CASE CONSTRUCTION

DEZEMBRO 2011

580N

GENERAL
GENERAL
GENERAL

ENGINE
MOTOR
MOTEUR

FUEL
COMBUSTIBLE
CARBURANT

ELECTRICAL SYSTEM
SISTEMA ELECTRICO
SYSTEME ELECTRIQUE

STEERING
DIRECCION
DIRECTION

TRANSMISSION
TRANSMISION
TRANSMISSION

BRAKES
FRENOS
FREINS

HYDRAULIC SYSTEM
SISTEMA HIDRAULICO
SYSTEME HIDRAULIQUE

CHASSIS
BASTIDOR
CHASSIS

NUMERICAL INDEX
INDICE NUMERICO
INDEX NUMERIQUE

580N
LOADER BACKHOE
Parts Catalog nº 84530626

GENERAL
GENERAL
GENERAL

580N
RETROEXCAVADORA CARGADORA
Catálogo de Repuestos nº 84530626

580N
RETROESCAVADEIRA CARREGADEIRA
Catálogo de Peças nº 84530626



Issued 12/2011 Edición 12/2011 Edição 12/2011

Todos os direitos são reservados à **CNH LATIN AMERICA LTDA.**.
Os dados contidos neste catálogo são fornecidos a título de indicação somente. A qualquer momento, a **CNH LATIN AMERICA LTDA.** poderá introduzir, por razões de ordem técnica ou comerciais, modificações nos produtos descritos neste catálogo. Para informações mais detalhadas e atualizadas, solicitamos ao usuário consultar o concessionário **CNH LATIN AMERICA LTDA.** mais próximo.
O sistema de numeração das peças utilizado neste catálogo não pode ser copiado ou utilizado sem autorização por escrito da **CNH LATIN AMERICA LTDA.**.

All rights reserved by Soc. **CNH LATIN AMERICA LTDA.**.
The information contained in this catalogue is intended to be of a general nature only. The **CNH LATIN AMERICA LTDA.** may at any time and from time to time, for technical or other necessary reasons, modify any of the details or specifications of the product described in this catalogue. To be sure of getting accurate, detailed and up-to-date information, an intending buyer should consult his nearest **CNH LATIN AMERICA LTDA.** dealer or distributor.
Single item numeration method used in this catalogue may not be used without written consent by Soc. **CNH LATIN AMERICA LTDA.**.

Reservados todos los derechos para Soc. **CNH LATIN AMERICA LTDA.**.
Los datos contenidos en este catálogo se facilitan a titulo indicativo. **CNH LATIN AMERICA LTDA.** podrá introducir, en cualquier momento, por razones de naturaleza tanto técnica como comercial, modificaciones en los modelos descritos en este catálogo. Para mayor información rogamos al cliente se dirija al Concesionario o Filiale **CNH LATIN AMERICA LTDA.** más próximo.
El sistema de numeración de las piezas reseñadas en el catálogo no puede ser objeto de imitación o copia en ningun caso sin autorización por escrito de Soc. **CNH LATIN AMERICA LTDA.**.

Tutti i diritti sono riservati alla Soc. **CNH LATIN AMERICA LTDA.**.
Il sistema di numerazione che individua is ingoli particolare elencati nel presente calatogo non può essere adottato in alcun caso senza autorizzazione scritta dalla Soc. **CNH LATIN AMERICA LTDA.**. I dati contenuti in questo catalogo sono forniti a titolo indicativo. La **CNH LATIN AMERICA LTDA.** potrà apportare in qualunque momento modifiche ai modelli descritti in questo catalogo, per ragioni di natura tecnica o commerciale.
Per ulteriore informazione, il cliente è pregato di rivolgersi al più vicino Concessionario o Sede **CNH LATIN AMERICA LTDA.**.

Alle in diesem Propekt anthaltenen Angaben sind Orientierungsdate. Es können jedoch von **CNH LATIN AMERICA LTDA.** sowohl aus technischen und Kaufmännischen Gründen als auch aus der Notwendigkeit, geänderte gesetzliche Erfordernisse der verschiedenen Lander zu berücksichtigen, Anderugen einge führt werden. Der Kunde ist gebeten, sich für weirtere information an Vertragshändler order.
CNH LATIN AMERICA LTDA.-Niederlassungen zu werden.
Alle Urheberrechte sind von der **CNH LATIN AMERICA LTDA.**-vorbehalten.
Die Benutzung des Numerierungssustems zur Kennzeichnung der im vorliegende Katalog aufgeführten Ersatzteile bedarf in jedem Falle der schriftlichen Genehmigung der **CNH LATIN AMERICA LTDA.**.

Tous droits réservés à la Soc. **CNH LATIN AMERICA LTDA.**.
Les données de cette brochure sont fournies à titre indicatif et pourraient se révéler caduques à la suite de modifications apportées par le constructeur, à n'import quel moment, pour de raisons techniques ou commerciales ainsi que pour satisfaire aux normes en vigueur dans le différents Pays. Pour toute information, nous prions le client de bien vouloir s'adresser au Concessionnaire ou à la Filiale **CNH LATIN AMERICA LTDA.** les plus proches.
Le système de numérotation des pièces en list dans ce catalogue ne peut être adopté en aucun cas, sans une autorisation écrite de la Soc. **CNH LATIN AMERICA LTDA.**.

Copyrigth by **CNH LATIN AMERICA LTDA.**
Printed in Brazil

INSTRUÇÕES PARA O PEDIDO DE PEÇAS DE SERVIÇO

“Os números de peça indicados neste catálogo estão corretos até a data da publicação. A política da New Holland de contínuo melhoramento dos produtos durante toda a vida de produção do modelo, pode dar origem às últimas alterações nas figuras e nos números de peça. Quando encomendar peças de substituição, certifique-se de confirmar suas especificações no CD atual do sistema PAL ou com a microficha do catálogo de peças no seu concessionário.”

INSTRUCTIONS FOR ORDERING SPARE PARTS

“The part numbers shown in this catalogue are correct up to the date of publication. New Holland policy of continuously improving our products during the production lifetime of the Model may result in later changes to illustrations and to part numbers. When ordering replacement parts be sure to confirm your requirements against the current CD based PAL or microfiche parts catalogue at your dealership.”

INSTRUCCIONES PARA LOS PEDIDOS DE RECAMBIOS

“Los números de pieza indicados en este catálogo son los correctos en la fecha de la publicación. La política de New Holland es de constante mejora de sus productos durante todo el período de vida de la producción del Modelo, lo que puede hacer que se produzcan cambios en las ilustraciones y en los números de pieza. Al hacer pedidos de recambios debe asegurarse de que sean de acuerdo con sus necesidades comprobando el CD actualizado en sistema PAL o bien las microfichas de catálogos existentes en la agencia.”

ISTRUZIONI PER ORDINARE I RICAMBI

“ I numeri ricambio riportati in questo catalogo si intendono corretti fino alla data della pubblicazione. La New Holland persegue una politica di continuo miglioramento del prodotto durante tutto il periodo di produzione del modello per cui può accadere che ci siano modifiche successive alle illustrazioni e ai numeri ricambio. Al momento di ordinare un particolare di ricambio, verificare accuratamente i dati utilizzando il CD PAL o il catalogo ricambi su microfiche presente presso la Concessionaria.

ANLEITUNG ZUM BESTELLEN VON ERSATZTEILEN

“Die in diesem Katalog aufgeführten Teilnummern sind am Tag der Veröffentlichung korrekt. Die Firmenpolitik von New Holland sieht während der Produktionsdauer dieses Modells dessen kontinuierliche Verbesserung vor; dies kann zu späteren Änderungen an Abbildungen und Teilnummern führen. Stellen Sie vor der Bestellung von Ersatzteilen sicher, daß Sie bei Ihrem Händlerbetrieb die von Ihnen benötigten Teile mit dem aktuellen PAL auf der Grundlag e von CDs oder dem aktuellen Microfiche-Ersatzteilkatalog abgeglichen haben.”

INSTRUCTIONS POUR COMMANDE PIECES DETACHEES

Les références de pièces détachées notées dans ce catalogue sont correctes à la date de publication.La politique New Holland pour l’amélioration constante des produits durant la durée de vie des modèles peut changer les illustrations et les références des pièces détachées.Quand l’ordre de remplacement de pièces est confirmé, il est nécessaire de mettre à jour l’actuel CD base PAL ou microfiches de pièces détachées chez votre concessionnaire.

REGRAS PARA PEDIDO DE PEÇAS

Este catálogo está dividido em seções principais correspondendo a áreas específicas do produto. Cada seção está representada através de figuras detalhadas (desenhos) para auxiliar na localização e identificação de peças. As peças disponíveis para serviço estão indicadas ao lado da figura e, para a correta identificação das peças necessárias proceder da seguinte forma:

1) Consultar a figura da seção principal na página 16 para identificar a seção em questão.

2) Em seguida, consultar as páginas 17 a 36 para encontrar a figura à qual pertence o número de peça necessário.

3) Consultar o índice do número de peça na página 44. Este índice apresenta todos os números de peça que aparecem no catálogo.

ORDERING RULES

This catalogue is divided into main sections corresponding to specific areas of the product. Each section is represented by detailed figures (illustrations) to assist in locating and identifying parts. Parts released for service are indicated alongside the figure, hence, for the correct identification of parts required proceed as follows:

1) Consult the main section illustration on page 16 to identify the section in question.

2) Then consult pages 17 to 36 to find the figure to which the required part number belongs.

3) Refer to the part number index on page 44. This index lists all part numbers appearing in the catalogue.

NORMATIVA DE PEDIDOS

Este catálogo se divide en tres secciones principales correspondientes a áreas específicas del producto. Cada sección se representa con figuras detalladas (ilustraciones) para facilitar la localización e identificación de las piezas. Las piezas disponibles para el servicio se encuentran indicadas al lado de la figura, de aquí, que para la identificación correcta de las piezas necesarias, deba seguirse este orden:

1) Consultar la sección principal en la ilustración de la página 16 para identificar la sección en cuestión.

2) Seguidamente consultar las páginas 17 to 36 para localizar la figura a la que pertenece el número de pieza buscada.

3) Ver el índica de números de pieza en la página 44. Este índica contiene todos los números de pieza del catálogo.

NORME PER L'ORDINAZIONE

Questo catalogo è suddiviso in sezioni principali corrispondenti alle aree specifiche della macchina. Ogni sezione è composta da figure tecniche dettagliate che agevolano l'individuazione e l'identificazione dei particolari. I particolari disponibili per l'assistenza sono indicati unitamente alla figura, per cui per la corretta identificazione degli stess i è necessario procedere come segue:

1) Consultare l'illustrazione delle sezioni principali a pag. 16 per individuare la sezione che interessa.

2) Consultare poi le pagine da 17 a 36 per trovare la figura alla quale appartiene il numero del ricambio necessario.

3) Fare riferimento all'indice dei numeri ricambio a pag. 44, che elenca tutti i numeri ricambio che appaiono nel catalogo.

BESTELLREGELN

Dieser Katalog ist in Hauptabschnitte aufgeteilt, die speziellen Baugruppen des Produkts entsprechen. Jeder Abschnitt wird durch detaillierte Abbildungen veranschaulicht, die das Auffinden und Identifizieren von Teilen erleichtern. Für den Service freigegebene Teile sind neben der Abbildung aufgeführt; um erforderliche Teile richtig zuzuordnen, gehen Sie somit wie folgt vor:

1) Stellen Sie mit Hilfe der auf Seite 16 veranschaulichten Hauptabschnitte fest, zu welcher Baugruppe bzw. welchem Abschnitt das Teil gehört.

2) Suchen Sie dann auf den Seiten 17 bis 36 die Abbildung, zu der die Nu mmer des benötigten Teils gehört.

3) Suchen Sie die Nummer im Teilnummer-Verzeichnis auf Seite 44. In diesem Verzeichnis sind alle im Katalog enthaltenen Teilnummern zusammengefaßt.

REGLES DE COMMANDES

Ce catalogue est divisé en sections principales correspondant aux aires spécifiques de production. Chaques sections est représentées par des figures détaillées (illustrations) pour aider à la localisation et à l'identification des pièces détachées. Les pièces nécessaires pour le service sont indiquées sur le côté de la figure, pour l'identification correcte de la pièce requise procédez comme ci dessous

1) Consultez l'illustration de la section principale page 16 pour identifier la section en question

2) Consulter les pages de 17 à 36 pour trouver la figure qui contient la référence demandée

3) Se référer à l'index de la référence pièce à la page 44 .Cet index indique toutes les références pièces apparaissant dans le catalogue.

01.01	01	p6	02/03

CHASSI
MAIN FRAME
BASTIDOR
TELAIO
GESTELL
CHASSI

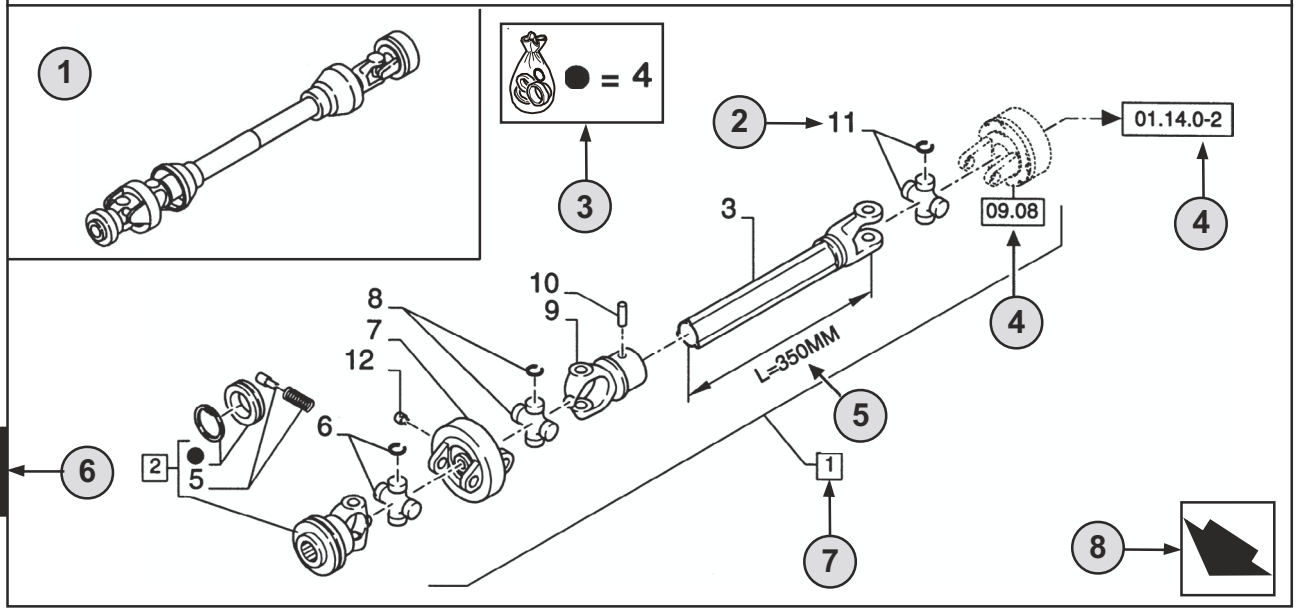

1

9 10

01.01	01	p6	02/03
11	12	13	14

CHASSI - D0200
MAIN FRAME
BASTIDOR
TELAIO
GESTELL
CHASSI

R	N	P.N.	MOD	Q	Descrição	Description	Descripción	L.C.
	A	**86529340**		1	TOMADA DE FORÇA **(2 AO 11)**	SHAFT, PTO	TOMA DE FUERZA	207P
2		**84014007**		1	GARFO **(4,5)**	YOKE	HORQUILLA	085F
3		**NSS**		1	EIXO, **L=350MM**	SHAFT	EJE	016A
4		**84004292**	C0204	1	KIT	KIT	EQUIPO	305C
		[84058743]	D0500	1	KIT	KIT	EQUIPO	305C

15 16 7 2 18 19 20 21 17 22 22 23

(A) SOMENTE BRASIL 24

1

STANDARD 25

26 **MODELOS**

PORTUGUÊS

1 **Posição** da “Figura” na máquina.

2 Referência - figura chamar pelo n° de peça.

3 Peças fornecidas nos kits de reparação por referência de símbolo.

4 01.14.0-2 Peça indicada na **Página** ou no **Figura**, ou chamadas para **Variações** ou **Detalhes**. Indicam componentes que se mostram em detalhe em um outro local do catálogo com o número da figura indicado.

5 Especificações técnicas relacionadas com a peça indicada.

6 Número da **Seção**.

7 2 Inclui os item(s) .....

8 Orientação (A seta indica a frente da máquina). 

9 Descrição da figura.

10 Informação geral da figura.

11 Código do **Conjunto**.

12 Código de **Seqüência** no conjunto.

13 Número da página no código de seqüência.

14 **Data** da impressão ou da atualização da página (mês-ano).

15 **Nota** - Em relação ao n°. de peça. Existe uma chave para os símbolos e abreviaturas na parte inferior da página.

16 Peças que não são disponibilizadas (ver a Página 42).

17 Descrição adicional da peça para auxiliar a confirmar a identificação.
Consultar a página 42 para explicação dos símbolos usados.

18 Não disponível como peça de serviço.

19 Número de Peça.

20 Modificação.
C 0201 = Peça válida **ATÉ 0201** mudar.
D 0300 = Peça válida **A PARTIR** de **0300** mudar.
F 0202 = Peça válida **A PARTIR do N°. de Série.... até ao N°. de Série....**

Implementação da mudança. N° de série a partir do qual a alteração tem início. Os números são indicados na plaqueta de identificação do modelo (ver a página 38).
Ex.: **D0300 N° de Série 2503001** significa que a peça foi montada **“A PARTIR”** do n°. de série **2503001.**
Como conseqüência, as peças marcadas por **C0201**, foram montadas **“ATÉ”** ao n°. de série **2501999.**
Ver a tabela de códigos na página 41.

21 **Quantidade** total de peças referenciadas na página. A quantidade pode ser substituída pelas seguintes indicações:
M = fornecido em metros. **AR** = Quantidade consoante ao pedido.

22 **Descrição** da peça.

23 **L.C. - Código Léxico** para a identificação dos nomes das peças (ver página 45).

24 Referências de rodapé.

25 Notas das figuras.

26 Número do modelo.

01.01	01	p8	02/03

CHASSI
MAIN FRAME
BASTIDOR
TELAIO
GESTELL
CHASSI

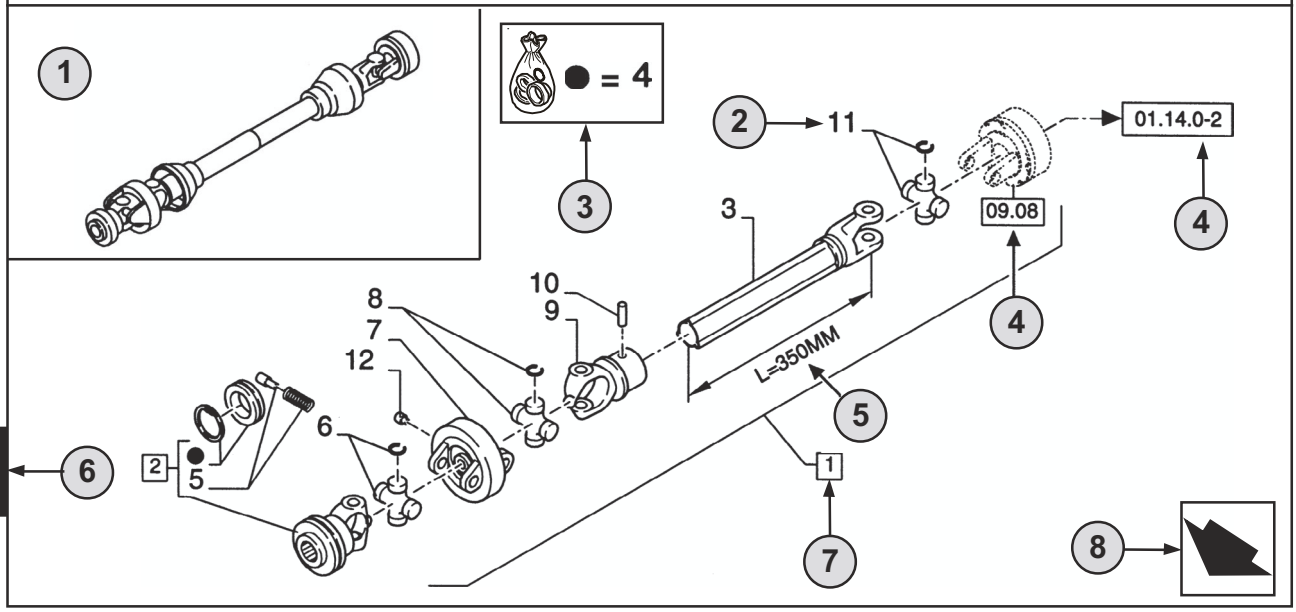

9 10

01.01	01	p8	02/03
11	12	13	14

CHASSI - D0200
MAIN FRAME
BASTIDOR
TELAIO
GESTELL
CHASSI

R	N	P.N.	MOD	Q	Descrição	Description	Descripción	L.C.
	A	**86529340**		1	TOMADA DE FORÇA **(2 AO 11)**	SHAFT, PTO	TOMA DE FUERZA	207P
2		**84014007**		1	GARFO **(4,5)**	YOKE	HORQUILLA	085F
3		**NSS**		1	EIXO, **L=350MM**	SHAFT	EJE	016A
4		**84004292**	C0204	1	KIT	KIT	EQUIPO	305C
		[84058743]	D0500	1	KIT	KIT	EQUIPO	305C

15 16 7 2 18 19 20 21 17 22 22 23

(A) SOMENTE BRASIL 24

STANDARD 25

26 **MODELOS**

1

ENGLISH

1 **Position** of the “Figure” on the machine.

2 Reference - Figure call-out of the partnumber.

3 Parts supplied in repair kits per symbol reference.

4 01.14.0-2 Part illustrated on the **Page** or in the **Figure** indicated, or calls for **Variations** or **Details**. Indicates components shown in detail elsewhere in the catalogue under the figure number shown.

5 Technical specifications relating to the Part indicated.

6 **Section** number.

7 2 Includes item(s) .....

8 Orientation. (Arrow indicates front of the machine). 

9 Figure description.

10 General information of the figure.

11 **Assembly** code.

12 **Sequence** code within the assembly.

13 Page number within the sequence code.

14 **Date** of printing or updating of page (month-year).

15 **Note** - Relating to the Part Number. There is a key to symbols and abbreviations at the bottom of the text page.

16 Non-serviced parts. (see page 42).

17 Further description of the part to help confirm identification. Refer to page 42 for explanation of symbols used.

18 Not available as service part.

19 Part Number.

20 Modification.
C 0201 = Part valid **UNTIL 0201** change.
D 0300 = Part valid **FROM 0300** change.
F 0202 = Part valid **FROM Serial N.... to Serial N....**

Implementation of change. Serial number from which the change starts.
The numbers are indicated on the identification plate of the model (see page 38).
E.g.: **D0300 Serial n° 2503001** means that the part has been installed **“FROM”** serial number **2503001**. Consequently, the parts marked by C0201, were installed **“UP TO”** serial number **2501999**.
See code table page 41.

21 Total **Quantity** of the Part referred to in the page.
The quantity can be replaced by the following indications:
M = supplied in metres. **AR** = quantity as requested.

22 Part **Description**.

23 **L.C. - Lexicon code** for the identification of Part names (see page 45).

24 Footnote references.

25 Figure notes.

26 Model number.

01.01	01	p10	02/03

CHASSI
MAIN FRAME
BASTIDOR
TELAIO
GESTELL
CHASSI

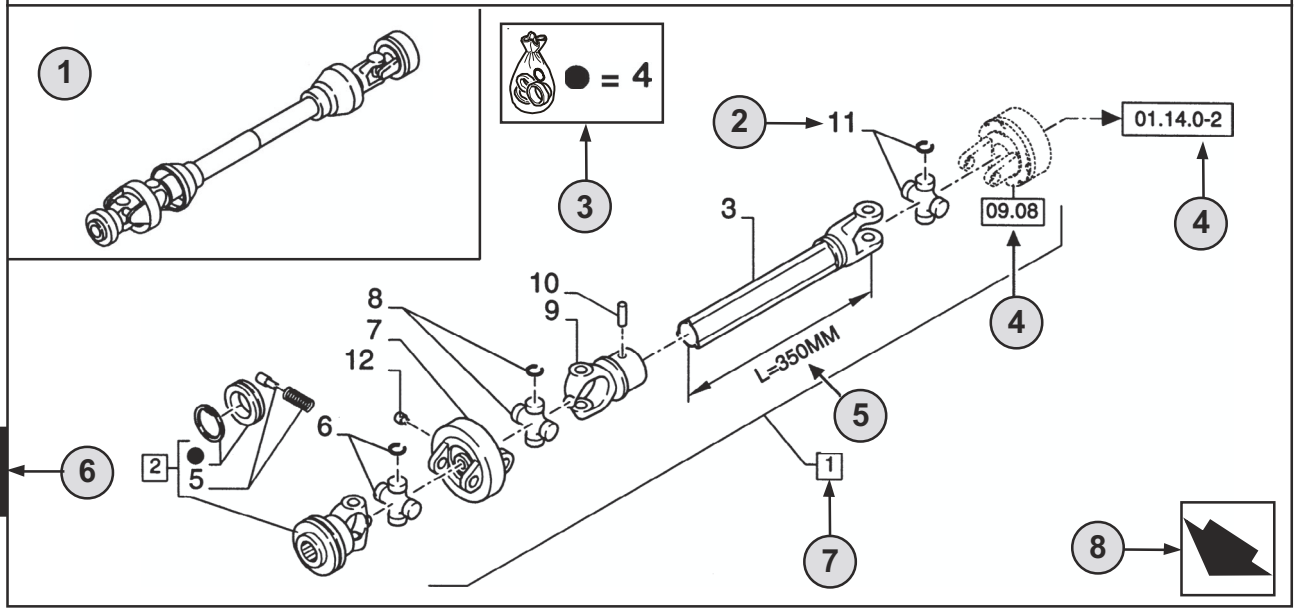

1

9 10

01.01	01	p10	02/03
11	12	13	14

CHASSI - D0200
MAIN FRAME
BASTIDOR
TELAIO
GESTELL
CHASSI

R	N	P.N.	MOD	Q	Descrição	Description	Descripción	L.C.
	A	**86529340**		1	TOMADA DE FORÇA **(2 AO 11)**	SHAFT, PTO	TOMA DE FUERZA	207P
2		**84014007**		1	GARFO **(4,5)**	YOKE	HORQUILLA	085F
3		**NSS**		1	EIXO, **L=350MM**	SHAFT	EJE	016A
4		**84004292**	C0204	1	KIT	KIT	EQUIPO	305C
		[84058743]	D0500	1	KIT	KIT	EQUIPO	305C

15 16 7 2 18 19 20 21 17 22 22 23

(A) SOMENTE BRASIL 24

1

STANDARD 25

26 **MODELOS**

ESPAÑOL

1 **Posición** de la “Figura” en la máquina.

2 Referencia - Figura correspondiente del número de pieza.

3 Piezas suministradas en juegos de reparación por símbolo de referencia.

4 01.14.0-2 Pieza ilustrada en la **Página** o en la **Figura** indicado, o indicaciones por **Variaciones** o **Detalles.** Señala componentes mostrados en detalle en algún lugar del catálogo bajo este número de figura.

5 Especificaciones técnicas relacionadas con la pieza indicada.

6 Número de **Sección**.

7 2 Incluye punto(s) .....

8 Orientación (La flecha indica la parte delantera de la máquina). 

9 Descripción de la figura.

10 Información general de la figura.

11 Código de **Conjunto.**

12 Código de **Secuencia dentro del conjunto.**

13 Número de pieza dentro del código de secuencia.

14 **Fecha** de impresión o puesta al día de la página (mes-año).

15 **Nota -** Relacionada con el Número de Pieza.Hay una clave de símbolos y abreviaciones al final de la página de texto.

16 Piezas que no se suministran en servicio (ver página 42).

17 Descripción ulterior de la pieza para facilitar su identificación. Ver la explicación de los símbolos utilizados en la página 42.

18 No disponible como pieza de servicio.

19 Número de pieza.

20 Modificación.
C 0201 = Pieza válida **HASTA** el cambio **0201**.
D 0300 = Pieza válida **DESDE** el cambio **0300**.
F 0202 = Pieza válida **DESDE el N° de Serie.... al N° de Serie....**

Implementación del cambio. Número de serie a partir del cual comienza el cambio. Los números se indican en la placa de identificación del modelo (ver página 38).
P.e.: **D0300 Serie n° 2503001** significa que las piezas se han instalado **“DESDE”** el número de serie **2503001**.
En consecuencia, las piezas marcadas con **C0201**, fueron montadas **“HASTA”** el número de serie **2501999**.
Ver tabla de códigos en la página 41.

21 **Cantidad** total de las piezas referenciadas en la página.
La cantidad puede ser sustituida por cualquiera de las siguientes indicaciones:
M = suministrada por metros. **AR** = cantidad según sea necesario.

22 **Descripción** de la pieza.

23 **L.C. - Código Léxico** para la identificación de los nombres de piezas (ver página 45).

24 Notas de pié de página.

25 Notas de figura.

26 Número de modelo.

01.01	01	p12	02/03

CHASSI
MAIN FRAME
BASTIDOR
TELAIO
GESTELL
CHASSI

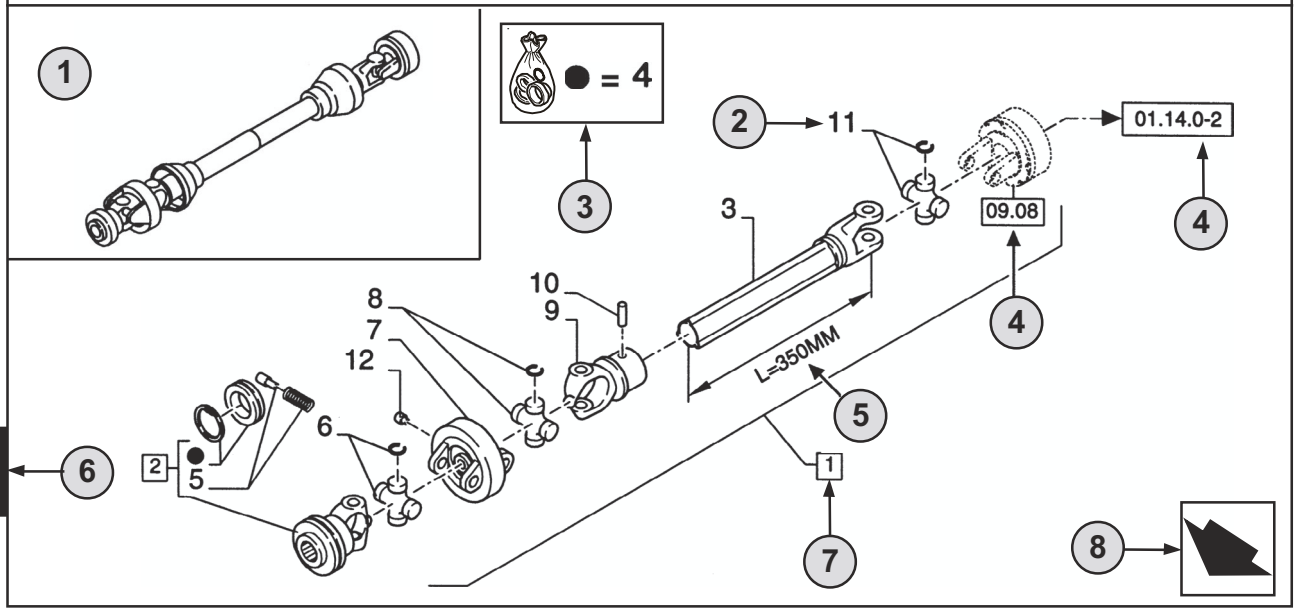

1

9 10

01.01	01	p12	02/03
11	12	13	14

CHASSI - D0200
MAIN FRAME
BASTIDOR
TELAIO
GESTELL
CHASSI

R	N	P.N.	MOD	Q	Descrição	Description	Descripción	L.C.
	A	**86529340**		1	TOMADA DE FORÇA **(2 AO 11)**	SHAFT, PTO	TOMA DE FUERZA	207P
2		**84014007**		1	GARFO **(4,5)**	YOKE	HORQUILLA	085F
3		**NSS**		1	EIXO, **L=350MM**	SHAFT	EJE	016A
4		**84004292**	C0204	1	KIT	KIT	EQUIPO	305C
		[84058743]	D0500	1	KIT	KIT	EQUIPO	305C

15 16 7 2 18 19 20 21 17 22 22 23

(A) SOMENTE BRASIL 24

1

STANDARD 25

26 **MODELOS**

1 **Posizione** della “Figura” sulla macchina.

2 Riferimento del Numero ricambio nella figura.

3 Particolari forniti nei corredi di riparazione per riferimento simbolico.

4 01.14.0-2 Particolare illustrato alla **Pagina** o nella **Figura** indicata, oppure richiamo per **Variazioni** o **Dettagli.** Indica i componenti illustrati in dettaglio in un’altra parte nel catalogo sotto il numero di figura riportato.

5 Dati tecnici relativi al particolare indicato.

6 Numero **Sezione**.

7 2 Comprende il/i pezzo/i .....

8 Orientamento (la freccia indica la parte anteriore della macchina). 

9 Descrizione figura.

10 Informazioni generali sulla figura.

11 Codice **complessivo**.

12 Codice **sequenza** nel complessivo.

13 Numero pagina nel codice sequenza.

14 **Data** di stampa o di aggiornamento della pagina (mese-anno).

15 **Nota** - Si riferisce al numero ricambio. In fondo alla pagina di testo è riportato la legenda dei simboli e delle abbreviazioni.

16 Particolari non soggetti a manutenzione (vedi pag.42).

17 Ulteriore descrizione del particolare per confermare definitivamente l’indentificazione.Fare riferimento a pag.42 per la spiegazione dei simboli utilizzati.

18 Non disponibile come particolare per l’assistenza.

19 Numero ricambio.

20 Modifica.
C 0201 = Particolare valido **FINO alla modifica 0201**.
D 0300 = Particolare valido **A PARTIRE dalla modifica 0300**.
F 0202 = Particolare valido **A PARTIRE dal telaio n. .... fino al telaio n. ....**

Introduzione della modifica. Numero telaio a partire dal quale la modifica è stata adottata.
I numeri sono indicati sulla targhetta di identificazione del modello (vedi pag. 38).
E.s.: **D0300 telaio n. 2503001** significa che il particolare è stato installato **“A PARTIRE DAL”** talaio n. **2503001**. Per cui, i particolari marcati **C0201**, sono stati installati **“FINO AL”** telaio n. **2501999**.
Vedere tabella codici a pag. 41.

21 **Quantità** totale del particolare indicato nella pagina.
La quantità può essere sostituita dalle indicazioni seguenti:
M = fornito a metri. **AR** = quantità come necessario (‘as required’).

22 **Descrizione particolare**.

23 **L.C. - Codice Lessico** per l’identificazione dei nomi dei particolari (vedi pag.45).

24 Riferimenti note a piè di pagina.

25 Note figura**.**

26 Numero modello.

01.01	01	p14	02/03

CHASSI
MAIN FRAME
BASTIDOR
TELAIO
GESTELL
CHASSI

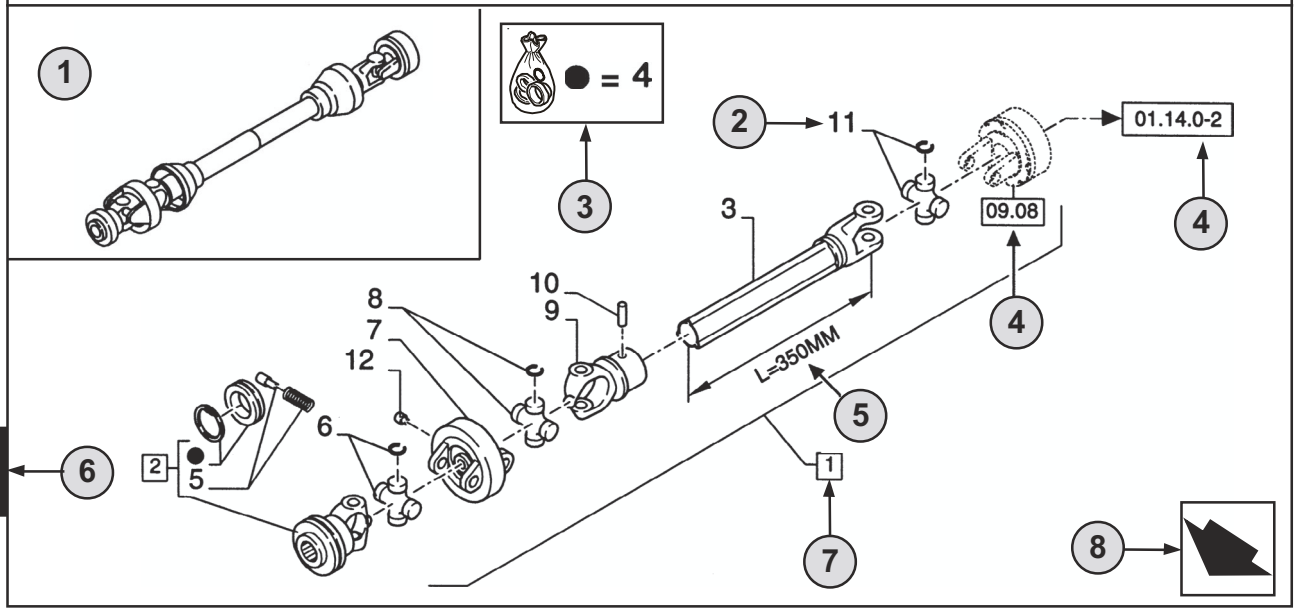

1

9 10

01.01	01	p14	02/03
11	12	13	14

CHASSI - D0200
MAIN FRAME
BASTIDOR
TELAIO
GESTELL
CHASSI

R	N	P.N.	MOD	Q	Descrição	Description	Descripción	L.C.
	A	**86529340**		1	TOMADA DE FORÇA **(2 AO 11)**	SHAFT, PTO	TOMA DE FUERZA	207P
2		**84014007**		1	GARFO **(4,5)**	YOKE	HORQUILLA	085F
3		**NSS**		1	EIXO, **L=350MM**	SHAFT	EJE	016A
4		**84004292**	C0204	1	KIT	KIT	EQUIPO	305C
		[84058743]	D0500	1	KIT	KIT	EQUIPO	305C

15 16 7 2 18 19 20 21 17 22 22 23

(A) SOMENTE BRASIL 24

1

STANDARD 25

26 **MODELOS**

DEUTSCH

1 **Position** der “Abbildung” an der Maschine.

2 Bezug - Abbilding, auf der die Teilnummer aufgeführt ist.

3 Teile, die gemäß der Bezeichnung durch das Symbol in Reparatursätzen geliefert werden.

4 01.14.0-2 Teil, das auf der angegebenen **Seite** oder **Abbildung** veranschaulicht ist, oder Verweis auf **Änderungen** oder **dataillierte Angaben**. Angabe von Teilen, die an anderer Stelle innerhalb des Katalogs unter der dargestellten Abbildungsnummer detailliert dargestellt sind.

5 Technische Daten zum angegebenen Teil.

6 **Abschnitts**nummer.

7 2 I Umfaßt Teil(e) .....

8 Orientierung (der Pfeil weist zur Vorderseite der Maschine). 

9 Beschreibung der Abbildung.

10 Allgemeine Information zur Abbildung.

11 **Montage**code.

12 **Folge**code innerhalb der Baugruppe.

13 Seitennummer innerhalb des Folgecodes.

14 **Datum** des Drucks oder der Aktualisierung der Seite (Monat-Jahr).

15 **Hinweis -** Bezieht sich auf die Teilnummer. Ein Schlüssel für die Symbole und Abkürzungen befindet sich unten auf der Textseite.

16 Kein gewartetes Teil. (Siehe Seite 42).

17 Weitere Beschreibung des Teils; dient als Hilfe bei der Identifizierung des Teils. Beachten Sie Seite 42 mit einer Erläuterung der verwendeten Symbole.

18 Nicht als Service-Teil erhältlich

19 Teilnummer.

20 Modifizierung.
C 0201 = Teil gültig **BIS** zur Änderung **0201**.
D 0300 = Teil gültig **AB** der Änderung **0300**.
F 0202 = Teil gültig **AB Serien-N.... bis Serien-N....**

Einführung der Änderung. Serienummer, von der an die Änderung erfolgte. Die Nummern sind auf dem Typenschild des Modells aufgeführt (siehe Seite 38).
Beispiel: **D0300 Serienummer 2503001** bedeutet, daß das Teil “**AB**” Serienummer **2503001** montiert wurde. Folglich wurden Teile, die mit **C0201** markiert sind, **“BIS”** Serienummer **2501999** montiert.Es sei auf die Code-Tabelle auf Seite 41 verwiesen.

21 **Gesamtzahl** des auf der Seite Aufgeführten Teils.Diese Zahl kann durch die folgenden Angaben ersetzt sein:
M = Lieferung in Meter. **AR** = Anzahl nach Bedarf.

22 **Beschreibung** von Teilen.

23 **L.C. - Lexikon-Code** zur Identifizierung von Bezeichnungen für Teile (siehe Seite 45).

24 Fußnotenverzeichnisse.

25 Hinweise zu Abbildungen.

26 Modellnummer.

01.01	01	p16	02/03

CHASSI
MAIN FRAME
BASTIDOR
TELAIO
GESTELL
CHASSI

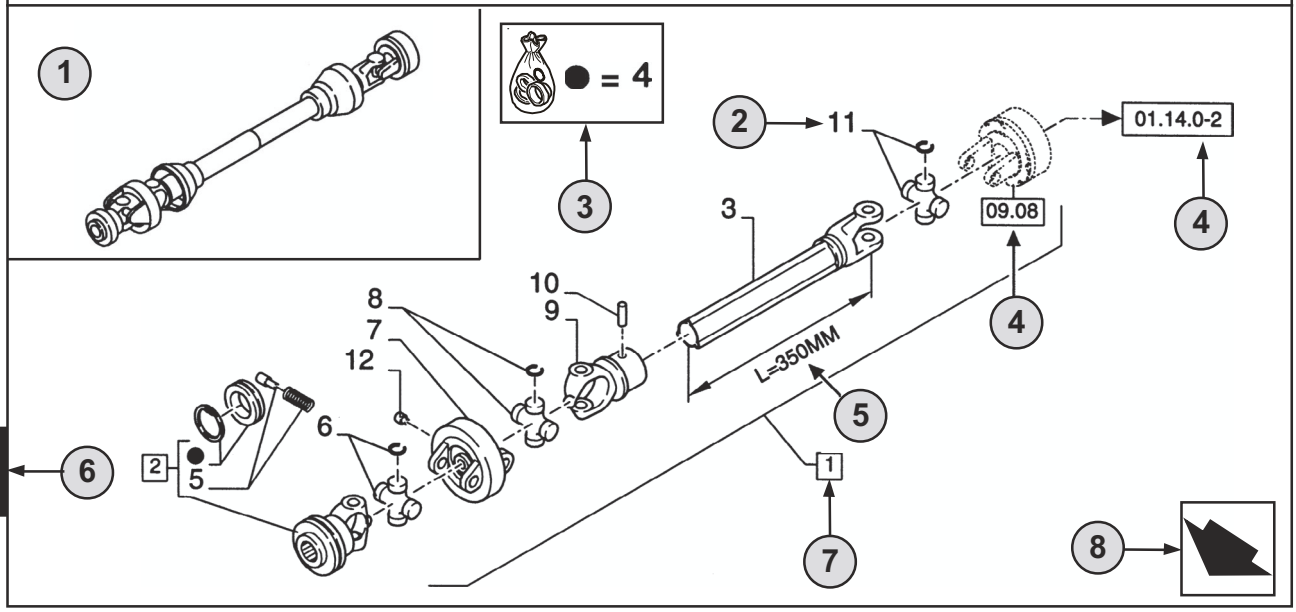

1

9 10

01.01	01	p16	02/03

11 12 13 14

CHASSI - D0200
MAIN FRAME
BASTIDOR
TELAIO
GESTELL
CHASSI

R	N	P.N.	MOD	Q	Descrição	Description	Descripción	L.C.
	A	**86529340**		1	TOMADA DE FORÇA **(2 AO 11)**	SHAFT, PTO	TOMA DE FUERZA	207P
2		**84014007**		1	GARFO **(4,5)**	YOKE	HORQUILLA	085F
3		**NSS**		1	EIXO, **L=350MM**	SHAFT	EJE	016A
4		**84004292**	C0204	1	KIT	KIT	EQUIPO	305C
		[84058743]	D0500	1	KIT	KIT	EQUIPO	305C

15 16 7

2 18 19 20 21 17 22 22 23

(A) SOMENTE BRASIL 24

1

STANDARD 25

26 **MODELOS**

1 Position du “Chiffre” sur la machine.

2 Référence-Chiffre de terminaison de la référence**.**

3 Pièces détachées approvisionnées en kit de réparation par symbole de référence.

4 01.14.0-2 Pièce illustrée dans la **page** ou sur la **figure** indiquée, pour des **variations** ou des **détails**. Montre les composants détaillés par ailleurs dans le catalogue sous le numéro de la figure.

5 Spécifications techniques relatif à la pièce indiquée.

6 Numérotation des sections.

7 2 ITEM inclus .....

8 Orientation (la Flèche indique l’avant de la machine). 

9 Description de la figure.

10 Information générale de la figure.

11 Code d’assemblage.

12 Code de séquence sans l’assemblage.

13 Numéro de page sans le code de séquence.

14 Date d’impression ou mise à jour de la page (mois-année).

15 Note-relatif à la référence. Ceci est la clé des symboles et abréviations en bas de la page suivante.

16 Pièces non servies (voir page 42).

17 Description supplémentaire de la pièces pour aider à la confirmation de l’identification.
Se reporter à la page 42 pour l’explication des symboles utilisés.

18 Ne concerne pas le service pièces détachées.

19 Référence.

20 Modification.
C 0201 = Pièce valable **JUSQU’A 0201** Changement.
D 0300 = Pièce valable **A PARTIR DE 0300** Changement.
F 0202 = Pièce valable **A PARTIR DU** N° de série **.... Jusqu’au** N° de série**....**

Mise en oeuvre de changement.Les numéro de série qui démarrent.Les numéros sont indiqués sur la plaque d’identification du modèles (voir page 38).
Ex.: **D0300** N° de série **2503001** indique que la pièce a été installée à partir du N° de série **2503001**.
En conséquence la pièce marquée **C0201** serait installée après le N° de série **2501999**.
Voir la table - codes page 41.

21 Total du nombre de pièces référencées dans la page.
La quantité peut être remplacée par l’indications suivante:
M = Vendu au mètres. **AR** = Quantité à la demande.

22 Description de la pièce.

23 L.C. - Code Lexique ou Glossaire pour l’identification du nom des pièces (voir page 45).

24 Référence en bas de page.

25 Annotation des chiffres.

26 Numéro du modèle.

TABLE OF CONTENTS

10.001.01	01	BLOCO DE CILINDROS
10.001.02	01	BLOCO DE CILINDRO STIFFENER PLATE
10.012.03	01	MOTOR - SUPORTES
10.101.02	01	CABEÇOTE DE CILINDROS - TAMPAS
10.101.03	01	RESPIRO - MOTOR
10.102.03	01	ALOJAMENTO DO VOLANTE
10.102.03	01	ALOJAMENTO DO VOLANTE
10.102.04	01	TAMPA DA ENGRENAGEM DIANTEIRA
10.103.01	01	VIRABREQUIM
10.103.03	01	VOLANTE - MOTOR
10.105.01	01	PISTÓO - MOTOR ASPIRADO
10.105.01	02	PISTÃO - MOTOR TURBO
10.106.04	01	CABEÇOTE DE CILINDROS - MECANISMO DE VÁLVULAS
10.106.07	01	ÁRVORE DE COMANDO DE VÁVULAS
10.202.01	01	FILTRO DE AR - PEÇAS DA ADMISSÃO DE AR
10.202.01	02	FILTRO DE AR - PEÇAS DA ADMISSÃO DE AR
10.202.03	01	FILTRO DE AR
10.206.01	01	FILTRO DE COMBUSTÍVEL
10.206.02	01	FILTROS DE ÓLEO - MOTOR
10.210.01	01	BOMBA DE COMBUSTÍVEL
10.212.01	01	RESERVATÓRIO DE COMBUSTÍVEL
10.214.01	01	FILTRO SEPARADOR DE ÁGUA - TUBULAÇÃO
10.214.02	01	FILTRO DE COMBUSTÍVEL - SEPARADOR DE ÁGUA (87494328)
10.218.03	01	SISTEMA DE INJEÇÃO DE COMBUSTÍVEL - INJETOR
10.218.04	01	TUBULAÇÃO - COMBUSTÍVEL
10.218.05	01	GRUPO INJEÇÃO - TUBULAÇÃO
10.218.05	03	SISTEMA DE INJEÇÃO DE COMBUSTÍVEL
10.220.01	01	CONTROLES - ACELERADOR, PEDAL
10.220.02	01	CONTROLES - ACELERADOR DE MÃO
10.246.01	01	BOMBA INJETORA
10.246.02	01	BOMBA INJETORA
10.250.05	01	TURBOCOMPRESOR
10.250.06	01	TUBAGENS - OLEO MOTOR
10.254.06	01	MOTOR ASPIRADO - TUBO DE ESCAPE
10.254.08	01	COLETOR DE ADMISSÃO - MOTOR ASPIRADO
10.254.08	02	COLECTOR ESCAPE - MOTOR TURBO
10.254.10	01	COLETOR DE ESCAPE
10.254.11	01	SILENCIOSO - SISTEMA DE ESCAPE
10.254.12	01	AQUECEDOR DA GRADE DE ARRANQUE A FRIO
10.304.01	01	BOMBA DE ÓLEO - MOTOR
10.304.02	01	BOMBA DE ÓLEO, CARTER
10.304.10	01	VARETA DE NÍVEL DE ÓLEO DO MOTOR
10.400.03	01	SISTEMA DE ARREFECIMENTO - MOTOR
10.402.05	01	BOMBA DE ÁGUA - CONTROLE
10.402.09	01	TERMOSTATO - SISTEMA DE ARREFECIMENTO DO MOTOR
10.406.01	01	SISTEMA DE DESAERAÇÃO - SUPORTE
10.406.04	01	RADIADOR - SUPORTES
10.406.06	01	RADIADOR - REVESTIMENTOS E GUARNIÇÕES
10.408.01	01	TROCADOR DE CALOR - MOTOR
10.414.01	02	HÉLICE DO MOTOR - 7 PÁS
10.414.02	01	ACIONAMENTO DA HÉLICE E POLIA
21.000.00		ÍNDICE DE FIGURAS - TRANSMISSÃO
21.100.01	01	TRANSMISSÃO - CONJUNTO
21.104.03	01	TRANSMISSÃO - 2WD - FILTRO, ÓLEO
21.104.03	01	TRANSMISSÃO - 2WD/4WD POWERSHIFT TIPO S, SPS - FILTRO, ÓLEO

TABLE OF CONTENTS

21.104.03	02	TRANSMISSÃO, 4WD - FILTRO, ÓLEO
21.109.02	01	TRANSMISSÃO - SISTEMA DE ARREFECIMENTO
21.112.01	01	TRANSMISSÃO, 4WD - CARCAÇA
21.112.01	02	TRANSMISSÃO, 2WD - CARCAÇA
21.112.01	03	TRANSMISSÃO - 2WD/4WD POWERSHIFT TIPO S - ALOJAMENTO
21.112.04	01	TRANSMISSÃO, SUPORTES - POWERSHIFT
21.112.04	02	TRANSMISSÃO - SUPORTES (MODELOS SEM POWERSHIFT)
21.115.01	01	TRANSMISSÃO - ALAVANCA DE CONTROLE
21.133.02	01	TRANSMISSÃO, 2WD - MECANISMO DE TROCA DE MARCHAS
21.133.02	02	TRANSMISSÃO, 4WD - MECANISMO DE TROCA DE MARCHAS
21.133.02	03	TRANSMISSÃO, 2WD / 4WD POWERSHIFT TIPO S - MECANISMO DE TROCA DE MARCHAS
21.134.01	01	TRANSMISSÃO, 2WD / 4WD POWERSHIFT TIPO S - VÁLVULA, CONTROLE
21.134.01	02	TRANSMISSÃO, 4WD - VÁLVULA, COMANDO
21.134.01	03	TRANSMISSÃO, 2WD / 4WD POWERSHIFT TIPO S - VÁLVULA, CONTROLE
21.134.05	01	TRANSMISSÃO, 4WD - VÁLVULA, SOLENÓIDE
21.140.01	01	TRANSMISSÃO, 2WD - EIXO, ENTRADA & TDF
21.140.01	02	TRANSMISSÃO - 2WD / 4WD POWERSHIFT - EIXOS, ENTRADA & TDF
21.154.01	01	TRANSMISSÃO, 2WD - BOMBA, ÓLEO
21.154.01	02	TRANSMISSÃO, 4WD - BOMBA, ÓLEO
21.154.01	03	TRANSMISSÃO - 2WD / 4WD POWERSHIFT - BOMBA, ÓLEO
21.154.02	01	TRANSMISSÃO, 2WD - EIXO, RÉ & PRIMÁRIO
21.154.02	02	TRANSMISSÃO, 4WD - EIXO, RÉ & PRIMÁRIO
21.154.02	03	TRANSMISSÃO, 2WD/4WD - EIXO, RÉ & PRIMÁRIO
21.154.03	02	TRANSMISSÃO, 4WD - EIXO, SAÍDA
21.154.03	03	TRANSMISSÃO, 4WD POWERSHIFT - EIXO, SAÍDA
21.154.09	01	TRANSMISSÃO, 2WD - EIXO, SECUNDÁRIO
21.154.09	02	TRANSMISSÃO, 4WD - EIXO, SECUNDÁRIO
21.154.09	03	TRANSMISSÃO, 2WD / 4WD POWERSHIFT - EIXO, SECUNDÁRIO
21.300.01	01	ÁRVORE DE TRANSMISSÃO - EIXO TRASEIRO
21.300.02	01	ÁRVORE DE TRANSMISSÃO, 4WD - EIXO DIANTEIRO
25.100.01	01	EIXO 4WD, TRAÇÃO DIANTEIRA - MONTAGEM
25.102.01	01	EIXO, TRAÇÃO DIANTEIRA - ÁRVORE DE TRANSMISSÃO
25.104.01	01	EIXO, TRAÇÃO DIANTEIRA, 4WD - ANEL E PINHÃO
25.106.01	01	87395365 EIXO, TRANSMISSÃO DIANTEIRA, 4WD - DIFERENCIAL
25.108.01	01	EIXO, TRANSMISSÃO DIANTEIRA - CARCAÇA, ARTICULAÇÃO GIRATÓRIA
25.300.01	01	EIXO, TRANSMISSÃO DIANTEIRA, 4WD - ÁRVORES, EIXO
25.310.01	01	EIXO, TRANSMISSÃO DIANTEIRA, 4WD - PLANETÁRIO
27.100.08	01	EIXO, TRASEIRO - SUPORTES
27.100.09	01	EIXO, TRASEIRO - CARCAÇA
27.100.11	01	EIXO, TRASEIRO - FREIO, DIFERENCIAL
27.106.01	01	EIXO, TRASEIRO - DIFERENCIAL
27.106.02	01	EIXO, TRASEIRO - COROA E PINHÃO
27.110.02	01	EIXO, TRASEIRO - BLOQUEIO DO DIFERENCIAL
27.110.02	02	EIXO, TRASEIRO - BLOQUEIO DO DIFERENCIAL
27.120.02	01	EIXO, TRANSMISSÃO TRASEIRA - PLANETÁRIOS
33.000.00		ÍNDICE PICTOGRÁFICO - FREIOS E COMANDOS
33.110.04	01	TRANSMISSÃO, 2WD / 4WD - FREIO, ESTACIONAMENTO
33.202.09	01	SISTEMA DE FREIO - CILINDRO MESTRE
33.202.10	01	SISTEMA HIDRÁULICO - COMANDO DO FREIO (4X2)
33.202.11	01	SISTEMA HIDRÁULICO - COMANDO DO FREIO (4X4)
33.202.12	01	SISTEMA HIDRÁULICO DO FREIO
35.000.00		ÍNDICE PICTOGRÁFICO - SISTEMA HIDRÁULICO
35.106.01	01	BOMBA HIDRÁULICA - INSTALAÇÃO
35.106.02	01	BOMBA, EQUIPAMENTO HIDRÁULICO

TABLE OF CONTENTS

35.150.01	01	SEÇÃO DE VÁLVULA - RETROESCAVADEIRA, ENTRADA (COM COMANDOS PILOTADOS)
35.150.02	01	SEÇÃO DE VÁLVULA - RETROESCAVADEIRA, BOOM (COM COMANDOS PILOTADOS)
35.150.03	01	SEÇÃO DE VÁLVULA - RETROESCAVADEIRA, CAÇAMBA (COM COMANDOS PILOTADOS)
35.150.04	01	SEÇÃO DE VÁLVULA - RETROESCAVADEIRA, BI-DIRECIONAL
35.150.05	01	SEÇÃO DE VÁLVULA - RETROESCAVADEIRA, SAÍDA
35.150.06	02	SEÇÃO DE VÁLVULA - RETROESCAVADEIRA, OSCILAÇÃO (COM COMANDOS PILOTADOS)
35.150.08	01	SEÇÃO DE VÁLVULA - RETROESCAVADEIRA, ESTABILIZADOR (COM COMANDOS PILOTADOS)
35.150.09	01	SEÇÃO DE VÁLVULA - RETROESCAVADEIRA, CONCHA (COM COMANDOS PILOTADOS)
35.150.11	01	SEÇÃO DE VÁLVULA - RETROESCAVADEIRA, BOOM EXTENSÍVEL (COM COMANDOS PILOTADOS)
35.150.14	01	SISTEMA HIDRÁULICO - VÁLVULA REDUTORA DE PRESSÃO (2 CARRETÉIS) (COM COMANDOS PILOTADOS)
35.150.14	02	SISTEMA HIDRÁULICO - VÁLVULA REDUTORA DE PRESSÃO (3 CARRETÉIS) (COM COMANDOS PILOTADOS)
35.150.14	03	SISTEMA HIDRÁULICO - VÁLVULA REDUTORA DE PRESSÃO (4 CARRETÉIS) (COM COMANDOS PILOTADOS)
35.150.15	01	SISTEMA HIDRÁULICO - VÁLVULA, ALAVANCA DE CONTROLE (COMANDOS PILOTADOS) (ESQUERDO) COM BUZINA E BOTÕES UNI-DIRECIONAIS
35.150.15	02	SISTEMA HIDRÁULICO - VÁLVULA, ALAVANCA DE CONTROLE (COMANDOS PILOTADOS) (ESQUERDO) COM BUZINA E BOTÕES BI-DIRECIONAIS
35.150.15	03	SISTEMA HIDRÁULICO - VÁLVULA, JOYSTICK (COM COMANDOS PILOTADOS) (LADO ESQUERDO) COM BUZINA
35.150.16	01	VÁLVULA, JOYSTICK (COM COMANDOS PILOTADOS) (LADO DIREITO) SEM BRAÇO EXTENSÍVEL DA CONCHA
35.150.16	02	SISTEMA HIDRÁULICO - VÁLVULA, ALAVANCA DE CONTROLE (COMANDOS PILOTADOS) (DIREITO) SEM BRAÇO EXTENSÍVEL DA CONCHA, 7 CARRETÉIS
35.150.16	03	SISTEMA HIDRÁULICO - VÁLVULA, ALAVANCA DE CONTROLE (COMANDOS PILOTADOS) (DIREITO) COM BRAÇO EXTENSÍVEL DA CONCHA, 8 CARRETÉIS
35.701.02	01	SISTEMA HIDRÁULICO - CILINDRO, CAÇAMBA DA CARREGADEIRA 4 EM 1
35.701.02	02	SISTEMA HIDRÁULICO - CILINDRO, CAÇAMBA DA CARREGADEIRA 4 EM 1
35.701.03	01	CILINDRO - CARREGADEIRA 4 EM 1
35.701.06	01	SISTEMA HIDRÁULICO - CARREGADEIRA, 2 CARRETÉIS (COM COMANDOS PILOTADOS)
35.701.06	02	SISTEMA HIDRÁULICO - CARREGADEIRA, 3 CARRETÉIS (COM COMANDOS PILOTADOS)
35.701.08	01	SISTEMA HIDRAULICO - VÁLVULA DA CARREGADEIRA, 3 CARRETÉIS (COMANDO PILOTADOS)
35.701.11	01	SISTEMA HIDRÁULICO - CILINDRO LEVANTAMENTO CARREGADEIRA
35.701.13	01	SISTEMA HIDRÁULICO - LEVANTAMENTO CARREGADEIRA
35.701.14	01	SISTEMA HIDRÁULICO - CARREGADEIRA
35.701.15	01	SISTEMA HIDRÁULICO - CARREGADEIRA, 2 CARRETÉIS (COM COMANDOS PILOTADOS)
35.701.16	02	SISTEMA HIDRÁULICO - CARREGADEIRA, 2 CARRETÉIS (SEM COMANDOS PILOTADOS)
35.724.03	01	COMANDOS DA CARREGADEIRA - LEVANTAMENTO E CAÇAMBA
35.724.04	01	COMANDOS DA CARREGADEIRA - TRANSMISSÃO 4X2 E 4X4
35.724.05	01	COMANDOS DA CARREGADEIRA - TRANSMISSÃO POWER SHIFT
35.724.06	01	COMANDOS - LEVANTAMENTO E CAÇAMBA DA CARREGADEIRA
35.724.07	01	COMANDOS - LEVANTAMENTO E CAÇAMBA DA CARREGADEIRA

TABLE OF CONTENTS

35.724.07	02	COMANDOS - LEVANTAMENTO E CAÇAMBA DA CARREGADEIRA
35.724.08	01	VÁLVULA - COMANDOS CARREGADEIRA, PROTEÇÃO
35.724.09	01	VÁLVULA - COMANDOS DA CARREGADEIRA, 2 CARRETÉIS
35.724.10	01	VÁLVULA - COMANDOS DA CARREGADEIRA, 3 CARRETÉIS
35.726.02	01	VÁLVULA - COMANDOS PILOTADOS E JOYSTICK (6 CARRETÉIS, SEM BRAÇO EXTENSÍVEL DA CONCHA, COM AUXÍLIO HIDRÁULICO)
35.726.03	02	VÁLVULA - COMANDOS PILOTADOS E JOYSTICK (6 CARRETÉIS, SEM BRAÇO EXTENSÍVEL DA CONCHA, SEM AUXÍLIO HIDRÁULICO)
35.726.04	01	VÁLVULA - COMANDOS PILOTADOS E JOYSTICK (7 CARRETÉIS, COM BRAÇO EXTENSÍVEL DA CONCHA, COM AUXÍLIO HIDRÁULICO)
35.726.04	02	VÁLVULA - COMANDOS PILOTADOS E JOYSTICK (7 CARRETÉIS, COM BRAÇO EXTENSÍVEL DA CONCHA, SEM AUXÍLIO HIDRÁULICO)
35.726.05	01	VALVE - PILOT CONTROL AND JOYSTICKS (7 SPOOL, W/O EXT DIPPER W/ AUX HYDS)
35.726.06	01	VÁLVULA - COMANDOS PILOTADOS E JOYSTICK (7 CARRETÉIS, SEM BRAÇO EXTENSÍVEL DA CONCHA, COM HIDR AUX)
35.726.07	01	VÁLVULA - COMANDOS PILOTADOS E JOYSTICK (8 CARRETÉIS, COM EHOE, COM AUXÍLIO HIDRÁULICO)
35.726.07	01	VÁLVULA - COMANDOS PILOTADOS E JOYSTICK (8 CARRETÉIS, COM EHOE, COM AUXÍLIO HIDRÁULICO)
35.726.08	01	SISTEMA HIDRÁULICO - COMANDOS PILOTADOS
35.726.08	02	SISTEMA HIDRÁULICO - COMANDOS PILOTADOS
35.726.08	04	SISTEMA HIDRÁULICO - COMANDOS PILOTADOS, AUXILIAR DUPLO (8 CARRETÉIS)
35.726.09	01	COMANDOS, ESTRUTURA DA TORRE
35.726.09	02	COMANDOS, ESTRUTURA DA TORRE
35.726.09	03	COMANDOS, ESTRUTURA DA TORRE
35.726.16	02	VÁLVULA - COMANDOS RETROESCAVADEIRA, 6 CARRETÉIS (SEM BRAÇO EXTENSÍVEL DA CONCHA, SEM AUXÍLIO HIDRÁULICO, COM COMANDOS PILOTADOS) PILOTADOS)
35.726.16	03	VÁLVULA - COMANDOS RETROESCAVADEIRA, 6 CARRETÉIS (SEM BRAÇO EXTENSÍVEL DA CAÇAMBA, SEM 2 ALAVANCAS)
35.726.17	01	VÁLVULA - COMANDOS RETROESCAVADEIRA, 7 CARRETÉIS (SEM BRAÇO EXTENSÍVEL DA CONCHA, COM AUXÍLIO HIDRÁULICO, SEM COMANDOS PILOTADOS) PILOTADOS)
35.726.17	03	VÁLVULA - RETROESCAVADEIRA, 7 CARRETÉIS (SEM BRAÇO EXTENSÍVEL, COM AUXÍLIO, PILOTADO)
35.726.17	04	VÁLVULA - RETROESCAVADEIRA, 7 CARRETÉIS (COM BRAÇO EXTENSÍVEL, SEM AUXÍLIO, PILOTADO)
35.726.17	05	VÁLVULA - RETROESCAVADEIRA, 7 CARRETÉIS (COM BRAÇO EXTENSÍVEL)
35.726.18	01	VÁLVULA - RETROESCAVADEIRA, 8 CARRETÉIS (SEM BRAÇO EXTENSÍVEL, COM AUXÍLIO, PILOTADO)
35.726.18	02	VÁLVULA - RETROESCAVADEIRA, 8 CARRETÉIS (SEM BRAÇO EXTENSÍVEL, SEM AUXÍLIO, PILOTADO)
35.726.19	01	INSTALAÇÃO DA VÁLVULA - COMANDOS RETROESCAVADEIRA, 8 CARRETÉIS (OSCILAÇÃO NO PÉ)
35.726.19	02	INSTALAÇÃO DA VÁLVULA - COMANDOS RETROESCAVADEIRA, 8 CARRETÉIS
35.726.19	03	INSTALAÇÃO DA VÁLVULA - COMANDOS RETROESCAVADEIRA, 7 CARRETÉIS (OSCILAÇÃO NO PÉ)
35.726.19	04	INSTALAÇÃO DA VÁLVULA - COMANDOS RETROESCAVADEIRA, 7 CARRETÉIS (OSCILAÇÃO NA MÃO)
35.726.19	05	VÁLVULA - RETROESCAVADEIRA, 6 CARRETÉIS COM BRAÇO EXTENSÍVEL (SEM 2 ALAVANCAS)
35.726.19	06	VÁLVULA - RETROESCAVADEIRA, 7 CARRETÉIS COM BRAÇO EXTENSÍVEL (SEM 2 ALAVANCAS)

TABLE OF CONTENTS

35.726.19	07	VÁLVULA - RETROESCAVADEIRA, 7 CARRETÉIS COM BRAÇO EXTENSÍVEL (COM 2 ALAVANCAS)
35.726.20	01	INSTALAÇÃO DA VÁLVULA - COMANDOS RETROESCAVADEIRA, UNI AUX PILOTADO, SOMENTE BOMBA DE ENGRENAGENS
35.726.22	01	INSTALAÇÃO DA VÁLVULA - COMANDOS RETROESCAVADEIRA, BI AUX (COMANDOS MECÂNICOS)
35.726.23	01	INSTALAÇÃO DA VÁLVULA - COMANDOS RETROESCAVADEIRA, AUXILIAR DUPLO (COMANDOS PILOTADOS) BOMBA VÁLVULA VARIÁVEL
35.726.24	01	INSTALAÇÃO DA VÁLVULA - COMANDOS RETROESCAVADEIRA, AUXILIAR DUPLO (COMANDOS PILOTADOS) BOMBA VÁLVULA VARIÁVEL
35.726.25	01	SISTEMA HIDRÁULICO
35.726.25	02	INSTALAÇÃO DA VÁLVULA - COMANDOS RETROESCAVADEIRA, AUX DUPLO PILOTADO, SOMENTE BOMBA DE ENGRENAGENS
35.726.26	01	SISTEMA HIDRÁULICO
35.726.30	01	COMANDO - RETROESCAVADEIRA, COM OSCILAÇÃO NO PÉ (COM BRAÇO EXTENSÍVEL DA CONCHA)
35.726.30	02	COMANDO - RETROESCAVADEIRA, COM OSCILAÇÃO NO PÉ (COM BRAÇO EXTENSÍVEL DA CONCHA)
35.726.31	01	COMANDO - RETROESCAVADEIRA, 2 ALAVANCAS
35.726.31	02	INSTALAÇÃO DA VÁLVULA - AMORTECEDOR DE OSCILAÇÃO (AMORTECIMENTO)
35.726.31	03	SISTEMA HIDRÁULICO - CILINDRO RETROESCAVADEIRA OSCILAÇÃO / ESTABILIZADOR
35.726.32	01	RETROESCAVADEIRA - SISTEMA HIDRÁULICO - AMORTECEDOR DE OSCILAÇÃO (AMORTECIMENTO)
35.726.32	02	VÁLVULA - AMORTECIMENTO DA OSCILAÇÃO
35.726.33	01	RETROESCAVADEIRA - SISTEMA HIDRÁULICO - OSCILAÇÃO
35.726.34	01	COMANDO - RETROESCAVADEIRA, BRAÇO STD DA OSCILAÇÃO
35.726.35	01	COMANDO - RETROESCAVADEIRA, INTERRUPTOR DE PÉ PARA AUXILIARES
35.726.36	01	CONTROL - BACKHOE, WITH FOOT SWING (WITHOUT EXTENDABLE DIPPER)
35.726.36	02	COMANDO - RETROSCAVADEIRA, COM OSCILAÇÃO NO PÉ (SEM BRAÇO EXTENSÍVEL DA CONCHA)
35.726.36	03	SUPORTE E VEDADORES (TORRE DE CONTROLE)
35.726.37	01	VÁLVULA - MARTELETE AUXILIAR (COM COMANDOS MECÂNICOS)
35.726.37	01	COMANDO RETROESCAVADEIRA - VÁLVULA
35.726.37	02	SISTEMA HIDRÁULICO - CONTROLE MARTELETE
35.726.38	01	SISTEMA HIDRÁULICO - MARTELETE
35.730.01	01	CILINDRO - CONCHA DA RETROESCAVADEIRA
35.730.03	01	CILINDRO - BOOM DA RETROESCAVADEIRA
35.730.04	01	RETROESCAVADEIRA - TORRE OSCILANTE E CILINDROS DA OSCILAÇÃO
35.732.01	01	CILINDRO - ESTABILIZADOR DA RETROESCAVADEIRA
35.732.01	02	SISTEMA HIDRÁULICO - INSTALAÇÃO DA VÁLVULA DE RETENÇÃO, ESTABILIZADOR
35.732.01	04	SISTEMA HIDRÁULICO - ESTABILIZADOR DA RETROESCAVADEIRA
35.732.01	05	APOYOS ESTABILIZADORES
35.736.02	01	CILINDRO - LEVANTAMENTO DA CARREGADEIRA
35.737.01	01	SISTEMA HIDRÁULICO - INSTALAÇÃO DO BRAÇO
35.738.01	01	CILINDRO - CAÇAMBA DA CARREGADEIRA
35.738.02	01	HIDRÁULICO - RETROESCAVADEIRA (COM BRAÇO EXTENSÍVEL DA CAÇAMBA)
35.738.04	01	CILINDRO - CAÇAMBA RETROESCAVADEIRA
35.739.02	01	CILINDRO - OSCILAÇÃO DA RETROESCAVADEIRA
35.740.01	01	SISTEMA HIDRÁULICO - RETROESCAVADEIRA (SEM BRAÇO EXTENSÍVEL)
35.740.01	01	SISTEMA HIDRÁULICO - RETROESCAVADEIRA (COM BRAÇO EXTENSÍVEL)
35.740.01	02	CILINDRO - RETROESCAVADEIRA (COM BRAÇO EXTENSÍVEL)
35.740.02	01	HYDRAULICS - BACKHOE EXTENDABLE DIPPER (590SN)
35.750.01		SISTEMA HIDRÁULICO - RESERVATÓRIO

TABLE OF CONTENTS

35.750.01	01	SISTEMA HIDRÁULICO - RESERVATÓRIO
35.750.02	01	SISTEMA HIDRÁULICO - RESERVATÓRIO, CAIXA DE FERRAMENTAS
35.750.03	01	SISTEMA HIDRÁULICO - FILTRO
35.750.04	01	SISTEMA HIDRÁULICO - PROTEÇÃO DO FILTRO
37.000.00		ÍNDICE PICTOGRÁFICO - GANCHOS PARA REBOQUE E LASTRAGEM
37.140.01	01	CONTRAPESO, DIANTEIRO
39.000.00		ÍNDICE PICTOGRÁFICO - COMPONENTES DA ESTRUTURA
39.100.02	01	CHASSI / SUPORTES, COBERTURAS - TELA, ENTRADA DE AR
39.102.01	01	ESTABILIZADOR
39.105.07	01	RETROESCAVADEIRA - BOOM E TORRE DE OSCILAÇÃO
39.106.01	01	RETROESCAVADEIRA - PROTEÇÃO DO BRAÇO
39.121.01	01	RETROESCAVADEIRA - BRAÇO, EXTENSÍVEL (EXTERNO)
39.121.02	02	RETROESCAVADEIRA - BRAÇO EXTENSÍVEL (INTERNO)
39.121.03	01	RETROESCAVADEIRA - ACOPLAMENTO E PINOS DA CAÇAMBA
39.121.04	01	RETROESCAVADEIRA - ACOPLAMENTO E PINOS DA CAÇAMBA
39.121.05	01	RETROESCAVADEIRA - ELO, RETO
39.121.06	01	RETROESCAVADEIRA - ACOPLAMENTO HIDRÁULICO
39.125.01	01	ESTRUTURA - ELEVAÇÃO DA CARREGADEIRA
39.125.02	01	CARREGADEIRA - ARTICULAÇÃO CILINDRO DA CAÇAMBA
41.200.02	01	SISTEMA HIDRÁULICO - DIREÇÃO
41.204.05	01	SISTEMA DE DIREÇÃO - TOLDO
41.204.08	01	COLUNA DE DIREÇÃO
41.216.05	01	EIXO, DIANTEIRO - CILINDRO, DIREÇÃO
41.216.06	01	EIXO, TRANSMISSÃO DIANTEIRO - CILINDRO, DIREÇÃO
44.000.00		ÍNDICE PICTOGRÁFICO - EIXO & RODAS
44.100.15	01	EIXO, DIANTEIRO - SUPORTES
44.100.16	01	EIXO, DIANTEIRO - CARCAÇA
44.100.17	01	EIXO DIANTEIRO - CARCAÇA, ARTICULAÇÃO
44.101.04	01	EIXO DIANTEIRO - CUBO E ROLAMENTOS
44.511.01	01	RODAS DIANTEIRAS E PNEUS
44.511.08	01	RODAS, DIANTEIRA - PNEUS
44.512.01	01	RODAS TRASEIRAS E PNEUS
44.520.03	01	RODAS, TRASEIRA - PNEUS
50.000.00		ÍNDICE PICTOGRÁFICO - CONTROLE DE CLIMA NA CABINE
50.104.01	01	CABINE - AQUECEDOR
50.200.08	01	CABINE - COMPRESSOR DO AR CONDICIONADO
50.200.17	01	CABINE - AR CONDICIONADO, CONDENSADOR E FILTRO SECADOR
50.206.03	01	CABINE - TUBOS DO AR CONDICIONADO, EVAPORADOR
50.206.04	01	CABINE - FILTRO DE AR
50.206.05	01	CABINE - ALOJAMENTO DO VENTILADOR, DUTOS DE VENTILAÇÃO, TUBOS DE DRENAGEM
55.000.00		ÍNDICE PICTOGRÁFICO - SISTEMA ELÉTRICO
55.100.01	01	CHICOTE, INSTALAÇÃO - CHASSI
55.100.02	01	CHICOTE, INSTALAÇÃO - TRANSMISSÃO
55.100.02	02	CHICOTE - TRANSMISSÃO SPS
55.100.02	03	CHICOTE - TRANSMISSÃO SPS
55.100.03	01	CHICOTE - CHASSI
55.100.20	01	SISTEMA ELÉTRICO DO MOTOR
55.100.30	01	CHICOTE, TRANSMISSÃO 2WD / 4WD POWERSHIFT - VÁLVULA DE COMANDO
55.100.40	01	SISTEMA ELÉTRICO - TRANSMISSÃO, POWERSHIFT TIPO S
55.201.01	01	MOTOR DE PARTIDA E ALTERNADOR
55.201.03	01	MOTOR DE PARTIDA
55.301.01	01	ALTERNADOR
55.301.07	01	BATERIA, DUPLA - PARTIDA A FRIO
55.301.08	01	BATERIA, SIMPLES

TABLE OF CONTENTS

55.301.08	02	SISTEMA ELÉTRICO - BATERIA SIMPLES
55.404.01	01	SISTEMA ELÉTRICO - FARÓIS, TOLDO ROPS
55.404.01	02	SISTEMA ELÉTRICO - FARÓIS, TOLDO ROPS
55.408.01	01	FAROL, ROTATIVO (MODELOS COM CABINE OU COM TOLDO)
55.408.01	02	BUZINA
55.408.02	01	ALARME DE RÉ
55.408.09	01	BUZINA - ALARME, DE RÉ
55.510.01	01	RÁDIO
55.512.13	01	CHICOTE, INSTALAÇÃO - CONSOLE FRONTAL STD, TRANSMISSÃO STANDARD TOLDO
55.512.14	01	CHICOTE - CONSOLE FRONTAL, INTERRUPTORES
55.512.14	02	CHICOTE - CONSOLE FRONTAL, SUPORTES
55.512.14	03	CIRCUITO ELÉTRICO DO PAINEL DIANTEIRO - MONTAGEM
55.512.15	01	CHICOTE, INSTALAÇÃO - CONSOLE FRONTAL STD, TRANSMISSÃO STANDARD
55.512.15	02	CHICOTE - CONSOLE FRONTAL STD, TRANSMISSÃO STANDARD
55.512.15	03	CHICOTE - CONSOLE FRONTAL, TRANSMISSÃO SPS
55.512.16	01	SISTEMA ELÉTRICO - CONSOLE LATERAL, TRANSMISSÃO TIPO S E H
55.512.16	02	CHICOTE, INSTALAÇÃO - CONSOLE LATERAL, TRANSMISSÃO STANDARD
55.512.16	03	SISTEMA ELÉTRICO - CONSOLE LATERAL, TRANSMISSÃO TIPO H
55.512.17	01	SISTEMA ELÉTRICO - CONSOLE LATERAL, TRANSMISSÃO TIPO S
55.512.17	02	CHICOTE, INSTALAÇÃO - CONSOLE LATERAL, TRANSMISSÃO TIPO S E H
55.512.18	01	CHICOTE - RETROESCAVADEIRA, AUXILIAR HIDRÁULICO DUPLO COM COMANDOS MECÂNICOS
55.512.18	01	CHICOTE - RETROESCAVADEIRA, AUXILIAR HIDRÁULICO DUPLO COM COMANDOS MECÂNICOS
55.512.19	01	CHICOTE - RETROESCAVADEIRA, AUXILIAR HIDRÁULICO SIMPLES, COM COMANDOS PILOTADOS
55.512.20	01	CHICOTE - RETROESCAVADEIRA, AUXILIAR HIDRÁULICO DUPLO, COM COMANDOS PILOTADOS
55.512.21	01	CHICOTE - RETROESCAVADEIRA, COM COMANDOS PILOTADOS
55.514.01	01	FARÓIS, CABINE ROPS
55.518.01	01	CABINE - LIMPADOR DE PÁRA-BRISA DIANTEIRO
55.518.02	01	CABINE - LIMPADOR DE PÁRA-BRISA TRASEIRO
55.518.05	01	CABINE - LAVADOR DE PÁRA-BRISAS
55.518.07	01	TOLDO, ROPS - LIMPADOR DE PÁRA-BRISA, DIANTEIRO E LAVADOR DE PÁRA-BRISA
55.518.08	01	TOLDO, ROPS - LIMPADOR DE PÁRA-BRISA DIANTEIRO
82.100.01	01	CARREGADEIRA - CAÇAMBA 82 POL COM DENTES (OPC)
82.100.01	02	CARREGADEIRA - CAÇAMBA 85 POL COM DENTES (OPC)
82.100.01	03	CARREGADEIRA - CAÇAMBA 93 POL COM DENTES (OPC)
82.100.02	01	CAÇAMBA COMPRIDA (82 E 85 POL)
82.100.02	02	CAÇAMBA COMPRIDA (93 POL)
82.100.03	01	CARREGADEIRA - CAÇAMBA 82 & 85 POL (COM LÂMINA)
82.100.04	01	CAÇAMBA, CARREGADEIRA 4 EM 1 (82 POL)
84.000.00		ÍNDICE PICTOGRÁFICO - RETROESCAVDEIRA
84.100.01	01	CAÇAMBA, RETROESCAVADEIRA (305 MM (12 POL) WIDE)
84.100.01	04	CAÇAMBA, RETROESCAVADEIRA (610 MM (24 POL) / 762 MM (30 POL) WIDE)
84.100.01	05	CAÇAMBA, RETROESCAVADEIRA - ALTA CAPACIDADE (610 MM (24 POL) / 762 MM (30 POL) WIDE)
84.100.01	06	CAÇAMBA, RETROESCAVADEIRA (914 MM (36 POL) WIDE)
84.102.01	01	CAÇAMBA, RETROESCAVADEIRA (457 MM (18 POL) WIDE)
84.102.03	01	CAÇAMBA HD (457 MM (18 POLEGADAS) WIDE)
84.104.01	01	CAÇAMBA, RETROESCADEIRA (610 MM (24 POLEGADAS) WIDE)
84.104.02	01	CAÇAMBA, RETROESCAVADEIRA UNIVERSAL (610 MM (24 POL) / 762 MM (30 POL) WIDE)

TABLE OF CONTENTS

84.104.03	01	CAÇAMBA HD (610 MM (24 POLEGADAS) WIDE)
84.106.01	01	CAÇAMBA HD (762 MM (30 POLEGADAS) WIDE)
84.108.01	01	CAÇAMBA HD (305 MM (12 POLEGADAS) WIDE)
84.108.01	02	CAÇAMBA HD (914 MM (36 POLEGADAS) WIDE)
84.120.01	01	TRAVA DO BOOM
90.000.00		ÍNDICE PICTOGRÁFICO - PLATAFORMA, CABINE, CARROCERIA Y DECALQUES
90.100.02	01	CAPÔ - PAINÉIS, LATERAIS
90.100.04	01	CAPÔ - GRADE
90.100.09	01	PAINEL DE INSTRUMENTOS, DIANTEIRO - COBERTURAS
90.100.10	01	PAINEL DE INSTRUMENTOS, LATERAL - COBERTURAS (LADO DIREITO)
90.100.11	01	PAINEL DE INSTRUMENTOS, SUPORTE
90.100.11	02	PAINEL DE INSTRUMENTOS, CONSOLE E TAMPAS
90.108.01	01	DECALQUES
90.108.01	02	DECALQUES
90.108.09	02	DECALQUES - PORTUGUÊS
90.108.09	03	DECALQUES - ESPANHOL
90.108.09	05	DECALQUES - PORTUGUÊS
90.108.09	06	DECALQUES - ESPANHOL
90.116.01	01	PÁRA-LAMA
90.116.08	01	FENDER EXTENSIONS
90.118.01	01	CHAPAS DO PISO
90.120.00	01	ASSENTO DO OPERADOR - MONTAGEM
90.120.01	01	ASSENTO DO OPERADOR
90.120.01	02	ASSENTO DO OPERADOR
90.120.02	01	BANCO DO OPERADOR SEM SUSPENSÃO - COM APOIO DE BRAÇO (VINIL)
90.120.03	01	BANCO DO OPERADOR COM SUSPENSÃO - COM APOIO DE BRAÇO (VINIL)
90.120.04	01	ASSENTO - SUPORTE
90.120.04	02	CONJUNTO DO ASSENTO, SUSPENSÃO MECÂNICA
90.120.05	01	ASSENTO DO OPERADOR - SUSPENSÃO A AR
90.120.05	02	ASSENTO DO OPERADOR - SUSPENSÃO A AR
90.120.06	01	CONJUNTO DO ASSENTO STANDARD - SUPORTE
90.120.10	01	CAIXA DE FERRAMENTAS - KIT INSTALAÇÃO RETRO (ACOPLAMENTO TRASEIRO)
90.150.01	01	CABINE - TAPETES
90.150.02	01	CABINE - INSTALAÇÃO
90.150.02	02	CABINE - REVESTIMENTOS E TAMPAS
90.150.03	01	CABINE - ESTRUTURA
90.150.03	02	CABINE - ADORNOS E COBERTURAS
90.150.04	01	CABINE - TETO
90.150.05	01	CABINE - TETO, FILTRO, DIFUSORES E LÂMPADA
90.150.08	01	TOLDO - INSTALAÇÃO
90.150.09	01	TOLDO, ROPS - ESTRUTURA, COBERTURAS, ESPELHOS, VISOR
90.150.10	01	TOLDO, ROPS - DELUXE
90.150.11	01	TOLDO, ROPS - FORROS
90.154.02	01	CABINE - PORTAS
90.154.07	01	CABINE - MONTAGEM DAS PORTAS
90.156.01	01	CABINE - VIDROS
90.156.02	01	TOLDO E ROPS - VIDROS
90.156.03	01	CABINE - JANELA, TRASEIRA
90.156.04	01	CABINE - JANELA, LADO DIREITO, PARA CABINES COM PORTA ÚNICA
90.156.05	01	CABINE - VIDROS, ESPELHOS E TRAVAS
90.158.01	01	CABINE - JANELA DIREITA
90.158.02	01	CABINE - JANELA ESQUERDA
90.160.01	01	CABINE, ADORNO, INTERNO - STD

SECTION INDEX
10 - Motor

10.001.01	01	BLOCO DE CILINDROS
10.001.02	01	BLOCO DE CILINDRO STIFFENER PLATE
10.012.03	01	MOTOR - SUPORTES
10.101.02	01	CABEÇOTE DE CILINDROS - TAMPAS
10.101.03	01	RESPIRO - MOTOR
10.102.03	01	ALOJAMENTO DO VOLANTE
10.102.03	01	ALOJAMENTO DO VOLANTE
10.102.04	01	TAMPA DA ENGRENAGEM DIANTEIRA
10.103.01	01	VIRABREQUIM
10.103.03	01	VOLANTE - MOTOR
10.105.01	01	PISTÓO - MOTOR ASPIRADO
10.105.01	02	PISTÃO - MOTOR TURBO
10.106.04	01	CABEÇOTE DE CILINDROS - MECANISMO DE VÁLVULAS
10.106.07	01	ÁRVORE DE COMANDO DE VÁVULAS
10.202.01	01	FILTRO DE AR - PEÇAS DA ADMISSÃO DE AR
10.202.01	02	FILTRO DE AR - PEÇAS DA ADMISSÃO DE AR
10.202.03	01	FILTRO DE AR
10.206.01	01	FILTRO DE COMBUSTÍVEL
10.206.02	01	FILTROS DE ÓLEO - MOTOR
10.210.01	01	BOMBA DE COMBUSTÍVEL
10.212.01	01	RESERVATÓRIO DE COMBUSTÍVEL
10.214.01	01	FILTRO SEPARADOR DE ÁGUA - TUBULAÇÃO
10.214.02	01	FILTRO DE COMBUSTÍVEL - SEPARADOR DE ÁGUA (87494328)
10.218.03	01	SISTEMA DE INJEÇÃO DE COMBUSTÍVEL - INJETOR
10.218.04	01	TUBULAÇÃO - COMBUSTÍVEL
10.218.05	01	GRUPO INJEÇÃO - TUBULAÇÃO
10.218.05	03	SISTEMA DE INJEÇÃO DE COMBUSTÍVEL
10.220.01	01	CONTROLES - ACELERADOR, PEDAL
10.220.02	01	CONTROLES - ACELERADOR DE MÃO
10.246.01	01	BOMBA INJETORA
10.246.02	01	BOMBA INJETORA
10.250.05	01	TURBOCOMPRESOR
10.250.06	01	TUBAGENS - OLEO MOTOR
10.254.06	01	MOTOR ASPIRADO - TUBO DE ESCAPE
10.254.08	01	COLETOR DE ADMISSÃO - MOTOR ASPIRADO
10.254.08	02	COLECTOR ESCAPE - MOTOR TURBO
10.254.10	01	COLETOR DE ESCAPE
10.254.11	01	SILENCIOSO - SISTEMA DE ESCAPE
10.254.12	01	AQUECEDOR DA GRADE DE ARRANQUE A FRIO
10.304.01	01	BOMBA DE ÓLEO - MOTOR
10.304.02	01	BOMBA DE ÓLEO, CARTER
10.304.10	01	VARETA DE NÍVEL DE ÓLEO DO MOTOR
10.400.03	01	SISTEMA DE ARREFECIMENTO - MOTOR
10.402.05	01	BOMBA DE ÁGUA - CONTROLE
10.402.09	01	TERMOSTATO - SISTEMA DE ARREFECIMENTO DO MOTOR
10.406.01	01	SISTEMA DE DESAERAÇÃO - SUPORTE
10.406.04	01	RADIADOR - SUPORTES
10.406.06	01	RADIADOR - REVESTIMENTOS E GUARNIÇÕES
10.408.01	01	TROCADOR DE CALOR - MOTOR
10.414.01	02	HÉLICE DO MOTOR - 7 PÁS
10.414.02	01	ACIONAMENTO DA HÉLICE E POLIA

10.001.01	01	p1	12/11

BLOCO DE CILINDROS
BLOQUE DE CILINDROS
CYLINDER BLOCK
BASE MOTOR

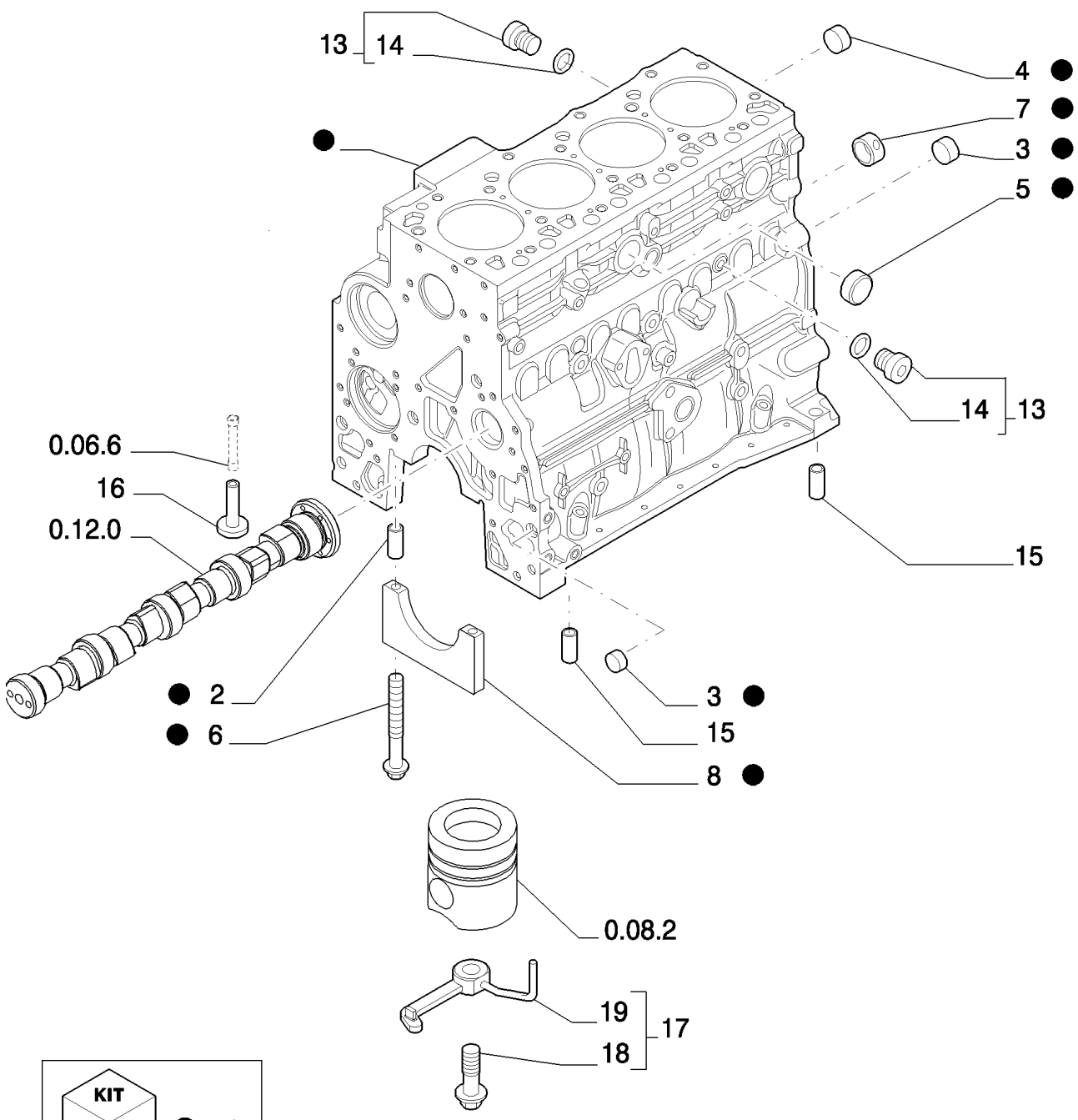

BLOC CYLINDRE
KURBELGEHAUSE
BASAMENTO MOTORE
MOTORBLOK

R	N	P.N.	MOD	Q	Denominação Description	Denominacion Bezeichnung	Description Descrizione	Denominação Beskrivelse	L.C.
1		2830081		1	BLOCO DE CILINDROS, - ASSY - VERSION (01/03/04) 89KW				
						BLOQUE DE CILINDRO	CYLINDER BLOCK	BLOCO DE CILINDRO	020B
					BLOC-CYLINDRES	ZYLINDERBLOCK	MONOBLOCCO	KRUMTAPHUS	
2		4899026		10	GUIA, M18 x 10	BULÓN	DOWEL	PERNO-GUIA	090G
					GOUJON	PASSSTIFT	PERNO	DYVEL	
3		4895039		3	BUJÃO DE EXPANSÃO, M17.73				
						TAPÓN DE EXPANSIÓN	EXPANSION PLUG	BUJÃO DE EXPANSÃO	A084
					BOUCHON D'EXPANSIOI	SPREIZSTOPFEN	TAPPO A ESPANSIONE	EKSPANSIONSPROP	
4		4895038		4	BUJÃO DE EXPANSÃO, M58.06				
						TAPÓN DE EXPANSIÓN	EXPANSION PLUG	BUJÃO DE EXPANSÃO	A084
					BOUCHON D'EXPANSIOI	SPREIZSTOPFEN	TAPPO A ESPANSIONE	EKSPANSIONSPROP	
5		4895228		2	BUJÃO DE EXPANSÃO, 35.23mm x 7.94mm				
						TAPÓN DE EXPANSIÓN	EXPANSION PLUG	BUJÃO DE EXPANSÃO	A084
					BOUCHON D'EXPANSIOI	SPREIZSTOPFEN	TAPPO A ESPANSIONE	EKSPANSIONSPROP	
6		4891353		10	PARAFUSO, Flg Hd, M12 x 1.5 x 120				
						TORNILLO	SCREW	PARAFUSO	040V
					VIS	SCHRAUBE	VITE	SKRUE	
7		4895040		1	BUCHA	CASQUILLO	BUSHING	CASQUILHO	095B
					BAGUE	BUCHSE	BOCCOLA	BØSNING	
8		4895919		4	MANCAL DE ROLAMENTO	TAPA DE COJINETE	BEARING CAP	TAMPA DE CHUMACEIR/	A025
					CHAPEAU DE ROULEME	LAGERDECKEL	CAPPELLOTTO CUSCINI	LEJEOVERFALD	
8		4895921		1	MANCAL DE ROLAMENTO	TAPA DE COJINETE	BEARING CAP	TAMPA DE CHUMACEIR/	A025
					CHAPEAU DE ROULEME	LAGERDECKEL	CAPPELLOTTO CUSCINI	LEJEOVERFALD	
13		4895392		2	BUJÃO SOQUETE SEXTAVADO, M18 x 1.5, - Assy				
						TAPÓN DE CABEZA HEX	HEX SOCKET PLUG	TAMPÃO SEXTAVADO IN	A086
					BOUCHON SIX PANS CR	INNENSECHSKANTSTOF	TAPPO A BRUGOLA	SEKSKANTET PROP	
14		4895393		2	O-RING, 15.3mm ID x 2.2mm Width				
						JUNTA TÓRICA	O-RING	O-RING	055A
					JOINT TORIQUE	O-RING	ANELLO TOROIDALE	O-RING	
15		4895049		2	GUIA, M16.05 x 10	BULÓN	DOWEL	PERNO-GUIA	090G
					GOUJON	PASSSTIFT	PERNO	DYVEL	
16		4895180		8	PLATINADO	LEVA	TAPPET	IMPULSOR	240P
					POUSSOIR DE SOUPAPI	STÖSSEL	PUNTERIA	VENTILLØFTER	
17		2852202		4	BICO RESFRIADOR, - Assy - VERSION (02)				
						BOQ. DE REFRIG. DE PIS	PISTON COOLING NOZZ	BICO RESFRIADOR	A066
					GICLEUR REFROID. PIS	KOLBENKÜHLUNGSDÜS	UGELLO RAFFREDD. PIS	STEMPELKØLEDYSE	
18		4894218		1	PARAFUSO, Special, M8 x 20				
						TORNILLO	SCREW	PARAFUSO	040V
					VIS	SCHRAUBE	VITE	SKRUE	
19		2852203		1	BICO RESFRIADOR	BOQ. DE REFRIG. DE PIS	PISTON COOLING NOZZ	BICO RESFRIADOR	A066
					GICLEUR REFROID. PIS	KOLBENKÜHLUNGSDÜS	UGELLO RAFFREDD. PIS	STEMPELKØLEDYSE	

10.001.02	01	p1	12/11

BLOCO DE CILINDRO STIFFENER PLATE
BLOQUE DE CILINDROS STIFFENER PLATE
CYLINDER BLOCK STIFFENER PLATE
BLOCO DE CILINDRO STIFFENER PLATE

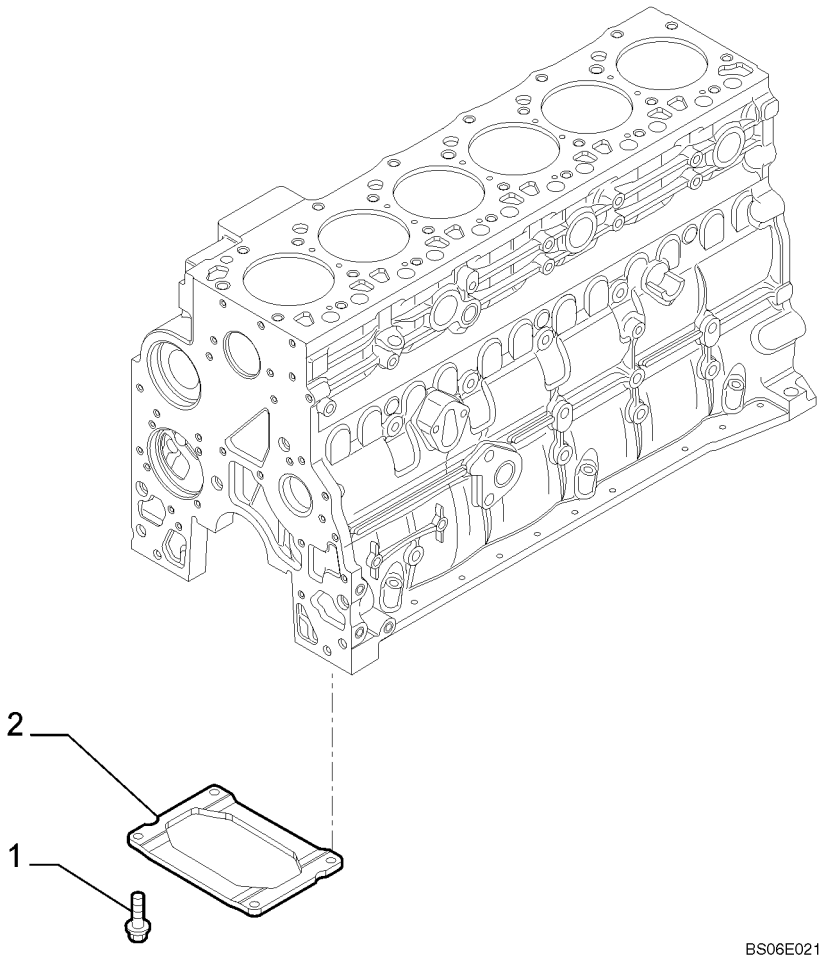

BLOC CYLINDRES STIFFENER PLATE

BLOCCO CILINDRI STIFFENER PLATE
CYLINDERBLOK STIFFENER PLATE

R	N	P.N.	MOD	Q	Denominação Description	Denominacion Bezeichnung	Description Descrizione	Denominação Beskrivelse	L.C.
1		4899032		4	PARAFUSO, Hex Flg, M10 x 1.5 x 25				
						TORNILLO	SCREW	PARAFUSO	040V
					VIS	SCHRAUBE	VITE	SKRUE	
2		2852729		1	REFORÇO, Noise Reduction				
						REFUERZO	STIFFENER	REFORÇO	P359
					RENFORT	VERSTEIFUNG	RINFORZO	AFSTIVER	

10.012.03	01	p1	12/11

MOTOR - SUPORTES
MOTOR - SOPORTES
ENGINE - MOUNTING
MOTOR - SUPORTE

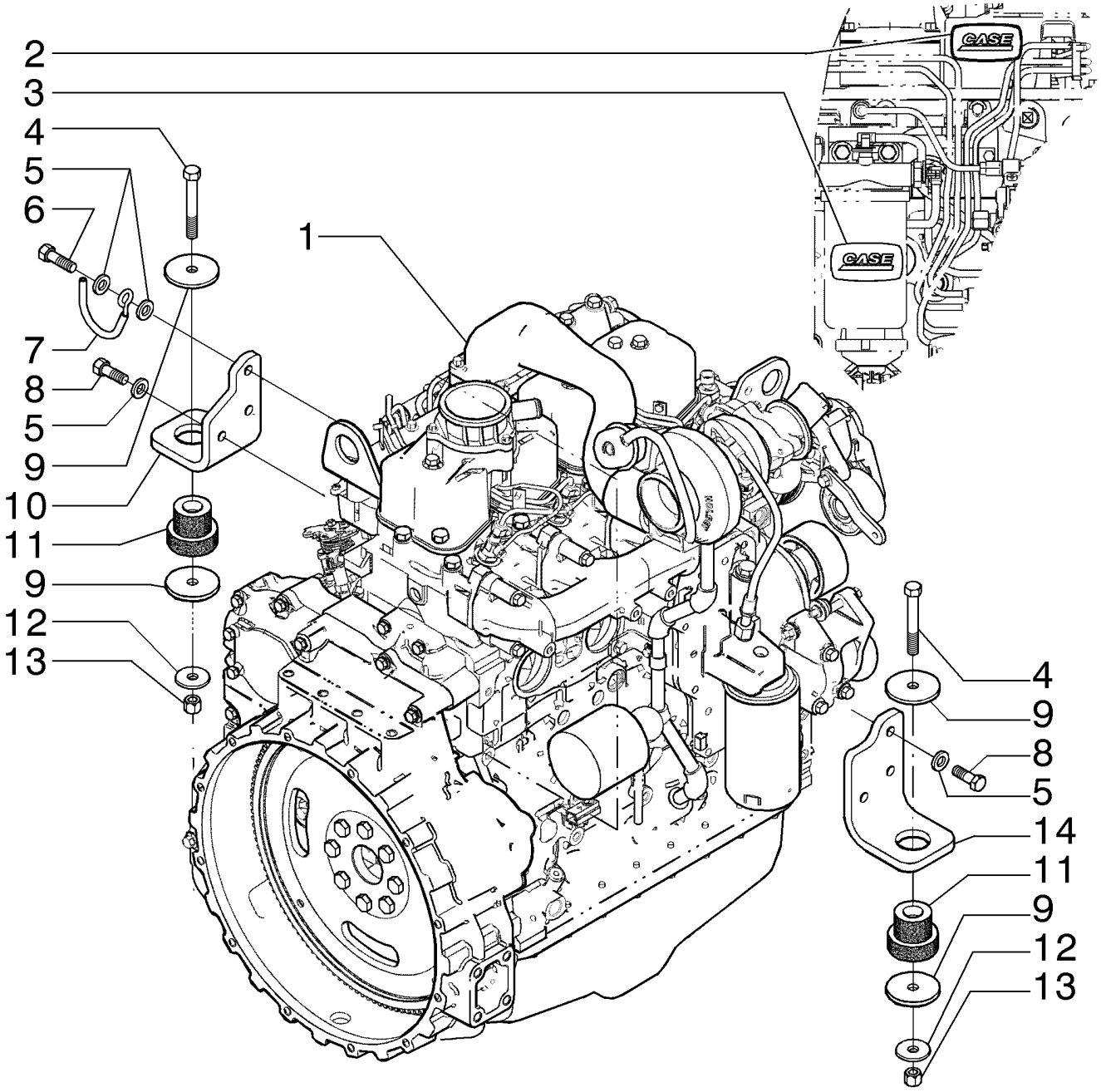

MOTEUR - SUPPORT
MOTOR - STUETZE
MOTORE - SUPPORTO
MOTOR - SUPORTE

R	N	P.N.	MOD	Q	Denominação Description	Denominacion Bezeichnung	Description Descrizione	Denominação Beskrivelse	L.C.
1	1	87484753		1	MOTOR MOTEUR	MOTOR MOTOR	ENGINE MOTORE	MOTOR MOTOR	130M
1	2	87484758		1	MOTOR MOTEUR	MOTOR MOTOR	ENGINE MOTORE	MOTOR MOTOR	130M
2		87429186		1	SÍMBOLO SYMBOLE	EMBLEMA ZEICHEN	EMBLEM STEMMA	EMBLEMA SYMBOL	157S
3		87415931		2	ADESIVO AUTOCOLLANT	CALCOMANÍA AUFKLEBER	DECAL DECALCOMANIA	DÍSTICO TRANSFER	012D
4		814-12090		2	PARAFUSO, Hex, M12 x 90, 8.8 VIS	PERNO SCHRAUBE	BOLT BULLONE	PARAFUSO BOLT	140B
5		87655043		7	ARRUELA ESPECIAL RONDELLE SPECIALE	ARANDELA ESPECIAL SPEZIALUNTERLEGSCH	SPECIAL WASHER RONDELLA SPECIALE	ANILHA ESPECIAL SPECIALSKIVE	Z333
6		614-12040		1	PARAFUSO, Hex, M12 x 40, 8.8, Full Thd VIS	PERNO SCHRAUBE	BOLT BULLONE	PARAFUSO BOLT	140B
7		87431799		1	SUPORTE SUPPORT	SOPORTE STÜTZE	SUPPORT SUPPORTO	SUPORTE BESLAG	300S
8		614-12035		5	PARAFUSO, Hex, M12 x 35, 8.8, Full Thd VIS	PERNO SCHRAUBE	BOLT BULLONE	PARAFUSO BOLT	140B
9		85801585		4	VEDAÇÃO DA ARRUELA RONDELLE D'ETANCHEI	ARANDELA HERMÉTICA DICHTSCHEIBE	SEALING WASHER ROSETTA DI TENUTA	ANILHA DE VEDAÇÃO TÆTNINGSSKIVE	133R
10		87550221		1	SUPORTE DE MOTOR, LH SUPPORT MOTEUR	SOPORTE DE MOTOR MOTORHALTERUNG	ENGINE MOUNT SUPPORTO MOTORE	SUPORTE DE MOTOR MOTOROPHÆNG	299S
11		87488318		2	MONTAGEM DE BORRACHA SUPPORT EN CAOUTCH	SOPORTE DE GOMA GUMMILAGER	RUBBER MOUNTING SUPPORTO IN GOMMA	MONTAGEM DE BORRA(GUMMIBØSNING	P777
12		85802618		2	VEDAÇÃO DA ARRUELA RONDELLE D'ETANCHEI	ARANDELA HERMÉTICA DICHTSCHEIBE	SEALING WASHER ROSETTA DI TENUTA	ANILHA DE VEDAÇÃO TÆTNINGSSKIVE	133R
13		832-10412		2	CONTRA PORCA, M12 x 1.75, Cl 8 CONTRE-ECROU	TUERCA DE BLOQUEO SICHERUNGSMUTTER	LOCK NUT DADO DI BLOCCAGGIO	CONTRAPORCA LÅSEMØTRIK	P263
14		87735093		1	PEGA DE SUPORTE EQUERRE	PIEZA DE APOYO TRAGER, STUTZ	BRACKET, SUPPORTING SQUADRETTA	PEGA DE SUPORTE BRACKET, SUPPORTING	215S

(1) Para Motor Aspirado
(2) Para Motor Turbo

10.101.02	01	p1	12/11

CABEÇOTE DE CILINDROS - TAMPAS
CULATA DE CILINDROS - TAPAS
CYLINDER HEAD - COVERS
CULATA DEL CILINDRO

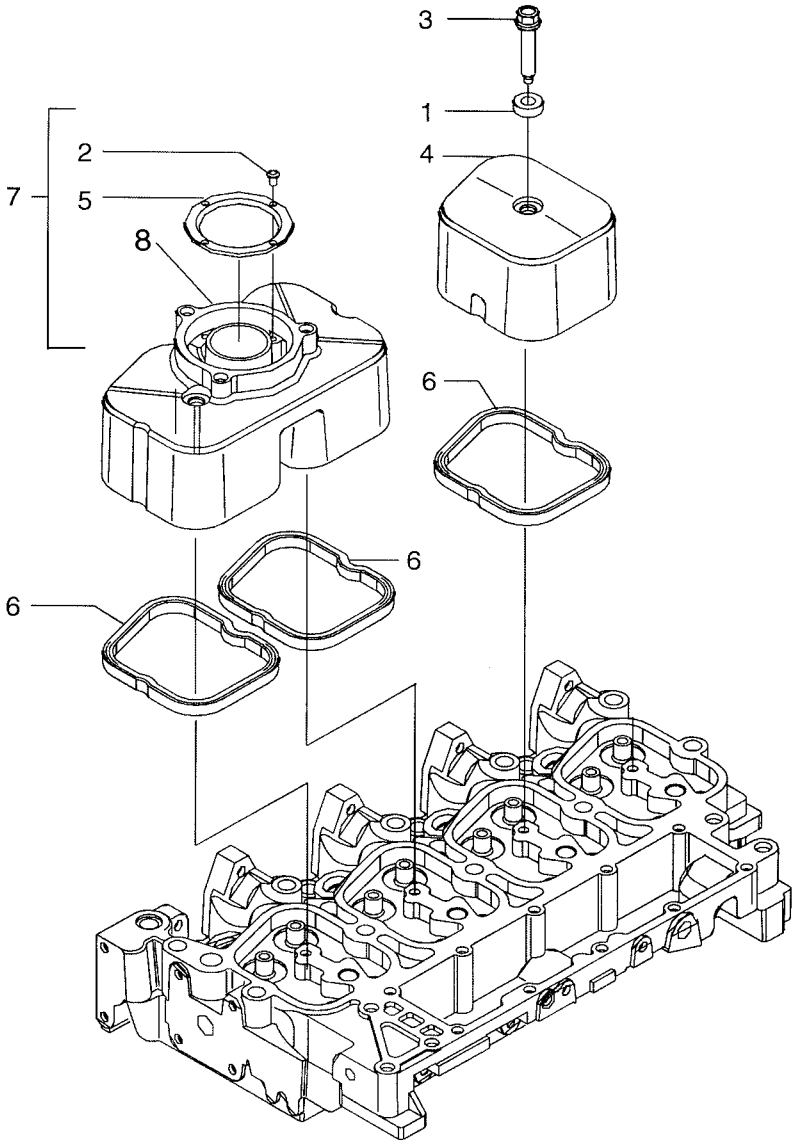

CACHE CULBUTEUR
ZYLINDERKOPFABDECKUNGEN
COPERCHIO TESTA DEL CILINDRO
TOPSTYKKEDÆKSEL

R	N	P.N.	MOD	Q	Denominação Description	Denominacion Bezeichnung	Description Descrizione	Denominação Beskrivelse	L.C.
1		4895360		4	ISOLADOR ISOLANT	AISLADOR ISOLATOR	ISOLATOR ISOLATORE	ISOLADOR ISOLATOR	Z082
2		2830281		4	PARAFUSO, M2.9 x 6.5 VIS AUTOTARAUDEUSE	TORNILLO AUTORROSC SELBSTSCHN SCHRAUE	SELF-TAP SCREW VITE AUTOFILETTANTE	PARAFUSO SELVLÅSENDE BOLT	062V
3		4895214		4	PARAFUSO, Special, Hex, Flg Hd, M8 x 33 VIS	TORNILLO SCHRAUBE	SCREW VITE	PARAFUSO SKRUE	040V
4		2852032		1	TAMPA VÁLVULA COUVERCLE DE SOUPA	TAPA DE VÁLVULA VENTILDECKEL	VALVE COVER COPERCHIO VALVOLA	TAMPA DAS VÁLVULAS VENTILDÆKSEL	P889
5		2830775		1	DEFLETOR DEFLECTEUR	DEFLECTOR LEITBLECH	BAFFLE DEFLETTORE	CHAPA DEFLECTORA SKÆRMPLADE	0420
6		2856809		4	ANEL VEDADOR BAGUE D'ETANCHEITE	RETÉN DICHTRING	SEALRING ANELLO DI TENUTA	ANEL VEDADOR PAKNINGSRING	Z125
7		2830784		1	TAMPA VÁLVULA, Incl. Ref 2, 5 COUVERCLE DE SOUPA	TAPA DE VÁLVULA VENTILDECKEL	VALVE COVER COPERCHIO VALVOLA	TAMPA DAS VÁLVULAS VENTILDÆKSEL	P889
8		2830769		1	COBERTURA COUVERCLE	CUBIERTA ABDECKUNG	COVER COPERCHIO	COBERTURA DÆKSEL	265C

RESPIRO - MOTOR
RESPIRADERO - MOTOR
BREATHER - ENGINE
RESPIRADOURO - MOTOR

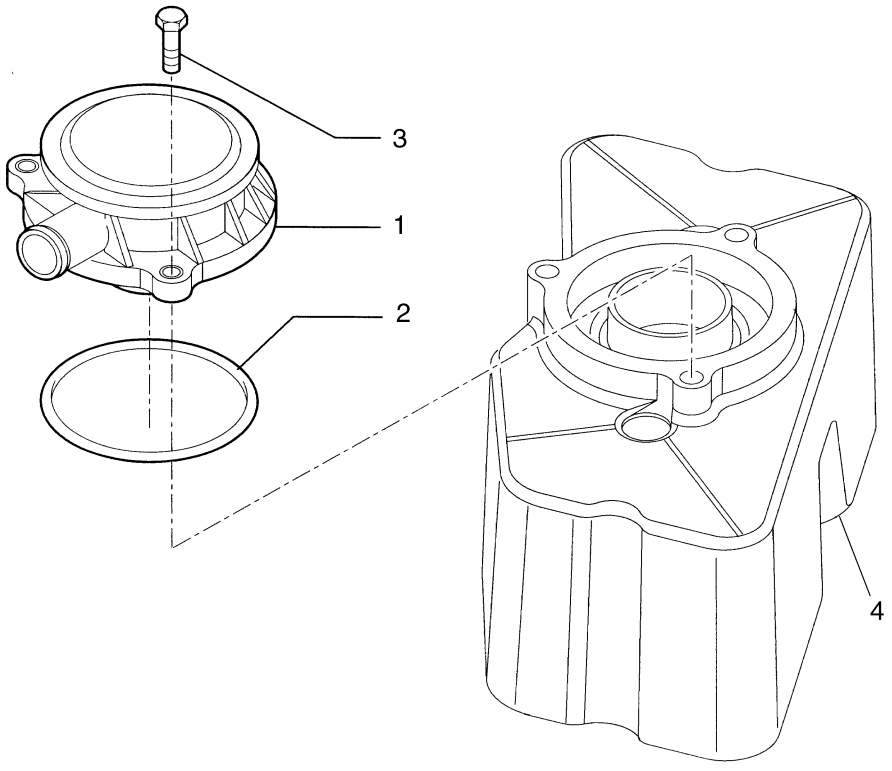

RENIFLARD - MOTEUR
ENTLÜFTER - MOTOR
SFIATATOIO - MOTORE
LUFTHUL - MOTOR

R	N	P.N.	MOD	Q	Denominação Description	Denominacion Bezeichnung	Description Descrizione	Denominação Beskrivelse	L.C.
1		2852531		1	RESPIRO RENIFLARD	RESPIRADERO ENTLÜFTER	BREATHER SFIATO	RESPIRADOURO UDLUFTNINGSSKRUE	145S
2		2852028		1	JUNTA JOINT	JUNTA DICHTUNG	GASKET GUARNIZIONE	JUNTA PAKNING	123G
3		4899110		3	PARAFUSO, Hex Flg, M6 x 1 x 20, Alternate Part to 4899092 VIS	TORNILLO SCHRAUBE	SCREW VITE	PARAFUSO SKRUE	040V
3		4899092		3	PARAFUSO, Hex Flg, M6 x 1 x 25, Alternate Part to 4899110 VIS	TORNILLO SCHRAUBE	SCREW VITE	PARAFUSO SKRUE	040V
4		REF		1	INSTRUÇÃO, COVER; See Figure 02-17 INSTRUCTION	INSTRUCCIÓN ANLEITUNG	INSTRUCTION ISTRUZIONI	INSTRUÇÃO INSTRUKTION	Z571

ALOJAMENTO DO VOLANTE
CUBIERTA DEL VOLANTE
CRANKCASE COVERS
TAMPAS BASE

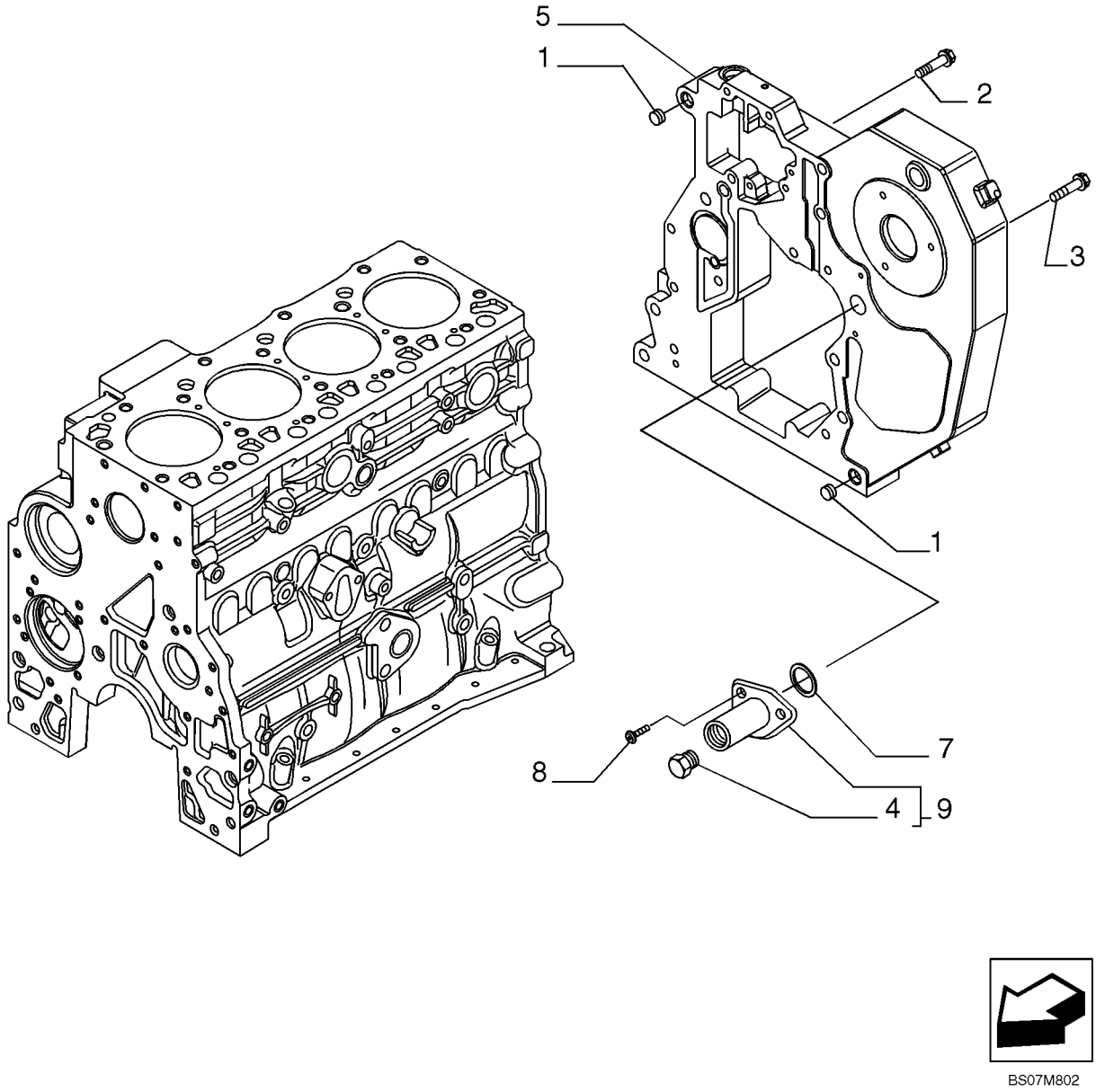

BS07M802

COUVERCLES DE BATI
DECKEL DES KURBELGEHAUSES
COPERCHI BASAMENTO
MOTORBLOKSDÆKSEL

R	N	P.N.	MOD	Q	Denominação Description	Denominacion Bezeichnung	Description Descrizione	Denominação Beskrivelse	L.C.
1		4899026		2	GUIA, M18 x 10	BULÓN	DOWEL	PERNO-GUIA	090G
					GOUJON	PASSSTIFT	PERNO	DYVEL	
2		4899091		4	PARAFUSO, Hex Flange Cap, M8 x 1.25 x 40.00mm				
						TORNILLO	SCREW	PARAFUSO	040V
					VIS	SCHRAUBE	VITE	SKRUE	
3		4899093		5	PARAFUSO, Hex Flange, M10 x 30.00mm, Cl 10.9, PHC				
						TORNILLO	SCREW	PARAFUSO	040V
					VIS	SCHRAUBE	VITE	SKRUE	
3		4899073		1	PARAFUSO, Hex Flg, M12 x 1.75 x 30				
						TORNILLO	SCREW	PARAFUSO	040V
					VIS	SCHRAUBE	VITE	SKRUE	
4		16882515		1	BUJÃO, Plug	TAPÓN	PLUG	TAMPÃO	050T
					BOUCHON	STOPFEN	TAPPO	PROP	
		4899115		1	O-RING, 11.3mm ID x 2.2mm Width, (Part of 16882515), Not Shown				
						JUNTA TÓRICA	O-RING	O-RING	055A
					JOINT TORIQUE	O-RING	ANELLO TOROIDALE	O-RING	
5		2853671		1	ALOJAMENTO	ALOJAMIENTO	HOUSING	ALOJAMENTO	014V
					CARTER	GEHÄUSE	ALLOGGIAMENTO	HUS	
7		2852519		1	O-RING, M21.95 ID x 1.78 Thk				
						JUNTA TÓRICA	O-RING	O-RING	055A
					JOINT TORIQUE	O-RING	ANELLO TOROIDALE	O-RING	
8		4895355		2	PARAFUSO, Torx Rd Hd, M5 x .8 x 17				
						TORNILLO	SCREW	PARAFUSO	040V
					VIS	SCHRAUBE	VITE	SKRUE	
9		2855287		1	ALOJAMENTO, - ASSY	ALOJAMIENTO	HOUSING	ALOJAMENTO	014V
					CARTER	GEHÄUSE	ALLOGGIAMENTO	HUS	

10.102.03	01	p1	12/11

ALOJAMENTO DO VOLANTE
CUBIERTA DEL VOLANTE
CRANKCASE COVERS
TAMPAS BASE

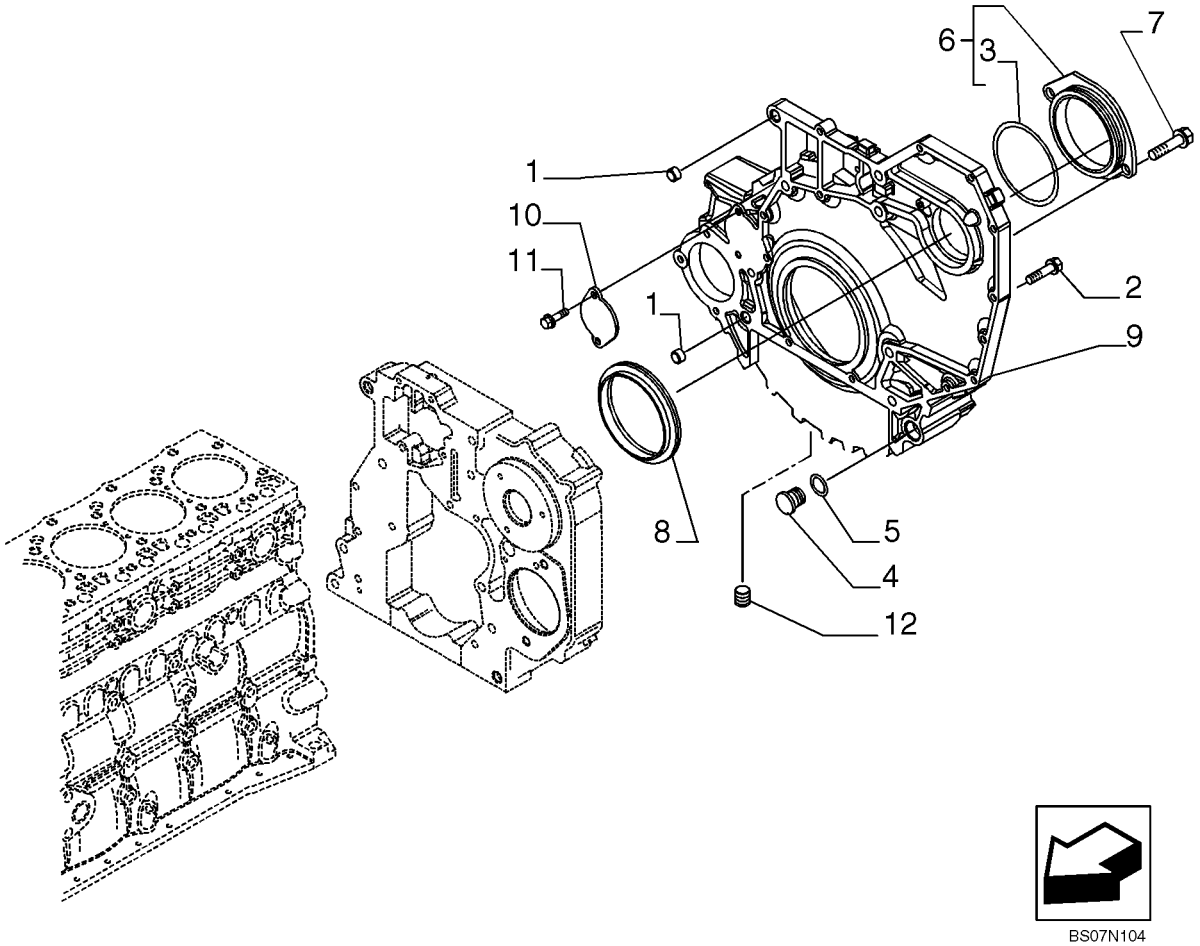

BS07N104

COUVERCLES DE BATI
DECKEL DES KURBELGEHAUSES
COPERCHI BASAMENTO
MOTORBLOKSDÆKSEL

R	N	P.N.	MOD	Q	Denominação Description	Denominacion Bezeichnung	Description Descrizione	Denominação Beskrivelse	L.C.
1		4899026		2	GUIA, M18 x 10	BULÓN	DOWEL	PERNO-GUIA	090G
					GOUJON	PASSSTIFT	PERNO	DYVEL	
2		4899109		3	PARAFUSO, Hex, M10 x 1.5 x 80				
						TORNILLO	SCREW	PARAFUSO	040V
					VIS	SCHRAUBE	VITE	SKRUE	
2		4892915		7	PARAFUSO FLANGEADO, Hex, M10 x 1.5 x 40				
						PERNO DE CORONA	FLANGE BOLT	PARAFUSO FLANGEADO	A027
					VIS A EMBASE	FLANSCHSCHRAUBE	BULLONE FLANGIATO	FLANGEBOLT	
2		4899076		5	PARAFUSO, Hex Flg, M12 x 1.75 x 80				
						TORNILLO	SCREW	PARAFUSO	040V
					VIS	SCHRAUBE	VITE	SKRUE	
2		4899074		2	PARAFUSO, Hex Flg, M12 x 1.75 x 120				
						TORNILLO	SCREW	PARAFUSO	040V
					VIS	SCHRAUBE	VITE	SKRUE	
2		4899143		1	PARAFUSO, Hex Flg, M10 x 1.5 x 140				
						TORNILLO	SCREW	PARAFUSO	040V
					VIS	SCHRAUBE	VITE	SKRUE	
2		2852865		2	PARAFUSO FLANGEADO, Lock, Shoulder, M10 x 33				
						PERNO DE CORONA	FLANGE BOLT	PARAFUSO FLANGEADO	A027
					VIS A EMBASE	FLANSCHSCHRAUBE	BULLONE FLANGIATO	FLANGEBOLT	
3		2854075		1	O-RING, M75.87 ID x 2.62 Thk				
						JUNTA TÓRICA	O-RING	O-RING	055A
					JOINT TORIQUE	O-RING	ANELLO TOROIDALE	O-RING	
4		4895378		2	BUJÃO TIPO BOTÃO, M29.2				
						TAPÓN DE BOTÓN	BUTTON PLUG	TAMPÃO DE PRESSÃO	A082
					BOUCHON BOUTON	KNOPFFÖRMIGER STOF	TAPPO A PRESSIONE	KNAPPROP	
5		4895379		2	O-RING, 21.82mm ID x 3.53mm Width				
						JUNTA TÓRICA	O-RING	O-RING	055A
					JOINT TORIQUE	O-RING	ANELLO TOROIDALE	O-RING	
6		2854073		1	COBERTURA	CUBIERTA	COVER	COBERTURA	265C
					COUVERCLE	ABDECKUNG	COPERCHIO	DÆKSEL	
7		4899020		2	PARAFUSO FLANGEADO, Hex, M8 x 1.25 x 20				
						PERNO DE CORONA	FLANGE BOLT	PARAFUSO FLANGEADO	A027
					VIS A EMBASE	FLANSCHSCHRAUBE	BULLONE FLANGIATO	FLANGEBOLT	
8		4890833		1	VEDADOR DE ÓLEO, M130 x 155 x 12.5/16				
						JUNTA DE ACEITE	OIL SEAL	VEDANTE DE ÓLEO	P278
					JOINT ETANCHEITE D'HI	ÖLDICHTUNG	PARAOLIO	OLIESEGL	
9		84353714		1	CARCAÇA MOTOR	ALOJAMIENTO DEL MOT	MOTOR HOUSING	CARCAÇA MOTOR	P650
					CARTER DU MOTEUR	MOTORGEHÄUSE	ALLOGGIAMENTO MOTO	MOTORHUS	
10		4895155		1	COBERTURA	CUBIERTA	COVER	COBERTURA	265C
					COUVERCLE	ABDECKUNG	COPERCHIO	DÆKSEL	
11		4899068		2	PARAFUSO, Hex Flg, M8 x 1.25 x 16				
						TORNILLO	SCREW	PARAFUSO	040V
					VIS	SCHRAUBE	VITE	SKRUE	
12		4893036		1	BUJÃO PARA TUBOS, 3/4"-14 NPTF, Alternate part to 2854866				
						TAPÓN DE TUBO	PIPE PLUG	TAMPÃO PARA TUBO	A087
					BOUCHON DE TUYAU	ROHRSTOPFEN	TAPPO PER TUBI	RØRPROP	

ALOJAMENTO DO VOLANTE
CUBIERTA DEL VOLANTE
CRANKCASE COVERS
TAMPAS BASE

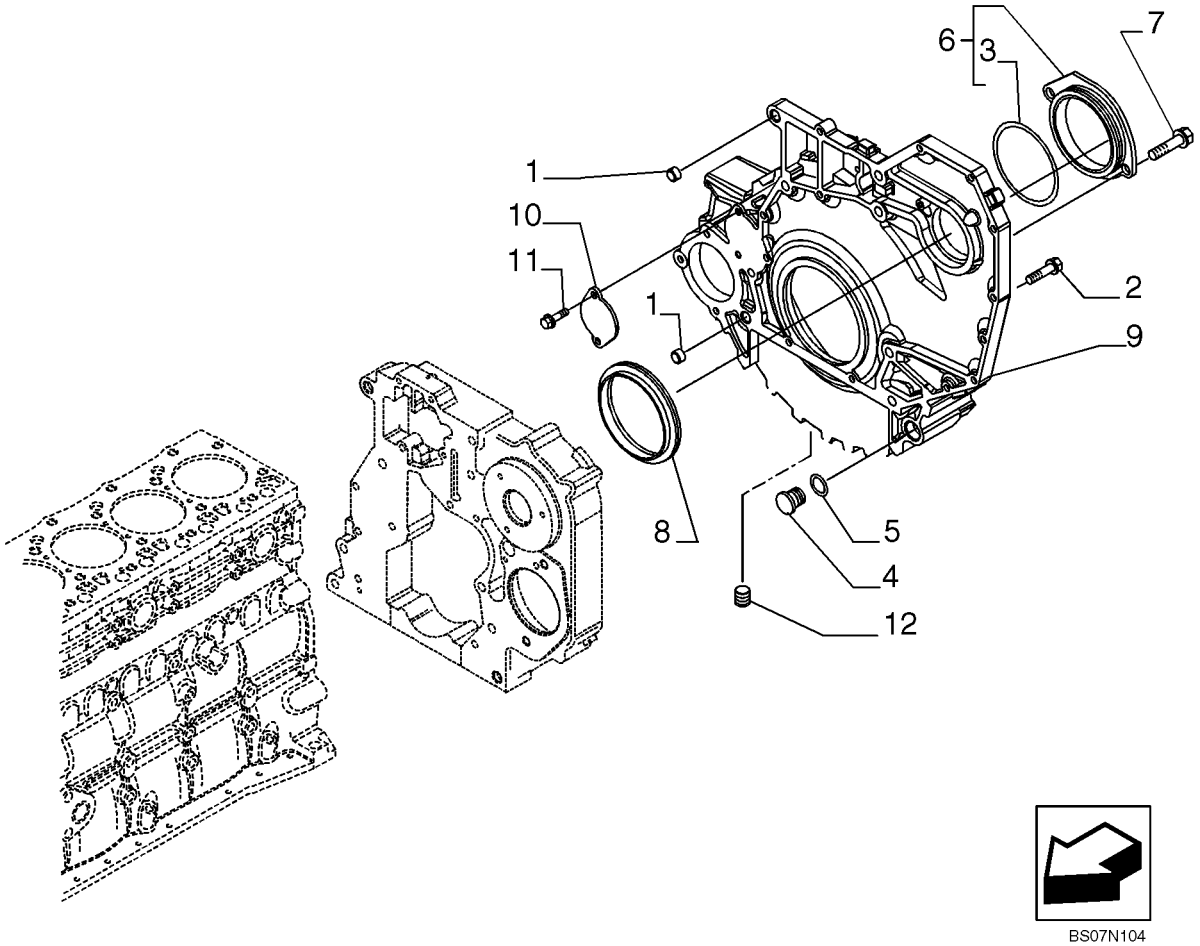

COUVERCLES DE BATI
DECKEL DES KURBELGEHAUSES
COPERCHI BASAMENTO
MOTORBLOKSDÆKSEL

R	N	P.N.	MOD	Q	Denominação Description	Denominacion Bezeichnung	Description Descrizione	Denominação Beskrivelse	L.C.
12		2854866		1	BUJÃO SOQUETE SEXTAVADO, 3/4"-14 NPTF, Alternate part to 4893036				
						TAPÓN DE CABEZA HEX	HEX SOCKET PLUG	TAMPÃO SEXTAVADO IN	A086
					BOUCHON SIX PANS CR	INNENSECHSKANTSTOF	TAPPO A BRUGOLA	SEKSKANTET PROP	

TAMPA DA ENGRENAGEM DIANTEIRA
CUBIERTA DEL ENGRANDAJE DELANTERO
CYLINDER BLOCK - COVERS
COBERTURA DA ENGRENAGEM DIANTEIRA

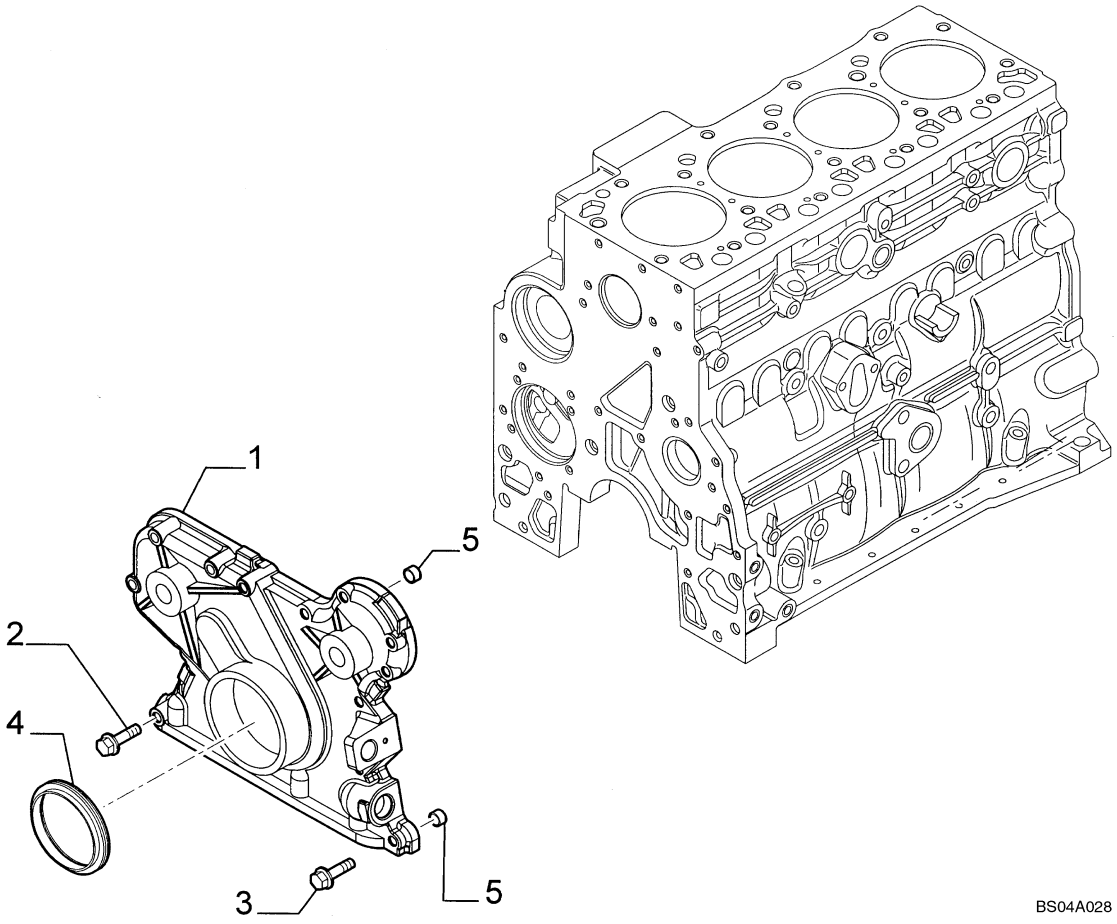

CARTER AVANT
GETRIEBEDECKEL, VORNE
COPERCHIO SCATOLA INGRANAGGI ANTERIORE
FORRESTE GEARDÆKSEL

R	N	P.N.	MOD	Q	Denominação Description	Denominacion Bezeichnung	Description Descrizione	Denominação Beskrivelse	L.C.
1		4897024		1	COBERTURA, Front Gear COUVERCLE	CUBIERTA ABDECKUNG	COVER COPERCHIO	COBERTURA DÆKSEL	265C
2		4899078		5	PARAFUSO, Hex Flg, M8 x 1.25 x 45 VIS	TORNILLO SCHRAUBE	SCREW VITE	PARAFUSO SKRUE	040V
3		4899063		8	PARAFUSO, Hex Flg, M8 x 1.25 x 30 VIS	TORNILLO SCHRAUBE	SCREW VITE	PARAFUSO SKRUE	040V
4		4890832		1	VEDADOR DE ÓLEO, M70 x 100 x 12.5/16 JOINT ETANCHEITE D'HI	JUNTA DE ACEITE ÖLDICHTUNG	OIL SEAL PARAOLIO	VEDANTE DE ÓLEO OLIESEGL	P278
5		4891209		2	GUIA, M13 x 8 L GOUJON	BULÓN PASSSTIFT	DOWEL PERNO	PERNO-GUIA DYVEL	090G

10.103.01	01	p1	12/11

VIRABREQUIM
CIGUENAL
CRANKSHAFT
EIXO MOTOR

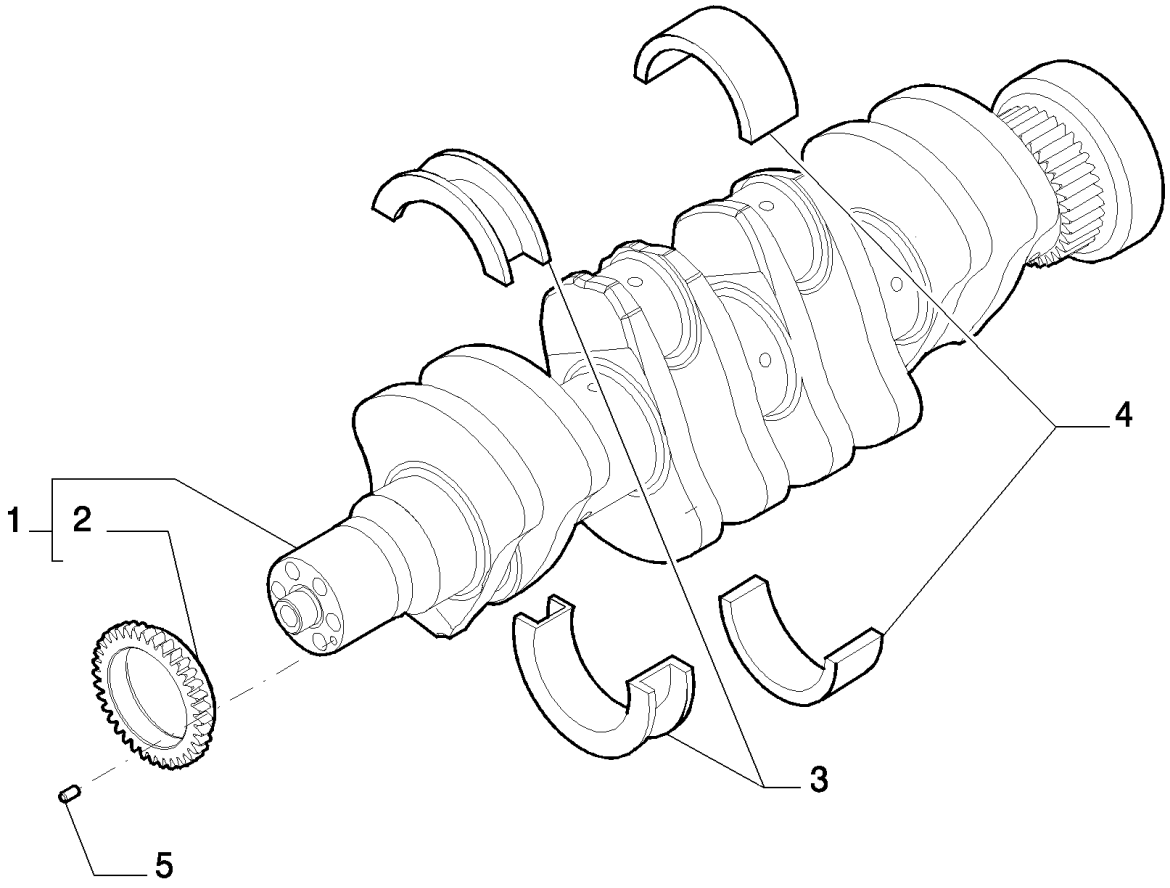

VILEBREQUIN
KURBELWELLE
ALBERO MOTORE
KRUMTAPAKSEL

R	N	P.N.	MOD	Q	Denominação Description	Denominacion Bezeichnung	Description Descrizione	Denominação Beskrivelse	L.C.
1		84403692		1	VIRABREQUIM, - ASSY VILEBREQUIN	CIGÜEÑAL KURBELWELLE	CRANKSHAFT ALBERO MOTORE	CAMBOTA KRUMTAPAKSEL	018A
2		84403693		1	ENGRENAGEM PIGNON	ENGRANAJE ZAHNRAD	GEAR INGRANAGGIO	ENGRENAGEM TANDHJUL	050I
3		{}		1	-0,000				
3		{}		1	-0,250 THRUST				
3		{}		1	-0,500				
4		{}		4	-0,000				
4		{}		4					
4		{}		4	-0,500				
5		4899046		1	GUIA, M6 x 9 L GOUJON	BULÓN PASSSTIFT	DOWEL PERNO	PERNO-GUIA DYVEL	090G

VOLANTE - MOTOR
VOLANTE MOTOR
FLYWHEEL - ENGINE
VOLANTE - MOTOR

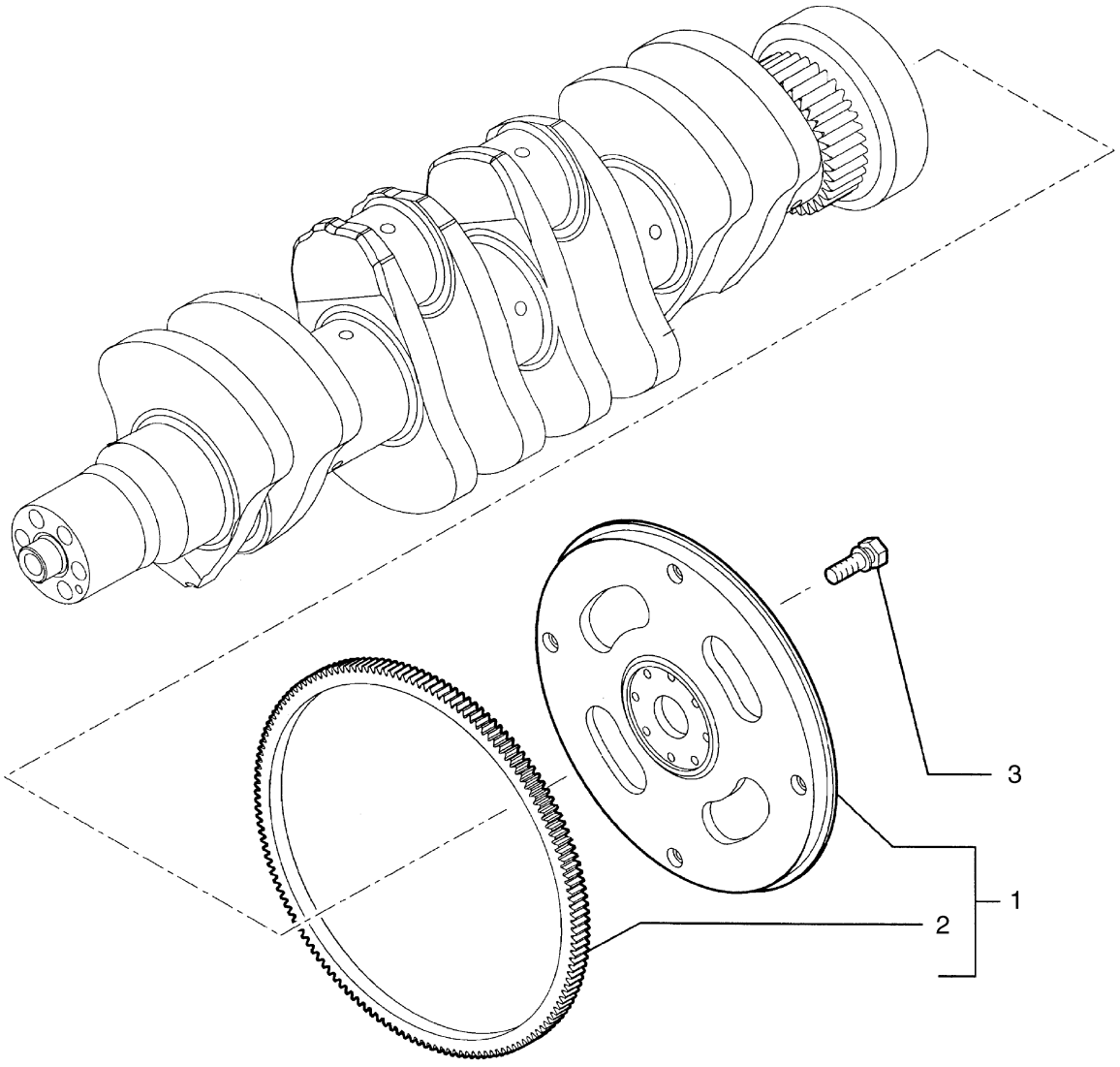

VOLANT - MOTEUR
SCHWUNGRAND - MOTOR
FLYWHEEL - ENGINE
SVINGHJUL - MOTOR

R	N	P.N.	MOD	Q	Denominação Description	Denominacion Bezeichnung	Description Descrizione	Denominação Beskrivelse	L.C.
1		2852049		1	VOLANTE DE MOTOR, - ASSY; Incl. Ref 2				
					VOLANTE DE MOTOR	ENGINE FLYWHEEL	VOLANTE DO MOTOR		048V
					VOLANT MOTEUR	MOTORSCHWUNGRAD	VOLANO MOTORE	MOTOR SVINGHJUL	
2		2852051		1	COROA DENTADA	CORONA DENTADA	RING GEAR	COROA DENTADA	297C
					COURONNE DENTEE	ZAHNKRANZ	CORONA DENTATA	TANDKRANS	
3		4894641		8	PARAFUSO CABEÇA FLANGEADA, M12 X 1.25 X 31mm				
						TORNILLO DE ARAND. C	CAPTIVE WASHER SCRI	PARAFUSO CABEÇA FL/	A091
					VIS A RONDELLE CAPTI'	SCHRAUBE M UNVERL U	VITE RONDELLA PRIGIO	SKRUE, FORMONTERET	

10.105.01	01	p1	12/11

PISTÓO - MOTOR ASPIRADO
EMBOLO - MOTOR ASPIRADO
PISTON - ASPIRATED ENGINE
PISTÂO - MOTOR

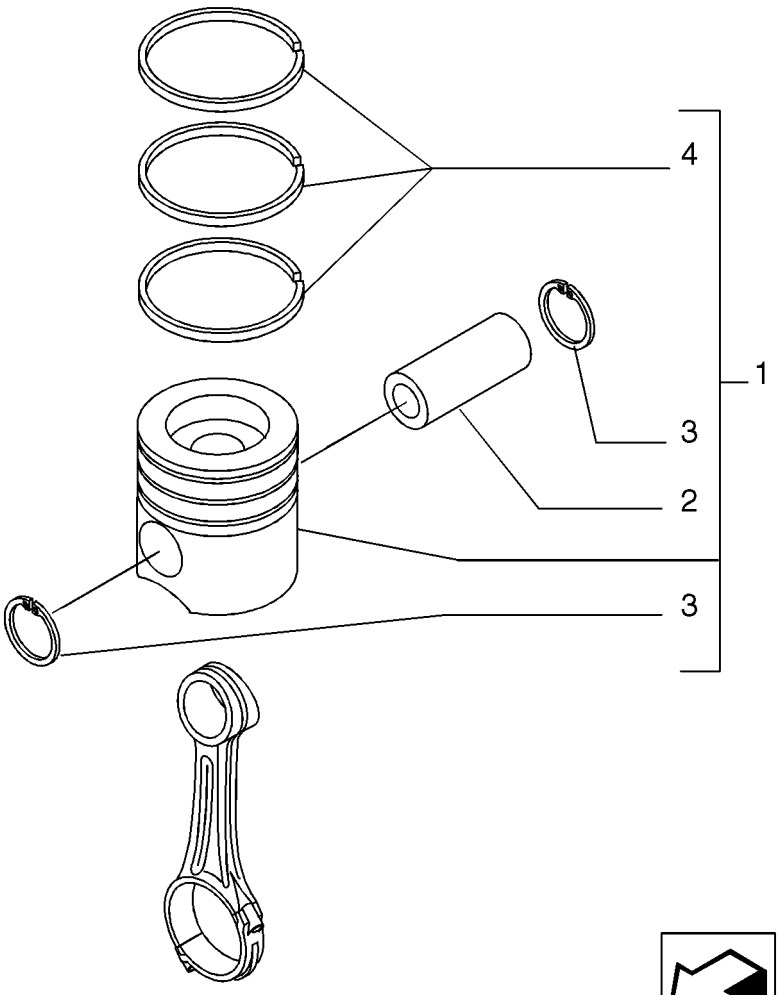

BS07N108

PISTON - MOTEUR
KOLBEN - MOTOR
STANTUFFO - MOTORE
STEMPEL - MOTOR

R	N	P.N.	MOD	Q	Denominação Description	Denominacion Bezeichnung	Description Descrizione	Denominação Beskrivelse	L.C.
1		{}		4	STD				
1		{}		4	0,4 mm				
1		{}		4	0,8 mm				
2		4892712		1	PINO DE PISTÃO AXE DE PISTON	BULÓN DEL PISTÓN KOLBENBOLZEN	PISTON PIN PERNO DEL PISTONE	CAVILHA DE PISTÃO STEMPELPIND	084P
3		2854030		2	ANEL DE PRESSÃO, M40.8 OD ANNEAU D'ARRET	ANILLO DE RESORTE SPRENGRING	SNAP RING ANELLO ELASTICO	ANEL LÅSERING	054A
4		{}		1	STD				
4		{}		1	0,4 mm				
4		{}		1	0,8 mm				

10.105.01	02	p1	12/11

PISTÃO - MOTOR TURBO
EMBOLO - MOTOR TURBINADO
PISTON - TURBOCHARGER ENGINE
PISTÂO - MOTOR

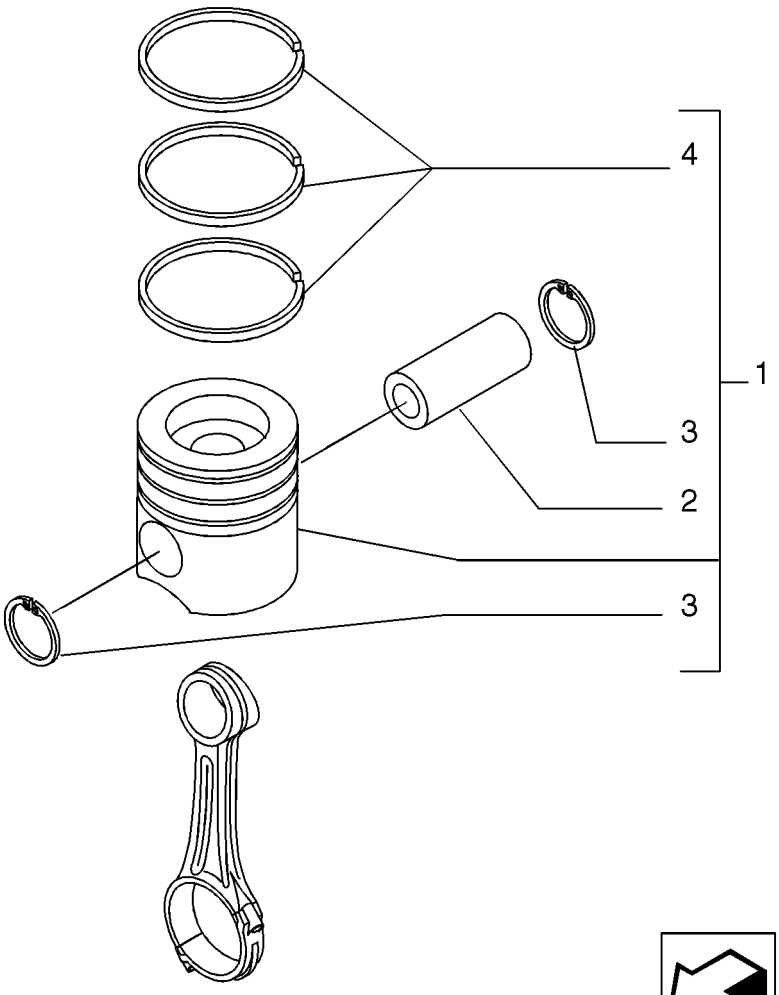

BS07N108

PISTON - MOTEUR
KOLBEN - MOTOR
STANTUFFO - MOTORE
STEMPEL - MOTOR

R	N	P.N.	MOD	Q	Denominação Description	Denominacion Bezeichnung	Description Descrizione	Denominação Beskrivelse	L.C.
1		{}		4	STD				
1		{}		4	0,4 mm				
1		{}		4	0,8 mm				
2		4892712		1	PINO DE PISTÃO AXE DE PISTON	BULÓN DEL PISTÓN KOLBENBOLZEN	PISTON PIN PERNO DEL PISTONE	CAVILHA DE PISTÃO STEMPELPIND	084P
3		2854030		2	ANEL DE PRESSÃO, M40.8 OD ANNEAU D'ARRET	ANILLO DE RESORTE SPRENGRING	SNAP RING ANELLO ELASTICO	ANEL LÅSERING	054A
4		{}		1	STD				
4		{}		1	0,4 mm				
4		{}		1	0,8 mm				

10.106.04	01	p1	12/11

CABEÇOTE DE CILINDROS - MECANISMO DE VÁLVULAS
CULATA DE CILINDROS - MECANISMO DE VALVULAS
CYLINDER HEAD - ROCKER SHAFT
CABEÇOTE DO CILINDRO - MECANISMO DA VÁLVULA

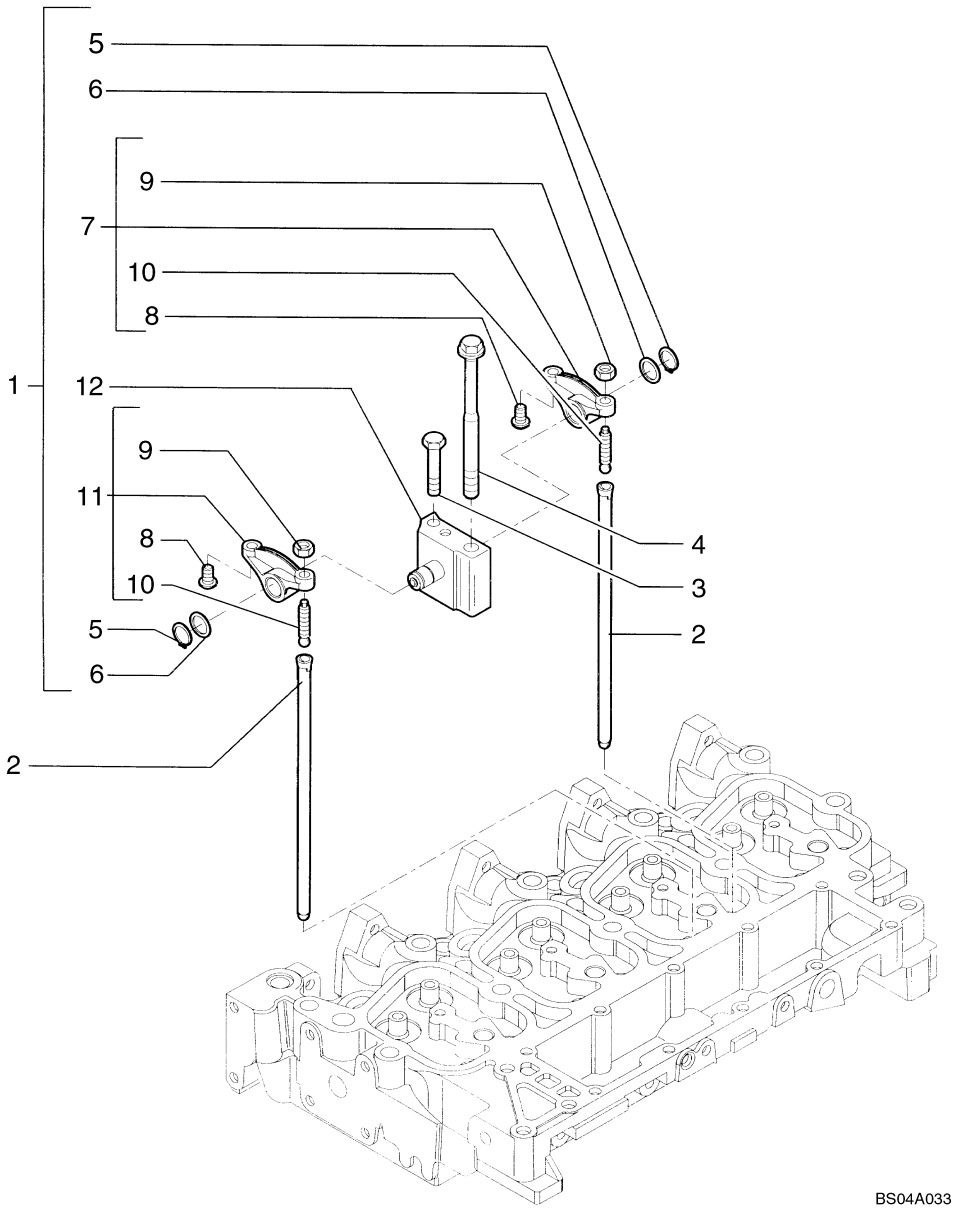

CULASSE DE CYLINDRE - MÉCANISME DU DISTRIBUTEUR
ZYLINDERKOPF - SCHWINGHEBEL
TESTA CILINDRI - MECCANISMO DELLA VALVOLA
TOPSTYKKE - VENTILMEKANISME

R	N	P.N.	MOD	Q	Denominação Description	Denominacion Bezeichnung	Description Descrizione	Denominação Beskrivelse	L.C.
1		4895195		4	BALANCIM, Incl. Ref 5 - 12	BASCULADOR	ROCKER	BASCULADOR	P055
					CULBUTEUR	SCHWINGE	BILANCIERE	VIPPEARM	
2		4895361		8	HASTE DE IMPULSO	VÁSTAGO DE EMPUJE	PUSH ROD	HASTE DE IMPULSO	P307
					TIGE DE POUSSEE	STÖSSELSTANGE	ASTA DI SPINTA	SKUBBESTANG	
3		2852866		4	PARAFUSO, Hex	TORNILLO	SCREW	PARAFUSO	040V
					VIS	SCHRAUBE	VITE	SKRUE	
4		4892860		4	PARAFUSO, Wash Hd, M12 x 1.25 x 183				
						TORNILLO	SCREW	PARAFUSO	040V
					VIS	SCHRAUBE	VITE	SKRUE	
5		4895363		2	ANEL DE PRESSÃO	ANILLO DE RESORTE	SNAP RING	ANEL	054A
					ANNEAU D'ARRET	SPRENGRING	ANELLO ELASTICO	LÅSERING	
6		4895364		2	ARRUELA PLANA	ARANDELA	WASHER	ANILHA	131R
					RONDELLE	UNTERLEGSCHEIBE	RONDELLA	FLADSKIVE	
7		4895196		1	BALANCIM, Exhaust, Incl. Ref 8 - 10				
						BRAZO DE BALANCÍN	ROCKER ARM	BALANCEIRO	055B
					BRAS DE CULBUTEUR	KIPPHEBELARM	BILANCIERE	VIPPEARM	
8		4895365		2	ENCHIMENTO	PIEZA DE INSERCIÓN	INSERT	CASQUILHO ; ENCAIXE	055I
					INSERT	EINSATZ	INSERTO	INDSATS	
9		4895198		2	PORCA, 3/8"-24, Heavy	TUERCA	NUT	PORCA	010D
					ECROU	MUTTER	DADO	MØTRIK	
10		4895199		2	PARAFUSO DE REGULAGEM				
						TORNILLO DE REGLAJE	ADJUSTMENT SCREW	PARAFUSO DE AJUSTE	051V
					VIS DE REGLAGE	EINSTELLSCHRAUBE	VITE DI REGOLAZIONE	JUSTERINGSSKRUE	
11		4895200		1	BALANCIM, Intake, Incl. Ref 8 - 10				
						BRAZO DE BALANCÍN	ROCKER ARM	BALANCEIRO	055B
					BRAS DE CULBUTEUR	KIPPHEBELARM	BILANCIERE	VIPPEARM	
12		4895204		1	EIXO	EJE	SHAFT	VEIO	016A
					ARBRE	WELLE	ALBERO	AKSEL	

10.106.07	01	p1	12/11

ÁRVORE DE COMANDO DE VÁVULAS
EJE DE LEVAS
CAMSHAFT
EIXO DE CAME

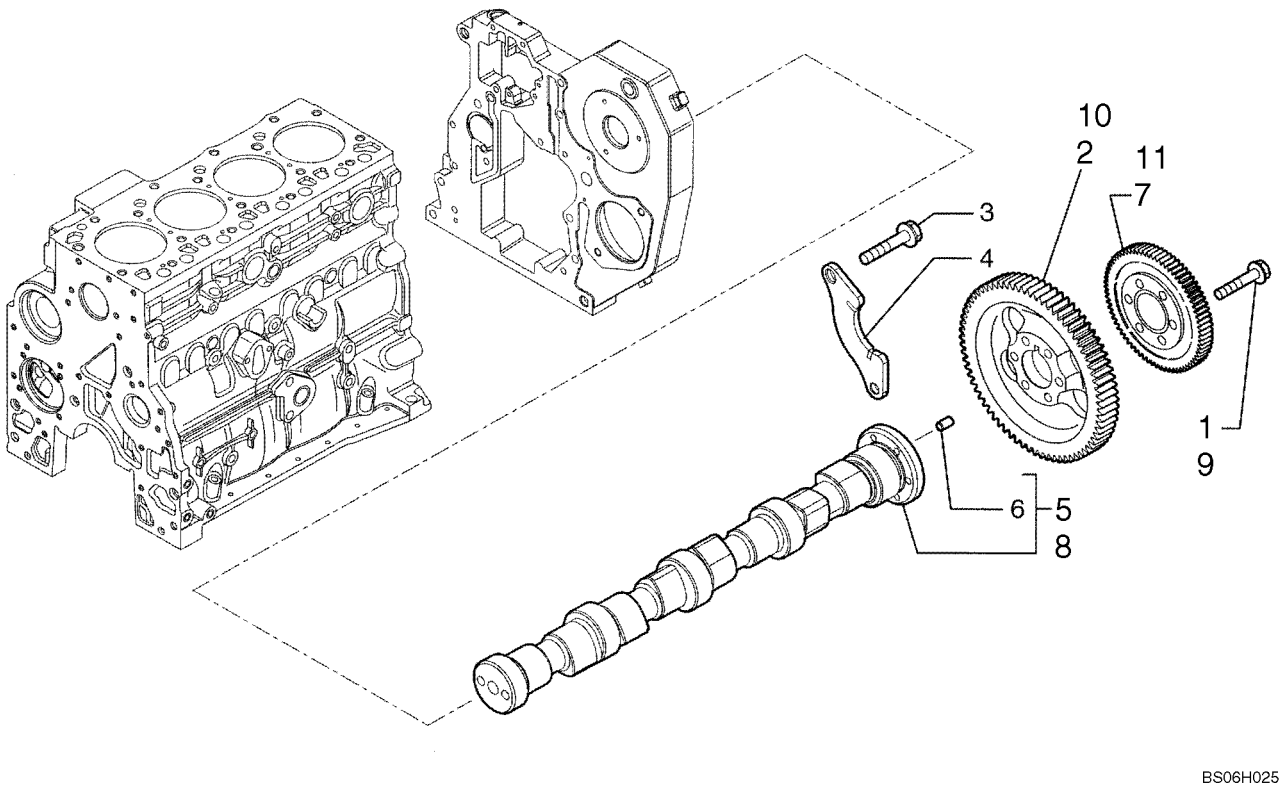

BS06H025

ARBRE À CAMES
NOCKENWELLE
ALBERO A CAMME
KNASTAKSEL

R	N	P.N.	MOD	Q	Denominação Description	Denominacion Bezeichnung	Description Descrizione	Denominação Beskrivelse	L.C.
1		4895323		6	PARAFUSO FLANGEADO, Hex, M8 x 1 x 40				
						PERNO DE CORONA	FLANGE BOLT	PARAFUSO FLANGEADO	A027
					VIS A EMBASE	FLANSCHSCHRAUBE	BULLONE FLANGIATO	FLANGEBOLT	
2		84323736		1	ENGRENAGEM	ENGRANAJE	GEAR	ENGRENAGEM	050I
					PIGNON	ZAHNRAD	INGRANAGGIO	TANDHJUL	
3		4899068		2	PARAFUSO, Hex Flg, M8 x 1.25 x 16				
						TORNILLO	SCREW	PARAFUSO	040V
					VIS	SCHRAUBE	VITE	SKRUE	
4		4897457		1	SUPORTE	SOPORTE	SUPPORT	SUPORTE	300S
					SUPPORT	STÜTZE	SUPPORTO	BESLAG	
5		2856865		1	VÁLVULA CONTROLE, Incl. Ref 6				
						VÁLVULA DE CONTROL	CONTROL VALVE	VÁLVULA DE CONTROL(	083D
					DISTRIBUTEUR	STEUERVENTIL	DISTRIBUTORE IDRAULI	STYREVENTIL	
6		4899080		1	GUIA, M6 x 8 L, Pin	BULÓN	DOWEL	PERNO-GUIA	090G
					GOUJON	PASSSTIFT	PERNO	DYVEL	
7		84323737		1	ENGRENAGEM	ENGRANAJE	GEAR	ENGRENAGEM	050I
					PIGNON	ZAHNRAD	INGRANAGGIO	TANDHJUL	

10.202.01	01	p1	12/11

FILTRO DE AR - PEÇAS DA ADMISSÃO DE AR
FILTRO DE AIRE - PIEZAS DE LA ENTRADA DE AIRE
AIR CLEANER - AIR INTAKE PARTS
FILTRO DE AR - PEÇAS DE ADMISSÃO DE AR

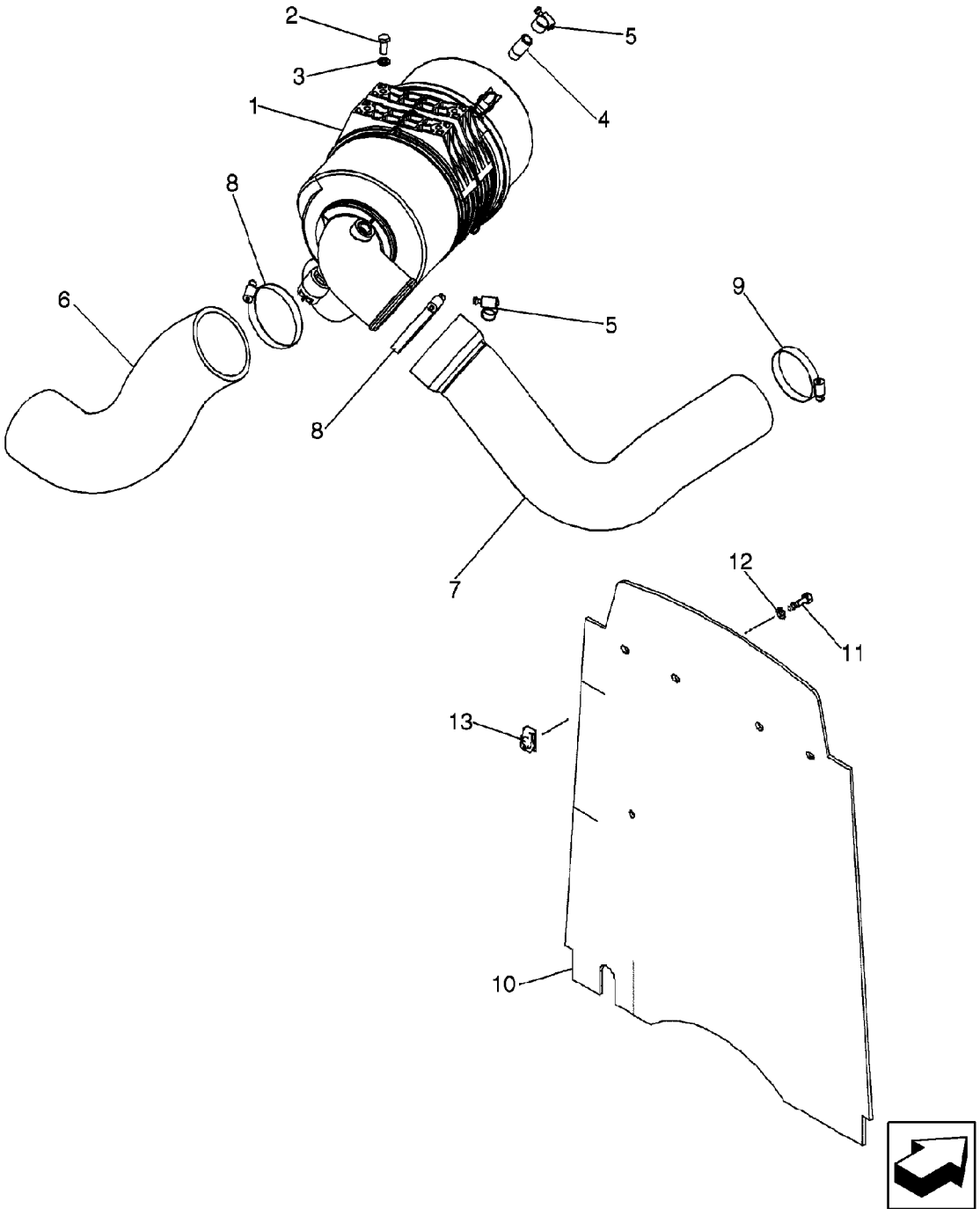

FILTRE A AIR - PIÈCES DE LA PRISE D'AIR
LUFTFILTER - LUFTEINLASSTEILE
FILTRO DELL'ARIA - COMPONENTI DELLA PRESA D'ARIA
LUFTFILTER - LUFTINDSUGNINGSDELE

R	N	P.N.	MOD	Q	Denominação Description	Denominacion Bezeichnung	Description Descrizione	Denominação Beskrivelse	L.C.
1		87610338		1	DEPURADOR FILTRE A AIR	DEPURADOR DE AIRE LUFTFILTER	AIR CLEANER FILTRO ARIA	FILTRO DE AR LUFTFILTER	021D
2		614-8020		4	PARAFUSO, Hex, M8 x 20, 8.8 PERNO VIS	 SCHRAUBE	BOLT BULLONE	PARAFUSO BOLT	140B
3		87655042		4	ARRUELA ESPECIAL RONDELLE SPECIALE	ARANDELA ESPECIAL SPEZIALUNTERLEGSCH	SPECIAL WASHER RONDELLA SPECIALE	ANILHA ESPECIAL SPECIALSKIVE	Z333
4		L17985		1	CONEXÃO RACCORD	ACOPLAMIENTO ARMATUR	FITTING RACCORDO	CONECTOR FITTING	3300
5		214-1412		2	BRAÇADEIRA MANGUEIRA, #12, 0.69/1.25 Type F Worm COLLIER POUR FLEXIBL	ABRAZADERA DE MANG SCHLAUCHSCHELLE	HOSE CLAMP FASCETTA STRINGITUB	ABRAÇAD. DA MANGUEI SLANGEKLEMME	P729
6		87545561		1	MANGUEIRA ADMISSÃO DE AR, 95.00 mm ID x 239.20 mm, SAE J200, Inlet DURIT D'ADMISSION D'A	TUBO DE ADMISIÓN DE LUFTEINLASSSCHLAUCI	INTAKE AIR HOSE TUBO FLESS. ARIA ASPI	MANGUEIRA ADMISSÃO SLANGE, LUFTINDSUGN	A059
7		87666451		1	MANGUEIRA ADMISSÃO DE AR, 76.00 mm ID, 88.90 mm ID x 260.00 mm, SAE J20, To Turbocharger DURIT D'ADMISSION D'A	TUBO DE ADMISIÓN DE LUFTEINLASSSCHLAUCI	INTAKE AIR HOSE TUBO FLESS. ARIA ASPI	MANGUEIRA ADMISSÃO SLANGE, LUFTINDSUGN	A059
8		214-1464		2	BRAÇADEIRA MANGUEIRA, #64, 3.56/4.50 Type F Worm COLLIER POUR FLEXIBL	ABRAZADERA DE MANG SCHLAUCHSCHELLE	HOSE CLAMP FASCETTA STRINGITUB	ABRAÇAD. DA MANGUEI SLANGEKLEMME	P729
9		214-1456		1	BRAÇADEIRA MANGUEIRA, #56, 3.06/4.00 Type F Worm COLLIER POUR FLEXIBL	ABRAZADERA DE MANG SCHLAUCHSCHELLE	HOSE CLAMP FASCETTA STRINGITUB	ABRAÇAD. DA MANGUEI SLANGEKLEMME	P729
10		87652272		1	CORTINA, Barrier, Heat and Noise Reduction RIDEAU	CORTINA VORHANG	CURTAIN PROTEZIONE	CORTINA FORHÆNG	088T
11		806-8025		4	PARAFUSO, Hex, Lock, M8 x 25, Cl 10.9 VIS	PERNO SCHRAUBE	BOLT BULLONE	PARAFUSO BOLT	140B
12		495-81001		4	ARRUELA PLANA, 5/16" RONDELLE	ARANDELA UNTERLEGSCHEIBE	WASHER RONDELLA	ANILHA FLADSKIVE	131R
13		833-40408		4	PORCA, M8, U ECROU	TUERCA MUTTER	NUT DADO	PORCA MØTRIK	010D

10.202.01	02	p1	12/11

FILTRO DE AR - PEÇAS DA ADMISSÃO DE AR
FILTRO DE AIRE - PIEZAS DE LA ENTRADA DE AIRE
AIR CLEANER - AIR INTAKE PARTS
AIR CLEANER - AIR INTAKE PARTS

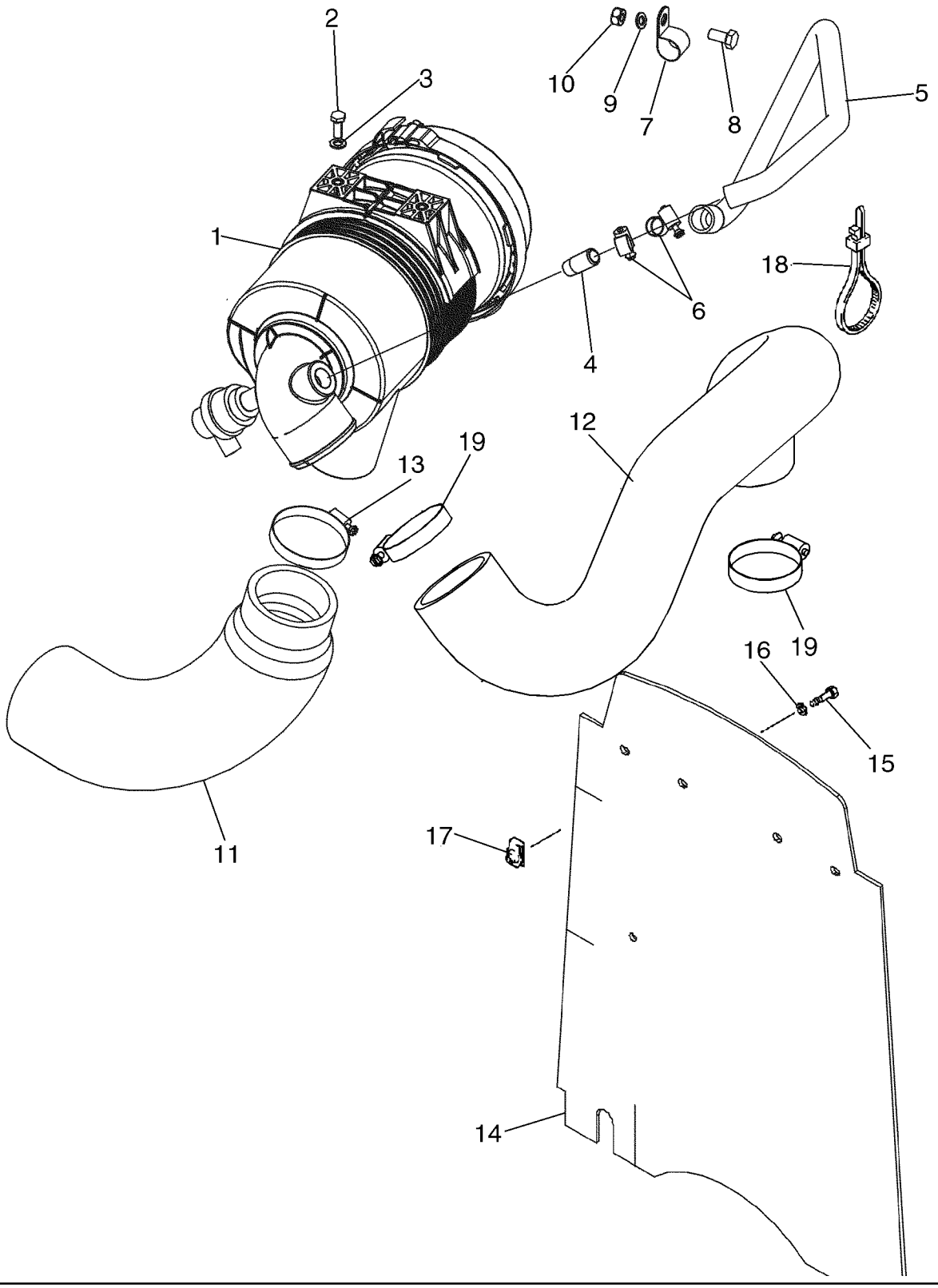

FILTRE A AIR - PIÈCES DE LA PRISE D'AIR
AIR CLEANER - AIR INTAKE PARTS
AIR CLEANER - AIR INTAKE PARTS
AIR CLEANER - AIR INTAKE PARTS

R	N	P.N.	MOD	Q	Denominação Description	Denominacion Bezeichnung	Description Descrizione	Denominação Beskrivelse	L.C.
1		84531947		1	DEPURADOR FILTRE A AIR	DEPURADOR DE AIRE LUFTFILTER	AIR CLEANER FILTRO ARIA	FILTRO DE AR LUFTFILTER	021D
2		614-8020		2	PARAFUSO, Hex, M8 x 20, 8.8 VIS	PERNO SCHRAUBE	BOLT BULLONE	PARAFUSO BOLT	140B
3		87655042		2	ARRUELA ESPECIAL RONDELLE SPECIALE	ARANDELA ESPECIAL SPEZIALUNTERLEGSCH	SPECIAL WASHER RONDELLA SPECIALE	ANILHA ESPECIAL SPECIALSKIVE	Z333
4		L17985		1	CONEXÃO RACCORD	ACOPLAMIENTO ARMATUR	FITTING RACCORDO	CONECTOR FITTING	3300
5		87454381		1	MANGUEIRA, Replaces 87442308 FLEXIBLE	TUBO SCHLAUCH	HOSE TUBO FLESSIBILE	MANGUEIRA SLANGE	030M
6		214-1412		2	BRAÇADEIRA MANGUEIRA, #12, 0.69/1.25 Type F Worm COLLIER POUR FLEXIBL	ABRAZADERA DE MANG SCHLAUCHSCHELLE	HOSE CLAMP FASCETTA STRINGITUB	ABRAÇAD. DA MANGUEI SLANGEKLEMME	P729
7		515-25254		1	BRAÇADEIRA, 1", Insul, 1/2" Bolt, P-type COLLIER	ABRAZADERA KLEMME	CLAMP MORSETTO	BRAÇADEIRA SPÆNDEBÅND	120M
8		614-10020		1	PARAFUSO, Hex, M10 x 20, 8.8, Full Thd VIS	PERNO SCHRAUBE	BOLT BULLONE	PARAFUSO BOLT	140B
9		896-15010		1	ARRUELA PLANA, M10 x 24.5 x 3, HT RONDELLE	ARANDELA UNTERLEGSCHEIBE	WASHER RONDELLA	ANILHA FLADSKIVE	131R
10		829-1410		1	PORCA, M10, Cl 10 ECROU	TUERCA MUTTER	NUT DADO	PORCA MØTRIK	010D
11		87454379		1	MANGOTE, Inlet; Replaces 87419135 Durite	Manguito SCHLAUCH	HOSE,LARGE TUBO FLESSIBILE,GRDE	MANGOTE HOSE,LARGE	Z336
12		87615799		1	MANGOTE Durite	Manguito SCHLAUCH	HOSE,LARGE TUBO FLESSIBILE,GRDE	MANGOTE HOSE,LARGE	Z336
13		214-1456		2	BRAÇADEIRA MANGUEIRA, #56, 3.06/4.00 Type F Worm, If Used COLLIER POUR FLEXIBL	ABRAZADERA DE MANG SCHLAUCHSCHELLE	HOSE CLAMP FASCETTA STRINGITUB	ABRAÇAD. DA MANGUEI SLANGEKLEMME	P729
14		87652272		1	CORTINA, Barrier, Heat and Noise Reduction; Replaces 87434099 RIDEAU	CORTINA VORHANG	CURTAIN PROTEZIONE	CORTINA FORHÆNG	088T
15		806-8025		4	PARAFUSO, Hex, Lock, M8 x 25, Cl 10.9 VIS	PERNO SCHRAUBE	BOLT BULLONE	PARAFUSO BOLT	140B
16		495-81001		4	ARRUELA PLANA, 5/16" RONDELLE	ARANDELA UNTERLEGSCHEIBE	WASHER RONDELLA	ANILHA FLADSKIVE	131R
17		833-40408		4	PORCA, M8, U ECROU	TUERCA MUTTER	NUT DADO	PORCA MØTRIK	010D
18		L18337		2	PRENDEDOR DE CABOS, 9.95"-12.1" lg BRIDE DE CABLE	BANDA DE CABLE KABELBINDER	CABLE STRAP FASCETTA PER CAVO	BRAÇADEIRA DE CABO KABELSTROP	P716
19		L115548		2	BRAÇADEIRA, If Used COLLIER	ABRAZADERA KLEMME	CLAMP MORSETTO	BRAÇADEIRA SPÆNDEBÅND	120M

MOTOR ASPIRADO

580N

10.202.03	01	p1	12/11

FILTRO DE AR
FILTRO DE AIRE
AIR CLEANER
CONJUNTO DO FILTRO DE AR

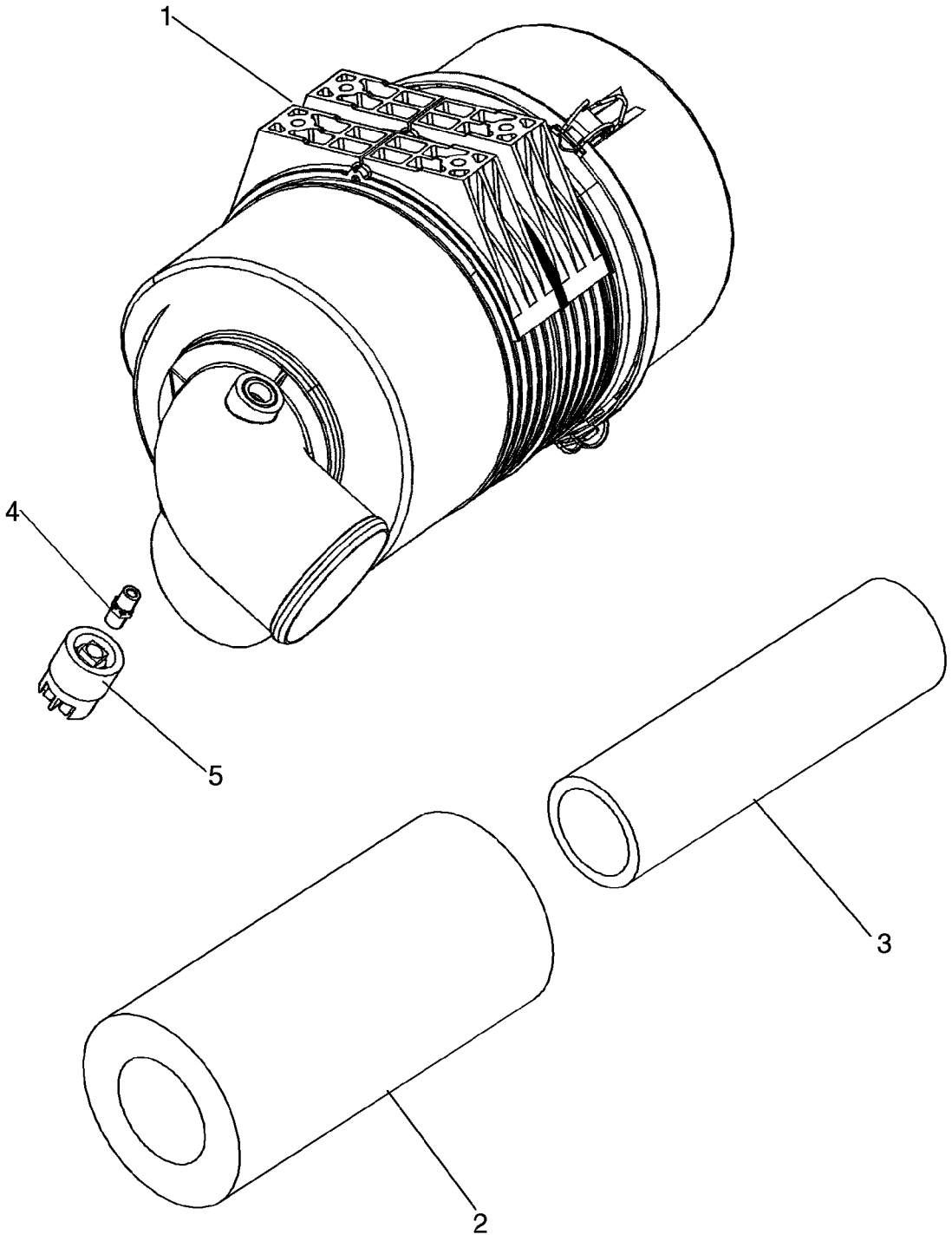

FILTRE A AIR
LUFTFILTER, KPL.
GRUPPO DEL FILTRO DELL'ARIA
LUFTRENSERSAMLING

R	N	P.N.	MOD	Q	Denominação Description	Denominacion Bezeichnung	Description Descrizione	Denominação Beskrivelse	L.C.
		87610338		1	DEPURADOR, Incl. Ref 1 - 5				
						DEPURADOR DE AIRE	AIR CLEANER	FILTRO DE AR	021D
					FILTRE A AIR	LUFTFILTER	FILTRO ARIA	LUFTFILTER	
1		**NSS**		1	SEM SERVIÇO EM SEPARADO, Body				
						NO SE REPARA POR SE	NOT SERVICED SEPARA	SEM REPARAÇÃO EM SI	064N
					NON FORUNI SEPAREM	NICHT A SEP ERS-T LIEI	NON FORNITO SEPARAT	SERVICERES IKKE SEPA	
2		**82981152**		1	FILTRO DE AR, Primary	FILTRO DE AIRE	AIR FILTER	FILTRO DE AR	066F
					FILTRE A AIR	LUFTFILTER	FILTRO ARIA	LUFTFILTER	
3		**82981153**		1	FILTRO DE AR, Secondary	FILTRO DE AIRE	AIR FILTER	FILTRO DE AR	066F
					FILTRE A AIR	LUFTFILTER	FILTRO ARIA	LUFTFILTER	
4		**86976679**		1	ADAPTADOR	ADAPTADOR	ADAPTER	ADAPTADOR	001A
					ADAPTATEUR	ADAPTER	ADATTATORE	ADAPTER	
5		**292740A1**		1	INTERRUPTOR DE RESTRIÇÃO, Air				
						INT. DE RESTRICCIÓN	RESTRICTION SWITCH	INTERRUPTOR DE RES1	C037
					COMM. RESTRICTION	VERSTOPFUNGSSCHAL	INTERR. DI LIMITAZIONE	KONTAKT, BEGRÆNSNI	

10.206.01	01	p1	12/11

FILTRO DE COMBUSTÍVEL
FILTRO COMBUSTIBLE
FUEL FILTER
FILTRO DE COMBUSTÍVEL

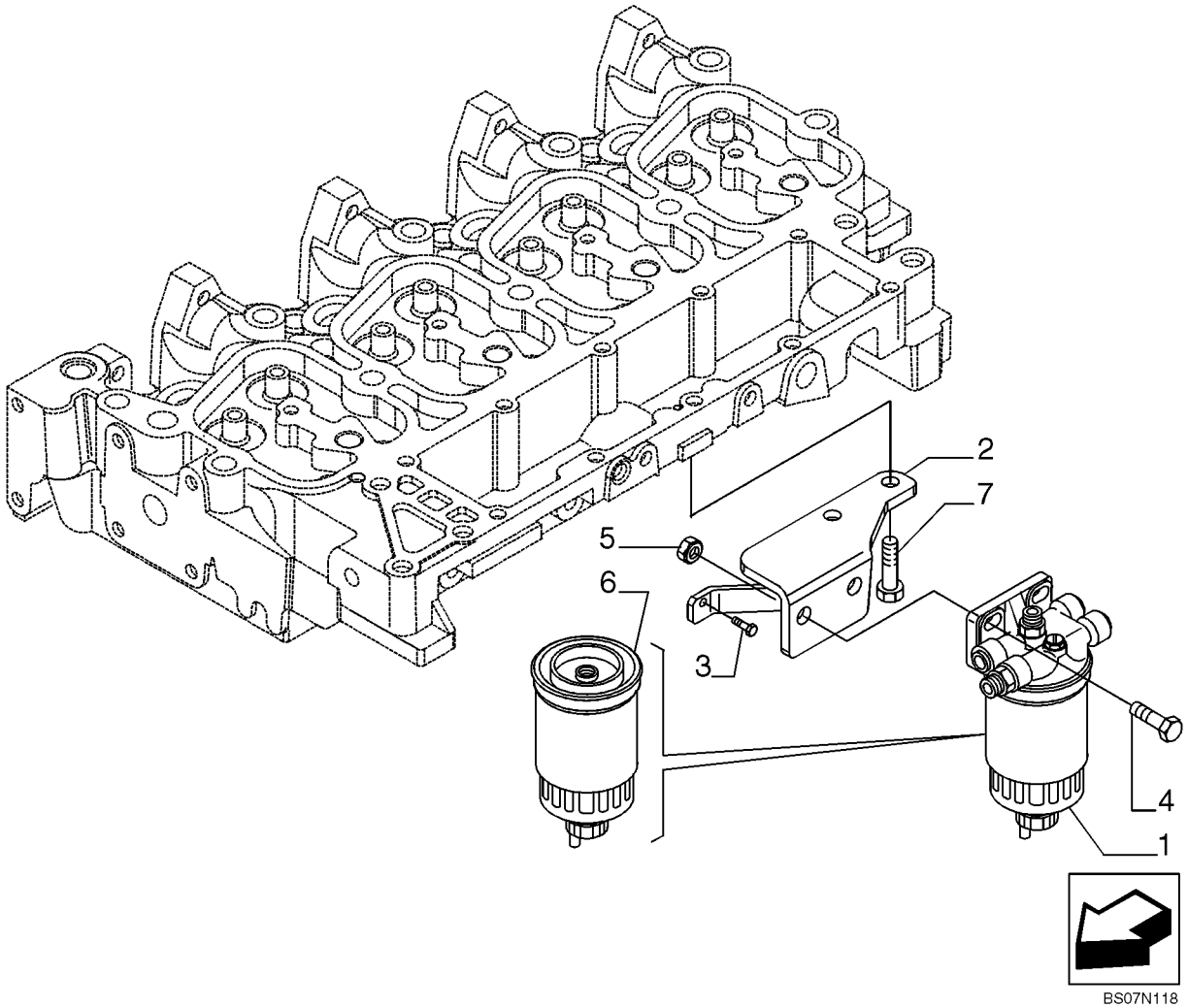

FILTRE COMBUSTIBLE
KRAFTSTOFFILTER
FILTRO COMBUSTIBILE
BRÆNDSTOFFILTER

R	N	P.N.	MOD	Q	Denominação Description	Denominacion Bezeichnung	Description Descrizione	Denominação Beskrivelse	L.C.
1		{84402270}		1	Aspirated Engine				
2		2855103		1	SUPORTE SUPPORT	SOPORTE STÜTZE	SUPPORT SUPPORTO	SUPORTE BESLAG	300S
1		2852098		1	MONTAGEM DO FILTRO, Turbocharger Engine ENSEMBLE DE FILTRE	CONJUNTO DE FILTRO FILTERBAUGRUPPE	FILTER ASSY FILTRO, COMPLESSIVO	CONJUNTO DE FILTRO FILTERENHED	P496
3		4899068		1	PARAFUSO, Hex Flg, M8 x 1.25 x 16 VIS	TORNILLO SCHRAUBE	SCREW VITE	PARAFUSO SKRUE	040V
4		4899849		2	PARAFUSO, M10 x 1.5 x 3 VIS	TORNILLO SCHRAUBE	SCREW VITE	PARAFUSO SKRUE	040V
5		4895166		2	PORCA, M10, 1.50mm Pitch, Cl 10, M10 x 1.5 ECROU	TUERCA MUTTER	NUT DADO	PORCA MØTRIK	010D
6		{84403847}		1	Aspirated Engine				
7		2830411		2	PARAFUSO, M08 x 1.25 x 30 VIS	TORNILLO SCHRAUBE	SCREW VITE	PARAFUSO SKRUE	040V
6		2830348		1	FILTRO DE COMBUSTÍVEL, Turbocharger Engine FILTRE A CARBURANT	FILTRO DE COMBUSTIBI KRAFTSTOFFFILTER	FUEL FILTER FILTRO CARBURANTE	FILTRO DE COMBUSTÍVI BRÆNDSTOFFILTER	064F

10.206.02	01	p1	12/11

FILTROS DE ÓLEO - MOTOR
FILTROS DE ACEITE - MOTOR
OIL FILTERS - ENGINE
FILTRO ÓLEO - MOTOR

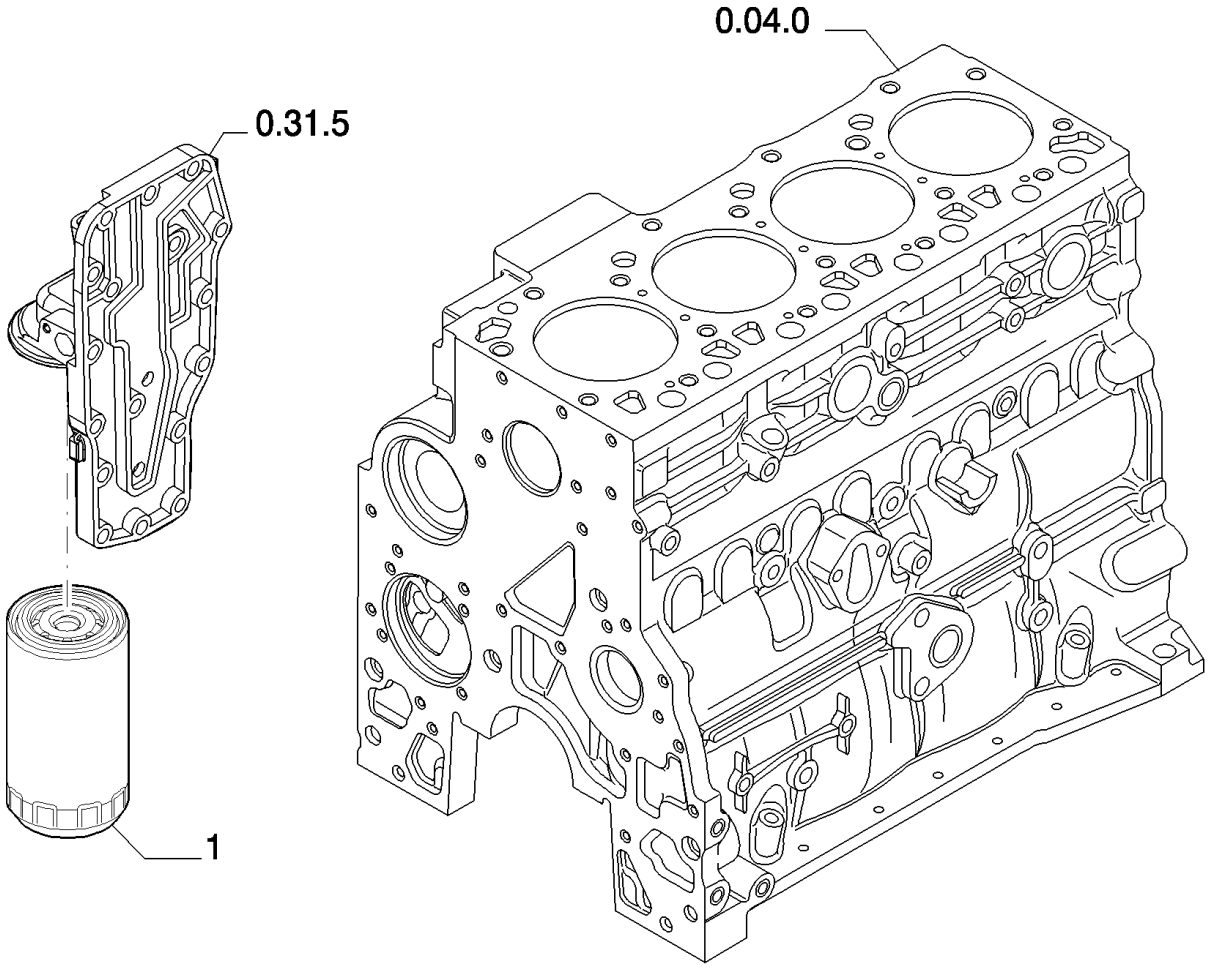

FILTRE A HUILE - MOTEUR
ÖLFILTER - MOTOR
FILTRO OLIO - MOTORE
OLIEFILTER - MOTOR

R	N	P.N.	MOD	Q	Denominação Description	Denominacion Bezeichnung	Description Descrizione	Denominação Beskrivelse	L.C.
1		4897898		1	FILTRO DE ÓLEO DO MOTOR, 2/4V				
						FILTRO DE ACEITE DE M	ENGINE OIL FILTER	FILTRO DE ÓLEO DO MC	067F
					FILTRE A HUILE MOTEU	MOTORÖLFILTER	FILTRO OLIO MOTORE	MOTOROLIEFILTER	

10.210.01	01	p1	12/11

BOMBA DE COMBUSTÍVEL
BOMBA DE ALIMENTACION
FUEL PUMP
BOMBA, COMBUSTÍVEL

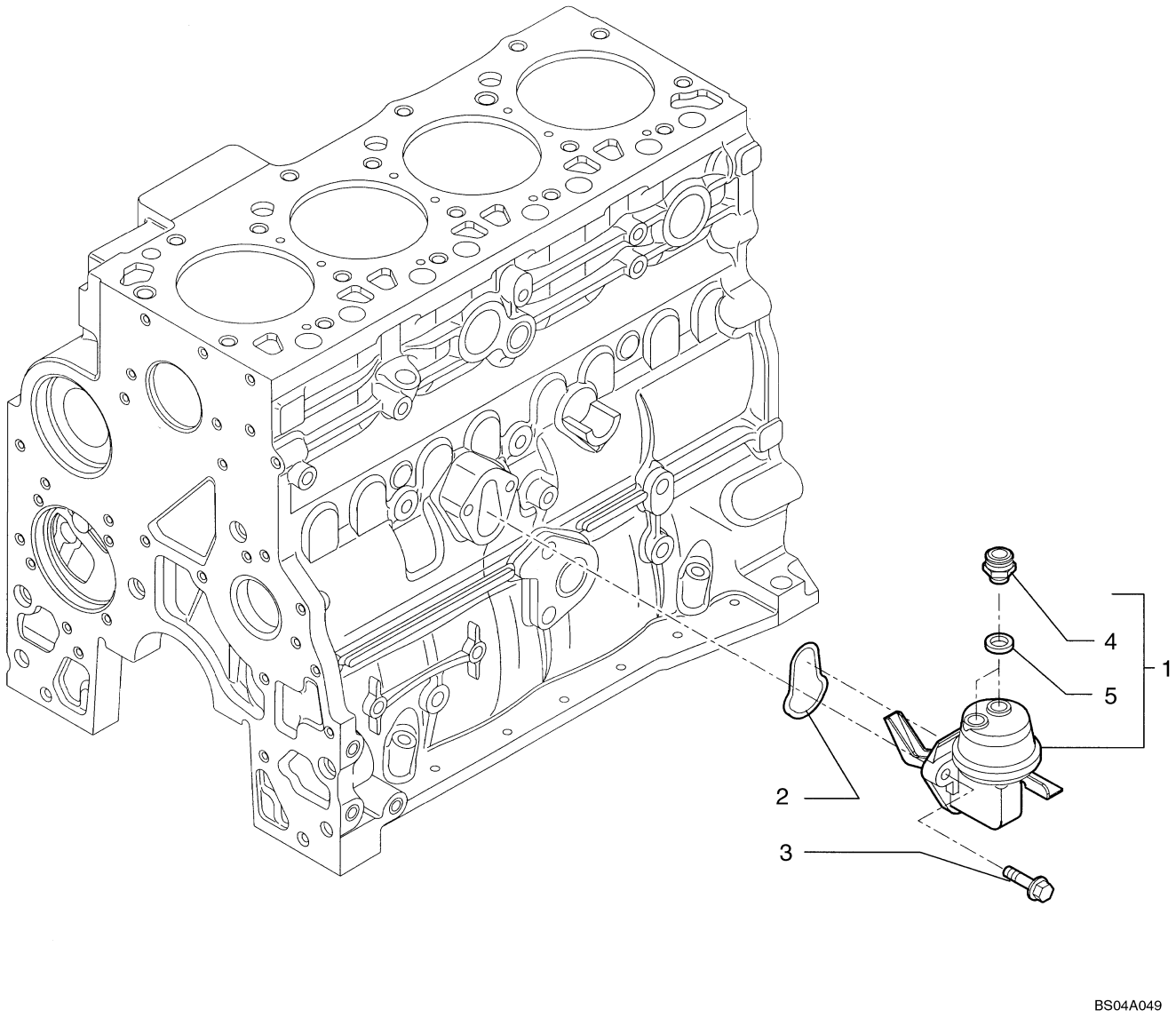

POMPE D'ALIMENTATION
KRAFTSTOFFPUMPE
POMPA ALIMENTAZIONE
PUMPE, BRÆNDSTOF

R	N	P.N.	MOD	Q	Denominação Description	Denominacion Bezeichnung	Description Descrizione	Denominação Beskrivelse	L.C.
1		84269570		1	BOMBA DE COMBUSTÍVEL, Transfer, Inc Ref 4, 5				
						BOMBA DE COMBUSTIBI	FUEL PUMP	BOMBA DE COMBUSTÍVI	154P
					POMPE A CARBURANT	KRAFTSTOFFPUMPE	POMPA CARBURANTE	BRÆNDSTOFPUMPE	
2		2830156		1	O-RING, 70 Duro, M2.62 Thk				
						JUNTA TÓRICA	O-RING	O-RING	055A
					JOINT TORIQUE	O-RING	ANELLO TOROIDALE	O-RING	
3		4899031		2	PARAFUSO, Hex Flg, M8 x 1.25 x 25				
						TORNILLO	SCREW	PARAFUSO	040V
					VIS	SCHRAUBE	VITE	SKRUE	
4		4890964		2	CONEXÃO, M12 x 1.5	ACOPLAMIENTO	FITTING	CONECTOR	3300
					RACCORD	ARMATUR	RACCORDO	FITTING	
5		4894721		2	VEDAÇÃO DA ARRUELA, M12.2 x 17 x 1.5 Thk				
						ARANDELA HERMÉTICA	SEALING WASHER	ANILHA DE VEDAÇÃO	133R
					RONDELLE D'ETANCHEI	DICHTSCHEIBE	ROSETTA DI TENUTA	TÆTNINGSSKIVE	

10.212.01	01	p1	10/11

RESERVATÓRIO DE COMBUSTÍVEL
DEPOSITO DEL COMBUSTIBLE
FUEL TANK
FUEL TANK

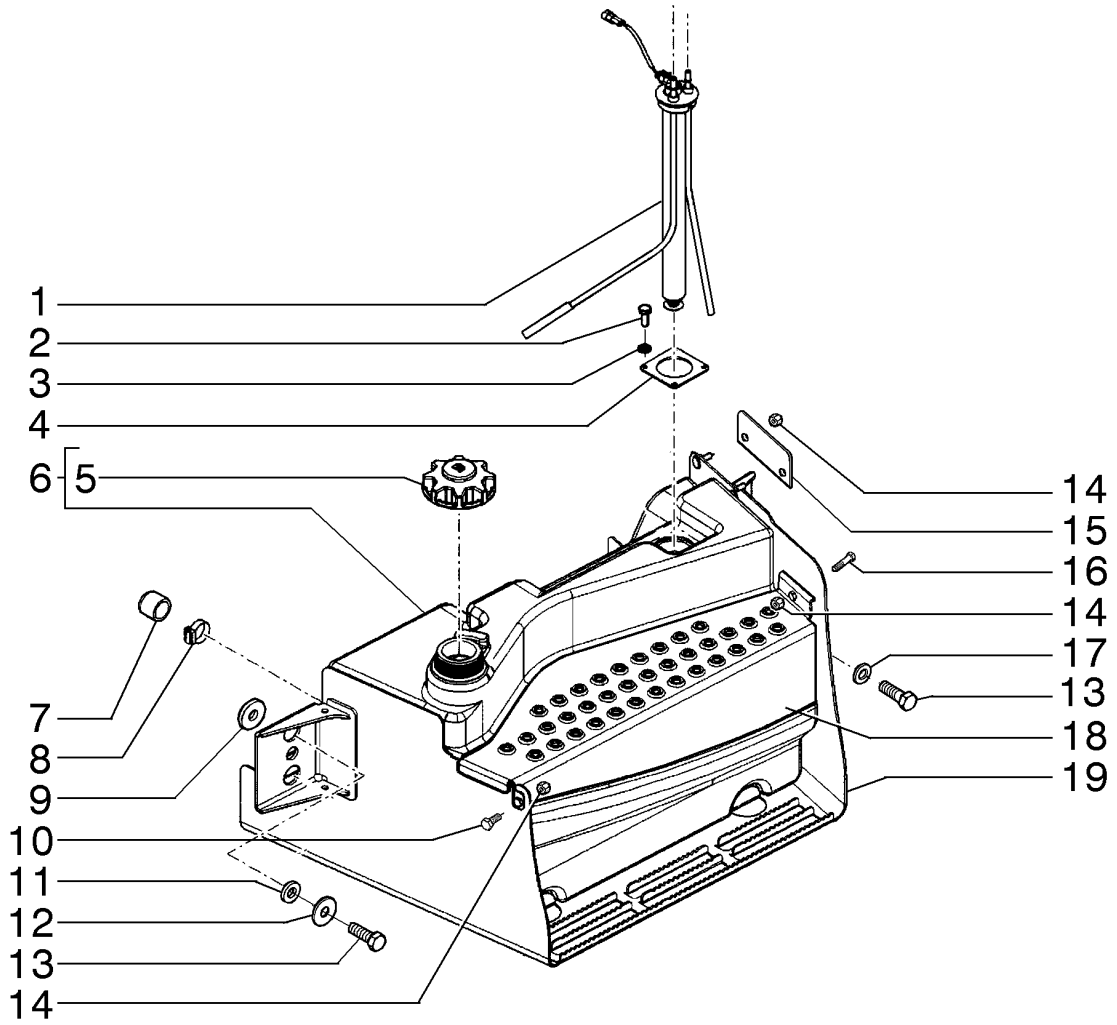

FUEL TANK
FUEL TANK
FUEL TANK
FUEL TANK

R	N	P.N.	MOD	Q	Denominação Description	Denominacion Bezeichnung	Description Descrizione	Denominação Beskrivelse	L.C.
1		84287552		1	SENSOR CAPTEUR	SENSOR SENSOR	SENSOR SENSORE	SENSOR FØLER	608S
2		10902724		4	PARAFUSO, Hex, M6 x 28, 8.8, Full Thd VIS	TORNILLO SCHRAUBE	SCREW VITE	PARAFUSO SKRUE	040V
3		87655042		4	ARRUELA ESPECIAL RONDELLE SPECIALE	ARANDELA ESPECIAL SPEZIALUNTERLEGSCH	SPECIAL WASHER RONDELLA SPECIALE	ANILHA ESPECIAL SPECIALSKIVE	Z333
4		84415880		1	PLACA PLAQUE	PLACA PLATTE	PLATE PIASTRA	CHAPA PLADE	105P
5		84293447		1	TAMPA CAPUCHON	TAPÓN KAPPE	CAP TAPPO	TAMPÃO TANKDÆKSEL	052T
6		{84403018}		1					
7		83998666		1	TAMPA CAPUCHON	TAPÓN KAPPE	CAP TAPPO	TAMPÃO TANKDÆKSEL	052T
8		82012726		1	BRAÇADEIRA MANGUEIR COLLIER POUR FLEXIBL	ABRAZADERA DE MANG SCHLAUCHSCHELLE	HOSE CLAMP FASCETTA STRINGITUB	ABRAÇAD. DA MANGUEI SLANGEKLEMME	P729
9		87360280		1	ESPAÇADOR ENTRETOISE	SEPARADOR DISTANZSTÜCK	SPACER DISTANZIALE	ESPAÇADOR AFSTANDSSTYKKE	075D
10		614-10020		1	PARAFUSO, Hex, M10 x 20, 8.8, Full Thd VIS	PERNO SCHRAUBE	BOLT BULLONE	PARAFUSO BOLT	140B
11		185926A1		2	ESPACADOR ENTRETOISE	ESPACIADOR ABSTANDSSTUECK	SPACER DISTANZIALE	ESPACADOR SPACER	8090
12		302358A1		2	ARRUELA RONDELLE	ARANDELA UNTERLEGSCHEIBE	WASHER RONDELLA	ARRUELA WASHER	9720
13		627-20060		4	PARAFUSO, Hex, M20 x 60, 10.9 VIS	PERNO SCHRAUBE	BOLT BULLONE	PARAFUSO BOLT	140B
14		829-1410		4	PORCA, M10, Cl 10 ECROU	TUERCA MUTTER	NUT DADO	PORCA MØTRIK	010D
15		84276394		1	PLACA PLAQUE	PLACA PLATTE	PLATE PIASTRA	CHAPA PLADE	105P
16		614-10025		1	PARAFUSO, Hex, M10 x 25, 8.8, Full Thd VIS	PERNO SCHRAUBE	BOLT BULLONE	PARAFUSO BOLT	140B
17		87655047		2	ARRUELA ESPECIAL RONDELLE SPECIALE	ARANDELA ESPECIAL SPEZIALUNTERLEGSCH	SPECIAL WASHER RONDELLA SPECIALE	ANILHA ESPECIAL SPECIALSKIVE	Z333
18		84326034		1	PLACA PLAQUE	PLACA PLATTE	PLATE PIASTRA	CHAPA PLADE	105P
19		84371937		1	PLACA PLAQUE	PLACA PLATTE	PLATE PIASTRA	CHAPA PLADE	105P

10.214.01	01	p1	10/11

FILTRO SEPARADOR DE ÁGUA - TUBULAÇÃO
FILTRO SEPARADOR DE AGUA - TUBERIA
WATER SEPARATOR FILTER - PIPING
WATER SEPARATOR FILTER - PIPING

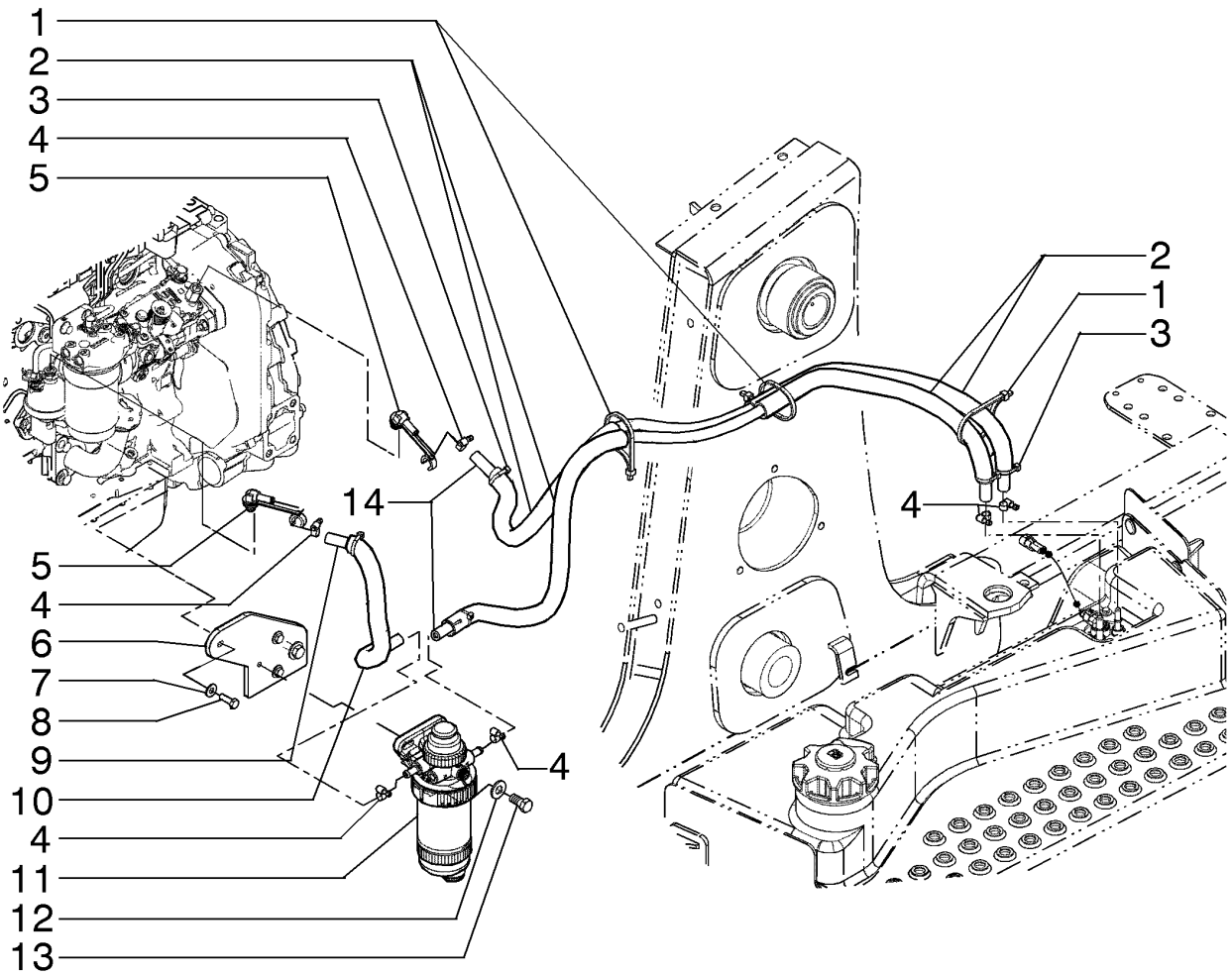

WATER SEPARATOR FILTER - PIPING
WATER SEPARATOR FILTER - PIPING
WATER SEPARATOR FILTER - PIPING
WATER SEPARATOR FILTER - PIPING

R	N	P.N.	MOD	Q	Denominação Description	Denominacion Bezeichnung	Description Descrizione	Denominação Beskrivelse	L.C.
1		L18331		3	PRENDEDOR DE CABOS	BANDA DE CABLE	CABLE STRAP	BRAÇADEIRA DE CABO	P716
					BRIDE DE CABLE	KABELBINDER	FASCETTA PER CAVO	KABELSTROP	
2		191704A1		4	PROTETOR DE MANGUEIRA				
						PROTECCIÓN DE TUBO	HOSE PROTECTION	PROTECÇÃO DE MANGU	P827
					PROTECTION DE FLEXIE	SCHLAUCHSCHUTZ	PROTEZ. TUBO FLESSIE	SLANGEBESKYTTELSE	
3		L11541		6	PRENDEDOR DE CABOS	BANDA DE CABLE	CABLE STRAP	BRAÇADEIRA DE CABO	P716
					BRIDE DE CABLE	KABELBINDER	FASCETTA PER CAVO	KABELSTROP	
4		214-1706		6	BRAÇADEIRA MANGUEIRA, #6, 0.44/0.78 Type M Worm				
						ABRAZADERA DE MANG	HOSE CLAMP	ABRAÇAD. DA MANGUEI	P729
					COLLIER POUR FLEXIBL	SCHLAUCHSCHELLE	FASCETTA STRINGITUB	SLANGEKLEMME	
5		87414560		2	CONEXÃO	ACOPLAMIENTO	FITTING	CONECTOR	3300
					RACCORD	ARMATUR	RACCORDO	FITTING	
6		84140098		1	SUPORTE	SOPORTE	SUPPORT	SUPORTE	300S
					SUPPORT	STÜTZE	SUPPORTO	BESLAG	
7		895-15008		3	ARRUELA PLANA, M8 x 20 x 1.6				
						ARANDELA	WASHER	ANILHA	131R
					RONDELLE	UNTERLEGSCHEIBE	RONDELLA	FLADSKIVE	
8		614-8025		3	PARAFUSO, Hex, M8 x 25, 8.8				
						PERNO	BOLT	PARAFUSO	140B
					VIS	SCHRAUBE	BULLONE	BOLT	
9		87739247		1	MANGUEIRA, 9.53 mm ID x 375 mm, SAE 30R7				
						TUBO	HOSE	MANGUEIRA	030M
					FLEXIBLE	SCHLAUCH	TUBO FLESSIBILE	SLANGE	
10		87498489		1	PROTETOR DE MANGUEIRA				
						PROTECCIÓN DE TUBO	HOSE PROTECTION	PROTECÇÃO DE MANGU	P827
					PROTECTION DE FLEXIE	SCHLAUCHSCHUTZ	PROTEZ. TUBO FLESSIE	SLANGEBESKYTTELSE	
11		87494328		1	FILTRO	FILTRO	FILTER	FILTRO	065F
					FILTRE	FILTER	FILTRO	FILTER	
12		895-15012		2	ARRUELA PLANA, M12 x 28 x 2.5				
						ARANDELA	WASHER	ANILHA	131R
					RONDELLE	UNTERLEGSCHEIBE	RONDELLA	FLADSKIVE	
13		614-12025		2	PARAFUSO, Hex, M12 x 25, 8.8				
						PERNO	BOLT	PARAFUSO	140B
					VIS	SCHRAUBE	BULLONE	BOLT	
14		87658696		2	MANGUEIRA COMBUSTÍVEL, 9.53 mm ID x 1315.00 mm, SAE 30R7				
						TUBO DE COMBUSTIBLE	FUEL HOSE	MANGUEIRA COMBUSTÍ	A056
					FLEXIBLE DE CARBURA	KRAFTSTOFFSCHLAUCH	TUBO FLESS. CARBURA	SLANGE, BRÆNDSTOF	

10.214.02	01	p1	10/11

FILTRO DE COMBUSTÍVEL - SEPARADOR DE ÁGUA (87494328)
FILTRO DE COMBUSTIBLE - SEPARADOR DE AGUA (87494328)
FUEL FILTER - WATER SEPARATOR (87494328)
FUEL FILTER - WATER SEPARATOR (87494328)

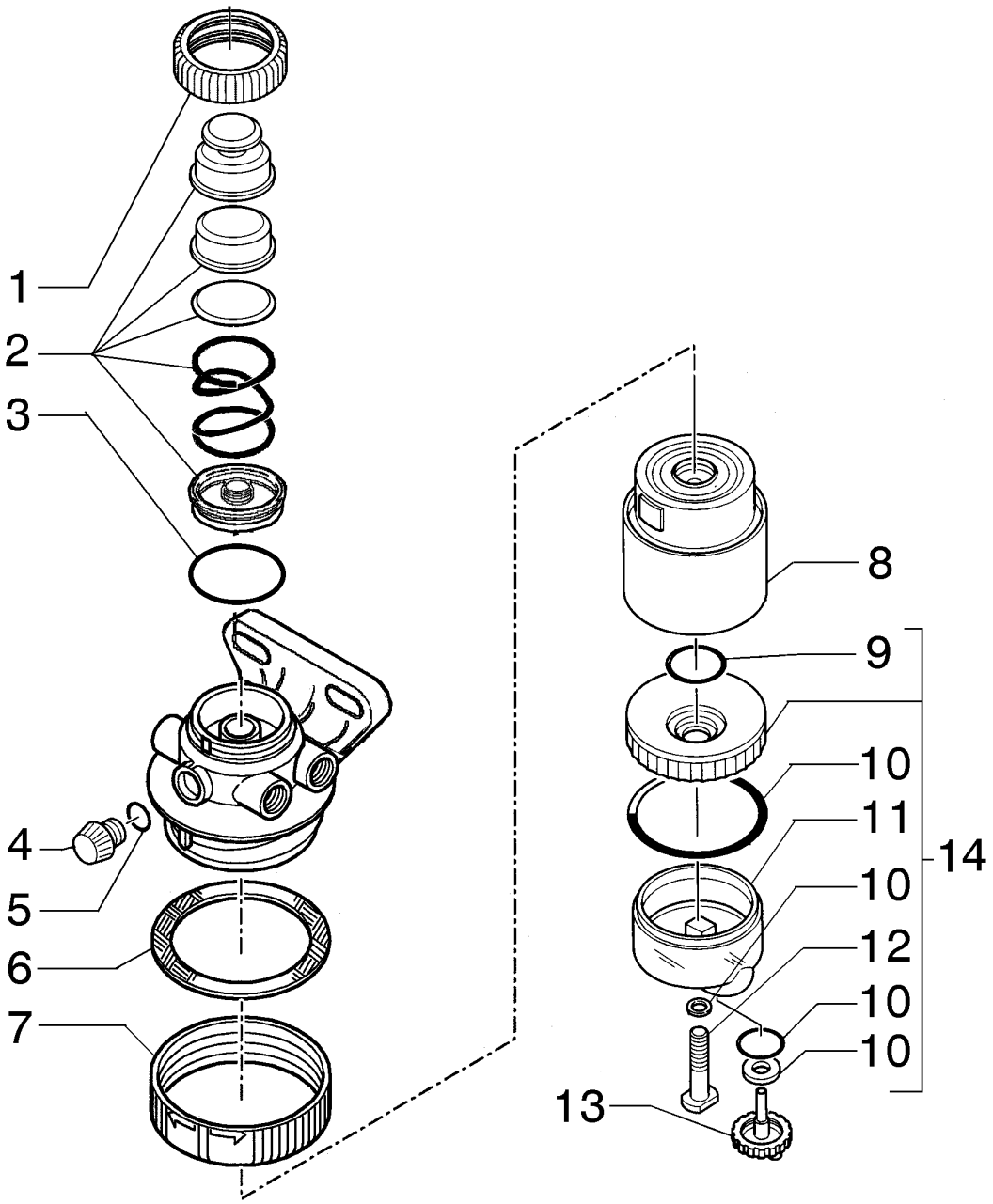

FUEL FILTER - WATER SEPARATOR (87494328)
FUEL FILTER - WATER SEPARATOR (87494328)
FUEL FILTER - WATER SEPARATOR (87494328)
FUEL FILTER - WATER SEPARATOR (87494328)

R	N	P.N.	MOD	Q	Denominação Description	Denominacion Bezeichnung	Description Descrizione	Denominação Beskrivelse	L.C.
1		87840183		1	ANEL ELÁSTICO CIRCLIP	ARANDELA DE RETENCI SICHERUNGSRING	CIRCLIP ANELLO ELASTICO	ANEL DE RETENÇÃO LÅSERING	056A
2		87612472		1	KIT, Valve KIT	KIT SATZ	KIT KIT	KIT SÆT	305C
3		87840174		1	O-RING JOINT TORIQUE	JUNTA TÓRICA O-RING	O-RING ANELLO TOROIDALE	O-RING O-RING	055A
4		87840178		1	BUJÃO BOUCHON	TAPÓN STOPFEN	PLUG TAPPO	TAMPÃO PROP	050T
5		87840177		1	O-RING JOINT TORIQUE	JUNTA TÓRICA O-RING	O-RING ANELLO TOROIDALE	O-RING O-RING	055A
6		87840171		1	VEDAÇÃO JOINT	ANILLO DE CIERRE DICHTUNG	SEAL GUARNIZIONE; TENUTA	VEDANTE PAKNING	132A
7		87840170		1	ANEL ELÁSTICO CIRCLIP	ARANDELA DE RETENCI SICHERUNGSRING	CIRCLIP ANELLO ELASTICO	ANEL DE RETENÇÃO LÅSERING	056A
8		87803445		1	FILTRO DE COMBUSTÍVEL FILTRE A CARBURANT	FILTRO DE COMBUSTIBI KRAFTSTOFFFILTER	FUEL FILTER FILTRO CARBURANTE	FILTRO DE COMBUSTÍVI BRÆNDSTOFFILTER	064F
9		87612471		1	VEDAÇÃO JOINT	ANILLO DE CIERRE DICHTUNG	SEAL GUARNIZIONE; TENUTA	VEDANTE PAKNING	132A
10		87801004		1	KIT KIT	KIT SATZ	KIT KIT	KIT SÆT	305C
11		87840182		1	TANQUE DE FILTRAGEM CUVE	CUBETA SCHALE	BOWL BICCHIERINO	RECIPIENTE KAR	020V
12		87840187		1	PARAFUSO VIS	TORNILLO SCHRAUBE	SCREW VITE	PARAFUSO SKRUE	040V
13		87801006		1	KIT, Valve KIT	KIT SATZ	KIT KIT	KIT SÆT	305C
14		87801005		1	KIT KIT	KIT SATZ	KIT KIT	KIT SÆT	305C

SISTEMA DE INJEÇÃO DE COMBUSTÍVEL - INJETOR
SISTEMA DE INYECCION DE COMBUSTIBLE - INYECTOR
FUEL INJECTION SYSTEM - INJECTOR
SISTEMA DE INJEÇÃO DE COMBUSTÍVEL

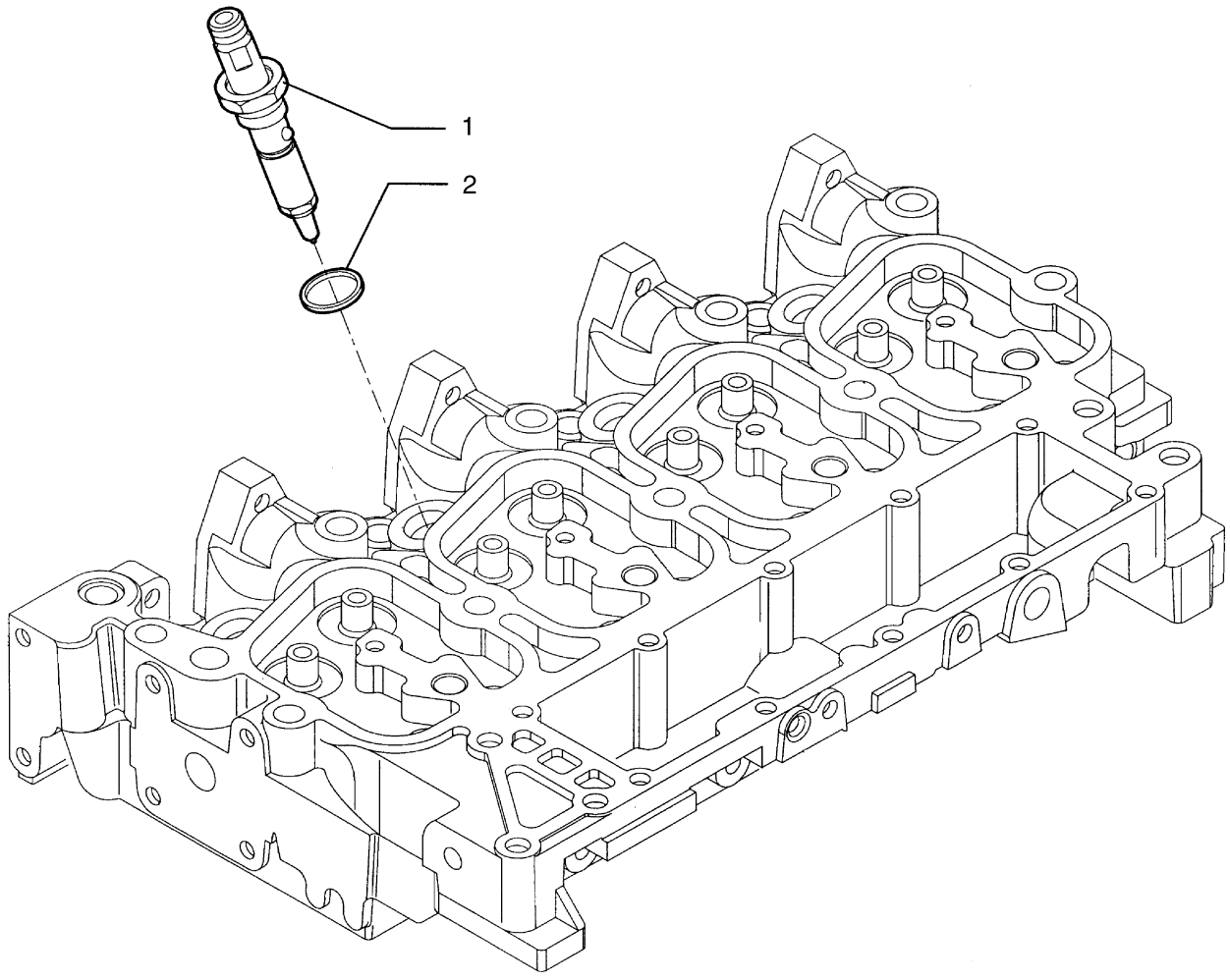

BS04A045

SYSTÈME D'INJECTION
KRAFTSTOFFEINSPRITZANLAGE
IMPIANTO DI INIEZIONE DEL COMBUSTIBILE
BRÆNDSTOFINDSPRØJTNINGSSYSTEM

R	N	P.N.	MOD	Q	Denominação Description	Denominacion Bezeichnung	Description Descrizione	Denominação Beskrivelse	L.C.
1		84551185		4	INJETOR SIST COMBUSTÍVEL, Aspirated Engine				
						INYECTOR DE SIST. COI	FUEL SYSTEM INJECTO	INJECTOR SISTEMA COI	089I
					INJECTEUR DE CARBUR	KRAFTSTOFFEINSPRITZ	INIETT. SISTEMA CARBU	BRÆNDSTOFPUMPE	
1		84551192		4	INJETOR SIST COMBUSTÍVEL, Turbocharger Engine				
						INYECTOR DE SIST. COI	FUEL SYSTEM INJECTO	INJECTOR SISTEMA COI	089I
					INJECTEUR DE CARBUR	KRAFTSTOFFEINSPRITZ	INIETT. SISTEMA CARBU	BRÆNDSTOFPUMPE	
		84551604		1	ARRUELA PLANA, Washer (Part of 84551185), Not Shown				
						ARANDELA	WASHER	ANILHA	131R
					RONDELLE	UNTERLEGSCHEIBE	RONDELLA	FLADSKIVE	
2		4895297		4	VEDAÇÃO, Rectangular, 15.6mm ID x 1.68 Thk				
						ANILLO DE CIERRE	SEAL	VEDANTE	132A
					JOINT	DICHTUNG	GUARNIZIONE; TENUTA	PAKNING	

10.218.04	01	p1	12/11

TUBULAÇÃO - COMBUSTÍVEL
TUBERIAS - COMBUSTIBLE
PIPING - FUEL
TUBAGENS - COMBUSTÍVEL

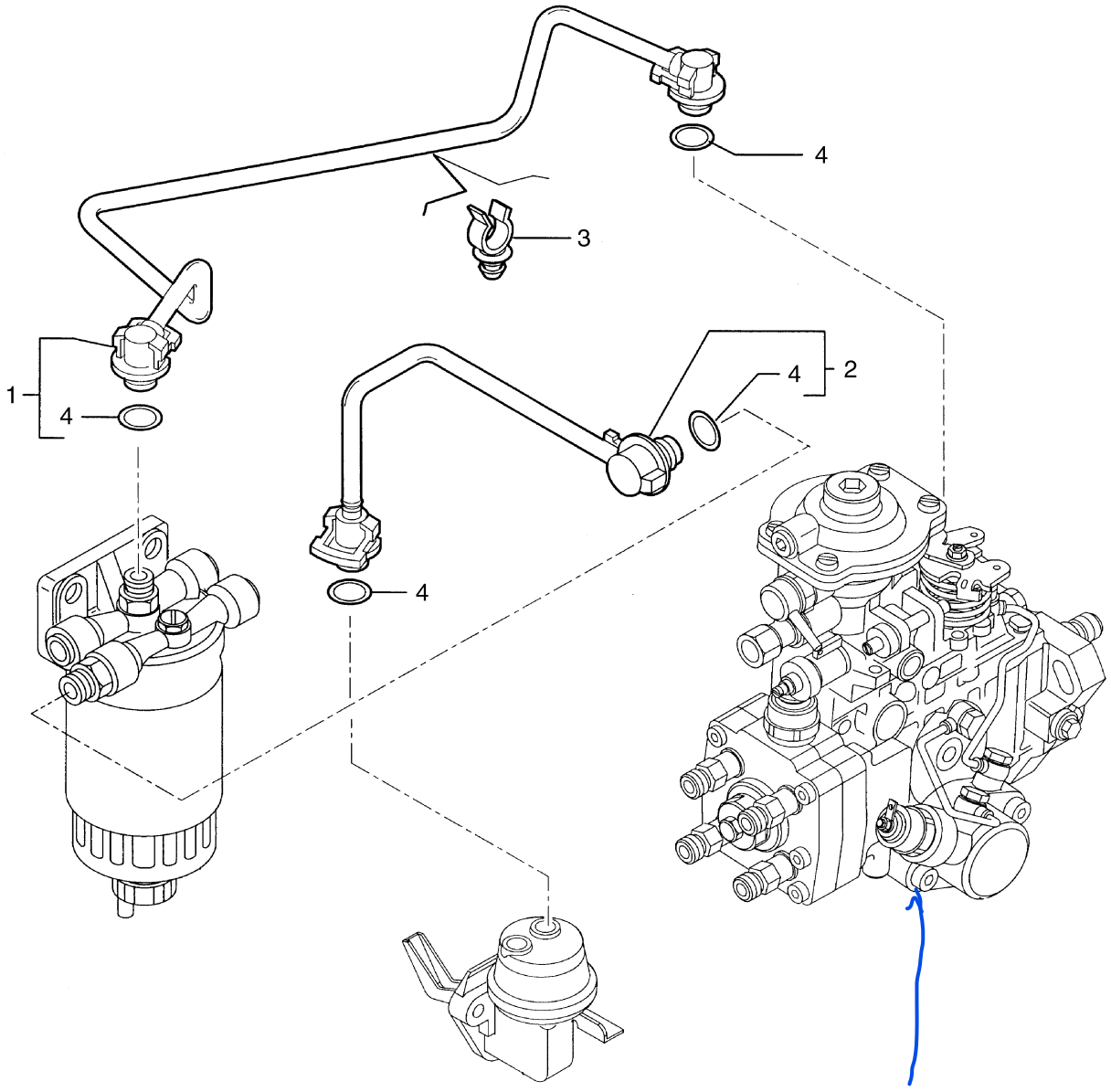

PKS 74083 SOLENOIDE DE BOMBA INJETORA CAV

PKS 74084 SOLENOIDE DE BOMBA INJETORA BOSCH

TUYAUTERIES - COMBUSTIBLE
LEITUNGEN - KRAFTSTOFF
TUBAZIONI - COMBUSTIBILE
RØRLEDNINGER - BRÆNDSTOF

R	N	P.N.	MOD	Q	Denominação Description	Denominacion Bezeichnung	Description Descrizione	Denominação Beskrivelse	L.C.
1		{84402272}		1	Aspirated Engine				
1		2852105		1	TUBO, Turbocharger Engine TUBE	TUBO ROHR	TUBE TUBO	TUBO RØR	195T
3		2852111		1	GRAMPO COLLIER	ABRAZADERA KLAMMER	CLIP FERMO	FIXADOR KLIPS	045F
2		{84402273}		1	Aspirated Engine				
2		2852594		1	TUBO, Turbocharger Engine TUBE	TUBO ROHR	TUBE TUBO	TUBO RØR	195T
4		4894095		2	O-RING, 8mm ID x 2.5mm JOINT TORIQUE	JUNTA TÓRICA O-RING	O-RING ANELLO TOROIDALE	O-RING O-RING	055A

10.218.05	01	p1	12/11

GRUPO INJEÇÃO - TUBULAÇÃO
GRUPO DE INYECCION - TUBERIAS
INJECTION EQUIPMENT - PIPING
GRUPO INJECÇÂO - TUBAGENS

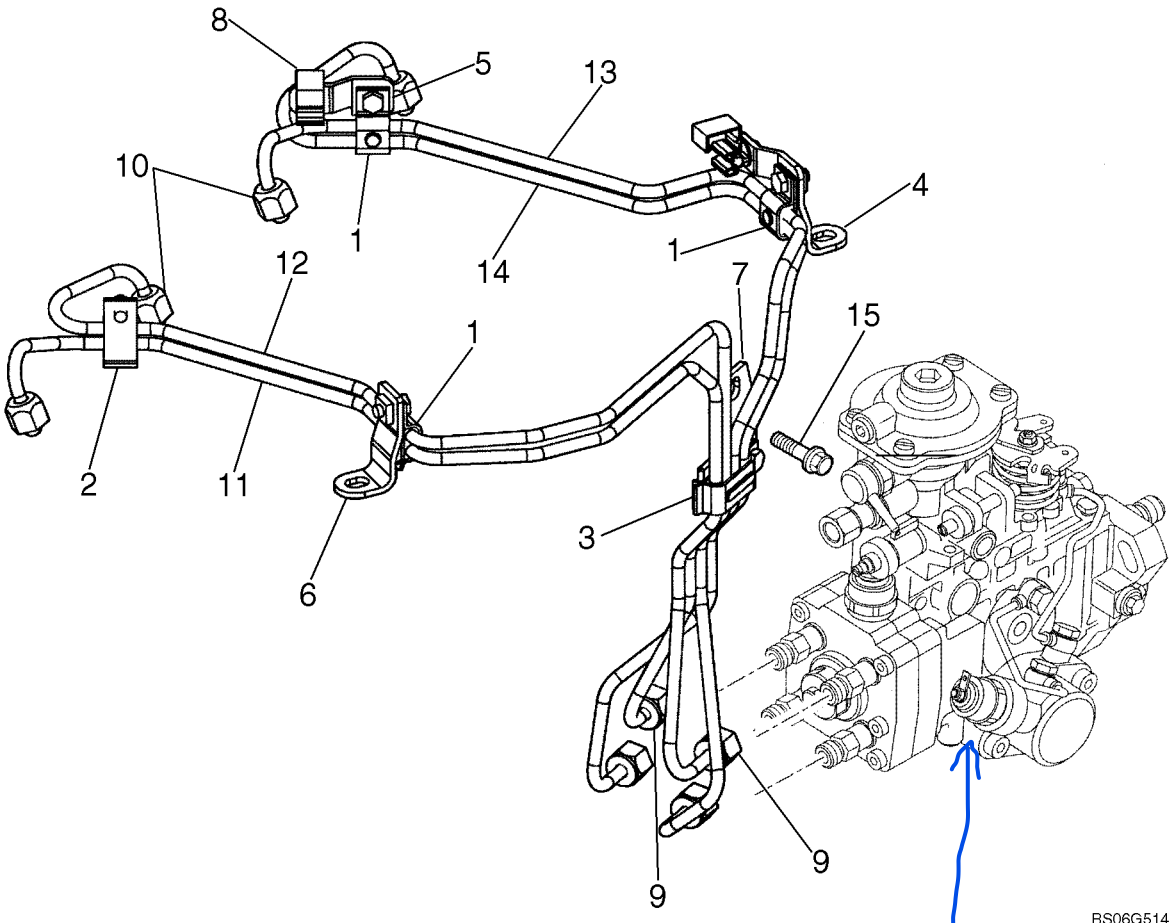

PKS 74083 SOLENOIDE DE BOMBA INJETORA CAV

PKS 74084 SOLENOIDE DE BOMBA INJETORA BOSCH

GROUPE D'INJECTION - TUYAUTERIE
EINSPRITZAUSRUESTUNG - LEITUNGEN
GRUPPO INIEZIONE - TUBAZIONI
INDSPRØJTNINGSGRUPPE - RØRLEDNINGER

R	N	P.N.	MOD	Q	Denominação Description	Denominacion Bezeichnung	Description Descrizione	Denominação Beskrivelse	L.C.
		2852075		1	JOGO DE TUBOS, Fuel Injection Tube; Incl. Ref 2 - 15				
						JUEGO DE TUBOS	PIPE SET	JOGO DE TUBOS	Z094
					JEU DE TUYAUX	ROHRSATZ	KIT TUBI	RØRSÆT	
1		**2852871**		3	SUPORTE, Fuel Injection Pipe				
						SOPORTE	BRACKET	SUPORTE	225S
					SUPPORT	HALTERUNG	STAFFA	BESLAG	
2		**2852872**		1	SUPORTE, Fuel Injection Pipe				
						SOPORTE	BRACKET	SUPORTE	225S
					SUPPORT	HALTERUNG	STAFFA	BESLAG	
3		**2852873**		1	SUPORTE, Fuel Injection Pipe				
						SOPORTE	BRACKET	SUPORTE	225S
					SUPPORT	HALTERUNG	STAFFA	BESLAG	
4		**2852874**		1	SUPORTE, Fuel Injection Pipe				
						SOPORTE	BRACKET	SUPORTE	225S
					SUPPORT	HALTERUNG	STAFFA	BESLAG	
5		**2852875**		1	SUPORTE, Fuel Injection Pipe				
						SOPORTE	BRACKET	SUPORTE	225S
					SUPPORT	HALTERUNG	STAFFA	BESLAG	
6		**2852876**		1	SUPORTE, Fuel Injection Pipe				
						SOPORTE	BRACKET	SUPORTE	225S
					SUPPORT	HALTERUNG	STAFFA	BESLAG	
7		**2852877**		1	SUPORTE, Fuel Injection Pipe				
						SOPORTE	BRACKET	SUPORTE	225S
					SUPPORT	HALTERUNG	STAFFA	BESLAG	
8		**2852878**		2	SUPORTE DA BRAÇADEIRA				
						SOPORTE DE ABRAZADI	CLAMP BRACKET	SUPORTE DE BRAÇADE	Z417
					BRIDE DE FIXATION	SCHELLENHALTERUNG	STAFFA DEL FERMO	KLEMMEKONSOL	
9		**2852879**		4	PORCA	TUERCA	NUT	PORCA	010D
					ECROU	MUTTER	DADO	MØTRIK	
10		**2852880**		4	PORCA	TUERCA	NUT	PORCA	010D
					ECROU	MUTTER	DADO	MØTRIK	
11		**2852881**		1	TUBO INJEÇÃO, Cylinder #1				
						TUBO DE INYECCIÓN	INJECTION PIPE	TUBO INJECÇÃO	Z050
					TUYAU D'INJECTION	EINSPRITZLEITUNG	TUBO DI INIEZIONE	INDSPRØJTNINGSRØR	
12		**2852882**		1	TUBO INJEÇÃO, Cylinder #2				
						TUBO DE INYECCIÓN	INJECTION PIPE	TUBO INJECÇÃO	Z050
					TUYAU D'INJECTION	EINSPRITZLEITUNG	TUBO DI INIEZIONE	INDSPRØJTNINGSRØR	
13		**2852883**		1	TUBO INJEÇÃO, Cylinder #3				
						TUBO DE INYECCIÓN	INJECTION PIPE	TUBO INJECÇÃO	Z050
					TUYAU D'INJECTION	EINSPRITZLEITUNG	TUBO DI INIEZIONE	INDSPRØJTNINGSRØR	
14		**2852884**		1	TUBO INJEÇÃO, Cylinder #4				
						TUBO DE INYECCIÓN	INJECTION PIPE	TUBO INJECÇÃO	Z050
					TUYAU D'INJECTION	EINSPRITZLEITUNG	TUBO DI INIEZIONE	INDSPRØJTNINGSRØR	
15		**4896884**		1	PARAFUSO, Hex Flg, M8 x 1.25 x 16				
						TORNILLO	SCREW	PARAFUSO	040V
					VIS	SCHRAUBE	VITE	SKRUE	

SISTEMA DE INJEÇÃO DE COMBUSTÍVEL
SISTEMA DE INYECCION DE COMBUSTIBLE
FUEL INJECTION SYSTEM (580N)
SISTEMA DE INJEÇÃO DE COMBUSTÍVEL

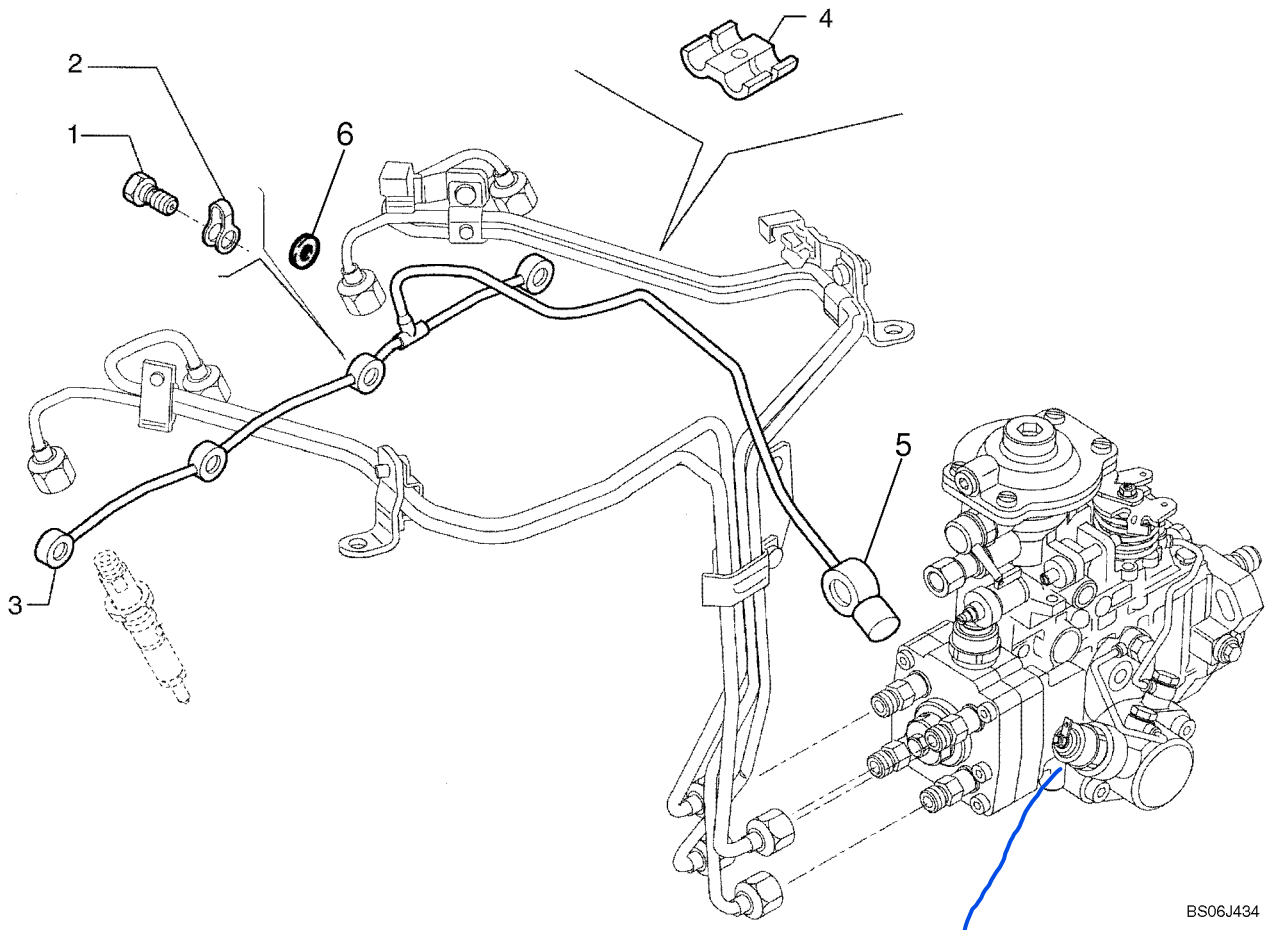

PKS 74083 SOLENOIDE DE BOMBA INJETORA CAV

PKS 74084 SOLENOIDE DE BOMBA INJETORA BOSCH

SYSTÈME D'INJECTION
KRAFTSTOFFEINSPRITZANLAGE
IMPIANTO DI INIEZIONE DEL COMBUSTIBILE
BRÆNDSTOFINDSPRØJTNINGSSYSTEM

R	N	P.N.	MOD	Q	Denominação Description	Denominacion Bezeichnung	Description Descrizione	Denominação Beskrivelse	L.C.
1		4895244		4	PARAFUSO DE BANJO VIS BANJO	PERNO BANJO HOHLSCHRAUBE	BANJO BOLT BULLONE MASCHIO	PARAFUSO DE LIGAÇÃC BANJOBOLT	090B
2		4895305		4	VEDAÇÃO, If Used JOINT	ANILLO DE CIERRE DICHTUNG	SEAL GUARNIZIONE; TENUTA	VEDANTE PAKNING	132A
3		{84402280}		1	Aspirated Engine				
3		2852066		1	TUBO DE RETORNO, Turbocharger Engine				
					TUYAU DE RETOUR	TUBO DE RETORNO RÜCKLAUFROHR	RETURN PIPE TUBO DI RITORNO	TUBO DE RETORNO RETURRØR	P840
4		2852521		1	GRAMPO COLLIER	ABRAZADERA KLAMMER	CLIP FERMO	FIXADOR KLIPS	045F
5		2852118		1	CONEXÃO, Banjo Connector Assy; Order 2852065 Tube, Ref 3				
					RACCORD	ACOPLAMIENTO ARMATUR	FITTING RACCORDO	CONECTOR FITTING	3300
6		2855903		8	VEDAÇÃO DA ARRUELA, If Used				
					RONDELLE D'ETANCHEI	ARANDELA HERMÉTICA DICHTSCHEIBE	SEALING WASHER ROSETTA DI TENUTA	ANILHA DE VEDAÇÃO TÆTNINGSSKIVE	133R

10.220.01	01	p1	12/11

CONTROLES - ACELERADOR, PEDAL
CONTROLES - ACELERADOR, PIE
CONTROLS - THROTTLE, FOOT

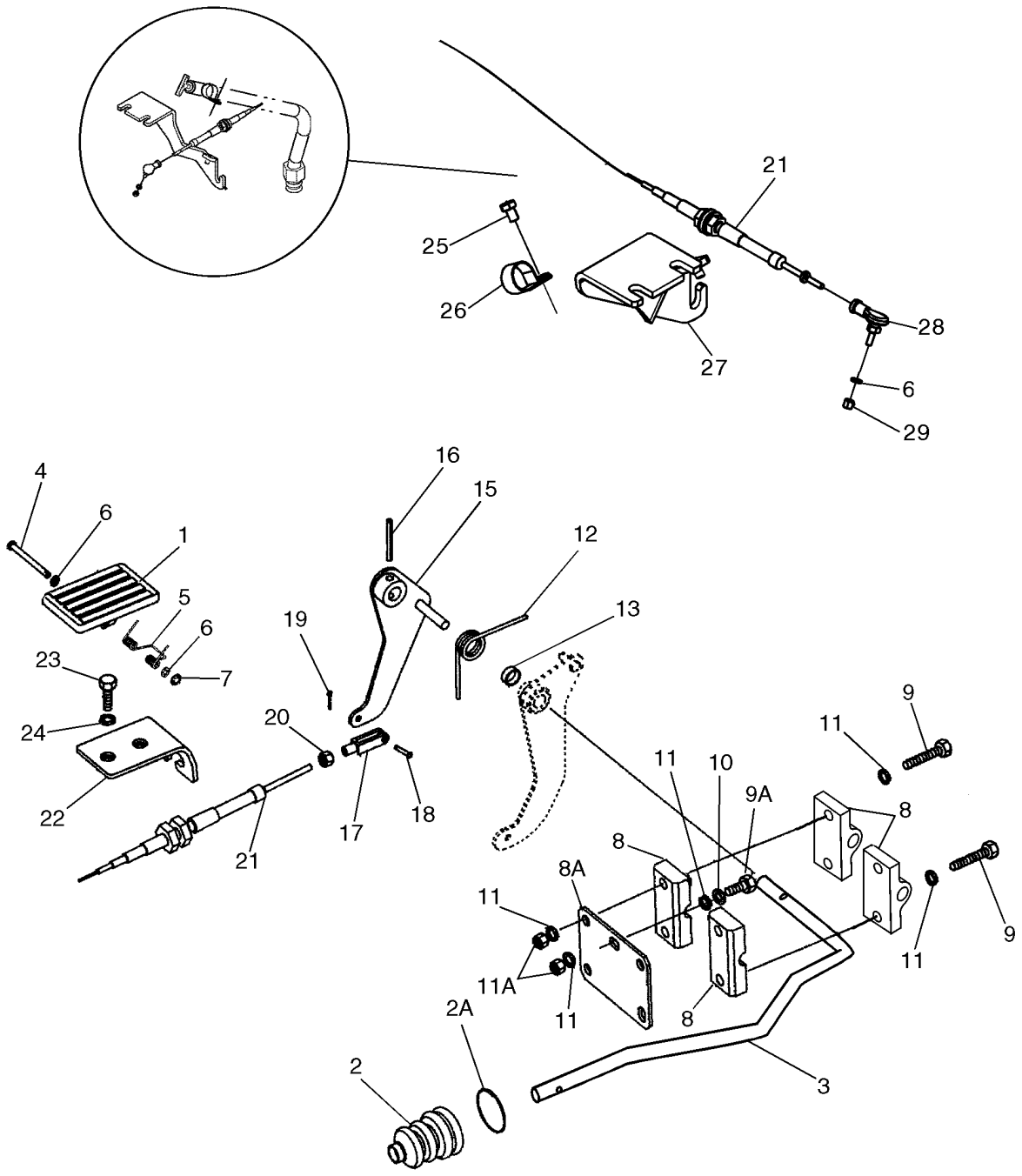

COMMANDES - PÉDALE D'ACCÉLÉRATION

COMANDI - ACCELERATORE A PEDALE

R	N	P.N.	MOD	Q	Denominação Description	Denominacion Bezeichnung	Description Descrizione	Denominação Beskrivelse	L.C.
1		282242A1		1	PEDAL, Acceleerator, Plastic				
						PEDAL	PEDAL	PEDAL	6130
					PEDALE	PEDAL	PEDALE	PEDAL	
2		132931A1		1	CAPA, Accelerator Pedal Rod				
						FUNDA	BOOT	COBERTURA DE PROTE	330C
					SOUFFLET	MANSCHETTE	PARAPOLVERE	MANCHET	
2A		189109A1		1	MOLA, Retainer	MUELLE	SPRING	MOLA	8315
					RESSORT	FEDER	MOLLA	SPRING	
3		87593642		1	HASTE	VARILLA	ROD	HASTE	090A
					TIGE	STANGE	ASTA	STANG	
4		322860A1		1	PINO	PASADOR	PIN	PERNO	080P
					BROCHE	PIN	PERNO	STIFT	
5		256776A1		1	MOLA	RESORTE	SPRING	MOLA	100M
					RESSORT	FEDER	MOLLA	FJEDER	
6		895-11005		2	ARRUELA PLANA, M5 x 10 x 1				
						ARANDELA	WASHER	ANILHA	131R
					RONDELLE	UNTERLEGSCHEIBE	RONDELLA	FLADSKIVE	
7		103-1518		1	ANEL DE PRESSÃO, #18, Ext				
						ANILLO DE RESORTE	SNAP RING	ANEL	054A
					ANNEAU D'ARRET	SPRENGRING	ANELLO ELASTICO	LÅSERING	
8		87345006		5	BLOCO, Throttle Pivot	BLOQUE	BLOCK	BLOCO	074B
					BLOC	BLOCK	BLOCCO	MOTORBLOK	
8A		378955A1		1	PLACA	PLACA	PLATE	PLACA	6360
					PLAQUE	PLATTE	PIASTRA	PLATE	
9		87378776		4	PARAFUSO, Special, M8 x 30				
						PERNO	BOLT	PARAFUSO	140B
					VIS	SCHRAUBE	BULLONE	BOLT	
9A		614-8020		1	PARAFUSO, Hex, M8 x 20, 8.8				
						PERNO	BOLT	PARAFUSO	140B
					VIS	SCHRAUBE	BULLONE	BOLT	
10		892-11008		1	TRAVA DA ARRUELA, M8	ARANDELA DE BLOQUE(	LOCK WASHER	ANILHA DE RETENÇÃO	132R
					RONDELLE FREIN	SICHERUNGSSCHEIBE	RONDELLA DI SICUREZ	LÅSESKIVE	
11		87655042		7	ARRUELA ESPECIAL	ARANDELA ESPECIAL	SPECIAL WASHER	ANILHA ESPECIAL	Z333
					RONDELLE SPECIALE	SPEZIALUNTERLEGSCH	RONDELLA SPECIALE	SPECIALSKIVE	
11A		829-1408		2	PORCA, M8, Cl 10	TUERCA	NUT	PORCA	010D
					ECROU	MUTTER	DADO	MØTRIK	
12		380483A2		1	MOLA	MUELLE	SPRING	MOLA	8315
					RESSORT	FEDER	MOLLA	SPRING	
13		378958A1		1	ANEL ESPACADOR	CASQUILLO ESPACIADC	SPACER, RING	ANEL ESPACADOR	Z296
					BAGUE D'EPAISSEUR	ZWISCHENRING	ANELLO, DISTANZIALE	SPACER, RING	
15		84347958		1	ALAVANCA CONJUNTO	PALANCA (CONJUNTO)	LEVER ASSY.	ALAVANCA CONJUNTO	P520
					LEVIER (ASSEMBLE)	HEBEL (KPLT.)	LEVA, COMPLESSIVO	LEVER ASSY.	
16		838-3640		1	PINO, M6 x 40, Coiled	PASADOR	PIN	PERNO	080P
					BROCHE	PIN	PERNO	STIFT	
17		213-123		1	GARFO AJUSTÁVEL, #10-32 x 1 9/16"				
						MOSQUETÓN AJUSTABL	ADJUSTABLE CLEVIS	FORQUILHA AJUSTÁVEL	1680
					CHAPE DE REGLAGE	EINSTELLBARER SCHÄK	FORCELLA ATTACCO RE	JUSTERBAR GAFFEL	

TURBO ASPIRADO

580N

10.220.01	01	p2	12/11

CONTROLES - ACELERADOR, PEDAL
CONTROLES - ACELERADOR, PIE
CONTROLS - THROTTLE, FOOT

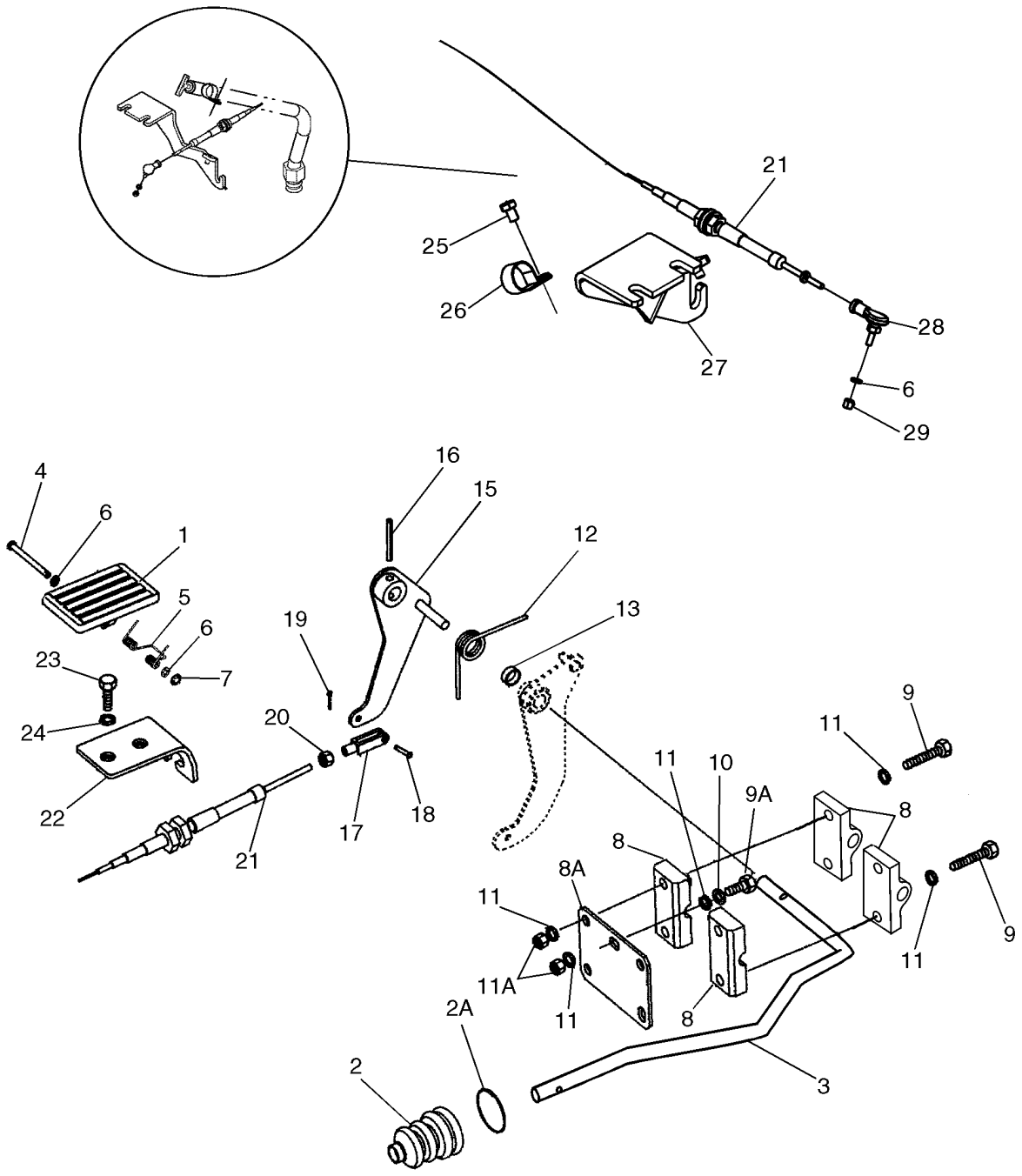

COMMANDES - PÉDALE D'ACCÉLÉRATION

COMANDI - ACCELERATORE A PEDALE

R	N	P.N.	MOD	Q	Denominação Description	Denominacion Bezeichnung	Description Descrizione	Denominação Beskrivelse	L.C.
18		427-3058		1	PINO DE GARFO, 3/16" x .580"				
						EJE CON CABEZA	CLEVIS PIN	PINO DE FORQUILHA	P694
					AXE DE CHAPE	GABELBOLZEN	PERNO A TESTA PIANA	GAFFELBOLT	
19		432-48		1	CONTRA PINO, 1/16" x 1/2"				
						PASADOR	COTTER PIN	TROÇO DE ABRIR	270C
					GOUPILLE FENDUE	SPLINT	COPPIGLIA	SPLITBOLT	
20		225-14210		2-3	PORCA, #10-32	TUERCA	NUT	PORCA	010D
					ECROU	MUTTER	DADO	MØTRIK	
21		87340754		1	CABO, To Injection Pump	CABLE	CABLE	CABO	650C
					CABLE	KABEL	CAVO	KABEL	
22		84347956		1	SUPORTE	SOPORTE	BRACKET	SUPORTE	1010
					CONSOLE	HALTER	STAFFA	BRACKET	
23		614-10035		2	PARAFUSO, Hex, M10 x 35, 8.8, Full Thd				
						PERNO	BOLT	PARAFUSO	140B
					VIS	SCHRAUBE	BULLONE	BOLT	
24		{87455046}		2					
25		336199		1	PARAFUSO, Hex, M8 x 12, 8.8, Full Thd				
						PERNO	BOLT	PARAFUSO	140B
					VIS	SCHRAUBE	BULLONE	BOLT	
26		515-22254		1	BRAÇADEIRA, 1", Insul, 5/16" Bolt				
						ABRAZADERA	CLAMP	BRAÇADEIRA	120M
					COLLIER	KLEMME	MORSETTO	SPÆNDEBÅND	
27		{84564418}		1					
28		84211753		1	ELO DE LIGAÇÃO	ESLABÓN DE CONEXIÓN	CONNECTING LINK	LIGADOR	540M
					MAILLON DE RACCORD	VERBINDUNGSGLIED	TIRANTE DI COLLEGAMI	SAMLELED	
29		832-10405		1	CONTRA PORCA, M5 x .8, Cl 8				
						TUERCA DE BLOQUEO	LOCK NUT	CONTRAPORCA	P263
					CONTRE-ECROU	SICHERUNGSMUTTER	DADO DI BLOCCAGGIO	LÅSEMØTRIK	

TURBO ASPIRADO

580N

10.220.02	01	p1	10/11

CONTROLES - ACELERADOR DE MÃO
CONTROLES - ACELERADOR, MANUAL
CONTROLS - THROTTLE, HAND

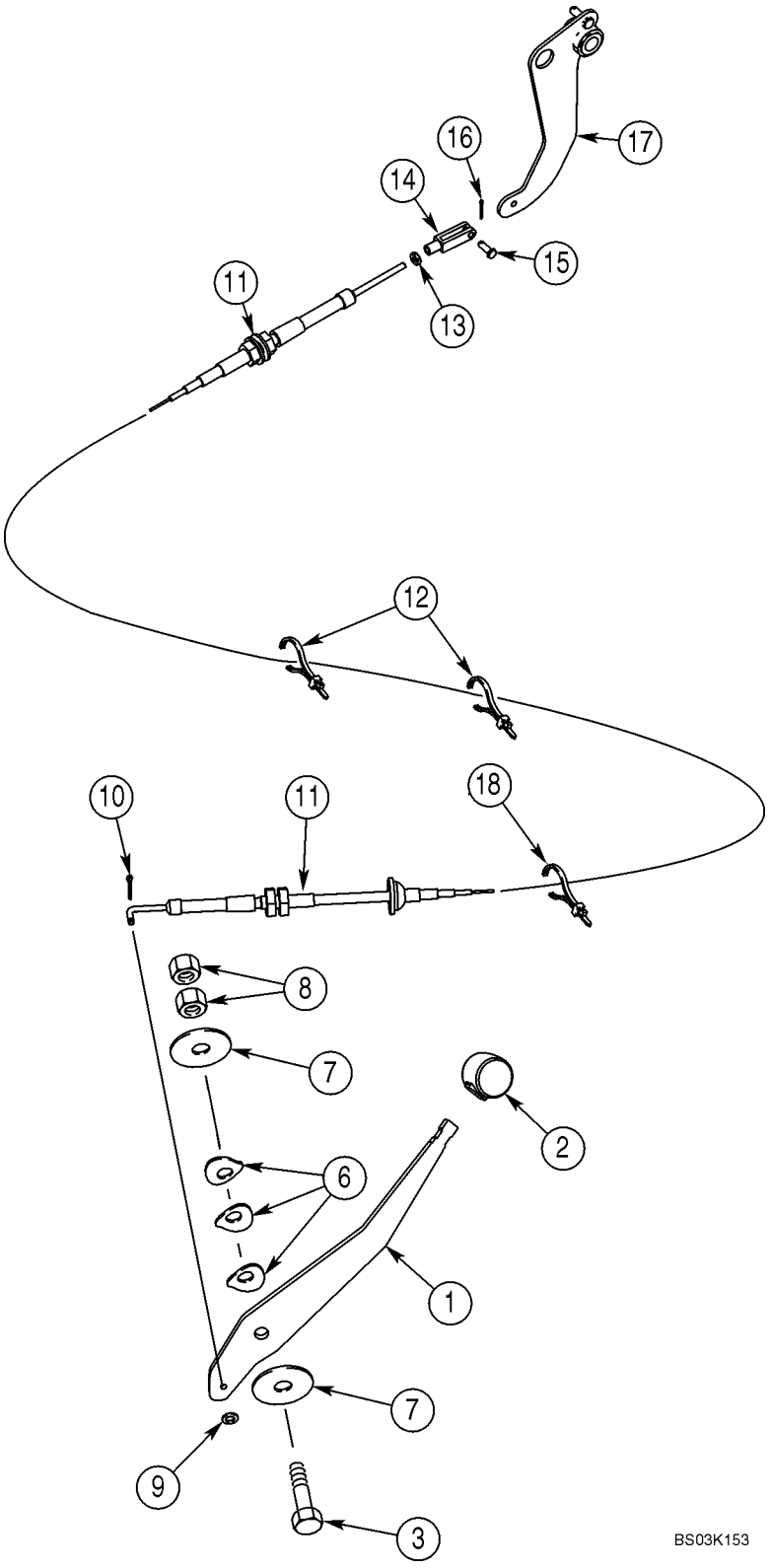

COMMANDES - MANETTE DES GAZ

COMANDI - ACCELERATORE A MANO

R	N	P.N.	MOD	Q	Denominação Description	Denominacion Bezeichnung	Description Descrizione	Denominação Beskrivelse	L.C.
1		395189A2		1	ALAVANCA LEVIER	PALANCA HEBEL	LEVER LEVA	ALAVANCA LEVER	5110
2		A177435		1	MAÇANETA ESFÉRICA, Lever BOUTON SPHERIQUE	MANDO ESFÉRICO KUGELGRIFF	BALL KNOB MANOPOLA SFERICA	BOTÃO ESFÉRICO KUGLEGREB	Z314
3		514-847		1	PARAFUSO, Hex, M12 x 1.25 x 50, 8.8 VIS	PERNO SCHRAUBE	BOLT BULLONE	PARAFUSO BOLT	140B
6		D148962		3	ARRUELA RONDELLE	ARANDELA UNTERLEGSCHEIBE	WASHER RONDELLA	ARRUELA WASHER	9720
7		496-81018		2	ARRUELA, 33/64 x 2 x 1/8 RONDELLE	ARANDELA UNTERLEGSCHEIBE	WASHER RONDELLA	ARRUELA WASHER	9720
8		825-11412		2	PORCA, M12 x 1.25, Cl 8 ECROU	TUERCA MUTTER	NUT DADO	PORCA MØTRIK	010D
9		495-31022		1	ARRUELA PLANA, #10 RONDELLE	ARANDELA UNTERLEGSCHEIBE	WASHER RONDELLA	ANILHA FLADSKIVE	131R
10		432-48		1	CONTRA PINO, 1/16" x 1/2" GOUPILLE FENDUE	PASADOR SPLINT	COTTER PIN COPPIGLIA	TROÇO DE ABRIR SPLITBOLT	270C
11		87340753		1	CABO CABLE	CABLE KABEL	CABLE CAVO	CABO KABEL	650C
12		L18331		4	PRENDEDOR DE CABOS, Nylon, Retaining BRIDE DE CABLE	BANDA DE CABLE KABELBINDER	CABLE STRAP FASCETTA PER CAVO	BRAÇADEIRA DE CABO KABELSTROP	P716
13		225-14210		1	PORCA, #10-32 ECROU	TUERCA MUTTER	NUT DADO	PORCA MØTRIK	010D
14		213-123		1	GARFO AJUSTÁVEL, #10-32 x 1 9/16" CHAPE DE REGLAGE	MOSQUETÓN AJUSTABL EINSTELLBARER SCHÄK	ADJUSTABLE CLEVIS FORCELLA ATTACCO RE	FORQUILHA AJUSTÁVEL JUSTERBAR GAFFEL	1680
15		427-3058		1	PINO DE GARFO, 3/16" x .580" AXE DE CHAPE	EJE CON CABEZA GABELBOLZEN	CLEVIS PIN PERNO A TESTA PIANA	PINO DE FORQUILHA GAFFELBOLT	P694
16		432-48		1	CONTRA PINO, 1/16" x 1/2" GOUPILLE FENDUE	PASADOR SPLINT	COTTER PIN COPPIGLIA	TROÇO DE ABRIR SPLITBOLT	270C
17		378957A3		1	ALAVANCA CONJUNTO LEVIER (ASSEMBLE)	PALANCA (CONJUNTO) HEBEL (KPLT.)	LEVER ASSY. LEVA, COMPLESSIVO	ALAVANCA CONJUNTO LEVER ASSY.	P520
18		L11541		2	PRENDEDOR DE CABOS BRIDE DE CABLE	BANDA DE CABLE KABELBINDER	CABLE STRAP FASCETTA PER CAVO	BRAÇADEIRA DE CABO KABELSTROP	P716

10.246.01	01	p1	12/11

BOMBA INJETORA
BOMBA DE INYECCION
FUEL INJECTION PUMP
BOMBA DE INYECCION

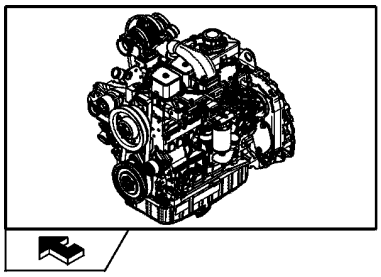

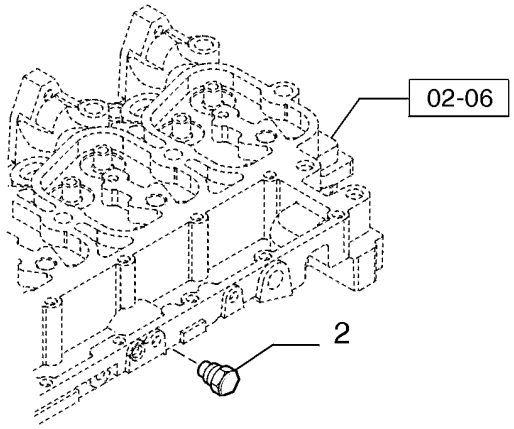

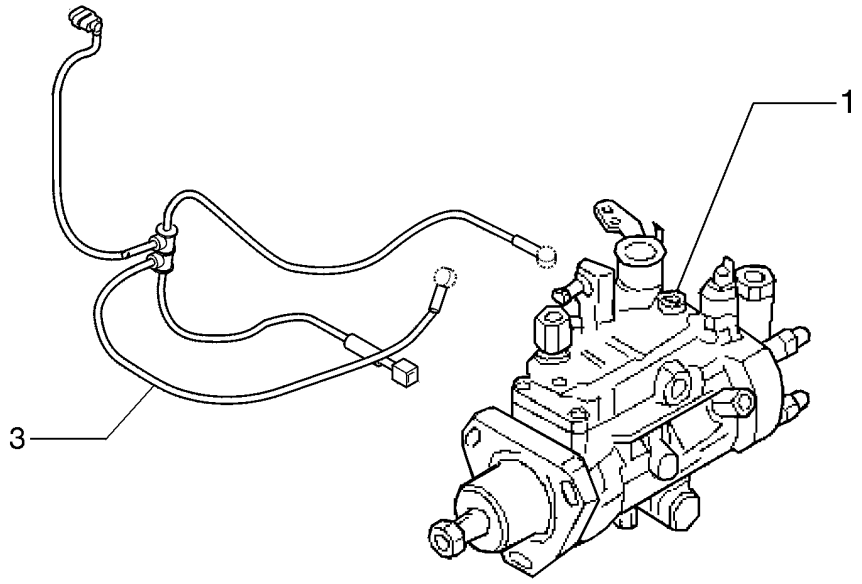

POMPE D'INJECTION
EINSPRITZPUMPE
POMPA DI INIEZIONE DEL COMBUSTIBILE
BRÆNDSTOFINDSPRØJTNINGSPUMPE

R	N	P.N.	MOD	Q	Denominação Description	Denominacion Bezeichnung	Description Descrizione	Denominação Beskrivelse	L.C.
1		{84550650}		1	Aspirated Engine				
1		84550644		1	BOMBA INJEÇÃO COMBUSTÍVEL, Turbocharger Engine				
						BOMBA DE INY. DE COM	FUEL INJECTION PUMP	BOMBA INJECÇÃO COM	158P
					POMPE INJECT. CARBUI	KRAFTSTOFFEINPRITZP	POMPA INIEZ. CARBURA	INDSPRØJTNINGSPUMP	
2		84402246		1	BUJÃO, Water	TAPÓN	PLUG	TAMPÃO	050T
					BOUCHON	STOPFEN	TAPPO	PROP	
3		84402247		1	CHICOTE	GRUPO DE CABLES	WIRE HARNESS	CABLAGEM	070I
					FAISCEAU ELECTRIQUE	KABELBAUM	CABLAGGIO	KABELNET	
4		4893229		1	PORCA FLANGEADA, M14, Not Shown				
						TUERCA DE BRIDA	FLANGE NUT	PORCA FLANGEADA	A069
					ECROU A EMBASE	FLANSCHMUTTER	DADO FLANGIATO	FLANGEMØTRIK	

10.246.02	01	p1	12/11

BOMBA INJETORA
BOMBA DE INYECCION
INJECTION PUMP
BOMBA INJECÇÂO

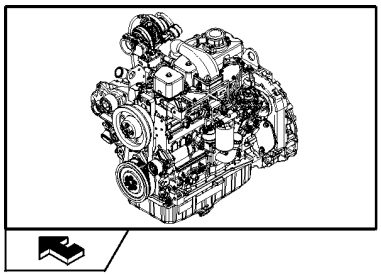

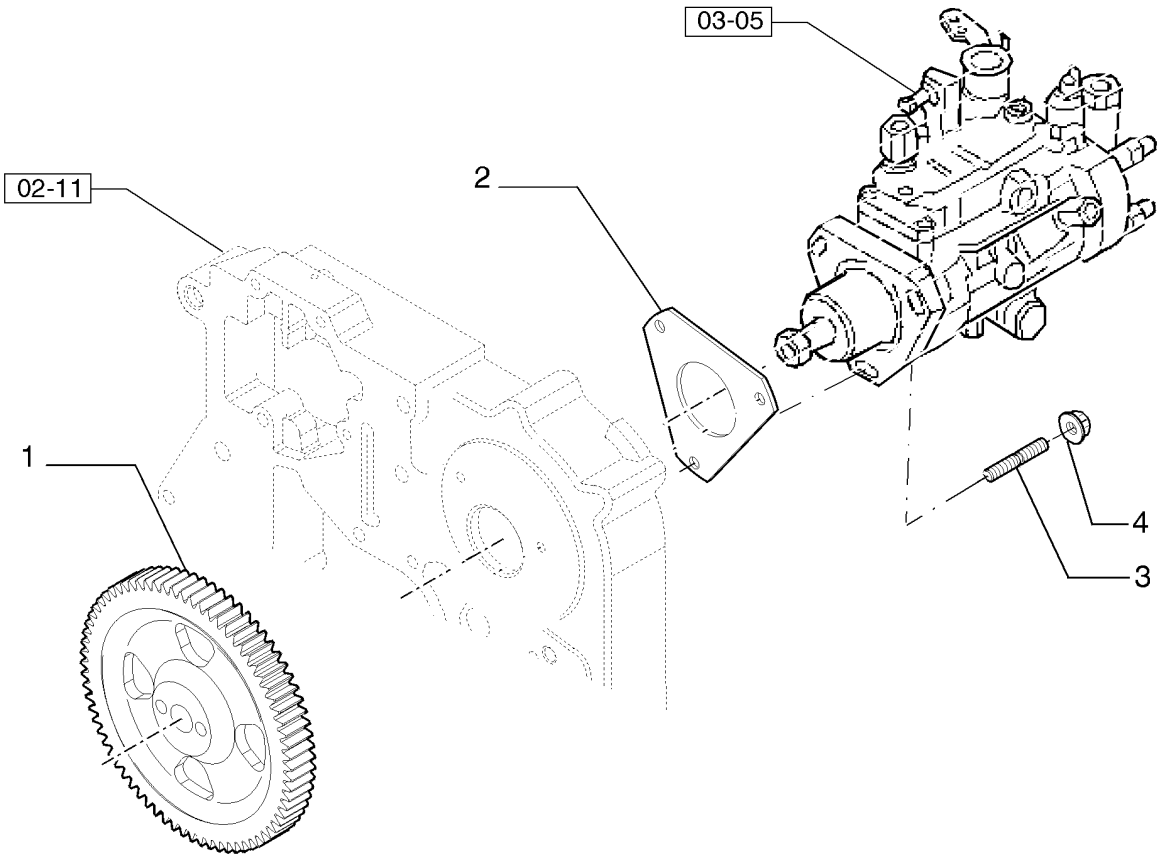

POMPE D'INJECTION
EINSPRITZPUMPE
POMPA INIEZIONE
INDSPRØJTNINGSPUMPE

R	N	P.N.	MOD	Q	Denominação Description	Denominacion Bezeichnung	Description Descrizione	Denominação Beskrivelse	L.C.
1		2856872		1	ENGRENAGEM PIGNON	ENGRANAJE ZAHNRAD	GEAR INGRANAGGIO	ENGRENAGEM TANDHJUL	050I
2		2852885		1	JUNTA JOINT	JUNTA DICHTUNG	GASKET GUARNIZIONE	JUNTA PAKNING	123G
3		2852294		3	PRISIONEIRO, M8 x 1.25 x 30 GOUJON	PRISIONERO GEWINDEBOLZEN	STUD PRIGIONIERO	PINO ROSCADO STØTTEBOLT	210P
4		4899003		3	PORCA FLANGEADA, M8 x 1.25 ECROU A EMBASE	TUERCA DE BRIDA FLANSCHMUTTER	FLANGE NUT DADO FLANGIATO	PORCA FLANGEADA FLANGEMØTRIK	A069

10.250.05	01	p1	12/11

TURBOCOMPRESOR
TURBOCOMPRESOR
TURBOCHARGER
TURBOCOMPRESOR

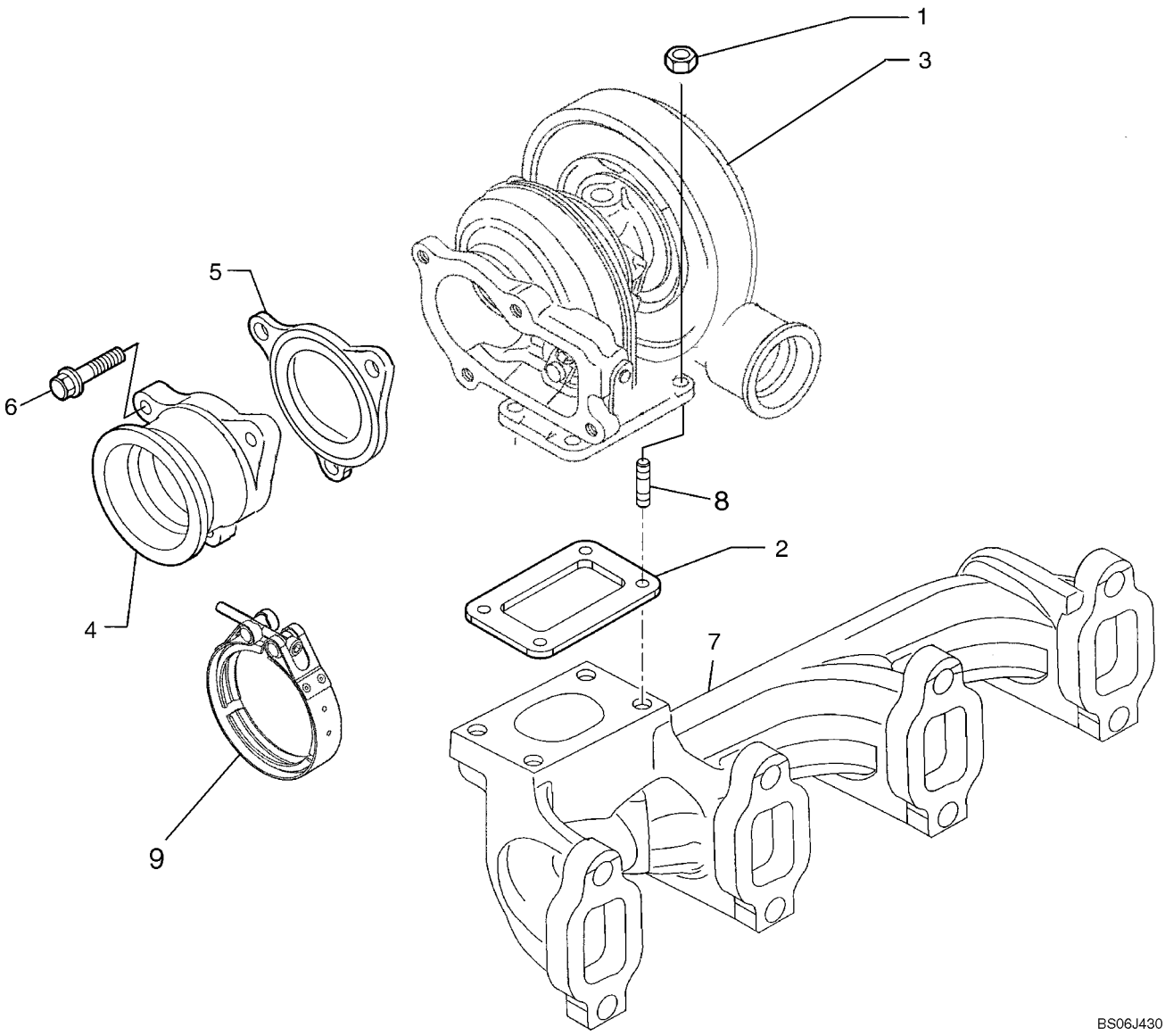

TURBOCOMPRESSEUR
TURBOLADER
TURBOCOMPRESSORE
TURBOLADER

R	N	P.N.	MOD	Q	Denominação Description	Denominacion Bezeichnung	Description Descrizione	Denominação Beskrivelse	L.C.
1		4899118		4	PORCA FLANGEADA, M8	TUERCA DE BRIDA	FLANGE NUT	PORCA FLANGEADA	A069
					ECROU A EMBASE	FLANSCHMUTTER	DADO FLANGIATO	FLANGEMØTRIK	
2		2856881		1	JUNTA DO COLETOR	JUNTA DE COLECTOR	MANIFOLD GASKET	JUNTA DO COLECTOR	125G
					JOINT DE COLLECTEUR	KRÜMMERDICHTUNG	GUARNIZIONE COLLETT	PAKNING, MANIFOLD	
3		2857052		1	TURBO-COMPRESSOR, Assembly				
						TURBOCOMPRESOR	TURBOCHARGER	TURBOCOMPRESSOR	210T
					TURBOCOMPRESSEUR	TURBOLADER	TURBOCOMPRESSORE	TURBOLADER	
4		2852510		1	TUBO, Exhaust Manifold	TUBO	TUBE	TUBO	195T
					TUBE	ROHR	TUBO	RØR	
5		2852509		1	JUNTA DO COLETOR	JUNTA DE COLECTOR	MANIFOLD GASKET	JUNTA DO COLECTOR	125G
					JOINT DE COLLECTEUR	KRÜMMERDICHTUNG	GUARNIZIONE COLLETT	PAKNING, MANIFOLD	
6		4898482		3	PARAFUSO, Flg Hd, M8 x 1.25 x 30				
						TORNILLO	SCREW	PARAFUSO	040V
					VIS	SCHRAUBE	VITE	SKRUE	
7		2831203		1	COLETOR DE EXAUSTÃO,	EXHAUST MANIFOLD			
						COLECTOR DE ESCAPE	EXHAUST MANIFOLD	COLECTOR DE ESCAPE	230C
					COLLECTEUR D'ECHAPI	AUSPUFFKRÜMMER	COLLETTORE DI SCARI(	UDSTØDNINGSMANIFOL	
8		4899119		4	PRISIONEIRO, M8 x 1.25 x 40				
						PRISIONERO	STUD	PINO ROSCADO	210P
					GOUJON	GEWINDEBOLZEN	PRIGIONIERO	STØTTEBOLT	
9		2855273		1	COLAR	COLLAR	COLLAR	ANEL	031F
					COLLIER	RINGE	COLLARE	SLANGEBÅND	

TUBAGENS - OLEO MOTOR
TUBERIAS - ACEITE DEL MOTOR
TURBOCHARGER SYSTEM
TUBAGENS - OLEO MOTOR

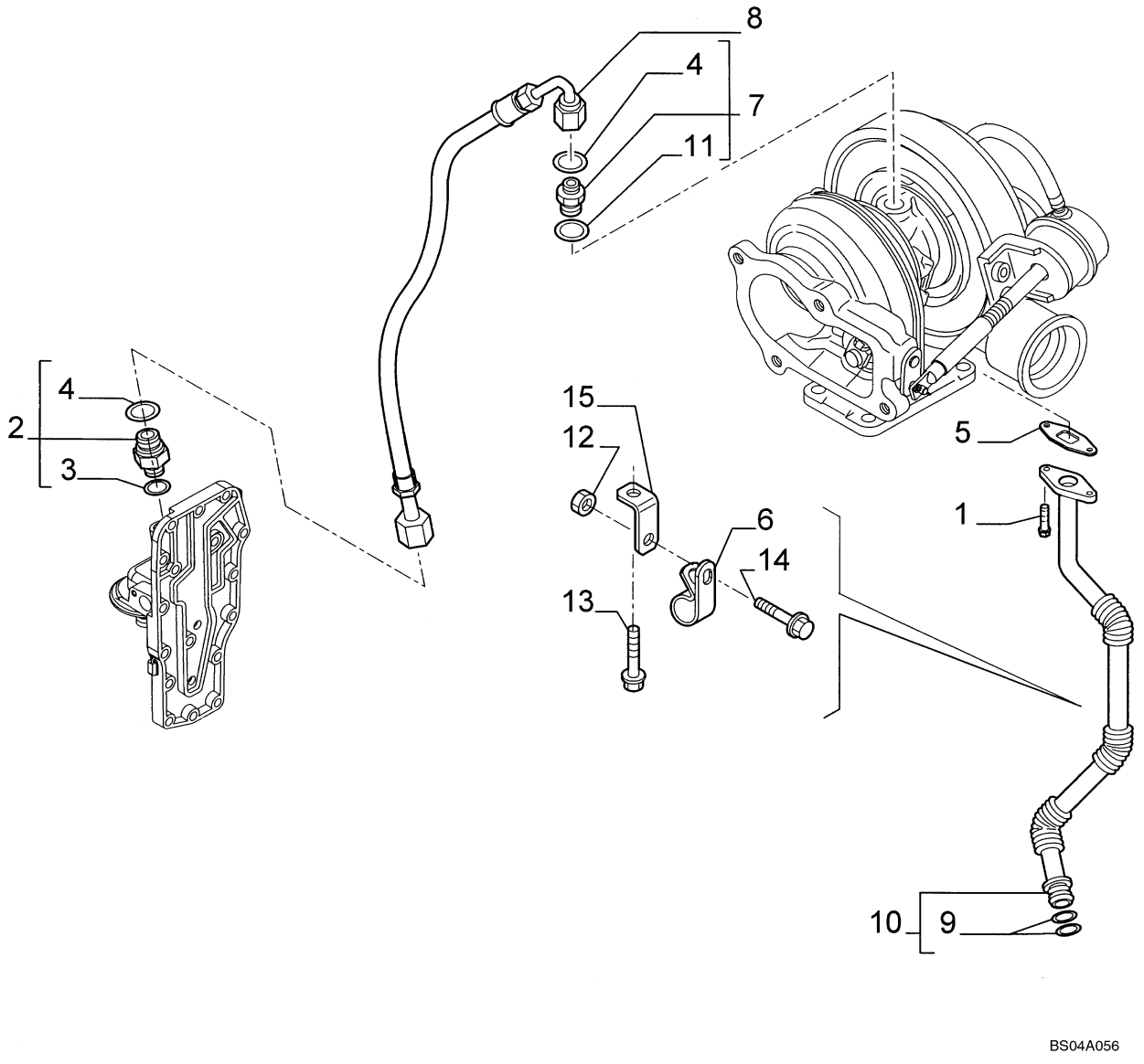

TUYAUTERIES - HUILE DU MOTEUR
LEITUNGEN - MOTOROEL
TUBAZIONI - OLIO MOTORE
RORLEDNINGER - MOTOROLIE

R	N	P.N.	MOD	Q	Denominação Description	Denominacion Bezeichnung	Description Descrizione	Denominação Beskrivelse	L.C.
1		4895164		2	PARAFUSO, Hex, Flg Hd, M6 x 16				
						TORNILLO	SCREW	PARAFUSO	040V
					VIS	SCHRAUBE	VITE	SKRUE	
2		4895107		1	CONECTOR HIDRÁUL, 11/16"-16 x M12, Incl. Ref 3, 4				
						CONECTOR HIDRÁULIC	HYD CONNECTOR	CONECTOR HID.	020R
					CONNECTEUR HYDRAU	HYDR STECKVERBINDE	CONNETTORE IDRAULIC	HYDRAULIKSTIK	
3		4899107		1	O-RING, 0.414mm ID x 0.072mm Width				
						JUNTA TÓRICA	O-RING	O-RING	055A
					JOINT TORIQUE	O-RING	ANELLO TOROIDALE	O-RING	
4		4899108		1	O-RING, 0.364mm ID x 0.07mm Width				
						JUNTA TÓRICA	O-RING	O-RING	055A
					JOINT TORIQUE	O-RING	ANELLO TOROIDALE	O-RING	
5		4899467		1	JUNTA, Oil Drain	JUNTA	GASKET	JUNTA	123G
					JOINT	DICHTUNG	GUARNIZIONE	PAKNING	
6		4899519		1	BRAÇADEIRA, M16, M6 Bolt				
						ABRAZADERA	CLAMP	BRAÇADEIRA	120M
					COLLIER	KLEMME	MORSETTO	SPÆNDEBÅND	
6		2854493		1	GRAMPO, Alternate Part To 4899519, Bracket Clamp				
						ABRAZADERA	CLIP	FIXADOR	045F
					COLLIER	KLAMMER	FERMO	KLIPS	
7		4899106		1	CONECTOR HIDRÁUL, 11/16"-16 x M10, Incl. Ref 4, 11				
						CONECTOR HIDRÁULIC	HYD CONNECTOR	CONECTOR HID.	020R
					CONNECTEUR HYDRAU	HYDR STECKVERBINDE	CONNETTORE IDRAULIC	HYDRAULIKSTIK	
8		2852195		1	MANGUEIRA HIDRÁULICA	TUBO HIDRÁULICO	HYDRAULIC HOSE	MANGUEIRA HIDRÁULIC	A058
					FLEXIBLE HYDRAULIQU	HYDRAULIKSCHLAUCH	TUBO FLESSIBILE IDRAU	SLANGE, HYDRAULIK	
9		5135738		2	O-RING, 0.674" ID x 0.88" OD x 0.103"				
						JUNTA TÓRICA	O-RING	O-RING	055A
					JOINT TORIQUE	O-RING	ANELLO TOROIDALE	O-RING	
10		2852102		1	TUBO, Tube; Incl. Ref 9	TUBO	PIPE	TUBO DE ENCHIMENTO	200T
					TUYAU	ROHR	TUBO	PÅFYLDNINGSSTUDS	
11		NSS		1	SEM SERVIÇO EM SEPARADO, Washer				
						NO SE REPARA POR SE	NOT SERVICED SEPARA	SEM REPARAÇÃO EM SI	064N
					NON FORUNI SEPAREM	NICHT A SEP ERS-T LIEF	NON FORNITO SEPARAT	SERVICERES IKKE SEPA	
12		2852197		1	PORCA FLANGEADA, M6 x 1				
						TUERCA DE BRIDA	FLANGE NUT	PORCA FLANGEADA	A069
					ECROU A EMBASE	FLANSCHMUTTER	DADO FLANGIATO	FLANGEMØTRIK	
13		2852101		1	PARAFUSO FLANGEADO, Hex, M6 x 1 x 16				
						PERNO DE CORONA	FLANGE BOLT	PARAFUSO FLANGEADO	A027
					VIS A EMBASE	FLANSCHSCHRAUBE	BULLONE FLANGIATO	FLANGEBOLT	
14		2852100		1	PARAFUSO FLANGEADO, Hex, M8 x 1.25 x 16				
						PERNO DE CORONA	FLANGE BOLT	PARAFUSO FLANGEADO	A027
					VIS A EMBASE	FLANSCHSCHRAUBE	BULLONE FLANGIATO	FLANGEBOLT	
15		2852196		1	SUPORTE	SOPORTE	BRACKET	SUPORTE	225S
					SUPPORT	HALTERUNG	STAFFA	BESLAG	

10.254.06	01	p1	11/11

MOTOR ASPIRADO - TUBO DE ESCAPE
MOTOR ASPIRADO - TUBO DE ESCAPE
ASPIRATED ENGINE - EXHAUST TUBE
ASPIRATED ENGINE - EXHAUST TUBE

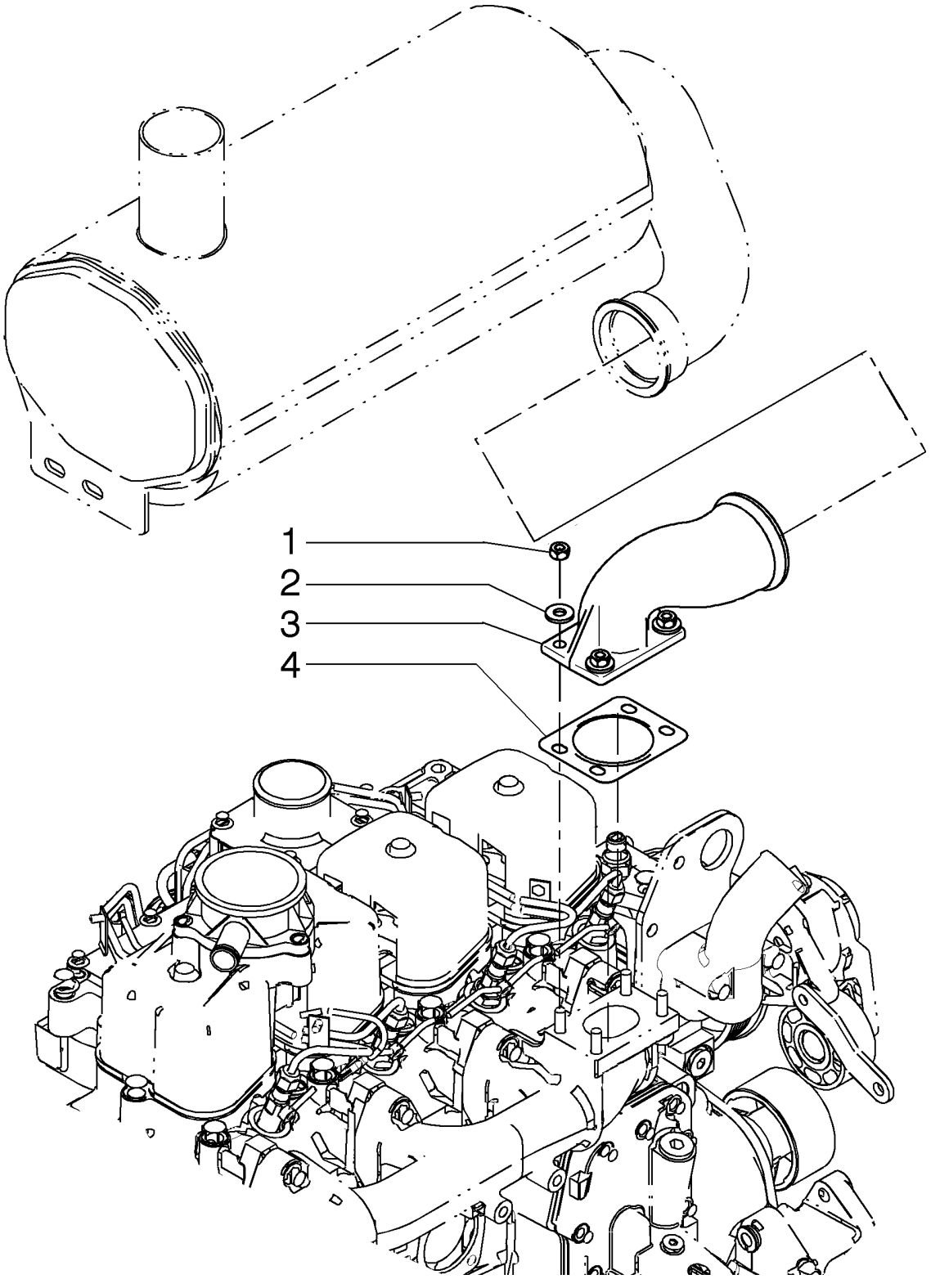

ASPIRATED ENGINE - EXHAUST TUBE
ASPIRATED ENGINE - EXHAUST TUBE
ASPIRATED ENGINE - EXHAUST TUBE
ASPIRATED ENGINE - EXHAUST TUBE

R	N	P.N.	MOD	Q	Denominação Description	Denominacion Bezeichnung	Description Descrizione	Denominação Beskrivelse	L.C.
1		829-1408		4	PORCA, M8, Cl 10 ECROU	TUERCA MUTTER	NUT DADO	PORCA MØTRIK	010D
2		896-15008		4	ARRUELA PLANA, M8 x 21.5 x 2.5, HT RONDELLE	ARANDELA UNTERLEGSCHEIBE	WASHER RONDELLA	ANILHA FLADSKIVE	131R
3		87410196		1	COTOVELO COUDE	CODO KNIESTÜCK	ELBOW GOMITO	COTOVELO VINKELRØR	085G
4		J936995		1	JUNTA JOINT	JUNTA DICHTUNG	GASKET GUARNIZIONE	JUNTA GASKET	3720

10.254.08	01	p1	12/11

COLETOR DE ADMISSÃO - MOTOR ASPIRADO
COLECTOR DE ADMISION - MOTOR ASPIRADO
MANIFOLD - INTAKE ASPIRATED ENGINE
COLECTOR ESCAPE

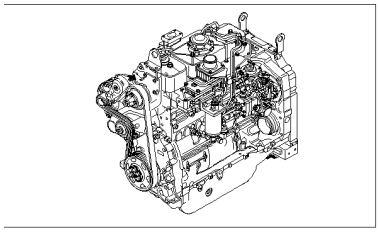

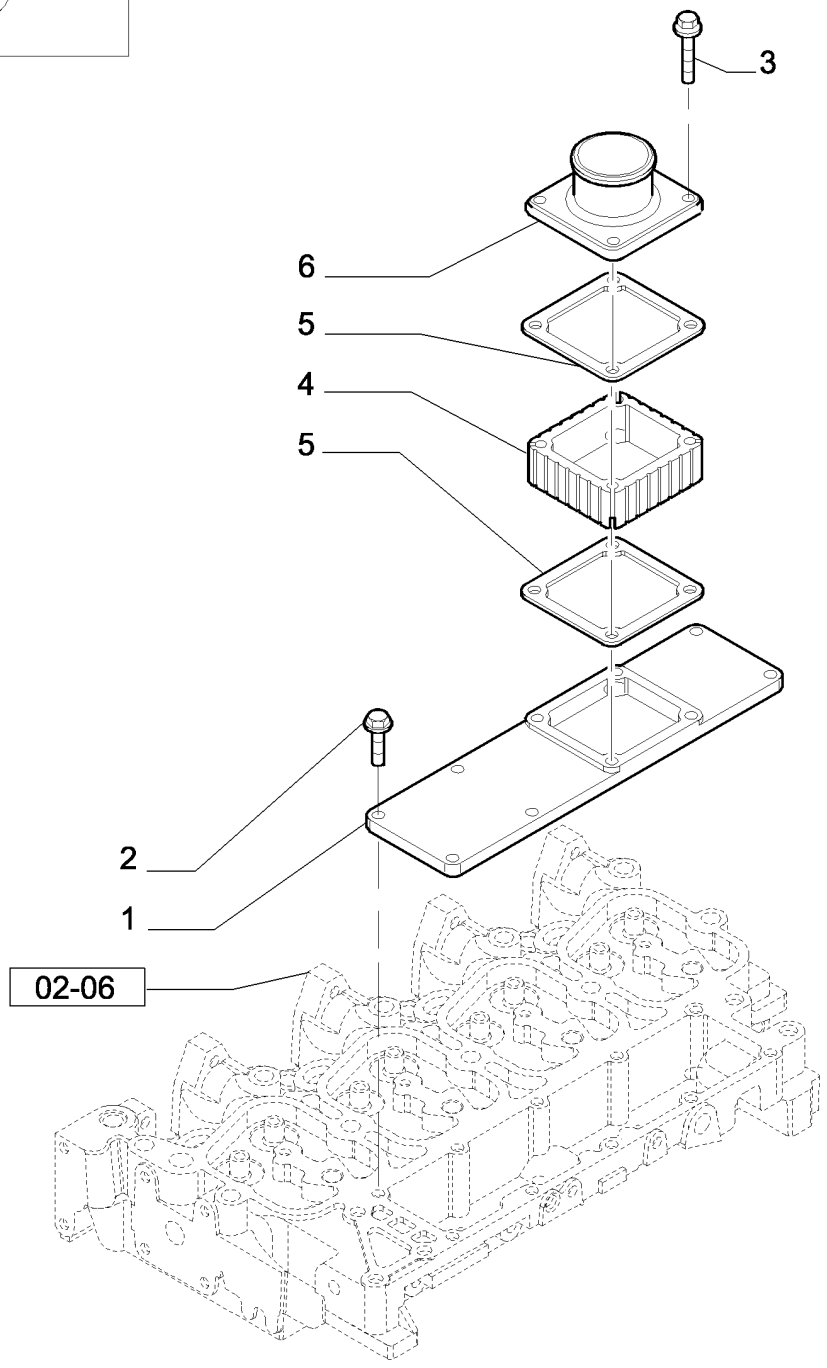

COLLECTEURS
ROHRLEITUNGEN
COLLETTORE
MANIFOLD

R	N	P.N.	MOD	Q	Denominação Description	Denominacion Bezeichnung	Description Descrizione	Denominação Beskrivelse	L.C.
1		2856462		1	COLETOR DE ADMISSÃO COLLECTEUR D'ADMISS	COLECTOR DE ADMISIÓ EINLASSKRÜMMER	INLET MANIFOLD COLLETTORE DI ASPIRA	COLECTOR DE ADMISSÁ INDSUGNINGSMANIFOL	225C
2		4899039		6	PARAFUSO, Hex Flg, M8 x 1.25 x 25 TORNILLO VIS	 SCHRAUBE	 SCREW VITE	 PARAFUSO SKRUE	 040V
3		4895294		1	PARAFUSO, Hex Flg, M8 x 1.25 x 80 TORNILLO VIS	 SCHRAUBE	 SCREW VITE	 PARAFUSO SKRUE	 040V
4		NS		1	SEM SERVIÇO, Not Used NON FOURNI	NO SE REPARA NICHT ALS ERS-T LIEFE	NOT SERVICED NON SOTTOPOSTO A M	PEÇA NÃO FORNECIDA SERVICERES IKKE	061N
5		4899921		1	JUNTA JOINT	JUNTA DICHTUNG	GASKET GUARNIZIONE	JUNTA PAKNING	123G
6		2853867		1	TOMADA DE AR ADMISSION D'AIR	ADMISIÓN DE AIRE LUFTEINLASS	AIR INTAKE ASPIRAZIONE ARIA	ADMISSÃO DE AR LUFTINDTAG	204P

10.254.08	02	p1	12/11

COLECTOR ESCAPE - MOTOR TURBO
COLECTOR ESCAPE - MOTOR TURBINADO
MANIFOLD - INTAKE TURBORCHARGER ENGINE
COLECTOR ESCAPE

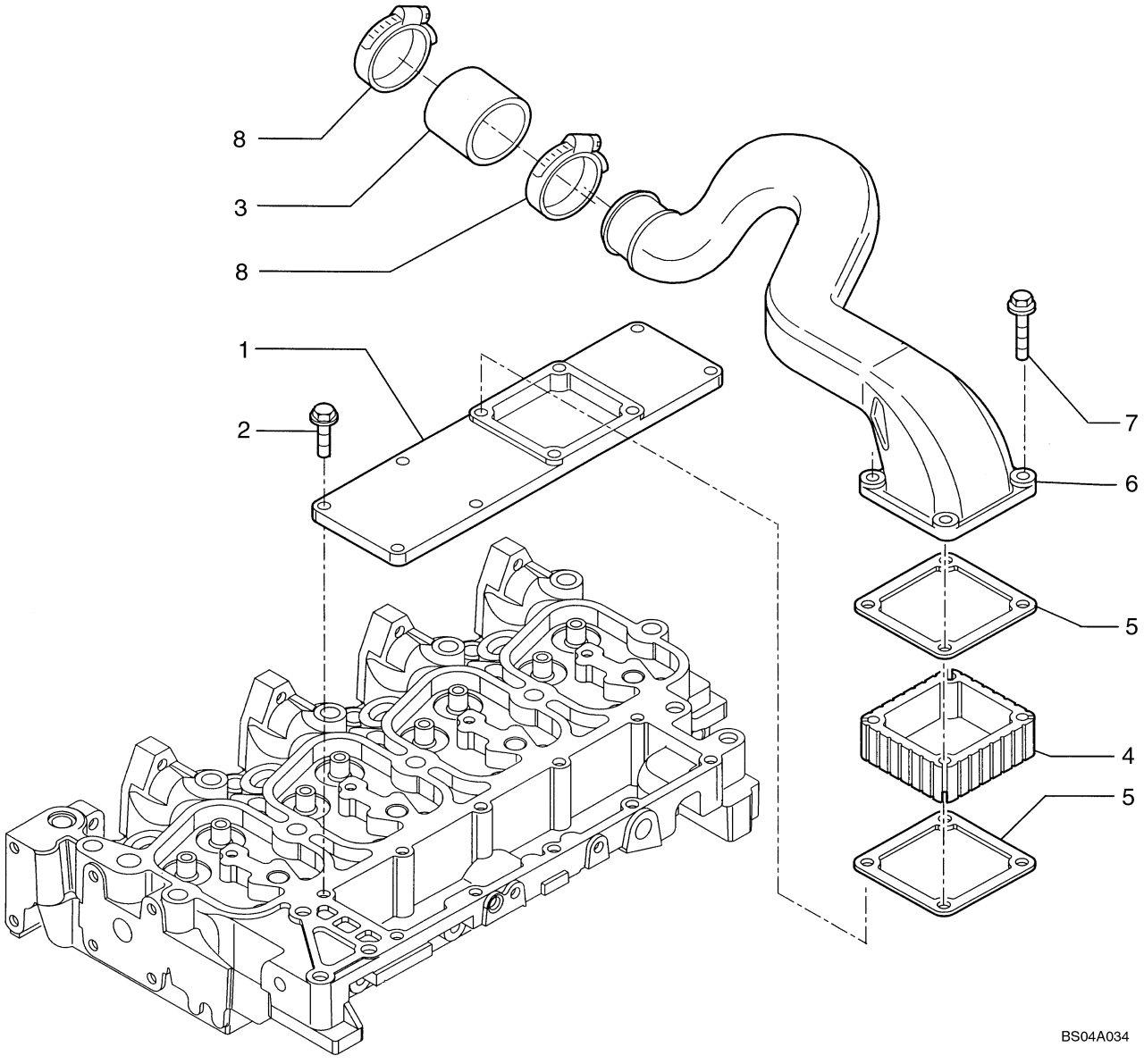

COLLECTEURS
ROHRLEITUNGEN
COLLETTORE
MANIFOLD

R	N	P.N.	MOD	Q	Denominação Description	Denominacion Bezeichnung	Description Descrizione	Denominação Beskrivelse	L.C.
1		2856462		1	COLETOR DE ADMISSÃO COLLECTEUR D'ADMISS	COLECTOR DE ADMISIÓ EINLASSKRÜMMER	INLET MANIFOLD COLLETTORE DI ASPIRA	COLECTOR DE ADMISSÃ INDSUGNINGSMANIFOL	225C
2		4899039		6	PARAFUSO, Hex Flg, M8 x 1.25 x 25 TORNILLO VIS	 SCHRAUBE	 SCREW VITE	 PARAFUSO SKRUE	 040V
3		2852029		1	LUVA CHEMISE	MANGUITO BUCHSE	SLEEVE MANICOTTO	MANGA TRYKLEJE, KOBLING	031M
4		2856263		1	ESPAÇADOR ENTRETOISE	SEPARADOR DISTANZSTÜCK	SPACER DISTANZIALE	ESPAÇADOR AFSTANDSSTYKKE	075D
5		4899921		2	JUNTA JOINT	JUNTA DICHTUNG	GASKET GUARNIZIONE	JUNTA PAKNING	123G
6		2852030		1	TUBO DE ASPIRAÇÃO TUYAU D'ASPIRATION	TUBO DE ASPIRACIÓN SAUGLEITUNG	SUCTION PIPE TUBO DI ASPIRAZIONE	TUBO DE SUCÇÃO SUGERØR	P629
7		4895294		4	PARAFUSO, Hex Flg, M8 x 1.25 x 80 TORNILLO VIS	 SCHRAUBE	 SCREW VITE	 PARAFUSO SKRUE	 040V
8		4895641		2	BRAÇADEIRA DE COLAR COLLIER DE SERRAGE	ABRAZADERA DE COLLA KLEMMSCHELLE	COLLAR CLAMP MORSETTO DEL COLLAI	ANEL DE APERTO FLANGEBESPÆNDING	P150

COLETOR DE ESCAPE
COLECTOR DE ESCAPE
EXHAUST MANIFOLD
COLECTOR DE DESCARGA

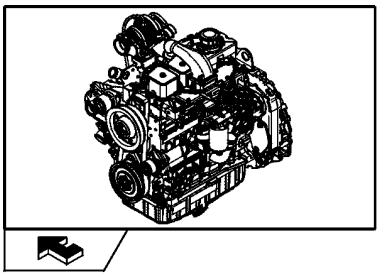

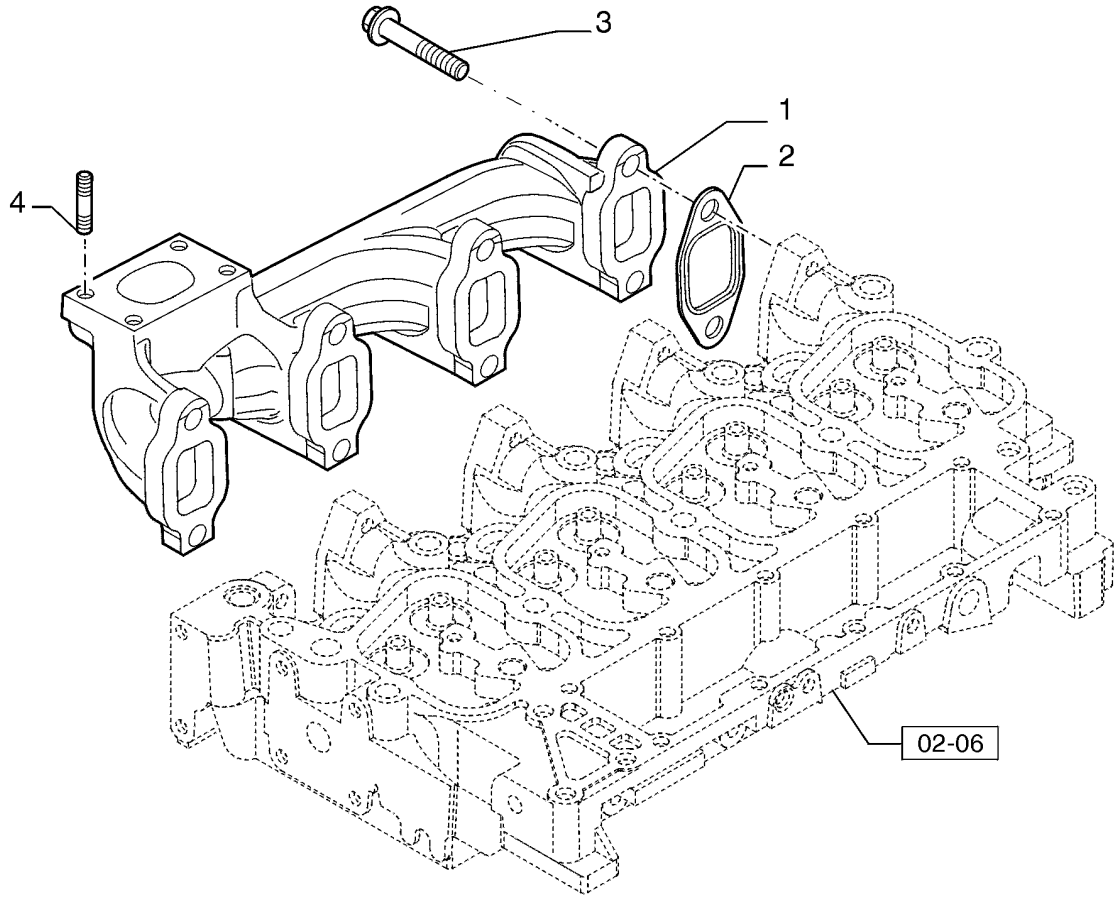

CONDUIT D'ECHAPPEMENT
AUSPUFFKRUEMMER
COLLETTORE DI SCARICO
UDSTØDNINGSMANIFOLD

R	N	P.N.	MOD	Q	Denominação Description	Denominacion Bezeichnung	Description Descrizione	Denominação Beskrivelse	L.C.
1		2831203		1	COLETOR DE EXAUSTÃO COLLECTEUR D'ECHAPI	COLECTOR DE ESCAPE AUSPUFFKRÜMMER	EXHAUST MANIFOLD COLLETTORE DI SCARI(	COLECTOR DE ESCAPE UDSTØDNINGSMANIFOL	230C
2		2830445		4	JUNTA JOINT	JUNTA DICHTUNG	GASKET GUARNIZIONE	JUNTA PAKNING	123G
3		2852834		8	PARAFUSO VIS	TORNILLO SCHRAUBE	SCREW VITE	PARAFUSO SKRUE	040V
4		4899119		4	PRISIONEIRO, M8 x 1.25 x 40 GOUJON	PRISIONERO GEWINDEBOLZEN	STUD PRIGIONIERO	PINO ROSCADO STØTTEBOLT	210P

580N

10.254.11	01	p1	12/11

SILENCIOSO - SISTEMA DE ESCAPE
SILENCIADOR - SISTEMA DE ESCAPE
MUFFLER - EXHAUST SYSTEM

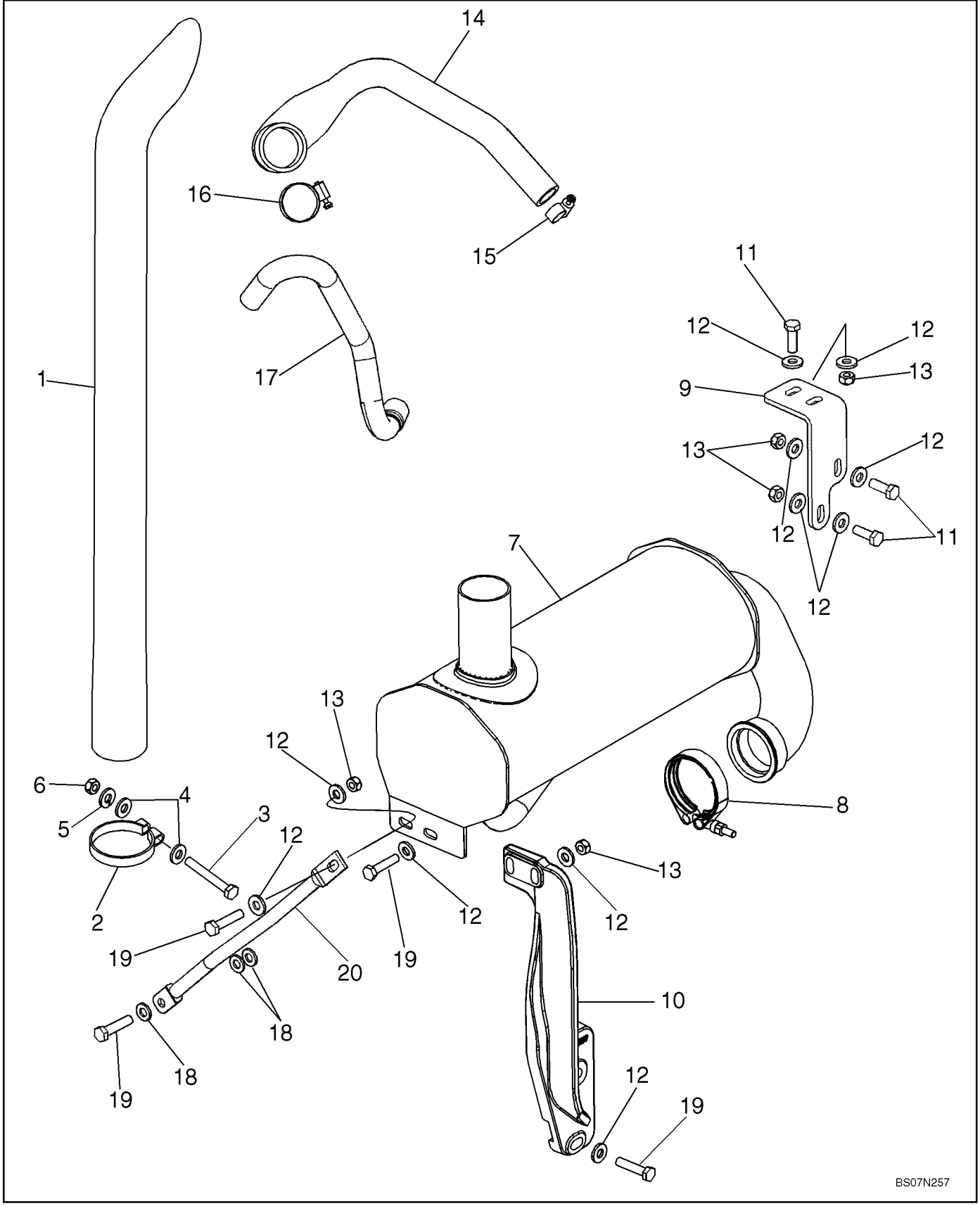

SILENCIEUX - ÉCHAPPEMENT

MARMITTA - IMPIANTO DI SCARICO

R	N	P.N.	MOD	Q	Denominação Description	Denominacion Bezeichnung	Description Descrizione	Denominação Beskrivelse	L.C.
1		87309656		1	TUBO ESCAPE, 844 mm (33-1/4 in) Long Stack				
						TUBO DE SISTEMA DE E	EXHAUST SYSTEM PIPE	TUBO ESCAPE	198T
					TUYAU D'ECHAPPEMEN	AUSPUFFROHR	TUBO SISTEMA DI SCAF	RØRUDSTØDNINGSSYS	
2		87437804		1	BRAÇADEIRA TUBO, Stack	ABRAZADERA DE TUBO	PIPE CLAMP	BRAÇADEIRA TUBO	Z430
					COLLIER DE TUYAU	ROHRSCHELLE	FERMO TUBO	RØRKLEMME	
3		614-10080		1	PARAFUSO, Hex, M10 x 80, 8.8, Full Thd				
						PERNO	BOLT	PARAFUSO	140B
					VIS	SCHRAUBE	BULLONE	BOLT	
4		87655046		2	ARRUELA ESPECIAL	ARANDELA ESPECIAL	SPECIAL WASHER	ANILHA ESPECIAL	Z333
					RONDELLE SPECIALE	SPEZIALUNTERLEGSCH	RONDELLA SPECIALE	SPECIALSKIVE	
5		892-11010		1	TRAVA DA ARRUELA, M10	ARANDELA DE BLOQUE(	LOCK WASHER	ANILHA DE RETENÇÃO	132R
					RONDELLE FREIN	SICHERUNGSSCHEIBE	RONDELLA DI SICUREZ	LÅSESKIVE	
6		829-1410		1	PORCA, M10, Cl 10	TUERCA	NUT	PORCA	010D
					ECROU	MUTTER	DADO	MØTRIK	
7		87617576		1	SILENCIOSO, Aspirated	SILENCIADOR	MUFFLER	SILENCIADOR	160S
					SILENCIEUX	SCHALLDÄMPFER	MARMITTA	LYDDÆMPER	
8		A170467		1	BRACADEIRA, Includes Hardware				
						COLLAR	CLAMP	BRACADEIRA	1640
					COLLIER	SCHELLE	MORSETTO	CLAMP	
9		87423531		1	PEGA DE SUPORTE, Front Support				
						PIEZA DE APOYO	BRACKET, SUPPORTING	PEGA DE SUPORTE	215S
					EQUERRE	TRAGER, STUTZ	SQUADRETTA	BRACKET, SUPPORTING	
10		87451167		1	SUPORTE, Rear Support	SOPORTE	BRACKET	SUPORTE	225S
					SUPPORT	HALTERUNG	STAFFA	BESLAG	
11		627-10030		4	PARAFUSO, Hex, M10 x 30, 10.9, Full Thd				
						PERNO	BOLT	PARAFUSO	140B
					VIS	SCHRAUBE	BULLONE	BOLT	
12		896-15010		14	ARRUELA PLANA, M10 x 24.5 x 3, HT				
						ARANDELA	WASHER	ANILHA	131R
					RONDELLE	UNTERLEGSCHEIBE	RONDELLA	FLADSKIVE	
13		829-1410		6	PORCA, M10, Cl 10	TUERCA	NUT	PORCA	010D
					ECROU	MUTTER	DADO	MØTRIK	
14		87704858		1	MANGUEIRA, 25.40 mm ID, 50.00 mm ID, SAE 20R4 Class D-3, Aspiration				
						TUBO	HOSE	MANGUEIRA	030M
					FLEXIBLE	SCHLAUCH	TUBO FLESSIBILE	SLANGE	
15		214-1416		1	BRAÇADEIRA MANGUEIRA, #16, 0.81/1.50 Type F Worm				
						ABRAZADERA DE MANG	HOSE CLAMP	ABRAÇAD. DA MANGUEI	P729
					COLLIER POUR FLEXIBL	SCHLAUCHSCHELLE	FASCETTA STRINGITUB	SLANGEKLEMME	
16		214-1436		1	BRAÇADEIRA MANGUEIRA, #36, 1.81/2.75 Type F Worm				
						ABRAZADERA DE MANG	HOSE CLAMP	ABRAÇAD. DA MANGUEI	P729
					COLLIER POUR FLEXIBL	SCHLAUCHSCHELLE	FASCETTA STRINGITUB	SLANGEKLEMME	
17		87611852		1	MANGUEIRA, 17.00 mm ID, 22.00 mm ID x 1270.00 mm, SAE J30R6				
						TUBO	HOSE	MANGUEIRA	030M
					FLEXIBLE	SCHLAUCH	TUBO FLESSIBILE	SLANGE	
18		896-11010		3	ARRUELA PLANA, M10 x 21.5 x 2.5, HT				
						ARANDELA	WASHER	ANILHA	131R
					RONDELLE	UNTERLEGSCHEIBE	RONDELLA	FLADSKIVE	

10.254.11	01	p2	12/11

SILENCIOSO - SISTEMA DE ESCAPE
SILENCIADOR - SISTEMA DE ESCAPE
MUFFLER - EXHAUST SYSTEM

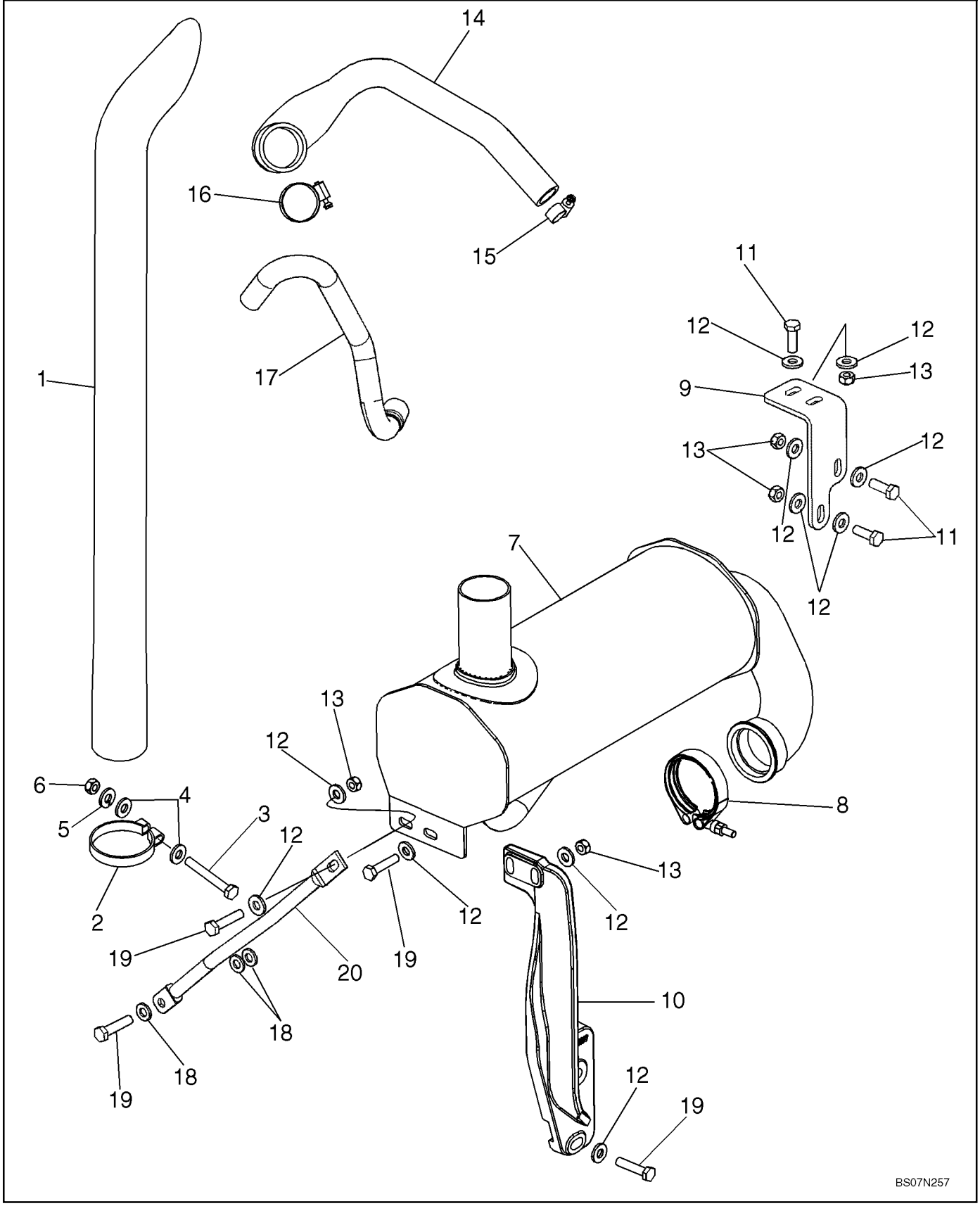

SILENCIEUX - ÉCHAPPEMENT

MARMITTA - IMPIANTO DI SCARICO

R	N	P.N.	MOD	Q	Denominação Description	Denominacion Bezeichnung	Description Descrizione	Denominação Beskrivelse	L.C.
19		**827-10045**		5	PARAFUSO, Hex, M10 x 45, 10.9				
						PERNO	BOLT	PARAFUSO	140B
					VIS	SCHRAUBE	BULLONE	BOLT	
20		**87442357**		1	TENSOR	TENSOR	BRACE	TENSOR	0990
					JAMBE-DE-FORCE	STREBE	MENARUOLA	BRACE	

10.254.12	01	p1	11/11

AQUECEDOR DA GRADE DE ARRANQUE A FRIO
CALENTADOR DE REJILLA PARA ARRANQUE EN FRÍO
COLD START GRID HEATER

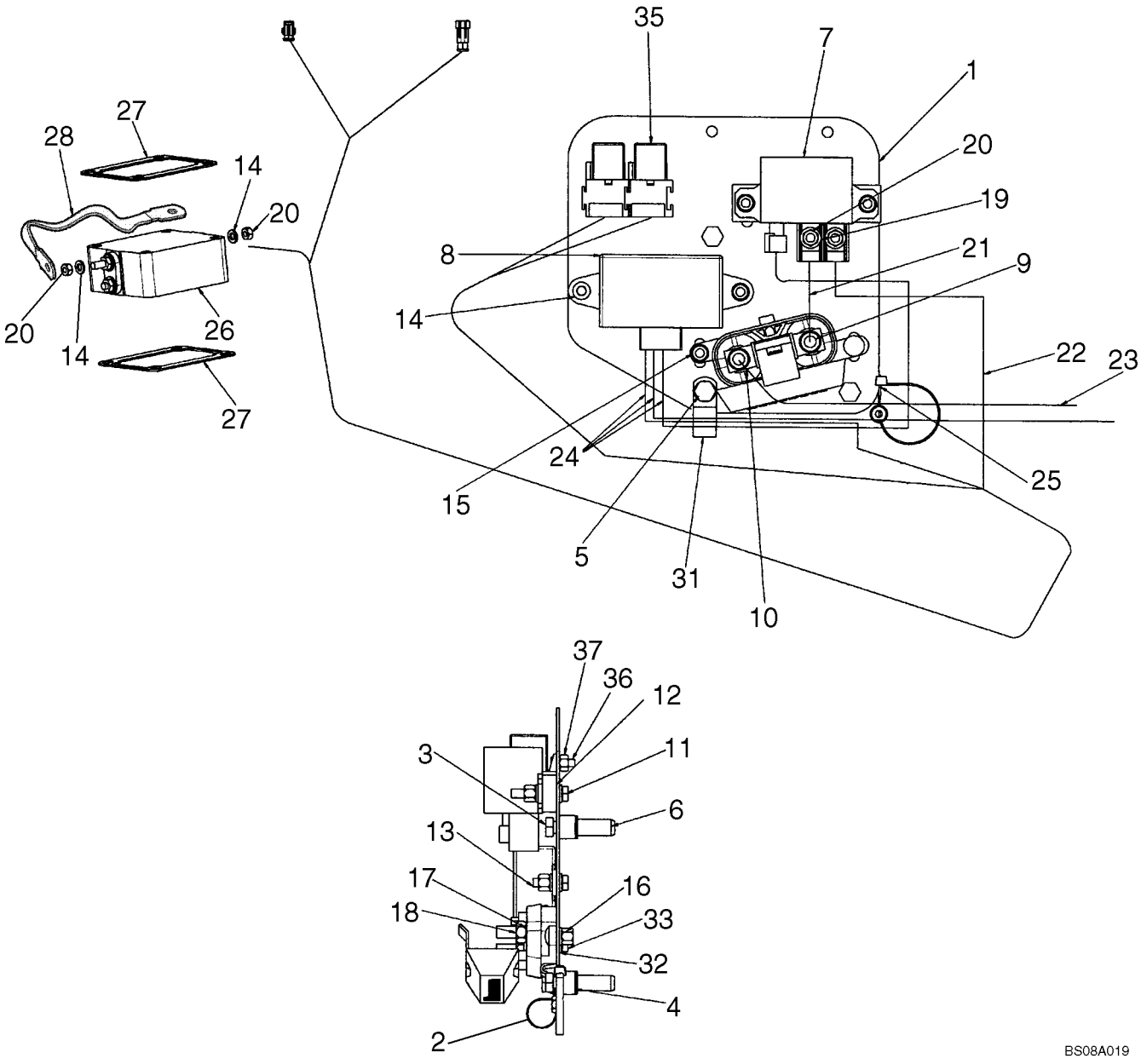

ÉLÉMENT CHAUFFANT DE CALANDRE POUR DÉMARRAGE À FROID

GRIGLIA DI RISCALDAMENTO PER AVVIAMENTO A FREDDO

R	N	P.N.	MOD	Q	Denominação Description	Denominacion Bezeichnung	Description Descrizione	Denominação Beskrivelse	L.C.
1		87397601		1	PEGA DE SUPORTE, Cold Start Plate				
						PIEZA DE APOYO	BRACKET, SUPPORTING	PEGA DE SUPORTE	215S
					EQUERRE	TRAGER, STUTZ	SQUADRETTA	BRACKET, SUPPORTING	
2		515-22190		1	BRAÇADEIRA, 3/4", Insul, 5/16" Bolt				
						ABRAZADERA	CLAMP	BRAÇADEIRA	120M
					COLLIER	KLEMME	MORSETTO	SPÆNDEBÅND	
3		614-8040		3	PARAFUSO, Hex, M8 x 40, 8.8, Full Thd				
						PERNO	BOLT	PARAFUSO	140B
					VIS	SCHRAUBE	BULLONE	BOLT	
4		407962A1		3	ESPACADOR	ESPACIADOR	SPACER	ESPACADOR	8090
					ENTRETOISE	ABSTANDSSTUECK	DISTANZIALE	SPACER	
5		238-5010		3	O-RING, 0.239" ID x 0.379" OD x 0.07"				
						JUNTA TÓRICA	O-RING	O-RING	055A
					JOINT TORIQUE	O-RING	ANELLO TOROIDALE	O-RING	
6		87417383		3	ENCHIMENTO ROSCADO, M8 x 1-1/4				
						PIEZA DE INS. ROSCAD/	THREADED INSERT	CASQUILHO ROSCADO	054I
					INSERT FILETE	GEWINDEEINSATZ	INSERTO FILETTATO	GEVINDINDSATS	
7		86619908		1	RELÉ, Cold Start	RELÉ	RELAY	RELÉ	011R
					RELAIS	RELAIS	RELÈ	RELÆ	
8		47132002		1	CENTRAL ELETRÔNICA, Electronic Unit Controller, Grid Heater				
						UNIDAD DE CONTROL E	ELECTRONIC CONTROL	UNID CONTR. ELECTRÓ	655C
					UNITE CMDE ELECTRON	ELEKTRON STEUERGER	CENTRALINA ELETTRON	ELEKTRONIKBOKS	
9		440038A1		1	BLOCO DE JUNÇÃO, Fuse Block				
						BLOQUE DE CONEXIÓN	JUNCTION BLOCK	BLOCO DE DERIVAÇÃO	Z398
					BLOC DE JONCTION	ANSCHLUSSBLOCK	BASETTA DI GIUNZIONE	FORBINDELSESBLOK	
10		87410602		1	FUSÍVEL, 300 amp Fuse	FUSIBLE	FUSE	FUSÍVEL	110F
					FUSIBLE	SICHERUNG	FUSIBILE	SIKRING	
11		614-6035		2	PARAFUSO, Hex, M6 x 35, 8.8, Full Thd				
						PERNO	BOLT	PARAFUSO	140B
					VIS	SCHRAUBE	BULLONE	BOLT	
12		87414237		1	PLACA, 10 mm Thick Spacer Bar				
						PLACA	PLATE	CHAPA	105P
					PLAQUE	PLATTE	PIASTRA	PLADE	
13		614-6020		3	PARAFUSO, Hex, M6 x 20, 8.8				
						PERNO	BOLT	PARAFUSO	140B
					VIS	SCHRAUBE	BULLONE	BOLT	
14		87655041		13	ARRUELA ESPECIAL	ARANDELA ESPECIAL	SPECIAL WASHER	ANILHA ESPECIAL	Z333
					RONDELLE SPECIALE	SPEZIALUNTERLEGSCH	RONDELLA SPECIALE	SPECIALSKIVE	
15		832-10406		6	PORCA, M6 x 1, Cl 8	TUERCA	NUT	PORCA	010D
					ECROU	MUTTER	DADO	MØTRIK	
16		811-6016		1	PARAFUSO, Short NK, M6 x 16, Cl8.8, Full Thd				
						PERNO ALOMADO	CARRIAGE BOLT	PARAFUSO DE CARROÇ	P123
					VIS A TETE BOMBEE	SCHLOSSSCHRAUBE	BULLONE A TESTA TONI	BRÆDDEBOLT	
17		87655042		5	ARRUELA ESPECIAL	ARANDELA ESPECIAL	SPECIAL WASHER	ANILHA ESPECIAL	Z333
					RONDELLE SPECIALE	SPEZIALUNTERLEGSCH	RONDELLA SPECIALE	SPECIALSKIVE	
18		829-1408		2	PORCA, M8, Cl 10	TUERCA	NUT	PORCA	010D
					ECROU	MUTTER	DADO	MØTRIK	

10.254.12	01	p2	11/11

AQUECEDOR DA GRADE DE ARRANQUE A FRIO
CALENTADOR DE REJILLA PARA ARRANQUE EN FRÍO
COLD START GRID HEATER

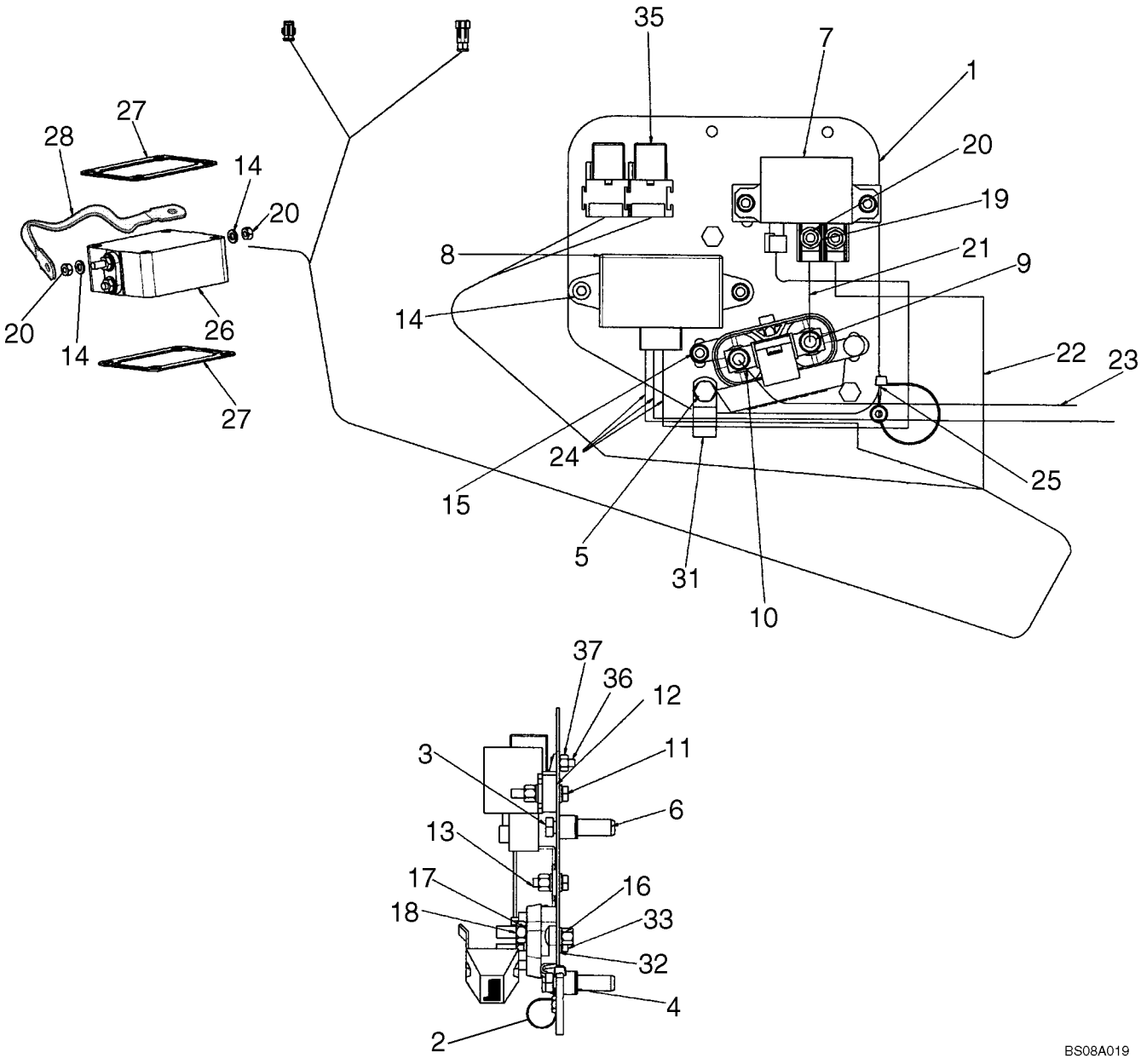

ÉLÉMENT CHAUFFANT DE CALANDRE POUR DÉMARRAGE À FROID

GRIGLIA DI RISCALDAMENTO PER AVVIAMENTO A FREDDO

R	N	P.N.	MOD	Q	Denominação Description	Denominacion Bezeichnung	Description Descrizione	Denominação Beskrivelse	L.C.
19		322357		2	ARRUELA DE PRESSÃO, M6				
						ARANDELA BELLEVILLE	BELLEVILLE WASHER	ANILHA CÓNICA	A143
					RONDELLE BELLEVILLE	TELLERFEDER	RONDELLA BELLEVILLE	BELLEVILLE-SPÆNDSKI'	
20		829-1406		4	PORCA, M6, Cl 10	TUERCA	NUT	PORCA	010D
					ECROU	MUTTER	DADO	MØTRIK	
21		87410265		1	BARRA, 90 mm Jumper Wire; Fuse to Relay				
						BARRA	BAR	BARRA	530B
					BARRE	BAR	BARRA	BJÆLKE	
22		87608352		1	CHICOTE, 650 mm Wire; Relay to Grid Heater				
						GRUPO DE CABLES	WIRE HARNESS	CABLAGEM	070I
					FAISCEAU ELECTRIQUE	KABELBAUM	CABLAGGIO	KABELNET	
23		87419615		1	CABO CONJUNTO, 1250 mm Wire; Starter to Fuse Block				
						CABLE (CONJUNTO)	CABLE ASSY.	CABO CONJUNTO	P494
					CABLE (ASSEMBLE)	KABEL (KPLT.)	CAVO, COMPLESSIVO	CABLE ASSY.	
24		87396228		1	CHICOTE, Cold Start Control				
						GRUPO DE CABLES	WIRE HARNESS	CABLAGEM	070I
					FAISCEAU ELECTRIQUE	KABELBAUM	CABLAGGIO	KABELNET	
25		L11541		1	PRENDEDOR DE CABOS	BANDA DE CABLE	CABLE STRAP	BRAÇADEIRA DE CABO	P716
					BRIDE DE CABLE	KABELBINDER	FASCETTA PER CAVO	KABELSTROP	
26		82017872		1	AQUECEDOR, Grid	CALENTADOR	HEATER	AQUECEDOR	105R
					CHAUFFAGE	HEIZUNG	RISCALDATORE	VARMEAPPARAT	
27		86014151		2	JUNTA	JUNTA	GASKET	JUNTA	123G
					JOINT	DICHTUNG	GUARNIZIONE	PAKNING	
28		87413162		1	CABO DE ATERRAMENTO, 240 mm, Grid Heater Ground				
						BANDA DE TIERRA	GROUND STRAP	FITA DE LIGAÇÃO À TER	A005
					CONDUCTEUR DE MASS	MASSEBAND	PIATTINA DI MASSA	STELFORBINDELSE	
31		515-25190		1	BRAÇADEIRA, 3/4", Insul, 1/2" Bolt				
						ABRAZADERA	CLAMP	BRAÇADEIRA	120M
					COLLIER	KLEMME	MORSETTO	SPÆNDEBÅND	
32		614-12025		1	PARAFUSO, Hex, M12 x 25, 8.8				
						PERNO	BOLT	PARAFUSO	140B
					VIS	SCHRAUBE	BULLONE	BOLT	
33		896-11012		1	ARRUELA PLANA, M13.5 x 24.5 x 3, HT				
						ARANDELA	WASHER	ANILHA	131R
					RONDELLE	UNTERLEGSCHEIBE	RONDELLA	FLADSKIVE	
35		87436836		2	RELE, Mini, 12V, 40A; Engine Crank				
						RELE	RELAY	RELE	7025
					RELAIS	RELAIS	REL	RELAY	
36		87301687		2	PARAFUSO, Hex Wash Hd, #10-32 x 1/2"				
						TORNILLO	SCREW	PARAFUSO	040V
					VIS	SCHRAUBE	VITE	SKRUE	
37		231-24409		2	CONTRA PORCA, #10-32	TUERCA DE BLOQUEO	LOCK NUT	CONTRAPORCA	P263
					CONTRE-ECROU	SICHERUNGSMUTTER	DADO DI BLOCCAGGIO	LÅSEMØTRIK	

10.304.01	01	p1	12/11

BOMBA DE ÓLEO - MOTOR
BOMBA DE ACEITE - MOTOR
OIL PUMP - ENGINE
BOMBA ÓLEO - MOTOR

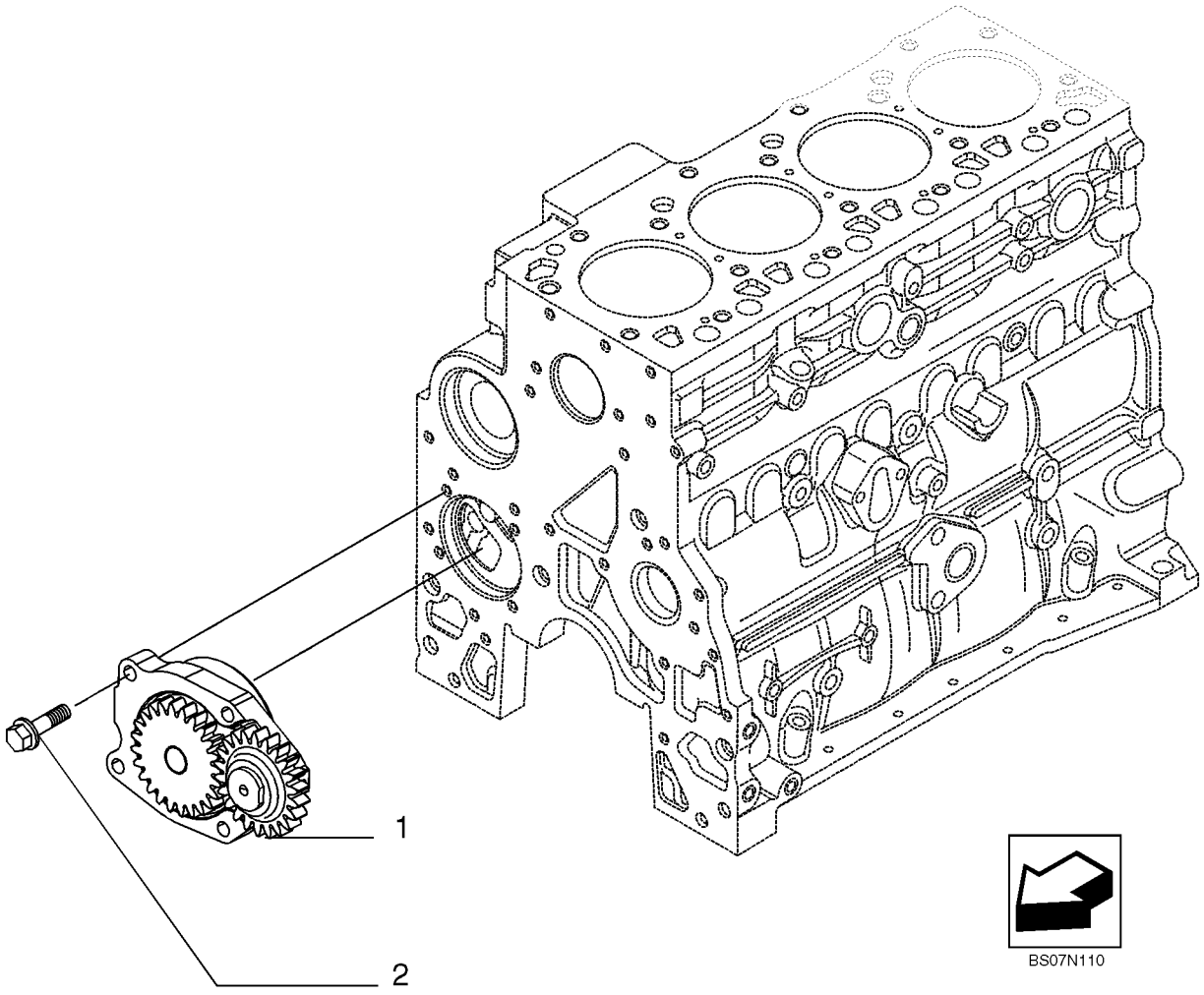

POMPE A HUILE - MOTEUR
ÖLPUMPE - MOTOR
POMPA OLIO - MOTORE
OLIEPUMPE - MOTOR

R	N	P.N.	MOD	Q	Denominação Description	Denominacion Bezeichnung	Description Descrizione	Denominação Beskrivelse	L.C.
1		4897480		1	BOMBA DE ÓLEO DO MOTOR, IN ALTERNATIVE				
						BOMBA DE ACEITE DE M	ENGINE OIL PUMP	BOMBA DE ÓLEO DO MC	153P
					POMPE A HUILE MOTEU	MOTORÖLPUMPE	POMPA OLIO MOTORE	MOTOROLIEPUMPE	
1		2853414		1	BOMBA DE ÓLEO DO MOTOR, IN ALTERNATIVE				
						BOMBA DE ACEITE DE M	ENGINE OIL PUMP	BOMBA DE ÓLEO DO MC	153P
					POMPE A HUILE MOTEU	MOTORÖLPUMPE	POMPA OLIO MOTORE	MOTOROLIEPUMPE	
2		4899090		4	PARAFUSO, Hex Flg, M8 x 1.25 x 30				
						TORNILLO	SCREW	PARAFUSO	040V
					VIS	SCHRAUBE	VITE	SKRUE	

10.304.02	01	p1	11/11

BOMBA DE ÓLEO, CARTER
BOMBA DE ACEITE, BANDEJA
OIL PUMP, PAN
BOMBA DE ÓLEO, RECIPIENTE

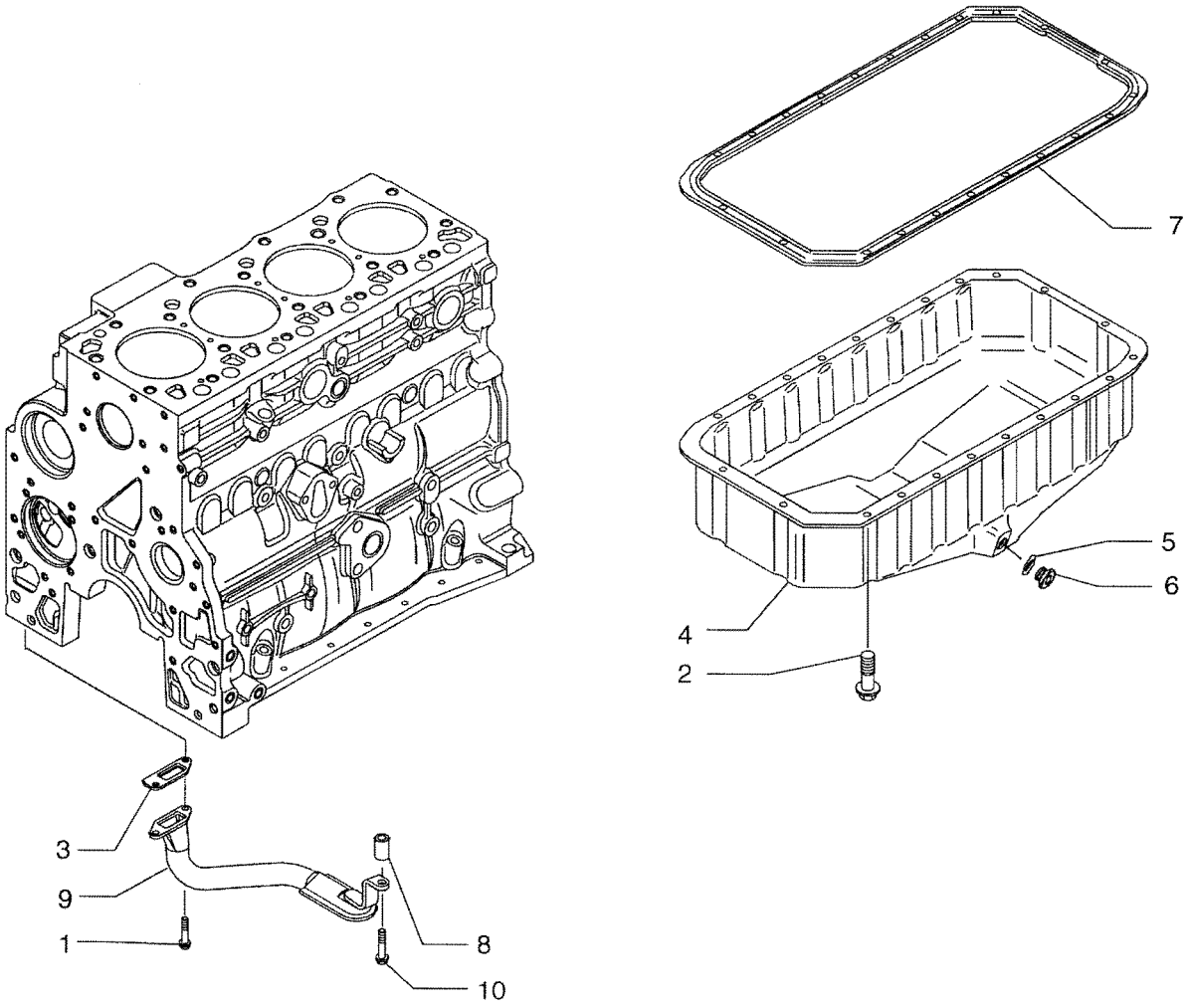

BS08G358

POMPE À HUILE, CARTER
ÖLPUMPENWANNE
VASCHETTA DELLA POMPA DELL'OLIO
OLIEPUMPE, BUNDKAR

R	N	P.N.	MOD	Q	Denominação Description	Denominacion Bezeichnung	Description Descrizione	Denominação Beskrivelse	L.C.
1		4899020		2	PARAFUSO FLANGEADO, Hex, M8 x 1.25 x 20				
						PERNO DE CORONA	FLANGE BOLT	PARAFUSO FLANGEADC	A027
					VIS A EMBASE	FLANSCHSCHRAUBE	BULLONE FLANGIATO	FLANGEBOLT	
2		4899091		22	PARAFUSO, Hex Flange Cap, M8 x 1.25 x 40.00mm				
						TORNILLO	SCREW	PARAFUSO	040V
					VIS	SCHRAUBE	VITE	SKRUE	
2		4895489		2	PARAFUSO FLANGEADO, Hex, M8 x 1.25 x 110				
						PERNO DE CORONA	FLANGE BOLT	PARAFUSO FLANGEADC	A027
					VIS A EMBASE	FLANSCHSCHRAUBE	BULLONE FLANGIATO	FLANGEBOLT	
3		4898301		1	JUNTA	JUNTA	GASKET	JUNTA	123G
					JOINT	DICHTUNG	GUARNIZIONE	PAKNING	
4		2852011		1	CÁRTER DE ÓLEO DO MOTOR				
						CUBETA DE ACEITE DE	ENGINE OIL PAN	CÁRTER DE ÓLEO	274C
					CARTER D'HUILE MOTEI	MOTORÖLWANNE	COPPA DELL'OLIO MOTC	BUNDKAR	
5		2853728		1	O-RING, M23.47 ID x 2.62 Thk				
						JUNTA TÓRICA	O-RING	O-RING	055A
					JOINT TORIQUE	O-RING	ANELLO TOROIDALE	O-RING	
6		4894139		1	BUJÃO, Hex Soc, M22 x 1.5, 22 x 1.5; Does Not Include Seal, Purchase Seal Separately				
						TAPÓN	PLUG	TAMPÃO	050T
					BOUCHON	STOPFEN	TAPPO	PROP	
7		2852012		1	JUNTA	JUNTA	GASKET	JUNTA	123G
					JOINT	DICHTUNG	GUARNIZIONE	PAKNING	
8		2852016		1	ESPAÇADOR	SEPARADOR	SPACER	ESPAÇADOR	075D
					ENTRETOISE	DISTANZSTÜCK	DISTANZIALE	AFSTANDSSTYKKE	
9		2852013		1	ELEMENTO FILTRANTE, Tube; Oil Suction, Includes Screen Which Is Not Serviced Separately				
						CEDAZO	STRAINER ELEMENT	ELEMENTO FILTRANTE	8600
					TAMIS DE CREPINE	SIEBEINSATZ	ELEMENTO FILTRANTE ,	SIGTEELEMENT	
10		4895538		1	PARAFUSO FLANGEADO, Hex, M10 x 1.5 x 120				
						PERNO DE CORONA	FLANGE BOLT	PARAFUSO FLANGEADC	A027
					VIS A EMBASE	FLANSCHSCHRAUBE	BULLONE FLANGIATO	FLANGEBOLT	

10.304.10	01	p1	12/11

VARETA DE NÍVEL DE ÓLEO DO MOTOR
VARILLA DE NIVEL DE ACEITE DEL MOTOR
ENGINE OIL DIPSTICK
VARETA NÍVEL ÓLEO MOTOR

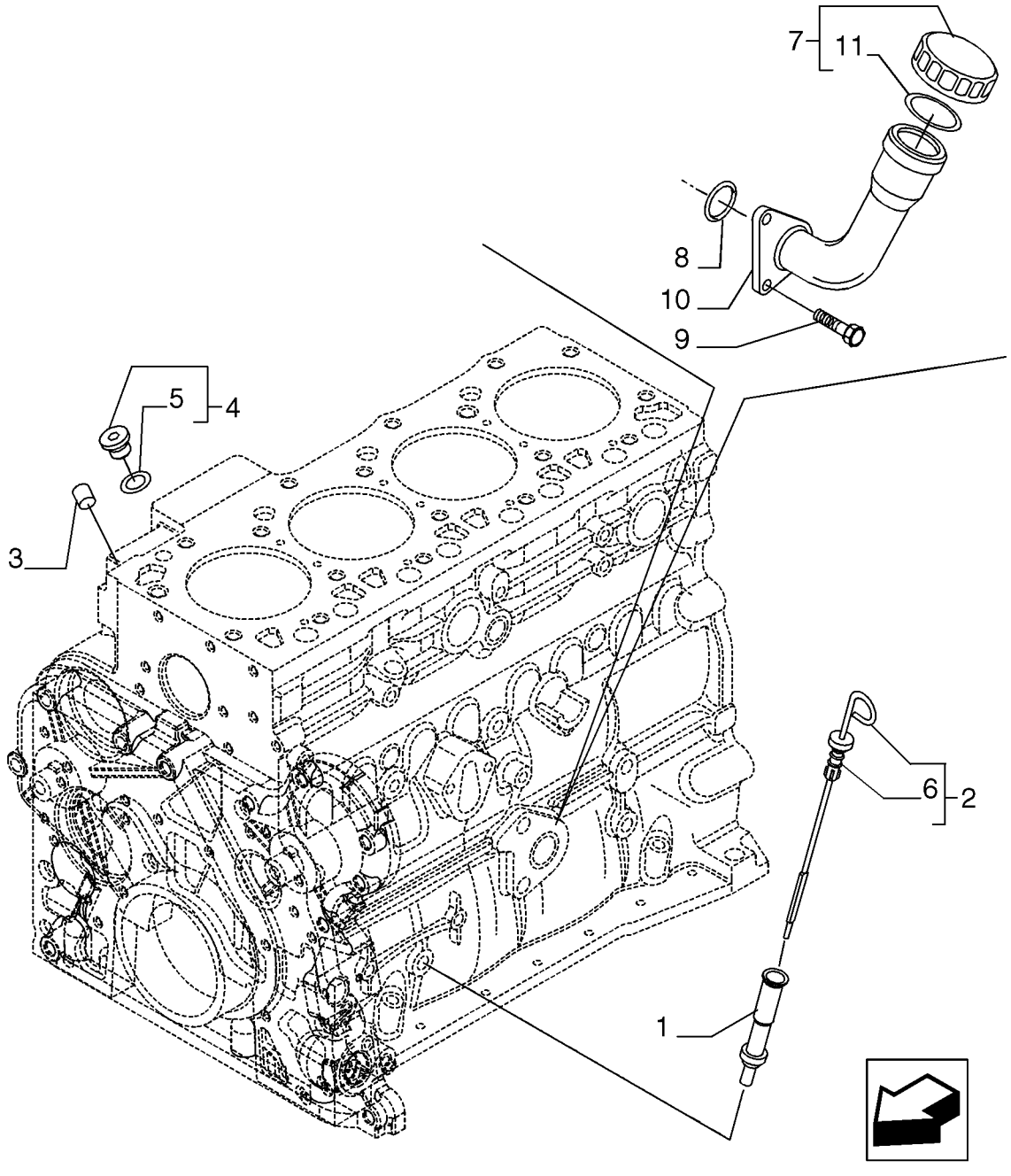

JAUGE DE NIVEAU - HUILE MOTEUR
MOTORÖLMEßSTAB
ASTA LIVELLO OLIO MOTORE
OLIEPIND

R	N	P.N.	MOD	Q	Denominação Description	Denominacion Bezeichnung	Description Descrizione	Denominação Beskrivelse	L.C.
1		2852122		1	TUBO, 81 mm Length, Oil Level				
						TUBO	TUBE	TUBO	195T
					TUBE	ROHR	TUBO	RØR	
2		2852125		1	HASTE DE NÍVEL, Incl. 6	VARILLA DE NIVEL	DIPSTICK	VARETA DE NÍVEL	091A
					JAUGE DE NIVEAU	MESSSTAB	ASTINA DI LIVELLO	MÅLEPIND	
3		4895406		1	BUJÃO DE EXPANSÃO, 9.8mm OD				
						TAPÓN DE EXPANSIÓN	EXPANSION PLUG	BUJÃO DE EXPANSÃO	A084
					BOUCHON D'EXPANSIOI	SPREIZSTOPFEN	TAPPO A ESPANSIONE	EKSPANSIONSPROP	
4		4897330		2	BUJÃO SOQUETE SEXTAVADO, M12 x 1.5, Incl. Ref 5				
						TAPÓN DE CABEZA HEX	HEX SOCKET PLUG	TAMPÃO SEXTAVADO IN	A086
					BOUCHON SIX PANS CR	INNENSECHSKANTSTOF	TAPPO A BRUGOLA	SEKSKANTET PROP	
5		4895610		1	O-RING, 9.3mm ID x 2.2mm Width				
						JUNTA TÓRICA	O-RING	O-RING	055A
					JOINT TORIQUE	O-RING	ANELLO TOROIDALE	O-RING	
6		2852127		1	JUNTA	JUNTA	GASKET	JUNTA	123G
					JOINT	DICHTUNG	GUARNIZIONE	PAKNING	
7		2853410		1	TAMPA DE RESERVATÓRIO, Incl. 11				
						TAPÓN DE DEPÓSITO	FILLER CAP	TAMPA BOCAL ENCHIME	P676
					BOUCHON DE REMPLIS:	EINFÜLLKAPPE	TAPPO BOCCHETT. RIF(	PÅFYLDNINGSDÆKSEL	
8		2852135		1	JUNTA	JUNTA	GASKET	JUNTA	123G
					JOINT	DICHTUNG	GUARNIZIONE	PAKNING	
9		2852134		2	PARAFUSO FLANGEADO, Hex, M12 x 1.75 x 25				
						PERNO DE CORONA	FLANGE BOLT	PARAFUSO FLANGEADC	A027
					VIS A EMBASE	FLANSCHSCHRAUBE	BULLONE FLANGIATO	FLANGEBOLT	
10		2853407		1	GARGALO, 143, 117.3 mm Length				
						BOCA DE LLENADO	NECK FILLER	GARGALO	5720
					GOULOT DE REMPLISSA	EINFÜLLSTUTZEN	BOCCHETTONE RIEMPII	HALSFILLER	
11		2853412		1	O-RING	JUNTA TÓRICA	O-RING	O-RING	055A
					JOINT TORIQUE	O-RING	ANELLO TOROIDALE	O-RING	

SISTEMA DE ARREFECIMENTO - MOTOR
SISTEMA DE REFRIGERACIÓN - MOTOR
COOLING SYSTEM - ENGINE
SISTEMA DE ARREFECIMENTO - MOTOR

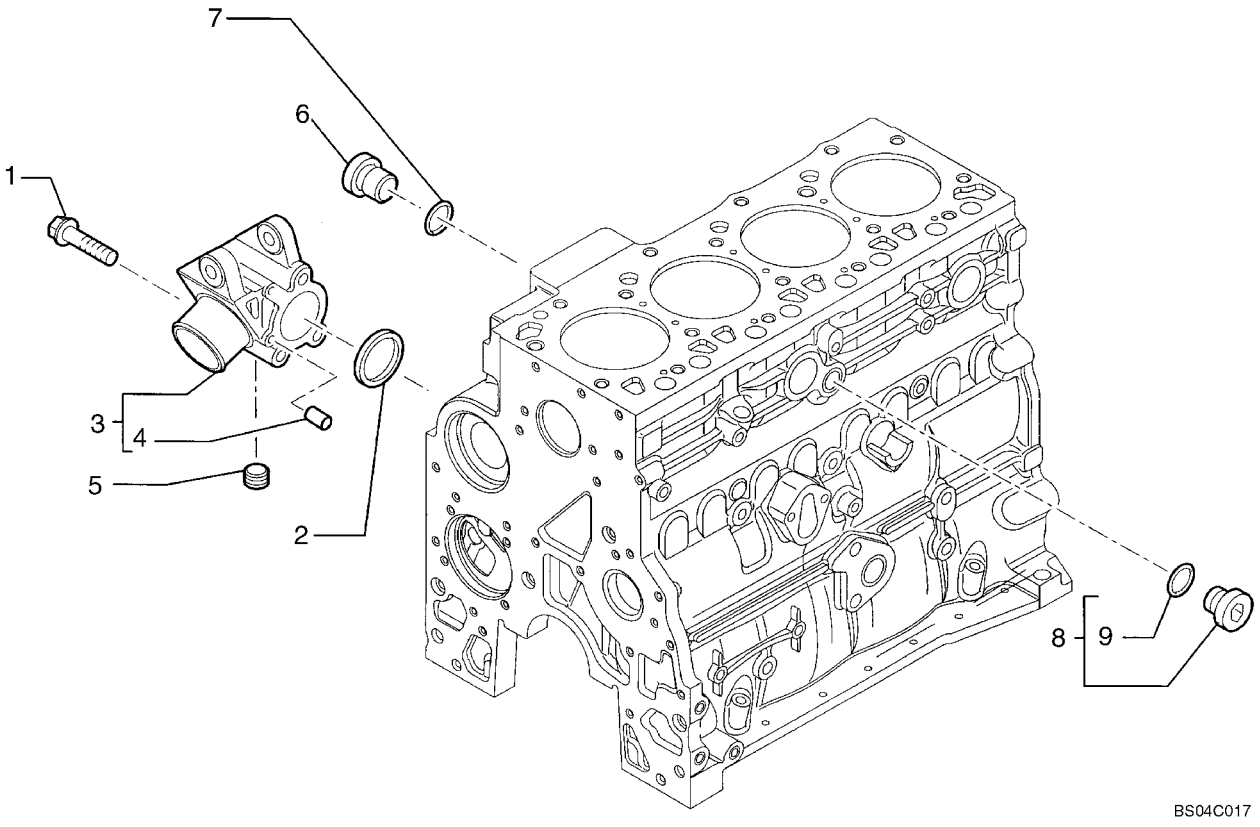

CIRCUIT DE REFROIDISSEMENT - MOTEUR
KÜHLANLAGE - MOTOR
IMPIANTO DI RAFFREDDAMENTO - MOTORE
KØLESYSTEM - MOTOR

R	N	P.N.	MOD	Q	Denominação Description	Denominacion Bezeichnung	Description Descrizione	Denominação Beskrivelse	L.C.
1		4899109		3	PARAFUSO, Hex, M10 x 1.5 x 80				
						TORNILLO	SCREW	PARAFUSO	040V
					VIS	SCHRAUBE	VITE	SKRUE	
2		2854072		1	VEDAÇÃO, Rectangular, 50mm ID x 5.16 Thk				
						ANILLO DE CIERRE	SEAL	VEDANTE	132A
					JOINT	DICHTUNG	GUARNIZIONE; TENUTA	PAKNING	
3		2857008		1	SUPORTE, Incl. Ref 4	SOPORTE	SUPPORT	SUPORTE	300S
					SUPPORT	STÜTZE	SUPPORTO	BESLAG	
4		2830894		2	GUIA, .25" OD x .625" L	BULÓN	DOWEL	PERNO-GUIA	090G
					GOUJON	PASSSTIFT	PERNO	DYVEL	
5		2852511		1	BUJÃO	TAPÓN	PLUG	TAMPÃO	050T
					BOUCHON	STOPFEN	TAPPO	PROP	
		4895392		1	BUJÃO SOQUETE SEXTAVADO, M18 x 1.5, Torque Converter Oil; Incl. Ref 6, 7				
						TAPÓN DE CABEZA HEX	HEX SOCKET PLUG	TAMPÃO SEXTAVADO IN	A086
					BOUCHON SIX PANS CR	INNENSECHSKANTSTOF	TAPPO A BRUGOLA	SEKSKANTET PROP	
6		4895394		1	BUJÃO SOQUETE SEXTAVADO, M18 x 1.5				
						TAPÓN DE CABEZA HEX	HEX SOCKET PLUG	TAMPÃO SEXTAVADO IN	A086
					BOUCHON SIX PANS CR	INNENSECHSKANTSTOF	TAPPO A BRUGOLA	SEKSKANTET PROP	
7		4895393		1	O-RING, 15.3mm ID x 2.2mm Width				
						JUNTA TÓRICA	O-RING	O-RING	055A
					JOINT TORIQUE	O-RING	ANELLO TOROIDALE	O-RING	
8		4895623		1	BUJÃO SOQUETE SEXTAVADO, M16 x 1.5, Compressor Plumbing; Incl. Ref 9				
						TAPÓN DE CABEZA HEX	HEX SOCKET PLUG	TAMPÃO SEXTAVADO IN	A086
					BOUCHON SIX PANS CR	INNENSECHSKANTSTOF	TAPPO A BRUGOLA	SEKSKANTET PROP	
9		4895625		1	O-RING, 13.3mm ID x 2.2mm Width				
						JUNTA TÓRICA	O-RING	O-RING	055A
					JOINT TORIQUE	O-RING	ANELLO TOROIDALE	O-RING	

10.402.05	01	p1	12/11

BOMBA DE ÁGUA - CONTROLE
BOMBA DE AGUA - MANDO
WATER PUMP - CONTROL
BOMBA DE AGUA - CONTROLE

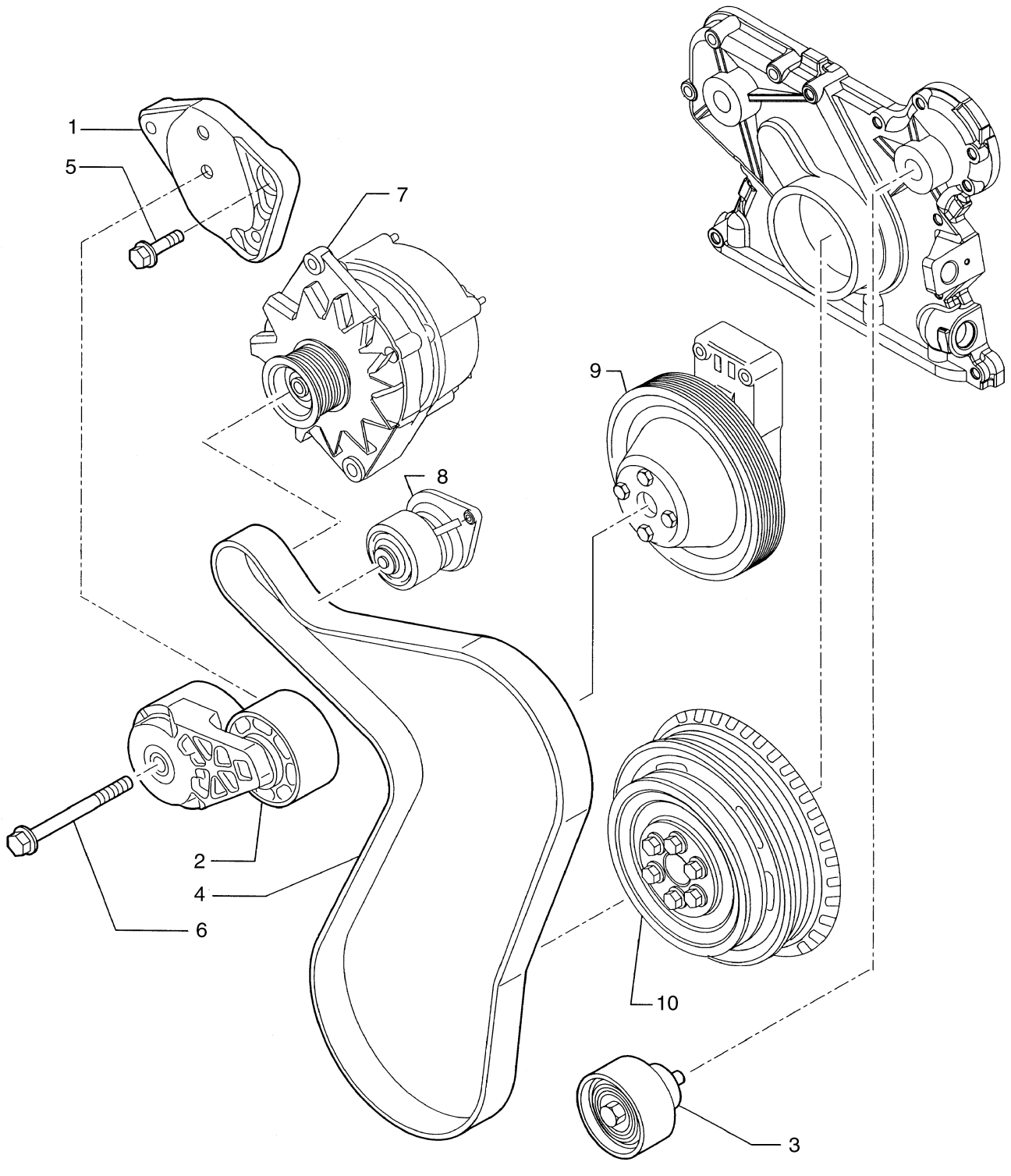

POMPE A EAU - COMMANDE
WASSERPUMPE - BETAETIGUNGSVORRICHT
POMPA ACQUA - COMANDO
VANDPUMPE - BETJENINGSKNAP

R	N	P.N.	MOD	Q	Denominação Description	Denominacion Bezeichnung	Description Descrizione	Denominação Beskrivelse	L.C.
1		2852621		1	SUPORTE, Support SUPPORT	SOPORTE STÜTZE	SUPPORT SUPPORTO	SUPORTE BESLAG	300S
2		2852161		1	TENSOR DE CORREIA TENDEUR DE COURROI	TENSOR DE CORREA GURTSTRAFFER	BELT TENSIONER TENDICINGHIA	TENSOR DE CORREIA REMSTRAMMER	087T
3		2852162		1	POLIA, Pulley POULIE	POLEA RIEMENSCHEIBE	PULLEY PULEGGIA	POLIA REMSKIVE	230P
4		87548076		1	CORREIA, 0.55" W x 47.95" L, 4 Ribs COURROIE	CORREA RIEMEN	BELT CINGHIA	CORREIA REM	174C
5		4899079		2	PARAFUSO, Hex Flg, M8 x 1.25 x 25 VIS	TORNILLO SCHRAUBE	SCREW VITE	PARAFUSO SKRUE	040V
6		4895292		1	PARAFUSO FLANGEADO, Hex, M10 x 1.5 x 70 VIS A EMBASE	PERNO DE CORONA FLANSCHSCHRAUBE	FLANGE BOLT BULLONE FLANGIATO	PARAFUSO FLANGEADO FLANGEBOLT	A027
7		REF		1	INSTRUÇÃO, ALTERNATOR INSTRUCTION	INSTRUCCIÓN ANLEITUNG	INSTRUCTION ISTRUZIONI	INSTRUÇÃO INSTRUKTION	Z571
8		REF		1	INSTRUÇÃO, WATER PUMP INSTRUCTION	INSTRUCCIÓN ANLEITUNG	INSTRUCTION ISTRUZIONI	INSTRUÇÃO INSTRUKTION	Z571
9		REF		1	INSTRUÇÃO, FAN DRIVE INSTRUCTION	INSTRUCCIÓN ANLEITUNG	INSTRUCTION ISTRUZIONI	INSTRUÇÃO INSTRUKTION	Z571
10		REF		1	INSTRUÇÃO, CRANKSHAFT PULLEY INSTRUCTION	INSTRUCCIÓN ANLEITUNG	INSTRUCTION ISTRUZIONI	INSTRUÇÃO INSTRUKTION	Z571

TERMOSTATO - SISTEMA DE ARREFECIMENTO DO MOTOR
TERMOSTATO - SISTEMA DE ENFRIAMIENTO DEL MOTOR
THERMOSTAT - ENGINE COOLING SYSTEM
TERMOSTATO - SISTEMA DE ARREFECIMENTO, MOTOR

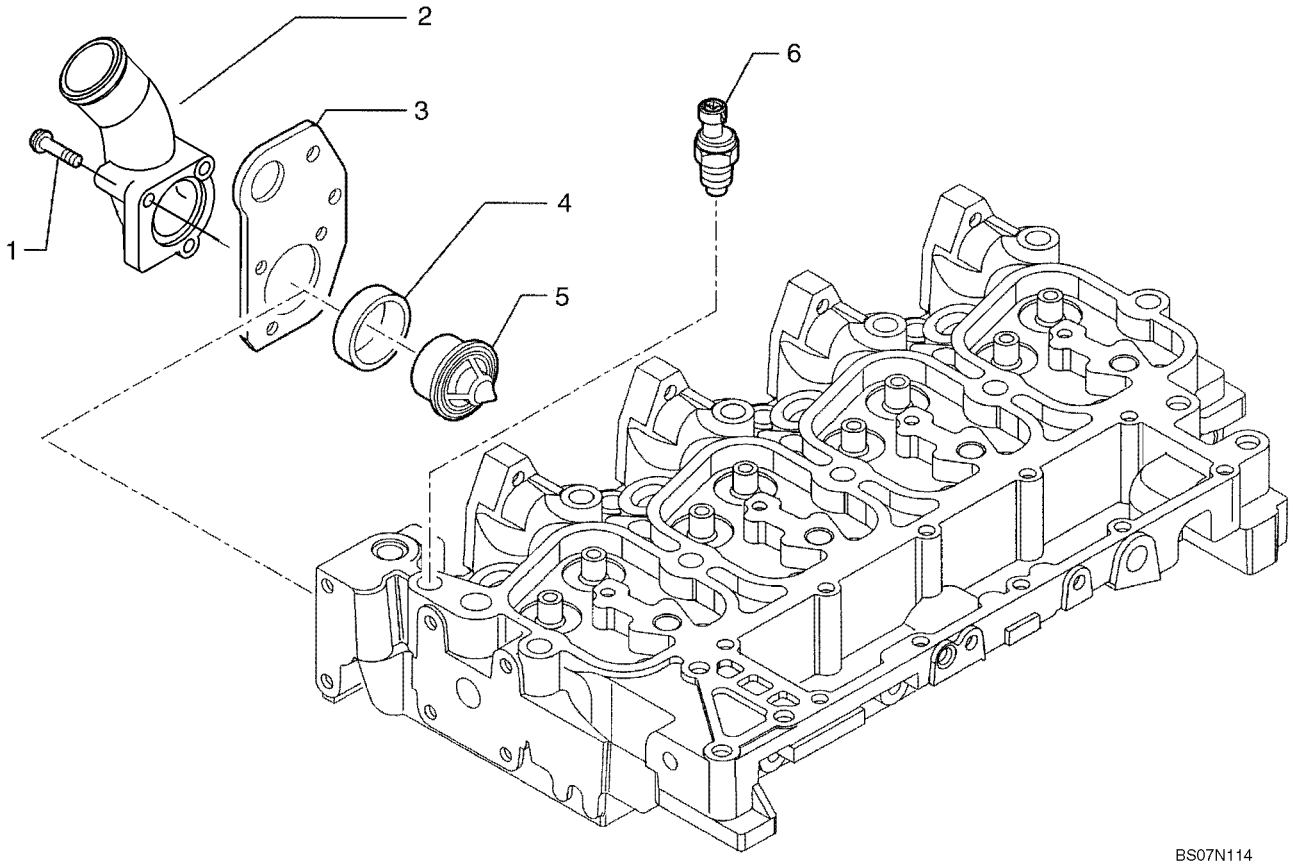

THERMOSTAT - REFROIDISSEMENT MOTEUR
THERMOSTAT - KUEHLUNG DES MOTORS
TERMOSTATO - RAFFREDDAMENTO MOTORE
TERMOSTAT - KØLESYSTEM, MOTOR

R	N	P.N.	MOD	Q	Denominação Description	Denominacion Bezeichnung	Description Descrizione	Denominação Beskrivelse	L.C.
1		2852151		1	PARAFUSO, Flange; M8 x 35				
						TORNILLO	SCREW	PARAFUSO	040V
					VIS	SCHRAUBE	VITE	SKRUE	
1		2852155		2	PARAFUSO, Flange; M8 x 80				
						TORNILLO	SCREW	PARAFUSO	040V
					VIS	SCHRAUBE	VITE	SKRUE	
2		2856455		1	COLETOR, Thermostat Housing				
						COLECTOR	MANIFOLD	COLECTOR	198C
					COLLECTEUR	VERTEILER	COLLETTORE	MANIFOLD	
3		2855894		1	SUPORTE	SOPORTE	BRACKET	SUPORTE	225S
					SUPPORT	HALTERUNG	STAFFA	BESLAG	
4		2853133		1	JUNTA	JUNTA	GASKET	JUNTA	123G
					JOINT	DICHTUNG	GUARNIZIONE	PAKNING	
5		84383461		1	TERMOSTATO, Kit; Includes 84325989				
						TERMOSTATO	THERMOSTAT	TERMÓSTATO	096T
					THERMOSTAT	THERMOSTAT	TERMOSTATO	TERMOSTAT	
		84325989		1	VEDAÇÃO	ANILLO DE CIERRE	SEAL	VEDANTE	132A
					JOINT	DICHTUNG	GUARNIZIONE; TENUTA	PAKNING	
6		2852157		1	SENSOR, Water; Grid Heater				
						SENSOR	SENSOR	SENSOR	608S
					CAPTEUR	SENSOR	SENSORE	FØLER	

10.406.01	01	p1	11/11

SISTEMA DE DESAERAÇÃO - SUPORTE
SISTEMA DE DESAIREACION - SOPORTE
DEAERATION SYSTEM - MOUNTING
SISTEMA DE PURGA DE AIRE - SUPORTE

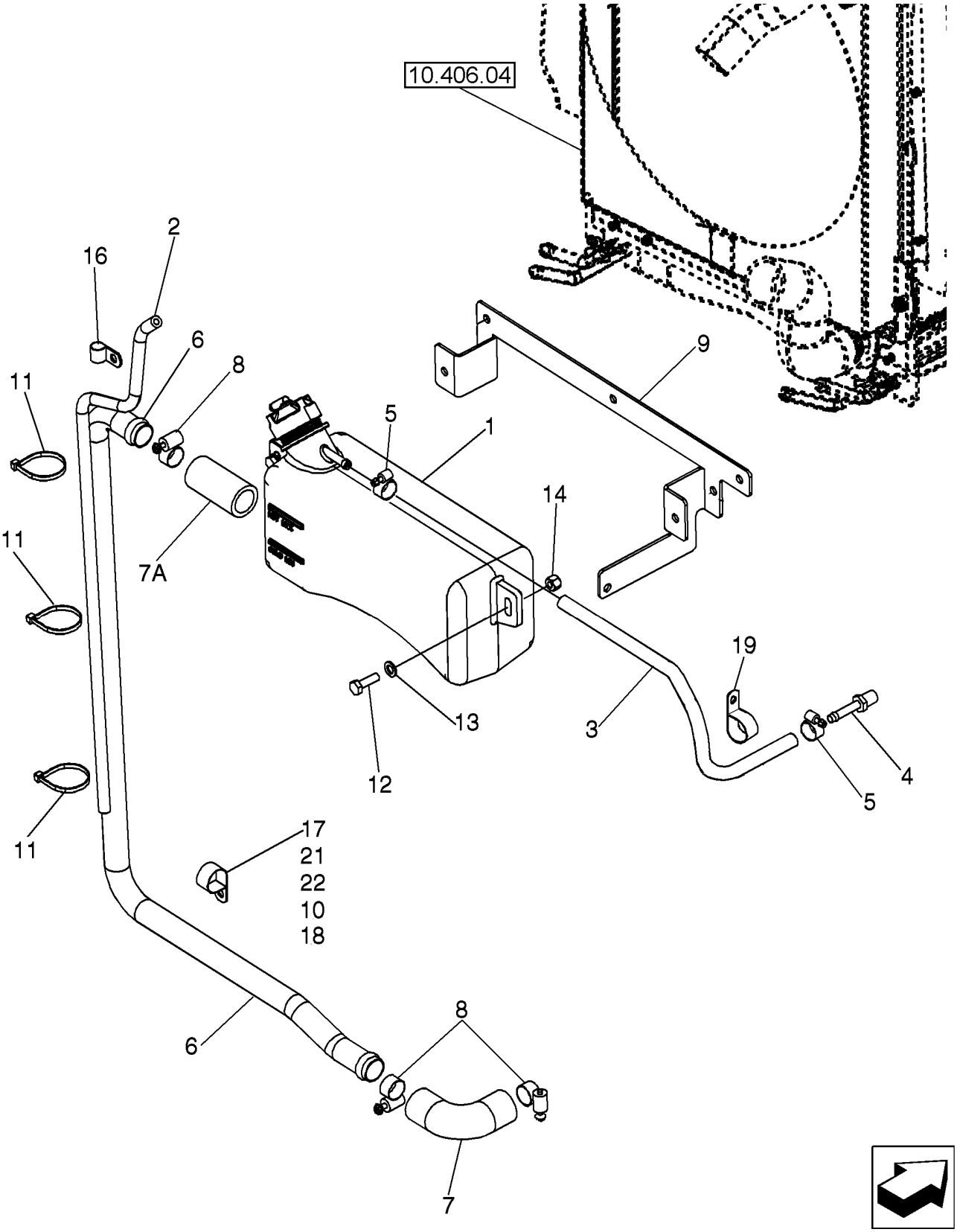

SYSTEME DE PURGE D AIR - SUPPORT
ENTLÜFTUNGSSYSTEM - STUETZE
IMPIANTO DI DISAERAZIONE - SUPPORTO
DEAERATION SYSTEM - MOUNTING

R	N	P.N.	MOD	Q	Denominação Description	Denominacion Bezeichnung	Description Descrizione	Denominação Beskrivelse	L.C.
1		87674844		1	RESERVAT EXPANS LÍQ ARREF, Deaeration, 3.0 Liters; Includes 85803019 Cap				
						DEP. EXP. REFRIGERAN	COOLANT EXPANSION F	DEPÓSITO DE VÁCUO	117S
					RESERV. EXP. LIQ. REFI	KÜHLM-AUSGLEICHSBE	SERB. ESPANS. LIQ. RAI	VAKUMTANK	
		85803019		1	TAMPA DE RESERVATÓRIO, 13 psi				
						TAPÓN DE DEPÓSITO	FILLER CAP	TAMPA BOCAL ENCHIMI	P676
					BOUCHON DE REMPLIS	EINFÜLLKAPPE	TAPPO BOCCHETT. RIF(	PÅFYLDNINGSDÆKSEL	
2		87616934		1	MANGUEIRA, 6.35 mm ID x 750.00 mm, SAE 30R6, Overflow				
						TUBO	HOSE	MANGUEIRA	030M
					FLEXIBLE	SCHLAUCH	TUBO FLESSIBILE	SLANGE	
3		87715487		1	MANGUEIRA DO RADIADOR, 7.90 mm ID x 440.00 mm, SAE J30, SAE 30R6 Or SAE 20 R4 Class D1, Recovery; Reservoir to Tee				
						TUBO DE RADIADOR	RADIATOR HOSE	MANGUEIRA DO RADIAI	A060
					FLEXIBLE DE RADIATEU	KÜHLERSCHLAUCH	TUBO FLESSIBILE RADI/	SLANGE, KØLER	
4		87301325		1	CONEXÃO, 5/16" Hose X 1/4" NPTF Beaded				
						ACOPLAMIENTO	FITTING	CONECTOR	3300
					RACCORD	ARMATUR	RACCORDO	FITTING	
5		214-1704		2	BRAÇADEIRA MANGUEIRA, #4, 0.25/0.62 Type M Worm				
						ABRAZADERA DE MANG	HOSE CLAMP	ABRAÇAD. DA MANGUEI	P729
					COLLIER POUR FLEXIBL	SCHLAUCHSCHELLE	FASCETTA STRINGITUB	SLANGEKLEMME	
6		87557237		1	TUBO, 1" OD	TUBO	TUBE	TUBO	195T
					TUBE	ROHR	TUBO	RØR	
7		87454376		1	MANGUEIRA	TUBO	HOSE	MANGUEIRA	030M
					FLEXIBLE	SCHLAUCH	TUBO FLESSIBILE	SLANGE	
7A		87367622		1	MANGUEIRA, 25.40 mm ID x 60.00 mm, SAE 20R3 CLASS D-1 Or D-2				
						TUBO	HOSE	MANGUEIRA	030M
					FLEXIBLE	SCHLAUCH	TUBO FLESSIBILE	SLANGE	
8		214-1416		4	BRAÇADEIRA MANGUEIRA, #16, 0.81/1.50 Type F Worm				
						ABRAZADERA DE MANG	HOSE CLAMP	ABRAÇAD. DA MANGUEI	P729
					COLLIER POUR FLEXIBL	SCHLAUCHSCHELLE	FASCETTA STRINGITUB	SLANGEKLEMME	
9		87632870		1	SUPORTE, Bottle Retaining	SOPORTE	BRACKET	SUPORTE	225S
					SUPPORT	HALTERUNG	STAFFA	BESLAG	
12		614-8025		7	PARAFUSO, Hex, M8 x 25, 8.8				
						PERNO	BOLT	PARAFUSO	140B
					VIS	SCHRAUBE	BULLONE	BOLT	
13		895-11008		7	ARRUELA PLANA, M8 x 16 x 1.6				
						ARANDELA	WASHER	ANILHA	131R
					RONDELLE	UNTERLEGSCHEIBE	RONDELLA	FLADSKIVE	
14		832-10408		7	CONTRA PORCA, M8 x 1.25, Cl 8				
						TUERCA DE BLOQUEO	LOCK NUT	CONTRAPORCA	P263
					CONTRE-ECROU	SICHERUNGSMUTTER	DADO DI BLOCCAGGIO	LÅSEMØTRIK	
16		515-22254		1	BRAÇADEIRA, 1", Insul, 5/16" Bolt				
						ABRAZADERA	CLAMP	BRAÇADEIRA	120M
					COLLIER	KLEMME	MORSETTO	SPÆNDEBÅND	
17		515-22127		1	BRAÇADEIRA, 1/2", Insul, 5/16" Bolt				
						ABRAZADERA	CLAMP	BRAÇADEIRA	120M
					COLLIER	KLEMME	MORSETTO	SPÆNDEBÅND	
21		614-8040		1	PARAFUSO, Hex, M8 x 40, 8.8, Full Thd				
						PERNO	BOLT	PARAFUSO	140B
					VIS	SCHRAUBE	BULLONE	BOLT	

10.406.01	01	p2	11/11

SISTEMA DE DESAERAÇÃO - SUPORTE
SISTEMA DE DESAIREACION - SOPORTE
DEAERATION SYSTEM - MOUNTING
SISTEMA DE PURGA DE AIRE - SUPORTE

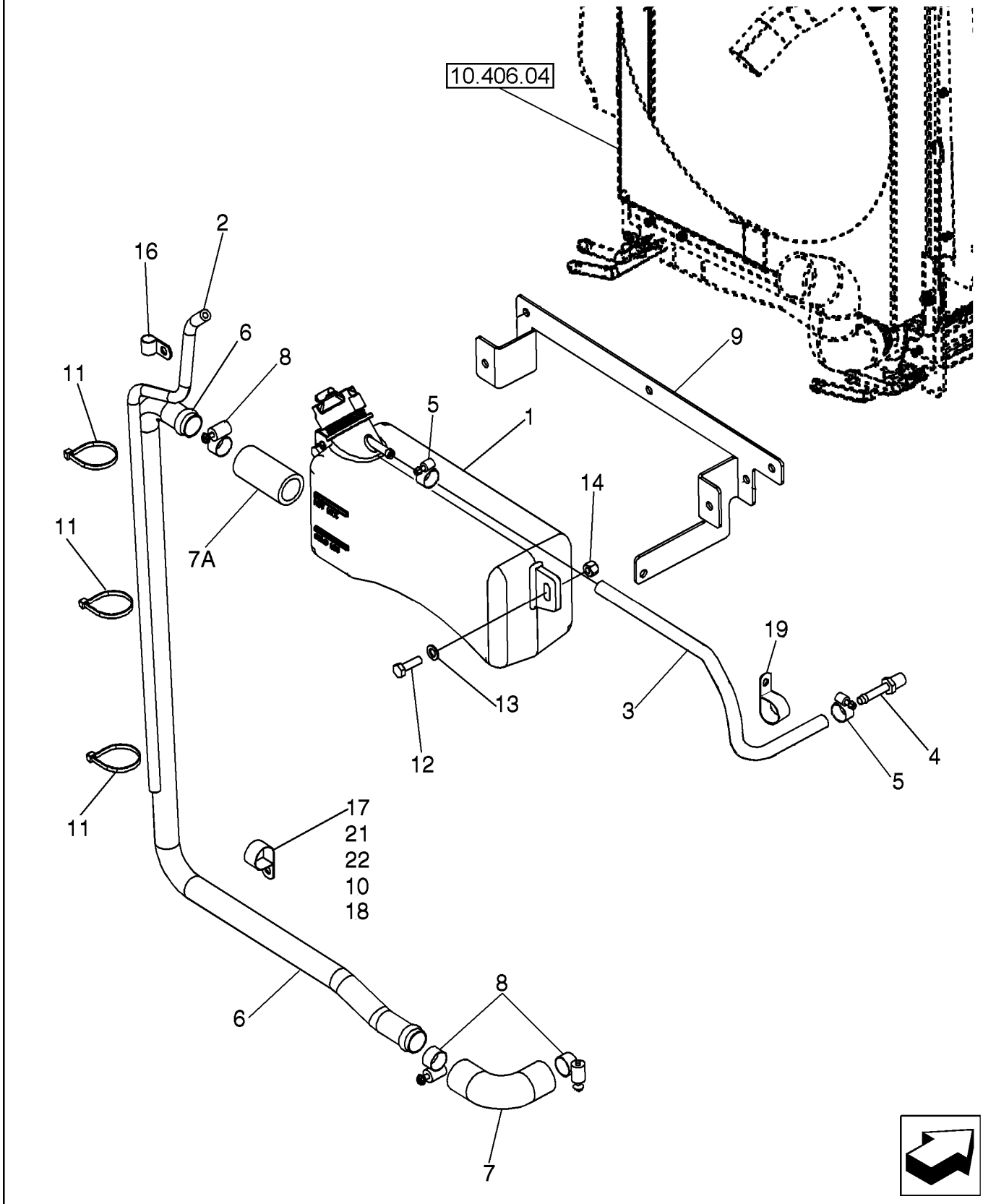

SYSTEME DE PURGE D AIR - SUPPORT
ENTLÜFTUNGSSYSTEM - STUETZE
IMPIANTO DI DISAERAZIONE - SUPPORTO
DEAERATION SYSTEM - MOUNTING

R	N	P.N.	MOD	Q	Denominação Description	Denominacion Bezeichnung	Description Descrizione	Denominação Beskrivelse	L.C.
22		87418360		1	ESPAÇADOR, 8 x 16 mm ENTRETOISE	SEPARADOR DISTANZSTÜCK	SPACER DISTANZIALE	ESPAÇADOR AFSTANDSSTYKKE	075D
10		895-11008		1	ARRUELA PLANA, M8 x 16 x 1.6 RONDELLE	ARANDELA UNTERLEGSCHEIBE	WASHER RONDELLA	ANILHA FLADSKIVE	131R
11		L11541		3	PRENDEDOR DE CABOS BRIDE DE CABLE	BANDA DE CABLE KABELBINDER	CABLE STRAP FASCETTA PER CAVO	BRAÇADEIRA DE CABO KABELSTROP	P716
18		832-10408		1	CONTRA PORCA, M8 x 1.25, Cl 8 CONTRE-ECROU	TUERCA DE BLOQUEO SICHERUNGSMUTTER	LOCK NUT DADO DI BLOCCAGGIO	CONTRAPORCA LÅSEMØTRIK	P263
19		515-23143		1	BRAÇADEIRA, 9/16", Insul, 3/8" Bolt COLLIER	ABRAZADERA KLEMME	CLAMP MORSETTO	BRAÇADEIRA SPÆNDEBÅND	120M

10.406.04	01	p1	11/11

RADIADOR - SUPORTES
RADIADOR - SOPORTES
RADIATOR - MOUNTING
RADIADOR - SOPORTE

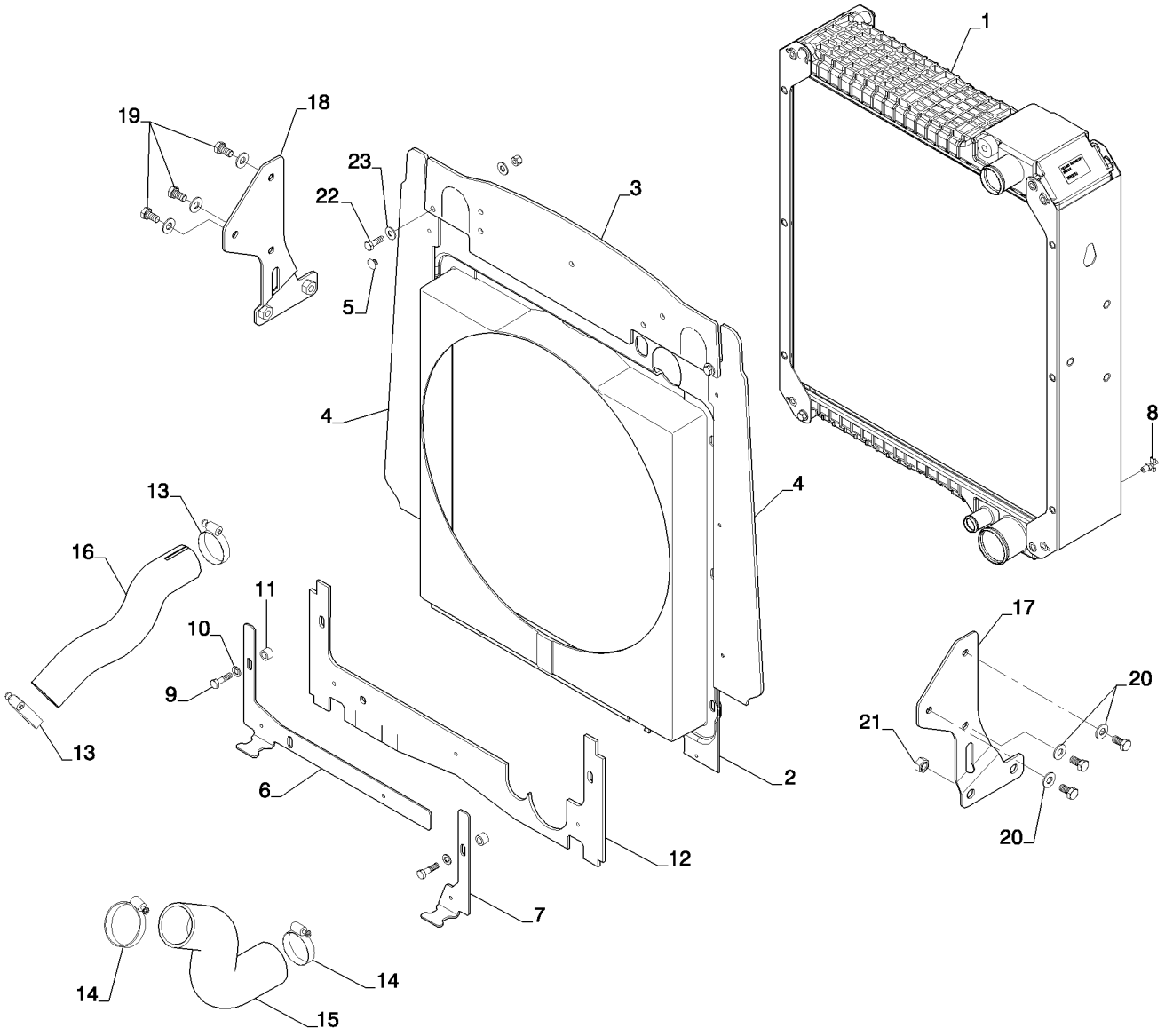

RADIATEUR - SUPPORT
KÜHLER - HALTERUNG
RADIATORE - SUPPORTO
KØLER - OPHÆNG

R	N	P.N.	MOD	Q	Denominação Description	Denominacion Bezeichnung	Description Descrizione	Denominação Beskrivelse	L.C.
1		87576643		1	RADIADOR, Without A/C	RADIADOR	RADIATOR	ARREFECEDOR	025R
					RADIATEUR	KÜHLER	RADIATORE	KØLER	
2		87559003		1	COBERTURA	PROTECTOR	SHROUD	COBERTURA	7830
					PROTECTION	VERKLEIDUNG	RIPARO	DÆKKE	
3		87628324		1	VEDAÇÃO DE BORRACHA	JUNTA DE GOMA	RUBBER SEAL	JUNTAS	122G
					JOINT EN CAOUTCHOU(	GUMMIDICHTUNG	GUARNIZIONE DI GOMM	GUMMITÆTNING	
4		87628308		2	VEDAÇÃO DE BORRACHA	JUNTA DE GOMA	RUBBER SEAL	JUNTAS	122G
					JOINT EN CAOUTCHOU(	GUMMIDICHTUNG	GUARNIZIONE DI GOMM	GUMMITÆTNING	
5		87301355		6	REBITE, Pop, 3/16" x .575"	REMACHE	RIVET	REBITE	055R
					RIVET	NIET	RIVETTO	NITTE	
6		87446082		1	PLACA DE RETENÇÃO	PLACA DE RETENCIÓN	RETAINING PLATE	PLACA DE FIXAÇÃO	114P
					PLAQUE DE RETENUE	HALTEPLATTE	PIASTRA DI TENUTA	FASTSPÆNDINGSPLADE	
7		87446081		1	PLACA DE RETENÇÃO	PLACA DE RETENCIÓN	RETAINING PLATE	PLACA DE FIXAÇÃO	114P
					PLAQUE DE RETENUE	HALTEPLATTE	PIASTRA DI TENUTA	FASTSPÆNDINGSPLADE	
8		76904		1	VÁLVULA	VÁLVULA	VALVE	VÁLVULA	9620
					SOUPAPE	VENTIL	VALVOLA	VENTIL	
9		614-8030		2	PARAFUSO, Hex, M8 x 30, 8.8				
						PERNO	BOLT	PARAFUSO	140B
					VIS	SCHRAUBE	BULLONE	BOLT	
10		895-11008		6	ARRUELA PLANA, M8 x 16 x 1.6				
						ARANDELA	WASHER	ANILHA	131R
					RONDELLE	UNTERLEGSCHEIBE	RONDELLA	FLADSKIVE	
11		407962A1		2	ESPACADOR	ESPACIADOR	SPACER	ESPACADOR	8090
					ENTRETOISE	ABSTANDSSTUECK	DISTANZIALE	SPACER	
12		87434978		1	VEDAÇÃO DE BORRACHA	JUNTA DE GOMA	RUBBER SEAL	JUNTAS	122G
					JOINT EN CAOUTCHOU(	GUMMIDICHTUNG	GUARNIZIONE DI GOMM	GUMMITÆTNING	
13		87647029		1	BRAÇADEIRA MANGUEIR/	ABRAZADERA DE MANG	HOSE CLAMP	ABRAÇAD. DA MANGUEI	P729
					COLLIER POUR FLEXIBL	SCHLAUCHSCHELLE	FASCETTA STRINGITUB	SLANGEKLEMME	
14		214-1440		1	BRAÇADEIRA MANGUEIRA, #40, 2.06/3.00 Type F Worm				
						ABRAZADERA DE MANG	HOSE CLAMP	ABRAÇAD. DA MANGUEI	P729
					COLLIER POUR FLEXIBL	SCHLAUCHSCHELLE	FASCETTA STRINGITUB	SLANGEKLEMME	
15		87454378		1	MANGUEIRA DO RADIADOR, 57.15 mm ID x 217.70 mm, SAE 20R4 CLASS D-1				
						TUBO DE RADIADOR	RADIATOR HOSE	MANGUEIRA DO RADIAD	A060
					FLEXIBLE DE RADIATEU	KÜHLERSCHLAUCH	TUBO FLESSIBILE RADI/	SLANGE, KØLER	
16		87454377		1	MANGOTE, 45.00 mm ID x 289.50 mm, SAE 20R4 CLASS D-1				
						Manguito	HOSE,LARGE	MANGOTE	Z336
					Durite	SCHLAUCH	TUBO FLESSIBILE,GRDE	HOSE,LARGE	
17		87608368		1	PEGA DE SUPORTE	PIEZA DE APOYO	BRACKET, SUPPORTING	PEGA DE SUPORTE	215S
					EQUERRE	TRAGER, STUTZ	SQUADRETTA	BRACKET, SUPPORTING	
18		87608370		1	PEGA DE SUPORTE	PIEZA DE APOYO	BRACKET, SUPPORTING	PEGA DE SUPORTE	215S
					EQUERRE	TRAGER, STUTZ	SQUADRETTA	BRACKET, SUPPORTING	
19		614-10020		6	PARAFUSO, Hex, M10 x 20, 8.8, Full Thd				
						PERNO	BOLT	PARAFUSO	140B
					VIS	SCHRAUBE	BULLONE	BOLT	
20		895-15010		6	ARRUELA PLANA, M11 x 24 x 2				
						ARANDELA	WASHER	ANILHA	131R
					RONDELLE	UNTERLEGSCHEIBE	RONDELLA	FLADSKIVE	

10.406.04	01	p2	11/11

RADIADOR - SUPORTES
RADIADOR - SOPORTES
RADIATOR - MOUNTING
RADIADOR - SOPORTE

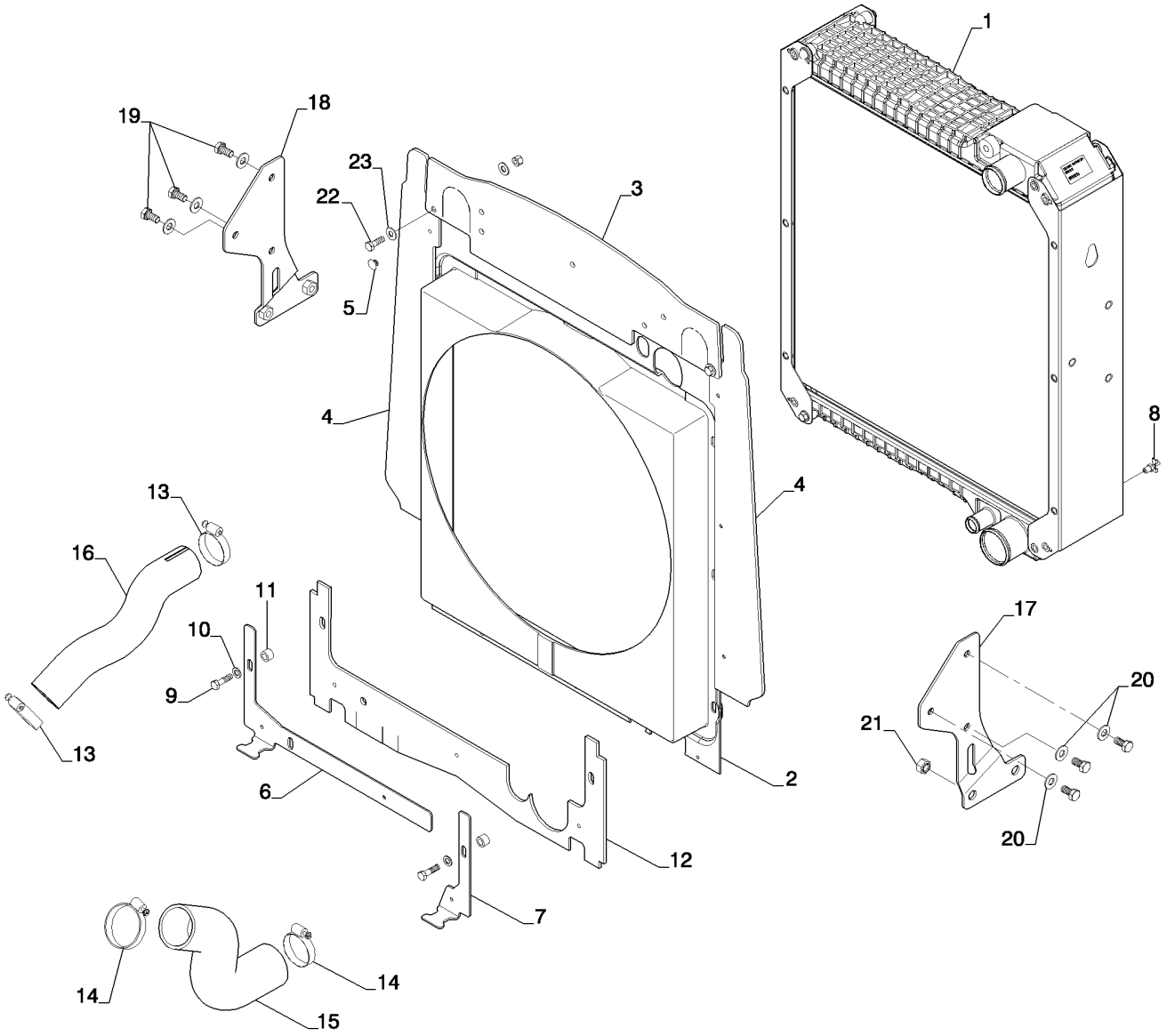

RADIATEUR - SUPPORT
KÜHLER - HALTERUNG
RADIATORE - SUPPORTO
KØLER - OPHÆNG

R	N	P.N.	MOD	Q	Denominação Description	Denominacion Bezeichnung	Description Descrizione	Denominação Beskrivelse	L.C.
21		**832-10408**		10	CONTRA PORCA, M8 x 1.25, Cl 8				
						TUERCA DE BLOQUEO	LOCK NUT	CONTRAPORCA	P263
					CONTRE-ECROU	SICHERUNGSMUTTER	DADO DI BLOCCAGGIO	LÅSEMØTRIK	
22		**614-8025**		9	PARAFUSO, Hex, M8 x 25, 8.8				
						PERNO	BOLT	PARAFUSO	140B
					VIS	SCHRAUBE	BULLONE	BOLT	
23		**895-15008**		16	ARRUELA PLANA, M8 x 20 x 1.6				
						ARANDELA	WASHER	ANILHA	131R
					RONDELLE	UNTERLEGSCHEIBE	RONDELLA	FLADSKIVE	

10.406.06	01	p1	12/11

RADIADOR - REVESTIMENTOS E GUARNIÇÕES
RADIADOR - REVESTIMIENTO
RADIATOR WRAPPER
RADIATOR WRAPPER

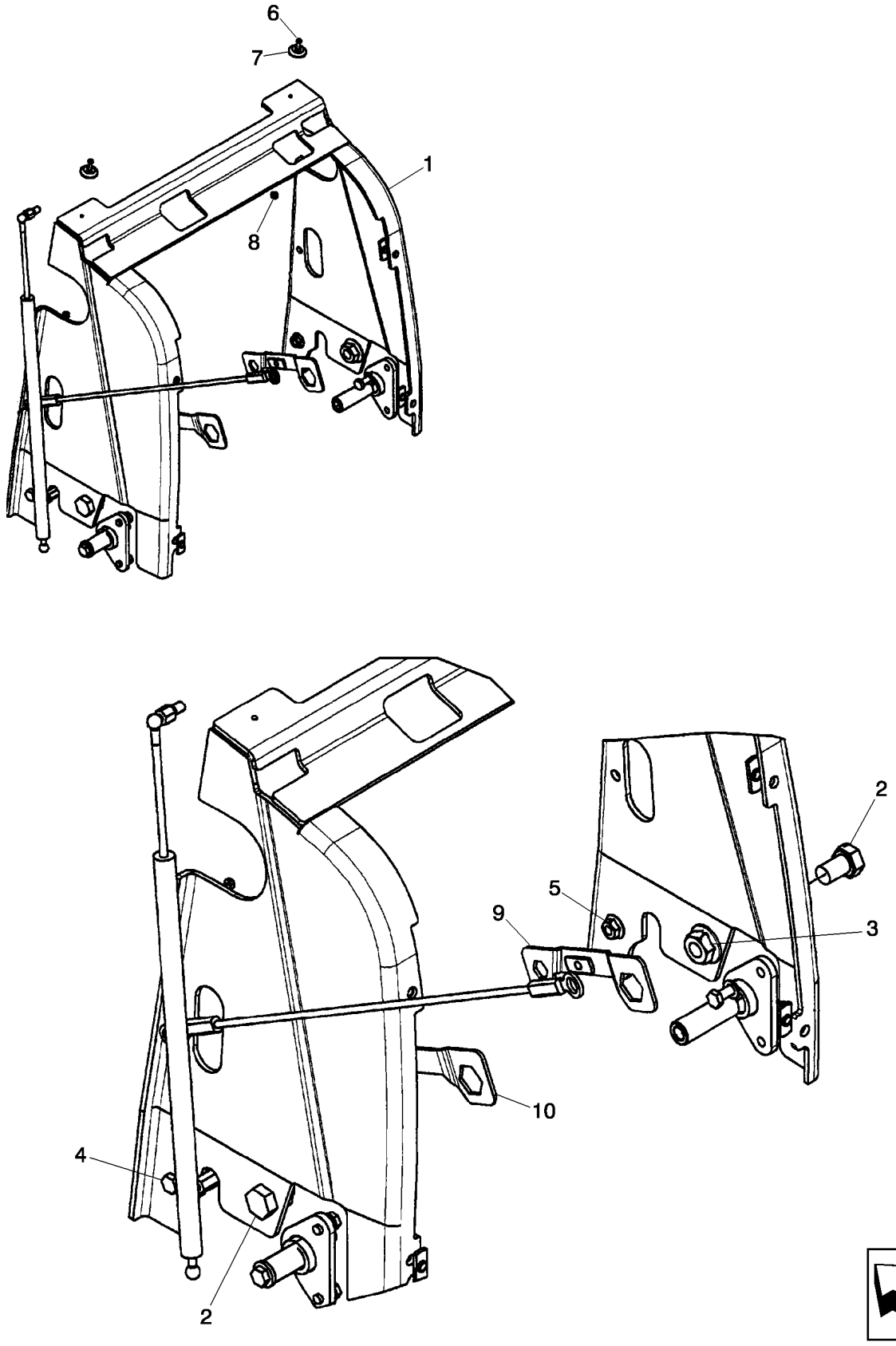

BOÎTIER DE RADIATEUR
RADIATOR WRAPPER
RADIATOR WRAPPER
RADIATOR WRAPPER

R	N	P.N.	MOD	Q	Denominação Description	Denominacion Bezeichnung	Description Descrizione	Denominação Beskrivelse	L.C.
1		87719412		1	ALOJAMENTO, Wrapper	ALOJAMIENTO	HOUSING	ALOJAMENTO	014V
					CARTER	GEHÄUSE	ALLOGGIAMENTO	HUS	
2		614-20030		2	PARAFUSO, Hex, M20 x 30, 8.8, Full Thd				
						PERNO	BOLT	PARAFUSO	140B
					VIS	SCHRAUBE	BULLONE	BOLT	
3		829-2420		2	PORCA, M20 x 2.5, Flg, Cl 10				
						TUERCA	NUT	PORCA	010D
					ECROU	MUTTER	DADO	MØTRIK	
4		614-12030		2	PARAFUSO, Hex, M12 x 30, 8.8				
						PERNO	BOLT	PARAFUSO	140B
					VIS	SCHRAUBE	BULLONE	BOLT	
5		829-2412		2	PORCA, M12 x 1.75, Flg, Cl 10				
						TUERCA	NUT	PORCA	010D
					ECROU	MUTTER	DADO	MØTRIK	
6		440-11012		2	PARAFUSO, Cross Pan Hd, #10-24 x 3/4"				
						TORNILLO	SCREW	PARAFUSO	040V
					VIS	SCHRAUBE	VITE	SKRUE	
7		109879A1		2	ESPACADOR, Hood; Plastic				
						ESPACIADOR	SPACER	ESPACADOR	8090
					ENTRETOISE	ABSTANDSSTUECK	DISTANZIALE	SPACER	
8		231-14109		2	CONTRA PORCA, #10-24, GB				
						TUERCA DE BLOQUEO	LOCK NUT	CONTRAPORCA	P263
					CONTRE-ECROU	SICHERUNGSMUTTER	DADO DI BLOCCAGGIO	LÅSEMØTRIK	
9		87725886		1	RETENTOR	RETENEDOR	RETAINER	RETENTOR	109R
					DISPOSITIF DE RETENU	HALTERUNG	FERMO	HOLDER	
10		87725883		1	RETENTOR	RETENEDOR	RETAINER	RETENTOR	109R
					DISPOSITIF DE RETENU	HALTERUNG	FERMO	HOLDER	

TROCADOR DE CALOR - MOTOR
CAMBIADOR DE CALOR - MOTOR
HEAT EXCHANGER - ENGINE
TROCADOR DE CALOR - MOTOR

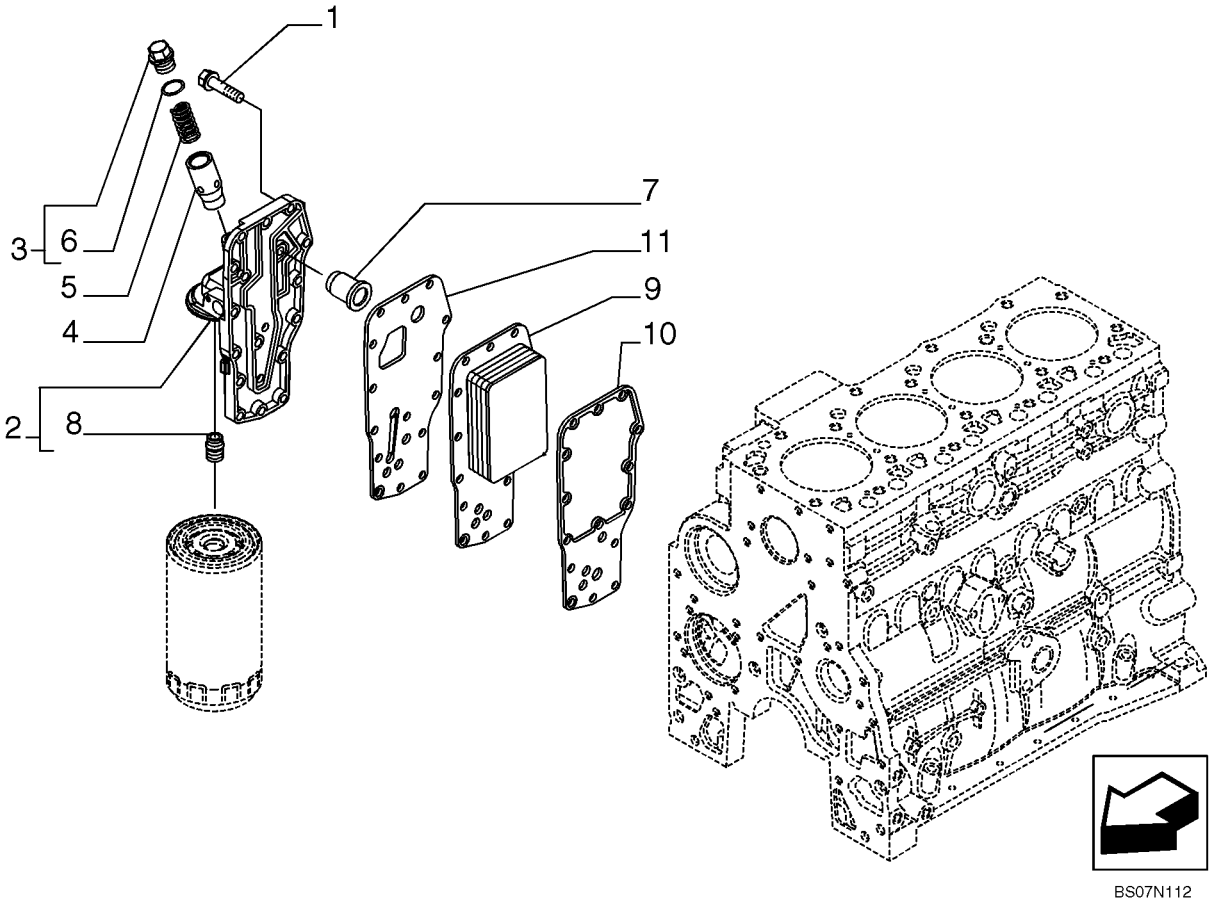

BS07N112

EXCHANGEUR DE TEMPERATURE - MOTEUR
WAERMETAUSCHER - MOTOR
SCAMBIATORE DI CALORE - MOTORE
OLIEKØLER - MOTOR

R	N	P.N.	MOD	Q	Denominação Description	Denominacion Bezeichnung	Description Descrizione	Denominação Beskrivelse	L.C.
1		4899019		15	PARAFUSO, Hex Flg, M8 x 1.25 x 35				
						TORNILLO	SCREW	PARAFUSO	040V
					VIS	SCHRAUBE	VITE	SKRUE	
		2853782		1	FILTRO DE ÓLEO DO MOTOR, Incl. Refs. 2, 4, 5, 7, 8				
						FILTRO DE ACEITE DE M	ENGINE OIL FILTER	FILTRO DE ÓLEO DO MC	067F
					FILTRE A HUILE MOTEU	MOTORÖLFILTER	FILTRO OLIO MOTORE	MOTOROLIEFILTER	
2		4899643		1	FILTRO DE ÓLEO DO MOTOR, Incl. Ref 8				
						FILTRO DE ACEITE DE M	ENGINE OIL FILTER	FILTRO DE ÓLEO DO MC	067F
					FILTRE A HUILE MOTEU	MOTORÖLFILTER	FILTRO OLIO MOTORE	MOTOROLIEFILTER	
3		2853781		1	BUJÃO	TAPÓN	PLUG	TAMPÃO	050T
					BOUCHON	STOPFEN	TAPPO	PROP	
4		4896404		1	ÊMBOLO	ÉMBOLO	PLUNGER	ÊMBOLO	130P
					PLONGEUR	PLUNGER	PISTONCINO; STANTUFI	STEMPEL	
5		4895045		1	MOLA	RESORTE	SPRING	MOLA	100M
					RESSORT	FEDER	MOLLA	FJEDER	
6		17916280		1	JUNTA, M18.39 ID x 2.69 Thk				
						JUNTA	GASKET	JUNTA	123G
					JOINT	DICHTUNG	GUARNIZIONE	PAKNING	
7		4896410		1	VÁLVULA ALÍVIO DA PRESSÃO				
						VÁLV. ALIVIO DE PRESIC	PRESSURE RELIEF VALV	VÁLVULA DE ALÍVIO PRE	007V
					CLAPET DECHARGE PRI	DRUCKENTLASTUNGSV	VALV. LIMITATRICE PRE	SIKKERHEDSVENTIL	
8		4893391		1	ADAPTADOR, M24 x 2 x M27 x 2				
						ADAPTADOR	ADAPTER	ADAPTADOR	001A
					ADAPTATEUR	ADAPTER	ADATTATORE	ADAPTER	
9		2853722		1	TROCADOR DE CALOR	CAMBIADOR DE CALOR	HEAT EXCHANGER	PERMUTADOR DE CALC	025S
					ECHANGEUR THERMIQU	WÄRMETAUSCHER	SCAMBIATORE DI CALO	VARMEVEKSLER	
10		2830559		1	JUNTA	JUNTA	GASKET	JUNTA	123G
					JOINT	DICHTUNG	GUARNIZIONE	PAKNING	
11		4896409		1	JUNTA	JUNTA	GASKET	JUNTA	123G
					JOINT	DICHTUNG	GUARNIZIONE	PAKNING	

10.414.01	02	p1	12/11

HÉLICE DO MOTOR - 7 PÁS
VENTILADOR DEL MOTOR - 7 PALAS
ENGINE FAN - 7BLADE (NON VISCOUS)
ENGINE FAN - 7BLADE (NON VISCOUS)

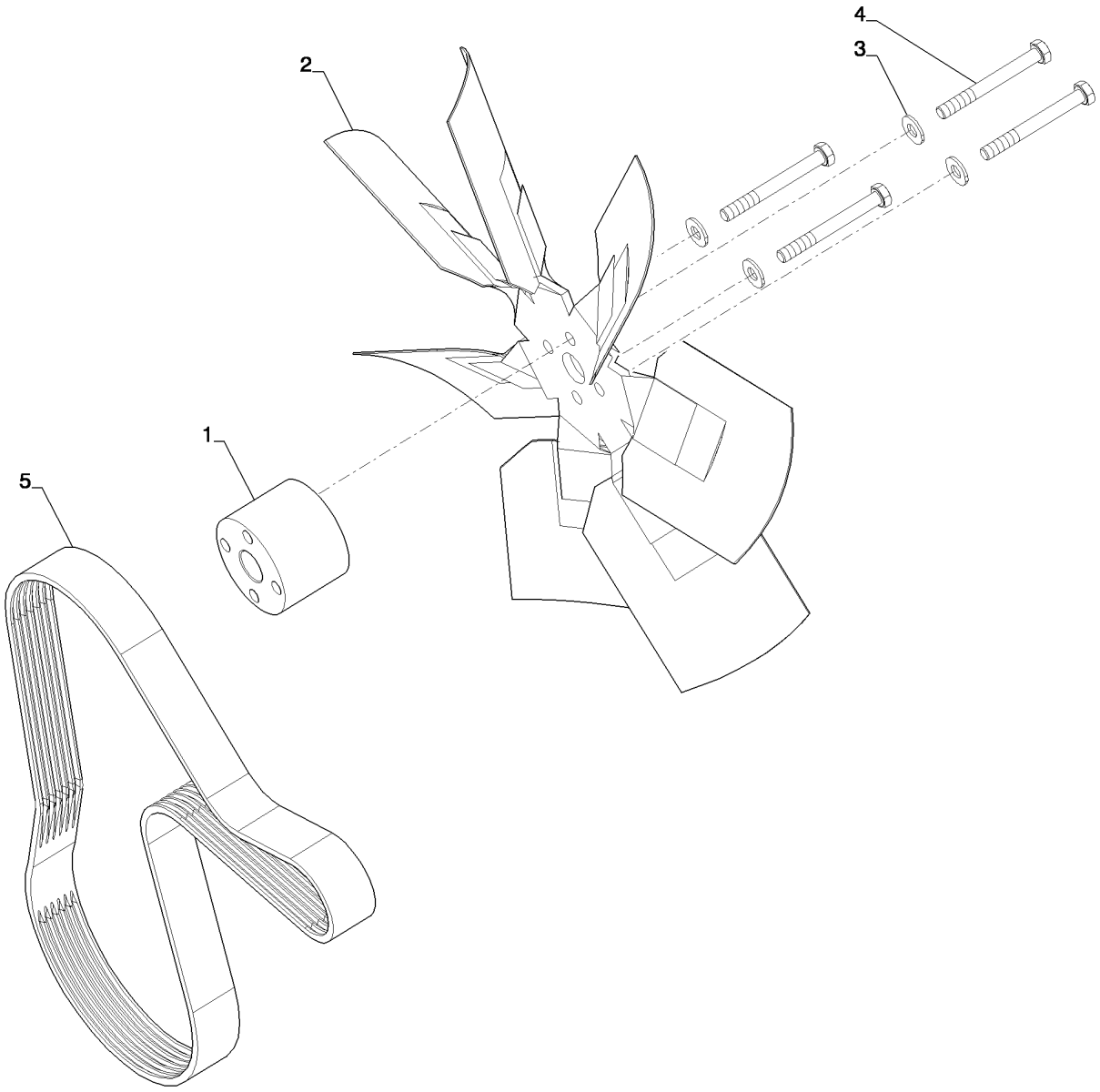

ENGINE FAN - 7BLADE (NON VISCOUS)
ENGINE FAN - 7BLADE (NON VISCOUS)
ENGINE FAN - 7BLADE (NON VISCOUS)
ENGINE FAN - 7BLADE (NON VISCOUS)

R	N	P.N.	MOD	Q	Denominação Description	Denominacion Bezeichnung	Description Descrizione	Denominação Beskrivelse	L.C.
1		87353191		1	ESPAÇADOR ENTRETOISE	SEPARADOR DISTANZSTÜCK	SPACER DISTANZIALE	ESPAÇADOR AFSTANDSSTYKKE	075D
2		185377A1		1	HELICE, Turbocharger Engine HELICE	VENTILADOR VENTILATOR/LUEFTER	FAN VENTILATORE	HELICE FAN	3140
2		127181A2		1	HELICE, Aspirated Engine HELICE	VENTILADOR VENTILATOR/LUEFTER	FAN VENTILATORE	HELICE FAN	3140
3		87655046		4	ARRUELA ESPECIAL RONDELLE SPECIALE	ARANDELA ESPECIAL SPEZIALUNTERLEGSCH	SPECIAL WASHER RONDELLA SPECIALE	ANILHA ESPECIAL SPECIALSKIVE	Z333
4		814-10090		4	PARAFUSO, Hex, M10 x 90, 8.8, Turbocharger Engine VIS	PERNO SCHRAUBE	BOLT BULLONE	PARAFUSO BOLT	140B
4		120074		4	PARAFUSO, Hex, M10 x 90, 8.8, Aspirated Engine VIS	PERNO SCHRAUBE	BOLT BULLONE	PARAFUSO BOLT	140B
5		84278184		1	CORREIA COURROIE	CORREA RIEMEN	BELT CINGHIA	CORREIA REM	174C

ACIONAMENTO DA HÉLICE E POLIA
POLEA DEL VENTILADOR
FAN DRIVE
FAN DRIVE

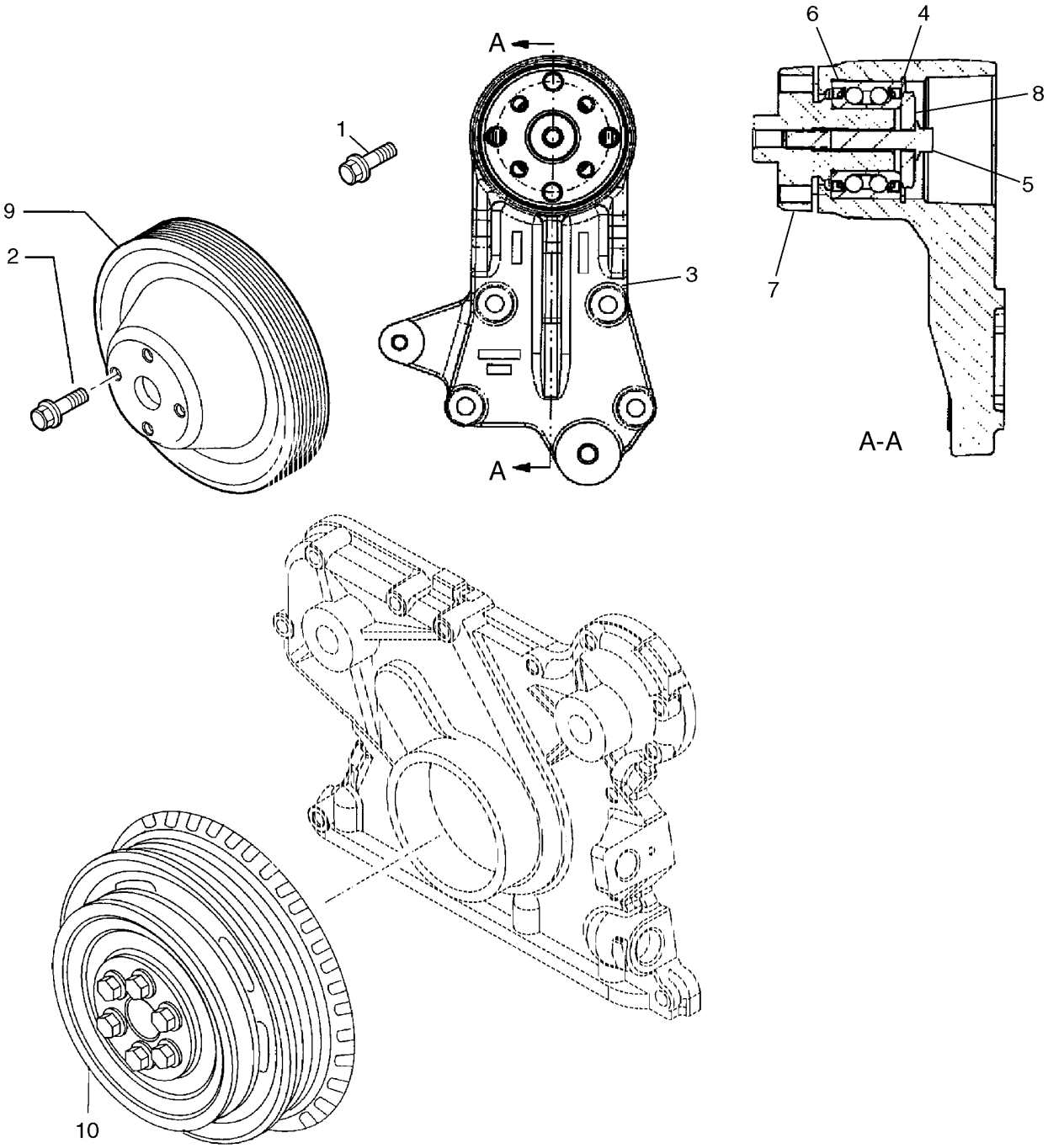

COMMANDE DE VENTILATEUR
LUEFTERANTRIEB
COMANDO VENTILATORE
FAN DRIVE

R	N	P.N.	MOD	Q	Denominação Description	Denominacion Bezeichnung	Description Descrizione	Denominação Beskrivelse	L.C.
1		4899053		4	PARAFUSO, Hex Flg, M8 x 45, Flange, M8 x 45				
						TORNILLO	SCREW	PARAFUSO	040V
					VIS	SCHRAUBE	VITE	SKRUE	
2		4899032		4	PARAFUSO, Hex Flg, M10 x 1.5 x 25, Stud Bolt, M10 x 25, Replaces 4899032				
						TORNILLO	SCREW	PARAFUSO	040V
					VIS	SCHRAUBE	VITE	SKRUE	
3		2852170		1	SUPORTE, Incl. Ref 4 - 8	SOPORTE	SUPPORT	SUPORTE	300S
					SUPPORT	STÜTZE	SUPPORTO	BESLAG	
4		2852171		1	ANEL DE PRESSÃO	ANILLO DE RESORTE	SNAP RING	ANEL	054A
					ANNEAU D'ARRET	SPRENGRING	ANELLO ELASTICO	LÅSERING	
5		2852172		1	PARAFUSO	TORNILLO	SCREW	PARAFUSO	040V
					VIS	SCHRAUBE	VITE	SKRUE	
6		2859567		1	ROLAMENTO ESFÉRICO	RODAMIENTO DE BOLA	BALL BEARING	ROLAMENTO DE ESFER	343C
					ROULEMENT A BILLES	KUGELLAGER	CUSCINETTO A SFERE	KUGLELEJE	
7		4892426		1	CUBO	CUBO	HUB	CUBO	135M
					MOYEU	NABE	MOZZO	NAV	
8		4890732		1	RETENTOR	RETENEDOR	RETAINER	RETENTOR	109R
					DISPOSITIF DE RETENU	HALTERUNG	FERMO	HOLDER	
9		2853010		1	POLIA	POLEA	PULLEY	POLIA	230P
					POULIE	RIEMENSCHEIBE	PULEGGIA	REMSKIVE	
10		REF		1	INSTRUÇÃO, CRANKSHAFT PULLEY; See Figure 02-27				
						INSTRUCCIÓN	INSTRUCTION	INSTRUÇÃO	Z571
					INSTRUCTION	ANLEITUNG	ISTRUZIONI	INSTRUKTION	

SECTION INDEX
21 - Transmissão

21.000.00		ÍNDICE DE FIGURAS - TRANSMISSÃO
21.100.01	01	TRANSMISSÃO - CONJUNTO
21.104.03	01	TRANSMISSÃO - 2WD - FILTRO, ÓLEO
21.104.03	01	TRANSMISSÃO - 2WD/4WD POWERSHIFT TIPO S, SPS - FILTRO, ÓLEO
21.104.03	02	TRANSMISSÃO, 4WD - FILTRO, ÓLEO
21.109.02	01	TRANSMISSÃO - SISTEMA DE ARREFECIMENTO
21.112.01	01	TRANSMISSÃO, 4WD - CARCAÇA
21.112.01	02	TRANSMISSÃO, 2WD - CARCAÇA
21.112.01	03	TRANSMISSÃO - 2WD/4WD POWERSHIFT TIPO S - ALOJAMENTO
21.112.04	01	TRANSMISSÃO, SUPORTES - POWERSHIFT
21.112.04	02	TRANSMISSÃO - SUPORTES (MODELOS SEM POWERSHIFT)
21.115.01	01	TRANSMISSÃO - ALAVANCA DE CONTROLE
21.133.02	01	TRANSMISSÃO, 2WD - MECANISMO DE TROCA DE MARCHAS
21.133.02	02	TRANSMISSÃO, 4WD - MECANISMO DE TROCA DE MARCHAS
21.133.02	03	TRANSMISSÃO, 2WD / 4WD POWERSHIFT TIPO S - MECANISMO DE TROCA DE MARCHAS
21.134.01	01	TRANSMISSÃO, 2WD / 4WD POWERSHIFT TIPO S - VÁLVULA, CONTROLE
21.134.01	02	TRANSMISSÃO, 4WD - VÁLVULA, COMANDO
21.134.01	03	TRANSMISSÃO, 2WD / 4WD POWERSHIFT TIPO S - VÁLVULA, CONTROLE
21.134.05	01	TRANSMISSÃO, 4WD - VÁLVULA, SOLENÓIDE
21.140.01	01	TRANSMISSÃO, 2WD - EIXO, ENTRADA & TDF
21.140.01	02	TRANSMISSÃO - 2WD / 4WD POWERSHIFT - EIXOS, ENTRADA & TDF
21.154.01	01	TRANSMISSÃO, 2WD - BOMBA, ÓLEO
21.154.01	02	TRANSMISSÃO, 4WD - BOMBA, ÓLEO
21.154.01	03	TRANSMISSÃO - 2WD / 4WD POWERSHIFT - BOMBA, ÓLEO
21.154.02	01	TRANSMISSÃO, 2WD - EIXO, RÉ & PRIMÁRIO
21.154.02	02	TRANSMISSÃO, 4WD - EIXO, RÉ & PRIMÁRIO
21.154.02	03	TRANSMISSÃO, 2WD/4WD - EIXO, RÉ & PRIMÁRIO
21.154.03	02	TRANSMISSÃO, 4WD - EIXO, SAÍDA
21.154.03	03	TRANSMISSÃO, 4WD POWERSHIFT - EIXO, SAÍDA
21.154.09	01	TRANSMISSÃO, 2WD - EIXO, SECUNDÁRIO
21.154.09	02	TRANSMISSÃO, 4WD - EIXO, SECUNDÁRIO
21.154.09	03	TRANSMISSÃO, 2WD / 4WD POWERSHIFT - EIXO, SECUNDÁRIO
21.300.01	01	ÁRVORE DE TRANSMISSÃO - EIXO TRASEIRO

ÍNDICE DE FIGURAS - TRANSMISSÃO
INDICE DE LAS FIGURAS - TRANSMISION
PICTORIAL INDEX - TRANSMISSION
PICTORIAL INDEX - TRANSMISSION

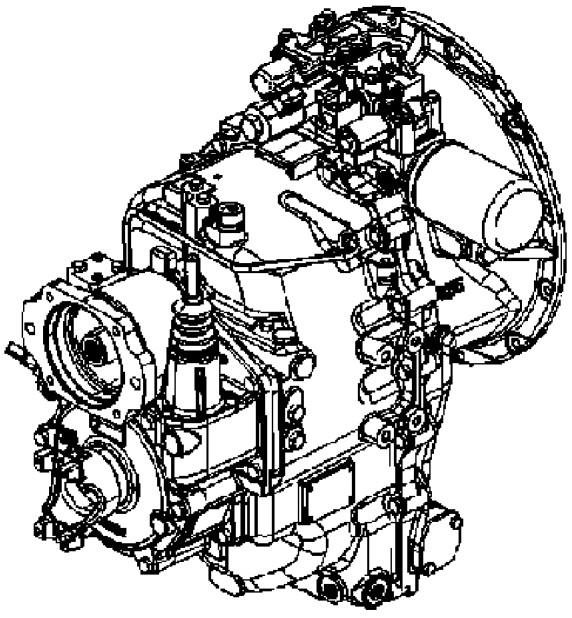

21.112.01(01)

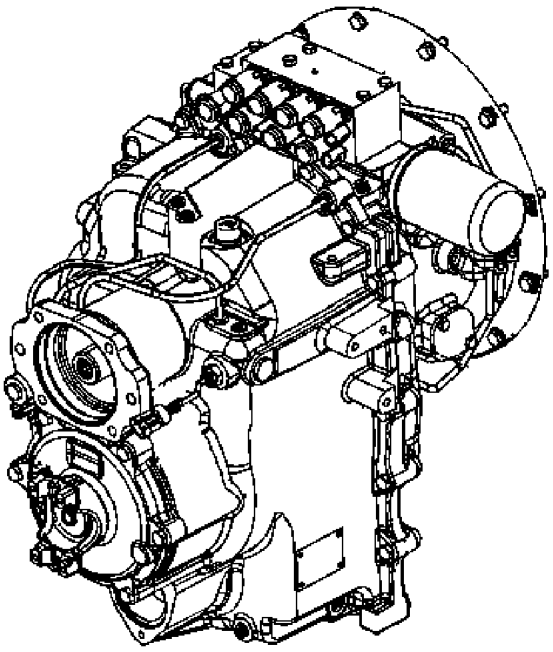

21.113.01

PICTORIAL INDEX - TRANSMISSION
PICTORIAL INDEX - TRANSMISSION
PICTORIAL INDEX - TRANSMISSION
PICTORIAL INDEX - TRANSMISSION

R	N	P.N.	MOD	Q	Denominação Description	Denominacion Bezeichnung	Description Descrizione	Denominação Beskrivelse	L.C.

TRANSMISSÃO - CONJUNTO
TRANSMISION - CONJUNTO
TRANSMISSION ASSEMBLY
TRANSMISSION ASSEMBLY

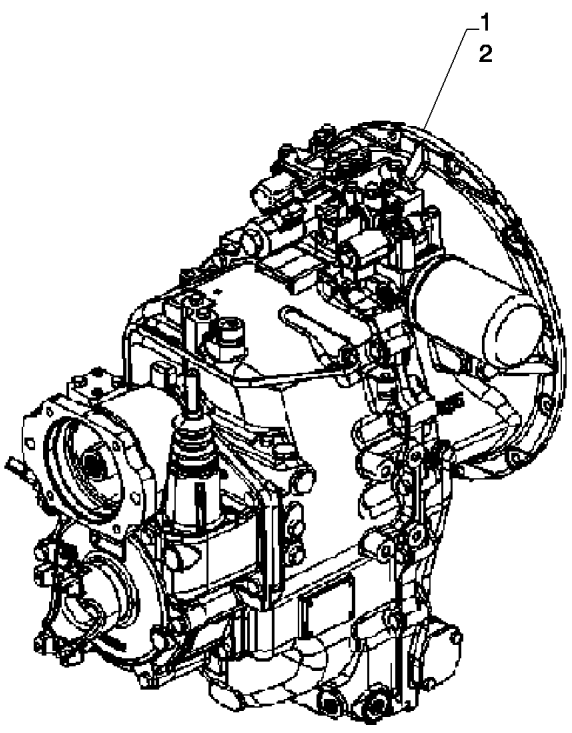

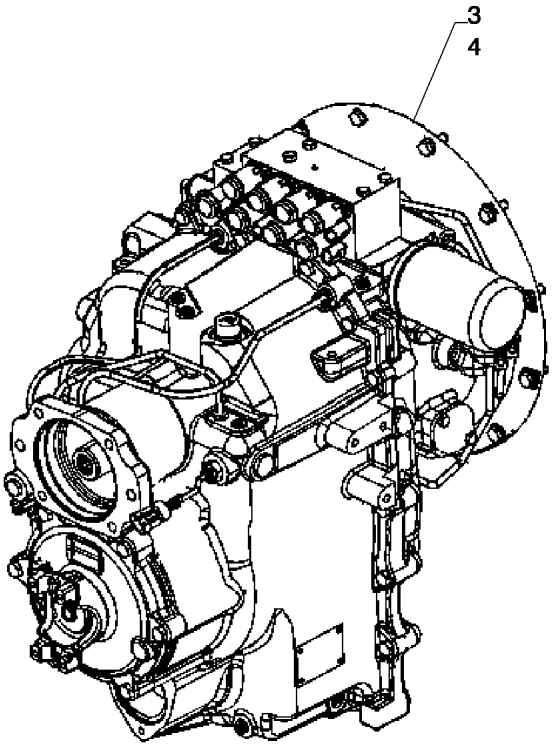

TRANSMISSION ASSEMBLY
TRANSMISSION ASSEMBLY
TRANSMISSION ASSEMBLY
TRANSMISSION ASSEMBLY

R	N	P.N.	MOD	Q	Denominação Description	Denominacion Bezeichnung	Description Descrizione	Denominação Beskrivelse	L.C.
1		87395300		1	TRANSMISSÃO, Standard 2WD				
						TRANSMISIÓN	TRANSMISSION	TRANSMISSÃO	030C
					TRANSMISSION	GETRIEBE	TRASMISSIONE; CAMBI(	TRANSMISSION	
2		87395301		1	TRANSMISSÃO, Standard 4WD				
						TRANSMISIÓN	TRANSMISSION	TRANSMISSÃO	030C
					TRANSMISSION	GETRIEBE	TRASMISSIONE; CAMBI(	TRANSMISSION	
3		84327511		1	TRANSMISSÃO, Powershift S type 2WD				
						TRANSMISIÓN	TRANSMISSION	TRANSMISSÃO	030C
					TRANSMISSION	GETRIEBE	TRASMISSIONE; CAMBI(	TRANSMISSION	
4		84327512		1	TRANSMISSÃO, Powershift S type 4WD				
						TRANSMISIÓN	TRANSMISSION	TRANSMISSÃO	030C
					TRANSMISSION	GETRIEBE	TRASMISSIONE; CAMBI(	TRANSMISSION	

21.104.03	01	p1	12/11

TRANSMISSÃO - 2WD - FILTRO, ÓLEO
TRANSMISION - 2WD - FILTRO, ACEITE
TRANSMISSION - 2WD - FILTER, OIL
TRANSMISSION - 2WD - FILTER, OIL

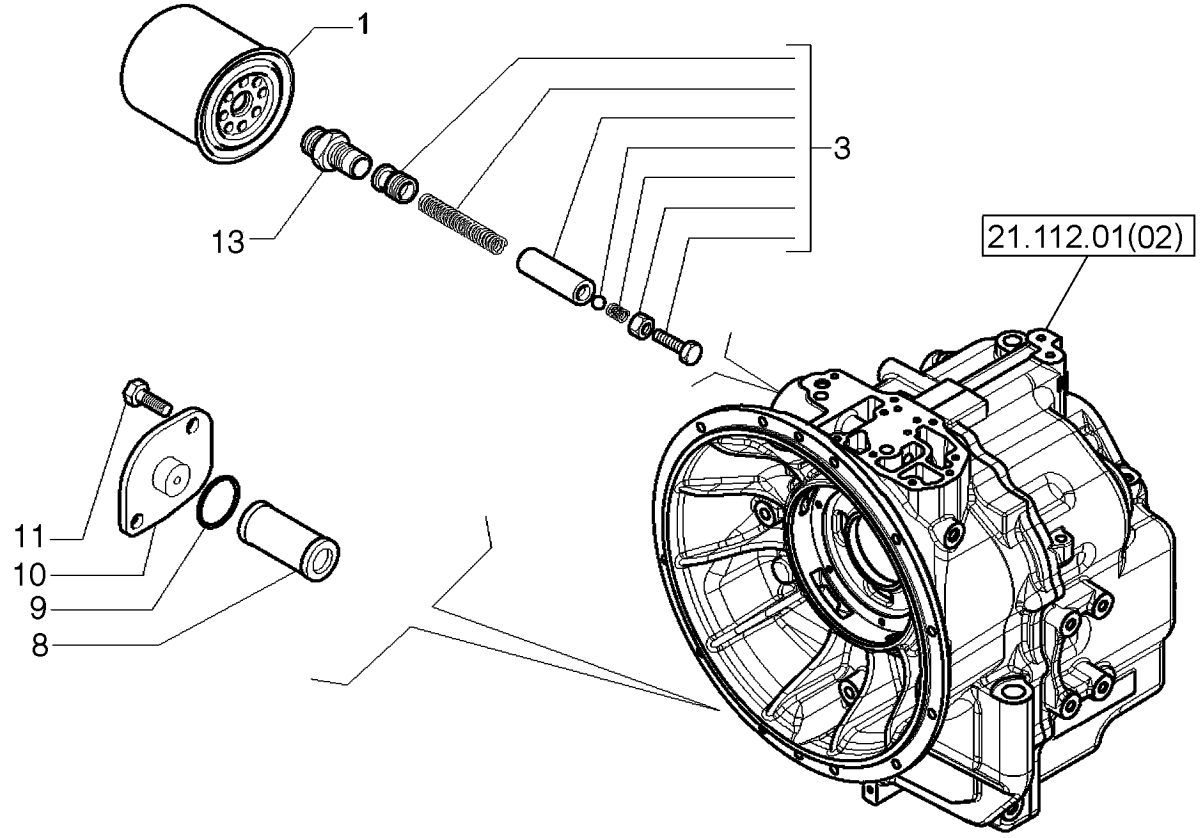

TRANSMISSION, 2WD - FILTRE À HUILE
TRANSMISSION - 2WD - FILTER, OIL
TRANSMISSION - 2WD - FILTER, OIL
TRANSMISSION - 2WD - FILTER, OIL

R	N	P.N.	MOD	Q	Denominação Description	Denominacion Bezeichnung	Description Descrizione	Denominação Beskrivelse	L.C.
		87395300		1	TRANSMISSÃO, Two Wheel Drive, Incl. Ref 1 - 13				
					TRANSMISIÓN	TRANSMISSION	TRANSMISSÃO	030C	
					TRANSMISSION	GETRIEBE	TRASMISSIONE; CAMBI(	TRANSMISSION	
1		**254686A2**		1	FILTRO, Oil	FILTRO	FILTER	FILTRO	065F
					FILTRE	FILTER	FILTRO	FILTER	
3		**181274A1**		1	KIT DE REPARO, Valve	KIT DE REPARACIÓN	REPAIR KIT	KIT DE REPARAÇÃO	003K
					KIT DE REPARATION	REPARATURSATZ	KIT DI RIPARAZIONE	REPARATIONSSÆT	
8		**278534A1**		1	FILTRO TELA, Oil	PANTALLA DE FILTRO	FILTER SCREEN	FILTRO TELA	7440
					TAMIS-FILTRE	FILTERSIEB	FILTRO A RETE	FILTERSI	
9		**100748A1**		1	ANEL O, 1.421" ID x 1.699" OD x 0.139"				
						ANILLO/ARO CAUCHO	O-RING	ANEL O	7176
					JOINT TORIQUE	O-RING	ANELLO TOROIDALE	O-RING	
10		**181219A1**		1	TAMPA	TAPA	COVER	TAMPA	2250
					COUVERCLE	DECKEL	COPERCHIO	COVER	
11		**614-8018**		2	PARAFUSO, Hex, M8 x 18, 8.8, Full Thd				
						PERNO	BOLT	PARAFUSO	140B
					VIS	SCHRAUBE	BULLONE	BOLT	
13		**181202A1**		1	CONEXÃO	ACOPLAMIENTO	FITTING	CONECTOR	3300
					RACCORD	ARMATUR	RACCORDO	FITTING	

21.104.03	01	p1	12/11

TRANSMISSÃO - 2WD/4WD POWERSHIFT TIPO S, SPS - FILTRO, ÓLEO
TRANSMISION - 2WD/4WD POWERSHIFT TIPO S, SPS - FILTRO, ACEITE
TRANSMISSION- 2WD / 4WD POWERSHIFT S TYPE, SPS - FILTER, OIL
TRANSMISSION- 2WD / 4WD POWERSHIFT S TYPE, SPS - FILTER, OIL

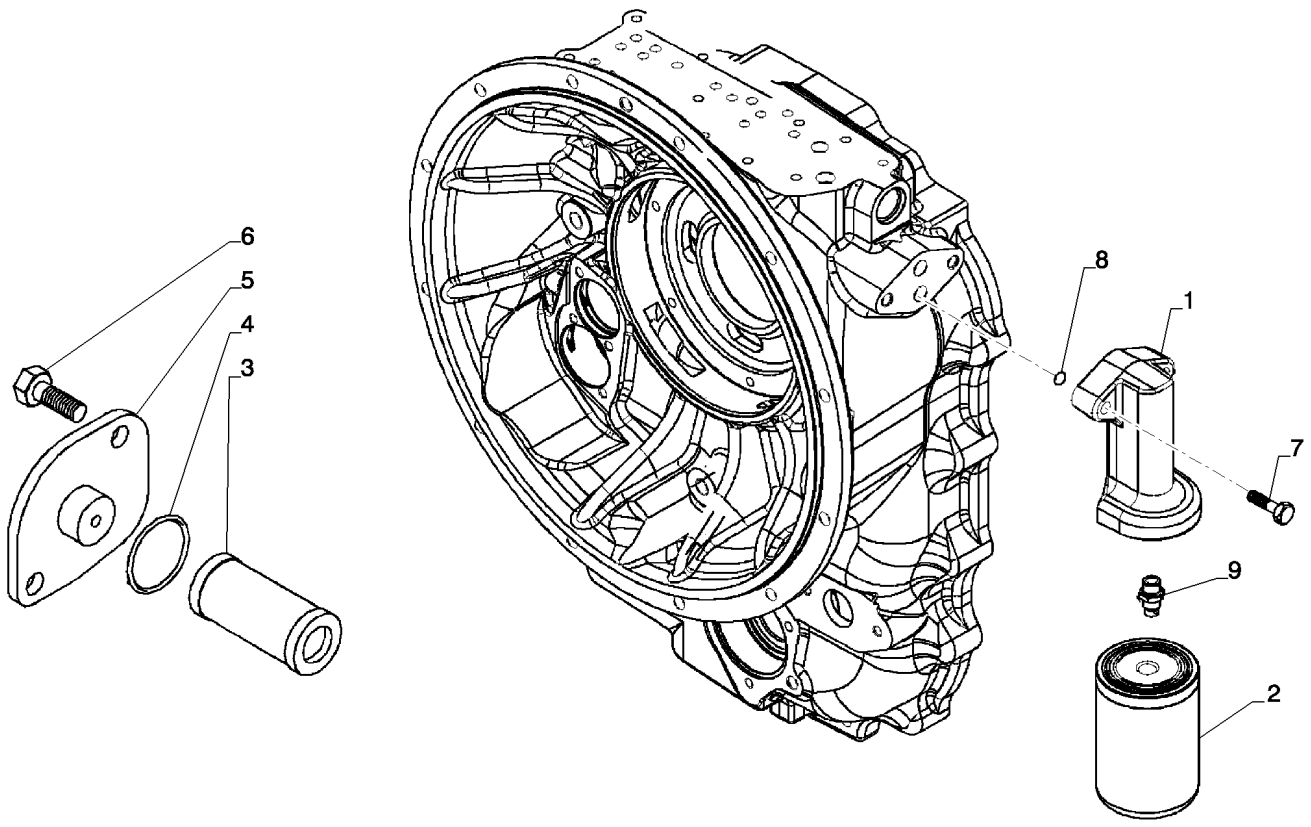

TRANSMISSION- 2WD / 4WD POWERSHIFT S TYPE, SPS - FILTER, OIL
TRANSMISSION- 2WD / 4WD POWERSHIFT S TYPE, SPS - FILTER, OIL
TRANSMISSION- 2WD / 4WD POWERSHIFT S TYPE, SPS - FILTER, OIL
TRANSMISSION- 2WD / 4WD POWERSHIFT S TYPE, SPS - FILTER, OIL

R	N	P.N.	MOD	Q	Denominação Description	Denominacion Bezeichnung	Description Descrizione	Denominação Beskrivelse	L.C.
1		84336851		1	CABEÇA DO FILTRO TETE DE FILTRE	CABEZA DE FILTRO FILTERKOPF	FILTER HEAD TESTA DEL FILTRO	CABEÇA DO FILTRO FILTERHOVED	A007
2		254686A2		1	FILTRO FILTRE	FILTRO FILTER	FILTER FILTRO	FILTRO FILTER	065F
3		278534A1		1	FILTRO TELA TAMIS-FILTRE	PANTALLA DE FILTRO FILTERSIEB	FILTER SCREEN FILTRO A RETE	FILTRO TELA FILTERSI	7440
4		100748A1		1	ANEL O, 1.421" ID x 1.699" OD x 0.139" JOINT TORIQUE	ANILLO/ARO CAUCHO O-RING	O-RING ANELLO TOROIDALE	ANEL O O-RING	7176
5		84301332		1	COBERTURA COUVERCLE	CUBIERTA ABDECKUNG	COVER COPERCHIO	COBERTURA DÆKSEL	265C
6		120104		2	PARAFUSO, Hex, M8 x 1.25 x 20.00mm, Cl 8.8, ZND VIS	TORNILLO SCHRAUBE	SCREW VITE	PARAFUSO SKRUE	040V
7		814-10045		2	PARAFUSO, Hex, M10 x 45, 8.8 VIS	PERNO SCHRAUBE	BOLT BULLONE	PARAFUSO BOLT	140B
8		181141A1		2	ANEL O, 17.12mm ID x 2.62mm Width JOINT TORIQUE	ANILLO/ARO CAUCHO O-RING	O-RING ANELLO TOROIDALE	ANEL O O-RING	7176
9		181202A1		1	CONEXÃO RACCORD	ACOPLAMIENTO ARMATUR	FITTING RACCORDO	CONECTOR FITTING	3300

TRANSMISSÃO, 4WD - FILTRO, ÓLEO
TRANSMISION, 4WD - FILTRO, ACEITE
TRANSMISSION - 4WD - FILTER, OIL
TRANSMISSION - 4WD - FILTER, OIL

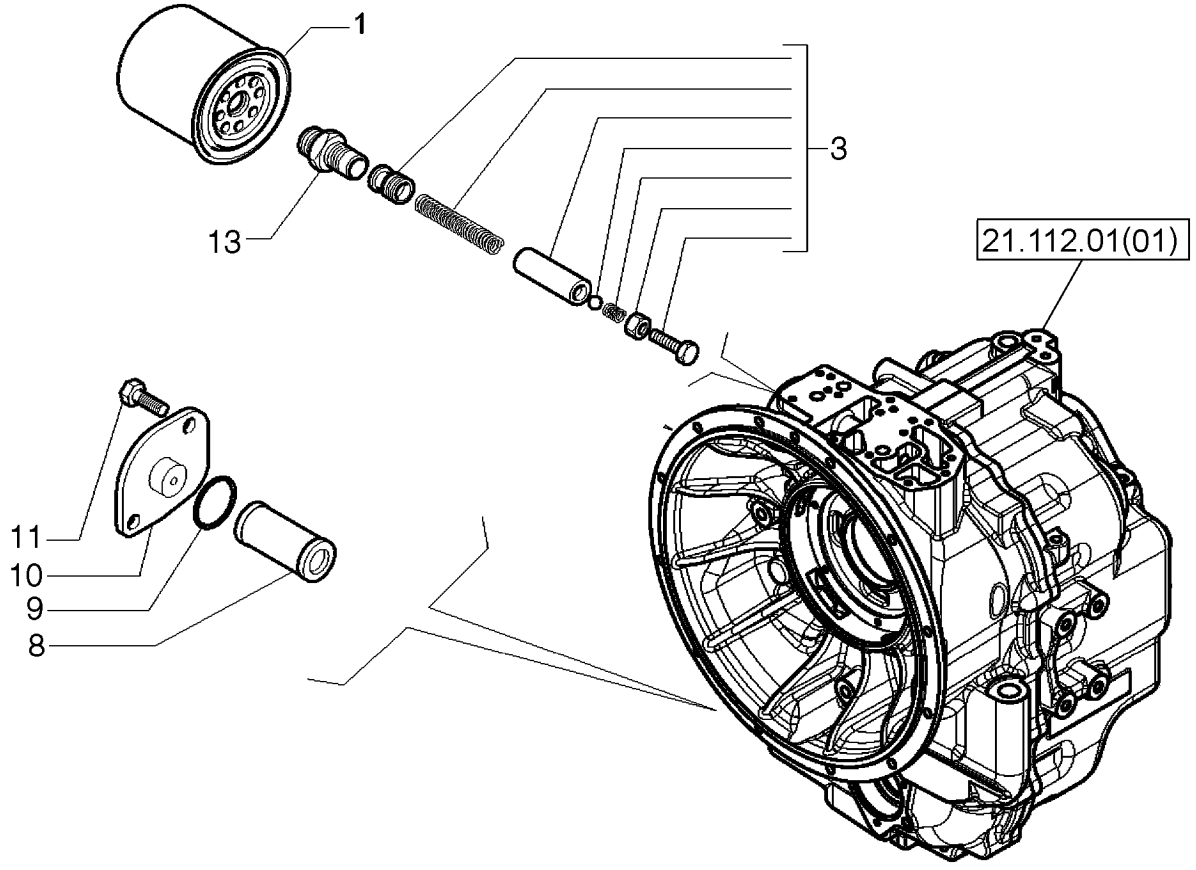

TRANSMISSION, 4WD - FILTRE À HUILE
TRANSMISSION - 4WD - FILTER, OIL
TRANSMISSION - 4WD - FILTER, OIL
TRANSMISSION - 4WD - FILTER, OIL

R	N	P.N.	MOD	Q	Denominação Description	Denominacion Bezeichnung	Description Descrizione	Denominação Beskrivelse	L.C.
		87395301		1	TRANSMISSÃO, Four Wheel Drive, Incl. Ref 1 - 13				
					TRANSMISIÓN	TRANSMISSION	TRANSMISSÃO		030C
					TRANSMISSION	GETRIEBE	TRASMISSIONE; CAMBI(	TRANSMISSION	
1		**254686A2**		1	FILTRO, Oil	FILTRO	FILTER	FILTRO	065F
					FILTRE	FILTER	FILTRO	FILTER	
3		**181274A1**		1	KIT DE REPARO, Valve	KIT DE REPARACIÓN	REPAIR KIT	KIT DE REPARAÇÃO	003K
					KIT DE REPARATION	REPARATURSATZ	KIT DI RIPARAZIONE	REPARATIONSSÆT	
8		**278534A1**		1	FILTRO TELA, Oil	PANTALLA DE FILTRO	FILTER SCREEN	FILTRO TELA	7440
					TAMIS-FILTRE	FILTERSIEB	FILTRO A RETE	FILTERSI	
9		**100748A1**		1	ANEL O, 1.421" ID x 1.699" OD x 0.139"				
						ANILLO/ARO CAUCHO	O-RING	ANEL O	7176
					JOINT TORIQUE	O-RING	ANELLO TOROIDALE	O-RING	
10		**181219A1**		1	TAMPA	TAPA	COVER	TAMPA	2250
					COUVERCLE	DECKEL	COPERCHIO	COVER	
11		**614-8018**		2	PARAFUSO, Hex, M8 x 18, 8.8, Full Thd				
						PERNO	BOLT	PARAFUSO	140B
					VIS	SCHRAUBE	BULLONE	BOLT	
13		**181202A1**		1	CONEXÃO	ACOPLAMIENTO	FITTING	CONECTOR	3300
					RACCORD	ARMATUR	RACCORDO	FITTING	

21.109.02	01	p1	12/11

TRANSMISSÃO - SISTEMA DE ARREFECIMENTO
TRANSMISION - SISTEMA DE REFRIGERACION
TRANSMISSION - COOLING SYSTEM
TRANSMISSION - COOLING SYSTEM

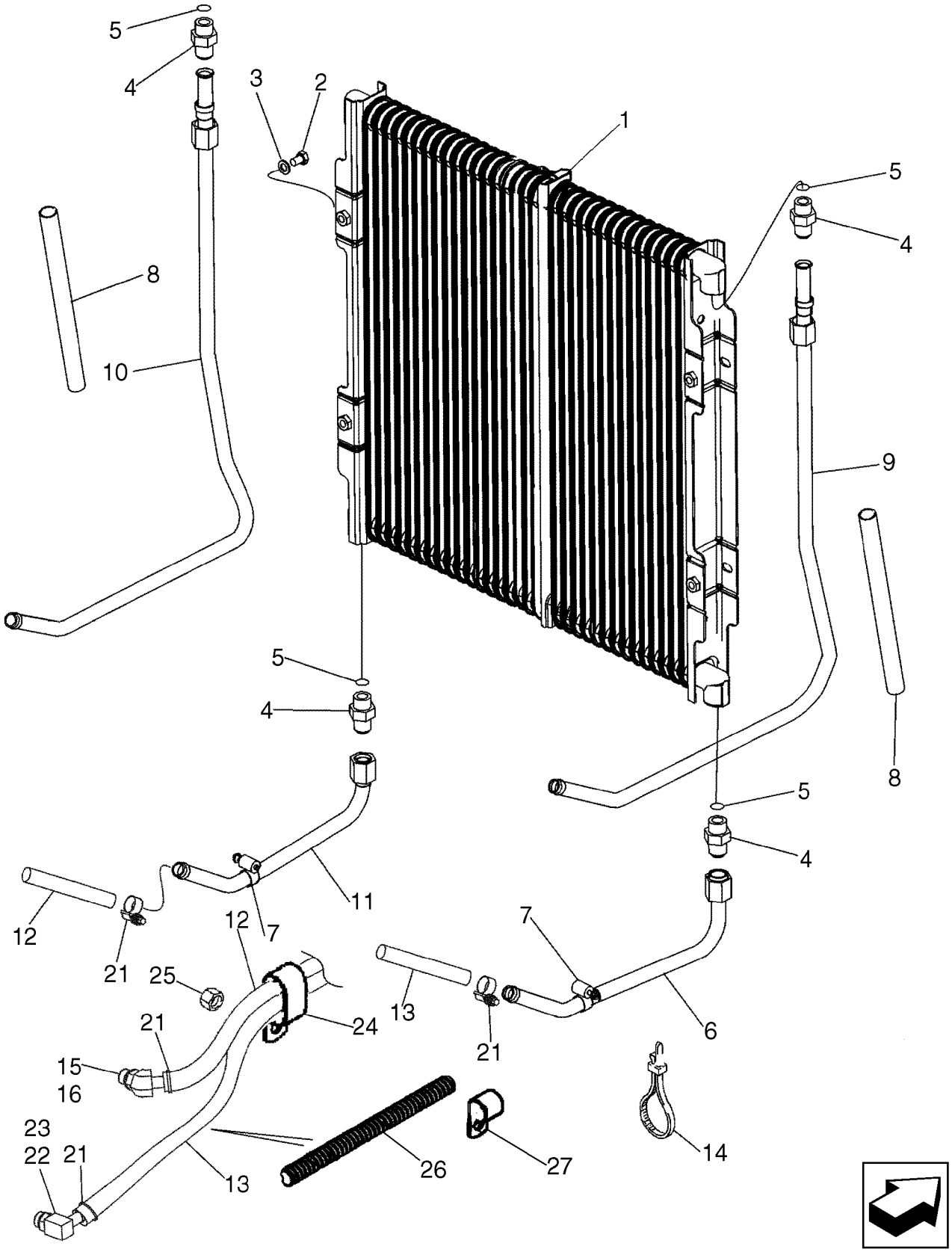

SYSTÈME DE REFROIDISSEMENT - TRANSMISSION
TRANSMISSION - COOLING SYSTEM
TRANSMISSION - COOLING SYSTEM
TRANSMISSION - COOLING SYSTEM

R	N	P.N.	MOD	Q	Denominação Description	Denominacion Bezeichnung	Description Descrizione	Denominação Beskrivelse	L.C.
1		87441876		1	RESFRIADOR DO ÓLEO, Hydraulic				
						REFRIGERADOR DE ACI	OIL COOLER	REFRIGERADOR DO ÓLI	026R
					REFROIDISSEUR D'HUIL	ÖLKÜHLER	RADIATORE OLIO	OLIEKØLER	
2		614-8012		4	PARAFUSO, Hex, M8 x 12, 8.8, Full Thd				
						PERNO	BOLT	PARAFUSO	140B
					VIS	SCHRAUBE	BULLONE	BOLT	
3		895-11008		4	ARRUELA PLANA, M8 x 16 x 1.6				
						ARANDELA	WASHER	ANILHA	131R
					RONDELLE	UNTERLEGSCHEIBE	RONDELLA	FLADSKIVE	
4		218-5062		4	CONECTOR HIDRÁUL, 7/8"-14, 37º x 7/8"-14, O-Ring, Incl. Ref 5				
						CONECTOR HIDRÁULIC	HYD CONNECTOR	CONECTOR HID.	020R
					CONNECTEUR HYDRAU	HYDR STECKVERBINDE	CONNETTORE IDRAULIC	HYDRAULIKSTIK	
5		237-6010		1	O-RING, 0.239" ID x 0.379" OD x 0.07"				
						JUNTA TÓRICA	O-RING	O-RING	055A
					JOINT TORIQUE	O-RING	ANELLO TOROIDALE	O-RING	
6		87435078		1	TUBO, 15.875 mm OD x 315 mm L, Lower Right-Hand				
						TUBO	TUBE	TUBO	195T
					TUBE	ROHR	TUBO	RØR	
7		214-1412		2	BRAÇADEIRA MANGUEIRA, #12, 0.69/1.25 Type F Worm				
						ABRAZADERA DE MANG	HOSE CLAMP	ABRAÇAD. DA MANGUEI	P729
					COLLIER POUR FLEXIBL	SCHLAUCHSCHELLE	FASCETTA STRINGITUB	SLANGEKLEMME	
8		87311219		2	PROTETOR DE MANGUEIRA, 16.80 mm ID x 250.00 mm, Sleeve				
						PROTECCIÓN DE TUBO	HOSE PROTECTION	PROTECÇÃO DE MANGU	P827
					PROTECTION DE FLEXIE	SCHLAUCHSCHUTZ	PROTEZ. TUBO FLESSIE	SLANGEBESKYTTELSE	
9		87435076		1	TUBO, 15.875 mm OD x 584, 362 mm L, Right-Hand Upper Cooler				
						TUBO	TUBE	TUBO	195T
					TUBE	ROHR	TUBO	RØR	
10		87435080		1	TUBO, 15.875 mm OD x 584, 362 mm L, Left-Hand Upper Cooler				
						TUBO	TUBE	TUBO	195T
					TUBE	ROHR	TUBO	RØR	
11		87435082		1	TUBO, 15.875 mm OD x 315, 64 mm L, Left-Hand Lower				
						TUBO	TUBE	TUBO	195T
					TUBE	ROHR	TUBO	RØR	
12		87422597		1	MANGUEIRA, 975 mm (38-13/32 in), Transmission to Cooler Inlet				
						TUBO	HOSE	MANGUEIRA	030M
					FLEXIBLE	SCHLAUCH	TUBO FLESSIBILE	SLANGE	
13		87422598		1	MANGUEIRA, 15.87 mm ID x 488.00 mm, SAE 100R6, Cooler Outlet to Transmission				
						TUBO	HOSE	MANGUEIRA	030M
					FLEXIBLE	SCHLAUCH	TUBO FLESSIBILE	SLANGE	
14		L11541		1	PRENDEDOR DE CABOS	BANDA DE CABLE	CABLE STRAP	BRAÇADEIRA DE CABO	P716
					BRIDE DE CABLE	KABELBINDER	FASCETTA PER CAVO	KABELSTROP	
15		217-314		1	CONEXÃO, 45º, 5/8" Hose x 7/8"-14 ORB Beaded, Incl. Ref 16				
						ACOPLAMIENTO	FITTING	CONECTOR	3300
					RACCORD	ARMATUR	RACCORDO	FITTING	
16		237-6010		1	O-RING, 0.239" ID x 0.379" OD x 0.07"				
						JUNTA TÓRICA	O-RING	O-RING	055A
					JOINT TORIQUE	O-RING	ANELLO TOROIDALE	O-RING	
21		328186A1		4	BRAÇADEIRA MANGUEIR	ABRAZADERA DE MANG	HOSE CLAMP	ABRAÇAD. DA MANGUEI	P729
					COLLIER POUR FLEXIBL	SCHLAUCHSCHELLE	FASCETTA STRINGITUB	SLANGEKLEMME	

21.109.02	01	p2	12/11

TRANSMISSÃO - SISTEMA DE ARREFECIMENTO
TRANSMISION - SISTEMA DE REFRIGERACION
TRANSMISSION - COOLING SYSTEM
TRANSMISSION - COOLING SYSTEM

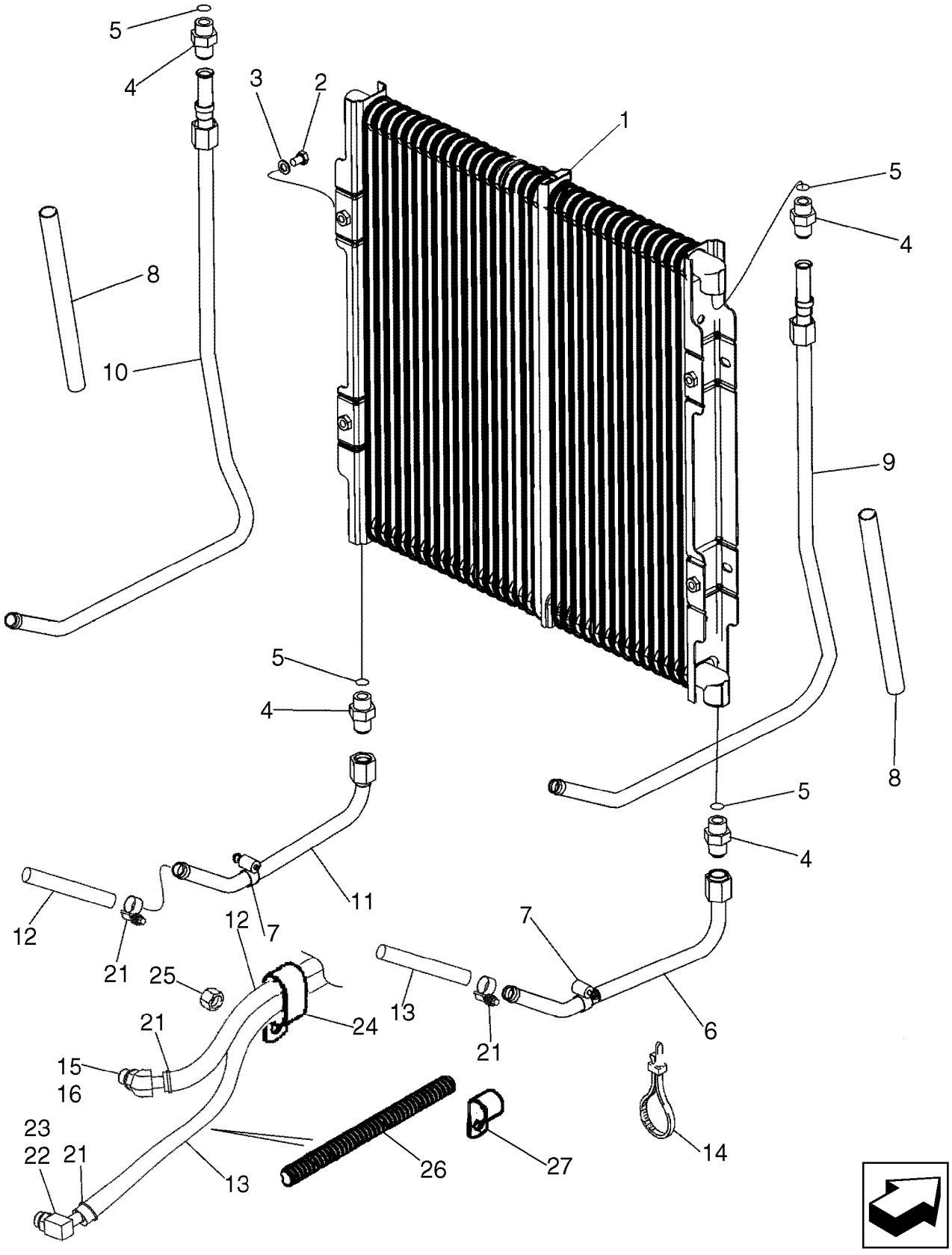

SYSTÈME DE REFROIDISSEMENT - TRANSMISSION
TRANSMISSION - COOLING SYSTEM
TRANSMISSION - COOLING SYSTEM
TRANSMISSION - COOLING SYSTEM

R	N	P.N.	MOD	Q	Denominação Description	Denominacion Bezeichnung	Description Descrizione	Denominação Beskrivelse	L.C.
22		217-349		1	COTOVELO, 90º, 5/8" Hose x 7/8"-14 ORB Beaded, Incl Ref 23; Used on Models with 2WD or 4WD Transmissions				
						CODO	ELBOW	COTOVELO	085G
					COUDE	KNIESTÜCK	GOMITO	VINKELRØR	
22A		87721671		1	T, Incl. Ref 23; Used on Models With 4WD Powershift Transmission; Not Illustrated				
						RACOR EN T	TEE	TÊ	9020
					RACCORD EN T	T-STÜCK	PEZZO A T	T-STYKKE	
23		167269		1	O-RING, 0.755" ID x 0.097" Width				
						JUNTA TÓRICA	O-RING	O-RING	055A
					JOINT TORIQUE	O-RING	ANELLO TOROIDALE	O-RING	
24		D39696		1	BRACADEIRA, Double P	COLLAR	CLAMP	BRACADEIRA	1640
					COLLIER	SCHELLE	MORSETTO	CLAMP	
25		829-1410		1	PORCA, M10, Cl 10	TUERCA	NUT	PORCA	010D
					ECROU	MUTTER	DADO	MØTRIK	
26		D132982		1	PALHETA	PALETA	PADDLE	PALHETA	P287
					PALETTE	PADDEL	PALA	SKOVLBLAD	
27		515-25190		2	BRAÇADEIRA, 3/4", Insul, 1/2" Bolt				
						ABRAZADERA	CLAMP	BRAÇADEIRA	120M
					COLLIER	KLEMME	MORSETTO	SPÆNDEBÅND	

21.112.01	01	p1	12/11

TRANSMISSÃO, 4WD - CARCAÇA
TRANSMISION, 4WD - CARCAZA
TRANSMISSION - 4WD - HOUSING
TRANSMISSION - 4WD - HOUSING

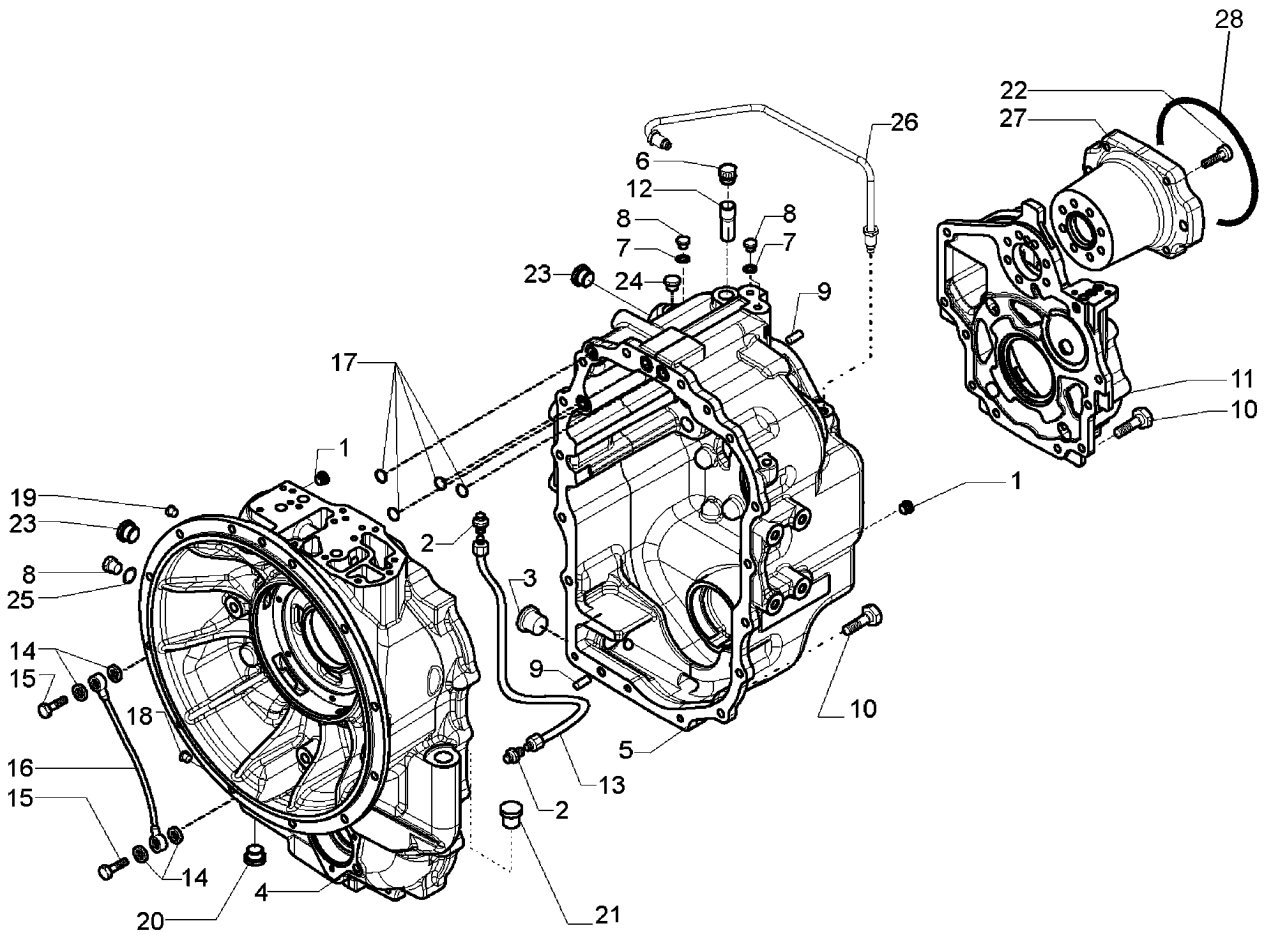

TRANSMISSION, 4WD - BOÎTIER
TRANSMISSION - 4WD - HOUSING
TRANSMISSION - 4WD - HOUSING
TRANSMISSION - 4WD - HOUSING

R	N	P.N.	MOD	Q	Denominação Description	Denominacion Bezeichnung	Description Descrizione	Denominação Beskrivelse	L.C.
		87395301		1	TRANSMISSÃO, Four Wheel Drive, Incl. Ref 1 - 28\				
					TRANSMISIÓN	TRANSMISSION	TRANSMISSÃO	030C	
					TRANSMISSION	GETRIEBE	TRASMISSIONE; CAMBI(	TRANSMISSION	
1		**E135809**		2	BUJAO, 9/16	TAPON	PLUG	BUJAO	6400
					BOUCHON	STOPFEN	TAPPO	PLUG	
2		**218-1023**		2	CONECTOR HIDRÁUL, 1/2"-20, 37º x 1/4"-18, NPTF				
					CONECTOR HIDRÁULIC(	HYD CONNECTOR	CONECTOR HID.	020R	
					CONNECTEUR HYDRAU	HYDR STECKVERBINDE	CONNETTORE IDRAULI(	HYDRAULIKSTIK	
3		**100557A1**		1	BUJAO DE DRENO, M30 x 2; Incl 238-6121 O-Ring				
					TAPON DE PASO	PLUG, DRAIN	BUJAO DE DRENO	P644	
					BOUCHON DE VIDANGE	ABLASSTOPFEN	TAPPO, DRENAGGIO	PLUG, DRAIN	
		238-6121		1	O-RING, -121, 90 Duro, 1.049" ID x .103" Thk				
					JUNTA TÓRICA	O-RING	O-RING	055A	
					JOINT TORIQUE	O-RING	ANELLO TOROIDALE	O-RING	
4		**87701053**		1	CAIXA DE TRANSMISSÃO, Front				
					ALOJAMIENTO DE TRAN	TRANSMISSION HOUSIN	CAIXA DE TRANSMISSÃ(	404S	
					CARTER DE TRANSMISS	GETRIEBEGEHÄUSE	SCATOLA DEL CAMBIO	BAGTØJSHUS	
5		**87701777**		1	CAIXA DE TRANSMISSÃO, Rear				
					ALOJAMIENTO DE TRAN	TRANSMISSION HOUSIN	CAIXA DE TRANSMISSÃ(	404S	
					CARTER DE TRANSMISS	GETRIEBEGEHÄUSE	SCATOLA DEL CAMBIO	BAGTØJSHUS	
6		**1530028C1**		1	RESPIRO	RESPIRADERO	BREATHER	RESPIRADOURO	145S
					RENIFLARD	ENTLÜFTER	SFIATO	UDLUFTNINGSSKRUE	
7		**934667R1**		4	ARRUELA DE COBRE, M10 x 14 x 1				
					ARANDELA DE COBRE	COPPER WASHER	ANILHA DE COBRE	P674	
					RONDELLE CUIVRE	KUPFERUNTERLEGSCH	RONDELLA IN RAME	KOBBERSKIVE	
8		**181100A1**		4	BUJAO	TAPON	PLUG	BUJAO	6400
					BOUCHON	STOPFEN	TAPPO	PLUG	
9		**K260177**		3	PINO, 10 x 25	BOTADOR	PIN	PINO	6200
					BROCHE	STIFT	SPINA	PIN	
10		**614-10030**		21	PARAFUSO, Hex, M10 x 30, 8.8				
					PERNO	BOLT	PARAFUSO	140B	
					VIS	SCHRAUBE	BULLONE	BOLT	
11		**87701257**		1	COBERTURA	CUBIERTA	COVER	COBERTURA	265C
					COUVERCLE	ABDECKUNG	COPERCHIO	DÆKSEL	
12		**310772A1**		1	TUBO DE VENTILAÇÃO, 18 mm OD, 42 mm Length, Breather				
					TUBO DE VENTILACIÓN	VENTILATION PIPE	TUBO DE VENTILAÇÃO	207T	
					TUBE DE VENTILATION	BELÜFTUNGSLEITUNG	TUBO DI VENTILAZIONE	UDLUFTNINGSRØR	
13		**181176A1**		1	TUBO, Oil Tube	TUBO	TUBE	TUBO	195T
					TUBE	ROHR	TUBO	RØR	
14		**181105A1**		4	ARRUELA DE COBRE	ARANDELA DE COBRE	COPPER WASHER	ANILHA DE COBRE	P674
					RONDELLE CUIVRE	KUPFERUNTERLEGSCH	RONDELLA IN RAME	KOBBERSKIVE	
15		**181179A1**		2	PARAFUSO DE BANJO, M14 x 1.5				
					PERNO BANJO	BANJO BOLT	PARAFUSO DE LIGAÇÃC	090B	
					VIS BANJO	HOHLSCHRAUBE	BULLONE MASCHIO	BANJOBOLT	
16		**181232A1**		1	TUBO, Lubrication	TUBO	TUBE	TUBO	195T
					TUBE	ROHR	TUBO	RØR	
17		**181141A1**		4	ANEL O, 17.12mm ID x 2.62mm Width				
					ANILLO/ARO CAUCHO	O-RING	ANEL O	7176	
					JOINT TORIQUE	O-RING	ANELLO TOROIDALE	O-RING	

21.112.01	01	p2	12/11

TRANSMISSÃO, 4WD - CARCAÇA
TRANSMISION, 4WD - CARCAZA
TRANSMISSION - 4WD - HOUSING
TRANSMISSION - 4WD - HOUSING

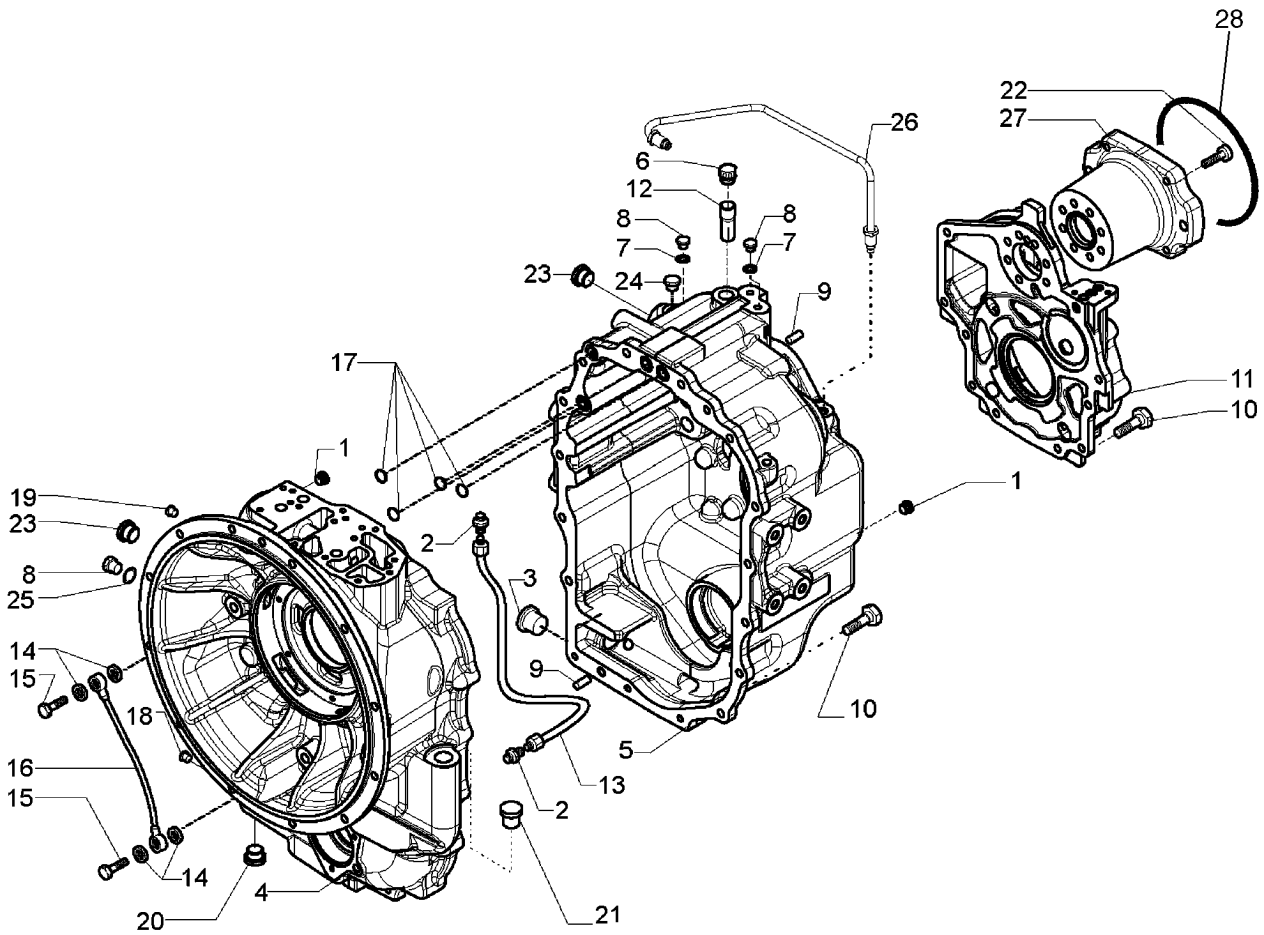

TRANSMISSION, 4WD - BOÎTIER
TRANSMISSION - 4WD - HOUSING
TRANSMISSION - 4WD - HOUSING
TRANSMISSION - 4WD - HOUSING

R	N	P.N.	MOD	Q	Denominação Description	Denominacion Bezeichnung	Description Descrizione	Denominação Beskrivelse	L.C.
18		87702570		1	BUJÃO BOUCHON	TAPÓN STOPFEN	PLUG TAPPO	TAMPÃO PROP	050T
19		181101A1		1	BUJAO, M14 x 1.5 BOUCHON	TAPON STOPFEN	PLUG TAPPO	BUJAO PLUG	6400
20		239606A1		1	BUJAO BOUCHON	TAPON STOPFEN	PLUG TAPPO	BUJAO PLUG	6400
21		NSS		1	SEM SERVIÇO EM SEPARADO, PLUG, Shipping Plug NON FORUNI SEPAREM	NO SE REPARA POR SE NICHT A SEP ERS-T LIEI	NOT SERVICED SEPARA NON FORNITO SEPARAT	SEM REPARAÇÃO EM SI SERVICERES IKKE SEPA	064N
22		87701258		7	PARAFUSO, M10 x 45 VIS	PERNO SCHRAUBE	BOLT BULLONE	PARAFUSO BOLT	140B
23		NSS		1	SEM SERVIÇO EM SEPARADO, PLUG, Shipping Plug NON FORUNI SEPAREM	NO SE REPARA POR SE NICHT A SEP ERS-T LIEI	NOT SERVICED SEPARA NON FORNITO SEPARAT	SEM REPARAÇÃO EM SI SERVICERES IKKE SEPA	064N
24		NSS		1	SEM SERVIÇO EM SEPARADO, PLUG, Shipping Plug NON FORUNI SEPAREM	NO SE REPARA POR SE NICHT A SEP ERS-T LIEI	NOT SERVICED SEPARA NON FORNITO SEPARAT	SEM REPARAÇÃO EM SI SERVICERES IKKE SEPA	064N
25		87429985		1	ARRUELA DE COBRE, 10 x 18 x 1.5 mm RONDELLE CUIVRE	ARANDELA DE COBRE KUPFERUNTERLEGSCH	COPPER WASHER RONDELLA IN RAME	ANILHA DE COBRE KOBBERSKIVE	P674
26		87701270		1	TUBO, Oil Tube TUYAU	TUBO ROHR	PIPE TUBO	TUBO DE ENCHIMENTO PÅFYLDNINGSSTUDS	200T
27		87701269		1	FLANGE, PTO BRIDE	BRIDA FLANSCH	FLANGE FLANGIA	FLANGE FLANGE	070F
28		87429982		1	O-RING, Pump Mounting JOINT TORIQUE	JUNTA TÓRICA O-RING	O-RING ANELLO TOROIDALE	O-RING O-RING	055A

21.112.01	02	p1	12/11

TRANSMISSÃO, 2WD - CARCAÇA
TRANSMISION, 2WD - CARCAZA
TRANSMISSION - 2WD - HOUSING
TRANSMISSION - 2WD - HOUSING

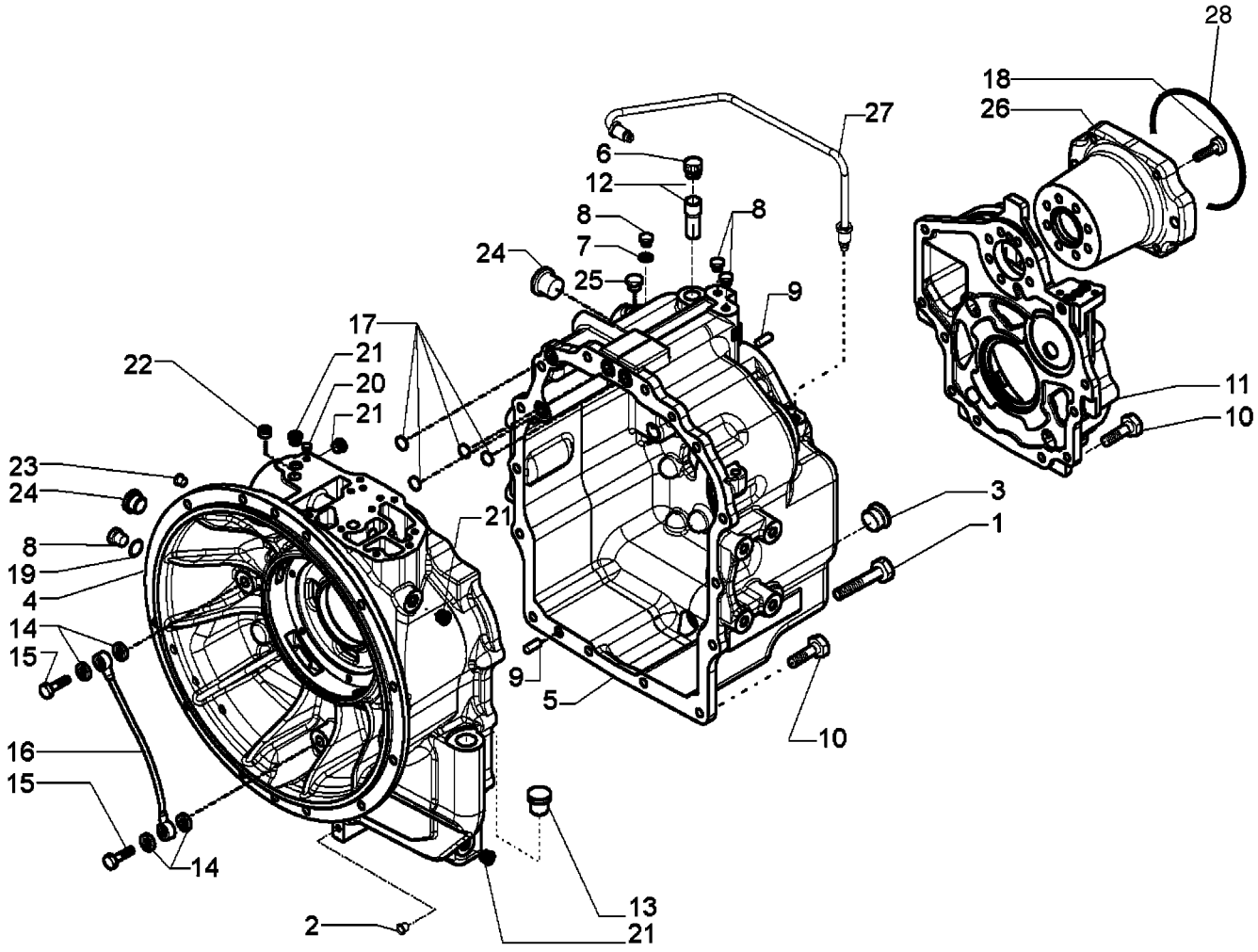

TRANSMISSION, 2WD - BOÎTIER
TRANSMISSION - 2WD - HOUSING
TRANSMISSION - 2WD - HOUSING
TRANSMISSION - 2WD - HOUSING

R	N	P.N.	MOD	Q	Denominação Description	Denominacion Bezeichnung	Description Descrizione	Denominação Beskrivelse	L.C.
		87395300		1	TRANSMISSÃO, Two Wheel Drive, Incl. Ref 1 - 28				
					TRANSMISIÓN	TRANSMISSION	TRANSMISSÃO	030C	
					TRANSMISSION	GETRIEBE	TRASMISSIONE; CAMBI(	TRANSMISSION	
1		**814-10150**		2	PARAFUSO, Hex, M10 x 150, 8.8				
					PERNO	BOLT	PARAFUSO	140B	
					VIS	SCHRAUBE	BULLONE	BOLT	
2		**NSS**		1	SEM SERVIÇO EM SEPARADO, PLUG, Shipping Plug				
					NO SE REPARA POR SE	NOT SERVICED SEPARA	SEM REPARAÇÃO EM SI	064N	
					NON FORUNI SEPAREM	NICHT A SEP ERS-T LIEI	NON FORNITO SEPARAT	SERVICERES IKKE SEPA	
3		**100557A1**		1	BUJAO DE DRENO, M30 x 2; Incl 238-6121 O-Ring				
					TAPON DE PASO	PLUG, DRAIN	BUJAO DE DRENO	P644	
					BOUCHON DE VIDANGE	ABLASSTOPFEN	TAPPO, DRENAGGIO	PLUG, DRAIN	
		238-6121		1	O-RING, -121, 90 Duro, 1.049" ID x .103" Thk				
					JUNTA TÓRICA	O-RING	O-RING	055A	
					JOINT TORIQUE	O-RING	ANELLO TOROIDALE	O-RING	
4		**87701253**		1	CAIXA DE TRANSMISSÃO, Front				
					ALOJAMIENTO DE TRAN	TRANSMISSION HOUSIN	CAIXA DE TRANSMISSÃ(	404S	
					CARTER DE TRANSMISS	GETRIEBEGEHÄUSE	SCATOLA DEL CAMBIO	BAGTØJSHUS	
5		**87701255**		1	CAIXA DE TRANSMISSÃO, Rear				
					ALOJAMIENTO DE TRAN	TRANSMISSION HOUSIN	CAIXA DE TRANSMISSÃ(	404S	
					CARTER DE TRANSMISS	GETRIEBEGEHÄUSE	SCATOLA DEL CAMBIO	BAGTØJSHUS	
6		**1530028C1**		1	RESPIRO	RESPIRADERO	BREATHER	RESPIRADOURO	145S
					RENIFLARD	ENTLÜFTER	SFIATO	UDLUFTNINGSSKRUE	
7		**934667R1**		3	ARRUELA DE COBRE, M10 x 14 x 1				
					ARANDELA DE COBRE	COPPER WASHER	ANILHA DE COBRE	P674	
					RONDELLE CUIVRE	KUPFERUNTERLEGSCH	RONDELLA IN RAME	KOBBERSKIVE	
8		**181100A1**		4	BUJAO	TAPON	PLUG	BUJAO	6400
					BOUCHON	STOPFEN	TAPPO	PLUG	
9		**K260177**		3	PINO, 10 x 25	BOTADOR	PIN	PINO	6200
					BROCHE	STIFT	SPINA	PIN	
10		**614-10030**		17	PARAFUSO, Hex, M10 x 30, 8.8				
					PERNO	BOLT	PARAFUSO	140B	
					VIS	SCHRAUBE	BULLONE	BOLT	
11		**87701257**		1	COBERTURA	CUBIERTA	COVER	COBERTURA	265C
					COUVERCLE	ABDECKUNG	COPERCHIO	DÆKSEL	
12		**310772A1**		1	TUBO DE VENTILAÇÃO, 18 mm OD, 42 mm Length, Breather				
					TUBO DE VENTILACIÓN	VENTILATION PIPE	TUBO DE VENTILAÇÃO	207T	
					TUBE DE VENTILATION	BELÜFTUNGSLEITUNG	TUBO DI VENTILAZIONE	UDLUFTNINGSRØR	
13		**NSS**		1	SEM SERVIÇO EM SEPARADO, PLUG, Shipping Plug				
					NO SE REPARA POR SE	NOT SERVICED SEPARA	SEM REPARAÇÃO EM SI	064N	
					NON FORUNI SEPAREM	NICHT A SEP ERS-T LIEI	NON FORNITO SEPARAT	SERVICERES IKKE SEPA	
14		**181105A1**		4	ARRUELA DE COBRE	ARANDELA DE COBRE	COPPER WASHER	ANILHA DE COBRE	P674
					RONDELLE CUIVRE	KUPFERUNTERLEGSCH	RONDELLA IN RAME	KOBBERSKIVE	
15		**181179A1**		2	PARAFUSO DE BANJO, M14 x 1.5				
					PERNO BANJO	BANJO BOLT	PARAFUSO DE LIGAÇÃC	090B	
					VIS BANJO	HOHLSCHRAUBE	BULLONE MASCHIO	BANJOBOLT	
16		**181232A1**		1	TUBO, Lubrication	TUBO	TUBE	TUBO	195T
					TUBE	ROHR	TUBO	RØR	

21.112.01	02	p2	12/11

TRANSMISSÃO, 2WD - CARCAÇA
TRANSMISION, 2WD - CARCAZA
TRANSMISSION - 2WD - HOUSING
TRANSMISSION - 2WD - HOUSING

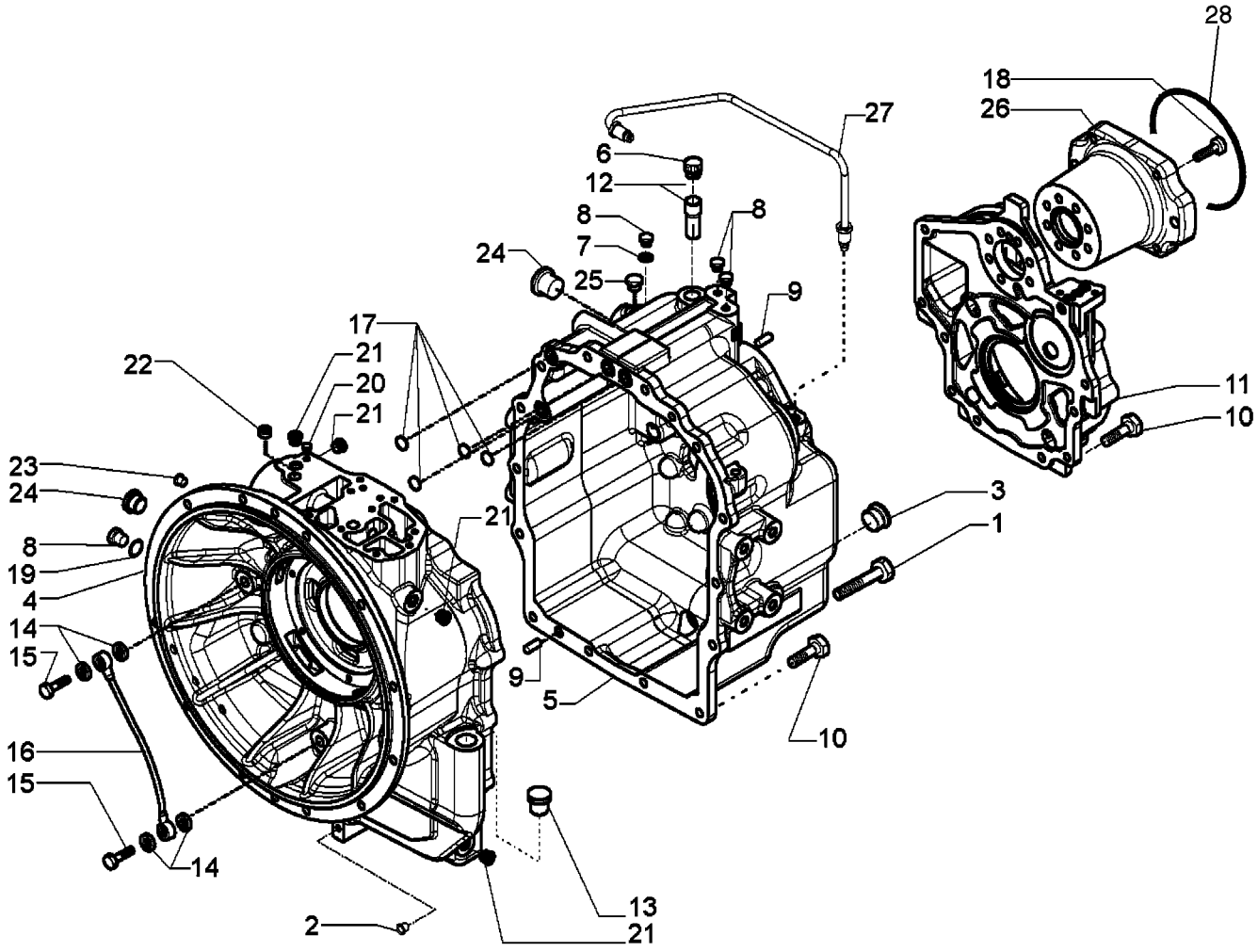

TRANSMISSION, 2WD - BOÎTIER
TRANSMISSION - 2WD - HOUSING
TRANSMISSION - 2WD - HOUSING
TRANSMISSION - 2WD - HOUSING

R	N	P.N.	MOD	Q	Denominação Description	Denominacion Bezeichnung	Description Descrizione	Denominação Beskrivelse	L.C.
17		181141A1		4	ANEL O, 17.12mm ID x 2.62mm Width				
						ANILLO/ARO CAUCHO	O-RING	ANEL O	7176
					JOINT TORIQUE	O-RING	ANELLO TOROIDALE	O-RING	
18		87701258		7	PARAFUSO, M10 x 45	PERNO	BOLT	PARAFUSO	140B
					VIS	SCHRAUBE	BULLONE	BOLT	
19		87429985		1	ARRUELA DE COBRE, 10 x 18 x 1.5 mm				
						ARANDELA DE COBRE	COPPER WASHER	ANILHA DE COBRE	P674
					RONDELLE CUIVRE	KUPFERUNTERLEGSCH	RONDELLA IN RAME	KOBBERSKIVE	
20		87702570		1	BUJÃO	TAPÓN	PLUG	TAMPÃO	050T
					BOUCHON	STOPFEN	TAPPO	PROP	
21		E135809		4	BUJAO, 9/16	TAPON	PLUG	BUJAO	6400
					BOUCHON	STOPFEN	TAPPO	PLUG	
22		87701260		1	BUJÃO, M16 x 1.5	TAPÓN	PLUG	TAMPÃO	050T
					BOUCHON	STOPFEN	TAPPO	PROP	
23		181101A1		1	BUJAO, M14 x 1.5	TAPON	PLUG	BUJAO	6400
					BOUCHON	STOPFEN	TAPPO	PLUG	
24		NSS		1	SEM SERVIÇO EM SEPARADO, PLUG, Shipping Plug				
						NO SE REPARA POR SE	NOT SERVICED SEPARA	SEM REPARAÇÃO EM SI	064N
					NON FORUNI SEPAREM	NICHT A SEP ERS-T LIEI	NON FORNITO SEPARAT	SERVICERES IKKE SEPA	
25		NSS		1	SEM SERVIÇO EM SEPARADO, PLUG, Shipping Plug				
						NO SE REPARA POR SE	NOT SERVICED SEPARA	SEM REPARAÇÃO EM SI	064N
					NON FORUNI SEPAREM	NICHT A SEP ERS-T LIEI	NON FORNITO SEPARAT	SERVICERES IKKE SEPA	
26		87701269		1	FLANGE, PTO	BRIDA	FLANGE	FLANGE	070F
					BRIDE	FLANSCH	FLANGIA	FLANGE	
27		87701270		1	TUBO, Oil Tube	TUBO	PIPE	TUBO DE ENCHIMENTO	200T
					TUYAU	ROHR	TUBO	PÅFYLDNINGSSTUDS	
28		87429982		1	O-RING, Pump Mounting	JUNTA TÓRICA	O-RING	O-RING	055A
					JOINT TORIQUE	O-RING	ANELLO TOROIDALE	O-RING	

21.112.01	03	p1	12/11

TRANSMISSÃO - 2WD/4WD POWERSHIFT TIPO S - ALOJAMENTO
TRANSMISION - 2WD/4WD POWERSHIFT TIPO S - ALOJAMIENTO
TRANSMISSION - 2WD/4WD POWERSHIFT S TYPE- HOUSING
TRANSMISSION - 2WD/4WD POWERSHIFT S TYPE- HOUSING

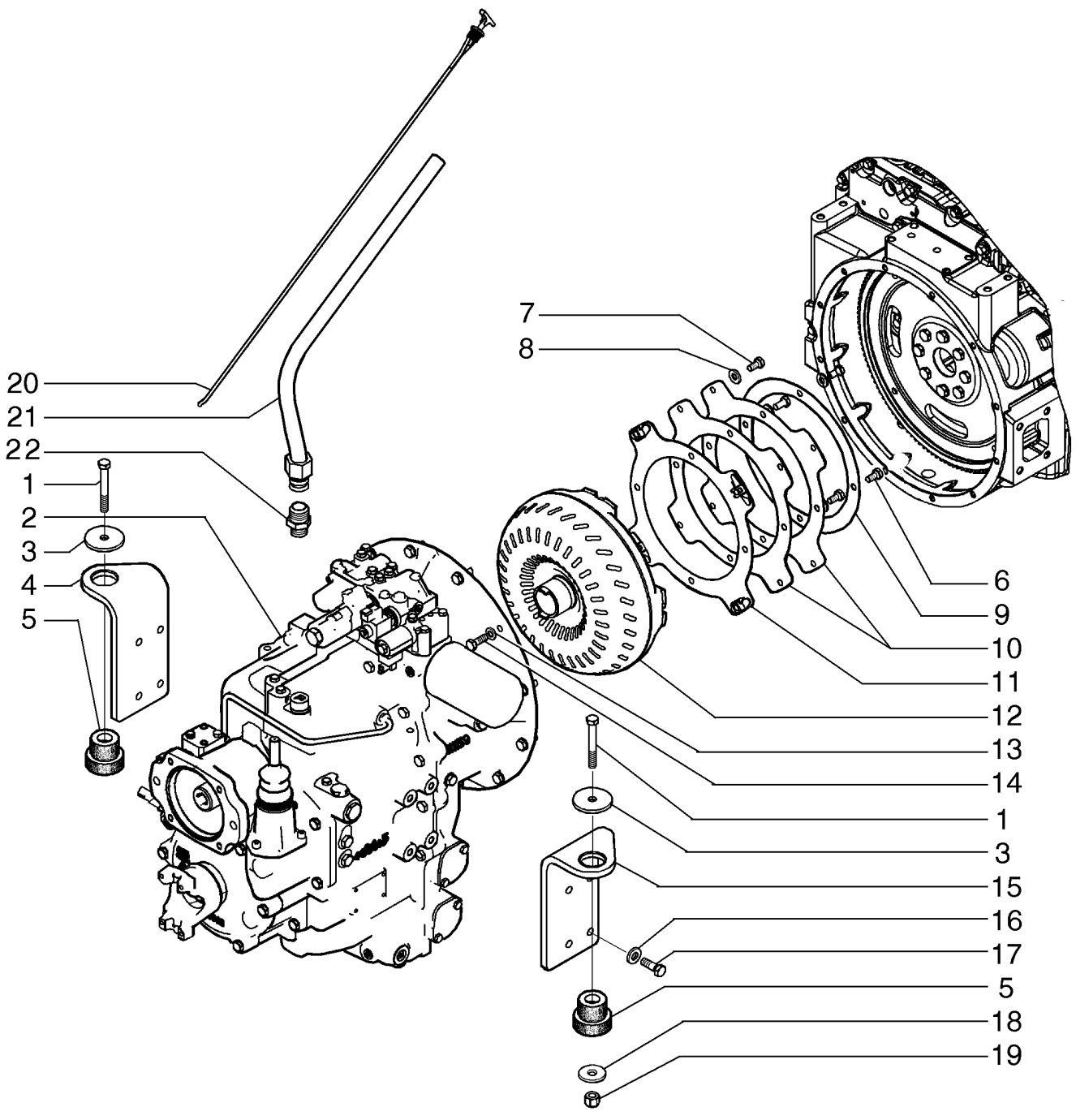

TRANSMISSION - 2WD/4WD POWERSHIFT S TYPE- HOUSING
TRANSMISSION - 2WD/4WD POWERSHIFT S TYPE- HOUSING
TRANSMISSION - 2WD/4WD POWERSHIFT S TYPE- HOUSING
TRANSMISSION - 2WD/4WD POWERSHIFT S TYPE- HOUSING

R	N	P.N.	MOD	Q	Denominação Description	Denominacion Bezeichnung	Description Descrizione	Denominação Beskrivelse	L.C.
1		9625178		7	BUJÃO, Hex Soc, 9/16"-18 ORB				
						TAPÓN	PLUG	TAMPÃO	050T
					BOUCHON	STOPFEN	TAPPO	PROP	
2		218-1023		2	CONECTOR HIDRÁUL, 1/2"-20, 37º x 1/4"-18, NPTF				
						CONECTOR HIDRÁULIC(	HYD CONNECTOR	CONECTOR HID.	020R
					CONNECTEUR HYDRAU	HYDR STECKVERBINDE	CONNETTORE IDRAULIC	HYDRAULIKSTIK	
3		100557A1		1	BUJAO DE DRENO	TAPON DE PASO	PLUG, DRAIN	BUJAO DE DRENO	P644
					BOUCHON DE VIDANGE	ABLASSTOPFEN	TAPPO, DRENAGGIO	PLUG, DRAIN	
4		84367070		1	ALOJAMENTO, 2WD	ALOJAMIENTO	HOUSING	ALOJAMENTO	014V
					CARTER	GEHÄUSE	ALLOGGIAMENTO	HUS	
4		84336853		1	ALOJAMENTO, 4WD	ALOJAMIENTO	HOUSING	ALOJAMENTO	014V
					CARTER	GEHÄUSE	ALLOGGIAMENTO	HUS	
5		84336854		1	ALOJAMENTO	ALOJAMIENTO	HOUSING	ALOJAMENTO	014V
					CARTER	GEHÄUSE	ALLOGGIAMENTO	HUS	
6		1530028C1		1	RESPIRO	RESPIRADERO	BREATHER	RESPIRADOURO	145S
					RENIFLARD	ENTLÜFTER	SFIATO	UDLUFTNINGSSKRUE	
7		NS		1	SEM SERVIÇO	NO SE REPARA	NOT SERVICED	PEÇA NÃO FORNECIDA	061N
					NON FOURNI	NICHT ALS ERS-T LIEFE	NON SOTTOPOSTO A M.	SERVICERES IKKE	
8		84336879		1	ARRUELA PLANA	ARANDELA	WASHER	ANILHA	131R
					RONDELLE	UNTERLEGSCHEIBE	RONDELLA	FLADSKIVE	
9		K260177		3	PINO	BOTADOR	PIN	PINO	6200
					BROCHE	STIFT	SPINA	PIN	
10		614-10030		20	PARAFUSO, Hex, M10 x 30, 8.8				
						PERNO	BOLT	PARAFUSO	140B
					VIS	SCHRAUBE	BULLONE	BOLT	
11		84336855		1	COBERTURA	CUBIERTA	COVER	COBERTURA	265C
					COUVERCLE	ABDECKUNG	COPERCHIO	DÆKSEL	
12		310772A1		1	TUBO DE VENTILAÇÃO, 18 mm OD, 42 mm Length				
						TUBO DE VENTILACIÓN	VENTILATION PIPE	TUBO DE VENTILAÇÃO	207T
					TUBE DE VENTILATION	BELÜFTUNGSLEITUNG	TUBO DI VENTILAZIONE	UDLUFTNINGSRØR	
13		84336857		1	TUBO	TUBO	TUBE	TUBO	195T
					TUBE	ROHR	TUBO	RØR	
14		181105A1		4	ARRUELA DE COBRE	ARANDELA DE COBRE	COPPER WASHER	ANILHA DE COBRE	P674
					RONDELLE CUIVRE	KUPFERUNTERLEGSCH	RONDELLA IN RAME	KOBBERSKIVE	
15		181179A1		2	PARAFUSO DE BANJO	PERNO BANJO	BANJO BOLT	PARAFUSO DE LIGAÇÃC	090B
					VIS BANJO	HOHLSCHRAUBE	BULLONE MASCHIO	BANJOBOLT	
16		181232A1		1	TUBO	TUBO	TUBE	TUBO	195T
					TUBE	ROHR	TUBO	RØR	
17		181141A1		6	ANEL O, 17.12mm ID x 2.62mm Width				
						ANILLO/ARO CAUCHO	O-RING	ANEL O	7176
					JOINT TORIQUE	O-RING	ANELLO TOROIDALE	O-RING	
18		87705447		1	TERMOSTATO	TERMOSTATO	THERMOSTAT	TERMÓSTATO	096T
					THERMOSTAT	THERMOSTAT	TERMOSTATO	TERMOSTAT	
19		84336878		1	SENSOR	SENSOR	SENSOR	SENSOR	608S
					CAPTEUR	SENSOR	SENSORE	FØLER	
20		239606A1		1	BUJAO	TAPON	PLUG	BUJAO	6400
					BOUCHON	STOPFEN	TAPPO	PLUG	
21		87701269		1	FLANGE	BRIDA	FLANGE	FLANGE	070F
					BRIDE	FLANSCH	FLANGIA	FLANGE	

21.112.01	03	p2	12/11

TRANSMISSÃO - 2WD/4WD POWERSHIFT TIPO S - ALOJAMENTO
TRANSMISION - 2WD/4WD POWERSHIFT TIPO S - ALOJAMIENTO
TRANSMISSION - 2WD/4WD POWERSHIFT S TYPE- HOUSING
TRANSMISSION - 2WD/4WD POWERSHIFT S TYPE- HOUSING

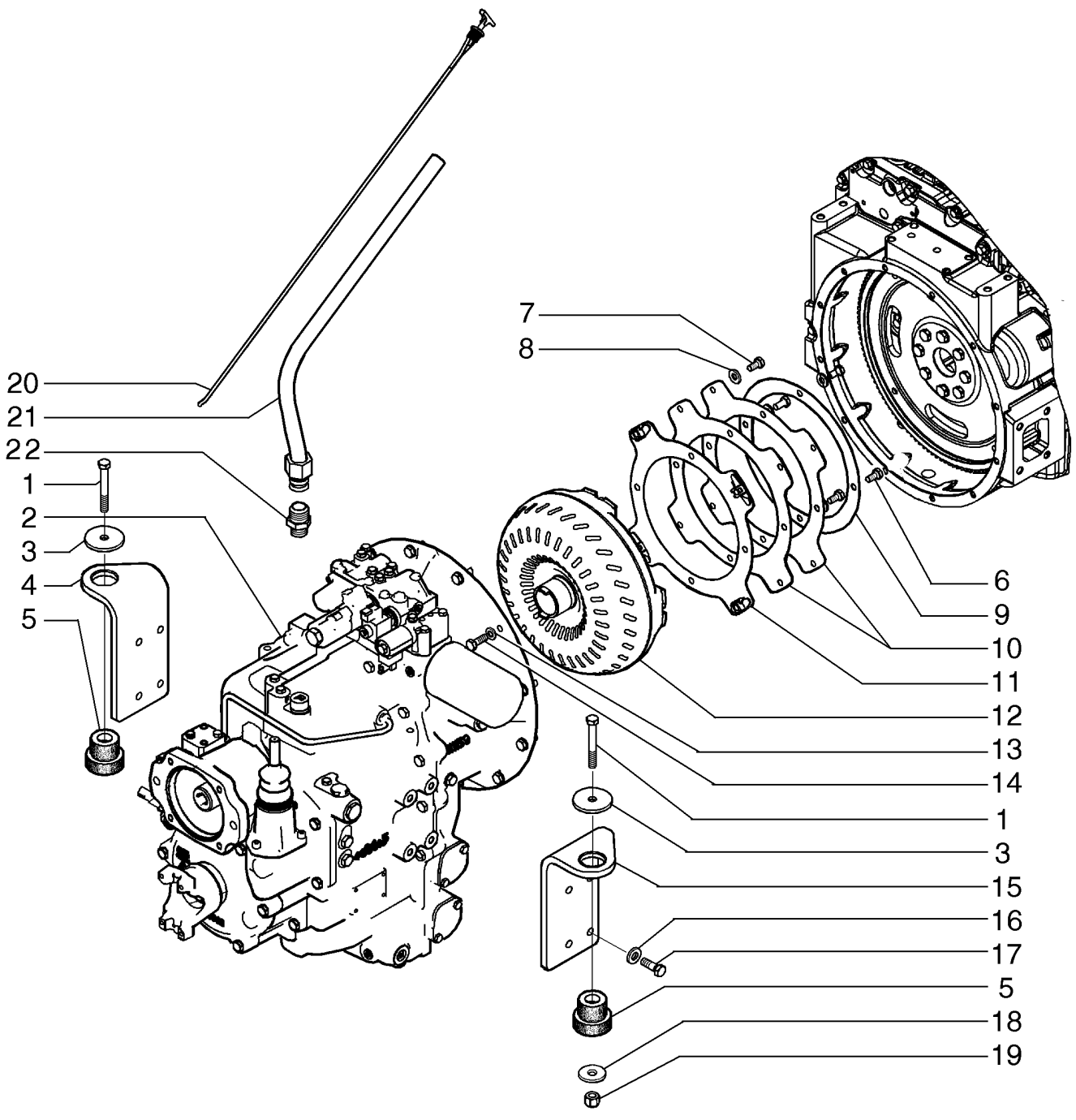

TRANSMISSION - 2WD/4WD POWERSHIFT S TYPE- HOUSING
TRANSMISSION - 2WD/4WD POWERSHIFT S TYPE- HOUSING
TRANSMISSION - 2WD/4WD POWERSHIFT S TYPE- HOUSING
TRANSMISSION - 2WD/4WD POWERSHIFT S TYPE- HOUSING

R	N	P.N.	MOD	Q	Denominação Description	Denominacion Bezeichnung	Description Descrizione	Denominação Beskrivelse	L.C.
22		**87701258**		10	PARAFUSO VIS	PERNO SCHRAUBE	BOLT BULLONE	PARAFUSO BOLT	140B
23		**NS**		1	SEM SERVIÇO, Not Used NON FOURNI	NO SE REPARA NICHT ALS ERS-T LIEFE	NOT SERVICED NON SOTTOPOSTO A M.	PEÇA NÃO FORNECIDA SERVICERES IKKE	061N
24		**87701779**		2	REBITE RIVET	REMACHE NIET	RIVET RIVETTO	REBITE NITTE	055R
25		**5194294**		1	ANEL DE BORRACHA BAGUE EN CAOUTCHOU	ANILLO DE GOMA GUMMIRING	RUBBER RING ANELLO DI GOMMA	ANEL DE BORRACHA GUMMISKIVE	048A
26		**84336881**		1	VÁLVULA CONTR. PRESSÃO DISTRIBUTEUR DE PRES	VÁLV. CONTROL DE PRE DRUCKSTEUERVENTIL	PRESSURE CONTROL V. VALVOLA CONTROLLO F	VÁLVULA CONTR. PRES TRYKSTYRINGSVENTIL	A140
27		**84336858**		1	CALÇO DE AFINAÇÃO, 0.1 mm CALE	SUPLEMENTO AUSGLEICHSSCHEIBE	SHIM SPESSORE	CALÇO DE AFINAÇÃO MELLEMLÆG	198S
27		**84336860**		1	CALÇO DE AFINAÇÃO, 0.3 mm CALE	SUPLEMENTO AUSGLEICHSSCHEIBE	SHIM SPESSORE	CALÇO DE AFINAÇÃO MELLEMLÆG	198S

21.112.04	01	p1	12/11

TRANSMISSÃO, SUPORTES - POWERSHIFT
TRANSMISION, SOPORTES - POWERSHIFT
TRANSMISSION, MOUNTING - POWERSHIFT
TRANSMISSION, MOUNTING - POWERSHIFT

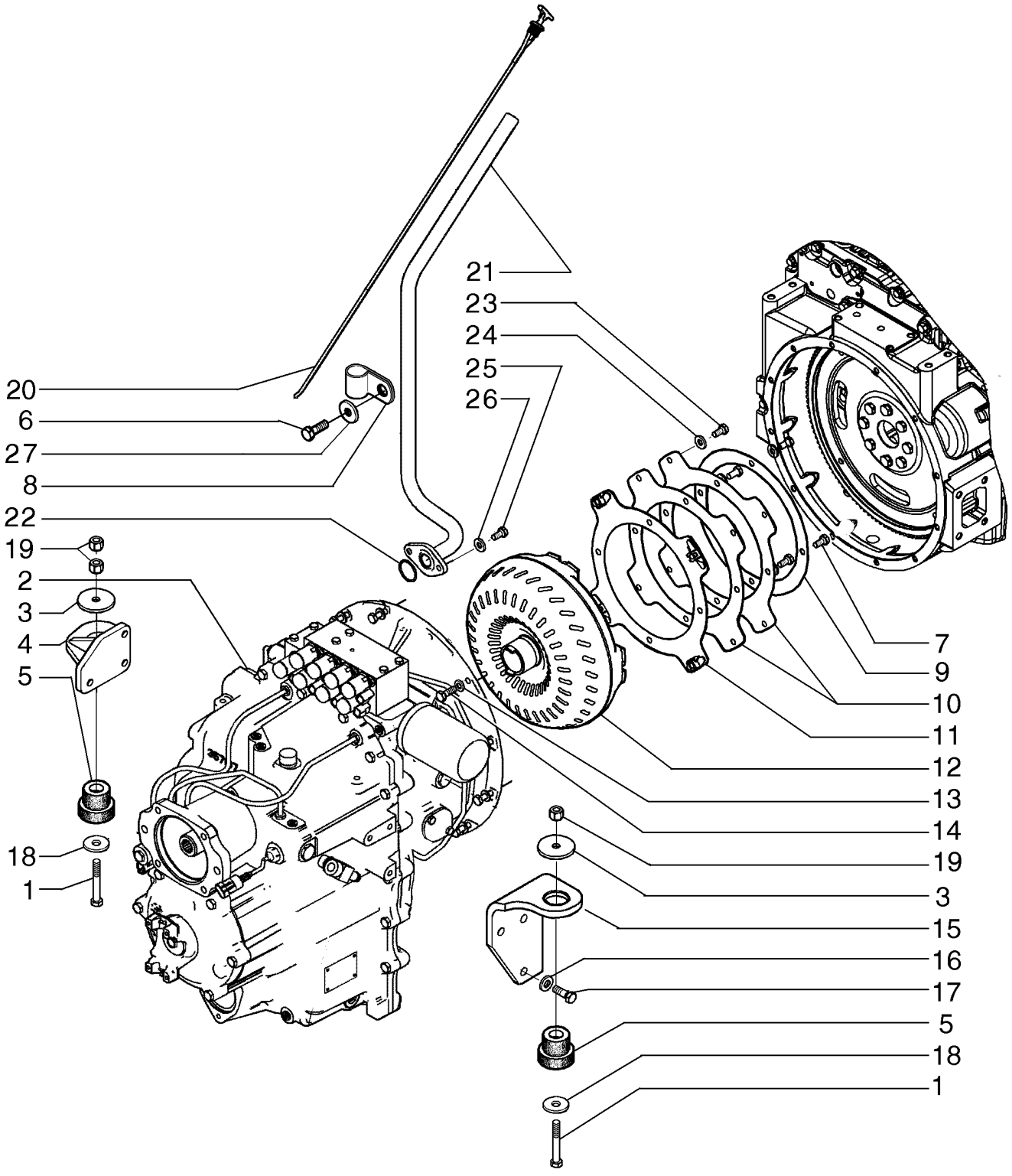

TRANSMISSION - SUPPORT MODÈLES AUTOMATIQUE
TRANSMISSION, MOUNTING - POWERSHIFT
TRANSMISSION, MOUNTING - POWERSHIFT
TRANSMISSION, MOUNTING - POWERSHIFT

R	N	P.N.	MOD	Q	Denominação Description	Denominacion Bezeichnung	Description Descrizione	Denominação Beskrivelse	L.C.
1		814-12080		2	PARAFUSO, Hex, M12 x 80, 8.8, Upper				
						PERNO	BOLT	PARAFUSO	140B
					VIS	SCHRAUBE	BULLONE	BOLT	
2		84327511		1	TRANSMISSÃO, Lower	TRANSMISIÓN	TRANSMISSION	TRANSMISSÃO	030C
					TRANSMISSION	GETRIEBE	TRASMISSIONE; CAMBI(	TRANSMISSION	
2		84327512		1	TRANSMISSÃO, Gear Shift Lever, Includes NSS Gasket, Incl. Ref 1, 2, 4, 5				
						TRANSMISIÓN	TRANSMISSION	TRANSMISSÃO	030C
					TRANSMISSION	GETRIEBE	TRASMISSIONE; CAMBI(	TRANSMISSION	
3		85801585		2	VEDAÇÃO DA ARRUELA	ARANDELA HERMÉTICA	SEALING WASHER	ANILHA DE VEDAÇÃO	133R
					RONDELLE D'ETANCHEI	DICHTSCHEIBE	ROSETTA DI TENUTA	TÆTNINGSSKIVE	
4		87735094		1	SUPORTE, No. 10 NF x 7/8	SOPORTE	SUPPORT	SUPORTE	300S
					SUPPORT	STÜTZE	SUPPORTO	BESLAG	
5		87488319		2	MONTAGEM DE BORRACHA				
						SOPORTE DE GOMA	RUBBER MOUNTING	MONTAGEM DE BORRA(	P777
					SUPPORT EN CAOUTCH	GUMMILAGER	SUPPORTO IN GOMMA	GUMMIBØSNING	
6		627-10035		1	PARAFUSO, Hex, M10 x 35, 10.9, Full Thd, Gear Shift				
						PERNO	BOLT	PARAFUSO	140B
					VIS	SCHRAUBE	BULLONE	BOLT	
7		87019767		4	PARAFUSO, 12 Pt Hd, M10 x 1.25 x 30, 12.9				
						TORNILLO	SCREW	PARAFUSO	040V
					VIS	SCHRAUBE	VITE	SKRUE	
8		D35908		1	BRACADEIRA, M6 x 25, Includes Washer, Stainless Steel				
						COLLAR	CLAMP	BRACADEIRA	1640
					COLLIER	SCHELLE	MORSETTO	CLAMP	
9		87409201		1	PLACA DE APOIO	PLACA DE APOYO	BACKING PLATE	PLACA DE APOIO	A010
					PLAQUE D'APPUI	TRÄGERPLATTE	PIASTRA DI APPOGGIO	STØTTEPLADE	
10		86993546		2	PLACA	PLACA	PLATE	CHAPA	105P
					PLAQUE	PLATTE	PIASTRA	PLADE	
11		87406934		1	PLACA	PLACA	PLATE	CHAPA	105P
					PLAQUE	PLATTE	PIASTRA	PLADE	
12		87702194		1	CONVERSOR DE TORQUES				
						CONVERTIDOR DE PAR	TORQUE CONVERTER	CONVERSOR DE BINÁRI	259C
					CONVERTISSEUR DE C(	DREHMOMENTWANDLE	CONVERTITORE DI COP	MOMENTCONVERTER	
13		496-21041		11	ARRUELA PLANA, 13/32" x 13/16" x .089", HDN				
						ARANDELA	WASHER	ANILHA	131R
					RONDELLE	UNTERLEGSCHEIBE	RONDELLA	FLADSKIVE	
14		627-10030		11	PARAFUSO, Hex, M10 x 30, 10.9, Full Thd, Two Wheel Drive Models				
						PERNO	BOLT	PARAFUSO	140B
					VIS	SCHRAUBE	BULLONE	BOLT	
15		87735095		1	SUPORTE, Four Wheel Drive Models				
						SOPORTE	SUPPORT	SUPORTE	300S
					SUPPORT	STÜTZE	SUPPORTO	BESLAG	
16		87655043		6	ARRUELA ESPECIAL	ARANDELA ESPECIAL	SPECIAL WASHER	ANILHA ESPECIAL	Z333
					RONDELLE SPECIALE	SPEZIALUNTERLEGSCH	RONDELLA SPECIALE	SPECIALSKIVE	
17		614-12035		6	PARAFUSO, Hex, M12 x 35, 8.8, Full Thd				
						PERNO	BOLT	PARAFUSO	140B
					VIS	SCHRAUBE	BULLONE	BOLT	
18		85802618		2	VEDAÇÃO DA ARRUELA	ARANDELA HERMÉTICA	SEALING WASHER	ANILHA DE VEDAÇÃO	133R
					RONDELLE D'ETANCHEI	DICHTSCHEIBE	ROSETTA DI TENUTA	TÆTNINGSSKIVE	

21.112.04	01	p2	12/11

TRANSMISSÃO, SUPORTES - POWERSHIFT
TRANSMISION, SOPORTES - POWERSHIFT
TRANSMISSION, MOUNTING - POWERSHIFT
TRANSMISSION, MOUNTING - POWERSHIFT

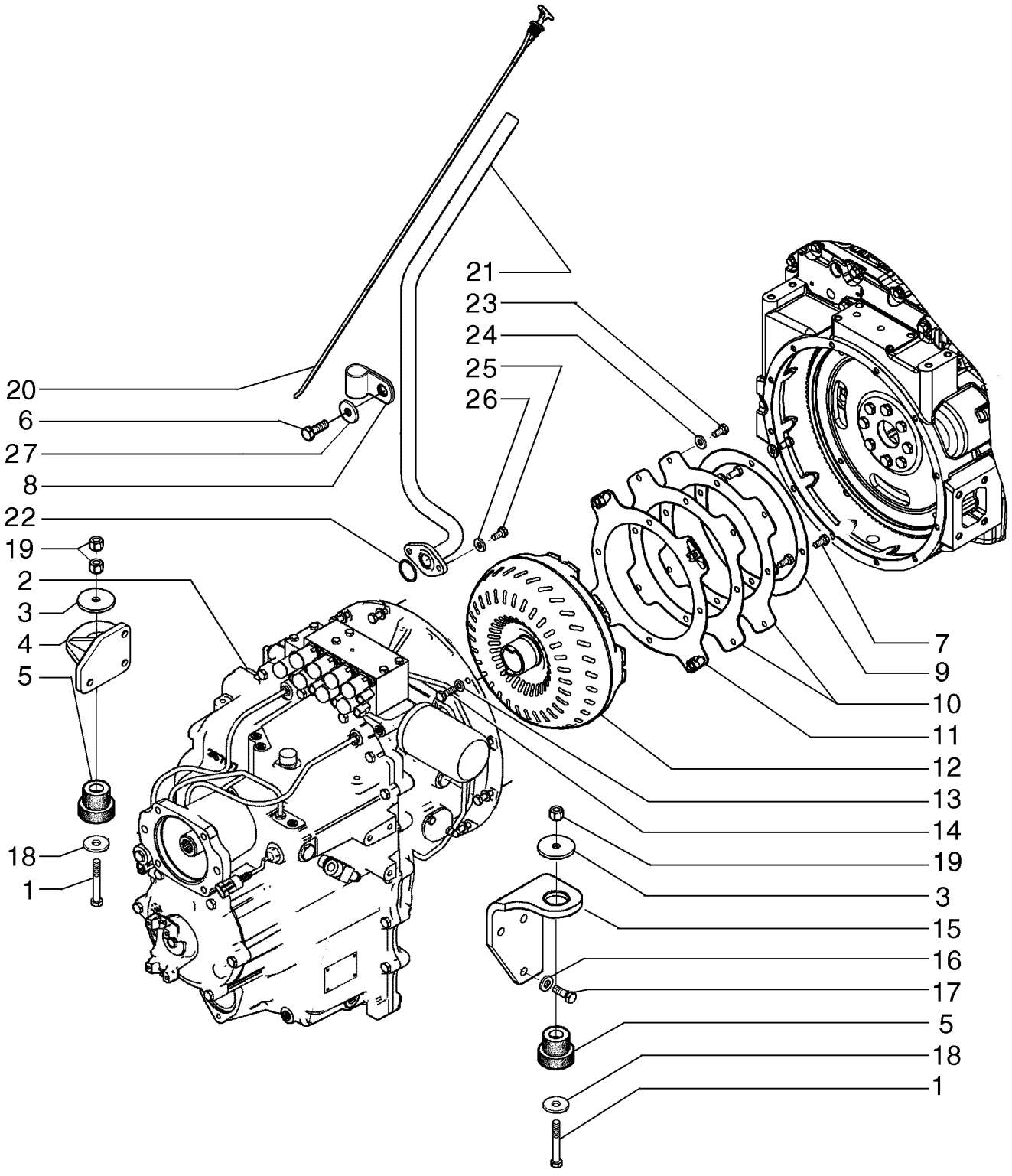

TRANSMISSION - SUPPORT MODÈLES AUTOMATIQUE
TRANSMISSION, MOUNTING - POWERSHIFT
TRANSMISSION, MOUNTING - POWERSHIFT
TRANSMISSION, MOUNTING - POWERSHIFT

R	N	P.N.	MOD	Q	Denominação Description	Denominacion Bezeichnung	Description Descrizione	Denominação Beskrivelse	L.C.
19		832-10412		3	CONTRA PORCA, M12 x 1.75, Cl 8				
						TUERCA DE BLOQUEO	LOCK NUT	CONTRAPORCA	P263
					CONTRE-ECROU	SICHERUNGSMUTTER	DADO DI BLOCCAGGIO	LÅSEMØTRIK	
20		87601345		1	HASTE DE NÍVEL, Flex, With Caged Nuts				
						VARILLA DE NIVEL	DIPSTICK	VARETA DE NÍVEL	091A
					JAUGE DE NIVEAU	MESSSTAB	ASTINA DI LIVELLO	MÅLEPIND	
21		87655222		1	TUBO, Flex	TUBO	TUBE	TUBO	195T
					TUBE	ROHR	TUBO	RØR	
22		272218		1	O-RING, -127, 70 Duro, 1.424" ID x .103" Thk				
						JUNTA TÓRICA	O-RING	O-RING	055A
					JOINT TORIQUE	O-RING	ANELLO TOROIDALE	O-RING	
23		614-10020		4	PARAFUSO, Hex, M10 x 20, 8.8, Full Thd				
						PERNO	BOLT	PARAFUSO	140B
					VIS	SCHRAUBE	BULLONE	BOLT	
24		87655046		4	ARRUELA ESPECIAL	ARANDELA ESPECIAL	SPECIAL WASHER	ANILHA ESPECIAL	Z333
					RONDELLE SPECIALE	SPEZIALUNTERLEGSCH	RONDELLA SPECIALE	SPECIALSKIVE	
25		614-8025		2	PARAFUSO, Hex, M8 x 25, 8.8				
						PERNO	BOLT	PARAFUSO	140B
					VIS	SCHRAUBE	BULLONE	BOLT	
26		87655042		2	ARRUELA ESPECIAL	ARANDELA ESPECIAL	SPECIAL WASHER	ANILHA ESPECIAL	Z333
					RONDELLE SPECIALE	SPEZIALUNTERLEGSCH	RONDELLA SPECIALE	SPECIALSKIVE	
27		87687101		1	ARRUELA PLANA	ARANDELA	WASHER	ANILHA	131R
					RONDELLE	UNTERLEGSCHEIBE	RONDELLA	FLADSKIVE	

TRANSMISSÃO - SUPORTES (MODELOS SEM POWERSHIFT)
TRANSMISION - SOPORTES (MODELOS SIN POWERSHIFT)
TRANSMISSION - MOUNTING (MODELS WITHOUT POWERSHIFT)
TRANSMISSION - MOUNTING (MODELS WITHOUT POWERSHIFT)

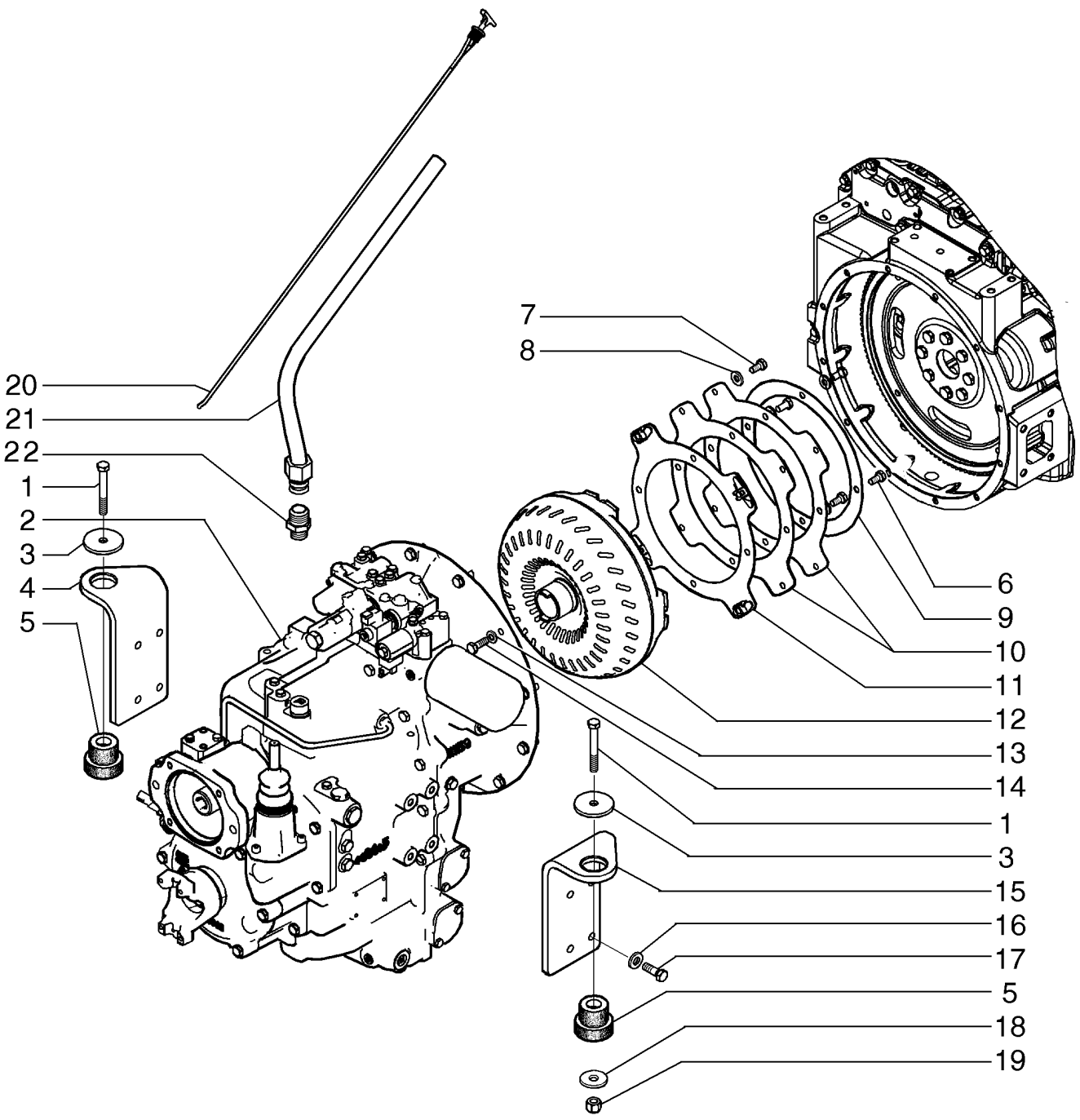

TRANSMISSION - SUPPORT (MODÈLES SANS AUTOMATIQUE)
TRANSMISSION - MOUNTING (MODELS WITHOUT POWERSHIFT)
TRANSMISSION - MOUNTING (MODELS WITHOUT POWERSHIFT)
TRANSMISSION - MOUNTING (MODELS WITHOUT POWERSHIFT)

R	N	P.N.	MOD	Q	Denominação Description	Denominacion Bezeichnung	Description Descrizione	Denominação Beskrivelse	L.C.
1		814-12080		2	PARAFUSO, Hex, M12 x 80, 8.8				
						PERNO	BOLT	PARAFUSO	140B
					VIS	SCHRAUBE	BULLONE	BOLT	
2	1	87395300		1	TRANSMISSÃO	TRANSMISIÓN	TRANSMISSION	TRANSMISSÃO	030C
					TRANSMISSION	GETRIEBE	TRASMISSIONE; CAMBI(	TRANSMISSION	
2	2	87395301		1	TRANSMISSÃO	TRANSMISIÓN	TRANSMISSION	TRANSMISSÃO	030C
					TRANSMISSION	GETRIEBE	TRASMISSIONE; CAMBI(	TRANSMISSION	
3		85801585		2	VEDAÇÃO DA ARRUELA	ARANDELA HERMÉTICA	SEALING WASHER	ANILHA DE VEDAÇÃO	133R
					RONDELLE D'ETANCHEI	DICHTSCHEIBE	ROSETTA DI TENUTA	TÆTNINGSSKIVE	
4		87735096		1	SUPORTE	SOPORTE	SUPPORT	SUPORTE	300S
					SUPPORT	STÜTZE	SUPPORTO	BESLAG	
5		87488319		2	MONTAGEM DE BORRACHA				
						SOPORTE DE GOMA	RUBBER MOUNTING	MONTAGEM DE BORRA(	P777
					SUPPORT EN CAOUTCH	GUMMILAGER	SUPPORTO IN GOMMA	GUMMIBØSNING	
6		87019767		4	PARAFUSO, 12 Pt Hd, M10 x 1.25 x 30, 12.9				
						TORNILLO	SCREW	PARAFUSO	040V
					VIS	SCHRAUBE	VITE	SKRUE	
7		614-10020		4	PARAFUSO, Hex, M10 x 20, 8.8, Full Thd				
						PERNO	BOLT	PARAFUSO	140B
					VIS	SCHRAUBE	BULLONE	BOLT	
8		87655046		4	ARRUELA ESPECIAL	ARANDELA ESPECIAL	SPECIAL WASHER	ANILHA ESPECIAL	Z333
					RONDELLE SPECIALE	SPEZIALUNTERLEGSCH	RONDELLA SPECIALE	SPECIALSKIVE	
9		87409201		1	PLACA DE APOIO	PLACA DE APOYO	BACKING PLATE	PLACA DE APOIO	A010
					PLAQUE D'APPUI	TRÄGERPLATTE	PIASTRA DI APPOGGIO	STØTTEPLADE	
10		86993546		2	PLACA	PLACA	PLATE	CHAPA	105P
					PLAQUE	PLATTE	PIASTRA	PLADE	
11		87406934		1	PLACA	PLACA	PLATE	CHAPA	105P
					PLAQUE	PLATTE	PIASTRA	PLADE	
12		87702194		1	CONVERSOR DE TORQUES				
						CONVERTIDOR DE PAR	TORQUE CONVERTER	CONVERSOR DE BINÁRI	259C
					CONVERTISSEUR DE C(	DREHMOMENTWANDLE	CONVERTITORE DI COP	MOMENTCONVERTER	
13		496-21041		12	ARRUELA PLANA, 13/32" x 13/16" x .089", HDN				
						ARANDELA	WASHER	ANILHA	131R
					RONDELLE	UNTERLEGSCHEIBE	RONDELLA	FLADSKIVE	
14		627-10030		12	PARAFUSO, Hex, M10 x 30, 10.9, Full Thd				
						PERNO	BOLT	PARAFUSO	140B
					VIS	SCHRAUBE	BULLONE	BOLT	
15		87735097		1	SUPORTE	SOPORTE	SUPPORT	SUPORTE	300S
					SUPPORT	STÜTZE	SUPPORTO	BESLAG	
16		87655043		8	ARRUELA ESPECIAL	ARANDELA ESPECIAL	SPECIAL WASHER	ANILHA ESPECIAL	Z333
					RONDELLE SPECIALE	SPEZIALUNTERLEGSCH	RONDELLA SPECIALE	SPECIALSKIVE	
17		614-12035		8	PARAFUSO, Hex, M12 x 35, 8.8, Full Thd				
						PERNO	BOLT	PARAFUSO	140B
					VIS	SCHRAUBE	BULLONE	BOLT	
18		85802618		2	VEDAÇÃO DA ARRUELA	ARANDELA HERMÉTICA	SEALING WASHER	ANILHA DE VEDAÇÃO	133R
					RONDELLE D'ETANCHEI	DICHTSCHEIBE	ROSETTA DI TENUTA	TÆTNINGSSKIVE	

(1) 4x2
(2) 4x4

TRANSMISSÃO - SUPORTES (MODELOS SEM POWERSHIFT)
TRANSMISION - SOPORTES (MODELOS SIN POWERSHIFT)
TRANSMISSION - MOUNTING (MODELS WITHOUT POWERSHIFT)
TRANSMISSION - MOUNTING (MODELS WITHOUT POWERSHIFT)

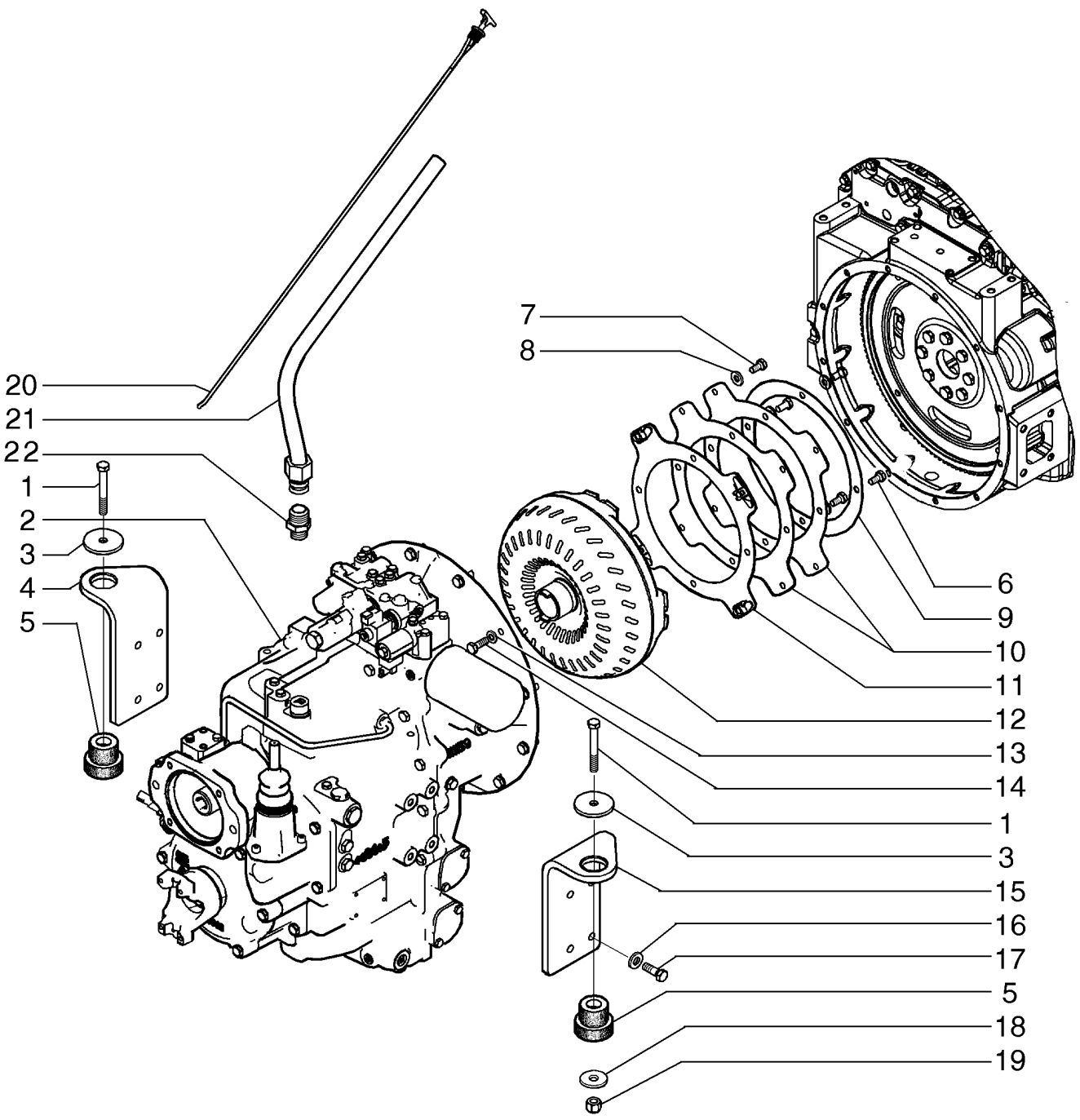

TRANSMISSION - SUPPORT (MODÈLES SANS AUTOMATIQUE)
TRANSMISSION - MOUNTING (MODELS WITHOUT POWERSHIFT)
TRANSMISSION - MOUNTING (MODELS WITHOUT POWERSHIFT)
TRANSMISSION - MOUNTING (MODELS WITHOUT POWERSHIFT)

R	N	P.N.	MOD	Q	Denominação Description	Denominacion Bezeichnung	Description Descrizione	Denominação Beskrivelse	L.C.
19		**832-10412**		2	CONTRA PORCA, M12 x 1.75, Cl 8				
						TUERCA DE BLOQUEO	LOCK NUT	CONTRAPORCA	P263
					CONTRE-ECROU	SICHERUNGSMUTTER	DADO DI BLOCCAGGIO	LÅSEMØTRIK	
20		**87601345**		1	HASTE DE NÍVEL	VARILLA DE NIVEL	DIPSTICK	VARETA DE NÍVEL	091A
					JAUGE DE NIVEAU	MESSSTAB	ASTINA DI LIVELLO	MÅLEPIND	
21		**87601338**		1	TUBO	TUBO	TUBE	TUBO	195T
					TUBE	ROHR	TUBO	RØR	
22		**84399479**		1	CONECTOR HIDRÁUL	CONECTOR HIDRÁULIC(	HYD CONNECTOR	CONECTOR HID.	020R
					CONNECTEUR HYDRAU	HYDR STECKVERBINDE	CONNETTORE IDRAULI(	HYDRAULIKSTIK	

21.115.01	01	p1	12/11

TRANSMISSÃO - ALAVANCA DE CONTROLE
TRANSMISION - PALANCA DE CONTROLE
TRANSMISSION - CONTROL LEVER
TRANSMISSION - CONTROL LEVER

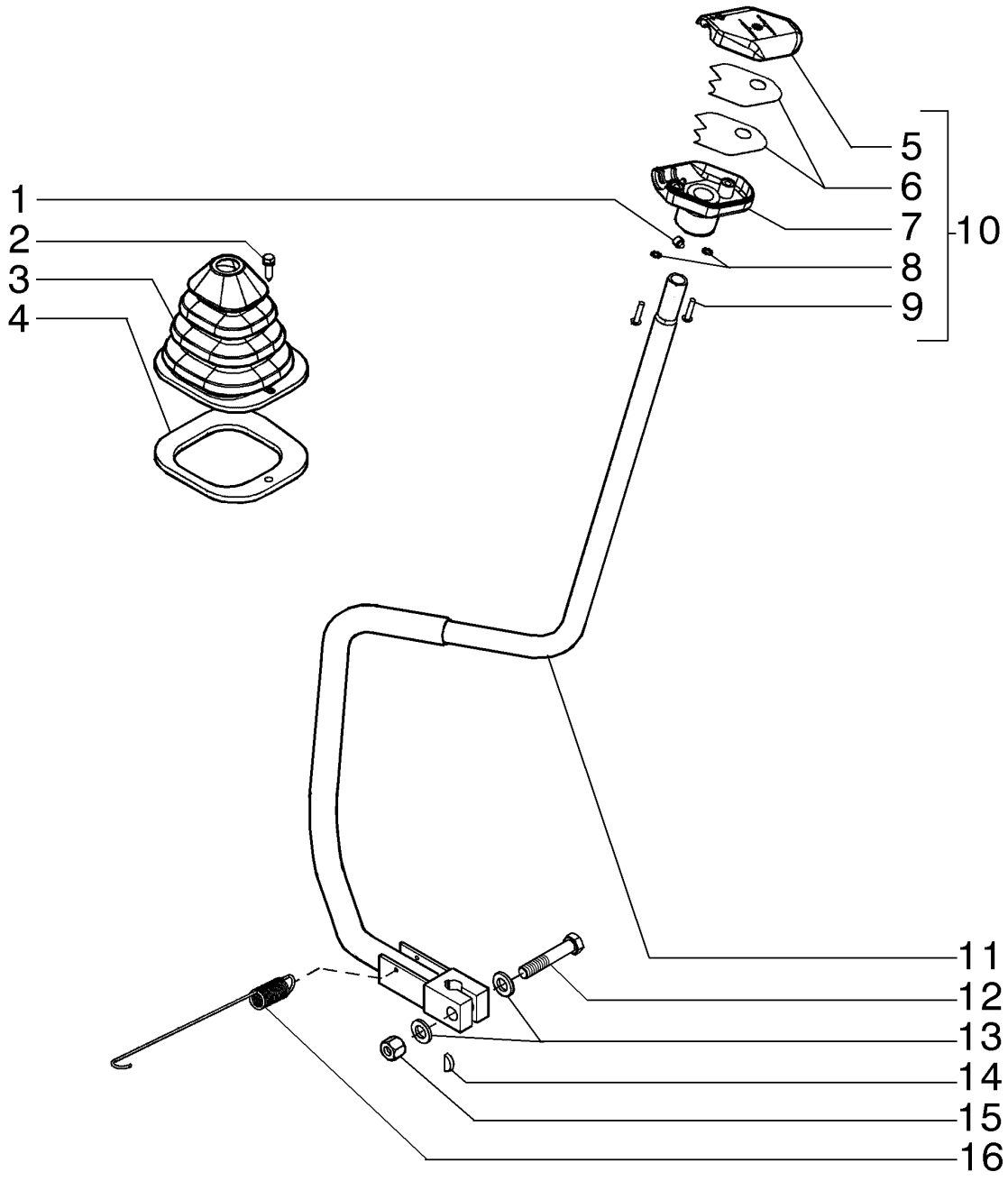

TRANSMISSION - CONTROL LEVER
TRANSMISSION - CONTROL LEVER
TRANSMISSION - CONTROL LEVER

R	N	P.N.	MOD	Q	Denominação Description	Denominacion Bezeichnung	Description Descrizione	Denominação Beskrivelse	L.C.
1		484-6316		1	PARAFUSO DE AJUSTE, Hex Soc, 5/16"-24 x 3/8"				
						TORNILLO DE AJUSTE	SET SCREW	PARAFUSO DE FIXAÇÃC	P327
					VIS DE REGLAGE	STELLSCHRAUBE	VITE DI FERMO	SÆTSKRUE	
2		87310096		1	PARAFUSO	PERNO	BOLT	PARAFUSO	140B
					VIS	SCHRAUBE	BULLONE	BOLT	
3		400588A2		1	COIFA	PROTECTOR	BOOT	COIFA	0860
					MANCHETTE	MANSCHETTE/TUELLE	CUFFIA	BOOT	
4		410561A1		1	VEDADOR DE RETENCAO	SELLO/RETEN	SEAL	VEDADOR DE RETENCA	7460
					JOINT-D'ETANCHEITE	DICHTRING	GUARNIZIONE TENUTA	SEAL	
5		187714A1		1	MAÇANETA	MANDO	KNOB	BOTÃO	150P
					BOUTON	RUNDGRIFF	MANOPOLA	GREB	
6		310955A1		2	BUCHA	CASQUILLO	BUSHING	BUCHA	1140
					DOUILLE	BUECHSE	BOCCOLA	BUSHING	
7		187715A1		1	MAÇANETA	MANDO	KNOB	BOTÃO	150P
					BOUTON	RUNDGRIFF	MANOPOLA	GREB	
8		493-41020		2	TRAVA DA ARRUELA, Ext Tooth, #10				
						ARANDELA DE BLOQUE	LOCK WASHER	ANILHA DE RETENÇÃO	132R
					RONDELLE FREIN	SICHERUNGSSCHEIBE	RONDELLA DI SICUREZ	LÅSESKIVE	
9		87020181		2	PARAFUSO	TORNILLO	SCREW	PARAFUSO	040V
					VIS	SCHRAUBE	VITE	SKRUE	
10		309747A1		1	MANOPLA	PERILLA	KNOB	MANOPLA	4850
					BOULE DE DIRECTION	KNAUF	MANOPOLA	KNOB	
11		379314A1		1	ALAVANCA CONJUNTO	PALANCA (CONJUNTO)	LEVER ASSY.	ALAVANCA CONJUNTO	P520
					LEVIER (ASSEMBLE)	HEBEL (KPLT.)	LEVA, COMPLESSIVO	LEVER ASSY.	
12		827-12065		1	PARAFUSO, Hex, M12 x 65, 10.9				
						PERNO	BOLT	PARAFUSO	140B
					VIS	SCHRAUBE	BULLONE	BOLT	
13		87655043		2	ARRUELA ESPECIAL	ARANDELA ESPECIAL	SPECIAL WASHER	ANILHA ESPECIAL	Z333
					RONDELLE SPECIALE	SPEZIALUNTERLEGSCH	RONDELLA SPECIALE	SPECIALSKIVE	
14		126-116		1	CHAVE MEIA LUA, #9, 3/16" x 3/4", HT				
						CHAVETA MEDIA-LUNA	WOODRUFF KEY	CHAVETA MEIA LUA	P412
					CLAVETTE SPECIALE	FEDERKEIL	LINGUETTA AMERICANA	SKIVEFEDER	
15		832-10412		1	CONTRA PORCA, M12 x 1.75, Cl 8				
						TUERCA DE BLOQUEO	LOCK NUT	CONTRAPORCA	P263
					CONTRE-ECROU	SICHERUNGSMUTTER	DADO DI BLOCCAGGIO	LÅSEMØTRIK	
16		380537A2		1	MOLA	MUELLE	SPRING	MOLA	8315
					RESSORT	FEDER	MOLLA	SPRING	

21.133.02	01	p1	12/11

TRANSMISSÃO, 2WD - MECANISMO DE TROCA DE MARCHAS
TRANSMISION, 2WD - MECANISMO DE CAMBIO
TRANSMISSION - 2WD - SHIFTER MECHANISM
TRANSMISSION - 2WD - SHIFTER MECHANISM

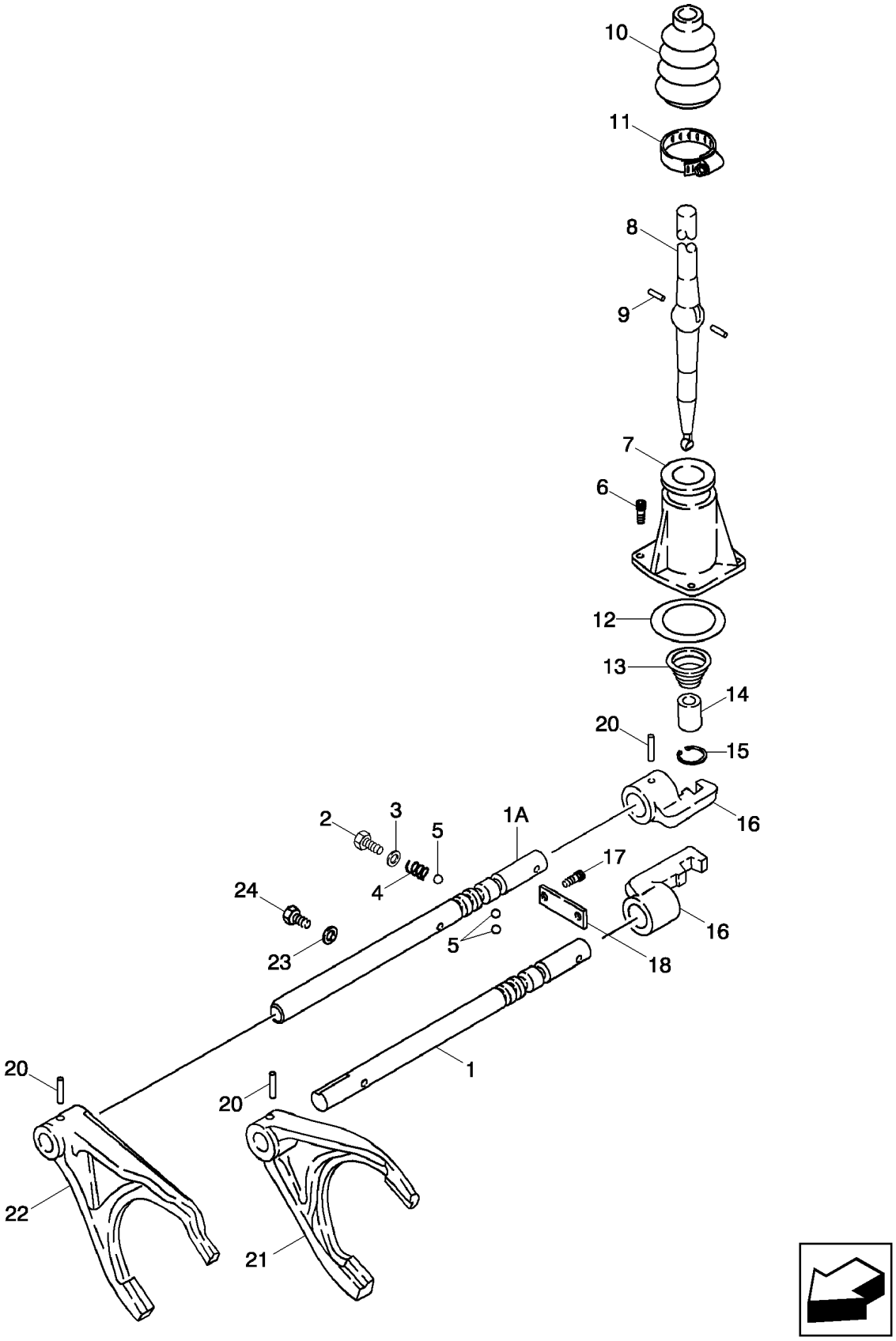

TRANSMISSION, 2WD - MÉCANISME DU CHANGEMENT DE VITESSE
TRANSMISSION - 2WD - SHIFTER MECHANISM
TRANSMISSION - 2WD - SHIFTER MECHANISM
TRANSMISSION - 2WD - SHIFTER MECHANISM

R	N	P.N.	MOD	Q	Denominação Description	Denominacion Bezeichnung	Description Descrizione	Denominação Beskrivelse	L.C.
		87395300		1	TRANSMISSÃO, Two Wheel Drive, Incl. Ref 1 - 24				
						TRANSMISIÓN	TRANSMISSION	TRANSMISSÃO	030C
					TRANSMISSION	GETRIEBE	TRASMISSIONE; CAMBI(	TRANSMISSION	
1		**181245A2**		1	TRILHO TRANSMISSÃO, Fork; First and second				
						CARRIL DE CAMBIO	SHIFT RAIL	DESLOCAÇÃO DA CALH.	P333
					AXE DE FOURCHETTE	SCHALTSTANGE	GUIDA DEL CAMBIO	SKIFTESKINNE	
1A		**87578867**		1	TRILHO TRANSMISSÃO, Fork; Third and Fourth				
						CARRIL DE CAMBIO	SHIFT RAIL	DESLOCAÇÃO DA CALH.	P333
					AXE DE FOURCHETTE	SCHALTSTANGE	GUIDA DEL CAMBIO	SKIFTESKINNE	
2		**87701338**		2	PARAFUSO	PERNO	BOLT	PARAFUSO	140B
					VIS	SCHRAUBE	BULLONE	BOLT	
3		**87429994**		2	VEDAÇÃO DA ARRUELA, 12 x 20 x 1.5 mm				
						ARANDELA HERMÉTICA	SEALING WASHER	ANILHA DE VEDAÇÃO	133R
					RONDELLE D'ETANCHEI	DICHTSCHEIBE	ROSETTA DI TENUTA	TÆTNINGSSKIVE	
4		**1966993C1**		2	MOLA	RESORTE	SPRING	MOLA	100M
					RESSORT	FEDER	MOLLA	FJEDER	
5		**181139A1**		4	ESFERA	BOLA	BALL	ESFERA	0460
					BILLE	KUGEL	SFERA	KUGLE	
6		**864-8025**		3	PARAFUSO ALLEN, Hex Soc Hd, M8 x 25, 8.8				
						TORNILLO DE CABEZA H	HEX SOC SCREW	PARAFUSO SEXTAV. INT	A093
					VIS A EMBASE HEXAGOI	INNENSECHSKANTSCHF	VITE A ESAGONO INCAS	SEKSKANTET SKRUE	
7		**181171A1**		1	TAMPA	TAPA	COVER	TAMPA	2250
					COUVERCLE	DECKEL	COPERCHIO	COVER	
8		**190428A3**		1	ALAVANCA	PALANCA	LEVER	ALAVANCA	045L
					LEVIER	HEBEL	LEVA	ARM	
9		**1967585C1**		2	PINO	PASADOR	PIN	PERNO	080P
					BROCHE	PIN	PERNO	STIFT	
10		**1967581C1**		1	CAPA	FUNDA	BOOT	COBERTURA DE PROTE	330C
					SOUFFLET	MANSCHETTE	PARAPOLVERE	MANCHET	
11		**181177A1**		1	BRACADEIRA	COLLAR	CLAMP	BRACADEIRA	1640
					COLLIER	SCHELLE	MORSETTO	CLAMP	
12		**181138A1**		1	ANEL O, 59.99mm ID x 2.62mm Width				
						ANILLO/ARO CAUCHO	O-RING	ANEL O	7176
					JOINT TORIQUE	O-RING	ANELLO TOROIDALE	O-RING	
13		**278533A1**		1	MOLA	MUELLE	SPRING	MOLA	8315
					RESSORT	FEDER	MOLLA	SPRING	
14		**278532A1**		1	BUCHA	CASQUILLO	BUSHING	CASQUILHO	095B
					BAGUE	BUCHSE	BOCCOLA	BØSNING	
15		**279039A1**		1	ANEL TRAVA	ANILLO DE CIERRE	RING SNAP	ANEL TRAVA	P345
					ANNEAU-D'ARRET	SICHERUNGSRING	ANELLO ELASTICO	RING SNAP	
16		**181173A1**		2	SELETOR, Shifter	SELECTOR	SELECTOR	SELETOR	P326
					SELECTEUR	WAEHLER	SELETTORE	SELECTOR	
17		**864-10025**		2	PARAFUSO, Hex Soc Hd, M10 x 25, 8.8				
						TORNILLO	SCREW	PARAFUSO	040V
					VIS	SCHRAUBE	VITE	SKRUE	
18		**181175A1**		1	PLACA	PLACA	PLATE	CHAPA	105P
					PLAQUE	PLATTE	PIASTRA	PLADE	
20		**905794R1**		4	PINO, M6 x 30, Coiled	PASADOR	PIN	PERNO	080P
					BROCHE	PIN	PERNO	STIFT	

21.133.02	01	p2	12/11

TRANSMISSÃO, 2WD - MECANISMO DE TROCA DE MARCHAS
TRANSMISION, 2WD - MECANISMO DE CAMBIO
TRANSMISSION - 2WD - SHIFTER MECHANISM
TRANSMISSION - 2WD - SHIFTER MECHANISM

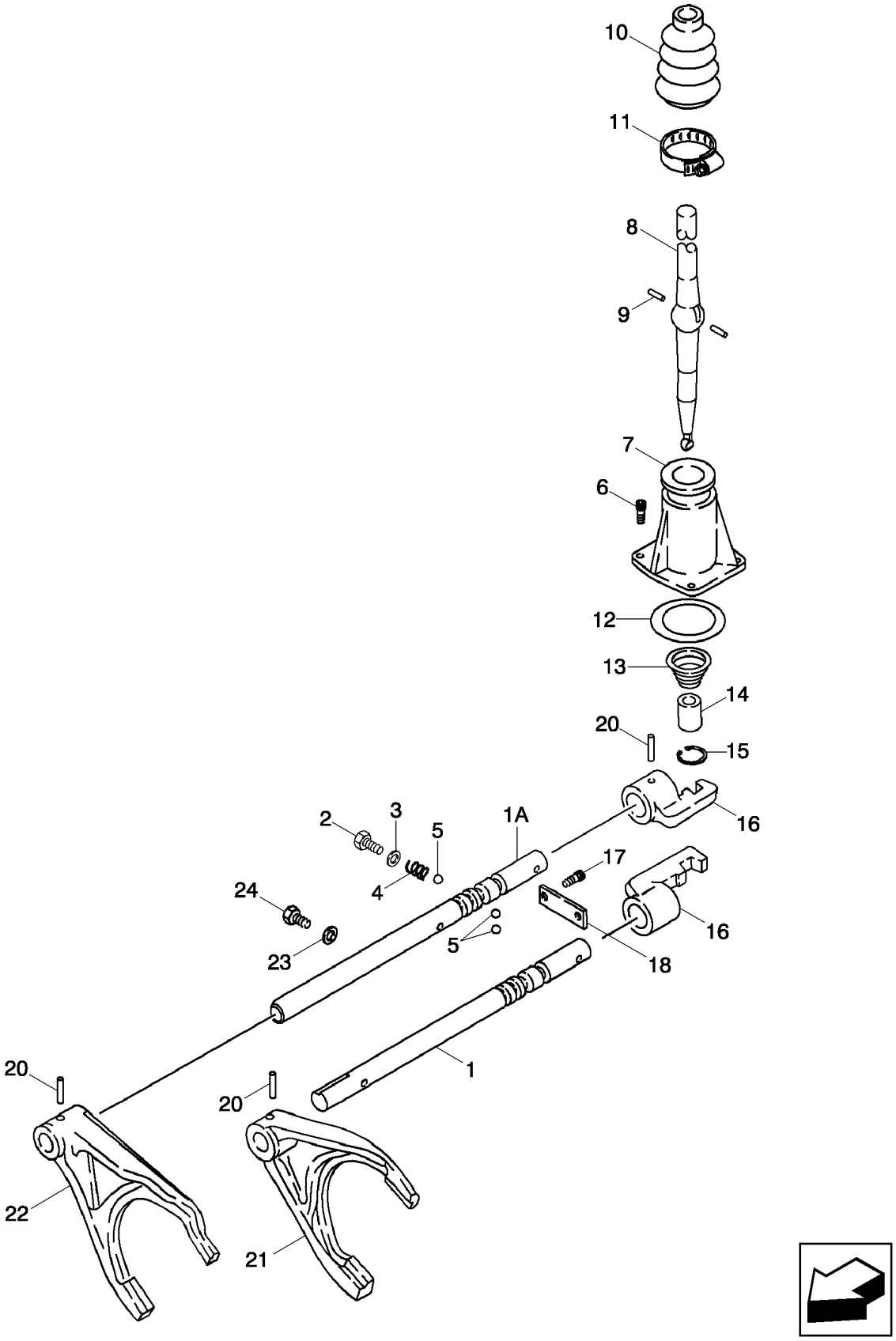

TRANSMISSION, 2WD - MÉCANISME DU CHANGEMENT DE VITESSE
TRANSMISSION - 2WD - SHIFTER MECHANISM
TRANSMISSION - 2WD - SHIFTER MECHANISM
TRANSMISSION - 2WD - SHIFTER MECHANISM

R	N	P.N.	MOD	Q	Denominação Description	Denominacion Bezeichnung	Description Descrizione	Denominação Beskrivelse	L.C.
21		181203A1		1	GARFO TRANSMISSOR, First and Second				
					HORQUILLA DE RIPADO	SHIFTER FORK	GARFO		Z116
					FOURCHETTE	SCHALTGABEL	FORCELLA DISPOS. SPC	SKIFTERGAFFEL	
22		181174A2		1	GARFO TRANSMISSOR, Third and Fourth				
					HORQUILLA DE RIPADO	SHIFTER FORK	GARFO		Z116
					FOURCHETTE	SCHALTGABEL	FORCELLA DISPOS. SPC	SKIFTERGAFFEL	
23		87429985		1	ARRUELA DE COBRE	ARANDELA DE COBRE	COPPER WASHER	ANILHA DE COBRE	P674
					RONDELLE CUIVRE	KUPFERUNTERLEGSCH	RONDELLA IN RAME	KOBBERSKIVE	
24		181100A1		1	BUJAO, M10 x 23	TAPON	PLUG	BUJAO	6400
					BOUCHON	STOPFEN	TAPPO	PLUG	

21.133.02	02	p1	12/11

TRANSMISSÃO, 4WD - MECANISMO DE TROCA DE MARCHAS
TRANSMISION, 4WD - MECANISMO DE CAMBIO
TRANSMISSION - 4WD - SHIFTER MECHANISM
TRANSMISSION - 4WD - SHIFTER MECHANISM

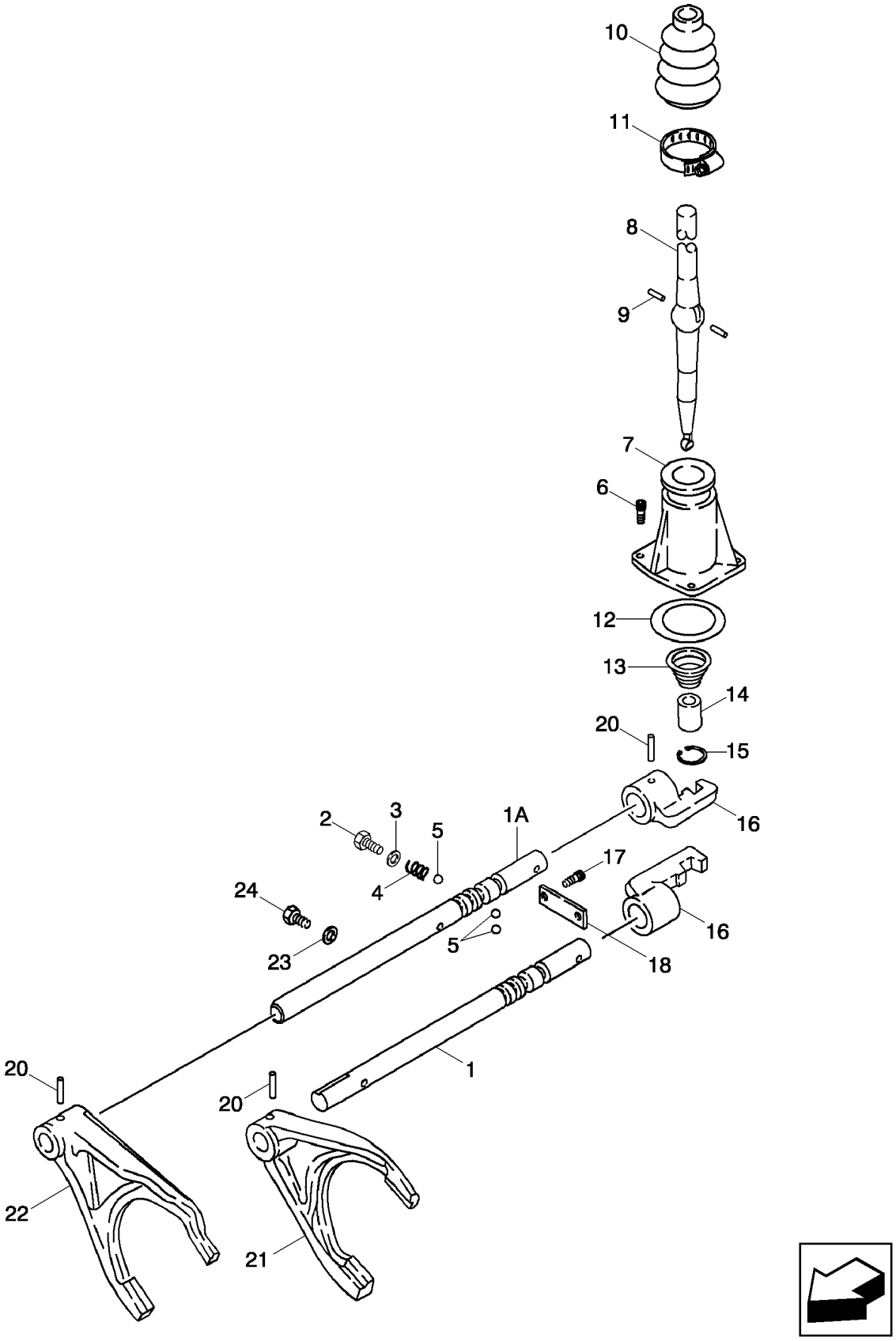

TRANSMISSION, 4WD - MÉCANISME DU CHANGEMENT DE VITESSE
TRANSMISSION - 4WD - SHIFTER MECHANISM
TRANSMISSION - 4WD - SHIFTER MECHANISM
TRANSMISSION - 4WD - SHIFTER MECHANISM

R	N	P.N.	MOD	Q	Denominação Description	Denominacion Bezeichnung	Description Descrizione	Denominação Beskrivelse	L.C.
		87395301		1	TRANSMISSÃO, Four Wheel Drive, Inc 1 - 24				
						TRANSMISIÓN	TRANSMISSION	TRANSMISSÃO	030C
					TRANSMISSION	GETRIEBE	TRASMISSIONE; CAMBI(	TRANSMISSION	
1		**181245A2**		1	TRILHO TRANSMISSÃO, Fork; First and second				
						CARRIL DE CAMBIO	SHIFT RAIL	DESLOCAÇÃO DA CALH.	P333
					AXE DE FOURCHETTE	SCHALTSTANGE	GUIDA DEL CAMBIO	SKIFTESKINNE	
1A		**87578867**		1	TRILHO TRANSMISSÃO, Fork; Third and Fourth				
						CARRIL DE CAMBIO	SHIFT RAIL	DESLOCAÇÃO DA CALH.	P333
					AXE DE FOURCHETTE	SCHALTSTANGE	GUIDA DEL CAMBIO	SKIFTESKINNE	
2		**614-12016**		2	PARAFUSO, Hex, M12 x 16, 8.8, Full Thd				
						PERNO	BOLT	PARAFUSO	140B
					VIS	SCHRAUBE	BULLONE	BOLT	
3		**87429994**		2	VEDAÇÃO DA ARRUELA, 12 x 20 x 1.5 mm				
						ARANDELA HERMÉTICA	SEALING WASHER	ANILHA DE VEDAÇÃO	133R
					RONDELLE D'ETANCHEI	DICHTSCHEIBE	ROSETTA DI TENUTA	TÆTNINGSSKIVE	
4		**1966993C1**		2	MOLA	RESORTE	SPRING	MOLA	100M
					RESSORT	FEDER	MOLLA	FJEDER	
5		**181139A1**		4	ESFERA	BOLA	BALL	ESFERA	0460
					BILLE	KUGEL	SFERA	KUGLE	
6		**864-8025**		3	PARAFUSO ALLEN, Hex Soc Hd, M8 x 25, 8.8				
						TORNILLO DE CABEZA H	HEX SOC SCREW	PARAFUSO SEXTAV. INT	A093
					VIS A EMBASE HEXAGOI	INNENSECHSKANTSCHF	VITE A ESAGONO INCAS	SEKSKANTET SKRUE	
7		**181171A1**		1	TAMPA	TAPA	COVER	TAMPA	2250
					COUVERCLE	DECKEL	COPERCHIO	COVER	
8		**190428A3**		1	ALAVANCA	PALANCA	LEVER	ALAVANCA	045L
					LEVIER	HEBEL	LEVA	ARM	
9		**1967585C1**		2	PINO	PASADOR	PIN	PERNO	080P
					BROCHE	PIN	PERNO	STIFT	
10		**1967581C1**		1	CAPA	FUNDA	BOOT	COBERTURA DE PROTE	330C
					SOUFFLET	MANSCHETTE	PARAPOLVERE	MANCHET	
11		**181177A1**		1	BRACADEIRA	COLLAR	CLAMP	BRACADEIRA	1640
					COLLIER	SCHELLE	MORSETTO	CLAMP	
12		**181138A1**		1	ANEL O, 59.99mm ID x 2.62mm Width				
						ANILLO/ARO CAUCHO	O-RING	ANEL O	7176
					JOINT TORIQUE	O-RING	ANELLO TOROIDALE	O-RING	
13		**278533A1**		1	MOLA	MUELLE	SPRING	MOLA	8315
					RESSORT	FEDER	MOLLA	SPRING	
14		**278532A1**		1	BUCHA	CASQUILLO	BUSHING	CASQUILHO	095B
					BAGUE	BUCHSE	BOCCOLA	BØSNING	
15		**279039A1**		1	ANEL TRAVA	ANILLO DE CIERRE	RING SNAP	ANEL TRAVA	P345
					ANNEAU-D'ARRET	SICHERUNGSRING	ANELLO ELASTICO	RING SNAP	
16		**181173A1**		2	SELETOR, Shifter	SELECTOR	SELECTOR	SELETOR	P326
					SELECTEUR	WAEHLER	SELETTORE	SELECTOR	
17		**864-10025**		2	PARAFUSO, Hex Soc Hd, M10 x 25, 8.8				
						TORNILLO	SCREW	PARAFUSO	040V
					VIS	SCHRAUBE	VITE	SKRUE	
18		**181175A1**		1	PLACA	PLACA	PLATE	CHAPA	105P
					PLAQUE	PLATTE	PIASTRA	PLADE	

21.133.02	02	p2	12/11

TRANSMISSÃO, 4WD - MECANISMO DE TROCA DE MARCHAS
TRANSMISION, 4WD - MECANISMO DE CAMBIO
TRANSMISSION - 4WD - SHIFTER MECHANISM
TRANSMISSION - 4WD - SHIFTER MECHANISM

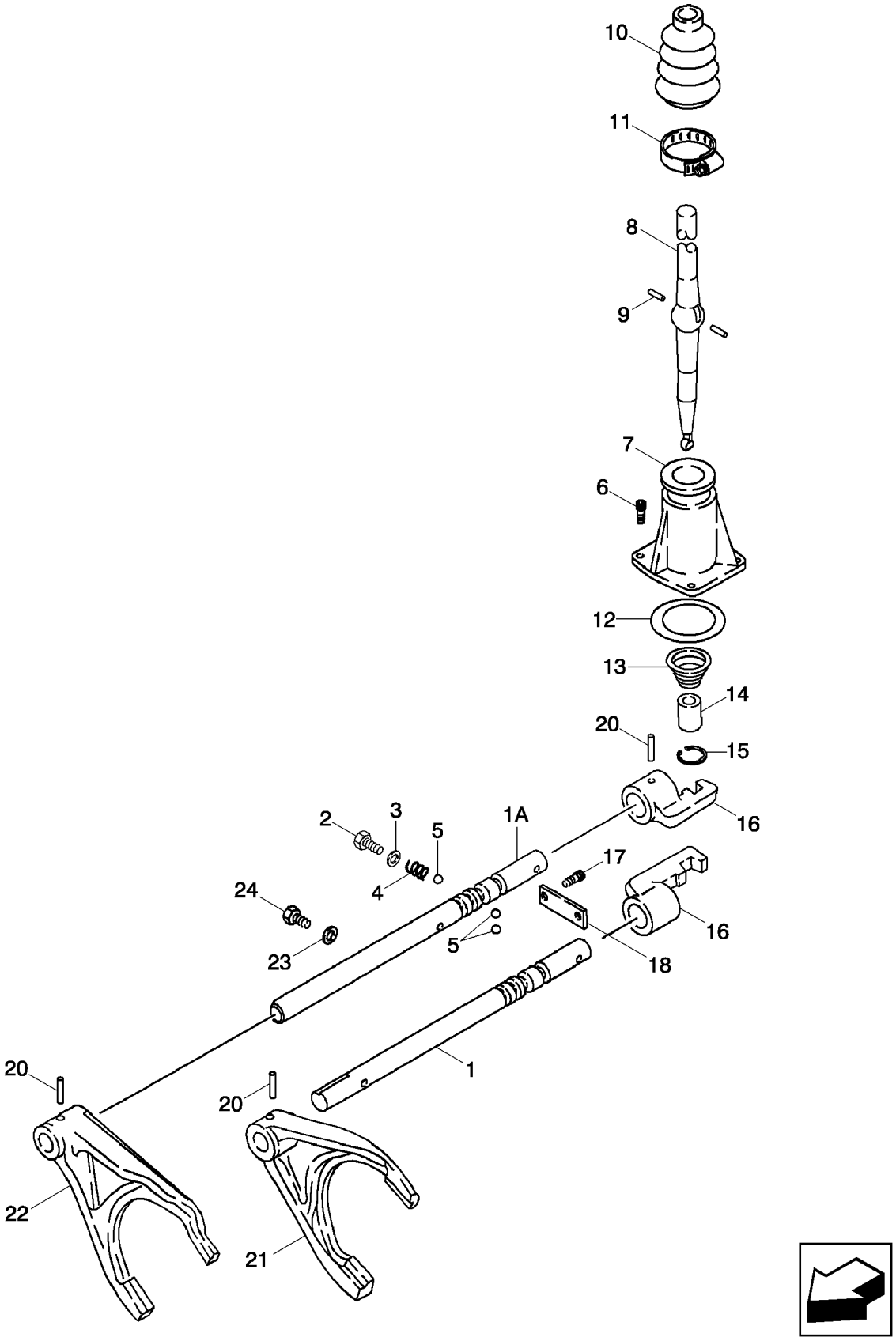

TRANSMISSION, 4WD - MÉCANISME DU CHANGEMENT DE VITESSE
TRANSMISSION - 4WD - SHIFTER MECHANISM
TRANSMISSION - 4WD - SHIFTER MECHANISM
TRANSMISSION - 4WD - SHIFTER MECHANISM

R	N	P.N.	MOD	Q	Denominação Description	Denominacion Bezeichnung	Description Descrizione	Denominação Beskrivelse	L.C.
20		**905794R1**		4	PINO, M6 x 30, Coiled	PASADOR	PIN	PERNO	080P
					BROCHE	PIN	PERNO	STIFT	
21		**181203A1**		1	GARFO TRANSMISSOR, First and Second				
						HORQUILLA DE RIPADO	SHIFTER FORK	GARFO	Z116
					FOURCHETTE	SCHALTGABEL	FORCELLA DISPOS. SPC	SKIFTERGAFFEL	
22		**181174A2**		1	GARFO TRANSMISSOR, Third and Fourth				
						HORQUILLA DE RIPADO	SHIFTER FORK	GARFO	Z116
					FOURCHETTE	SCHALTGABEL	FORCELLA DISPOS. SPC	SKIFTERGAFFEL	
23		**87429985**		1	ARRUELA DE COBRE	ARANDELA DE COBRE	COPPER WASHER	ANILHA DE COBRE	P674
					RONDELLE CUIVRE	KUPFERUNTERLEGSCH	RONDELLA IN RAME	KOBBERSKIVE	
24		**181100A1**		1	BUJAO, M10 x 23	TAPON	PLUG	BUJAO	6400
					BOUCHON	STOPFEN	TAPPO	PLUG	

21.133.02	03	p1	12/11

TRANSMISSÃO, 2WD / 4WD POWERSHIFT TIPO S - MECANISMO DE TROCA DE MARCHAS
TRANSMISION, 2WD / 4WD POWERSHIFT TIPO S - MECANISMO DE CAMBIO
TRANSMISSION - 2WD / 4WD POWERSHIFT S TYPE - SHIFTER MECHANISM
TRANSMISSION - 2WD / 4WD POWERSHIFT S TYPE - SHIFTER MECHANISM

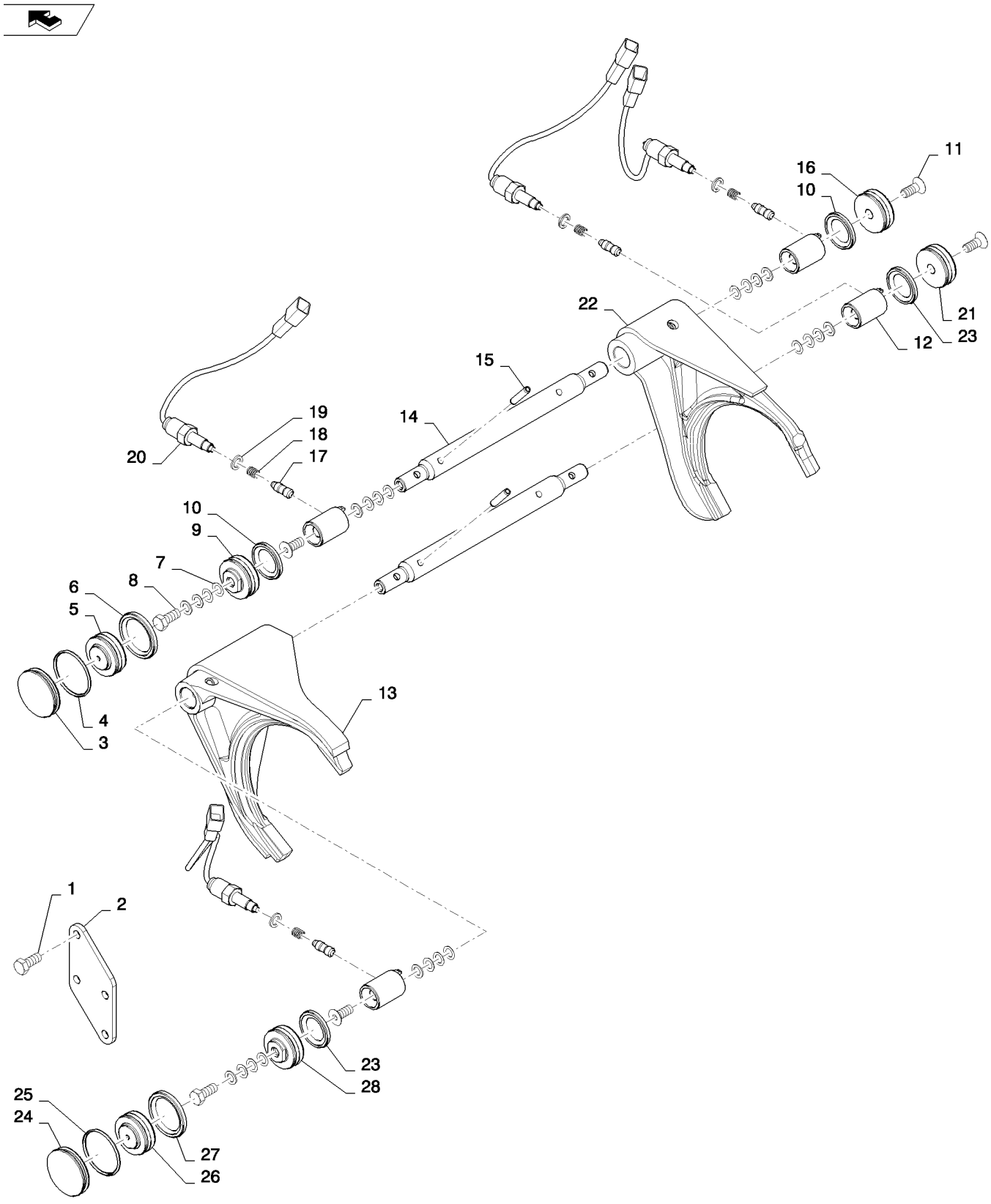

TRANSMISSION - 2WD / 4WD POWERSHIFT S TYPE - SHIFTER MECHANISM
TRANSMISSION - 2WD / 4WD POWERSHIFT S TYPE - SHIFTER MECHANISM
TRANSMISSION - 2WD / 4WD POWERSHIFT S TYPE - SHIFTER MECHANISM
TRANSMISSION - 2WD / 4WD POWERSHIFT S TYPE - SHIFTER MECHANISM

R	N	P.N.	MOD	Q	Denominação Description	Denominacion Bezeichnung	Description Descrizione	Denominação Beskrivelse	L.C.
1		120104		4	PARAFUSO, Hex, M8 x 1.25 x 20.00mm, Cl 8.8, ZND				
						TORNILLO	SCREW	PARAFUSO	040V
					VIS	SCHRAUBE	VITE	SKRUE	
2		84367031		1	PLACA	PLACA	PLATE	CHAPA	105P
					PLAQUE	PLATTE	PIASTRA	PLADE	
3		84367032		1	BUJÃO	TAPÓN	PLUG	TAMPÃO	050T
					BOUCHON	STOPFEN	TAPPO	PROP	
4		238-5130		1	O-RING, -130, 70 Duro, 1.612" ID x .103" Thk				
						JUNTA TÓRICA	O-RING	O-RING	055A
					JOINT TORIQUE	O-RING	ANELLO TOROIDALE	O-RING	
5		84367033		1	PISTÃO, 3N4 Neutral	PISTÓN	PISTON	PISTÃO	235S
					PISTON	KOLBEN	PISTONE	STEMPEL	
6		84367034		1	VEDAÇÃO, 3N4 Piston; Includes O-ring and Teflon Seal				
						ANILLO DE CIERRE	SEAL	VEDANTE	132A
					JOINT	DICHTUNG	GUARNIZIONE; TENUTA	PAKNING	
7		84367035		6	CALÇO DE AFINAÇÃO, 0.1 mm				
						SUPLEMENTO	SHIM	CALÇO DE AFINAÇÃO	198S
					CALE	AUSGLEICHSSCHEIBE	SPESSORE	MELLEMLÆG	
7		84367036		6	CALÇO DE AFINAÇÃO, 0.3 mm				
						SUPLEMENTO	SHIM	CALÇO DE AFINAÇÃO	198S
					CALE	AUSGLEICHSSCHEIBE	SPESSORE	MELLEMLÆG	
7		84367037		6	CALÇO DE AFINAÇÃO, 0.5 mm				
						SUPLEMENTO	SHIM	CALÇO DE AFINAÇÃO	198S
					CALE	AUSGLEICHSSCHEIBE	SPESSORE	MELLEMLÆG	
7		84367038		6	CALÇO DE AFINAÇÃO, 1 mm				
						SUPLEMENTO	SHIM	CALÇO DE AFINAÇÃO	198S
					CALE	AUSGLEICHSSCHEIBE	SPESSORE	MELLEMLÆG	
8		84367039		2	PARAFUSO	TORNILLO	SCREW	PARAFUSO	040V
					VIS	SCHRAUBE	VITE	SKRUE	
9		84367040		1	PISTÃO, Third Speed	PISTÓN	PISTON	PISTÃO	235S
					PISTON	KOLBEN	PISTONE	STEMPEL	
10		84367041		2	VEDAÇÃO, Third and Fourth Speed Pistons; Includes O-ring and Teflon Seal				
						ANILLO DE CIERRE	SEAL	VEDANTE	132A
					JOINT	DICHTUNG	GUARNIZIONE; TENUTA	PAKNING	
11		84367049		4	PARAFUSO	TORNILLO	SCREW	PARAFUSO	040V
					VIS	SCHRAUBE	VITE	SKRUE	
12		84367042		4	BUCHA	CASQUILLO	BUSHING	CASQUILHO	095B
					BAGUE	BUCHSE	BOCCOLA	BØSNING	
13		84367043		1	GARFO TRANSMISSOR	HORQUILLA DE RIPADO	SHIFTER FORK	GARFO	Z116
					FOURCHETTE	SCHALTGABEL	FORCELLA DISPOS. SPC	SKIFTERGAFFEL	
14		84367044		2	TRILHO TRANSMISSÃO	CARRIL DE CAMBIO	SHIFT RAIL	DESLOCAÇÃO DA CALH.	P333
					AXE DE FOURCHETTE	SCHALTSTANGE	GUIDA DEL CAMBIO	SKIFTESKINNE	
15		84367045		2	PINO	PASADOR	PIN	PERNO	080P
					BROCHE	PIN	PERNO	STIFT	
16		84367046		1	PISTÃO, Fourth speed	PISTÓN	PISTON	PISTÃO	235S
					PISTON	KOLBEN	PISTONE	STEMPEL	
17		84367047		4	PINO	PASADOR	PIN	PERNO	080P
					BROCHE	PIN	PERNO	STIFT	

21.133.02	03	p2	12/11

TRANSMISSÃO, 2WD / 4WD POWERSHIFT TIPO S - MECANISMO DE TROCA DE MARCHAS
TRANSMISION, 2WD / 4WD POWERSHIFT TIPO S - MECANISMO DE CAMBIO
TRANSMISSION - 2WD / 4WD POWERSHIFT S TYPE - SHIFTER MECHANISM
TRANSMISSION - 2WD / 4WD POWERSHIFT S TYPE - SHIFTER MECHANISM

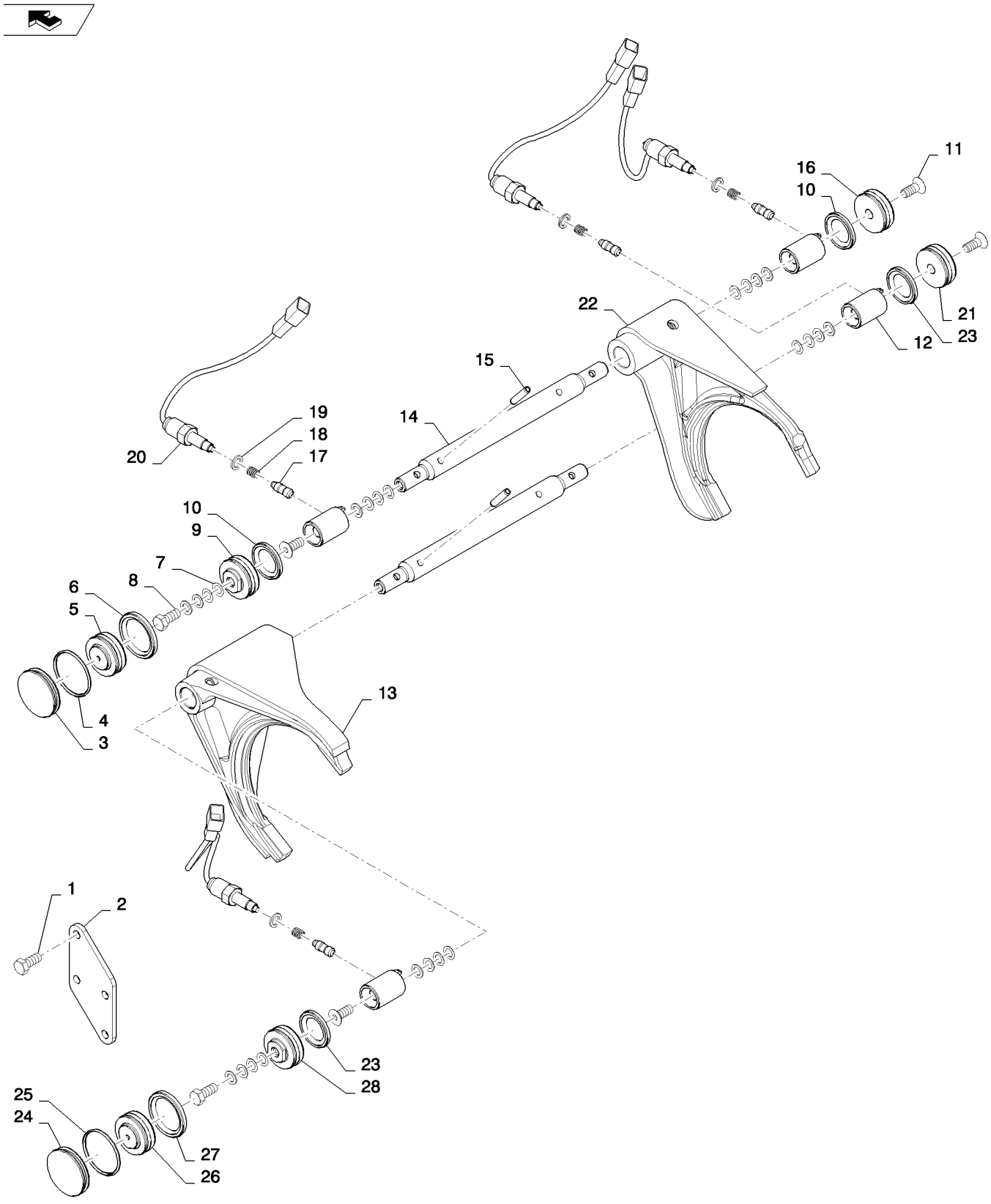

TRANSMISSION - 2WD / 4WD POWERSHIFT S TYPE - SHIFTER MECHANISM
TRANSMISSION - 2WD / 4WD POWERSHIFT S TYPE - SHIFTER MECHANISM
TRANSMISSION - 2WD / 4WD POWERSHIFT S TYPE - SHIFTER MECHANISM
TRANSMISSION - 2WD / 4WD POWERSHIFT S TYPE - SHIFTER MECHANISM

R	N	P.N.	MOD	Q	Denominação Description	Denominacion Bezeichnung	Description Descrizione	Denominação Beskrivelse	L.C.
18		84367048		4	MOLA RESSORT	RESORTE FEDER	SPRING MOLLA	MOLA FJEDER	100M
19		87578908		4	O-RING, O-RING JOINT TORIQUE	JUNTA TÓRICA O-RING	O-RING ANELLO TOROIDALE	O-RING O-RING	055A
20		84367050		4	INTERRUPTOR CONTACTEUR	INTERRUPTOR SCHALTER	SWITCH INTERRUTTORE	INTERRUPTOR KONTAKT	075I
21		84367051		1	PISTÃO, Second Speed PISTON	PISTÓN KOLBEN	PISTON PISTONE	PISTÃO STEMPEL	235S
22		84367052		1	GARFO TRANSMISSOR FOURCHETTE	HORQUILLA DE RIPADO SCHALTGABEL	SHIFTER FORK FORCELLA DISPOS. SPC	GARFO SKIFTERGAFFEL	Z116
23		84367053		2	VEDAÇÃO, First and Second Speed Pistons; Includes O-ring and Teflon Seal JOINT	ANILLO DE CIERRE DICHTUNG	SEAL GUARNIZIONE; TENUTA	VEDANTE PAKNING	132A
24		84367054		1	BUJÃO BOUCHON	TAPÓN STOPFEN	PLUG TAPPO	TAMPÃO PROP	050T
25		84367055		1	O-RING JOINT TORIQUE	JUNTA TÓRICA O-RING	O-RING ANELLO TOROIDALE	O-RING O-RING	055A
26		84367056		1	PISTÃO, 1N4 Neutral PISTON	PISTÓN KOLBEN	PISTON PISTONE	PISTÃO STEMPEL	235S
27		84367057		1	VEDAÇÃO, 1N4 Piston; Includes O-ring and Teflon Seal JOINT	ANILLO DE CIERRE DICHTUNG	SEAL GUARNIZIONE; TENUTA	VEDANTE PAKNING	132A
28		84367058		1	PISTÃO, First Speed PISTON	PISTÓN KOLBEN	PISTON PISTONE	PISTÃO STEMPEL	235S

21.134.01	01	p1	12/11

TRANSMISSÃO, 2WD / 4WD POWERSHIFT TIPO S - VÁLVULA, CONTROLE
TRANSMISION, 2WD / 4WD POWERSHIFT TIPO S - VALVULA, CONTROL
TRANSMISSION - 2WD / 4WD POWERSHIFT S TYPE - VALVE, CONTROL
TRANSMISSION - 2WD / 4WD POWERSHIFT S TYPE - VALVE, CONTROL

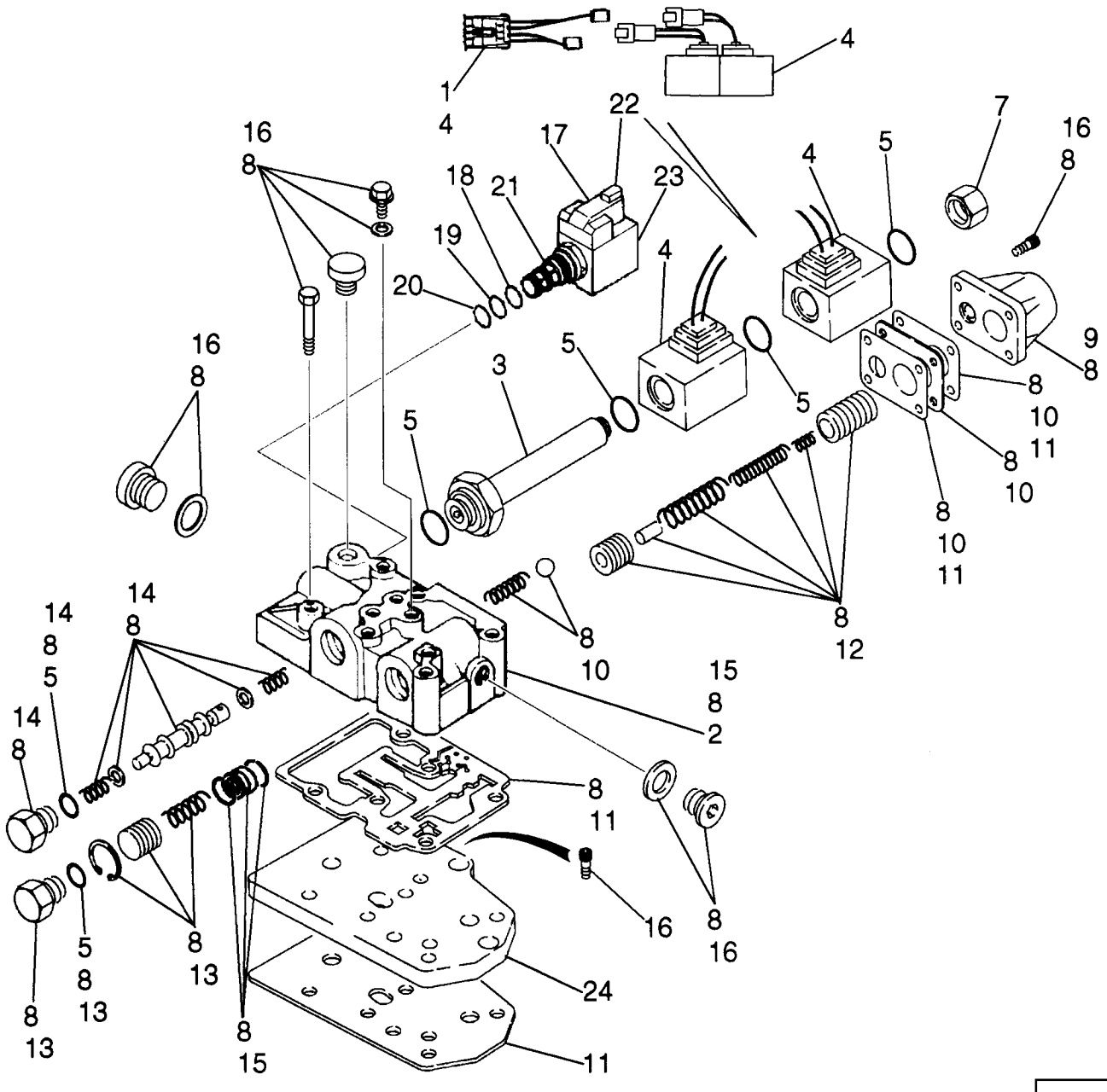

TRANSMISSION, 2WD - DISTRIBUTEUR
TRANSMISSION - 2WD / 4WD POWERSHIFT S TYPE - VALVE, CONTROL
TRANSMISSION - 2WD / 4WD POWERSHIFT S TYPE - VALVE, CONTROL
TRANSMISSION - 2WD / 4WD POWERSHIFT S TYPE - VALVE, CONTROL

R	N	P.N.	MOD	Q	Denominação Description	Denominacion Bezeichnung	Description Descrizione	Denominação Beskrivelse	L.C.
		87395300		1	TRANSMISSÃO, Two Wheel Drive, Incl. Ref 1 - 23				
					TRANSMISIÓN	TRANSMISSION	TRANSMISSÃO		030C
					TRANSMISSION	GETRIEBE	TRASMISSIONE; CAMBI(	TRANSMISSION	
		87525756		1	KIT DE REPARO, Transmission Control Valve With Jumper Harness; Includes (1) 87456968 Forward/Reverse Jumper Harness, Ref 1; Plus (1) 87524409 Control Valve, Ref 1 - 23				
					KIT DE REPARACIÓN	REPAIR KIT	KIT DE REPARAÇÃO		003K
					KIT DE REPARATION	REPARATURSATZ	KIT DI RIPARAZIONE	REPARATIONSSÆT	
1		**87456968**		1	CHICOTE, Jumper; If Used; Female Packard Connector; Required On Transmissions Prior To Ones With Deutsch Connector Type Solenoids				
					GRUPO DE CABLES	WIRE HARNESS	CABLAGEM		070I
					FAISCEAU ELECTRIQUE	KABELBAUM	CABLAGGIO	KABELNET	
		87524409		1	VÁLVULA CONTROLE, Transmission Control, With Improved Snap Ring at Flow Divider Area; Incl. Ref 2 - 23				
					VÁLVULA DE CONTROL	CONTROL VALVE	VÁLVULA DE CONTROL(		083D
					DISTRIBUTEUR	STEUERVENTIL	DISTRIBUTORE IDRAULI	STYREVENTIL	
2		**NSS**		1	SEM SERVIÇO EM SEPARADO, Housing				
					NO SE REPARA POR SE	NOT SERVICED SEPARA		SEM REPARAÇÃO EM SI	064N
					NON FORUNI SEPAREM	NICHT A SEP ERS-T LIEI	NON FORNITO SEPARAT	SERVICERES IKKE SEPA	
3		**190442A1**		1	ÊMBOLO	ÉMBOLO	PLUNGER	ÊMBOLO	130P
					PLONGEUR	PLUNGER	PISTONCINO; STANTUFI	STEMPEL	
4		**87456900**		1	KIT DE SERVIÇO, Solenoid; Includes (2) Solenoids, (1) Jumper Wire Used For Transmissions Prior to Ones With The Solenoids With Plastic Connections				
					KIT DE SERVICIO	SERVICE KIT	KIT DE SERVIÇO		021K
					KIT D'ENTRETIEN	SERVICE-SATZ	KIT DI MANUTENZIONE	SERVICESÆT	
5		**87524436**		1	KIT DE REPARO, Seal; Includes (6) O-Rings; Component Parts Not Serviced Separately				
					KIT DE REPARACIÓN	REPAIR KIT	KIT DE REPARAÇÃO		003K
					KIT DE REPARATION	REPARATURSATZ	KIT DI RIPARAZIONE	REPARATIONSSÆT	
7		**87530365**		1	BUJÃO	TAPÓN	PLUG	TAMPÃO	050T
					BOUCHON	STOPFEN	TAPPO	PROP	
8		**87524441**		1	KIT, Valve Body; Component Parts Not Serviced Separately				
					KIT	KIT	KIT	KIT	305C
					KIT	SATZ	KIT	SÆT	
9		**181251A1**		1	TAMPA, Modulation	TAPA	COVER	TAMPA	2250
					COUVERCLE	DECKEL	COPERCHIO	COVER	
10		**87524439**		1	KIT DE REPARO, Plate; Includes (1) Plate, (2) Gasket, (1) Ball, (1) Spring; Component Parts Not Serviced Separately				
					KIT DE REPARACIÓN	REPAIR KIT	KIT DE REPARAÇÃO		003K
					KIT DE REPARATION	REPARATURSATZ	KIT DI RIPARAZIONE	REPARATIONSSÆT	
11		**87524437**		1	KIT DE REPARO, Gasket; Includes (4) Gasket Plates; Component Parts Not Serviced Separately				
					KIT DE REPARACIÓN	REPAIR KIT	KIT DE REPARAÇÃO		003K
					KIT DE REPARATION	REPARATURSATZ	KIT DI RIPARAZIONE	REPARATIONSSÆT	
12		**87524438**		1	KIT DE REPARO, Modulation Valve; Includes (2) Piston, (1) Pin, (3) Spring; Component Parts Not Serviced Separately				
					KIT DE REPARACIÓN	REPAIR KIT	KIT DE REPARAÇÃO		003K
					KIT DE REPARATION	REPARATURSATZ	KIT DI RIPARAZIONE	REPARATIONSSÆT	
13		**87524433**		1	KIT DE REPARO, Flow Divider Piston; Includes (1 each) Plug, O-Ring, Spring, Piston, Snap Ring; Component Parts Not Serviced Separately				
						KIT DE REPARACIÓN	REPAIR KIT	KIT DE REPARAÇÃO	003K
					KIT DE REPARATION	REPARATURSATZ	KIT DI RIPARAZIONE	REPARATIONSSÆT	

21.134.01	01	p2	12/11

TRANSMISSÃO, 2WD / 4WD POWERSHIFT TIPO S - VÁLVULA, CONTROLE
TRANSMISION, 2WD / 4WD POWERSHIFT TIPO S - VALVULA, CONTROL
TRANSMISSION - 2WD / 4WD POWERSHIFT S TYPE - VALVE, CONTROL
TRANSMISSION - 2WD / 4WD POWERSHIFT S TYPE - VALVE, CONTROL

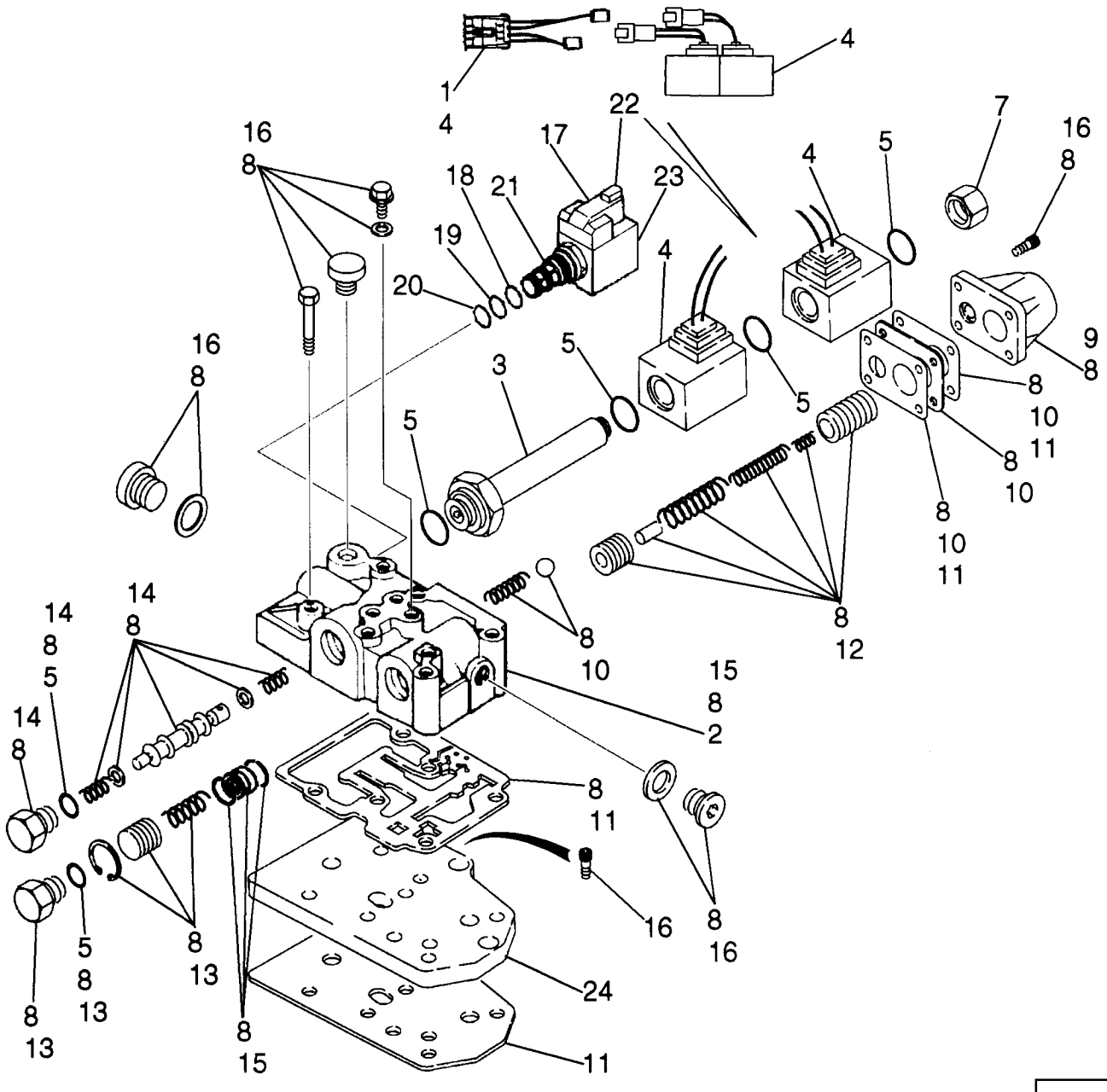

TRANSMISSION, 2WD - DISTRIBUTEUR
TRANSMISSION - 2WD / 4WD POWERSHIFT S TYPE - VALVE, CONTROL
TRANSMISSION - 2WD / 4WD POWERSHIFT S TYPE - VALVE, CONTROL
TRANSMISSION - 2WD / 4WD POWERSHIFT S TYPE - VALVE, CONTROL

R	N	P.N.	MOD	Q	Denominação Description	Denominacion Bezeichnung	Description Descrizione	Denominação Beskrivelse	L.C.
14		**87524432**		1	KIT DE REPARO, Forward/Reverse Spool; Includes (1) O-Ring, (2) Washer, (1) Plug, (1) Piston Spool, (2) Spring; Component Parts Not Serviced Separately				
						KIT DE REPARACIÓN	REPAIR KIT	KIT DE REPARAÇÃO	003K
					KIT DE REPARATION	REPARATURSATZ	KIT DI RIPARAZIONE	REPARATIONSSÆT	
15		**87524440**		1	KIT DE REPARO, Control Valve Body/Housing; Includes (1) Housing, Plus (1) Bushing, (2) Snap Rings at Flow Divider; Component Parts Not Serviced Separately				
						KIT DE REPARACIÓN	REPAIR KIT	KIT DE REPARAÇÃO	003K
					KIT DE REPARATION	REPARATURSATZ	KIT DI RIPARAZIONE	REPARATIONSSÆT	
16		**87524435**		1	KIT DE REPARO, Bolt; Includes (7) Plugs, (13) Bolts, (6) Copper Washers; Component Parts Not Serviced Separately				
						KIT DE REPARACIÓN	REPAIR KIT	KIT DE REPARAÇÃO	003K
					KIT DE REPARATION	REPARATURSATZ	KIT DI RIPARAZIONE	REPARATIONSSÆT	
17		**349295A1**		1	VÁLVULA DO SOLENOIDE, Differential Lock Solenoid Valve; Incl. Ref 18 - 23				
						VÁLVULA DE SOLENOID	SOLENOID VALVE	VÁLVULA DE SOLENÓID	Z337
					ELECTROVANNE	MAGNETVENTIL	VALVOLA A SOLENOIDE	MAGNETVENTIL	
18		**237-6008**		1	O-RING, 0.176" ID x 0.316" OD x 0.07"				
						JUNTA TÓRICA	O-RING	O-RING	055A
					JOINT TORIQUE	O-RING	ANELLO TOROIDALE	O-RING	
19		**238-5014**		1	O-RING, 0.489" ID x 0.629" OD x 0.07"				
						JUNTA TÓRICA	O-RING	O-RING	055A
					JOINT TORIQUE	O-RING	ANELLO TOROIDALE	O-RING	
20		**238-5013**		1	O-RING, 0.426" ID x 0.566" OD x 0.07"				
						JUNTA TÓRICA	O-RING	O-RING	055A
					JOINT TORIQUE	O-RING	ANELLO TOROIDALE	O-RING	
21		**349291A1**		1	CARTUCHO, Valve, Component Parts Not Serviced Separately				
						CARTUCHO	CARTRIDGE	CARTUCHO	P016
					CARTOUCHE	PATRONE	CARTUCCIA	INDSATS	
21A		**196096A1**		1	TELA, Relief Valve, Internal; Not Illustrated				
						CERNIDOR (CONJUNTO	SCREEN	TELA	P584
					TAMIS	SIEB	VAGLIO	SCREEN	
22		**298614A1**		1	SOLENOIDE	SOLENOIDE	SOLENOID	SOLENÓIDE	168S
					SOLENOIDE	MAGNETSCHALTER	SOLENOIDE	MAGNETVENTIL	
23		**349292A1**		1	PORCA	TUERCA	NUT	PORCA	010D
					ECROU	MUTTER	DADO	MØTRIK	
24		**181207A1**		1	PLACA, Feeding; Not Included in Assembly, Purchase Separately				
						PLACA	PLATE	CHAPA	105P
					PLAQUE	PLATTE	PIASTRA	PLADE	

21.134.01	02	p1	12/11

TRANSMISSÃO, 4WD - VÁLVULA, COMANDO
TRANSMISION, 4WD - VALVULA, CONTROL
TRANSMISSION - 4WD - VALVE, CONTROL
TRANSMISSION - 4WD - VALVE, CONTROL

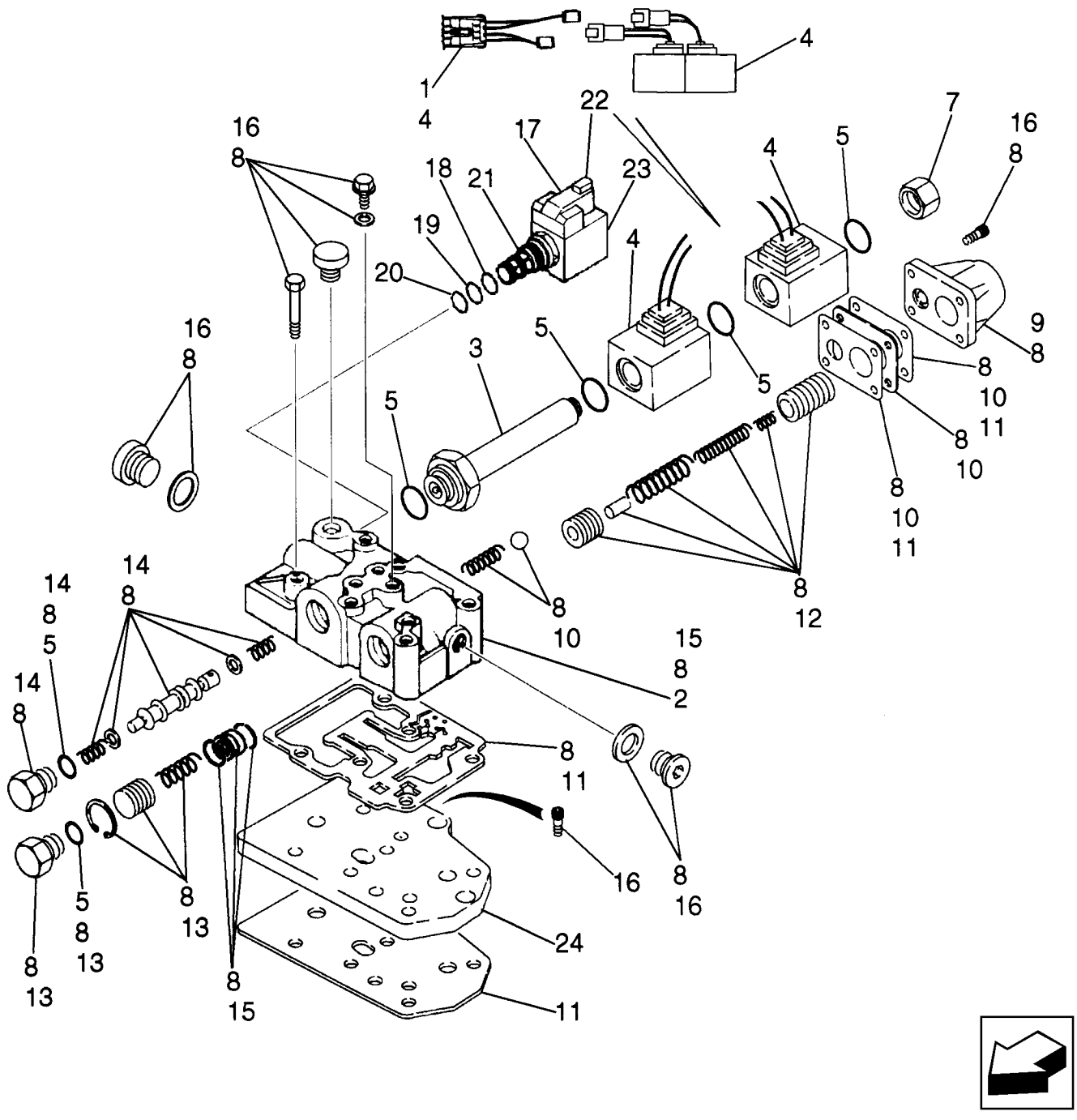

TRANSMISSION, 4WD DISTRIBUTEUR
TRANSMISSION - 4WD - VALVE, CONTROL
TRANSMISSION - 4WD - VALVE, CONTROL
TRANSMISSION - 4WD - VALVE, CONTROL

R	N	P.N.	MOD	Q	Denominação Description	Denominacion Bezeichnung	Description Descrizione	Denominação Beskrivelse	L.C.
		87395301		1	TRANSMISSÃO, Four Wheel Drive, Incl. Ref 1 - 23				
						TRANSMISIÓN	TRANSMISSION	TRANSMISSÃO	030C
					TRANSMISSION	GETRIEBE	TRASMISSIONE; CAMBI(	TRANSMISSION	
		87525756		1	KIT DE REPARO, Transmission Control Valve With Jumper Harness; Includes (1) 87456968 Forward/Reverse Jumper Harness, Ref 1; Plus (1) 87524409 Control Valve, Ref 1 - 23				
						KIT DE REPARACIÓN	REPAIR KIT	KIT DE REPARAÇÃO	003K
					KIT DE REPARATION	REPARATURSATZ	KIT DI RIPARAZIONE	REPARATIONSSÆT	
1		**87456968**		1	CHICOTE, Jumper; If Used; Female Packard Connector; Required On Transmissions Prior To Ones With Deutsch Connector Type Solenoids				
						GRUPO DE CABLES	WIRE HARNESS	CABLAGEM	070I
					FAISCEAU ELECTRIQUE	KABELBAUM	CABLAGGIO	KABELNET	
		87524409		1	VÁLVULA CONTROLE, Transmission Control, With Improved Snap Ring at Flow Divider Area; Incl. Ref 2 - 23				
						VÁLVULA DE CONTROL	CONTROL VALVE	VÁLVULA DE CONTROL(	083D
					DISTRIBUTEUR	STEUERVENTIL	DISTRIBUTORE IDRAULI	STYREVENTIL	
2		**NSS**		1	SEM SERVIÇO EM SEPARADO, HOUSING				
						NO SE REPARA POR SE	NOT SERVICED SEPARA	SEM REPARAÇÃO EM SI	064N
					NON FORUNI SEPAREM	NICHT A SEP ERS-T LIEI	NON FORNITO SEPARAT	SERVICERES IKKE SEPA	
3		**190442A1**		1	ÊMBOLO	ÉMBOLO	PLUNGER	ÊMBOLO	130P
					PLONGEUR	PLUNGER	PISTONCINO; STANTUFI	STEMPEL	
4		**87456900**		1	KIT DE SERVIÇO, Solenoid; Includes (2) Solenoids, (1) Jumper Wire Used For Transmissions Prior to Ones With The Solenoids With Plastic Connections				
						KIT DE SERVICIO	SERVICE KIT	KIT DE SERVIÇO	021K
					KIT D'ENTRETIEN	SERVICE-SATZ	KIT DI MANUTENZIONE	SERVICESÆT	
5		**87524436**		1	KIT DE REPARO, Seal; Includes (6) O-Rings; Component Parts Not Serviced Separately				
						KIT DE REPARACIÓN	REPAIR KIT	KIT DE REPARAÇÃO	003K
					KIT DE REPARATION	REPARATURSATZ	KIT DI RIPARAZIONE	REPARATIONSSÆT	
7		**87530365**		1	BUJÃO	TAPÓN	PLUG	TAMPÃO	050T
					BOUCHON	STOPFEN	TAPPO	PROP	
8		**87524441**		1	KIT, Valve Body; Component Parts Not Serviced Separately				
						KIT	KIT	KIT	305C
					KIT	SATZ	KIT	SÆT	
9		**181251A1**		1	TAMPA, Modulation	TAPA	COVER	TAMPA	2250
					COUVERCLE	DECKEL	COPERCHIO	COVER	
10		**87524439**		1	KIT DE REPARO, Plate; Includes (1) Plate, (2) Gasket, (1) Ball, (1) Spring; Component Parts Not Serviced Separately				
						KIT DE REPARACIÓN	REPAIR KIT	KIT DE REPARAÇÃO	003K
					KIT DE REPARATION	REPARATURSATZ	KIT DI RIPARAZIONE	REPARATIONSSÆT	
11		**87524437**		1	KIT DE REPARO, Gasket; Includes (4) Gasket Plates; Component Parts Not Serviced Separately				
						KIT DE REPARACIÓN	REPAIR KIT	KIT DE REPARAÇÃO	003K
					KIT DE REPARATION	REPARATURSATZ	KIT DI RIPARAZIONE	REPARATIONSSÆT	
12		**87524438**		1	KIT DE REPARO, Modulation Valve; Includes (2) Piston, (1) Pin, (3) Spring; Component Parts Not Serviced Separately				
						KIT DE REPARACIÓN	REPAIR KIT	KIT DE REPARAÇÃO	003K
					KIT DE REPARATION	REPARATURSATZ	KIT DI RIPARAZIONE	REPARATIONSSÆT	
13		**87524433**		1	KIT DE REPARO, Flow Divider Piston; Includes (1 each) Plug, O-Ring, Spring, Piston, Snap Ring; Component Parts Not Serviced Separately				
						KIT DE REPARACIÓN	REPAIR KIT	KIT DE REPARAÇÃO	003K
					KIT DE REPARATION	REPARATURSATZ	KIT DI RIPARAZIONE	REPARATIONSSÆT	

21.134.01	02	p2	12/11

TRANSMISSÃO, 4WD - VÁLVULA, COMANDO
TRANSMISION, 4WD - VALVULA, CONTROL
TRANSMISSION - 4WD - VALVE, CONTROL
TRANSMISSION - 4WD - VALVE, CONTROL

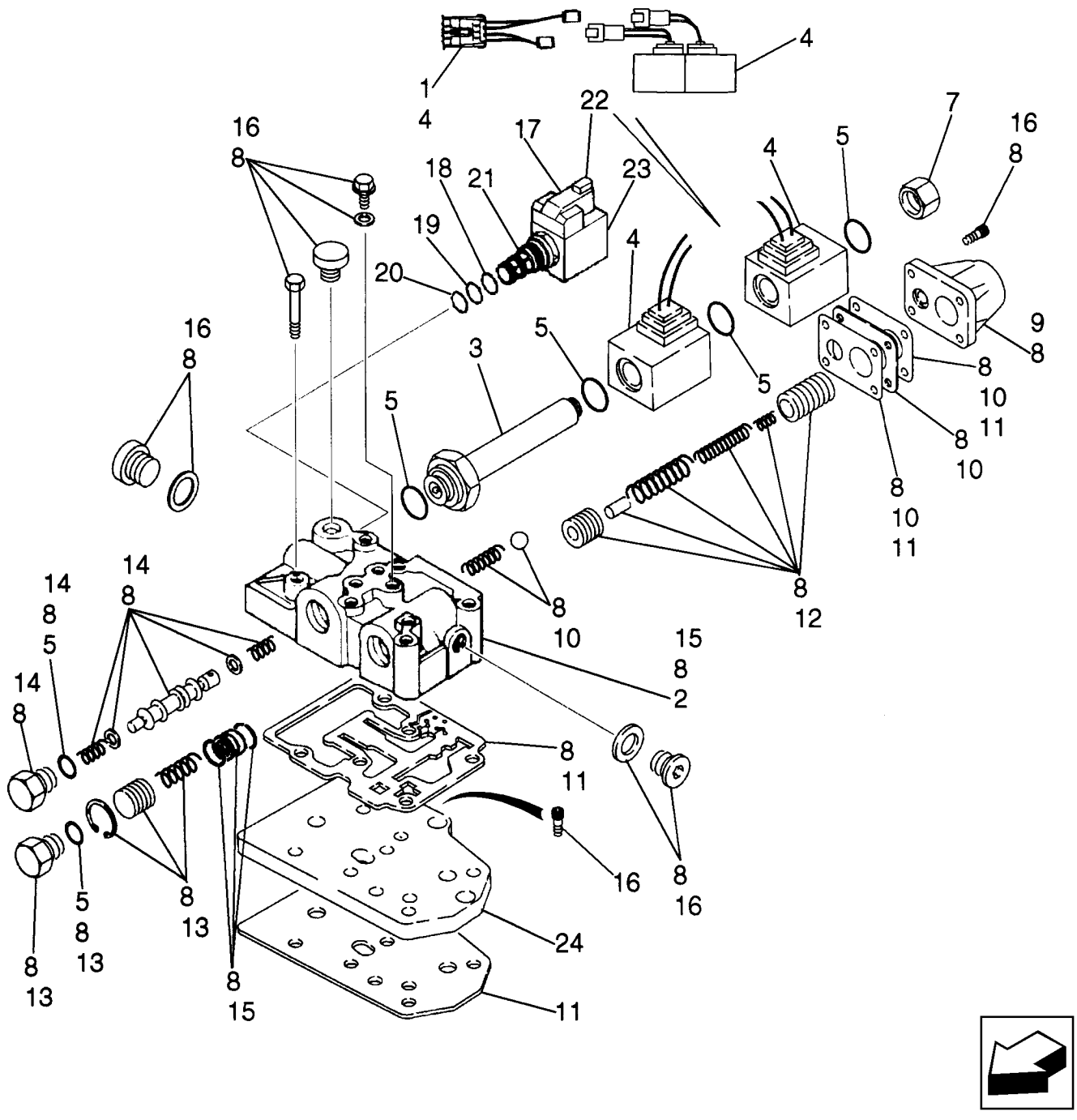

TRANSMISSION, 4WD DISTRIBUTEUR
TRANSMISSION - 4WD - VALVE, CONTROL
TRANSMISSION - 4WD - VALVE, CONTROL
TRANSMISSION - 4WD - VALVE, CONTROL

R	N	P.N.	MOD	Q	Denominação Description	Denominacion Bezeichnung	Description Descrizione	Denominação Beskrivelse	L.C.
14		**87524432**		1	KIT DE REPARO, Forward/Reverse Spool; Includes (1) O-Ring, (2) Washer, (1) Plug, (1) Piston Spool, (2) Spring; Component Parts Not Serviced Separately				
						KIT DE REPARACIÓN	REPAIR KIT	KIT DE REPARAÇÃO	003K
					KIT DE REPARATION	REPARATURSATZ	KIT DI RIPARAZIONE	REPARATIONSSÆT	
15		**87524440**		1	KIT DE REPARO, Control Valve Body/Housing; Includes (1) Housing, Plus (1) Bushing, (2) Snap Rings at Flow Divider; Component Parts Not Serviced Separately				
						KIT DE REPARACIÓN	REPAIR KIT	KIT DE REPARAÇÃO	003K
					KIT DE REPARATION	REPARATURSATZ	KIT DI RIPARAZIONE	REPARATIONSSÆT	
16		**87524435**		1	KIT DE REPARO, Bolt; Includes (7) Plugs, (13) Bolts, (6) Copper Washers; Component Parts Not Serviced Separately				
						KIT DE REPARACIÓN	REPAIR KIT	KIT DE REPARAÇÃO	003K
					KIT DE REPARATION	REPARATURSATZ	KIT DI RIPARAZIONE	REPARATIONSSÆT	
17		**349295A1**		1	VÁLVULA DO SOLENOIDE, Differential Lock; Incl. Ref 18 - 23				
						VÁLVULA DE SOLENOID	SOLENOID VALVE	VÁLVULA DE SOLENÓID	Z337
					ELECTROVANNE	MAGNETVENTIL	VALVOLA A SOLENOIDE	MAGNETVENTIL	
18		**237-6008**		1	O-RING, 0.176" ID x 0.316" OD x 0.07"				
						JUNTA TÓRICA	O-RING	O-RING	055A
					JOINT TORIQUE	O-RING	ANELLO TOROIDALE	O-RING	
19		**238-5014**		1	O-RING, 0.489" ID x 0.629" OD x 0.07"				
						JUNTA TÓRICA	O-RING	O-RING	055A
					JOINT TORIQUE	O-RING	ANELLO TOROIDALE	O-RING	
20		**238-5013**		1	O-RING, 0.426" ID x 0.566" OD x 0.07"				
						JUNTA TÓRICA	O-RING	O-RING	055A
					JOINT TORIQUE	O-RING	ANELLO TOROIDALE	O-RING	
21		**349291A1**		1	CARTUCHO, Valve, Component Parts Not Serviced Separately				
						CARTUCHO	CARTRIDGE	CARTUCHO	P016
					CARTOUCHE	PATRONE	CARTUCCIA	INDSATS	
21A		**196096A1**		1	TELA, Relief Valve, Internal; Not Illustrated				
						CERNIDOR (CONJUNTO	SCREEN	TELA	P584
					TAMIS	SIEB	VAGLIO	SCREEN	
22		**298614A1**		1	SOLENOIDE	SOLENOIDE	SOLENOID	SOLENÓIDE	168S
					SOLENOIDE	MAGNETSCHALTER	SOLENOIDE	MAGNETVENTIL	
23		**349292A1**		1	PORCA	TUERCA	NUT	PORCA	010D
					ECROU	MUTTER	DADO	MØTRIK	
24		**181207A1**		1	PLACA, Feeding; Not Included in Assembly, Purchase Separately				
						PLACA	PLATE	CHAPA	105P
					PLAQUE	PLATTE	PIASTRA	PLADE	

21.134.01	03	p1	12/11

TRANSMISSÃO, 2WD / 4WD POWERSHIFT TIPO S - VÁLVULA, CONTROLE
TRANSMISION, 2WD / 4WD POWERSHIFT TIPO S - VALVULA, CONTROL
TRANSMISSION - 2WD / 4WD POWERSHIFT S TYPE - VALVE, CONTROL
TRANSMISSION - 2WD / 4WD POWERSHIFT S TYPE - VALVE, CONTROL

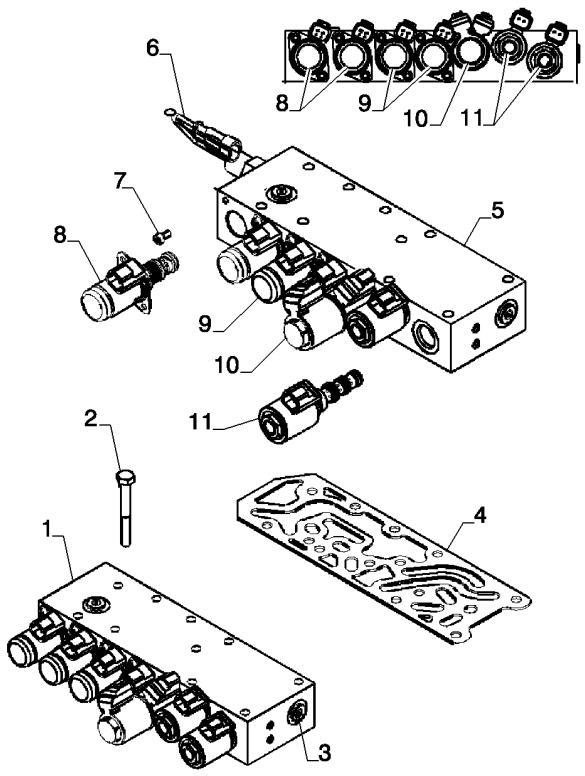

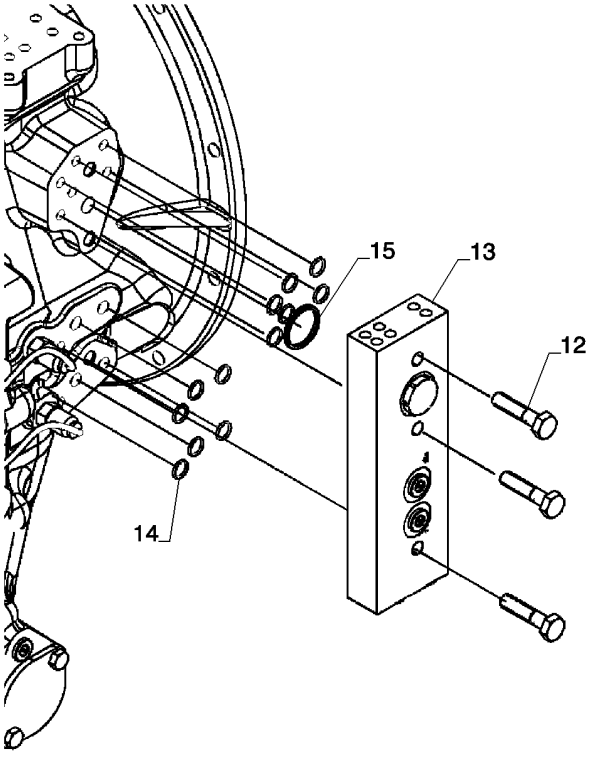

TRANSMISSION - 2WD / 4WD POWERSHIFT S TYPE - VALVE, CONTROL
TRANSMISSION - 2WD / 4WD POWERSHIFT S TYPE - VALVE, CONTROL
TRANSMISSION - 2WD / 4WD POWERSHIFT S TYPE - VALVE, CONTROL
TRANSMISSION - 2WD / 4WD POWERSHIFT S TYPE - VALVE, CONTROL

R	N	P.N.	MOD	Q	Denominação Description	Denominacion Bezeichnung	Description Descrizione	Denominação Beskrivelse	L.C.
1		84367060		1	VÁLVULA CONTROLE DISTRIBUTEUR	VÁLVULA DE CONTROL STEUERVENTIL	CONTROL VALVE DISTRIBUTORE IDRAULI	VÁLVULA DE CONTROL(STYREVENTIL	083D
2		87705723		10	PARAFUSO VIS	PERNO SCHRAUBE	BOLT BULLONE	PARAFUSO BOLT	140B
3		9625178		2	BUJÃO, Hex Soc, 9/16"-18 ORB BOUCHON	TAPÓN STOPFEN	PLUG TAPPO	TAMPÃO PROP	050T
4		84367061		1	JUNTA JOINT	JUNTA DICHTUNG	GASKET GUARNIZIONE	JUNTA PAKNING	123G
5		84367062		1	VÁLVULA CONTROLE DISTRIBUTEUR	VÁLVULA DE CONTROL STEUERVENTIL	CONTROL VALVE DISTRIBUTORE IDRAULI	VÁLVULA DE CONTROL(STYREVENTIL	083D
6		87705716		1	SENSOR CAPTEUR	SENSOR SENSOR	SENSOR SENSORE	SENSOR FØLER	608S
7		14304021		8	PARAFUSO, Hex Soc Hd, M5 x 10, 8.8 VIS	TORNILLO SCHRAUBE	SCREW VITE	PARAFUSO SKRUE	040V
8		84367063		2	SOLENOIDE SOLENOIDE	SOLENOIDE MAGNETSCHALTER	SOLENOID SOLENOIDE	SOLENÓIDE MAGNETVENTIL	168S
9		87705567		2	VÁLVULA DO SOLENOIDE ELECTROVANNE	VÁLVULA DE SOLENOID MAGNETVENTIL	SOLENOID VALVE VALVOLA A SOLENOIDE	VÁLVULA DE SOLENÓID MAGNETVENTIL	Z337
10		84367064		1	SOLENOIDE SOLENOIDE	SOLENOIDE MAGNETSCHALTER	SOLENOID SOLENOIDE	SOLENÓIDE MAGNETVENTIL	168S
11		84367065		2	SOLENOIDE SOLENOIDE	SOLENOIDE MAGNETSCHALTER	SOLENOID SOLENOIDE	SOLENÓIDE MAGNETVENTIL	168S
12		84062222		3	PARAFUSO, Hex, M10 x 45, 8.8, Full Thd VIS	PERNO SCHRAUBE	BOLT BULLONE	PARAFUSO BOLT	140B
13		84376066		1	VÁLVULA DO COLETOR SOUPAPE DU COLLECTI	VÁLVULA DE MANGUITC VENTILVERTEILER	MANIFOLD VALVE VALVOLA COLLETTORE	VÁLVULA COLECTORA MANIFOLDVENTIL	P651
14		100760A1		12	ANEL O JOINT TORIQUE	ANILLO/ARO CAUCHO O-RING	O-RING ANELLO TOROIDALE	ANEL O O-RING	7176
15		84367067		1	O-RING JOINT TORIQUE	JUNTA TÓRICA O-RING	O-RING ANELLO TOROIDALE	O-RING O-RING	055A
16		84336838		1	CHICOTE, Not shown FAISCEAU	MAZO DE CABLES KABELBAUM	HARNESS CABLAGGIO	CABLAGEM LEDNINGSNET	4160

21.134.05	01	p1	12/11

TRANSMISSÃO, 4WD - VÁLVULA, SOLENÓIDE
TRANSMISION, 4WD - VALVULA, SOLENOIDE
TRANSMISSION - 4WD - VALVE, SOLENOID
TRANSMISSION - 4WD - VALVE, SOLENOID

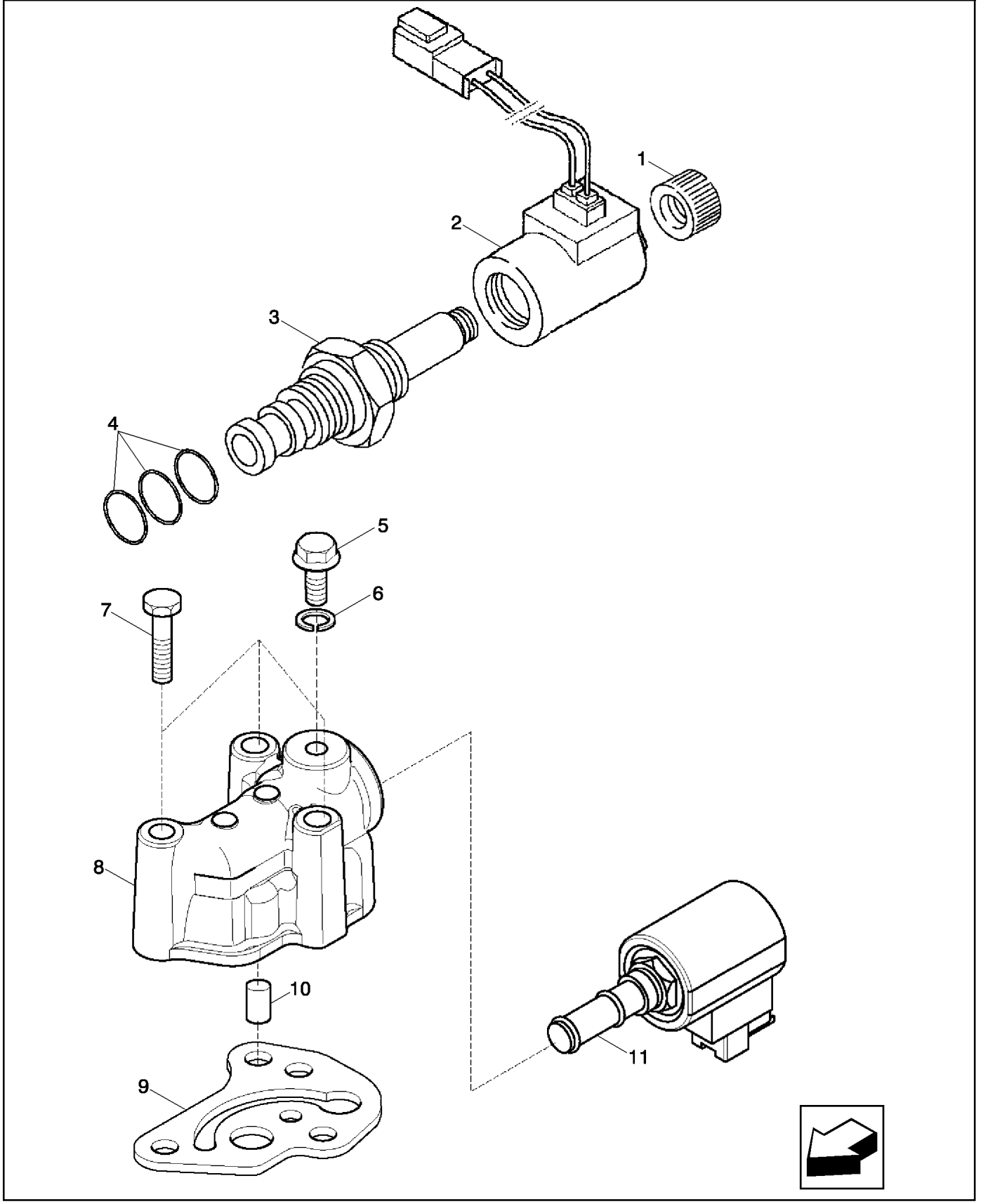

TRANSMISSION, 4WD - ELECTROVANNE
TRANSMISSION - 4WD - VALVE, SOLENOID
TRANSMISSION - 4WD - VALVE, SOLENOID
TRANSMISSION - 4WD - VALVE, SOLENOID

R	N	P.N.	MOD	Q	Denominação Description	Denominacion Bezeichnung	Description Descrizione	Denominação Beskrivelse	L.C.
		87395301		1	TRANSMISSÃO, Four Wheel Drive, Incl. Ref 1 - 10				
						TRANSMISIÓN	TRANSMISSION	TRANSMISSÃO	030C
					TRANSMISSION	GETRIEBE	TRASMISSIONE; CAMBI(	TRANSMISSION	
		87429978		1	VÁLVULA DO SOLENOIDE, Incl. Ref 1 - 4; With Deutsch Connectors				
						VÁLVULA DE SOLENOID	SOLENOID VALVE	VÁLVULA DE SOLENÓID	Z337
					ELECTROVANNE	MAGNETVENTIL	VALVOLA A SOLENOIDE	MAGNETVENTIL	
1		**NSS**		1	SEM SERVIÇO EM SEPARADO, NUT				
						NO SE REPARA POR SE	NOT SERVICED SEPARA	SEM REPARAÇÃO EM SI	064N
					NON FORUNI SEPAREM	NICHT A SEP ERS-T LIEI	NON FORNITO SEPARAT	SERVICERES IKKE SEPA	
2		**NSS**		1	SEM SERVIÇO EM SEPARADO, COIL				
						NO SE REPARA POR SE	NOT SERVICED SEPARA	SEM REPARAÇÃO EM SI	064N
					NON FORUNI SEPAREM	NICHT A SEP ERS-T LIEI	NON FORNITO SEPARAT	SERVICERES IKKE SEPA	
3		**NSS**		1	SEM SERVIÇO EM SEPARADO, VALVE Solenoid				
						NO SE REPARA POR SE	NOT SERVICED SEPARA	SEM REPARAÇÃO EM SI	064N
					NON FORUNI SEPAREM	NICHT A SEP ERS-T LIEI	NON FORNITO SEPARAT	SERVICERES IKKE SEPA	
4		**NSS**		1	SEM SERVIÇO EM SEPARADO, KIT Seal, Includes 238-5014, 238-5015, 237-6010 O-Rings, Kit Not Serviced Separately				
						NO SE REPARA POR SE	NOT SERVICED SEPARA	SEM REPARAÇÃO EM SI	064N
					NON FORUNI SEPAREM	NICHT A SEP ERS-T LIEI	NON FORNITO SEPARAT	SERVICERES IKKE SEPA	
5		**181100A1**		1	BUJAO, M10 x 23	TAPON	PLUG	BUJAO	6400
					BOUCHON	STOPFEN	TAPPO	PLUG	
6		**934667R1**		1	ARRUELA DE COBRE, M10 x 14 x 1				
						ARANDELA DE COBRE	COPPER WASHER	ANILHA DE COBRE	P674
					RONDELLE CUIVRE	KUPFERUNTERLEGSCH	RONDELLA IN RAME	KOBBERSKIVE	
7		**814-8060**		3	PARAFUSO, Hex, M8 x 60, 8.8				
						PERNO	BOLT	PARAFUSO	140B
					VIS	SCHRAUBE	BULLONE	BOLT	
8		**321428A1**		1	CARCACA	CARCASA	HOUSING	CARCACA	4540
					CARTER	GEHAEUSE	ALLOGGIAMENTO	HOUSING	
9		**366910A1**		1	VEDADOR DE RETENCAO	SELLO/RETEN	SEAL	VEDADOR DE RETENCA	7460
					JOINT-D'ETANCHEITE	DICHTRING	GUARNIZIONE TENUTA	SEAL	
10		**190431A1**		1	VALVULA, Installed Between Ref 8 and 9				
						VALVULA	VALVE	VALVULA	P468
					VALVE	VENTIL	VALVOLA	VALVE	
11		**87456901**		1	VÁLVULA DO SOLENOIDE, Component Parts Not Serviced Separately; Includes Solenoid and Ref 12 Jumper Harness; Jumper Is For Coverting Transmissions Prior to Connector Change From Weather Pack to Deutsch				
						VÁLVULA DE SOLENOID	SOLENOID VALVE	VÁLVULA DE SOLENÓID	Z337
					ELECTROVANNE	MAGNETVENTIL	VALVOLA A SOLENOIDE	MAGNETVENTIL	
12		**87456969**		1	CHICOTE, Jumper; Weather Pack Connector/Deutsch Connector				
						GRUPO DE CABLES	WIRE HARNESS	CABLAGEM	070I
					FAISCEAU ELECTRIQUE	KABELBAUM	CABLAGGIO	KABELNET	

21.140.01	01	p1	12/11

TRANSMISSÃO, 2WD - EIXO, ENTRADA & TDF
TRANSMISION, 2WD - EJE, ENTRADA & TDF
TRANSMISSION - 2WD - SHAFT, INPUT & PTO
TRANSMISSION - 2WD - SHAFT, INPUT & PTO

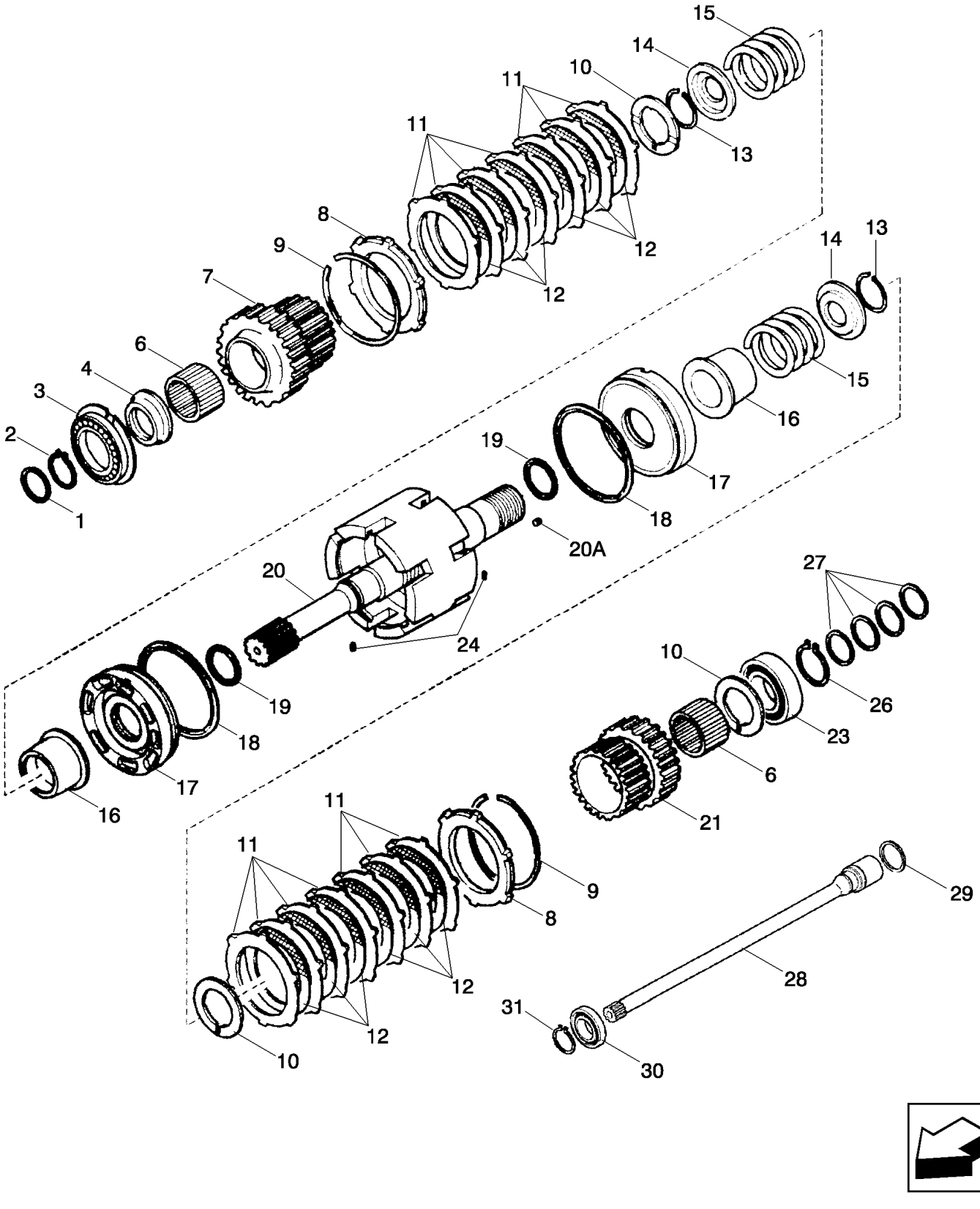

TRANSMISSION, 2WD - ARBRE, ENTRÉE & PRISE DE FORCE
TRANSMISSION - 2WD - SHAFT, INPUT & PTO
TRANSMISSION - 2WD - SHAFT, INPUT & PTO
TRANSMISSION - 2WD - SHAFT, INPUT & PTO

R	N	P.N.	MOD	Q	Denominação Description	Denominacion Bezeichnung	Description Descrizione	Denominação Beskrivelse	L.C.
		87395300		1	TRANSMISSÃO, Two Wheel Drive, Incl. Ref 1 - 31				
					TRANSMISSION	TRANSMISIÓN GETRIEBE	TRANSMISSION TRASMISSIONE; CAMBI(	TRANSMISSÃO TRANSMISSION	030C
		84468418		1	EIXO ENTRADA EMBREAGEM, INPUT/PTO SHAFT; Incl. Ref 1 - 31				
					ARBRE D'ENTREE EMBF	EJE DE ENTR. DE EMBR KUPPLUNGSANTRIEBSV	CLUTCH INPUT SHAFT ALBERO ENTRATA FRIZ	VEIO ENTRADA EMBRAI KOBLINGSAKSEL	027A
1		**358645A1**		2	VEDADOR DE ÓLEO	JUNTA DE ACEITE	OIL SEAL	VEDANTE DE ÓLEO	P278
					JOINT ETANCHEITE D'HI	ÖLDICHTUNG	PARAOLIO	OLIESEGL	
2		**A48041**		1	ARO DE SEGURANCA	ARO SEGURO	CIRCLIP	ARO DE SEGURANCA	P019
					CIRCLIP	SICHERUNGSRING	ANELLO ELASTICO	CIRCLIP	
3		**181128A1**		1	ROLAMENTO ESFERAS, 45 mm ID x 91.6 mm OD x 19 mm				
						COJINETE DE BOLAS	BEARING, BALL	ROLAMENTO ESFERAS	P108
					ROULEMENT A BILLES	KUGELLAGER	CUSCINETTO, A SFERA	KUGLELEJE	
4		**358635A1**		1	ESPACADOR, 68 x 45 x 105 mm				
						ESPACIADOR	SPACER	ESPACADOR	8090
					ENTRETOISE	ABSTANDSSTUECK	DISTANZIALE	SPACER	
6		**358633A1**		2	ROLAMENTO	COJINETE DE RODILLOS	BEARING, NEEDLE	ROLAMENTO	P111
					ROULEMENT A AIGUILLE	NADELLAGER	CUSCINETTO, A RULLIN	NAALELEJE	
7		**358632A1**		1	PINHÃO, Gear, 35T	PIÑÓN	PINION	PINHÃO	P045
					PIGNON	RITZEL	PIGNONE	SPIDSHJUL	
8		**310519A1**		2	PLACA	PLACA	PLATE	PLACA	6360
					PLAQUE	PLATTE	PIASTRA	PLATE	
9		**181116A1**		2	ANEL RETENTOR	ANILLO DE BLOQUEO	RING, LOCK	ANEL RETENTOR	P622
					BAGUE DE BLOCAGE	STELLRING	ANELLO DI BLOCCO	RING, LOCK	
10		**358640A1**		3	ANEL DE ENCOSTO	ARANDELA DE EMPUJE	THRUST WASHER	ANILHA DE ENCOSTO	023R
					ANNEAU DE BUTEE	DRUCKSCHEIBE	RONDELLA REGGISPINT	TRYKSKIVE	
11		**181159A1**		14	DISCO, Plate	DISCO	DISC	DISCO	2700
					DISQUE	SCHEIBE	DISCO	DISC	
12		**181158A1**		12	DISCO DA EMBREAGEM, Plate				
						DISCO DE EMBRAGUE	CLUTCH DISK	DISCO DE EMBRAIAGEM	P485
					DISQUE D'EMBRAYAGE	KUPPLUNGSSCHEIBE	DISCO FRIZIONE	KOBLINGSSKIVE	
13		**181111A1**		2	ANEL RETENTOR	ANILLO DE BLOQUEO	RING, LOCK	ANEL RETENTOR	P622
					BAGUE DE BLOCAGE	STELLRING	ANELLO DI BLOCCO	RING, LOCK	
14		**181161A1**		2	PLACA DE IMPULSO, Pressure				
						PLACA DE IMPUJE	PLATE, THRUST	PLACA DE IMPULSO	P624
					PLATEAU DE PRESSION	DRUCKPLATTE	PIASTRA DI SPINTA	PLATE, THRUST	
15		**358637A1**		2	MOLA	MUELLE	SPRING	MOLA	8315
					RESSORT	FEDER	MOLLA	SPRING	
16		**358641A1**		2	ACOPLAMENTO	MANGUITO DE TRANSM	TRANSMISSION SLEEVE	ACOPLAMENTO	Z341
					MANCHON DE TRANSMI	SCHALTMUFFE	MANICOTTO TRASMISSI	MOTORKRAVE	
17		**358644A1**		2	PISTAO	PISTON	PISTON	PISTAO	6270
					PISTON	KOLBEN	PISTONE	PISTON	
18		**358643A1**		2	ANEL VEDADOR	RETÉN	SEALRING	ANEL VEDADOR	Z125
					BAGUE D'ETANCHEITE	DICHTRING	ANELLO DI TENUTA	PAKNINGSRING	
19		**358642A1**		2	ANEL VEDADOR	RETÉN	SEALRING	ANEL VEDADOR	Z125
					BAGUE D'ETANCHEITE	DICHTRING	ANELLO DI TENUTA	PAKNINGSRING	

21.140.01	01	p2	12/11

TRANSMISSÃO, 2WD - EIXO, ENTRADA & TDF
TRANSMISION, 2WD - EJE, ENTRADA & TDF
TRANSMISSION - 2WD - SHAFT, INPUT & PTO
TRANSMISSION - 2WD - SHAFT, INPUT & PTO

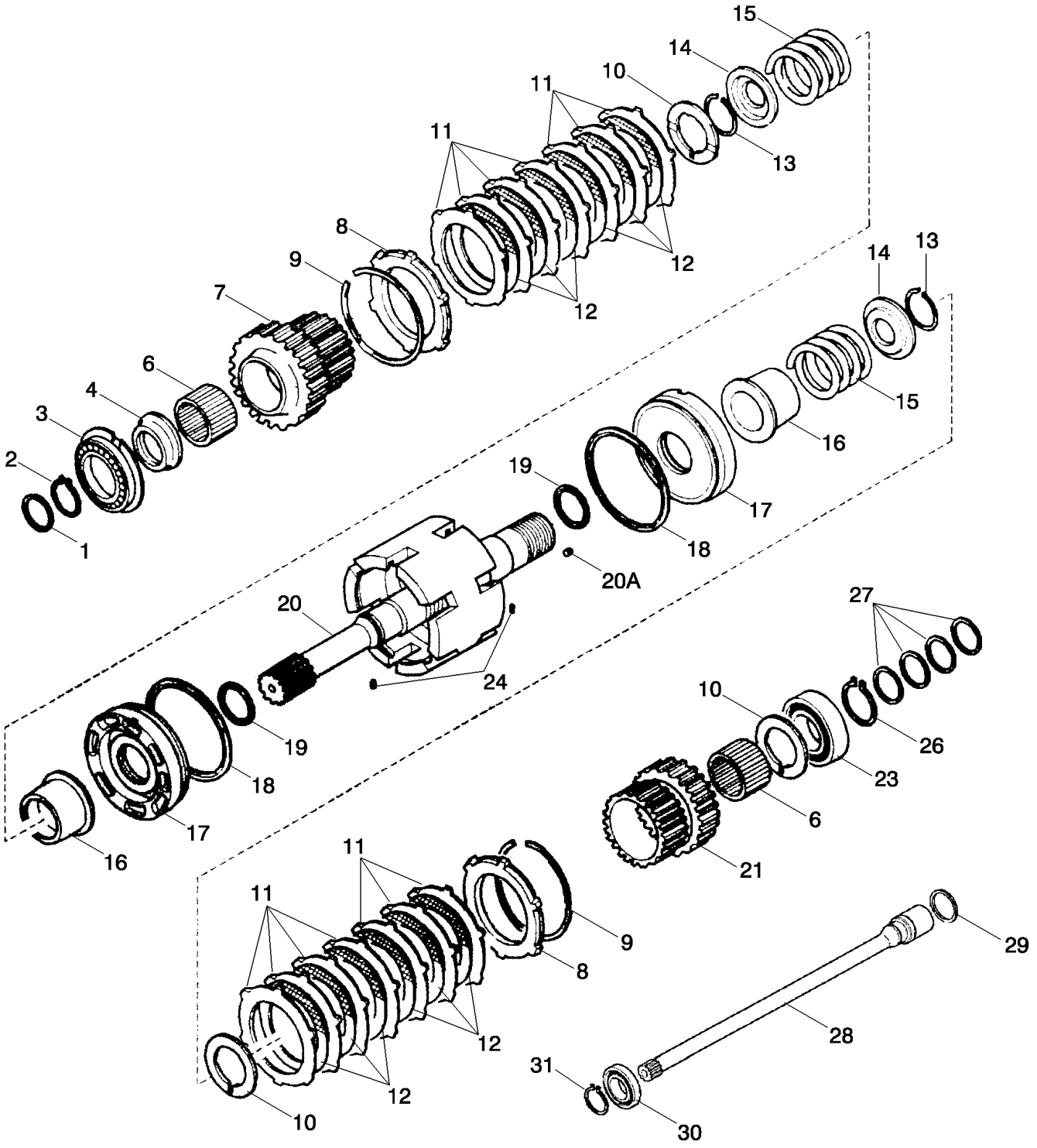

TRANSMISSION, 2WD - ARBRE, ENTRÉE & PRISE DE FORCE
TRANSMISSION - 2WD - SHAFT, INPUT & PTO
TRANSMISSION - 2WD - SHAFT, INPUT & PTO
TRANSMISSION - 2WD - SHAFT, INPUT & PTO

R	N	P.N.	MOD	Q	Denominação Description	Denominacion Bezeichnung	Description Descrizione	Denominação Beskrivelse	L.C.
20		87525849		1	KIT DE REPARO, Input Shaft, Incl Ref 20A (4) 139312A1 Rivets; Also Incl (1) 87429973 Input Shaft Which Is Not Serviced Separately				
						KIT DE REPARACIÓN	REPAIR KIT	KIT DE REPARAÇÃO	003K
					KIT DE REPARATION	REPARATURSATZ	KIT DI RIPARAZIONE	REPARATIONSSÆT	
20A		139312A1		4	BUJÃO, Rivet	TAPÓN	PLUG	TAMPÃO	050T
					BOUCHON	STOPFEN	TAPPO	PROP	
21		358638A1		1	PINHÃO, Gear, 29T	PIÑÓN	PINION	PINHÃO	P045
					PIGNON	RITZEL	PIGNONE	SPIDSHJUL	
23		ST264		1	ROLAMENTO ESFERAS, 50 mm ID x 90 mm OD x 20 mm				
						COJINETE DE BOLAS	BEARING, BALL	ROLAMENTO ESFERAS	P108
					ROULEMENT A BILLES	KUGELLAGER	CUSCINETTO, A SFERA	KUGLELEJE	
24		181108A1		2	ANEL ELÁSTICO	PASADOR DIVIDIDO	SPLIT PIN	ANEL ELÁSTICO	Z512
					GOUPILLE FENDUE	SPANNHÜLSE	COPPIGLIA	SPLIT	
26		800-1150		1	ANEL DE PRESSÃO, M50, Ext				
						ANILLO DE RESORTE	SNAP RING	ANEL	054A
					ANNEAU D'ARRET	SPRENGRING	ANELLO ELASTICO	LÅSERING	
27		87429984		4	ANEL	ANILLO	RING	ANEL	045A
					ANNEAU	RING	ANELLO	RING	
28		87705460		1	TOMADA DE FORÇA	EJE DE TDF	PTO SHAFT	VEIO DA TDF	207P
					ARBRE DE PDF	ZAPFWELLE	ALBERO PDF	PTO AKSEL	
29		358645A1		1	VEDADOR DE ÓLEO	JUNTA DE ACEITE	OIL SEAL	VEDANTE DE ÓLEO	P278
					JOINT ETANCHEITE D'HI	ÖLDICHTUNG	PARAOLIO	OLIESEGL	
30		87429983		1	ROLAMENTO ESFÉRICO, 30 mm ID x 55 mm OD x 13 mm				
						RODAMIENTO DE BOLAS	BALL BEARING	ROLAMENTO DE ESFER	343C
					ROULEMENT A BILLES	KUGELLAGER	CUSCINETTO A SFERE	KUGLELEJE	
31		800-1130		1	ANEL DE PRESSÃO, M30, Ext				
						ANILLO DE RESORTE	SNAP RING	ANEL	054A
					ANNEAU D'ARRET	SPRENGRING	ANELLO ELASTICO	LÅSERING	

21.140.01	02	p1	12/11

TRANSMISSÃO - 2WD / 4WD POWERSHIFT - EIXOS, ENTRADA & TDF
TRANSMISION - 2WD / 4WD POWERSHIFT - EJE, ENTRADA & TDF
TRANSMISSION - 2WD / 4WD POWERSHIFT - SHAFT, INPUT & PTO
TRANSMISSION - 2WD / 4WD POWERSHIFT - SHAFT, INPUT & PTO

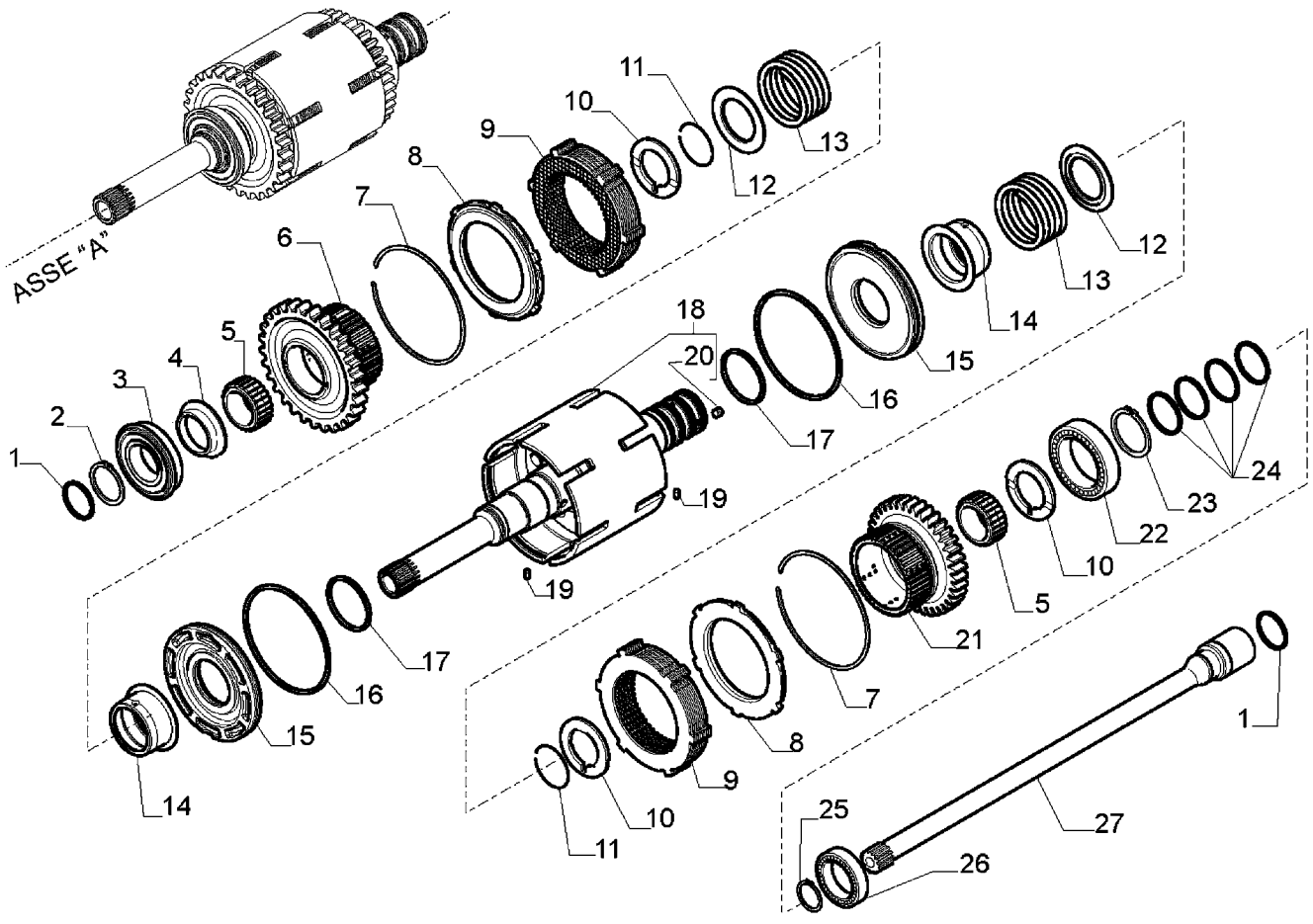

TRANSMISSION, 4WD BOÎTE AUTOMATIQUE - ARBRE, ENTRÉE & PRISE DE FORCE
TRANSMISSION - 2WD / 4WD POWERSHIFT - SHAFT, INPUT & PTO
TRANSMISSION - 2WD / 4WD POWERSHIFT - SHAFT, INPUT & PTO
TRANSMISSION - 2WD / 4WD POWERSHIFT - SHAFT, INPUT & PTO

R	N	P.N.	MOD	Q	Denominação Description	Denominacion Bezeichnung	Description Descrizione	Denominação Beskrivelse	L.C.
		84327511		1	TRANSMISSÃO, Powershift, Two Wheel Drive, Incl. Ref 1 - 27				
						TRANSMISIÓN	TRANSMISSION	TRANSMISSÃO	030C
					TRANSMISSION	GETRIEBE	TRASMISSIONE; CAMBI(	TRANSMISSION	
1		**358645A1**		2	VEDADOR DE ÓLEO	JUNTA DE ACEITE	OIL SEAL	VEDANTE DE ÓLEO	P278
					JOINT ETANCHEITE D'HI	ÖLDICHTUNG	PARAOLIO	OLIESEGL	
		84327512		1	TRANSMISSÃO, Powershift, Four Wheel Drive, Incl. Ref 1 - 27				
						TRANSMISIÓN	TRANSMISSION	TRANSMISSÃO	030C
					TRANSMISSION	GETRIEBE	TRASMISSIONE; CAMBI(	TRANSMISSION	
2		**A48041**		1	ARO DE SEGURANCA	ARO SEGURO	CIRCLIP	ARO DE SEGURANCA	P019
					CIRCLIP	SICHERUNGSRING	ANELLO ELASTICO	CIRCLIP	
3		**181128A1**		1	ROLAMENTO ESFERAS, 45 mm ID x 91.6 mm OD x 19 mm				
						COJINETE DE BOLAS	BEARING, BALL	ROLAMENTO ESFERAS	P108
					ROULEMENT A BILLES	KUGELLAGER	CUSCINETTO, A SFERA	KUGLELEJE	
4		**358635A1**		1	ESPACADOR, 68 x 45 x 105				
						ESPACIADOR	SPACER	ESPACADOR	8090
					ENTRETOISE	ABSTANDSSTUECK	DISTANZIALE	SPACER	
5		**358633A1**		2	ROLAMENTO	COJINETE DE RODILLOS	BEARING, NEEDLE	ROLAMENTO	P111
					ROULEMENT A AIGUILLE	NADELLAGER	CUSCINETTO, A RULLIN	NAALELEJE	
6		**358632A1**		1	PINHÃO, Reverse, 45T	PIÑÓN	PINION	PINHÃO	P045
					PIGNON	RITZEL	PIGNONE	SPIDSHJUL	
7		**181116A1**		2	ANEL RETENTOR	ANILLO DE BLOQUEO	RING, LOCK	ANEL RETENTOR	P622
					BAGUE DE BLOCAGE	STELLRING	ANELLO DI BLOCCO	RING, LOCK	
8		**310519A1**		2	PLACA, Clutch Lock Ring	PLACA	PLATE	PLACA	6360
					PLAQUE	PLATTE	PIASTRA	PLATE	
9		**87705458**		2	KIT DE REVISÃO EMBREAGEM, Forward/Reverse				
						KIT DE REVISIÓN DEL EI	CLUTCH OVERHAUL KIT	KIT REVISÃO DA EMBRA	013K
					KIT REVISION EMBRAYA	KUPPLUNGSÜBERHOLU	KIT REVISIONE FRIZION	KOBLINGS REPARATION	
10		**358640A1**		3	ANEL DE ENCOSTO, 60 x 50 x 4				
						ARANDELA DE EMPUJE	THRUST WASHER	ANILHA DE ENCOSTO	023R
					ANNEAU DE BUTEE	DRUCKSCHEIBE	RONDELLA REGGISPINT	TRYKSKIVE	
11		**181111A1**		2	ANEL RETENTOR	ANILLO DE BLOQUEO	RING, LOCK	ANEL RETENTOR	P622
					BAGUE DE BLOCAGE	STELLRING	ANELLO DI BLOCCO	RING, LOCK	
12		**181161A1**		2	PLACA DE IMPULSO, Lock Spring Cover				
						PLACA DE IMPUJE	PLATE, THRUST	PLACA DE IMPULSO	P624
					PLATEAU DE PRESSION	DRUCKPLATTE	PIASTRA DI SPINTA	PLATE, THRUST	
13		**358637A1**		2	MOLA	MUELLE	SPRING	MOLA	8315
					RESSORT	FEDER	MOLLA	SPRING	
14		**358641A1**		2	ACOPLAMENTO, Clutch	MANGUITO DE TRANSM	TRANSMISSION SLEEVE	ACOPLAMENTO	Z341
					MANCHON DE TRANSMI	SCHALTMUFFE	MANICOTTO TRASMISSI	MOTORKRAVE	
15		**358644A1**		2	PISTAO, Clutch	PISTON	PISTON	PISTAO	6270
					PISTON	KOLBEN	PISTONE	PISTON	
16		**358643A1**		2	ANEL VEDADOR	RETÉN	SEALRING	ANEL VEDADOR	Z125
					BAGUE D'ETANCHEITE	DICHTRING	ANELLO DI TENUTA	PAKNINGSRING	
17		**358642A1**		2	ANEL VEDADOR	RETÉN	SEALRING	ANEL VEDADOR	Z125
					BAGUE D'ETANCHEITE	DICHTRING	ANELLO DI TENUTA	PAKNINGSRING	
18		**87525849**		1	KIT DE REPARO, SHAFT ASSY Inner; Incl Ref 20				
						KIT DE REPARACIÓN	REPAIR KIT	KIT DE REPARAÇÃO	003K
					KIT DE REPARATION	REPARATURSATZ	KIT DI RIPARAZIONE	REPARATIONSSÆT	

TRANSMISSÃO - 2WD / 4WD POWERSHIFT - EIXOS, ENTRADA & TDF
TRANSMISION - 2WD / 4WD POWERSHIFT - EJE, ENTRADA & TDF
TRANSMISSION - 2WD / 4WD POWERSHIFT - SHAFT, INPUT & PTO
TRANSMISSION - 2WD / 4WD POWERSHIFT - SHAFT, INPUT & PTO

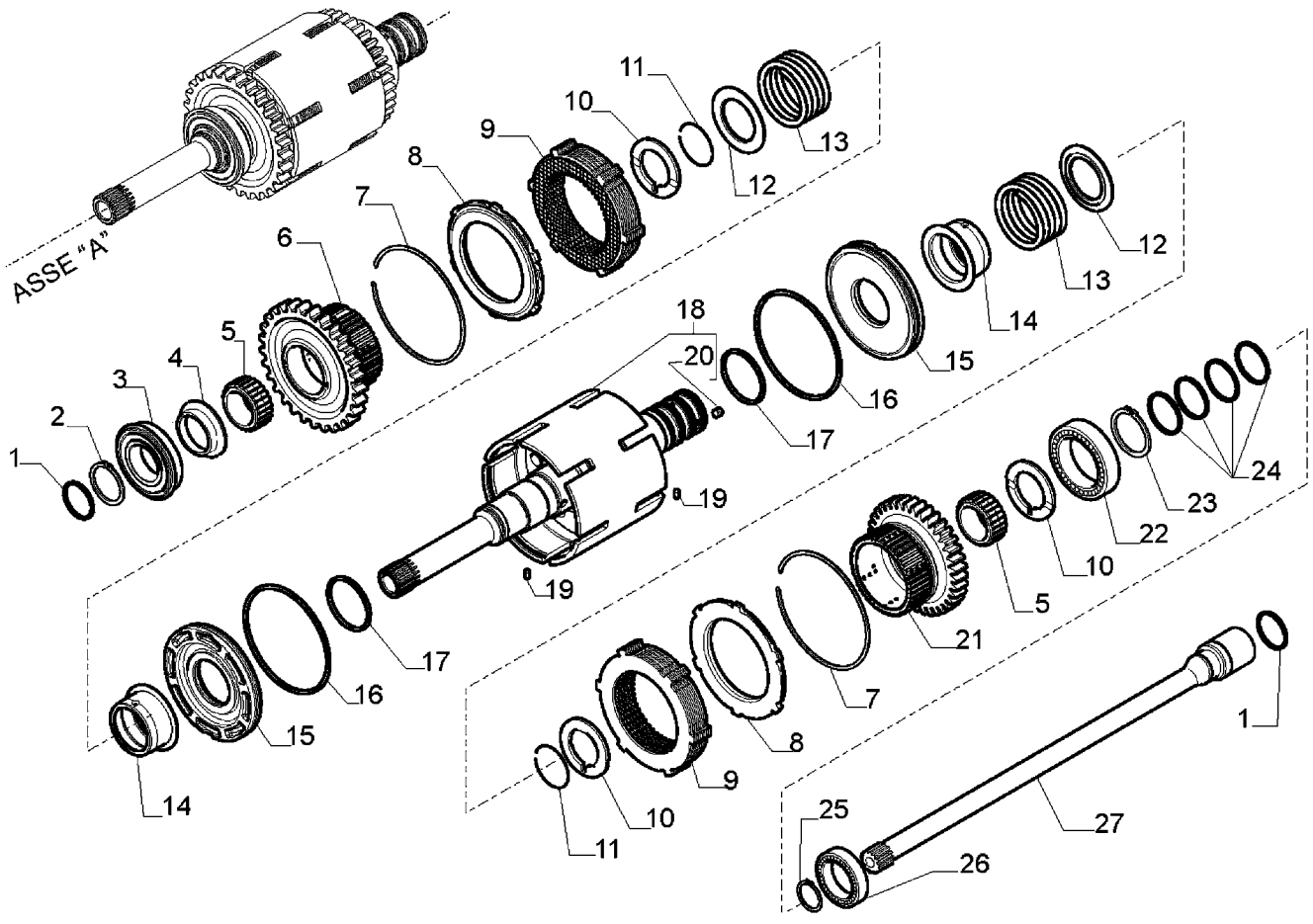

TRANSMISSION, 4WD BOÎTE AUTOMATIQUE - ARBRE, ENTRÉE & PRISE DE FORCE
TRANSMISSION - 2WD / 4WD POWERSHIFT - SHAFT, INPUT & PTO
TRANSMISSION - 2WD / 4WD POWERSHIFT - SHAFT, INPUT & PTO
TRANSMISSION - 2WD / 4WD POWERSHIFT - SHAFT, INPUT & PTO

R	N	P.N.	MOD	Q	Denominação Description	Denominacion Bezeichnung	Description Descrizione	Denominação Beskrivelse	L.C.
19		181108A1		2	ANEL ELÁSTICO, D3x8 GOUPILLE FENDUE	PASADOR DIVIDIDO SPANNHÜLSE	SPLIT PIN COPPIGLIA	ANEL ELÁSTICO SPLIT	Z512
20		139312A1		4	BUJÃO, D6x5,84 Rivet BOUCHON	TAPÓN STOPFEN	PLUG TAPPO	TAMPÃO PROP	050T
22		ST264		1	ROLAMENTO ESFERAS, 50 mm ID x 90 mm OD x 20 mm ROULEMENT A BILLES	COJINETE DE BOLAS KUGELLAGER	BEARING, BALL CUSCINETTO, A SFERA	ROLAMENTO ESFERAS KUGLELEJE	P108
21		358638A1		1	PINHÃO, Forward, 37T PIGNON	PIÑÓN RITZEL	PINION PIGNONE	PINHÃO SPIDSHJUL	P045
23		800-1150		1	ANEL DE PRESSÃO, M50, Ext ANNEAU D'ARRET	ANILLO DE RESORTE SPRENGRING	SNAP RING ANELLO ELASTICO	ANEL LÅSERING	054A
24		87429984		4	ANEL ANNEAU	ANILLO RING	RING ANELLO	ANEL RING	045A
25		800-1130		1	ANEL DE PRESSÃO, M30, Ext ANNEAU D'ARRET	ANILLO DE RESORTE SPRENGRING	SNAP RING ANELLO ELASTICO	ANEL LÅSERING	054A
26		87429983		1	ROLAMENTO ESFÉRICO, 30 mm ID x 55 mm OD x 13 mm ROULEMENT A BILLES	RODAMIENTO DE BOLAS KUGELLAGER	BALL BEARING CUSCINETTO A SFERE	ROLAMENTO DE ESFER KUGLELEJE	343C
27		87705460		1	TOMADA DE FORÇA ARBRE DE PDF	EJE DE TDF ZAPFWELLE	PTO SHAFT ALBERO PDF	VEIO DA TDF PTO AKSEL	207P

21.154.01	01	p1	12/11

TRANSMISSÃO, 2WD - BOMBA, ÓLEO
TRANSMISION, 2WD - BOMBA, ACEITE
TRANSMISSION - 2WD - PUMP, OIL
TRANSMISSION - 2WD - PUMP, OIL

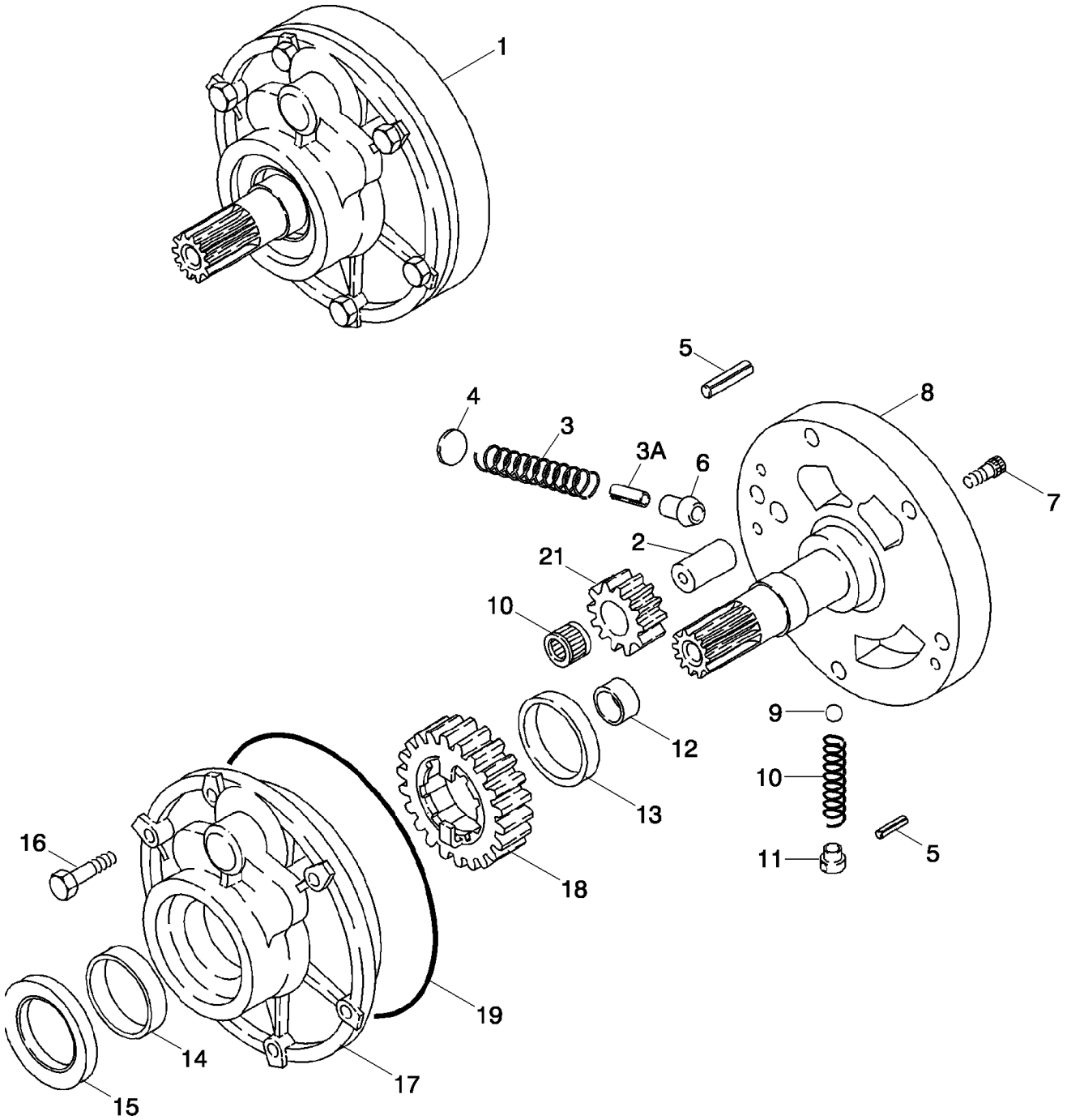

TRANSMISSION, 2WD - POMPE A HUILE
TRANSMISSION - 2WD - PUMP, OIL
TRANSMISSION - 2WD - PUMP, OIL
TRANSMISSION - 2WD - PUMP, OIL

R	N	P.N.	MOD	Q	Denominação Description	Denominacion Bezeichnung	Description Descrizione	Denominação Beskrivelse	L.C.
		87395300		1	TRANSMISSÃO, Two Wheel Drive, Incl. Ref 1 - 21				
					TRANSMISSION	TRANSMISIÓN GETRIEBE	TRANSMISSION TRASMISSIONE; CAMBI(	TRANSMISSÃO TRANSMISSION	030C
1		**87429970**		1	BOMBA, Charge, Incl. Ref 2 - 21				
					POMPE	BOMBA PUMPE	PUMP POMPA	BOMBA PUMPE	6570
2		**NSS**		1	SEM SERVIÇO EM SEPARADO, SHAFT				
					NON FORUNI SEPAREM	NO SE REPARA POR SE NICHT A SEP ERS-T LIEI	NOT SERVICED SEPARA NON FORNITO SEPARAT	SEM REPARAÇÃO EM SI SERVICERES IKKE SEPA	064N
3		**NSS**		1	SEM SERVIÇO EM SEPARADO, SPRING				
					NON FORUNI SEPAREM	NO SE REPARA POR SE NICHT A SEP ERS-T LIEI	NOT SERVICED SEPARA NON FORNITO SEPARAT	SEM REPARAÇÃO EM SI SERVICERES IKKE SEPA	064N
3A		**NSS**		1	SEM SERVIÇO EM SEPARADO, PIN				
					NON FORUNI SEPAREM	NO SE REPARA POR SE NICHT A SEP ERS-T LIEI	NOT SERVICED SEPARA NON FORNITO SEPARAT	SEM REPARAÇÃO EM SI SERVICERES IKKE SEPA	064N
4		**NSS**		1	SEM SERVIÇO EM SEPARADO, STOP				
					NON FORUNI SEPAREM	NO SE REPARA POR SE NICHT A SEP ERS-T LIEI	NOT SERVICED SEPARA NON FORNITO SEPARAT	SEM REPARAÇÃO EM SI SERVICERES IKKE SEPA	064N
5		**NSS**		2	SEM SERVIÇO EM SEPARADO, PIN Roll				
					NON FORUNI SEPAREM	NO SE REPARA POR SE NICHT A SEP ERS-T LIEI	NOT SERVICED SEPARA NON FORNITO SEPARAT	SEM REPARAÇÃO EM SI SERVICERES IKKE SEPA	064N
6		**NSS**		1	SEM SERVIÇO EM SEPARADO, PISTON				
					NON FORUNI SEPAREM	NO SE REPARA POR SE NICHT A SEP ERS-T LIEI	NOT SERVICED SEPARA NON FORNITO SEPARAT	SEM REPARAÇÃO EM SI SERVICERES IKKE SEPA	064N
7		**NSS**		2	SEM SERVIÇO EM SEPARADO, BOLT				
					NON FORUNI SEPAREM	NO SE REPARA POR SE NICHT A SEP ERS-T LIEI	NOT SERVICED SEPARA NON FORNITO SEPARAT	SEM REPARAÇÃO EM SI SERVICERES IKKE SEPA	064N
8		**NSS**		1	SEM SERVIÇO EM SEPARADO, SUPPORT				
					NON FORUNI SEPAREM	NO SE REPARA POR SE NICHT A SEP ERS-T LIEI	NOT SERVICED SEPARA NON FORNITO SEPARAT	SEM REPARAÇÃO EM SI SERVICERES IKKE SEPA	064N
9		**NSS**		1	SEM SERVIÇO EM SEPARADO, BALL				
					NON FORUNI SEPAREM	NO SE REPARA POR SE NICHT A SEP ERS-T LIEI	NOT SERVICED SEPARA NON FORNITO SEPARAT	SEM REPARAÇÃO EM SI SERVICERES IKKE SEPA	064N
10		**NSS**		1	SEM SERVIÇO EM SEPARADO, SPRING				
					NON FORUNI SEPAREM	NO SE REPARA POR SE NICHT A SEP ERS-T LIEI	NOT SERVICED SEPARA NON FORNITO SEPARAT	SEM REPARAÇÃO EM SI SERVICERES IKKE SEPA	064N
11		**NSS**		1	SEM SERVIÇO EM SEPARADO, GUIDE				
					NON FORUNI SEPAREM	NO SE REPARA POR SE NICHT A SEP ERS-T LIEI	NOT SERVICED SEPARA NON FORNITO SEPARAT	SEM REPARAÇÃO EM SI SERVICERES IKKE SEPA	064N
12		**NSS**		1	SEM SERVIÇO EM SEPARADO, BUSHING				
					NON FORUNI SEPAREM	NO SE REPARA POR SE NICHT A SEP ERS-T LIEI	NOT SERVICED SEPARA NON FORNITO SEPARAT	SEM REPARAÇÃO EM SI SERVICERES IKKE SEPA	064N
13		**NSS**		1	SEM SERVIÇO EM SEPARADO, BUSHING				
					NON FORUNI SEPAREM	NO SE REPARA POR SE NICHT A SEP ERS-T LIEI	NOT SERVICED SEPARA NON FORNITO SEPARAT	SEM REPARAÇÃO EM SI SERVICERES IKKE SEPA	064N
14		**NSS**		1	SEM SERVIÇO EM SEPARADO, BUSHING				
					NON FORUNI SEPAREM	NO SE REPARA POR SE NICHT A SEP ERS-T LIEI	NOT SERVICED SEPARA NON FORNITO SEPARAT	SEM REPARAÇÃO EM SI SERVICERES IKKE SEPA	064N

21.154.01	01	p2	12/11

TRANSMISSÃO, 2WD - BOMBA, ÓLEO
TRANSMISION, 2WD - BOMBA, ACEITE
TRANSMISSION - 2WD - PUMP, OIL
TRANSMISSION - 2WD - PUMP, OIL

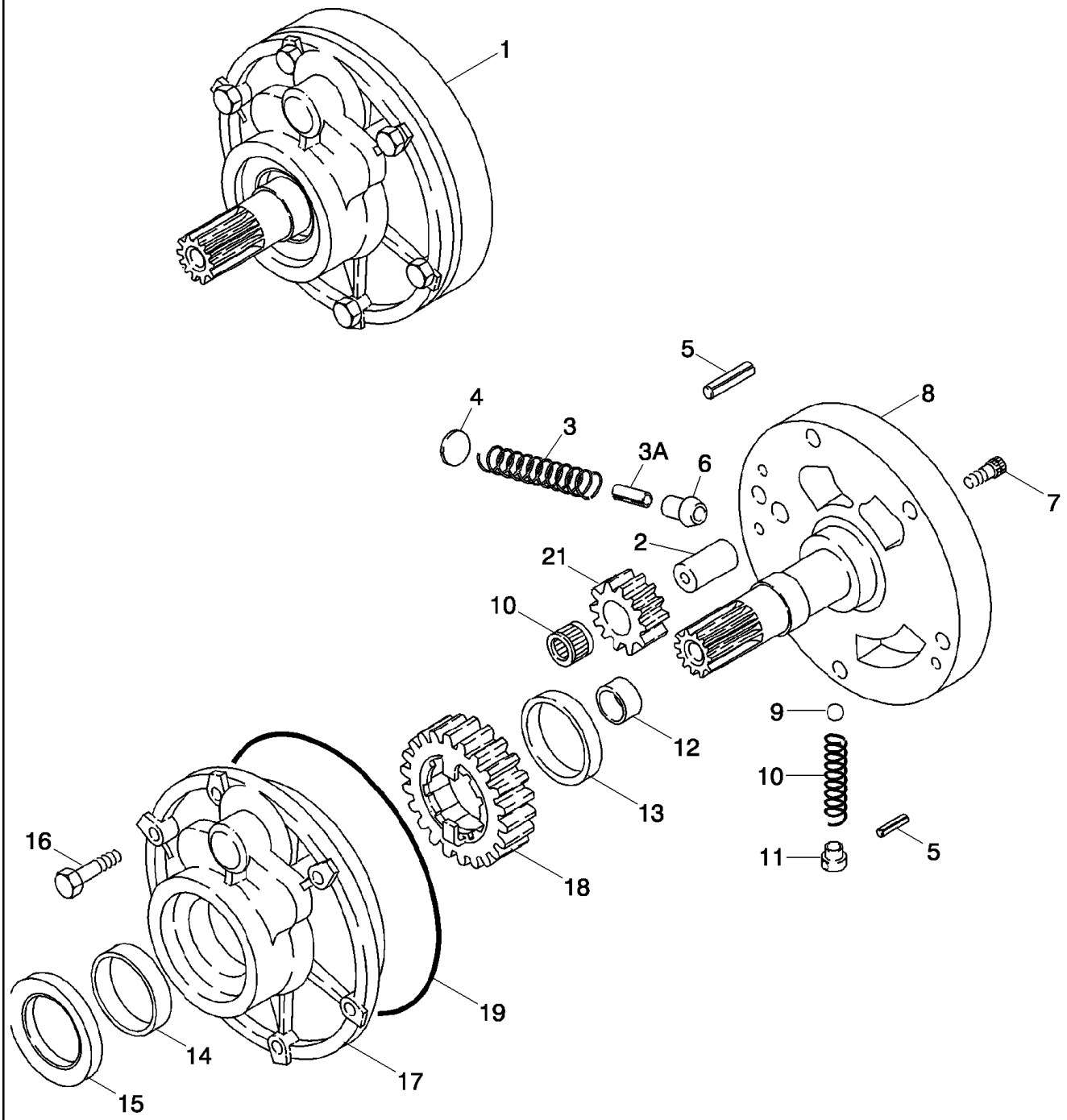

TRANSMISSION, 2WD - POMPE A HUILE
TRANSMISSION - 2WD - PUMP, OIL
TRANSMISSION - 2WD - PUMP, OIL
TRANSMISSION - 2WD - PUMP, OIL

R	N	P.N.	MOD	Q	Denominação Description	Denominacion Bezeichnung	Description Descrizione	Denominação Beskrivelse	L.C.
15		**87429971**		1	VEDADOR DE ÓLEO JOINT ETANCHEITE D'HI	JUNTA DE ACEITE ÖLDICHTUNG	OIL SEAL PARAOLIO	VEDANTE DE ÓLEO OLIESEGL	P278
16		**814-8060**		6	PARAFUSO, Hex, M8 x 60, 8.8 PERNO VIS	PERNO SCHRAUBE	BOLT BULLONE	PARAFUSO BOLT	140B
17		**NSS**		1	SEM SERVIÇO EM SEPARADO, HOUSING NO SE REPARA POR SE NON FORUNI SEPAREM	NO SE REPARA POR SE NICHT A SEP ERS-T LIEI	NOT SERVICED SEPARA NON FORNITO SEPARAT	SEM REPARAÇÃO EM SI SERVICERES IKKE SEPA	064N
18		**NSS**		1	SEM SERVIÇO EM SEPARADO, GEAR 23T NO SE REPARA POR SE NON FORUNI SEPAREM	NO SE REPARA POR SE NICHT A SEP ERS-T LIEI	NOT SERVICED SEPARA NON FORNITO SEPARAT	SEM REPARAÇÃO EM SI SERVICERES IKKE SEPA	064N
19		**181142A1**		1	ANEL O, 183.82mm ID x 2.62mm Width ANILLO/ARO CAUCHO JOINT TORIQUE	O-RING O-RING	O-RING ANELLO TOROIDALE	ANEL O O-RING	7176
20		**NSS**		1	SEM SERVIÇO EM SEPARADO, BEARING Needle NO SE REPARA POR SE NON FORUNI SEPAREM	NO SE REPARA POR SE NICHT A SEP ERS-T LIEI	NOT SERVICED SEPARA NON FORNITO SEPARAT	SEM REPARAÇÃO EM SI SERVICERES IKKE SEPA	064N
21		**NSS**		1	SEM SERVIÇO EM SEPARADO, GEAR 12T NO SE REPARA POR SE NON FORUNI SEPAREM	NO SE REPARA POR SE NICHT A SEP ERS-T LIEI	NOT SERVICED SEPARA NON FORNITO SEPARAT	SEM REPARAÇÃO EM SI SERVICERES IKKE SEPA	064N

21.154.01	02	p1	12/11

TRANSMISSÃO, 4WD - BOMBA, ÓLEO
TRANSMISION, 4WD - BOMBA, ACEITE
TRANSMISSION - 4WD - PUMP, OIL
TRANSMISSION - 4WD - PUMP, OIL

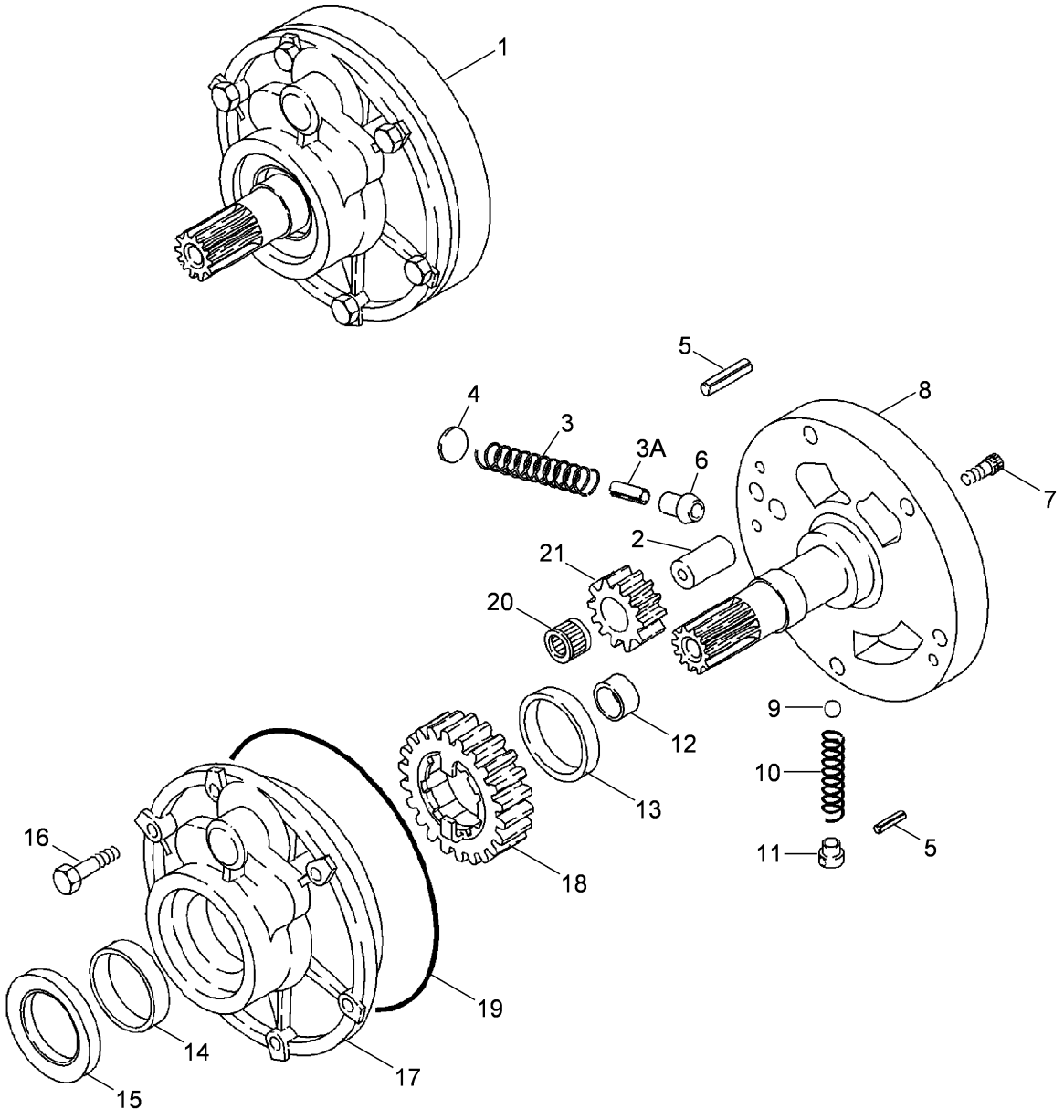

TRANSMISSION, 4WD - POMPE A HUILE
TRANSMISSION - 4WD - PUMP, OIL
TRANSMISSION - 4WD - PUMP, OIL
TRANSMISSION - 4WD - PUMP, OIL

R	N	P.N.	MOD	Q	Denominação Description	Denominacion Bezeichnung	Description Descrizione	Denominação Beskrivelse	L.C.
		87395301		1	TRANSMISSÃO, Four Wheel Drive, Incl. Ref 1 - 21				
						TRANSMISIÓN	TRANSMISSION	TRANSMISSÃO	030C
					TRANSMISSION	GETRIEBE	TRASMISSIONE; CAMBI(	TRANSMISSION	
1		**87429970**		1	BOMBA, Charge, Incl. Ref 2 - 21				
						BOMBA	PUMP	BOMBA	6570
					POMPE	PUMPE	POMPA	PUMPE	
2		**NSS**		1	SEM SERVIÇO EM SEPARADO, SHAFT				
						NO SE REPARA POR SE	NOT SERVICED SEPARA	SEM REPARAÇÃO EM SI	064N
					NON FORUNI SEPAREM	NICHT A SEP ERS-T LIEI	NON FORNITO SEPARAT	SERVICERES IKKE SEPA	
3		**NSS**		1	SEM SERVIÇO EM SEPARADO, SPRING				
						NO SE REPARA POR SE	NOT SERVICED SEPARA	SEM REPARAÇÃO EM SI	064N
					NON FORUNI SEPAREM	NICHT A SEP ERS-T LIEI	NON FORNITO SEPARAT	SERVICERES IKKE SEPA	
3A		**NSS**		1	SEM SERVIÇO EM SEPARADO, PIN				
						NO SE REPARA POR SE	NOT SERVICED SEPARA	SEM REPARAÇÃO EM SI	064N
					NON FORUNI SEPAREM	NICHT A SEP ERS-T LIEI	NON FORNITO SEPARAT	SERVICERES IKKE SEPA	
4		**NSS**		1	SEM SERVIÇO EM SEPARADO, STOP				
						NO SE REPARA POR SE	NOT SERVICED SEPARA	SEM REPARAÇÃO EM SI	064N
					NON FORUNI SEPAREM	NICHT A SEP ERS-T LIEI	NON FORNITO SEPARAT	SERVICERES IKKE SEPA	
5		**NSS**		2	SEM SERVIÇO EM SEPARADO, PIN Roll				
						NO SE REPARA POR SE	NOT SERVICED SEPARA	SEM REPARAÇÃO EM SI	064N
					NON FORUNI SEPAREM	NICHT A SEP ERS-T LIEI	NON FORNITO SEPARAT	SERVICERES IKKE SEPA	
6		**NSS**		1	SEM SERVIÇO EM SEPARADO, PISTON				
						NO SE REPARA POR SE	NOT SERVICED SEPARA	SEM REPARAÇÃO EM SI	064N
					NON FORUNI SEPAREM	NICHT A SEP ERS-T LIEI	NON FORNITO SEPARAT	SERVICERES IKKE SEPA	
7		**NSS**		2	SEM SERVIÇO EM SEPARADO, BOLT				
						NO SE REPARA POR SE	NOT SERVICED SEPARA	SEM REPARAÇÃO EM SI	064N
					NON FORUNI SEPAREM	NICHT A SEP ERS-T LIEI	NON FORNITO SEPARAT	SERVICERES IKKE SEPA	
8		**NSS**		1	SEM SERVIÇO EM SEPARADO, SUPPORT				
						NO SE REPARA POR SE	NOT SERVICED SEPARA	SEM REPARAÇÃO EM SI	064N
					NON FORUNI SEPAREM	NICHT A SEP ERS-T LIEI	NON FORNITO SEPARAT	SERVICERES IKKE SEPA	
9		**NSS**		1	SEM SERVIÇO EM SEPARADO, BALL				
						NO SE REPARA POR SE	NOT SERVICED SEPARA	SEM REPARAÇÃO EM SI	064N
					NON FORUNI SEPAREM	NICHT A SEP ERS-T LIEI	NON FORNITO SEPARAT	SERVICERES IKKE SEPA	
10		**NSS**		1	SEM SERVIÇO EM SEPARADO, SPRING				
						NO SE REPARA POR SE	NOT SERVICED SEPARA	SEM REPARAÇÃO EM SI	064N
					NON FORUNI SEPAREM	NICHT A SEP ERS-T LIEI	NON FORNITO SEPARAT	SERVICERES IKKE SEPA	
11		**NSS**		1	SEM SERVIÇO EM SEPARADO, GUIDE				
						NO SE REPARA POR SE	NOT SERVICED SEPARA	SEM REPARAÇÃO EM SI	064N
					NON FORUNI SEPAREM	NICHT A SEP ERS-T LIEI	NON FORNITO SEPARAT	SERVICERES IKKE SEPA	
12		**NSS**		1	SEM SERVIÇO EM SEPARADO, BUSHING				
						NO SE REPARA POR SE	NOT SERVICED SEPARA	SEM REPARAÇÃO EM SI	064N
					NON FORUNI SEPAREM	NICHT A SEP ERS-T LIEI	NON FORNITO SEPARAT	SERVICERES IKKE SEPA	
13		**NSS**		1	SEM SERVIÇO EM SEPARADO, BUSHING				
						NO SE REPARA POR SE	NOT SERVICED SEPARA	SEM REPARAÇÃO EM SI	064N
					NON FORUNI SEPAREM	NICHT A SEP ERS-T LIEI	NON FORNITO SEPARAT	SERVICERES IKKE SEPA	
14		**NSS**		1	SEM SERVIÇO EM SEPARADO, BUSHING				
						NO SE REPARA POR SE	NOT SERVICED SEPARA	SEM REPARAÇÃO EM SI	064N
					NON FORUNI SEPAREM	NICHT A SEP ERS-T LIEI	NON FORNITO SEPARAT	SERVICERES IKKE SEPA	

21.154.01	02	p2	12/11

TRANSMISSÃO, 4WD - BOMBA, ÓLEO
TRANSMISION, 4WD - BOMBA, ACEITE
TRANSMISSION - 4WD - PUMP, OIL
TRANSMISSION - 4WD - PUMP, OIL

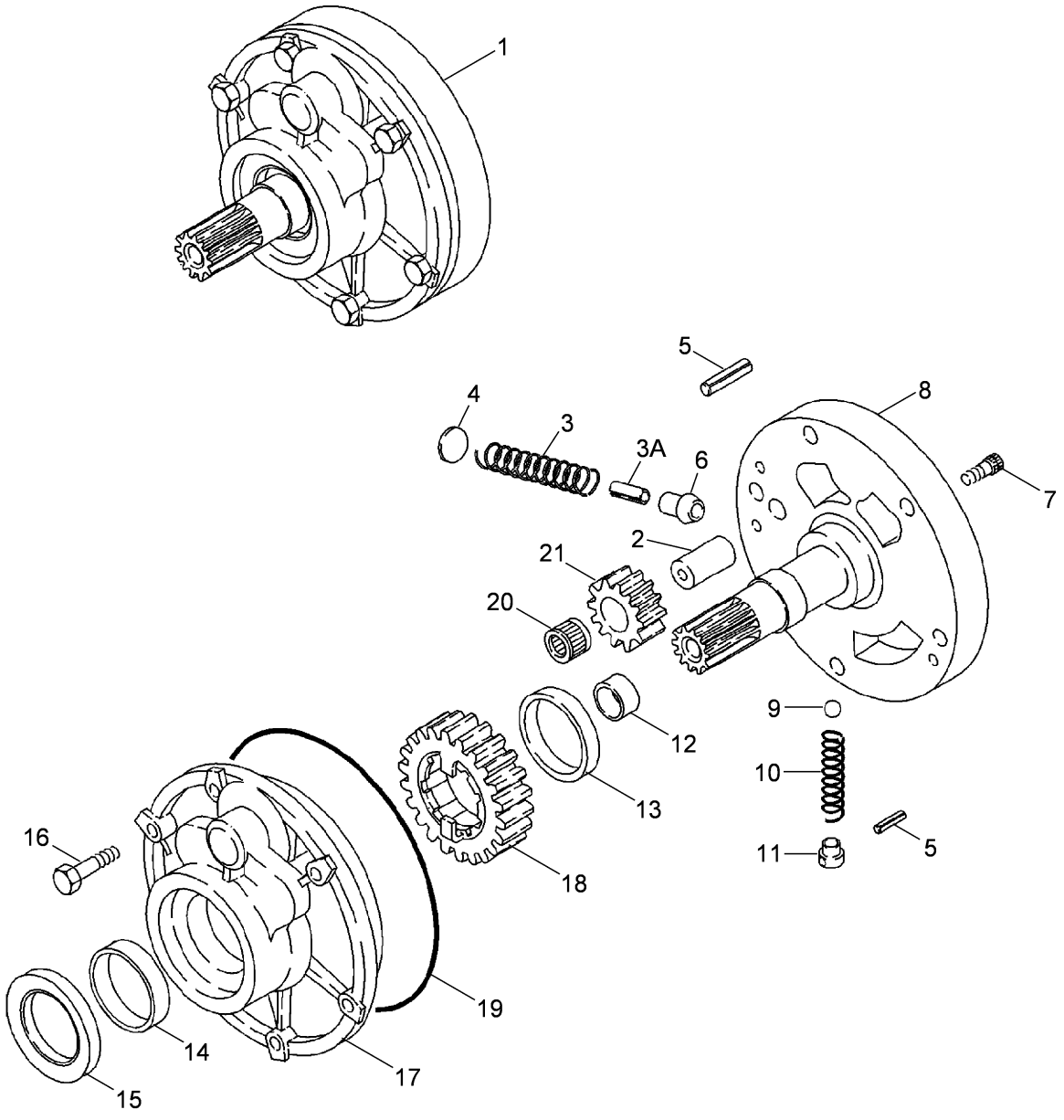

TRANSMISSION, 4WD - POMPE A HUILE
TRANSMISSION - 4WD - PUMP, OIL
TRANSMISSION - 4WD - PUMP, OIL
TRANSMISSION - 4WD - PUMP, OIL

R	N	P.N.	MOD	Q	Denominação Description	Denominacion Bezeichnung	Description Descrizione	Denominação Beskrivelse	L.C.
15		**87429971**		1	VEDADOR DE ÓLEO JOINT ETANCHEITE D'HI	JUNTA DE ACEITE ÖLDICHTUNG	OIL SEAL PARAOLIO	VEDANTE DE ÓLEO OLIESEGL	P278
16		**814-8060**		6	PARAFUSO, Hex, M8 x 60, 8.8 PERNO VIS	PERNO SCHRAUBE	BOLT BULLONE	PARAFUSO BOLT	140B
17		**NSS**		1	SEM SERVIÇO EM SEPARADO, HOUSING NO SE REPARA POR SE NON FORUNI SEPAREM	NO SE REPARA POR SE NICHT A SEP ERS-T LIEI	NOT SERVICED SEPARA NON FORNITO SEPARAT	SEM REPARAÇÃO EM SI SERVICERES IKKE SEPA	064N
18		**NSS**		1	SEM SERVIÇO EM SEPARADO, GEAR 23T NO SE REPARA POR SE NON FORUNI SEPAREM	NO SE REPARA POR SE NICHT A SEP ERS-T LIEI	NOT SERVICED SEPARA NON FORNITO SEPARAT	SEM REPARAÇÃO EM SI SERVICERES IKKE SEPA	064N
19		**181142A1**		1	ANEL O, 183.82mm ID x 2.62mm Width ANILLO/ARO CAUCHO JOINT TORIQUE	O-RING O-RING	O-RING ANELLO TOROIDALE	ANEL O O-RING	7176
20		**NSS**		1	SEM SERVIÇO EM SEPARADO, BEARING Needle NO SE REPARA POR SE NON FORUNI SEPAREM	NO SE REPARA POR SE NICHT A SEP ERS-T LIEI	NOT SERVICED SEPARA NON FORNITO SEPARAT	SEM REPARAÇÃO EM SI SERVICERES IKKE SEPA	064N
21		**NSS**		1	SEM SERVIÇO EM SEPARADO, GEAR 12T NO SE REPARA POR SE NON FORUNI SEPAREM	NO SE REPARA POR SE NICHT A SEP ERS-T LIEI	NOT SERVICED SEPARA NON FORNITO SEPARAT	SEM REPARAÇÃO EM SI SERVICERES IKKE SEPA	064N

21.154.01	03	p1	12/11

TRANSMISSÃO - 2WD / 4WD POWERSHIFT - BOMBA, ÓLEO
TRANSMISION - 2WD / 4WD POWERSHIFT - BOMBA, ACEITE
TRANSMISSION - 2WD / 4WD, POWERSHIFT - PUMP, OIL
TRANSMISSION - 2WD / 4WD, POWERSHIFT - PUMP, OIL

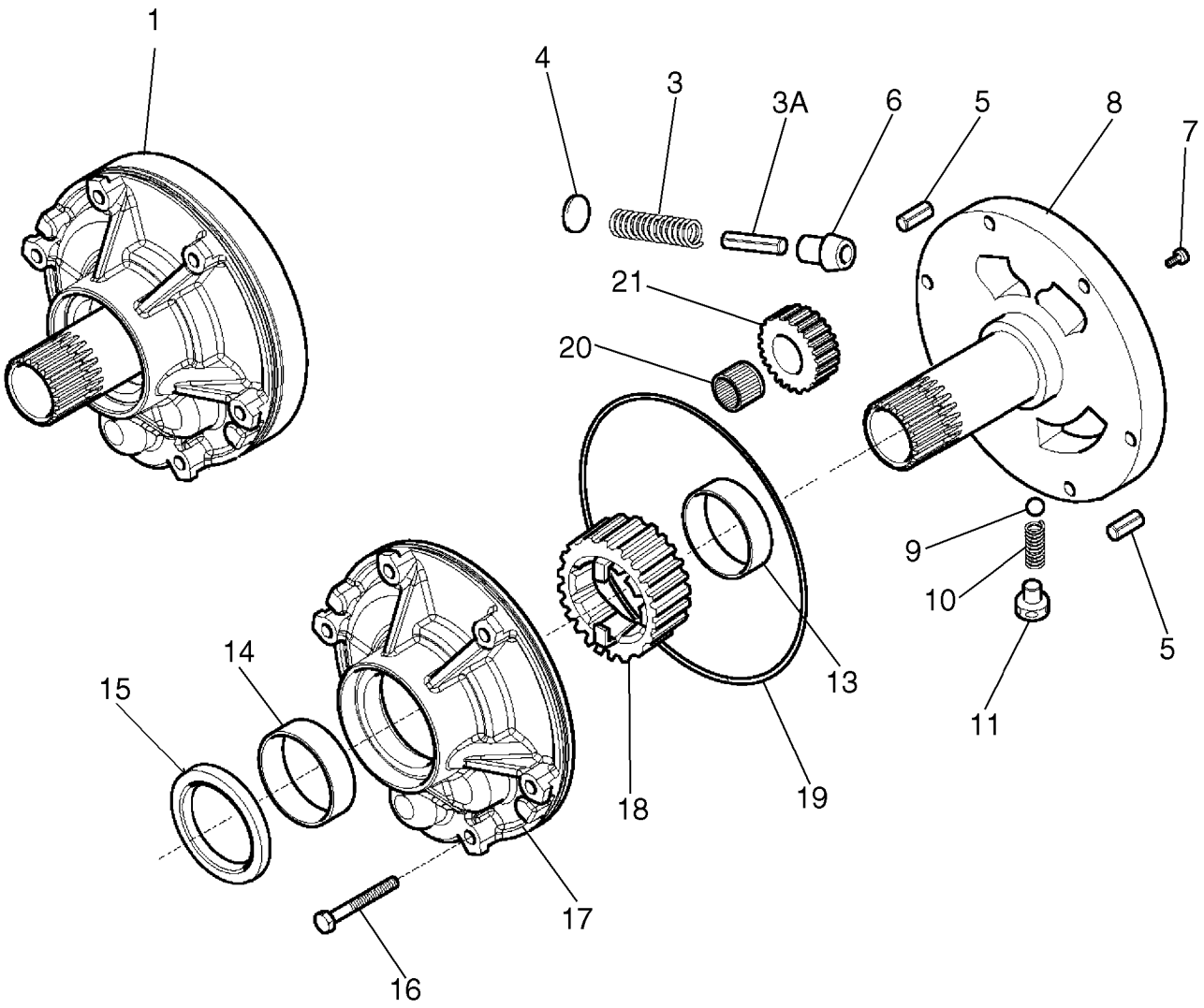

TRANSMISSION, 4WD BOÎTE AUTOMATIQUE - POMPE A HUILE
TRANSMISSION - 2WD / 4WD, POWERSHIFT - PUMP, OIL
TRANSMISSION - 2WD / 4WD, POWERSHIFT - PUMP, OIL
TRANSMISSION - 2WD / 4WD, POWERSHIFT - PUMP, OIL

R	N	P.N.	MOD	Q	Denominação Description	Denominacion Bezeichnung	Description Descrizione	Denominação Beskrivelse	L.C.
		84327511		1	TRANSMISSÃO, Powershift, Two Wheel Drive, Incl. Ref 1 - 21				
						TRANSMISIÓN	TRANSMISSION	TRANSMISSÃO	030C
					TRANSMISSION	GETRIEBE	TRASMISSIONE; CAMBI(	TRANSMISSION	
1		**87705431**		1	BOMBA, Oil, Incl. Ref 3 - 21	BOMBA	PUMP	BOMBA	6570
					POMPE	PUMPE	POMPA	PUMPE	
		84327512		1	TRANSMISSÃO, Powershift, Four Wheel Drive, Incl. Ref 1 - 21				
						TRANSMISIÓN	TRANSMISSION	TRANSMISSÃO	030C
					TRANSMISSION	GETRIEBE	TRASMISSIONE; CAMBI(	TRANSMISSION	
3		**NSS**		1	SEM SERVIÇO EM SEPARADO, SPRING				
						NO SE REPARA POR SE	NOT SERVICED SEPARA	SEM REPARAÇÃO EM SI	064N
					NON FORUNI SEPAREM	NICHT A SEP ERS-T LIEI	NON FORNITO SEPARAT	SERVICERES IKKE SEPA	
3A		**NSS**		1	SEM SERVIÇO EM SEPARADO, PIN				
						NO SE REPARA POR SE	NOT SERVICED SEPARA	SEM REPARAÇÃO EM SI	064N
					NON FORUNI SEPAREM	NICHT A SEP ERS-T LIEI	NON FORNITO SEPARAT	SERVICERES IKKE SEPA	
4		**NSS**		1	SEM SERVIÇO EM SEPARADO, STOP				
						NO SE REPARA POR SE	NOT SERVICED SEPARA	SEM REPARAÇÃO EM SI	064N
					NON FORUNI SEPAREM	NICHT A SEP ERS-T LIEI	NON FORNITO SEPARAT	SERVICERES IKKE SEPA	
5		**NSS**		2	SEM SERVIÇO EM SEPARADO, PIN Roll				
						NO SE REPARA POR SE	NOT SERVICED SEPARA	SEM REPARAÇÃO EM SI	064N
					NON FORUNI SEPAREM	NICHT A SEP ERS-T LIEI	NON FORNITO SEPARAT	SERVICERES IKKE SEPA	
6		**NSS**		1	SEM SERVIÇO EM SEPARADO, PISTON				
						NO SE REPARA POR SE	NOT SERVICED SEPARA	SEM REPARAÇÃO EM SI	064N
					NON FORUNI SEPAREM	NICHT A SEP ERS-T LIEI	NON FORNITO SEPARAT	SERVICERES IKKE SEPA	
7		**NSS**		2	SEM SERVIÇO EM SEPARADO, BOLT				
						NO SE REPARA POR SE	NOT SERVICED SEPARA	SEM REPARAÇÃO EM SI	064N
					NON FORUNI SEPAREM	NICHT A SEP ERS-T LIEI	NON FORNITO SEPARAT	SERVICERES IKKE SEPA	
8		**NSS**		1	SEM SERVIÇO EM SEPARADO, SUPPORT				
						NO SE REPARA POR SE	NOT SERVICED SEPARA	SEM REPARAÇÃO EM SI	064N
					NON FORUNI SEPAREM	NICHT A SEP ERS-T LIEI	NON FORNITO SEPARAT	SERVICERES IKKE SEPA	
9		**NSS**		1	SEM SERVIÇO EM SEPARADO, BALL				
						NO SE REPARA POR SE	NOT SERVICED SEPARA	SEM REPARAÇÃO EM SI	064N
					NON FORUNI SEPAREM	NICHT A SEP ERS-T LIEI	NON FORNITO SEPARAT	SERVICERES IKKE SEPA	
10		**NSS**		1	SEM SERVIÇO EM SEPARADO, SPRING				
						NO SE REPARA POR SE	NOT SERVICED SEPARA	SEM REPARAÇÃO EM SI	064N
					NON FORUNI SEPAREM	NICHT A SEP ERS-T LIEI	NON FORNITO SEPARAT	SERVICERES IKKE SEPA	
11		**NSS**		1	SEM SERVIÇO EM SEPARADO, GUIDE				
						NO SE REPARA POR SE	NOT SERVICED SEPARA	SEM REPARAÇÃO EM SI	064N
					NON FORUNI SEPAREM	NICHT A SEP ERS-T LIEI	NON FORNITO SEPARAT	SERVICERES IKKE SEPA	
13		**NSS**		1	SEM SERVIÇO EM SEPARADO, BUSHING				
						NO SE REPARA POR SE	NOT SERVICED SEPARA	SEM REPARAÇÃO EM SI	064N
					NON FORUNI SEPAREM	NICHT A SEP ERS-T LIEI	NON FORNITO SEPARAT	SERVICERES IKKE SEPA	
14		**NSS**		1	SEM SERVIÇO EM SEPARADO, BUSHING				
						NO SE REPARA POR SE	NOT SERVICED SEPARA	SEM REPARAÇÃO EM SI	064N
					NON FORUNI SEPAREM	NICHT A SEP ERS-T LIEI	NON FORNITO SEPARAT	SERVICERES IKKE SEPA	
15		**87429971**		1	VEDADOR DE ÓLEO	JUNTA DE ACEITE	OIL SEAL	VEDANTE DE ÓLEO	P278
					JOINT ETANCHEITE D'HI	ÖLDICHTUNG	PARAOLIO	OLIESEGL	
16		**814-8060**		9	PARAFUSO, Hex, M8 x 60, 8.8				
						PERNO	BOLT	PARAFUSO	140B
					VIS	SCHRAUBE	BULLONE	BOLT	

21.154.01	03	p2	12/11

TRANSMISSÃO - 2WD / 4WD POWERSHIFT - BOMBA, ÓLEO
TRANSMISION - 2WD / 4WD POWERSHIFT - BOMBA, ACEITE
TRANSMISSION - 2WD / 4WD, POWERSHIFT - PUMP, OIL
TRANSMISSION - 2WD / 4WD, POWERSHIFT - PUMP, OIL

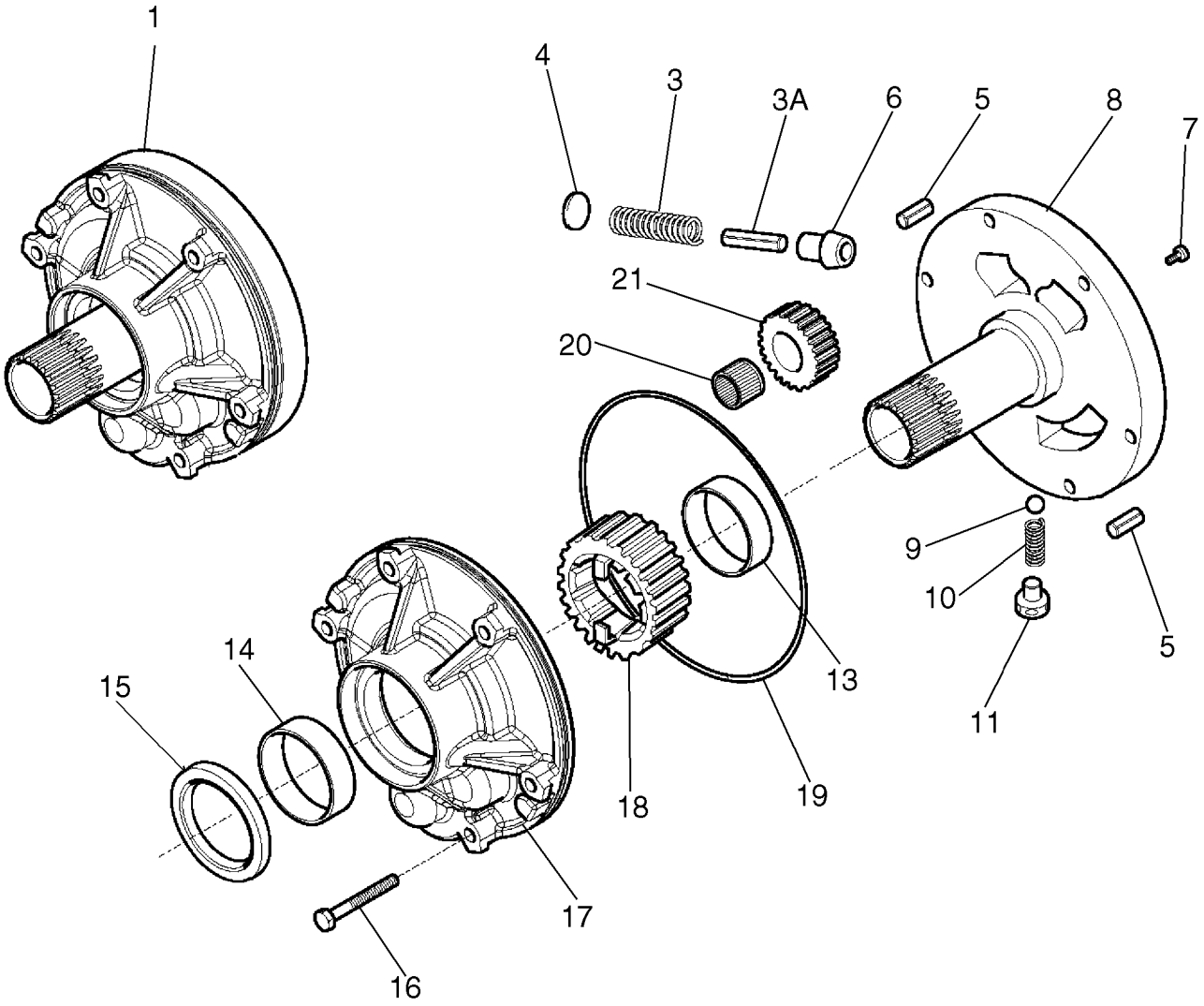

TRANSMISSION, 4WD BOÎTE AUTOMATIQUE - POMPE A HUILE
TRANSMISSION - 2WD / 4WD, POWERSHIFT - PUMP, OIL
TRANSMISSION - 2WD / 4WD, POWERSHIFT - PUMP, OIL
TRANSMISSION - 2WD / 4WD, POWERSHIFT - PUMP, OIL

R	N	P.N.	MOD	Q	Denominação Description	Denominacion Bezeichnung	Description Descrizione	Denominação Beskrivelse	L.C.
17		NSS		1	SEM SERVIÇO EM SEPARADO, HOUSING				
						NO SE REPARA POR SE	NOT SERVICED SEPARA	SEM REPARAÇÃO EM SI	064N
					NON FORUNI SEPAREM	NICHT A SEP ERS-T LIEI	NON FORNITO SEPARAT	SERVICERES IKKE SEPA	
18		NSS		1	SEM SERVIÇO EM SEPARADO, GEAR				
						NO SE REPARA POR SE	NOT SERVICED SEPARA	SEM REPARAÇÃO EM SI	064N
					NON FORUNI SEPAREM	NICHT A SEP ERS-T LIEI	NON FORNITO SEPARAT	SERVICERES IKKE SEPA	
19		181142A1		1	ANEL O, 183.82mm ID x 2.62mm Width				
						ANILLO/ARO CAUCHO	O-RING	ANEL O	7176
					JOINT TORIQUE	O-RING	ANELLO TOROIDALE	O-RING	
20		NSS		1	SEM SERVIÇO EM SEPARADO, BEARING Needle				
						NO SE REPARA POR SE	NOT SERVICED SEPARA	SEM REPARAÇÃO EM SI	064N
					NON FORUNI SEPAREM	NICHT A SEP ERS-T LIEI	NON FORNITO SEPARAT	SERVICERES IKKE SEPA	
21		NSS		1	SEM SERVIÇO EM SEPARADO, GEAR				
						NO SE REPARA POR SE	NOT SERVICED SEPARA	SEM REPARAÇÃO EM SI	064N
					NON FORUNI SEPAREM	NICHT A SEP ERS-T LIEI	NON FORNITO SEPARAT	SERVICERES IKKE SEPA	

21.154.02	01	p1	12/11

TRANSMISSÃO, 2WD - EIXO, RÉ & PRIMÁRIO
TRANSMISION, 2WD - EJE, RETROCESO & PRIMARIO
TRANSMISSION - 2WD - SHAFT, REVERSE & PRIMARY
TRANSMISSION - 2WD - SHAFT, REVERSE & PRIMARY

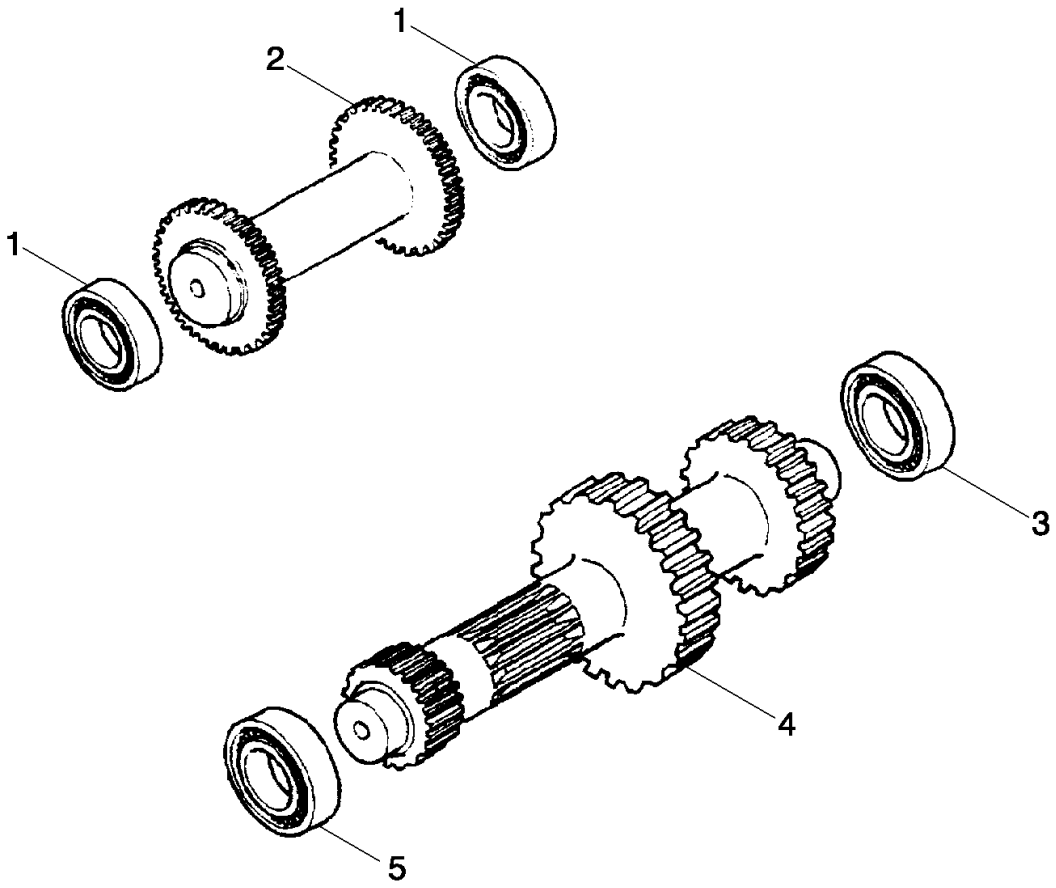

TRANSMISSION, 2WD - ARBRE, MARCHE ARRIÈRE & PRIMAIRE
TRANSMISSION - 2WD - SHAFT, REVERSE & PRIMARY
TRANSMISSION - 2WD - SHAFT, REVERSE & PRIMARY
TRANSMISSION - 2WD - SHAFT, REVERSE & PRIMARY

R	N	P.N.	MOD	Q	Denominação Description	Denominacion Bezeichnung	Description Descrizione	Denominação Beskrivelse	L.C.
		87395300		1	TRANSMISSÃO, Two Wheel Drive, Incl. Ref 1 - 6				
					TRANSMISIÓN	TRANSMISSION	TRANSMISSÃO		030C
					TRANSMISSION	GETRIEBE	TRASMISSIONE; CAMBI(	TRANSMISSION	
1		**ST205A**		2	ROLAMENTO ESFERAS, 35 mm ID x 72 mm OD x 17 mm				
					COJINETE DE BOLAS	BEARING, BALL	ROLAMENTO ESFERAS		P108
					ROULEMENT A BILLES	KUGELLAGER	CUSCINETTO, A SFERA	KUGLELEJE	
2		**358636A1**		1	EIXO, Idler/Reverse	ARBOL	SHAFT	EIXO	7590
					ARBRE	WELLE	ALBERO	SHAFT	
3		**181126A1**		1	ROLAMENTO ESFERAS, 45 mm ID x 85 mm OD x 19 mm				
					COJINETE DE BOLAS	BEARING, BALL	ROLAMENTO ESFERAS		P108
					ROULEMENT A BILLES	KUGELLAGER	CUSCINETTO, A SFERA	KUGLELEJE	
4		**87701276**		1	EIXO PRIMÁRIO	EJE PRIMARIO	PRIMARY SHAFT	VEIO PRIMÁRIO	012A
					ARBRE PRINCIPAL	EINGANGSWELLE	ALBERO PRIMARIO	HOVEDAKSEL	
5		**181132A1**		1	ROLAMENTO ESFERAS, 40 mm ID x 80 mm OD x 18 mm				
					COJINETE DE BOLAS	BEARING, BALL	ROLAMENTO ESFERAS		P108
					ROULEMENT A BILLES	KUGELLAGER	CUSCINETTO, A SFERA	KUGLELEJE	
6		**A48041**		1	ARO DE SEGURANCA, Bearing to Axle Housing; Not Illustrated				
					ARO SEGURO	CIRCLIP	ARO DE SEGURANCA		P019
					CIRCLIP	SICHERUNGSRING	ANELLO ELASTICO	CIRCLIP	

21.154.02	02	p1	12/11

TRANSMISSÃO, 4WD - EIXO, RÉ & PRIMÁRIO
TRANSMISION, 4WD - EJE, RETROCESO & PRIMARIO
TRANSMISSION - 4WD - SHAFT, REVERSE & PRIMARY
TRANSMISSION - 4WD - SHAFT, REVERSE & PRIMARY

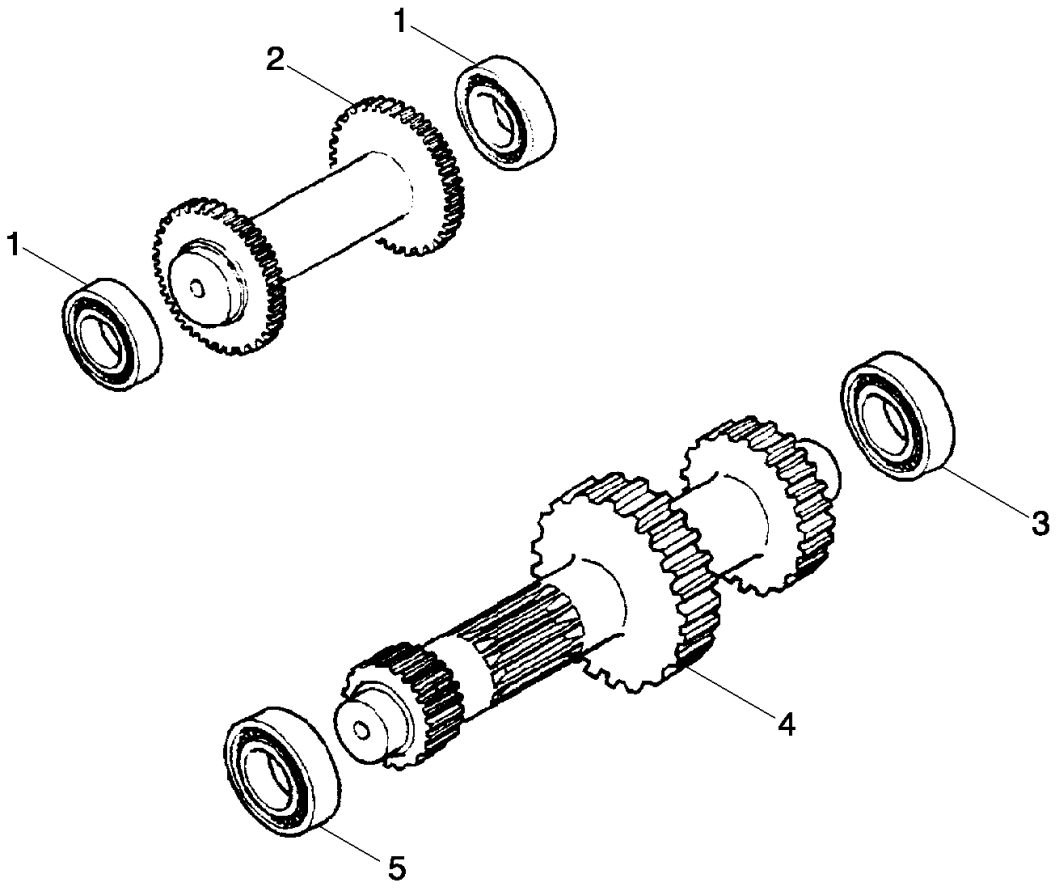

TRANSMISSION, 4WD - ARBRE, MARCHE ARRIÈRE & PRIMAIRE
TRANSMISSION - 4WD - SHAFT, REVERSE & PRIMARY
TRANSMISSION - 4WD - SHAFT, REVERSE & PRIMARY
TRANSMISSION - 4WD - SHAFT, REVERSE & PRIMARY

R	N	P.N.	MOD	Q	Denominação Description	Denominacion Bezeichnung	Description Descrizione	Denominação Beskrivelse	L.C.
		87395301		1	TRANSMISSÃO, Four Wheel Drive, Incl. Ref 1 - 6				
						TRANSMISIÓN	TRANSMISSION	TRANSMISSÃO	030C
					TRANSMISSION	GETRIEBE	TRASMISSIONE; CAMBI(	TRANSMISSION	
1		**ST205A**		2	ROLAMENTO ESFERAS, 35 mm ID x 72 mm OD x 17 mm				
						COJINETE DE BOLAS	BEARING, BALL	ROLAMENTO ESFERAS	P108
					ROULEMENT A BILLES	KUGELLAGER	CUSCINETTO, A SFERA	KUGLELEJE	
2		**358636A1**		1	EIXO, Idler/Reverse	ARBOL	SHAFT	EIXO	7590
					ARBRE	WELLE	ALBERO	SHAFT	
3		**181126A1**		1	ROLAMENTO ESFERAS, 45 mm ID x 85 mm OD x 19 mm				
						COJINETE DE BOLAS	BEARING, BALL	ROLAMENTO ESFERAS	P108
					ROULEMENT A BILLES	KUGELLAGER	CUSCINETTO, A SFERA	KUGLELEJE	
4		**87701276**		1	EIXO PRIMÁRIO	EJE PRIMARIO	PRIMARY SHAFT	VEIO PRIMÁRIO	012A
					ARBRE PRINCIPAL	EINGANGSWELLE	ALBERO PRIMARIO	HOVEDAKSEL	
5		**181132A1**		1	ROLAMENTO ESFERAS, 40 mm ID x 80 mm OD x 18 mm				
						COJINETE DE BOLAS	BEARING, BALL	ROLAMENTO ESFERAS	P108
					ROULEMENT A BILLES	KUGELLAGER	CUSCINETTO, A SFERA	KUGLELEJE	
6		**A48041**		1	ARO DE SEGURANCA, Bearing to Axle Housing; Not Illustrated				
						ARO SEGURO	CIRCLIP	ARO DE SEGURANCA	P019
					CIRCLIP	SICHERUNGSRING	ANELLO ELASTICO	CIRCLIP	

21.154.02	03	p1	12/11

TRANSMISSÃO, 2WD/4WD - EIXO, RÉ & PRIMÁRIO
TRANSMISION, 2WD/4WD - EJE, RETROCESO & PRIMARIO
TRANSMISSION - 2WD/4WD POWERSHIFT - SHAFT, REVERSE & PRIMARY
TRANSMISSION - 2WD/4WD POWERSHIFT - SHAFT, REVERSE & PRIMARY

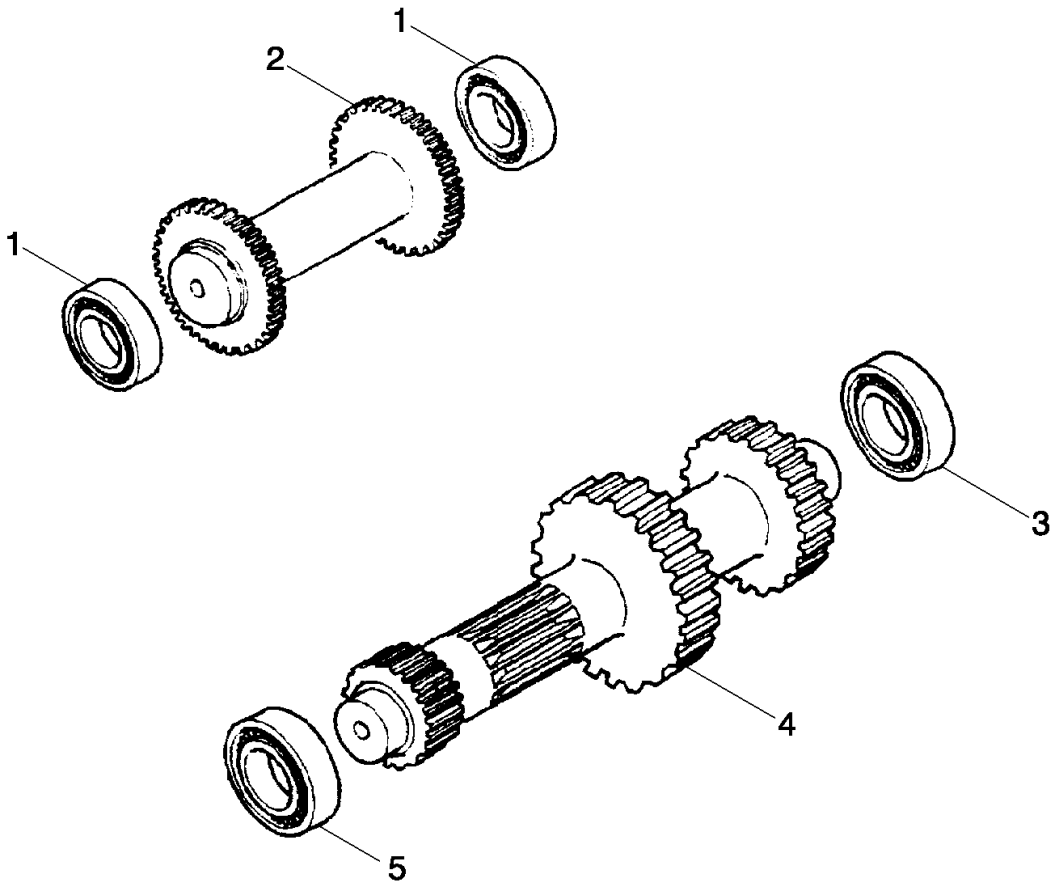

TRANSMISSION, 2WD/4WD - ARBRE, MARCHE ARRIÈRE & PRIMAIRE
TRANSMISSION - 2WD/4WD POWERSHIFT - SHAFT, REVERSE & PRIMARY
TRANSMISSION - 2WD/4WD POWERSHIFT - SHAFT, REVERSE & PRIMARY
TRANSMISSION - 2WD/4WD POWERSHIFT - SHAFT, REVERSE & PRIMARY

R	N	P.N.	MOD	Q	Denominação Description	Denominacion Bezeichnung	Description Descrizione	Denominação Beskrivelse	L.C.
		84327511		1	TRANSMISSÃO, Two Wheel Drive, Incl. Ref 1 - 6				
						TRANSMISIÓN	TRANSMISSION	TRANSMISSÃO	030C
					TRANSMISSION	GETRIEBE	TRASMISSIONE; CAMBI(	TRANSMISSION	
		84327512		1	TRANSMISSÃO, Four Wheel Drive, Incl. Ref 1 - 6				
						TRANSMISIÓN	TRANSMISSION	TRANSMISSÃO	030C
					TRANSMISSION	GETRIEBE	TRASMISSIONE; CAMBI(	TRANSMISSION	
1		**ST205A**		2	ROLAMENTO ESFERAS, 35 mm ID x 72 mm OD x 17 mm				
						COJINETE DE BOLAS	BEARING, BALL	ROLAMENTO ESFERAS	P108
					ROULEMENT A BILLES	KUGELLAGER	CUSCINETTO, A SFERA	KUGLELEJE	
2		**358636A1**		1	EIXO, Idler/Reverse	ARBOL	SHAFT	EIXO	7590
					ARBRE	WELLE	ALBERO	SHAFT	
3		**181126A1**		1	ROLAMENTO ESFERAS, 45 mm ID x 85 mm OD x 19 mm				
						COJINETE DE BOLAS	BEARING, BALL	ROLAMENTO ESFERAS	P108
					ROULEMENT A BILLES	KUGELLAGER	CUSCINETTO, A SFERA	KUGLELEJE	
4		**87701276**		1	EIXO PRIMÁRIO	EJE PRIMARIO	PRIMARY SHAFT	VEIO PRIMÁRIO	012A
					ARBRE PRINCIPAL	EINGANGSWELLE	ALBERO PRIMARIO	HOVEDAKSEL	
5		**181132A1**		1	ROLAMENTO ESFERAS, 40 mm ID x 80 mm OD x 18 mm				
						COJINETE DE BOLAS	BEARING, BALL	ROLAMENTO ESFERAS	P108
					ROULEMENT A BILLES	KUGELLAGER	CUSCINETTO, A SFERA	KUGLELEJE	
6		**A48041**		1	ARO DE SEGURANCA, Bearing to Axle Housing; Not Illustrated				
						ARO SEGURO	CIRCLIP	ARO DE SEGURANCA	P019
					CIRCLIP	SICHERUNGSRING	ANELLO ELASTICO	CIRCLIP	

21.154.03	02	p1	12/11

TRANSMISSÃO, 4WD - EIXO, SAÍDA
TRANSMISION, 4WD - EJE, SALIDA
TRANSMISSION - 4WD - SHAFT, OUTPUT
TRANSMISSION - 4WD - SHAFT, OUTPUT

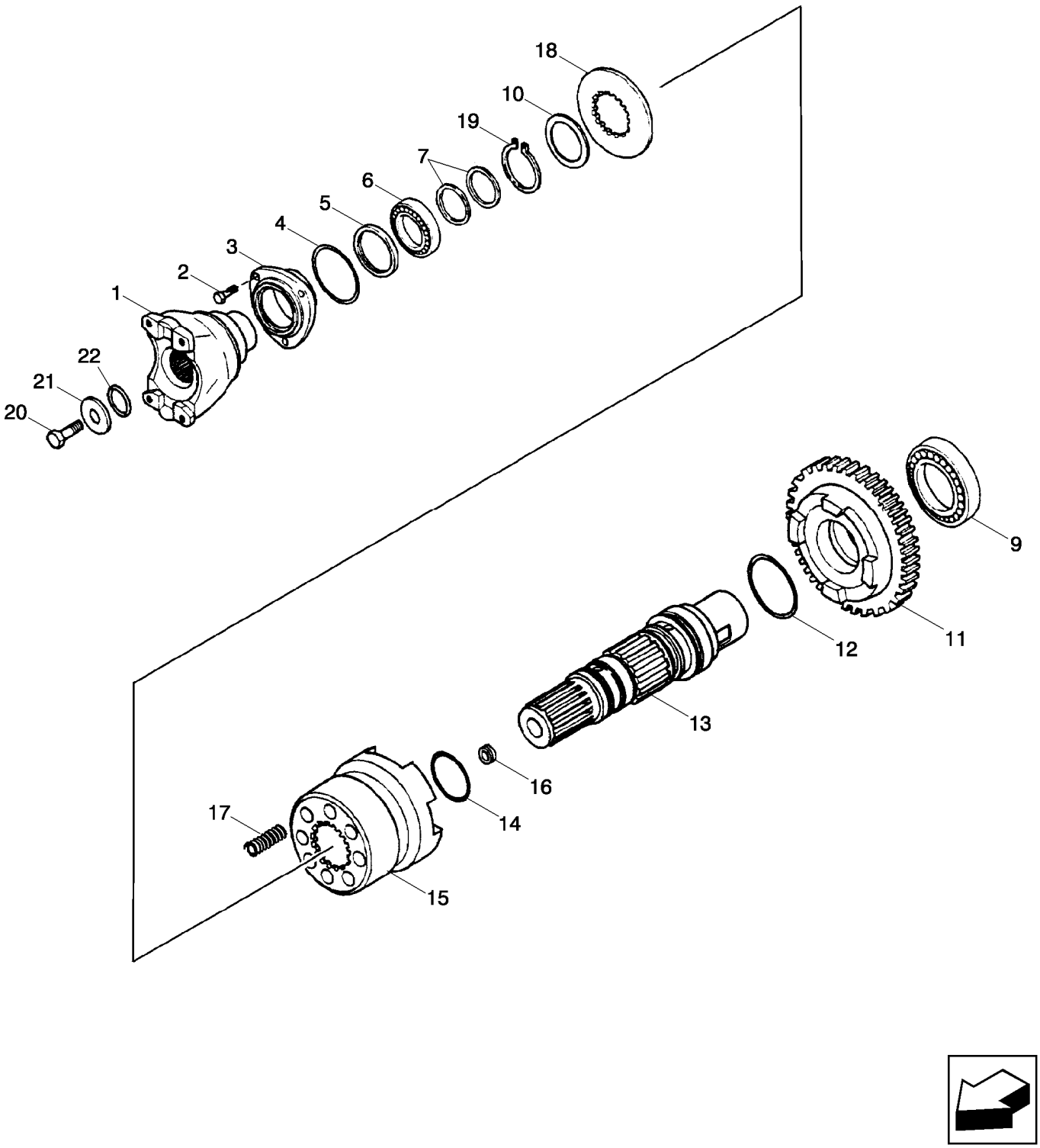

TRANSMISSION, 4WD - ARBRE DE SORTIE
TRANSMISSION - 4WD - SHAFT, OUTPUT
TRANSMISSION - 4WD - SHAFT, OUTPUT
TRANSMISSION - 4WD - SHAFT, OUTPUT

R	N	P.N.	MOD	Q	Denominação Description	Denominacion Bezeichnung	Description Descrizione	Denominação Beskrivelse	L.C.
		87395301		1	TRANSMISSÃO, Four Wheel Drive, Incl. Ref 1 - 22				
					TRANSMISIÓN	TRANSMISSION	TRANSMISSÃO	030C	
					TRANSMISSION	GETRIEBE	TRASMISSIONE; CAMBI(	TRANSMISSION	
1		**87704971**		1	GARFO, Fork, Front	ARTICULACIÓN	YOKE	GARFO	085F
					CHAPE	GABEL	FORCELLA	GAFFEL	
2		**614-8022**		3	PARAFUSO, Hex, M8 x 22, 8.8, Full Thd				
						PERNO	BOLT	PARAFUSO	140B
					VIS	SCHRAUBE	BULLONE	BOLT	
3		**181198A1**		1	TAMPA	TAPA	COVER	TAMPA	2250
					COUVERCLE	DECKEL	COPERCHIO	COVER	
4		**112517A1**		1	ANEL O, 2.8" ID x 3.006" OD x 0.103"				
						ANILLO/ARO CAUCHO	O-RING	ANEL O	7176
					JOINT TORIQUE	O-RING	ANELLO TOROIDALE	O-RING	
5		**181122A1**		1	VEDADOR DE ÓLEO, 50 x 65 x 8 mm				
						JUNTA DE ACEITE	OIL SEAL	VEDANTE DE ÓLEO	P278
					JOINT ETANCHEITE D'HI	ÖLDICHTUNG	PARAOLIO	OLIESEGL	
6		**ST205A**		1	ROLAMENTO ESFERAS, 35 mm ID x 72 mm OD x 17 mm				
						COJINETE DE BOLAS	BEARING, BALL	ROLAMENTO ESFERAS	P108
					ROULEMENT A BILLES	KUGELLAGER	CUSCINETTO, A SFERA	KUGLELEJE	
7		**358645A1**		2	VEDADOR DE ÓLEO	JUNTA DE ACEITE	OIL SEAL	VEDANTE DE ÓLEO	P278
					JOINT ETANCHEITE D'HI	ÖLDICHTUNG	PARAOLIO	OLIESEGL	
9		**181126A1**		1	ROLAMENTO ESFERAS, 45 mm ID x 85 mm OD x 19 mm				
						COJINETE DE BOLAS	BEARING, BALL	ROLAMENTO ESFERAS	P108
					ROULEMENT A BILLES	KUGELLAGER	CUSCINETTO, A SFERA	KUGLELEJE	
10		**P2745478**		1	ARRUELA	ARANDELA	WASHER	ARRUELA	9720
					RONDELLE	UNTERLEGSCHEIBE	RONDELLA	WASHER	
11		**366234A1**		1	PINHÃO, Gear, Driven, 36T	PIÑÓN	PINION	PINHÃO	P045
					PIGNON	RITZEL	PIGNONE	SPIDSHJUL	
12		**366235A1**		1	ANEL O	ANILLO/ARO CAUCHO	O-RING	ANEL O	7176
					JOINT TORIQUE	O-RING	ANELLO TOROIDALE	O-RING	
13		**366230A1**		1	EIXO, Output	ARBOL	SHAFT	EIXO	7590
					ARBRE	WELLE	ALBERO	SHAFT	
14		**366236A1**		2	ANEL O, 42.85mm ID x 3.53mm Width				
						ANILLO/ARO CAUCHO	O-RING	ANEL O	7176
					JOINT TORIQUE	O-RING	ANELLO TOROIDALE	O-RING	
15		**366232A1**		1	ACOPLAMENTO	MANGUITO DE TRANSM	TRANSMISSION SLEEVE	ACOPLAMENTO	Z341
					MANCHON DE TRANSMI	SCHALTMUFFE	MANICOTTO TRASMISSI	MOTORKRAVE	
16		**D142898**		1	BUJAO, 10 x 1 mm	TAPON	PLUG	BUJAO	6400
					BOUCHON	STOPFEN	TAPPO	PLUG	
17		**100753A1**		8	MOLA	MUELLE	SPRING	MOLA	8315
					RESSORT	FEDER	MOLLA	SPRING	
18		**366231A1**		1	ARRUELA	ARANDELA	WASHER	ARRUELA	9720
					RONDELLE	UNTERLEGSCHEIBE	RONDELLA	WASHER	
19		**800-5145**		1	ANEL DE PRESSÃO, M45, Ext				
						ANILLO DE RESORTE	SNAP RING	ANEL	054A
					ANNEAU D'ARRET	SPRENGRING	ANELLO ELASTICO	LÅSERING	
20		**P3533055**		1	PARAFUSO, 12 x 25 mm	TORNILLO	SCREW	PARAFUSO	7450
					VIS	SCHRAUBE	VITE	SCREW	

TRANSMISSÃO, 4WD - EIXO, SAÍDA
TRANSMISION, 4WD - EJE, SALIDA
TRANSMISSION - 4WD - SHAFT, OUTPUT
TRANSMISSION - 4WD - SHAFT, OUTPUT

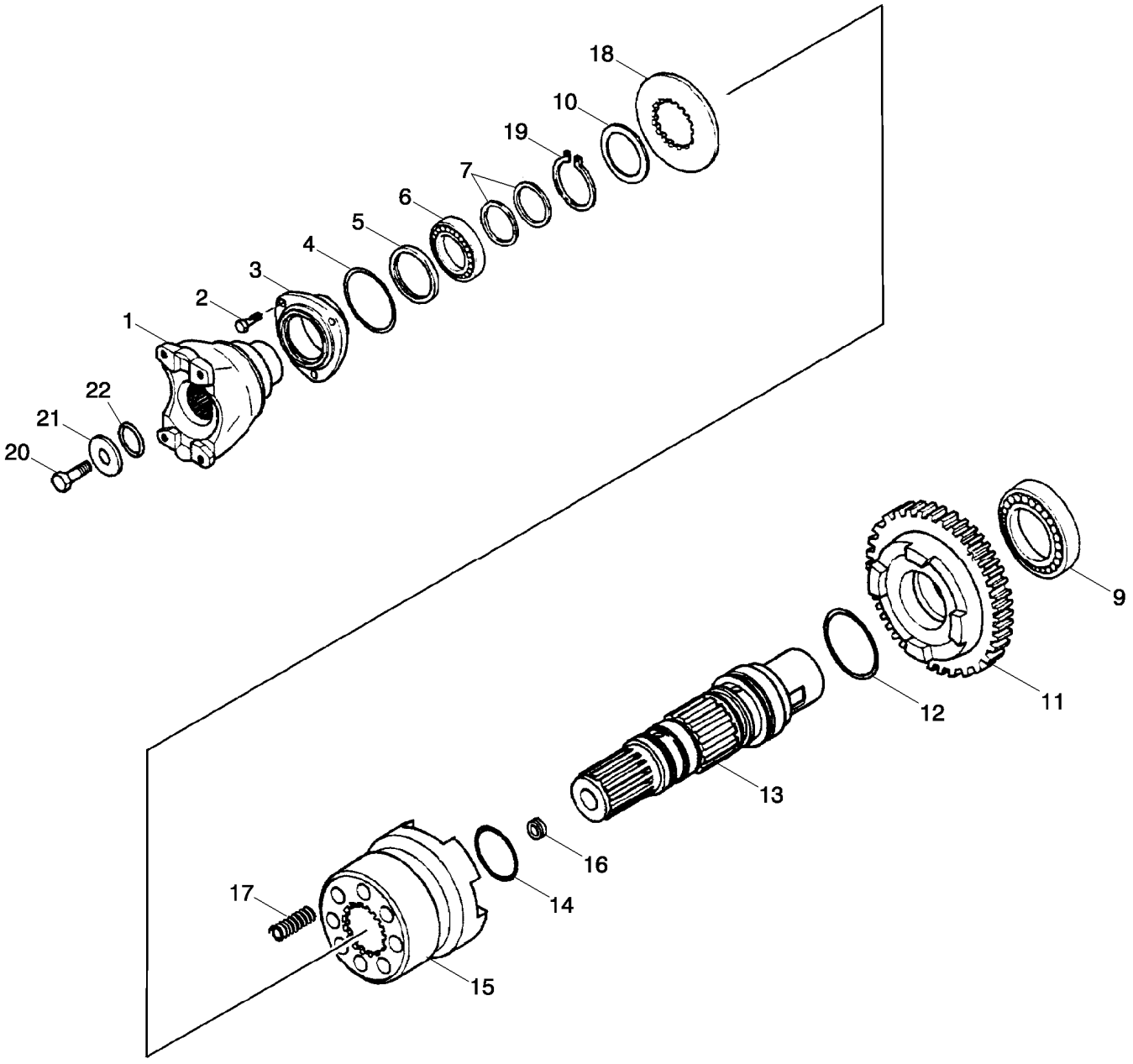

TRANSMISSION, 4WD - ARBRE DE SORTIE
TRANSMISSION - 4WD - SHAFT, OUTPUT
TRANSMISSION - 4WD - SHAFT, OUTPUT
TRANSMISSION - 4WD - SHAFT, OUTPUT

R	N	P.N.	MOD	Q	Denominação Description	Denominacion Bezeichnung	Description Descrizione	Denominação Beskrivelse	L.C.
21		P2745466		1	ARRUELA RONDELLE	ARANDELA UNTERLEGSCHEIBE	WASHER RONDELLA	ARRUELA WASHER	9720
22		238-8217		1	O-RING, -217, CI 8, 1.171" ID x .139" Thk JUNTA TÓRICA JOINT TORIQUE	O-RING	O-RING ANELLO TOROIDALE	O-RING O-RING	055A

21.154.03	03	p1	12/11

TRANSMISSÃO, 4WD POWERSHIFT - EIXO, SAÍDA
TRANSMISION, 4WD POWERSHIFT - EJE, SALIDA
TRANSMISSION - 4WD POWERSHIFT - SHAFT, OUTPUT
TRANSMISSION - 4WD POWERSHIFT - SHAFT, OUTPUT

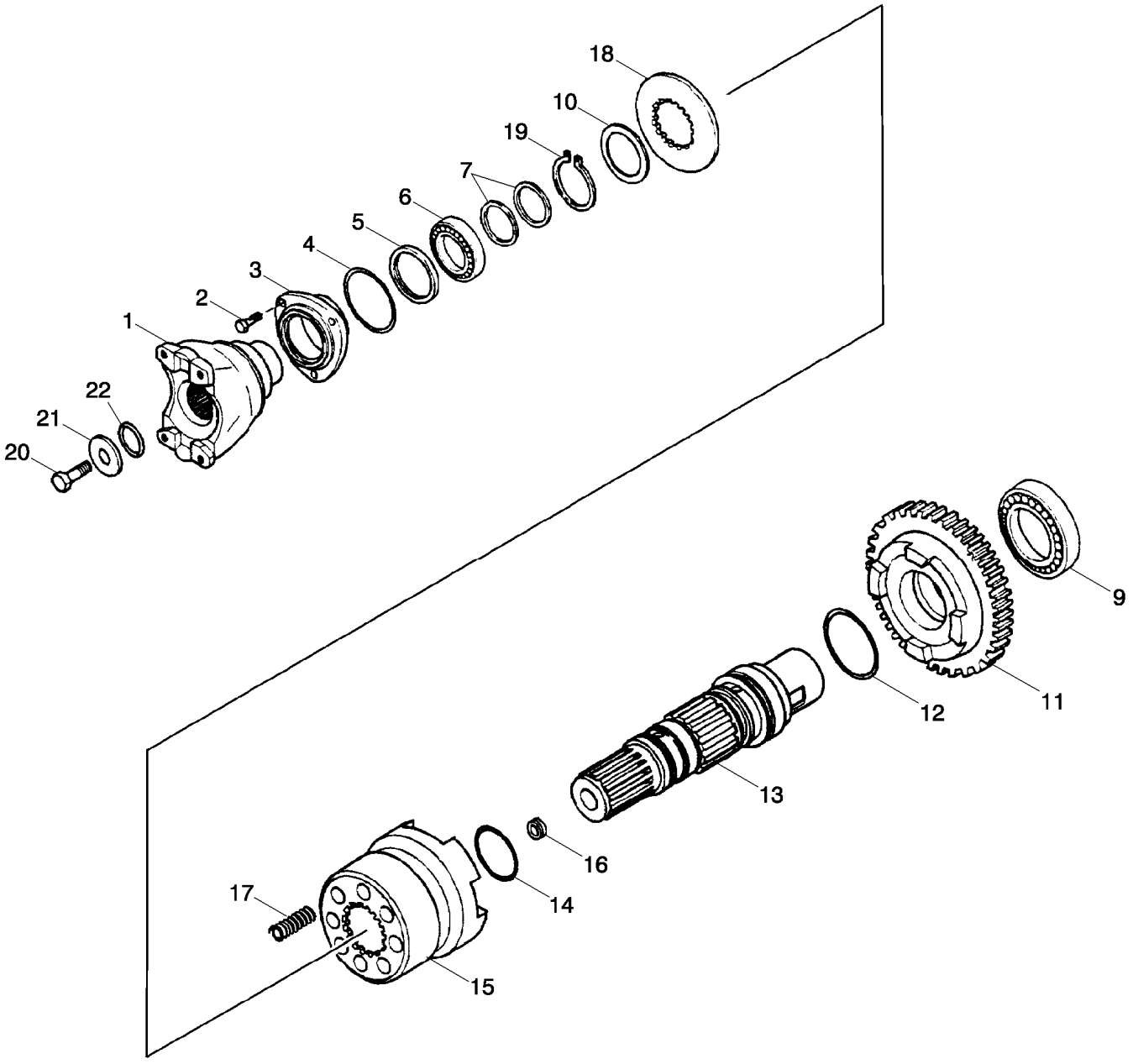

TRANSMISSION, 4WD - ARBRE DE SORTIE
TRANSMISSION - 4WD POWERSHIFT - SHAFT, OUTPUT
TRANSMISSION - 4WD POWERSHIFT - SHAFT, OUTPUT
TRANSMISSION - 4WD POWERSHIFT - SHAFT, OUTPUT

R	N	P.N.	MOD	Q	Denominação Description	Denominacion Bezeichnung	Description Descrizione	Denominação Beskrivelse	L.C.
		84327512		1	TRANSMISSÃO, Four Wheel Drive, Incl. Ref 1 - 22				
					TRANSMISSION	TRANSMISIÓN GETRIEBE	TRANSMISSION TRASMISSIONE; CAMBI(	TRANSMISSÃO TRANSMISSION	030C
1		**87704971**		1	GARFO, Fork, Front	ARTICULACIÓN	YOKE	GARFO	085F
					CHAPE	GABEL	FORCELLA	GAFFEL	
2		**614-8022**		3	PARAFUSO, Hex, M8 x 22, 8.8, Full Thd				
						PERNO	BOLT	PARAFUSO	140B
					VIS	SCHRAUBE	BULLONE	BOLT	
3		**181198A1**		1	TAMPA	TAPA	COVER	TAMPA	2250
					COUVERCLE	DECKEL	COPERCHIO	COVER	
4		**112517A1**		1	ANEL O, 2.8" ID x 3.006" OD x 0.103"				
						ANILLO/ARO CAUCHO	O-RING	ANEL O	7176
					JOINT TORIQUE	O-RING	ANELLO TOROIDALE	O-RING	
5		**181122A1**		1	VEDADOR DE ÓLEO, 50 x 65 x 8 mm				
						JUNTA DE ACEITE	OIL SEAL	VEDANTE DE ÓLEO	P278
					JOINT ETANCHEITE D'HI	ÖLDICHTUNG	PARAOLIO	OLIESEGL	
6		**ST205A**		1	ROLAMENTO ESFERAS, 35 mm ID x 72 mm OD x 17 mm				
						COJINETE DE BOLAS	BEARING, BALL	ROLAMENTO ESFERAS	P108
					ROULEMENT A BILLES	KUGELLAGER	CUSCINETTO, A SFERA	KUGLELEJE	
7		**358645A1**		2	VEDADOR DE ÓLEO	JUNTA DE ACEITE	OIL SEAL	VEDANTE DE ÓLEO	P278
					JOINT ETANCHEITE D'HI	ÖLDICHTUNG	PARAOLIO	OLIESEGL	
9		**181126A1**		1	ROLAMENTO ESFERAS, 45 mm ID x 85 mm OD x 19 mm				
						COJINETE DE BOLAS	BEARING, BALL	ROLAMENTO ESFERAS	P108
					ROULEMENT A BILLES	KUGELLAGER	CUSCINETTO, A SFERA	KUGLELEJE	
10		**P2745478Q**		1	ARRUELA PLANA	ARANDELA	WASHER	ANILHA	131R
					RONDELLE	UNTERLEGSCHEIBE	RONDELLA	FLADSKIVE	
11		**366234A1**		1	PINHÃO, Gear, Driven, 36T	PIÑÓN	PINION	PINHÃO	P045
					PIGNON	RITZEL	PIGNONE	SPIDSHJUL	
12		**366235A1**		1	ANEL O	ANILLO/ARO CAUCHO	O-RING	ANEL O	7176
					JOINT TORIQUE	O-RING	ANELLO TOROIDALE	O-RING	
13		**366230A1**		1	EIXO, Output	ARBOL	SHAFT	EIXO	7590
					ARBRE	WELLE	ALBERO	SHAFT	
14		**366236A1**		2	ANEL O, 42.85mm ID x 3.53mm Width				
						ANILLO/ARO CAUCHO	O-RING	ANEL O	7176
					JOINT TORIQUE	O-RING	ANELLO TOROIDALE	O-RING	
15		**366232A1**		1	ACOPLAMENTO	MANGUITO DE TRANSM	TRANSMISSION SLEEVE	ACOPLAMENTO	Z341
					MANCHON DE TRANSMI	SCHALTMUFFE	MANICOTTO TRASMISSI	MOTORKRAVE	
16		**D142898**		1	BUJAO, 10 x 1 mm	TAPON	PLUG	BUJAO	6400
					BOUCHON	STOPFEN	TAPPO	PLUG	
17		**100753A1**		8	MOLA	MUELLE	SPRING	MOLA	8315
					RESSORT	FEDER	MOLLA	SPRING	
18		**366231A1**		1	ARRUELA	ARANDELA	WASHER	ARRUELA	9720
					RONDELLE	UNTERLEGSCHEIBE	RONDELLA	WASHER	
19		**800-5145**		1	ANEL DE PRESSÃO, M45, Ext				
						ANILLO DE RESORTE	SNAP RING	ANEL	054A
					ANNEAU D'ARRET	SPRENGRING	ANELLO ELASTICO	LÅSERING	
20		**P3533055**		1	PARAFUSO, 12 x 25 mm	TORNILLO	SCREW	PARAFUSO	7450
					VIS	SCHRAUBE	VITE	SCREW	

TRANSMISSÃO, 4WD POWERSHIFT - EIXO, SAÍDA
TRANSMISION, 4WD POWERSHIFT - EJE, SALIDA
TRANSMISSION - 4WD POWERSHIFT - SHAFT, OUTPUT
TRANSMISSION - 4WD POWERSHIFT - SHAFT, OUTPUT

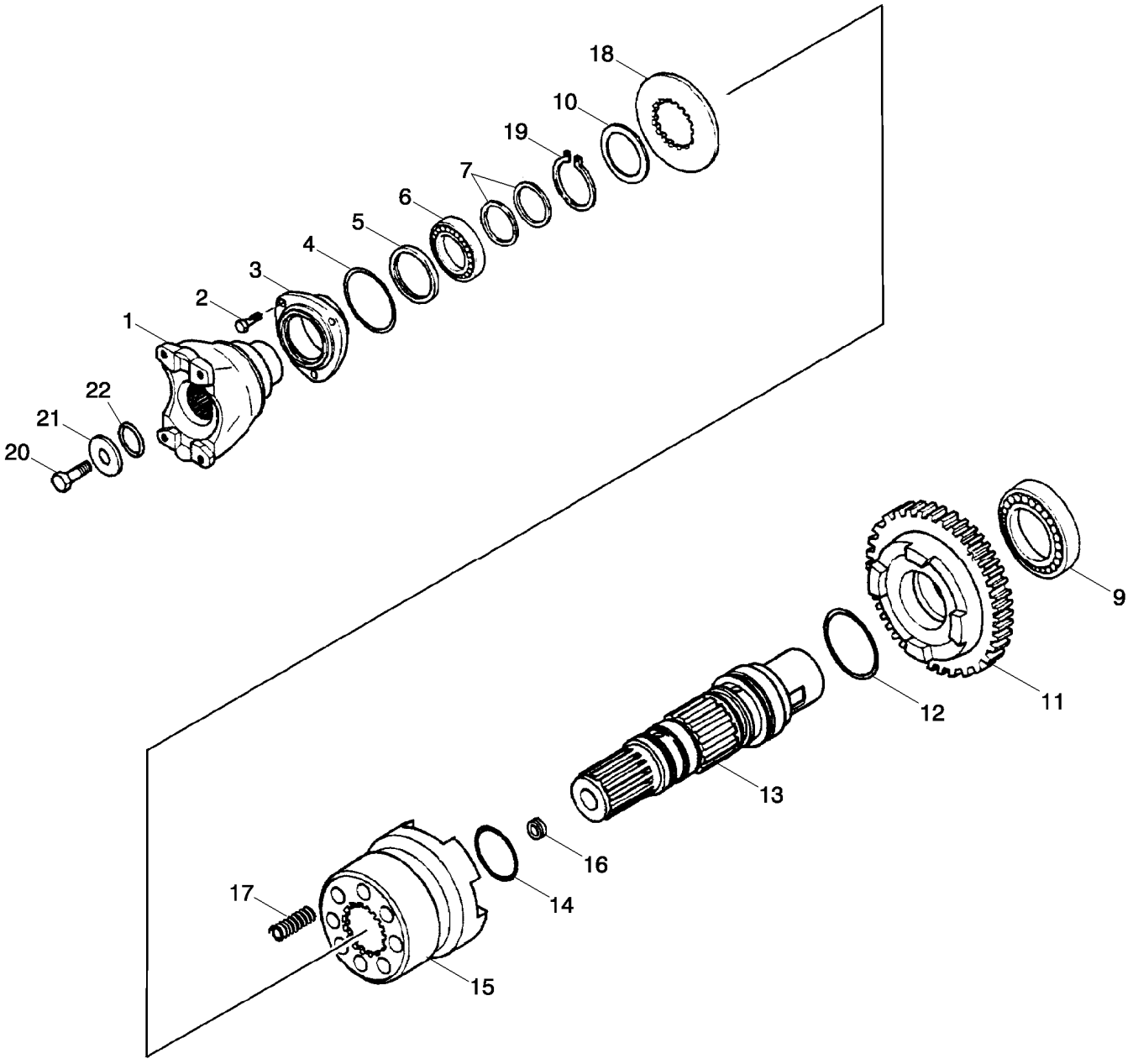

TRANSMISSION, 4WD - ARBRE DE SORTIE
TRANSMISSION - 4WD POWERSHIFT - SHAFT, OUTPUT
TRANSMISSION - 4WD POWERSHIFT - SHAFT, OUTPUT
TRANSMISSION - 4WD POWERSHIFT - SHAFT, OUTPUT

R	N	P.N.	MOD	Q	Denominação Description	Denominacion Bezeichnung	Description Descrizione	Denominação Beskrivelse	L.C.
21		P2745466		1	ARRUELA RONDELLE	ARANDELA UNTERLEGSCHEIBE	WASHER RONDELLA	ARRUELA WASHER	9720
22		238-8217		1	O-RING, -217, CI 8, 1.171" ID x .139" Thk JOINT TORIQUE	JUNTA TÓRICA O-RING	O-RING ANELLO TOROIDALE	O-RING O-RING	055A

21.154.09	01	p1	12/11

TRANSMISSÃO, 2WD - EIXO, SECUNDÁRIO
TRANSMISION, 2WD - EJE, SECUNDARIO
TRANSMISSION - 2WD - SHAFT, SECONDARY
TRANSMISSION - 2WD - SHAFT, SECONDARY

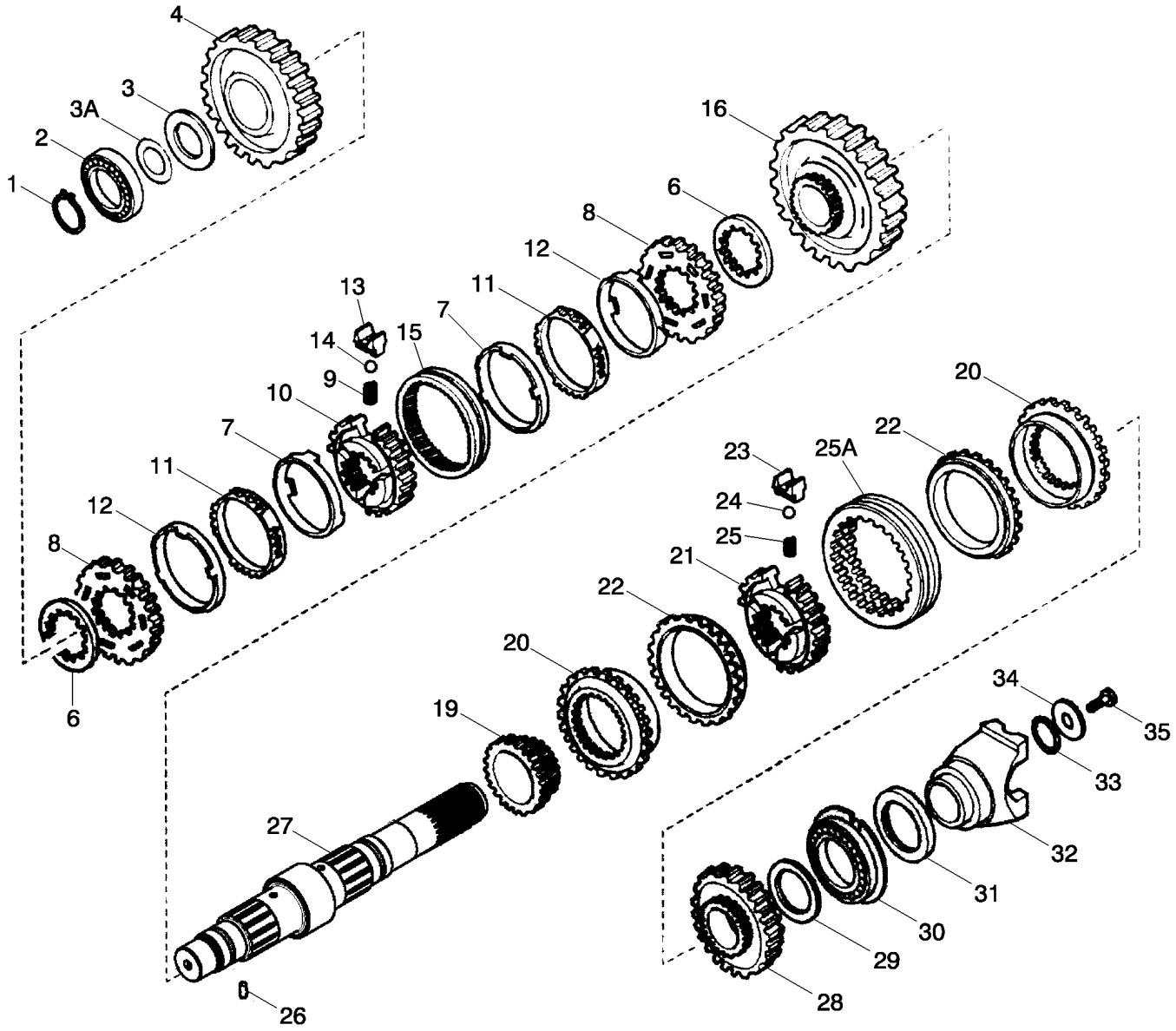

TRANSMISSION, 2WD - ARBRE, SECONDAIRE
TRANSMISSION - 2WD - SHAFT, SECONDARY
TRANSMISSION - 2WD - SHAFT, SECONDARY
TRANSMISSION - 2WD - SHAFT, SECONDARY

R	N	P.N.	MOD	Q	Denominação Description	Denominacion Bezeichnung	Description Descrizione	Denominação Beskrivelse	L.C.
		87395300		1	TRANSMISSÃO, Two Wheel Drive, Incl. Ref 1 - 35				
					TRANSMISIÓN	TRANSMISSION	TRANSMISSÃO	030C	
					TRANSMISSION	GETRIEBE	TRASMISSIONE; CAMBI(	TRANSMISSION	
1		**181118A1**		1	ANEL RETENTOR	ANILLO DE BLOQUEO	RING, LOCK	ANEL RETENTOR	P622
					BAGUE DE BLOCAGE	STELLRING	ANELLO DI BLOCCO	RING, LOCK	
2		**181132A1**		1	ROLAMENTO ESFERAS, 40 mm ID x 80 mm OD x 18 mm				
						COJINETE DE BOLAS	BEARING, BALL	ROLAMENTO ESFERAS	P108
					ROULEMENT A BILLES	KUGELLAGER	CUSCINETTO, A SFERA	KUGLELEJE	
3		**358649A1**		1	ARRUELA, Thrust	ARANDELA	WASHER	ARRUELA	9720
					RONDELLE	UNTERLEGSCHEIBE	RONDELLA	WASHER	
3A		**358650A1**		AR	CALCO, 0,05 mm	CALCE REGLAGE	SHIM	CALCO	7770
					CALE-REGLAGE	AUSGLEICHSCHEIBE	SPESSORE	SHIM	
3A		**358651A1**		AR	CALCO, 0,10 mm	CALCE REGLAGE	SHIM	CALCO	7770
					CALE-REGLAGE	AUSGLEICHSCHEIBE	SPESSORE	SHIM	
3A		**358652A1**		AR	CALCO, 0,30 mm	CALCE REGLAGE	SHIM	CALCO	7770
					CALE-REGLAGE	AUSGLEICHSCHEIBE	SPESSORE	SHIM	
3A		**196454A1**		AR	CALCO, 0,50 mm	CALCE REGLAGE	SHIM	CALCO	7770
					CALE-REGLAGE	AUSGLEICHSCHEIBE	SPESSORE	SHIM	
4		**87701278**		1	ENGRENAGEM, Driven, Second, 44T Pinion				
						ENGRANAJE	GEAR	ENGRENAGEM	050I
					PIGNON	ZAHNRAD	INGRANAGGIO	TANDHJUL	
6		**244109A1**		2	ESPACADOR	ESPACIADOR	SPACER	ESPACADOR	8090
					ENTRETOISE	ABSTANDSSTUECK	DISTANZIALE	SPACER	
		190427A1		1	SINCRONIZADOR, Service Kit, Incl. Ref 7 - 15				
						SINCRONIZADOR	SYNCHRONIZER	SINCRONIZADOR	8870
					SYNCHRO	SYNCHRONISATOR	SINCRONIZZATORE	SYNCHRONIZER	
7		**NSS**		2	SEM SERVIÇO EM SEPARADO, RING				
						NO SE REPARA POR SE	NOT SERVICED SEPARA	SEM REPARAÇÃO EM SI	064N
					NON FORUNI SEPAREM	NICHT A SEP ERS-T LIEI	NON FORNITO SEPARAT	SERVICERES IKKE SEPA	
8		**NSS**		2	SEM SERVIÇO EM SEPARADO, RING				
						NO SE REPARA POR SE	NOT SERVICED SEPARA	SEM REPARAÇÃO EM SI	064N
					NON FORUNI SEPAREM	NICHT A SEP ERS-T LIEI	NON FORNITO SEPARAT	SERVICERES IKKE SEPA	
9		**384773A1**		3	MOLA HELICOIDAL	RESORTE DE BOBINA	COIL SPRING	MOLA HELICOIDAL	P352
					RESSORT A ENROULEM	SPIRALFEDER	MOLLA ELICOIDALE	SPOLEFJEDER	
10		**NSS**		1	SEM SERVIÇO EM SEPARADO, HUB				
						NO SE REPARA POR SE	NOT SERVICED SEPARA	SEM REPARAÇÃO EM SI	064N
					NON FORUNI SEPAREM	NICHT A SEP ERS-T LIEI	NON FORNITO SEPARAT	SERVICERES IKKE SEPA	
11		**NSS**		2	SEM SERVIÇO EM SEPARADO, RING				
						NO SE REPARA POR SE	NOT SERVICED SEPARA	SEM REPARAÇÃO EM SI	064N
					NON FORUNI SEPAREM	NICHT A SEP ERS-T LIEI	NON FORNITO SEPARAT	SERVICERES IKKE SEPA	
12		**NSS**		2	SEM SERVIÇO EM SEPARADO, RING				
						NO SE REPARA POR SE	NOT SERVICED SEPARA	SEM REPARAÇÃO EM SI	064N
					NON FORUNI SEPAREM	NICHT A SEP ERS-T LIEI	NON FORNITO SEPARAT	SERVICERES IKKE SEPA	
13		**326865A1**		3	ESPAÇADOR	SEPARADOR	SPACER	ESPAÇADOR	075D
					ENTRETOISE	DISTANZSTÜCK	DISTANZIALE	AFSTANDSSTYKKE	
14		**384769A1**		3	ESFERA	BOLA	BALL	ESFERA	0460
					BILLE	KUGEL	SFERA	KUGLE	

21.154.09	01	p2	12/11

TRANSMISSÃO, 2WD - EIXO, SECUNDÁRIO
TRANSMISION, 2WD - EJE, SECUNDARIO
TRANSMISSION - 2WD - SHAFT, SECONDARY
TRANSMISSION - 2WD - SHAFT, SECONDARY

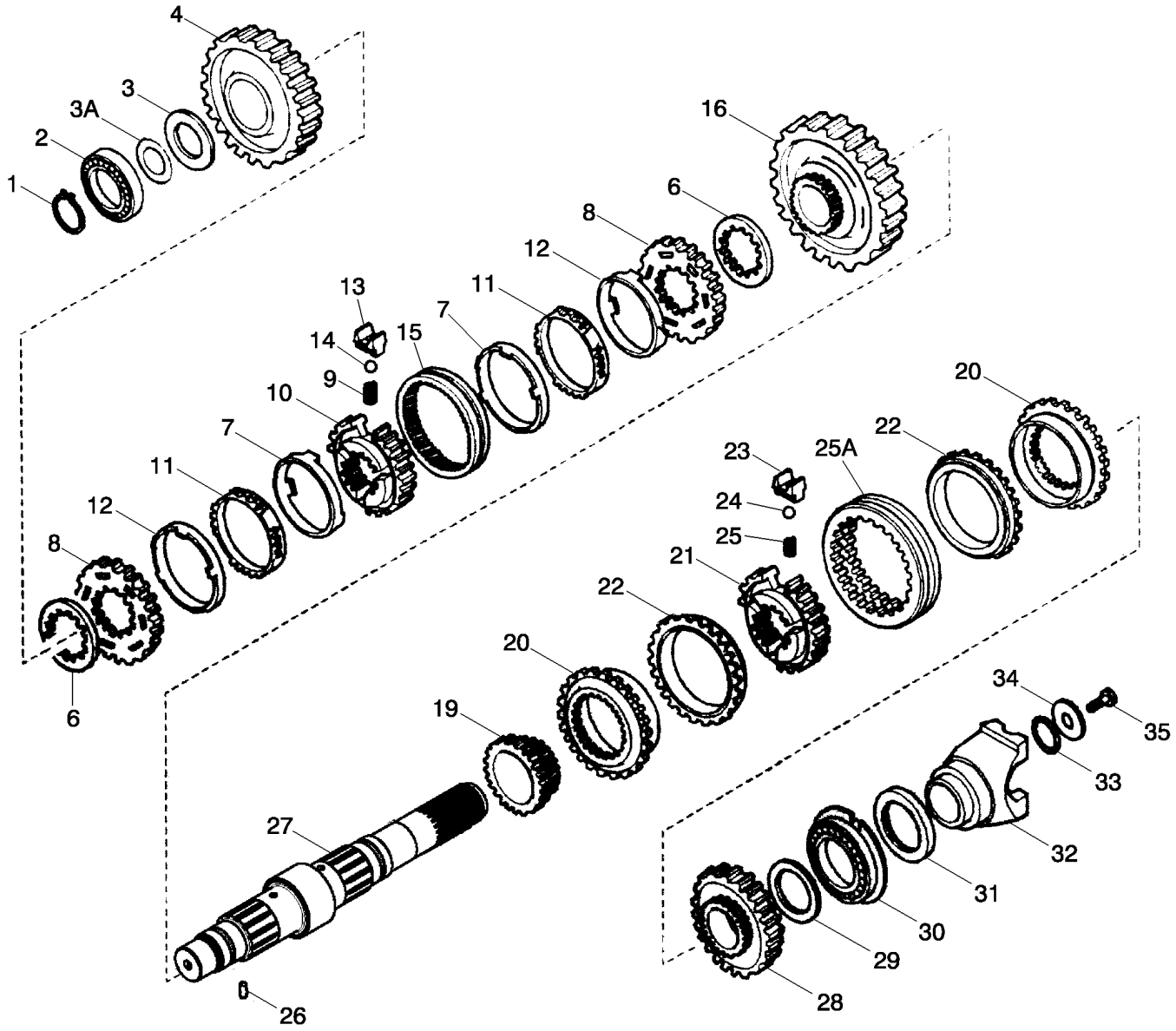

TRANSMISSION, 2WD - ARBRE, SECONDAIRE
TRANSMISSION - 2WD - SHAFT, SECONDARY
TRANSMISSION - 2WD - SHAFT, SECONDARY
TRANSMISSION - 2WD - SHAFT, SECONDARY

R	N	P.N.	MOD	Q	Denominação Description	Denominacion Bezeichnung	Description Descrizione	Denominação Beskrivelse	L.C.
15		NSS		1	SEM SERVIÇO EM SEPARADO, SLEEVE				
						NO SE REPARA POR SE	NOT SERVICED SEPARA	SEM REPARAÇÃO EM SI	064N
					NON FORUNI SEPAREM	NICHT A SEP ERS-T LIEI	NON FORNITO SEPARAT	SERVICERES IKKE SEPA	
16		87701293		1	ENGRENAGEM, Driven, First, 50T Pinion				
						ENGRANAJE	GEAR	ENGRENAGEM	050I
					PIGNON	ZAHNRAD	INGRANAGGIO	TANDHJUL	
19		358282A1		1	ENGRENAGEM, Driven, Fourth, 23T				
						ENGRANJE	GEAR	ENGRENAGEM	3820
					ENGRENAGE	ZAHNRAD	INGRANAGGIO	GEAR	
		87429974		1	SINCRONIZADOR, Service Kit, Incl. Ref 20 - 25A				
						SINCRONIZADOR	SYNCHRONIZER	SINCRONIZADOR	161S
					SYNCHRONISEUR	SYNCHRONISIERER	SINCRONIZZATORE	SYNKROMESH	
20		NSS		2	SEM SERVIÇO EM SEPARADO, RING				
						NO SE REPARA POR SE	NOT SERVICED SEPARA	SEM REPARAÇÃO EM SI	064N
					NON FORUNI SEPAREM	NICHT A SEP ERS-T LIEI	NON FORNITO SEPARAT	SERVICERES IKKE SEPA	
21		NSS		1	SEM SERVIÇO EM SEPARADO, HUB				
						NO SE REPARA POR SE	NOT SERVICED SEPARA	SEM REPARAÇÃO EM SI	064N
					NON FORUNI SEPAREM	NICHT A SEP ERS-T LIEI	NON FORNITO SEPARAT	SERVICERES IKKE SEPA	
22		NSS		2	SEM SERVIÇO EM SEPARADO, RING				
						NO SE REPARA POR SE	NOT SERVICED SEPARA	SEM REPARAÇÃO EM SI	064N
					NON FORUNI SEPAREM	NICHT A SEP ERS-T LIEI	NON FORNITO SEPARAT	SERVICERES IKKE SEPA	
23		NSS		3	SEM SERVIÇO EM SEPARADO, PLATE				
						NO SE REPARA POR SE	NOT SERVICED SEPARA	SEM REPARAÇÃO EM SI	064N
					NON FORUNI SEPAREM	NICHT A SEP ERS-T LIEI	NON FORNITO SEPARAT	SERVICERES IKKE SEPA	
24		NSS		3	SEM SERVIÇO EM SEPARADO, BALL				
						NO SE REPARA POR SE	NOT SERVICED SEPARA	SEM REPARAÇÃO EM SI	064N
					NON FORUNI SEPAREM	NICHT A SEP ERS-T LIEI	NON FORNITO SEPARAT	SERVICERES IKKE SEPA	
25		NSS		3	SEM SERVIÇO EM SEPARADO, SPRING				
						NO SE REPARA POR SE	NOT SERVICED SEPARA	SEM REPARAÇÃO EM SI	064N
					NON FORUNI SEPAREM	NICHT A SEP ERS-T LIEI	NON FORNITO SEPARAT	SERVICERES IKKE SEPA	
25A		NSS		1	SEM SERVIÇO EM SEPARADO, SLEEVE				
						NO SE REPARA POR SE	NOT SERVICED SEPARA	SEM REPARAÇÃO EM SI	064N
					NON FORUNI SEPAREM	NICHT A SEP ERS-T LIEI	NON FORNITO SEPARAT	SERVICERES IKKE SEPA	
26		181108A1		1	ANEL ELÁSTICO	PASADOR DIVIDIDO	SPLIT PIN	ANEL ELÁSTICO	Z512
					GOUPILLE FENDUE	SPANNHÜLSE	COPPIGLIA	SPLIT	
27		87701294		1	EIXO, Secondary	EJE	SHAFT	VEIO	016A
					ARBRE	WELLE	ALBERO	AKSEL	
28		358283A1		1	ENGRENAGEM ACIONADA, Third, 33T				
						PIÑÓN CONDUCIDO	DRIVEN GEAR	ENGRENAGEM ACCION/	051I
					PIGNON MENE	ANGETRIEBENES RAD	INGRANAGGIO CONDOT	DREVET TANDHJUL	
29		358639A1		1	ARRUELA, Thrust, 68 x 45 x 4 mm				
						ARANDELA	WASHER	ARRUELA	9720
					RONDELLE	UNTERLEGSCHEIBE	RONDELLA	WASHER	
30		181130A1		1	ROLAMENTO ESFERAS, 45 mm ID x 106.5 mm OD x 25 mm				
						COJINETE DE BOLAS	BEARING, BALL	ROLAMENTO ESFERAS	P108
					ROULEMENT A BILLES	KUGELLAGER	CUSCINETTO, A SFERA	KUGLELEJE	
31		181123A1		1	VEDADOR DE ÓLEO, 60 x 75 x 8 mm				
						JUNTA DE ACEITE	OIL SEAL	VEDANTE DE ÓLEO	P278
					JOINT ETANCHEITE D'HI	ÖLDICHTUNG	PARAOLIO	OLIESEGL	

TRANSMISSÃO, 2WD - EIXO, SECUNDÁRIO
TRANSMISION, 2WD - EJE, SECUNDARIO
TRANSMISSION - 2WD - SHAFT, SECONDARY
TRANSMISSION - 2WD - SHAFT, SECONDARY

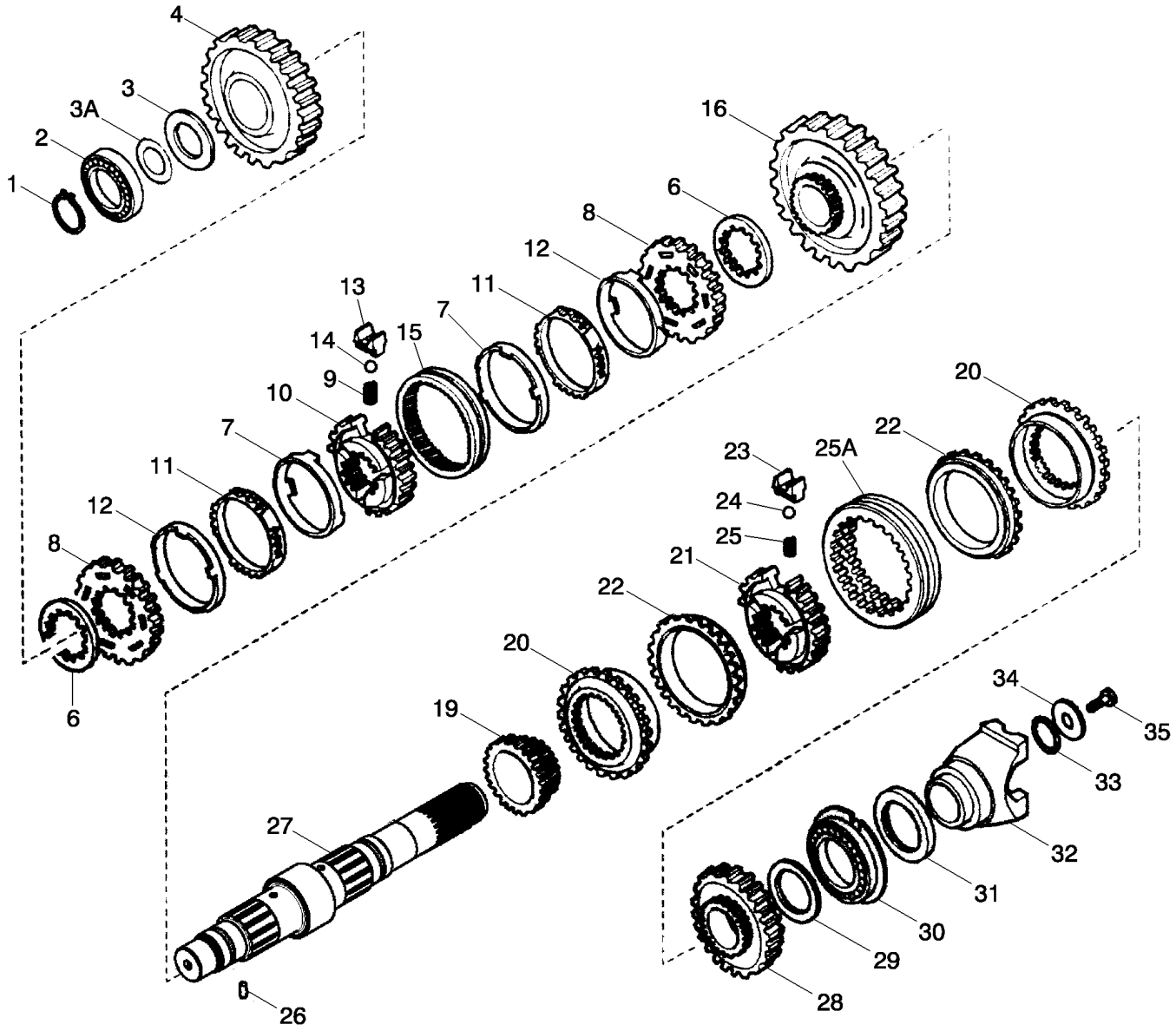

TRANSMISSION, 2WD - ARBRE, SECONDAIRE
TRANSMISSION - 2WD - SHAFT, SECONDARY
TRANSMISSION - 2WD - SHAFT, SECONDARY
TRANSMISSION - 2WD - SHAFT, SECONDARY

R	N	P.N.	MOD	Q	Denominação Description	Denominacion Bezeichnung	Description Descrizione	Denominação Beskrivelse	L.C.
32		**233284A1**		1	GARFO CHAPE	ARTICULACIÓN GABEL	YOKE FORCELLA	GARFO GAFFEL	085F
33		**181144A1**		1	ANEL O, 39.6mm ID x 3.53mm Width JOINT TORIQUE	ANILLO/ARO CAUCHO O-RING	O-RING ANELLO TOROIDALE	ANEL O O-RING	7176
34		**181165A1**		1	ARRUELA, 52 x 12.5 x 5 mr RONDELLE	ARANDELA UNTERLEGSCHEIBE	WASHER RONDELLA	ARRUELA WASHER	9720
35		**P3533055**		1	PARAFUSO, 12 x 25 mm VIS	TORNILLO SCHRAUBE	SCREW VITE	PARAFUSO SCREW	7450

21.154.09	02	p1	12/11

TRANSMISSÃO, 4WD - EIXO, SECUNDÁRIO
TRANSMISION, 4WD - EJE, SECUNDARIO
TRANSMISSION - 4WD - SHAFT, SECONDARY
TRANSMISSION - 4WD - SHAFT, SECONDARY

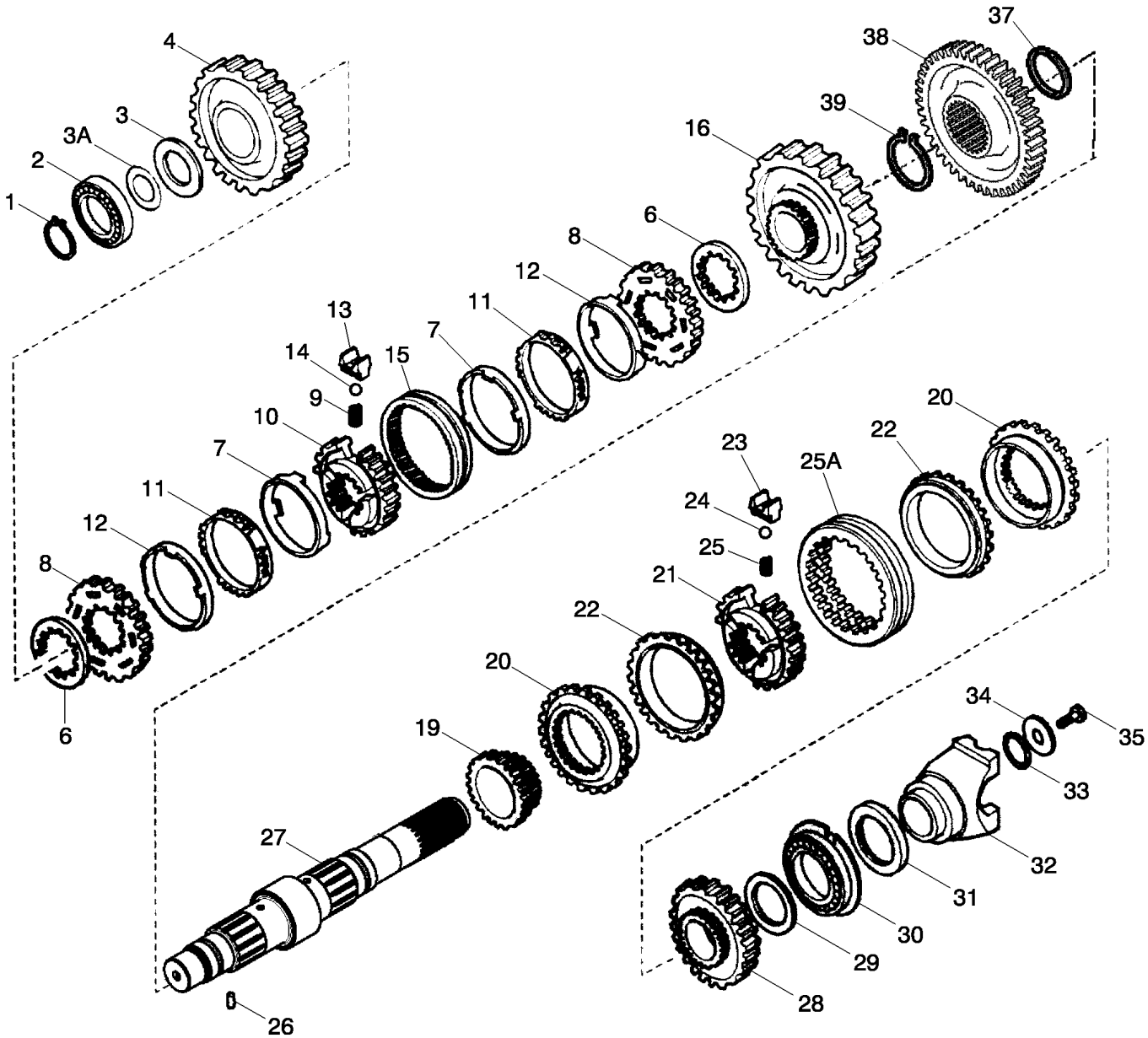

TRANSMISSION, 4WD - ARBRE, SECONDAIRE
TRANSMISSION - 4WD - SHAFT, SECONDARY
TRANSMISSION - 4WD - SHAFT, SECONDARY
TRANSMISSION - 4WD - SHAFT, SECONDARY

R	N	P.N.	MOD	Q	Denominação Description	Denominacion Bezeichnung	Description Descrizione	Denominação Beskrivelse	L.C.
		87395301		1	TRANSMISSÃO, Four Wheel Drive, Inc 1 - 39				
						TRANSMISIÓN	TRANSMISSION	TRANSMISSÃO	030C
					TRANSMISSION	GETRIEBE	TRASMISSIONE; CAMBI(	TRANSMISSION	
1		**181118A1**		1	ANEL RETENTOR	ANILLO DE BLOQUEO	RING, LOCK	ANEL RETENTOR	P622
					BAGUE DE BLOCAGE	STELLRING	ANELLO DI BLOCCO	RING, LOCK	
2		**181132A1**		1	ROLAMENTO ESFERAS, 40 mm ID x 80 mm OD x 18 mm				
						COJINETE DE BOLAS	BEARING, BALL	ROLAMENTO ESFERAS	P108
					ROULEMENT A BILLES	KUGELLAGER	CUSCINETTO, A SFERA	KUGLELEJE	
3		**358649A1**		1	ARRUELA, Thrust	ARANDELA	WASHER	ARRUELA	9720
					RONDELLE	UNTERLEGSCHEIBE	RONDELLA	WASHER	
3A		**358650A1**		AR	CALCO, 0,05 mm	CALCE REGLAGE	SHIM	CALCO	7770
					CALE-REGLAGE	AUSGLEICHSCHEIBE	SPESSORE	SHIM	
3A		**358651A1**		AR	CALCO, 0,10 mm	CALCE REGLAGE	SHIM	CALCO	7770
					CALE-REGLAGE	AUSGLEICHSCHEIBE	SPESSORE	SHIM	
3A		**358652A1**		AR	CALCO, 0,30 mm	CALCE REGLAGE	SHIM	CALCO	7770
					CALE-REGLAGE	AUSGLEICHSCHEIBE	SPESSORE	SHIM	
3A		**196454A1**		AR	CALCO, 0,50 mm	CALCE REGLAGE	SHIM	CALCO	7770
					CALE-REGLAGE	AUSGLEICHSCHEIBE	SPESSORE	SHIM	
4		**87701278**		1	ENGRENAGEM, Driven, Second, 44T Pinion				
						ENGRANAJE	GEAR	ENGRENAGEM	050I
					PIGNON	ZAHNRAD	INGRANAGGIO	TANDHJUL	
6		**244109A1**		2	ESPACADOR	ESPACIADOR	SPACER	ESPACADOR	8090
					ENTRETOISE	ABSTANDSSTUECK	DISTANZIALE	SPACER	
		190427A1		1	SINCRONIZADOR, Service Kit, Inc 7 - 15				
						SINCRONIZADOR	SYNCHRONIZER	SINCRONIZADOR	8870
					SYNCHRO	SYNCHRONISATOR	SINCRONIZZATORE	SYNCHRONIZER	
7		**NSS**		2	SEM SERVIÇO EM SEPARADO, RING				
						NO SE REPARA POR SE	NOT SERVICED SEPARA	SEM REPARAÇÃO EM SI	064N
					NON FORUNI SEPAREM	NICHT A SEP ERS-T LIEI	NON FORNITO SEPARAT	SERVICERES IKKE SEPA	
8		**NSS**		2	SEM SERVIÇO EM SEPARADO, RING				
						NO SE REPARA POR SE	NOT SERVICED SEPARA	SEM REPARAÇÃO EM SI	064N
					NON FORUNI SEPAREM	NICHT A SEP ERS-T LIEI	NON FORNITO SEPARAT	SERVICERES IKKE SEPA	
9		**384773A1**		3	MOLA HELICOIDAL	RESORTE DE BOBINA	COIL SPRING	MOLA HELICOIDAL	P352
					RESSORT A ENROULEM	SPIRALFEDER	MOLLA ELICOIDALE	SPOLEFJEDER	
10		**NSS**		1	SEM SERVIÇO EM SEPARADO, HUB				
						NO SE REPARA POR SE	NOT SERVICED SEPARA	SEM REPARAÇÃO EM SI	064N
					NON FORUNI SEPAREM	NICHT A SEP ERS-T LIEI	NON FORNITO SEPARAT	SERVICERES IKKE SEPA	
11		**NSS**		2	SEM SERVIÇO EM SEPARADO, RING				
						NO SE REPARA POR SE	NOT SERVICED SEPARA	SEM REPARAÇÃO EM SI	064N
					NON FORUNI SEPAREM	NICHT A SEP ERS-T LIEI	NON FORNITO SEPARAT	SERVICERES IKKE SEPA	
12		**NSS**		2	SEM SERVIÇO EM SEPARADO, RING				
						NO SE REPARA POR SE	NOT SERVICED SEPARA	SEM REPARAÇÃO EM SI	064N
					NON FORUNI SEPAREM	NICHT A SEP ERS-T LIEI	NON FORNITO SEPARAT	SERVICERES IKKE SEPA	
13		**326865A1**		3	ESPAÇADOR	SEPARADOR	SPACER	ESPAÇADOR	075D
					ENTRETOISE	DISTANZSTÜCK	DISTANZIALE	AFSTANDSSTYKKE	
14		**384769A1**		3	ESFERA	BOLA	BALL	ESFERA	0460
					BILLE	KUGEL	SFERA	KUGLE	

TRANSMISSÃO, 4WD - EIXO, SECUNDÁRIO
TRANSMISION, 4WD - EJE, SECUNDARIO
TRANSMISSION - 4WD - SHAFT, SECONDARY
TRANSMISSION - 4WD - SHAFT, SECONDARY

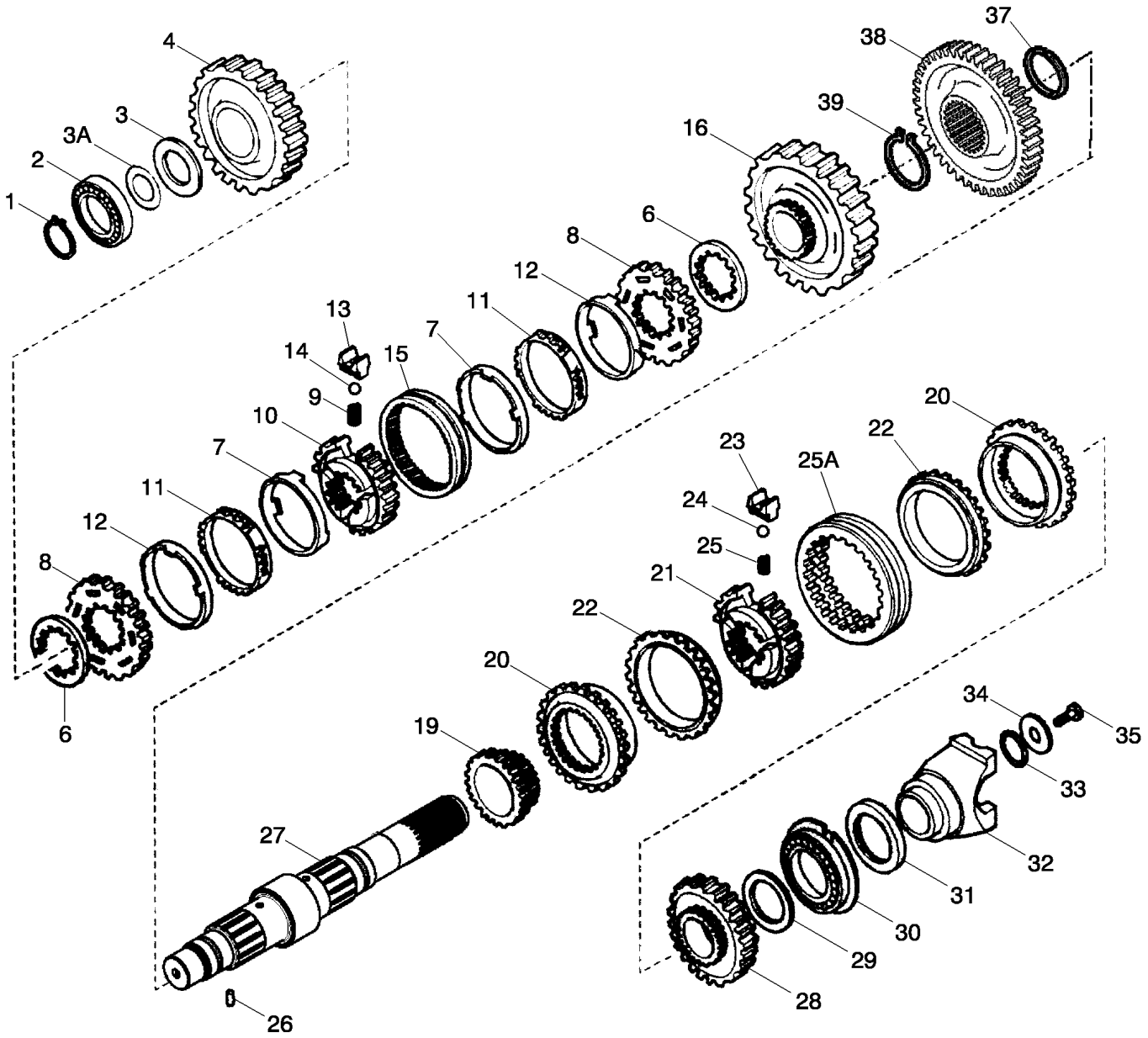

TRANSMISSION, 4WD - ARBRE, SECONDAIRE
TRANSMISSION - 4WD - SHAFT, SECONDARY
TRANSMISSION - 4WD - SHAFT, SECONDARY
TRANSMISSION - 4WD - SHAFT, SECONDARY

R	N	P.N.	MOD	Q	Denominação Description	Denominacion Bezeichnung	Description Descrizione	Denominação Beskrivelse	L.C.
15		**NSS**		1	SEM SERVIÇO EM SEPARADO, SLEEVE				
						NO SE REPARA POR SE	NOT SERVICED SEPARA	SEM REPARAÇÃO EM SI	064N
					NON FORUNI SEPAREM	NICHT A SEP ERS-T LIEI	NON FORNITO SEPARAT	SERVICERES IKKE SEPA	
16		**87701293**		1	ENGRENAGEM, Driven, First, 50T Pinion				
						ENGRANAJE	GEAR	ENGRENAGEM	050I
					PIGNON	ZAHNRAD	INGRANAGGIO	TANDHJUL	
19		**358282A1**		1	ENGRENAGEM, Driven, Fourth, 23T				
						ENGRANJE	GEAR	ENGRENAGEM	3820
					ENGRENAGE	ZAHNRAD	INGRANAGGIO	GEAR	
		87429974		1	SINCRONIZADOR, Service Kit, Inc 20 - 25A				
						SINCRONIZADOR	SYNCHRONIZER	SINCRONIZADOR	161S
					SYNCHRONISEUR	SYNCHRONISIERER	SINCRONIZZATORE	SYNKROMESH	
20		**NSS**		2	SEM SERVIÇO EM SEPARADO, RING				
						NO SE REPARA POR SE	NOT SERVICED SEPARA	SEM REPARAÇÃO EM SI	064N
					NON FORUNI SEPAREM	NICHT A SEP ERS-T LIEI	NON FORNITO SEPARAT	SERVICERES IKKE SEPA	
21		**NSS**		1	SEM SERVIÇO EM SEPARADO, HUB				
						NO SE REPARA POR SE	NOT SERVICED SEPARA	SEM REPARAÇÃO EM SI	064N
					NON FORUNI SEPAREM	NICHT A SEP ERS-T LIEI	NON FORNITO SEPARAT	SERVICERES IKKE SEPA	
22		**NSS**		2	SEM SERVIÇO EM SEPARADO, RING				
						NO SE REPARA POR SE	NOT SERVICED SEPARA	SEM REPARAÇÃO EM SI	064N
					NON FORUNI SEPAREM	NICHT A SEP ERS-T LIEI	NON FORNITO SEPARAT	SERVICERES IKKE SEPA	
23		**NSS**		3	SEM SERVIÇO EM SEPARADO, PLATE				
						NO SE REPARA POR SE	NOT SERVICED SEPARA	SEM REPARAÇÃO EM SI	064N
					NON FORUNI SEPAREM	NICHT A SEP ERS-T LIEI	NON FORNITO SEPARAT	SERVICERES IKKE SEPA	
24		**NSS**		3	SEM SERVIÇO EM SEPARADO, BALL				
						NO SE REPARA POR SE	NOT SERVICED SEPARA	SEM REPARAÇÃO EM SI	064N
					NON FORUNI SEPAREM	NICHT A SEP ERS-T LIEI	NON FORNITO SEPARAT	SERVICERES IKKE SEPA	
25		**NSS**		3	SEM SERVIÇO EM SEPARADO, SPRING				
						NO SE REPARA POR SE	NOT SERVICED SEPARA	SEM REPARAÇÃO EM SI	064N
					NON FORUNI SEPAREM	NICHT A SEP ERS-T LIEI	NON FORNITO SEPARAT	SERVICERES IKKE SEPA	
25A		**NSS**		1	SEM SERVIÇO EM SEPARADO, SLEEVE				
						NO SE REPARA POR SE	NOT SERVICED SEPARA	SEM REPARAÇÃO EM SI	064N
					NON FORUNI SEPAREM	NICHT A SEP ERS-T LIEI	NON FORNITO SEPARAT	SERVICERES IKKE SEPA	
26		**181108A1**		1	ANEL ELÁSTICO	PASADOR DIVIDIDO	SPLIT PIN	ANEL ELÁSTICO	Z512
					GOUPILLE FENDUE	SPANNHÜLSE	COPPIGLIA	SPLIT	
27		**87701775**		1	EIXO, Secondary, Four Wheel Drive Models				
						EJE	SHAFT	VEIO	016A
					ARBRE	WELLE	ALBERO	AKSEL	
28		**358283A1**		1	ENGRENAGEM ACIONADA, Third, 33T				
						PIÑÓN CONDUCIDO	DRIVEN GEAR	ENGRENAGEM ACCION/	051I
					PIGNON MENE	ANGETRIEBENES RAD	INGRANAGGIO CONDOT	DREVET TANDHJUL	
29		**358639A1**		1	ARRUELA, Thrust, 68 x 45 x 4 mm				
						ARANDELA	WASHER	ARRUELA	9720
					RONDELLE	UNTERLEGSCHEIBE	RONDELLA	WASHER	
30		**181130A1**		1	ROLAMENTO ESFERAS, 45 mm ID x 106.5 mm OD x 25 mm				
						COJINETE DE BOLAS	BEARING, BALL	ROLAMENTO ESFERAS	P108
					ROULEMENT A BILLES	KUGELLAGER	CUSCINETTO, A SFERA	KUGLELEJE	

21.154.09	02	p3	12/11

TRANSMISSÃO, 4WD - EIXO, SECUNDÁRIO
TRANSMISION, 4WD - EJE, SECUNDARIO
TRANSMISSION - 4WD - SHAFT, SECONDARY
TRANSMISSION - 4WD - SHAFT, SECONDARY

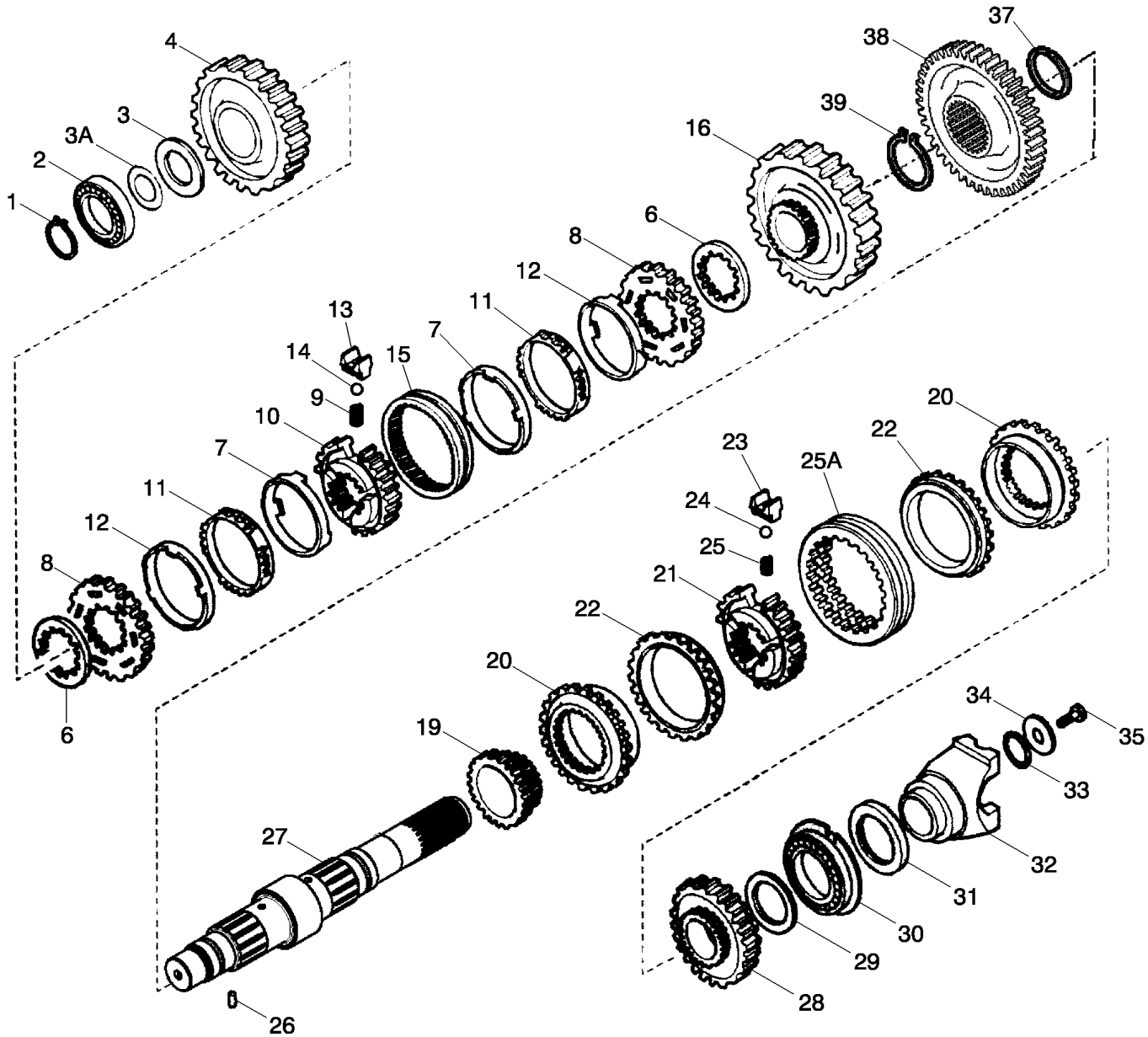

TRANSMISSION, 4WD - ARBRE, SECONDAIRE
TRANSMISSION - 4WD - SHAFT, SECONDARY
TRANSMISSION - 4WD - SHAFT, SECONDARY
TRANSMISSION - 4WD - SHAFT, SECONDARY

R	N	P.N.	MOD	Q	Denominação Description	Denominacion Bezeichnung	Description Descrizione	Denominação Beskrivelse	L.C.
31		**181123A1**		1	VEDADOR DE ÓLEO, 60 x 75 x 8 mm				
						JUNTA DE ACEITE	OIL SEAL	VEDANTE DE ÓLEO	P278
					JOINT ETANCHEITE D'HI	ÖLDICHTUNG	PARAOLIO	OLIESEGL	
32		**233284A1**		1	GARFO	ARTICULACIÓN	YOKE	GARFO	085F
					CHAPE	GABEL	FORCELLA	GAFFEL	
33		**181144A1**		1	ANEL O, 39.6mm ID x 3.53mm Width				
						ANILLO/ARO CAUCHO	O-RING	ANEL O	7176
					JOINT TORIQUE	O-RING	ANELLO TOROIDALE	O-RING	
34		**181165A1**		1	ARRUELA, 52 x 12.5 x 5 mr	ARANDELA	WASHER	ARRUELA	9720
					RONDELLE	UNTERLEGSCHEIBE	RONDELLA	WASHER	
35		**P3533055**		1	PARAFUSO, 12 x 25 mm	TORNILLO	SCREW	PARAFUSO	7450
					VIS	SCHRAUBE	VITE	SCREW	
37		**358654A1**		1	ANEL TRAVA, Four Wheel Drive Models				
						ANILLO DE CIERRE	RING SNAP	ANEL TRAVA	P345
					ANNEAU-D'ARRET	SICHERUNGSRING	ANELLO ELASTICO	RING SNAP	
38		**358656A1**		1	ENGRENAGEM, 44T, Four Wheel Drive Models				
						ENGRANJE	GEAR	ENGRENAGEM	3820
					ENGRENAGE	ZAHNRAD	INGRANAGGIO	GEAR	
39		**358655A1**		1	ANEL TRAVA, Four Wheel Drive Models				
						ANILLO DE CIERRE	RING SNAP	ANEL TRAVA	P345
					ANNEAU-D'ARRET	SICHERUNGSRING	ANELLO ELASTICO	RING SNAP	

21.154.09	03	p1	12/11

TRANSMISSÃO, 2WD / 4WD POWERSHIFT - EIXO, SECUNDÁRIO
TRANSMISION, 2WD / 4WD POWERSHIFT - EJE, SECUNDARIO
TRANSMISSION - 2WD / 4WD POWERSHIFT- SHAFT, SECONDARY
TRANSMISSION - 2WD / 4WD POWERSHIFT- SHAFT, SECONDARY

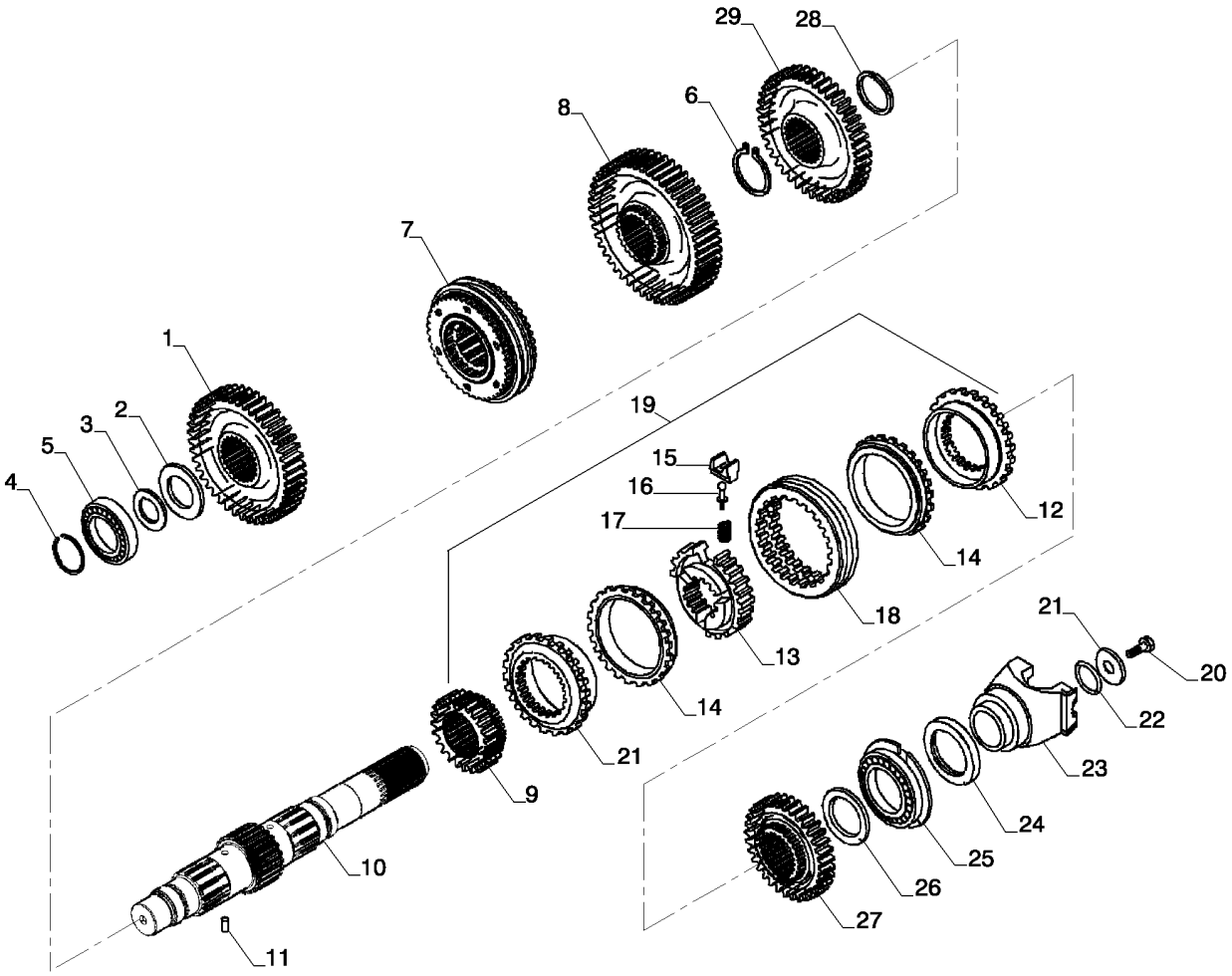

TRANSMISSION, 2WD / 4WD - ARBRE, SECONDAIRE
TRANSMISSION - 2WD / 4WD POWERSHIFT- SHAFT, SECONDARY
TRANSMISSION - 2WD / 4WD POWERSHIFT- SHAFT, SECONDARY
TRANSMISSION - 2WD / 4WD POWERSHIFT- SHAFT, SECONDARY

R	N	P.N.	MOD	Q	Denominação Description	Denominacion Bezeichnung	Description Descrizione	Denominação Beskrivelse	L.C.
1		87701278		1	ENGRENAGEM PIGNON	ENGRANAJE ZAHNRAD	GEAR INGRANAGGIO	ENGRENAGEM TANDHJUL	050I
2		358649A1		1	ARRUELA RONDELLE	ARANDELA UNTERLEGSCHEIBE	WASHER RONDELLA	ARRUELA WASHER	9720
3		358650A1		AR	CALCO CALE-REGLAGE	CALCE REGLAGE AUSGLEICHSCHEIBE	SHIM SPESSORE	CALCO SHIM	7770
3		358651A1		AR	CALCO CALE-REGLAGE	CALCE REGLAGE AUSGLEICHSCHEIBE	SHIM SPESSORE	CALCO SHIM	7770
3		358652A1		AR	CALCO CALE-REGLAGE	CALCE REGLAGE AUSGLEICHSCHEIBE	SHIM SPESSORE	CALCO SHIM	7770
3		196454A1		AR	CALCO CALE-REGLAGE	CALCE REGLAGE AUSGLEICHSCHEIBE	SHIM SPESSORE	CALCO SHIM	7770
4		181118A1		1	ANEL RETENTOR BAGUE DE BLOCAGE	ANILLO DE BLOQUEO STELLRING	RING, LOCK ANELLO DI BLOCCO	ANEL RETENTOR RING, LOCK	P622
5		181132A1		1	ROLAMENTO ESFERAS, 40 mm ID x 80 mm OD x 18 mm ROULEMENT A BILLES	COJINETE DE BOLAS KUGELLAGER	BEARING, BALL CUSCINETTO, A SFERA	ROLAMENTO ESFERAS KUGLELEJE	P108
6		358655A1		1	ANEL TRAVA ANNEAU-D'ARRET	ANILLO DE CIERRE SICHERUNGSRING	RING SNAP ANELLO ELASTICO	ANEL TRAVA RING SNAP	P345
7		84336876		1	SINCRONIZADOR SYNCHRONISEUR	SINCRONIZADOR SYNCHRONISIERER	SYNCHRONIZER SINCRONIZZATORE	SINCRONIZADOR SYNKROMESH	161S
8		87701293		1	ENGRENAGEM PIGNON	ENGRANAJE ZAHNRAD	GEAR INGRANAGGIO	ENGRENAGEM TANDHJUL	050I
9		358282A1		1	ENGRENAGEM ENGRENAGE	ENGRANJE ZAHNRAD	GEAR INGRANAGGIO	ENGRENAGEM GEAR	3820
10		87701775		1	EIXO ARBRE	EJE WELLE	SHAFT ALBERO	VEIO AKSEL	016A
11		181108A1		1	ANEL ELÁSTICO GOUPILLE FENDUE	PASADOR DIVIDIDO SPANNHÜLSE	SPLIT PIN COPPIGLIA	ANEL ELÁSTICO SPLIT	Z512
12		NSS		2	SEM SERVIÇO EM SEPARADO NON FORUNI SEPAREM	NO SE REPARA POR SE NICHT A SEP ERS-T LIEI	NOT SERVICED SEPARA NON FORNITO SEPARAT	SEM REPARAÇÃO EM SI SERVICERES IKKE SEPA	064N
13		NSS		1	SEM SERVIÇO EM SEPARADO NON FORUNI SEPAREM	NO SE REPARA POR SE NICHT A SEP ERS-T LIEI	NOT SERVICED SEPARA NON FORNITO SEPARAT	SEM REPARAÇÃO EM SI SERVICERES IKKE SEPA	064N
14		NSS		2	SEM SERVIÇO EM SEPARADO NON FORUNI SEPAREM	NO SE REPARA POR SE NICHT A SEP ERS-T LIEI	NOT SERVICED SEPARA NON FORNITO SEPARAT	SEM REPARAÇÃO EM SI SERVICERES IKKE SEPA	064N
15		NSS		3	SEM SERVIÇO EM SEPARADO NON FORUNI SEPAREM	NO SE REPARA POR SE NICHT A SEP ERS-T LIEI	NOT SERVICED SEPARA NON FORNITO SEPARAT	SEM REPARAÇÃO EM SI SERVICERES IKKE SEPA	064N
16		NSS		3	SEM SERVIÇO EM SEPARADO NON FORUNI SEPAREM	NO SE REPARA POR SE NICHT A SEP ERS-T LIEI	NOT SERVICED SEPARA NON FORNITO SEPARAT	SEM REPARAÇÃO EM SI SERVICERES IKKE SEPA	064N
17		NSS		3	SEM SERVIÇO EM SEPARADO NON FORUNI SEPAREM	NO SE REPARA POR SE NICHT A SEP ERS-T LIEI	NOT SERVICED SEPARA NON FORNITO SEPARAT	SEM REPARAÇÃO EM SI SERVICERES IKKE SEPA	064N

TRANSMISSÃO, 2WD / 4WD POWERSHIFT - EIXO, SECUNDÁRIO
TRANSMISION, 2WD / 4WD POWERSHIFT - EJE, SECUNDARIO
TRANSMISSION - 2WD / 4WD POWERSHIFT- SHAFT, SECONDARY
TRANSMISSION - 2WD / 4WD POWERSHIFT- SHAFT, SECONDARY

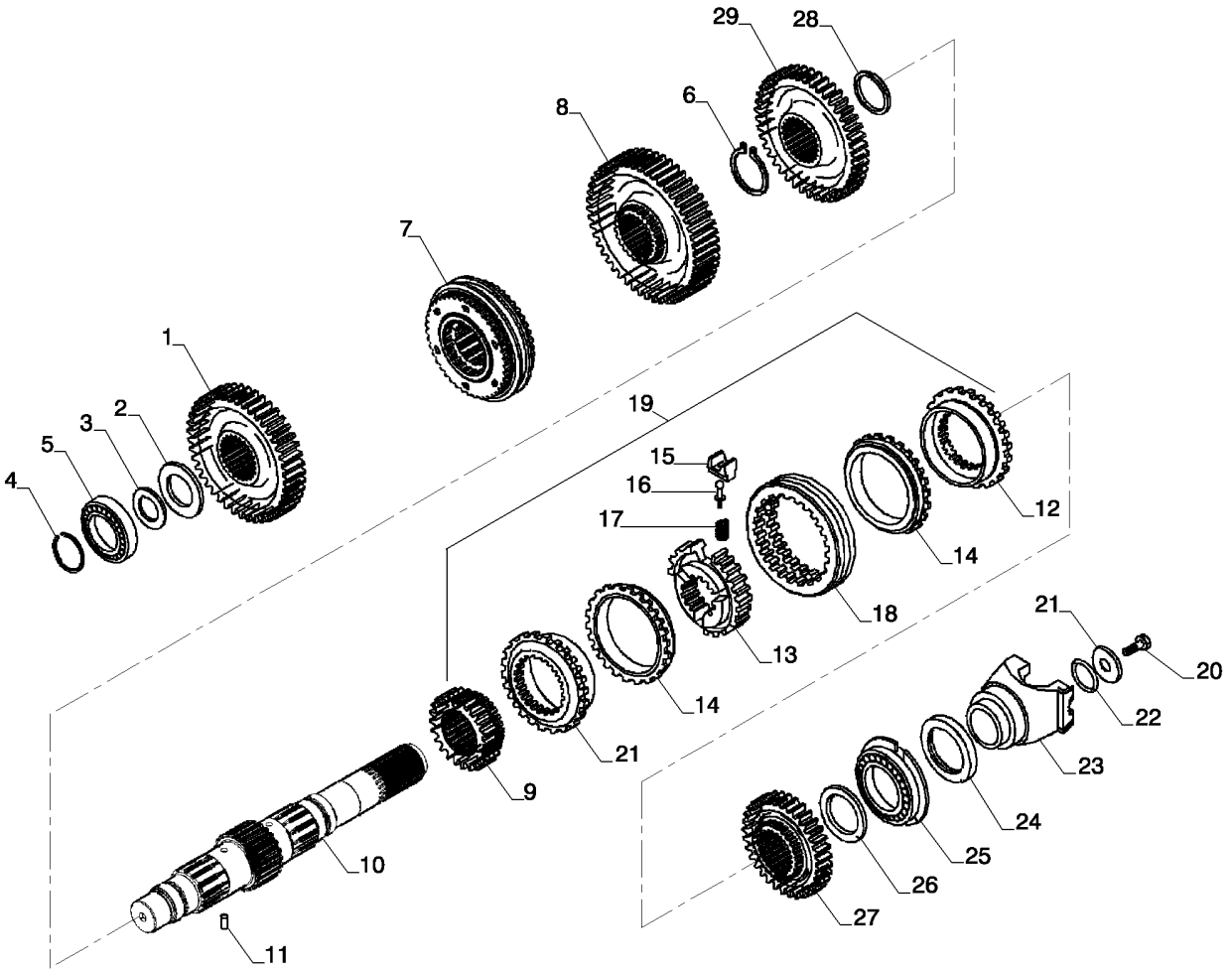

TRANSMISSION, 2WD / 4WD - ARBRE, SECONDAIRE
TRANSMISSION - 2WD / 4WD POWERSHIFT- SHAFT, SECONDARY
TRANSMISSION - 2WD / 4WD POWERSHIFT- SHAFT, SECONDARY
TRANSMISSION - 2WD / 4WD POWERSHIFT- SHAFT, SECONDARY

R	N	P.N.	MOD	Q	Denominação Description	Denominacion Bezeichnung	Description Descrizione	Denominação Beskrivelse	L.C.
18		NSS		1	SEM SERVIÇO EM SEPARADO				
						NO SE REPARA POR SE	NOT SERVICED SEPARA	SEM REPARAÇÃO EM SI	064N
					NON FORUNI SEPAREM	NICHT A SEP ERS-T LIEI	NON FORNITO SEPARAT	SERVICERES IKKE SEPA	
19		366398A1		1	SINCRONIZADOR	SINCRONIZADOR	SYNCHRONIZER	SINCRONIZADOR	8870
					SYNCHRO	SYNCHRONISATOR	SINCRONIZZATORE	SYNCHRONIZER	
20		P3533055		1	PARAFUSO	TORNILLO	SCREW	PARAFUSO	7450
					VIS	SCHRAUBE	VITE	SCREW	
21		181165A1		1	ARRUELA	ARANDELA	WASHER	ARRUELA	9720
					RONDELLE	UNTERLEGSCHEIBE	RONDELLA	WASHER	
22		181144A1		1	ANEL O, 39.6mm ID x 3.53mm Width				
						ANILLO/ARO CAUCHO	O-RING	ANEL O	7176
					JOINT TORIQUE	O-RING	ANELLO TOROIDALE	O-RING	
23		233284A1		1	GARFO	ARTICULACIÓN	YOKE	GARFO	085F
					CHAPE	GABEL	FORCELLA	GAFFEL	
24		181123A1		1	VEDADOR DE ÓLEO	JUNTA DE ACEITE	OIL SEAL	VEDANTE DE ÓLEO	P278
					JOINT ETANCHEITE D'HI	ÖLDICHTUNG	PARAOLIO	OLIESEGL	
25		181130A1		1	ROLAMENTO ESFERAS, 45 mm ID x 106.5 mm OD x 25 mm				
						COJINETE DE BOLAS	BEARING, BALL	ROLAMENTO ESFERAS	P108
					ROULEMENT A BILLES	KUGELLAGER	CUSCINETTO, A SFERA	KUGLELEJE	
26		358639A1		1	ARRUELA	ARANDELA	WASHER	ARRUELA	9720
					RONDELLE	UNTERLEGSCHEIBE	RONDELLA	WASHER	
27		358283A1		1	ENGRENAGEM ACIONADA	PIÑÓN CONDUCIDO	DRIVEN GEAR	ENGRENAGEM ACCION/	051I
					PIGNON MENE	ANGETRIEBENES RAD	INGRANAGGIO CONDOT	DREVET TANDHJUL	
28		358654A1		1	ANEL TRAVA	ANILLO DE CIERRE	RING SNAP	ANEL TRAVA	P345
					ANNEAU-D'ARRET	SICHERUNGSRING	ANELLO ELASTICO	RING SNAP	
29		358656A1		1	ENGRENAGEM	ENGRANJE	GEAR	ENGRENAGEM	3820
					ENGRENAGE	ZAHNRAD	INGRANAGGIO	GEAR	

21.300.01	01	p1	12/11

ÁRVORE DE TRANSMISSÃO - EIXO TRASEIRO
ARBOL DE TRANSMISION - EJE TRASERO
DRIVESHAFT - REAR AXLE
DRIVESHAFT - REAR AXLE

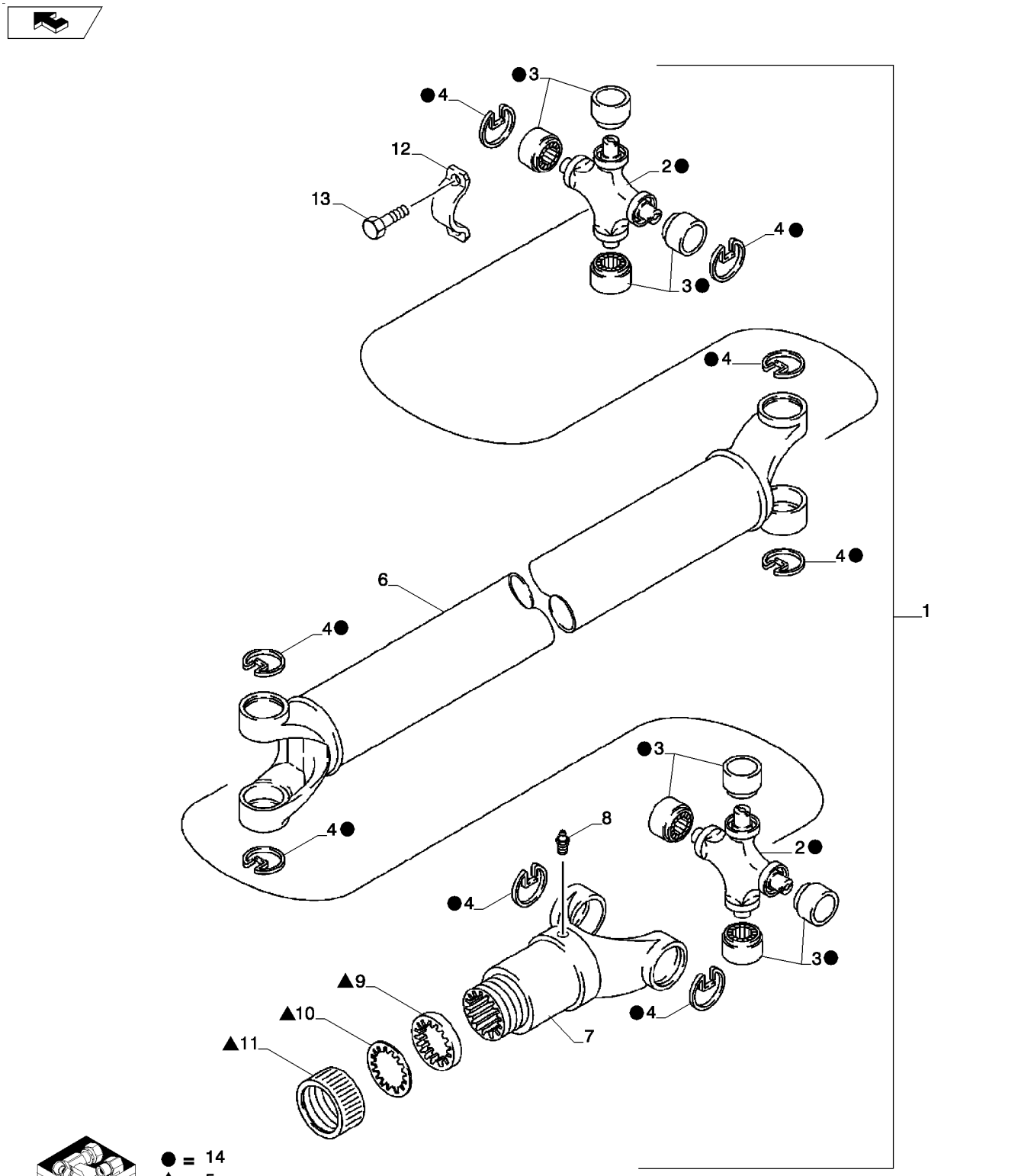

KIT KIT

● = 14
▲ = 5

DRIVESHAFT - REAR AXLE
DRIVESHAFT - REAR AXLE
DRIVESHAFT - REAR AXLE
DRIVESHAFT - REAR AXLE

R	N	P.N.	MOD	Q	Denominação Description	Denominacion Bezeichnung	Description Descrizione	Denominação Beskrivelse	L.C.
1		87613924		1	EIXO COMANDO, Inc 2 - 8 ARBRE D'ENTRAINEMEN	EJE DE TRANSMISIÓN ANTRIEBSWELLE	DRIVE SHAFT ALBERO DI TRASMISSIC	EIXO COMANDO DRIVAKSEL	P754
2		NSS		1	SEM SERVIÇO EM SEPARADO, JOINT Universal NON FORUNI SEPAREM	NO SE REPARA POR SE NICHT A SEP ERS-T LIEI	NOT SERVICED SEPARA NON FORNITO SEPARAT	SEM REPARAÇÃO EM SI SERVICERES IKKE SEPA	064N
3		NSS		4	SEM SERVIÇO EM SEPARADO, BEARING Journal NON FORUNI SEPAREM	NO SE REPARA POR SE NICHT A SEP ERS-T LIEI	NOT SERVICED SEPARA NON FORNITO SEPARAT	SEM REPARAÇÃO EM SI SERVICERES IKKE SEPA	064N
4		NSS		4	SEM SERVIÇO EM SEPARADO, RING NON FORUNI SEPAREM	NO SE REPARA POR SE NICHT A SEP ERS-T LIEI	NOT SERVICED SEPARA NON FORNITO SEPARAT	SEM REPARAÇÃO EM SI SERVICERES IKKE SEPA	064N
5		87716824		1	TAMPA CAPUCHON	TAPÓN KAPPE	CAP TAPPO	TAMPÃO TANKDÆKSEL	052T
6		NSS		1	SEM SERVIÇO EM SEPARADO NON FORUNI SEPAREM	NO SE REPARA POR SE NICHT A SEP ERS-T LIEI	NOT SERVICED SEPARA NON FORNITO SEPARAT	SEM REPARAÇÃO EM SI SERVICERES IKKE SEPA	064N
7		87716823		1	GARFO CHAPE	ARTICULACIÓN GABEL	YOKE FORCELLA	GARFO GAFFEL	085F
8		219-10		1	GRAXEIRA, 1/4"-28 NPT x .68" lg GRAISSEUR	BOQUILLA DE LUBRICAC SCHMIERNIPPEL	LUBE NIPPLE INGRASSATORE	COPO DE LUBRIFICAÇÃ SMØRENIPPEL	060I
9		NSS		1	SEM SERVIÇO EM SEPARADO NON FORUNI SEPAREM	NO SE REPARA POR SE NICHT A SEP ERS-T LIEI	NOT SERVICED SEPARA NON FORNITO SEPARAT	SEM REPARAÇÃO EM SI SERVICERES IKKE SEPA	064N
10		NSS		1	SEM SERVIÇO EM SEPARADO NON FORUNI SEPAREM	NO SE REPARA POR SE NICHT A SEP ERS-T LIEI	NOT SERVICED SEPARA NON FORNITO SEPARAT	SEM REPARAÇÃO EM SI SERVICERES IKKE SEPA	064N
11		NSS		1	SEM SERVIÇO EM SEPARADO NON FORUNI SEPAREM	NO SE REPARA POR SE NICHT A SEP ERS-T LIEI	NOT SERVICED SEPARA NON FORNITO SEPARAT	SEM REPARAÇÃO EM SI SERVICERES IKKE SEPA	064N
12		90-6682T1		2	BRACADEIRA COLLIER	COLLAR SCHELLE	CLAMP MORSETTO	BRACADEIRA CLAMP	1640
13		9637611		4	PARAFUSO, Hex Flange Head, Special, 5/16 - 24 UNF x 1-1/16 VIS	TORNILLO SCHRAUBE	SCREW VITE	PARAFUSO SKRUE	040V
14		393231A1		2	CRUZETA, Universal Joint, Inc 2 - 4 CROISILLON	CRUCETA ZAPFENKREUZ	SPIDER CROCIERA	CRUZETA KRYDS	320C

SECTION INDEX

25 - Sistema de eixo dianteiro □□

21.300.02	01	ÁRVORE DE TRANSMISSÃO, 4WD - EIXO DIANTEIRO
25.100.01	01	EIXO 4WD, TRAÇÃO DIANTEIRA - MONTAGEM
25.102.01	01	EIXO, TRAÇÃO DIANTEIRA - ÁRVORE DE TRANSMISSÃO
25.104.01	01	EIXO, TRAÇÃO DIANTEIRA, 4WD - ANEL E PINHÃO
25.106.01	01	87395365 EIXO, TRANSMISSÃO DIANTEIRA, 4WD - DIFERENCIAL
25.108.01	01	EIXO, TRANSMISSÃO DIANTEIRA - CARCAÇA, ARTICULAÇÃO GIRATÓRIA
25.300.01	01	EIXO, TRANSMISSÃO DIANTEIRA, 4WD - ÁRVORES, EIXO
25.310.01	01	EIXO, TRANSMISSÃO DIANTEIRA, 4WD - PLANETÁRIO

21.300.02	01	p1	12/11

ÁRVORE DE TRANSMISSÃO, 4WD - EIXO DIANTEIRO
ARBOL DE TRANSMISION, 4WD - EJE DELANTERO
DRIVESHAFT, FRONT DRIVE 4WD - SHAFT
DRIVESHAFT, FRONT DRIVE 4WD - SHAFT

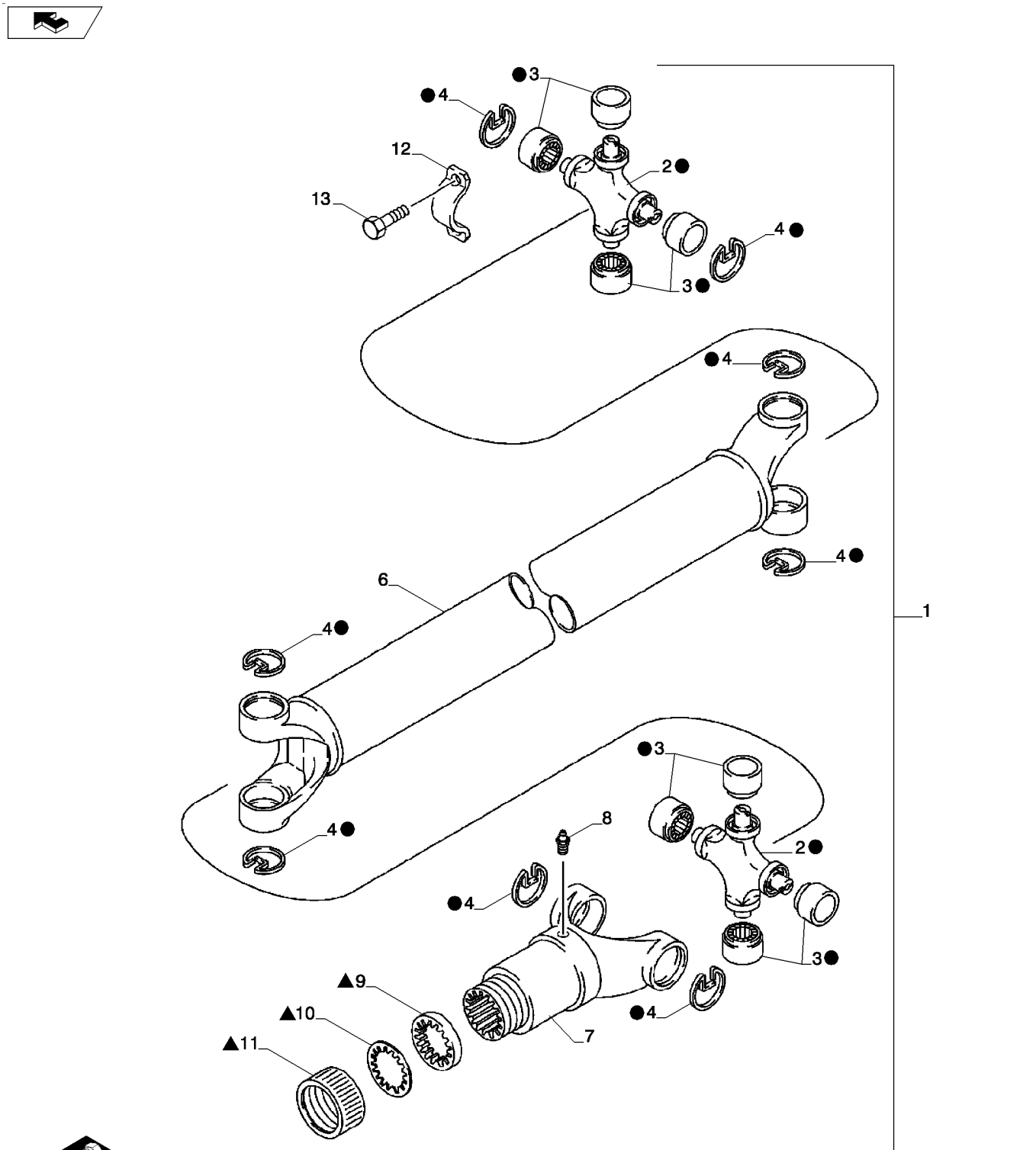

ARBRE DE TRANSMISSION, 4WD - ESSIEU AVANT
DRIVESHAFT, FRONT DRIVE 4WD - SHAFT
DRIVESHAFT, FRONT DRIVE 4WD - SHAFT
DRIVESHAFT, FRONT DRIVE 4WD - SHAFT

R	N	P.N.	MOD	Q	Denominação Description	Denominacion Bezeichnung	Description Descrizione	Denominação Beskrivelse	L.C.
1		87694656		1	EIXO COMANDO, With or Without Powershift Transmission, Incl. Ref 2 - 11				
						EJE DE TRANSMISIÓN	DRIVE SHAFT	EIXO COMANDO	P754
					ARBRE D'ENTRAINEMEN	ANTRIEBSWELLE	ALBERO DI TRASMISSIC	DRIVAKSEL	
2		NSS		1	SEM SERVIÇO EM SEPARADO, JOINT, Universal				
						NO SE REPARA POR SE	NOT SERVICED SEPARA	SEM REPARAÇÃO EM SI	064N
					NON FORUNI SEPAREM	NICHT A SEP ERS-T LIEI	NON FORNITO SEPARAT	SERVICERES IKKE SEPA	
3		NSS		4	SEM SERVIÇO EM SEPARADO, BEARING, Journal				
						NO SE REPARA POR SE	NOT SERVICED SEPARA	SEM REPARAÇÃO EM SI	064N
					NON FORUNI SEPAREM	NICHT A SEP ERS-T LIEI	NON FORNITO SEPARAT	SERVICERES IKKE SEPA	
4		NSS		4	SEM SERVIÇO EM SEPARADO, RING, Retaining				
						NO SE REPARA POR SE	NOT SERVICED SEPARA	SEM REPARAÇÃO EM SI	064N
					NON FORUNI SEPAREM	NICHT A SEP ERS-T LIEI	NON FORNITO SEPARAT	SERVICERES IKKE SEPA	
5		D149860		1	KIT DE SERVIÇO, Incl. Ref 9 - 11; If Used				
						KIT DE SERVICIO	SERVICE KIT	KIT DE SERVIÇO	021K
					KIT D'ENTRETIEN	SERVICE-SATZ	KIT DI MANUTENZIONE	SERVICESÆT	
6		87716824		1	TAMPA, Retaining	TAPÓN	CAP	TAMPÃO	052T
					CAPUCHON	KAPPE	TAPPO	TANKDÆKSEL	
7		87716823		1	GARFO	ARTICULACIÓN	YOKE	GARFO	085F
					CHAPE	GABEL	FORCELLA	GAFFEL	
8		219-10		1	GRAXEIRA, 1/4"-28 NPT x .68" lg				
						BOQUILLA DE LUBRICAC	LUBE NIPPLE	COPO DE LUBRIFICAÇÃ	060I
					GRAISSEUR	SCHMIERNIPPEL	INGRASSATORE	SMØRENIPPEL	
9		NSS		1	SEM SERVIÇO EM SEPARADO, WASHER, Cork				
						NO SE REPARA POR SE	NOT SERVICED SEPARA	SEM REPARAÇÃO EM SI	064N
					NON FORUNI SEPAREM	NICHT A SEP ERS-T LIEI	NON FORNITO SEPARAT	SERVICERES IKKE SEPA	
10		NSS		1	SEM SERVIÇO EM SEPARADO, WASHER, Steel				
						NO SE REPARA POR SE	NOT SERVICED SEPARA	SEM REPARAÇÃO EM SI	064N
					NON FORUNI SEPAREM	NICHT A SEP ERS-T LIEI	NON FORNITO SEPARAT	SERVICERES IKKE SEPA	
11		NSS		1	SEM SERVIÇO EM SEPARADO, CAP				
						NO SE REPARA POR SE	NOT SERVICED SEPARA	SEM REPARAÇÃO EM SI	064N
					NON FORUNI SEPAREM	NICHT A SEP ERS-T LIEI	NON FORNITO SEPARAT	SERVICERES IKKE SEPA	
12		D137626		2	BRACADEIRA	COLLAR	CLAMP	BRACADEIRA	1640
					COLLIER	SCHELLE	MORSETTO	CLAMP	
13		9637611		4	PARAFUSO, Hex Flange Head, Special, 5/16 - 24 UNF x 1-1/16				
						TORNILLO	SCREW	PARAFUSO	040V
					VIS	SCHRAUBE	VITE	SKRUE	
14		393231A1		2	CRUZETA, Universal Joint, Inc Ref 2 - 4				
						CRUCETA	SPIDER	CRUZETA	320C
					CROISILLON	ZAPFENKREUZ	CROCIERA	KRYDS	

25.100.01	01	p1	12/11

EIXO 4WD, TRAÇÃO DIANTEIRA - MONTAGEM
EJE 4WD, TRACCION DELANTERA - MONTAGE
AXLE, FRONT DRIVE - MOUNTING 4WD
AXLE, FRONT DRIVE - MOUNTING 4WD

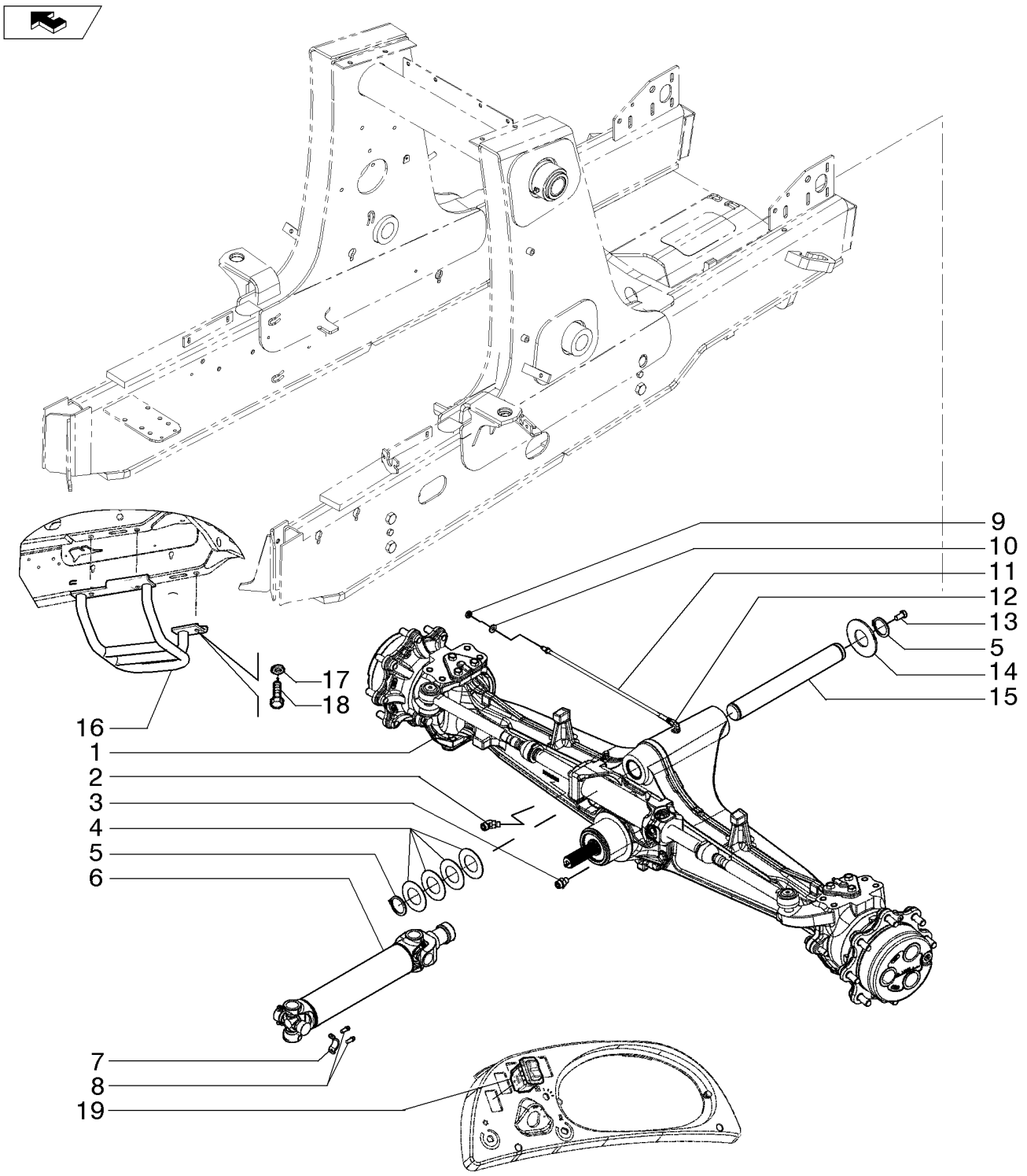

AXLE, FRONT DRIVE - MOUNTING 4WD
AXLE, FRONT DRIVE - MOUNTING 4WD
AXLE, FRONT DRIVE - MOUNTING 4WD
AXLE, FRONT DRIVE - MOUNTING 4WD

R	N	P.N.	MOD	Q	Denominação Description	Denominacion Bezeichnung	Description Descrizione	Denominação Beskrivelse	L.C.
1		87395365		1	CONJUNTO EIXO 4WD ESSIEU 4RM	CONJUNTO DE EJE 4WD 4WD AXLE ASSY	4WD AXLE ASSY COMPLESSIVO ASSALE	CONJUNTO DO EIXO 4W 4WD AKSELSAMLING	P569
2		84294335		1	CONEXÃO RACCORD	ACOPLAMIENTO ARMATUR	FITTING RACCORDO	CONECTOR FITTING	3300
3		9992342		1	CONECTOR HIDRÁUL CONNECTEUR HYDRAU	CONECTOR HIDRÁULIC HYDR STECKVERBINDE	HYD CONNECTOR CONNETTORE IDRAULIC	CONECTOR HID. HYDRAULIKSTIK	020R
4		191796A1		4	ARRUELA RONDELLE	ARANDELA UNTERLEGSCHEIBE	WASHER RONDELLA	ARRUELA WASHER	9720
5		800-44050		2	ANEL DE PRESSÃO, M50, Ext ANNEAU D'ARRET	ANILLO DE RESORTE SPRENGRING	SNAP RING ANELLO ELASTICO	ANEL LÅSERING	054A
6		87694656		1	EIXO COMANDO ARBRE D'ENTRAINEMEN	EJE DE TRANSMISIÓN ANTRIEBSWELLE	DRIVE SHAFT ALBERO DI TRASMISSIC	EIXO COMANDO DRIVAKSEL	P754
7		D137626		2	BRACADEIRA COLLIER	COLLAR SCHELLE	CLAMP MORSETTO	BRACADEIRA CLAMP	1640
8		9637611		4	PARAFUSO VIS	TORNILLO SCHRAUBE	SCREW VITE	PARAFUSO SKRUE	040V
9		F53473		1	PORCA ECROU	TUERCA MUTTER	NUT DADO	PORCA NUT	5780
10		87655046		1	ARRUELA ESPECIAL RONDELLE SPECIALE	ARANDELA ESPECIAL SPEZIALUNTERLEGSCH	SPECIAL WASHER RONDELLA SPECIALE	ANILHA ESPECIAL SPECIALSKIVE	Z333
11		87572760		1	CONJ. MANGUEIRA ENSEMBLE DE FLEXIBLE	CONJUNTO DE TUBOS SCHLAUCHBAUGRUPPE	HOSE ASSY. COMPLESS. TUBO FLES	CONJUNTO DE MANGUE SLANGEENHED	P457
12		218-5103		1	COTOVELO, 90º, 7/16"-20, 37º x 7/16"-20, O-Ring COUDE	CODO KNIESTÜCK	ELBOW GOMITO	COTOVELO VINKELRØR	085G
13		614-12025		1	PARAFUSO, Hex, M12 x 25, 8.8 VIS	PERNO SCHRAUBE	BOLT BULLONE	PARAFUSO BOLT	140B
14		D123684		1	ARRUELA RONDELLE	ARANDELA UNTERLEGSCHEIBE	WASHER RONDELLA	ARRUELA WASHER	9720
15		87404197		1	PINO PIVÔ AXE DE PIVOT	BULÓN DE PIVOTE DREHZAPFEN	PIVOT PIN PERNO DI ARTICOLAZIC	PERNO OMDREJNINGSBOLT	P719
16		84387063		1	TUBO TUBE	TUBO ROHR	TUBE TUBO	TUBO RØR	195T
17		87655043		3	ARRUELA ESPECIAL RONDELLE SPECIALE	ARANDELA ESPECIAL SPEZIALUNTERLEGSCH	SPECIAL WASHER RONDELLA SPECIALE	ANILHA ESPECIAL SPECIALSKIVE	Z333
18		614-12040		3	PARAFUSO, Hex, M12 x 40, 8.8, Full Thd VIS	PERNO SCHRAUBE	BOLT BULLONE	PARAFUSO BOLT	140B
19		84222287		1	INTERRUPTOR CONTACTEUR	INTERRUPTOR SCHALTER	SWITCH INTERRUTTORE	INTERRUPTOR KONTAKT	075I

25.102.01	01	p1	12/11

EIXO, TRAÇÃO DIANTEIRA - ÁRVORE DE TRANSMISSÃO
EJE, TRACCION DELANTERA - ARBOL DE TRANSMISION
AXLE, FRONT DRIVE - DRIVESHAFT
AXLE, FRONT DRIVE - DRIVESHAFT

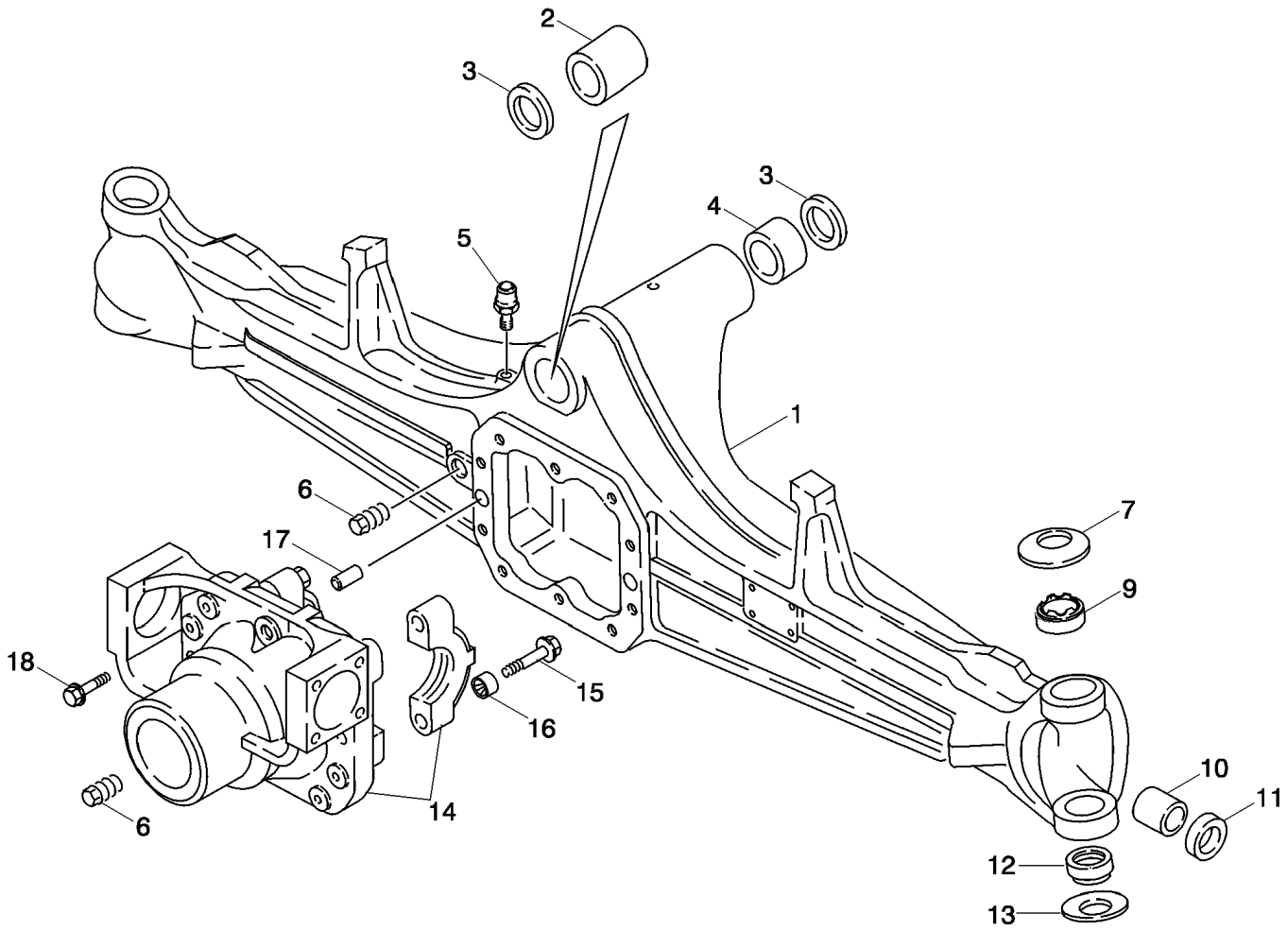

ESSIEU, TRACTION AVANT - BOÎTIER
AXLE, FRONT DRIVE - DRIVESHAFT
AXLE, FRONT DRIVE - DRIVESHAFT
AXLE, FRONT DRIVE - DRIVESHAFT

R	N	P.N.	MOD	Q	Denominação Description	Denominacion Bezeichnung	Description Descrizione	Denominação Beskrivelse	L.C.
		87395365		1	CONJUNTO EIXO 4WD ESSIEU 4RM	CONJUNTO DE EJE 4WD 4WD AXLE ASSY	4WD AXLE ASSY COMPLESSIVO ASSALE	CONJUNTO DO EIXO 4W 4WD AKSELSAMLING	P569
1		**427107A1**		1	ALOJAMENTO DO EIXO CARTER D'ESSIEU	ALOJAMIENTO DE EJE ACHSGEHÄUSE	AXLE HOUSING ALLOGGIAMENTO ASSAI	ALOJAMENTO DO EIXO AKSELHUS	Z161
2		**D149725**		1	BUCHA DOUILLE	CASQUILLO BUECHSE	BUSHING BOCCOLA	BUCHA BUSHING	1140
3		**N14367**		2	VEDADOR DE RETENCAO JOINT-D'ETANCHEITE	SELLO/RETEN DICHTRING	SEAL GUARNIZIONE TENUTA	VEDADOR DE RETENCA SEAL	7460
4		**D149726**		1	BUCHA DOUILLE	CASQUILLO BUECHSE	BUSHING BOCCOLA	BUCHA BUSHING	1140
5		**1966149C2**		1	RESPIRO RENIFLARD	RESPIRADERO ENTLUEFTER	BREATHER STIATATOIO	RESPIRO BREATHER	1070
6		**A156873**		2	BUJAO DE DRENO, M22 x 1.5 BOUCHON DE VIDANGE	TAPON DE PASO ABLASSTOPFEN	PLUG, DRAIN TAPPO, DRENAGGIO	BUJAO DE DRENO PLUG, DRAIN	P644
7		**122270A1**		2	ARRUELA PLANA RONDELLE	ARANDELA UNTERLEGSCHEIBE	WASHER RONDELLA	ANILHA FLADSKIVE	131R
9		**87400286**		2	BUCHA DOUILLE	CASQUILLO BUECHSE	BUSHING BOCCOLA	BUCHA BUSHING	1140
10		**1966186C1**		2	BUCHA BAGUE	CASQUILLO BUCHSE	BUSHING BOCCOLA	CASQUILHO BØSNING	095B
11		**87710155**		2	ANEL VEDADOR BAGUE D'ETANCHEITE	RETÉN DICHTRING	SEALRING ANELLO DI TENUTA	ANEL VEDADOR PAKNINGSRING	Z125
12		**100520A1**		2	BUCHA, Bushing, BAGUE	CASQUILLO BUCHSE	BUSHING BOCCOLA	CASQUILHO BØSNING	095B
13		**122268A1**		2	ARRUELA, Belleville; RONDELLE	ARANDELA UNTERLEGSCHEIBE	WASHER RONDELLA	ARRUELA WASHER	9720
		87710131		1	SUPORTE, Differential Carrier; Incl. Ref 14 - 16 SUPPORT	SOPORTE STÜTZE	SUPPORT SUPPORTO	SUPORTE BESLAG	300S
14		**NSS**		1	SEM SERVIÇO EM SEPARADO, CARRIER NON FORUNI SEPAREM	NO SE REPARA POR SE NICHT A SEP ERS-T LIEI	NOT SERVICED SEPARA NON FORNITO SEPARAT	SEM REPARAÇÃO EM SI SERVICERES IKKE SEPA	064N
15		**S301065**		4	PARAFUSO, Hex Flg, M14 x 75, 12.9 VIS	TORNILLO SCHRAUBE	SCREW VITE	PARAFUSO SKRUE	040V
16		**1966136C1**		4	BUCHA BAGUE	CASQUILLO BUCHSE	BUSHING BOCCOLA	CASQUILHO BØSNING	095B
17		**1966138C1**		2	GUIA GOUJON	BULÓN PASSSTIFT	DOWEL PERNO	PERNO-GUIA DYVEL	090G
18		**5194169**		10	PARAFUSO, Hex Flg, M12 x 33, 12.9 VIS	TORNILLO SCHRAUBE	SCREW VITE	PARAFUSO SKRUE	040V

25.104.01	01	p1	12/11

EIXO, TRAÇÃO DIANTEIRA, 4WD - ANEL E PINHÃO
EJE, TRANSMISIÓN DELANTERA, 4WD - ANILLO Y PIÑÓN
AXLE, FRONT DRIVE, 4WD - RING AND PINION
AXLE, FRONT DRIVE, 4WD - RING AND PINION

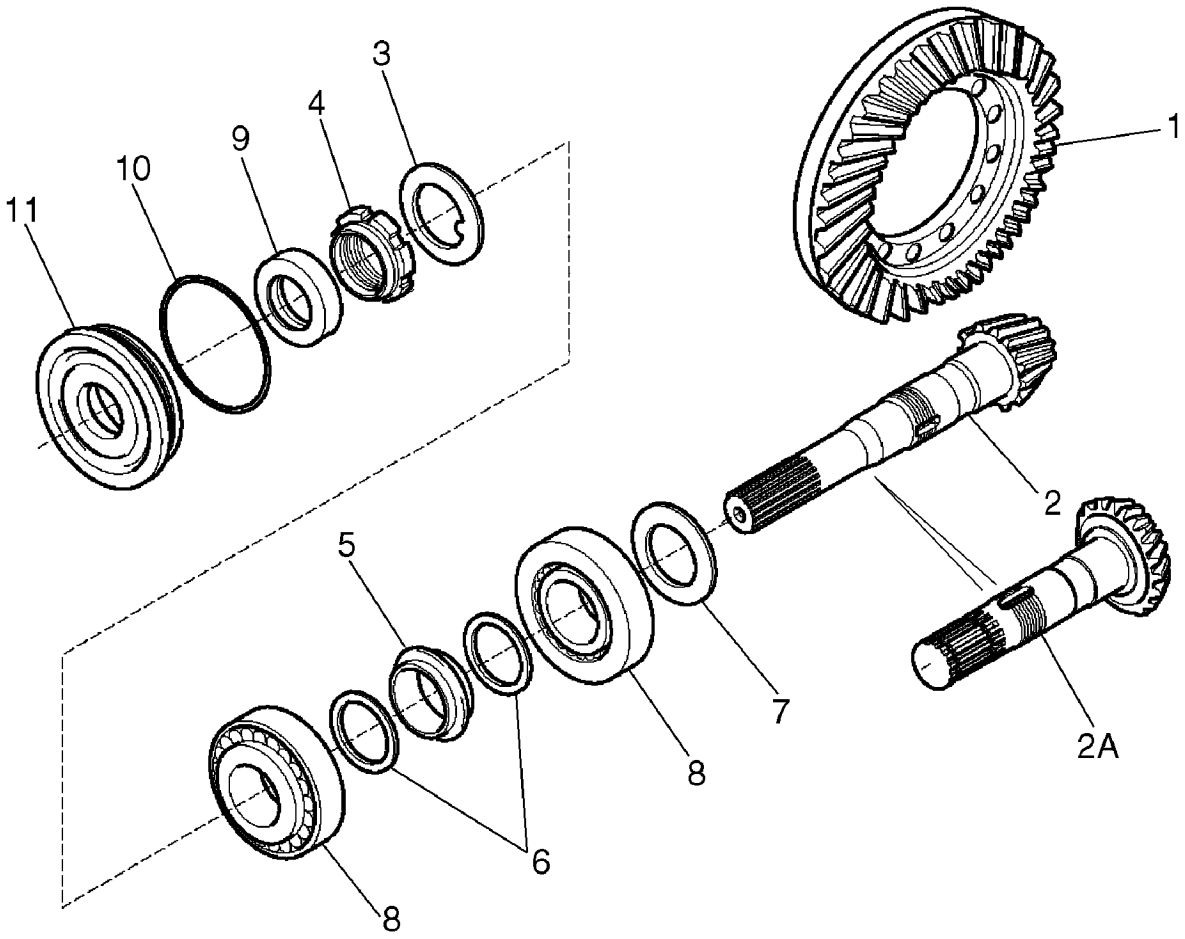

ESSIEU, TRACTION AVANT, 4WD - COURONNE ET PIGNON
AXLE, FRONT DRIVE, 4WD - RING AND PINION
AXLE, FRONT DRIVE, 4WD - RING AND PINION
AXLE, FRONT DRIVE, 4WD - RING AND PINION

R	N	P.N.	MOD	Q	Denominação Description	Denominacion Bezeichnung	Description Descrizione	Denominação Beskrivelse	L.C.
		87395365		1	CONJUNTO EIXO 4WD, Incl. Ref 1 - 11				
						CONJUNTO DE EJE 4WD	4WD AXLE ASSY	CONJUNTO DO EIXO 4W	P569
					ESSIEU 4RM	4WD AXLE ASSY	COMPLESSIVO ASSALE	4WD AKSELSAMLING	
		144460A1		1	JOGO DE ENGRENAGENS, Ring and Pinion, Incl Ref 1 - 6;				
						JUEGO DE ENGRANAJES	GEAR SET	CONJUNTO DE ENGREN	286C
					ENSEMBLE ENGRENAGE	ZAHNRADSATZ	SERIE INGRANAGGI	GEARHJULSÆT	
1		**NSS**		1	SEM SERVIÇO EM SEPARADO, RING Gear				
						NO SE REPARA POR SE	NOT SERVICED SEPARA	SEM REPARAÇÃO EM SI	064N
					NON FORUNI SEPAREM	NICHT A SEP ERS-T LIEF	NON FORNITO SEPARAT	SERVICERES IKKE SEPA	
2		**NSS**		1	SEM SERVIÇO EM SEPARADO, GEAR Pinion;				
						NO SE REPARA POR SE	NOT SERVICED SEPARA	SEM REPARAÇÃO EM SI	064N
					NON FORUNI SEPAREM	NICHT A SEP ERS-T LIEF	NON FORNITO SEPARAT	SERVICERES IKKE SEPA	
3		**9968031**		1	TRAVA DA ARRUELA	ARANDELA DE BLOQUE	LOCK WASHER	ANILHA DE RETENÇÃO	132R
					RONDELLE FREIN	SICHERUNGSSCHEIBE	RONDELLA DI SICUREZ	LÅSESKIVE	
2A		**NS**		1	SEM SERVIÇO, Not Used	NO SE REPARA	NOT SERVICED	PEÇA NÃO FORNECIDA	061N
					NON FOURNI	NICHT ALS ERS-T LIEFE	NON SOTTOPOSTO A M	SERVICERES IKKE	
4		**K261014**		1	PORCA, Ring	TUERCA	NUT	PORCA	010D
					ECROU	MUTTER	DADO	MØTRIK	
5		**1349058C1**		1	ESPAÇADOR, Collapsible	SEPARADOR	SPACER	ESPAÇADOR	075D
					ENTRETOISE	DISTANZSTÜCK	DISTANZIALE	AFSTANDSSTYKKE	
6		**1349059C1**		2	ARRUELA PLANA	ARANDELA	WASHER	ANILHA	131R
					RONDELLE	UNTERLEGSCHEIBE	RONDELLA	FLADSKIVE	
7		**140954A1**		AR	CALCO, 2.50mm Thk, (0.098")				
						CALCE REGLAGE	SHIM	CALCO	7770
					CALE-REGLAGE	AUSGLEICHSCHEIBE	SPESSORE	SHIM	
7		**140953A1**		AR	CALCO, 2.60mm Thk, (0.102")				
						CALCE REGLAGE	SHIM	CALCO	7770
					CALE-REGLAGE	AUSGLEICHSCHEIBE	SPESSORE	SHIM	
7		**140951A1**		AR	CALCO, 2.70mm Thk, (0.106")				
						CALCE REGLAGE	SHIM	CALCO	7770
					CALE-REGLAGE	AUSGLEICHSCHEIBE	SPESSORE	SHIM	
7		**140949A1**		AR	CALCO, 2.80mm Thk, (0.110")				
						CALCE REGLAGE	SHIM	CALCO	7770
					CALE-REGLAGE	AUSGLEICHSCHEIBE	SPESSORE	SHIM	
7		**140948A1**		AR	CALCO, 2.90mm Thk, (0.114")				
						CALCE REGLAGE	SHIM	CALCO	7770
					CALE-REGLAGE	AUSGLEICHSCHEIBE	SPESSORE	SHIM	
7		**140943A1**		AR	CALCO, 3.00mm Thk, (0.118")				
						CALCE REGLAGE	SHIM	CALCO	7770
					CALE-REGLAGE	AUSGLEICHSCHEIBE	SPESSORE	SHIM	
7		**140944A1**		AR	CALCO, 3.10mm Thk, (0.122")				
						CALCE REGLAGE	SHIM	CALCO	7770
					CALE-REGLAGE	AUSGLEICHSCHEIBE	SPESSORE	SHIM	
7		**140945A1**		AR	CALCO, 3.20mm Thk, (0.125")				
						CALCE REGLAGE	SHIM	CALCO	7770
					CALE-REGLAGE	AUSGLEICHSCHEIBE	SPESSORE	SHIM	
7		**140946A1**		AR	CALCO, 3.30mm Thk, (0.129")				
						CALCE REGLAGE	SHIM	CALCO	7770
					CALE-REGLAGE	AUSGLEICHSCHEIBE	SPESSORE	SHIM	

EIXO, TRAÇÃO DIANTEIRA, 4WD - ANEL E PINHÃO
EJE, TRANSMISIÓN DELANTERA, 4WD - ANILLO Y PIÑÓN
AXLE, FRONT DRIVE, 4WD - RING AND PINION
AXLE, FRONT DRIVE, 4WD - RING AND PINION

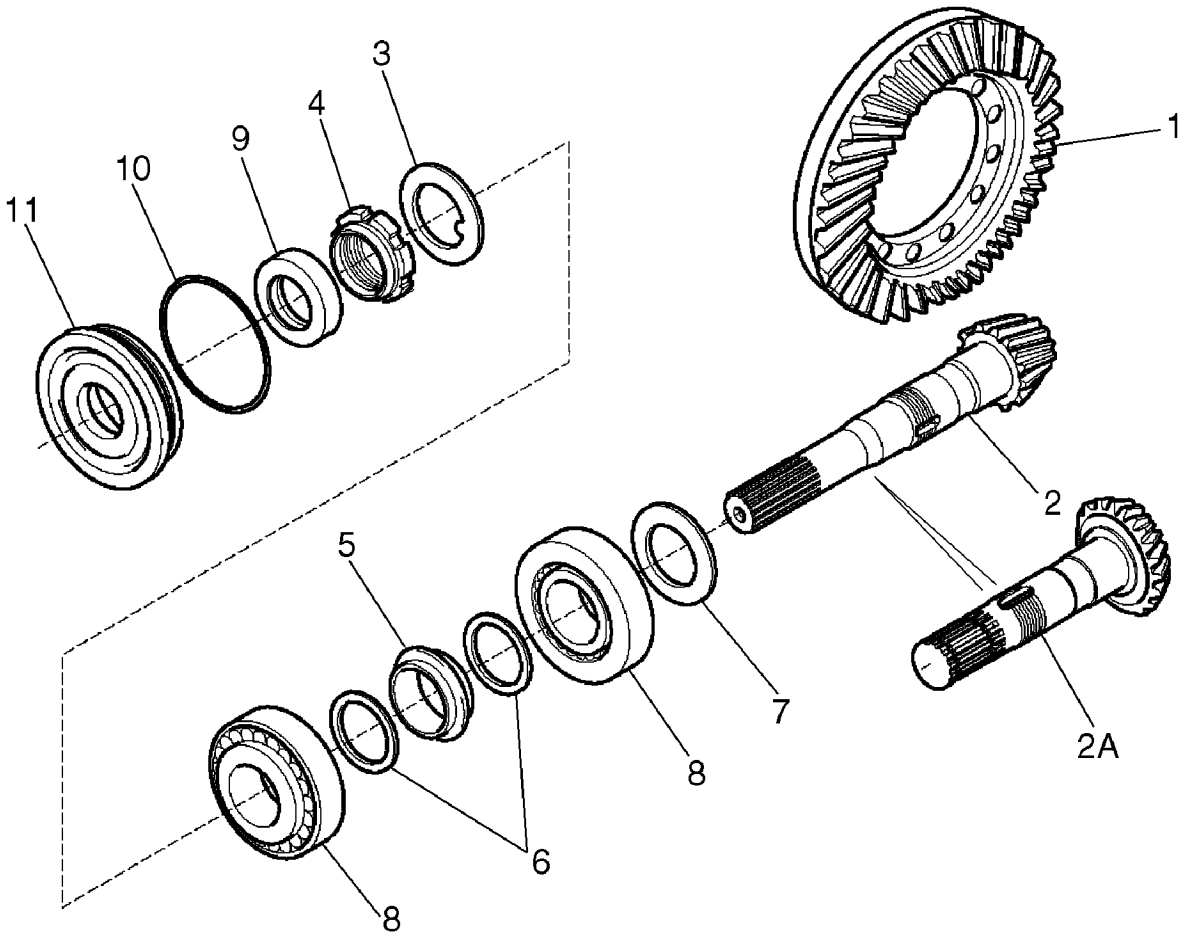

ESSIEU, TRACTION AVANT, 4WD - COURONNE ET PIGNON
AXLE, FRONT DRIVE, 4WD - RING AND PINION
AXLE, FRONT DRIVE, 4WD - RING AND PINION
AXLE, FRONT DRIVE, 4WD - RING AND PINION

R	N	P.N.	MOD	Q	Denominação Description	Denominacion Bezeichnung	Description Descrizione	Denominação Beskrivelse	L.C.
7		**140947A1**		AR	CALCO, 3.40mm Thk, (0.133")				
						CALCE REGLAGE	SHIM	CALCO	7770
					CALE-REGLAGE	AUSGLEICHSCHEIBE	SPESSORE	SHIM	
8		**K395090**		2	CONJUNTO DO ROLAMENTO				
						CONJUNTO DE COJINET	BEARING ASSY	CHUMACEIRA	341C
					ROULEMENT	LAGERBAURUPPE	COMPLESSIVO CUSCINI	LEJESAMLING	
9		**K262143**		1	VEDADOR DE RETENCAO, Oil				
						SELLO/RETEN	SEAL	VEDADOR DE RETENCA	7460
					JOINT-D'ETANCHEITE	DICHTRING	GUARNIZIONE TENUTA	SEAL	
10		**238-5152**		1	O-RING, -152, 70 Duro, 3.237" ID x .103" Thk				
						JUNTA TÓRICA	O-RING	O-RING	055A
					JOINT TORIQUE	O-RING	ANELLO TOROIDALE	O-RING	
11		**128570A1**		1	FLANGE, Cover, Differential				
						TAPA	FLANGE	FLANGE	3360
					FLASQUE	FLANSCH	FLANGIA	FLANGE	

25.106.01	01	p1	12/11

87395365 EIXO, TRANSMISSÃO DIANTEIRA, 4WD - DIFERENCIAL
87395365 EJE, TRANSMISIÓN DELANTERA, 4WD - DIFERENCIAL
87395365 AXLE, FRONT DRIVE, 4WD - DIFFERENTIAL
87395365 AXLE, FRONT DRIVE, 4WD - DIFFERENTIAL

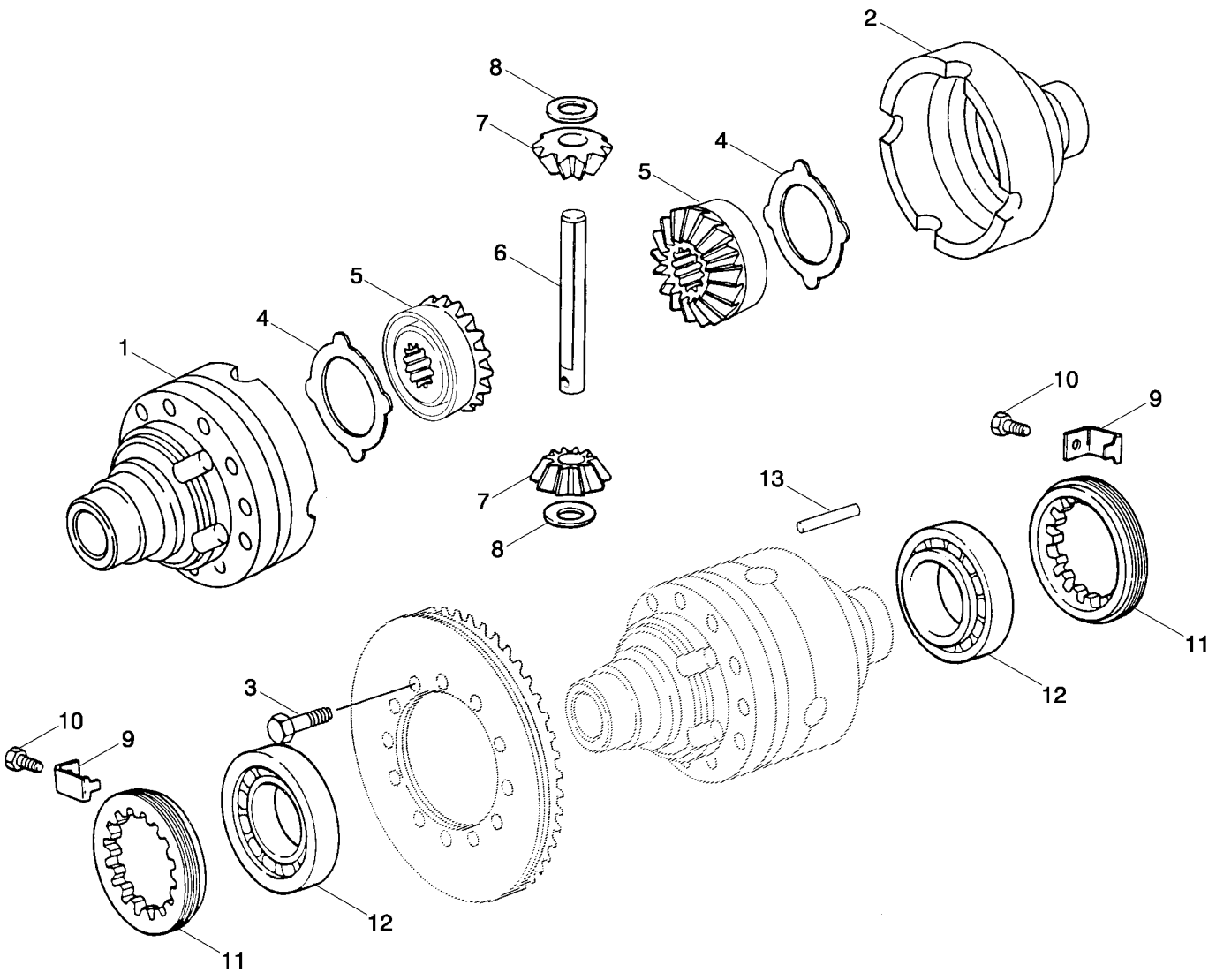

87395365 ESSIEU, TRACTION AVANT, 4WD - DIFFERENTIEL
87395365 AXLE, FRONT DRIVE, 4WD - DIFFERENTIAL
87395365 AXLE, FRONT DRIVE, 4WD - DIFFERENTIAL
87395365 AXLE, FRONT DRIVE, 4WD - DIFFERENTIAL

R	N	P.N.	MOD	Q	Denominação Description	Denominacion Bezeichnung	Description Descrizione	Denominação Beskrivelse	L.C.
		87395365		1	CONJUNTO EIXO 4WD, Front, 580SM Models With Or Without Powershift Transmission, Incl. Ref 1 - 18; Also Includes Parts On Figures 06-02 - 06-08 Except 06-07A				
						CONJUNTO DE EJE 4WD	4WD AXLE ASSY	CONJUNTO DO EIXO 4W	P569
					ESSIEU 4RM	4WD AXLE ASSY	COMPLESSIVO ASSALE	4WD AKSELSAMLING	
		294933A1		1	ALOJAMENTO, Differential, Incl. Ref 1, 2				
						ALOJAMIENTO	HOUSING	ALOJAMENTO	014V
					CARTER	GEHÄUSE	ALLOGGIAMENTO	HUS	
1		**NSS**		1	SEM SERVIÇO EM SEPARADO, Housing, Flange Half				
						NO SE REPARA POR SE	NOT SERVICED SEPARA	SEM REPARAÇÃO EM SI	064N
					NON FORUNI SEPAREM	NICHT A SEP ERS-T LIEI	NON FORNITO SEPARAT	SERVICERES IKKE SEPA	
2		**NSS**		1	SEM SERVIÇO EM SEPARADO, Housing, Plain Half				
						NO SE REPARA POR SE	NOT SERVICED SEPARA	SEM REPARAÇÃO EM SI	064N
					NON FORUNI SEPAREM	NICHT A SEP ERS-T LIEI	NON FORNITO SEPARAT	SERVICERES IKKE SEPA	
3		**130176A2**		12	PARAFUSO	TORNILLO	SCREW	PARAFUSO	7450
					VIS	SCHRAUBE	VITE	SCREW	
4		**1967003C1**		2	ANEL DE ENCOSTO	ANILLO DE APOYO	WASHER, THRUST	ANEL DE ENCOSTO	046A
					RONDELLE DE BUTEE	DRUCKSCHEIBE	ANELLO APPOGGIO	WASHER, THRUST	
		231397A1		1	KIT DE SERVIÇO, Differential Gear Set, Service Replacement, Incl. Ref 5 - 8				
						KIT DE SERVICIO	SERVICE KIT	KIT DE SERVIÇO	021K
					KIT D'ENTRETIEN	SERVICE-SATZ	KIT DI MANUTENZIONE	SERVICESÆT	
5		**N14407**		2	ENGRENAGEM, Side, No Longer Available, Order 231397A1 Differential Gear Set Kit				
						ENGRANJE	GEAR	ENGRENAGEM	3820
					ENGRENAGE	ZAHNRAD	INGRANAGGIO	GEAR	
6		**K395087**		1	EIXO, Pinion Gear, No Longer Available, Order 231397A1 Differential Gear Set Kit				
						EJE	SHAFT	VEIO	016A
					ARBRE	WELLE	ALBERO	AKSEL	
7		**N14408**		2	ENGRENAGEM SOLAR, Pinion Gear, No Longer Available, Order 231397A1 Differential Gear Set Kit				
						ENGRANAJE PLANETAR	SUN GEAR	ENGRENAGEM SOLAR	P365
					PIGNON SOLAIRE	SONNENRAD	RUOTA DENTATA CENTI	SOLGEAR	
8		**K395075**		2	ANEL DE ENCOSTO, No Longer Available, Order 231397A1 Differential Gear Set Kit				
						ARANDELA DE EMPUJE	THRUST WASHER	ANILHA DE ENCOSTO	023R
					ANNEAU DE BUTEE	DRUCKSCHEIBE	RONDELLA REGGISPINT	TRYKSKIVE	
9		**1966153C1**		2	PLACA DE TRAVAMENTO, Bracket				
						PLACA DE BLOQUEO	LOCKING PLATE	CHAPA DE SEGURANÇA	113P
					PLAQUE DE SURETE	SICHERUNGSPLATTE	PIASTRA DI BLOCCAGGI	LÅSEPLADE	
10		**112486A1**		2	PARAFUSO, Hex, M6 x 12	TORNILLO	SCREW	PARAFUSO	040V
					VIS	SCHRAUBE	VITE	SKRUE	
11		**1966559C1**		2	ANEL-TRAVA	ANILLO DE BLOQUEO	LOCKING RING	ANEL DE SEGURANÇA	051A
					BAGUE DE BLOCAGE	SICHERUNGSRING	ANELLO DI BLOCCAGGI	LÅSESKIVE	
12		**K395027**		2	ROLAMENTO ROLETE CÔNICO				
						COJINETE RODILLO CÓI	TAPERED ROLLER BEAF	ROLAMENTO ROLOS CÓ	241P
					ROULEMENT ROUL. COI	KEGELROLLENLAGER	CUSCINETTO RULLINI C	KONISK RULLELEJE	
13		**K395086**		1	PINO, Dowel, No Longer Available, Order 231397A1 Differential Gear Set Kit				
						PASADOR	PIN	PERNO	080P
					BROCHE	PIN	PERNO	STIFT	

25.108.01	01	p1	12/11

EIXO, TRANSMISSÃO DIANTEIRA - CARCAÇA, ARTICULAÇÃO GIRATÓRIA
EJE, TRANSMISIÓN DELANTERA - ALOJAMIENTO, ARTICULACIÓN GIRATORIA
AXLE, FRONT DRIVE - HOUSING, SWIVEL
AXLE, FRONT DRIVE - HOUSING, SWIVEL

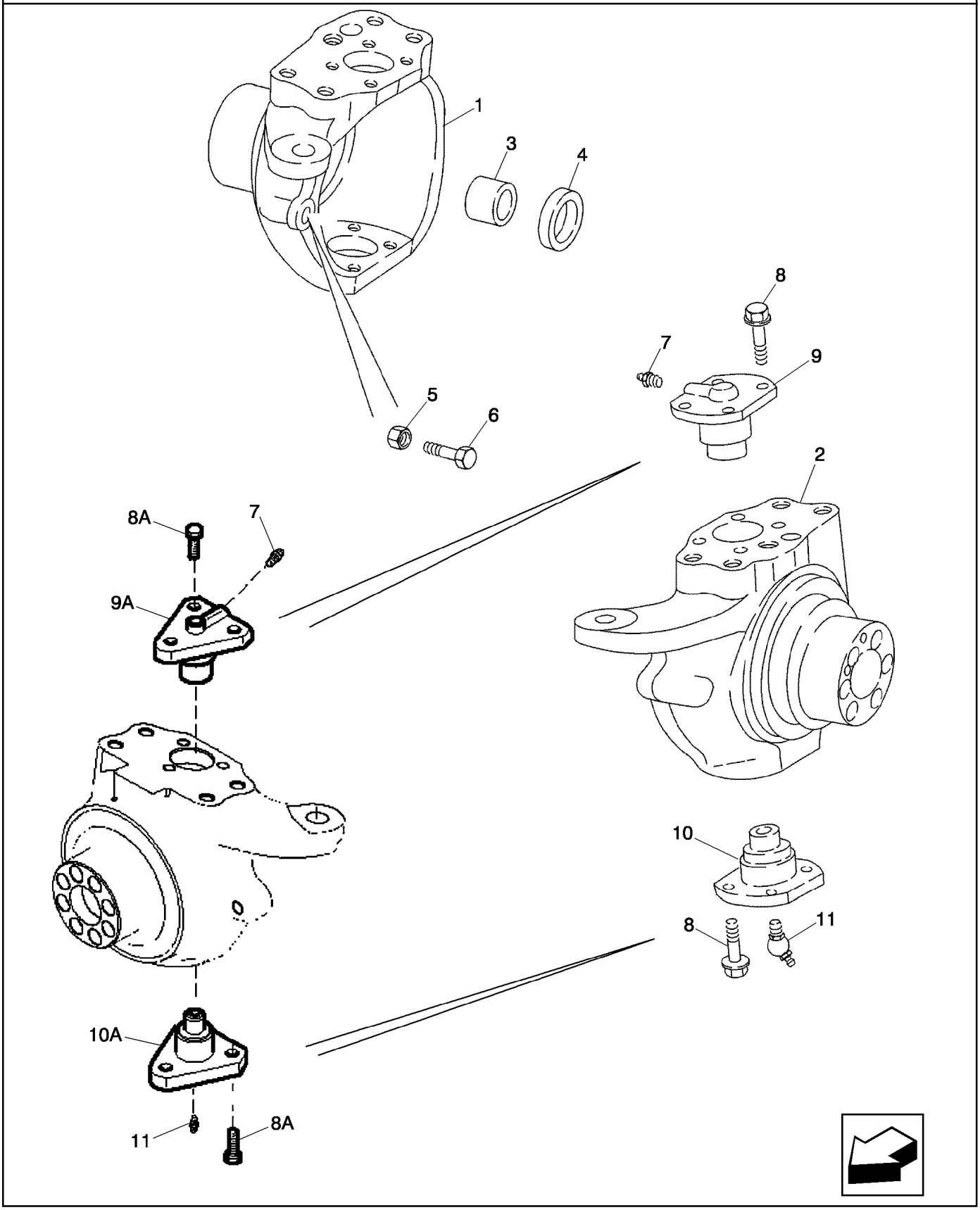

ESSIEU, TRACTION AVANT - LOGEMENT DU PIVOT
AXLE, FRONT DRIVE - HOUSING, SWIVEL
AXLE, FRONT DRIVE - HOUSING, SWIVEL
AXLE, FRONT DRIVE - HOUSING, SWIVEL

R	N	P.N.	MOD	Q	Denominação Description	Denominacion Bezeichnung	Description Descrizione	Denominação Beskrivelse	L.C.
		87395365		1	CONJUNTO EIXO 4WD, Front, Without Powershift Transmission, Incl. Ref 1 - 11				
						CONJUNTO DE EJE 4WD	4WD AXLE ASSY	CONJUNTO DO EIXO 4W	P569
					ESSIEU 4RM	4WD AXLE ASSY	COMPLESSIVO ASSALE	4WD AKSELSAMLING	
1		**87710156**		1	ARTICULAÇÃO DIREÇÃO, Axle, Left-Hand;				
						PIVOTE DE DIRECCIÓN	STEERING KNUCKLE	ARTICULAÇÃO DIRECÇÃ	4880
					PORTE-FUSEE	ACHSSCHENKEL	ARTICOLAZIONE FUSO S	STYRESPINDEL	
2		**87710159**		1	ARTICULAÇÃO DIREÇÃO, Axle, Right-Hand,				
						PIVOTE DE DIRECCIÓN	STEERING KNUCKLE	ARTICULAÇÃO DIRECÇÃ	4880
					PORTE-FUSEE	ACHSSCHENKEL	ARTICOLAZIONE FUSO S	STYRESPINDEL	
3		**100532A1**		2	BUCHA, Used With Right-Hand or Left-Hand Swivel Housing, Not Included With Housing,				
						CASQUILLO	BUSHING	CASQUILHO	095B
					BAGUE	BUCHSE	BOCCOLA	BØSNING	
4		**87710145**		2	ANEL VEDADOR	RETÉN	SEALRING	ANEL VEDADOR	Z125
					BAGUE D'ETANCHEITE	DICHTRING	ANELLO DI TENUTA	PAKNINGSRING	
5		**85805986**		2	PORCA, M16	TUERCA	NUT	PORCA	010D
					ECROU	MUTTER	DADO	MØTRIK	
6		**112481A1**		2	PARAFUSO, M16 X 75	TORNILLO	SCREW	PARAFUSO	040V
					VIS	SCHRAUBE	VITE	SKRUE	
7		**321204**		2	GRAXEIRA, M6 x 1, 16mm lg				
						BOQUILLA DE LUBRICAC	LUBE NIPPLE	COPO DE LUBRIFICAÇÃ	060I
					GRAISSEUR	SCHMIERNIPPEL	INGRASSATORE	SMØRENIPPEL	
8		**100533A1**		16	PARAFUSO, M12 x 30; 87395365 580SM Axle				
						PERNO	BOLT	PARAFUSO	140B
					VIS	SCHRAUBE	BULLONE	BOLT	
8A		**NS**		12	SEM SERVIÇO, Not Used	NO SE REPARA	NOT SERVICED	PEÇA NÃO FORNECIDA	061N
					NON FOURNI	NICHT ALS ERS-T LIEFE	NON SOTTOPOSTO A M.	SERVICERES IKKE	
9		**122265A1**		2	PINO, King, 87395365 580SM Axle				
						PASADOR	PIN	PERNO	080P
					BROCHE	PIN	PERNO	STIFT	
9A		**NS**		2	SEM SERVIÇO, Not Used	NO SE REPARA	NOT SERVICED	PEÇA NÃO FORNECIDA	061N
					NON FOURNI	NICHT ALS ERS-T LIEFE	NON SOTTOPOSTO A M.	SERVICERES IKKE	
10		**122264A1**		2	PINO, King, 87395365 580SM Axle				
						PASADOR	PIN	PERNO	080P
					BROCHE	PIN	PERNO	STIFT	
10A		**NS**		2	SEM SERVIÇO, Not Used	NO SE REPARA	NOT SERVICED	PEÇA NÃO FORNECIDA	061N
					NON FOURNI	NICHT ALS ERS-T LIEFE	NON SOTTOPOSTO A M.	SERVICERES IKKE	
11		**N13505**		2	GRAXEIRA, 45º, M6 x 1	BOQUILLA DE LUBRICAC	LUBE NIPPLE	COPO DE LUBRIFICAÇÃ	060I
					GRAISSEUR	SCHMIERNIPPEL	INGRASSATORE	SMØRENIPPEL	

25.300.01	01	p1	12/11

EIXO, TRANSMISSÃO DIANTEIRA, 4WD - ÁRVORES, EIXO
EJE, TRANSMISIÓN DELANTERA, 4WD - VARILLAS, EJE
AXLE, FRONT DRIVE, 4WD - SHAFTS, AXLE
AXLE, FRONT DRIVE, 4WD - SHAFTS, AXLE

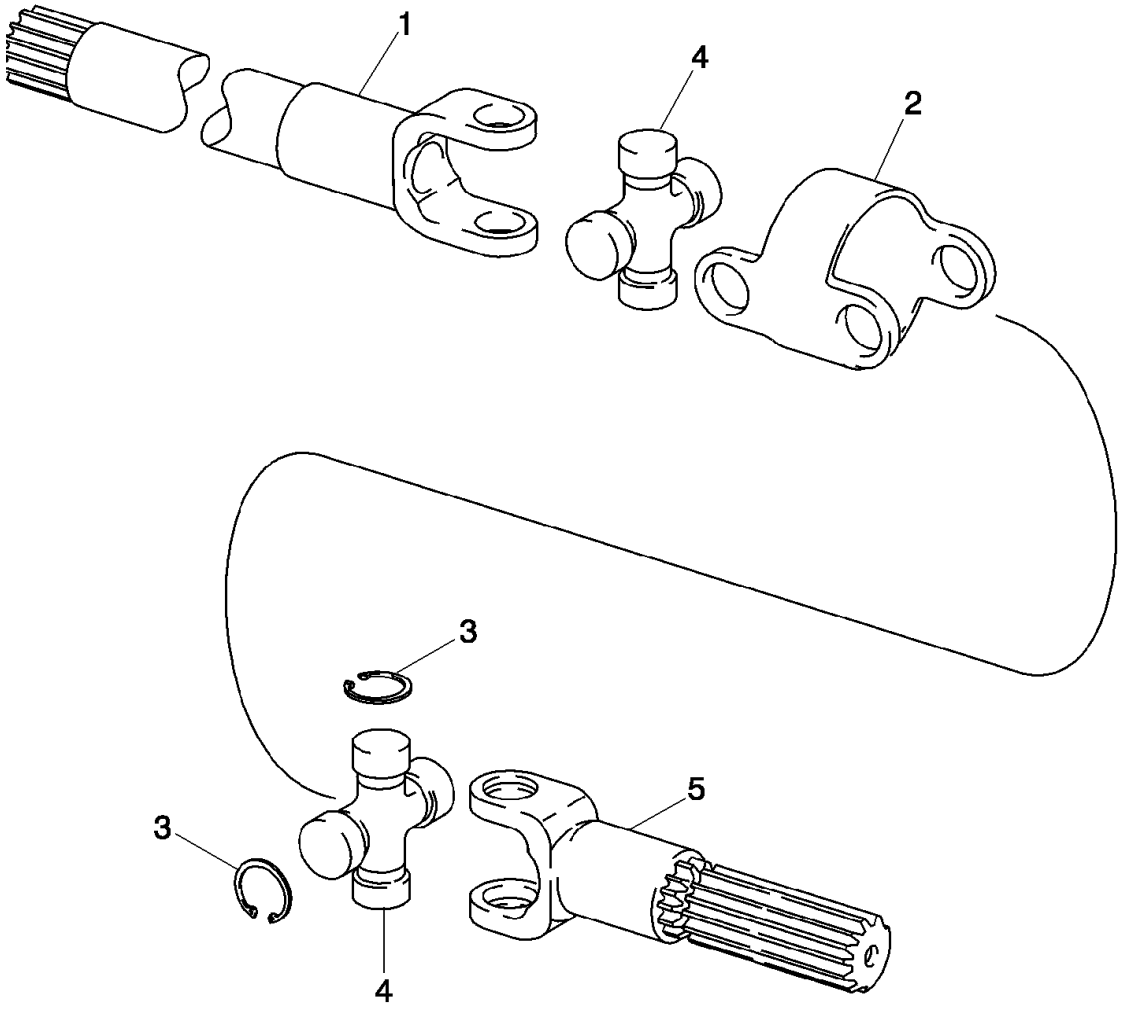

ESSIEU, TRACTION AVANT, 4WD - ARBRES, ESSIEU
AXLE, FRONT DRIVE, 4WD - SHAFTS, AXLE
AXLE, FRONT DRIVE, 4WD - SHAFTS, AXLE
AXLE, FRONT DRIVE, 4WD - SHAFTS, AXLE

R	N	P.N.	MOD	Q	Denominação Description	Denominacion Bezeichnung	Description Descrizione	Denominação Beskrivelse	L.C.
		144461A1		2	SEMI-EIXO ARTICULADO, Incl Ref 1 - 5;				
						SEMIEJE ARTICULADO	ARTICULATED AXLE SH/	SEMI-EIXO ARTICULADC	093S
					ARBRE D'ESSIEU ARTIC	KARDANWELLE	SEMIASSE ARTICOLATO	LEDDELT DRIVAKSEL	
1		**144462A1**		2	EIXO, Long, Differential side;				
						EJE	SHAFT	VEIO	016A
					ARBRE	WELLE	ALBERO	AKSEL	
2		**390029A1**		2	CORPO	CUERPO	BODY	CORPO	300C
					CORPS	KAROSSERIE	CORPO	HUS	
3		**N14410**		16	ANEL	ANILLO	RING	ANEL	7175
					BAGUE	RING	ANELLO	RING	
4		**144465A1**		4	CRUZETA DO CARDAN, Incl. Ref 3				
						CRUCETA DE CARDAN	U-JOINT SPIDER	CRUZETA DE CARDAN	8165
					CROISILLON DE CARDA	KARDANGELENKKREUZ	CROCIERA GIUNTO A U	U-DIFFERENTIALEKRYD	
5		**144463A1**		2	EIXO, Short, Wheel Side;	ARBOL	SHAFT	EIXO	7590
					ARBRE	WELLE	ALBERO	SHAFT	

25.310.01	01	p1	12/11

EIXO, TRANSMISSÃO DIANTEIRA, 4WD - PLANETÁRIO
EJE, TRANSMISIÓN DELANTERA, 4WD - PLANETARIO
AXLE, FRONT DRIVE, 4WD - PLANETARY
AXLE, FRONT DRIVE, 4WD - PLANETARY

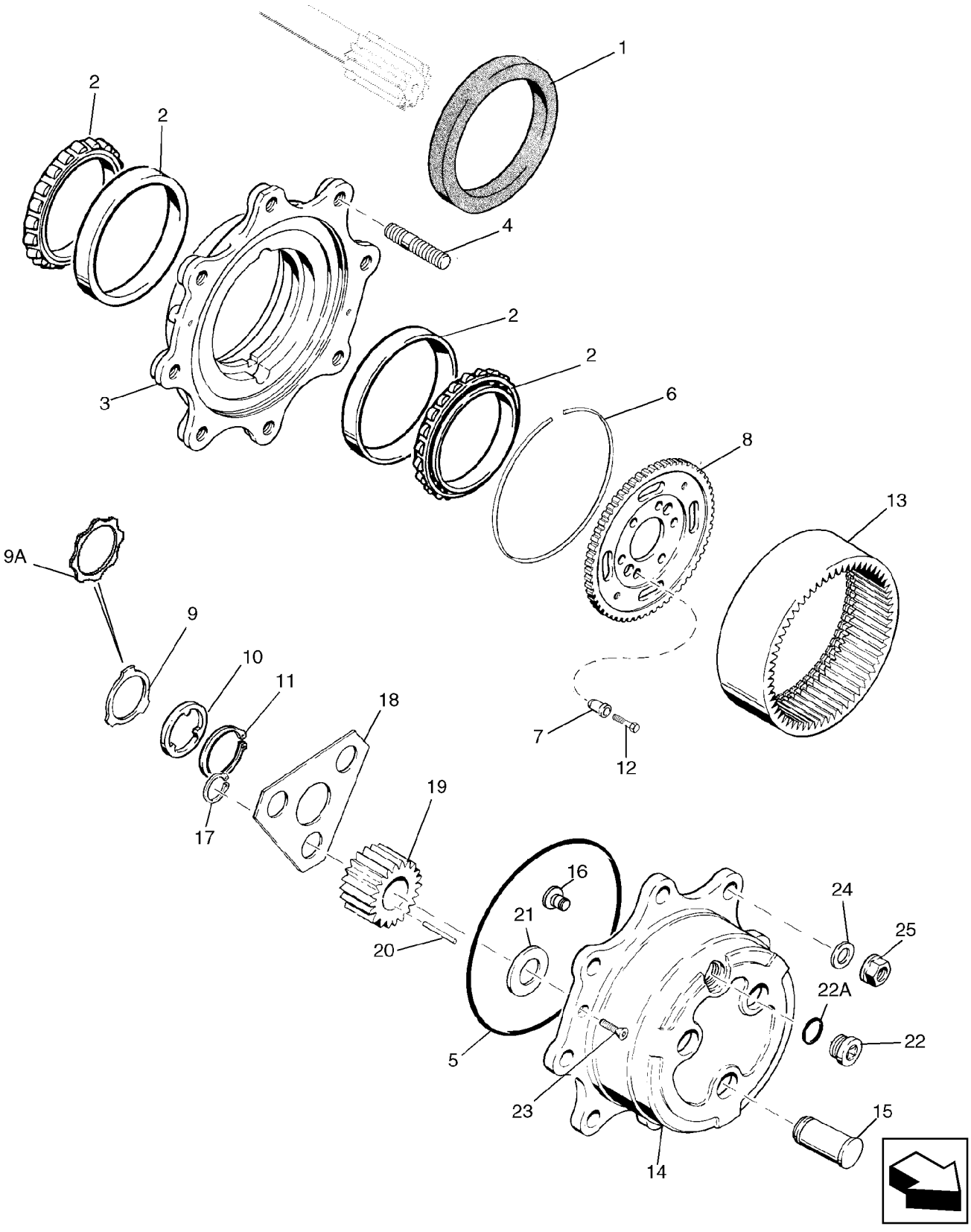

ESSIEU, TRACTION AVANT, 4WD - SATELLITE
AXLE, FRONT DRIVE, 4WD - PLANETARY
AXLE, FRONT DRIVE, 4WD - PLANETARY
AXLE, FRONT DRIVE, 4WD - PLANETARY

R	N	P.N.	MOD	Q	Denominação Description	Denominacion Bezeichnung	Description Descrizione	Denominação Beskrivelse	L.C.
		87395365		1	CONJUNTO EIXO 4WD, Incl. Ref 1 - 23				
						CONJUNTO DE EJE 4WD	4WD AXLE ASSY	CONJUNTO DO EIXO 4W	P569
					ESSIEU 4RM	4WD AXLE ASSY	COMPLESSIVO ASSALE	4WD AKSELSAMLING	
		87400175		1	CONJUNTO EIXO 4WD, Incl. Ref 1 - 23				
						CONJUNTO DE EJE 4WD	4WD AXLE ASSY	CONJUNTO DO EIXO 4W	P569
					ESSIEU 4RM	4WD AXLE ASSY	COMPLESSIVO ASSALE	4WD AKSELSAMLING	
1		**311569A1**		2	VEDADOR DE ÓLEO, Triple Lip				
						JUNTA DE ACEITE	OIL SEAL	VEDANTE DE ÓLEO	P278
					JOINT ETANCHEITE D'HI	ÖLDICHTUNG	PARAOLIO	OLIESEGL	
2		**1966169C1**		4	CONE DO ROLAMENTO, 95 mm ID x 135 mm OD x 20 mm				
						CONO DE COJINETE	BEARING CONE	ROLAMENTO CÓNICO	237C
					CONE DE ROULEMENT	LAGERKONUS	CONO CUSCINETTO	LEJEKONUS	
		144466A1		2	CUBO, Incl. Ref 3, 4	MAZA	HUB	CUBO	4560
					MOYEU	NABE	MOZZO	HUB	
3		**NSS**		1	SEM SERVIÇO EM SEPARADO, HUB				
						NO SE REPARA POR SE	NOT SERVICED SEPARA	SEM REPARAÇÃO EM SI	064N
					NON FORUNI SEPAREM	NICHT A SEP ERS-T LIEI	NON FORNITO SEPARAT	SERVICERES IKKE SEPA	
4		**100556A1**		8	PRISIONEIRO	ESPARREGO	STUD	PRISIONEIRO	8720
					GOUJON	STIFTSCHRAUBE	PRIGIONIERO	STUD	
5		**100552A1**		2	ANEL O, 8-1/2" ID x 8-11/16" OD				
						ANILLO/ARO CAUCHO	O-RING	ANEL O	7176
					JOINT TORIQUE	O-RING	ANELLO TOROIDALE	O-RING	
6		**100559A1**		2	ANEL ESPECIAL	ANILLO ESPECIAL	SPECIAL RING	ANEL ESPECIAL	Z309
					JONC	SPEZIALRING	ANELLO SPECIALE	SPECIALRING	
7		**116426A1**		12	BUCHA	CASQUILLO	BUSHING	CASQUILHO	095B
					BAGUE	BUCHSE	BOCCOLA	BØSNING	
8		**116427A1**		2	ENGRENAGEM, CARRIER, Ring Gear;				
						ENGRANAJE	GEAR	ENGRENAGEM	050I
					PIGNON	ZAHNRAD	INGRANAGGIO	TANDHJUL	
9		**190684A1**		2	ANEL DE ENCOSTO	ARANDELA DE EMPUJE	THRUST WASHER	ANILHA DE ENCOSTO	023R
					ANNEAU DE BUTEE	DRUCKSCHEIBE	RONDELLA REGGISPINT	TRYKSKIVE	
10		**190682A1**		2	ANEL DE ENCOSTO	ARANDELA DE EMPUJE	THRUST WASHER	ANILHA DE ENCOSTO	023R
					ANNEAU DE BUTEE	DRUCKSCHEIBE	RONDELLA REGGISPINT	TRYKSKIVE	
11		**A48041**		2	ARO DE SEGURANCA	ARO SEGURO	CIRCLIP	ARO DE SEGURANCA	P019
					CIRCLIP	SICHERUNGSRING	ANELLO ELASTICO	CIRCLIP	
12		**116425A1**		12	PARAFUSO	TORNILLO	SCREW	PARAFUSO	7450
					VIS	SCHRAUBE	VITE	SCREW	
13		**100561A1**		2	ENGRENAGEM, Ring	ENGRANJE	GEAR	ENGRENAGEM	3820
					ENGRENAGE	ZAHNRAD	INGRANAGGIO	GEAR	
		100554A1		2	TRANSPORTADOR DO PINHÃO, PLANETARY, Includes 100553A1, Ref 14 - 22A				
						SOPORTE DE PIÑÓN	PINION CARRIER	SUPORTE DO PINHÃO	Z599
					PORTE-PIGNON	RITZELTRÄGER	PORTAPISTONE	SPIDSHJULSHOLDER	
		100553A1		2	CACARCA CONJUNTO, Carrier, Incl. Ref 14 - 16				
						CUBIERTA PRINCIPAL	HOUSING ASSY.	CACARCA CONJUNTO	P479
					CARTER (ASSEMBLE)	GEHAEUSE (KPLT.)	ALLOGGIAM., COMPL.	HOUSING ASSY.	
14		**NSS**		1	SEM SERVIÇO EM SEPARADO, Carrier				
						NO SE REPARA POR SE	NOT SERVICED SEPARA	SEM REPARAÇÃO EM SI	064N
					NON FORUNI SEPAREM	NICHT A SEP ERS-T LIEI	NON FORNITO SEPARAT	SERVICERES IKKE SEPA	

25.310.01	01	p2	12/11

EIXO, TRANSMISSÃO DIANTEIRA, 4WD - PLANETÁRIO
EJE, TRANSMISIÓN DELANTERA, 4WD - PLANETARIO
AXLE, FRONT DRIVE, 4WD - PLANETARY
AXLE, FRONT DRIVE, 4WD - PLANETARY

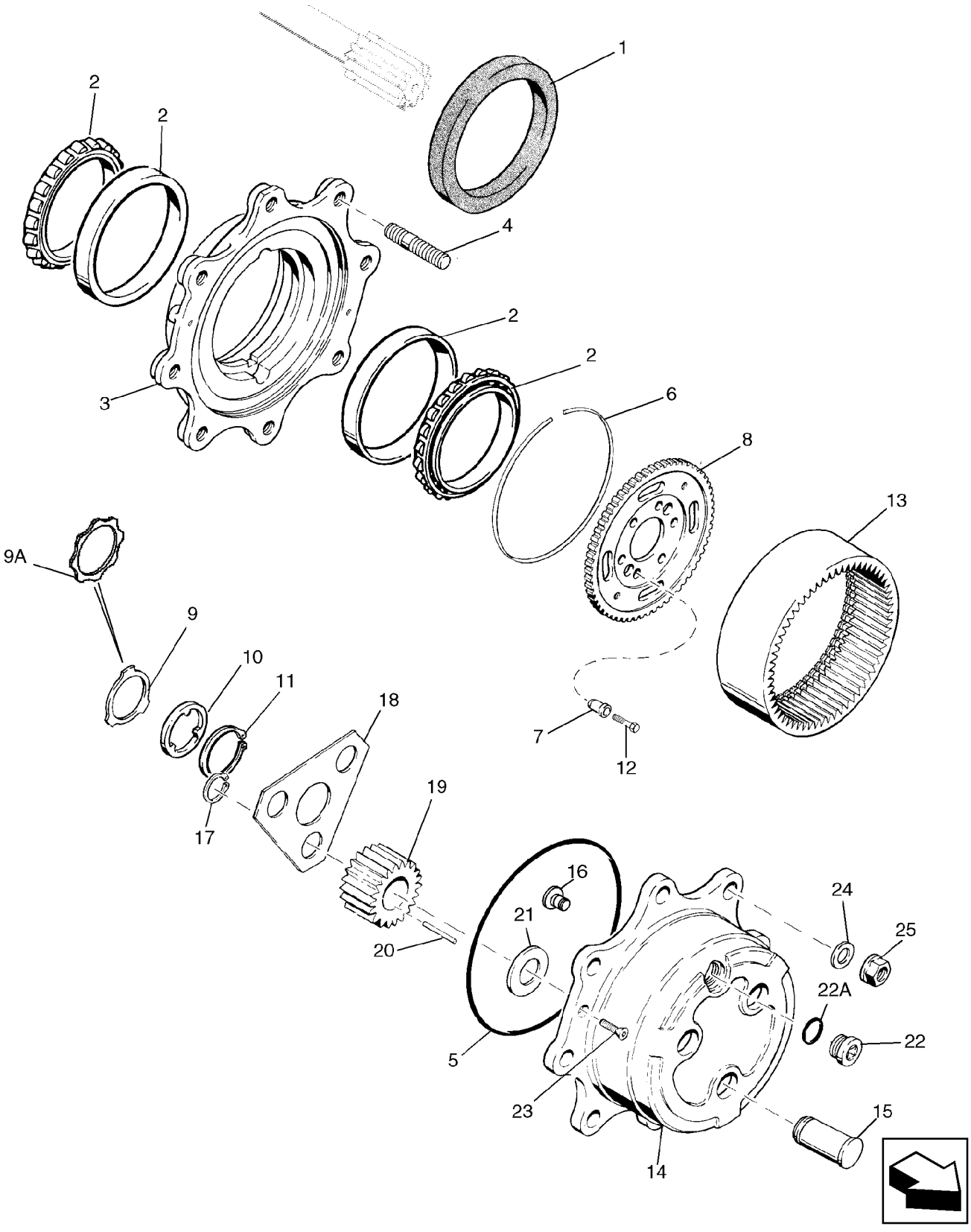

ESSIEU, TRACTION AVANT, 4WD - SATELLITE
AXLE, FRONT DRIVE, 4WD - PLANETARY
AXLE, FRONT DRIVE, 4WD - PLANETARY
AXLE, FRONT DRIVE, 4WD - PLANETARY

R	N	P.N.	MOD	Q	Denominação Description	Denominacion Bezeichnung	Description Descrizione	Denominação Beskrivelse	L.C.
15		NSS		3	SEM SERVIÇO EM SEPARADO, Shaft, Pinion				
						NO SE REPARA POR SE	NOT SERVICED SEPARA	SEM REPARAÇÃO EM SI	064N
					NON FORUNI SEPAREM	NICHT A SEP ERS-T LIEI	NON FORNITO SEPARAT	SERVICERES IKKE SEPA	
16		K395093		1	PINO COM CABEÇA, Lock	PASADOR CON CABEZA	HEADED PIN	PINO COM CABEÇA	P888
					GOUPILLE A TETE	KOPFZAPFEN	PERNO CON TESTA	SPLIT MED HOVED	
17		800-1134		6	ANEL DE PRESSÃO, M34, Ext				
						ANILLO DE RESORTE	SNAP RING	ANEL	054A
					ANNEAU D'ARRET	SPRENGRING	ANELLO ELASTICO	LÅSERING	
18		100555A1		2	PLACA ESPESSA, Retainer	PLACA	PLATE, LARGE	PLACA ESPESSA	Z308
					PLAQUE	PLATTE, GROSS	PIASTRA, LARGA	PLATE, LARGE	
19		100562A1		6	SATELITE, Pinion	SATELITE	GEAR, PLANET	SATELITE	P295
					SATELLITE	PLANETENRAD	INGRANAGGIO, SATELL	GEAR, PLANET	
20		114295A1		9	JOGO 10 AGULHAS	KIT DE 10 COJINETES A	10 NEEDLE BRG KIT	JOGO 10 ROLAMENT AG	T010
					JEU 10 ROULMTS AIGUI	SATZ AUS 10 NADELLAG	KIT 10 CUSCINETTI AD A	SÆT, 10 NÅLELEJER	
21		K395091		6	ANEL DE ENCOSTO	ARANDELA DE EMPUJE	THRUST WASHER	ANILHA DE ENCOSTO	023R
					ANNEAU DE BUTEE	DRUCKSCHEIBE	RONDELLA REGGISPINT	TRYKSKIVE	
22		100557A1		2	BUJAO DE DRENO, Incl. Ref 22A				
						TAPON DE PASO	PLUG, DRAIN	BUJAO DE DRENO	P644
					BOUCHON DE VIDANGE	ABLASSTOPFEN	TAPPO, DRENAGGIO	PLUG, DRAIN	
22A		238-6121		1	O-RING, -121, 90 Duro, 1.049" ID x .103" Thk				
						JUNTA TÓRICA	O-RING	O-RING	055A
					JOINT TORIQUE	O-RING	ANELLO TOROIDALE	O-RING	
23		K395082		4	PARAFUSO, M8 x 20	TORNILLO	SCREW	PARAFUSO	7450
					VIS	SCHRAUBE	VITE	SCREW	
24		496-81000		16	ARRUELA PLANA, 25/32" x 1 3/8" x .134", HDN, Not Included In Assembly, Purchase Separately				
						ARANDELA	WASHER	ANILHA	131R
					RONDELLE	UNTERLEGSCHEIBE	RONDELLA	FLADSKIVE	
25		100092		16	PORCA, M18 x 1.5, Cl 8, Not Included In Assembly, Purchase Separately				
						TUERCA	NUT	PORCA	010D
					ECROU	MUTTER	DADO	MØTRIK	

SECTION INDEX

27 - Sistema de eixo traseiro □□

27.100.08	01	EIXO, TRASEIRO - SUPORTES
27.100.09	01	EIXO, TRASEIRO - CARCAÇA
27.100.11	01	EIXO, TRASEIRO - FREIO, DIFERENCIAL
27.106.01	01	EIXO, TRASEIRO - DIFERENCIAL
27.106.02	01	EIXO, TRASEIRO - COROA E PINHÃO
27.110.02	01	EIXO, TRASEIRO - BLOQUEIO DO DIFERENCIAL
27.110.02	02	EIXO, TRASEIRO - BLOQUEIO DO DIFERENCIAL
27.120.02	01	EIXO, TRANSMISSÃO TRASEIRA - PLANETÁRIOS

27.100.08	01	p1	12/11

EIXO, TRASEIRO - SUPORTES
EJE, TRASERO - SOPORTES
AXLE, REAR DRIVE - MOUNTING
AXLE, REAR DRIVE - MOUNTING

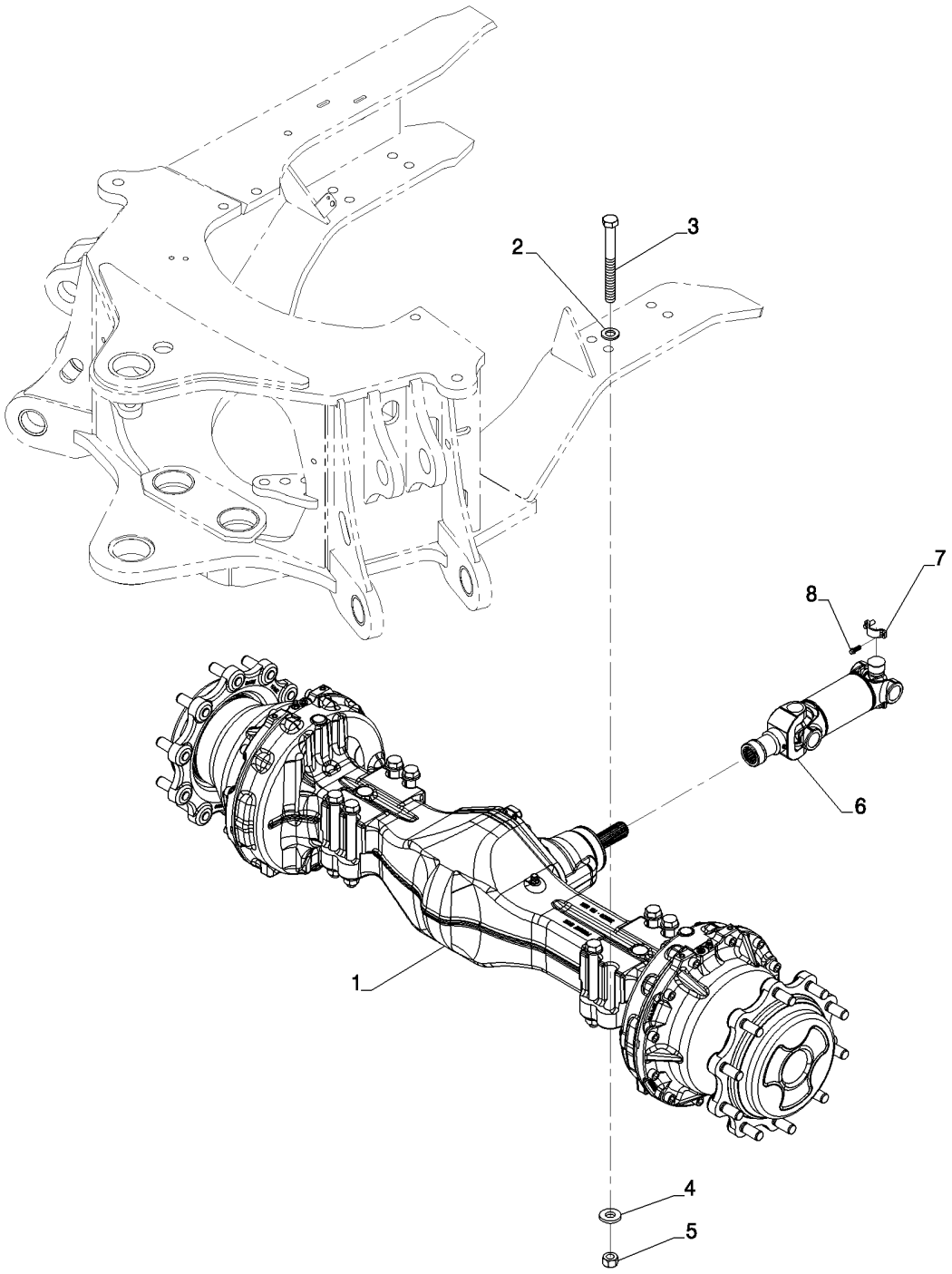

AXLE, REAR DRIVE - MOUNTING
AXLE, REAR DRIVE - MOUNTING
AXLE, REAR DRIVE - MOUNTING
AXLE, REAR DRIVE - MOUNTING

R	N	P.N.	MOD	Q	Denominação Description	Denominacion Bezeichnung	Description Descrizione	Denominação Beskrivelse	L.C.
1		87395372		1	EIXO TRASEIRO ESSIEU ARRIERE	EJE TRASERO HINTERACHSE	REAR AXLE ASSALE POSTERIORE	EIXO TRASEIRO BAGAKSEL	168P
2		87655047		8	ARRUELA ESPECIAL RONDELLE SPECIALE	ARANDELA ESPECIAL SPEZIALUNTERLEGSCH	SPECIAL WASHER RONDELLA SPECIALE	ANILHA ESPECIAL SPECIALSKIVE	Z333
3		827-20200		8	PARAFUSO, Hex, M20 x 200, 10.9 VIS	PERNO SCHRAUBE	BOLT BULLONE	PARAFUSO BOLT	140B
4		87618533		8	ARRUELA PLANA RONDELLE	ARANDELA UNTERLEGSCHEIBE	WASHER RONDELLA	ANILHA FLADSKIVE	131R
5		829-1420		8	PORCA, M20, Cl 10 ECROU	TUERCA MUTTER	NUT DADO	PORCA MØTRIK	010D
6		87613924		1	EIXO COMANDO ARBRE D'ENTRAINEMEN	EJE DE TRANSMISIÓN ANTRIEBSWELLE	DRIVE SHAFT ALBERO DI TRASMISSIC	EIXO COMANDO DRIVAKSEL	P754
7		D137626		2	BRACADEIRA COLLIER	COLLAR SCHELLE	CLAMP MORSETTO	BRACADEIRA CLAMP	1640
8		9637611		4	PARAFUSO VIS	TORNILLO SCHRAUBE	SCREW VITE	PARAFUSO SKRUE	040V

27.100.09	01	p1	12/11

EIXO, TRASEIRO - CARCAÇA
EJE, TRASERO - CARCAZA
AXLE, REAR DRIVE - HOUSING
AXLE, REAR DRIVE - HOUSING

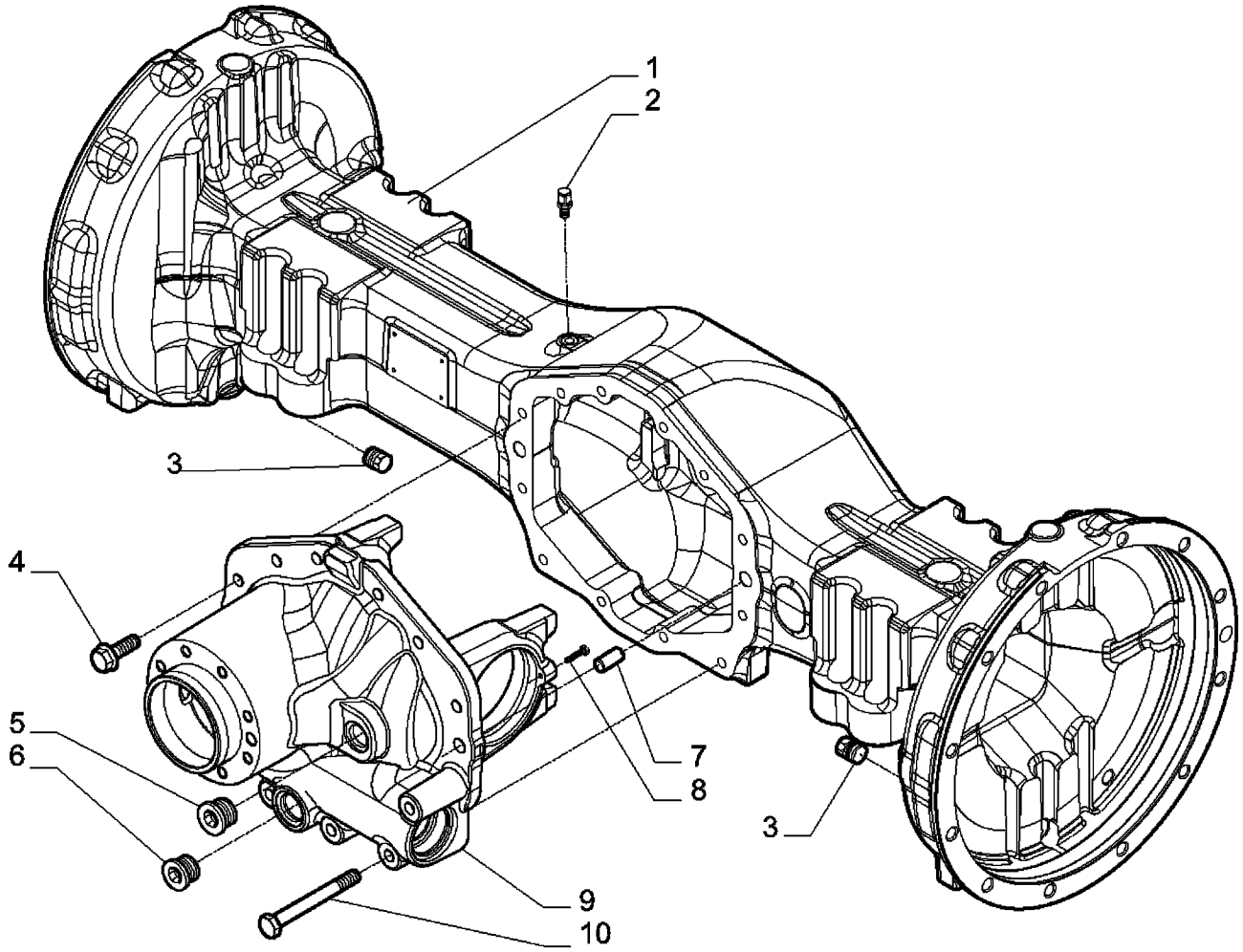

87395372 ESSIEU, PROPULSION ARRIÈRE - BOÎTIER
AXLE, REAR DRIVE - HOUSING
AXLE, REAR DRIVE - HOUSING
AXLE, REAR DRIVE - HOUSING

R	N	P.N.	MOD	Q	Denominação Description	Denominacion Bezeichnung	Description Descrizione	Denominação Beskrivelse	L.C.
		87395372		1	EIXO TRASEIRO, Inc 1 - 10 ESSIEU ARRIERE	EJE TRASERO HINTERACHSE	REAR AXLE ASSALE POSTERIORE	EIXO TRASEIRO BAGAKSEL	168P
1		**87708390**		1	ALOJAMENTO DO EIXO CARTER D'ESSIEU	ALOJAMIENTO DE EJE ACHSGEHÄUSE	AXLE HOUSING ALLOGGIAMENTO ASSA	ALOJAMENTO DO EIXO AKSELHUS	Z161
2		**1966149C1**		1	RESPIRO, M10 x 1 RENIFLARD	RESPIRADERO ENTLUEFTER	BREATHER STIATATOIO	RESPIRO BREATHER	1070
3		**A156873**		2	BUJAO DE DRENO, M22 x 1.5 BOUCHON DE VIDANGE	TAPON DE PASO ABLASSTOPFEN	PLUG, DRAIN TAPPO, DRENAGGIO	BUJAO DE DRENO PLUG, DRAIN	P644
4		**S301064**		8	PARAFUSO, M12 x 1.75 VIS	TORNILLO SCHRAUBE	SCREW VITE	PARAFUSO SCREW	7450
5		**434746A1**		1	BUJÃO, M24 x 1.5 BOUCHON	TAPÓN STOPFEN	PLUG TAPPO	TAMPÃO PROP	050T
6		**100557A1**		1	BUJAO DE DRENO, M30 x 2 BOUCHON DE VIDANGE	TAPON DE PASO ABLASSTOPFEN	PLUG, DRAIN TAPPO, DRENAGGIO	BUJAO DE DRENO PLUG, DRAIN	P644
7		**1966138C1**		2	GUIA GOUJON	BULÓN PASSSTIFT	DOWEL PERNO	PERNO-GUIA DYVEL	090G
8		**864-6025**		2	PARAFUSO, Hex Soc Hd, M6 x 25, 8.8 VIS	TORNILLO SCHRAUBE	SCREW VITE	PARAFUSO SKRUE	040V
9		**87708391**		1	SUPORTE, Differential SUPPORT	SOPORTE STÜTZE	SUPPORT SUPPORTO	SUPORTE BESLAG	300S
10		**87708392**		4	PARAFUSO, M12 x 100 VIS	TORNILLO SCHRAUBE	SCREW VITE	PARAFUSO SKRUE	040V

27.100.11	01	p1	12/11

EIXO, TRASEIRO - FREIO, DIFERENCIAL
EJE, TRASERO - FRENO, DIFERENCIAL
AXLE, REAR DRIVE - BRAKE, DIFFERENTIAL
AXLE, REAR DRIVE - BRAKE, DIFFERENTIAL

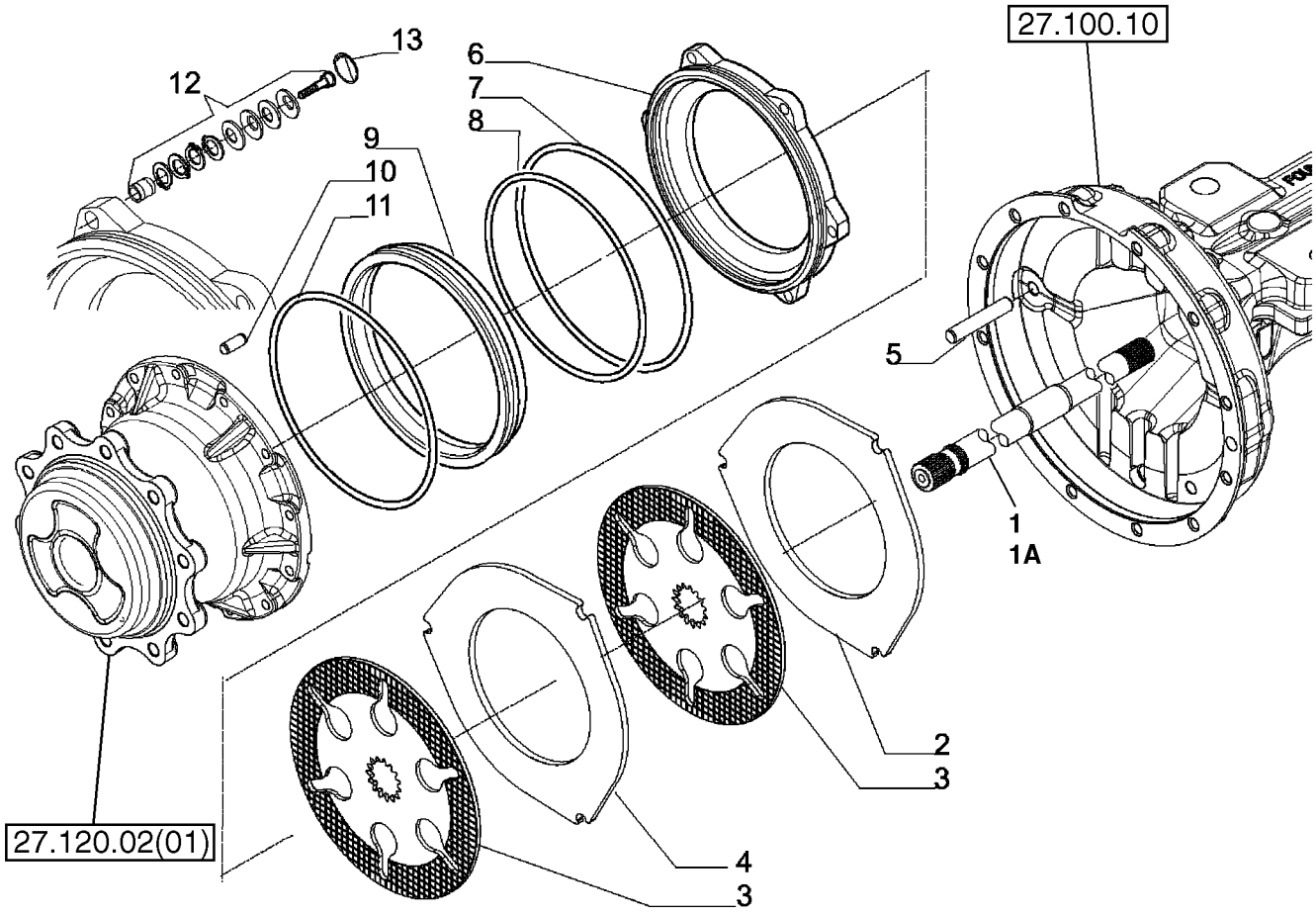

ESSIEU, PROPULSION ARRIÈRE - FREIN, DIFFERENTIEL
AXLE, REAR DRIVE - BRAKE, DIFFERENTIAL
AXLE, REAR DRIVE - BRAKE, DIFFERENTIAL
AXLE, REAR DRIVE - BRAKE, DIFFERENTIAL

R	N	P.N.	MOD	Q	Denominação Description	Denominacion Bezeichnung	Description Descrizione	Denominação Beskrivelse	L.C.
		87395372		1	EIXO TRASEIRO, Inc 1 - 13 ESSIEU ARRIERE	EJE TRASERO HINTERACHSE	REAR AXLE ASSALE POSTERIORE	EIXO TRASEIRO BAGAKSEL	168P
1		**87708431**		1	EIXO, LH Half; 87395372 Axle ARBRE	EJE WELLE	SHAFT ALBERO	VEIO AKSEL	016A
1		**87708432**		1	EIXO, RH Half; 87395372 Axle ARBRE	EJE WELLE	SHAFT ALBERO	VEIO AKSEL	016A
2		**87708433**		2	PLACA DE FREIO, Separation, 5 thk PLATEAU DE FREIN	PLACA DE FRENO BREMSTRÄGERPLATTE	BRAKE PLATE PIASTRA DEL FRENO	CHAPA DO TRAVÃO BREMSEPLADE	Z032
3		**87708434**		4	PLACA DE FREIO PLATEAU DE FREIN	PLACA DE FRENO BREMSTRÄGERPLATTE	BRAKE PLATE PIASTRA DEL FRENO	CHAPA DO TRAVÃO BREMSEPLADE	Z032
4		**87708435**		2	PLACA DE FREIO, Separation, 8 thk PLATEAU DE FREIN	PLACA DE FRENO BREMSTRÄGERPLATTE	BRAKE PLATE PIASTRA DEL FRENO	CHAPA DO TRAVÃO BREMSEPLADE	Z032
5		**139294A1**		6	GUIA GUIDE	GUIA FUEHRUNG	GUIDE GUIDA	GUIA GUIDE	4060
6		**87708436**		2	CILINDRO DE FREIO, Piston CYLINDRE DE FREIN	CILINDRO DE FRENO BREMSZYLINDER	BRAKE CYLINDER CILINDRO FRENO	CILINDRO DE TRAVÃO BREMSECYLINDER	166C
7		**87708438**		2	O-RING JOINT TORIQUE	JUNTA TÓRICA O-RING	O-RING ANELLO TOROIDALE	O-RING O-RING	055A
8		**371144A1**		2	ANEL O, Piston, External JOINT TORIQUE	ANILLO/ARO CAUCHO O-RING	O-RING ANELLO TOROIDALE	ANEL O O-RING	7176
9		**87708440**		2	PISTÃO, Brake PISTON	PISTÓN KOLBEN	PISTON PISTONE	PISTÃO STEMPEL	235S
10		**D142890**		2	PINO PION	SPINA PASSTIFT	DOWEL SPINA CILINDRICA	PINO DOWEL	P176
11		**371145A1**		2	ANEL O, Piston Carrier JOINT TORIQUE	ANILLO/ARO CAUCHO O-RING	O-RING ANELLO TOROIDALE	ANEL O O-RING	7176
12		**87708441**		6	AJUSTE DO FREIO, Kit, Rear Axle Self Adjust; 0.6 mm DISP REGLAGE DE FREI	REGULADOR DE FRENC BREMSNACHSTELLVOR	BRAKE ADJUSTER REGOLATORE FRENI	REGULADOR DO TRAVÃ BREMSE, KOMPENSATC	308C
13		**87708442**		6	ANEL-TRAVA BAGUE DE BLOCAGE	ANILLO DE BLOQUEO SICHERUNGSRING	LOCKING RING ANELLO DI BLOCCAGGI(	ANEL DE SEGURANÇA LÅSESKIVE	051A

27.106.01	01	p1	11/11

EIXO, TRASEIRO - DIFERENCIAL
EJE, TRASERO - DIFERENCIAL
AXLE, REAR DRIVE - DIFFERENTIAL
AXLE, REAR DRIVE - DIFFERENTIAL

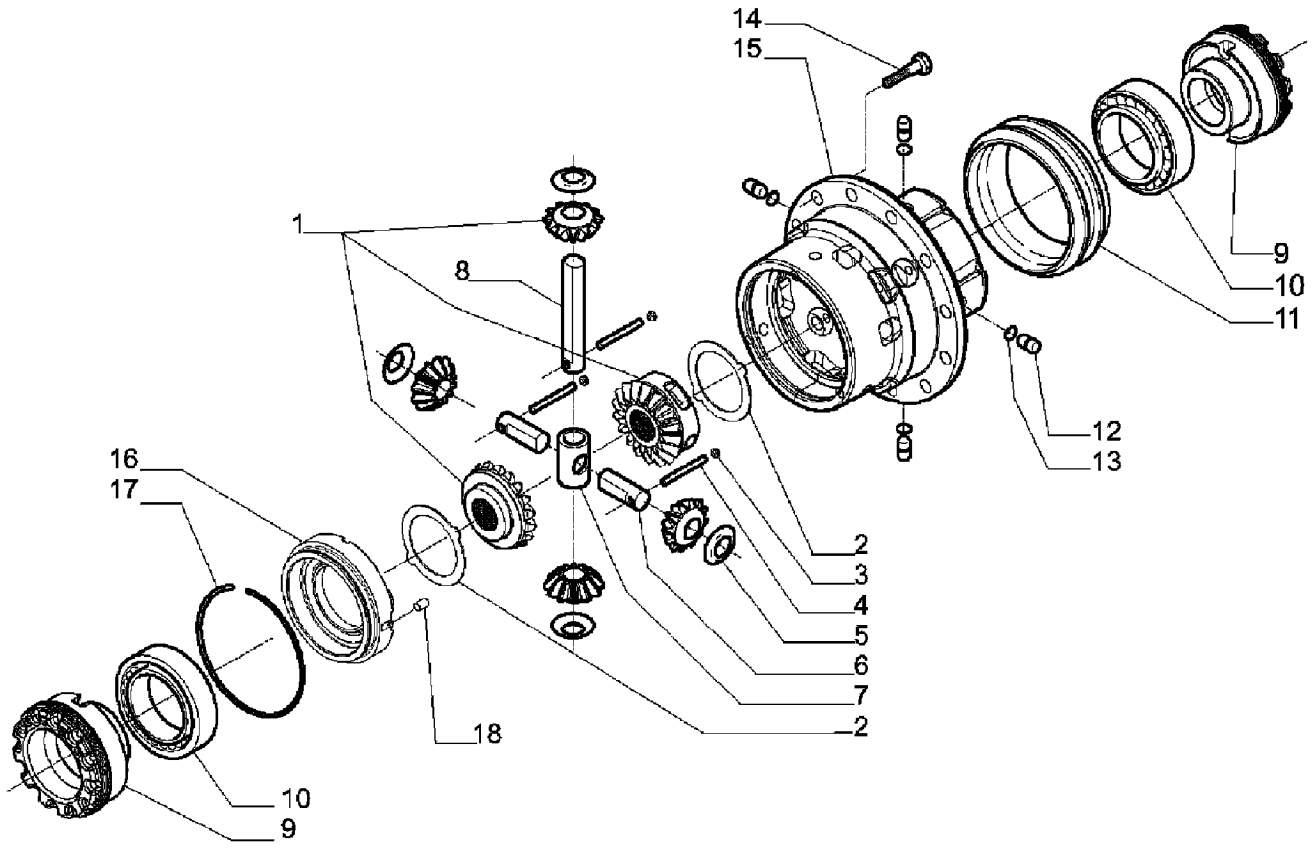

87395372 ESSIEU, PROPULSION ARRIÈRE - DIFFERENTIEL
AXLE, REAR DRIVE - DIFFERENTIAL
AXLE, REAR DRIVE - DIFFERENTIAL
AXLE, REAR DRIVE - DIFFERENTIAL

R	N	P.N.	MOD	Q	Denominação Description	Denominacion Bezeichnung	Description Descrizione	Denominação Beskrivelse	L.C.
1		87708394		1	KIT DE SERVIÇO KIT D'ENTRETIEN	KIT DE SERVICIO SERVICE-SATZ	SERVICE KIT KIT DI MANUTENZIONE	KIT DE SERVIÇO SERVICESÆT	021K
2		87708395		2	PLACA DE COMANDO, Differential PLAQUE D'ENTRAINEME	PLACA DE TRANSMISIÓI ANTRIEBSSCHEIBE	DRIVE PLATE PIASTRA DI COMANDO	PLACA DE COMANDO DRIVPLADE	P836
3		D142898		3	BUJAO, M10 x 1 BOUCHON	TAPON STOPFEN	PLUG TAPPO	BUJAO PLUG	6400
4		87708396		2	PINO, 9 x 45 BROCHE	PASADOR PIN	PIN PERNO	PERNO STIFT	080P
5		E135777		4	ARRUELA, Thrust RONDELLE	ARANDELA UNTERLEGSCHEIBE	WASHER RONDELLA	ARRUELA WASHER	9720
6		87708397		2	PINO DO EIXO, Differential PIVOT D'ESSIEU	PASADOR DE EJE ACHSZAPFEN	AXLE PIN PERNO DELL'ASSALE	PERNO DE EIXO AKSELPIND	Z160
7		87708398		1	CRUZETA, Gear CROISILLON	CRUCETA ZAPFENKREUZ	SPIDER CROCIERA	CRUZETA KRYDS	320C
8		87708399		1	PINO DO EIXO, Differential PIVOT D'ESSIEU	PASADOR DE EJE ACHSZAPFEN	AXLE PIN PERNO DELL'ASSALE	PERNO DE EIXO AKSELPIND	Z160
9		87708400		2	PORCA DE VEDAÇÃO, M104 x 1.5 ECROU A ŒIL	TUERCA DE ANILLA RINGMUTTER	RING NUT GHIERA	PORCA COM OLHAL GEVINDRING	050G
10		E135785		2	ROLAMENTO ROULEMENT	COJINETE LAGER	BEARING CUSCINETTO	ROLAMENTO LEJE	0600
11		87708401		1	LUVA CHEMISE	MANGUITO BUCHSE	SLEEVE MANICOTTO	MANGA TRYKLEJE, KOBLING	031M
12		292207A1		4	PINO BROCHE	PASADOR PIN	PIN PERNO	PERNO STIFT	080P
13		292208A1		4	ANEL O JOINT TORIQUE	ANILLO/ARO CAUCHO O-RING	O-RING ANELLO TOROIDALE	ANEL O O-RING	7176
14		87708402		12	PARAFUSO, M12 x 25 VIS	PERNO SCHRAUBE	BOLT BULLONE	PARAFUSO BOLT	140B
15		87708403		1	ALOJAMENTO, Differential CARTER	ALOJAMIENTO GEHÄUSE	HOUSING ALLOGGIAMENTO	ALOJAMENTO HUS	014V
16		87708408		1	COBERTURA, Differential Housing COUVERCLE	CUBIERTA ABDECKUNG	COVER COPERCHIO	COBERTURA DÆKSEL	265C
17		87708409		1	ANEL-TRAVA, Differential BAGUE DE BLOCAGE	ANILLO DE BLOQUEO SICHERUNGSRING	LOCKING RING ANELLO DI BLOCCAGGI	ANEL DE SEGURANÇA LÅSESKIVE	051A
18		87708411		1	PINO, 8 x 12 BROCHE	PASADOR PIN	PIN PERNO	PERNO STIFT	080P

27.106.02	01	p1	11/11

EIXO, TRASEIRO - COROA E PINHÃO
EJE, TRASERO - CORONA Y PIÑON
AXLE, REAR DRIVE - RING AND PINION
AXLE, REAR DRIVE - RING AND PINION

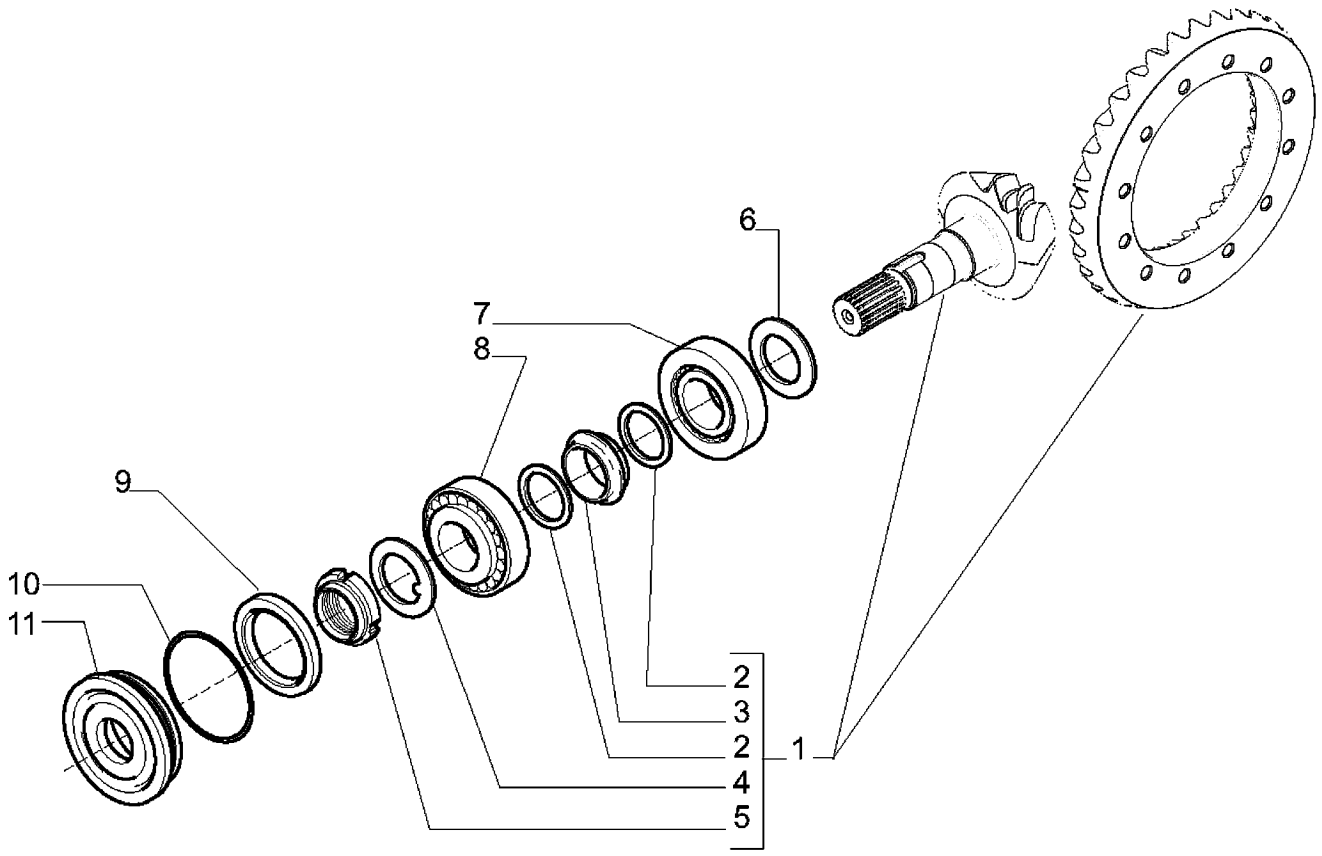

87395372 ESSIEU, PROPULSION ARRIÈRE - COURONNE ET PIGNON
AXLE, REAR DRIVE - RING AND PINION
AXLE, REAR DRIVE - RING AND PINION
AXLE, REAR DRIVE - RING AND PINION

R	N	P.N.	MOD	Q	Denominação Description	Denominacion Bezeichnung	Description Descrizione	Denominação Beskrivelse	L.C.
1		87708393		1	JOGO DE ENGRENAGENS, Bevel, 14/35				
						JUEGO DE ENGRANAJE	GEAR SET	CONJUNTO DE ENGREN	286C
					ENSEMBLE ENGRENAGI	ZAHNRADSATZ	SERIE INGRANAGGI	GEARHJULSÆT	
2		1349059C1		2	ARRUELA PLANA, Elastic	ARANDELA	WASHER	ANILHA	131R
					RONDELLE	UNTERLEGSCHEIBE	RONDELLA	FLADSKIVE	
3		175957A1		1	ESPACADOR	ESPACIADOR	SPACER	ESPACADOR	8090
					ENTRETOISE	ABSTANDSSTUECK	DISTANZIALE	SPACER	
4		N7536		1	ARRUELA, Lock	ARANDELA	WASHER	ARRUELA	9720
					RONDELLE	UNTERLEGSCHEIBE	RONDELLA	WASHER	
5		K261014		2	PORCA, Ring; M40 x 105	TUERCA	NUT	PORCA	010D
					ECROU	MUTTER	DADO	MØTRIK	
6		190506A1		AR	CALCO, 2.5mm Thk, (0.098")				
						CALCE REGLAGE	SHIM	CALCO	7770
					CALE-REGLAGE	AUSGLEICHSCHEIBE	SPESSORE	SHIM	
6		190508A1		AR	CALCO, 2.6mm Thk, (0.102")				
						CALCE REGLAGE	SHIM	CALCO	7770
					CALE-REGLAGE	AUSGLEICHSCHEIBE	SPESSORE	SHIM	
6		190509A1		AR	CALCO, 2.7mm Thk, (0.106")				
						CALCE REGLAGE	SHIM	CALCO	7770
					CALE-REGLAGE	AUSGLEICHSCHEIBE	SPESSORE	SHIM	
6		190510A1		AR	CALCO, 2.8mm Thk, (0.110")				
						CALCE REGLAGE	SHIM	CALCO	7770
					CALE-REGLAGE	AUSGLEICHSCHEIBE	SPESSORE	SHIM	
6		190511A1		AR	CALÇO DE AFINAÇÃO, 2.9mm Thk, (0.114")				
						SUPLEMENTO	SHIM	CALÇO DE AFINAÇÃO	198S
					CALE	AUSGLEICHSSCHEIBE	SPESSORE	MELLEMLÆG	
6		190512A1		AR	CALCO, 3.0mm Thk, (0.118")				
						CALCE REGLAGE	SHIM	CALCO	7770
					CALE-REGLAGE	AUSGLEICHSCHEIBE	SPESSORE	SHIM	
6		190513A1		AR	CALCO, 3.1mm Thk, (0.122")				
						CALCE REGLAGE	SHIM	CALCO	7770
					CALE-REGLAGE	AUSGLEICHSCHEIBE	SPESSORE	SHIM	
6		190514A1		AR	CALCO, 3.2mm Thk, (0.125")				
						CALCE REGLAGE	SHIM	CALCO	7770
					CALE-REGLAGE	AUSGLEICHSCHEIBE	SPESSORE	SHIM	
6		190515A1		AR	CALCO, 3.3mm Thk, (0.129")				
						CALCE REGLAGE	SHIM	CALCO	7770
					CALE-REGLAGE	AUSGLEICHSCHEIBE	SPESSORE	SHIM	
6		190516A1		AR	CALCO, 3.4mm Thk, (0.133")				
						CALCE REGLAGE	SHIM	CALCO	7770
					CALE-REGLAGE	AUSGLEICHSCHEIBE	SPESSORE	SHIM	
7		P1139855X		1	ROLAMENTO ESFÉRICO, Tapered				
						RODAMIENTO DE BOLA	BALL BEARING	ROLAMENTO DE ESFER	343C
					ROULEMENT A BILLES	KUGELLAGER	CUSCINETTO A SFERE	KUGLELEJE	
8		K395090		1	CONJUNTO DO ROLAMENTO				
						CONJUNTO DE COJINET	BEARING ASSY	CHUMACEIRA	341C
					ROULEMENT	LAGERBAURUPPE	COMPLESSIVO CUSCINI	LEJESAMLING	

EIXO, TRASEIRO - COROA E PINHÃO
EJE, TRASERO - CORONA Y PIÑON
AXLE, REAR DRIVE - RING AND PINION
AXLE, REAR DRIVE - RING AND PINION

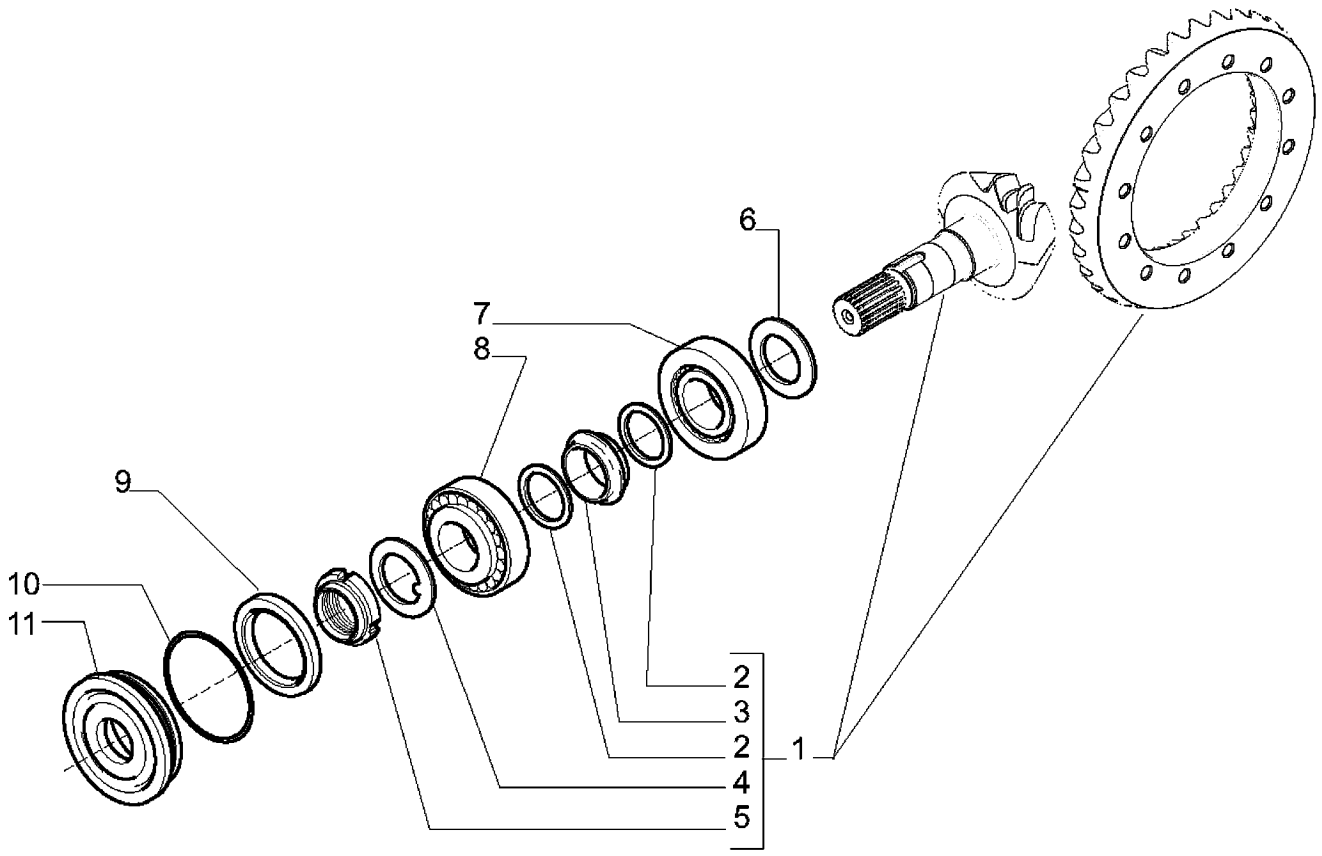

87395372 ESSIEU, PROPULSION ARRIÈRE - COURONNE ET PIGNON
AXLE, REAR DRIVE - RING AND PINION
AXLE, REAR DRIVE - RING AND PINION
AXLE, REAR DRIVE - RING AND PINION

R	N	P.N.	MOD	Q	Denominação Description	Denominacion Bezeichnung	Description Descrizione	Denominação Beskrivelse	L.C.
9		**K262143**		1	VEDADOR DE RETENCAO, Ring				
						SELLO/RETEN	SEAL	VEDADOR DE RETENCA	7460
					JOINT-D'ETANCHEITE	DICHTRING	GUARNIZIONE TENUTA	SEAL	
10		**445720A1**		1	ANEL O	ANILLO/ARO CAUCHO	O-RING	ANEL O	7176
					JOINT TORIQUE	O-RING	ANELLO TOROIDALE	O-RING	
11		**128570A1**		1	FLANGE, Seal	TAPA	FLANGE	FLANGE	3360
					FLASQUE	FLANSCH	FLANGIA	FLANGE	

EIXO, TRASEIRO - BLOQUEIO DO DIFERENCIAL
EJE, TRASERO - BLOQUEO DEL DIFERENCIAL
AXLE, REAR DRIVE - DIFFERENTIAL LOCK
EIXO, TRASEIRO - BLOQUEO DEL DIFERENCIAL

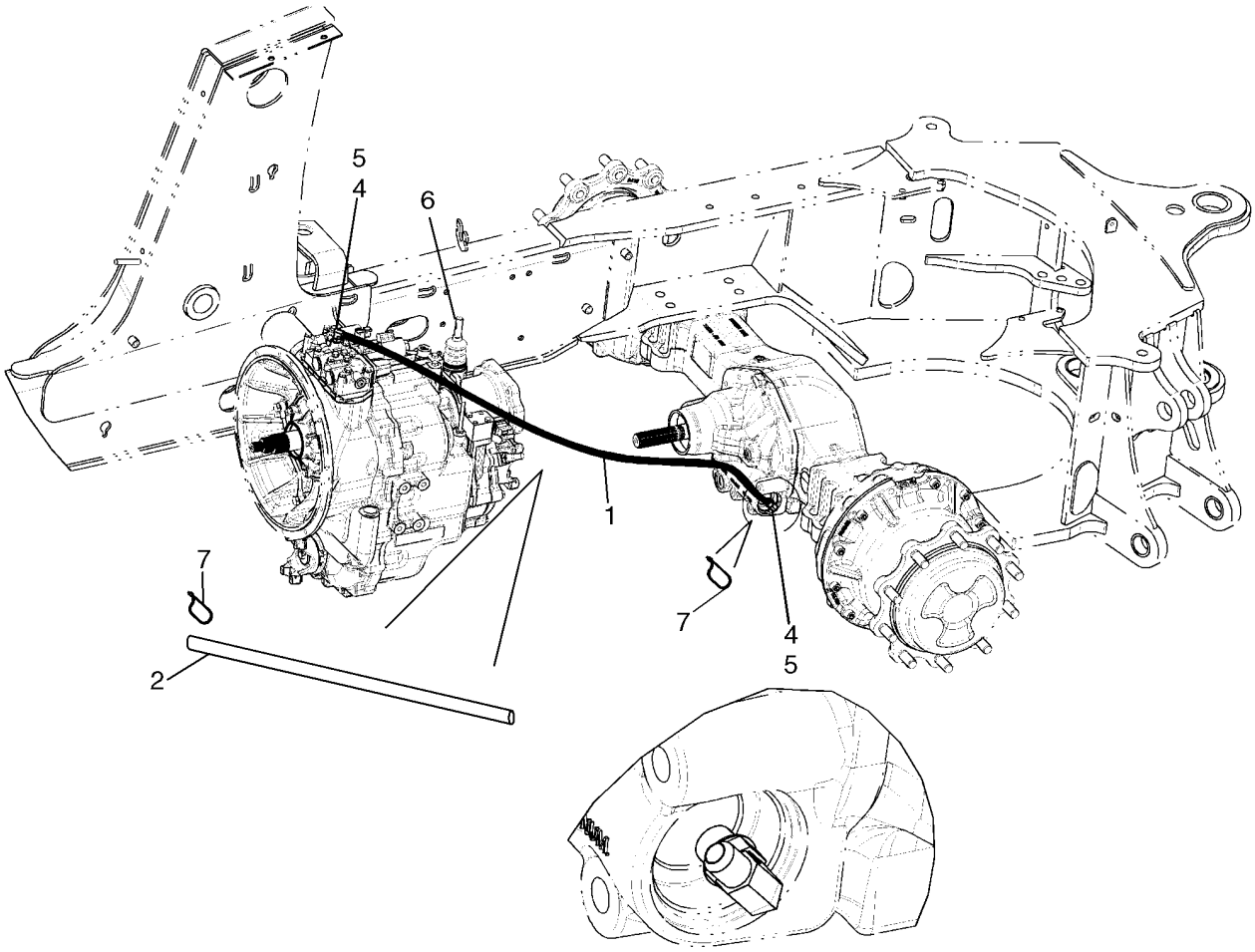

BS07N589

ESSIEU ARRIÈRE - BLOCAGE DU DIFFERENTIEL
ACHSE, HINTERE - DIFFERENTIALSPERRE
ASSALE POSTERIORE - BLOCCAGGIO DEL DIFFERENZIALE
AKSEL, BAG- - DIFFERENTIALESPÆRRE

R	N	P.N.	MOD	Q	Denominação Description	Denominacion Bezeichnung	Description Descrizione	Denominação Beskrivelse	L.C.
1		87431701		1	MANGUEIRA HIDRÁULICA, 1350 mm (53-1/8 in) TUBO HIDRÁULICO FLEXIBLE HYDRAULIQUI	HYDRAULIC HOSE HYDRAULIKSCHLAUCH	MANGUEIRA HIDRÁULIC TUBO FLESSIBILE IDRAU	A058 SLANGE, HYDRAULIK	
2		87491619		1	PROTEÇÃO PROTECTION	DEFENSA SCHUTZABDECKUNG	GUARD PROTEZIONE	PROTECÇÃO BESKYTTELSESSKÆRM	070R
4		218-5105		1	COTOVELO, 90º, 9/16"-18, 37º x 9/16"-18, O-Ring, Incl. Ref 5 CODO COUDE	ELBOW KNIESTÜCK	COTOVELO GOMITO	VINKELRØR	085G
5		237-6006		1	O-RING, 0.114" ID x 0.254" OD x 0.07" JUNTA TÓRICA JOINT TORIQUE	O-RING O-RING	O-RING ANELLO TOROIDALE	O-RING O-RING	055A
6		E135809		1	BUJAO, If Used BOUCHON	TAPON STOPFEN	PLUG TAPPO	BUJAO PLUG	6400
7		L11541		2	PRENDEDOR DE CABOS BRIDE DE CABLE	BANDA DE CABLE KABELBINDER	CABLE STRAP FASCETTA PER CAVO	BRAÇADEIRA DE CABO KABELSTROP	P716

27.110.02	02	p1	11/11

EIXO, TRASEIRO - BLOQUEIO DO DIFERENCIAL
EJE, TRASERO - BLOQUEO DEL DIFERENCIAL
AXLE, REAR DRIVE - DIFFERENTIAL LOCK
AXLE, REAR DRIVE - DIFFERENTIAL LOCK

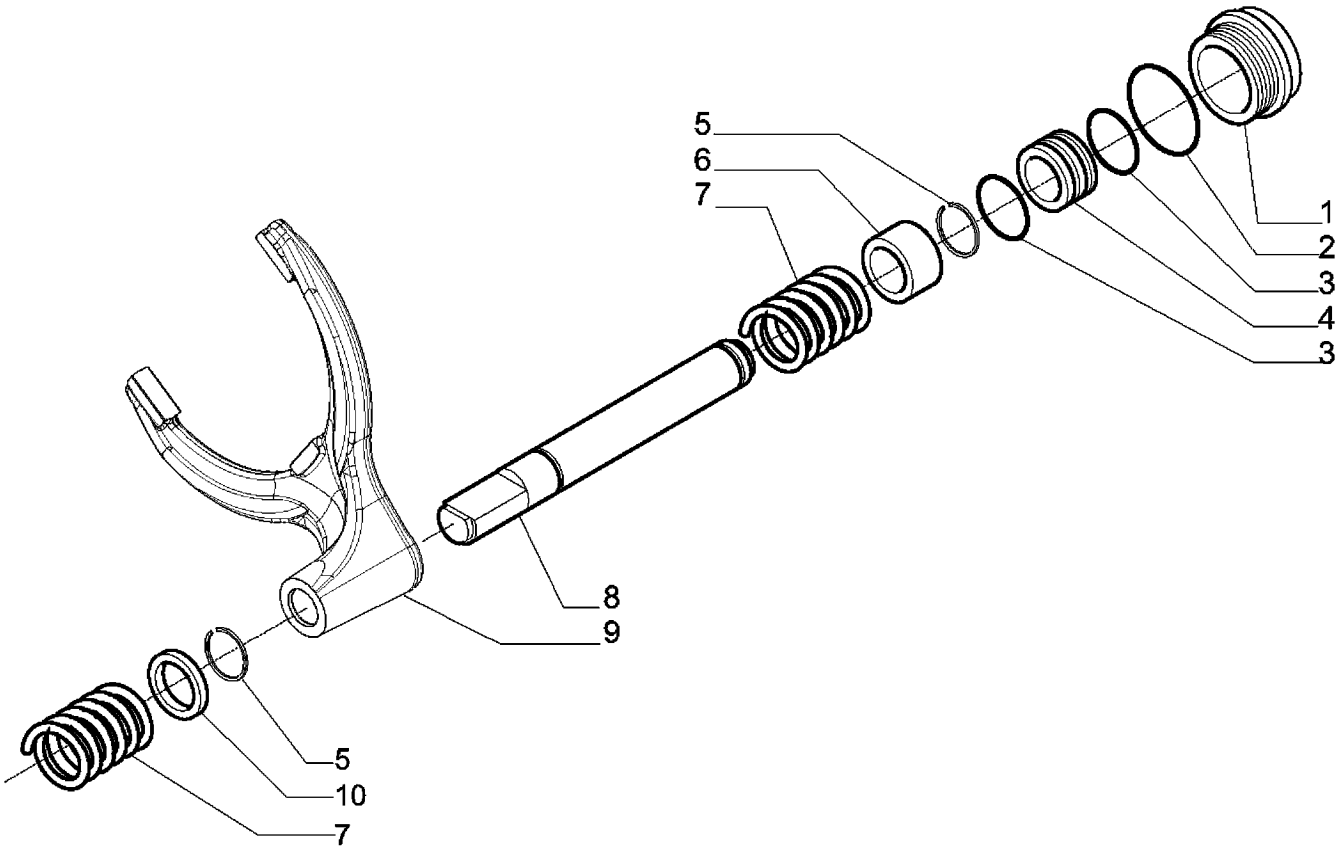

87395372 ESSIEU, PROPULSION ARRIÈRE - BLOCAGE DU DIFFERENTIEL
AXLE, REAR DRIVE - DIFFERENTIAL LOCK
AXLE, REAR DRIVE - DIFFERENTIAL LOCK
AXLE, REAR DRIVE - DIFFERENTIAL LOCK

R	N	P.N.	MOD	Q	Denominação Description	Denominacion Bezeichnung	Description Descrizione	Denominação Beskrivelse	L.C.
1		87708413		1	CILINDRO, Differential Lock VERIN	CILINDRO ZYLINDER	CYLINDER CILINDRO	CILINDRO CYLINDER	164C
2		87708415		1	O-RING JOINT TORIQUE	JUNTA TÓRICA O-RING	O-RING ANELLO TOROIDALE	O-RING O-RING	055A
3		292210A1		2	VEDADOR DE RETENCAO JOINT-D'ETANCHEITE	SELLO/RETEN DICHTRING	SEAL GUARNIZIONE TENUTA	VEDADOR DE RETENCA SEAL	7460
4		292212A1		1	PISTAO PISTON	PISTON KOLBEN	PISTON PISTONE	PISTAO PISTON	6270
5		87708417		2	ANEL-TRAVA, Pin BAGUE DE BLOCAGE	ANILLO DE BLOQUEO SICHERUNGSRING	LOCKING RING ANELLO DI BLOCCAGGI	ANEL DE SEGURANÇA LÅSESKIVE	051A
6		87708420		1	BUCHA BAGUE	CASQUILLO BUCHSE	BUSHING BOCCOLA	CASQUILHO BØSNING	095B
7		175966A1		2	MOLA RESSORT	MUELLE FEDER	SPRING MOLLA	MOLA SPRING	8315
8		87708422		1	PISTÃO, Control, Differential Locking PISTON	PISTÓN KOLBEN	PISTON PISTONE	PISTÃO STEMPEL	235S
9		87708424		1	GARFO FOURCHE	HORQUILLA GABEL	FORK FORCA; FORCELLA	FORQUILHA GAFFEL	125F
10		87708427		1	ESPAÇADOR ENTRETOISE	SEPARADOR DISTANZSTÜCK	SPACER DISTANZIALE	ESPAÇADOR AFSTANDSSTYKKE	075D

27.120.02	01	p1	12/11

EIXO, TRANSMISSÃO TRASEIRA - PLANETÁRIOS
EJE, TRANSMISION TRASERA - PLANETARIOS
AXLE, REAR DRIVE - PLANETARY
AXLE, REAR DRIVE - PLANETARY

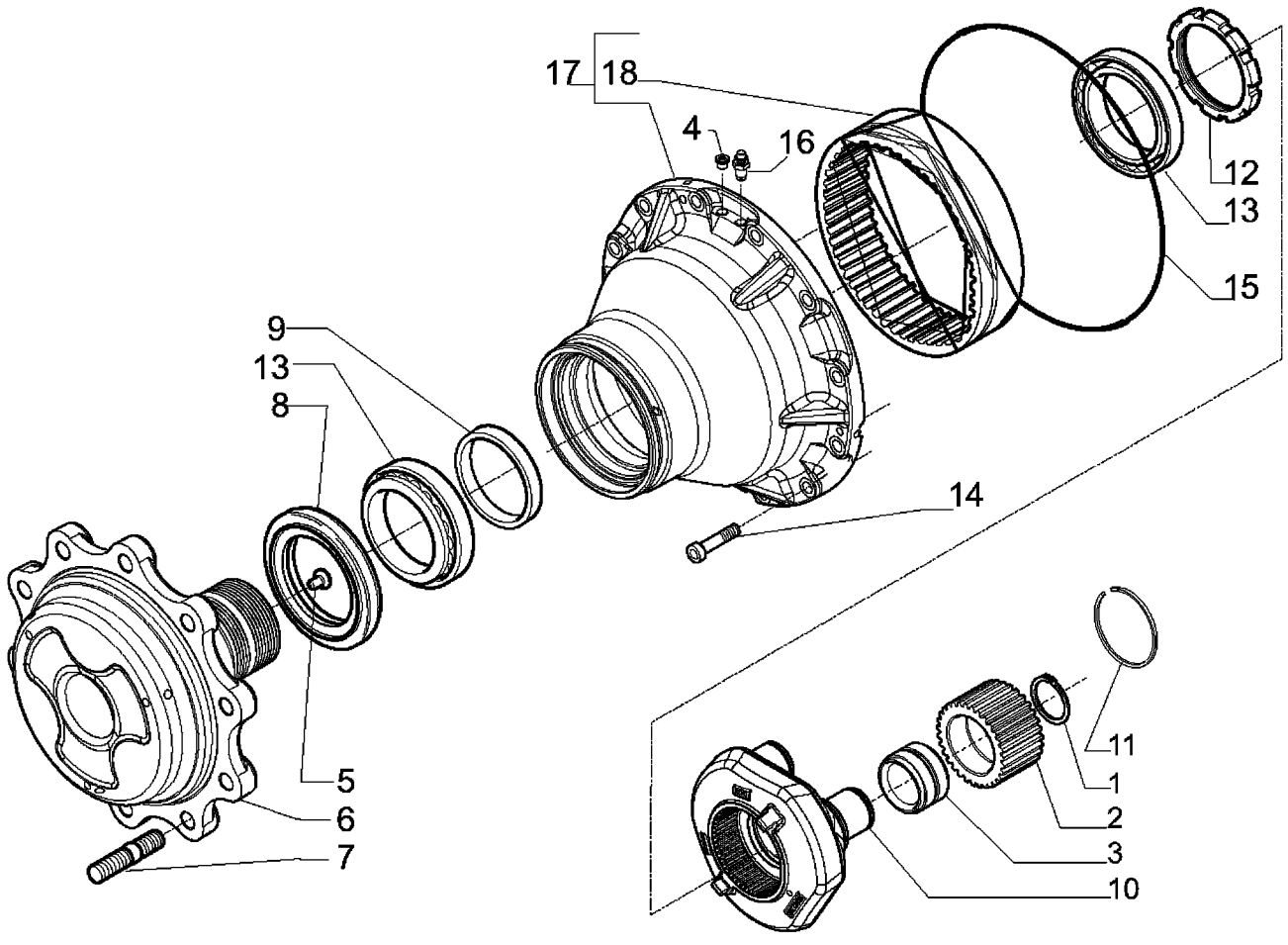

87395372 ESSIEU, PROPULSION ARRIÈRE - SATELLITE
AXLE, REAR DRIVE - PLANETARY
AXLE, REAR DRIVE - PLANETARY
AXLE, REAR DRIVE - PLANETARY

R	N	P.N.	MOD	Q	Denominação Description	Denominacion Bezeichnung	Description Descrizione	Denominação Beskrivelse	L.C.
		87395372		1	EIXO TRASEIRO, Models, Inc 1 - 18				
						EJE TRASERO	REAR AXLE	EIXO TRASEIRO	168P
					ESSIEU ARRIERE	HINTERACHSE	ASSALE POSTERIORE	BAGAKSEL	
1		**800-1150**		6	ANEL DE PRESSÃO, M50, Ext				
						ANILLO DE RESORTE	SNAP RING	ANEL	054A
					ANNEAU D'ARRET	SPRENGRING	ANELLO ELASTICO	LÅSERING	
2		**87708443**		6	ENGRENAGEM, Wheel Hut	ENGRANAJE	GEAR	ENGRENAGEM	050I
					PIGNON	ZAHNRAD	INGRANAGGIO	TANDHJUL	
3		**87708444**		6	ROLAMENTO ROLETE CÔNICO				
						COJINETE RODILLO CÓI	TAPERED ROLLER BEAF	ROLAMENTO ROLOS CÓ	241P
					ROULEMENT ROUL. COI	KEGELROLLENLAGER	CUSCINETTO RULLINI C	KONISK RULLELEJE	
4		**9625178**		2	BUJÃO, Hex Soc, 9/16"-18 ORB				
						TAPÓN	PLUG	TAMPÃO	050T
					BOUCHON	STOPFEN	TAPPO	PROP	
5		**K395093**		2	PINO COM CABEÇA	PASADOR CON CABEZA	HEADED PIN	PINO COM CABEÇA	P888
					GOUPILLE A TETE	KOPFZAPFEN	PERNO CON TESTA	SPLIT MED HOVED	
6		**87708445**		2	FLANGE, Wheel	BRIDA	FLANGE	FLANGE	070F
					BRIDE	FLANSCH	FLANGIA	FLANGE	
7		**D142986**		20	PRISIONEIRO	ESPARREGO	STUD	PRISIONEIRO	8720
					GOUJON	STIFTSCHRAUBE	PRIGIONIERO	STUD	
8		**452140A1**		2	ANEL VEDADOR	RETÉN	SEALRING	ANEL VEDADOR	Z125
					BAGUE D'ETANCHEITE	DICHTRING	ANELLO DI TENUTA	PAKNINGSRING	
9		**87708447**		2	ESPAÇADOR	SEPARADOR	SPACER	ESPAÇADOR	075D
					ENTRETOISE	DISTANZSTÜCK	DISTANZIALE	AFSTANDSSTYKKE	
10		**87708452**		2	SUPORTE PLANETÁRIO	PORTASATÉLITES	PLANET CARRIER	SUPORTE PLANETÁRIO	Z650
					PORTE-PLANETAIRE	PLANETENRADTRÄGER	PORTASATELLITI	PLANETHJUL	
11		**87708453**		2	ANEL DE PRESSÃO	ANILLO DE RESORTE	SNAP RING	ANEL	054A
					ANNEAU D'ARRET	SPRENGRING	ANELLO ELASTICO	LÅSERING	
12		**87708454**		2	PORCA DE VEDAÇÃO, M108 x 2				
						TUERCA DE ANILLA	RING NUT	PORCA COM OLHAL	050G
					ECROU A ŒIL	RINGMUTTER	GHIERA	GEVINDRING	
13		**K395101**		4	ROLAMENTO ROLETE CÔNICO				
						COJINETE RODILLO CÓI	TAPERED ROLLER BEAF	ROLAMENTO ROLOS CÓ	241P
					ROULEMENT ROUL. COI	KEGELROLLENLAGER	CUSCINETTO RULLINI C	KONISK RULLELEJE	
14		**403955A1**		24	PARAFUSO, M14 x 45	TORNILLO	BOLT	PARAFUSO	0810
					BOULON	SCHRAUBE	BULLONE	SKRUE	
15		**87711038**		2	ANEL, Wheel Hub	ANILLO	RING	ANEL	045A
					ANNEAU	RING	ANELLO	RING	
16		**E135810**		2	PARAFUSO-RESPIRO	TORNILLO RESPIRADER	VENTING SCREW	PARAFUSO DE VENTILA	045V
					VIS D'EVENT	BELÜFTUNGSSCHRAUB	VITE DI SFIATO	UDLUFTNINGSSKRUE	
17		**87708466**		2	CONJ. ENGRENAGENS TR, Hub Ring				
						SERIE ENGRANAJES	GEAR SET	CONJ. ENGRENAGENS T	346S
					KIT DE PIGNON B.V.	GETRIEBESATZ	SERIE INGRANAGGI	GEAR SET	
18		**87708467**		2	COROA DENTADA	CORONA DENTADA	RING GEAR	COROA DENTADA	297C
					COURONNE DENTEE	ZAHNKRANZ	CORONA DENTATA	TANDKRANS	

SECTION INDEX
33 - Freios e controles

33.000.00		ÍNDICE PICTOGRÁFICO - FREIOS E COMANDOS
33.110.04	01	TRANSMISSÃO, 2WD / 4WD - FREIO, ESTACIONAMENTO
33.202.09	01	SISTEMA DE FREIO - CILINDRO MESTRE
33.202.10	01	SISTEMA HIDRÁULICO - COMANDO DO FREIO (4X2)
33.202.11	01	SISTEMA HIDRÁULICO - COMANDO DO FREIO (4X4)
33.202.12	01	SISTEMA HIDRÁULICO DO FREIO

ÍNDICE PICTOGRÁFICO - FREIOS E COMANDOS
INDICE PICTORICO - FRENOS Y MANDOS
PICTORIAL INDEX - BRAKE & CONTROLS
PICTORIAL INDEX - BRAKE & CONTROLS

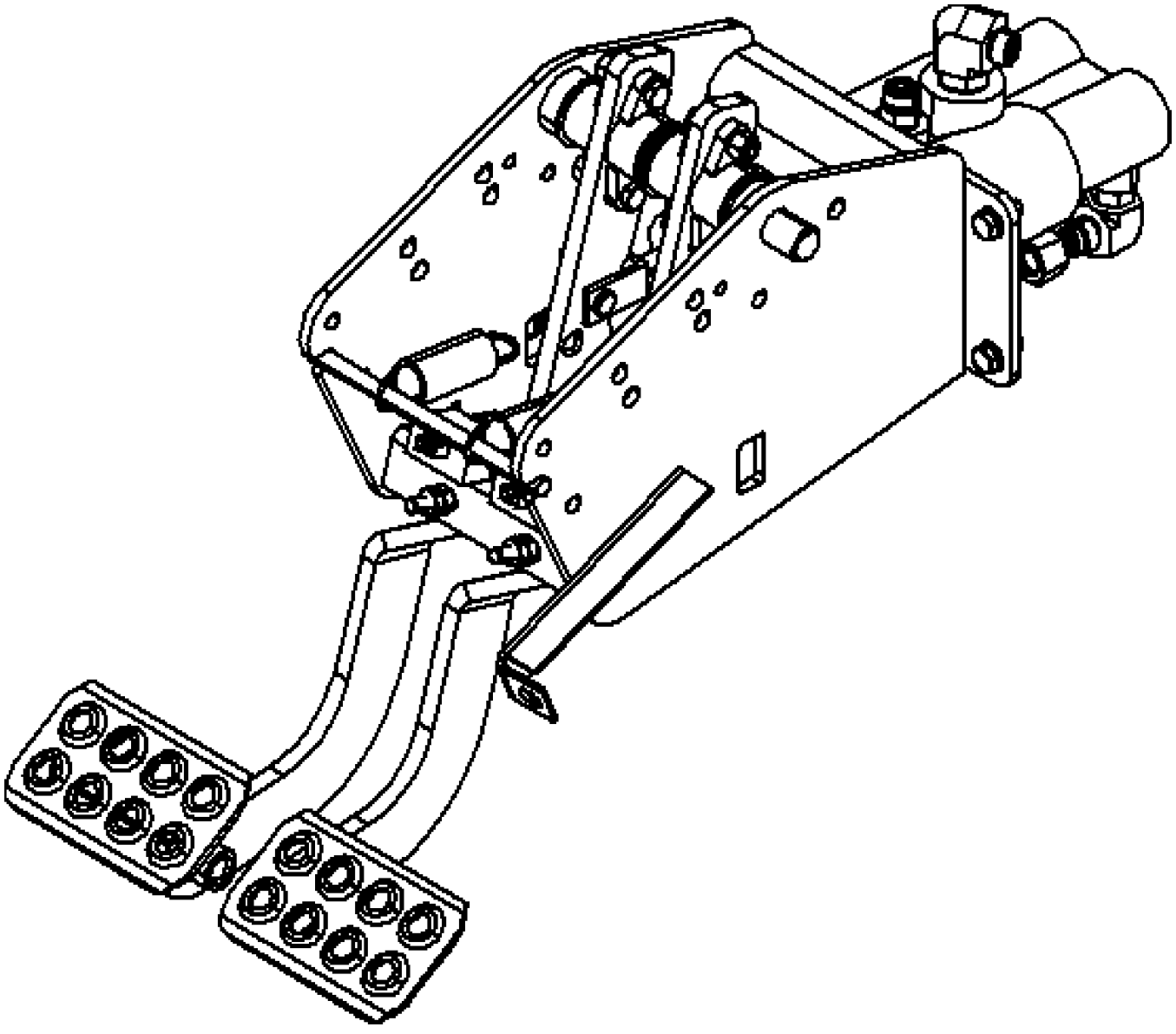

33.202.03

PICTORIAL INDEX - BRAKE & CONTROLS
PICTORIAL INDEX - BRAKE & CONTROLS
PICTORIAL INDEX - BRAKE & CONTROLS
PICTORIAL INDEX - BRAKE & CONTROLS

R	N	P.N.	MOD	Q	Denominação Description	Denominacion Bezeichnung	Description Descrizione	Denominação Beskrivelse	L.C.

33.110.04	01	p1	12/11

TRANSMISSÃO, 2WD / 4WD - FREIO, ESTACIONAMENTO
TRANSMISION, 2WD / 4WD - FRENO, ESTACIONAMIENTO
TRANSMISSION - 2WD / 4WD POWERSHIFT- BRAKE, PARKING
TRANSMISSION - 2WD / 4WD POWERSHIFT- BRAKE, PARKING

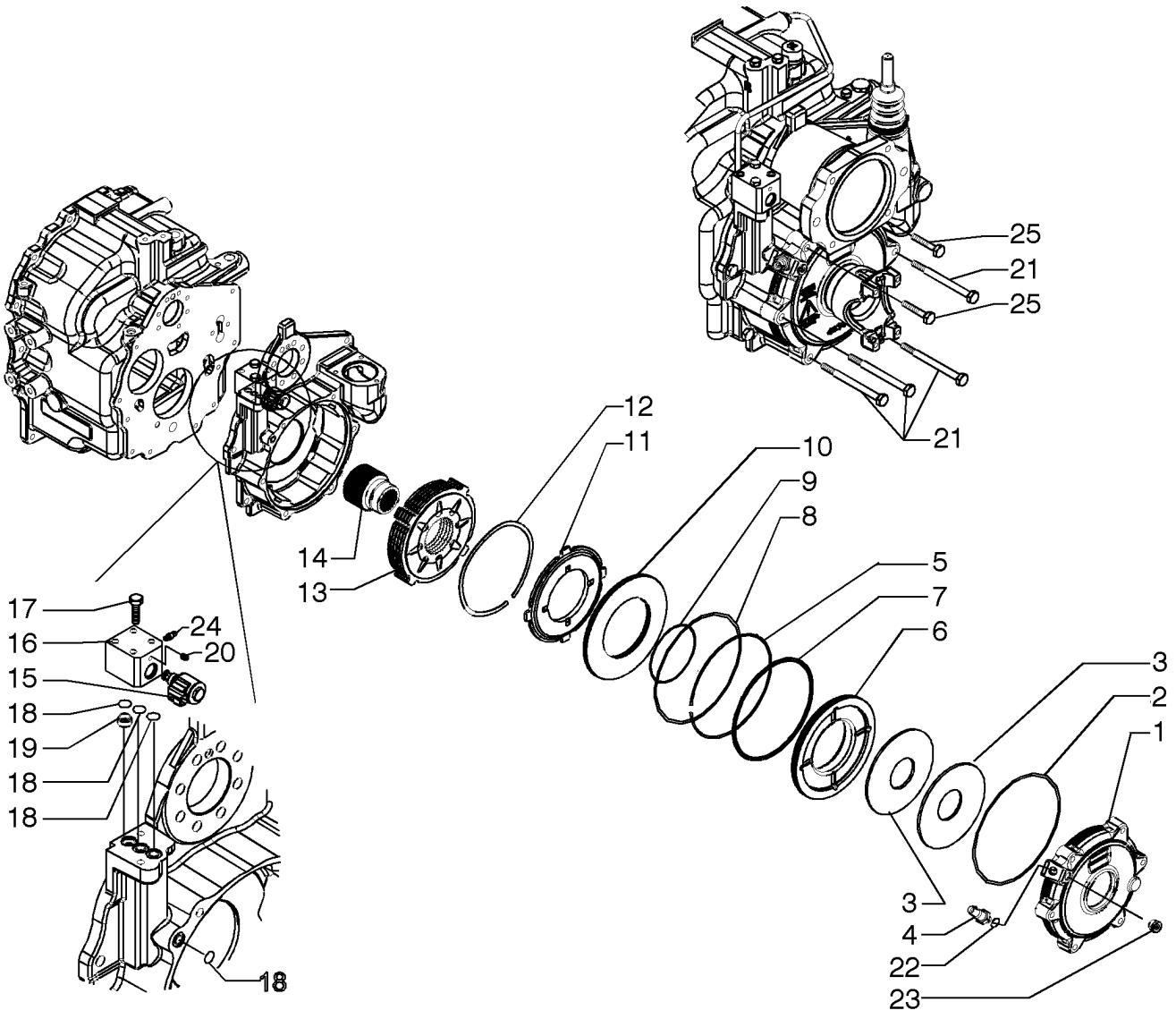

TRANSMISSION, 2WD/4WD - FREIN DE STATIONNEMENT
TRANSMISSION - 2WD / 4WD POWERSHIFT- BRAKE, PARKING
TRANSMISSION - 2WD / 4WD POWERSHIFT- BRAKE, PARKING
TRANSMISSION - 2WD / 4WD POWERSHIFT- BRAKE, PARKING

R	N	P.N.	MOD	Q	Denominação Description	Denominacion Bezeichnung	Description Descrizione	Denominação Beskrivelse	L.C.
1		87701309		1	COBERTURA, Brake	CUBIERTA	COVER	COBERTURA	265C
					COUVERCLE	ABDECKUNG	COPERCHIO	DÆKSEL	
2		87701310		1	O-RING, 8.237" ID x 0.103" Width				
						JUNTA TÓRICA	O-RING	O-RING	055A
					JOINT TORIQUE	O-RING	ANELLO TOROIDALE	O-RING	
3		363485A1		2	MOLA DA ARRUELA, Belleville				
						ARANDELA DE RESORTI	SPRING WASHER	ANILHA DE MOLA	P692
					RONDELLE ELASTIQUE	FEDERSCHEIBE	RONDELLA ELASTICA	FJEDERSKIVE	
4		87701313		1	SENSOR, Pressure	SENSOR	SENSOR	SENSOR	608S
					CAPTEUR	SENSOR	SENSORE	FØLER	
5		87701315		1	ANEL, Stop	ANILLO	RING	ANEL	045A
					ANNEAU	RING	ANELLO	RING	
6		87701317		1	PISTÃO, Brake	PISTÓN	PISTON	PISTÃO	235S
					PISTON	KOLBEN	PISTONE	STEMPEL	
7		87701318		1	ANEL VEDADOR	RETÉN	SEALRING	ANEL VEDADOR	Z125
					BAGUE D'ETANCHEITE	DICHTRING	ANELLO DI TENUTA	PAKNINGSRING	
8		87701320		1	O-RING	JUNTA TÓRICA	O-RING	O-RING	055A
					JOINT TORIQUE	O-RING	ANELLO TOROIDALE	O-RING	
9		87701321		1	ANEL VEDADOR	RETÉN	SEALRING	ANEL VEDADOR	Z125
					BAGUE D'ETANCHEITE	DICHTRING	ANELLO DI TENUTA	PAKNINGSRING	
10		87701323		1	PLACA DE RETENÇÃO	PLACA DE RETENCIÓN	RETAINING PLATE	PLACA DE FIXAÇÃO	114P
					PLAQUE DE RETENUE	HALTEPLATTE	PIASTRA DI TENUTA	FASTSPÆNDINGSPLADE	
11		87701324		1	PLACA DE FREIO, Counterplate				
						PLACA DE FRENO	BRAKE PLATE	CHAPA DO TRAVÃO	Z032
					PLATEAU DE FREIN	BREMSTRÄGERPLATTE	PIASTRA DEL FRENO	BREMSEPLADE	
12		87701325		5	ESPAÇADOR	SEPARADOR	SPACER	ESPAÇADOR	075D
					ENTRETOISE	DISTANZSTÜCK	DISTANZIALE	AFSTANDSSTYKKE	
13		87701327		1	PACOTE DE FREIO	PAQUETE DE FRENOS	BRAKE PACKAGE	PACOTE DE FREIO	P668
					KIT DE FREINS	BREMSENPACKUNG	PACCHETTO FRENI	BREMSEPAKNING	
14		87701328		1	BUCHA, Link	CASQUILLO	BUSHING	CASQUILHO	095B
					BAGUE	BUCHSE	BOCCOLA	BØSNING	
15		87701329		1	SOLENOIDE	SOLENOIDE	SOLENOID	SOLENÓIDE	168S
					SOLENOIDE	MAGNETSCHALTER	SOLENOIDE	MAGNETVENTIL	
16		87701330		1	BLOCO DE COMANDO	BLOQUE DE CONTROL	CONTROL BLOCK	BLOCO DE CONTROLO	Z400
					BLOC DE COMMANDES	STEUERMODUL	BLOCCO DI COMANDO	KONTROLBLOK	
17		16044321		2	PARAFUSO, Hex, M8 x 55, 8.8				
						TORNILLO	SCREW	PARAFUSO	040V
					VIS	SCHRAUBE	VITE	SKRUE	
18		272217		4	O-RING, -013, 90 Duro, .426" ID x .070" Thk				
						JUNTA TÓRICA	O-RING	O-RING	055A
					JOINT TORIQUE	O-RING	ANELLO TOROIDALE	O-RING	
19		87701333		1	BUCHA	CASQUILLO	BUSHING	CASQUILHO	095B
					BAGUE	BUCHSE	BOCCOLA	BØSNING	
20		139312A1		1	BUJÃO	TAPÓN	PLUG	TAMPÃO	050T
					BOUCHON	STOPFEN	TAPPO	PROP	
21		86508574		1	PARAFUSO, Hex, M10 x 120, 8.8, PLUG, Shipping				
						PERNO	BOLT	PARAFUSO	140B
					VIS	SCHRAUBE	BULLONE	BOLT	

33.110.04	01	p2	12/11

TRANSMISSÃO, 2WD / 4WD - FREIO, ESTACIONAMENTO
TRANSMISION, 2WD / 4WD - FRENO, ESTACIONAMIENTO
TRANSMISSION - 2WD / 4WD POWERSHIFT- BRAKE, PARKING
TRANSMISSION - 2WD / 4WD POWERSHIFT- BRAKE, PARKING

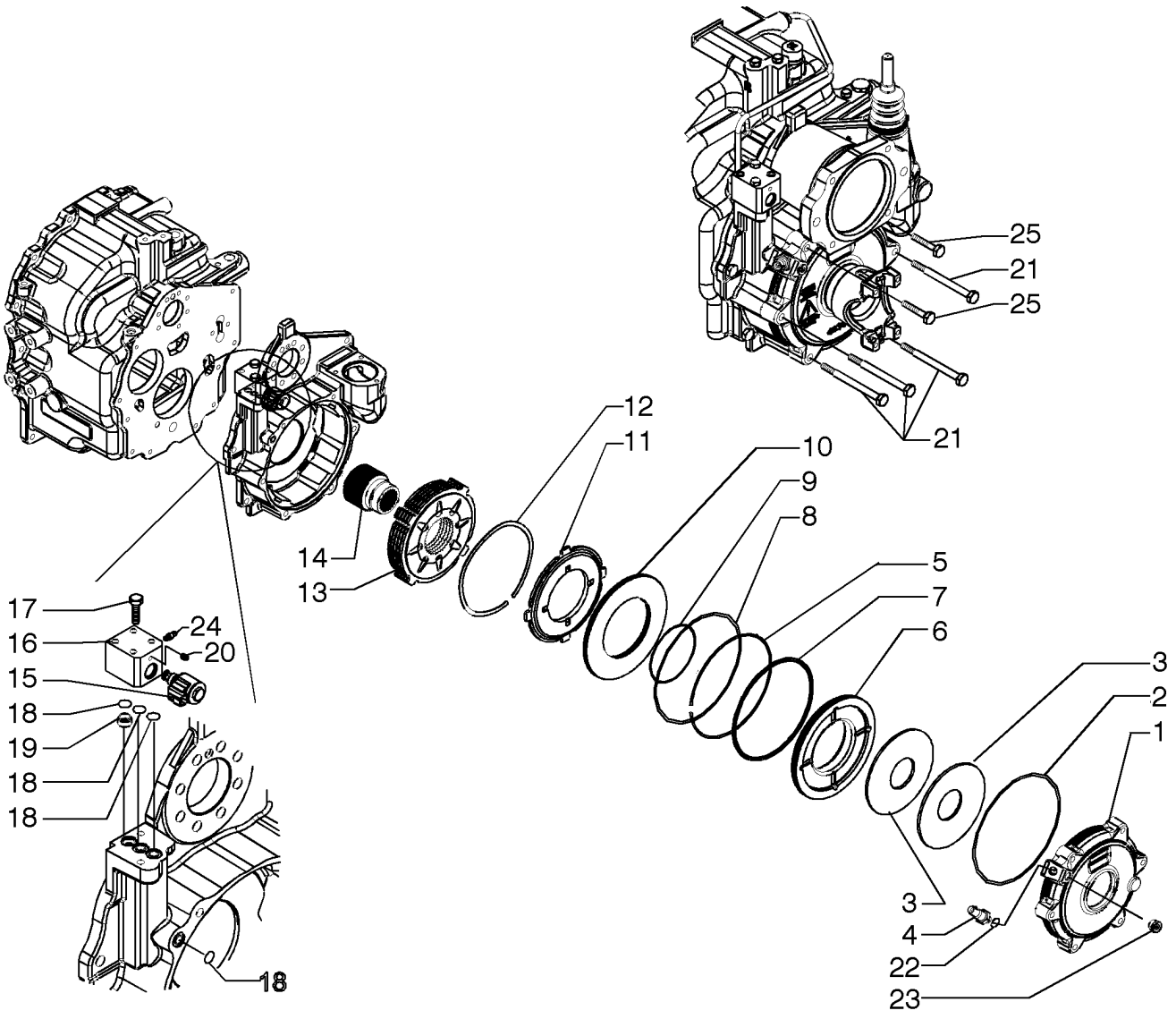

TRANSMISSION, 2WD/4WD - FREIN DE STATIONNEMENT
TRANSMISSION - 2WD / 4WD POWERSHIFT- BRAKE, PARKING
TRANSMISSION - 2WD / 4WD POWERSHIFT- BRAKE, PARKING
TRANSMISSION - 2WD / 4WD POWERSHIFT- BRAKE, PARKING

R	N	P.N.	MOD	Q	Denominação Description	Denominacion Bezeichnung	Description Descrizione	Denominação Beskrivelse	L.C.
22		**181105A1**		1	ARRUELA DE COBRE RONDELLE CUIVRE	ARANDELA DE COBRE KUPFERUNTERLEGSCH	COPPER WASHER RONDELLA IN RAME	ANILHA DE COBRE KOBBERSKIVE	P674
23		**9625178**		1	BUJÃO, Hex Soc, 9/16"-18 ORB, 9/16 TAPÓN BOUCHON	 PLUG STOPFEN	 TAMPÃO TAPPO	 PROP	050T
24		**933781R1**		1	GRAXEIRA, M10 x 1 GRAISSEUR	BOQUILLA DE LUBRICA(SCHMIERNIPPEL	LUBE NIPPLE INGRASSATORE	COPO DE LUBRIFICAÇÃ(SMØRENIPPEL	060I
25		**120113**		2	PARAFUSO, Hex, M10 x 50, 8.8, Full Thd, Not show PERNO VIS	 BOLT SCHRAUBE	 BULLONE	 PARAFUSO BOLT	140B

SISTEMA DE FREIO - CILINDRO MESTRE
SISTEMA DE FRENO - CILINDRO MAESTRO
BRAKE SYSTEM - MASTER CYLINDER
BRAKE SYSTEM - MASTER CYLINDER

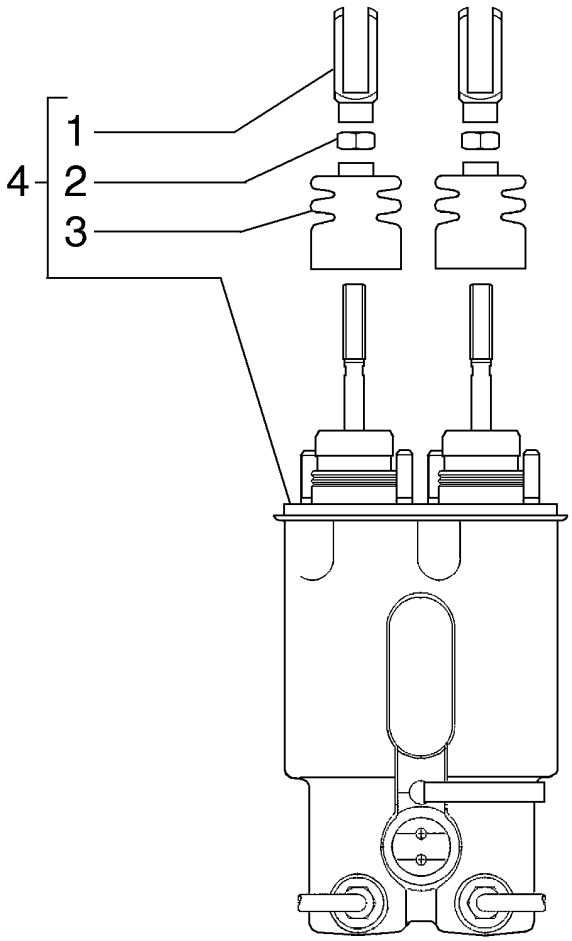

BRAKE SYSTEM - MASTER CYLINDER
BRAKE SYSTEM - MASTER CYLINDER
BRAKE SYSTEM - MASTER CYLINDER
BRAKE SYSTEM - MASTER CYLINDER

R	N	P.N.	MOD	Q	Denominação Description	Denominacion Bezeichnung	Description Descrizione	Denominação Beskrivelse	L.C.
1		87716970		2	GARFO CHAPE	MOSQUETÓN SCHÄKEL	CLEVIS FORCELLA DI ATTACCO	FORQUILHA GAFFELBOLT	084F
2		829-1410		2	PORCA, M10, Cl 10 ECROU	TUERCA MUTTER	NUT DADO	PORCA MØTRIK	010D
3		87716969		2	CAPA SOUFFLET	FUNDA MANSCHETTE	BOOT PARAPOLVERE	COBERTURA DE PROTE MANCHET	330C
4		87714039		1	JANELA (TAMPA) COUVERCLE	TAPA DECKEL	LID COPERCHIO	TAMPA LÅG	205S
4		84369307		1	CILINDRO DE FREIO CYLINDRE DE FREIN	CILINDRO DE FRENO BREMSZYLINDER	BRAKE CYLINDER CILINDRO FRENO	CILINDRO DE TRAVÃO BREMSECYLINDER	166C

33.202.10	01	p1	10/11

SISTEMA HIDRÁULICO - COMANDO DO FREIO (4X2)
SISTEMA HIDRAULICO - MANDO DEL FRENO (4X2)
HYDRAULIC SYSTEM - BRAKE COMMAND (4X2)
HYDRAULIC SYSTEM - BRAKE COMMAND (4X2)

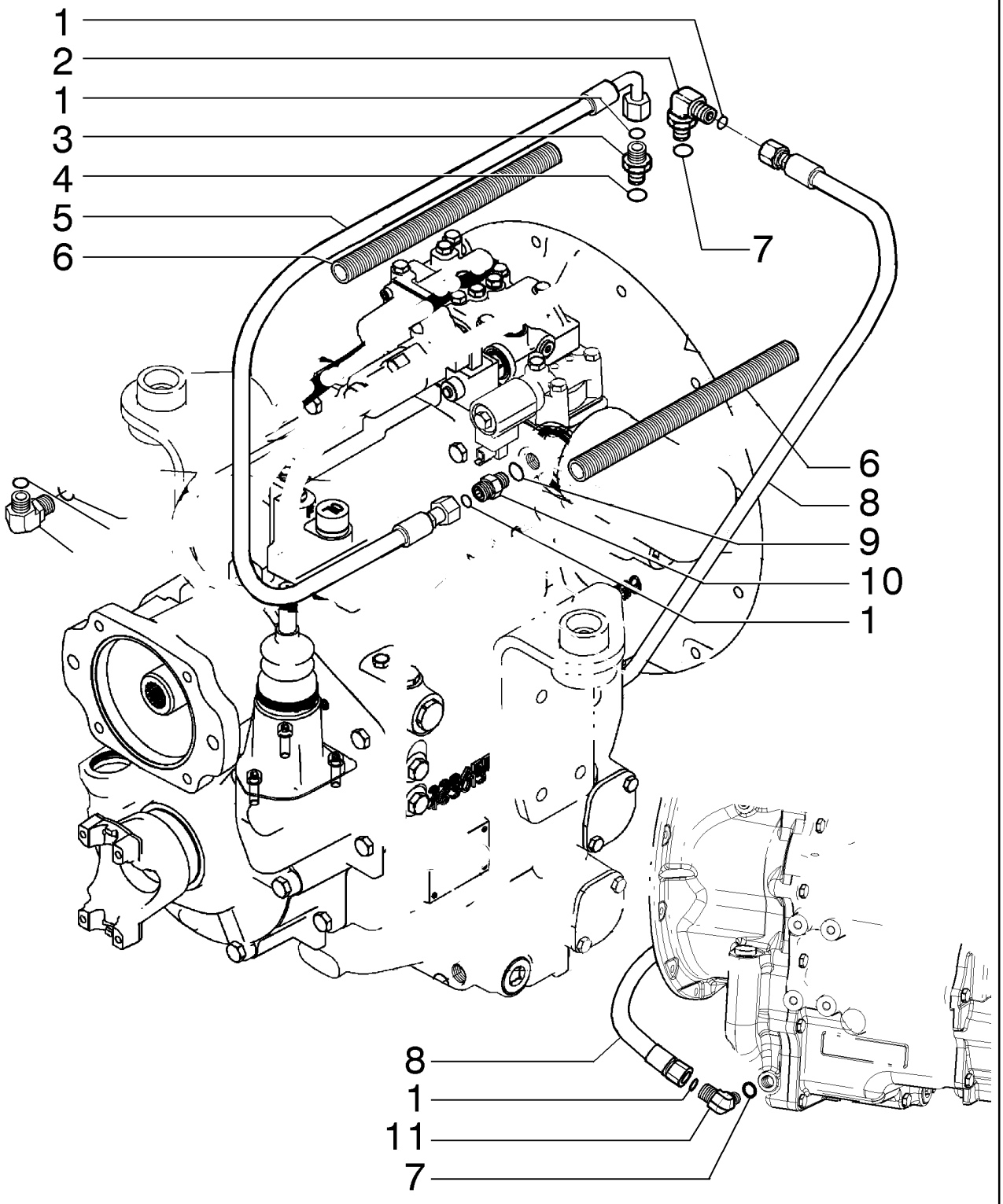

HYDRAULIC SYSTEM - BRAKE COMMAND (4X2)
HYDRAULIC SYSTEM - BRAKE COMMAND (4X2)
HYDRAULIC SYSTEM - BRAKE COMMAND (4X2)
HYDRAULIC SYSTEM - BRAKE COMMAND (4X2)

R	N	P.N.	MOD	Q	Denominação Description	Denominacion Bezeichnung	Description Descrizione	Denominação Beskrivelse	L.C.
1		238-6012		4	O-RING, -012, 90 Duro, .364" ID x .070" Thk				
						JUNTA TÓRICA	O-RING	O-RING	055A
					JOINT TORIQUE	O-RING	ANELLO TOROIDALE	O-RING	
2		700-345		1	COTOVELO, 90º, 11/16"-18 ORFS x M18 x 1.5 ORB				
						CODO	ELBOW	COTOVELO	085G
					COUDE	KNIESTÜCK	GOMITO	VINKELRØR	
3		700-101		1	CONECTOR HIDRÁUL, 11/16"-16 ORFS x M14 x 1.5 ORB				
						CONECTOR HIDRÁULIC	HYD CONNECTOR	CONECTOR HID.	020R
					CONNECTEUR HYDRAU	HYDR STECKVERBINDE	CONNETTORE IDRAULIC	HYDRAULIKSTIK	
4		637-63113		1	O-RING, 11.3mm ID x 2.2mm Width				
						JUNTA TÓRICA	O-RING	O-RING	055A
					JOINT TORIQUE	O-RING	ANELLO TOROIDALE	O-RING	
5		87603513		1	TUBO DE FREIO	TUBERÍA SISTEMA DE F	BRAKE LINE	TUBO DE TRAVÃO	P132
					CONDUITE DE FREIN	BREMSLEITUNG	TUBO OLIO FRENI	BREMSERØR	
6		87491619		2	PROTEÇÃO	DEFENSA	GUARD	PROTECÇÃO	070R
					PROTECTION	SCHUTZABDECKUNG	PROTEZIONE	BESKYTTELSESSKÆRM	
7		637-63153		2	O-RING, 15.3mm ID x 2.2mm Width				
						JUNTA TÓRICA	O-RING	O-RING	055A
					JOINT TORIQUE	O-RING	ANELLO TOROIDALE	O-RING	
8		87603514		1	TUBO DE FREIO	TUBERÍA SISTEMA DE F	BRAKE LINE	TUBO DE TRAVÃO	P132
					CONDUITE DE FREIN	BREMSLEITUNG	TUBO OLIO FRENI	BREMSERØR	
9		237-6006		1	O-RING, 0.114" ID x 0.254" OD x 0.07"				
						JUNTA TÓRICA	O-RING	O-RING	055A
					JOINT TORIQUE	O-RING	ANELLO TOROIDALE	O-RING	
10		201-101		1	CONECTOR HIDRÁUL, 11/16"-16 ORFS x 9/16"-18 ORB				
						CONECTOR HIDRÁULIC	HYD CONNECTOR	CONECTOR HID.	020R
					CONNECTEUR HYDRAU	HYDR STECKVERBINDE	CONNETTORE IDRAULIC	HYDRAULIKSTIK	
11		9840543		1	COTOVELO, 90º, 11/16"-16 x 9/16"-18 Adj, ORFS				
						CODO	ELBOW	COTOVELO	085G
					COUDE	KNIESTÜCK	GOMITO	VINKELRØR	

33.202.11	01	p1	10/11

SISTEMA HIDRÁULICO - COMANDO DO FREIO (4X4)
SISTEMA HIDRAULICO - MANDO DEL FRENO (4X4)
HYDRAULIC SYSTEM - BRAKE COMMAND (4X4)
HYDRAULIC SYSTEM - BRAKE COMMAND (4X4)

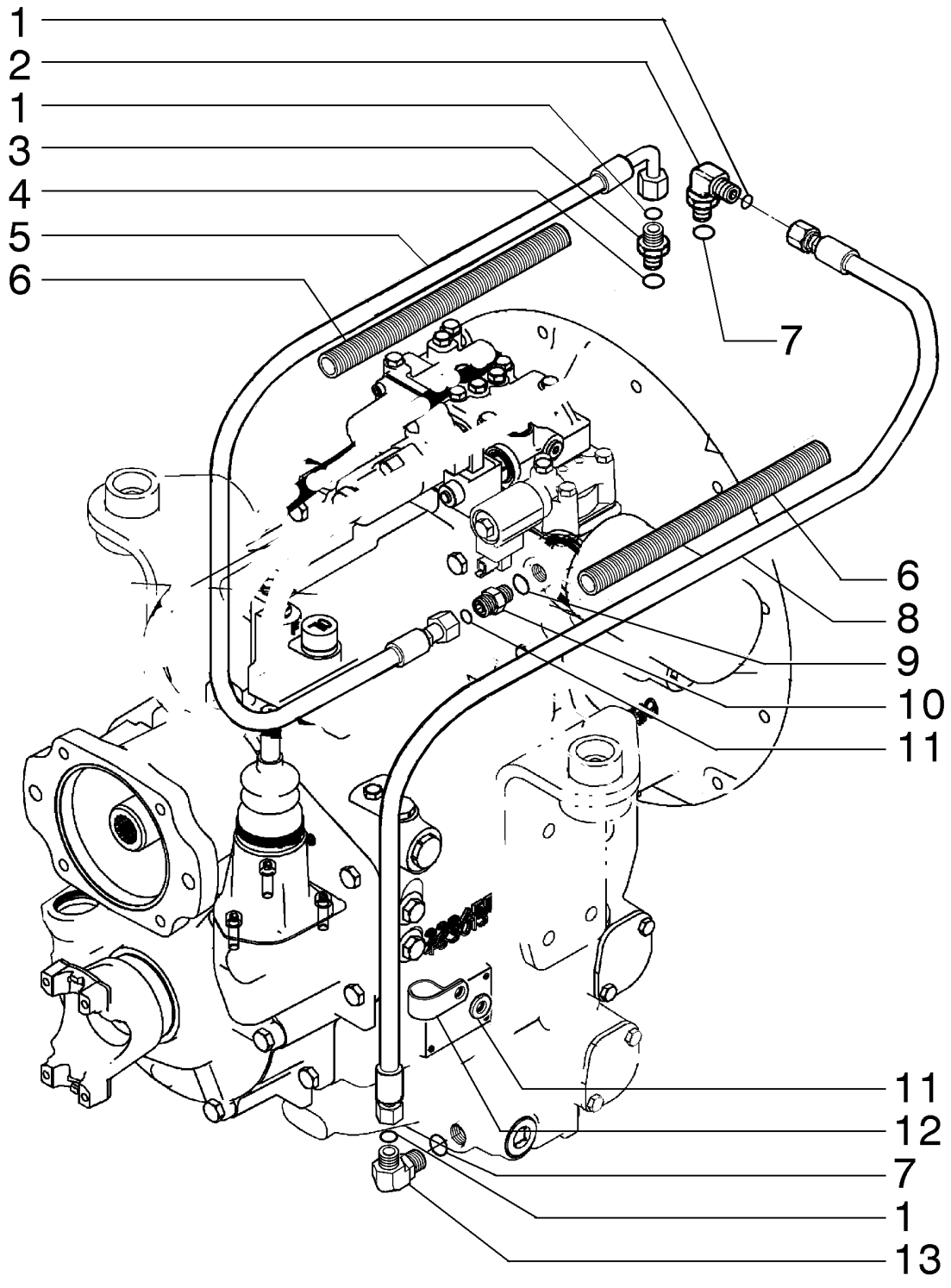

HYDRAULIC SYSTEM - BRAKE COMMAND (4X4)
HYDRAULIC SYSTEM - BRAKE COMMAND (4X4)
HYDRAULIC SYSTEM - BRAKE COMMAND (4X4)
HYDRAULIC SYSTEM - BRAKE COMMAND (4X4)

R	N	P.N.	MOD	Q	Denominação Description	Denominacion Bezeichnung	Description Descrizione	Denominação Beskrivelse	L.C.
1		238-6012		4	O-RING, -012, 90 Duro, .364" ID x .070" Thk				
						JUNTA TÓRICA	O-RING	O-RING	055A
					JOINT TORIQUE	O-RING	ANELLO TOROIDALE	O-RING	
2		700-345		1	COTOVELO, 90º, 11/16"-18 ORFS x M18 x 1.5 ORB				
						CODO	ELBOW	COTOVELO	085G
					COUDE	KNIESTÜCK	GOMITO	VINKELRØR	
3		700-101		1	CONECTOR HIDRÁUL, 11/16"-16 ORFS x M14 x 1.5 ORB				
						CONECTOR HIDRÁULIC	HYD CONNECTOR	CONECTOR HID.	020R
					CONNECTEUR HYDRAU	HYDR STECKVERBINDE	CONNETTORE IDRAULIC	HYDRAULIKSTIK	
4		637-63113		1	O-RING, 11.3mm ID x 2.2mm Width				
						JUNTA TÓRICA	O-RING	O-RING	055A
					JOINT TORIQUE	O-RING	ANELLO TOROIDALE	O-RING	
5		87603513		1	TUBO DE FREIO	TUBERÍA SISTEMA DE F	BRAKE LINE	TUBO DE TRAVÃO	P132
					CONDUITE DE FREIN	BREMSLEITUNG	TUBO OLIO FRENI	BREMSERØR	
6		87491619		2	PROTEÇÃO	DEFENSA	GUARD	PROTECÇÃO	070R
					PROTECTION	SCHUTZABDECKUNG	PROTEZIONE	BESKYTTELSESSKÆRM	
7		637-63153		2	O-RING, 15.3mm ID x 2.2mm Width				
						JUNTA TÓRICA	O-RING	O-RING	055A
					JOINT TORIQUE	O-RING	ANELLO TOROIDALE	O-RING	
8		87603514		1	TUBO DE FREIO	TUBERÍA SISTEMA DE F	BRAKE LINE	TUBO DE TRAVÃO	P132
					CONDUITE DE FREIN	BREMSLEITUNG	TUBO OLIO FRENI	BREMSERØR	
9		237-6006		1	O-RING, 0.114" ID x 0.254" OD x 0.07"				
						JUNTA TÓRICA	O-RING	O-RING	055A
					JOINT TORIQUE	O-RING	ANELLO TOROIDALE	O-RING	
10		201-101		1	CONECTOR HIDRÁUL, 11/16"-16 ORFS x 9/16"-18 ORB				
						CONECTOR HIDRÁULIC	HYD CONNECTOR	CONECTOR HID.	020R
					CONNECTEUR HYDRAU	HYDR STECKVERBINDE	CONNETTORE IDRAULIC	HYDRAULIKSTIK	
11		87655043		1	ARRUELA ESPECIAL	ARANDELA ESPECIAL	SPECIAL WASHER	ANILHA ESPECIAL	Z333
					RONDELLE SPECIALE	SPEZIALUNTERLEGSCH	RONDELLA SPECIALE	SPECIALSKIVE	
12		515-25286		1	BRAÇADEIRA, 1 1/8", Insul, 3/8" Bolt				
						ABRAZADERA	CLAMP	BRAÇADEIRA	120M
					COLLIER	KLEMME	MORSETTO	SPÆNDEBÅND	
13		9840543		1	COTOVELO, 90º, 11/16"-16 x 9/16"-18 Adj, ORFS				
						CODO	ELBOW	COTOVELO	085G
					COUDE	KNIESTÜCK	GOMITO	VINKELRØR	

33.202.12	01	p1	10/11

SISTEMA HIDRÁULICO DO FREIO
SISTEMA HIDRAULICO DEL FRENO
BRAKE HYDRAULIC SYSTEM
BRAKE HYDRAULIC SYSTEM

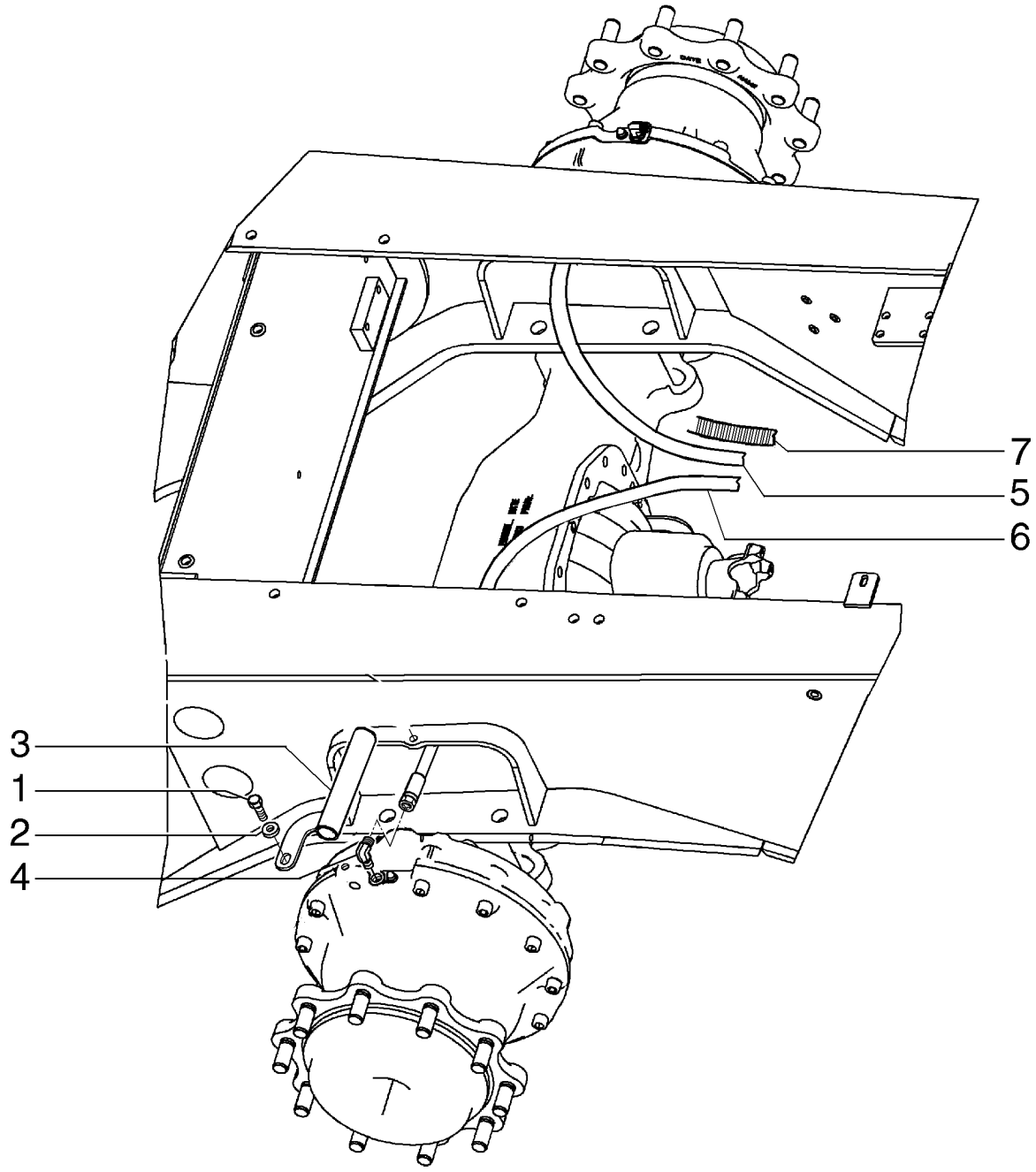

BRAKE HYDRAULIC SYSTEM
BRAKE HYDRAULIC SYSTEM
BRAKE HYDRAULIC SYSTEM
BRAKE HYDRAULIC SYSTEM

R	N	P.N.	MOD	Q	Denominação Description	Denominacion Bezeichnung	Description Descrizione	Denominação Beskrivelse	L.C.
1		43138		4	PARAFUSO, Hex, M10 x 20, 8.8, Full Thd				
						PERNO	BOLT	PARAFUSO	140B
					VIS	SCHRAUBE	BULLONE	BOLT	
2		87687101		4	ARRUELA PLANA	ARANDELA	WASHER	ANILHA	131R
					RONDELLE	UNTERLEGSCHEIBE	RONDELLA	FLADSKIVE	
3		87699881		2	PROTEÇÃO	DEFENSA	GUARD	PROTECÇÃO	070R
					PROTECTION	SCHUTZABDECKUNG	PROTEZIONE	BESKYTTELSESSKÆRM	
4		9840543		2	COTOVELO, 90º, 11/16"-16 x 9/16"-18 Adj, ORFS				
						CODO	ELBOW	COTOVELO	085G
					COUDE	KNIESTÜCK	GOMITO	VINKELRØR	
5		84258169		1	CONJ. MANGUEIRA, LH	CONJUNTO DE TUBOS	HOSE ASSY.	CONJUNTO DE MANGUE	P457
					ENSEMBLE DE FLEXIBLE	SCHLAUCHBAUGRUPPE	COMPLESS. TUBO FLES	SLANGEENHED	
6		84258167		1	CONJ. MANGUEIRA, RH	CONJUNTO DE TUBOS	HOSE ASSY.	CONJUNTO DE MANGUE	P457
					ENSEMBLE DE FLEXIBLE	SCHLAUCHBAUGRUPPE	COMPLESS. TUBO FLES	SLANGEENHED	
7		191704A1		2	PROTETOR DE MANGUEIRA				
						PROTECCIÓN DE TUBO	HOSE PROTECTION	PROTECÇÃO DE MANGU	P827
					PROTECTION DE FLEXIE	SCHLAUCHSCHUTZ	PROTEZ. TUBO FLESSIE	SLANGEBESKYTTELSE	

SECTION INDEX
35 - Sistemas hidráulicos

35.000.00		ÍNDICE PICTOGRÁFICO - SISTEMA HIDRÁULICO
35.106.01	01	BOMBA HIDRÁULICA - INSTALAÇÃO
35.106.02	01	BOMBA, EQUIPAMENTO HIDRÁULICO
35.150.01	01	SEÇÃO DE VÁLVULA - RETROESCAVADEIRA, ENTRADA (COM COMANDOS PILOTADOS)
35.150.02	01	SEÇÃO DE VÁLVULA - RETROESCAVADEIRA, BOOM (COM COMANDOS PILOTADOS)
35.150.03	01	SEÇÃO DE VÁLVULA - RETROESCAVADEIRA, CAÇAMBA (COM COMANDOS PILOTADOS)
35.150.04	01	SEÇÃO DE VÁLVULA - RETROESCAVADEIRA, BI-DIRECIONAL
35.150.05	01	SEÇÃO DE VÁLVULA - RETROESCAVADEIRA, SAÍDA
35.150.06	02	SEÇÃO DE VÁLVULA - RETROESCAVADEIRA, OSCILAÇÃO (COM COMANDOS PILOTADOS)
35.150.08	01	SEÇÃO DE VÁLVULA - RETROESCAVADEIRA, ESTABILIZADOR (COM COMANDOS PILOTADOS)
35.150.09	01	SEÇÃO DE VÁLVULA - RETROESCAVADEIRA, CONCHA (COM COMANDOS PILOTADOS)
35.150.11	01	SEÇÃO DE VÁLVULA - RETROESCAVADEIRA, BOOM EXTENSÍVEL (COM COMANDOS PILOTADOS)
35.150.14	01	SISTEMA HIDRÁULICO - VÁLVULA REDUTORA DE PRESSÃO (2 CARRETÉIS) (COM COMANDOS PILOTADOS)
35.150.14	02	SISTEMA HIDRÁULICO - VÁLVULA REDUTORA DE PRESSÃO (3 CARRETÉIS) (COM COMANDOS PILOTADOS)
35.150.14	03	SISTEMA HIDRÁULICO - VÁLVULA REDUTORA DE PRESSÃO (4 CARRETÉIS) (COM COMANDOS PILOTADOS)
35.150.15	01	SISTEMA HIDRÁULICO - VÁLVULA, ALAVANCA DE CONTROLE (COMANDOS PILOTADOS) (ESQUERDO) COM BUZINA E BOTÕES UNI-DIRECIONAIS
35.150.15	02	SISTEMA HIDRÁULICO - VÁLVULA, ALAVANCA DE CONTROLE (COMANDOS PILOTADOS) (ESQUERDO) COM BUZINA E BOTÕES BI-DIRECIONAIS
35.150.15	03	SISTEMA HIDRÁULICO - VÁLVULA, JOYSTICK (COM COMANDOS PILOTADOS) (LADO ESQUERDO) COM BUZINA
35.150.16	01	VÁLVULA, JOYSTICK (COM COMANDOS PILOTADOS) (LADO DIREITO) SEM BRAÇO EXTENSÍVEL DA CONCHA
35.150.16	02	SISTEMA HIDRÁULICO - VÁLVULA, ALAVANCA DE CONTROLE (COMANDOS PILOTADOS) (DIREITO) SEM BRAÇO EXTENSÍVEL DA CONCHA, 7 CARRETÉIS
35.150.16	03	SISTEMA HIDRÁULICO - VÁLVULA, ALAVANCA DE CONTROLE (COMANDOS PILOTADOS) (DIREITO) COM BRAÇO EXTENSÍVEL DA CONCHA, 8 CARRETÉIS
35.701.02	01	SISTEMA HIDRÁULICO - CILINDRO, CAÇAMBA DA CARREGADEIRA 4 EM 1
35.701.02	02	SISTEMA HIDRÁULICO - CILINDRO, CAÇAMBA DA CARREGADEIRA 4 EM 1
35.701.03	01	CILINDRO - CARREGADEIRA 4 EM 1
35.701.06	01	SISTEMA HIDRÁULICO - CARREGADEIRA, 2 CARRETÉIS (COM COMANDOS PILOTADOS)
35.701.06	02	SISTEMA HIDRÁULICO - CARREGADEIRA, 3 CARRETÉIS (COM COMANDOS PILOTADOS)
35.701.08	01	SISTEMA HIDRAULICO - VÁLVULA DA CARREGADEIRA, 3 CARRETÉIS (COMANDO PILOTADOS)
35.701.11	01	SISTEMA HIDRÁULICO - CILINDRO LEVANTAMENTO CARREGADEIRA
35.701.13	01	SISTEMA HIDRÁULICO - LEVANTAMENTO CARREGADEIRA
35.701.14	01	SISTEMA HIDRÁULICO - CARREGADEIRA
35.701.15	01	SISTEMA HIDRÁULICO - CARREGADEIRA, 2 CARRETÉIS (COM COMANDOS PILOTADOS)
35.701.16	02	SISTEMA HIDRÁULICO - CARREGADEIRA, 2 CARRETÉIS (SEM COMANDOS PILOTADOS)
35.724.03	01	COMANDOS DA CARREGADEIRA - LEVANTAMENTO E CAÇAMBA
35.724.04	01	COMANDOS DA CARREGADEIRA - TRANSMISSÃO 4X2 E 4X4

SECTION INDEX
35 - Sistemas hidráulicos

35.724.05	01	COMANDOS DA CARREGADEIRA - TRANSMISSÃO POWER SHIFT
35.724.06	01	COMANDOS - LEVANTAMENTO E CAÇAMBA DA CARREGADEIRA
35.724.07	01	COMANDOS - LEVANTAMENTO E CAÇAMBA DA CARREGADEIRA
35.724.07	02	COMANDOS - LEVANTAMENTO E CAÇAMBA DA CARREGADEIRA
35.724.08	01	VÁLVULA - COMANDOS CARREGADEIRA, PROTEÇÃO
35.724.09	01	VÁLVULA - COMANDOS DA CARREGADEIRA, 2 CARRETÉIS
35.724.10	01	VÁLVULA - COMANDOS DA CARREGADEIRA, 3 CARRETÉIS
35.726.02	01	VÁLVULA - COMANDOS PILOTADOS E JOYSTICK (6 CARRETÉIS, SEM BRAÇO EXTENSÍVEL DA CONCHA, COM AUXÍLIO HIDRÁULICO)
35.726.03	02	VÁLVULA - COMANDOS PILOTADOS E JOYSTICK (6 CARRETÉIS, SEM BRAÇO EXTENSÍVEL DA CONCHA, SEM AUXÍLIO HIDRÁULICO)
35.726.04	01	VÁLVULA - COMANDOS PILOTADOS E JOYSTICK (7 CARRETÉIS, COM BRAÇO EXTENSÍVEL DA CONCHA, COM AUXÍLIO HIDRÁULICO)
35.726.04	02	VÁLVULA - COMANDOS PILOTADOS E JOYSTICK (7 CARRETÉIS, COM BRAÇO EXTENSÍVEL DA CONCHA, SEM AUXÍLIO HIDRÁULICO)
35.726.05	01	VALVE - PILOT CONTROL AND JOYSTICKS (7 SPOOL, W/O EXT DIPPER W/ AUX HYDS)
35.726.06	01	VÁLVULA - COMANDOS PILOTADOS E JOYSTICK (7 CARRETÉIS, SEM BRAÇO EXTENSÍVEL DA CONCHA, COM HIDR AUX)
35.726.07	01	VÁLVULA - COMANDOS PILOTADOS E JOYSTICK (8 CARRETÉIS, COM EHOE, COM AUXÍLIO HIDRÁULICO)
35.726.07	01	VÁLVULA - COMANDOS PILOTADOS E JOYSTICK (8 CARRETÉIS, COM EHOE, COM AUXÍLIO HIDRÁULICO)
35.726.08	01	SISTEMA HIDRÁULICO - COMANDOS PILOTADOS
35.726.08	02	SISTEMA HIDRÁULICO - COMANDOS PILOTADOS
35.726.08	04	SISTEMA HIDRÁULICO - COMANDOS PILOTADOS, AUXILIAR DUPLO (8 CARRETÉIS)
35.726.09	01	COMANDOS, ESTRUTURA DA TORRE
35.726.09	02	COMANDOS, ESTRUTURA DA TORRE
35.726.09	03	COMANDOS, ESTRUTURA DA TORRE
35.726.16	02	VÁLVULA - COMANDOS RETROESCAVADEIRA, 6 CARRETÉIS (SEM BRAÇO EXTENSÍVEL DA CONCHA, SEM AUXÍLIO HIDRÁULICO, COM COMANDOS PILOTADOS)
35.726.16	03	VÁLVULA - COMANDOS RETROESCAVADEIRA, 6 CARRETÉIS (SEM BRAÇO EXTENSÍVEL DA CAÇAMBA, SEM 2 ALAVANCAS)
35.726.17	01	VÁLVULA - COMANDOS RETROESCAVADEIRA, 7 CARRETÉIS (SEM BRAÇO EXTENSÍVEL DA CONCHA, COM AUXÍLIO HIDRÁULICO, SEM COMANDOS PILOTADOS)
35.726.17	03	VÁLVULA - RETROESCAVADEIRA, 7 CARRETÉIS (SEM BRAÇO EXTENSÍVEL, COM AUXÍLIO, PILOTADO)
35.726.17	04	VÁLVULA - RETROESCAVADEIRA, 7 CARRETÉIS (COM BRAÇO EXTENSÍVEL, SEM AUXÍLIO, PILOTADO)
35.726.17	05	VÁLVULA - RETROESCAVADEIRA, 7 CARRETÉIS (COM BRAÇO EXTENSÍVEL)
35.726.18	01	VÁLVULA - RETROESCAVADEIRA, 8 CARRETÉIS (SEM BRAÇO EXTENSÍVEL, COM AUXÍLIO, PILOTADO)
35.726.18	02	VÁLVULA - RETROESCAVADEIRA, 8 CARRETÉIS (SEM BRAÇO EXTENSÍVEL, SEM AUXÍLIO, PILOTADO)
35.726.19	01	INSTALAÇÃO DA VÁLVULA - COMANDOS RETROESCAVADEIRA, 8 CARRETÉIS (OSCILAÇÃO NO PÉ)
35.726.19	02	INSTALAÇÃO DA VÁLVULA - COMANDOS RETROESCAVADEIRA, 8 CARRETÉIS
35.726.19	03	INSTALAÇÃO DA VÁLVULA - COMANDOS RETROESCAVADEIRA, 7 CARRETÉIS (OSCILAÇÃO NO PÉ)
35.726.19	04	INSTALAÇÃO DA VÁLVULA - COMANDOS RETROESCAVADEIRA, 7 CARRETÉIS (OSCILAÇÃO NA MÃO)

SECTION INDEX
35 - Sistemas hidráulicos

35.726.19	05	VÁLVULA - RETROESCAVADEIRA, 6 CARRETÉIS COM BRAÇO EXTENSÍVEL (SEM 2 ALAVANCAS)
35.726.19	06	VÁLVULA - RETROESCAVADEIRA, 7 CARRETÉIS COM BRAÇO EXTENSÍVEL (SEM 2 ALAVANCAS)
35.726.19	07	VÁLVULA - RETROESCAVADEIRA, 7 CARRETÉIS COM BRAÇO EXTENSÍVEL (COM 2 ALAVANCAS)
35.726.20	01	INSTALAÇÃO DA VÁLVULA - COMANDOS RETROESCAVADEIRA, UNI AUX PILOTADO, SOMENTE BOMBA DE ENGRENAGENS
35.726.22	01	INSTALAÇÃO DA VÁLVULA - COMANDOS RETROESCAVADEIRA, BI AUX (COMANDOS MECÂNICOS)
35.726.23	01	INSTALAÇÃO DA VÁLVULA - COMANDOS RETROESCAVADEIRA, AUXILIAR DUPLO (COMANDOS PILOTADOS) BOMBA VÁLVULA VARIÁVEL
35.726.24	01	INSTALAÇÃO DA VÁLVULA - COMANDOS RETROESCAVADEIRA, AUXILIAR DUPLO (COMANDOS PILOTADOS) BOMBA VÁLVULA VARIÁVEL
35.726.25	01	SISTEMA HIDRÁULICO
35.726.25	02	INSTALAÇÃO DA VÁLVULA - COMANDOS RETROESCAVADEIRA, AUX DUPLO PILOTADO, SOMENTE BOMBA DE ENGRENAGENS
35.726.26	01	SISTEMA HIDRÁULICO
35.726.30	01	COMANDO - RETROESCAVADEIRA, COM OSCILAÇÃO NO PÉ (COM BRAÇO EXTENSÍVEL DA CONCHA)
35.726.30	02	COMANDO - RETROESCAVADEIRA, COM OSCILAÇÃO NO PÉ (COM BRAÇO EXTENSÍVEL DA CONCHA)
35.726.31	01	COMANDO - RETROESCAVADEIRA, 2 ALAVANCAS
35.726.31	02	INSTALAÇÃO DA VÁLVULA - AMORTECEDOR DE OSCILAÇÃO (AMORTECIMENTO)
35.726.31	03	SISTEMA HIDRÁULICO - CILINDRO RETROESCAVADEIRA OSCILAÇÃO / ESTABILIZADOR
35.726.32	01	RETROESCAVADEIRA - SISTEMA HIDRÁULICO - AMORTECEDOR DE OSCILAÇÃO (AMORTECIMENTO)
35.726.32	02	VÁLVULA - AMORTECIMENTO DA OSCILAÇÃO
35.726.33	01	RETROESCAVADEIRA - SISTEMA HIDRÁULICO - OSCILAÇÃO
35.726.34	01	COMANDO - RETROESCAVADEIRA, BRAÇO STD DA OSCILAÇÃO
35.726.35	01	COMANDO - RETROESCAVADEIRA, INTERRUPTOR DE PÉ PARA AUXILIARES
35.726.36	01	CONTROL - BACKHOE, WITH FOOT SWING (WITHOUT EXTENDABLE DIPPER)
35.726.36	02	COMANDO - RETROSCAVADEIRA, COM OSCILAÇÃO NO PÉ (SEM BRAÇO EXTENSÍVEL DA CONCHA)
35.726.36	03	SUPORTE E VEDADORES (TORRE DE CONTROLE)
35.726.37	01	VÁLVULA - MARTELETE AUXILIAR (COM COMANDOS MECÂNICOS)
35.726.37	01	COMANDO RETROESCAVADEIRA - VÁLVULA
35.726.37	02	SISTEMA HIDRÁULICO - CONTROLE MARTELETE
35.726.38	01	SISTEMA HIDRÁULICO - MARTELETE
35.730.01	01	CILINDRO - CONCHA DA RETROESCAVADEIRA
35.730.03	01	CILINDRO - BOOM DA RETROESCAVADEIRA
35.730.04	01	RETROESCAVADEIRA - TORRE OSCILANTE E CILINDROS DA OSCILAÇÃO
35.732.01	01	CILINDRO - ESTABILIZADOR DA RETROESCAVADEIRA
35.732.01	02	SISTEMA HIDRÁULICO - INSTALAÇÃO DA VÁLVULA DE RETENÇÃO, ESTABILIZADOR
35.732.01	04	SISTEMA HIDRÁULICO - ESTABILIZADOR DA RETROESCAVADEIRA
35.732.01	05	APOYOS ESTABILIZADORES
35.736.02	01	CILINDRO - LEVANTAMENTO DA CARREGADEIRA
35.737.01	01	SISTEMA HIDRÁULICO - INSTALAÇÃO DO BRAÇO
35.738.01	01	CILINDRO - CAÇAMBA DA CARREGADEIRA
35.738.02	01	HIDRÁULICO - RETROESCAVADEIRA (COM BRAÇO EXTENSÍVEL DA CAÇAMBA)
35.738.04	01	CILINDRO - CAÇAMBA RETROESCAVADEIRA
35.739.02	01	CILINDRO - OSCILAÇÃO DA RETROESCAVADEIRA
35.740.01	01	SISTEMA HIDRÁULICO - RETROESCAVADEIRA (SEM BRAÇO EXTENSÍVEL)

SECTION INDEX
35 - Sistemas hidráulicos

35.740.01	01	SISTEMA HIDRÁULICO - RETROESCAVADEIRA (COM BRAÇO EXTENSÍVEL)
35.740.01	02	CILINDRO - RETROESCAVADEIRA (COM BRAÇO EXTENSÍVEL)
35.740.02	01	HYDRAULICS - BACKHOE EXTENDABLE DIPPER (590SN)
35.750.01		SISTEMA HIDRÁULICO - RESERVATÓRIO
35.750.01	01	SISTEMA HIDRÁULICO - RESERVATÓRIO
35.750.02	01	SISTEMA HIDRÁULICO - RESERVATÓRIO, CAIXA DE FERRAMENTAS
35.750.03	01	SISTEMA HIDRÁULICO - FILTRO
35.750.04	01	SISTEMA HIDRÁULICO - PROTEÇÃO DO FILTRO

ÍNDICE PICTOGRÁFICO - SISTEMA HIDRÁULICO
INDICE PICTORICO - SISTEMA HIDRAULICO
PICTORIAL INDEX - HYDRAULIC SYSTEMS
PICTORIAL INDEX - HYDRAULIC SYSTEMS

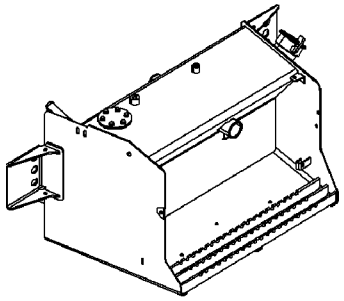

35.724.02

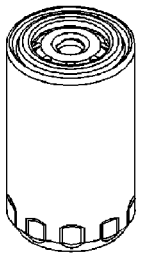

35.750.02(01)

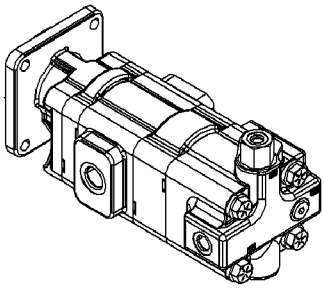

35.700.02

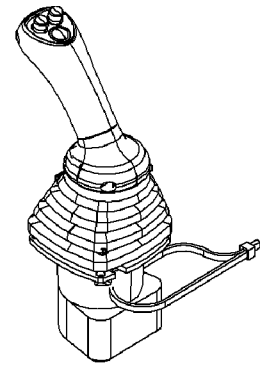

35.724.03(01)

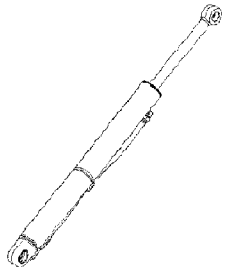

35.702.01

PICTORIAL INDEX - HYDRAULIC SYSTEMS
PICTORIAL INDEX - HYDRAULIC SYSTEMS
PICTORIAL INDEX - HYDRAULIC SYSTEMS
PICTORIAL INDEX - HYDRAULIC SYSTEMS

R	N	P.N.	MOD	Q	Denominação Description	Denominacion Bezeichnung	Description Descrizione	Denominação Beskrivelse	L.C.

35.106.01	01	p1	12/11

BOMBA HIDRÁULICA - INSTALAÇÃO
BOMBA HIDRAULICA - INSTALACION
HYDRAULICS - PUMP INSTALL
HYDRAULICS - PUMP INSTALL

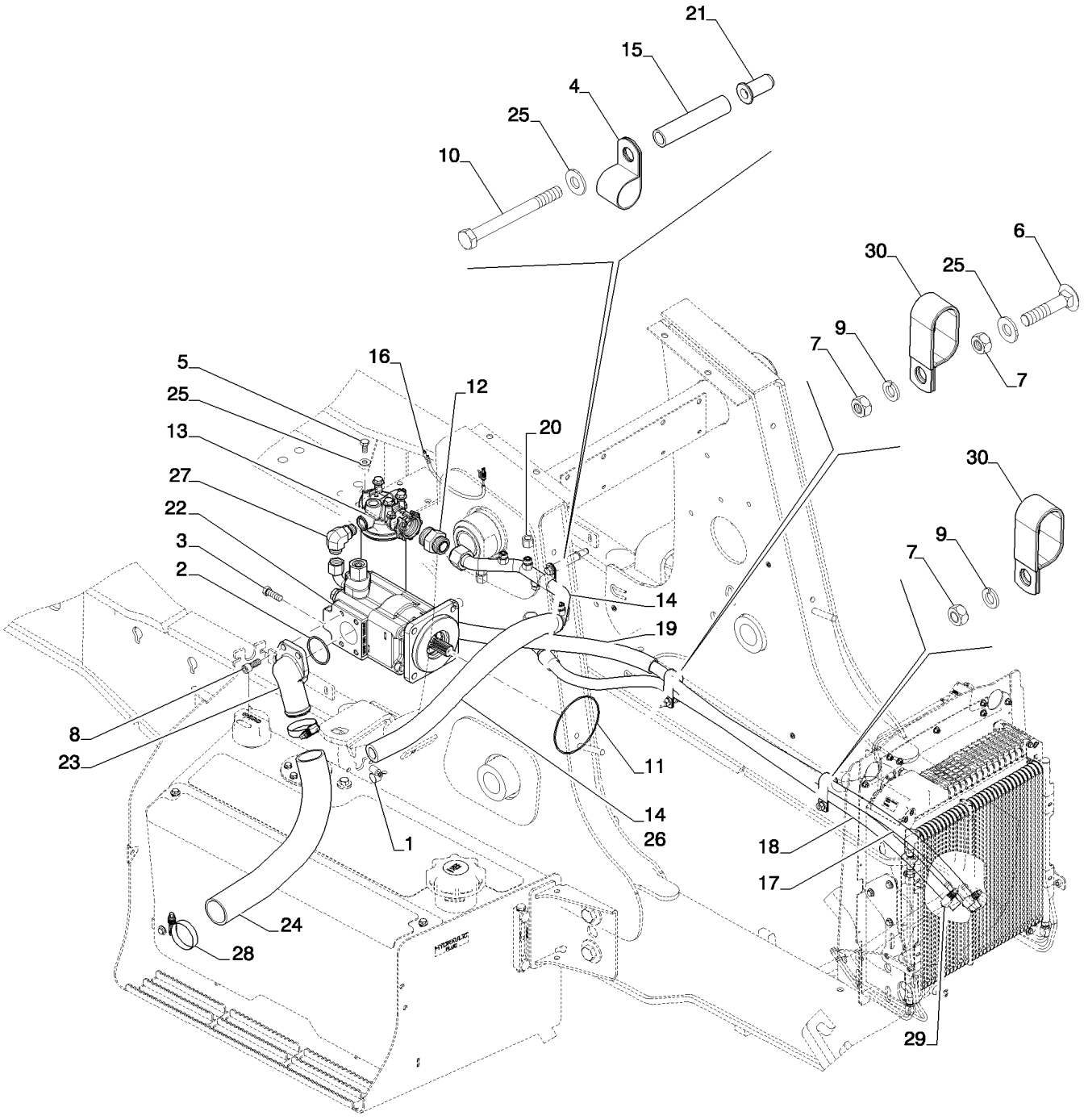

HYDRAULICS - PUMP INSTALL
HYDRAULICS - PUMP INSTALL
HYDRAULICS - PUMP INSTALL
HYDRAULICS - PUMP INSTALL

R	N	P.N.	MOD	Q	Denominação Description	Denominacion Bezeichnung	Description Descrizione	Denominação Beskrivelse	L.C.
1		214-1420		1	BRAÇADEIRA MANGUEIRA, #20, 0.81/1.75 Type F Worm				
						ABRAZADERA DE MANG	HOSE CLAMP	ABRAÇAD. DA MANGUEI	P729
					COLLIER POUR FLEXIBL	SCHLAUCHSCHELLE	FASCETTA STRINGITUB	SLANGEKLEMME	
2		238-5228		1	O-RING, -228, 70 Duro, 2.234" ID x .139" Thk				
						JUNTA TÓRICA	O-RING	O-RING	055A
					JOINT TORIQUE	O-RING	ANELLO TOROIDALE	O-RING	
3		514-832		4	PARAFUSO, Hex, M12 x 1.25 x 35, 8.8, Full Thd				
						PERNO	BOLT	PARAFUSO	140B
					VIS	SCHRAUBE	BULLONE	BOLT	
4		515-25254		1	BRAÇADEIRA, 1", Insul, 1/2" Bolt				
						ABRAZADERA	CLAMP	BRAÇADEIRA	120M
					COLLIER	KLEMME	MORSETTO	SPÆNDEBÅND	
5		614-10020		4	PARAFUSO, Hex, M10 x 20, 8.8, Full Thd				
						PERNO	BOLT	PARAFUSO	140B
					VIS	SCHRAUBE	BULLONE	BOLT	
6		711-10050		1	PARAFUSO, Short NK, M10 x 50, Cl8.8				
						PERNO ALOMADO	CARRIAGE BOLT	PARAFUSO DE CARROÇ	P123
					VIS A TETE BOMBEE	SCHLOSSSCHRAUBE	BULLONE A TESTA TONI	BRÆDDEBOLT	
7		829-1410		3	PORCA, M10, Cl 10	TUERCA	NUT	PORCA	010D
					ECROU	MUTTER	DADO	MØTRIK	
8		864-12030		3	PARAFUSO ALLEN, Hex Soc Hd, M12 x 30, 8.8				
						TORNILLO DE CABEZA H	HEX SOC SCREW	PARAFUSO SEXTAV. INT	A093
					VIS A EMBASE HEXAGOI	INNENSECHSKANTSCHF	VITE A ESAGONO INCAS	SEKSKANTET SKRUE	
9		892-11010		2	TRAVA DA ARRUELA, M10	ARANDELA DE BLOQUE(	LOCK WASHER	ANILHA DE RETENÇÃO	132R
					RONDELLE FREIN	SICHERUNGSSCHEIBE	RONDELLA DI SICUREZ	LÅSESKIVE	
10		814-10110		1	PARAFUSO, Hex, M10 x 110, 8.8				
						PERNO	BOLT	PARAFUSO	140B
					VIS	SCHRAUBE	BULLONE	BOLT	
11		175156		1	O-RING, 4.987" ID x 5.193" OD x 0.103"				
						JUNTA TÓRICA	O-RING	O-RING	055A
					JOINT TORIQUE	O-RING	ANELLO TOROIDALE	O-RING	
12		9847247		1	CONECTOR HIDRÁUL, 1 7/16"-12 ORFS x 1 5/8"-12 ORB				
						CONECTOR HIDRÁULIC(	HYD CONNECTOR	CONECTOR HID.	020R
					CONNECTEUR HYDRAU	HYDR STECKVERBINDE	CONNETTORE IDRAULIC	HYDRAULIKSTIK	
13		84248499		1	MONTAGEM DO FILTRO	CONJUNTO DE FILTRO	FILTER ASSY	CONJUNTO DE FILTRO	P496
					ENSEMBLE DE FILTRE	FILTERBAUGRUPPE	FILTRO, COMPLESSIVO	FILTERENHED	
14		84514718		1	TUBO HIDRÁULICO	TUBO HIDRÁULICO	HYD. TUBE	TUBAGEM HIDRÁULICO	190T
					TUYAU HYDRAULIQUE	HYDRAULIKLEITUNG	TUBO IDRAULICO	HYD. RØR	
15		84256840		1	ESPAÇADOR	SEPARADOR	SPACER	ESPAÇADOR	075D
					ENTRETOISE	DISTANZSTÜCK	DISTANZIALE	AFSTANDSSTYKKE	
16		84292224		1	CHICOTE	GRUPO DE CABLES	WIRE HARNESS	CABLAGEM	070I
					FAISCEAU ELECTRIQUE	KABELBAUM	CABLAGGIO	KABELNET	
17		84326090		1	CONJ. MANGUEIRA	CONJUNTO DE TUBOS	HOSE ASSY.	CONJUNTO DE MANGUE	P457
					ENSEMBLE DE FLEXIBLE	SCHLAUCHBAUGRUPPE	COMPLESS. TUBO FLES	SLANGEENHED	
18		84514722		1	CONJ. MANGUEIRA	CONJUNTO DE TUBOS	HOSE ASSY.	CONJUNTO DE MANGUE	P457
					ENSEMBLE DE FLEXIBLE	SCHLAUCHBAUGRUPPE	COMPLESS. TUBO FLES	SLANGEENHED	
19		{84329867}		1	Hose Guard				

35.106.01	01	p2	12/11

BOMBA HIDRÁULICA - INSTALAÇÃO
BOMBA HIDRAULICA - INSTALACION
HYDRAULICS - PUMP INSTALL
HYDRAULICS - PUMP INSTALL

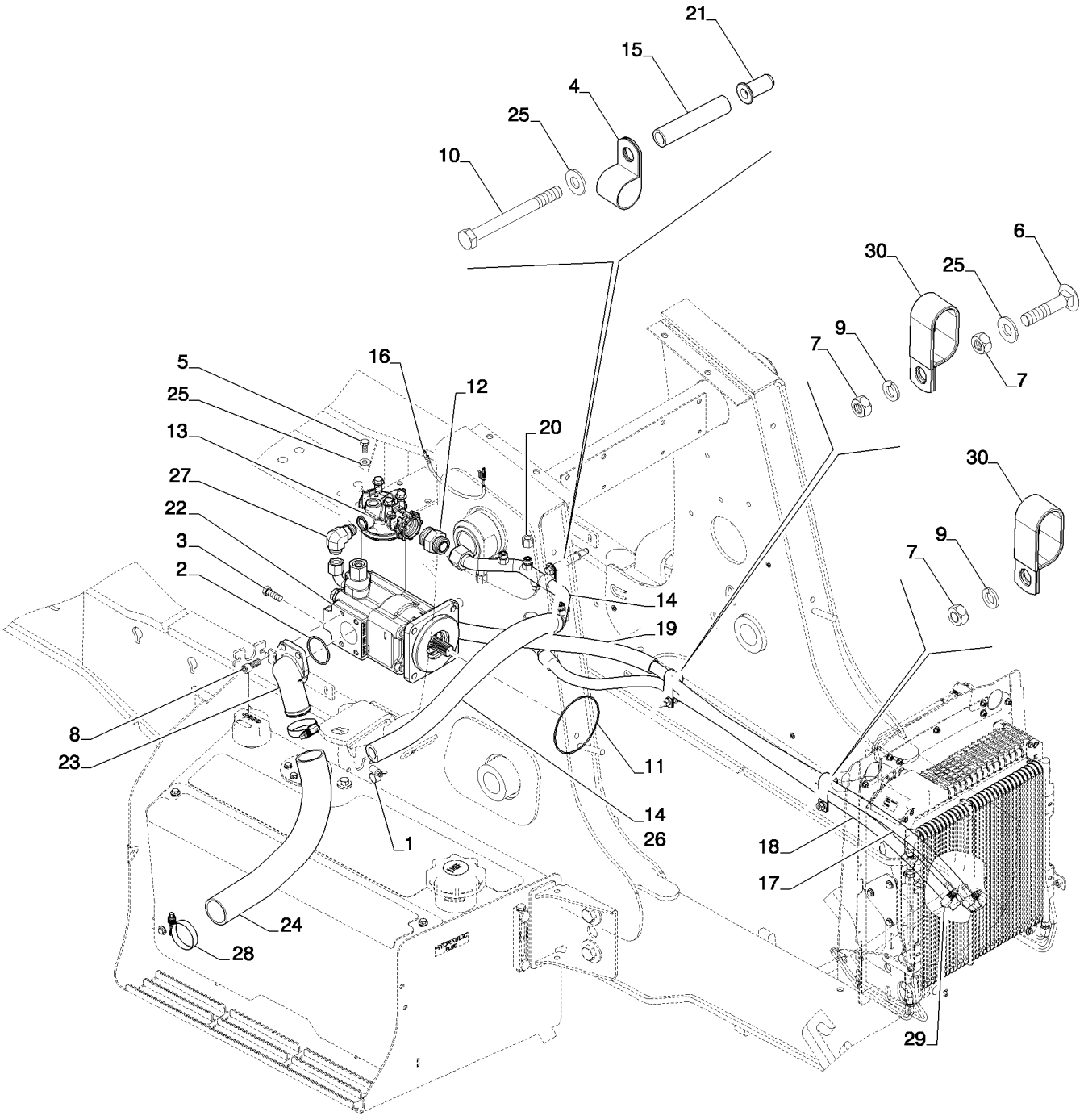

HYDRAULICS - PUMP INSTALL
HYDRAULICS - PUMP INSTALL
HYDRAULICS - PUMP INSTALL
HYDRAULICS - PUMP INSTALL

R	N	P.N.	MOD	Q	Denominação Description	Denominacion Bezeichnung	Description Descrizione	Denominação Beskrivelse	L.C.
20		**87331950**		2	TAMPA CONJUNTO CACHE ASSEMBLE	CACHUCHA (CONJUNTO KAPPE (KPLT.)	CAP ASSY. GRUPPO TAPPO	TAMPA CONJUNTO CAP ASSY.	P480
21		**87417721**		1	ENCHIMENTO ROSCADO INSERT FILETE	PIEZA DE INS. ROSCADA GEWINDEEINSATZ	THREADED INSERT INSERTO FILETTATO	CASQUILHO ROSCADO GEVINDINDSATS	054I
22		**87434672**		1	BOMBA HIDRÁULICA POMPE HYDRAULIQUE	BOMBA HIDRÁULICO HYDRAULIKPUMPE	HYDRAULIC PUMP POMPA IDRAULICA	BOMBA HIDRÁULICA HYDRAULIKPUMPE	155P
23		**87592658**		1	FLANGE BRIDE	BRIDA FLANSCH	FLANGE FLANGIA	FLANGE FLANGE	070F
24		**87627903**		1	MANGUEIRA HIDRÁULICA, 50.80 mm ID x mm, SAE 30R7 FLEXIBLE HYDRAULIQU	TUBO HIDRÁULICO HYDRAULIKSCHLAUCH	HYDRAULIC HOSE TUBO FLESSIBILE IDRAU	MANGUEIRA HIDRÁULIC SLANGE, HYDRAULIK	A058
25		**87655046**		6	ARRUELA ESPECIAL RONDELLE SPECIALE	ARANDELA ESPECIAL SPEZIALUNTERLEGSCH	SPECIAL WASHER RONDELLA SPECIALE	ANILHA ESPECIAL SPECIALSKIVE	Z333
26		**87656501**		1	PROTETOR DE MANGUEIRA, 340.00 mm ID x 540.00 mm PROTECTION DE FLEXIE	PROTECCIÓN DE TUBO SCHLAUCHSCHUTZ	HOSE PROTECTION PROTEZ. TUBO FLESSIE	PROTECÇÃO DE MANGU SLANGEBESKYTTELSE	P827
27		**87675522**		1	COTOVELO COUDE	CODO KNIESTÜCK	ELBOW GOMITO	COTOVELO VINKELRØR	085G
28		**259044A1**		2	BRACADEIRA COLLIER	COLLAR SCHELLE	CLAMP MORSETTO	BRACADEIRA CLAMP	1640
29		**84499092**		2	BRAÇADEIRA COLLIER	ABRAZADERA KLEMME	CLAMP MORSETTO	BRAÇADEIRA SPÆNDEBÅND	120M
30		**D39696**		2	BRACADEIRA COLLIER	COLLAR SCHELLE	CLAMP MORSETTO	BRACADEIRA CLAMP	1640

BOMBA, EQUIPAMENTO HIDRÁULICO
BOMBA, EQUIPAMIENTO HIDRAULICO
PUMP, EQUIPMENT HYDRAULIC
PUMP, EQUIPMENT HYDRAULIC

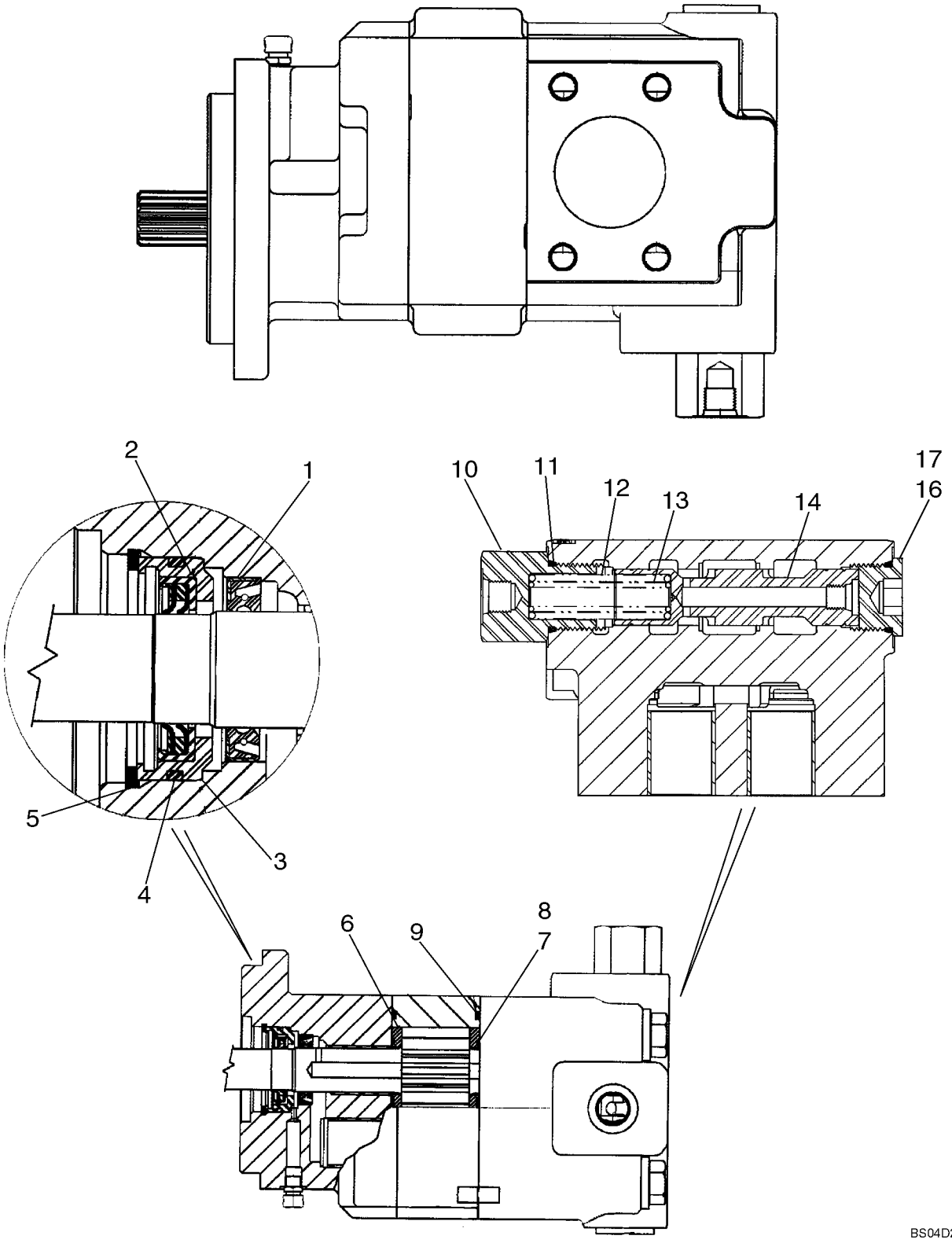

POMPE, ÉQUIPEMENT HYDRAULIQUE
PUMP, EQUIPMENT HYDRAULIC
PUMP, EQUIPMENT HYDRAULIC
PUMP, EQUIPMENT HYDRAULIC

R	N	P.N.	MOD	Q	Denominação Description	Denominacion Bezeichnung	Description Descrizione	Denominação Beskrivelse	L.C.
		87434672		1	BOMBA HIDRÁULICA, Component Parts Not Serviced Separately, Except for 87434070 and 87438045 Service Kits, Ref 1 - 17, See Below				
					POMPE HYDRAULIQUE	BOMBA HIDRÁULICO HYDRAULIKPUMPE	HYDRAULIC PUMP POMPA IDRAULICA	BOMBA HIDRÁULICA HYDRAULIKPUMPE	155P
		87434070		1	KIT REP. BOMBA HIDR., Pump Service Kit, Single Section; Incl. Ref 1 - 9				
					KIT REPAR. POMPE HYD	KIT DE REPAR. BOMBA I WASSER-PUMP-REPARA	HYD PUMP REPAIR KIT KIT RIPAR. POMPA IDR.	KIT REPARAÇÃO BOMBA HYDR. PUMPE REP. SÆ	014K
1		**L32418**		1	VEDADOR DE RETENCAO, Double Lip	REPARO DE VEDAÇÃO			
					JOINT-D'ETANCHEITE	SELLO/RETEN DICHTRING	SEAL GUARNIZIONE TENUTA	VEDADOR DE RETENCA SEAL	7460
2		**87434075**		1	VEDAÇÃO, Lip Seal	ANILLO DE CIERRE	SEAL	VEDANTE	132A
					JOINT	DICHTUNG	GUARNIZIONE; TENUTA	PAKNING	
3		**87434076**		1	RETENTOR DE VEDAÇÃO	ALOJAMIENTO DE JUNT	SEAL RETAINER	RETENTOR	P759
					RETENEUR DE JOINT	DICHTUNGSHALTER	FERMO GUARNIZIONI	PAKNING	
4		**87434077**		1	ANEL VEDADOR	RETÉN	SEALRING	ANEL VEDADOR	Z125
					BAGUE D'ETANCHEITE	DICHTRING	ANELLO DI TENUTA	PAKNINGSRING	
5		**102-23206**		1	ANEL DE PRESSÃO, #206, 2.190", Int, Spiral				
					ANNEAU D'ARRET	ANILLO DE RESORTE SPRENGRING	SNAP RING ANELLO ELASTICO	ANEL LÅSERING	054A
6		**N13582**		2	PLACA ENCOSTO	PLACA DE EMPUJE	THRUST PLATE	CHAPA DE ENCOSTO	750S
					PLAQUE DE BUTEE	ANLAUFPLATTE	PIASTRA DI SPINTA	STØDPLADE	
7		**144173A1**		2	VEDADOR DE RETENCAO	SELLO/RETEN	SEAL	VEDADOR DE RETENCA	7460
					JOINT-D'ETANCHEITE	DICHTRING	GUARNIZIONE TENUTA	SEAL	
8		**178051A1**		2	ANEL DE SEGURANÇA	ANILLO DE SEGURIDAD	BACK-UP RING	ANEL DE ENCOSTO	Z334
					BAGUE ANTI-EXTRUSIO	STÜTZRING	ANELLO DI SOSTEGNO	RESERVERING	
9		**L32100**		2	VEDADOR DE RETENCAO, Gear Housing Gasket				
					JOINT-D'ETANCHEITE	SELLO/RETEN DICHTRING	SEAL GUARNIZIONE TENUTA	VEDADOR DE RETENCA SEAL	7460
		87438045		1	KIT REP. BOMBA HIDR., Priority Valve Service Kit, Single; Incl. Ref 10 - 17				
					KIT REPAR. POMPE HYD	KIT DE REPAR. BOMBA I WASSER-PUMP-REPARA	HYD PUMP REPAIR KIT KIT RIPAR. POMPA IDR.	KIT REPARAÇÃO BOMBA HYDR. PUMPE REP. SÆ	014K
10		**87437899**		1	BUJÃO, Load Sense	TAPÓN	PLUG	TAMPÃO	050T
					BOUCHON	STOPFEN	TAPPO	PROP	
11		**237-6014**		1	O-RING, 0.489" ID x 0.629" OD x 0.07"				
					JOINT TORIQUE	JUNTA TÓRICA O-RING	O-RING ANELLO TOROIDALE	O-RING O-RING	055A
12		**87437905**		1	MOLA-TRAVA, Spool Spring, 100 psi				
					RESSORT D'ARRET	COMPROBACIÓN DE RE HALTEFEDER	SPRING-CHECK MOLLA DI FERMO	MOLA DE VERIFICAÇÃO HOLDEFJEDER	106M
13		**87437906**		1	MOLA-TRAVA, Spool Spring, 50 psi				
					RESSORT D'ARRET	COMPROBACIÓN DE RE HALTEFEDER	SPRING-CHECK MOLLA DI FERMO	MOLA DE VERIFICAÇÃO HOLDEFJEDER	106M
14		**87437914**		1	CARRETO, Priority Valve Spool				
					TIROIR	BOBINA KOLBENSCHIEBER	SPOOL STELO	CARRETO SPOLE	134P

BOMBA, EQUIPAMENTO HIDRÁULICO
BOMBA, EQUIPAMIENTO HIDRAULICO
PUMP, EQUIPMENT HYDRAULIC
PUMP, EQUIPMENT HYDRAULIC

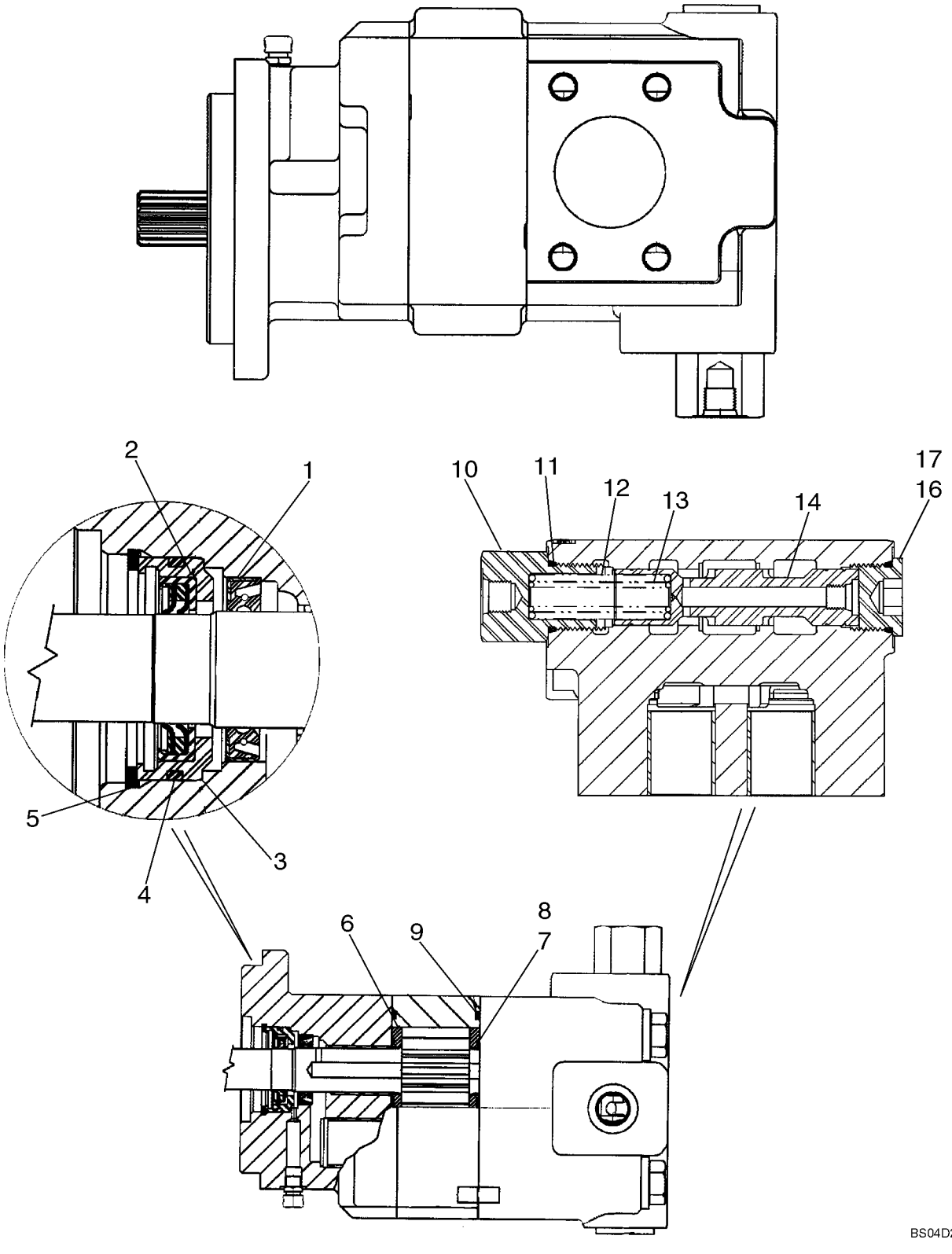

POMPE, ÉQUIPEMENT HYDRAULIQUE
PUMP, EQUIPMENT HYDRAULIC
PUMP, EQUIPMENT HYDRAULIC
PUMP, EQUIPMENT HYDRAULIC

R	N	P.N.	MOD	Q	Denominação Description	Denominacion Bezeichnung	Description Descrizione	Denominação Beskrivelse	L.C.
15		**87437917**		1	BUJÃO, Orifice, Hex Socket Plug, Spool; Not Illustrated; No Longer Used; No Longer In Service Kit				
						TAPÓN	PLUG	TAMPÃO	050T
					BOUCHON	STOPFEN	TAPPO	PROP	
16		**218-5213**		1	BUJÃO, Hex Soc, 1 3/16"-12 ORB, Incl. Ref 17				
						TAPÓN	PLUG	TAMPÃO	050T
					BOUCHON	STOPFEN	TAPPO	PROP	
17		**237-6014**		1	O-RING, 0.489" ID x 0.629" OD x 0.07"				
						JUNTA TÓRICA	O-RING	O-RING	055A
					JOINT TORIQUE	O-RING	ANELLO TOROIDALE	O-RING	

SEÇÃO DE VÁLVULA - RETROESCAVADEIRA, ENTRADA (COM COMANDOS PILOTADOS)
SECCION DE VALVULA - RETROEXCAVADORA, ENTRADA (CON MANDOS PILOTADOS)
VALVE SECTION - BACKHOE, INLET (WITH PILOT CONTROLS)
VALVE SECTION - BACKHOE, INLET (WITH PILOT CONTROLS)

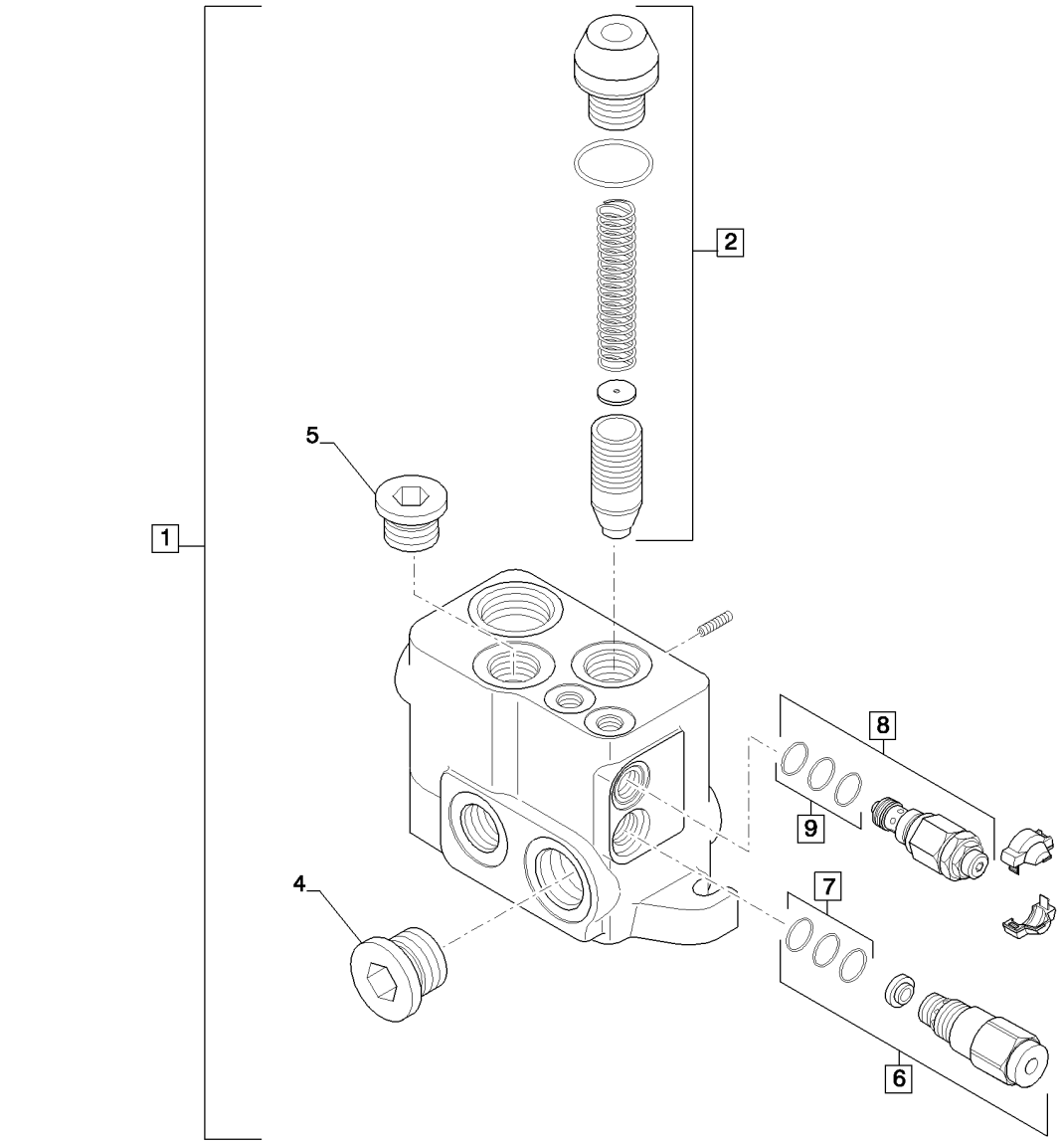

VALVE SECTION - BACKHOE, INLET (WITH PILOT CONTROLS)
VALVE SECTION - BACKHOE, INLET (WITH PILOT CONTROLS)
VALVE SECTION - BACKHOE, INLET (WITH PILOT CONTROLS)
VALVE SECTION - BACKHOE, INLET (WITH PILOT CONTROLS)

R	N	P.N.	MOD	Q	Denominação Description	Denominacion Bezeichnung	Description Descrizione	Denominação Beskrivelse	L.C.
1		84355708		1	SEÇÃO VÁLVULA HIDR, Inlet				
						SECCIÓN DE VÁLV. HIDI	HYD VALVE SECTION	SECÇÃO VÁLVULA HIDR	T098
					ELEMENT DISTR HYDR.	HYDRAULIKVENTILSEGM	SEZIONE DISTRIBUTORI	VENTILDEL, HYD	
2		85820129		1	KIT	KIT	KIT	KIT	305C
					KIT	SATZ	KIT	SÆT	
3		85825477		1	KIT DE VEDAÇÃO	KIT DE JUNTAS	SEAL KIT	KIT DE VEDANTE	630S
					KIT DE JOINTS	DICHTUNGSSATZ	KIT GUARNIZIONI	PAKNINGSSÆT	
4		87363628		1	BUJÃO	TAPÓN	PLUG	TAMPÃO	050T
					BOUCHON	STOPFEN	TAPPO	PROP	
5		9841223		1	BUJÃO, Hex Soc, 1 1/16"-12 ORB				
						TAPÓN	PLUG	TAMPÃO	050T
					BOUCHON	STOPFEN	TAPPO	PROP	
6		85820128		1	REGULADOR	REGULADOR	REGULATOR	REGULADOR	6795
					REGULATEUR	REGLER	REGOLATORE	REGULATOR	
7		85821235		1	KIT DE VEDAÇÃO	KIT DE JUNTAS	SEAL KIT	KIT DE VEDANTE	630S
					KIT DE JOINTS	DICHTUNGSSATZ	KIT GUARNIZIONI	PAKNINGSSÆT	
8		84157943		1	VÁLVULA ALÍVIO DA PRESSÃO				
						VÁLV. ALIVIO DE PRESI(	PRESSURE RELIEF VAL\	VÁLVULA DE ALÍVIO PRE	007V
					CLAPET DECHARGE PRI	DRUCKENTLASTUNGSV	VALV. LIMITATRICE PRE	SIKKERHEDSVENTIL	
9		85821236		1	KIT DE VEDAÇÃO	KIT DE JUNTAS	SEAL KIT	KIT DE VEDANTE	630S
					KIT DE JOINTS	DICHTUNGSSATZ	KIT GUARNIZIONI	PAKNINGSSÆT	

35.150.02	01	p1	12/11

SEÇÃO DE VÁLVULA - RETROESCAVADEIRA, BOOM (COM COMANDOS PILOTADOS)
SECCION DE VALVULA - RETROEXCAVADORA, BOOM (CON MANDOS PILOTADOS)
VALVE SECTION - BACKHOE, BOOM (WITH PILOT CONTROLS)
VALVE SECTION - BACKHOE, BOOM (WITH PILOT CONTROLS)

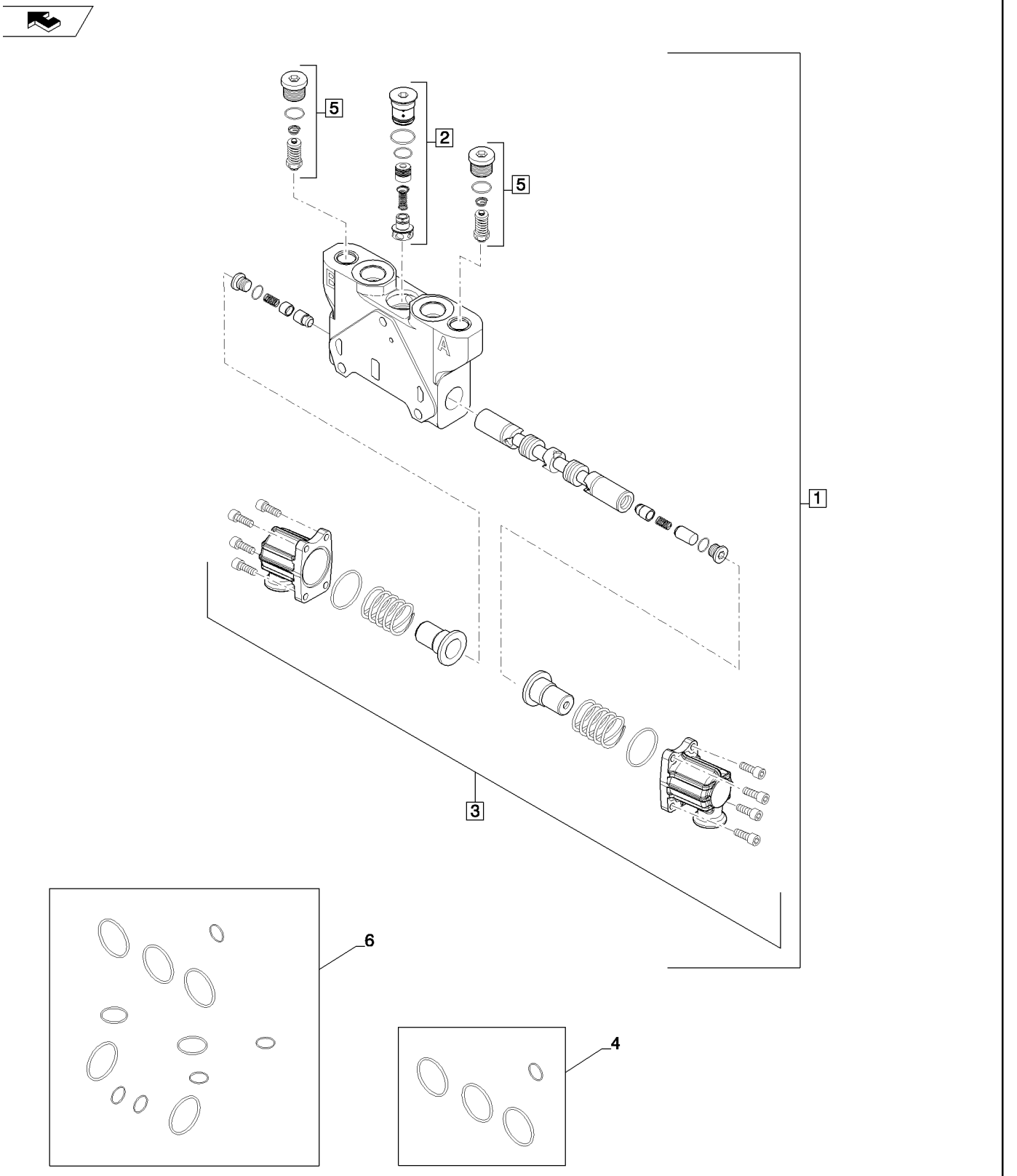

VALVE SECTION - BACKHOE, BOOM (WITH PILOT CONTROLS)
VALVE SECTION - BACKHOE, BOOM (WITH PILOT CONTROLS)
VALVE SECTION - BACKHOE, BOOM (WITH PILOT CONTROLS)
VALVE SECTION - BACKHOE, BOOM (WITH PILOT CONTROLS)

R	N	P.N.	MOD	Q	Denominação Description	Denominacion Bezeichnung	Description Descrizione	Denominação Beskrivelse	L.C.
1		84278714		1	SEÇÃO VÁLVULA HIDR, Boom				
						SECCIÓN DE VÁLV. HIDI	HYD VALVE SECTION	SECÇÃO VÁLVULA HIDR	T098
					ELEMENT DISTR HYDR.	HYDRAULIKVENTILSEGM	SEZIONE DISTRIBUTORI	VENTILDEL, HYD	
2		84157590		1	COMPENSADOR	COMPENSADOR	COMPENSATOR	COMPENSADOR	714C
					COMPENSATEUR	KOMPENSATOR	COMPENSATORE	KOMPENSATOR	
3		85826344		1	KIT	KIT	KIT	KIT	305C
					KIT	SATZ	KIT	SÆT	
4		85825473		1	KIT DE VEDAÇÃO	KIT DE JUNTAS	SEAL KIT	KIT DE VEDANTE	630S
					KIT DE JOINTS	DICHTUNGSSATZ	KIT GUARNIZIONI	PAKNINGSSÆT	
5		84295045		1	VÁLVULA ALÍVIO DA PRESSÃO, 340 BAR				
						VÁLV. ALIVIO DE PRESIC	PRESSURE RELIEF VALV	VÁLVULA DE ALÍVIO PRE	007V
					CLAPET DECHARGE PRI	DRUCKENTLASTUNGSV	VALV. LIMITATRICE PRE	SIKKERHEDSVENTIL	
5		84295048		1	VÁLVULA ALÍVIO DA PRESSÃO, 230 BAR				
						VÁLV. ALIVIO DE PRESIC	PRESSURE RELIEF VALV	VÁLVULA DE ALÍVIO PRE	007V
					CLAPET DECHARGE PRI	DRUCKENTLASTUNGSV	VALV. LIMITATRICE PRE	SIKKERHEDSVENTIL	
6		87617657		1	KIT DE O-RINGS	KIT DE JUNTAS TÓRICA	O-RING KIT	KIT DE O-RING	C003
					KIT DE JOINTS TORIQUE	O-RING-SATZ	KIT, ANELLO TOROIDALI	SÆT, O-RING	

35.150.03	01	p1	12/11

SEÇÃO DE VÁLVULA - RETROESCAVADEIRA, CAÇAMBA (COM COMANDOS PILOTADOS)
SECCION DE VALVULA - RETROEXCAVADORA, CUCHARON (CON MANDOS PILOTADOS)
VALVE SECTION - BACKHOE, BUCKET (WITH PILOT CONTROLS)
VALVE SECTION - BACKHOE, BUCKET (WITH PILOT CONTROLS)

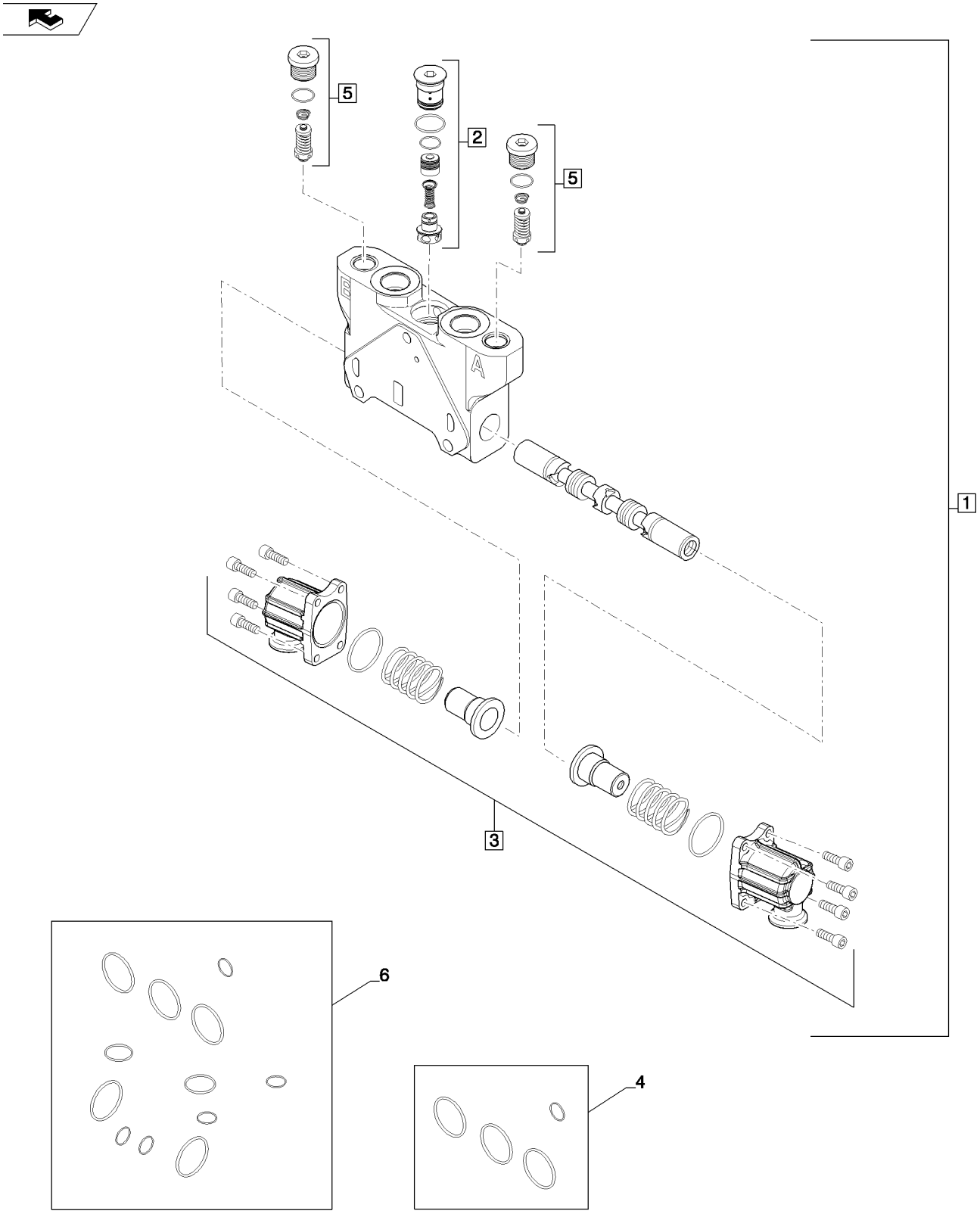

VALVE SECTION - BACKHOE, BUCKET (WITH PILOT CONTROLS)
VALVE SECTION - BACKHOE, BUCKET (WITH PILOT CONTROLS)
VALVE SECTION - BACKHOE, BUCKET (WITH PILOT CONTROLS)
VALVE SECTION - BACKHOE, BUCKET (WITH PILOT CONTROLS)

R	N	P.N.	MOD	Q	Denominação Description	Denominacion Bezeichnung	Description Descrizione	Denominação Beskrivelse	L.C.
1		84278702		1	SEÇÃO VÁLVULA HIDR, Bucket ELEMENT DISTR HYDR.	SECCIÓN DE VÁLV. HIDI HYDRAULIKVENTILSEGM	HYD VALVE SECTION SEZIONE DISTRIBUTORI	SECÇÃO VÁLVULA HIDR VENTILDEL, HYD	T098
2		84157590		1	COMPENSADOR COMPENSATEUR	COMPENSADOR KOMPENSATOR	COMPENSATOR COMPENSATORE	COMPENSADOR KOMPENSATOR	714C
3		85826344		1	KIT KIT	KIT SATZ	KIT KIT	KIT SÆT	305C
4		85825473		1	KIT DE VEDAÇÃO KIT DE JOINTS	KIT DE JUNTAS DICHTUNGSSATZ	SEAL KIT KIT GUARNIZIONI	KIT DE VEDANTE PAKNINGSSÆT	630S
5		84295049		1	VÁLVULA ALÍVIO DA PRESSÃO, 283 BAR CLAPET DECHARGE PRI	VÁLV. ALIVIO DE PRESIC DRUCKENTLASTUNGSV	PRESSURE RELIEF VALV VALV. LIMITATRICE PRE	VÁLVULA DE ALÍVIO PRE SIKKERHEDSVENTIL	007V
5		84295050		1	VÁLVULA ALÍVIO DA PRESSÃO, 296 BAR CLAPET DECHARGE PRI	VÁLV. ALIVIO DE PRESIC DRUCKENTLASTUNGSV	PRESSURE RELIEF VALV VALV. LIMITATRICE PRE	VÁLVULA DE ALÍVIO PRE SIKKERHEDSVENTIL	007V
6		87617657		1	KIT DE O-RINGS KIT DE JOINTS TORIQUE	KIT DE JUNTAS TÓRICA O-RING-SATZ	O-RING KIT KIT, ANELLO TOROIDALI	KIT DE O-RING SÆT, O-RING	C003

35.150.04	01	p1	12/11

SEÇÃO DE VÁLVULA - RETROESCAVADEIRA, BI-DIRECIONAL
SECCION DE VALVULA - RETROEXCAVADORA, BIDIRECCIONAL
VALVE SECTION - BACKHOE, BI-DIRECTIONAL
VALVE SECTION - BACKHOE, BI-DIRECTIONAL

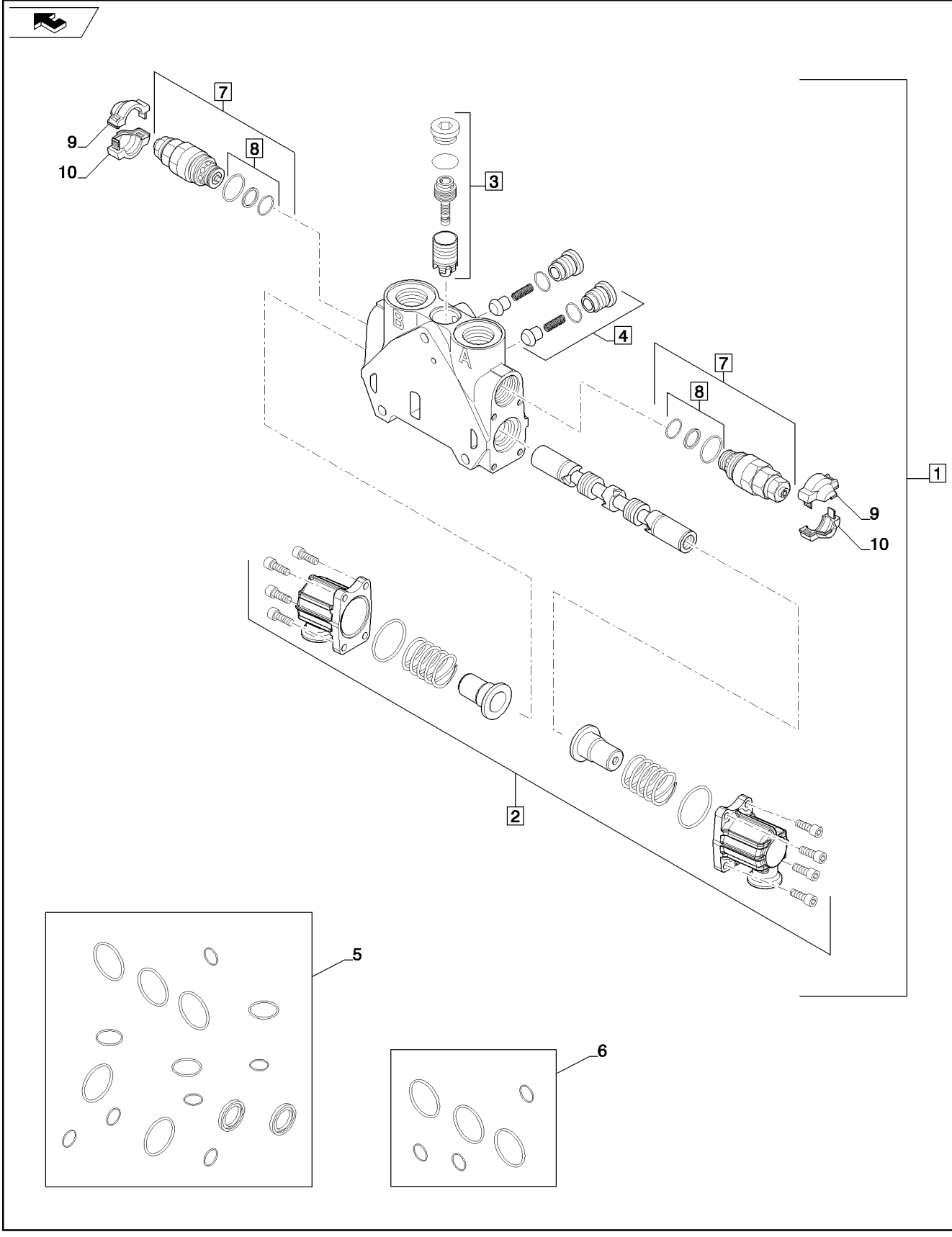

VALVE SECTION - BACKHOE, BI-DIRECTIONAL
VALVE SECTION - BACKHOE, BI-DIRECTIONAL
VALVE SECTION - BACKHOE, BI-DIRECTIONAL
VALVE SECTION - BACKHOE, BI-DIRECTIONAL

R	N	P.N.	MOD	Q	Denominação Description	Denominacion Bezeichnung	Description Descrizione	Denominação Beskrivelse	L.C.
1		84278691		1	SEÇÃO VÁLVULA HIDR ELEMENT DISTR HYDR.	SECCIÓN DE VÁLV. HIDI HYDRAULIKVENTILSEGI	HYD VALVE SECTION SEZIONE DISTRIBUTORI	SECÇÃO VÁLVULA HIDR VENTILDEL, HYD	T098
2		85826344		1	KIT KIT	KIT SATZ	KIT KIT	KIT SÆT	305C
3		85819378		1	KIT KIT	KIT SATZ	KIT KIT	KIT SÆT	305C
4		85811938		2	KIT, Check Valve KIT	KIT SATZ	KIT KIT	KIT SÆT	305C
5		85824281		1	KIT DE VEDAÇÃO KIT DE JOINTS	KIT DE JUNTAS DICHTUNGSSATZ	SEAL KIT KIT GUARNIZIONI	KIT DE VEDANTE PAKNINGSSÆT	630S
6		85819148		1	KIT DE VEDAÇÃO KIT DE JOINTS	KIT DE JUNTAS DICHTUNGSSATZ	SEAL KIT KIT GUARNIZIONI	KIT DE VEDANTE PAKNINGSSÆT	630S
7		85812115		2	VÁLVULA ALÍVIO DA PRESSÃO VÁLV. ALIVIO DE PRESI(CLAPET DECHARGE PRI	 DRUCKENTLASTUNGSV	 PRESSURE RELIEF VALV VALV. LIMITATRICE PRE	 VÁLVULA DE ALÍVIO PRE SIKKERHEDSVENTIL	007V
8		85811933		2	KIT DE VEDAÇÃO KIT DE JOINTS	KIT DE JUNTAS DICHTUNGSSATZ	SEAL KIT KIT GUARNIZIONI	KIT DE VEDANTE PAKNINGSSÆT	630S
9		85811934		1	COBERTURA, Half, Orange COUVERCLE	CUBIERTA ABDECKUNG	COVER COPERCHIO	COBERTURA DÆKSEL	265C
10		85811935		1	COBERTURA, Half, Blue COUVERCLE	CUBIERTA ABDECKUNG	COVER COPERCHIO	COBERTURA DÆKSEL	265C

SEÇÃO DE VÁLVULA - RETROESCAVADEIRA, SAÍDA
SECCION DE VALVULA - RETROEXCAVADORA, SALIDA
VALVE SECTION - BACKHOE, OUTLET
VALVE SECTION - BACKHOE, OUTLET

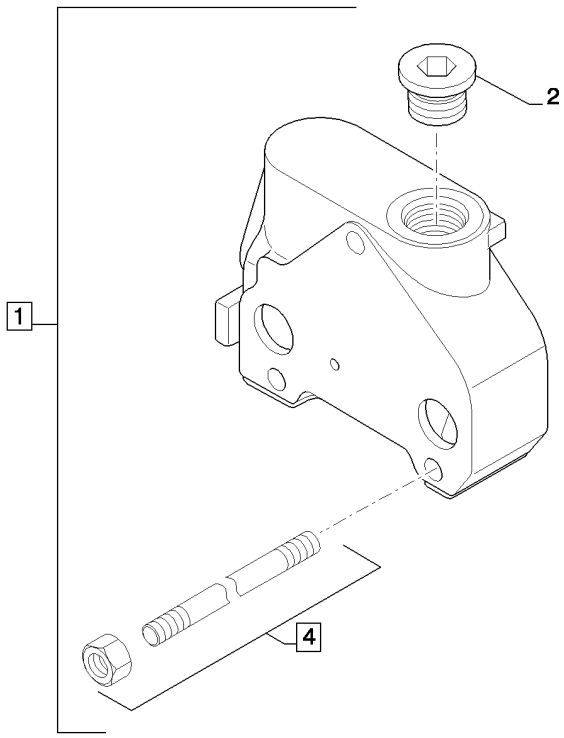

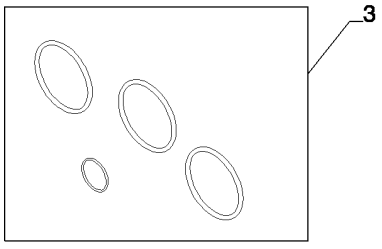

VALVE SECTION - BACKHOE, OUTLET
VALVE SECTION - BACKHOE, OUTLET
VALVE SECTION - BACKHOE, OUTLET
VALVE SECTION - BACKHOE, OUTLET

R	N	P.N.	MOD	Q	Denominação Description	Denominacion Bezeichnung	Description Descrizione	Denominação Beskrivelse	L.C.
1		85811915		1	SEÇÃO VÁLVULA HIDR, Outlet ELEMENT DISTR HYDR.	SECCIÓN DE VÁLV. HIDI HYDRAULIKVENTILSEGI	HYD VALVE SECTION SEZIONE DISTRIBUTORI	SECÇÃO VÁLVULA HIDR VENTILDEL, HYD	T098
2		85811921		1	BUJÃO BOUCHON	TAPÓN STOPFEN	PLUG TAPPO	TAMPÃO PROP	050T
3		85825473		1	KIT DE VEDAÇÃO KIT DE JOINTS	KIT DE JUNTAS DICHTUNGSSATZ	SEAL KIT KIT GUARNIZIONI	KIT DE VEDANTE PAKNINGSSÆT	630S
4		NS		1	SEM SERVIÇO NON FOURNI	NO SE REPARA NICHT ALS ERS-T LIEFE	NOT SERVICED NON SOTTOPOSTO A M.	PEÇA NÃO FORNECIDA SERVICERES IKKE	061N

SEÇÃO DE VÁLVULA - RETROESCAVADEIRA, OSCILAÇÃO (COM COMANDOS PILOTADOS)
SECCION DE VALVULA - RETROEXCAVADORA, OSCILACION (CON MANDOS PILOTADOS)
VALVE SECTION - BACKHOE, SWING (WITH PILOT CONTROLS)
VALVE SECTION - BACKHOE, SWING (WITH PILOT CONTROLS)

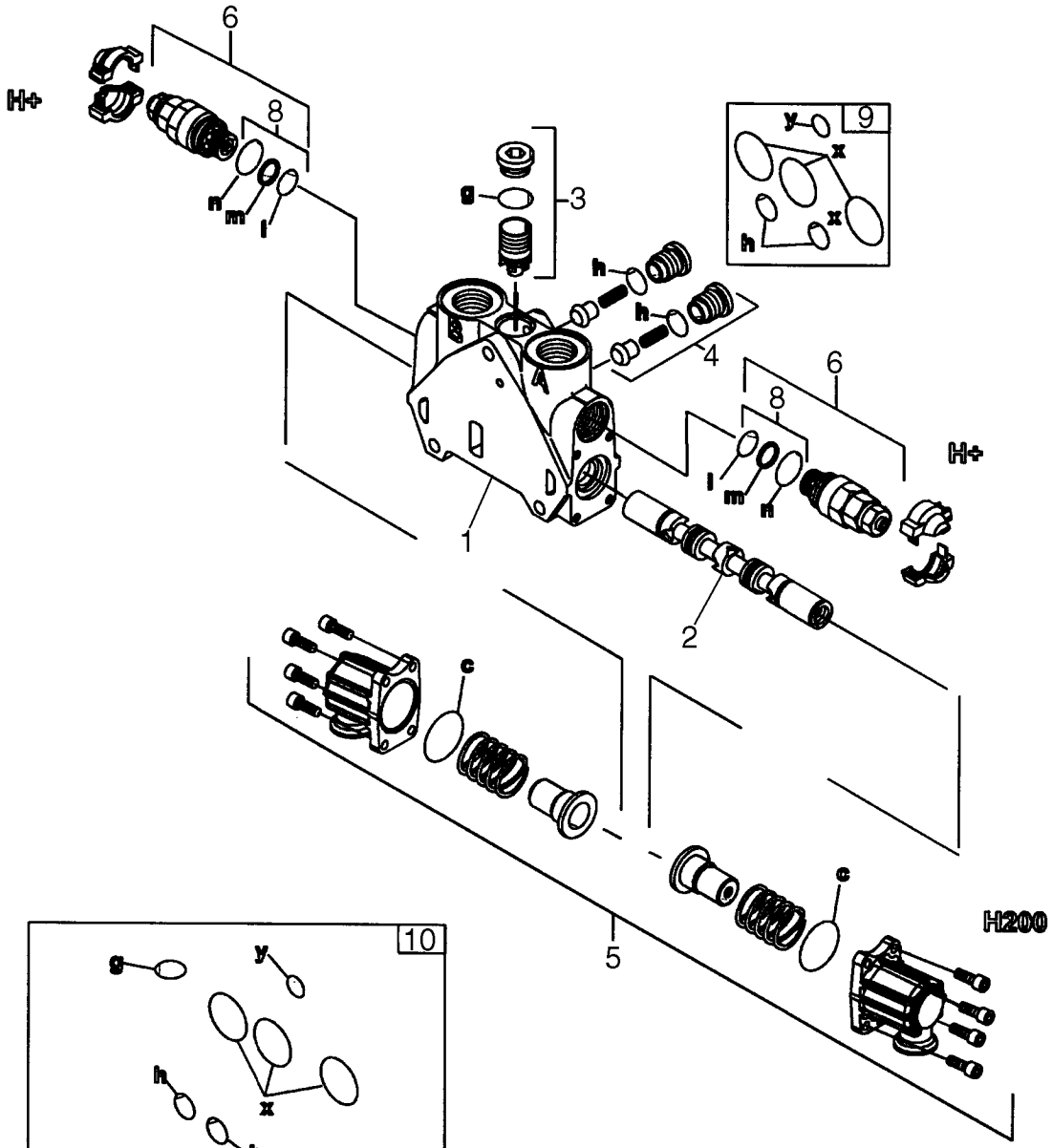

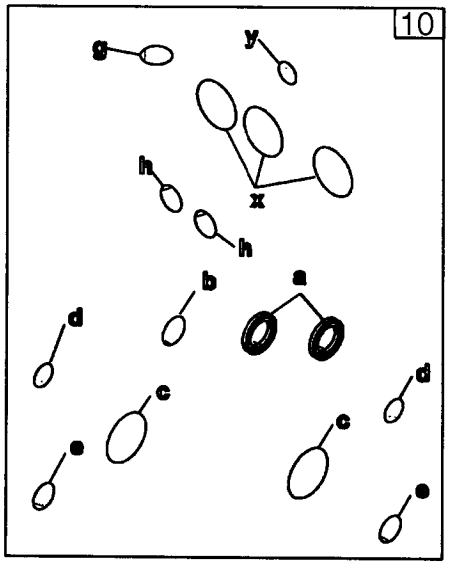

CIRCUIT - DEBATTEMENT DE LA RETROPELLE (AVEC DE COMMANDE PILOTE) (580SM+)
VALVE SECTION - BACKHOE, SWING (WITH PILOT CONTROLS)
VALVE SECTION - BACKHOE, SWING (WITH PILOT CONTROLS)
VALVE SECTION - BACKHOE, SWING (WITH PILOT CONTROLS)

R	N	P.N.	MOD	Q	Denominação Description	Denominacion Bezeichnung	Description Descrizione	Denominação Beskrivelse	L.C.
		87751023		1	SEÇÃO VÁLVULA HIDR, Swing; Incl. Ref 1 - 10				
						SECCIÓN DE VÁLV. HIDI	HYD VALVE SECTION	SECÇÃO VÁLVULA HIDR	T098
					ELEMENT DISTR HYDR.	HYDRAULIKVENTILSEGM	SEZIONE DISTRIBUTORI	VENTILDEL, HYD	
1		**NSS**		1	SEM SERVIÇO EM SEPARADO, HOUSING				
						NO SE REPARA POR SE	NOT SERVICED SEPARA	SEM REPARAÇÃO EM SI	064N
					NON FORUNI SEPAREM	NICHT A SEP ERS-T LIEI	NON FORNITO SEPARAT	SERVICERES IKKE SEPA	
2		**NSS**		1	SEM SERVIÇO EM SEPARADO, SPOOL				
						NO SE REPARA POR SE	NOT SERVICED SEPARA	SEM REPARAÇÃO EM SI	064N
					NON FORUNI SEPAREM	NICHT A SEP ERS-T LIEI	NON FORNITO SEPARAT	SERVICERES IKKE SEPA	
3		**85826345**		1	KIT, Pressure Compensator; Component Parts Not Serviced Separately				
						KIT	KIT	KIT	305C
					KIT	SATZ	KIT	SÆT	
4		**85811938**		2	KIT, Check Valve, Component Parts Not Serviced Separately				
						KIT	KIT	KIT	305C
					KIT	SATZ	KIT	SÆT	
5		**85826344**		1	KIT, End Cap; Component Parts Not Serviced Separately				
						KIT	KIT	KIT	305C
					KIT	SATZ	KIT	SÆT	
6		**85812114**		2	VÁLVULA HIDRÁULICA, Pressure Relief; Some Component Parts Not Serviced Separately; Serviceable Includes 85811933, Ref 8 Kit				
						VÁLVULA HIDRÁULICA	HYDRAULIC VALVE	VÁLVULA HIDRÁULICA	010V
					SOUPAPE HYDRAULIQU	HYDRAULIKVENTIL	DISTRIBUTORE IDRAULI	HYDRAULIKVENTIL	
8		**85811933**		2	KIT DE VEDAÇÃO, Includes (2) O-Rings, (1) Thrust Ring; Component Parts Not Serviced Separately				
						KIT DE JUNTAS	SEAL KIT	KIT DE VEDANTE	630S
					KIT DE JOINTS	DICHTUNGSSATZ	KIT GUARNIZIONI	PAKNINGSSÆT	
9		**85819148**		1	KIT DE VEDAÇÃO, Includes (6) O-Rings; Component Parts Not Serviced Separately				
						KIT DE JUNTAS	SEAL KIT	KIT DE VEDANTE	630S
					KIT DE JOINTS	DICHTUNGSSATZ	KIT GUARNIZIONI	PAKNINGSSÆT	
10		**85824281**		1	KIT DE VEDAÇÃO, Includes (14) O-Rings, (2) Lip Seals; Component Parts Not Serviced Separately				
						KIT DE JUNTAS	SEAL KIT	KIT DE VEDANTE	630S
					KIT DE JOINTS	DICHTUNGSSATZ	KIT GUARNIZIONI	PAKNINGSSÆT	

35.150.08	01	p1	11/11

SEÇÃO DE VÁLVULA - RETROESCAVADEIRA, ESTABILIZADOR (COM COMANDOS PILOTADOS)
SECCION DE VALVULA - RETROEXCAVADORA, ESTABILIZADOR (CON MANDOS PILOTADOS)
VALVE SECTION - BACKHOE, STABILIZER (WITH PILOT CONTROLS)
VALVE SECTION - BACKHOE, STABILIZER (WITH PILOT CONTROLS)

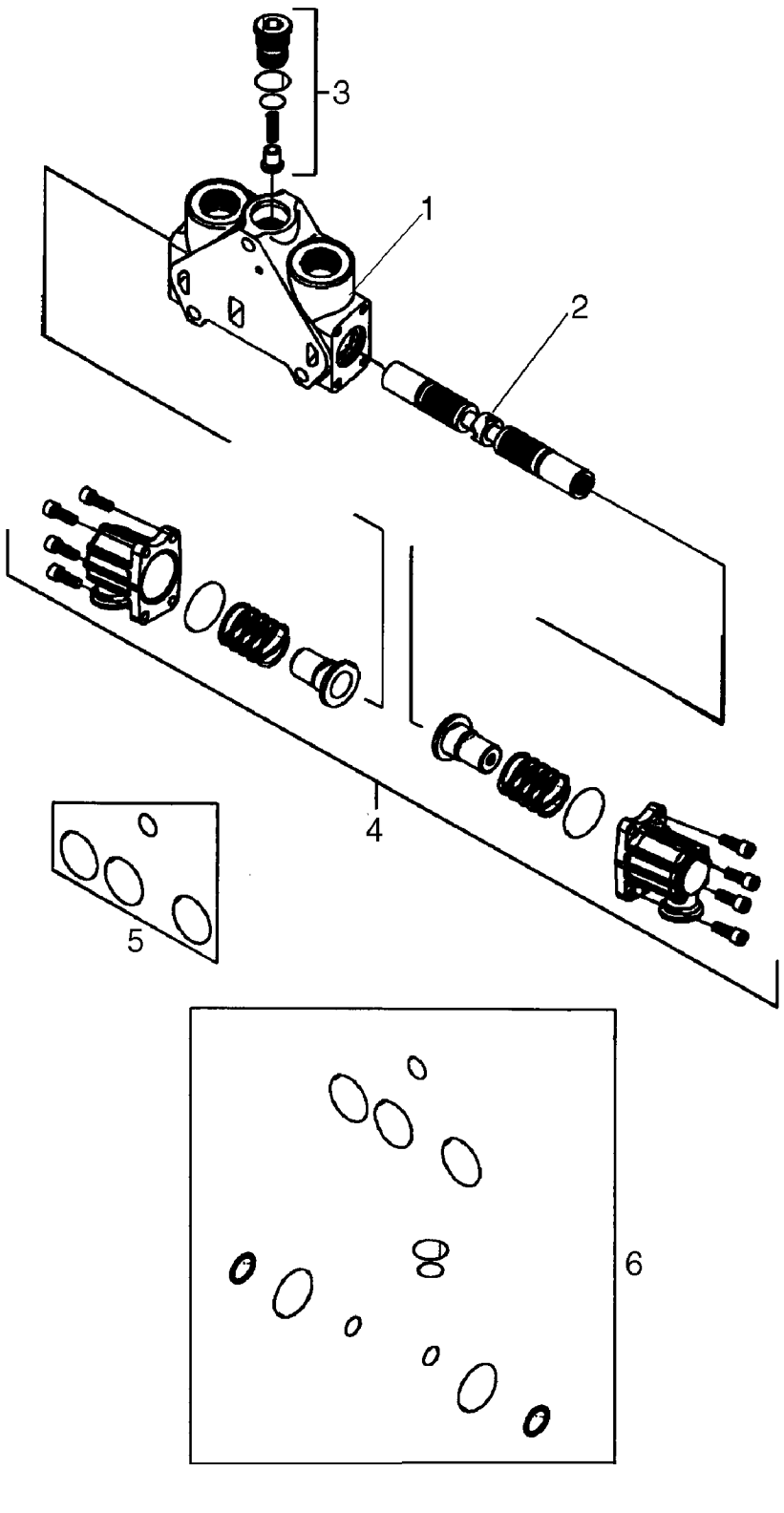

84157939 CIRCUIT - STABILISATEUR DE LA PELLE RETRO (AVEC DE COMMANDE PILOTE) (580SM+)
VALVE SECTION - BACKHOE, STABILIZER (WITH PILOT CONTROLS)
VALVE SECTION - BACKHOE, STABILIZER (WITH PILOT CONTROLS)
VALVE SECTION - BACKHOE, STABILIZER (WITH PILOT CONTROLS)

R	N	P.N.	MOD	Q	Denominação Description	Denominacion Bezeichnung	Description Descrizione	Denominação Beskrivelse	L.C.
		84157939		2	SEÇÃO VÁLVULA HIDR, Stabilizer; Left-Hand and Right-Hand; Without Flow Sharing to Provide Open Center Performance; Incl. Ref 1 - 6				
						SECCIÓN DE VÁLV. HIDI	HYD VALVE SECTION	SECÇÃO VÁLVULA HIDR	T098
					ELEMENT DISTR HYDR.	HYDRAULIKVENTILSEGM	SEZIONE DISTRIBUTORI	VENTILDEL, HYD	
1		**NSS**		1	SEM SERVIÇO EM SEPARADO, HOUSING				
						NO SE REPARA POR SE	NOT SERVICED SEPARA	SEM REPARAÇÃO EM SI	064N
					NON FORUNI SEPAREM	NICHT A SEP ERS-T LIEI	NON FORNITO SEPARAT	SERVICERES IKKE SEPA	
2		**NSS**		1	SEM SERVIÇO EM SEPARADO, SPOOL				
						NO SE REPARA POR SE	NOT SERVICED SEPARA	SEM REPARAÇÃO EM SI	064N
					NON FORUNI SEPAREM	NICHT A SEP ERS-T LIEI	NON FORNITO SEPARAT	SERVICERES IKKE SEPA	
3		**84157941**		1	COMPENSADOR, Component Parts Not Serviced Separately				
						COMPENSADOR	COMPENSATOR	COMPENSADOR	714C
					COMPENSATEUR	KOMPENSATOR	COMPENSATORE	KOMPENSATOR	
4		**85826344**		1	KIT, End Cap; Component Parts Not Serviced Separately				
						KIT	KIT	KIT	305C
					KIT	SATZ	KIT	SÆT	
5		**85825473**		1	KIT DE VEDAÇÃO, Includes (4) O-Rings; Component Parts Not Serviced Separately				
						KIT DE JUNTAS	SEAL KIT	KIT DE VEDANTE	630S
					KIT DE JOINTS	DICHTUNGSSATZ	KIT GUARNIZIONI	PAKNINGSSÆT	
6		**87617657**		1	KIT DE O-RINGS, Includes (12) Seals; Component Parts Not Serviced Separately				
						KIT DE JUNTAS TÓRICA	O-RING KIT	KIT DE O-RING	C003
					KIT DE JOINTS TORIQUE	O-RING-SATZ	KIT, ANELLO TOROIDALI	SÆT, O-RING	

35.150.09	01	p1	12/11

SEÇÃO DE VÁLVULA - RETROESCAVADEIRA, CONCHA (COM COMANDOS PILOTADOS)
SECCION DE VALVULA - RETROEXCAVADORA, CUCHARA (CON MANDOS PILOTADOS)
VALVE SECTION - BACKHOE, DIPPER (WITH PILOT CONTROLS)
VALVE SECTION - BACKHOE, DIPPER (WITH PILOT CONTROLS)

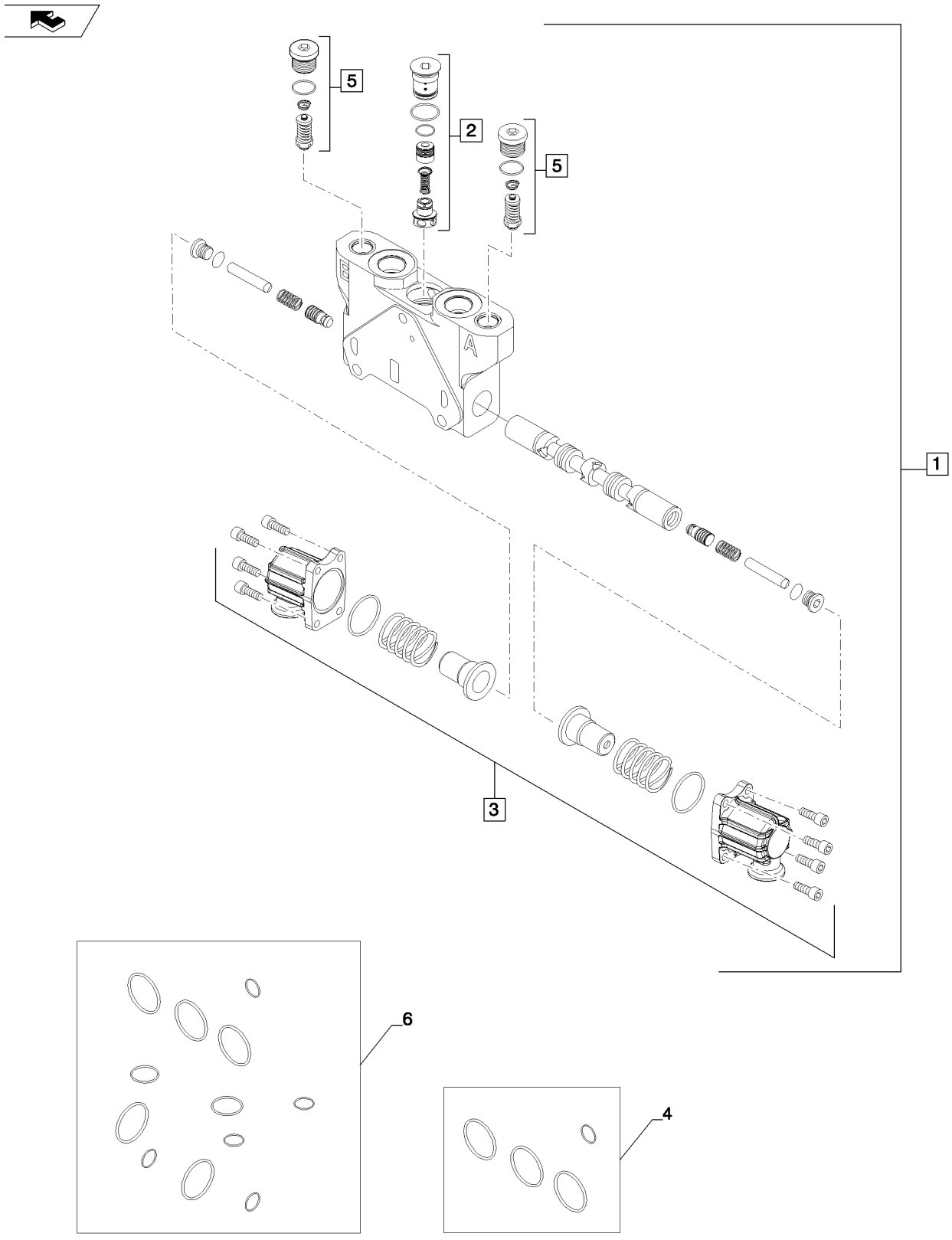

VALVE SECTION - BACKHOE, DIPPER (WITH PILOT CONTROLS)
VALVE SECTION - BACKHOE, DIPPER (WITH PILOT CONTROLS)
VALVE SECTION - BACKHOE, DIPPER (WITH PILOT CONTROLS)
VALVE SECTION - BACKHOE, DIPPER (WITH PILOT CONTROLS)

R	N	P.N.	MOD	Q	Denominação Description	Denominacion Bezeichnung	Description Descrizione	Denominação Beskrivelse	L.C.
1		**84278710**		1	SEÇÃO VÁLVULA HIDR, Dipper				
						SECCIÓN DE VÁLV. HIDI	HYD VALVE SECTION	SECÇÃO VÁLVULA HIDR	T098
					ELEMENT DISTR HYDR.	HYDRAULIKVENTILSEGM	SEZIONE DISTRIBUTORI	VENTILDEL, HYD	
2		**84157590**		1	COMPENSADOR	COMPENSADOR	COMPENSATOR	COMPENSADOR	714C
					COMPENSATEUR	KOMPENSATOR	COMPENSATORE	KOMPENSATOR	
3		**85826344**		1	KIT	KIT	KIT	KIT	305C
					KIT	SATZ	KIT	SÆT	
4		**85825473**		1	KIT DE VEDAÇÃO	KIT DE JUNTAS	SEAL KIT	KIT DE VEDANTE	630S
					KIT DE JOINTS	DICHTUNGSSATZ	KIT GUARNIZIONI	PAKNINGSSÆT	
5		**84295049**		2	VÁLVULA ALÍVIO DA PRESSÃO				
						VÁLV. ALIVIO DE PRESIC	PRESSURE RELIEF VALV	VÁLVULA DE ALÍVIO PRE	007V
					CLAPET DECHARGE PRI	DRUCKENTLASTUNGSV	VALV. LIMITATRICE PRE	SIKKERHEDSVENTIL	
6		**87617657**		1	KIT DE O-RINGS	KIT DE JUNTAS TÓRICA	O-RING KIT	KIT DE O-RING	C003
					KIT DE JOINTS TORIQUE	O-RING-SATZ	KIT, ANELLO TOROIDALI	SÆT, O-RING	

35.150.11	01	p1	12/11

SEÇÃO DE VÁLVULA - RETROESCAVADEIRA, BOOM EXTENSÍVEL (COM COMANDOS PILOTADOS)
SECCION DE VALVULA - RETROEXCAVADORA, BOOM EXTENDIBLE (CON MANDOS PILOTADOS)
VALVE SECTION - BACKHOE, EXTENDABLE BOOM (WITH PILOT CONTROLS)
VALVE SECTION - BACKHOE, EXTENDABLE BOOM (WITH PILOT CONTROLS)

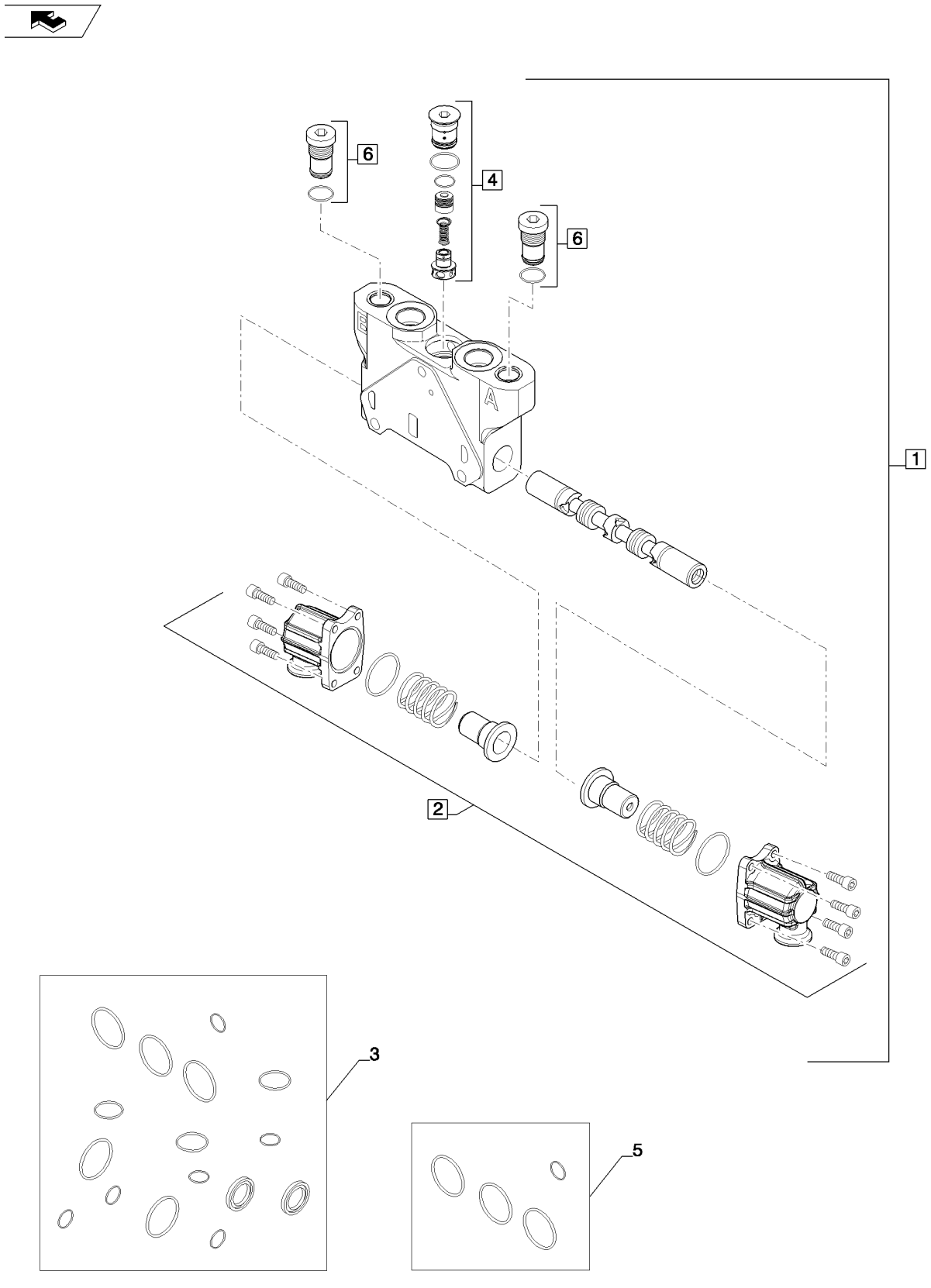

VALVE SECTION - BACKHOE, EXTENDABLE BOOM (WITH PILOT CONTROLS)
VALVE SECTION - BACKHOE, EXTENDABLE BOOM (WITH PILOT CONTROLS)
VALVE SECTION - BACKHOE, EXTENDABLE BOOM (WITH PILOT CONTROLS)
VALVE SECTION - BACKHOE, EXTENDABLE BOOM (WITH PILOT CONTROLS)

R	N	P.N.	MOD	Q	Denominação Description	Denominacion Bezeichnung	Description Descrizione	Denominação Beskrivelse	L.C.
1		84278692		1	SEÇÃO VÁLVULA HIDR, Extendable dipper				
					ELEMENT DISTR HYDR.	SECCIÓN DE VÁLV. HIDI HYDRAULIKVENTILSEGI	HYD VALVE SECTION SEZIONE DISTRIBUTORI	SECÇÃO VÁLVULA HIDR VENTILDEL, HYD	T098
2		85826344		1	KIT KIT	KIT SATZ	KIT KIT	KIT SÆT	305C
3		87617657		1	KIT DE O-RINGS KIT DE JOINTS TORIQUE	KIT DE JUNTAS TÓRICA O-RING-SATZ	O-RING KIT KIT, ANELLO TOROIDALI	KIT DE O-RING SÆT, O-RING	C003
4		84157590		1	COMPENSADOR COMPENSATEUR	COMPENSADOR KOMPENSATOR	COMPENSATOR COMPENSATORE	COMPENSADOR KOMPENSATOR	714C
5		85825473		1	KIT DE VEDAÇÃO KIT DE JOINTS	KIT DE JUNTAS DICHTUNGSSATZ	SEAL KIT KIT GUARNIZIONI	KIT DE VEDANTE PAKNINGSSÆT	630S
6		84232746		2	BUJÃO BOUCHON	TAPÓN STOPFEN	PLUG TAPPO	TAMPÃO PROP	050T

35.150.14	01	p1	12/11

SISTEMA HIDRÁULICO - VÁLVULA REDUTORA DE PRESSÃO (2 CARRETÉIS) (COM COMANDOS PILOTADOS)
SISTEMA HIDRAULICO - VALVULA REDUCTORA DE PRESION (2 PISTONCILLOS) (CON MANDOS PILOTADOS)
HYDRAULICS - VALVE, PRESSURE REDUCING (2 SPOOL) (WITH PILOT CONTROLS)
HYDRAULICS - VALVE, PRESSURE REDUCING (2 SPOOL) (WITH PILOT CONTROLS)

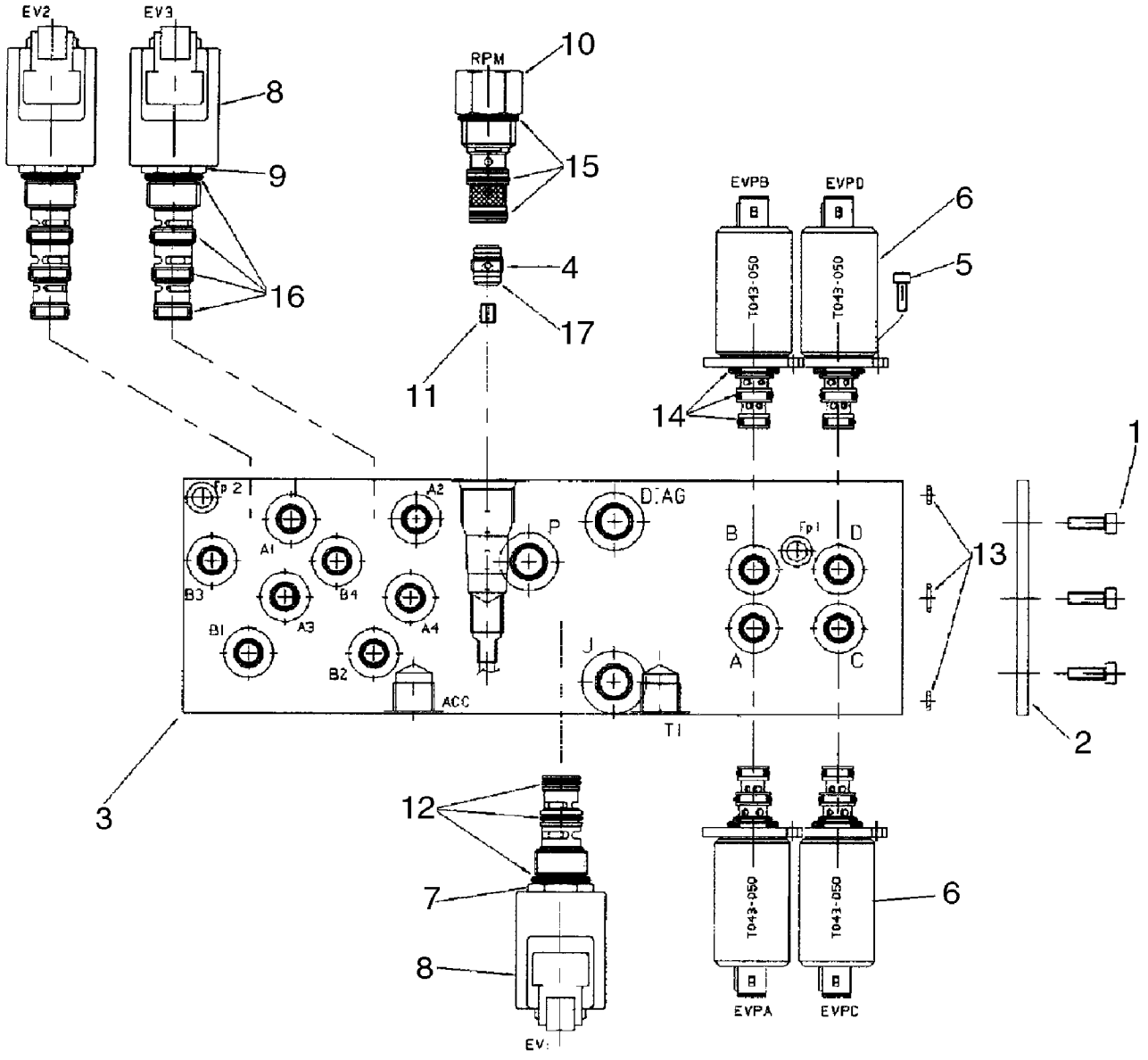

HYDRAULICS - VALVE, PRESSURE REDUCING (2 SPOOL) (WITH PILOT CONTROLS)
HYDRAULICS - VALVE, PRESSURE REDUCING (2 SPOOL) (WITH PILOT CONTROLS)
HYDRAULICS - VALVE, PRESSURE REDUCING (2 SPOOL) (WITH PILOT CONTROLS)
HYDRAULICS - VALVE, PRESSURE REDUCING (2 SPOOL) (WITH PILOT CONTROLS)

R	N	P.N.	MOD	Q	Denominação Description	Denominacion Bezeichnung	Description Descrizione	Denominação Beskrivelse	L.C.
1		85827472		1	VÁLVULA HIDRÁULICA	VÁLVULA HIDRÁULICA	HYDRAULIC VALVE	VÁLVULA HIDRÁULICA	010V
					SOUPAPE HYDRAULIQU	HYDRAULIKVENTIL	DISTRIBUTORE IDRAULI	HYDRAULIKVENTIL	
2		85827991		1	PLACA, Sealing	PLACA	PLATE	CHAPA	105P
					PLAQUE	PLATTE	PIASTRA	PLADE	
3		85828013		1	BLOCO, Manifold	BLOQUE	BLOCK	BLOCO	074B
					BLOC	BLOCK	BLOCCO	MOTORBLOK	
4		85827992		1	VÁLVULA CHECAGEM, Incl. 17				
						VÁLVULA DE COMPROB.	CHECK VALVE	VÁLVULA DE RETENÇÃO	P394
					CLAPET ANTI-RETOUR	RÜCKSCHLAGVENTIL	VALVOLA DI RITEGNO	KONTRAVENTIL	
5		14302921		8	PARAFUSO, Hex, M4 x 10, 8.8, Full Thd				
						PERNO	BOLT	PARAFUSO	140B
					VIS	SCHRAUBE	BULLONE	BOLT	
6		85827993		4	VÁLVULA DO SOLENOIDE, Pressure Reducing; Incl. 14				
						VÁLVULA DE SOLENOID	SOLENOID VALVE	VÁLVULA DE SOLENÓID	Z337
					ELECTROVANNE	MAGNETVENTIL	VALVOLA A SOLENOIDE	MAGNETVENTIL	
7		85827994		1	VÁLVULA DO SOLENOIDE, Cartridge, 3 Way, 2 Position; Incl. Ref 8, 12				
						VÁLVULA DE SOLENOID	SOLENOID VALVE	VÁLVULA DE SOLENÓID	Z337
					ELECTROVANNE	MAGNETVENTIL	VALVOLA A SOLENOIDE	MAGNETVENTIL	
8		85827995		3	BOBINA, With Diode	BOBINA	COIL	BOBINA	083B
					BOBINE	SPULE	BOBINA	SPOLE	
9		85827996		2	VÁLVULA DO SOLENOIDE, Cartridge, 4 Way, 2 Position; Incl. Ref 8, 16				
						VÁLVULA DE SOLENOID	SOLENOID VALVE	VÁLVULA DE SOLENÓID	Z337
					ELECTROVANNE	MAGNETVENTIL	VALVOLA A SOLENOIDE	MAGNETVENTIL	
10		85827997		1	VÁLVULA, Mechanical Pressure Reducing, With Fixed Setting; Incl. 15				
						VÁLVULA	VALVE	VÁLVULA	9620
					SOUPAPE	VENTIL	VALVOLA	VENTIL	
11		85828005		1	ORIFÍCIO, 1.8 mm	ORIFICIO	ORIFICE	ORIFÍCIO	056O
					ORIFICE	BLENDE	ORIFIZIO	PROP	
12		85827998		1	KIT DE VEDAÇÃO	KIT DE JUNTAS	SEAL KIT	KIT DE VEDANTE	630S
					KIT DE JOINTS	DICHTUNGSSATZ	KIT GUARNIZIONI	PAKNINGSSÆT	
13		85827999		1	KIT DE VEDAÇÃO	KIT DE JUNTAS	SEAL KIT	KIT DE VEDANTE	630S
					KIT DE JOINTS	DICHTUNGSSATZ	KIT GUARNIZIONI	PAKNINGSSÆT	
14		85828000		4	KIT DE VEDAÇÃO	KIT DE JUNTAS	SEAL KIT	KIT DE VEDANTE	630S
					KIT DE JOINTS	DICHTUNGSSATZ	KIT GUARNIZIONI	PAKNINGSSÆT	
15		85828001		1	KIT DE VEDAÇÃO	KIT DE JUNTAS	SEAL KIT	KIT DE VEDANTE	630S
					KIT DE JOINTS	DICHTUNGSSATZ	KIT GUARNIZIONI	PAKNINGSSÆT	
16		85828002		2	KIT DE VEDAÇÃO	KIT DE JUNTAS	SEAL KIT	KIT DE VEDANTE	630S
					KIT DE JOINTS	DICHTUNGSSATZ	KIT GUARNIZIONI	PAKNINGSSÆT	
17		85828003		1	O-RING, 9mm ID x 1mm Width				
						JUNTA TÓRICA	O-RING	O-RING	055A
					JOINT TORIQUE	O-RING	ANELLO TOROIDALE	O-RING	
18		14304021		3	PARAFUSO, Hex Soc Hd, M5 x 10, 8.8				
						TORNILLO	SCREW	PARAFUSO	040V
					VIS	SCHRAUBE	VITE	SKRUE	

35.150.14	02	p1	12/11

SISTEMA HIDRÁULICO - VÁLVULA REDUTORA DE PRESSÃO (3 CARRETÉIS) (COM COMANDOS PILOTADOS)
SISTEMA HIDRAULICO - VALVULA REDUCTORA DE PRESION (3 PISTONCILLOS) (CON MANDOS PILOTADOS)
HYDRAULICS - VALVE, PRESSURE REDUCING (3 SPOOL) (WITH PILOT CONTROLS)
HYDRAULICS - VALVE, PRESSURE REDUCING (3 SPOOL) (WITH PILOT CONTROLS)

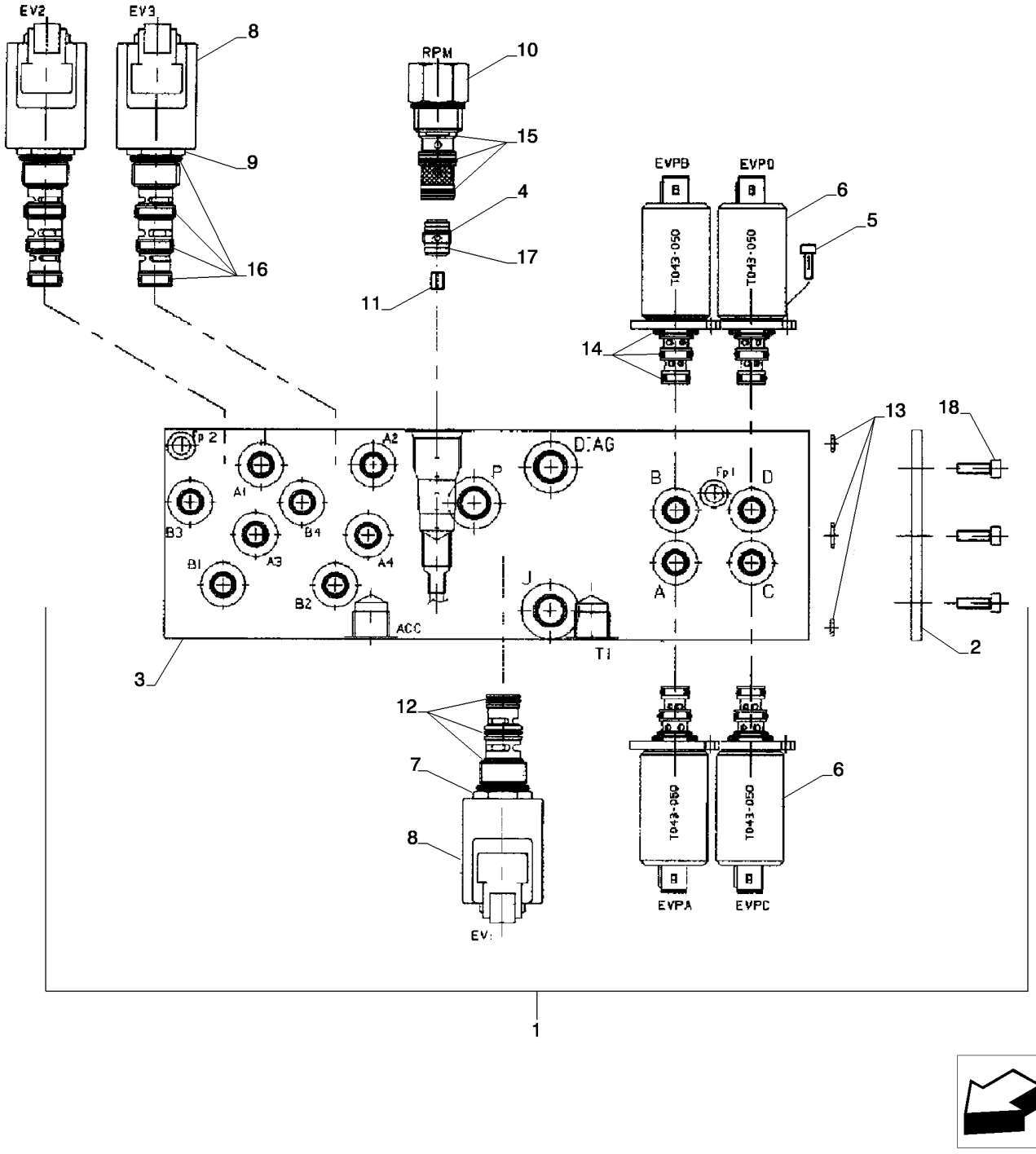

DISTRIBUTEUR, SOUPAPE DE REDUCTION PRESSION (3 SPOOL) (AVEC DE COMMANDE PILOTE)
HYDRAULICS - VALVE, PRESSURE REDUCING (3 SPOOL) (WITH PILOT CONTROLS)
HYDRAULICS - VALVE, PRESSURE REDUCING (3 SPOOL) (WITH PILOT CONTROLS)
HYDRAULICS - VALVE, PRESSURE REDUCING (3 SPOOL) (WITH PILOT CONTROLS)

R	N	P.N.	MOD	Q	Denominação Description	Denominacion Bezeichnung	Description Descrizione	Denominação Beskrivelse	L.C.
1		85827471		1	VÁLVULA HIDRÁULICA, Pressure Reducing, Three Spool, Pilot Controls; Incl. Ref 1 - 17				
						VÁLVULA HIDRÁULICA	HYDRAULIC VALVE	VÁLVULA HIDRÁULICA	010V
					SOUPAPE HYDRAULIQU	HYDRAULIKVENTIL	DISTRIBUTORE IDRAULI	HYDRAULIKVENTIL	
2		85828004		1	CORPO, One Function Add-On Manifold Block				
						CUERPO	BODY	CORPO	300C
					CORPS	KAROSSERIE	CORPO	HUS	
3		85828015		1	BLOCO, Manifold	BLOQUE	BLOCK	BLOCO	074B
					BLOC	BLOCK	BLOCCO	MOTORBLOK	
4		85827992		1	VÁLVULA CHECAGEM	VÁLVULA DE COMPROB.	CHECK VALVE	VÁLVULA DE RETENÇÃO	P394
					CLAPET ANTI-RETOUR	RÜCKSCHLAGVENTIL	VALVOLA DI RITEGNO	KONTRAVENTIL	
5		14302921		12	PARAFUSO, Hex, M4 x 10, 8.8, Full Thd				
						PERNO	BOLT	PARAFUSO	140B
					VIS	SCHRAUBE	BULLONE	BOLT	
6		85827993		6	VÁLVULA DO SOLENOIDE, Pressure Reducing				
						VÁLVULA DE SOLENOID	SOLENOID VALVE	VÁLVULA DE SOLENÓID	Z337
					ELECTROVANNE	MAGNETVENTIL	VALVOLA A SOLENOIDE	MAGNETVENTIL	
7		85827994		1	VÁLVULA DO SOLENOIDE, Cartridge, 3 Way, 2 Position; Incl. Ref 8, 12				
						VÁLVULA DE SOLENOID	SOLENOID VALVE	VÁLVULA DE SOLENÓID	Z337
					ELECTROVANNE	MAGNETVENTIL	VALVOLA A SOLENOIDE	MAGNETVENTIL	
8		85827995		3	BOBINA, With Diode	BOBINA	COIL	BOBINA	083B
					BOBINE	SPULE	BOBINA	SPOLE	
9		85827996		2	VÁLVULA DO SOLENOIDE, Cartridge, 4 Way, 2 Position; Incl. Ref 8, 16				
						VÁLVULA DE SOLENOID	SOLENOID VALVE	VÁLVULA DE SOLENÓID	Z337
					ELECTROVANNE	MAGNETVENTIL	VALVOLA A SOLENOIDE	MAGNETVENTIL	
10		85827997		1	VÁLVULA, Mechanical Pressure Reducing With Fixed Setting				
						VÁLVULA	VALVE	VÁLVULA	9620
					SOUPAPE	VENTIL	VALVOLA	VENTIL	
11		85828005		1	ORIFÍCIO, 1.8 mm	ORIFICIO	ORIFICE	ORIFÍCIO	056O
					ORIFICE	BLENDE	ORIFIZIO	PROP	
12		85827998		1	KIT DE VEDAÇÃO, O-Ring Kit				
						KIT DE JUNTAS	SEAL KIT	KIT DE VEDANTE	630S
					KIT DE JOINTS	DICHTUNGSSATZ	KIT GUARNIZIONI	PAKNINGSSÆT	
13		85827999		1	KIT DE VEDAÇÃO, O-Ring Kit				
						KIT DE JUNTAS	SEAL KIT	KIT DE VEDANTE	630S
					KIT DE JOINTS	DICHTUNGSSATZ	KIT GUARNIZIONI	PAKNINGSSÆT	
14		85828000		6	KIT DE VEDAÇÃO, O-Ring Kit				
						KIT DE JUNTAS	SEAL KIT	KIT DE VEDANTE	630S
					KIT DE JOINTS	DICHTUNGSSATZ	KIT GUARNIZIONI	PAKNINGSSÆT	
15		85828001		1	KIT DE VEDAÇÃO, O-Ring Kit				
						KIT DE JUNTAS	SEAL KIT	KIT DE VEDANTE	630S
					KIT DE JOINTS	DICHTUNGSSATZ	KIT GUARNIZIONI	PAKNINGSSÆT	
16		85828002		2	KIT DE VEDAÇÃO, O-Ring Kit				
						KIT DE JUNTAS	SEAL KIT	KIT DE VEDANTE	630S
					KIT DE JOINTS	DICHTUNGSSATZ	KIT GUARNIZIONI	PAKNINGSSÆT	
17		85828003		1	O-RING, 9mm ID x 1mm Width, D9x1				
						JUNTA TÓRICA	O-RING	O-RING	055A
					JOINT TORIQUE	O-RING	ANELLO TOROIDALE	O-RING	

SISTEMA HIDRÁULICO - VÁLVULA REDUTORA DE PRESSÃO (3 CARRETÉIS) (COM COMANDOS PILOTADOS)
SISTEMA HIDRAULICO - VALVULA REDUCTORA DE PRESION (3 PISTONCILLOS) (CON MANDOS PILOTADOS)
HYDRAULICS - VALVE, PRESSURE REDUCING (3 SPOOL) (WITH PILOT CONTROLS)
HYDRAULICS - VALVE, PRESSURE REDUCING (3 SPOOL) (WITH PILOT CONTROLS)

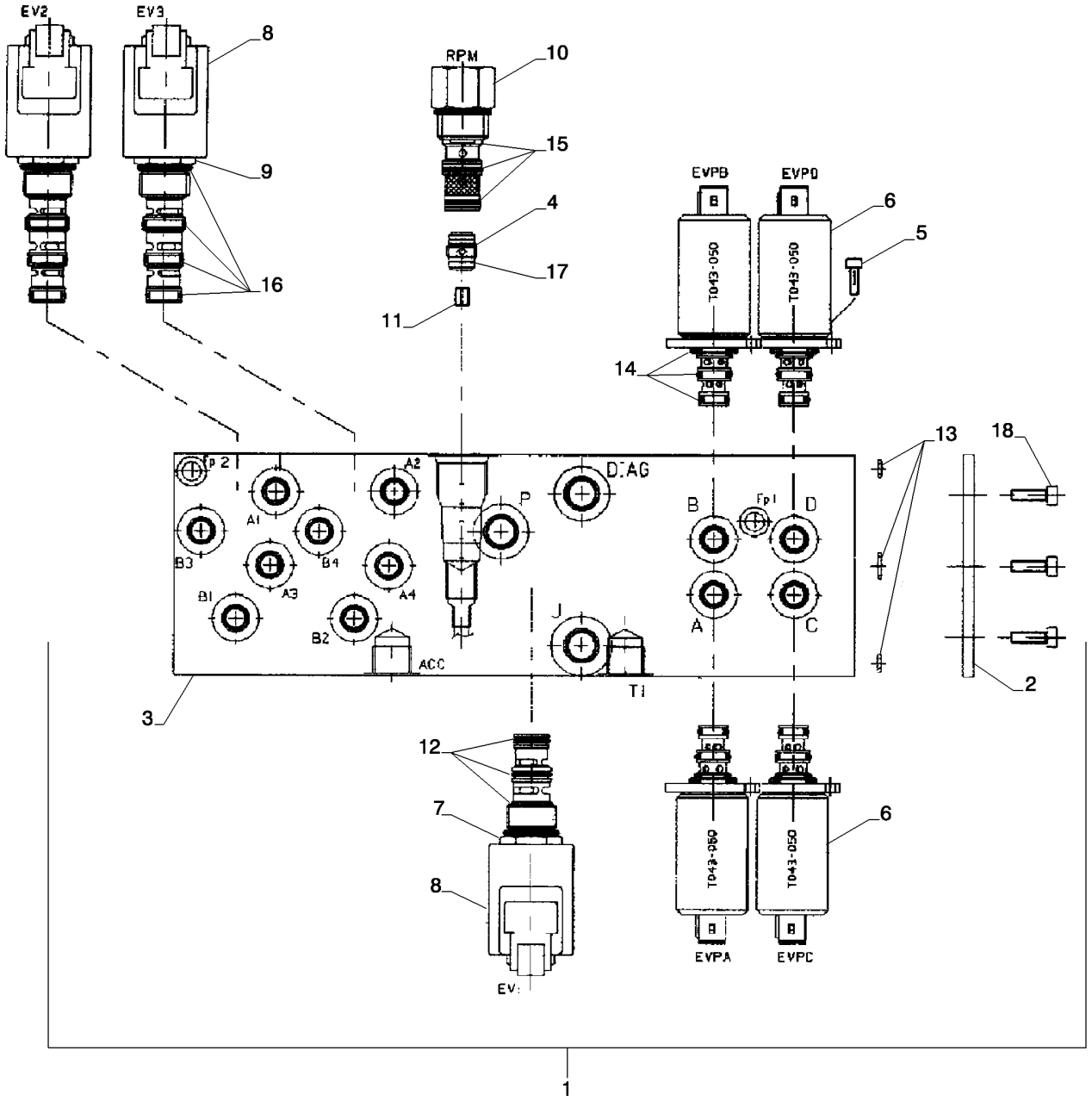

DISTRIBUTEUR, SOUPAPE DE REDUCTION PRESSION (3 SPOOL) (AVEC DE COMMANDE PILOTE)
HYDRAULICS - VALVE, PRESSURE REDUCING (3 SPOOL) (WITH PILOT CONTROLS)
HYDRAULICS - VALVE, PRESSURE REDUCING (3 SPOOL) (WITH PILOT CONTROLS)
HYDRAULICS - VALVE, PRESSURE REDUCING (3 SPOOL) (WITH PILOT CONTROLS)

R	N	P.N.	MOD	Q	Denominação Description	Denominacion Bezeichnung	Description Descrizione	Denominação Beskrivelse	L.C.
18		14358921		3	PARAFUSO, Hex Soc Hd, M5 x 45, 10.9				
						TORNILLO	SCREW	PARAFUSO	040V
					VIS	SCHRAUBE	VITE	SKRUE	

SISTEMA HIDRÁULICO - VÁLVULA REDUTORA DE PRESSÃO (4 CARRETÉIS) (COM COMANDOS PILOTADOS)
SISTEMA HIDRAULICO - VALVULA REDUCTORA DE PRESION (4 PISTONCILLOS) (CON MANDOS PILOTADOS)
HYDRAULICS - VALVE, PRESSURE REDUCING (4 SPOOL) (WITH PILOT CONTROLS)
HYDRAULICS - VALVE, PRESSURE REDUCING (4 SPOOL) (WITH PILOT CONTROLS)

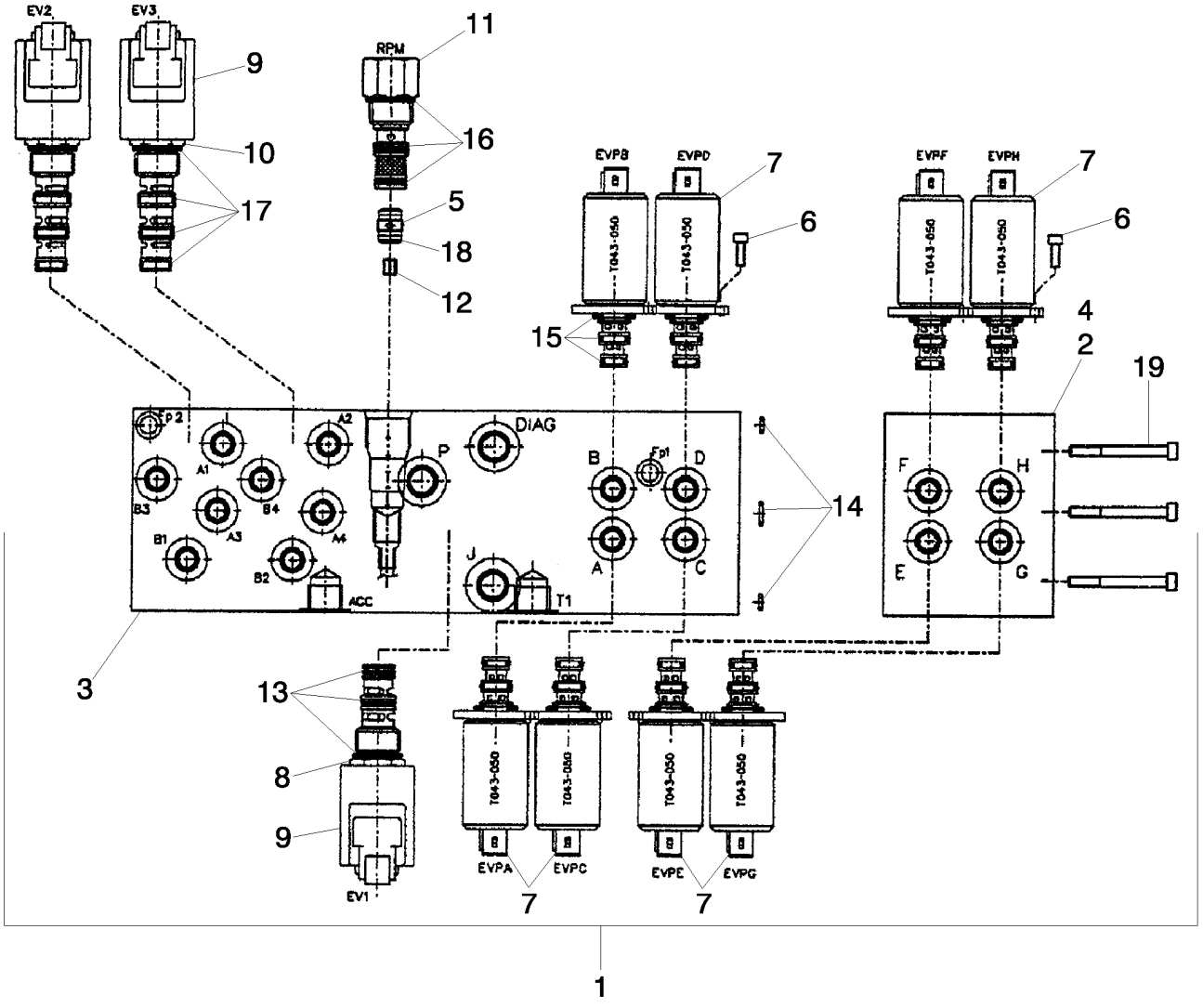

DISTRIBUTEUR, SOUPAPE DE REDUCTION PRESSION (4 SPOOL) (AVEC DE COMMANDE PILOTE)
HYDRAULICS - VALVE, PRESSURE REDUCING (4 SPOOL) (WITH PILOT CONTROLS)
HYDRAULICS - VALVE, PRESSURE REDUCING (4 SPOOL) (WITH PILOT CONTROLS)
HYDRAULICS - VALVE, PRESSURE REDUCING (4 SPOOL) (WITH PILOT CONTROLS)

R	N	P.N.	MOD	Q	Denominação Description	Denominacion Bezeichnung	Description Descrizione	Denominação Beskrivelse	L.C.
1		87434621		1	VÁLVULA CONTROLE, Pressure Reducing, Four Spool, Pilot Controls; Inc. Ref 2-19				
						VÁLVULA DE CONTROL	CONTROL VALVE	VÁLVULA DE CONTROL(	083D
					DISTRIBUTEUR	STEUERVENTIL	DISTRIBUTORE IDRAULI	STYREVENTIL	
2		85828048		1	VÁLVULA DO COLETOR	VÁLVULA DE MANGUITC	MANIFOLD VALVE	VÁLVULA COLECTORA	P651
					SOUPAPE DU COLLECTI	VENTILVERTEILER	VALVOLA COLLETTORE	MANIFOLDVENTIL	
3		85828015		1	BLOCO, Manifold	BLOQUE	BLOCK	BLOCO	074B
					BLOC	BLOCK	BLOCCO	MOTORBLOK	
4		85828054		1	VÁLVULA DO COLETOR	VÁLVULA DE MANGUITC	MANIFOLD VALVE	VÁLVULA COLECTORA	P651
					SOUPAPE DU COLLECTI	VENTILVERTEILER	VALVOLA COLLETTORE	MANIFOLDVENTIL	
5		85827992		1	VÁLVULA CHECAGEM, Inc. 18				
						VÁLVULA DE COMPROB.	CHECK VALVE	VÁLVULA DE RETENÇÃ(	P394
					CLAPET ANTI-RETOUR	RÜCKSCHLAGVENTIL	VALVOLA DI RITEGNO	KONTRAVENTIL	
6		14302921		16	PARAFUSO, Hex, M4 x 10, 8.8, Full Thd				
						PERNO	BOLT	PARAFUSO	140B
					VIS	SCHRAUBE	BULLONE	BOLT	
7		85827993		8	VÁLVULA DO SOLENOIDE, Pressure Reducing; Inc. 15				
						VÁLVULA DE SOLENOID	SOLENOID VALVE	VÁLVULA DE SOLENÓID	Z337
					ELECTROVANNE	MAGNETVENTIL	VALVOLA A SOLENOIDE	MAGNETVENTIL	
8		85827994		1	VÁLVULA DO SOLENOIDE, Cartridge, 3 Way, 2 Position; Inc. Ref 9, 13				
						VÁLVULA DE SOLENOID	SOLENOID VALVE	VÁLVULA DE SOLENÓID	Z337
					ELECTROVANNE	MAGNETVENTIL	VALVOLA A SOLENOIDE	MAGNETVENTIL	
9		85827995		3	BOBINA, With Diode	BOBINA	COIL	BOBINA	083B
					BOBINE	SPULE	BOBINA	SPOLE	
10		85827996		2	VÁLVULA DO SOLENOIDE, Cartridge, 4 Way, 2 Position; Inc. Ref 9, 17				
						VÁLVULA DE SOLENOID	SOLENOID VALVE	VÁLVULA DE SOLENÓID	Z337
					ELECTROVANNE	MAGNETVENTIL	VALVOLA A SOLENOIDE	MAGNETVENTIL	
11		85827997		1	VÁLVULA, Mechanical Pressure Reducing, With Fixed Setting; Inc. 16				
						VÁLVULA	VALVE	VÁLVULA	9620
					SOUPAPE	VENTIL	VALVOLA	VENTIL	
12		85828005		1	ORIFÍCIO, 1.8 mm	ORIFICIO	ORIFICE	ORIFÍCIO	056O
					ORIFICE	BLENDE	ORIFIZIO	PROP	
13		85827998		1	KIT DE VEDAÇÃO	KIT DE JUNTAS	SEAL KIT	KIT DE VEDANTE	630S
					KIT DE JOINTS	DICHTUNGSSATZ	KIT GUARNIZIONI	PAKNINGSSÆT	
14		85827999		1	KIT DE VEDAÇÃO	KIT DE JUNTAS	SEAL KIT	KIT DE VEDANTE	630S
					KIT DE JOINTS	DICHTUNGSSATZ	KIT GUARNIZIONI	PAKNINGSSÆT	
15		85828000		8	KIT DE VEDAÇÃO	KIT DE JUNTAS	SEAL KIT	KIT DE VEDANTE	630S
					KIT DE JOINTS	DICHTUNGSSATZ	KIT GUARNIZIONI	PAKNINGSSÆT	
16		85828001		1	KIT DE VEDAÇÃO	KIT DE JUNTAS	SEAL KIT	KIT DE VEDANTE	630S
					KIT DE JOINTS	DICHTUNGSSATZ	KIT GUARNIZIONI	PAKNINGSSÆT	
17		85828002		2	KIT DE VEDAÇÃO	KIT DE JUNTAS	SEAL KIT	KIT DE VEDANTE	630S
					KIT DE JOINTS	DICHTUNGSSATZ	KIT GUARNIZIONI	PAKNINGSSÆT	
18		85828003		1	O-RING, 9mm ID x 1mm Width, D9 x 1				
						JUNTA TÓRICA	O-RING	O-RING	055A
					JOINT TORIQUE	O-RING	ANELLO TOROIDALE	O-RING	
19		85828061		3	PARAFUSO, M5 x 80	TORNILLO	SCREW	PARAFUSO	040V
					VIS	SCHRAUBE	VITE	SKRUE	

35.150.15	01	p1	12/11

SISTEMA HIDRÁULICO - VÁLVULA, ALAVANCA DE CONTROLE (COMANDOS PILOTADOS) (ESQUERDO) COM BUZINA E BOTÕES UNI-DIREC
SISTEMA HIDRAULICO - VÁLVULA, PALANCA DE CONTROL (MANDOS PILOTADOS) (IZQUIERDO) CON BOCINA Y BOTONES UNIDIRECCION
HYDRAULICS - VALVE, JOYSTICK (PILOT CONTROLS) (LEFT-HAND) WITH HORN & UNI-DIRECTIONAL BUTTONS
HYDRAULICS - VALVE, JOYSTICK (PILOT CONTROLS) (LEFT-HAND) WITH HORN & UNI-DIRECTIONAL BUTTONS

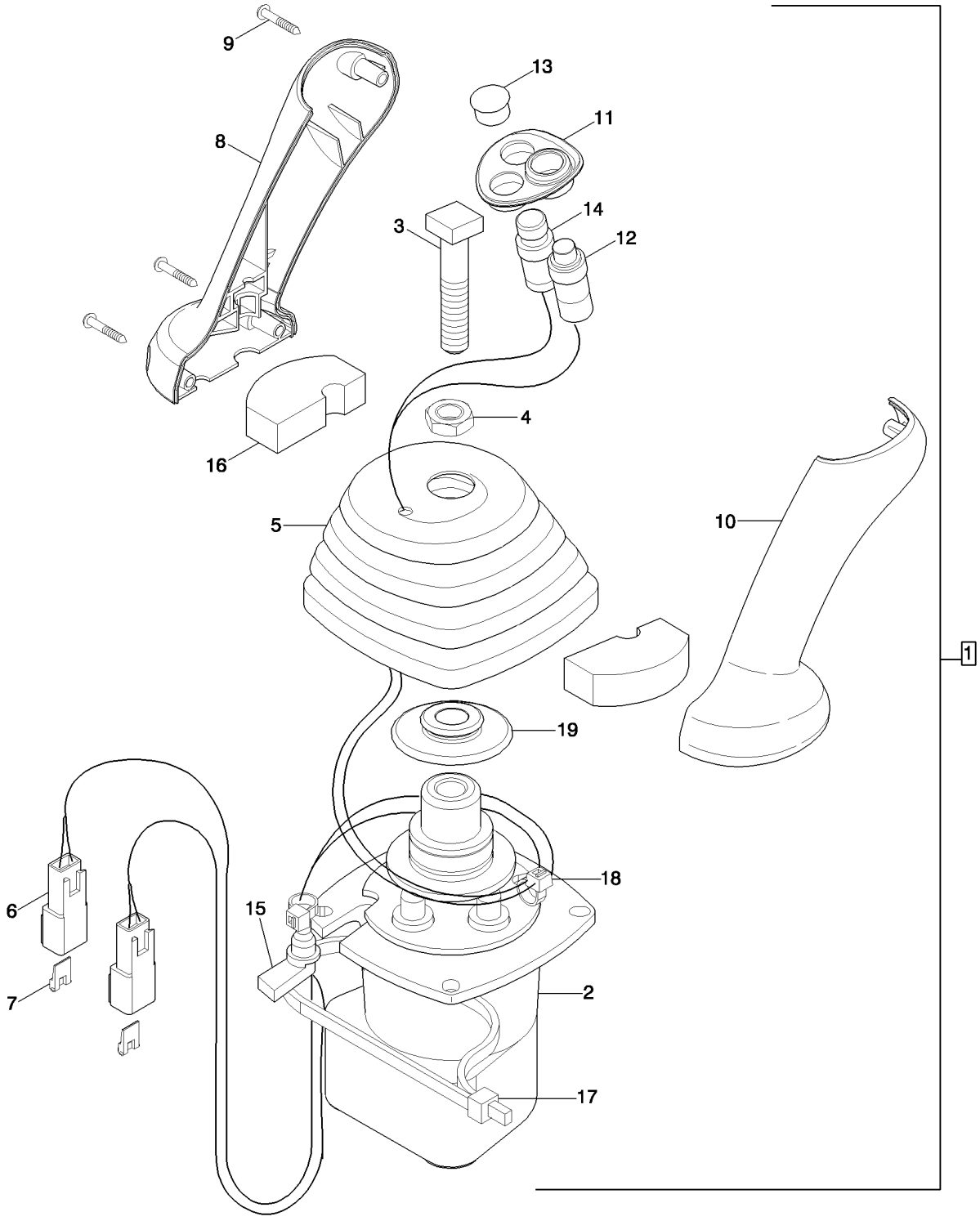

HYDRAULICS - VALVE, JOYSTICK (PILOT CONTROLS) (LEFT-HAND) WITH HORN & UNI-DIRECTIONAL BUTTONS
HYDRAULICS - VALVE, JOYSTICK (PILOT CONTROLS) (LEFT-HAND) WITH HORN & UNI-DIRECTIONAL BUTTONS
HYDRAULICS - VALVE, JOYSTICK (PILOT CONTROLS) (LEFT-HAND) WITH HORN & UNI-DIRECTIONAL BUTTONS
HYDRAULICS - VALVE, JOYSTICK (PILOT CONTROLS) (LEFT-HAND) WITH HORN & UNI-DIRECTIONAL BUTTONS

R	N	P.N.	MOD	Q	Denominação Description	Denominacion Bezeichnung	Description Descrizione	Denominação Beskrivelse	L.C.
1		87685953		1	JOYSTICK JOYSTICK	JOYSTICK JOYSTICK	JOYSTICK JOYSTICK	JOYSTICK JOYSTICK	001J
2		87687141		1	VÁLVULA PILOTO CLAPET DE PILOTAGE	VÁLVULA DE PILOTO VORSTEUERVENTIL	PILOT VALVE VALVOLA PILOTA	VÁLVULA PILOTO STYREVENTIL	6180
3		87428023		1	PARAFUSO VIS	PERNO SCHRAUBE	BOLT BULLONE	PARAFUSO BOLT	140B
4		87037944		1	PORCA, Thin, M12 x 1.75, Cl 05 ECROU	TUERCA MUTTER	NUT DADO	PORCA MØTRIK	010D
5		87443721		1	CAPA SOUFFLET	FUNDA MANSCHETTE	BOOT PARAPOLVERE	COBERTURA DE PROTE MANCHET	330C
6		225315C1		2	CONECTOR ELÉTR, Male, 2 Pin CONNECTEUR ELECTRI	CONECTOR ELÉCTRICO ELEKTR STECKVERBIND	ELEC CONNECTOR CONNETTORE ELETTRI(	CONECTOR ELÉC. EL-STIK	235C
7		225318C1		2	CONECTOR ELÉTR, 2 Pin CONNECTEUR ELECTRI	CONECTOR ELÉCTRICO ELEKTR STECKVERBIND	ELEC CONNECTOR CONNETTORE ELETTRI(	CONECTOR ELÉC. EL-STIK	235C
8		87308838		1	EMPUNHADURA POIGNEE DE MAINTIEN	PERILLA HANDGRIFF	HANDLE GRIP IMPUGNATURA	GARRA HÅNDGREB	025I
9		15687475		3	PARAFUSO, Pan Hd, M3.5 x 25, Stainless VIS AUTOTARAUDEUSE	TORNILLO AUTORROSC SELBSTSCHN SCHRAUE	SELF-TAP SCREW VITE AUTOFILETTANTE	PARAFUSO SELVLÅSENDE BOLT	062V
10		87308839		1	EMPUNHADURA POIGNEE DE MAINTIEN	PERILLA HANDGRIFF	HANDLE GRIP IMPUGNATURA	GARRA HÅNDGREB	025I
11		87435243		1	AMOSTRA (PLACA) ENCADREMENT	MARCO DECKRING	BEZEL MOSTRINA	CHAPA DE ORNAMEMTO ORNAMENTRING	0680
12		87437372		1	INTERRUPTOR INTERMITENTE ENSEMBLE COMMUTATI	CONJUNTO DE INTERRU SCHALTERBAUGRUPPE	SWITCH ASSY COMPLESSIVO INTERRU	CONJUNTO DE INTERRU KONTAKT, KPL.	067I
13		86625128		1	BUJÃO, Dome, .562" hole, Nylon BOUCHON	TAPÓN STOPFEN	PLUG TAPPO	TAMPÃO PROP	050T
		84412151		1	KIT DE SERVIÇO, Uni-Aux Pilot Switch; Incl. Ref 14, 6 (Qty. 1), 7 (Qty. 1) KIT D'ENTRETIEN	KIT DE SERVICIO SERVICE-SATZ	SERVICE KIT KIT DI MANUTENZIONE	KIT DE SERVIÇO SERVICESÆT	021K
14		87437373		1	INTERRUPTOR INTERMITENTE ENSEMBLE COMMUTATI	CONJUNTO DE INTERRU SCHALTERBAUGRUPPE	SWITCH ASSY COMPLESSIVO INTERRU	CONJUNTO DE INTERRU KONTAKT, KPL.	067I
15		87424267		1	CASQUILHO ISOLADOR PASSE-FIL	PASACABLES TÜLLE	GROMMET ANELLO PASSACAVO	PASSA-FIOS RING	131A
16		87435506		2	VEDAÇÃO JOINT	ANILLO DE CIERRE DICHTUNG	SEAL GUARNIZIONE; TENUTA	VEDANTE PAKNING	132A
17		L18331		1	PRENDEDOR DE CABOS BRIDE DE CABLE	BANDA DE CABLE KABELBINDER	CABLE STRAP FASCETTA PER CAVO	BRAÇADEIRA DE CABO KABELSTROP	P716
18		L11541		3	PRENDEDOR DE CABOS BRIDE DE CABLE	BANDA DE CABLE KABELBINDER	CABLE STRAP FASCETTA PER CAVO	BRAÇADEIRA DE CABO KABELSTROP	P716
19		87436225		1	RETENTOR DISPOSITIF DE RETENU	RETENEDOR HALTERUNG	RETAINER FERMO	RETENTOR HOLDER	109R

35.150.15	02	p1	12/11

SISTEMA HIDRÁULICO - VÁLVULA, ALAVANCA DE CONTROLE (COMANDOS PILOTADOS) (ESQUERDO) COM BUZINA E BOTÕES BI-DIRECI
SISTEMA HIDRAULICO - VÁLVULA, PALANCA DE CONTROL (MANDO PILOTADO) (IZQUIERDO) CON BOCINA & BOTONES BIDIRECCIONALE
HYDRAULICS - VALVE, JOYSTICK (PILOT CONTROLS) (LEFT-HAND) WITH HORN & BI-DIRECTIONAL BUTTONS
HYDRAULICS - VALVE, JOYSTICK (PILOT CONTROLS) (LEFT-HAND) WITH HORN & BI-DIRECTIONAL BUTTONS

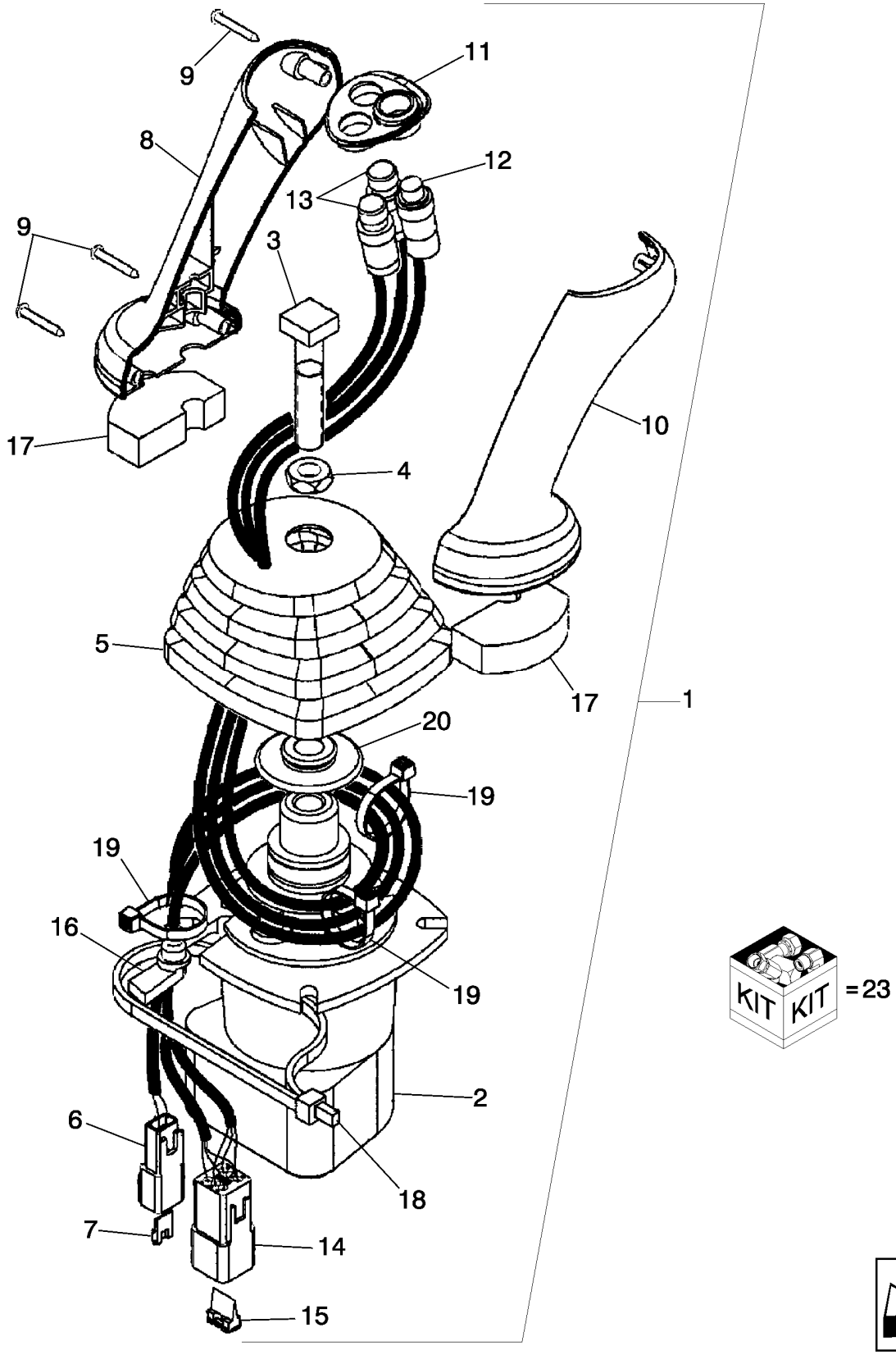

DISTRIBUTEUR, LEVIER DE COMMANDE (COMMANDE PILOTE) (GAUCHE) AVERTISSEUR SONORE & BI-DIR
HYDRAULICS - VALVE, JOYSTICK (PILOT CONTROLS) (LEFT-HAND) WITH HORN & BI-DIRECTIONAL BUTTONS
HYDRAULICS - VALVE, JOYSTICK (PILOT CONTROLS) (LEFT-HAND) WITH HORN & BI-DIRECTIONAL BUTTONS
HYDRAULICS - VALVE, JOYSTICK (PILOT CONTROLS) (LEFT-HAND) WITH HORN & BI-DIRECTIONAL BUTTONS

R	N	P.N.	MOD	Q	Denominação Description	Denominacion Bezeichnung	Description Descrizione	Denominação Beskrivelse	L.C.
1		87685952		1	JOYSTICK, Pilot Controls, LH; With Horn and Bi-Directional Buttons; Inc. Ref 2-20; Part Number Stamped On Valve Base				
					JOYSTICK	JOYSTICK	JOYSTICK	JOYSTICK	001J
					JOYSTICK	JOYSTICK	JOYSTICK	JOYSTICK	
2		87687141		1	VÁLVULA PILOTO, Includes 87473380, 87586772, 87586773				
						VÁLVULA DE PILOTO	PILOT VALVE	VÁLVULA PILOTO	6180
					CLAPET DE PILOTAGE	VORSTEUERVENTIL	VALVOLA PILOTA	STYREVENTIL	
3		87428023		1	PARAFUSO, Square Head	PERNO	BOLT	PARAFUSO	140B
					VIS	SCHRAUBE	BULLONE	BOLT	
4		87037944		1	PORCA, Thin, M12 x 1.75, Cl 05				
						TUERCA	NUT	PORCA	010D
					ECROU	MUTTER	DADO	MØTRIK	
5		87443721		1	CAPA, Control Handle	FUNDA	BOOT	COBERTURA DE PROTE	330C
					SOUFFLET	MANSCHETTE	PARAPOLVERE	MANCHET	
6		225315C1		1	CONECTOR ELÉTR, Male, 2 Pin				
						CONECTOR ELÉCTRICO	ELEC CONNECTOR	CONECTOR ELÉC.	235C
					CONNECTEUR ELECTRI	ELEKTR STECKVERBIND	CONNETTORE ELETTRI(	EL-STIK	
7		225318C1		1	CONECTOR ELÉTR, 2 Pin, Connector				
						CONECTOR ELÉCTRICO	ELEC CONNECTOR	CONECTOR ELÉC.	235C
					CONNECTEUR ELECTRI	ELEKTR STECKVERBIND	CONNETTORE ELETTRI(	EL-STIK	
8		87308838		1	EMPUNHADURA, Joystick Control				
						PERILLA	HANDLE GRIP	GARRA	025I
					POIGNEE DE MAINTIEN	HANDGRIFF	IMPUGNATURA	HÅNDGREB	
9		15687475		3	PARAFUSO, Pan Hd, M3.5 x 25, Stainless				
						TORNILLO AUTORROSC	SELF-TAP SCREW	PARAFUSO	062V
					VIS AUTOTARAUDEUSE	SELBSTSCHN SCHRAUE	VITE AUTOFILETTANTE	SELVLÅSENDE BOLT	
10		87308839		1	EMPUNHADURA, Joystick Control				
						PERILLA	HANDLE GRIP	GARRA	025I
					POIGNEE DE MAINTIEN	HANDGRIFF	IMPUGNATURA	HÅNDGREB	
11		87435243		1	AMOSTRA (PLACA), Switch Mounting				
						MARCO	BEZEL	CHAPA DE ORNAMEMTO	0680
					ENCADREMENT	DECKRING	MOSTRINA	ORNAMENTRING	
12		87437372		1	INTERRUPTOR INTERMITENTE, Push Button Horn				
						CONJUNTO DE INTERRU	SWITCH ASSY	CONJUNTO DE INTERRU	067I
					ENSEMBLE COMMUTATI	SCHALTERBAUGRUPPE	COMPLESSIVO INTERRU	KONTAKT, KPL.	
		84492790		1	KIT DE SERVIÇO, Dual Aux Pilot Std.; Incl. Ref. 13, 14, 15; Also Incl. Fig. 35.726.17(03) Ref. 3, 10.				
						KIT DE SERVICIO	SERVICE KIT	KIT DE SERVIÇO	021K
					KIT D'ENTRETIEN	SERVICE-SATZ	KIT DI MANUTENZIONE	SERVICESÆT	
13		84134639		2	INTERRUPTOR, Push Button Bi-Directional Auxiliary Hydraulic				
						INTERRUPTOR	SWITCH	INTERRUPTOR	075I
					CONTACTEUR	SCHALTER	INTERRUTTORE	KONTAKT	
14		225350C1		1	CONECTOR ELÉTR, Male, 6 Pin				
						CONECTOR ELÉCTRICO	ELEC CONNECTOR	CONECTOR ELÉC.	235C
					CONNECTEUR ELECTRI	ELEKTR STECKVERBIND	CONNETTORE ELETTRI(	EL-STIK	
15		225353C1		1	CORTE DE TECIDO, Connector				
						CUÑA	WEDGE	CORTE DE TECIDO	9730
					CALE	KEIL	CUNEO	KILE	
16		87424267		1	CASQUILHO ISOLADOR, Wire				
						PASACABLES	GROMMET	PASSA-FIOS	131A
					PASSE-FIL	TÜLLE	ANELLO PASSACAVO	RING	

35.150.15	02	p2	12/11

SISTEMA HIDRÁULICO - VÁLVULA, ALAVANCA DE CONTROLE (COMANDOS PILOTADOS) (ESQUERDO) COM BUZINA E BOTÕES BI-DIRECI
SISTEMA HIDRAULICO - VÁLVULA, PALANCA DE CONTROL (MANDO PILOTADO) (IZQUIERDO) CON BOCINA & BOTONES BIDIRECCIONALE
HYDRAULICS - VALVE, JOYSTICK (PILOT CONTROLS) (LEFT-HAND) WITH HORN & BI-DIRECTIONAL BUTTONS
HYDRAULICS - VALVE, JOYSTICK (PILOT CONTROLS) (LEFT-HAND) WITH HORN & BI-DIRECTIONAL BUTTONS

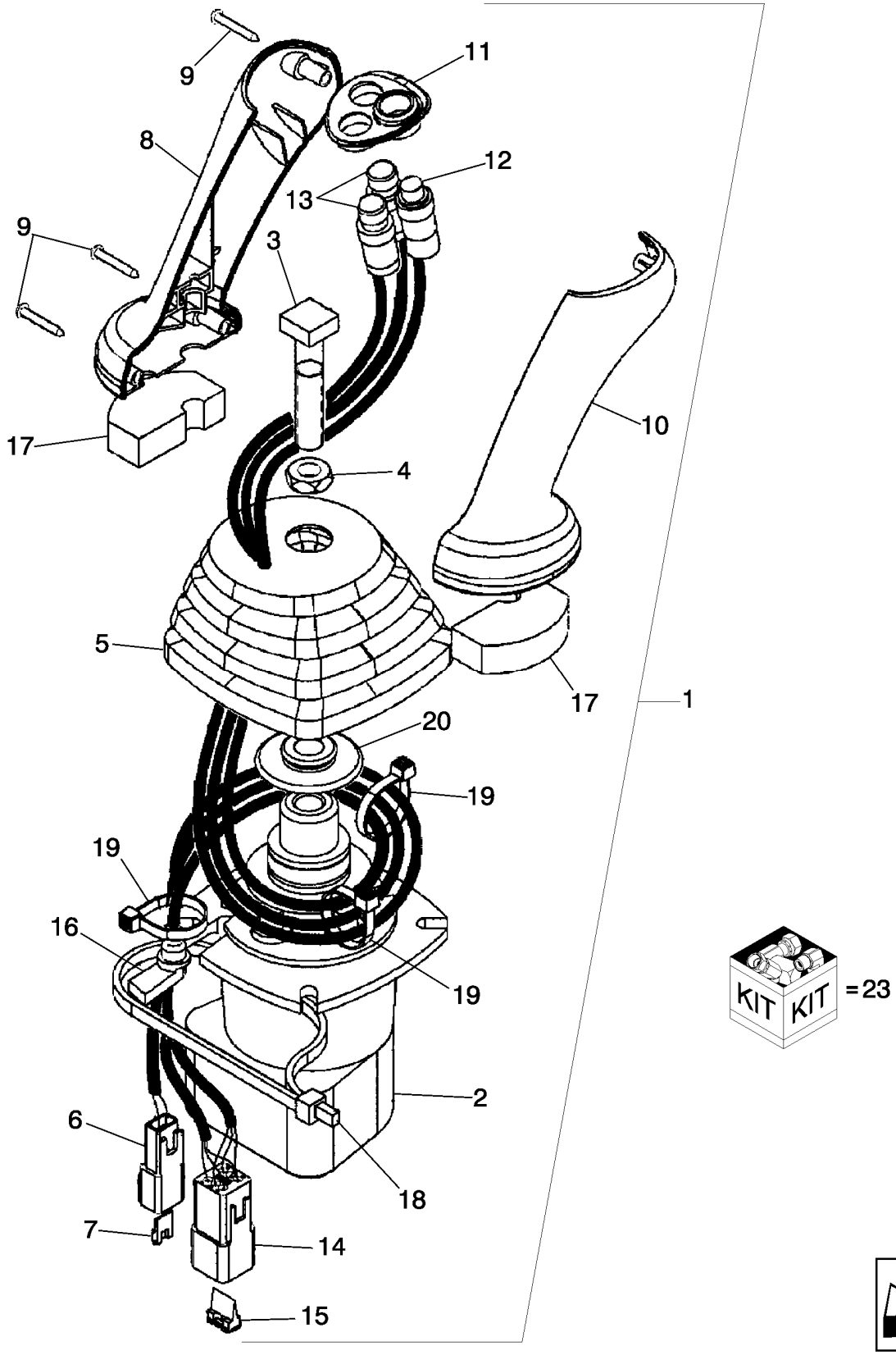

DISTRIBUTEUR, LEVIER DE COMMANDE (COMMANDE PILOTE) (GAUCHE) AVERTISSEUR SONORE & BI-DIR
HYDRAULICS - VALVE, JOYSTICK (PILOT CONTROLS) (LEFT-HAND) WITH HORN & BI-DIRECTIONAL BUTTONS
HYDRAULICS - VALVE, JOYSTICK (PILOT CONTROLS) (LEFT-HAND) WITH HORN & BI-DIRECTIONAL BUTTONS
HYDRAULICS - VALVE, JOYSTICK (PILOT CONTROLS) (LEFT-HAND) WITH HORN & BI-DIRECTIONAL BUTTONS

R	N	P.N.	MOD	Q	Denominação Description	Denominacion Bezeichnung	Description Descrizione	Denominação Beskrivelse	L.C.
17		**87435506**		2	VEDAÇÃO, Pilot Control Handle, Lower				
						ANILLO DE CIERRE	SEAL	VEDANTE	132A
					JOINT	DICHTUNG	GUARNIZIONE; TENUTA	PAKNING	
18		**87438046**		1	PRENDEDOR DE CABOS	BANDA DE CABLE	CABLE STRAP	BRAÇADEIRA DE CABO	P716
					BRIDE DE CABLE	KABELBINDER	FASCETTA PER CAVO	KABELSTROP	
19		**87000312**		3	PRENDEDOR DE CABOS, Black				
						BANDA DE CABLE	CABLE STRAP	BRAÇADEIRA DE CABO	P716
					BRIDE DE CABLE	KABELBINDER	FASCETTA PER CAVO	KABELSTROP	
20		**87436225**		1	RETENTOR, Control Boot	RETENEDOR	RETAINER	RETENTOR	109R
					DISPOSITIF DE RETENU	HALTERUNG	FERMO	HOLDER	
21		**87473380**		4	GUIA, Plunger Assy (Not Shown)				
						GUÍA	GUIDE	GUIA	145G
					GUIDE	FÜHRUNG	GUIDA	STYR	
22		**87586772**		4	REGULADOR, Spring (Not Shown)				
						REGULADOR	REGULATOR	REGULADOR	6795
					REGULATEUR	REGLER	REGOLATORE	REGULATOR	
23		**87586773**		1	KIT, Set of 4 Return Springs	KIT	KIT	KIT	305C
					KIT	SATZ	KIT	SÆT	

35.150.15	03	p1	11/11

SISTEMA HIDRÁULICO - VÁLVULA, JOYSTICK (COM COMANDOS PILOTADOS) (LADO ESQUERDO) COM BUZINA
SISTEMA HIDRAULICO - VALVULA, JOYSTICK (CON MANDOS PILOTADOS) (LADO IZQUIERDO) CON BOCINA
HYDRAULICS - VALVE, JOYSTICK (PILOT CONTROLS) (LEFT-HAND) WITH HORN
HYDRAULICS - VALVE, JOYSTICK (PILOT CONTROLS) (LEFT-HAND) WITH HORN

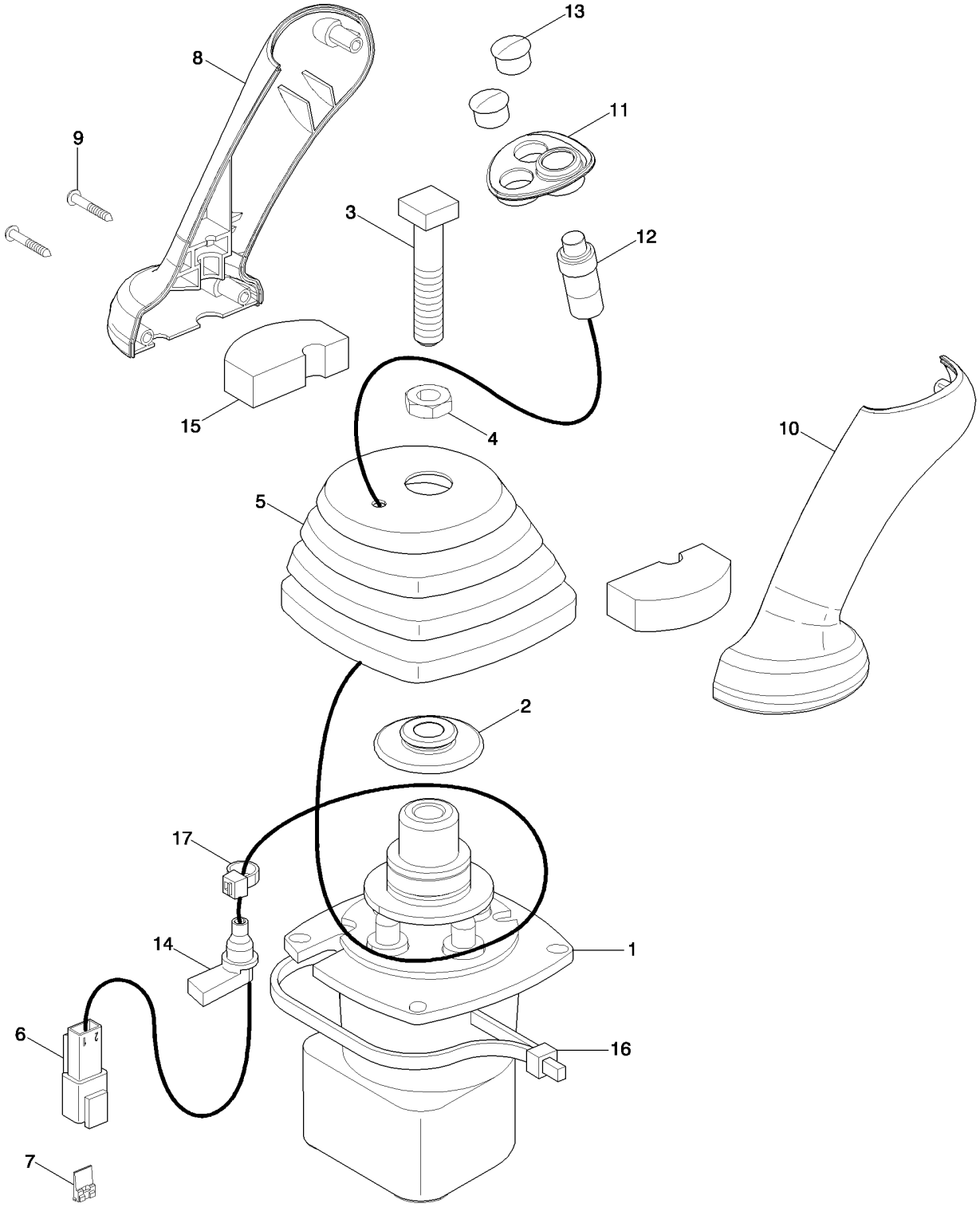

HYDRAULICS - VALVE, JOYSTICK (PILOT CONTROLS) (LEFT-HAND) WITH HORN
HYDRAULICS - VALVE, JOYSTICK (PILOT CONTROLS) (LEFT-HAND) WITH HORN
HYDRAULICS - VALVE, JOYSTICK (PILOT CONTROLS) (LEFT-HAND) WITH HORN
HYDRAULICS - VALVE, JOYSTICK (PILOT CONTROLS) (LEFT-HAND) WITH HORN

R	N	P.N.	MOD	Q	Denominação Description	Denominacion Bezeichnung	Description Descrizione	Denominação Beskrivelse	L.C.
1		87687141		1	VÁLVULA PILOTO	VÁLVULA DE PILOTO	PILOT VALVE	VÁLVULA PILOTO	6180
					CLAPET DE PILOTAGE	VORSTEUERVENTIL	VALVOLA PILOTA	STYREVENTIL	
		87685948		1	JOYSTICK, Assy	JOYSTICK	JOYSTICK	JOYSTICK	001J
					JOYSTICK	JOYSTICK	JOYSTICK	JOYSTICK	
2		87436225		1	RETENTOR	RETENEDOR	RETAINER	RETENTOR	109R
					DISPOSITIF DE RETENU	HALTERUNG	FERMO	HOLDER	
3		87428023		1	PARAFUSO	PERNO	BOLT	PARAFUSO	140B
					VIS	SCHRAUBE	BULLONE	BOLT	
4		87037944		1	PORCA, Thin, M12 x 1.75, Cl 05				
						TUERCA	NUT	PORCA	010D
					ECROU	MUTTER	DADO	MØTRIK	
5		87443721		1	CAPA	FUNDA	BOOT	COBERTURA DE PROTE	330C
					SOUFFLET	MANSCHETTE	PARAPOLVERE	MANCHET	
6		225315C1		1	CONECTOR ELÉTR, Male, 2 Pin				
						CONECTOR ELÉCTRICO	ELEC CONNECTOR	CONECTOR ELÉC.	235C
					CONNECTEUR ELECTRI	ELEKTR STECKVERBIND	CONNETTORE ELETTRI(	EL-STIK	
7		225318C1		1	CONECTOR ELÉTR, 2 Pin	CONECTOR ELÉCTRICO	ELEC CONNECTOR	CONECTOR ELÉC.	235C
					CONNECTEUR ELECTRI	ELEKTR STECKVERBIND	CONNETTORE ELETTRI(	EL-STIK	
8		87308838		1	EMPUNHADURA	PERILLA	HANDLE GRIP	GARRA	025I
					POIGNEE DE MAINTIEN	HANDGRIFF	IMPUGNATURA	HÅNDGREB	
9		15687475		3	PARAFUSO, Pan Hd, M3.5 x 25, Stainless				
						TORNILLO AUTORROSC	SELF-TAP SCREW	PARAFUSO	062V
					VIS AUTOTARAUDEUSE	SELBSTSCHN SCHRAUE	VITE AUTOFILETTANTE	SELVLÅSENDE BOLT	
10		87308839		1	EMPUNHADURA	PERILLA	HANDLE GRIP	GARRA	025I
					POIGNEE DE MAINTIEN	HANDGRIFF	IMPUGNATURA	HÅNDGREB	
11		87435243		1	AMOSTRA (PLACA)	MARCO	BEZEL	CHAPA DE ORNAMEMTO	0680
					ENCADREMENT	DECKRING	MOSTRINA	ORNAMENTRING	
12		87437372		1	INTERRUPTOR INTERMITENTE				
						CONJUNTO DE INTERRU	SWITCH ASSY	CONJUNTO DE INTERRU	067I
					ENSEMBLE COMMUTATI	SCHALTERBAUGRUPPE	COMPLESSIVO INTERRU	KONTAKT, KPL.	
13		86625128		2	BUJÃO, Dome, .562" hole, Nylon				
						TAPÓN	PLUG	TAMPÃO	050T
					BOUCHON	STOPFEN	TAPPO	PROP	
14		87424267		1	CASQUILHO ISOLADOR	PASACABLES	GROMMET	PASSA-FIOS	131A
					PASSE-FIL	TÜLLE	ANELLO PASSACAVO	RING	
15		87435506		2	VEDAÇÃO	ANILLO DE CIERRE	SEAL	VEDANTE	132A
					JOINT	DICHTUNG	GUARNIZIONE; TENUTA	PAKNING	
16		87438046		1	PRENDEDOR DE CABOS	BANDA DE CABLE	CABLE STRAP	BRAÇADEIRA DE CABO	P716
					BRIDE DE CABLE	KABELBINDER	FASCETTA PER CAVO	KABELSTROP	
17		87000312		1	PRENDEDOR DE CABOS	BANDA DE CABLE	CABLE STRAP	BRAÇADEIRA DE CABO	P716
					BRIDE DE CABLE	KABELBINDER	FASCETTA PER CAVO	KABELSTROP	
18		87586776		1	MANILHA, Inc. 2-17 (Not Shown)				
						MANECILLA	HANDLE	PEGA	020M
					POIGNEE	GRIFF	MANIGLIA	HÅNDTAG	

35.150.16	01	p1	11/11

VÁLVULA, JOYSTICK (COM COMANDOS PILOTADOS) (LADO DIREITO) SEM BRAÇO EXTENSÍVEL DA CONCHA
VALVULA, JOYSTICK (CON MANDOS PILOTADOS) (LADO DERECHO) SIN BRAZO EXTENSIBLE DE LA CUCHARA
VALVE, JOYSTICK (PILOT CONTROLS) (RIGHT-HAND) WITHOUT EXTENDABLE DIPPER
VALVE, JOYSTICK (PILOT CONTROLS) (RIGHT-HAND) WITHOUT EXTENDABLE DIPPER

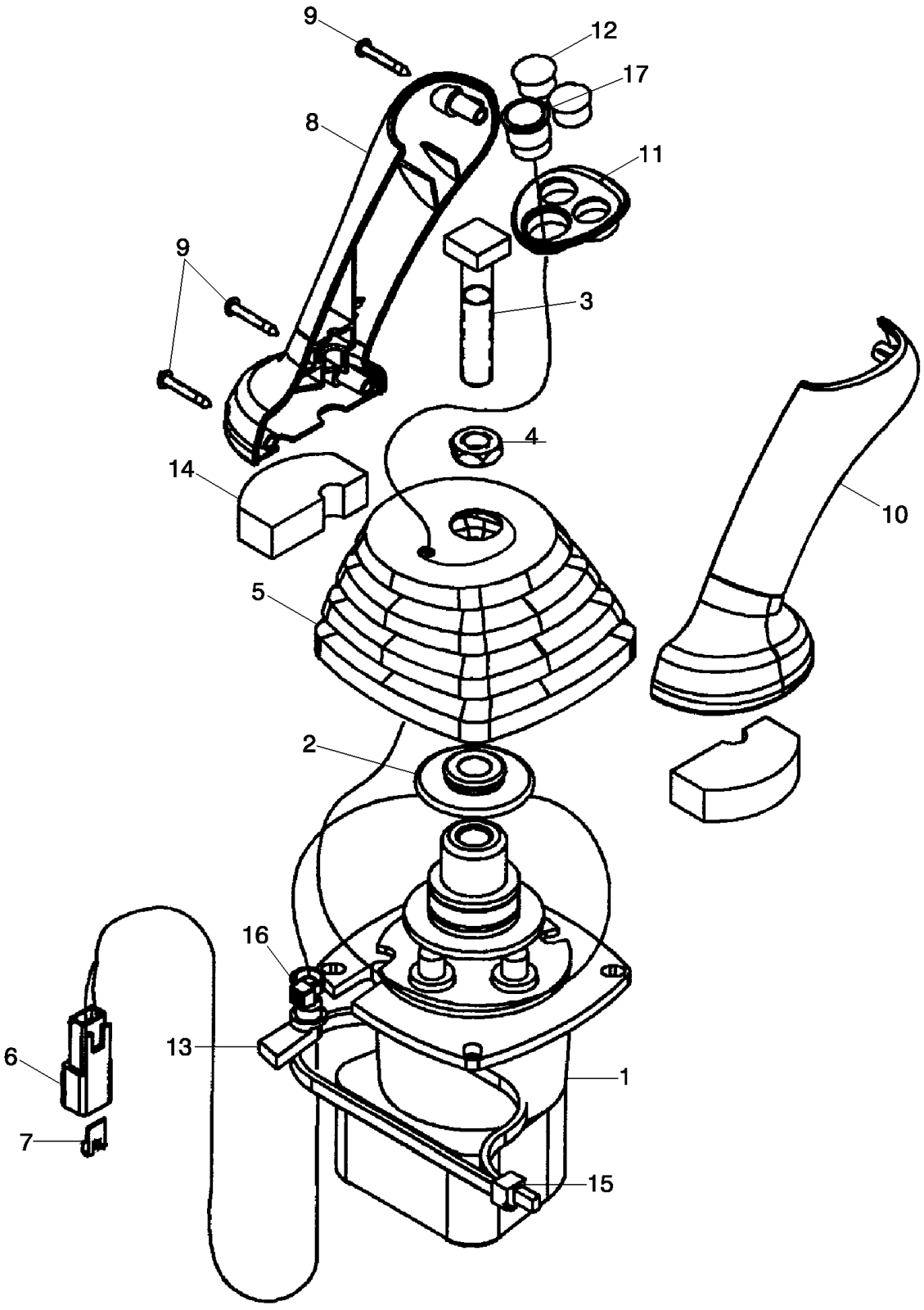

DISTRIBUTEUR, LEVIER DE COMMANDE (COMMANDE PILOTE) (DROIT) SANS BALANCIER EXTENSIBLE
VALVE, JOYSTICK (PILOT CONTROLS) (RIGHT-HAND) WITHOUT EXTENDABLE DIPPER
VALVE, JOYSTICK (PILOT CONTROLS) (RIGHT-HAND) WITHOUT EXTENDABLE DIPPER
VALVE, JOYSTICK (PILOT CONTROLS) (RIGHT-HAND) WITHOUT EXTENDABLE DIPPER

R	N	P.N.	MOD	Q	Denominação Description	Denominacion Bezeichnung	Description Descrizione	Denominação Beskrivelse	L.C.
		87685956		1	JOYSTICK, Pilot Controls, RH; Without Extendable Dipper; Incl. Ref 1 - 17				
					JOYSTICK	JOYSTICK	JOYSTICK	JOYSTICK	001J
					JOYSTICK	JOYSTICK	JOYSTICK	JOYSTICK	
1		**87687141**		1	VÁLVULA PILOTO, Includes 87473380, 87586772, 87586773				
						VÁLVULA DE PILOTO	PILOT VALVE	VÁLVULA PILOTO	6180
					CLAPET DE PILOTAGE	VORSTEUERVENTIL	VALVOLA PILOTA	STYREVENTIL	
		87473380		4	GUIA, Plunger Assy	GUÍA	GUIDE	GUIA	145G
					GUIDE	FÜHRUNG	GUIDA	STYR	
		87586772		4	REGULADOR, Spring	REGULADOR	REGULATOR	REGULADOR	6795
					REGULATEUR	REGLER	REGOLATORE	REGULATOR	
		87586773		1	KIT, Set of 4 Return Springs	KIT	KIT	KIT	305C
					KIT	SATZ	KIT	SÆT	
2		**87436225**		1	RETENTOR, Control Boot	RETENEDOR	RETAINER	RETENTOR	109R
					DISPOSITIF DE RETENU	HALTERUNG	FERMO	HOLDER	
3		**87428023**		1	PARAFUSO, Square Head	PERNO	BOLT	PARAFUSO	140B
					VIS	SCHRAUBE	BULLONE	BOLT	
4		**87037944**		1	PORCA, Thin, M12 x 1.75, Cl 05				
						TUERCA	NUT	PORCA	010D
					ECROU	MUTTER	DADO	MØTRIK	
5		**87443721**		1	CAPA, Joystick Control	FUNDA	BOOT	COBERTURA DE PROTE	330C
					SOUFFLET	MANSCHETTE	PARAPOLVERE	MANCHET	
6		**225315C1**		1	CONECTOR ELÉTR, Male, 2 Pin				
						CONECTOR ELÉCTRICO	ELEC CONNECTOR	CONECTOR ELÉC.	235C
					CONNECTEUR ELECTRI	ELEKTR STECKVERBIND	CONNETTORE ELETTRI(	EL-STIK	
7		**225318C1**		1	CONECTOR ELÉTR, 2 Pin	CONECTOR ELÉCTRICO	ELEC CONNECTOR	CONECTOR ELÉC.	235C
					CONNECTEUR ELECTRI	ELEKTR STECKVERBIND	CONNETTORE ELETTRI(	EL-STIK	
8		**87308838**		1	EMPUNHADURA, Joystick Control				
						PERILLA	HANDLE GRIP	GARRA	025I
					POIGNEE DE MAINTIEN	HANDGRIFF	IMPUGNATURA	HÅNDGREB	
9		**15687475**		3	PARAFUSO, Pan Hd, M3.5 x 25, Stainless				
						TORNILLO AUTORROSC	SELF-TAP SCREW	PARAFUSO	062V
					VIS AUTOTARAUDEUSE	SELBSTSCHN SCHRAUE	VITE AUTOFILETTANTE	SELVLÅSENDE BOLT	
10		**87308839**		1	EMPUNHADURA, Joystick Control				
						PERILLA	HANDLE GRIP	GARRA	025I
					POIGNEE DE MAINTIEN	HANDGRIFF	IMPUGNATURA	HÅNDGREB	
11		**87547309**		1	BISEL, Switch Mounting	BISEL	BEZEL	FRISO	123M
					ENCADREMENT	BLENDE	CORNICE	FACET	
12		**86625128**		2	BUJÃO, Dome, .562" hole, Nylon				
						TAPÓN	PLUG	TAMPÃO	050T
					BOUCHON	STOPFEN	TAPPO	PROP	
13		**87424267**		1	CASQUILHO ISOLADOR, Wire				
						PASACABLES	GROMMET	PASSA-FIOS	131A
					PASSE-FIL	TÜLLE	ANELLO PASSACAVO	RING	
14		**87435506**		2	VEDAÇÃO, Pilot Control Handle, Lower				
						ANILLO DE CIERRE	SEAL	VEDANTE	132A
					JOINT	DICHTUNG	GUARNIZIONE; TENUTA	PAKNING	
15		**87438046**		1	PRENDEDOR DE CABOS	BANDA DE CABLE	CABLE STRAP	BRAÇADEIRA DE CABO	P716
					BRIDE DE CABLE	KABELBINDER	FASCETTA PER CAVO	KABELSTROP	

35.150.16	01	p2	11/11

VÁLVULA, JOYSTICK (COM COMANDOS PILOTADOS) (LADO DIREITO) SEM BRAÇO EXTENSÍVEL DA CONCHA
VALVULA, JOYSTICK (CON MANDOS PILOTADOS) (LADO DERECHO) SIN BRAZO EXTENSIBLE DE LA CUCHARA
VALVE, JOYSTICK (PILOT CONTROLS) (RIGHT-HAND) WITHOUT EXTENDABLE DIPPER
VALVE, JOYSTICK (PILOT CONTROLS) (RIGHT-HAND) WITHOUT EXTENDABLE DIPPER

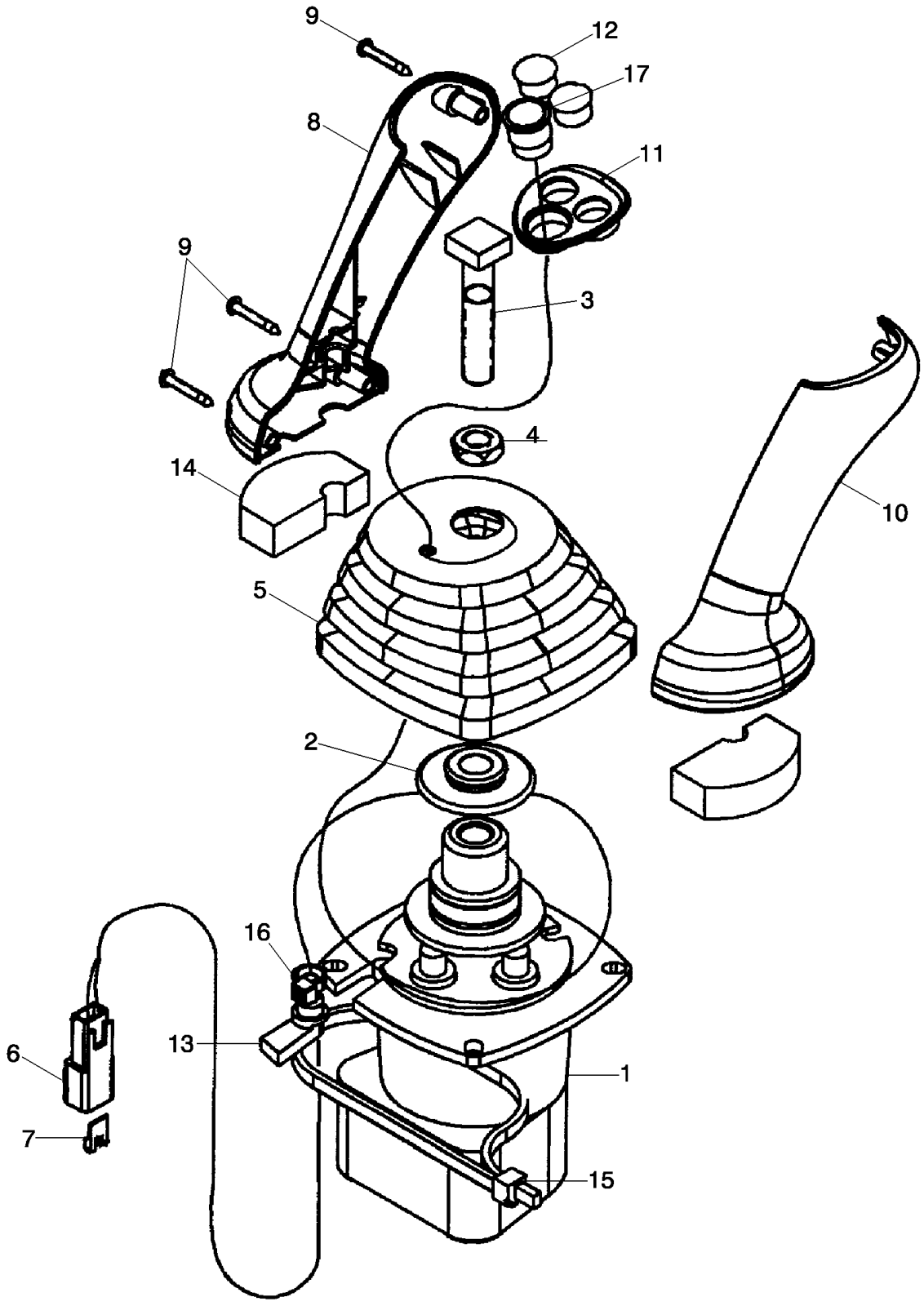

DISTRIBUTEUR, LEVIER DE COMMANDE (COMMANDE PILOTE) (DROIT) SANS BALANCIER EXTENSIBLE
VALVE, JOYSTICK (PILOT CONTROLS) (RIGHT-HAND) WITHOUT EXTENDABLE DIPPER
VALVE, JOYSTICK (PILOT CONTROLS) (RIGHT-HAND) WITHOUT EXTENDABLE DIPPER
VALVE, JOYSTICK (PILOT CONTROLS) (RIGHT-HAND) WITHOUT EXTENDABLE DIPPER

R	N	P.N.	MOD	Q	Denominação Description	Denominacion Bezeichnung	Description Descrizione	Denominação Beskrivelse	L.C.
16		**87000312**		1	PRENDEDOR DE CABOS, Black, 10 mm				
						BANDA DE CABLE	CABLE STRAP	BRAÇADEIRA DE CABO	P716
					BRIDE DE CABLE	KABELBINDER	FASCETTA PER CAVO	KABELSTROP	
17		**87546922**		1	INTERRUPTOR INTERMITENTE, Pushbutton; One Touch Decelerator				
						CONJUNTO DE INTERRU	SWITCH ASSY	CONJUNTO DE INTERRU	067I
					ENSEMBLE COMMUTATI	SCHALTERBAUGRUPPE	COMPLESSIVO INTERRU	KONTAKT, KPL.	

35.150.16	02	p1	12/11

SISTEMA HIDRÁULICO - VÁLVULA, ALAVANCA DE CONTROLE (COMANDOS PILOTADOS) (DIREITO) SEM BRAÇO EXTENSÍVEL DA CONCHA
SISTEMA HIDRAULICO - VÁLVULA, PALANCA DE CONTROL (MANDOS PILOTADOS) (DERECHA/O) SIN BRAZO EXTENSIBLE DE LA CUCHAR
HYDRAULICS - VALVE, JOYSTICK (PILOT CONTROLS) (RIGHT-HAND) WITHOUT EXTENDABLE DIPPER, 7 SPOOL
HYDRAULICS - VALVE, JOYSTICK (PILOT CONTROLS) (RIGHT-HAND) WITHOUT EXTENDABLE DIPPER, 7 SPOOL

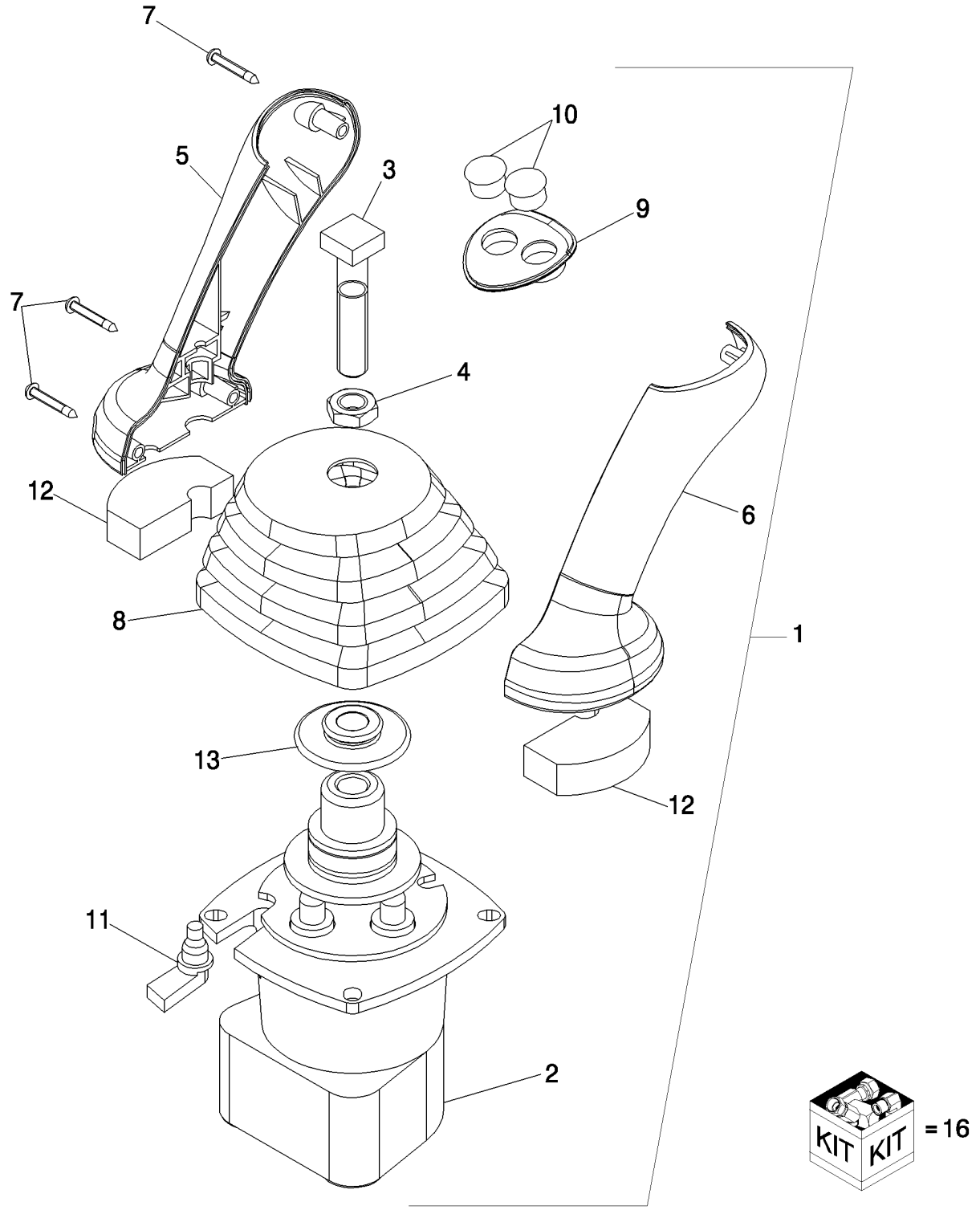

DISTRIBUTEUR, LEVIER DE COMMANDE (COMMANDE PILOTE) (DROIT) SANS BALANCIER EXTENSIBLE
HYDRAULICS - VALVE, JOYSTICK (PILOT CONTROLS) (RIGHT-HAND) WITHOUT EXTENDABLE DIPPER, 7 SPOOL
HYDRAULICS - VALVE, JOYSTICK (PILOT CONTROLS) (RIGHT-HAND) WITHOUT EXTENDABLE DIPPER, 7 SPOOL
HYDRAULICS - VALVE, JOYSTICK (PILOT CONTROLS) (RIGHT-HAND) WITHOUT EXTENDABLE DIPPER, 7 SPOOL

R	N	P.N.	MOD	Q	Denominação Description	Denominacion Bezeichnung	Description Descrizione	Denominação Beskrivelse	L.C.
1		87685954		1	JOYSTICK, Pilot Controls, RH; Without Extendable Dipper; Includes 87687141 Base Valve; Incl. Ref 1B, 2 - 12; Part Number Stamped On Valve Base; If Used				
					JOYSTICK	JOYSTICK	JOYSTICK	JOYSTICK	001J
					JOYSTICK	JOYSTICK	JOYSTICK	JOYSTICK	
2		87687141		1	VÁLVULA PILOTO, Pilot Control Joystick Valve; Included in 87685954 Joystick Control Valve; If Used; Not Illustrated; Includes 87473380, 87586772, 87586773				
						VÁLVULA DE PILOTO	PILOT VALVE	VÁLVULA PILOTO	6180
					CLAPET DE PILOTAGE	VORSTEUERVENTIL	VALVOLA PILOTA	STYREVENTIL	
3		87428023		1	PARAFUSO, Square Head	PERNO	BOLT	PARAFUSO	140B
					VIS	SCHRAUBE	BULLONE	BOLT	
4		87037944		1	PORCA, Thin, M12 x 1.75, Cl 05				
						TUERCA	NUT	PORCA	010D
					ECROU	MUTTER	DADO	MØTRIK	
5		87308838		1	EMPUNHADURA, Joystick Control; Replaces 87428164				
						PERILLA	HANDLE GRIP	GARRA	025I
					POIGNEE DE MAINTIEN	HANDGRIFF	IMPUGNATURA	HÅNDGREB	
6		87308839		1	EMPUNHADURA, Joystick Control; Replaces 87428165				
						PERILLA	HANDLE GRIP	GARRA	025I
					POIGNEE DE MAINTIEN	HANDGRIFF	IMPUGNATURA	HÅNDGREB	
7		15687475		3	PARAFUSO, Pan Hd, M3.5 x 25, Stainless, Replaces 87032819 Black Zinc Plated Screw, Which Is Used In Other Applications				
						TORNILLO AUTORROSC	SELF-TAP SCREW	PARAFUSO	062V
					VIS AUTOTARAUDEUSE	SELBSTSCHN SCHRAUE	VITE AUTOFILETTANTE	SELVLÅSENDE BOLT	
8		87443722		1	CAPA, Joystick Control	FUNDA	BOOT	COBERTURA DE PROTE	330C
					SOUFFLET	MANSCHETTE	PARAPOLVERE	MANCHET	
9		87435242		1	AMOSTRA (PLACA), Switch Mounting				
						MARCO	BEZEL	CHAPA DE ORNAMEMTC	0680
					ENCADREMENT	DECKRING	MOSTRINA	ORNAMENTRING	
10		86625128		2	BUJÃO, Dome, .562" hole, Nylon, Replaces 353-405 Plug Which Is Used In Other Applications				
						TAPÓN	PLUG	TAMPÃO	050T
					BOUCHON	STOPFEN	TAPPO	PROP	
11		87451448		1	CASQUILHO ISOLADOR, Wire; Replaces 87424267 Grommet, Which Is Used In Other Applications				
						PASACABLES	GROMMET	PASSA-FIOS	131A
					PASSE-FIL	TÜLLE	ANELLO PASSACAVO	RING	
12		87435506		2	VEDAÇÃO, Pilot Control Handle, Lower				
						ANILLO DE CIERRE	SEAL	VEDANTE	132A
					JOINT	DICHTUNG	GUARNIZIONE; TENUTA	PAKNING	
13		87436225		1	RETENTOR, Control Boot	RETENEDOR	RETAINER	RETENTOR	109R
					DISPOSITIF DE RETENU	HALTERUNG	FERMO	HOLDER	
14		87473380		4	GUIA, Plunger Assy (Not Shown)				
						GUÍA	GUIDE	GUIA	145G
					GUIDE	FÜHRUNG	GUIDA	STYR	
15		87586772		4	REGULADOR, Spring (Not Shown)				
						REGULADOR	REGULATOR	REGULADOR	6795
					REGULATEUR	REGLER	REGOLATORE	REGULATOR	
16		87586773		1	KIT, Set of 4 Return Springs (Not Shown)				
						KIT	KIT	KIT	305C
					KIT	SATZ	KIT	SÆT	

35.150.16	03	p1	12/11

SISTEMA HIDRÁULICO - VÁLVULA, ALAVANCA DE CONTROLE (COMANDOS PILOTADOS) (DIREITO) COM BRAÇO EXTENSÍVEL DA CONCH
SISTEMA HIDRAULICO - VÁLVULA, PALANCA DE CONTROL (MANDOS PILOTADOS) (DERECHA/O) CON BRAZO EXTENSIBLE DE LA CUCHA
HYDRAULICS - VALVE, JOYSTICK (PILOT CONTROLS) (RIGHT-HAND) WITH EXTENDABLE DIPPER, 8 SPOOL
HYDRAULICS - VALVE, JOYSTICK (PILOT CONTROLS) (RIGHT-HAND) WITH EXTENDABLE DIPPER, 8 SPOOL

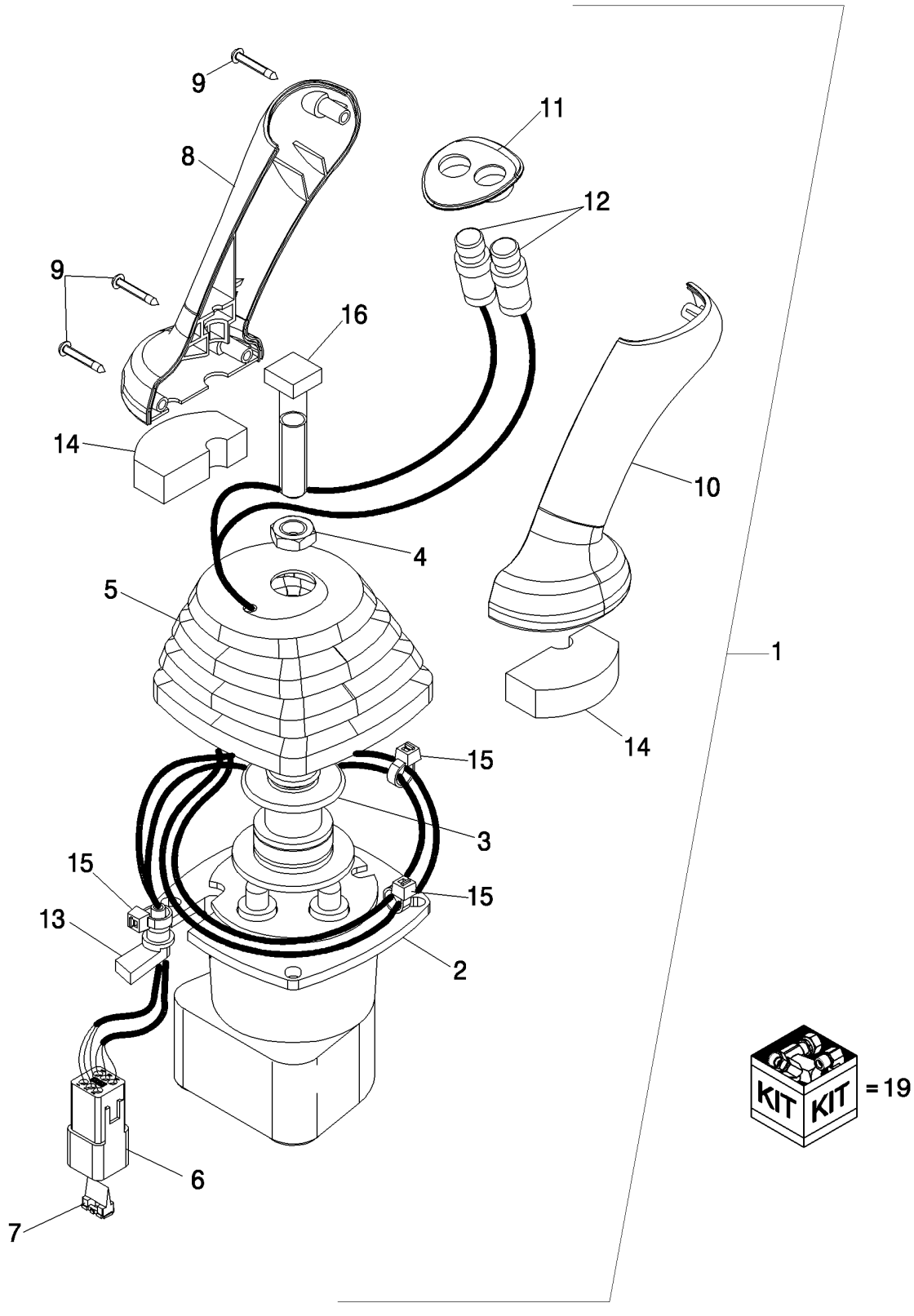

DISTRIBUTEUR, LEVIER DE COMMANDE (COMMANDE PILOTE) (DROIT) AVEC BALANCIER EXTENSIBLE
HYDRAULICS - VALVE, JOYSTICK (PILOT CONTROLS) (RIGHT-HAND) WITH EXTENDABLE DIPPER, 8 SPOOL
HYDRAULICS - VALVE, JOYSTICK (PILOT CONTROLS) (RIGHT-HAND) WITH EXTENDABLE DIPPER, 8 SPOOL
HYDRAULICS - VALVE, JOYSTICK (PILOT CONTROLS) (RIGHT-HAND) WITH EXTENDABLE DIPPER, 8 SPOOL

R	N	P.N.	MOD	Q	Denominação Description	Denominacion Bezeichnung	Description Descrizione	Denominação Beskrivelse	L.C.
1		87685955		1	VÁLVULA CONTROLE, Joystick, RH; With Extendable Dipper; Includes 87687141 Base Valve; Incl. Ref 1B, 2 - 15; Replaces 87443743, 87308847, 87388705; Part Number Stamped On Valve Base; If Used				
						VÁLVULA DE CONTROL	CONTROL VALVE	VÁLVULA DE CONTROL(	083D
					DISTRIBUTEUR	STEUERVENTIL	DISTRIBUTORE IDRAULI	STYREVENTIL	
2		87687141		1	VÁLVULA PILOTO, Pilot Control Joystick Valve; Included in 87685955 Joystick Control Valve; Includes 87473380, 87586772, 87586773; If Used; Not Illustrated				
						VÁLVULA DE PILOTO	PILOT VALVE	VÁLVULA PILOTO	6180
					CLAPET DE PILOTAGE	VORSTEUERVENTIL	VALVOLA PILOTA	STYREVENTIL	
3		87436225		1	RETENTOR, Control Boot	RETENEDOR	RETAINER	RETENTOR	109R
					DISPOSITIF DE RETENU	HALTERUNG	FERMO	HOLDER	
4		87037944		1	PORCA, Thin, M12 x 1.75, Cl 05				
						TUERCA	NUT	PORCA	010D
					ECROU	MUTTER	DADO	MØTRIK	
5		87443721		1	CAPA, Joystick Control	FUNDA	BOOT	COBERTURA DE PROTE	330C
					SOUFFLET	MANSCHETTE	PARAPOLVERE	MANCHET	
6		225350C1		1	CONECTOR ELÉTR, Male, 6 Pin				
						CONECTOR ELÉCTRICO	ELEC CONNECTOR	CONECTOR ELÉC.	235C
					CONNECTEUR ELECTRI	ELEKTR STECKVERBIND	CONNETTORE ELETTRI(	EL-STIK	
7		225353C1		1	CORTE DE TECIDO, Connector				
						CUÑA	WEDGE	CORTE DE TECIDO	9730
					CALE	KEIL	CUNEO	KILE	
8		87308838		1	EMPUNHADURA, Joystick Control; Replaces 87428164				
						PERILLA	HANDLE GRIP	GARRA	025I
					POIGNEE DE MAINTIEN	HANDGRIFF	IMPUGNATURA	HÅNDGREB	
9		15687475		3	PARAFUSO, Pan Hd, M3.5 x 25, Stainless, Replaces 87032819 Black Zinc Plated Screw, Which Is Used In Other Applications				
						TORNILLO AUTORROSC	SELF-TAP SCREW	PARAFUSO	062V
					VIS AUTOTARAUDEUSE	SELBSTSCHN SCHRAUE	VITE AUTOFILETTANTE	SELVLÅSENDE BOLT	
10		87308839		1	EMPUNHADURA, Joystick Control; Replaces 87428165				
						PERILLA	HANDLE GRIP	GARRA	025I
					POIGNEE DE MAINTIEN	HANDGRIFF	IMPUGNATURA	HÅNDGREB	
11		87435242		1	AMOSTRA (PLACA), Switch Mounting				
						MARCO	BEZEL	CHAPA DE ORNAMEMTO	0680
					ENCADREMENT	DECKRING	MOSTRINA	ORNAMENTRING	
12		84134639		2	INTERRUPTOR, Push Button Retract and Extendahoe Switches; Replaces 87437371				
						INTERRUPTOR	SWITCH	INTERRUPTOR	075I
					CONTACTEUR	SCHALTER	INTERRUTTORE	KONTAKT	
13		87424267		1	CASQUILHO ISOLADOR, Wire				
						PASACABLES	GROMMET	PASSA-FIOS	131A
					PASSE-FIL	TÜLLE	ANELLO PASSACAVO	RING	
14		87435506		2	VEDAÇÃO, Pilot Control Handle, Lower				
						ANILLO DE CIERRE	SEAL	VEDANTE	132A
					JOINT	DICHTUNG	GUARNIZIONE; TENUTA	PAKNING	
15		87000312		3	PRENDEDOR DE CABOS, 7-8 Inch Nylon				
						BANDA DE CABLE	CABLE STRAP	BRAÇADEIRA DE CABO	P716
					BRIDE DE CABLE	KABELBINDER	FASCETTA PER CAVO	KABELSTROP	
15		87438046		1	PRENDEDOR DE CABOS, 15 Inch Nylon				
						BANDA DE CABLE	CABLE STRAP	BRAÇADEIRA DE CABO	P716
					BRIDE DE CABLE	KABELBINDER	FASCETTA PER CAVO	KABELSTROP	

35.150.16	03	p2	12/11

SISTEMA HIDRÁULICO - VÁLVULA, ALAVANCA DE CONTROLE (COMANDOS PILOTADOS) (DIREITO) COM BRAÇO EXTENSÍVEL DA CONCH
SISTEMA HIDRAULICO - VÁLVULA, PALANCA DE CONTROL (MANDOS PILOTADOS) (DERECHA/O) CON BRAZO EXTENSIBLE DE LA CUCHA
HYDRAULICS - VALVE, JOYSTICK (PILOT CONTROLS) (RIGHT-HAND) WITH EXTENDABLE DIPPER, 8 SPOOL
HYDRAULICS - VALVE, JOYSTICK (PILOT CONTROLS) (RIGHT-HAND) WITH EXTENDABLE DIPPER, 8 SPOOL

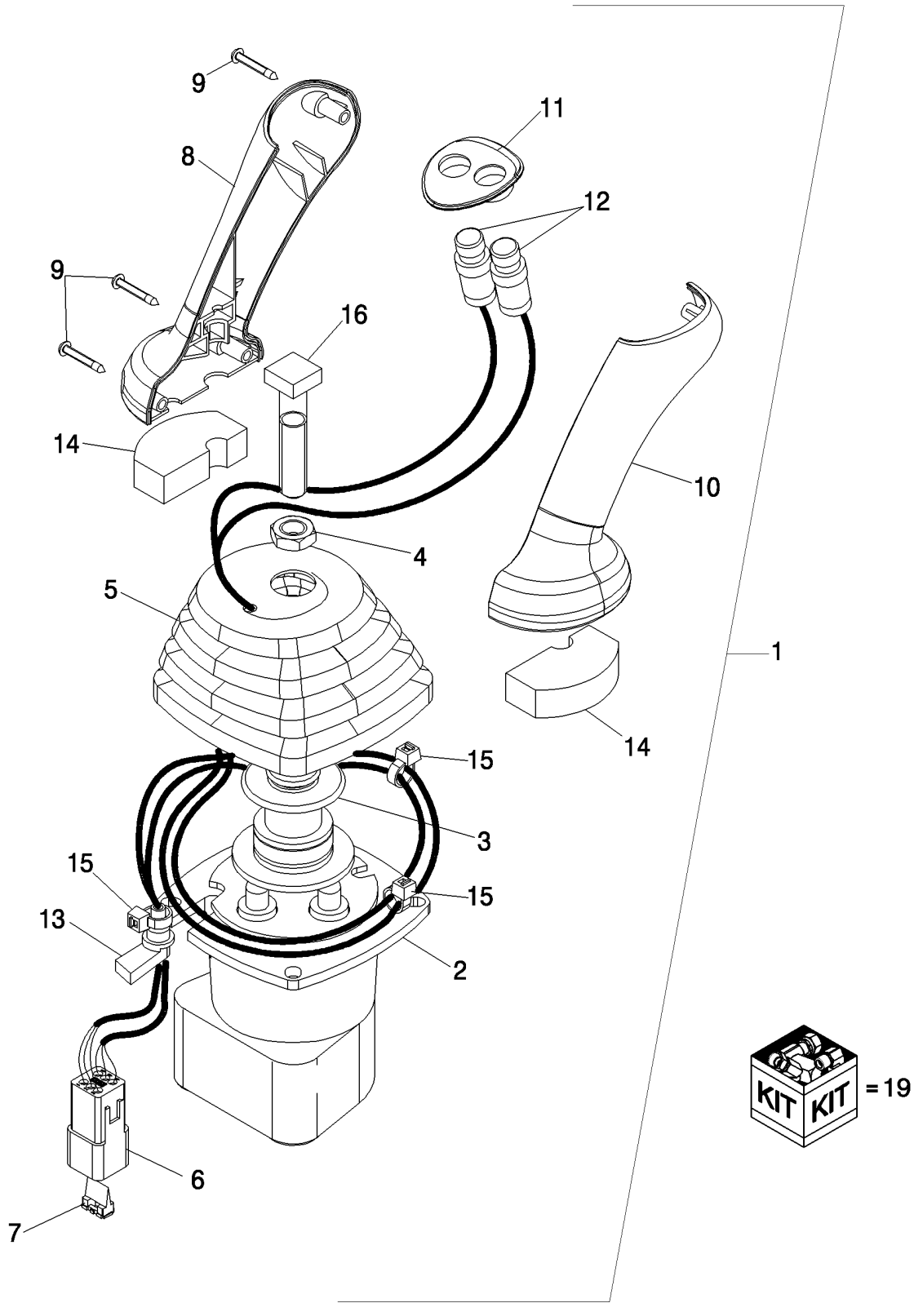

DISTRIBUTEUR, LEVIER DE COMMANDE (COMMANDE PILOTE) (DROIT) AVEC BALANCIER EXTENSIBLE
HYDRAULICS - VALVE, JOYSTICK (PILOT CONTROLS) (RIGHT-HAND) WITH EXTENDABLE DIPPER, 8 SPOOL
HYDRAULICS - VALVE, JOYSTICK (PILOT CONTROLS) (RIGHT-HAND) WITH EXTENDABLE DIPPER, 8 SPOOL
HYDRAULICS - VALVE, JOYSTICK (PILOT CONTROLS) (RIGHT-HAND) WITH EXTENDABLE DIPPER, 8 SPOOL

R	N	P.N.	MOD	Q	Denominação Description	Denominacion Bezeichnung	Description Descrizione	Denominação Beskrivelse	L.C.
16		**87428023**		1	PARAFUSO, Square Head VIS	PERNO SCHRAUBE	BOLT BULLONE	PARAFUSO BOLT	140B
17		**87473380**		4	GUIA, Plunger Assy GUIDE	GUÍA FÜHRUNG	GUIDE GUIDA	GUIA STYR	145G
17		**87586772**		4	REGULADOR, Spring REGULATEUR	REGULADOR REGLER	REGULATOR REGOLATORE	REGULADOR REGULATOR	6795
17		**87586773**		1	KIT, Set of 4 Return Springs KIT	KIT SATZ	KIT KIT	KIT SÆT	305C

35.701.02	01	p1	11/11

SISTEMA HIDRÁULICO - CILINDRO, CAÇAMBA DA CARREGADEIRA 4 EM 1
SISTEMA HIDRAULICO - CILINDRO, CUCHARON DE LA CARGADORA 4 EN 1
HYDRAULICS - CYLINDER, LOADER BUCKET 4-IN-1
HYDRAULICS - CYLINDER, LOADER BUCKET 4-IN-1

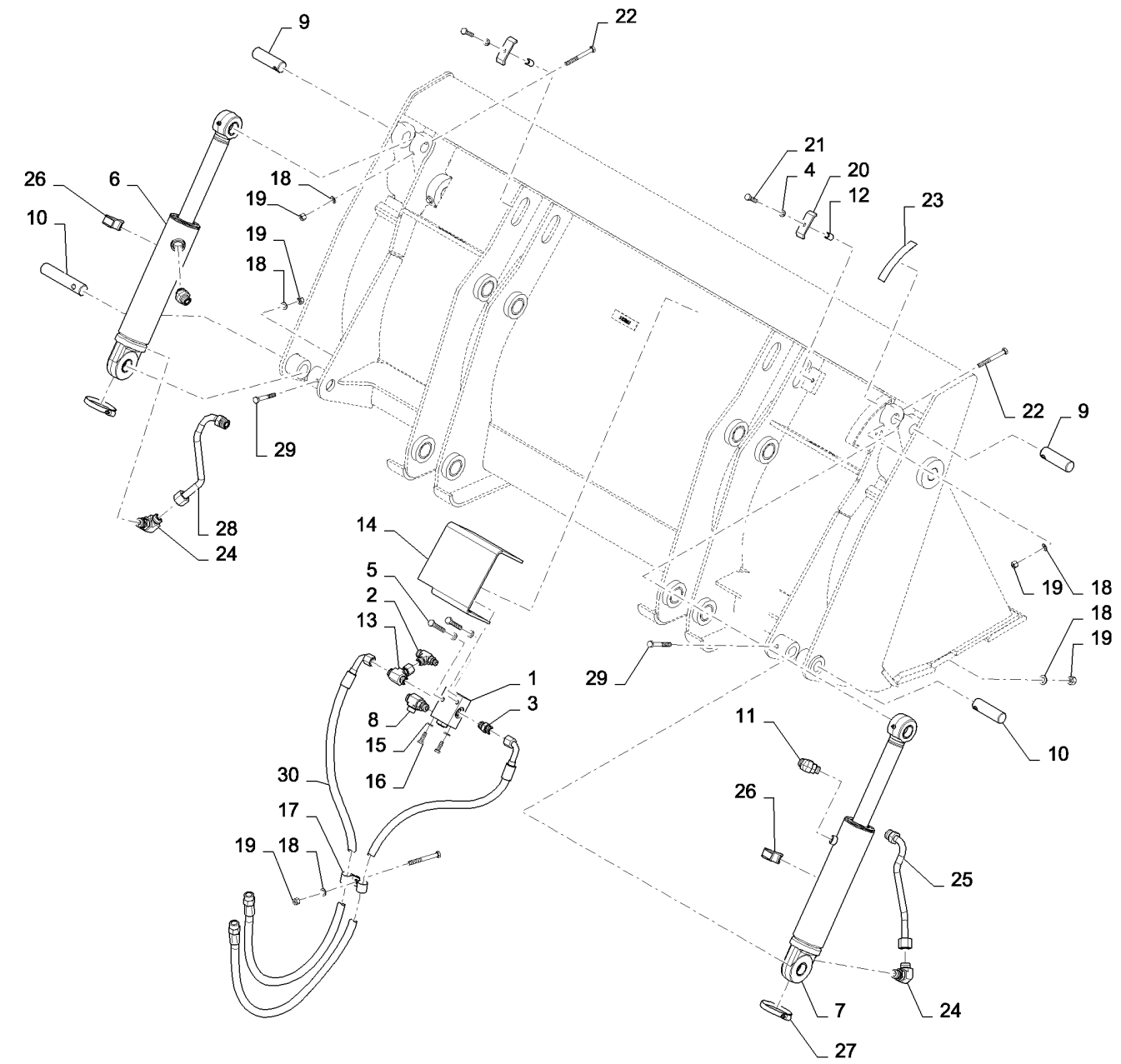

HYDRAULICS - CYLINDER, LOADER BUCKET 4-IN-1
HYDRAULICS - CYLINDER, LOADER BUCKET 4-IN-1
HYDRAULICS - CYLINDER, LOADER BUCKET 4-IN-1
HYDRAULICS - CYLINDER, LOADER BUCKET 4-IN-1

R	N	P.N.	MOD	Q	Denominação Description	Denominacion Bezeichnung	Description Descrizione	Denominação Beskrivelse	L.C.
1		325465A2		1	VALVULA CHECAGEM	VALVULA ANTIRRETORN	VALVE, CHECK	VALVULA CHECAGEM	P140
					SOUPAPE ANTI RETOUR	RUECKSCHLAGVENTIL	VALVOLA, DI RITEGNO	VALVE, CHECK	
2		201-412		1	T, 13/16"-16 x 3/4"-16 Run, ORFS				
						RACOR EN T	TEE	TÊ	9020
					RACCORD EN T	T-STÜCK	PEZZO A T	T-STYKKE	
3		201-102		1	CONECTOR HIDRÁUL, 13/16"-16 ORFS x 3/4"-16 ORB				
						CONECTOR HIDRÁULIC	HYD CONNECTOR	CONECTOR HID.	020R
					CONNECTEUR HYDRAU	HYDR STECKVERBINDE	CONNETTORE IDRAULIC	HYDRAULIKSTIK	
4		892-11010		4	TRAVA DA ARRUELA, M10	ARANDELA DE BLOQUE	LOCK WASHER	ANILHA DE RETENÇÃO	132R
					RONDELLE FREIN	SICHERUNGSSCHEIBE	RONDELLA DI SICUREZ	LÅSESKIVE	
5		814-10060		2	PARAFUSO, Hex, M10 x 60, 8.8				
						PERNO	BOLT	PARAFUSO	140B
					VIS	SCHRAUBE	BULLONE	BOLT	
6		87454016		1	CILINDRO HIDRÁULICO	CILINDRO HIDRÁULICO	HYDRAULIC CYLINDER	CILINDRO HIDRÁULICO	188C
					VERIN HYDRAULIQUE	HYDRAULIKZYLINDER	CILINDRO IDRAULICO	HYDRAULIKCYLINDER	
7		87454017		1	CILINDRO HIDRÁULICO	CILINDRO HIDRÁULICO	HYDRAULIC CYLINDER	CILINDRO HIDRÁULICO	188C
					VERIN HYDRAULIQUE	HYDRAULIKZYLINDER	CILINDRO IDRAULICO	HYDRAULIKCYLINDER	
8		84218880		1	CONECTOR T MACHO-FÊMEA				
						CONEXIÓN EN T	RUN TEE	CONECTOR T MACHO-F	A130
					T DROIT	T-EINSCHRAUBVERBIND	PERCORSO A T	T-STYKKE MED GEVIND	
9		D51392		2	PINO	BOTADOR	PIN	PINO	6200
					BROCHE	STIFT	SPINA	PIN	
10		D51393		2	PINO	PASADOR	PIN	PERNO	080P
					BROCHE	PIN	PERNO	STIFT	
11		201-316		2	COTOVELO, 45º, 1"-14 x 7/8"-14. Adj, ORFS				
						CODO	ELBOW	COTOVELO	085G
					COUDE	KNIESTÜCK	GOMITO	VINKELRØR	
12		R46493		2	ESPACADOR	ESPACIADOR	SPACER	ESPACADOR	8090
					ENTRETOISE	ABSTANDSSTUECK	DISTANZIALE	SPACER	
13		201-411		1	T, 13/16"-16 ORFS x 13/16"-16 Sw Br				
						RACOR EN T	TEE	TÊ	9020
					RACCORD EN T	T-STÜCK	PEZZO A T	T-STYKKE	
14		388848A1		1	PROTECTOR	GUARDA	GUARD	PROTECTOR	4040
					GARANT	SCHUTZ	PROTEZIONE	GUARD	
15		892-11008		2	TRAVA DA ARRUELA, M8	ARANDELA DE BLOQUE	LOCK WASHER	ANILHA DE RETENÇÃO	132R
					RONDELLE FREIN	SICHERUNGSSCHEIBE	RONDELLA DI SICUREZ	LÅSESKIVE	
16		614-8025		2	PARAFUSO, Hex, M8 x 25, 8.8				
						PERNO	BOLT	PARAFUSO	140B
					VIS	SCHRAUBE	BULLONE	BOLT	
17		515-25254		2	BRAÇADEIRA, 1", Insul, 1/2" Bolt				
						ABRAZADERA	CLAMP	BRAÇADEIRA	120M
					COLLIER	KLEMME	MORSETTO	SPÆNDEBÅND	
18		895-11010		5	ARRUELA PLANA, M10 x 20 x 2				
						ARANDELA	WASHER	ANILHA	131R
					RONDELLE	UNTERLEGSCHEIBE	RONDELLA	FLADSKIVE	
19		832-10410		5	CONTRA PORCA, M10 x 1.5, Cl 8				
						TUERCA DE BLOQUEO	LOCK NUT	CONTRAPORCA	P263
					CONTRE-ECROU	SICHERUNGSMUTTER	DADO DI BLOCCAGGIO	LÅSEMØTRIK	

35.701.02	01	p2	11/11

SISTEMA HIDRÁULICO - CILINDRO, CAÇAMBA DA CARREGADEIRA 4 EM 1
SISTEMA HIDRAULICO - CILINDRO, CUCHARON DE LA CARGADORA 4 EN 1
HYDRAULICS - CYLINDER, LOADER BUCKET 4-IN-1
HYDRAULICS - CYLINDER, LOADER BUCKET 4-IN-1

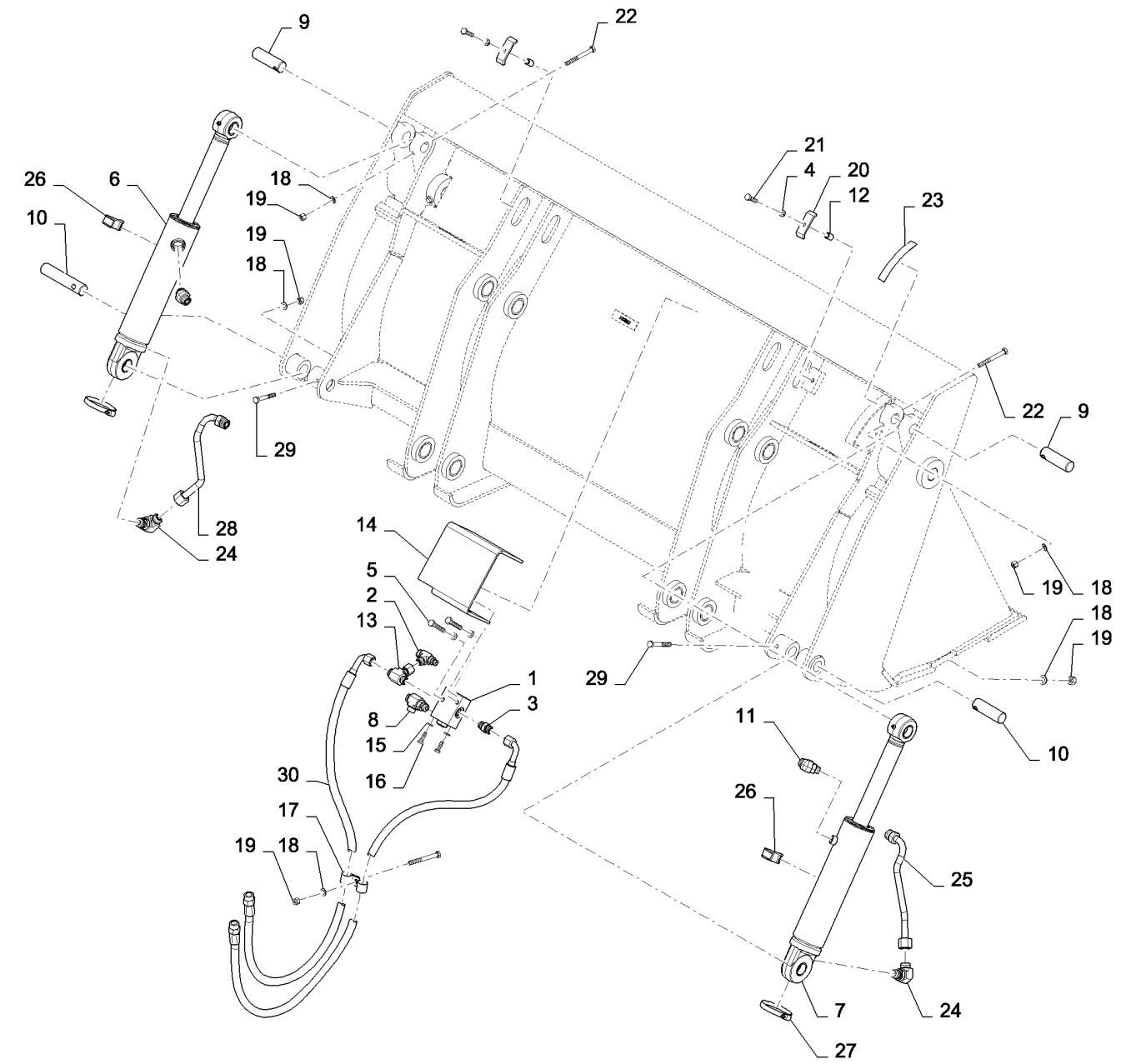

HYDRAULICS - CYLINDER, LOADER BUCKET 4-IN-1
HYDRAULICS - CYLINDER, LOADER BUCKET 4-IN-1
HYDRAULICS - CYLINDER, LOADER BUCKET 4-IN-1
HYDRAULICS - CYLINDER, LOADER BUCKET 4-IN-1

R	N	P.N.	MOD	Q	Denominação Description	Denominacion Bezeichnung	Description Descrizione	Denominação Beskrivelse	L.C.
20		D143846		2	BRAÇADEIRA COLLIER	ABRAZADERA KLEMME	CLAMP MORSETTO	BRAÇADEIRA SPÆNDEBÅND	120M
21		614-10040		2	PARAFUSO, Hex, M10 x 40, 8.8, Full Thd PERNO VIS	 BOLT SCHRAUBE	 BOLT BULLONE	 PARAFUSO BOLT	140B
22		814-10090		2	PARAFUSO, Hex, M10 x 90, 8.8 PERNO VIS	 BOLT SCHRAUBE	 BOLT BULLONE	 PARAFUSO BOLT	140B
23		321-1708		1	DECALCOMANIA DECALCOMANIE	CALCOMANIA ABZIEHBILD	DECAL AUTOADESIVO	DECALCOMANIA DECAL	P903
24		201-306		2	COTOVELO, 90º, 1"-14 x 7/8"-14 Adj, ORFS CODO COUDE	 ELBOW KNIESTÜCK	 GOMITO	 COTOVELO VINKELRØR	085G
25		84219829		1	TUBO HIDRÁULICO TUYAU HYDRAULIQUE	TUBO HIDRÁULICO HYDRAULIKLEITUNG	HYD. TUBE TUBO IDRAULICO	TUBAGEM HIDRÁULICO HYD. RØR	190T
26		D38648		2	BLOCO BLOC	BLOQUE BLOCK	BLOCK BLOCHETTO	BLOCO STOPKLODS	0710
27		214-1464		2	BRAÇADEIRA MANGUEIRA, #64, 3.56/4.50 Type F Worm COLLIER POUR FLEXIBL	ABRAZADERA DE MANG SCHLAUCHSCHELLE	HOSE CLAMP FASCETTA STRINGITUB	ABRAÇAD. DA MANGUEI SLANGEKLEMME	P729
28		84219830		1	TUBO HIDRÁULICO TUYAU HYDRAULIQUE	TUBO HIDRÁULICO HYDRAULIKLEITUNG	HYD. TUBE TUBO IDRAULICO	TUBAGEM HIDRÁULICO HYD. RØR	190T
29		814-10080		2	PARAFUSO, Hex, M10 x 80, 8.8 PERNO VIS	 BOLT SCHRAUBE	 BOLT BULLONE	 PARAFUSO BOLT	140B
30		84272032		2	CONJ. MANGUEIRA ENSEMBLE DE FLEXIBLE	CONJUNTO DE TUBOS SCHLAUCHBAUGRUPPE	HOSE ASSY. COMPLESS. TUBO FLES	CONJUNTO DE MANGUE SLANGEENHED	P457

35.701.02	02	p1	11/11

SISTEMA HIDRÁULICO - CILINDRO, CAÇAMBA DA CARREGADEIRA 4 EM 1
SISTEMA HIDRAULICO - CILINDRO, CUCHARON DE LA CARGADORA 4 EN 1
HYDRAULICS - CYLINDER, LOADER BUCKET 4-IN-1
HYDRAULICS - CYLINDER, LOADER BUCKET 4-IN-1

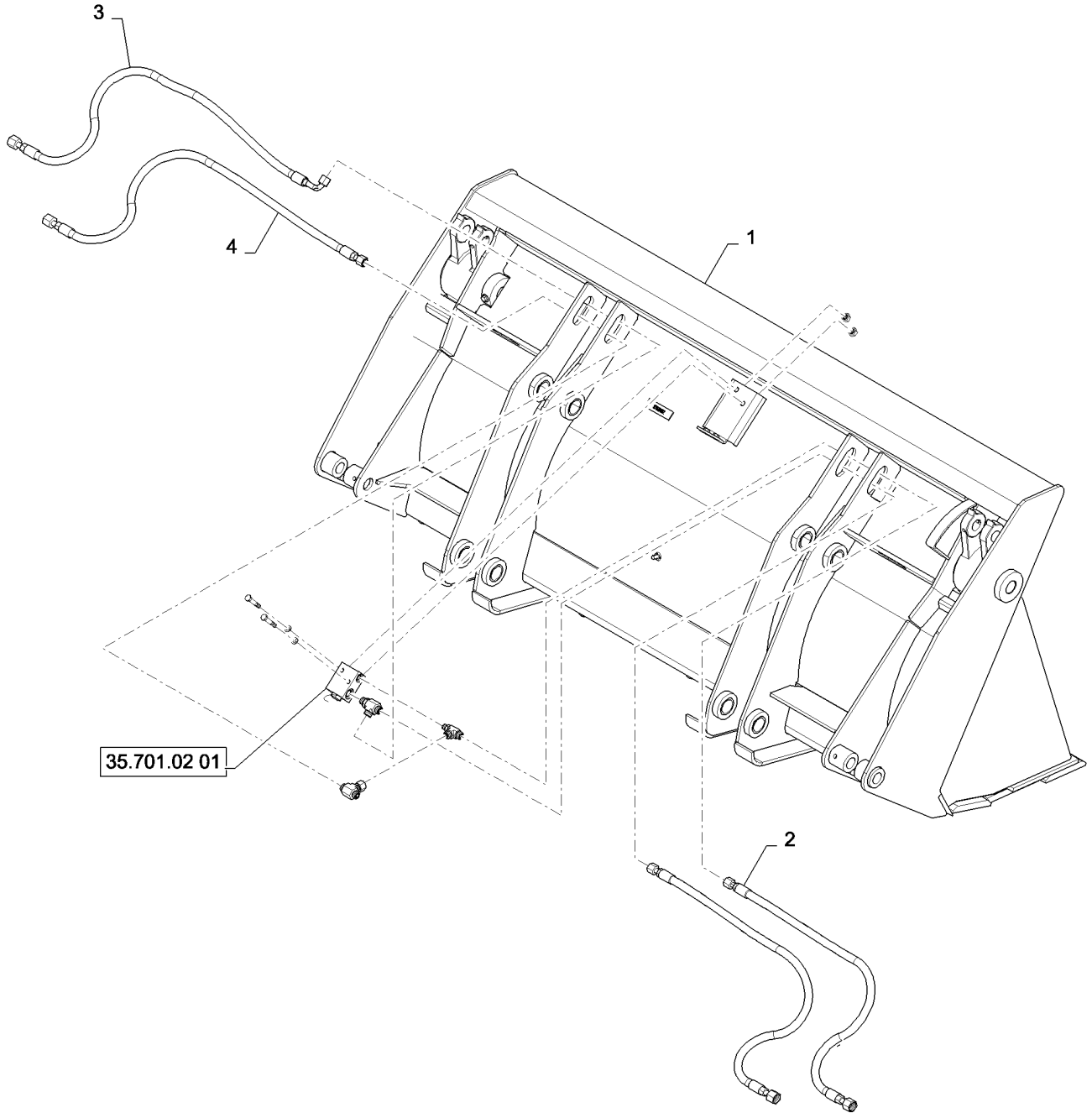

HYDRAULICS - CYLINDER, LOADER BUCKET 4-IN-1
HYDRAULICS - CYLINDER, LOADER BUCKET 4-IN-1
HYDRAULICS - CYLINDER, LOADER BUCKET 4-IN-1
HYDRAULICS - CYLINDER, LOADER BUCKET 4-IN-1

R	N	P.N.	MOD	Q	Denominação Description	Denominacion Bezeichnung	Description Descrizione	Denominação Beskrivelse	L.C.
1		411668A1		1	CAÇAMBA, 82" 4-in-1 GODET	CUCHARA LÖFFEL	BUCKET BENNA	BALDE SKOVL	035B
2		84219839		2	CONJ. MANGUEIRA ENSEMBLE DE FLEXIBLE	CONJUNTO DE TUBOS SCHLAUCHBAUGRUPPE	HOSE ASSY. COMPLESS. TUBO FLES	CONJUNTO DE MANGUE SLANGEENHED	P457
3		84219844		1	CONJ. MANGUEIRA ENSEMBLE DE FLEXIBLE	CONJUNTO DE TUBOS SCHLAUCHBAUGRUPPE	HOSE ASSY. COMPLESS. TUBO FLES	CONJUNTO DE MANGUE SLANGEENHED	P457
4		84219846		1	CONJ. MANGUEIRA ENSEMBLE DE FLEXIBLE	CONJUNTO DE TUBOS SCHLAUCHBAUGRUPPE	HOSE ASSY. COMPLESS. TUBO FLES	CONJUNTO DE MANGUE SLANGEENHED	P457

35.701.03	01	p1	11/11

CILINDRO - CARREGADEIRA 4 EM 1
CILINDRO - CARGADORA 4 EN 1
CYLINDER - LOADER 4-IN-1
CYLINDER - LOADER 4-IN-1

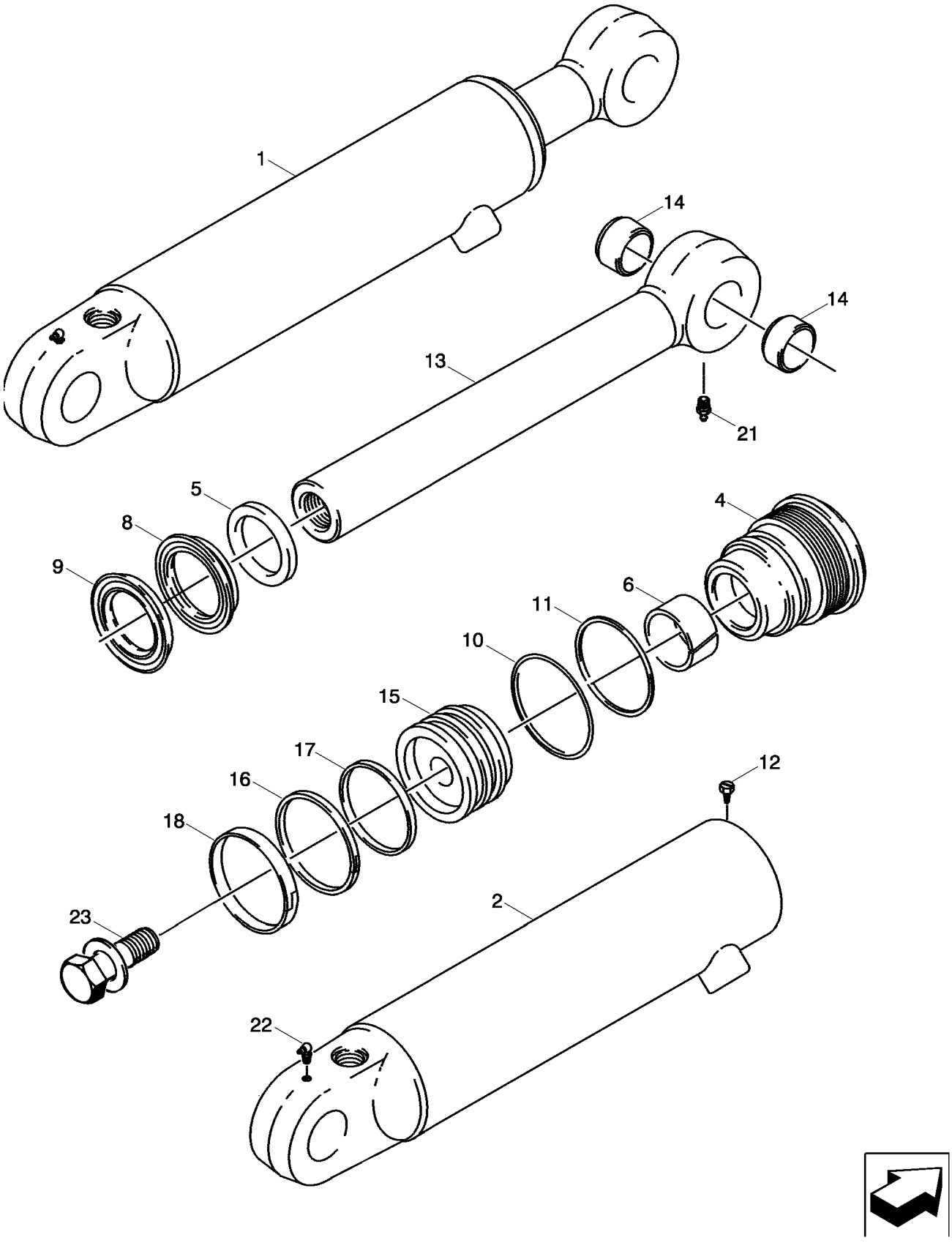

VERIN - BENNE DE CHARGEUSE
CYLINDER - LOADER 4-IN-1
CYLINDER - LOADER 4-IN-1
CYLINDER - LOADER 4-IN-1

R	N	P.N.	MOD	Q	Denominação Description	Denominacion Bezeichnung	Description Descrizione	Denominação Beskrivelse	L.C.
1		87454017		1	CILINDRO HIDRÁULICO, 76 ID x 231 mm strk; RH; Incl. Ref 2 - 23				
					CILINDRO HIDRÁULICO	HYDRAULIC CYLINDER	CILINDRO HIDRÁULICO	188C
					VERIN HYDRAULIQUE	HYDRAULIKZYLINDER	CILINDRO IDRAULICO	HYDRAULIKCYLINDER	
1		87454016		1	CILINDRO HIDRÁULICO, 76 ID x 231 mm strk; LH; Incl. Ref 2 - 23				
					CILINDRO HIDRÁULICO	HYDRAULIC CYLINDER	CILINDRO HIDRÁULICO	188C
					VERIN HYDRAULIQUE	HYDRAULIKZYLINDER	CILINDRO IDRAULICO	HYDRAULIKCYLINDER	
2		87454907		1	CORPO DO CILINDRO, RH; 87454017 Cylinder; Includes (2) 30634 Bushings; If Used				
					CILINDRO	BARREL	CORPO DE CILINDRO	301C
					CYLINDRE	ZYLINDERROHR	CANNA DEL CILINDRO	CYLINDER	
2		87454908		1	CORPO DO CILINDRO, LH; 87454016 Cylinder; Includes (2) 30634 Bushings; If Used				
					CILINDRO	BARREL	CORPO DE CILINDRO	301C
					CYLINDRE	ZYLINDERROHR	CANNA DEL CILINDRO	CYLINDER	
4		297281A1		1	PACOTE DE ESTOPA	PRENSAESTOPAS	GLAND	JUNTA	3880
					PRESSE-ETOUPE	STOPFBUCHSE	PREMISTOPPA	PAKNINGSDÅSE	
		1543267C1		1	KIT DE VEDAÇÃO, Incl Ref 5 - 11, 16 - 18				
					KIT DE JUNTAS	SEAL KIT	KIT DE VEDANTE	630S
					KIT DE JOINTS	DICHTUNGSSATZ	KIT GUARNIZIONI	PAKNINGSSÆT	
5		D95143		1	VEDAÇÃO	ANILLO DE CIERRE	SEAL	VEDANTE	132A
					JOINT	DICHTUNG	GUARNIZIONE; TENUTA	PAKNING	
6		G102425		1	BUCHA	CASQUILLO	BUSHING	CASQUILHO	095B
					BAGUE	BUCHSE	BOCCOLA	BØSNING	
		1542875C1		1	KIT DE VEDAÇÃO, Rod and Buffer; Incl Ref 8, 9; Not Serviced Separately; Order 1543267C1 Seal Kit				
					KIT DE JUNTAS	SEAL KIT	KIT DE VEDANTE	630S
					KIT DE JOINTS	DICHTUNGSSATZ	KIT GUARNIZIONI	PAKNINGSSÆT	
8		NSS		1	SEM SERVIÇO EM SEPARADO, SEAL Rod; Order 1543267C1 Seal Kit				
					NO SE REPARA POR SE	NOT SERVICED SEPARA	SEM REPARAÇÃO EM SI	064N
					NON FORUNI SEPAREM	NICHT A SEP ERS-T LIEI	NON FORNITO SEPARAT	SERVICERES IKKE SEPA	
9		NSS		1	SEM SERVIÇO EM SEPARADO, SEAL Buffer; Order 1543267C1 Seal Kit				
					NO SE REPARA POR SE	NOT SERVICED SEPARA	SEM REPARAÇÃO EM SI	064N
					NON FORUNI SEPAREM	NICHT A SEP ERS-T LIEI	NON FORNITO SEPARAT	SERVICERES IKKE SEPA	
10		238-5231		1	O-RING, -231, 70 Duro, 2.609" ID x .139" Thk				
					JUNTA TÓRICA	O-RING	O-RING	055A
					JOINT TORIQUE	O-RING	ANELLO TOROIDALE	O-RING	
11		G109298		1	ANEL	ANILLO	RING	ANEL	7175
					BAGUE	RING	ANELLO	RING	
12		86642312		1	PARAFUSO, Hex Hd, #8 x 3/8"				
					TORNILLO AUTORROSC	SELF-TAP SCREW	PARAFUSO	062V
					VIS AUTOTARAUDEUSE	SELBSTSCHN SCHRAUE	VITE AUTOFILETTANTE	SELVLÅSENDE BOLT	
13		1346195C1		1	HASTE PISTÃO, 44 mm (1-3/4 in) dia; Incl. Ref 14				
					VÁSTAGO DE PISTÓN	PISTON ROD	HASTE CILINDRO	Z093
					TIGE DE PISTON	KOLBENSTANGE	BIELLA	PLEJLSTANG	
14		30634		2	BUCHA	CASQUILLO	BUSHING	CASQUILHO	095B
					BAGUE	BUCHSE	BOCCOLA	BØSNING	
15		1340798C1		1	PISTAO	PISTON	PISTON	PISTAO	6270
					PISTON	KOLBEN	PISTONE	PISTON	
16		G102288		1	VEDAÇÃO	ANILLO DE CIERRE	SEAL	VEDANTE	132A
					JOINT	DICHTUNG	GUARNIZIONE; TENUTA	PAKNING	
17		G100444		1	VEDADOR DE RETENCAO	SELLO/RETEN	SEAL	VEDADOR DE RETENCA	7460
					JOINT-D'ETANCHEITE	DICHTRING	GUARNIZIONE TENUTA	SEAL	

35.701.03	01	p2	11/11

CILINDRO - CARREGADEIRA 4 EM 1
CILINDRO - CARGADORA 4 EN 1
CYLINDER - LOADER 4-IN-1
CYLINDER - LOADER 4-IN-1

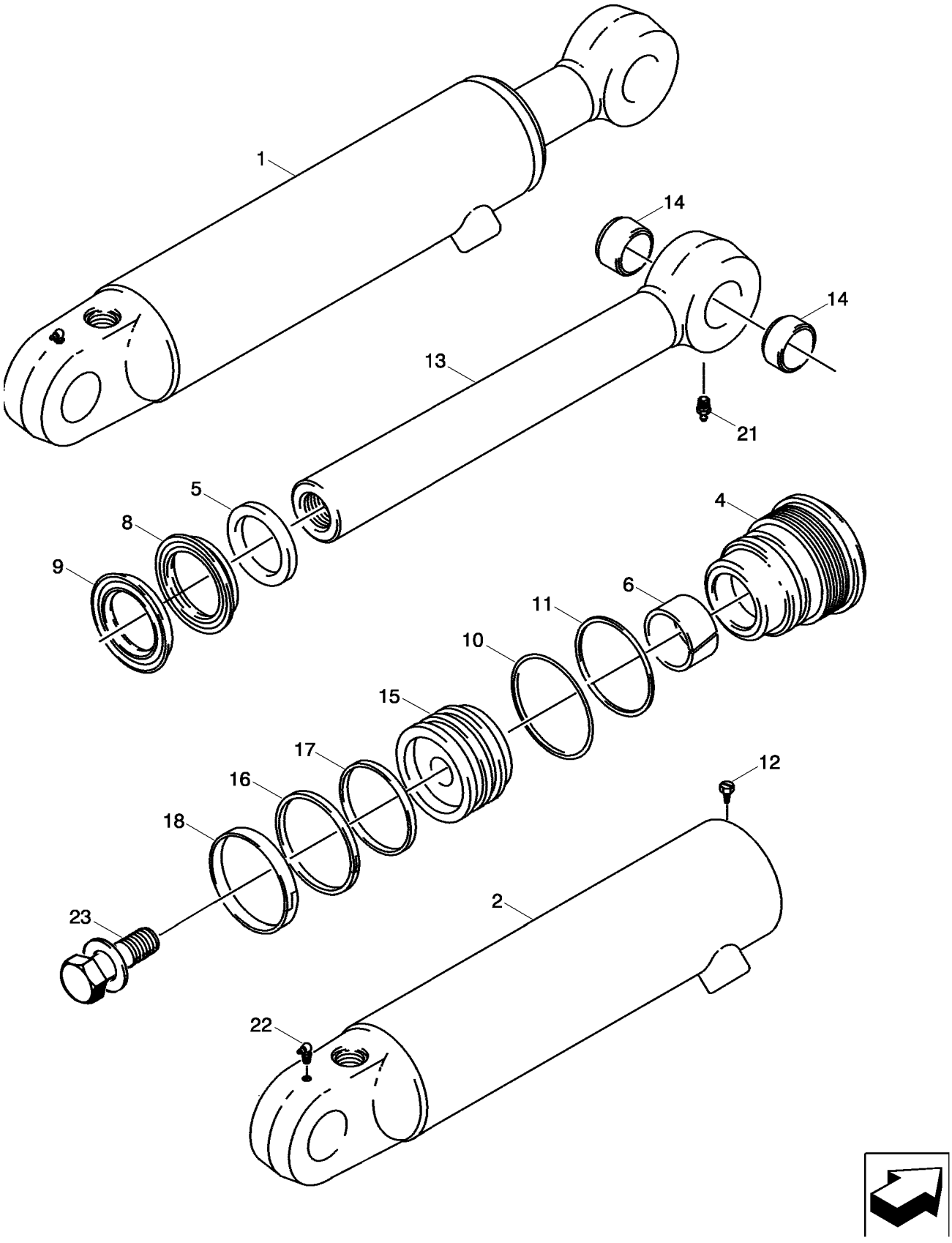

VERIN - BENNE DE CHARGEUSE
CYLINDER - LOADER 4-IN-1
CYLINDER - LOADER 4-IN-1
CYLINDER - LOADER 4-IN-1

R	N	P.N.	MOD	Q	Denominação Description	Denominacion Bezeichnung	Description Descrizione	Denominação Beskrivelse	L.C.
18		**G100449**		1	ANEL DE DESGASTE BAGUE D'USURE	ANILLO DE DESGASTE VERSCHLEISSRING	WEAR RING ANELLO ANTIUSURA	ANEL DE DESGASTE SLIDRING	A012
21		**219-1**		1	GRAXEIRA, 1/8"-27 x .66 lg GRAISSEUR	BOQUILLA DE LUBRICA(SCHMIERNIPPEL	LUBE NIPPLE INGRASSATORE	COPO DE LUBRIFICAÇÃ(SMØRENIPPEL	060I
22		**219-55**		1	GRAXEIRA, 90º, 1/8" NPT x .84" lg GRAISSEUR	BOQUILLA DE LUBRICA(SCHMIERNIPPEL	LUBE NIPPLE INGRASSATORE	COPO DE LUBRIFICAÇÃ(SMØRENIPPEL	060I
23		**86982437**		1	PARAFUSO ESPECIAL, 1,0 x 2,5 in, Includes Washer VIS SPECIALE	PERNO ESPECIAL SPEZIALSCHRAUBE	SPECIAL BOLT BULLONE SPECIALE	PARAFUSO ESPECIAL SPECIALBOLT	P698

35.701.06	01	p1	12/11

SISTEMA HIDRÁULICO - CARREGADEIRA, 2 CARRETÉIS (COM COMANDOS PILOTADOS)
SISTEMA HIDRAULICO - CARGADORA, 2 PISTONCILLOS (CON MANDOS PILOTADOS)
HYDRAULICS - LOADER, 2 SPOOL (PILOT CONTROLS)
HYDRAULICS - LOADER, 2 SPOOL (PILOT CONTROLS)

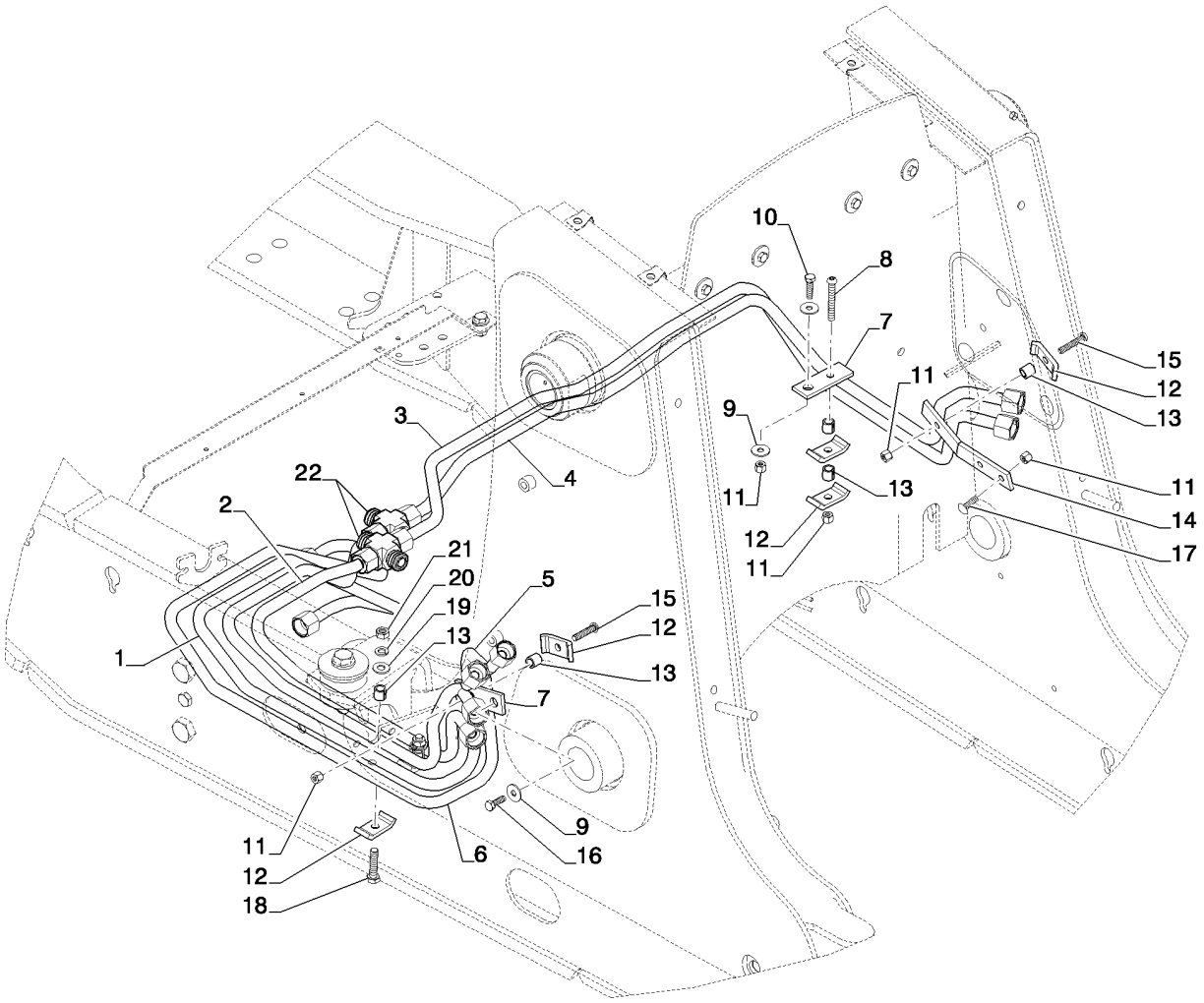

HYDRAULICS - LOADER, 2 SPOOL (PILOT CONTROLS)
HYDRAULICS - LOADER, 2 SPOOL (PILOT CONTROLS)
HYDRAULICS - LOADER, 2 SPOOL (PILOT CONTROLS)
HYDRAULICS - LOADER, 2 SPOOL (PILOT CONTROLS)

R	N	P.N.	MOD	Q	Denominação Description	Denominacion Bezeichnung	Description Descrizione	Denominação Beskrivelse	L.C.
1		84405560		1	TUBO HIDRÁULICO TUYAU HYDRAULIQUE	TUBO HIDRÁULICO HYDRAULIKLEITUNG	HYD. TUBE TUBO IDRAULICO	TUBAGEM HIDRÁULICO HYD. RØR	190T
2		84405562		1	TUBO HIDRÁULICO TUYAU HYDRAULIQUE	TUBO HIDRÁULICO HYDRAULIKLEITUNG	HYD. TUBE TUBO IDRAULICO	TUBAGEM HIDRÁULICO HYD. RØR	190T
3		84397079		1	TUBO HIDRÁULICO TUYAU HYDRAULIQUE	TUBO HIDRÁULICO HYDRAULIKLEITUNG	HYD. TUBE TUBO IDRAULICO	TUBAGEM HIDRÁULICO HYD. RØR	190T
4		84350095		1	TUBO HIDRÁULICO TUYAU HYDRAULIQUE	TUBO HIDRÁULICO HYDRAULIKLEITUNG	HYD. TUBE TUBO IDRAULICO	TUBAGEM HIDRÁULICO HYD. RØR	190T
5		84294676		1	TUBO RÍGIDO TUYAU RIGIDE	TUBO RÍGIDO ROHR	RIGID TUBE TUBO RIGIDO	TUBO RÍGIDO STIFT RØR	193T
6		84294679		1	TUBO RÍGIDO TUYAU RIGIDE	TUBO RÍGIDO ROHR	RIGID TUBE TUBO RIGIDO	TUBO RÍGIDO STIFT RØR	193T
7		84293019		2	SUPORTE SUPPORT	SOPORTE HALTERUNG	BRACKET STAFFA	SUPORTE BESLAG	225S
8		300510		1	PARAFUSO, Hex, M8 x 65, 8.8 VIS	TORNILLO SCHRAUBE	SCREW VITE	PARAFUSO SKRUE	040V
9		12645031		3	ARRUELA PLANA, M8.45 x 21 x 3 Thk, HT RONDELLE	ARANDELA UNTERLEGSCHEIBE	WASHER RONDELLA	ANILHA FLADSKIVE	131R
10		43128		1	PARAFUSO, Hex, M8 x 30, 8.8 VIS	TORNILLO SCHRAUBE	SCREW VITE	PARAFUSO SKRUE	040V
11		16104121		5	CONTRA PORCA, M8 x 1.25, Cl 10 CONTRE-ECROU	TUERCA DE BLOQUEO SICHERUNGSMUTTER	LOCK NUT DADO DI BLOCCAGGIO	CONTRAPORCA LÅSEMØTRIK	P263
12		D138055		6	BRACADEIRA COLLIER	COLLAR SCHELLE	CLAMP MORSETTO	BRACADEIRA CLAMP	1640
13		120303A1		6	ESPACADOR ENTRETOISE	ESPACIADOR ABSTANDSSTUECK	SPACER DISTANZIALE	ESPACADOR SPACER	8090
14		84293020		1	SUPORTE SUPPORT	SOPORTE HALTERUNG	BRACKET STAFFA	SUPORTE BESLAG	225S
15		43129		2	PARAFUSO, Hex, M8 x 40, 8.8 VIS	PERNO SCHRAUBE	BOLT BULLONE	PARAFUSO BOLT	140B
16		43127		1	PARAFUSO, Hex, M8 x 25, 8.8 VIS	TORNILLO SCHRAUBE	SCREW VITE	PARAFUSO SKRUE	040V
17		308761		1	PARAFUSO, Short NK, M8 x 25, Cl8.8, Full Thd VIS A TETE BOMBEE	PERNO ALOMADO SCHLOSSSCHRAUBE	CARRIAGE BOLT BULLONE A TESTA TONI	PARAFUSO DE CARROÇ BRÆDDEBOLT	P123
18		325829		2	PARAFUSO, Hex, M10 x 45, 8.8 VIS	PERNO SCHRAUBE	BOLT BULLONE	PARAFUSO BOLT	140B
19		87655046		2	ARRUELA ESPECIAL RONDELLE SPECIALE	ARANDELA ESPECIAL SPEZIALUNTERLEGSCH	SPECIAL WASHER RONDELLA SPECIALE	ANILHA ESPECIAL SPECIALSKIVE	Z333
20		140028		2	TRAVA DA ARRUELA, M10 RONDELLE FREIN	ARANDELA DE BLOQUE SICHERUNGSSCHEIBE	LOCK WASHER RONDELLA DI SICUREZ	ANILHA DE RETENÇÃO LÅSESKIVE	132R

35.701.06	01	p2	12/11

SISTEMA HIDRÁULICO - CARREGADEIRA, 2 CARRETÉIS (COM COMANDOS PILOTADOS)
SISTEMA HIDRAULICO - CARGADORA, 2 PISTONCILLOS (CON MANDOS PILOTADOS)
HYDRAULICS - LOADER, 2 SPOOL (PILOT CONTROLS)
HYDRAULICS - LOADER, 2 SPOOL (PILOT CONTROLS)

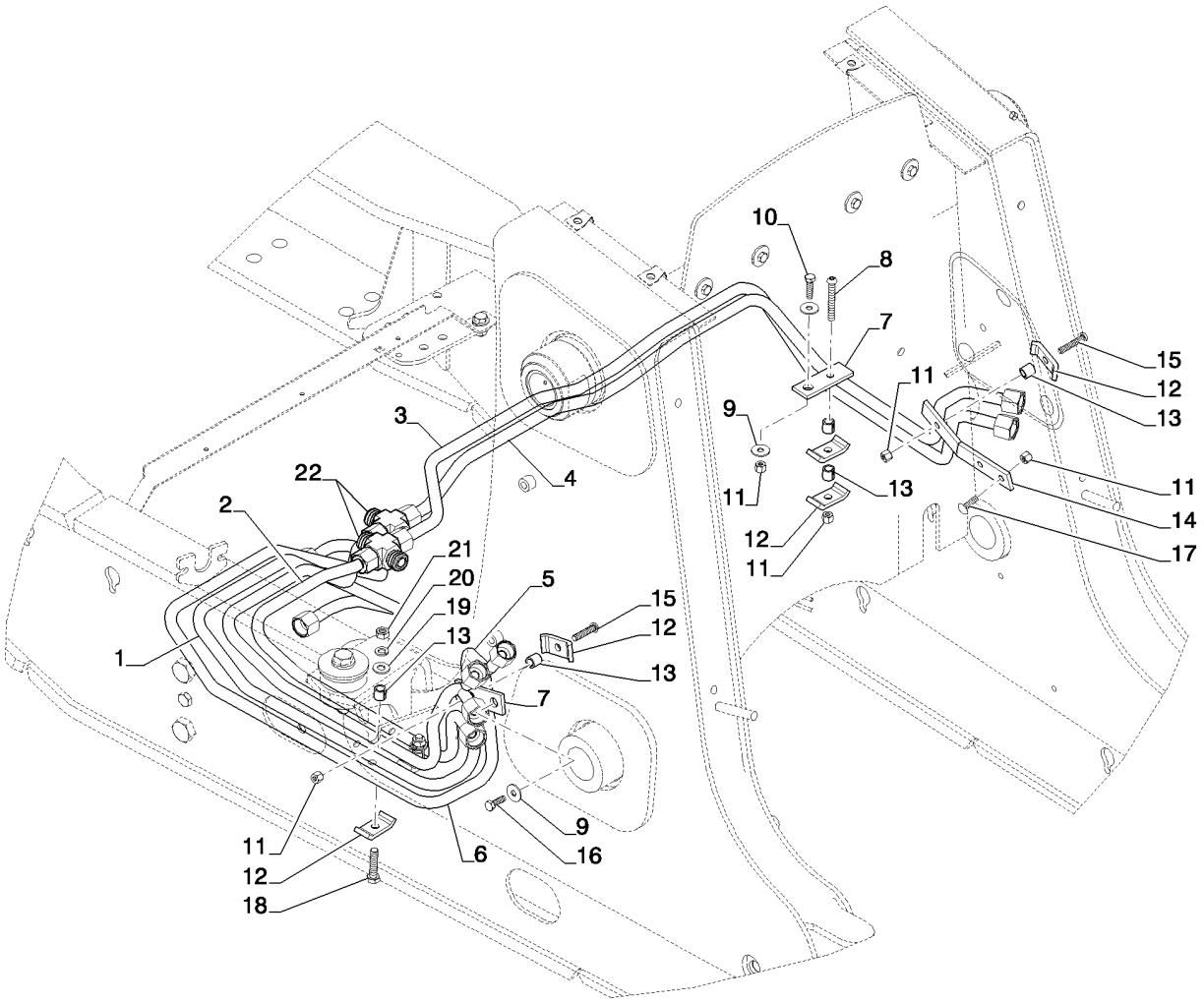

HYDRAULICS - LOADER, 2 SPOOL (PILOT CONTROLS)
HYDRAULICS - LOADER, 2 SPOOL (PILOT CONTROLS)
HYDRAULICS - LOADER, 2 SPOOL (PILOT CONTROLS)
HYDRAULICS - LOADER, 2 SPOOL (PILOT CONTROLS)

R	N	P.N.	MOD	Q	Denominação Description	Denominacion Bezeichnung	Description Descrizione	Denominação Beskrivelse	L.C.
21		**86500689**		2	PORCA, M10, Cl 10 ECROU	TUERCA MUTTER	NUT DADO	PORCA MØTRIK	010D
22		**87338053**		2	CONEXÃO DE 4 VIAS CONNEXION 4 VOIES	CONEXIÓN DE 4 VÍAS 4-WEGE-VERTEILERSTÜ	4 WAY CONNECTION RACCORDO A 4 VIE	LIGAÇÃO DE 4 VIAS FIRE-VEJS FORSKRUNI	017R

35.701.06	02	p1	12/11

SISTEMA HIDRÁULICO - CARREGADEIRA, 3 CARRETÉIS (COM COMANDOS PILOTADOS)
SISTEMA HIDRAULICO - CARGADORA, 3 PISTONCILLOS (CON MANDOS PILOTADOS)
HYDRAULICS - LOADER, 3 SPOOL (PILOT CONTROLS)
HYDRAULICS - LOADER, 3 SPOOL (PILOT CONTROLS)

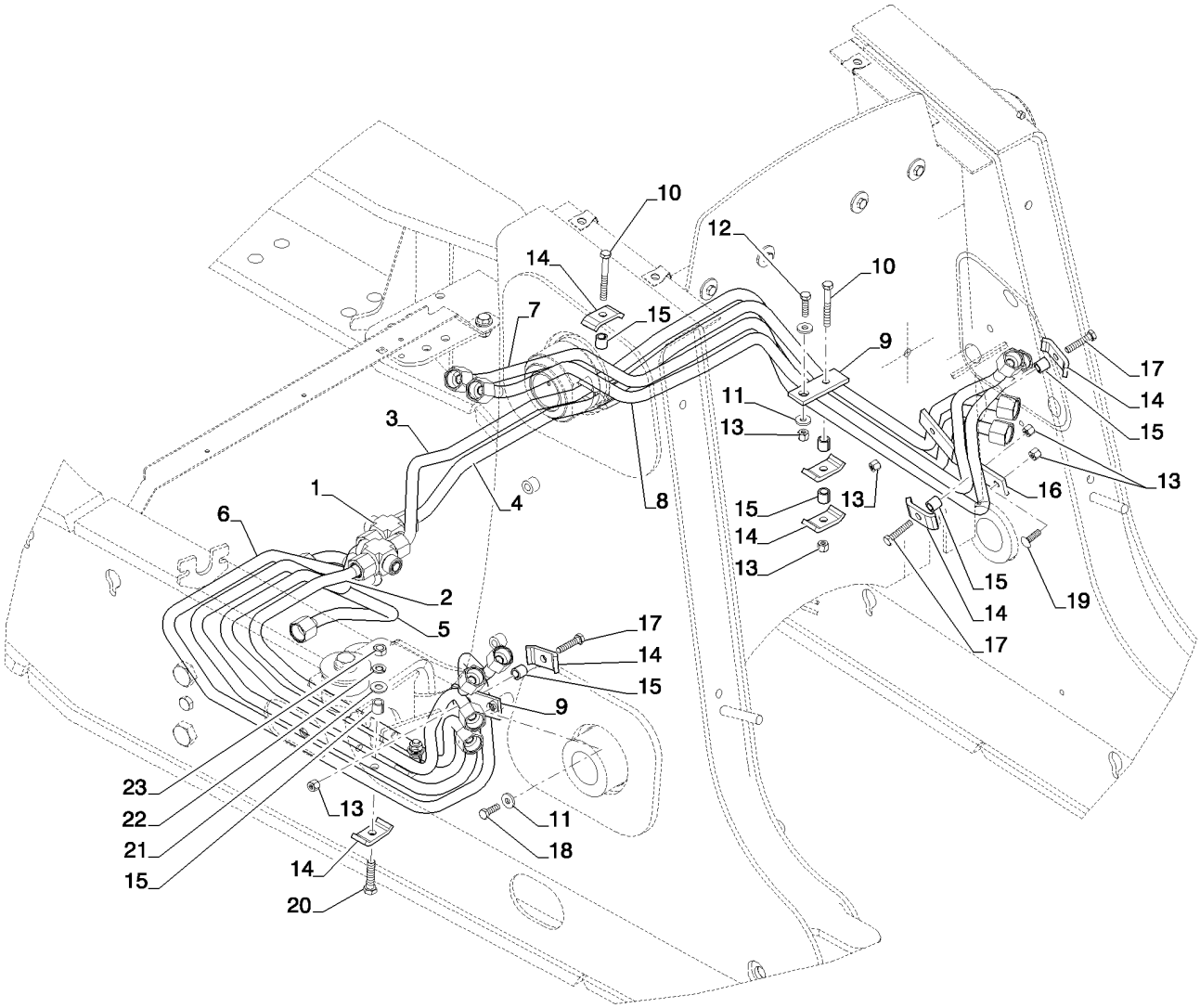

HYDRAULICS - LOADER, 3 SPOOL (PILOT CONTROLS)
HYDRAULICS - LOADER, 3 SPOOL (PILOT CONTROLS)
HYDRAULICS - LOADER, 3 SPOOL (PILOT CONTROLS)
HYDRAULICS - LOADER, 3 SPOOL (PILOT CONTROLS)

R	N	P.N.	MOD	Q	Denominação Description	Denominacion Bezeichnung	Description Descrizione	Denominação Beskrivelse	L.C.
1		84350086		1	TUBO HIDRÁULICO TUYAU HYDRAULIQUE	TUBO HIDRÁULICO HYDRAULIKLEITUNG	HYD. TUBE TUBO IDRAULICO	TUBAGEM HIDRÁULICO HYD. RØR	190T
2		84350091		1	TUBO HIDRÁULICO TUYAU HYDRAULIQUE	TUBO HIDRÁULICO HYDRAULIKLEITUNG	HYD. TUBE TUBO IDRAULICO	TUBAGEM HIDRÁULICO HYD. RØR	190T
3		84350093		1	TUBO HIDRÁULICO TUYAU HYDRAULIQUE	TUBO HIDRÁULICO HYDRAULIKLEITUNG	HYD. TUBE TUBO IDRAULICO	TUBAGEM HIDRÁULICO HYD. RØR	190T
4		84350095		1	TUBO HIDRÁULICO TUYAU HYDRAULIQUE	TUBO HIDRÁULICO HYDRAULIKLEITUNG	HYD. TUBE TUBO IDRAULICO	TUBAGEM HIDRÁULICO HYD. RØR	190T
5		84294676		1	TUBO RÍGIDO TUYAU RIGIDE	TUBO RÍGIDO ROHR	RIGID TUBE TUBO RIGIDO	TUBO RÍGIDO STIFT RØR	193T
6		84294679		1	TUBO RÍGIDO TUYAU RIGIDE	TUBO RÍGIDO ROHR	RIGID TUBE TUBO RIGIDO	TUBO RÍGIDO STIFT RØR	193T
7		84293011		1	TUBO TUBE	TUBO ROHR	TUBE TUBO	TUBO RØR	195T
8		84293009		1	TUBO TUBE	TUBO ROHR	TUBE TUBO	TUBO RØR	195T
9		84293019		2	SUPORTE SUPPORT	SOPORTE HALTERUNG	BRACKET STAFFA	SUPORTE BESLAG	225S
10		84292041		2	PARAFUSO ALLEN VIS A EMBASE HEXAGOI	TORNILLO DE CABEZA H INNENSECHSKANTSCHF	HEX SOC SCREW VITE A ESAGONO INCAS	PARAFUSO SEXTAV. INT SEKSKANTET SKRUE	A093
11		87528983		3	ARRUELA PLANA RONDELLE	ARANDELA UNTERLEGSCHEIBE	WASHER RONDELLA	ANILHA FLADSKIVE	131R
12		43128		1	PARAFUSO, Hex, M8 x 30, 8.8 VIS	TORNILLO SCHRAUBE	SCREW VITE	PARAFUSO SKRUE	040V
13		16104121		7	CONTRA PORCA, M8 x 1.25, Cl 10 CONTRE-ECROU	TUERCA DE BLOQUEO SICHERUNGSMUTTER	LOCK NUT DADO DI BLOCCAGGIO	CONTRAPORCA LÅSEMØTRIK	P263
14		D138055		11	BRACADEIRA COLLIER	COLLAR SCHELLE	CLAMP MORSETTO	BRACADEIRA CLAMP	1640
15		120303A1		9	ESPACADOR ENTRETOISE	ESPACIADOR ABSTANDSSTUECK	SPACER DISTANZIALE	ESPACADOR SPACER	8090
16		84293020		1	SUPORTE SUPPORT	SOPORTE HALTERUNG	BRACKET STAFFA	SUPORTE BESLAG	225S
17		43129		3	PARAFUSO, Hex, M8 x 40, 8.8 VIS	PERNO SCHRAUBE	BOLT BULLONE	PARAFUSO BOLT	140B
18		43127		1	PARAFUSO, Hex, M8 x 25, 8.8 VIS	TORNILLO SCHRAUBE	SCREW VITE	PARAFUSO SKRUE	040V
19		308761		1	PARAFUSO, Short NK, M8 x 25, Cl8.8, Full Thd VIS A TETE BOMBEE	PERNO ALOMADO SCHLOSSSCHRAUBE	CARRIAGE BOLT BULLONE A TESTA TONI	PARAFUSO DE CARROÇ BRÆDDEBOLT	P123
20		325829		2	PARAFUSO, Hex, M10 x 45, 8.8 VIS	PERNO SCHRAUBE	BOLT BULLONE	PARAFUSO BOLT	140B
21		87655046		2	ARRUELA ESPECIAL RONDELLE SPECIALE	ARANDELA ESPECIAL SPEZIALUNTERLEGSCH	SPECIAL WASHER RONDELLA SPECIALE	ANILHA ESPECIAL SPECIALSKIVE	Z333

35.701.06	02	p2	12/11

SISTEMA HIDRÁULICO - CARREGADEIRA, 3 CARRETÉIS (COM COMANDOS PILOTADOS)
SISTEMA HIDRAULICO - CARGADORA, 3 PISTONCILLOS (CON MANDOS PILOTADOS)
HYDRAULICS - LOADER, 3 SPOOL (PILOT CONTROLS)
HYDRAULICS - LOADER, 3 SPOOL (PILOT CONTROLS)

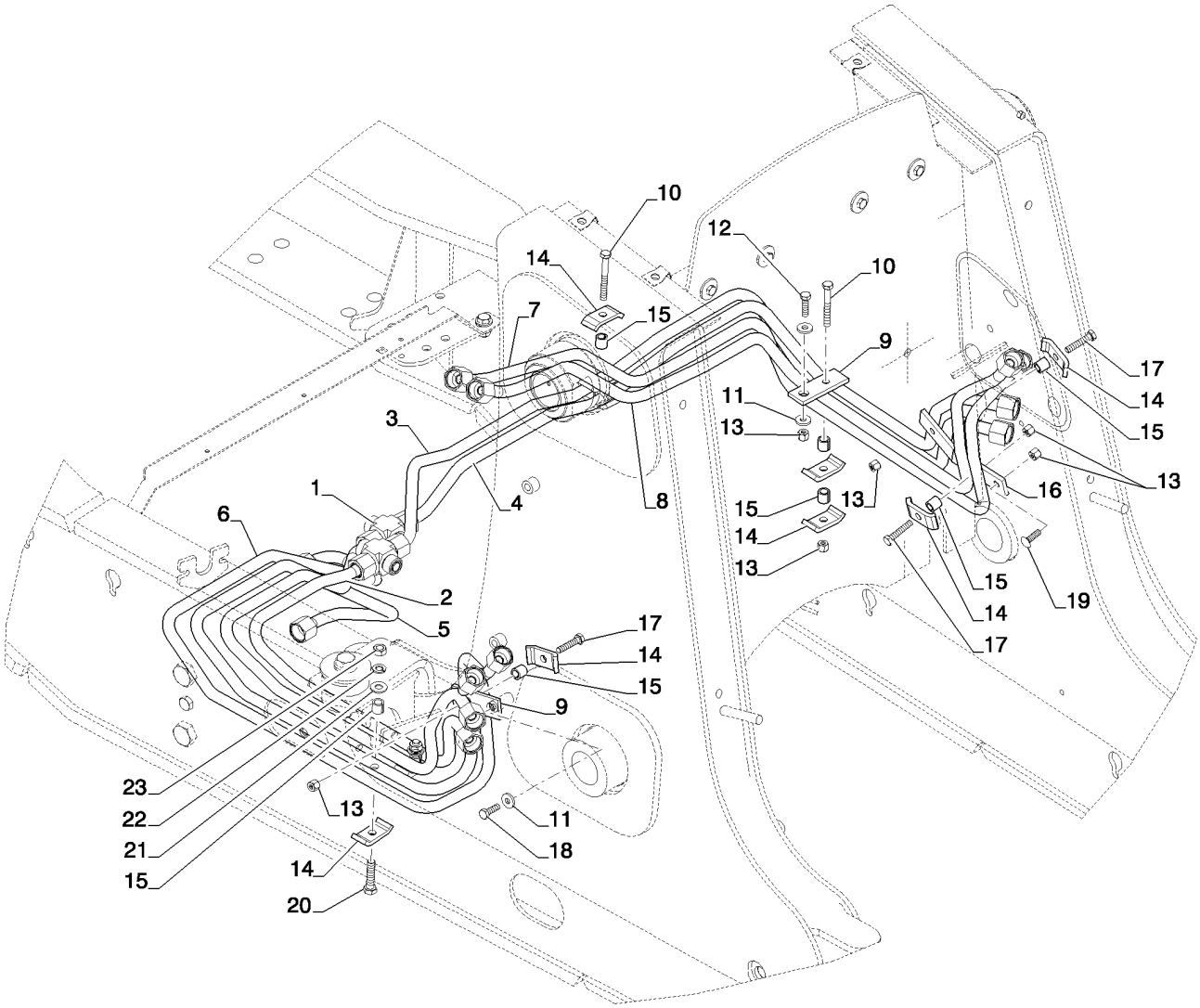

HYDRAULICS - LOADER, 3 SPOOL (PILOT CONTROLS)
HYDRAULICS - LOADER, 3 SPOOL (PILOT CONTROLS)
HYDRAULICS - LOADER, 3 SPOOL (PILOT CONTROLS)
HYDRAULICS - LOADER, 3 SPOOL (PILOT CONTROLS)

R	N	P.N.	MOD	Q	Denominação Description	Denominacion Bezeichnung	Description Descrizione	Denominação Beskrivelse	L.C.
22		**140028**		2	TRAVA DA ARRUELA, M10 RONDELLE FREIN	ARANDELA DE BLOQUE SICHERUNGSSCHEIBE	LOCK WASHER RONDELLA DI SICUREZ	ANILHA DE RETENÇÃO LÅSESKIVE	132R
23		**86500689**		2	PORCA, M10, Cl 10 ECROU	TUERCA MUTTER	NUT DADO	PORCA MØTRIK	010D

35.701.08	01	p1	12/11

SISTEMA HIDRAULICO - VÁLVULA DA CARREGADEIRA, 3 CARRETÉIS (COMANDO PILOTADOS)
SISTEMA HIDRAULICO - VALVUKLA DE LA CARGADORA, 3 PISTONCILLOS (CON MANDOS PILOTADOS)
HYDRAULICS - VALVE, LOADER CONTROL (3 SPOOL, W/ PILOT CONTROLS)
HYDRAULICS - VALVE, LOADER CONTROL (3 SPOOL, W/ PILOT CONTROLS)

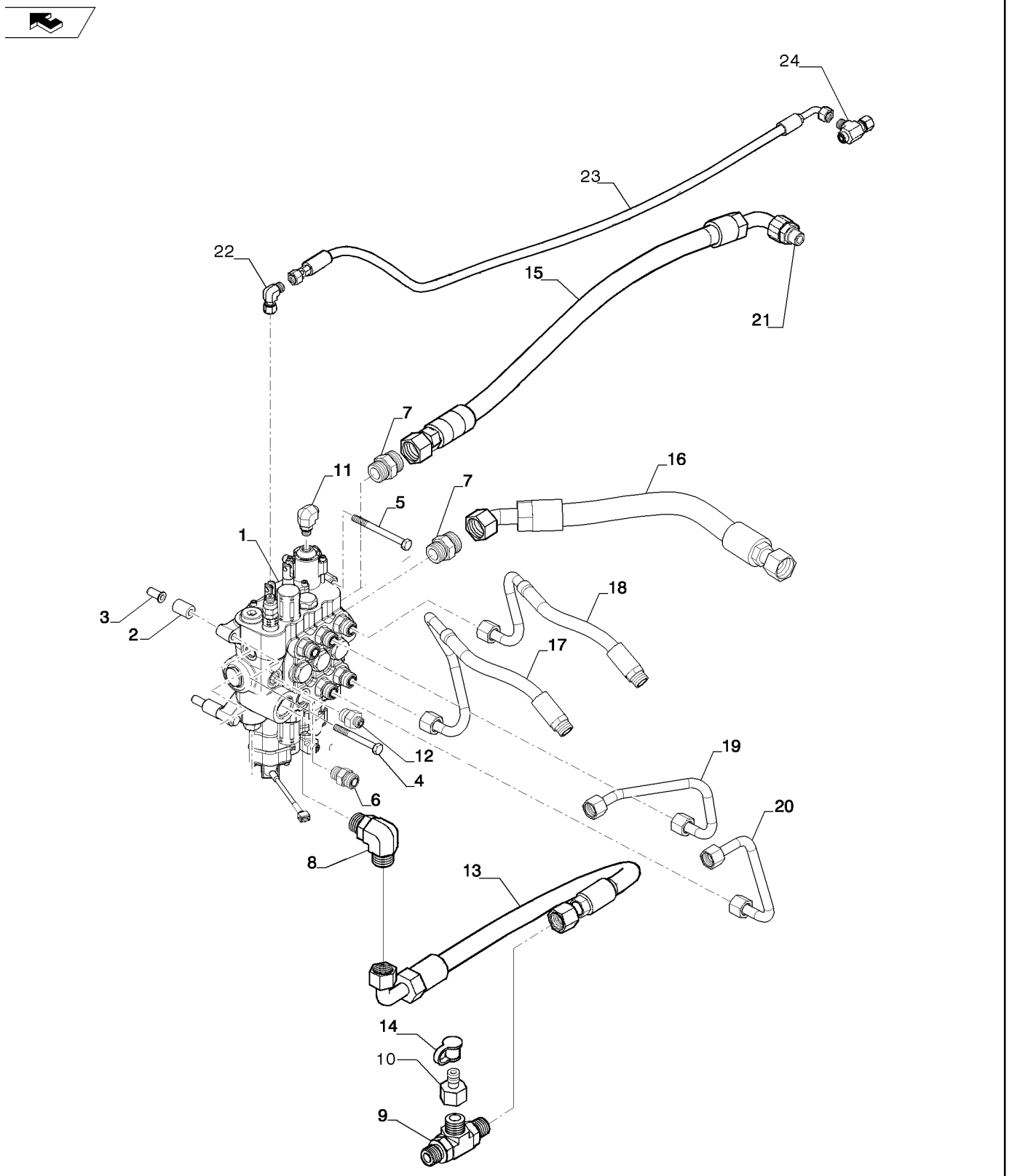

HYDRAULICS - VALVE, LOADER CONTROL (3 SPOOL, W/ PILOT CONTROLS)
HYDRAULICS - VALVE, LOADER CONTROL (3 SPOOL, W/ PILOT CONTROLS)
HYDRAULICS - VALVE, LOADER CONTROL (3 SPOOL, W/ PILOT CONTROLS)
HYDRAULICS - VALVE, LOADER CONTROL (3 SPOOL, W/ PILOT CONTROLS)

R	N	P.N.	MOD	Q	Denominação Description	Denominacion Bezeichnung	Description Descrizione	Denominação Beskrivelse	L.C.
1		84218281		1	VÁLVULA SOUPAPE	VÁLVULA VENTIL	VALVE VALVOLA	VÁLVULA VENTIL	9620
2		87417599		3	ESPAÇADOR, Loader Valve Mounting ENTRETOISE	SEPARADOR DISTANZSTÜCK	SPACER DISTANZIALE	ESPAÇADOR AFSTANDSSTYKKE	075D
3		87417721		3	ENCHIMENTO ROSCADO INSERT FILETE	PIEZA DE INS. ROSCAD/ GEWINDEEINSATZ	THREADED INSERT INSERTO FILETTATO	CASQUILHO ROSCADO GEVINDINDSATS	054I
4		814-10090		2	PARAFUSO, Hex, M10 x 90, 8.8 VIS	PERNO SCHRAUBE	BOLT BULLONE	PARAFUSO BOLT	140B
5		814-10110		1	PARAFUSO, Hex, M10 x 110, 8.8 VIS	PERNO SCHRAUBE	BOLT BULLONE	PARAFUSO BOLT	140B
6		9621483		6	CONECTOR HIDRÁUL, 1"-14 ORFS x 7/8"-14 ORB CONNECTEUR HYDRAU	CONECTOR HIDRÁULIC(HYDR STECKVERBINDE	HYD CONNECTOR CONNETTORE IDRAULIC	CONECTOR HID. HYDRAULIKSTIK	020R
7		9824055		3	CONECTOR HIDRÁUL CONNECTEUR HYDRAU	CONECTOR HIDRÁULIC(HYDR STECKVERBINDE	HYD CONNECTOR CONNETTORE IDRAULIC	CONECTOR HID. HYDRAULIKSTIK	020R
8		9846848		1	COTOVELO 90, 1 3/16"-12 ORFS x 1 1/16"-12 ORB COUDE A 90°	CODO 90 90-GRAD-KNIESTÜCK	90 ELBOW GOMITO A 90°	COTOVELO 90 VINKELRØR, 90	A045
9		84238739		1	CONEXÃO RACCORD	ACOPLAMIENTO ARMATUR	FITTING RACCORDO	CONECTOR FITTING	3300
10		84241474		1	ACOPLADOR P/ DIAGNÓSTICO COUPLEUR DE DIAGNO:	ACOPLADOR DE DIAGN(DIAGNOSEANSCHLUSS	DIAGNOSTIC COUPLER CONNETTORE, DIAGNO:	ACOPLADOR P/ DIAGNÓ FEJLFINDINGSSTIK	A145
11		9840542		2	COTOVELO, 90º, 9/16"-18 x 9/16"-18, Adj, ORFS COUDE	CODO KNIESTÜCK	ELBOW GOMITO	COTOVELO VINKELRØR	085G
12		84139327		1	CONECTOR HIDRÁUL CONNECTEUR HYDRAU	CONECTOR HIDRÁULIC(HYDR STECKVERBINDE	HYD CONNECTOR CONNETTORE IDRAULIC	CONECTOR HID. HYDRAULIKSTIK	020R
13		84391232		1	CONJ. MANGUEIRA ENSEMBLE DE FLEXIBLE	CONJUNTO DE TUBOS SCHLAUCHBAUGRUPPE	HOSE ASSY. COMPLESS. TUBO FLES	CONJUNTO DE MANGUE SLANGEENHED	P457
14		H434163		1	GUARDA PÓ CACHE-POUSSIERE	CAPUCHÓN ANTIPOLVO STAUBKAPPE	DUST CAP CAPPUCCIO PARAPOLV	TAMPA CONTRA POEIR/ STØVHÆTTE	066C
15		84468295		1	MANGUEIRA HIDRÁULICA, Steering Pilot FLEXIBLE HYDRAULIQUI	TUBO HIDRÁULICO HYDRAULIKSCHLAUCH	HYDRAULIC HOSE TUBO FLESSIBILE IDRAU	MANGUEIRA HIDRÁULIC SLANGE, HYDRAULIK	A058
16		84278155		1	CONJ. MANGUEIRA, Valve to Filter ENSEMBLE DE FLEXIBLE	CONJUNTO DE TUBOS SCHLAUCHBAUGRUPPE	HOSE ASSY. COMPLESS. TUBO FLES	CONJUNTO DE MANGUE SLANGEENHED	P457
17		84293158		1	TUBO, 4 in 1 Port B TUBE	TUBO ROHR	TUBE TUBO	TUBO RØR	195T
18		84293160		1	TUBO, 4 in 1 Port A TUBE	TUBO ROHR	TUBE TUBO	TUBO RØR	195T
19		84293154		1	TUBO, Loader Lift Port A TUBE	TUBO ROHR	TUBE TUBO	TUBO RØR	195T

35.701.08	01	p2	12/11

SISTEMA HIDRAULICO - VÁLVULA DA CARREGADEIRA, 3 CARRETÉIS (COMANDO PILOTADOS)
SISTEMA HIDRAULICO - VALVUKLA DE LA CARGADORA, 3 PISTONCILLOS (CON MANDOS PILOTADOS)
HYDRAULICS - VALVE, LOADER CONTROL (3 SPOOL, W/ PILOT CONTROLS)
HYDRAULICS - VALVE, LOADER CONTROL (3 SPOOL, W/ PILOT CONTROLS)

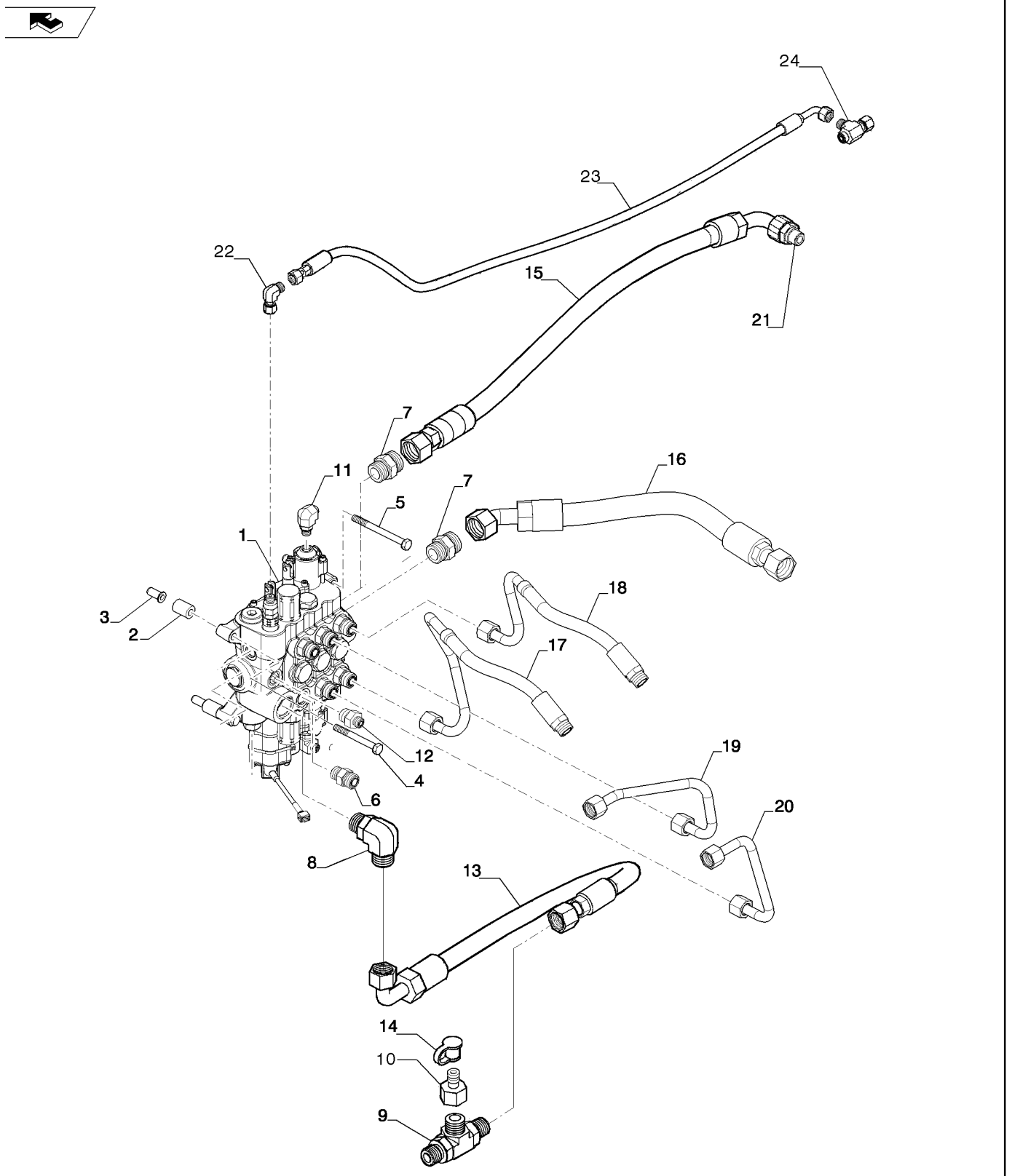

HYDRAULICS - VALVE, LOADER CONTROL (3 SPOOL, W/ PILOT CONTROLS)
HYDRAULICS - VALVE, LOADER CONTROL (3 SPOOL, W/ PILOT CONTROLS)
HYDRAULICS - VALVE, LOADER CONTROL (3 SPOOL, W/ PILOT CONTROLS)
HYDRAULICS - VALVE, LOADER CONTROL (3 SPOOL, W/ PILOT CONTROLS)

R	N	P.N.	MOD	Q	Denominação Description	Denominacion Bezeichnung	Description Descrizione	Denominação Beskrivelse	L.C.
20		**84294693**		1	CONJ. MANGUEIRA, Loader Lift Port B				
						CONJUNTO DE TUBOS	HOSE ASSY.	CONJUNTO DE MANGUE	P457
					ENSEMBLE DE FLEXIBLE	SCHLAUCHBAUGRUPPE	COMPLESS. TUBO FLES	SLANGEENHED	
21		**87303844**		1	CONECTOR HIDRÁUL, 1 7/16"-12 ORFS x 1 1/16"-12 ORB				
						CONECTOR HIDRÁULIC	HYD CONNECTOR	CONECTOR HID.	020R
					CONNECTEUR HYDRAU	HYDR STECKVERBINDE	CONNETTORE IDRAULIC	HYDRAULIKSTIK	
22		**84989411**		1	COTOVELO, 90º, 9/16"-18 ORFS x 9/16"-18 Fem Sw				
						CODO	ELBOW	COTOVELO	085G
					COUDE	KNIESTÜCK	GOMITO	VINKELRØR	
23		**84413043**		1	MANGUEIRA HIDRÁULICA	TUBO HIDRÁULICO	HYDRAULIC HOSE	MANGUEIRA HIDRÁULIC	A058
					FLEXIBLE HYDRAULIQUE	HYDRAULIKSCHLAUCH	TUBO FLESSIBILE IDRAU	SLANGE, HYDRAULIK	
24		**84989848**		1	CONECTOR HIDRÁUL	CONECTOR HIDRÁULIC	HYD CONNECTOR	CONECTOR HID.	020R
					CONNECTEUR HYDRAU	HYDR STECKVERBINDE	CONNETTORE IDRAULIC	HYDRAULIKSTIK	

35.701.11	01	p1	12/11

SISTEMA HIDRÁULICO - CILINDRO LEVANTAMENTO CARREGADEIRA
SISTEMA HIDRAULICO - CILINDRO ELEVACION CARGADORA
HYDRAULICS - LOADER LIFT CYLINDER
HYDRAULICS - LOADER LIFT CYLINDER

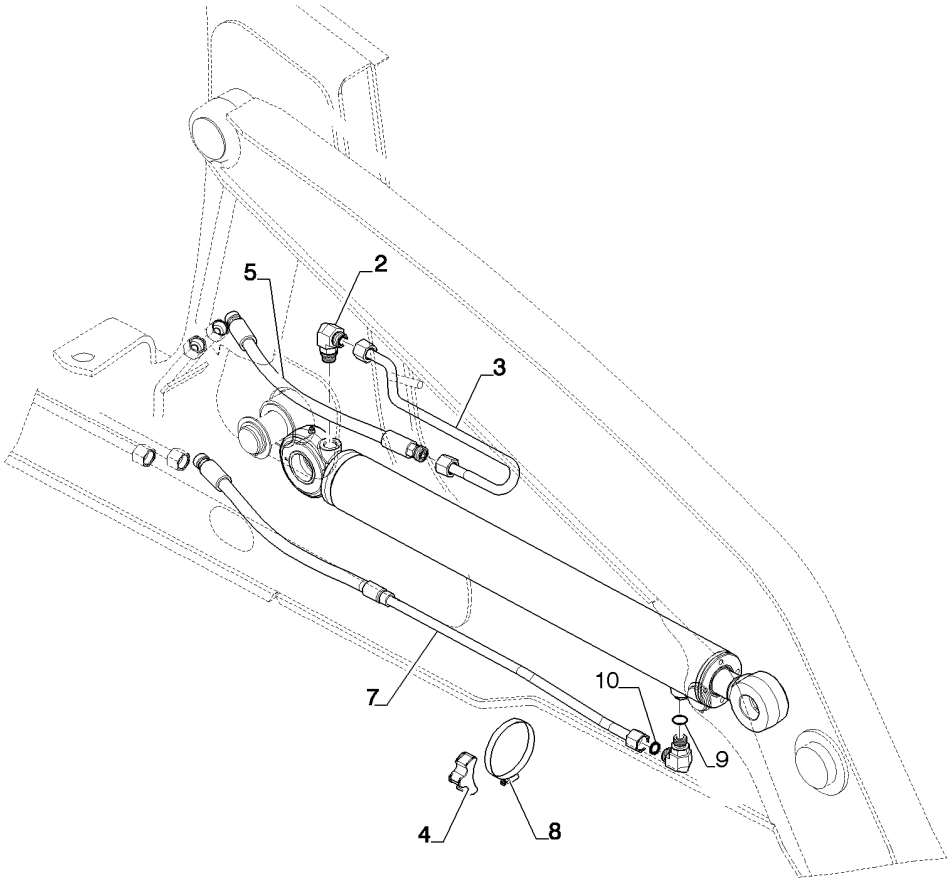

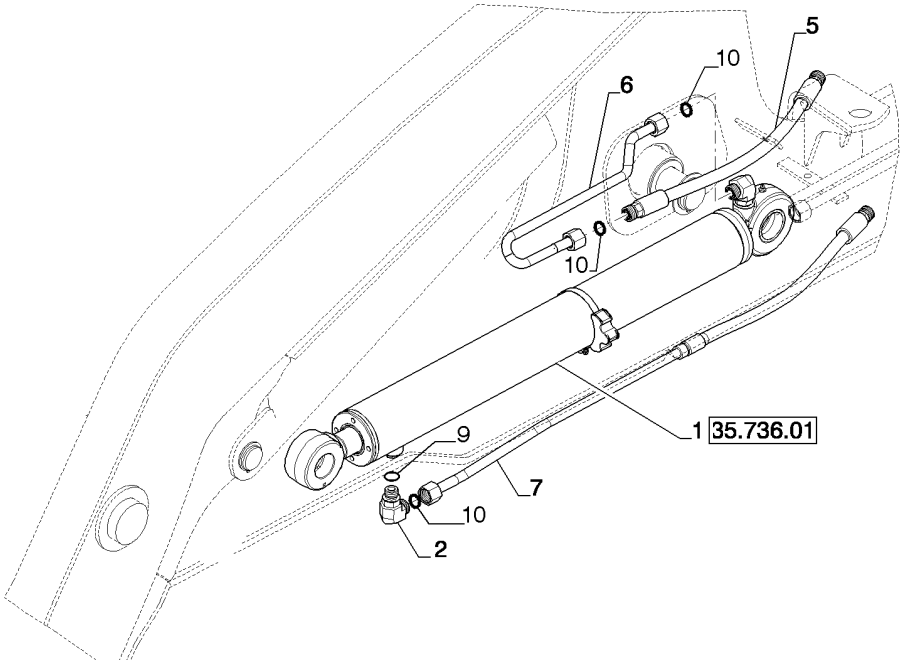

HYDRAULICS - LOADER LIFT CYLINDER
HYDRAULICS - LOADER LIFT CYLINDER
HYDRAULICS - LOADER LIFT CYLINDER
HYDRAULICS - LOADER LIFT CYLINDER

R	N	P.N.	MOD	Q	Denominação Description	Denominacion Bezeichnung	Description Descrizione	Denominação Beskrivelse	L.C.
1		84421597		2	CILINDRO LEVANTAMENTO				
						CILINDRO DE ELEVADOI	LIFT CYLINDER	CILINDRO LEVANTAMEN	133C
					VERIN DE RELEVAGE	HUBZYLINDER	CILINDRO DI SOLLEVAM	LØFTECYLINDER	
2		201-306		4	COTOVELO, 90º, 1"-14 x 7/8"-14 Adj, ORFS				
						CODO	ELBOW	COTOVELO	085G
					COUDE	KNIESTÜCK	GOMITO	VINKELRØR	
3		84295697		1	CONJ. MANGUEIRA	CONJUNTO DE TUBOS	HOSE ASSY.	CONJUNTO DE MANGUE	P457
					ENSEMBLE DE FLEXIBLE	SCHLAUCHBAUGRUPPE	COMPLESS. TUBO FLES	SLANGEENHED	
4		84296626		2	CORREIA DE FIXAÇÃO	BANDA DE SEGURIDAD	SECURING STRAP	CORREIA DE FIXAÇÃO	172C
					SANGLE DE FIXATION	SICHERUNGSBAND	FASCETTA DI FISSAGGI	FASTSPÆNDINGSSTRO	
5		84351615		2	CONJ. MANGUEIRA	CONJUNTO DE TUBOS	HOSE ASSY.	CONJUNTO DE MANGUE	P457
					ENSEMBLE DE FLEXIBLE	SCHLAUCHBAUGRUPPE	COMPLESS. TUBO FLES	SLANGEENHED	
6		84295087		1	CONJ. MANGUEIRA	CONJUNTO DE TUBOS	HOSE ASSY.	CONJUNTO DE MANGUE	P457
					ENSEMBLE DE FLEXIBLE	SCHLAUCHBAUGRUPPE	COMPLESS. TUBO FLES	SLANGEENHED	
7		84294590		2	TUBO	TUBO	TUBE	TUBO	195T
					TUBE	ROHR	TUBO	RØR	
8		214-1472		2	BRAÇADEIRA MANGUEIRA, #72, 4.06/5.00 Type F Worm				
						ABRAZADERA DE MANG	HOSE CLAMP	ABRAÇAD. DA MANGUEI	P729
					COLLIER POUR FLEXIBL	SCHLAUCHSCHELLE	FASCETTA STRINGITUB	SLANGEKLEMME	
9		237-6010		4	O-RING, 0.239" ID x 0.379" OD x 0.07"				
						JUNTA TÓRICA	O-RING	O-RING	055A
					JOINT TORIQUE	O-RING	ANELLO TOROIDALE	O-RING	
10		9992069		10	O-RING, 0.614" ID x 0.754" OD x 0.07"				
						JUNTA TÓRICA	O-RING	O-RING	055A
					JOINT TORIQUE	O-RING	ANELLO TOROIDALE	O-RING	

35.701.13	01	p1	12/11

SISTEMA HIDRÁULICO - LEVANTAMENTO CARREGADEIRA
SISTEMA HIDRAULICO - ELEVACION CARGADORA
HYDRAULICS - LOADER LIFT
HYDRAULICS - LOADER LIFT

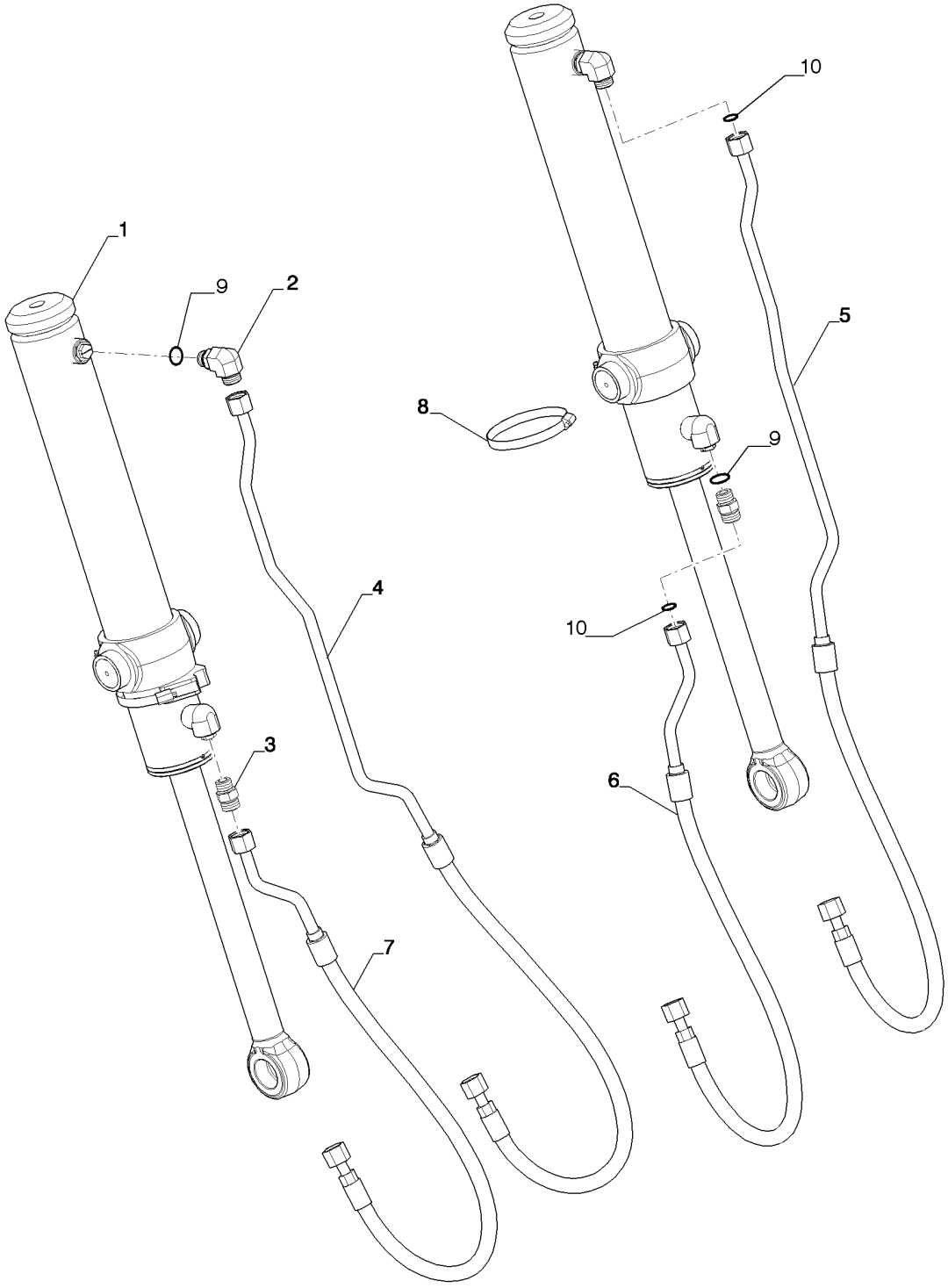

HYDRAULICS - LOADER LIFT
HYDRAULICS - LOADER LIFT
HYDRAULICS - LOADER LIFT
HYDRAULICS - LOADER LIFT

R	N	P.N.	MOD	Q	Denominação Description	Denominacion Bezeichnung	Description Descrizione	Denominação Beskrivelse	L.C.
1		84421600		2	CILINDRO HIDRÁULICO	CILINDRO HIDRÁULICO	HYDRAULIC CYLINDER	CILINDRO HIDRÁULICO	188C
					VERIN HYDRAULIQUE	HYDRAULIKZYLINDER	CILINDRO IDRAULICO	HYDRAULIKCYLINDER	
2		201-306		2	COTOVELO, 90º, 1"-14 x 7/8"-14 Adj, ORFS				
						CODO	ELBOW	COTOVELO	085G
					COUDE	KNIESTÜCK	GOMITO	VINKELRØR	
3		201-103		2	CONECTOR HIDRÁUL, 1"-14 ORFS x 7/8"-14 ORB				
						CONECTOR HIDRÁULIC(	HYD CONNECTOR	CONECTOR HID.	020R
					CONNECTEUR HYDRAU	HYDR STECKVERBINDE	CONNETTORE IDRAULIC	HYDRAULIKSTIK	
4		84307626		1	TUBO, Right Hand Dump Port A				
						TUBO	TUBE	TUBO	195T
					TUBE	ROHR	TUBO	RØR	
5		84307629		1	TUBO, Left Hand Dump Port A				
						TUBO	TUBE	TUBO	195T
					TUBE	ROHR	TUBO	RØR	
6		84307497		1	TUBO, Left Hand Dump Lower				
						TUBO	TUBE	TUBO	195T
					TUBE	ROHR	TUBO	RØR	
7		84307492		1	TUBO, Right Hand Dump Lower				
						TUBO	TUBE	TUBO	195T
					TUBE	ROHR	TUBO	RØR	
8		86625034		2	BRAÇADEIRA MANGUEIRA, #64, 3.56/4.50 Type F Worm				
						ABRAZADERA DE MANG	HOSE CLAMP	ABRAÇAD. DA MANGUEI	P729
					COLLIER POUR FLEXIBL	SCHLAUCHSCHELLE	FASCETTA STRINGITUB	SLANGEKLEMME	
9		237-6010		2	O-RING, 0.239" ID x 0.379" OD x 0.07"				
						JUNTA TÓRICA	O-RING	O-RING	055A
					JOINT TORIQUE	O-RING	ANELLO TOROIDALE	O-RING	
10		9992069		4	O-RING, 0.614" ID x 0.754" OD x 0.07"				
						JUNTA TÓRICA	O-RING	O-RING	055A
					JOINT TORIQUE	O-RING	ANELLO TOROIDALE	O-RING	

35.701.14	01	p1	11/11

SISTEMA HIDRÁULICO - CARREGADEIRA
SISTEMA HIDRAULICO - CARGADORA
HYDRAULICS - LOADER
HYDRAULICS - LOADER

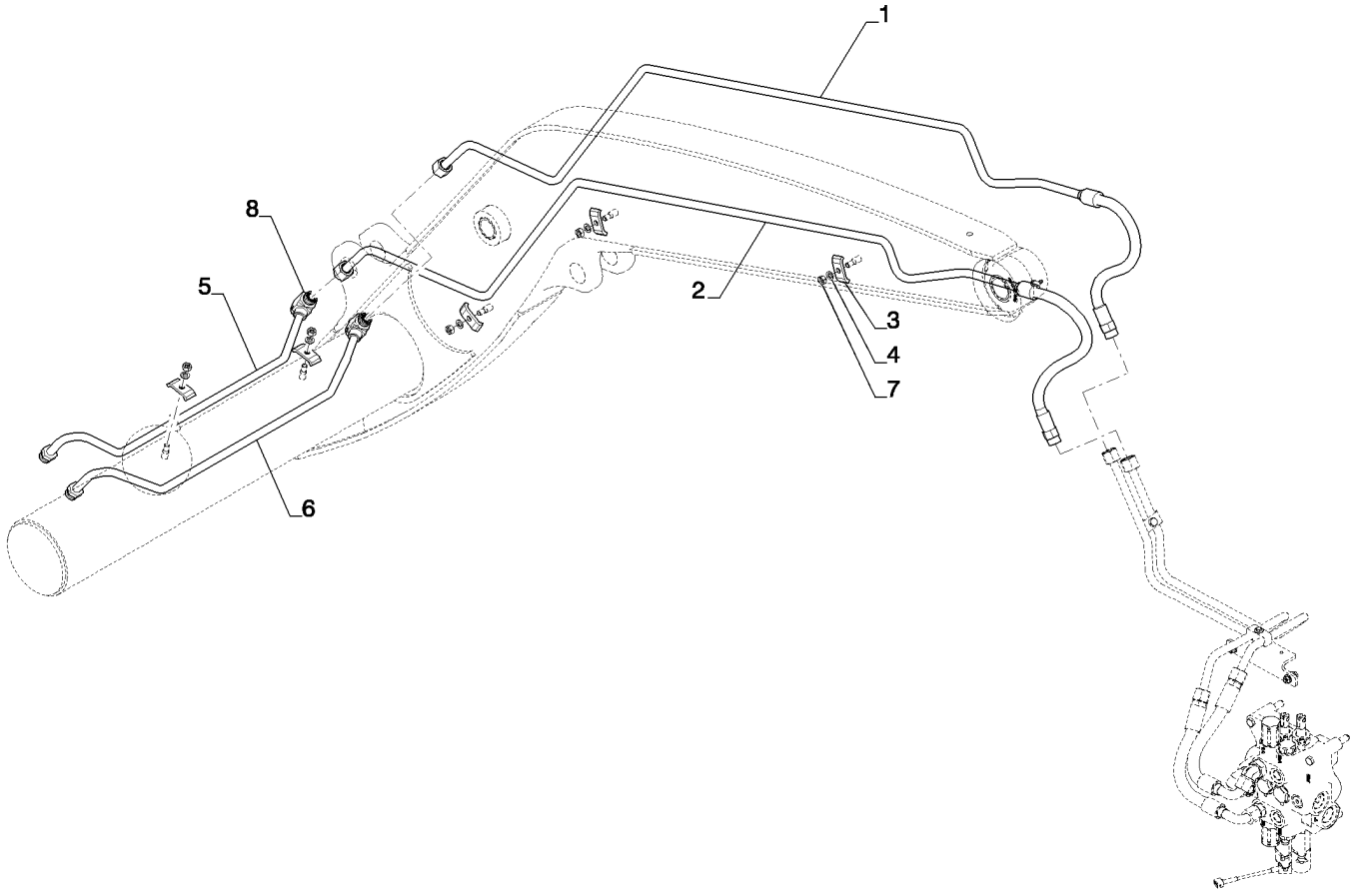

HYDRAULICS - LOADER
HYDRAULICS - LOADER
HYDRAULICS - LOADER
HYDRAULICS - LOADER

R	N	P.N.	MOD	Q	Denominação Description	Denominacion Bezeichnung	Description Descrizione	Denominação Beskrivelse	L.C.
1		84297406		1	TUBO HIDRÁULICO TUYAU HYDRAULIQUE	TUBO HIDRÁULICO HYDRAULIKLEITUNG	HYD. TUBE TUBO IDRAULICO	TUBAGEM HIDRÁULICO HYD. RØR	190T
2		84297407		1	TUBO HIDRÁULICO TUYAU HYDRAULIQUE	TUBO HIDRÁULICO HYDRAULIKLEITUNG	HYD. TUBE TUBO IDRAULICO	TUBAGEM HIDRÁULICO HYD. RØR	190T
3		D138055		5	BRACADEIRA COLLIER	COLLAR SCHELLE	CLAMP MORSETTO	BRACADEIRA CLAMP	1640
4		140028		5	TRAVA DA ARRUELA, M10 RONDELLE FREIN	ARANDELA DE BLOQUE SICHERUNGSSCHEIBE	LOCK WASHER RONDELLA DI SICUREZ	ANILHA DE RETENÇÃO LÅSESKIVE	132R
5		84240490		1	TUBO TUBE	TUBO ROHR	TUBE TUBO	TUBO RØR	195T
6		84240497		1	TUBO TUBE	TUBO ROHR	TUBE TUBO	TUBO RØR	195T
7		86500689		5	PORCA, M10, Cl 10 ECROU	TUERCA MUTTER	NUT DADO	PORCA MØTRIK	010D
8		84254679		2	T RACCORD EN T	RACOR EN T T-STÜCK	TEE PEZZO A T	TÊ T-STYKKE	9020
9		87421918		1	MANGUEIRA HIDRÁULICA FLEXIBLE HYDRAULIQU	TUBO HIDRÁULICO HYDRAULIKSCHLAUCH	HYDRAULIC HOSE TUBO FLESSIBILE IDRA	MANGUEIRA HIDRÁULIC SLANGE, HYDRAULIK	A058
10		87421920		1	MANGUEIRA HIDRÁULICA FLEXIBLE HYDRAULIQU	TUBO HIDRÁULICO HYDRAULIKSCHLAUCH	HYDRAULIC HOSE TUBO FLESSIBILE IDRA	MANGUEIRA HIDRÁULIC SLANGE, HYDRAULIK	A058

35.701.15	01	p1	12/11

SISTEMA HIDRÁULICO - CARREGADEIRA, 2 CARRETÉIS (COM COMANDOS PILOTADOS)
SISTEMA HIDRAULICO - CARGADORA, 2 PISTONCILLOS (CON MANDOS PILOTADOS)
HYDRAULICS - LOADER, 2 SPOOL (PILOT CONTROLS)
HYDRAULICS - LOADER, 2 SPOOL (PILOT CONTROLS)

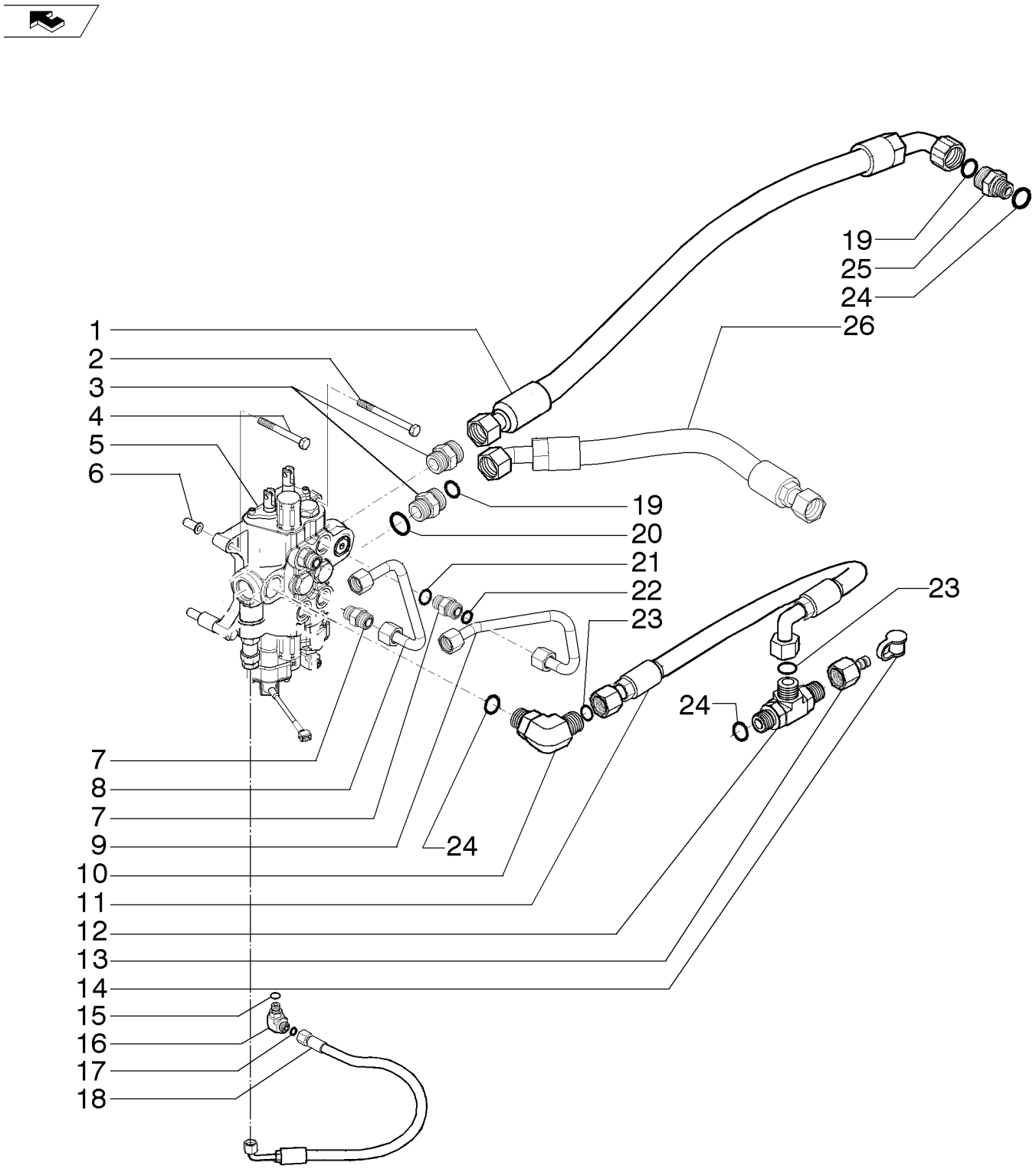

HYDRAULICS - LOADER, 2 SPOOL (PILOT CONTROLS)
HYDRAULICS - LOADER, 2 SPOOL (PILOT CONTROLS)
HYDRAULICS - LOADER, 2 SPOOL (PILOT CONTROLS)
HYDRAULICS - LOADER, 2 SPOOL (PILOT CONTROLS)

R	N	P.N.	MOD	Q	Denominação Description	Denominacion Bezeichnung	Description Descrizione	Denominação Beskrivelse	L.C.
1		84468286		1	MANGUEIRA HIDRÁULICA FLEXIBLE HYDRAULIQUI	TUBO HIDRÁULICO HYDRAULIKSCHLAUCH	HYDRAULIC HOSE TUBO FLESSIBILE IDRAU	MANGUEIRA HIDRÁULIC SLANGE, HYDRAULIK	A058
2		814-10110		1	PARAFUSO, Hex, M10 x 110, 8.8 VIS	PERNO SCHRAUBE	BOLT BULLONE	PARAFUSO BOLT	140B
3		9824055		2	CONECTOR HIDRÁUL CONNECTEUR HYDRAU	CONECTOR HIDRÁULIC HYDR STECKVERBINDE	HYD CONNECTOR CONNETTORE IDRAULIC	CONECTOR HID. HYDRAULIKSTIK	020R
4		814-10090		2	PARAFUSO, Hex, M10 x 90, 8.8 VIS	PERNO SCHRAUBE	BOLT BULLONE	PARAFUSO BOLT	140B
5		84218265		1	VÁLVULA, 2 Spools SOUPAPE	VÁLVULA VENTIL	VALVE VALVOLA	VÁLVULA VENTIL	9620
6		87417721		3	ENCHIMENTO ROSCADO INSERT FILETE	PIEZA DE INS. ROSCAD/ GEWINDEEINSATZ	THREADED INSERT INSERTO FILETTATO	CASQUILHO ROSCADO GEVINDINDSATS	054I
7		9621483		4	CONECTOR HIDRÁUL, 1"-14 ORFS x 7/8"-14 ORB CONNECTEUR HYDRAU	CONECTOR HIDRÁULIC HYDR STECKVERBINDE	HYD CONNECTOR CONNETTORE IDRAULIC	CONECTOR HID. HYDRAULIKSTIK	020R
8		84294693		1	CONJ. MANGUEIRA ENSEMBLE DE FLEXIBLE	CONJUNTO DE TUBOS SCHLAUCHBAUGRUPPE	HOSE ASSY. COMPLESS. TUBO FLES	CONJUNTO DE MANGUE SLANGEENHED	P457
9		84293154		1	TUBO TUBE	TUBO ROHR	TUBE TUBO	TUBO RØR	195T
10		9846848		1	COTOVELO 90, 1 3/16"-12 ORFS x 1 1/16"-12 ORB COUDE A 90°	CODO 90 90-GRAD-KNIESTÜCK	90 ELBOW GOMITO A 90°	COTOVELO 90 VINKELRØR, 90	A045
11		84335369		1	CONJ. MANGUEIRA ENSEMBLE DE FLEXIBLE	CONJUNTO DE TUBOS SCHLAUCHBAUGRUPPE	HOSE ASSY. COMPLESS. TUBO FLES	CONJUNTO DE MANGUE SLANGEENHED	P457
12		84238739		1	CONEXÃO RACCORD	ACOPLAMIENTO ARMATUR	FITTING RACCORDO	CONECTOR FITTING	3300
13		84241474		1	ACOPLADOR P/ DIAGNÓSTICO COUPLEUR DE DIAGNO	ACOPLADOR DE DIAGN DIAGNOSEANSCHLUSS	DIAGNOSTIC COUPLER CONNETTORE, DIAGNO	ACOPLADOR P/ DIAGNÓ FEJLFINDINGSSTIK	A145
14		H434163		1	GUARDA PÓ CACHE-POUSSIERE	CAPUCHÓN ANTIPOLVO STAUBKAPPE	DUST CAP CAPPUCCIO PARAPOLV	TAMPA CONTRA POEIR/ STØVHÆTTE	066C
15		9617873		1	O-RING, 0.468" ID x 0.078" Width JOINT TORIQUE	JUNTA TÓRICA O-RING	O-RING ANELLO TOROIDALE	O-RING O-RING	055A
16		9840542		1	COTOVELO, 90º, 9/16"-18 x 9/16"-18, Adj, ORFS COUDE	CODO KNIESTÜCK	ELBOW GOMITO	COTOVELO VINKELRØR	085G
17		9825770		1	O-RING, 0.301" ID x 0.441" OD x 0.07" JOINT TORIQUE	JUNTA TÓRICA O-RING	O-RING ANELLO TOROIDALE	O-RING O-RING	055A
18		84256410		1	CONJ. MANGUEIRA ENSEMBLE DE FLEXIBLE	CONJUNTO DE TUBOS SCHLAUCHBAUGRUPPE	HOSE ASSY. COMPLESS. TUBO FLES	CONJUNTO DE MANGUE SLANGEENHED	P457
19		9824050		3	O-RING, 0.926" ID x 1.066" OD x 0.07" JOINT TORIQUE	JUNTA TÓRICA O-RING	O-RING ANELLO TOROIDALE	O-RING O-RING	055A

35.701.15	01	p2	12/11

SISTEMA HIDRÁULICO - CARREGADEIRA, 2 CARRETÉIS (COM COMANDOS PILOTADOS)
SISTEMA HIDRAULICO - CARGADORA, 2 PISTONCILLOS (CON MANDOS PILOTADOS)
HYDRAULICS - LOADER, 2 SPOOL (PILOT CONTROLS)
HYDRAULICS - LOADER, 2 SPOOL (PILOT CONTROLS)

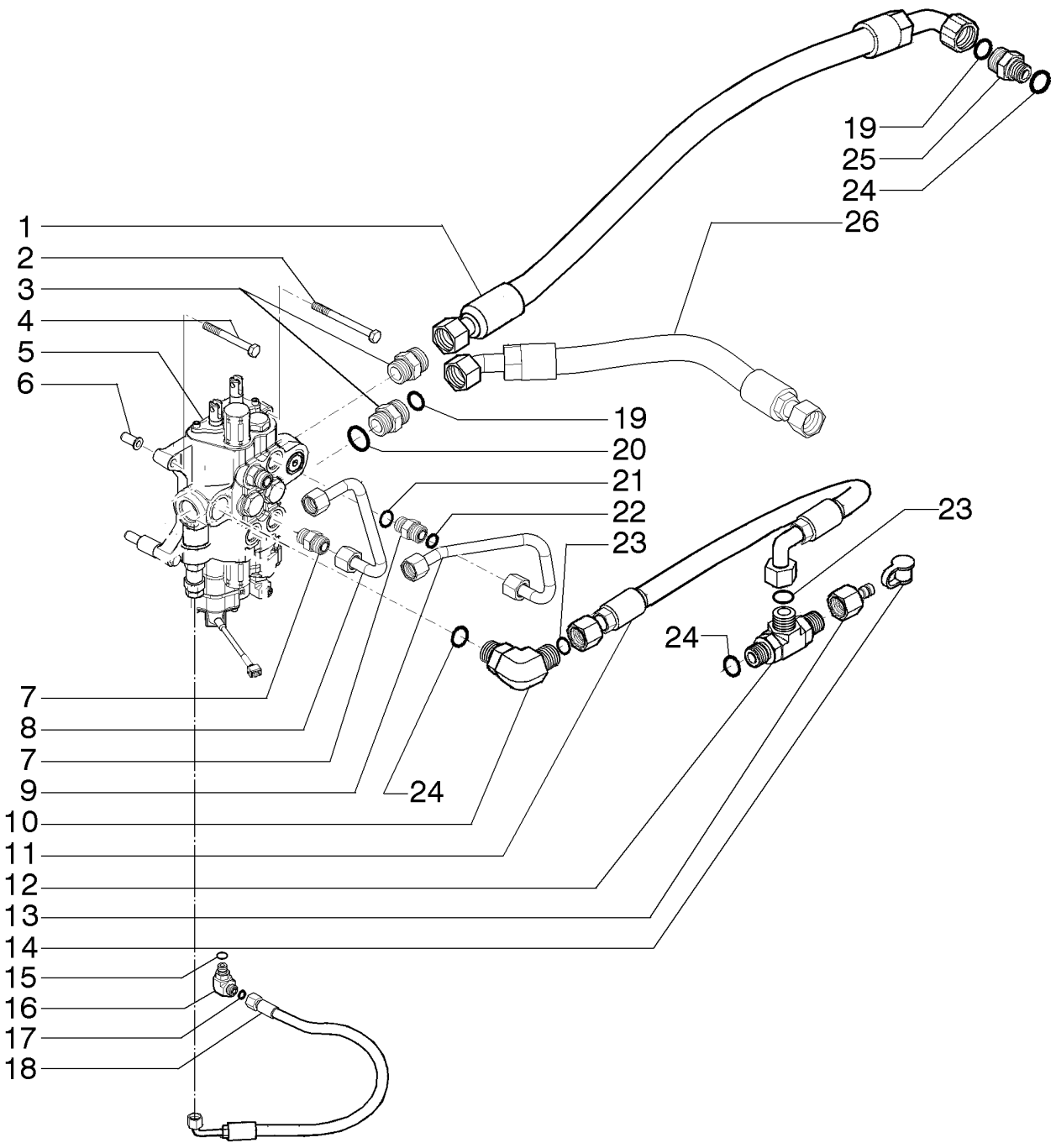

HYDRAULICS - LOADER, 2 SPOOL (PILOT CONTROLS)
HYDRAULICS - LOADER, 2 SPOOL (PILOT CONTROLS)
HYDRAULICS - LOADER, 2 SPOOL (PILOT CONTROLS)
HYDRAULICS - LOADER, 2 SPOOL (PILOT CONTROLS)

R	N	P.N.	MOD	Q	Denominação Description	Denominacion Bezeichnung	Description Descrizione	Denominação Beskrivelse	L.C.
20		**167268**		2	O-RING, 1.171" ID x 0.116" Width				
						JUNTA TÓRICA	O-RING	O-RING	055A
					JOINT TORIQUE	O-RING	ANELLO TOROIDALE	O-RING	
21		**167269**		2	O-RING, 0.755" ID x 0.097" Width				
						JUNTA TÓRICA	O-RING	O-RING	055A
					JOINT TORIQUE	O-RING	ANELLO TOROIDALE	O-RING	
22		**9992069**		2	O-RING, 0.614" ID x 0.754" OD x 0.07"				
						JUNTA TÓRICA	O-RING	O-RING	055A
					JOINT TORIQUE	O-RING	ANELLO TOROIDALE	O-RING	
23		**9991976**		2	O-RING, 0.739" ID x 0.879" OD x 0.07"				
						JUNTA TÓRICA	O-RING	O-RING	055A
					JOINT TORIQUE	O-RING	ANELLO TOROIDALE	O-RING	
24		**167266**		3	O-RING, 0.924" ID x 0.116" Width				
						JUNTA TÓRICA	O-RING	O-RING	055A
					JOINT TORIQUE	O-RING	ANELLO TOROIDALE	O-RING	
25		**87303844**		1	CONECTOR HIDRÁUL, 1 7/16"-12 ORFS x 1 1/16"-12 ORB				
						CONECTOR HIDRÁULIC	HYD CONNECTOR	CONECTOR HID.	020R
					CONNECTEUR HYDRAU	HYDR STECKVERBINDE	CONNETTORE IDRAULIC	HYDRAULIKSTIK	
26		**84278155**		1	CONJ. MANGUEIRA	CONJUNTO DE TUBOS	HOSE ASSY.	CONJUNTO DE MANGUE	P457
					ENSEMBLE DE FLEXIBLE	SCHLAUCHBAUGRUPPE	COMPLESS. TUBO FLES	SLANGEENHED	

35.701.16	02	p1	12/11

SISTEMA HIDRÁULICO - CARREGADEIRA, 2 CARRETÉIS (SEM COMANDOS PILOTADOS)
SISTEMA HIDRAULICO - CARGADORA, 2 PISTONCILLOS (SEN MANDOS PILOTADOS)
HYDRAULICS - LOADER, 2 SPOOL (W/O PILOT CONTROLS)
HYDRAULICS - LOADER, 2 SPOOL (W/O PILOT CONTROLS)

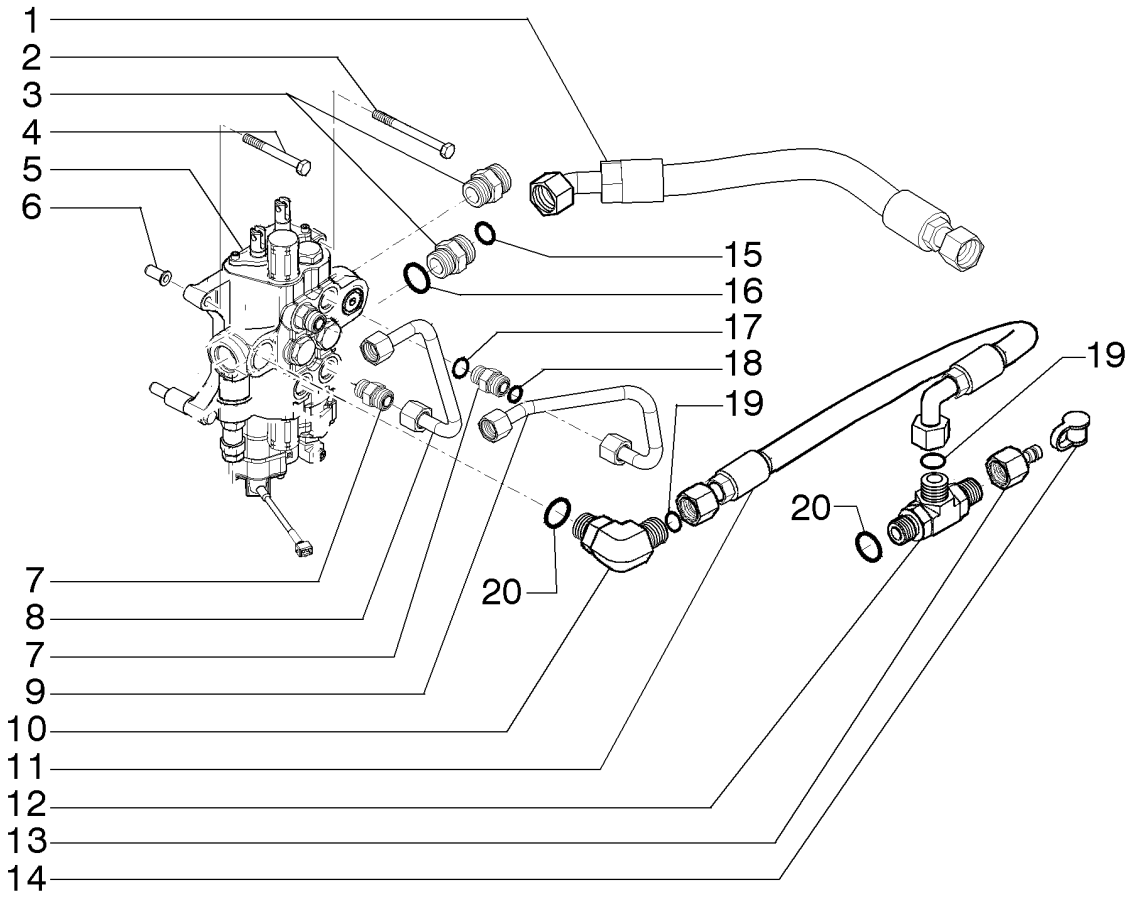

HYDRAULICS - LOADER, 2 SPOOL (W/O PILOT CONTROLS)
HYDRAULICS - LOADER, 2 SPOOL (W/O PILOT CONTROLS)
HYDRAULICS - LOADER, 2 SPOOL (W/O PILOT CONTROLS)
HYDRAULICS - LOADER, 2 SPOOL (W/O PILOT CONTROLS)

R	N	P.N.	MOD	Q	Denominação Description	Denominacion Bezeichnung	Description Descrizione	Denominação Beskrivelse	L.C.
1		84278155		1	CONJ. MANGUEIRA ENSEMBLE DE FLEXIBLE	CONJUNTO DE TUBOS SCHLAUCHBAUGRUPPE	HOSE ASSY. COMPLESS. TUBO FLES	CONJUNTO DE MANGUE SLANGEENHED	P457
2		814-10110		1	PARAFUSO, Hex, M10 x 110, 8.8 PERNO VIS	 SCHRAUBE	BOLT BULLONE	PARAFUSO BOLT	140B
3		9824055		2	CONECTOR HIDRÁUL CONNECTEUR HYDRAU	CONECTOR HIDRÁULIC HYDR STECKVERBINDE	HYD CONNECTOR CONNETTORE IDRAULIC	CONECTOR HID. HYDRAULIKSTIK	020R
4		814-10090		2	PARAFUSO, Hex, M10 x 90, 8.8 PERNO VIS	 SCHRAUBE	BOLT BULLONE	PARAFUSO BOLT	140B
5		84233911		1	VÁLVULA, 2 Spools SOUPAPE	VÁLVULA VENTIL	VALVE VALVOLA	VÁLVULA VENTIL	9620
6		87417721		3	ENCHIMENTO ROSCADO INSERT FILETE	PIEZA DE INS. ROSCAD/ GEWINDEEINSATZ	THREADED INSERT INSERTO FILETTATO	CASQUILHO ROSCADO GEVINDINDSATS	054I
7		9621483		4	CONECTOR HIDRÁUL, 1"-14 ORFS x 7/8"-14 ORB CONECTOR HIDRÁULIC CONNECTEUR HYDRAU	 HYDR STECKVERBINDE	HYD CONNECTOR CONNETTORE IDRAULIC	CONECTOR HID. HYDRAULIKSTIK	020R
8		84294693		1	CONJ. MANGUEIRA ENSEMBLE DE FLEXIBLE	CONJUNTO DE TUBOS SCHLAUCHBAUGRUPPE	HOSE ASSY. COMPLESS. TUBO FLES	CONJUNTO DE MANGUE SLANGEENHED	P457
9		84293154		1	TUBO TUBE	TUBO ROHR	TUBE TUBO	TUBO RØR	195T
10		9846848		1	COTOVELO 90, 1 3/16"-12 ORFS x 1 1/16"-12 ORB CODO 90 COUDE A 90°	 90-GRAD-KNIESTÜCK	90 ELBOW GOMITO A 90°	COTOVELO 90 VINKELRØR, 90	A045
11		84335369		1	CONJ. MANGUEIRA ENSEMBLE DE FLEXIBLE	CONJUNTO DE TUBOS SCHLAUCHBAUGRUPPE	HOSE ASSY. COMPLESS. TUBO FLES	CONJUNTO DE MANGUE SLANGEENHED	P457
12		84238739		1	CONEXÃO RACCORD	ACOPLAMIENTO ARMATUR	FITTING RACCORDO	CONECTOR FITTING	3300
13		84241474		1	ACOPLADOR P/ DIAGNÓSTICO ACOPLADOR DE DIAGN COUPLEUR DE DIAGNO	 DIAGNOSEANSCHLUSS	DIAGNOSTIC COUPLER CONNETTORE, DIAGNO	ACOPLADOR P/ DIAGNÓ FEJLFINDINGSSTIK	A145
14		H434163		1	GUARDA PÓ CACHE-POUSSIERE	CAPUCHÓN ANTIPOLVO STAUBKAPPE	DUST CAP CAPPUCCIO PARAPOLV	TAMPA CONTRA POEIR/ STØVHÆTTE	066C
15		9824050		2	O-RING, 0.926" ID x 1.066" OD x 0.07" JUNTA TÓRICA JOINT TORIQUE	 O-RING	O-RING ANELLO TOROIDALE	O-RING O-RING	055A
16		167268		2	O-RING, 1.171" ID x 0.116" Width JUNTA TÓRICA JOINT TORIQUE	 O-RING	O-RING ANELLO TOROIDALE	O-RING O-RING	055A
17		167269		4	O-RING, 0.755" ID x 0.097" Width JUNTA TÓRICA JOINT TORIQUE	 O-RING	O-RING ANELLO TOROIDALE	O-RING O-RING	055A
18		9992069		4	O-RING, 0.614" ID x 0.754" OD x 0.07" JUNTA TÓRICA JOINT TORIQUE	 O-RING	O-RING ANELLO TOROIDALE	O-RING O-RING	055A
19		9991976		2	O-RING, 0.739" ID x 0.879" OD x 0.07" JUNTA TÓRICA JOINT TORIQUE	 O-RING	O-RING ANELLO TOROIDALE	O-RING O-RING	055A

SISTEMA HIDRÁULICO - CARREGADEIRA, 2 CARRETÉIS (SEM COMANDOS PILOTADOS)
SISTEMA HIDRAULICO - CARGADORA, 2 PISTONCILLOS (SEN MANDOS PILOTADOS)
HYDRAULICS - LOADER, 2 SPOOL (W/O PILOT CONTROLS)
HYDRAULICS - LOADER, 2 SPOOL (W/O PILOT CONTROLS)

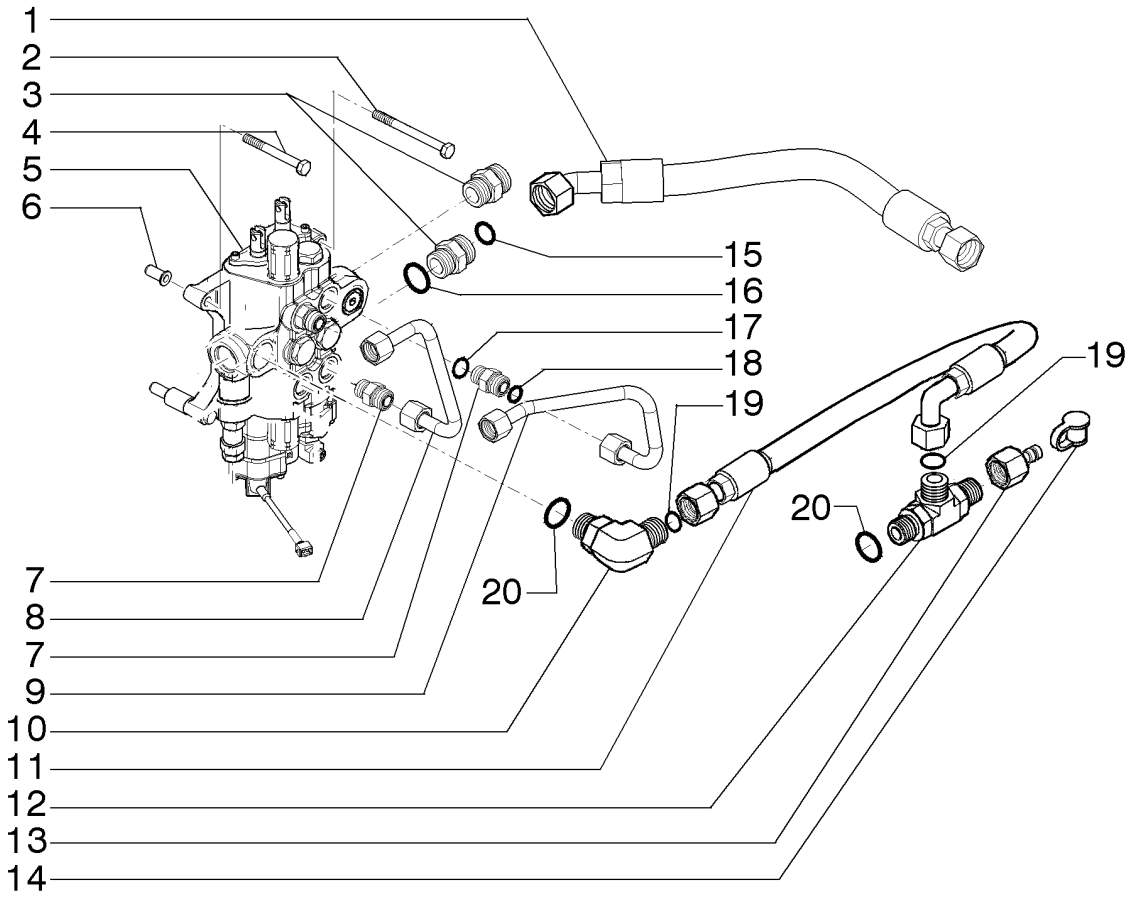

HYDRAULICS - LOADER, 2 SPOOL (W/O PILOT CONTROLS)
HYDRAULICS - LOADER, 2 SPOOL (W/O PILOT CONTROLS)
HYDRAULICS - LOADER, 2 SPOOL (W/O PILOT CONTROLS)
HYDRAULICS - LOADER, 2 SPOOL (W/O PILOT CONTROLS)

R	N	P.N.	MOD	Q	Denominação Description	Denominacion Bezeichnung	Description Descrizione	Denominação Beskrivelse	L.C.
20		**167266**		2	O-RING, 0.924" ID x 0.116" Width JOINT TORIQUE	JUNTA TÓRICA O-RING	O-RING ANELLO TOROIDALE	O-RING O-RING	055A

35.724.03	01	p1	12/11

COMANDOS DA CARREGADEIRA - LEVANTAMENTO E CAÇAMBA
CONTROLES - ELEVACIÓN DE LA CARGADORA Y CUCHARÓN
CONTROLS - LOADER LIFT AND BUCKET
CONTROLS - LOADER LIFT AND BUCKET

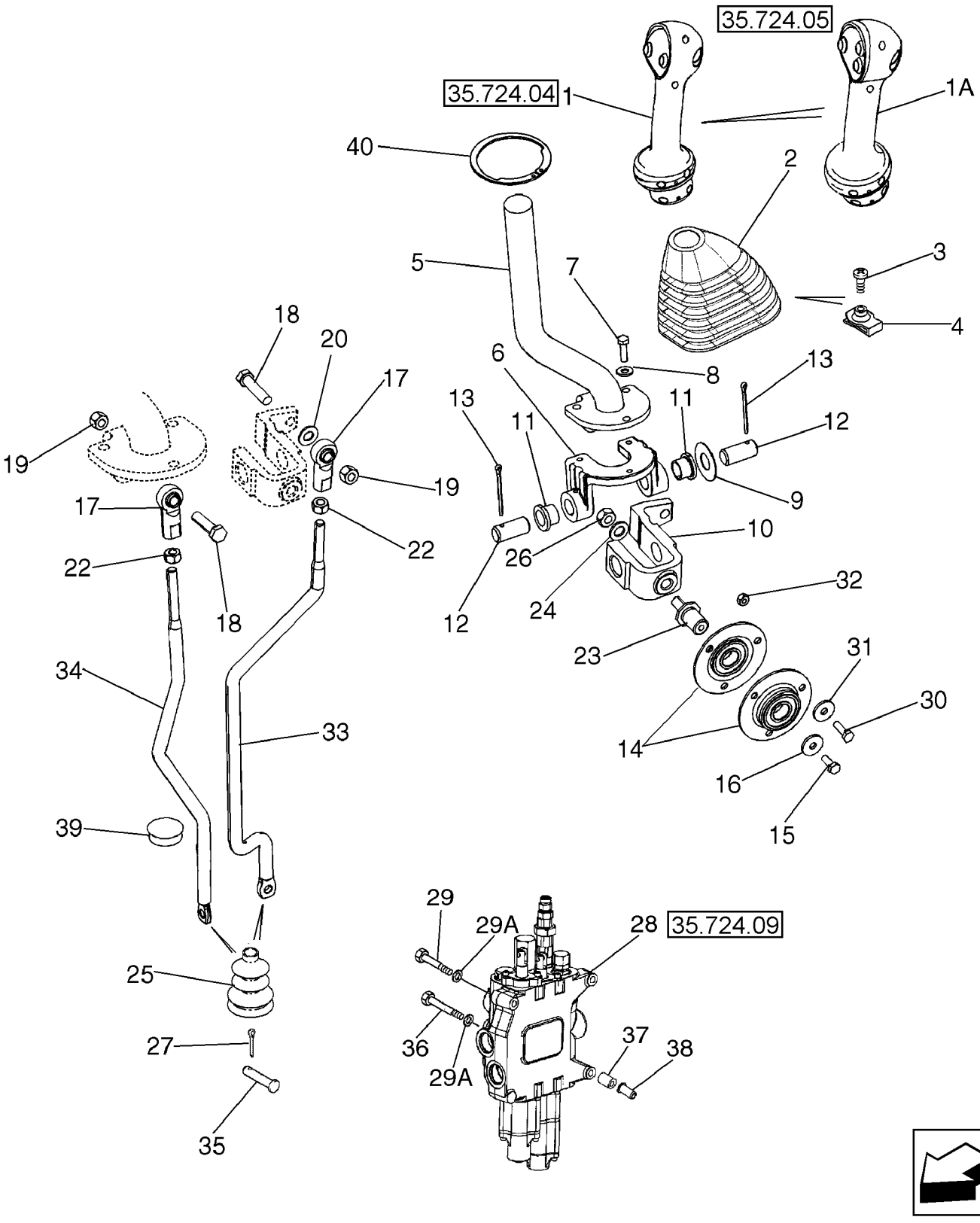

COMMANDES - RELEVAGE ET GgodET DES BRAS DE RELEVAGE
CONTROLS - LOADER LIFT AND BUCKET
CONTROLS - LOADER LIFT AND BUCKET
CONTROLS - LOADER LIFT AND BUCKET

R	N	P.N.	MOD	Q	Denominação Description	Denominacion Bezeichnung	Description Descrizione	Denominação Beskrivelse	L.C.
1		87638046		1	JOYSTICK, Loader Control Lever, Two Button, DeClutch and Differential Lock Switches; 2 Spool With Standard Transmission				
						JOYSTICK	JOYSTICK	JOYSTICK	001J
					JOYSTICK	JOYSTICK	JOYSTICK	JOYSTICK	
		256347A1		1	CONECTOR	CONECTOR	CONNECTOR	CONECTOR	1950
					CONNECTEUR	STECKVERBINDUNG	CONNETTORE	CONNECTOR	
		258616A1		1	TRAVA	CERRADURA	LOCK	FECHADURA	120S
					SERRURE	SCHLOSS	BLOCCO	LÅS	
		298176A1		1	BUJÃO	TAPÓN	PLUG	TAMPÃO	050T
					BOUCHON	STOPFEN	TAPPO	PROP	
1A		87638045		1	JOYSTICK, Loader Control Lever,Three Button, DeClutch, Differential Lock, And Kick-Down Switches; 2 Spool With Power Shift Transmission				
						JOYSTICK	JOYSTICK	JOYSTICK	001J
					JOYSTICK	JOYSTICK	JOYSTICK	JOYSTICK	
		256347A1		1	CONECTOR	CONECTOR	CONNECTOR	CONECTOR	1950
					CONNECTEUR	STECKVERBINDUNG	CONNETTORE	CONNECTOR	
		258616A1		1	TRAVA	CERRADURA	LOCK	FECHADURA	120S
					SERRURE	SCHLOSS	BLOCCO	LÅS	
		87301351		AR	ADESIVO, Permabond, F246, 1 ml With No. 5 Initiator				
						ADHESIVO	ADHESIVE	ADESIVO	009M
					ADHESIF	KLEBEMITTEL	ADESIVO	LIM	
2		87632920		1	CAPA	FUNDA	BOOT	COBERTURA DE PROTE	330C
					SOUFFLET	MANSCHETTE	PARAPOLVERE	MANCHET	
3		140-107		1	PARAFUSO, Cross Pan Hd, #10-24 x 3/4"				
						TORNILLO	SCREW	PARAFUSO	040V
					VIS	SCHRAUBE	VITE	SKRUE	
4		131-121		1	PORCA, Tinn, U, #10-24	TUERCA	NUT	PORCA	010D
					ECROU	MUTTER	DADO	MØTRIK	
5		87708015		1	MANILHA	MANECILLA	HANDLE	PEGA	020M
					POIGNEE	GRIFF	MANIGLIA	HÅNDTAG	
6		87681261		1	SUPORTE	SOPORTE	BRACKET	SUPORTE	225S
					SUPPORT	HALTERUNG	STAFFA	BESLAG	
7		614-6020		3	PARAFUSO, Hex, M6 x 20, 8.8				
						PERNO	BOLT	PARAFUSO	140B
					VIS	SCHRAUBE	BULLONE	BOLT	
8		495-11028		3	ARRUELA PLANA, 1/4", SAE				
						ARANDELA	WASHER	ANILHA	131R
					RONDELLE	UNTERLEGSCHEIBE	RONDELLA	FLADSKIVE	
9		495-81184		1	ARRUELA PLANA, 21/32" x 1 1/2" x .030"				
						ARANDELA	WASHER	ANILHA	131R
					RONDELLE	UNTERLEGSCHEIBE	RONDELLA	FLADSKIVE	
10		87586156		1	FORQUILHA	ARTICULACIÓN DE SUJE	LINKAGE YOKE	FORQUILHA	Z335
					PALONNIER	GESTÄNGE-GABELKOPF	FORCELLA TIRANTERIA	LEDGAFFEL	
11		108088A1		2	BUCHA	CASQUILLO	BUSHING	CASQUILHO	095B
					BAGUE	BUCHSE	BOCCOLA	BØSNING	
12		102761A1		2	PINO	PASADOR	PIN	PERNO	080P
					BROCHE	PIN	PERNO	STIFT	

35.724.03	01	p2	12/11

COMANDOS DA CARREGADEIRA - LEVANTAMENTO E CAÇAMBA
CONTROLES - ELEVACIÓN DE LA CARGADORA Y CUCHARÓN
CONTROLS - LOADER LIFT AND BUCKET
CONTROLS - LOADER LIFT AND BUCKET

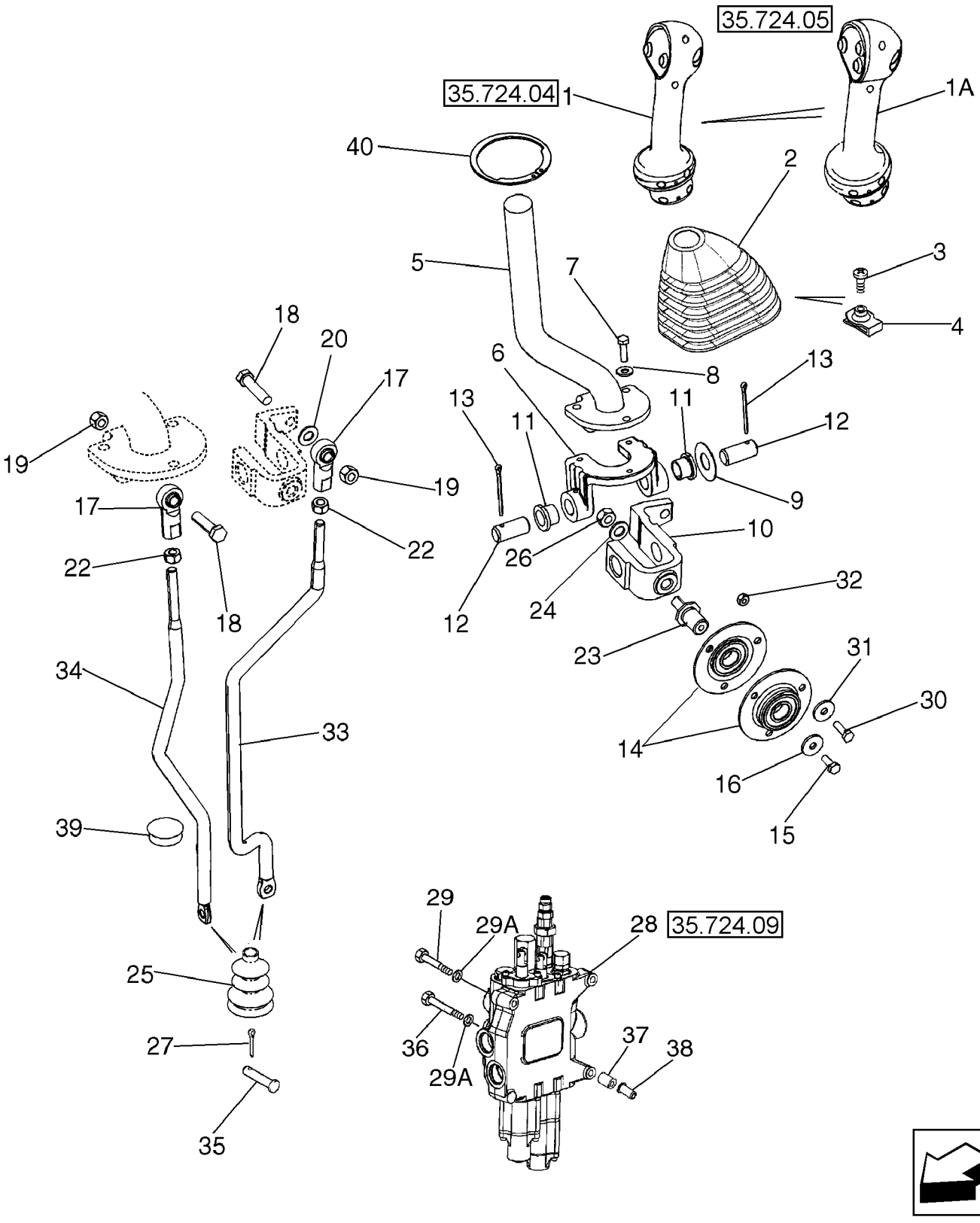

COMMANDES - RELEVAGE ET Ggodet DES BRAS DE RELEVAGE
CONTROLS - LOADER LIFT AND BUCKET
CONTROLS - LOADER LIFT AND BUCKET
CONTROLS - LOADER LIFT AND BUCKET

R	N	P.N.	MOD	Q	Denominação Description	Denominacion Bezeichnung	Description Descrizione	Denominação Beskrivelse	L.C.
13		432-828		2	CONTRA PINO, 1/8" x 1 3/4"				
						PASADOR	COTTER PIN	TROÇO DE ABRIR	270C
					GOUPILLE FENDUE	SPLINT	COPPIGLIA	SPLITBOLT	
14		112380A1		2	CONJUNTO DO ROLAMENTO, Incl Ref 14A				
						CONJUNTO DE COJINET	BEARING ASSY	CHUMACEIRA	341C
					ROULEMENT	LAGERBAURUPPE	COMPLESSIVO CUSCINI	LEJESAMLING	
14A		362804		1	ROLAMENTO ESFÉRICO, 17 mm ID x 40 mm OD x 12 mm, Not Illustrated				
						RODAMIENTO DE BOLAS	BALL BEARING	ROLAMENTO DE ESFER	343C
					ROULEMENT A BILLES	KUGELLAGER	CUSCINETTO A SFERE	KUGLELEJE	
15		614-6016		1	PARAFUSO, Hex, M6 x 16, 8.8				
						PERNO	BOLT	PARAFUSO	140B
					VIS	SCHRAUBE	BULLONE	BOLT	
16		396-41028		1	ARRUELA PLANA, .281" x 7/8" x .098", HDN				
						ARANDELA	WASHER	ANILHA	131R
					RONDELLE	UNTERLEGSCHEIBE	RONDELLA	FLADSKIVE	
17		87382812		2	JUNTA ESFÉRICA, 3/8 NF	RÓTULA	BALL JOINT	RÓTULA	070G
					JOINT A ROTULE	KUGELGELENK	GIUNTO SFERICO	KUGLELED	
18		413-624		1	PARAFUSO, Hex, 3/8"-16 x 1 1/2", G5				
						PERNO	BOLT	PARAFUSO	140B
					VIS	SCHRAUBE	BULLONE	BOLT	
19		232-4246		2	CONTRA PORCA, 3/8"-16, GC				
						TUERCA DE BLOQUEO	LOCK NUT	CONTRAPORCA	P263
					CONTRE-ECROU	SICHERUNGSMUTTER	DADO DI BLOCCAGGIO	LÅSEMØTRIK	
20		496-11041		1	ARRUELA PLANA, 13/32" x 13/16" x .065", HDN				
						ARANDELA	WASHER	ANILHA	131R
					RONDELLE	UNTERLEGSCHEIBE	RONDELLA	FLADSKIVE	
22		425-116		2	PORCA, 3/8"-24, G5	TUERCA	NUT	PORCA	010D
					ECROU	MUTTER	DADO	MØTRIK	
23		176309A1		1	EIXO	ARBOL	SHAFT	EIXO	7590
					ARBRE	WELLE	ALBERO	SHAFT	
24		895-11010		1	ARRUELA PLANA, M10 x 20 x 2				
						ARANDELA	WASHER	ANILHA	131R
					RONDELLE	UNTERLEGSCHEIBE	RONDELLA	FLADSKIVE	
25		132931A1		2	CAPA	FUNDA	BOOT	COBERTURA DE PROTE	330C
					SOUFFLET	MANSCHETTE	PARAPOLVERE	MANCHET	
		189109A1		2	MOLA	MUELLE	SPRING	MOLA	8315
					RESSORT	FEDER	MOLLA	SPRING	
26		829-1410		1	PORCA, M10, Cl 10	TUERCA	NUT	PORCA	010D
					ECROU	MUTTER	DADO	MØTRIK	
27		432-612		2	CONTRA PINO, 3/32" x 3/4"				
						PASADOR	COTTER PIN	TROÇO DE ABRIR	270C
					GOUPILLE FENDUE	SPLINT	COPPIGLIA	SPLITBOLT	
28		REF		1	INSTRUÇÃO, Loader Control Valve, Two Spool				
						INSTRUCCIÓN	INSTRUCTION	INSTRUÇÃO	Z571
					INSTRUCTION	ANLEITUNG	ISTRUZIONI	INSTRUKTION	
29		814-10090		2	PARAFUSO, Hex, M10 x 90, 8.8				
						PERNO	BOLT	PARAFUSO	140B
					VIS	SCHRAUBE	BULLONE	BOLT	

35.724.03	01	p3	12/11

COMANDOS DA CARREGADEIRA - LEVANTAMENTO E CAÇAMBA
CONTROLES - ELEVACIÓN DE LA CARGADORA Y CUCHARÓN
CONTROLS - LOADER LIFT AND BUCKET
CONTROLS - LOADER LIFT AND BUCKET

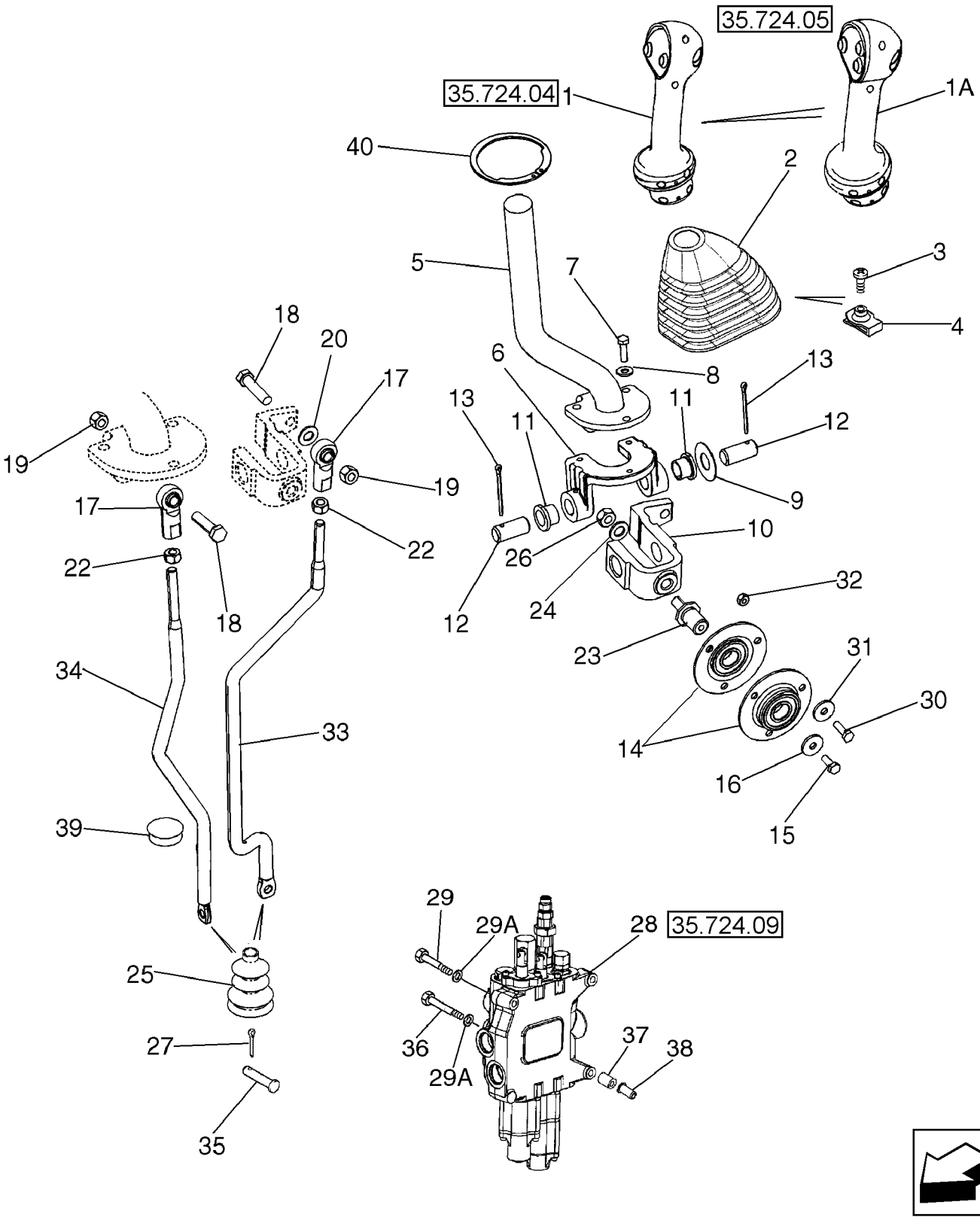

COMMANDES - RELEVAGE ET GODET DES BRAS DE RELEVAGE
CONTROLS - LOADER LIFT AND BUCKET
CONTROLS - LOADER LIFT AND BUCKET
CONTROLS - LOADER LIFT AND BUCKET

R	N	P.N.	MOD	Q	Denominação Description	Denominacion Bezeichnung	Description Descrizione	Denominação Beskrivelse	L.C.
29A		896-11010		3	ARRUELA PLANA, M10 x 21.5 x 2.5, HT				
					ARANDELA	WASHER	ANILHA		131R
					RONDELLE	UNTERLEGSCHEIBE	RONDELLA	FLADSKIVE	
30		614-6020		3	PARAFUSO, Hex, M6 x 20, 8.8				
					PERNO	BOLT	PARAFUSO		140B
					VIS	SCHRAUBE	BULLONE	BOLT	
31		396-41028		3	ARRUELA PLANA, .281" x 7/8" x .098", HDN				
					ARANDELA	WASHER	ANILHA		131R
					RONDELLE	UNTERLEGSCHEIBE	RONDELLA	FLADSKIVE	
32		829-1406		3	PORCA, M6, Cl 10	TUERCA	NUT	PORCA	010D
					ECROU	MUTTER	DADO	MØTRIK	
33		87664425		1	HASTE, Bucket Control	VARILLA	ROD	HASTE	090A
					TIGE	STANGE	ASTA	STANG	
34		87664422		1	HASTE, Lift Control	VARILLA	ROD	HASTE	090A
					TIGE	STANGE	ASTA	STANG	
35		D149287		2	PINO	PASADOR	PIN	PERNO	080P
					BROCHE	PIN	PERNO	STIFT	
36		814-10110		1	PARAFUSO, Hex, M10 x 110, 8.8				
					PERNO	BOLT	PARAFUSO		140B
					VIS	SCHRAUBE	BULLONE	BOLT	
37		87417599		3	ESPAÇADOR	SEPARADOR	SPACER	ESPAÇADOR	075D
					ENTRETOISE	DISTANZSTÜCK	DISTANZIALE	AFSTANDSSTYKKE	
38		87417721		3	ENCHIMENTO ROSCADO, M10				
						PIEZA DE INS. ROSCAD/	THREADED INSERT	CASQUILHO ROSCADO	054I
					INSERT FILETE	GEWINDEEINSATZ	INSERTO FILETTATO	GEVINDINDSATS	
39		353-422		1	BUJÃO, Dome, 1.250" hole, Nylon				
						TAPÓN	PLUG	TAMPÃO	050T
					BOUCHON	STOPFEN	TAPPO	PROP	
40		84146318		1	ANEL DE PRESSÃO	ANILLO DE RESORTE	SNAP RING	ANEL	054A
					ANNEAU D'ARRET	SPRENGRING	ANELLO ELASTICO	LÅSERING	

35.724.04	01	p1	12/11

COMANDOS DA CARREGADEIRA - TRANSMISSÃO 4X2 E 4X4
MANILLA, CONTROL DE LA CARGADORA - CONJUNTO DE LA TRANSMISION, 2WD, 4WD
HANDLE, LOADER CONTROL - TRANSMISSION ASSY, 2WD, 4WD
HANDLE, LOADER CONTROL - TRANSMISSION ASSY, 2WD, 4WD

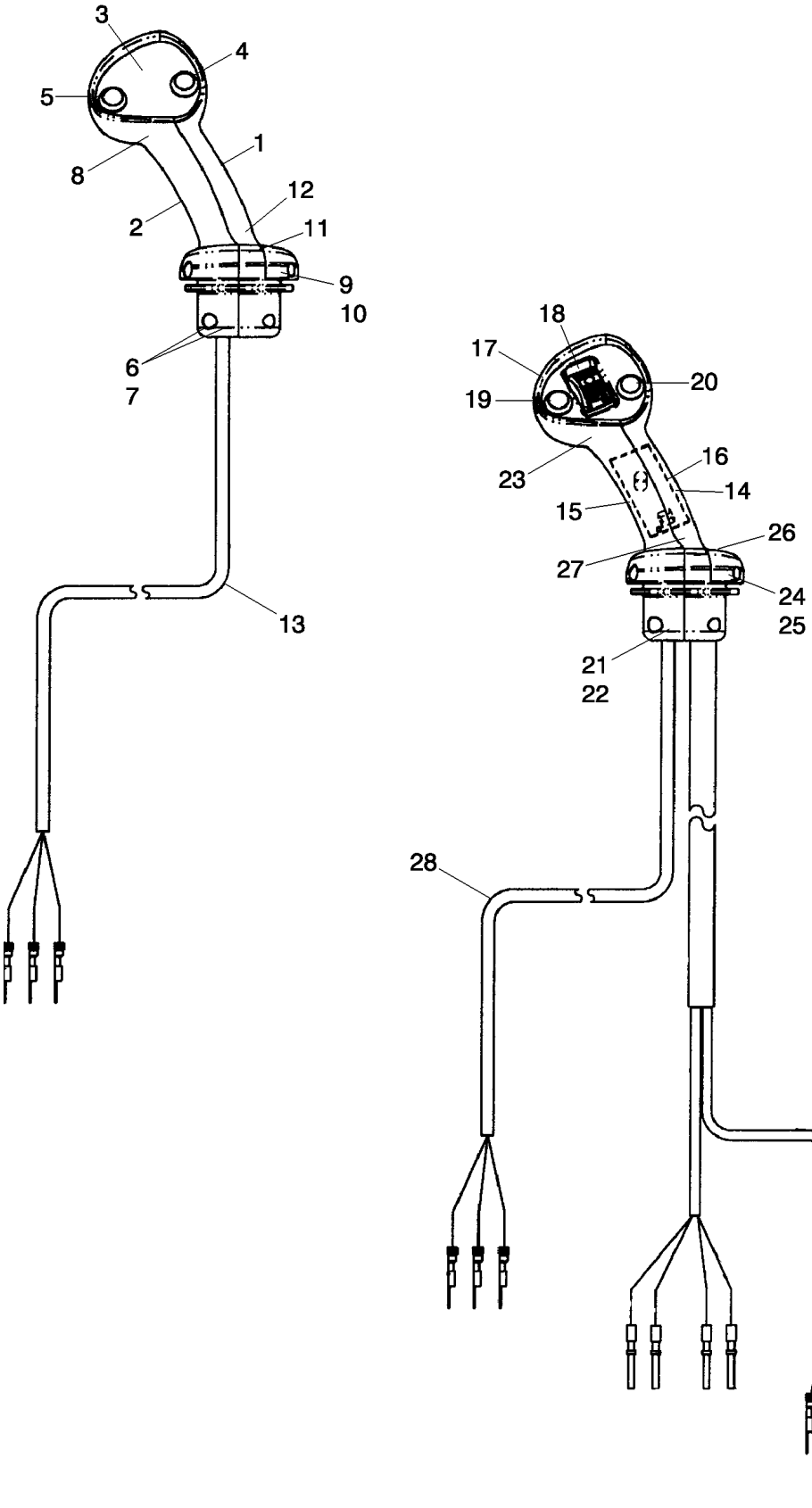

POIGNEE, COMMANDE DU CHARGEUR - TRANSMISSION, 2WD, 4WD
HANDLE, LOADER CONTROL - TRANSMISSION ASSY, 2WD, 4WD
HANDLE, LOADER CONTROL - TRANSMISSION ASSY, 2WD, 4WD
HANDLE, LOADER CONTROL - TRANSMISSION ASSY, 2WD, 4WD

R	N	P.N.	MOD	Q	Denominação Description	Denominacion Bezeichnung	Description Descrizione	Denominação Beskrivelse	L.C.
		87638046		1	JOYSTICK, Loader Control Lever, Two Button, DeClutch and Differential Lock Switches; 2 Spool With Standard Transmission; Incl. 1 - 13				
						JOYSTICK	JOYSTICK	JOYSTICK	001J
					JOYSTICK	JOYSTICK	JOYSTICK	JOYSTICK	
1		**NSS**		1	SEM SERVIÇO EM SEPARADO, GRIP Handle, Loader Control, RH Half				
						NO SE REPARA POR SE	NOT SERVICED SEPARA	SEM REPARAÇÃO EM SI	064N
					NON FORUNI SEPAREM	NICHT A SEP ERS-T LIEI	NON FORNITO SEPARAT	SERVICERES IKKE SEPA	
2		**NSS**		1	SEM SERVIÇO EM SEPARADO, GRIP Handle, Loader Control, LH Half				
						NO SE REPARA POR SE	NOT SERVICED SEPARA	SEM REPARAÇÃO EM SI	064N
					NON FORUNI SEPAREM	NICHT A SEP ERS-T LIEI	NON FORNITO SEPARAT	SERVICERES IKKE SEPA	
3		**NSS**		1	SEM SERVIÇO EM SEPARADO, BEZEL Switch Mounting				
						NO SE REPARA POR SE	NOT SERVICED SEPARA	SEM REPARAÇÃO EM SI	064N
					NON FORUNI SEPAREM	NICHT A SEP ERS-T LIEI	NON FORNITO SEPARAT	SERVICERES IKKE SEPA	
4		**NSS**		1	SEM SERVIÇO EM SEPARADO, SWITCH Push Button, Differential Lock				
						NO SE REPARA POR SE	NOT SERVICED SEPARA	SEM REPARAÇÃO EM SI	064N
					NON FORUNI SEPAREM	NICHT A SEP ERS-T LIEI	NON FORNITO SEPARAT	SERVICERES IKKE SEPA	
5		**NSS**		1	SEM SERVIÇO EM SEPARADO, SWITCH Push Button, De-Clutch				
						NO SE REPARA POR SE	NOT SERVICED SEPARA	SEM REPARAÇÃO EM SI	064N
					NON FORUNI SEPAREM	NICHT A SEP ERS-T LIEI	NON FORNITO SEPARAT	SERVICERES IKKE SEPA	
6		**825-1404**		4	PORCA, M4, Cl 8	TUERCA	NUT	PORCA	010D
					ECROU	MUTTER	DADO	MØTRIK	
7		**86639294**		4	PARAFUSO ALLEN, Hex Soc Hd, M4 x 20, 8.8				
						TORNILLO DE CABEZA H	HEX SOC SCREW	PARAFUSO SEXTAV. INT	A093
					VIS A EMBASE HEXAGOI	INNENSECHSKANTSCHF	VITE A ESAGONO INCAS	SEKSKANTET SKRUE	
8		**260-16312**		2	PARAFUSO	TORNILLO AUTORROSC	SELF-TAP SCREW	PARAFUSO	062V
					VIS AUTOTARAUDEUSE	SELBSTSCHN SCHRAUE	VITE AUTOFILETTANTE	SELVLÅSENDE BOLT	
9		**87019103**		2	PARAFUSO DE AJUSTE	TORNILLO DE AJUSTE	SET SCREW	PARAFUSO DE FIXAÇÃC	P327
					VIS DE REGLAGE	STELLSCHRAUBE	VITE DI FERMO	SÆTSKRUE	
10		**87638350**		2	PORCA	TUERCA	NUT	PORCA	010D
					ECROU	MUTTER	DADO	MØTRIK	
11		**87689189**		1	PRENDEDOR DE CABOS	BANDA DE CABLE	CABLE STRAP	BRAÇADEIRA DE CABO	P716
					BRIDE DE CABLE	KABELBINDER	FASCETTA PER CAVO	KABELSTROP	
12		**87689338**		1	PARAFUSO	TORNILLO	SCREW	PARAFUSO	040V
					VIS	SCHRAUBE	VITE	SKRUE	
13		**NSS**		1	SEM SERVIÇO EM SEPARADO, HARNESS Differential Lock and De-Clutch				
						NO SE REPARA POR SE	NOT SERVICED SEPARA	SEM REPARAÇÃO EM SI	064N
					NON FORUNI SEPAREM	NICHT A SEP ERS-T LIEI	NON FORNITO SEPARAT	SERVICERES IKKE SEPA	
		87638047		1	JOYSTICK, Loader Control Lever, Two Button, DeClutch and Differential Lock, Prop Roller With Detent; 3 Spool With Standard Transmission; Incl. 14 - 28				
						JOYSTICK	JOYSTICK	JOYSTICK	001J
					JOYSTICK	JOYSTICK	JOYSTICK	JOYSTICK	
14		**NSS**		1	SEM SERVIÇO EM SEPARADO, GRIP Handle, Loader Control, RH Half				
						NO SE REPARA POR SE	NOT SERVICED SEPARA	SEM REPARAÇÃO EM SI	064N
					NON FORUNI SEPAREM	NICHT A SEP ERS-T LIEI	NON FORNITO SEPARAT	SERVICERES IKKE SEPA	
15		**NSS**		1	SEM SERVIÇO EM SEPARADO, GRIP Handle, Loader Control, LH Half				
						NO SE REPARA POR SE	NOT SERVICED SEPARA	SEM REPARAÇÃO EM SI	064N
					NON FORUNI SEPAREM	NICHT A SEP ERS-T LIEI	NON FORNITO SEPARAT	SERVICERES IKKE SEPA	

35.724.04	01	p2	12/11

COMANDOS DA CARREGADEIRA - TRANSMISSÃO 4X2 E 4X4
MANILLA, CONTROL DE LA CARGADORA - CONJUNTO DE LA TRANSMISION, 2WD, 4WD
HANDLE, LOADER CONTROL - TRANSMISSION ASSY, 2WD, 4WD
HANDLE, LOADER CONTROL - TRANSMISSION ASSY, 2WD, 4WD

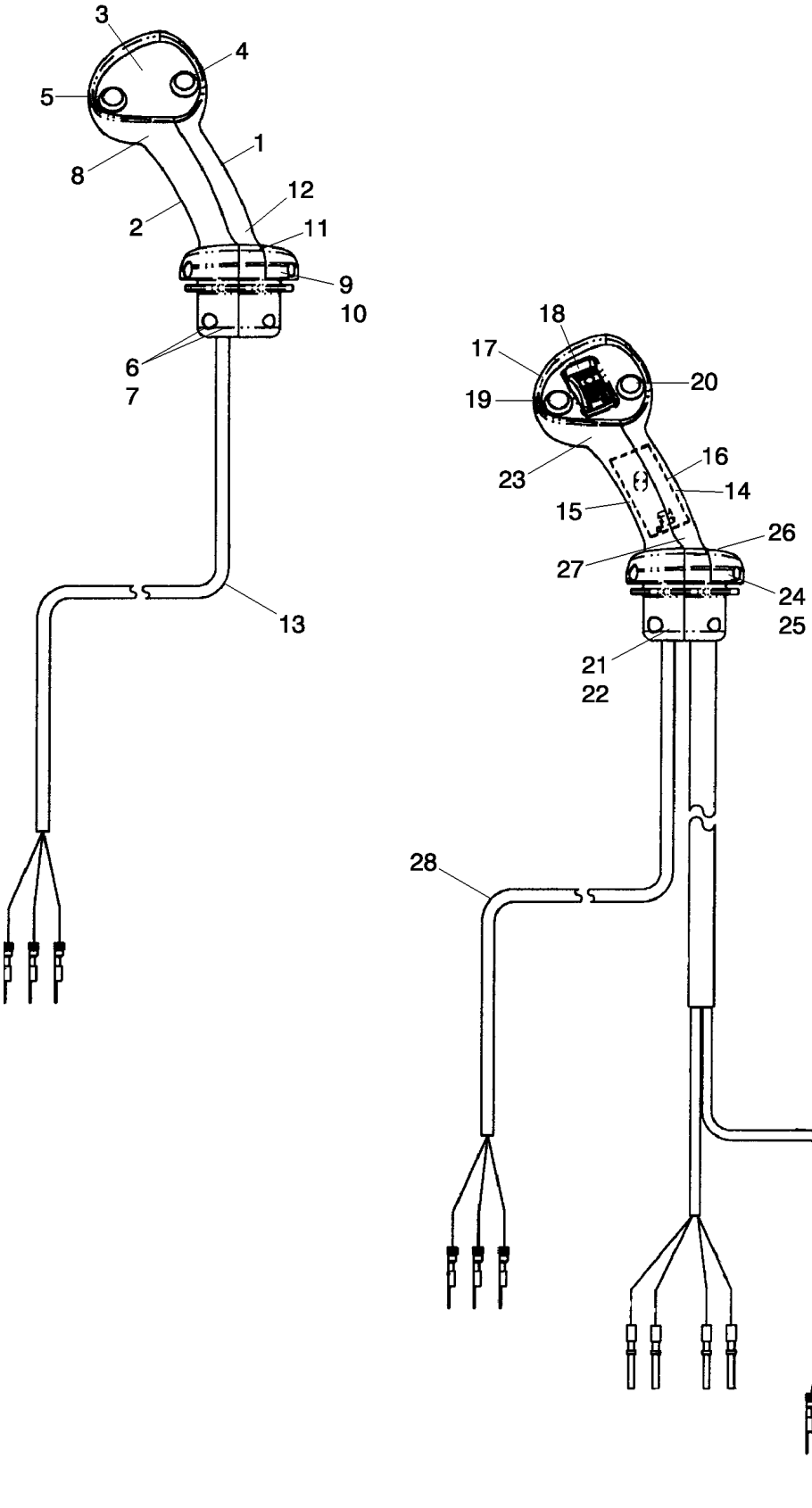

POIGNEE, COMMANDE DU CHARGEUR - TRANSMISSION, 2WD, 4WD
HANDLE, LOADER CONTROL - TRANSMISSION ASSY, 2WD, 4WD
HANDLE, LOADER CONTROL - TRANSMISSION ASSY, 2WD, 4WD
HANDLE, LOADER CONTROL - TRANSMISSION ASSY, 2WD, 4WD

R	N	P.N.	MOD	Q	Denominação Description	Denominacion Bezeichnung	Description Descrizione	Denominação Beskrivelse	L.C.
16		NSS		1	SEM SERVIÇO EM SEPARADO, BOARD Circuit With Harness; Bi-Directional PWM Driver				
						NO SE REPARA POR SE	NOT SERVICED SEPARA	SEM REPARAÇÃO EM SI	064N
					NON FORUNI SEPAREM	NICHT A SEP ERS-T LIEI	NON FORNITO SEPARAT	SERVICERES IKKE SEPA	
17		NSS		1	SEM SERVIÇO EM SEPARADO, BEZEL Switch Mounting				
						NO SE REPARA POR SE	NOT SERVICED SEPARA	SEM REPARAÇÃO EM SI	064N
					NON FORUNI SEPAREM	NICHT A SEP ERS-T LIEI	NON FORNITO SEPARAT	SERVICERES IKKE SEPA	
18		NSS		1	SEM SERVIÇO EM SEPARADO, SWITCH Prop Roller With Detent				
						NO SE REPARA POR SE	NOT SERVICED SEPARA	SEM REPARAÇÃO EM SI	064N
					NON FORUNI SEPAREM	NICHT A SEP ERS-T LIEI	NON FORNITO SEPARAT	SERVICERES IKKE SEPA	
19		NSS		1	SEM SERVIÇO EM SEPARADO, SWITCH Push Button, De-Clutch				
						NO SE REPARA POR SE	NOT SERVICED SEPARA	SEM REPARAÇÃO EM SI	064N
					NON FORUNI SEPAREM	NICHT A SEP ERS-T LIEI	NON FORNITO SEPARAT	SERVICERES IKKE SEPA	
20		NSS		1	SEM SERVIÇO EM SEPARADO, SWITCH Push Button, Differential Lock				
						NO SE REPARA POR SE	NOT SERVICED SEPARA	SEM REPARAÇÃO EM SI	064N
					NON FORUNI SEPAREM	NICHT A SEP ERS-T LIEI	NON FORNITO SEPARAT	SERVICERES IKKE SEPA	
21		825-1404		4	PORCA, M4, Cl 8	TUERCA	NUT	PORCA	010D
					ECROU	MUTTER	DADO	MØTRIK	
22		86639294		4	PARAFUSO ALLEN, Hex Soc Hd, M4 x 20, 8.8				
						TORNILLO DE CABEZA H	HEX SOC SCREW	PARAFUSO SEXTAV. INT	A093
					VIS A EMBASE HEXAGO	INNENSECHSKANTSCHR	VITE A ESAGONO INCAS	SEKSKANTET SKRUE	
23		260-16312		2	PARAFUSO	TORNILLO AUTORROSC	SELF-TAP SCREW	PARAFUSO	062V
					VIS AUTOTARAUDEUSE	SELBSTSCHN SCHRAUE	VITE AUTOFILETTANTE	SELVLÅSENDE BOLT	
24		87019103		2	PARAFUSO DE AJUSTE	TORNILLO DE AJUSTE	SET SCREW	PARAFUSO DE FIXAÇÃC	P327
					VIS DE REGLAGE	STELLSCHRAUBE	VITE DI FERMO	SÆTSKRUE	
25		87638350		2	PORCA	TUERCA	NUT	PORCA	010D
					ECROU	MUTTER	DADO	MØTRIK	
26		87689189		1	PRENDEDOR DE CABOS	BANDA DE CABLE	CABLE STRAP	BRAÇADEIRA DE CABO	P716
					BRIDE DE CABLE	KABELBINDER	FASCETTA PER CAVO	KABELSTROP	
27		87689338		1	PARAFUSO	TORNILLO	SCREW	PARAFUSO	040V
					VIS	SCHRAUBE	VITE	SKRUE	
28		NSS		1	SEM SERVIÇO EM SEPARADO, HARNESS Differential Lock and De-Clutch				
						NO SE REPARA POR SE	NOT SERVICED SEPARA	SEM REPARAÇÃO EM SI	064N
					NON FORUNI SEPAREM	NICHT A SEP ERS-T LIEI	NON FORNITO SEPARAT	SERVICERES IKKE SEPA	

35.724.05	01	p1	12/11

COMANDOS DA CARREGADEIRA - TRANSMISSÃO POWER SHIFT
MANILLA, CONTROL DE LA CARGADORA - TRANSMISION DE CAMBIO ASISTIDO
HANDLE, LOADER CONTROL - POWER SHIFT TRANSMISSION
HANDLE, LOADER CONTROL - POWER SHIFT TRANSMISSION

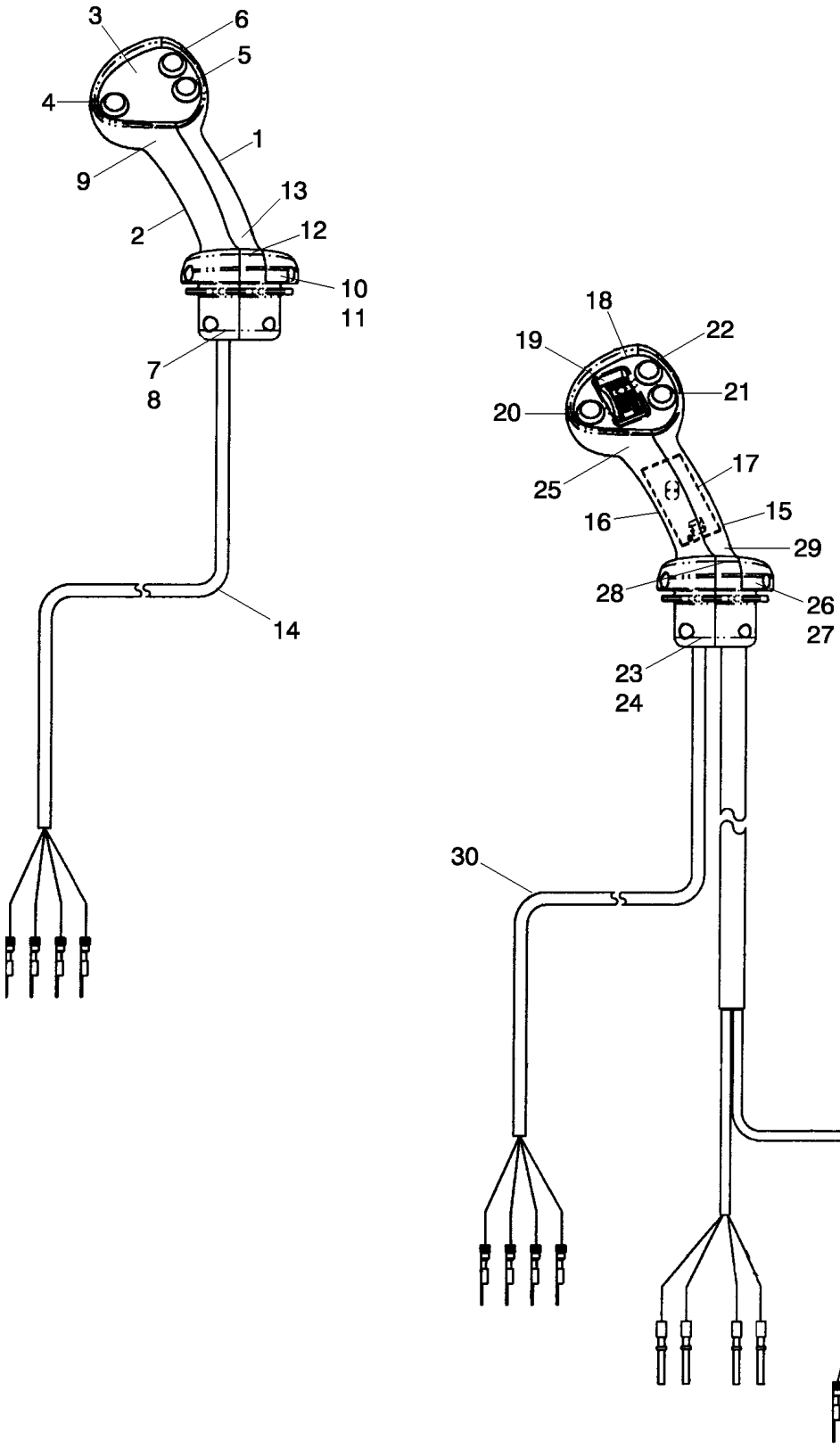

POIGNEE, COMMANDE DU CHARGEUR - TRANSMISSION POWERSHIFT
HANDLE, LOADER CONTROL - POWER SHIFT TRANSMISSION
HANDLE, LOADER CONTROL - POWER SHIFT TRANSMISSION
HANDLE, LOADER CONTROL - POWER SHIFT TRANSMISSION

R	N	P.N.	MOD	Q	Denominação Description	Denominacion Bezeichnung	Description Descrizione	Denominação Beskrivelse	L.C.
		87638045		1	JOYSTICK, Loader Control Lever,Three Button, DeClutch, Differential Lock, And Kick-Down Switches; 2 Spool With Power Shift Transmission; Incl. 1 - 14				
						JOYSTICK	JOYSTICK	JOYSTICK	001J
					JOYSTICK	JOYSTICK	JOYSTICK	JOYSTICK	
1		**NSS**		1	SEM SERVIÇO EM SEPARADO, GRIP Handle, Loader Control, RH Half				
						NO SE REPARA POR SE	NOT SERVICED SEPARA	SEM REPARAÇÃO EM SI	064N
					NON FORUNI SEPAREM	NICHT A SEP ERS-T LIEI	NON FORNITO SEPARAT	SERVICERES IKKE SEPA	
2		**NSS**		1	SEM SERVIÇO EM SEPARADO, GRIP Handle, Loader Control, LH Half				
						NO SE REPARA POR SE	NOT SERVICED SEPARA	SEM REPARAÇÃO EM SI	064N
					NON FORUNI SEPAREM	NICHT A SEP ERS-T LIEI	NON FORNITO SEPARAT	SERVICERES IKKE SEPA	
3		**NSS**		1	SEM SERVIÇO EM SEPARADO, BEZEL Switch Mounting				
						NO SE REPARA POR SE	NOT SERVICED SEPARA	SEM REPARAÇÃO EM SI	064N
					NON FORUNI SEPAREM	NICHT A SEP ERS-T LIEI	NON FORNITO SEPARAT	SERVICERES IKKE SEPA	
4		**NSS**		1	SEM SERVIÇO EM SEPARADO, SWITCH Push Button, De-Clutch Differential Lock				
						NO SE REPARA POR SE	NOT SERVICED SEPARA	SEM REPARAÇÃO EM SI	064N
					NON FORUNI SEPAREM	NICHT A SEP ERS-T LIEI	NON FORNITO SEPARAT	SERVICERES IKKE SEPA	
5		**NSS**		1	SEM SERVIÇO EM SEPARADO, SWITCH Push Button, Differential Lock				
						NO SE REPARA POR SE	NOT SERVICED SEPARA	SEM REPARAÇÃO EM SI	064N
					NON FORUNI SEPAREM	NICHT A SEP ERS-T LIEI	NON FORNITO SEPARAT	SERVICERES IKKE SEPA	
6		**NSS**		1	SEM SERVIÇO EM SEPARADO, SWITCH Push Button, Kick-Down				
						NO SE REPARA POR SE	NOT SERVICED SEPARA	SEM REPARAÇÃO EM SI	064N
					NON FORUNI SEPAREM	NICHT A SEP ERS-T LIEI	NON FORNITO SEPARAT	SERVICERES IKKE SEPA	
7		**825-1404**		4	PORCA, M4, Cl 8	TUERCA	NUT	PORCA	010D
					ECROU	MUTTER	DADO	MØTRIK	
8		**86639294**		4	PARAFUSO ALLEN, Hex Soc Hd, M4 x 20, 8.8				
						TORNILLO DE CABEZA H	HEX SOC SCREW	PARAFUSO SEXTAV. INT	A093
					VIS A EMBASE HEXAGOI	INNENSECHSKANTSCHF	VITE A ESAGONO INCAS	SEKSKANTET SKRUE	
9		**260-16312**		2	PARAFUSO	TORNILLO AUTORROSC	SELF-TAP SCREW	PARAFUSO	062V
					VIS AUTOTARAUDEUSE	SELBSTSCHN SCHRAUE	VITE AUTOFILETTANTE	SELVLÅSENDE BOLT	
10		**87019103**		2	PARAFUSO DE AJUSTE	TORNILLO DE AJUSTE	SET SCREW	PARAFUSO DE FIXAÇÃC	P327
					VIS DE REGLAGE	STELLSCHRAUBE	VITE DI FERMO	SÆTSKRUE	
11		**87638350**		2	PORCA	TUERCA	NUT	PORCA	010D
					ECROU	MUTTER	DADO	MØTRIK	
12		**87689189**		1	PRENDEDOR DE CABOS	BANDA DE CABLE	CABLE STRAP	BRAÇADEIRA DE CABO	P716
					BRIDE DE CABLE	KABELBINDER	FASCETTA PER CAVO	KABELSTROP	
13		**87689338**		1	PARAFUSO	TORNILLO	SCREW	PARAFUSO	040V
					VIS	SCHRAUBE	VITE	SKRUE	
14		**NSS**		1	SEM SERVIÇO EM SEPARADO, HARNESS Differential Lock, De-Clutch, Kick -Down				
						NO SE REPARA POR SE	NOT SERVICED SEPARA	SEM REPARAÇÃO EM SI	064N
					NON FORUNI SEPAREM	NICHT A SEP ERS-T LIEI	NON FORNITO SEPARAT	SERVICERES IKKE SEPA	
		87638044		1	JOYSTICK, Loader Control Lever, Three Button, DeClutch, Differential Lock, And Kick-Down Switches, Prop Roller With Detent; 3 Spool With Power Shift Transmission; Incl. 15 - 30				
						JOYSTICK	JOYSTICK	JOYSTICK	001J
					JOYSTICK	JOYSTICK	JOYSTICK	JOYSTICK	
15		**NSS**		1	SEM SERVIÇO EM SEPARADO, GRIP Handle, Loader Control, RH Half				
						NO SE REPARA POR SE	NOT SERVICED SEPARA	SEM REPARAÇÃO EM SI	064N
					NON FORUNI SEPAREM	NICHT A SEP ERS-T LIEI	NON FORNITO SEPARAT	SERVICERES IKKE SEPA	

35.724.05	01	p2	12/11

COMANDOS DA CARREGADEIRA - TRANSMISSÃO POWER SHIFT
MANILLA, CONTROL DE LA CARGADORA - TRANSMISION DE CAMBIO ASISTIDO
HANDLE, LOADER CONTROL - POWER SHIFT TRANSMISSION
HANDLE, LOADER CONTROL - POWER SHIFT TRANSMISSION

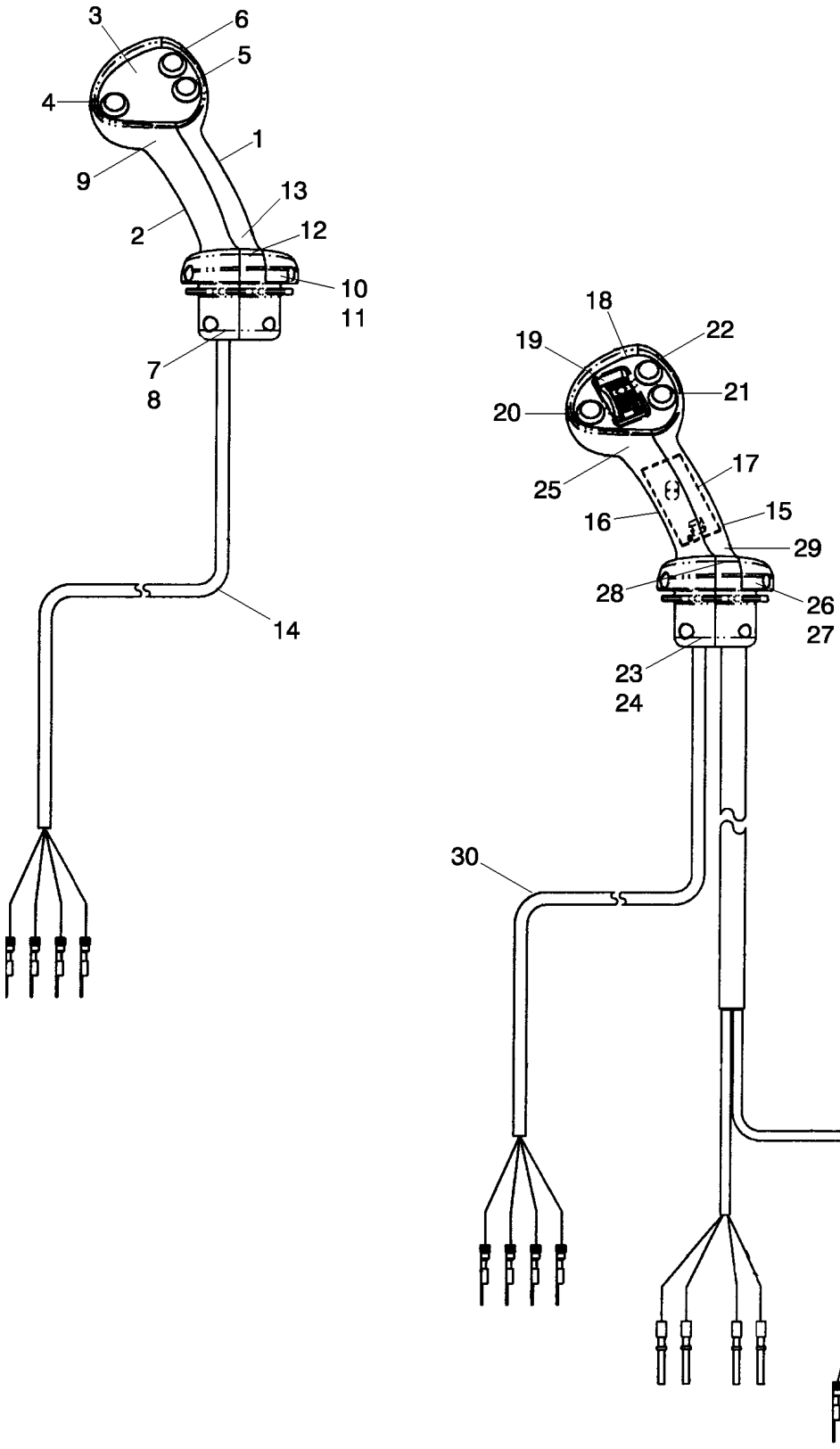

POIGNEE, COMMANDE DU CHARGEUR - TRANSMISSION POWERSHIFT
HANDLE, LOADER CONTROL - POWER SHIFT TRANSMISSION
HANDLE, LOADER CONTROL - POWER SHIFT TRANSMISSION
HANDLE, LOADER CONTROL - POWER SHIFT TRANSMISSION

R	N	P.N.	MOD	Q	Denominação Description	Denominacion Bezeichnung	Description Descrizione	Denominação Beskrivelse	L.C.
16		NSS		1	SEM SERVIÇO EM SEPARADO, GRIP Handle, Loader Control, LH Half				
						NO SE REPARA POR SE	NOT SERVICED SEPARA	SEM REPARAÇÃO EM SI	064N
					NON FORUNI SEPAREM	NICHT A SEP ERS-T LIEI	NON FORNITO SEPARAT	SERVICERES IKKE SEPA	
17		NSS		1	SEM SERVIÇO EM SEPARADO, BOARD Circuit With Harness; Bi-Directional PWM Driver				
						NO SE REPARA POR SE	NOT SERVICED SEPARA	SEM REPARAÇÃO EM SI	064N
					NON FORUNI SEPAREM	NICHT A SEP ERS-T LIEI	NON FORNITO SEPARAT	SERVICERES IKKE SEPA	
18		NSS		1	SEM SERVIÇO EM SEPARADO, BEZEL Switch Mounting				
						NO SE REPARA POR SE	NOT SERVICED SEPARA	SEM REPARAÇÃO EM SI	064N
					NON FORUNI SEPAREM	NICHT A SEP ERS-T LIEI	NON FORNITO SEPARAT	SERVICERES IKKE SEPA	
19		NSS		1	SEM SERVIÇO EM SEPARADO, SWITCH Prop Roller With Detent				
						NO SE REPARA POR SE	NOT SERVICED SEPARA	SEM REPARAÇÃO EM SI	064N
					NON FORUNI SEPAREM	NICHT A SEP ERS-T LIEI	NON FORNITO SEPARAT	SERVICERES IKKE SEPA	
20		NSS		1	SEM SERVIÇO EM SEPARADO, SWITCH Push Button, De-Clutch				
						NO SE REPARA POR SE	NOT SERVICED SEPARA	SEM REPARAÇÃO EM SI	064N
					NON FORUNI SEPAREM	NICHT A SEP ERS-T LIEI	NON FORNITO SEPARAT	SERVICERES IKKE SEPA	
21		NSS		1	SEM SERVIÇO EM SEPARADO, SWITCH Push Button, Differential Lock				
						NO SE REPARA POR SE	NOT SERVICED SEPARA	SEM REPARAÇÃO EM SI	064N
					NON FORUNI SEPAREM	NICHT A SEP ERS-T LIEI	NON FORNITO SEPARAT	SERVICERES IKKE SEPA	
22		NSS			SEM SERVIÇO EM SEPARADO, SWITCH Push Button, Kick-Down				
						NO SE REPARA POR SE	NOT SERVICED SEPARA	SEM REPARAÇÃO EM SI	064N
					NON FORUNI SEPAREM	NICHT A SEP ERS-T LIEI	NON FORNITO SEPARAT	SERVICERES IKKE SEPA	
23		825-1404		4	PORCA, M4, Cl 8	TUERCA	NUT	PORCA	010D
					ECROU	MUTTER	DADO	MØTRIK	
24		86639294		4	PARAFUSO ALLEN, Hex Soc Hd, M4 x 20, 8.8				
						TORNILLO DE CABEZA H	HEX SOC SCREW	PARAFUSO SEXTAV. INT	A093
					VIS A EMBASE HEXAGO	INNENSECHSKANTSCHR	VITE A ESAGONO INCAS	SEKSKANTET SKRUE	
25		260-16312		2	PARAFUSO	TORNILLO AUTORROSC	SELF-TAP SCREW	PARAFUSO	062V
					VIS AUTOTARAUDEUSE	SELBSTSCHN SCHRAUE	VITE AUTOFILETTANTE	SELVLÅSENDE BOLT	
26		87019103		2	PARAFUSO DE AJUSTE	TORNILLO DE AJUSTE	SET SCREW	PARAFUSO DE FIXAÇÃC	P327
					VIS DE REGLAGE	STELLSCHRAUBE	VITE DI FERMO	SÆTSKRUE	
27		87638350		2	PORCA	TUERCA	NUT	PORCA	010D
					ECROU	MUTTER	DADO	MØTRIK	
28		87689189		1	PRENDEDOR DE CABOS	BANDA DE CABLE	CABLE STRAP	BRAÇADEIRA DE CABO	P716
					BRIDE DE CABLE	KABELBINDER	FASCETTA PER CAVO	KABELSTROP	
29		87689338		1	PARAFUSO	TORNILLO	SCREW	PARAFUSO	040V
					VIS	SCHRAUBE	VITE	SKRUE	
30		NSS		1	SEM SERVIÇO EM SEPARADO, HARNESS Differential Lock, De-Clutch, Kick-Down				
						NO SE REPARA POR SE	NOT SERVICED SEPARA	SEM REPARAÇÃO EM SI	064N
					NON FORUNI SEPAREM	NICHT A SEP ERS-T LIEI	NON FORNITO SEPARAT	SERVICERES IKKE SEPA	

35.724.06	01	p1	12/11

COMANDOS - LEVANTAMENTO E CAÇAMBA DA CARREGADEIRA
CONTROLES - ALMEJA DE LA CARGADORA
CONTROLS - LOADER CLAM
CONTROLS - LOADER CLAM

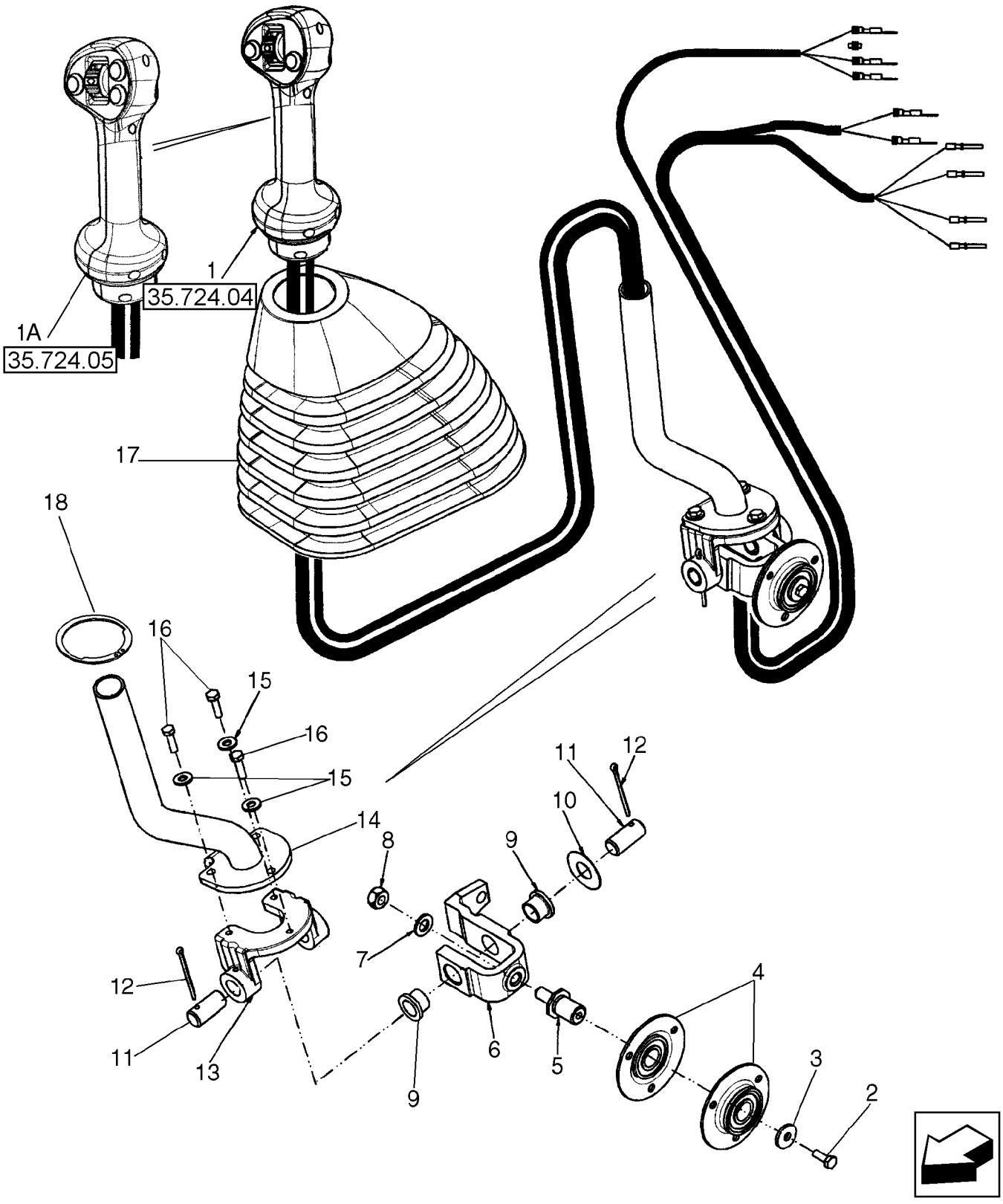

COMMANDES - BENNE DE CHARGEUSE
CONTROLS - LOADER CLAM
CONTROLS - LOADER CLAM
CONTROLS - LOADER CLAM

R	N	P.N.	MOD	Q	Denominação Description	Denominacion Bezeichnung	Description Descrizione	Denominação Beskrivelse	L.C.
1		**87638047**		1	JOYSTICK, Loader Control Lever, Two Button, DeClutch and Differential Lock, Prop Roller With Detent; 3 Spool; See Figure 09-01B				
						JOYSTICK	JOYSTICK	JOYSTICK	001J
					JOYSTICK	JOYSTICK	JOYSTICK	JOYSTICK	
		256347A1		1	CONECTOR	CONECTOR	CONNECTOR	CONECTOR	1950
					CONNECTEUR	STECKVERBINDUNG	CONNETTORE	CONNECTOR	
		258616A1		1	TRAVA	CERRADURA	LOCK	FECHADURA	120S
					SERRURE	SCHLOSS	BLOCCO	LÅS	
		298176A1		1	BUJÃO	TAPÓN	PLUG	TAMPÃO	050T
					BOUCHON	STOPFEN	TAPPO	PROP	
		256341A1		1	CONECTOR ELÉTR, Male, 2 Pin				
						CONECTOR ELÉCTRICC	ELEC CONNECTOR	CONECTOR ELÉC.	235C
					CONNECTEUR ELECTRI	ELEKTR STECKVERBINI	CONNETTORE ELETTRI(	EL-STIK	
		239451A1		1	CONECTOR ELÉTR, Female, 4 Pin				
						CONECTOR ELÉCTRICC	ELEC CONNECTOR	CONECTOR ELÉC.	235C
					CONNECTEUR ELECTRI	ELEKTR STECKVERBINI	CONNETTORE ELETTRI(	EL-STIK	
		225327C1		1	CORTE DE TECIDO	CUÑA	WEDGE	CORTE DE TECIDO	9730
					CALE	KEIL	CUNEO	KILE	
		258613A1		1	TRAVA	CERRADURA	LOCK	TRAVA	5320
					VERROU/SERRURE	SCHLOSS	BLOCCAGGIO	LOCK	
1A		**87638044**		1	JOYSTICK, Loader Control Lever, Three Button, DeClutch, Differential Lock and Kick Down, Prop Roller With Detent; 3 Spool; See Figure 09-01C				
						JOYSTICK	JOYSTICK	JOYSTICK	001J
					JOYSTICK	JOYSTICK	JOYSTICK	JOYSTICK	
		256347A1		1	CONECTOR	CONECTOR	CONNECTOR	CONECTOR	1950
					CONNECTEUR	STECKVERBINDUNG	CONNETTORE	CONNECTOR	
		258616A1		1	TRAVA	CERRADURA	LOCK	FECHADURA	120S
					SERRURE	SCHLOSS	BLOCCO	LÅS	
		256341A1		1	CONECTOR ELÉTR, Male, 2 Pin				
						CONECTOR ELÉCTRICC	ELEC CONNECTOR	CONECTOR ELÉC.	235C
					CONNECTEUR ELECTRI	ELEKTR STECKVERBINI	CONNETTORE ELETTRI(	EL-STIK	
		239451A1		1	CONECTOR ELÉTR, Female, 4 Pin				
						CONECTOR ELÉCTRICC	ELEC CONNECTOR	CONECTOR ELÉC.	235C
					CONNECTEUR ELECTRI	ELEKTR STECKVERBINI	CONNETTORE ELETTRI(	EL-STIK	
		225327C1		1	CORTE DE TECIDO	CUÑA	WEDGE	CORTE DE TECIDO	9730
					CALE	KEIL	CUNEO	KILE	
		258613A1		1	TRAVA	CERRADURA	LOCK	TRAVA	5320
					VERROU/SERRURE	SCHLOSS	BLOCCAGGIO	LOCK	
2		**614-6016**		1	PARAFUSO, Hex, M6 x 16, 8.8				
						PERNO	BOLT	PARAFUSO	140B
					VIS	SCHRAUBE	BULLONE	BOLT	
3		**396-41028**		1	ARRUELA PLANA, .281" x 7/8" x .098", HDN				
						ARANDELA	WASHER	ANILHA	131R
					RONDELLE	UNTERLEGSCHEIBE	RONDELLA	FLADSKIVE	
4		**112380A1**		2	CONJUNTO DO ROLAMENTO				
						CONJUNTO DE COJINET	BEARING ASSY	CHUMACEIRA	341C
					ROULEMENT	LAGERBAURUPPE	COMPLESSIVO CUSCINI	LEJESAMLING	
5		**176309A1**		1	EIXO	ARBOL	SHAFT	EIXO	7590
					ARBRE	WELLE	ALBERO	SHAFT	

35.724.06	01	p2	12/11

COMANDOS - LEVANTAMENTO E CAÇAMBA DA CARREGADEIRA
CONTROLES - ALMEJA DE LA CARGADORA
CONTROLS - LOADER CLAM
CONTROLS - LOADER CLAM

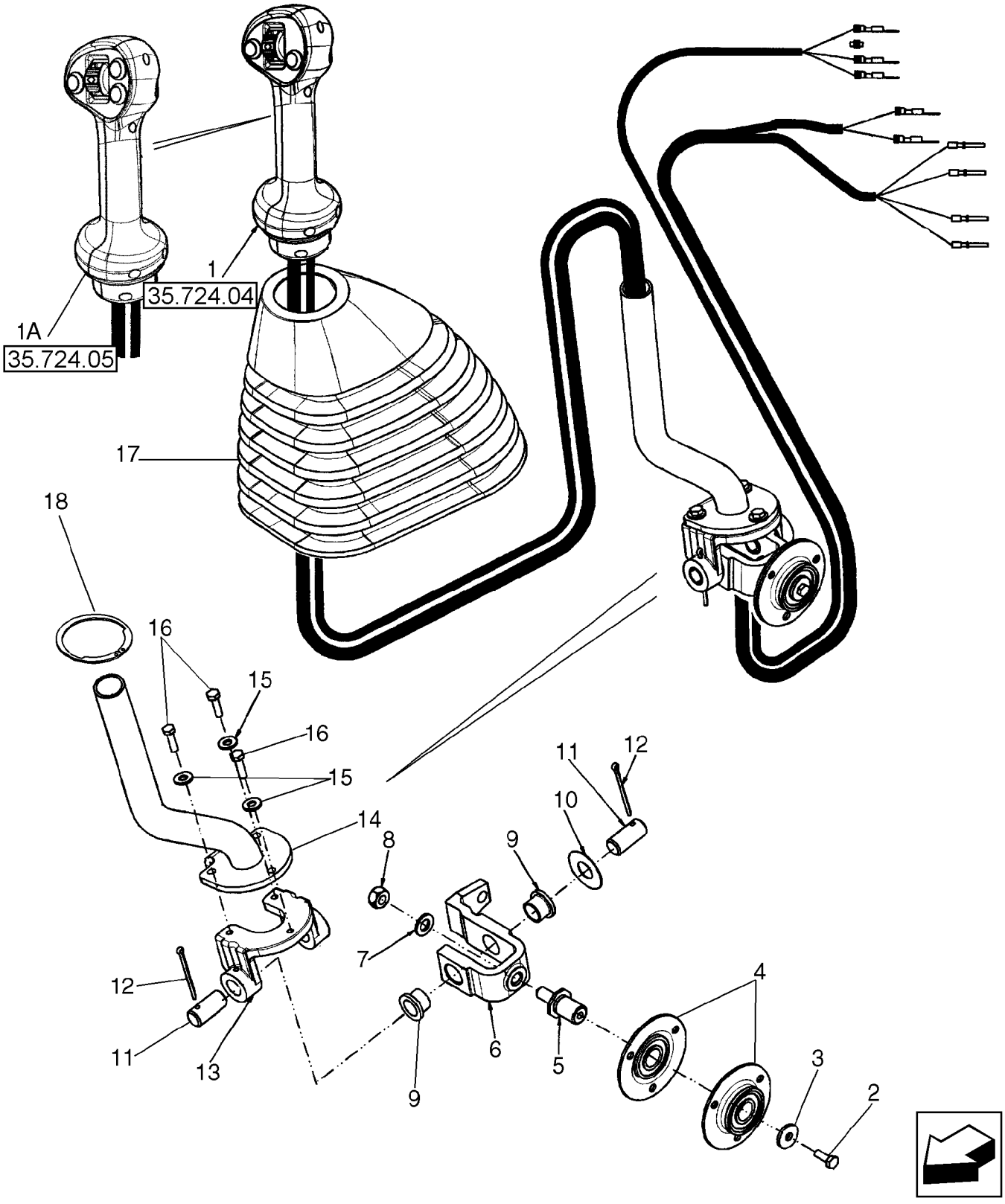

COMMANDES - BENNE DE CHARGEUSE
CONTROLS - LOADER CLAM
CONTROLS - LOADER CLAM
CONTROLS - LOADER CLAM

R	N	P.N.	MOD	Q	Denominação Description	Denominacion Bezeichnung	Description Descrizione	Denominação Beskrivelse	L.C.
6		**87586156**		1	FORQUILHA	ARTICULACIÓN DE SUJI	LINKAGE YOKE	FORQUILHA	Z335
					PALONNIER	GESTÄNGE-GABELKOPF	FORCELLA TIRANTERIA	LEDGAFFEL	
7		**895-11010**		1	ARRUELA PLANA, M10 x 20 x 2				
						ARANDELA	WASHER	ANILHA	131R
					RONDELLE	UNTERLEGSCHEIBE	RONDELLA	FLADSKIVE	
8		**829-1410**		1	PORCA, M10, Cl 10	TUERCA	NUT	PORCA	010D
					ECROU	MUTTER	DADO	MØTRIK	
9		**108088A1**		2	BUCHA	CASQUILLO	BUSHING	CASQUILHO	095B
					BAGUE	BUCHSE	BOCCOLA	BØSNING	
10		**86625246**		1	ARRUELA PLANA, 21/32" x 1 1/2" x .030"				
						ARANDELA	WASHER	ANILHA	131R
					RONDELLE	UNTERLEGSCHEIBE	RONDELLA	FLADSKIVE	
11		**102761A1**		2	PINO	PASADOR	PIN	PERNO	080P
					BROCHE	PIN	PERNO	STIFT	
12		**432-828**		2	CONTRA PINO, 1/8" x 1 3/4"				
						PASADOR	COTTER PIN	TROÇO DE ABRIR	270C
					GOUPILLE FENDUE	SPLINT	COPPIGLIA	SPLITBOLT	
13		**87681261**		1	SUPORTE	SOPORTE	BRACKET	SUPORTE	225S
					SUPPORT	HALTERUNG	STAFFA	BESLAG	
14		**87708015**		1	MANILHA	MANECILLA	HANDLE	PEGA	020M
					POIGNEE	GRIFF	MANIGLIA	HÅNDTAG	
15		**495-11028**		3	ARRUELA PLANA, 1/4", SAE				
						ARANDELA	WASHER	ANILHA	131R
					RONDELLE	UNTERLEGSCHEIBE	RONDELLA	FLADSKIVE	
16		**614-6020**		3	PARAFUSO, Hex, M6 x 20, 8.8				
						PERNO	BOLT	PARAFUSO	140B
					VIS	SCHRAUBE	BULLONE	BOLT	
17		**87632920**		1	CAPA	FUNDA	BOOT	COBERTURA DE PROTE	330C
					SOUFFLET	MANSCHETTE	PARAPOLVERE	MANCHET	
18		**84146318**		1	ANEL DE PRESSÃO	ANILLO DE RESORTE	SNAP RING	ANEL	054A
					ANNEAU D'ARRET	SPRENGRING	ANELLO ELASTICO	LÅSERING	

35.724.07	01	p1	12/11

COMANDOS - LEVANTAMENTO E CAÇAMBA DA CARREGADEIRA
MANDOS - ELEVACION Y CUCHARON DE LA CARGADORA
CONTROLS - LOADER LIFT AND BUCKET
CONTROLS - LOADER LIFT AND BUCKET

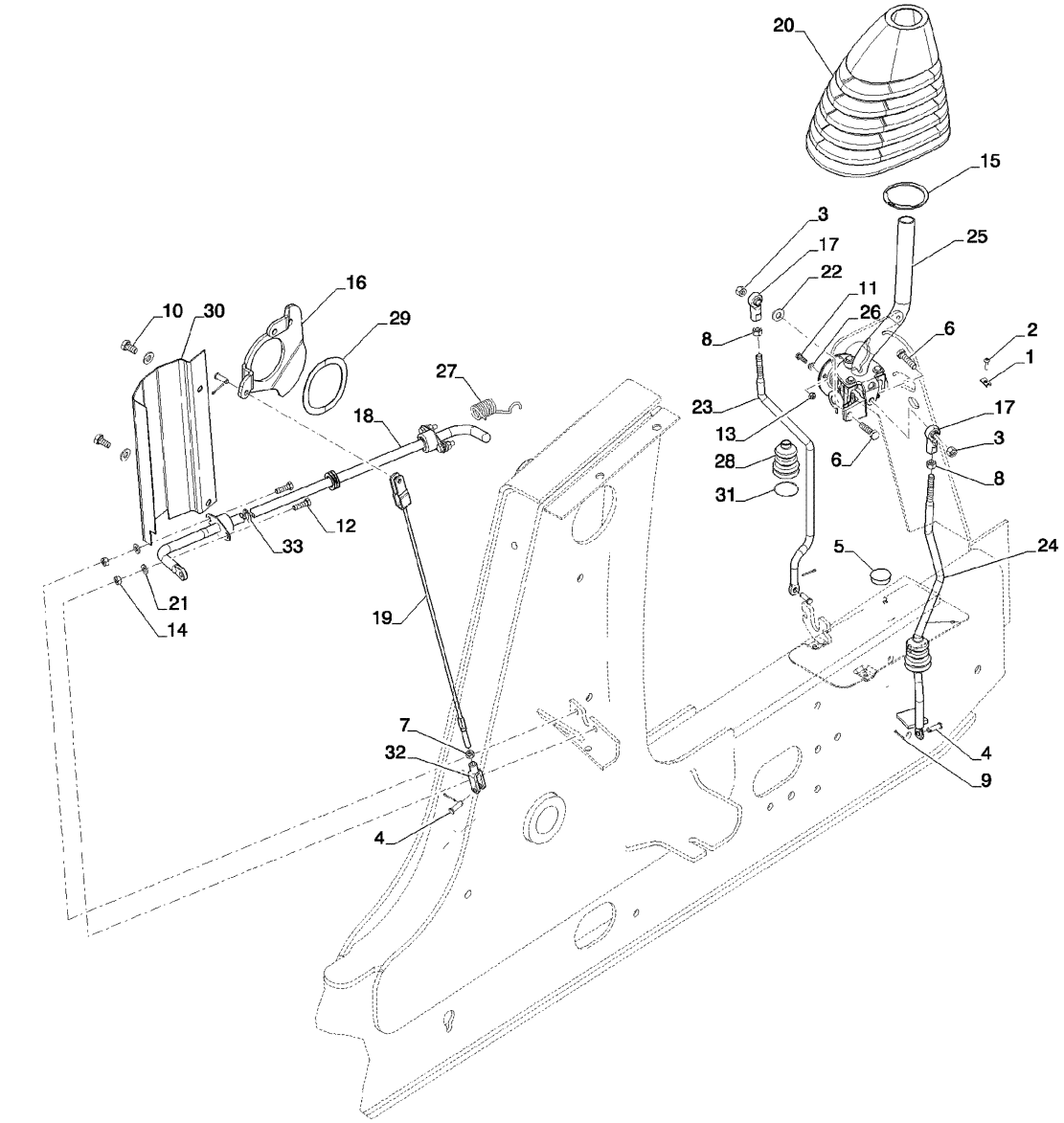

CONTROLS - LOADER LIFT AND BUCKET
CONTROLS - LOADER LIFT AND BUCKET
CONTROLS - LOADER LIFT AND BUCKET
CONTROLS - LOADER LIFT AND BUCKET

R	N	P.N.	MOD	Q	Denominação Description	Denominacion Bezeichnung	Description Descrizione	Denominação Beskrivelse	L.C.
1		131-121		1	PORCA, Tinn, U, #10-24	TUERCA	NUT	PORCA	010D
					ECROU	MUTTER	DADO	MØTRIK	
2		140-107		1	PARAFUSO, Cross Pan Hd, #10-24 x 3/4"				
						TORNILLO	SCREW	PARAFUSO	040V
					VIS	SCHRAUBE	VITE	SKRUE	
3		232-4246		2	CONTRA PORCA, 3/8"-16, GC				
						TUERCA DE BLOQUEO	LOCK NUT	CONTRAPORCA	P263
					CONTRE-ECROU	SICHERUNGSMUTTER	DADO DI BLOCCAGGIO	LÅSEMØTRIK	
4		D149287		4	PINO	PASADOR	PIN	PERNO	080P
					BROCHE	PIN	PERNO	STIFT	
5		353-422		1	BUJÃO, Dome, 1.250" hole, Nylon				
						TAPÓN	PLUG	TAMPÃO	050T
					BOUCHON	STOPFEN	TAPPO	PROP	
6		413-624		2	PARAFUSO, Hex, 3/8"-16 x 1 1/2", G5				
						PERNO	BOLT	PARAFUSO	140B
					VIS	SCHRAUBE	BULLONE	BOLT	
7		425-115		1	PORCA, 5/16"-24, G5	TUERCA	NUT	PORCA	010D
					ECROU	MUTTER	DADO	MØTRIK	
8		425-116		2	PORCA, 3/8"-24, G5	TUERCA	NUT	PORCA	010D
					ECROU	MUTTER	DADO	MØTRIK	
9		432-612		4	CONTRA PINO, 3/32" x 3/4"				
						PASADOR	COTTER PIN	TROÇO DE ABRIR	270C
					GOUPILLE FENDUE	SPLINT	COPPIGLIA	SPLITBOLT	
10		614-10020		2	PARAFUSO, Hex, M10 x 20, 8.8, Full Thd				
						PERNO	BOLT	PARAFUSO	140B
					VIS	SCHRAUBE	BULLONE	BOLT	
11		614-6020		3	PARAFUSO, Hex, M6 x 20, 8.8				
						PERNO	BOLT	PARAFUSO	140B
					VIS	SCHRAUBE	BULLONE	BOLT	
12		43127		4	PARAFUSO, Hex, M8 x 25, 8.8				
						TORNILLO	SCREW	PARAFUSO	040V
					VIS	SCHRAUBE	VITE	SKRUE	
13		829-1406		3	PORCA, M6, Cl 10	TUERCA	NUT	PORCA	010D
					ECROU	MUTTER	DADO	MØTRIK	
14		829-1408		4	PORCA, M8, Cl 10	TUERCA	NUT	PORCA	010D
					ECROU	MUTTER	DADO	MØTRIK	
15		84169264		1	ANEL DE PRESSÃO	ANILLO DE RESORTE	SNAP RING	ANEL	054A
					ANNEAU D'ARRET	SPRENGRING	ANELLO ELASTICO	LÅSERING	
16		84292801		1	EXCÊNTRICO	LEVA	CAM	EXCÊNTRICO	040C
					CAME	NOCKE	CAMMA	KAM	
17		87382812		2	JUNTA ESFÉRICA	RÓTULA	BALL JOINT	RÓTULA	070G
					JOINT A ROTULE	KUGELGELENK	GIUNTO SFERICO	KUGLELED	
18		87417601		1	HASTE CONJUNTO	VARILLA (CONJUNTO)	ROD ASSY.	HASTE CONJUNTO	P473
					TRINGLE (ASSEMBLEE)	STANGE (KPLT.)	ASTA,COMPLESSIVO	ROD ASSY.	
19		87428645		1	CABO	CABLE	CABLE	CABO	650C
					CABLE	KABEL	CAVO	KABEL	
20		84498309		1	CAPA	FUNDA	BOOT	COBERTURA DE PROTE	330C
					SOUFFLET	MANSCHETTE	PARAPOLVERE	MANCHET	

35.724.07	01	p2	12/11

COMANDOS - LEVANTAMENTO E CAÇAMBA DA CARREGADEIRA
MANDOS - ELEVACION Y CUCHARON DE LA CARGADORA
CONTROLS - LOADER LIFT AND BUCKET
CONTROLS - LOADER LIFT AND BUCKET

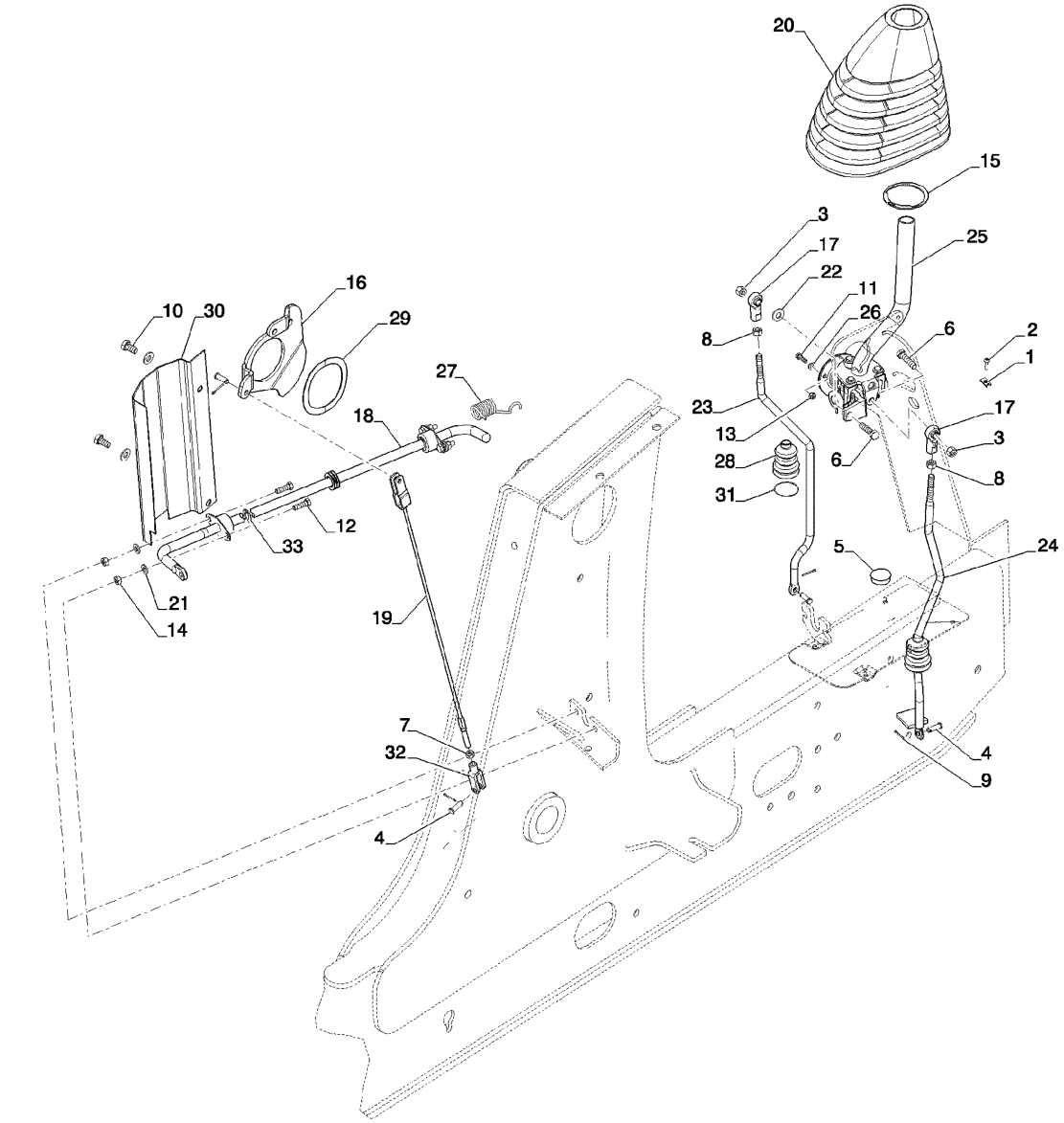

CONTROLS - LOADER LIFT AND BUCKET
CONTROLS - LOADER LIFT AND BUCKET
CONTROLS - LOADER LIFT AND BUCKET
CONTROLS - LOADER LIFT AND BUCKET

R	N	P.N.	MOD	Q	Denominação Description	Denominacion Bezeichnung	Description Descrizione	Denominação Beskrivelse	L.C.
21		87655042		4	ARRUELA ESPECIAL RONDELLE SPECIALE	ARANDELA ESPECIAL SPEZIALUNTERLEGSCH	SPECIAL WASHER RONDELLA SPECIALE	ANILHA ESPECIAL SPECIALSKIVE	Z333
22		87655046		3	ARRUELA ESPECIAL RONDELLE SPECIALE	ARANDELA ESPECIAL SPEZIALUNTERLEGSCH	SPECIAL WASHER RONDELLA SPECIALE	ANILHA ESPECIAL SPECIALSKIVE	Z333
23		87664422		1	HASTE TIGE	VARILLA STANGE	ROD ASTA	HASTE STANG	090A
24		87664425		1	HASTE TIGE	VARILLA STANGE	ROD ASTA	HASTE STANG	090A
25		{87712604}		1	See Fig. 35.724.07(02)				
26		87713130		3	ARRUELA PLANA RONDELLE	ARANDELA UNTERLEGSCHEIBE	WASHER RONDELLA	ANILHA FLADSKIVE	131R
27		124721A1		1	MOLA RESSORT	MUELLE FEDER	SPRING MOLLA	MOLA SPRING	8315
28		132931A1		2	CAPA SOUFFLET	FUNDA MANSCHETTE	BOOT PARAPOLVERE	COBERTURA DE PROTE MANCHET	330C
29		137283A1		1	ARRUELA RONDELLE	ARANDELA UNTERLEGSCHEIBE	WASHER RONDELLA	ARRUELA WASHER	9720
30		139865A1		1	PROTEÇÃO PROTECTION	PROTECCIÓN SCHILD	SHIELD PROTEZIONE	PROTECÇÃO BESKYTTELSESKÆRM	224P
31		189109A1		2	MOLA RESSORT	MUELLE FEDER	SPRING MOLLA	MOLA SPRING	8315
32		239406A1		1	BRACADEIRA CONJUNTO CHAPE	ABRAZADERA GABEL	CLEVIS FORCELLA	BRACADEIRA CONJUNT CLEVIS	P472
33		D143591		2	ANEL TRAVA ANNEAU-D'ARRET	ANILLO DE CIERRE SICHERUNGSRING	RING SNAP ANELLO ELASTICO	ANEL TRAVA RING SNAP	P345

35.724.07	02	p1	11/11

COMANDOS - LEVANTAMENTO E CAÇAMBA DA CARREGADEIRA
MANDOS - ELEVACION Y CUCHARON DE LA CARGADORA
CONTROL - LOADER LIFT AND BUCKET
CONTROL - LOADER LIFT AND BUCKET

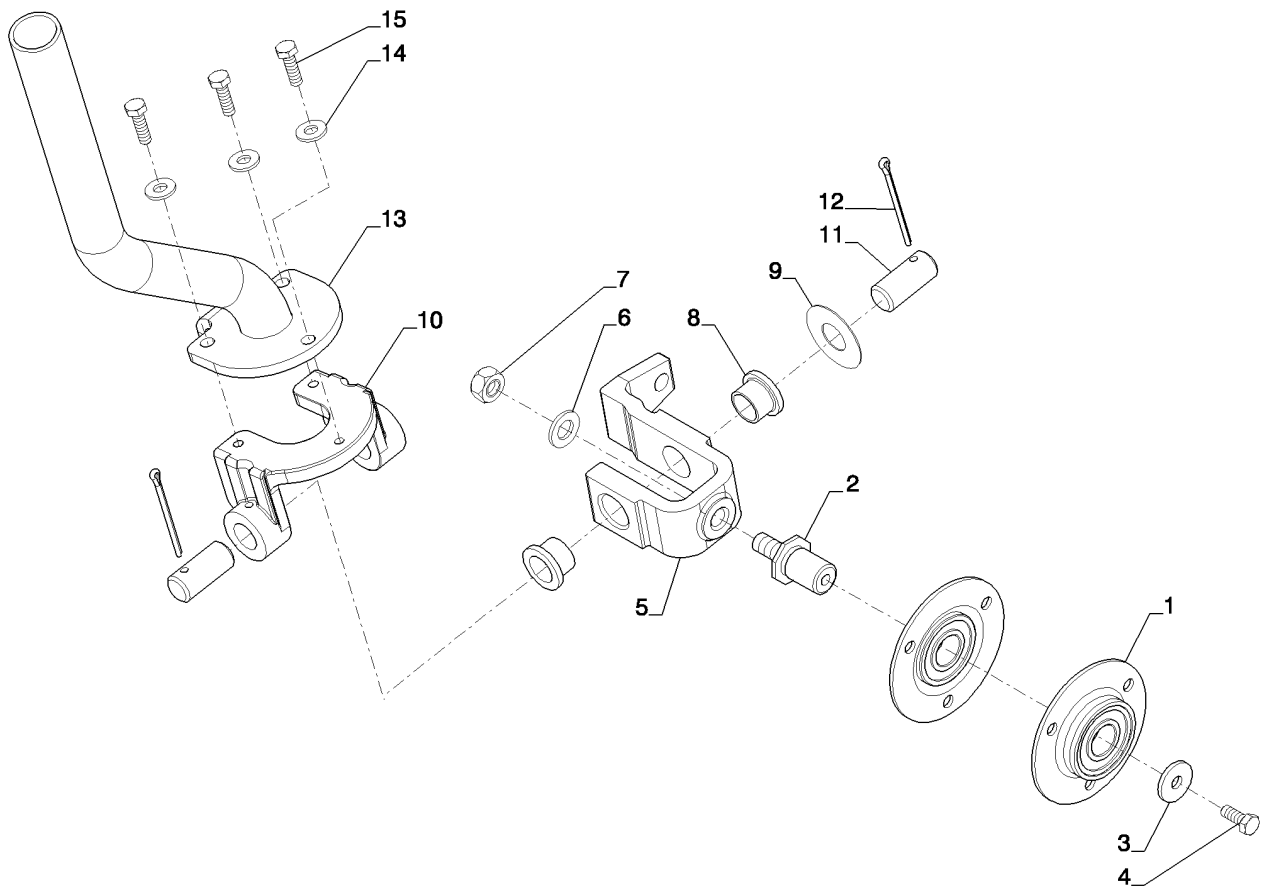

CONTROL - LOADER LIFT AND BUCKET
CONTROL - LOADER LIFT AND BUCKET
CONTROL - LOADER LIFT AND BUCKET
CONTROL - LOADER LIFT AND BUCKET

R	N	P.N.	MOD	Q	Denominação Description	Denominacion Bezeichnung	Description Descrizione	Denominação Beskrivelse	L.C.
1		112380A1		2	CONJUNTO DO ROLAMENTO				
						CONJUNTO DE COJINET	BEARING ASSY	CHUMACEIRA	341C
					ROULEMENT	LAGERBAURUPPE	COMPLESSIVO CUSCINI	LEJESAMLING	
2		176309A1		1	EIXO	ARBOL	SHAFT	EIXO	7590
					ARBRE	WELLE	ALBERO	SHAFT	
3		396-41028		1	ARRUELA PLANA, .281" x 7/8" x .098", HDN				
						ARANDELA	WASHER	ANILHA	131R
					RONDELLE	UNTERLEGSCHEIBE	RONDELLA	FLADSKIVE	
4		614-6016		1	PARAFUSO, Hex, M6 x 16, 8.8				
						PERNO	BOLT	PARAFUSO	140B
					VIS	SCHRAUBE	BULLONE	BOLT	
5		87586156		1	FORQUILHA	ARTICULACIÓN DE SUJE	LINKAGE YOKE	FORQUILHA	Z335
					PALONNIER	GESTÄNGE-GABELKOPF	FORCELLA TIRANTERIA	LEDGAFFEL	
6		895-11010		1	ARRUELA PLANA, M10 x 20 x 2				
						ARANDELA	WASHER	ANILHA	131R
					RONDELLE	UNTERLEGSCHEIBE	RONDELLA	FLADSKIVE	
7		829-1410		1	PORCA, M10, Cl 10	TUERCA	NUT	PORCA	010D
					ECROU	MUTTER	DADO	MØTRIK	
8		108088A1		1	BUCHA	CASQUILLO	BUSHING	CASQUILHO	095B
					BAGUE	BUCHSE	BOCCOLA	BØSNING	
9		86625246		1	ARRUELA PLANA, 21/32" x 1 1/2" x .030"				
						ARANDELA	WASHER	ANILHA	131R
					RONDELLE	UNTERLEGSCHEIBE	RONDELLA	FLADSKIVE	
10		87681261		1	SUPORTE	SOPORTE	BRACKET	SUPORTE	225S
					SUPPORT	HALTERUNG	STAFFA	BESLAG	
11		102761A1		2	PINO	PASADOR	PIN	PERNO	080P
					BROCHE	PIN	PERNO	STIFT	
12		432-828		2	CONTRA PINO, 1/8" x 1 3/4"				
						PASADOR	COTTER PIN	TROÇO DE ABRIR	270C
					GOUPILLE FENDUE	SPLINT	COPPIGLIA	SPLITBOLT	
13		87708015		1	MANILHA	MANECILLA	HANDLE	PEGA	020M
					POIGNEE	GRIFF	MANIGLIA	HÅNDTAG	
14		495-11028		3	ARRUELA PLANA, 1/4", SAE				
						ARANDELA	WASHER	ANILHA	131R
					RONDELLE	UNTERLEGSCHEIBE	RONDELLA	FLADSKIVE	
15		614-6020		3	PARAFUSO, Hex, M6 x 20, 8.8				
						PERNO	BOLT	PARAFUSO	140B
					VIS	SCHRAUBE	BULLONE	BOLT	

35.724.08	01	p1	11/11

VÁLVULA - COMANDOS CARREGADEIRA, PROTEÇÃO
VALVULA - MANDOS CARGADORA, PROTECCION
VALVE - LOADER CONTROL, GUARD
VALVE - LOADER CONTROL, GUARD

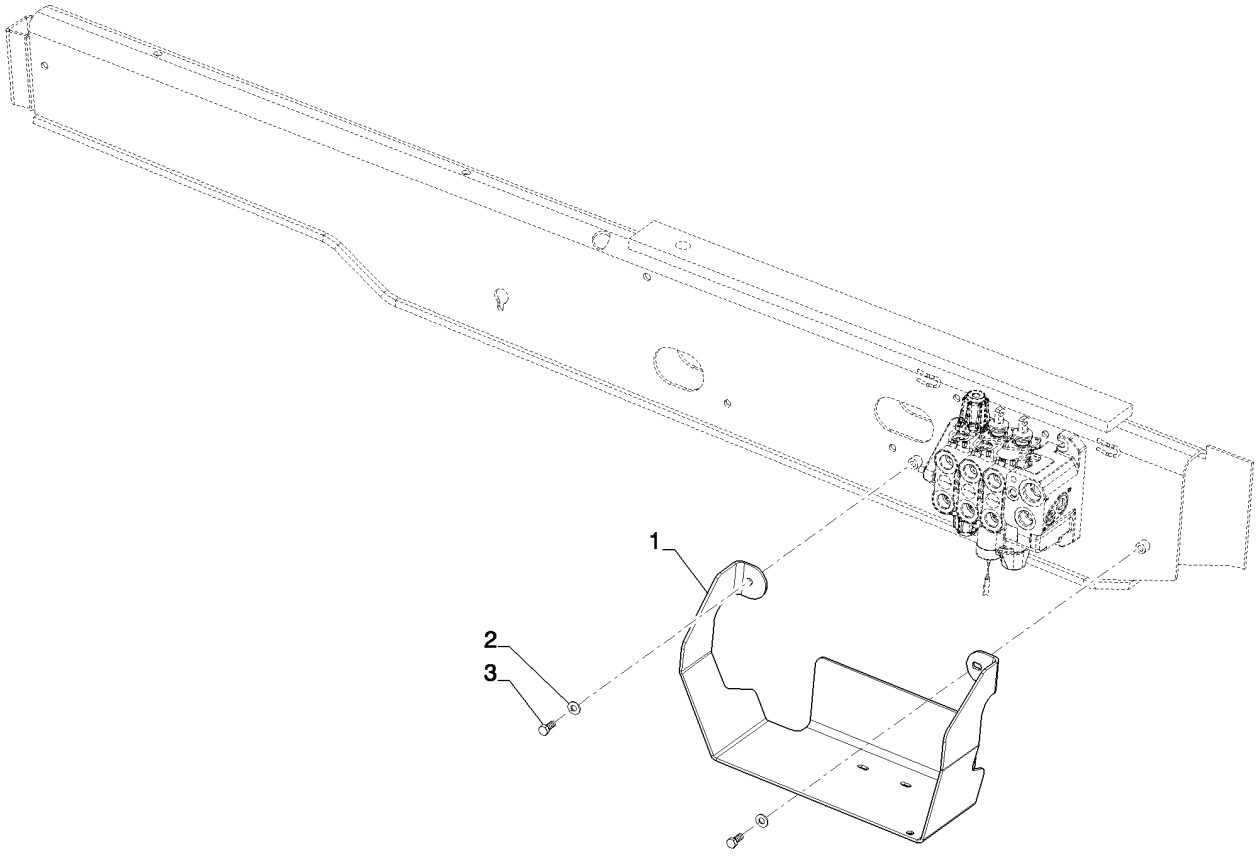

VALVE - LOADER CONTROL, GUARD
VALVE - LOADER CONTROL, GUARD
VALVE - LOADER CONTROL, GUARD
VALVE - LOADER CONTROL, GUARD

R	N	P.N.	MOD	Q	Denominação Description	Denominacion Bezeichnung	Description Descrizione	Denominação Beskrivelse	L.C.
1		**84144410**		1	PROTEÇÃO PROTECTION	DEFENSA SCHUTZABDECKUNG	GUARD PROTEZIONE	PROTECÇÃO BESKYTTELSESSKÆRM	070R
2		**87655046**		2	ARRUELA ESPECIAL RONDELLE SPECIALE	ARANDELA ESPECIAL SPEZIALUNTERLEGSCH	SPECIAL WASHER RONDELLA SPECIALE	ANILHA ESPECIAL SPECIALSKIVE	Z333
3		**614-10025**		2	PARAFUSO, Hex, M10 x 25, 8.8, Full Thd PERNO VIS	 BOLT SCHRAUBE	 BULLONE	 PARAFUSO BOLT	 140B

VÁLVULA - COMANDOS DA CARREGADEIRA, 2 CARRETÉIS
VALVULA - MANDOS DE LA CARGADORA, 2 PISTONCILLOS
VALVE - LOADER CONTROL, 2 SPOOL
VALVE - LOADER CONTROL, 2 SPOOL

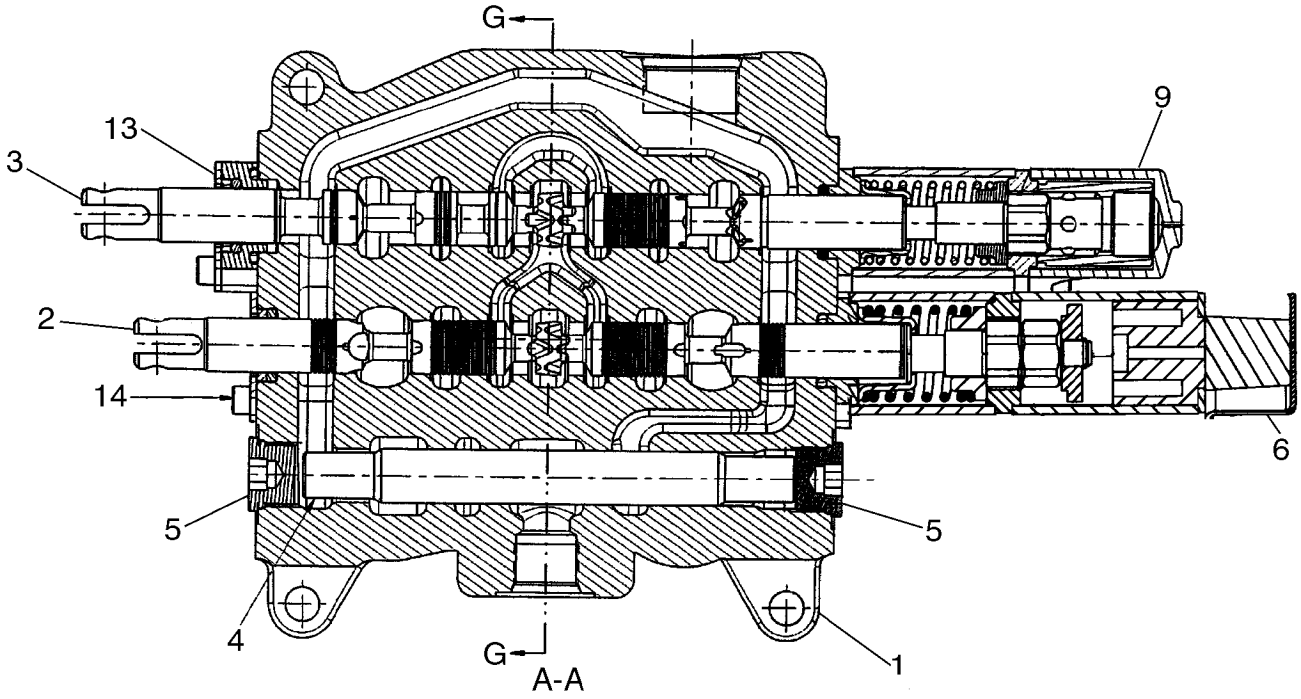

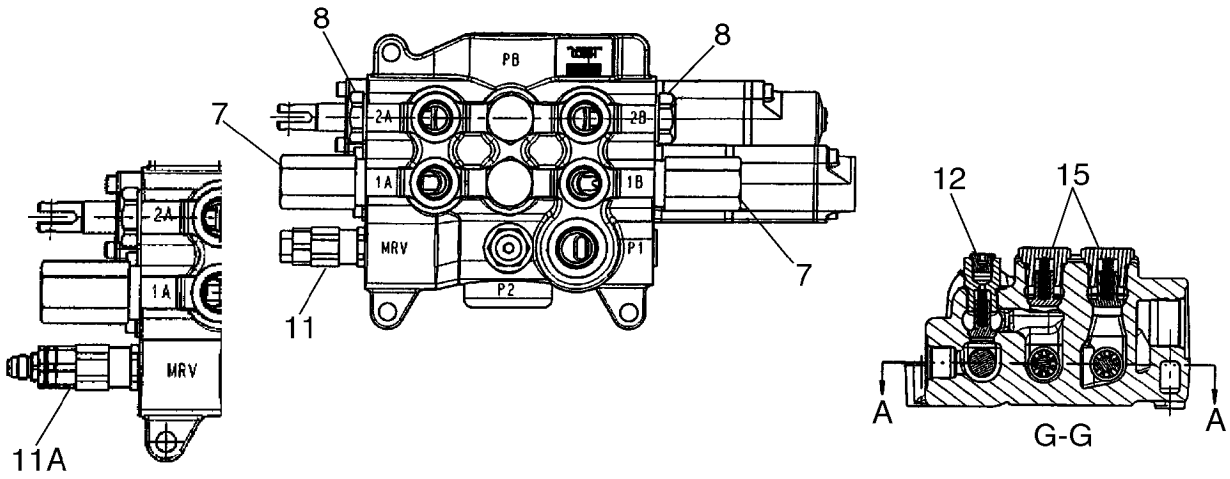

DISTRIBUTEUR - COMMANDE DU CHARGEUR, 2 TIROIRS
VALVE - LOADER CONTROL, 2 SPOOL
VALVE - LOADER CONTROL, 2 SPOOL
VALVE - LOADER CONTROL, 2 SPOOL

R	N	P.N.	MOD	Q	Denominação Description	Denominacion Bezeichnung	Description Descrizione	Denominação Beskrivelse	L.C.
		84217762		1	VÁLVULA, Two Spool Loader, Used On Models Without Pilot Controls; Inc 1 - 11, 12 - 15				
						VÁLVULA	VALVE	VÁLVULA	9620
					SOUPAPE	VENTIL	VALVOLA	VENTIL	
		84219975		1	VÁLVULA, Two Spool Loader, Used On Models With Pilot Controls; Inc 1 - 5, 6A - 9, 11A - 15				
						VÁLVULA	VALVE	VÁLVULA	9620
					SOUPAPE	VENTIL	VALVOLA	VENTIL	
1		**NSS**		1	SEM SERVIÇO EM SEPARADO, HOUSING				
						NO SE REPARA POR SE	NOT SERVICED SEPARA	SEM REPARAÇÃO EM SI	064N
					NON FORUNI SEPAREM	NICHT A SEP ERS-T LIEI	NON FORNITO SEPARAT	SERVICERES IKKE SEPA	
2		**NSS**		1	SEM SERVIÇO EM SEPARADO, SPOOL, Bucket				
						NO SE REPARA POR SE	NOT SERVICED SEPARA	SEM REPARAÇÃO EM SI	064N
					NON FORUNI SEPAREM	NICHT A SEP ERS-T LIEI	NON FORNITO SEPARAT	SERVICERES IKKE SEPA	
3		**NSS**		1	SEM SERVIÇO EM SEPARADO, SPOOL, Lift				
						NO SE REPARA POR SE	NOT SERVICED SEPARA	SEM REPARAÇÃO EM SI	064N
					NON FORUNI SEPAREM	NICHT A SEP ERS-T LIEI	NON FORNITO SEPARAT	SERVICERES IKKE SEPA	
4		**NSS**		1	SEM SERVIÇO EM SEPARADO, SPOOL				
						NO SE REPARA POR SE	NOT SERVICED SEPARA	SEM REPARAÇÃO EM SI	064N
					NON FORUNI SEPAREM	NICHT A SEP ERS-T LIEI	NON FORNITO SEPARAT	SERVICERES IKKE SEPA	
5		**87426233**		2	BUJÃO, 7/8 - 14 NF, Serviceable Includes (1) 87455974 O-Ring				
						TAPÓN	PLUG	TAMPÃO	050T
					BOUCHON	STOPFEN	TAPPO	PROP	
6		**84296814**		1	JOGO, Magnetic Detent	JEUGO	KIT	JOGO	4830
					POCHETTE	PACKUNG	KIT	KIT	
7		**87450978**		2	VÁLVULA ALÍVIO DA PRESSÃO, Some Component Parts Not Serviced Separately; Includes Serviceable 87455549 Seal Kit				
						VÁLV. ALIVIO DE PRESIO	PRESSURE RELIEF VALV	VÁLVULA DE ALÍVIO PRE	007V
					CLAPET DECHARGE PRI	DRUCKENTLASTUNGSV	VALV. LIMITATRICE PRE	SIKKERHEDSVENTIL	
8		**81868381**		2	VALVULA CHECAGEM, Load, Anti-Void; Component Parts Not Serviced Separately; Includes Serviceable 87455580 Seal Kit				
						VALVULA ANTIRRETORN	VALVE, CHECK	VALVULA CHECAGEM	P140
					SOUPAPE ANTI RETOUR	RUECKSCHLAGVENTIL	VALVOLA, DI RITEGNO	VALVE, CHECK	
9		**87426227**		1	RETÉM, Manual, Lift; Some Component Parts Not Serviced Separately; Serviceable Includes (1) 87454547 O-Ring, (2) 87310275 Scew, (4) 87310276 Ball Bearing				
						TRINQUETE	DETENT	LINGUETA	P169
					DETENTE	RASTVORRICHTUNG	FERMO	UDLØSER	
11		**87426717**		1	VÁLVULA ALÍVIO DA PRESSÃO, Main, Single Stage; 87351494 Loader Valve, Models Without Pilot Controls; Component Parts Not Serviced Separately; Includes Serviceable 87455551 Seal Kit				
						VÁLV. ALIVIO DE PRESIO	PRESSURE RELIEF VALV	VÁLVULA DE ALÍVIO PRE	007V
					CLAPET DECHARGE PRI	DRUCKENTLASTUNGSV	VALV. LIMITATRICE PRE	SIKKERHEDSVENTIL	
11A		**87426235**		1	VÁLVULA ALÍVIO DA PRESSÃO, Main, Two Stage; 87351498 Loader Valve, Models With Pilot Controls; Component Parts Not Serviced Separately; Includes Serviceable 87455550 Seal Kit				
						VÁLV. ALIVIO DE PRESIO	PRESSURE RELIEF VALV	VÁLVULA DE ALÍVIO PRE	007V
					CLAPET DECHARGE PRI	DRUCKENTLASTUNGSV	VALV. LIMITATRICE PRE	SIKKERHEDSVENTIL	

VÁLVULA - COMANDOS DA CARREGADEIRA, 2 CARRETÉIS
VALVULA - MANDOS DE LA CARGADORA, 2 PISTONCILLOS
VALVE - LOADER CONTROL, 2 SPOOL
VALVE - LOADER CONTROL, 2 SPOOL

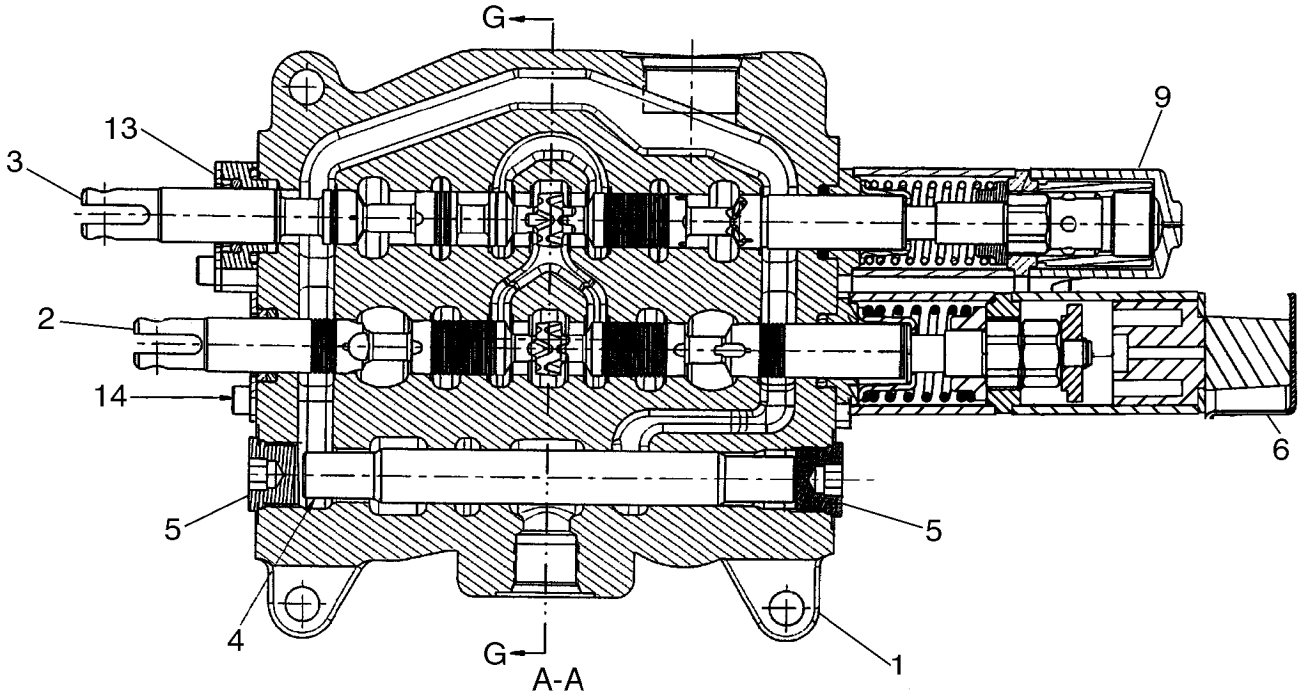

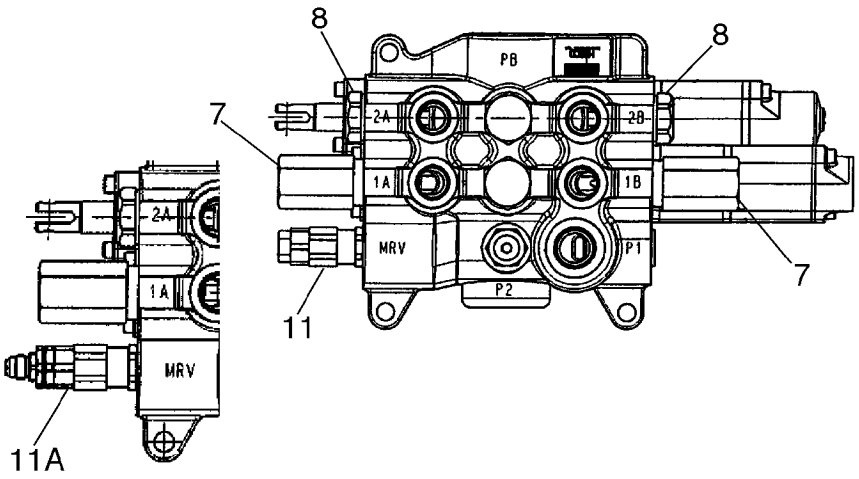

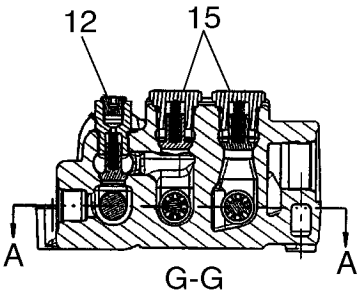

DISTRIBUTEUR - COMMANDE DU CHARGEUR, 2 TIROIRS
VALVE - LOADER CONTROL, 2 SPOOL
VALVE - LOADER CONTROL, 2 SPOOL
VALVE - LOADER CONTROL, 2 SPOOL

R	N	P.N.	MOD	Q	Denominação Description	Denominacion Bezeichnung	Description Descrizione	Denominação Beskrivelse	L.C.
12		**87426716**		1	VALVULA CHECAGEM, Some Component Parts Not Serviced Separately; Includes Serviceable (1) 87455974 O-Ring, (1) 87309001 O-Ring, (1) 87446002 Poppet, (1) 87446003 Spring				
						VALVULA ANTIRRETORN	VALVE, CHECK	VALVULA CHECAGEM	P140
					SOUPAPE ANTI RETOUR	RUECKSCHLAGVENTIL	VALVOLA, DI RITEGNO	VALVE, CHECK	
13		**87440815**		1	PLACA, Lift Spool and Seal Assembly; Some Component Parts Not Serviced Separately; Serviceable Includes (1) 87454547 O-Ring, (1) 87454548 Seal, (1) 87455538 O-Ring, (2) 87455534 Screw				
						PLACA	PLATE	CHAPA	105P
					PLAQUE	PLATTE	PIASTRA	PLADE	
14		**87440814**		1	KIT, Bucket Spool and Seal Assembly; Some Component Parts Not Serviced Separately; Serviceable Includes (1) 87454547 O-Ring, (1) 87454548 Seal, (2) 87455540 Screw				
						KIT	KIT	KIT	305C
					KIT	SATZ	KIT	SÆT	
15		**87426238**		2	VALVULA CHECAGEM, Component Parts Not Serviced Separately; Includes Serviceable 87455975 O-Ring				
						VALVULA ANTIRRETORN	VALVE, CHECK	VALVULA CHECAGEM	P140
					SOUPAPE ANTI RETOUR	RUECKSCHLAGVENTIL	VALVOLA, DI RITEGNO	VALVE, CHECK	
16		**84327674**		1	JOGO, Seal Plate, Mech A Port (Not Shown)				
						JEUGO	KIT	JOGO	4830
					POCHETTE	PACKUNG	KIT	KIT	

35.724.10	01	p1	12/11

VÁLVULA - COMANDOS DA CARREGADEIRA, 3 CARRETÉIS
VALVULA - MANDOS DE LA CARGADORA, 3 PISTONCILLOS
VALVE - LOADER CONTROL, 3 SPOOL
VALVE - LOADER CONTROL, 3 SPOOL

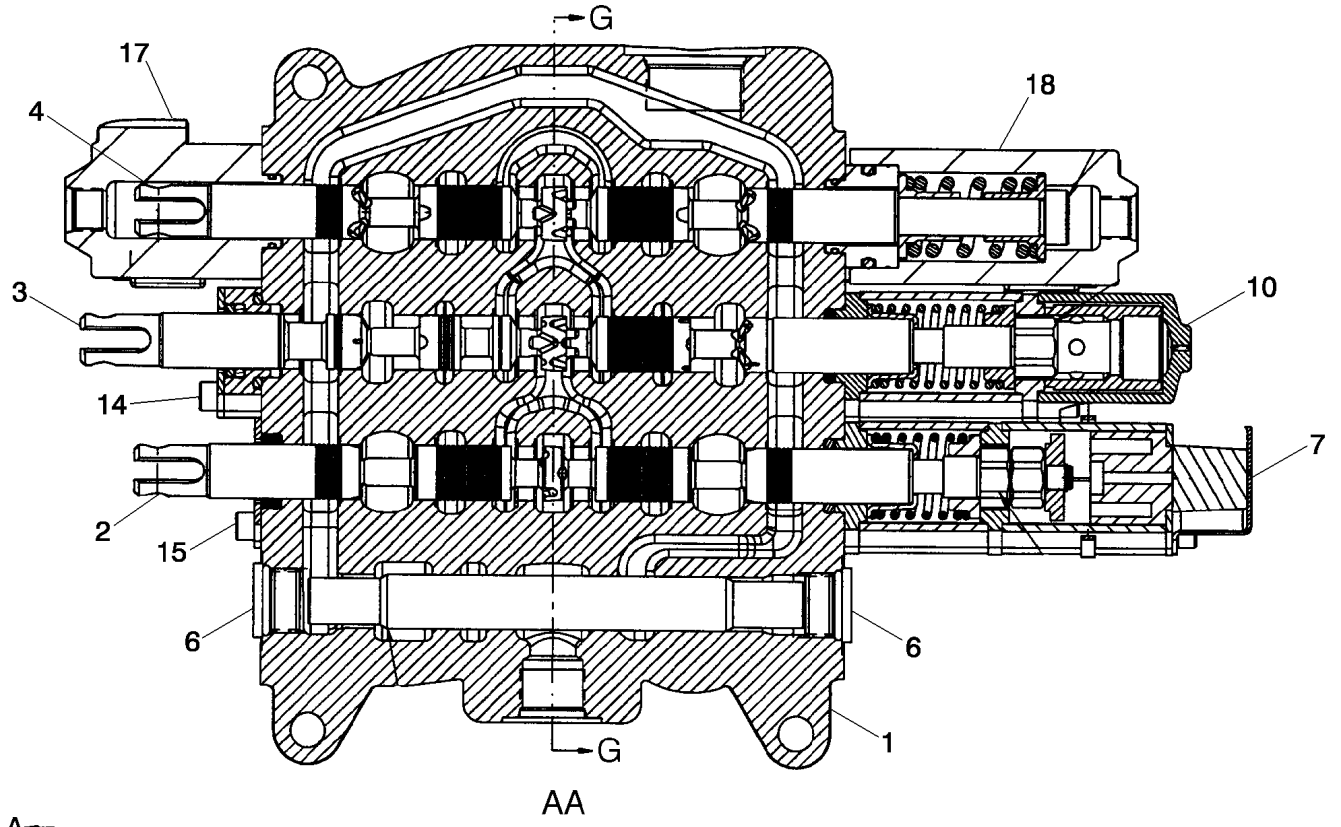

AA

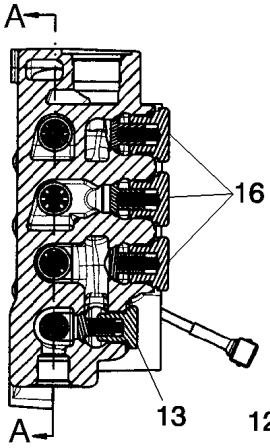

GG

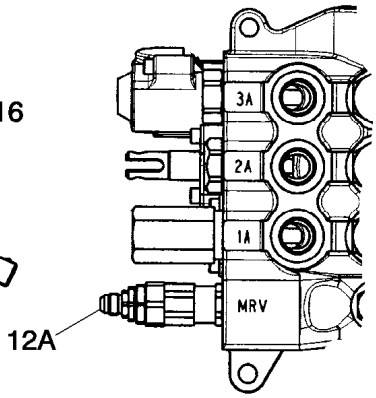

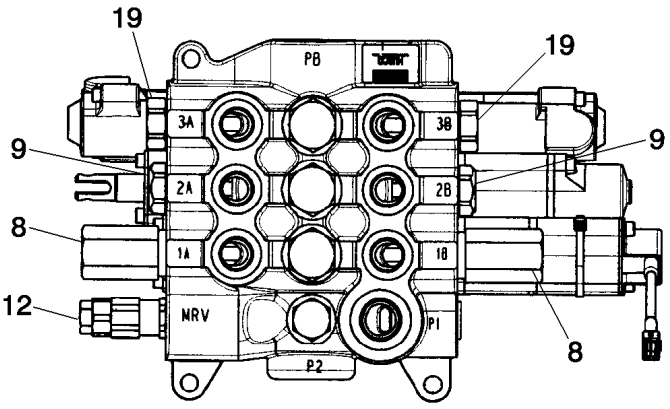



DISTRIBUTEUR - COMMANDE DU CHARGEUR, 3 TIROIRS
VALVE - LOADER CONTROL, 3 SPOOL
VALVE - LOADER CONTROL, 3 SPOOL
VALVE - LOADER CONTROL, 3 SPOOL

R	N	P.N.	MOD	Q	Denominação Description	Denominacion Bezeichnung	Description Descrizione	Denominação Beskrivelse	L.C.
		84218282		1	VÁLVULA, Three Spool Loader, Used On Models Without Pilot Controls; Inc 1 - 12, 13 - 19				
					VÁLVULA	VALVE	VÁLVULA		9620
					SOUPAPE	VENTIL	VALVOLA	VENTIL	
		84218281		1	VÁLVULA, Three Spool Loader, Used On Models With Pilot Controls; Inc 1 - 10, 12A, 13 - 19				
					VÁLVULA	VALVE	VÁLVULA		9620
					SOUPAPE	VENTIL	VALVOLA	VENTIL	
1		**NSS**		1	SEM SERVIÇO EM SEPARADO, HOUSING				
						NO SE REPARA POR SE	NOT SERVICED SEPARA	SEM REPARAÇÃO EM SI	064N
					NON FORUNI SEPAREM	NICHT A SEP ERS-T LIEI	NON FORNITO SEPARAT	SERVICERES IKKE SEPA	
2		**NSS**		1	SEM SERVIÇO EM SEPARADO, SPOOL Bucket				
						NO SE REPARA POR SE	NOT SERVICED SEPARA	SEM REPARAÇÃO EM SI	064N
					NON FORUNI SEPAREM	NICHT A SEP ERS-T LIEI	NON FORNITO SEPARAT	SERVICERES IKKE SEPA	
3		**NSS**		1	SEM SERVIÇO EM SEPARADO, SPOOL Lift				
						NO SE REPARA POR SE	NOT SERVICED SEPARA	SEM REPARAÇÃO EM SI	064N
					NON FORUNI SEPAREM	NICHT A SEP ERS-T LIEI	NON FORNITO SEPARAT	SERVICERES IKKE SEPA	
4		**NSS**		1	SEM SERVIÇO EM SEPARADO, SPOOL Clam				
						NO SE REPARA POR SE	NOT SERVICED SEPARA	SEM REPARAÇÃO EM SI	064N
					NON FORUNI SEPAREM	NICHT A SEP ERS-T LIEI	NON FORNITO SEPARAT	SERVICERES IKKE SEPA	
5		**NSS**		1	SEM SERVIÇO EM SEPARADO, SPOOL				
						NO SE REPARA POR SE	NOT SERVICED SEPARA	SEM REPARAÇÃO EM SI	064N
					NON FORUNI SEPAREM	NICHT A SEP ERS-T LIEI	NON FORNITO SEPARAT	SERVICERES IKKE SEPA	
6		**87426233**		6	BUJÃO, 7/8 - 14 NF, Serviceable Includes (1) 87455974 O-Ring				
						TAPÓN	PLUG	TAMPÃO	050T
					BOUCHON	STOPFEN	TAPPO	PROP	
7		**84124604**		1	RETÉM, Magnetic, Bucket; Included In 87351496 or 87351501 Valve, Some Component Parts Not Serviced Separately; Serviceable Includes (1) 87454547 O-Ring, (1) 87515957 Magnet, (2) 87310278 Screw; Replaces 87515955				
						TRINQUETE	DETENT	LINGUETA	P169
					DETENTE	RASTVORRICHTUNG	FERMO	UDLØSER	
8		**87450978**		2	VÁLVULA ALÍVIO DA PRESSÃO, Some Component Parts Not Serviced Separately; Includes Serviceable 87455549 Seal Kit				
						VÁLV. ALIVIO DE PRESI	PRESSURE RELIEF VAL	VÁLVULA DE ALÍVIO PRE	007V
					CLAPET DECHARGE PR	DRUCKENTLASTUNGSV	VALV. LIMITATRICE PRE	SIKKERHEDSVENTIL	
9		**81868381**		2	VALVULA CHECAGEM, Load, Anti-Void; Component Parts Not Serviced Separately; Includes Serviceable 87455580 Seal Kit				
						VALVULA ANTIRRETORN	VALVE, CHECK	VALVULA CHECAGEM	P140
					SOUPAPE ANTI RETOUR	RUECKSCHLAGVENTIL	VALVOLA, DI RITEGNO	VALVE, CHECK	
10		**87426227**		1	RETÉM, Manual, Lift; Some Component Parts Not Serviced Separately; Serviceable Includes (1) 87454547 O-Ring, (2) 87310275 Screw, (4) 87310276 Ball Bearing				
						TRINQUETE	DETENT	LINGUETA	P169
					DETENTE	RASTVORRICHTUNG	FERMO	UDLØSER	

VÁLVULA - COMANDOS DA CARREGADEIRA, 3 CARRETÉIS
VALVULA - MANDOS DE LA CARGADORA, 3 PISTONCILLOS
VALVE - LOADER CONTROL, 3 SPOOL
VALVE - LOADER CONTROL, 3 SPOOL

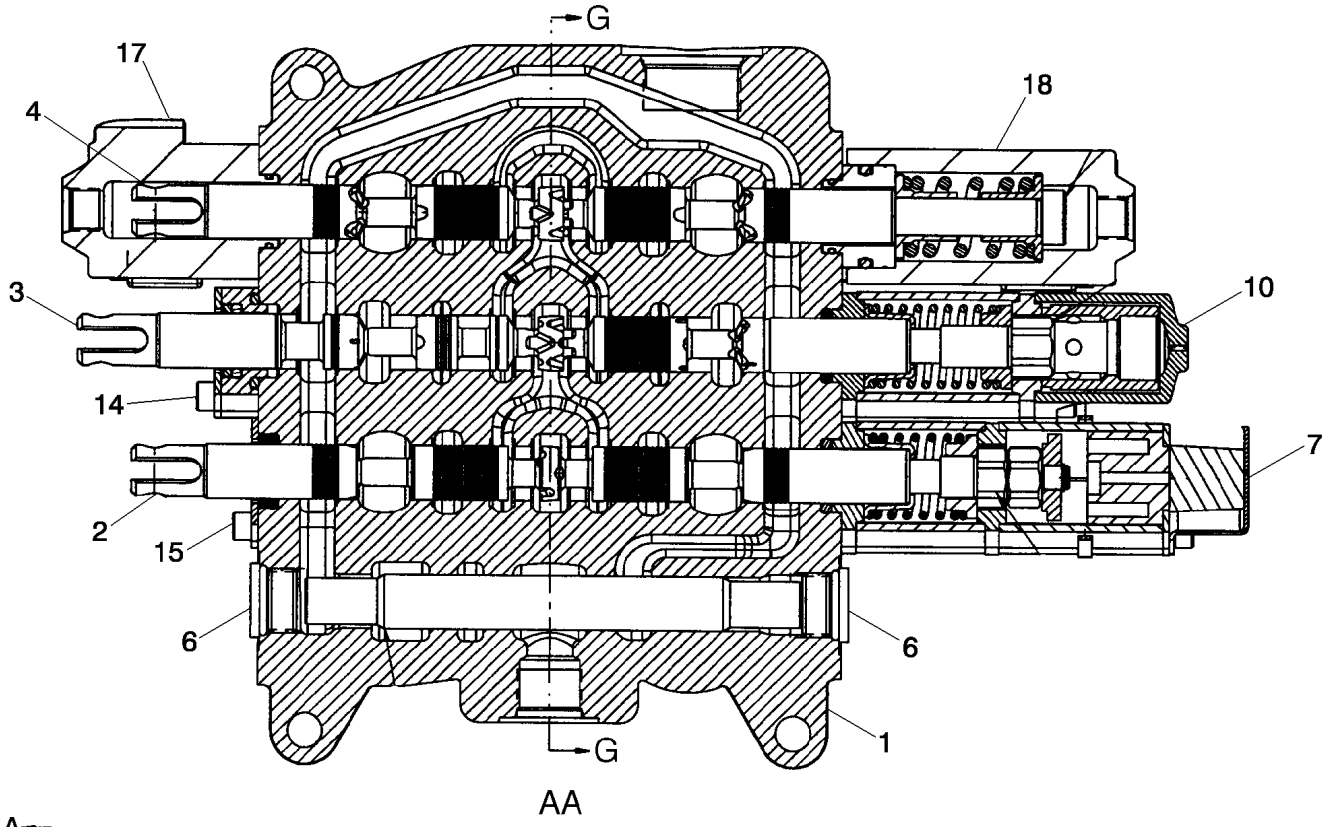

AA

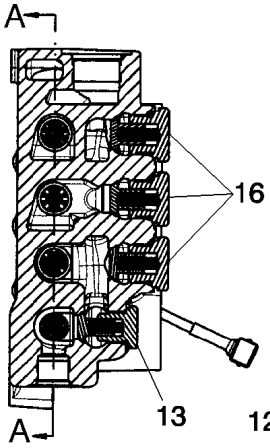

GG

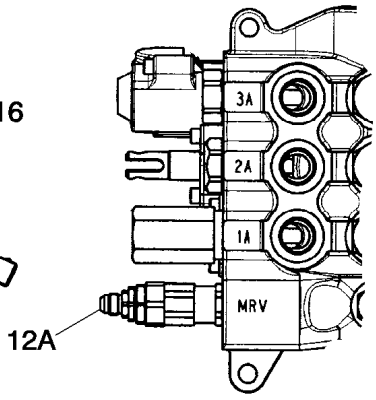

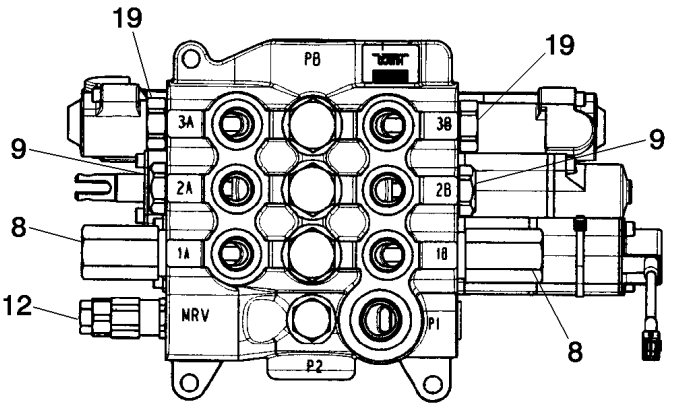

DISTRIBUTEUR - COMMANDE DU CHARGEUR, 3 TIROIRS
VALVE - LOADER CONTROL, 3 SPOOL
VALVE - LOADER CONTROL, 3 SPOOL
VALVE - LOADER CONTROL, 3 SPOOL

R	N	P.N.	MOD	Q	Denominação Description	Denominacion Bezeichnung	Description Descrizione	Denominação Beskrivelse	L.C.
12		**87426717**		1	VÁLVULA ALÍVIO DA PRESSÃO, Main, Single Stage; 87434767 or 87351496Loader Valve, Models Without Pilot Controls; Component Parts Not Serviced Separately; Includes Serviceable 87455551 Seal Kit				
						VÁLV. ALIVIO DE PRESIÓ	PRESSURE RELIEF VALV	VÁLVULA DE ALÍVIO PRE	007V
					CLAPET DECHARGE PRI	DRUCKENTLASTUNGSV	VALV. LIMITATRICE PRE	SIKKERHEDSVENTIL	
12A		**87426235**		1	VÁLVULA ALÍVIO DA PRESSÃO, Main, Two Stage; 87434769 or 87351501 Loader Valve, Models With Pilot Controls; Component Parts Not Serviced Separately; Includes Serviceable 87455550 Seal Kit				
						VÁLV. ALIVIO DE PRESIÓ	PRESSURE RELIEF VALV	VÁLVULA DE ALÍVIO PRE	007V
					CLAPET DECHARGE PRI	DRUCKENTLASTUNGSV	VALV. LIMITATRICE PRE	SIKKERHEDSVENTIL	
13		**87426716**		1	VALVULA CHECAGEM, Some Component Parts Not Serviced Separately; Serviceable Includes (1) 87455974 O-Ring, (1) 87309001 O-Ring, (1) 87446002 Poppet, (1) 87446003 Spring				
						VALVULA ANTIRRETORN	VALVE, CHECK	VALVULA CHECAGEM	P140
					SOUPAPE ANTI RETOUR	RUECKSCHLAGVENTIL	VALVOLA, DI RITEGNO	VALVE, CHECK	
14		**87440815**		1	PLACA, Lift Spool and Seal Assembly; Some Component Parts Not Serviced Separately; Serviceable Includes (1) 87454547 O-Ring, (1) 87454548 Seal, (1) 87455538 O-Ring, (2) 87455534 Screw				
						PLACA	PLATE	CHAPA	105P
					PLAQUE	PLATTE	PIASTRA	PLADE	
15		**87440814**		1	KIT, Bucket and Clam Spool and Seal Assembly; Some Component Parts Not Serviced Separately; Serviceable Includes (1) 87454547 O-Ring, (1) 87454548 Seal, (2) 87455540 Screw				
						KIT	KIT	KIT	305C
					KIT	SATZ	KIT	SÆT	
16		**87426238**		3	VALVULA CHECAGEM, Component Parts Not Serviced Separately; Includes Serviceable 87455975 O-Ring				
						VALVULA ANTIRRETORN	VALVE, CHECK	VALVULA CHECAGEM	P140
					SOUPAPE ANTI RETOUR	RUECKSCHLAGVENTIL	VALVOLA, DI RITEGNO	VALVE, CHECK	
17		**87757931**		1	EXTREMIDADE, Cap; Clam Spool; Component Parts Not Available At Time Of Printing				
						EXTREMIDAD	END	EXTREMIDADE	3010
					EXTREMITE	ENDE	ESTREMITÀ	ENDE	
18		**87757932**		1	EXTREMIDADE, Cap; Clam Spool; Component Parts Not Available At Time Of Printing				
						EXTREMIDAD	END	EXTREMIDADE	3010
					EXTREMITE	ENDE	ESTREMITÀ	ENDE	
19		**83981068**		2	BUJÃO DE FECHAMENTO, Shut-Off, Includes Seal; Component Parts Not Serviced Separately				
						TAPÓN DE PARADA	STOP PLUG	CILINDROS DE FECHO	071B
					BOUCHON D'OBTURATI	ANSCHLAGSTOPFEN	TAPPO DI CHIUSURA	STOPPROP	

35.726.02	01	p1	12/11

VÁLVULA - COMANDOS PILOTADOS E JOYSTICK (6 CARRETÉIS, SEM BRAÇO EXTENSÍVEL DA CONCHA, COM AUXÍLIO HIDRÁULICO)
VALVULA - MANDOS PILOTADOS Y JOYSTICK (6 PISTONCILLOS, SIN BRAZO EXTENSIBLE DE LA CUCHARA, CON AUXILIO HIDRAULICO)
VALVE - PILOT CONTROL AND JOYSTICKS (6 SPOOL, W/O EXT DIPPER, W/ AUX HYDS)
VALVE - PILOT CONTROL AND JOYSTICKS (6 SPOOL, W/O EXT DIPPER, W/ AUX HYDS)

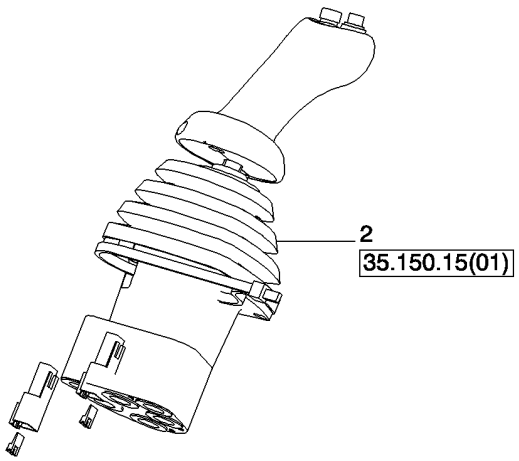

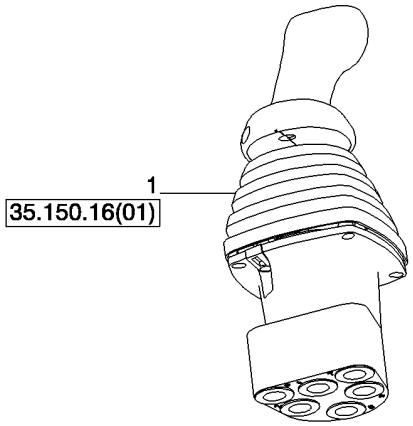

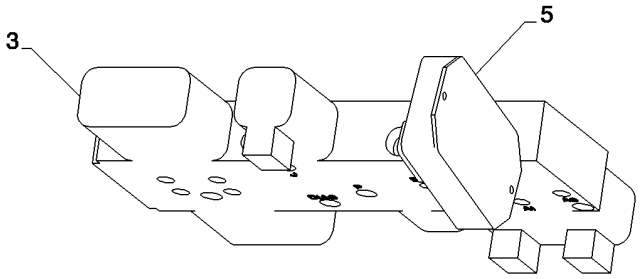

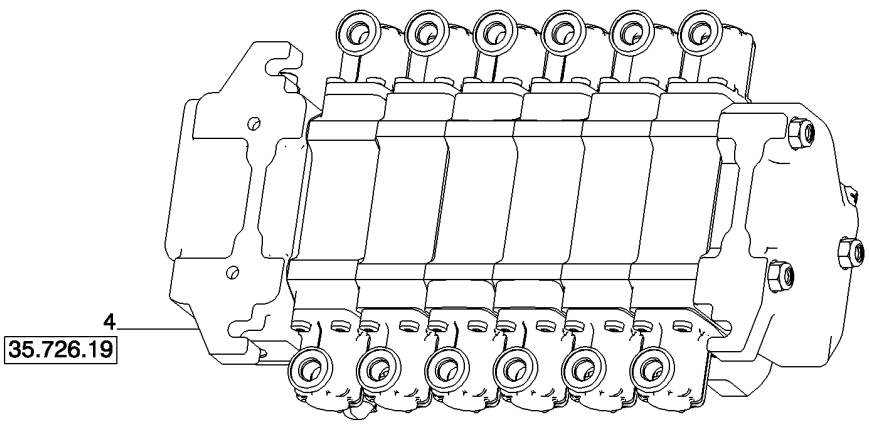

VALVE - PILOT CONTROL AND JOYSTICKS (6 SPOOL, W/O EXT DIPPER, W/ AUX HYDS)
VALVE - PILOT CONTROL AND JOYSTICKS (6 SPOOL, W/O EXT DIPPER, W/ AUX HYDS)
VALVE - PILOT CONTROL AND JOYSTICKS (6 SPOOL, W/O EXT DIPPER, W/ AUX HYDS)
VALVE - PILOT CONTROL AND JOYSTICKS (6 SPOOL, W/O EXT DIPPER, W/ AUX HYDS)

R	N	P.N.	MOD	Q	Denominação Description	Denominacion Bezeichnung	Description Descrizione	Denominação Beskrivelse	L.C.
1		87685954		1	JOYSTICK JOYSTICK	JOYSTICK JOYSTICK	JOYSTICK JOYSTICK	JOYSTICK JOYSTICK	001J
2		87685953		1	JOYSTICK JOYSTICK	JOYSTICK JOYSTICK	JOYSTICK JOYSTICK	JOYSTICK JOYSTICK	001J
3		85827472		1	VÁLVULA HIDRÁULICA SOUPAPE HYDRAULIQU	VÁLVULA HIDRÁULICA HYDRAULIKVENTIL	HYDRAULIC VALVE DISTRIBUTORE IDRAULI	VÁLVULA HIDRÁULICA HYDRAULIKVENTIL	010V
4		84214054		1	VÁLVULA PILOTO CLAPET DE PILOTAGE	VÁLVULA DE PILOTO VORSTEUERVENTIL	PILOT VALVE VALVOLA PILOTA	VÁLVULA PILOTO STYREVENTIL	6180
5		84203217		1	MÓDULO MODULE	MÓDULO MODUL	MODULE MODULO	MÓDULO MODUL	T102

35.726.03	02	p1	12/11

VÁLVULA - COMANDOS PILOTADOS E JOYSTICK (6 CARRETÉIS, SEM BRAÇO EXTENSÍVEL DA CONCHA, SEM AUXÍLIO HIDRÁULICO)
VALVULA - MANDOS PILOTADOS Y JOYSTICK (6 PISTONCILLOS, SIN BRAZO EXTENSIBLE DE LA CUCHARA, SIN AUXILIO HIDRAULICO)
VALVE - PILOT CONTROL AND JOYSTICKS (6 SPOOL, W/O EXT DIPPER, W/O AUX HYDS)
VALVE - PILOT CONTROL AND JOYSTICKS (6 SPOOL, W/O EXT DIPPER, W/O AUX HYDS)

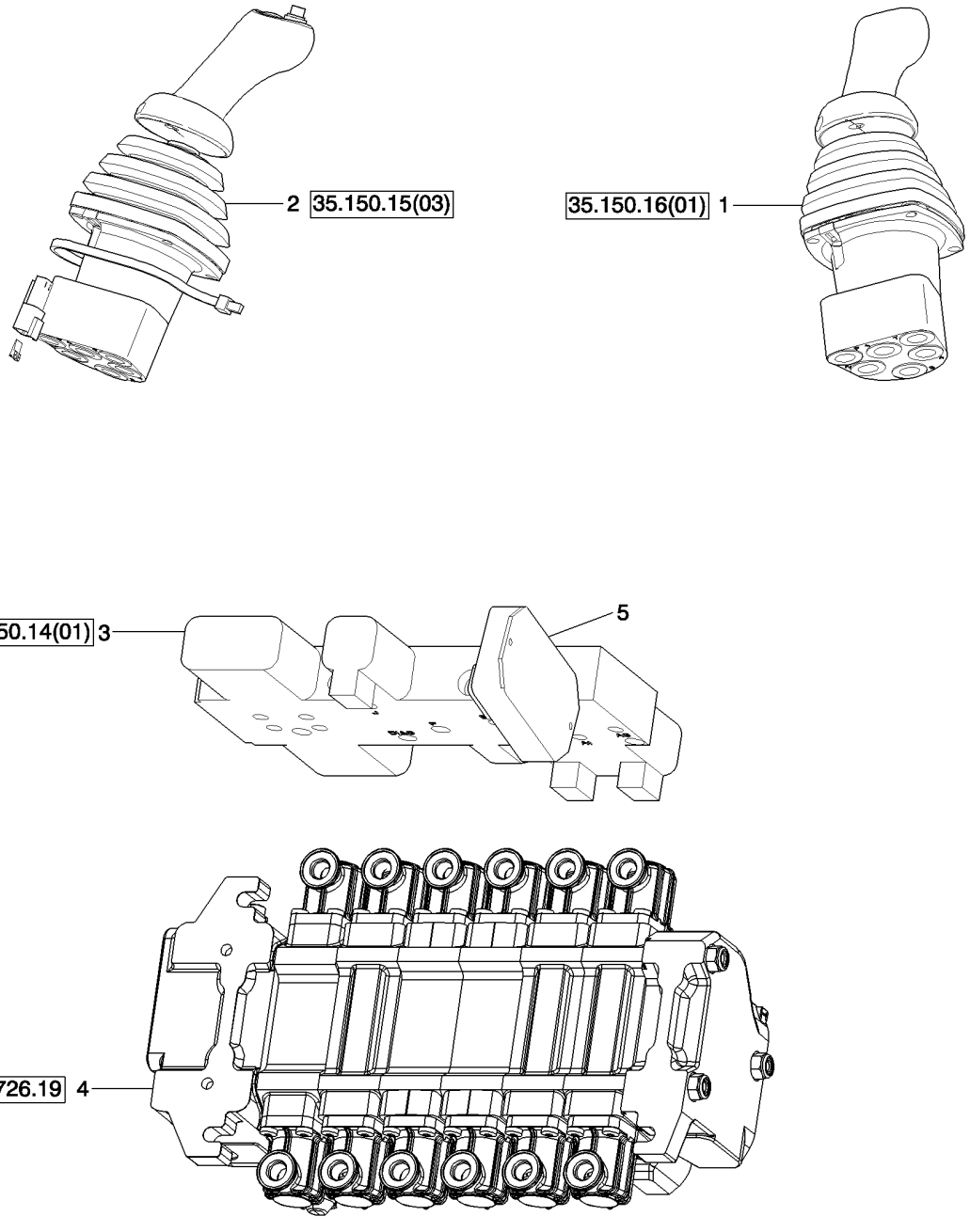

VALVE - PILOT CONTROL AND JOYSTICKS (6 SPOOL, W/O EXT DIPPER, W/O AUX HYDS)
VALVE - PILOT CONTROL AND JOYSTICKS (6 SPOOL, W/O EXT DIPPER, W/O AUX HYDS)
VALVE - PILOT CONTROL AND JOYSTICKS (6 SPOOL, W/O EXT DIPPER, W/O AUX HYDS)
VALVE - PILOT CONTROL AND JOYSTICKS (6 SPOOL, W/O EXT DIPPER, W/O AUX HYDS)

R	N	P.N.	MOD	Q	Denominação Description	Denominacion Bezeichnung	Description Descrizione	Denominação Beskrivelse	L.C.
1		87685954		1	JOYSTICK, RH JOYSTICK	JOYSTICK JOYSTICK	JOYSTICK JOYSTICK	JOYSTICK JOYSTICK	001J
2		87685948		1	JOYSTICK, LH JOYSTICK	JOYSTICK JOYSTICK	JOYSTICK JOYSTICK	JOYSTICK JOYSTICK	001J
3		85827472		1	VÁLVULA HIDRÁULICA SOUPAPE HYDRAULIQU	VÁLVULA HIDRÁULICA HYDRAULIKVENTIL	HYDRAULIC VALVE DISTRIBUTORE IDRAULI	VÁLVULA HIDRÁULICA HYDRAULIKVENTIL	010V
4		84214054		1	VÁLVULA PILOTO CLAPET DE PILOTAGE	VÁLVULA DE PILOTO VORSTEUERVENTIL	PILOT VALVE VALVOLA PILOTA	VÁLVULA PILOTO STYREVENTIL	6180
5		84203217		1	MÓDULO MODULE	MÓDULO MODUL	MODULE MODULO	MÓDULO MODUL	T102

35.726.04	01	p1	12/11

VÁLVULA - COMANDOS PILOTADOS E JOYSTICK (7 CARRETÉIS, COM BRAÇO EXTENSÍVEL DA CONCHA, COM AUXÍLIO HIDRÁULICO)
VALVULA - MANDOS PILOTADOS Y JOYSTICK (7 PISTONCILLOS, CON BRAZO EXTENSIBLE DE LA CUCHARA, CON AUXILIO HIDRAULICO)
VALVE - PILOT CONTROL AND JOYSTICKS (7 SPOOL, W/ EXT DIPPER, W/ AUX HYDS)
VALVE - PILOT CONTROL AND JOYSTICKS (7 SPOOL, W/ EXT DIPPER, W/ AUX HYDS)

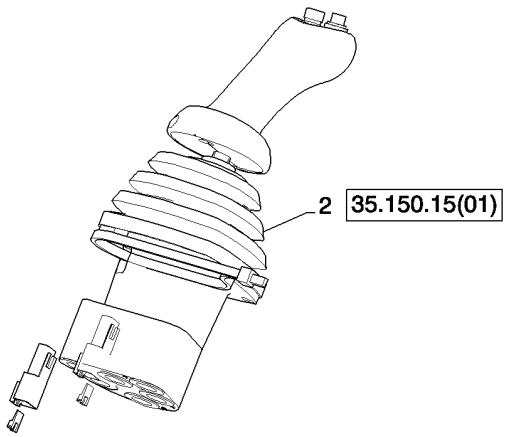

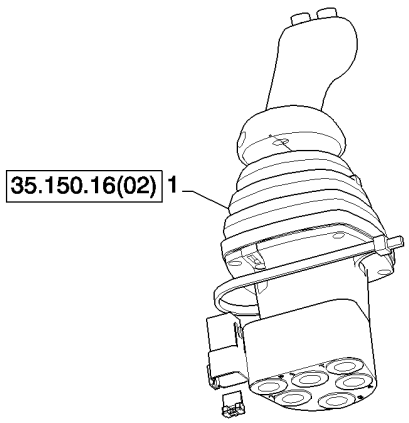

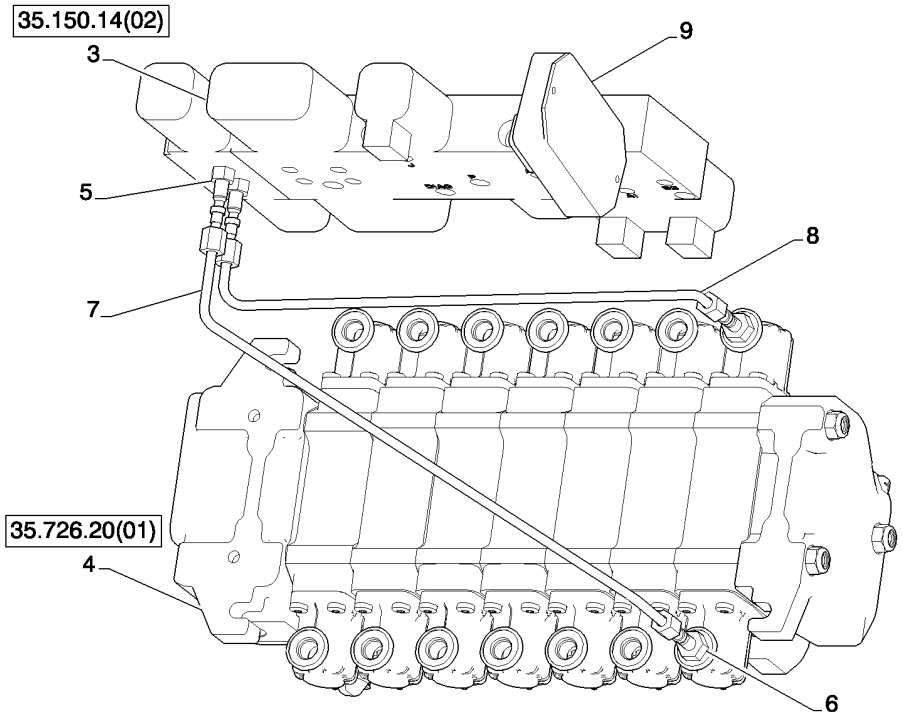

VALVE - PILOT CONTROL AND JOYSTICKS (7 SPOOL, W/ EXT DIPPER, W/ AUX HYDS)
VALVE - PILOT CONTROL AND JOYSTICKS (7 SPOOL, W/ EXT DIPPER, W/ AUX HYDS)
VALVE - PILOT CONTROL AND JOYSTICKS (7 SPOOL, W/ EXT DIPPER, W/ AUX HYDS)
VALVE - PILOT CONTROL AND JOYSTICKS (7 SPOOL, W/ EXT DIPPER, W/ AUX HYDS)

R	N	P.N.	MOD	Q	Denominação Description	Denominacion Bezeichnung	Description Descrizione	Denominação Beskrivelse	L.C.
1		87685955		1	VÁLVULA CONTROLE DISTRIBUTEUR	VÁLVULA DE CONTROL STEUERVENTIL	CONTROL VALVE DISTRIBUTORE IDRAULI	VÁLVULA DE CONTROL(STYREVENTIL	083D
2		87685953		1	JOYSTICK JOYSTICK	JOYSTICK JOYSTICK	JOYSTICK JOYSTICK	JOYSTICK JOYSTICK	001J
3		85827471		1	VÁLVULA HIDRÁULICA SOUPAPE HYDRAULIQU	VÁLVULA HIDRÁULICA HYDRAULIKVENTIL	HYDRAULIC VALVE DISTRIBUTORE IDRAULI	VÁLVULA HIDRÁULICA HYDRAULIKVENTIL	010V
4		84214059		1	VÁLVULA PILOTO CLAPET DE PILOTAGE	VÁLVULA DE PILOTO VORSTEUERVENTIL	PILOT VALVE VALVOLA PILOTA	VÁLVULA PILOTO STYREVENTIL	6180
5		218-5053		2	CONECTOR HIDRÁUL, 7/16"-20, 37º x 7/16"-20, O-Ring CONECTOR HIDRÁULIC(CONNECTEUR HYDRAU	 HYDR STECKVERBINDE	 HYD CONNECTOR CONNETTORE IDRAULIC	 CONECTOR HID. HYDRAULIKSTIK	020R
6		218-5089		2	CONECTOR HIDRÁUL, 7/16"-20, 37º x 9/16"-18, O-Ring CONECTOR HIDRÁULIC(CONNECTEUR HYDRAU	 HYDR STECKVERBINDE	 HYD CONNECTOR CONNETTORE IDRAULIC	 CONECTOR HID. HYDRAULIKSTIK	020R
7		87437633		1	TUBO HIDRÁULICO TUYAU HYDRAULIQUE	TUBO HIDRÁULICO HYDRAULIKLEITUNG	HYD. TUBE TUBO IDRAULICO	TUBAGEM HIDRÁULICO HYD. RØR	190T
8		87437635		1	TUBO HIDRÁULICO TUYAU HYDRAULIQUE	TUBO HIDRÁULICO HYDRAULIKLEITUNG	HYD. TUBE TUBO IDRAULICO	TUBAGEM HIDRÁULICO HYD. RØR	190T
9		84203217		1	MÓDULO MODULE	MÓDULO MODUL	MODULE MODULO	MÓDULO MODUL	T102

VÁLVULA - COMANDOS PILOTADOS E JOYSTICK (7 CARRETÉIS, COM BRAÇO EXTENSÍVEL DA CONCHA, SEM AUXÍLIO HIDRÁULICO)
VALVULA - MANDOS PILOTADOS Y JOYSTICK (7 PISTONCILLOS, CON BRAZO EXTENSIBLE DE LA CUCHARA, SIN AUXILIO HIDRAULICO)
VALVE - PILOT CONTROL AND JOYSTICKS (7 SPOOL, W/ EXT DIPPER, W/O AUX HYDS)
VALVE - PILOT CONTROL AND JOYSTICKS (7 SPOOL, W/ EXT DIPPER, W/O AUX HYDS)

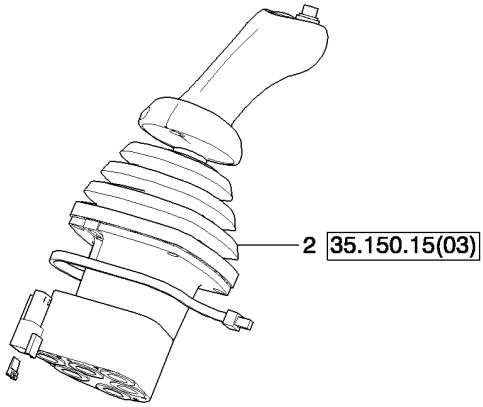

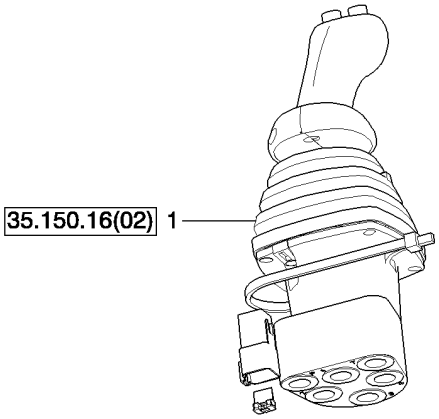

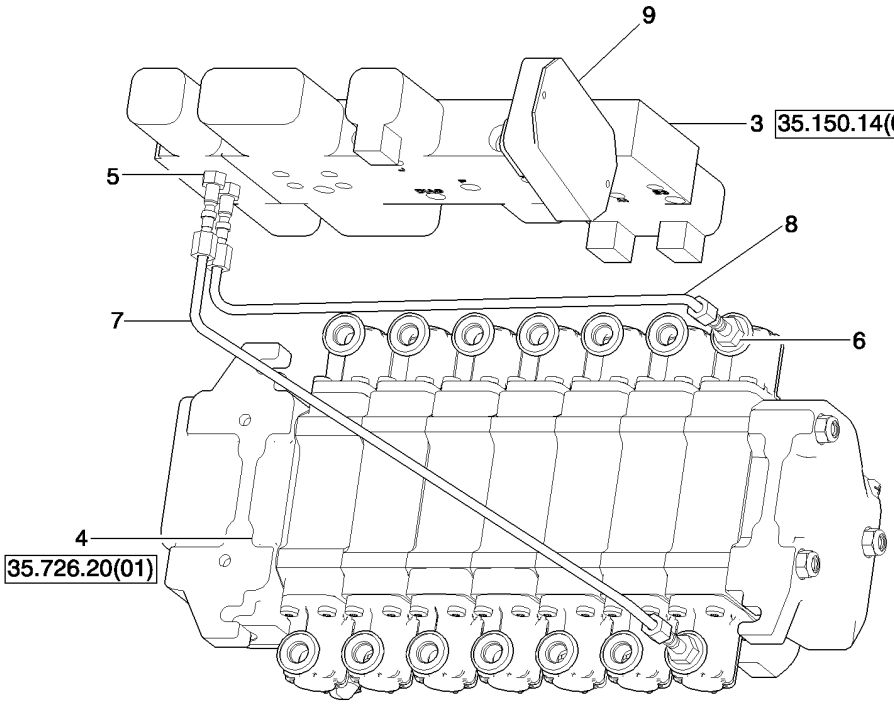

SYSTEME HYDRAULIQUE - DISTRIBUTEUR, COMMANDE PILOTE DE LEVIER DE COMMANDE (7 SPOOL, W/ EXT DIPPER, W/O AUX HYDS
VALVE - PILOT CONTROL AND JOYSTICKS (7 SPOOL, W/ EXT DIPPER, W/O AUX HYDS)
VALVE - PILOT CONTROL AND JOYSTICKS (7 SPOOL, W/ EXT DIPPER, W/O AUX HYDS)
VALVE - PILOT CONTROL AND JOYSTICKS (7 SPOOL, W/ EXT DIPPER, W/O AUX HYDS)

R	N	P.N.	MOD	Q	Denominação Description	Denominacion Bezeichnung	Description Descrizione	Denominação Beskrivelse	L.C.
1		87685955		1	VÁLVULA CONTROLE DISTRIBUTEUR	VÁLVULA DE CONTROL STEUERVENTIL	CONTROL VALVE DISTRIBUTORE IDRAULI	VÁLVULA DE CONTROL(STYREVENTIL	083D
2		87685948		1	JOYSTICK JOYSTICK	JOYSTICK JOYSTICK	JOYSTICK JOYSTICK	JOYSTICK JOYSTICK	001J
3		85827471		1	VÁLVULA HIDRÁULICA SOUPAPE HYDRAULIQU	VÁLVULA HIDRÁULICA HYDRAULIKVENTIL	HYDRAULIC VALVE DISTRIBUTORE IDRAULI	VÁLVULA HIDRÁULICA HYDRAULIKVENTIL	010V
4		84214059		1	VÁLVULA PILOTO CLAPET DE PILOTAGE	VÁLVULA DE PILOTO VORSTEUERVENTIL	PILOT VALVE VALVOLA PILOTA	VÁLVULA PILOTO STYREVENTIL	6180
5		218-5053		2	CONECTOR HIDRÁUL, 7/16"-20, 37º x 7/16"-20, O-Ring CONNECTEUR HYDRAU	CONECTOR HIDRÁULIC(HYDR STECKVERBINDE	HYD CONNECTOR CONNETTORE IDRAULIC	CONECTOR HID. HYDRAULIKSTIK	020R
6		218-5089		2	CONECTOR HIDRÁUL, 7/16"-20, 37º x 9/16"-18, O-Ring CONNECTEUR HYDRAU	CONECTOR HIDRÁULIC(HYDR STECKVERBINDE	HYD CONNECTOR CONNETTORE IDRAULIC	CONECTOR HID. HYDRAULIKSTIK	020R
7		87437633		1	TUBO HIDRÁULICO TUYAU HYDRAULIQUE	TUBO HIDRÁULICO HYDRAULIKLEITUNG	HYD. TUBE TUBO IDRAULICO	TUBAGEM HIDRÁULICO HYD. RØR	190T
8		87437635		1	TUBO HIDRÁULICO TUYAU HYDRAULIQUE	TUBO HIDRÁULICO HYDRAULIKLEITUNG	HYD. TUBE TUBO IDRAULICO	TUBAGEM HIDRÁULICO HYD. RØR	190T
9		84203217		1	MÓDULO MODULE	MÓDULO MODUL	MODULE MODULO	MÓDULO MODUL	T102

35.726.05	01	p1	12/11

VALVE - PILOT CONTROL AND JOYSTICKS (7 SPOOL, W/O EXT DIPPER W/ AUX HYDS)
VALVULA - MANDOS PILOTADOS Y JOYSTICK (7 PISTONCILLOS, SIN BRAZO EXTENSIBLE DE LA CUCHARA, CON HIDR AUX)
VALVE - PILOT CONTROL AND JOYSTICKS (7 SPOOL, W/O EXT DIPPER W/ AUX HYDS)
VALVE - PILOT CONTROL AND JOYSTICKS (7 SPOOL, W/O EXT DIPPER W/ AUX HYDS)

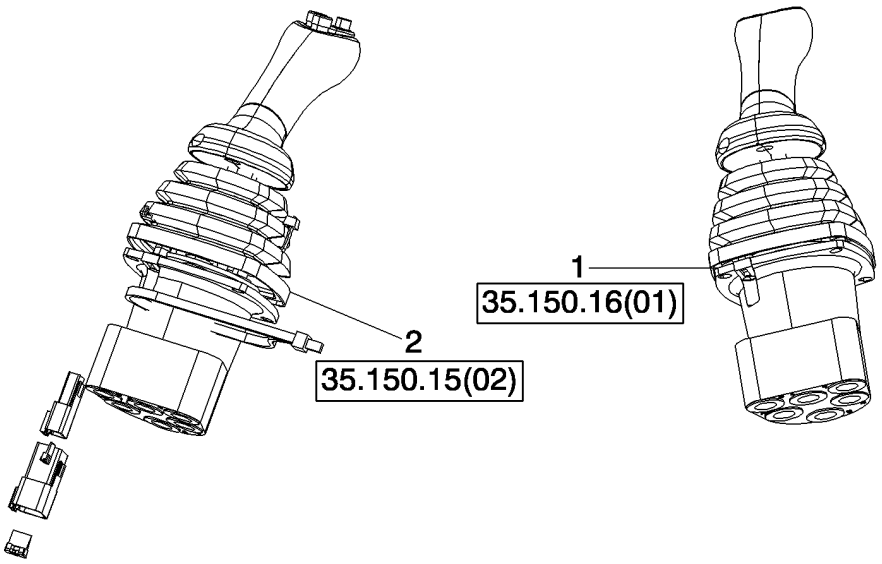

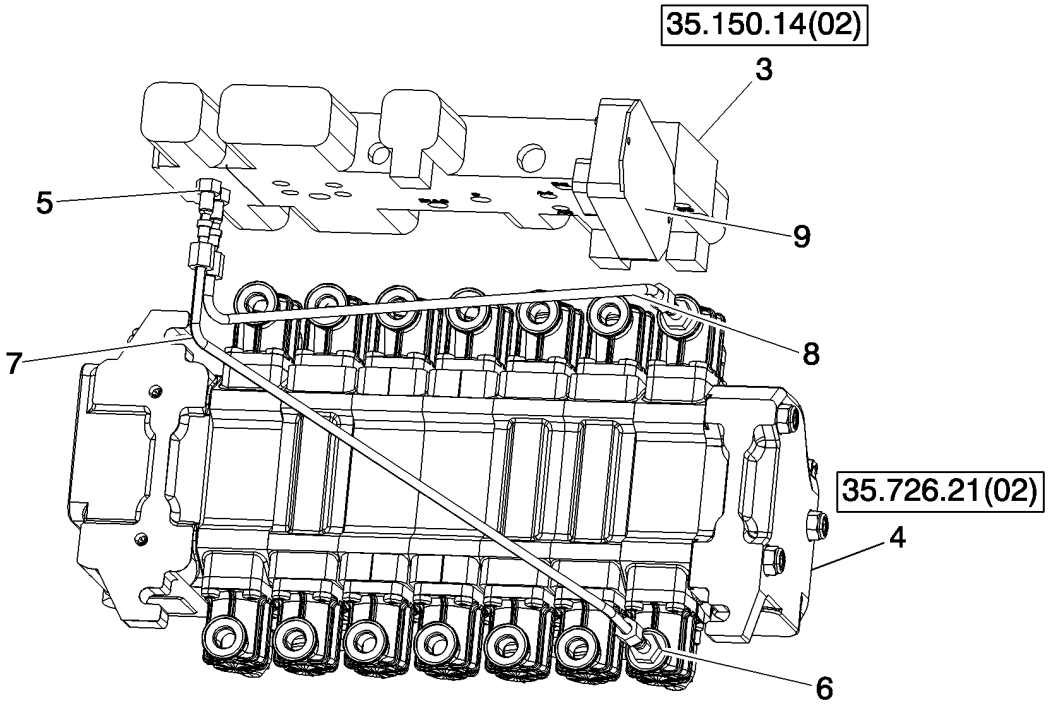

VALVE - PILOT CONTROL AND JOYSTICKS (7 SPOOL, W/O EXT DIPPER W/ AUX HYDS)
VALVE - PILOT CONTROL AND JOYSTICKS (7 SPOOL, W/O EXT DIPPER W/ AUX HYDS)
VALVE - PILOT CONTROL AND JOYSTICKS (7 SPOOL, W/O EXT DIPPER W/ AUX HYDS)
VALVE - PILOT CONTROL AND JOYSTICKS (7 SPOOL, W/O EXT DIPPER W/ AUX HYDS)

R	N	P.N.	MOD	Q	Denominação Description	Denominacion Bezeichnung	Description Descrizione	Denominação Beskrivelse	L.C.
1		87685954		1	JOYSTICK, RH STD Dipper JOYSTICK	JOYSTICK JOYSTICK	JOYSTICK JOYSTICK	JOYSTICK JOYSTICK	001J
2		87685952		1	JOYSTICK, LH BI-DIR and Horn JOYSTICK	JOYSTICK JOYSTICK	JOYSTICK JOYSTICK	JOYSTICK JOYSTICK	001J
3		85827471		1	VÁLVULA HIDRÁULICA, 3 Spool SOUPAPE HYDRAULIQU	VÁLVULA HIDRÁULICA HYDRAULIKVENTIL	HYDRAULIC VALVE DISTRIBUTORE IDRAULI	VÁLVULA HIDRÁULICA HYDRAULIKVENTIL	010V
4		84214061		1	VÁLVULA PILOTO CLAPET DE PILOTAGE	VÁLVULA DE PILOTO VORSTEUERVENTIL	PILOT VALVE VALVOLA PILOTA	VÁLVULA PILOTO STYREVENTIL	6180
5		218-5053		2	CONECTOR HIDRÁUL, 7/16"-20, 37º x 7/16"-20, O-Ring, 1/4 37FL-ORB 1/4 CONNECTEUR HYDRAU	CONECTOR HIDRÁULIC HYDR STECKVERBINDE	HYD CONNECTOR CONNETTORE IDRAULIC	CONECTOR HID. HYDRAULIKSTIK	020R
6		218-5089		2	CONECTOR HIDRÁUL, 7/16"-20, 37º x 9/16"-18, O-Ring, 1/4 37FL-ORB 3/8 CONNECTEUR HYDRAU	CONECTOR HIDRÁULIC HYDR STECKVERBINDE	HYD CONNECTOR CONNETTORE IDRAULIC	CONECTOR HID. HYDRAULIKSTIK	020R
7		87438012		1	TUBO HIDRÁULICO, Reducing Valve to Aux. B TUYAU HYDRAULIQUE	TUBO HIDRÁULICO HYDRAULIKLEITUNG	HYD. TUBE TUBO IDRAULICO	TUBAGEM HIDRÁULICO HYD. RØR	190T
8		87438015		1	TUBO HIDRÁULICO, Reducing Valve to Aux. A TUYAU HYDRAULIQUE	TUBO HIDRÁULICO HYDRAULIKLEITUNG	HYD. TUBE TUBO IDRAULICO	TUBAGEM HIDRÁULICO HYD. RØR	190T
9		84254545		1	MÓDULO, Pilot MODULE	MÓDULO MODUL	MODULE MODULO	MÓDULO MODUL	T102

35.726.06	01	p1	12/11

VÁLVULA - COMANDOS PILOTADOS E JOYSTICK (7 CARRETÉIS, SEM BRAÇO EXTENSÍVEL DA CONCHA, COM HIDR AUX)
VALVULA - MANDOS PILOTADOS Y JOYSTICK (7 PISTONCILLOS, SIN BRAZO EXTENSIBLE DE LA CUCHARA, CON HIDR AUX)
VALVE - PILOT CONTROL AND JOYSTICKS (7 SPOOL, W/O EXT DIPPER W/ AUX HYDS)
VALVE - PILOT CONTROL AND JOYSTICKS (7 SPOOL, W/O EXT DIPPER W/ AUX HYDS)

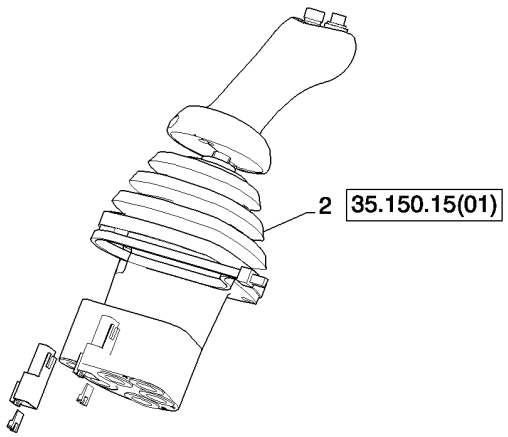

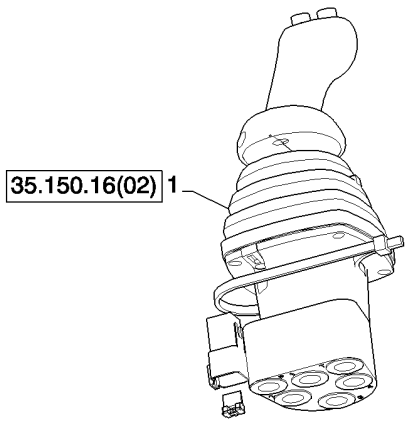

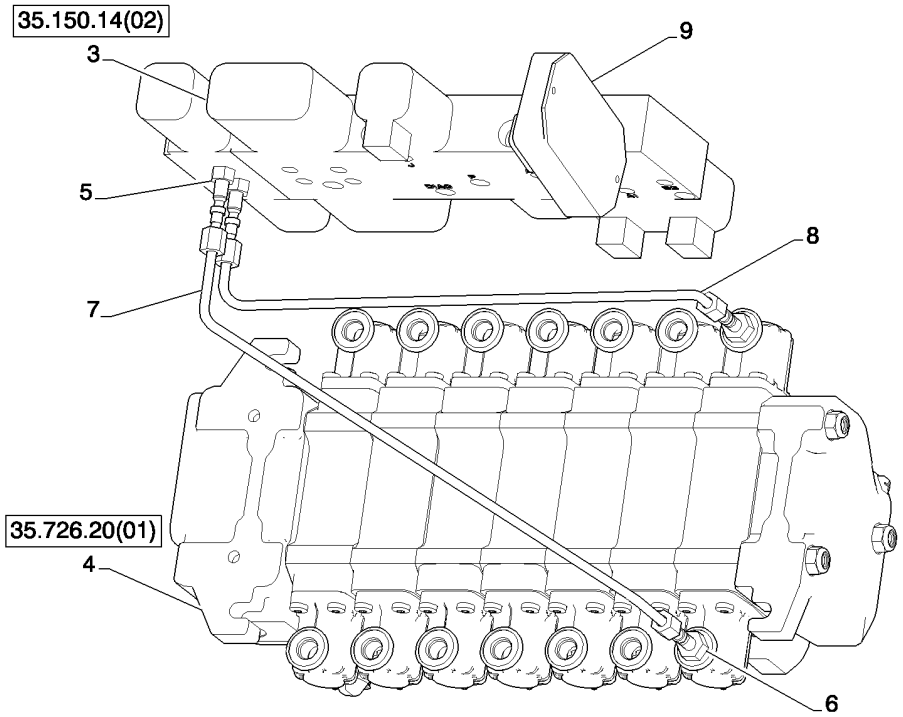

VALVE - PILOT CONTROL AND JOYSTICKS (7 SPOOL, W/O EXT DIPPER W/ AUX HYDS)
VALVE - PILOT CONTROL AND JOYSTICKS (7 SPOOL, W/O EXT DIPPER W/ AUX HYDS)
VALVE - PILOT CONTROL AND JOYSTICKS (7 SPOOL, W/O EXT DIPPER W/ AUX HYDS)
VALVE - PILOT CONTROL AND JOYSTICKS (7 SPOOL, W/O EXT DIPPER W/ AUX HYDS)

R	N	P.N.	MOD	Q	Denominação Description	Denominacion Bezeichnung	Description Descrizione	Denominação Beskrivelse	L.C.
1		87685956		1	JOYSTICK JOYSTICK	JOYSTICK JOYSTICK	JOYSTICK JOYSTICK	JOYSTICK JOYSTICK	001J
2		87685952		1	JOYSTICK JOYSTICK	JOYSTICK JOYSTICK	JOYSTICK JOYSTICK	JOYSTICK JOYSTICK	001J
3		85827471		2	VÁLVULA HIDRÁULICA SOUPAPE HYDRAULIQU	VÁLVULA HIDRÁULICA HYDRAULIKVENTIL	HYDRAULIC VALVE DISTRIBUTORE IDRAULI	VÁLVULA HIDRÁULICA HYDRAULIKVENTIL	010V
4		84269981		1	VÁLVULA PILOTO CLAPET DE PILOTAGE	VÁLVULA DE PILOTO VORSTEUERVENTIL	PILOT VALVE VALVOLA PILOTA	VÁLVULA PILOTO STYREVENTIL	6180
5		218-5053		2	CONECTOR HIDRÁUL, 7/16"-20, 37º x 7/16"-20, O-Ring				
					CONECTOR HIDRÁULIC CONNECTEUR HYDRAU	CONECTOR HIDRÁULIC HYDR STECKVERBINDE	HYD CONNECTOR CONNETTORE IDRAULIC	CONECTOR HID. HYDRAULIKSTIK	020R
6		218-5089		1	CONECTOR HIDRÁUL, 7/16"-20, 37º x 9/16"-18, O-Ring				
					CONECTOR HIDRÁULIC CONNECTEUR HYDRAU	CONECTOR HIDRÁULIC HYDR STECKVERBINDE	HYD CONNECTOR CONNETTORE IDRAULIC	CONECTOR HID. HYDRAULIKSTIK	020R
7		87438012		1	TUBO HIDRÁULICO TUYAU HYDRAULIQUE	TUBO HIDRÁULICO HYDRAULIKLEITUNG	HYD. TUBE TUBO IDRAULICO	TUBAGEM HIDRÁULICO HYD. RØR	190T
8		87438015		1	TUBO HIDRÁULICO TUYAU HYDRAULIQUE	TUBO HIDRÁULICO HYDRAULIKLEITUNG	HYD. TUBE TUBO IDRAULICO	TUBAGEM HIDRÁULICO HYD. RØR	190T
9		84266025		1	MÓDULO MODULE	MÓDULO MODUL	MODULE MODULO	MÓDULO MODUL	T102

35.726.07	01	p1	12/11

VÁLVULA - COMANDOS PILOTADOS E JOYSTICK (8 CARRETÉIS, COM EHOE, COM AUXÍLIO HIDRÁULICO)
VALVULA - MANDOS PILOTADOS Y JOYSTICK (8 PISTONCILLOS, CON EHOE, CON AUXILIO HIDRAULICO)
VALVE - PILOT CONTROL AND JOYSTICKS (8 SPOOL, W/ EHOE, W/ AUX HYDS)
VALVE - PILOT CONTROL AND JOYSTICKS (8 SPOOL, W/ EHOE, W/ AUX HYDS)

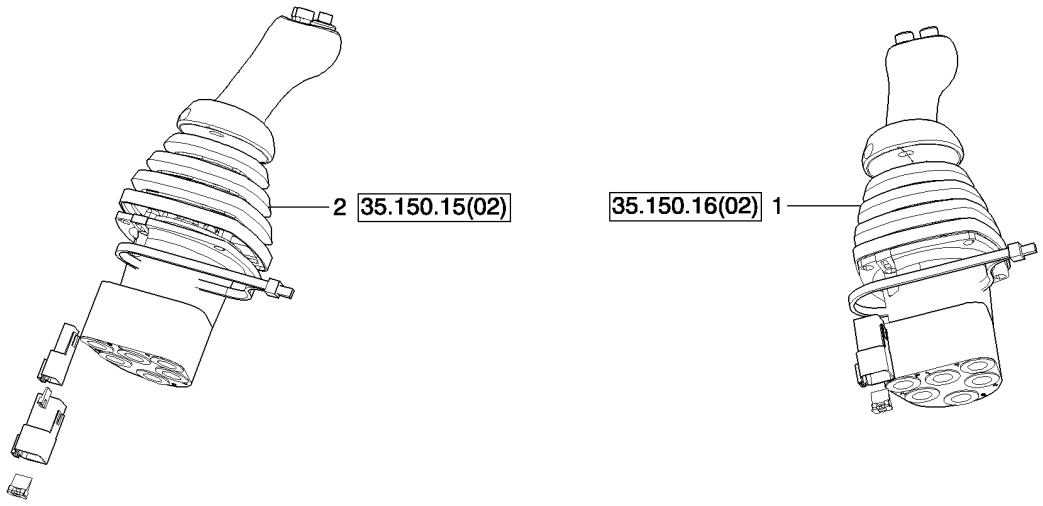

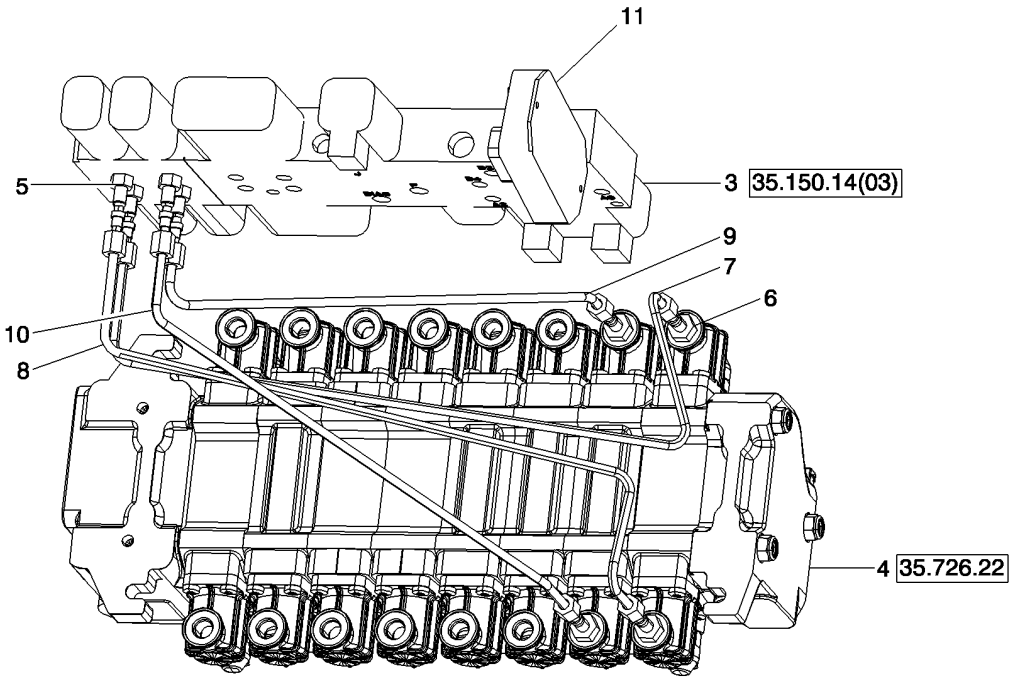

VALVE - PILOT CONTROL AND JOYSTICKS (8 SPOOL, W/ EHOE, W/ AUX HYDS)
VALVE - PILOT CONTROL AND JOYSTICKS (8 SPOOL, W/ EHOE, W/ AUX HYDS)
VALVE - PILOT CONTROL AND JOYSTICKS (8 SPOOL, W/ EHOE, W/ AUX HYDS)
VALVE - PILOT CONTROL AND JOYSTICKS (8 SPOOL, W/ EHOE, W/ AUX HYDS)

R	N	P.N.	MOD	Q	Denominação Description	Denominacion Bezeichnung	Description Descrizione	Denominação Beskrivelse	L.C.
1		87685955		1	VÁLVULA CONTROLE DISTRIBUTEUR	VÁLVULA DE CONTROL STEUERVENTIL	CONTROL VALVE DISTRIBUTORE IDRAULI	VÁLVULA DE CONTROL(STYREVENTIL	083D
2		87685952		1	JOYSTICK JOYSTICK	JOYSTICK JOYSTICK	JOYSTICK JOYSTICK	JOYSTICK JOYSTICK	001J
3		87434621		1	VÁLVULA CONTROLE DISTRIBUTEUR	VÁLVULA DE CONTROL STEUERVENTIL	CONTROL VALVE DISTRIBUTORE IDRAULI	VÁLVULA DE CONTROL(STYREVENTIL	083D
4		84214062		1	VÁLVULA PILOTO CLAPET DE PILOTAGE	VÁLVULA DE PILOTO VORSTEUERVENTIL	PILOT VALVE VALVOLA PILOTA	VÁLVULA PILOTO STYREVENTIL	6180
5		218-5053		4	CONECTOR HIDRÁUL, 7/16"-20, 37º x 7/16"-20, O-Ring CONECTOR HIDRÁULIC(CONNECTEUR HYDRAU	 HYDR STECKVERBINDE	 HYD CONNECTOR CONNETTORE IDRAULIC	 CONECTOR HID. HYDRAULIKSTIK	020R
6		218-5089		4	CONECTOR HIDRÁUL, 7/16"-20, 37º x 9/16"-18, O-Ring CONECTOR HIDRÁULIC(CONNECTEUR HYDRAU	 HYDR STECKVERBINDE	 HYD CONNECTOR CONNETTORE IDRAULIC	 CONECTOR HID. HYDRAULIKSTIK	020R
7		87440837		1	TUBO HIDRÁULICO, Reducing Valve to Aux. A TUBO HIDRÁULICO TUYAU HYDRAULIQUE	 HYDRAULIKLEITUNG	 HYD. TUBE TUBO IDRAULICO	 TUBAGEM HIDRÁULICO HYD. RØR	190T
8		87440835		1	TUBO HIDRÁULICO, Reducing Valve to Ext. A TUBO HIDRÁULICO TUYAU HYDRAULIQUE	 HYDRAULIKLEITUNG	 HYD. TUBE TUBO IDRAULICO	 TUBAGEM HIDRÁULICO HYD. RØR	190T
9		87437635		1	TUBO HIDRÁULICO, Reducing Valve to Aux. B TUBO HIDRÁULICO TUYAU HYDRAULIQUE	 HYDRAULIKLEITUNG	 HYD. TUBE TUBO IDRAULICO	 TUBAGEM HIDRÁULICO HYD. RØR	190T
10		87437633		1	TUBO HIDRÁULICO, Reducing Valve to Ext. B TUBO HIDRÁULICO TUYAU HYDRAULIQUE	 HYDRAULIKLEITUNG	 HYD. TUBE TUBO IDRAULICO	 TUBAGEM HIDRÁULICO HYD. RØR	190T
11		84254545		1	MÓDULO, Pilot Controls MODULE	MÓDULO MODUL	MODULE MODULO	MÓDULO MODUL	T102

35.726.07	01	p1	12/11

VÁLVULA - COMANDOS PILOTADOS E JOYSTICK (8 CARRETÉIS, COM EHOE, COM AUXÍLIO HIDRÁULICO)
VALVULA - MANDOS PILOTADOS Y JOYSTICK (8 PISTONCILLOS, CON EHOE, CON AUXILIO HIDRAULICO)
VALVE - PILOT CONTROL AND JOYSTICKS (8 SPOOL, W/ EHOE, W/ AUX HYDS)
VALVE - PILOT CONTROL AND JOYSTICKS (8 SPOOL, W/ EHOE, W/ AUX HYDS)

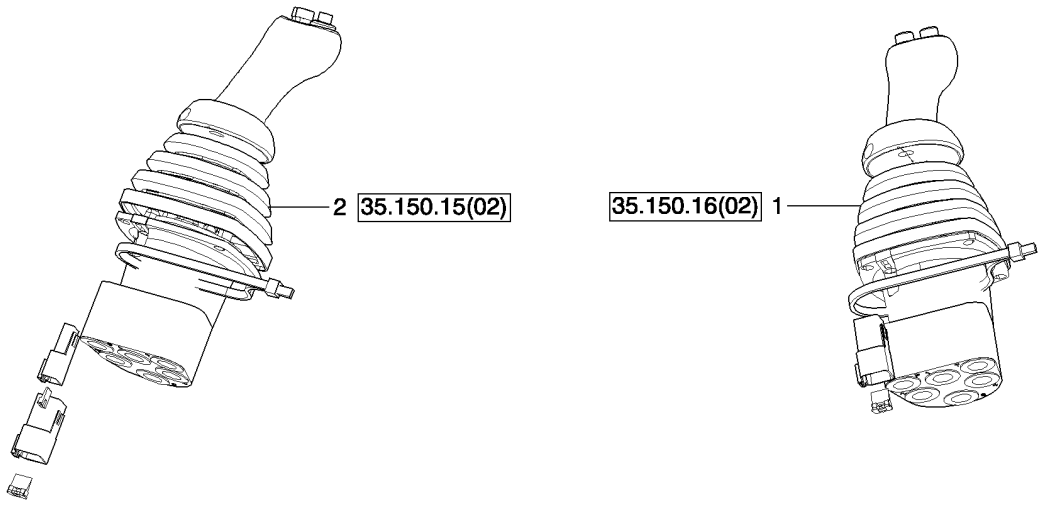

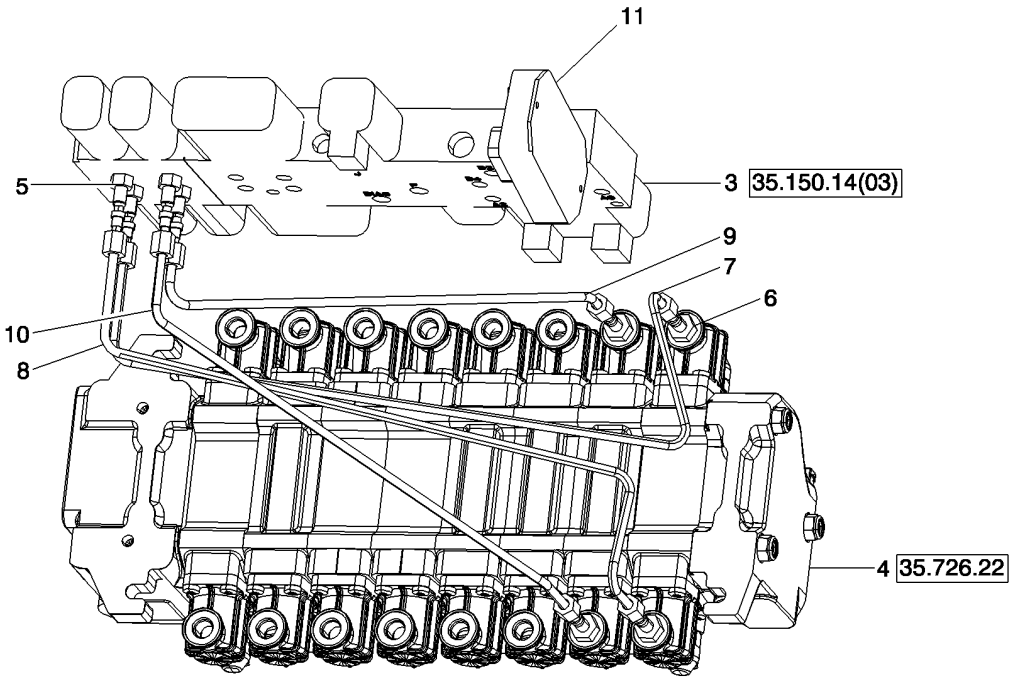

VALVE - PILOT CONTROL AND JOYSTICKS (8 SPOOL, W/ EHOE, W/ AUX HYDS)
VALVE - PILOT CONTROL AND JOYSTICKS (8 SPOOL, W/ EHOE, W/ AUX HYDS)
VALVE - PILOT CONTROL AND JOYSTICKS (8 SPOOL, W/ EHOE, W/ AUX HYDS)
VALVE - PILOT CONTROL AND JOYSTICKS (8 SPOOL, W/ EHOE, W/ AUX HYDS)

R	N	P.N.	MOD	Q	Denominação Description	Denominacion Bezeichnung	Description Descrizione	Denominação Beskrivelse	L.C.
1		87685955		1	VÁLVULA CONTROLE DISTRIBUTEUR	VÁLVULA DE CONTROL STEUERVENTIL	CONTROL VALVE DISTRIBUTORE IDRAULI	VÁLVULA DE CONTROL(STYREVENTIL	083D
2		87685952		1	JOYSTICK JOYSTICK	JOYSTICK JOYSTICK	JOYSTICK JOYSTICK	JOYSTICK JOYSTICK	001J
3		87434621		1	VÁLVULA CONTROLE DISTRIBUTEUR	VÁLVULA DE CONTROL STEUERVENTIL	CONTROL VALVE DISTRIBUTORE IDRAULI	VÁLVULA DE CONTROL(STYREVENTIL	083D
4		84214062		1	VÁLVULA PILOTO CLAPET DE PILOTAGE	VÁLVULA DE PILOTO VORSTEUERVENTIL	PILOT VALVE VALVOLA PILOTA	VÁLVULA PILOTO STYREVENTIL	6180
5		218-5053		4	CONECTOR HIDRÁUL, 7/16"-20, 37º x 7/16"-20, O-Ring CONECTOR HIDRÁULIC(CONNECTEUR HYDRAU	 HYDR STECKVERBINDE	 HYD CONNECTOR CONNETTORE IDRAULIC	 CONECTOR HID. HYDRAULIKSTIK	020R
6		218-5089		4	CONECTOR HIDRÁUL, 7/16"-20, 37º x 9/16"-18, O-Ring CONECTOR HIDRÁULIC(CONNECTEUR HYDRAU	 HYDR STECKVERBINDE	 HYD CONNECTOR CONNETTORE IDRAULIC	 CONECTOR HID. HYDRAULIKSTIK	020R
7		87440837		1	TUBO HIDRÁULICO, Reducing Valve to Aux. A TUBO HIDRÁULICO TUYAU HYDRAULIQUE	 HYDRAULIKLEITUNG	 HYD. TUBE TUBO IDRAULICO	 TUBAGEM HIDRÁULICO HYD. RØR	190T
8		87440835		1	TUBO HIDRÁULICO, Reducing Valve to Ext. A TUBO HIDRÁULICO TUYAU HYDRAULIQUE	 HYDRAULIKLEITUNG	 HYD. TUBE TUBO IDRAULICO	 TUBAGEM HIDRÁULICO HYD. RØR	190T
9		87437635		1	TUBO HIDRÁULICO, Reducing Valve to Aux. B TUBO HIDRÁULICO TUYAU HYDRAULIQUE	 HYDRAULIKLEITUNG	 HYD. TUBE TUBO IDRAULICO	 TUBAGEM HIDRÁULICO HYD. RØR	190T
10		87437633		1	TUBO HIDRÁULICO, Reducing Valve to Ext. B TUBO HIDRÁULICO TUYAU HYDRAULIQUE	 HYDRAULIKLEITUNG	 HYD. TUBE TUBO IDRAULICO	 TUBAGEM HIDRÁULICO HYD. RØR	190T
11		84254545		1	MÓDULO, Pilot Controls MODULE	MÓDULO MODUL	MODULE MODULO	MÓDULO MODUL	T102

35.726.08	01	p1	11/11

SISTEMA HIDRÁULICO - COMANDOS PILOTADOS
SISTEMA HIDRAULICO - MANDOS PILOTADOS
HYDRAULICS - PILOT CONTROLS
HYDRAULICS - PILOT CONTROLS

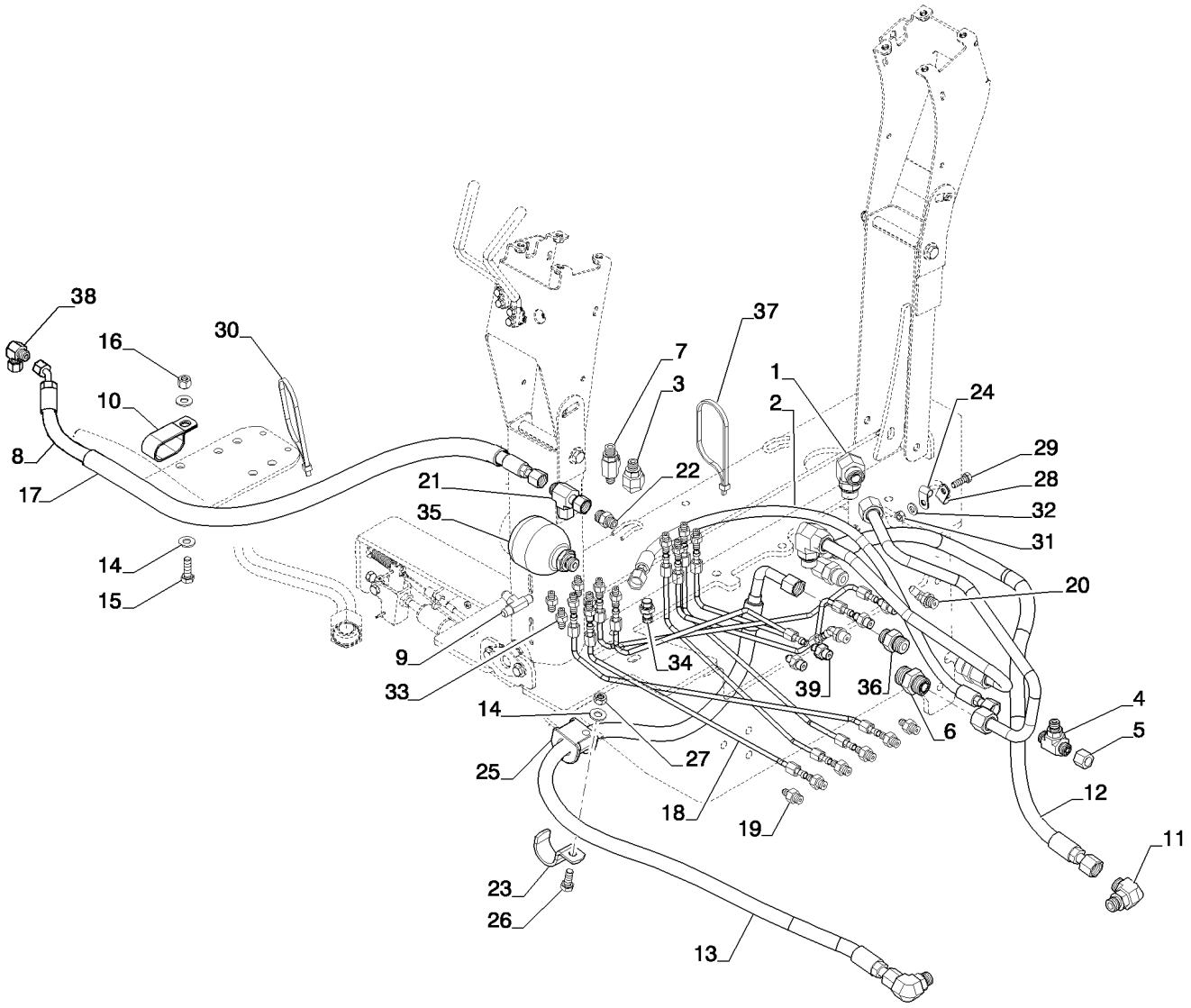

HYDRAULICS - PILOT CONTROLS
HYDRAULICS - PILOT CONTROLS
HYDRAULICS - PILOT CONTROLS
HYDRAULICS - PILOT CONTROLS

R	N	P.N.	MOD	Q	Denominação Description	Denominacion Bezeichnung	Description Descrizione	Denominação Beskrivelse	L.C.
1		87675522		2	COTOVELO	CODO	ELBOW	COTOVELO	085G
					COUDE	KNIESTÜCK	GOMITO	VINKELRØR	
2		84405440		1	MANGUEIRA HIDRÁULICA	TUBO HIDRÁULICO	HYDRAULIC HOSE	MANGUEIRA HIDRÁULIC	A058
					FLEXIBLE HYDRAULIQU	HYDRAULIKSCHLAUCH	TUBO FLESSIBILE IDRAU	SLANGE, HYDRAULIK	
3		9840543		1	COTOVELO, 90º, 11/16"-16 x 9/16"-18 Adj, ORFS				
						CODO	ELBOW	COTOVELO	085G
					COUDE	KNIESTÜCK	GOMITO	VINKELRØR	
4		201-401		1	T, 11/16"-16 x 9/16"-18 Br, ORFS				
						RACOR EN T	TEE	TÊ	9020
					RACCORD EN T	T-STÜCK	PEZZO A T	T-STYKKE	
5		87331950		3	TAMPA CONJUNTO	CACHUCHA (CONJUNTO	CAP ASSY.	TAMPA CONJUNTO	P480
					CACHE ASSEMBLE	KAPPE (KPLT.)	GRUPPO TAPPO	CAP ASSY.	
6		83962539		2	CONECTOR HIDRÁUL	CONECTOR HIDRÁULIC	HYD CONNECTOR	CONECTOR HID.	020R
					CONNECTEUR HYDRAU	HYDR STECKVERBINDE	CONNETTORE IDRAULIC	HYDRAULIKSTIK	
7		218-5243		1	T, 9/16"-18, 37º x 9/16"-18, O-Ring Run				
						RACOR EN T	TEE	TÊ	9020
					RACCORD EN T	T-STÜCK	PEZZO A T	T-STYKKE	
8		84514724		1	CONJ. MANGUEIRA	CONJUNTO DE TUBOS	HOSE ASSY.	CONJUNTO DE MANGUE	P457
					ENSEMBLE DE FLEXIBLE	SCHLAUCHBAUGRUPPE	COMPLESS. TUBO FLES	SLANGEENHED	
9		218-593		1	T, 9/16"-18, 37º	RACOR EN T	TEE	TÊ	9020
					RACCORD EN T	T-STÜCK	PEZZO A T	T-STYKKE	
10		D39696		1	BRACADEIRA	COLLAR	CLAMP	BRACADEIRA	1640
					COLLIER	SCHELLE	MORSETTO	CLAMP	
11		9992307		2	COTOVELO, 90º, 13/16"-16 x 3/4"-16 Adj, ORFS				
						CODO	ELBOW	COTOVELO	085G
					COUDE	KNIESTÜCK	GOMITO	VINKELRØR	
12		84328810		1	CONJ. MANGUEIRA	CONJUNTO DE TUBOS	HOSE ASSY.	CONJUNTO DE MANGUE	P457
					ENSEMBLE DE FLEXIBLE	SCHLAUCHBAUGRUPPE	COMPLESS. TUBO FLES	SLANGEENHED	
13		84399174		1	CONJ. MANGUEIRA	CONJUNTO DE TUBOS	HOSE ASSY.	CONJUNTO DE MANGUE	P457
					ENSEMBLE DE FLEXIBLE	SCHLAUCHBAUGRUPPE	COMPLESS. TUBO FLES	SLANGEENHED	
14		87655046		3	ARRUELA ESPECIAL	ARANDELA ESPECIAL	SPECIAL WASHER	ANILHA ESPECIAL	Z333
					RONDELLE SPECIALE	SPEZIALUNTERLEGSCH	RONDELLA SPECIALE	SPECIALSKIVE	
15		614-10030		1	PARAFUSO, Hex, M10 x 30, 8.8				
						PERNO	BOLT	PARAFUSO	140B
					VIS	SCHRAUBE	BULLONE	BOLT	
16		832-10410		1	CONTRA PORCA, M10 x 1.5, Cl 8				
						TUERCA DE BLOQUEO	LOCK NUT	CONTRAPORCA	P263
					CONTRE-ECROU	SICHERUNGSMUTTER	DADO DI BLOCCAGGIO	LÅSEMØTRIK	
17		{84249061}		1					
18		NSS		1	SEM SERVIÇO EM SEPARADO, See Fig 35.726.08 (02)				
						NO SE REPARA POR SE	NOT SERVICED SEPARA	SEM REPARAÇÃO EM SI	064N
					NON FORUNI SEPAREM	NICHT A SEP ERS-T LIEF	NON FORNITO SEPARAT	SERVICERES IKKE SEPA	
19		218-5089		9	CONECTOR HIDRÁUL, 7/16"-20, 37º x 9/16"-18, O-Ring				
						CONECTOR HIDRÁULIC	HYD CONNECTOR	CONECTOR HID.	020R
					CONNECTEUR HYDRAU	HYDR STECKVERBINDE	CONNETTORE IDRAULIC	HYDRAULIKSTIK	
20		218-5365		2	COTOVELO, 45º, 7/16"-20, 37º x 9/16"-18, O-Ring				
						CODO	ELBOW	COTOVELO	085G
					COUDE	KNIESTÜCK	GOMITO	VINKELRØR	

35.726.08	01	p2	11/11

SISTEMA HIDRÁULICO - COMANDOS PILOTADOS
SISTEMA HIDRAULICO - MANDOS PILOTADOS
HYDRAULICS - PILOT CONTROLS
HYDRAULICS - PILOT CONTROLS

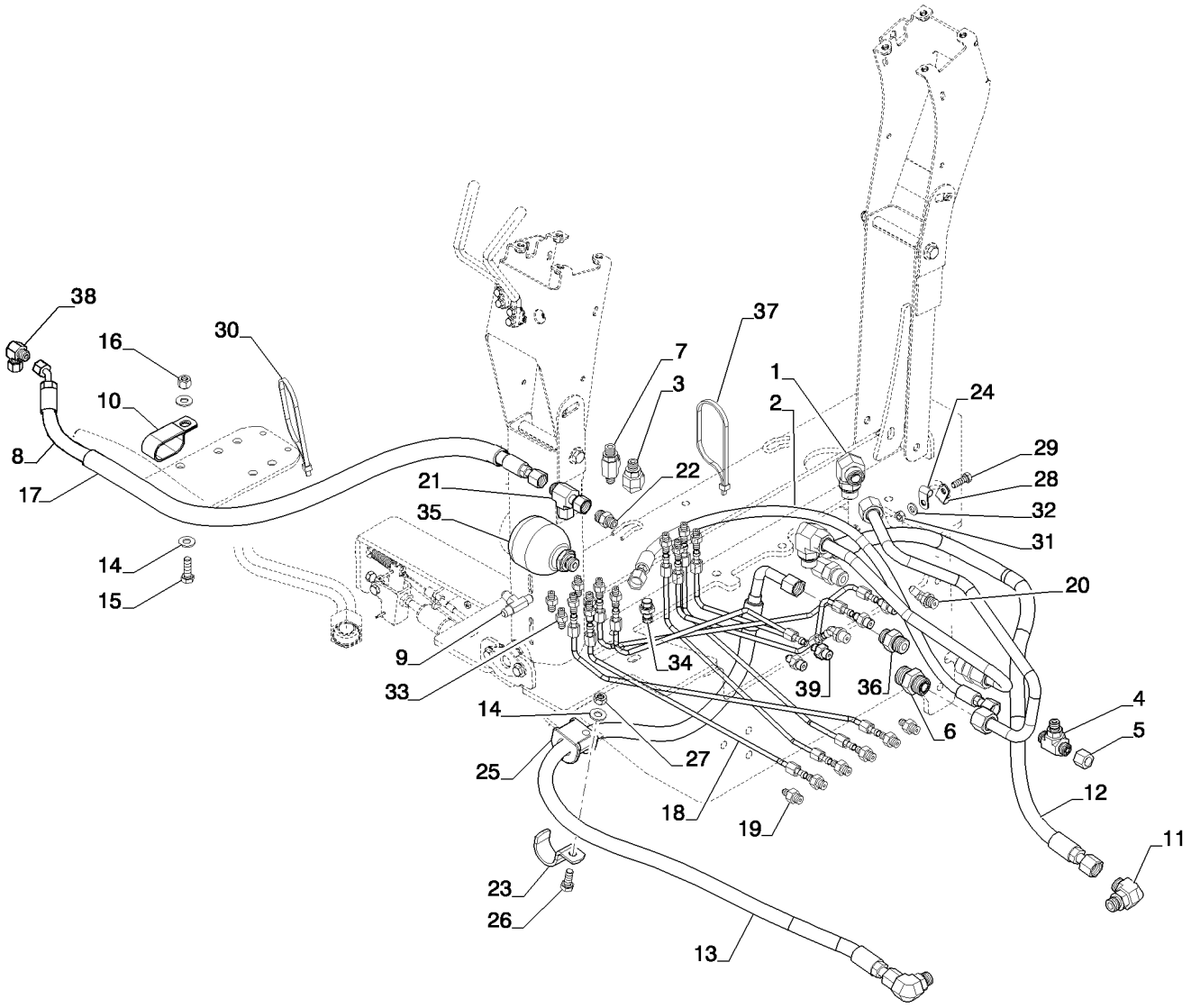

HYDRAULICS - PILOT CONTROLS
HYDRAULICS - PILOT CONTROLS
HYDRAULICS - PILOT CONTROLS
HYDRAULICS - PILOT CONTROLS

R	N	P.N.	MOD	Q	Denominação Description	Denominacion Bezeichnung	Description Descrizione	Denominação Beskrivelse	L.C.
21		84989848		1	CONECTOR HIDRÁUL	CONECTOR HIDRÁULIC	HYD CONNECTOR	CONECTOR HID.	020R
					CONNECTEUR HYDRAU	HYDR STECKVERBINDE	CONNETTORE IDRAULIC	HYDRAULIKSTIK	
22		9993143		1	CONECTOR HIDRÁUL, 11/16"-16 ORFS x 9/16"-18 ORB				
						CONECTOR HIDRÁULIC	HYD CONNECTOR	CONECTOR HID.	020R
					CONNECTEUR HYDRAU	HYDR STECKVERBINDE	CONNETTORE IDRAULIC	HYDRAULIKSTIK	
23		515-2295		1	BRAÇADEIRA, 3/8", Insul, 5/16" Bolt				
						ABRAZADERA	CLAMP	BRAÇADEIRA	120M
					COLLIER	KLEMME	MORSETTO	SPÆNDEBÅND	
24		D143411		1	BRACADEIRA	COLLAR	CLAMP	BRACADEIRA	1640
					COLLIER	SCHELLE	MORSETTO	CLAMP	
25		D74182		1	PASSA FIL	ARANDELA AISLANTE	GROMMET	PASSA FIL	4020
					PASSE-FIL	TUELLE	ANELLO DI TENUTA	GROMMET	
26		614-10025		1	PARAFUSO, Hex, M10 x 25, 8.8, Full Thd				
						PERNO	BOLT	PARAFUSO	140B
					VIS	SCHRAUBE	BULLONE	BOLT	
27		829-1410		1	PORCA, M10, Cl 10	TUERCA	NUT	PORCA	010D
					ECROU	MUTTER	DADO	MØTRIK	
28		515-22127		1	BRAÇADEIRA, 1/2", Insul, 5/16" Bolt				
						ABRAZADERA	CLAMP	BRAÇADEIRA	120M
					COLLIER	KLEMME	MORSETTO	SPÆNDEBÅND	
29		43127		1	PARAFUSO, Hex, M8 x 25, 8.8				
						TORNILLO	SCREW	PARAFUSO	040V
					VIS	SCHRAUBE	VITE	SKRUE	
30		L18331		2	PRENDEDOR DE CABOS	BANDA DE CABLE	CABLE STRAP	BRAÇADEIRA DE CABO	P716
					BRIDE DE CABLE	KABELBINDER	FASCETTA PER CAVO	KABELSTROP	
31		829-1408		1	PORCA, M8, Cl 10	TUERCA	NUT	PORCA	010D
					ECROU	MUTTER	DADO	MØTRIK	
32		87655042		1	ARRUELA ESPECIAL	ARANDELA ESPECIAL	SPECIAL WASHER	ANILHA ESPECIAL	Z333
					RONDELLE SPECIALE	SPEZIALUNTERLEGSCH	RONDELLA SPECIALE	SPECIALSKIVE	
33		218-5053		12	CONECTOR HIDRÁUL, 7/16"-20, 37º x 7/16"-20, O-Ring				
						CONECTOR HIDRÁULIC	HYD CONNECTOR	CONECTOR HID.	020R
					CONNECTEUR HYDRAU	HYDR STECKVERBINDE	CONNETTORE IDRAULIC	HYDRAULIKSTIK	
34		86596853		1	ENGATE RÁPIDO MACHO, 9/16"-18				
						ACOPLAMIENTO RÁPID	QUICK MALE COUPLING	ADAPTADOR MACHO RÁ	115A
					ACCOUPLEMENT RAP. M	SCHNELLKUPPLUNGSST	ATTACCO RAPIDO MAS	LYNKOBLING	
35		87425225		1	ACUMULADOR	ACUMULADOR	ACCUMULATOR	ACUMULADOR	037A
					ACCUMULATEUR	DRUCKSPEICHER	ACCUMULATORE	AKKUMULATOR	
36		87610720		2	CONECTOR HIDRÁUL	CONECTOR HIDRÁULIC	HYD CONNECTOR	CONECTOR HID.	020R
					CONNECTEUR HYDRAU	HYDR STECKVERBINDE	CONNETTORE IDRAULIC	HYDRAULIKSTIK	
37		L11541		2	PRENDEDOR DE CABOS	BANDA DE CABLE	CABLE STRAP	BRAÇADEIRA DE CABO	P716
					BRIDE DE CABLE	KABELBINDER	FASCETTA PER CAVO	KABELSTROP	
38		84989392		3	COTOVELO, 90º, 11/16"-16 ORFS x 11/16"-16 Fem Sw				
						CODO	ELBOW	COTOVELO	085G
					COUDE	KNIESTÜCK	GOMITO	VINKELRØR	
39		87423401		1	CONEXÃO, Orifice	ACOPLAMIENTO	FITTING	CONECTOR	3300
					RACCORD	ARMATUR	RACCORDO	FITTING	

35.726.08	02	p1	11/11

SISTEMA HIDRÁULICO - COMANDOS PILOTADOS
SISTEMA HIDRAULICO - MANDOS PILOTADOS
HYDRAULICS - PILOT CONTROLS
HYDRAULICS - PILOT CONTROLS

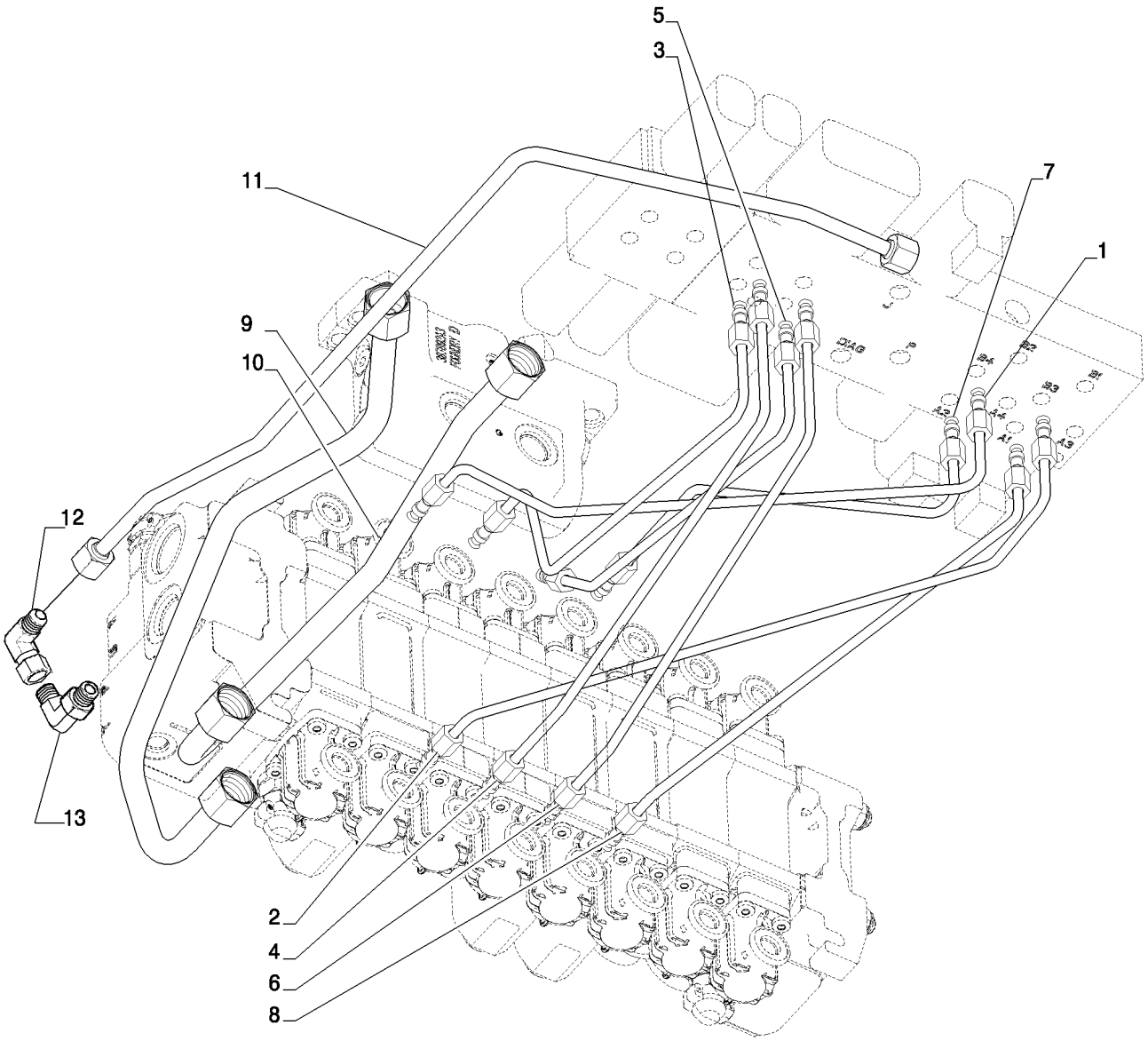

HYDRAULICS - PILOT CONTROLS
HYDRAULICS - PILOT CONTROLS
HYDRAULICS - PILOT CONTROLS
HYDRAULICS - PILOT CONTROLS

R	N	P.N.	MOD	Q	Denominação Description	Denominacion Bezeichnung	Description Descrizione	Denominação Beskrivelse	L.C.
1		87439215		1	TUBO FLEXÍVEL, Selector A4 to Boom A				
					TUBO FLEXIBLE	FLEXIBLE HOSE	MANGUEIRA FLEXÍVEL		192T
					TUYAU FLEXIBLE	BIEGSAMER SCHLAUCH	TUBO FLESSIBILE	FLEKSIBEL SLANGE	
2		87439213		1	TUBO FLEXÍVEL, Selector A3 to Boom B				
					TUBO FLEXIBLE	FLEXIBLE HOSE	MANGUEIRA FLEXÍVEL		192T
					TUYAU FLEXIBLE	BIEGSAMER SCHLAUCH	TUBO FLESSIBILE	FLEKSIBEL SLANGE	
3		87437627		1	TUBO FLEXÍVEL, Reducing Valve to Left Hand Stabilizer A				
					TUBO FLEXIBLE	FLEXIBLE HOSE	MANGUEIRA FLEXÍVEL		192T
					TUYAU FLEXIBLE	BIEGSAMER SCHLAUCH	TUBO FLESSIBILE	FLEKSIBEL SLANGE	
4		87437625		1	TUBO FLEXÍVEL, Reducing Valve to Left Hand Stabilizer B				
					TUBO FLEXIBLE	FLEXIBLE HOSE	MANGUEIRA FLEXÍVEL		192T
					TUYAU FLEXIBLE	BIEGSAMER SCHLAUCH	TUBO FLESSIBILE	FLEKSIBEL SLANGE	
5		87445557		1	TUBO FLEXÍVEL, Reducing Valve to Right Hand Stabilizer A				
					TUBO FLEXIBLE	FLEXIBLE HOSE	MANGUEIRA FLEXÍVEL		192T
					TUYAU FLEXIBLE	BIEGSAMER SCHLAUCH	TUBO FLESSIBILE	FLEKSIBEL SLANGE	
6		87437629		1	TUBO FLEXÍVEL, Reducing Valve to Right Hand Stabilizer B				
					TUBO FLEXIBLE	FLEXIBLE HOSE	MANGUEIRA FLEXÍVEL		192T
					TUYAU FLEXIBLE	BIEGSAMER SCHLAUCH	TUBO FLESSIBILE	FLEKSIBEL SLANGE	
7		87437623		1	TUBO, .25" OD, Selector A2 to Dipper A				
					TUBO	TUBE	TUBO		195T
					TUBE	ROHR	TUBO	RØR	
8		87437621		1	TUBO, .25" OD, Selector A1 to Dipper B				
					TUBO	TUBE	TUBO		195T
					TUBE	ROHR	TUBO	RØR	
9		84332787		1	TUBO HIDRÁULICO, Swing Dampening to Bottom Port				
					TUBO HIDRÁULICO	HYD. TUBE	TUBAGEM HIDRÁULICO		190T
					TUYAU HYDRAULIQUE	HYDRAULIKLEITUNG	TUBO IDRAULICO	HYD. RØR	
10		84332788		1	TUBO HIDRÁULICO, Swing Dampening to Top Port				
					TUBO HIDRÁULICO	HYD. TUBE	TUBAGEM HIDRÁULICO		190T
					TUYAU HYDRAULIQUE	HYDRAULIKLEITUNG	TUBO IDRAULICO	HYD. RØR	
11		84252987		1	TUBO HIDRÁULICO, Reducing Valve Tank to Bachkhoe Valve				
					TUBO HIDRÁULICO	HYD. TUBE	TUBAGEM HIDRÁULICO		190T
					TUYAU HYDRAULIQUE	HYDRAULIKLEITUNG	TUBO IDRAULICO	HYD. RØR	
12		84989392		1	COTOVELO, 90º, 11/16"-16 ORFS x 11/16"-16 Fem Sw				
					CODO	ELBOW	COTOVELO		085G
					COUDE	KNIESTÜCK	GOMITO	VINKELRØR	
13		84253173		1	COTOVELO 90, W/ Orifice	CODO 90	90 ELBOW	COTOVELO 90	A045
					COUDE A 90°	90-GRAD-KNIESTÜCK	GOMITO A 90°	VINKELRØR, 90	

35.726.08	04	p1	12/11

SISTEMA HIDRÁULICO - COMANDOS PILOTADOS, AUXILIAR DUPLO (8 CARRETÉIS)
SISTEMA HIDRAULICO - MANDOS PILOTADOS, AUXILIAR DOBLE (8 PISTONCILLOS)
HYDRAULICS - PILOT CONTROLS, DUAL AUX. (8 SPOOL)
HYDRAULICS - PILOT CONTROLS, DUAL AUX. (8 SPOOL)

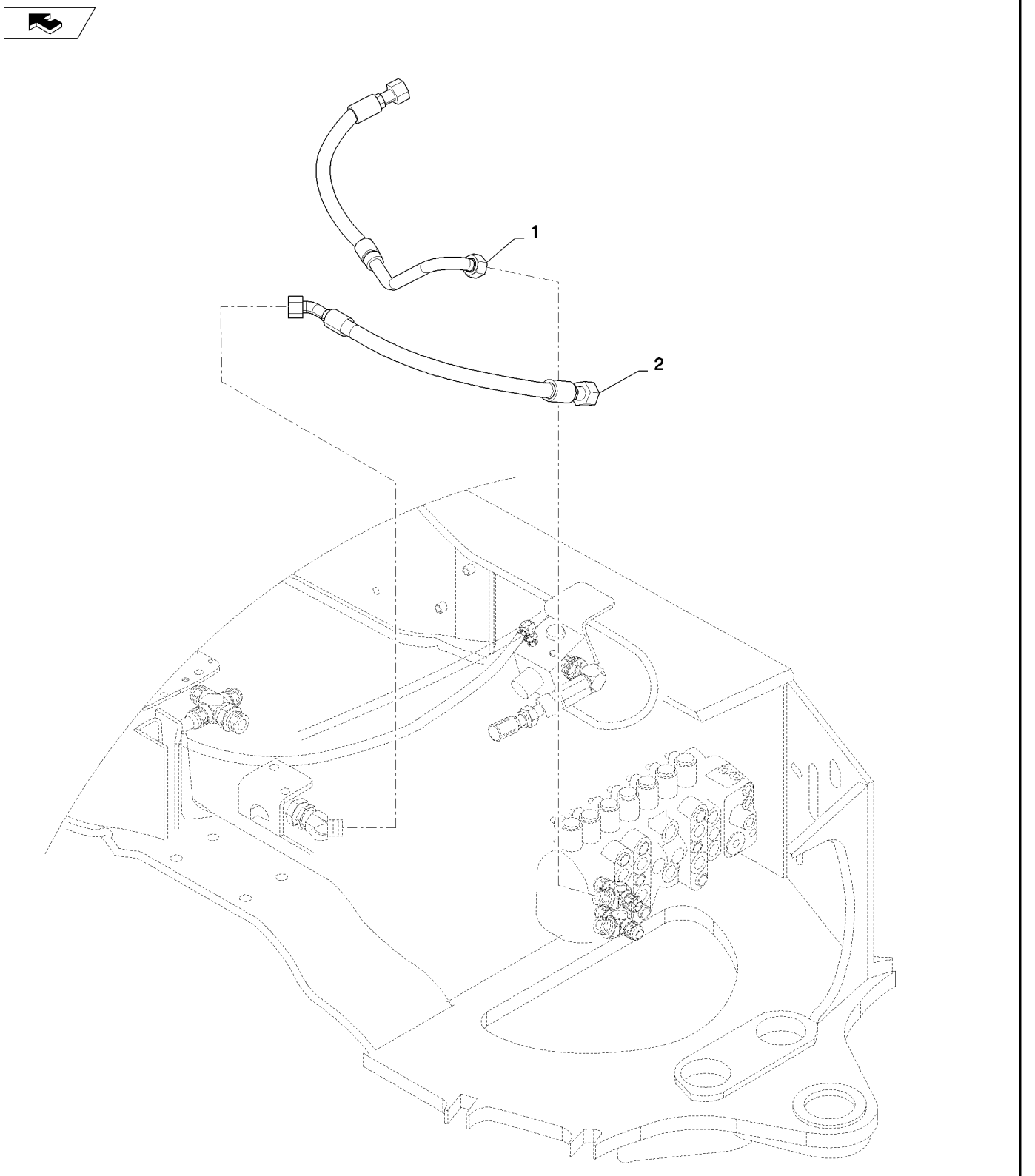

HYDRAULICS - PILOT CONTROLS, DUAL AUX. (8 SPOOL)
HYDRAULICS - PILOT CONTROLS, DUAL AUX. (8 SPOOL)
HYDRAULICS - PILOT CONTROLS, DUAL AUX. (8 SPOOL)
HYDRAULICS - PILOT CONTROLS, DUAL AUX. (8 SPOOL)

R	N	P.N.	MOD	Q	Denominação Description	Denominacion Bezeichnung	Description Descrizione	Denominação Beskrivelse	L.C.
1		84292027		1	TUBO HIDRÁULICO TUYAU HYDRAULIQUE	TUBO HIDRÁULICO HYDRAULIKLEITUNG	HYD. TUBE TUBO IDRAULICO	TUBAGEM HIDRÁULICO HYD. RØR	190T
2		84292795		1	CONJ. MANGUEIRA ENSEMBLE DE FLEXIBLE	CONJUNTO DE TUBOS SCHLAUCHBAUGRUPPE	HOSE ASSY. COMPLESS. TUBO FLES	CONJUNTO DE MANGUE SLANGEENHED	P457

35.726.09	01	p1	11/11

COMANDOS, ESTRUTURA DA TORRE
MANDOS, ESTRUCTURA DE LA TORRE
CONTROL, TOWER STRUCTURE
CONTROL, TOWER STRUCTURE

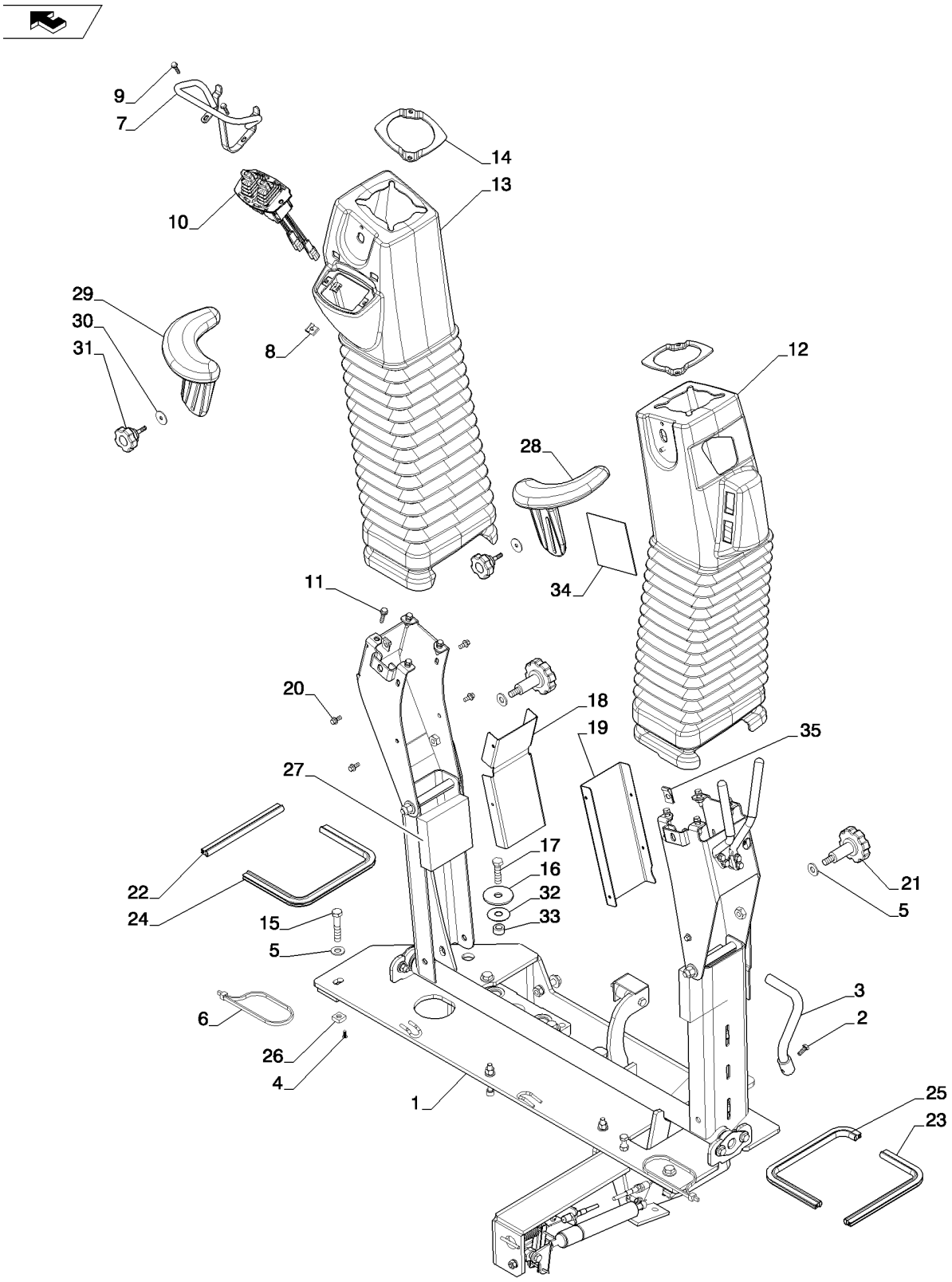

CONTROL, TOWER STRUCTURE
CONTROL, TOWER STRUCTURE
CONTROL, TOWER STRUCTURE
CONTROL, TOWER STRUCTURE

R	N	P.N.	MOD	Q	Denominação Description	Denominacion Bezeichnung	Description Descrizione	Denominação Beskrivelse	L.C.
1		NS		1	SEM SERVIÇO, See Fig 35.726.09 (03)				
						NO SE REPARA	NOT SERVICED	PEÇA NÃO FORNECIDA	061N
					NON FOURNI	NICHT ALS ERS-T LIEFE	NON SOTTOPOSTO A M.	SERVICERES IKKE	
2		87041331		1	PARAFUSO, Hex, Lock, M6 x 16, Cl 8.8				
						PERNO	BOLT	PARAFUSO	140B
					VIS	SCHRAUBE	BULLONE	BOLT	
3		87427775		1	HASTE	VARILLA	ROD	HASTE	090A
					TIGE	STANGE	ASTA	STANG	
4		336371A1		2	PINO	BOTADOR	PIN	PINO	6200
					BROCHE	STIFT	SPINA	PIN	
5		87655046		12	ARRUELA ESPECIAL	ARANDELA ESPECIAL	SPECIAL WASHER	ANILHA ESPECIAL	Z333
					RONDELLE SPECIALE	SPEZIALUNTERLEGSCH	RONDELLA SPECIALE	SPECIALSKIVE	
6		L18331		2	PRENDEDOR DE CABOS	BANDA DE CABLE	CABLE STRAP	BRAÇADEIRA DE CABO	P716
					BRIDE DE CABLE	KABELBINDER	FASCETTA PER CAVO	KABELSTROP	
7		87310085		2	PARAFUSO	TORNILLO AUTORROSC	SELF-TAP SCREW	PARAFUSO	062V
					VIS AUTOTARAUDEUSE	SELBSTSCHN SCHRAUE	VITE AUTOFILETTANTE	SELVLÅSENDE BOLT	
8		87452511		2	PORCA	TUERCA	NUT	PORCA	010D
					ECROU	MUTTER	DADO	MØTRIK	
9		87307656		1	PROTEÇÃO	DEFENSA	GUARD	PROTECÇÃO	070R
					PROTECTION	SCHUTZABDECKUNG	PROTEZIONE	BESKYTTELSESSKÆRM	
10		87303182		1	INTERRUPTOR INTERMITENTE				
						CONJUNTO DE INTERRU	SWITCH ASSY	CONJUNTO DE INTERRU	067I
					ENSEMBLE COMMUTATI	SCHALTERBAUGRUPPE	COMPLESSIVO INTERRU	KONTAKT, KPL.	
11		87608777		8	PARAFUSO	PERNO	BOLT	PARAFUSO	140B
					VIS	SCHRAUBE	BULLONE	BOLT	
12		87309924		1	CAPA	FUNDA	BOOT	COBERTURA DE PROTE	330C
					SOUFFLET	MANSCHETTE	PARAPOLVERE	MANCHET	
13		87309923		1	CAPA	FUNDA	BOOT	COBERTURA DE PROTE	330C
					SOUFFLET	MANSCHETTE	PARAPOLVERE	MANCHET	
14		87435372		2	PLACA DE RETENÇÃO	PLACA DE RETENCIÓN	RETAINING PLATE	PLACA DE FIXAÇÃO	114P
					PLAQUE DE RETENUE	HALTEPLATTE	PIASTRA DI TENUTA	FASTSPÆNDINGSPLADE	
15		814-10055		2	PARAFUSO, Hex, M10 x 55, 8.8				
						PERNO	BOLT	PARAFUSO	140B
					VIS	SCHRAUBE	BULLONE	BOLT	
16		496-81018		1	ARRUELA	ARANDELA	WASHER	ARRUELA	9720
					RONDELLE	UNTERLEGSCHEIBE	RONDELLA	WASHER	
17		87450914		2	PARAFUSO	PERNO	BOLT	PARAFUSO	140B
					VIS	SCHRAUBE	BULLONE	BOLT	
18		87431301		1	PROTEÇÃO	PROTECCIÓN	SHIELD	PROTECÇÃO	224P
					PROTECTION	SCHILD	PROTEZIONE	BESKYTTELSESKÆRM	
19		87431300		1	PROTEÇÃO	PROTECCIÓN	SHIELD	PROTECÇÃO	224P
					PROTECTION	SCHILD	PROTEZIONE	BESKYTTELSESKÆRM	
20		781-24613		8	PARAFUSO, Hex Flg Hd, M6 x 13				
						TORNILLO AUTORROSC	SELF-TAP SCREW	PARAFUSO	062V
					VIS AUTOTARAUDEUSE	SELBSTSCHN SCHRAUE	VITE AUTOFILETTANTE	SELVLÅSENDE BOLT	
21		87437688		2	MAÇANETA	MANDO	KNOB	BOTÃO	150P
					BOUTON	RUNDGRIFF	MANOPOLA	GREB	
22		87433008		1	VEDAÇÃO DE BORRACHA	JUNTA DE GOMA	RUBBER SEAL	JUNTAS	122G
					JOINT EN CAOUTCHOU(	GUMMIDICHTUNG	GUARNIZIONE DI GOMM	GUMMITÆTNING	

35.726.09	01	p2	11/11

COMANDOS, ESTRUTURA DA TORRE
MANDOS, ESTRUCTURA DE LA TORRE
CONTROL, TOWER STRUCTURE
CONTROL, TOWER STRUCTURE

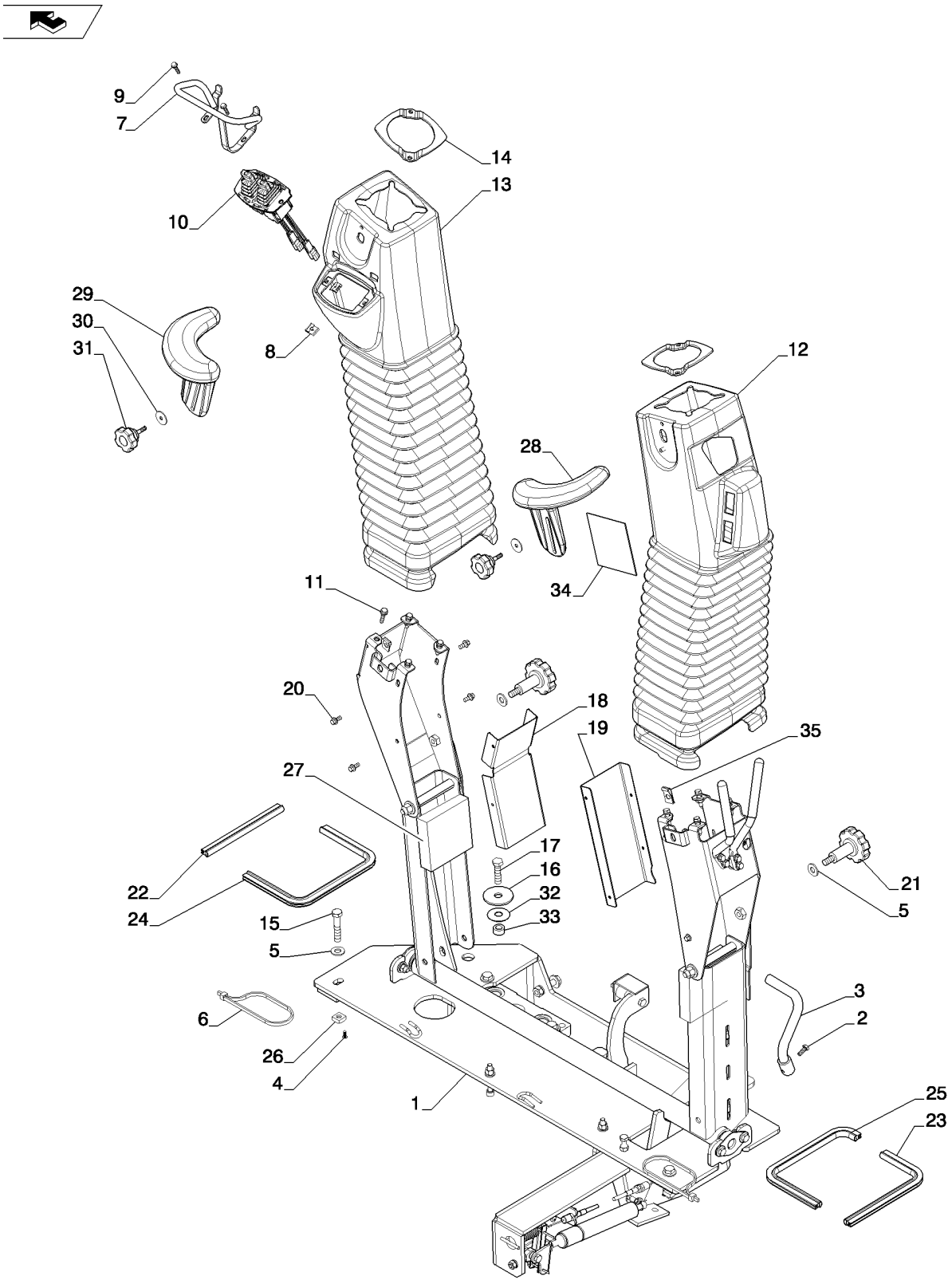

CONTROL, TOWER STRUCTURE
CONTROL, TOWER STRUCTURE
CONTROL, TOWER STRUCTURE
CONTROL, TOWER STRUCTURE

R	N	P.N.	MOD	Q	Denominação Description	Denominacion Bezeichnung	Description Descrizione	Denominação Beskrivelse	L.C.
23		**87433007**		1	VEDAÇÃO DE BORRACHA JOINT EN CAOUTCHOU(	JUNTA DE GOMA GUMMIDICHTUNG	RUBBER SEAL GUARNIZIONE DI GOMM	JUNTAS GUMMITÆTNING	122G
24		**87433006**		1	VEDAÇÃO DE BORRACHA JOINT EN CAOUTCHOU(	JUNTA DE GOMA GUMMIDICHTUNG	RUBBER SEAL GUARNIZIONE DI GOMM	JUNTAS GUMMITÆTNING	122G
25		**87433005**		1	VEDAÇÃO DE BORRACHA JOINT EN CAOUTCHOU(	JUNTA DE GOMA GUMMIDICHTUNG	RUBBER SEAL GUARNIZIONE DI GOMM	JUNTAS GUMMITÆTNING	122G
26		**309096A1**		2	PORCA ECROU	TUERCA MUTTER	NUT DADO	PORCA NUT	5780
27		**87425696**		2	VEDAÇÃO DE BORRACHA JOINT EN CAOUTCHOU(	JUNTA DE GOMA GUMMIDICHTUNG	RUBBER SEAL GUARNIZIONE DI GOMM	JUNTAS GUMMITÆTNING	122G
28		**87437366**		1	APOIO DE BRAÇO ACCOUDOIR	REPOSABRAZOS ARMLEHNE	ARMREST BRACCIOLO	APOIO DE BRAÇOS ARMLÆN	074A
29		**87437369**		1	APOIO DE BRAÇO ACCOUDOIR	REPOSABRAZOS ARMLEHNE	ARMREST BRACCIOLO	APOIO DE BRAÇOS ARMLÆN	074A
30		**87310186**		2	ARRUELA PLANA RONDELLE	ARANDELA UNTERLEGSCHEIBE	WASHER RONDELLA	ANILHA FLADSKIVE	131R
31		**87437689**		2	MAÇANETA BOUTON	MANDO RUNDGRIFF	KNOB MANOPOLA	BOTÃO GREB	150P
32		**D148962**		1	ARRUELA RONDELLE	ARANDELA UNTERLEGSCHEIBE	WASHER RONDELLA	ARRUELA WASHER	9720
33		**87440381**		1	ESPAÇADOR ENTRETOISE	SEPARADOR DISTANZSTÜCK	SPACER DISTANZIALE	ESPAÇADOR AFSTANDSSTYKKE	075D
34		**87305413**		1	ADESIVO DE ADVERTÊNCIA AUTOCOLLANT AVERTIS	RÓTULO DE ADVERTEN AUFKLEBER WARNUNG	WARNING DECAL DECALCOMANIA AVVER	DÍSTICO DE AVISO MÆRKAT, ADVARSEL	A040
35		**833-40406**		2	PORCA, M6, U ECROU	TUERCA MUTTER	NUT DADO	PORCA MØTRIK	010D

35.726.09	02	p1	12/11

COMANDOS, ESTRUTURA DA TORRE
MANDOS, ESTRUCTURA DE LA TORRE
CONTROL, TOWER STRUCTURE
CONTROL, TOWER STRUCTURE

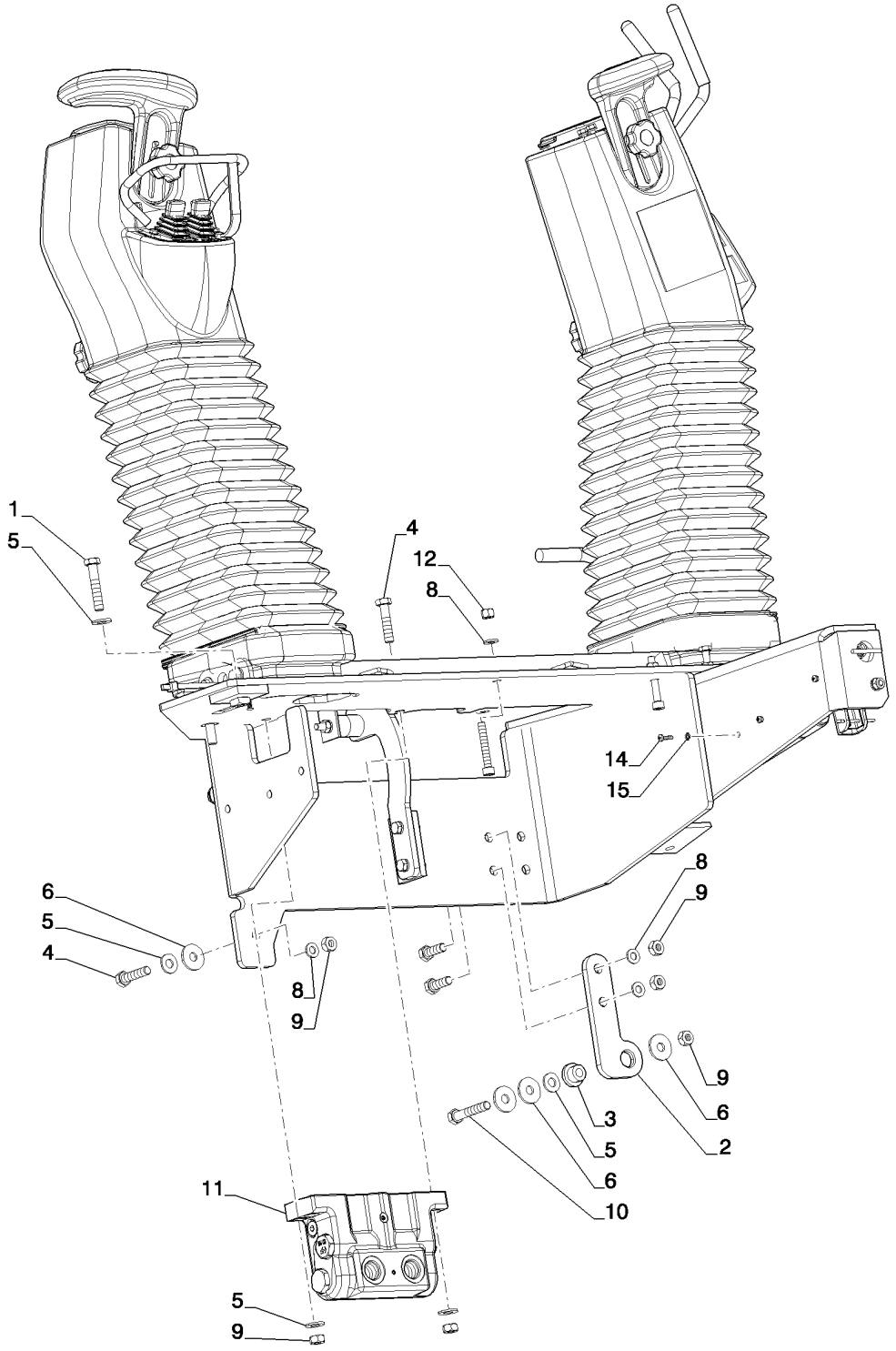

CONTROL, TOWER STRUCTURE
CONTROL, TOWER STRUCTURE
CONTROL, TOWER STRUCTURE
CONTROL, TOWER STRUCTURE

R	N	P.N.	MOD	Q	Denominação Description	Denominacion Bezeichnung	Description Descrizione	Denominação Beskrivelse	L.C.
1		87450914		2	PARAFUSO VIS	PERNO SCHRAUBE	BOLT BULLONE	PARAFUSO BOLT	140B
2		87440712		1	SUPORTE SUPPORT	SOPORTE HALTERUNG	BRACKET STAFFA	SUPORTE BESLAG	225S
3		D52276		1	ISOLADOR ISOLANT	AISLADOR ISOLATOR	ISOLATOR ISOLATORE	ISOLADOR ISOLATOR	Z082
4		814-10045		4	PARAFUSO, Hex, M10 x 45, 8.8 VIS	PERNO SCHRAUBE	BOLT BULLONE	PARAFUSO BOLT	140B
5		87655046		12	ARRUELA ESPECIAL RONDELLE SPECIALE	ARANDELA ESPECIAL SPEZIALUNTERLEGSCH	SPECIAL WASHER RONDELLA SPECIALE	ANILHA ESPECIAL SPECIALSKIVE	Z333
6		87687101		5	ARRUELA PLANA RONDELLE	ARANDELA UNTERLEGSCHEIBE	WASHER RONDELLA	ANILHA FLADSKIVE	131R
7		614-10030		2	PARAFUSO, Hex, M10 x 30, 8.8 VIS	PERNO SCHRAUBE	BOLT BULLONE	PARAFUSO BOLT	140B
8		87655042		6	ARRUELA ESPECIAL RONDELLE SPECIALE	ARANDELA ESPECIAL SPEZIALUNTERLEGSCH	SPECIAL WASHER RONDELLA SPECIALE	ANILHA ESPECIAL SPECIALSKIVE	Z333
9		829-1410		7	PORCA, M10, Cl 10 ECROU	TUERCA MUTTER	NUT DADO	PORCA MØTRIK	010D
10		814-10060		1	PARAFUSO, Hex, M10 x 60, 8.8 VIS	PERNO SCHRAUBE	BOLT BULLONE	PARAFUSO BOLT	140B
11		87480653		1	VÁLVULA AMORTECEDORA SOUPAPE D'AMORTISSE	VÁLVULA DE AMORTIGU DÄMPFUNGSVENTIL	DAMPING VALVE VALVOLA DI SMORZAME	VÁLVULA DE DESCARG/ DÆMPNINGSVENTIL	006V
12		832-10408		2	CONTRA PORCA, M8 x 1.25, Cl 8 CONTRE-ECROU	TUERCA DE BLOQUEO SICHERUNGSMUTTER	LOCK NUT DADO DI BLOCCAGGIO	CONTRAPORCA LÅSEMØTRIK	P263
13		864-8055		2	PARAFUSO ALLEN, Hex Soc Hd, M8 x 55, 8.8 VIS A EMBASE HEXAGOI	TORNILLO DE CABEZA H INNENSECHSKANTSCHF	HEX SOC SCREW VITE A ESAGONO INCAS	PARAFUSO SEXTAV. INT SEKSKANTET SKRUE	A093
14		840-1416		3	PARAFUSO, Cross Pan Hd, M4 x 16 VIS	TORNILLO SCHRAUBE	SCREW VITE	PARAFUSO SKRUE	040V
15		893-11004		1	TRAVA DA ARRUELA, Ext Tooth, M4 RONDELLE FREIN	ARANDELA DE BLOQUE SICHERUNGSSCHEIBE	LOCK WASHER RONDELLA DI SICUREZ/	ANILHA DE RETENÇÃO LÅSESKIVE	132R

35.726.09	03	p1	12/11

COMANDOS, ESTRUTURA DA TORRE
MANDOS, ESTRUCTURA DE LA TORRE
CONTROL, TOWER STRUCTURE
CONTROL, TOWER STRUCTURE

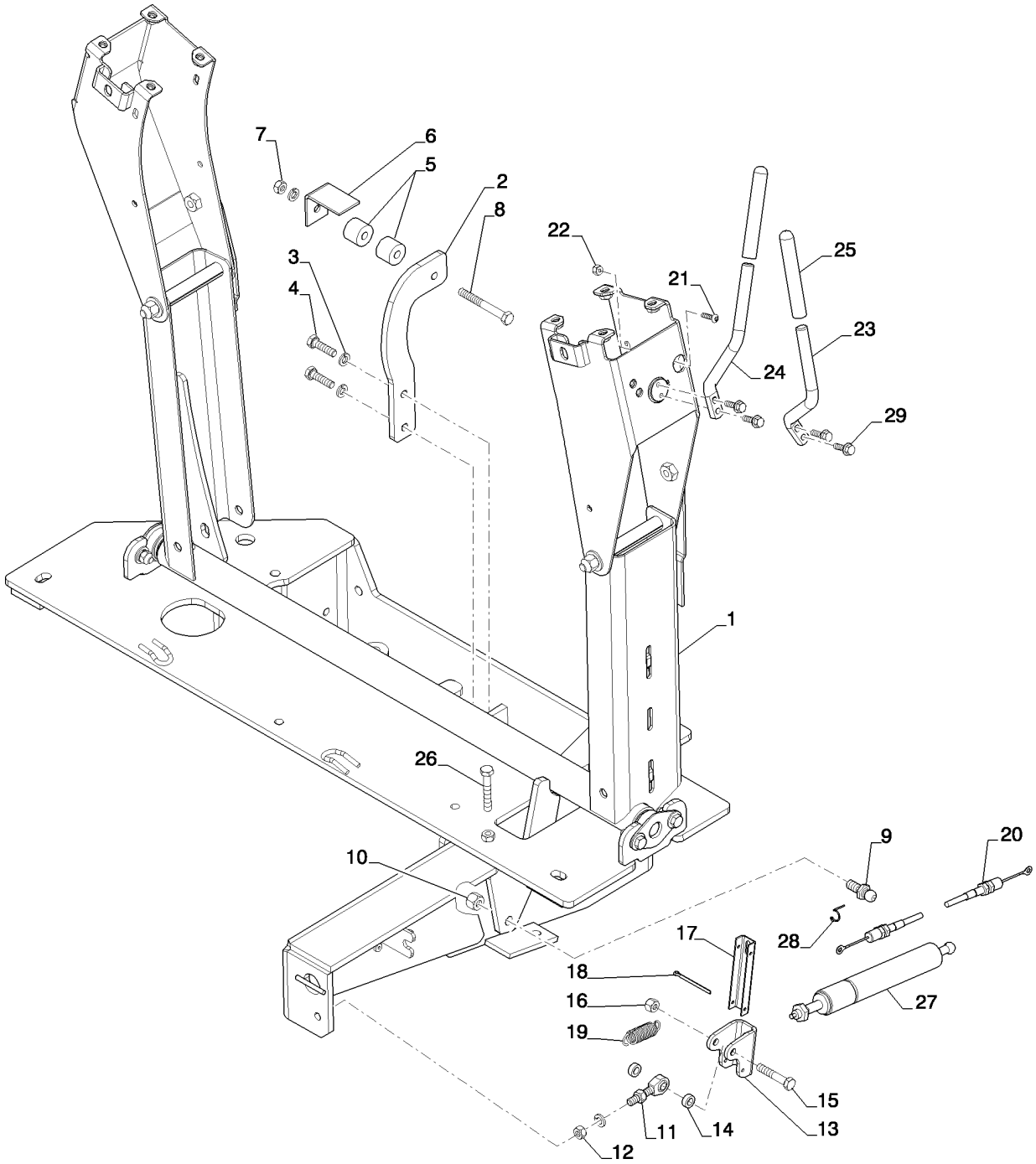

CONTROL, TOWER STRUCTURE
CONTROL, TOWER STRUCTURE
CONTROL, TOWER STRUCTURE
CONTROL, TOWER STRUCTURE

R	N	P.N.	MOD	Q	Denominação Description	Denominacion Bezeichnung	Description Descrizione	Denominação Beskrivelse	L.C.
1		87440711		1	TORRE TOURELLE	TORRECILLA MAST	TOWER TORRE	TORRE TÅRN	T100
2		86984544		1	SUPORTE SUPPORT	SOPORTE HALTERUNG	BRACKET STAFFA	SUPORTE BESLAG	225S
3		892-11008		4	TRAVA DA ARRUELA, M8 RONDELLE FREIN	ARANDELA DE BLOQUE SICHERUNGSSCHEIBE	LOCK WASHER RONDELLA DI SICUREZ	ANILHA DE RETENÇÃO LÅSESKIVE	132R
4		614-8030		2	PARAFUSO, Hex, M8 x 30, 8.8 VIS	PERNO SCHRAUBE	BOLT BULLONE	PARAFUSO BOLT	140B
5		86984547		2	GUIA GUIDE	GUÍA FÜHRUNG	GUIDE GUIDA	GUIA STYR	145G
6		86984545		1	SUPORTE SUPPORT	SOPORTE HALTERUNG	BRACKET STAFFA	SUPORTE BESLAG	225S
7		829-1408		2	PORCA, M8, Cl 10 ECROU	TUERCA MUTTER	NUT DADO	PORCA MØTRIK	010D
8		814-8070		1	PARAFUSO, Hex, M8 x 70, 8.8 VIS	PERNO SCHRAUBE	BOLT BULLONE	PARAFUSO BOLT	140B
9		85824067		1	PINO ESFÉRICO QUEUE A ROTULE	GORRÓN ESFÉRICO KUGELZAPFEN	BALL PIN PERNO SFERICO	CAVILHA DE RÓTULA KUGLETAP	090P
10		832-10410		1	CONTRA PORCA, M10 x 1.5, Cl 8 CONTRE-ECROU	TUERCA DE BLOQUEO SICHERUNGSMUTTER	LOCK NUT DADO DI BLOCCAGGIO	CONTRAPORCA LÅSEMØTRIK	P263
11		85824081		1	JUNTA ESFÉRICA JOINT A ROTULE	RÓTULA KUGELGELENK	BALL JOINT GIUNTO SFERICO	RÓTULA KUGLELED	070G
12		425-115		2	PORCA, 5/16"-24, G5 ECROU	TUERCA MUTTER	NUT DADO	PORCA MØTRIK	010D
13		85824080		1	SUPORTE SUPPORT	SOPORTE HALTERUNG	BRACKET STAFFA	SUPORTE BESLAG	225S
14		85821520		2	ESPAÇADOR ENTRETOISE	SEPARADOR DISTANZSTÜCK	SPACER DISTANZIALE	ESPAÇADOR AFSTANDSSTYKKE	075D
15		413-528		1	PARAFUSO, Hex, 5/16"-18 x 1 3/4", G5 VIS	PERNO SCHRAUBE	BOLT BULLONE	PARAFUSO BOLT	140B
16		231-1445		1	CONTRA PORCA, 5/16"-18, GB CONTRE-ECROU	TUERCA DE BLOQUEO SICHERUNGSMUTTER	LOCK NUT DADO DI BLOCCAGGIO	CONTRAPORCA LÅSEMØTRIK	P263
17		86984549		1	CANAL CANAL	CANAL RINNE	CHANNEL CANALE	CANAL KANAL	050C
18		432-828		2	CONTRA PINO, 1/8" x 1 3/4" GOUPILLE FENDUE	PASADOR SPLINT	COTTER PIN COPPIGLIA	TROÇO DE ABRIR SPLITBOLT	270C
19		87443692		1	MOLA RESSORT	RESORTE FEDER	SPRING MOLLA	MOLA FJEDER	100M
20		87437806		1	CABO FLEXÍVEL CABLE FLEXIBLE	CABLE FLEXIBLE SEILZUG	FLEXIBLE CABLE CAVO FLESSIBILE	CABO FLEXÍVEL FLEKSIBELT KABEL	073F
21		140-108		1	PARAFUSO, Cross Pan Hd, #10-24 x 3/4" VIS	TORNILLO SCHRAUBE	SCREW VITE	PARAFUSO SKRUE	040V

35.726.09	03	p2	12/11

COMANDOS, ESTRUTURA DA TORRE
MANDOS, ESTRUCTURA DE LA TORRE
CONTROL, TOWER STRUCTURE
CONTROL, TOWER STRUCTURE

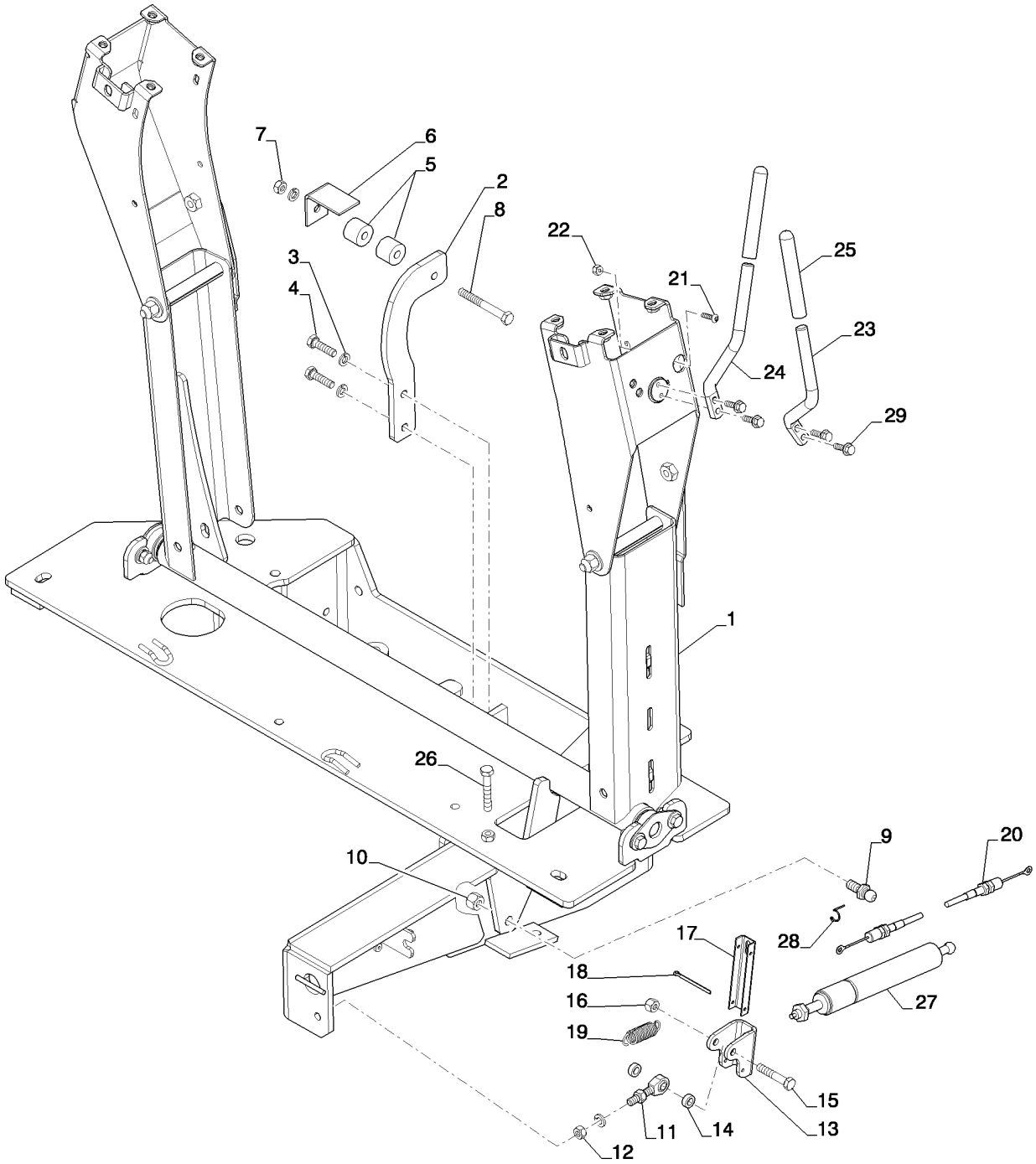

CONTROL, TOWER STRUCTURE
CONTROL, TOWER STRUCTURE
CONTROL, TOWER STRUCTURE
CONTROL, TOWER STRUCTURE

R	N	P.N.	MOD	Q	Denominação Description	Denominacion Bezeichnung	Description Descrizione	Denominação Beskrivelse	L.C.
22		**231-14409**		1	CONTRA PORCA, #10-24, GB				
						TUERCA DE BLOQUEO	LOCK NUT	CONTRAPORCA	P263
					CONTRE-ECROU	SICHERUNGSMUTTER	DADO DI BLOCCAGGIO	LÅSEMØTRIK	
23		**87418368**		1	HASTE	VARILLA	ROD	HASTE	090A
					TIGE	STANGE	ASTA	STANG	
24		**87418369**		1	HASTE	VARILLA	ROD	HASTE	090A
					TIGE	STANGE	ASTA	STANG	
25		**87442409**		2	MAÇANETA	MANGO	GRIP	MAÇANETA	4000
					POIGNEE	GRIFF	IMPUGNATURA	GREB	
26		**614-8050**		1	PARAFUSO, Hex, M8 x 50, 8.8, Full Thd				
						PERNO	BOLT	PARAFUSO	140B
					VIS	SCHRAUBE	BULLONE	BOLT	
27		**86989616**		1	COMPASSO	COLUMNA DE GAS	GAS STRUT	CILINDRO DE GÁS	Z331
					BEQUILLE A GAZ	GASDRUCKFEDER	AMMORTIZZATORE A G/	CYLINDER, GASSTØDD/	
28		**3233348R1**		1	GRAMPO	ABRAZADERA	CLIP	FIXADOR	045F
					COLLIER	KLAMMER	FERMO	KLIPS	
29		**87310098**		4	PARAFUSO	PERNO	BOLT	PARAFUSO	140B
					VIS	SCHRAUBE	BULLONE	BOLT	

35.726.16	02	p1	12/11

VÁLVULA - COMANDOS RETROESCAVADEIRA, 6 CARRETÉIS (SEM BRAÇO EXTENSÍVEL DA CONCHA, SEM AUXÍLIO HIDRÁULICO, COM C
VALVULA - MANDOS RETROEXCAVADORA, 6 PISTONCILLOS (SIN BRAZO EXTENSIBLE DE LA CUCHARA, SIN AUIÍLIO HIDRAULICO, COM
VALVE - BACKHOE CONTROL, 6 SPOOL (W/O EXT DIPPER, W/O AUX HYDS, W/ PILOT CONTROLS)
VALVE - BACKHOE CONTROL, 6 SPOOL (W/O EXT DIPPER, W/O AUX HYDS, W/ PILOT CONTROLS)

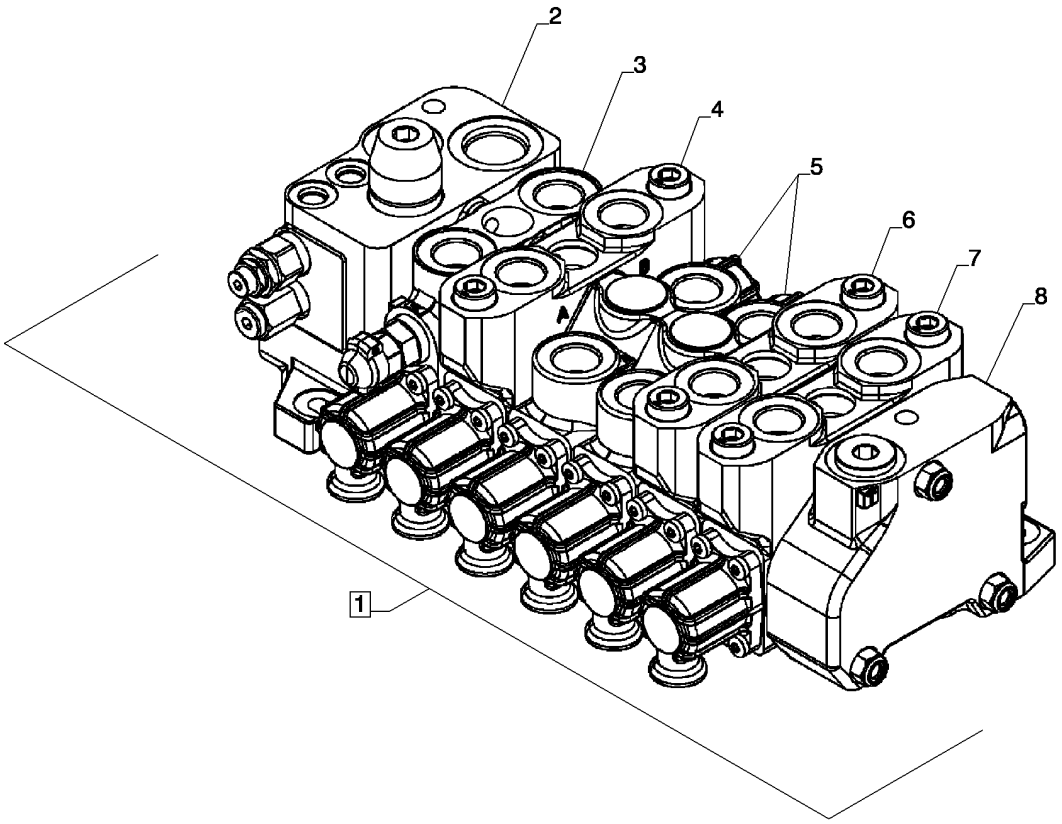

VALVE - BACKHOE CONTROL, 6 SPOOL (W/O EXT DIPPER, W/O AUX HYDS, W/ PILOT CONTROLS)
VALVE - BACKHOE CONTROL, 6 SPOOL (W/O EXT DIPPER, W/O AUX HYDS, W/ PILOT CONTROLS)
VALVE - BACKHOE CONTROL, 6 SPOOL (W/O EXT DIPPER, W/O AUX HYDS, W/ PILOT CONTROLS)
VALVE - BACKHOE CONTROL, 6 SPOOL (W/O EXT DIPPER, W/O AUX HYDS, W/ PILOT CONTROLS)

R	N	P.N.	MOD	Q	Denominação Description	Denominacion Bezeichnung	Description Descrizione	Denominação Beskrivelse	L.C.
1		84214054		1	VÁLVULA PILOTO CLAPET DE PILOTAGE	VÁLVULA DE PILOTO VORSTEUERVENTIL	PILOT VALVE VALVOLA PILOTA	VÁLVULA PILOTO STYREVENTIL	6180
		{}			SEAL KIT; See Fig. 35.726.26				
2		84355708		1	SEÇÃO VÁLVULA HIDR ELEMENT DISTR HYDR.	SECCIÓN DE VÁLV. HIDI HYDRAULIKVENTILSEGM	HYD VALVE SECTION SEZIONE DISTRIBUTORI	SECÇÃO VÁLVULA HIDR VENTILDEL, HYD	T098
3		87751023		1	SEÇÃO VÁLVULA HIDR ELEMENT DISTR HYDR.	SECCIÓN DE VÁLV. HIDI HYDRAULIKVENTILSEGM	HYD VALVE SECTION SEZIONE DISTRIBUTORI	SECÇÃO VÁLVULA HIDR VENTILDEL, HYD	T098
4		84278714		1	SEÇÃO VÁLVULA HIDR ELEMENT DISTR HYDR.	SECCIÓN DE VÁLV. HIDI HYDRAULIKVENTILSEGM	HYD VALVE SECTION SEZIONE DISTRIBUTORI	SECÇÃO VÁLVULA HIDR VENTILDEL, HYD	T098
5		84157939		5	SEÇÃO VÁLVULA HIDR ELEMENT DISTR HYDR.	SECCIÓN DE VÁLV. HIDI HYDRAULIKVENTILSEGM	HYD VALVE SECTION SEZIONE DISTRIBUTORI	SECÇÃO VÁLVULA HIDR VENTILDEL, HYD	T098
6		84278710		1	SEÇÃO VÁLVULA HIDR ELEMENT DISTR HYDR.	SECCIÓN DE VÁLV. HIDI HYDRAULIKVENTILSEGM	HYD VALVE SECTION SEZIONE DISTRIBUTORI	SECÇÃO VÁLVULA HIDR VENTILDEL, HYD	T098
7		84278702		1	SEÇÃO VÁLVULA HIDR ELEMENT DISTR HYDR.	SECCIÓN DE VÁLV. HIDI HYDRAULIKVENTILSEGM	HYD VALVE SECTION SEZIONE DISTRIBUTORI	SECÇÃO VÁLVULA HIDR VENTILDEL, HYD	T098
8		85811915		1	SEÇÃO VÁLVULA HIDR ELEMENT DISTR HYDR.	SECCIÓN DE VÁLV. HIDI HYDRAULIKVENTILSEGM	HYD VALVE SECTION SEZIONE DISTRIBUTORI	SECÇÃO VÁLVULA HIDR VENTILDEL, HYD	T098
9		85811958		1	KIT KIT	KIT SATZ	KIT KIT	KIT SÆT	305C

35.726.16	03	p1	12/11

VÁLVULA - COMANDOS RETROESCAVADEIRA, 6 CARRETÉIS (SEM BRAÇO EXTENSÍVEL DA CAÇAMBA, SEM 2 ALAVANCAS)
VALVULA - MANDOS RETROEXCAVADORA, 6 PISTONCILLOS (SIN BRAZO EXTENSIBLE DE LA CUCHARA, SIN 2 PALANCAS)
VALVE - BACKHOE CONTROL, 6 SPOOL (W/O EXT DIPPER, W/O 2 LEVERS)
VALVE - BACKHOE CONTROL, 6 SPOOL (W/O EXT DIPPER, W/O 2 LEVERS)

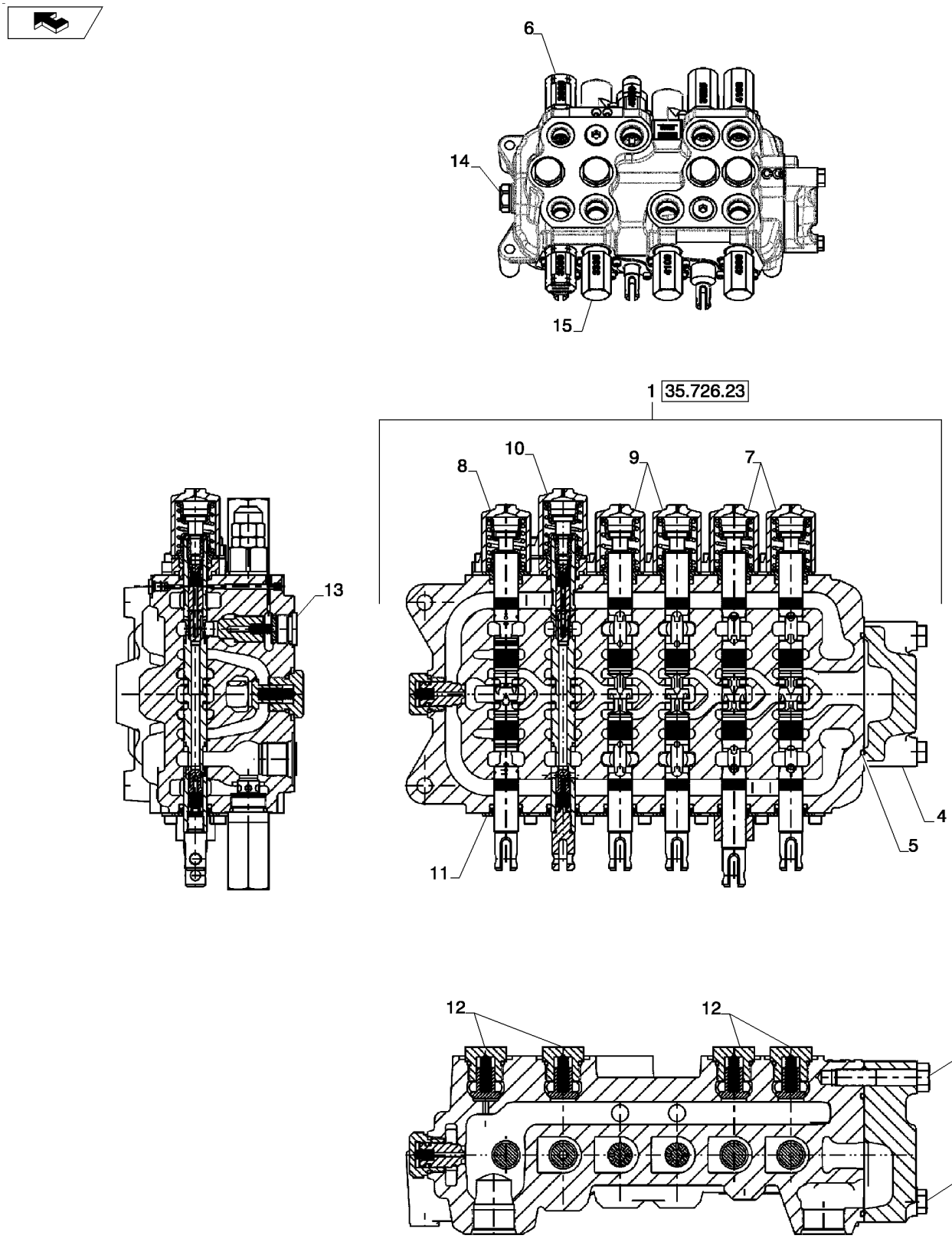

VALVE - BACKHOE CONTROL, 6 SPOOL (W/O EXT DIPPER, W/O 2 LEVERS)
VALVE - BACKHOE CONTROL, 6 SPOOL (W/O EXT DIPPER, W/O 2 LEVERS)
VALVE - BACKHOE CONTROL, 6 SPOOL (W/O EXT DIPPER, W/O 2 LEVERS)
VALVE - BACKHOE CONTROL, 6 SPOOL (W/O EXT DIPPER, W/O 2 LEVERS)

R	N	P.N.	MOD	Q	Denominação Description	Denominacion Bezeichnung	Description Descrizione	Denominação Beskrivelse	L.C.
1		84233913		1	VÁLVULA, Foot Swing, Inc 2-15				
						VÁLVULA	VALVE	VÁLVULA	9620
					SOUPAPE	VENTIL	VALVOLA	VENTIL	
1		84233914		1	VÁLVULA, Hand Swing, Inc 2-7, 9-15				
						VÁLVULA	VALVE	VÁLVULA	9620
					SOUPAPE	VENTIL	VALVOLA	VENTIL	
2		87428491		2	PARAFUSO	TORNILLO	SCREW	PARAFUSO	040V
					VIS	SCHRAUBE	VITE	SKRUE	
3		87428492		1	PARAFUSO	TORNILLO	SCREW	PARAFUSO	040V
					VIS	SCHRAUBE	VITE	SKRUE	
4		87433030		1	SEÇÃO VÁLVULA HIDR	SECCIÓN DE VÁLV. HIDI	HYD VALVE SECTION	SECÇÃO VÁLVULA HIDR	T098
					ELEMENT DISTR HYDR.	HYDRAULIKVENTILSEGM	SEZIONE DISTRIBUTORI	VENTILDEL, HYD	
5		87428495		1	O-RING	JUNTA TÓRICA	O-RING	O-RING	055A
					JOINT TORIQUE	O-RING	ANELLO TOROIDALE	O-RING	
6		84296800		2	VÁLVULA ALÍVIO DA PRESSÃO				
						VÁLV. ALIVIO DE PRESIC	PRESSURE RELIEF VALV	VÁLVULA DE ALÍVIO PRE	007V
					CLAPET DECHARGE PRI	DRUCKENTLASTUNGSV	VALV. LIMITATRICE PRE	SIKKERHEDSVENTIL	
7		84296859		2	KIT	KIT	KIT	KIT	305C
					KIT	SATZ	KIT	SÆT	
8		84296861		1	KIT DE SERVIÇO	KIT DE SERVICIO	SERVICE KIT	KIT DE SERVIÇO	021K
					KIT D'ENTRETIEN	SERVICE-SATZ	KIT DI MANUTENZIONE	SERVICESÆT	
9		84296826		2	KIT DE SERVIÇO	KIT DE SERVICIO	SERVICE KIT	KIT DE SERVIÇO	021K
					KIT D'ENTRETIEN	SERVICE-SATZ	KIT DI MANUTENZIONE	SERVICESÆT	
10		84296862		1	COBERTURA	CUBIERTA	COVER	COBERTURA	265C
					COUVERCLE	ABDECKUNG	COPERCHIO	DÆKSEL	
11		87541939		6	KIT DE VEDAÇÃO	KIT DE JUNTAS	SEAL KIT	KIT DE VEDANTE	630S
					KIT DE JOINTS	DICHTUNGSSATZ	KIT GUARNIZIONI	PAKNINGSSÆT	
12		87426238		4	VALVULA CHECAGEM	VALVULA ANTIRRETORN	VALVE, CHECK	VALVULA CHECAGEM	P140
					SOUPAPE ANTI RETOUR	RUECKSCHLAGVENTIL	VALVOLA, DI RITEGNO	VALVE, CHECK	
13		87428486		1	VALVULA CHECAGEM	VALVULA ANTIRRETORN	VALVE, CHECK	VALVULA CHECAGEM	P140
					SOUPAPE ANTI RETOUR	RUECKSCHLAGVENTIL	VALVOLA, DI RITEGNO	VALVE, CHECK	
14		81868381		1	VALVULA CHECAGEM	VALVULA ANTIRRETORN	VALVE, CHECK	VALVULA CHECAGEM	P140
					SOUPAPE ANTI RETOUR	RUECKSCHLAGVENTIL	VALVOLA, DI RITEGNO	VALVE, CHECK	
15		84296804		6	VÁLVULA ALÍVIO DA PRESSÃO				
						VÁLV. ALIVIO DE PRESIC	PRESSURE RELIEF VALV	VÁLVULA DE ALÍVIO PRE	007V
					CLAPET DECHARGE PRI	DRUCKENTLASTUNGSV	VALV. LIMITATRICE PRE	SIKKERHEDSVENTIL	

35.726.17	01	p1	12/11

VÁLVULA - COMANDOS RETROESCAVADEIRA, 7 CARRETÉIS (SEM BRAÇO EXTENSÍVEL DA CONCHA, COM AUXÍLIO HIDRÁULICO, SEM C
VALVULA - MANDOS RETROEXCAVADORA, 7 PISTONCILLOS (SIN BRAZO EXTENSIBLE DE LA CUCHARA, CON AUXILIO HIDRAULICO, SIN
VALVE - BACKHOE CONTROL, 7 SPOOL (W/O EXT DIPPER,W/ AUX HYDS, W/O PILOT CONTROLS)
VALVE - BACKHOE CONTROL, 7 SPOOL (W/O EXT DIPPER,W/ AUX HYDS, W/O PILOT CONTROLS)

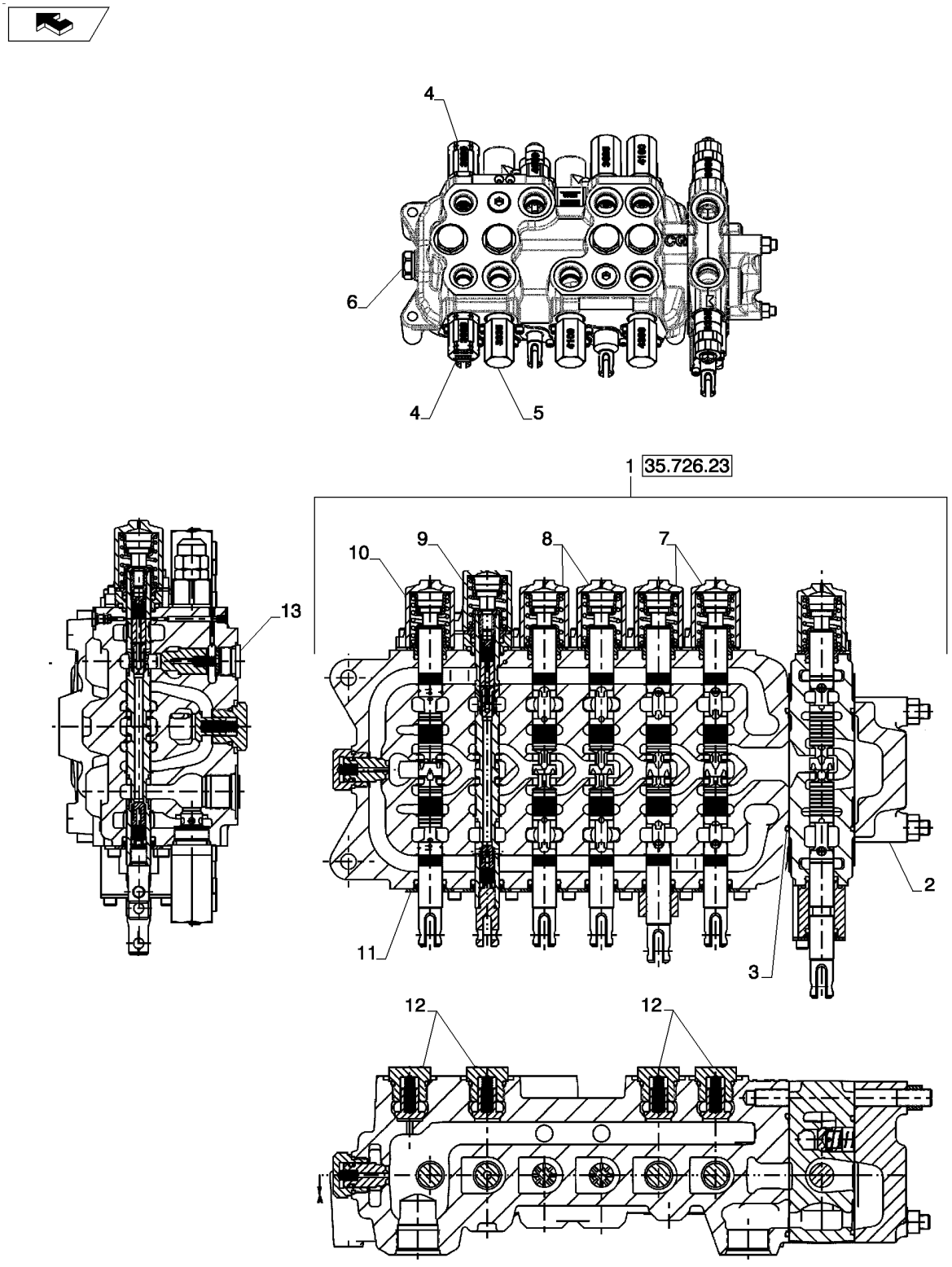

VALVE - BACKHOE CONTROL, 7 SPOOL (W/O EXT DIPPER,W/ AUX HYDS, W/O PILOT CONTROLS)
VALVE - BACKHOE CONTROL, 7 SPOOL (W/O EXT DIPPER,W/ AUX HYDS, W/O PILOT CONTROLS)
VALVE - BACKHOE CONTROL, 7 SPOOL (W/O EXT DIPPER,W/ AUX HYDS, W/O PILOT CONTROLS)
VALVE - BACKHOE CONTROL, 7 SPOOL (W/O EXT DIPPER,W/ AUX HYDS, W/O PILOT CONTROLS)

R	N	P.N.	MOD	Q	Denominação Description	Denominacion Bezeichnung	Description Descrizione	Denominação Beskrivelse	L.C.
1	1	84273245		1	VÁLVULA SOUPAPE	VÁLVULA VENTIL	VALVE VALVOLA	VÁLVULA VENTIL	9620
1	2	84273247		1	VÁLVULA, Inc 1-9, 11-15 SOUPAPE	VÁLVULA VENTIL	VALVE VALVOLA	VÁLVULA VENTIL	9620
		84296786			JOGO, SEAL KIT; See Fig. 35.726.26 POCHETTE	JEUGO PACKUNG	KIT KIT	JOGO KIT	4830
2		87433030		1	SEÇÃO VÁLVULA HIDR ELEMENT DISTR HYDR.	SECCIÓN DE VÁLV. HIDI HYDRAULIKVENTILSEGM	HYD VALVE SECTION SEZIONE DISTRIBUTORI	SECÇÃO VÁLVULA HIDR VENTILDEL, HYD	T098
3		87428495		2	O-RING JOINT TORIQUE	JUNTA TÓRICA O-RING	O-RING ANELLO TOROIDALE	O-RING O-RING	055A
4		84296800		2	VÁLVULA ALÍVIO DA PRESSÃO CLAPET DECHARGE PRI	VÁLV. ALIVIO DE PRESI(DRUCKENTLASTUNGSV	PRESSURE RELIEF VAL' VALV. LIMITATRICE PRE	VÁLVULA DE ALÍVIO PRE SIKKERHEDSVENTIL	007V
5		84296804		6	VÁLVULA ALÍVIO DA PRESSÃO CLAPET DECHARGE PRI	VÁLV. ALIVIO DE PRESI(DRUCKENTLASTUNGSV	PRESSURE RELIEF VAL' VALV. LIMITATRICE PRE	VÁLVULA DE ALÍVIO PRE SIKKERHEDSVENTIL	007V
6		81868381		1	VALVULA CHECAGEM SOUPAPE ANTI RETOUF	VALVULA ANTIRRETORN RUECKSCHLAGVENTIL	VALVE, CHECK VALVOLA, DI RITEGNO	VALVULA CHECAGEM VALVE, CHECK	P140
7		84296859		2	KIT KIT	KIT SATZ	KIT KIT	KIT SÆT	305C
8		84296826		2	KIT DE SERVIÇO KIT D'ENTRETIEN	KIT DE SERVICIO SERVICE-SATZ	SERVICE KIT KIT DI MANUTENZIONE	KIT DE SERVIÇO SERVICESÆT	021K
9		84296862		1	COBERTURA COUVERCLE	CUBIERTA ABDECKUNG	COVER COPERCHIO	COBERTURA DÆKSEL	265C
10		84296861		1	KIT DE SERVIÇO KIT D'ENTRETIEN	KIT DE SERVICIO SERVICE-SATZ	SERVICE KIT KIT DI MANUTENZIONE	KIT DE SERVIÇO SERVICESÆT	021K
11		84315193		6	VEDAÇÃO JOINT	ANILLO DE CIERRE DICHTUNG	SEAL GUARNIZIONE; TENUTA	VEDANTE PAKNING	132A
12		87426238		4	VALVULA CHECAGEM SOUPAPE ANTI RETOUF	VALVULA ANTIRRETORN RUECKSCHLAGVENTIL	VALVE, CHECK VALVOLA, DI RITEGNO	VALVULA CHECAGEM VALVE, CHECK	P140
13		87428486		1	VALVULA CHECAGEM SOUPAPE ANTI RETOUF	VALVULA ANTIRRETORN RUECKSCHLAGVENTIL	VALVE, CHECK VALVOLA, DI RITEGNO	VALVULA CHECAGEM VALVE, CHECK	P140
14		83981068		2	BUJÃO DE FECHAMENTO, (Not Shown) BOUCHON D'OBTURATI(	TAPÓN DE PARADA ANSCHLAGSTOPFEN	STOP PLUG TAPPO DI CHIUSURA	CILINDROS DE FECHO STOPPROP	071B
15		84276556		1	KIT DE SERVIÇO, (Not Shown) KIT D'ENTRETIEN	KIT DE SERVICIO SERVICE-SATZ	SERVICE KIT KIT DI MANUTENZIONE	KIT DE SERVIÇO SERVICESÆT	021K

(1) Auxiliar para Giro de Pé
(2) Auxiliar para Giro de Mão

35.726.17	03	p1	12/11

VÁLVULA - RETROESCAVADEIRA, 7 CARRETÉIS (SEM BRAÇO EXTENSÍVEL, COM AUXÍLIO, PILOTADO)
VÁLVULA - RETROEXCADORA, 7 PISTONCILLOS (SIN BRAZO EXTENSIBLE, CON AUXILIO, PILOTADO)
VALVE - BACKHOE CONTROL, 7 SPOOL (W/O EXT DIPPER, W/ AUX HYDS, W/ PILOT CONTROLS)
VALVE - BACKHOE CONTROL, 7 SPOOL (W/O EXT DIPPER, W/ AUX HYDS, W/ PILOT CONTROLS)

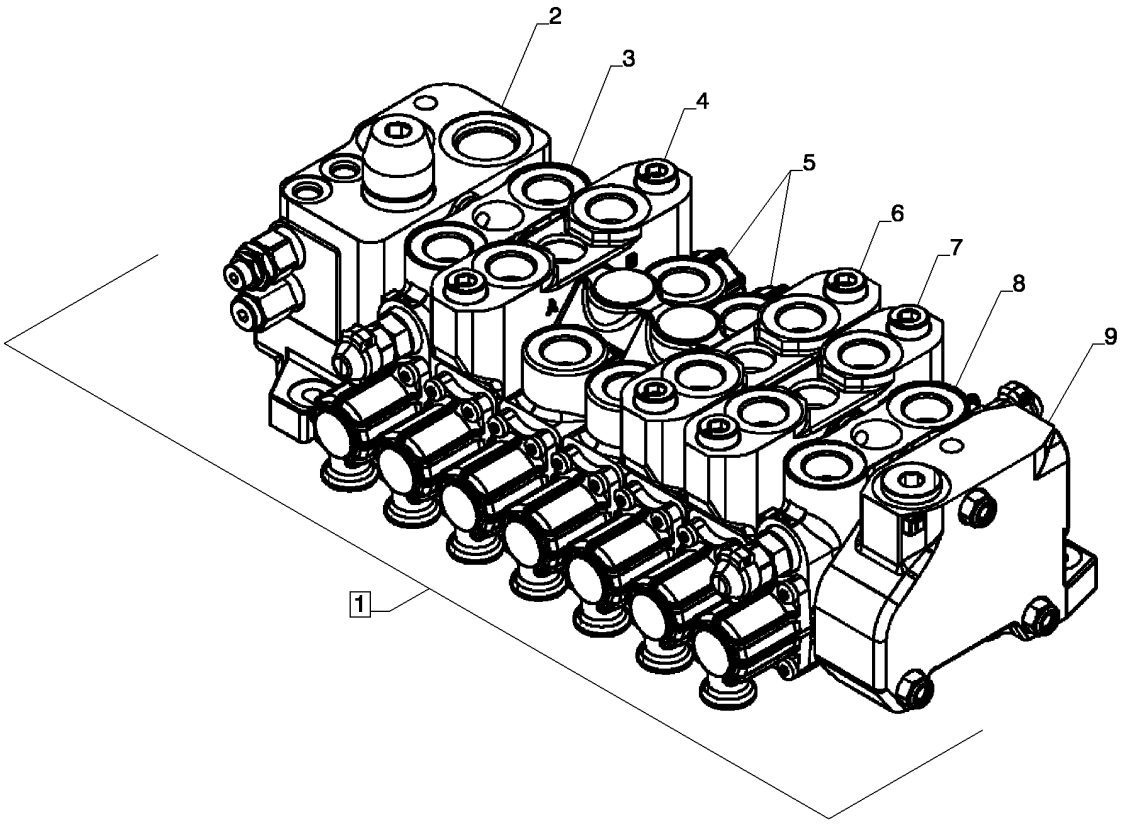

VALVE - BACKHOE CONTROL, 7 SPOOL (W/O EXT DIPPER, W/ AUX HYDS, W/ PILOT CONTROLS)
VALVE - BACKHOE CONTROL, 7 SPOOL (W/O EXT DIPPER, W/ AUX HYDS, W/ PILOT CONTROLS)
VALVE - BACKHOE CONTROL, 7 SPOOL (W/O EXT DIPPER, W/ AUX HYDS, W/ PILOT CONTROLS)
VALVE - BACKHOE CONTROL, 7 SPOOL (W/O EXT DIPPER, W/ AUX HYDS, W/ PILOT CONTROLS)

R	N	P.N.	MOD	Q	Denominação Description	Denominacion Bezeichnung	Description Descrizione	Denominação Beskrivelse	L.C.
1		84214061		1	VÁLVULA PILOTO CLAPET DE PILOTAGE	VÁLVULA DE PILOTO VORSTEUERVENTIL	PILOT VALVE VALVOLA PILOTA	VÁLVULA PILOTO STYREVENTIL	6180
		{}			SEAL KIT;				
2		85811915		1	SEÇÃO VÁLVULA HIDR ELEMENT DISTR HYDR.	SECCIÓN DE VÁLV. HIDI HYDRAULIKVENTILSEGM	HYD VALVE SECTION SEZIONE DISTRIBUTORI	SECÇÃO VÁLVULA HIDR VENTILDEL, HYD	T098
		84492790		1	KIT DE SERVIÇO, Dual Aux Pilot Std.; Incl. Ref. 3, 10				
					KIT DE SERVICIO KIT D'ENTRETIEN	SERVICE-SATZ	SERVICE KIT KIT DI MANUTENZIONE	KIT DE SERVIÇO SERVICESÆT	021K
3		84278691		1	SEÇÃO VÁLVULA HIDR ELEMENT DISTR HYDR.	SECCIÓN DE VÁLV. HIDI HYDRAULIKVENTILSEGM	HYD VALVE SECTION SEZIONE DISTRIBUTORI	SECÇÃO VÁLVULA HIDR VENTILDEL, HYD	T098
4		84278702		1	SEÇÃO VÁLVULA HIDR ELEMENT DISTR HYDR.	SECCIÓN DE VÁLV. HIDI HYDRAULIKVENTILSEGM	HYD VALVE SECTION SEZIONE DISTRIBUTORI	SECÇÃO VÁLVULA HIDR VENTILDEL, HYD	T098
5		84278710		2	SEÇÃO VÁLVULA HIDR ELEMENT DISTR HYDR.	SECCIÓN DE VÁLV. HIDI HYDRAULIKVENTILSEGM	HYD VALVE SECTION SEZIONE DISTRIBUTORI	SECÇÃO VÁLVULA HIDR VENTILDEL, HYD	T098
6		84157939		1	SEÇÃO VÁLVULA HIDR ELEMENT DISTR HYDR.	SECCIÓN DE VÁLV. HIDI HYDRAULIKVENTILSEGM	HYD VALVE SECTION SEZIONE DISTRIBUTORI	SECÇÃO VÁLVULA HIDR VENTILDEL, HYD	T098
7		84278714		1	SEÇÃO VÁLVULA HIDR ELEMENT DISTR HYDR.	SECCIÓN DE VÁLV. HIDI HYDRAULIKVENTILSEGM	HYD VALVE SECTION SEZIONE DISTRIBUTORI	SECÇÃO VÁLVULA HIDR VENTILDEL, HYD	T098
8		87751023		1	SEÇÃO VÁLVULA HIDR ELEMENT DISTR HYDR.	SECCIÓN DE VÁLV. HIDI HYDRAULIKVENTILSEGM	HYD VALVE SECTION SEZIONE DISTRIBUTORI	SECÇÃO VÁLVULA HIDR VENTILDEL, HYD	T098
9		84355708		1	SEÇÃO VÁLVULA HIDR, 580N				
					ELEMENT DISTR HYDR.	SECCIÓN DE VÁLV. HIDI HYDRAULIKVENTILSEGM	HYD VALVE SECTION SEZIONE DISTRIBUTORI	SECÇÃO VÁLVULA HIDR VENTILDEL, HYD	T098
10		87751102		1	PARAFUSO VIS	PERNO SCHRAUBE	BOLT BULLONE	PARAFUSO BOLT	140B

35.726.17	04	p1	12/11

VÁLVULA - RETROESCAVADEIRA, 7 CARRETÉIS (COM BRAÇO EXTENSÍVEL, SEM AUXÍLIO, PILOTADO)
VÁLVULA - RETROEXCADORA, 7 PISTONCILLOS (CON BRAZO EXTENSIBLE, SIN AUXILIO, PILOTADO)
VALVE - BACKHOE CONTROL, 7 SPOOL (W/ EXT DIPPER, W/O AUX, W/ PILOT CONTROLS)
VALVE - BACKHOE CONTROL, 7 SPOOL (W/ EXT DIPPER, W/O AUX, W/ PILOT CONTROLS)

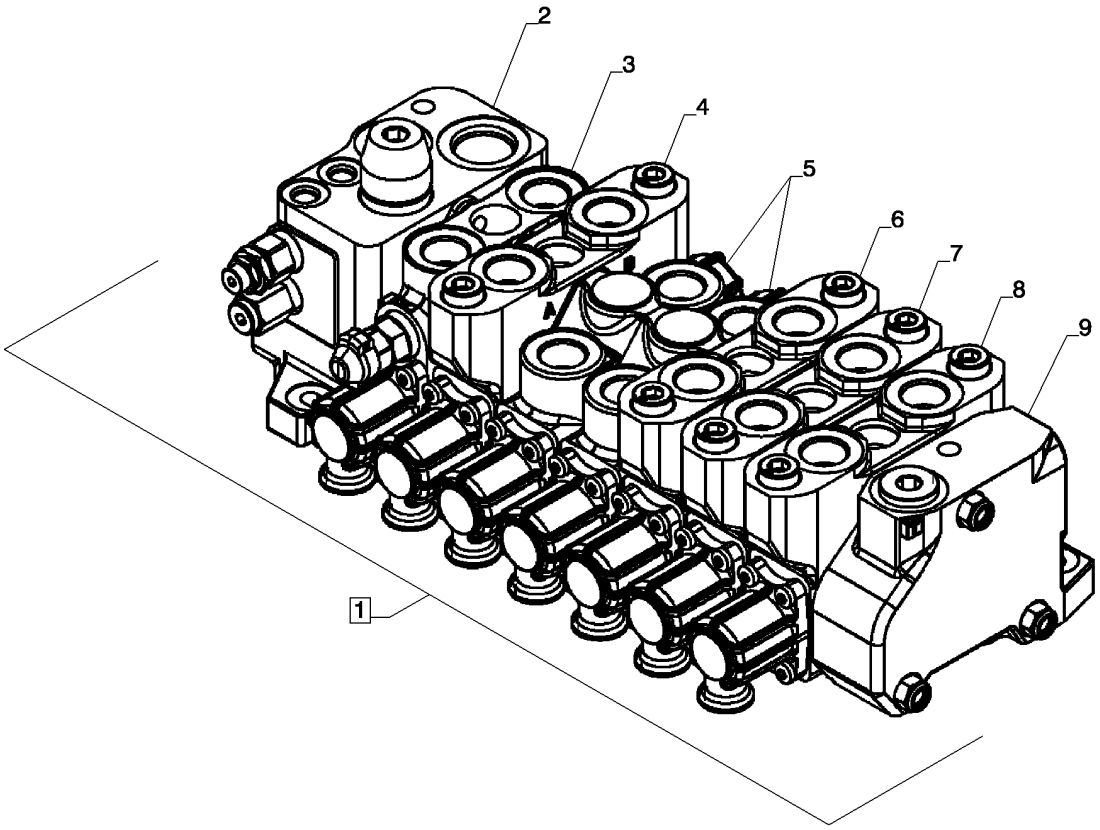

VALVE - BACKHOE CONTROL, 7 SPOOL (W/ EXT DIPPER, W/O AUX, W/ PILOT CONTROLS)
VALVE - BACKHOE CONTROL, 7 SPOOL (W/ EXT DIPPER, W/O AUX, W/ PILOT CONTROLS)
VALVE - BACKHOE CONTROL, 7 SPOOL (W/ EXT DIPPER, W/O AUX, W/ PILOT CONTROLS)
VALVE - BACKHOE CONTROL, 7 SPOOL (W/ EXT DIPPER, W/O AUX, W/ PILOT CONTROLS)

R	N	P.N.	MOD	Q	Denominação Description	Denominacion Bezeichnung	Description Descrizione	Denominação Beskrivelse	L.C.
1		84214059		1	VÁLVULA PILOTO CLAPET DE PILOTAGE	VÁLVULA DE PILOTO VORSTEUERVENTIL	PILOT VALVE VALVOLA PILOTA	VÁLVULA PILOTO STYREVENTIL	6180
		{}			SEAL KIT				
2		84355708		1	SEÇÃO VÁLVULA HIDR ELEMENT DISTR HYDR.	SECCIÓN DE VÁLV. HIDI HYDRAULIKVENTILSEGM	HYD VALVE SECTION SEZIONE DISTRIBUTORI	SECÇÃO VÁLVULA HIDR VENTILDEL, HYD	T098
3		87751023		1	SEÇÃO VÁLVULA HIDR ELEMENT DISTR HYDR.	SECCIÓN DE VÁLV. HIDI HYDRAULIKVENTILSEGM	HYD VALVE SECTION SEZIONE DISTRIBUTORI	SECÇÃO VÁLVULA HIDR VENTILDEL, HYD	T098
4		84278714		1	SEÇÃO VÁLVULA HIDR ELEMENT DISTR HYDR.	SECCIÓN DE VÁLV. HIDI HYDRAULIKVENTILSEGM	HYD VALVE SECTION SEZIONE DISTRIBUTORI	SECÇÃO VÁLVULA HIDR VENTILDEL, HYD	T098
5		84157939		2	SEÇÃO VÁLVULA HIDR ELEMENT DISTR HYDR.	SECCIÓN DE VÁLV. HIDI HYDRAULIKVENTILSEGM	HYD VALVE SECTION SEZIONE DISTRIBUTORI	SECÇÃO VÁLVULA HIDR VENTILDEL, HYD	T098
6		84278710		1	SEÇÃO VÁLVULA HIDR ELEMENT DISTR HYDR.	SECCIÓN DE VÁLV. HIDI HYDRAULIKVENTILSEGM	HYD VALVE SECTION SEZIONE DISTRIBUTORI	SECÇÃO VÁLVULA HIDR VENTILDEL, HYD	T098
7		84278702		1	SEÇÃO VÁLVULA HIDR ELEMENT DISTR HYDR.	SECCIÓN DE VÁLV. HIDI HYDRAULIKVENTILSEGM	HYD VALVE SECTION SEZIONE DISTRIBUTORI	SECÇÃO VÁLVULA HIDR VENTILDEL, HYD	T098
8		84278692		1	SEÇÃO VÁLVULA HIDR ELEMENT DISTR HYDR.	SECCIÓN DE VÁLV. HIDI HYDRAULIKVENTILSEGM	HYD VALVE SECTION SEZIONE DISTRIBUTORI	SECÇÃO VÁLVULA HIDR VENTILDEL, HYD	T098
9		85811915		1	SEÇÃO VÁLVULA HIDR ELEMENT DISTR HYDR.	SECCIÓN DE VÁLV. HIDI HYDRAULIKVENTILSEGM	HYD VALVE SECTION SEZIONE DISTRIBUTORI	SECÇÃO VÁLVULA HIDR VENTILDEL, HYD	T098
10		87751102		1	PARAFUSO VIS	PERNO SCHRAUBE	BOLT BULLONE	PARAFUSO BOLT	140B

35.726.17	05	p1	12/11

VÁLVULA - RETROESCAVADEIRA, 7 CARRETÉIS (COM BRAÇO EXTENSÍVEL)
VÁLVULA - RETROEXCADORA, 7 PISTONCILLOS (CON BRAZO EXTENSIBLE)
VALVE - BACKHOE CONTROL, 7 SPOOL (W/ EXT DIPPER, W/O AUX, W/O PILOT CONTROLS)
VALVE - BACKHOE CONTROL, 7 SPOOL (W/ EXT DIPPER, W/O AUX, W/O PILOT CONTROLS)

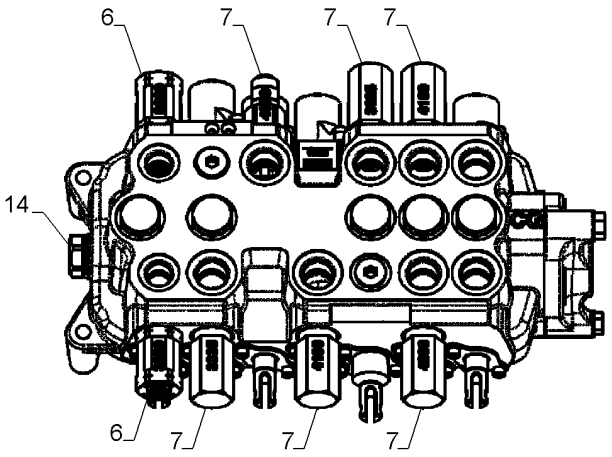

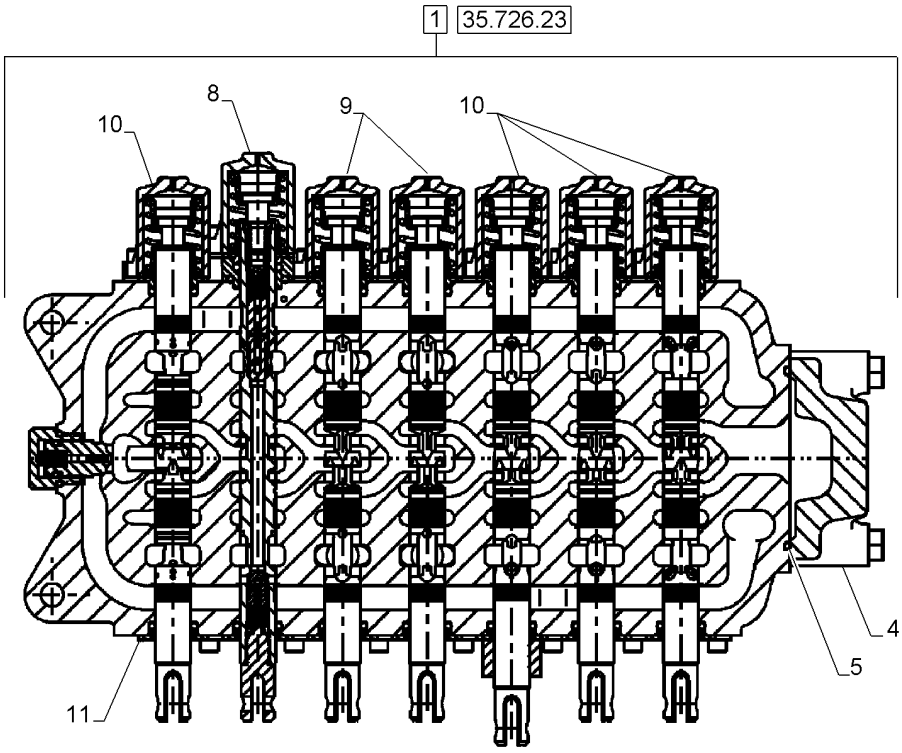

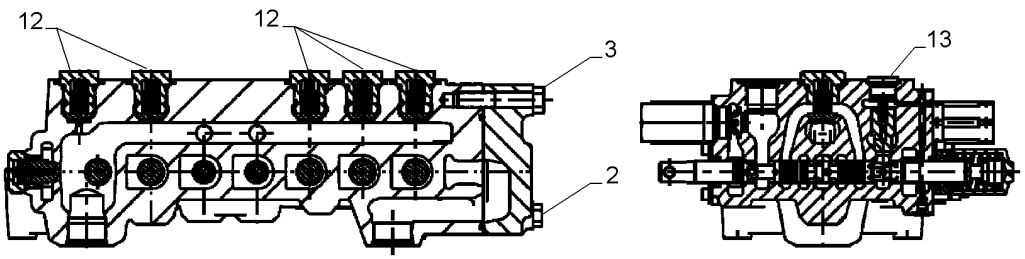

VALVE - BACKHOE CONTROL, 7 SPOOL (W/ EXT DIPPER, W/O AUX, W/O PILOT CONTROLS)
VALVE - BACKHOE CONTROL, 7 SPOOL (W/ EXT DIPPER, W/O AUX, W/O PILOT CONTROLS)
VALVE - BACKHOE CONTROL, 7 SPOOL (W/ EXT DIPPER, W/O AUX, W/O PILOT CONTROLS)
VALVE - BACKHOE CONTROL, 7 SPOOL (W/ EXT DIPPER, W/O AUX, W/O PILOT CONTROLS)

R	N	P.N.	MOD	Q	Denominação Description	Denominacion Bezeichnung	Description Descrizione	Denominação Beskrivelse	L.C.
1		84233916		1	VÁLVULA, Hand Swing, Inc 2-14				
						VÁLVULA	VALVE	VÁLVULA	9620
					SOUPAPE	VENTIL	VALVOLA	VENTIL	
1		84233915		1	VÁLVULA, Foot Swing, Inc 2-15				
						VÁLVULA	VALVE	VÁLVULA	9620
					SOUPAPE	VENTIL	VALVOLA	VENTIL	
2		87428491		2	PARAFUSO	TORNILLO	SCREW	PARAFUSO	040V
					VIS	SCHRAUBE	VITE	SKRUE	
3		87428492		1	PARAFUSO	TORNILLO	SCREW	PARAFUSO	040V
					VIS	SCHRAUBE	VITE	SKRUE	
4		87433030		1	SEÇÃO VÁLVULA HIDR	SECCIÓN DE VÁLV. HIDI	HYD VALVE SECTION	SECÇÃO VÁLVULA HIDR	T098
					ELEMENT DISTR HYDR.	HYDRAULIKVENTILSEGM	SEZIONE DISTRIBUTORI	VENTILDEL, HYD	
5		87428495		1	O-RING	JUNTA TÓRICA	O-RING	O-RING	055A
					JOINT TORIQUE	O-RING	ANELLO TOROIDALE	O-RING	
6		84296800		2	VÁLVULA ALÍVIO DA PRESSÃO				
						VÁLV. ALIVIO DE PRESIC	PRESSURE RELIEF VALV	VÁLVULA DE ALÍVIO PRE	007V
					CLAPET DECHARGE PRI	DRUCKENTLASTUNGSV	VALV. LIMITATRICE PRE	SIKKERHEDSVENTIL	
7		84296804		6	VÁLVULA ALÍVIO DA PRESSÃO				
						VÁLV. ALIVIO DE PRESIC	PRESSURE RELIEF VALV	VÁLVULA DE ALÍVIO PRE	007V
					CLAPET DECHARGE PRI	DRUCKENTLASTUNGSV	VALV. LIMITATRICE PRE	SIKKERHEDSVENTIL	
8		84296862		1	COBERTURA	CUBIERTA	COVER	COBERTURA	265C
					COUVERCLE	ABDECKUNG	COPERCHIO	DÆKSEL	
9		87541939		2	KIT DE VEDAÇÃO	KIT DE JUNTAS	SEAL KIT	KIT DE VEDANTE	630S
					KIT DE JOINTS	DICHTUNGSSATZ	KIT GUARNIZIONI	PAKNINGSSÆT	
10		84296859		4	KIT	KIT	KIT	KIT	305C
					KIT	SATZ	KIT	SÆT	
11		84315193		7	VEDAÇÃO	ANILLO DE CIERRE	SEAL	VEDANTE	132A
					JOINT	DICHTUNG	GUARNIZIONE; TENUTA	PAKNING	
12		87426238		5	VALVULA CHECAGEM	VALVULA ANTIRRETORN	VALVE, CHECK	VALVULA CHECAGEM	P140
					SOUPAPE ANTI RETOUR	RUECKSCHLAGVENTIL	VALVOLA, DI RITEGNO	VALVE, CHECK	
13		87428486		1	VALVULA CHECAGEM	VALVULA ANTIRRETORN	VALVE, CHECK	VALVULA CHECAGEM	P140
					SOUPAPE ANTI RETOUR	RUECKSCHLAGVENTIL	VALVOLA, DI RITEGNO	VALVE, CHECK	
14		81868381		1	VALVULA CHECAGEM	VALVULA ANTIRRETORN	VALVE, CHECK	VALVULA CHECAGEM	P140
					SOUPAPE ANTI RETOUR	RUECKSCHLAGVENTIL	VALVOLA, DI RITEGNO	VALVE, CHECK	
15		84296861		1	KIT DE SERVIÇO, (Not Shown)				
						KIT DE SERVICIO	SERVICE KIT	KIT DE SERVIÇO	021K
					KIT D'ENTRETIEN	SERVICE-SATZ	KIT DI MANUTENZIONE	SERVICESÆT	

35.726.18	01	p1	12/11

VÁLVULA - RETROESCAVADEIRA, 8 CARRETÉIS (SEM BRAÇO EXTENSÍVEL, COM AUXÍLIO, PILOTADO)
VÁLVULA - RETROEXCADORA, 8 PISTONCILLOS (SIN BRAZO EXTENSIBLE, CON AUXILIO, PILOTADO)
VALVE - BACKHOE CONTROL, 8 SPOOL (W/O EXT DIPPER, W/O AUX HYDS, W/O PILOT CONTROLS)
VALVE - BACKHOE CONTROL, 8 SPOOL (W/O EXT DIPPER, W/O AUX HYDS, W/O PILOT CONTROLS)

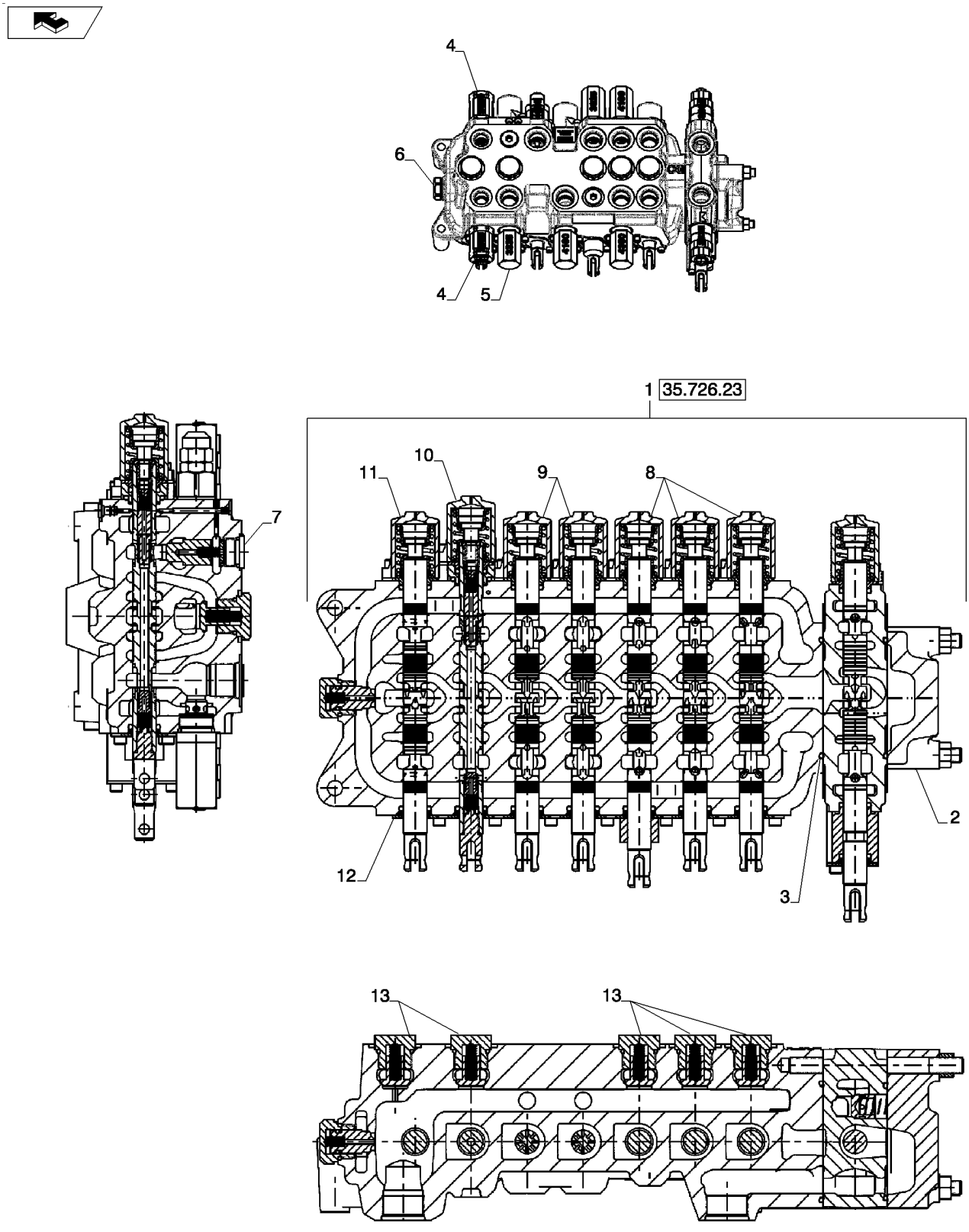

VALVE - BACKHOE CONTROL, 8 SPOOL (W/O EXT DIPPER, W/O AUX HYDS, W/O PILOT CONTROLS)
VALVE - BACKHOE CONTROL, 8 SPOOL (W/O EXT DIPPER, W/O AUX HYDS, W/O PILOT CONTROLS)
VALVE - BACKHOE CONTROL, 8 SPOOL (W/O EXT DIPPER, W/O AUX HYDS, W/O PILOT CONTROLS)
VALVE - BACKHOE CONTROL, 8 SPOOL (W/O EXT DIPPER, W/O AUX HYDS, W/O PILOT CONTROLS)

R	N	P.N.	MOD	Q	Denominação Description	Denominacion Bezeichnung	Description Descrizione	Denominação Beskrivelse	L.C.
1		84273249		1	VÁLVULA, Foot Swing SOUPAPE	VÁLVULA VENTIL	VALVE VALVOLA	VÁLVULA VENTIL	9620
1		84218297		1	VÁLVULA, Hand Swing SOUPAPE	VÁLVULA VENTIL	VALVE VALVOLA	VÁLVULA VENTIL	9620
		{}			SEAL KIT; See Fig. 35.726.26				
2		87433030		1	SEÇÃO VÁLVULA HIDR ELEMENT DISTR HYDR.	SECCIÓN DE VÁLV. HIDI HYDRAULIKVENTILSEGM	HYD VALVE SECTION SEZIONE DISTRIBUTORI	SECÇÃO VÁLVULA HIDR VENTILDEL, HYD	T098
3		87428495		2	O-RING JOINT TORIQUE	JUNTA TÓRICA O-RING	O-RING ANELLO TOROIDALE	O-RING O-RING	055A
4		84296800		2	VÁLVULA ALÍVIO DA PRESSÃO CLAPET DECHARGE PRI	VÁLV. ALIVIO DE PRESI(DRUCKENTLASTUNGSV	PRESSURE RELIEF VAL' VALV. LIMITATRICE PRE	VÁLVULA DE ALÍVIO PRE SIKKERHEDSVENTIL	007V
5		84296804		6	VÁLVULA ALÍVIO DA PRESSÃO CLAPET DECHARGE PRI	VÁLV. ALIVIO DE PRESI(DRUCKENTLASTUNGSV	PRESSURE RELIEF VAL' VALV. LIMITATRICE PRE	VÁLVULA DE ALÍVIO PRE SIKKERHEDSVENTIL	007V
6		81868381		1	VALVULA CHECAGEM SOUPAPE ANTI RETOUF	VALVULA ANTIRRETORN RUECKSCHLAGVENTIL	VALVE, CHECK VALVOLA, DI RITEGNO	VALVULA CHECAGEM VALVE, CHECK	P140
7		87428486		1	VALVULA CHECAGEM SOUPAPE ANTI RETOUF	VALVULA ANTIRRETORN RUECKSCHLAGVENTIL	VALVE, CHECK VALVOLA, DI RITEGNO	VALVULA CHECAGEM VALVE, CHECK	P140
8		84296859		3	KIT KIT	KIT SATZ	KIT KIT	KIT SÆT	305C
9		84296826		2	KIT DE SERVIÇO KIT D'ENTRETIEN	KIT DE SERVICIO SERVICE-SATZ	SERVICE KIT KIT DI MANUTENZIONE	KIT DE SERVIÇO SERVICESÆT	021K
10		84296862		1	COBERTURA COUVERCLE	CUBIERTA ABDECKUNG	COVER COPERCHIO	COBERTURA DÆKSEL	265C
11		84296861		1	KIT DE SERVIÇO KIT D'ENTRETIEN	KIT DE SERVICIO SERVICE-SATZ	SERVICE KIT KIT DI MANUTENZIONE	KIT DE SERVIÇO SERVICESÆT	021K
12		84315193		7	VEDAÇÃO JOINT	ANILLO DE CIERRE DICHTUNG	SEAL GUARNIZIONE; TENUTA	VEDANTE PAKNING	132A
13		87426238		5	VALVULA CHECAGEM SOUPAPE ANTI RETOUF	VALVULA ANTIRRETORN RUECKSCHLAGVENTIL	VALVE, CHECK VALVOLA, DI RITEGNO	VALVULA CHECAGEM VALVE, CHECK	P140
14		83981068		2	BUJÃO DE FECHAMENTO, (Not Shown) BOUCHON D'OBTURATI(	TAPÓN DE PARADA ANSCHLAGSTOPFEN	STOP PLUG TAPPO DI CHIUSURA	CILINDROS DE FECHO STOPPROP	071B
15		84276556		1	KIT DE SERVIÇO, (Not Shown) KIT D'ENTRETIEN	KIT DE SERVICIO SERVICE-SATZ	SERVICE KIT KIT DI MANUTENZIONE	KIT DE SERVIÇO SERVICESÆT	021K

35.726.18	02	p1	12/11

VÁLVULA - RETROESCAVADEIRA, 8 CARRETÉIS (SEM BRAÇO EXTENSÍVEL, SEM AUXÍLIO, PILOTADO)
VÁLVULA - RETROEXCADORA, 8 PISTONCILLOS (SIN BRAZO EXTENSIBLE, CON AUXILIO, PILOTADO)
VALVE - BACKHOE CONTROL, 8 SPOOL (W/O EXT DIPPER, W/ AUX HYDS, W/ PILOT CONTROLS)
VALVE - BACKHOE CONTROL, 8 SPOOL (W/O EXT DIPPER, W/ AUX HYDS, W/ PILOT CONTROLS)

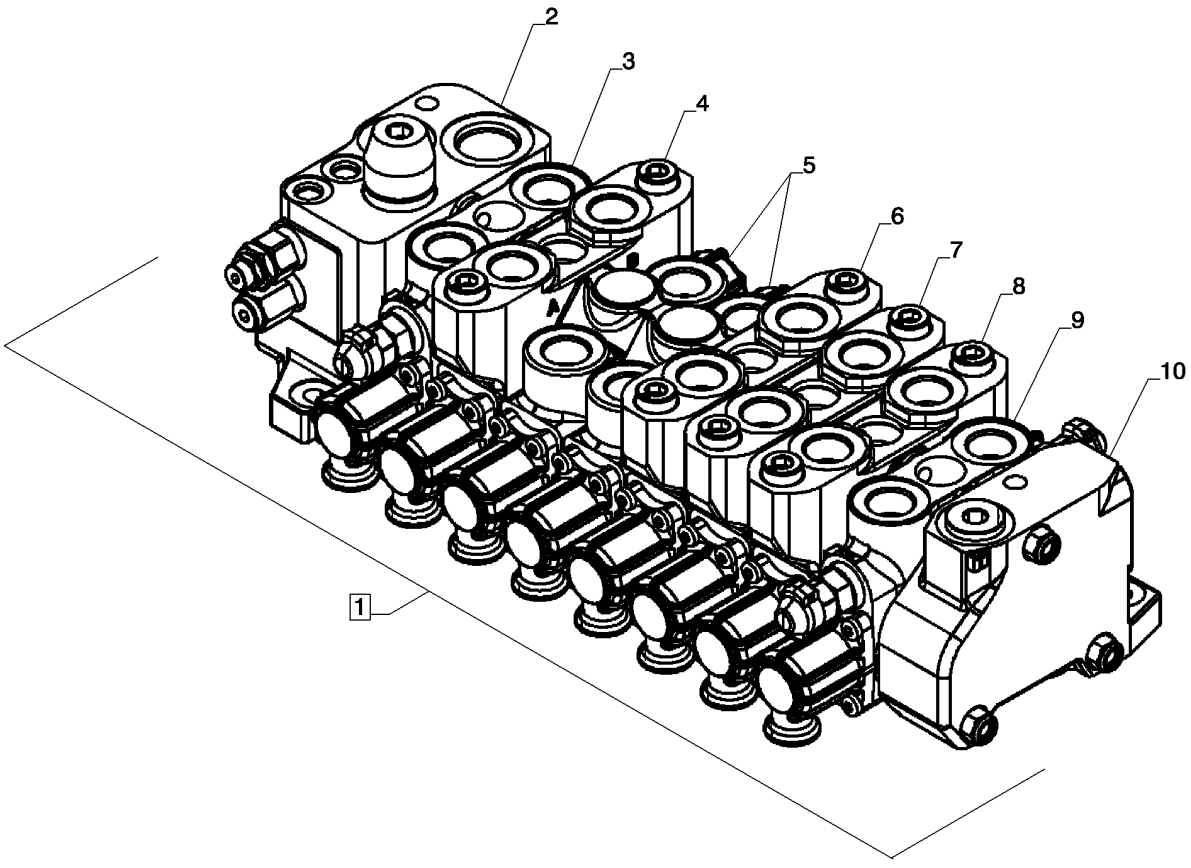

VALVE - BACKHOE CONTROL, 8 SPOOL (W/O EXT DIPPER, W/ AUX HYDS, W/ PILOT CONTROLS)
VALVE - BACKHOE CONTROL, 8 SPOOL (W/O EXT DIPPER, W/ AUX HYDS, W/ PILOT CONTROLS)
VALVE - BACKHOE CONTROL, 8 SPOOL (W/O EXT DIPPER, W/ AUX HYDS, W/ PILOT CONTROLS)
VALVE - BACKHOE CONTROL, 8 SPOOL (W/O EXT DIPPER, W/ AUX HYDS, W/ PILOT CONTROLS)

R	N	P.N.	MOD	Q	Denominação Description	Denominacion Bezeichnung	Description Descrizione	Denominação Beskrivelse	L.C.
1		84214062		1	VÁLVULA PILOTO, 580N CLAPET DE PILOTAGE	VÁLVULA DE PILOTO VORSTEUERVENTIL	PILOT VALVE VALVOLA PILOTA	VÁLVULA PILOTO STYREVENTIL	6180
		{}			SEAL KIT				
2		84355708		1	SEÇÃO VÁLVULA HIDR ELEMENT DISTR HYDR.	SECCIÓN DE VÁLV. HIDI HYDRAULIKVENTILSEGM	HYD VALVE SECTION SEZIONE DISTRIBUTORI	SECÇÃO VÁLVULA HIDR VENTILDEL, HYD	T098
3		87751023		1	SEÇÃO VÁLVULA HIDR ELEMENT DISTR HYDR.	SECCIÓN DE VÁLV. HIDI HYDRAULIKVENTILSEGM	HYD VALVE SECTION SEZIONE DISTRIBUTORI	SECÇÃO VÁLVULA HIDR VENTILDEL, HYD	T098
4		84278714		1	SEÇÃO VÁLVULA HIDR ELEMENT DISTR HYDR.	SECCIÓN DE VÁLV. HIDI HYDRAULIKVENTILSEGM	HYD VALVE SECTION SEZIONE DISTRIBUTORI	SECÇÃO VÁLVULA HIDR VENTILDEL, HYD	T098
5		84157939		2	SEÇÃO VÁLVULA HIDR ELEMENT DISTR HYDR.	SECCIÓN DE VÁLV. HIDI HYDRAULIKVENTILSEGM	HYD VALVE SECTION SEZIONE DISTRIBUTORI	SECÇÃO VÁLVULA HIDR VENTILDEL, HYD	T098
6		84278710		1	SEÇÃO VÁLVULA HIDR ELEMENT DISTR HYDR.	SECCIÓN DE VÁLV. HIDI HYDRAULIKVENTILSEGM	HYD VALVE SECTION SEZIONE DISTRIBUTORI	SECÇÃO VÁLVULA HIDR VENTILDEL, HYD	T098
7		84278702		1	SEÇÃO VÁLVULA HIDR ELEMENT DISTR HYDR.	SECCIÓN DE VÁLV. HIDI HYDRAULIKVENTILSEGM	HYD VALVE SECTION SEZIONE DISTRIBUTORI	SECÇÃO VÁLVULA HIDR VENTILDEL, HYD	T098
8		84278692		1	SEÇÃO VÁLVULA HIDR ELEMENT DISTR HYDR.	SECCIÓN DE VÁLV. HIDI HYDRAULIKVENTILSEGM	HYD VALVE SECTION SEZIONE DISTRIBUTORI	SECÇÃO VÁLVULA HIDR VENTILDEL, HYD	T098
9		84278691		1	SEÇÃO VÁLVULA HIDR ELEMENT DISTR HYDR.	SECCIÓN DE VÁLV. HIDI HYDRAULIKVENTILSEGM	HYD VALVE SECTION SEZIONE DISTRIBUTORI	SECÇÃO VÁLVULA HIDR VENTILDEL, HYD	T098
10		85811915		1	SEÇÃO VÁLVULA HIDR ELEMENT DISTR HYDR.	SECCIÓN DE VÁLV. HIDI HYDRAULIKVENTILSEGM	HYD VALVE SECTION SEZIONE DISTRIBUTORI	SECÇÃO VÁLVULA HIDR VENTILDEL, HYD	T098
11		87447477		1	JOGO DE PEÇAS, Tie Bolt JEU DE PIECES	JUEGO DE PIEZAS TEILESATZ	SET OF PARTS KIT PARTI	CONJUNTO DE PEÇAS RESERVEDELSSÆT	119S

35.726.19	01	p1	12/11

INSTALAÇÃO DA VÁLVULA - COMANDOS RETROESCAVADEIRA, 8 CARRETÉIS (OSCILAÇÃO NO PÉ)
INSTALACION DE LA VALVULA - MANDOS RETROEXCAVADORA, 8 PISTONCILLOS (OSCILACION EN EL PIE)
VALVE INSTALL - BACKHOE CONTROL, 8 SPOOL (FOOT SWING)
VALVE INSTALL - BACKHOE CONTROL, 8 SPOOL (FOOT SWING)

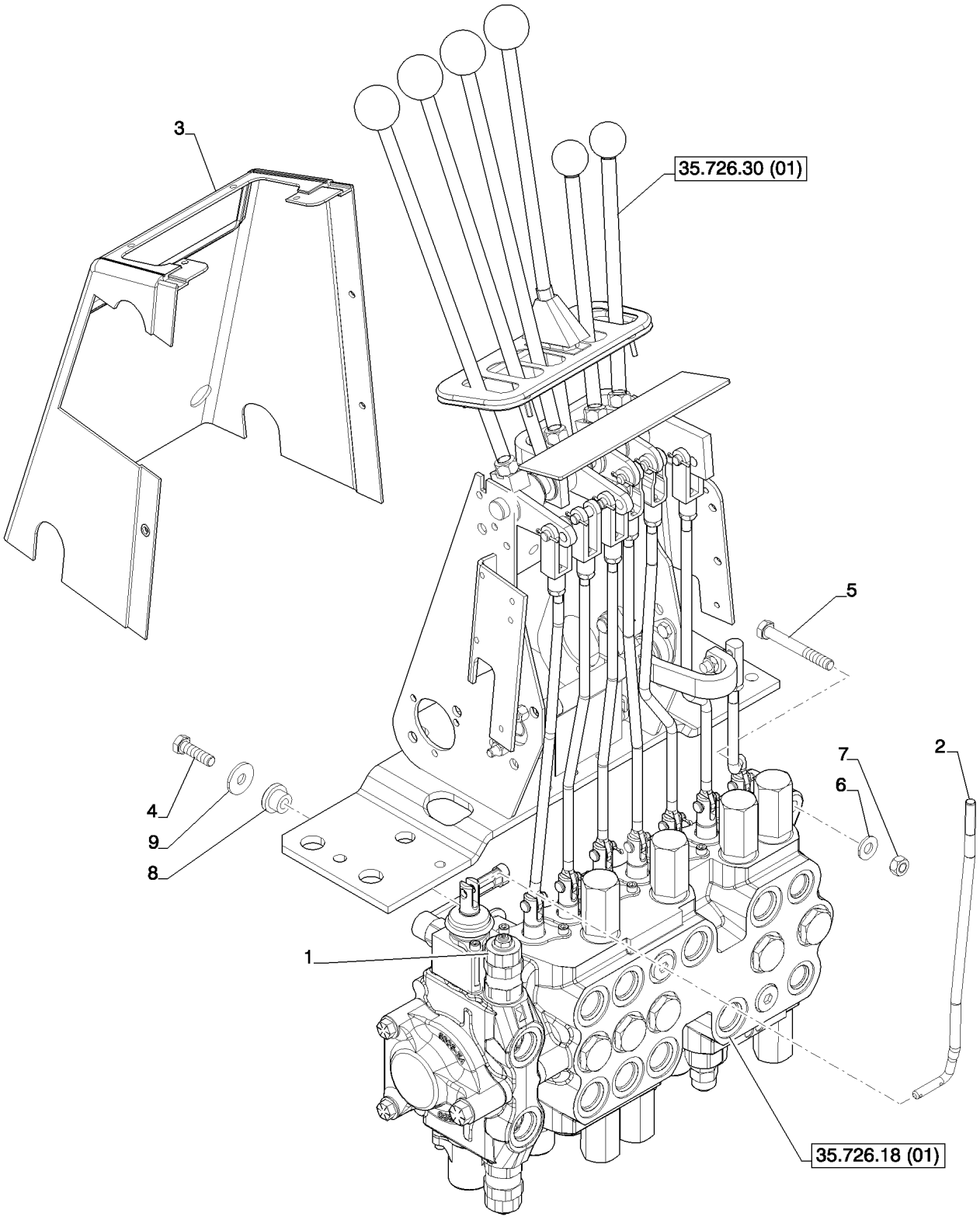

VALVE INSTALL - BACKHOE CONTROL, 8 SPOOL (FOOT SWING)
VALVE INSTALL - BACKHOE CONTROL, 8 SPOOL (FOOT SWING)
VALVE INSTALL - BACKHOE CONTROL, 8 SPOOL (FOOT SWING)
VALVE INSTALL - BACKHOE CONTROL, 8 SPOOL (FOOT SWING)

R	N	P.N.	MOD	Q	Denominação Description	Denominacion Bezeichnung	Description Descrizione	Denominação Beskrivelse	L.C.
1		84128131		1	SOLENOIDE SOLENOIDE	SOLENOIDE MAGNETSCHALTER	SOLENOID SOLENOIDE	SOLENÓIDE MAGNETVENTIL	168S
2		84398269		1	HASTE DE REGULAGEM TIGE DE REGLAGE	VARILLA DE REGLAJE EINSTELLSTANGE	ADJUSTMENT ROD ASTA DI REGOLAZIONE	TIRANTE DE AFINAÇÃO JUSTERINGSSTANG	088A
3		87411084		1	COBERTURA COUVERCLE	CUBIERTA ABDECKUNG	COVER COPERCHIO	COBERTURA DÆKSEL	265C
4		614-10035		1	PARAFUSO, Hex, M10 x 35, 8.8, Full Thd PERNO VIS	 PERNO SCHRAUBE	 BOLT BULLONE	 PARAFUSO BOLT	140B
5		814-10080		2	PARAFUSO, Hex, M10 x 80, 8.8 PERNO VIS	 PERNO SCHRAUBE	 BOLT BULLONE	 PARAFUSO BOLT	140B
6		87655046		2	ARRUELA ESPECIAL RONDELLE SPECIALE	ARANDELA ESPECIAL SPEZIALUNTERLEGSCH	SPECIAL WASHER RONDELLA SPECIALE	ANILHA ESPECIAL SPECIALSKIVE	Z333
7		829-1410		2	PORCA, M10, Cl 10 ECROU	TUERCA MUTTER	NUT DADO	PORCA MØTRIK	010D
8		D52276		1	ISOLADOR ISOLANT	AISLADOR ISOLATOR	ISOLATOR ISOLATORE	ISOLADOR ISOLATOR	Z082
9		87687101		2	ARRUELA PLANA RONDELLE	ARANDELA UNTERLEGSCHEIBE	WASHER RONDELLA	ANILHA FLADSKIVE	131R

35.726.19	02	p1	12/11

INSTALAÇÃO DA VÁLVULA - COMANDOS RETROESCAVADEIRA, 8 CARRETÉIS
INSTALACION DE LA VALVULA - MANDOS RETROEXCAVADORA, 8 PISTONCILLOS
VALVE INSTALL - BACKHOE CONTROL, 8 SPOOL
VALVE INSTALL - BACKHOE CONTROL, 8 SPOOL

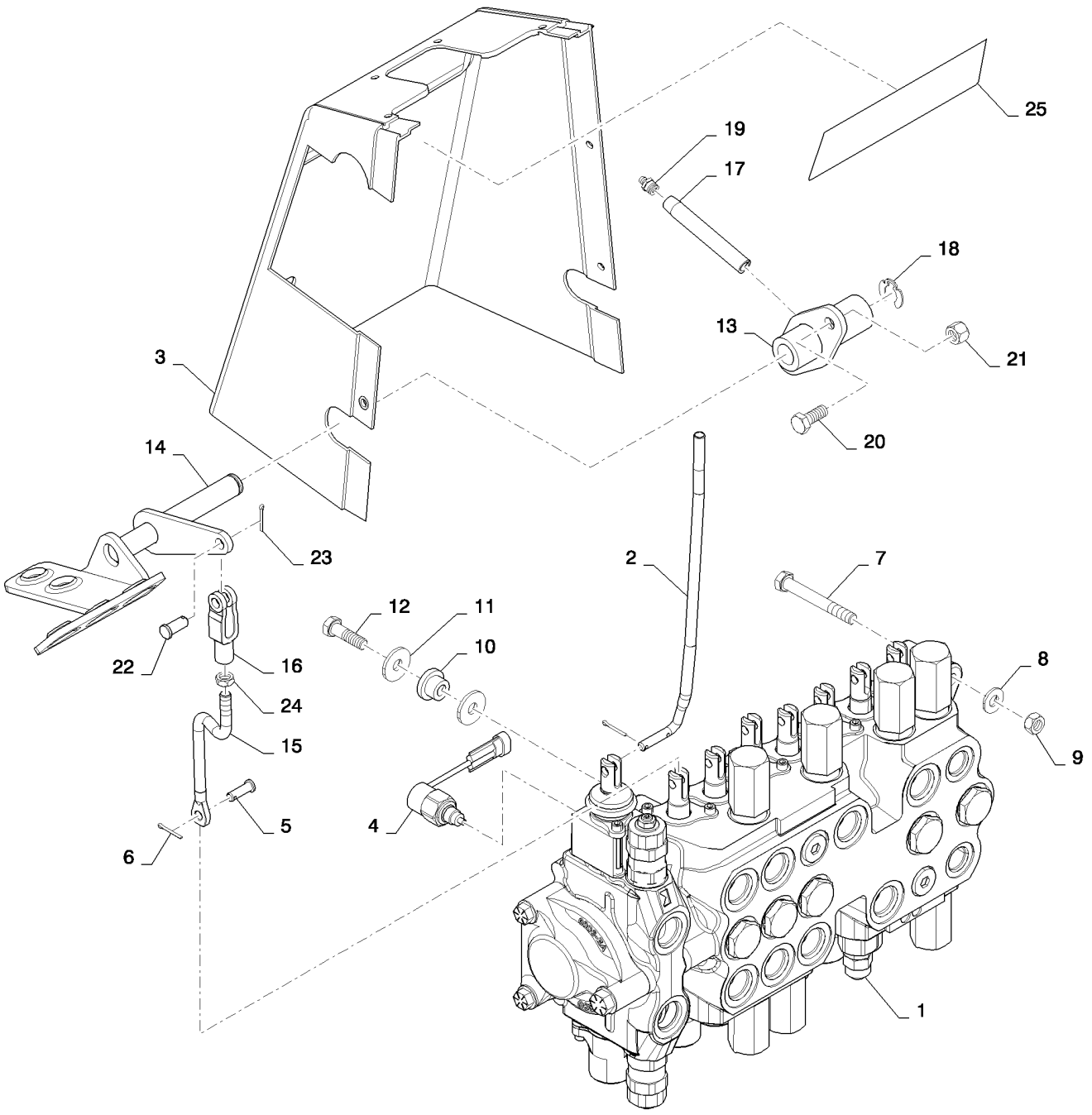

VALVE INSTALL - BACKHOE CONTROL, 8 SPOOL
VALVE INSTALL - BACKHOE CONTROL, 8 SPOOL
VALVE INSTALL - BACKHOE CONTROL, 8 SPOOL
VALVE INSTALL - BACKHOE CONTROL, 8 SPOOL

R	N	P.N.	MOD	Q	Denominação Description	Denominacion Bezeichnung	Description Descrizione	Denominação Beskrivelse	L.C.
1	1	**84273250**		1	VÁLVULA, Backhoe; 8 Spool;				
						VÁLVULA	VALVE	VÁLVULA	9620
					SOUPAPE	VENTIL	VALVOLA	VENTIL	
1	2	**84273249**		1	VÁLVULA, Backhoe; 8 Spool;				
						VÁLVULA	VALVE	VÁLVULA	9620
					SOUPAPE	VENTIL	VALVOLA	VENTIL	
2		**84398269**		1	HASTE DE REGULAGEM, Auxiliary Hydraulic; 8 Spool				
						VARILLA DE REGLAJE	ADJUSTMENT ROD	TIRANTE DE AFINAÇÃO	088A
					TIGE DE REGLAGE	EINSTELLSTANGE	ASTA DI REGOLAZIONE	JUSTERINGSSTANG	
3	1	**87411084**		1	COBERTURA, Front Backhoe Console; 2 Lever				
						CUBIERTA	COVER	COBERTURA	265C
					COUVERCLE	ABDECKUNG	COPERCHIO	DÆKSEL	
3	2	**87411083**		1	COBERTURA, Front Backhoe Console; 2 Lever				
						CUBIERTA	COVER	COBERTURA	265C
					COUVERCLE	ABDECKUNG	COPERCHIO	DÆKSEL	
4		**84128131**		1	SOLENOIDE, Spool Lock With Diode				
						SOLENOIDE	SOLENOID	SOLENÓIDE	168S
					SOLENOIDE	MAGNETSCHALTER	SOLENOIDE	MAGNETVENTIL	
5		**D149287**		7	PINO	PASADOR	PIN	PERNO	080P
					BROCHE	PIN	PERNO	STIFT	
6		**432-612**		7	CONTRA PINO, 3/32" x 3/4"				
						PASADOR	COTTER PIN	TROÇO DE ABRIR	270C
					GOUPILLE FENDUE	SPLINT	COPPIGLIA	SPLITBOLT	
7		**814-10080**		2	PARAFUSO, Hex, M10 x 80, 8.8				
						PERNO	BOLT	PARAFUSO	140B
					VIS	SCHRAUBE	BULLONE	BOLT	
8		**87655046**		2	ARRUELA ESPECIAL	ARANDELA ESPECIAL	SPECIAL WASHER	ANILHA ESPECIAL	Z333
					RONDELLE SPECIALE	SPEZIALUNTERLEGSCH	RONDELLA SPECIALE	SPECIALSKIVE	
9		**829-1410**		2	PORCA, M10, Cl 10	TUERCA	NUT	PORCA	010D
					ECROU	MUTTER	DADO	MØTRIK	
10		**D52276**		1	ISOLADOR	AISLADOR	ISOLATOR	ISOLADOR	Z082
					ISOLANT	ISOLATOR	ISOLATORE	ISOLATOR	
11		**87687101**		2	ARRUELA PLANA	ARANDELA	WASHER	ANILHA	131R
					RONDELLE	UNTERLEGSCHEIBE	RONDELLA	FLADSKIVE	
12		**614-10035**		1	PARAFUSO, Hex, M10 x 35, 8.8, Full Thd				
						PERNO	BOLT	PARAFUSO	140B
					VIS	SCHRAUBE	BULLONE	BOLT	
13		**126918A1**		1	SUPORTE	SOPORTE	SUPPORT	SUPORTE	300S
					SUPPORT	STÜTZE	SUPPORTO	BESLAG	
14		**179029A1**		1	PEDAL	PEDAL	PEDAL	PEDAL	6130
					PEDALE	PEDAL	PEDALE	PEDAL	
15		**87440058**		1	HASTE ROSCADA	VÁSTAGO ROSCADO	THREADED ROD	HASTE ROSCADA	095A
					TIGE FILETEE	GEWINDESTANGE	ASTA FILETTATA	GEVINDSTANG	
16		**D134900**		1	BRACADEIRA CONJUNTO	ABRAZADERA	CLEVIS	BRACADEIRA CONJUNT	P472
					CHAPE	GABEL	FORCELLA	CLEVIS	
17		**D150032**		1	TUBO	TUBO	TUBE	TUBO	9400
					TUBE	ROHR	TUBO	TUBE	

(1) Corntrole de Mão
(2) Controle de Pé

35.726.19	02	p2	12/11

INSTALAÇÃO DA VÁLVULA - COMANDOS RETROESCAVADEIRA, 8 CARRETÉIS
INSTALACION DE LA VALVULA - MANDOS RETROEXCAVADORA, 8 PISTONCILLOS
VALVE INSTALL - BACKHOE CONTROL, 8 SPOOL
VALVE INSTALL - BACKHOE CONTROL, 8 SPOOL

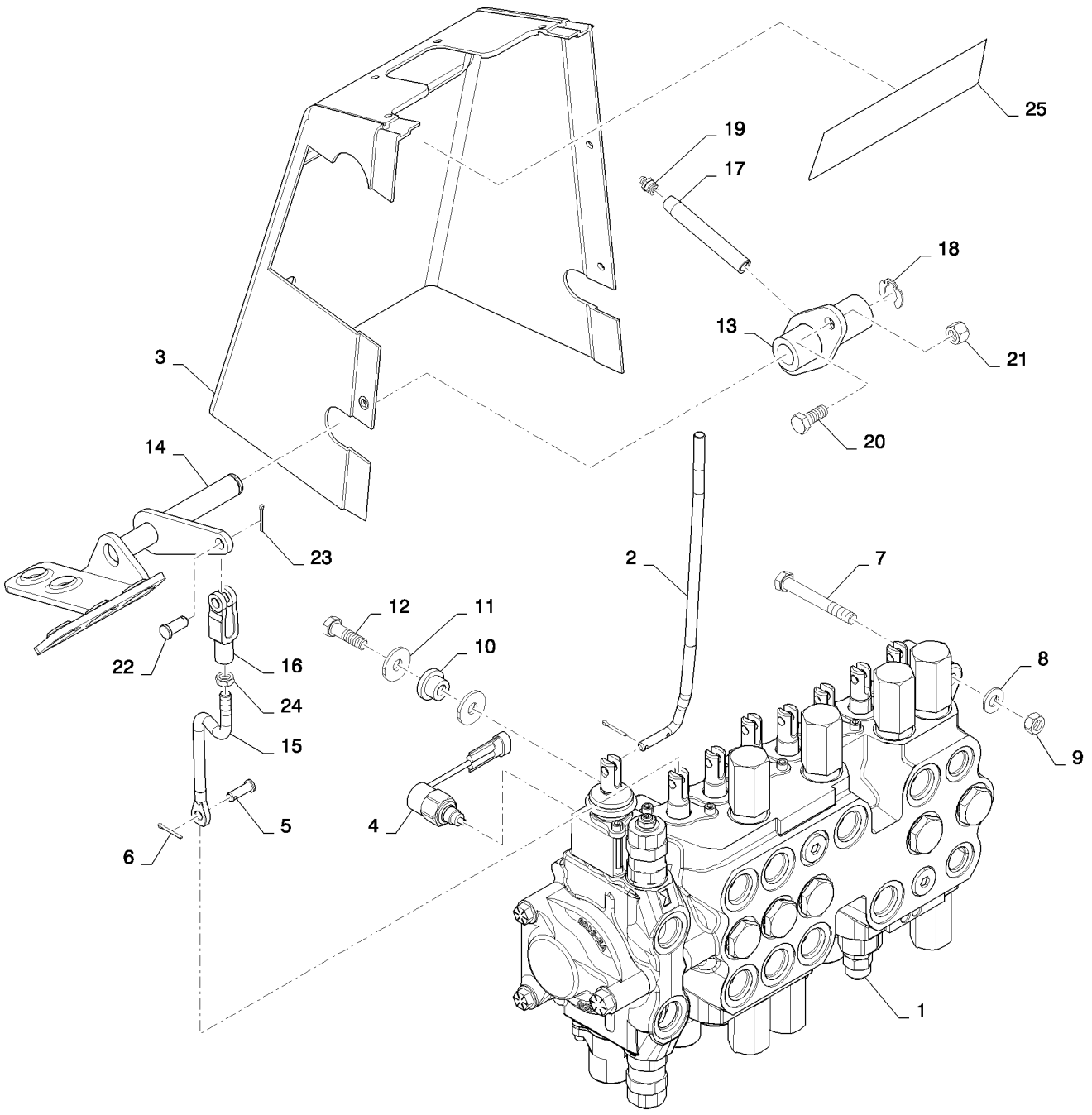

VALVE INSTALL - BACKHOE CONTROL, 8 SPOOL
VALVE INSTALL - BACKHOE CONTROL, 8 SPOOL
VALVE INSTALL - BACKHOE CONTROL, 8 SPOOL
VALVE INSTALL - BACKHOE CONTROL, 8 SPOOL

R	N	P.N.	MOD	Q	Denominação Description	Denominacion Bezeichnung	Description Descrizione	Denominação Beskrivelse	L.C.
18		D143416		1	ANEL ELÁSTICO CIRCLIP	ARANDELA DE RETENCI SICHERUNGSRING	CIRCLIP ANELLO ELASTICO	ANEL DE RETENÇÃO LÅSERING	056A
19		219-1		1	GRAXEIRA, 1/8"-27 x .66 lg GRAISSEUR	BOQUILLA DE LUBRICA(SCHMIERNIPPEL	LUBE NIPPLE INGRASSATORE	COPO DE LUBRIFICAÇÃ(SMØRENIPPEL	060I
20		614-10025		2	PARAFUSO, Hex, M10 x 25, 8.8, Full Thd VIS	PERNO SCHRAUBE	BOLT BULLONE	PARAFUSO BOLT	140B
21		832-10410		2	CONTRA PORCA, M10 x 1.5, Cl 8 CONTRE-ECROU	TUERCA DE BLOQUEO SICHERUNGSMUTTER	LOCK NUT DADO DI BLOCCAGGIO	CONTRAPORCA LÅSEMØTRIK	P263
22		427-6088		1	PINO DE GARFO, 3/8" x 3/4" AXE DE CHAPE	EJE CON CABEZA GABELBOLZEN	CLEVIS PIN PERNO A TESTA PIANA	PINO DE FORQUILHA GAFFELBOLT	P694
23		432-612		1	CONTRA PINO, 3/32" x 3/4" GOUPILLE FENDUE	PASADOR SPLINT	COTTER PIN COPPIGLIA	TROÇO DE ABRIR SPLITBOLT	270C
24		425-156		1	PORCA, Jam, 3/8"-24, G5 ECROU	TUERCA MUTTER	NUT DADO	PORCA MØTRIK	010D
25		D149827		1	ADESIVO DE IMPORTANTE, Caution: Operate Backhoe From Seat Position Only AUTOCOLLANT IMPORT.	RÓTULO IMPORTANTE AUFKLEBER WICHTIG	IMPORTANT DECAL DECALCOMANIA IMPOR	DÍSTICO DE IMPORTANT MÆRKAT, VIGTIGT	A039

35.726.19	03	p1	12/11

INSTALAÇÃO DA VÁLVULA - COMANDOS RETROESCAVADEIRA, 7 CARRETÉIS (OSCILAÇÃO NO PÉ)
INSTALACION DE LA VALVULA - MANDOS RETROEXCAVADORA, 7 PISTONCILLOS (OSCILACION EN EL PIE)
VALVE INSTALL - BACKHOE CONTROL, 7 SPOOL (FOOT SWING)
VALVE INSTALL - BACKHOE CONTROL, 7 SPOOL (FOOT SWING)

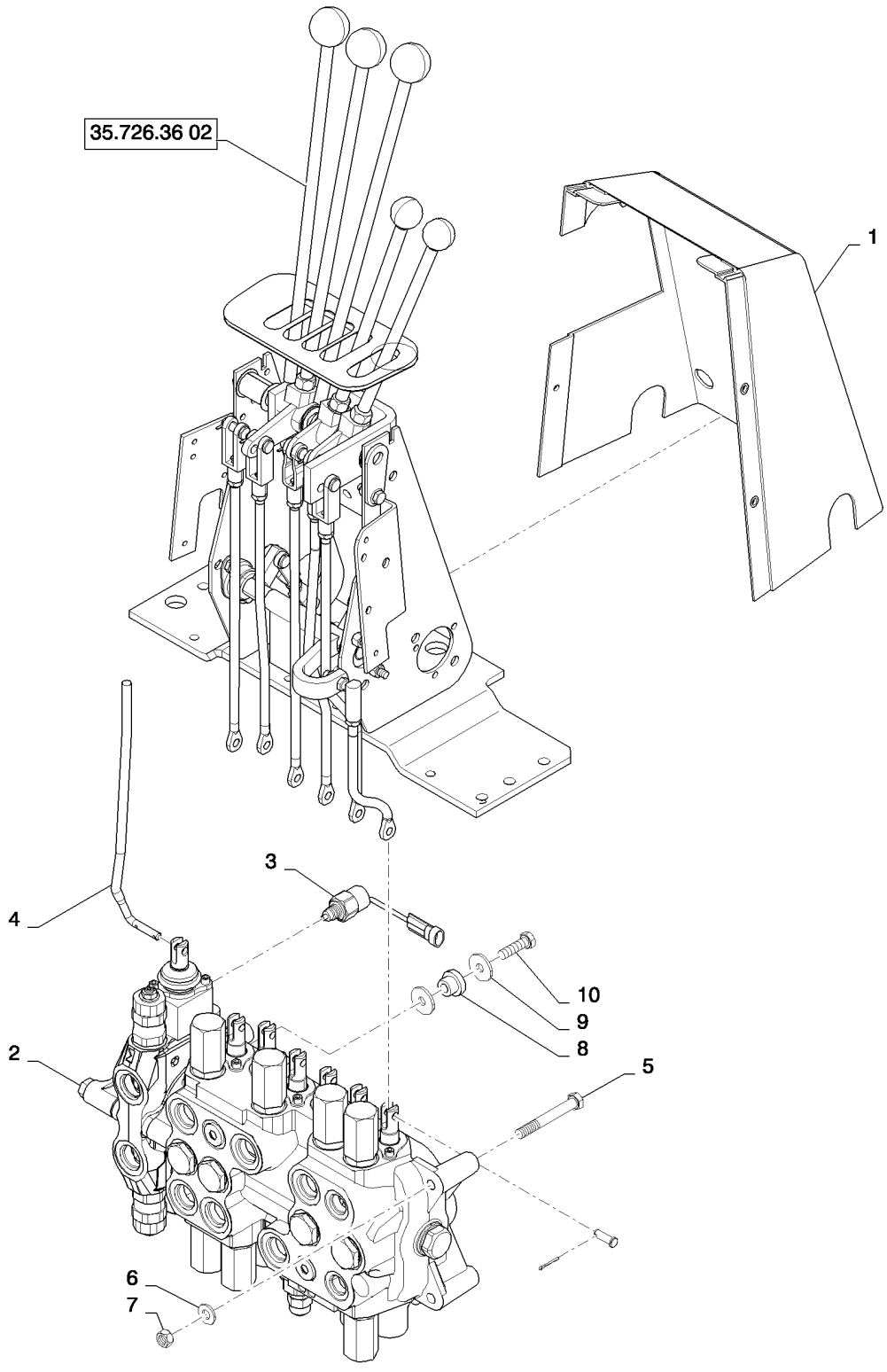

VALVE INSTALL - BACKHOE CONTROL, 7 SPOOL (FOOT SWING)
VALVE INSTALL - BACKHOE CONTROL, 7 SPOOL (FOOT SWING)
VALVE INSTALL - BACKHOE CONTROL, 7 SPOOL (FOOT SWING)
VALVE INSTALL - BACKHOE CONTROL, 7 SPOOL (FOOT SWING)

R	N	P.N.	MOD	Q	Denominação Description	Denominacion Bezeichnung	Description Descrizione	Denominação Beskrivelse	L.C.
1		87411083		1	COBERTURA, Front Backhoe Console; 3 Lever; With Auxiliary Hydraulics				
						CUBIERTA	COVER	COBERTURA	265C
					COUVERCLE	ABDECKUNG	COPERCHIO	DÆKSEL	
2		84273245		1	VÁLVULA, 7 Spool; Auxiliary; Foot Swing				
						VÁLVULA	VALVE	VÁLVULA	9620
					SOUPAPE	VENTIL	VALVOLA	VENTIL	
3		84128131		1	SOLENOIDE, Spool Lock With Diode				
						SOLENOIDE	SOLENOID	SOLENÓIDE	168S
					SOLENOIDE	MAGNETSCHALTER	SOLENOIDE	MAGNETVENTIL	
4		84398267		1	HASTE DE REGULAGEM, Auxiliary Hydraulic; 7 Spool				
						VARILLA DE REGLAJE	ADJUSTMENT ROD	TIRANTE DE AFINAÇÃO	088A
					TIGE DE REGLAGE	EINSTELLSTANGE	ASTA DI REGOLAZIONE	JUSTERINGSSTANG	
5		814-10080		2	PARAFUSO, Hex, M10 x 80, 8.8				
						PERNO	BOLT	PARAFUSO	140B
					VIS	SCHRAUBE	BULLONE	BOLT	
6		87655046		2	ARRUELA ESPECIAL	ARANDELA ESPECIAL	SPECIAL WASHER	ANILHA ESPECIAL	Z333
					RONDELLE SPECIALE	SPEZIALUNTERLEGSCH	RONDELLA SPECIALE	SPECIALSKIVE	
7		829-1410		2	PORCA, M10, Cl 10	TUERCA	NUT	PORCA	010D
					ECROU	MUTTER	DADO	MØTRIK	
8		D52276		1	ISOLADOR	AISLADOR	ISOLATOR	ISOLADOR	Z082
					ISOLANT	ISOLATOR	ISOLATORE	ISOLATOR	
9		87687101		2	ARRUELA PLANA	ARANDELA	WASHER	ANILHA	131R
					RONDELLE	UNTERLEGSCHEIBE	RONDELLA	FLADSKIVE	
10		614-10035		1	PARAFUSO, Hex, M10 x 35, 8.8, Full Thd				
						PERNO	BOLT	PARAFUSO	140B
					VIS	SCHRAUBE	BULLONE	BOLT	

35.726.19	04	p1	12/11

INSTALAÇÃO DA VÁLVULA - COMANDOS RETROESCAVADEIRA, 7 CARRETÉIS (OSCILAÇÃO NA MÃO)
INSTALACION DE LA VALVULA - MANDOS RETROEXCAVADORA, 7 PISTONCILLOS (OSCILACION EN EL MANO)
VALVE INSTALL - BACKHOE CONTROL, 7 SPOOL (HAND SWING)
VALVE INSTALL - BACKHOE CONTROL, 7 SPOOL (HAND SWING)

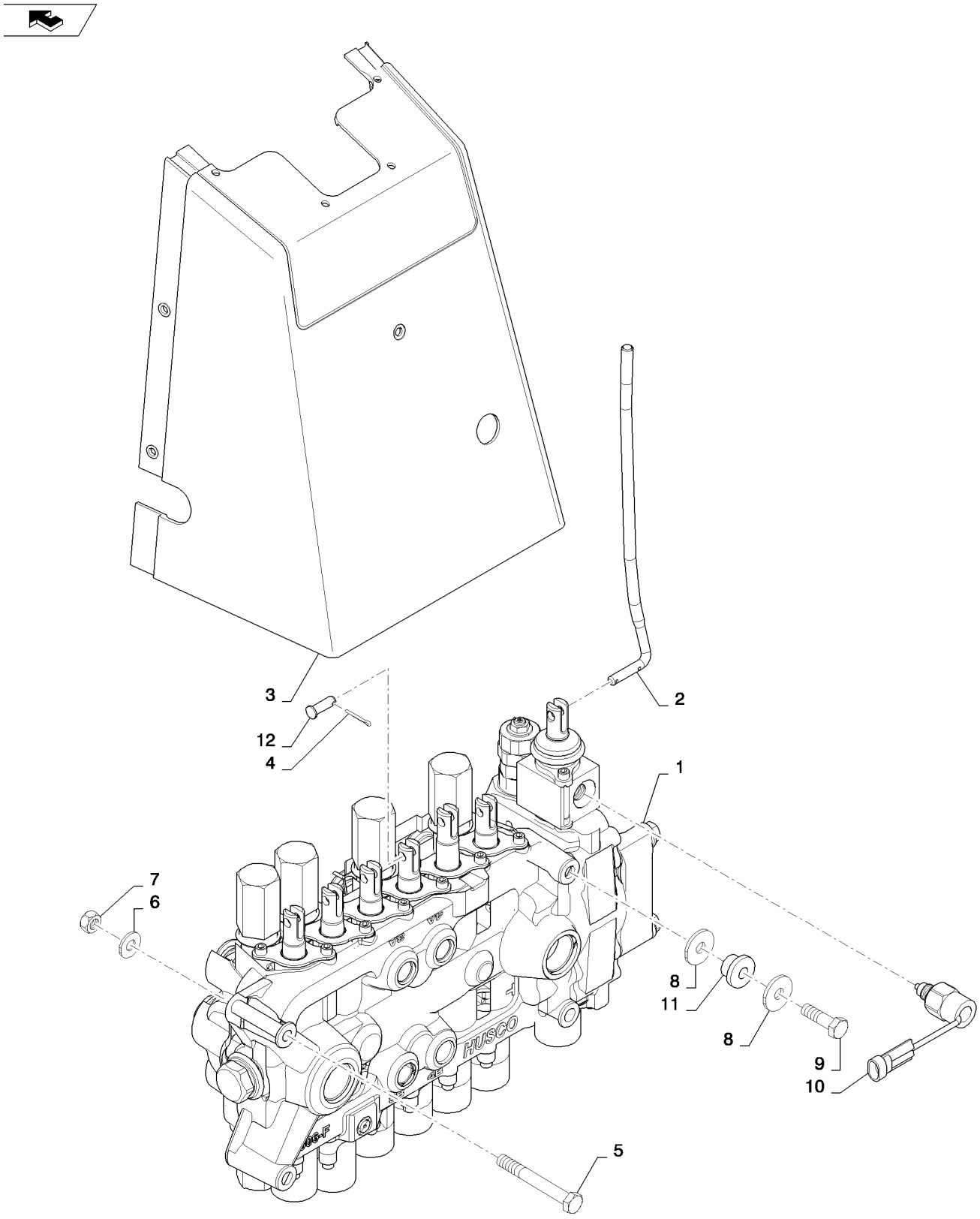

VALVE INSTALL - BACKHOE CONTROL, 7 SPOOL (HAND SWING)
VALVE INSTALL - BACKHOE CONTROL, 7 SPOOL (HAND SWING)
VALVE INSTALL - BACKHOE CONTROL, 7 SPOOL (HAND SWING)
VALVE INSTALL - BACKHOE CONTROL, 7 SPOOL (HAND SWING)

R	N	P.N.	MOD	Q	Denominação Description	Denominacion Bezeichnung	Description Descrizione	Denominação Beskrivelse	L.C.
1		84273247		1	VÁLVULA, Backhoe; 7 Spool; Hand Swing				
						VÁLVULA	VALVE	VÁLVULA	9620
					SOUPAPE	VENTIL	VALVOLA	VENTIL	
2		84398267		1	HASTE DE REGULAGEM, Auxiliary Hydraulic; 7 Spool				
						VARILLA DE REGLAJE	ADJUSTMENT ROD	TIRANTE DE AFINAÇÃO	088A
					TIGE DE REGLAGE	EINSTELLSTANGE	ASTA DI REGOLAZIONE	JUSTERINGSSTANG	
3		87411084		1	COBERTURA, Front Backhoe Console; 2 Lever				
						CUBIERTA	COVER	COBERTURA	265C
					COUVERCLE	ABDECKUNG	COPERCHIO	DÆKSEL	
4		432-612		6	CONTRA PINO, 3/32" x 3/4"				
						PASADOR	COTTER PIN	TROÇO DE ABRIR	270C
					GOUPILLE FENDUE	SPLINT	COPPIGLIA	SPLITBOLT	
5		814-10080		2	PARAFUSO, Hex, M10 x 80, 8.8				
						PERNO	BOLT	PARAFUSO	140B
					VIS	SCHRAUBE	BULLONE	BOLT	
6		87655046		2	ARRUELA ESPECIAL	ARANDELA ESPECIAL	SPECIAL WASHER	ANILHA ESPECIAL	Z333
					RONDELLE SPECIALE	SPEZIALUNTERLEGSCH	RONDELLA SPECIALE	SPECIALSKIVE	
7		829-1410		2	PORCA, M10, Cl 10	TUERCA	NUT	PORCA	010D
					ECROU	MUTTER	DADO	MØTRIK	
8		87687101		2	ARRUELA PLANA	ARANDELA	WASHER	ANILHA	131R
					RONDELLE	UNTERLEGSCHEIBE	RONDELLA	FLADSKIVE	
9		614-10035		1	PARAFUSO, Hex, M10 x 35, 8.8, Full Thd				
						PERNO	BOLT	PARAFUSO	140B
					VIS	SCHRAUBE	BULLONE	BOLT	
10		84128131		1	SOLENOIDE, Spool Lock With Diode				
						SOLENOIDE	SOLENOID	SOLENÓIDE	168S
					SOLENOIDE	MAGNETSCHALTER	SOLENOIDE	MAGNETVENTIL	
11		D52276		1	ISOLADOR	AISLADOR	ISOLATOR	ISOLADOR	Z082
					ISOLANT	ISOLATOR	ISOLATORE	ISOLATOR	
12		D149287		6	PINO	PASADOR	PIN	PERNO	080P
					BROCHE	PIN	PERNO	STIFT	

35.726.19	05	p1	12/11

VÁLVULA - RETROESCAVADEIRA, 6 CARRETÉIS COM BRAÇO EXTENSÍVEL (SEM 2 ALAVANCAS)
VÁLVULA - RETROEXCADORA, 6 PISTONCILLOS CON BRAZO EXTENSIBLE, (SIN 2 PALANCAS)
VALVE INSTALL - BACKHOE CONTROL, 6 SPOOL W/ STAN DIPPER (W/O 2 LEVERS)
VALVE INSTALL - BACKHOE CONTROL, 6 SPOOL W/ STAN DIPPER (W/O 2 LEVERS)

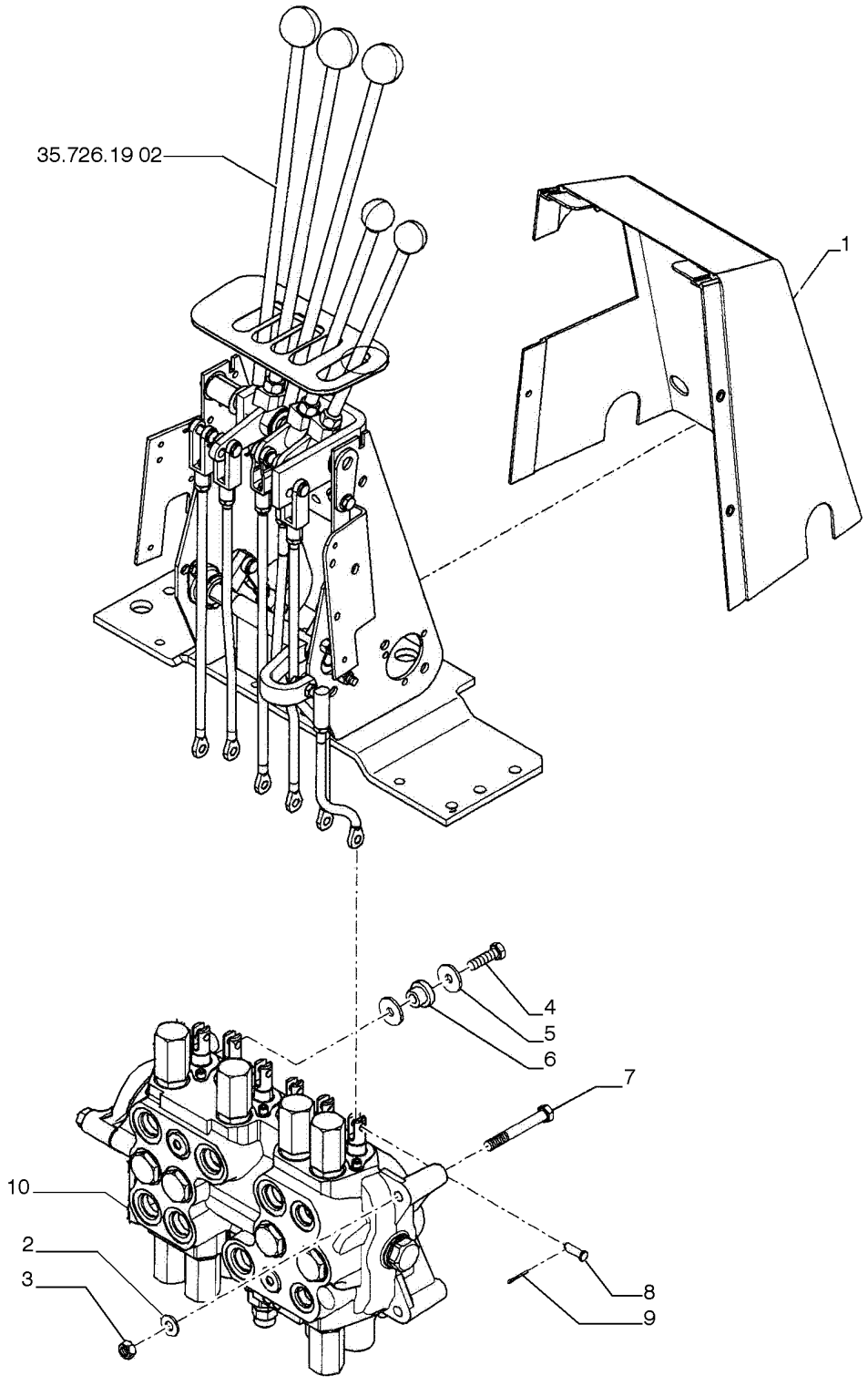

VALVE INSTALL - BACKHOE CONTROL, 6 SPOOL W/ STAN DIPPER (W/O 2 LEVERS)
VALVE INSTALL - BACKHOE CONTROL, 6 SPOOL W/ STAN DIPPER (W/O 2 LEVERS)
VALVE INSTALL - BACKHOE CONTROL, 6 SPOOL W/ STAN DIPPER (W/O 2 LEVERS)
VALVE INSTALL - BACKHOE CONTROL, 6 SPOOL W/ STAN DIPPER (W/O 2 LEVERS)

R	N	P.N.	MOD	Q	Denominação Description	Denominacion Bezeichnung	Description Descrizione	Denominação Beskrivelse	L.C.
1		390760A1		1	COBERTURA, Backhoe; 7 Spool; Hand Swing				
					CUBIERTA	COVER	COBERTURA	265C	
					COUVERCLE	ABDECKUNG	COPERCHIO	DÆKSEL	
2		87655046		2	ARRUELA ESPECIAL, Auxiliary Hydraulic; 7 Spool				
					ARANDELA ESPECIAL	SPECIAL WASHER	ANILHA ESPECIAL	Z333	
					RONDELLE SPECIALE	SPEZIALUNTERLEGSCH	RONDELLA SPECIALE	SPECIALSKIVE	
3		829-1410		2	PORCA, M10, Cl 10, Front Backhoe Console; 2 Lever				
					TUERCA	NUT	PORCA	010D	
					ECROU	MUTTER	DADO	MØTRIK	
4		614-10035		1	PARAFUSO, Hex, M10 x 35, 8.8, Full Thd				
					PERNO	BOLT	PARAFUSO	140B	
					VIS	SCHRAUBE	BULLONE	BOLT	
5		87687101		2	ARRUELA PLANA	ARANDELA	WASHER	ANILHA	131R
					RONDELLE	UNTERLEGSCHEIBE	RONDELLA	FLADSKIVE	
6		D52276		1	ISOLADOR	AISLADOR	ISOLATOR	ISOLADOR	Z082
					ISOLANT	ISOLATOR	ISOLATORE	ISOLATOR	
7		814-10080		2	PARAFUSO, Hex, M10 x 80, 8.8				
					PERNO	BOLT	PARAFUSO	140B	
					VIS	SCHRAUBE	BULLONE	BOLT	
8		D149287		6	PINO	PASADOR	PIN	PERNO	080P
					BROCHE	PIN	PERNO	STIFT	
9		432-612		6	CONTRA PINO, 3/32" x 3/4"				
					PASADOR	COTTER PIN	TROÇO DE ABRIR	270C	
					GOUPILLE FENDUE	SPLINT	COPPIGLIA	SPLITBOLT	
10		84233913		1	VÁLVULA, Spool Lock With Diode				
					VÁLVULA	VALVE	VÁLVULA	9620	
					SOUPAPE	VENTIL	VALVOLA	VENTIL	

35.726.19	06	p1	12/11

VÁLVULA - RETROESCAVADEIRA, 7 CARRETÉIS COM BRAÇO EXTENSÍVEL (SEM 2 ALAVANCAS)
MANDO - RETROEXCAVADORA, CON OSCILACION EN EL PIE (SIN 2 PALANCAS)
VALVE INSTALL - BACKHOE, 7 SPOOL W/ EXTENDABLE DIPPER (W/O E LEVERS)
VALVE INSTALL - BACKHOE, 7 SPOOL W/ EXTENDABLE DIPPER (W/O E LEVERS)

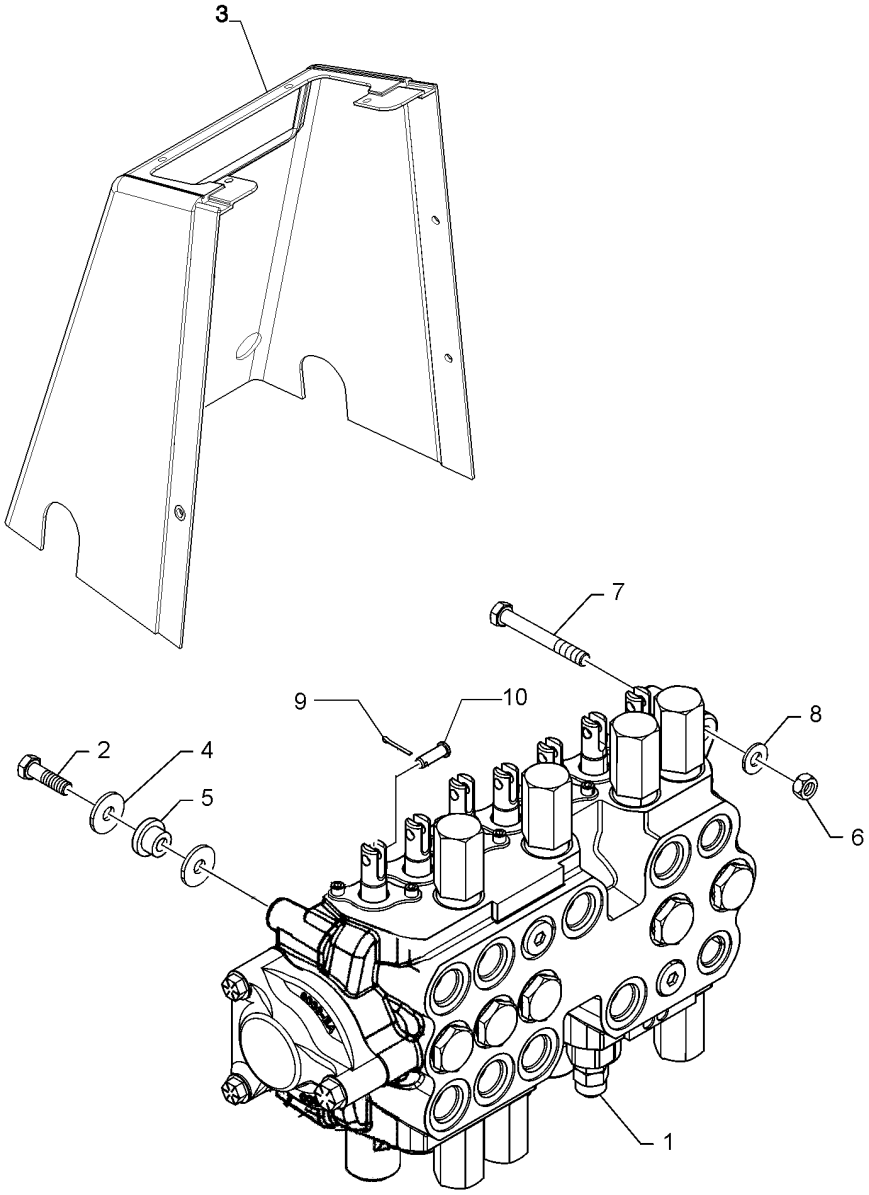

VALVE INSTALL - BACKHOE, 7 SPOOL W/ EXTENDABLE DIPPER (W/O E LEVERS)
VALVE INSTALL - BACKHOE, 7 SPOOL W/ EXTENDABLE DIPPER (W/O E LEVERS)
VALVE INSTALL - BACKHOE, 7 SPOOL W/ EXTENDABLE DIPPER (W/O E LEVERS)
VALVE INSTALL - BACKHOE, 7 SPOOL W/ EXTENDABLE DIPPER (W/O E LEVERS)

R	N	P.N.	MOD	Q	Denominação Description	Denominacion Bezeichnung	Description Descrizione	Denominação Beskrivelse	L.C.
1		84233915		1	VÁLVULA SOUPAPE	VÁLVULA VENTIL	VALVE VALVOLA	VÁLVULA VENTIL	9620
2		614-10035		1	PARAFUSO, Hex, M10 x 35, 8.8, Full Thd VIS	PERNO SCHRAUBE	BOLT BULLONE	PARAFUSO BOLT	140B
3		390760A1		10	COBERTURA COUVERCLE	CUBIERTA ABDECKUNG	COVER COPERCHIO	COBERTURA DÆKSEL	265C
4		87687101		1	ARRUELA PLANA RONDELLE	ARANDELA UNTERLEGSCHEIBE	WASHER RONDELLA	ANILHA FLADSKIVE	131R
5		D52276		1	ISOLADOR ISOLANT	AISLADOR ISOLATOR	ISOLATOR ISOLATORE	ISOLADOR ISOLATOR	Z082
6		829-1410		1	PORCA, M10, Cl 10 ECROU	TUERCA MUTTER	NUT DADO	PORCA MØTRIK	010D
7		814-10080		1	PARAFUSO, Hex, M10 x 80, 8.8 VIS	PERNO SCHRAUBE	BOLT BULLONE	PARAFUSO BOLT	140B
8		87655046		1	ARRUELA ESPECIAL RONDELLE SPECIALE	ARANDELA ESPECIAL SPEZIALUNTERLEGSCH	SPECIAL WASHER RONDELLA SPECIALE	ANILHA ESPECIAL SPECIALSKIVE	Z333
9		432-612		2	CONTRA PINO, 3/32" x 3/4" GOUPILLE FENDUE	PASADOR SPLINT	COTTER PIN COPPIGLIA	TROÇO DE ABRIR SPLITBOLT	270C
10		D149287		1	PINO BROCHE	PASADOR PIN	PIN PERNO	PERNO STIFT	080P

35.726.19	07	p1	12/11

VÁLVULA - RETROESCAVADEIRA, 7 CARRETÉIS COM BRAÇO EXTENSÍVEL (COM 2 ALAVANCAS)
VÁLVULA - RETROEXCADORA, 7 PISTONCILLOS CON BRAZO EXTENSIBLE (CON 2 PALANCAS)
VALVE INSTALL - BACKHOE CONTROL, 7 SPOOL W/ STAN DIPPER (W/ 2 LEVER)
VALVE INSTALL - BACKHOE CONTROL, 7 SPOOL W/ STAN DIPPER (W/ 2 LEVER)

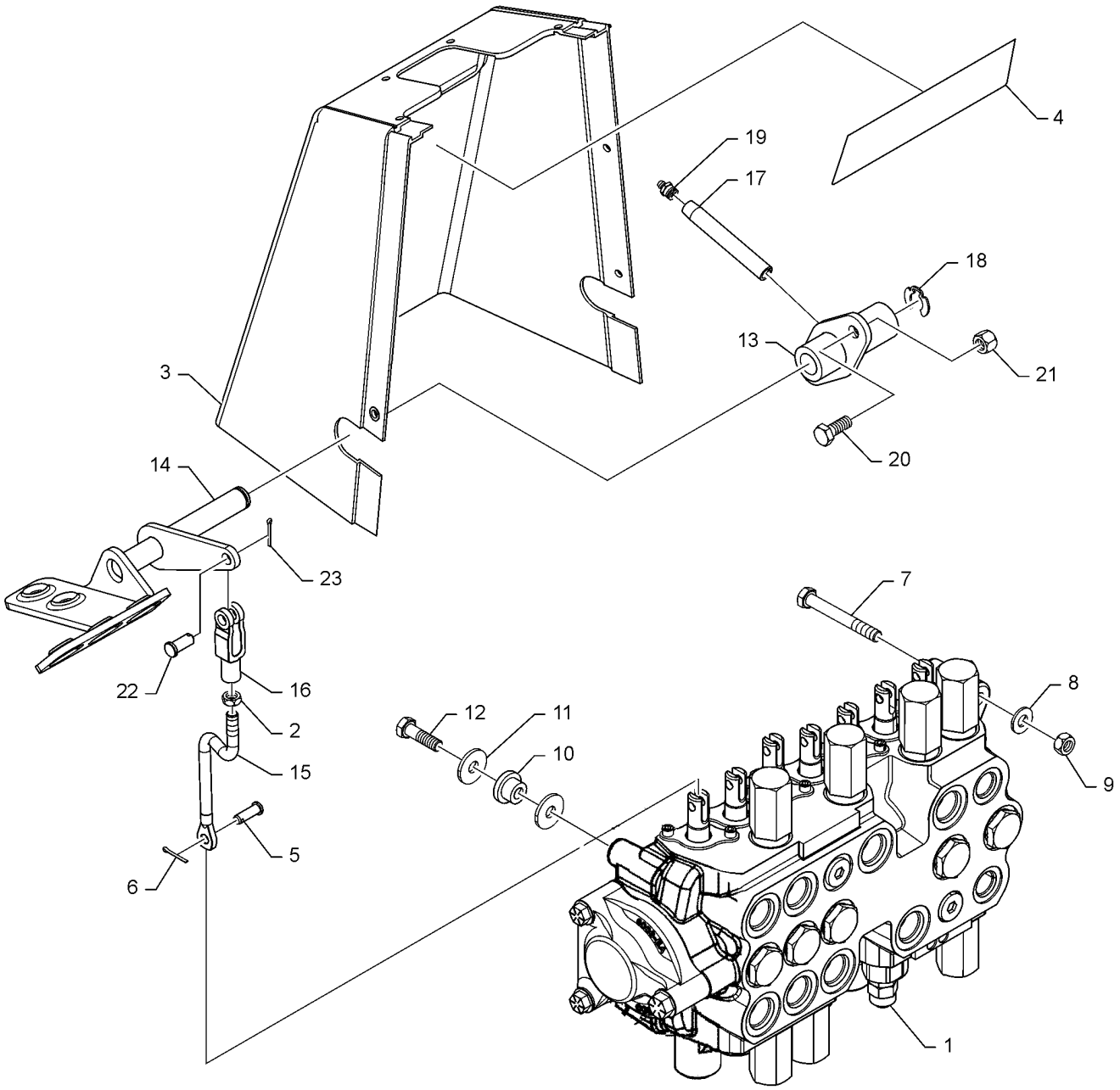

VALVE INSTALL - BACKHOE CONTROL, 7 SPOOL W/ STAN DIPPER (W/ 2 LEVER)
VALVE INSTALL - BACKHOE CONTROL, 7 SPOOL W/ STAN DIPPER (W/ 2 LEVER)
VALVE INSTALL - BACKHOE CONTROL, 7 SPOOL W/ STAN DIPPER (W/ 2 LEVER)
VALVE INSTALL - BACKHOE CONTROL, 7 SPOOL W/ STAN DIPPER (W/ 2 LEVER)

R	N	P.N.	MOD	Q	Denominação Description	Denominacion Bezeichnung	Description Descrizione	Denominação Beskrivelse	L.C.
1		84233916		1	VÁLVULA, Backhoe; 7 Spool; Hand Swing				
						VÁLVULA	VALVE	VÁLVULA	9620
					SOUPAPE	VENTIL	VALVOLA	VENTIL	
2		425-156		1	PORCA, Jam, 3/8"-24, G5, Auxiliary Hydraulic; 7 Spool				
						TUERCA	NUT	PORCA	010D
					ECROU	MUTTER	DADO	MØTRIK	
3		390690A1		1	COBERTURA, Front Backhoe Console; 2 Lever				
						CUBIERTA	COVER	COBERTURA	265C
					COUVERCLE	ABDECKUNG	COPERCHIO	DÆKSEL	
4		D149827		1	ADESIVO DE IMPORTANTE				
						RÓTULO IMPORTANTE	IMPORTANT DECAL	DÍSTICO DE IMPORTANT	A039
					AUTOCOLLANT IMPORT.	AUFKLEBER WICHTIG	DECALCOMANIA IMPOR	MÆRKAT, VIGTIGT	
5		D149287		7	PINO	PASADOR	PIN	PERNO	080P
					BROCHE	PIN	PERNO	STIFT	
6		432-612		7	CONTRA PINO, 3/32" x 3/4"				
						PASADOR	COTTER PIN	TROÇO DE ABRIR	270C
					GOUPILLE FENDUE	SPLINT	COPPIGLIA	SPLITBOLT	
7		814-10080		2	PARAFUSO, Hex, M10 x 80, 8.8				
						PERNO	BOLT	PARAFUSO	140B
					VIS	SCHRAUBE	BULLONE	BOLT	
8		87655046		2	ARRUELA ESPECIAL	ARANDELA ESPECIAL	SPECIAL WASHER	ANILHA ESPECIAL	Z333
					RONDELLE SPECIALE	SPEZIALUNTERLEGSCH	RONDELLA SPECIALE	SPECIALSKIVE	
9		829-1410		2	PORCA, M10, Cl 10	TUERCA	NUT	PORCA	010D
					ECROU	MUTTER	DADO	MØTRIK	
10		D52276		1	ISOLADOR, Spool Lock With Diode				
						AISLADOR	ISOLATOR	ISOLADOR	Z082
					ISOLANT	ISOLATOR	ISOLATORE	ISOLATOR	
11		87687101		2	ARRUELA PLANA	ARANDELA	WASHER	ANILHA	131R
					RONDELLE	UNTERLEGSCHEIBE	RONDELLA	FLADSKIVE	
12		614-10035		1	PARAFUSO, Hex, M10 x 35, 8.8, Full Thd				
						PERNO	BOLT	PARAFUSO	140B
					VIS	SCHRAUBE	BULLONE	BOLT	
13		126918A1		1	SUPORTE	SOPORTE	SUPPORT	SUPORTE	300S
					SUPPORT	STÜTZE	SUPPORTO	BESLAG	
14		179029A1		1	PEDAL	PEDAL	PEDAL	PEDAL	6130
					PEDALE	PEDAL	PEDALE	PEDAL	
15		87440058		1	HASTE ROSCADA	VÁSTAGO ROSCADO	THREADED ROD	HASTE ROSCADA	095A
					TIGE FILETEE	GEWINDESTANGE	ASTA FILETTATA	GEVINDSTANG	
16		D134900		1	BRACADEIRA CONJUNTO	ABRAZADERA	CLEVIS	BRACADEIRA CONJUNT	P472
					CHAPE	GABEL	FORCELLA	CLEVIS	
17		D150032		1	TUBO	TUBO	TUBE	TUBO	9400
					TUBE	ROHR	TUBO	TUBE	
18		D143416		1	ANEL ELÁSTICO	ARANDELA DE RETENCI	CIRCLIP	ANEL DE RETENÇÃO	056A
					CIRCLIP	SICHERUNGSRING	ANELLO ELASTICO	LÅSERING	
19		219-1		1	GRAXEIRA, 1/8"-27 x .66 lg	BOQUILLA DE LUBRICAC	LUBE NIPPLE	COPO DE LUBRIFICAÇÃ	060I
					GRAISSEUR	SCHMIERNIPPEL	INGRASSATORE	SMØRENIPPEL	
20		614-10025		2	PARAFUSO, Hex, M10 x 25, 8.8, Full Thd				
						PERNO	BOLT	PARAFUSO	140B
					VIS	SCHRAUBE	BULLONE	BOLT	

35.726.19	07	p2	12/11

VÁLVULA - RETROESCAVADEIRA, 7 CARRETÉIS COM BRAÇO EXTENSÍVEL (COM 2 ALAVANCAS)
VÁLVULA - RETROEXCADORA, 7 PISTONCILLOS CON BRAZO EXTENSIBLE (CON 2 PALANCAS)
VALVE INSTALL - BACKHOE CONTROL, 7 SPOOL W/ STAN DIPPER (W/ 2 LEVER)
VALVE INSTALL - BACKHOE CONTROL, 7 SPOOL W/ STAN DIPPER (W/ 2 LEVER)

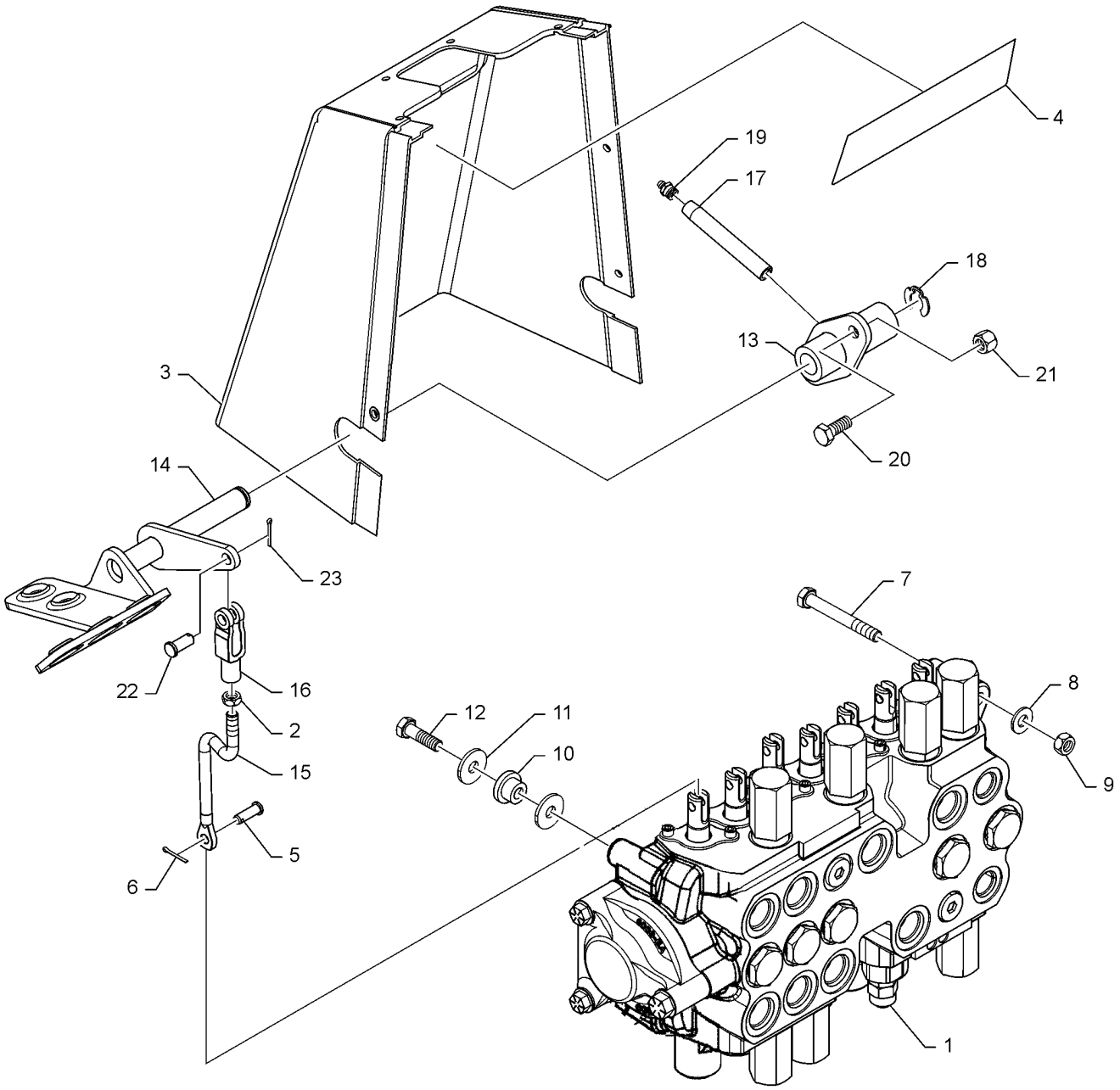

VALVE INSTALL - BACKHOE CONTROL, 7 SPOOL W/ STAN DIPPER (W/ 2 LEVER)
VALVE INSTALL - BACKHOE CONTROL, 7 SPOOL W/ STAN DIPPER (W/ 2 LEVER)
VALVE INSTALL - BACKHOE CONTROL, 7 SPOOL W/ STAN DIPPER (W/ 2 LEVER)
VALVE INSTALL - BACKHOE CONTROL, 7 SPOOL W/ STAN DIPPER (W/ 2 LEVER)

R	N	P.N.	MOD	Q	Denominação Description	Denominacion Bezeichnung	Description Descrizione	Denominação Beskrivelse	L.C.
21		832-10410		2	CONTRA PORCA, M10 x 1.5, Cl 8				
						TUERCA DE BLOQUEO	LOCK NUT	CONTRAPORCA	P263
					CONTRE-ECROU	SICHERUNGSMUTTER	DADO DI BLOCCAGGIO	LÅSEMØTRIK	
22		427-6088		1	PINO DE GARFO, 3/8" x 3/4"				
						EJE CON CABEZA	CLEVIS PIN	PINO DE FORQUILHA	P694
					AXE DE CHAPE	GABELBOLZEN	PERNO A TESTA PIANA	GAFFELBOLT	
23		432-612		1	CONTRA PINO, 3/32" x 3/4"				
						PASADOR	COTTER PIN	TROÇO DE ABRIR	270C
					GOUPILLE FENDUE	SPLINT	COPPIGLIA	SPLITBOLT	

35.726.20	01	p1	12/11

INSTALAÇÃO DA VÁLVULA - COMANDOS RETROESCAVADEIRA, UNI AUX PILOTADO, SOMENTE BOMBA DE ENGRENAGENS
INSTALACION DE LA VALVULA - MANDOS RETROEXCAVADORA, UNI AUX PILOTADO, SOLO BOMBA DE ENGRANAJES
VALVE INSTALL - BACKHOE CONTROL, UNI AUX PILOT, GEAR PUMP ONLY
VALVE INSTALL - BACKHOE CONTROL, UNI AUX PILOT, GEAR PUMP ONLY

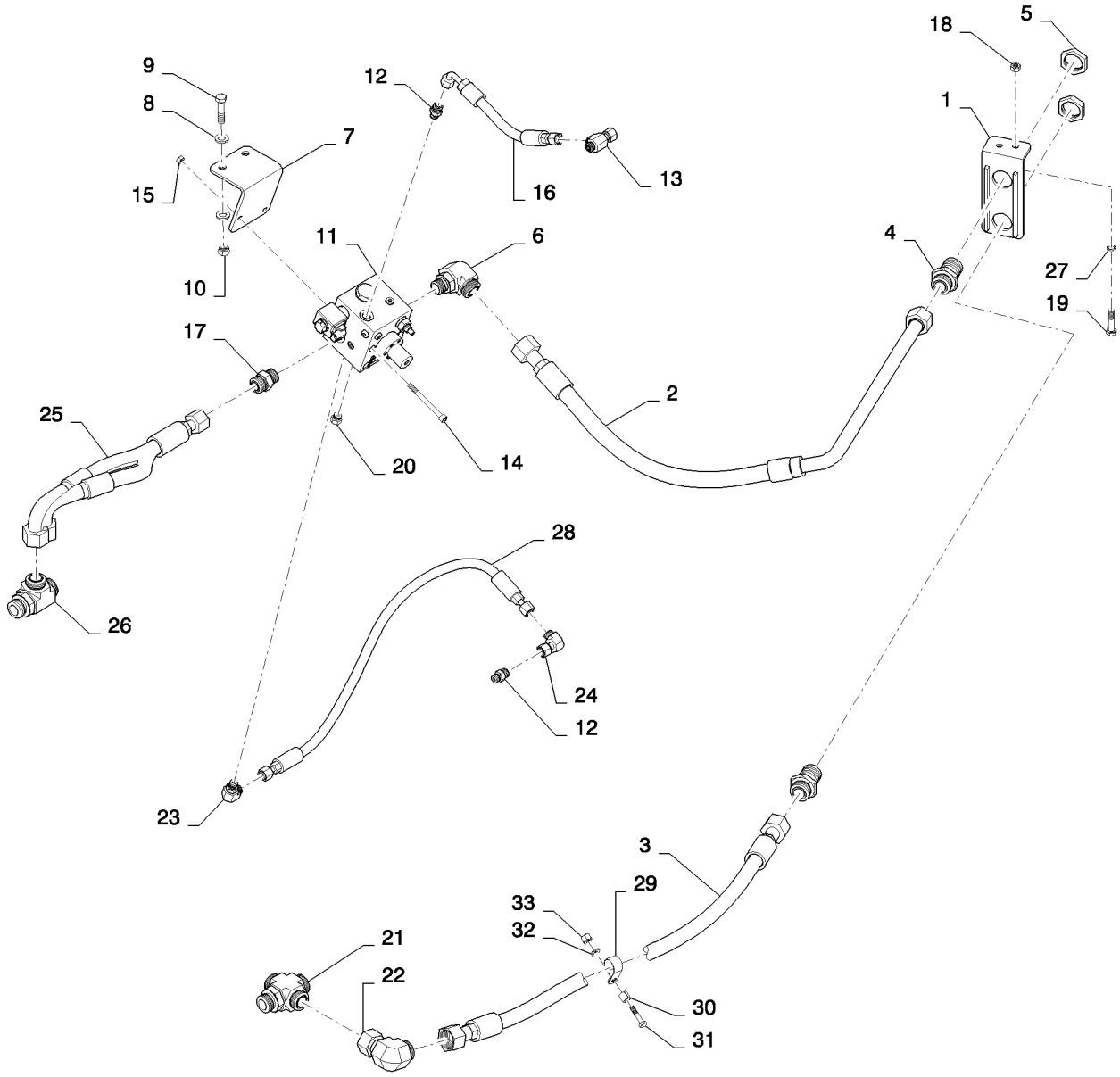

VALVE INSTALL - BACKHOE CONTROL, UNI AUX PILOT, GEAR PUMP ONLY
VALVE INSTALL - BACKHOE CONTROL, UNI AUX PILOT, GEAR PUMP ONLY
VALVE INSTALL - BACKHOE CONTROL, UNI AUX PILOT, GEAR PUMP ONLY
VALVE INSTALL - BACKHOE CONTROL, UNI AUX PILOT, GEAR PUMP ONLY

R	N	P.N.	MOD	Q	Denominação Description	Denominacion Bezeichnung	Description Descrizione	Denominação Beskrivelse	L.C.
1		84407250		1	PEGA DE SUPORTE EQUERRE	PIEZA DE APOYO TRAGER, STUTZ	BRACKET, SUPPORTING SQUADRETTA	PEGA DE SUPORTE BRACKET, SUPPORTING	215S
2		84407248		1	TUBO HIDRÁULICO TUYAU HYDRAULIQUE	TUBO HIDRÁULICO HYDRAULIKLEITUNG	HYD. TUBE TUBO IDRAULICO	TUBAGEM HIDRÁULICO HYD. RØR	190T
3		84407245		1	TUBO HIDRÁULICO TUYAU HYDRAULIQUE	TUBO HIDRÁULICO HYDRAULIKLEITUNG	HYD. TUBE TUBO IDRAULICO	TUBAGEM HIDRÁULICO HYD. RØR	190T
4		86639060		2	UNIÃO, 1 7/16"-12 ORFS, Blkd UNION	UNIÓN VERSCHRAUBUNG	UNION RACCORDO	UNIÃO FORSKRUNING	9560
5		86639084		2	PORCA DE TUBAGEM, 1 7/16"-12, ORFS Blkhd ECROU DE TUYAU	TUERCA DE TUBO ROHRMUTTER	TUBE NUT DADO TUBO	PORCA DE TUBO SLANGEMØTRIK	0030
6		9846956		1	COTOVELO, 90º, 1 7/16"-12 x 1 1/16"-12, Adj, ORFS COUDE	CODO KNIESTÜCK	ELBOW GOMITO	COTOVELO VINKELRØR	085G
7		84257782		1	SUPORTE SUPPORT	SOPORTE HALTERUNG	BRACKET STAFFA	SUPORTE BESLAG	225S
8		87655043		4	ARRUELA ESPECIAL RONDELLE SPECIALE	ARANDELA ESPECIAL SPEZIALUNTERLEGSCH	SPECIAL WASHER RONDELLA SPECIALE	ANILHA ESPECIAL SPECIALSKIVE	Z333
9		9706702		2	PARAFUSO, Hex, M12 x 50, 8.8 VIS	PERNO SCHRAUBE	BOLT BULLONE	PARAFUSO BOLT	140B
10		337475		2	PORCA, M12, Cl 10 ECROU	TUERCA MUTTER	NUT DADO	PORCA MØTRIK	010D
11		84247110		1	VÁLVULA SOUPAPE	VÁLVULA VENTIL	VALVE VALVOLA	VÁLVULA VENTIL	9620
12		9993143		2	CONECTOR HIDRÁUL, 11/16"-16 ORFS x 9/16"-18 ORB CONNECTEUR HYDRAU	CONECTOR HIDRÁULIC HYDR STECKVERBINDE	HYD CONNECTOR CONNETTORE IDRAULIC	CONECTOR HID. HYDRAULIKSTIK	020R
13		84989848		1	CONECTOR HIDRÁUL CONNECTEUR HYDRAU	CONECTOR HIDRÁULIC HYDR STECKVERBINDE	HYD CONNECTOR CONNETTORE IDRAULIC	CONECTOR HID. HYDRAULIKSTIK	020R
14		1960667		2	PARAFUSO, Hex Soc Hd, M8 x 90, 8.8 VIS	TORNILLO SCHRAUBE	SCREW VITE	PARAFUSO SKRUE	040V
15		43362		2	PORCA, Hex, M8, Cl 10, ZND ECROU	TUERCA MUTTER	NUT DADO	PORCA MØTRIK	010D
16		84259315		1	CONJ. MANGUEIRA ENSEMBLE DE FLEXIBLE	CONJUNTO DE TUBOS SCHLAUCHBAUGRUPPE	HOSE ASSY. COMPLESS. TUBO FLES	CONJUNTO DE MANGUE SLANGEENHED	P457
17		9840535		1	CONECTOR HIDRÁUL, 1 3/16"-12 ORFS x 1 1/16"-12 ORB CONNECTEUR HYDRAU	CONECTOR HIDRÁULIC HYDR STECKVERBINDE	HYD CONNECTOR CONNETTORE IDRAULIC	CONECTOR HID. HYDRAULIKSTIK	020R
18		86500689		2	PORCA, M10, Cl 10 ECROU	TUERCA MUTTER	NUT DADO	PORCA MØTRIK	010D
19		86508618		2	PARAFUSO, Hex, M10 x 45, 10.9 VIS	PERNO SCHRAUBE	BOLT BULLONE	PARAFUSO BOLT	140B

35.726.20	01	p2	12/11

INSTALAÇÃO DA VÁLVULA - COMANDOS RETROESCAVADEIRA, UNI AUX PILOTADO, SOMENTE BOMBA DE ENGRENAGENS
INSTALACION DE LA VALVULA - MANDOS RETROEXCAVADORA, UNI AUX PILOTADO, SOLO BOMBA DE ENGRANAJES
VALVE INSTALL - BACKHOE CONTROL, UNI AUX PILOT, GEAR PUMP ONLY
VALVE INSTALL - BACKHOE CONTROL, UNI AUX PILOT, GEAR PUMP ONLY

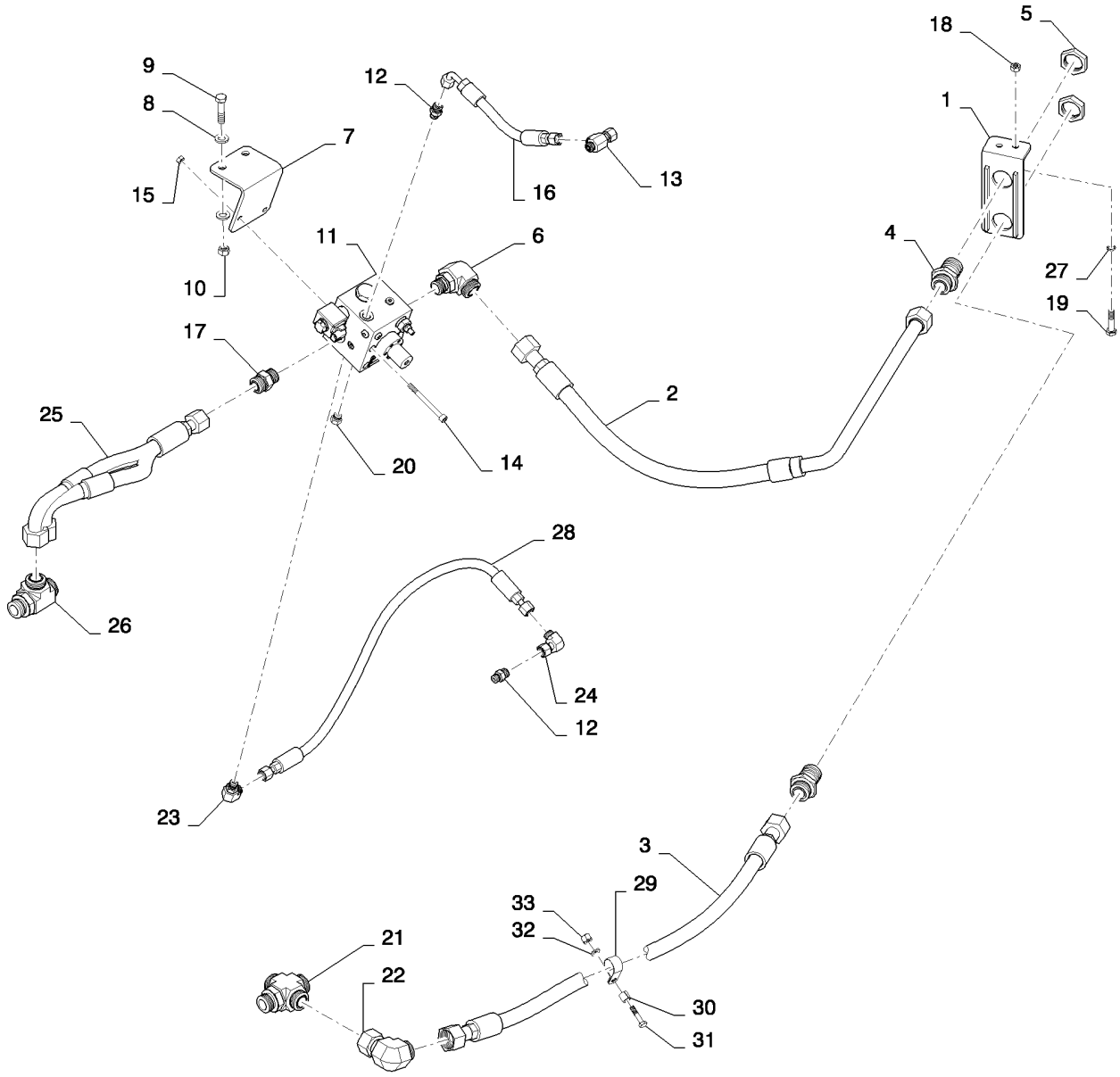

VALVE INSTALL - BACKHOE CONTROL, UNI AUX PILOT, GEAR PUMP ONLY
VALVE INSTALL - BACKHOE CONTROL, UNI AUX PILOT, GEAR PUMP ONLY
VALVE INSTALL - BACKHOE CONTROL, UNI AUX PILOT, GEAR PUMP ONLY
VALVE INSTALL - BACKHOE CONTROL, UNI AUX PILOT, GEAR PUMP ONLY

R	N	P.N.	MOD	Q	Denominação Description	Denominacion Bezeichnung	Description Descrizione	Denominação Beskrivelse	L.C.
20		76349		1	BUJÃO, Hex Hd, 9/16"-18 ORB				
						TAPÓN	PLUG	TAMPÃO	050T
					BOUCHON	STOPFEN	TAPPO	PROP	
21		84259313		1	CONEXÃO	ACOPLAMIENTO	FITTING	CONECTOR	3300
					RACCORD	ARMATUR	RACCORDO	FITTING	
22		84989413		1	COTOVELO, 90º, 1 7/16"-12 ORFS x 1 7/16"-12 Fem Sw				
						CODO	ELBOW	COTOVELO	085G
					COUDE	KNIESTÜCK	GOMITO	VINKELRØR	
23		9840543		1	COTOVELO, 90º, 11/16"-16 x 9/16"-18 Adj, ORFS				
						CODO	ELBOW	COTOVELO	085G
					COUDE	KNIESTÜCK	GOMITO	VINKELRØR	
24		84989392		1	COTOVELO, 90º, 11/16"-16 ORFS x 11/16"-16 Fem Sw				
						CODO	ELBOW	COTOVELO	085G
					COUDE	KNIESTÜCK	GOMITO	VINKELRØR	
25		84389775		1	CONJ. MANGUEIRA	CONJUNTO DE TUBOS	HOSE ASSY.	CONJUNTO DE MANGUE	P457
					ENSEMBLE DE FLEXIBLE	SCHLAUCHBAUGRUPPE	COMPLESS. TUBO FLES	SLANGEENHED	
26		201-407		1	T, 1 7/16"-12 x 1 5/16"-12 Run, ORFS				
						RACOR EN T	TEE	TÊ	9020
					RACCORD EN T	T-STÜCK	PEZZO A T	T-STYKKE	
27		3416158		2	O-RING, 0.301" ID x 0.07" Width				
						JUNTA TÓRICA	O-RING	O-RING	055A
					JOINT TORIQUE	O-RING	ANELLO TOROIDALE	O-RING	
28		84419702		1	CONJ. MANGUEIRA	CONJUNTO DE TUBOS	HOSE ASSY.	CONJUNTO DE MANGUE	P457
					ENSEMBLE DE FLEXIBLE	SCHLAUCHBAUGRUPPE	COMPLESS. TUBO FLES	SLANGEENHED	
29		86637996		1	BRAÇADEIRA, 1 1/8", Insul, 3/8" Bolt				
						ABRAZADERA	CLAMP	BRAÇADEIRA	120M
					COLLIER	KLEMME	MORSETTO	SPÆNDEBÅND	
30		120303A1		1	ESPACADOR	ESPACIADOR	SPACER	ESPACADOR	8090
					ENTRETOISE	ABSTANDSSTUECK	DISTANZIALE	SPACER	
31		814-8040		1	PARAFUSO, Hex, M8 x 40, 8.8				
						PERNO	BOLT	PARAFUSO	140B
					VIS	SCHRAUBE	BULLONE	BOLT	
32		87655042		1	ARRUELA ESPECIAL	ARANDELA ESPECIAL	SPECIAL WASHER	ANILHA ESPECIAL	Z333
					RONDELLE SPECIALE	SPEZIALUNTERLEGSCH	RONDELLA SPECIALE	SPECIALSKIVE	
33		832-10410		1	CONTRA PORCA, M10 x 1.5, Cl 8				
						TUERCA DE BLOQUEO	LOCK NUT	CONTRAPORCA	P263
					CONTRE-ECROU	SICHERUNGSMUTTER	DADO DI BLOCCAGGIO	LÅSEMØTRIK	

35.726.22	01	p1	12/11

INSTALAÇÃO DA VÁLVULA - COMANDOS RETROESCAVADEIRA, BI AUX (COMANDOS MECÂNICOS)
INSTALACION DE LA VALVULA - MANDOS RETROEXCAVADORA, BI-AUX (MANDOS MECANICOS)
VALVE INSTALL - BACKHOE CONTROL, BI-AUXILIARY (MECHANICAL CONTROLS)
VALVE INSTALL - BACKHOE CONTROL, BI-AUXILIARY (MECHANICAL CONTROLS)

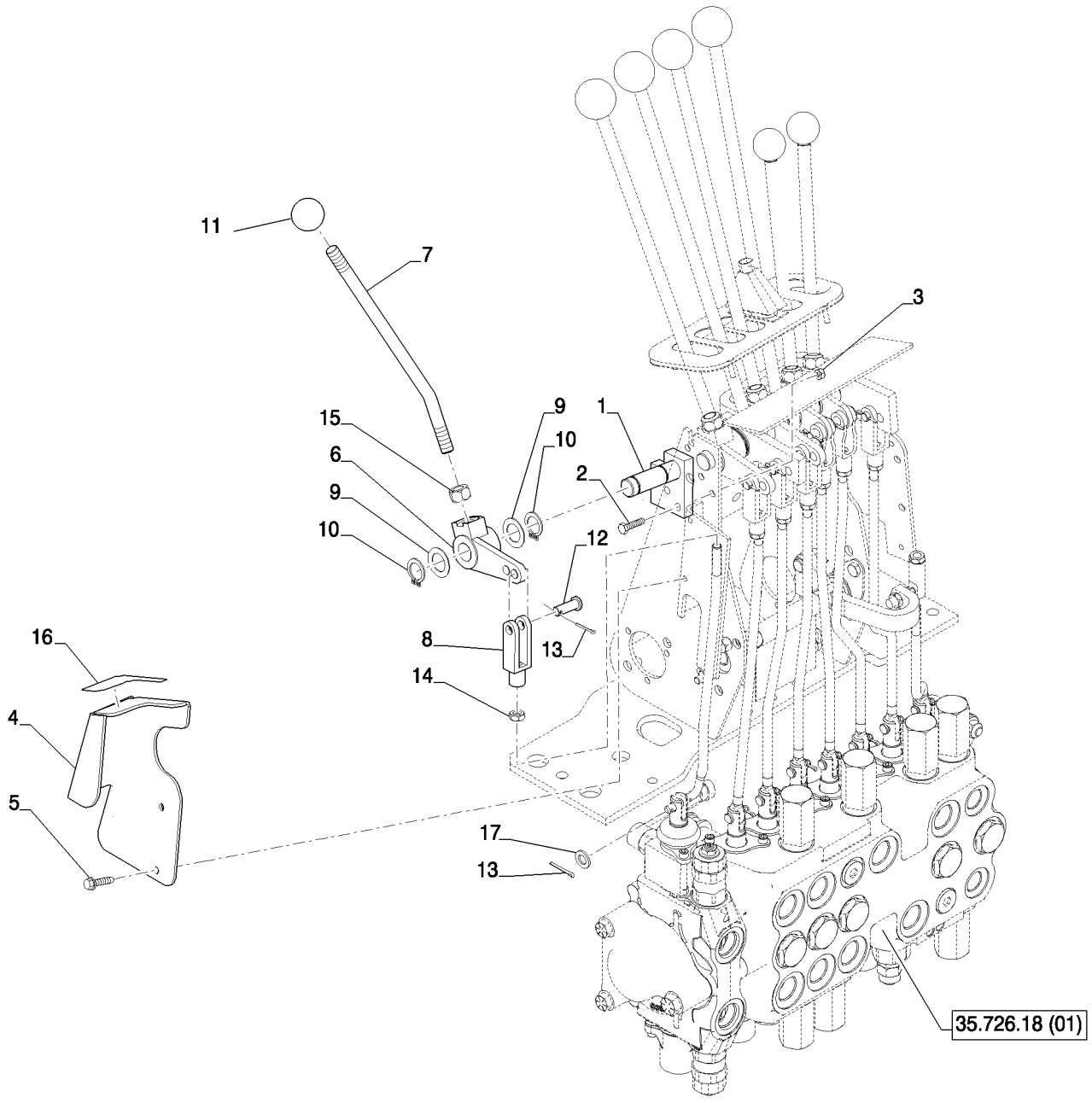

VALVE INSTALL - BACKHOE CONTROL, BI-AUXILIARY (MECHANICAL CONTROLS)
VALVE INSTALL - BACKHOE CONTROL, BI-AUXILIARY (MECHANICAL CONTROLS)
VALVE INSTALL - BACKHOE CONTROL, BI-AUXILIARY (MECHANICAL CONTROLS)
VALVE INSTALL - BACKHOE CONTROL, BI-AUXILIARY (MECHANICAL CONTROLS)

R	N	P.N.	MOD	Q	Denominação Description	Denominacion Bezeichnung	Description Descrizione	Denominação Beskrivelse	L.C.
1		87425117		1	PIVÔ PIVOT	PIVOTE DREHLAGER	PIVOT PERNO	ARTICULAÇÃO TAP	093A
2		614-6025		2	PARAFUSO, Hex, M6 x 25, 8.8, Full Thd PERNO VIS	BOLT SCHRAUBE	PARAFUSO BULLONE	140B BOLT	
3		829-1406		2	PORCA, M6, Cl 10 ECROU	TUERCA MUTTER	NUT DADO	PORCA MØTRIK	010D
4		87425122		1	SUPORTE CONSOLE	SOPORTE HALTER	BRACKET STAFFA	SUPORTE BRACKET	1010
5		281-14716		2	PARAFUSO, Hex Wash Hd, 1/4" x 1" TORNILLO AUTORROSC VIS AUTOTARAUDEUSE	SELF-TAP SCREW SELBSTSCHN SCHRAUE	PARAFUSO VITE AUTOFILETTANTE	062V SELVLÅSENDE BOLT	
6		182006A1		1	ALAVANCA LEVIER	PALANCA HEBEL	LEVER LEVA	ALAVANCA LEVER	5110
7		221477A1		1	ALAVANCA DE CONTROLE TIGE-DE-COMMANDE	PALANCA MANDO BETAETIGUNGSSTANGE	THREADED ROD ASTA, CONTROLLO	ALAVANCA DE CONTRO THREADED ROD	Z644
8		213-126		1	GARFO AJUSTÁVEL, 3/8"-24 x 2 1/2" MOSQUETÓN AJUSTABL CHAPE DE REGLAGE	ADJUSTABLE CLEVIS EINSTELLBARER SCHÄK	FORQUILHA AJUSTÁVEL FORCELLA ATTACCO RE	1680 JUSTERBAR GAFFEL	
9		A30881		2	FLANGE DE ROLAMENTO, 49" ID x 40558" OD ARANDELA DE COJINET RONDELLE DE ROULEM	BEARING WASHER LAGERSCHEIBE	FLANGE DE ROLAMENT RONDELLA CUSCINETT	A142 LEJESPÆNDSKIVE	
10		103-1475		2	ANEL DE PRESSÃO, #75, Ext ANILLO DE RESORTE ANNEAU D'ARRET	SNAP RING SPRENGRING	ANEL ANELLO ELASTICO	054A LÅSERING	
11		D59912		1	MANOPLA BOULE DE DIRECTION	PERILLA KNAUF	KNOB MANOPOLA	MANOPLA KNOB	4850
12		D149288		1	PINO BROCHE	PASADOR PIN	PIN PERNO	PERNO STIFT	080P
13		432-612		3	CONTRA PINO, 3/32" x 3/4" PASADOR GOUPILLE FENDUE	COTTER PIN SPLINT	TROÇO DE ABRIR COPPIGLIA	270C SPLITBOLT	
14		425-156		1	PORCA, Jam, 3/8"-24, G5 ECROU	TUERCA MUTTER	NUT DADO	PORCA MØTRIK	010D
15		425-118		1	PORCA, 1/2"-20, G5 ECROU	TUERCA MUTTER	NUT DADO	PORCA MØTRIK	010D
16		87430677		1	ADESIVO AUTOCOLLANT	CALCOMANÍA AUFKLEBER	DECAL DECALCOMANIA	DÍSTICO TRANSFER	012D
17		895-11008		2	ARRUELA PLANA, M8 x 16 x 1.6 ARANDELA RONDELLE	WASHER UNTERLEGSCHEIBE	ANILHA RONDELLA	131R FLADSKIVE	

INSTALAÇÃO DA VÁLVULA - COMANDOS RETROESCAVADEIRA, AUXILIAR DUPLO (COMANDOS PILOTADOS) BOMBA VÁLVULA VARIÁVE
INSTALACION DE LA VALVULA - MANDOS RETROEXCAVADORA, AUXILIAR DOBLE (MANDOS PILOTADOS) BOMBA VALVULA VARIABLE
VALVE INSTALL - BACKHOE CONTROL, DUAL AUXILIARY (PILOT CONTROLS) VARIABLE VALVE PUMP
VALVE INSTALL - BACKHOE CONTROL, DUAL AUXILIARY (PILOT CONTROLS) VARIABLE VALVE PUMP

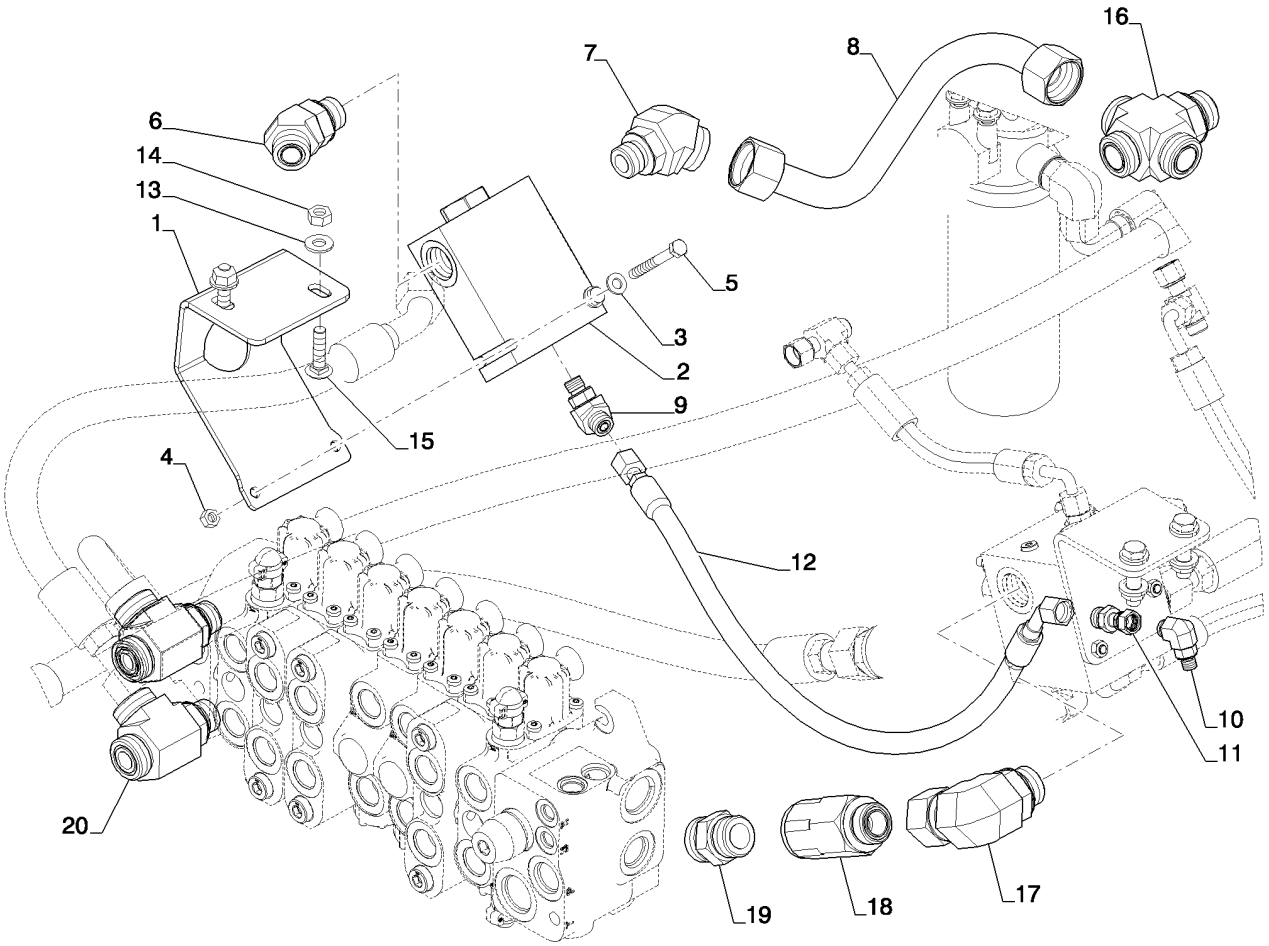

VALVE INSTALL - BACKHOE CONTROL, DUAL AUXILIARY (PILOT CONTROLS) VARIABLE VALVE PUMP
VALVE INSTALL - BACKHOE CONTROL, DUAL AUXILIARY (PILOT CONTROLS) VARIABLE VALVE PUMP
VALVE INSTALL - BACKHOE CONTROL, DUAL AUXILIARY (PILOT CONTROLS) VARIABLE VALVE PUMP
VALVE INSTALL - BACKHOE CONTROL, DUAL AUXILIARY (PILOT CONTROLS) VARIABLE VALVE PUMP

R	N	P.N.	MOD	Q	Denominação Description	Denominacion Bezeichnung	Description Descrizione	Denominação Beskrivelse	L.C.
1		84259186		1	SUPORTE SUPPORT	SOPORTE HALTERUNG	BRACKET STAFFA	SUPORTE BESLAG	225S
2		84422084		1	VÁLVULA CHECAGEM CLAPET ANTI-RETOUR	VÁLVULA DE COMPROB. RÜCKSCHLAGVENTIL	CHECK VALVE VALVOLA DI RITEGNO	VÁLVULA DE RETENÇÃC KONTRAVENTIL	P394
3		87655042		2	ARRUELA ESPECIAL RONDELLE SPECIALE	ARANDELA ESPECIAL SPEZIALUNTERLEGSCH	SPECIAL WASHER RONDELLA SPECIALE	ANILHA ESPECIAL SPECIALSKIVE	Z333
4		9706690		2	PORCA, M8, Cl 8 ECROU	TUERCA MUTTER	NUT DADO	PORCA MØTRIK	010D
5		120062		2	PARAFUSO, Hex, M8 x 70, 8.8 VIS	PERNO SCHRAUBE	BOLT BULLONE	PARAFUSO BOLT	140B
6		201-317		1	COTOVELO, 45º, 1 3/16"-12 x 1 1/16"-12. Adj, ORFS COUDE	CODO KNIESTÜCK	ELBOW GOMITO	COTOVELO VINKELRØR	085G
7		87302733		1	CONECTOR HIDRÁUL CONNECTEUR HYDRAU	CONECTOR HIDRÁULIC HYDR STECKVERBINDE	HYD CONNECTOR CONNETTORE IDRAULIC	CONECTOR HID. HYDRAULIKSTIK	020R
8		84524281		1	TUBO HIDRÁULICO TUYAU HYDRAULIQUE	TUBO HIDRÁULICO HYDRAULIKLEITUNG	HYD. TUBE TUBO IDRAULICO	TUBAGEM HIDRÁULICO HYD. RØR	190T
9		201-315		1	COTOVELO, 45º, 11/16"-16 x 9/16"-18. Adj, ORFS COUDE	CODO KNIESTÜCK	ELBOW GOMITO	COTOVELO VINKELRØR	085G
10		84394685		1	COTOVELO COUDE	CODO KNIESTÜCK	ELBOW GOMITO	COTOVELO VINKELRØR	085G
11		84395081		1	ADAPTADOR ADAPTATEUR	ADAPTADOR ADAPTER	ADAPTER ADATTATORE	ADAPTADOR ADAPTER	001A
12		84258749		1	CONJ. MANGUEIRA ENSEMBLE DE FLEXIBLE	CONJUNTO DE TUBOS SCHLAUCHBAUGRUPPE	HOSE ASSY. COMPLESS. TUBO FLES	CONJUNTO DE MANGUE SLANGEENHED	P457
13		87655046		2	ARRUELA ESPECIAL RONDELLE SPECIALE	ARANDELA ESPECIAL SPEZIALUNTERLEGSCH	SPECIAL WASHER RONDELLA SPECIALE	ANILHA ESPECIAL SPECIALSKIVE	Z333
14		100016		2	PORCA, M10, Cl 8 ECROU	TUERCA MUTTER	NUT DADO	PORCA MØTRIK	010D
15		374892		2	PARAFUSO, Short NK, M10 x 40, Cl8.8, Full Thd VIS	TORNILLO SCHRAUBE	SCREW VITE	PARAFUSO SKRUE	040V
16		84259313		1	CONEXÃO RACCORD	ACOPLAMIENTO ARMATUR	FITTING RACCORDO	CONECTOR FITTING	3300
17		84262694		1	COTOVELO 90 COUDE A 90°	CODO 90 90-GRAD-KNIESTÜCK	90 ELBOW GOMITO A 90°	COTOVELO 90 VINKELRØR, 90	A045
18		84256601		1	VÁLVULA CHECAGEM CLAPET ANTI-RETOUR	VÁLVULA DE COMPROB. RÜCKSCHLAGVENTIL	CHECK VALVE VALVOLA DI RITEGNO	VÁLVULA DE RETENÇÃC KONTRAVENTIL	P394
19		9824055		1	CONECTOR HIDRÁUL CONNECTEUR HYDRAU	CONECTOR HIDRÁULIC HYDR STECKVERBINDE	HYD CONNECTOR CONNETTORE IDRAULIC	CONECTOR HID. HYDRAULIKSTIK	020R
20		87493307		2	CONECTOR T MACHO-FÊMEA T DROIT	CONEXIÓN EN T T-EINSCHRAUBVERBIND	RUN TEE PERCORSO A T	CONECTOR T MACHO-F T-STYKKE MED GEVIND	A130

INSTALAÇÃO DA VÁLVULA - COMANDOS RETROESCAVADEIRA, AUXILIAR DUPLO (COMANDOS PILOTADOS) BOMBA VÁLVULA VARIÁVE
INSTALACION DE LA VALVULA - MANDOS RETROEXCAVADORA, AUXILIAR DOBLE (MANDOS PILOTADOS) BOMBA VALVULA VARIABLE
VALVE INSTALL - BACKHOE CONTROL, DUAL AUXILIARY (PILOT CONTROLS) VARIABLE VALVE PUMP
VALVE INSTALL - BACKHOE CONTROL, DUAL AUXILIARY (PILOT CONTROLS) VARIABLE VALVE PUMP

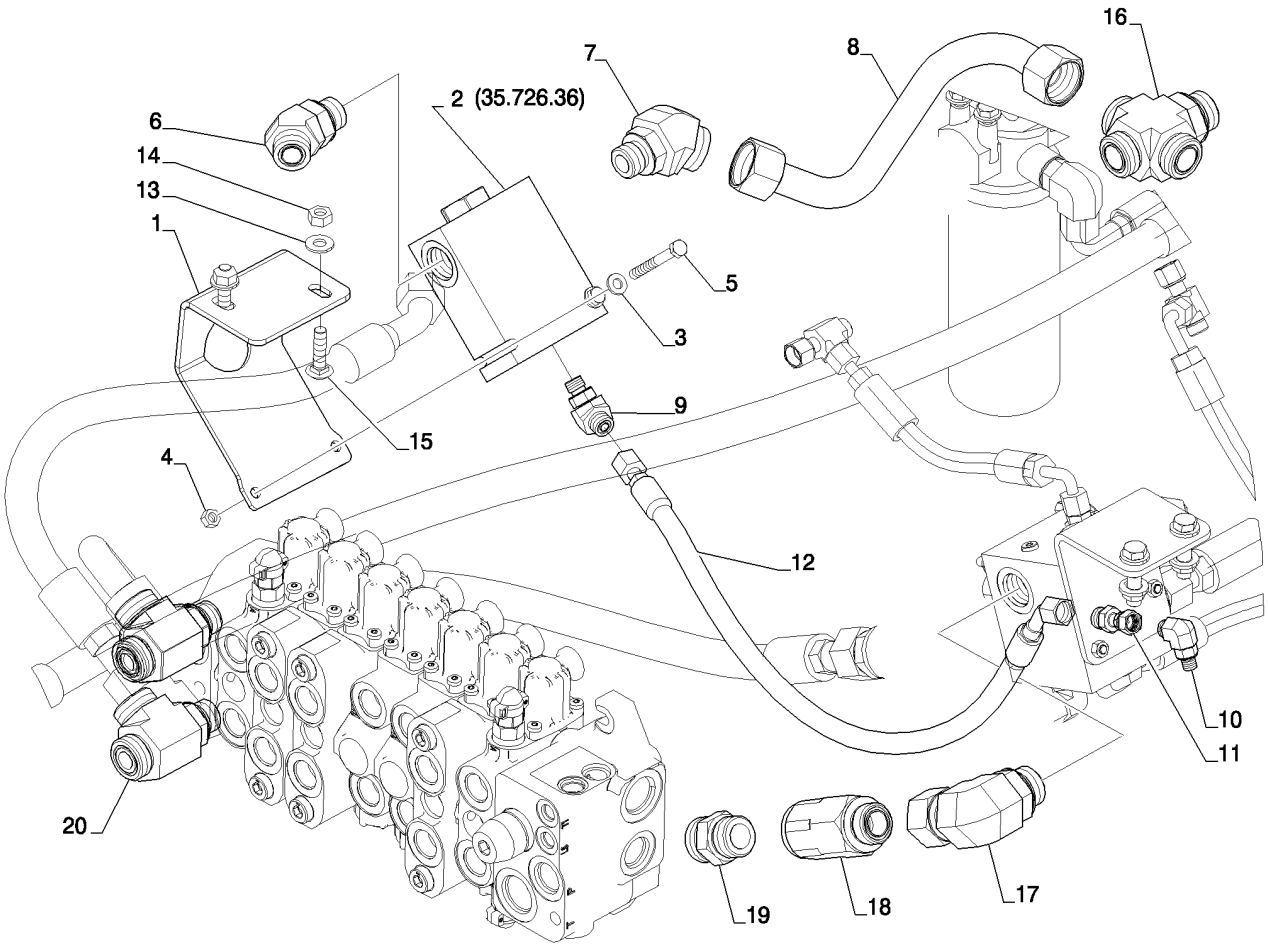

VALVE INSTALL - BACKHOE CONTROL, DUAL AUXILIARY (PILOT CONTROLS) VARIABLE VALVE PUMP
VALVE INSTALL - BACKHOE CONTROL, DUAL AUXILIARY (PILOT CONTROLS) VARIABLE VALVE PUMP
VALVE INSTALL - BACKHOE CONTROL, DUAL AUXILIARY (PILOT CONTROLS) VARIABLE VALVE PUMP
VALVE INSTALL - BACKHOE CONTROL, DUAL AUXILIARY (PILOT CONTROLS) VARIABLE VALVE PUMP

R	N	P.N.	MOD	Q	Denominação Description	Denominacion Bezeichnung	Description Descrizione	Denominação Beskrivelse	L.C.
1		84259186		1	SUPORTE SUPPORT	SOPORTE HALTERUNG	BRACKET STAFFA	SUPORTE BESLAG	225S
2		84422084		1	VÁLVULA CHECAGEM CLAPET ANTI-RETOUR	VÁLVULA DE COMPROB. RÜCKSCHLAGVENTIL	CHECK VALVE VALVOLA DI RITEGNO	VÁLVULA DE RETENÇÃC KONTRAVENTIL	P394
3		87655042		2	ARRUELA ESPECIAL RONDELLE SPECIALE	ARANDELA ESPECIAL SPEZIALUNTERLEGSCH	SPECIAL WASHER RONDELLA SPECIALE	ANILHA ESPECIAL SPECIALSKIVE	Z333
4		9706690		2	PORCA, M8, Cl 8 ECROU	TUERCA MUTTER	NUT DADO	PORCA MØTRIK	010D
5		120062		2	PARAFUSO, Hex, M8 x 70, 8.8 VIS	PERNO SCHRAUBE	BOLT BULLONE	PARAFUSO BOLT	140B
6		201-317		1	COTOVELO, 45º, 1 3/16"-12 x 1 1/16"-12. Adj, ORFS COUDE	CODO KNIESTÜCK	ELBOW GOMITO	COTOVELO VINKELRØR	085G
7		87302733		1	CONECTOR HIDRÁUL CONNECTEUR HYDRAU	CONECTOR HIDRÁULIC HYDR STECKVERBINDE	HYD CONNECTOR CONNETTORE IDRAULIC	CONECTOR HID. HYDRAULIKSTIK	020R
8		84354910		1	TUBO HIDRÁULICO, 580SN Prior To P.I.N. NBC543163, 580SN WT Prior To P.I.N. NBC545276, 590SN Prior To P.I.N. NBC546294 TUYAU HYDRAULIQUE	TUBO HIDRÁULICO HYDRAULIKLEITUNG	HYD. TUBE TUBO IDRAULICO	TUBAGEM HIDRÁULICO HYD. RØR	190T
8		84524281		1	TUBO HIDRÁULICO, HYD. TUBE; 580SN P.I.N. NBC543163 And After, 580SN WT P.I.N. NBC545276 And After, 590SN P.I.N. NBC546294 And After TUYAU HYDRAULIQUE	TUBO HIDRÁULICO HYDRAULIKLEITUNG	HYD. TUBE TUBO IDRAULICO	TUBAGEM HIDRÁULICO HYD. RØR	190T
9		201-315		1	COTOVELO, 45º, 11/16"-16 x 9/16"-18. Adj, ORFS COUDE	CODO KNIESTÜCK	ELBOW GOMITO	COTOVELO VINKELRØR	085G
10		84394685		1	COTOVELO COUDE	CODO KNIESTÜCK	ELBOW GOMITO	COTOVELO VINKELRØR	085G
11		84395081		1	ADAPTADOR ADAPTATEUR	ADAPTADOR ADAPTER	ADAPTER ADATTATORE	ADAPTADOR ADAPTER	001A
12		84258749		1	CONJ. MANGUEIRA ENSEMBLE DE FLEXIBLE	CONJUNTO DE TUBOS SCHLAUCHBAUGRUPPE	HOSE ASSY. COMPLESS. TUBO FLES	CONJUNTO DE MANGUE SLANGEENHED	P457
13		87655046		2	ARRUELA ESPECIAL RONDELLE SPECIALE	ARANDELA ESPECIAL SPEZIALUNTERLEGSCH	SPECIAL WASHER RONDELLA SPECIALE	ANILHA ESPECIAL SPECIALSKIVE	Z333
14		100016		2	PORCA, M10, Cl 8 ECROU	TUERCA MUTTER	NUT DADO	PORCA MØTRIK	010D
15		374892		2	PARAFUSO, Short NK, M10 x 40, Cl8.8, Full Thd VIS	TORNILLO SCHRAUBE	SCREW VITE	PARAFUSO SKRUE	040V
16		84259313		1	CONEXÃO RACCORD	ACOPLAMIENTO ARMATUR	FITTING RACCORDO	CONECTOR FITTING	3300
17		84262694		1	COTOVELO 90 COUDE A 90°	CODO 90 90-GRAD-KNIESTÜCK	90 ELBOW GOMITO A 90°	COTOVELO 90 VINKELRØR, 90	A045
18		84256601		1	VÁLVULA CHECAGEM CLAPET ANTI-RETOUR	VÁLVULA DE COMPROB. RÜCKSCHLAGVENTIL	CHECK VALVE VALVOLA DI RITEGNO	VÁLVULA DE RETENÇÃC KONTRAVENTIL	P394
19		9824055		1	CONECTOR HIDRÁUL CONNECTEUR HYDRAU	CONECTOR HIDRÁULIC HYDR STECKVERBINDE	HYD CONNECTOR CONNETTORE IDRAULIC	CONECTOR HID. HYDRAULIKSTIK	020R

INSTALAÇÃO DA VÁLVULA - COMANDOS RETROESCAVADEIRA, AUXILIAR DUPLO (COMANDOS PILOTADOS) BOMBA VÁLVULA VARIÁVE
INSTALACION DE LA VALVULA - MANDOS RETROEXCAVADORA, AUXILIAR DOBLE (MANDOS PILOTADOS) BOMBA VALVULA VARIABLE
VALVE INSTALL - BACKHOE CONTROL, DUAL AUXILIARY (PILOT CONTROLS) VARIABLE VALVE PUMP
VALVE INSTALL - BACKHOE CONTROL, DUAL AUXILIARY (PILOT CONTROLS) VARIABLE VALVE PUMP

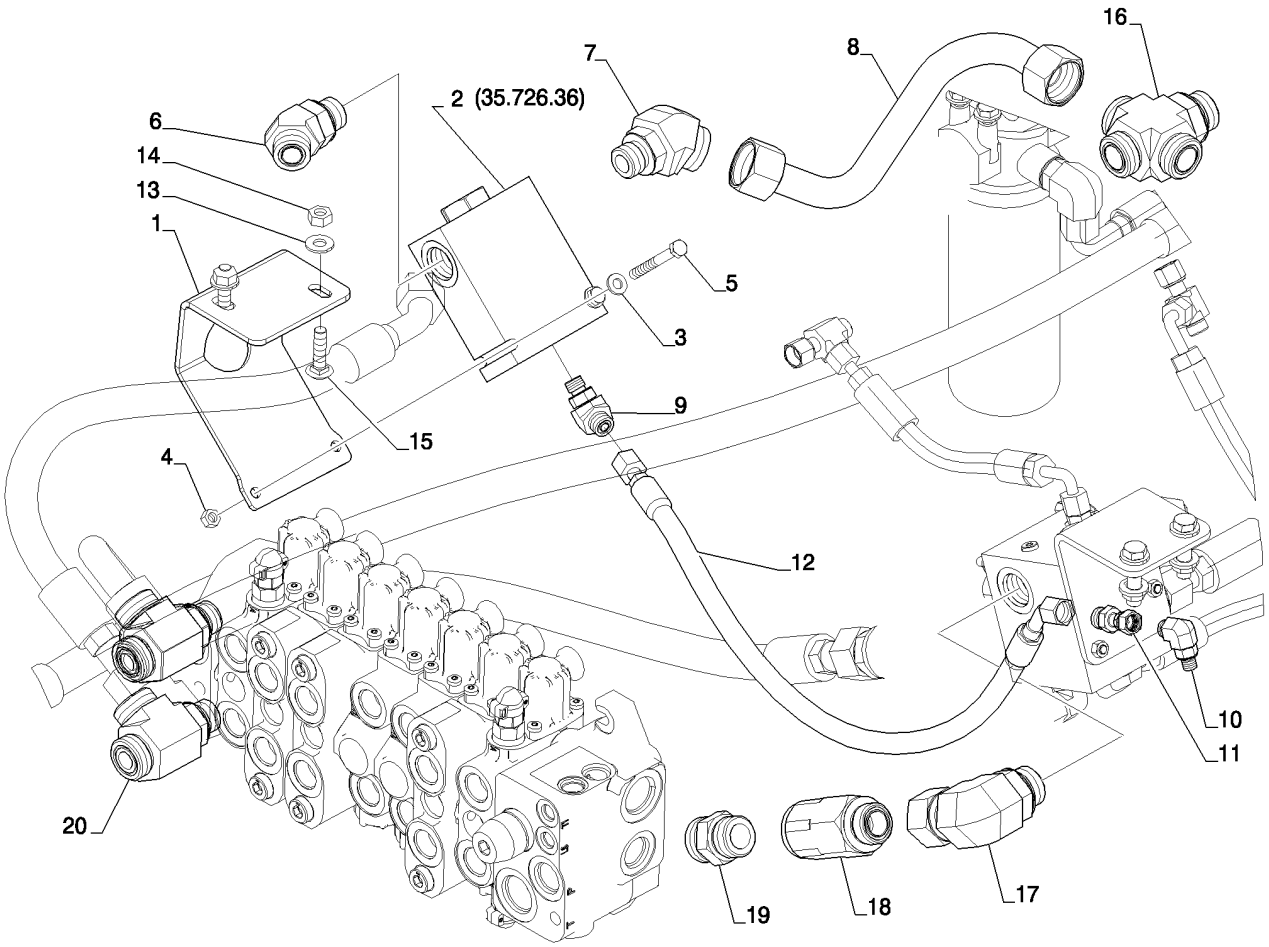

VALVE INSTALL - BACKHOE CONTROL, DUAL AUXILIARY (PILOT CONTROLS) VARIABLE VALVE PUMP
VALVE INSTALL - BACKHOE CONTROL, DUAL AUXILIARY (PILOT CONTROLS) VARIABLE VALVE PUMP
VALVE INSTALL - BACKHOE CONTROL, DUAL AUXILIARY (PILOT CONTROLS) VARIABLE VALVE PUMP
VALVE INSTALL - BACKHOE CONTROL, DUAL AUXILIARY (PILOT CONTROLS) VARIABLE VALVE PUMP

R	N	P.N.	MOD	Q	Denominação Description	Denominacion Bezeichnung	Description Descrizione	Denominação Beskrivelse	L.C.
20		**87493307**		2	CONECTOR T MACHO-FÊMEA T DROIT	CONEXIÓN EN T T-EINSCHRAUBVERBIND	RUN TEE PERCORSO A T	CONECTOR T MACHO-F T-STYKKE MED GEVIND	A130

35.726.25	01	p1	11/11

SISTEMA HIDRÁULICO
SISTEMA HIDRAULICO
HYDRAULIC SYSTEM
HYDRAULIC SYSTEM

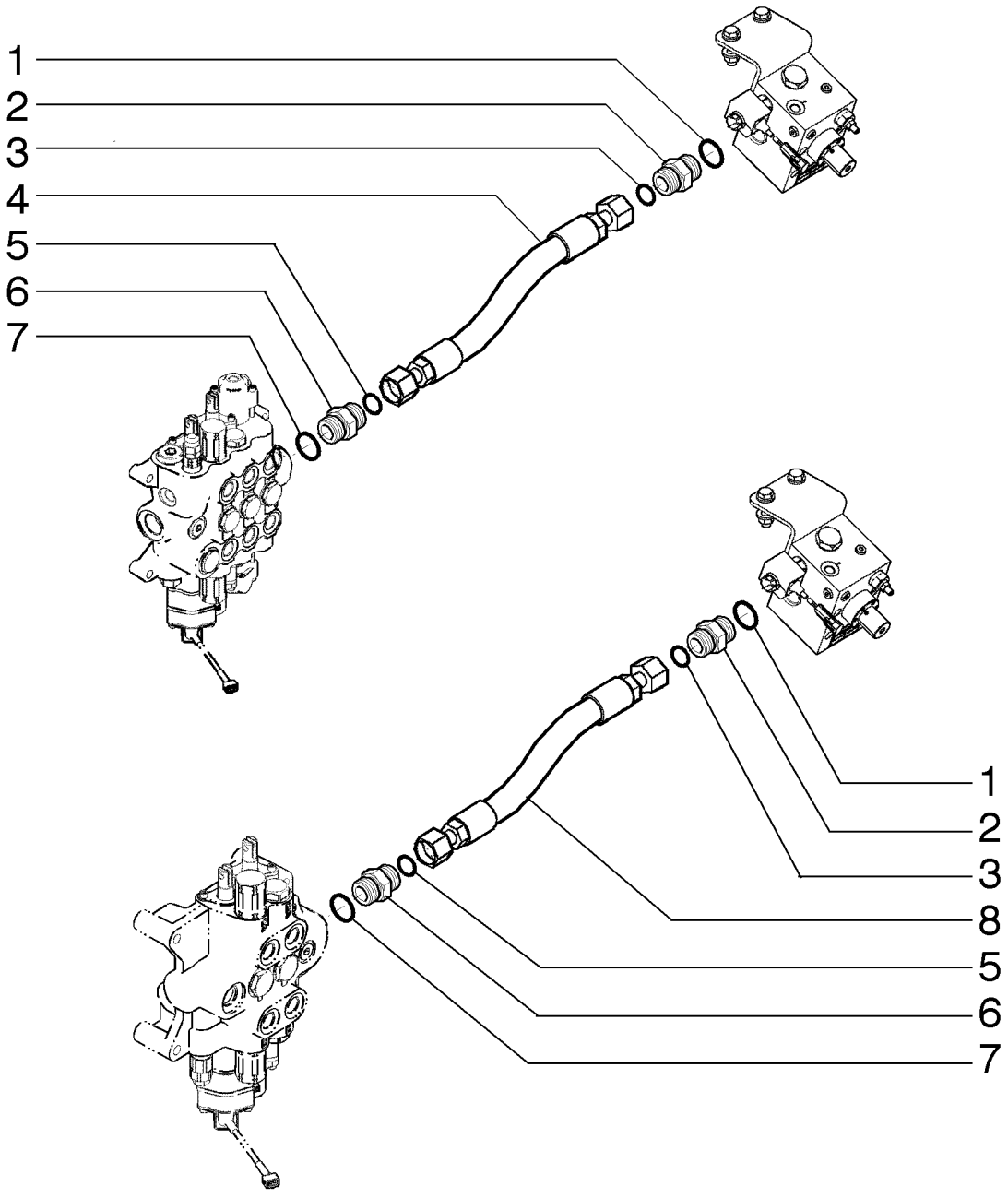

HYDRAULIC SYSTEM
HYDRAULIC SYSTEM
HYDRAULIC SYSTEM
HYDRAULIC SYSTEM

R	N	P.N.	MOD	Q	Denominação Description	Denominacion Bezeichnung	Description Descrizione	Denominação Beskrivelse	L.C.
1		**167266**		2	O-RING, 0.924" ID x 0.116" Width				
						JUNTA TÓRICA	O-RING	O-RING	055A
					JOINT TORIQUE	O-RING	ANELLO TOROIDALE	O-RING	
2		**9840535**		2	CONECTOR HIDRÁUL, 1 3/16"-12 ORFS x 1 1/16"-12 ORB				
						CONECTOR HIDRÁULIC	HYD CONNECTOR	CONECTOR HID.	020R
					CONNECTEUR HYDRAU	HYDR STECKVERBINDE	CONNETTORE IDRAULIC	HYDRAULIKSTIK	
3		**9991976**		2	O-RING, 0.739" ID x 0.879" OD x 0.07"				
						JUNTA TÓRICA	O-RING	O-RING	055A
					JOINT TORIQUE	O-RING	ANELLO TOROIDALE	O-RING	
4	1	**84283268**		1	CONJ. MANGUEIRA	CONJUNTO DE TUBOS	HOSE ASSY.	CONJUNTO DE MANGUE	P457
					ENSEMBLE DE FLEXIBLE	SCHLAUCHBAUGRUPPE	COMPLESS. TUBO FLES	SLANGEENHED	
5		**9824050**		2	O-RING, 0.926" ID x 1.066" OD x 0.07"				
						JUNTA TÓRICA	O-RING	O-RING	055A
					JOINT TORIQUE	O-RING	ANELLO TOROIDALE	O-RING	
6		**9824055**		2	CONECTOR HIDRÁUL	CONECTOR HIDRÁULIC	HYD CONNECTOR	CONECTOR HID.	020R
					CONNECTEUR HYDRAU	HYDR STECKVERBINDE	CONNETTORE IDRAULIC	HYDRAULIKSTIK	
7		**167268**		2	O-RING, 1.171" ID x 0.116" Width				
						JUNTA TÓRICA	O-RING	O-RING	055A
					JOINT TORIQUE	O-RING	ANELLO TOROIDALE	O-RING	
8		**84283269**		1	CONJ. MANGUEIRA	CONJUNTO DE TUBOS	HOSE ASSY.	CONJUNTO DE MANGUE	P457
					ENSEMBLE DE FLEXIBLE	SCHLAUCHBAUGRUPPE	COMPLESS. TUBO FLES	SLANGEENHED	

(1) Carregadeira para Válvula Auxiliar

35.726.25	02	p1	12/11

INSTALAÇÃO DA VÁLVULA - COMANDOS RETROESCAVADEIRA, AUX DUPLO PILOTADO, SOMENTE BOMBA DE ENGRENAGENS
INSTALACION DE LA VALVULA - MANDOS RETROEXCAVADORA, DOBLE AUX PILOTADO, SOLO BOMBA DE ENGRANAJES
VALVE INSTALL - BACKHOE CONTROL, DUAL AUX (PILOT CONTROLS) GEAR PUMP ONLY (580N)
VALVE INSTALL - BACKHOE CONTROL, DUAL AUX (PILOT CONTROLS) GEAR PUMP ONLY (580N)

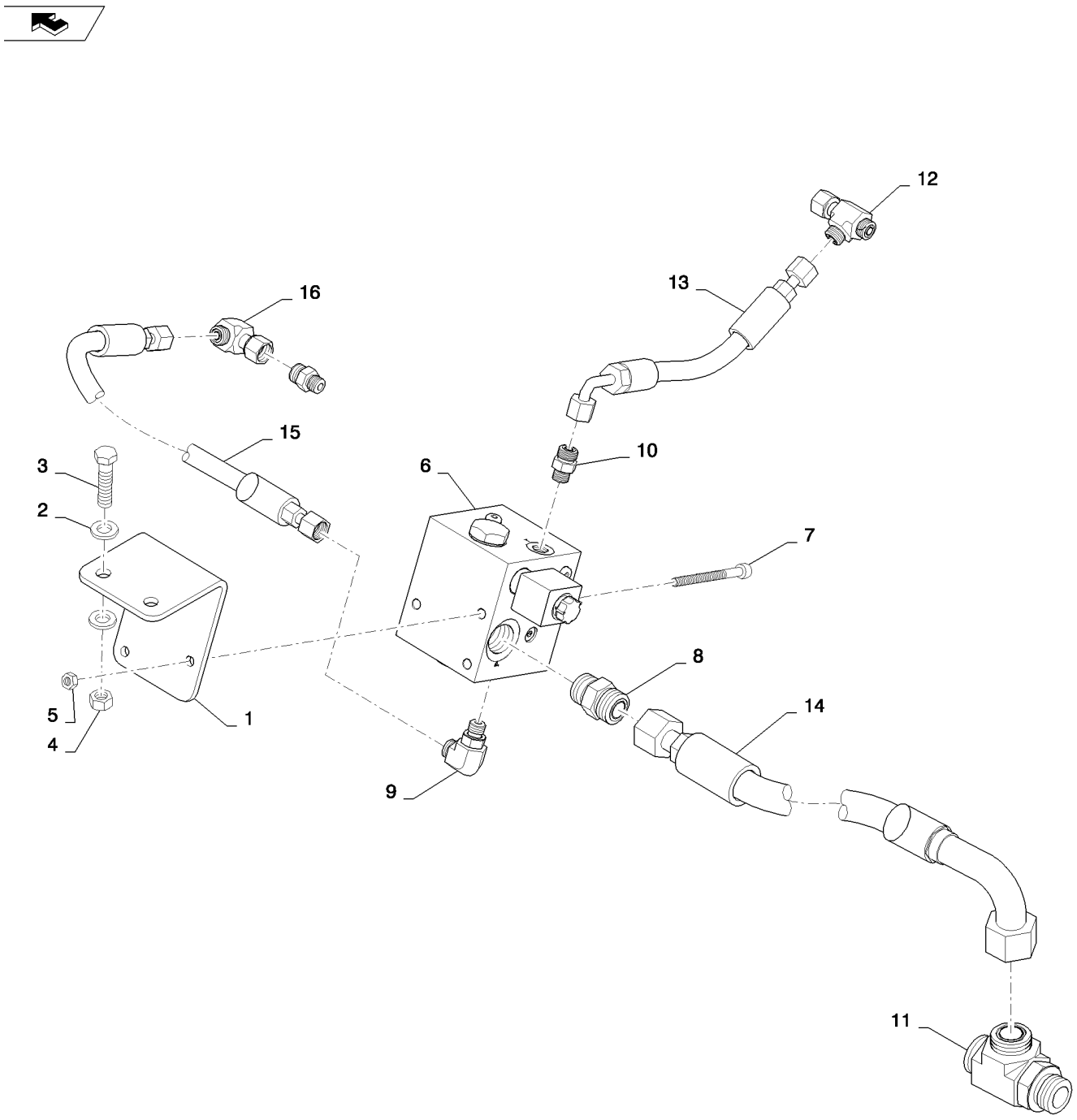

VALVE INSTALL - BACKHOE CONTROL, DUAL AUX (PILOT CONTROLS) GEAR PUMP ONLY (580N)
VALVE INSTALL - BACKHOE CONTROL, DUAL AUX (PILOT CONTROLS) GEAR PUMP ONLY (580N)
VALVE INSTALL - BACKHOE CONTROL, DUAL AUX (PILOT CONTROLS) GEAR PUMP ONLY (580N)
VALVE INSTALL - BACKHOE CONTROL, DUAL AUX (PILOT CONTROLS) GEAR PUMP ONLY (580N)

R	N	P.N.	MOD	Q	Denominação Description	Denominacion Bezeichnung	Description Descrizione	Denominação Beskrivelse	L.C.
1		84257782		1	SUPORTE SUPPORT	SOPORTE HALTERUNG	BRACKET STAFFA	SUPORTE BESLAG	225S
2		87655043		4	ARRUELA ESPECIAL RONDELLE SPECIALE	ARANDELA ESPECIAL SPEZIALUNTERLEGSCH	SPECIAL WASHER RONDELLA SPECIALE	ANILHA ESPECIAL SPECIALSKIVE	Z333
3		9706702		2	PARAFUSO, Hex, M12 x 50, 8.8 VIS	PERNO SCHRAUBE	BOLT BULLONE	PARAFUSO BOLT	140B
4		337475		2	PORCA, M12, Cl 10 ECROU	TUERCA MUTTER	NUT DADO	PORCA MØTRIK	010D
5		43362		2	PORCA, Hex, M8, Cl 10, ZND ECROU	TUERCA MUTTER	NUT DADO	PORCA MØTRIK	010D
6		84247110		1	VÁLVULA SOUPAPE	VÁLVULA VENTIL	VALVE VALVOLA	VÁLVULA VENTIL	9620
8		9840535		1	CONECTOR HIDRÁUL, 1 3/16"-12 ORFS x 1 1/16"-12 ORB CONNECTEUR HYDRAU	CONECTOR HIDRÁULIC HYDR STECKVERBINDE	HYD CONNECTOR CONNETTORE IDRAULIC	CONECTOR HID. HYDRAULIKSTIK	020R
9		9840543		1	COTOVELO, 90º, 11/16"-16 x 9/16"-18 Adj, ORFS COUDE	CODO KNIESTÜCK	ELBOW GOMITO	COTOVELO VINKELRØR	085G
10		9993143		2	CONECTOR HIDRÁUL, 11/16"-16 ORFS x 9/16"-18 ORB CONNECTEUR HYDRAU	CONECTOR HIDRÁULIC HYDR STECKVERBINDE	HYD CONNECTOR CONNETTORE IDRAULIC	CONECTOR HID. HYDRAULIKSTIK	020R
11		201-407		1	T, 1 7/16"-12 x 1 5/16"-12 Run, ORFS RACCORD EN T	RACOR EN T T-STÜCK	TEE PEZZO A T	TÊ T-STYKKE	9020
12		84989848		1	CONECTOR HIDRÁUL CONNECTEUR HYDRAU	CONECTOR HIDRÁULIC HYDR STECKVERBINDE	HYD CONNECTOR CONNETTORE IDRAULIC	CONECTOR HID. HYDRAULIKSTIK	020R
13		84259315		1	CONJ. MANGUEIRA ENSEMBLE DE FLEXIBLE	CONJUNTO DE TUBOS SCHLAUCHBAUGRUPPE	HOSE ASSY. COMPLESS. TUBO FLES	CONJUNTO DE MANGUE SLANGEENHED	P457
14		84389775		1	CONJ. MANGUEIRA ENSEMBLE DE FLEXIBLE	CONJUNTO DE TUBOS SCHLAUCHBAUGRUPPE	HOSE ASSY. COMPLESS. TUBO FLES	CONJUNTO DE MANGUE SLANGEENHED	P457
15		84419702		1	CONJ. MANGUEIRA ENSEMBLE DE FLEXIBLE	CONJUNTO DE TUBOS SCHLAUCHBAUGRUPPE	HOSE ASSY. COMPLESS. TUBO FLES	CONJUNTO DE MANGUE SLANGEENHED	P457
16		84989392		1	COTOVELO, 90º, 11/16"-16 ORFS x 11/16"-16 Fem Sw COUDE	CODO KNIESTÜCK	ELBOW GOMITO	COTOVELO VINKELRØR	085G

35.726.26	01	p1	11/11

SISTEMA HIDRÁULICO
SISTEMA HIDRAULICO
HYDRAULIC SYSTEM
HYDRAULIC SYSTEM

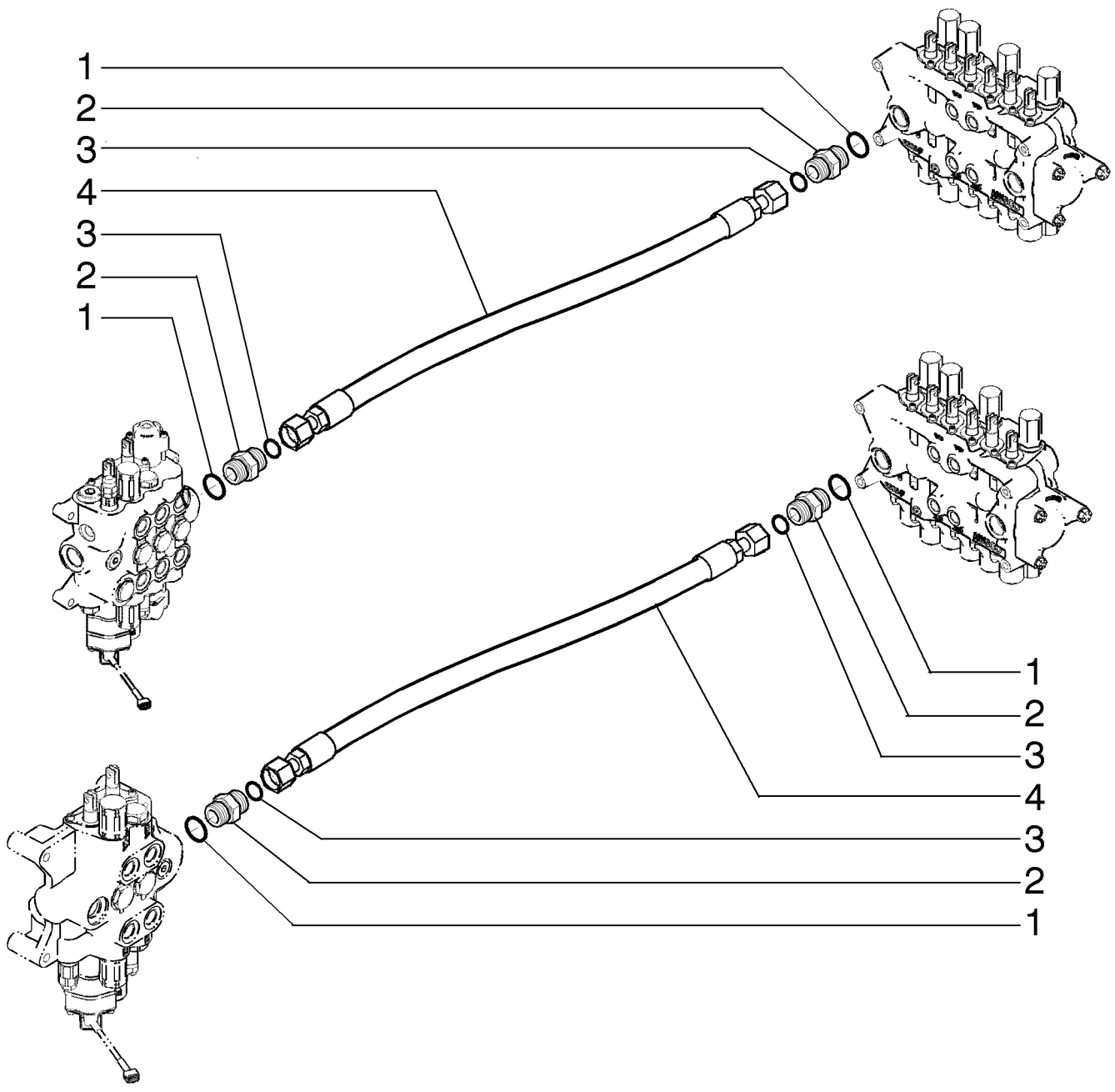

HYDRAULIC SYSTEM
HYDRAULIC SYSTEM
HYDRAULIC SYSTEM
HYDRAULIC SYSTEM

R	N	P.N.	MOD	Q	Denominação Description	Denominacion Bezeichnung	Description Descrizione	Denominação Beskrivelse	L.C.
1		167268		2	O-RING, 1.171" ID x 0.116" Width				
						JUNTA TÓRICA	O-RING	O-RING	055A
					JOINT TORIQUE	O-RING	ANELLO TOROIDALE	O-RING	
2		9824055		2	CONECTOR HIDRÁUL	CONECTOR HIDRÁULIC(	HYD CONNECTOR	CONECTOR HID.	020R
					CONNECTEUR HYDRAU	HYDR STECKVERBINDE	CONNETTORE IDRAULIC	HYDRAULIKSTIK	
3		9824050		2	O-RING, 0.926" ID x 1.066" OD x 0.07"				
						JUNTA TÓRICA	O-RING	O-RING	055A
					JOINT TORIQUE	O-RING	ANELLO TOROIDALE	O-RING	
4		84468322		1	MANGUEIRA HIDRÁULICA	TUBO HIDRÁULICO	HYDRAULIC HOSE	MANGUEIRA HIDRÁULIC	A058
					FLEXIBLE HYDRAULIQUI	HYDRAULIKSCHLAUCH	TUBO FLESSIBILE IDRAU	SLANGE, HYDRAULIK	
5		84468306		1	MANGUEIRA HIDRÁULICA	TUBO HIDRÁULICO	HYDRAULIC HOSE	MANGUEIRA HIDRÁULIC	A058
					FLEXIBLE HYDRAULIQUI	HYDRAULIKSCHLAUCH	TUBO FLESSIBILE IDRAU	SLANGE, HYDRAULIK	

35.726.30	01	p1	11/11

COMANDO - RETROESCAVADEIRA, COM OSCILAÇÃO NO PÉ (COM BRAÇO EXTENSÍVEL DA CONCHA)
MANDO - RETROEXCAVADORA, CON OSCILACION EN EL PIE (CON BRAZO EXTENSIBLE DE LA CUCHARA)
CONTROL - BACKHOE, WITH FOOT SWING (WITH EXTENDABLE DIPPER)
CONTROL - BACKHOE, WITH FOOT SWING (WITH EXTENDABLE DIPPER)

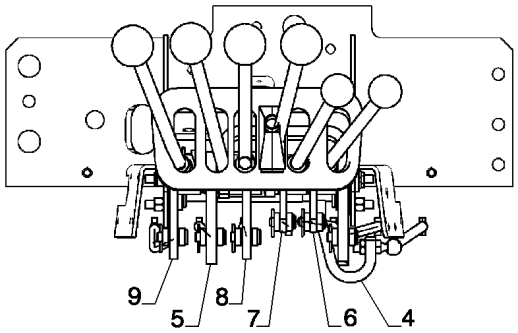

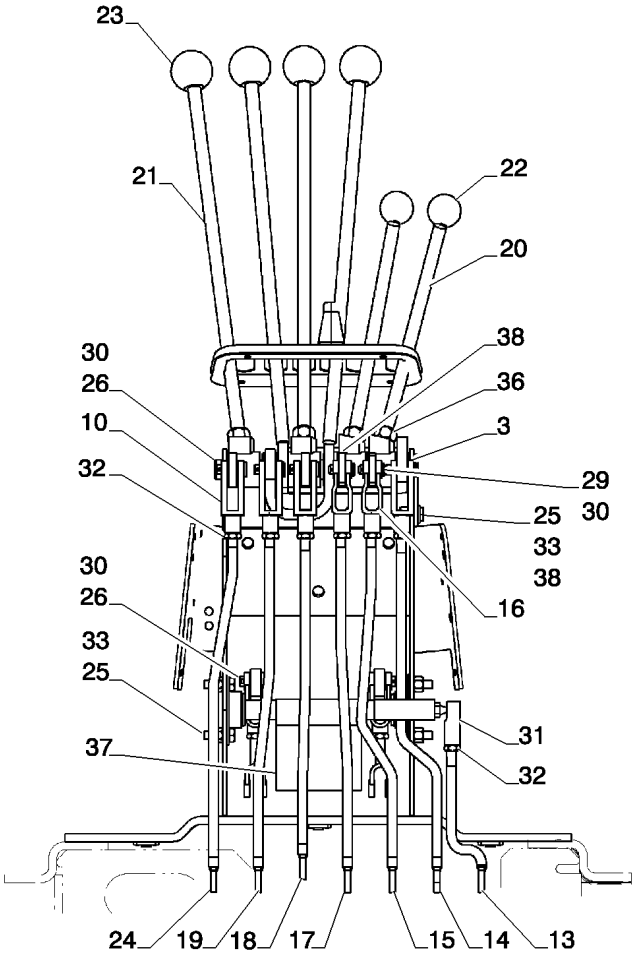

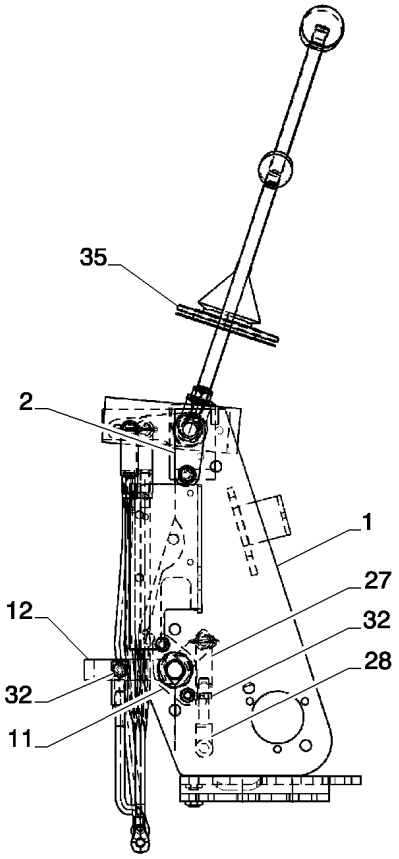

CONTROL - BACKHOE, WITH FOOT SWING (WITH EXTENDABLE DIPPER)
CONTROL - BACKHOE, WITH FOOT SWING (WITH EXTENDABLE DIPPER)
CONTROL - BACKHOE, WITH FOOT SWING (WITH EXTENDABLE DIPPER)
CONTROL - BACKHOE, WITH FOOT SWING (WITH EXTENDABLE DIPPER)

R	N	P.N.	MOD	Q	Denominação Description	Denominacion Bezeichnung	Description Descrizione	Denominação Beskrivelse	L.C.
1		87418516		1	SUPORTE SUPPORT	SOPORTE STÜTZE	SUPPORT SUPPORTO	SUPORTE BESLAG	300S
2		87401203		1	EIXO ARBRE	EJE WELLE	SHAFT ALBERO	VEIO AKSEL	016A
3		A30881		13	FLANGE DE ROLAMENTO, 49" ID x 40558" OD RONDELLE DE ROULEM	ARANDELA DE COJINET LAGERSCHEIBE	BEARING WASHER RONDELLA CUSCINETT(	FLANGE DE ROLAMENT(LEJESPÆNDSKIVE	A142
4		136267A1		1	ALAVANCA LEVIER	PALANCA HEBEL	LEVER LEVA	ALAVANCA LEVER	5110
5		136269A1		1	ALAVANCA LEVIER	PALANCA HEBEL	LEVER LEVA	ALAVANCA LEVER	5110
6		D150434		1	ALAVANCA MANIVELLE	PALANCA DE MANIVELA WINKELHEBEL	CRANK LEVER MANOVELLA	ALAVANCA KRUMTAPGREB	Z362
7		D150435		1	ALAVANCA MANIVELLE	PALANCA DE MANIVELA WINKELHEBEL	CRANK LEVER MANOVELLA	ALAVANCA KRUMTAPGREB	Z362
8		D150397		1	ALAVANCA MANIVELLE	PALANCA DE MANIVELA WINKELHEBEL	CRANK LEVER MANOVELLA	ALAVANCA KRUMTAPGREB	Z362
9		182006A1		1	ALAVANCA LEVIER	PALANCA HEBEL	LEVER LEVA	ALAVANCA LEVER	5110
10		213-126		4	GARFO AJUSTÁVEL, 3/8"-24 x 2 1/2" CHAPE DE REGLAGE	MOSQUETÓN AJUSTABL EINSTELLBARER SCHÄK	ADJUSTABLE CLEVIS FORCELLA ATTACCO RI	FORQUILHA AJUSTÁVEL JUSTERBAR GAFFEL	1680
11		D139039		2	BUCHA, 19 mm ID x 20.6 BAGUE	CASQUILLO BUCHSE	BUSHING BOCCOLA	CASQUILHO BØSNING	095B
12		D148994		1	EIXO ARBRE	ARBOL WELLE	SHAFT ALBERO	EIXO SHAFT	7590
13		87422239		1	HASTE ROSCADA TIGE FILETEE	VÁSTAGO ROSCADO GEWINDESTANGE	THREADED ROD ASTA FILETTATA	HASTE ROSCADA GEVINDSTANG	095A
14		87422241		1	HASTE ROSCADA TIGE FILETEE	VÁSTAGO ROSCADO GEWINDESTANGE	THREADED ROD ASTA FILETTATA	HASTE ROSCADA GEVINDSTANG	095A
15		87422243		1	HASTE ROSCADA TIGE FILETEE	VÁSTAGO ROSCADO GEWINDESTANGE	THREADED ROD ASTA FILETTATA	HASTE ROSCADA GEVINDSTANG	095A
16		D150493		2	BRACADEIRA CONJUNTO CHAPE	ABRAZADERA GABEL	CLEVIS FORCELLA	BRACADEIRA CONJUNT CLEVIS	P472
17		87422245		1	HASTE ROSCADA TIGE FILETEE	VÁSTAGO ROSCADO GEWINDESTANGE	THREADED ROD ASTA FILETTATA	HASTE ROSCADA GEVINDSTANG	095A
18		87422247		1	HASTE ROSCADA TIGE FILETEE	VÁSTAGO ROSCADO GEWINDESTANGE	THREADED ROD ASTA FILETTATA	HASTE ROSCADA GEVINDSTANG	095A
19		87422249		1	HASTE ROSCADA TIGE FILETEE	VÁSTAGO ROSCADO GEWINDESTANGE	THREADED ROD ASTA FILETTATA	HASTE ROSCADA GEVINDSTANG	095A
20		136261A1		2	ALAVANCA DE CONTROLE TIGE-DE-COMMANDE	PALANCA MANDO BETAETIGUNGSSTANGE	THREADED ROD ASTA, CONTROLLO	ALAVANCA DE CONTRO THREADED ROD	Z644
21		136263A1		2	HASTE TRINGLE	VARILLA STANGE	ROD ASTA	HASTE ROD	7250
22		D59912		2	MANOPLA BOULE DE DIRECTION	PERILLA KNAUF	KNOB MANOPOLA	MANOPLA KNOB	4850
23		L54563		4	MANOPLA BOULE DE DIRECTION	PERILLA KNAUF	KNOB MANOPOLA	MANOPLA KNOB	4850

35.726.30	01	p2	11/11

COMANDO - RETROESCAVADEIRA, COM OSCILAÇÃO NO PÉ (COM BRAÇO EXTENSÍVEL DA CONCHA)
MANDO - RETROEXCAVADORA, CON OSCILACION EN EL PIE (CON BRAZO EXTENSIBLE DE LA CUCHARA)
CONTROL - BACKHOE, WITH FOOT SWING (WITH EXTENDABLE DIPPER)
CONTROL - BACKHOE, WITH FOOT SWING (WITH EXTENDABLE DIPPER)

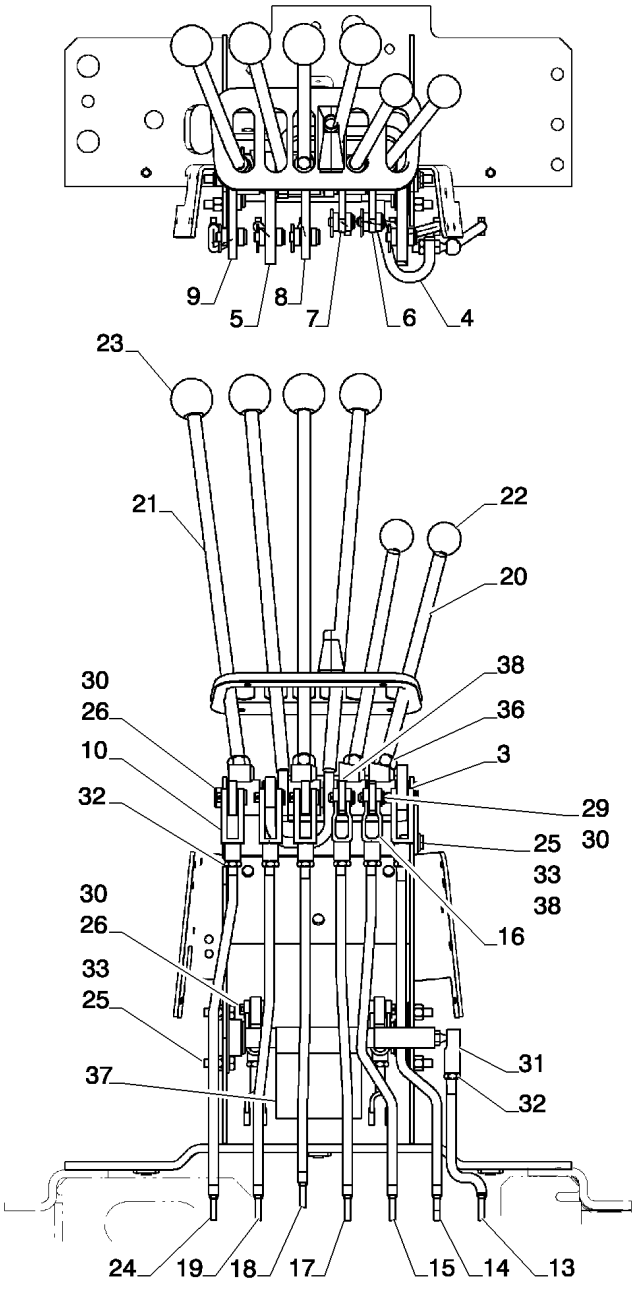

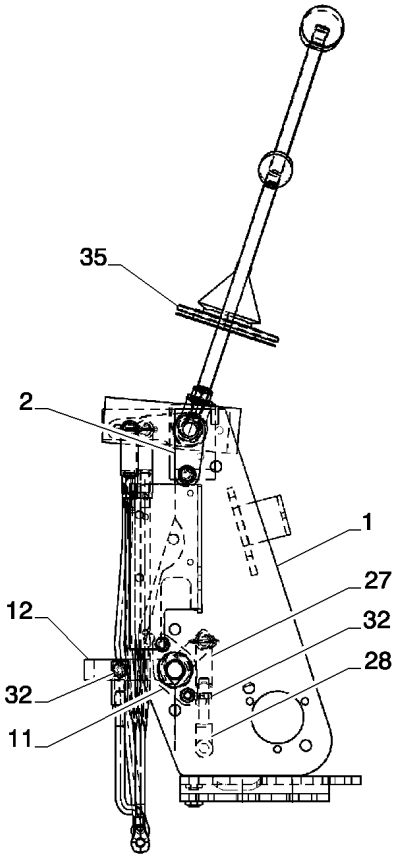

CONTROL - BACKHOE, WITH FOOT SWING (WITH EXTENDABLE DIPPER)
CONTROL - BACKHOE, WITH FOOT SWING (WITH EXTENDABLE DIPPER)
CONTROL - BACKHOE, WITH FOOT SWING (WITH EXTENDABLE DIPPER)
CONTROL - BACKHOE, WITH FOOT SWING (WITH EXTENDABLE DIPPER)

R	N	P.N.	MOD	Q	Denominação Description	Denominacion Bezeichnung	Description Descrizione	Denominação Beskrivelse	L.C.
24		87446113		1	HASTE ROSCADA TIGE FILETEE	VÁSTAGO ROSCADO GEWINDESTANGE	THREADED ROD ASTA FILETTATA	HASTE ROSCADA GEVINDSTANG	095A
25		614-8025		5	PARAFUSO, Hex, M8 x 25, 8.8 VIS	PERNO SCHRAUBE	BOLT BULLONE	PARAFUSO BOLT	140B
26		D149288		6	PINO BROCHE	PASADOR PIN	PIN PERNO	PERNO STIFT	080P
27		D149262		2	BRACADEIRA CONJUNTO CHAPE	ABRAZADERA GABEL	CLEVIS FORCELLA	BRACADEIRA CONJUNT CLEVIS	P472
28		D150503		2	EXTREMIDADE EXTREMITE	EXTREMIDAD ENDE	END ESTREMITÀ	EXTREMIDADE ENDE	3010
29		427-6088		2	PINO DE GARFO, 3/8" x 3/4" AXE DE CHAPE	EJE CON CABEZA GABELBOLZEN	CLEVIS PIN PERNO A TESTA PIANA	PINO DE FORQUILHA GAFFELBOLT	P694
30		432-612		8	CONTRA PINO, 3/32" x 3/4" GOUPILLE FENDUE	PASADOR SPLINT	COTTER PIN COPPIGLIA	TROÇO DE ABRIR SPLITBOLT	270C
31		D149295		1	JUNTA ESFÉRICA JOINT A ROTULE	RÓTULA KUGELGELENK	BALL JOINT GIUNTO SFERICO	RÓTULA KUGLELED	070G
32		425-156		10	PORCA, Jam, 3/8"-24, G5 ECROU	TUERCA MUTTER	NUT DADO	PORCA MØTRIK	010D
33		832-10408		5	CONTRA PORCA, M8 x 1.25, Cl 8 CONTRE-ECROU	TUERCA DE BLOQUEO SICHERUNGSMUTTER	LOCK NUT DADO DI BLOCCAGGIO	CONTRAPORCA LÅSEMØTRIK	P263
34		D34666		1	ARRUELA RONDELLE	ARANDELA UNTERLEGSCHEIBE	WASHER RONDELLA	ARRUELA WASHER	9720
35		D149867		1	COIFA MANCHETTE	PROTECTOR MANSCHETTE/TUELLE	BOOT CUFFIA	COIFA BOOT	0860
36		425-118		4	PORCA, 1/2"-20, G5 ECROU	TUERCA MUTTER	NUT DADO	PORCA MØTRIK	010D
37		87444776		1	ADESIVO DE ADVERTÊNCIA AUTOCOLLANT AVERTIS	RÓTULO DE ADVERTEN AUFKLEBER WARNUNG	WARNING DECAL DECALCOMANIA AVVER	DÍSTICO DE AVISO MÆRKAT, ADVARSEL	A040
38		87655042		1	ARRUELA ESPECIAL RONDELLE SPECIALE	ARANDELA ESPECIAL SPEZIALUNTERLEGSCH	SPECIAL WASHER RONDELLA SPECIALE	ANILHA ESPECIAL SPECIALSKIVE	Z333

35.726.30	02	p1	12/11

COMANDO - RETROESCAVADEIRA, COM OSCILAÇÃO NO PÉ (COM BRAÇO EXTENSÍVEL DA CONCHA)
MANDO - RETROEXCAVADORA, CON OSCILACION EN EL PIE (CON BRAZO EXTENSIBLE DE LA CUCHARA)
CONTROL - BACKHOE, WITH FOOT SWING (WITH EXTENDABLE DIPPER)
CONTROL - BACKHOE, WITH FOOT SWING (WITH EXTENDABLE DIPPER)

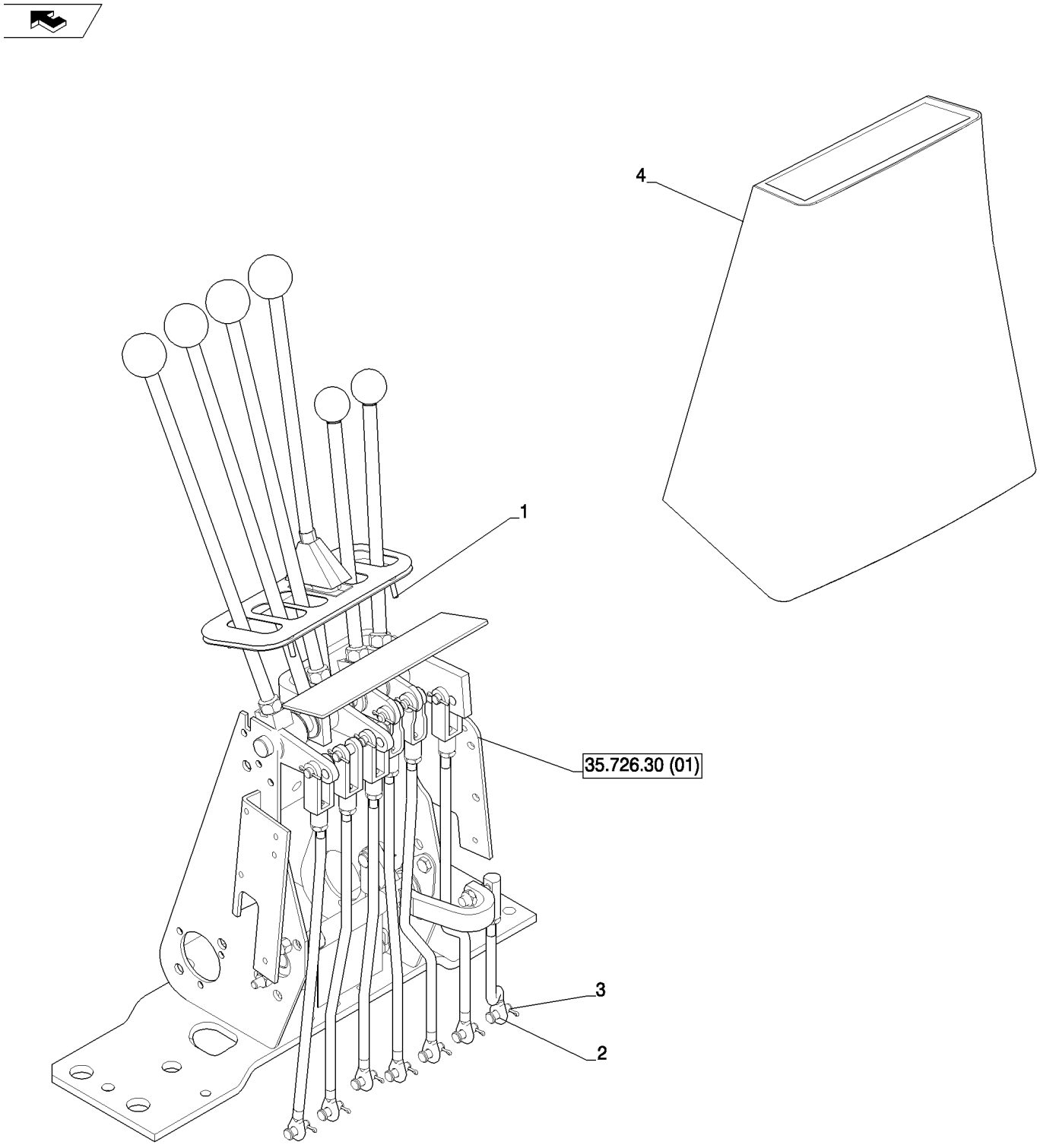

CONTROL - BACKHOE, WITH FOOT SWING (WITH EXTENDABLE DIPPER)
CONTROL - BACKHOE, WITH FOOT SWING (WITH EXTENDABLE DIPPER)
CONTROL - BACKHOE, WITH FOOT SWING (WITH EXTENDABLE DIPPER)
CONTROL - BACKHOE, WITH FOOT SWING (WITH EXTENDABLE DIPPER)

R	N	P.N.	MOD	Q	Denominação Description	Denominacion Bezeichnung	Description Descrizione	Denominação Beskrivelse	L.C.
1		87310124		4	PARAFUSO VIS	TORNILLO SCHRAUBE	SCREW VITE	PARAFUSO SKRUE	040V
2		D149287		7	PINO BROCHE	PASADOR PIN	PIN PERNO	PERNO STIFT	080P
3		432-612		7	CONTRA PINO, 3/32" x 3/4" GOUPILLE FENDUE	PASADOR SPLINT	COTTER PIN COPPIGLIA	TROÇO DE ABRIR SPLITBOLT	270C
4		D149825		1	DECALCOMANIA DECALCOMANIE	CALCOMANIA ABZIEHBILD	DECAL AUTOADESIVO	DECALCOMANIA DECAL	P903

35.726.31	01	p1	12/11

COMANDO - RETROESCAVADEIRA, 2 ALAVANCAS
MANDO - RETROEXCAVADORA, 2 PALANCAS
CONTROL - BACKHOE, 2 LEVER
CONTROL - BACKHOE, 2 LEVER

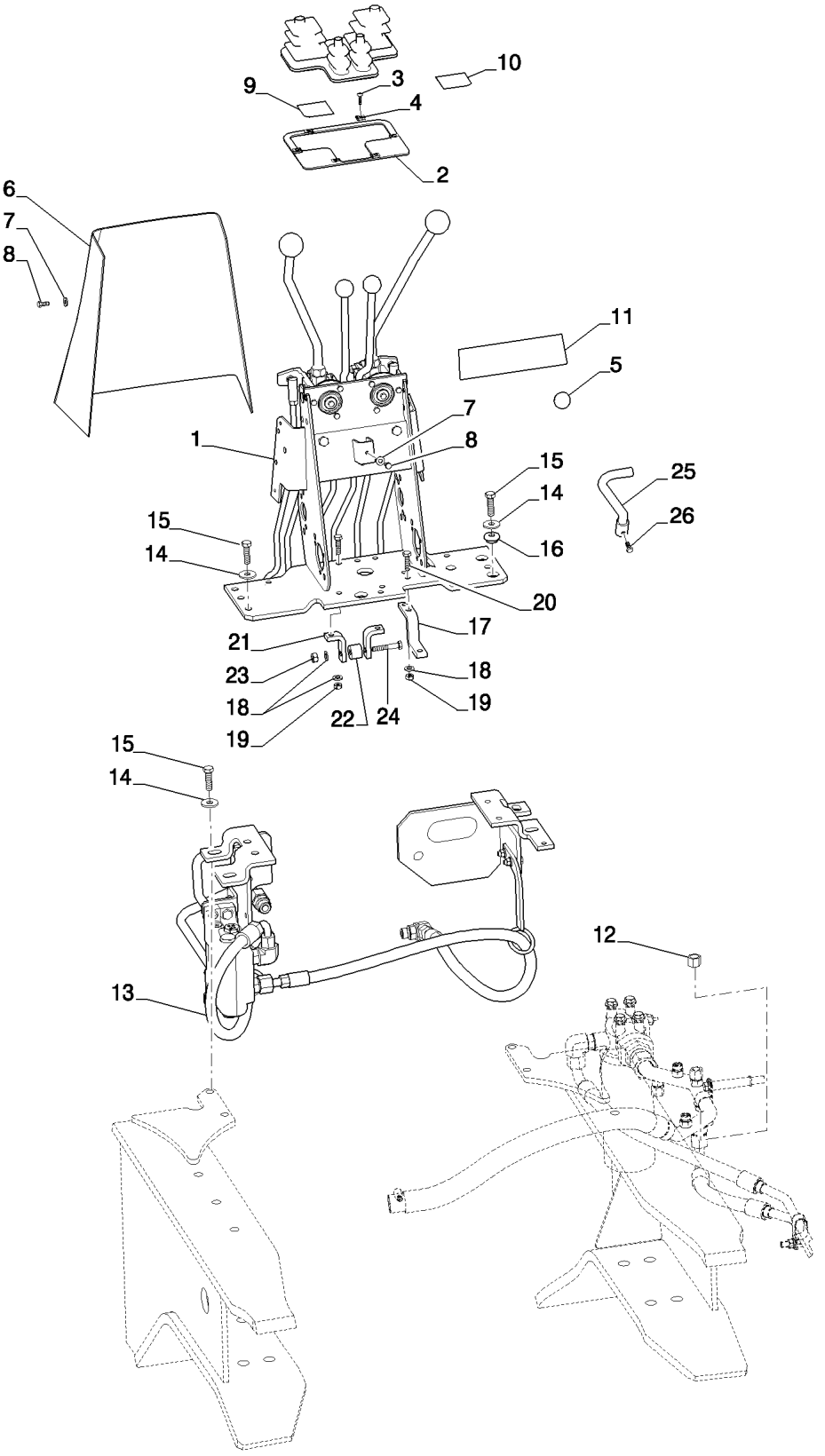

CONTROL - BACKHOE, 2 LEVER
CONTROL - BACKHOE, 2 LEVER
CONTROL - BACKHOE, 2 LEVER
CONTROL - BACKHOE, 2 LEVER

R	N	P.N.	MOD	Q	Denominação Description	Denominacion Bezeichnung	Description Descrizione	Denominação Beskrivelse	L.C.
1		87309482		1	ALAVANCA LEVIER	PALANCA HEBEL	LEVER LEVA	ALAVANCA ARM	045L
2		136824A1		1	PLACA ESPESSA PLAQUE	PLACA PLATTE, GROSS	PLATE, LARGE PIASTRA, LARGA	PLACA ESPESSA PLATE, LARGE	Z308
3		87310126		6	PARAFUSO VIS	TORNILLO SCHRAUBE	SCREW VITE	PARAFUSO SKRUE	040V
4		131-861		6	PORCA, Tinn, U, #10-24 ECROU	TUERCA MUTTER	NUT DADO	PORCA MØTRIK	010D
5		353-411		1	BUJÃO, Dome, 1.000" hole, Nylon BOUCHON	TAPÓN STOPFEN	PLUG TAPPO	TAMPÃO PROP	050T
6		390758A1		1	COBERTURA COUVERCLE	CUBIERTA ABDECKUNG	COVER COPERCHIO	COBERTURA DÆKSEL	265C
7		87310139		5	ARRUELA PLANA RONDELLE	ARANDELA UNTERLEGSCHEIBE	WASHER RONDELLA	ANILHA FLADSKIVE	131R
8		87310156		5	PARAFUSO VIS	TORNILLO SCHRAUBE	SCREW VITE	PARAFUSO SKRUE	040V
9		D149828		1	DECALCOMANIA DECALCOMANIE	CALCOMANIA ABZIEHBILD	DECAL AUTOADESIVO	DECALCOMANIA DECAL	P903
10		D149829		1	DECALCOMANIA DECALCOMANIE	CALCOMANIA ABZIEHBILD	DECAL AUTOADESIVO	DECALCOMANIA DECAL	P903
11		D149826		1	ADESIVO DE IMPORTANTE AUTOCOLLANT IMPORT.	RÓTULO IMPORTANTE AUFKLEBER WICHTIG	IMPORTANT DECAL DECALCOMANIA IMPOR	DÍSTICO DE IMPORTANT MÆRKAT, VIGTIGT	A039
12		87331950		2	TAMPA CONJUNTO, Non-Pilot Units CACHE ASSEMBLE	CACHUCHA (CONJUNTO KAPPE (KPLT.)	CAP ASSY. GRUPPO TAPPO	TAMPA CONJUNTO CAP ASSY.	P480
13		REF		1	INSTRUÇÃO, See Page 35.726.319 (02) INSTRUCTION	INSTRUCCIÓN ANLEITUNG	INSTRUCTION ISTRUZIONI	INSTRUÇÃO INSTRUKTION	Z571
14		87687101		8	ARRUELA PLANA RONDELLE	ARANDELA UNTERLEGSCHEIBE	WASHER RONDELLA	ANILHA FLADSKIVE	131R
15		614-10035		8	PARAFUSO, Hex, M10 x 35, 8.8, Full Thd VIS	PERNO SCHRAUBE	BOLT BULLONE	PARAFUSO BOLT	140B
16		179956A1		2	ISOLANTE ISOLANT	AISLADOR ISOLATOR	INSULATOR ISOLATORE	ISOLADOR ISOLATOR	085I
17		87449995		1	SUPORTE SUPPORT	SOPORTE HALTERUNG	BRACKET STAFFA	SUPORTE BESLAG	225S
18		87655042		5	ARRUELA ESPECIAL RONDELLE SPECIALE	ARANDELA ESPECIAL SPEZIALUNTERLEGSCH	SPECIAL WASHER RONDELLA SPECIALE	ANILHA ESPECIAL SPECIALSKIVE	Z333
19		829-1408		4	PORCA, M8, Cl 10 ECROU	TUERCA MUTTER	NUT DADO	PORCA MØTRIK	010D
20		614-8030		4	PARAFUSO, Hex, M8 x 30, 8.8 VIS	PERNO SCHRAUBE	BOLT BULLONE	PARAFUSO BOLT	140B
21		87449996		2	SUPORTE SUPPORT	SOPORTE HALTERUNG	BRACKET STAFFA	SUPORTE BESLAG	225S

35.726.31	01	p2	12/11

COMANDO - RETROESCAVADEIRA, 2 ALAVANCAS
MANDO - RETROEXCAVADORA, 2 PALANCAS
CONTROL - BACKHOE, 2 LEVER
CONTROL - BACKHOE, 2 LEVER

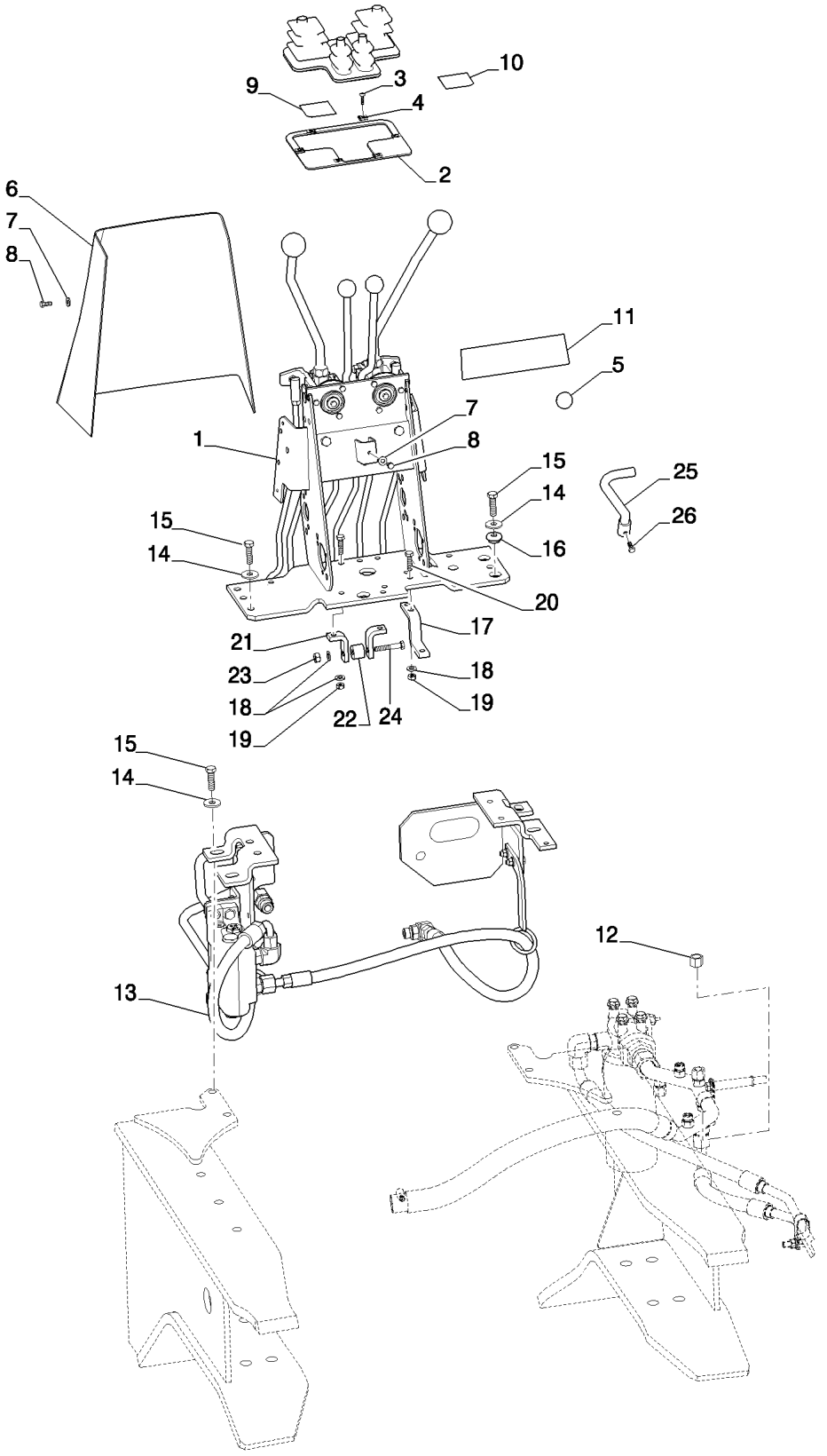

CONTROL - BACKHOE, 2 LEVER
CONTROL - BACKHOE, 2 LEVER
CONTROL - BACKHOE, 2 LEVER
CONTROL - BACKHOE, 2 LEVER

R	N	P.N.	MOD	Q	Denominação Description	Denominacion Bezeichnung	Description Descrizione	Denominação Beskrivelse	L.C.
22		**86984547**		1	GUIA GUIDE	GUÍA FÜHRUNG	GUIDE GUIDA	GUIA STYR	145G
23		**829-1408**		1	PORCA, M8, Cl 10 ECROU	TUERCA MUTTER	NUT DADO	PORCA MØTRIK	010D
24		**814-8050**		1	PARAFUSO, Hex, M8 x 50, 8.8 VIS	PERNO SCHRAUBE	BOLT BULLONE	PARAFUSO BOLT	140B
25		**87444149**		1	HASTE TIGE	VARILLA STANGE	ROD ASTA	HASTE STANG	090A
26		**87041331**		1	PARAFUSO, Hex, Lock, M6 x 16, Cl 8.8 VIS	PERNO SCHRAUBE	BOLT BULLONE	PARAFUSO BOLT	140B
27		**D149868**		1	CAPA, Used with Ref 2 (Not Shown) SOUFFLET	FUNDA MANSCHETTE	BOOT PARAPOLVERE	COBERTURA DE PROTE MANCHET	330C

35.726.31	02	p1	11/11

INSTALAÇÃO DA VÁLVULA - AMORTECEDOR DE OSCILAÇÃO (AMORTECIMENTO)
INSTALACION DE LA VALVULA - AMORTIGUADOR DE OSCILACION (AMORTIGUAMIENTO)
VALVE INSTALL - SWING CUSHION (DAMPENING)
VALVE INSTALL - SWING CUSHION (DAMPENING)

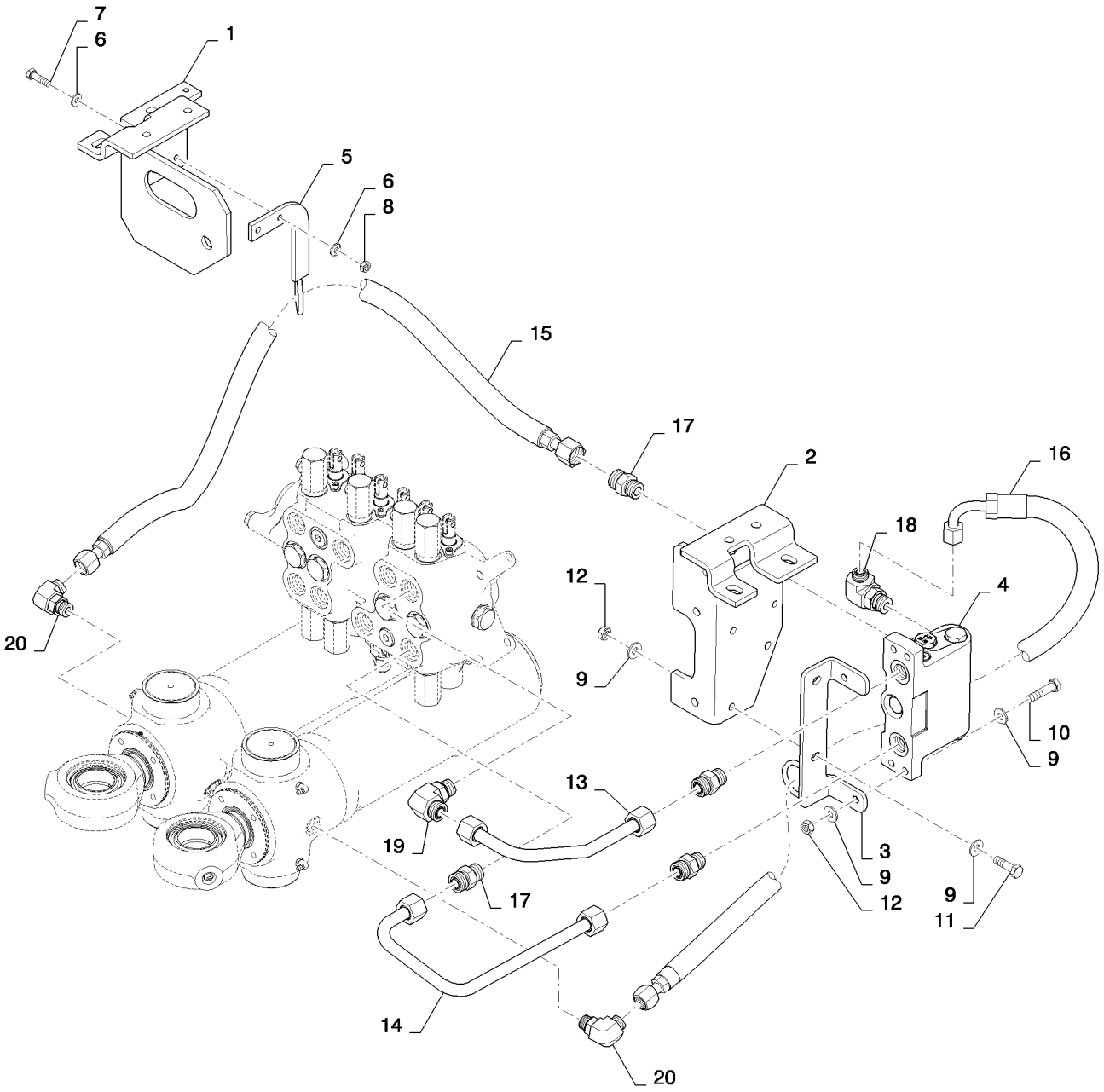

VALVE INSTALL - SWING CUSHION (DAMPENING)
VALVE INSTALL - SWING CUSHION (DAMPENING)
VALVE INSTALL - SWING CUSHION (DAMPENING)
VALVE INSTALL - SWING CUSHION (DAMPENING)

R	N	P.N.	MOD	Q	Denominação Description	Denominacion Bezeichnung	Description Descrizione	Denominação Beskrivelse	L.C.
1		84270125		1	SUPORTE, Valve Mounting; LH				
						SOPORTE	BRACKET	SUPORTE	225S
					SUPPORT	HALTERUNG	STAFFA	BESLAG	
2		87703557		1	SUPORTE, Valve Mounting; RH				
						SOPORTE	BRACKET	SUPORTE	225S
					SUPPORT	HALTERUNG	STAFFA	BESLAG	
3		87648711		1	SUPORTE, Valve Mounting	SOPORTE	BRACKET	SUPORTE	225S
					SUPPORT	HALTERUNG	STAFFA	BESLAG	
4		87480653		1	VÁLVULA AMORTECEDORA, Swing Cushion; Dampening				
						VÁLVULA DE AMORTIGU	DAMPING VALVE	VÁLVULA DE DESCARGA	006V
					SOUPAPE D'AMORTISSE	DÄMPFUNGSVENTIL	VALVOLA DI SMORZAME	DÆMPNINGSVENTIL	
5		87633538		1	SUPORTE, Hose Support	SOPORTE	BRACKET	SUPORTE	225S
					SUPPORT	HALTERUNG	STAFFA	BESLAG	
6		87655042		4	ARRUELA ESPECIAL	ARANDELA ESPECIAL	SPECIAL WASHER	ANILHA ESPECIAL	Z333
					RONDELLE SPECIALE	SPEZIALUNTERLEGSCH	RONDELLA SPECIALE	SPECIALSKIVE	
7		614-8030		2	PARAFUSO, Hex, M8 x 30, 8.8				
						PERNO	BOLT	PARAFUSO	140B
					VIS	SCHRAUBE	BULLONE	BOLT	
8		829-1408		2	PORCA, M8, Cl 10	TUERCA	NUT	PORCA	010D
					ECROU	MUTTER	DADO	MØTRIK	
9		87655046		8	ARRUELA ESPECIAL	ARANDELA ESPECIAL	SPECIAL WASHER	ANILHA ESPECIAL	Z333
					RONDELLE SPECIALE	SPEZIALUNTERLEGSCH	RONDELLA SPECIALE	SPECIALSKIVE	
10		86980404		2	PARAFUSO, M10-1.5 X 45, 8.8, DOR				
						PERNO	BOLT	PARAFUSO	140B
					VIS	SCHRAUBE	BULLONE	BOLT	
11		614-10035		2	PARAFUSO, Hex, M10 x 35, 8.8, Full Thd				
						PERNO	BOLT	PARAFUSO	140B
					VIS	SCHRAUBE	BULLONE	BOLT	
12		829-1410		4	PORCA, M10, Cl 10	TUERCA	NUT	PORCA	010D
					ECROU	MUTTER	DADO	MØTRIK	
13		84254943		1	TUBO HIDRÁULICO, Dampening Valve Top Port				
						TUBO HIDRÁULICO	HYD. TUBE	TUBAGEM HIDRÁULICO	190T
					TUYAU HYDRAULIQUE	HYDRAULIKLEITUNG	TUBO IDRAULICO	HYD. RØR	
14		84254944		1	TUBO HIDRÁULICO, Dampening Valve Bottom Port				
						TUBO HIDRÁULICO	HYD. TUBE	TUBAGEM HIDRÁULICO	190T
					TUYAU HYDRAULIQUE	HYDRAULIKLEITUNG	TUBO IDRAULICO	HYD. RØR	
15		84285086		1	MANGUEIRA, Dampening Valve Lower Port To Swing Cylinder				
						TUBO	HOSE	MANGUEIRA	030M
					FLEXIBLE	SCHLAUCH	TUBO FLESSIBILE	SLANGE	
16		84254941		1	MANGUEIRA HIDRÁULICA, Dampening Valve Upper Port To Swing Cylinder				
						TUBO HIDRÁULICO	HYDRAULIC HOSE	MANGUEIRA HIDRÁULIC	A058
					FLEXIBLE HYDRAULIQUI	HYDRAULIKSCHLAUCH	TUBO FLESSIBILE IDRAU	SLANGE, HYDRAULIK	
17		9621483		4	CONECTOR HIDRÁUL, 1"-14 ORFS x 7/8"-14 ORB				
						CONECTOR HIDRÁULIC	HYD CONNECTOR	CONECTOR HID.	020R
					CONNECTEUR HYDRAU	HYDR STECKVERBINDE	CONNETTORE IDRAULIC	HYDRAULIKSTIK	
18		85802961		1	COTOVELO	CODO	ELBOW	COTOVELO	085G
					COUDE	KNIESTÜCK	GOMITO	VINKELRØR	
19		87675522		1	COTOVELO	CODO	ELBOW	COTOVELO	085G
					COUDE	KNIESTÜCK	GOMITO	VINKELRØR	

35.726.31	02	p2	11/11

INSTALAÇÃO DA VÁLVULA - AMORTECEDOR DE OSCILAÇÃO (AMORTECIMENTO)
INSTALACION DE LA VALVULA - AMORTIGUADOR DE OSCILACION (AMORTIGUAMIENTO)
VALVE INSTALL - SWING CUSHION (DAMPENING)
VALVE INSTALL - SWING CUSHION (DAMPENING)

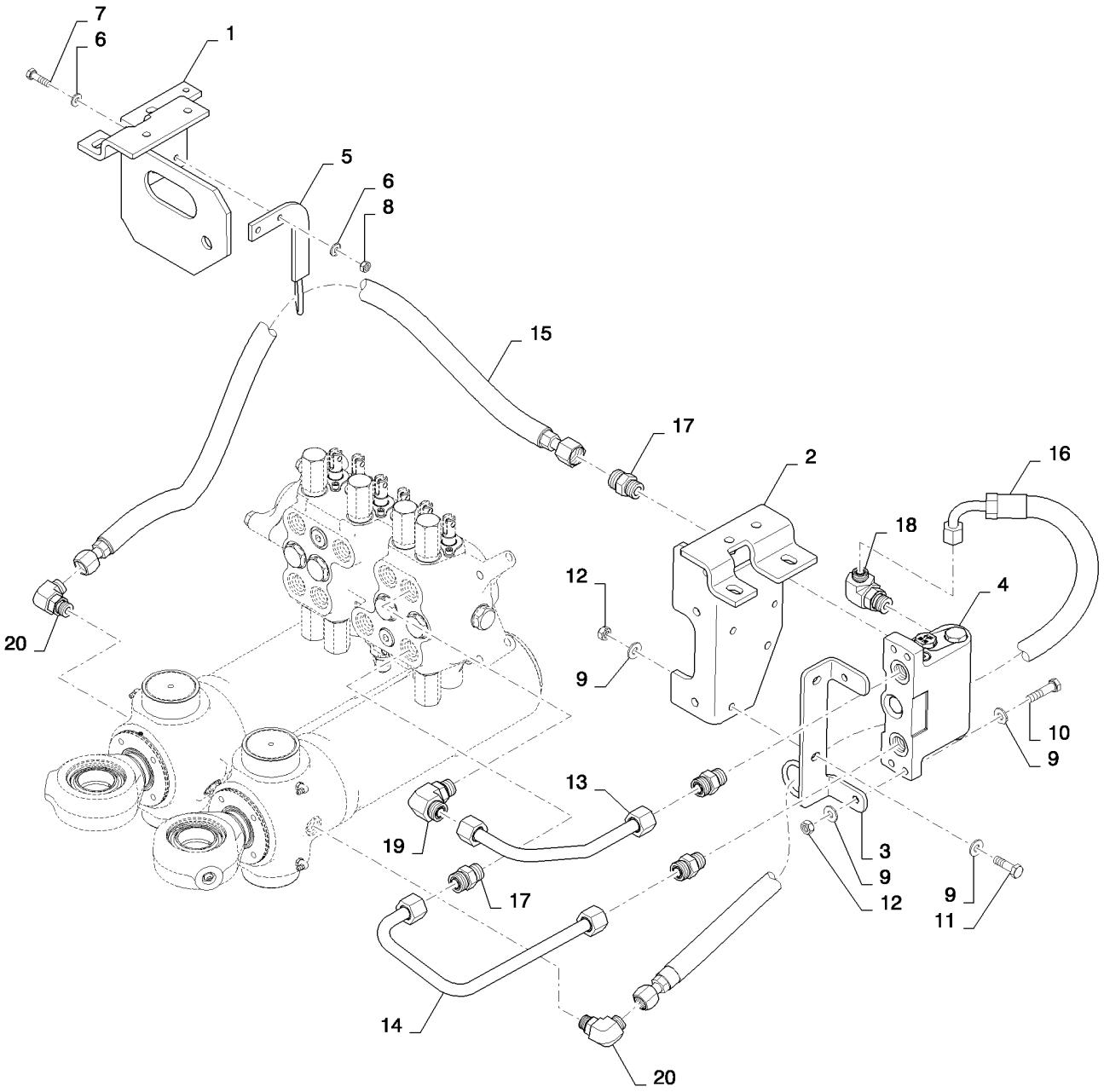

VALVE INSTALL - SWING CUSHION (DAMPENING)
VALVE INSTALL - SWING CUSHION (DAMPENING)
VALVE INSTALL - SWING CUSHION (DAMPENING)
VALVE INSTALL - SWING CUSHION (DAMPENING)

R	N	P.N.	MOD	Q	Denominação Description	Denominacion Bezeichnung	Description Descrizione	Denominação Beskrivelse	L.C.
20		**9992307**		2	COTOVELO, 90º, 13/16"-16 x 3/4"-16 Adj, ORFS				
						CODO	ELBOW	COTOVELO	085G
					COUDE	KNIESTÜCK	GOMITO	VINKELRØR	

35.726.31	03	p1	11/11

SISTEMA HIDRÁULICO - CILINDRO RETROESCAVADEIRA OSCILAÇÃO / ESTABILIZADOR
SISTEMA HIDRAULICO - CILINDRO RETROEXCAVADORA OSCILACION / ESTABILIZADOR
HYDRAULIC SYSTEM - CYLINDER BACKHOE SWING / STABILIZER
HYDRAULIC SYSTEM - CYLINDER BACKHOE SWING / STABILIZER

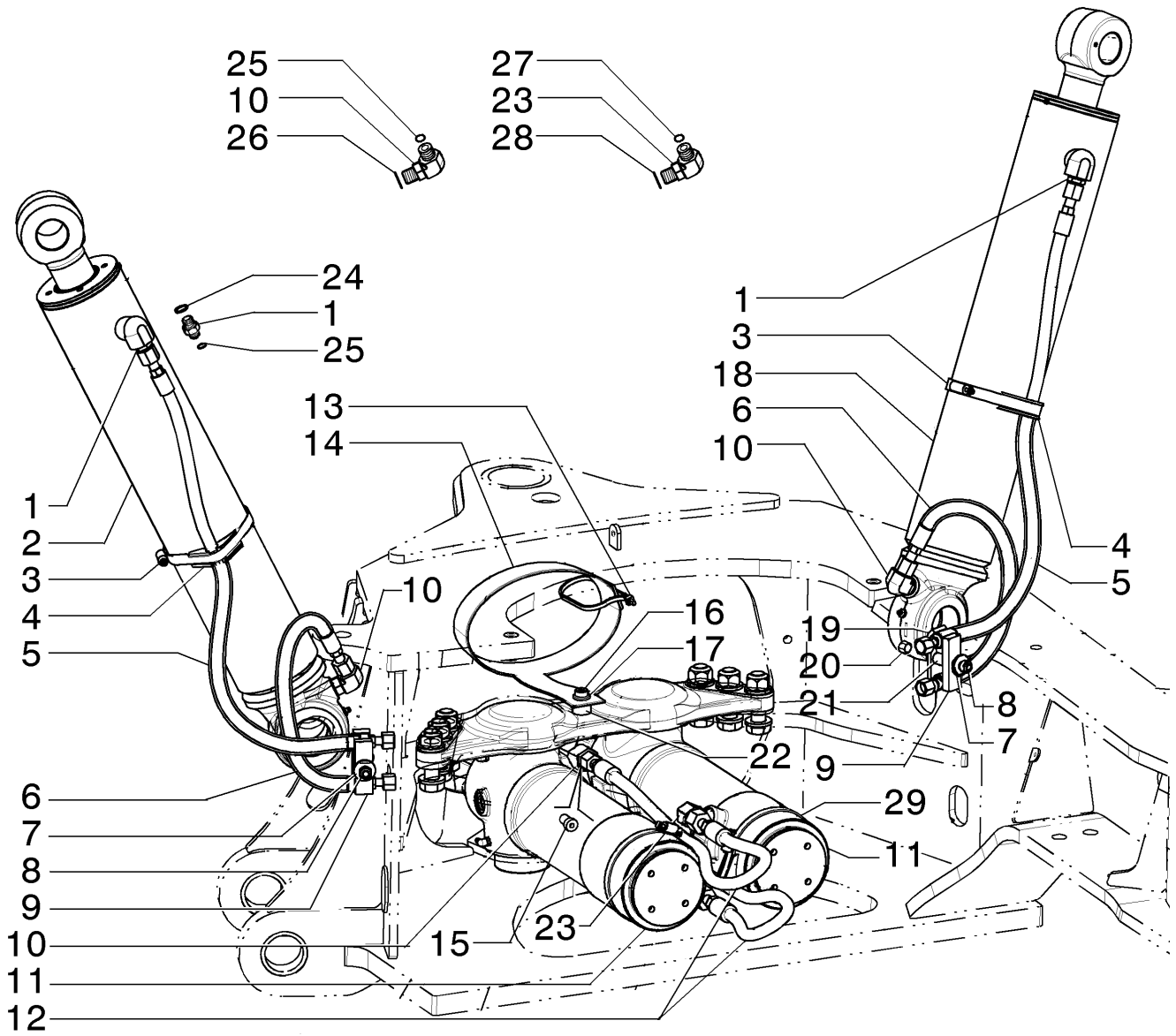

HYDRAULIC SYSTEM - CYLINDER BACKHOE SWING / STABILIZER
HYDRAULIC SYSTEM - CYLINDER BACKHOE SWING / STABILIZER
HYDRAULIC SYSTEM - CYLINDER BACKHOE SWING / STABILIZER
HYDRAULIC SYSTEM - CYLINDER BACKHOE SWING / STABILIZER

R	N	P.N.	MOD	Q	Denominação Description	Denominacion Bezeichnung	Description Descrizione	Denominação Beskrivelse	L.C.
1		9992305		2	CONECTOR HIDRÁUL, 13/16"-16 ORFS x 3/4"-16 ORB				
						CONECTOR HIDRÁULIC	HYD CONNECTOR	CONECTOR HID.	020R
					CONNECTEUR HYDRAU	HYDR STECKVERBINDE	CONNETTORE IDRAULIC	HYDRAULIKSTIK	
2		84210937		1	CILINDRO	CILINDRO	CYLINDER	CILINDRO	164C
					VERIN	ZYLINDER	CILINDRO	CYLINDER	
3		214-3196		2	BRAÇADEIRA MANGUEIRA, 5.25/6.125 HD Worm				
						ABRAZADERA DE MANG	HOSE CLAMP	ABRAÇAD. DA MANGUEI	P729
					COLLIER POUR FLEXIBL	SCHLAUCHSCHELLE	FASCETTA STRINGITUB	SLANGEKLEMME	
4		D142787		4	ESPACADOR	ESPACIADOR	SPACER	ESPACADOR	8090
					ENTRETOISE	ABSTANDSSTUECK	DISTANZIALE	SPACER	
5		84257155		2	MANGUEIRA HIDRÁULICA	TUBO HIDRÁULICO	HYDRAULIC HOSE	MANGUEIRA HIDRÁULIC	A058
					FLEXIBLE HYDRAULIQUI	HYDRAULIKSCHLAUCH	TUBO FLESSIBILE IDRAU	SLANGE, HYDRAULIK	
6		84280780		2	CONJ. MANGUEIRA	CONJUNTO DE TUBOS	HOSE ASSY.	CONJUNTO DE MANGUE	P457
					ENSEMBLE DE FLEXIBLE	SCHLAUCHBAUGRUPPE	COMPLESS. TUBO FLES	SLANGEENHED	
7		87687101		2	ARRUELA PLANA	ARANDELA	WASHER	ANILHA	131R
					RONDELLE	UNTERLEGSCHEIBE	RONDELLA	FLADSKIVE	
8		814-10070		2	PARAFUSO, Hex, M10 x 70, 8.8				
						PERNO	BOLT	PARAFUSO	140B
					VIS	SCHRAUBE	BULLONE	BOLT	
9		87420672		2	ESPAÇADOR	SEPARADOR	SPACER	ESPAÇADOR	075D
					ENTRETOISE	DISTANZSTÜCK	DISTANZIALE	AFSTANDSSTYKKE	
10		9992307		4	COTOVELO, 90º, 13/16"-16 x 3/4"-16 Adj, ORFS				
						CODO	ELBOW	COTOVELO	085G
					COUDE	KNIESTÜCK	GOMITO	VINKELRØR	
11		188027A2		2	CILINDRO CONJUNTO	CILINDRO (CONJUNTO)	CYLINDER ASSY.	CILINDRO CONJUNTO	P477
					VERIN	ZYLINDER (KPLT.)	CILINDRO, COMPLESS.	CYLINDER ASSY.	
12		84318337		2	MANGUEIRA HIDRÁULICA	TUBO HIDRÁULICO	HYDRAULIC HOSE	MANGUEIRA HIDRÁULIC	A058
					FLEXIBLE HYDRAULIQUI	HYDRAULIKSCHLAUCH	TUBO FLESSIBILE IDRAU	SLANGE, HYDRAULIK	
13		L18331		1	PRENDEDOR DE CABOS	BANDA DE CABLE	CABLE STRAP	BRAÇADEIRA DE CABO	P716
					BRIDE DE CABLE	KABELBINDER	FASCETTA PER CAVO	KABELSTROP	
14		84348263		1	CORREIA DE FIXAÇÃO	BANDA DE SEGURIDAD	SECURING STRAP	CORREIA DE FIXAÇÃO	172C
					SANGLE DE FIXATION	SICHERUNGSBAND	FASCETTA DI FISSAGGI	FASTSPÆNDINGSSTROI	
15		192971A1		2	ORIFICIO	RESTRICTOR	ORIFICE	ORIFICIO	Z184
					RESTRICTION	BLENDE	APERTURA	ORIFICE	
16		84348245		1	PARAFUSO	TORNILLO	SCREW	PARAFUSO	040V
					VIS	SCHRAUBE	VITE	SKRUE	
17		896-11012		1	ARRUELA PLANA, M13.5 x 24.5 x 3, HT				
						ARANDELA	WASHER	ANILHA	131R
					RONDELLE	UNTERLEGSCHEIBE	RONDELLA	FLADSKIVE	
18		84210946		1	CILINDRO	CILINDRO	CYLINDER	CILINDRO	164C
					VERIN	ZYLINDER	CILINDRO	CYLINDER	
19		87420673		2	BRAÇADEIRA MANGUEIRA	ABRAZADERA DE MANG	HOSE CLAMP	ABRAÇAD. DA MANGUEI	P729
					COLLIER POUR FLEXIBL	SCHLAUCHSCHELLE	FASCETTA STRINGITUB	SLANGEKLEMME	
20		829-1410		2	PORCA, M10, Cl 10	TUERCA	NUT	PORCA	010D
					ECROU	MUTTER	DADO	MØTRIK	
21		87439665		2	ESPAÇADOR	SEPARADOR	SPACER	ESPAÇADOR	075D
					ENTRETOISE	DISTANZSTÜCK	DISTANZIALE	AFSTANDSSTYKKE	
22		84348221		1	ESPAÇADOR	SEPARADOR	SPACER	ESPAÇADOR	075D
					ENTRETOISE	DISTANZSTÜCK	DISTANZIALE	AFSTANDSSTYKKE	

580N

35.726.31	03	p2	11/11

SISTEMA HIDRÁULICO - CILINDRO RETROESCAVADEIRA OSCILAÇÃO / ESTABILIZADOR
SISTEMA HIDRAULICO - CILINDRO RETROEXCAVADORA OSCILACION / ESTABILIZADOR
HYDRAULIC SYSTEM - CYLINDER BACKHOE SWING / STABILIZER
HYDRAULIC SYSTEM - CYLINDER BACKHOE SWING / STABILIZER

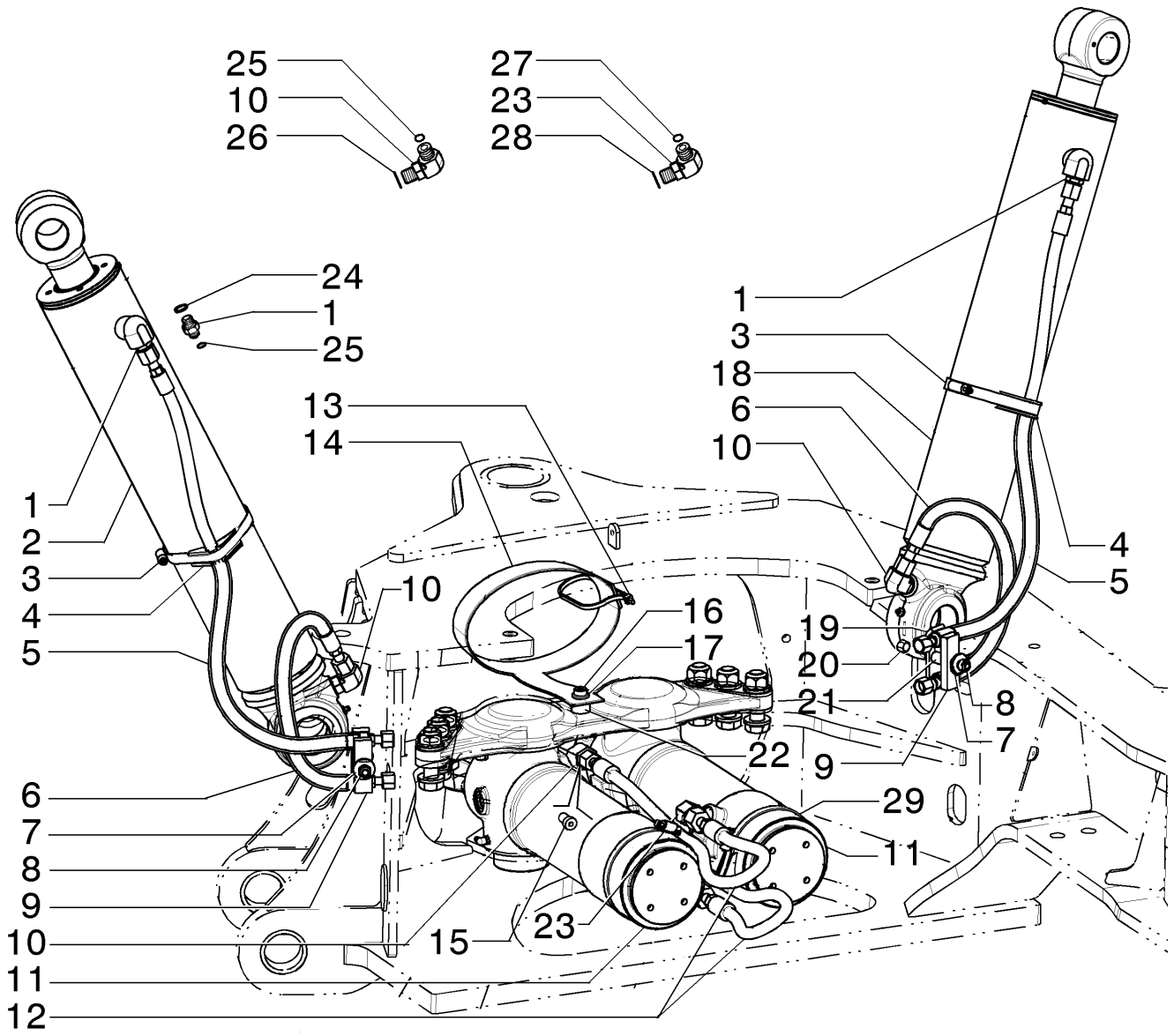

HYDRAULIC SYSTEM - CYLINDER BACKHOE SWING / STABILIZER
HYDRAULIC SYSTEM - CYLINDER BACKHOE SWING / STABILIZER
HYDRAULIC SYSTEM - CYLINDER BACKHOE SWING / STABILIZER
HYDRAULIC SYSTEM - CYLINDER BACKHOE SWING / STABILIZER

R	N	P.N.	MOD	Q	Denominação Description	Denominacion Bezeichnung	Description Descrizione	Denominação Beskrivelse	L.C.
23		9991973		2	COTOVELO COUDE	CODO KNIESTÜCK	ELBOW GOMITO	COTOVELO VINKELRØR	085G
24		80128825		2	O-RING JOINT TORIQUE	JUNTA TÓRICA O-RING	O-RING ANELLO TOROIDALE	O-RING O-RING	055A
25		9992298		4	O-RING, 0.489" ID x 0.629" OD x 0.07" JUNTA TÓRICA JOINT TORIQUE	O-RING O-RING	O-RING ANELLO TOROIDALE	O-RING O-RING	055A
26		237-6008		2	O-RING, 0.176" ID x 0.316" OD x 0.07" JUNTA TÓRICA JOINT TORIQUE	O-RING O-RING	O-RING ANELLO TOROIDALE	O-RING O-RING	055A
27		9992069		2	O-RING, 0.614" ID x 0.754" OD x 0.07" JUNTA TÓRICA JOINT TORIQUE	O-RING O-RING	O-RING ANELLO TOROIDALE	O-RING O-RING	055A
28		237-6012		2	O-RING, 0.364" ID x 0.504" OD x 0.07" JUNTA TÓRICA JOINT TORIQUE	O-RING O-RING	O-RING ANELLO TOROIDALE	O-RING O-RING	055A
29		214-1492		2	BRAÇADEIRA MANGUEIRA, #92, 5.38/6.25 Type F Worm, W/liner ABRAZADERA DE MANG COLLIER POUR FLEXIBL	HOSE CLAMP SCHLAUCHSCHELLE	ABRAÇAD. DA MANGUEI FASCETTA STRINGITUB	P729 SLANGEKLEMME	

35.726.32	01	p1	11/11

RETROESCAVADEIRA - SISTEMA HIDRÁULICO - AMORTECEDOR DE OSCILAÇÃO (AMORTECIMENTO)
RETROEXCAVADORA - SISTEMA HIDRAULICO - AMORTIGUADOR DE OSCILACION (AMORTIGUAMIENTO)
BACKHOE - HYDRAULIC SYSTEM - SWING CUSHION (DAMPENING)
BACKHOE - HYDRAULIC SYSTEM - SWING CUSHION (DAMPENING)

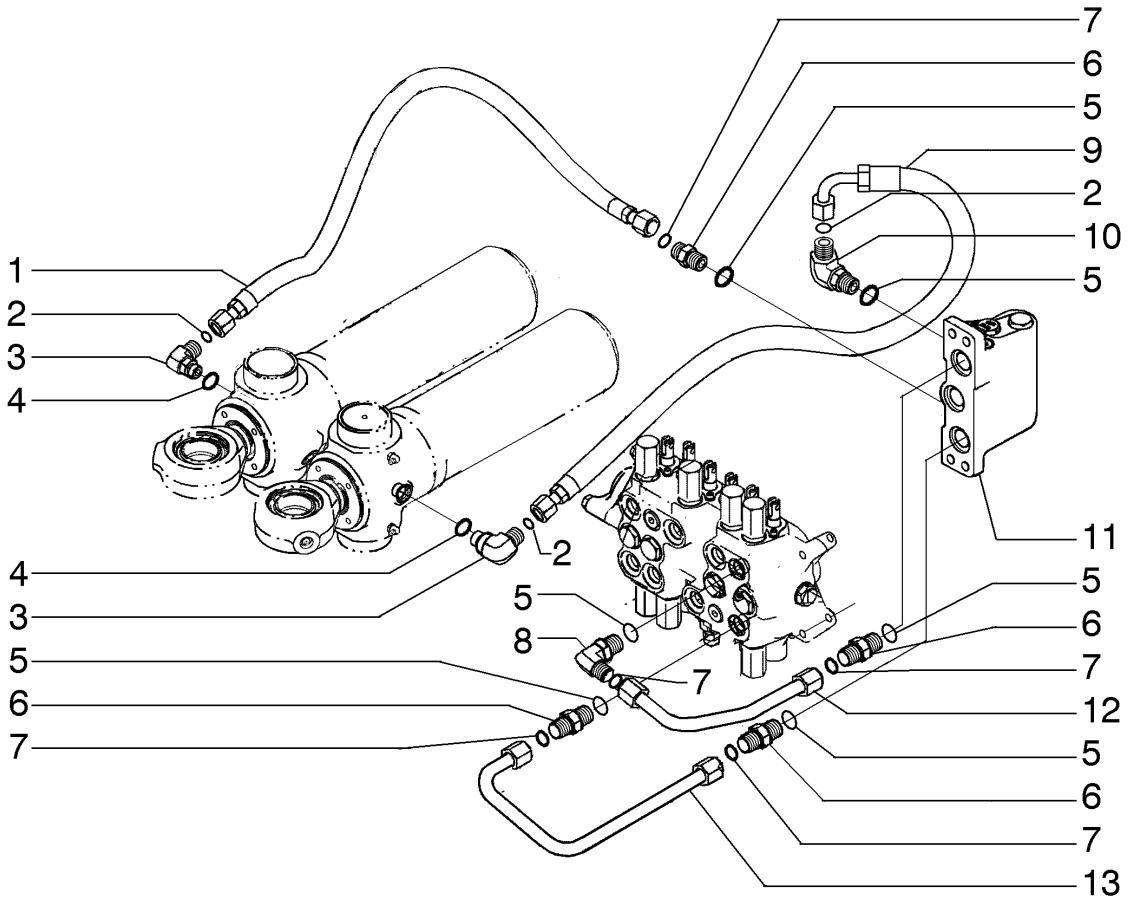

BACKHOE - HYDRAULIC SYSTEM - SWING CUSHION (DAMPENING)
BACKHOE - HYDRAULIC SYSTEM - SWING CUSHION (DAMPENING)
BACKHOE - HYDRAULIC SYSTEM - SWING CUSHION (DAMPENING)
BACKHOE - HYDRAULIC SYSTEM - SWING CUSHION (DAMPENING)

R	N	P.N.	MOD	Q	Denominação Description	Denominacion Bezeichnung	Description Descrizione	Denominação Beskrivelse	L.C.
1		84285086		1	MANGUEIRA FLEXIBLE	TUBO SCHLAUCH	HOSE TUBO FLESSIBILE	MANGUEIRA SLANGE	030M
2		9992298		3	O-RING, 0.489" ID x 0.629" OD x 0.07" JUNTA TÓRICA JOINT TORIQUE	O-RING ANELLO TOROIDALE	O-RING O-RING	O-RING O-RING	055A
3		9992307		2	COTOVELO, 90º, 13/16"-16 x 3/4"-16 Adj, ORFS CODO COUDE	ELBOW GOMITO	COTOVELO VINKELRØR	085G	
4		128825		2	O-RING, 0.644" ID x 0.087" Width JUNTA TÓRICA JOINT TORIQUE	O-RING ANELLO TOROIDALE	O-RING O-RING	055A	
5		167269		6	O-RING, 0.755" ID x 0.097" Width JUNTA TÓRICA JOINT TORIQUE	O-RING ANELLO TOROIDALE	O-RING O-RING	055A	
6		9621483		4	CONECTOR HIDRÁUL, 1"-14 ORFS x 7/8"-14 ORB CONECTOR HIDRÁULIC CONNECTEUR HYDRAU	HYD CONNECTOR CONNETTORE IDRAULIC	CONECTOR HID. HYDRAULIKSTIK	020R	
7		128359		4	O-RING, 0.614" ID x 0.754" OD x 0.07" JUNTA TÓRICA JOINT TORIQUE	O-RING ANELLO TOROIDALE	O-RING O-RING	055A	
8		87675522		1	COTOVELO COUDE	CODO KNIESTÜCK	ELBOW GOMITO	COTOVELO VINKELRØR	085G
9		84254941		1	MANGUEIRA HIDRÁULICA FLEXIBLE HYDRAULIQU	TUBO HIDRÁULICO HYDRAULIKSCHLAUCH	HYDRAULIC HOSE TUBO FLESSIBILE IDRAU	MANGUEIRA HIDRÁULIC SLANGE, HYDRAULIK	A058
10		85802961		1	COTOVELO COUDE	CODO KNIESTÜCK	ELBOW GOMITO	COTOVELO VINKELRØR	085G
11		87480653		1	VÁLVULA AMORTECEDORA VÁLVULA DE AMORTIGU SOUPAPE D'AMORTISSE	DAMPING VALVE VALVOLA DI SMORZAME	VÁLVULA DE DESCARG/ DÆMPNINGSVENTIL	006V	
12		84254943		1	TUBO HIDRÁULICO TUYAU HYDRAULIQUE	TUBO HIDRÁULICO HYDRAULIKLEITUNG	HYD. TUBE TUBO IDRAULICO	TUBAGEM HIDRÁULICO HYD. RØR	190T
13		84254944		1	TUBO HIDRÁULICO TUYAU HYDRAULIQUE	TUBO HIDRÁULICO HYDRAULIKLEITUNG	HYD. TUBE TUBO IDRAULICO	TUBAGEM HIDRÁULICO HYD. RØR	190T

VÁLVULA - AMORTECIMENTO DA OSCILAÇÃO
VÁLVULA - AMORTIGUAMIENTO DE LA OSCILACION
VALVE - SWING DAMPENING

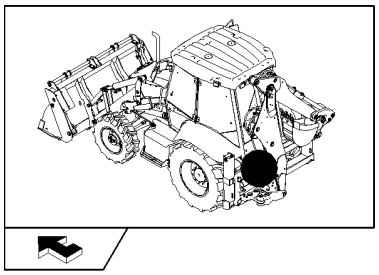

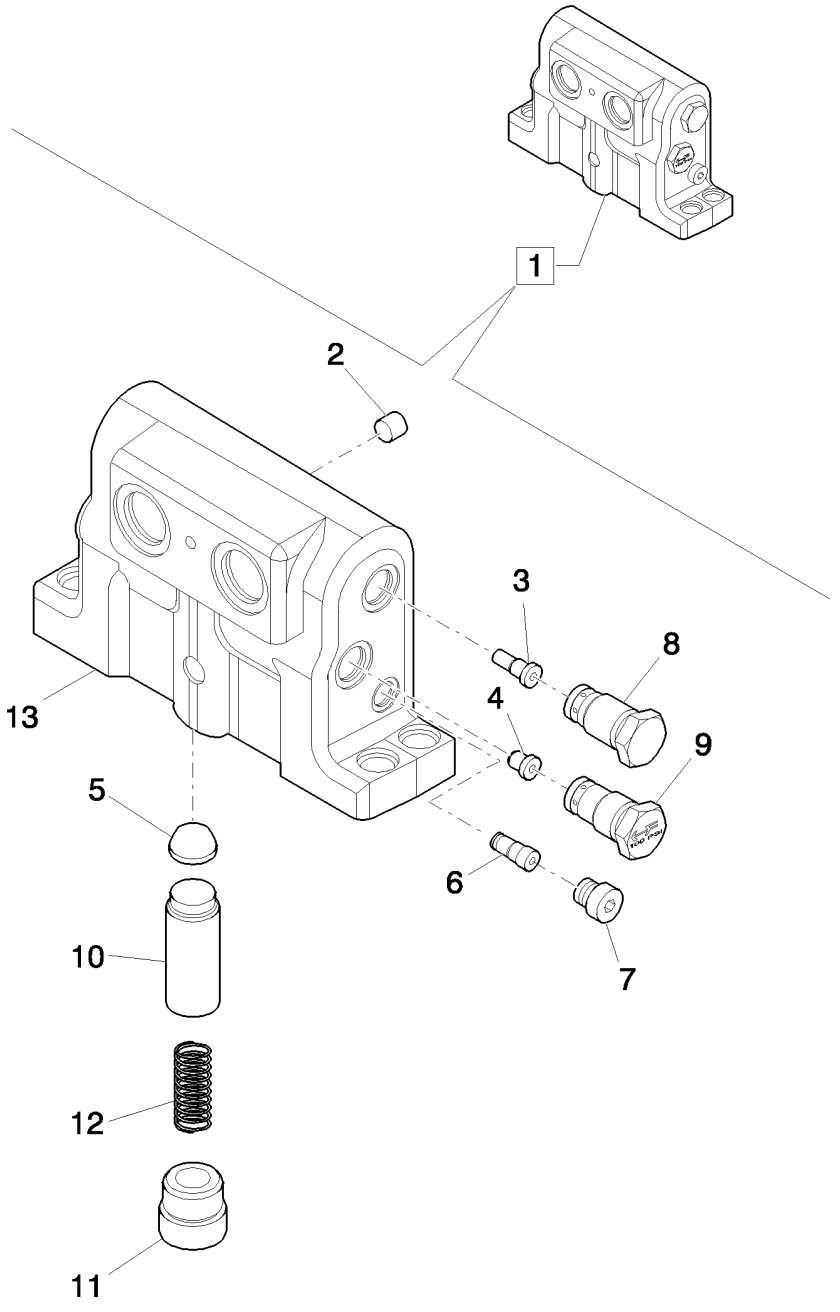

SOUPAPE - AMORTISSEMENT ROTATION

VALVOLA - AMMORTIZZAZIONE ROTAZIONE

R	N	P.N.	MOD	Q	Denominação Description	Denominacion Bezeichnung	Description Descrizione	Denominação Beskrivelse	L.C.
1		87480653		1	ASSY SOUPAPE D'AMORTISSE	VÁLVULA DE AMORTIGU DÄMPFUNGSVENTIL	DAMPING VALVE VALVOLA DI SMORZAME	VÁLVULA DE DESCARG/ DÆMPNINGSVENTIL	006V
2		369372A1		1	BOUCHON	TAPÓN STOPFEN	PLUG TAPPO	TAMPÃO PROP	050T
3		400296A2		1	SOUPAPE ANTI RETOUF	VALVULA ANTIRRETORN RUECKSCHLAGVENTIL	VALVE, CHECK VALVOLA, DI RITEGNO	VALVULA CHECAGEM VALVE, CHECK	P140
4		400657A1		1	BOUCHON	TAPON STOPFEN	PLUG TAPPO	BUJAO PLUG	6400
5		1976955C1		1	TAMIS-FILTRE	PANTALLA DE FILTRO FILTERSIEB	FILTER SCREEN FILTRO A RETE	FILTRO TELA FILTERSI	7440
6		388712A2		1	VALVE	VALVULA VENTIL	VALVE VALVOLA	VALVULA VALVE	P468
7		218-5209		1	BOUCHON	TAPÓN STOPFEN	PLUG TAPPO	TAMPÃO PROP	050T
8		87753055		1	CLAPET ANTI-RETOUR	VÁLVULA DE COMPROB. RÜCKSCHLAGVENTIL	CHECK VALVE VALVOLA DI RITEGNO	VÁLVULA DE RETENÇÃC KONTRAVENTIL	P394
9		396422A2		1	SOUPAPE ANTI RETOUF	VALVULA ANTIRRETORN RUECKSCHLAGVENTIL	VALVE, CHECK VALVOLA, DI RITEGNO	VALVULA CHECAGEM VALVE, CHECK	P140
10		87449374		1	TIROIR	BOBINA KOLBENSCHIEBER	SPOOL STELO	CARRETO SPOLE	134P
11		409025A1		1	BOUCHON	TAPON STOPFEN	PLUG TAPPO	BUJAO PLUG	6400
12		388881A1		1	RESSORT A ENROULEM	RESORTE DE BOBINA SPIRALFEDER	COIL SPRING MOLLA ELICOIDALE	MOLA HELICOIDAL SPOLEFJEDER	P352
13		87416976		1	CORPS DE VANNE	CUERPO DE VÁLVULA VENTILKÖRPER	VALVE BODY CORPO DELLA VALVOLA	CORPO DA VÁLVULA VENTILHUS	P717

35.726.33	01	p1	11/11

RETROESCAVADEIRA - SISTEMA HIDRÁULICO - OSCILAÇÃO
RETROEXCAVADORA - SISTEMA HIDRAULICO - OSCILACION
BACKHOE - HYDRAULIC SYSTEM - SWING
BACKHOE - HYDRAULIC SYSTEM - SWING

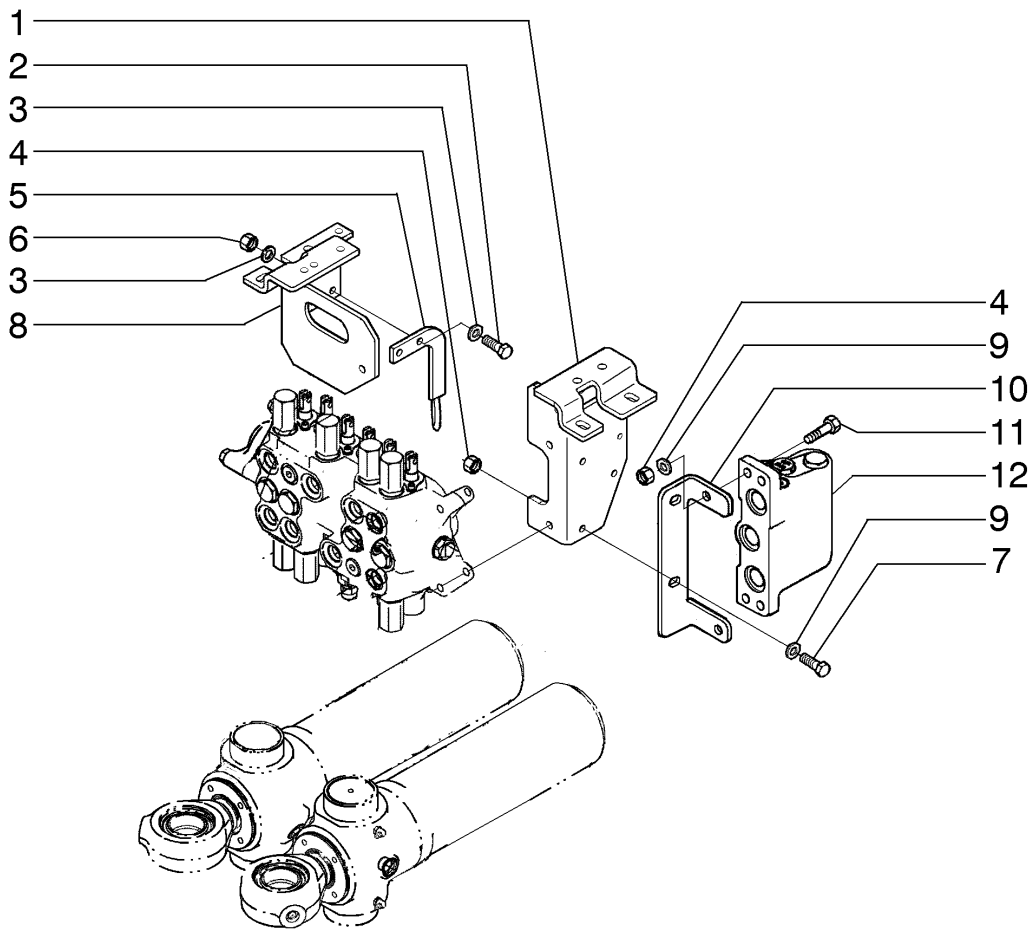

BACKHOE - HYDRAULIC SYSTEM - SWING
BACKHOE - HYDRAULIC SYSTEM - SWING
BACKHOE - HYDRAULIC SYSTEM - SWING
BACKHOE - HYDRAULIC SYSTEM - SWING

R	N	P.N.	MOD	Q	Denominação Description	Denominacion Bezeichnung	Description Descrizione	Denominação Beskrivelse	L.C.
1		87703557		1	SUPORTE SUPPORT	SOPORTE HALTERUNG	BRACKET STAFFA	SUPORTE BESLAG	225S
2		614-8030		2	PARAFUSO, Hex, M8 x 30, 8.8 PERNO VIS	 PERNO SCHRAUBE	 BOLT BULLONE	 PARAFUSO BOLT	 140B
3		87655042		4	ARRUELA ESPECIAL RONDELLE SPECIALE	ARANDELA ESPECIAL SPEZIALUNTERLEGSCH	SPECIAL WASHER RONDELLA SPECIALE	ANILHA ESPECIAL SPECIALSKIVE	Z333
4		829-1410		4	PORCA, M10, Cl 10 ECROU	TUERCA MUTTER	NUT DADO	PORCA MØTRIK	010D
5		87633538		1	SUPORTE SUPPORT	SOPORTE HALTERUNG	BRACKET STAFFA	SUPORTE BESLAG	225S
6		829-1408		2	PORCA, M8, Cl 10 ECROU	TUERCA MUTTER	NUT DADO	PORCA MØTRIK	010D
7		614-10035		2	PARAFUSO, Hex, M10 x 35, 8.8, Full Thd PERNO VIS	 PERNO SCHRAUBE	 BOLT BULLONE	 PARAFUSO BOLT	 140B
8		84270125		1	SUPORTE SUPPORT	SOPORTE HALTERUNG	BRACKET STAFFA	SUPORTE BESLAG	225S
9		87655046		8	ARRUELA ESPECIAL RONDELLE SPECIALE	ARANDELA ESPECIAL SPEZIALUNTERLEGSCH	SPECIAL WASHER RONDELLA SPECIALE	ANILHA ESPECIAL SPECIALSKIVE	Z333
10		87648711		1	SUPORTE SUPPORT	SOPORTE HALTERUNG	BRACKET STAFFA	SUPORTE BESLAG	225S
11		86980404		2	PARAFUSO, M10-1.5 X 45, 8.8, DOR PERNO VIS	 PERNO SCHRAUBE	 BOLT BULLONE	 PARAFUSO BOLT	 140B
12		87480653		1	VÁLVULA AMORTECEDORA SOUPAPE D'AMORTISSE	VÁLVULA DE AMORTIGU DÄMPFUNGSVENTIL	DAMPING VALVE VALVOLA DI SMORZAME	VÁLVULA DE DESCARG/ DÆMPNINGSVENTIL	006V

35.726.34	01	p1	12/11

COMANDO - RETROESCAVADEIRA, BRAÇO STD DA OSCILAÇÃO
MANDO - RETROEXCAVADORA, BRAZO STD DE LA OSCILACION
CONTROL - BACKHOE, SWING STD DIPPER
CONTROL - BACKHOE, SWING STD DIPPER

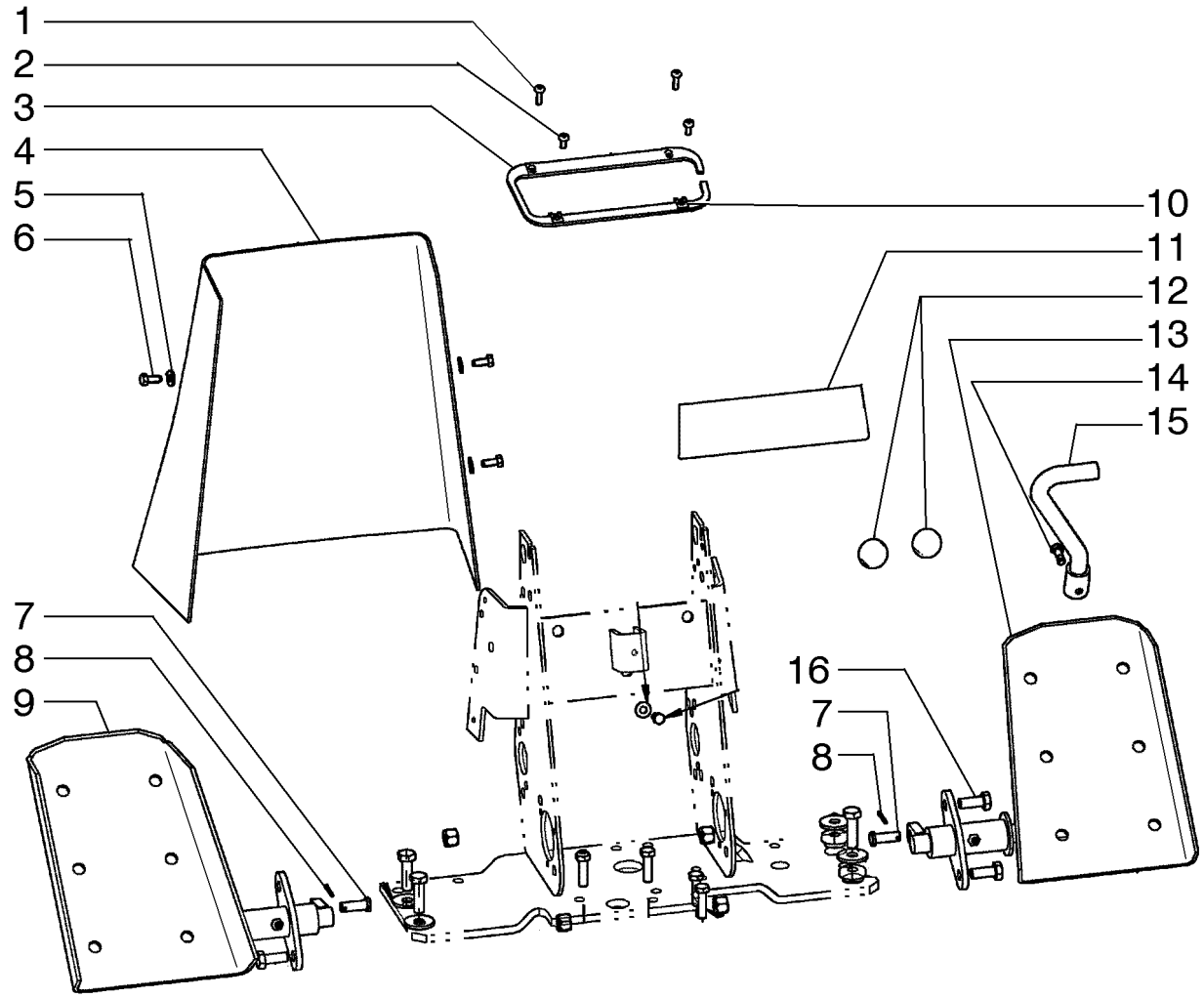

CONTROL - BACKHOE, SWING STD DIPPER
CONTROL - BACKHOE, SWING STD DIPPER
CONTROL - BACKHOE, SWING STD DIPPER
CONTROL - BACKHOE, SWING STD DIPPER

R	N	P.N.	MOD	Q	Denominação Description	Denominacion Bezeichnung	Description Descrizione	Denominação Beskrivelse	L.C.
1		87310126		2	PARAFUSO VIS	TORNILLO SCHRAUBE	SCREW VITE	PARAFUSO SKRUE	040V
2		87310124		2	PARAFUSO VIS	TORNILLO SCHRAUBE	SCREW VITE	PARAFUSO SKRUE	040V
3		136822A1		1	RETENTOR DISPOSITIF DE RETENU	RETENEDOR HALTERUNG	RETAINER FERMO	RETENTOR HOLDER	109R
4		390759A1		1	COBERTURA, 2 Levers COUVERCLE	CUBIERTA ABDECKUNG	COVER COPERCHIO	COBERTURA DÆKSEL	265C
5		87310139		5	ARRUELA PLANA RONDELLE	ARANDELA UNTERLEGSCHEIBE	WASHER RONDELLA	ANILHA FLADSKIVE	131R
6		87310156		5	PARAFUSO VIS	TORNILLO SCHRAUBE	SCREW VITE	PARAFUSO SKRUE	040V
7		D149288		2	PINO BROCHE	PASADOR PIN	PIN PERNO	PERNO STIFT	080P
8		432-612		2	CONTRA PINO, 3/32" x 3/4" GOUPILLE FENDUE	PASADOR SPLINT	COTTER PIN COPPIGLIA	TROÇO DE ABRIR SPLITBOLT	270C
9		136271A2		1	PEDAL PEDALE	PEDAL PEDAL	PEDAL PEDALE	PEDAL PEDAL	060P
10		131-861		4	PORCA, Tinn, U, #10-24 ECROU	TUERCA MUTTER	NUT DADO	PORCA MØTRIK	010D
11		D149829		1	DECALCOMANIA DECALCOMANIE	CALCOMANIA ABZIEHBILD	DECAL AUTOADESIVO	DECALCOMANIA DECAL	P903
12		353-411		2	BUJÃO, Dome, 1.000" hole, Nylon BOUCHON	TAPÓN STOPFEN	PLUG TAPPO	TAMPÃO PROP	050T
13		136270A2		1	PEDAL PEDALE	PEDAL PEDAL	PEDAL PEDALE	PEDAL PEDAL	060P
14		87041331		1	PARAFUSO, Hex, Lock, M6 x 16, Cl 8.8 VIS	PERNO SCHRAUBE	BOLT BULLONE	PARAFUSO BOLT	140B
15		87444149		1	HASTE TIGE	VARILLA STANGE	ROD ASTA	HASTE STANG	090A
16		614-10025		4	PARAFUSO, Hex, M10 x 25, 8.8, Full Thd VIS	PERNO SCHRAUBE	BOLT BULLONE	PARAFUSO BOLT	140B

35.726.35	01	p1	12/11

COMANDO - RETROESCAVADEIRA, INTERRUPTOR DE PÉ PARA AUXILIARES
MANDO - RETROEXCAVADORA, INTERRUPTOR DE PIE PARA AUXILIARES
CONTROL - BACKHOE, AUXILIARY FOOT SWITCH
CONTROL - BACKHOE, AUXILIARY FOOT SWITCH

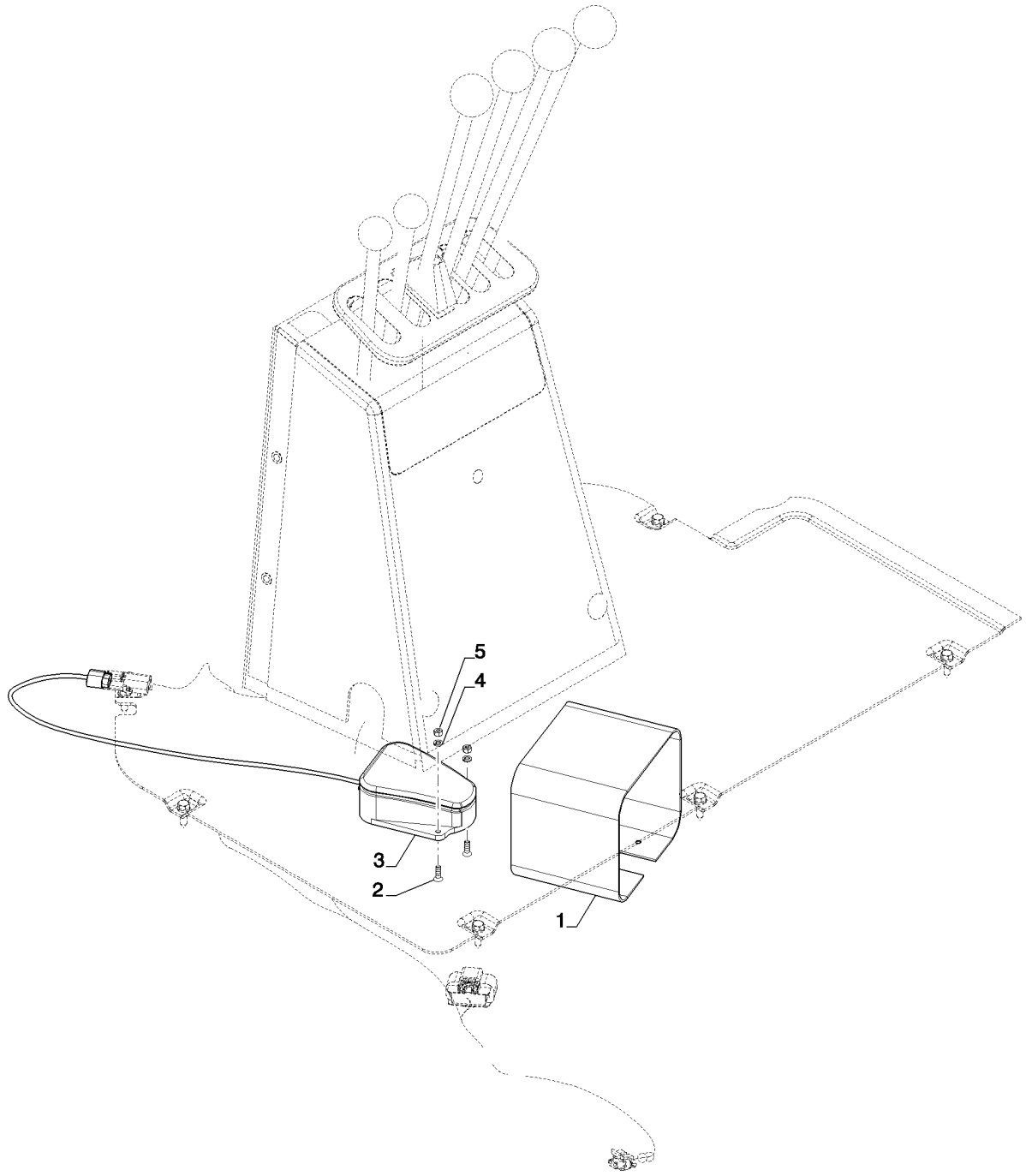

CONTROL - BACKHOE, AUXILIARY FOOT SWITCH
CONTROL - BACKHOE, AUXILIARY FOOT SWITCH
CONTROL - BACKHOE, AUXILIARY FOOT SWITCH
CONTROL - BACKHOE, AUXILIARY FOOT SWITCH

R	N	P.N.	MOD	Q	Denominação Description	Denominacion Bezeichnung	Description Descrizione	Denominação Beskrivelse	L.C.
1		300030A1		1	TAMPA COUVERCLE	TAPA DECKEL	COVER COPERCHIO	TAMPA COVER	2250
2		843-1516		2	PARAFUSO, Hex Flat Hd, M5 x 16, 4.8 VIS	TORNILLO SCHRAUBE	SCREW VITE	PARAFUSO SKRUE	040V
3		137219A1		1	INTERRUPTOR INTERRUPTEUR	INTERRUPTOR SCHALTER	SWITCH COMMUTATORE	INTERRUPTOR SWITCH	8850
4		892-11005		2	TRAVA DA ARRUELA, M5 RONDELLE FREIN	ARANDELA DE BLOQUE SICHERUNGSSCHEIBE	LOCK WASHER RONDELLA DI SICUREZ	ANILHA DE RETENÇÃO LÅSESKIVE	132R
5		824-1405		2	PORCA, M5, Cl 5 ECROU	TUERCA MUTTER	NUT DADO	PORCA MØTRIK	010D

35.726.36	01	p1	12/11

CONTROL - BACKHOE, WITH FOOT SWING (WITHOUT EXTENDABLE DIPPER)
CONTROL - BACKHOE, WITH FOOT SWING (WITHOUT EXTENDABLE DIPPER)
CONTROL - BACKHOE, WITH FOOT SWING (WITHOUT EXTENDABLE DIPPER)
CONTROL - BACKHOE, WITH FOOT SWING (WITHOUT EXTENDABLE DIPPER)

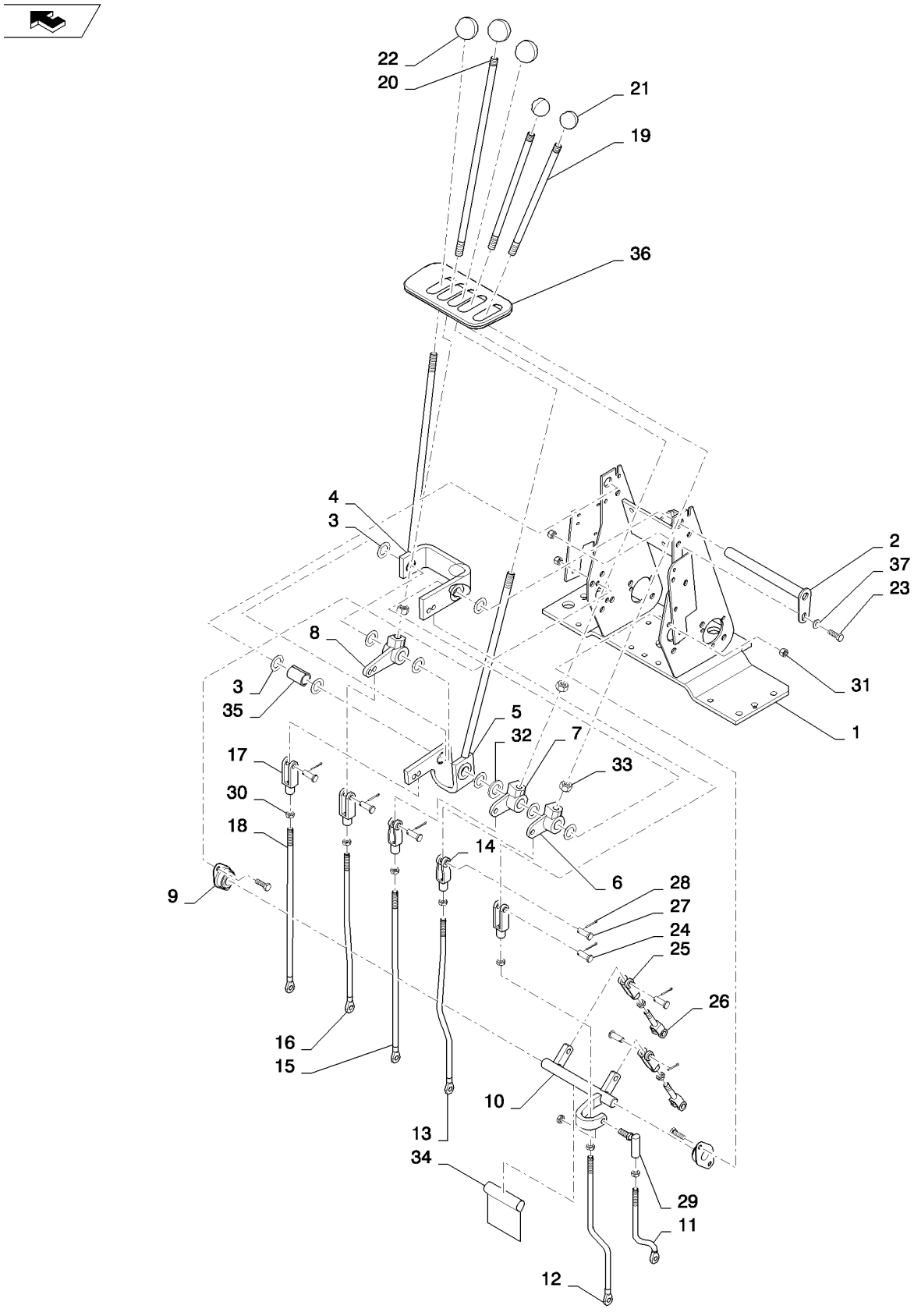

CONTROL - BACKHOE, WITH FOOT SWING (WITHOUT EXTENDABLE DIPPER)
CONTROL - BACKHOE, WITH FOOT SWING (WITHOUT EXTENDABLE DIPPER)
CONTROL - BACKHOE, WITH FOOT SWING (WITHOUT EXTENDABLE DIPPER)
CONTROL - BACKHOE, WITH FOOT SWING (WITHOUT EXTENDABLE DIPPER)

R	N	P.N.	MOD	Q	Denominação Description	Denominacion Bezeichnung	Description Descrizione	Denominação Beskrivelse	L.C.
1		87418516		1	SUPORTE SUPPORT	SOPORTE STÜTZE	SUPPORT SUPPORTO	SUPORTE BESLAG	300S
2		87401203		1	EIXO ARBRE	EJE WELLE	SHAFT ALBERO	VEIO AKSEL	016A
3		A30881		10	FLANGE DE ROLAMENTO, 49" ID x 40558" OD RONDELLE DE ROULEM	ARANDELA DE COJINET LAGERSCHEIBE	BEARING WASHER RONDELLA CUSCINETT(	FLANGE DE ROLAMENT(LEJESPÆNDSKIVE	A142
4		136267A1		1	ALAVANCA LEVIER	PALANCA HEBEL	LEVER LEVA	ALAVANCA LEVER	5110
5		136269A1		1	ALAVANCA LEVIER	PALANCA HEBEL	LEVER LEVA	ALAVANCA LEVER	5110
6		D150434		1	ALAVANCA, Bellcrank Extendahoe MANIVELLE	PALANCA DE MANIVELA WINKELHEBEL	CRANK LEVER MANOVELLA	ALAVANCA KRUMTAPGREB	Z362
7		D150435		1	ALAVANCA, Bellcrank Extendahoe MANIVELLE	PALANCA DE MANIVELA WINKELHEBEL	CRANK LEVER MANOVELLA	ALAVANCA KRUMTAPGREB	Z362
8		D150397		1	ALAVANCA, Bellcrank Extendahoe MANIVELLE	PALANCA DE MANIVELA WINKELHEBEL	CRANK LEVER MANOVELLA	ALAVANCA KRUMTAPGREB	Z362
9		D139039		2	BUCHA, 19 mm ID x 20.6 BAGUE	CASQUILLO BUCHSE	BUSHING BOCCOLA	CASQUILHO BØSNING	095B
10		D148994		1	EIXO ARBRE	ARBOL WELLE	SHAFT ALBERO	EIXO SHAFT	7590
11		87422239		1	HASTE ROSCADA, Swing TIGE FILETEE	VÁSTAGO ROSCADO GEWINDESTANGE	THREADED ROD ASTA FILETTATA	HASTE ROSCADA GEVINDSTANG	095A
12		87422241		1	HASTE ROSCADA, Boom TIGE FILETEE	VÁSTAGO ROSCADO GEWINDESTANGE	THREADED ROD ASTA FILETTATA	HASTE ROSCADA GEVINDSTANG	095A
13		87422243		1	HASTE ROSCADA, LH Stabilizer TIGE FILETEE	VÁSTAGO ROSCADO GEWINDESTANGE	THREADED ROD ASTA FILETTATA	HASTE ROSCADA GEVINDSTANG	095A
14		D150493		2	BRACADEIRA CONJUNTO CHAPE	ABRAZADERA GABEL	CLEVIS FORCELLA	BRACADEIRA CONJUNT CLEVIS	P472
15		87422245		1	HASTE ROSCADA, RH Stabilizer TIGE FILETEE	VÁSTAGO ROSCADO GEWINDESTANGE	THREADED ROD ASTA FILETTATA	HASTE ROSCADA GEVINDSTANG	095A
16		87422247		1	HASTE ROSCADA, Dipper TIGE FILETEE	VÁSTAGO ROSCADO GEWINDESTANGE	THREADED ROD ASTA FILETTATA	HASTE ROSCADA GEVINDSTANG	095A
17		213-126		3	GARFO AJUSTÁVEL, 3/8"-24 x 2 1/2" CHAPE DE REGLAGE	MOSQUETÓN AJUSTABL EINSTELLBARER SCHÄK	ADJUSTABLE CLEVIS FORCELLA ATTACCO RI	FORQUILHA AJUSTÁVEL JUSTERBAR GAFFEL	1680
18		87422249		1	HASTE ROSCADA, Bucket TIGE FILETEE	VÁSTAGO ROSCADO GEWINDESTANGE	THREADED ROD ASTA FILETTATA	HASTE ROSCADA GEVINDSTANG	095A
19		136261A1		2	ALAVANCA DE CONTROLE TIGE-DE-COMMANDE	PALANCA MANDO BETAETIGUNGSSTANGE	THREADED ROD ASTA, CONTROLLO	ALAVANCA DE CONTRO THREADED ROD	Z644
20		136263A1		1	HASTE TRINGLE	VARILLA STANGE	ROD ASTA	HASTE ROD	7250
21		D59912		2	MANOPLA BOULE DE DIRECTION	PERILLA KNAUF	KNOB MANOPOLA	MANOPLA KNOB	4850

35.726.36	01	p2	12/11

CONTROL - BACKHOE, WITH FOOT SWING (WITHOUT EXTENDABLE DIPPER)
CONTROL - BACKHOE, WITH FOOT SWING (WITHOUT EXTENDABLE DIPPER)
CONTROL - BACKHOE, WITH FOOT SWING (WITHOUT EXTENDABLE DIPPER)
CONTROL - BACKHOE, WITH FOOT SWING (WITHOUT EXTENDABLE DIPPER)

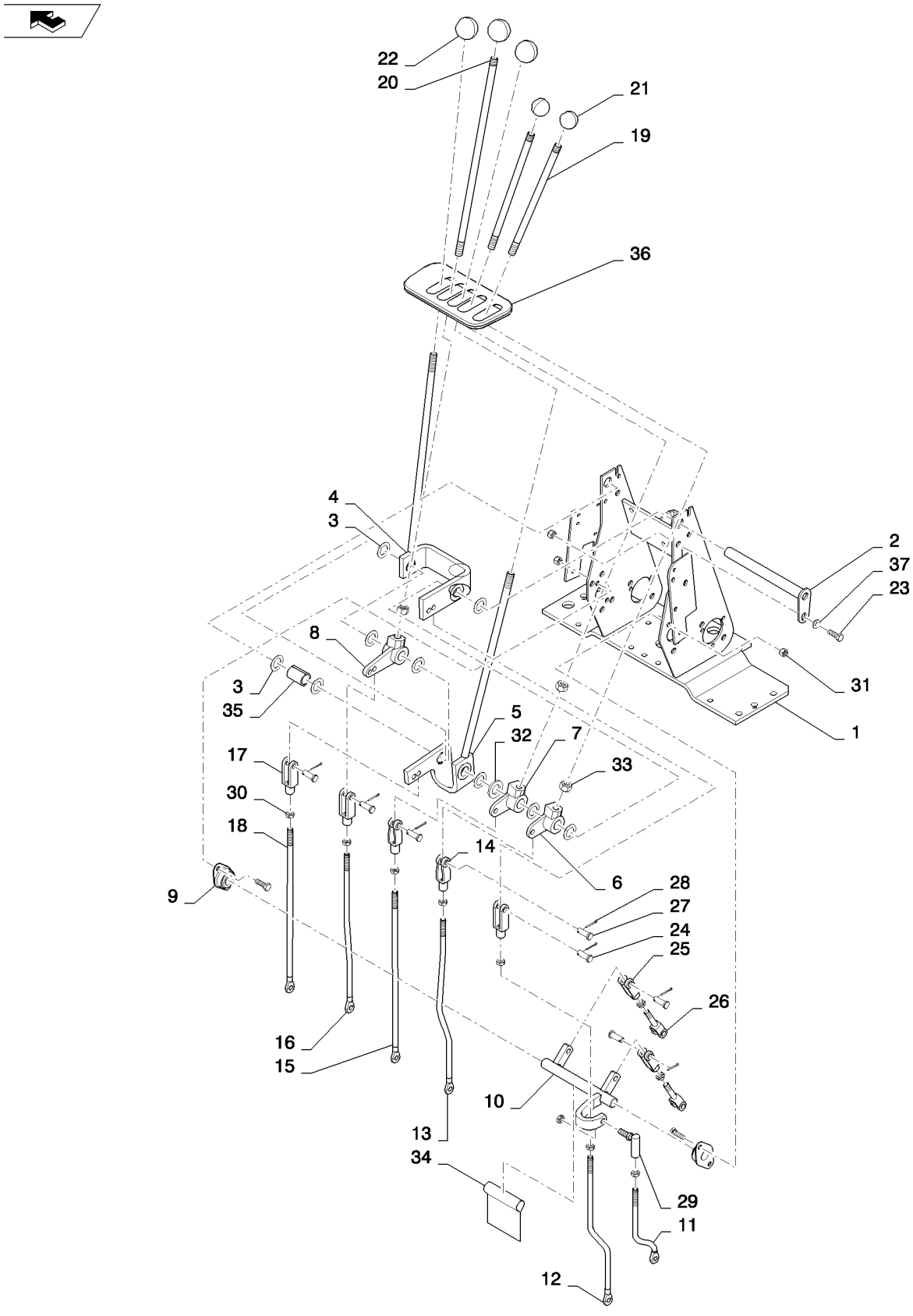

CONTROL - BACKHOE, WITH FOOT SWING (WITHOUT EXTENDABLE DIPPER)
CONTROL - BACKHOE, WITH FOOT SWING (WITHOUT EXTENDABLE DIPPER)
CONTROL - BACKHOE, WITH FOOT SWING (WITHOUT EXTENDABLE DIPPER)
CONTROL - BACKHOE, WITH FOOT SWING (WITHOUT EXTENDABLE DIPPER)

R	N	P.N.	MOD	Q	Denominação Description	Denominacion Bezeichnung	Description Descrizione	Denominação Beskrivelse	L.C.
22		L54563		3	MANOPLA BOULE DE DIRECTION	PERILLA KNAUF	KNOB MANOPOLA	MANOPLA KNOB	4850
23		614-8025		5	PARAFUSO, Hex, M8 x 25, 8.8 VIS	PERNO SCHRAUBE	BOLT BULLONE	PARAFUSO BOLT	140B
24		D149288		5	PINO BROCHE	PASADOR PIN	PIN PERNO	PERNO STIFT	080P
25		D149262		2	BRACADEIRA CONJUNTO CHAPE	ABRAZADERA GABEL	CLEVIS FORCELLA	BRACADEIRA CONJUNT CLEVIS	P472
26		D150503		2	EXTREMIDADE EXTREMITE	EXTREMIDAD ENDE	END ESTREMITÀ	EXTREMIDADE ENDE	3010
27		427-6088		2	PINO DE GARFO, 3/8" x 3/4" AXE DE CHAPE	EJE CON CABEZA GABELBOLZEN	CLEVIS PIN PERNO A TESTA PIANA	PINO DE FORQUILHA GAFFELBOLT	P694
28		432-612		7	CONTRA PINO, 3/32" x 3/4" GOUPILLE FENDUE	PASADOR SPLINT	COTTER PIN COPPIGLIA	TROÇO DE ABRIR SPLITBOLT	270C
29		D149295		1	JUNTA ESFÉRICA JOINT A ROTULE	RÓTULA KUGELGELENK	BALL JOINT GIUNTO SFERICO	RÓTULA KUGLELED	070G
30		425-156		9	PORCA, Jam, 3/8"-24, G5 ECROU	TUERCA MUTTER	NUT DADO	PORCA MØTRIK	010D
31		832-10408		5	CONTRA PORCA, M8 x 1.25, Cl 8 CONTRE-ECROU	TUERCA DE BLOQUEO SICHERUNGSMUTTER	LOCK NUT DADO DI BLOCCAGGIO	CONTRAPORCA LÅSEMØTRIK	P263
32		D34666		1	ARRUELA RONDELLE	ARANDELA UNTERLEGSCHEIBE	WASHER RONDELLA	ARRUELA WASHER	9720
33		425-118		3	PORCA, 1/2"-20, G5 ECROU	TUERCA MUTTER	NUT DADO	PORCA MØTRIK	010D
34		87444776		1	ADESIVO DE ADVERTÊNCIA, Warning: Crush Hazard; Foot Swing AUTOCOLLANT AVERTIS	RÓTULO DE ADVERTEN AUFKLEBER WARNUNG	WARNING DECAL DECALCOMANIA AVVER	DÍSTICO DE AVISO MÆRKAT, ADVARSEL	A040
35		D150486		1	ESPACADOR ENTRETOISE	ESPACIADOR ABSTANDSSTUECK	SPACER DISTANZIALE	ESPACADOR SPACER	8090
36		D149866		1	COIFA MANCHETTE	PROTECTOR MANSCHETTE/TUELLE	BOOT CUFFIA	COIFA BOOT	0860
37		87655042		1	ARRUELA ESPECIAL RONDELLE SPECIALE	ARANDELA ESPECIAL SPEZIALUNTERLEGSCH	SPECIAL WASHER RONDELLA SPECIALE	ANILHA ESPECIAL SPECIALSKIVE	Z333

35.726.36	02	p1	12/11

COMANDO - RETROSCAVADEIRA, COM OSCILAÇÃO NO PÉ (SEM BRAÇO EXTENSÍVEL DA CONCHA)
MANDO - RETROEXCAVADORA, CON OSCILACION EN EL PIE (SIN BRAZO EXTENSIBLE DE LA CUCHARA)
CONTROL - BACKHOE, WITH FOOT SWING (WITHOUT EXTENDABLE DIPPER)
CONTROL - BACKHOE, WITH FOOT SWING (WITHOUT EXTENDABLE DIPPER)

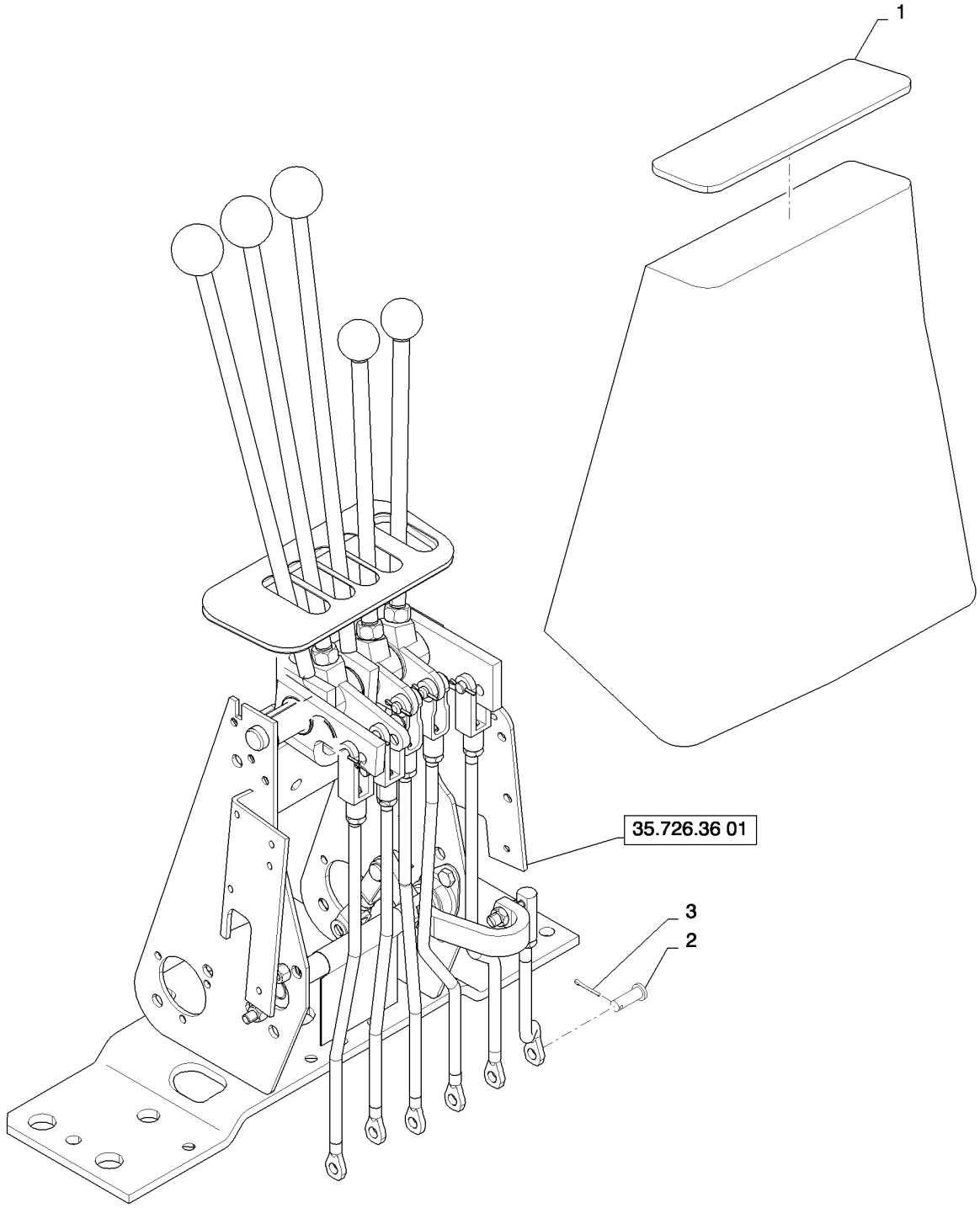

CONTROL - BACKHOE, WITH FOOT SWING (WITHOUT EXTENDABLE DIPPER)
CONTROL - BACKHOE, WITH FOOT SWING (WITHOUT EXTENDABLE DIPPER)
CONTROL - BACKHOE, WITH FOOT SWING (WITHOUT EXTENDABLE DIPPER)
CONTROL - BACKHOE, WITH FOOT SWING (WITHOUT EXTENDABLE DIPPER)

R	N	P.N.	MOD	Q	Denominação Description	Denominacion Bezeichnung	Description Descrizione	Denominação Beskrivelse	L.C.
1		D149824		1	DECALCOMANIA, Top Backhoe				
						CALCOMANIA	DECAL	DECALCOMANIA	P903
					DECALCOMANIE	ABZIEHBILD	AUTOADESIVO	DECAL	
2		D149287		6	PINO	PASADOR	PIN	PERNO	080P
					BROCHE	PIN	PERNO	STIFT	
3		432-612		6	CONTRA PINO, 3/32" x 3/4"				
						PASADOR	COTTER PIN	TROÇO DE ABRIR	270C
					GOUPILLE FENDUE	SPLINT	COPPIGLIA	SPLITBOLT	

35.726.36	03	p1	11/11

SUPORTE E VEDADORES (TORRE DE CONTROLE)
SOPORTE Y SELLOS (TORRE DE MANDO)
SUPPORT AND SEALS (CONTROL TOWER)
SUPPORT AND SEALS (CONTROL TOWER)

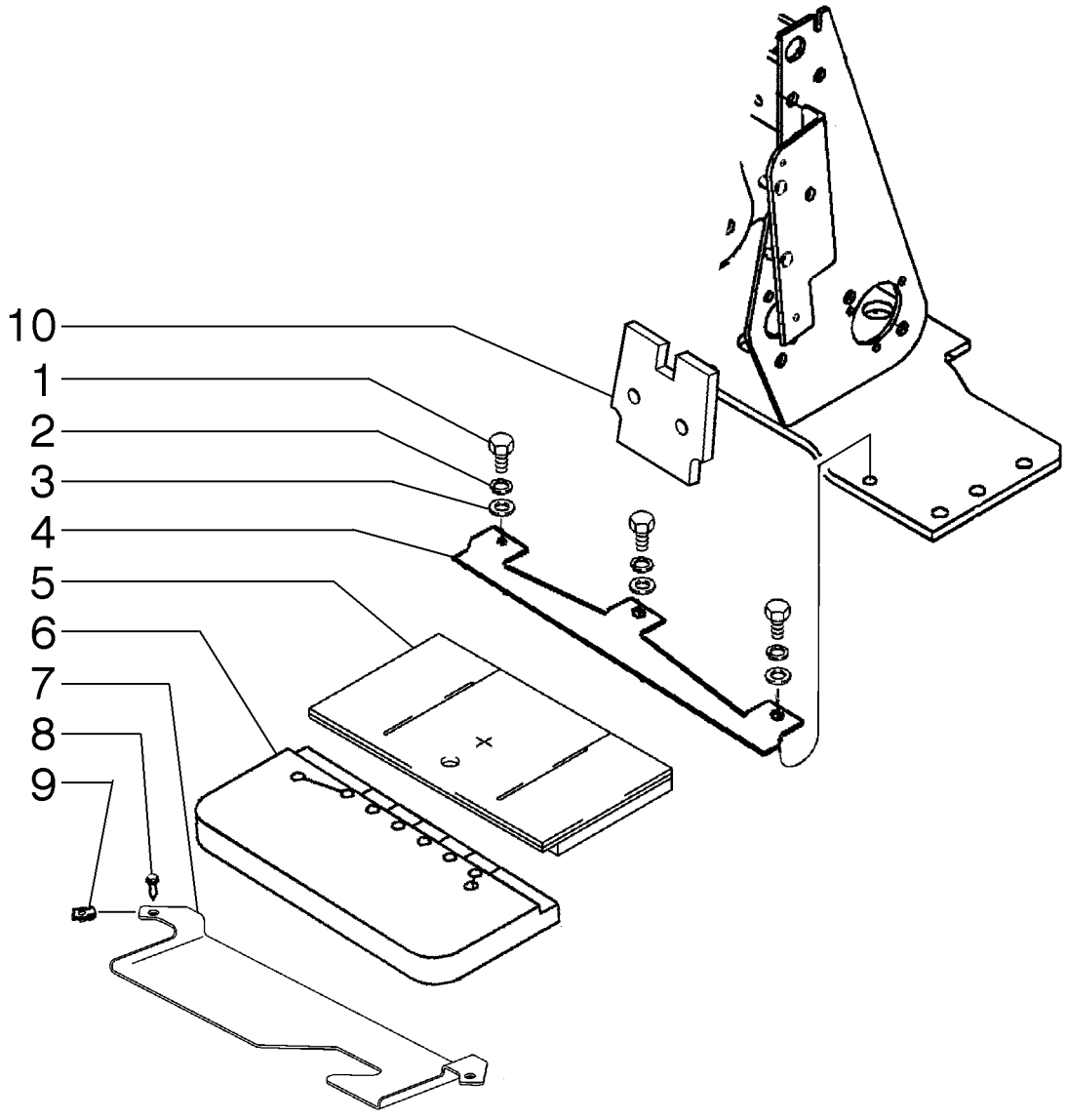

SUPPORT AND SEALS (CONTROL TOWER)
SUPPORT AND SEALS (CONTROL TOWER)
SUPPORT AND SEALS (CONTROL TOWER)
SUPPORT AND SEALS (CONTROL TOWER)

R	N	P.N.	MOD	Q	Denominação Description	Denominacion Bezeichnung	Description Descrizione	Denominação Beskrivelse	L.C.
1		614-8020		3	PARAFUSO, Hex, M8 x 20, 8.8				
						PERNO	BOLT	PARAFUSO	140B
					VIS	SCHRAUBE	BULLONE	BOLT	
2		892-11008		3	TRAVA DA ARRUELA, M8	ARANDELA DE BLOQUE(	LOCK WASHER	ANILHA DE RETENÇÃO	132R
					RONDELLE FREIN	SICHERUNGSSCHEIBE	RONDELLA DI SICUREZ/	LÅSESKIVE	
3		895-11008		3	ARRUELA PLANA, M8 x 16 x 1.6				
						ARANDELA	WASHER	ANILHA	131R
					RONDELLE	UNTERLEGSCHEIBE	RONDELLA	FLADSKIVE	
4		84399305		1	SUPORTE	SOPORTE	SUPPORT	SUPORTE	300S
					SUPPORT	STÜTZE	SUPPORTO	BESLAG	
5		400069A1		1	ESPUMA	ESPUMA	FOAM	ESPUMA	P033
					MOUSSE	SCHAUM	SCHIUMA	SKUM	
6		87439210		1	ESPUMA	ESPUMA	FOAM	ESPUMA	P033
					MOUSSE	SCHAUM	SCHIUMA	SKUM	
7		397911A1		1	SUPORTE	SOPORTE	BRACKET	SUPORTE	1010
					CONSOLE	HALTER	STAFFA	BRACKET	
8		87310096		2	PARAFUSO	PERNO	BOLT	PARAFUSO	140B
					VIS	SCHRAUBE	BULLONE	BOLT	
9		833-40406		2	PORCA, M6, U	TUERCA	NUT	PORCA	010D
					ECROU	MUTTER	DADO	MØTRIK	
10		397870A3		1	VEDADOR DE RETENCAO	SELLO/RETEN	SEAL	VEDADOR DE RETENCA	7460
					JOINT-D'ETANCHEITE	DICHTRING	GUARNIZIONE TENUTA	SEAL	

35.726.37	01	p1	12/11

VÁLVULA - MARTELETE AUXILIAR (COM COMANDOS MECÂNICOS)
VALVULA - MARTILLO AUXILIAR (CON MANDOS MECANICOS)
VALVE ASSY - HAMMER AUXILIARY (WITH MECHANICAL CONTROLS)
VALVE ASSY - HAMMER AUXILIARY (WITH MECHANICAL CONTROLS)

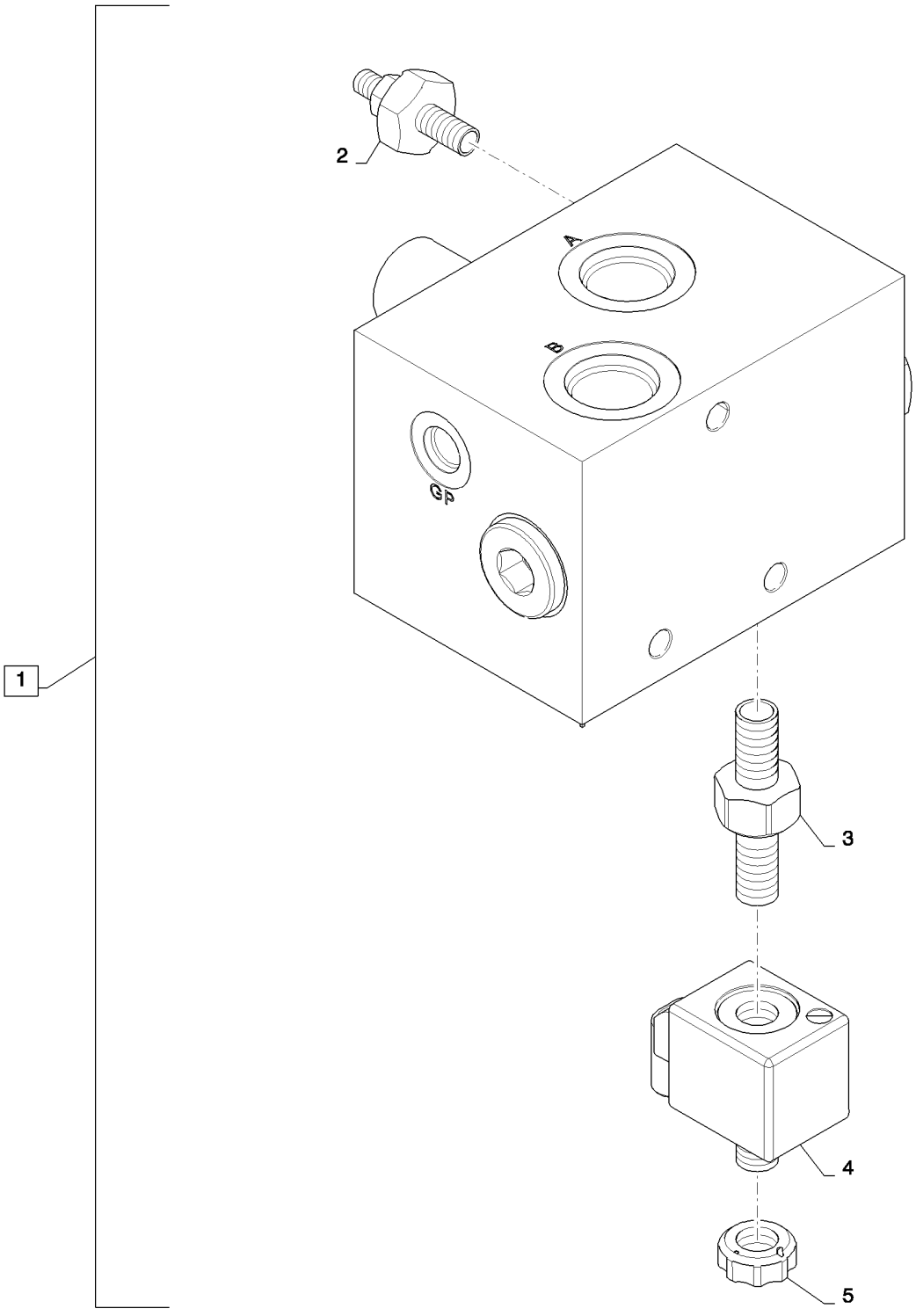

DISTRIBUTEUR - AUXILIAIRE UNIDIRECTIONNEL (AVEC DE COMMANDE PILOTE)
VALVE ASSY - HAMMER AUXILIARY (WITH MECHANICAL CONTROLS)
VALVE ASSY - HAMMER AUXILIARY (WITH MECHANICAL CONTROLS)
VALVE ASSY - HAMMER AUXILIARY (WITH MECHANICAL CONTROLS)

R	N	P.N.	MOD	Q	Denominação Description	Denominacion Bezeichnung	Description Descrizione	Denominação Beskrivelse	L.C.
1		84247109		1	VÁLVULA, Hammer; Open Center				
						VÁLVULA	VALVE	VÁLVULA	9620
					SOUPAPE	VENTIL	VALVOLA	VENTIL	
2		9970178		1	VÁLVULA ALÍVIO DA PRESSÃO				
						VÁLV. ALIVIO DE PRESI(	PRESSURE RELIEF VAL'	VÁLVULA DE ALÍVIO PRE	007V
					CLAPET DECHARGE PRI	DRUCKENTLASTUNGSV	VALV. LIMITATRICE PRE	SIKKERHEDSVENTIL	
3		9970180		1	VÁLVULA DO SOLENOIDE	VÁLVULA DE SOLENOID	SOLENOID VALVE	VÁLVULA DE SOLENÓID	Z337
					ELECTROVANNE	MAGNETVENTIL	VALVOLA A SOLENOIDE	MAGNETVENTIL	
4		84478803		1	BOBINA	BOBINA	COIL	BOBINA	083B
					BOBINE	SPULE	BOBINA	SPOLE	
5		9970384		1	PORCA	TUERCA	NUT	PORCA	010D
					ECROU	MUTTER	DADO	MØTRIK	

35.726.37	01	p1	12/11

COMANDO RETROESCAVADEIRA - VÁLVULA
MANDO RETROEXCAVADORA - VALVULA
BACKHOE CONTROL - VALVE
BACKHOE CONTROL - VALVE

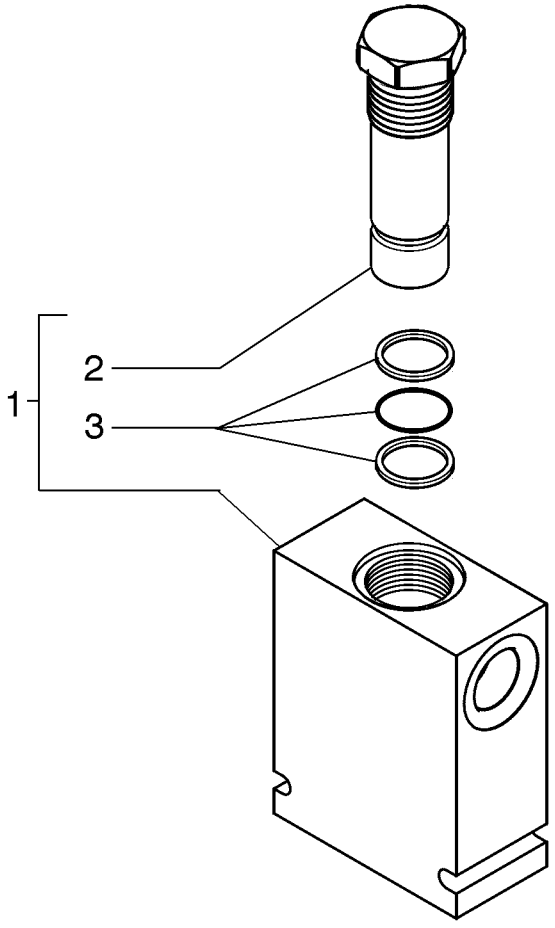

BACKHOE CONTROL - VALVE
BACKHOE CONTROL - VALVE
BACKHOE CONTROL - VALVE
BACKHOE CONTROL - VALVE

R	N	P.N.	MOD	Q	Denominação Description	Denominacion Bezeichnung	Description Descrizione	Denominação Beskrivelse	L.C.
1		84422084		1	VÁLVULA CHECAGEM CLAPET ANTI-RETOUR	VÁLVULA DE COMPROB. RÜCKSCHLAGVENTIL	CHECK VALVE VALVOLA DI RITEGNO	VÁLVULA DE RETENÇÃC KONTRAVENTIL	P394
2		84422094		1	VÁLVULA CHECAGEM CLAPET ANTI-RETOUR	VÁLVULA DE COMPROB. RÜCKSCHLAGVENTIL	CHECK VALVE VALVOLA DI RITEGNO	VÁLVULA DE RETENÇÃC KONTRAVENTIL	P394
3		84422097		1	KIT DE SERVIÇO KIT D'ENTRETIEN	KIT DE SERVICIO SERVICE-SATZ	SERVICE KIT KIT DI MANUTENZIONE	KIT DE SERVIÇO SERVICESÆT	021K

35.726.37	02	p1	10/11

SISTEMA HIDRÁULICO - CONTROLE MARTELETE
SISTEMA HIDRAULICO - CONTROLE MARTILLO
HYDRAULIC SYSTEM - HAMMER CONTROL
HYDRAULIC SYSTEM - HAMMER CONTROL

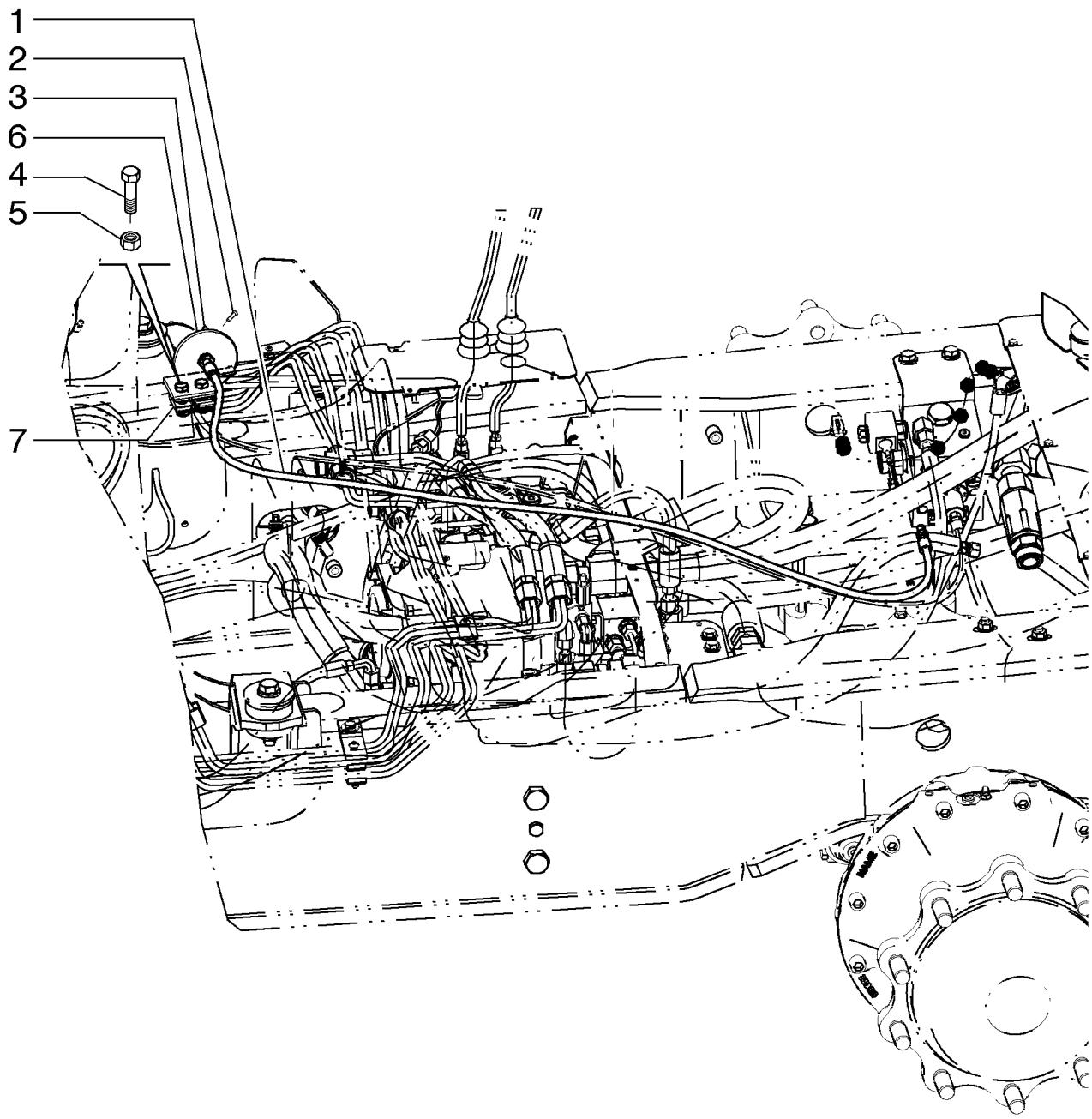

HYDRAULIC SYSTEM - HAMMER CONTROL
HYDRAULIC SYSTEM - HAMMER CONTROL
HYDRAULIC SYSTEM - HAMMER CONTROL
HYDRAULIC SYSTEM - HAMMER CONTROL

R	N	P.N.	MOD	Q	Denominação Description	Denominacion Bezeichnung	Description Descrizione	Denominação Beskrivelse	L.C.
1		84377870		1	CABO CABLE	CABLE KABEL	CABLE CAVO	CABO KABEL	650C
2		13804521		1	PARAFUSO DE AJUSTE VIS DE REGLAGE	TORNILLO DE AJUSTE STELLSCHRAUBE	SET SCREW VITE DI FERMO	PARAFUSO DE FIXAÇÃC SÆTSKRUE	P327
3		84367646		1	MAÇANETA BOUTON	MANDO RUNDGRIFF	KNOB MANOPOLA	BOTÃO GREB	150P
4		120112		2	PARAFUSO, Hex, M10 x 40, 8.8, Full Thd VIS	PERNO SCHRAUBE	BOLT BULLONE	PARAFUSO BOLT	140B
5		412141		2	CONTRA PORCA, M10 x 1.5, Cl 8 CONTRE-ECROU	TUERCA DE BLOQUEO SICHERUNGSMUTTER	LOCK NUT DADO DI BLOCCAGGIO	CONTRAPORCA LÅSEMØTRIK	P263
6		84391738		1	SUPORTE SUPPORT	SOPORTE HALTERUNG	BRACKET STAFFA	SUPORTE BESLAG	225S
7		D138055		2	BRACADEIRA COLLIER	COLLAR SCHELLE	CLAMP MORSETTO	BRACADEIRA CLAMP	1640

35.726.38	01	p1	11/11

SISTEMA HIDRÁULICO - MARTELETE
SISTEMA HIDRAULICO - MARTILLO
HYDRAULIC SYSTEM - HAMMER
HYDRAULIC SYSTEM - HAMMER

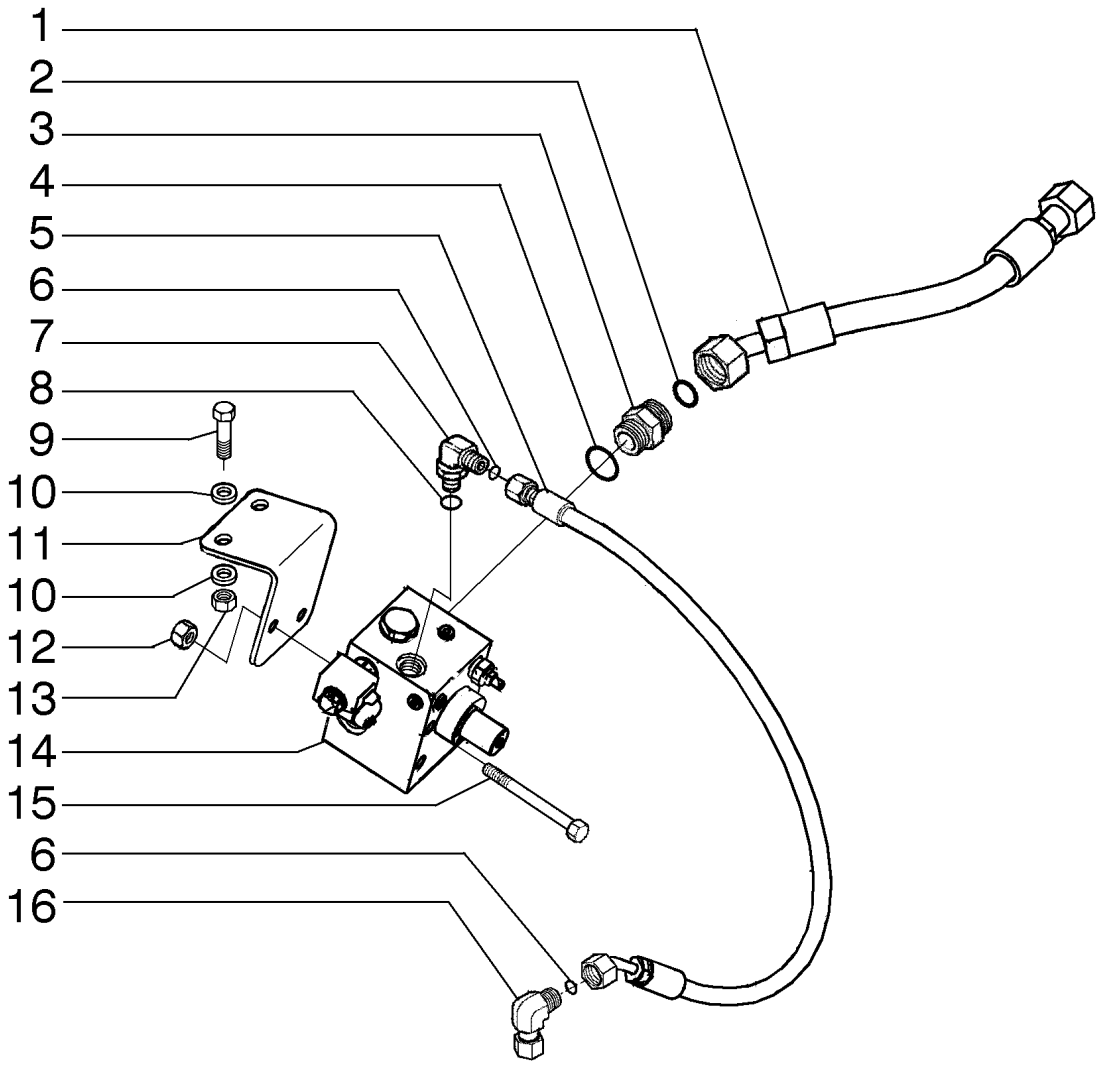

HYDRAULIC SYSTEM - HAMMER
HYDRAULIC SYSTEM - HAMMER
HYDRAULIC SYSTEM - HAMMER
HYDRAULIC SYSTEM - HAMMER

R	N	P.N.	MOD	Q	Denominação Description	Denominacion Bezeichnung	Description Descrizione	Denominação Beskrivelse	L.C.
1		84283270		1	CONJ. MANGUEIRA	CONJUNTO DE TUBOS	HOSE ASSY.	CONJUNTO DE MANGUE	P457
					ENSEMBLE DE FLEXIBLE	SCHLAUCHBAUGRUPPE	COMPLESS. TUBO FLES	SLANGEENHED	
2		167266		2	O-RING, 0.924" ID x 0.116" Width				
						JUNTA TÓRICA	O-RING	O-RING	055A
					JOINT TORIQUE	O-RING	ANELLO TOROIDALE	O-RING	
3		87303844		2	CONECTOR HIDRÁUL, 1 7/16"-12 ORFS x 1 1/16"-12 ORB				
						CONECTOR HIDRÁULIC	HYD CONNECTOR	CONECTOR HID.	020R
					CONNECTEUR HYDRAU	HYDR STECKVERBINDE	CONNETTORE IDRAULIC	HYDRAULIKSTIK	
4		9824050		2	O-RING, 0.926" ID x 1.066" OD x 0.07"				
						JUNTA TÓRICA	O-RING	O-RING	055A
					JOINT TORIQUE	O-RING	ANELLO TOROIDALE	O-RING	
5		84514723		1	CONJ. MANGUEIRA	CONJUNTO DE TUBOS	HOSE ASSY.	CONJUNTO DE MANGUE	P457
					ENSEMBLE DE FLEXIBLE	SCHLAUCHBAUGRUPPE	COMPLESS. TUBO FLES	SLANGEENHED	
6		9993141		2	O-RING, 0.364" ID x 0.504" OD x 0.07"				
						JUNTA TÓRICA	O-RING	O-RING	055A
					JOINT TORIQUE	O-RING	ANELLO TOROIDALE	O-RING	
7		9840543		1	COTOVELO, 90º, 11/16"-16 x 9/16"-18 Adj, ORFS				
						CODO	ELBOW	COTOVELO	085G
					COUDE	KNIESTÜCK	GOMITO	VINKELRØR	
8		9617873		1	O-RING, 0.468" ID x 0.078" Width				
						JUNTA TÓRICA	O-RING	O-RING	055A
					JOINT TORIQUE	O-RING	ANELLO TOROIDALE	O-RING	
9		9706702		2	PARAFUSO, Hex, M12 x 50, 8.8				
						PERNO	BOLT	PARAFUSO	140B
					VIS	SCHRAUBE	BULLONE	BOLT	
10		87655043		4	ARRUELA ESPECIAL	ARANDELA ESPECIAL	SPECIAL WASHER	ANILHA ESPECIAL	Z333
					RONDELLE SPECIALE	SPEZIALUNTERLEGSCH	RONDELLA SPECIALE	SPECIALSKIVE	
11		84257782		1	SUPORTE	SOPORTE	BRACKET	SUPORTE	225S
					SUPPORT	HALTERUNG	STAFFA	BESLAG	
12		43362		2	PORCA, Hex, M8, Cl 10, ZND				
						TUERCA	NUT	PORCA	010D
					ECROU	MUTTER	DADO	MØTRIK	
13		337475		2	PORCA, M12, Cl 10	TUERCA	NUT	PORCA	010D
					ECROU	MUTTER	DADO	MØTRIK	
14		84247109		1	VÁLVULA	VÁLVULA	VALVE	VÁLVULA	9620
					SOUPAPE	VENTIL	VALVOLA	VENTIL	
15		1960667		2	PARAFUSO, Hex Soc Hd, M8 x 90, 8.8				
						TORNILLO	SCREW	PARAFUSO	040V
					VIS	SCHRAUBE	VITE	SKRUE	
16		84989392		1	COTOVELO, 90º, 11/16"-16 ORFS x 11/16"-16 Fem Sw				
						CODO	ELBOW	COTOVELO	085G
					COUDE	KNIESTÜCK	GOMITO	VINKELRØR	

35.730.01	01	p1	12/11

CILINDRO - CONCHA DA RETROESCAVADEIRA
CILINDRO - CUCHARA DE LA RETROEXCAVADORA
CYLINDER - BACKHOE DIPPER
CYLINDER - BACKHOE DIPPER

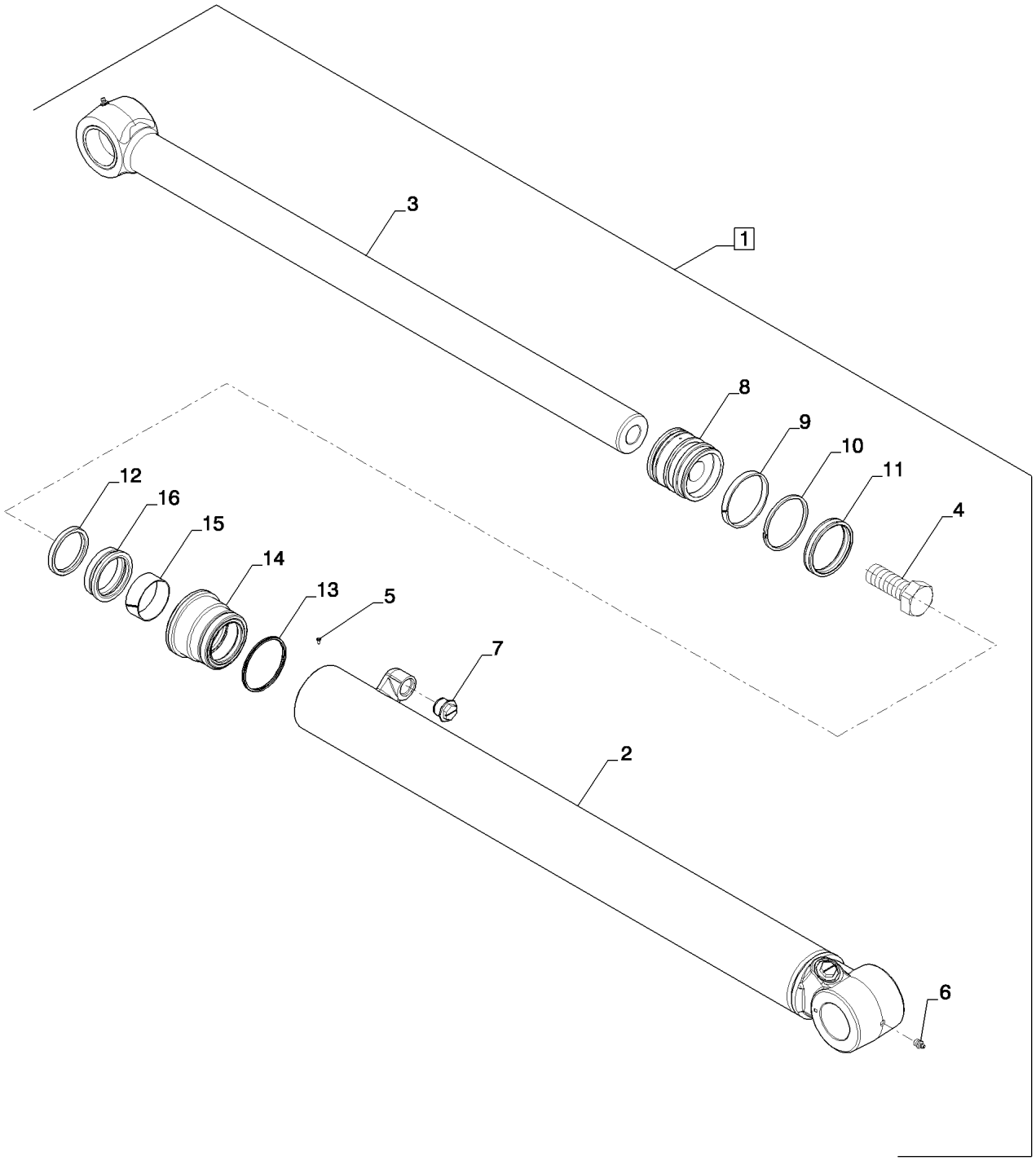

CYLINDER - BACKHOE DIPPER
CYLINDER - BACKHOE DIPPER
CYLINDER - BACKHOE DIPPER
CYLINDER - BACKHOE DIPPER

R	N	P.N.	MOD	Q	Denominação Description	Denominacion Bezeichnung	Description Descrizione	Denominação Beskrivelse	L.C.
1		84421590		1	CILINDRO HIDRÁULICO VERIN HYDRAULIQUE	CILINDRO HIDRÁULICO HYDRAULIKZYLINDER	HYDRAULIC CYLINDER CILINDRO IDRAULICO	CILINDRO HIDRÁULICO HYDRAULIKCYLINDER	188C
2		84290399		1	CORPO DO CILINDRO CYLINDRE	CILINDRO ZYLINDERROHR	BARREL CANNA DEL CILINDRO	CORPO DE CILINDRO CYLINDER	301C
3		84238799		1	HASTE TIGE	VARILLA STANGE	ROD ASTA	HASTE STANG	090A
4		86982443		1	PARAFUSO ESPECIAL VIS SPECIALE	PERNO ESPECIAL SPEZIALSCHRAUBE	SPECIAL BOLT BULLONE SPECIALE	PARAFUSO ESPECIAL SPECIALBOLT	P698
5		G109395		1	PARAFUSO VIS AUTOTARAUDEUSE	TORNILLO AUTORROSC SELBSTSCHN SCHRAUE	SELF-TAP SCREW VITE AUTOFILETTANTE	PARAFUSO SELVLÅSENDE BOLT	062V
6		219-1		2	GRAXEIRA, 1/8"-27 x .66 lg GRAISSEUR	BOQUILLA DE LUBRICA(SCHMIERNIPPEL	LUBE NIPPLE INGRASSATORE	COPO DE LUBRIFICAÇÃ(SMØRENIPPEL	060I
7		353-780		2	BUJÃO, Sltd Hd, 7/8"-14, w/O-Ring BOUCHON	TAPÓN STOPFEN	PLUG TAPPO	TAMPÃO PROP	050T
8		84297603		1	HASTE/GAXETA PISTÃO TIGE DE PISTON/ETOUF	VÁSTAGO DE PISTÓN/G KOLBENSTANGENFÜHR	PISTON ROD/GLAND BIELLA/PREMISTOPPA	HASTE PISTÃO STEMPELSTANG/DÅSE	Z642
9		G110530		1	ANEL BAGUE	ANILLO RING	RING ANELLO	ANEL RING	7175
10		233104A1		1	ANEL BAGUE	ANILLO RING	RING ANELLO	ANEL RING	7175
11		87715786		1	VEDAÇÃO JOINT	ANILLO DE CIERRE DICHTUNG	SEAL GUARNIZIONE; TENUTA	VEDANTE PAKNING	132A
12		D95145		1	VEDAÇÃO JOINT	ANILLO DE CIERRE DICHTUNG	SEAL GUARNIZIONE; TENUTA	VEDANTE PAKNING	132A
13		87615483		1	VEDAÇÃO JOINT	ANILLO DE CIERRE DICHTUNG	SEAL GUARNIZIONE; TENUTA	VEDANTE PAKNING	132A
14		84238804		1	PACOTE DE ESTOPA PRESSE-ETOUPE	PRENSAESTOPAS STOPFBUCHSE	GLAND PREMISTOPPA	JUNTA PAKNINGSDÅSE	3880
15		1346476C1		1	ANEL BAGUE	ANILLO RING	RING ANELLO	ANEL RING	7175
16		1542877C1		1	KIT DE VEDAÇÃO, Rod and Buffer KIT DE JOINTS	KIT DE JUNTAS DICHTUNGSSATZ	SEAL KIT KIT GUARNIZIONI	KIT DE VEDANTE PAKNINGSSÆT	630S

35.730.03	01	p1	12/11

CILINDRO - BOOM DA RETROESCAVADEIRA
CILINDRO - BOOM DE LA RETROEXCAVADORA
CYLINDER - BACKHOE BOOM
CYLINDER - BACKHOE BOOM

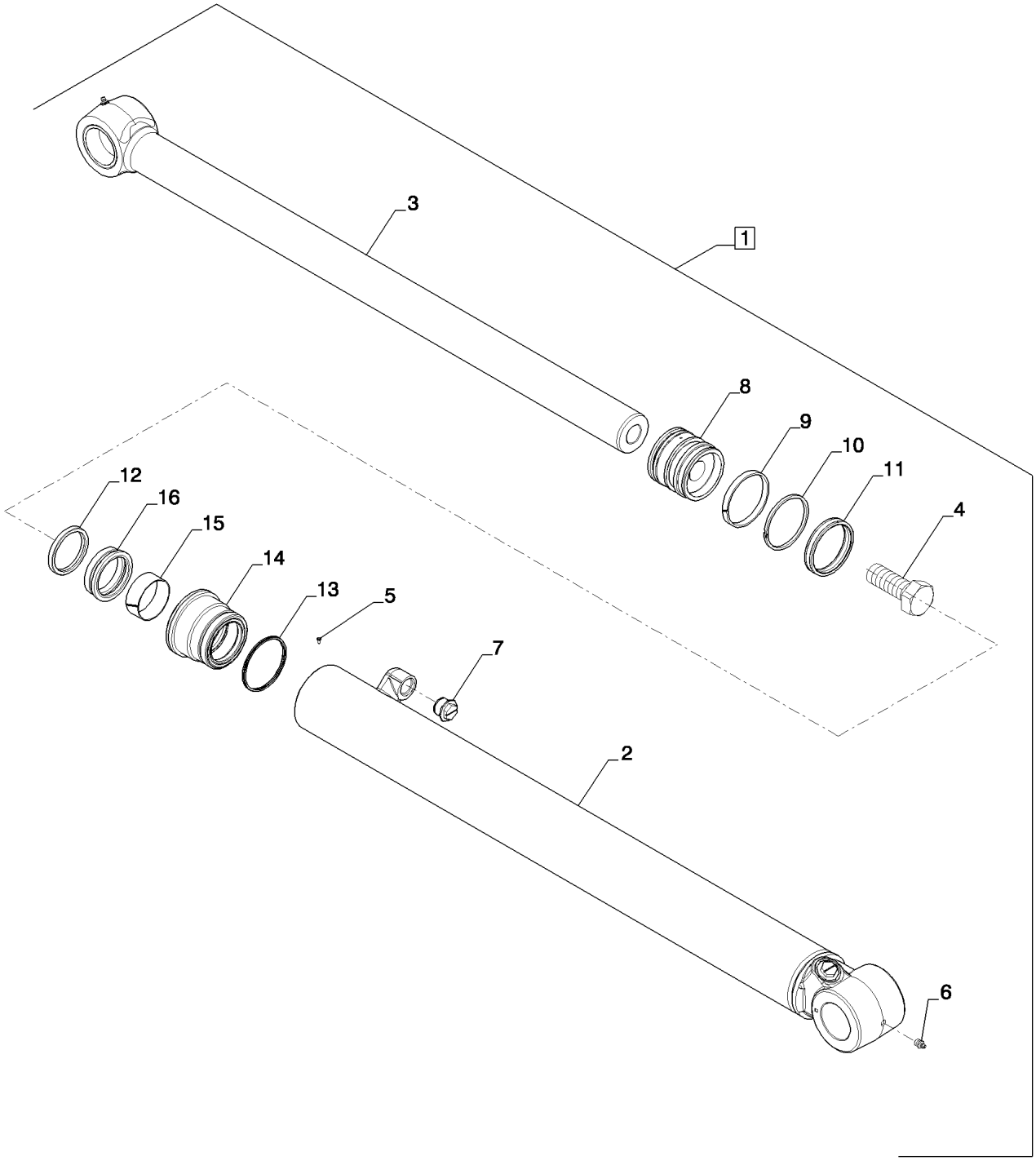

CYLINDER - BACKHOE BOOM
CYLINDER - BACKHOE BOOM
CYLINDER - BACKHOE BOOM
CYLINDER - BACKHOE BOOM

R	N	P.N.	MOD	Q	Denominação Description	Denominacion Bezeichnung	Description Descrizione	Denominação Beskrivelse	L.C.
1		84421585		1	CILINDRO HIDRÁULICO VERIN HYDRAULIQUE	CILINDRO HIDRÁULICO HYDRAULIKZYLINDER	HYDRAULIC CYLINDER CILINDRO IDRAULICO	CILINDRO HIDRÁULICO HYDRAULIKCYLINDER	188C
2		84300141		1	CORPO DO CILINDRO CYLINDRE	CILINDRO ZYLINDERROHR	BARREL CANNA DEL CILINDRO	CORPO DE CILINDRO CYLINDER	301C
3		84321897		1	HASTE TIGE	VARILLA STANGE	ROD ASTA	HASTE STANG	090A
4		86982443		1	PARAFUSO ESPECIAL VIS SPECIALE	PERNO ESPECIAL SPEZIALSCHRAUBE	SPECIAL BOLT BULLONE SPECIALE	PARAFUSO ESPECIAL SPECIALBOLT	P698
5		G109395		1	PARAFUSO VIS AUTOTARAUDEUSE	TORNILLO AUTORROSC SELBSTSCHN SCHRAUE	SELF-TAP SCREW VITE AUTOFILETTANTE	PARAFUSO SELVLÅSENDE BOLT	062V
6		219-1		2	GRAXEIRA, 1/8"-27 x .66 lg GRAISSEUR	BOQUILLA DE LUBRICA(SCHMIERNIPPEL	LUBE NIPPLE INGRASSATORE	COPO DE LUBRIFICAÇÃ(SMØRENIPPEL	060I
7		353-780		2	BUJÃO, Sltd Hd, 7/8"-14, w/O-Ring BOUCHON	TAPÓN STOPFEN	PLUG TAPPO	TAMPÃO PROP	050T
8		84238796		1	HASTE/GAXETA PISTÃO TIGE DE PISTON/ETOUF	VÁSTAGO DE PISTÓN/G KOLBENSTANGENFÜHR	PISTON ROD/GLAND BIELLA/PREMISTOPPA	HASTE PISTÃO STEMPELSTANG/DÅSE	Z642
9		G101996		1	ANEL DE DESGASTE BAGUE D'USURE	ANILLO DE DESGASTE VERSCHLEISSRING	WEAR RING ANELLO ANTIUSURA	ANEL DE DESGASTE SLIDRING	A012
10		182116A1		1	ANEL ANNEAU	ANILLO RING	RING ANELLO	ANEL RING	045A
11		87715787		1	VEDAÇÃO JOINT	ANILLO DE CIERRE DICHTUNG	SEAL GUARNIZIONE; TENUTA	VEDANTE PAKNING	132A
12		D95145		1	VEDAÇÃO JOINT	ANILLO DE CIERRE DICHTUNG	SEAL GUARNIZIONE; TENUTA	VEDANTE PAKNING	132A
13		87615484		1	VEDAÇÃO JOINT	ANILLO DE CIERRE DICHTUNG	SEAL GUARNIZIONE; TENUTA	VEDANTE PAKNING	132A
14		84238794		1	PACOTE DE ESTOPA PRESSE-ETOUPE	PRENSAESTOPAS STOPFBUCHSE	GLAND PREMISTOPPA	JUNTA PAKNINGSDÅSE	3880
15		1346476C1		1	ANEL BAGUE	ANILLO RING	RING ANELLO	ANEL RING	7175
16		1542877C1		1	KIT DE VEDAÇÃO, Rod and Buffer KIT DE JOINTS	KIT DE JUNTAS DICHTUNGSSATZ	SEAL KIT KIT GUARNIZIONI	KIT DE VEDANTE PAKNINGSSÆT	630S

35.730.04	01	p1	11/11

RETROESCAVADEIRA - TORRE OSCILANTE E CILINDROS DA OSCILAÇÃO
RETROEXCAVADORA - TORRECILLA OSCILANTE Y CILINDROS DE LA OSCILACION
BACKHOE - SWING TOWER AND SWING CYLINDERS
BACKHOE - SWING TOWER AND SWING CYLINDERS

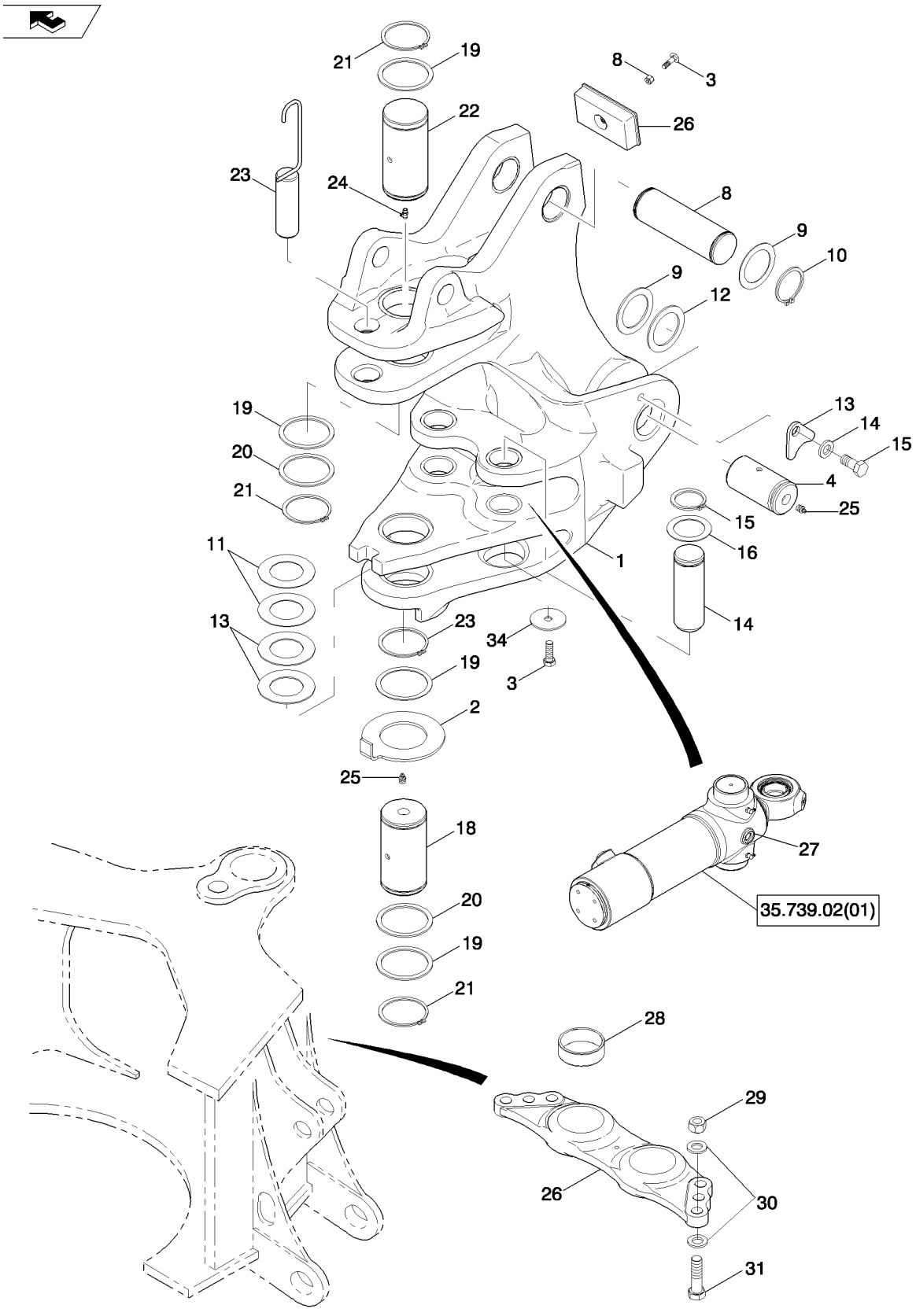

BACKHOE - SWING TOWER AND SWING CYLINDERS
BACKHOE - SWING TOWER AND SWING CYLINDERS
BACKHOE - SWING TOWER AND SWING CYLINDERS
BACKHOE - SWING TOWER AND SWING CYLINDERS

R	N	P.N.	MOD	Q	Denominação Description	Denominacion Bezeichnung	Description Descrizione	Denominação Beskrivelse	L.C.
1		84304025		1	TORRE TOURELLE	TORRECILLA MAST	TOWER TORRE	TORRE TÅRN	T100
2		84246814		1	ARRUELA ESPECIAL RONDELLE SPECIALE	ARANDELA ESPECIAL SPEZIALUNTERLEGSCH	SPECIAL WASHER RONDELLA SPECIALE	ANILHA ESPECIAL SPECIALSKIVE	Z333
3		84261890		2	CALÇO DE AFINAÇÃO CALE	SUPLEMENTO AUSGLEICHSSCHEIBE	SHIM SPESSORE	CALÇO DE AFINAÇÃO MELLEMLÆG	198S
4		84248744		2	PINO BROCHE	PASADOR PIN	PIN PERNO	PERNO STIFT	080P
5		84246323		2	RETENTOR DISPOSITIF DE RETENU	RETENEDOR HALTERUNG	RETAINER FERMO	RETENTOR HOLDER	109R
6		87655044		2	ARRUELA ESPECIAL RONDELLE SPECIALE	ARANDELA ESPECIAL SPEZIALUNTERLEGSCH	SPECIAL WASHER RONDELLA SPECIALE	ANILHA ESPECIAL SPECIALSKIVE	Z333
7		84246776		2	PARAFUSO TORQUE PREV BOULON DE SECURITE	PERNO DE APRIETE PRI SELBSTSICHERNDE SCI	PREV TORQUE BOLT BULLONE COPPIA PREV	PARAF. BINÁRIO CONTF BOLT, ALM. MOMENT	A029
8		84217317		1	PINO BROCHE	PASADOR PIN	PIN PERNO	PERNO STIFT	080P
9		123318A1		4	ARRUELA RONDELLE	ARANDELA UNTERLEGSCHEIBE	WASHER RONDELLA	ARRUELA WASHER	9720
10		84224886		2	ANEL ANNEAU	ANILLO RING	RING ANELLO	ANEL RING	045A
11		84261891		2	CALÇO DE AFINAÇÃO CALE	SUPLEMENTO AUSGLEICHSSCHEIBE	SHIM SPESSORE	CALÇO DE AFINAÇÃO MELLEMLÆG	198S
12		832-10410		1	CONTRA PORCA, M10 x 1.5, Cl 8 CONTRE-ECROU	TUERCA DE BLOQUEO SICHERUNGSMUTTER	LOCK NUT DADO DI BLOCCAGGIO	CONTRAPORCA LÅSEMØTRIK	P263
13		711-10040		1	PARAFUSO, Short NK, M10 x 40, Cl8.8, Full Thd VIS A TETE BOMBEE	PERNO ALOMADO SCHLOSSSCHRAUBE	CARRIAGE BOLT BULLONE A TESTA TONI	PARAFUSO DE CARROÇ BRÆDDEBOLT	P123
14		84245639		1	PARA-CHOQUE PARE-CHOC	PARACHOQUES STOSSFÄNGER	BUMPER PARAURTI	PÁRA-CHOQUES STØDVÆRN	036P
15		219-1		3	GRAXEIRA, 1/8"-27 x .66 lg GRAISSEUR	BOQUILLA DE LUBRICAC SCHMIERNIPPEL	LUBE NIPPLE INGRASSATORE	COPO DE LUBRIFICAÇÃ SMØRENIPPEL	060I
16		219-55		1	GRAXEIRA, 90º, 1/8" NPT x .84" lg GRAISSEUR	BOQUILLA DE LUBRICAC SCHMIERNIPPEL	LUBE NIPPLE INGRASSATORE	COPO DE LUBRIFICAÇÃ SMØRENIPPEL	060I
17		84412541		1	PINO CONJUNTO CHEVILLE (ASSEMBLEE)	PASADOR (CONJUNTO) STIFT (KPLT.)	PIN ASSY. GRUPPO SPINA	PINO CONJUNTO PIN ASSY.	P524
18		86566268		2	PARAFUSO AUTO-TRAVANTE ERGOT D'ARRET	PERNO DE BLOQUEO SICHERUNGSSCHRAUB	LOCK BOLT BULLONE, DI BLOCCAG	PARAFUSO DE BLOQUE LÅSEBOLT	A028
19		84265979		2	ARRUELA ESPECIAL RONDELLE SPECIALE	ARANDELA ESPECIAL SPEZIALUNTERLEGSCH	SPECIAL WASHER RONDELLA SPECIALE	ANILHA ESPECIAL SPECIALSKIVE	Z333
20		103-16200		2	ANEL DE PRESSÃO, #200, Ext ANNEAU D'ARRET	ANILLO DE RESORTE SPRENGRING	SNAP RING ANELLO ELASTICO	ANEL LÅSERING	054A
21		84249274		1	PINO BROCHE	PASADOR PIN	PIN PERNO	PERNO STIFT	080P

35.730.04	01	p2	11/11

RETROESCAVADEIRA - TORRE OSCILANTE E CILINDROS DA OSCILAÇÃO
RETROEXCAVADORA - TORRECILLA OSCILANTE Y CILINDROS DE LA OSCILACION
BACKHOE - SWING TOWER AND SWING CYLINDERS
BACKHOE - SWING TOWER AND SWING CYLINDERS

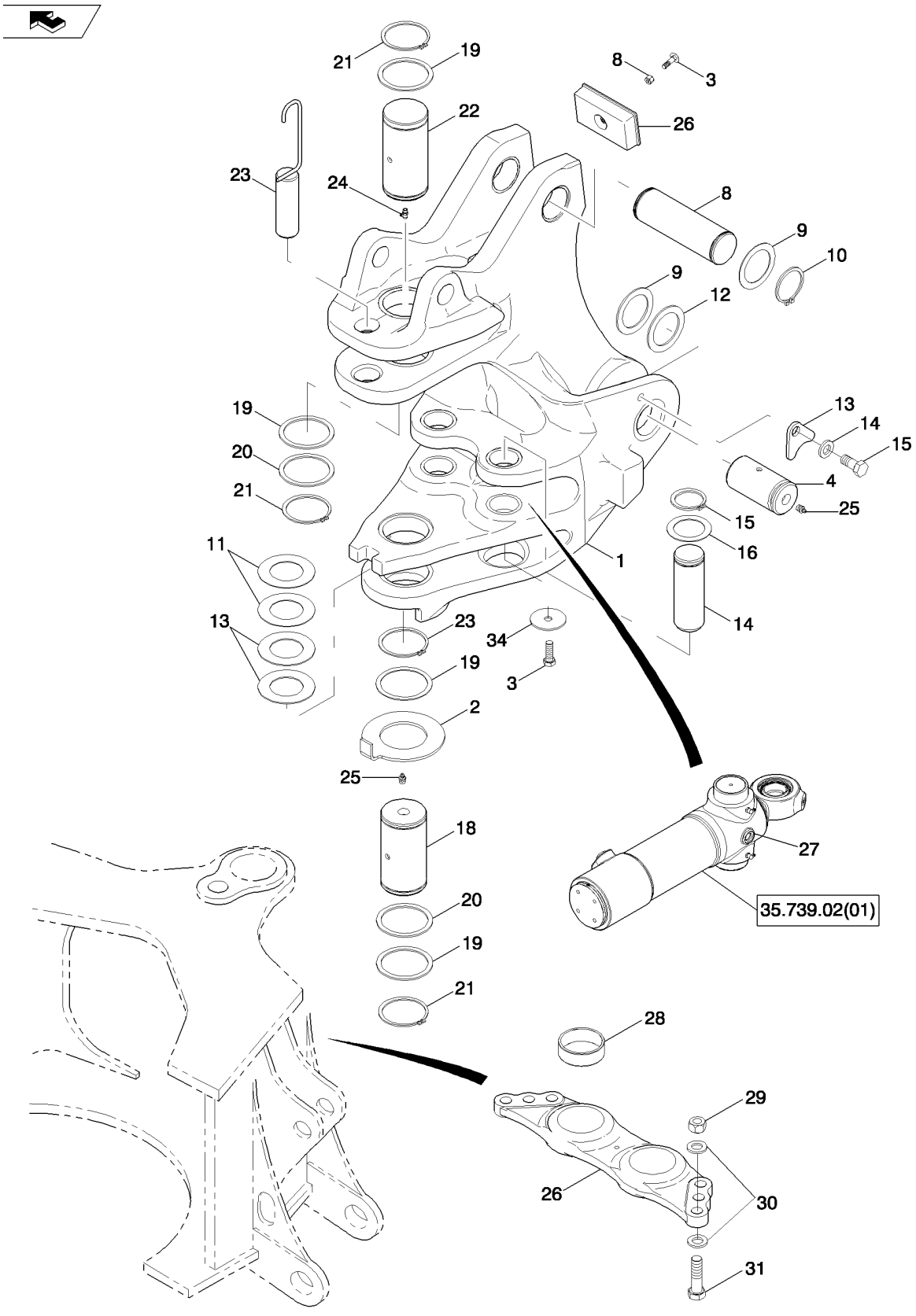

BACKHOE - SWING TOWER AND SWING CYLINDERS
BACKHOE - SWING TOWER AND SWING CYLINDERS
BACKHOE - SWING TOWER AND SWING CYLINDERS
BACKHOE - SWING TOWER AND SWING CYLINDERS

R	N	P.N.	MOD	Q	Denominação Description	Denominacion Bezeichnung	Description Descrizione	Denominação Beskrivelse	L.C.
22		D144485		4	CALCO, 3.05mm Thk CALE-REGLAGE	CALCE REGLAGE AUSGLEICHSCHEIBE	SHIM SPESSORE	CALCO SHIM	7770
23		D144486		2	CALCO, 1.57mm Thk CALE-REGLAGE	CALCE REGLAGE AUSGLEICHSCHEIBE	SHIM SPESSORE	CALCO SHIM	7770
24		84249275		1	PINO BROCHE	PASADOR PIN	PIN PERNO	PERNO STIFT	080P
25		800-40080		4	ANEL DE PRESSÃO, M80, Ext ANNEAU D'ARRET	ANILLO DE RESORTE SPRENGRING	SNAP RING ANELLO ELASTICO	ANEL LÅSERING	054A
26		84261887		2	PINO BROCHE	PASADOR PIN	PIN PERNO	PERNO STIFT	080P
27		495-81227		2	ARRUELA PLANA, 2 1/16" x 2 15/16" x .060" RONDELLE	ARANDELA UNTERLEGSCHEIBE	WASHER RONDELLA	ANILHA FLADSKIVE	131R
28		84255579		1	CALÇO DE AFINAÇÃO CALE	SUPLEMENTO AUSGLEICHSSCHEIBE	SHIM SPESSORE	CALÇO DE AFINAÇÃO MELLEMLÆG	198S
29		84336208		1	VIGA POUTRE	VIGA TRÄGER	BEAM TRAVERSA	VIGA STØTTEBJÆLKE	690T
30		188027A2		2	CILINDRO CONJUNTO VERIN	CILINDRO (CONJUNTO) ZYLINDER (KPLT.)	CYLINDER ASSY. CILINDRO, COMPLESS.	CILINDRO CONJUNTO CYLINDER ASSY.	P477
31		114318A1		2	BUCHA DOUILLE	CASQUILLO BUECHSE	BUSHING BOCCOLA	BUCHA BUSHING	1140
32		829-1420		2	PORCA, M20, Cl 10 ECROU	TUERCA MUTTER	NUT DADO	PORCA MØTRIK	010D
33		87655047		4	ARRUELA ESPECIAL RONDELLE SPECIALE	ARANDELA ESPECIAL SPEZIALUNTERLEGSCH	SPECIAL WASHER RONDELLA SPECIALE	ANILHA ESPECIAL SPECIALSKIVE	Z333
34		827-20075		2	PARAFUSO, Hex, M20 x 75, 10.9, Full Thd VIS	PERNO SCHRAUBE	BOLT BULLONE	PARAFUSO BOLT	140B

35.732.01	01	p1	12/11

CILINDRO - ESTABILIZADOR DA RETROESCAVADEIRA
CILINDRO - ESTABILIZADOR DE LA RETROEXCAVADORA
CYLINDER - BACKHOE STABILIZER
CYLINDER - BACKHOE STABILIZER

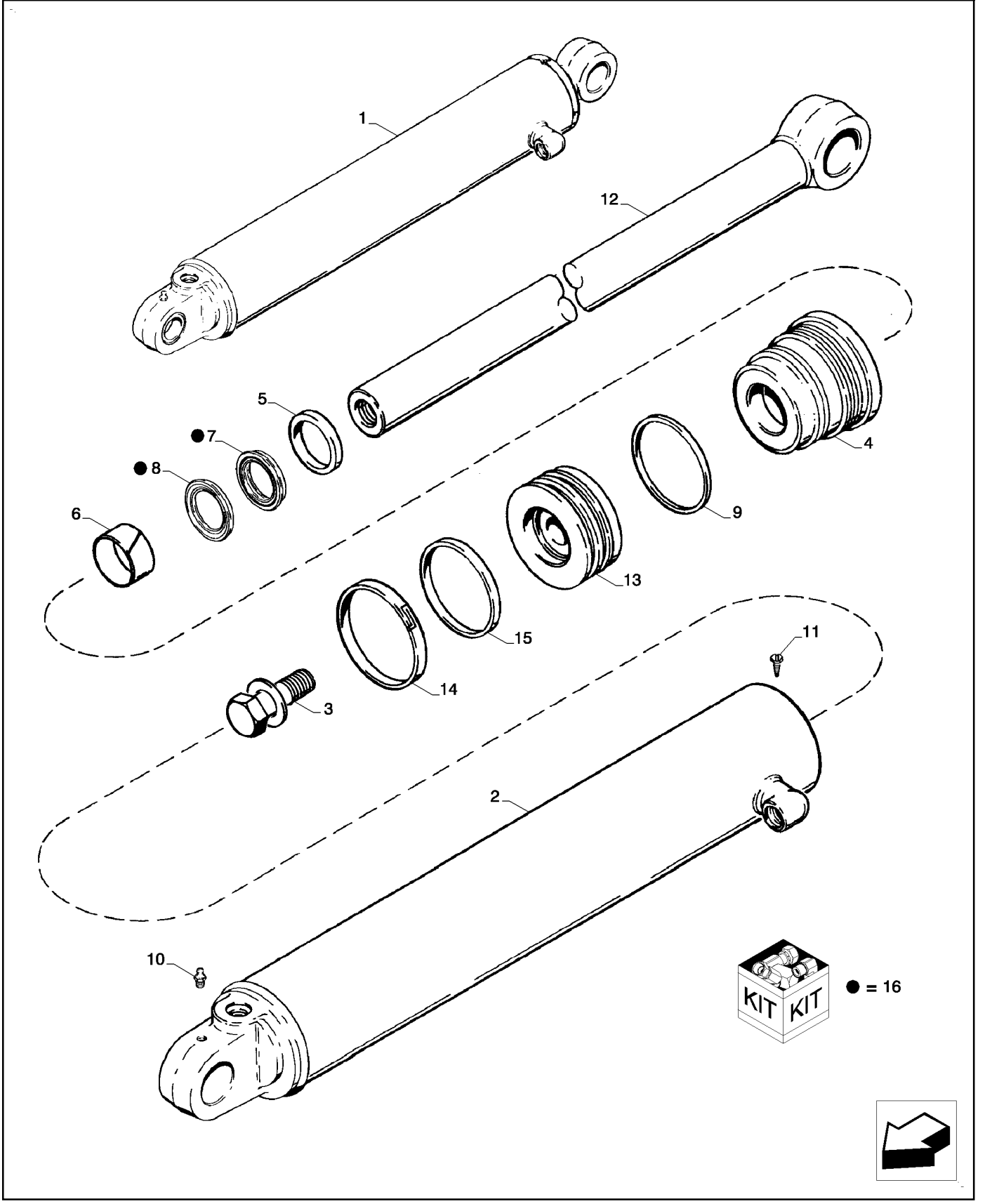

VERIN - STABILISATEUR DE LA PELLE RETRO
CYLINDER - BACKHOE STABILIZER
CYLINDER - BACKHOE STABILIZER
CYLINDER - BACKHOE STABILIZER

R	N	P.N.	MOD	Q	Denominação Description	Denominacion Bezeichnung	Description Descrizione	Denominação Beskrivelse	L.C.
1		84421604		1	CILINDRO HIDRÁULICO, Left Hand				
						CILINDRO HIDRÁULICO	HYDRAULIC CYLINDER	CILINDRO HIDRÁULICO	188C
					VERIN HYDRAULIQUE	HYDRAULIKZYLINDER	CILINDRO IDRAULICO	HYDRAULIKCYLINDER	
1		84421603		1	CILINDRO HIDRÁULICO, Right Hand				
						CILINDRO HIDRÁULICO	HYDRAULIC CYLINDER	CILINDRO HIDRÁULICO	188C
					VERIN HYDRAULIQUE	HYDRAULIKZYLINDER	CILINDRO IDRAULICO	HYDRAULIKCYLINDER	
2		84241705		1	CORPO DO CILINDRO, Left Hand				
						CILINDRO	BARREL	CORPO DE CILINDRO	301C
					CYLINDRE	ZYLINDERROHR	CANNA DEL CILINDRO	CYLINDER	
2		84238640		1	CORPO DO CILINDRO, Right Hand				
						CILINDRO	BARREL	CORPO DE CILINDRO	301C
					CYLINDRE	ZYLINDERROHR	CANNA DEL CILINDRO	CYLINDER	
3		86982442		1	PARAFUSO ESPECIAL	PERNO ESPECIAL	SPECIAL BOLT	PARAFUSO ESPECIAL	P698
					VIS SPECIALE	SPEZIALSCHRAUBE	BULLONE SPECIALE	SPECIALBOLT	
4		84238804		1	PACOTE DE ESTOPA	PRENSAESTOPAS	GLAND	JUNTA	3880
					PRESSE-ETOUPE	STOPFBUCHSE	PREMISTOPPA	PAKNINGSDÅSE	
5		D95145		1	VEDAÇÃO	ANILLO DE CIERRE	SEAL	VEDANTE	132A
					JOINT	DICHTUNG	GUARNIZIONE; TENUTA	PAKNING	
6		1346476C1		1	ANEL	ANILLO	RING	ANEL	7175
					BAGUE	RING	ANELLO	RING	
7		NSS		1	SEM SERVIÇO EM SEPARADO				
						NO SE REPARA POR SE	NOT SERVICED SEPARA	SEM REPARAÇÃO EM SI	064N
					NON FORUNI SEPAREM	NICHT A SEP ERS-T LIEI	NON FORNITO SEPARAT	SERVICERES IKKE SEPA	
8		NSS		1	SEM SERVIÇO EM SEPARADO				
						NO SE REPARA POR SE	NOT SERVICED SEPARA	SEM REPARAÇÃO EM SI	064N
					NON FORUNI SEPAREM	NICHT A SEP ERS-T LIEI	NON FORNITO SEPARAT	SERVICERES IKKE SEPA	
9		87615483		1	VEDAÇÃO	ANILLO DE CIERRE	SEAL	VEDANTE	132A
					JOINT	DICHTUNG	GUARNIZIONE; TENUTA	PAKNING	
10		219-1		1	GRAXEIRA, 1/8"-27 x .66 lg	BOQUILLA DE LUBRICAC	LUBE NIPPLE	COPO DE LUBRIFICAÇÃ	060I
					GRAISSEUR	SCHMIERNIPPEL	INGRASSATORE	SMØRENIPPEL	
11		G109395		1	PARAFUSO	TORNILLO AUTORROSC	SELF-TAP SCREW	PARAFUSO	062V
					VIS AUTOTARAUDEUSE	SELBSTSCHN SCHRAUE	VITE AUTOFILETTANTE	SELVLÅSENDE BOLT	
12		84222154		1	HASTE	VARILLA	ROD	HASTE	090A
					TIGE	STANGE	ASTA	STANG	
13		84241703		1	HASTE/GAXETA PISTÃO	VÁSTAGO DE PISTÓN/GI	PISTON ROD/GLAND	HASTE PISTÃO	Z642
					TIGE DE PISTON/ETOUF	KOLBENSTANGENFÜHR	BIELLA/PREMISTOPPA	STEMPELSTANG/DÅSE	
14		G110530		1	ANEL	ANILLO	RING	ANEL	7175
					BAGUE	RING	ANELLO	RING	
15		87715786		1	VEDAÇÃO	ANILLO DE CIERRE	SEAL	VEDANTE	132A
					JOINT	DICHTUNG	GUARNIZIONE; TENUTA	PAKNING	
16		1542877C1		1	KIT DE VEDAÇÃO, Inc. 7,8	KIT DE JUNTAS	SEAL KIT	KIT DE VEDANTE	630S
					KIT DE JOINTS	DICHTUNGSSATZ	KIT GUARNIZIONI	PAKNINGSSÆT	
17		84259226		1	KIT DE VEDAÇÃO, Complete (Not Shown)				
						KIT DE JUNTAS	SEAL KIT	KIT DE VEDANTE	630S
					KIT DE JOINTS	DICHTUNGSSATZ	KIT GUARNIZIONI	PAKNINGSSÆT	

35.732.01	02	p1	12/11

SISTEMA HIDRÁULICO - INSTALAÇÃO DA VÁLVULA DE RETENÇÃO, ESTABILIZADOR
SISTEMA HIDRAULICO - INSTALACION DE LA VALVULA DE RETENCION, ESTABILIZADOR
HYDRAULICS - CHECK VALVE INSTALL, STABILIZER
HYDRAULICS - CHECK VALVE INSTALL, STABILIZER

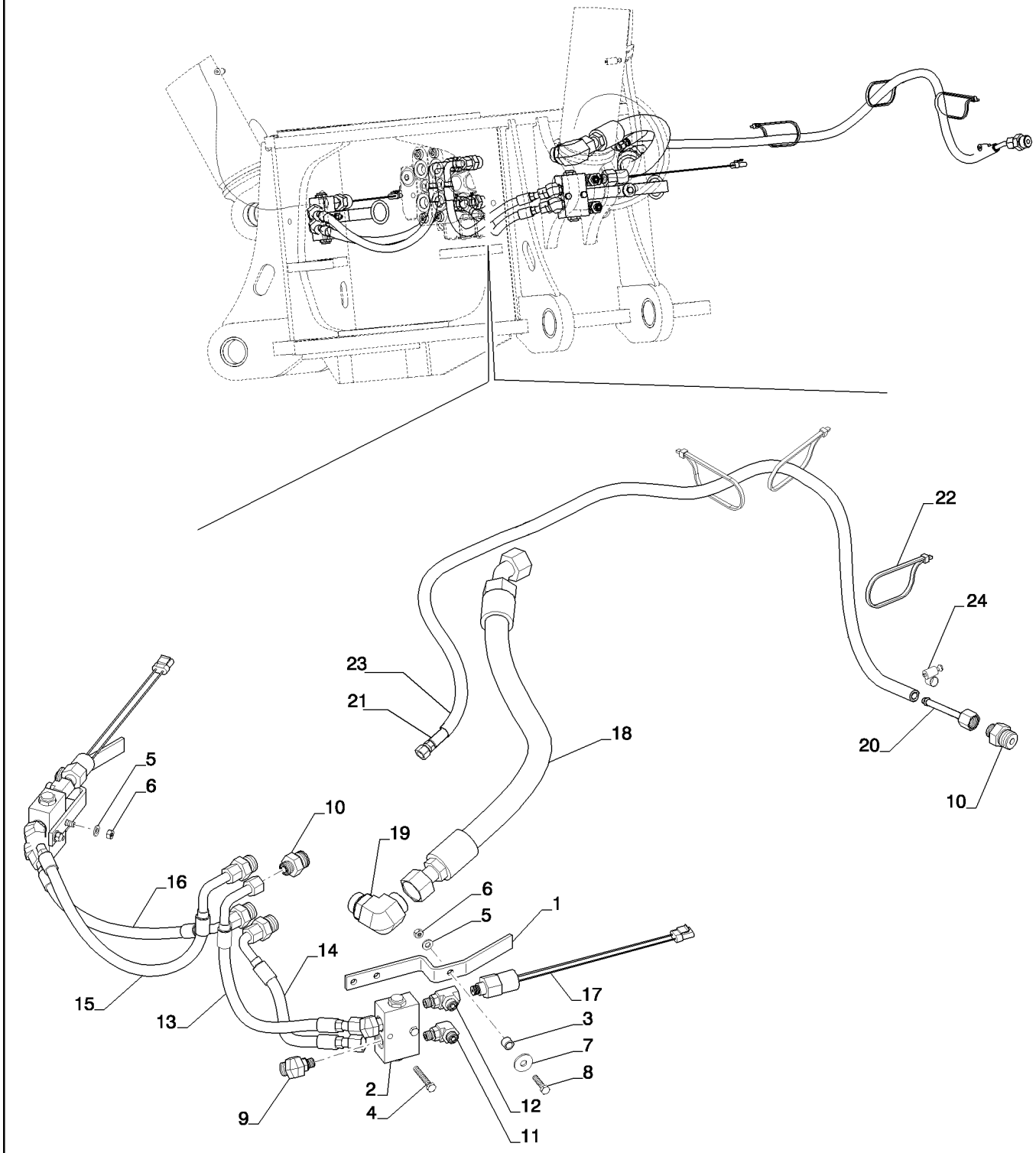

HYDRAULICS - CHECK VALVE INSTALL, STABILIZER
HYDRAULICS - CHECK VALVE INSTALL, STABILIZER
HYDRAULICS - CHECK VALVE INSTALL, STABILIZER
HYDRAULICS - CHECK VALVE INSTALL, STABILIZER

R	N	P.N.	MOD	Q	Denominação Description	Denominacion Bezeichnung	Description Descrizione	Denominação Beskrivelse	L.C.
1		87450318		2	SUPORTE SUPPORT	SOPORTE HALTERUNG	BRACKET STAFFA	SUPORTE BESLAG	225S
2		85802820		2	VÁLVULA CHECAGEM CLAPET ANTI-RETOUR	VÁLVULA DE COMPROB. RÜCKSCHLAGVENTIL	CHECK VALVE VALVOLA DI RITEGNO	VÁLVULA DE RETENÇÃ(KONTRAVENTIL	P394
3		87437840		2	ESPAÇADOR ENTRETOISE	SEPARADOR DISTANZSTÜCK	SPACER DISTANZIALE	ESPAÇADOR AFSTANDSSTYKKE	075D
4		814-8055		4	PARAFUSO, Hex, M8 x 55, 8.8 VIS	PERNO SCHRAUBE	BOLT BULLONE	PARAFUSO BOLT	140B
5		87655042		6	ARRUELA ESPECIAL RONDELLE SPECIALE	ARANDELA ESPECIAL SPEZIALUNTERLEGSCH	SPECIAL WASHER RONDELLA SPECIALE	ANILHA ESPECIAL SPECIALSKIVE	Z333
6		829-1408		6	PORCA, M8, Cl 10 ECROU	TUERCA MUTTER	NUT DADO	PORCA MØTRIK	010D
7		87687101		2	ARRUELA PLANA RONDELLE	ARANDELA UNTERLEGSCHEIBE	WASHER RONDELLA	ANILHA FLADSKIVE	131R
8		814-8035		2	PARAFUSO, Hex, M8 x 35, 8.8 VIS	PERNO SCHRAUBE	BOLT BULLONE	PARAFUSO BOLT	140B
9		201-321		4	COTOVELO, 45º, 13/16"-16 x 9/16"-18. Adj, ORFS COUDE	CODO KNIESTÜCK	ELBOW GOMITO	COTOVELO VINKELRØR	085G
10		87582906		5	CONECTOR HIDRÁUL CONNECTEUR HYDRAU	CONECTOR HIDRÁULIC(HYDR STECKVERBINDE	HYD CONNECTOR CONNETTORE IDRAULIC	CONECTOR HID. HYDRAULIKSTIK	020R
11		9840543		2	COTOVELO, 90º, 11/16"-16 x 9/16"-18 Adj, ORFS COUDE	CODO KNIESTÜCK	ELBOW GOMITO	COTOVELO VINKELRØR	085G
12		84253759		2	CONECTOR T MACHO-FÊMEA T DROIT	CONEXIÓN EN T T-EINSCHRAUBVERBIND	RUN TEE PERCORSO A T	CONECTOR T MACHO-F T-STYKKE MED GEVIND	A130
13		84256418		1	TUBO HIDRÁULICO TUYAU HYDRAULIQUE	TUBO HIDRÁULICO HYDRAULIKLEITUNG	HYD. TUBE TUBO IDRAULICO	TUBAGEM HIDRÁULICO HYD. RØR	190T
14		84256419		1	TUBO HIDRÁULICO TUYAU HYDRAULIQUE	TUBO HIDRÁULICO HYDRAULIKLEITUNG	HYD. TUBE TUBO IDRAULICO	TUBAGEM HIDRÁULICO HYD. RØR	190T
15		84256420		1	TUBO HIDRÁULICO TUYAU HYDRAULIQUE	TUBO HIDRÁULICO HYDRAULIKLEITUNG	HYD. TUBE TUBO IDRAULICO	TUBAGEM HIDRÁULICO HYD. RØR	190T
16		84256421		1	TUBO HIDRÁULICO TUYAU HYDRAULIQUE	TUBO HIDRÁULICO HYDRAULIKLEITUNG	HYD. TUBE TUBO IDRAULICO	TUBAGEM HIDRÁULICO HYD. RØR	190T
17		84411069		2	SENSOR CAPTEUR	SENSOR SENSOR	SENSOR SENSORE	SENSOR FØLER	608S
18		{84534427}		1					
19		9846955		1	COTOVELO COUDE	CODO KNIESTÜCK	ELBOW GOMITO	COTOVELO VINKELRØR	085G
20		84325520		1	TUBO TUBE	TUBO ROHR	TUBE TUBO	TUBO RØR	195T
21		84325529		1	MANGUEIRA FLEXIBLE	TUBO SCHLAUCH	HOSE TUBO FLESSIBILE	MANGUEIRA SLANGE	030M
22		L18331		3	PRENDEDOR DE CABOS BRIDE DE CABLE	BANDA DE CABLE KABELBINDER	CABLE STRAP FASCETTA PER CAVO	BRAÇADEIRA DE CABO KABELSTROP	P716

35.732.01	02	p2	12/11

SISTEMA HIDRÁULICO - INSTALAÇÃO DA VÁLVULA DE RETENÇÃO, ESTABILIZADOR
SISTEMA HIDRAULICO - INSTALACION DE LA VALVULA DE RETENCION, ESTABILIZADOR
HYDRAULICS - CHECK VALVE INSTALL, STABILIZER
HYDRAULICS - CHECK VALVE INSTALL, STABILIZER

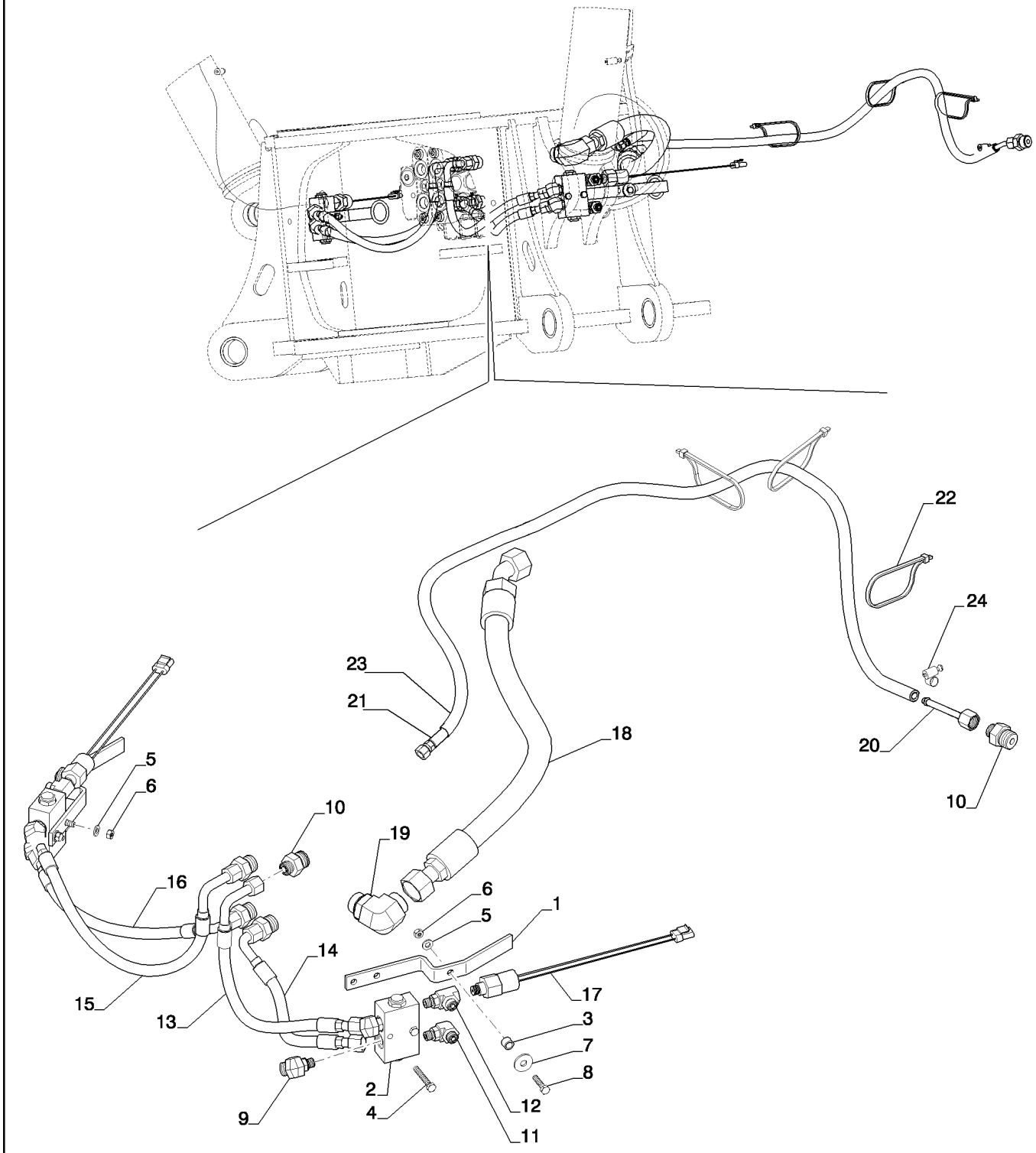

HYDRAULICS - CHECK VALVE INSTALL, STABILIZER
HYDRAULICS - CHECK VALVE INSTALL, STABILIZER
HYDRAULICS - CHECK VALVE INSTALL, STABILIZER
HYDRAULICS - CHECK VALVE INSTALL, STABILIZER

R	N	P.N.	MOD	Q	Denominação Description	Denominacion Bezeichnung	Description Descrizione	Denominação Beskrivelse	L.C.
23		**{84325932}**		1					
24		**214-1410**		1	BRAÇADEIRA MANGUEIRA, #10, 0.56/1.06 Type F Worm ABRAZADERA DE MANG COLLIER POUR FLEXIBL	HOSE CLAMP SCHLAUCHSCHELLE	ABRAÇAD. DA MANGUEI SLANGEKLEMME		P729
						FASCETTA STRINGITUB			

SISTEMA HIDRÁULICO - ESTABILIZADOR DA RETROESCAVADEIRA
SISTEMA HIDRAULICO - ESTABILIZADOR DE LA RETROEXCAVADORA
HYDRAULICS - BACKHOE STABILIZER
HYDRAULICS - BACKHOE STABILIZER

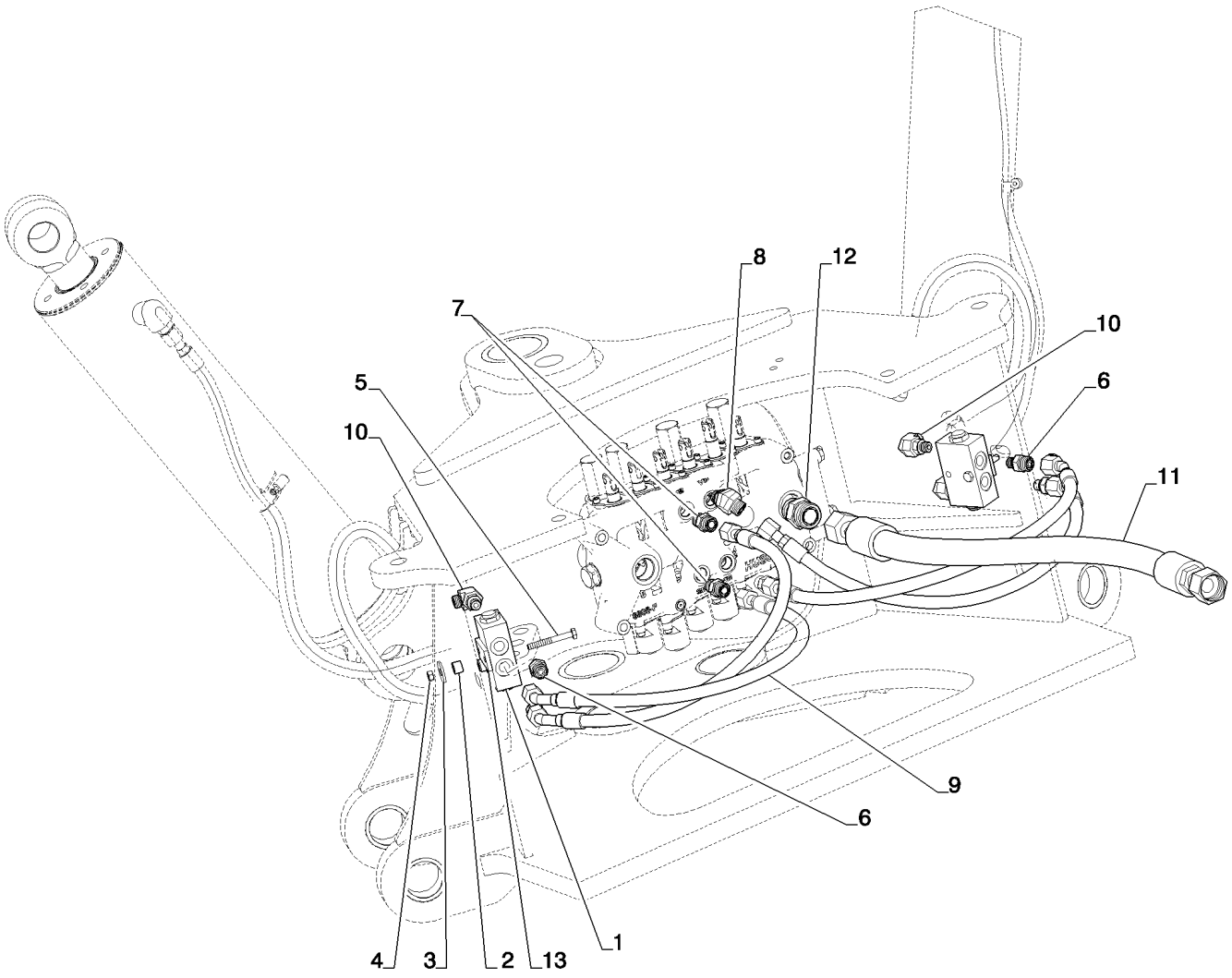

HYDRAULICS - BACKHOE STABILIZER
HYDRAULICS - BACKHOE STABILIZER
HYDRAULICS - BACKHOE STABILIZER
HYDRAULICS - BACKHOE STABILIZER

R	N	P.N.	MOD	Q	Denominação Description	Denominacion Bezeichnung	Description Descrizione	Denominação Beskrivelse	L.C.
1		85802820		2	VÁLVULA CHECAGEM CLAPET ANTI-RETOUR	VÁLVULA DE COMPROB. RÜCKSCHLAGVENTIL	CHECK VALVE VALVOLA DI RITEGNO	VÁLVULA DE RETENÇÃ(KONTRAVENTIL	P394
2		87437840		2	ESPAÇADOR ENTRETOISE	SEPARADOR DISTANZSTÜCK	SPACER DISTANZIALE	ESPAÇADOR AFSTANDSSTYKKE	075D
3		87687101		2	ARRUELA PLANA RONDELLE	ARANDELA UNTERLEGSCHEIBE	WASHER RONDELLA	ANILHA FLADSKIVE	131R
4		829-1408		2	PORCA, M8, Cl 10 ECROU	TUERCA MUTTER	NUT DADO	PORCA MØTRIK	010D
5		814-8065		2	PARAFUSO, Hex, M8 x 65, 8.8 VIS	PERNO SCHRAUBE	BOLT BULLONE	PARAFUSO BOLT	140B
6		9992342		4	CONECTOR HIDRÁUL CONNECTEUR HYDRAU	CONECTOR HIDRÁULIC(HYDR STECKVERBINDE	HYD CONNECTOR CONNETTORE IDRAULIC	CONECTOR HID. HYDRAULIKSTIK	020R
7		9992305		3	CONECTOR HIDRÁUL, 13/16"-16 ORFS x 3/4"-16 ORB CONNECTEUR HYDRAU	CONECTOR HIDRÁULIC(HYDR STECKVERBINDE	HYD CONNECTOR CONNETTORE IDRAULIC	CONECTOR HID. HYDRAULIKSTIK	020R
8		201-348		1	COTOVELO, 45º, 13/16"-16 x 3/4"-16. Adj, ORFS COUDE	CODO KNIESTÜCK	ELBOW GOMITO	COTOVELO VINKELRØR	085G
9		84256813		4	TUBO HIDRÁULICO TUYAU HYDRAULIQUE	TUBO HIDRÁULICO HYDRAULIKLEITUNG	HYD. TUBE TUBO IDRAULICO	TUBAGEM HIDRÁULICO HYD. RØR	190T
10		9840543		4	COTOVELO, 90º, 11/16"-16 x 9/16"-18 Adj, ORFS COUDE	CODO KNIESTÜCK	ELBOW GOMITO	COTOVELO VINKELRØR	085G
11		84257103		1	TUBO HIDRÁULICO TUYAU HYDRAULIQUE	TUBO HIDRÁULICO HYDRAULIKLEITUNG	HYD. TUBE TUBO IDRAULICO	TUBAGEM HIDRÁULICO HYD. RØR	190T
12		9824055		1	CONECTOR HIDRÁUL CONNECTEUR HYDRAU	CONECTOR HIDRÁULIC(HYDR STECKVERBINDE	HYD CONNECTOR CONNETTORE IDRAULIC	CONECTOR HID. HYDRAULIKSTIK	020R
13		84321344		2	ESPAÇADOR ENTRETOISE	SEPARADOR DISTANZSTÜCK	SPACER DISTANZIALE	ESPAÇADOR AFSTANDSSTYKKE	075D

35.732.01	05	p1	12/11

APOYOS ESTABILIZADORES
APOIOS ESTABILIZADORES
STABILIZER PADS
STABILIZER PADS

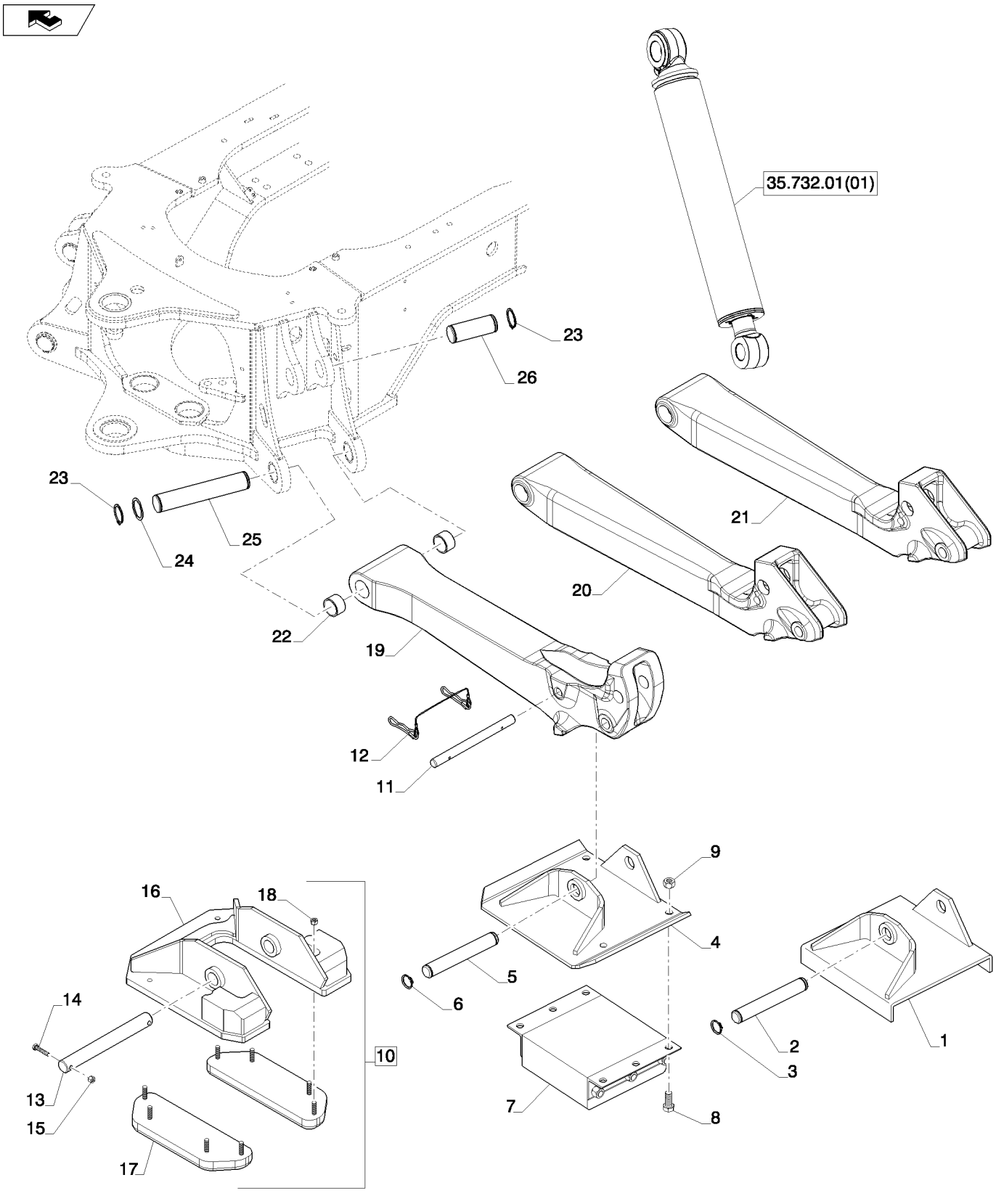

STABILIZER PADS
STABILIZER PADS
STABILIZER PADS
STABILIZER PADS

R	N	P.N.	MOD	Q	Denominação Description	Denominacion Bezeichnung	Description Descrizione	Denominação Beskrivelse	L.C.
1		87456199		2	PASTILHA COUSSIN	PASTILLA UNTERLAGE	PAD CUSCINO; TAMPONE	ESPAÇADOR BREMSEKLODS	060T
2		D28648		2	PINO BROCHE	BOTADOR STIFT	PIN SPINA	PINO PIN	6200
3		D25279		4	ANEL DE PRESSÃO ANNEAU D'ARRET	ANILLO DE RESORTE SPRENGRING	SNAP RING ANELLO ELASTICO	ANEL LÅSERING	054A
4		87389813		2	PASTILHA COUSSIN	PASTILLA UNTERLAGE	PAD CUSCINO; TAMPONE	ESPAÇADOR BREMSEKLODS	060T
5		D53812		2	PINO PIVÔ AXE DE PIVOT	BULÓN DE PIVOTE DREHZAPFEN	PIVOT PIN PERNO DI ARTICOLAZIC	PERNO OMDREJNINGSBOLT	P719
6		D25279		4	ANEL DE PRESSÃO ANNEAU D'ARRET	ANILLO DE RESORTE SPRENGRING	SNAP RING ANELLO ELASTICO	ANEL LÅSERING	054A
7		D61368		2	PASTILHA COUSSIN	PASTILLA UNTERLAGE	PAD CUSCINO; TAMPONE	ESPAÇADOR BREMSEKLODS	060T
8		413-1228		8	PARAFUSO, Hex, 3/4"-10 x 1 3/4", G5 VIS	PERNO SCHRAUBE	BOLT BULLONE	PARAFUSO BOLT	140B
9		425-1012		8	PORCA, 3/4"-10, G5 ECROU	TUERCA MUTTER	NUT DADO	PORCA MØTRIK	010D
10		84290974		1	PASTILHA, Inc 14-18 COUSSIN	PASTILLA UNTERLAGE	PAD CUSCINO; TAMPONE	ESPAÇADOR BREMSEKLODS	060T
10		84290975		1	PASTILHA, Inc 14-18, Not Shown) COUSSIN	PASTILLA UNTERLAGE	PAD CUSCINO; TAMPONE	ESPAÇADOR BREMSEKLODS	060T
11		87436782		1	PINO PIVÔ AXE DE PIVOT	BULÓN DE PIVOTE DREHZAPFEN	PIVOT PIN PERNO DI ARTICOLAZIC	PERNO OMDREJNINGSBOLT	P719
12		446454A1		1	PINO DE FIXAÇÃO GOUPILLE DE BLOCAGE	PASADOR DE BLOQUEO VERRIEGELUNGSSTIFT	LOCK PIN PERNO DI BLOCCAGGIC	PERNO DE FIXAÇÃO LÅSETAP	081P
13		D149033		1	PINO BROCHE	PASADOR PIN	PIN PERNO	PERNO STIFT	080P
14		814-10050		2	PARAFUSO, Hex, M10 x 50, 8.8 VIS	PERNO SCHRAUBE	BOLT BULLONE	PARAFUSO BOLT	140B
15		832-10410		2	CONTRA PORCA, M10 x 1.5, Cl 8 CONTRE-ECROU	TUERCA DE BLOQUEO SICHERUNGSMUTTER	LOCK NUT DADO DI BLOCCAGGIO	CONTRAPORCA LÅSEMØTRIK	P263
16		NSS		1	SEM SERVIÇO EM SEPARADO NON FORUNI SEPAREM	NO SE REPARA POR SE NICHT A SEP ERS-T LIEI	NOT SERVICED SEPARA NON FORNITO SEPARAT	SEM REPARAÇÃO EM SI SERVICERES IKKE SEPA	064N
17		84250576		2	PASTILHA COUSSIN	PASTILLA UNTERLAGE	PAD CUSCINO; TAMPONE	ESPAÇADOR BREMSEKLODS	060T
18		832-41312		8	CONTRA PORCA, M12 x 1.75, Cl 10 CONTRE-ECROU	TUERCA DE BLOQUEO SICHERUNGSMUTTER	LOCK NUT DADO DI BLOCCAGGIO	CONTRAPORCA LÅSEMØTRIK	P263
19		84300023		1	ESTABILIZADOR STABILISATEUR	ESTABILIZADOR STABILISATOR	STABILIZER STABILIZZATORE	ESTABILIZADOR STABILISATOR	220S
20		84308123		1	ESTABILIZADOR STABILISATEUR	ESTABILIZADOR STABILISATOR	STABILIZER STABILIZZATORE	ESTABILIZADOR STABILISATOR	220S

35.732.01	05	p2	12/11

APOYOS ESTABILIZADORES
APOIOS ESTABILIZADORES
STABILIZER PADS
STABILIZER PADS

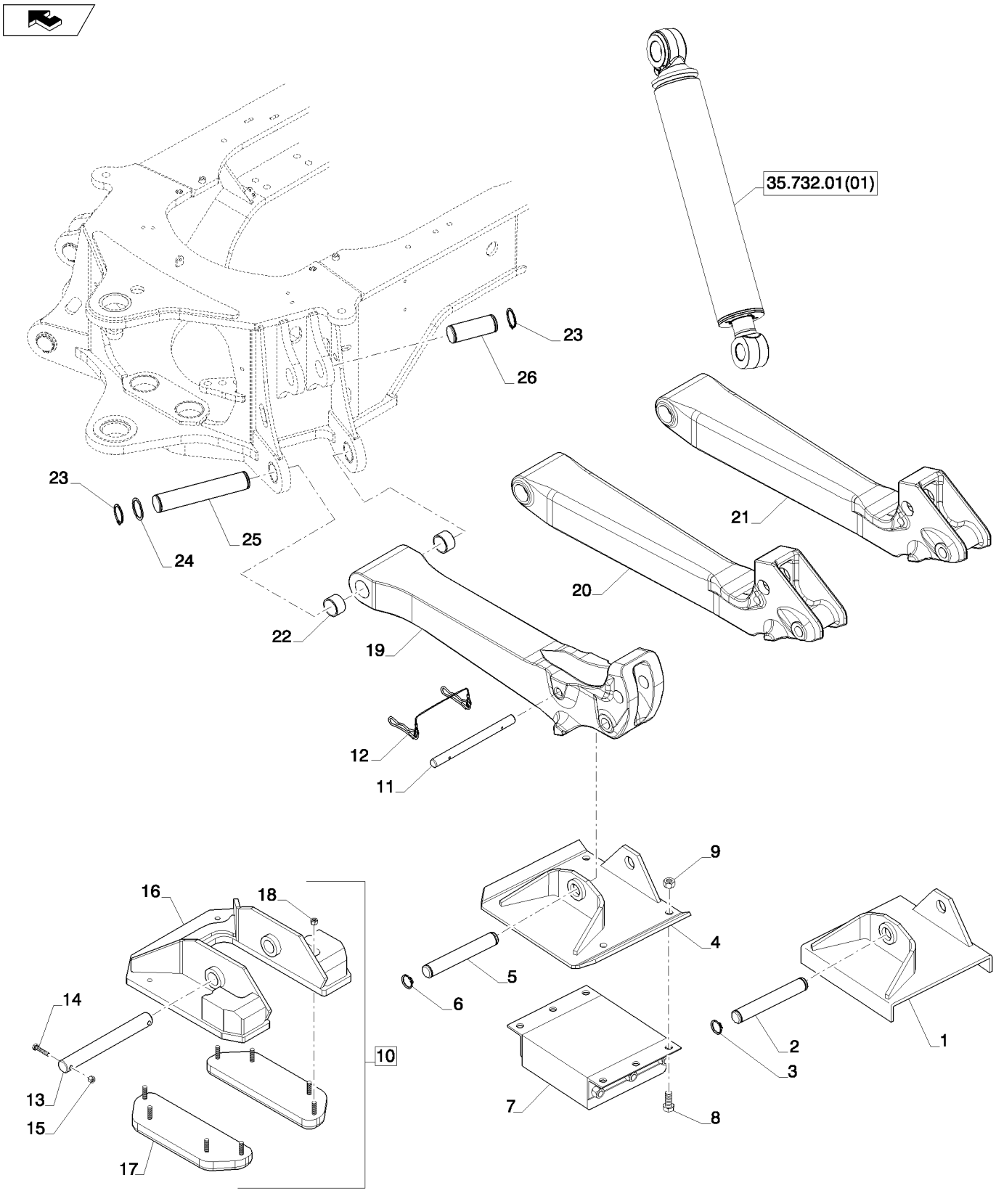

STABILIZER PADS
STABILIZER PADS
STABILIZER PADS
STABILIZER PADS

R	N	P.N.	MOD	Q	Denominação Description	Denominacion Bezeichnung	Description Descrizione	Denominação Beskrivelse	L.C.
21		**84226495**		1	ESTABILIZADOR STABILISATEUR	ESTABILIZADOR STABILISATOR	STABILIZER STABILIZZATORE	ESTABILIZADOR STABILISATOR	220S
23		**84233536**		8	ANEL ANNEAU	ANILLO RING	RING ANELLO	ANEL RING	045A
24		**84231927**		8	ESPAÇADOR ENTRETOISE	SEPARADOR DISTANZSTÜCK	SPACER DISTANZIALE	ESPAÇADOR AFSTANDSSTYKKE	075D
25		**84243665**		2	PINO BROCHE	PASADOR PIN	PIN PERNO	PERNO STIFT	080P
26		**84243667**		2	PINO BROCHE	PASADOR PIN	PIN PERNO	PERNO STIFT	080P

35.736.02	01	p1	12/11

CILINDRO - LEVANTAMENTO DA CARREGADEIRA
CILINDRO - ELEVACION CARGADORA
CYLINDER - LOADER LIFT
CYLINDER - LOADER LIFT

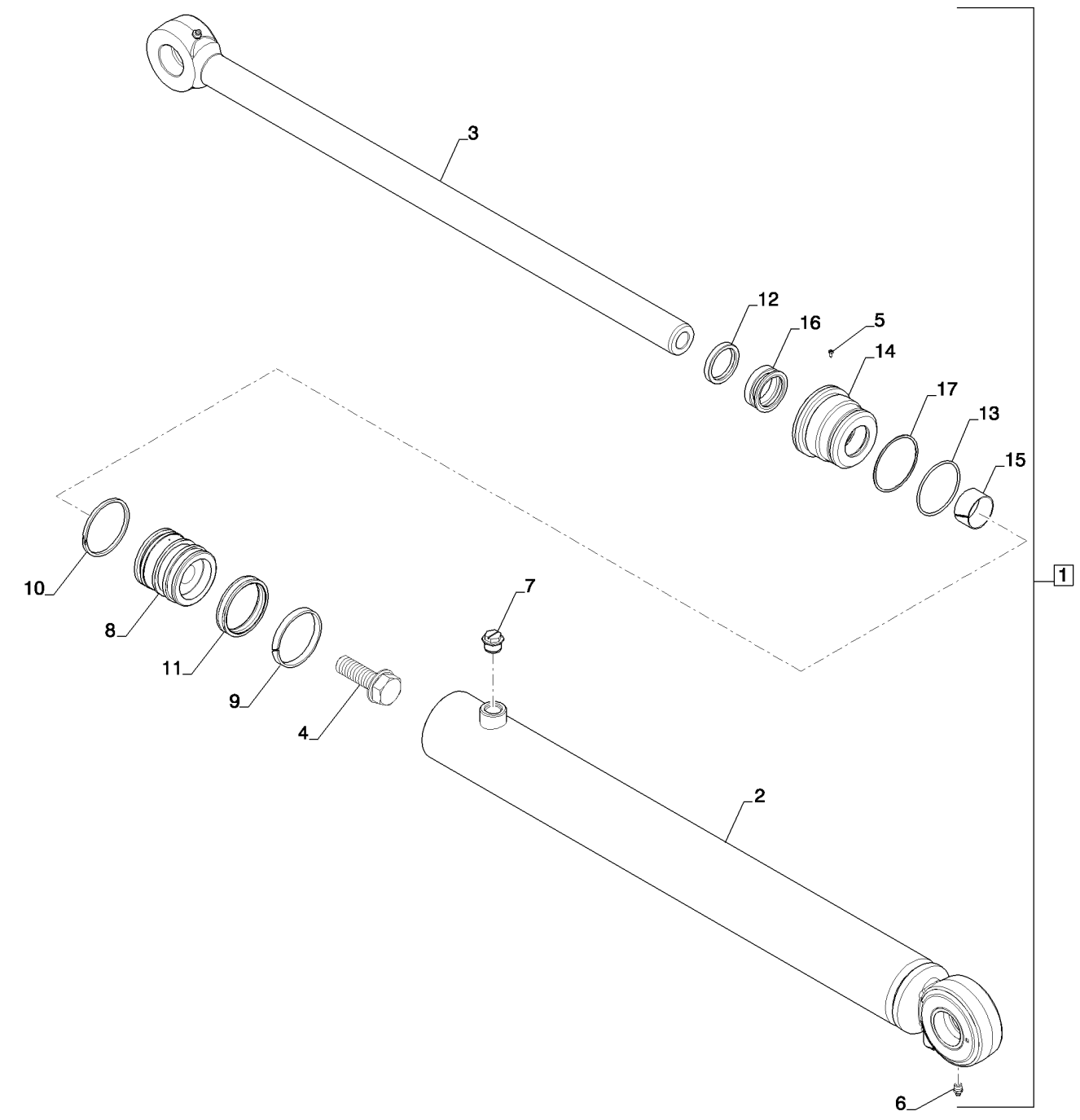

CYLINDER - LOADER LIFT
CYLINDER - LOADER LIFT
CYLINDER - LOADER LIFT
CYLINDER - LOADER LIFT

R	N	P.N.	MOD	Q	Denominação Description	Denominacion Bezeichnung	Description Descrizione	Denominação Beskrivelse	L.C.
1		84421597		1	CILINDRO LEVANTAMENTO				
						CILINDRO DE ELEVADOI	LIFT CYLINDER	CILINDRO LEVANTAMEN	133C
					VERIN DE RELEVAGE	HUBZYLINDER	CILINDRO DI SOLLEVAM	LØFTECYLINDER	
2		84237692		1	TUBO	TUBO	TUBE	TUBO	195T
					TUBE	ROHR	TUBO	RØR	
3		84237793		1	HASTE	VARILLA	ROD	HASTE	090A
					TIGE	STANGE	ASTA	STANG	
4		86982438		1	PARAFUSO ESPECIAL	PERNO ESPECIAL	SPECIAL BOLT	PARAFUSO ESPECIAL	P698
					VIS SPECIALE	SPEZIALSCHRAUBE	BULLONE SPECIALE	SPECIALBOLT	
5		G109395		1	PARAFUSO	TORNILLO AUTORROSC	SELF-TAP SCREW	PARAFUSO	062V
					VIS AUTOTARAUDEUSE	SELBSTSCHN SCHRAUE	VITE AUTOFILETTANTE	SELVLÅSENDE BOLT	
6		219-1		2	GRAXEIRA, 1/8"-27 x .66 lg	BOQUILLA DE LUBRICAC	LUBE NIPPLE	COPO DE LUBRIFICAÇÃ	060I
					GRAISSEUR	SCHMIERNIPPEL	INGRASSATORE	SMØRENIPPEL	
7		353-780		2	BUJÃO, Sltd Hd, 7/8"-14, w/O-Ring				
						TAPÓN	PLUG	TAMPÃO	050T
					BOUCHON	STOPFEN	TAPPO	PROP	
8		84237480		1	HASTE/GAXETA PISTÃO	VÁSTAGO DE PISTÓN/GI	PISTON ROD/GLAND	HASTE PISTÃO	Z642
					TIGE DE PISTON/ETOUF	KOLBENSTANGENFÜHR	BIELLA/PREMISTOPPA	STEMPELSTANG/DÅSE	
9		S109445		1	ANEL	ANILLO	RING	ANEL	7175
					BAGUE	RING	ANELLO	RING	
10		192330A1		1	VEDADOR DE ÓLEO	JUNTA DE ACEITE	OIL SEAL	VEDANTE DE ÓLEO	P278
					JOINT ETANCHEITE D'HI	ÖLDICHTUNG	PARAOLIO	OLIESEGL	
11		87715782		1	VEDAÇÃO	ANILLO DE CIERRE	SEAL	VEDANTE	132A
					JOINT	DICHTUNG	GUARNIZIONE; TENUTA	PAKNING	
12		D95143		1	VEDAÇÃO	ANILLO DE CIERRE	SEAL	VEDANTE	132A
					JOINT	DICHTUNG	GUARNIZIONE; TENUTA	PAKNING	
13		238-5233		1	O-RING, -233, 70 Duro, 2.859" ID x .139" Thk				
						JUNTA TÓRICA	O-RING	O-RING	055A
					JOINT TORIQUE	O-RING	ANELLO TOROIDALE	O-RING	
14		84208516		1	PACOTE DE ESTOPA	PRENSAESTOPAS	GLAND	JUNTA	3880
					PRESSE-ETOUPE	STOPFBUCHSE	PREMISTOPPA	PAKNINGSDÅSE	
15		G102425		1	BUCHA	CASQUILLO	BUSHING	CASQUILHO	095B
					BAGUE	BUCHSE	BOCCOLA	BØSNING	
16		1542875C1		1	KIT DE VEDAÇÃO	KIT DE JUNTAS	SEAL KIT	KIT DE VEDANTE	630S
					KIT DE JOINTS	DICHTUNGSSATZ	KIT GUARNIZIONI	PAKNINGSSÆT	
17		G32122		1	ANEL	ANILLO	RING	ANEL	7175
					BAGUE	RING	ANELLO	RING	
18		84257323		1	KIT DE VEDAÇÃO, Complete (Not Shown)				
						KIT DE JUNTAS	SEAL KIT	KIT DE VEDANTE	630S
					KIT DE JOINTS	DICHTUNGSSATZ	KIT GUARNIZIONI	PAKNINGSSÆT	

35.737.01	01	p1	12/11

SISTEMA HIDRÁULICO - INSTALAÇÃO DO BRAÇO
SISTEMA HIDRAULICO - INSTALACION DEL BOOM
HYDRAULICS - BOOM INSTALL
HYDRAULICS - BOOM INSTALL

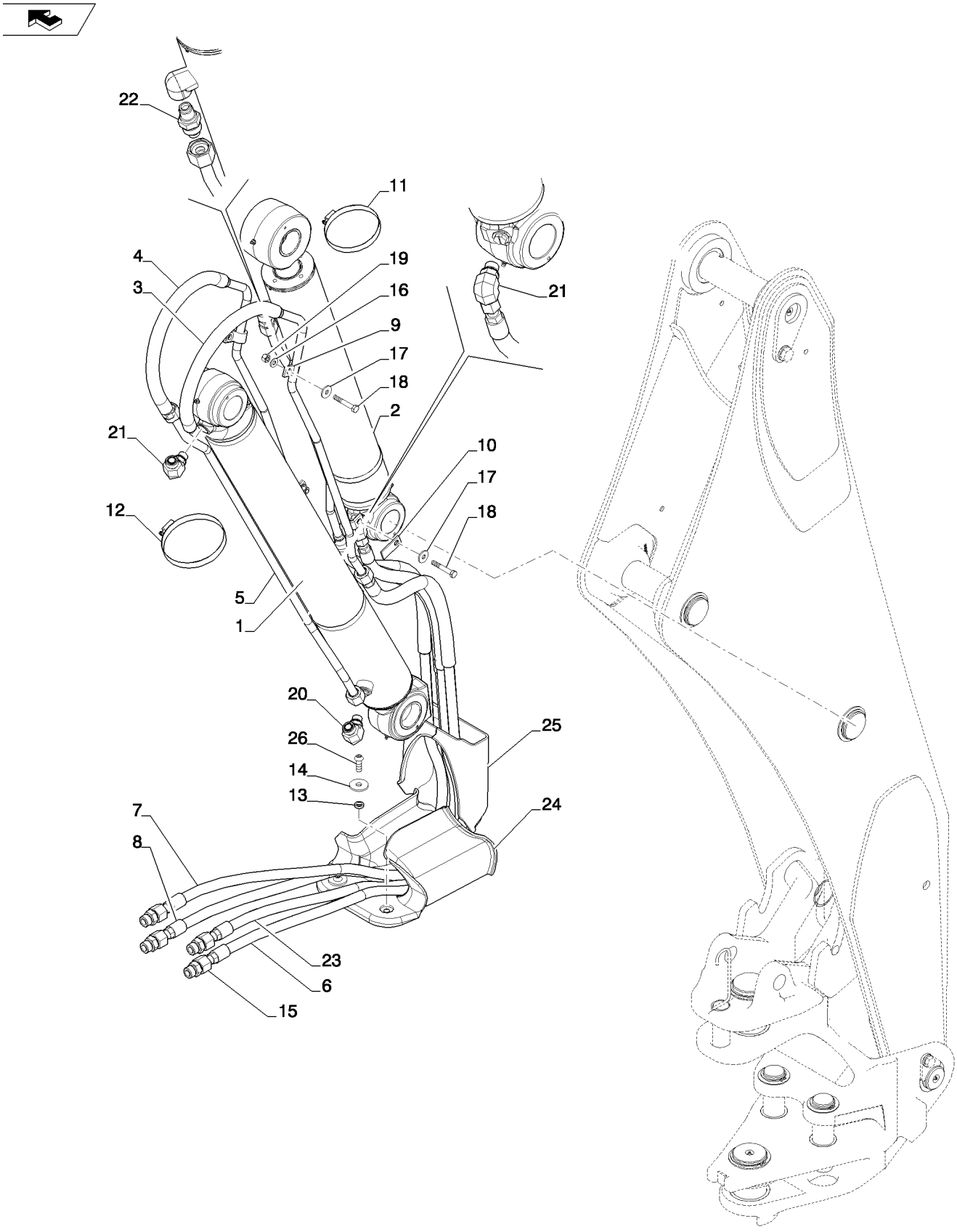

HYDRAULICS - BOOM INSTALL
HYDRAULICS - BOOM INSTALL
HYDRAULICS - BOOM INSTALL
HYDRAULICS - BOOM INSTALL

R	N	P.N.	MOD	Q	Denominação Description	Denominacion Bezeichnung	Description Descrizione	Denominação Beskrivelse	L.C.
1		84421585		1	CILINDRO HIDRÁULICO VERIN HYDRAULIQUE	CILINDRO HIDRÁULICO HYDRAULIKZYLINDER	HYDRAULIC CYLINDER CILINDRO IDRAULICO	CILINDRO HIDRÁULICO HYDRAULIKCYLINDER	188C
2		84421590		1	CILINDRO HIDRÁULICO VERIN HYDRAULIQUE	CILINDRO HIDRÁULICO HYDRAULIKZYLINDER	HYDRAULIC CYLINDER CILINDRO IDRAULICO	CILINDRO HIDRÁULICO HYDRAULIKCYLINDER	188C
3		84257628		1	TUBO HIDRÁULICO TUYAU HYDRAULIQUE	TUBO HIDRÁULICO HYDRAULIKLEITUNG	HYD. TUBE TUBO IDRAULICO	TUBAGEM HIDRÁULICO HYD. RØR	190T
4		84280749		1	TUBO HIDRÁULICO TUYAU HYDRAULIQUE	TUBO HIDRÁULICO HYDRAULIKLEITUNG	HYD. TUBE TUBO IDRAULICO	TUBAGEM HIDRÁULICO HYD. RØR	190T
5		84257622		1	TUBO HIDRÁULICO TUYAU HYDRAULIQUE	TUBO HIDRÁULICO HYDRAULIKLEITUNG	HYD. TUBE TUBO IDRAULICO	TUBAGEM HIDRÁULICO HYD. RØR	190T
6		84257621		1	MANGUEIRA HIDRÁULICA FLEXIBLE HYDRAULIQUI	TUBO HIDRÁULICO HYDRAULIKSCHLAUCH	HYDRAULIC HOSE TUBO FLESSIBILE IDRAU	MANGUEIRA HIDRÁULIC SLANGE, HYDRAULIK	A058
7		84257632		1	MANGUEIRA HIDRÁULICA FLEXIBLE HYDRAULIQUI	TUBO HIDRÁULICO HYDRAULIKSCHLAUCH	HYDRAULIC HOSE TUBO FLESSIBILE IDRAU	MANGUEIRA HIDRÁULIC SLANGE, HYDRAULIK	A058
8		84263635		1	MANGUEIRA HIDRÁULICA FLEXIBLE HYDRAULIQUI	TUBO HIDRÁULICO HYDRAULIKSCHLAUCH	HYDRAULIC HOSE TUBO FLESSIBILE IDRAU	MANGUEIRA HIDRÁULIC SLANGE, HYDRAULIK	A058
9		84367726		4	BRAÇADEIRA COLLIER	ABRAZADERA KLEMME	CLAMP MORSETTO	BRAÇADEIRA SPÆNDEBÅND	120M
10		84259030		2	ESPAÇADOR ENTRETOISE	SEPARADOR DISTANZSTÜCK	SPACER DISTANZIALE	ESPAÇADOR AFSTANDSSTYKKE	075D
11		214-3188		2	BRAÇADEIRA MANGUEIRA, 4.75/5.625 HD Worm COLLIER POUR FLEXIBL	ABRAZADERA DE MANG SCHLAUCHSCHELLE	HOSE CLAMP FASCETTA STRINGITUB	ABRAÇAD. DA MANGUEI SLANGEKLEMME	P729
12		214-3196		2	BRAÇADEIRA MANGUEIRA, 5.25/6.125 HD Worm COLLIER POUR FLEXIBL	ABRAZADERA DE MANG SCHLAUCHSCHELLE	HOSE CLAMP FASCETTA STRINGITUB	ABRAÇAD. DA MANGUEI SLANGEKLEMME	P729
13		84286039		2	ESPAÇADOR ENTRETOISE	SEPARADOR DISTANZSTÜCK	SPACER DISTANZIALE	ESPAÇADOR AFSTANDSSTYKKE	075D
14		9511052		2	ARRUELA PLANA, M12 x 44 x 4 RONDELLE	ARANDELA UNTERLEGSCHEIBE	WASHER RONDELLA	ANILHA FLADSKIVE	131R
15		9840535		4	CONECTOR HIDRÁUL, 1 3/16"-12 ORFS x 1 1/16"-12 ORB CONNECTEUR HYDRAU	CONECTOR HIDRÁULIC HYDR STECKVERBINDE	HYD CONNECTOR CONNETTORE IDRAULIC	CONECTOR HID. HYDRAULIKSTIK	020R
16		87655046		4	ARRUELA ESPECIAL RONDELLE SPECIALE	ARANDELA ESPECIAL SPEZIALUNTERLEGSCH	SPECIAL WASHER RONDELLA SPECIALE	ANILHA ESPECIAL SPECIALSKIVE	Z333
17		87687101		4	ARRUELA PLANA RONDELLE	ARANDELA UNTERLEGSCHEIBE	WASHER RONDELLA	ANILHA FLADSKIVE	131R
18		120071		4	PARAFUSO, Hex, M10 x 65, 8.8 VIS	PERNO SCHRAUBE	BOLT BULLONE	PARAFUSO BOLT	140B
19		412141		4	CONTRA PORCA, M10 x 1.5, Cl 8 CONTRE-ECROU	TUERCA DE BLOQUEO SICHERUNGSMUTTER	LOCK NUT DADO DI BLOCCAGGIO	CONTRAPORCA LÅSEMØTRIK	P263
20		87656136		1	CONECTOR HIDRÁUL CONNECTEUR HYDRAU	CONECTOR HIDRÁULIC HYDR STECKVERBINDE	HYD CONNECTOR CONNETTORE IDRAULIC	CONECTOR HID. HYDRAULIKSTIK	020R
21		87675522		2	COTOVELO COUDE	CODO KNIESTÜCK	ELBOW GOMITO	COTOVELO VINKELRØR	085G

35.737.01	01	p2	12/11

SISTEMA HIDRÁULICO - INSTALAÇÃO DO BRAÇO
SISTEMA HIDRAULICO - INSTALACION DEL BOOM
HYDRAULICS - BOOM INSTALL
HYDRAULICS - BOOM INSTALL

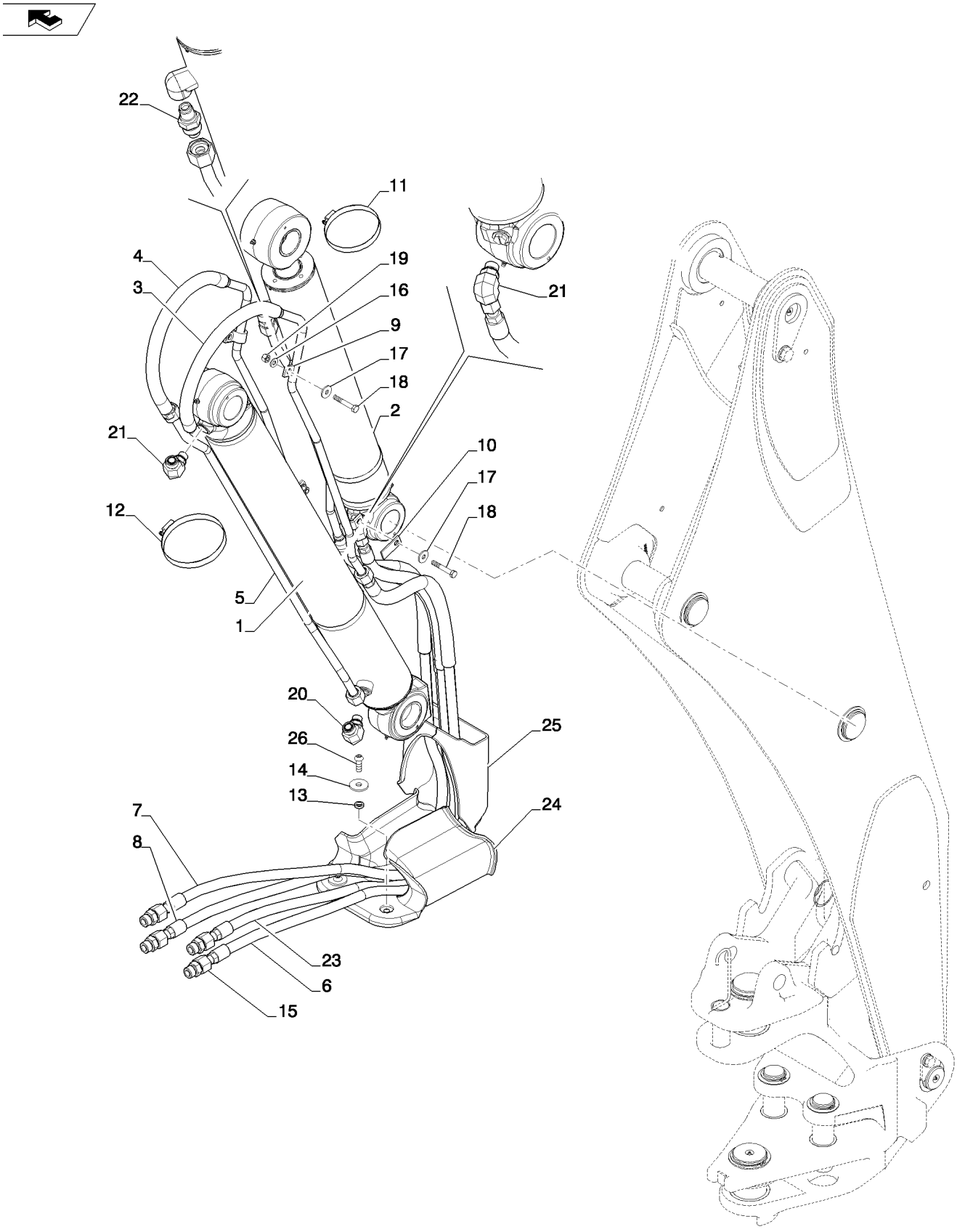

HYDRAULICS - BOOM INSTALL
HYDRAULICS - BOOM INSTALL
HYDRAULICS - BOOM INSTALL
HYDRAULICS - BOOM INSTALL

R	N	P.N.	MOD	Q	Denominação Description	Denominacion Bezeichnung	Description Descrizione	Denominação Beskrivelse	L.C.
22		**9840534**		1	CONECTOR HIDRÁUL, 1 3/16"-12 ORFS x 7/8"-14 ORB				
					CONECTOR HIDRÁULIC	CONECTOR HIDRÁULIC	HYD CONNECTOR	CONECTOR HID.	020R
					CONNECTEUR HYDRAU	HYDR STECKVERBINDE	CONNETTORE IDRAULIC	HYDRAULIKSTIK	
23		**84287836**		1	TUBO HIDRÁULICO	TUBO HIDRÁULICO	HYD. TUBE	TUBAGEM HIDRÁULICO	190T
					TUYAU HYDRAULIQUE	HYDRAULIKLEITUNG	TUBO IDRAULICO	HYD. RØR	
24		**84303525**		1	PROTEÇÃO	DEFENSA	GUARD	PROTECÇÃO	070R
					PROTECTION	SCHUTZABDECKUNG	PROTEZIONE	BESKYTTELSESSKÆRM	
25		**84303528**		1	PROTEÇÃO	DEFENSA	GUARD	PROTECÇÃO	070R
					PROTECTION	SCHUTZABDECKUNG	PROTEZIONE	BESKYTTELSESSKÆRM	
26		**84299393**		2	PARAFUSO ALLEN	TORNILLO DE CABEZA H	HEX SOC SCREW	PARAFUSO SEXTAV. INT	A093
					VIS A EMBASE HEXAGO	INNENSECHSKANTSCHR	VITE A ESAGONO INCAS	SEKSKANTET SKRUE	

35.738.01	01	p1	12/11

CILINDRO - CAÇAMBA DA CARREGADEIRA
CILINDRO - CUCHARON DE LA CARGADORA
CYLINDER - LOADER BUCKET
CYLINDER - LOADER BUCKET

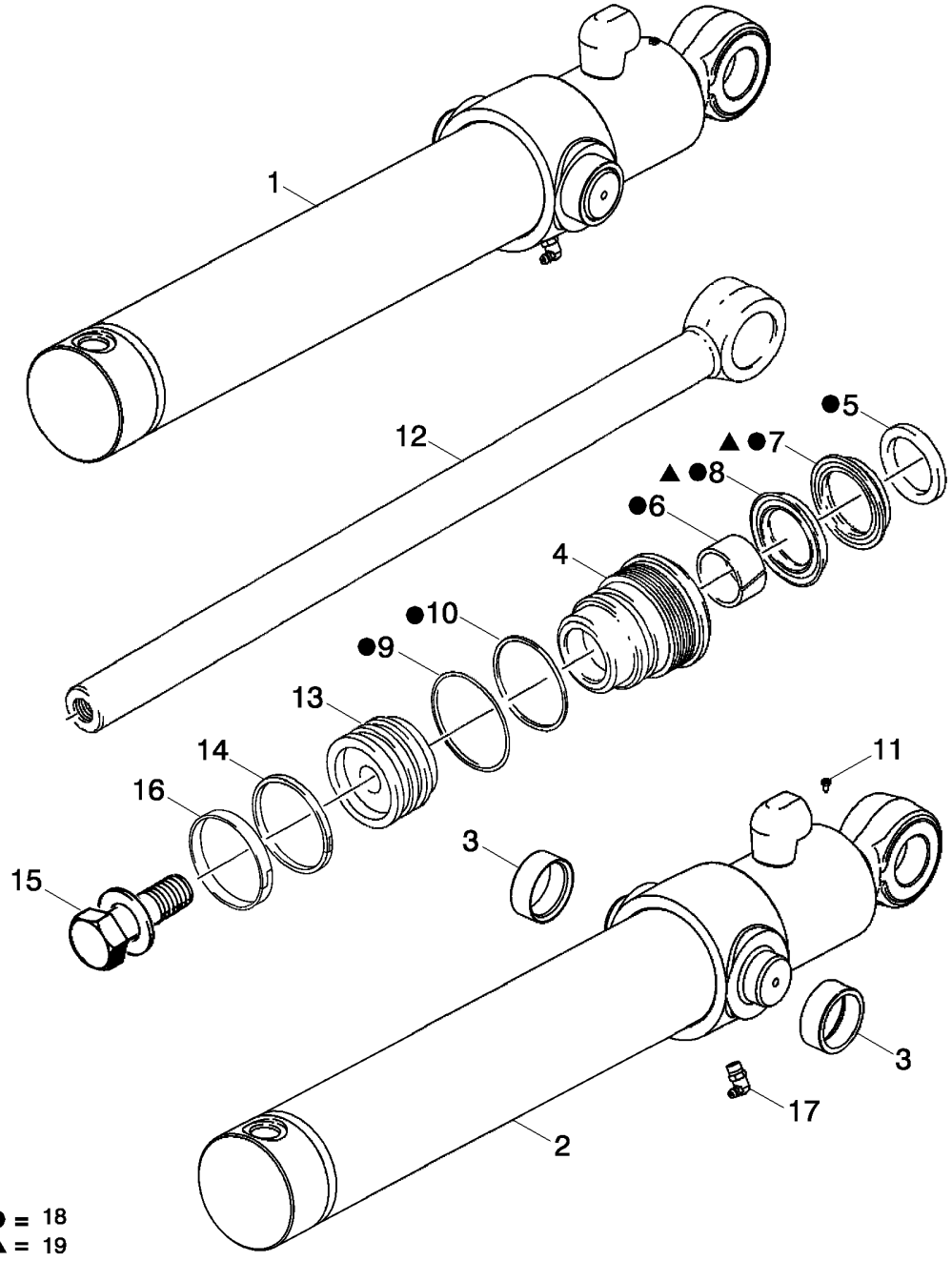

KIT KIT

● = 18
▲ = 19

VERIN - GODET DE LA CHARGEUSE
CYLINDER - LOADER BUCKET
CYLINDER - LOADER BUCKET
CYLINDER - LOADER BUCKET

R	N	P.N.	MOD	Q	Denominação Description	Denominacion Bezeichnung	Description Descrizione	Denominação Beskrivelse	L.C.
1		84421600		1	CILINDRO HIDRÁULICO, 76 ID x 522 mm strk; Loader Bucket; Incl. Ref 2- 18				
						CILINDRO HIDRÁULICO	HYDRAULIC CYLINDER	CILINDRO HIDRÁULICO	188C
					VERIN HYDRAULIQUE	HYDRAULIKZYLINDER	CILINDRO IDRAULICO	HYDRAULIKCYLINDER	
2		84238609		1	TUBO, Incl Ref 3	TUBO	TUBE	TUBO	195T
					TUBE	ROHR	TUBO	RØR	
3		G108512		2	BUCHA	CASQUILLO	BUSHING	CASQUILHO	095B
					BAGUE	BUCHSE	BOCCOLA	BØSNING	
4		84237948		1	PACOTE DE ESTOPA	PRENSAESTOPAS	GLAND	JUNTA	3880
					PRESSE-ETOUPE	STOPFBUCHSE	PREMISTOPPA	PAKNINGSDÅSE	
5		D95142		1	VEDAÇÃO, Wiper	ANILLO DE CIERRE	SEAL	VEDANTE	132A
					JOINT	DICHTUNG	GUARNIZIONE; TENUTA	PAKNING	
6		G102424		1	BUCHA	CASQUILLO	BUSHING	CASQUILHO	095B
					BAGUE	BUCHSE	BOCCOLA	BØSNING	
7		NSS		1	SEM SERVIÇO EM SEPARADO, SEAL Rod; Order 18				
						NO SE REPARA POR SE	NOT SERVICED SEPARA	SEM REPARAÇÃO EM SI	064N
					NON FORUNI SEPAREM	NICHT A SEP ERS-T LIEI	NON FORNITO SEPARAT	SERVICERES IKKE SEPA	
8		NSS		1	SEM SERVIÇO EM SEPARADO, SEAL Buffer; Order 18				
						NO SE REPARA POR SE	NOT SERVICED SEPARA	SEM REPARAÇÃO EM SI	064N
					NON FORUNI SEPAREM	NICHT A SEP ERS-T LIEI	NON FORNITO SEPARAT	SERVICERES IKKE SEPA	
9		238-5231		1	O-RING, -231, 70 Duro, 2.609" ID x .139" Thk				
						JUNTA TÓRICA	O-RING	O-RING	055A
					JOINT TORIQUE	O-RING	ANELLO TOROIDALE	O-RING	
10		G109298		1	ANEL	ANILLO	RING	ANEL	7175
					BAGUE	RING	ANELLO	RING	
11		G109395		1	PARAFUSO	TORNILLO AUTORROSC	SELF-TAP SCREW	PARAFUSO	062V
					VIS AUTOTARAUDEUSE	SELBSTSCHN SCHRAUE	VITE AUTOFILETTANTE	SELVLÅSENDE BOLT	
12		84237943		1	HASTE, 38 mm (1-1/2 in) dia				
						VARILLA	ROD	HASTE	090A
					TIGE	STANGE	ASTA	STANG	
13		84237953		1	HASTE/GAXETA PISTÃO	VÁSTAGO DE PISTÓN/G	PISTON ROD/GLAND	HASTE PISTÃO	Z642
					TIGE DE PISTON/ETOUF	KOLBENSTANGENFÜHR	BIELLA/PREMISTOPPA	STEMPELSTANG/DÅSE	
14		87715781		1	VEDAÇÃO	ANILLO DE CIERRE	SEAL	VEDANTE	132A
					JOINT	DICHTUNG	GUARNIZIONE; TENUTA	PAKNING	
15		86982435		1	PARAFUSO ESPECIAL, Includes Washer				
						PERNO ESPECIAL	SPECIAL BOLT	PARAFUSO ESPECIAL	P698
					VIS SPECIALE	SPEZIALSCHRAUBE	BULLONE SPECIALE	SPECIALBOLT	
16		G100449		1	ANEL DE DESGASTE	ANILLO DE DESGASTE	WEAR RING	ANEL DE DESGASTE	A012
					BAGUE D'USURE	VERSCHLEISSRING	ANELLO ANTIUSURA	SLIDRING	
17		219-55		1	GRAXEIRA, 90º, 1/8" NPT x .84" lg				
						BOQUILLA DE LUBRICAC	LUBE NIPPLE	COPO DE LUBRIFICAÇÃ	060I
					GRAISSEUR	SCHMIERNIPPEL	INGRASSATORE	SMØRENIPPEL	
18		1543256C1		1	KIT DE VEDAÇÃO, Inc 5 - 10, 14, 16				
						KIT DE JUNTAS	SEAL KIT	KIT DE VEDANTE	630S
					KIT DE JOINTS	DICHTUNGSSATZ	KIT GUARNIZIONI	PAKNINGSSÆT	
19		1542874C1		1	KIT DE VEDAÇÃO, Rod and Buffer; Inc 7,8				
						KIT DE JUNTAS	SEAL KIT	KIT DE VEDANTE	630S
					KIT DE JOINTS	DICHTUNGSSATZ	KIT GUARNIZIONI	PAKNINGSSÆT	

35.738.02	01	p1	12/11

HIDRÁULICO - RETROESCAVADEIRA (COM BRAÇO EXTENSÍVEL DA CAÇAMBA)
HIDRAULICO - RETROEXCAVADORA (CON BRAZO EXTENSIBLE DE LA CUCHARA)
HYDRAULICS - BACKHOE (W/ EXTENDABLE DIPPER)
HYDRAULICS - BACKHOE (W/ EXTENDABLE DIPPER)

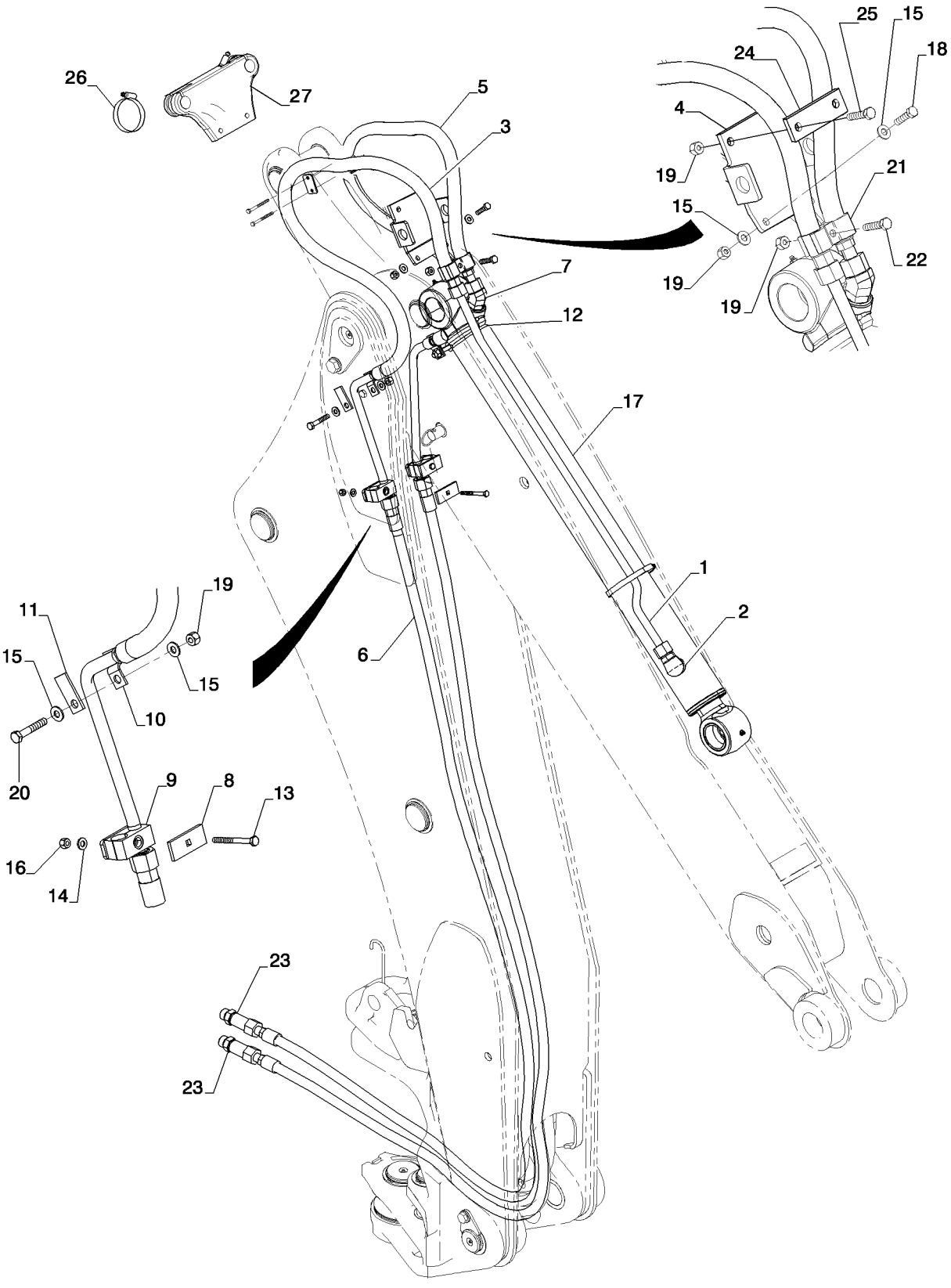

HYDRAULICS - BACKHOE (W/ EXTENDABLE DIPPER)
HYDRAULICS - BACKHOE (W/ EXTENDABLE DIPPER)
HYDRAULICS - BACKHOE (W/ EXTENDABLE DIPPER)
HYDRAULICS - BACKHOE (W/ EXTENDABLE DIPPER)

R	N	P.N.	MOD	Q	Denominação Description	Denominacion Bezeichnung	Description Descrizione	Denominação Beskrivelse	L.C.
1		84305540		1	TUBO	TUBO	TUBE	TUBO	195T
					TUBE	ROHR	TUBO	RØR	
2		9840534		1	CONECTOR HIDRÁUL, 1 3/16"-12 ORFS x 7/8"-14 ORB				
						CONECTOR HIDRÁULIC	HYD CONNECTOR	CONECTOR HID.	020R
					CONNECTEUR HYDRAU	HYDR STECKVERBINDE	CONNETTORE IDRAULIC	HYDRAULIKSTIK	
3		84283822		1	TUBO HIDRÁULICO	TUBO HIDRÁULICO	HYD. TUBE	TUBAGEM HIDRÁULICO	190T
					TUYAU HYDRAULIQUE	HYDRAULIKLEITUNG	TUBO IDRAULICO	HYD. RØR	
4		84359870		1	SUPORTE	SOPORTE	BRACKET	SUPORTE	225S
					SUPPORT	HALTERUNG	STAFFA	BESLAG	
5		84283823		1	TUBO HIDRÁULICO	TUBO HIDRÁULICO	HYD. TUBE	TUBAGEM HIDRÁULICO	190T
					TUYAU HYDRAULIQUE	HYDRAULIKLEITUNG	TUBO IDRAULICO	HYD. RØR	
6		84281616		1	CONJ. MANGUEIRA	CONJUNTO DE TUBOS	HOSE ASSY.	CONJUNTO DE MANGUE	P457
					ENSEMBLE DE FLEXIBLE	SCHLAUCHBAUGRUPPE	COMPLESS. TUBO FLES	SLANGEENHED	
7		201-352		1	COTOVELO, 45º, 1 3/16"-12 x 7/8"-14. Adj, ORFS				
						CODO	ELBOW	COTOVELO	085G
					COUDE	KNIESTÜCK	GOMITO	VINKELRØR	
8		84283495		4	CORREIA DE FIXAÇÃO	BANDA DE SEGURIDAD	SECURING STRAP	CORREIA DE FIXAÇÃO	172C
					SANGLE DE FIXATION	SICHERUNGSBAND	FASCETTA DI FISSAGGI	FASTSPÆNDINGSSTRO	
9		87000146		2	BRACADEIRA	COLLAR	CLAMP	BRACADEIRA	1640
					COLLIER	SCHELLE	MORSETTO	CLAMP	
10		84367726		2	BRAÇADEIRA	ABRAZADERA	CLAMP	BRAÇADEIRA	120M
					COLLIER	KLEMME	MORSETTO	SPÆNDEBÅND	
11		84259030		2	ESPAÇADOR	SEPARADOR	SPACER	ESPAÇADOR	075D
					ENTRETOISE	DISTANZSTÜCK	DISTANZIALE	AFSTANDSSTYKKE	
12		214-1472		2	BRAÇADEIRA MANGUEIRA, #72, 4.06/5.00 Type F Worm				
						ABRAZADERA DE MANG	HOSE CLAMP	ABRAÇAD. DA MANGUEI	P729
					COLLIER POUR FLEXIBL	SCHLAUCHSCHELLE	FASCETTA STRINGITUB	SLANGEKLEMME	
13		120108		2	PARAFUSO, Hex, M8 x 80, 8.8, Full Thd				
						PERNO	BOLT	PARAFUSO	140B
					VIS	SCHRAUBE	BULLONE	BOLT	
14		87655042		6	ARRUELA ESPECIAL	ARANDELA ESPECIAL	SPECIAL WASHER	ANILHA ESPECIAL	Z333
					RONDELLE SPECIALE	SPEZIALUNTERLEGSCH	RONDELLA SPECIALE	SPECIALSKIVE	
15		87655046		7	ARRUELA ESPECIAL	ARANDELA ESPECIAL	SPECIAL WASHER	ANILHA ESPECIAL	Z333
					RONDELLE SPECIALE	SPEZIALUNTERLEGSCH	RONDELLA SPECIALE	SPECIALSKIVE	
16		412250		2	CONTRA PORCA, M8 x 1.25, Cl 8				
						TUERCA DE BLOQUEO	LOCK NUT	CONTRAPORCA	P263
					CONTRE-ECROU	SICHERUNGSMUTTER	DADO DI BLOCCAGGIO	LÅSEMØTRIK	
17		84421594		1	CILINDRO HIDRÁULICO	CILINDRO HIDRÁULICO	HYDRAULIC CYLINDER	CILINDRO HIDRÁULICO	188C
					VERIN HYDRAULIQUE	HYDRAULIKZYLINDER	CILINDRO IDRAULICO	HYDRAULIKCYLINDER	
18		120112		2	PARAFUSO, Hex, M10 x 40, 8.8, Full Thd				
						PERNO	BOLT	PARAFUSO	140B
					VIS	SCHRAUBE	BULLONE	BOLT	
19		412141		4	CONTRA PORCA, M10 x 1.5, Cl 8				
						TUERCA DE BLOQUEO	LOCK NUT	CONTRAPORCA	P263
					CONTRE-ECROU	SICHERUNGSMUTTER	DADO DI BLOCCAGGIO	LÅSEMØTRIK	
20		120070		2	PARAFUSO, Hex, M10 x 60, 8.8				
						PERNO	BOLT	PARAFUSO	140B
					VIS	SCHRAUBE	BULLONE	BOLT	

35.738.02	01	p2	12/11

HIDRÁULICO - RETROESCAVADEIRA (COM BRAÇO EXTENSÍVEL DA CAÇAMBA)
HIDRAULICO - RETROEXCAVADORA (CON BRAZO EXTENSIBLE DE LA CUCHARA)
HYDRAULICS - BACKHOE (W/ EXTENDABLE DIPPER)
HYDRAULICS - BACKHOE (W/ EXTENDABLE DIPPER)

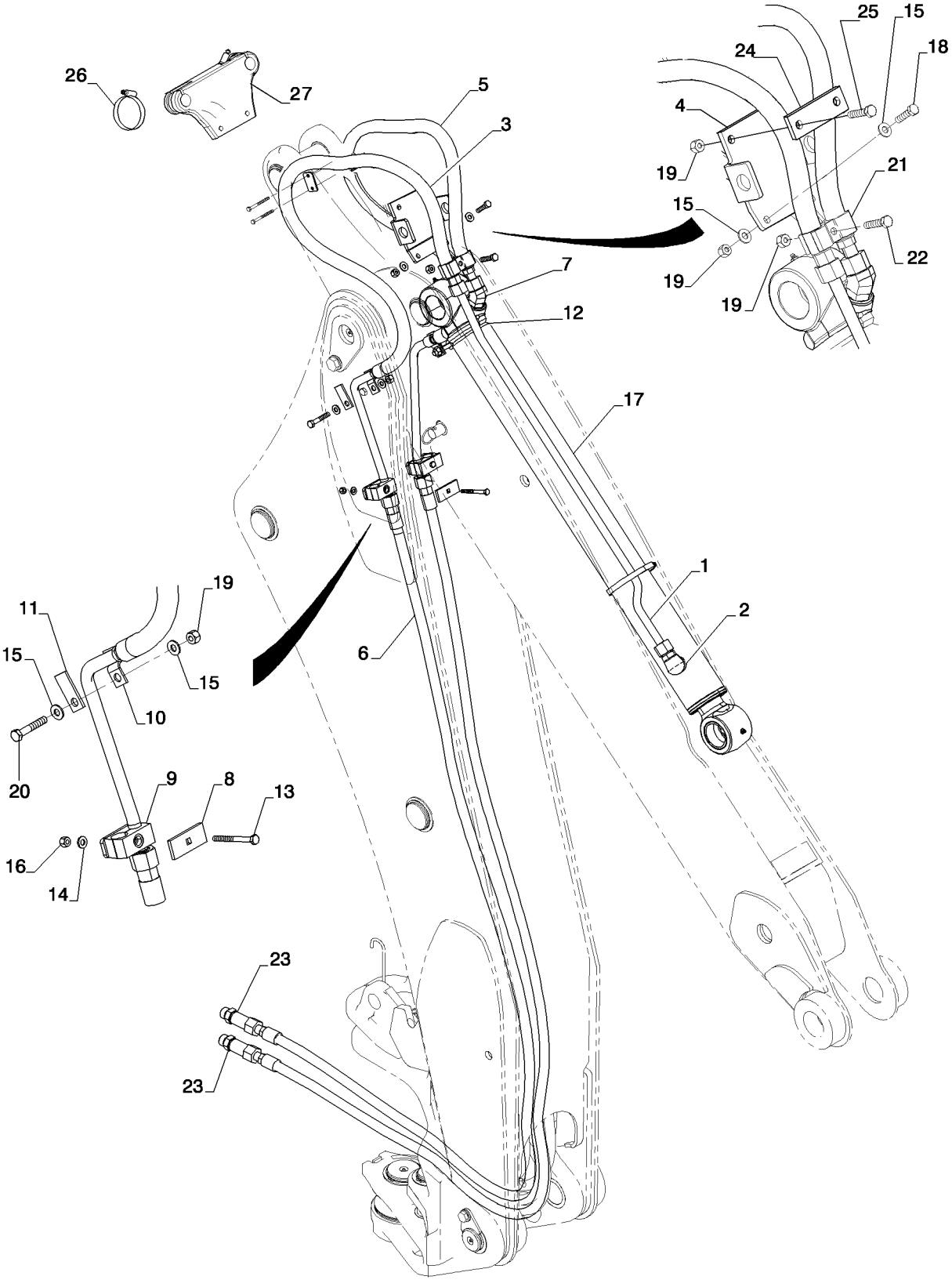

HYDRAULICS - BACKHOE (W/ EXTENDABLE DIPPER)
HYDRAULICS - BACKHOE (W/ EXTENDABLE DIPPER)
HYDRAULICS - BACKHOE (W/ EXTENDABLE DIPPER)
HYDRAULICS - BACKHOE (W/ EXTENDABLE DIPPER)

R	N	P.N.	MOD	Q	Denominação Description	Denominacion Bezeichnung	Description Descrizione	Denominação Beskrivelse	L.C.
21		D143846		2	BRAÇADEIRA COLLIER	ABRAZADERA KLEMME	CLAMP MORSETTO	BRAÇADEIRA SPÆNDEBÅND	120M
22		120071		1	PARAFUSO, Hex, M10 x 65, 8.8 PERNO VIS	 SCHRAUBE	 BOLT BULLONE	 PARAFUSO BOLT	140B
23		87393627		2	CONECTOR HIDRÁUL CONNECTEUR HYDRAU	CONECTOR HIDRÁULIC HYDR STECKVERBINDE	HYD CONNECTOR CONNETTORE IDRAULIC	CONECTOR HID. HYDRAULIKSTIK	020R
24		101479A1		3	SUPORTE SUPPORT	APOYADERO STUETZE	SUPPORT SUPPORTO	SUPORTE SUPPORT	8790
25		120112		2	PARAFUSO, Hex, M10 x 40, 8.8, Full Thd PERNO VIS	 SCHRAUBE	 BOLT BULLONE	 PARAFUSO BOLT	140B
26		214-1436		2	BRAÇADEIRA MANGUEIRA, #36, 1.81/2.75 Type F Worm ABRAZADERA DE MANG COLLIER POUR FLEXIBL	 SCHLAUCHSCHELLE	 HOSE CLAMP FASCETTA STRINGITUB	 ABRAÇAD. DA MANGUEI SLANGEKLEMME	P729
27		84360628		4	SUPORTE SUPPORT	APOYADERO STUETZE	SUPPORT SUPPORTO	SUPORTE SUPPORT	8790

35.738.04	01	p1	12/11

CILINDRO - CAÇAMBA RETROESCAVADEIRA
CILINDRO - CUCHARA RETROEXCAVADORA
CYLINDER - BACKHOE BUCKET
CYLINDER - BACKHOE BUCKET

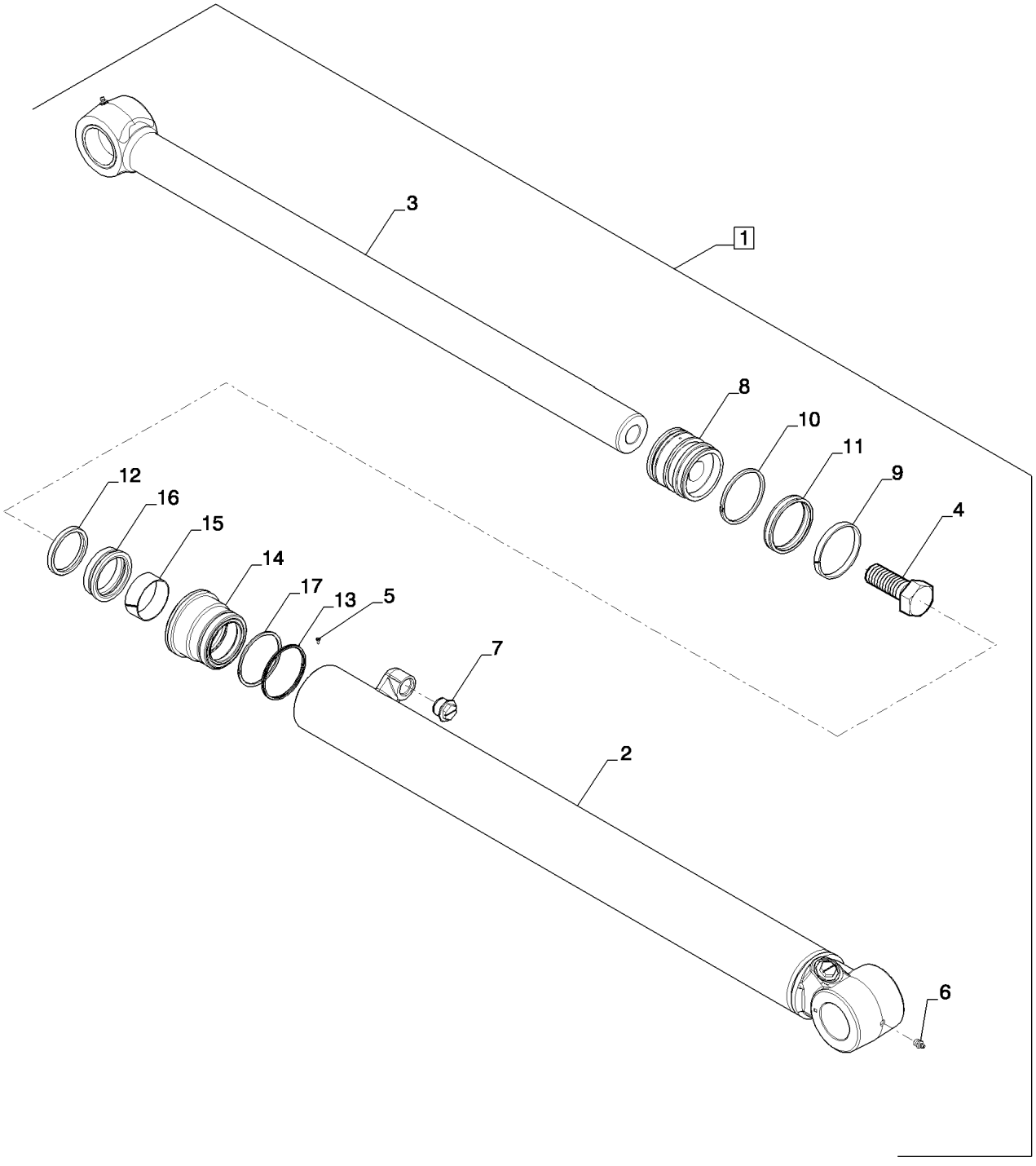

CYLINDER - BACKHOE BUCKET
CYLINDER - BACKHOE BUCKET
CYLINDER - BACKHOE BUCKET
CYLINDER - BACKHOE BUCKET

R	N	P.N.	MOD	Q	Denominação Description	Denominacion Bezeichnung	Description Descrizione	Denominação Beskrivelse	L.C.
1		84421594		1	CILINDRO HIDRÁULICO VERIN HYDRAULIQUE	CILINDRO HIDRÁULICO HYDRAULIKZYLINDER	HYDRAULIC CYLINDER CILINDRO IDRAULICO	CILINDRO HIDRÁULICO HYDRAULIKCYLINDER	188C
2		84220643		1	CORPO DO CILINDRO CYLINDRE	CILINDRO ZYLINDERROHR	BARREL CANNA DEL CILINDRO	CORPO DE CILINDRO CYLINDER	301C
3		84323192		1	HASTE TIGE	VARILLA STANGE	ROD ASTA	HASTE STANG	090A
4		86982441		1	PARAFUSO ESPECIAL VIS SPECIALE	PERNO ESPECIAL SPEZIALSCHRAUBE	SPECIAL BOLT BULLONE SPECIALE	PARAFUSO ESPECIAL SPECIALBOLT	P698
5		G109395		1	PARAFUSO VIS AUTOTARAUDEUSE	TORNILLO AUTORROSC SELBSTSCHN SCHRAUE	SELF-TAP SCREW VITE AUTOFILETTANTE	PARAFUSO SELVLÅSENDE BOLT	062V
6		219-1		2	GRAXEIRA, 1/8"-27 x .66 lg GRAISSEUR	BOQUILLA DE LUBRICAC SCHMIERNIPPEL	LUBE NIPPLE INGRASSATORE	COPO DE LUBRIFICAÇÃ SMØRENIPPEL	060I
7		353-780		2	BUJÃO, Sltd Hd, 7/8"-14, w/O-Ring BOUCHON	TAPÓN STOPFEN	PLUG TAPPO	TAMPÃO PROP	050T
8		84220633		1	HASTE/GAXETA PISTÃO TIGE DE PISTON/ETOUF	VÁSTAGO DE PISTÓN/G KOLBENSTANGENFÜHR	PISTON ROD/GLAND BIELLA/PREMISTOPPA	HASTE PISTÃO STEMPELSTANG/DÅSE	Z642
9		S109445		1	ANEL BAGUE	ANILLO RING	RING ANELLO	ANEL RING	7175
10		192330A1		1	VEDADOR DE ÓLEO JOINT ETANCHEITE D'HI	JUNTA DE ACEITE ÖLDICHTUNG	OIL SEAL PARAOLIO	VEDANTE DE ÓLEO OLIESEGL	P278
11		87715782		1	VEDAÇÃO JOINT	ANILLO DE CIERRE DICHTUNG	SEAL GUARNIZIONE; TENUTA	VEDANTE PAKNING	132A
12		D95145		1	VEDAÇÃO JOINT	ANILLO DE CIERRE DICHTUNG	SEAL GUARNIZIONE; TENUTA	VEDANTE PAKNING	132A
13		238-5233		1	O-RING, -233, 70 Duro, 2.859" ID x .139" Thk JOINT TORIQUE	JUNTA TÓRICA O-RING	O-RING ANELLO TOROIDALE	O-RING O-RING	055A
14		{84220631}		1					
15		{134647C1}		1					
16		1542877C1		1	KIT DE VEDAÇÃO KIT DE JOINTS	KIT DE JUNTAS DICHTUNGSSATZ	SEAL KIT KIT GUARNIZIONI	KIT DE VEDANTE PAKNINGSSÆT	630S
17		G32122		1	ANEL BAGUE	ANILLO RING	RING ANELLO	ANEL RING	7175

35.739.02	01	p1	12/11

CILINDRO - OSCILAÇÃO DA RETROESCAVADEIRA
CILINDRO - OSCILACION DE LA RETROEXCAVADORA
CYLINDER - BACKHOE SWING
CONJUNTO DO CILINDRO - OSCILAÇÃO DA RETROESCAVADORA

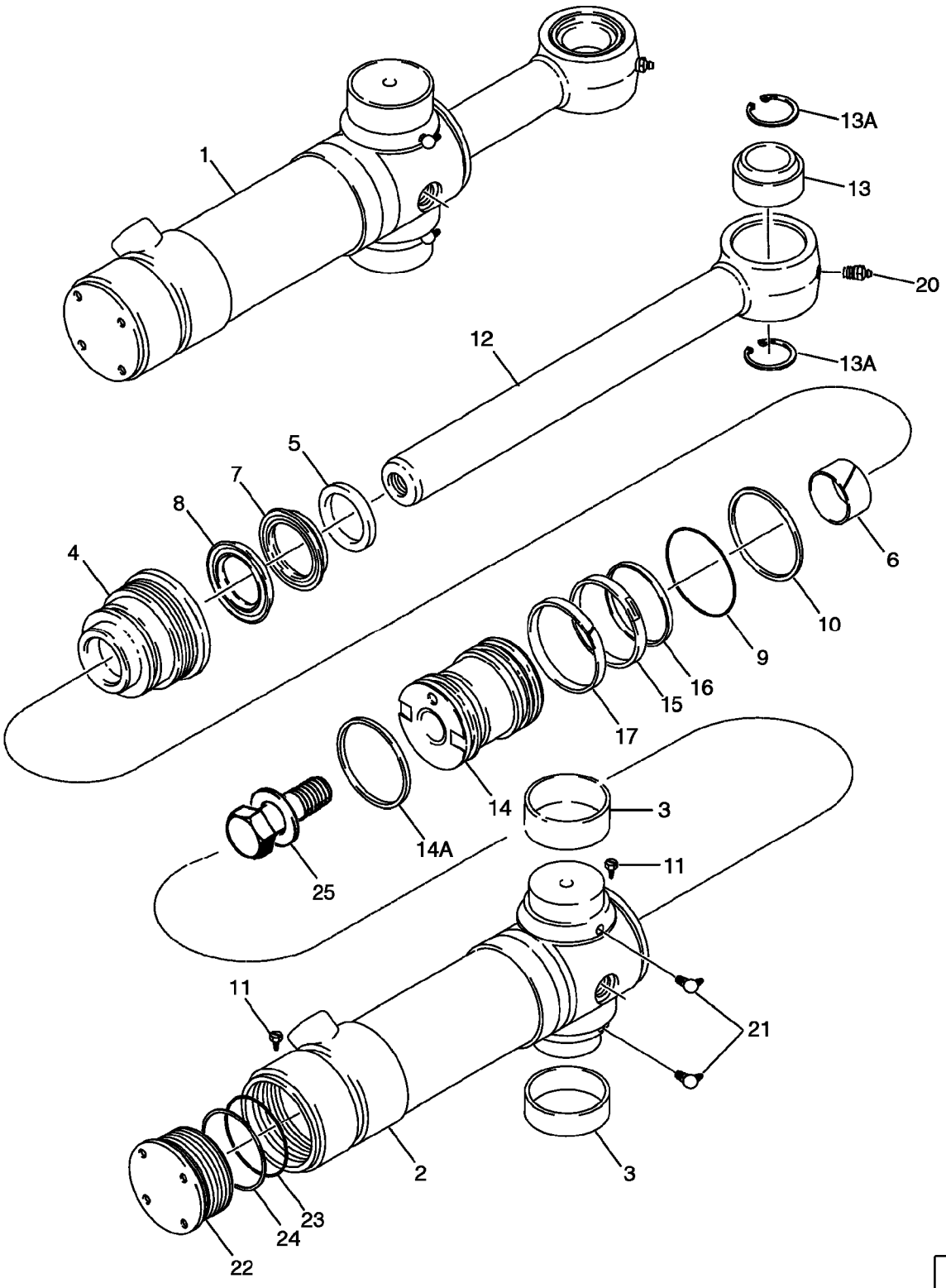

VERIN - DEBATTEMENT DE LA RETROPELLE
ZYLINDERBAUGRUPPE - TIEFENLÖFFEL-SCHWENKER
GRUPPO CILINDRO - OSCILLAZIONE DEL CUCCHIAIO ROVESCIO
CYLINDER - DYBDESKEMASKINESVINGNING

R	N	P.N.	MOD	Q	Denominação Description	Denominacion Bezeichnung	Description Descrizione	Denominação Beskrivelse	L.C.
1		84426789		2	CILINDRO HIDRÁULICO, 95 ID x 292 mm strk, Incl. Ref 2 - 25				
						CILINDRO HIDRÁULICO	HYDRAULIC CYLINDER	CILINDRO HIDRÁULICO	188C
					VERIN HYDRAULIQUE	HYDRAULIKZYLINDER	CILINDRO IDRAULICO	HYDRAULIKCYLINDER	
2		220165A2		1	TUBO, Incl. Ref 2, 3, 11, 22 - 24; Not Available As An Assembly; Order Components				
						TUBO	TUBE	TUBO	9400
					TUBE	ROHR	TUBO	TUBE	
2		188028A2		1	TUBO, 527.7 mm Length, Incl. Ref 3				
						TUBO	TUBE	TUBO	195T
					TUBE	ROHR	TUBO	RØR	
3		124568A2		2	ANEL, Bushing	ANILLO	RING	ANEL	7175
					BAGUE	RING	ANELLO	RING	
4		188032A2		1	PACOTE DE ESTOPA	PRENSAESTOPAS	GLAND	JUNTA	3880
					PRESSE-ETOUPE	STOPFBUCHSE	PREMISTOPPA	PAKNINGSDÅSE	
		191747A1		1	VEDADOR DE RETENCAO, KIT, Incl. Ref 5 - 10, 14A - 17, 23, 24				
						SELLO/RETEN	SEAL	VEDADOR DE RETENCA	7460
					JOINT-D'ETANCHEITE	DICHTRING	GUARNIZIONE TENUTA	SEAL	
5		D95144		1	PROTEÇÃO VEDADORA, Wiper				
						PROTECCIÓN DE JUNTA	SEAL PROTECTION	COBRE-JUNTAS	291C
					PROTECTION DE JOINT	DICHTUNGSSCHUTZ	PROTEZIONE GUARNIZI	PAKNINGSDÆKSEL	
6		G101533		1	ANEL DE DESGASTE	ANILLO DE DESGASTE	WEAR RING	ANEL DE DESGASTE	A012
					BAGUE D'USURE	VERSCHLEISSRING	ANELLO ANTIUSURA	SLIDRING	
		1542876C1		1	KIT DE VEDAÇÃO, Rod and Buffer; Incl Ref 7, 8; Not Serviced Separately; Order 191747A1 Seal Kit				
						KIT DE JUNTAS	SEAL KIT	KIT DE VEDANTE	630S
					KIT DE JOINTS	DICHTUNGSSATZ	KIT GUARNIZIONI	PAKNINGSSÆT	
7		NSS		1	SEM SERVIÇO EM SEPARADO, SEAL Rod; Order 191747A1 Seal Kit				
						NO SE REPARA POR SE	NOT SERVICED SEPARA	SEM REPARAÇÃO EM SI	064N
					NON FORUNI SEPAREM	NICHT A SEP ERS-T LIEI	NON FORNITO SEPARAT	SERVICERES IKKE SEPA	
8		NSS		1	SEM SERVIÇO EM SEPARADO, SEAL Buffer; Order 191747A1 Seal Kit				
						NO SE REPARA POR SE	NOT SERVICED SEPARA	SEM REPARAÇÃO EM SI	064N
					NON FORUNI SEPAREM	NICHT A SEP ERS-T LIEI	NON FORNITO SEPARAT	SERVICERES IKKE SEPA	
9		238-5237		1	O-RING, -237, 70 Duro, 3.359" ID x .139" Thk				
						JUNTA TÓRICA	O-RING	O-RING	055A
					JOINT TORIQUE	O-RING	ANELLO TOROIDALE	O-RING	
10		G32126		1	ANEL, Backup	ANILLO	RING	ANEL	045A
					ANNEAU	RING	ANELLO	RING	
11		G109395		2	PARAFUSO	TORNILLO AUTORROSC	SELF-TAP SCREW	PARAFUSO	062V
					VIS AUTOTARAUDEUSE	SELBSTSCHN SCHRAUE	VITE AUTOFILETTANTE	SELVLÅSENDE BOLT	
12		87413722		1	HASTE PISTÃO, 51 mm (2 in) dia, Incl. Ref 13, 13A				
						VÁSTAGO DE PISTÓN	PISTON ROD	HASTE CILINDRO	Z093
					TIGE DE PISTON	KOLBENSTANGE	BIELLA	PLEJLSTANG	
13		137248A1		1	ANEL	ANILLO	RING	ANEL	7175
					BAGUE	RING	ANELLO	RING	
13A		100-21315		2	ANEL DE PRESSÃO, 3.156", Int, #315				
						ANILLO DE RESORTE	SNAP RING	ANEL	054A
					ANNEAU D'ARRET	SPRENGRING	ANELLO ELASTICO	LÅSERING	
14		188034A3		1	PISTAO	PISTON	PISTON	PISTAO	6270
					PISTON	KOLBEN	PISTONE	PISTON	

35.739.02	01	p2	12/11

CILINDRO - OSCILAÇÃO DA RETROESCAVADEIRA
CILINDRO - OSCILACION DE LA RETROEXCAVADORA
CYLINDER - BACKHOE SWING
CONJUNTO DO CILINDRO - OSCILAÇÃO DA RETROESCAVADORA

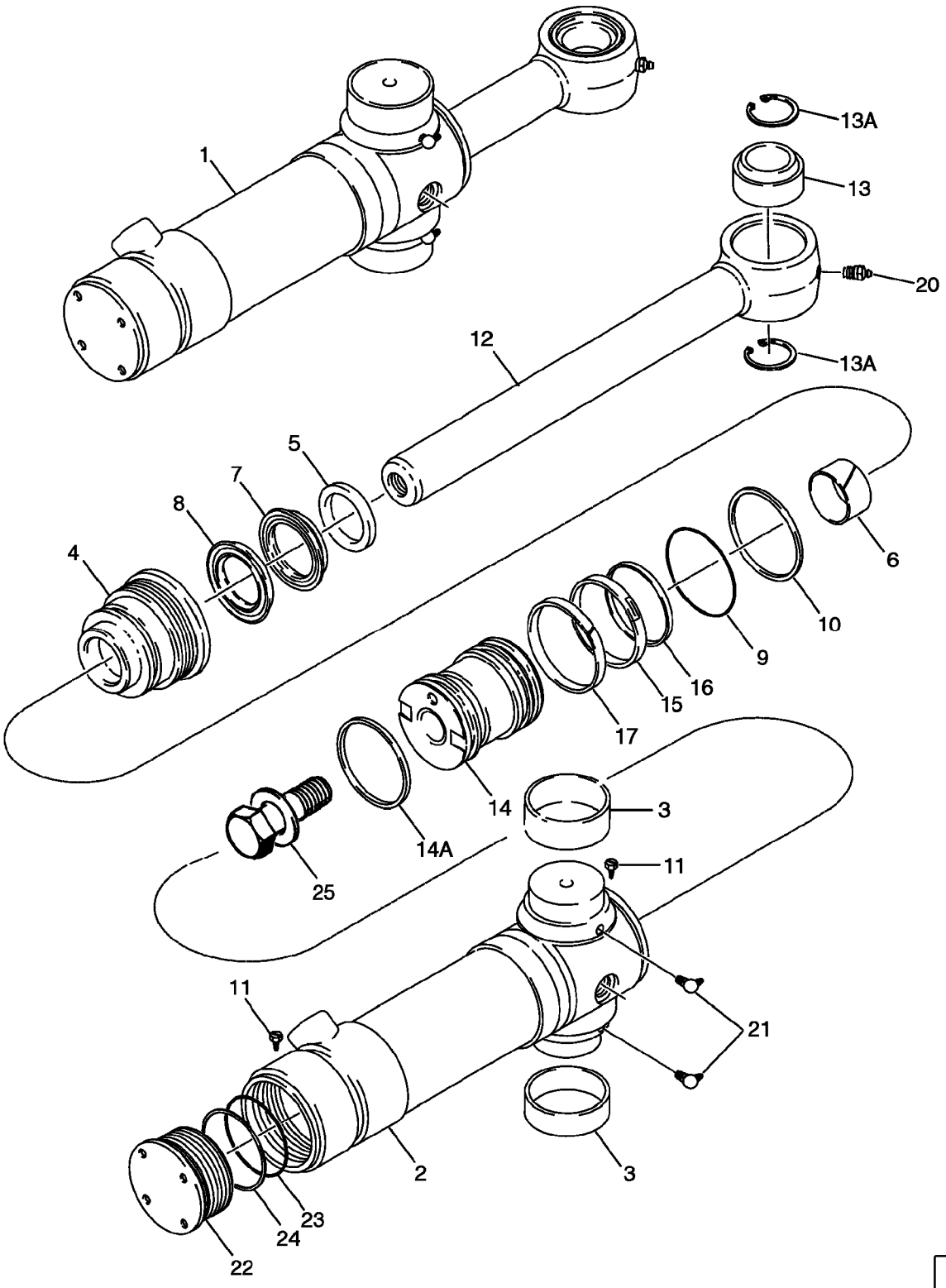

VERIN - DEBATTEMENT DE LA RETROPELLE
ZYLINDERBAUGRUPPE - TIEFENLÖFFEL-SCHWENKER
GRUPPO CILINDRO - OSCILLAZIONE DEL CUCCHIAIO ROVESCIO
CYLINDER - DYBDESKEMASKINESVINGNING

R	N	P.N.	MOD	Q	Denominação Description	Denominacion Bezeichnung	Description Descrizione	Denominação Beskrivelse	L.C.
14A		191252A1		1	VEDADOR DE ÓLEO, Cast Iron				
						JUNTA DE ACEITE	OIL SEAL	VEDANTE DE ÓLEO	P278
					JOINT ETANCHEITE D'HI	ÖLDICHTUNG	PARAOLIO	OLIESEGL	
15		1340762C1		1	VEDADOR DE RETENCA	OSELLO/RETEN	SEAL	VEDADOR DE RETENCA	7460
					JOINT-D'ETANCHEITE	DICHTRING	GUARNIZIONE TENUTA	SEAL	
16		1340763C1		1	ANEL	ANILLO	RING	ANEL	045A
					ANNEAU	RING	ANELLO	RING	
17		1980245C1		1	VEDADOR DE ÓLEO	JUNTA DE ACEITE	OIL SEAL	VEDANTE DE ÓLEO	P278
					JOINT ETANCHEITE D'HI	ÖLDICHTUNG	PARAOLIO	OLIESEGL	
20		219-1		1	GRAXEIRA, 1/8"-27 x .66 lg	BOQUILLA DE LUBRICA(	LUBE NIPPLE	COPO DE LUBRIFICAÇÃ(	060I
					GRAISSEUR	SCHMIERNIPPEL	INGRASSATORE	SMØRENIPPEL	
21		219-55		2	GRAXEIRA, 90º, 1/8" NPT x .84" lg				
						BOQUILLA DE LUBRICA(	LUBE NIPPLE	COPO DE LUBRIFICAÇÃ(	060I
					GRAISSEUR	SCHMIERNIPPEL	INGRASSATORE	SMØRENIPPEL	
		188035A1		1	TAMPA CILINDRO, Incl. Ref 22 - 24; Not Available As An Assembly, Order Components				
						TAPÓN DE CILINDRO	CYLINDER END CAP	TAMPA EXTREMID CILIN	Z364
					PALIER DE VERIN	ZYLINDERSTIRNDECKEI	CAPPELLOTTO DEL CILI	CYLINDRISK SLUTMUFF	
22		188036A1		1	CAPA, End	TAPA	CAP	CAPA	1380
					CHAPEAU	KAPPE	CAPPUCCIO	CAP	
23		238-5239		1	O-RING, -239, 70 Duro, 3.609" ID x .139" Thk				
						JUNTA TÓRICA	O-RING	O-RING	055A
					JOINT TORIQUE	O-RING	ANELLO TOROIDALE	O-RING	
24		G109299		1	ANEL DE SEGURANÇA	ANILLO DE SEGURIDAD	BACK-UP RING	ANEL DE ENCOSTO	Z334
					BAGUE ANTI-EXTRUSIOI	STÜTZRING	ANELLO DI SOSTEGNO	RESERVERING	
25		86982439		1	PARAFUSO ESPECIAL, 1 x 4,0; Incl. Washer				
						PERNO ESPECIAL	SPECIAL BOLT	PARAFUSO ESPECIAL	P698
					VIS SPECIALE	SPEZIALSCHRAUBE	BULLONE SPECIALE	SPECIALBOLT	

35.740.01	01	p1	12/11

SISTEMA HIDRÁULICO - RETROESCAVADEIRA (SEM BRAÇO EXTENSÍVEL)
SISTEMA HIDRAULICO - RETROEXCAVADORA (SIN BRAZO EXTENSIBLE DE LA CUCHARA)
HYDRAULIC SYSTEM - BACKHOE (W/O EXTENDABLE DIPPER)
HYDRAULIC SYSTEM - BACKHOE (W/O EXTENDABLE DIPPER)

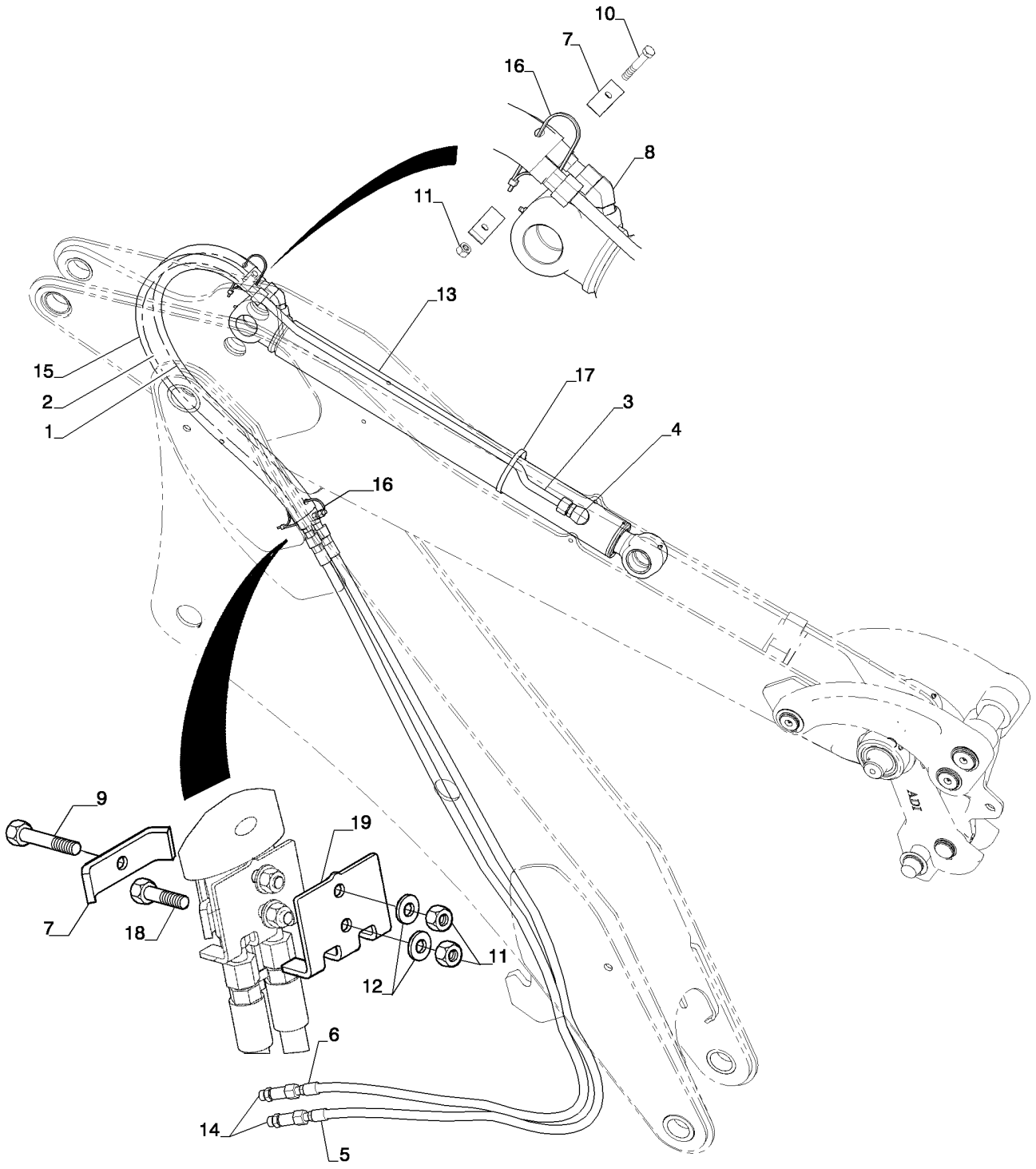

HYDRAULIC SYSTEM - BACKHOE (W/O EXTENDABLE DIPPER)
HYDRAULIC SYSTEM - BACKHOE (W/O EXTENDABLE DIPPER)
HYDRAULIC SYSTEM - BACKHOE (W/O EXTENDABLE DIPPER)
HYDRAULIC SYSTEM - BACKHOE (W/O EXTENDABLE DIPPER)

R	N	P.N.	MOD	Q	Denominação Description	Denominacion Bezeichnung	Description Descrizione	Denominação Beskrivelse	L.C.
1		84266069		1	CONJ. MANGUEIRA, Bucket Head				
						CONJUNTO DE TUBOS	HOSE ASSY.	CONJUNTO DE MANGUE	P457
					ENSEMBLE DE FLEXIBLE	SCHLAUCHBAUGRUPPE	COMPLESS. TUBO FLES	SLANGEENHED	
2		84266070		1	CONJ. MANGUEIRA, Bucket Rod				
						CONJUNTO DE TUBOS	HOSE ASSY.	CONJUNTO DE MANGUE	P457
					ENSEMBLE DE FLEXIBLE	SCHLAUCHBAUGRUPPE	COMPLESS. TUBO FLES	SLANGEENHED	
3		84319950		1	TUBO, Bucket Cylinder Rod	TUBO	TUBE	TUBO	195T
					TUBE	ROHR	TUBO	RØR	
4		201-103		1	CONECTOR HIDRÁUL, 1"-14 ORFS x 7/8"-14 ORB				
						CONECTOR HIDRÁULIC	HYD CONNECTOR	CONECTOR HID.	020R
					CONNECTEUR HYDRAU	HYDR STECKVERBINDE	CONNETTORE IDRAULIC	HYDRAULIKSTIK	
5		84319552		1	MANGUEIRA, Valve to Bucket Cylinder Head				
						TUBO	HOSE	MANGUEIRA	030M
					FLEXIBLE	SCHLAUCH	TUBO FLESSIBILE	SLANGE	
6		84319555		1	MANGUEIRA, Valve to Bucket Cylinder Rod				
						TUBO	HOSE	MANGUEIRA	030M
					FLEXIBLE	SCHLAUCH	TUBO FLESSIBILE	SLANGE	
7		D143846		4	BRAÇADEIRA	ABRAZADERA	CLAMP	BRAÇADEIRA	120M
					COLLIER	KLEMME	MORSETTO	SPÆNDEBÅND	
8		201-377		1	COTOVELO, 45º, 13/16"-16 x 7/8"-14, Adj, ORFS				
						CODO	ELBOW	COTOVELO	085G
					COUDE	KNIESTÜCK	GOMITO	VINKELRØR	
9		43144		1	PARAFUSO, Hex, M10 x 70, 8.8				
						PERNO	BOLT	PARAFUSO	140B
					VIS	SCHRAUBE	BULLONE	BOLT	
10		120070		1	PARAFUSO, Hex, M10 x 60, 8.8				
						PERNO	BOLT	PARAFUSO	140B
					VIS	SCHRAUBE	BULLONE	BOLT	
11		412141		3	CONTRA PORCA, M10 x 1.5, Cl 8				
						TUERCA DE BLOQUEO	LOCK NUT	CONTRAPORCA	P263
					CONTRE-ECROU	SICHERUNGSMUTTER	DADO DI BLOCCAGGIO	LÅSEMØTRIK	
12		87655046		1	ARRUELA ESPECIAL	ARANDELA ESPECIAL	SPECIAL WASHER	ANILHA ESPECIAL	Z333
					RONDELLE SPECIALE	SPEZIALUNTERLEGSCH	RONDELLA SPECIALE	SPECIALSKIVE	
13		84421594		1	CILINDRO HIDRÁULICO, Bucket				
						CILINDRO HIDRÁULICO	HYDRAULIC CYLINDER	CILINDRO HIDRÁULICO	188C
					VERIN HYDRAULIQUE	HYDRAULIKZYLINDER	CILINDRO IDRAULICO	HYDRAULIKCYLINDER	
14		87393627		2	CONECTOR HIDRÁUL	CONECTOR HIDRÁULIC	HYD CONNECTOR	CONECTOR HID.	020R
					CONNECTEUR HYDRAU	HYDR STECKVERBINDE	CONNETTORE IDRAULIC	HYDRAULIKSTIK	
15		84321337		1	LUVA	MANGUITO	SLEEVE	MANGA	031M
					CHEMISE	BUCHSE	MANICOTTO	TRYKLEJE, KOBLING	
16		L18331		2	PRENDEDOR DE CABOS	BANDA DE CABLE	CABLE STRAP	BRAÇADEIRA DE CABO	P716
					BRIDE DE CABLE	KABELBINDER	FASCETTA PER CAVO	KABELSTROP	
17		214-1472		1	BRAÇADEIRA MANGUEIRA, #72, 4.06/5.00 Type F Worm				
						ABRAZADERA DE MANG	HOSE CLAMP	ABRAÇAD. DA MANGUEI	P729
					COLLIER POUR FLEXIBL	SCHLAUCHSCHELLE	FASCETTA STRINGITUB	SLANGEKLEMME	
18		43140		1	PARAFUSO, Hex, M10 x 30, 8.8, Full Thd				
						PERNO	BOLT	PARAFUSO	140B
					VIS	SCHRAUBE	BULLONE	BOLT	

35.740.01	01	p2	12/11

SISTEMA HIDRÁULICO - RETROESCAVADEIRA (SEM BRAÇO EXTENSÍVEL)
SISTEMA HIDRAULICO - RETROEXCAVADORA (SIN BRAZO EXTENSIBLE DE LA CUCHARA)
HYDRAULIC SYSTEM - BACKHOE (W/O EXTENDABLE DIPPER)
HYDRAULIC SYSTEM - BACKHOE (W/O EXTENDABLE DIPPER)

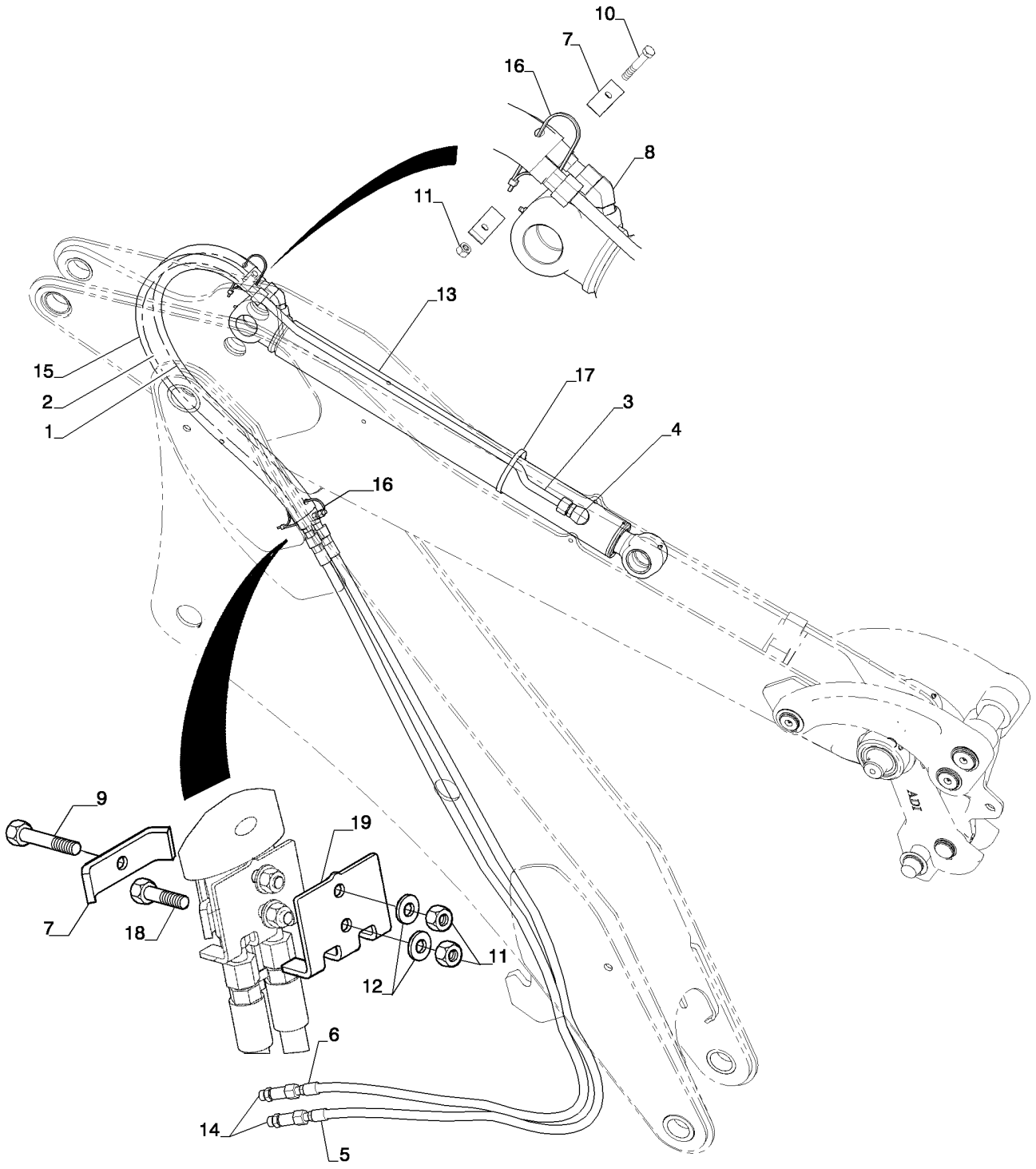

HYDRAULIC SYSTEM - BACKHOE (W/O EXTENDABLE DIPPER)
HYDRAULIC SYSTEM - BACKHOE (W/O EXTENDABLE DIPPER)
HYDRAULIC SYSTEM - BACKHOE (W/O EXTENDABLE DIPPER)
HYDRAULIC SYSTEM - BACKHOE (W/O EXTENDABLE DIPPER)

R	N	P.N.	MOD	Q	Denominação Description	Denominacion Bezeichnung	Description Descrizione	Denominação Beskrivelse	L.C.
19		84408246		1	BRAÇADEIRA MANGUEIR COLLIER POUR FLEXIBL	ABRAZADERA DE MANG SCHLAUCHSCHELLE	HOSE CLAMP FASCETTA STRINGITUB	ABRAÇAD. DA MANGUEI SLANGEKLEMME	P729

35.740.01	01	p1	12/11

SISTEMA HIDRÁULICO - RETROESCAVADEIRA (COM BRAÇO EXTENSÍVEL)
SISTEMA HIDRAULICO - RETROEXCAVADORA (CON BRAZO EXTENSIBLE DE LA CUCHARA)
HYDRAULICS - BACKHOE EXTENDABLE DIPPER
HYDRAULICS - BACKHOE EXTENDABLE DIPPER

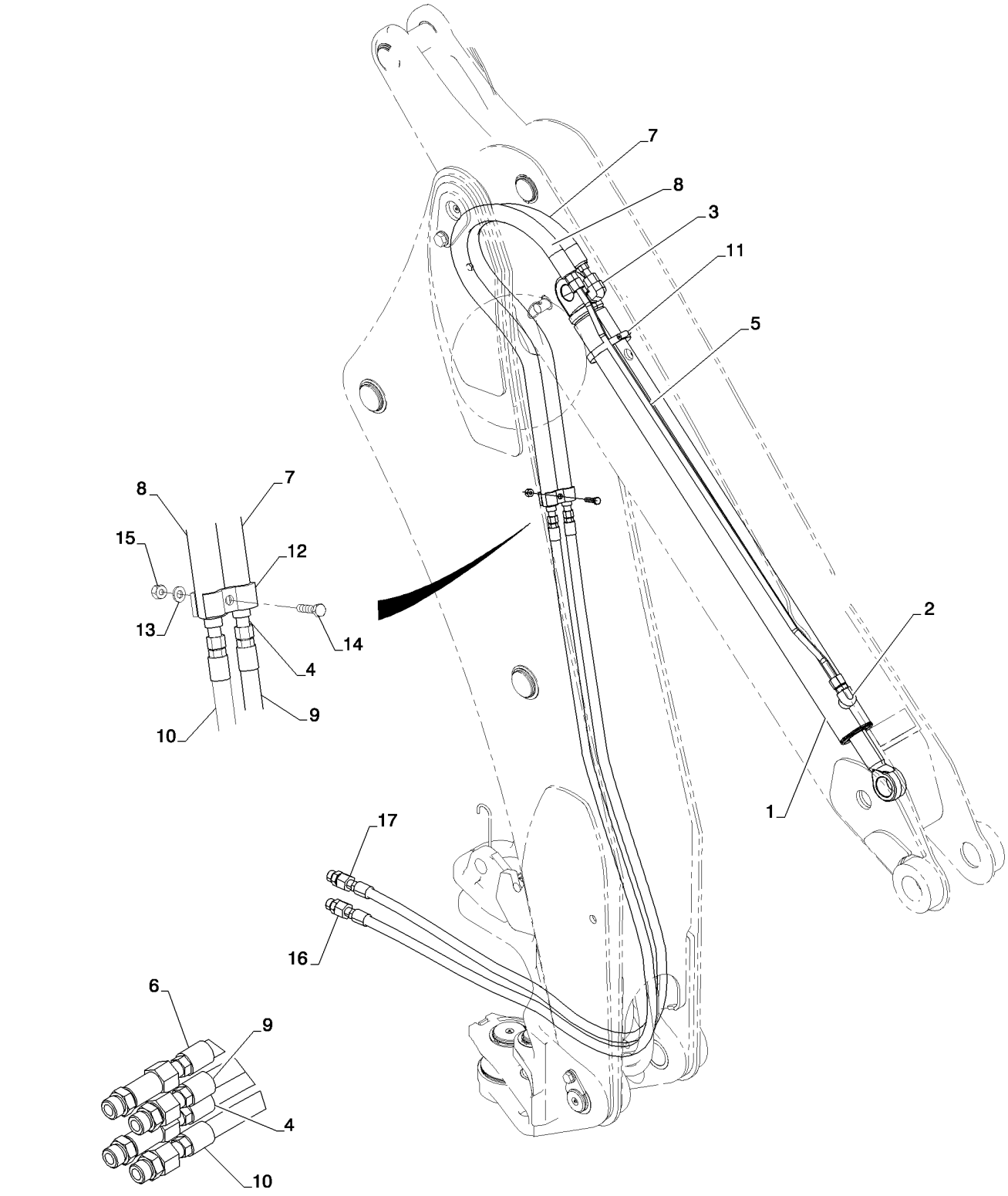

HYDRAULICS - BACKHOE EXTENDABLE DIPPER
HYDRAULICS - BACKHOE EXTENDABLE DIPPER
HYDRAULICS - BACKHOE EXTENDABLE DIPPER
HYDRAULICS - BACKHOE EXTENDABLE DIPPER

R	N	P.N.	MOD	Q	Denominação Description	Denominacion Bezeichnung	Description Descrizione	Denominação Beskrivelse	L.C.
1		84421678		1	CILINDRO HIDRÁULICO VERIN HYDRAULIQUE	CILINDRO HIDRÁULICO HYDRAULIKZYLINDER	HYDRAULIC CYLINDER CILINDRO IDRAULICO	CILINDRO HIDRÁULICO HYDRAULIKCYLINDER	188C
2		201-103		1	CONECTOR HIDRÁUL, 1"-14 ORFS x 7/8"-14 ORB CONNECTEUR HYDRAU	CONECTOR HIDRÁULIC HYDR STECKVERBINDE	HYD CONNECTOR CONNETTORE IDRAULIC	CONECTOR HID. HYDRAULIKSTIK	020R
3		87675522		1	COTOVELO COUDE	CODO KNIESTÜCK	ELBOW GOMITO	COTOVELO VINKELRØR	085G
4		84257611		1	MANGUEIRA HIDRÁULICA FLEXIBLE HYDRAULIQUI	TUBO HIDRÁULICO HYDRAULIKSCHLAUCH	HYDRAULIC HOSE TUBO FLESSIBILE IDRAU	MANGUEIRA HIDRÁULIC SLANGE, HYDRAULIK	A058
5		84295701		1	TUBO HIDRÁULICO TUYAU HYDRAULIQUE	TUBO HIDRÁULICO HYDRAULIKLEITUNG	HYD. TUBE TUBO IDRAULICO	TUBAGEM HIDRÁULICO HYD. RØR	190T
6		84281616		1	CONJ. MANGUEIRA ENSEMBLE DE FLEXIBLE	CONJUNTO DE TUBOS SCHLAUCHBAUGRUPPE	HOSE ASSY. COMPLESS. TUBO FLES	CONJUNTO DE MANGUE SLANGEENHED	P457
7		84343076		1	MANGUEIRA FLEXIBLE	TUBO SCHLAUCH	HOSE TUBO FLESSIBILE	MANGUEIRA SLANGE	030M
8		84343074		1	MANGUEIRA FLEXIBLE	TUBO SCHLAUCH	HOSE TUBO FLESSIBILE	MANGUEIRA SLANGE	030M
10		84263639		1	CONJ. MANGUEIRA ENSEMBLE DE FLEXIBLE	CONJUNTO DE TUBOS SCHLAUCHBAUGRUPPE	HOSE ASSY. COMPLESS. TUBO FLES	CONJUNTO DE MANGUE SLANGEENHED	P457
11		214-3172		1	BRAÇADEIRA MANGUEIRA, 3.75/4.625 HD Worm COLLIER POUR FLEXIBL	ABRAZADERA DE MANG SCHLAUCHSCHELLE	HOSE CLAMP FASCETTA STRINGITUB	ABRAÇAD. DA MANGUEI SLANGEKLEMME	P729
12		221525A1		4	BRACADEIRA ATTACHE ASSEMBLEE	TORNILLO DE SUJECTIC KLEMME	CLAMP MORSETTO	BRACADEIRA CLAMP	P489
13		87655046		7	ARRUELA ESPECIAL RONDELLE SPECIALE	ARANDELA ESPECIAL SPEZIALUNTERLEGSCH	SPECIAL WASHER RONDELLA SPECIALE	ANILHA ESPECIAL SPECIALSKIVE	Z333
14		120114		1	FUSIVEL FUSIBLE	FUSIBLE SICHERUNG	FUSE FUSIBILE	FUSIVEL FUSE	3660
15		86500689		3	PORCA, M10, Cl 10 ECROU	TUERCA MUTTER	NUT DADO	PORCA MØTRIK	010D
16		9840535		2	CONECTOR HIDRÁUL, 1 3/16"-12 ORFS x 1 1/16"-12 ORB CONNECTEUR HYDRAU	CONECTOR HIDRÁULIC HYDR STECKVERBINDE	HYD CONNECTOR CONNETTORE IDRAULIC	CONECTOR HID. HYDRAULIKSTIK	020R
17		87393627		2	CONECTOR HIDRÁUL CONNECTEUR HYDRAU	CONECTOR HIDRÁULIC HYDR STECKVERBINDE	HYD CONNECTOR CONNETTORE IDRAULIC	CONECTOR HID. HYDRAULIKSTIK	020R

35.740.01	02	p1	12/11

CILINDRO - RETROESCAVADEIRA (COM BRAÇO EXTENSÍVEL)
CILINDRO - RETROEXCAVADORA (CON BRAZO EXTENSIBLE DE LA CUCHARA)
CYLINDER - BACKHOE EXTENDABLE DIPPER
CYLINDER - BACKHOE EXTENDABLE DIPPER

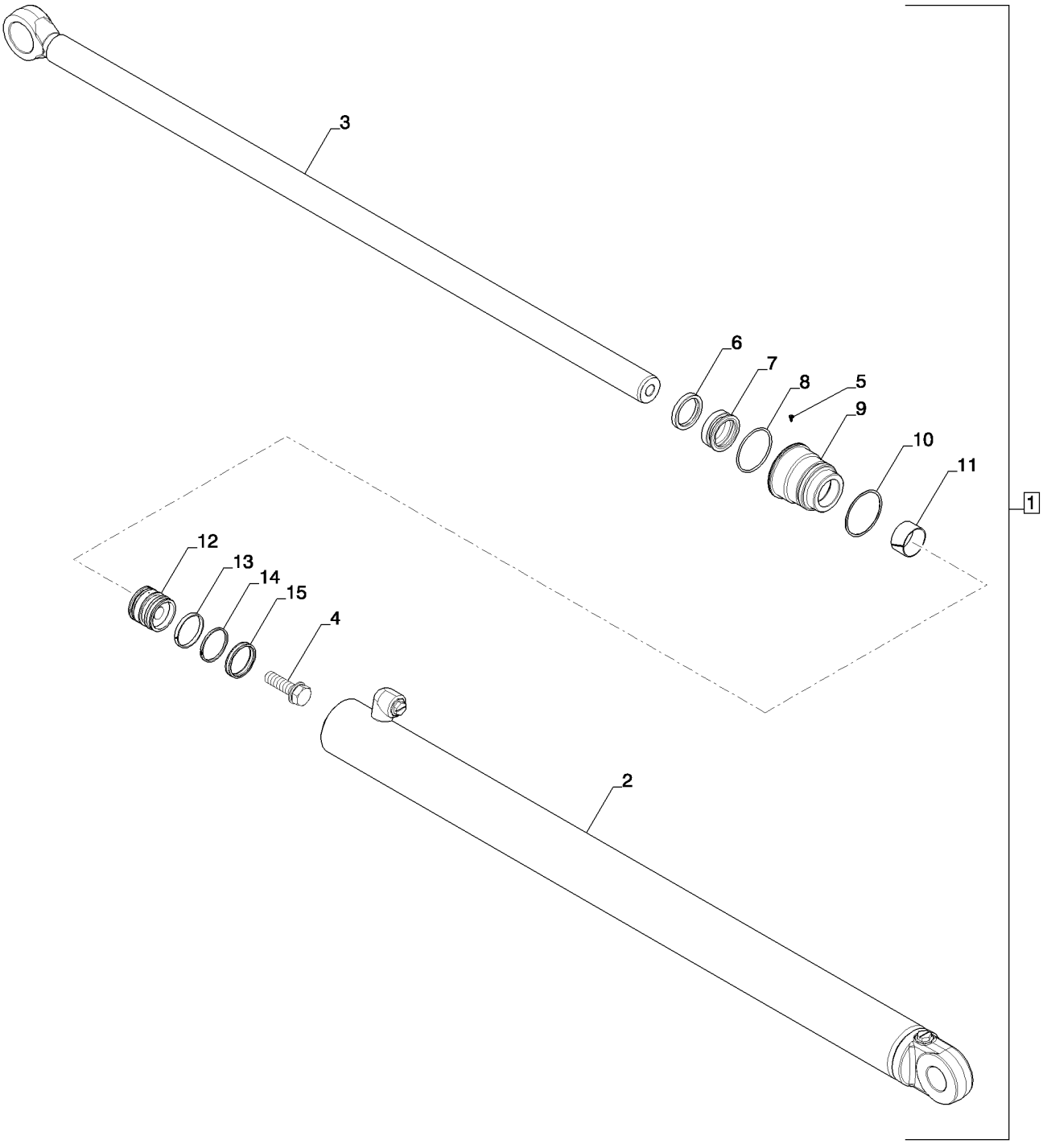

CYLINDER - BACKHOE EXTENDABLE DIPPER
CYLINDER - BACKHOE EXTENDABLE DIPPER
CYLINDER - BACKHOE EXTENDABLE DIPPER
CYLINDER - BACKHOE EXTENDABLE DIPPER

R	N	P.N.	MOD	Q	Denominação Description	Denominacion Bezeichnung	Description Descrizione	Denominação Beskrivelse	L.C.
1		84421678		1	CILINDRO HIDRÁULICO VERIN HYDRAULIQUE	CILINDRO HIDRÁULICO HYDRAULIKZYLINDER	HYDRAULIC CYLINDER CILINDRO IDRAULICO	CILINDRO HIDRÁULICO HYDRAULIKCYLINDER	188C
2		1340970C1		1	TUBO TUBE	TUBO ROHR	TUBE TUBO	TUBO RØR	195T
3		84159680		1	HASTE TIGE	VARILLA STANGE	ROD ASTA	HASTE STANG	090A
4		86982435		1	PARAFUSO ESPECIAL VIS SPECIALE	PERNO ESPECIAL SPEZIALSCHRAUBE	SPECIAL BOLT BULLONE SPECIALE	PARAFUSO ESPECIAL SPECIALBOLT	P698
5		G109395		1	PARAFUSO VIS AUTOTARAUDEUSE	TORNILLO AUTORROSC SELBSTSCHN SCHRAUE	SELF-TAP SCREW VITE AUTOFILETTANTE	PARAFUSO SELVLÅSENDE BOLT	062V
6		D95143		1	VEDAÇÃO JOINT	ANILLO DE CIERRE DICHTUNG	SEAL GUARNIZIONE; TENUTA	VEDANTE PAKNING	132A
7		1542875C1		1	KIT DE VEDAÇÃO KIT DE JOINTS	KIT DE JUNTAS DICHTUNGSSATZ	SEAL KIT KIT GUARNIZIONI	KIT DE VEDANTE PAKNINGSSÆT	630S
8		238-5231		1	O-RING, -231, 70 Duro, 2.609" ID x .139" Thk JOINT TORIQUE	JUNTA TÓRICA O-RING	O-RING ANELLO TOROIDALE	O-RING O-RING	055A
9		297281A1		1	PACOTE DE ESTOPA PRESSE-ETOUPE	PRENSAESTOPAS STOPFBUCHSE	GLAND PREMISTOPPA	JUNTA PAKNINGSDÅSE	3880
10		G109298		1	ANEL BAGUE	ANILLO RING	RING ANELLO	ANEL RING	7175
11		G102425		1	BUCHA BAGUE	CASQUILLO BUCHSE	BUSHING BOCCOLA	CASQUILHO BØSNING	095B
12		G107277		1	PISTAO PISTON	PISTON KOLBEN	PISTON PISTONE	PISTAO PISTON	6270
13		G100443		1	JUNTA JOINT	JUNTA DICHTUNG	GASKET GUARNIZIONE	JUNTA PAKNING	123G
14		G100444		1	VEDADOR DE RETENCAO JOINT-D'ETANCHEITE	SELLO/RETEN DICHTRING	SEAL GUARNIZIONE TENUTA	VEDADOR DE RETENCA SEAL	7460
15		G100449		1	ANEL DE DESGASTE BAGUE D'USURE	ANILLO DE DESGASTE VERSCHLEISSRING	WEAR RING ANELLO ANTIUSURA	ANEL DE DESGASTE SLIDRING	A012

35.740.02	01	p1	12/11

HYDRAULICS - BACKHOE EXTENDABLE DIPPER (590SN)
HYDRAULICS - BACKHOE EXTENDABLE DIPPER (590SN)
HYDRAULICS - BACKHOE EXTENDABLE DIPPER (590SN)
HYDRAULICS - BACKHOE EXTENDABLE DIPPER (590SN)

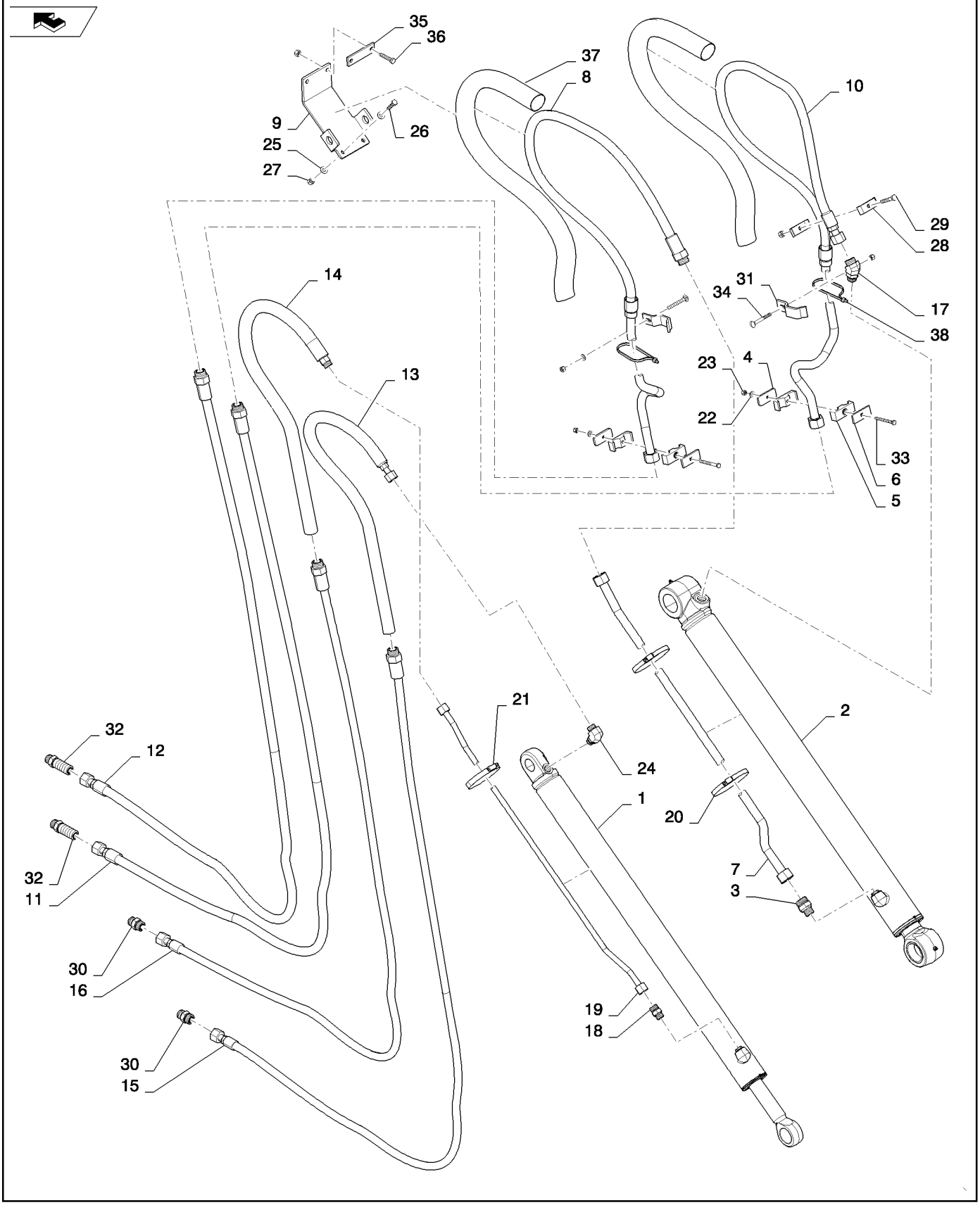

HYDRAULICS - BACKHOE EXTENDABLE DIPPER (590SN)
HYDRAULICS - BACKHOE EXTENDABLE DIPPER (590SN)
HYDRAULICS - BACKHOE EXTENDABLE DIPPER (590SN)
HYDRAULICS - BACKHOE EXTENDABLE DIPPER (590SN)

R	N	P.N.	MOD	Q	Denominação Description	Denominacion Bezeichnung	Description Descrizione	Denominação Beskrivelse	L.C.
1		84421678		1	CILINDRO HIDRÁULICO, Extendable Dipper				
					CILINDRO HIDRÁULICO	HYDRAULIC CYLINDER	CILINDRO HIDRÁULICO	188C	
					VERIN HYDRAULIQUE	HYDRAULIKZYLINDER	CILINDRO IDRAULICO	HYDRAULIKCYLINDER	
2		84421594		1	CILINDRO HIDRÁULICO, Bucket				
					CILINDRO HIDRÁULICO	HYDRAULIC CYLINDER	CILINDRO HIDRÁULICO	188C	
					VERIN HYDRAULIQUE	HYDRAULIKZYLINDER	CILINDRO IDRAULICO	HYDRAULIKCYLINDER	
3		9840534		1	CONECTOR HIDRÁUL, 1 3/16"-12 ORFS x 7/8"-14 ORB				
					CONECTOR HIDRÁULIC(	HYD CONNECTOR	CONECTOR HID.	020R	
					CONNECTEUR HYDRAU	HYDR STECKVERBINDE	CONNETTORE IDRAULIC	HYDRAULIKSTIK	
4		84342644		2	PLACA	PLACA	PLATE	CHAPA	105P
					PLAQUE	PLATTE	PIASTRA	PLADE	
5		87000146		2	BRACADEIRA	COLLAR	CLAMP	BRACADEIRA	1640
					COLLIER	SCHELLE	MORSETTO	CLAMP	
6		84283495		2	CORREIA DE FIXAÇÃO	BANDA DE SEGURIDAD	SECURING STRAP	CORREIA DE FIXAÇÃO	172C
					SANGLE DE FIXATION	SICHERUNGSBAND	FASCETTA DI FISSAGGI	FASTSPÆNDINGSSTRO	
7		84305540		1	TUBO, Bucket Cylinder Rod	TUBO	TUBE	TUBO	195T
					TUBE	ROHR	TUBO	RØR	
8		84283822		1	TUBO HIDRÁULICO, Bucket Cylinder Rod				
					TUBO HIDRÁULICO	HYD. TUBE	TUBAGEM HIDRÁULICO	190T	
					TUYAU HYDRAULIQUE	HYDRAULIKLEITUNG	TUBO IDRAULICO	HYD. RØR	
9		84359870		1	SUPORTE	SOPORTE	BRACKET	SUPORTE	225S
					SUPPORT	HALTERUNG	STAFFA	BESLAG	
10		84283823		1	TUBO HIDRÁULICO, Bucker Cylinder Head				
					TUBO HIDRÁULICO	HYD. TUBE	TUBAGEM HIDRÁULICO	190T	
					TUYAU HYDRAULIQUE	HYDRAULIKLEITUNG	TUBO IDRAULICO	HYD. RØR	
11		84257611		1	MANGUEIRA HIDRÁULICA, Valve to Bucket Cylinder Head				
					TUBO HIDRÁULICO	HYDRAULIC HOSE	MANGUEIRA HIDRÁULIC	A058	
					FLEXIBLE HYDRAULIQU	HYDRAULIKSCHLAUCH	TUBO FLESSIBILE IDRAU	SLANGE, HYDRAULIK	
12		84281616		1	CONJ. MANGUEIRA, Valve to Bucket Cylinder Rod				
					CONJUNTO DE TUBOS	HOSE ASSY.	CONJUNTO DE MANGUE	P457	
					ENSEMBLE DE FLEXIBLE	SCHLAUCHBAUGRUPPE	COMPLESS. TUBO FLES	SLANGEENHED	
13		84343076		1	MANGUEIRA, EHOE Cylinder Head				
					TUBO	HOSE	MANGUEIRA	030M	
					FLEXIBLE	SCHLAUCH	TUBO FLESSIBILE	SLANGE	
14		84343074		1	MANGUEIRA, EHOE Cylinder Rod				
					TUBO	HOSE	MANGUEIRA	030M	
					FLEXIBLE	SCHLAUCH	TUBO FLESSIBILE	SLANGE	
15		84263639		1	CONJ. MANGUEIRA, Valve to EHOE Cylinder Head				
					CONJUNTO DE TUBOS	HOSE ASSY.	CONJUNTO DE MANGUE	P457	
					ENSEMBLE DE FLEXIBLE	SCHLAUCHBAUGRUPPE	COMPLESS. TUBO FLES	SLANGEENHED	
16		84257618		1	MANGUEIRA HIDRÁULICA, Vavle to EHOE Cylinder Rod				
					TUBO HIDRÁULICO	HYDRAULIC HOSE	MANGUEIRA HIDRÁULIC	A058	
					FLEXIBLE HYDRAULIQU	HYDRAULIKSCHLAUCH	TUBO FLESSIBILE IDRAU	SLANGE, HYDRAULIK	
17		201-352		1	COTOVELO, 45º, 1 3/16"-12 x 7/8"-14. Adj, ORFS				
					CODO	ELBOW	COTOVELO	085G	
					COUDE	KNIESTÜCK	GOMITO	VINKELRØR	
18		201-103		1	CONECTOR HIDRÁUL, 1"-14 ORFS x 7/8"-14 ORB				
					CONECTOR HIDRÁULIC(	HYD CONNECTOR	CONECTOR HID.	020R	
					CONNECTEUR HYDRAU	HYDR STECKVERBINDE	CONNETTORE IDRAULIC	HYDRAULIKSTIK	

35.740.02	01	p2	12/11

HYDRAULICS - BACKHOE EXTENDABLE DIPPER (590SN)
HYDRAULICS - BACKHOE EXTENDABLE DIPPER (590SN)
HYDRAULICS - BACKHOE EXTENDABLE DIPPER (590SN)
HYDRAULICS - BACKHOE EXTENDABLE DIPPER (590SN)

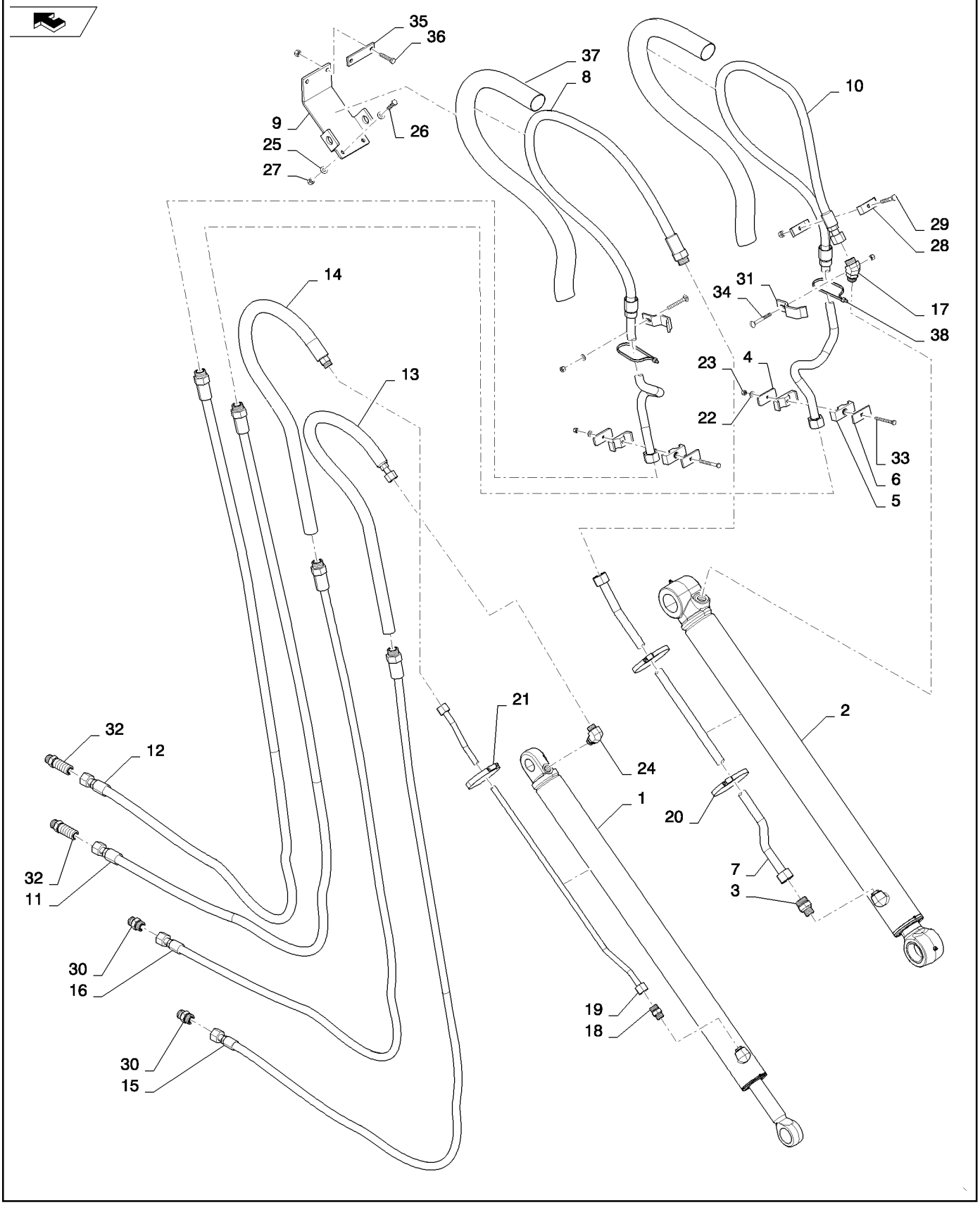

HYDRAULICS - BACKHOE EXTENDABLE DIPPER (590SN)
HYDRAULICS - BACKHOE EXTENDABLE DIPPER (590SN)
HYDRAULICS - BACKHOE EXTENDABLE DIPPER (590SN)
HYDRAULICS - BACKHOE EXTENDABLE DIPPER (590SN)

R	N	P.N.	MOD	Q	Denominação Description	Denominacion Bezeichnung	Description Descrizione	Denominação Beskrivelse	L.C.
19		84295701		1	TUBO HIDRÁULICO, EHOE Cylinder Rod				
						TUBO HIDRÁULICO	HYD. TUBE	TUBAGEM HIDRÁULICO	190T
					TUYAU HYDRAULIQUE	HYDRAULIKLEITUNG	TUBO IDRAULICO	HYD. RØR	
20		214-1472		2	BRAÇADEIRA MANGUEIRA, #72, 4.06/5.00 Type F Worm				
						ABRAZADERA DE MANG	HOSE CLAMP	ABRAÇAD. DA MANGUEI	P729
					COLLIER POUR FLEXIBL	SCHLAUCHSCHELLE	FASCETTA STRINGITUB	SLANGEKLEMME	
21		214-3172		1	BRAÇADEIRA MANGUEIRA, 3.75/4.625 HD Worm				
						ABRAZADERA DE MANG	HOSE CLAMP	ABRAÇAD. DA MANGUEI	P729
					COLLIER POUR FLEXIBL	SCHLAUCHSCHELLE	FASCETTA STRINGITUB	SLANGEKLEMME	
22		87655042		4	ARRUELA ESPECIAL	ARANDELA ESPECIAL	SPECIAL WASHER	ANILHA ESPECIAL	Z333
					RONDELLE SPECIALE	SPEZIALUNTERLEGSCH	RONDELLA SPECIALE	SPECIALSKIVE	
23		412250		4	CONTRA PORCA, M8 x 1.25, Cl 8				
						TUERCA DE BLOQUEO	LOCK NUT	CONTRAPORCA	P263
					CONTRE-ECROU	SICHERUNGSMUTTER	DADO DI BLOCCAGGIO	LÅSEMØTRIK	
24		87675522		1	COTOVELO	CODO	ELBOW	COTOVELO	085G
					COUDE	KNIESTÜCK	GOMITO	VINKELRØR	
25		87655046		4	ARRUELA ESPECIAL	ARANDELA ESPECIAL	SPECIAL WASHER	ANILHA ESPECIAL	Z333
					RONDELLE SPECIALE	SPEZIALUNTERLEGSCH	RONDELLA SPECIALE	SPECIALSKIVE	
26		120112		2	PARAFUSO, Hex, M10 x 40, 8.8, Full Thd				
						PERNO	BOLT	PARAFUSO	140B
					VIS	SCHRAUBE	BULLONE	BOLT	
27		412141		5	CONTRA PORCA, M10 x 1.5, Cl 8				
						TUERCA DE BLOQUEO	LOCK NUT	CONTRAPORCA	P263
					CONTRE-ECROU	SICHERUNGSMUTTER	DADO DI BLOCCAGGIO	LÅSEMØTRIK	
28		D143846		2	BRAÇADEIRA	ABRAZADERA	CLAMP	BRAÇADEIRA	120M
					COLLIER	KLEMME	MORSETTO	SPÆNDEBÅND	
29		120071		1	PARAFUSO, Hex, M10 x 65, 8.8				
						PERNO	BOLT	PARAFUSO	140B
					VIS	SCHRAUBE	BULLONE	BOLT	
30		9840535		2	CONECTOR HIDRÁUL, 1 3/16"-12 ORFS x 1 1/16"-12 ORB				
						CONECTOR HIDRÁULIC	HYD CONNECTOR	CONECTOR HID.	020R
					CONNECTEUR HYDRAU	HYDR STECKVERBINDE	CONNETTORE IDRAULIC	HYDRAULIKSTIK	
31		84284084		2	BRAÇADEIRA	ABRAZADERA	CLAMP	BRAÇADEIRA	120M
					COLLIER	KLEMME	MORSETTO	SPÆNDEBÅND	
32		87393627		2	CONECTOR HIDRÁUL	CONECTOR HIDRÁULIC	HYD CONNECTOR	CONECTOR HID.	020R
					CONNECTEUR HYDRAU	HYDR STECKVERBINDE	CONNETTORE IDRAULIC	HYDRAULIKSTIK	
33		120108		2	PARAFUSO, Hex, M8 x 80, 8.8, Full Thd				
						PERNO	BOLT	PARAFUSO	140B
					VIS	SCHRAUBE	BULLONE	BOLT	
34		300660		2	PARAFUSO, Short NK, M8 x 70, Cl8.8				
						PERNO ALOMADO	CARRIAGE BOLT	PARAFUSO DE CARROÇ	P123
					VIS A TETE BOMBEE	SCHLOSSSCHRAUBE	BULLONE A TESTA TONI	BRÆDDEBOLT	
35		101479A1		1	SUPORTE	APOYADERO	SUPPORT	SUPORTE	8790
					SUPPORT	STUETZE	SUPPORTO	SUPPORT	
36		120113		2	PARAFUSO, Hex, M10 x 50, 8.8, Full Thd				
						PERNO	BOLT	PARAFUSO	140B
					VIS	SCHRAUBE	BULLONE	BOLT	

35.740.02	01	p3	12/11

HYDRAULICS - BACKHOE EXTENDABLE DIPPER (590SN)
HYDRAULICS - BACKHOE EXTENDABLE DIPPER (590SN)
HYDRAULICS - BACKHOE EXTENDABLE DIPPER (590SN)
HYDRAULICS - BACKHOE EXTENDABLE DIPPER (590SN)

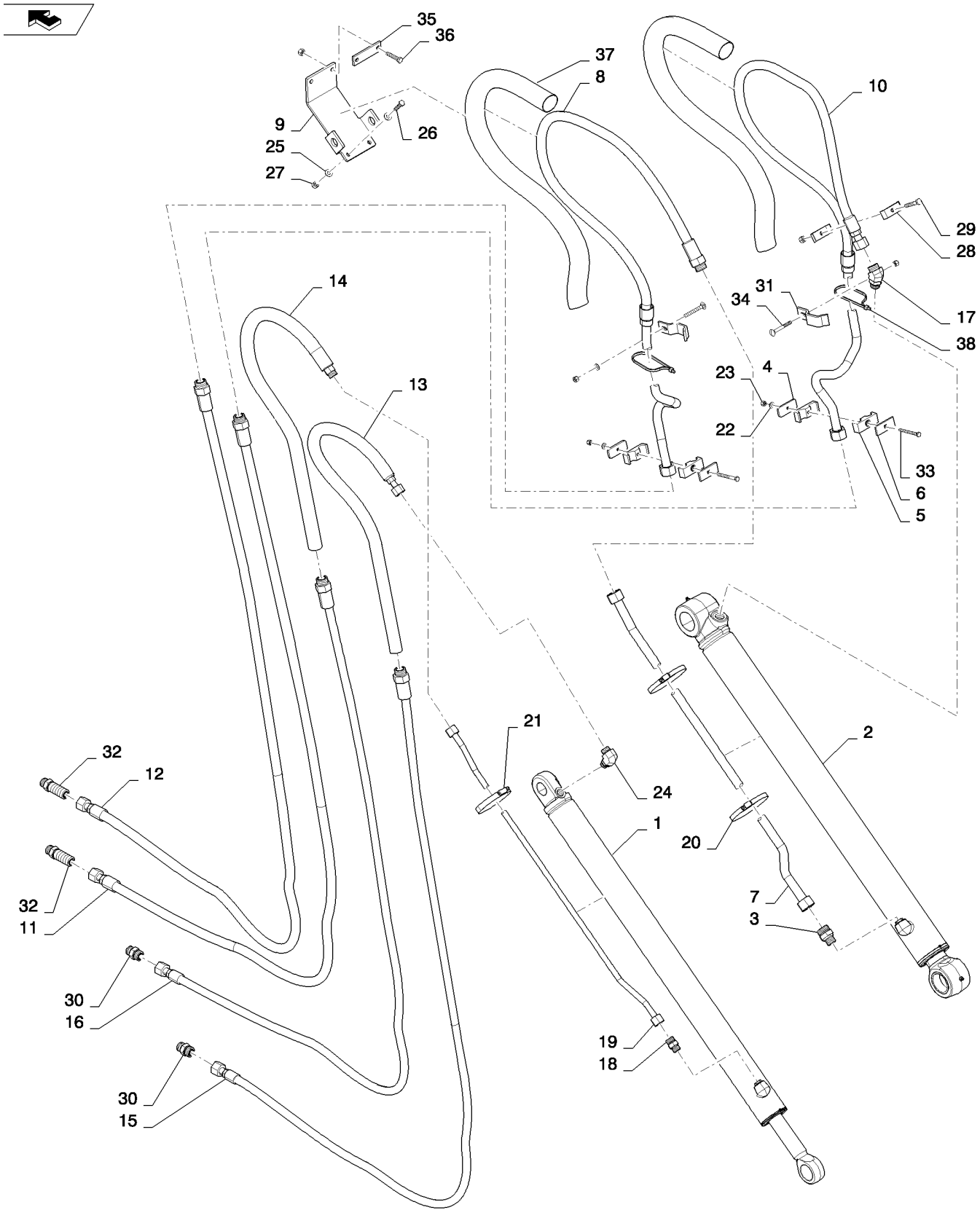

HYDRAULICS - BACKHOE EXTENDABLE DIPPER (590SN)
HYDRAULICS - BACKHOE EXTENDABLE DIPPER (590SN)
HYDRAULICS - BACKHOE EXTENDABLE DIPPER (590SN)
HYDRAULICS - BACKHOE EXTENDABLE DIPPER (590SN)

R	N	P.N.	MOD	Q	Denominação Description	Denominacion Bezeichnung	Description Descrizione	Denominação Beskrivelse	L.C.
37		84373395		2	LUVA DE PROTEÇÃO, Protective Sleeve MANCHON DE PROTECT	MANGUITO DE PROTEC SCHUTZHÜLSE	PROTECTIVE SLEEVE MANICOTTO DI PROTEZ	MANGA DE PROTECÇÃC BESKYTTELSESMANCHI	A100
38		L18331		2	PRENDEDOR DE CABOS BRIDE DE CABLE	BANDA DE CABLE KABELBINDER	CABLE STRAP FASCETTA PER CAVO	BRAÇADEIRA DE CABO KABELSTROP	P716

35.750.01		p1	11/11

SISTEMA HIDRÁULICO - RESERVATÓRIO
SISTEMA HIDRAULICO - DEPOSITO
HYDRAULICS - TANK
HYDRAULICS - TANK

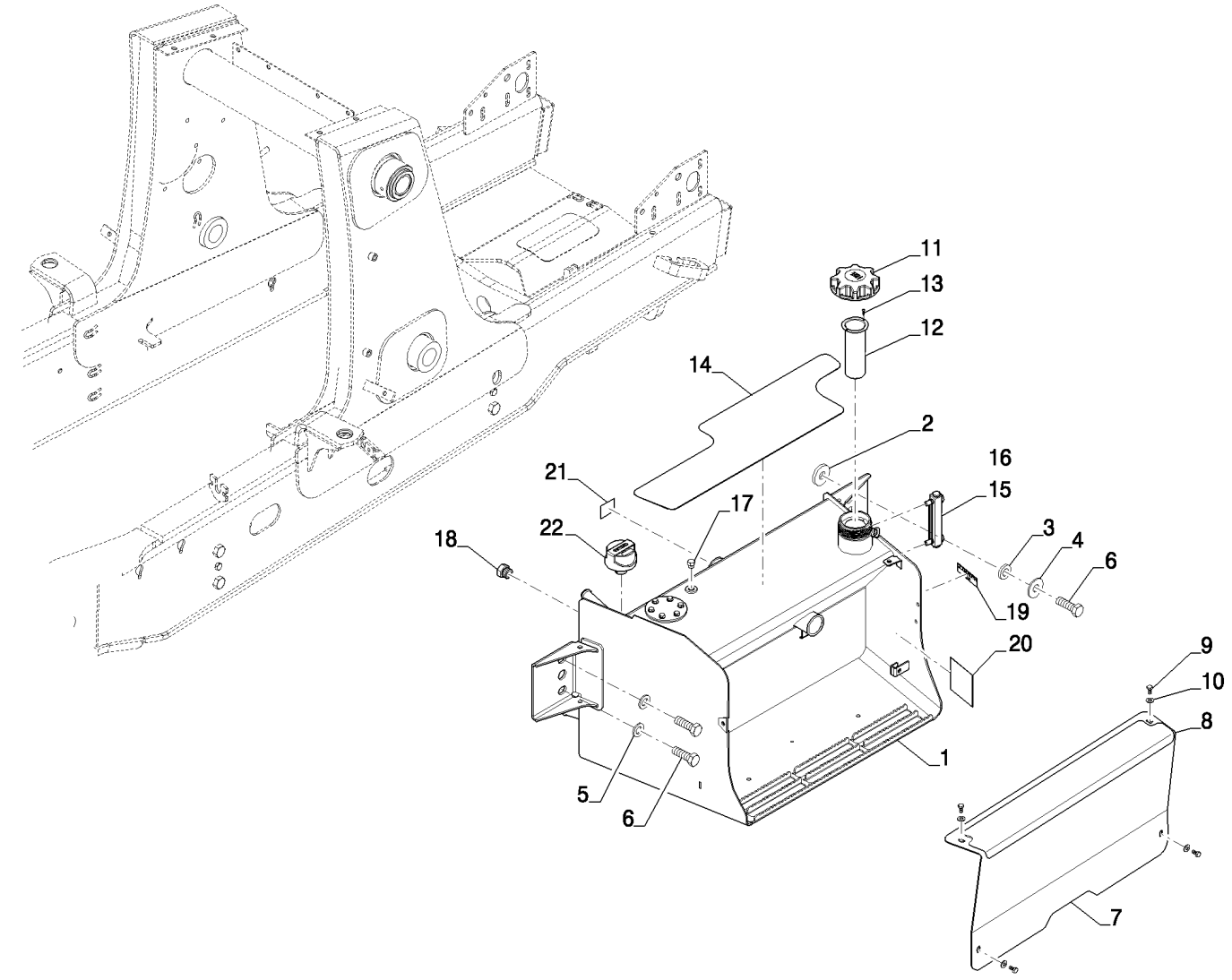

HYDRAULICS - TANK
HYDRAULICS - TANK
HYDRAULICS - TANK
HYDRAULICS - TANK

R	N	P.N.	MOD	Q	Denominação Description	Denominacion Bezeichnung	Description Descrizione	Denominação Beskrivelse	L.C.
1		84515492		1	RESERVATÓRIO DE ÓLEO HIDR				
						DEP. ACEITE HIDRÁULIC	HYDRAULIC OIL RESER'	RESERVATÓRIO DE ÓLE	113S
					RESERVOIR D'HUILE HY	HYDRAULIKÖLBEHÄLTE	SERBATOIO OLIO IDRAU	HYDRAULIKOLIETANK	
2		87360280		1	ESPAÇADOR	SEPARADOR	SPACER	ESPAÇADOR	075D
					ENTRETOISE	DISTANZSTÜCK	DISTANZIALE	AFSTANDSSTYKKE	
3		185926A1		2	ESPACADOR	ESPACIADOR	SPACER	ESPACADOR	8090
					ENTRETOISE	ABSTANDSSTUECK	DISTANZIALE	SPACER	
4		302358A1		2	ARRUELA	ARANDELA	WASHER	ARRUELA	9720
					RONDELLE	UNTERLEGSCHEIBE	RONDELLA	WASHER	
5		87655047		2	ARRUELA ESPECIAL	ARANDELA ESPECIAL	SPECIAL WASHER	ANILHA ESPECIAL	Z333
					RONDELLE SPECIALE	SPEZIALUNTERLEGSCH	RONDELLA SPECIALE	SPECIALSKIVE	
6		627-20060		4	PARAFUSO, Hex, M20 x 60, 10.9				
						PERNO	BOLT	PARAFUSO	140B
					VIS	SCHRAUBE	BULLONE	BOLT	
7		84281665		1	COBERTURA, Battery	COBERTURA	COVER	COBERTURA	271C
					COUVERTURE	ABDECKUNG	COPERTURA	COVER	
8		87719444		1	FAIXA ANTI-DERRAPANTE	BANDA ANTIDESLIZAMIE	ANTI-SKID STRIP	FITA ANTI-DESLIZAMEN'	407S
					BANDE ANTI-DERAPANT	GLEITSCHUTZSTREIFEN	NASTRO ANTISDRUCCI(	SKRIDSIKKER STRIMME	
9		614-8016		4	PARAFUSO, Hex, M8 x 16, 8.8				
						PERNO	BOLT	PARAFUSO	140B
					VIS	SCHRAUBE	BULLONE	BOLT	
10		895-15008		4	ARRUELA PLANA, M8 x 20 x 1.6				
						ARANDELA	WASHER	ANILHA	131R
					RONDELLE	UNTERLEGSCHEIBE	RONDELLA	FLADSKIVE	
11		84298013		1	TAMPA	TAPÓN	CAP	TAMPÃO	052T
					CAPUCHON	KAPPE	TAPPO	TANKDÆKSEL	
12		230857A1		1	FILTRO TELA	PANTALLA DE FILTRO	FILTER SCREEN	FILTRO TELA	7440
					TAMIS-FILTRE	FILTERSIEB	FILTRO A RETE	FILTERSI	
13		NS		2	SEM SERVIÇO	NO SE REPARA	NOT SERVICED	PEÇA NÃO FORNECIDA	061N
					NON FOURNI	NICHT ALS ERS-T LIEFE	NON SOTTOPOSTO A M/	SERVICERES IKKE	
14		84295099		1	FAIXA ANTI-DERRAPANTE	BANDA ANTIDESLIZAMIE	ANTI-SKID STRIP	FITA ANTI-DESLIZAMEN'	407S
					BANDE ANTI-DERAPANT	GLEITSCHUTZSTREIFEN	NASTRO ANTISDRUCCI(	SKRIDSIKKER STRIMME	
15		226456A1		1	MEDIDOR DE NÍVEL	INDICADOR DE NIVEL	LEVEL GAUGE	INDICADOR DE NÍVEL	031I
					JAUGE DE NIVEAU	FÜLLSTANDSANZEIGE	INDICATORE DI LIVELLC	NIVEAUMÅLER	
16		345-49		1	LOCTITE	LOCTITE	LOCTITE	LOCTITE	P712
					LOCTITE	LOCTITE	LOCTITE	LOCTITE	
17		218-5155		1	BUJÃO, Hex Hd, 9/16"-18 ORB				
						TAPÓN	PLUG	TAMPÃO	050T
					BOUCHON	STOPFEN	TAPPO	PROP	
18		218-5158		1	BUJÃO, Hex Hd, 1 1/16"-12 ORB				
						TAPÓN	PLUG	TAMPÃO	050T
					BOUCHON	STOPFEN	TAPPO	PROP	
19		321-229		1	DECALCOMANIA	CALCOMANIA	DECAL	DECALCOMANIA	P903
					DECALCOMANIE	ABZIEHBILD	AUTOADESIVO	DECAL	
20		87673270		1	FITA ADESIVA	CINTA ADHESIVA	ADHESIVE STRIP	TIRA ADESIVA	Z391
					BANDE ADHESIVE	KLEBESTREIFEN	NASTRO ADESIVO	SELVKLÆBENDE STRIP	
21		NS		1	SEM SERVIÇO, Tank Identification Label				
						NO SE REPARA	NOT SERVICED	PEÇA NÃO FORNECIDA	061N
					NON FOURNI	NICHT ALS ERS-T LIEFE	NON SOTTOPOSTO A M/	SERVICERES IKKE	

SISTEMA HIDRÁULICO - RESERVATÓRIO
SISTEMA HIDRAULICO - DEPOSITO
HYDRAULICS - TANK
HYDRAULICS - TANK

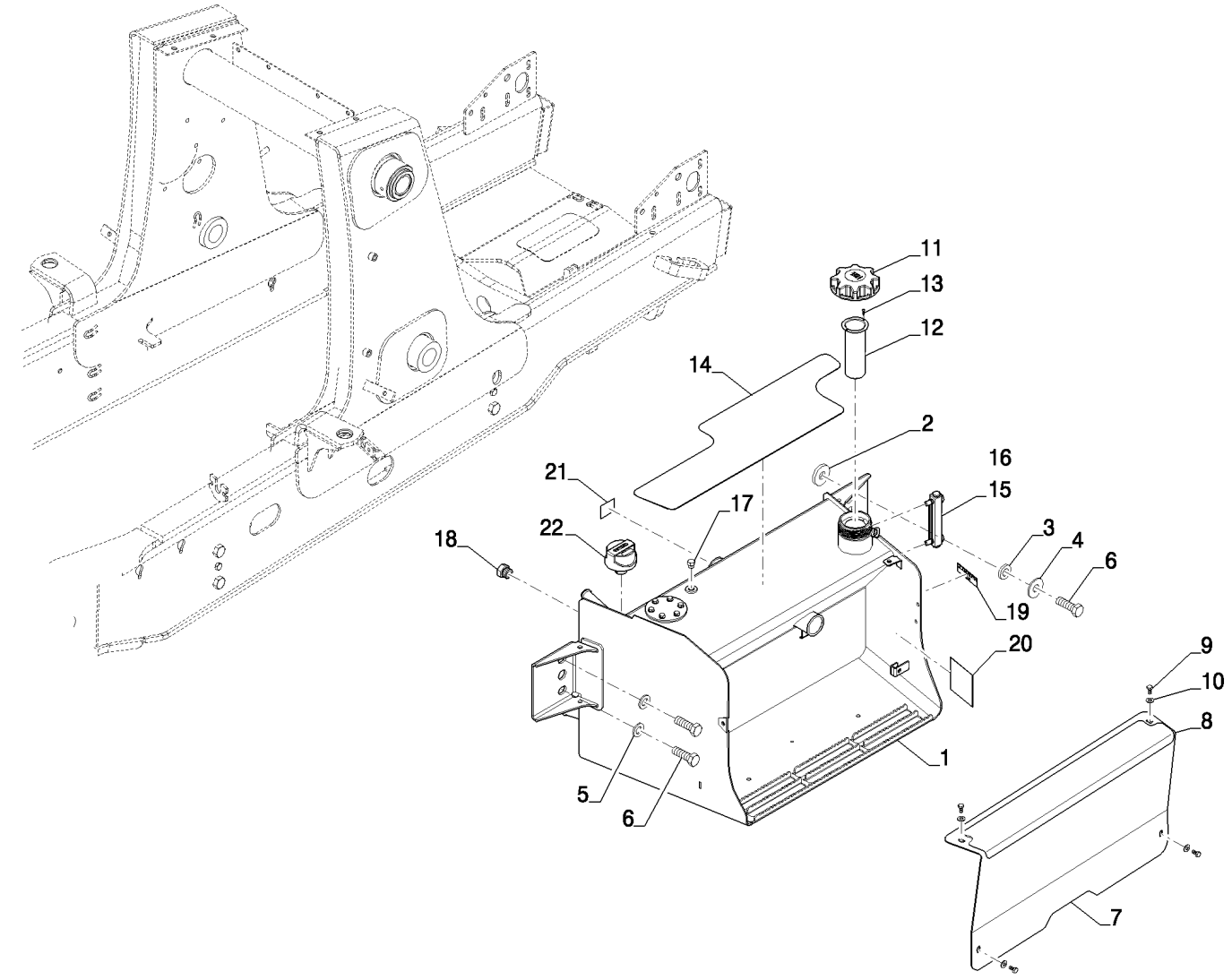

HYDRAULICS - TANK
HYDRAULICS - TANK
HYDRAULICS - TANK
HYDRAULICS - TANK

R	N	P.N.	MOD	Q	Denominação Description	Denominacion Bezeichnung	Description Descrizione	Denominação Beskrivelse	L.C.
22		**84329587**		1	RESPIRO RENIFLARD	RESPIRADERO ENTLÜFTER	BREATHER SFIATO	RESPIRADOURO UDLUFTNINGSSKRUE	145S
23		**87666894**		1	COBERTURA, Top of tank (Not Shown) COUVERCLE	CUBIERTA ABDECKUNG	COVER COPERCHIO	COBERTURA DÆKSEL	265C
24		**87666896**		1	JUNTA, Top of tank (Not Shown) JOINT	JUNTA DICHTUNG	GASKET GUARNIZIONE	JUNTA PAKNING	123G

35.750.01	01	p1	12/11

SISTEMA HIDRÁULICO - RESERVATÓRIO
SISTEMA HIDRAULICO - DEPOSITO
HYDRAULICS - TANK
HYDRAULICS - TANK

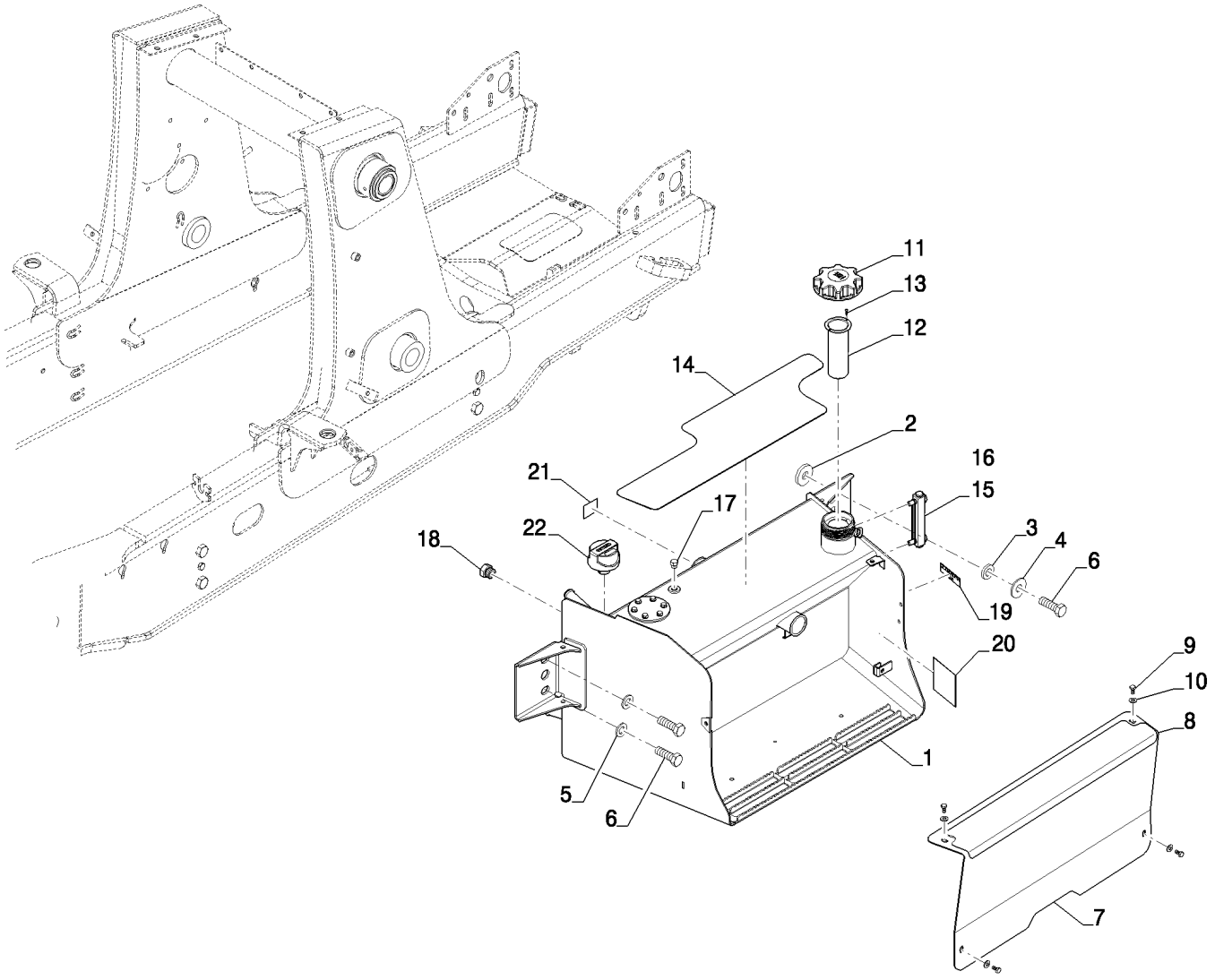

HYDRAULICS - TANK
HYDRAULICS - TANK
HYDRAULICS - TANK
HYDRAULICS - TANK

R	N	P.N.	MOD	Q	Denominação Description	Denominacion Bezeichnung	Description Descrizione	Denominação Beskrivelse	L.C.
1		84515492		1	RESERVATÓRIO DE ÓLEO HIDR				
						DEP. ACEITE HIDRÁULIC	HYDRAULIC OIL RESER'	RESERVATÓRIO DE ÓLE	113S
					RESERVOIR D'HUILE HY	HYDRAULIKÖLBEHÄLTE	SERBATOIO OLIO IDRAU	HYDRAULIKOLIETANK	
2		87360280		1	ESPAÇADOR	SEPARADOR	SPACER	ESPAÇADOR	075D
					ENTRETOISE	DISTANZSTÜCK	DISTANZIALE	AFSTANDSSTYKKE	
3		185926A1		2	ESPACADOR	ESPACIADOR	SPACER	ESPACADOR	8090
					ENTRETOISE	ABSTANDSSTUECK	DISTANZIALE	SPACER	
4		302358A1		2	ARRUELA	ARANDELA	WASHER	ARRUELA	9720
					RONDELLE	UNTERLEGSCHEIBE	RONDELLA	WASHER	
5		87655047		2	ARRUELA ESPECIAL	ARANDELA ESPECIAL	SPECIAL WASHER	ANILHA ESPECIAL	Z333
					RONDELLE SPECIALE	SPEZIALUNTERLEGSCH	RONDELLA SPECIALE	SPECIALSKIVE	
6		627-20060		4	PARAFUSO, Hex, M20 x 60, 10.9				
						PERNO	BOLT	PARAFUSO	140B
					VIS	SCHRAUBE	BULLONE	BOLT	
7		84281665		1	COBERTURA, Battery	COBERTURA	COVER	COBERTURA	271C
					COUVERTURE	ABDECKUNG	COPERTURA	COVER	
8		87719444		1	FAIXA ANTI-DERRAPANTE	BANDA ANTIDESLIZAMIE	ANTI-SKID STRIP	FITA ANTI-DESLIZAMEN'	407S
					BANDE ANTI-DERAPANT	GLEITSCHUTZSTREIFEN	NASTRO ANTISDRUCCI(	SKRIDSIKKER STRIMME	
9		614-8016		4	PARAFUSO, Hex, M8 x 16, 8.8				
						PERNO	BOLT	PARAFUSO	140B
					VIS	SCHRAUBE	BULLONE	BOLT	
10		895-15008		4	ARRUELA PLANA, M8 x 20 x 1.6				
						ARANDELA	WASHER	ANILHA	131R
					RONDELLE	UNTERLEGSCHEIBE	RONDELLA	FLADSKIVE	
11		84298013		1	TAMPA	TAPÓN	CAP	TAMPÃO	052T
					CAPUCHON	KAPPE	TAPPO	TANKDÆKSEL	
12		230857A1		1	FILTRO TELA	PANTALLA DE FILTRO	FILTER SCREEN	FILTRO TELA	7440
					TAMIS-FILTRE	FILTERSIEB	FILTRO A RETE	FILTERSI	
13		86625195		2	PARAFUSO	TORNILLO	SCREW	PARAFUSO	040V
					VIS	SCHRAUBE	VITE	SKRUE	
14		84295099		1	FAIXA ANTI-DERRAPANTE	BANDA ANTIDESLIZAMIE	ANTI-SKID STRIP	FITA ANTI-DESLIZAMEN'	407S
					BANDE ANTI-DERAPANT	GLEITSCHUTZSTREIFEN	NASTRO ANTISDRUCCI(	SKRIDSIKKER STRIMME	
15		226456A1		1	MEDIDOR DE NÍVEL	INDICADOR DE NIVEL	LEVEL GAUGE	INDICADOR DE NÍVEL	031I
					JAUGE DE NIVEAU	FÜLLSTANDSANZEIGE	INDICATORE DI LIVELLC	NIVEAUMÅLER	
16		345-49		1	LOCTITE	LOCTITE	LOCTITE	LOCTITE	P712
					LOCTITE	LOCTITE	LOCTITE	LOCTITE	
17		218-5155		1	BUJÃO, Hex Hd, 9/16"-18 ORB				
						TAPÓN	PLUG	TAMPÃO	050T
					BOUCHON	STOPFEN	TAPPO	PROP	
18		218-5158		1	BUJÃO, Hex Hd, 1 1/16"-12 ORB				
						TAPÓN	PLUG	TAMPÃO	050T
					BOUCHON	STOPFEN	TAPPO	PROP	
19		321-229		1	DECALCOMANIA	CALCOMANIA	DECAL	DECALCOMANIA	P903
					DECALCOMANIE	ABZIEHBILD	AUTOADESIVO	DECAL	
20		87673270		1	FITA ADESIVA	CINTA ADHESIVA	ADHESIVE STRIP	TIRA ADESIVA	Z391
					BANDE ADHESIVE	KLEBESTREIFEN	NASTRO ADESIVO	SELVKLÆBENDE STRIP	
21		NS		1	SEM SERVIÇO, Tank Identification Label				
						NO SE REPARA	NOT SERVICED	PEÇA NÃO FORNECIDA	061N
					NON FOURNI	NICHT ALS ERS-T LIEFE	NON SOTTOPOSTO A M/	SERVICERES IKKE	

Após Chassi -

580N

35.750.01	01	p2	12/11

SISTEMA HIDRÁULICO - RESERVATÓRIO
SISTEMA HIDRAULICO - DEPOSITO
HYDRAULICS - TANK
HYDRAULICS - TANK

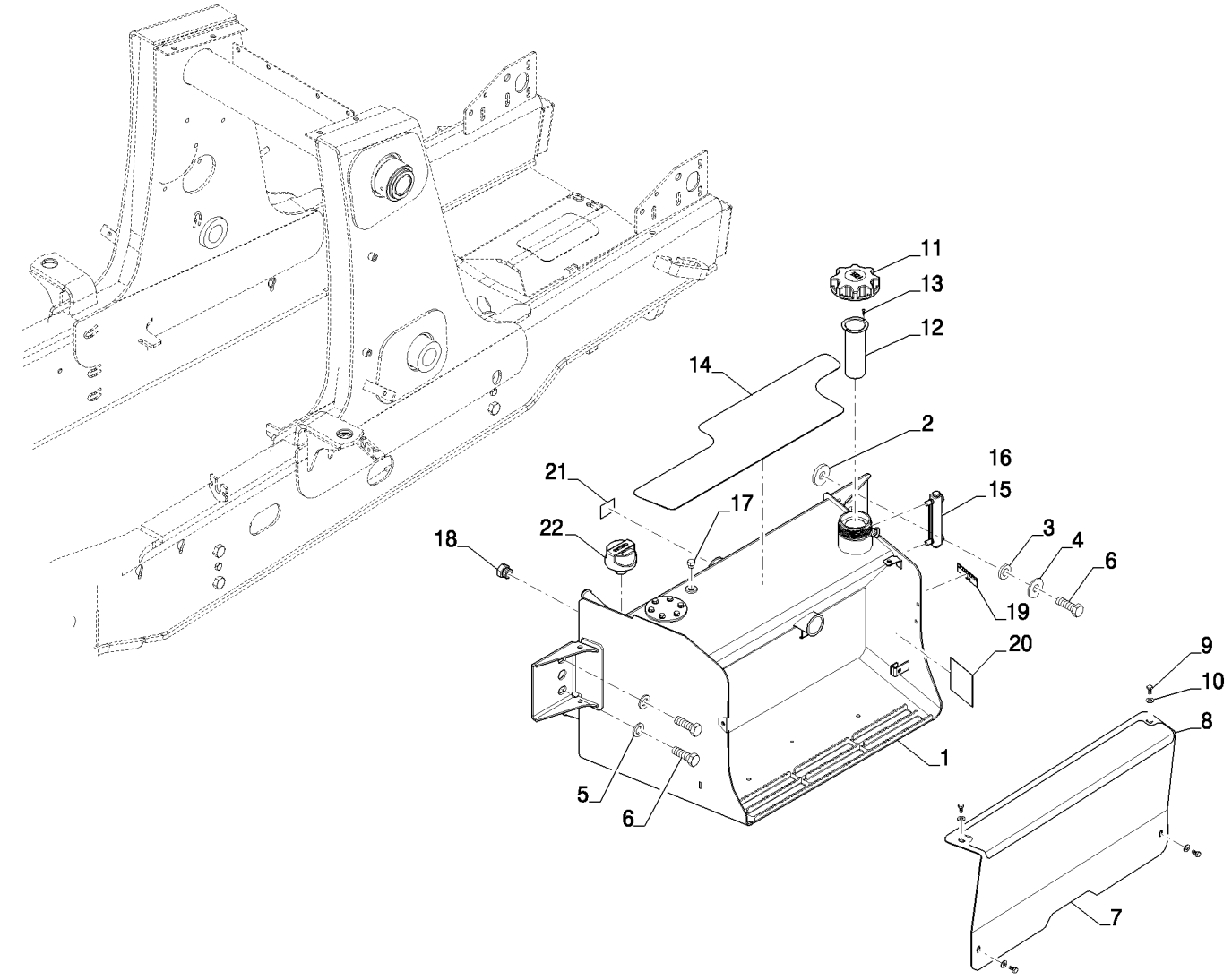

HYDRAULICS - TANK
HYDRAULICS - TANK
HYDRAULICS - TANK
HYDRAULICS - TANK

R	N	P.N.	MOD	Q	Denominação Description	Denominacion Bezeichnung	Description Descrizione	Denominação Beskrivelse	L.C.
22		**84329587**		1	RESPIRO RENIFLARD	RESPIRADERO ENTLÜFTER	BREATHER SFIATO	RESPIRADOURO UDLUFTNINGSSKRUE	145S
23		**87666894**		1	COBERTURA, Top of tank (Not Shown) COUVERCLE	CUBIERTA ABDECKUNG	COVER COPERCHIO	COBERTURA DÆKSEL	265C
24		**87666896**		1	JUNTA, Top of tank (Not Shown) JOINT	JUNTA DICHTUNG	GASKET GUARNIZIONE	JUNTA PAKNING	123G

Após Chassi -

580N

35.750.02	01	p1	12/11

SISTEMA HIDRÁULICO - RESERVATÓRIO, CAIXA DE FERRAMENTAS
SISTEMA HIDRAULICO - DEPOSITO, CAJA DE HERRAMIENTAS
HYDRAULICS - TANK, TOOL BOX
HYDRAULICS - TANK, TOOL BOX

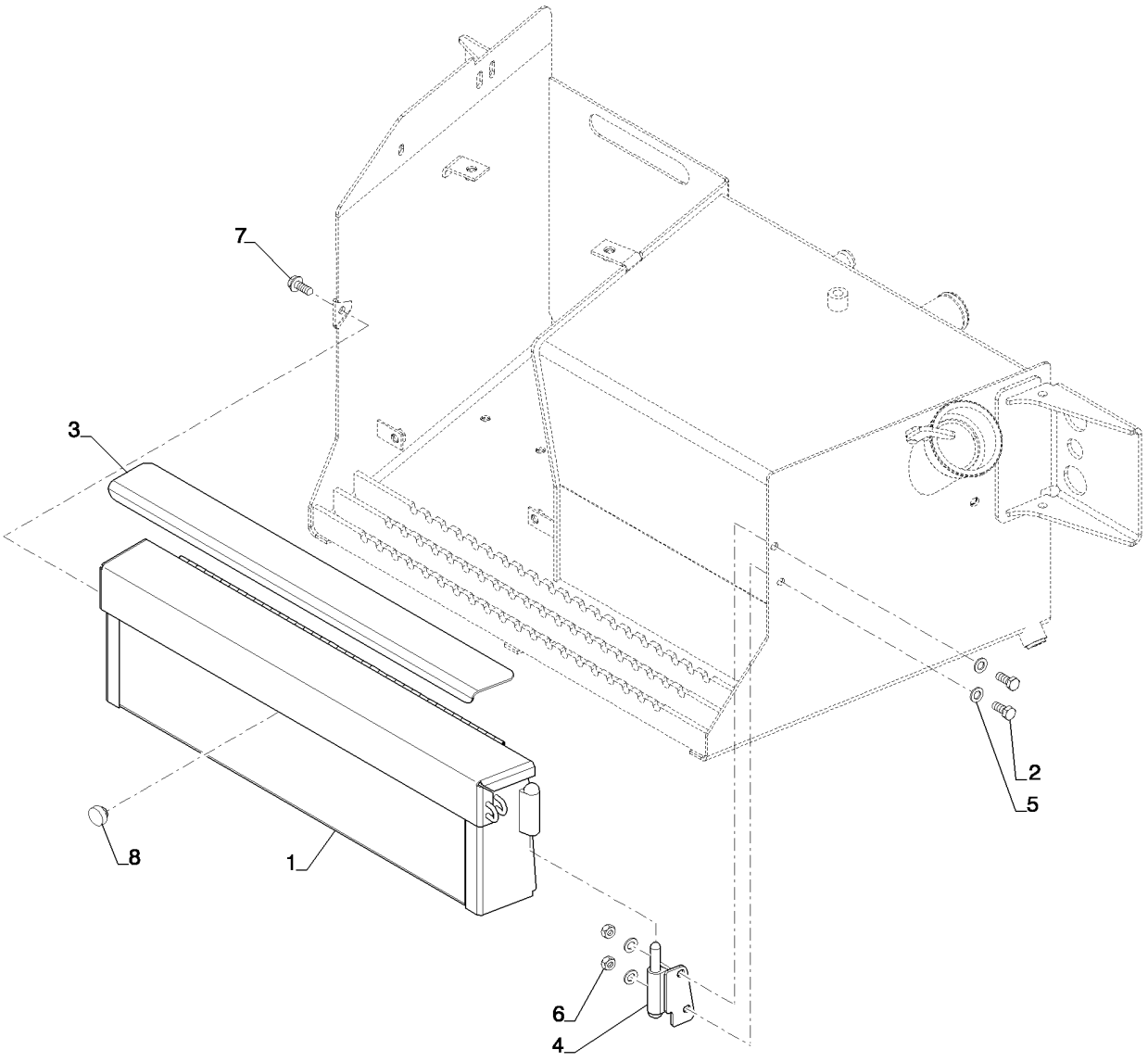

HYDRAULICS - TANK, TOOL BOX
HYDRAULICS - TANK, TOOL BOX
HYDRAULICS - TANK, TOOL BOX
HYDRAULICS - TANK, TOOL BOX

R	N	P.N.	MOD	Q	Denominação Description	Denominacion Bezeichnung	Description Descrizione	Denominação Beskrivelse	L.C.
1		380807A4		1	CAIXA DE FERRAMENTAS CAISSE-A-OUTILS	CAJA HERRAMIENTAS WERKZEUGKASTEN	BOX, TOOL SCATOLA, ATTREZZI	CAIXA DE FERRAMENTA BOX, TOOL	P638
2		614-10025		2	PARAFUSO, Hex, M10 x 25, 8.8, Full Thd VIS	PERNO SCHRAUBE	BOLT BULLONE	PARAFUSO BOLT	140B
3		87694065		1	FAIXA ANTI-DERRAPANTE BANDE ANTI-DERAPANT	BANDA ANTIDESLIZAMIE GLEITSCHUTZSTREIFEN	ANTI-SKID STRIP NASTRO ANTISDRUCCI(	FITA ANTI-DESLIZAMEN SKRIDSIKKER STRIMME	407S
4		382202A2		1	DOBRADICA CHARNIERE	BISAGRA SCHARNIER	HINGE CERNIERA	DOBRADICA HINGE	4260
5		895-11010		4	ARRUELA PLANA, M10 x 20 x 2 RONDELLE	ARANDELA UNTERLEGSCHEIBE	WASHER RONDELLA	ANILHA FLADSKIVE	131R
6		829-1410		2	PORCA, M10, Cl 10 ECROU	TUERCA MUTTER	NUT DADO	PORCA MØTRIK	010D
7		121856A1		1	PARAFUSO, Hex Wash Hd, M10 x 1.5 x 30, 10.9 VIS	TORNILLO SCHRAUBE	SCREW VITE	PARAFUSO SKRUE	040V
8		L60224		1	PARA-CHOQUE PARE-CHOC	PARACHOQUES STOSSFÄNGER	BUMPER PARAURTI	PÁRA-CHOQUES STØDVÆRN	036P

SISTEMA HIDRÁULICO - FILTRO
SISTEMA HIDRAULICO - FILTRO
HYDRAULICS - FILTER
HYDRAULICS - FILTER

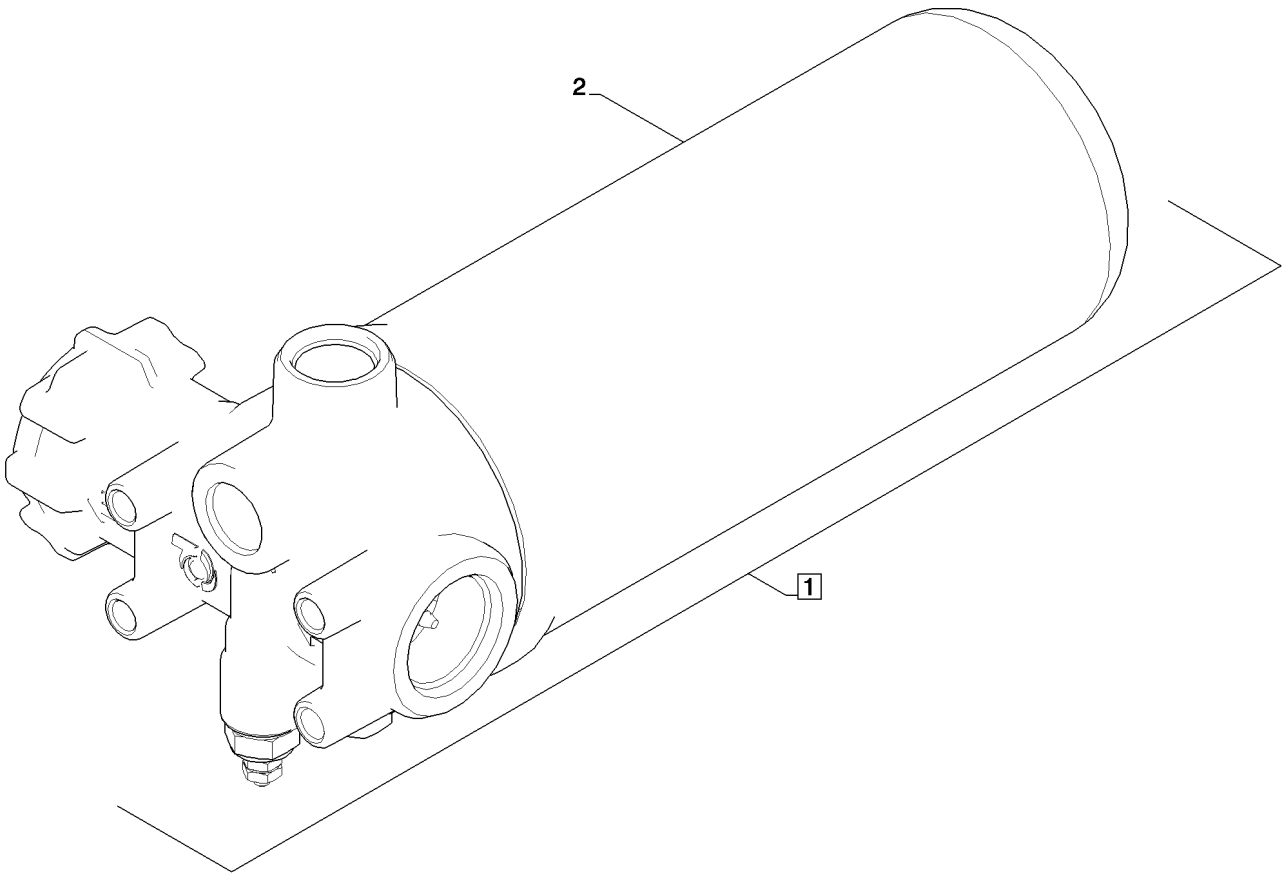

HYDRAULICS - FILTER
HYDRAULICS - FILTER
HYDRAULICS - FILTER
HYDRAULICS - FILTER

R	N	P.N.	MOD	Q	Denominação Description	Denominacion Bezeichnung	Description Descrizione	Denominação Beskrivelse	L.C.
1		**84248499**		1	MONTAGEM DO FILTRO, Hydraulic, bypass				
					CONJUNTO DE FILTRO	FILTER ASSY	CONJUNTO DE FILTRO	P496	
					ENSEMBLE DE FILTRE	FILTERBAUGRUPPE	FILTRO, COMPLESSIVO	FILTERENHED	
2		**84255607**		1	ELEMENTO, Spin-on	ELEMENTO	ELEMENT	ELEMENTO	020E
					ELEMENT	ELEMENT	ELEMENTO	ELEMENT	
3		**84274694**		1	ANEL DE DESGASTE, (Not Shown)				
						ANILLO DE DESGASTE	WEAR RING	ANEL DE DESGASTE	A012
					BAGUE D'USURE	VERSCHLEISSRING	ANELLO ANTIUSURA	SLIDRING	

35.750.04	01	p1	11/11

SISTEMA HIDRÁULICO - PROTEÇÃO DO FILTRO
SISTEMA HIDRAULICO - DEFENSA DEL FILTRO
HYDRAULICS - FILTER GUARD
HYDRAULICS - FILTER GUARD

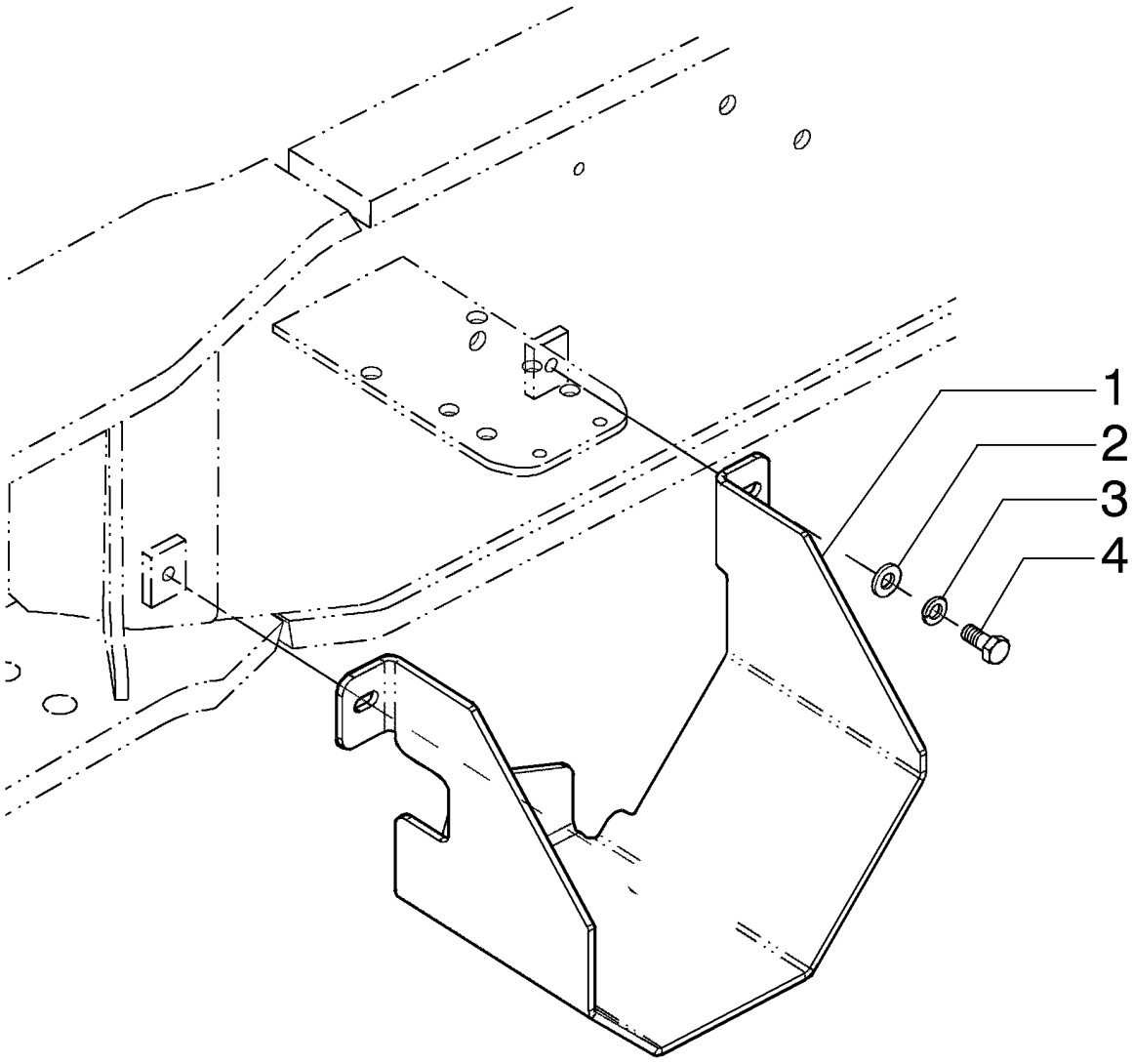

HYDRAULICS - FILTER GUARD
HYDRAULICS - FILTER GUARD
HYDRAULICS - FILTER GUARD
HYDRAULICS - FILTER GUARD

R	N	P.N.	MOD	Q	Denominação Description	Denominacion Bezeichnung	Description Descrizione	Denominação Beskrivelse	L.C.
1		84416396		1	PROTEÇÃO PROTECTION	DEFENSA SCHUTZABDECKUNG	GUARD PROTEZIONE	PROTECÇÃO BESKYTTELSESSKÆRM	070R
2		86625252		2	ARRUELA PLANA, M10 x 21.5 x 2.5, HT RONDELLE	ARANDELA UNTERLEGSCHEIBE	WASHER RONDELLA	ANILHA FLADSKIVE	131R
3		140028		2	TRAVA DA ARRUELA, M10 RONDELLE FREIN	ARANDELA DE BLOQUE SICHERUNGSSCHEIBE	LOCK WASHER RONDELLA DI SICUREZ	ANILHA DE RETENÇÃO LÅSESKIVE	132R
4		300383		2	PARAFUSO, Hex, M10 x 16, 8.8, Full Thd VIS	PERNO SCHRAUBE	BOLT BULLONE	PARAFUSO BOLT	140B

SECTION INDEX

37 - Engates, barras de tração e acoplamentos do implemento □□

37.000.00		ÍNDICE PICTOGRÁFICO - GANCHOS PARA REBOQUE E LASTRAGEM
37.140.01	01	CONTRAPESO, DIANTEIRO

ÍNDICE PICTOGRÁFICO - GANCHOS PARA REBOQUE E LASTRAGEM
INDICE PICTORICO - GANCHOS DE REMOLQUE Y LASTRADO
PICTORIAL INDEX - TOWING HOOKS & BALLASTING
PICTORIAL INDEX - TOWING HOOKS & BALLASTING

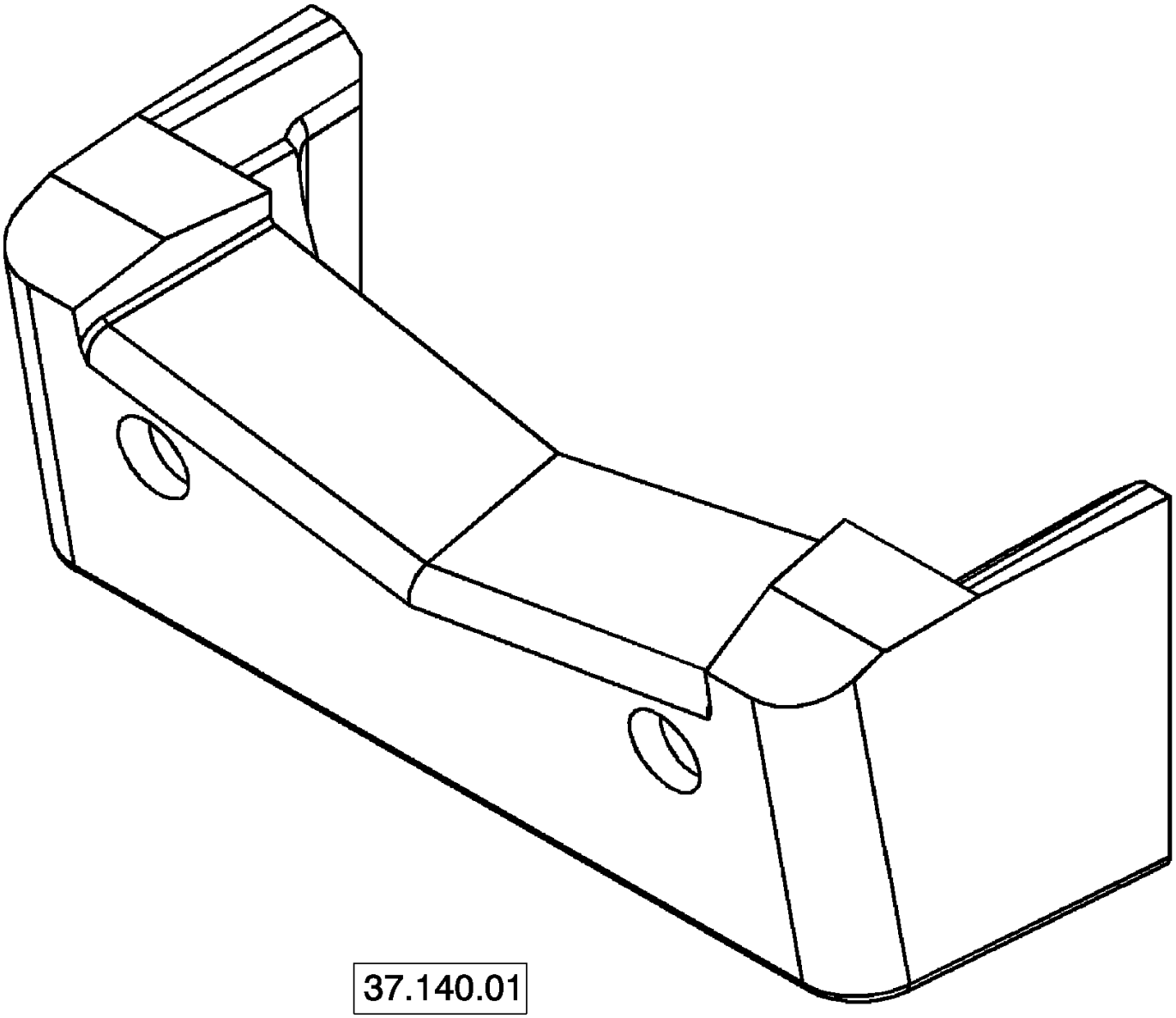

37.140.01

PICTORIAL INDEX - TOWING HOOKS & BALLASTING
PICTORIAL INDEX - TOWING HOOKS & BALLASTING
PICTORIAL INDEX - TOWING HOOKS & BALLASTING
PICTORIAL INDEX - TOWING HOOKS & BALLASTING

R	N	P.N.	MOD	Q	Denominação Description	Denominacion Bezeichnung	Description Descrizione	Denominação Beskrivelse	L.C.

37.140.01	01	p1	12/11

CONTRAPESO, DIANTEIRO
CONTRAPESO, DELANTERO
COUNTERWEIGHT, FRONT
COUNTERWEIGHT, FRONT

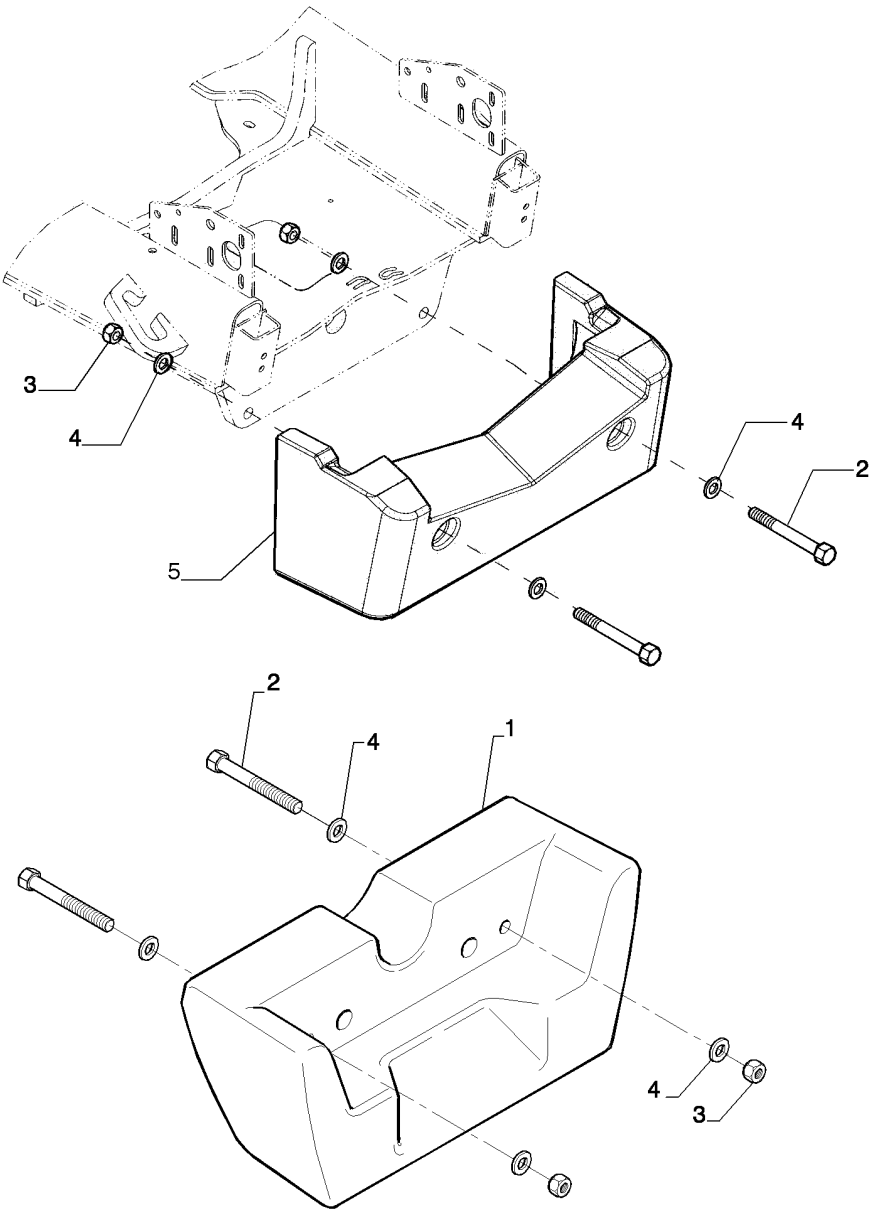

COUNTERWEIGHT, FRONT
COUNTERWEIGHT, FRONT
COUNTERWEIGHT, FRONT
COUNTERWEIGHT, FRONT

R	N	P.N.	MOD	Q	Denominação Description	Denominacion Bezeichnung	Description Descrizione	Denominação Beskrivelse	L.C.
1		84254687		1	CONTRAPESO, 700lb CONTREPOIDS	CONTRAPESO GEGENGEWICHT	COUNTERWEIGHT CONTRAPPESO	CONTRAPESO KONTRAVÆGT	222C
2		827-20170		2	PARAFUSO, Hex, M20 x 170, 10.9 VIS	PERNO SCHRAUBE	BOLT BULLONE	PARAFUSO BOLT	140B
3		829-1420		2	PORCA, M20, Cl 10 ECROU	TUERCA MUTTER	NUT DADO	PORCA MØTRIK	010D
4		87655047		4	ARRUELA ESPECIAL RONDELLE SPECIALE	ARANDELA ESPECIAL SPEZIALUNTERLEGSCH	SPECIAL WASHER RONDELLA SPECIALE	ANILHA ESPECIAL SPECIALSKIVE	Z333
5		84534623		1	CONTRAPESO, 412lb CONTREPOIDS	CONTRAPESO GEGENGEWICHT	COUNTERWEIGHT CONTRAPPESO	CONTRAPESO KONTRAVÆGT	222C

SECTION INDEX

39 - Estruturas e lastro □□

39.000.00		ÍNDICE PICTOGRÁFICO - COMPONENTES DA ESTRUTURA
39.100.02	01	CHASSI / SUPORTES, COBERTURAS - TELA, ENTRADA DE AR
39.102.01	01	ESTABILIZADOR
39.105.07	01	RETROESCAVADEIRA - BOOM E TORRE DE OSCILAÇÃO
39.106.01	01	RETROESCAVADEIRA - PROTEÇÃO DO BRAÇO
39.121.01	01	RETROESCAVADEIRA - BRAÇO, EXTENSÍVEL (EXTERNO)
39.121.02	02	RETROESCAVADEIRA - BRAÇO EXTENSÍVEL (INTERNO)
39.121.03	01	RETROESCAVADEIRA - ACOPLAMENTO E PINOS DA CAÇAMBA
39.121.04	01	RETROESCAVADEIRA - ACOPLAMENTO E PINOS DA CAÇAMBA
39.121.05	01	RETROESCAVADEIRA - ELO, RETO
39.121.06	01	RETROESCAVADEIRA - ACOPLAMENTO HIDRÁULICO
39.125.01	01	ESTRUTURA - ELEVAÇÃO DA CARREGADEIRA
39.125.02	01	CARREGADEIRA - ARTICULAÇÃO CILINDRO DA CAÇAMBA

ÍNDICE PICTOGRÁFICO - COMPONENTES DA ESTRUTURA
INDICE PICTORICO - COMPONENTES DE LA ESTRUCTURA
PICTORIAL INDEX - FRAME COMPONENTS
PICTORIAL INDEX - FRAME COMPONENTS

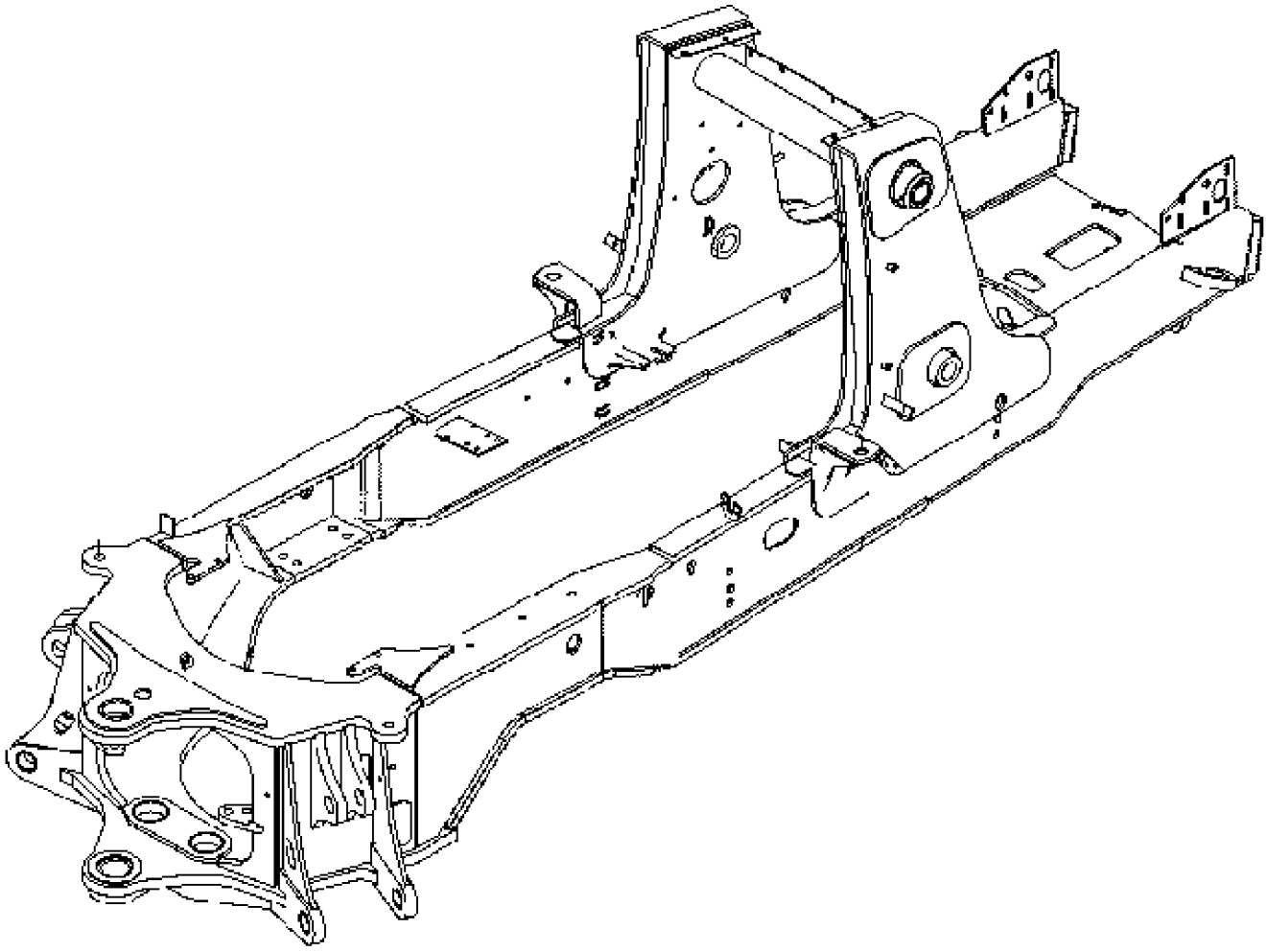

39.100.02

PICTORIAL INDEX - FRAME COMPONENTS
PICTORIAL INDEX - FRAME COMPONENTS
PICTORIAL INDEX - FRAME COMPONENTS
PICTORIAL INDEX - FRAME COMPONENTS

R	N	P.N.	MOD	Q	Denominação Description	Denominacion Bezeichnung	Description Descrizione	Denominação Beskrivelse	L.C.

39.100.02	01	p1	12/11

CHASSI / SUPORTES, COBERTURAS - TELA, ENTRADA DE AR
CHASIS / SOPORTES, CUBIERTAS - PANTALLA, ENTRADA DE AIRE
CHASSIS / MOUNTS, POD - SCREEN, AIR INLET
CHASSIS / MOUNTS, POD - SCREEN, AIR INLET

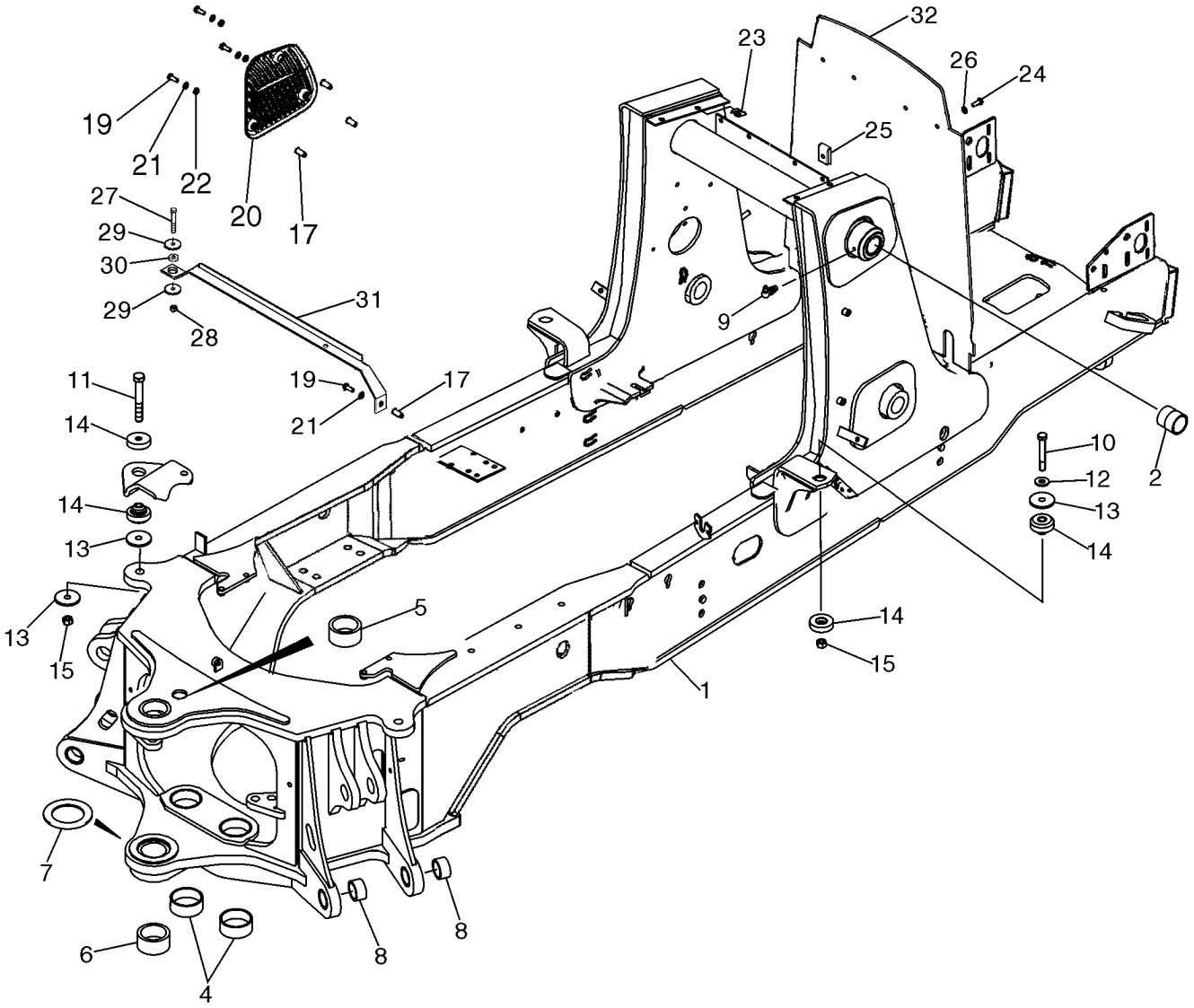

CHASSIS / MONTAGES, COSSE - GRILLE, ADMISSION D'AIR
CHASSIS / MOUNTS, POD - SCREEN, AIR INLET
CHASSIS / MOUNTS, POD - SCREEN, AIR INLET
CHASSIS / MOUNTS, POD - SCREEN, AIR INLET

R	N	P.N.	MOD	Q	Denominação Description	Denominacion Bezeichnung	Description Descrizione	Denominação Beskrivelse	L.C.
1		{84409696}		1	(2-8)				
2		84217542		2	BUCHA	CASQUILLO	BUSHING	CASQUILHO	095B
					BAGUE	BUCHSE	BOCCOLA	BØSNING	
4		114318A1		2	BUCHA, 80 x 5 x 28.8	CASQUILLO	BUSHING	BUCHA	1140
					DOUILLE	BUECHSE	BOCCOLA	BUSHING	
5		84226809		1	BUCHA	CASQUILLO	BUSHING	CASQUILHO	095B
					BAGUE	BUCHSE	BOCCOLA	BØSNING	
6		84226810		1	BUCHA	CASQUILLO	BUSHING	CASQUILHO	095B
					BAGUE	BUCHSE	BOCCOLA	BØSNING	
7		220413A1		1	ESPACADOR, 93 x 135 x 5 mm; Welded-On				
						ESPACIADOR	SPACER	ESPACADOR	8090
					ENTRETOISE	ABSTANDSSTUECK	DISTANZIALE	SPACER	
8		84326305		4	BUCHA	CASQUILLO	BUSHING	CASQUILHO	095B
					BAGUE	BUCHSE	BOCCOLA	BØSNING	
9		219-55		2	GRAXEIRA, 90º, 1/8" NPT x .84" lg				
						BOQUILLA DE LUBRICAC	LUBE NIPPLE	COPO DE LUBRIFICAÇÃ	060I
					GRAISSEUR	SCHMIERNIPPEL	INGRASSATORE	SMØRENIPPEL	
10		827-16085		2	PARAFUSO, Hex, M16 x 85, 10.9				
						PERNO	BOLT	PARAFUSO	140B
					VIS	SCHRAUBE	BULLONE	BOLT	
11		827-16100		2	PARAFUSO, Hex, M16 x 100, 10.9				
						PERNO	BOLT	PARAFUSO	140B
					VIS	SCHRAUBE	BULLONE	BOLT	
12		{84655044}		2					
13		186977A1		6	ARRUELA, 4,5 mm thick	ARANDELA	WASHER	ARRUELA	9720
					RONDELLE	UNTERLEGSCHEIBE	RONDELLA	WASHER	
14		411892A1		4	MONTAGEM DE BORRACHA, M16; Operator Compartment Pod Mounts				
						SOPORTE DE GOMA	RUBBER MOUNTING	MONTAGEM DE BORRAC	P777
					SUPPORT EN CAOUTCH	GUMMILAGER	SUPPORTO IN GOMMA	GUMMIBØSNING	
15		829-1416		4	PORCA, M16, Cl 10	TUERCA	NUT	PORCA	010D
					ECROU	MUTTER	DADO	MØTRIK	
17		87417383		3	ENCHIMENTO ROSCADO, Nut, M8				
						PIEZA DE INS. ROSCADA	THREADED INSERT	CASQUILHO ROSCADO	054I
					INSERT FILETE	GEWINDEEINSATZ	INSERTO FILETTATO	GEVINDINDSATS	
19		614-8030		3	PARAFUSO, Hex, M8 x 30, 8.8				
						PERNO	BOLT	PARAFUSO	140B
					VIS	SCHRAUBE	BULLONE	BOLT	
20		87324160		1	TELA, Air Inlet, Plastic, With Slots				
						PANTALLA	SCREEN	FILTRO ; PROTECÇÃO	047S
					TAMIS	GITTER; ABSCHIRMUNG	FILTRO; SCHERMO	SKÆRM	
21		87655042		3	ARRUELA ESPECIAL	ARANDELA ESPECIAL	SPECIAL WASHER	ANILHA ESPECIAL	Z333
					RONDELLE SPECIALE	SPEZIALUNTERLEGSCH	RONDELLA SPECIALE	SPECIALSKIVE	
22		87310109		3	ESPAÇADOR, 9.5 ID x 15 OD x 3.0 mm th				
						SEPARADOR	SPACER	ESPAÇADOR	075D
					ENTRETOISE	DISTANZSTÜCK	DISTANZIALE	AFSTANDSSTYKKE	
23		833-40310		4	PORCA, M10, U	TUERCA	NUT	PORCA	010D
					ECROU	MUTTER	DADO	MØTRIK	

39.100.02	01	p2	12/11

CHASSI / SUPORTES, COBERTURAS - TELA, ENTRADA DE AR
CHASIS / SOPORTES, CUBIERTAS - PANTALLA, ENTRADA DE AIRE
CHASSIS / MOUNTS, POD - SCREEN, AIR INLET
CHASSIS / MOUNTS, POD - SCREEN, AIR INLET

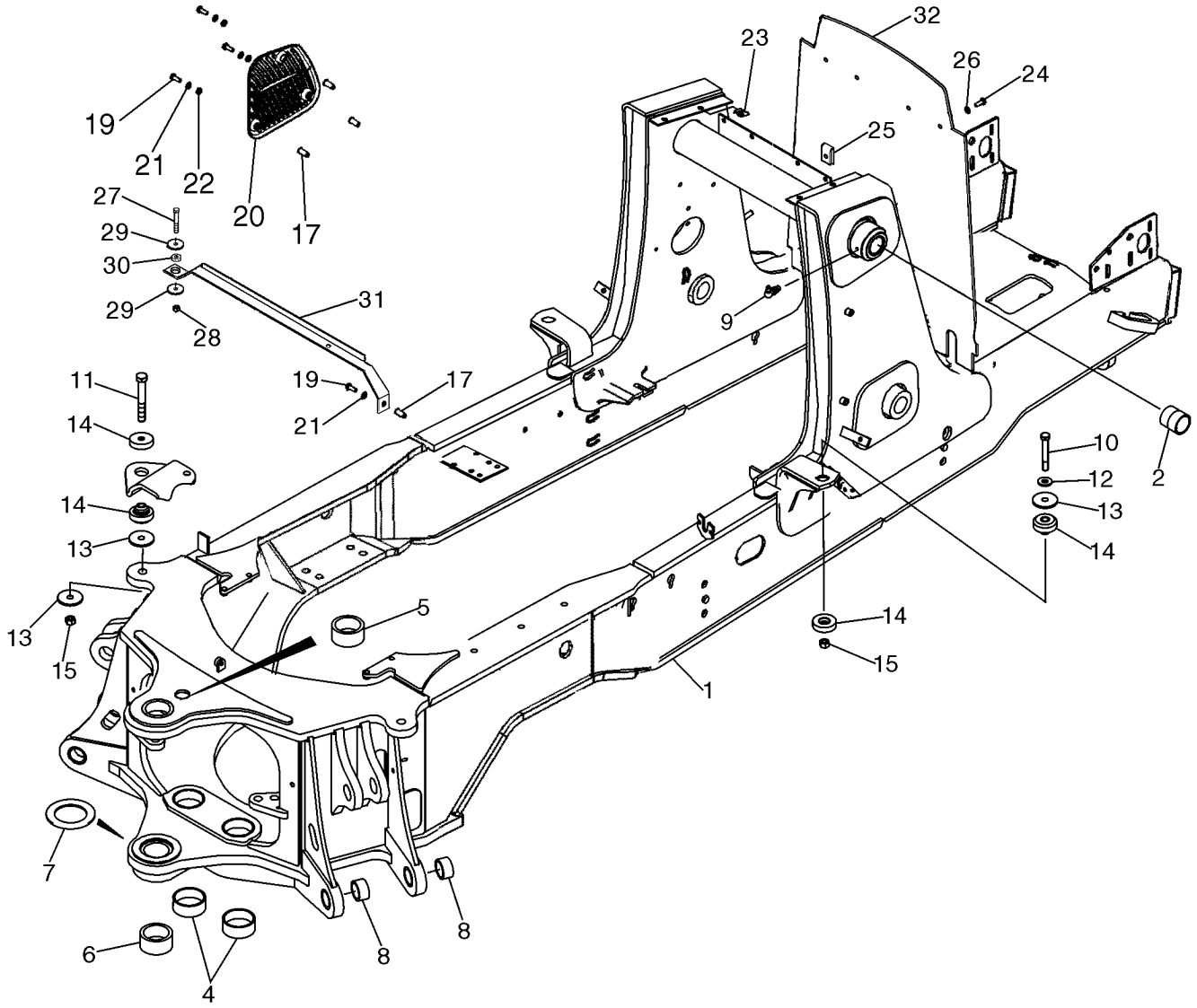

CHASSIS / MONTAGES, COSSE - GRILLE, ADMISSION D'AIR
CHASSIS / MOUNTS, POD - SCREEN, AIR INLET
CHASSIS / MOUNTS, POD - SCREEN, AIR INLET
CHASSIS / MOUNTS, POD - SCREEN, AIR INLET

R	N	P.N.	MOD	Q	Denominação Description	Denominacion Bezeichnung	Description Descrizione	Denominação Beskrivelse	L.C.
24		**806-8025**		4	PARAFUSO, Hex, Lock, M8 x 25, Cl 10.9				
					PERNO	BOLT	PARAFUSO		140B
					VIS	SCHRAUBE	BULLONE	BOLT	
25		**833-40408**		4	PORCA, M8, U	TUERCA	NUT	PORCA	010D
					ECROU	MUTTER	DADO	MØTRIK	
26		**87687101**		4	ARRUELA PLANA	ARANDELA	WASHER	ANILHA	131R
					RONDELLE	UNTERLEGSCHEIBE	RONDELLA	FLADSKIVE	
27		**614-10025**		1	PARAFUSO, Hex, M10 x 25, 8.8, Full Thd				
					PERNO	BOLT	PARAFUSO		140B
					VIS	SCHRAUBE	BULLONE	BOLT	
28		**829-1410**		1	PORCA, M10, Cl 10	TUERCA	NUT	PORCA	010D
					ECROU	MUTTER	DADO	MØTRIK	
29		**87655046**		2	ARRUELA ESPECIAL	ARANDELA ESPECIAL	SPECIAL WASHER	ANILHA ESPECIAL	Z333
					RONDELLE SPECIALE	SPEZIALUNTERLEGSCH	RONDELLA SPECIALE	SPECIALSKIVE	
30		**84342280**		1	ESPAÇADOR	SEPARADOR	SPACER	ESPAÇADOR	075D
					ENTRETOISE	DISTANZSTÜCK	DISTANZIALE	AFSTANDSSTYKKE	
31		**84254110**		1	PEGA DE SUPORTE	PIEZA DE APOYO	BRACKET, SUPPORTING	PEGA DE SUPORTE	215S
					EQUERRE	TRAGER, STUTZ	SQUADRETTA	BRACKET, SUPPORTING	
32		**87652272**		1	CORTINA	CORTINA	CURTAIN	CORTINA	088T
					RIDEAU	VORHANG	PROTEZIONE	FORHÆNG	

39.102.01	01	p1	10/11

ESTABILIZADOR
ESTABILIZADOR
ESTABILIZER
ESTABILIZER

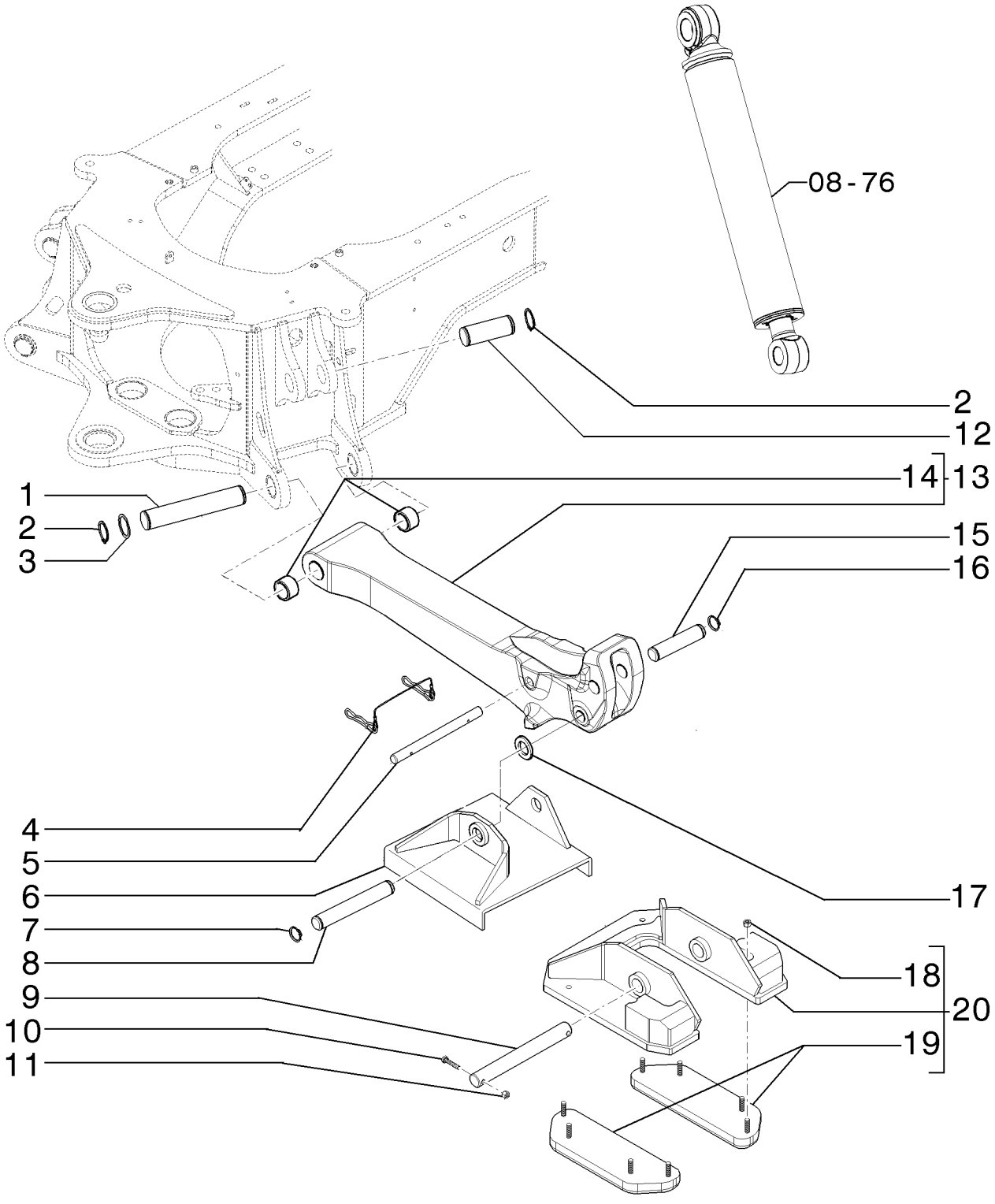

ESTABILIZER
ESTABILIZER
ESTABILIZER
ESTABILIZER

R	N	P.N.	MOD	Q	Denominação Description	Denominacion Bezeichnung	Description Descrizione	Denominação Beskrivelse	L.C.
1		84243665		2	PINO BROCHE	PASADOR PIN	PIN PERNO	PERNO STIFT	080P
2		84233536		8	ANEL ANNEAU	ANILLO RING	RING ANELLO	ANEL RING	045A
3		84231927		8	ESPAÇADOR ENTRETOISE	SEPARADOR DISTANZSTÜCK	SPACER DISTANZIALE	ESPAÇADOR AFSTANDSSTYKKE	075D
4		446454A1		1	PINO DE FIXAÇÃO GOUPILLE DE BLOCAGE	PASADOR DE BLOQUEO VERRIEGELUNGSSTIFT	LOCK PIN PERNO DI BLOCCAGGIC	PERNO DE FIXAÇÃO LÅSETAP	081P
5		87436782		1	PINO PIVÔ AXE DE PIVOT	BULÓN DE PIVOTE DREHZAPFEN	PIVOT PIN PERNO DI ARTICOLAZIC	PERNO OMDREJNINGSBOLT	P719
6		87535244		2	PLACA PLAQUE	PLACA PLATTE	PLATE PIASTRA	CHAPA PLADE	105P
7		D25279		4	ANEL DE PRESSÃO ANNEAU D'ARRET	ANILLO DE RESORTE SPRENGRING	SNAP RING ANELLO ELASTICO	ANEL LÅSERING	054A
8		D28648		2	PINO BROCHE	BOTADOR STIFT	PIN SPINA	PINO PIN	6200
9		D149033		2	PINO BROCHE	PASADOR PIN	PIN PERNO	PERNO STIFT	080P
10		814-10050		4	PARAFUSO, Hex, M10 x 50, 8.8 VIS	PERNO SCHRAUBE	BOLT BULLONE	PARAFUSO BOLT	140B
11		832-10410		4	CONTRA PORCA, M10 x 1.5, Cl 8 CONTRE-ECROU	TUERCA DE BLOQUEO SICHERUNGSMUTTER	LOCK NUT DADO DI BLOCCAGGIO	CONTRAPORCA LÅSEMØTRIK	P263
12		84243667		2	PINO BROCHE	PASADOR PIN	PIN PERNO	PERNO STIFT	080P
13		84300023		2	ESTABILIZADOR STABILISATEUR	ESTABILIZADOR STABILISATOR	STABILIZER STABILIZZATORE	ESTABILIZADOR STABILISATOR	220S
14		84229922		4	BUCHA BAGUE	CASQUILLO BUCHSE	BUSHING BOCCOLA	CASQUILHO BØSNING	095B
15		84243668		2	PINO BROCHE	PASADOR PIN	PIN PERNO	PERNO STIFT	080P
16		103-16175		4	ANEL DE PRESSÃO, #175, Ext ANNEAU D'ARRET	ANILLO DE RESORTE SPRENGRING	SNAP RING ANELLO ELASTICO	ANEL LÅSERING	054A
17		D143406		8	ARRUELA RONDELLE	ARANDELA UNTERLEGSCHEIBE	WASHER RONDELLA	ARRUELA WASHER	9720
18		832-41312		16	CONTRA PORCA, M12 x 1.75, Cl 10 CONTRE-ECROU	TUERCA DE BLOQUEO SICHERUNGSMUTTER	LOCK NUT DADO DI BLOCCAGGIO	CONTRAPORCA LÅSEMØTRIK	P263
19		84250576		4	PASTILHA COUSSIN	PASTILLA UNTERLAGE	PAD CUSCINO; TAMPONE	ESPAÇADOR BREMSEKLODS	060T
20		84290974		2	PASTILHA COUSSIN	PASTILLA UNTERLAGE	PAD CUSCINO; TAMPONE	ESPAÇADOR BREMSEKLODS	060T

39.105.07	01	p1	12/11

RETROESCAVADEIRA - BOOM E TORRE DE OSCILAÇÃO
RETROEXCAVADORA - BOOM Y TORRE DE OSCILACION
BACKHOE - BOOM AND SWING TOWER
BACKHOE - BOOM AND SWING TOWER

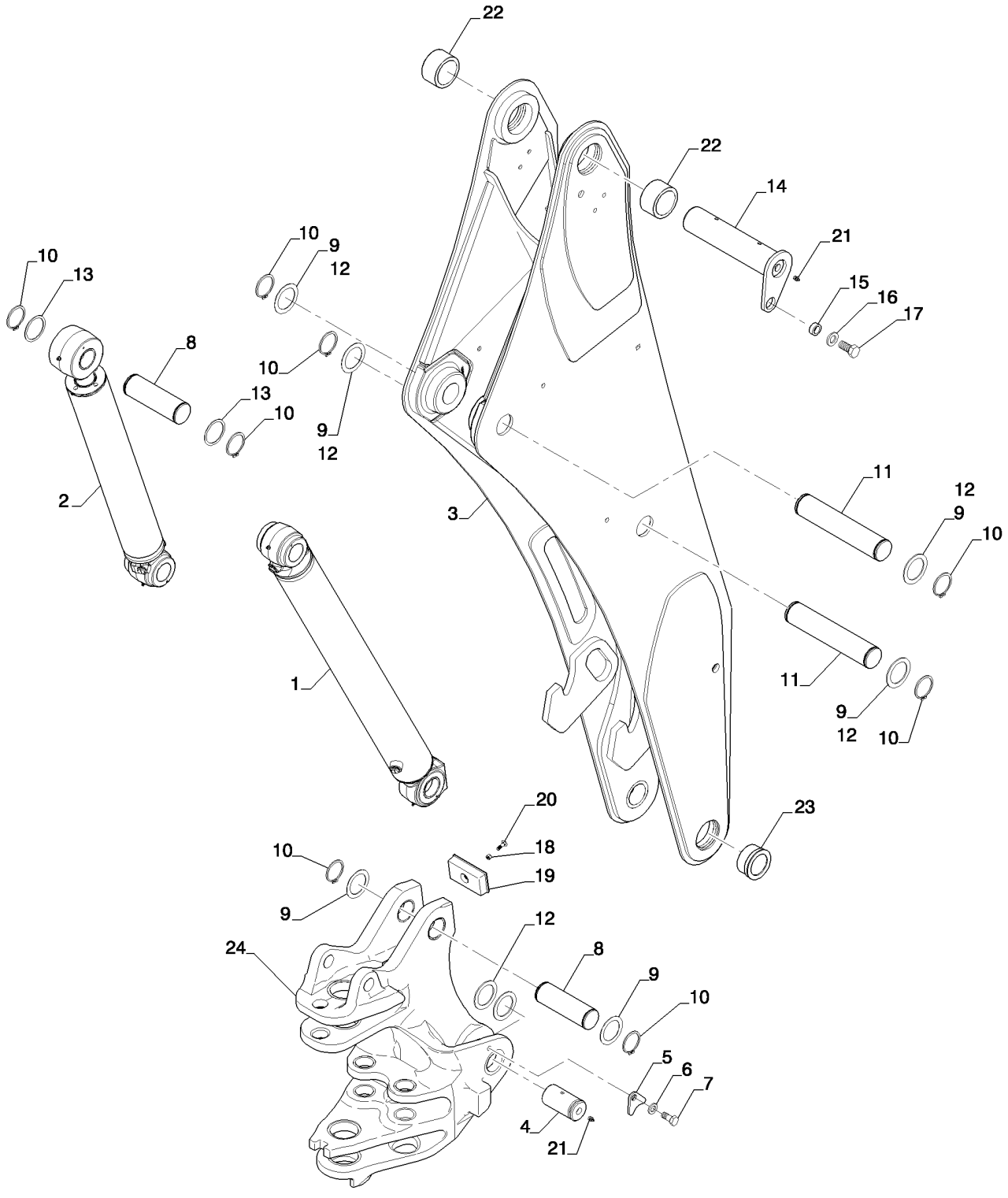

RETROPELLE - FLECHE ET TOURELLE DE DEBATTEMENT
BACKHOE - BOOM AND SWING TOWER
BACKHOE - BOOM AND SWING TOWER
BACKHOE - BOOM AND SWING TOWER

R	N	P.N.	MOD	Q	Denominação Description	Denominacion Bezeichnung	Description Descrizione	Denominação Beskrivelse	L.C.
1		84421585		1	CILINDRO HIDRÁULICO, Boom				
						CILINDRO HIDRÁULICO	HYDRAULIC CYLINDER	CILINDRO HIDRÁULICO	188C
					VERIN HYDRAULIQUE	HYDRAULIKZYLINDER	CILINDRO IDRAULICO	HYDRAULIKCYLINDER	
2		84421590		1	CILINDRO HIDRÁULICO, Dipper				
						CILINDRO HIDRÁULICO	HYDRAULIC CYLINDER	CILINDRO HIDRÁULICO	188C
					VERIN HYDRAULIQUE	HYDRAULIKZYLINDER	CILINDRO IDRAULICO	HYDRAULIKCYLINDER	
3		84245855		1	BRAÇO LANÇA, With Bushings				
						BRAZO	BOOM	LANÇA	136B
					FLECHE	AUSLEGER	BRACCIO	BOM	
4		84248744		2	PINO	PASADOR	PIN	PERNO	080P
					BROCHE	PIN	PERNO	STIFT	
5		84246323		2	RETENTOR	RETENEDOR	RETAINER	RETENTOR	109R
					DISPOSITIF DE RETENU	HALTERUNG	FERMO	HOLDER	
6		87655044		2	ARRUELA ESPECIAL, Washer				
						ARANDELA ESPECIAL	SPECIAL WASHER	ANILHA ESPECIAL	Z333
					RONDELLE SPECIALE	SPEZIALUNTERLEGSCH	RONDELLA SPECIALE	SPECIALSKIVE	
7		84246776		2	PARAFUSO TORQUE PREV				
						PERNO DE APRIETE PRI	PREV TORQUE BOLT	PARAF. BINÁRIO CONTF	A029
					BOULON DE SECURITE	SELBSTSICHERNDE SCI	BULLONE COPPIA PREV	BOLT, ALM. MOMENT	
8		84217317		2	PINO	PASADOR	PIN	PERNO	080P
					BROCHE	PIN	PERNO	STIFT	
9		123318A1		6	ARRUELA	ARANDELA	WASHER	ARRUELA	9720
					RONDELLE	UNTERLEGSCHEIBE	RONDELLA	WASHER	
10		84224886		8	ANEL	ANILLO	RING	ANEL	045A
					ANNEAU	RING	ANELLO	RING	
11		84248656		2	PINO	PASADOR	PIN	PERNO	080P
					BROCHE	PIN	PERNO	STIFT	
12		84255579		3	CALÇO DE AFINAÇÃO	SUPLEMENTO	SHIM	CALÇO DE AFINAÇÃO	198S
					CALE	AUSGLEICHSSCHEIBE	SPESSORE	MELLEMLÆG	
13		84224845		2	ESPAÇADOR	SEPARADOR	SPACER	ESPAÇADOR	075D
					ENTRETOISE	DISTANZSTÜCK	DISTANZIALE	AFSTANDSSTYKKE	
14		{84520512}		1					
15		122897A1		1	ESPACADOR	ESPACIADOR	SPACER	ESPACADOR	8090
					ENTRETOISE	ABSTANDSSTUECK	DISTANZIALE	SPACER	
16		87655047		1	ARRUELA ESPECIAL, Washer				
						ARANDELA ESPECIAL	SPECIAL WASHER	ANILHA ESPECIAL	Z333
					RONDELLE SPECIALE	SPEZIALUNTERLEGSCH	RONDELLA SPECIALE	SPECIALSKIVE	
17		604-20040		1	PARAFUSO, Hex, Lock, M20 x 40, Cl 8.8				
						PERNO	BOLT	PARAFUSO	140B
					VIS	SCHRAUBE	BULLONE	BOLT	
18		832-10410		1	CONTRA PORCA, M10 x 1.5, Cl 8				
						TUERCA DE BLOQUEO	LOCK NUT	CONTRAPORCA	P263
					CONTRE-ECROU	SICHERUNGSMUTTER	DADO DI BLOCCAGGIO	LÅSEMØTRIK	
19		84245639		1	PARA-CHOQUE	PARACHOQUES	BUMPER	PÁRA-CHOQUES	036P
					PARE-CHOC	STOSSFÄNGER	PARAURTI	STØDVÆRN	
20		711-10040		1	PARAFUSO, Short NK, M10 x 40, Cl8.8, Full Thd				
						PERNO ALOMADO	CARRIAGE BOLT	PARAFUSO DE CARROÇ	P123
					VIS A TETE BOMBEE	SCHLOSSSCHRAUBE	BULLONE A TESTA TONI	BRÆDDEBOLT	

39.105.07	01	p2	12/11

RETROESCAVADEIRA - BOOM E TORRE DE OSCILAÇÃO
RETROEXCAVADORA - BOOM Y TORRE DE OSCILACION
BACKHOE - BOOM AND SWING TOWER
BACKHOE - BOOM AND SWING TOWER

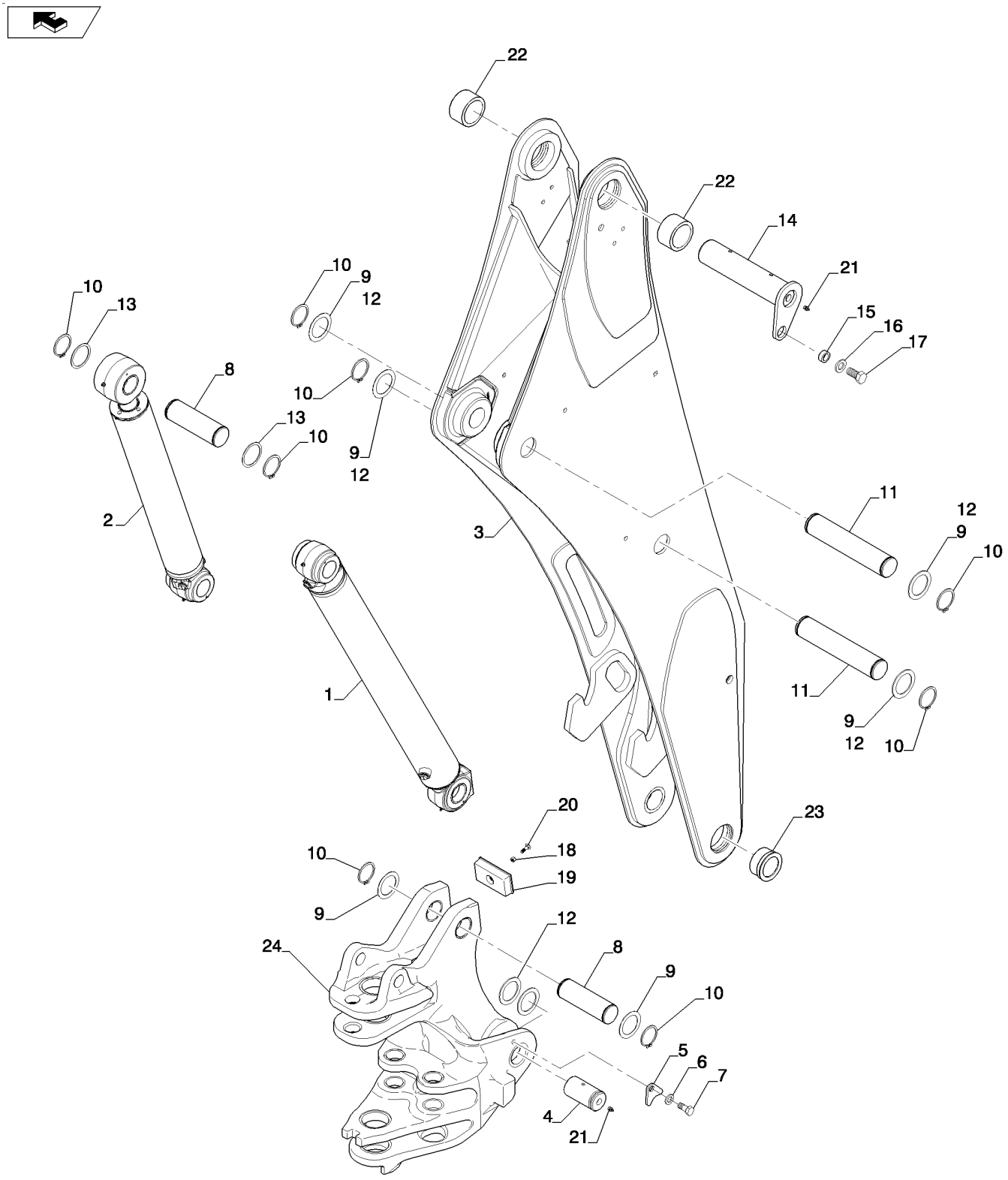

RETROPELLE - FLECHE ET TOURELLE DE DEBATTEMENT
BACKHOE - BOOM AND SWING TOWER
BACKHOE - BOOM AND SWING TOWER
BACKHOE - BOOM AND SWING TOWER

R	N	P.N.	MOD	Q	Denominação Description	Denominacion Bezeichnung	Description Descrizione	Denominação Beskrivelse	L.C.
21		**219-1**		5	GRAXEIRA, 1/8"-27 x .66 lg GRAISSEUR	BOQUILLA DE LUBRICA(SCHMIERNIPPEL	LUBE NIPPLE INGRASSATORE	COPO DE LUBRIFICAÇÃ(SMØRENIPPEL	060I
22		**84240578**		2	BUCHA BAGUE	CASQUILLO BUCHSE	BUSHING BOCCOLA	CASQUILHO BØSNING	095B
23		**84246051**		2	BUCHA BAGUE	CASQUILLO BUCHSE	BUSHING BOCCOLA	CASQUILHO BØSNING	095B

39.106.01	01	p1	12/11

RETROESCAVADEIRA - PROTEÇÃO DO BRAÇO
RETROEXCAVADORA - PROTECION DEL AGUILÓN
BACKHOE - GUARD BOOM
BACKHOE - GUARD BOOM

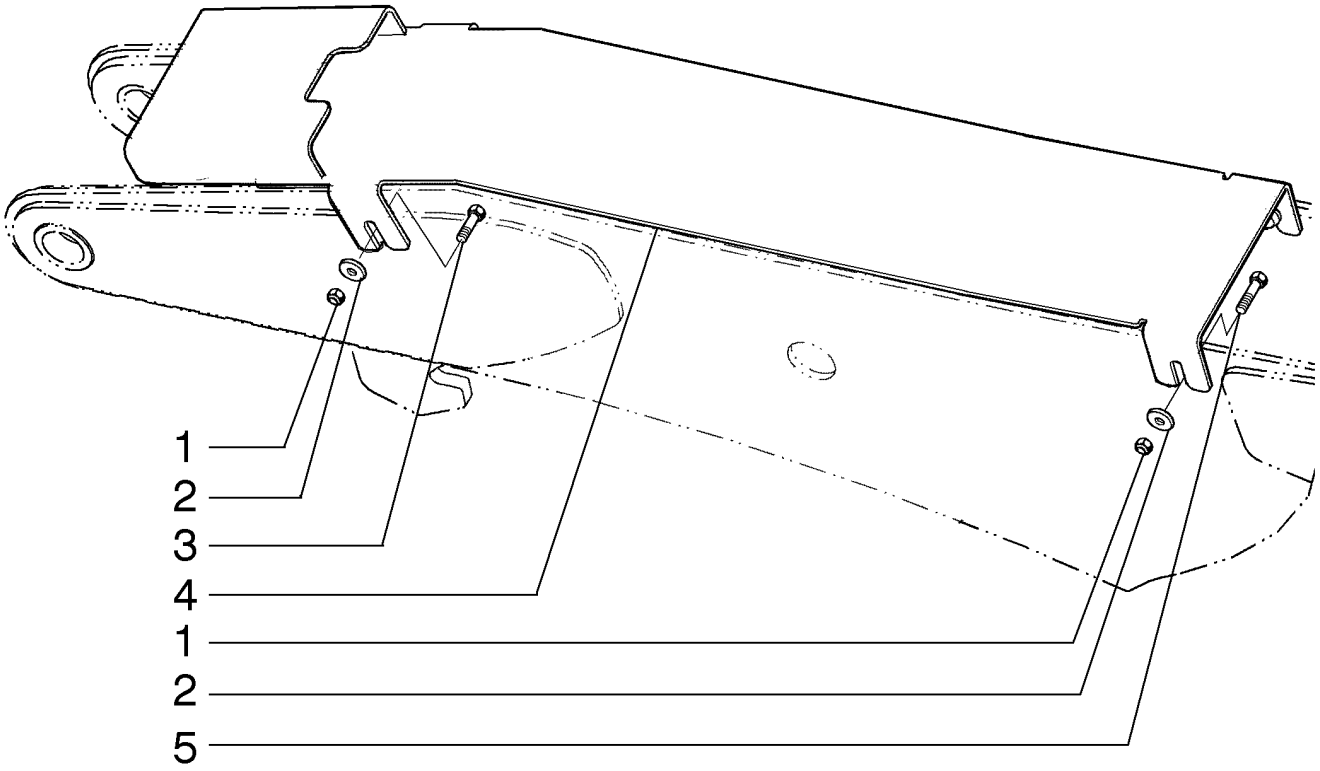

RETROPELLE - FLECHE ET TOURELLE DE DEBATTEMENT
BACKHOE - GUARD BOOM
BACKHOE - GUARD BOOM
BACKHOE - GUARD BOOM

R	N	P.N.	MOD	Q	Denominação Description	Denominacion Bezeichnung	Description Descrizione	Denominação Beskrivelse	L.C.
1		829-1412		4	PORCA, M12, Cl 10	TUERCA	NUT	PORCA	010D
					ECROU	MUTTER	DADO	MØTRIK	
2		86592701		8	ARRUELA PLANA, M12 x 35 x 5, HT				
						ARANDELA	WASHER	ANILHA	131R
					RONDELLE	UNTERLEGSCHEIBE	RONDELLA	FLADSKIVE	
3		84227693		2	PARAFUSO	PERNO ALOMADO	CARRIAGE BOLT	PARAFUSO DE CARROÇ	P123
					VIS A TETE BOMBEE	SCHLOSSSCHRAUBE	BULLONE A TESTA TONI	BRÆDDEBOLT	
4		84260388		1	PROTEÇÃO	DEFENSA	GUARD	PROTECÇÃO	070R
					PROTECTION	SCHUTZABDECKUNG	PROTEZIONE	BESKYTTELSESSKÆRM	
5		811-12040		2	PARAFUSO, Short NK, M12 x 40, Cl8.8, Full Thd				
						PERNO ALOMADO	CARRIAGE BOLT	PARAFUSO DE CARROÇ	P123
					VIS A TETE BOMBEE	SCHLOSSSCHRAUBE	BULLONE A TESTA TONI	BRÆDDEBOLT	

39.121.01	01	p1	12/11

RETROESCAVADEIRA - BRAÇO, EXTENSÍVEL (EXTERNO)
RETROEXCAVADORA - BRAZO, EXTENSIBLE (EXTERNO)
BACKHOE - DIPPER, EXTENDABLE (OUTER)
BACKHOE - DIPPER, EXTENDABLE (OUTER)

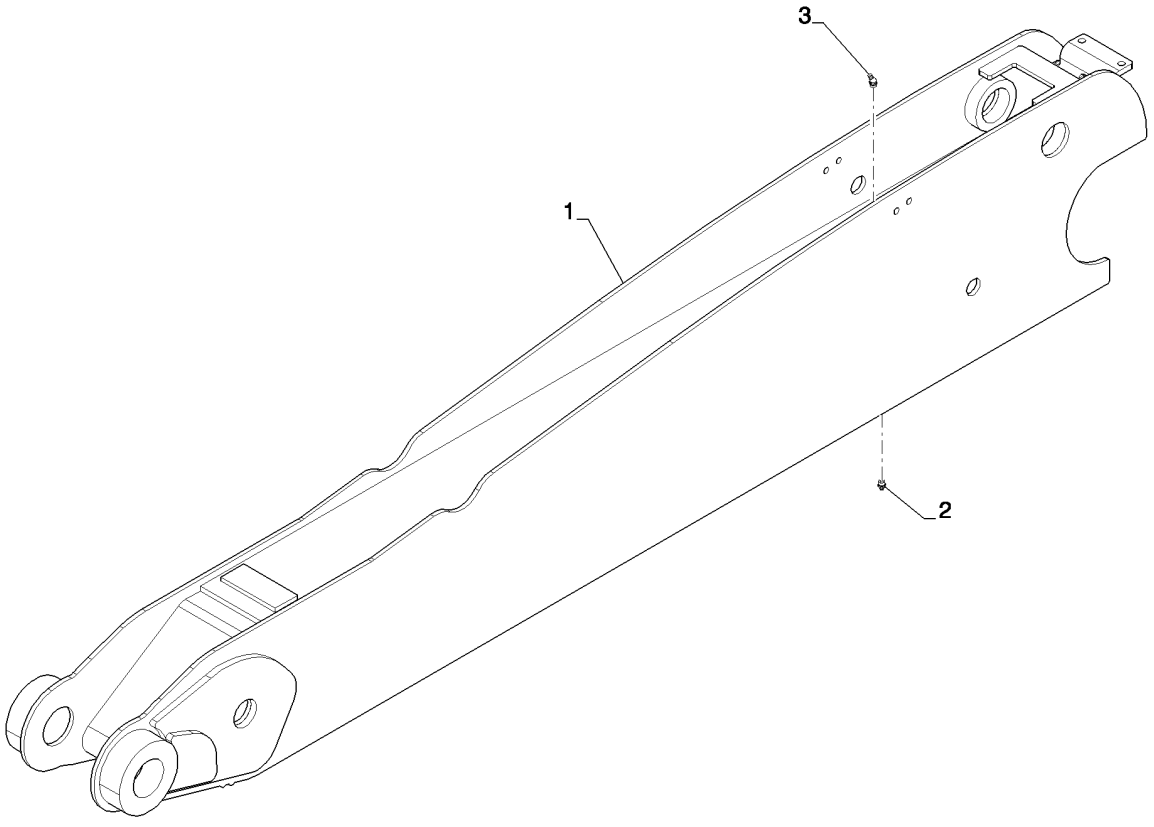

BACKHOE - DIPPER, EXTENDABLE (OUTER)
BACKHOE - DIPPER, EXTENDABLE (OUTER)
BACKHOE - DIPPER, EXTENDABLE (OUTER)
BACKHOE - DIPPER, EXTENDABLE (OUTER)

R	N	P.N.	MOD	Q	Denominação Description	Denominacion Bezeichnung	Description Descrizione	Denominação Beskrivelse	L.C.
1		84247079		1	IMERSOR, Includes Ref 2 and 3				
						BRAZO DEL CUCHARÓN	DIPPER	BRAÇO	P011
					BALANCIER	LÖFFELSTIEL	CUCCHIAIA	ARM	
2		219-86		1	GRAXEIRA, 1/8" x .62" lg, Drive				
						BOQUILLA DE LUBRICA(	LUBE NIPPLE	COPO DE LUBRIFICAÇÃ(	060I
					GRAISSEUR	SCHMIERNIPPEL	INGRASSATORE	SMØRENIPPEL	
3		219-89		1	GRAXEIRA, 45º, 1/8" NPT x .78" lg, Drive				
						BOQUILLA DE LUBRICA(	LUBE NIPPLE	COPO DE LUBRIFICAÇÃ(	060I
					GRAISSEUR	SCHMIERNIPPEL	INGRASSATORE	SMØRENIPPEL	

39.121.02	02	p1	12/11

RETROESCAVADEIRA - BRAÇO EXTENSÍVEL (INTERNO)
RETROEXCAVADORA - PALA, EXTENSIBLE (INTERNO)
BACKHOE - DIPPER, EXTENDABLE (INNER)
BACKHOE - DIPPER, EXTENDABLE (INNER)

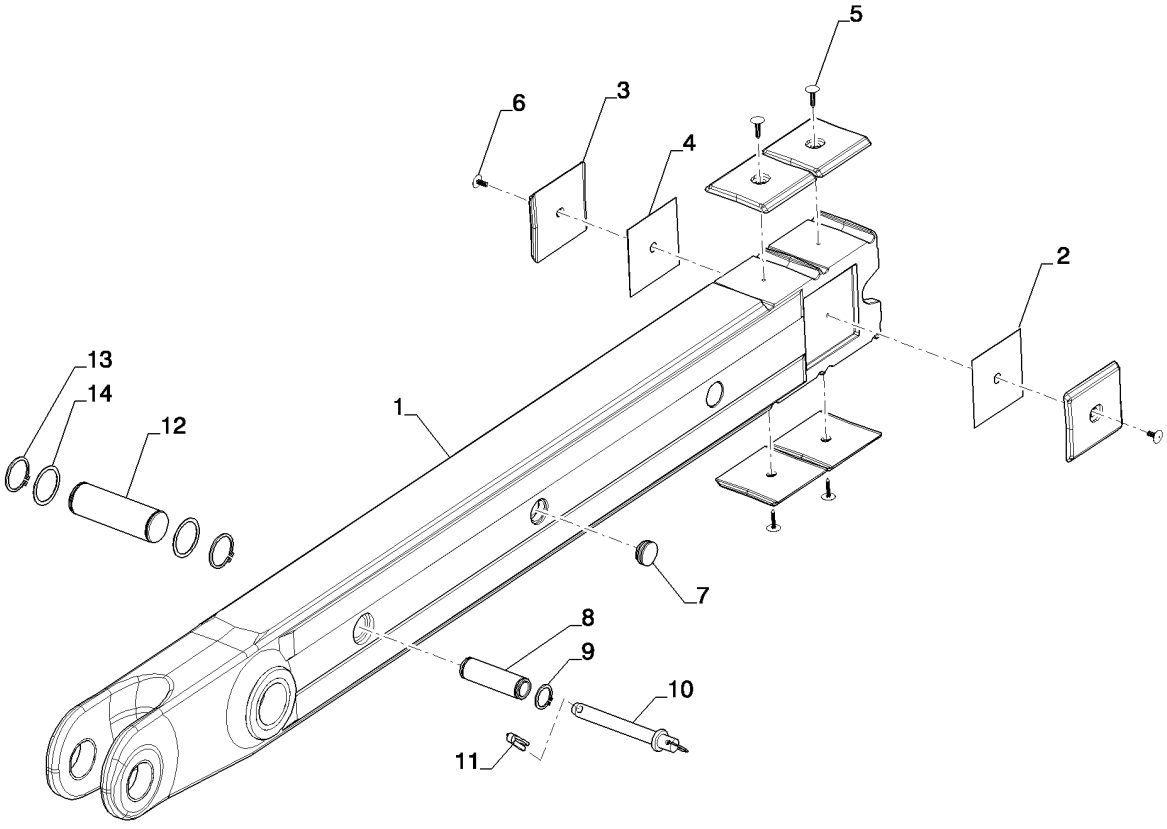

RETROPELLE - BALANCIER EXTENSIBLE
BACKHOE - DIPPER, EXTENDABLE (INNER)
BACKHOE - DIPPER, EXTENDABLE (INNER)
BACKHOE - DIPPER, EXTENDABLE (INNER)

R	N	P.N.	MOD	Q	Denominação Description	Denominacion Bezeichnung	Description Descrizione	Denominação Beskrivelse	L.C.
1		84234832		1	IMERSOR, 14 Foot BALANCIER	BRAZO DEL CUCHARÓN LÖFFELSTIEL	DIPPER CUCCHIAIA	BRAÇO ARM	P011
2		132844A1		1	CALÇO DE AFINAÇÃO CALE	SUPLEMENTO AUSGLEICHSSCHEIBE	SHIM SPESSORE	CALÇO DE AFINAÇÃO MELLEMLÆG	198S
3		451384A1		6	PLACA DE DESGASTE PLAQUE D'USURE	PLACA DE DESGASTE VERSCHLEISSPLATTE	WEAR PLATE PIASTRA ANTIUSURA	PLACA DE DESGASTE SLIDPLADE	P241
4		132842A1		1	CALÇO DE AFINAÇÃO CALE	SUPLEMENTO AUSGLEICHSSCHEIBE	SHIM SPESSORE	CALÇO DE AFINAÇÃO MELLEMLÆG	198S
5		183443A1		4	PINO BROCHE	PASADOR PIN	PIN PERNO	PERNO STIFT	080P
6		183509A1		2	PINO BROCHE	PASADOR PIN	PIN PERNO	PERNO STIFT	080P
7		D133865		4	BUJAO BOUCHON	TAPON STOPFEN	PLUG TAPPO	BUJAO PLUG	6400
8		300588A1		1	PINO BROCHE	PASADOR PIN	PIN PERNO	PERNO STIFT	080P
9		800-44040		2	ANEL DE PRESSÃO, M40, Ext ANNEAU D'ARRET	ANILLO DE RESORTE SPRENGRING	SNAP RING ANELLO ELASTICO	ANEL LÅSERING	054A
10		D140247		1	PINO DE FIXAÇÃO GOUPILLE DE BLOCAGE	PASADOR DE BLOQUEO VERRIEGELUNGSSTIFT	LOCK PIN PERNO DI BLOCCAGGIC	PERNO DE FIXAÇÃO LÅSETAP	081P
11		A33509		1	PINO BROCHE	PASADOR PIN	PIN PERNO	PERNO STIFT	080P
12		84225660		1	PINO BROCHE	PASADOR PIN	PIN PERNO	PERNO STIFT	080P
13		84224886		2	ANEL ANNEAU	ANILLO RING	RING ANELLO	ANEL RING	045A
14		84224845		2	ESPAÇADOR ENTRETOISE	SEPARADOR DISTANZSTÜCK	SPACER DISTANZIALE	ESPAÇADOR AFSTANDSSTYKKE	075D
15		D137218		2	BUCHA DOUILLE	CASQUILLO BUECHSE	BUSHING BOCCOLA	BUCHA BUSHING	1140

39.121.03	01	p1	12/11

RETROESCAVADEIRA - ACOPLAMENTO E PINOS DA CAÇAMBA
RETROEXCAVADORA - ACOPLAMIENTO Y PERNOS DEL CUCHARON
BACKHOE - COUPLER AND BUCKET PINS
BACKHOE - COUPLER AND BUCKET PINS

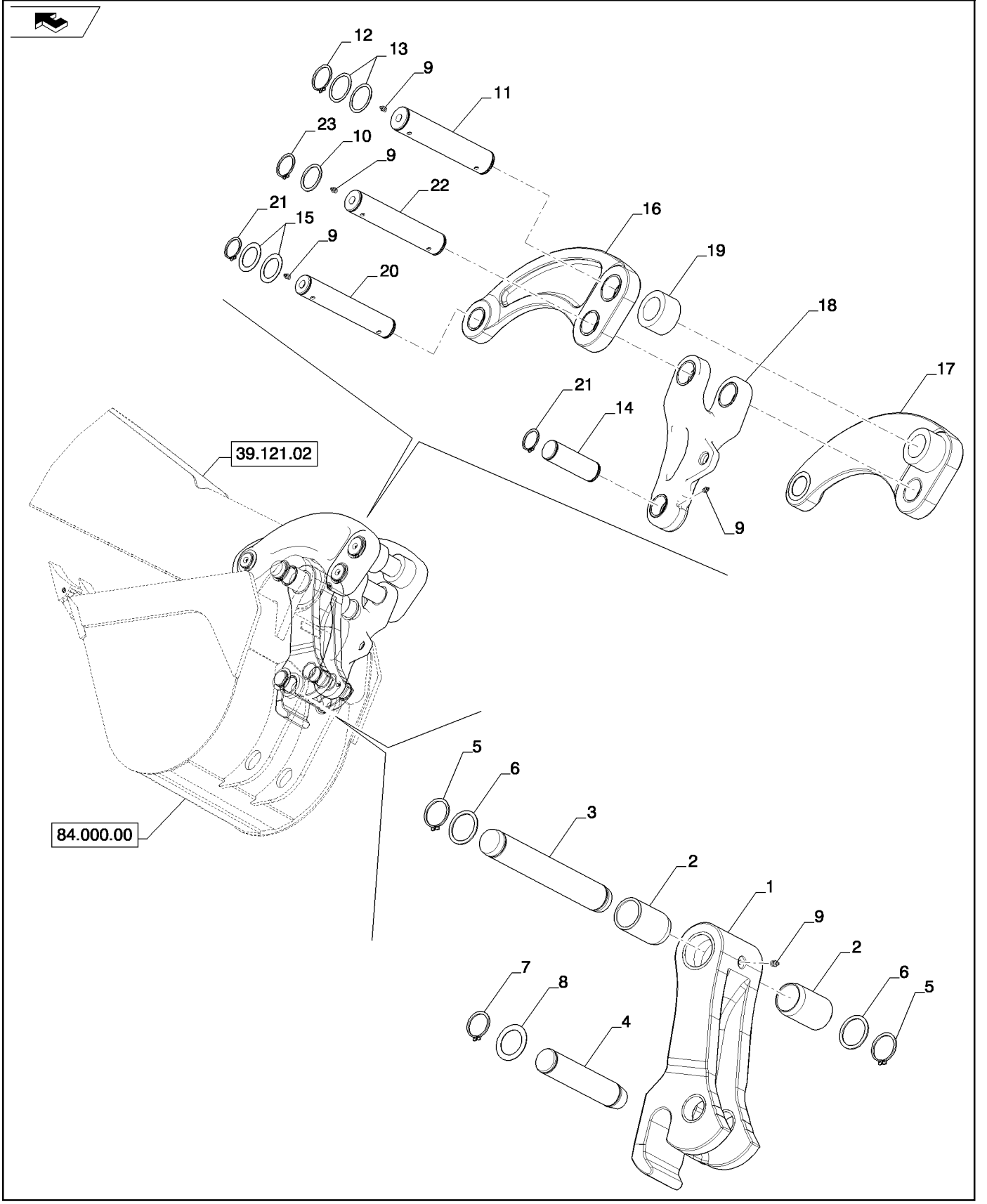

RETROPELLE - BALANCIER ET GODET
BACKHOE - COUPLER AND BUCKET PINS
BACKHOE - COUPLER AND BUCKET PINS
BACKHOE - COUPLER AND BUCKET PINS

R	N	P.N.	MOD	Q	Denominação Description	Denominacion Bezeichnung	Description Descrizione	Denominação Beskrivelse	L.C.
1		84229979		1	ELO CONJUNTO, Inc. Ref 24 and 25				
						ESLABON (CONJUNTO)	LINK ASSY.	ELO CONJUNTO	P488
					MAILLON (ASSEMBLE)	GLIED (KPLT.)	MAGLIA, COMPLESSIVO	LINK ASSY.	
2		84224880		2	BUCHA	CASQUILLO	BUSHING	CASQUILHO	095B
					BAGUE	BUCHSE	BOCCOLA	BØSNING	
3		84223654		1	PINO	PASADOR	PIN	PERNO	080P
					BROCHE	PIN	PERNO	STIFT	
3		84409739		1	PINO, 12" Bucket Only	PASADOR	PIN	PERNO	080P
					BROCHE	PIN	PERNO	STIFT	
4		84223653		1	PINO	PASADOR	PIN	PERNO	080P
					BROCHE	PIN	PERNO	STIFT	
5		84233536		2	ANEL	ANILLO	RING	ANEL	045A
					ANNEAU	RING	ANELLO	RING	
6		84231927		2	ESPAÇADOR	SEPARADOR	SPACER	ESPAÇADOR	075D
					ENTRETOISE	DISTANZSTÜCK	DISTANZIALE	AFSTANDSSTYKKE	
7		87016943		2	ANEL TRAVA	ANILLO DE CIERRE	RING SNAP	ANEL TRAVA	P345
					ANNEAU-D'ARRET	SICHERUNGSRING	ANELLO ELASTICO	RING SNAP	
8		495-81227		2	ARRUELA PLANA, 2 1/16" x 2 15/16" x .060"				
						ARANDELA	WASHER	ANILHA	131R
					RONDELLE	UNTERLEGSCHEIBE	RONDELLA	FLADSKIVE	
9		219-1		1	GRAXEIRA, 1/8"-27 x .66 lg	BOQUILLA DE LUBRICA(	LUBE NIPPLE	COPO DE LUBRIFICAÇÃ(	060I
					GRAISSEUR	SCHMIERNIPPEL	INGRASSATORE	SMØRENIPPEL	
10		84231927		2	ESPAÇADOR	SEPARADOR	SPACER	ESPAÇADOR	075D
					ENTRETOISE	DISTANZSTÜCK	DISTANZIALE	AFSTANDSSTYKKE	
11		84171217		1	PINO	PASADOR	PIN	PERNO	080P
					BROCHE	PIN	PERNO	STIFT	
12		84224886		2	ANEL	ANILLO	RING	ANEL	045A
					ANNEAU	RING	ANELLO	RING	
13		84224845		4	ESPAÇADOR	SEPARADOR	SPACER	ESPAÇADOR	075D
					ENTRETOISE	DISTANZSTÜCK	DISTANZIALE	AFSTANDSSTYKKE	
14		84223652		1	PINO	PASADOR	PIN	PERNO	080P
					BROCHE	PIN	PERNO	STIFT	
15		495-81227		6	ARRUELA PLANA, 2 1/16" x 2 15/16" x .060"				
						ARANDELA	WASHER	ANILHA	131R
					RONDELLE	UNTERLEGSCHEIBE	RONDELLA	FLADSKIVE	
16		84229982		1	ELO CONJUNTO	ESLABON (CONJUNTO)	LINK ASSY.	ELO CONJUNTO	P488
					MAILLON (ASSEMBLE)	GLIED (KPLT.)	MAGLIA, COMPLESSIVO	LINK ASSY.	
17		84229983		1	ELO CONJUNTO	ESLABON (CONJUNTO)	LINK ASSY.	ELO CONJUNTO	P488
					MAILLON (ASSEMBLE)	GLIED (KPLT.)	MAGLIA, COMPLESSIVO	LINK ASSY.	
18		84530015		1	BLOCO DE LIGAÇÃO	BLOQUE DE ESLABONE(	LINK BLOCK	PEÇA DE LIGAÇÃO	075G
					COULISSEAU	VERBINDUNGSBLOCK	GLIFO	KULISSEKLODS	
19		84170641		2	ESPAÇADOR	SEPARADOR	SPACER	ESPAÇADOR	075D
					ENTRETOISE	DISTANZSTÜCK	DISTANZIALE	AFSTANDSSTYKKE	
20		84171343		1	PINO	PASADOR	PIN	PERNO	080P
					BROCHE	PIN	PERNO	STIFT	
21		87016943		4	ANEL TRAVA	ANILLO DE CIERRE	RING SNAP	ANEL TRAVA	P345
					ANNEAU-D'ARRET	SICHERUNGSRING	ANELLO ELASTICO	RING SNAP	
22		84231908		1	PINO	PASADOR	PIN	PERNO	080P
					BROCHE	PIN	PERNO	STIFT	

39.121.03	01	p2	12/11

RETROESCAVADEIRA - ACOPLAMENTO E PINOS DA CAÇAMBA
RETROEXCAVADORA - ACOPLAMIENTO Y PERNOS DEL CUCHARON
BACKHOE - COUPLER AND BUCKET PINS
BACKHOE - COUPLER AND BUCKET PINS

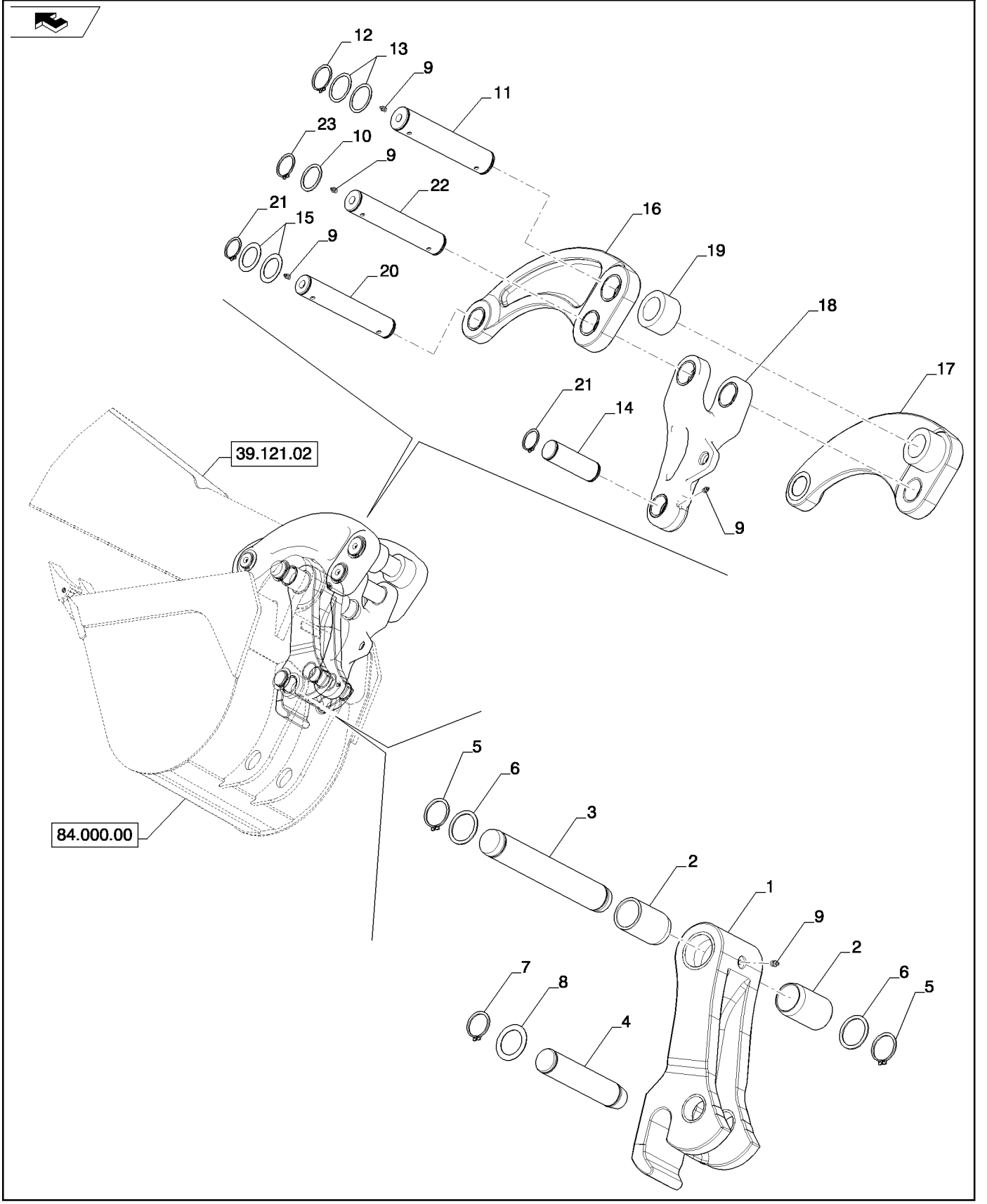

RETROPELLE - BALANCIER ET GODET
BACKHOE - COUPLER AND BUCKET PINS
BACKHOE - COUPLER AND BUCKET PINS
BACKHOE - COUPLER AND BUCKET PINS

R	N	P.N.	MOD	Q	Denominação Description	Denominacion Bezeichnung	Description Descrizione	Denominação Beskrivelse	L.C.
23		**84233536**		2	ANEL	ANILLO	RING	ANEL	045A
					ANNEAU	RING	ANELLO	RING	
24		**84227018**		2	BUCHA, 50 x 5 x 29 (Not Shown) Use with Ref 4				
						CASQUILLO	BUSHING	CASQUILHO	095B
					BAGUE	BUCHSE	BOCCOLA	BØSNING	
25		**84227023**		2	BUCHA, 80 x 6 x 30 (Not Shown) Use with Ref 2				
						CASQUILLO	BUSHING	CASQUILHO	095B
					BAGUE	BUCHSE	BOCCOLA	BØSNING	

39.121.04	01	p1	12/11

RETROESCAVADEIRA - ACOPLAMENTO E PINOS DA CAÇAMBA
RETROEXCAVADORA - ACOPLAMIENTO Y PERNOS DEL CUCHARON
BACKHOE - COUPLER AND BUCKET PINS
BACKHOE - COUPLER AND BUCKET PINS

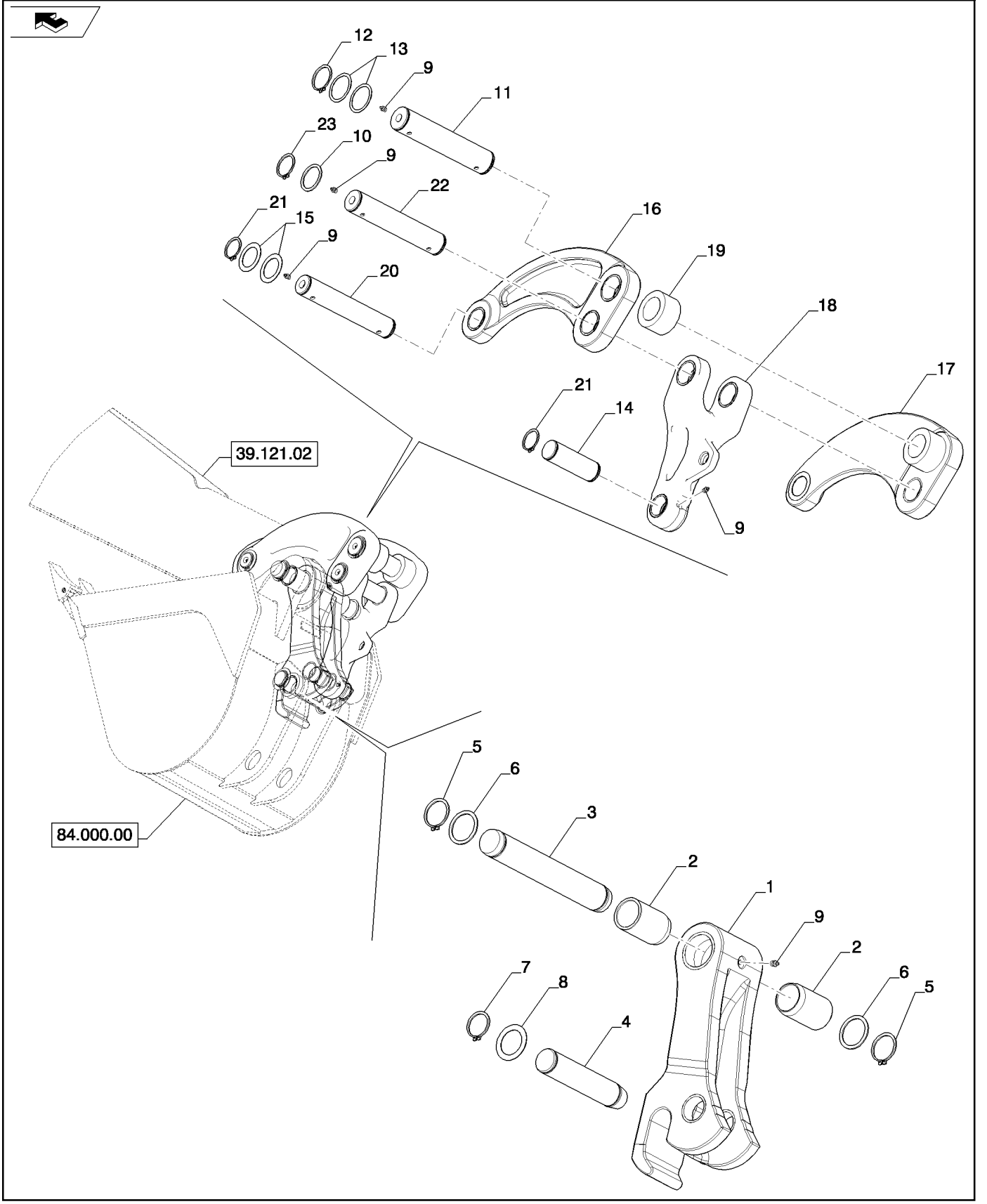

RETROPELLE - BALANCIER ET GODET
BACKHOE - COUPLER AND BUCKET PINS
BACKHOE - COUPLER AND BUCKET PINS
BACKHOE - COUPLER AND BUCKET PINS

R	N	P.N.	MOD	Q	Denominação Description	Denominacion Bezeichnung	Description Descrizione	Denominação Beskrivelse	L.C.
1		84229978		1	ELO CONJUNTO, Inc. Ref 24 and 25				
						ESLABON (CONJUNTO)	LINK ASSY.	ELO CONJUNTO	P488
					MAILLON (ASSEMBLE)	GLIED (KPLT.)	MAGLIA, COMPLESSIVO	LINK ASSY.	
2		84224880		2	BUCHA	CASQUILLO	BUSHING	CASQUILHO	095B
					BAGUE	BUCHSE	BOCCOLA	BØSNING	
3		84223654		1	PINO	PASADOR	PIN	PERNO	080P
					BROCHE	PIN	PERNO	STIFT	
4		84223653		1	PINO	PASADOR	PIN	PERNO	080P
					BROCHE	PIN	PERNO	STIFT	
5		84233536		2	ANEL	ANILLO	RING	ANEL	045A
					ANNEAU	RING	ANELLO	RING	
6		84231927		2	ESPAÇADOR	SEPARADOR	SPACER	ESPAÇADOR	075D
					ENTRETOISE	DISTANZSTÜCK	DISTANZIALE	AFSTANDSSTYKKE	
7		87016943		2	ANEL TRAVA	ANILLO DE CIERRE	RING SNAP	ANEL TRAVA	P345
					ANNEAU-D'ARRET	SICHERUNGSRING	ANELLO ELASTICO	RING SNAP	
8		495-81227		2	ARRUELA PLANA, 2 1/16" x 2 15/16" x .060"				
						ARANDELA	WASHER	ANILHA	131R
					RONDELLE	UNTERLEGSCHEIBE	RONDELLA	FLADSKIVE	
9		219-1		7	GRAXEIRA, 1/8"-27 x .66 lg	BOQUILLA DE LUBRICA(	LUBE NIPPLE	COPO DE LUBRIFICAÇÃ(	060I
					GRAISSEUR	SCHMIERNIPPEL	INGRASSATORE	SMØRENIPPEL	
10		84224845		12	ESPAÇADOR	SEPARADOR	SPACER	ESPAÇADOR	075D
					ENTRETOISE	DISTANZSTÜCK	DISTANZIALE	AFSTANDSSTYKKE	
11		84171217		1	PINO	PASADOR	PIN	PERNO	080P
					BROCHE	PIN	PERNO	STIFT	
12		84224886		2	ANEL	ANILLO	RING	ANEL	045A
					ANNEAU	RING	ANELLO	RING	
13		84224845		4	ESPAÇADOR	SEPARADOR	SPACER	ESPAÇADOR	075D
					ENTRETOISE	DISTANZSTÜCK	DISTANZIALE	AFSTANDSSTYKKE	
14		84231817		1	PINO	PASADOR	PIN	PERNO	080P
					BROCHE	PIN	PERNO	STIFT	
15		495-81227		4	ARRUELA PLANA, 2 1/16" x 2 15/16" x .060"				
						ARANDELA	WASHER	ANILHA	131R
					RONDELLE	UNTERLEGSCHEIBE	RONDELLA	FLADSKIVE	
16		84230435		1	ELO CONJUNTO	ESLABON (CONJUNTO)	LINK ASSY.	ELO CONJUNTO	P488
					MAILLON (ASSEMBLE)	GLIED (KPLT.)	MAGLIA, COMPLESSIVO	LINK ASSY.	
17		84230436		1	ELO CONJUNTO	ESLABON (CONJUNTO)	LINK ASSY.	ELO CONJUNTO	P488
					MAILLON (ASSEMBLE)	GLIED (KPLT.)	MAGLIA, COMPLESSIVO	LINK ASSY.	
18		84303420		1	ELO CONJUNTO	ESLABON (CONJUNTO)	LINK ASSY.	ELO CONJUNTO	P488
					MAILLON (ASSEMBLE)	GLIED (KPLT.)	MAGLIA, COMPLESSIVO	LINK ASSY.	
19		84170641		2	ESPAÇADOR	SEPARADOR	SPACER	ESPAÇADOR	075D
					ENTRETOISE	DISTANZSTÜCK	DISTANZIALE	AFSTANDSSTYKKE	
20		84171343		1	PINO	PASADOR	PIN	PERNO	080P
					BROCHE	PIN	PERNO	STIFT	
21		84233536		2	ANEL	ANILLO	RING	ANEL	045A
					ANNEAU	RING	ANELLO	RING	
22		84171217		1	PINO	PASADOR	PIN	PERNO	080P
					BROCHE	PIN	PERNO	STIFT	
23		84224886		2	ANEL	ANILLO	RING	ANEL	045A
					ANNEAU	RING	ANELLO	RING	

39.121.04	01	p2	12/11

RETROESCAVADEIRA - ACOPLAMENTO E PINOS DA CAÇAMBA
RETROEXCAVADORA - ACOPLAMIENTO Y PERNOS DEL CUCHARON
BACKHOE - COUPLER AND BUCKET PINS
BACKHOE - COUPLER AND BUCKET PINS

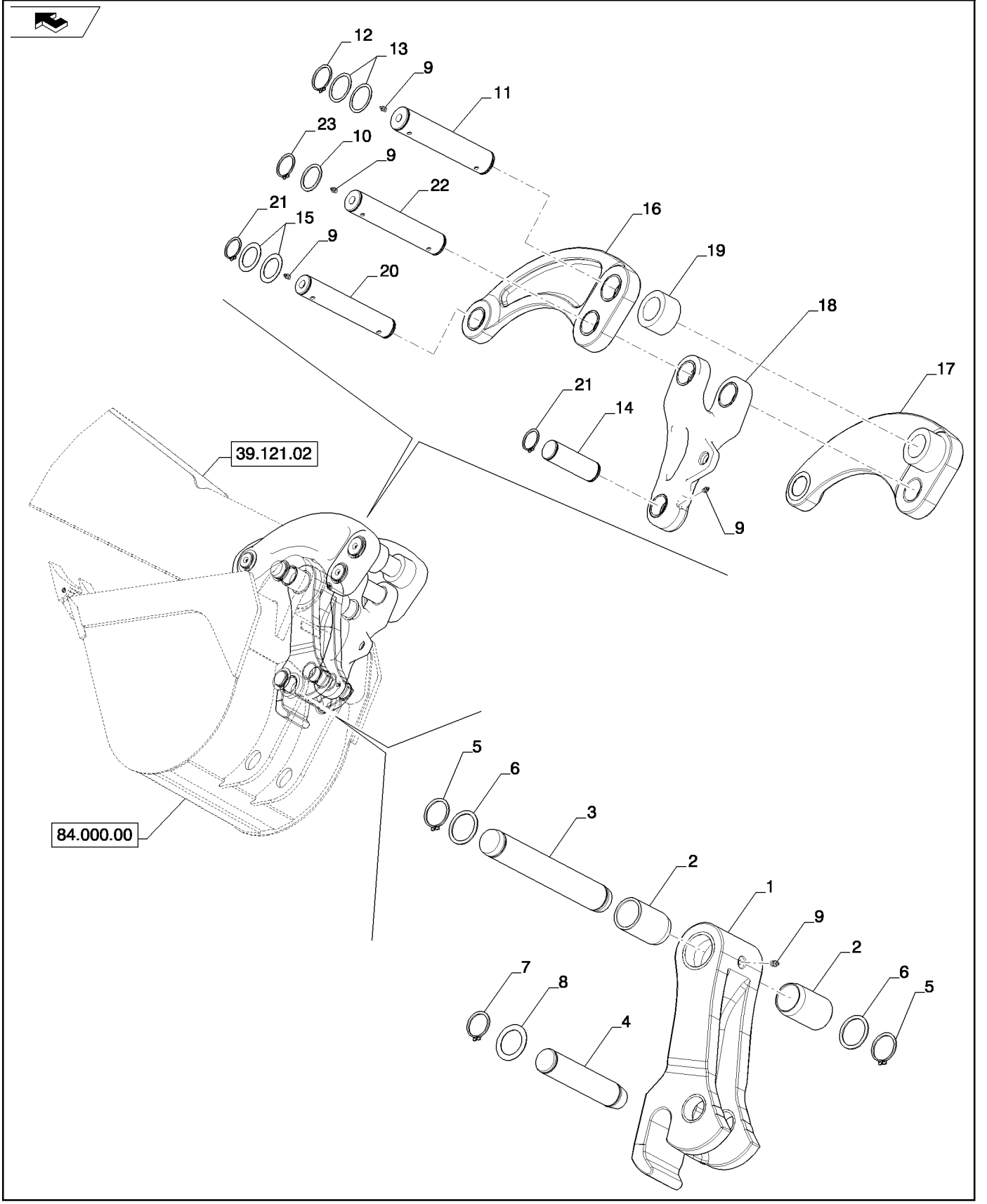

RETROPELLE - BALANCIER ET GODET
BACKHOE - COUPLER AND BUCKET PINS
BACKHOE - COUPLER AND BUCKET PINS
BACKHOE - COUPLER AND BUCKET PINS

R	N	P.N.	MOD	Q	Denominação Description	Denominacion Bezeichnung	Description Descrizione	Denominação Beskrivelse	L.C.
24		**84229923**		2	BUCHA, 55 x 5 x 29 (Not Shown) Used on Ref 1				
						CASQUILLO	BUSHING	CASQUILHO	095B
					BAGUE	BUCHSE	BOCCOLA	BØSNING	
25		**84227023**		2	BUCHA, 80 x 6 x 30 (Not Shown) Used on Ref 1				
						CASQUILLO	BUSHING	CASQUILHO	095B
					BAGUE	BUCHSE	BOCCOLA	BØSNING	

39.121.05	01	p1	11/11

RETROESCAVADEIRA - ELO, RETO
RETROEXCAVADORA - ESLABON, RECTO
BACKHOE - LINK, STRAIGHT
BACKHOE - LINK, STRAIGHT

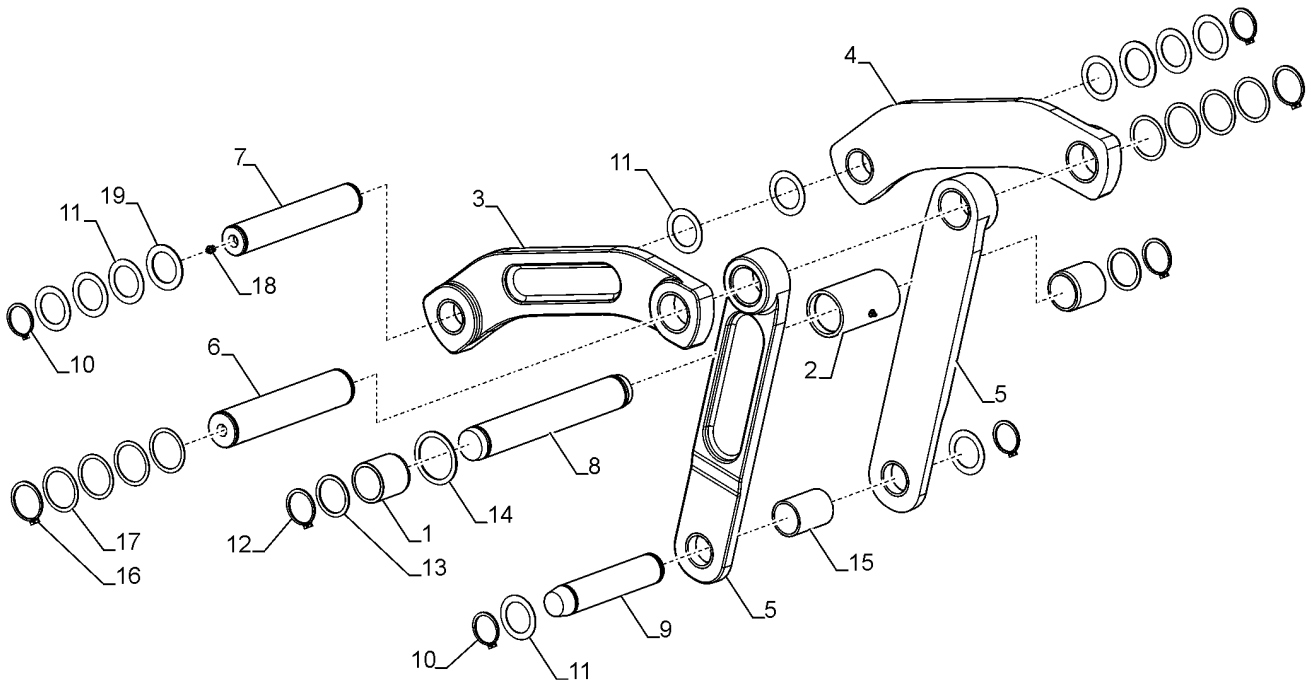

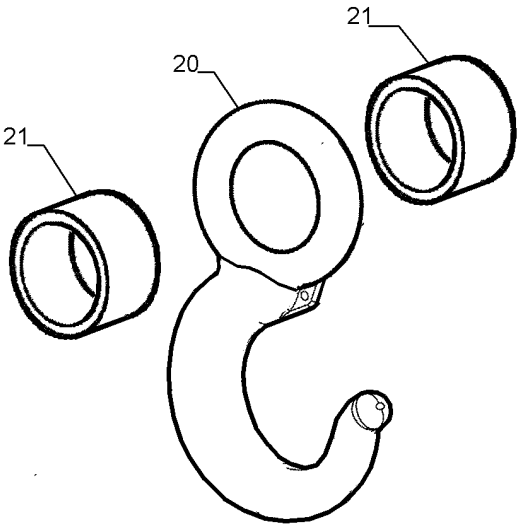

BACKHOE - LINK, STRAIGHT
BACKHOE - LINK, STRAIGHT
BACKHOE - LINK, STRAIGHT
BACKHOE - LINK, STRAIGHT

R	N	P.N.	MOD	Q	Denominação Description	Denominacion Bezeichnung	Description Descrizione	Denominação Beskrivelse	L.C.
1		84247142		2	BUCHA BAGUE	CASQUILLO BUCHSE	BUSHING BOCCOLA	CASQUILHO BØSNING	095B
2		84247140		1	ESPAÇADOR ENTRETOISE	SEPARADOR DISTANZSTÜCK	SPACER DISTANZIALE	ESPAÇADOR AFSTANDSSTYKKE	075D
3		84230684		1	ELO CONJUNTO MAILLON (ASSEMBLE)	ESLABON (CONJUNTO) GLIED (KPLT.)	LINK ASSY. MAGLIA, COMPLESSIVO	ELO CONJUNTO LINK ASSY.	P488
4		84230685		1	ELO CONJUNTO MAILLON (ASSEMBLE)	ESLABON (CONJUNTO) GLIED (KPLT.)	LINK ASSY. MAGLIA, COMPLESSIVO	ELO CONJUNTO LINK ASSY.	P488
5		84230693		2	ELO CONJUNTO MAILLON (ASSEMBLE)	ESLABON (CONJUNTO) GLIED (KPLT.)	LINK ASSY. MAGLIA, COMPLESSIVO	ELO CONJUNTO LINK ASSY.	P488
6		84171217		1	PINO BROCHE	PASADOR PIN	PIN PERNO	PERNO STIFT	080P
7		84171343		1	PINO BROCHE	PASADOR PIN	PIN PERNO	PERNO STIFT	080P
8		84223654		1	PINO BROCHE	PASADOR PIN	PIN PERNO	PERNO STIFT	080P
9		84223653		1	PINO BROCHE	PASADOR PIN	PIN PERNO	PERNO STIFT	080P
10		87016943		4	ANEL TRAVA ANNEAU-D'ARRET	ANILLO DE CIERRE SICHERUNGSRING	RING SNAP ANELLO ELASTICO	ANEL TRAVA RING SNAP	P345
11		495-81227		10	ARRUELA PLANA, 2 1/16" x 2 15/16" x .060" RONDELLE	ARANDELA UNTERLEGSCHEIBE	WASHER RONDELLA	ANILHA FLADSKIVE	131R
12		84233536		2	ANEL ANNEAU	ANILLO RING	RING ANELLO	ANEL RING	045A
13		84231927		2	ESPAÇADOR ENTRETOISE	SEPARADOR DISTANZSTÜCK	SPACER DISTANZIALE	ESPAÇADOR AFSTANDSSTYKKE	075D
14		D136392		1	CALCO, 3.05mm Thk CALE-REGLAGE	CALCE REGLAGE AUSGLEICHSCHEIBE	SHIM SPESSORE	CALCO SHIM	7770
15		84333098		1	ESPAÇADOR ENTRETOISE	SEPARADOR DISTANZSTÜCK	SPACER DISTANZIALE	ESPAÇADOR AFSTANDSSTYKKE	075D
16		84224886		2	ANEL ANNEAU	ANILLO RING	RING ANELLO	ANEL RING	045A
17		84224845		8	ESPAÇADOR ENTRETOISE	SEPARADOR DISTANZSTÜCK	SPACER DISTANZIALE	ESPAÇADOR AFSTANDSSTYKKE	075D
18		219-1		5	GRAXEIRA, 1/8"-27 x .66 lg GRAISSEUR	BOQUILLA DE LUBRICAC SCHMIERNIPPEL	LUBE NIPPLE INGRASSATORE	COPO DE LUBRIFICAÇÃ SMØRENIPPEL	060I
19		495-81282		2	ARRUELA PLANA, 2 1/16" x 3" x .109" RONDELLE	ARANDELA UNTERLEGSCHEIBE	WASHER RONDELLA	ANILHA FLADSKIVE	131R
20		84425437		1	ESPAÇADOR ENTRETOISE	SEPARADOR DISTANZSTÜCK	SPACER DISTANZIALE	ESPAÇADOR AFSTANDSSTYKKE	075D
21		84425442		2	ESPAÇADOR ENTRETOISE	SEPARADOR DISTANZSTÜCK	SPACER DISTANZIALE	ESPAÇADOR AFSTANDSSTYKKE	075D

39.121.06	01	p1	12/11

RETROESCAVADEIRA - ACOPLAMENTO HIDRÁULICO
RETROEXCAVADORA - ACOPLAMIENTO HIDRAULICO
BACKHOE - HYDRAULIC COUPLER
BACKHOE - HYDRAULIC COUPLER

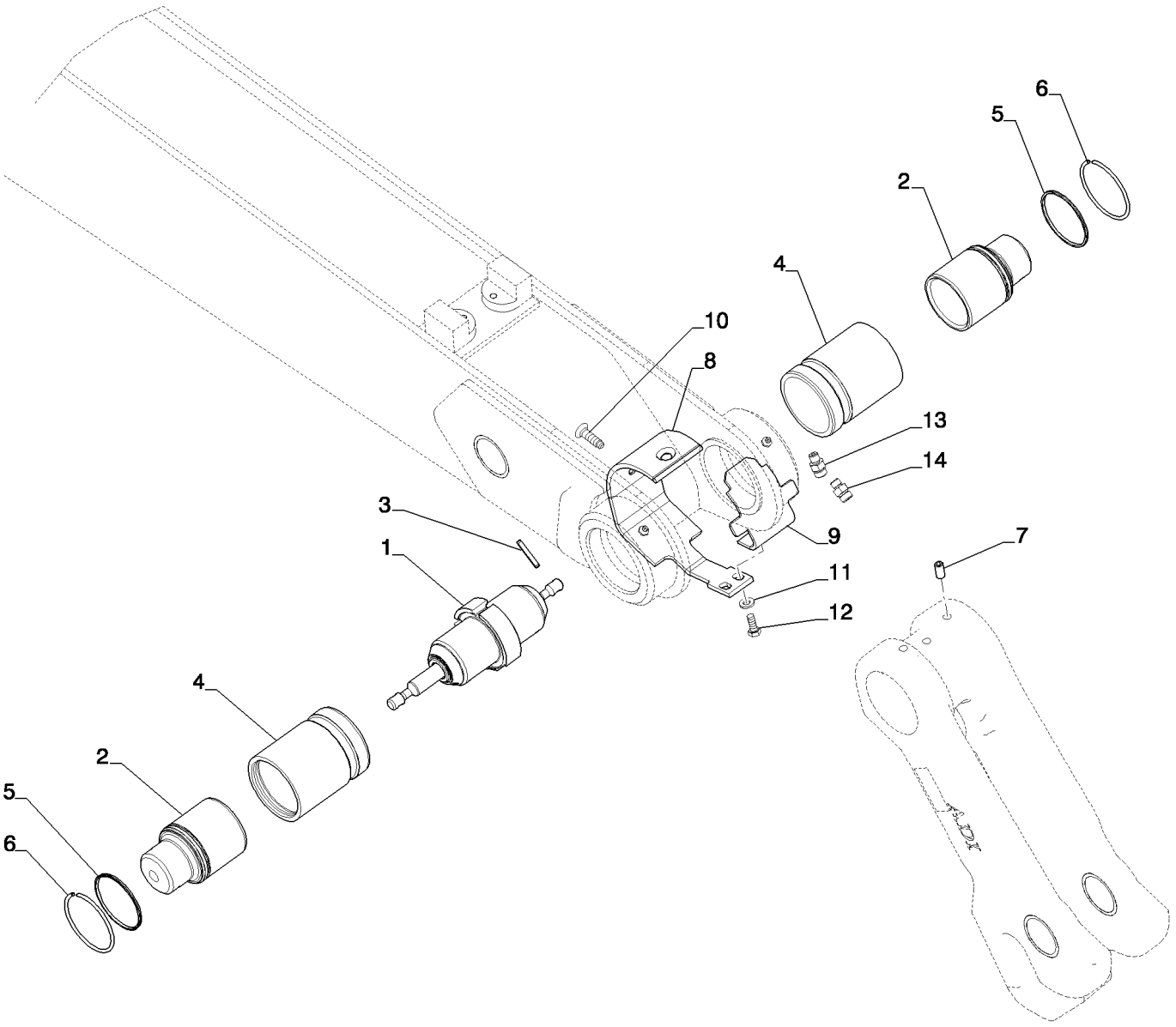

BACKHOE - HYDRAULIC COUPLER
BACKHOE - HYDRAULIC COUPLER
BACKHOE - HYDRAULIC COUPLER
BACKHOE - HYDRAULIC COUPLER

R	N	P.N.	MOD	Q	Denominação Description	Denominacion Bezeichnung	Description Descrizione	Denominação Beskrivelse	L.C.
1		84270939		1	CILINDRO HIDRÁULICO VERIN HYDRAULIQUE	CILINDRO HIDRÁULICO HYDRAULIKZYLINDER	HYDRAULIC CYLINDER CILINDRO IDRAULICO	CILINDRO HIDRÁULICO HYDRAULIKCYLINDER	188C
2		84249377		2	PINO BROCHE	PASADOR PIN	PIN PERNO	PERNO STIFT	080P
3		135-1233		2	PINO RANHURADO, 7/32" x 1 1/2", Hardened GOUPILLE CANNELEE	PASADOR RANURADO KERBSTIFT	GROOVED PIN PERNO SCANALATO	PERNO ESTRIADO TAP M/NOT	086P
4		448676A1		2	LUVA CILINDRO MANCHON CYLINDRE H	MANG. DE CILINDRO HI HYDR-ZYLINDERLAUFBU	HYD CYL SLEEVE MANICOTTO CILINDRO I	MANGA DE CILINDRO HYDRAULIKVENTILMAN(	Z299
5		434891A1		2	VEDAÇÃO DO LIMPADOR JOINT RACLEUR	JUNTA ROZANTE ABSTREIFDICHTUNG	WIPER SEAL GUARNIZIONE, RASCHI/	VEDANTE LIMPA PÁRA-E SKRABERING	Z350
6		406624A1		2	ANEL BAGUE	ANILLO RING	RING ANELLO	ANEL RING	7175
7		418070A1		4	PARAFUSO DE AJUSTE VIS DE REGLAGE	TORNILLO DE AJUSTE STELLSCHRAUBE	SET SCREW VITE DI FERMO	PARAFUSO DE FIXAÇÃC SÆTSKRUE	P327
8		84288091		1	PROTEÇÃO PROTECTION	DEFENSA SCHUTZABDECKUNG	GUARD PROTEZIONE	PROTECÇÃO BESKYTTELSESSKÆRM	070R
9		84300757		1	PROTEÇÃO PROTECTION	DEFENSA SCHUTZABDECKUNG	GUARD PROTEZIONE	PROTECÇÃO BESKYTTELSESSKÆRM	070R
10		84317837		2	PARAFUSO VIS A TETE FRAISEE	TORNILLO AVELLANADC SENKKOPFSCHRAUBE	COUNTERSUNK SCREW VITE SVASATA	PARAFUSO UNDERSÆNKET SKRUE	044V
11		87655042		2	ARRUELA ESPECIAL RONDELLE SPECIALE	ARANDELA ESPECIAL SPEZIALUNTERLEGSCH	SPECIAL WASHER RONDELLA SPECIALE	ANILHA ESPECIAL SPECIALSKIVE	Z333
12		607-8020		2	PARAFUSO, Hex, Lock, M8 x 20, Cl 10.9 VIS	PERNO SCHRAUBE	BOLT BULLONE	PARAFUSO BOLT	140B
13		87681202		1	CONECTOR HIDRÁUL CONNECTEUR HYDRAU	CONECTOR HIDRÁULIC(HYDR STECKVERBINDE	HYD CONNECTOR CONNETTORE IDRAULIC	CONECTOR HID. HYDRAULIKSTIK	020R
14		84265115		1	CONECTOR REDUTOR RACCORD REDUCTEUR	ACOPLAMIENTO DE RED REDUZIERSTÜCK	REDUCER FITTING RACCORDO RIDUTTORE	CONECTOR REDUTOR ARMATURREDUKTOR	P053
15		84300173		1	ELO CONJUNTO MAILLON (ASSEMBLE)	ESLABON (CONJUNTO) GLIED (KPLT.)	LINK ASSY. MAGLIA, COMPLESSIVO	ELO CONJUNTO LINK ASSY.	P488
15		84300169		1	ELO CONJUNTO MAILLON (ASSEMBLE)	ESLABON (CONJUNTO) GLIED (KPLT.)	LINK ASSY. MAGLIA, COMPLESSIVO	ELO CONJUNTO LINK ASSY.	P488

39.125.01	01	p1	12/11

ESTRUTURA - ELEVAÇÃO DA CARREGADEIRA
ESTRUCTURA - ELEVACION DE LA CARGADORA
FRAME - LOADER LIFT
FRAME - LOADER LIFT

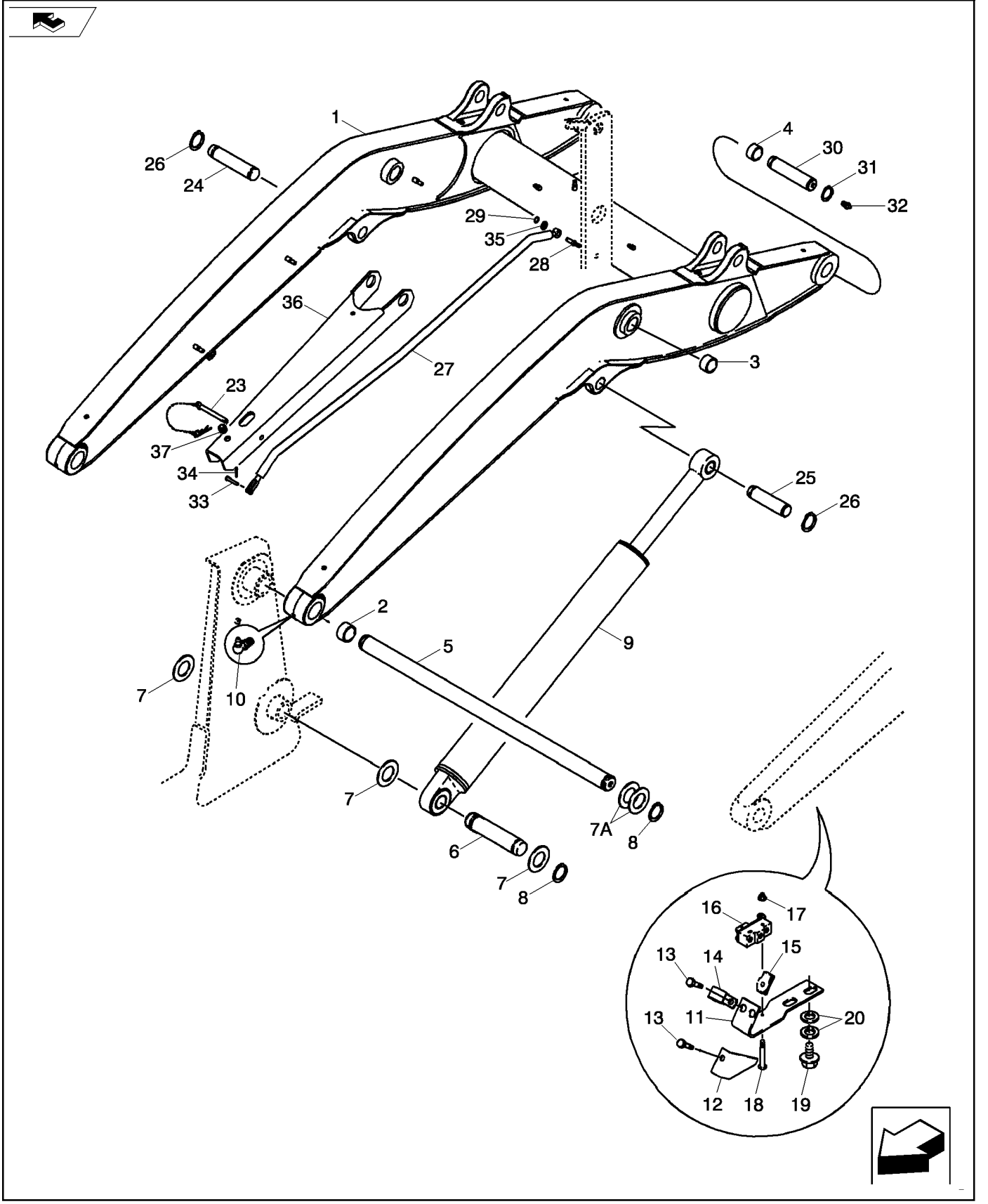

CADRE - RELEVAGE DE LA CHARGEUSE
FRAME - LOADER LIFT
FRAME - LOADER LIFT
FRAME - LOADER LIFT

R	N	P.N.	MOD	Q	Denominação Description	Denominacion Bezeichnung	Description Descrizione	Denominação Beskrivelse	L.C.
		REF			INSTRUÇÃO, Lift Cylinder, Support Strut, Return-To-Dig And Anti-Rollback				
						INSTRUCCIÓN	INSTRUCTION	INSTRUÇÃO	Z571
					INSTRUCTION	ANLEITUNG	ISTRUZIONI	INSTRUKTION	
1		**84330466**		1	BRAÇO DA CARREGADEIRA				
						BRAZO CARGADOR	LOADER ARM	BRAÇO DO CARREGAD(	C005
					BRAS DE CHARGEUR	LADERARM	BRACCIO CARICATORE	LÆSSEARM	
2		**D127542**		4	BUCHA	CASQUILLO	BUSHING	BUCHA	1140
					DOUILLE	BUECHSE	BOCCOLA	BUSHING	
3		**100696A1**		4	BUCHA, Bucket Cylinder Link Pivot; Not Included with Frame; Purchase Separately				
						CASQUILLO	BUSHING	CASQUILHO	095B
					BAGUE	BUCHSE	BOCCOLA	BØSNING	
4		**109268A1**		4	BUCHA	CASQUILLO	BUSHING	CASQUILHO	095B
					BAGUE	BUCHSE	BOCCOLA	BØSNING	
5		**D145767**		1	EIXO, SHAFT	ARBOL	SHAFT	EIXO	7590
					ARBRE	WELLE	ALBERO	SHAFT	
6		**335177A1**		2	PINO	BOTADOR	PIN	PINO	6200
					BROCHE	STIFT	SPINA	PIN	
7		**495-81282**		6	ARRUELA PLANA, 2 1/16" x 3" x .109"				
						ARANDELA	WASHER	ANILHA	131R
					RONDELLE	UNTERLEGSCHEIBE	RONDELLA	FLADSKIVE	
7A		**181842A1**		AR	ARRUELA	ARANDELA	WASHER	ARRUELA	9720
					RONDELLE	UNTERLEGSCHEIBE	RONDELLA	WASHER	
8		**800-44050**		6	ANEL DE PRESSÃO, M50, Ext				
						ANILLO DE RESORTE	SNAP RING	ANEL	054A
					ANNEAU D'ARRET	SPRENGRING	ANELLO ELASTICO	LÅSERING	
9		**84421597**		2	CILINDRO LEVANTAMENTO				
						CILINDRO DE ELEVADOI	LIFT CYLINDER	CILINDRO LEVANTAMEN	133C
					VERIN DE RELEVAGE	HUBZYLINDER	CILINDRO DI SOLLEVAM	LØFTECYLINDER	
10		**219-55**		2	GRAXEIRA, 90º, 1/8" NPT x .84" lg				
						BOQUILLA DE LUBRICA(	LUBE NIPPLE	COPO DE LUBRIFICAÇÃ(	060I
					GRAISSEUR	SCHMIERNIPPEL	INGRASSATORE	SMØRENIPPEL	
11		**128818A1**		1	SUPORTE, Return-To-Dig	APOYADERO	SUPPORT	SUPORTE	8790
					SUPPORT	STUETZE	SUPPORTO	SUPPORT	
12		**142524A1**		1	PROTETOR	PROTECTOR	PROTECTOR	PROTECTOR	6540
					PROTECTEUR	SCHUTZVORRICHTUNG	PROTETTORE	BESKYTTER	
13		**614-6016**		2	PARAFUSO, Hex, M6 x 16, 8.8				
						PERNO	BOLT	PARAFUSO	140B
					VIS	SCHRAUBE	BULLONE	BOLT	
14		**515-2179**		1	BRAÇADEIRA, 5/16", Insul, 1/4" Bolt				
						ABRAZADERA	CLAMP	BRAÇADEIRA	120M
					COLLIER	KLEMME	MORSETTO	SPÆNDEBÅND	
15		**833-40406**		2	PORCA, M6, U	TUERCA	NUT	PORCA	010D
					ECROU	MUTTER	DADO	MØTRIK	
16		**D137363**		1	INTERRUPTOR, Return-To-Dig				
						INTERRUPTOR	SWITCH	INTERRUPTOR	8850
					INTERRUPTEUR	SCHALTER	COMMUTATORE	SWITCH	
17		**193-1003**		2	PORCA, Keps, w/LW,#6-32	TUERCA	NUT	PORCA	010D
					ECROU	MUTTER	DADO	MØTRIK	

39.125.01	01	p2	12/11

ESTRUTURA - ELEVAÇÃO DA CARREGADEIRA
ESTRUCTURA - ELEVACION DE LA CARGADORA
FRAME - LOADER LIFT
FRAME - LOADER LIFT

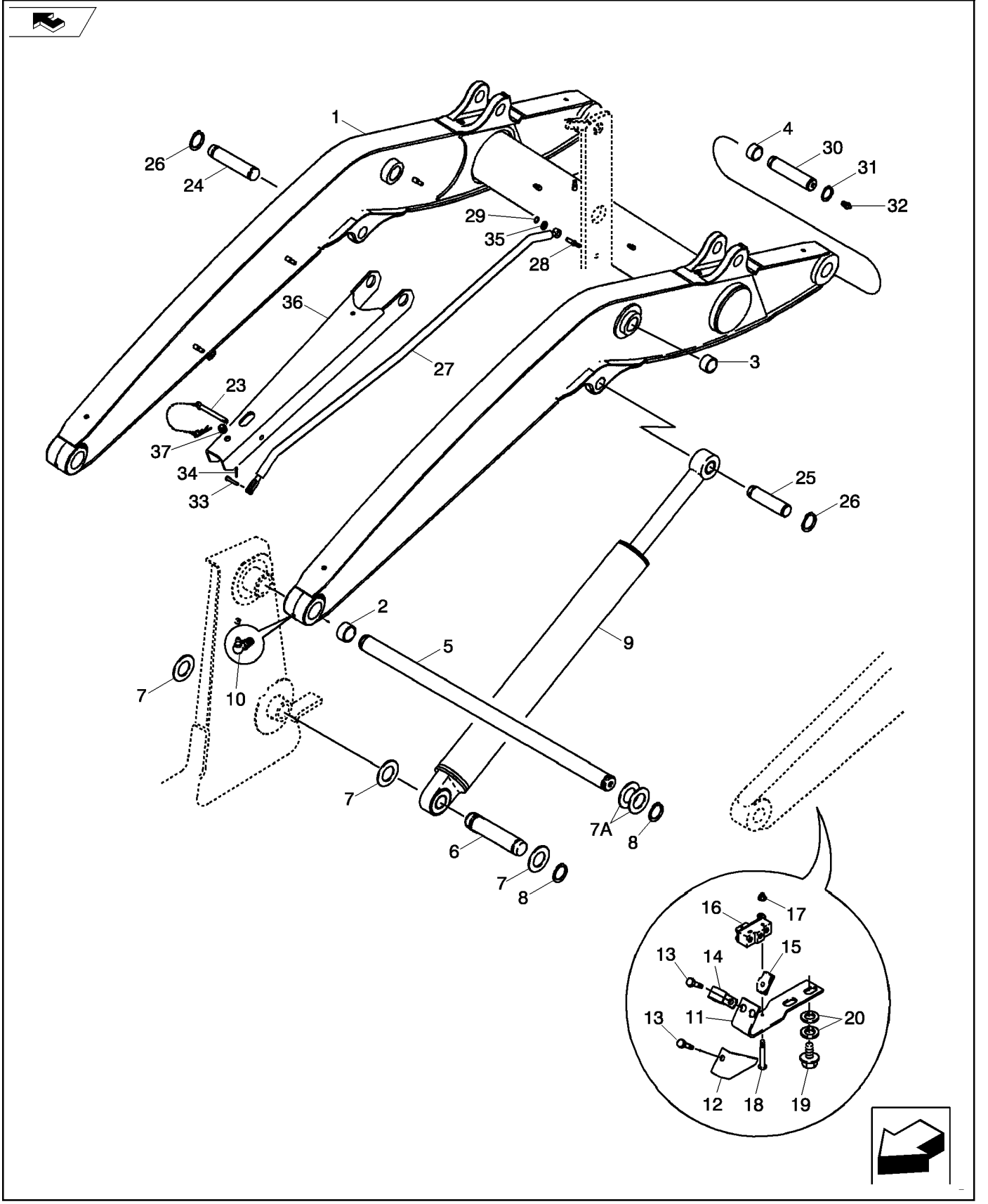

CADRE - RELEVAGE DE LA CHARGEUSE
FRAME - LOADER LIFT
FRAME - LOADER LIFT
FRAME - LOADER LIFT

R	N	P.N.	MOD	Q	Denominação Description	Denominacion Bezeichnung	Description Descrizione	Denominação Beskrivelse	L.C.
18		440-10616		2	PARAFUSO, Cross Pan Hd, #6-32 x 1"				
						TORNILLO	SCREW	PARAFUSO	040V
					VIS	SCHRAUBE	VITE	SKRUE	
19		128312A1		2	PARAFUSO, M10 x 15	PERNO	BOLT	PARAFUSO	140B
					VIS	SCHRAUBE	BULLONE	BOLT	
20		87655046		4	ARRUELA ESPECIAL	ARANDELA ESPECIAL	SPECIAL WASHER	ANILHA ESPECIAL	Z333
					RONDELLE SPECIALE	SPEZIALUNTERLEGSCH	RONDELLA SPECIALE	SPECIALSKIVE	
23		104824A1		1	PINO	PASADOR	PIN	PERNO	080P
					BROCHE	PIN	PERNO	STIFT	
24		84216891		1	PINO	PASADOR	PIN	PERNO	080P
					BROCHE	PIN	PERNO	STIFT	
25		84216892		1	PINO	PASADOR	PIN	PERNO	080P
					BROCHE	PIN	PERNO	STIFT	
26		86625149		4	ANEL DE PRESSÃO, #175, Ext				
						ANILLO DE RESORTE	SNAP RING	ANEL	054A
					ANNEAU D'ARRET	SPRENGRING	ANELLO ELASTICO	LÅSERING	
27		84280257		1	HASTE, Anti-Rollback	VARILLA	ROD	HASTE	090A
					TIGE	STANGE	ASTA	STANG	
28		192815A1		1	PINO	BOTADOR	PIN	PINO	6200
					BROCHE	STIFT	SPINA	PIN	
29		103-3350		1	ANEL-TRAVA, #50, .392" Dia, E-Type				
						ANILLO DE BLOQUEO	LOCKING RING	ANEL DE SEGURANÇA	051A
					BAGUE DE BLOCAGE	SICHERUNGSRING	ANELLO DI BLOCCAGGI(	LÅSESKIVE	
30		84367828		2	PINO	PASADOR	PIN	PERNO	080P
					BROCHE	PIN	PERNO	STIFT	
31		800-44040		4	ANEL DE PRESSÃO, M40, Ext				
						ANILLO DE RESORTE	SNAP RING	ANEL	054A
					ANNEAU D'ARRET	SPRENGRING	ANELLO ELASTICO	LÅSERING	
32		219-1		2	GRAXEIRA, 1/8"-27 x .66 lg	BOQUILLA DE LUBRICAC	LUBE NIPPLE	COPO DE LUBRIFICAÇÃ(	060I
					GRAISSEUR	SCHMIERNIPPEL	INGRASSATORE	SMØRENIPPEL	
33		87548980		1	PINO DE GARFO	EJE CON CABEZA	CLEVIS PIN	PINO DE FORQUILHA	P694
					AXE DE CHAPE	GABELBOLZEN	PERNO A TESTA PIANA	GAFFELBOLT	
34		432-612		1	CONTRA PINO, 3/32" x 3/4"				
						PASADOR	COTTER PIN	TROÇO DE ABRIR	270C
					GOUPILLE FENDUE	SPLINT	COPPIGLIA	SPLITBOLT	
35		87655043		1	ARRUELA ESPECIAL	ARANDELA ESPECIAL	SPECIAL WASHER	ANILHA ESPECIAL	Z333
					RONDELLE SPECIALE	SPEZIALUNTERLEGSCH	RONDELLA SPECIALE	SPECIALSKIVE	
36		84280275		1	SUPORTE	RESISTIDOR DE PRESIC	STRUT	SUPORTE	8690
					PILIER-SUPPORT	VERSTREBUNG	MONTANTE	STRUT	
37		344892A1		1	CASQUILHO ISOLADOR	PASACABLES	GROMMET	PASSA-FIOS	131A
					PASSE-FIL	TÜLLE	ANELLO PASSACAVO	RING	

39.125.02	01	p1	12/11

CARREGADEIRA - ARTICULAÇÃO CILINDRO DA CAÇAMBA
CARGADORA - ARTICULACION CILINDRO DE LA CUCHARA
LOADER - BUCKET CYLINDER LINKAGE
LOADER - BUCKET CYLINDER LINKAGE

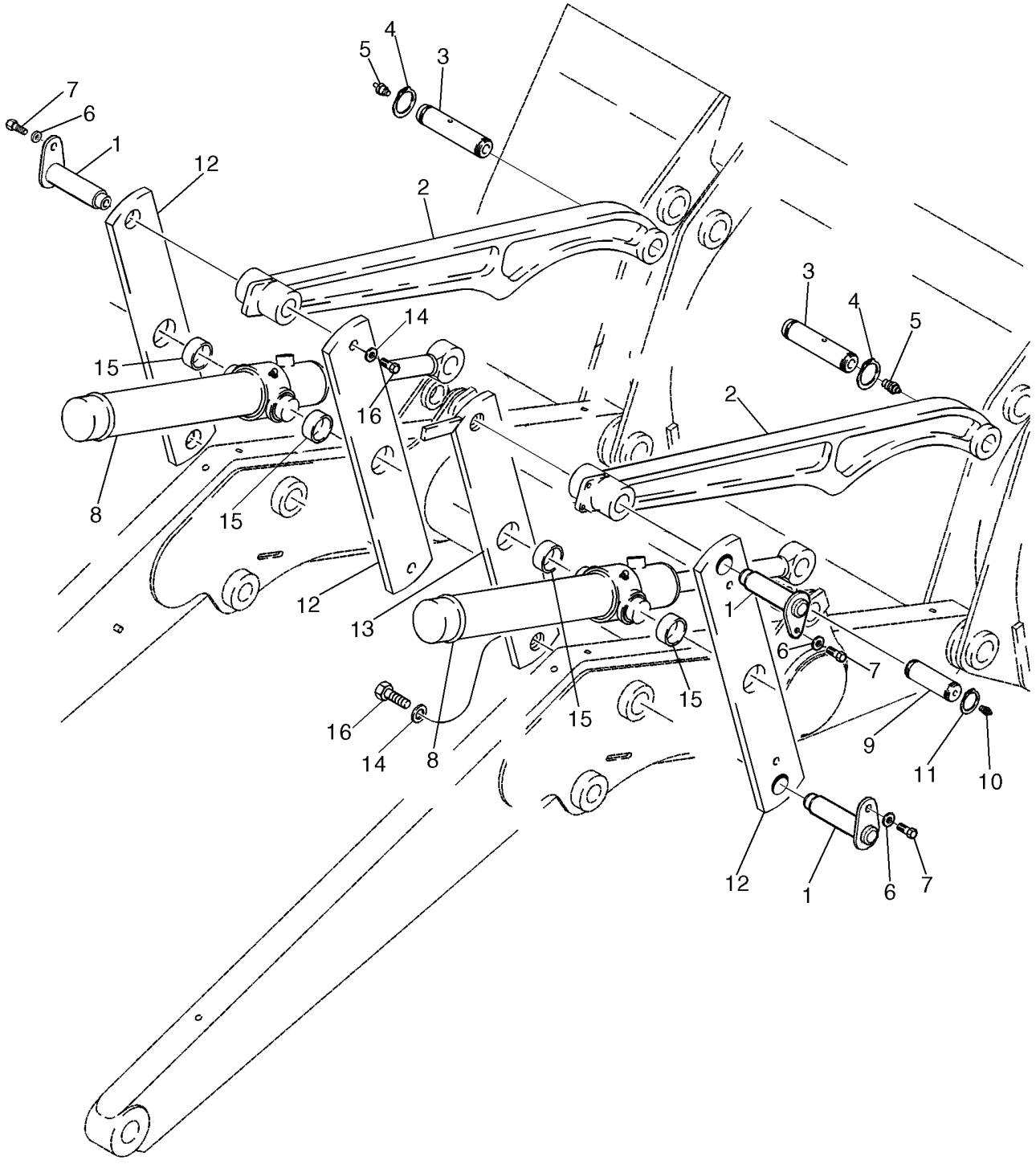

LOADER - BUCKET CYLINDER LINKAGE
LOADER - BUCKET CYLINDER LINKAGE
LOADER - BUCKET CYLINDER LINKAGE

R	N	P.N.	MOD	Q	Denominação Description	Denominacion Bezeichnung	Description Descrizione	Denominação Beskrivelse	L.C.
1		84270815		4	PINO	PASADOR	PIN	PERNO	080P
					BROCHE	PIN	PERNO	STIFT	
2		84216090		2	ELO	ESLABÓN	LINK	ELO	5290
					MAILLON ; ARTICULATIC	KETTENGLIED; GLIED; B	TIRANTE	FORBINDELSESSTANG	
3		84367828		4	PINO	PASADOR	PIN	PERNO	080P
					BROCHE	PIN	PERNO	STIFT	
4		800-44040		8	ANEL DE PRESSÃO, M40, Ext				
						ANILLO DE RESORTE	SNAP RING	ANEL	054A
					ANNEAU D'ARRET	SPRENGRING	ANELLO ELASTICO	LÅSERING	
5		219-1		4	GRAXEIRA, 1/8"-27 x .66 lg	BOQUILLA DE LUBRICAC	LUBE NIPPLE	COPO DE LUBRIFICAÇÃ	060I
					GRAISSEUR	SCHMIERNIPPEL	INGRASSATORE	SMØRENIPPEL	
6		87655043		5	ARRUELA ESPECIAL	ARANDELA ESPECIAL	SPECIAL WASHER	ANILHA ESPECIAL	Z333
					RONDELLE SPECIALE	SPEZIALUNTERLEGSCH	RONDELLA SPECIALE	SPECIALSKIVE	
7		300388		4	PARAFUSO, Hex, M12 x 25, 8.8				
						PERNO	BOLT	PARAFUSO	140B
					VIS	SCHRAUBE	BULLONE	BOLT	
8		84224079		2	CILINDRO HIDRÁULICO	CILINDRO HIDRÁULICO	HYDRAULIC CYLINDER	CILINDRO HIDRÁULICO	188C
					VERIN HYDRAULIQUE	HYDRAULIKZYLINDER	CILINDRO IDRAULICO	HYDRAULIKCYLINDER	
9		84216893		2	PINO	PASADOR	PIN	PERNO	080P
					BROCHE	PIN	PERNO	STIFT	
10		219-1		4	GRAXEIRA, 1/8"-27 x .66 lg	BOQUILLA DE LUBRICAC	LUBE NIPPLE	COPO DE LUBRIFICAÇÃ	060I
					GRAISSEUR	SCHMIERNIPPEL	INGRASSATORE	SMØRENIPPEL	
11		86625149		8	ANEL DE PRESSÃO, #175, Ext				
						ANILLO DE RESORTE	SNAP RING	ANEL	054A
					ANNEAU D'ARRET	SPRENGRING	ANELLO ELASTICO	LÅSERING	
12		84296113		2	ELO	ESLABÓN	LINK	ELO	5290
					MAILLON ; ARTICULATIC	KETTENGLIED; GLIED; B	TIRANTE	FORBINDELSESSTANG	
13		84301388		1	BLOCO DE LIGAÇÃO	BLOQUE DE ESLABONES	LINK BLOCK	PEÇA DE LIGAÇÃO	075G
					COULISSEAU	VERBINDUNGSBLOCK	GLIFO	KULISSEKLODS	
14		86592702		4	ARRUELA PLANA, M16 x 45 x 6, HT				
						ARANDELA	WASHER	ANILHA	131R
					RONDELLE	UNTERLEGSCHEIBE	RONDELLA	FLADSKIVE	
15		D151034		4	BUCHA	CASQUILLO	BUSHING	CASQUILHO	095B
					BAGUE	BUCHSE	BOCCOLA	BØSNING	
16		43168		4	PARAFUSO, Hex, M16 x 2 x 40, 8.8, Full Thd				
						PERNO	BOLT	PARAFUSO	140B
					VIS	SCHRAUBE	BULLONE	BOLT	

SECTION INDEX
41 - Direção

41.200.02	01	SISTEMA HIDRÁULICO - DIREÇÃO
41.204.05	01	SISTEMA DE DIREÇÃO - TOLDO
41.204.08	01	COLUNA DE DIREÇÃO
41.216.05	01	EIXO, DIANTEIRO - CILINDRO, DIREÇÃO
41.216.06	01	EIXO, TRANSMISSÃO DIANTEIRO - CILINDRO, DIREÇÃO

41.200.02	01	p1	10/11

SISTEMA HIDRÁULICO - DIREÇÃO
SISTEMA HIDRAULICO - DIRECCION
HYDRAULIC SYSTEM - STEERING
HYDRAULIC SYSTEM - STEERING

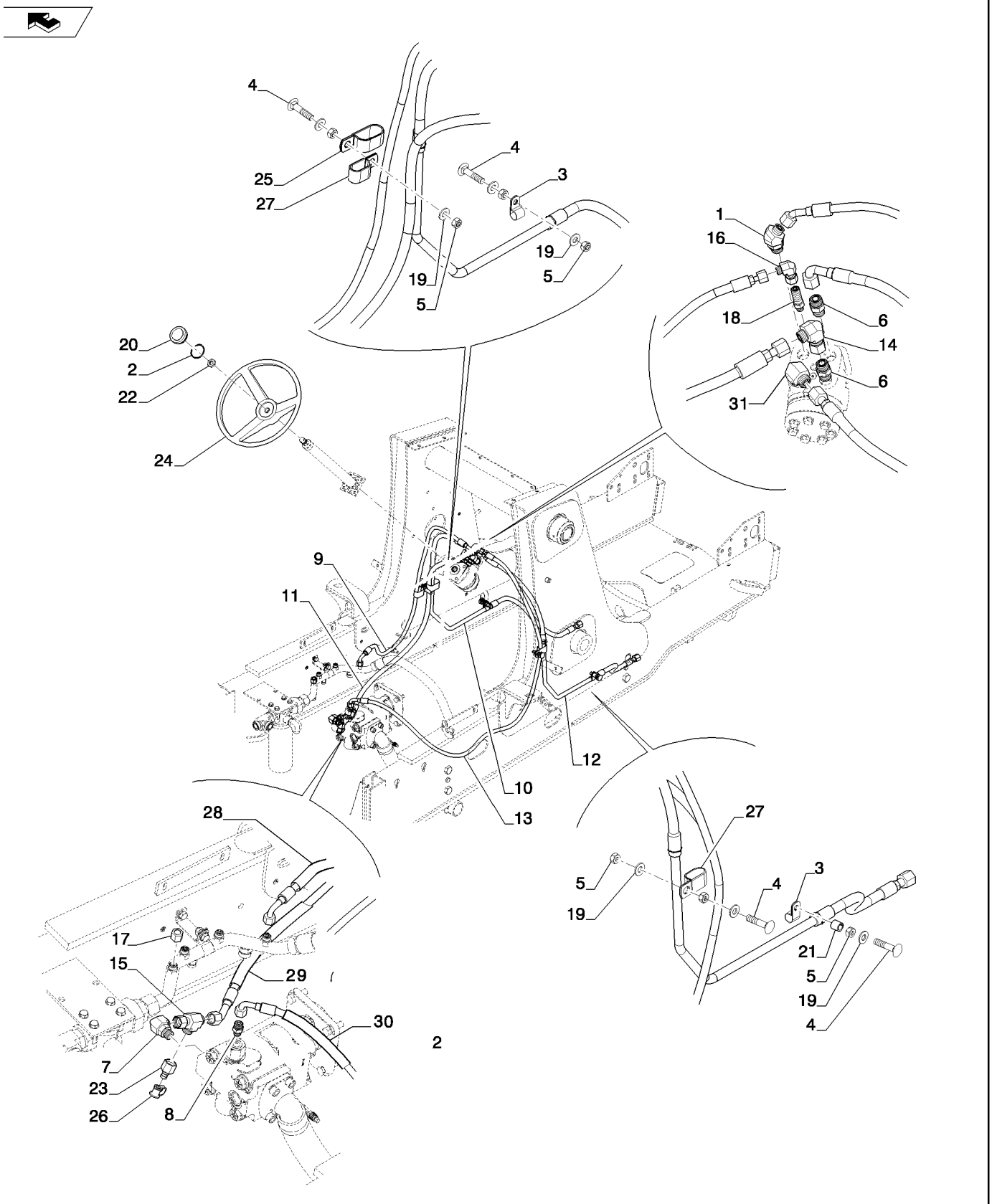

HYDRAULIC SYSTEM - STEERING
HYDRAULIC SYSTEM - STEERING
HYDRAULIC SYSTEM - STEERING
HYDRAULIC SYSTEM - STEERING

R	N	P.N.	MOD	Q	Denominação Description	Denominacion Bezeichnung	Description Descrizione	Denominação Beskrivelse	L.C.
1		201-344		1	COTOVELO, 45º, 11/16"-16 x 3/14"-16, Adj, ORFS				
						CODO	ELBOW	COTOVELO	085G
					COUDE	KNIESTÜCK	GOMITO	VINKELRØR	
2		238-5227		1	O-RING, -227, 70 Duro, 2.109" ID x .139" Thk				
						JUNTA TÓRICA	O-RING	O-RING	055A
					JOINT TORIQUE	O-RING	ANELLO TOROIDALE	O-RING	
3		515-23159		2	BRAÇADEIRA, 5/8", Insul, 3/8" Bolt				
						ABRAZADERA	CLAMP	BRAÇADEIRA	120M
					COLLIER	KLEMME	MORSETTO	SPÆNDEBÅND	
4		711-10050		4	PARAFUSO, Short NK, M10 x 50, Cl8.8				
						PERNO ALOMADO	CARRIAGE BOLT	PARAFUSO DE CARROÇ	P123
					VIS A TETE BOMBEE	SCHLOSSSCHRAUBE	BULLONE A TESTA TONI	BRÆDDEBOLT	
5		829-1410		7	PORCA, M10, Cl 10	TUERCA	NUT	PORCA	010D
					ECROU	MUTTER	DADO	MØTRIK	
6		9992305		2	CONECTOR HIDRÁUL, 13/16"-16 ORFS x 3/4"-16 ORB				
						CONECTOR HIDRÁULIC	HYD CONNECTOR	CONECTOR HID.	020R
					CONNECTEUR HYDRAU	HYDR STECKVERBINDE	CONNETTORE IDRAULIC	HYDRAULIKSTIK	
7		9992307		1	COTOVELO, 90º, 13/16"-16 x 3/4"-16 Adj, ORFS				
						CODO	ELBOW	COTOVELO	085G
					COUDE	KNIESTÜCK	GOMITO	VINKELRØR	
8		9993143		1	CONECTOR HIDRÁUL, 11/16"-16 ORFS x 9/16"-18 ORB				
						CONECTOR HIDRÁULIC	HYD CONNECTOR	CONECTOR HID.	020R
					CONNECTEUR HYDRAU	HYDR STECKVERBINDE	CONNETTORE IDRAULIC	HYDRAULIKSTIK	
9		84279129		1	MANGUEIRA	TUBO	HOSE	MANGUEIRA	030M
					FLEXIBLE	SCHLAUCH	TUBO FLESSIBILE	SLANGE	
10		84284727		1	TUBO HIDRÁULICO	TUBO HIDRÁULICO	HYD. TUBE	TUBAGEM HIDRÁULICO	190T
					TUYAU HYDRAULIQUE	HYDRAULIKLEITUNG	TUBO IDRAULICO	HYD. RØR	
11		84358586		1	MANGUEIRA	TUBO	HOSE	MANGUEIRA	030M
					FLEXIBLE	SCHLAUCH	TUBO FLESSIBILE	SLANGE	
12		84386030		1	TUBO HIDRÁULICO	TUBO HIDRÁULICO	HYD. TUBE	TUBAGEM HIDRÁULICO	190T
					TUYAU HYDRAULIQUE	HYDRAULIKLEITUNG	TUBO IDRAULICO	HYD. RØR	
13		84386222		1	MANGUEIRA	TUBO	HOSE	MANGUEIRA	030M
					FLEXIBLE	SCHLAUCH	TUBO FLESSIBILE	SLANGE	
14		84989383		1	COTOVELO, 90º, 13/16"-16 ORFS x 13/16"-16 Fem Sw				
						CODO	ELBOW	COTOVELO	085G
					COUDE	KNIESTÜCK	GOMITO	VINKELRØR	
15		86624132		1	T, 13/16"-16 ORFS x 13/16"-16 Sw Run				
						RACOR EN T	TEE	TÊ	9020
					RACCORD EN T	T-STÜCK	PEZZO A T	T-STYKKE	
16		87017578		1	COTOVELO, 90º, 9/16"-18 x 9/16"-18 Fem Sw ORFS				
						CODO	ELBOW	COTOVELO	085G
					COUDE	KNIESTÜCK	GOMITO	VINKELRØR	
17		87331950		1	TAMPA CONJUNTO	CACHUCHA (CONJUNTO	CAP ASSY.	TAMPA CONJUNTO	P480
					CACHE ASSEMBLE	KAPPE (KPLT.)	GRUPPO TAPPO	CAP ASSY.	
18		87530057		1	CONEXÃO	ACOPLAMIENTO	FITTING	CONECTOR	3300
					RACCORD	ARMATUR	RACCORDO	FITTING	
19		87655046		7	ARRUELA ESPECIAL	ARANDELA ESPECIAL	SPECIAL WASHER	ANILHA ESPECIAL	Z333
					RONDELLE SPECIALE	SPEZIALUNTERLEGSCH	RONDELLA SPECIALE	SPECIALSKIVE	

41.200.02	01	p2	10/11

SISTEMA HIDRÁULICO - DIREÇÃO
SISTEMA HIDRAULICO - DIRECCION
HYDRAULIC SYSTEM - STEERING
HYDRAULIC SYSTEM - STEERING

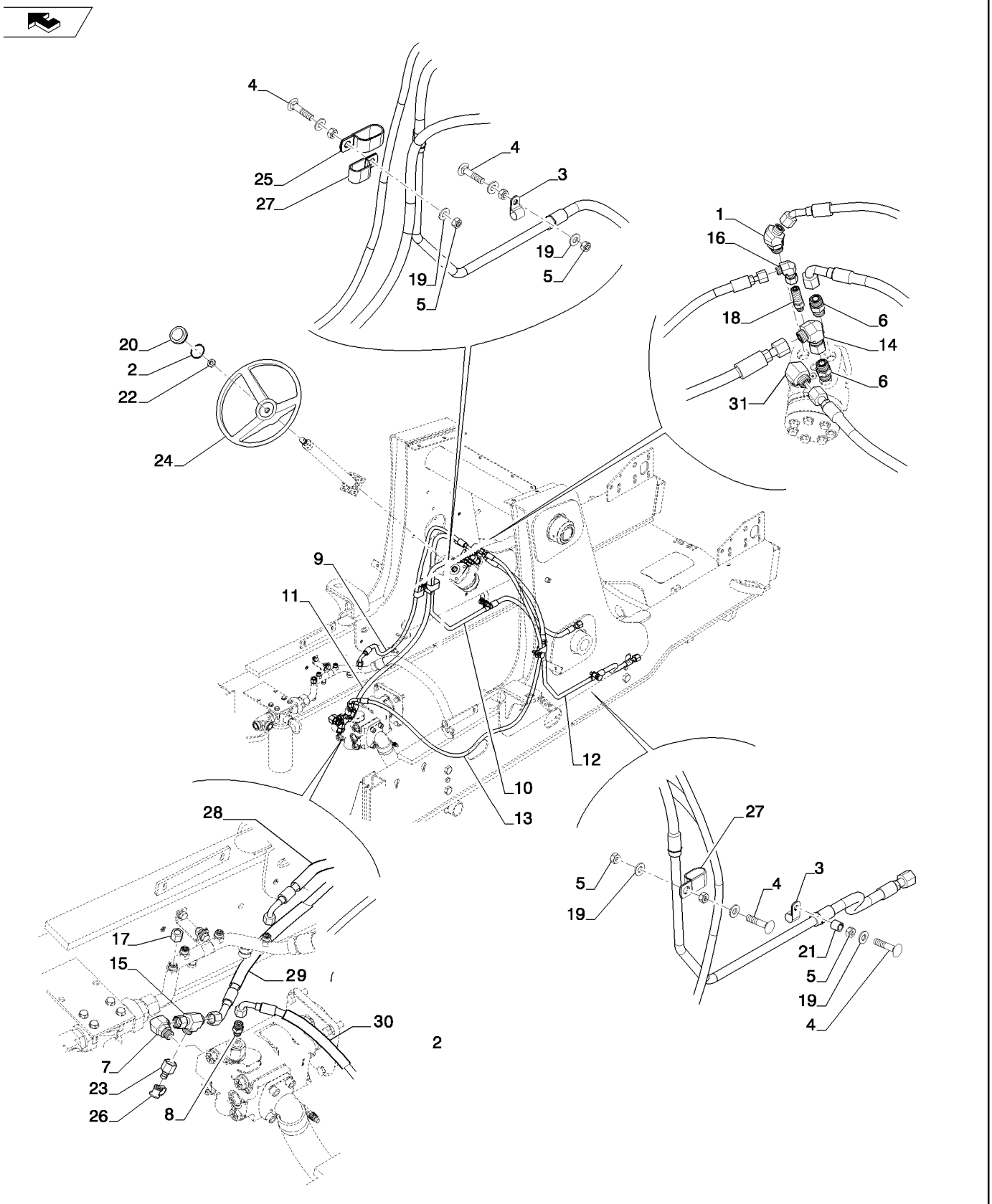

HYDRAULIC SYSTEM - STEERING
HYDRAULIC SYSTEM - STEERING
HYDRAULIC SYSTEM - STEERING
HYDRAULIC SYSTEM - STEERING

R	N	P.N.	MOD	Q	Denominação Description	Denominacion Bezeichnung	Description Descrizione	Denominação Beskrivelse	L.C.
20		**114882A2**		1	CAPA CHAPEAU	TAPA KAPPE	CAP CAPPUCCIO	CAPA CAP	1380
21		**120303A1**		1	ESPACADOR ENTRETOISE	ESPACIADOR ABSTANDSSTUECK	SPACER DISTANZIALE	ESPACADOR SPACER	8090
22		**1959509C1**		1	PORCA ECROU	TUERCA MUTTER	NUT DADO	PORCA NUT	5780
23		**322529A1**		1	ACOPLAMENTO RACCORD	ACOPLAMIENTO KUPPLUNG	COUPLING GIUNTO	ACOPLAMENTO KOBLING	109T
24		**A65544**		1	VOLANTE DE DIREÇÃO VOLANT	VOLANTE DE DIRECCIÓ LENKRAD	STEERING WHEEL VOLANTE	VOLANTE DE DIRECÇÃC RAT	050V
25		**D39696**		1	BRACADEIRA COLLIER	COLLAR SCHELLE	CLAMP MORSETTO	BRACADEIRA CLAMP	1640
26		**H434163**		1	GUARDA PÓ CACHE-POUSSIERE	CAPUCHÓN ANTIPOLVO STAUBKAPPE	DUST CAP CAPPUCCIO PARAPOLV	TAMPA CONTRA POEIR/ STØVHÆTTE	066C
27		**L302731**		2	BRACADEIRA COLLIER	COLLAR SCHELLE	CLAMP MORSETTO	BRACADEIRA CLAMP	1640
28		**191704A1**		1	PROTETOR DE MANGUEIRA PROTECTION DE FLEXIE	PROTECCIÓN DE TUBO SCHLAUCHSCHUTZ	HOSE PROTECTION PROTEZ. TUBO FLESSIE	PROTECÇÃO DE MANGU SLANGEBESKYTTELSE	P827
29		**{84327011}**		1					
30		**{84329867}**		1					
31		**9992307**		1	COTOVELO, 90º, 13/16"-16 x 3/4"-16 Adj, ORFS COUDE	CODO KNIESTÜCK	ELBOW GOMITO	COTOVELO VINKELRØR	085G

41.204.05	01	p1	12/11

SISTEMA DE DIREÇÃO - TOLDO
SISTEMA DE DIRECCION - TOLDO
STEERING SYSTEM - CANOPY

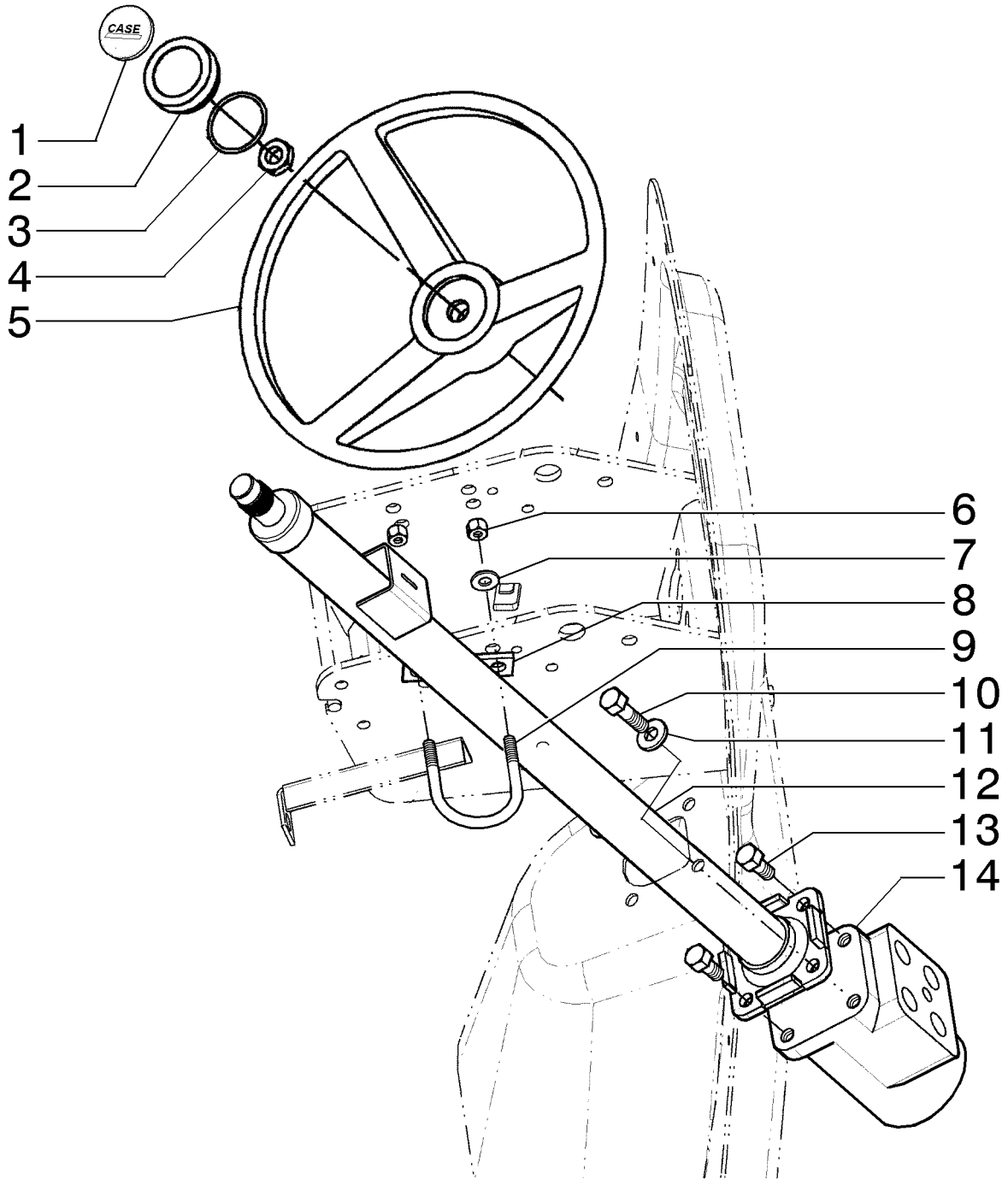

R	N	P.N.	MOD	Q	Denominação Description	Denominacion Bezeichnung	Description Descrizione	Denominação Beskrivelse	L.C.
1		{84498473}		1					
2		114882A1		1	CAPA CHAPEAU	TAPA KAPPE	CAP CAPPUCCIO	CAPA CAP	1380
3		238-5227		1	O-RING, -227, 70 Duro, 2.109" ID x .139" Thk JOINT TORIQUE	JUNTA TÓRICA O-RING	O-RING ANELLO TOROIDALE	O-RING O-RING	055A
4		{195959C1}		1					
5		A65544		1	VOLANTE DE DIREÇÃO VOLANT	VOLANTE DE DIRECCIÓ LENKRAD	STEERING WHEEL VOLANTE	VOLANTE DE DIRECÇÃC RAT	050V
6		832-10408		2	CONTRA PORCA, M8 x 1.25, Cl 8 CONTRE-ECROU	TUERCA DE BLOQUEO SICHERUNGSMUTTER	LOCK NUT DADO DI BLOCCAGGIO	CONTRAPORCA LÅSEMØTRIK	P263
7		895-15008		2	ARRUELA PLANA, M8 x 20 x 1.6 RONDELLE	ARANDELA UNTERLEGSCHEIBE	WASHER RONDELLA	ANILHA FLADSKIVE	131R
8		352727A1		1	ESPACADOR ENTRETOISE	ESPACIADOR ABSTANDSSTUECK	SPACER DISTANZIALE	ESPACADOR SPACER	8090
9		379846A1		1	PARAFUSO "U" BOULON "U"	TORNILLO "U" SCHRAUBE "U"	BOLT "U" BULLONE AD "U"	PARAFUSO "U" BOLT "U"	P611
10		614-10035		2	PARAFUSO, Hex, M10 x 35, 8.8, Full Thd VIS	PERNO SCHRAUBE	BOLT BULLONE	PARAFUSO BOLT	140B
11		895-15010		2	ARRUELA PLANA, M11 x 24 x 2 RONDELLE	ARANDELA UNTERLEGSCHEIBE	WASHER RONDELLA	ANILHA FLADSKIVE	131R
12		{349794A1}		1					
13		614-10020		2	PARAFUSO, Hex, M10 x 20, 8.8, Full Thd VIS	PERNO SCHRAUBE	BOLT BULLONE	PARAFUSO BOLT	140B
14		87751598		1	DIREÇÃO HIDRÁULICA DIRECTION HYDRAULIQ	DIRECCIÓN HIDRÁULIC/ HYDRAULIKLENKUNG	HYDRAULIC STEERING STERZO IDRAULICO	DIRECÇÃO HIDRÁULICA STYREHYDRAULIK	010I

COLUNA DE DIREÇÃO
COLUMNA DE DIRECCION
STEERING COLUMN

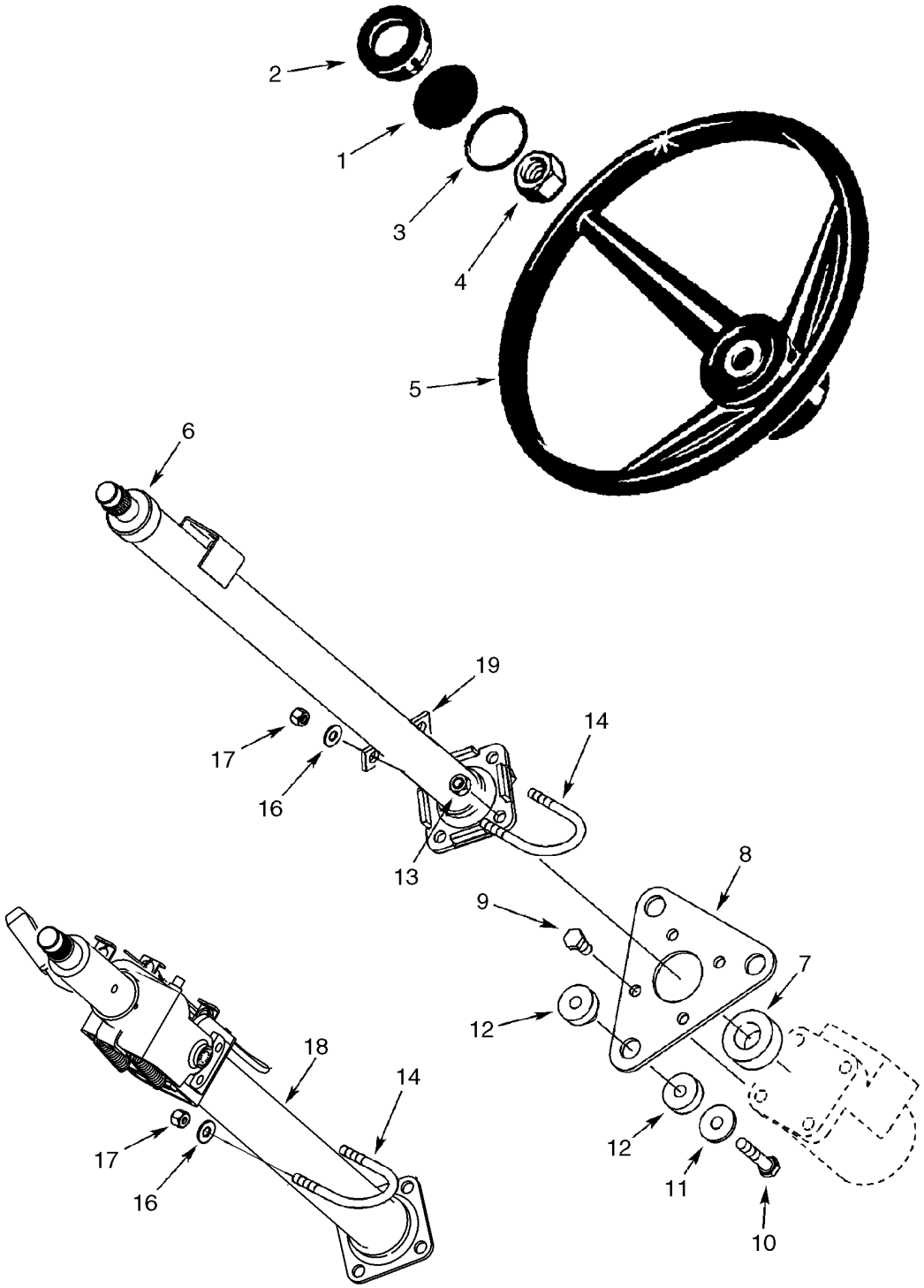

BS07K502

R	N	P.N.	MOD	Q	Denominação Description	Denominacion Bezeichnung	Description Descrizione	Denominação Beskrivelse	L.C.
1		87435569		1	SÍMBOLO, Insert, Case	EMBLEMA	EMBLEM	EMBLEMA	157S
					SYMBOLE	ZEICHEN	STEMMA	SYMBOL	
2		114882A2		1	CAPA	TAPA	CAP	CAPA	1380
					CHAPEAU	KAPPE	CAPPUCCIO	CAP	
3		238-5227		1	O-RING, -227, 70 Duro, 2.109" ID x .139" Thk				
						JUNTA TÓRICA	O-RING	O-RING	055A
					JOINT TORIQUE	O-RING	ANELLO TOROIDALE	O-RING	
4		1959509C1		1	PORCA	TUERCA	NUT	PORCA	5780
					ECROU	MUTTER	DADO	NUT	
5		A65544		1	VOLANTE DE DIREÇÃO	VOLANTE DE DIRECCIÓ	STEERING WHEEL	VOLANTE DE DIRECÇÃC	050V
					VOLANT	LENKRAD	VOLANTE	RAT	
6		352568A1		1	COLUNA DE DIRECAO, Cab Models, Without Tilt Steering				
						COLUMNA DE DIRECCIC	COLUMN-STEERING	COLUNA DE DIRECAO	P021
					COLONNE DE DIRECTIO	LENKSAEULE	PIANTONE STERZO	COLUMN-STEERING	
6		352569A4		1	COLUNA DE DIREÇÃO, Cab Models, With Tilt Steering, 712 mm Long				
						COLUMNA DE DIRECCIÓ	STEERING COLUMN	COLUNA DE DIRECÇÃO	103P
					COLONNE DE DIRECTIO	LENKSÄULE	PIANTONE DELLO STER	RATSTAMME	
7		352401A1		1	VEDADOR DE RETENCAO, 25 x 40 x 19 mm, Sound Insulation				
						SELLO/RETEN	SEAL	VEDADOR DE RETENCA	7460
					JOINT-D'ETANCHEITE	DICHTRING	GUARNIZIONE TENUTA	SEAL	
8		388116A2		1	PLACA	PLACA	PLATE	PLACA	6360
					PLAQUE	PLATTE	PIASTRA	PLATE	
9		614-10020		4	PARAFUSO, Hex, M10 x 20, 8.8, Full Thd				
						PERNO	BOLT	PARAFUSO	140B
					VIS	SCHRAUBE	BULLONE	BOLT	
10		814-10050		3	PARAFUSO, Hex, M10 x 50, 8.8				
						PERNO	BOLT	PARAFUSO	140B
					VIS	SCHRAUBE	BULLONE	BOLT	
11		87687101		3	ARRUELA PLANA	ARANDELA	WASHER	ANILHA	131R
					RONDELLE	UNTERLEGSCHEIBE	RONDELLA	FLADSKIVE	
12		87447450		3	ISOLADOR, 10 mm Hole	AISLADOR	ISOLATOR	ISOLADOR	Z082
					ISOLANT	ISOLATOR	ISOLATORE	ISOLATOR	
13		832-10410		2	CONTRA PORCA, M10 x 1.5, Cl 8				
						TUERCA DE BLOQUEO	LOCK NUT	CONTRAPORCA	P263
					CONTRE-ECROU	SICHERUNGSMUTTER	DADO DI BLOCCAGGIO	LÅSEMØTRIK	
14		379846A1		1	PARAFUSO "U"	TORNILLO "U"	BOLT "U"	PARAFUSO "U"	P611
					BOULON "U"	SCHRAUBE "U"	BULLONE AD "U"	BOLT "U"	
16		87655042		2	ARRUELA ESPECIAL	ARANDELA ESPECIAL	SPECIAL WASHER	ANILHA ESPECIAL	Z333
					RONDELLE SPECIALE	SPEZIALUNTERLEGSCH	RONDELLA SPECIALE	SPECIALSKIVE	
17		832-10408		2	CONTRA PORCA, M8 x 1.25, Cl 8				
						TUERCA DE BLOQUEO	LOCK NUT	CONTRAPORCA	P263
					CONTRE-ECROU	SICHERUNGSMUTTER	DADO DI BLOCCAGGIO	LÅSEMØTRIK	
18		352569A1		1	COLUNA DE DIRECAO, Canopy Models				
						COLUMNA DE DIRECCIC	COLUMN-STEERING	COLUNA DE DIRECAO	P021
					COLONNE DE DIRECTIO	LENKSAEULE	PIANTONE STERZO	COLUMN-STEERING	
19		352727A1		1	ESPACADOR	ESPACIADOR	SPACER	ESPACADOR	8090
					ENTRETOISE	ABSTANDSSTUECK	DISTANZIALE	SPACER	

41.216.05	01	p1	12/11

EIXO, DIANTEIRO - CILINDRO, DIREÇÃO
EJE, DELANTERO - CILINDRO, DIRECCION
AXLE, FRONT - CYLINDER, STEERING
AXLE, FRONT - CYLINDER, STEERING

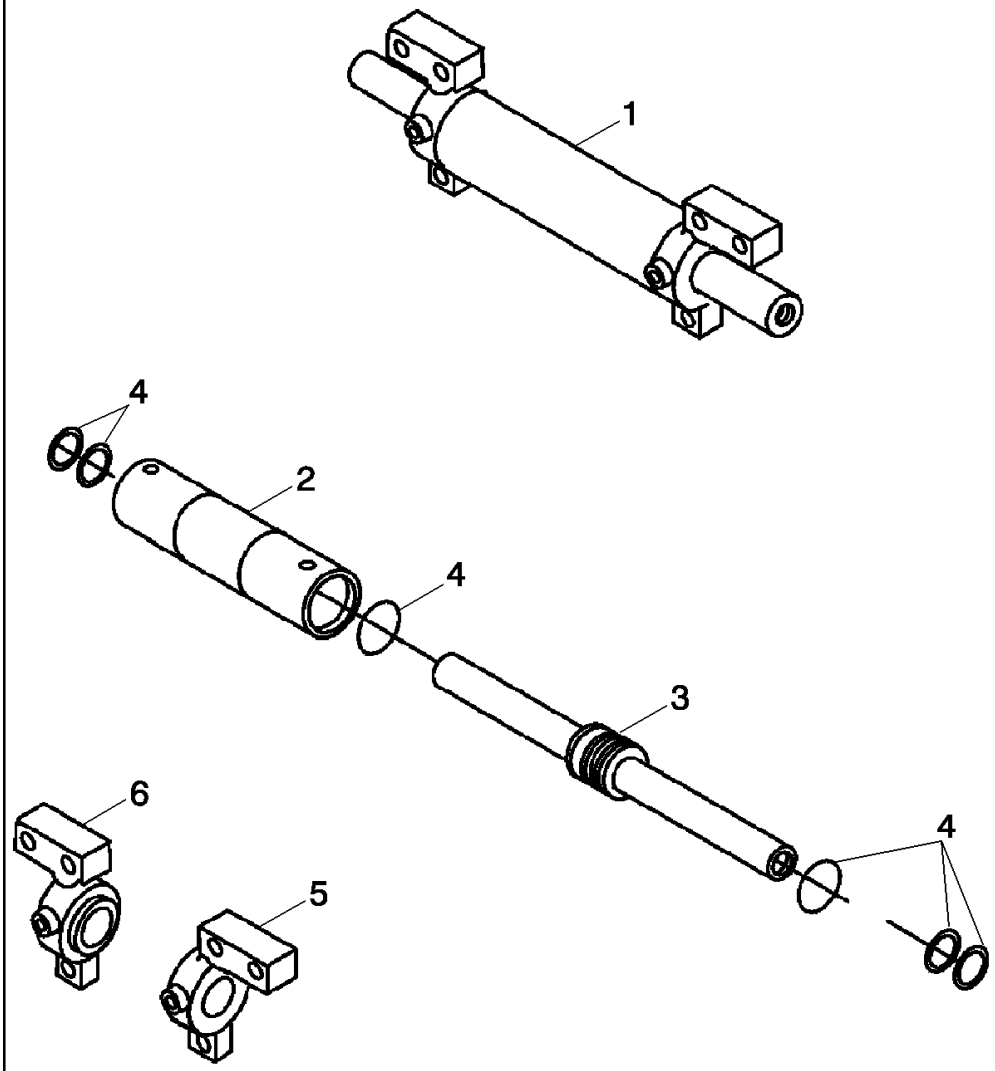

ESSIEU, AVANT - VERIN DE DIRECTION
AXLE, FRONT - CYLINDER, STEERING
AXLE, FRONT - CYLINDER, STEERING
AXLE, FRONT - CYLINDER, STEERING

R	N	P.N.	MOD	Q	Denominação Description	Denominacion Bezeichnung	Description Descrizione	Denominação Beskrivelse	L.C.
1		401055A1		1	CILINDRO DE DIREÇÃO, Inc Ref 2 - 6				
						CILINDRO DE DIRECCIÓ	STEERING CYLINDER	CILINDRO DE DIRECÇÃ(	Z217
					VERIN DE DIRECTION	LENKZYLINDER	CILINDRO DELLO STERZ	STYRECYLINDER	
2		NSS		1	SEM SERVIÇO EM SEPARADO, TUBE Cylinder				
						NO SE REPARA POR SE	NOT SERVICED SEPARA	SEM REPARAÇÃO EM SI	064N
					NON FORUNI SEPAREM	NICHT A SEP ERS-T LIEI	NON FORNITO SEPARAT	SERVICERES IKKE SEPA	
3		401062A1		1	HASTE PISTÃO	VÁSTAGO DE PISTÓN	PISTON ROD	HASTE CILINDRO	Z093
					TIGE DE PISTON	KOLBENSTANGE	BIELLA	PLEJLSTANG	
4		401061A1		1	KIT DE VEDAÇÃO, Component Parts Not Serviced Separately				
						KIT DE JUNTAS	SEAL KIT	KIT DE VEDANTE	630S
					KIT DE JOINTS	DICHTUNGSSATZ	KIT GUARNIZIONI	PAKNINGSSÆT	
5		401063A1		1	CABECA CONJUNTO, Right-Hand				
						CABEZA (CONJUNTO)	HEAD ASSY.	CABECA CONJUNTO	P605
					TETE (ASSEMBLEE)	KOPF (KPLT.)	TESTA, COMPLESSIVO	HEAD ASSY.	
6		401064A1		1	CABECA CONJUNTO, Left-Hand				
						CABEZA (CONJUNTO)	HEAD ASSY.	CABECA CONJUNTO	P605
					TETE (ASSEMBLEE)	KOPF (KPLT.)	TESTA, COMPLESSIVO	HEAD ASSY.	

41.216.06	01	p1	12/11

EIXO, TRANSMISSÃO DIANTEIRO - CILINDRO, DIREÇÃO
EJE, TRANSMISIÓN DELANTERA - CILINDRO, DIRECCION
AXLE, FRONT DRIVE - CYLINDER, STEERING
AXLE, FRONT DRIVE - CYLINDER, STEERING

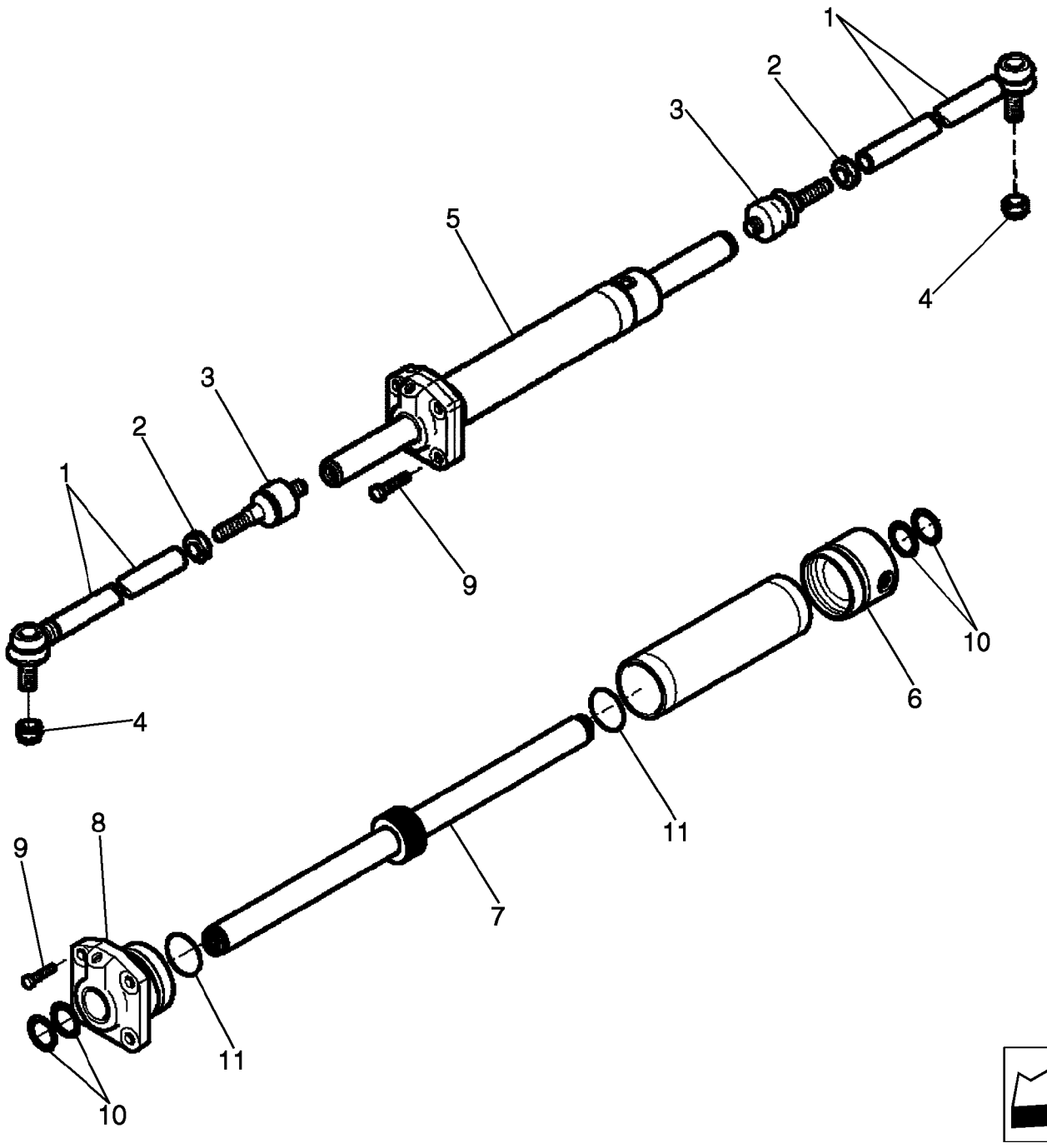

ESSIEU, TRACTION AVANT - VERIN DE DIRECTION
AXLE, FRONT DRIVE - CYLINDER, STEERING
AXLE, FRONT DRIVE - CYLINDER, STEERING
AXLE, FRONT DRIVE - CYLINDER, STEERING

R	N	P.N.	MOD	Q	Denominação Description	Denominacion Bezeichnung	Description Descrizione	Denominação Beskrivelse	L.C.
		87395365		1	CONJUNTO EIXO 4WD, Front, 580SM Models With Or Without Powershift Transmission, Incl. Ref 1 - 11				
						CONJUNTO DE EJE 4WD	4WD AXLE ASSY	CONJUNTO DO EIXO 4W	P569
					ESSIEU 4RM	4WD AXLE ASSY	COMPLESSIVO ASSALE	4WD AKSELSAMLING	
		144457A1		2	BRAÇO DE DIREÇÃO, Incl Ref 1 - 3; 87395365 Axle; See below for 580SM+ Axle Arm				
						BRAZO DE DIRECCIÓN	STEERING ARM	BRAÇO DE DIRECÇÃO	Z096
					BRAS DE DIRECTION	SPURSTANGENHEBEL	BRACCIO DI STERZO	STYREARM	
1		**87710157**		1	BARRA DE DIREÇÃO LONGIT., Ball Joint				
						TIRANTE DE DIRECCIÓN	STEERING TIE-ROD	TIRANTE LONGITUDINAL	144T
					TIRANT DE DIRECTION	LENKSPURSTANGE	TIRANTE STERZO	STYRESTANG	
2		**390030A1**		1	PORCA	TUERCA	NUT	PORCA	010D
					ECROU	MUTTER	DADO	MØTRIK	
3		**112509A1**		1	JUNTA ESF+RICA	JUNTA DE ROTULA	BALL JOINT	JUNTA ESF+RICA	P009
					ROTULE	KUGELGELENK	GIUNTO SFERICO	KEGELED	
4		**905839R1**		2	CONTRA PORCA, M18 x 1.5, Thin, M18				
						TUERCA DE BLOQUEO	LOCK NUT	CONTRAPORCA	P263
					CONTRE-ECROU	SICHERUNGSMUTTER	DADO DI BLOCCAGGIO	LÅSEMØTRIK	
5		**87710158**		1	CILINDRO DE DIREÇÃO, Incl. Ref 6 - 16, Order 87710144 Kit to Service Seals				
						CILINDRO DE DIRECCIÓ	STEERING CYLINDER	CILINDRO DE DIRECÇÃO	Z217
					VERIN DE DIRECTION	LENKZYLINDER	CILINDRO DELLO STERZ	STYRECYLINDER	
6		**87710142**		1	CABEÇOTE	CULATA	CYLINDER HEAD	CABEÇA DE CILINDRO	113T
					CULASSE	ZYLINDERKOPF	TESTATA	CYLINDERHOVED	
7		**87710143**		1	HASTE	VARILLA	ROD	HASTE	090A
					TIGE	STANGE	ASTA	STANG	
8		**87710141**		1	TAMPA CILINDRO, Gland	TAPÓN DE CILINDRO	CYLINDER END CAP	TAMPA EXTREMID CILIN	Z364
					PALIER DE VERIN	ZYLINDERSTIRNDECKEL	CAPPELLOTTO DEL CILI	CYLINDRISK SLUTMUFF	
9		**87710137**		4	PARAFUSO, M12 x 35	PERNO	BOLT	PARAFUSO	140B
					VIS	SCHRAUBE	BULLONE	BOLT	
10		**NSS**		4	SEM SERVIÇO EM SEPARADO, SEAL Wiper				
						NO SE REPARA POR SE	NOT SERVICED SEPARA	SEM REPARAÇÃO EM SI	064N
					NON FORUNI SEPAREM	NICHT A SEP ERS-T LIEF	NON FORNITO SEPARAT	SERVICERES IKKE SEPA	
11		**NSS**		2	SEM SERVIÇO EM SEPARADO, O-RING				
						NO SE REPARA POR SE	NOT SERVICED SEPARA	SEM REPARAÇÃO EM SI	064N
					NON FORUNI SEPAREM	NICHT A SEP ERS-T LIEF	NON FORNITO SEPARAT	SERVICERES IKKE SEPA	
		87710144		1	KIT DE VEDAÇÃO, Incl. Ref 10, 11				
						KIT DE JUNTAS	SEAL KIT	KIT DE VEDANTE	630S
					KIT DE JOINTS	DICHTUNGSSATZ	KIT GUARNIZIONI	PAKNINGSSÆT	

SECTION INDEX

44 - Rodas

44.000.00		ÍNDICE PICTOGRÁFICO - EIXO & RODAS
44.100.15	01	EIXO, DIANTEIRO - SUPORTES
44.100.16	01	EIXO, DIANTEIRO - CARCAÇA
44.100.17	01	EIXO DIANTEIRO - CARCAÇA, ARTICULAÇÃO
44.101.04	01	EIXO DIANTEIRO - CUBO E ROLAMENTOS
44.511.01	01	RODAS DIANTEIRAS E PNEUS
44.511.08	01	RODAS, DIANTEIRA - PNEUS
44.512.01	01	RODAS TRASEIRAS E PNEUS
44.520.03	01	RODAS, TRASEIRA - PNEUS

ÍNDICE PICTOGRÁFICO - EIXO & RODAS
INDICE PICTORICO - EJE & RUEDAS
PICTORIAL INDEX - AXLE & WHEELS
PICTORIAL INDEX - AXLE & WHEELS

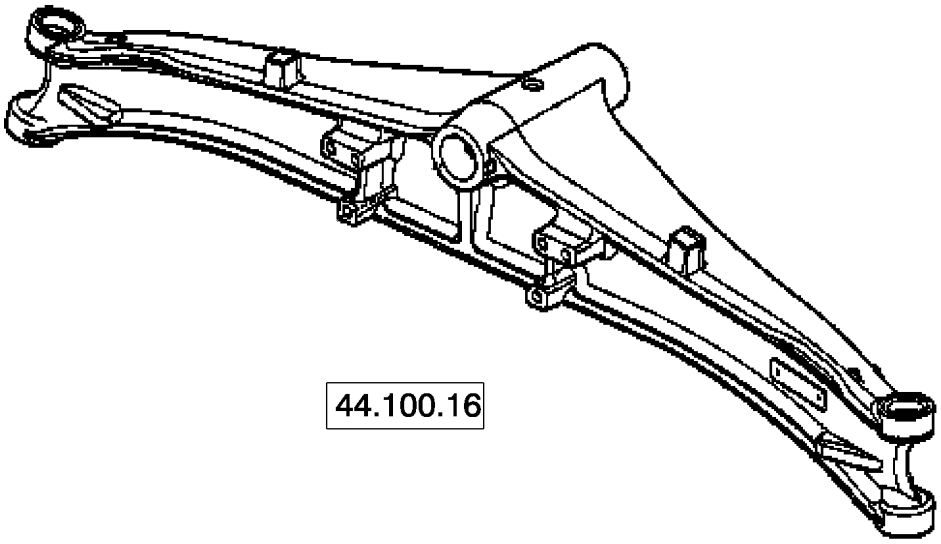

44.100.16

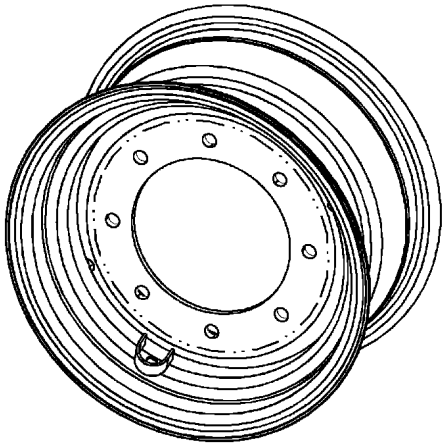

44.511.08

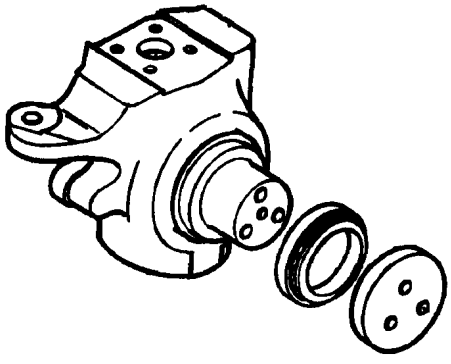

44.100.17

PICTORIAL INDEX - AXLE & WHEELS
PICTORIAL INDEX - AXLE & WHEELS
PICTORIAL INDEX - AXLE & WHEELS
PICTORIAL INDEX - AXLE & WHEELS

R	N	P.N.	MOD	Q	Denominação Description	Denominacion Bezeichnung	Description Descrizione	Denominação Beskrivelse	L.C.

44.100.15	01	p1	12/11

EIXO, DIANTEIRO - SUPORTES
EJE, DELANTERO - SOPORTES
AXLE, FRONT - MOUNTING
AXLE, FRONT - MOUNTING

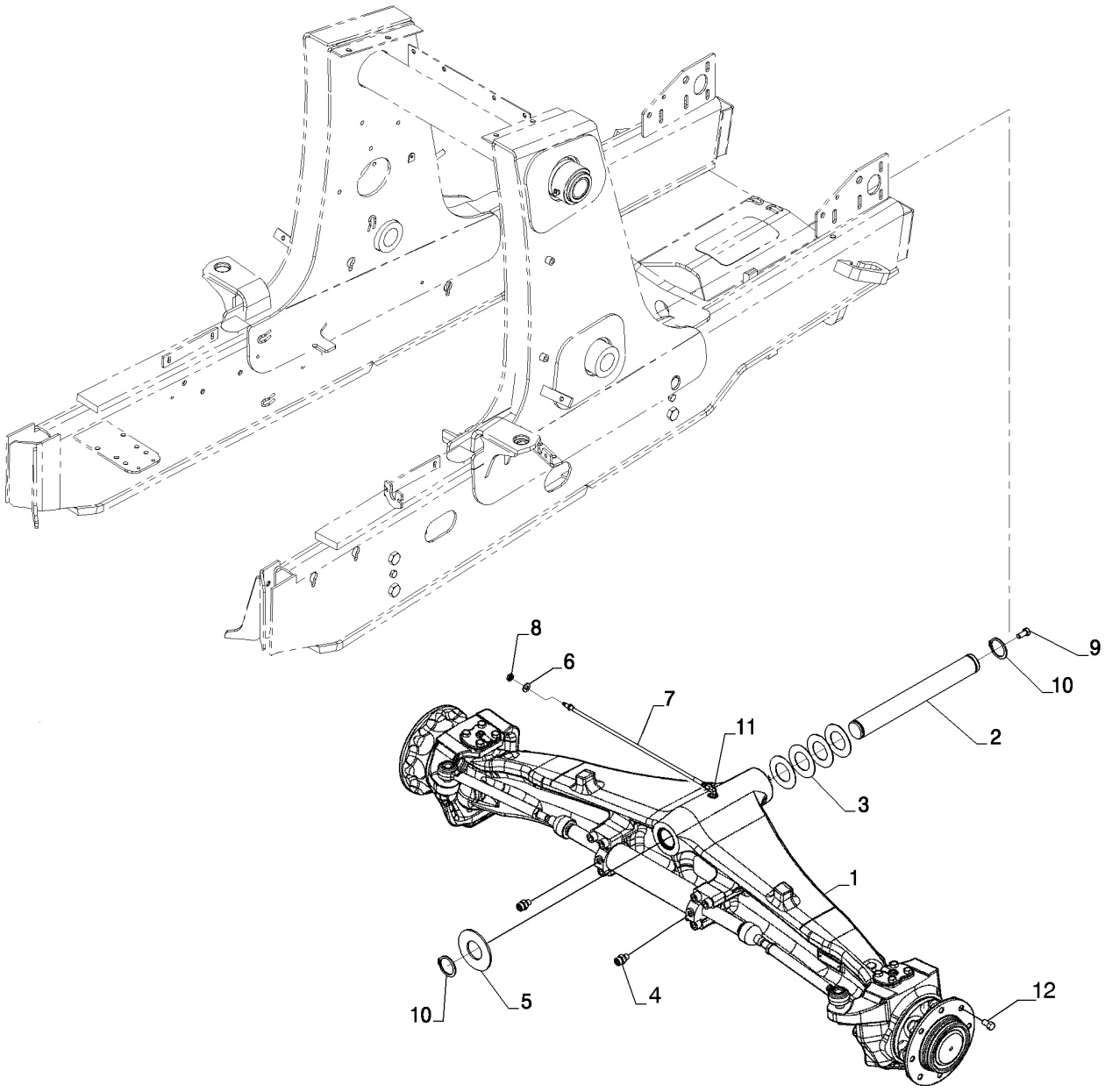

ESSIEU, AVANT - SUPPORT
AXLE, FRONT - MOUNTING
AXLE, FRONT - MOUNTING
AXLE, FRONT - MOUNTING

R	N	P.N.	MOD	Q	Denominação Description	Denominacion Bezeichnung	Description Descrizione	Denominação Beskrivelse	L.C.
1		86990837		1	EIXO DIREÇÃO ESSIEU DE DIRECTION	EJE DE DIRECCIÓN LENKACHSE	STEERING AXLE ASSALE STERZANTE	EIXO DE DIRECÇÃO STYREAKSEL	Z095
2		84535296		1	PINO PIVÔ AXE DE PIVOT	BULÓN DE PIVOTE DREHZAPFEN	PIVOT PIN PERNO DI ARTICOLAZIC	PERNO OMDREJNINGSBOLT	P719
3		191796A1		4	ARRUELA RONDELLE	ARANDELA UNTERLEGSCHEIBE	WASHER RONDELLA	ARRUELA WASHER	9720
4		9992342		2	CONECTOR HIDRÁUL CONNECTEUR HYDRAU	CONECTOR HIDRÁULIC HYDR STECKVERBINDE	HYD CONNECTOR CONNETTORE IDRAULIC	CONECTOR HID. HYDRAULIKSTIK	020R
5		D123684		1	ARRUELA RONDELLE	ARANDELA UNTERLEGSCHEIBE	WASHER RONDELLA	ARRUELA WASHER	9720
6		87655046		1	ARRUELA ESPECIAL RONDELLE SPECIALE	ARANDELA ESPECIAL SPEZIALUNTERLEGSCH	SPECIAL WASHER RONDELLA SPECIALE	ANILHA ESPECIAL SPECIALSKIVE	Z333
7		87572760		1	CONJ. MANGUEIRA ENSEMBLE DE FLEXIBLE	CONJUNTO DE TUBOS SCHLAUCHBAUGRUPPE	HOSE ASSY. COMPLESS. TUBO FLES	CONJUNTO DE MANGUE SLANGEENHED	P457
8		F53473		1	PORCA ECROU	TUERCA MUTTER	NUT DADO	PORCA NUT	5780
9		614-12025		1	PARAFUSO, Hex, M12 x 25, 8.8 VIS	PERNO SCHRAUBE	BOLT BULLONE	PARAFUSO BOLT	140B
10		800-44050		2	ANEL DE PRESSÃO, M50, Ext ANNEAU D'ARRET	ANILLO DE RESORTE SPRENGRING	SNAP RING ANELLO ELASTICO	ANEL LÅSERING	054A
11		218-5103		1	COTOVELO, 90º, 7/16"-20, 37º x 7/16"-20, O-Ring COUDE	CODO KNIESTÜCK	ELBOW GOMITO	COTOVELO VINKELRØR	085G
12		A38208		16	PARAFUSO DE RODA BOULON DE ROUE	PERNO DE RUEDA RADSCHRAUBE	WHEEL BOLT BULLONE RUOTA	PARAFUSO DE RODA HJULBOLT	N15W

44.100.16	01	p1	12/11

EIXO, DIANTEIRO - CARCAÇA
EJE, DELANTERO - CARCAZA
AXLE, FRONT - HOUSING
AXLE, FRONT - HOUSING

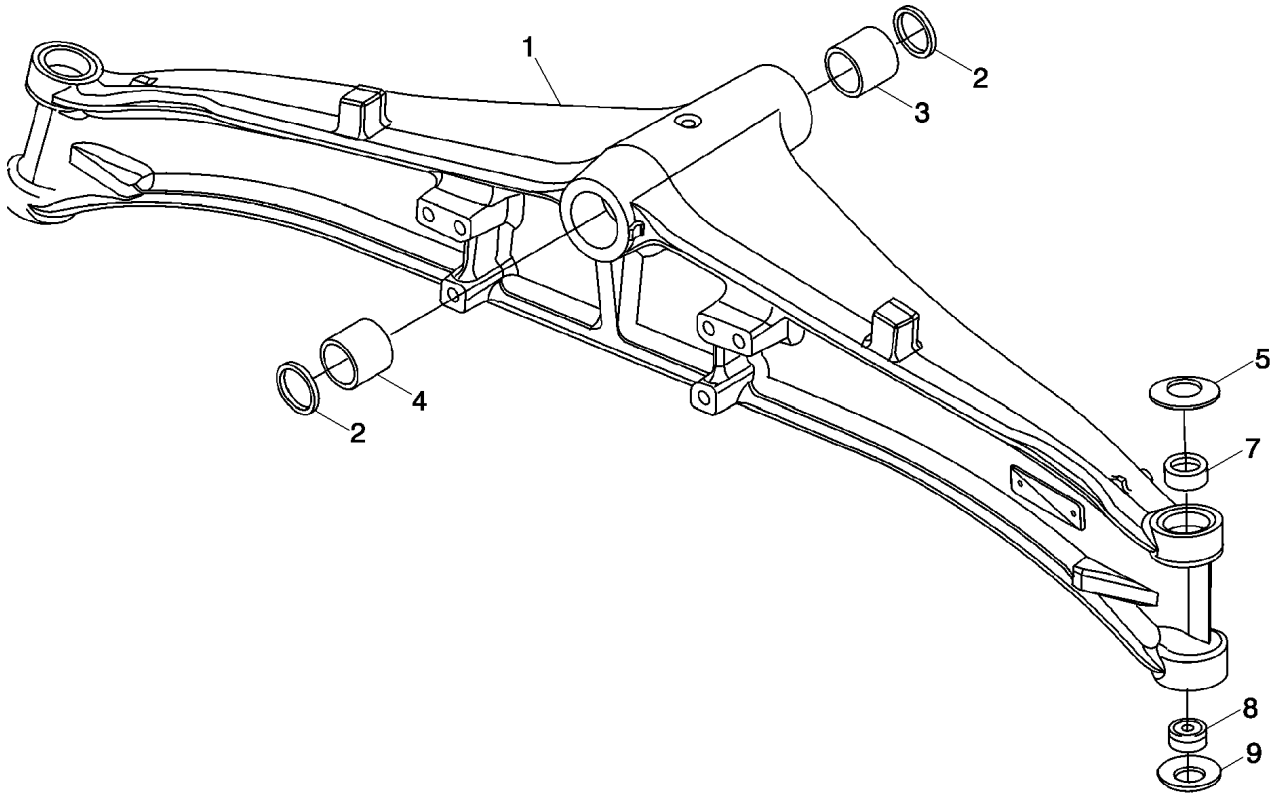

ESSIEU, AVANT - BOÎTIER
AXLE, FRONT - HOUSING
AXLE, FRONT - HOUSING
AXLE, FRONT - HOUSING

R	N	P.N.	MOD	Q	Denominação Description	Denominacion Bezeichnung	Description Descrizione	Denominação Beskrivelse	L.C.
		86990837		1	EIXO DIREÇÃO, Front, Two Wheel Drive, Incl. 1 - 9				
						EJE DE DIRECCIÓN	STEERING AXLE	EIXO DE DIRECÇÃO	Z095
					ESSIEU DE DIRECTION	LENKACHSE	ASSALE STERZANTE	STYREAKSEL	
1		**429230A1**		1	ALOJAMENTO DO EIXO	ALOJAMIENTO DE EJE	AXLE HOUSING	ALOJAMENTO DO EIXO	Z161
					CARTER D'ESSIEU	ACHSGEHÄUSE	ALLOGGIAMENTO ASSA	AKSELHUS	
2		**N14367**		2	VEDADOR DE RETENCAO	SELLO/RETEN	SEAL	VEDADOR DE RETENCA	7460
					JOINT-D'ETANCHEITE	DICHTRING	GUARNIZIONE TENUTA	SEAL	
3		**D149726**		1	BUCHA, Front	CASQUILLO	BUSHING	BUCHA	1140
					DOUILLE	BUECHSE	BOCCOLA	BUSHING	
4		**D149725**		1	BUCHA, Rear	CASQUILLO	BUSHING	BUCHA	1140
					DOUILLE	BUECHSE	BOCCOLA	BUSHING	
5		**122270A1**		2	ARRUELA PLANA, Belleville	ARANDELA	WASHER	ANILHA	131R
					RONDELLE	UNTERLEGSCHEIBE	RONDELLA	FLADSKIVE	
7		**87400286**		2	BUCHA	CASQUILLO	BUSHING	BUCHA	1140
					DOUILLE	BUECHSE	BOCCOLA	BUSHING	
8		**N14373**		2	ROLAMENTO ESFÉRICO, 28mm ID x 52mm OD x 16mm, Bushing; Two Piece; 28 ID x 50 OD x 16				
						COJINETE ESFÉRICO	SPHERICAL BEARING	ROLAMENTO ESFÉRICO	A164
					ROULEMENT SPHERIQU	PENDELKUGELLAGER	CUSCINETTO SFERICO	SFÆRISK LEJE	
9		**122261A1**		2	ARRUELA, Belleville	ARANDELA	WASHER	ARRUELA	9720
					RONDELLE	UNTERLEGSCHEIBE	RONDELLA	WASHER	

44.100.17	01	p1	12/11

EIXO DIANTEIRO - CARCAÇA, ARTICULAÇÃO
EJE, DELANTERO - CARCAZA, ARTICULACION
AXLE, FRONT - HOUSING, SWIVEL
AXLE, FRONT - HOUSING, SWIVEL

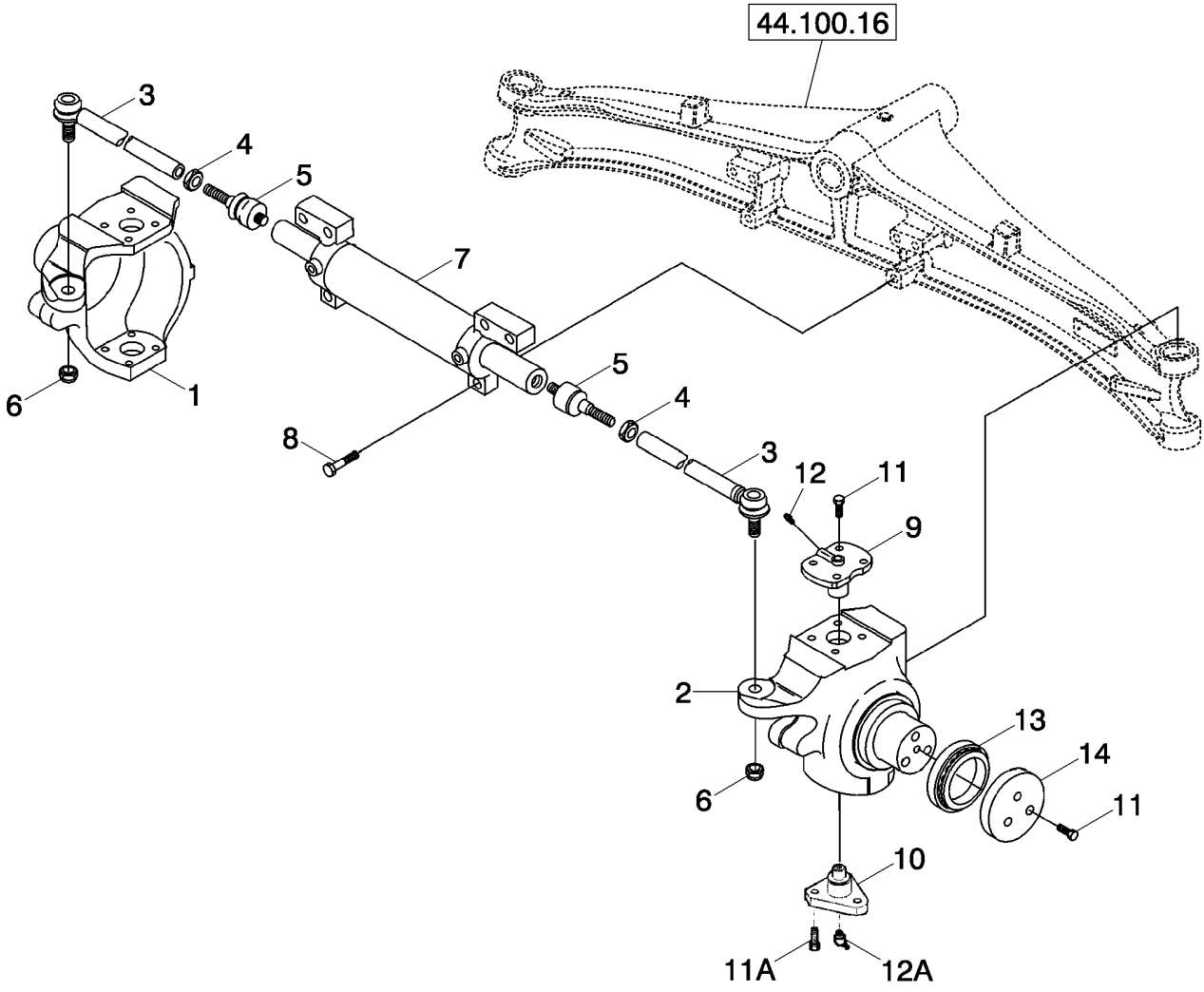

ESSIEU, AVANT - LOGEMENT DU PIVOT
AXLE, FRONT - HOUSING, SWIVEL
AXLE, FRONT - HOUSING, SWIVEL
AXLE, FRONT - HOUSING, SWIVEL

R	N	P.N.	MOD	Q	Denominação Description	Denominacion Bezeichnung	Description Descrizione	Denominação Beskrivelse	L.C.
1		429231A1		1	ARTICULAÇÃO DIREÇÃO, Swivel, Left-Hand				
						PIVOTE DE DIRECCIÓN	STEERING KNUCKLE	ARTICULAÇÃO DIRECÇÃ	4880
					PORTE-FUSEE	ACHSSCHENKEL	ARTICOLAZIONE FUSO S	STYRESPINDEL	
2		429232A1		1	ARTICULAÇÃO DIREÇÃO, Swivel, Right-Hand				
						PIVOTE DE DIRECCIÓN	STEERING KNUCKLE	ARTICULAÇÃO DIRECÇÃ	4880
					PORTE-FUSEE	ACHSSCHENKEL	ARTICOLAZIONE FUSO S	STYRESPINDEL	
		401052A1		2	CONJUNTO DA DIREÇÃO, Arm, Incl. Ref 3 - 5				
						CONJUNTO DE DIRECCI	STEERING ASSY	CONJUNTO DE DIRECÇÃ	P808
					ENSEMBLE DIRECTION	LENKUNGSBAUGRUPPE	COMPLESSIVO STERZO	STYREENHED	
3		401054A1		1	HASTE DE LIGACAO	BARRA DE DIRECTION	TIE ROD	HASTE DE LIGACAO	P374
					BARRE-DE-DIRECTION	SPURSTANGE	TIRANTE	TIE ROD	
4		934727R1		1	PORCA, Thin, M18 x 1.5, Cl 04				
						TUERCA	NUT	PORCA	010D
					ECROU	MUTTER	DADO	MØTRIK	
5		112509A1		1	JUNTA ESF+RICA	JUNTA DE ROTULA	BALL JOINT	JUNTA ESF+RICA	P009
					ROTULE	KUGELGELENK	GIUNTO SFERICO	KEGELED	
6		905839R1		2	CONTRA PORCA, M18 x 1.5, Thin				
						TUERCA DE BLOQUEO	LOCK NUT	CONTRAPORCA	P263
					CONTRE-ECROU	SICHERUNGSMUTTER	DADO DI BLOCCAGGIO	LÅSEMØTRIK	
7		401055A1		1	CILINDRO DE DIREÇÃO	CILINDRO DE DIRECCIÓ	STEERING CYLINDER	CILINDRO DE DIRECÇÃO	Z217
					VERIN DE DIRECTION	LENKZYLINDER	CILINDRO DELLO STERZ	STYRECYLINDER	
8		863-16070		6	PARAFUSO ALLEN, Hex Soc Hd, M16 x 70, 12.9				
						TORNILLO DE CABEZA H	HEX SOC SCREW	PARAFUSO SEXTAV. INT	A093
					VIS A EMBASE HEXAGOI	INNENSECHSKANTSCHF	VITE A ESAGONO INCAS	SEKSKANTET SKRUE	
9		122265A1		2	PINO, King, Upper	PASADOR	PIN	PERNO	080P
					BROCHE	PIN	PERNO	STIFT	
10		122259A1		2	PIVO, King Pin, Lower; Triangular Shape				
						PIVOTE	PIVOT	PIVO	6330
					PIVOT	DREHZAPFEN	PERNO	PIVOT	
11		100533A1		14	PARAFUSO, Lock, M12 x 30				
						PERNO	BOLT	PARAFUSO	140B
					VIS	SCHRAUBE	BULLONE	BOLT	
11A		D150214		6	PARAFUSO, Lock, M14 x 35; Lower King Pin				
						TORNILLO	SCREW	PARAFUSO	7450
					VIS	SCHRAUBE	VITE	SCREW	
12		321204		2	GRAXEIRA, M6 x 1, 16mm lg				
						BOQUILLA DE LUBRICAC	LUBE NIPPLE	COPO DE LUBRIFICAÇÃ	060I
					GRAISSEUR	SCHMIERNIPPEL	INGRASSATORE	SMØRENIPPEL	
12A		N13505		2	GRAXEIRA, 45º, M6 x 1, Lower King Pin				
						BOQUILLA DE LUBRICAC	LUBE NIPPLE	COPO DE LUBRIFICAÇÃ	060I
					GRAISSEUR	SCHMIERNIPPEL	INGRASSATORE	SMØRENIPPEL	
13		401059A1		2	ROLAMENTO ROLETES, Thrust				
						COJINETE DE RODILLOS	BEARING, ROLLER	ROLAMENTO ROLETES	P112
					ROULEMENT A ROULEA	ROLLENLAGER	CUSCINETTO A RULLI	BEARING, ROLLER	
14		401060A1		2	ARRUELA	ARANDELA	WASHER, THRUST	ARRUELA	P621
					RONDELLE DE BUTEE	ANLAUFSCHEIBE	RONDELLA, DI SPINTA	WASHER, THRUST	

44.101.04	01	p1	12/11

EIXO DIANTEIRO - CUBO E ROLAMENTOS
EJE, DELANTERO - CUBO Y COJINETES
AXLE, FRONT - HUB AND BEARINGS
AXLE, FRONT - HUB AND BEARINGS

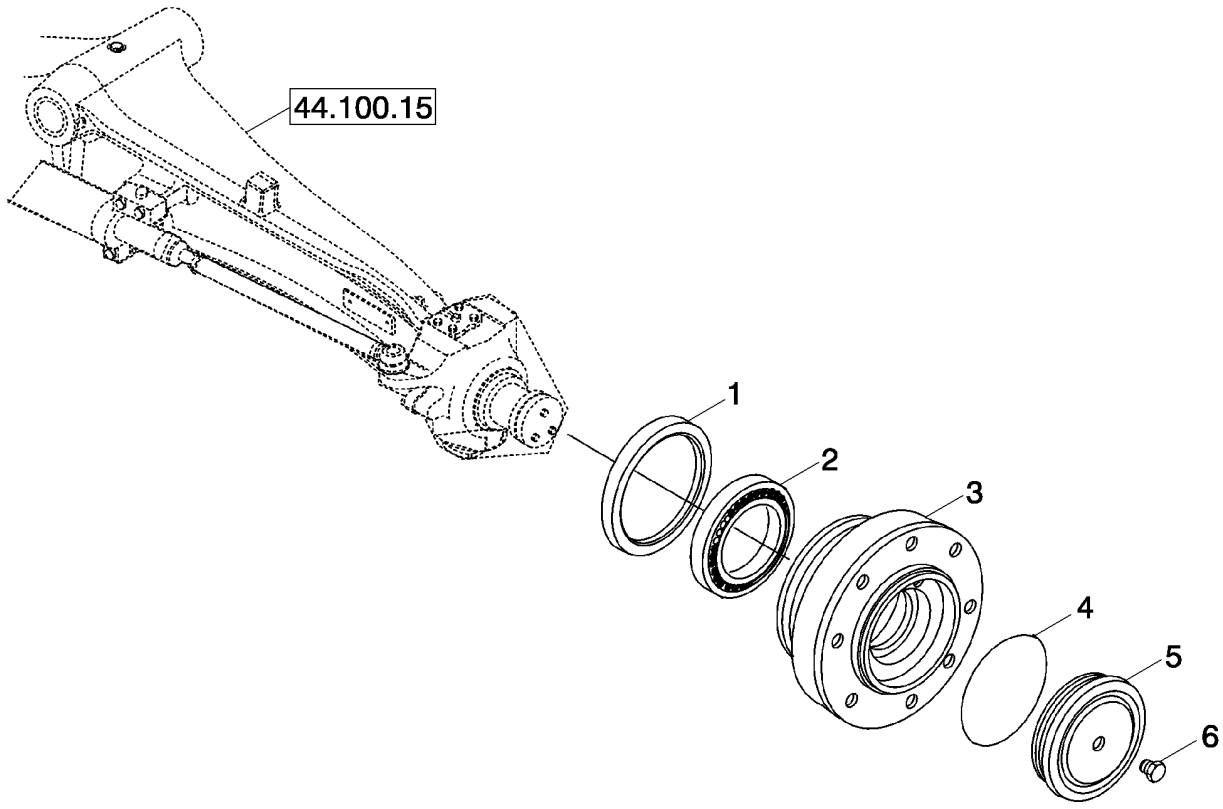

ESSIEU, AVANT - MOYEU ET ROULEMENTS
AXLE, FRONT - HUB AND BEARINGS
AXLE, FRONT - HUB AND BEARINGS
AXLE, FRONT - HUB AND BEARINGS

R	N	P.N.	MOD	Q	Denominação Description	Denominacion Bezeichnung	Description Descrizione	Denominação Beskrivelse	L.C.
1		311569A1		2	VEDADOR DE ÓLEO JOINT ETANCHEITE D'HI	JUNTA DE ACEITE ÖLDICHTUNG	OIL SEAL PARAOLIO	VEDANTE DE ÓLEO OLIESEGL	P278
2		324213A1		2	ROLAMENTO ROULEMENT	COJINETE LAGER	BEARING CUSCINETTO	ROLAMENTO LEJE	0600
3		401065A1		2	CUBO MOYEU	MAZA NABE	HUB MOZZO	CUBO HUB	4560
4		401066A1		2	ANEL O JOINT TORIQUE	ANILLO/ARO CAUCHO O-RING	O-RING ANELLO TOROIDALE	ANEL O O-RING	7176
5		401067A1		2	TAMPA COUVERCLE	TAPA DECKEL	COVER COPERCHIO	TAMPA COVER	2250
6		D142898		2	BUJAO, 10 x 1 mm BOUCHON	TAPON STOPFEN	PLUG TAPPO	BUJAO PLUG	6400

RODAS DIANTEIRAS E PNEUS
RUEDAS Y NEUMATICOS DELANTEROS
FRONT WHEELS AND TIRES
FRONT WHEELS AND TIRES

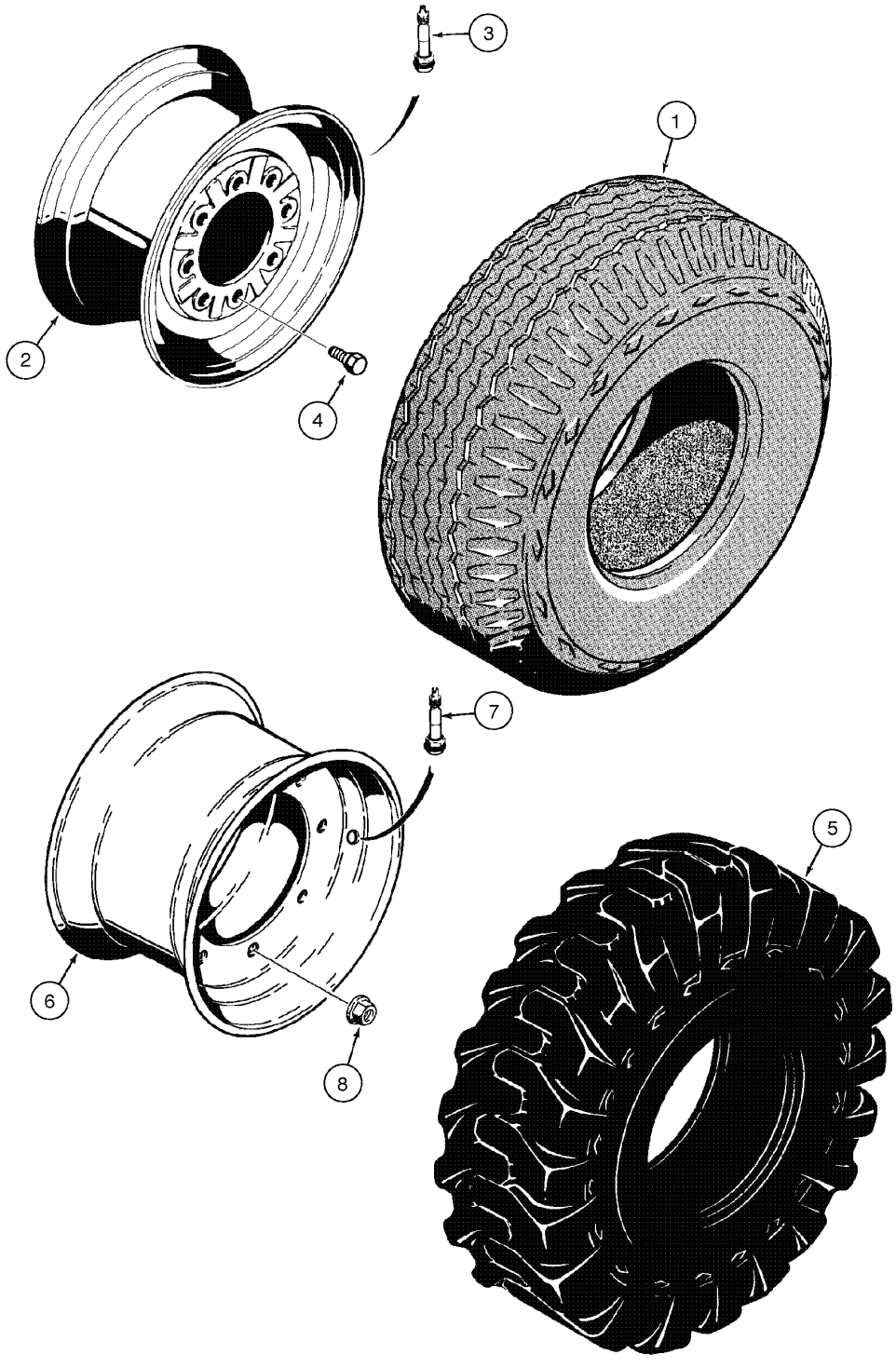

FRONT WHEELS AND TIRES
FRONT WHEELS AND TIRES
FRONT WHEELS AND TIRES
FRONT WHEELS AND TIRES

R	N	P.N.	MOD	Q	Denominação Description	Denominacion Bezeichnung	Description Descrizione	Denominação Beskrivelse	L.C.
1	1	**75248059**		2	PNEU, 10,5/65x16-R28-10PR (STD)				
						NEUMÁTICO	TYRE/TIRE	PNEU	269C
					PNEUMATIQUE	REIFEN	PNEUMATICO	DÆK	
	2	**148480A1**		2	ARO, W8Lx16 (STD) Assy,	Includes item 2			
						LLANTA	RIM	JANTE	135C
					JANTE	FELGE	CERCHIONE	FÆLG	
2	3	**147369A1**		1	RODA VEICULAR, W8Lx16	RUEDA	WHEEL	RODA	160R
					ROUE	RAD	RUOTA	HJUL	
	4, 5	**148025A1**		1	CÂMARA DE AR	CÁMARA DE NEUMÁTIC	TIRE TUBE	CÂMARA DE AR	032C
					CHAMBRE A AIR	REIFENSCHLAUCH	CAMERA D'ARIA	DÆKSLANGE	
3	6	**148506A1**		2	VÁLVULA	VÁLVULA	VALVE	VÁLVULA	9620
					SOUPAPE	VENTIL	VALVOLA	VENTIL	
4	7	**A38208**		16	PARAFUSO DE RODA	PERNO DE RUEDA	WHEEL BOLT	PARAFUSO DE RODA	N15W
					BOULON DE ROUE	RADSCHRAUBE	BULLONE RUOTA	HJULBOLT	
1	8	**75260222**		2	PNEU, 11Lx16-F3-12PR (OPT)				
						NEUMÁTICO	TYRE/TIRE	PNEU	269C
					PNEUMATIQUE	REIFEN	PNEUMATICO	DÆK	
	9	**148517A1**		2	ARO, W8Lx16 (OPT) Assy,	Includes items 2, 3			
						LLANTA	RIM	JANTE	135C
					JANTE	FELGE	CERCHIONE	FÆLG	
2	10	**147369A1**		1	RODA VEICULAR, W8Lx16	RUEDA	WHEEL	RODA	160R
					ROUE	RAD	RUOTA	HJUL	
3	11	**148506A1**		1	VÁLVULA	VÁLVULA	VALVE	VÁLVULA	9620
					SOUPAPE	VENTIL	VALVOLA	VENTIL	
4	12	**A38208**		16	PARAFUSO DE RODA	PERNO DE RUEDA	WHEEL BOLT	PARAFUSO DE RODA	N15W
					BOULON DE ROUE	RADSCHRAUBE	BULLONE RUOTA	HJULBOLT	
5	13	**371-7060**		2	PNEU, 12x16.5-8 (GOODYEAR)				
						NEUMATICO	TYRE/TIRE	PNEU	9090
					PNEU	REIFEN	PNEUMATICO, GOMMA	TYRE/TIRE	
5	14	**87393270**		2	PNEU, 12x16,5-R4-10PR (GALAXY)				
						NEUMÁTICO	TYRE/TIRE	PNEU	269C
					PNEUMATIQUE	REIFEN	PNEUMATICO	DÆK	

(1) 4x2
(2) 4x2
(3) 4x2
(4) Não ilustrado
(5) 4x2
(6) 4x2
(7) 4x2
(8) 4x2
(9) 4x2
(10) 4x2
(11) 4x2
(12) 4x2
(13) 4x4
(14) 4x4

RODAS DIANTEIRAS E PNEUS
RUEDAS Y NEUMATICOS DELANTEROS
FRONT WHEELS AND TIRES
FRONT WHEELS AND TIRES

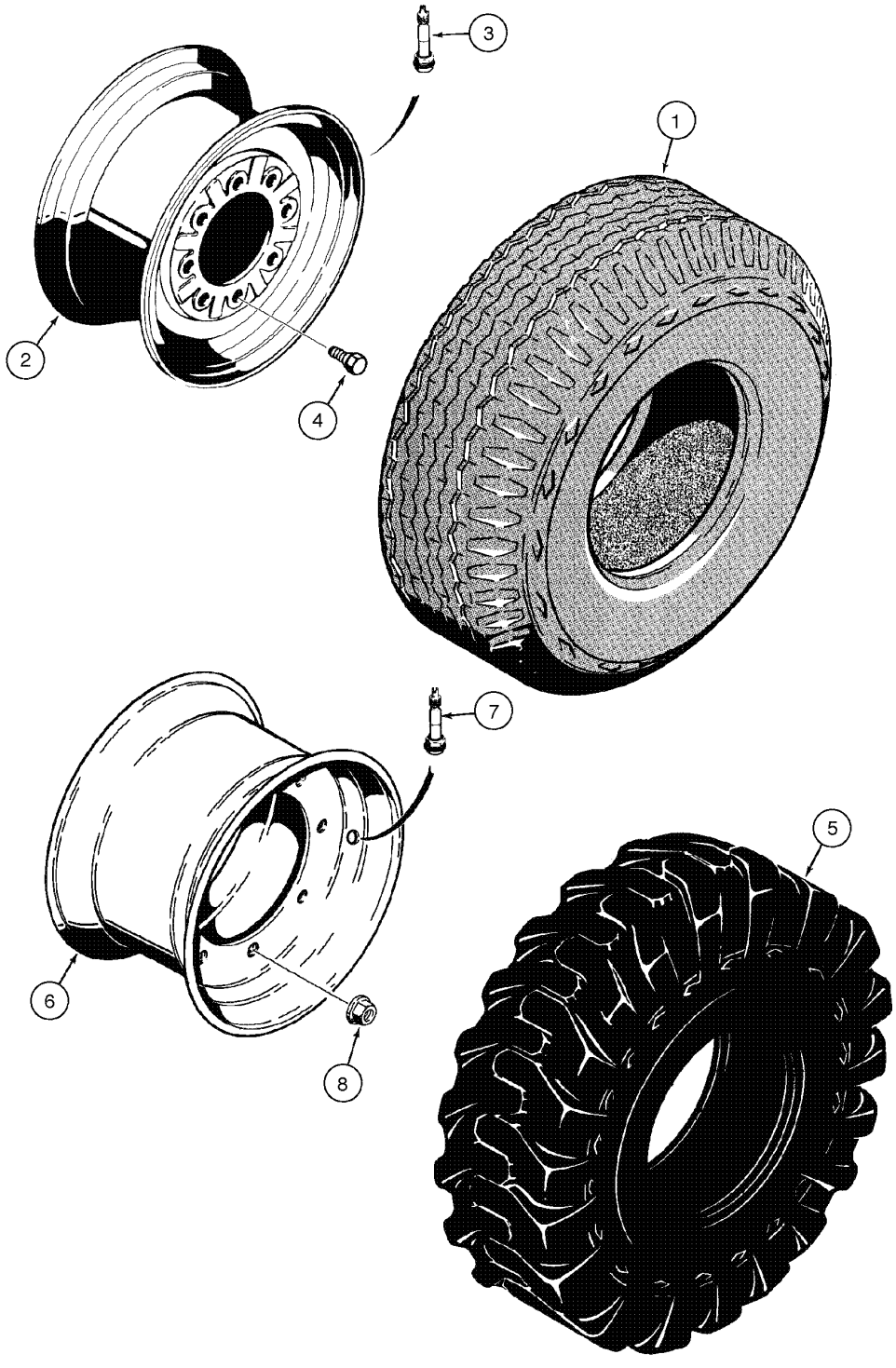

FRONT WHEELS AND TIRES
FRONT WHEELS AND TIRES
FRONT WHEELS AND TIRES
FRONT WHEELS AND TIRES

R	N	P.N.	MOD	Q	Denominação Description	Denominacion Bezeichnung	Description Descrizione	Denominação Beskrivelse	L.C.
	1	**148482A1**		2	RODA VEICULAR, 9.75x16.5 Assy, Includes items 6, 7, 8				
						RUEDA	WHEEL	RODA	160R
					ROUE	RAD	RUOTA	HJUL	
6	2	**148278A1**		1	RODA VEICULAR, 9.75x16.5				
						RUEDA	WHEEL	RODA	160R
					ROUE	RAD	RUOTA	HJUL	
7	3	**148506A1**		1	VÁLVULA	VÁLVULA	VALVE	VÁLVULA	9620
					SOUPAPE	VENTIL	VALVOLA	VENTIL	
8	4	**148507A1**		8	PORCA	TUERCA	NUT	PORCA	010D
					ECROU	MUTTER	DADO	MØTRIK	

(1) 4x4
(2) 4x4
(3) 4x4
(4) 4x4

44.511.08	01	p1	12/11

RODAS, DIANTEIRA - PNEUS
RUEDAS, DELANTERA - NEUMATICOS
WHEELS, FRONT - TIRES
WHEELS, FRONT - TIRES

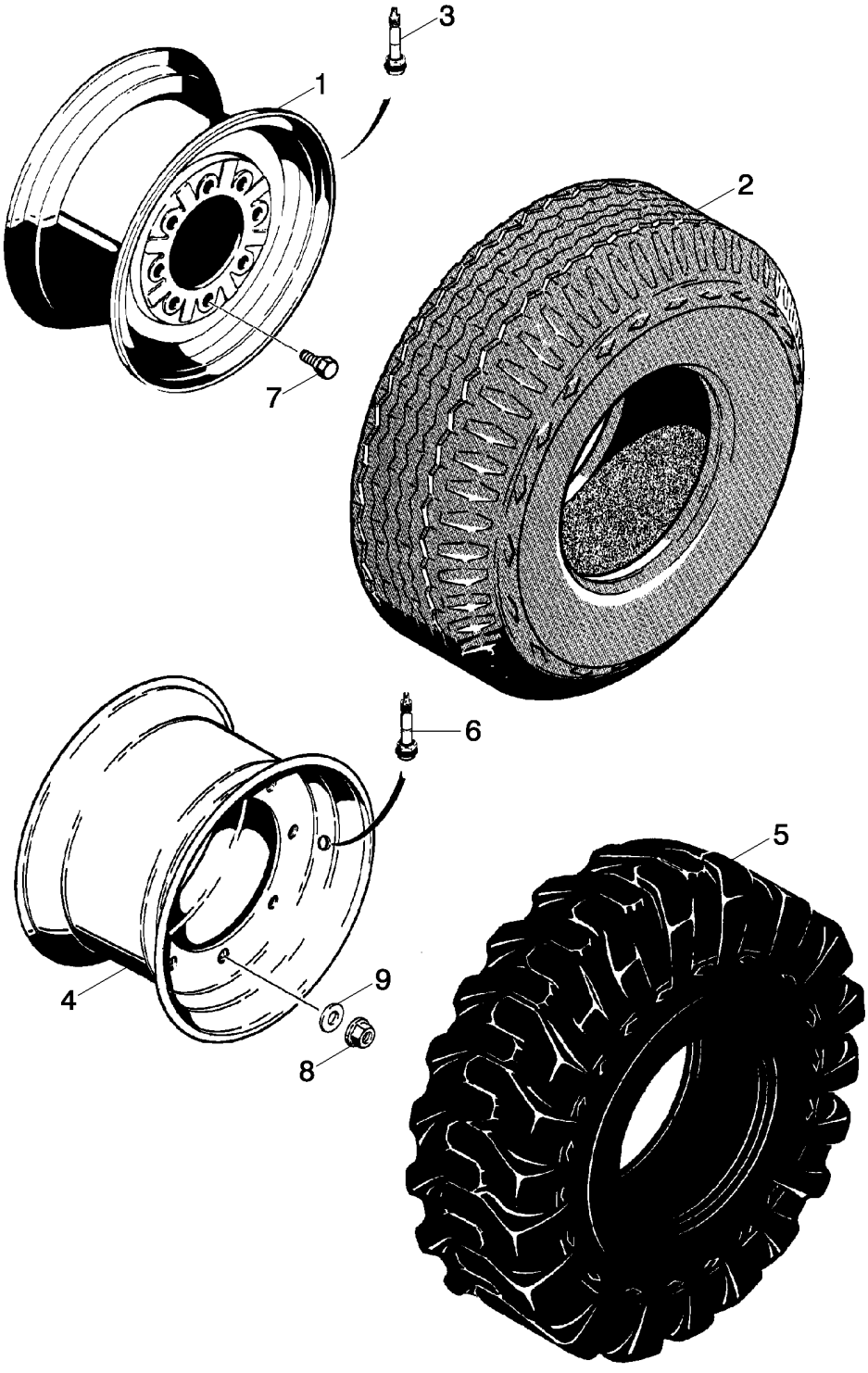

ROUES AVANT - PNEUS
WHEELS, FRONT - TIRES
WHEELS, FRONT - TIRES
WHEELS, FRONT - TIRES

R	N	P.N.	MOD	Q	Denominação Description	Denominacion Bezeichnung	Description Descrizione	Denominação Beskrivelse	L.C.
1		**D125223**		2	RODA VEICULAR, 11L x 16 - 10 PR F3 Tires				
						RUEDA	WHEEL	RODA	160R
					ROUE	RAD	RUOTA	HJUL	
1		**197771A1**		2	RODA, 11L x 16 - 10PR R3 Tires				
						RUEDA	WHEEL	RODA	9760
					ROUE	RAD	RUOTA	WHEEL	
2		**NS**		2	SEM SERVIÇO, TIRE Purchase Locally				
						NO SE REPARA	NOT SERVICED	PEÇA NÃO FORNECIDA	061N
					NON FOURNI	NICHT ALS ERS-T LIEFE	NON SOTTOPOSTO A M.	SERVICERES IKKE	
3		**387897R91**		2	HASTE DA VÁLVULA	VÁSTAGO DE VÁLVULA	VALVE STEM	HASTE DA VÁLVULA	P397
					TIGE DE SOUPAPE	VENTILSCHAFT	STELO DELLA VALVOLA	STILKVENTIL	
4		**119243A1**		2	RODA VEICULAR, 12 x 16.5 - 8 or 10 PR Tires				
						RUEDA	WHEEL	RODA	160R
					ROUE	RAD	RUOTA	HJUL	
4		**87699875**		2	RODA VEICULAR, 12.5/80 x 18 - 10 PR SG				
						RUEDA	WHEEL	RODA	160R
					ROUE	RAD	RUOTA	HJUL	
4		**87599084**		2	RODA COMPLETA, 14 x 17.5 Tires				
						CONJUNTO DE RUEDA	WHEEL ASSY	RODA COMPLETA	158R
					ROUE COMPLETE	RADBAUGRUPPE	COMPLESSIVO RUOTA	HJUL, KOMPLET	
4		**{84210059}**		2	16.5 x 9.75				
5		**NS**		2	SEM SERVIÇO, TIRE Purchase Locally				
						NO SE REPARA	NOT SERVICED	PEÇA NÃO FORNECIDA	061N
					NON FOURNI	NICHT ALS ERS-T LIEFE	NON SOTTOPOSTO A M.	SERVICERES IKKE	
6		**387897R91**		2	HASTE DA VÁLVULA	VÁSTAGO DE VÁLVULA	VALVE STEM	HASTE DA VÁLVULA	P397
					TIGE DE SOUPAPE	VENTILSCHAFT	STELO DELLA VALVOLA	STILKVENTIL	
7	1	**A38208**		16	PARAFUSO DE RODA	PERNO DE RUEDA	WHEEL BOLT	PARAFUSO DE RODA	N15W
					BOULON DE ROUE	RADSCHRAUBE	BULLONE RUOTA	HJULBOLT	
8	2	**100092**		16	PORCA, M18 x 1.5, Cl 8	TUERCA	NUT	PORCA	010D
					ECROU	MUTTER	DADO	MØTRIK	
9	3	**496-81000**		16	ARRUELA PLANA, 25/32" x 1 3/8" x .134", HDN				
						ARANDELA	WASHER	ANILHA	131R
					RONDELLE	UNTERLEGSCHEIBE	RONDELLA	FLADSKIVE	

(1) 4x2
(2) 4x4
(3) 4x4

RODAS TRASEIRAS E PNEUS
RUEDAS TRASERAS Y NEUMÁTICOS
REAR WHEELS AND TIRES
REAR WHEELS AND TIRES

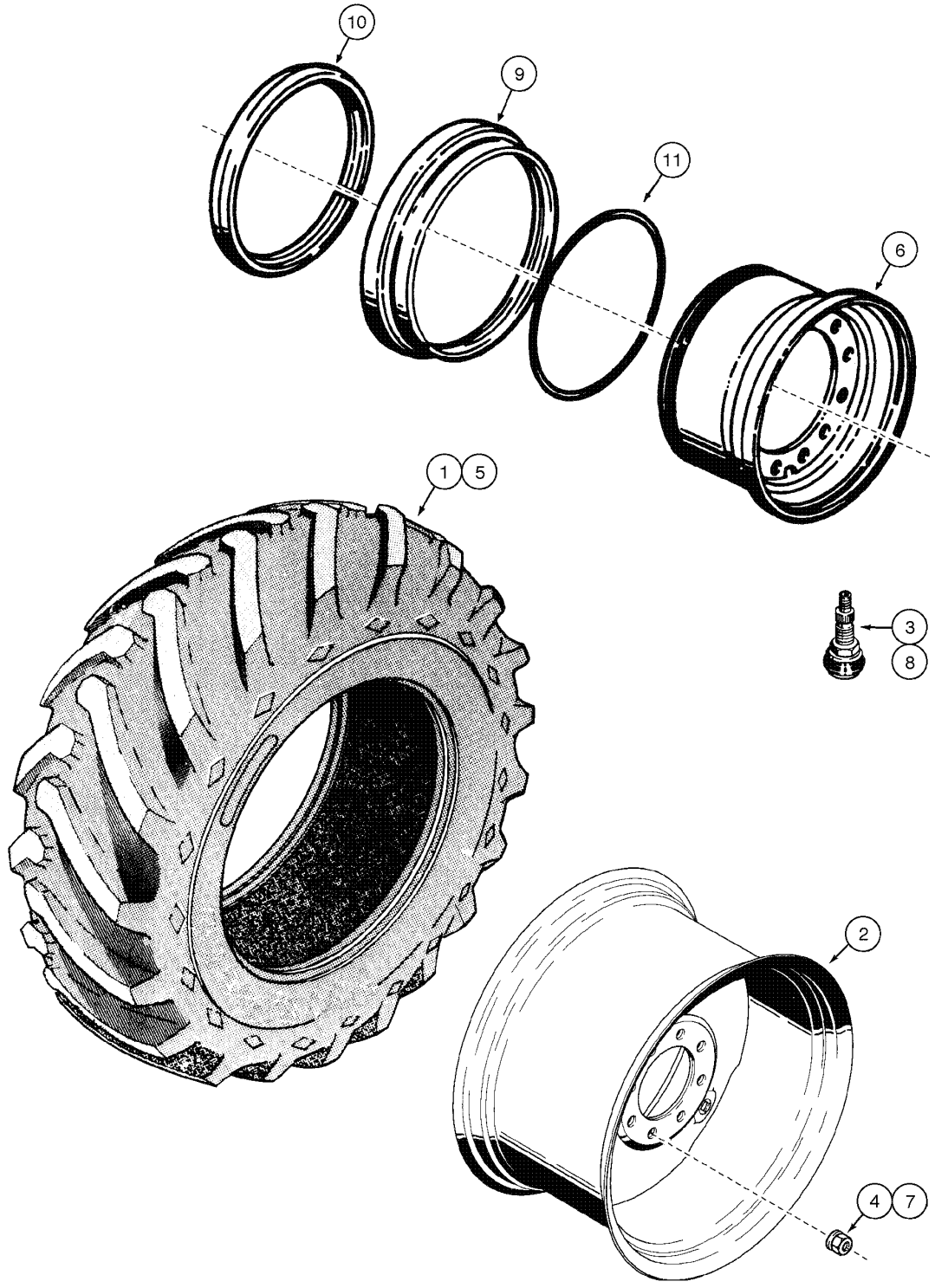

REAR WHEELS AND TIRES
REAR WHEELS AND TIRES
REAR WHEELS AND TIRES
REAR WHEELS AND TIRES

R	N	P.N.	MOD	Q	Denominação Description	Denominacion Bezeichnung	Description Descrizione	Denominação Beskrivelse	L.C.
1	1	**70097578**		2	PNEU, 14Lx24-G2-10PR (STD) Assy				
						NEUMÁTICO	TYRE/TIRE	PNEU	269C
					PNEUMATIQUE	REIFEN	PNEUMATICO	DÆK	
	2	**75260148**		2	RODA VEICULAR, 9,00DCx24/1.4L (STD) Assy, Includes items 2, 3, 4				
						RUEDA	WHEEL	RODA	160R
					ROUE	RAD	RUOTA	HJUL	
2	3	**75259889**		1	RODA VEICULAR, 9,00DCx24/1.4L				
						RUEDA	WHEEL	RODA	160R
					ROUE	RAD	RUOTA	HJUL	
3	4	**70096481-2**		1	VÁLVULA	VÁLVULA	VALVE	VÁLVULA	9620
					SOUPAPE	VENTIL	VALVOLA	VENTIL	
4	5	**147496A1**		10	PORCA	TUERCA	NUT	PORCA	010D
					ECROU	MUTTER	DADO	MØTRIK	
1	6	**85801444**		2	PNEU, 19,5Lx24-10PR (Goodyear) (OPT)				
						NEUMÁTICO	TYRE/TIRE	PNEU	269C
					PNEUMATIQUE	REIFEN	PNEUMATICO	DÆK	
	7	**148483A1**		2	ARO, DW16Lx24 (OPT), Includes items 2, 3, 4				
						LLANTA	RIM	JANTE	135C
					JANTE	FELGE	CERCHIONE	FÆLG	
2	8	**148281A1**		1	RODA VEICULAR, DW16Lx24				
						RUEDA	WHEEL	RODA	160R
					ROUE	RAD	RUOTA	HJUL	
3	9	**A20058**		1	HASTE DA VÁLVULA	VÁSTAGO DE VÁLVULA	VALVE STEM	HASTE DA VÁLVULA	P397
					TIGE DE SOUPAPE	VENTILSCHAFT	STELO DELLA VALVOLA	STILKVENTIL	
4	10	**147496A1**		10	PORCA	TUERCA	NUT	PORCA	010D
					ECROU	MUTTER	DADO	MØTRIK	
1	11	**75260416**		2	PNEU, 16,9Lx24-10PR (Goodyear) (OPT)				
						NEUMÁTICO	TYRE/TIRE	PNEU	269C
					PNEUMATIQUE	REIFEN	PNEUMATICO	DÆK	
	12	**148481A1**		2	ARO, DW15Lx24 (OPT) Assy, Includes items 2, 3, 4				
						LLANTA	RIM	JANTE	135C
					JANTE	FELGE	CERCHIONE	FÆLG	
2	13	**148279A1**		1	RODA VEICULAR, DW15Lx24				
						RUEDA	WHEEL	RODA	160R
					ROUE	RAD	RUOTA	HJUL	

(1) 4x2
(2) 4x2
(3) 4x2
(4) 4x2
(5) 4x2
(6) 4x2
(7) 4x2
(8) 4x2
(9) 4x2
(10) 4x2
(11) 4x2
(12) 4x2
(13) 4x2

RODAS TRASEIRAS E PNEUS
RUEDAS TRASERAS Y NEUMÁTICOS
REAR WHEELS AND TIRES
REAR WHEELS AND TIRES

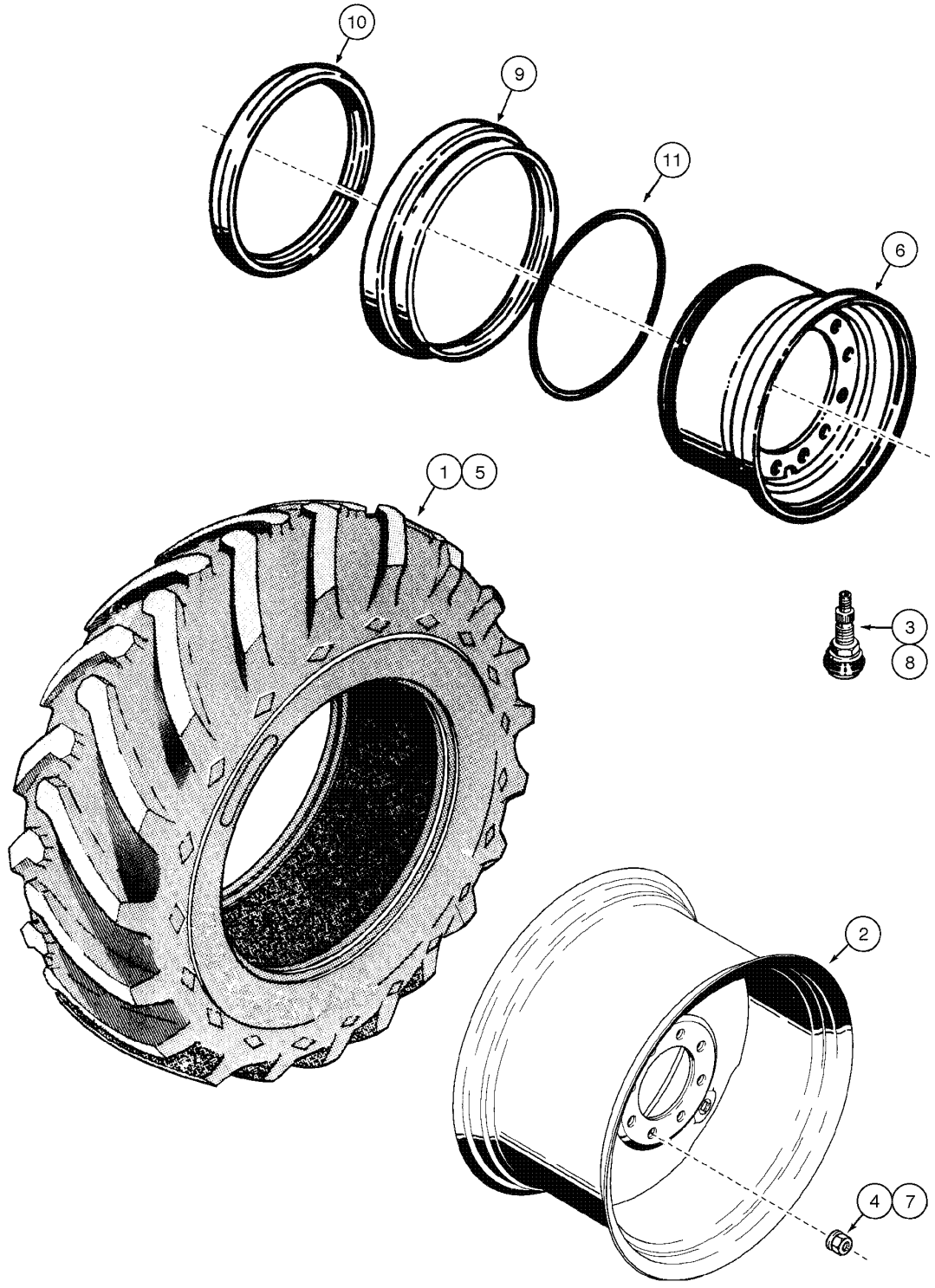

REAR WHEELS AND TIRES
REAR WHEELS AND TIRES
REAR WHEELS AND TIRES
REAR WHEELS AND TIRES

R	N	P.N.	MOD	Q	Denominação Description	Denominacion Bezeichnung	Description Descrizione	Denominação Beskrivelse	L.C.
3	1	**A20058**		1	HASTE DA VÁLVULA TIGE DE SOUPAPE	VÁSTAGO DE VÁLVULA VENTILSCHAFT	VALVE STEM STELO DELLA VALVOLA	HASTE DA VÁLVULA STILKVENTIL	P397
4	2	**147496A1**		10	PORCA ECROU	TUERCA MUTTER	NUT DADO	PORCA MØTRIK	010D
5	3	**8320758**		2	PNEU, 17,5x25-12P (Firestone) (OPT)				
						NEUMÁTICO	TYRE/TIRE	PNEU	269C
					PNEUMATIQUE	REIFEN	PNEUMATICO	DÆK	
	4	**148679A1**		2	KIT, 14x25/1,5 (OPT) Assy, Includes items 6 - 11				
						KIT	KIT	KIT	305C
					KIT	SATZ	KIT	SÆT	
6	5	**148680A1**		1	RODA VEICULAR, 14x25/1,5				
						RUEDA	WHEEL	RODA	160R
					ROUE	RAD	RUOTA	HJUL	
7	6	**147496A1**		10	PORCA ECROU	TUERCA MUTTER	NUT DADO	PORCA MØTRIK	010D
8	7	**A20058**		1	HASTE DA VÁLVULA TIGE DE SOUPAPE	VÁSTAGO DE VÁLVULA VENTILSCHAFT	VALVE STEM STELO DELLA VALVOLA	HASTE DA VÁLVULA STILKVENTIL	P397
9	8	**148681A1**		1	ANEL, side ANNEAU	ANILLO RING	RING ANELLO	ANEL RING	045A
10	9	**148682A1**		1	ANEL, safety ANNEAU	ANILLO RING	RING ANELLO	ANEL RING	045A
11	10	**A19101**		1	ANEL O, 23.25" ID x 0.26" JOINT TORIQUE	ANILLO/ARO CAUCHO O-RING	O-RING ANELLO TOROIDALE	ANEL O O-RING	7176
1	11	**85801444**		2	PNEU, 19,5Lx24-10PR (Goodyear) (OPT)				
						NEUMÁTICO	TYRE/TIRE	PNEU	269C
					PNEUMATIQUE	REIFEN	PNEUMATICO	DÆK	
	12	**148483A1**		2	ARO, DW16Lx24 (OPT), Includes items 2, 3, 4				
						LLANTA	RIM	JANTE	135C
					JANTE	FELGE	CERCHIONE	FÆLG	
2	13	**148281A1**		1	RODA VEICULAR, DW16Lx24				
						RUEDA	WHEEL	RODA	160R
					ROUE	RAD	RUOTA	HJUL	
3	14	**A20058**		1	HASTE DA VÁLVULA TIGE DE SOUPAPE	VÁSTAGO DE VÁLVULA VENTILSCHAFT	VALVE STEM STELO DELLA VALVOLA	HASTE DA VÁLVULA STILKVENTIL	P397

(1) 4x2
(2) 4x2
(3) 4x2
(4) 4x2
(5) 4x2
(6) 4x2
(7) 4x2
(8) 4x2
(9) 4x2
(10) 4x2
(11) 4x4
(12) 4x4
(13) 4x4
(14) 4x4

RODAS TRASEIRAS E PNEUS
RUEDAS TRASERAS Y NEUMÁTICOS
REAR WHEELS AND TIRES
REAR WHEELS AND TIRES

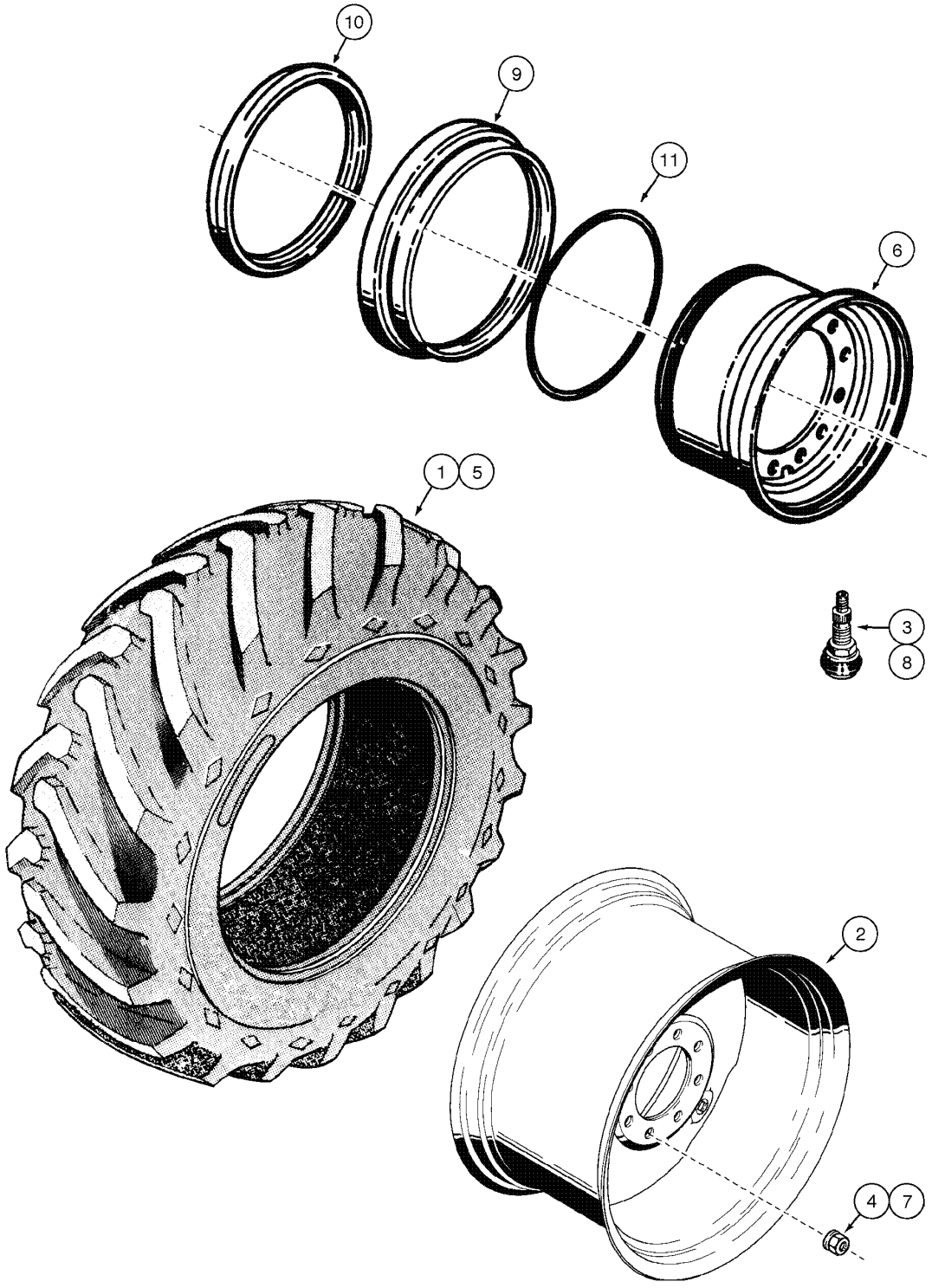

REAR WHEELS AND TIRES
REAR WHEELS AND TIRES
REAR WHEELS AND TIRES
REAR WHEELS AND TIRES

R	N	P.N.	MOD	Q	Denominação Description	Denominacion Bezeichnung	Description Descrizione	Denominação Beskrivelse	L.C.
4	1	**147496A1**		10	PORCA ECROU	TUERCA MUTTER	NUT DADO	PORCA MØTRIK	010D
1	2	**75260416**		2	PNEU, 16,9Lx24-10PR (Goodyear) (OPT) NEUMÁTICO PNEUMATIQUE	 REIFEN	TYRE/TIRE PNEUMATICO	PNEU DÆK	269C
	3	**148481A1**		2	ARO, DW15Lx24 (OPT) Assy, Includes items 2, 3, 4 LLANTA JANTE	 FELGE	RIM CERCHIONE	JANTE FÆLG	135C
2	4	**148279A1**		1	RODA VEICULAR, DW15Lx24 RUEDA ROUE	 RAD	WHEEL RUOTA	RODA HJUL	160R
3	5	**A20058**		1	HASTE DA VÁLVULA TIGE DE SOUPAPE	VÁSTAGO DE VÁLVULA VENTILSCHAFT	VALVE STEM STELO DELLA VALVOLA	HASTE DA VÁLVULA STILKVENTIL	P397
4	6	**147496A1**		10	PORCA ECROU	TUERCA MUTTER	NUT DADO	PORCA MØTRIK	010D
5	7	**8320758**		2	PNEU, 17,5x25-12P (Firestone) (STD) NEUMÁTICO PNEUMATIQUE	 REIFEN	TYRE/TIRE PNEUMATICO	PNEU DÆK	269C
	8	**148679A1**		2	KIT, 14x25/1,5 (STD) Assy, Includes items 6 - 11 KIT KIT	 SATZ	KIT KIT	KIT SÆT	305C
6	9	**148680A1**		1	RODA VEICULAR, 14x25/1,5 RUEDA ROUE	 RAD	WHEEL RUOTA	RODA HJUL	160R
7	10	**147496A1**		10	PORCA ECROU	TUERCA MUTTER	NUT DADO	PORCA MØTRIK	010D
8	11	**A20058**		1	HASTE DA VÁLVULA TIGE DE SOUPAPE	VÁSTAGO DE VÁLVULA VENTILSCHAFT	VALVE STEM STELO DELLA VALVOLA	HASTE DA VÁLVULA STILKVENTIL	P397
9	12	**148681A1**		1	ANEL, side ANNEAU	ANILLO RING	RING ANELLO	ANEL RING	045A
10	13	**148682A1**		1	ANEL, safety ANNEAU	ANILLO RING	RING ANELLO	ANEL RING	045A
11	14	**A19101**		1	ANEL O, 23.25" ID x 0.26" JOINT TORIQUE	ANILLO/ARO CAUCHO O-RING	O-RING ANELLO TOROIDALE	ANEL O O-RING	7176

(1) 4x4
(2) 4x4
(3) 4x4
(4) 4x4
(5) 4x4
(6) 4x4
(7) 4x4
(8) 4x4
(9) 4x4
(10) 4x4
(11) 4x4
(12) 4x4
(13) 4x4
(14) 4x4

44.520.03	01	p1	12/11

RODAS, TRASEIRA - PNEUS
RUEDAS, TRASERA - NEUMATICOS
WHEELS, REAR - TIRES
WHEELS, REAR - TIRES

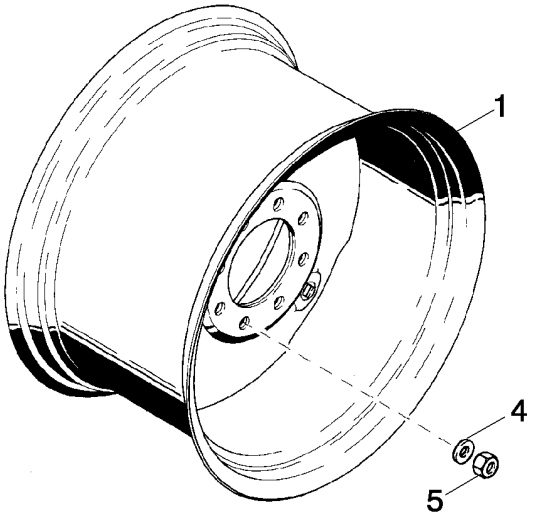

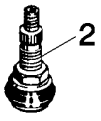

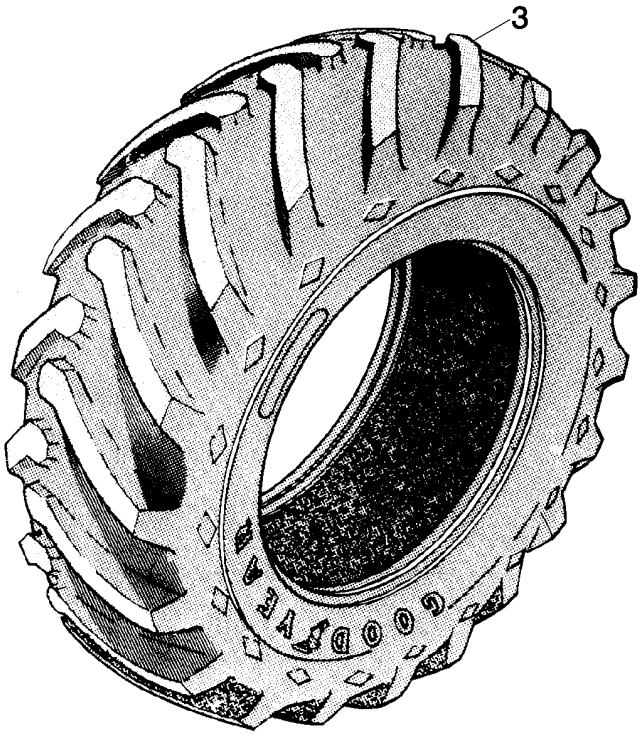

ROUES, ARRIÈRE - PNEUS
WHEELS, REAR - TIRES
WHEELS, REAR - TIRES
WHEELS, REAR - TIRES

R	N	P.N.	MOD	Q	Denominação Description	Denominacion Bezeichnung	Description Descrizione	Denominação Beskrivelse	L.C.
1		104907A1		2	RODA VEICULAR, 19.5L x 24 Tires - 10 Ply R4				
						RUEDA	WHEEL	RODA	160R
					ROUE	RAD	RUOTA	HJUL	
2		27549R1		2	HASTE DA VÁLVULA	VÁSTAGO DE VÁLVULA	VALVE STEM	HASTE DA VÁLVULA	P397
					TIGE DE SOUPAPE	VENTILSCHAFT	STELO DELLA VALVOLA	STILKVENTIL	
3		REF		2	INSTRUÇÃO, TIRE Purchase Locally				
						INSTRUCCIÓN	INSTRUCTION	INSTRUÇÃO	Z571
					INSTRUCTION	ANLEITUNG	ISTRUZIONI	INSTRUKTION	
1		119241A1		2	RODA VEICULAR, 17.5L x 24 Tires - 10 Ply				
						RUEDA	WHEEL	RODA	160R
					ROUE	RAD	RUOTA	HJUL	
2		27549R1		2	HASTE DA VÁLVULA	VÁSTAGO DE VÁLVULA	VALVE STEM	HASTE DA VÁLVULA	P397
					TIGE DE SOUPAPE	VENTILSCHAFT	STELO DELLA VALVOLA	STILKVENTIL	
3		REF		2	INSTRUÇÃO, TIRE Purchase Locally				
						INSTRUCCIÓN	INSTRUCTION	INSTRUÇÃO	Z571
					INSTRUCTION	ANLEITUNG	ISTRUZIONI	INSTRUKTION	
1		132953A1		2	RODA VEICULAR, 21L x 24 - 10 Ply				
						RUEDA	WHEEL	RODA	160R
					ROUE	RAD	RUOTA	HJUL	
2		A20058		2	HASTE DA VÁLVULA	VÁSTAGO DE VÁLVULA	VALVE STEM	HASTE DA VÁLVULA	P397
					TIGE DE SOUPAPE	VENTILSCHAFT	STELO DELLA VALVOLA	STILKVENTIL	
3		REF		2	INSTRUÇÃO, TIRE Purchase Locally				
						INSTRUCCIÓN	INSTRUCTION	INSTRUÇÃO	Z571
					INSTRUCTION	ANLEITUNG	ISTRUZIONI	INSTRUKTION	
1		119242A2		2	RODA, 16.9 x 28 - 10 Ply	RUEDA	WHEEL	RODA	9760
					ROUE	RAD	RUOTA	WHEEL	
2		27549R1		2	HASTE DA VÁLVULA	VÁSTAGO DE VÁLVULA	VALVE STEM	HASTE DA VÁLVULA	P397
					TIGE DE SOUPAPE	VENTILSCHAFT	STELO DELLA VALVOLA	STILKVENTIL	
3		REF		2	INSTRUÇÃO, TIRE Purchase Locally				
						INSTRUCCIÓN	INSTRUCTION	INSTRUÇÃO	Z571
					INSTRUCTION	ANLEITUNG	ISTRUZIONI	INSTRUKTION	
4		87313544		20	ARRUELA PLANA	ARANDELA	WASHER	ANILHA	131R
					RONDELLE	UNTERLEGSCHEIBE	RONDELLA	FLADSKIVE	
5		D138492		20	PORCA, M22; Wheel	TUERCA	NUT	PORCA	5780
					ECROU	MUTTER	DADO	NUT	

SECTION INDEX

50 - Controle de climatização da cabine

50.000.00		ÍNDICE PICTOGRÁFICO - CONTROLE DE CLIMA NA CABINE
50.104.01	01	CABINE - AQUECEDOR
50.200.08	01	CABINE - COMPRESSOR DO AR CONDICIONADO
50.200.17	01	CABINE - AR CONDICIONADO, CONDENSADOR E FILTRO SECADOR
50.206.03	01	CABINE - TUBOS DO AR CONDICIONADO, EVAPORADOR
50.206.04	01	CABINE - FILTRO DE AR
50.206.05	01	CABINE - ALOJAMENTO DO VENTILADOR, DUTOS DE VENTILAÇÃO, TUBOS DE DRENAGEM

ÍNDICE PICTOGRÁFICO - CONTROLE DE CLIMA NA CABINE
INDICE PICTORICO - CONTROL DE CLIMA DE LA CABINA
PICTORIAL INDEX - CAB CLIMATE CONTROL
PICTORIAL INDEX - CAB CLIMATE CONTROL

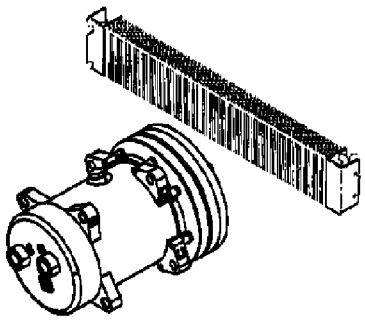

50.200.08

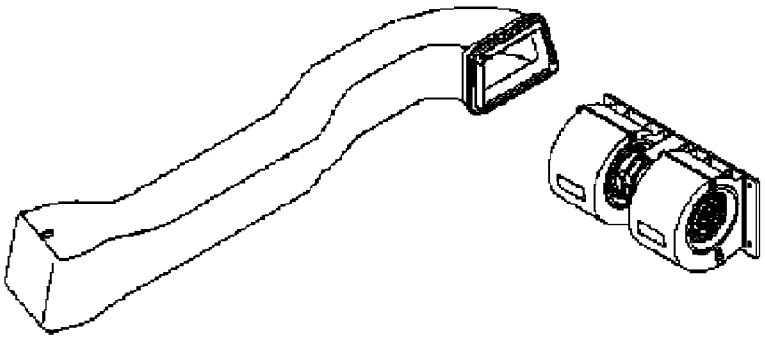

50.104.01

PICTORIAL INDEX - CAB CLIMATE CONTROL
PICTORIAL INDEX - CAB CLIMATE CONTROL
PICTORIAL INDEX - CAB CLIMATE CONTROL
PICTORIAL INDEX - CAB CLIMATE CONTROL

R	N	P.N.	MOD	Q	Denominação Description	Denominacion Bezeichnung	Description Descrizione	Denominação Beskrivelse	L.C.

50.104.01	01	p1	11/11

CABINE - AQUECEDOR
CABINA - CALENTADOR
CAB - HEATER
CAB - HEATER

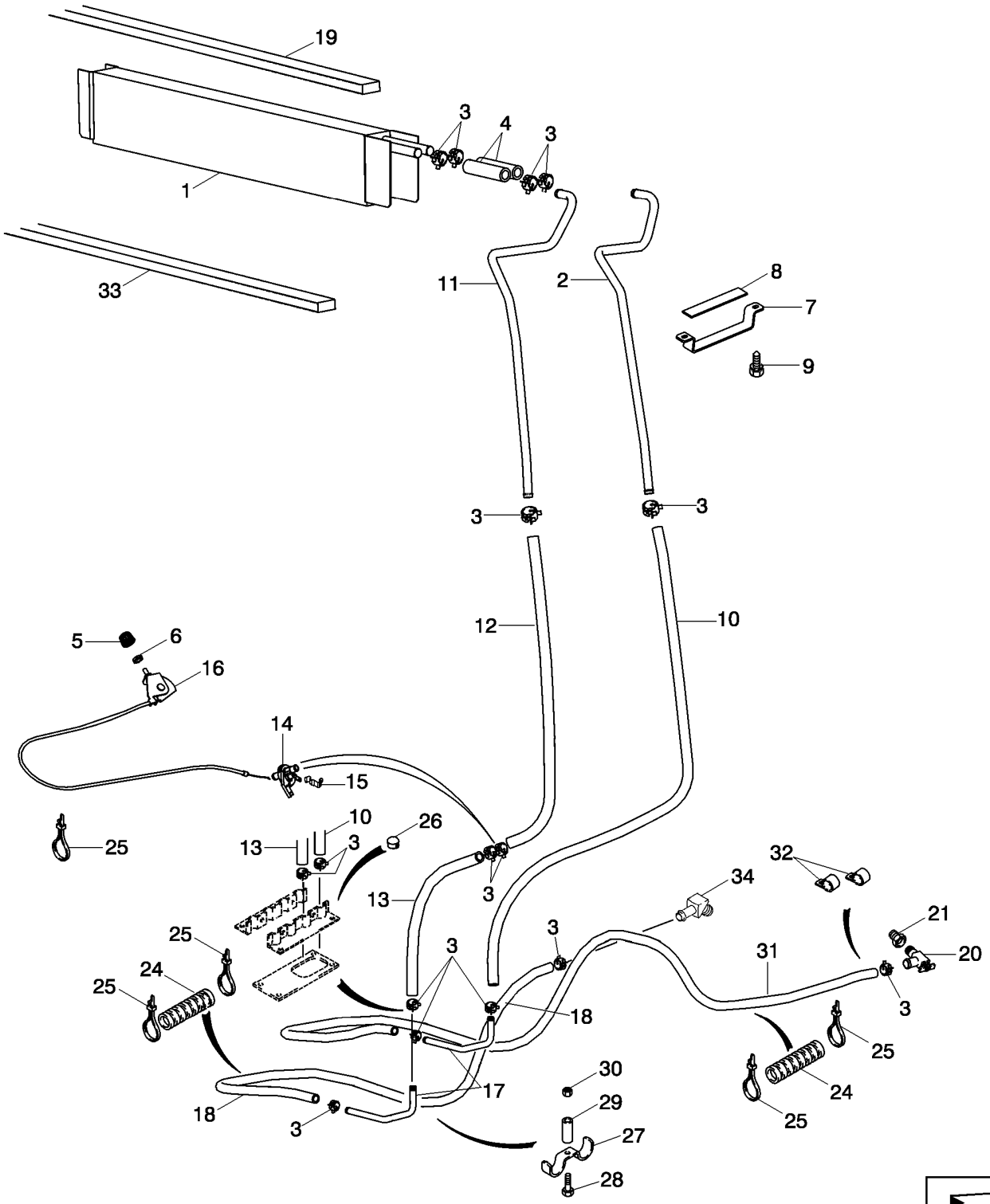

CABINE - CHAUFFAGE
CAB - HEATER
CAB - HEATER
CAB - HEATER

R	N	P.N.	MOD	Q	Denominação Description	Denominacion Bezeichnung	Description Descrizione	Denominação Beskrivelse	L.C.
1		360262A2		1	NÚCLEO, Mounts In Blower Housing Box; Seal Mounts On Top Of Core On Models With Heat Only				
						NÚCLEO	CORE	PEÇA PRINCIPAL	068M
					NOYAU	HAUPTBAUTEIL	NUCLEO	KØLERLEGEME	
2		400282A1		1	TUBO DE AQUECIMENTO, Front				
						TUBO DE CALEFACCIÓN	HEATER TUBE	TUBO DE CALAFETAÇÃ(	P739
					TUBE DE CHAUFFAGE	HEIZUNGSROHR	TUBO RISCALDATORE	RADIATORSLANGE	
3		1954736C1		14	BRAÇADEIRA MANGUEIRA, #24				
						ABRAZADERA DE MANG	HOSE CLAMP	ABRAÇAD. DA MANGUEI	P729
					COLLIER POUR FLEXIBL	SCHLAUCHSCHELLE	FASCETTA STRINGITUB	SLANGEKLEMME	
4		377222A1		2	MANGUEIRA DO AQUECEDOR, 100 mm; Cut from 97252CX				
						TUBO DE CALENTADOR	HEATER HOSE	MANGUEIRA DO AQUEC	A057
					FLEXIBLE DE CHAUFFA(	HEIZUNGSSCHLAUCH	TUBO FLESS. RISCALDA	SLANGE, VARMEAPPAR/	
5		400379A1		1	MANOPLA, 23 mm	PERILLA	KNOB	MANOPLA	4850
					BOULE DE DIRECTION	KNAUF	MANOPOLA	KNOB	
6		A42561		1	PORCA	TUERCA	NUT	PORCA	5780
					ECROU	MUTTER	DADO	NUT	
7		388762A1		1	SUPORTE	SOPORTE	BRACKET	SUPORTE	1010
					CONSOLE	HALTER	STAFFA	BRACKET	
8		389402A1		1	VEDADOR DE RETENCAO	SELLO/RETEN	SEAL	VEDADOR DE RETENCA	7460
					JOINT-D'ETANCHEITE	DICHTRING	GUARNIZIONE TENUTA	SEAL	
9		86625170		2	PARAFUSO	TORNILLO	SCREW	PARAFUSO	040V
					VIS	SCHRAUBE	VITE	SKRUE	
10		368801A2		1	MANGUEIRA DO AQUECEDOR, 1361 mm; Cut from 97252CX				
						TUBO DE CALENTADOR	HEATER HOSE	MANGUEIRA DO AQUEC	A057
					FLEXIBLE DE CHAUFFA(	HEIZUNGSSCHLAUCH	TUBO FLESS. RISCALDA	SLANGE, VARMEAPPAR/	
11		400280A1		1	TUBO DE AQUECIMENTO, Rear				
						TUBO DE CALEFACCIÓN	HEATER TUBE	TUBO DE CALAFETAÇÃ(	P739
					TUBE DE CHAUFFAGE	HEIZUNGSROHR	TUBO RISCALDATORE	RADIATORSLANGE	
12		448428A1		1	MANGUEIRA DO AQUECEDOR, 1175 mm (46-1/4 in); Heater Valve To Core; Cut From 97252CX				
						TUBO DE CALENTADOR	HEATER HOSE	MANGUEIRA DO AQUEC	A057
					FLEXIBLE DE CHAUFFA(	HEIZUNGSSCHLAUCH	TUBO FLESS. RISCALDA	SLANGE, VARMEAPPAR/	
13		448429A1		1	MANGUEIRA DO AQUECEDOR, 150 mm (5-29/32 in) Floor To Valve; Cut From 97252CX				
						TUBO DE CALENTADOR	HEATER HOSE	MANGUEIRA DO AQUEC	A057
					FLEXIBLE DE CHAUFFA(	HEIZUNGSSCHLAUCH	TUBO FLESS. RISCALDA	SLANGE, VARMEAPPAR/	
14		1331087C1		1	SEÇÃO DA VÁLVULA, Heater				
						SECCIÓN DE VÁLVULA	VALVE SECTION	SECÇÃO DE VÁLVULA	025V
					SECTION DE VALVE	VENTILSEGMENT	SEZIONE VALVOLA	VENTILAFSNIT	
15		1954626C1		1	BRACADEIRA	COLLAR	CLAMP	BRACADEIRA	1640
					COLLIER	SCHELLE	MORSETTO	CLAMP	
16		1999666C1		1	CONTROLE, Heater; Includes 1999667C1, 1999668C1				
						MANDO	CONTROL	CONTROLE	2040
					COMMANDE	STEUERUNG	CONTROLLO	CONTROL	
		1999667C1		1	CONTROLE	MANDO	CONTROL	CONTROLE	2040
					COMMANDE	STEUERUNG	CONTROLLO	CONTROL	
		1999668C1		1	CABO	CABLE	CABLE	CABO	1240
					CABLE	KABEL	CAVO	CABLE	
17		190675A1		2	TUBO, 15.88 mm OD, 295 mm Length				
						TUBO	TUBE	TUBO	195T
					TUBE	ROHR	TUBO	RØR	

50.104.01	01	p2	11/11

CABINE - AQUECEDOR
CABINA - CALENTADOR
CAB - HEATER
CAB - HEATER

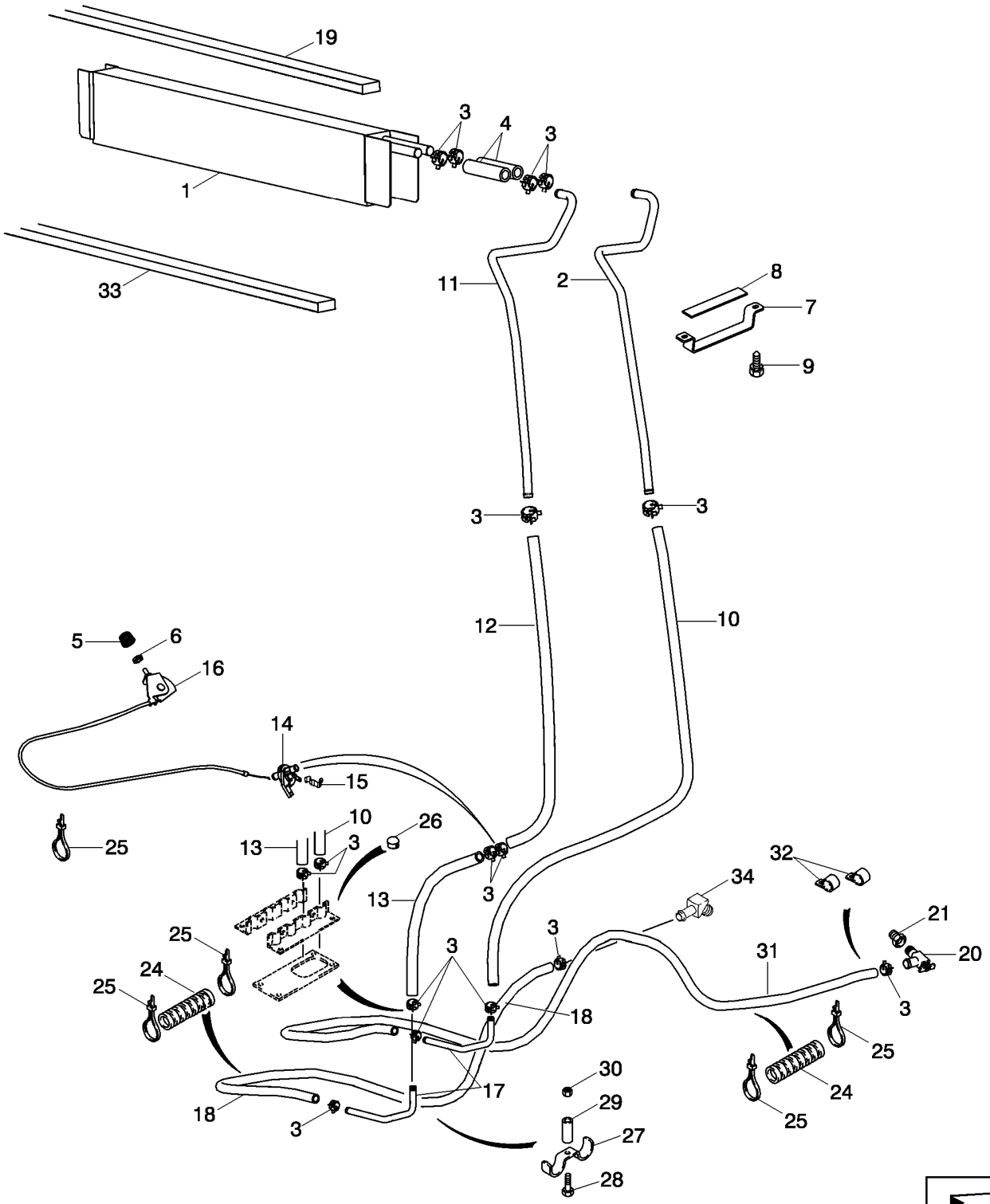

CABINE - CHAUFFAGE
CAB - HEATER
CAB - HEATER
CAB - HEATER

R	N	P.N.	MOD	Q	Denominação Description	Denominacion Bezeichnung	Description Descrizione	Denominação Beskrivelse	L.C.
18		377232A2		1	MANGUEIRA DO AQUECEDOR, 2650 mm (104-21/64"); Heater; Return to Water Pump; Cut from 97252CX				
						TUBO DE CALENTADOR	HEATER HOSE	MANGUEIRA DO AQUEC	A057
					FLEXIBLE DE CHAUFFA(	HEIZUNGSSCHLAUCH	TUBO FLESS. RISCALDA	SLANGE, VARMEAPPAR/	
19		406287A1		1	VEDADOR DE RETENCAO, 19 x 19 x 736 mm; Location Of Seal On Models With Heat Only; On Models With Air Conditioning, Seal Is Located On Evaporator Core				
						SELLO/RETEN	SEAL	VEDADOR DE RETENCA	7460
					JOINT-D'ETANCHEITE	DICHTRING	GUARNIZIONE TENUTA	SEAL	
20		87686604		1	VÁLVULA DE PARADA	VÁLVULA DE CIERRE	SHUT-OFF VALVE	VÁLVULA DE CORTE	P337
					VANNE D'ARRET	ABSPERRVENTIL	VALVOLA DI ARRESTO	AFSPÆRRINGSVENTIL	
21		221-89		1	REDUTOR, Hex, 1/2" x 3/8" NPT				
						REDUCTOR	REDUCER	REDUTOR	056R
					REDUCTEUR	REDUZIERSTÜCK	RIDUTTORE	REDUKTION	
24		D132982		7	PALHETA, Sleeve, 400 mm (15-3/4 in)				
						PALETA	PADDLE	PALHETA	P287
					PALETTE	PADDEL	PALA	SKOVLBLAD	
25		L18331		6	PRENDEDOR DE CABOS	BANDA DE CABLE	CABLE STRAP	BRAÇADEIRA DE CABO	P716
					BRIDE DE CABLE	KABELBINDER	FASCETTA PER CAVO	KABELSTROP	
26		353-410		2	BUJÃO, Dome, .875" hole, Nylon, Models with Heat Only				
						TAPÓN	PLUG	TAMPÃO	050T
					BOUCHON	STOPFEN	TAPPO	PROP	
27		D143427		1	BRACADEIRA	COLLAR	CLAMP	BRACADEIRA	1640
					COLLIER	SCHELLE	MORSETTO	CLAMP	
28		614-8030		1	PARAFUSO, Hex, M8 x 30, 8.8				
						PERNO	BOLT	PARAFUSO	140B
					VIS	SCHRAUBE	BULLONE	BOLT	
29		D143417		1	ESPACADOR	ESPACIADOR	SPACER	ESPACADOR	8090
					ENTRETOISE	ABSTANDSSTUECK	DISTANZIALE	SPACER	
30		825-2408		1	PORCA, M8 x 1.25, Flg, Cl 8				
						TUERCA	NUT	PORCA	010D
					ECROU	MUTTER	DADO	MØTRIK	
31		377233A2		1	MANGUEIRA DO AQUECEDOR, 1830 mm (72-3/64"); Heater; Inlet from Engine; Cut from 97252CX				
						TUBO DE CALENTADOR	HEATER HOSE	MANGUEIRA DO AQUEC	A057
					FLEXIBLE DE CHAUFFA(	HEIZUNGSSCHLAUCH	TUBO FLESS. RISCALDA	SLANGE, VARMEAPPAR/	
32		D88052		2	BRACADEIRA	COLLAR	CLAMP	BRACADEIRA	1640
					COLLIER	SCHELLE	MORSETTO	CLAMP	
33		1987096C1		1	PLACA, (Seal), Below Heater Core; Location of Seal on Models with Heat Only; On Models with Air Conditioning, Seal is Located at Rear of Housing				
						PLACA	PLATE	CHAPA	105P
					PLAQUE	PLATTE	PIASTRA	PLADE	
34		87686605		1	ESPIGA	ESPIGA	STEM	ESPIGA	8510
					TIGE	SCHAFT	STELO	STAMME	

50.200.08	01	p1	11/11

CABINE - COMPRESSOR DO AR CONDICIONADO
CABINA - COMPRESOR DEL AIRE ACONDICIONADO
CAB - AIR CONDITIONING, COMPRESSOR
CAB - AIR CONDITIONING, COMPRESSOR

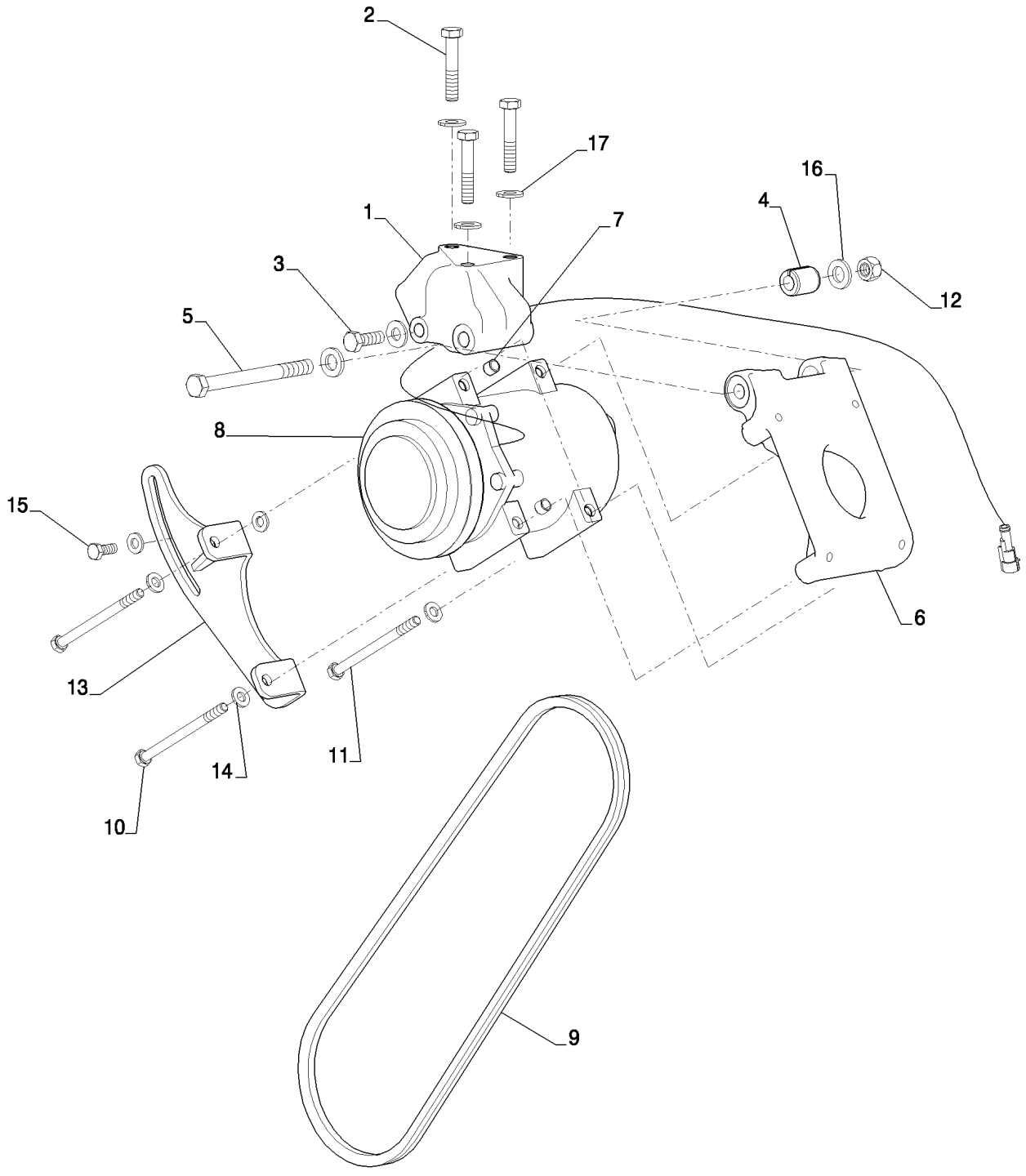

CABINE - COMPRESSEUR DE LA CLIMATISATION
CAB - AIR CONDITIONING, COMPRESSOR
CAB - AIR CONDITIONING, COMPRESSOR
CAB - AIR CONDITIONING, COMPRESSOR

R	N	P.N.	MOD	Q	Denominação Description	Denominacion Bezeichnung	Description Descrizione	Denominação Beskrivelse	L.C.
1		87429950		1	SUPORTE SUPPORT	SOPORTE STÜTZE	SUPPORT SUPPORTO	SUPORTE BESLAG	300S
2		814-10055		3	PARAFUSO, Hex, M10 x 55, 8.8 PERNO VIS	 PERNO SCHRAUBE	 BOLT BULLONE	 PARAFUSO BOLT	 140B
3		614-10030		1	PARAFUSO, Hex, M10 x 30, 8.8 PERNO VIS	 PERNO SCHRAUBE	 BOLT BULLONE	 PARAFUSO BOLT	 140B
4		87429951		1	ESPAÇADOR ENTRETOISE	SEPARADOR DISTANZSTÜCK	SPACER DISTANZIALE	ESPAÇADOR AFSTANDSSTYKKE	075D
5		814-12130		1	PARAFUSO, Hex, M12 x 130, 8.8 PERNO VIS	 PERNO SCHRAUBE	 BOLT BULLONE	 PARAFUSO BOLT	 140B
6		87429948		1	SUPORTE SUPPORT	SOPORTE STÜTZE	SUPPORT SUPPORTO	SUPORTE BESLAG	300S
7		87429952		2	ANEL ANNEAU	ANILLO RING	RING ANELLO	ANEL RING	045A
8		84159489		1	COMPRESSOR AR COND. COMPRESSEUR CLIMAT	COMPRESOR DE A/C KLIMAANLAGENKOMPRE	AIRCOND. COMPRESSO COMPRESSORE ARIA C	COMPRESSOR DE AR C AIRCONDITION KOMPRE	217C
9		87393292		1	CORREIA V, 13.50 mm W COURROIE TRAPEZOID.	CORREA TRAPEZOIDAL KEILRIEMEN	V-BELT CINGHIA, TRAPEZ	CORREIA V V-BELT	Z087
10		814-8110		2	PARAFUSO, Hex, M8 x 110, 8.8 PERNO VIS	 PERNO SCHRAUBE	 BOLT BULLONE	 PARAFUSO BOLT	 140B
11		814-8100		2	PARAFUSO, Hex, M8 x 100, 8.8 PERNO VIS	 PERNO SCHRAUBE	 BOLT BULLONE	 PARAFUSO BOLT	 140B
12		829-1412		1	PORCA, M12, Cl 10 ECROU	TUERCA MUTTER	NUT DADO	PORCA MØTRIK	010D
13		87429949		1	PEGA DE SUPORTE EQUERRE	PIEZA DE APOYO TRAGER, STUTZ	BRACKET, SUPPORTING SQUADRETTA	PEGA DE SUPORTE BRACKET, SUPPORTING	215S
14		87655042		6	ARRUELA ESPECIAL RONDELLE SPECIALE	ARANDELA ESPECIAL SPEZIALUNTERLEGSCH	SPECIAL WASHER RONDELLA SPECIALE	ANILHA ESPECIAL SPECIALSKIVE	Z333
15		614-8020		1	PARAFUSO, Hex, M8 x 20, 8.8 PERNO VIS	 PERNO SCHRAUBE	 BOLT BULLONE	 PARAFUSO BOLT	 140B
16		87655043		2	ARRUELA ESPECIAL RONDELLE SPECIALE	ARANDELA ESPECIAL SPEZIALUNTERLEGSCH	SPECIAL WASHER RONDELLA SPECIALE	ANILHA ESPECIAL SPECIALSKIVE	Z333
17		87655046		4	ARRUELA ESPECIAL RONDELLE SPECIALE	ARANDELA ESPECIAL SPEZIALUNTERLEGSCH	SPECIAL WASHER RONDELLA SPECIALE	ANILHA ESPECIAL SPECIALSKIVE	Z333

50.200.17	01	p1	11/11

CABINE - AR CONDICIONADO, CONDENSADOR E FILTRO SECADOR
CABINA - AIRE ACONDICIONADO, CONDENSADOR Y FILTRO SECADOR
CAB - AIR CONDITIONING, CONDENSER AND RECEIVER DRYER
CAB - AIR CONDITIONING, CONDENSER AND RECEIVER DRYER

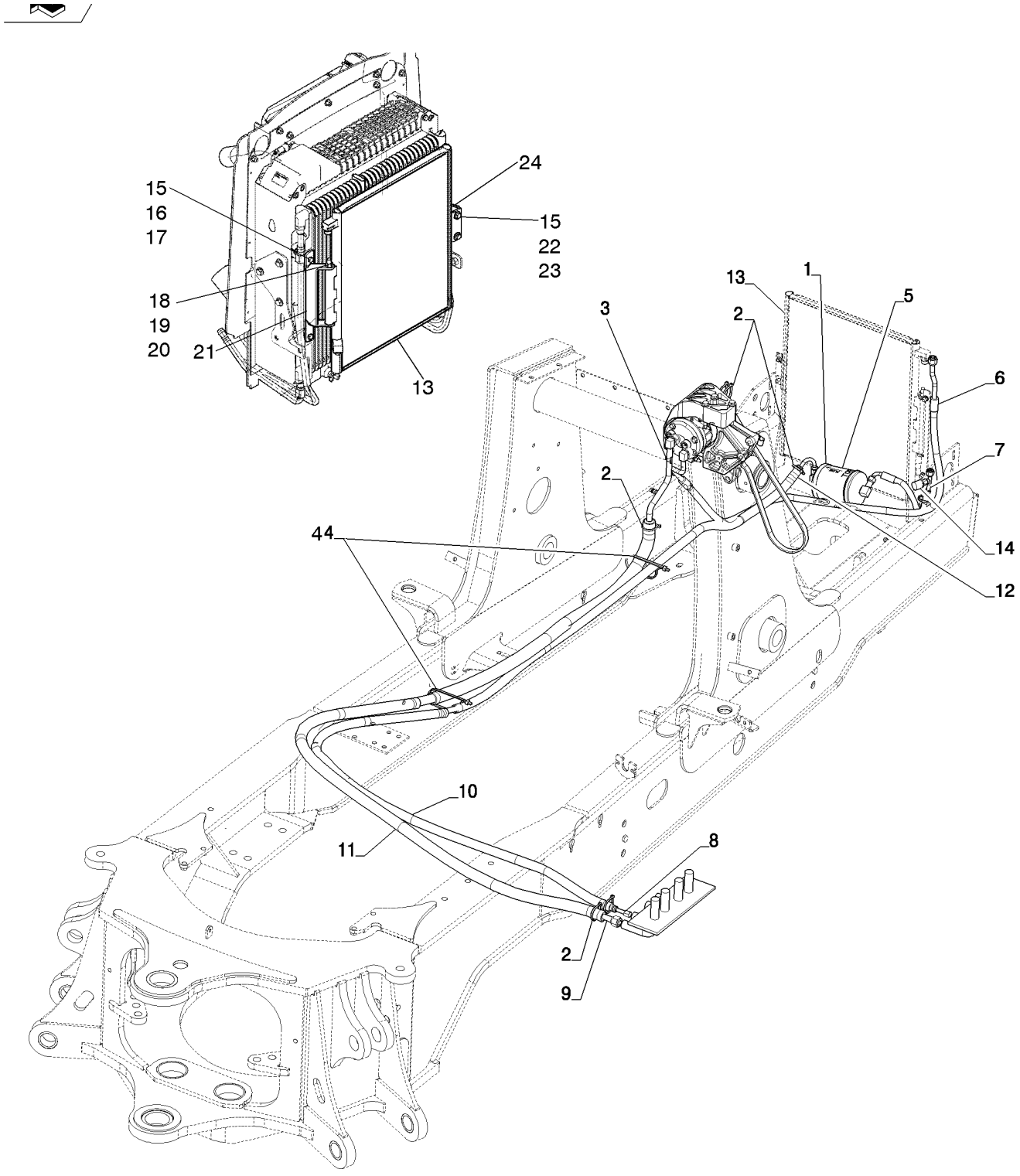

CAB - AIR CONDITIONING, CONDENSER AND RECEIVER DRYER
CAB - AIR CONDITIONING, CONDENSER AND RECEIVER DRYER
CAB - AIR CONDITIONING, CONDENSER AND RECEIVER DRYER
CAB - AIR CONDITIONING, CONDENSER AND RECEIVER DRYER

R	N	P.N.	MOD	Q	Denominação Description	Denominacion Bezeichnung	Description Descrizione	Denominação Beskrivelse	L.C.
1		214-1464		2	BRAÇADEIRA MANGUEIRA, #64, 3.56/4.50 Type F Worm				
						ABRAZADERA DE MANG	HOSE CLAMP	ABRAÇAD. DA MANGUEI	P729
					COLLIER POUR FLEXIBL	SCHLAUCHSCHELLE	FASCETTA STRINGITUB	SLANGEKLEMME	
2		232948A1		7	INTERRUP ALTA PRESSÃO AC				
						INT. PRESIÓN ALTA A/A	A/C HIGH PRESSURE SV	INTERR. ALTA PRESSÃC	A102
					PRESSOSTAT HP CLIMA	HOCHDR-SCHALTER KL	INTERR. ALTA PRESS. A	KONTAKT, A/C HØJTRYK	
3		84292413		1	ARGOLA DE FIXAÇÃO	ABRAZADERA DE MONT	MOUNTING CLIP	ARGOLA DE FIXAÇÃO	Z445
					COLLIER-DE-FIXATION	BEFESTIGUNGSKLEMME	GRAFFA DI MONTAGGIC	MONTERINGSKLEMME	
4		L18331		2	PRENDEDOR DE CABOS	BANDA DE CABLE	CABLE STRAP	BRAÇADEIRA DE CABO	P716
					BRIDE DE CABLE	KABELBINDER	FASCETTA PER CAVO	KABELSTROP	
5		86984155		1	DESIDRATADOR	RECEPTOR-SECADOR	RECEIVER-DRYER	DESIDRATADOR	058D
					RESERVOIR DESHYDRA	TROCKNERPATRONE	SERBATOIO-ESSICCATC	VANDUDSKILLER	
6		84398074		1	MANGUEIRA AR CONDICIONADO, Compressor to Condenser				
						TUBO A/A	A/C HOSE	TUBO DE AR CONDICIOI	A054
					FLEXIBLE CLIMATISATIC	KLIMAANLAGENSCHLAU	TUBO FLESSIBILE A/C	SLANGE, AIRCONDITION	
7		87630218		1	MANGUEIRA AR CONDICIONADO, Condenser to Dryer				
						TUBO A/A	A/C HOSE	TUBO DE AR CONDICIOI	A054
					FLEXIBLE CLIMATISATIC	KLIMAANLAGENSCHLAU	TUBO FLESSIBILE A/C	SLANGE, AIRCONDITION	
8		87630219		1	MANGUEIRA AR CONDICIONADO, Dryer to Cab				
						TUBO A/A	A/C HOSE	TUBO DE AR CONDICIOI	A054
					FLEXIBLE CLIMATISATIC	KLIMAANLAGENSCHLAU	TUBO FLESSIBILE A/C	SLANGE, AIRCONDITION	
9		87630220		1	CONJ. MANGUEIRA, Cab to Compressor				
						CONJUNTO DE TUBOS	HOSE ASSY.	CONJUNTO DE MANGUE	P457
					ENSEMBLE DE FLEXIBLE	SCHLAUCHBAUGRUPPE	COMPLESS. TUBO FLES	SLANGEENHED	
10		87726950		1	PROTETOR DE MANGUEIRA				
						PROTECCIÓN DE TUBO	HOSE PROTECTION	PROTECÇÃO DE MANGU	P827
					PROTECTION DE FLEXIE	SCHLAUCHSCHUTZ	PROTEZ. TUBO FLESSIE	SLANGEBESKYTTELSE	
11		87726951		1	PROTETOR DE MANGUEIRA				
						PROTECCIÓN DE TUBO	HOSE PROTECTION	PROTECÇÃO DE MANGU	P827
					PROTECTION DE FLEXIE	SCHLAUCHSCHUTZ	PROTEZ. TUBO FLESSIE	SLANGEBESKYTTELSE	
12		191703A1		1	PROTETOR DE MANGUEIRA				
						PROTECCIÓN DE TUBO	HOSE PROTECTION	PROTECÇÃO DE MANGU	P827
					PROTECTION DE FLEXIE	SCHLAUCHSCHUTZ	PROTEZ. TUBO FLESSIE	SLANGEBESKYTTELSE	
13		87546291		1	CONDENSADOR	CONDENSADOR	CONDENSER	CONDENSADOR	220C
					CONDENSATEUR	KONDENSATOR	CONDENSATORE	KONDENSATOR	
14		232948A1		1	INTERRUP ALTA PRESSÃO AC				
						INT. PRESIÓN ALTA A/A	A/C HIGH PRESSURE SV	INTERR. ALTA PRESSÃC	A102
					PRESSOSTAT HP CLIMA	HOCHDR-SCHALTER KL	INTERR. ALTA PRESS. A	KONTAKT, A/C HØJTRYK	
15		614-8020		6	PARAFUSO, Hex, M8 x 20, 8.8				
						PERNO	BOLT	PARAFUSO	140B
					VIS	SCHRAUBE	BULLONE	BOLT	
16		829-1408		4	PORCA, M8, Cl 10	TUERCA	NUT	PORCA	010D
					ECROU	MUTTER	DADO	MØTRIK	
17		895-11008		12	ARRUELA PLANA, M8 x 16 x 1.6				
						ARANDELA	WASHER	ANILHA	131R
					RONDELLE	UNTERLEGSCHEIBE	RONDELLA	FLADSKIVE	
18		814-10220		1	PARAFUSO, Hex, M10 x 220, 8.8				
						PERNO	BOLT	PARAFUSO	140B
					VIS	SCHRAUBE	BULLONE	BOLT	

50.200.17	01	p2	11/11

CABINE - AR CONDICIONADO, CONDENSADOR E FILTRO SECADOR
CABINA - AIRE ACONDICIONADO, CONDENSADOR Y FILTRO SECADOR
CAB - AIR CONDITIONING, CONDENSER AND RECEIVER DRYER
CAB - AIR CONDITIONING, CONDENSER AND RECEIVER DRYER

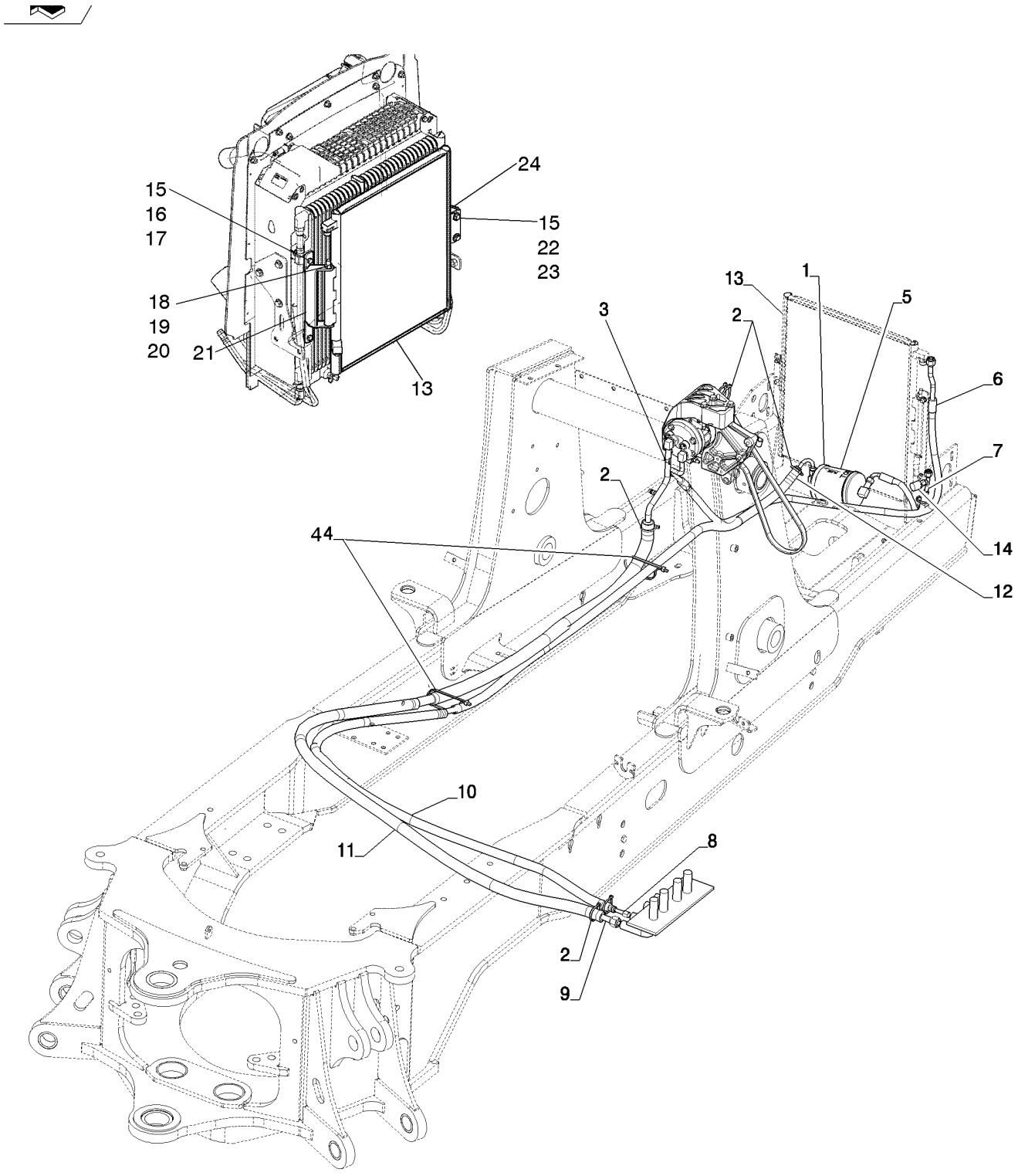

CAB - AIR CONDITIONING, CONDENSER AND RECEIVER DRYER
CAB - AIR CONDITIONING, CONDENSER AND RECEIVER DRYER
CAB - AIR CONDITIONING, CONDENSER AND RECEIVER DRYER
CAB - AIR CONDITIONING, CONDENSER AND RECEIVER DRYER

R	N	P.N.	MOD	Q	Denominação Description	Denominacion Bezeichnung	Description Descrizione	Denominação Beskrivelse	L.C.
19		**832-10410**		1	CONTRA PORCA, M10 x 1.5, Cl 8				
						TUERCA DE BLOQUEO	LOCK NUT	CONTRAPORCA	P263
					CONTRE-ECROU	SICHERUNGSMUTTER	DADO DI BLOCCAGGIO	LÅSEMØTRIK	
20		**895-15010**		8	ARRUELA PLANA, M11 x 24 x 2				
						ARANDELA	WASHER	ANILHA	131R
					RONDELLE	UNTERLEGSCHEIBE	RONDELLA	FLADSKIVE	
21		**87598501**		1	SUPORTE DE PIVÔ	SOPORTE DE PIVOTE	PIVOT BRACKET	SUPORTE DE PIVOT	P817
					SUPPORT DE PIVOTEME	DREHLAGERHALTERUN	STAFFA PERNO	DREJEBESLAG	
22		**833-40408**		2	PORCA, M8, U	TUERCA	NUT	PORCA	010D
					ECROU	MUTTER	DADO	MØTRIK	
23		**895-15008**		18	ARRUELA PLANA, M8 x 20 x 1.6				
						ARANDELA	WASHER	ANILHA	131R
					RONDELLE	UNTERLEGSCHEIBE	RONDELLA	FLADSKIVE	

50.206.03	01	p1	11/11

CABINE - TUBOS DO AR CONDICIONADO, EVAPORADOR
CABINA - TUBOS DEL AIRE ACONDICIONADO, EVAPORADOR
CAB - AIR CONDITIONING LINES, EVAPORATOR CORE
CAB - AIR CONDITIONING LINES, EVAPORATOR CORE

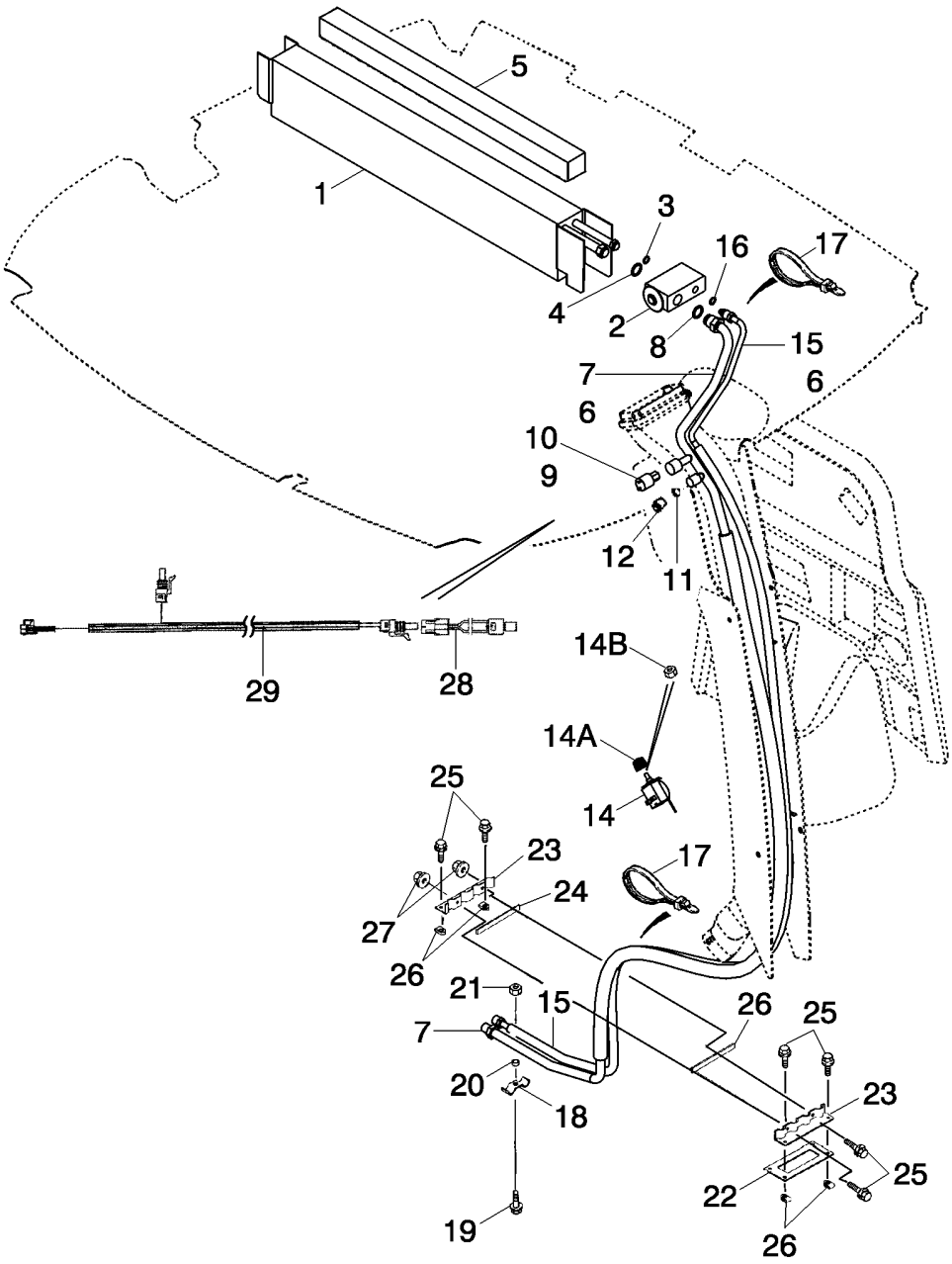

CABINE - CONDUITES DE LA CLIMATISATION, RADIATEUR D'EVAPORATION
CAB - AIR CONDITIONING LINES, EVAPORATOR CORE
CAB - AIR CONDITIONING LINES, EVAPORATOR CORE
CAB - AIR CONDITIONING LINES, EVAPORATOR CORE

R	N	P.N.	MOD	Q	Denominação Description	Denominacion Bezeichnung	Description Descrizione	Denominação Beskrivelse	L.C.
		363832A5		1	EVAPORADOR, Incl. Ref 1 - 4; Not Available as An Assembly; Order Components				
					EVAPORADOR	EVAPORADOR	EVAPORATOR	EVAPORADOR	3046
					EVAPORATEUR	VERDAMPFER	EVAPORATORE	EVAPORATOR	
1		**360263A4**		1	EVAPORADOR, Core	EVAPORADOR	EVAPORATOR	EVAPORADOR	3046
					EVAPORATEUR	VERDAMPFER	EVAPORATORE	EVAPORATOR	
2		**386535A1**		1	VÁLVULA	VÁLVULA	VALVE	VÁLVULA	9620
					SOUPAPE	VENTIL	VALVOLA	VENTIL	
3		**128484A1**		1	O-RING, 10.82mm ID x 1.78mm Width, 7/16 ID x 1/16				
						JUNTA TÓRICA	O-RING	O-RING	055A
					JOINT TORIQUE	O-RING	ANELLO TOROIDALE	O-RING	
4		**128485A1**		1	O-RING, 14mm ID x 1.78mm Width, 9/16 ID x 1/16				
						JUNTA TÓRICA	O-RING	O-RING	055A
					JOINT TORIQUE	O-RING	ANELLO TOROIDALE	O-RING	
		83822C1		3	CINTA, Insulation; 63,5 (2-1/2 in) x 610 mm (24-1/64 in)				
						CINTA	TAPE	CINTA	8960
					RUBAN	BAND	NASTRO	BÅND	
5		**406287A1**		1	VEDADOR DE RETENCAO, 19 x 19 x 736 mm; Adhesive Back; Models With Heat and Air, Locate Seal On Top Of Core				
						SELLO/RETEN	SEAL	VEDADOR DE RETENCA	7460
					JOINT-D'ETANCHEITE	DICHTRING	GUARNIZIONE TENUTA	SEAL	
		345-621		2	CINTA, 2 x 6 in	CINTA	TAPE	CINTA	8960
					RUBAN	BAND	NASTRO	BÅND	
7		**360257A1**		1	MANGUEIRA AR CONDICIONADO, Suction; Incl. Ref 8 - 12				
						TUBO A/A	A/C HOSE	TUBO DE AR CONDICIOI	A054
					FLEXIBLE CLIMATISATIC	KLIMAANLAGENSCHLAU	TUBO FLESSIBILE A/C	SLANGE, AIRCONDITION	
8		**128485A1**		1	O-RING, 14mm ID x 1.78mm Width, 9/16 ID x 1/16				
						JUNTA TÓRICA	O-RING	O-RING	055A
					JOINT TORIQUE	O-RING	ANELLO TOROIDALE	O-RING	
9		**128483A1**		1	O-RING, 7.65mm ID x 1.78mm Width, 5/16 ID x 1/16; Valve Core				
						JUNTA TÓRICA	O-RING	O-RING	055A
					JOINT TORIQUE	O-RING	ANELLO TOROIDALE	O-RING	
10		**1250594C1**		1	NUCLEO, Low Pressure Switch				
						NUCLEO	CORE	NUCLEO	2160
					NOYAU	KERN	NUCLEO	CORE	
11		**1250594C1**		1	NUCLEO, Low Side Service Port				
						NUCLEO	CORE	NUCLEO	2160
					NOYAU	KERN	NUCLEO	CORE	
12		**122553A1**		1	CAPA	TAPA	CAP	CAPA	1380
					CHAPEAU	KAPPE	CAPPUCCIO	CAP	
14		**370381A1**		1	INTERRUPTOR, Temperature Control; Air Conditioning				
						INTERRUPTOR	SWITCH	INTERRUPTOR	8850
					INTERRUPTEUR	SCHALTER	COMMUTATORE	SWITCH	
14A		**400379A1**		1	MANOPLA, 23 mm	PERILLA	KNOB	MANOPLA	4850
					BOULE DE DIRECTION	KNAUF	MANOPOLA	KNOB	
14B		**A42561**		1	PORCA, 7/16	TUERCA	NUT	PORCA	5780
					ECROU	MUTTER	DADO	NUT	
15		**360256A1**		1	MANGUEIRA AR CONDICIONADO, Pressure; Incl. Ref 16				
						TUBO A/A	A/C HOSE	TUBO DE AR CONDICIOI	A054
					FLEXIBLE CLIMATISATIC	KLIMAANLAGENSCHLAU	TUBO FLESSIBILE A/C	SLANGE, AIRCONDITION	

50.206.03	01	p2	11/11

CABINE - TUBOS DO AR CONDICIONADO, EVAPORADOR
CABINA - TUBOS DEL AIRE ACONDICIONADO, EVAPORADOR
CAB - AIR CONDITIONING LINES, EVAPORATOR CORE
CAB - AIR CONDITIONING LINES, EVAPORATOR CORE

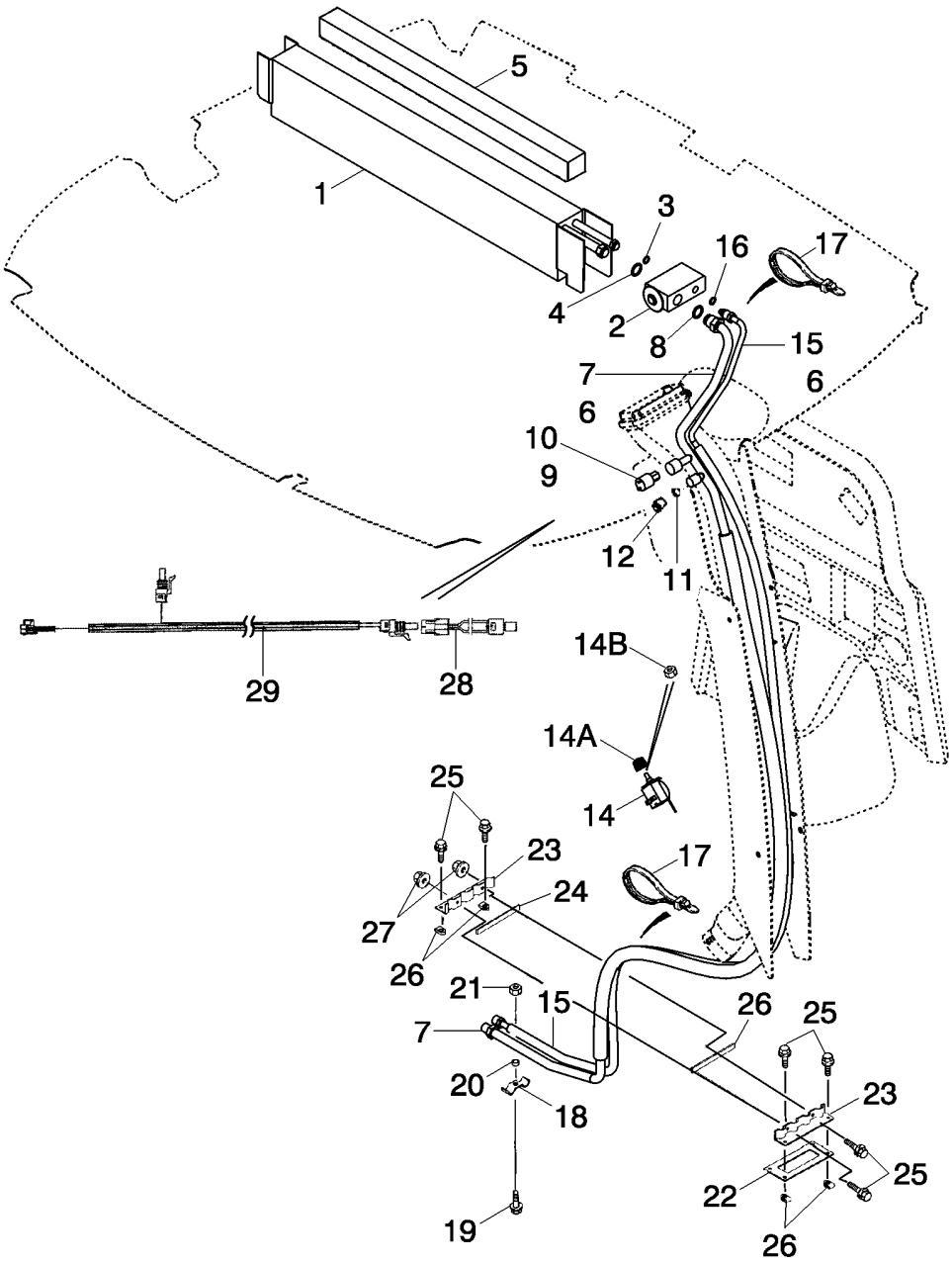

CABINE - CONDUITES DE LA CLIMATISATION, RADIATEUR D'EVAPORATION
CAB - AIR CONDITIONING LINES, EVAPORATOR CORE
CAB - AIR CONDITIONING LINES, EVAPORATOR CORE
CAB - AIR CONDITIONING LINES, EVAPORATOR CORE

R	N	P.N.	MOD	Q	Denominação Description	Denominacion Bezeichnung	Description Descrizione	Denominação Beskrivelse	L.C.
16		128483A1		1	O-RING, 7.65mm ID x 1.78mm Width, 5/16 ID x 1/16				
						JUNTA TÓRICA	O-RING	O-RING	055A
					JOINT TORIQUE	O-RING	ANELLO TOROIDALE	O-RING	
17		L18337		4	PRENDEDOR DE CABOS, 9.95"-12.1" lg				
						BANDA DE CABLE	CABLE STRAP	BRAÇADEIRA DE CABO	P716
					BRIDE DE CABLE	KABELBINDER	FASCETTA PER CAVO	KABELSTROP	
18		D143427		1	BRACADEIRA	COLLAR	CLAMP	BRACADEIRA	1640
					COLLIER	SCHELLE	MORSETTO	CLAMP	
19		614-8030		1	PARAFUSO, Hex, M8 x 30, 8.8				
						PERNO	BOLT	PARAFUSO	140B
					VIS	SCHRAUBE	BULLONE	BOLT	
20		D143417		1	ESPACADOR	ESPACIADOR	SPACER	ESPACADOR	8090
					ENTRETOISE	ABSTANDSSTUECK	DISTANZIALE	SPACER	
21		825-2408		1	PORCA, M8 x 1.25, Flg, Cl 8				
						TUERCA	NUT	PORCA	010D
					ECROU	MUTTER	DADO	MØTRIK	
22		124011A1		1	JUNTA	JUNTA	GASKET	JUNTA	3720
					JOINT	DICHTUNG	GUARNIZIONE	GASKET	
23		123980A1		2	FREIO, CLAMP, Heater and Air Conditioning Hoses				
						BRIDA	SHIN	FREIO	7775
					VENTRE DU VERSOIR	SHIN	BORDO FRONTALE	LASK	
24		181979A1		2	TIRA VEDADORA	BANDA DE SELLADO	SEALING STRIP	TIRA VEDADORA	P679
					BANDE D'ETANCHEITE	DICHTSTREIFEN	NASTRO DI TENUTA	TÆTNINGSLISTE	
25		845-6020		6	PARAFUSO, Hex Flg, M6 x 20, 8.8, Full Thd				
						PERNO	BOLT	PARAFUSO	140B
					VIS	SCHRAUBE	BULLONE	BOLT	
26		833-40406		4	PORCA, M6, U	TUERCA	NUT	PORCA	010D
					ECROU	MUTTER	DADO	MØTRIK	
27		825-2406		2	PORCA, M6 x 1, Flg, Cl 8	TUERCA	NUT	PORCA	010D
					ECROU	MUTTER	DADO	MØTRIK	
28		87000228		1	INTERRUP BAIXA PRESSÃO AC, Blue Wire				
						INT. PRESIÓN BAJA A/A	A/C LOW PRESSURE SW	INTERR. BAIXA PRESSÃ	A103
					PRESSOSTAT BP CLIMA	NIEDERD-SCHALTER KL	INTERR. BASSA PRESS.	KONTAKT, A/C LAVTRYK	
29		87538167		1	CHICOTE, Service; A/C Low Pressure Switch; Connects to A/C Compressor and A/C Relay				
						GRUPO DE CABLES	WIRE HARNESS	CABLAGEM	070I
					FAISCEAU ELECTRIQUE	KABELBAUM	CABLAGGIO	KABELNET	
30		401949A1		5	PRESILHA, Xmas Tree Clips; B Post Cover; Not Illustrated				
						SUJETADOR	FASTENER	PRESILHA	3160
					ATTACHE	BEFESTIGER	DISPOSITIVO FISS.	FASTENER	
31		L11541		10	PRENDEDOR DE CABOS, Tie; Not Illustrated				
						BANDA DE CABLE	CABLE STRAP	BRAÇADEIRA DE CABO	P716
					BRIDE DE CABLE	KABELBINDER	FASCETTA PER CAVO	KABELSTROP	

50.206.04	01	p1	11/11

CABINE - FILTRO DE AR
CABINA - FILTRO DE AIRE
CAB - FILTER, AIR
CAB - FILTER, AIR

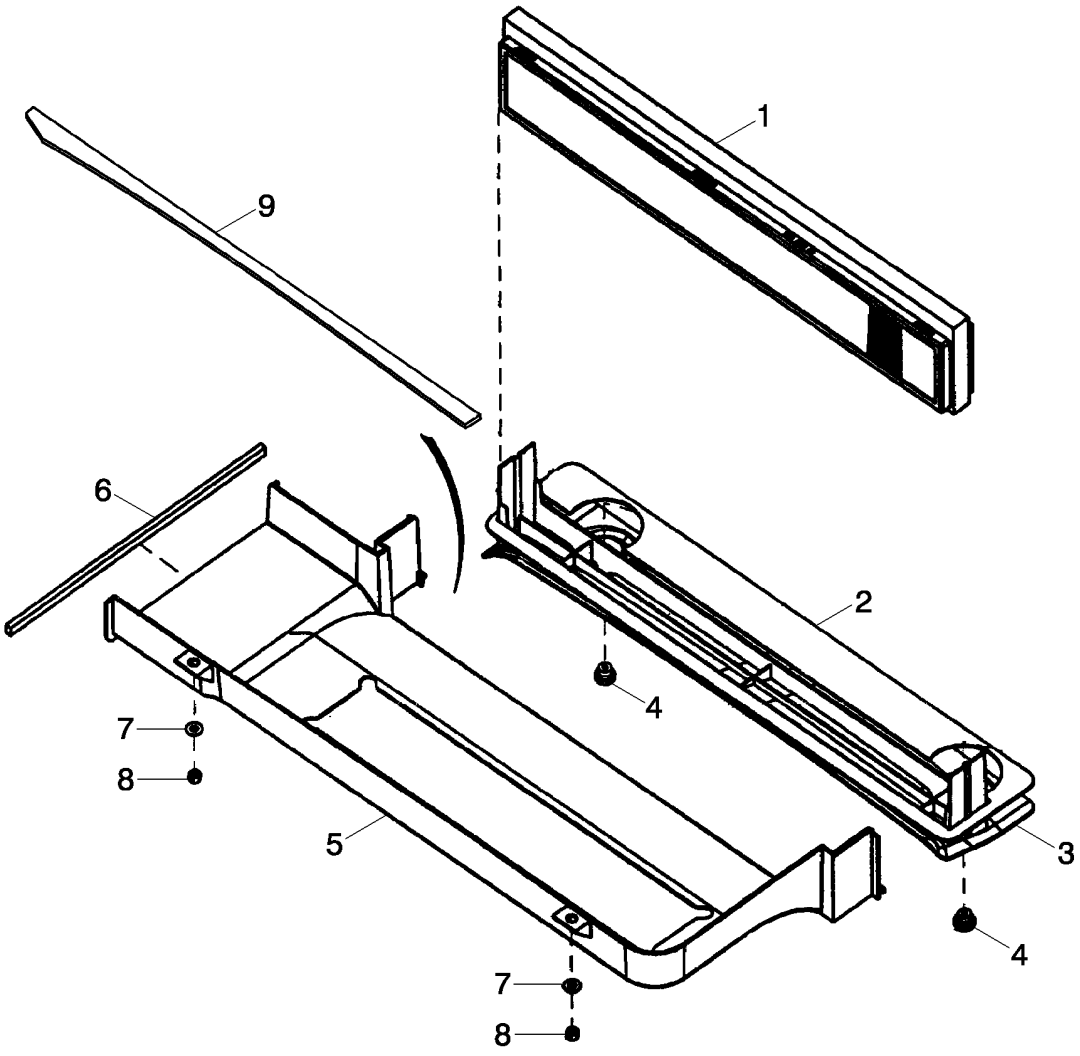

CABINE - FILTRE A AIR
CAB - FILTER, AIR
CAB - FILTER, AIR
CAB - FILTER, AIR

R	N	P.N.	MOD	Q	Denominação Description	Denominacion Bezeichnung	Description Descrizione	Denominação Beskrivelse	L.C.
1		360260A2		1	FILTRO DA CABINE, Incl. Foam Seal				
						FILTRO DE CABINA	CAB FILTER	FILTRO DA CABINA	063F
					FILTRE DE LA CABINE	KABINENFILTER	FILTRO CABINA	KABINEFILTER	
2		382770A2		1	VEDADOR DE RETENCAO	SELLO/RETEN	SEAL	VEDADOR DE RETENCA	7460
					JOINT-D'ETANCHEITE	DICHTRING	GUARNIZIONE TENUTA	SEAL	
3		360261A1		1	BANDEJA	BANDEJA	TRAY	BANDEJA	9310
					BAC	WANNE	VASSOIO	BAKKE	
4		398738A1		2	MANOPLA, Fresh Air Duct Retainer				
						PERILLA	KNOB	MANOPLA	4850
					BOULE DE DIRECTION	KNAUF	MANOPOLA	KNOB	
5		360252A2		1	CONDUCTOR DE AR, Fresh Air Intake				
						DUCTO	DUCT	CONDUCTOR DE AR	2880
					CONDUITE D'AIR	KUEHLLUFTFUEHRUNG	CONDOTTO	DUCT	
6		368990A1		1	VEDADOR DE RETENCAO	SELLO/RETEN	SEAL	VEDADOR DE RETENCA	7460
					JOINT-D'ETANCHEITE	DICHTRING	GUARNIZIONE TENUTA	SEAL	
7		895-15008		2	ARRUELA PLANA, M8 x 20 x 1.6				
						ARANDELA	WASHER	ANILHA	131R
					RONDELLE	UNTERLEGSCHEIBE	RONDELLA	FLADSKIVE	
8		832-10408		2	CONTRA PORCA, M8 x 1.25, Cl 8				
						TUERCA DE BLOQUEO	LOCK NUT	CONTRAPORCA	P263
					CONTRE-ECROU	SICHERUNGSMUTTER	DADO DI BLOCCAGGIO	LÅSEMØTRIK	
9		403271A1		1	VEDADOR DE RETENCAO, 882 mm; Adhesive Back				
						SELLO/RETEN	SEAL	VEDADOR DE RETENCA	7460
					JOINT-D'ETANCHEITE	DICHTRING	GUARNIZIONE TENUTA	SEAL	

50.206.05	01	p1	12/11

CABINE - ALOJAMENTO DO VENTILADOR, DUTOS DE VENTILAÇÃO, TUBOS DE DRENAGEM
CABINA - ALOJAMIENTO DEL VENTILADOR, CONDUCTOS DE VENTILACION, TUBOS DE DRENADO
CAB - BLOWER HOUSING, VENTILATION DUCTS, DRAIN LINES
CAB - BLOWER HOUSING, VENTILATION DUCTS, DRAIN LINES

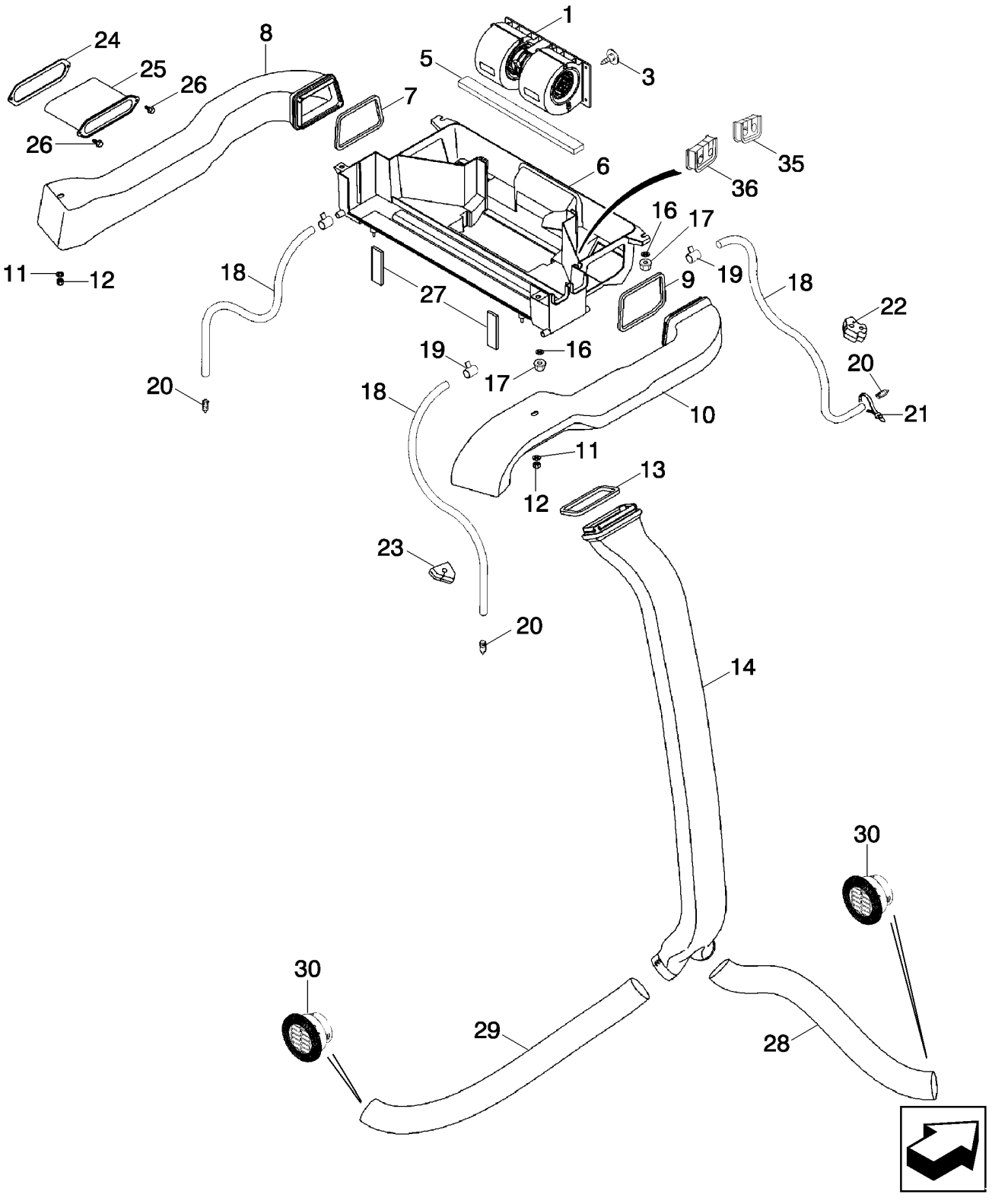

CABINE - CARTER DE LA SOUFFLANTE, DURITS DE VENTILATION, CONDUITES DE PURGE
CAB - BLOWER HOUSING, VENTILATION DUCTS, DRAIN LINES
CAB - BLOWER HOUSING, VENTILATION DUCTS, DRAIN LINES
CAB - BLOWER HOUSING, VENTILATION DUCTS, DRAIN LINES

R	N	P.N.	MOD	Q	Denominação Description	Denominacion Bezeichnung	Description Descrizione	Denominação Beskrivelse	L.C.
1		**377220A2**		1	VENTILADOR CONJUNTO, Component Parts Not Serviced Separately; Kysor/Westran Brand; If Used; For Blower Switch				
						VENTILADOR (CONJUNT	BLOWER ASSY.	VENTILADOR CONJUNT(	P582
					SOUFFLERIE ASSEMBLE	GEBLAESE (KPLT.)	VENTOLA, COMPLESSIV	BLOWER ASSY.	
		359504A1		1	RESISTENCIA, Blower Motor, Consists Of A Multi-Tapped Ceramic Resistor And A Thermal Fuse (kysor number 222979)				
						RESISTENCIA	RESISTOR	RESISTENCIA	7075
					RESISTANCE	WIDERSTAND	RESTISTENZA	RESISTOR	
1		**377241A2**		1	VENTILADOR CONJUNTO, Component Parts Not Serviced Separately; Aurora Brand; If Used; For Blower Switch				
						VENTILADOR (CONJUNT	BLOWER ASSY.	VENTILADOR CONJUNT(	P582
					SOUFFLERIE ASSEMBLE	GEBLAESE (KPLT.)	VENTOLA, COMPLESSIV	BLOWER ASSY.	
3		**182697A1**		1	BOTÃO DE IMPULSO	SUJETADOR	FASTENER	FIXADOR	123B
					ATTACHE	BEFESTIGUNGSELEMEN	DISPOSITIVO DI FISSAG	LUKKER	
5		**181981A1**		1	TIRA VEDADORA, 6 x 20 x 355 mm; Adhesive Back; Under Blower				
						BANDA DE SELLADO	SEALING STRIP	TIRA VEDADORA	P679
					BANDE D'ETANCHEITE	DICHTSTREIFEN	NASTRO DI TENUTA	TÆTNINGSLISTE	
6		**360251A3**		1	ALOJAMENTO, Heat & Air; Inc 6A				
						ALOJAMIENTO	HOUSING	ALOJAMENTO	014V
					CARTER	GEHÄUSE	ALLOGGIAMENTO	HUS	
6A		**373995A1**		2	PORCA DE INSERCAO	TUERCA DE INSERCION	INSERT	PORCA DE INSERCAO	4675
					DOUILLE RAPPORTEE	EINSATZ	INSERTO	INSERT	
7		**368805A1**		1	VEDADOR DE RETENCAO, Left-Hand Duct				
						SELLO/RETEN	SEAL	VEDADOR DE RETENCA	7460
					JOINT-D'ETANCHEITE	DICHTRING	GUARNIZIONE TENUTA	SEAL	
8		**360253A3**		1	DUTO DE AR, LH	CONDUCTO DE AIRE	AIR DUCT	CONDUTA DE AR	224C
					CONDUITE D'AIR	LUFTKANAL	CONDOTTO ARIA	LUFTKANAL	
9		**369249A1**		1	VEDADOR DE RETENCAO, Right-Hand Duct				
						SELLO/RETEN	SEAL	VEDADOR DE RETENCA	7460
					JOINT-D'ETANCHEITE	DICHTRING	GUARNIZIONE TENUTA	SEAL	
10		**360254A3**		1	DUTO DE AR, RH	CONDUCTO DE AIRE	AIR DUCT	CONDUTA DE AR	224C
					CONDUITE D'AIR	LUFTKANAL	CONDOTTO ARIA	LUFTKANAL	
11		**895-15010**		2	ARRUELA PLANA, M11 x 24 x 2				
						ARANDELA	WASHER	ANILHA	131R
					RONDELLE	UNTERLEGSCHEIBE	RONDELLA	FLADSKIVE	
12		**832-10408**		2	CONTRA PORCA, M8 x 1.25, Cl 8				
						TUERCA DE BLOQUEO	LOCK NUT	CONTRAPORCA	P263
					CONTRE-ECROU	SICHERUNGSMUTTER	DADO DI BLOCCAGGIO	LÅSEMØTRIK	
13		**368807A1**		1	VEDADOR DE RETENCAO	SELLO/RETEN	SEAL	VEDADOR DE RETENCA	7460
					JOINT-D'ETANCHEITE	DICHTRING	GUARNIZIONE TENUTA	SEAL	
14		**360255A1**		1	CONDUCTOR DE AR	DUCTO	DUCT	CONDUCTOR DE AR	2880
					CONDUITE D'AIR	KUEHLLUFTFUEHRUNG	CONDOTTO	DUCT	
16		**895-15008**		4	ARRUELA PLANA, M8 x 20 x 1.6				
						ARANDELA	WASHER	ANILHA	131R
					RONDELLE	UNTERLEGSCHEIBE	RONDELLA	FLADSKIVE	
17		**832-10408**		4	CONTRA PORCA, M8 x 1.25, Cl 8				
						TUERCA DE BLOQUEO	LOCK NUT	CONTRAPORCA	P263
					CONTRE-ECROU	SICHERUNGSMUTTER	DADO DI BLOCCAGGIO	LÅSEMØTRIK	
18		**87615800**		4	MANGUEIRA, 16.88 mm ID x 549.00 mm, ; Drain				
						TUBO	HOSE	MANGUEIRA	030M
					FLEXIBLE	SCHLAUCH	TUBO FLESSIBILE	SLANGE	

50.206.05	01	p2	12/11

CABINE - ALOJAMENTO DO VENTILADOR, DUTOS DE VENTILAÇÃO, TUBOS DE DRENAGEM
CABINA - ALOJAMIENTO DEL VENTILADOR, CONDUCTOS DE VENTILACION, TUBOS DE DRENADO
CAB - BLOWER HOUSING, VENTILATION DUCTS, DRAIN LINES
CAB - BLOWER HOUSING, VENTILATION DUCTS, DRAIN LINES

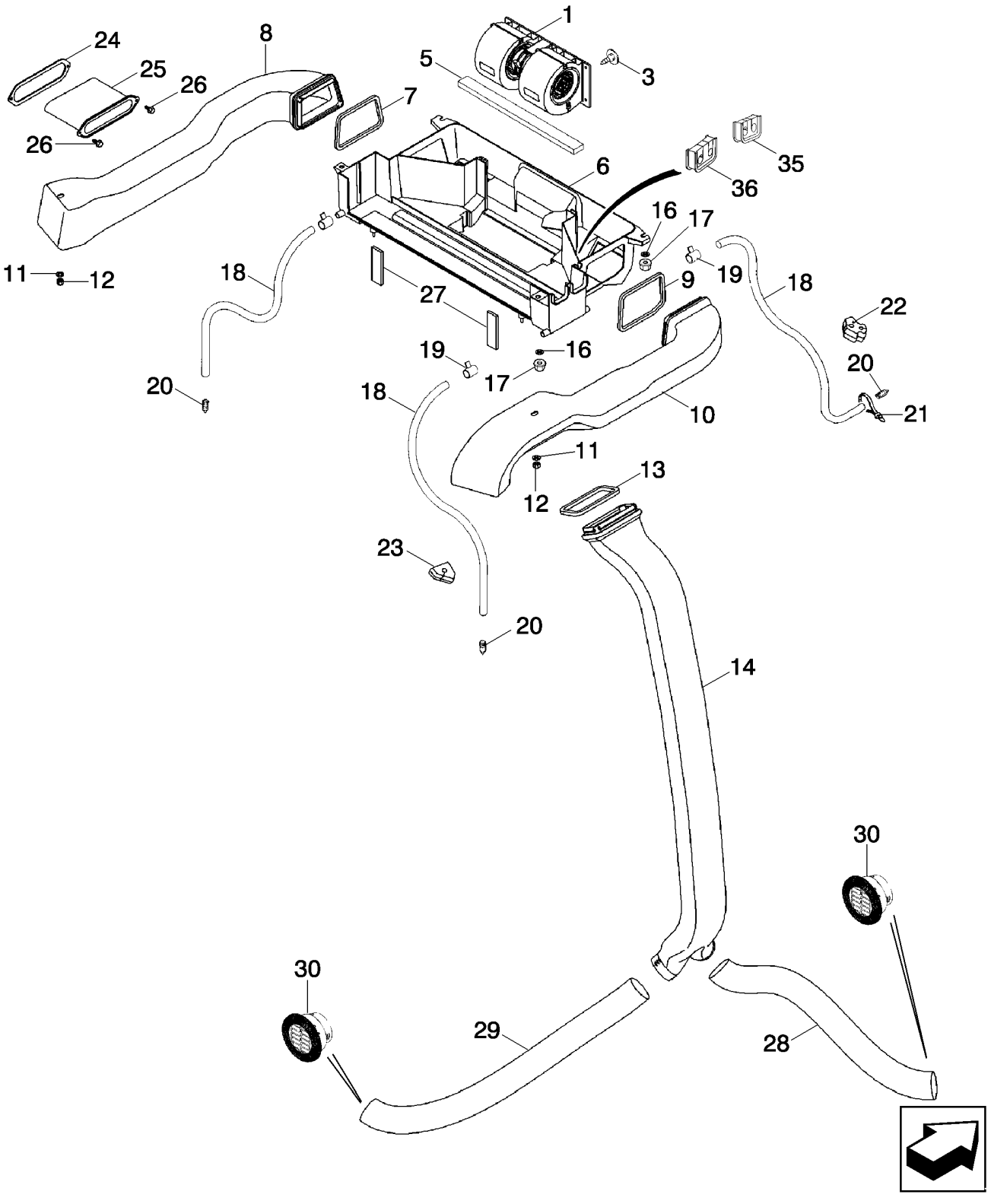

CABINE - CARTER DE LA SOUFFLANTE, DURITS DE VENTILATION, CONDUITES DE PURGE
CAB - BLOWER HOUSING, VENTILATION DUCTS, DRAIN LINES
CAB - BLOWER HOUSING, VENTILATION DUCTS, DRAIN LINES
CAB - BLOWER HOUSING, VENTILATION DUCTS, DRAIN LINES

R	N	P.N.	MOD	Q	Denominação Description	Denominacion Bezeichnung	Description Descrizione	Denominação Beskrivelse	L.C.
19		214-1406		4	BRAÇADEIRA MANGUEIRA, #06, .44/.78 Type F Worm				
						ABRAZADERA DE MANG	HOSE CLAMP	ABRAÇAD. DA MANGUEI	P729
					COLLIER POUR FLEXIBL	SCHLAUCHSCHELLE	FASCETTA STRINGITUB	SLANGEKLEMME	
20		365789A1		4	VÁLVULA DO DRENO, Drain				
						VÁLVULA DE DRENAJE	DRAIN VALVE	VÁLVULA DE DRENO	P700
					ROBINET DE VIDANGE	ABLASSVENTIL	VALVOLA DI SCARICO	AFTAPNINGSVENTIL	
21		L11541		2	PRENDEDOR DE CABOS	BANDA DE CABLE	CABLE STRAP	BRAÇADEIRA DE CABO	P716
					BRIDE DE CABLE	KABELBINDER	FASCETTA PER CAVO	KABELSTROP	
22		383794A2		2	BUJAO, If Used	TAPON	PLUG	BUJAO	6400
					BOUCHON	STOPFEN	TAPPO	PLUG	
23		383795A2		2	BUJAO, If Used	TAPON	PLUG	BUJAO	6400
					BOUCHON	STOPFEN	TAPPO	PLUG	
23		395470A1		2	BUJAO, If Used	TAPON	PLUG	BUJAO	6400
					BOUCHON	STOPFEN	TAPPO	PLUG	
24		381113A2		1	VEDADOR DE RETENCAO	SELLO/RETEN	SEAL	VEDADOR DE RETENCA	7460
					JOINT-D'ETANCHEITE	DICHTRING	GUARNIZIONE TENUTA	SEAL	
25		381111A2		1	CAMISA	CAMISA	SLEEVE	CAMISA	8000
					CHEMISE	HUELSE	MANICOTTO	SLEEVE	
26		281-18712		2	PARAFUSO, Hex Wash Hd, 1/4" x 3/4"				
						TORNILLO AUTORROSC	SELF-TAP SCREW	PARAFUSO	062V
					VIS AUTOTARAUDEUSE	SELBSTSCHN SCHRAUE	VITE AUTOFILETTANTE	SELVLÅSENDE BOLT	
27		377230A3		2	VEDADOR DE RETENCAO, 16 mm thk; Fresh Air Duct To Ventilation Housing				
						SELLO/RETEN	SEAL	VEDADOR DE RETENCA	7460
					JOINT-D'ETANCHEITE	DICHTRING	GUARNIZIONE TENUTA	SEAL	
28		375392A1		1	DUTO DE AR, 750 mm; Cut from 236559A1				
						CONDUCTO DE AIRE	AIR DUCT	CONDUTA DE AR	224C
					CONDUITE D'AIR	LUFTKANAL	CONDOTTO ARIA	LUFTKANAL	
29		368818A1		1	DUTO DE AR, 1015 mm; Cut from 236559A1				
						CONDUCTO DE AIRE	AIR DUCT	CONDUTA DE AR	224C
					CONDUITE D'AIR	LUFTKANAL	CONDOTTO ARIA	LUFTKANAL	
30		398986A1		2	RESPIRO	RESPIRADERO	VENT	RESPIRO	P079
					BUSE D'AERATION	AUSSTRÖMER	BOCCHETTA	UDLUFTNINGSDYSE	
35		403225A1		1	VEDADOR DE RETENCAO, Heater Tubes At Housing				
						SELLO/RETEN	SEAL	VEDADOR DE RETENCA	7460
					JOINT-D'ETANCHEITE	DICHTRING	GUARNIZIONE TENUTA	SEAL	
36		403193A1		1	VEDADOR DE RETENCAO, Air Conditioning Tubes At Housing				
						SELLO/RETEN	SEAL	VEDADOR DE RETENCA	7460
					JOINT-D'ETANCHEITE	DICHTRING	GUARNIZIONE TENUTA	SEAL	

SECTION INDEX
55 - Sistemas elétricos

55.000.00		ÍNDICE PICTOGRÁFICO - SISTEMA ELÉTRICO
55.100.01	01	CHICOTE, INSTALAÇÃO - CHASSI
55.100.02	01	CHICOTE, INSTALAÇÃO - TRANSMISSÃO
55.100.02	02	CHICOTE - TRANSMISSÃO SPS
55.100.02	03	CHICOTE - TRANSMISSÃO SPS
55.100.03	01	CHICOTE - CHASSI
55.100.20	01	SISTEMA ELÉTRICO DO MOTOR
55.100.30	01	CHICOTE, TRANSMISSÃO 2WD / 4WD POWERSHIFT - VÁLVULA DE COMANDO
55.100.40	01	SISTEMA ELÉTRICO - TRANSMISSÃO, POWERSHIFT TIPO S
55.201.01	01	MOTOR DE PARTIDA E ALTERNADOR
55.201.03	01	MOTOR DE PARTIDA
55.301.01	01	ALTERNADOR
55.301.07	01	BATERIA, DUPLA - PARTIDA A FRIO
55.301.08	01	BATERIA, SIMPLES
55.301.08	02	SISTEMA ELÉTRICO - BATERIA SIMPLES
55.404.01	01	SISTEMA ELÉTRICO - FARÓIS, TOLDO ROPS
55.404.01	02	SISTEMA ELÉTRICO - FARÓIS, TOLDO ROPS
55.408.01	01	FAROL, ROTATIVO (MODELOS COM CABINE OU COM TOLDO)
55.408.01	02	BUZINA
55.408.02	01	ALARME DE RÉ
55.408.09	01	BUZINA - ALARME, DE RÉ
55.510.01	01	RÁDIO
55.512.13	01	CHICOTE, INSTALAÇÃO - CONSOLE FRONTAL STD, TRANSMISSÃO STANDARD TOLDO
55.512.14	01	CHICOTE - CONSOLE FRONTAL, INTERRUPTORES
55.512.14	02	CHICOTE - CONSOLE FRONTAL, SUPORTES
55.512.14	03	CIRCUITO ELÉTRICO DO PAINEL DIANTEIRO - MONTAGEM
55.512.15	01	CHICOTE, INSTALAÇÃO - CONSOLE FRONTAL STD, TRANSMISSÃO STANDARD
55.512.15	02	CHICOTE - CONSOLE FRONTAL STD, TRANSMISSÃO STANDARD
55.512.15	03	CHICOTE - CONSOLE FRONTAL, TRANSMISSÃO SPS
55.512.16	01	SISTEMA ELÉTRICO - CONSOLE LATERAL, TRANSMISSÃO TIPO S E H
55.512.16	02	CHICOTE, INSTALAÇÃO - CONSOLE LATERAL, TRANSMISSÃO STANDARD
55.512.16	03	SISTEMA ELÉTRICO - CONSOLE LATERAL, TRANSMISSÃO TIPO H
55.512.17	01	SISTEMA ELÉTRICO - CONSOLE LATERAL, TRANSMISSÃO TIPO S
55.512.17	02	CHICOTE, INSTALAÇÃO - CONSOLE LATERAL, TRANSMISSÃO TIPO S E H
55.512.18	01	CHICOTE - RETROESCAVADEIRA, AUXILIAR HIDRÁULICO DUPLO COM COMANDOS MECÂNICOS
55.512.18	01	CHICOTE - RETROESCAVADEIRA, AUXILIAR HIDRÁULICO DUPLO COM COMANDOS MECÂNICOS
55.512.19	01	CHICOTE - RETROESCAVADEIRA, AUXILIAR HIDRÁULICO SIMPLES, COM COMANDOS PILOTADOS
55.512.20	01	CHICOTE - RETROESCAVADEIRA, AUXILIAR HIDRÁULICO DUPLO, COM COMANDOS PILOTADOS
55.512.21	01	CHICOTE - RETROESCAVADEIRA, COM COMANDOS PILOTADOS
55.514.01	01	FARÓIS, CABINE ROPS
55.518.01	01	CABINE - LIMPADOR DE PÁRA-BRISA DIANTEIRO
55.518.02	01	CABINE - LIMPADOR DE PÁRA-BRISA TRASEIRO
55.518.05	01	CABINE - LAVADOR DE PÁRA-BRISAS
55.518.07	01	TOLDO, ROPS - LIMPADOR DE PÁRA-BRISA, DIANTEIRO E LAVADOR DE PÁRA-BRISA
55.518.08	01	TOLDO, ROPS - LIMPADOR DE PÁRA-BRISA DIANTEIRO

ÍNDICE PICTOGRÁFICO - SISTEMA ELÉTRICO
INDICE PICTORICO - SISTEMA ELECTRICO
PICTORIAL INDEX - ELECTRICAL SYSTEM
PICTORIAL INDEX - ELECTRICAL SYSTEM

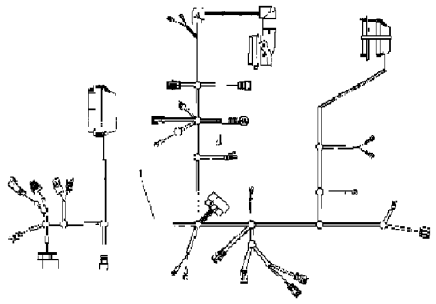

55.100.01

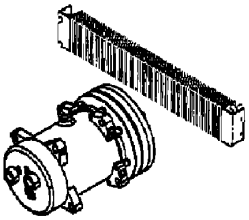

55.201.03

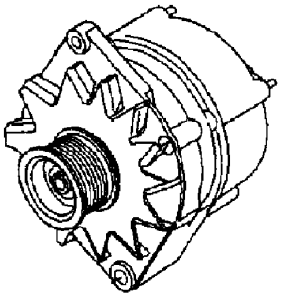

55.301.01

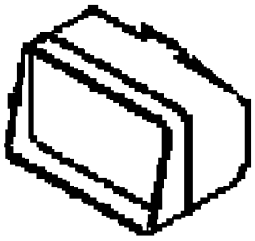

55.404.48

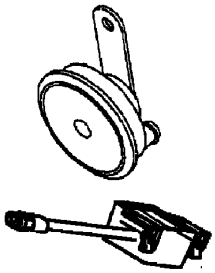

55.408.09

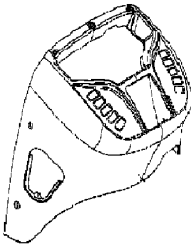

55.512.14

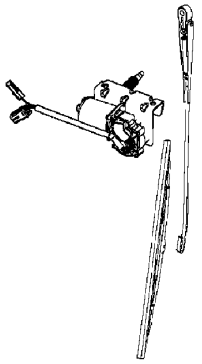

55.518.06

PICTORIAL INDEX - ELECTRICAL SYSTEM
PICTORIAL INDEX - ELECTRICAL SYSTEM
PICTORIAL INDEX - ELECTRICAL SYSTEM
PICTORIAL INDEX - ELECTRICAL SYSTEM

R	N	P.N.	MOD	Q	Denominação Description	Denominacion Bezeichnung	Description Descrizione	Denominação Beskrivelse	L.C.

55.100.01	01	p1	11/11

CHICOTE, INSTALAÇÃO - CHASSI
MAZO DE CABLES, INSTALACION - CHASIS
HARNESS, INSTALL - CHASSIS
HARNESS, INSTALL - CHASSIS

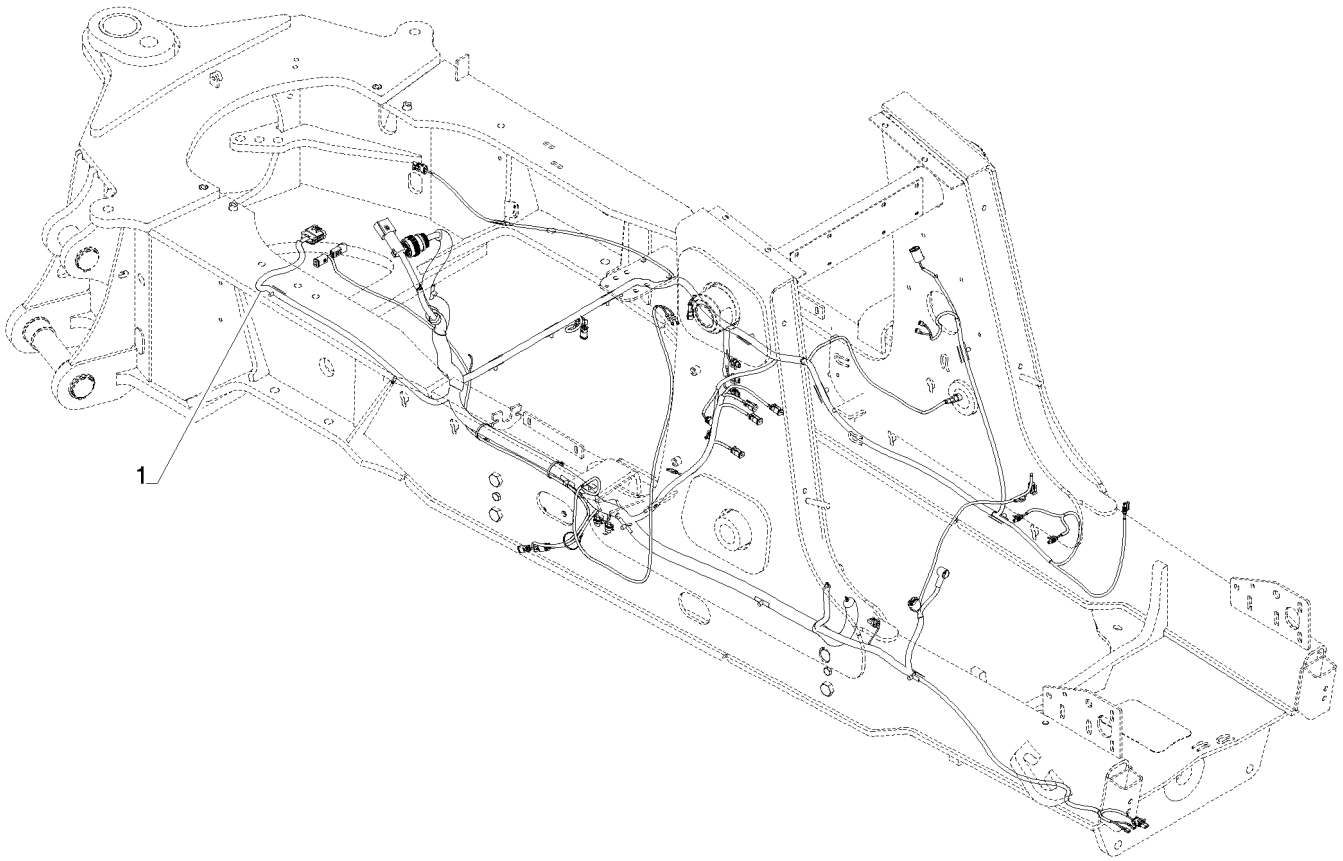

HARNESS, INSTALL - CHASSIS
HARNESS, INSTALL - CHASSIS
HARNESS, INSTALL - CHASSIS
HARNESS, INSTALL - CHASSIS

R	N	P.N.	MOD	Q	Denominação Description	Denominacion Bezeichnung	Description Descrizione	Denominação Beskrivelse	L.C.
1		**84342276**		1	CHICOTE FAISCEAU	MAZO DE CABLES KABELBAUM	HARNESS CABLAGGIO	CABLAGEM LEDNINGSNET	4160

55.100.02	01	p1	12/11

CHICOTE, INSTALAÇÃO - TRANSMISSÃO
MAZO DE CABLES, INSTALACION - TRANSMISION
HARNESS, INSTALL - TRANSMISSION
HARNESS, INSTALL - TRANSMISSION

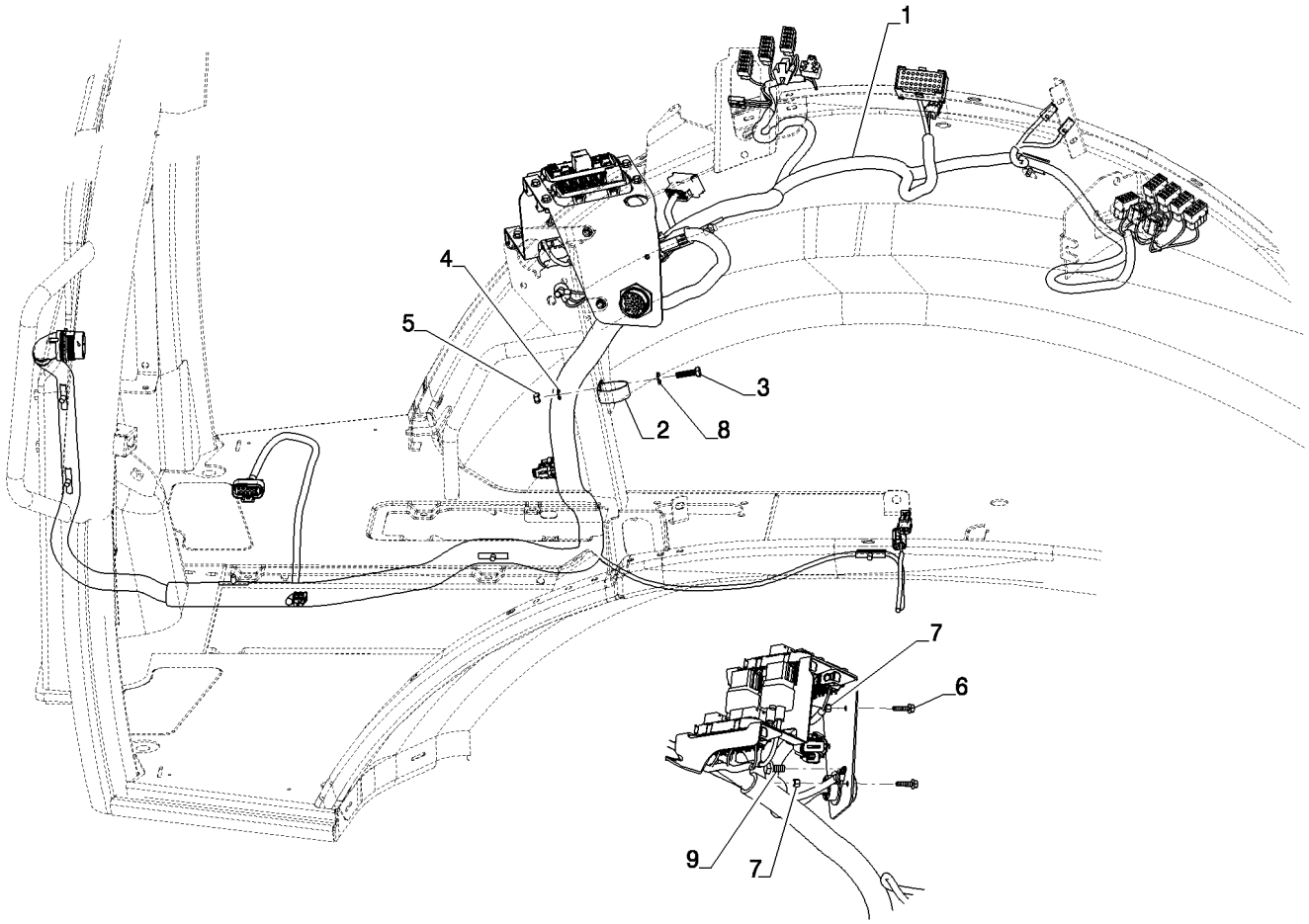

HARNESS, INSTALL - TRANSMISSION
HARNESS, INSTALL - TRANSMISSION
HARNESS, INSTALL - TRANSMISSION
HARNESS, INSTALL - TRANSMISSION

R	N	P.N.	MOD	Q	Denominação Description	Denominacion Bezeichnung	Description Descrizione	Denominação Beskrivelse	L.C.
1	1	**84292427**		1	CHICOTE FAISCEAU	MAZO DE CABLES KABELBAUM	HARNESS CABLAGGIO	CABLAGEM LEDNINGSNET	4160
2		**515-23444**		1	BRAÇADEIRA, 1 3/4", Insul, 3/8" Bolt COLLIER	ABRAZADERA KLEMME	CLAMP MORSETTO	BRAÇADEIRA SPÆNDEBÅND	120M
1	2	**{84292419}**		1					
3		**614-8030**		1	PARAFUSO, Hex, M8 x 30, 8.8 VIS	PERNO SCHRAUBE	BOLT BULLONE	PARAFUSO BOLT	140B
4		**892-11008**		1	TRAVA DA ARRUELA, M8 RONDELLE FREIN	ARANDELA DE BLOQUE SICHERUNGSSCHEIBE	LOCK WASHER RONDELLA DI SICUREZ	ANILHA DE RETENÇÃO LÅSESKIVE	132R
5		**824-1408**		1	PORCA, M8 x 1.25, Cl 10 ECROU	TUERCA MUTTER	NUT DADO	PORCA MØTRIK	010D
6		**844-6025**		2	PARAFUSO, Hex Flg, M6 x 25, 8.8 VIS	PERNO SCHRAUBE	BOLT BULLONE	PARAFUSO BOLT	140B
7		**832-10406**		2	PORCA, M6 x 1, Cl 8 ECROU	TUERCA MUTTER	NUT DADO	PORCA MØTRIK	010D
8		**87655042**		1	ARRUELA ESPECIAL RONDELLE SPECIALE	ARANDELA ESPECIAL SPEZIALUNTERLEGSCH	SPECIAL WASHER RONDELLA SPECIALE	ANILHA ESPECIAL SPECIALSKIVE	Z333
9		**844-10020**		1	PARAFUSO, Hex Flg, M10 x 20, 8.8 VIS	PERNO SCHRAUBE	BOLT BULLONE	PARAFUSO BOLT	140B

(1) Para Cabine
(2) Para Toldo

55.100.02	02	p1	12/11

CHICOTE - TRANSMISSÃO SPS
MAZO DE CABLES - TRANSMISION SPS
HARNESS - SPS TRANSMISSION
HARNESS - SPS TRANSMISSION

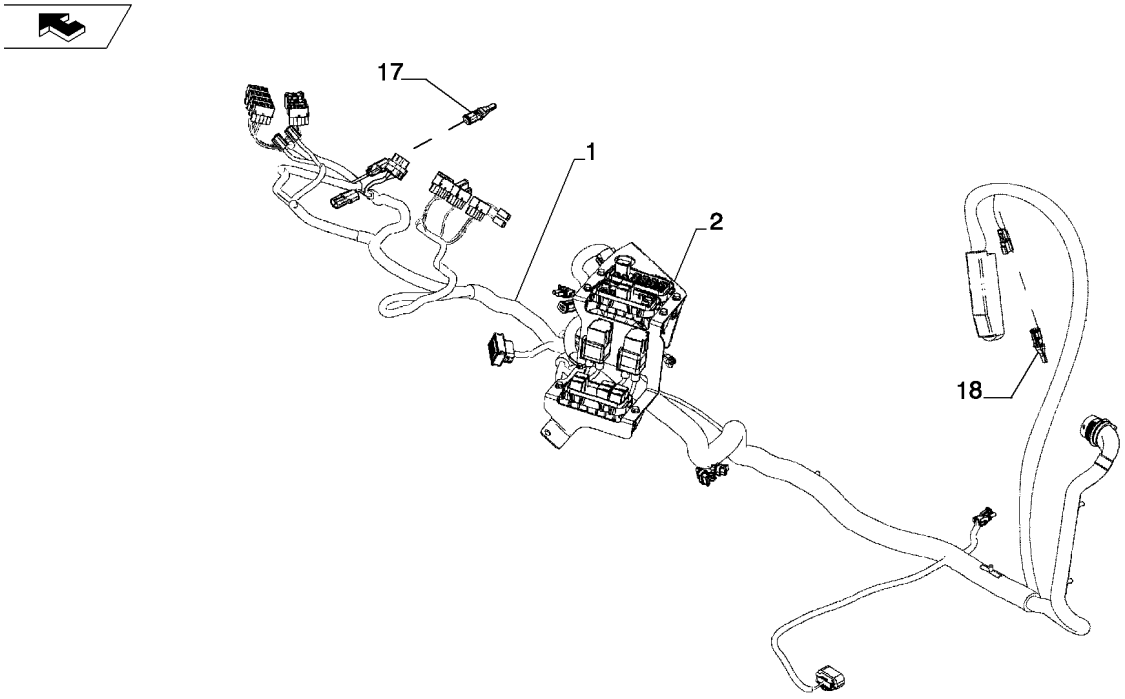

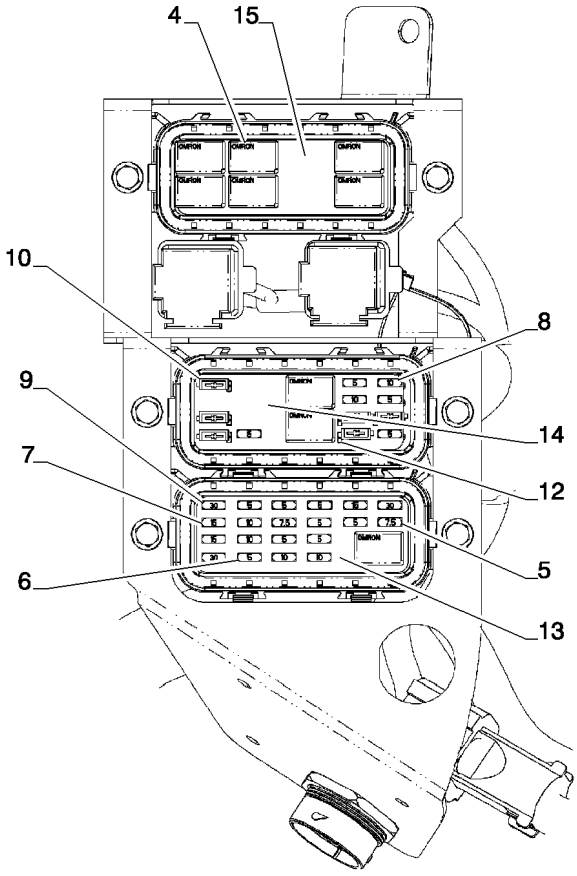

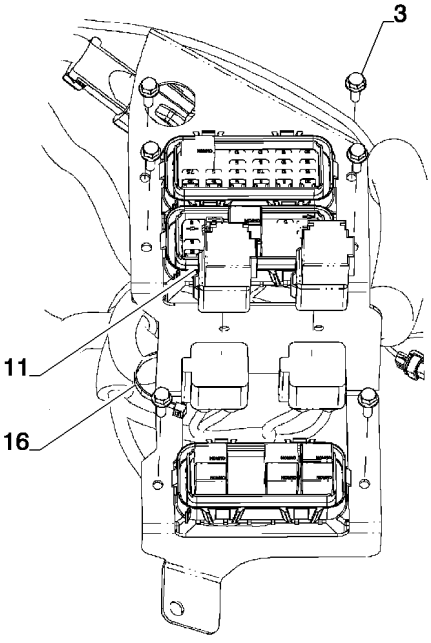

HARNESS - SPS TRANSMISSION
HARNESS - SPS TRANSMISSION
HARNESS - SPS TRANSMISSION
HARNESS - SPS TRANSMISSION

R	N	P.N.	MOD	Q	Denominação Description	Denominacion Bezeichnung	Description Descrizione	Denominação Beskrivelse	L.C.
1		84292416		1	CHICOTE FAISCEAU	MAZO DE CABLES KABELBAUM	HARNESS CABLAGGIO	CABLAGEM LEDNINGSNET	4160
1		84292418		1	CHICOTE, Mechanical FAISCEAU ELECTRIQUE	GRUPO DE CABLES KABELBAUM	WIRE HARNESS CABLAGGIO	CABLAGEM KABELNET	070I
2		84292270		1	SUPORTE SUPPORT	SOPORTE HALTERUNG	BRACKET STAFFA	SUPORTE BESLAG	225S
3		845-6020		6	PARAFUSO, Hex Flg, M6 x 20, 8.8, Full Thd VIS	PERNO SCHRAUBE	BOLT BULLONE	PARAFUSO BOLT	140B
4		87655334		9	RELÉ RELAIS	RELÉ RELAIS	RELAY RELÈ	RELÉ RELÆ	011R
5		121411A1		2	FUSIVEL, 7.5 Amp, Mini FUSIBLE	FUSIBLE SICHERUNG	FUSE FUSIBILE	FUSIVEL FUSE	3660
6		121410A1		12	FUSÍVEL, 5 Amp, Mini FUSIBLE	FUSIBLE SICHERUNG	FUSE FUSIBILE	FUSÍVEL SIKRING	110F
7		121413A1		3	FUSÍVEL, 15 Amp, Mini FUSIBLE	FUSIBLE SICHERUNG	FUSE FUSIBILE	FUSÍVEL SIKRING	110F
8		121412A1		6	FUSÍVEL, 10 Amp, Mini FUSIBLE	FUSIBLE SICHERUNG	FUSE FUSIBILE	FUSÍVEL SIKRING	110F
9		121416A1		3	FUSÍVEL, 30 Amp, Mini FUSIBLE	FUSIBLE SICHERUNG	FUSE FUSIBILE	FUSÍVEL SIKRING	110F
10		416569A1		6	ELEMENTO DE DIODO ELEMENT DE DIODE	ELEMENTO DE DIODO DIODENELEMENT	DIODE ELEMENT ELEMENTO DIODO	ELEMENTO DE DÍODO DIODEELEMENT	Z628
11		84271717		2	RELÉ RELAIS	RELÉ RELAIS	RELAY RELÈ	RELÉ RELÆ	011R
12		84292399		6	DIODO DIODE	DIODO DIODE	DIODE DIODO	DÍODO DIODE	053D
13		84290788		1	ADESIVO AUTOCOLLANT	CALCOMANÍA AUFKLEBER	DECAL DECALCOMANIA	DÍSTICO TRANSFER	012D
14		84290785		1	ADESIVO AUTOCOLLANT	CALCOMANÍA AUFKLEBER	DECAL DECALCOMANIA	DÍSTICO TRANSFER	012D
15		84290787		1	ADESIVO AUTOCOLLANT	CALCOMANÍA AUFKLEBER	DECAL DECALCOMANIA	DÍSTICO TRANSFER	012D
16		L11541		1	PRENDEDOR DE CABOS BRIDE DE CABLE	BANDA DE CABLE KABELBINDER	CABLE STRAP FASCETTA PER CAVO	BRAÇADEIRA DE CABO KABELSTROP	P716
17		84271440		1	RESISTOR, Oil Temperature RESISTANCE	RESISTENCIA WIDERSTAND	RESISTOR RESISTORE	RESISTÊNCIA MODSTAND	040R
18		84271442		1	RESISTOR RESISTANCE	RESISTENCIA WIDERSTAND	RESISTOR RESISTORE	RESISTÊNCIA MODSTAND	040R

CHICOTE - TRANSMISSÃO SPS
MAZO DE CABLES - TRANSMISION SPS
HARNESS - SPS TRANSMISSION
HARNESS - SPS TRANSMISSION

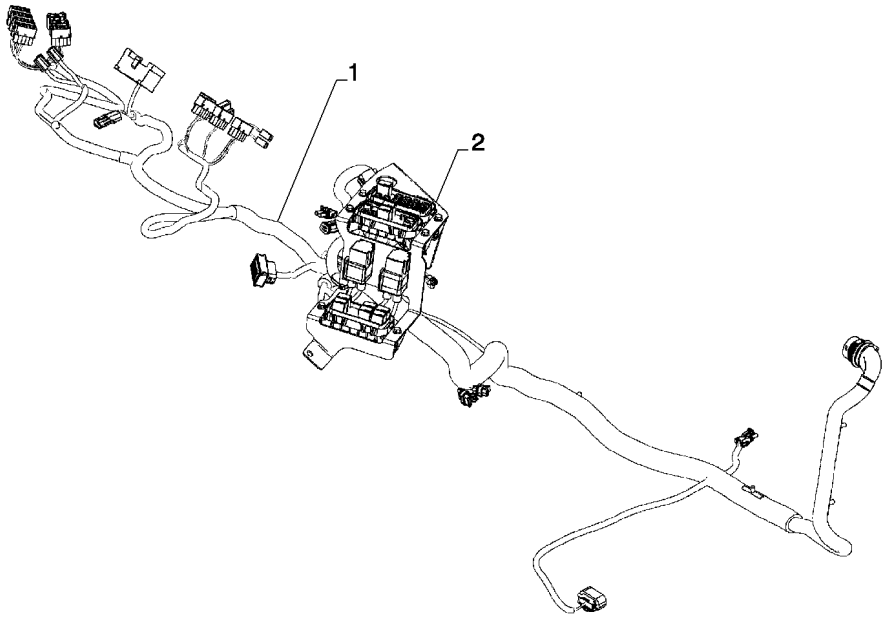

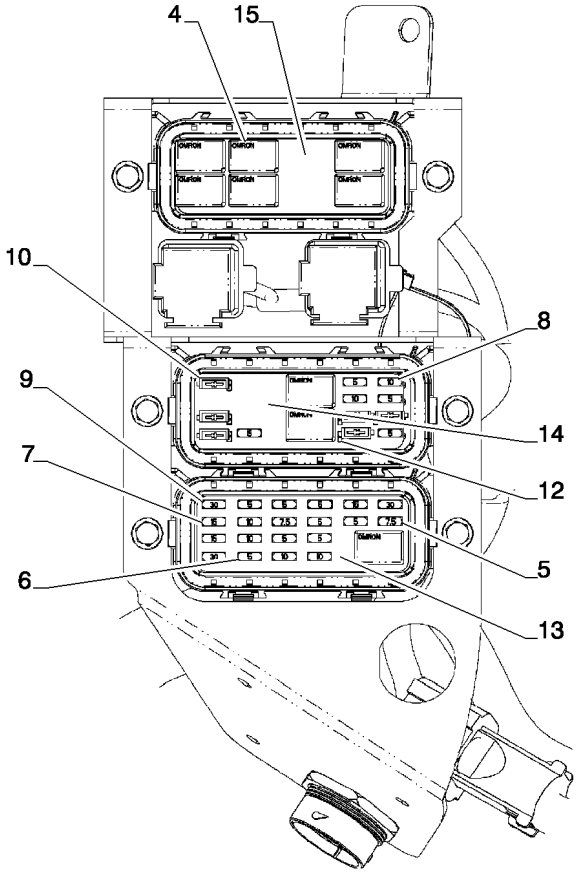

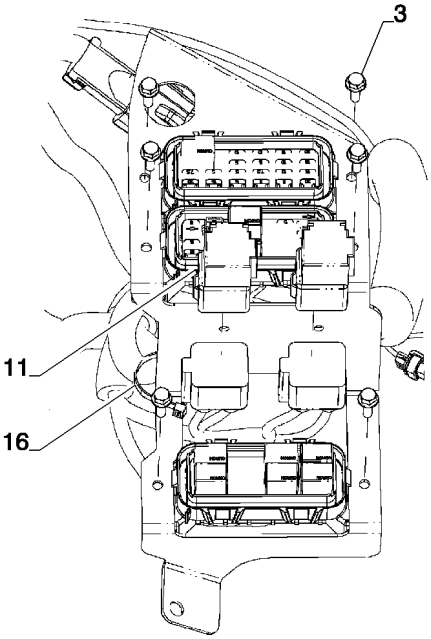

HARNESS - SPS TRANSMISSION
HARNESS - SPS TRANSMISSION
HARNESS - SPS TRANSMISSION
HARNESS - SPS TRANSMISSION

R	N	P.N.	MOD	Q	Denominação Description	Denominacion Bezeichnung	Description Descrizione	Denominação Beskrivelse	L.C.
1		84292416		1	CHICOTE FAISCEAU	MAZO DE CABLES KABELBAUM	HARNESS CABLAGGIO	CABLAGEM LEDNINGSNET	4160
2		84292270		1	SUPORTE SUPPORT	SOPORTE HALTERUNG	BRACKET STAFFA	SUPORTE BESLAG	225S
3		845-6020		6	PARAFUSO, Hex Flg, M6 x 20, 8.8, Full Thd VIS	PERNO SCHRAUBE	BOLT BULLONE	PARAFUSO BOLT	140B
4		87655334		9	RELÉ RELAIS	RELÉ RELAIS	RELAY RELÈ	RELÉ RELÆ	011R
5		121411A1		2	FUSIVEL, 7.5 Amp, Mini FUSIBLE	FUSIBLE SICHERUNG	FUSE FUSIBILE	FUSIVEL FUSE	3660
6		121410A1		12	FUSÍVEL, 5 Amp, Mini FUSIBLE	FUSIBLE SICHERUNG	FUSE FUSIBILE	FUSÍVEL SIKRING	110F
7		121413A1		3	FUSÍVEL, 15 Amp, Mini FUSIBLE	FUSIBLE SICHERUNG	FUSE FUSIBILE	FUSÍVEL SIKRING	110F
8		121412A1		6	FUSÍVEL, 10 Amp, Mini FUSIBLE	FUSIBLE SICHERUNG	FUSE FUSIBILE	FUSÍVEL SIKRING	110F
9		121416A1		3	FUSÍVEL, 30 Amp, Mini FUSIBLE	FUSIBLE SICHERUNG	FUSE FUSIBILE	FUSÍVEL SIKRING	110F
10		416569A1		6	ELEMENTO DE DIODO ELEMENT DE DIODE	ELEMENTO DE DIODO DIODENELEMENT	DIODE ELEMENT ELEMENTO DIODO	ELEMENTO DE DÍODO DIODEELEMENT	Z628
11		84271717		2	RELÉ RELAIS	RELÉ RELAIS	RELAY RELÈ	RELÉ RELÆ	011R
12		84292399		6	DIODO DIODE	DIODO DIODE	DIODE DIODO	DÍODO DIODE	053D
13		84290788		1	ADESIVO AUTOCOLLANT	CALCOMANÍA AUFKLEBER	DECAL DECALCOMANIA	DÍSTICO TRANSFER	012D
14		84290786		1	ADESIVO AUTOCOLLANT	CALCOMANÍA AUFKLEBER	DECAL DECALCOMANIA	DÍSTICO TRANSFER	012D
15		84290787		1	ADESIVO AUTOCOLLANT	CALCOMANÍA AUFKLEBER	DECAL DECALCOMANIA	DÍSTICO TRANSFER	012D
16		L11541		1	PRENDEDOR DE CABOS BRIDE DE CABLE	BANDA DE CABLE KABELBINDER	CABLE STRAP FASCETTA PER CAVO	BRAÇADEIRA DE CABO KABELSTROP	P716

CHICOTE - CHASSI
MAZO DE CABLES - CHASIS
HARNESS - CHASSIS
HARNESS - CHASSIS

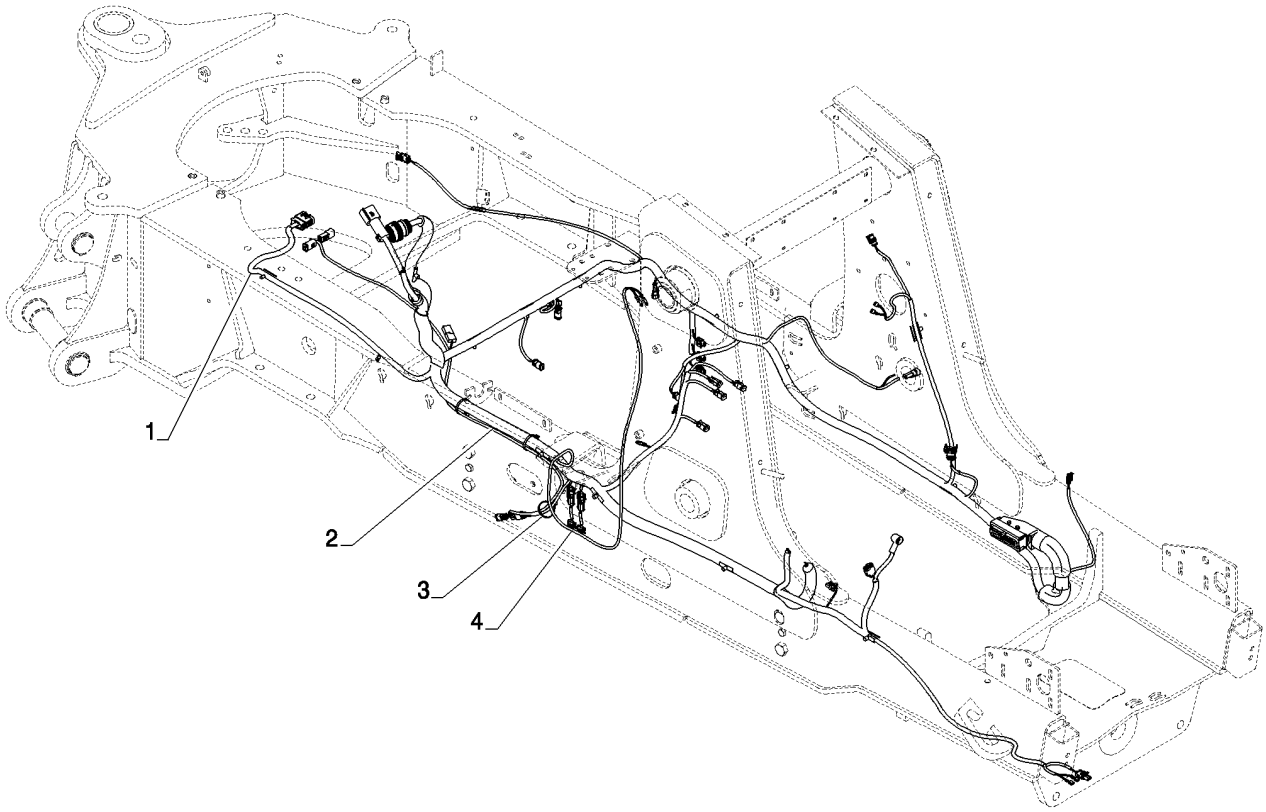

HARNESS - CHASSIS
HARNESS - CHASSIS
HARNESS - CHASSIS
HARNESS - CHASSIS

R	N	P.N.	MOD	Q	Denominação Description	Denominacion Bezeichnung	Description Descrizione	Denominação Beskrivelse	L.C.
1	1	**84342276**		1	CHICOTE, Chassis, STD Transmission, With OPT				
						MAZO DE CABLES	HARNESS	CABLAGEM	4160
					FAISCEAU	KABELBAUM	CABLAGGIO	LEDNINGSNET	
1		**84342274**		1	CHICOTE, Chassis, STD Transmission, SPS				
						MAZO DE CABLES	HARNESS	CABLAGEM	4160
					FAISCEAU	KABELBAUM	CABLAGGIO	LEDNINGSNET	
1	2	**84342277**		1	CHICOTE, Chassis, STD Transmission, With OPT				
						MAZO DE CABLES	HARNESS	CABLAGEM	4160
					FAISCEAU	KABELBAUM	CABLAGGIO	LEDNINGSNET	
2		**NS**		1	SEM SERVIÇO	NO SE REPARA	NOT SERVICED	PEÇA NÃO FORNECIDA	061N
					NON FOURNI	NICHT ALS ERS-T LIEFE	NON SOTTOPOSTO A M.	SERVICERES IKKE	
3		**L11541**		3	PRENDEDOR DE CABOS	BANDA DE CABLE	CABLE STRAP	BRAÇADEIRA DE CABO	P716
					BRIDE DE CABLE	KABELBINDER	FASCETTA PER CAVO	KABELSTROP	
4		**84386573**		2	CHICOTE, Rexroth Jumper	GRUPO DE CABLES	WIRE HARNESS	CABLAGEM	070I
					FAISCEAU ELECTRIQUE	KABELBAUM	CABLAGGIO	KABELNET	

(1) Para Cabine
(2) Para Toldo

55.100.20	01	p1	10/11

SISTEMA ELÉTRICO DO MOTOR
SISTEMA ELECTRICO DEL MOTOR
ENGINE ELECTRICAL SYSTEM
ENGINE ELECTRICAL SYSTEM

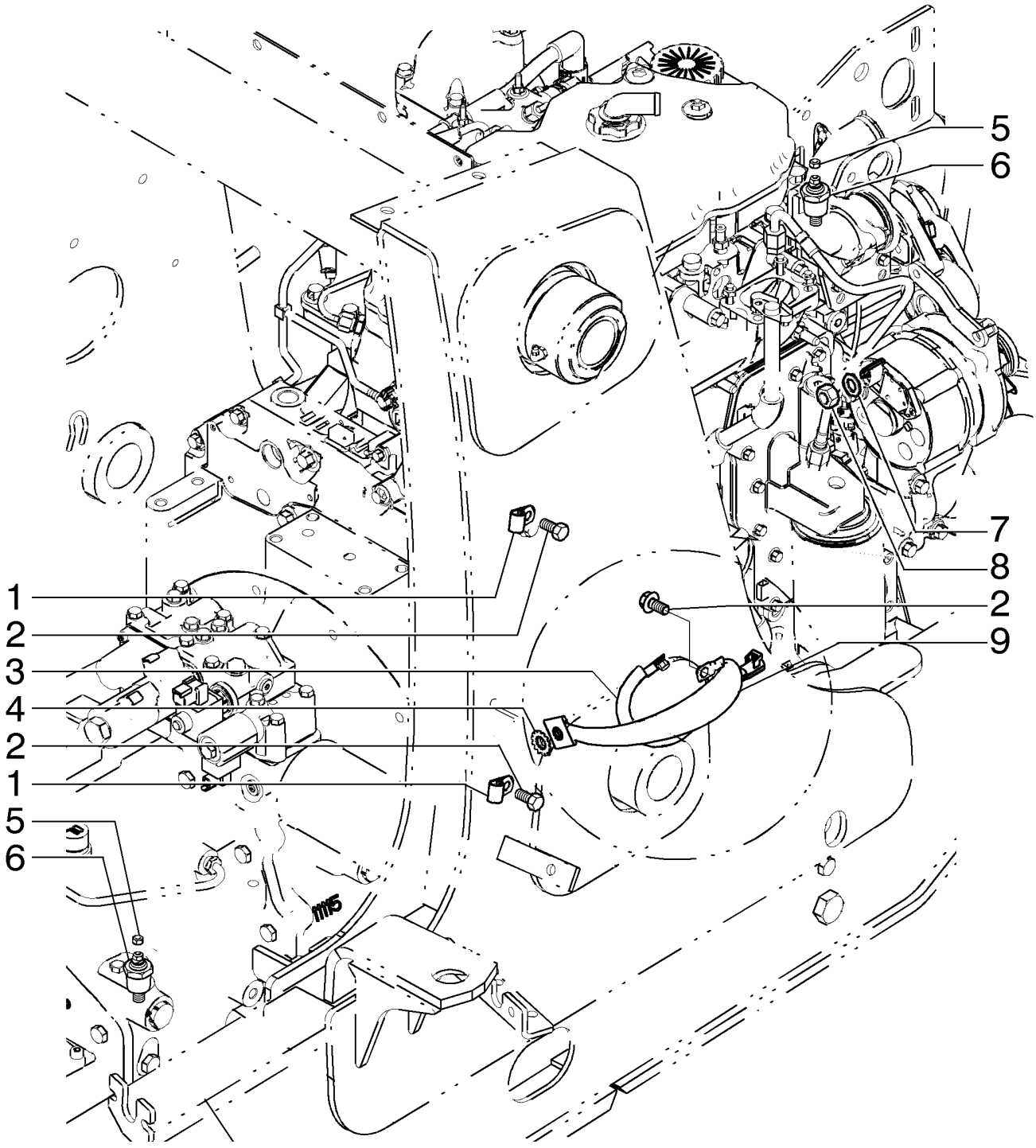

ENGINE ELECTRICAL SYSTEM
ENGINE ELECTRICAL SYSTEM
ENGINE ELECTRICAL SYSTEM
ENGINE ELECTRICAL SYSTEM

R	N	P.N.	MOD	Q	Denominação Description	Denominacion Bezeichnung	Description Descrizione	Denominação Beskrivelse	L.C.
1		515-23127		2	BRAÇADEIRA, 1/2", Insul, 3/8" Bolt				
						ABRAZADERA	CLAMP	BRAÇADEIRA	120M
					COLLIER	KLEMME	MORSETTO	SPÆNDEBÅND	
2		844-10020		4	PARAFUSO, Hex Flg, M10 x 20, 8.8				
						PERNO	BOLT	PARAFUSO	140B
					VIS	SCHRAUBE	BULLONE	BOLT	
3		87433401		1	CABO ELÉTRICO	CABLE ELÉCTRICO	ELECTRIC CABLE	CABO ELÉCTRICO	111C
					CABLE ELECTRIQUE	ELEKTROKABEL	CAVO ELETTRICO	EL-KABEL	
4		493-11039		1	TRAVA DA ARRUELA, 3/8", Int-Ext Tooth				
						ARANDELA DE BLOQUE(	LOCK WASHER	ANILHA DE RETENÇÃO	132R
					RONDELLE FREIN	SICHERUNGSSCHEIBE	RONDELLA DI SICUREZ	LÅSESKIVE	
5		193-1000		2	PORCA, Keps, w/LW,#10-32				
						TUERCA	NUT	PORCA	010D
					ECROU	MUTTER	DADO	MØTRIK	
6		84300765		2	EMISSOR DE TEMPERATURA				
						EMISOR DE TEMPERATU	TEMPERATURE SENDEF	SENSOR DE TEMPERAT	Z366
					TRANSMETTEUR TEMPE	TEMPERATURGEBER	TRASMETT. TEMPERATU	TEMPERATURSENDER	
7		493-21033		2	TRAVA DA ARRUELA, Int Tooth, 5/16"				
						ARANDELA DE BLOQUE(	LOCK WASHER	ANILHA DE RETENÇÃO	132R
					RONDELLE FREIN	SICHERUNGSSCHEIBE	RONDELLA DI SICUREZ	LÅSESKIVE	
8		829-1408		1	PORCA, M8, Cl 10	TUERCA	NUT	PORCA	010D
					ECROU	MUTTER	DADO	MØTRIK	
9		87407206		1	CABO DE ATERRAMENTO	BANDA DE TIERRA	GROUND STRAP	FITA DE LIGAÇÃO À TER	A005
					CONDUCTEUR DE MASS	MASSEBAND	PIATTINA DI MASSA	STELFORBINDELSE	

55.100.30	01	p1	12/11

CHICOTE, TRANSMISSÃO 2WD / 4WD POWERSHIFT - VÁLVULA DE COMANDO
MAZO DE CABLES, TRANSMISION 2WD / 4WD POWERSHIFT - VALVULA DE MANDO
HARNESS, TRANSMISSION 2WD / 4WD POWERSHIFT - CONTROL VALVE
HARNESS, TRANSMISSION 2WD / 4WD POWERSHIFT - CONTROL VALVE

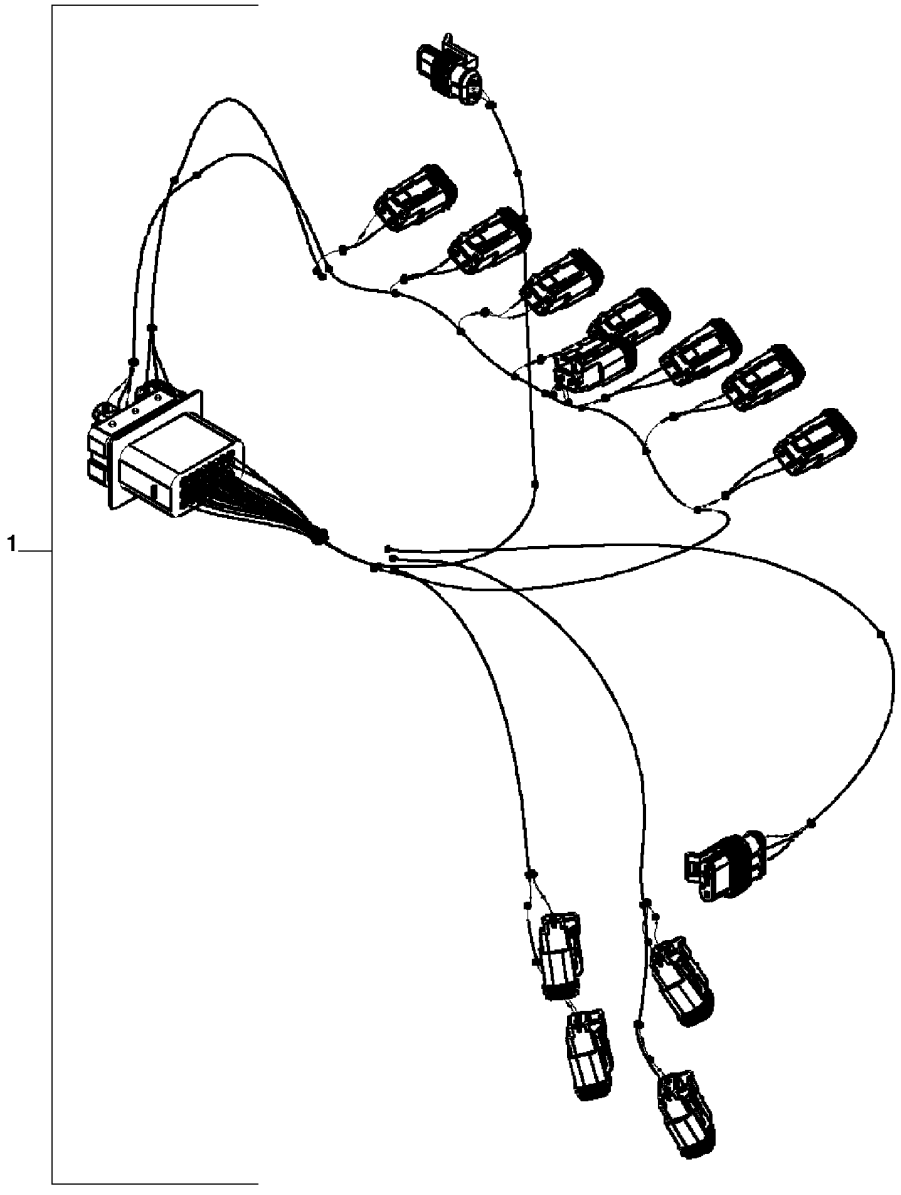

HARNESS, TRANSMISSION 2WD / 4WD POWERSHIFT - CONTROL VALVE
HARNESS, TRANSMISSION 2WD / 4WD POWERSHIFT - CONTROL VALVE
HARNESS, TRANSMISSION 2WD / 4WD POWERSHIFT - CONTROL VALVE
HARNESS, TRANSMISSION 2WD / 4WD POWERSHIFT - CONTROL VALVE

R	N	P.N.	MOD	Q	Denominação Description	Denominacion Bezeichnung	Description Descrizione	Denominação Beskrivelse	L.C.
1		84336838		1	CHICOTE FAISCEAU	MAZO DE CABLES KABELBAUM	HARNESS CABLAGGIO	CABLAGEM LEDNINGSNET	4160

55.100.40	01	p1	12/11

SISTEMA ELÉTRICO - TRANSMISSÃO, POWERSHIFT TIPO S
SISTEMA ELECTRICO - TRANSMISION, POWERSHIFT TIPO S
ELECTRICAL - TRANSMISSION, POWERSHIFT S TYPE
ELECTRICAL - TRANSMISSION, POWERSHIFT S TYPE

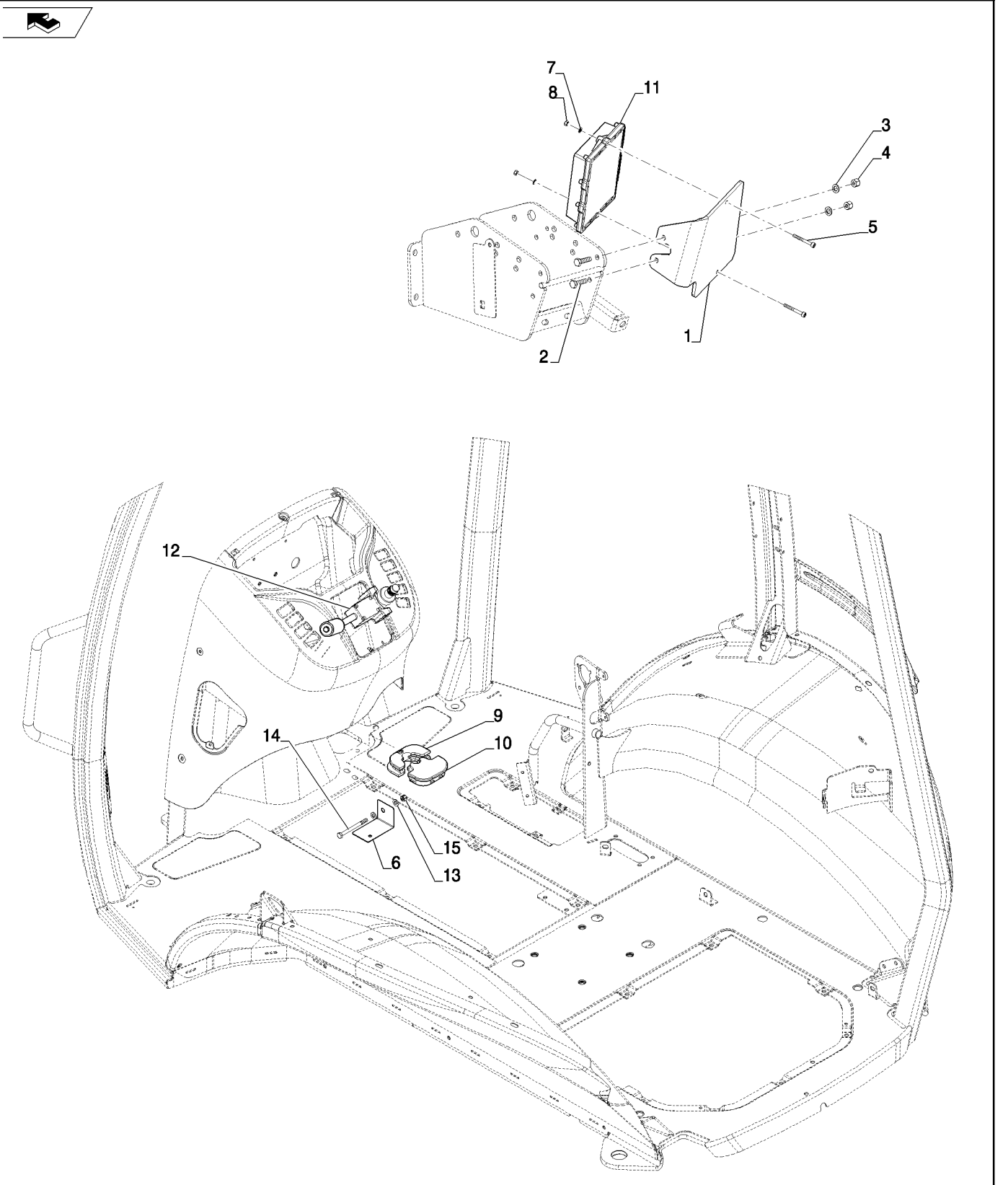

ELECTRICAL - TRANSMISSION, POWERSHIFT S TYPE
ELECTRICAL - TRANSMISSION, POWERSHIFT S TYPE
ELECTRICAL - TRANSMISSION, POWERSHIFT S TYPE
ELECTRICAL - TRANSMISSION, POWERSHIFT S TYPE

R	N	P.N.	MOD	Q	Denominação Description	Denominacion Bezeichnung	Description Descrizione	Denominação Beskrivelse	L.C.
1		87644491		1	SUPORTE SUPPORT	SOPORTE HALTERUNG	BRACKET STAFFA	SUPORTE BESLAG	225S
2		614-8030		2	PARAFUSO, Hex, M8 x 30, 8.8 PERNO VIS	PERNO SCHRAUBE	BOLT BULLONE	PARAFUSO BOLT	140B
3		895-11008		2	ARRUELA PLANA, M8 x 16 x 1.6 ARANDELA RONDELLE	ARANDELA UNTERLEGSCHEIBE	WASHER RONDELLA	ANILHA FLADSKIVE	131R
4		832-10408		2	CONTRA PORCA, M8 x 1.25, Cl 8 TUERCA DE BLOQUEO CONTRE-ECROU	TUERCA DE BLOQUEO SICHERUNGSMUTTER	LOCK NUT DADO DI BLOCCAGGIO	CONTRAPORCA LÅSEMØTRIK	P263
5		864-5040		2	PARAFUSO ALLEN, Hex Soc Hd, M5 x 40, 8.8 TORNILLO DE CABEZA H VIS A EMBASE HEXAGOI	TORNILLO DE CABEZA H INNENSECHSKANTSCHF	HEX SOC SCREW VITE A ESAGONO INCAS	PARAFUSO SEXTAV. INT SEKSKANTET SKRUE	A093
6		84328358		1	SUPORTE SUPPORT	SOPORTE HALTERUNG	BRACKET STAFFA	SUPORTE BESLAG	225S
7		895-11005		2	ARRUELA PLANA, M5 x 10 x 1 ARANDELA RONDELLE	ARANDELA UNTERLEGSCHEIBE	WASHER RONDELLA	ANILHA FLADSKIVE	131R
8		824-1405		2	PORCA, M5, Cl 5 ECROU	TUERCA MUTTER	NUT DADO	PORCA MØTRIK	010D
9		397443A2		1	VEDADOR DE RETENCAO JOINT-D'ETANCHEITE	SELLO/RETEN DICHTRING	SEAL GUARNIZIONE TENUTA	VEDADOR DE RETENCA SEAL	7460
10		397493A2		1	VEDADOR DE RETENCAO JOINT-D'ETANCHEITE	SELLO/RETEN DICHTRING	SEAL GUARNIZIONE TENUTA	VEDADOR DE RETENCA SEAL	7460
11		84278195		1	CENTRAL ELETRÔNICA UNITE CMDE ELECTRON	UNIDAD DE CONTROL E ELEKTRON STEUERGER	ELECTRONIC CONTROL CENTRALINA ELETTRON	UNID CONTR. ELECTRÓ ELEKTRONIKBOKS	655C
12		84342285		1	INTERRUPTOR INTERRUPTEUR	INTERRUPTOR SCHALTER	SWITCH COMMUTATORE	INTERRUPTOR SWITCH	8850
13		87655042		2	ARRUELA ESPECIAL RONDELLE SPECIALE	ARANDELA ESPECIAL SPEZIALUNTERLEGSCH	SPECIAL WASHER RONDELLA SPECIALE	ANILHA ESPECIAL SPECIALSKIVE	Z333
14		86508571		1	PARAFUSO, Hex, M8 x 90, 8.8 PERNO VIS	PERNO SCHRAUBE	BOLT BULLONE	PARAFUSO BOLT	140B
15		412250		1	CONTRA PORCA, M8 x 1.25, Cl 8 TUERCA DE BLOQUEO CONTRE-ECROU	TUERCA DE BLOQUEO SICHERUNGSMUTTER	LOCK NUT DADO DI BLOCCAGGIO	CONTRAPORCA LÅSEMØTRIK	P263

55.201.01	01	p1	10/11

MOTOR DE PARTIDA E ALTERNADOR
MOTOR DE ARRANQUE Y ALTERNADOR
STARTER AND ALTERNATOR
STARTER AND ALTERNATOR

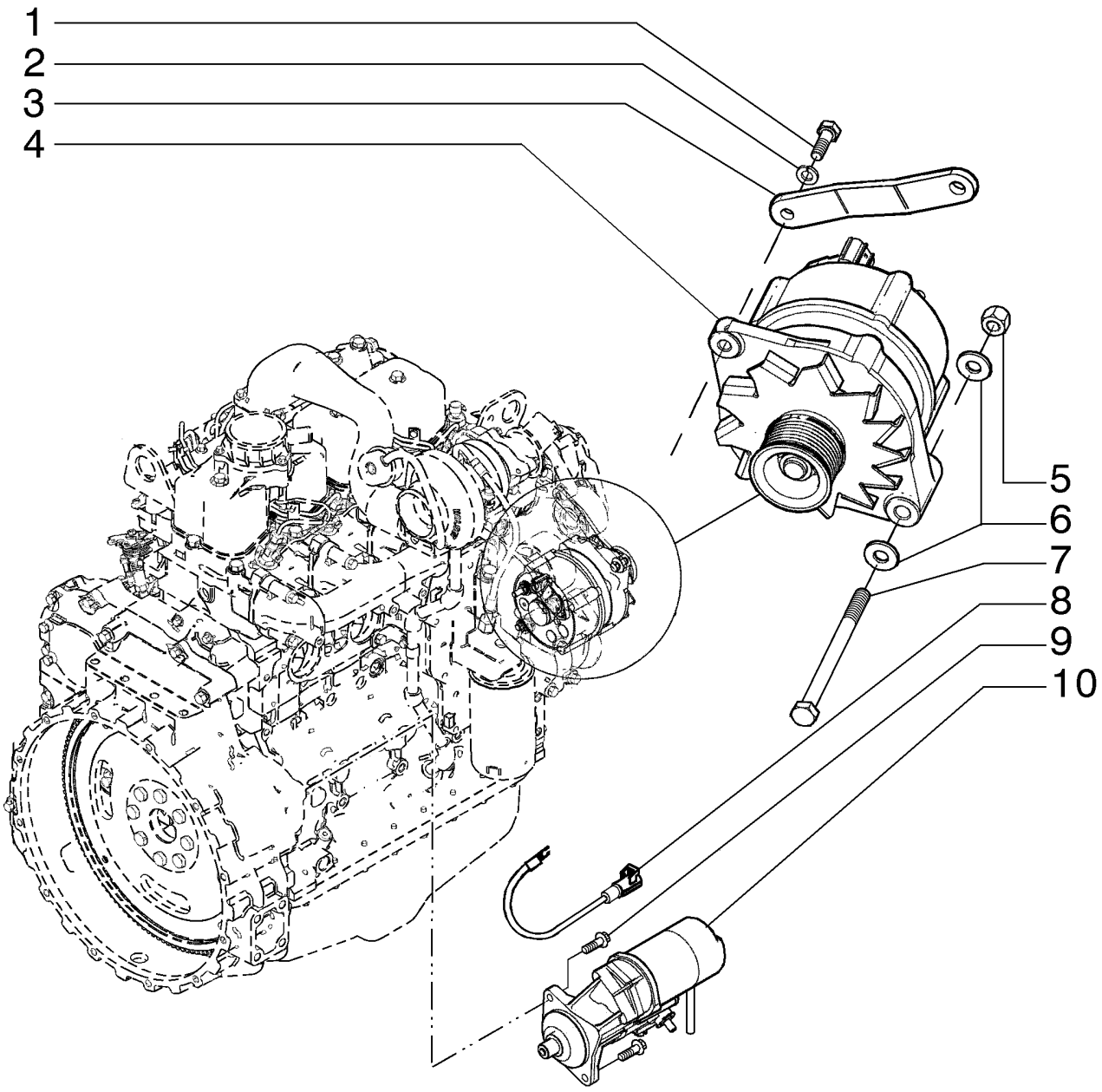

STARTER AND ALTERNATOR
STARTER AND ALTERNATOR
STARTER AND ALTERNATOR
STARTER AND ALTERNATOR

R	N	P.N.	MOD	Q	Denominação Description	Denominacion Bezeichnung	Description Descrizione	Denominação Beskrivelse	L.C.
1		**614-8025**		1	PARAFUSO, Hex, M8 x 25, 8.8				
						PERNO	BOLT	PARAFUSO	140B
					VIS	SCHRAUBE	BULLONE	BOLT	
2		**892-11008**		1	TRAVA DA ARRUELA, M8	ARANDELA DE BLOQUE	LOCK WASHER	ANILHA DE RETENÇÃO	132R
					RONDELLE FREIN	SICHERUNGSSCHEIBE	RONDELLA DI SICUREZ	LÅSESKIVE	
3		**84228475**		1	CORREIA DE FIXAÇÃO	BANDA DE SEGURIDAD	SECURING STRAP	CORREIA DE FIXAÇÃO	172C
					SANGLE DE FIXATION	SICHERUNGSBAND	FASCETTA DI FISSAGGI	FASTSPÆNDINGSSTRO	
4		**84254289**		1	ALTERNADOR	ALTERNADOR	ALTERNATOR	ALTERNADOR	025A
					ALTERNATEUR	LICHTMASCHINE	ALTERNATORE	GENERATOR	
5		**832-10410**		1	CONTRA PORCA, M10 x 1.5, Cl 8				
						TUERCA DE BLOQUEO	LOCK NUT	CONTRAPORCA	P263
					CONTRE-ECROU	SICHERUNGSMUTTER	DADO DI BLOCCAGGIO	LÅSEMØTRIK	
6		**87655046**		2	ARRUELA ESPECIAL	ARANDELA ESPECIAL	SPECIAL WASHER	ANILHA ESPECIAL	Z333
					RONDELLE SPECIALE	SPEZIALUNTERLEGSCH	RONDELLA SPECIALE	SPECIALSKIVE	
7		**827-10130**		1	PARAFUSO, Hex, M10 x 130, 10.9				
						PERNO	BOLT	PARAFUSO	140B
					VIS	SCHRAUBE	BULLONE	BOLT	
8		**87433401**		1	CABO ELÉTRICO	CABLE ELÉCTRICO	ELECTRIC CABLE	CABO ELÉCTRICO	111C
					CABLE ELECTRIQUE	ELEKTROKABEL	CAVO ELETTRICO	EL-KABEL	
9		**844-10035**		2	PARAFUSO, Hex Flg, M10 x 35, 8.8				
						PERNO	BOLT	PARAFUSO	140B
					VIS	SCHRAUBE	BULLONE	BOLT	
10		**86992395**		1	MOTOR DE PARTIDA	MOTOR DE ARRANQUE	STARTER MOTOR	MOTOR DE ARRANQUE	133M
					DEMARREUR	ANLASSERMOTOR	MOTORINO DI AVVIAME	STARTMOTOR	

55.201.03	01	p1	12/11

MOTOR DE PARTIDA
MOTOR DE ARRANQUE
STARTER
STARTER

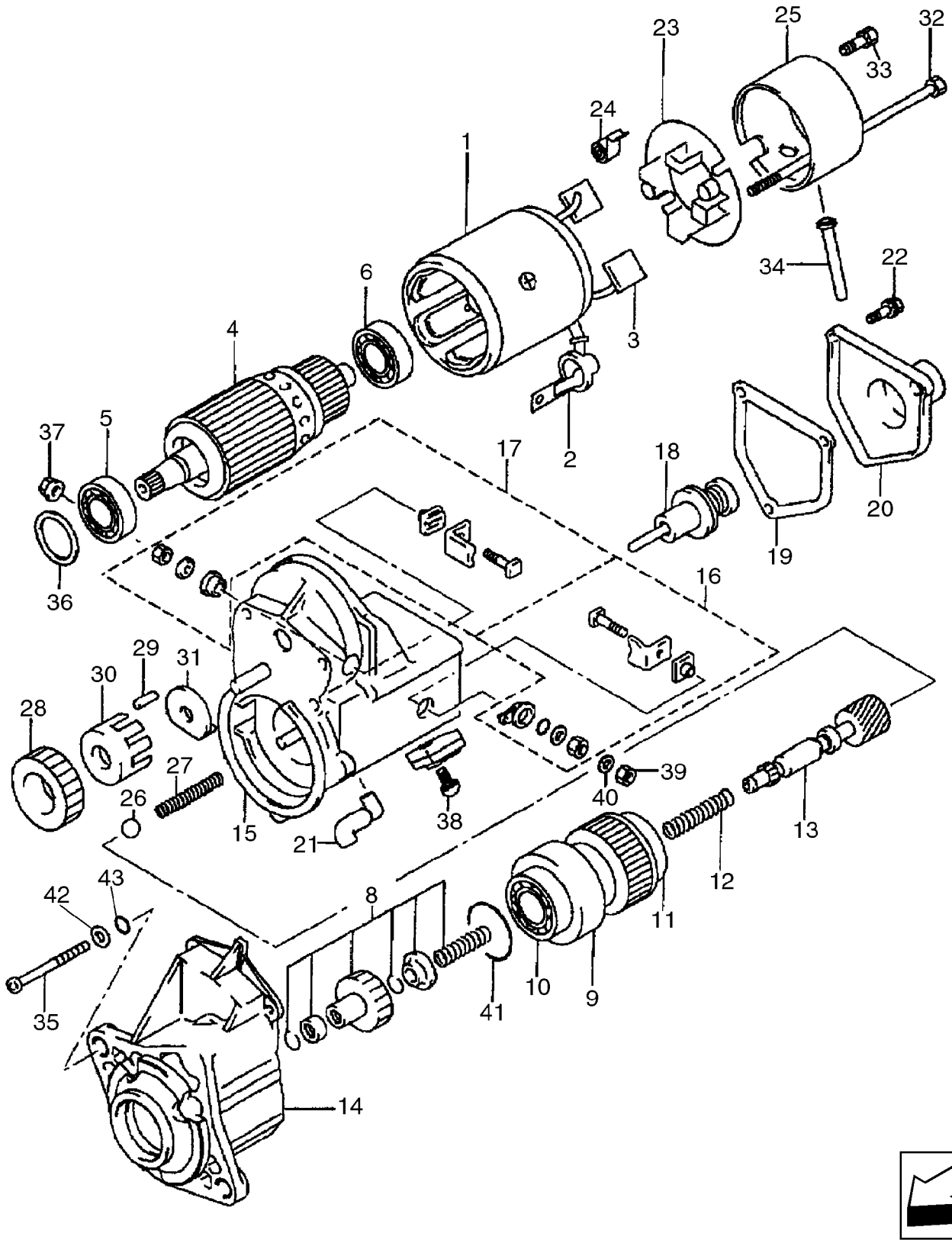

DÉMARREUR
STARTER
STARTER
STARTER

R	N	P.N.	MOD	Q	Denominação Description	Denominacion Bezeichnung	Description Descrizione	Denominação Beskrivelse	L.C.
		86992395		1	MOTOR DE PARTIDA, 12 V, 2.7 kw; Inc 1 - 43				
						MOTOR DE ARRANQUE	STARTER MOTOR	MOTOR DE ARRANQUE	133M
					DEMARREUR	ANLASSERMOTOR	MOTORINO DI AVVIAME	STARTMOTOR	
1		**87438992**		1	ESTATOR, Housing, Yoke; Inc 2, 3				
						ESTATOR	STATOR	ESTATOR	8480
					STATOR	STATOR	STATORE	STATOR	
2		**87438993**		1	COBERTURA	CUBIERTA	COVER	COBERTURA	265C
					COUVERCLE	ABDECKUNG	COPERCHIO	DÆKSEL	
3		**87438925**		2	ESCOVA	CEPILLO DE CONMUTAD	COMMUTATOR BRUSH	ESCOVA	177S
					BALAI	KOMMUTATORBÜRSTE	SPAZZOLA COLLETTORI	KOMMUTATORBØRSTE	
4		**87438926**		1	ARMADURA, Inc 5, 6	INDUCIDO	ARMATURE	INDUZIDO	040I
					INDUIT	ANKER	INDOTTO	DYNAMOANKER	
5		**87438927**		1	ROLAMENTO ESFÉRICO, 35 mm OD				
						RODAMIENTO DE BOLAS	BALL BEARING	ROLAMENTO DE ESFER	343C
					ROULEMENT A BILLES	KUGELLAGER	CUSCINETTO A SFERE	KUGLELEJE	
6		**87438928**		1	ROLAMENTO ESFÉRICO, 30 mm OD				
						RODAMIENTO DE BOLAS	BALL BEARING	ROLAMENTO DE ESFER	343C
					ROULEMENT A BILLES	KUGELLAGER	CUSCINETTO A SFERE	KUGLELEJE	
		87438994		1	EMBREAGEM CONJUNTO, Inc 8 - 13				
						EMBRAGUE (CONJUNTO	CLUTCH ASSEMBLY	EMBREAGEM CONJUNT	P566
					EMBRAYAGE ASSEMBLE	KUPPLUNG (KPLT.)	INNESTO, COMPLESSIV	CLUTCH ASSEMBLY	
8		**87438929**		1	KIT MOTOR ARRANQUE, Clutch Pinion				
						KIT REP. MOTOR ARRAN	STARTER MTR REPAIR I	KIT MOTOR ARRANQUE	019K
					KIT REPAR. DEMARREU	ANLASSERMOT-REPARA	KIT RIPAR. MOT. AVVIAM	STARMOTOR REP. SÆT	
9		**87438930**		1	KIT MOTOR ARRANQUE, Clutch Assembly; Inc 10, 11				
						KIT REP. MOTOR ARRAN	STARTER MTR REPAIR I	KIT MOTOR ARRANQUE	019K
					KIT REPAR. DEMARREU	ANLASSERMOT-REPARA	KIT RIPAR. MOT. AVVIAM	STARMOTOR REP. SÆT	
10		**87438931**		1	ROLAMENTO ESFÉRICO, 47 mm OD				
						RODAMIENTO DE BOLAS	BALL BEARING	ROLAMENTO DE ESFER	343C
					ROULEMENT A BILLES	KUGELLAGER	CUSCINETTO A SFERE	KUGLELEJE	
11		**87438932**		1	ROLAMENTO ESFÉRICO, 47 mm OD				
						RODAMIENTO DE BOLAS	BALL BEARING	ROLAMENTO DE ESFER	343C
					ROULEMENT A BILLES	KUGELLAGER	CUSCINETTO A SFERE	KUGLELEJE	
12		**87438933**		1	MOLA DE COMPRESSÃO	RESORTE DE COMPRES	COMPRESSION SPRING	MOLA DE COMPRESSÃO	Z641
					RESSORT DE COMPRES	DRUCKFEDER	MOLLA A COMPRESSIOI	TRYKFJEDER	
13		**87438935**		1	EIXO, Clutch	EJE	SHAFT	VEIO	016A
					ARBRE	WELLE	ALBERO	AKSEL	
14		**87438937**		1	ALOJAMENTO	ALOJAMIENTO	HOUSING	ALOJAMENTO	014V
					CARTER	GEHÄUSE	ALLOGGIAMENTO	HUS	
15		**87438940**		1	SOLENOIDE, Magnetic; Inc 16 - 22				
						SOLENOIDE	SOLENOID	SOLENÓIDE	168S
					SOLENOIDE	MAGNETSCHALTER	SOLENOIDE	MAGNETVENTIL	
16		**87438941**		1	KIT MOTOR ARRANQUE, Terminal M				
						KIT REP. MOTOR ARRAN	STARTER MTR REPAIR I	KIT MOTOR ARRANQUE	019K
					KIT REPAR. DEMARREU	ANLASSERMOT-REPARA	KIT RIPAR. MOT. AVVIAM	STARMOTOR REP. SÆT	
17		**87438942**		1	KIT MOTOR ARRANQUE, Terminal C				
						KIT REP. MOTOR ARRAN	STARTER MTR REPAIR I	KIT MOTOR ARRANQUE	019K
					KIT REPAR. DEMARREU	ANLASSERMOT-REPARA	KIT RIPAR. MOT. AVVIAM	STARMOTOR REP. SÆT	

55.201.03	01	p2	12/11

MOTOR DE PARTIDA
MOTOR DE ARRANQUE
STARTER
STARTER

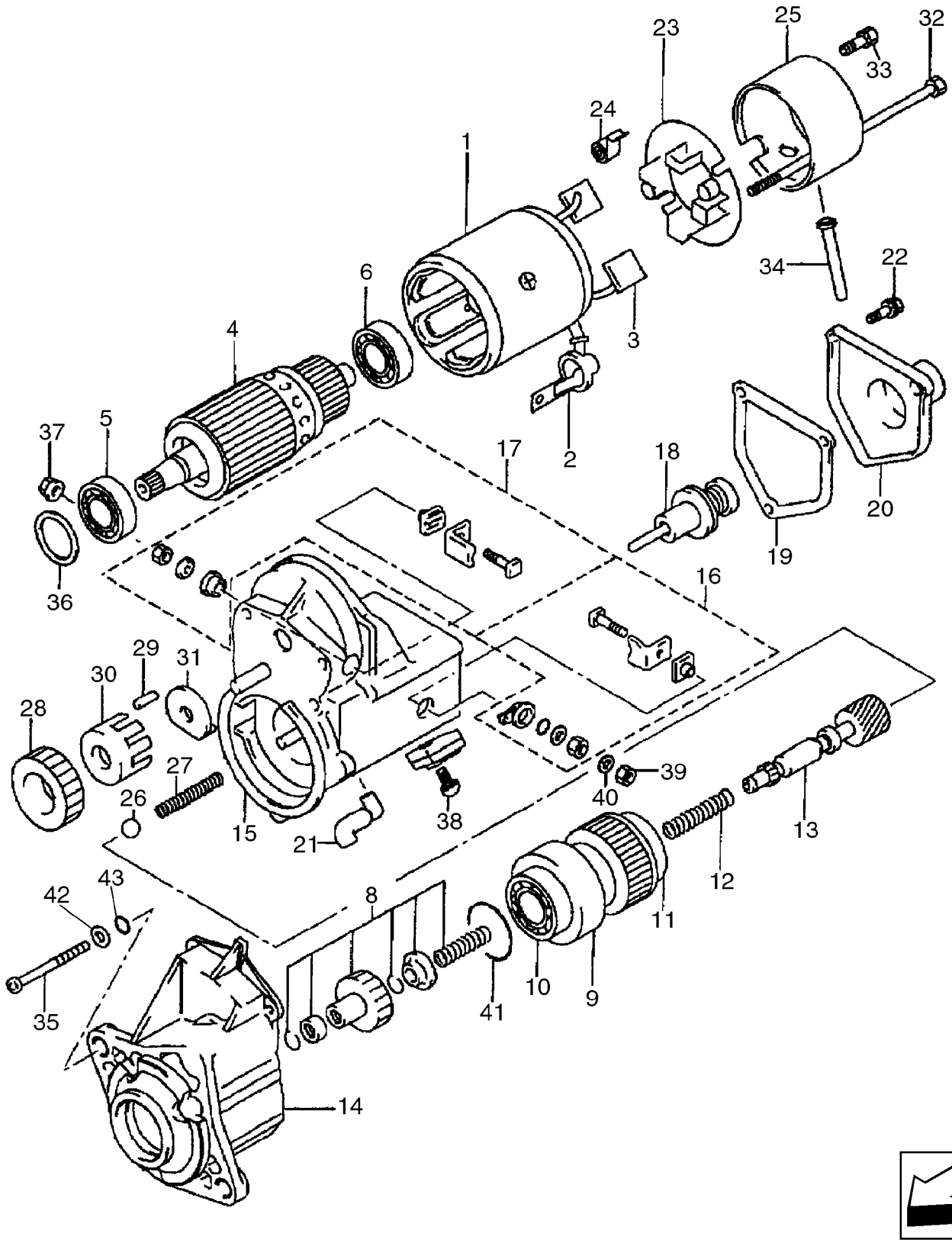

DÉMARREUR
STARTER
STARTER
STARTER

R	N	P.N.	MOD	Q	Denominação Description	Denominacion Bezeichnung	Description Descrizione	Denominação Beskrivelse	L.C.
18		87438944		1	EMBOLO CONJUNTO PLONGEUR, PISTON AS	EMBOLO BUZO PUMPENKOLBEN (KPLT.	PLUNGER ASSY. GRUPPO STANTUFFO	EMBOLO CONJUNTO PLUNGER ASSY.	P436
19		87438946		1	JUNTA, Solenoid Switch JOINT	JUNTA DICHTUNG	GASKET GUARNIZIONE	JUNTA PAKNING	123G
20		87438948		1	COBERTURA, Solenoid COUVERCLE	CUBIERTA ABDECKUNG	COVER COPERCHIO	COBERTURA DÆKSEL	265C
21		87438995		1	BUCHA, Drain BAGUE	CASQUILLO BUCHSE	BUSHING BOCCOLA	CASQUILHO BØSNING	095B
22		87438950		3	PARAFUSO, With Washer; M5 x 14 VIS	PERNO SCHRAUBE	BOLT BULLONE	PARAFUSO BOLT	140B
23		87438996		1	FIXADOR, Brush; Inc 24 SUPPORT	SOPORTE HALTER	HOLDER SUPPORTO	SUPORTE HOLDER	174S
24		87438997		4	MOLA, Brush Tension RESSORT	RESORTE FEDER	SPRING MOLLA	MOLA FJEDER	100M
25		87438999		1	ESTRUTURA CHASSIS	BASTIDOR RAHMEN	FRAME TELAIO	ESTRUTURA FRAME	077T
26		87439000		1	ESFERA BILLE	BOLA KUGEL	BALL SFERA	ESFERA KUGLE	140S
27		87439001		1	MOLA DE COMPRESSÃO RESSORT DE COMPRES	RESORTE DE COMPRES DRUCKFEDER	COMPRESSION SPRING MOLLA A COMPRESSIOI	MOLA DE COMPRESSÃC TRYKFJEDER	Z641
28		87439002		1	ENGRENAGEM PIGNON	ENGRANAJE ZAHNRAD	GEAR INGRANAGGIO	ENGRENAGEM TANDHJUL	050I
29		87439003		5	ROLO, Clutch GALET	RODILLO WALZE	ROLLER RULLO	ROLETE VALSE	500R
30		87439004		1	RETENTOR DISPOSITIF DE RETENU	RETENEDOR HALTERUNG	RETAINER FERMO	RETENTOR HOLDER	109R
31		87439005		1	RETENTOR DISPOSITIF DE RETENU	RETENEDOR HALTERUNG	RETAINER FERMO	RETENTOR HOLDER	109R
32		87438951		2	PARAFUSO VIS	PERNO SCHRAUBE	BOLT BULLONE	PARAFUSO BOLT	140B
33		87439006		2	PARAFUSO CABEÇA FLANGEADA, M5 x 9.4 VIS A RONDELLE CAPTI'	TORNILLO DE ARAND. C SCHRAUBE M UNVERL U	CAPTIVE WASHER SCRE VITE RONDELLA PRIGIO	PARAFUSO CABEÇA FLA SKRUE, FORMONTERET	A091
34		87439007		1	BUCHA, Drain BAGUE	CASQUILLO BUCHSE	BUSHING BOCCOLA	CASQUILHO BØSNING	095B
35		87439008		3	PARAFUSO, M6 x 70 VIS	TORNILLO SCHRAUBE	SCREW VITE	PARAFUSO SKRUE	040V
36		87438954		1	ARRUELA PLANA, Felt RONDELLE	ARANDELA UNTERLEGSCHEIBE	WASHER RONDELLA	ANILHA FLADSKIVE	131R
37		87439009		1	PORCA, M10 ECROU	TUERCA MUTTER	NUT DADO	PORCA MØTRIK	010D
38		87438956		1	PARAFUSO, M5 x 10 VIS	PERNO SCHRAUBE	BOLT BULLONE	PARAFUSO BOLT	140B
39		100016		1	PORCA, M10, Cl 8 ECROU	TUERCA MUTTER	NUT DADO	PORCA MØTRIK	010D
40		892-11010		1	TRAVA DA ARRUELA, M10 RONDELLE FREIN	ARANDELA DE BLOQUE SICHERUNGSSCHEIBE	LOCK WASHER RONDELLA DI SICUREZ	ANILHA DE RETENÇÃO LÅSESKIVE	132R

55.201.03	01	p3	12/11

MOTOR DE PARTIDA
MOTOR DE ARRANQUE
STARTER
STARTER

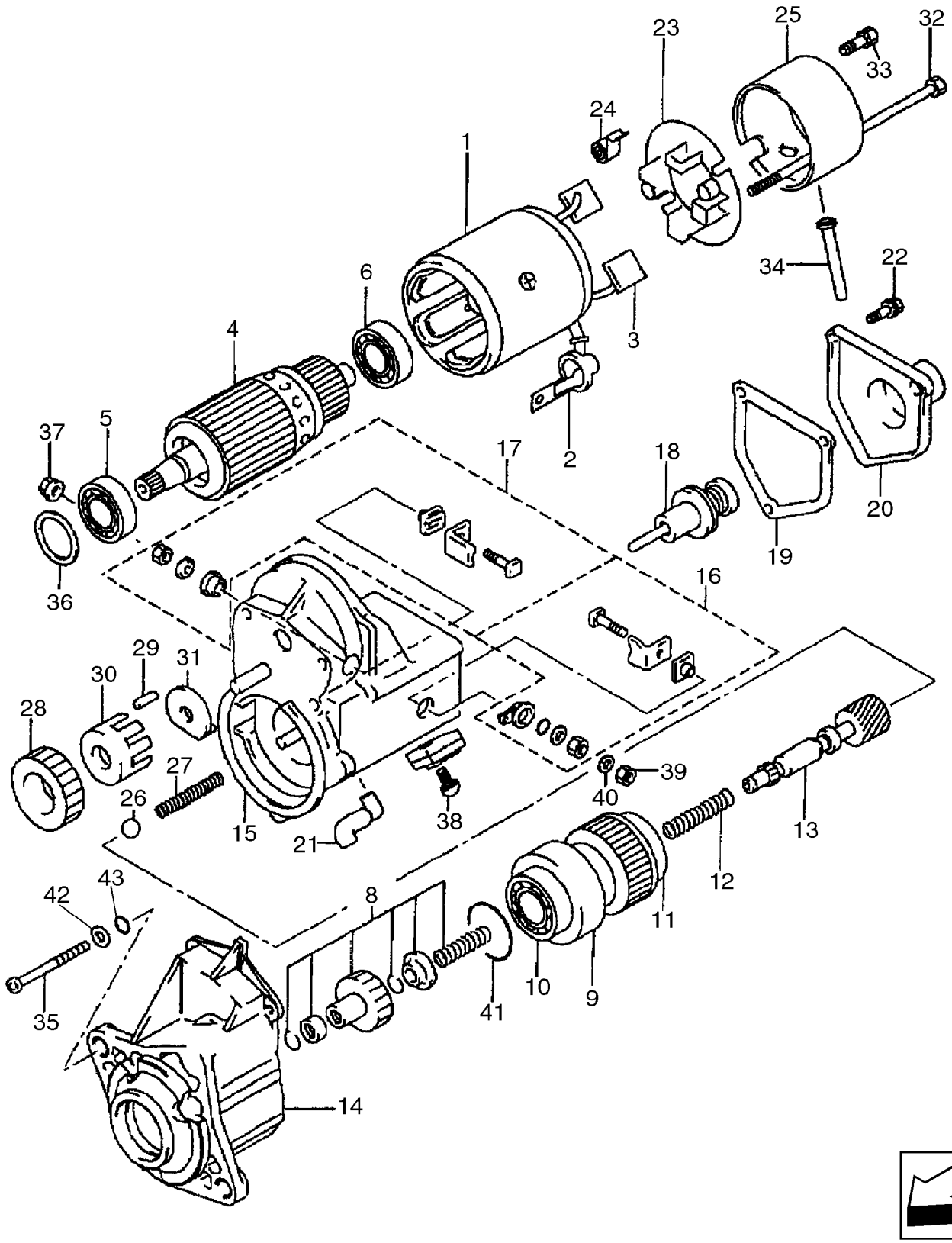

DÉMARREUR
STARTER
STARTER
STARTER

R	N	P.N.	MOD	Q	Denominação Description	Denominacion Bezeichnung	Description Descrizione	Denominação Beskrivelse	L.C.
41		**87439010**		1	VEDAÇÃO JOINT	ANILLO DE CIERRE DICHTUNG	SEAL GUARNIZIONE; TENUTA	VEDANTE PAKNING	132A
42		**87439061**		3	ARRUELA PLANA, 9/32 x 1/2 x 3/64 RONDELLE	ARANDELA UNTERLEGSCHEIBE	WASHER RONDELLA	ANILHA FLADSKIVE	131R
43		**87439011**		3	O-RING, 4.8 ID JOINT TORIQUE	JUNTA TÓRICA O-RING	O-RING ANELLO TOROIDALE	O-RING O-RING	055A

55.301.01	01	p1	12/11

ALTERNADOR
ALTERNADOR
ALTERNATOR
ALTERNATOR

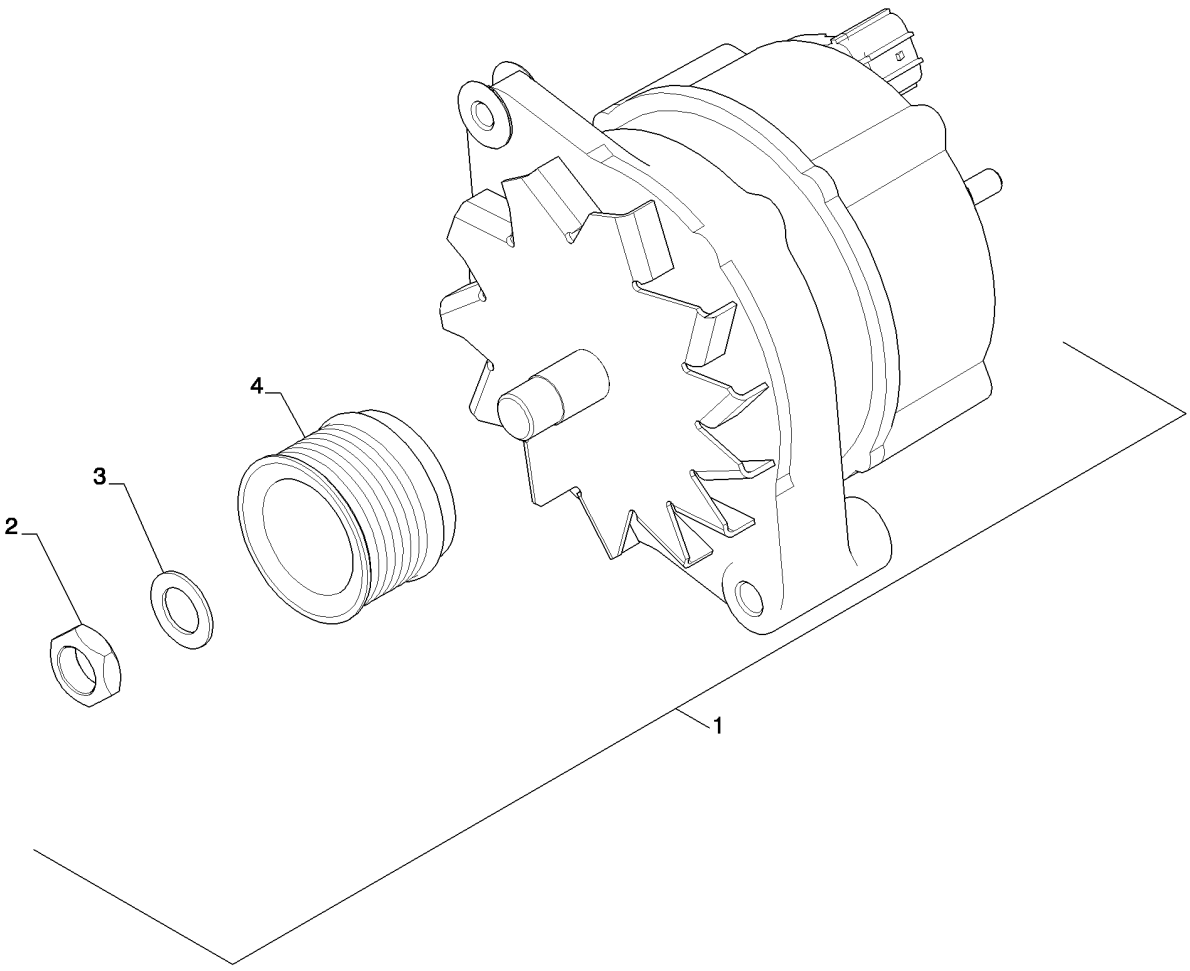

ALTERNATEUR
ALTERNATOR
ALTERNATOR
ALTERNATOR

R	N	P.N.	MOD	Q	Denominação Description	Denominacion Bezeichnung	Description Descrizione	Denominação Beskrivelse	L.C.
1		84254289		1	ALTERNADOR, Inc 2-4 ALTERNATEUR	ALTERNADOR LICHTMASCHINE	ALTERNATOR ALTERNATORE	ALTERNADOR GENERATOR	025A
2		NSS		1	SEM SERVIÇO EM SEPARADO NO SE REPARA POR SE NON FORUNI SEPAREM	NOT SERVICED SEPARA NICHT A SEP ERS-T LIEI	SEM REPARAÇÃO EM SI NON FORNITO SEPARAT	064N SERVICERES IKKE SEPA	
3		NSS		1	SEM SERVIÇO EM SEPARADO NO SE REPARA POR SE NON FORUNI SEPAREM	NOT SERVICED SEPARA NICHT A SEP ERS-T LIEI	SEM REPARAÇÃO EM SI NON FORNITO SEPARAT	064N SERVICERES IKKE SEPA	
4		NSS		1	SEM SERVIÇO EM SEPARADO NO SE REPARA POR SE NON FORUNI SEPAREM	NOT SERVICED SEPARA NICHT A SEP ERS-T LIEI	SEM REPARAÇÃO EM SI NON FORNITO SEPARAT	064N SERVICERES IKKE SEPA	

55.301.07	01	p1	11/11

BATERIA, DUPLA - PARTIDA A FRIO
BATERIA, DOBLE - ARRANQUE EN FRIO
BATTERY, DUAL - COLD START
BATTERY, DUAL - COLD START

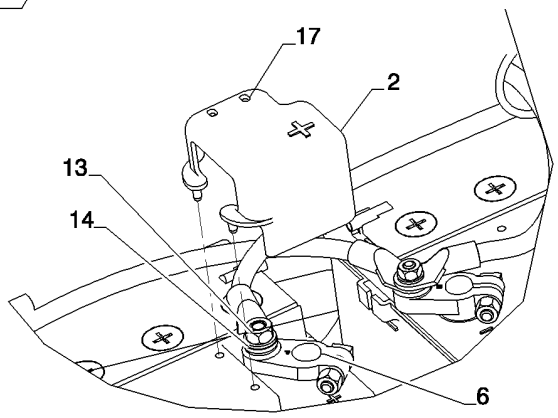

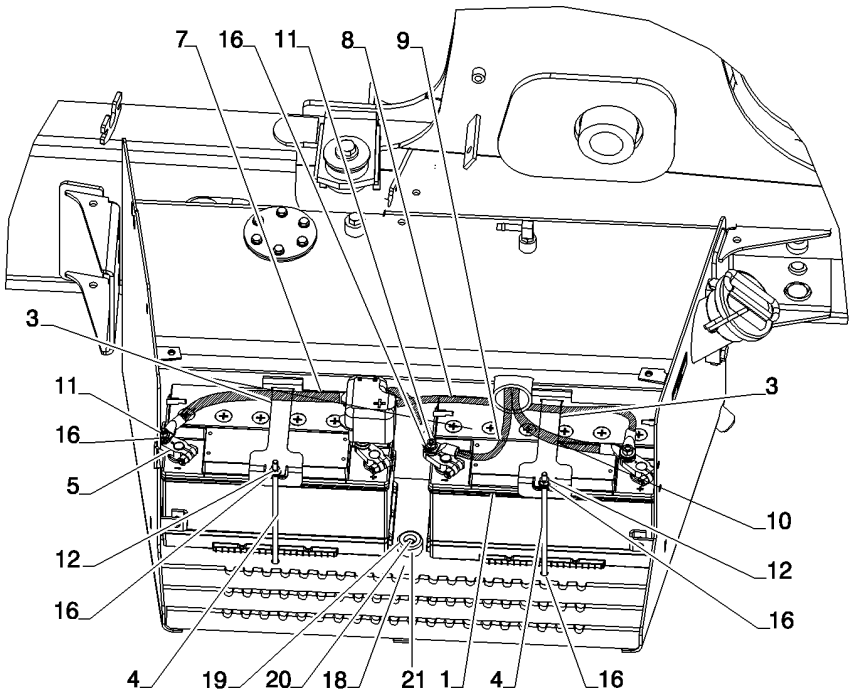

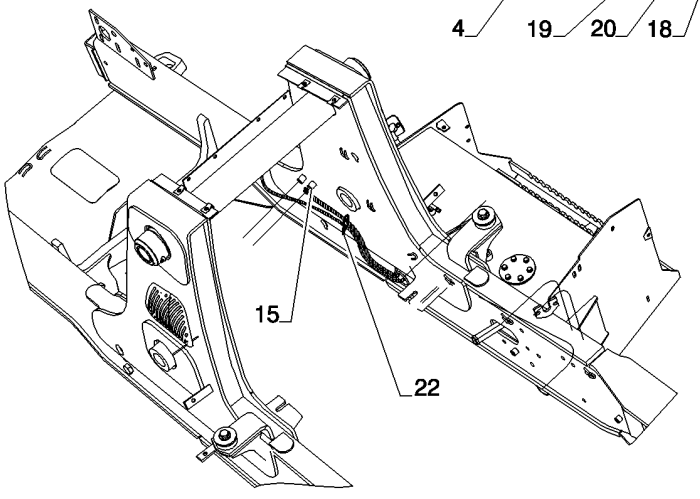

BATTERY, DUAL - COLD START
BATTERY, DUAL - COLD START
BATTERY, DUAL - COLD START
BATTERY, DUAL - COLD START

R	N	P.N.	MOD	Q	Denominação Description	Denominacion Bezeichnung	Description Descrizione	Denominação Beskrivelse	L.C.
1		87403835		2	BATERIA ÚMIDA, 12V; 850 CCA; 95 AH				
						BATERIA HÚMEDA	WET BATTERY	BATERIA HÚMIDA	039B
					BATTERIE HUMIDE	GELBATTERIE	BATTERIA A CARICA UM	VÅDBATTERI	
2		87664021		2	COBERTURA	COBERTURA	COVER	COBERTURA	271C
					COUVERTURE	ABDECKUNG	COPERTURA	COVER	
3		87653377		2	SUPORTE	SOPORTE	BRACKET	SUPORTE	225S
					SUPPORT	HALTERUNG	STAFFA	BESLAG	
4		87522766		2	PARAFUSO	PERNO	BOLT	PARAFUSO	140B
					VIS	SCHRAUBE	BULLONE	BOLT	
5		87735578		2	CONECTOR DO TERMINAL				
						CONECTOR DE TERMIN	TERMINAL CONNECTOR	CONECTOR TERMINAL	9060
					BORNE	KLEMMENSTECKVERBIN	CONNETTORE	TERMINALSTIK	
6		87735577		2	CONECTOR DO TERMINAL				
						CONECTOR DE TERMIN	TERMINAL CONNECTOR	CONECTOR TERMINAL	9060
					BORNE	KLEMMENSTECKVERBIN	CONNETTORE	TERMINALSTIK	
7		87610682		1	CABO BATERIA NEG	CABLE NEG. DE LA BATE	NEG BATTERY CABLE	CABO NEGATIVO BATER	Z221
					CABLE DE BATTERIE - N	NEGATIVES BATTERIEK	CAVO NEGATIVO DELLA	BATTERIKABEL - NEG	
8		87610681		1	CABO BATERIA POSITIVO	CABLE POS. DE LA BATE	POS BATTERY CABLE	CABO POSITIVO BATERI	N51C
					CABLE DE BATTERIE - P	POSITIVES BATTERIEKA	CAVO POSITIVO DELLA	BATTERIKABEL - POS	
9		87610680		1	CABO BATERIA NEG	CABLE NEG. DE LA BATE	NEG BATTERY CABLE	CABO NEGATIVO BATER	Z221
					CABLE DE BATTERIE - N	NEGATIVES BATTERIEK	CAVO NEGATIVO DELLA	BATTERIKABEL - NEG	
10		87610679		1	CABO BATERIA POSITIVO	CABLE POS. DE LA BATE	POS BATTERY CABLE	CABO POSITIVO BATERI	N51C
					CABLE DE BATTERIE - P	POSITIVES BATTERIEKA	CAVO POSITIVO DELLA	BATTERIKABEL - POS	
11		425-105		2	PORCA, 5/16"-18, G5	TUERCA	NUT	PORCA	010D
					ECROU	MUTTER	DADO	MØTRIK	
12		832-10408		2	CONTRA PORCA, M8 x 1.25, Cl 8				
						TUERCA DE BLOQUEO	LOCK NUT	CONTRAPORCA	P263
					CONTRE-ECROU	SICHERUNGSMUTTER	DADO DI BLOCCAGGIO	LÅSEMØTRIK	
13		425-106		2	PORCA, 3/8"-16, G5	TUERCA	NUT	PORCA	010D
					ECROU	MUTTER	DADO	MØTRIK	
14		87655046		2	ARRUELA ESPECIAL	ARANDELA ESPECIAL	SPECIAL WASHER	ANILHA ESPECIAL	Z333
					RONDELLE SPECIALE	SPEZIALUNTERLEGSCH	RONDELLA SPECIALE	SPECIALSKIVE	
15		844-10025		AR	PARAFUSO, Hex Flg, M10 x 25, 8.8, Full Thd				
						PERNO	BOLT	PARAFUSO	140B
					VIS	SCHRAUBE	BULLONE	BOLT	
16		87655042		6	ARRUELA ESPECIAL	ARANDELA ESPECIAL	SPECIAL WASHER	ANILHA ESPECIAL	Z333
					RONDELLE SPECIALE	SPEZIALUNTERLEGSCH	RONDELLA SPECIALE	SPECIALSKIVE	
17		87486703		2	PRENDEDOR DE CABOS	BANDA DE CABLE	CABLE STRAP	BRAÇADEIRA DE CABO	P716
					BRIDE DE CABLE	KABELBINDER	FASCETTA PER CAVO	KABELSTROP	
18		832-10406		1	PORCA, M6 x 1, Cl 8	TUERCA	NUT	PORCA	010D
					ECROU	MUTTER	DADO	MØTRIK	
19		87655041		1	ARRUELA ESPECIAL	ARANDELA ESPECIAL	SPECIAL WASHER	ANILHA ESPECIAL	Z333
					RONDELLE SPECIALE	SPEZIALUNTERLEGSCH	RONDELLA SPECIALE	SPECIALSKIVE	
20		614-6025		1	PARAFUSO, Hex, M6 x 25, 8.8, Full Thd				
						PERNO	BOLT	PARAFUSO	140B
					VIS	SCHRAUBE	BULLONE	BOLT	
21		87671746		1	PARA-CHOQUE	PARACHOQUES	BUMPER	PÁRA-CHOQUES	036P
					PARE-CHOC	STOSSFÄNGER	PARAURTI	STØDVÆRN	

55.301.07	01	p2	11/11

BATERIA, DUPLA - PARTIDA A FRIO
BATERIA, DOBLE - ARRANQUE EN FRIO
BATTERY, DUAL - COLD START
BATTERY, DUAL - COLD START

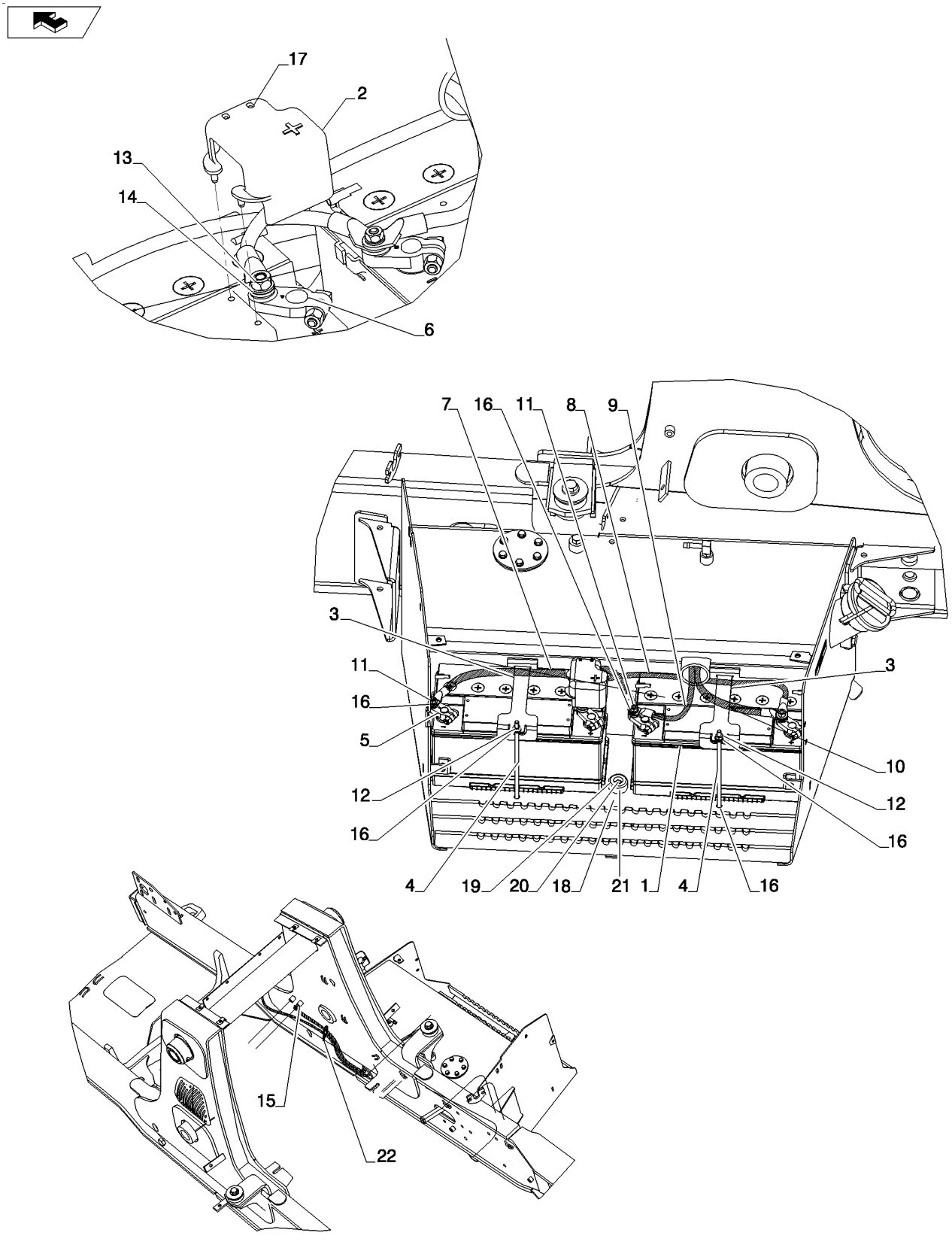

BATTERY, DUAL - COLD START
BATTERY, DUAL - COLD START
BATTERY, DUAL - COLD START
BATTERY, DUAL - COLD START

R	N	P.N.	MOD	Q	Denominação Description	Denominacion Bezeichnung	Description Descrizione	Denominação Beskrivelse	L.C.
22		**L18331**		1	PRENDEDOR DE CABOS BRIDE DE CABLE	BANDA DE CABLE KABELBINDER	CABLE STRAP FASCETTA PER CAVO	BRAÇADEIRA DE CABO KABELSTROP	P716
23		**84281665**		1	COBERTURA, Battery COUVERTURE	COBERTURA ABDECKUNG	COVER COPERTURA	COBERTURA COVER	271C
24		**87719444**		1	FAIXA ANTI-DERRAPANTE BANDE ANTI-DERAPANT	BANDA ANTIDESLIZAMIE GLEITSCHUTZSTREIFEN	ANTI-SKID STRIP NASTRO ANTISDRUCCI(	FITA ANTI-DESLIZAMEN SKRIDSIKKER STRIMME	407S
25		**614-8016**		4	PARAFUSO, Hex, M8 x 16, 8.8 VIS	PERNO SCHRAUBE	BOLT BULLONE	PARAFUSO BOLT	140B
26		**895-15008**		4	ARRUELA PLANA, M8 x 20 x 1.6 RONDELLE	ARANDELA UNTERLEGSCHEIBE	WASHER RONDELLA	ANILHA FLADSKIVE	131R

55.301.08	01	p1	12/11

BATERIA, SIMPLES
BATERIA, SIMPLE
BATTERY, SINGLE
BATTERY, SINGLE

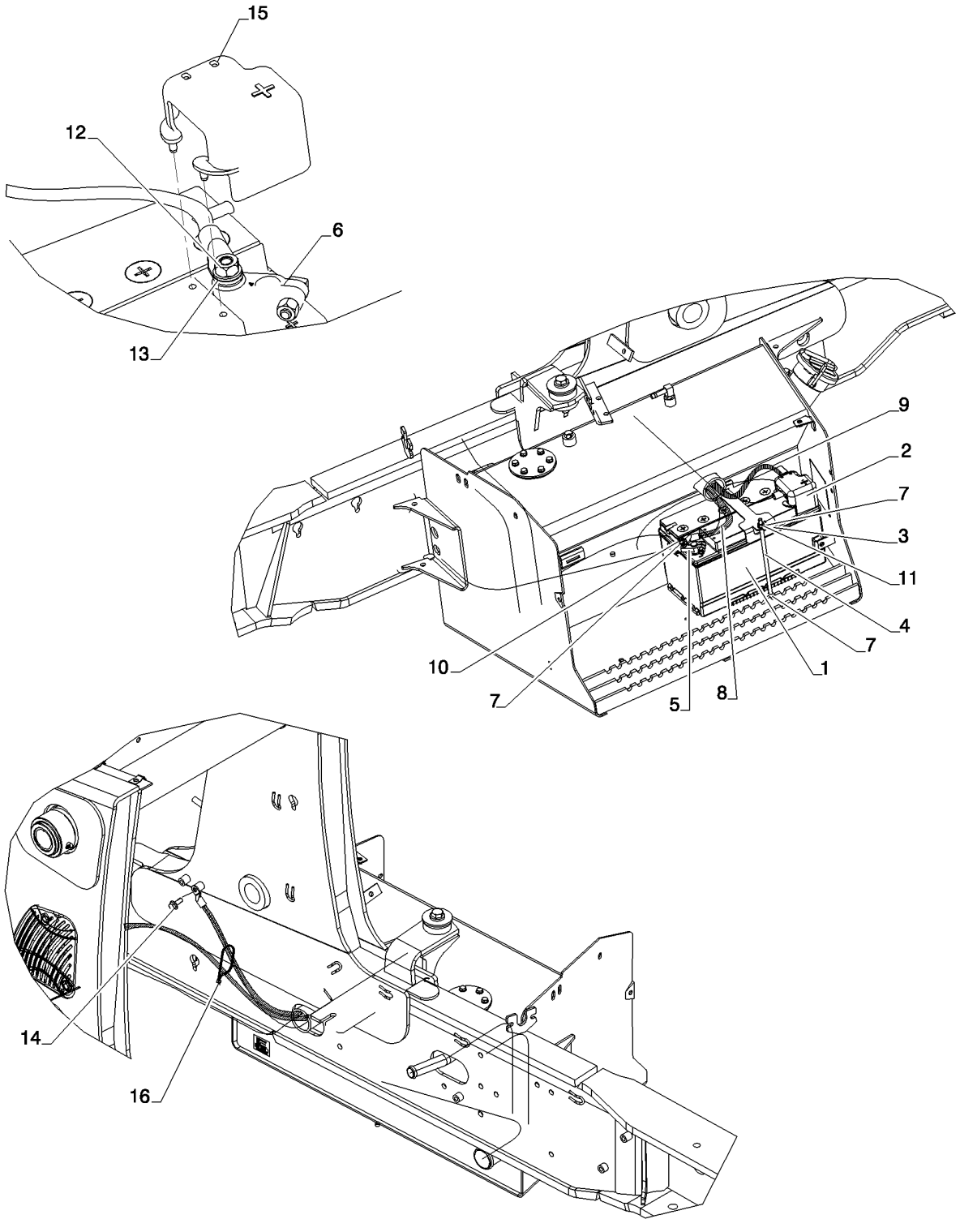

BATTERY, SINGLE
BATTERY, SINGLE
BATTERY, SINGLE
BATTERY, SINGLE

R	N	P.N.	MOD	Q	Denominação Description	Denominacion Bezeichnung	Description Descrizione	Denominação Beskrivelse	L.C.
1		87403835		1	BATERIA ÚMIDA, 12V; 850 CCA; 95 AH				
						BATERIA HÚMEDA	WET BATTERY	BATERIA HÚMIDA	039B
					BATTERIE HUMIDE	GELBATTERIE	BATTERIA A CARICA UM	VÅDBATTERI	
2		87664021		1	COBERTURA	COBERTURA	COVER	COBERTURA	271C
					COUVERTURE	ABDECKUNG	COPERTURA	COVER	
3		87653377		1	SUPORTE	SOPORTE	BRACKET	SUPORTE	225S
					SUPPORT	HALTERUNG	STAFFA	BESLAG	
4		87522766		1	PARAFUSO	PERNO	BOLT	PARAFUSO	140B
					VIS	SCHRAUBE	BULLONE	BOLT	
5		87735578		1	CONECTOR DO TERMINAL				
						CONECTOR DE TERMIN	TERMINAL CONNECTOR	CONECTOR TERMINAL	9060
					BORNE	KLEMMENSTECKVERBIN	CONNETTORE	TERMINALSTIK	
6		87735577		1	CONECTOR DO TERMINAL				
						CONECTOR DE TERMIN	TERMINAL CONNECTOR	CONECTOR TERMINAL	9060
					BORNE	KLEMMENSTECKVERBIN	CONNETTORE	TERMINALSTIK	
7		87655042		3	ARRUELA ESPECIAL	ARANDELA ESPECIAL	SPECIAL WASHER	ANILHA ESPECIAL	Z333
					RONDELLE SPECIALE	SPEZIALUNTERLEGSCH	RONDELLA SPECIALE	SPECIALSKIVE	
8		87610680		1	CABO BATERIA NEG	CABLE NEG. DE LA BATE	NEG BATTERY CABLE	CABO NEGATIVO BATER	Z221
					CABLE DE BATTERIE - N	NEGATIVES BATTERIEK	CAVO NEGATIVO DELLA	BATTERIKABEL - NEG	
9		87610679		1	CABO BATERIA POSITIVO	CABLE POS. DE LA BATE	POS BATTERY CABLE	CABO POSITIVO BATERI	N51C
					CABLE DE BATTERIE - P	POSITIVES BATTERIEKA	CAVO POSITIVO DELLA	BATTERIKABEL - POS	
10		425-105		1	PORCA, 5/16"-18, G5	TUERCA	NUT	PORCA	010D
					ECROU	MUTTER	DADO	MØTRIK	
11		832-10408		1	CONTRA PORCA, M8 x 1.25, Cl 8				
						TUERCA DE BLOQUEO	LOCK NUT	CONTRAPORCA	P263
					CONTRE-ECROU	SICHERUNGSMUTTER	DADO DI BLOCCAGGIO	LÅSEMØTRIK	
12		425-106		1	PORCA, 3/8"-16, G5	TUERCA	NUT	PORCA	010D
					ECROU	MUTTER	DADO	MØTRIK	
13		87655046		1	ARRUELA ESPECIAL	ARANDELA ESPECIAL	SPECIAL WASHER	ANILHA ESPECIAL	Z333
					RONDELLE SPECIALE	SPEZIALUNTERLEGSCH	RONDELLA SPECIALE	SPECIALSKIVE	
14		844-10025		AR	PARAFUSO, Hex Flg, M10 x 25, 8.8, Full Thd				
						PERNO	BOLT	PARAFUSO	140B
					VIS	SCHRAUBE	BULLONE	BOLT	
15		87486703		1	PRENDEDOR DE CABOS	BANDA DE CABLE	CABLE STRAP	BRAÇADEIRA DE CABO	P716
					BRIDE DE CABLE	KABELBINDER	FASCETTA PER CAVO	KABELSTROP	
16		L18331		1	PRENDEDOR DE CABOS	BANDA DE CABLE	CABLE STRAP	BRAÇADEIRA DE CABO	P716
					BRIDE DE CABLE	KABELBINDER	FASCETTA PER CAVO	KABELSTROP	
17		84281665		1	COBERTURA, Battery	COBERTURA	COVER	COBERTURA	271C
					COUVERTURE	ABDECKUNG	COPERTURA	COVER	
18		87719444		1	FAIXA ANTI-DERRAPANTE	BANDA ANTIDESLIZAMIE	ANTI-SKID STRIP	FITA ANTI-DESLIZAMEN	407S
					BANDE ANTI-DERAPANT	GLEITSCHUTZSTREIFEN	NASTRO ANTISDRUCCI	SKRIDSIKKER STRIMME	
19		614-8016		4	PARAFUSO, Hex, M8 x 16, 8.8				
						PERNO	BOLT	PARAFUSO	140B
					VIS	SCHRAUBE	BULLONE	BOLT	
20		895-15008		4	ARRUELA PLANA, M8 x 20 x 1.6				
						ARANDELA	WASHER	ANILHA	131R
					RONDELLE	UNTERLEGSCHEIBE	RONDELLA	FLADSKIVE	

55.301.08	02	p1	10/11

SISTEMA ELÉTRICO - BATERIA SIMPLES
SISTEMA ELECTRICO - BATERIA SIMPLE
ELECTRICAL SYSTEM - SINGLE BATTERY
ELECTRICAL SYSTEM - SINGLE BATTERY

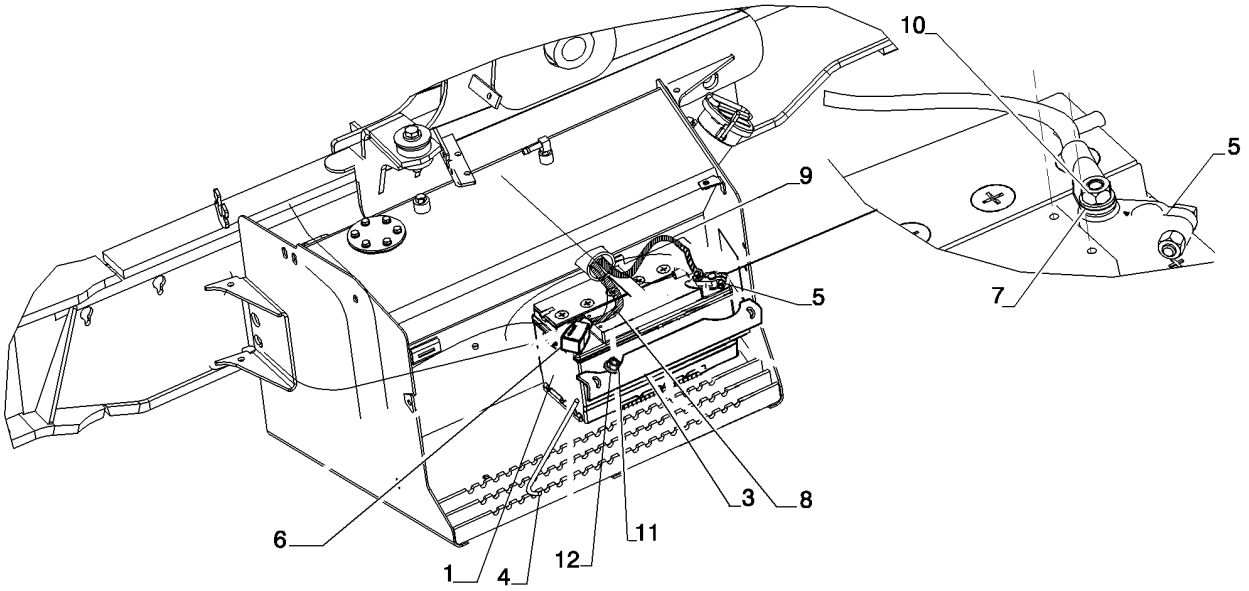

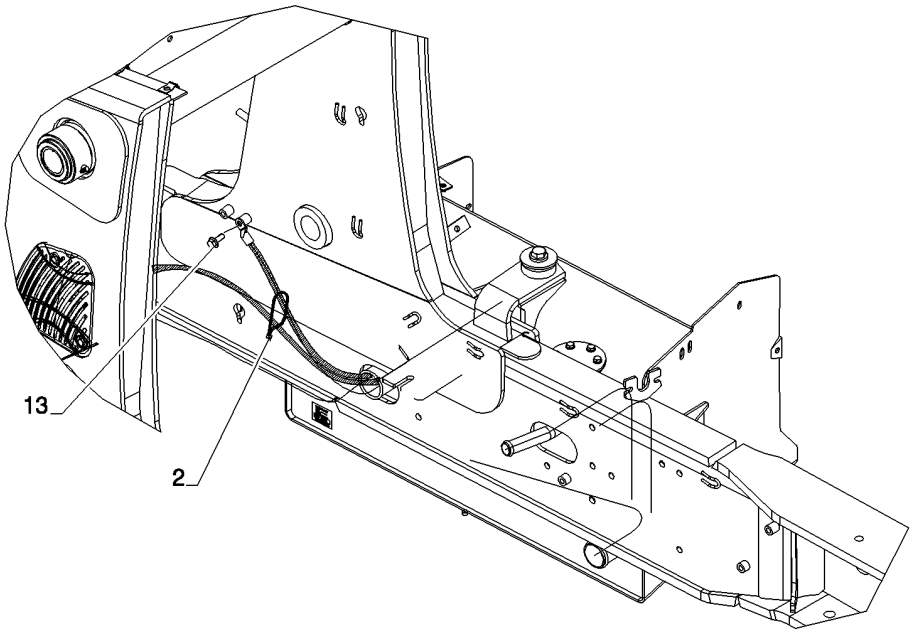

ELECTRICAL SYSTEM - SINGLE BATTERY
ELECTRICAL SYSTEM - SINGLE BATTERY
ELECTRICAL SYSTEM - SINGLE BATTERY
ELECTRICAL SYSTEM - SINGLE BATTERY

R	N	P.N.	MOD	Q	Denominação Description	Denominacion Bezeichnung	Description Descrizione	Denominação Beskrivelse	L.C.
1		84251802		1	BATERIA ÚMIDA BATTERIE HUMIDE	BATERIA HÚMEDA GELBATTERIE	WET BATTERY BATTERIA A CARICA UM	BATERIA HÚMIDA VÅDBATTERI	039B
2		L18331		1	PRENDEDOR DE CABOS BRIDE DE CABLE	BANDA DE CABLE KABELBINDER	CABLE STRAP FASCETTA PER CAVO	BRAÇADEIRA DE CABO KABELSTROP	P716
3		391091A1		1	SUPORTE CONSOLE	SOPORTE HALTER	BRACKET STAFFA	SUPORTE BRACKET	1010
4		365357A1		2	HASTE TRINGLE	VARILLA STANGE	ROD ASTA	HASTE ROD	7250
5		87735578		1	CONECTOR DO TERMINAL BORNE	CONECTOR DE TERMIN. KLEMMENSTECKVERBIN	TERMINAL CONNECTOR CONNETTORE	CONECTOR TERMINAL TERMINALSTIK	9060
6		{87665406}		1					
7		87655042		1	ARRUELA ESPECIAL RONDELLE SPECIALE	ARANDELA ESPECIAL SPEZIALUNTERLEGSCH	SPECIAL WASHER RONDELLA SPECIALE	ANILHA ESPECIAL SPECIALSKIVE	Z333
8		87610679		1	CABO BATERIA POSITIVO CABLE DE BATTERIE - P	CABLE POS. DE LA BATE POSITIVES BATTERIEKA	POS BATTERY CABLE CAVO POSITIVO DELLA	CABO POSITIVO BATERI BATTERIKABEL - POS	N51C
9		87610680		1	CABO BATERIA NEG CABLE DE BATTERIE - N	CABLE NEG. DE LA BATI NEGATIVES BATTERIEK.	NEG BATTERY CABLE CAVO NEGATIVO DELLA	CABO NEGATIVO BATEF BATTERIKABEL - NEG	Z221
10		425-105		1	PORCA, 5/16"-18, G5 ECROU	TUERCA MUTTER	NUT DADO	PORCA MØTRIK	010D
11		832-10408		2	CONTRA PORCA, M8 x 1.25, Cl 8 CONTRE-ECROU	TUERCA DE BLOQUEO SICHERUNGSMUTTER	LOCK NUT DADO DI BLOCCAGGIO	CONTRAPORCA LÅSEMØTRIK	P263
12		895-15008		2	ARRUELA PLANA, M8 x 20 x 1.6 RONDELLE	ARANDELA UNTERLEGSCHEIBE	WASHER RONDELLA	ANILHA FLADSKIVE	131R
13		844-10025		1	PARAFUSO, Hex Flg, M10 x 25, 8.8, Full Thd VIS	PERNO SCHRAUBE	BOLT BULLONE	PARAFUSO BOLT	140B

55.404.01	01	p1	12/11

SISTEMA ELÉTRICO - FARÓIS, TOLDO ROPS
SISTEMA ELECTRICO - FAROS, TOLDO ROPS
ELECTRICAL - LAMPS, ROPS CANOPY
ELECTRICAL - LAMPS, ROPS CANOPY

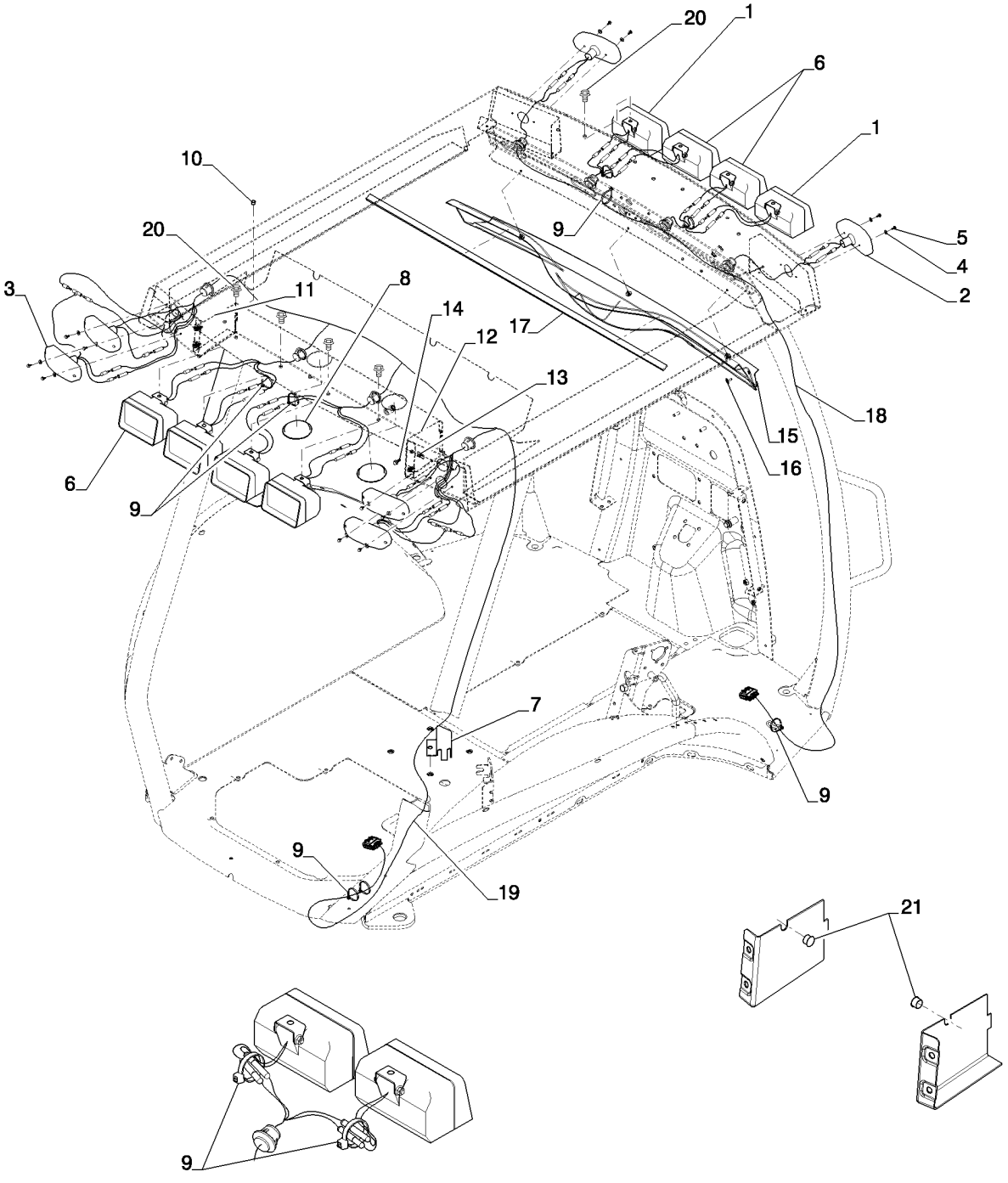

ELECTRICAL - LAMPS, ROPS CANOPY
ELECTRICAL - LAMPS, ROPS CANOPY
ELECTRICAL - LAMPS, ROPS CANOPY
ELECTRICAL - LAMPS, ROPS CANOPY

R	N	P.N.	MOD	Q	Denominação Description	Denominacion Bezeichnung	Description Descrizione	Denominação Beskrivelse	L.C.
1		87343247		2	LÂMPADA DIANTEIRA ECLAIRAGE AVANT	LÁMPARA DELANTERA FRONTSCHEINWERFER	FRONT LAMP LUCE ANTERIORE	LUZ DIANTEIRA FORLYGTE	010F
2		D135384		4	LANTERNA LANTERNE	LAMPARA LATERNE	LAMP LAMPADA	LANTERNA LAMP	Z535
3		D121152		2	LAMPADA LAMPE	LAMPARA LEUCHTE	LAMP LAMPADA	LAMPADA LAMP	4960
4		495-31022		12	ARRUELA PLANA, #10 RONDELLE	ARANDELA UNTERLEGSCHEIBE	WASHER RONDELLA	ANILHA FLADSKIVE	131R
5		329032A1		12	PARAFUSO VIS	TORNILLO SCHRAUBE	SCREW VITE	PARAFUSO SCREW	7450
6		87443081		6	LUZ FEU	LUZ LAMPE	LIGHT LUCE	FAROL BELYSNING	Z496
7		NS		1	SEM SERVIÇO, Not Used NON FOURNI	NO SE REPARA NICHT ALS ERS-T LIEFE	NOT SERVICED NON SOTTOPOSTO A M.	PEÇA NÃO FORNECIDA SERVICERES IKKE	061N
8		D93716		2	BUJAO BOUCHON	TAPON STOPFEN	PLUG TAPPO	BUJAO PLUG	6400
9		L11541		10	PRENDEDOR DE CABOS BRIDE DE CABLE	BANDA DE CABLE KABELBINDER	CABLE STRAP FASCETTA PER CAVO	BRAÇADEIRA DE CABO KABELSTROP	P716
10		353-402		4	BUJÃO, Dome, .375" hole, Nylon TAPÓN BOUCHON	 STOPFEN	 PLUG TAPPO	 TAMPÃO PROP	 050T
11		84286660		1	COBERTURA COUVERCLE	CUBIERTA ABDECKUNG	COVER COPERCHIO	COBERTURA DÆKSEL	265C
12		84286659		1	COBERTURA COUVERCLE	CUBIERTA ABDECKUNG	COVER COPERCHIO	COBERTURA DÆKSEL	265C
13		833-40406		4	PORCA, M6, U ECROU	TUERCA MUTTER	NUT DADO	PORCA MØTRIK	010D
14		87310098		4	PARAFUSO VIS	PERNO SCHRAUBE	BOLT BULLONE	PARAFUSO BOLT	140B
15		367712A3		1	TAMPA COUVERCLE	TAPA DECKEL	COVER COPERCHIO	TAMPA COVER	2250
16		F64519		5	PARAFUSO, Cross Wash Hd, #10-16 x 3/4" VIS AUTOTARAUDEUSE	 TORNILLO AUTORROSC SELBSTSCHN SCHRAUE	 SELF-TAP SCREW VITE AUTOFILETTANTE	 PARAFUSO SELVLÅSENDE BOLT	 062V
17		385506A1		1	TIRA DE PROTEÇÃO BANDE DE PROTECTEU	BANDA DE PROTECCIÓN SCHUTZSTREIFEN	PROTECTION STRIP NASTRO DI PROTEZION	TIRA DE PROTECÇÃO BESKYTTELSESSTRIMM	P737
18		404617A1		1	CHICOTE FAISCEAU ELECTRIQUE	GRUPO DE CABLES KABELBAUM	WIRE HARNESS CABLAGGIO	CABLAGEM KABELNET	070I
19		396023A2		1	CHICOTE FAISCEAU ELECTRIQUE	GRUPO DE CABLES KABELBAUM	WIRE HARNESS CABLAGGIO	CABLAGEM KABELNET	070I
20		128312A1		8	PARAFUSO VIS	PERNO SCHRAUBE	BOLT BULLONE	PARAFUSO BOLT	140B
21		86625128		2	BUJÃO, Dome, .562" hole, Nylon TAPÓN BOUCHON	 STOPFEN	 PLUG TAPPO	 TAMPÃO PROP	 050T

55.404.01	02	p1	11/11

SISTEMA ELÉTRICO - FARÓIS, TOLDO ROPS
SISTEMA ELECTRICO - FAROS, TOLDO ROPS
ELECTRICAL - LAMPS, ROPS CANOPY
ELECTRICAL - LAMPS, ROPS CANOPY

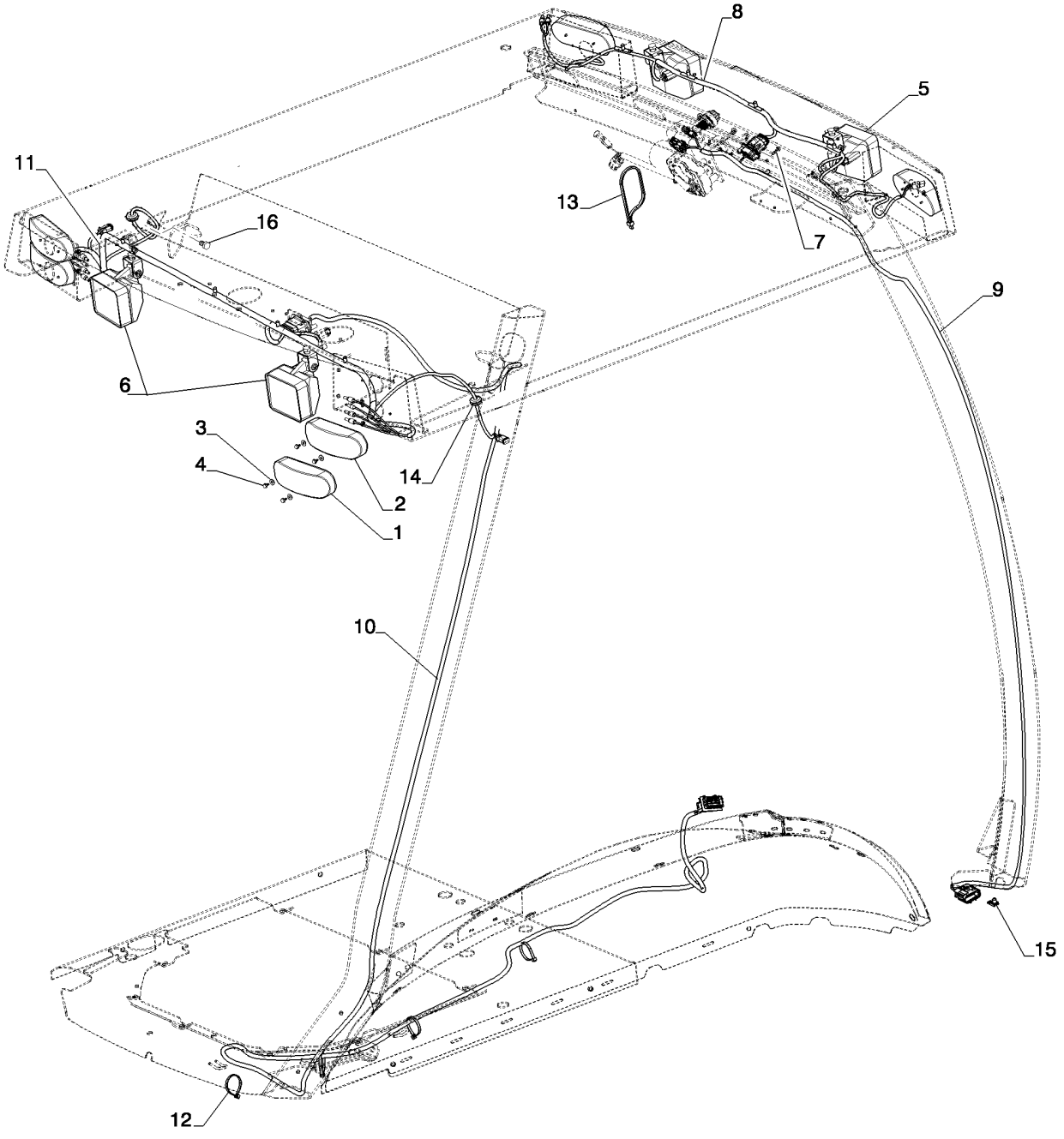

ELECTRICAL - LAMPS, ROPS CANOPY
ELECTRICAL - LAMPS, ROPS CANOPY
ELECTRICAL - LAMPS, ROPS CANOPY
ELECTRICAL - LAMPS, ROPS CANOPY

R	N	P.N.	MOD	Q	Denominação Description	Denominacion Bezeichnung	Description Descrizione	Denominação Beskrivelse	L.C.
1		D121152		2	LAMPADA LAMPE	LAMPARA LEUCHTE	LAMP LAMPADA	LAMPADA LAMP	4960
2		D135384		4	LANTERNA LANTERNE	LAMPARA LATERNE	LAMP LAMPADA	LANTERNA LAMP	Z535
3		495-31022		12	ARRUELA PLANA, #10 RONDELLE	ARANDELA UNTERLEGSCHEIBE	WASHER RONDELLA	ANILHA FLADSKIVE	131R
4		329032A1		12	PARAFUSO VIS	TORNILLO SCHRAUBE	SCREW VITE	PARAFUSO SCREW	7450
5		84236850		2	LUZ FEU	LUZ LAMPE	LIGHT LUCE	FAROL BELYSNING	Z496
6		87584890		2	FAROL CONJUNTO FEU (ASSEMBLE)	FARO (CONJ) LAMPE (KPLT.)	LIGHT ASSY. LUCE, COMPLESSIVO	FAROL CONJUNTO LIGHT ASSY.	P478
7		280-14512		4	PARAFUSO, Hex Wash Hd, #10 x 3/4" VIS AUTOTARAUDEUSE	TORNILLO AUTORROSC SELBSTSCHN SCHRAUE	SELF-TAP SCREW VITE AUTOFILETTANTE	PARAFUSO SELVLÅSENDE BOLT	062V
8		84292401		1	CHICOTE FAISCEAU	MAZO DE CABLES KABELBAUM	HARNESS CABLAGGIO	CABLAGEM LEDNINGSNET	4160
9		84292405		1	CHICOTE FAISCEAU	MAZO DE CABLES KABELBAUM	HARNESS CABLAGGIO	CABLAGEM LEDNINGSNET	4160
10		84292409		1	CHICOTE FAISCEAU	MAZO DE CABLES KABELBAUM	HARNESS CABLAGGIO	CABLAGEM LEDNINGSNET	4160
11		84292414		1	CHICOTE FAISCEAU	MAZO DE CABLES KABELBAUM	HARNESS CABLAGGIO	CABLAGEM LEDNINGSNET	4160
12		L11541		4	PRENDEDOR DE CABOS BRIDE DE CABLE	BANDA DE CABLE KABELBINDER	CABLE STRAP FASCETTA PER CAVO	BRAÇADEIRA DE CABO KABELSTROP	P716
13		L18331		1	PRENDEDOR DE CABOS BRIDE DE CABLE	BANDA DE CABLE KABELBINDER	CABLE STRAP FASCETTA PER CAVO	BRAÇADEIRA DE CABO KABELSTROP	P716
14		87370966		2	CASQUILHO ISOLADOR PASSE-FIL	PASACABLES TÜLLE	GROMMET ANELLO PASSACAVO	PASSA-FIOS RING	131A
15		87707841		1	GRAMPO COLLIER	ABRAZADERA KLAMMER	CLIP FERMO	FIXADOR KLIPS	045F
16		128312A1		12	PARAFUSO VIS	PERNO SCHRAUBE	BOLT BULLONE	PARAFUSO BOLT	140B

55.408.01	01	p1	12/11

FAROL, ROTATIVO (MODELOS COM CABINE OU COM TOLDO)
FARO, GIRATORIO (MODELOS CON CABINA O CON TOLDO)
BEACON, ROTATING (CAB OR CANOPY MODELS)
FAROL, ROTATIVO

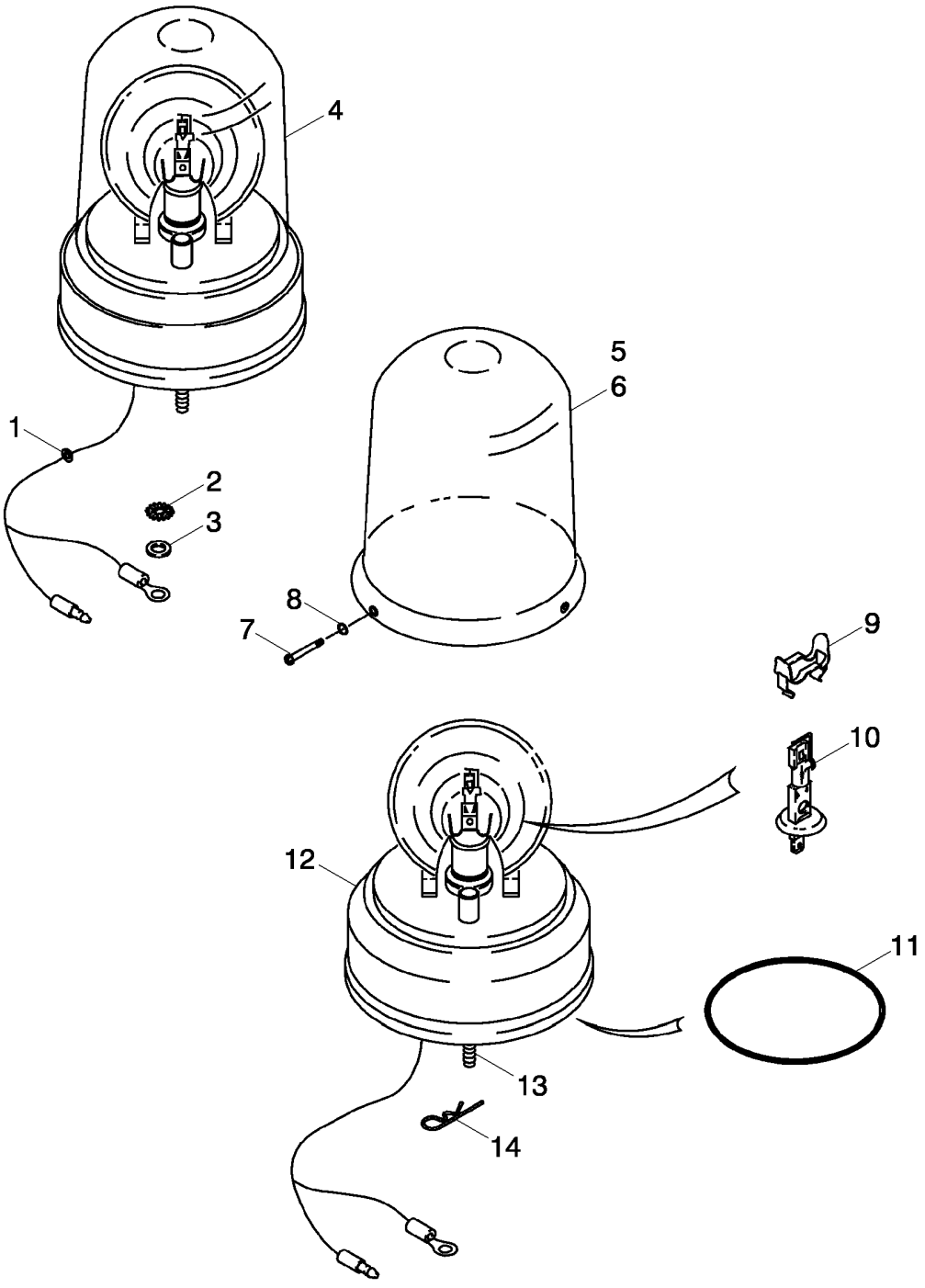

GYROPHARE (MODÈLES DE CABINES OU DE TOIT)
RUNDUMLEUCHTE
FARO ROTATIVO
ROTERENDE ADVARSELSLYS

R	N	P.N.	MOD	Q	Denominação Description	Denominacion Bezeichnung	Description Descrizione	Denominação Beskrivelse	L.C.
		84292396		1	KIT DE SERVIÇO, Rotating Beacon; Amber, 12V; Inc 1 - 5, 7 - 16 and Instructions				
						KIT DE SERVICIO	SERVICE KIT	KIT DE SERVIÇO	021K
					KIT D'ENTRETIEN	SERVICE-SATZ	KIT DI MANUTENZIONE	SERVICESÆT	
1		**A23870**		1	PASSA FIL	ARANDELA AISLANTE	GROMMET	PASSA FIL	4020
					PASSE-FIL	TUELLE	ANELLO DI TENUTA	GROMMET	
2		**493-11026**		1	TRAVA DA ARRUELA, Ext-Int Tooth, 1/4", Ground				
						ARANDELA DE BLOQUE	LOCK WASHER	ANILHA DE RETENÇÃO	132R
					RONDELLE FREIN	SICHERUNGSSCHEIBE	RONDELLA DI SICUREZ	LÅSESKIVE	
3		**495-21031**		1	ARRUELA PLANA, 1/4"	ARANDELA	WASHER	ANILHA	131R
					RONDELLE	UNTERLEGSCHEIBE	RONDELLA	FLADSKIVE	
4		**108366A1**		1	LUZ DE SINALIZAÇÃO, Rotating; Amber, 12V; Inc 5, 7 - 14				
						BALIZA	BEACON	FAROL ROTATIVO	080L
					GYROPHARE	RUNDUMLEUCHTE	GIROFARO	ROTERENDE ADVARSEL	
5		**A187542**		1	LENTE, Amber; If Used	CRISTAL DE LUNA	LENS	LENTE	5080
					CABOCHON	STREUSCHEIBE/LEUCH	TRASPARENTE	LENS	
6		**127158A1**		1	LENTE, Blue; Optional; Not Included In Kit, Purchase Separately; If Used				
						CRISTAL DE LUNA	LENS	LENTE	5080
					CABOCHON	STREUSCHEIBE/LEUCH	TRASPARENTE	LENS	
7		**168-71**		3	PARAFUSO, Drive, #8 x 1/2"				
						TORNILLO	SCREW	PARAFUSO	040V
					VIS	SCHRAUBE	VITE	SKRUE	
8		**238-5005**		3	O-RING, 0.094" ID x 0.062" Width				
						JUNTA TÓRICA	O-RING	O-RING	055A
					JOINT TORIQUE	O-RING	ANELLO TOROIDALE	O-RING	
9		**101531A1**		1	GRAMPO	BROCHE	CLIP	GRAMPO	1700
					COLLIER-CLIP	SCHELLE	FERMAGLIO	CLIP	
10		**86616248**		1	LÂMPADA, #HI, 55w	BOMBILLA	BULB	LÂMPADA	030L
					AMPOULE	GLÜHLAMPE	LAMPADINA	PÆRE	
11		**A187575**		1	CORREIAS, Drive Motor	CORREA	BELT	CORREIA	0660
					COURROIE	RIEMEN	CINGHIA	REM	
12		**NSS**		1	SEM SERVIÇO EM SEPARADO, BASE With Drive Motor				
						NO SE REPARA POR SE	NOT SERVICED SEPARA	SEM REPARAÇÃO EM SI	064N
					NON FORUNI SEPAREM	NICHT A SEP ERS-T LIEF	NON FORNITO SEPARAT	SERVICERES IKKE SEPA	
13		**614-6020**		3	PARAFUSO, Hex, M6 x 20, 8.8				
						PERNO	BOLT	PARAFUSO	140B
					VIS	SCHRAUBE	BULLONE	BOLT	
14		**136-54**		3	PINO, 1/4 x 11/16	BOTADOR	PIN	PINO	6200
					BROCHE	STIFT	SPINA	PIN	
15		**84222284**		1	INTERRUPTOR LUZ DE ALERTA, Rotating, (Not Shown)				
						INTERRUPTOR DE BALIZ	BEACON SWITCH	INTERRUPTOR LUZ DE A	N23S
					COMMUTATEUR GYROF	RUNDUMLEUCHTENSCH	INTERRUTTORE GIROFA	KONTAKT, ROTORBLINK	
16		**121412A1**		1	FUSÍVEL, 10 Amp, Mini, (Not Shown)				
						FUSIBLE	FUSE	FUSÍVEL	110F
					FUSIBLE	SICHERUNG	FUSIBILE	SIKRING	
17		**84292398**		1	CHICOTE, (Not Shown)	GRUPO DE CABLES	WIRE HARNESS	CABLAGEM	070I
					FAISCEAU ELECTRIQUE	KABELBAUM	CABLAGGIO	KABELNET	

55.408.01	02	p1	11/11

BUZINA
BOCINA
HORN ASSY
HORN ASSY

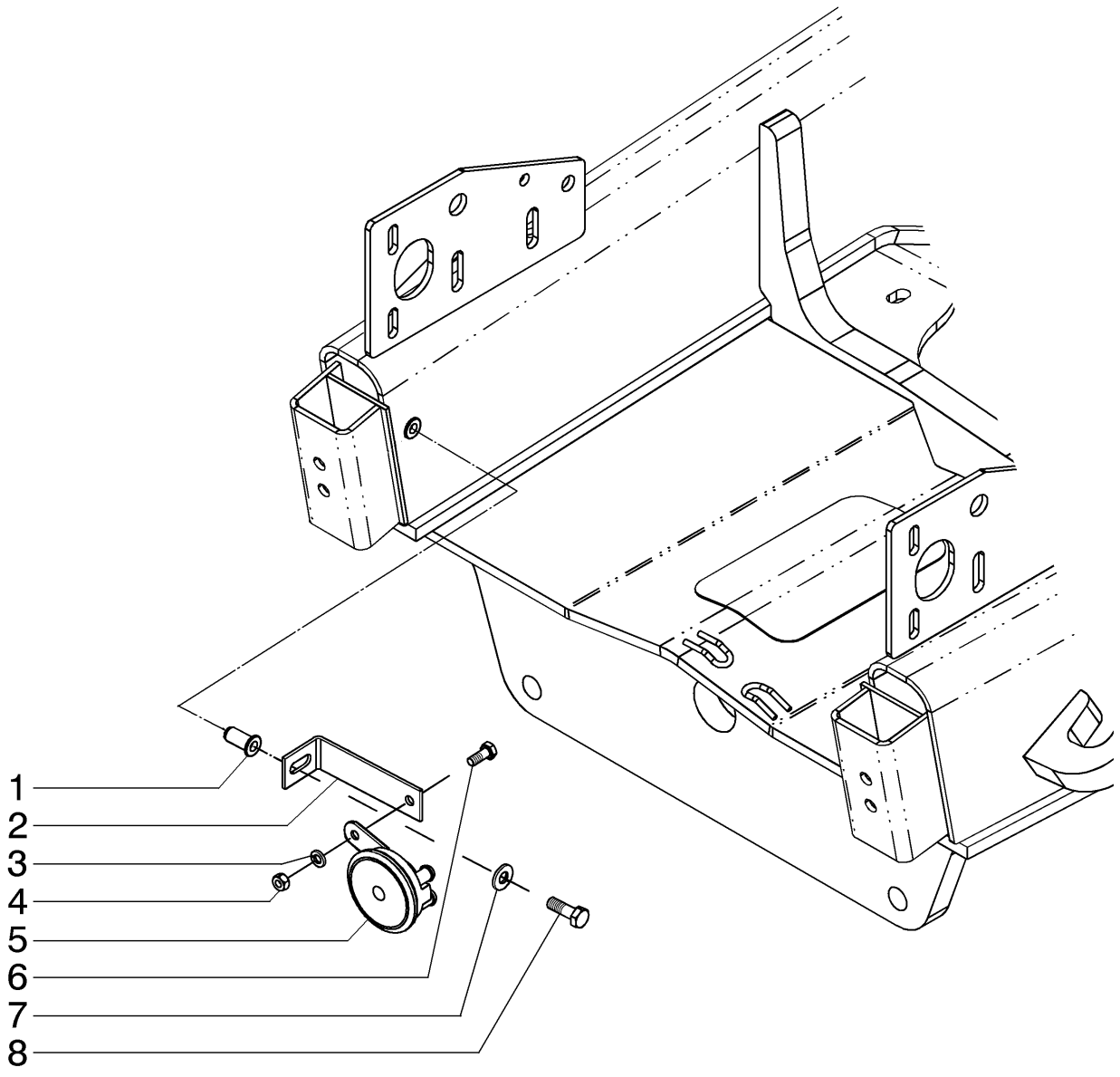

HORN ASSY
HORN ASSY
HORN ASSY
HORN ASSY

R	N	P.N.	MOD	Q	Denominação Description	Denominacion Bezeichnung	Description Descrizione	Denominação Beskrivelse	L.C.
1		87417721		1	ENCHIMENTO ROSCADO INSERT FILETE	PIEZA DE INS. ROSCAD/ GEWINDEEINSATZ	THREADED INSERT INSERTO FILETTATO	CASQUILHO ROSCADO GEVINDINDSATS	054I
2		87423496		1	SUPORTE SUPPORT	SOPORTE HALTERUNG	BRACKET STAFFA	SUPORTE BESLAG	225S
3		892-11008		1	TRAVA DA ARRUELA, M8 RONDELLE FREIN	ARANDELA DE BLOQUE(SICHERUNGSSCHEIBE	LOCK WASHER RONDELLA DI SICUREZ/	ANILHA DE RETENÇÃO LÅSESKIVE	132R
4		829-1408		1	PORCA, M8, Cl 10 ECROU	TUERCA MUTTER	NUT DADO	PORCA MØTRIK	010D
5		237582A1		1	BUZINA AVERTISSEUR SONORE	BOCINA HUPE	HORN AVVISATORE ACUSTICC	BUZINA HORN	105A
6		87655046		1	ARRUELA ESPECIAL RONDELLE SPECIALE	ARANDELA ESPECIAL SPEZIALUNTERLEGSCH	SPECIAL WASHER RONDELLA SPECIALE	ANILHA ESPECIAL SPECIALSKIVE	Z333
7		614-10030		1	PARAFUSO, Hex, M10 x 30, 8.8 VIS	PERNO SCHRAUBE	BOLT BULLONE	PARAFUSO BOLT	140B

55.408.02	01	p1	10/11

ALARME DE RÉ
ALARMA DE MARCHA ATRAS
BACKUP ALARM
BACKUP ALARM

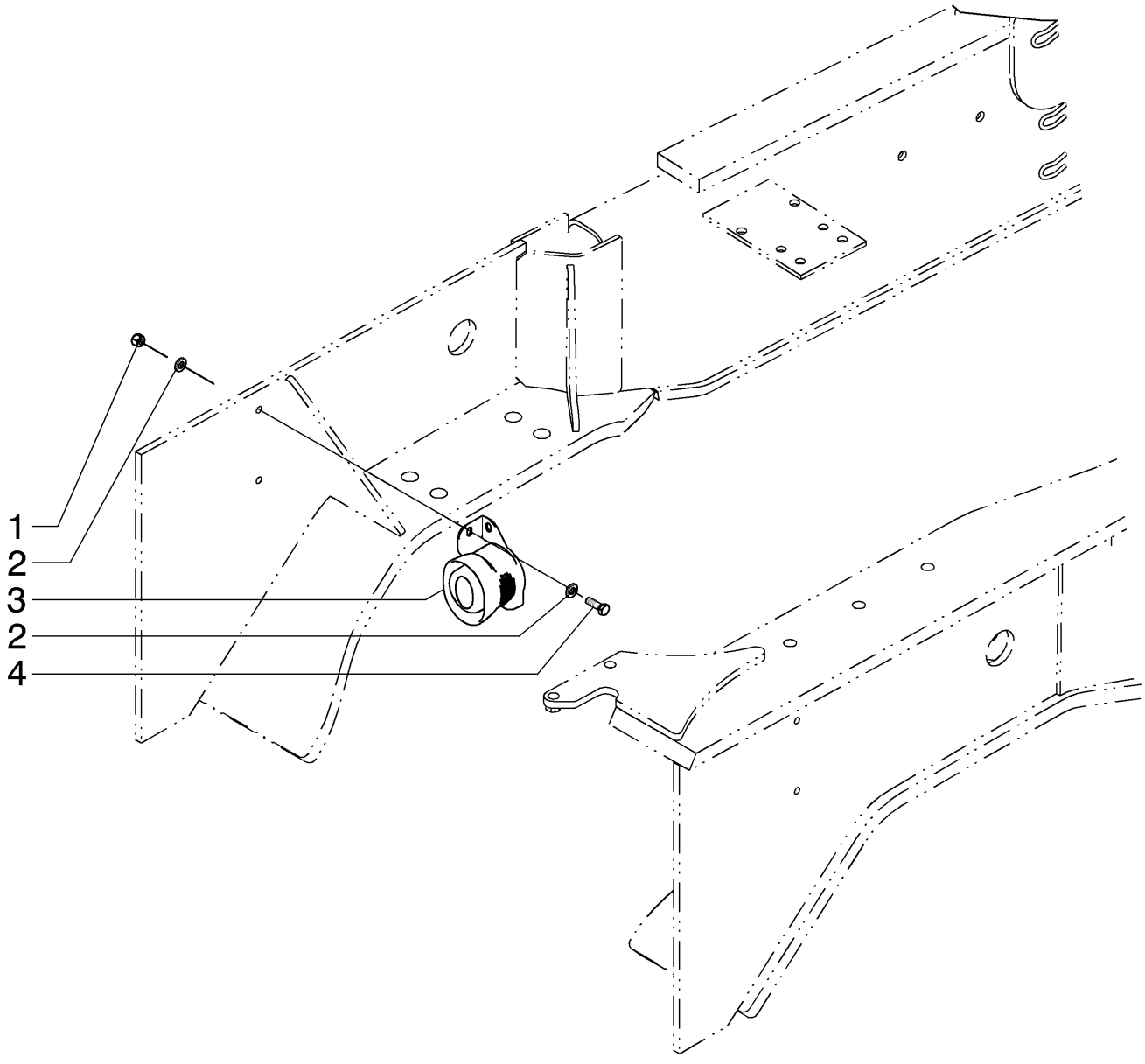

BACKUP ALARM
BACKUP ALARM
BACKUP ALARM
BACKUP ALARM

R	N	P.N.	MOD	Q	Denominação Description	Denominacion Bezeichnung	Description Descrizione	Denominação Beskrivelse	L.C.
1		**832-10408**		2	CONTRA PORCA, M8 x 1.25, Cl 8				
						TUERCA DE BLOQUEO	LOCK NUT	CONTRAPORCA	P263
					CONTRE-ECROU	SICHERUNGSMUTTER	DADO DI BLOCCAGGIO	LÅSEMØTRIK	
2		**87655042**		4	ARRUELA ESPECIAL	ARANDELA ESPECIAL	SPECIAL WASHER	ANILHA ESPECIAL	Z333
					RONDELLE SPECIALE	SPEZIALUNTERLEGSCH	RONDELLA SPECIALE	SPECIALSKIVE	
3		**87470931**		1	BUZINA	BOCINA	HORN	BUZINA	105A
					AVERTISSEUR SONORE	HUPE	AVVISATORE ACUSTICC	HORN	
4		**43127**		2	PARAFUSO, Hex, M8 x 25, 8.8				
						TORNILLO	SCREW	PARAFUSO	040V
					VIS	SCHRAUBE	VITE	SKRUE	

580N

55.408.09	01	p1	12/11

BUZINA - ALARME, DE RÉ
BOCINA - ALARMA, MARCHA ATRAS
HORN - ALARM, BACKUP
HORN - ALARM, BACKUP

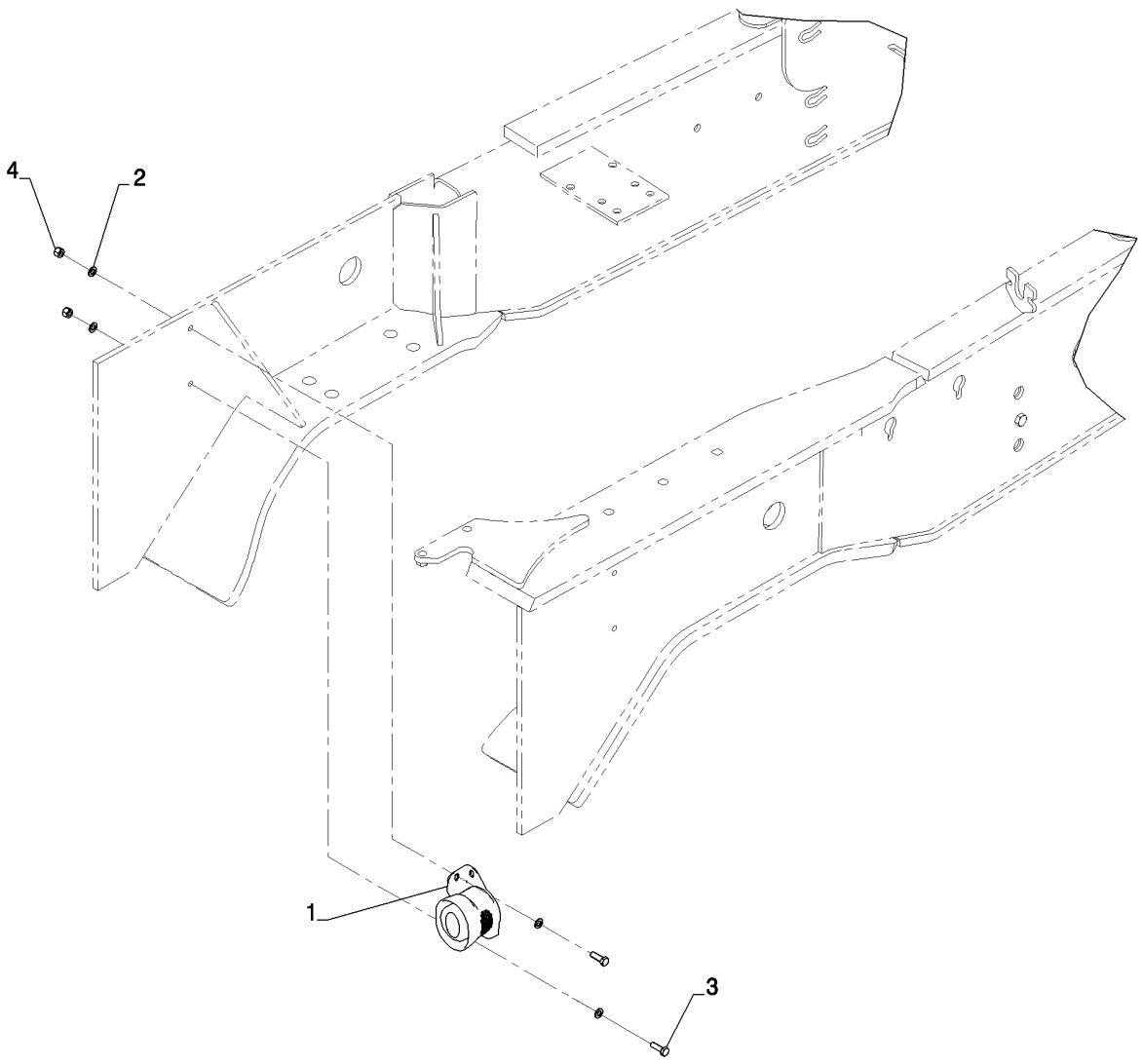

HORN - ALARM, BACKUP
HORN - ALARM, BACKUP
HORN - ALARM, BACKUP
HORN - ALARM, BACKUP

R	N	P.N.	MOD	Q	Denominação Description	Denominacion Bezeichnung	Description Descrizione	Denominação Beskrivelse	L.C.
1		87470931		1	BUZINA, 107db, 12v-36v AVERTISSEUR SONORE	BOCINA HUPE	HORN AVVISATORE ACUSTICC	BUZINA HORN	105A
2		895-11008		4	ARRUELA PLANA, M8 x 16 x 1.6 RONDELLE	ARANDELA UNTERLEGSCHEIBE	WASHER RONDELLA	ANILHA FLADSKIVE	131R
3		43127		2	PARAFUSO, Hex, M8 x 25, 8.8 VIS	TORNILLO SCHRAUBE	SCREW VITE	PARAFUSO SKRUE	040V
4		832-10408		2	CONTRA PORCA, M8 x 1.25, Cl 8 CONTRE-ECROU	TUERCA DE BLOQUEO SICHERUNGSMUTTER	LOCK NUT DADO DI BLOCCAGGIO	CONTRAPORCA LÅSEMØTRIK	P263

55.510.01	01	p1	12/11

RÁDIO
RADIO
RADIO
RADIO

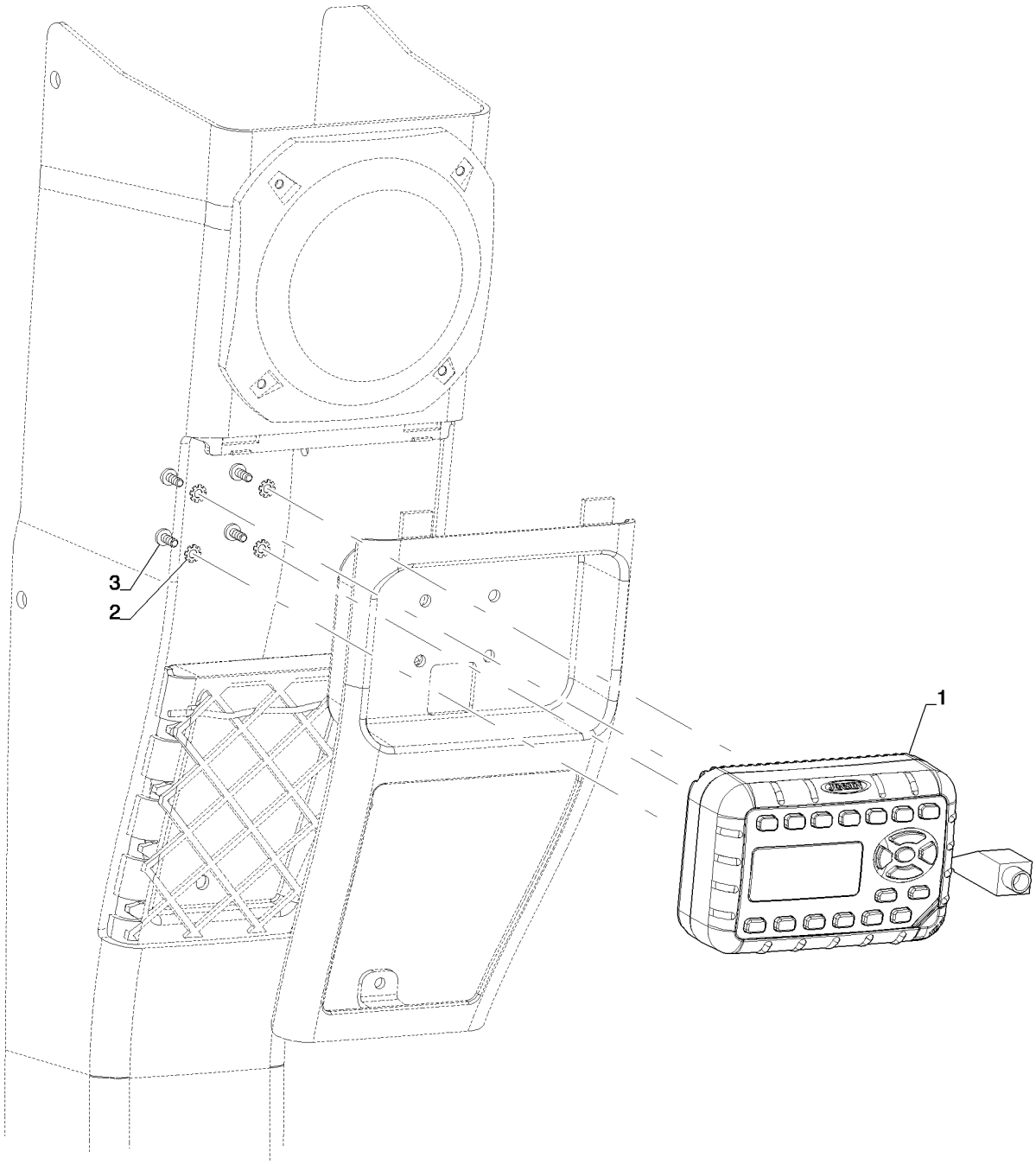

RADIO
RADIO
RADIO
RADIO

R	N	P.N.	MOD	Q	Denominação Description	Denominacion Bezeichnung	Description Descrizione	Denominação Beskrivelse	L.C.
1		**87672223**		1	RÁDIO RADIO	RADIO RADIO	RADIO AUTORADIO	RÁDIO RADIO	042R
2		**893-11004**		4	TRAVA DA ARRUELA, Ext Tooth, M4 ARANDELA DE BLOQUE RONDELLE FREIN	LOCK WASHER SICHERUNGSSCHEIBE	LOCK WASHER RONDELLA DI SICUREZ	ANILHA DE RETENÇÃO LÅSESKIVE	132R
3		**840-1410**		4	PARAFUSO, Cross Pan Hd, M4 x 10, 4.8 TORNILLO VIS	SCREW SCHRAUBE	SCREW VITE	PARAFUSO SKRUE	040V

55.512.13	01	p1	12/11

CHICOTE, INSTALAÇÃO - CONSOLE FRONTAL STD, TRANSMISSÃO STANDARD TOLDO
MAZO DE CABLES, INSTALACION - TRANSMISION STANDARD, TOLDO
HARNESS INSTALL - FRONT CONSOLE, TRANSMISSION ROPS
HARNESS INSTALL - FRONT CONSOLE, TRANSMISSION ROPS

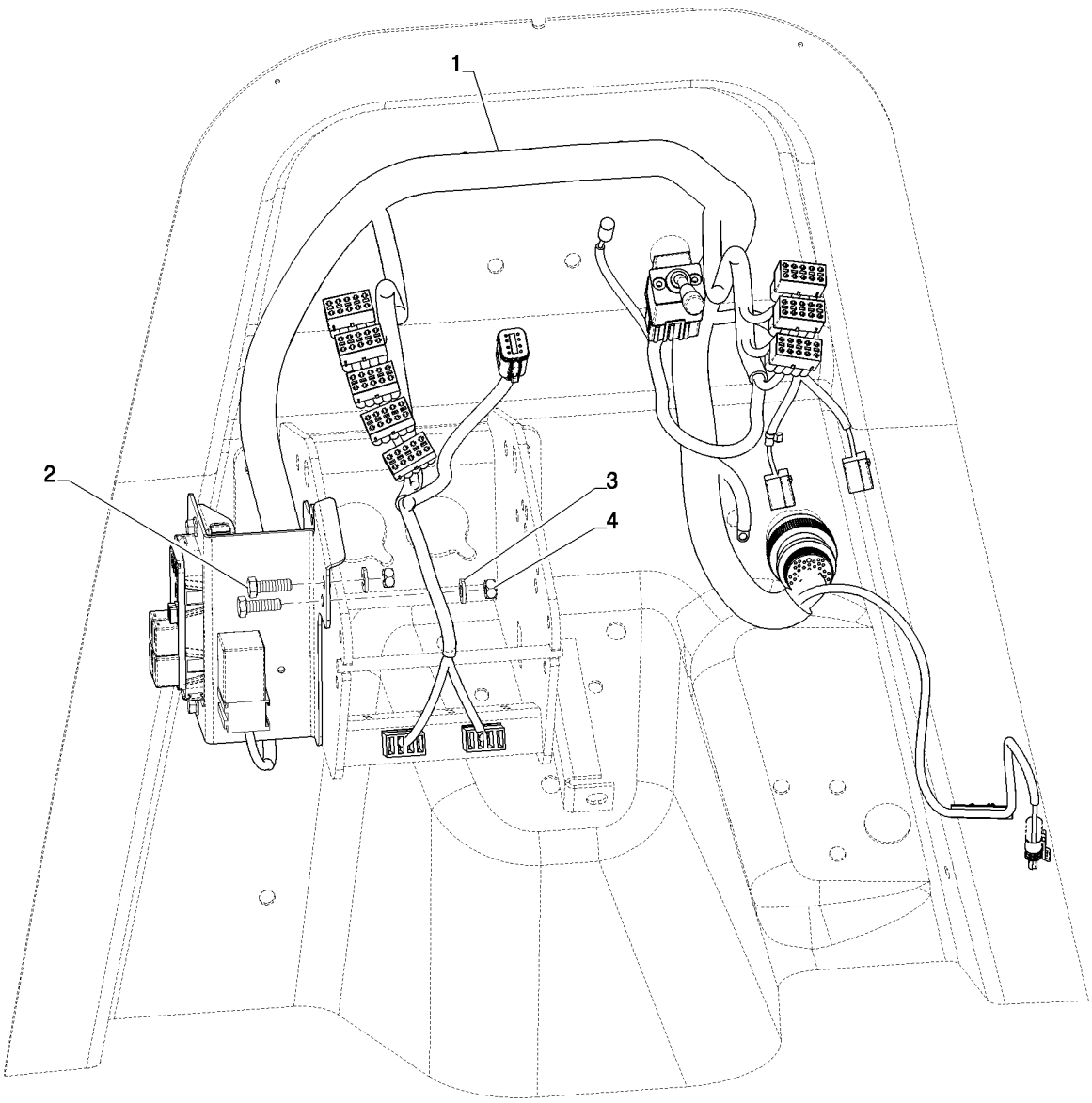

HARNESS INSTALL - FRONT CONSOLE, TRANSMISSION ROPS
HARNESS INSTALL - FRONT CONSOLE, TRANSMISSION ROPS
HARNESS INSTALL - FRONT CONSOLE, TRANSMISSION ROPS
HARNESS INSTALL - FRONT CONSOLE, TRANSMISSION ROPS

R	N	P.N.	MOD	Q	Denominação Description	Denominacion Bezeichnung	Description Descrizione	Denominação Beskrivelse	L.C.
1		{84342265}		1	Transmission				
2		43127		2	PARAFUSO, Hex, M8 x 25, 8.8	TORNILLO	SCREW	PARAFUSO	040V
					VIS	SCHRAUBE	VITE	SKRUE	
3		87655042		2	ARRUELA ESPECIAL	ARANDELA ESPECIAL	SPECIAL WASHER	ANILHA ESPECIAL	Z333
					RONDELLE SPECIALE	SPEZIALUNTERLEGSCH	RONDELLA SPECIALE	SPECIALSKIVE	
4		829-1408		2	PORCA, M8, Cl 10	TUERCA	NUT	PORCA	010D
					ECROU	MUTTER	DADO	MØTRIK	

55.512.14	01	p1	11/11

CHICOTE - CONSOLE FRONTAL, INTERRUPTORES
MAZO DE CABLES - CONSOLA FRONTAL, INTERRUPTORES
HARNESS - FRONT CONSOLE, SWITCHES
HARNESS - FRONT CONSOLE, SWITCHES



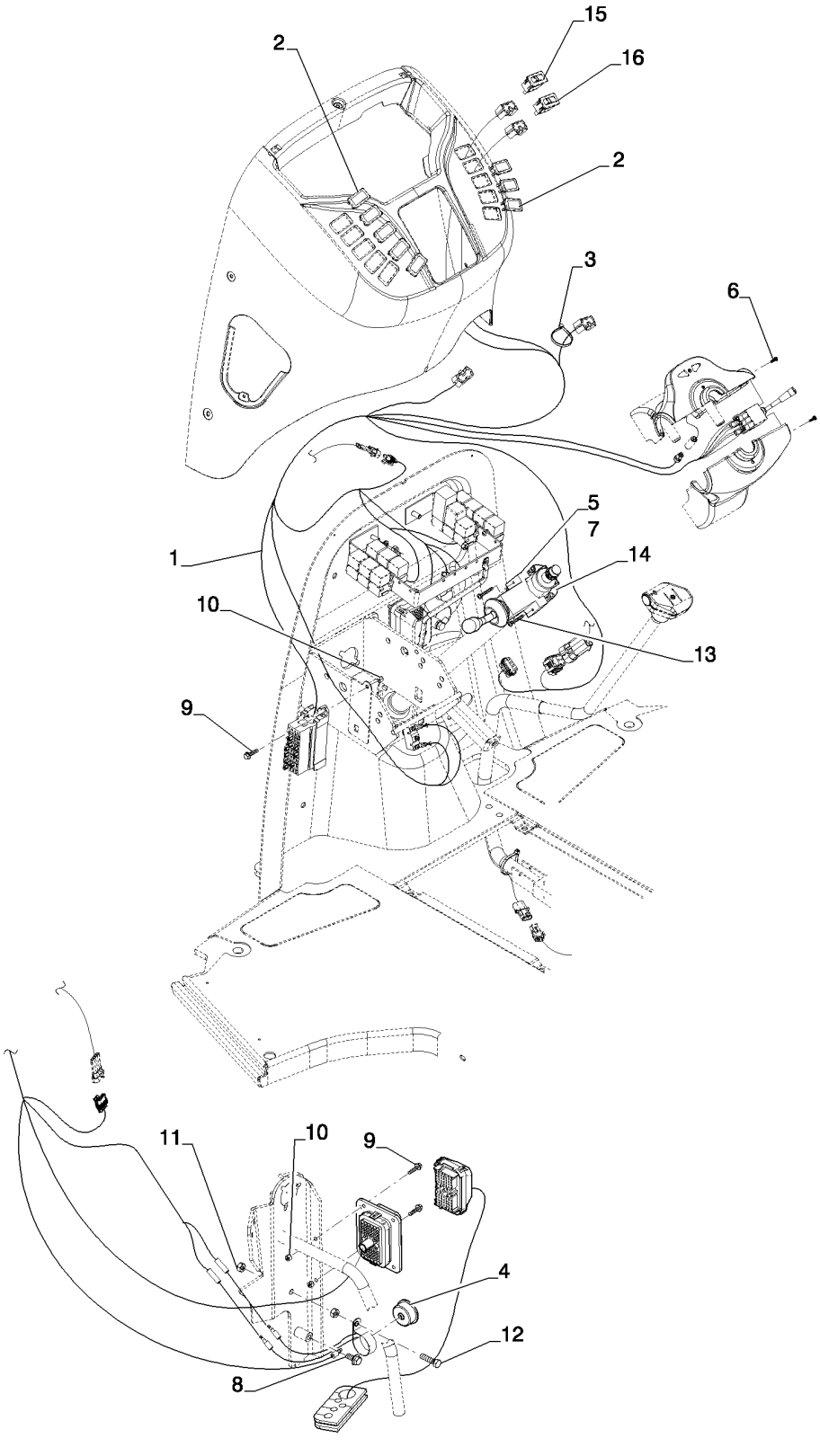

HARNESS - FRONT CONSOLE, SWITCHES
HARNESS - FRONT CONSOLE, SWITCHES
HARNESS - FRONT CONSOLE, SWITCHES
HARNESS - FRONT CONSOLE, SWITCHES

R	N	P.N.	MOD	Q	Denominação Description	Denominacion Bezeichnung	Description Descrizione	Denominação Beskrivelse	L.C.
1		87584546		1	CHICOTE FAISCEAU ELECTRIQUE	GRUPO DE CABLES KABELBAUM	WIRE HARNESS CABLAGGIO	CABLAGEM KABELNET	070I
2		126844A1		18	BUJÃO BOUCHON	TAPÓN STOPFEN	PLUG TAPPO	TAMPÃO PROP	050T
3		L11541		3	PRENDEDOR DE CABOS BRIDE DE CABLE	BANDA DE CABLE KABELBINDER	CABLE STRAP FASCETTA PER CAVO	BRAÇADEIRA DE CABO KABELSTROP	P716
4		D137468		1	CAMPAINHA AVERTISSEUR	ZUMBADOR SUMMER/WARNGEBER	BUZZER CICALINO	CAMPAINHA BUZZER	1180
5		231520A2		1	INTERRUPTOR INTERRUPTEUR	INTERRUPTOR SCHALTER	SWITCH COMMUTATORE	INTERRUPTOR SWITCH	8850
6		84178909		2	PARAFUSO VIS	TORNILLO SCHRAUBE	SCREW VITE	PARAFUSO SKRUE	040V
7		278328A1		1	INTERRUPTOR INTERRUPTEUR	INTERRUPTOR SCHALTER	SWITCH COMMUTATORE	INTERRUPTOR SWITCH	8850
8		844-10020		1	PARAFUSO, Hex Flg, M10 x 20, 8.8 PERNO VIS	 PERNO SCHRAUBE	 BOLT BULLONE	 PARAFUSO BOLT	 140B
9		844-6025		3	PARAFUSO, Hex Flg, M6 x 25, 8.8 PERNO VIS	 PERNO SCHRAUBE	 BOLT BULLONE	 PARAFUSO BOLT	 140B
10		832-10406		3	PORCA, M6 x 1, Cl 8 ECROU	TUERCA MUTTER	NUT DADO	PORCA MØTRIK	010D
11		829-1410		2	PORCA, M10, Cl 10 ECROU	TUERCA MUTTER	NUT DADO	PORCA MØTRIK	010D
12		614-10030		1	PARAFUSO, Hex, M10 x 30, 8.8 PERNO VIS	 PERNO SCHRAUBE	 BOLT BULLONE	 PARAFUSO BOLT	 140B
13		397990A1		2	PARAFUSO VIS	TORNILLO SCHRAUBE	SCREW VITE	PARAFUSO SKRUE	040V
14		366889A2		1	SEMI BRACADEIRA DEMI-COLLIER	MEDIA ABRAZADERA HALBSCHELLE	HALF COLLAR COLLARE, MEZZO	SEMI BRACADEIRA HALF COLLAR	Z465
15		386849A1		1	INTERRUPTOR INTERRUPTEUR	INTERRUPTOR SCHALTER	SWITCH COMMUTATORE	INTERRUPTOR SWITCH	8850
16		386850A1		1	INTERRUPTOR INTERRUPTEUR	INTERRUPTOR SCHALTER	SWITCH COMMUTATORE	INTERRUPTOR SWITCH	8850

55.512.14	02	p1	11/11

CHICOTE - CONSOLE FRONTAL, SUPORTES
MAZO DE CABLES - CONSOLA FRONTAL, SOPORTES
HARNESS - FRONT CONSOLE, MOUNTING
HARNESS - FRONT CONSOLE, MOUNTING

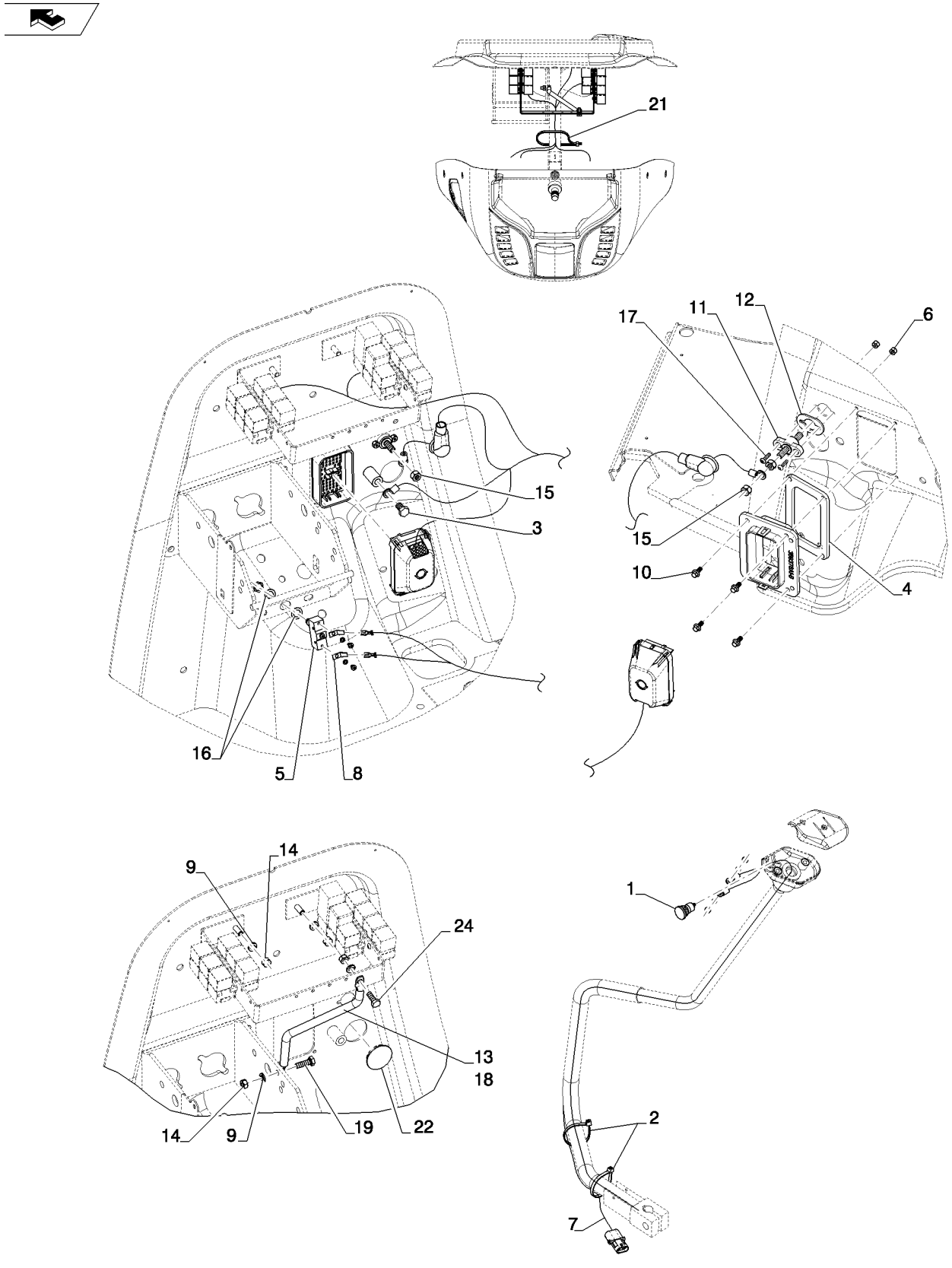

HARNESS - FRONT CONSOLE, MOUNTING
HARNESS - FRONT CONSOLE, MOUNTING
HARNESS - FRONT CONSOLE, MOUNTING
HARNESS - FRONT CONSOLE, MOUNTING

R	N	P.N.	MOD	Q	Denominação Description	Denominacion Bezeichnung	Description Descrizione	Denominação Beskrivelse	L.C.
1		87312712		1	INTERRUPTOR CONTACTEUR	INTERRUPTOR SCHALTER	SWITCH INTERRUTTORE	INTERRUPTOR KONTAKT	075I
2		L11541		3	PRENDEDOR DE CABOS BRIDE DE CABLE	BANDA DE CABLE KABELBINDER	CABLE STRAP FASCETTA PER CAVO	BRAÇADEIRA DE CABO KABELSTROP	P716
3		128312A1		1	PARAFUSO VIS	PERNO SCHRAUBE	BOLT BULLONE	PARAFUSO BOLT	140B
4		414174A1		1	JUNTA JOINT	JUNTA DICHTUNG	GASKET GUARNIZIONE	JUNTA GASKET	3720
5		D148108		1	INTERRUPTOR INTERRUPTEUR	INTERRUPTOR SCHALTER	SWITCH COMMUTATORE	INTERRUPTOR SWITCH	8850
6		231-24409		2	CONTRA PORCA, #10-32 CONTRE-ECROU	TUERCA DE BLOQUEO SICHERUNGSMUTTER	LOCK NUT DADO DI BLOCCAGGIO	CONTRAPORCA LÅSEMØTRIK	P263
7		123809A2		1	CHICOTE FAISCEAU ELECTRIQUE	GRUPO DE CABLES KABELBAUM	WIRE HARNESS CABLAGGIO	CABLAGEM KABELNET	070I
8		A187990		2	CONECTOR DO TERMINAL, Male BORNE	CONECTOR DE TERMIN. KLEMMENSTECKVERBI	TERMINAL CONNECTOR CONNETTORE	CONECTOR TERMINAL TERMINALSTIK	9060
9		87655042		4	ARRUELA ESPECIAL RONDELLE SPECIALE	ARANDELA ESPECIAL SPEZIALUNTERLEGSCH	SPECIAL WASHER RONDELLA SPECIALE	ANILHA ESPECIAL SPECIALSKIVE	Z333
10		781-24613		4	PARAFUSO, Hex Flg Hd, M6 x 13 VIS AUTOTARAUDEUSE	TORNILLO AUTORROSC SELBSTSCHN SCHRAUE	SELF-TAP SCREW VITE AUTOFILETTANTE	PARAFUSO SELVLÅSENDE BOLT	062V
11		357278A1		1	ISOLADOR ISOLANT	AISLADOR ISOLATOR	ISOLATOR ISOLATORE	ISOLADOR ISOLATOR	Z082
12		357966A1		1	JUNTA JOINT	JUNTA DICHTUNG	GASKET GUARNIZIONE	JUNTA GASKET	3720
13		362930A2		1	SUPORTE SUPPORT	SOPORTE HALTERUNG	BRACKET STAFFA	SUPORTE BESLAG	225S
14		829-1408		4	PORCA, M8, Cl 10 ECROU	TUERCA MUTTER	NUT DADO	PORCA MØTRIK	010D
15		425-106		3	PORCA, 3/8"-16, G5 ECROU	TUERCA MUTTER	NUT DADO	PORCA MØTRIK	010D
16		87655046		2	ARRUELA ESPECIAL RONDELLE SPECIALE	ARANDELA ESPECIAL SPEZIALUNTERLEGSCH	SPECIAL WASHER RONDELLA SPECIALE	ANILHA ESPECIAL SPECIALSKIVE	Z333
17		490-11012		2	PARAFUSO, Cross Pan Hd, #10-32 x 3/4", 12 VIS	TORNILLO SCHRAUBE	SCREW VITE	PARAFUSO SKRUE	040V
18		392353A1		1	CONDUÍTE CONDUIT	CONDUCTO LEITUNG	CONDUIT CANALINA	CONDUTA RENDE	1920
19		614-8025		1	PARAFUSO, Hex, M8 x 25, 8.8 VIS	PERNO SCHRAUBE	BOLT BULLONE	PARAFUSO BOLT	140B
20		614-8020		1	PARAFUSO, Hex, M8 x 20, 8.8 VIS	PERNO SCHRAUBE	BOLT BULLONE	PARAFUSO BOLT	140B
21		L18331		1	PRENDEDOR DE CABOS BRIDE DE CABLE	BANDA DE CABLE KABELBINDER	CABLE STRAP FASCETTA PER CAVO	BRAÇADEIRA DE CABO KABELSTROP	P716
22		397876A1		1	BUJAO BOUCHON	TAPON STOPFEN	PLUG TAPPO	BUJAO PLUG	6400

580N

55.512.14	03	p1	12/11

CIRCUITO ELÉTRICO DO PAINEL DIANTEIRO - MONTAGEM
CIRCUITO ELÉCTRICO DEL TABLERO DELANTERO - MONTAJE
FRONT CONSOLE WIRING HARNESS - MOUNTING
FRONT CONSOLE WIRING HARNESS - MOUNTING

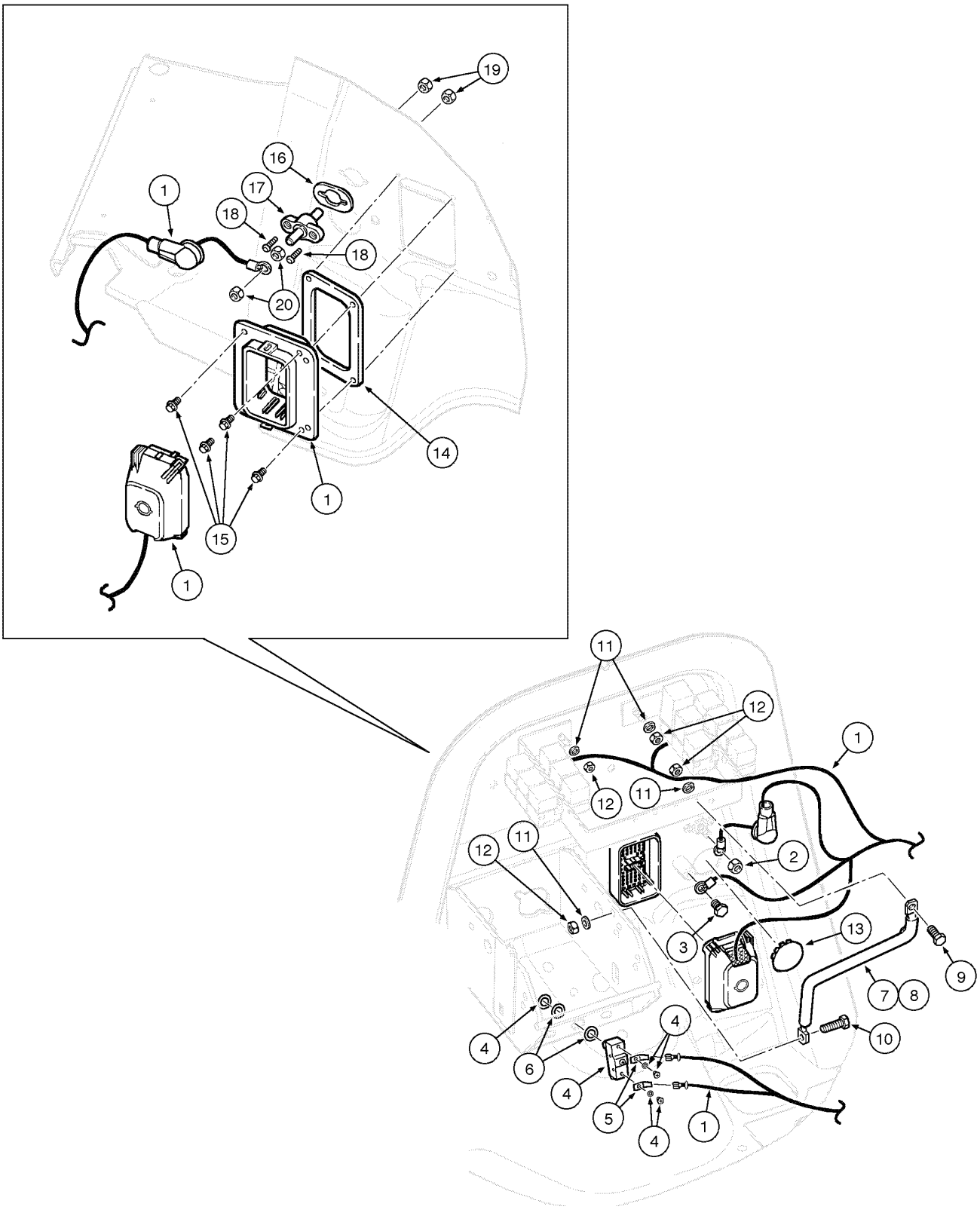

FRONT CONSOLE WIRING HARNESS - MOUNTING
FRONT CONSOLE WIRING HARNESS - MOUNTING
FRONT CONSOLE WIRING HARNESS - MOUNTING
FRONT CONSOLE WIRING HARNESS - MOUNTING

R	N	P.N.	MOD	Q	Denominação Description	Denominacion Bezeichnung	Description Descrizione	Denominação Beskrivelse	L.C.
1		87584546		1	CHICOTE, Front Console FAISCEAU ELECTRIQUE	GRUPO DE CABLES KABELBAUM	WIRE HARNESS CABLAGGIO	CABLAGEM KABELNET	070I
2		425-106		1	PORCA, 3/8"-16, G5 ECROU	TUERCA MUTTER	NUT DADO	PORCA MØTRIK	010D
3		128312A1		1	PARAFUSO VIS	PERNO SCHRAUBE	BOLT BULLONE	PARAFUSO BOLT	140B
4		D148108		1	INTERRUPTOR INTERRUPTEUR	INTERRUPTOR SCHALTER	SWITCH COMMUTATORE	INTERRUPTOR SWITCH	8850
5		A187990		2	CONECTOR DO TERMINAL, Male BORNE	CONECTOR DE TERMIN. KLEMMENSTECKVERBIN	TERMINAL CONNECTOR CONNETTORE	CONECTOR TERMINAL TERMINALSTIK	9060
6		87655046		2	ARRUELA ESPECIAL RONDELLE SPECIALE	ARANDELA ESPECIAL SPEZIALUNTERLEGSCH	SPECIAL WASHER RONDELLA SPECIALE	ANILHA ESPECIAL SPECIALSKIVE	Z333
7		362930A2		1	SUPORTE, Relay SUPPORT	SOPORTE HALTERUNG	BRACKET STAFFA	SUPORTE BESLAG	225S
8		392353A1		1	CONDUÍTE CONDUIT	CONDUCTO LEITUNG	CONDUIT CANALINA	CONDUTA RENDE	1920
9		614-8020		1	PARAFUSO, Hex, M8 x 20, 8.8 VIS	PERNO SCHRAUBE	BOLT BULLONE	PARAFUSO BOLT	140B
10		614-8025		1	PARAFUSO, Hex, M8 x 25, 8.8 VIS	PERNO SCHRAUBE	BOLT BULLONE	PARAFUSO BOLT	140B
11		87655042		4	ARRUELA ESPECIAL RONDELLE SPECIALE	ARANDELA ESPECIAL SPEZIALUNTERLEGSCH	SPECIAL WASHER RONDELLA SPECIALE	ANILHA ESPECIAL SPECIALSKIVE	Z333
12		829-1408		4	PORCA, M8, Cl 10 ECROU	TUERCA MUTTER	NUT DADO	PORCA MØTRIK	010D
13		397876A1		1	BUJAO BOUCHON	TAPON STOPFEN	PLUG TAPPO	BUJAO PLUG	6400
14		414174A1		1	JUNTA JOINT	JUNTA DICHTUNG	GASKET GUARNIZIONE	JUNTA GASKET	3720
15		781-24613		4	PARAFUSO, Hex Flg Hd, M6 x 13 VIS AUTOTARAUDEUSE	TORNILLO AUTORROSC SELBSTSCHN SCHRAUE	SELF-TAP SCREW VITE AUTOFILETTANTE	PARAFUSO SELVLÅSENDE BOLT	062V
16		357966A1		1	JUNTA JOINT	JUNTA DICHTUNG	GASKET GUARNIZIONE	JUNTA GASKET	3720
17		357278A1		1	ISOLADOR, Junction ISOLANT	AISLADOR ISOLATOR	ISOLATOR ISOLATORE	ISOLADOR ISOLATOR	Z082
18		490-11012		2	PARAFUSO, Cross Pan Hd, #10-32 x 3/4" VIS	TORNILLO SCHRAUBE	SCREW VITE	PARAFUSO SKRUE	040V
19		231-24409		2	CONTRA PORCA, #10-32 CONTRE-ECROU	TUERCA DE BLOQUEO SICHERUNGSMUTTER	LOCK NUT DADO DI BLOCCAGGIO	CONTRAPORCA LÅSEMØTRIK	P263
20		425-106		2	PORCA, 3/8"-16, G5 ECROU	TUERCA MUTTER	NUT DADO	PORCA MØTRIK	010D

55.512.15	01	p1	11/11

CHICOTE, INSTALAÇÃO - CONSOLE FRONTAL STD, TRANSMISSÃO STANDARD
MAZO DE CABLES, INSTALACION - CONSOLA FRONTAL STD, TRANSMISION STANDARD
HARNESS, INSTALL - FRONT CONSOLE, STANDARD TRANSMISSION
HARNESS, INSTALL - FRONT CONSOLE, STANDARD TRANSMISSION

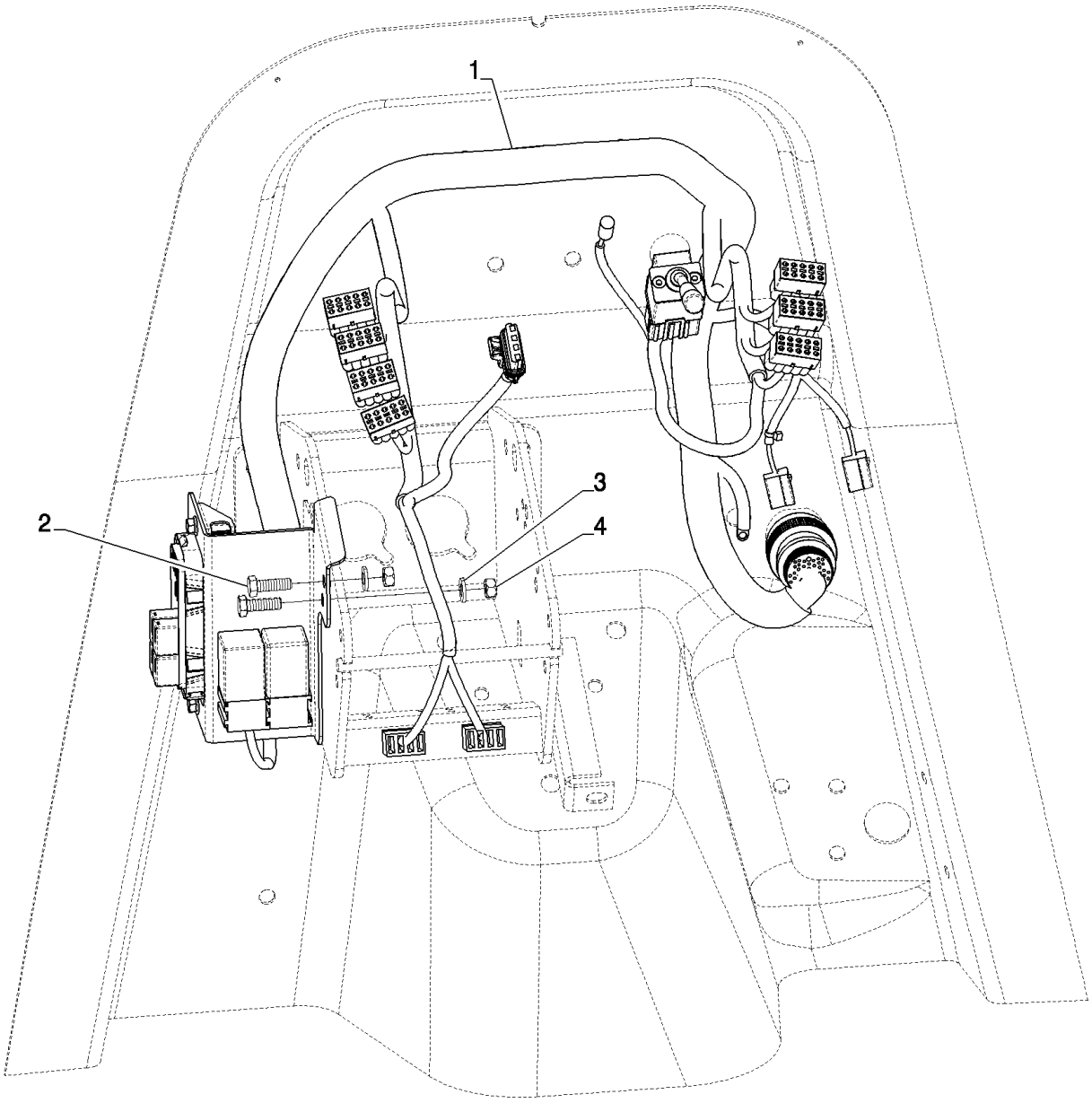

HARNESS, INSTALL - FRONT CONSOLE, STANDARD TRANSMISSION
HARNESS, INSTALL - FRONT CONSOLE, STANDARD TRANSMISSION
HARNESS, INSTALL - FRONT CONSOLE, STANDARD TRANSMISSION
HARNESS, INSTALL - FRONT CONSOLE, STANDARD TRANSMISSION

R	N	P.N.	MOD	Q	Denominação Description	Denominacion Bezeichnung	Description Descrizione	Denominação Beskrivelse	L.C.
1		84342271		1	CHICOTE, SPS Transm FAISCEAU ELECTRIQUE	GRUPO DE CABLES KABELBAUM	WIRE HARNESS CABLAGGIO	CABLAGEM KABELNET	070I
2		43127		2	PARAFUSO, Hex, M8 x 25, 8.8 VIS	TORNILLO SCHRAUBE	SCREW VITE	PARAFUSO SKRUE	040V
1		84342263		1	CHICOTE, STD Transm FAISCEAU ELECTRIQUE	GRUPO DE CABLES KABELBAUM	WIRE HARNESS CABLAGGIO	CABLAGEM KABELNET	070I
3		87655042		2	ARRUELA ESPECIAL RONDELLE SPECIALE	ARANDELA ESPECIAL SPEZIALUNTERLEGSCH	SPECIAL WASHER RONDELLA SPECIALE	ANILHA ESPECIAL SPECIALSKIVE	Z333
4		829-1408		2	PORCA, M8, Cl 10 ECROU	TUERCA MUTTER	NUT DADO	PORCA MØTRIK	010D

55.512.15	02	p1	12/11

CHICOTE - CONSOLE FRONTAL STD, TRANSMISSÃO STANDARD
MAZO DE CABLES - CONSOLA FRONTAL STD, TRANSMISION STANDARD
HARNESS - FRONT CONSOLE STD, STANDARD TRANSMISSION
HARNESS - FRONT CONSOLE STD, STANDARD TRANSMISSION



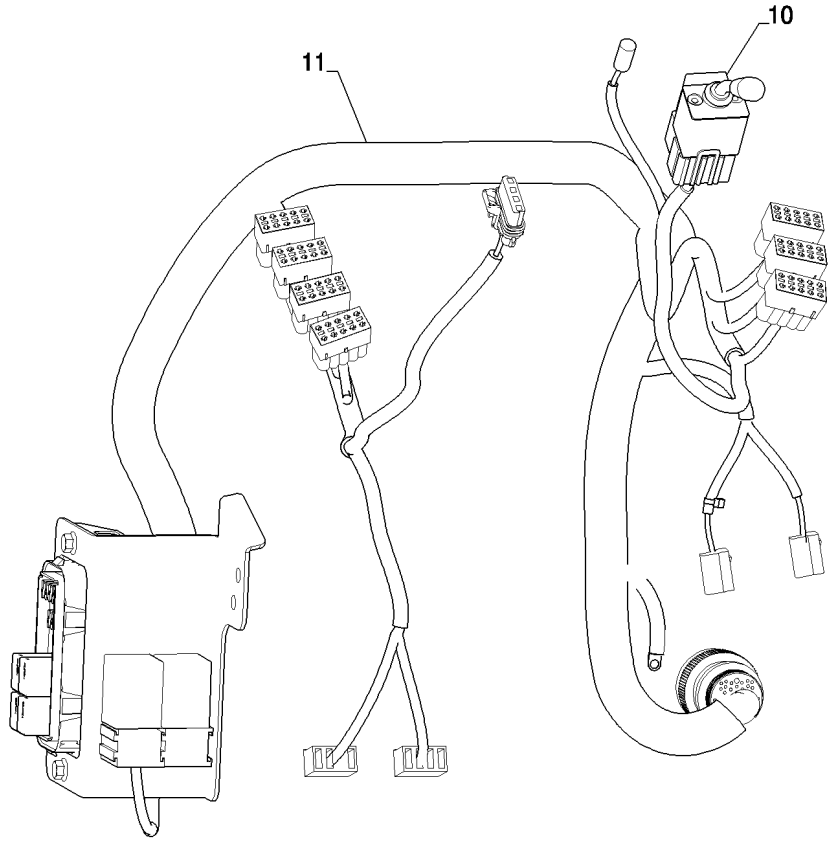

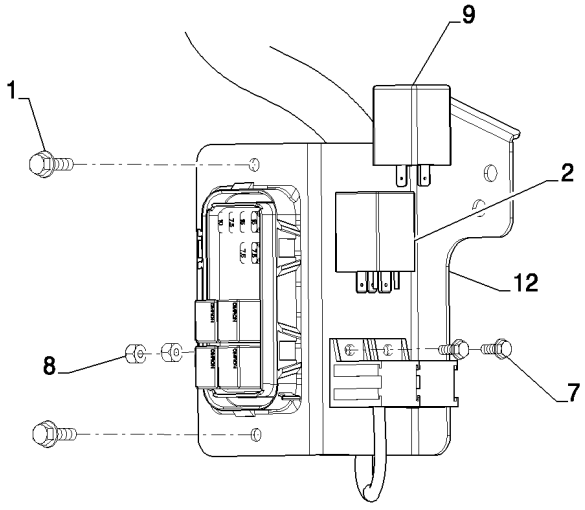

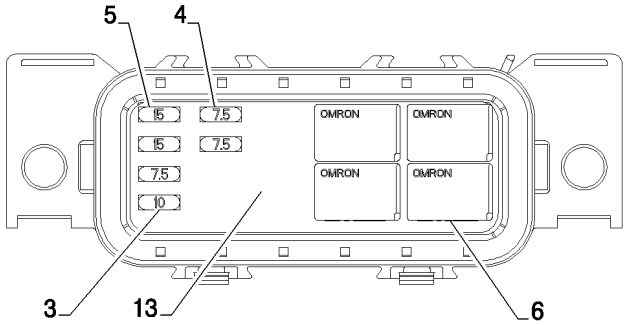

HARNESS - FRONT CONSOLE STD, STANDARD TRANSMISSION
HARNESS - FRONT CONSOLE STD, STANDARD TRANSMISSION
HARNESS - FRONT CONSOLE STD, STANDARD TRANSMISSION
HARNESS - FRONT CONSOLE STD, STANDARD TRANSMISSION

R	N	P.N.	MOD	Q	Denominação Description	Denominacion Bezeichnung	Description Descrizione	Denominação Beskrivelse	L.C.
1		**845-6020**		2	PARAFUSO, Hex Flg, M6 x 20, 8.8, Full Thd				
						PERNO	BOLT	PARAFUSO	140B
					VIS	SCHRAUBE	BULLONE	BOLT	
		84342263		1	CHICOTE	GRUPO DE CABLES	WIRE HARNESS	CABLAGEM	070I
					FAISCEAU ELECTRIQUE	KABELBAUM	CABLAGGIO	KABELNET	
2		**87578455**		1	LÂMPADA INTERMITENTE	UNIDAD INTERMITENTE	FLASHER UNIT	UNIDADE DE PISCAS	035L
					CENTRALE CLIGNOTAN	BLINKEREINHEIT	UNITÀ LAMPEGGIATORE	BLINKLAMPE	
3		**121412A1**		1	FUSÍVEL, 10 Amp, Mini	FUSIBLE	FUSE	FUSÍVEL	110F
					FUSIBLE	SICHERUNG	FUSIBILE	SIKRING	
4		**121411A1**		3	FUSIVEL, 7.5 Amp, Mini	FUSIBLE	FUSE	FUSIVEL	3660
					FUSIBLE	SICHERUNG	FUSIBILE	FUSE	
5		**121413A1**		2	FUSÍVEL, 15 Amp, Mini	FUSIBLE	FUSE	FUSÍVEL	110F
					FUSIBLE	SICHERUNG	FUSIBILE	SIKRING	
6		**87655334**		4	RELÉ	RELÉ	RELAY	RELÉ	011R
					RELAIS	RELAIS	RELÈ	RELÆ	
7		**87301687**		2	PARAFUSO, Hex Wash Hd, #10-32 x 1/2"				
						TORNILLO	SCREW	PARAFUSO	040V
					VIS	SCHRAUBE	VITE	SKRUE	
8		**231-24409**		2	CONTRA PORCA, #10-32	TUERCA DE BLOQUEO	LOCK NUT	CONTRAPORCA	P263
					CONTRE-ECROU	SICHERUNGSMUTTER	DADO DI BLOCCAGGIO	LÅSEMØTRIK	
9		**347706A3**		1	RELE	RELE	RELAY	RELE	7025
					RELAIS	RELAIS	REL	RELAY	
10		**389487A1**		1	INTERRUPTOR	INTERRUPTOR DE LUZ	LIGHT SWITCH	COMANDO DAS LUZES	228S
					COMM. LUMIERES	LICHTSCHALTER	INTERRUTTORE LUCI	KONTAKT, LYS	
11	1	**84342262**		1	CHICOTE	GRUPO DE CABLES	WIRE HARNESS	CABLAGEM	070I
					FAISCEAU ELECTRIQUE	KABELBAUM	CABLAGGIO	KABELNET	
12		**84238043**		1	SUPORTE	SOPORTE	BRACKET	SUPORTE	225S
					SUPPORT	HALTERUNG	STAFFA	BESLAG	
11	2	**84342264**		1	CHICOTE	MAZO DE CABLES	HARNESS	CABLAGEM	4160
					FAISCEAU	KABELBAUM	CABLAGGIO	LEDNINGSNET	
13		**84290789**		1	ADESIVO	CALCOMANÍA	DECAL	DÍSTICO	012D
					AUTOCOLLANT	AUFKLEBER	DECALCOMANIA	TRANSFER	
14		**121410A1**		2	FUSÍVEL, 5 Amp, Mini, Not Illustreted				
						FUSIBLE	FUSE	FUSÍVEL	110F
					FUSIBLE	SICHERUNG	FUSIBILE	SIKRING	

(1) Para Cabine
(2) Para Toldo

CHICOTE - CONSOLE FRONTAL, TRANSMISSÃO SPS
MAZO DE CABLES - CONSOLA FRONTAL, TRANSMISION SPS
HARNESS - FRONT CONSOLE, SPS TRANSMISSION
HARNESS - FRONT CONSOLE, SPS TRANSMISSION



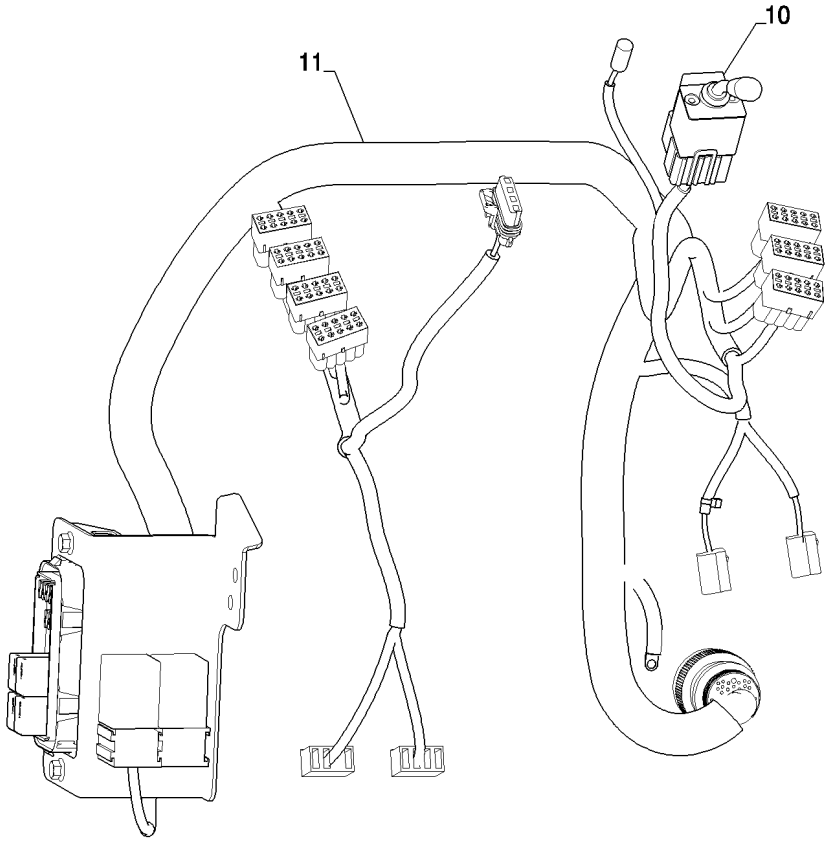

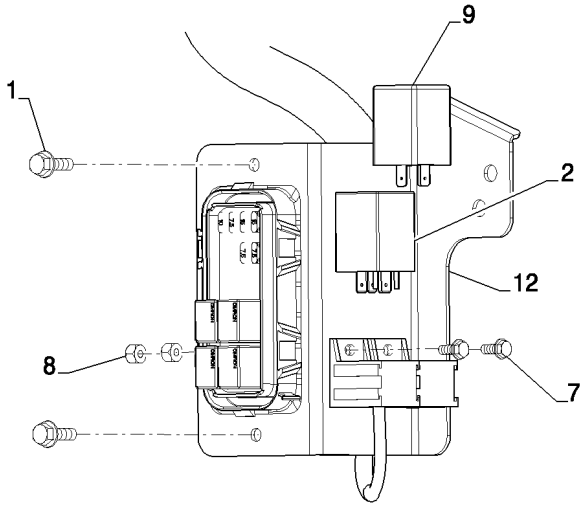

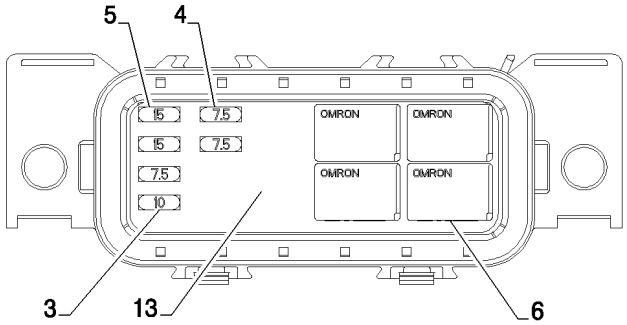

HARNESS - FRONT CONSOLE, SPS TRANSMISSION
HARNESS - FRONT CONSOLE, SPS TRANSMISSION
HARNESS - FRONT CONSOLE, SPS TRANSMISSION
HARNESS - FRONT CONSOLE, SPS TRANSMISSION

R	N	P.N.	MOD	Q	Denominação Description	Denominacion Bezeichnung	Description Descrizione	Denominação Beskrivelse	L.C.
1		845-6020		2	PARAFUSO, Hex Flg, M6 x 20, 8.8, Full Thd				
						PERNO	BOLT	PARAFUSO	140B
					VIS	SCHRAUBE	BULLONE	BOLT	
		84342271		1	CHICOTE	GRUPO DE CABLES	WIRE HARNESS	CABLAGEM	070I
					FAISCEAU ELECTRIQUE	KABELBAUM	CABLAGGIO	KABELNET	
2		87578455		1	LÂMPADA INTERMITENTE	UNIDAD INTERMITENTE	FLASHER UNIT	UNIDADE DE PISCAS	035L
					CENTRALE CLIGNOTAN	BLINKEREINHEIT	UNITÀ LAMPEGGIATORE	BLINKLAMPE	
3		121412A1		1	FUSÍVEL, 10 Amp, Mini	FUSIBLE	FUSE	FUSÍVEL	110F
					FUSIBLE	SICHERUNG	FUSIBILE	SIKRING	
4		121411A1		3	FUSIVEL, 7.5 Amp, Mini	FUSIBLE	FUSE	FUSIVEL	3660
					FUSIBLE	SICHERUNG	FUSIBILE	FUSE	
5		121413A1		2	FUSÍVEL, 15 Amp, Mini	FUSIBLE	FUSE	FUSÍVEL	110F
					FUSIBLE	SICHERUNG	FUSIBILE	SIKRING	
6		87655334		4	RELÉ	RELÉ	RELAY	RELÉ	011R
					RELAIS	RELAIS	RELÈ	RELÆ	
7		87301687		2	PARAFUSO, Hex Wash Hd, #10-32 x 1/2"				
						TORNILLO	SCREW	PARAFUSO	040V
					VIS	SCHRAUBE	VITE	SKRUE	
8		231-24409		2	CONTRA PORCA, #10-32	TUERCA DE BLOQUEO	LOCK NUT	CONTRAPORCA	P263
					CONTRE-ECROU	SICHERUNGSMUTTER	DADO DI BLOCCAGGIO	LÅSEMØTRIK	
10		389487A1		1	INTERRUPTOR	INTERRUPTOR DE LUZ	LIGHT SWITCH	COMANDO DAS LUZES	228S
					COMM. LUMIERES	LICHTSCHALTER	INTERRUTTORE LUCI	KONTAKT, LYS	
9		121410A1		1	FUSÍVEL, 5 Amp, Mini	FUSIBLE	FUSE	FUSÍVEL	110F
					FUSIBLE	SICHERUNG	FUSIBILE	SIKRING	
12		84238043		1	SUPORTE	SOPORTE	BRACKET	SUPORTE	225S
					SUPPORT	HALTERUNG	STAFFA	BESLAG	
11		84342270		1	CHICOTE	MAZO DE CABLES	HARNESS	CABLAGEM	4160
					FAISCEAU	KABELBAUM	CABLAGGIO	LEDNINGSNET	
13		84290789		1	ADESIVO	CALCOMANÍA	DECAL	DÍSTICO	012D
					AUTOCOLLANT	AUFKLEBER	DECALCOMANIA	TRANSFER	
14		416569A1		2	ELEMENTO DE DIODO, Not Illustreted				
						ELEMENTO DE DIODO	DIODE ELEMENT	ELEMENTO DE DÍODO	Z628
					ELEMENT DE DIODE	DIODENELEMENT	ELEMENTO DIODO	DIODEELEMENT	
15		84292399		2	DIODO, Not Illustreted	DIODO	DIODE	DÍODO	053D
					DIODE	DIODE	DIODO	DIODE	

55.512.16	01	p1	12/11

SISTEMA ELÉTRICO - CONSOLE LATERAL, TRANSMISSÃO TIPO S E H
SISTEMA ELECTRICO - CONSOLA LATERAL, TRANSMISION TIPO S Y H
ELECTRICAL - SIDE CONSOLE, S AND H TYPE TRANSMISSION
ELECTRICAL - SIDE CONSOLE, S AND H TYPE TRANSMISSION

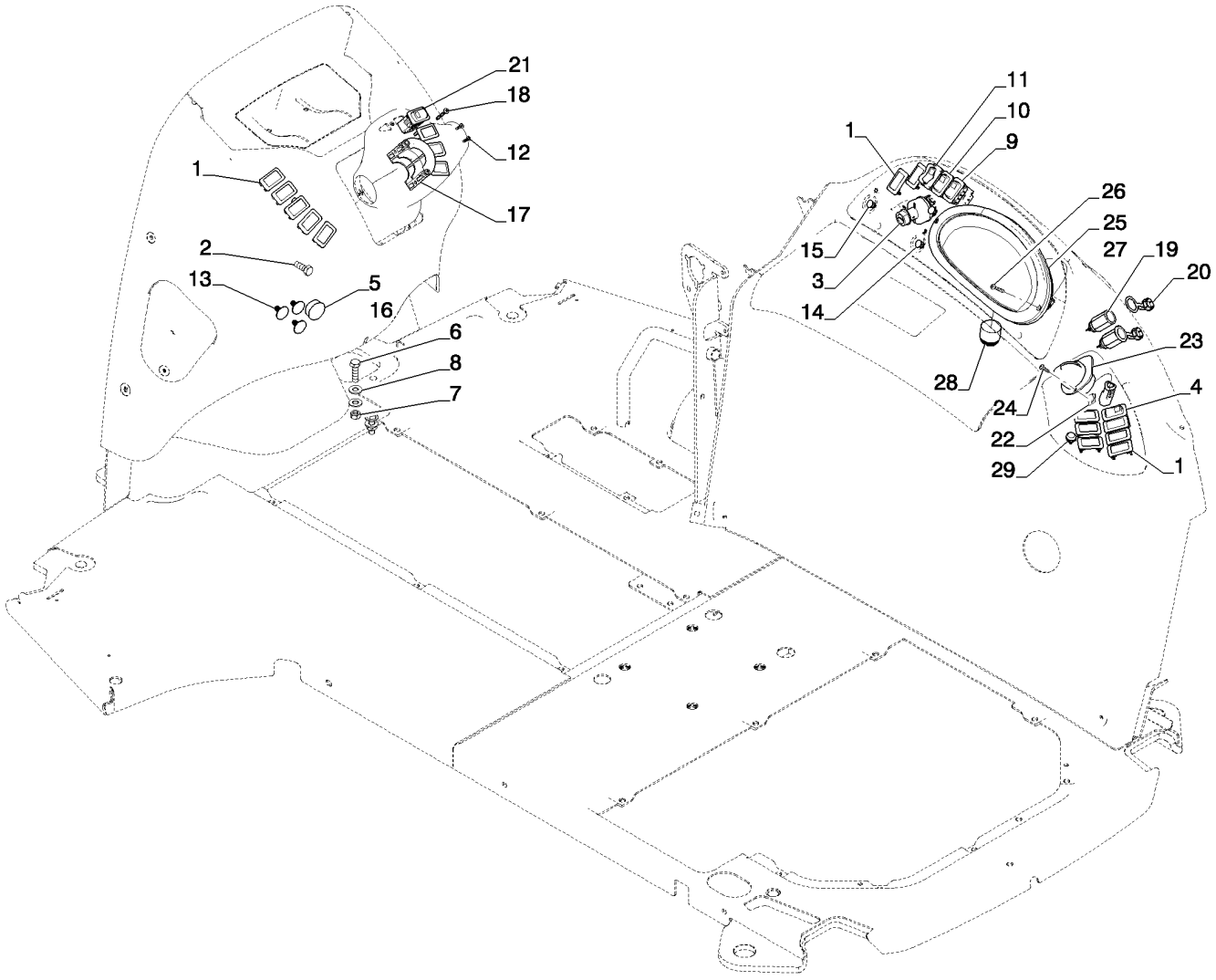

ELECTRICAL - SIDE CONSOLE, S AND H TYPE TRANSMISSION
ELECTRICAL - SIDE CONSOLE, S AND H TYPE TRANSMISSION
ELECTRICAL - SIDE CONSOLE, S AND H TYPE TRANSMISSION
ELECTRICAL - SIDE CONSOLE, S AND H TYPE TRANSMISSION

R	N	P.N.	MOD	Q	Denominação Description	Denominacion Bezeichnung	Description Descrizione	Denominação Beskrivelse	L.C.
1		126844A1		16	BUJÃO BOUCHON	TAPÓN STOPFEN	PLUG TAPPO	TAMPÃO PROP	050T
2		128312A1		1	PARAFUSO VIS	PERNO SCHRAUBE	BOLT BULLONE	PARAFUSO BOLT	140B
3		282775A1		1	COMUTADOR CONTACTEUR DE DEMA	CONMUTADOR DE ARR/ ZÜNDSCHALTER	IGNITION SWITCH INTERRUTTORE ACCEN	COMUTADOR KONTAKT, TÆNDING	P654
4		84228038		1	INTERRUPTOR, Rear Work Lights CONTACTEUR	INTERRUPTOR SCHALTER	SWITCH INTERRUTTORE	INTERRUPTOR KONTAKT	075I
5		87695421		1	BUJÃO DE PLÁSTICO BOUCHON EN PLASTIQU	TAPÓN DE PLÁSTICO KUNSTSTOFFSTOPFEN	PLASTIC PLUG TAPPO IN PLASTICA	TAMPÃO PLÁSTICO PLASTPROP	Z412
6		614-10035		2	PARAFUSO, Hex, M10 x 35, 8.8, Full Thd VIS	PERNO SCHRAUBE	BOLT BULLONE	PARAFUSO BOLT	140B
7		829-1410		2	PORCA, M10, Cl 10 ECROU	TUERCA MUTTER	NUT DADO	PORCA MØTRIK	010D
8		87655046		4	ARRUELA ESPECIAL RONDELLE SPECIALE	ARANDELA ESPECIAL SPEZIALUNTERLEGSCH	SPECIAL WASHER RONDELLA SPECIALE	ANILHA ESPECIAL SPECIALSKIVE	Z333
9		84222272		1	INTERRUPTOR, Up-Down CONTACTEUR	INTERRUPTOR SCHALTER	SWITCH INTERRUTTORE	INTERRUPTOR KONTAKT	075I
10		84222273		1	INTERRUPTOR, Display - Enter CONTACTEUR	INTERRUPTOR SCHALTER	SWITCH INTERRUTTORE	INTERRUPTOR KONTAKT	075I
11		87614808		1	INTERRUPTOR, SAHR Brake Switch CONTACTEUR	INTERRUPTOR SCHALTER	SWITCH INTERRUTTORE	INTERRUPTOR KONTAKT	075I
12		84178909		2	PARAFUSO VIS	TORNILLO SCHRAUBE	SCREW VITE	PARAFUSO SKRUE	040V
13		NS		3	SEM SERVIÇO, Not Used NON FOURNI	NO SE REPARA NICHT ALS ERS-T LIEFE	NOT SERVICED NON SOTTOPOSTO A M/	PEÇA NÃO FORNECIDA SERVICERES IKKE	061N
14		397570A1		1	BUJAO, x BOUCHON	TAPON STOPFEN	PLUG TAPPO	BUJAO PLUG	6400
15		397569A1		2	BUJAO BOUCHON	TAPON STOPFEN	PLUG TAPPO	BUJAO PLUG	6400
16		345-158		1	SELANTE PATE A JOINT	SELLADOR DICHTMITTEL	SEALANT MATERIALE DI TENUTA;	VEDANTE TÆTNINGSMASSE	405S
17		366889A2		1	SEMI BRACADEIRA DEMI-COLLIER	MEDIA ABRAZADERA HALBSCHELLE	HALF COLLAR COLLARE, MEZZO	SEMI BRACADEIRA HALF COLLAR	Z465
18		397990A1		2	PARAFUSO VIS	TORNILLO SCHRAUBE	SCREW VITE	PARAFUSO SKRUE	040V
19		283779A1		2	TOMADA ELÉTRICA PRISE DE COURANT	ZÓCALO DE CORRIENTE STECKDOSE	POWER SOCKET PRESA DI CORRENTE	TOMADA DE CORRENTE STRØMUDTAG	205P
20		283781A1		2	CAPA CHAPEAU	TAPA KAPPE	CAP CAPPUCCIO	CAPA CAP	1380
21		84222283		1	INTERRUPTOR, Hazards CONTACTEUR	INTERRUPTOR SCHALTER	SWITCH INTERRUTTORE	INTERRUPTOR KONTAKT	075I
22		87565604		2	PORCA ECROU	TUERCA MUTTER	NUT DADO	PORCA MØTRIK	010D

55.512.16	01	p2	12/11

SISTEMA ELÉTRICO - CONSOLE LATERAL, TRANSMISSÃO TIPO S E H
SISTEMA ELECTRICO - CONSOLA LATERAL, TRANSMISION TIPO S Y H
ELECTRICAL - SIDE CONSOLE, S AND H TYPE TRANSMISSION
ELECTRICAL - SIDE CONSOLE, S AND H TYPE TRANSMISSION

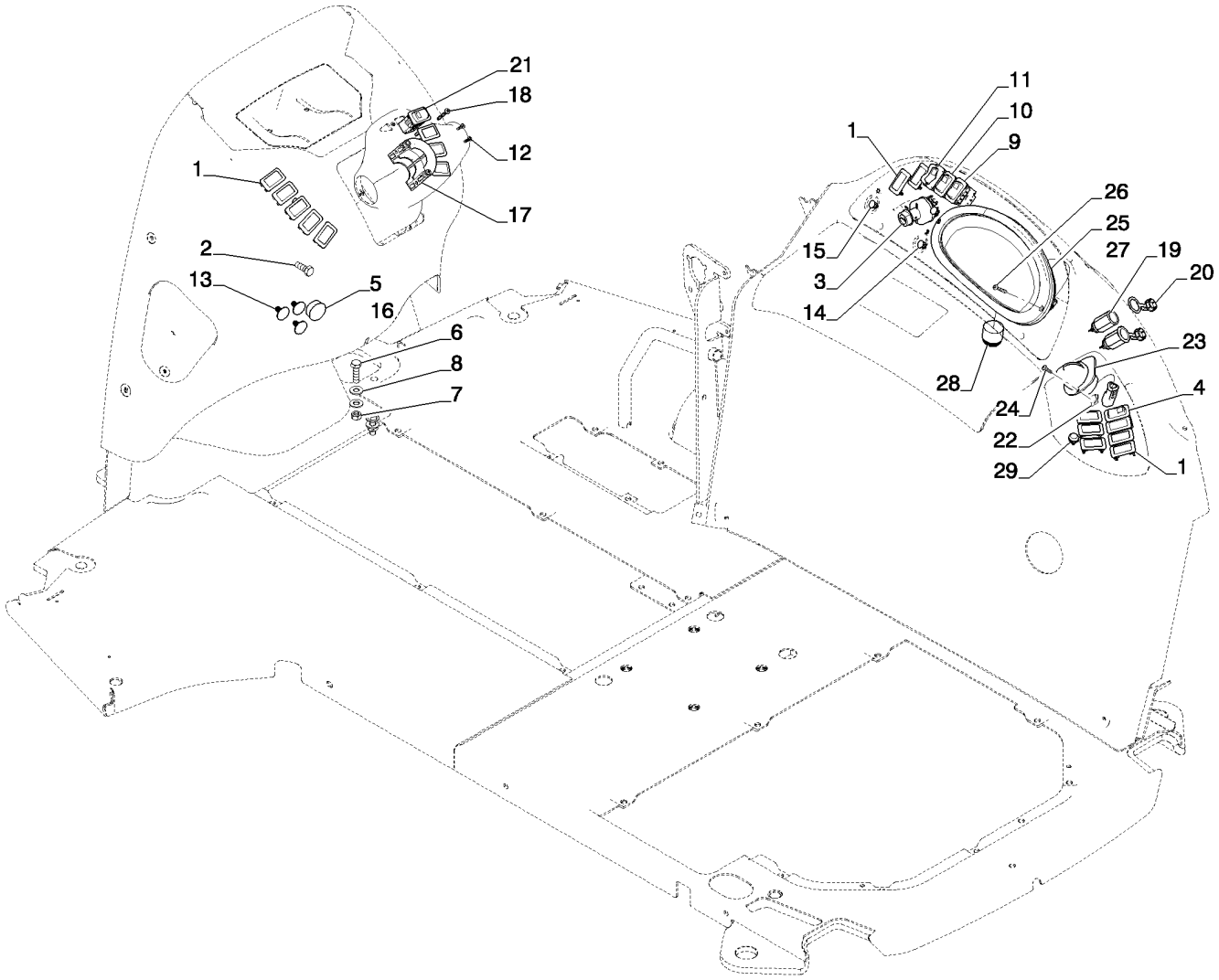

ELECTRICAL - SIDE CONSOLE, S AND H TYPE TRANSMISSION
ELECTRICAL - SIDE CONSOLE, S AND H TYPE TRANSMISSION
ELECTRICAL - SIDE CONSOLE, S AND H TYPE TRANSMISSION
ELECTRICAL - SIDE CONSOLE, S AND H TYPE TRANSMISSION

R	N	P.N.	MOD	Q	Denominação Description	Denominacion Bezeichnung	Description Descrizione	Denominação Beskrivelse	L.C.
23		NS		1	SEM SERVIÇO NON FOURNI	NO SE REPARA NICHT ALS ERS-T LIEFE	NOT SERVICED NON SOTTOPOSTO A M.	PEÇA NÃO FORNECIDA SERVICERES IKKE	061N
24		87675764		2	PARAFUSO VIS AUTOTARAUDEUSE	TORNILLO AUTORROSC SELBSTSCHN SCHRAUE	SELF-TAP SCREW VITE AUTOFILETTANTE	PARAFUSO SELVLÅSENDE BOLT	062V
25		84268612		1	CONJUNTO DE INSTRUMENTOS TABLEAU DE BORD	GRUPO DE INSTRUMEN KOMBIINSTRUMENT	INSTRUMENT CLUSTER QUADRO STRUMENTI	PAINEL DE INSTRUMEN KOMBIINSTRUMENT	288S
26		140-119		2	PARAFUSO, Cross Pan Hd, #10-24 x 1 1/4" VIS	TORNILLO SCHRAUBE	SCREW VITE	PARAFUSO SKRUE	040V
27		NS		1	SEM SERVIÇO, Not Used NON FOURNI	NO SE REPARA NICHT ALS ERS-T LIEFE	NOT SERVICED NON SOTTOPOSTO A M.	PEÇA NÃO FORNECIDA SERVICERES IKKE	061N
28		87527167		1	BUZINA AVERTISSEUR SONORE	BOCINA HUPE	HORN AVVISATORE ACUSTICC	BUZINA HORN	105A
29		84270800		1	INTERRUPTOR, Horn CONTACTEUR	INTERRUPTOR SCHALTER	SWITCH INTERRUTTORE	INTERRUPTOR KONTAKT	075I
30		84222275		1	INTERRUP TRAVA LEVANT, (Not Shown) Between Ref 1 and 11 COMM. ANTITANG/VERF	INT. CON AVAN/PES EN(SCHLTR NIV-REGL/AUT(	RIDE CONTROL/AUTO H INT.CON.MAR./BL.ATT.A	INTERR CTRL SUSP/EN(KON, KØREREG/LÅS AU	A125
31		84222287		1	INTERRUPTOR, (Not Shown) 4WD (If Used) CONTACTEUR	INTERRUPTOR SCHALTER	SWITCH INTERRUTTORE	INTERRUPTOR KONTAKT	075I

55.512.16	02	p1	11/11

CHICOTE, INSTALAÇÃO - CONSOLE LATERAL, TRANSMISSÃO STANDARD
MAZO DE CABLES, INSTALACION - CONSOLA LATERAL, TRANSMISION STANDARD
HARNESS INSTALL - SIDE CONSOLE, STANDARD TRANSMISSION
HARNESS INSTALL - SIDE CONSOLE, STANDARD TRANSMISSION

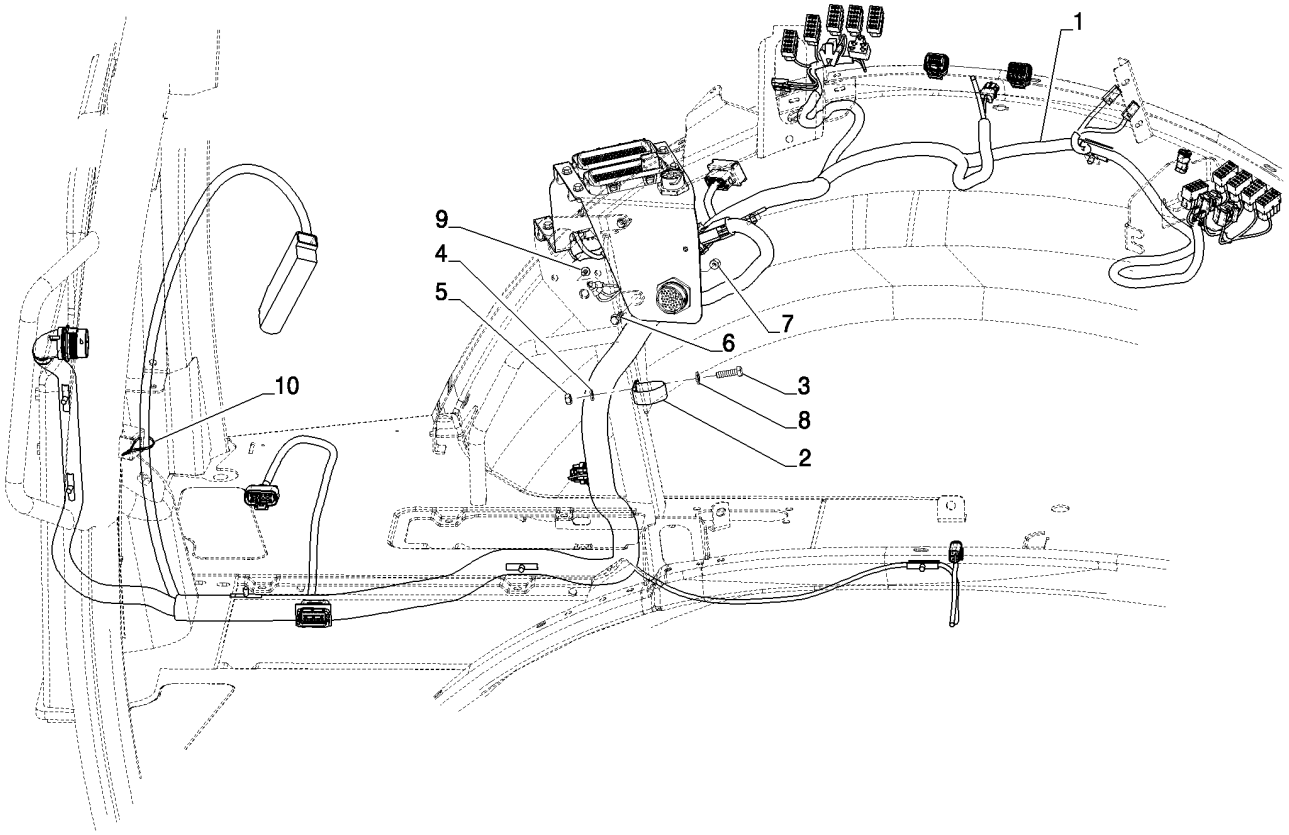

HARNESS INSTALL - SIDE CONSOLE, STANDARD TRANSMISSION
HARNESS INSTALL - SIDE CONSOLE, STANDARD TRANSMISSION
HARNESS INSTALL - SIDE CONSOLE, STANDARD TRANSMISSION
HARNESS INSTALL - SIDE CONSOLE, STANDARD TRANSMISSION

R	N	P.N.	MOD	Q	Denominação Description	Denominacion Bezeichnung	Description Descrizione	Denominação Beskrivelse	L.C.
1		84292421		1	CHICOTE FAISCEAU ELECTRIQUE	GRUPO DE CABLES KABELBAUM	WIRE HARNESS CABLAGGIO	CABLAGEM KABELNET	070I
2		515-23444		1	BRAÇADEIRA, 1 3/4", Insul, 3/8" Bolt COLLIER	ABRAZADERA KLEMME	CLAMP MORSETTO	BRAÇADEIRA SPÆNDEBÅND	120M
3		614-8030		1	PARAFUSO, Hex, M8 x 30, 8.8 VIS	PERNO SCHRAUBE	BOLT BULLONE	PARAFUSO BOLT	140B
4		892-11008		1	TRAVA DA ARRUELA, M8 RONDELLE FREIN	ARANDELA DE BLOQUE SICHERUNGSSCHEIBE	LOCK WASHER RONDELLA DI SICUREZ	ANILHA DE RETENÇÃO LÅSESKIVE	132R
5		824-1408		1	PORCA, M8 x 1.25, Cl 10 ECROU	TUERCA MUTTER	NUT DADO	PORCA MØTRIK	010D
6		844-6025		2	PARAFUSO, Hex Flg, M6 x 25, 8.8 VIS	PERNO SCHRAUBE	BOLT BULLONE	PARAFUSO BOLT	140B
7		832-10406		2	PORCA, M6 x 1, Cl 8 ECROU	TUERCA MUTTER	NUT DADO	PORCA MØTRIK	010D
8		87655042		1	ARRUELA ESPECIAL RONDELLE SPECIALE	ARANDELA ESPECIAL SPEZIALUNTERLEGSCH	SPECIAL WASHER RONDELLA SPECIALE	ANILHA ESPECIAL SPECIALSKIVE	Z333
9		844-10020		1	PARAFUSO, Hex Flg, M10 x 20, 8.8 VIS	PERNO SCHRAUBE	BOLT BULLONE	PARAFUSO BOLT	140B
10		L11541		1	PRENDEDOR DE CABOS BRIDE DE CABLE	BANDA DE CABLE KABELBINDER	CABLE STRAP FASCETTA PER CAVO	BRAÇADEIRA DE CABO KABELSTROP	P716

55.512.16	03	p1	12/11

SISTEMA ELÉTRICO - CONSOLE LATERAL, TRANSMISSÃO TIPO H
SISTEMA ELECTRICO - CONSOLA LATERAL, TRANSMISION TIPO H
ELECTRICAL - SIDE CONSOLE, H-TYPE TRANSMISSION
ELECTRICAL - SIDE CONSOLE, H-TYPE TRANSMISSION

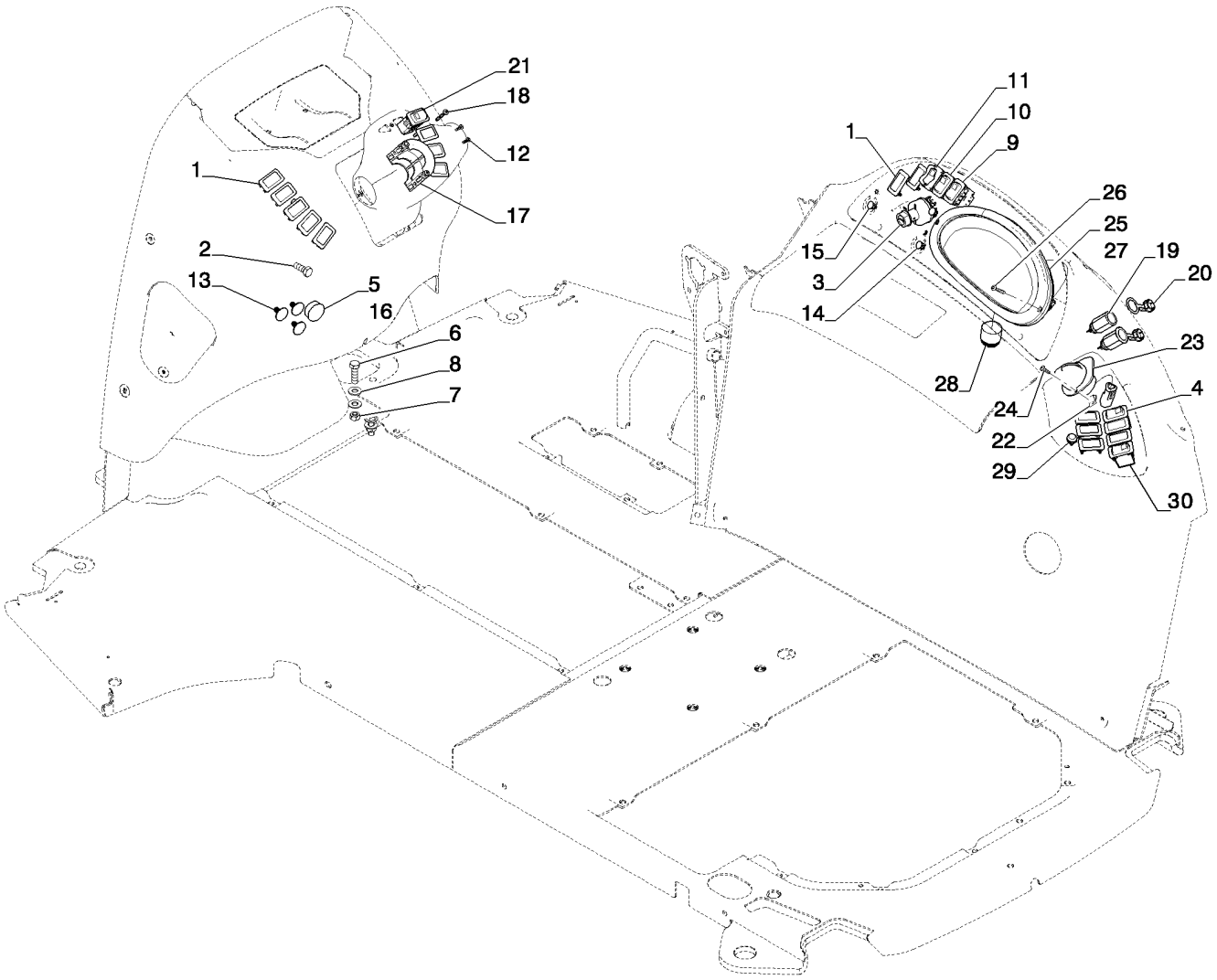

ELECTRICAL - SIDE CONSOLE, H-TYPE TRANSMISSION
ELECTRICAL - SIDE CONSOLE, H-TYPE TRANSMISSION
ELECTRICAL - SIDE CONSOLE, H-TYPE TRANSMISSION
ELECTRICAL - SIDE CONSOLE, H-TYPE TRANSMISSION

R	N	P.N.	MOD	Q	Denominação Description	Denominacion Bezeichnung	Description Descrizione	Denominação Beskrivelse	L.C.
1		126844A1		16	BUJÃO BOUCHON	TAPÓN STOPFEN	PLUG TAPPO	TAMPÃO PROP	050T
2		128312A1		1	PARAFUSO VIS	PERNO SCHRAUBE	BOLT BULLONE	PARAFUSO BOLT	140B
3		282775A1		1	COMUTADOR CONTACTEUR DE DEMA	CONMUTADOR DE ARR/ ZÜNDSCHALTER	IGNITION SWITCH INTERRUTTORE ACCEN	COMUTADOR KONTAKT, TÆNDING	P654
4		84228038		1	INTERRUPTOR, Rear Work Lights CONTACTEUR	INTERRUPTOR SCHALTER	SWITCH INTERRUTTORE	INTERRUPTOR KONTAKT	075I
5		87695421		1	BUJÃO DE PLÁSTICO BOUCHON EN PLASTIQU	TAPÓN DE PLÁSTICO KUNSTSTOFFSTOPFEN	PLASTIC PLUG TAPPO IN PLASTICA	TAMPÃO PLÁSTICO PLASTPROP	Z412
6		614-10035		2	PARAFUSO, Hex, M10 x 35, 8.8, Full Thd VIS	PERNO SCHRAUBE	BOLT BULLONE	PARAFUSO BOLT	140B
7		829-1410		2	PORCA, M10, Cl 10 ECROU	TUERCA MUTTER	NUT DADO	PORCA MØTRIK	010D
8		87655046		4	ARRUELA ESPECIAL RONDELLE SPECIALE	ARANDELA ESPECIAL SPEZIALUNTERLEGSCH	SPECIAL WASHER RONDELLA SPECIALE	ANILHA ESPECIAL SPECIALSKIVE	Z333
9		84222272		1	INTERRUPTOR, Up-Down CONTACTEUR	INTERRUPTOR SCHALTER	SWITCH INTERRUTTORE	INTERRUPTOR KONTAKT	075I
10		84222273		1	INTERRUPTOR, Display - Enter CONTACTEUR	INTERRUPTOR SCHALTER	SWITCH INTERRUTTORE	INTERRUPTOR KONTAKT	075I
11		87614808		1	INTERRUPTOR, Park Brake CONTACTEUR	INTERRUPTOR SCHALTER	SWITCH INTERRUTTORE	INTERRUPTOR KONTAKT	075I
12		84178909		2	PARAFUSO VIS	TORNILLO SCHRAUBE	SCREW VITE	PARAFUSO SKRUE	040V
13		D143242		3	BUJAO BOUCHON	TAPON STOPFEN	PLUG TAPPO	BUJAO PLUG	6400
14		397570A1		1	BUJAO BOUCHON	TAPON STOPFEN	PLUG TAPPO	BUJAO PLUG	6400
15		397569A1		2	BUJAO BOUCHON	TAPON STOPFEN	PLUG TAPPO	BUJAO PLUG	6400
16		345-158		1	SELANTE PATE A JOINT	SELLADOR DICHTMITTEL	SEALANT MATERIALE DI TENUTA;	VEDANTE TÆTNINGSMASSE	405S
17		366889A2		1	SEMI BRACADEIRA DEMI-COLLIER	MEDIA ABRAZADERA HALBSCHELLE	HALF COLLAR COLLARE, MEZZO	SEMI BRACADEIRA HALF COLLAR	Z465
18		397990A1		2	PARAFUSO VIS	TORNILLO SCHRAUBE	SCREW VITE	PARAFUSO SKRUE	040V
19		283779A1		2	TOMADA ELÉTRICA PRISE DE COURANT	ZÓCALO DE CORRIENTE STECKDOSE	POWER SOCKET PRESA DI CORRENTE	TOMADA DE CORRENTE STRØMUDTAG	205P
20		283781A1		2	CAPA CHAPEAU	TAPA KAPPE	CAP CAPPUCCIO	CAPA CAP	1380
21		84222283		1	INTERRUPTOR, Hazard Lights CONTACTEUR	INTERRUPTOR SCHALTER	SWITCH INTERRUTTORE	INTERRUPTOR KONTAKT	075I
22		87565604		2	PORCA ECROU	TUERCA MUTTER	NUT DADO	PORCA MØTRIK	010D

55.512.16	03	p2	12/11

SISTEMA ELÉTRICO - CONSOLE LATERAL, TRANSMISSÃO TIPO H
SISTEMA ELECTRICO - CONSOLA LATERAL, TRANSMISION TIPO H
ELECTRICAL - SIDE CONSOLE, H-TYPE TRANSMISSION
ELECTRICAL - SIDE CONSOLE, H-TYPE TRANSMISSION

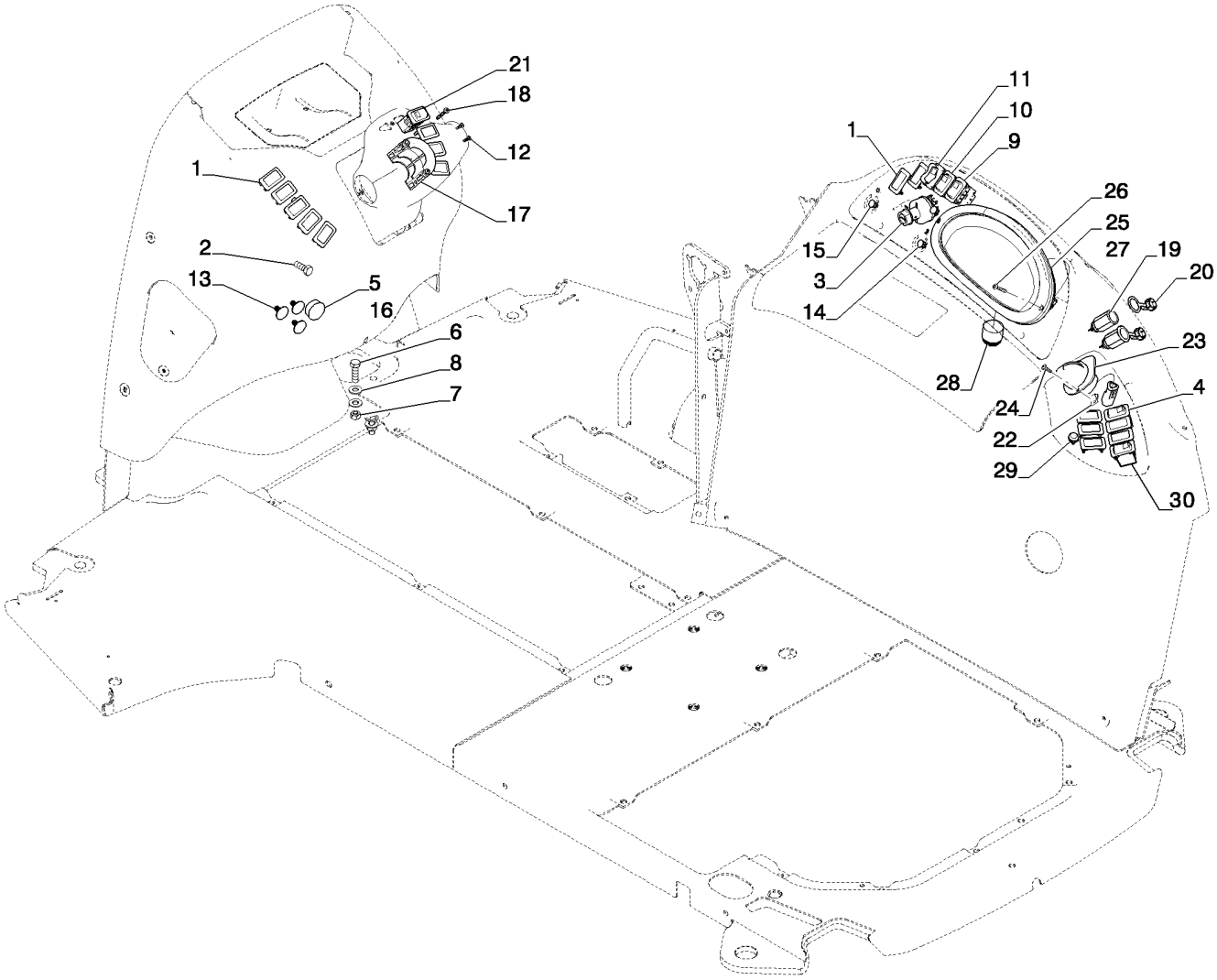

ELECTRICAL - SIDE CONSOLE, H-TYPE TRANSMISSION
ELECTRICAL - SIDE CONSOLE, H-TYPE TRANSMISSION
ELECTRICAL - SIDE CONSOLE, H-TYPE TRANSMISSION
ELECTRICAL - SIDE CONSOLE, H-TYPE TRANSMISSION

R	N	P.N.	MOD	Q	Denominação Description	Denominacion Bezeichnung	Description Descrizione	Denominação Beskrivelse	L.C.
23		**NS**		1	SEM SERVIÇO, Not Used NON FOURNI	NO SE REPARA NICHT ALS ERS-T LIEFE	NOT SERVICED NON SOTTOPOSTO A M.	PEÇA NÃO FORNECIDA SERVICERES IKKE	061N
24		**87675764**		2	PARAFUSO VIS AUTOTARAUDEUSE	TORNILLO AUTORROSC SELBSTSCHN SCHRAUE	SELF-TAP SCREW VITE AUTOFILETTANTE	PARAFUSO SELVLÅSENDE BOLT	062V
25		**84268612**		1	CONJUNTO DE INSTRUMENTOS TABLEAU DE BORD	GRUPO DE INSTRUMEN KOMBIINSTRUMENT	INSTRUMENT CLUSTER QUADRO STRUMENTI	PAINEL DE INSTRUMEN KOMBIINSTRUMENT	288S
26		**140-119**		2	PARAFUSO, Cross Pan Hd, #10-24 x 1 1/4" VIS	TORNILLO SCHRAUBE	SCREW VITE	PARAFUSO SKRUE	040V
27		**NSS**		1	SEM SERVIÇO EM SEPARADO, Software NON FORUNI SEPAREM	NO SE REPARA POR SE NICHT A SEP ERS-T LIEI	NOT SERVICED SEPARA NON FORNITO SEPARAT	SEM REPARAÇÃO EM SI SERVICERES IKKE SEPA	064N
28		**87527167**		1	BUZINA AVERTISSEUR SONORE	BOCINA HUPE	HORN AVVISATORE ACUSTICC	BUZINA HORN	105A
29		**84270800**		1	INTERRUPTOR, Horn CONTACTEUR	INTERRUPTOR SCHALTER	SWITCH INTERRUTTORE	INTERRUPTOR KONTAKT	075I
30		**84222285**		1	INTERRUPTOR, Horn CONTACTEUR	INTERRUPTOR SCHALTER	SWITCH INTERRUTTORE	INTERRUPTOR KONTAKT	075I

55.512.17	01	p1	11/11

SISTEMA ELÉTRICO - CONSOLE LATERAL, TRANSMISSÃO TIPO S
SISTEMA ELECTRICO - CONSOLA LATERAL, TRANSMISION TIPO S
ELECTRICAL - SIDE CONSOLE, S-TYPE TRANSMISSION
ELECTRICAL - SIDE CONSOLE, S-TYPE TRANSMISSION

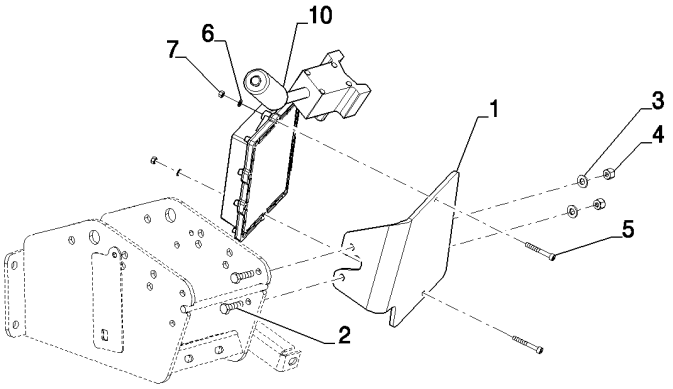

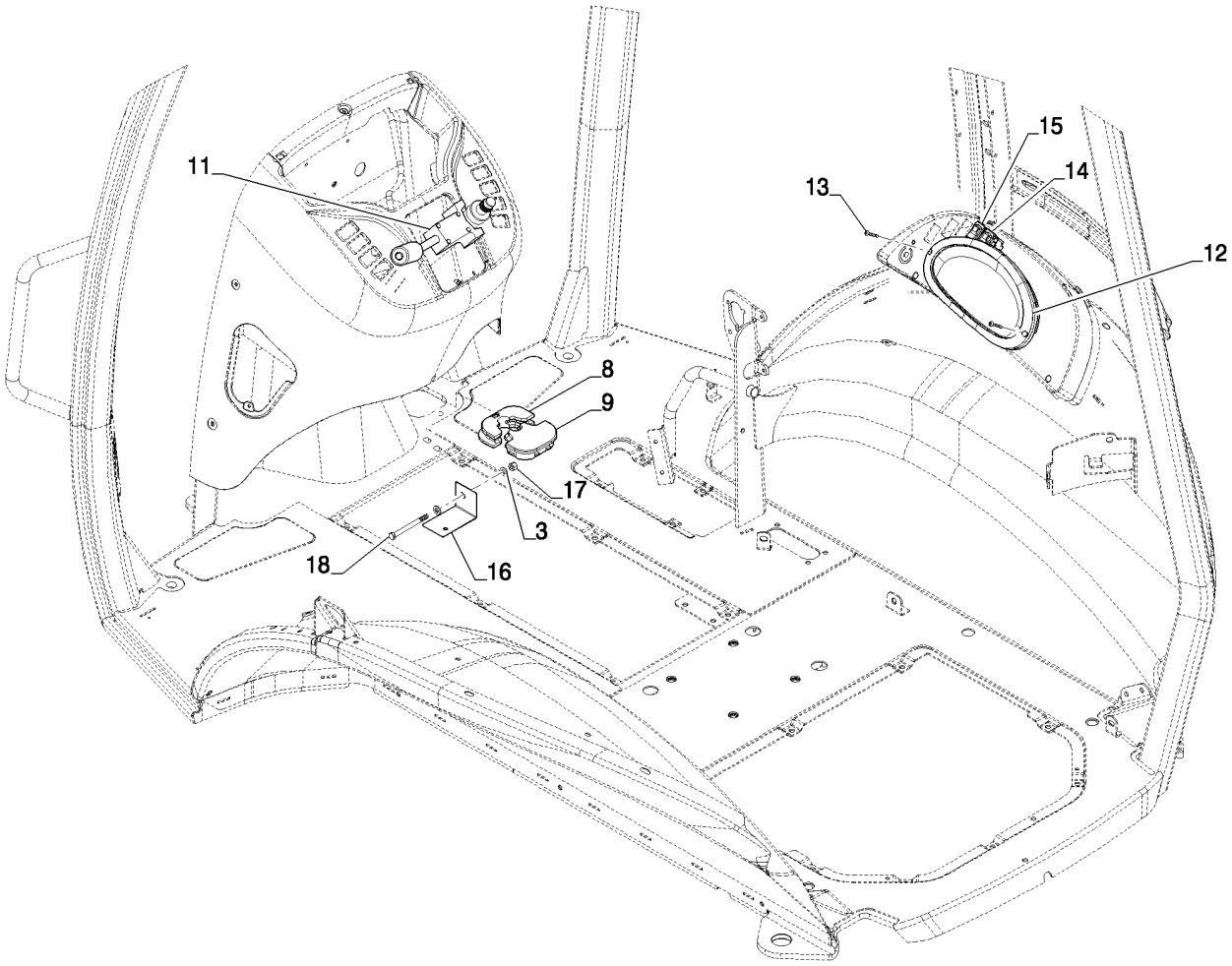

ELECTRICAL - SIDE CONSOLE, S-TYPE TRANSMISSION
ELECTRICAL - SIDE CONSOLE, S-TYPE TRANSMISSION
ELECTRICAL - SIDE CONSOLE, S-TYPE TRANSMISSION
ELECTRICAL - SIDE CONSOLE, S-TYPE TRANSMISSION

R	N	P.N.	MOD	Q	Denominação Description	Denominacion Bezeichnung	Description Descrizione	Denominação Beskrivelse	L.C.
1		87644491		1	SUPORTE SUPPORT	SOPORTE HALTERUNG	BRACKET STAFFA	SUPORTE BESLAG	225S
2		614-8030		2	PARAFUSO, Hex, M8 x 30, 8.8 PERNO VIS	 PERNO SCHRAUBE	 BOLT BULLONE	 PARAFUSO BOLT	 140B
3		87655042		4	ARRUELA ESPECIAL RONDELLE SPECIALE	ARANDELA ESPECIAL SPEZIALUNTERLEGSCH	SPECIAL WASHER RONDELLA SPECIALE	ANILHA ESPECIAL SPECIALSKIVE	Z333
4		832-10408		2	CONTRA PORCA, M8 x 1.25, Cl 8 CONTRE-ECROU	 TUERCA DE BLOQUEO SICHERUNGSMUTTER	 LOCK NUT DADO DI BLOCCAGGIO	 CONTRAPORCA LÅSEMØTRIK	 P263
5		864-5040		2	PARAFUSO ALLEN, Hex Soc Hd, M5 x 40, 8.8 VIS A EMBASE HEXAGOI	 TORNILLO DE CABEZA H INNENSECHSKANTSCHF	 HEX SOC SCREW VITE A ESAGONO INCAS	 PARAFUSO SEXTAV. INT SEKSKANTET SKRUE	 A093
6		895-11005		2	ARRUELA PLANA, M5 x 10 x 1 RONDELLE	 ARANDELA UNTERLEGSCHEIBE	 WASHER RONDELLA	 ANILHA FLADSKIVE	 131R
7		824-1405		2	PORCA, M5, Cl 5 ECROU	TUERCA MUTTER	NUT DADO	PORCA MØTRIK	010D
8		397443A2		1	VEDADOR DE RETENCAO JOINT-D'ETANCHEITE	SELLO/RETEN DICHTRING	SEAL GUARNIZIONE TENUTA	VEDADOR DE RETENCA SEAL	7460
9		397493A2		1	VEDADOR DE RETENCAO JOINT-D'ETANCHEITE	SELLO/RETEN DICHTRING	SEAL GUARNIZIONE TENUTA	VEDADOR DE RETENCA SEAL	7460
10		84278195		1	CENTRAL ELETRÔNICA UNITE CMDE ELECTRON	UNIDAD DE CONTROL E ELEKTRON STEUERGEF	ELECTRONIC CONTROL CENTRALINA ELETTRON	UNID CONTR. ELECTRÓ ELEKTRONIKBOKS	655C
11		84342285		1	INTERRUPTOR INTERRUPTEUR	INTERRUPTOR SCHALTER	SWITCH COMMUTATORE	INTERRUPTOR SWITCH	8850
12		84268612		1	CONJUNTO DE INSTRUMENTOS TABLEAU DE BORD	 GRUPO DE INSTRUMEN KOMBIINSTRUMENT	 INSTRUMENT CLUSTER QUADRO STRUMENTI	 PAINEL DE INSTRUMEN KOMBIINSTRUMENT	 288S
13		140-119		2	PARAFUSO, Cross Pan Hd, #10-24 x 1 1/4" VIS	 TORNILLO SCHRAUBE	 SCREW VITE	 PARAFUSO SKRUE	 040V
14		84222272		1	INTERRUPTOR, Up-Down CONTACTEUR	INTERRUPTOR SCHALTER	SWITCH INTERRUTTORE	INTERRUPTOR KONTAKT	075I
15		84222273		1	INTERRUPTOR CONTACTEUR	INTERRUPTOR SCHALTER	SWITCH INTERRUTTORE	INTERRUPTOR KONTAKT	075I
16		84328358		1	SUPORTE SUPPORT	SOPORTE HALTERUNG	BRACKET STAFFA	SUPORTE BESLAG	225S
17		412250		1	CONTRA PORCA, M8 x 1.25, Cl 8 CONTRE-ECROU	 TUERCA DE BLOQUEO SICHERUNGSMUTTER	 LOCK NUT DADO DI BLOCCAGGIO	 CONTRAPORCA LÅSEMØTRIK	 P263
18		86508571		1	PARAFUSO, Hex, M8 x 90, 8.8 VIS	 PERNO SCHRAUBE	 BOLT BULLONE	 PARAFUSO BOLT	 140B

55.512.17	02	p1	11/11

CHICOTE, INSTALAÇÃO - CONSOLE LATERAL, TRANSMISSÃO TIPO S E H
MAZO DE CABLES, INSTALACION - CONSOLA LATERAL, TRANSMISION TIPO S Y H
HARNESS INSTALL - SIDE CONSOLE, S AND H TYPE TRANSMISSION
HARNESS INSTALL - SIDE CONSOLE, S AND H TYPE TRANSMISSION

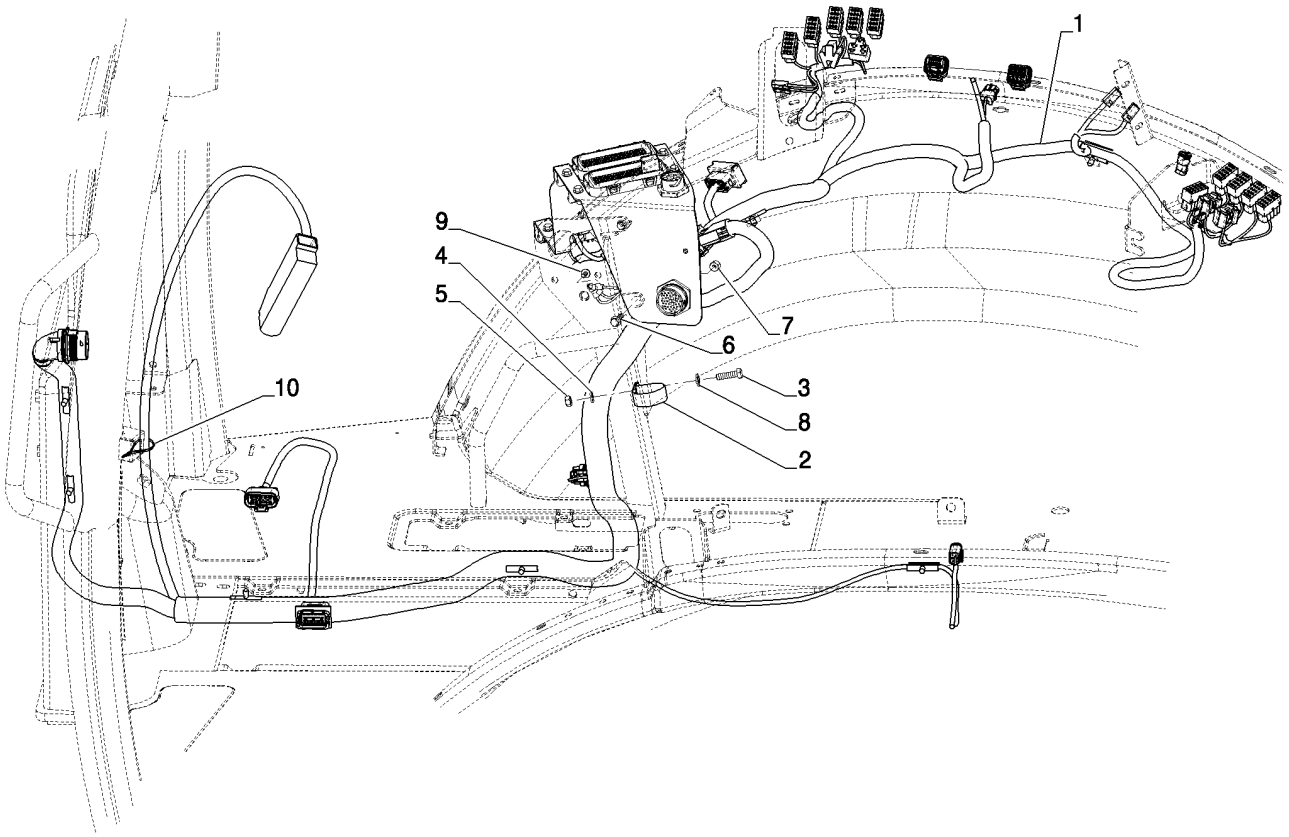

HARNESS INSTALL - SIDE CONSOLE, S AND H TYPE TRANSMISSION
HARNESS INSTALL - SIDE CONSOLE, S AND H TYPE TRANSMISSION
HARNESS INSTALL - SIDE CONSOLE, S AND H TYPE TRANSMISSION
HARNESS INSTALL - SIDE CONSOLE, S AND H TYPE TRANSMISSION

R	N	P.N.	MOD	Q	Denominação Description	Denominacion Bezeichnung	Description Descrizione	Denominação Beskrivelse	L.C.
1		84292424		1	CHICOTE FAISCEAU ELECTRIQUE	GRUPO DE CABLES KABELBAUM	WIRE HARNESS CABLAGGIO	CABLAGEM KABELNET	070I
2		515-23444		1	BRAÇADEIRA, 1 3/4", Insul, 3/8" Bolt COLLIER	ABRAZADERA KLEMME	CLAMP MORSETTO	BRAÇADEIRA SPÆNDEBÅND	120M
3		614-8030		1	PARAFUSO, Hex, M8 x 30, 8.8 VIS	PERNO SCHRAUBE	BOLT BULLONE	PARAFUSO BOLT	140B
4		892-11008		1	TRAVA DA ARRUELA, M8 RONDELLE FREIN	ARANDELA DE BLOQUE SICHERUNGSSCHEIBE	LOCK WASHER RONDELLA DI SICUREZ	ANILHA DE RETENÇÃO LÅSESKIVE	132R
5		824-1408		1	PORCA, M8 x 1.25, Cl 10 ECROU	TUERCA MUTTER	NUT DADO	PORCA MØTRIK	010D
6		844-6025		2	PARAFUSO, Hex Flg, M6 x 25, 8.8 VIS	PERNO SCHRAUBE	BOLT BULLONE	PARAFUSO BOLT	140B
7		832-10406		2	PORCA, M6 x 1, Cl 8 ECROU	TUERCA MUTTER	NUT DADO	PORCA MØTRIK	010D
8		87655042		1	ARRUELA ESPECIAL RONDELLE SPECIALE	ARANDELA ESPECIAL SPEZIALUNTERLEGSCH	SPECIAL WASHER RONDELLA SPECIALE	ANILHA ESPECIAL SPECIALSKIVE	Z333
9		844-10020		1	PARAFUSO, Hex Flg, M10 x 20, 8.8 VIS	PERNO SCHRAUBE	BOLT BULLONE	PARAFUSO BOLT	140B
10		L11541		1	PRENDEDOR DE CABOS BRIDE DE CABLE	BANDA DE CABLE KABELBINDER	CABLE STRAP FASCETTA PER CAVO	BRAÇADEIRA DE CABO KABELSTROP	P716

55.512.18	01	p1	12/11

CHICOTE - RETROESCAVADEIRA, AUXILIAR HIDRÁULICO DUPLO COM COMANDOS MECÂNICOS
MAZO DE CABLES - RETROEXCAVADORA, AUXILIAR HIDRAULICO DOBLE CON MANDOS MECANICOS
HARNESS - BACKHOE DUAL AUXILLIARY HYDRAULIC WITH MECHANICAL CONTROLS
HARNESS - BACKHOE DUAL AUXILLIARY HYDRAULIC WITH MECHANICAL CONTROLS

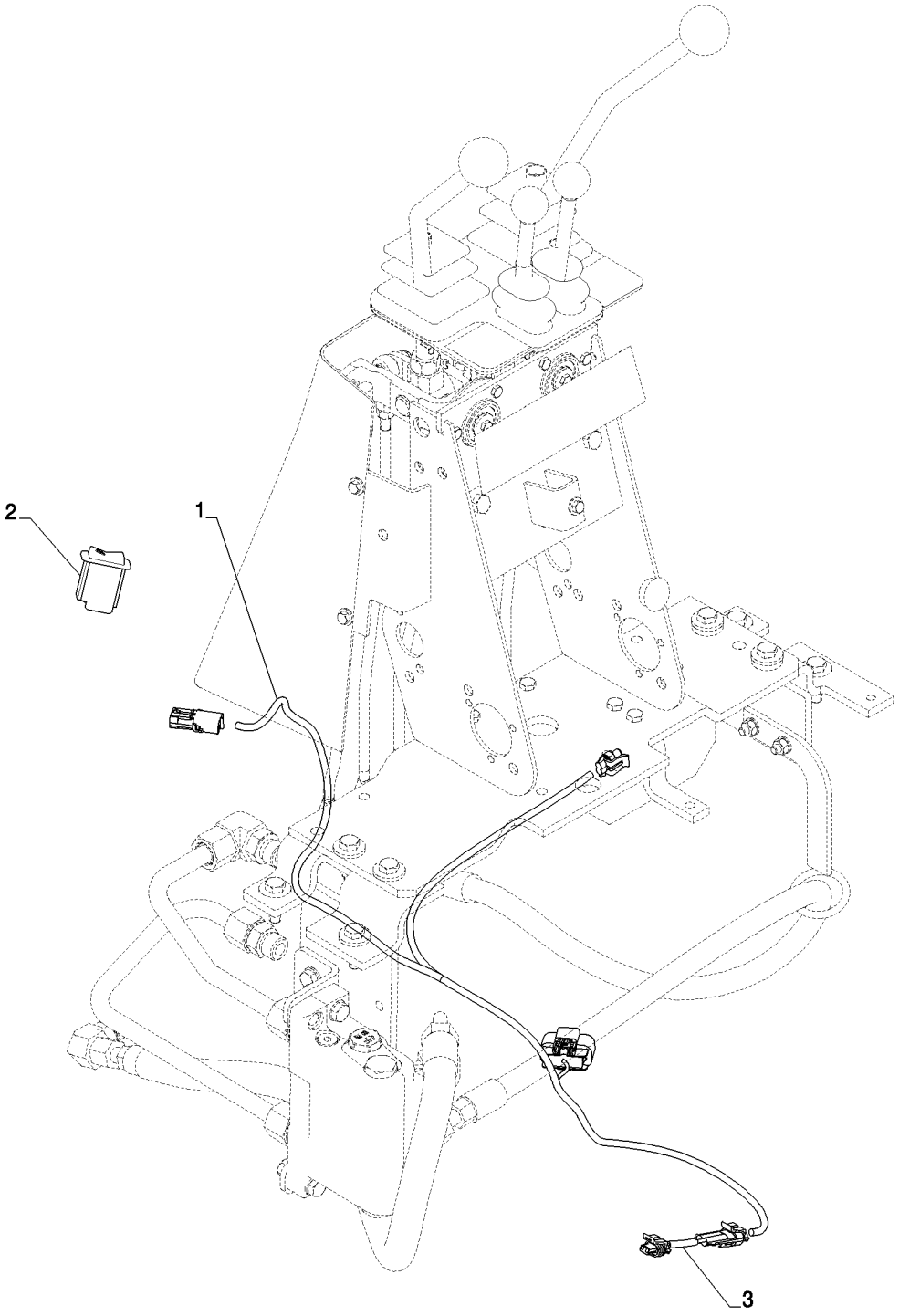

HARNESS - BACKHOE DUAL AUXILLIARY HYDRAULIC WITH MECHANICAL CONTROLS
HARNESS - BACKHOE DUAL AUXILLIARY HYDRAULIC WITH MECHANICAL CONTROLS
HARNESS - BACKHOE DUAL AUXILLIARY HYDRAULIC WITH MECHANICAL CONTROLS
HARNESS - BACKHOE DUAL AUXILLIARY HYDRAULIC WITH MECHANICAL CONTROLS

R	N	P.N.	MOD	Q	Denominação Description	Denominacion Bezeichnung	Description Descrizione	Denominação Beskrivelse	L.C.
1		84292391		1	CHICOTE FAISCEAU ELECTRIQUE	GRUPO DE CABLES KABELBAUM	WIRE HARNESS CABLAGGIO	CABLAGEM KABELNET	070I
2		84241093		1	INTERRUPTOR, Bi-Dir / Uni-Dir Selector CONTACTEUR	INTERRUPTOR SCHALTER	SWITCH INTERRUTTORE	INTERRUPTOR KONTAKT	075I
3		84386573		1	CHICOTE FAISCEAU ELECTRIQUE	GRUPO DE CABLES KABELBAUM	WIRE HARNESS CABLAGGIO	CABLAGEM KABELNET	070I

55.512.18	01	p1	12/11

CHICOTE - RETROESCAVADEIRA, AUXILIAR HIDRÁULICO DUPLO COM COMANDOS MECÂNICOS
MAZO DE CABLES - RETROEXCAVADORA, AUXILIAR HIDRAULICO DOBLE CON MANDOS MECANICOS
HARNESS - BACKHOE DUAL AUXILLIARY HYDRAULIC WITH MECHANICAL CONTROLS
HARNESS - BACKHOE DUAL AUXILLIARY HYDRAULIC WITH MECHANICAL CONTROLS

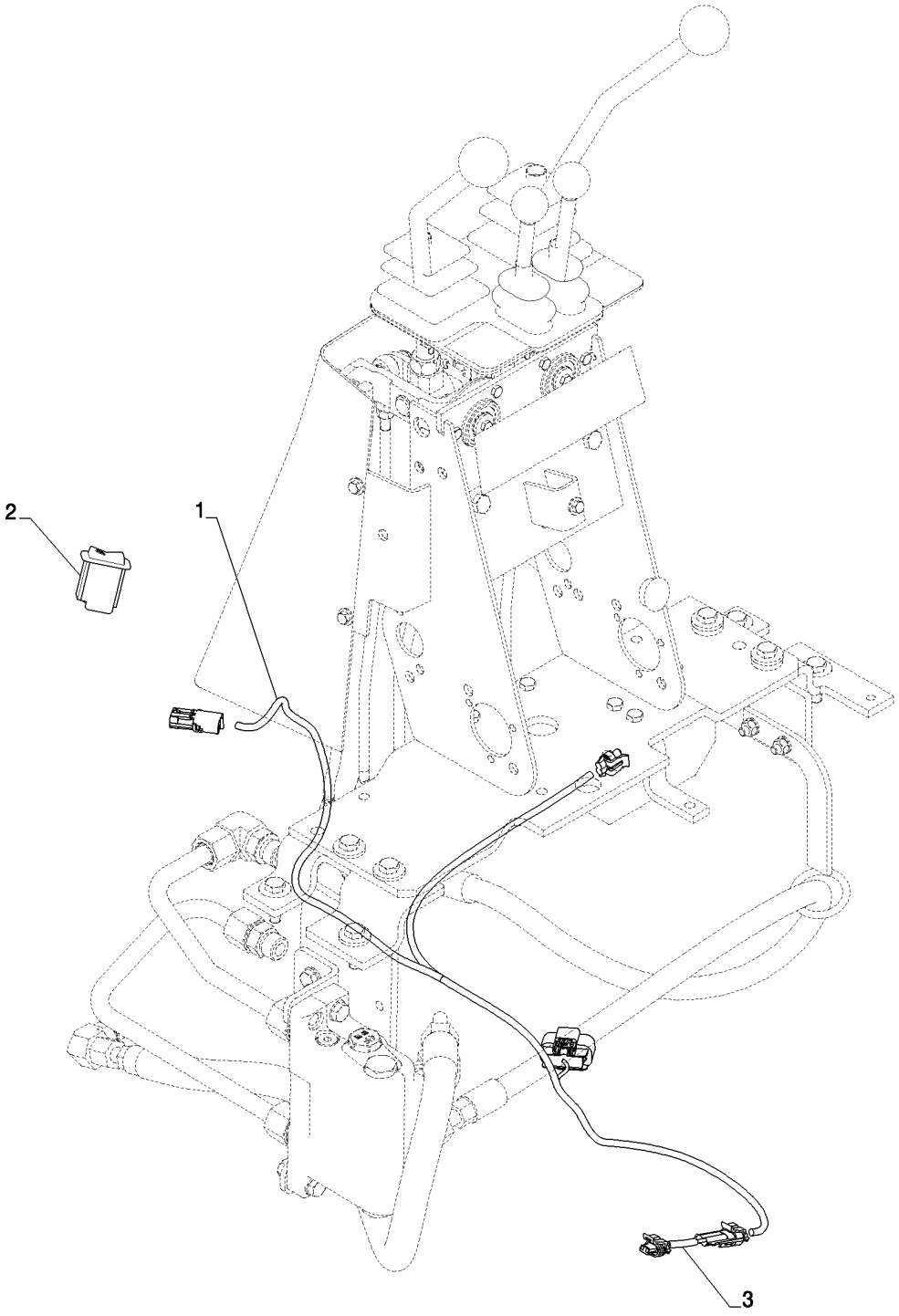

HARNESS - BACKHOE DUAL AUXILLIARY HYDRAULIC WITH MECHANICAL CONTROLS
HARNESS - BACKHOE DUAL AUXILLIARY HYDRAULIC WITH MECHANICAL CONTROLS
HARNESS - BACKHOE DUAL AUXILLIARY HYDRAULIC WITH MECHANICAL CONTROLS
HARNESS - BACKHOE DUAL AUXILLIARY HYDRAULIC WITH MECHANICAL CONTROLS

R	N	P.N.	MOD	Q	Denominação Description	Denominacion Bezeichnung	Description Descrizione	Denominação Beskrivelse	L.C.
1		84292391		1	CHICOTE FAISCEAU ELECTRIQUE	GRUPO DE CABLES KABELBAUM	WIRE HARNESS CABLAGGIO	CABLAGEM KABELNET	070I
2		84241093		1	INTERRUPTOR, Bi-Dir / Uni-Dir Selector CONTACTEUR	INTERRUPTOR SCHALTER	SWITCH INTERRUTTORE	INTERRUPTOR KONTAKT	075I
3		84386573		1	CHICOTE FAISCEAU ELECTRIQUE	GRUPO DE CABLES KABELBAUM	WIRE HARNESS CABLAGGIO	CABLAGEM KABELNET	070I

55.512.19	01	p1	12/11

CHICOTE - RETROESCAVADEIRA, AUXILIAR HIDRÁULICO SIMPLES, COM COMANDOS PILOTADOS
MAZO DE CABLES - RETROEXCAVADORA, AUXILIAR HIDRAULICO SIMPLE, CON MANDOS PILOTADOS
HARNESS - BACKHOE SINGLE AUXILLIARY HYDRAULIC, WITH PILOT CONTROLS
HARNESS - BACKHOE SINGLE AUXILLIARY HYDRAULIC, WITH PILOT CONTROLS

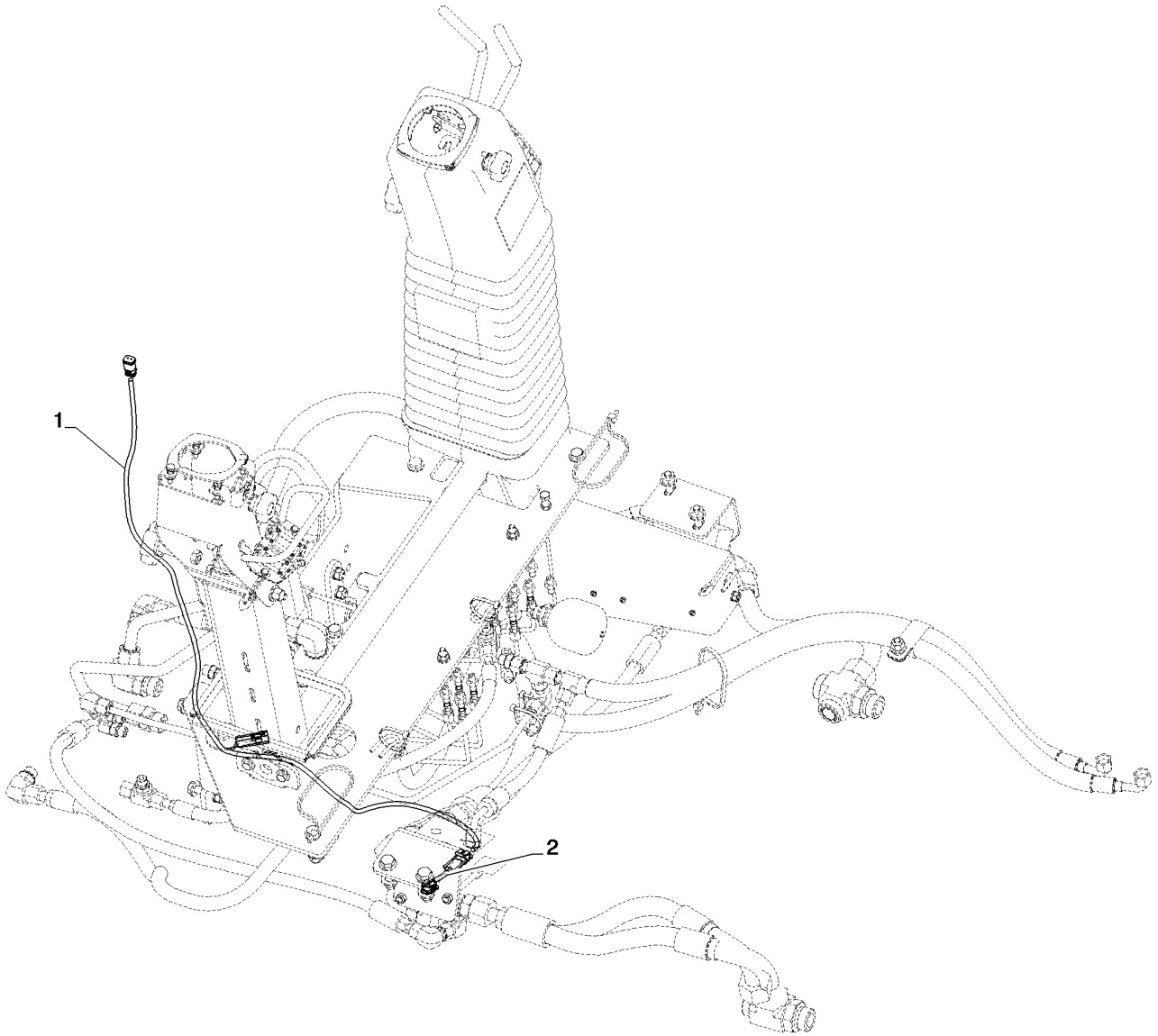

HARNESS - BACKHOE SINGLE AUXILLIARY HYDRAULIC, WITH PILOT CONTROLS
HARNESS - BACKHOE SINGLE AUXILLIARY HYDRAULIC, WITH PILOT CONTROLS
HARNESS - BACKHOE SINGLE AUXILLIARY HYDRAULIC, WITH PILOT CONTROLS
HARNESS - BACKHOE SINGLE AUXILLIARY HYDRAULIC, WITH PILOT CONTROLS

R	N	P.N.	MOD	Q	Denominação Description	Denominacion Bezeichnung	Description Descrizione	Denominação Beskrivelse	L.C.
1		84292392		1	CHICOTE FAISCEAU ELECTRIQUE	GRUPO DE CABLES KABELBAUM	WIRE HARNESS CABLAGGIO	CABLAGEM KABELNET	070I
2		84386573		1	CHICOTE, Jumper FAISCEAU ELECTRIQUE	GRUPO DE CABLES KABELBAUM	WIRE HARNESS CABLAGGIO	CABLAGEM KABELNET	070I

55.512.20	01	p1	12/11

CHICOTE - RETROESCAVADEIRA, AUXILIAR HIDRÁULICO DUPLO, COM COMANDOS PILOTADOS
MAZO DE CABLES - RETROEXCAVADORA, AUXILIAR HIDRAULICO DOBLE, CON MANDOS PILOTADOS
HARNESS - BACKHOE DUAL AUXILLIARY HYDRAULIC, WITH PILOT CONTROLS
HARNESS - BACKHOE DUAL AUXILLIARY HYDRAULIC, WITH PILOT CONTROLS

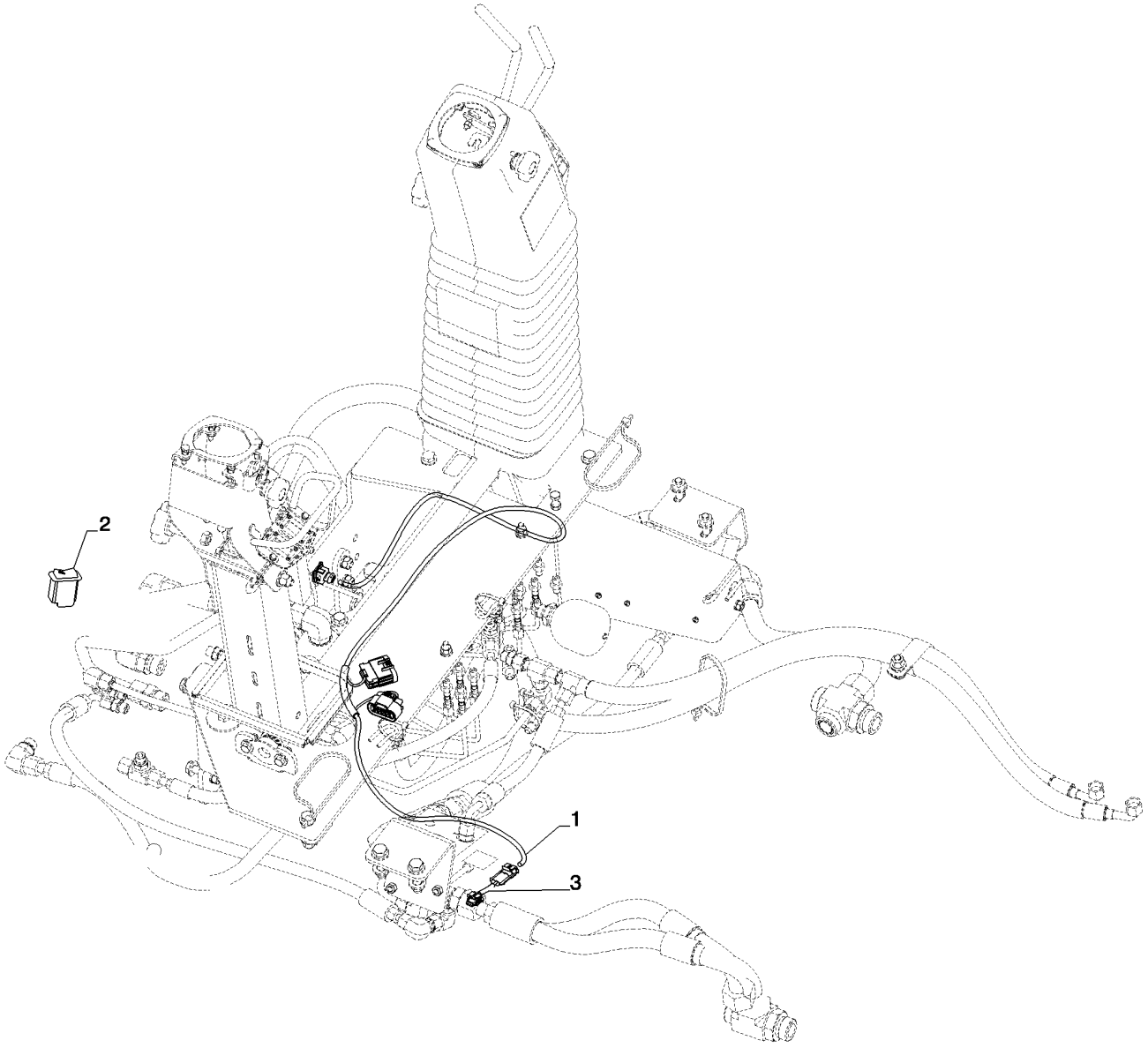

HARNESS - BACKHOE DUAL AUXILLIARY HYDRAULIC, WITH PILOT CONTROLS
HARNESS - BACKHOE DUAL AUXILLIARY HYDRAULIC, WITH PILOT CONTROLS
HARNESS - BACKHOE DUAL AUXILLIARY HYDRAULIC, WITH PILOT CONTROLS
HARNESS - BACKHOE DUAL AUXILLIARY HYDRAULIC, WITH PILOT CONTROLS

R	N	P.N.	MOD	Q	Denominação Description	Denominacion Bezeichnung	Description Descrizione	Denominação Beskrivelse	L.C.
1		84292393		1	CHICOTE, Jumper, Hammer or Bi-Dir				
						GRUPO DE CABLES	WIRE HARNESS	CABLAGEM	070I
					FAISCEAU ELECTRIQUE	KABELBAUM	CABLAGGIO	KABELNET	
2		84241093		1	INTERRUPTOR, Bi-Dir Uni-Dir Selector				
						INTERRUPTOR	SWITCH	INTERRUPTOR	075I
					CONTACTEUR	SCHALTER	INTERRUTTORE	KONTAKT	
3		84386573		1	CHICOTE, Rexroth Jumper	GRUPO DE CABLES	WIRE HARNESS	CABLAGEM	070I
					FAISCEAU ELECTRIQUE	KABELBAUM	CABLAGGIO	KABELNET	
4		87423802		1	INTERRUPTOR, Pilot ON/OFF Momentary (Not Shown)				
						INTERRUPTOR	SWITCH	INTERRUPTOR	075I
					CONTACTEUR	SCHALTER	INTERRUTTORE	KONTAKT	

55.512.21	01	p1	12/11

CHICOTE - RETROESCAVADEIRA, COM COMANDOS PILOTADOS
MAZO DE CABLES - RETROEXCAVADORA, CON MANDOS PILOTADOS
HARNESS - BACKHOE, WITH PILOT CONTROLS
HARNESS - BACKHOE, WITH PILOT CONTROLS

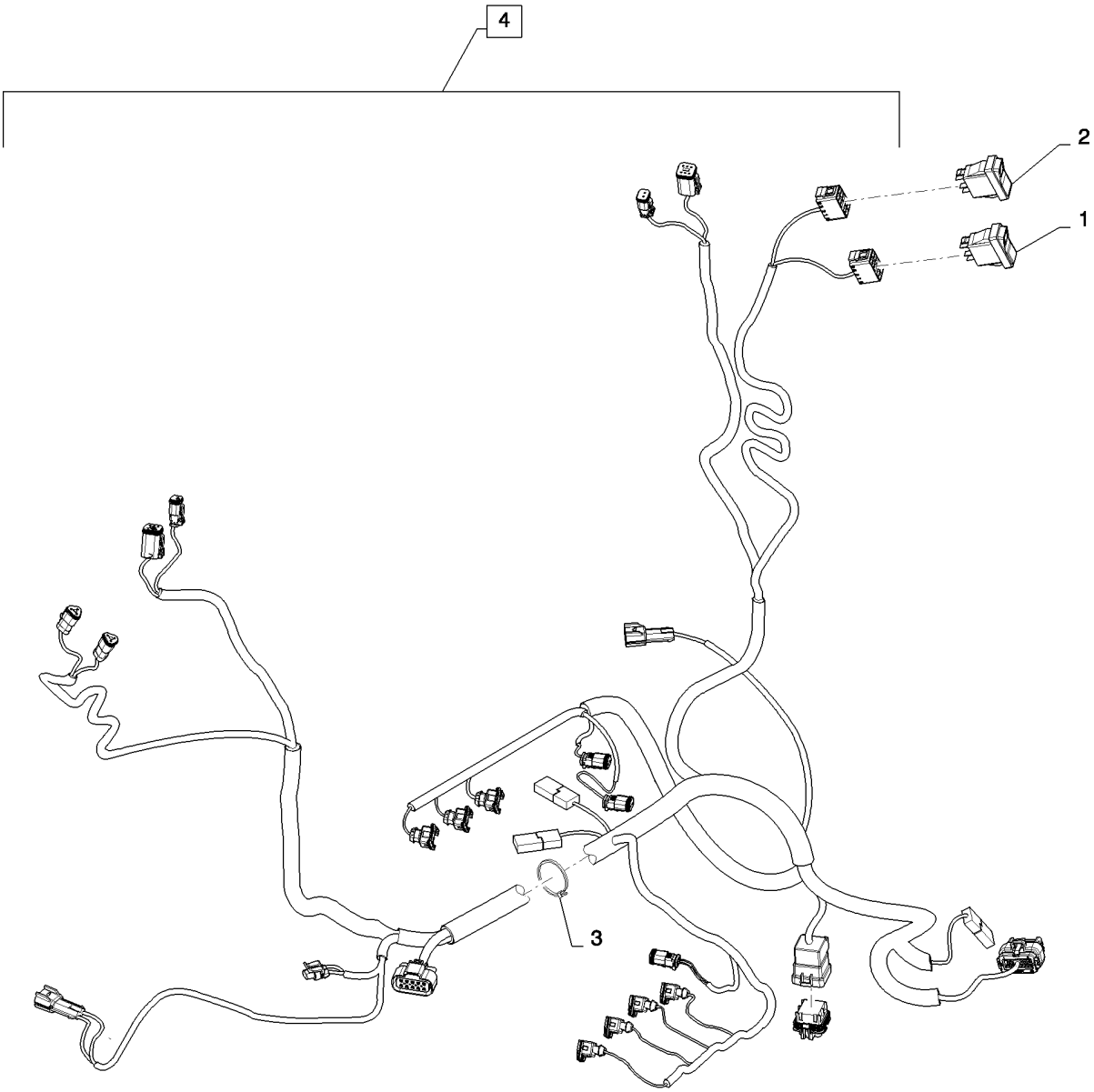

HARNESS - BACKHOE, WITH PILOT CONTROLS
HARNESS - BACKHOE, WITH PILOT CONTROLS
HARNESS - BACKHOE, WITH PILOT CONTROLS
HARNESS - BACKHOE, WITH PILOT CONTROLS

R	N	P.N.	MOD	Q	Denominação Description	Denominacion Bezeichnung	Description Descrizione	Denominação Beskrivelse	L.C.
1		**87410105**		1	INTERRUPTOR DE ALAVANCA, Pattern Select COMMUTATEUR A BASC	CONMUTADOR KIPPSCHALTER	TOGGLE SWITCH INTERRUTTORE A LEVA	INTERRUPTOR DE ALAV KONTAKT, VIPPE	066I
2		**87423802**		1	INTERRUPTOR, On / Off CONTACTEUR	INTERRUPTOR SCHALTER	SWITCH INTERRUTTORE	INTERRUPTOR KONTAKT	075I
3		**L11541**		1	PRENDEDOR DE CABOS BRIDE DE CABLE	BANDA DE CABLE KABELBINDER	CABLE STRAP FASCETTA PER CAVO	BRAÇADEIRA DE CABO KABELSTROP	P716
4		**84342284**		1	CHICOTE FAISCEAU	MAZO DE CABLES KABELBAUM	HARNESS CABLAGGIO	CABLAGEM LEDNINGSNET	4160

55.514.01	01	p1	12/11

FARÓIS, CABINE ROPS
FAROS, CABINA ROPS
LAMPS - ROPS CAB
LAMPS - ROPS CAB

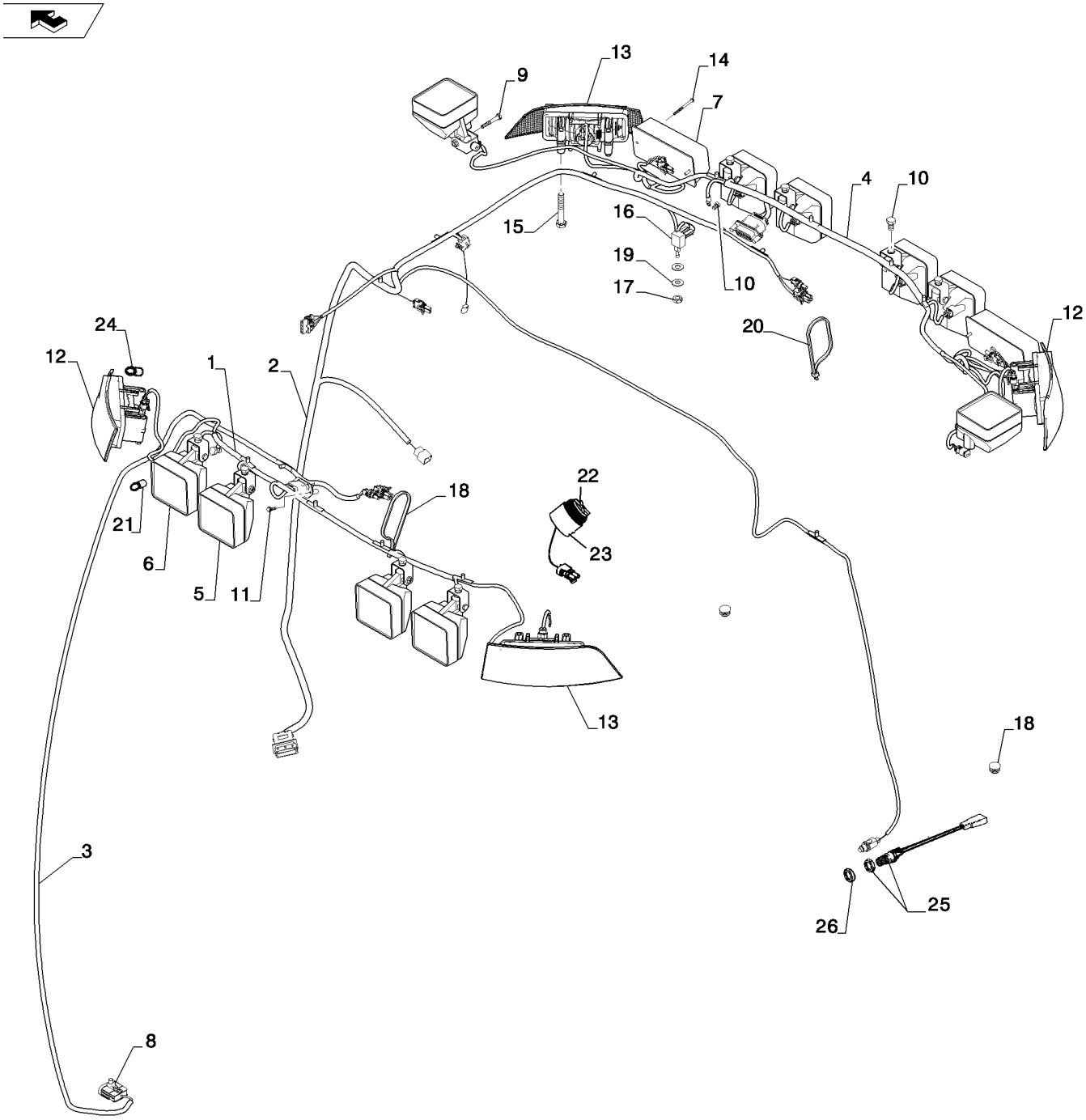

LAMPS - ROPS CAB
LAMPS - ROPS CAB
LAMPS - ROPS CAB
LAMPS - ROPS CAB

R	N	P.N.	MOD	Q	Denominação Description	Denominacion Bezeichnung	Description Descrizione	Denominação Beskrivelse	L.C.
1		84292406		1	CHICOTE, Front Lights, Driving and Work				
						MAZO DE CABLES	HARNESS	CABLAGEM	4160
					FAISCEAU	KABELBAUM	CABLAGGIO	LEDNINGSNET	
2		84292408		1	CHICOTE, B-post With Wiper				
						MAZO DE CABLES	HARNESS	CABLAGEM	4160
					FAISCEAU	KABELBAUM	CABLAGGIO	LEDNINGSNET	
3		84292405		1	CHICOTE, A-post with Wiper				
						MAZO DE CABLES	HARNESS	CABLAGEM	4160
					FAISCEAU	KABELBAUM	CABLAGGIO	LEDNINGSNET	
4		84292407		1	CHICOTE, Rear Lights	MAZO DE CABLES	HARNESS	CABLAGEM	4160
					FAISCEAU	KABELBAUM	CABLAGGIO	LEDNINGSNET	
5		87584890		8	FAROL CONJUNTO, For Replacement Bulb see Ref 21				
						FARO (CONJ)	LIGHT ASSY.	FAROL CONJUNTO	P478
					FEU (ASSEMBLE)	LAMPE (KPLT.)	LUCE, COMPLESSIVO	LIGHT ASSY.	
6		84236850		2	LUZ, For Replacement Bulb see Ref 21				
						LUZ	LIGHT	FAROL	Z496
					FEU	LAMPE	LUCE	BELYSNING	
7		92260C1		2	LAMPADA	LAMPARA	LAMP	LAMPADA	4960
					LAMPE	LEUCHTE	LAMPADA	LAMP	
8		87707841		1	GRAMPO	ABRAZADERA	CLIP	FIXADOR	045F
					COLLIER	KLAMMER	FERMO	KLIPS	
9		864-10014		2	PARAFUSO ALLEN, Hex Soc Hd, M10 x 14, 8.8				
						TORNILLO DE CABEZA H	HEX SOC SCREW	PARAFUSO SEXTAV. INT	A093
					VIS A EMBASE HEXAGOI	INNENSECHSKANTSCHF	VITE A ESAGONO INCAS	SEKSKANTET SKRUE	
10		128312A1		10	PARAFUSO	PERNO	BOLT	PARAFUSO	140B
					VIS	SCHRAUBE	BULLONE	BOLT	
11		280-14512		4	PARAFUSO, Hex Wash Hd, #10 x 3/4"				
						TORNILLO AUTORROSC	SELF-TAP SCREW	PARAFUSO	062V
					VIS AUTOTARAUDEUSE	SELBSTSCHN SCHRAUE	VITE AUTOFILETTANTE	SELVLÅSENDE BOLT	
12		87301973		2	LÂMPADA PISCA–PISCA	LÁMPARA DE INTERMITI	FLASHER LAMP	LÂMPADA PISCA–PISCA	C019
					LAMPE DE CLIGNOTANT	BLINKLEUCHTE	LUCE LAMPEGGIATORE	BLINKLYS	
13		87301972		2	LÂMPADA PISCA–PISCA	LÁMPARA DE INTERMITI	FLASHER LAMP	LÂMPADA PISCA–PISCA	C019
					LAMPE DE CLIGNOTANT	BLINKLEUCHTE	LUCE LAMPEGGIATORE	BLINKLYS	
14		440-11036		4	PARAFUSO, Cross Pan Hd, #10-24 x 2 1/4"				
						TORNILLO	SCREW	PARAFUSO	040V
					VIS	SCHRAUBE	VITE	SKRUE	
15		43118		8	PARAFUSO, Hex, M6 x 40, 8.8				
						PERNO	BOLT	PARAFUSO	140B
					VIS	SCHRAUBE	BULLONE	BOLT	
16		A187714		1	INTERRUPTOR	INTERRUPTOR	SWITCH	INTERRUPTOR	8850
					INTERRUPTEUR	SCHALTER	COMMUTATORE	SWITCH	
17		425-157		1	PORCA, Jam, 7/16"-20, G5	TUERCA	NUT	PORCA	010D
					ECROU	MUTTER	DADO	MØTRIK	
18		382298A1		2	BUJAO	TAPON	PLUG	BUJAO	6400
					BOUCHON	STOPFEN	TAPPO	PLUG	
19		87655046		2	ARRUELA ESPECIAL	ARANDELA ESPECIAL	SPECIAL WASHER	ANILHA ESPECIAL	Z333
					RONDELLE SPECIALE	SPEZIALUNTERLEGSCH	RONDELLA SPECIALE	SPECIALSKIVE	
20		L18331		2	PRENDEDOR DE CABOS	BANDA DE CABLE	CABLE STRAP	BRAÇADEIRA DE CABO	P716
					BRIDE DE CABLE	KABELBINDER	FASCETTA PER CAVO	KABELSTROP	

55.514.01	01	p2	12/11

FARÓIS, CABINE ROPS
FAROS, CABINA ROPS
LAMPS - ROPS CAB
LAMPS - ROPS CAB

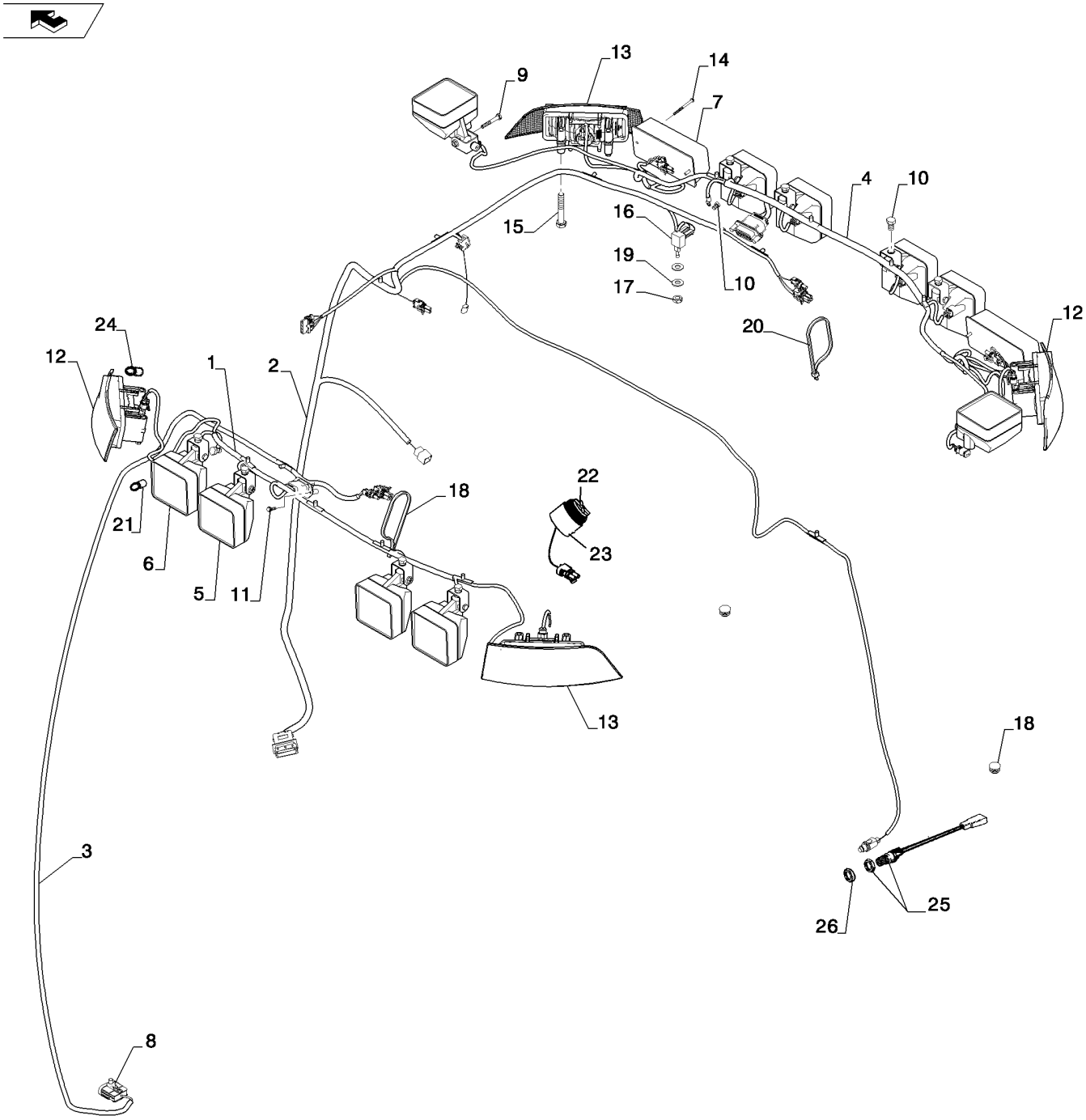

LAMPS - ROPS CAB
LAMPS - ROPS CAB
LAMPS - ROPS CAB
LAMPS - ROPS CAB

R	N	P.N.	MOD	Q	Denominação Description	Denominacion Bezeichnung	Description Descrizione	Denominação Beskrivelse	L.C.
21		1312210C2		10	LÂMPADA AMPOULE	BOMBILLA GLÜHLAMPE	BULB LAMPADINA	LÂMPADA PÆRE	030L
22		87539792		1	COBERTURA COUVERCLE	CUBIERTA ABDECKUNG	COVER COPERCHIO	COBERTURA DÆKSEL	265C
23		87527167		1	BUZINA AVERTISSEUR SONORE	BOCINA HUPE	HORN AVVISATORE ACUSTICC	BUZINA HORN	105A
24		14148190		4	LÂMPADA, 12V, 21W AMPOULE	BOMBILLA GLÜHLAMPE	BULB LAMPADINA	LÂMPADA PÆRE	030L
25		279265A2		1	INTERRUPTOR CONTACTEUR	INTERRUPTOR SCHALTER	SWITCH INTERRUTTORE	INTERRUPTOR KONTAKT	075I
26		87655043		1	ARRUELA ESPECIAL RONDELLE SPECIALE	ARANDELA ESPECIAL SPEZIALUNTERLEGSCH	SPECIAL WASHER RONDELLA SPECIALE	ANILHA ESPECIAL SPECIALSKIVE	Z333

55.518.01	01	p1	10/11

CABINE - LIMPADOR DE PÁRA-BRISA DIANTEIRO
CABINA - LIMPIAPARABRISA DELANTERO
CAB - FRONT WIPER
CAB - FRONT WIPER

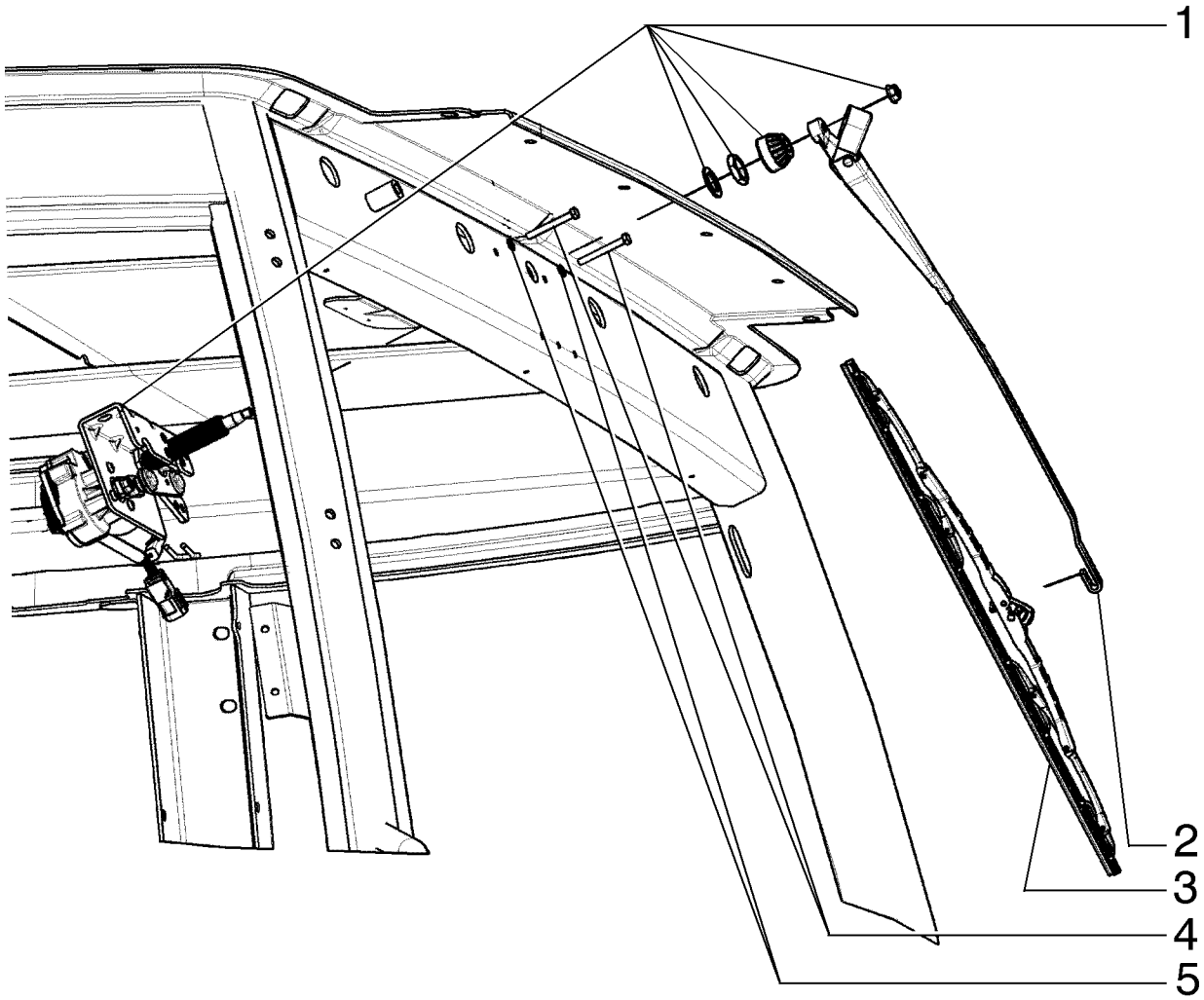

CAB - FRONT WIPER
CAB - FRONT WIPER
CAB - FRONT WIPER
CAB - FRONT WIPER

R	N	P.N.	MOD	Q	Denominação Description	Denominacion Bezeichnung	Description Descrizione	Denominação Beskrivelse	L.C.
1		87669381		1	MOTOR DO LIMPADOR MOTEUR D'ESSUIE-GLA	MOTOR DE LIMPIAPARA WISCHERMOTOR	WIPER MOTOR MOTORINO TERGICRIST	MOTOR LIMPA PÁRA-BR VISKERMOTOR	093T
2		87669391		1	BRAÇO LIMPADOR BRAS D'ESSUIE-GLACE	BRAZO LIMPIAPARABRIS WISCHERARM	WIPER ARM BRACCIO TERGICRISTA	BRAÇO LIMPA PÁRA-BR VISKERARM	134B
3		87669761		1	PALHETA LIMPADOR LAME D'ESSUIE-GLACE	RASQUETA LIMPIAPARA WISCHERBLATT	WIPER BLADE SPAZZOLA TERGICRIST.	ESCOVA LIMPA PÁRA-BI VISKERBLAD	175S
4		814-6050		2	PARAFUSO, Hex, M6 x 50, 8.8 VIS	PERNO SCHRAUBE	BOLT BULLONE	PARAFUSO BOLT	140B
5		892-11006		2	TRAVA DA ARRUELA, M6 RONDELLE FREIN	ARANDELA DE BLOQUE SICHERUNGSSCHEIBE	LOCK WASHER RONDELLA DI SICUREZ	ANILHA DE RETENÇÃO LÅSESKIVE	132R

55.518.02	01	p1	10/11

CABINE - LIMPADOR DE PÁRA-BRISA TRASEIRO
CABINA - LIMPIAPARABRISA TRASERO
CAB - REAR WIPER
CAB - REAR WIPER

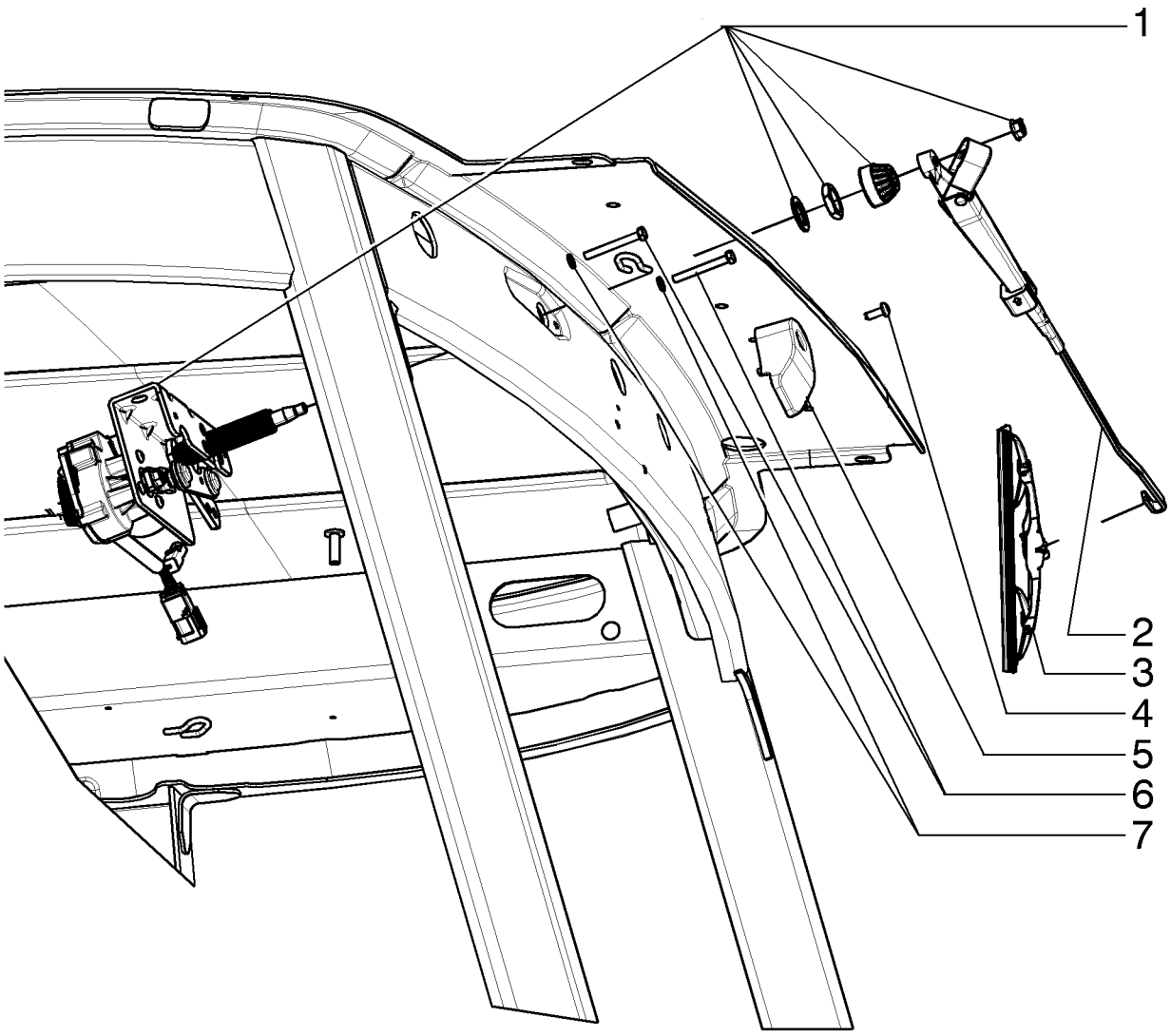

CAB - REAR WIPER
CAB - REAR WIPER
CAB - REAR WIPER
CAB - REAR WIPER

R	N	P.N.	MOD	Q	Denominação Description	Denominacion Bezeichnung	Description Descrizione	Denominação Beskrivelse	L.C.
1		87669381		1	MOTOR DO LIMPADOR MOTEUR D'ESSUIE-GLA	MOTOR DE LIMPIAPARA WISCHERMOTOR	WIPER MOTOR MOTORINO TERGICRIST	MOTOR LIMPA PÁRA-BR VISKERMOTOR	093T
2		87669712		1	BRAÇO LIMPADOR BRAS D'ESSUIE-GLACE	BRAZO LIMPIAPARABRIS WISCHERARM	WIPER ARM BRACCIO TERGICRISTA	BRAÇO LIMPA PÁRA-BR VISKERARM	134B
3		87669401		1	PALHETA LIMPADOR LAME D'ESSUIE-GLACE	RASQUETA LIMPIAPARA WISCHERBLATT	WIPER BLADE SPAZZOLA TERGICRIST.	ESCOVA LIMPA PÁRA-BI VISKERBLAD	175S
4		395389A1		1	PARAFUSO VIS	TORNILLO SCHRAUBE	SCREW VITE	PARAFUSO SKRUE	040V
5		395026A1		1	RAMPA RAMPE	RAMPA RAMPE	RAMP RAMPA	RAMPA RAMPE	6810
6		814-6050		2	PARAFUSO, Hex, M6 x 50, 8.8 VIS	PERNO SCHRAUBE	BOLT BULLONE	PARAFUSO BOLT	140B
7		892-11006		2	TRAVA DA ARRUELA, M6 RONDELLE FREIN	ARANDELA DE BLOQUE SICHERUNGSSCHEIBE	LOCK WASHER RONDELLA DI SICUREZ	ANILHA DE RETENÇÃO LÅSESKIVE	132R

55.518.05	01	p1	11/11

CABINE - LAVADOR DE PÁRA-BRISAS
CABINA - ARANDELA, PARABRISAS
CAB - WASHER, WINDSHIELD
CABINE - LÁVA PÁRA-BRISAS, PÁRA-BRISAS

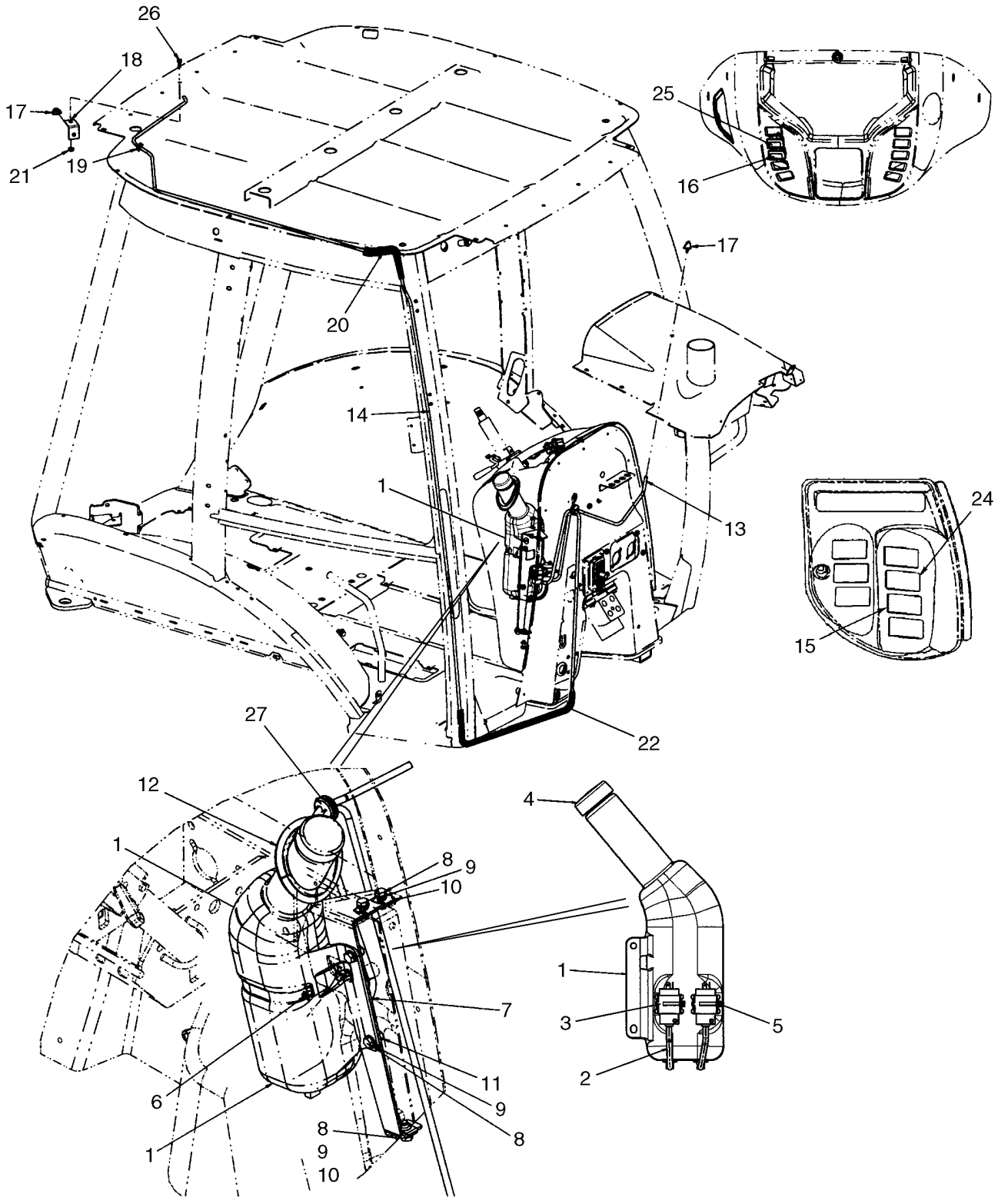

CABINE - LAVE-GLACE
KABINE - WINDSCHUTZSCHEIBEN-WASCHANLAGE
CABINA - LAVACRISTALLI, PARABREZZA
KABINE - VASKER, FORRUDE

R	N	P.N.	MOD	Q	Denominação Description	Denominacion Bezeichnung	Description Descrizione	Denominação Beskrivelse	L.C.
1		87675208		1	RESERV LAV PARA-BRISA	DEP. DE LIMPIAPARABR	WINDSHIELD WASH RES	RESERV. LIMPA PÁRA-B	114S
					RESERVOIR DE LAVE-GL	SCHEIBENW-WASSERBE	SERBATOIO LAVACRIST	SPRINKLERVÆSKEBEH(	
2		87700794		2	MANGUEIRA DO LAVADOR, 4.76 mm ID x 135.00 mm, Bottle				
						TUBO DE LAVAPARABRI	HOSE WASHER	MANGUEIRA DO LAVAD(	A061
					TUYAU DE LAVE-GLACE	WASCHANLAGENSCHLA	RONDELLA FLESSIBILE	SLANGE, SPRINKLER	
3		86507198		2	BOMBA DO LAVADOR, Window				
						BOMBA DE LAVAPARABI	WASHER PUMP	BOMBA DO LAVADOR	A089
					POMPE DU LAVE-GLACE	WASCHANLAGENPUMPE	POMPA LAVACRISTALLI	SPRINKLERPUMPE	
4		87711985		1	TAMPA DE RESERVATÓRIO, Washer Bottle				
						TAPÓN DE DEPÓSITO	FILLER CAP	TAMPA BOCAL ENCHIME	P676
					BOUCHON DE REMPLIS	EINFÜLLKAPPE	TAPPO BOCCHETT. RIF(	PÅFYLDNINGSDÆKSEL	
5		L11541		2	PRENDEDOR DE CABOS	BANDA DE CABLE	CABLE STRAP	BRAÇADEIRA DE CABO	P716
					BRIDE DE CABLE	KABELBINDER	FASCETTA PER CAVO	KABELSTROP	
6		214-3180		1	BRAÇADEIRA MANGUEIRA, 4.25/5.125 HD Worm				
						ABRAZADERA DE MANG	HOSE CLAMP	ABRAÇAD. DA MANGUEI	P729
					COLLIER POUR FLEXIBL	SCHLAUCHSCHELLE	FASCETTA STRINGITUB	SLANGEKLEMME	
7		87491347		2	SUPORTE, Replaces 87676276				
						SOPORTE	BRACKET	SUPORTE	225S
					SUPPORT	HALTERUNG	STAFFA	BESLAG	
8		614-8020		5	PARAFUSO, Hex, M8 x 20, 8.8				
						PERNO	BOLT	PARAFUSO	140B
					VIS	SCHRAUBE	BULLONE	BOLT	
9		895-11008		5	ARRUELA PLANA, M8 x 16 x 1.6				
						ARANDELA	WASHER	ANILHA	131R
					RONDELLE	UNTERLEGSCHEIBE	RONDELLA	FLADSKIVE	
10		833-40408		3	PORCA, M8, U	TUERCA	NUT	PORCA	010D
					ECROU	MUTTER	DADO	MØTRIK	
11		832-10408		2	CONTRA PORCA, M8 x 1.25, Cl 8				
						TUERCA DE BLOQUEO	LOCK NUT	CONTRAPORCA	P263
					CONTRE-ECROU	SICHERUNGSMUTTER	DADO DI BLOCCAGGIO	LÅSEMØTRIK	
12		87748047		1	VEDAÇÃO DE BORRACHA	JUNTA DE GOMA	RUBBER SEAL	JUNTAS	122G
					JOINT EN CAOUTCHOU(	GUMMIDICHTUNG	GUARNIZIONE DI GOMM	GUMMITÆTNING	
13		87699640		1	MANGUEIRA DO LAVADOR, 3.56 mm ID, 4.37 mm ID x 700.00 mm, SAE J1037, Front Washer; Cut From 87282056				
						TUBO DE LAVAPARABRI	HOSE WASHER	MANGUEIRA DO LAVAD(	A061
					TUYAU DE LAVE-GLACE	WASCHANLAGENSCHLA	RONDELLA FLESSIBILE	SLANGE, SPRINKLER	
14		87741446		1	MANGUEIRA DO LAVADOR, 4.37 mm ID x 5500.00 mm, Rear Washer; Cut From 1968141CX				
						TUBO DE LAVAPARABRI	HOSE WASHER	MANGUEIRA DO LAVAD(	A061
					TUYAU DE LAVE-GLACE	WASCHANLAGENSCHLA	RONDELLA FLESSIBILE	SLANGE, SPRINKLER	
15		84222280		1	INTERRUP LAVAD PARA-BRISA, Rocker; Rear Washer				
						INT. DE LAVAPARABRIS/	WINDSHIELD WASHER S	COMANDO LAVA PÁRA-E	C042
					COMMUTATEUR LAVE G	SCHLTR F SCHEIBENW-	INTERRUTT. LAVACRIST	KONTAKT, SPRINKLER	
16		84222279		1	INTERRUP LAVAD PARA-BRISA, Rocker; Front				
						INT. DE LAVAPARABRIS/	WINDSHIELD WASHER S	COMANDO LAVA PÁRA-E	C042
					COMMUTATEUR LAVE G	SCHLTR F SCHEIBENW-	INTERRUTT. LAVACRIST	KONTAKT, SPRINKLER	
17		E43769		2	VAPORIZADOR, Nozzle, Windshield Spray				
						PULVERIZADOR	SPRAY	VAPORIZADOR	P460
					VAPORISATEUR	SPRAY	SPRUZZO	SPRAY	

580N

55.518.05	01	p2	11/11

CABINE - LAVADOR DE PÁRA-BRISAS
CABINA - ARANDELA, PARABRISAS
CAB - WASHER, WINDSHIELD
CABINE - LÁVA PÁRA-BRISAS, PÁRA-BRISAS

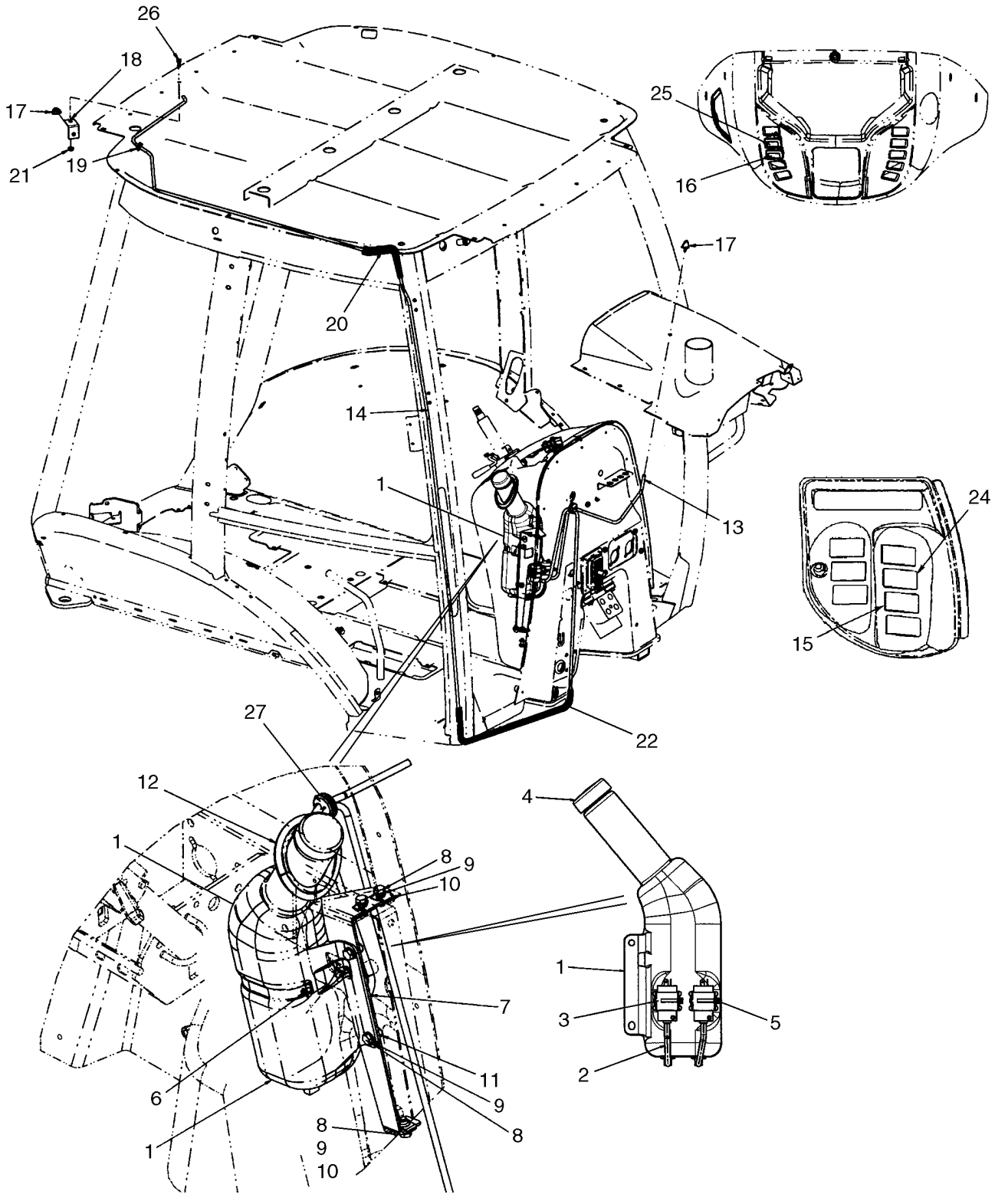

BS07N811

CABINE - LAVE-GLACE
KABINE - WINDSCHUTZSCHEIBEN-WASCHANLAGE
CABINA - LAVACRISTALLI, PARABREZZA
KABINE - VASKER, FORRUDE

R	N	P.N.	MOD	Q	Denominação Description	Denominacion Bezeichnung	Description Descrizione	Denominação Beskrivelse	L.C.
18		**386720A1**		1	SUPORTE, Washer Nozzle, Rear				
						SOPORTE	BRACKET	SUPORTE	1010
					CONSOLE	HALTER	STAFFA	BRACKET	
19		**87442441**		1	PASSA FIL, Washer Hose, Rear				
						ARANDELA AISLANTE	GROMMET	PASSA FIL	4020
					PASSE-FIL	TUELLE	ANELLO DI TENUTA	GROMMET	
20		**408965A1**		1	PROTECTOR, 550 mm, Rear Washer Hose, Cut From 397155A2				
						GUARDA	GUARD	PROTECTOR	4040
					GARANT	SCHUTZ	PROTEZIONE	GUARD	
21		**825-2408**		1	PORCA, M8 x 1.25, Flg, Cl 8				
						TUERCA	NUT	PORCA	010D
					ECROU	MUTTER	DADO	MØTRIK	
22		**87741447**		1	PROTETOR DE MANGUEIRA, Guard; 1800 mm, Front Washer Hose, Cut From 397155A2				
						PROTECCIÓN DE TUBO	HOSE PROTECTION	PROTECÇÃO DE MANGU	P827
					PROTECTION DE FLEXIE	SCHLAUCHSCHUTZ	PROTEZ. TUBO FLESSIE	SLANGEBESKYTTELSE	
24		**84222278**		1	INTERRUPTOR, Rocker; Wiper, Rear				
						INTERRUPTOR	SWITCH	INTERRUPTOR	075I
					CONTACTEUR	SCHALTER	INTERRUTTORE	KONTAKT	
25		**84222277**		1	INTERRUPTOR, Rocker; Wiper, Front				
						INTERRUPTOR	SWITCH	INTERRUPTOR	075I
					CONTACTEUR	SCHALTER	INTERRUTTORE	KONTAKT	
26		**614-8020**		1	PARAFUSO, Hex, M8 x 20, 8.8				
						PERNO	BOLT	PARAFUSO	140B
					VIS	SCHRAUBE	BULLONE	BOLT	
27		**87637384**		1	CASQUILHO ISOLADOR, Washer Hose				
						PASACABLES	GROMMET	PASSA-FIOS	131A
					PASSE-FIL	TÜLLE	ANELLO PASSACAVO	RING	

55.518.07	01	p1	12/11

TOLDO, ROPS - LIMPADOR DE PÁRA-BRISA, DIANTEIRO E LAVADOR DE PÁRA-BRISA
TOLDO, ROPS - LIMPIAPARABRISA, DELANTERO Y LAVAPARABRISA
CANOPY, ROPS - WIPER, FRONT AND WINDSHIELD WASHER
CANOPY, ROPS - WIPER, FRONT AND WINDSHIELD WASHER

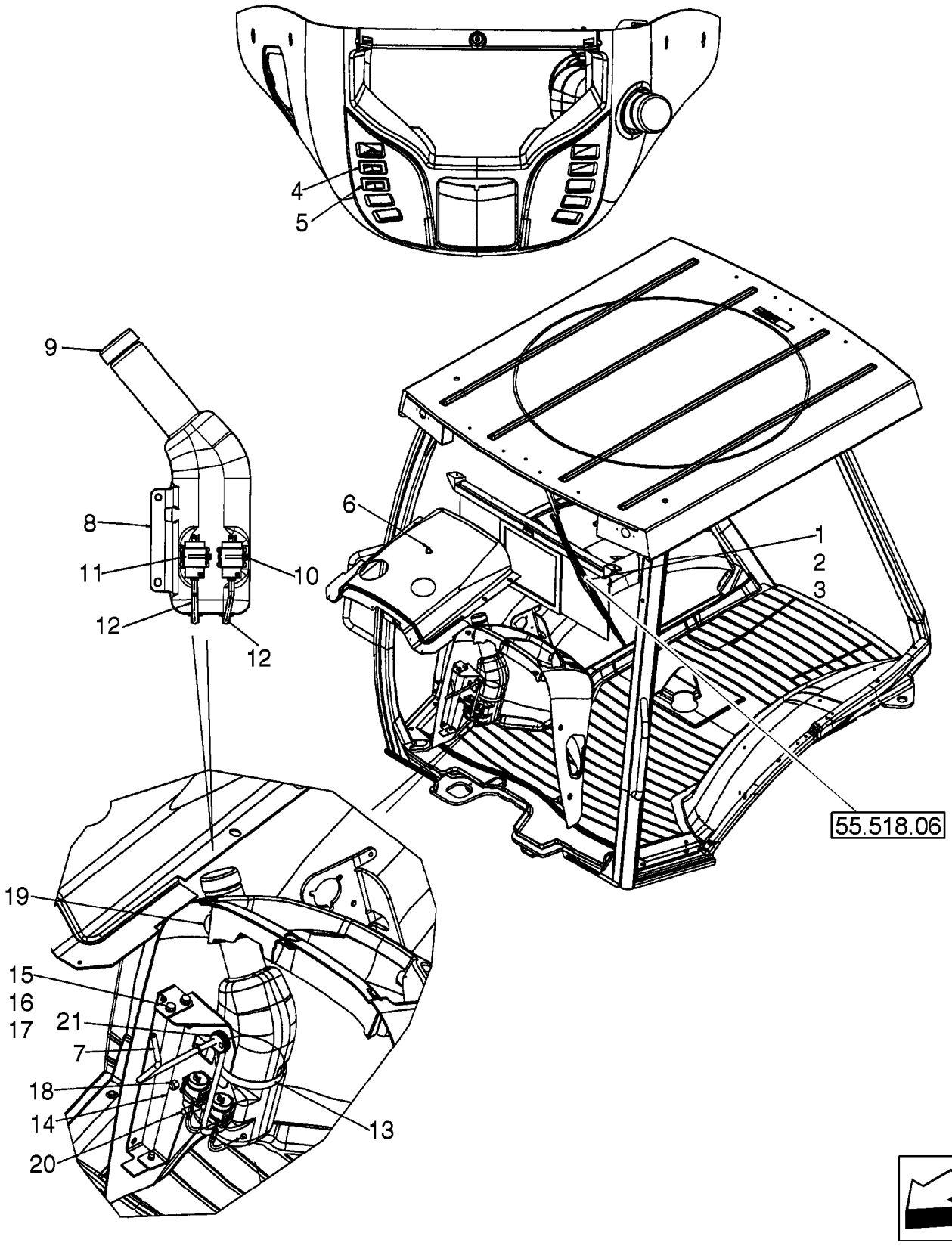

STRUCTURE ROPS - ESSUIE-GLACE AVANT ET LAVE-GLACE
CANOPY, ROPS - WIPER, FRONT AND WINDSHIELD WASHER
CANOPY, ROPS - WIPER, FRONT AND WINDSHIELD WASHER
CANOPY, ROPS - WIPER, FRONT AND WINDSHIELD WASHER

R	N	P.N.	MOD	Q	Denominação Description	Denominacion Bezeichnung	Description Descrizione	Denominação Beskrivelse	L.C.
1		87669381		1	MOTOR DO LIMPADOR, 12V				
						MOTOR DE LIMPIAPARA	WIPER MOTOR	MOTOR LIMPA PÁRA-BR	093T
					MOTEUR D'ESSUIE-GLA	WISCHERMOTOR	MOTORINO TERGICRIST	VISKERMOTOR	
		814-6050		2	PARAFUSO, Hex, M6 x 50, 8.8, Wiper Motor Mounting				
						PERNO	BOLT	PARAFUSO	140B
					VIS	SCHRAUBE	BULLONE	BOLT	
		892-11006		2	TRAVA DA ARRUELA, M6	ARANDELA DE BLOQUE	LOCK WASHER	ANILHA DE RETENÇÃO	132R
					RONDELLE FREIN	SICHERUNGSSCHEIBE	RONDELLA DI SICUREZ	LÅSESKIVE	
2		87669391		1	BRAÇO LIMPADOR	BRAZO LIMPIAPARABRI	WIPER ARM	BRAÇO LIMPA PÁRA-BR	134B
					BRAS D'ESSUIE-GLACE	WISCHERARM	BRACCIO TERGICRISTA	VISKERARM	
3		87669761		1	PALHETA LIMPADOR, 600 mm				
						RASQUETA LIMPIAPARA	WIPER BLADE	ESCOVA LIMPA PÁRA-BI	175S
					LAME D'ESSUIE-GLACE	WISCHERBLATT	SPAZZOLA TERGICRIST	VISKERBLAD	
4		386785A1		1	INTERRUPTOR, Front	INT. DE LIMPIAPARABRI	WINDSHIELD WIPER SW	COMANDO LIMPA PÁRA	229S
					COMMUTATEUR ESSUIE	SCHEIBENWISCHERSCH	INTERRUTT. TERGICRIS	KONTAKT, VISKER	
5		386787A1		1	INTERRUP LAVAD PARA-BRISA				
						INT. DE LAVAPARABRIS/	WINDSHIELD WASHER S	COMANDO LAVA PÁRA-E	C042
					COMMUTATEUR LAVE G	SCHLTR F SCHEIBENW-	INTERRUTT. LAVACRIST	KONTAKT, SPRINKLER	
6		E43769		1	VAPORIZADOR, NOZZLE; Front; Includes Rubber Gasket; Plastic				
						PULVERIZADOR	SPRAY	VAPORIZADOR	P460
					VAPORISATEUR	SPRAY	SPRUZZO	SPRAY	
7		87699640		1	MANGUEIRA DO LAVADOR, 3.56 mm ID, 4.37 mm ID x 700.00 mm, SAE J1037, Cut From 87282056				
						TUBO DE LAVAPARABRI	HOSE WASHER	MANGUEIRA DO LAVAD	A061
					TUYAU DE LAVE-GLACE	WASCHANLAGENSCHLA	RONDELLA FLESSIBILE	SLANGE, SPRINKLER	
8		87675208		1	RESERV LAV PARA-BRISA	DEP. DE LIMPIAPARABR	WINDSHIELD WASH RES	RESERV. LIMPA PÁRA-B	114S
					RESERVOIR DE LAVE-GI	SCHEIBENW-WASSERBE	SERBATOIO LAVACRIST	SPRINKLERVÆSKEBEHO	
9		87711985		1	TAMPA DE RESERVATÓRIO, Washer Bottle				
						TAPÓN DE DEPÓSITO	FILLER CAP	TAMPA BOCAL ENCHIME	P676
					BOUCHON DE REMPLIS	EINFÜLLKAPPE	TAPPO BOCCHETT. RIF	PÅFYLDNINGSDÆKSEL	
10		L11541		2	PRENDEDOR DE CABOS	BANDA DE CABLE	CABLE STRAP	BRAÇADEIRA DE CABO	P716
					BRIDE DE CABLE	KABELBINDER	FASCETTA PER CAVO	KABELSTROP	
11		86507198		2	BOMBA DO LAVADOR, Window				
						BOMBA DE LAVAPARABI	WASHER PUMP	BOMBA DO LAVADOR	A089
					POMPE DU LAVE-GLACE	WASCHANLAGENPUMPE	POMPA LAVACRISTALLI	SPRINKLERPUMPE	
12		87700794		2	MANGUEIRA DO LAVADOR, 4.76 mm ID x 135.00 mm, Bottle				
						TUBO DE LAVAPARABRI	HOSE WASHER	MANGUEIRA DO LAVAD	A061
					TUYAU DE LAVE-GLACE	WASCHANLAGENSCHLA	RONDELLA FLESSIBILE	SLANGE, SPRINKLER	
13		214-3180		1	BRAÇADEIRA MANGUEIRA, 4.25/5.125 HD Worm				
						ABRAZADERA DE MANG	HOSE CLAMP	ABRAÇAD. DA MANGUEI	P729
					COLLIER POUR FLEXIBL	SCHLAUCHSCHELLE	FASCETTA STRINGITUB	SLANGEKLEMME	
14		87491347		2	SUPORTE, Replaces 87676276				
						SOPORTE	BRACKET	SUPORTE	225S
					SUPPORT	HALTERUNG	STAFFA	BESLAG	
15		614-8020		5	PARAFUSO, Hex, M8 x 20, 8.8				
						PERNO	BOLT	PARAFUSO	140B
					VIS	SCHRAUBE	BULLONE	BOLT	
16		895-11008		5	ARRUELA PLANA, M8 x 16 x 1.6				
						ARANDELA	WASHER	ANILHA	131R
					RONDELLE	UNTERLEGSCHEIBE	RONDELLA	FLADSKIVE	

55.518.07	01	p2	12/11

TOLDO, ROPS - LIMPADOR DE PÁRA-BRISA, DIANTEIRO E LAVADOR DE PÁRA-BRISA
TOLDO, ROPS - LIMPIAPARABRISA, DELANTERO Y LAVAPARABRISA
CANOPY, ROPS - WIPER, FRONT AND WINDSHIELD WASHER
CANOPY, ROPS - WIPER, FRONT AND WINDSHIELD WASHER

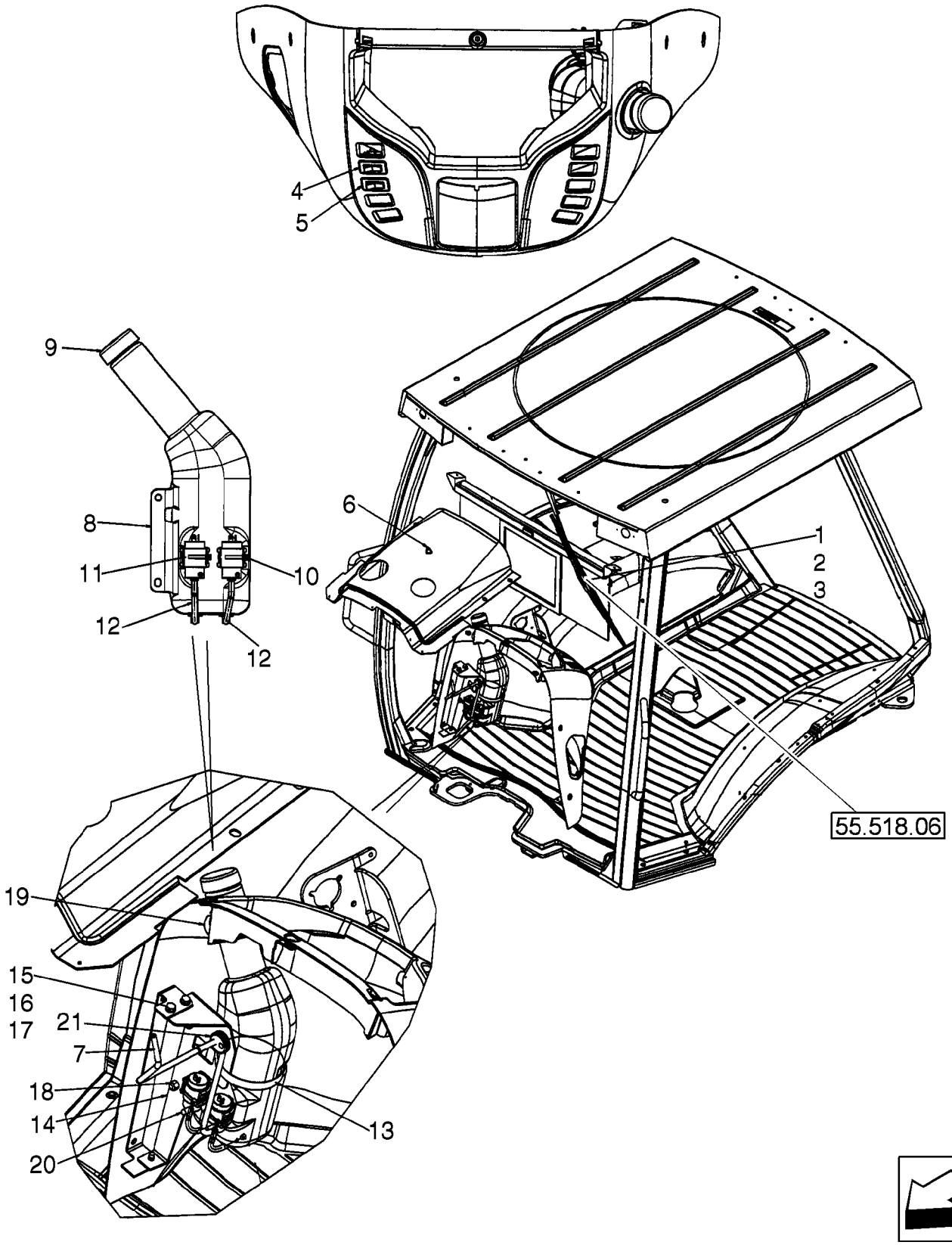

STRUCTURE ROPS - ESSUIE-GLACE AVANT ET LAVE-GLACE
CANOPY, ROPS - WIPER, FRONT AND WINDSHIELD WASHER
CANOPY, ROPS - WIPER, FRONT AND WINDSHIELD WASHER
CANOPY, ROPS - WIPER, FRONT AND WINDSHIELD WASHER

R	N	P.N.	MOD	Q	Denominação Description	Denominacion Bezeichnung	Description Descrizione	Denominação Beskrivelse	L.C.
17		833-40408		3	PORCA, M8, U	TUERCA	NUT	PORCA	010D
					ECROU	MUTTER	DADO	MØTRIK	
18		832-10408		2	CONTRA PORCA, M8 x 1.25, Cl 8				
						TUERCA DE BLOQUEO	LOCK NUT	CONTRAPORCA	P263
					CONTRE-ECROU	SICHERUNGSMUTTER	DADO DI BLOCCAGGIO	LÅSEMØTRIK	
19		87748047		1	VEDAÇÃO DE BORRACHA	JUNTA DE GOMA	RUBBER SEAL	JUNTAS	122G
					JOINT EN CAOUTCHOU(	GUMMIDICHTUNG	GUARNIZIONE DI GOMM	GUMMITÆTNING	
20		87441758		1	TAMPA, Reservoir	TAPÓN	CAP	TAMPÃO	052T
					CAPUCHON	KAPPE	TAPPO	TANKDÆKSEL	
21		87637384		1	CASQUILHO ISOLADOR, Washer Hose				
						PASACABLES	GROMMET	PASSA-FIOS	131A
					PASSE-FIL	TÜLLE	ANELLO PASSACAVO	RING	
		404617A1		1	CHICOTE, Front Lamps and Wiper				
						GRUPO DE CABLES	WIRE HARNESS	CABLAGEM	070I
					FAISCEAU ELECTRIQUE	KABELBAUM	CABLAGGIO	KABELNET	
		87726574		1	CHICOTE, Front Console Options; Includes (1) L71879 Diode				
						GRUPO DE CABLES	WIRE HARNESS	CABLAGEM	070I
					FAISCEAU ELECTRIQUE	KABELBAUM	CABLAGGIO	KABELNET	
		87726573		1	CHICOTE, Chassis Options; Includes (4) L71879 Diodes; Not Illustrated				
						GRUPO DE CABLES	WIRE HARNESS	CABLAGEM	070I
					FAISCEAU ELECTRIQUE	KABELBAUM	CABLAGGIO	KABELNET	

55.518.08	01	p1	11/11

TOLDO, ROPS - LIMPADOR DE PÁRA-BRISA DIANTEIRO
TOLDO, ROPS - LIMPIAPARABRISA DELANTERO
CANOPY, ROPS - FRONT WIPER
CANOPY, ROPS - FRONT WIPER

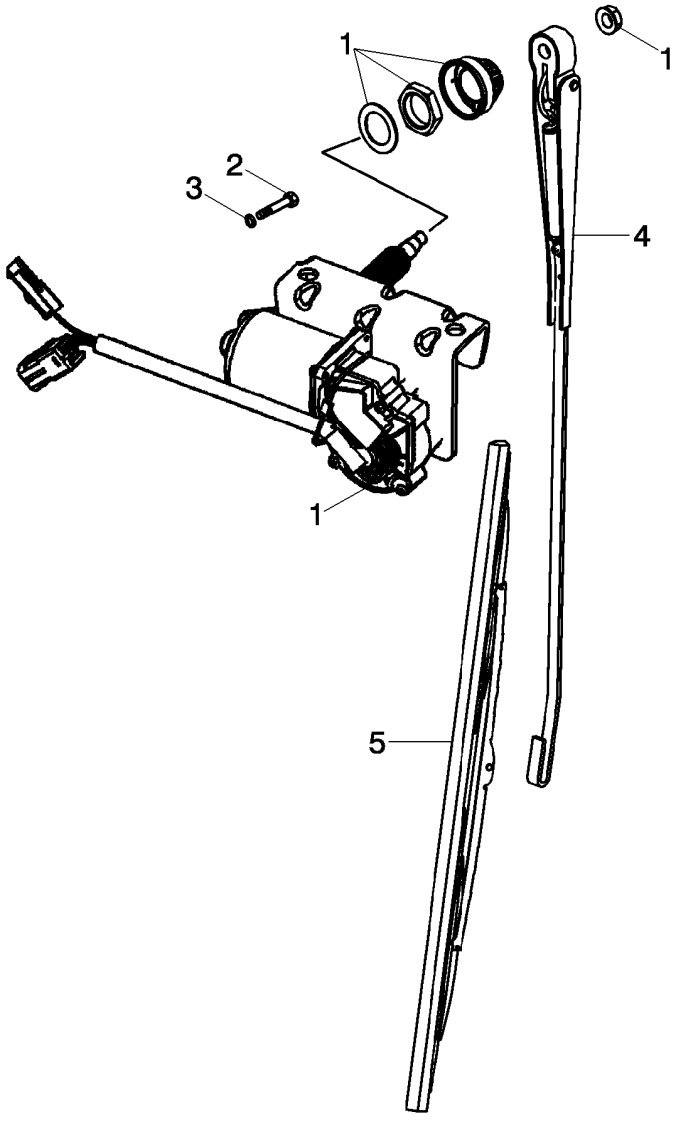

STRUCTURE ROPS - ESSUIE-GLACE AVANT
CANOPY, ROPS - FRONT WIPER
CANOPY, ROPS - FRONT WIPER
CANOPY, ROPS - FRONT WIPER

R	N	P.N.	MOD	Q	Denominação Description	Denominacion Bezeichnung	Description Descrizione	Denominação Beskrivelse	L.C.
1		87669381		1	MOTOR DO LIMPADOR MOTEUR D'ESSUIE-GLA	MOTOR DE LIMPIAPARA WISCHERMOTOR	WIPER MOTOR MOTORINO TERGICRIST	MOTOR LIMPA PÁRA-BR VISKERMOTOR	093T
2		814-6050		2	PARAFUSO, Hex, M6 x 50, 8.8 PERNO VIS	 BOLT SCHRAUBE	 BOLT BULLONE	 PARAFUSO BOLT	140B
3		892-11006		2	TRAVA DA ARRUELA, M6 RONDELLE FREIN	ARANDELA DE BLOQUE SICHERUNGSSCHEIBE	LOCK WASHER RONDELLA DI SICUREZ	ANILHA DE RETENÇÃO LÅSESKIVE	132R
4		87669391		1	BRAÇO LIMPADOR BRAS D'ESSUIE-GLACE	BRAZO LIMPIAPARABRIS WISCHERARM	WIPER ARM BRACCIO TERGICRISTA	BRAÇO LIMPA PÁRA-BR VISKERARM	134B
5		87669761		1	PALHETA LIMPADOR LAME D'ESSUIE-GLACE	RASQUETA LIMPIAPARA WISCHERBLATT	WIPER BLADE SPAZZOLA TERGICRIST.	ESCOVA LIMPA PÁRA-BI VISKERBLAD	175S

SECTION INDEX

82 - Pá carregadeira frontal e caçamba

82.100.01	01	CARREGADEIRA - CAÇAMBA 82 POL COM DENTES (OPC)
82.100.01	02	CARREGADEIRA - CAÇAMBA 85 POL COM DENTES (OPC)
82.100.01	03	CARREGADEIRA - CAÇAMBA 93 POL COM DENTES (OPC)
82.100.02	01	CAÇAMBA COMPRIDA (82 E 85 POL)
82.100.02	02	CAÇAMBA COMPRIDA (93 POL)
82.100.03	01	CARREGADEIRA - CAÇAMBA 82 & 85 POL (COM LÂMINA)
82.100.04	01	CAÇAMBA, CARREGADEIRA 4 EM 1 (82 POL)

82.100.01	01	p1	12/11

CARREGADEIRA - CAÇAMBA 82 POL COM DENTES (OPC)
CARGADORA - CUCHARA 82 PUL CON DIENTES (OPC)
LOADER - BUCKET 82 IN WITH TEETH (OPT)
LOADER - BUCKET 82 IN WITH TEETH (OPT)

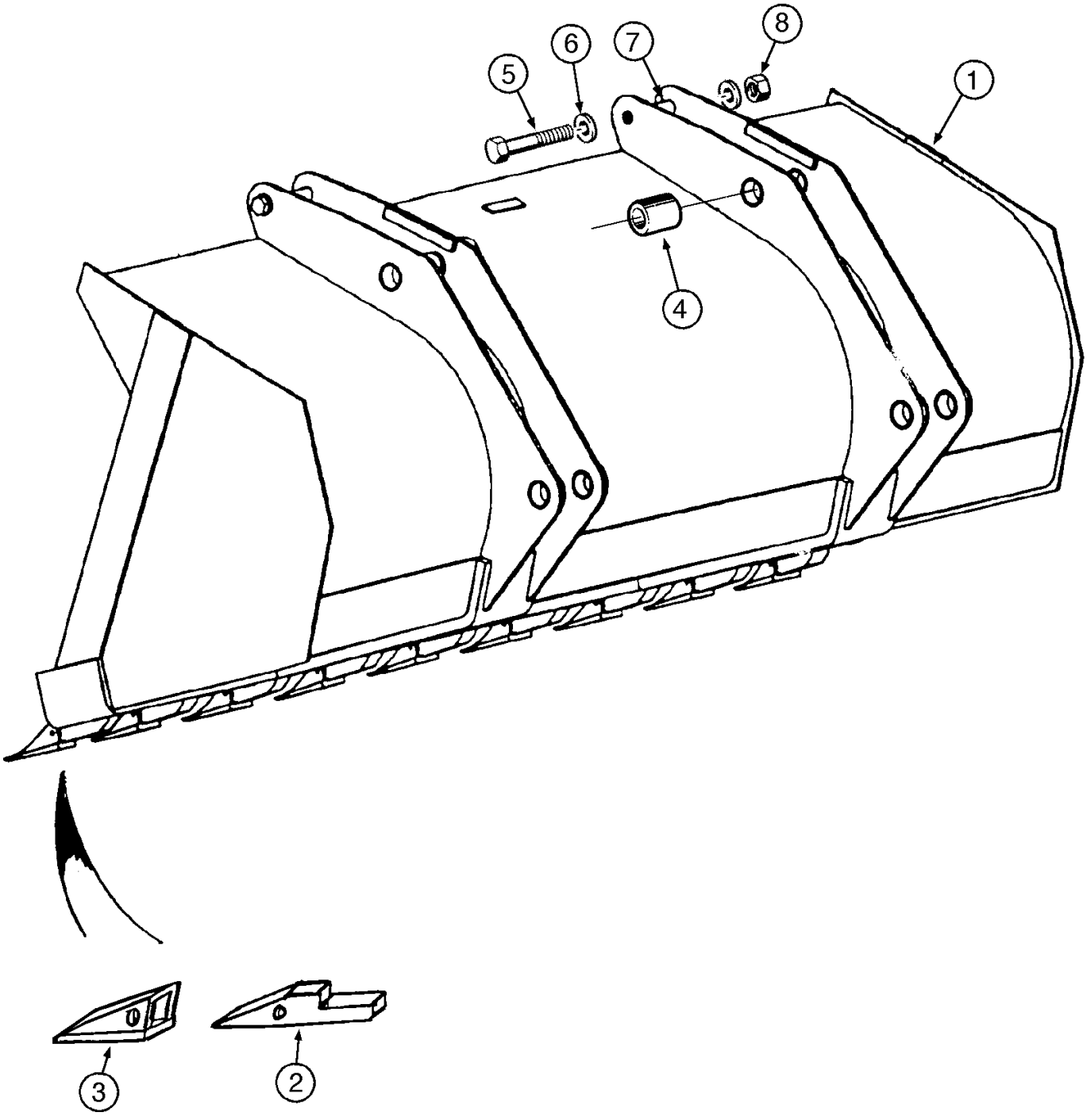

LOADER - BUCKET 82 IN WITH TEETH (OPT)
LOADER - BUCKET 82 IN WITH TEETH (OPT)
LOADER - BUCKET 82 IN WITH TEETH (OPT)
LOADER - BUCKET 82 IN WITH TEETH (OPT)

R	N	P.N.	MOD	Q	Denominação Description	Denominacion Bezeichnung	Description Descrizione	Denominação Beskrivelse	L.C.
		84405974		1	CAÇAMBA, Assy (93in) (OPT), Includes items 1 - 4				
						CUCHARA	BUCKET	BALDE	035B
					GODET	LÖFFEL	BENNA	SKOVL	
1		**NSS**		1	SEM SERVIÇO EM SEPARADO, BUCKET Assy				
						NO SE REPARA POR SE	NOT SERVICED SEPARA	SEM REPARAÇÃO EM SI	064N
					NON FORUNI SEPAREM	NICHT A SEP ERS-T LIEI	NON FORNITO SEPARAT	SERVICERES IKKE SEPA	
		E15728		7	DENTE, TOOTH, Includes items 2, 3				
						DIENTE	TOOTH	DENTE	9130
					DENT	ZAHN	DENTI	TAND	
2		**D26368**		1	SUPORTE	APOYADERO	SUPPORT	SUPORTE	8790
					SUPPORT	STUETZE	SUPPORTO	SUPPORT	
3		**D27748**		1	DENTE, POINT	DIENTE	TOOTH	DENTE	9130
					DENT	ZAHN	DENTI	TAND	
4		**D129264**		8	BUCHA	CASQUILLO	BUSHING	BUCHA	1140
					DOUILLE	BUECHSE	BOCCOLA	BUSHING	
5		**828-20160**		2	PARAFUSO, Hex, M20 x 160, 10.9				
						PERNO	BOLT	PARAFUSO	140B
					VIS	SCHRAUBE	BULLONE	BOLT	
6		**896-11020**		4	ARRUELA PLANA, M20 x 37.5 x 4, HT				
						ARANDELA	WASHER	ANILHA	131R
					RONDELLE	UNTERLEGSCHEIBE	RONDELLA	FLADSKIVE	
7		**142538A1**		2	ESPACADOR	ESPACIADOR	SPACER	ESPACADOR	8090
					ENTRETOISE	ABSTANDSSTUECK	DISTANZIALE	SPACER	
8		**832-10420**		2	CONTRA PORCA, M20 x 2.5, Cl 8				
						TUERCA DE BLOQUEO	LOCK NUT	CONTRAPORCA	P263
					CONTRE-ECROU	SICHERUNGSMUTTER	DADO DI BLOCCAGGIO	LÅSEMØTRIK	

82.100.01	02	p1	12/11

CARREGADEIRA - CAÇAMBA 85 POL COM DENTES (OPC)
CARGADORA - CUCHARA 85 PUL CON DIENTES (OPC)
LOADER - BUCKET 85 IN WITH TEETH (OPT)
LOADER - BUCKET 85 IN WITH TEETH (OPT)

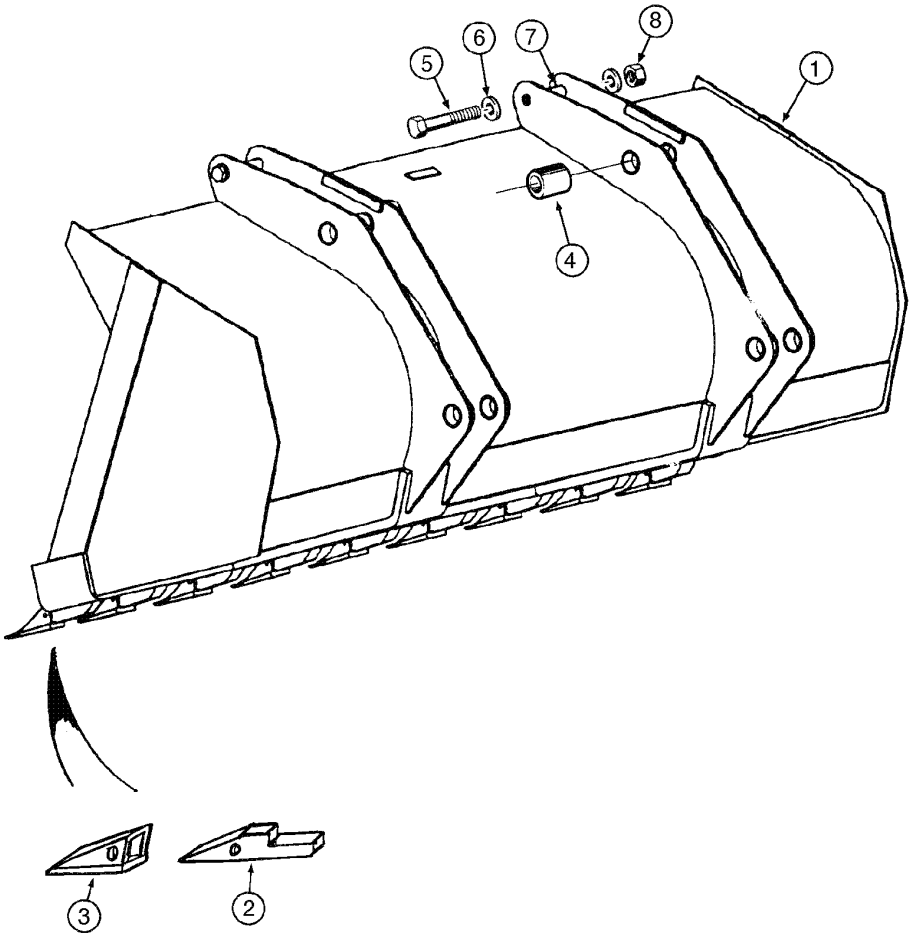

LOADER - BUCKET 85 IN WITH TEETH (OPT)
LOADER - BUCKET 85 IN WITH TEETH (OPT)
LOADER - BUCKET 85 IN WITH TEETH (OPT)
LOADER - BUCKET 85 IN WITH TEETH (OPT)

R	N	P.N.	MOD	Q	Denominação Description	Denominacion Bezeichnung	Description Descrizione	Denominação Beskrivelse	L.C.
		84408247		1	CAÇAMBA, (93) (OPT) Assy, Includes items 1 - 4				
						CUCHARA	BUCKET	BALDE	035B
					GODET	LÖFFEL	BENNA	SKOVL	
1		**NSS**		1	SEM SERVIÇO EM SEPARADO, BUCKET Assy				
						NO SE REPARA POR SE	NOT SERVICED SEPARA	SEM REPARAÇÃO EM SI	064N
					NON FORUNI SEPAREM	NICHT A SEP ERS-T LIEI	NON FORNITO SEPARAT	SERVICERES IKKE SEPA	
		E15728		7	DENTE, TOOTH, Includes items 2, 3				
						DIENTE	TOOTH	DENTE	9130
					DENT	ZAHN	DENTI	TAND	
2		**D26368**		9	SUPORTE	APOYADERO	SUPPORT	SUPORTE	8790
					SUPPORT	STUETZE	SUPPORTO	SUPPORT	
3		**D27748**		9	DENTE	DIENTE	TOOTH	DENTE	9130
					DENT	ZAHN	DENTI	TAND	
4		**D129264**		8	BUCHA	CASQUILLO	BUSHING	BUCHA	1140
					DOUILLE	BUECHSE	BOCCOLA	BUSHING	
5		**828-20160**		2	PARAFUSO, Hex, M20 x 160, 10.9				
						PERNO	BOLT	PARAFUSO	140B
					VIS	SCHRAUBE	BULLONE	BOLT	
6		**896-11020**		4	ARRUELA PLANA, M20 x 37.5 x 4, HT				
						ARANDELA	WASHER	ANILHA	131R
					RONDELLE	UNTERLEGSCHEIBE	RONDELLA	FLADSKIVE	
7		**142538A1**		2	ESPACADOR	ESPACIADOR	SPACER	ESPACADOR	8090
					ENTRETOISE	ABSTANDSSTUECK	DISTANZIALE	SPACER	
8		**832-10420**		2	CONTRA PORCA, M20 x 2.5, Cl 8				
						TUERCA DE BLOQUEO	LOCK NUT	CONTRAPORCA	P263
					CONTRE-ECROU	SICHERUNGSMUTTER	DADO DI BLOCCAGGIO	LÅSEMØTRIK	

82.100.01	03	p1	12/11

CARREGADEIRA - CAÇAMBA 93 POL COM DENTES (OPC)
CARGADORA - CUCHARA 93 PUL CON DIENTES (OPC)
LOADER - BUCKET 93 IN WITH TEETH (OPT)
LOADER - BUCKET 93 IN WITH TEETH (OPT)

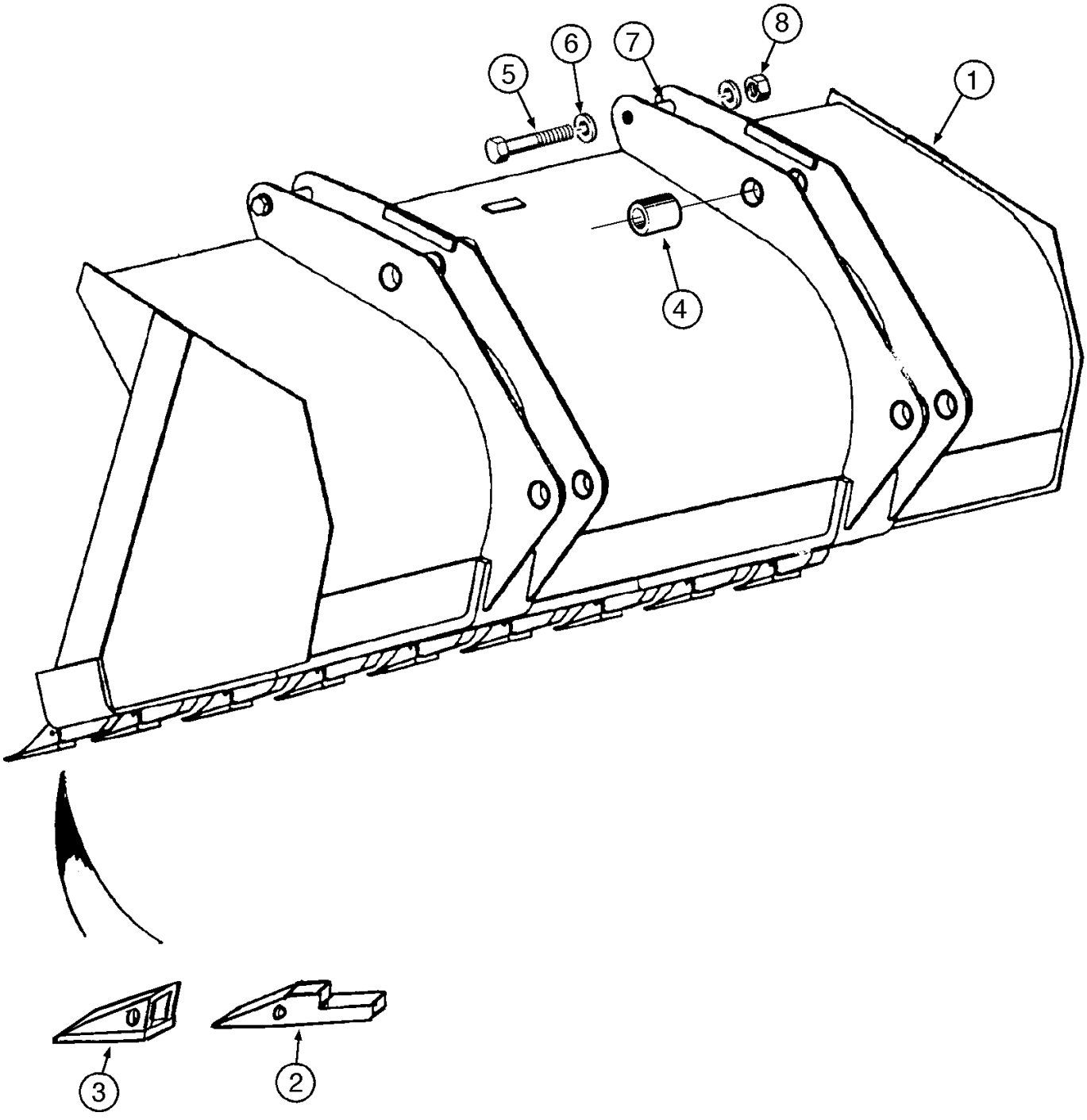

LOADER - BUCKET 93 IN WITH TEETH (OPT)
LOADER - BUCKET 93 IN WITH TEETH (OPT)
LOADER - BUCKET 93 IN WITH TEETH (OPT)
LOADER - BUCKET 93 IN WITH TEETH (OPT)

R	N	P.N.	MOD	Q	Denominação Description	Denominacion Bezeichnung	Description Descrizione	Denominação Beskrivelse	L.C.
		84406835		1	CAÇAMBA, Assy (93in) (OPT), Includes items 1 - 4				
						CUCHARA	BUCKET	BALDE	035B
					GODET	LÖFFEL	BENNA	SKOVL	
1		**NSS**		1	SEM SERVIÇO EM SEPARADO, BUCKET Assy				
						NO SE REPARA POR SE	NOT SERVICED SEPARA	SEM REPARAÇÃO EM SI	064N
					NON FORUNI SEPAREM	NICHT A SEP ERS-T LIEI	NON FORNITO SEPARAT	SERVICERES IKKE SEPA	
		E15728		7	DENTE, TOOTH, Includes items 2, 3				
						DIENTE	TOOTH	DENTE	9130
					DENT	ZAHN	DENTI	TAND	
2		**D26368**		1	SUPORTE	APOYADERO	SUPPORT	SUPORTE	8790
					SUPPORT	STUETZE	SUPPORTO	SUPPORT	
3		**D27748**		1	DENTE, POINT	DIENTE	TOOTH	DENTE	9130
					DENT	ZAHN	DENTI	TAND	
4		**D129264**		8	BUCHA	CASQUILLO	BUSHING	BUCHA	1140
					DOUILLE	BUECHSE	BOCCOLA	BUSHING	
5		**828-20160**		2	PARAFUSO, Hex, M20 x 160, 10.9				
						PERNO	BOLT	PARAFUSO	140B
					VIS	SCHRAUBE	BULLONE	BOLT	
6		**896-11020**		4	ARRUELA PLANA, M20 x 37.5 x 4, HT				
						ARANDELA	WASHER	ANILHA	131R
					RONDELLE	UNTERLEGSCHEIBE	RONDELLA	FLADSKIVE	
7		**142538A1**		2	ESPACADOR	ESPACIADOR	SPACER	ESPACADOR	8090
					ENTRETOISE	ABSTANDSSTUECK	DISTANZIALE	SPACER	
8		**832-10420**		2	CONTRA PORCA, M20 x 2.5, Cl 8				
						TUERCA DE BLOQUEO	LOCK NUT	CONTRAPORCA	P263
					CONTRE-ECROU	SICHERUNGSMUTTER	DADO DI BLOCCAGGIO	LÅSEMØTRIK	

82.100.02	01	p1	12/11

CAÇAMBA COMPRIDA (82 E 85 POL)
CUCHARÓN, BORDE ANCHO DE LA CARGADORA (82 Y 85 PUL)
BUCKETS, LOADER LONG LIP (82 & 85 IN)

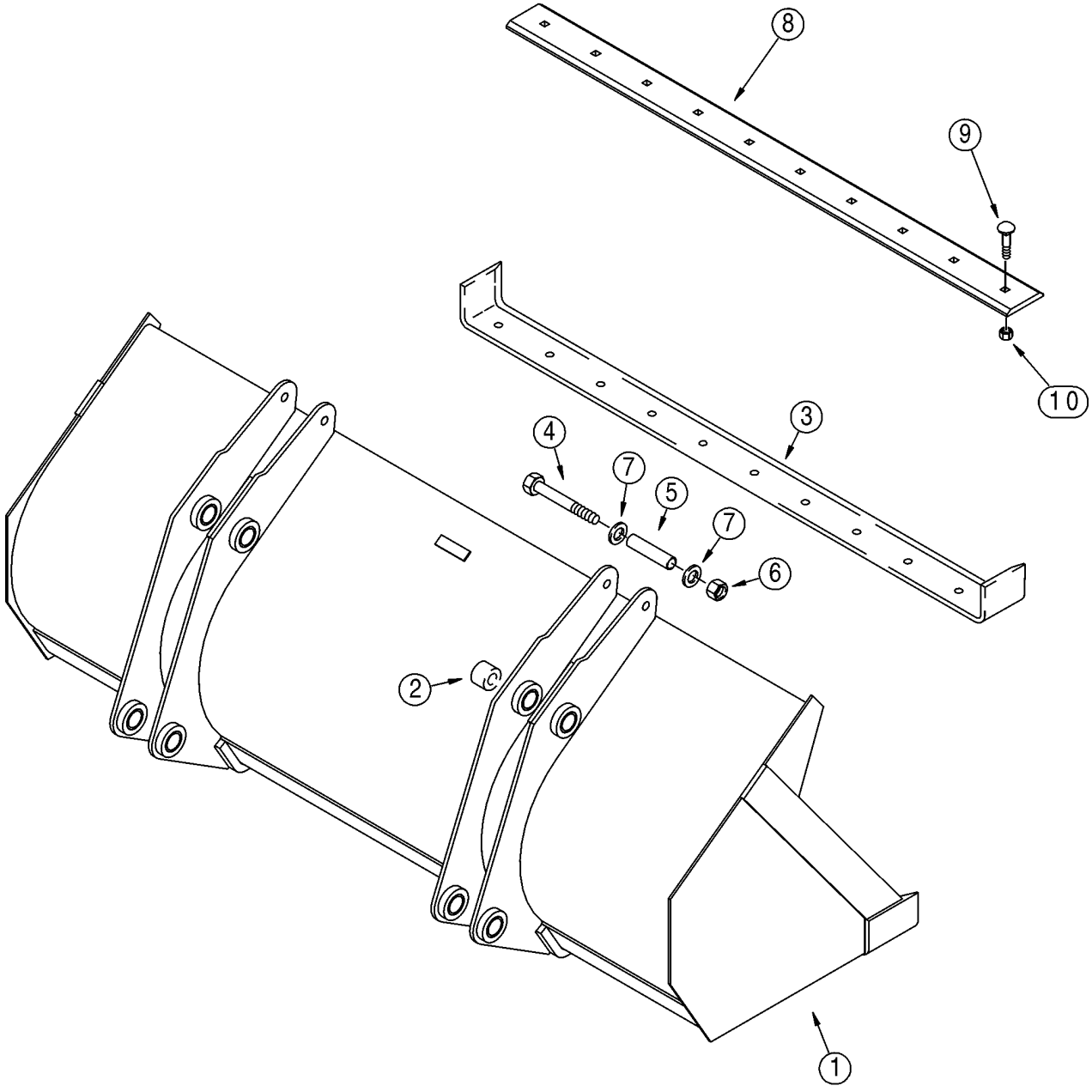

BC00D028

R	N	P.N.	MOD	Q	Denominação Description	Denominacion Bezeichnung	Description Descrizione	Denominação Beskrivelse	L.C.
		84409113		1	CAÇAMBA, ASSEMBLY, 2159 mm (85 in); Assembly Does Not Include Bolt-On Cutting Edge; Without Bucket Teeth; Incl. Ref 1 - 7				
						CUCHARA	BUCKET	BALDE	035B
					GODET	LÖFFEL	BENNA	SKOVL	
1		**NSS**		1	SEM SERVIÇO EM SEPARADO, Bucket; Incl. Ref 2, 3				
						NO SE REPARA POR SE	NOT SERVICED SEPARA	SEM REPARAÇÃO EM SI	064N
					NON FORUNI SEPAREM	NICHT A SEP ERS-T LIEI	NON FORNITO SEPARAT	SERVICERES IKKE SEPA	
2		**D129264**		8	BUCHA	CASQUILLO	BUSHING	BUCHA	1140
					DOUILLE	BUECHSE	BOCCOLA	BUSHING	
3		**87429818**		1	BORDA CORTANTE, Welded-On				
						BORDE DE CORTE	CUTTING EDGE	EXTREMIDADE DE COR	018T
					BORD TRANCHANT	SCHNEIDKANTE	BORDO TAGLIENTE	SKÆREKANT	
4		**828-20160**		2	PARAFUSO, Hex, M20 x 160, 10.9				
						PERNO	BOLT	PARAFUSO	140B
					VIS	SCHRAUBE	BULLONE	BOLT	
5		**142538A1**		2	ESPACADOR	ESPACIADOR	SPACER	ESPACADOR	8090
					ENTRETOISE	ABSTANDSSTUECK	DISTANZIALE	SPACER	
6		**832-10420**		2	CONTRA PORCA, M20 x 2.5, Cl 8				
						TUERCA DE BLOQUEO	LOCK NUT	CONTRAPORCA	P263
					CONTRE-ECROU	SICHERUNGSMUTTER	DADO DI BLOCCAGGIO	LÅSEMØTRIK	
7		**896-11020**		4	ARRUELA PLANA, M20 x 37.5 x 4, HT				
						ARANDELA	WASHER	ANILHA	131R
					RONDELLE	UNTERLEGSCHEIBE	RONDELLA	FLADSKIVE	
8		**87429817**		1	SUPORTE DO ARADO, Bolt-On; Unpainted				
						VERTEDERA	MOLDBOARD	ARADO PRINCIPAL	5600
					VERSOIR	STREICHBLECH	VERSOIO	FORMBRÆT	
9		**75262140**		10	PARAFUSO	TORNILLO	SCREW	PARAFUSO	040V
					VIS	SCHRAUBE	VITE	SKRUE	
10		**12164121**		10	PORCA, M16 x 1.5, Cl 10	TUERCA	NUT	PORCA	010D
					ECROU	MUTTER	DADO	MØTRIK	
11		**10520221**		10	ARRUELA PLANA, M16 x 28 x 3				
						ARANDELA	WASHER	ANILHA	131R
					RONDELLE	UNTERLEGSCHEIBE	RONDELLA	FLADSKIVE	
		87365015		1	CAÇAMBA, ASSEMBLY, 2083 mm (82 in); Assembly Includes 87368737 Bucket and 411661A1 Bolt-On Cutting Edge; Incl. Ref 1 - 10				
						CUCHARA	BUCKET	BALDE	035B
					GODET	LÖFFEL	BENNA	SKOVL	
1		**NSS**		1	SEM SERVIÇO EM SEPARADO, Bucket; Incl. Ref 2, 3				
						NO SE REPARA POR SE	NOT SERVICED SEPARA	SEM REPARAÇÃO EM SI	064N
					NON FORUNI SEPAREM	NICHT A SEP ERS-T LIEI	NON FORNITO SEPARAT	SERVICERES IKKE SEPA	
2		**D129264**		8	BUCHA	CASQUILLO	BUSHING	BUCHA	1140
					DOUILLE	BUECHSE	BOCCOLA	BUSHING	
3		**132988A1**		1	BORDA, Weld-On	BORDE	EDGE	BORDA	Z085
					BORD	KANTE	BORDO	KANT	
4		**828-20160**		2	PARAFUSO, Hex, M20 x 160, 10.9				
						PERNO	BOLT	PARAFUSO	140B
					VIS	SCHRAUBE	BULLONE	BOLT	
5		**142538A1**		2	ESPACADOR	ESPACIADOR	SPACER	ESPACADOR	8090
					ENTRETOISE	ABSTANDSSTUECK	DISTANZIALE	SPACER	

82.100.02	01	p2	12/11

CAÇAMBA COMPRIDA (82 E 85 POL)
CUCHARÓN, BORDE ANCHO DE LA CARGADORA (82 Y 85 PUL)
BUCKETS, LOADER LONG LIP (82 & 85 IN)

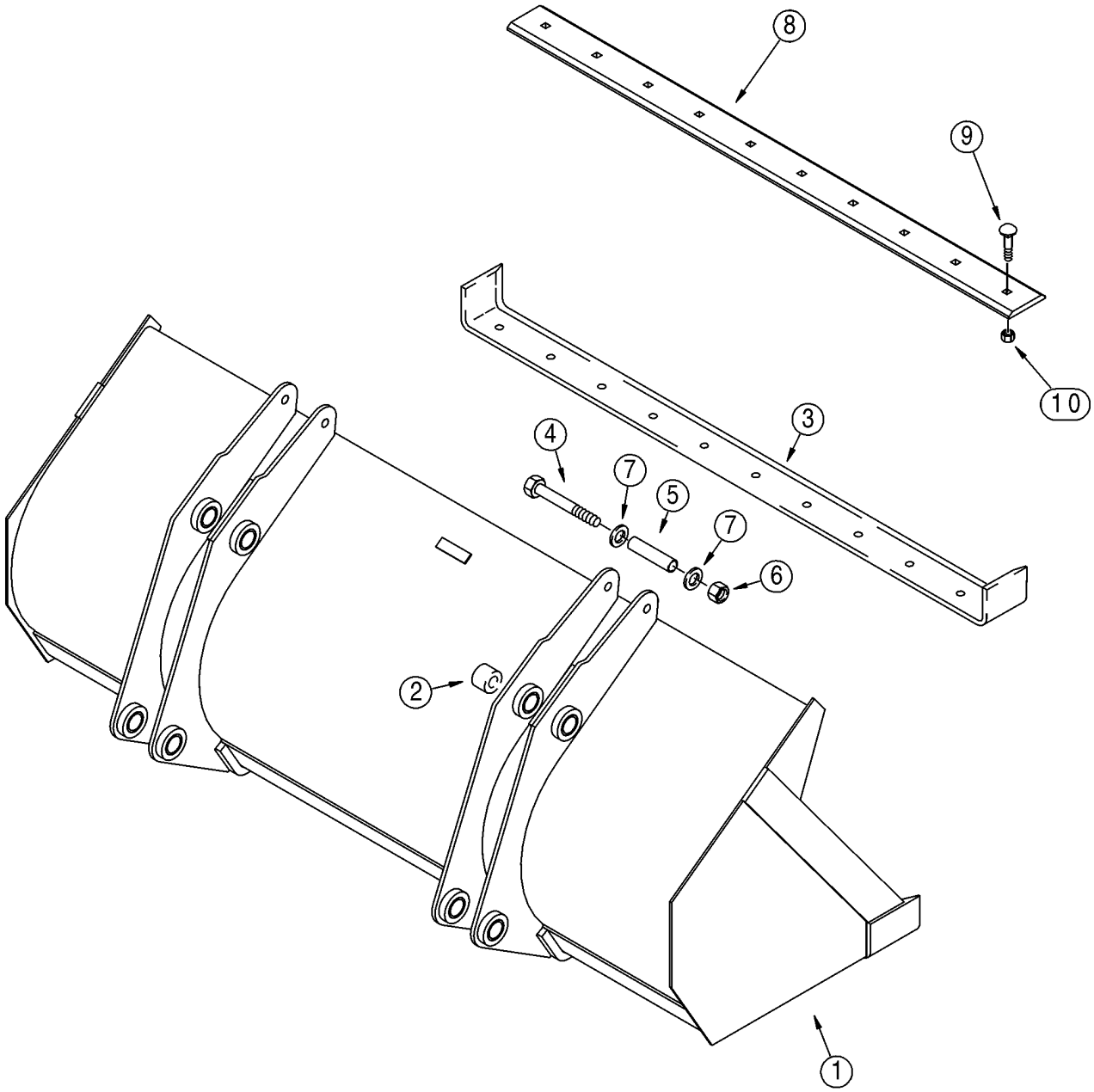

BC00D028

R	N	P.N.	MOD	Q	Denominação Description	Denominacion Bezeichnung	Description Descrizione	Denominação Beskrivelse	L.C.
6		832-10420		2	CONTRA PORCA, M20 x 2.5, Cl 8				
						TUERCA DE BLOQUEO	LOCK NUT	CONTRAPORCA	P263
					CONTRE-ECROU	SICHERUNGSMUTTER	DADO DI BLOCCAGGIO	LÅSEMØTRIK	
7		896-11020		4	ARRUELA PLANA, M20 x 37.5 x 4, HT				
						ARANDELA	WASHER	ANILHA	131R
					RONDELLE	UNTERLEGSCHEIBE	RONDELLA	FLADSKIVE	
8		411661A1		1	BORDA CORTANTE, Bolt-On; Unpainted; For Painted Edge, Order 112946A1 Edge				
						BORDE DE CORTE	CUTTING EDGE	EXTREMIDADE DE COR˙	018T
					BORD TRANCHANT	SCHNEIDKANTE	BORDO TAGLIENTE	SKÆREKANT	
9		20-21232		10	PARAFUSO DE ARADO, 3/4"-10 x 2", G8, Full Thd, Non-Plated; Replaces 420-21232 Plated Bolt Used On Some Models				
						PERNO DE ARADO	PLOW BOLT	PARAF CARR CABEÇA F	P128
					BOULON DE CHARRUE	PFLUGSCHRAUBE	BULLONE SCANALATO	PLOVRIGEL	
10		29-1012		10	PORCA, 3/4"-10, G8	TUERCA	NUT	PORCA	010D
					ECROU	MUTTER	DADO	MØTRIK	

82.100.02	02	p1	12/11

CAÇAMBA COMPRIDA (93 POL)
CUCHARÓN, BORDE ANCHO DE LA CARGADORA (93 PUL)
BUCKET, LOADER LONG LIP (93 IN)

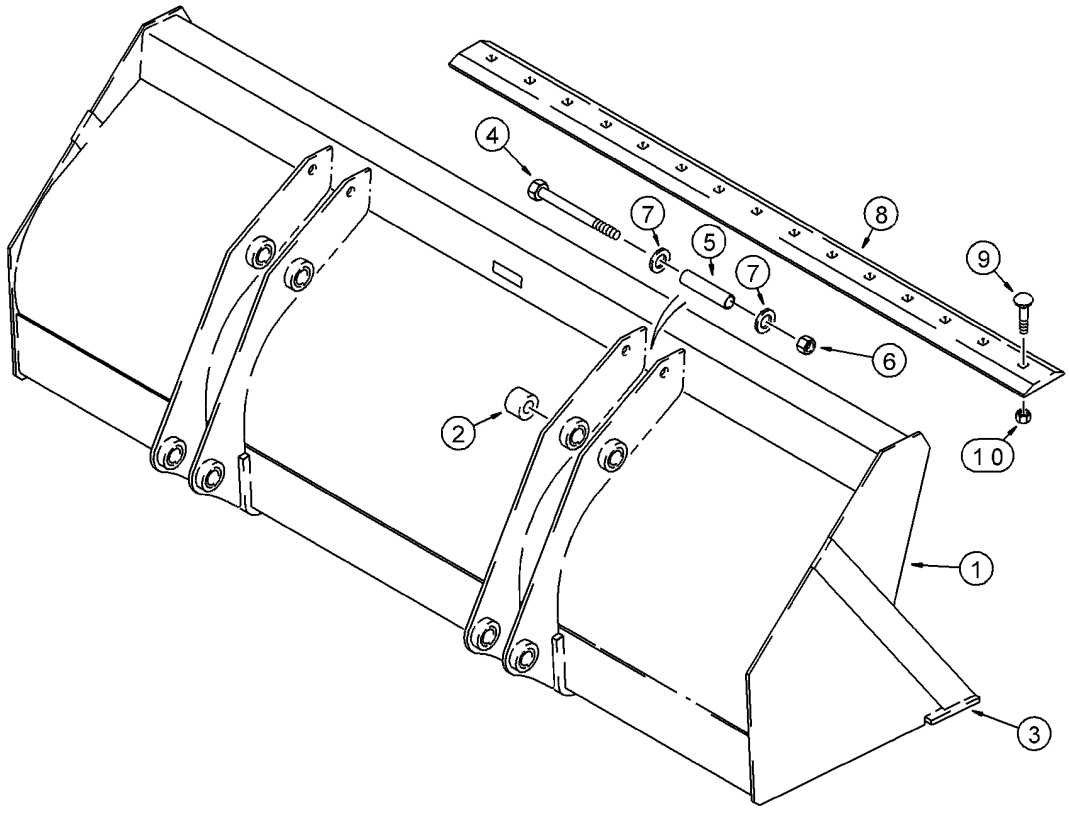

BS00C247

R	N	P.N.	MOD	Q	Denominação Description	Denominacion Bezeichnung	Description Descrizione	Denominação Beskrivelse	L.C.
		{84422637}		1	2362 mm (93 in), Without Bucket Teeth; Assembly Includes Bolt-On Cutting Edge; Incl. Ref 1 - 10; Order Through Parts Marketing				
1		**NSS**		1	SEM SERVIÇO EM SEPARADO, Bucket, Incl. Ref 2, 3				
						NO SE REPARA POR SE	NOT SERVICED SEPARA	SEM REPARAÇÃO EM SI	064N
					NON FORUNI SEPAREM	NICHT A SEP ERS-T LIEI	NON FORNITO SEPARAT	SERVICERES IKKE SEPA	
2		**D129264**		8	BUCHA	CASQUILLO	BUSHING	BUCHA	1140
					DOUILLE	BUECHSE	BOCCOLA	BUSHING	
3		**134844A1**		1	BORDA CORTANTE, Weld-On				
						BORDE DE CORTE	CUTTING EDGE	EXTREMIDADE DE COR	018T
					BORD TRANCHANT	SCHNEIDKANTE	BORDO TAGLIENTE	SKÆREKANT	
4		**84334022**		2	PARAFUSO, Hex, M20 x 180, 10.9				
						TORNILLO	SCREW	PARAFUSO	040V
					VIS	SCHRAUBE	VITE	SKRUE	
5		**84235628**		2	ESPAÇADOR	SEPARADOR	SPACER	ESPAÇADOR	075D
					ENTRETOISE	DISTANZSTÜCK	DISTANZIALE	AFSTANDSSTYKKE	
6		**412180**		2	CONTRA PORCA, M20 x 2.5, Cl 8				
						TUERCA DE BLOQUEO	LOCK NUT	CONTRAPORCA	P263
					CONTRE-ECROU	SICHERUNGSMUTTER	DADO DI BLOCCAGGIO	LÅSEMØTRIK	
7		**86625260**		4	ARRUELA PLANA, M20 x 37.5 x 4, HT				
						ARANDELA	WASHER	ANILHA	131R
					RONDELLE	UNTERLEGSCHEIBE	RONDELLA	FLADSKIVE	
8		**87375240**		1	BORDA CORTANTE, Bolt-On, Unpainted;Production Only; For Service Order 185506A1 Blade				
						BORDE DE CORTE	CUTTING EDGE	EXTREMIDADE DE COR	018T
					BORD TRANCHANT	SCHNEIDKANTE	BORDO TAGLIENTE	SKÆREKANT	
9		**20-21232**		10	PARAFUSO DE ARADO, 3/4"-10 x 2", G8, Full Thd				
						PERNO DE ARADO	PLOW BOLT	PARAF CARR CABEÇA F	P128
					BOULON DE CHARRUE	PFLUGSCHRAUBE	BULLONE SCANALATO	PLOVRIGEL	
10		**29-1012**		10	PORCA, 3/4"-10, G8	TUERCA	NUT	PORCA	010D
					ECROU	MUTTER	DADO	MØTRIK	

82.100.03	01	p1	12/11

CARREGADEIRA - CAÇAMBA 82 & 85 POL (COM LÂMINA)
CARGADORA - CUCHARA 82 & 85 PUL (CON BORDE)
LOADER - BUCKET 82 & 85 in (WITH CUTTING EDGE)
LOADER - BUCKET 82 & 85 in (WITH CUTTING EDGE)

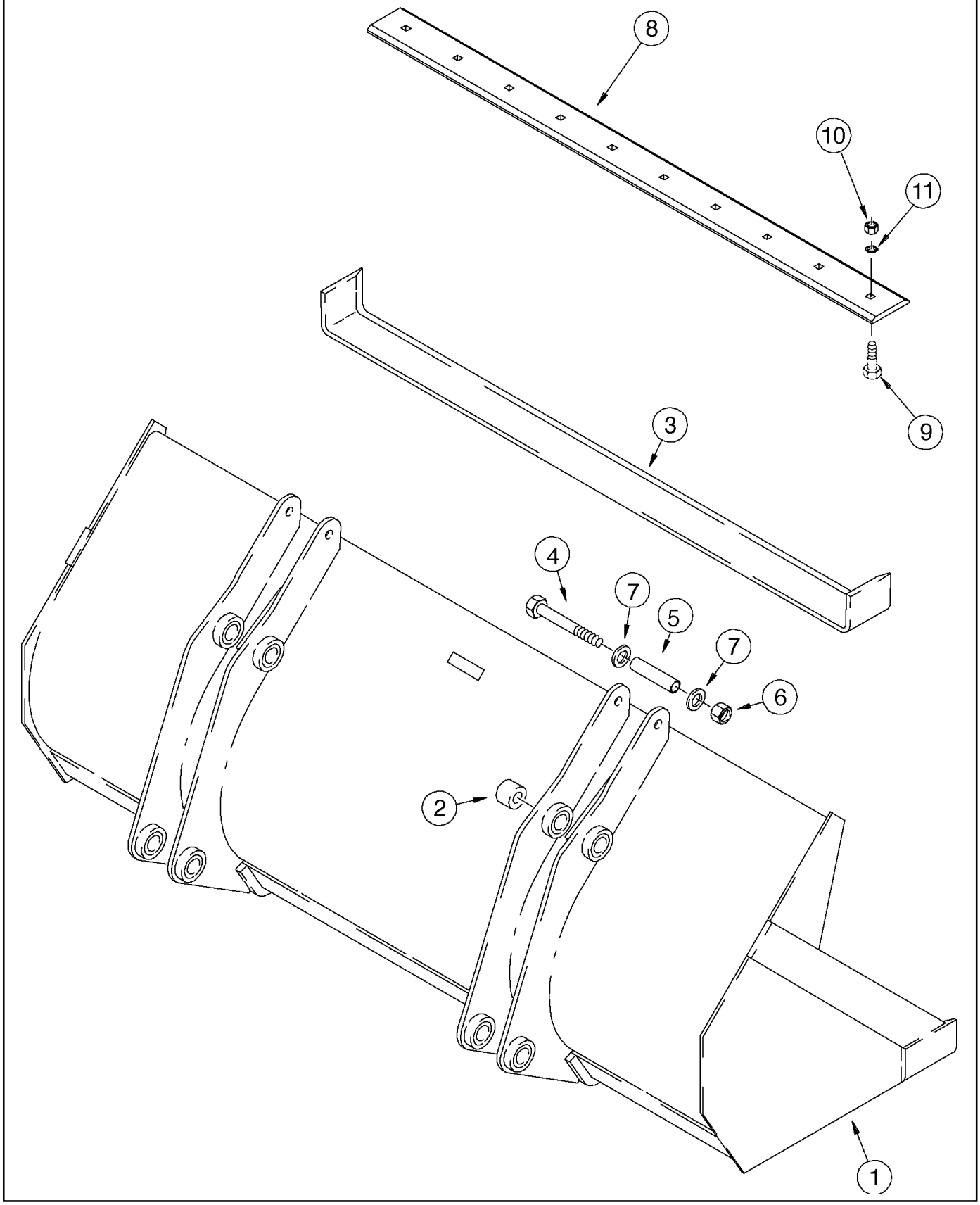

LOADER - BUCKET 82 & 85 in (WITH CUTTING EDGE)
LOADER - BUCKET 82 & 85 in (WITH CUTTING EDGE)
LOADER - BUCKET 82 & 85 in (WITH CUTTING EDGE)
LOADER - BUCKET 82 & 85 in (WITH CUTTING EDGE)

R	N	P.N.	MOD	Q	Denominação Description	Denominacion Bezeichnung	Description Descrizione	Denominação Beskrivelse	L.C.
		{87351166}		1	Assy (82in), Includes items 1, 2, 3				
1		**NSS**		1	SEM SERVIÇO EM SEPARADO, BUCKET				
						NO SE REPARA POR SE	NOT SERVICED SEPARA	SEM REPARAÇÃO EM SI	064N
					NON FORUNI SEPAREM	NICHT A SEP ERS-T LIEI	NON FORNITO SEPARAT	SERVICERES IKKE SEPA	
2		**D129264**		8	BUCHA	CASQUILLO	BUSHING	BUCHA	1140
					DOUILLE	BUECHSE	BOCCOLA	BUSHING	
3		**132988A1**		1	BORDA, (82in)	BORDE	EDGE	BORDA	Z085
					BORD	KANTE	BORDO	KANT	
4		**828-20160**		2	PARAFUSO, Hex, M20 x 160, 10.9				
						PERNO	BOLT	PARAFUSO	140B
					VIS	SCHRAUBE	BULLONE	BOLT	
5		**142538A1**		2	ESPACADOR	ESPACIADOR	SPACER	ESPACADOR	8090
					ENTRETOISE	ABSTANDSSTUECK	DISTANZIALE	SPACER	
6		**832-10420**		2	CONTRA PORCA, M20 x 2.5, Cl 8				
						TUERCA DE BLOQUEO	LOCK NUT	CONTRAPORCA	P263
					CONTRE-ECROU	SICHERUNGSMUTTER	DADO DI BLOCCAGGIO	LÅSEMØTRIK	
7		**896-11020**		4	ARRUELA PLANA, M20 x 37.5 x 4, HT				
						ARANDELA	WASHER	ANILHA	131R
					RONDELLE	UNTERLEGSCHEIBE	RONDELLA	FLADSKIVE	
8		**411661A1**		1	BORDA CORTANTE, (82in)	BORDE DE CORTE	CUTTING EDGE	EXTREMIDADE DE COR	018T
					BORD TRANCHANT	SCHNEIDKANTE	BORDO TAGLIENTE	SKÆREKANT	
9		**20-21232**		10	PARAFUSO DE ARADO, 3/4"-10 x 2", G8, Full Thd				
						PERNO DE ARADO	PLOW BOLT	PARAF CARR CABEÇA F	P128
					BOULON DE CHARRUE	PFLUGSCHRAUBE	BULLONE SCANALATO	PLOVRIGEL	
10		**29-1012**		10	PORCA, 3/4"-10, G8	TUERCA	NUT	PORCA	010D
					ECROU	MUTTER	DADO	MØTRIK	
		84409113		1	CAÇAMBA, Assy (85in), Includes items 1, 2, 3				
						CUCHARA	BUCKET	BALDE	035B
					GODET	LÖFFEL	BENNA	SKOVL	
1		**NSS**		1	SEM SERVIÇO EM SEPARADO, BUCKET				
						NO SE REPARA POR SE	NOT SERVICED SEPARA	SEM REPARAÇÃO EM SI	064N
					NON FORUNI SEPAREM	NICHT A SEP ERS-T LIEI	NON FORNITO SEPARAT	SERVICERES IKKE SEPA	
2		**D129264**		8	BUCHA	CASQUILLO	BUSHING	BUCHA	1140
					DOUILLE	BUECHSE	BOCCOLA	BUSHING	
3		**87429818**		1	BORDA CORTANTE, (85in)	BORDE DE CORTE	CUTTING EDGE	EXTREMIDADE DE COR	018T
					BORD TRANCHANT	SCHNEIDKANTE	BORDO TAGLIENTE	SKÆREKANT	
4		**828-20160**		2	PARAFUSO, Hex, M20 x 160, 10.9				
						PERNO	BOLT	PARAFUSO	140B
					VIS	SCHRAUBE	BULLONE	BOLT	
5		**142538A1**		2	ESPACADOR	ESPACIADOR	SPACER	ESPACADOR	8090
					ENTRETOISE	ABSTANDSSTUECK	DISTANZIALE	SPACER	
6		**832-10420**		2	CONTRA PORCA, M20 x 2.5, Cl 8				
						TUERCA DE BLOQUEO	LOCK NUT	CONTRAPORCA	P263
					CONTRE-ECROU	SICHERUNGSMUTTER	DADO DI BLOCCAGGIO	LÅSEMØTRIK	
7		**896-11020**		4	ARRUELA PLANA, M20 x 37.5 x 4, HT				
						ARANDELA	WASHER	ANILHA	131R
					RONDELLE	UNTERLEGSCHEIBE	RONDELLA	FLADSKIVE	

82.100.03	01	p2	12/11

CARREGADEIRA - CAÇAMBA 82 & 85 POL (COM LÂMINA)
CARGADORA - CUCHARA 82 & 85 PUL (CON BORDE)
LOADER - BUCKET 82 & 85 in (WITH CUTTING EDGE)
LOADER - BUCKET 82 & 85 in (WITH CUTTING EDGE)

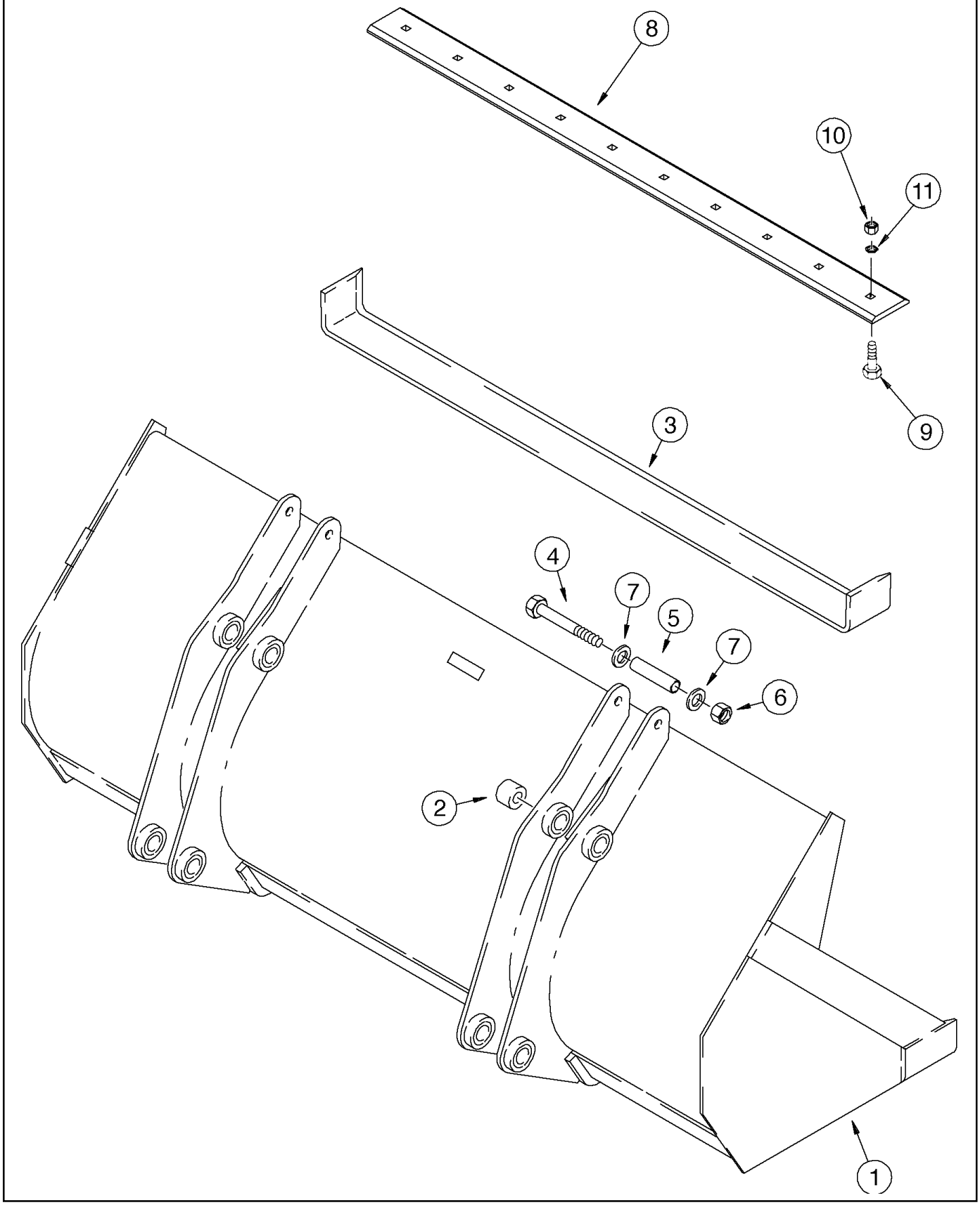

LOADER - BUCKET 82 & 85 in (WITH CUTTING EDGE)
LOADER - BUCKET 82 & 85 in (WITH CUTTING EDGE)
LOADER - BUCKET 82 & 85 in (WITH CUTTING EDGE)
LOADER - BUCKET 82 & 85 in (WITH CUTTING EDGE)

R	N	P.N.	MOD	Q	Denominação Description	Denominacion Bezeichnung	Description Descrizione	Denominação Beskrivelse	L.C.
8		**87429817**		1	SUPORTE DO ARADO, (85in)				
						VERTEDERA	MOLDBOARD	ARADO PRINCIPAL	5600
					VERSOIR	STREICHBLECH	VERSOIO	FORMBRÆT	
9		**75262140**		9	PARAFUSO	TORNILLO	SCREW	PARAFUSO	040V
					VIS	SCHRAUBE	VITE	SKRUE	
10		**12164121**		9	PORCA, M16 x 1.5, Cl 10	TUERCA	NUT	PORCA	010D
					ECROU	MUTTER	DADO	MØTRIK	
11		**10520221**		9	ARRUELA PLANA, M16 x 28 x 3				
						ARANDELA	WASHER	ANILHA	131R
					RONDELLE	UNTERLEGSCHEIBE	RONDELLA	FLADSKIVE	

82.100.04	01	p1	12/11

CAÇAMBA, CARREGADEIRA 4 EM 1 (82 POL)
CUCHARÓN, ALMEJA DE LA CARGADORA 4 En 1 (82 PUL)
BUCKET, LOADER 4-IN-1 (82 IN)
BUCKET, LOADER 4-IN-1 (82 IN)

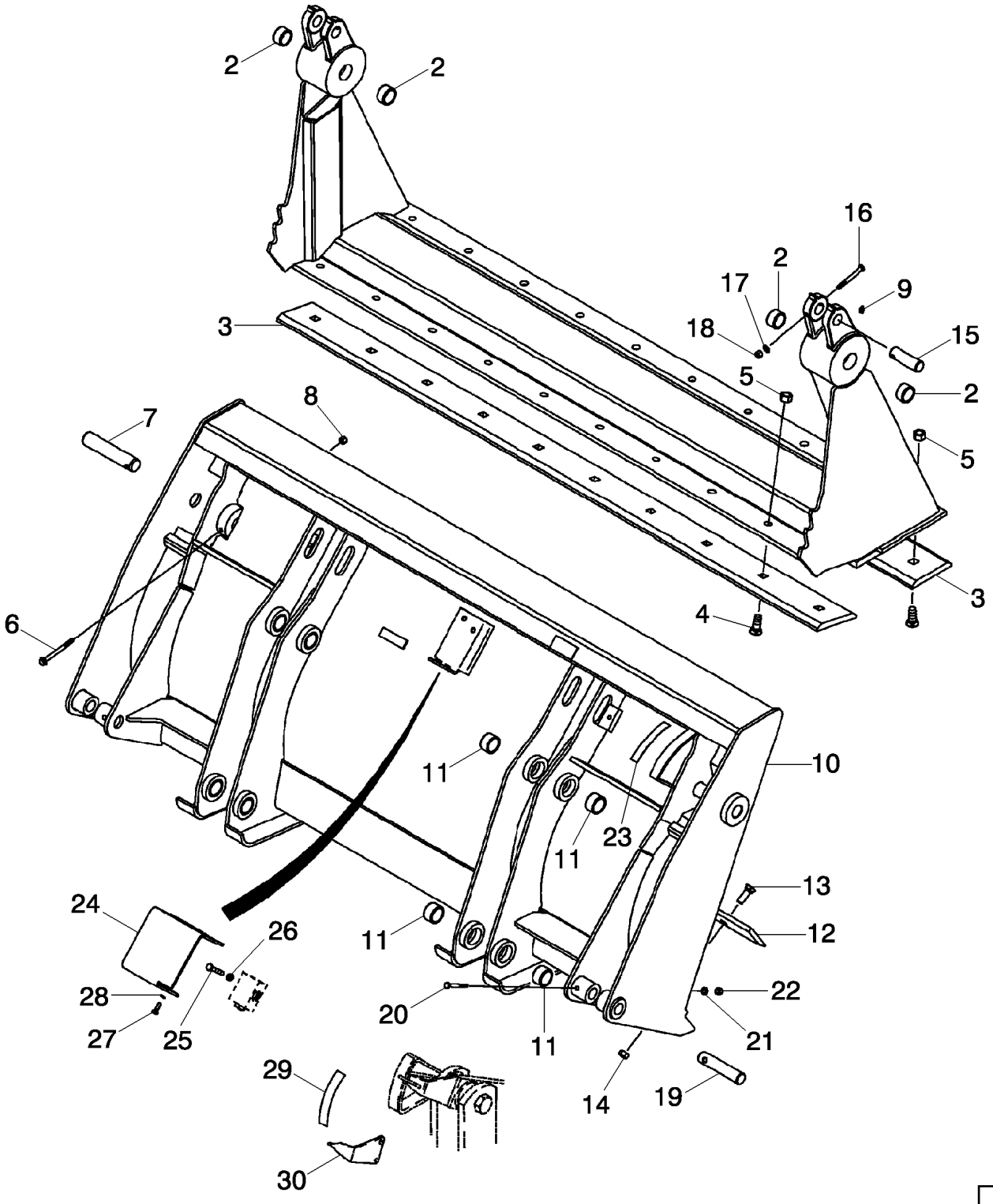

GODET, BENNE DE CHARGEUSE (82 IN)
BUCKET, LOADER 4-IN-1 (82 IN)
BUCKET, LOADER 4-IN-1 (82 IN)
BUCKET, LOADER 4-IN-1 (82 IN)

R	N	P.N.	MOD	Q	Denominação Description	Denominacion Bezeichnung	Description Descrizione	Denominação Beskrivelse	L.C.
		87455509		1	CACAMBA, 2083 mm (82 in); With Hydraulics; Includes 376288A2 Bucket Assembly, Ref 1 - 28, Ref 1 - 29; Order Through Parts Marketing				
					CUCHARA	BUCKET	CACAMBA		1100
					GODET	LOEFFEL	CUCCHIAIO	BUCKET	
		NSS		1	SEM SERVIÇO EM SEPARADO, BUCKET ASSEMBLY 376288A2; 2083 mm (82 in); Without Hydraulics; Includes 411668A1 Bucket and (2) Ref 7 Pins; Order Through Parts Marketing				
					NO SE REPARA POR SE	NOT SERVICED SEPARA	SEM REPARAÇÃO EM SI		064N
					NON FORUNI SEPAREM	NICHT A SEP ERS-T LIEI	NON FORNITO SEPARAT	SERVICERES IKKE SEPA	
		411668A1		1	CAÇAMBA, 2083 mm (82 in; Without Hydraulics; Incl. Ref 1 - 6, 8 - 14				
					CUCHARA	BUCKET	BALDE		035B
					GODET	LÖFFEL	BENNA	SKOVL	
		175156A1		1	CAÇAMBA COM GARRAS, Incl Ref 1, 2				
					CUCHARA DE ALMEJA	CLAMSHELL BUCKET	BALDE ARTICULADO		153B
					BENNE PRENEUSE	GREIFERLÖFFEL	BENNA MORDENTE	GRIBESKOVL	
1		**NSS**		1	SEM SERVIÇO EM SEPARADO, CLAM ASSY				
					NO SE REPARA POR SE	NOT SERVICED SEPARA	SEM REPARAÇÃO EM SI		064N
					NON FORUNI SEPAREM	NICHT A SEP ERS-T LIEI	NON FORNITO SEPARAT	SERVICERES IKKE SEPA	
2		**D31140**		4	BUCHA	CASQUILLO	BUSHING	BUCHA	1140
					DOUILLE	BUECHSE	BOCCOLA	BUSHING	
3		**142300A1**		2	BORDA CORTANTE	BORDE DE CORTE	CUTTING EDGE	EXTREMIDADE DE COR	018T
					BORD TRANCHANT	SCHNEIDKANTE	BORDO TAGLIENTE	SKÆREKANT	
4		**20-21232**		20	PARAFUSO DE ARADO, 3/4"-10 x 2", G8, Full Thd				
					PERNO DE ARADO		PLOW BOLT	PARAF CARR CABEÇA F	P128
					BOULON DE CHARRUE	PFLUGSCHRAUBE	BULLONE SCANALATO	PLOVRIGEL	
5		**29-1012**		20	PORCA, 3/4"-10, G8	TUERCA	NUT	PORCA	010D
					ECROU	MUTTER	DADO	MØTRIK	
6		**844-10110**		2	PARAFUSO, Hex Flg, M10 x 110, 8.8				
						PERNO	BOLT	PARAFUSO	140B
					VIS	SCHRAUBE	BULLONE	BOLT	
7		**D51391**		2	PINO	PASADOR	PIN	PERNO	080P
					BROCHE	PIN	PERNO	STIFT	
8		**832-10410**		2	CONTRA PORCA, M10 x 1.5, Cl 8				
						TUERCA DE BLOQUEO	LOCK NUT	CONTRAPORCA	P263
					CONTRE-ECROU	SICHERUNGSMUTTER	DADO DI BLOCCAGGIO	LÅSEMØTRIK	
9		**219-1**		2	GRAXEIRA, 1/8"-27 x .66 lg	BOQUILLA DE LUBRICAC	LUBE NIPPLE	COPO DE LUBRIFICAÇÃ	060I
					GRAISSEUR	SCHMIERNIPPEL	INGRASSATORE	SMØRENIPPEL	
		376286A2		1	CACAMBA, BLADE, Incl. Ref 10, 11				
					CUCHARA		BUCKET	CACAMBA	1100
					GODET	LOEFFEL	CUCCHIAIO	BUCKET	
10		**NSS**		1	SEM SERVIÇO EM SEPARADO, BLADE ASSY Dozer				
					NO SE REPARA POR SE		NOT SERVICED SEPARA	SEM REPARAÇÃO EM SI	064N
					NON FORUNI SEPAREM	NICHT A SEP ERS-T LIEI	NON FORNITO SEPARAT	SERVICERES IKKE SEPA	
11		**D129264**		8	BUCHA	CASQUILLO	BUSHING	BUCHA	1140
					DOUILLE	BUECHSE	BOCCOLA	BUSHING	
12		**121920A1**		1	BORDA CORTANTE	BORDE DE CORTE	CUTTING EDGE	EXTREMIDADE DE COR	018T
					BORD TRANCHANT	SCHNEIDKANTE	BORDO TAGLIENTE	SKÆREKANT	
13		**20-21032**		10	PARAFUSO DE ARADO, 5/8"-11 x 2", G8, Full Thd				
						PERNO DE ARADO	PLOW BOLT	PARAF CARR CABEÇA F	P128
					BOULON DE CHARRUE	PFLUGSCHRAUBE	BULLONE SCANALATO	PLOVRIGEL	

82.100.04	01	p2	12/11

CAÇAMBA, CARREGADEIRA 4 EM 1 (82 POL)
CUCHARÓN, ALMEJA DE LA CARGADORA 4 En 1 (82 PUL)
BUCKET, LOADER 4-IN-1 (82 IN)
BUCKET, LOADER 4-IN-1 (82 IN)

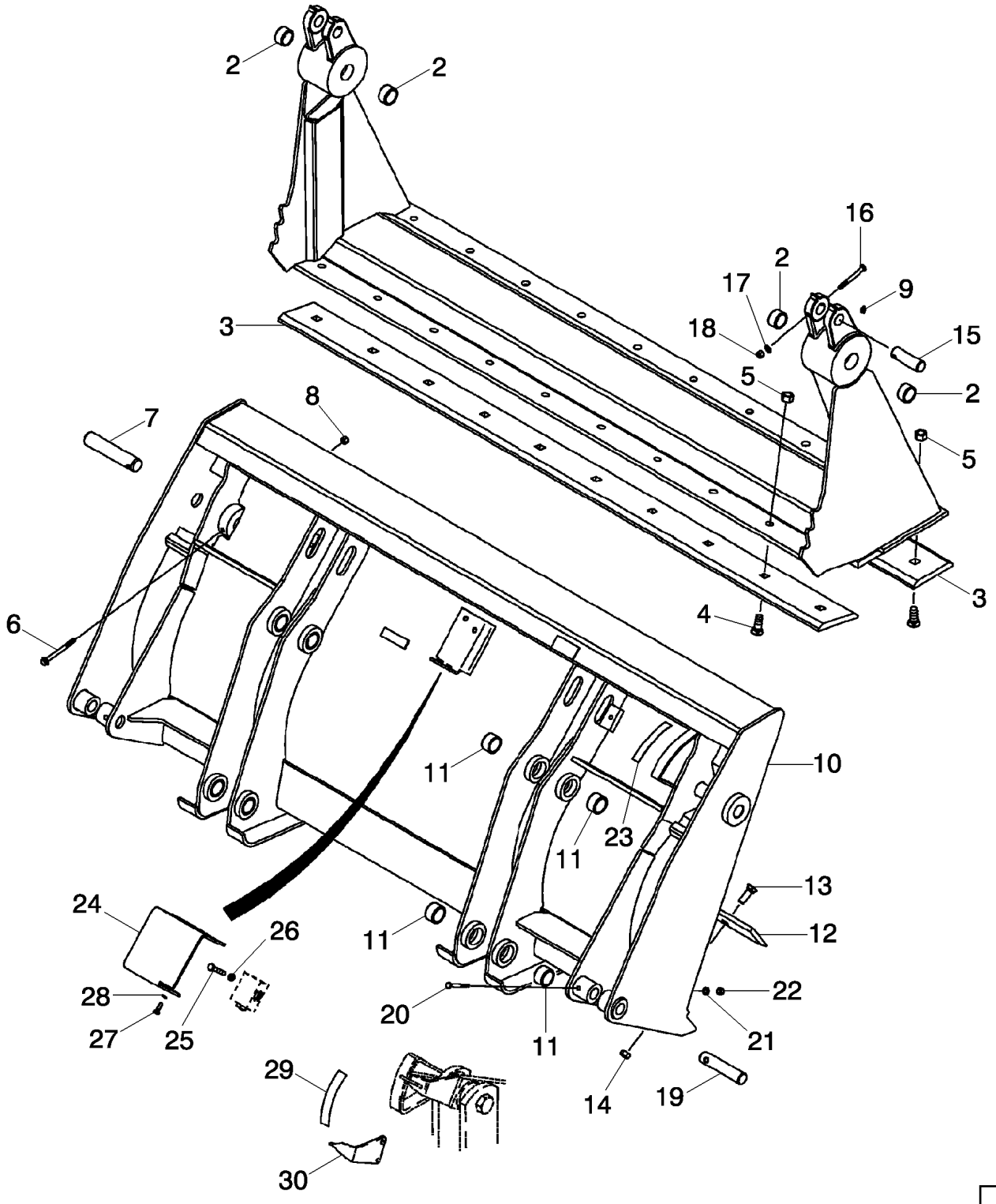

GODET, BENNE DE CHARGEUSE (82 IN)
BUCKET, LOADER 4-IN-1 (82 IN)
BUCKET, LOADER 4-IN-1 (82 IN)
BUCKET, LOADER 4-IN-1 (82 IN)

R	N	P.N.	MOD	Q	Denominação Description	Denominacion Bezeichnung	Description Descrizione	Denominação Beskrivelse	L.C.
14		**29-1010**		10	PORCA, 5/8"-11, G8	TUERCA	NUT	PORCA	010D
					ECROU	MUTTER	DADO	MØTRIK	
15		**D51392**		2	PINO	BOTADOR	PIN	PINO	6200
					BROCHE	STIFT	SPINA	PIN	
16		**814-10090**		2	PARAFUSO, Hex, M10 x 90, 8.8				
						PERNO	BOLT	PARAFUSO	140B
					VIS	SCHRAUBE	BULLONE	BOLT	
17		**895-11010**		2	ARRUELA PLANA, M10 x 20 x 2, 11 x 21 x 2 mm				
						ARANDELA	WASHER	ANILHA	131R
					RONDELLE	UNTERLEGSCHEIBE	RONDELLA	FLADSKIVE	
18		**832-10410**		2	CONTRA PORCA, M10 x 1.5, Cl 8				
						TUERCA DE BLOQUEO	LOCK NUT	CONTRAPORCA	P263
					CONTRE-ECROU	SICHERUNGSMUTTER	DADO DI BLOCCAGGIO	LÅSEMØTRIK	
19		**D51393**		2	PINO	PASADOR	PIN	PERNO	080P
					BROCHE	PIN	PERNO	STIFT	
20		**814-10080**		2	PARAFUSO, Hex, M10 x 80, 8.8				
						PERNO	BOLT	PARAFUSO	140B
					VIS	SCHRAUBE	BULLONE	BOLT	
21		**895-11010**		2	ARRUELA PLANA, M10 x 20 x 2, 11 x 21 x 2 mm				
						ARANDELA	WASHER	ANILHA	131R
					RONDELLE	UNTERLEGSCHEIBE	RONDELLA	FLADSKIVE	
22		**832-10410**		2	CONTRA PORCA, M10 x 1.5, Cl 8				
						TUERCA DE BLOQUEO	LOCK NUT	CONTRAPORCA	P263
					CONTRE-ECROU	SICHERUNGSMUTTER	DADO DI BLOCCAGGIO	LÅSEMØTRIK	
23		**321-1708**		1	DECALCOMANIA	CALCOMANIA	DECAL	DECALCOMANIA	P903
					DECALCOMANIE	ABZIEHBILD	AUTOADESIVO	DECAL	
24		**388848A1**		1	PROTECTOR, Pilot Operated Check Valve				
						GUARDA	GUARD	PROTECTOR	4040
					GARANT	SCHUTZ	PROTEZIONE	GUARD	
25		**814-10060**		2	PARAFUSO, Hex, M10 x 60, 8.8				
						PERNO	BOLT	PARAFUSO	140B
					VIS	SCHRAUBE	BULLONE	BOLT	
26		**892-11010**		2	TRAVA DA ARRUELA, M10	ARANDELA DE BLOQUE	LOCK WASHER	ANILHA DE RETENÇÃO	132R
					RONDELLE FREIN	SICHERUNGSSCHEIBE	RONDELLA DI SICUREZ	LÅSESKIVE	
27		**614-8025**		2	PARAFUSO, Hex, M8 x 25, 8.8				
						PERNO	BOLT	PARAFUSO	140B
					VIS	SCHRAUBE	BULLONE	BOLT	
28		**892-11008**		2	TRAVA DA ARRUELA, M8	ARANDELA DE BLOQUE	LOCK WASHER	ANILHA DE RETENÇÃO	132R
					RONDELLE FREIN	SICHERUNGSSCHEIBE	RONDELLA DI SICUREZ	LÅSESKIVE	
29		**398658A1**		1	DECALCOMANIA	CALCOMANIA	DECAL	DECALCOMANIA	P903
					DECALCOMANIE	ABZIEHBILD	AUTOADESIVO	DECAL	
30		**250851A1**		1	INDICADOR	AGUJA INDICADORA	POINTER	INDICADOR	P047
					CURSEUR	ZEIGER	INDICATORE	VISER	

SECTION INDEX

84 - Lanças, braço de escavação e caçambas

84.000.00		ÍNDICE PICTOGRÁFICO - RETROESCAVDEIRA
84.100.01	01	CAÇAMBA, RETROESCAVADEIRA (305 MM (12 POL) WIDE)
84.100.01	04	CAÇAMBA, RETROESCAVADEIRA (610 MM (24 POL) / 762 MM (30 POL) WIDE)
84.100.01	05	CAÇAMBA, RETROESCAVADEIRA - ALTA CAPACIDADE (610 MM (24 POL) / 762 MM (30 POL) WIDE)
84.100.01	06	CAÇAMBA, RETROESCAVADEIRA (914 MM (36 POL) WIDE)
84.102.01	01	CAÇAMBA, RETROESCAVADEIRA (457 MM (18 POL) WIDE)
84.102.03	01	CAÇAMBA HD (457 MM (18 POLEGADAS) WIDE)
84.104.01	01	CAÇAMBA, RETROESCADEIRA (610 MM (24 POLEGADAS) WIDE)
84.104.02	01	CAÇAMBA, RETROESCAVADEIRA UNIVERSAL (610 MM (24 POL) / 762 MM (30 POL) WIDE)
84.104.03	01	CAÇAMBA HD (610 MM (24 POLEGADAS) WIDE)
84.106.01	01	CAÇAMBA HD (762 MM (30 POLEGADAS) WIDE)
84.108.01	01	CAÇAMBA HD (305 MM (12 POLEGADAS) WIDE)
84.108.01	02	CAÇAMBA HD (914 MM (36 POLEGADAS) WIDE)
84.120.01	01	TRAVA DO BOOM

ÍNDICE PICTOGRÁFICO - RETROESCAVDEIRA
INDICE PICTORICO - RETROEXCAVADORA
PICTORIAL INDEX - BACKHOE
PICTORIAL INDEX - BACKHOE

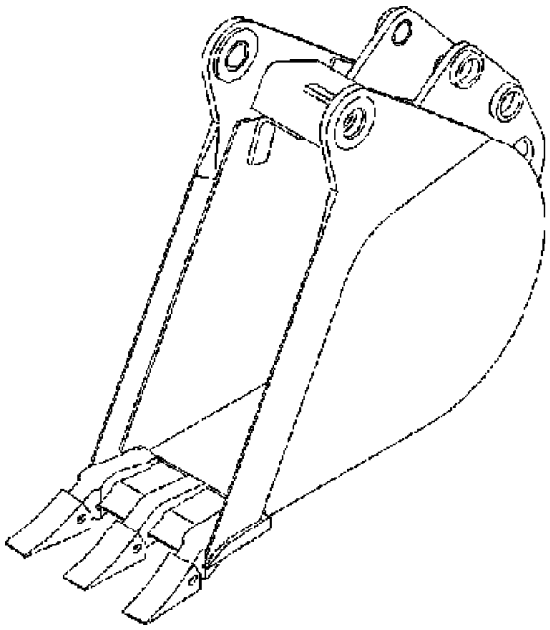

84.100.01(01)

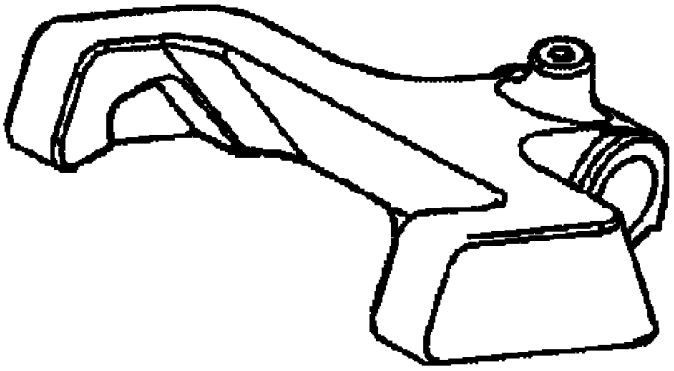

84.120.01(01)

PICTORIAL INDEX - BACKHOE
PICTORIAL INDEX - BACKHOE
PICTORIAL INDEX - BACKHOE
PICTORIAL INDEX - BACKHOE

R	N	P.N.	MOD	Q	Denominação Description	Denominacion Bezeichnung	Description Descrizione	Denominação Beskrivelse	L.C.

84.100.01	01	p1	12/11

CAÇAMBA, RETROESCAVADEIRA (305 MM (12 POL) WIDE)
CUCHARON, RETROEXCAVADORA (305 MM (12 PUL) WIDE)
BUCKET, BACKHOE (305 MM (12 INCH) WIDE)
BUCKET, BACKHOE (305 MM (12 INCH) WIDE)

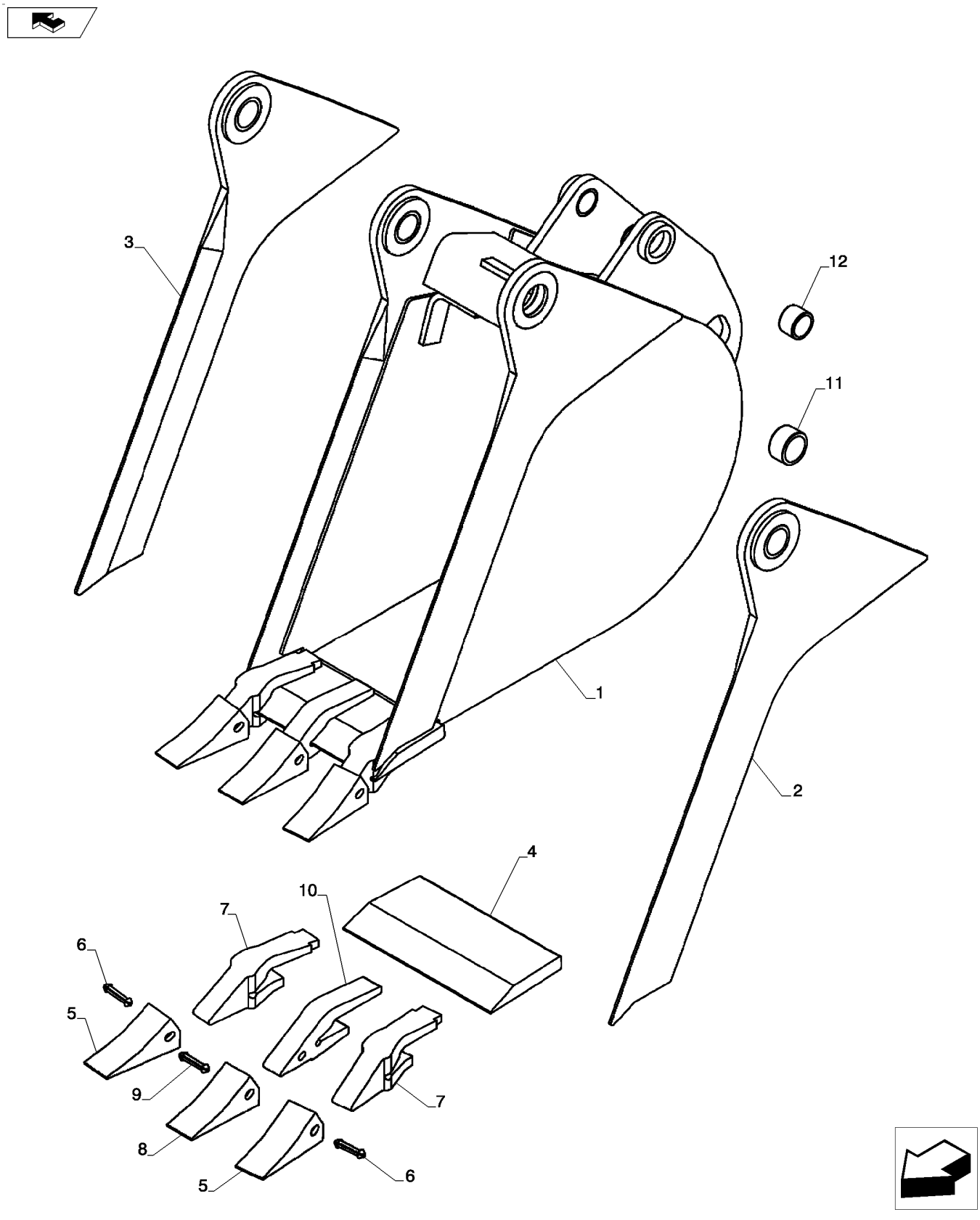

GODET, PELLE RÉTRO UNIVERSELLE (305 MM (12 INCH) WIDE)
BUCKET, BACKHOE (305 MM (12 INCH) WIDE)
BUCKET, BACKHOE (305 MM (12 INCH) WIDE)
BUCKET, BACKHOE (305 MM (12 INCH) WIDE)

R	N	P.N.	MOD	Q	Denominação Description	Denominacion Bezeichnung	Description Descrizione	Denominação Beskrivelse	L.C.
1		84228955		1	CAÇAMBA GODET	CUCHARA LÖFFEL	BUCKET BENNA	BALDE SKOVL	035B
2		NSS		1	SEM SERVIÇO EM SEPARADO NO SE REPARA POR SE NON FORUNI SEPAREM	NICHT A SEP ERS-T LIEI	NOT SERVICED SEPARA NON FORNITO SEPARAT	SEM REPARAÇÃO EM SI SERVICERES IKKE SEPA	064N
3		NSS		1	SEM SERVIÇO EM SEPARADO NO SE REPARA POR SE NON FORUNI SEPAREM	NICHT A SEP ERS-T LIEI	NOT SERVICED SEPARA NON FORNITO SEPARAT	SEM REPARAÇÃO EM SI SERVICERES IKKE SEPA	064N
4		D147409		1	LAMINA DE CORTE LAME D'ATTAQUE	CUCHILLA SCHNEIDKANTE	EDGE, CUTTING BORDO, TAGLIO	LAMINA DE CORTE EDGE, CUTTING	Z114
		D139851		2	DENTE DA NAVALHA, Outer; Inc. Ref 5 - 7 DIENTE DE CUCHARA DENT DE GODET	LÖFFELZAHN	BUCKET TOOTH DENTI BENNA	DENTE DE BALDE SKOVLTAND	089D
5		D51750		1	PONTA DENTE DA CAÇAMBA PÚA DE DIENTE DE CUC POINTE DE DENT DE GC	LÖFFELZAHNSPITZE	BUCKET TOOTH POINT DENTE BENNA	DENTE DE BALDE SKOVLTANDSPIDS	492P
6		245466A1		1	RETENTOR DISPOSITIF DE RETENU	RETENEDOR HALTERUNG	RETAINER FERMO	RETENTOR HOLDER	109R
7		D138157		1	BRACO ETANCON	VASTAGO STIEL	SHANK GAMBO	BRACO SHANK	7620
		D139849		1	DENTE DA NAVALHA, Center; Inc. Ref 8 - 10; Order Ref 8 - 10 DIENTE DE CUCHARA DENT DE GODET	LÖFFELZAHN	BUCKET TOOTH DENTI BENNA	DENTE DE BALDE SKOVLTAND	089D
8		D51750		1	PONTA DENTE DA CAÇAMBA PÚA DE DIENTE DE CUC POINTE DE DENT DE GC	LÖFFELZAHNSPITZE	BUCKET TOOTH POINT DENTE BENNA	DENTE DE BALDE SKOVLTANDSPIDS	492P
9		245466A1		1	RETENTOR DISPOSITIF DE RETENU	RETENEDOR HALTERUNG	RETAINER FERMO	RETENTOR HOLDER	109R
10		D48212		1	BRACO ETANCON	VASTAGO STIEL	SHANK GAMBO	BRACO SHANK	7620
11		84244078		2	BUCHA BAGUE	CASQUILLO BUCHSE	BUSHING BOCCOLA	CASQUILHO BØSNING	095B
12		84244076		2	BUCHA BAGUE	CASQUILLO BUCHSE	BUSHING BOCCOLA	CASQUILHO BØSNING	095B

84.100.01	04	p1	11/11

CAÇAMBA, RETROESCAVADEIRA (610 MM (24 POL) / 762 MM (30 POL) WIDE)
CUCHARON, RETROEXCAVADORA (610 MM (24 PUL) / 762 MM (30 PUL) WIDE)
BUCKET, BACKHOE (610 MM (24 INCH) / 762 MM (30 INCH) WIDE)
BUCKET, BACKHOE (610 MM (24 INCH) / 762 MM (30 INCH) WIDE)

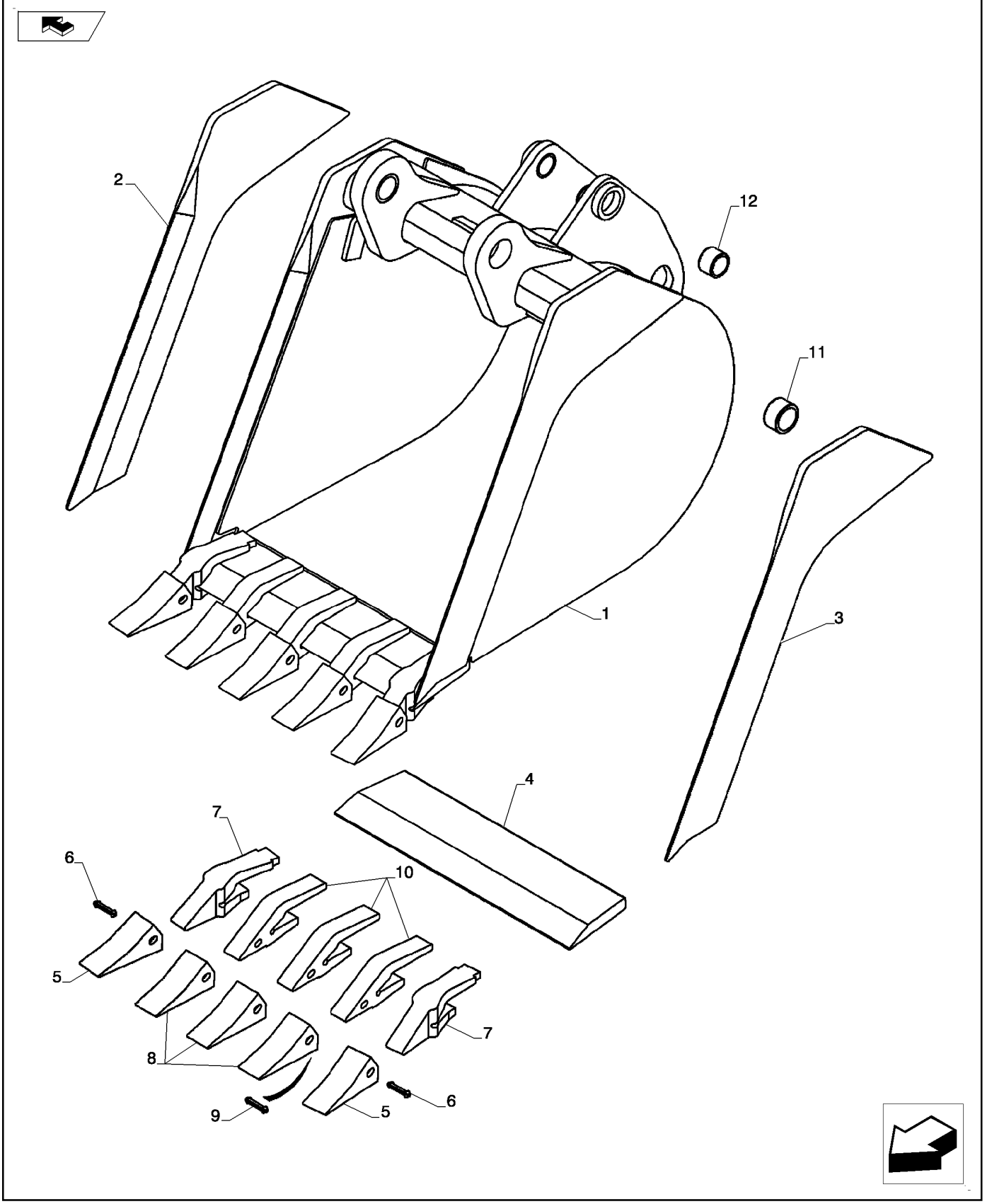

GODET, PELLE RÉTRO UNIVERSELLE (610 MM (24 INCH) / 762 MM (30 INCH) WIDE)
BUCKET, BACKHOE (610 MM (24 INCH) / 762 MM (30 INCH) WIDE)
BUCKET, BACKHOE (610 MM (24 INCH) / 762 MM (30 INCH) WIDE)
BUCKET, BACKHOE (610 MM (24 INCH) / 762 MM (30 INCH) WIDE)

R	N	P.N.	MOD	Q	Denominação Description	Denominacion Bezeichnung	Description Descrizione	Denominação Beskrivelse	L.C.
1		84228962		1	CAÇAMBA, 610 mm (24 in), With 5 Teeth, Inc 2 - 12				
						CUCHARA	BUCKET	BALDE	035B
					GODET	LÖFFEL	BENNA	SKOVL	
2		NSS		1	SEM SERVIÇO EM SEPARADO, EDGE Right-Hand				
						NO SE REPARA POR SE	NOT SERVICED SEPARA	SEM REPARAÇÃO EM SI	064N
					NON FORUNI SEPAREM	NICHT A SEP ERS-T LIEI	NON FORNITO SEPARAT	SERVICERES IKKE SEPA	
3		NSS		1	SEM SERVIÇO EM SEPARADO, EDGE Left-Hand				
						NO SE REPARA POR SE	NOT SERVICED SEPARA	SEM REPARAÇÃO EM SI	064N
					NON FORUNI SEPAREM	NICHT A SEP ERS-T LIEI	NON FORNITO SEPARAT	SERVICERES IKKE SEPA	
4		NSS		1	SEM SERVIÇO EM SEPARADO, EDGE				
						NO SE REPARA POR SE	NOT SERVICED SEPARA	SEM REPARAÇÃO EM SI	064N
					NON FORUNI SEPAREM	NICHT A SEP ERS-T LIEI	NON FORNITO SEPARAT	SERVICERES IKKE SEPA	
		D139851		2	DENTE DA NAVALHA, Outer; Inc 5 - 7				
						DIENTE DE CUCHARA	BUCKET TOOTH	DENTE DE BALDE	089D
					DENT DE GODET	LÖFFELZAHN	DENTI BENNA	SKOVLTAND	
5		D51750		1	PONTA DENTE DA CAÇAMBA				
						PÚA DE DIENTE DE CUC	BUCKET TOOTH POINT	DENTE DE BALDE	492P
					POINTE DE DENT DE GC	LÖFFELZAHNSPITZE	DENTE BENNA	SKOVLTANDSPIDS	
6		245466A1		1	RETENTOR	RETENEDOR	RETAINER	RETENTOR	109R
					DISPOSITIF DE RETENU	HALTERUNG	FERMO	HOLDER	
7		D138157		1	BRACO	VASTAGO	SHANK	BRACO	7620
					ETANCON	STIEL	GAMBO	SHANK	
		D139849		3	DENTE DA NAVALHA, Center; Inc 8 - 10				
						DIENTE DE CUCHARA	BUCKET TOOTH	DENTE DE BALDE	089D
					DENT DE GODET	LÖFFELZAHN	DENTI BENNA	SKOVLTAND	
8		D51750		1	PONTA DENTE DA CAÇAMBA				
						PÚA DE DIENTE DE CUC	BUCKET TOOTH POINT	DENTE DE BALDE	492P
					POINTE DE DENT DE GC	LÖFFELZAHNSPITZE	DENTE BENNA	SKOVLTANDSPIDS	
9		245466A1		1	RETENTOR	RETENEDOR	RETAINER	RETENTOR	109R
					DISPOSITIF DE RETENU	HALTERUNG	FERMO	HOLDER	
10		D48212		1	BRACO	VASTAGO	SHANK	BRACO	7620
					ETANCON	STIEL	GAMBO	SHANK	
11		84244076		2	BUCHA	CASQUILLO	BUSHING	CASQUILHO	095B
					BAGUE	BUCHSE	BOCCOLA	BØSNING	
12		84244078		2	BUCHA	CASQUILLO	BUSHING	CASQUILHO	095B
					BAGUE	BUCHSE	BOCCOLA	BØSNING	
		REF			INSTRUÇÃO, 610 mm (24 Inch) and 762 mm (30 Inch) Wide				
						INSTRUCCIÓN	INSTRUCTION	INSTRUÇÃO	Z571
					INSTRUCTION	ANLEITUNG	ISTRUZIONI	INSTRUKTION	
1		84228964		1	CAÇAMBA, 762 mm (30 in), With 6 Teeth, Inc 2 - 12 (Not Shown)				
						CUCHARA	BUCKET	BALDE	035B
					GODET	LÖFFEL	BENNA	SKOVL	
2		NSS		1	SEM SERVIÇO EM SEPARADO, EDGE Right-Hand				
						NO SE REPARA POR SE	NOT SERVICED SEPARA	SEM REPARAÇÃO EM SI	064N
					NON FORUNI SEPAREM	NICHT A SEP ERS-T LIEI	NON FORNITO SEPARAT	SERVICERES IKKE SEPA	
3		NSS		1	SEM SERVIÇO EM SEPARADO, EDGE Left-Hand				
						NO SE REPARA POR SE	NOT SERVICED SEPARA	SEM REPARAÇÃO EM SI	064N
					NON FORUNI SEPAREM	NICHT A SEP ERS-T LIEI	NON FORNITO SEPARAT	SERVICERES IKKE SEPA	

84.100.01	04	p2	11/11

CAÇAMBA, RETROESCAVADEIRA (610 MM (24 POL) / 762 MM (30 POL) WIDE)
CUCHARON, RETROEXCAVADORA (610 MM (24 PUL) / 762 MM (30 PUL) WIDE)
BUCKET, BACKHOE (610 MM (24 INCH) / 762 MM (30 INCH) WIDE)
BUCKET, BACKHOE (610 MM (24 INCH) / 762 MM (30 INCH) WIDE)

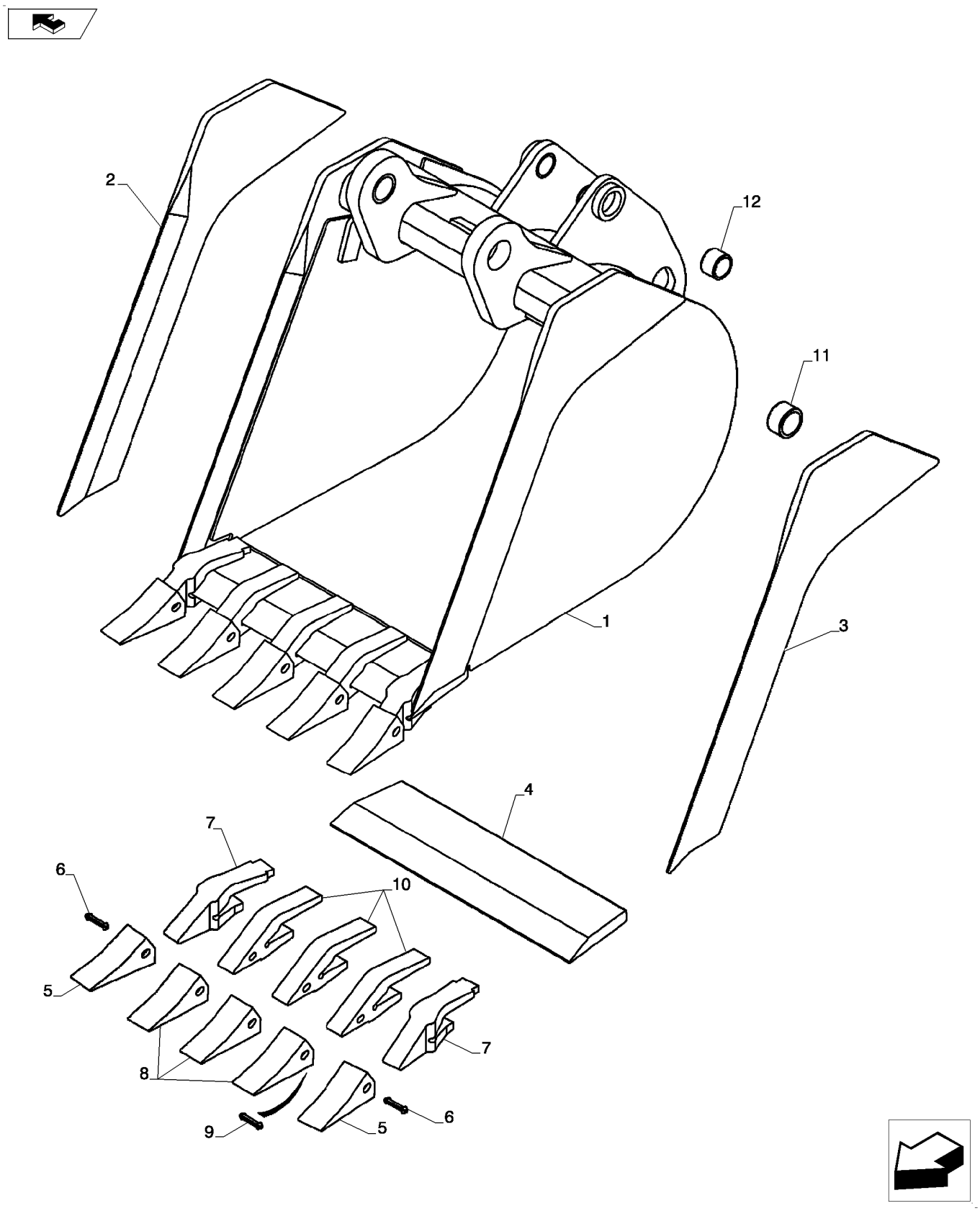

GODET, PELLE RÉTRO UNIVERSELLE (610 MM (24 INCH) / 762 MM (30 INCH) WIDE)
BUCKET, BACKHOE (610 MM (24 INCH) / 762 MM (30 INCH) WIDE)
BUCKET, BACKHOE (610 MM (24 INCH) / 762 MM (30 INCH) WIDE)
BUCKET, BACKHOE (610 MM (24 INCH) / 762 MM (30 INCH) WIDE)

R	N	P.N.	MOD	Q	Denominação Description	Denominacion Bezeichnung	Description Descrizione	Denominação Beskrivelse	L.C.
4		**NSS**		1	SEM SERVIÇO EM SEPARADO, EDGE				
						NO SE REPARA POR SE	NOT SERVICED SEPARA	SEM REPARAÇÃO EM SI	064N
					NON FORUNI SEPAREM	NICHT A SEP ERS-T LIEI	NON FORNITO SEPARAT	SERVICERES IKKE SEPA	
		D139851		2	DENTE DA NAVALHA, Outer; Inc 5 - 7				
						DIENTE DE CUCHARA	BUCKET TOOTH	DENTE DE BALDE	089D
					DENT DE GODET	LÖFFELZAHN	DENTI BENNA	SKOVLTAND	
5		**D51750**		1	PONTA DENTE DA CAÇAMBA				
						PÚA DE DIENTE DE CUC	BUCKET TOOTH POINT	DENTE DE BALDE	492P
					POINTE DE DENT DE GC	LÖFFELZAHNSPITZE	DENTE BENNA	SKOVLTANDSPIDS	
6		**245466A1**		1	RETENTOR	RETENEDOR	RETAINER	RETENTOR	109R
					DISPOSITIF DE RETENU	HALTERUNG	FERMO	HOLDER	
7		**D138157**		1	BRACO	VASTAGO	SHANK	BRACO	7620
					ETANCON	STIEL	GAMBO	SHANK	
		D139849		4	DENTE DA NAVALHA, Center; Incl. Ref 8 - 10; Order Ref 8 - 10				
						DIENTE DE CUCHARA	BUCKET TOOTH	DENTE DE BALDE	089D
					DENT DE GODET	LÖFFELZAHN	DENTI BENNA	SKOVLTAND	
8		**D51750**		1	PONTA DENTE DA CAÇAMBA				
						PÚA DE DIENTE DE CUC	BUCKET TOOTH POINT	DENTE DE BALDE	492P
					POINTE DE DENT DE GC	LÖFFELZAHNSPITZE	DENTE BENNA	SKOVLTANDSPIDS	
9		**245466A1**		1	RETENTOR	RETENEDOR	RETAINER	RETENTOR	109R
					DISPOSITIF DE RETENU	HALTERUNG	FERMO	HOLDER	
10		**D48212**		1	BRACO	VASTAGO	SHANK	BRACO	7620
					ETANCON	STIEL	GAMBO	SHANK	
11		**D37495**		2	BUCHA	CASQUILLO	BUSHING	BUCHA	1140
					DOUILLE	BUECHSE	BOCCOLA	BUSHING	
12		**D30933**		4	BUCHA	CASQUILLO	BUSHING	BUCHA	1140
					DOUILLE	BUECHSE	BOCCOLA	BUSHING	

84.100.01	05	p1	11/11

CAÇAMBA, RETROESCAVADEIRA - ALTA CAPACIDADE (610 MM (24 POL) / 762 MM (30 POL) WIDE)
CUCHARON, RETROEXCAVADORA - ALTA CAPACIDAD (610 MM (24 PUL) / 762 MM (30 PUL) WIDE)
BUCKET, BACKHOE- HIGH CAPACITY (610 MM (24 INCH) / 762 MM (30 INCH) WIDE)
BUCKET, BACKHOE- HIGH CAPACITY (610 MM (24 INCH) / 762 MM (30 INCH) WIDE)

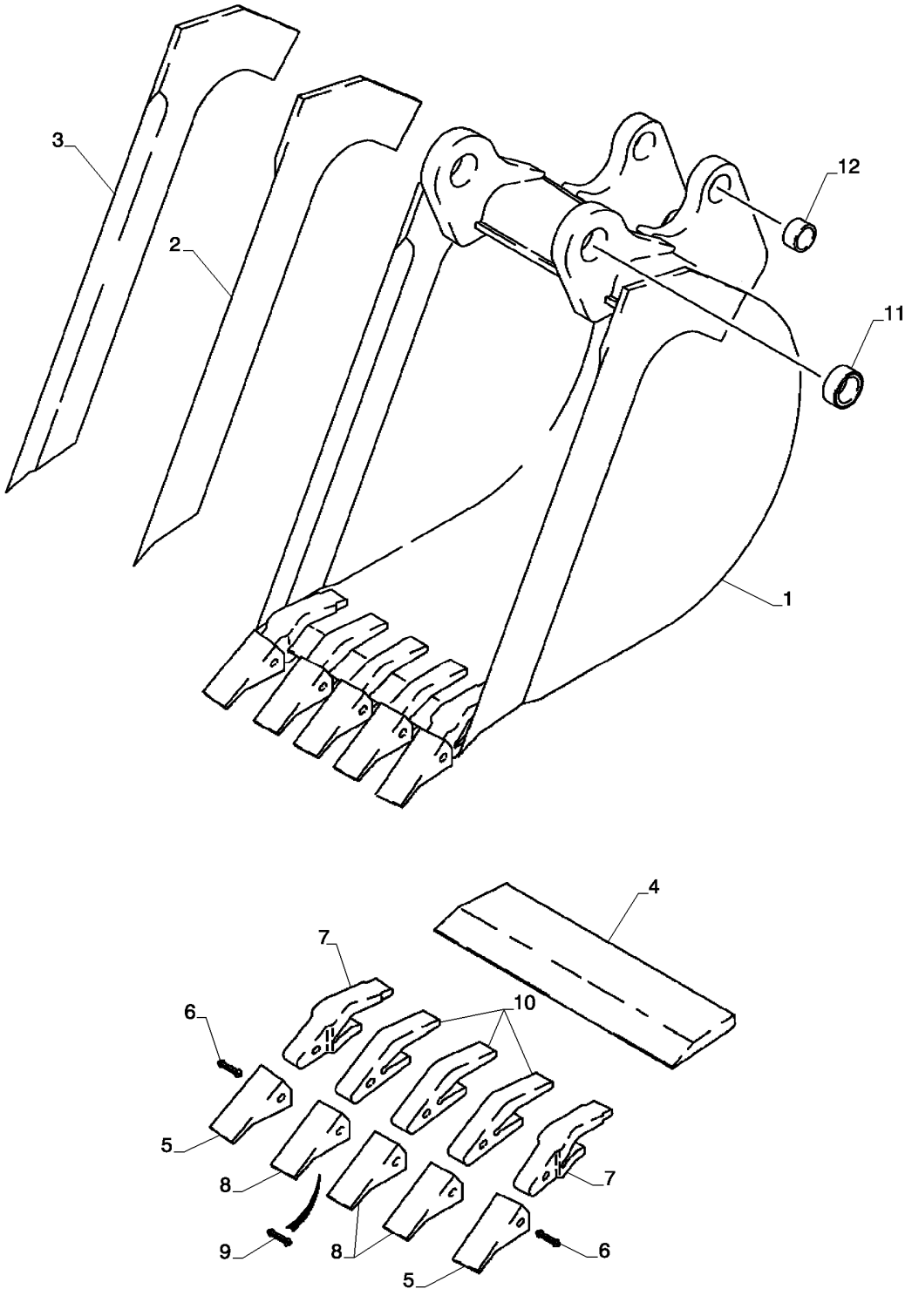

GODET, PELLE RÉTRO UNIVERSELLE (610 MM (24 INCH) / 762 MM (30 INCH) WIDE)
BUCKET, BACKHOE- HIGH CAPACITY (610 MM (24 INCH) / 762 MM (30 INCH) WIDE)
BUCKET, BACKHOE- HIGH CAPACITY (610 MM (24 INCH) / 762 MM (30 INCH) WIDE)
BUCKET, BACKHOE- HIGH CAPACITY (610 MM (24 INCH) / 762 MM (30 INCH) WIDE)

R	N	P.N.	MOD	Q	Denominação Description	Denominacion Bezeichnung	Description Descrizione	Denominação Beskrivelse	L.C.
1		84228967		1	CAÇAMBA, 610 mm (24 in), With 5 Teeth; Inc 2 - 12				
						CUCHARA	BUCKET	BALDE	035B
					GODET	LÖFFEL	BENNA	SKOVL	
2		141234A1		1	LAMINA DE CORTE, Right-Hand				
						CUCHILLA	EDGE, CUTTING	LAMINA DE CORTE	Z114
					LAME D'ATTAQUE	SCHNEIDKANTE	BORDO, TAGLIO	EDGE, CUTTING	
3		141233A1		1	LAMINA DE CORTE, Left-Hand				
						CUCHILLA	EDGE, CUTTING	LAMINA DE CORTE	Z114
					LAME D'ATTAQUE	SCHNEIDKANTE	BORDO, TAGLIO	EDGE, CUTTING	
4		D142012		1	LAMINA DE CORTE	CUCHILLA	EDGE, CUTTING	LAMINA DE CORTE	Z114
					LAME D'ATTAQUE	SCHNEIDKANTE	BORDO, TAGLIO	EDGE, CUTTING	
		D139851		2	DENTE DA NAVALHA, Outer; Inc 5 - 7				
						DIENTE DE CUCHARA	BUCKET TOOTH	DENTE DE BALDE	089D
					DENT DE GODET	LÖFFELZAHN	DENTI BENNA	SKOVLTAND	
5		D51750		1	PONTA DENTE DA CAÇAMBA				
						PÚA DE DIENTE DE CUC	BUCKET TOOTH POINT	DENTE DE BALDE	492P
					POINTE DE DENT DE GC	LÖFFELZAHNSPITZE	DENTE BENNA	SKOVLTANDSPIDS	
6		245466A1		1	RETENTOR	RETENEDOR	RETAINER	RETENTOR	109R
					DISPOSITIF DE RETENU	HALTERUNG	FERMO	HOLDER	
7		D138157		1	BRACO	VASTAGO	SHANK	BRACO	7620
					ETANCON	STIEL	GAMBO	SHANK	
		D139849		3	DENTE DA NAVALHA, Center; Inc 8 - 10				
						DIENTE DE CUCHARA	BUCKET TOOTH	DENTE DE BALDE	089D
					DENT DE GODET	LÖFFELZAHN	DENTI BENNA	SKOVLTAND	
8		D51750		1	PONTA DENTE DA CAÇAMBA				
						PÚA DE DIENTE DE CUC	BUCKET TOOTH POINT	DENTE DE BALDE	492P
					POINTE DE DENT DE GC	LÖFFELZAHNSPITZE	DENTE BENNA	SKOVLTANDSPIDS	
9		245466A1		1	RETENTOR	RETENEDOR	RETAINER	RETENTOR	109R
					DISPOSITIF DE RETENU	HALTERUNG	FERMO	HOLDER	
10		D48212		1	BRACO	VASTAGO	SHANK	BRACO	7620
					ETANCON	STIEL	GAMBO	SHANK	
11		84244076		2	BUCHA	CASQUILLO	BUSHING	CASQUILHO	095B
					BAGUE	BUCHSE	BOCCOLA	BØSNING	
12		84244078		2	BUCHA	CASQUILLO	BUSHING	CASQUILHO	095B
					BAGUE	BUCHSE	BOCCOLA	BØSNING	
1		84228964		1	CAÇAMBA, 762 mm (30 in), With 5 Teeth; Inc 2 - 12 (Not Shown)				
						CUCHARA	BUCKET	BALDE	035B
					GODET	LÖFFEL	BENNA	SKOVL	
2		141234A1		1	LAMINA DE CORTE, Right-Hand				
						CUCHILLA	EDGE, CUTTING	LAMINA DE CORTE	Z114
					LAME D'ATTAQUE	SCHNEIDKANTE	BORDO, TAGLIO	EDGE, CUTTING	
3		141233A1		1	LAMINA DE CORTE, Left-Hand				
						CUCHILLA	EDGE, CUTTING	LAMINA DE CORTE	Z114
					LAME D'ATTAQUE	SCHNEIDKANTE	BORDO, TAGLIO	EDGE, CUTTING	
4		D145061		1	LAMINA DE CORTE	CUCHILLA	EDGE, CUTTING	LAMINA DE CORTE	Z114
					LAME D'ATTAQUE	SCHNEIDKANTE	BORDO, TAGLIO	EDGE, CUTTING	
		D139851		2	DENTE DA NAVALHA, Outer; Inc 5 - 7				
						DIENTE DE CUCHARA	BUCKET TOOTH	DENTE DE BALDE	089D
					DENT DE GODET	LÖFFELZAHN	DENTI BENNA	SKOVLTAND	

CAÇAMBA, RETROESCAVADEIRA - ALTA CAPACIDADE (610 MM (24 POL) / 762 MM (30 POL) WIDE)
CUCHARON, RETROEXCAVADORA - ALTA CAPACIDAD (610 MM (24 PUL) / 762 MM (30 PUL) WIDE)
BUCKET, BACKHOE- HIGH CAPACITY (610 MM (24 INCH) / 762 MM (30 INCH) WIDE)
BUCKET, BACKHOE- HIGH CAPACITY (610 MM (24 INCH) / 762 MM (30 INCH) WIDE)

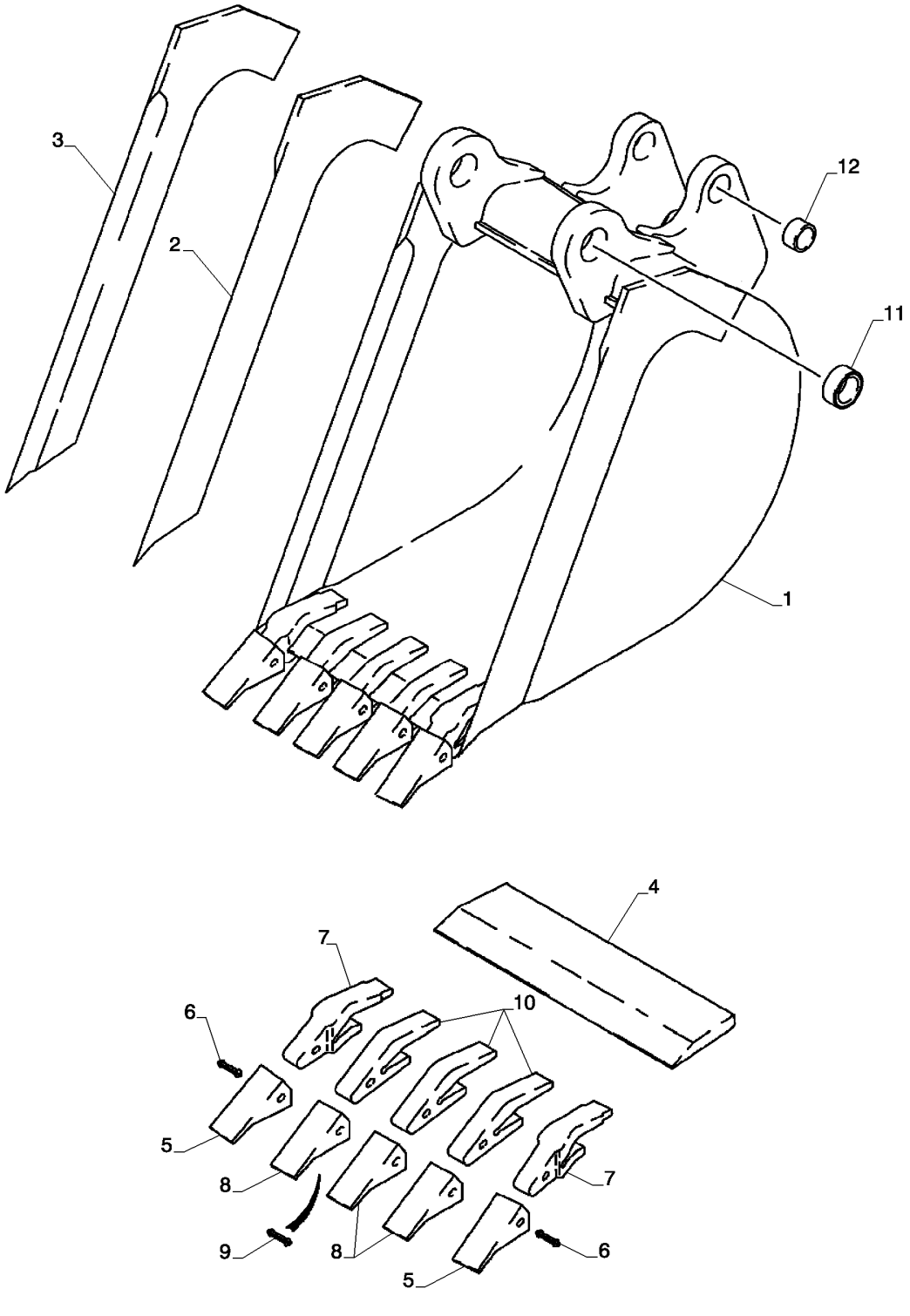

GODET, PELLE RÉTRO UNIVERSELLE (610 MM (24 INCH) / 762 MM (30 INCH) WIDE)
BUCKET, BACKHOE- HIGH CAPACITY (610 MM (24 INCH) / 762 MM (30 INCH) WIDE)
BUCKET, BACKHOE- HIGH CAPACITY (610 MM (24 INCH) / 762 MM (30 INCH) WIDE)
BUCKET, BACKHOE- HIGH CAPACITY (610 MM (24 INCH) / 762 MM (30 INCH) WIDE)

R	N	P.N.	MOD	Q	Denominação Description	Denominacion Bezeichnung	Description Descrizione	Denominação Beskrivelse	L.C.
5		D51750		1	PONTA DENTE DA CAÇAMBA				
						PÚA DE DIENTE DE CUC	BUCKET TOOTH POINT	DENTE DE BALDE	492P
					POINTE DE DENT DE GC	LÖFFELZAHNSPITZE	DENTE BENNA	SKOVLTANDSPIDS	
6		245466A1		1	RETENTOR	RETENEDOR	RETAINER	RETENTOR	109R
					DISPOSITIF DE RETENU	HALTERUNG	FERMO	HOLDER	
7		D138157		1	BRACO	VASTAGO	SHANK	BRACO	7620
					ETANCON	STIEL	GAMBO	SHANK	
		D139849		3	DENTE DA NAVALHA, Center; Inc 8 - 10				
						DIENTE DE CUCHARA	BUCKET TOOTH	DENTE DE BALDE	089D
					DENT DE GODET	LÖFFELZAHN	DENTI BENNA	SKOVLTAND	
8		D51750		1	PONTA DENTE DA CAÇAMBA				
						PÚA DE DIENTE DE CUC	BUCKET TOOTH POINT	DENTE DE BALDE	492P
					POINTE DE DENT DE GC	LÖFFELZAHNSPITZE	DENTE BENNA	SKOVLTANDSPIDS	
9		245466A1		1	RETENTOR	RETENEDOR	RETAINER	RETENTOR	109R
					DISPOSITIF DE RETENU	HALTERUNG	FERMO	HOLDER	
10		D48212		1	BRACO	VASTAGO	SHANK	BRACO	7620
					ETANCON	STIEL	GAMBO	SHANK	
11		84244076		2	BUCHA	CASQUILLO	BUSHING	CASQUILHO	095B
					BAGUE	BUCHSE	BOCCOLA	BØSNING	
12		84244078		2	BUCHA	CASQUILLO	BUSHING	CASQUILHO	095B
					BAGUE	BUCHSE	BOCCOLA	BØSNING	

84.100.01	06	p1	11/11

CAÇAMBA, RETROESCAVADEIRA (914 MM (36 POL) WIDE)
CUCHARON, RETROEXCAVADORA (914 MM (36 PUL) WIDE)
BUCKET, BACKHOE (914 MM (36 INCH) WIDE)
BUCKET, BACKHOE (914 MM (36 INCH) WIDE)

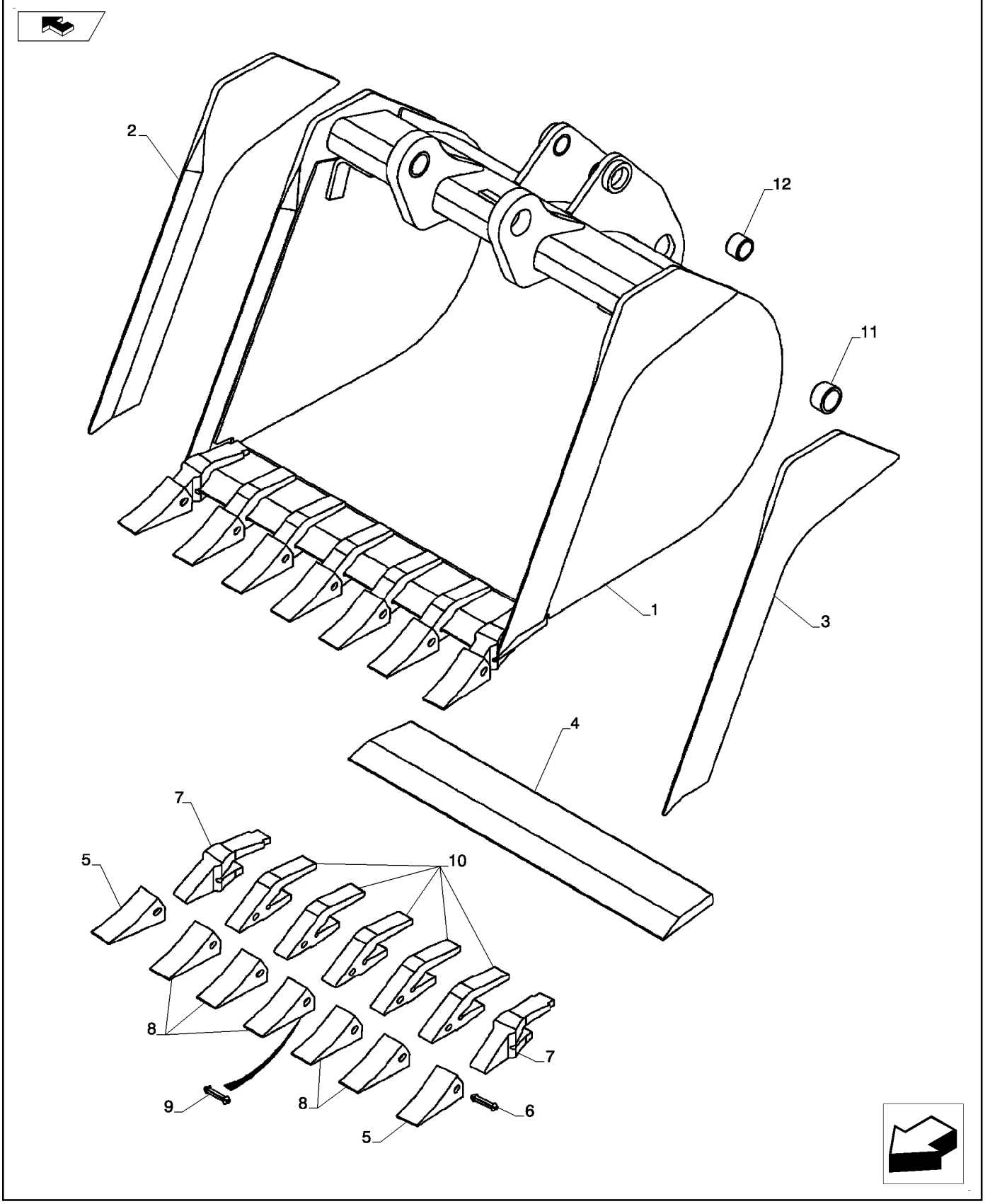

GODET, PELLE RÉTRO UNIVERSELLE (914 MM (36 INCH) WIDE)
BUCKET, BACKHOE (914 MM (36 INCH) WIDE)
BUCKET, BACKHOE (914 MM (36 INCH) WIDE)
BUCKET, BACKHOE (914 MM (36 INCH) WIDE)

R	N	P.N.	MOD	Q	Denominação Description	Denominacion Bezeichnung	Description Descrizione	Denominação Beskrivelse	L.C.
1		84228965		1	CAÇAMBA, 914 mm (36 in), With 7 Teeth; Order Through Parts Marketing; Inc 2 - 12				
						CUCHARA	BUCKET	BALDE	035B
					GODET	LÖFFEL	BENNA	SKOVL	
2		365941A1		1	BORDA CORTANTE, Left-Hand				
						BORDE DE CORTE	CUTTING EDGE	EXTREMIDADE DE COR	018T
					BORD TRANCHANT	SCHNEIDKANTE	BORDO TAGLIENTE	SKÆREKANT	
3		365942A1		1	BORDA CORTANTE, Right-Hand				
						BORDE DE CORTE	CUTTING EDGE	EXTREMIDADE DE COR	018T
					BORD TRANCHANT	SCHNEIDKANTE	BORDO TAGLIENTE	SKÆREKANT	
		370747A1		1	DENTE DA NAVALHA, EDGE ASSEMBLY; Cutting With Teeth; Inc 4 - 10				
						DIENTE DE CUCHARA	BUCKET TOOTH	DENTE DE BALDE	089D
					DENT DE GODET	LÖFFELZAHN	DENTI BENNA	SKOVLTAND	
4		NSS		1	SEM SERVIÇO EM SEPARADO, EDGE				
						NO SE REPARA POR SE	NOT SERVICED SEPARA	SEM REPARAÇÃO EM SI	064N
					NON FORUNI SEPAREM	NICHT A SEP ERS-T LIEI	NON FORNITO SEPARAT	SERVICERES IKKE SEPA	
		D139851		2	DENTE DA NAVALHA, Outer; Inc 5 - 7				
						DIENTE DE CUCHARA	BUCKET TOOTH	DENTE DE BALDE	089D
					DENT DE GODET	LÖFFELZAHN	DENTI BENNA	SKOVLTAND	
5		D51750		1	PONTA DENTE DA CAÇAMBA				
						PÚA DE DIENTE DE CUC	BUCKET TOOTH POINT	DENTE DE BALDE	492P
					POINTE DE DENT DE GC	LÖFFELZAHNSPITZE	DENTE BENNA	SKOVLTANDSPIDS	
6		245466A1		1	RETENTOR	RETENEDOR	RETAINER	RETENTOR	109R
					DISPOSITIF DE RETENU	HALTERUNG	FERMO	HOLDER	
7		D138157		1	BRACO	VASTAGO	SHANK	BRACO	7620
					ETANCON	STIEL	GAMBO	SHANK	
		D139849		5	DENTE DA NAVALHA, Center; Inc 8 - 10; Order 8 - 10				
						DIENTE DE CUCHARA	BUCKET TOOTH	DENTE DE BALDE	089D
					DENT DE GODET	LÖFFELZAHN	DENTI BENNA	SKOVLTAND	
8		D51750		1	PONTA DENTE DA CAÇAMBA				
						PÚA DE DIENTE DE CUC	BUCKET TOOTH POINT	DENTE DE BALDE	492P
					POINTE DE DENT DE GC	LÖFFELZAHNSPITZE	DENTE BENNA	SKOVLTANDSPIDS	
9		245466A1		1	RETENTOR	RETENEDOR	RETAINER	RETENTOR	109R
					DISPOSITIF DE RETENU	HALTERUNG	FERMO	HOLDER	
10		D48212		1	BRACO	VASTAGO	SHANK	BRACO	7620
					ETANCON	STIEL	GAMBO	SHANK	
11		84244078		2	BUCHA	CASQUILLO	BUSHING	CASQUILHO	095B
					BAGUE	BUCHSE	BOCCOLA	BØSNING	
12		84244076		2	BUCHA	CASQUILLO	BUSHING	CASQUILHO	095B
					BAGUE	BUCHSE	BOCCOLA	BØSNING	

84.102.01	01	p1	12/11

CAÇAMBA, RETROESCAVADEIRA (457 MM (18 POL) WIDE)
CUCHARON, RETROEXCAVADORA (457 MM (18 PUL) WIDE)
BUCKET, BACKHOE (457 MM (18 INCH) WIDE)
BUCKET, BACKHOE (457 MM (18 INCH) WIDE)

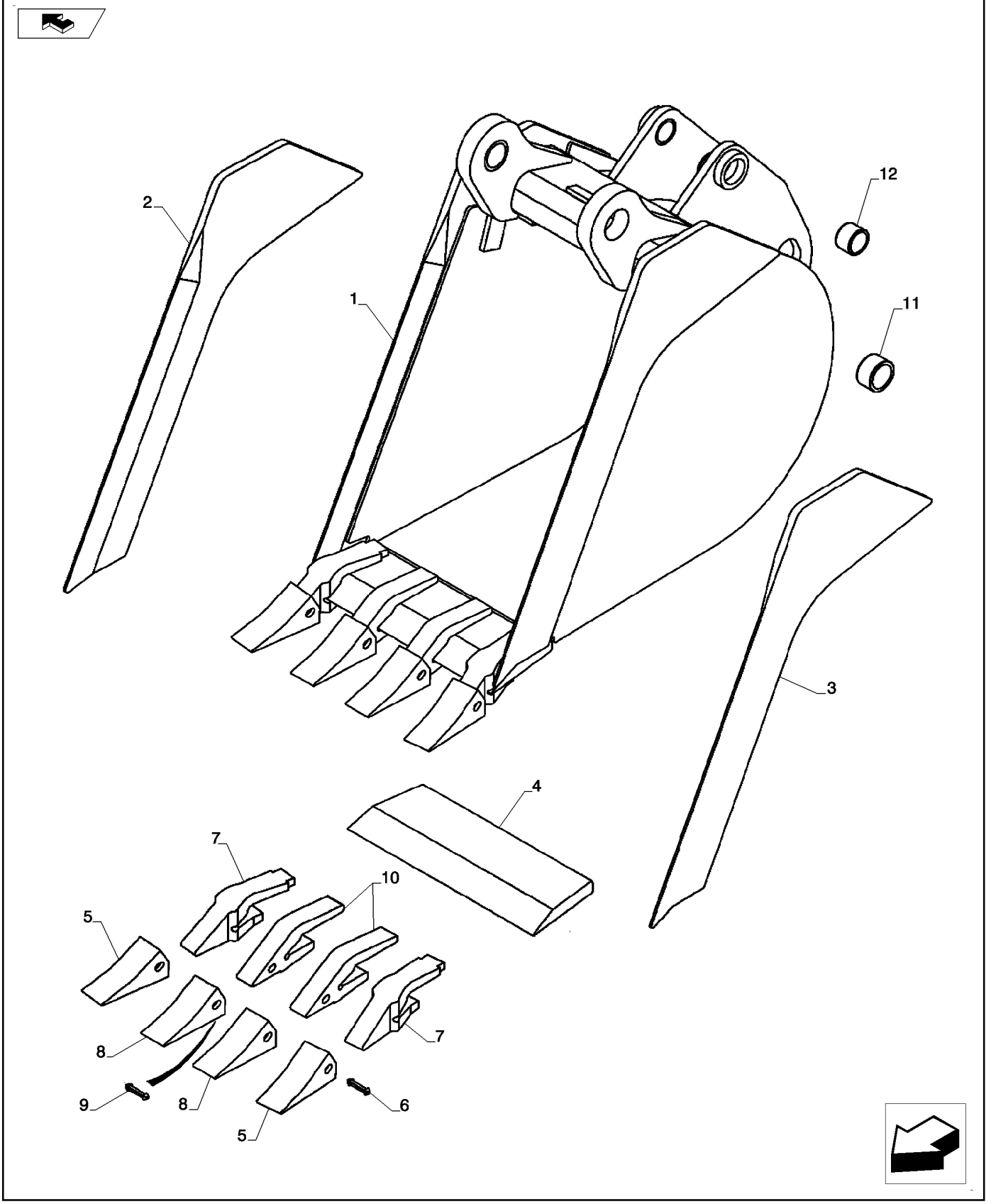

GODET, PELLE RÉTRO UNIVERSELLE (457 MM (18 INCH) WIDE)
BUCKET, BACKHOE (457 MM (18 INCH) WIDE)
BUCKET, BACKHOE (457 MM (18 INCH) WIDE)
BUCKET, BACKHOE (457 MM (18 INCH) WIDE)

R	N	P.N.	MOD	Q	Denominação Description	Denominacion Bezeichnung	Description Descrizione	Denominação Beskrivelse	L.C.
1		84228960		1	CAÇAMBA, 457 mm (18 in), With 4 Teeth; Order Through Parts Marketing; Inc. Ref 2 - 12				
						CUCHARA	BUCKET	BALDE	035B
					GODET	LÖFFEL	BENNA	SKOVL	
2		365942A1		1	BORDA CORTANTE, EDGE Right-Hand				
						BORDE DE CORTE	CUTTING EDGE	EXTREMIDADE DE COR	018T
					BORD TRANCHANT	SCHNEIDKANTE	BORDO TAGLIENTE	SKÆREKANT	
3		365941A1		1	BORDA CORTANTE, EDGE Left-Hand				
						BORDE DE CORTE	CUTTING EDGE	EXTREMIDADE DE COR	018T
					BORD TRANCHANT	SCHNEIDKANTE	BORDO TAGLIENTE	SKÆREKANT	
4		183810A1		1	BORDA, EDGE	BORDE	EDGE	BORDA	Z085
					BORD	KANTE	BORDO	KANT	
		{314316A1}		2	Outer; Inc. Ref 5 - 7				
5		D51750		1	PONTA DENTE DA CAÇAMBA				
						PÚA DE DIENTE DE CUC	BUCKET TOOTH POINT	DENTE DE BALDE	492P
					POINTE DE DENT DE GC	LÖFFELZAHNSPITZE	DENTE BENNA	SKOVLTANDSPIDS	
6		245466A1		1	RETENTOR	RETENEDOR	RETAINER	RETENTOR	109R
					DISPOSITIF DE RETENU	HALTERUNG	FERMO	HOLDER	
7		D138157		1	BRACO	VASTAGO	SHANK	BRACO	7620
					ETANCON	STIEL	GAMBO	SHANK	
		{314315A1}		2	Center; Inc. Ref 8 - 10; Order Ref 8 - 10				
8		D51750		1	PONTA DENTE DA CAÇAMBA				
						PÚA DE DIENTE DE CUC	BUCKET TOOTH POINT	DENTE DE BALDE	492P
					POINTE DE DENT DE GC	LÖFFELZAHNSPITZE	DENTE BENNA	SKOVLTANDSPIDS	
9		245466A1		1	RETENTOR	RETENEDOR	RETAINER	RETENTOR	109R
					DISPOSITIF DE RETENU	HALTERUNG	FERMO	HOLDER	
10		D48212		1	BRACO	VASTAGO	SHANK	BRACO	7620
					ETANCON	STIEL	GAMBO	SHANK	
11		84244076		2	BUCHA	CASQUILLO	BUSHING	CASQUILHO	095B
					BAGUE	BUCHSE	BOCCOLA	BØSNING	
12		84244078		2	BUCHA	CASQUILLO	BUSHING	CASQUILHO	095B
					BAGUE	BUCHSE	BOCCOLA	BØSNING	

84.102.03	01	p1	11/11

CAÇAMBA HD (457 MM (18 POLEGADAS) WIDE)
CUCHARON HD (457 MM (18 PULGADAS) WIDE)
HD BUCKET (457 MM (18 INCH) WIDE)
HD BUCKET (457 MM (18 INCH) WIDE)

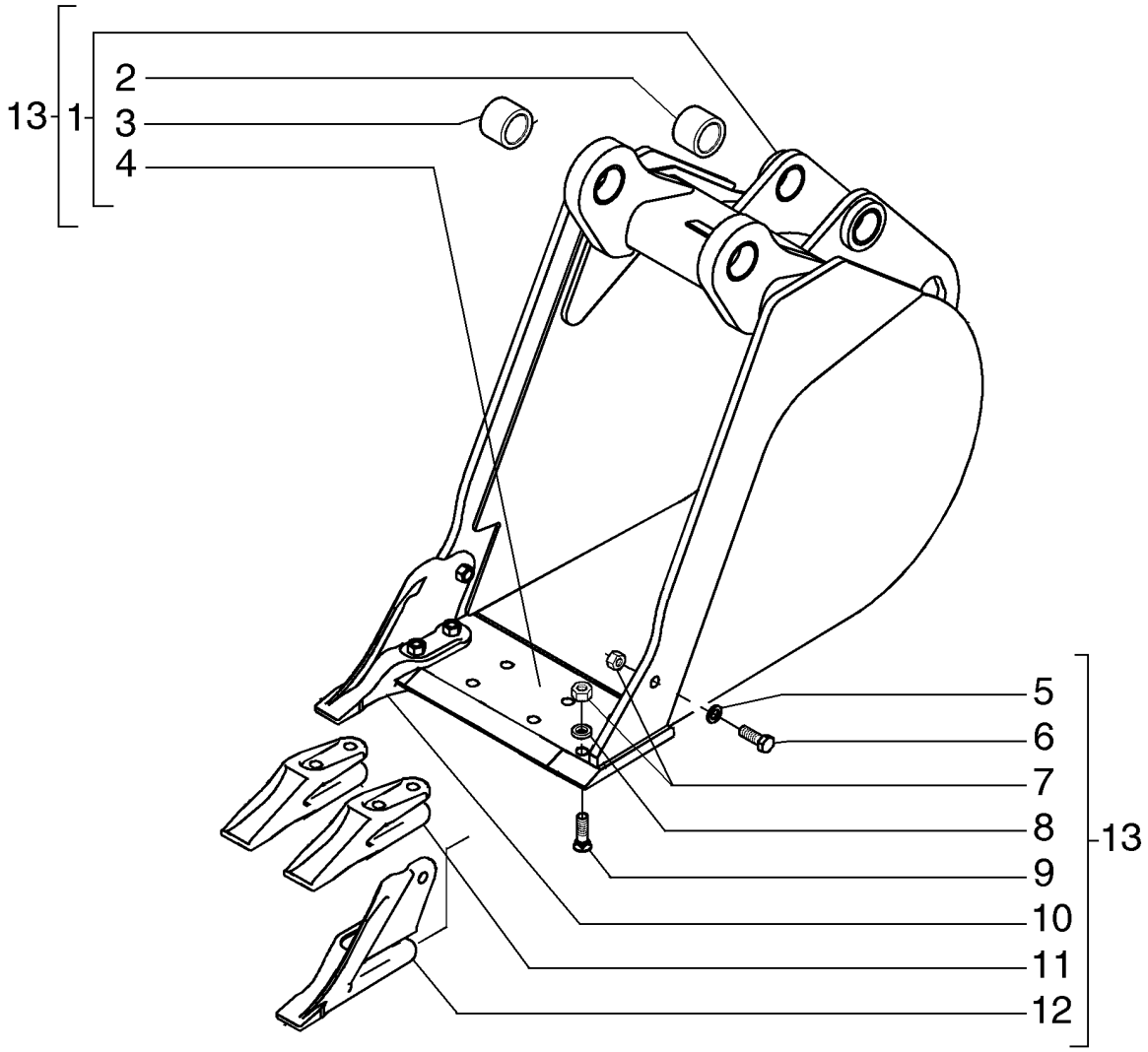

HD BUCKET (457 MM (18 INCH) WIDE)
HD BUCKET (457 MM (18 INCH) WIDE)
HD BUCKET (457 MM (18 INCH) WIDE)
HD BUCKET (457 MM (18 INCH) WIDE)

R	N	P.N.	MOD	Q	Denominação Description	Denominacion Bezeichnung	Description Descrizione	Denominação Beskrivelse	L.C.
1		84418170		1	SUPORTE SUPPORT	SOPORTE STÜTZE	SUPPORT SUPPORTO	SUPORTE BESLAG	300S
2		84244078		2	BUCHA BAGUE	CASQUILLO BUCHSE	BUSHING BOCCOLA	CASQUILHO BØSNING	095B
3		84244076		2	BUCHA BAGUE	CASQUILLO BUCHSE	BUSHING BOCCOLA	CASQUILHO BØSNING	095B
4		{84418175}		1					
5		10520221		2	ARRUELA PLANA, M16 x 28 x 3 RONDELLE	ARANDELA UNTERLEGSCHEIBE	WASHER RONDELLA	ANILHA FLADSKIVE	131R
6		88706		2	PARAFUSO, Hex, 5/8"-11 x 1 3/4", G8, Full Thd VIS	PERNO SCHRAUBE	BOLT BULLONE	PARAFUSO BOLT	140B
7		85801470		10	PORCA, 5/8"-11, G8 ECROU	TUERCA MUTTER	NUT DADO	PORCA MØTRIK	010D
8		79005965		16	CALÇO DE AFINAÇÃO CALE	SUPLEMENTO AUSGLEICHSSCHEIBE	SHIM SPESSORE	CALÇO DE AFINAÇÃO MELLEMLÆG	198S
9		85801371		1	PARAFUSO DE ARADO, 5/8"-11 x 2 1/4" BOULON DE CHARRUE	PERNO DE ARADO PFLUGSCHRAUBE	PLOW BOLT BULLONE SCANALATO	PARAF CARR CABEÇA F PLOVRIGEL	P128
10		84418418		1	DENTE DA NAVALHA, RH DENT DE GODET	DIENTE DE CUCHARA LÖFFELZAHN	BUCKET TOOTH DENTI BENNA	DENTE DE BALDE SKOVLTAND	089D
11		85820232		1	ALÇA LANGUETTE	OREJETA ÖSE	LUG ALETTA	PATILHA TAND	025D
12		84418417		1	DENTE DA NAVALHA, LH DENT DE GODET	DIENTE DE CUCHARA LÖFFELZAHN	BUCKET TOOTH DENTI BENNA	DENTE DE BALDE SKOVLTAND	089D
13		84418169		1	SUPORTE, Assy SUPPORT	SOPORTE STÜTZE	SUPPORT SUPPORTO	SUPORTE BESLAG	300S

84.104.01	01	p1	11/11

CAÇAMBA, RETROESCADEIRA (610 MM (24 POLEGADAS) WIDE)
CUCHARON, RETROEXCAVADORA (610 MM (24 PULGADAS) WIDE)
BUCKET, BACKHOE (610 MM (24 INCH) WIDE)
BUCKET, BACKHOE (610 MM (24 INCH) WIDE)

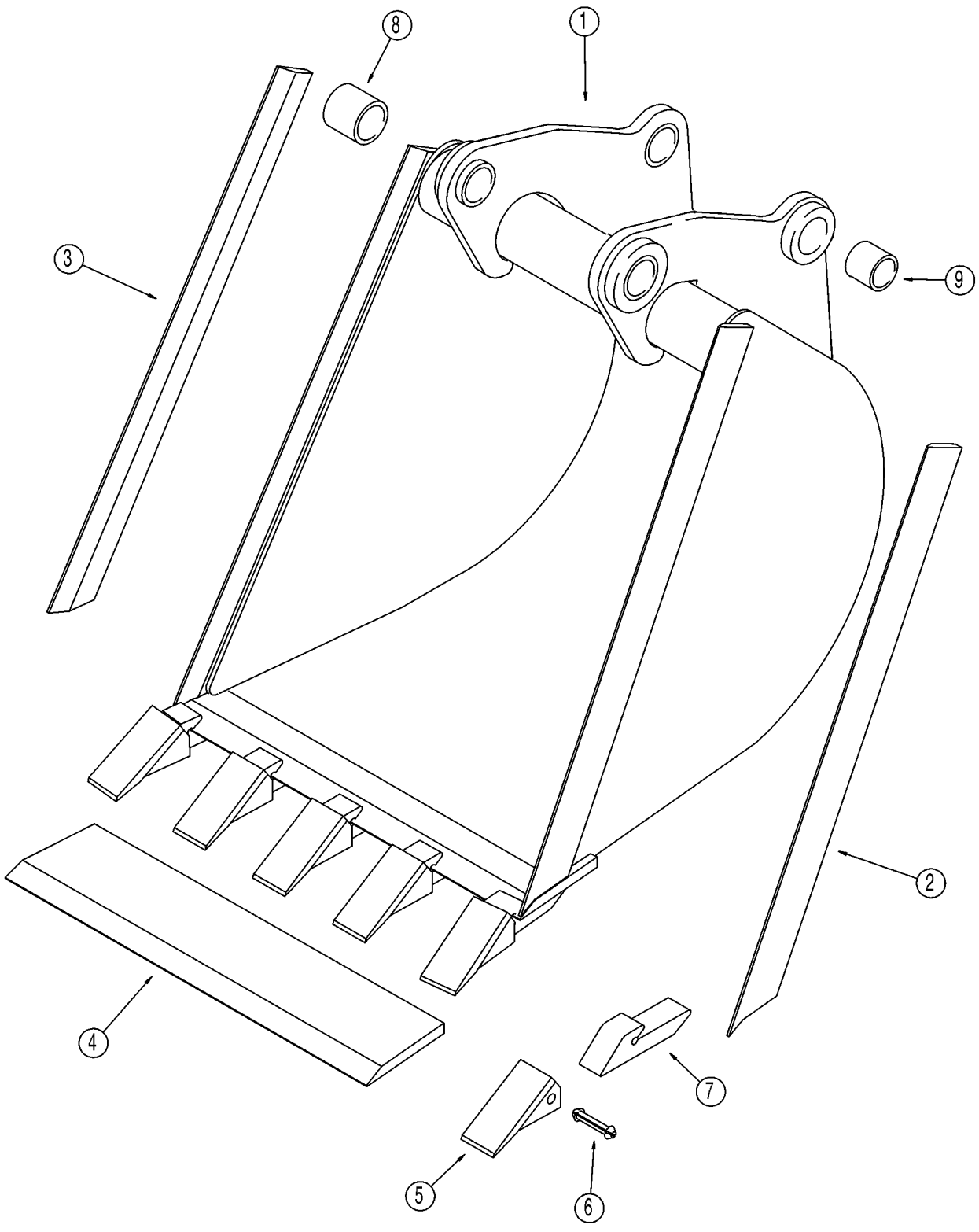

BS00J121

GODET, PELLE RÉTRO (610 MM (24 INCH) WIDE)
BUCKET, BACKHOE (610 MM (24 INCH) WIDE)
BUCKET, BACKHOE (610 MM (24 INCH) WIDE)
BUCKET, BACKHOE (610 MM (24 INCH) WIDE)

R	N	P.N.	MOD	Q	Denominação Description	Denominacion Bezeichnung	Description Descrizione	Denominação Beskrivelse	L.C.
1		84236897		1	CAÇAMBA, 610 mm (24 in); With 5 Teeth; Order Through Parts Marketing; Incl. Ref 2 - 9				
						CUCHARA	BUCKET	BALDE	035B
					GODET	LÖFFEL	BENNA	SKOVL	
2		129894A1		1	BORDA, Right-Hand	BORDE	EDGE	BORDA	Z085
					BORD	KANTE	BORDO	KANT	
3		129893A1		1	BORDA, Left-Hand	BORDE	EDGE	BORDA	Z085
					BORD	KANTE	BORDO	KANT	
4		129944A1		1	SUPORTE	APOYADERO	SUPPORT	SUPORTE	8790
					SUPPORT	STUETZE	SUPPORTO	SUPPORT	
		D41659		5	DENTE, Incl. Ref 5 - 7	DIENTE	TOOTH	DENTE	9130
					DENT	ZAHN	DENTI	TAND	
5		D39093		1	DENTE	DIENTE	TOOTH	DENTE	9130
					DENT	ZAHN	DENTI	TAND	
6		245466A1		1	RETENTOR	RETENEDOR	RETAINER	RETENTOR	109R
					DISPOSITIF DE RETENU	HALTERUNG	FERMO	HOLDER	
7		87415240		1	PORTA-DENTES	VÁST. DE DIENTE CAVA	BUCKET TOOTH SHANK	HASTE	187P
					PORTE-DENT DE GODET	SCHAUFELZAHLHALTER	GAMBO DENTE BENNA	TANDHOLDER	
8		84244076		2	BUCHA	CASQUILLO	BUSHING	CASQUILHO	095B
					BAGUE	BUCHSE	BOCCOLA	BØSNING	
9		84244078		6	BUCHA	CASQUILLO	BUSHING	CASQUILHO	095B
					BAGUE	BUCHSE	BOCCOLA	BØSNING	

84.104.02	01	p1	11/11

CAÇAMBA, RETROESCAVADEIRA UNIVERSAL (610 MM (24 POL) / 762 MM (30 POL) WIDE)
CUCHARON, RETROEXCAVADORA UNIVERSAL (610 MM (24 PUL) / 762 MM (30 PUL) WIDE)
BUCKET, UNIVERSAL BACKHOE (610 MM (24 INCH) / 762 MM (30 INCH) WIDE)
BUCKET, UNIVERSAL BACKHOE (610 MM (24 INCH) / 762 MM (30 INCH) WIDE)

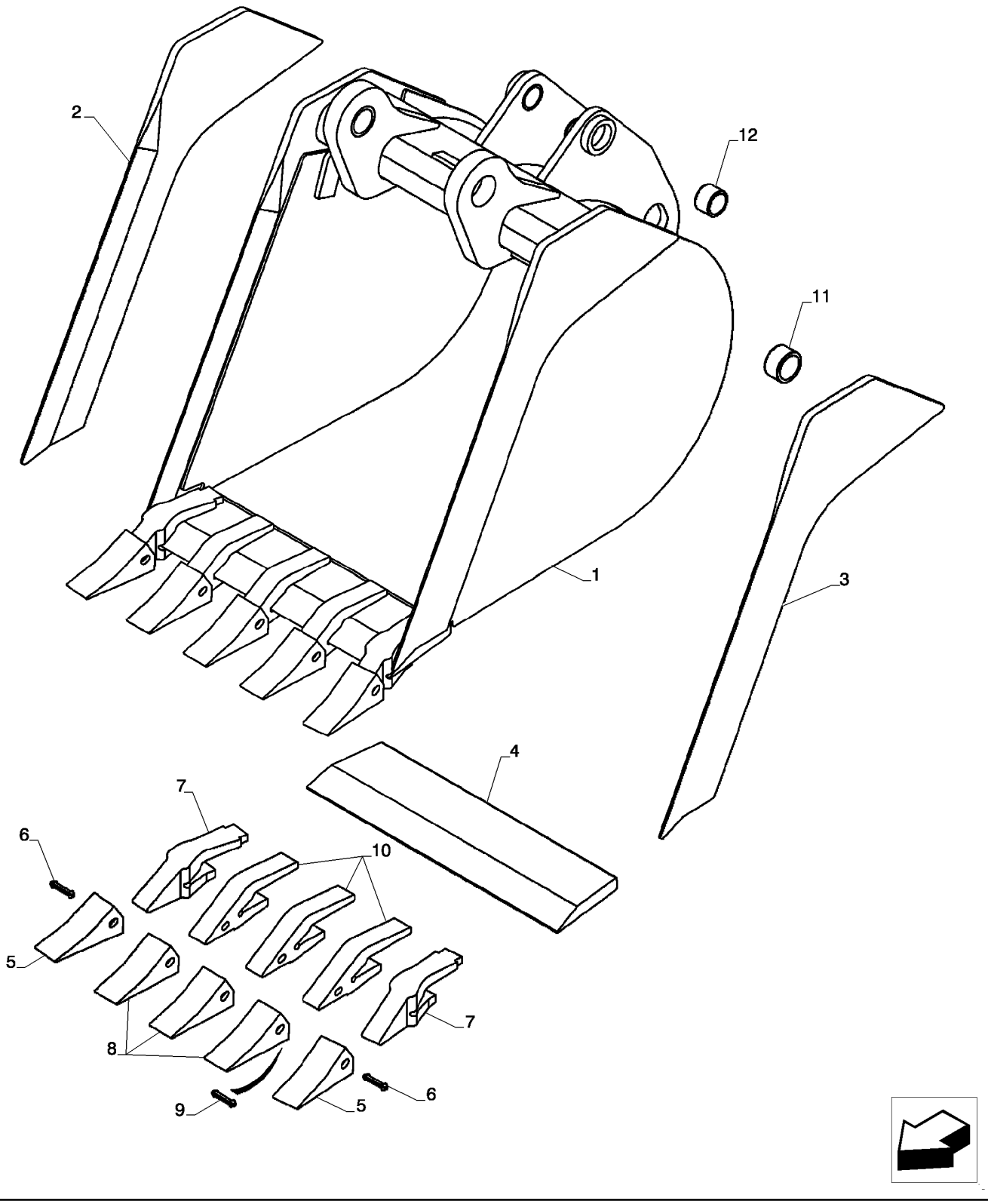

GODET, PELLE RÉTRO UNIVERSELLE (610 MM (24 INCH) / 762 MM (30 INCH) WIDE)
BUCKET, UNIVERSAL BACKHOE (610 MM (24 INCH) / 762 MM (30 INCH) WIDE)
BUCKET, UNIVERSAL BACKHOE (610 MM (24 INCH) / 762 MM (30 INCH) WIDE)
BUCKET, UNIVERSAL BACKHOE (610 MM (24 INCH) / 762 MM (30 INCH) WIDE)

R	N	P.N.	MOD	Q	Denominação Description	Denominacion Bezeichnung	Description Descrizione	Denominação Beskrivelse	L.C.
1		84416559		1	CAÇAMBA, 610 mm (24 in), With 5 Teeth, Inc 2 - 12				
					CUCHARA	BUCKET	BALDE		035B
					GODET	LÖFFEL	BENNA	SKOVL	
2		365942A1		1	BORDA CORTANTE, Right-Hand				
					BORDE DE CORTE	CUTTING EDGE	EXTREMIDADE DE COR		018T
					BORD TRANCHANT	SCHNEIDKANTE	BORDO TAGLIENTE	SKÆREKANT	
3		365941A1		1	BORDA CORTANTE, Left-Hand				
					BORDE DE CORTE	CUTTING EDGE	EXTREMIDADE DE COR		018T
					BORD TRANCHANT	SCHNEIDKANTE	BORDO TAGLIENTE	SKÆREKANT	
4		{329554A2}		1					
		{84416571}		2	Outer; Inc 5 - 7				
5		84318713		1	DENTE DA NAVALHA	DIENTE DE CUCHARA	BUCKET TOOTH	DENTE DE BALDE	089D
					DENT DE GODET	LÖFFELZAHN	DENTI BENNA	SKOVLTAND	
6		84318739		1	CHAVE DA CAÇAMBA	CHAVETA	BUCKET TOOTHRT KEY	CHAVETA	Z326
					CLAVETTE DE GODET	SCHAUFELZINKENKEIL	CHIAVE DENTI BENNA	KILE, HØJRE GRABTAND	
7		{84424392}		1					
		{84416571}		3	Center; Inc 8 - 10				
8		84318713		1	DENTE DA NAVALHA	DIENTE DE CUCHARA	BUCKET TOOTH	DENTE DE BALDE	089D
					DENT DE GODET	LÖFFELZAHN	DENTI BENNA	SKOVLTAND	
9		{84318738}		1					
10		{84424392}		1					
11		84244076		2	BUCHA	CASQUILLO	BUSHING	CASQUILHO	095B
					BAGUE	BUCHSE	BOCCOLA	BØSNING	
12		84244078		2	BUCHA	CASQUILLO	BUSHING	CASQUILHO	095B
					BAGUE	BUCHSE	BOCCOLA	BØSNING	
		REF			INSTRUÇÃO, 610 mm (24 Inch) and 762 mm (30 Inch) Wide				
					INSTRUCCIÓN	INSTRUCTION	INSTRUÇÃO		Z571
					INSTRUCTION	ANLEITUNG	ISTRUZIONI	INSTRUKTION	
1		84416561		1	CAÇAMBA, 762 mm (30 in), With 6 Teeth, Inc 2 - 12 (Not Shown)				
					CUCHARA	BUCKET	BALDE		035B
					GODET	LÖFFEL	BENNA	SKOVL	
2		365942A1		1	BORDA CORTANTE, Right-Hand				
					BORDE DE CORTE	CUTTING EDGE	EXTREMIDADE DE COR		018T
					BORD TRANCHANT	SCHNEIDKANTE	BORDO TAGLIENTE	SKÆREKANT	
3		365941A1		1	BORDA CORTANTE, Left-Hand				
					BORDE DE CORTE	CUTTING EDGE	EXTREMIDADE DE COR		018T
					BORD TRANCHANT	SCHNEIDKANTE	BORDO TAGLIENTE	SKÆREKANT	
4		370364A1		1	LAMINA DE CORTE	CUCHILLA	EDGE, CUTTING	LAMINA DE CORTE	Z114
					LAME D'ATTAQUE	SCHNEIDKANTE	BORDO, TAGLIO	EDGE, CUTTING	
		{84416571}		2	Outer; Inc 5 - 7				
5		84318713		1	DENTE DA NAVALHA	DIENTE DE CUCHARA	BUCKET TOOTH	DENTE DE BALDE	089D
					DENT DE GODET	LÖFFELZAHN	DENTI BENNA	SKOVLTAND	

84.104.02	01	p2	11/11

CAÇAMBA, RETROESCAVADEIRA UNIVERSAL (610 MM (24 POL) / 762 MM (30 POL) WIDE)
CUCHARON, RETROEXCAVADORA UNIVERSAL (610 MM (24 PUL) / 762 MM (30 PUL) WIDE)
BUCKET, UNIVERSAL BACKHOE (610 MM (24 INCH) / 762 MM (30 INCH) WIDE)
BUCKET, UNIVERSAL BACKHOE (610 MM (24 INCH) / 762 MM (30 INCH) WIDE)

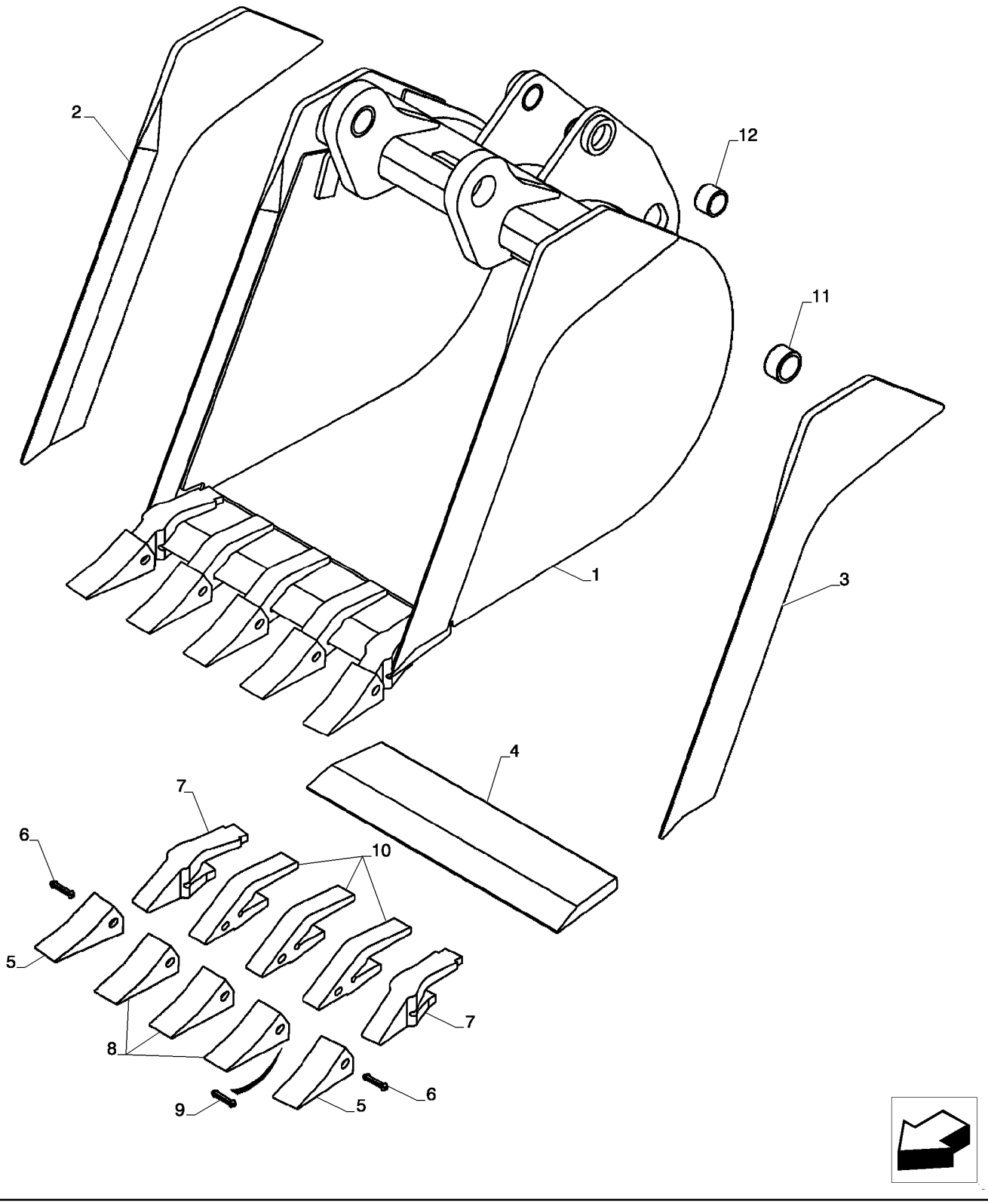

GODET, PELLE RÉTRO UNIVERSELLE (610 MM (24 INCH) / 762 MM (30 INCH) WIDE)
BUCKET, UNIVERSAL BACKHOE (610 MM (24 INCH) / 762 MM (30 INCH) WIDE)
BUCKET, UNIVERSAL BACKHOE (610 MM (24 INCH) / 762 MM (30 INCH) WIDE)
BUCKET, UNIVERSAL BACKHOE (610 MM (24 INCH) / 762 MM (30 INCH) WIDE)

R	N	P.N.	MOD	Q	Denominação Description	Denominacion Bezeichnung	Description Descrizione	Denominação Beskrivelse	L.C.
6		**84318739**		1	CHAVE DA CAÇAMBA CLAVETTE DE GODET	CHAVETA SCHAUFELZINKENKEIL	BUCKET TOOTHRT KEY CHIAVE DENTI BENNA	CHAVETA KILE, HØJRE GRABTAND	Z326
7		**{84424392}**		1					
		{84416571}		4	Center; Incl. Ref 8 - 10; Order Ref 8 - 10				
8		**84318713**		1	DENTE DA NAVALHA DENT DE GODET	DIENTE DE CUCHARA LÖFFELZAHN	BUCKET TOOTH DENTI BENNA	DENTE DE BALDE SKOVLTAND	089D
9		**{84318738}**		1					
10		**{84424392}**		1					
11		**84244076**		2	BUCHA BAGUE	CASQUILLO BUCHSE	BUSHING BOCCOLA	CASQUILHO BØSNING	095B
12		**84244078**		4	BUCHA BAGUE	CASQUILLO BUCHSE	BUSHING BOCCOLA	CASQUILHO BØSNING	095B

84.104.03	01	p1	11/11

CAÇAMBA HD (610 MM (24 POLEGADAS) WIDE)
CUCHARON HD (610 MM (24 PULGADAS) WIDE)
HD BUCKET (610 MM (24 INCH) WIDE)
HD BUCKET (610 MM (24 INCH) WIDE)

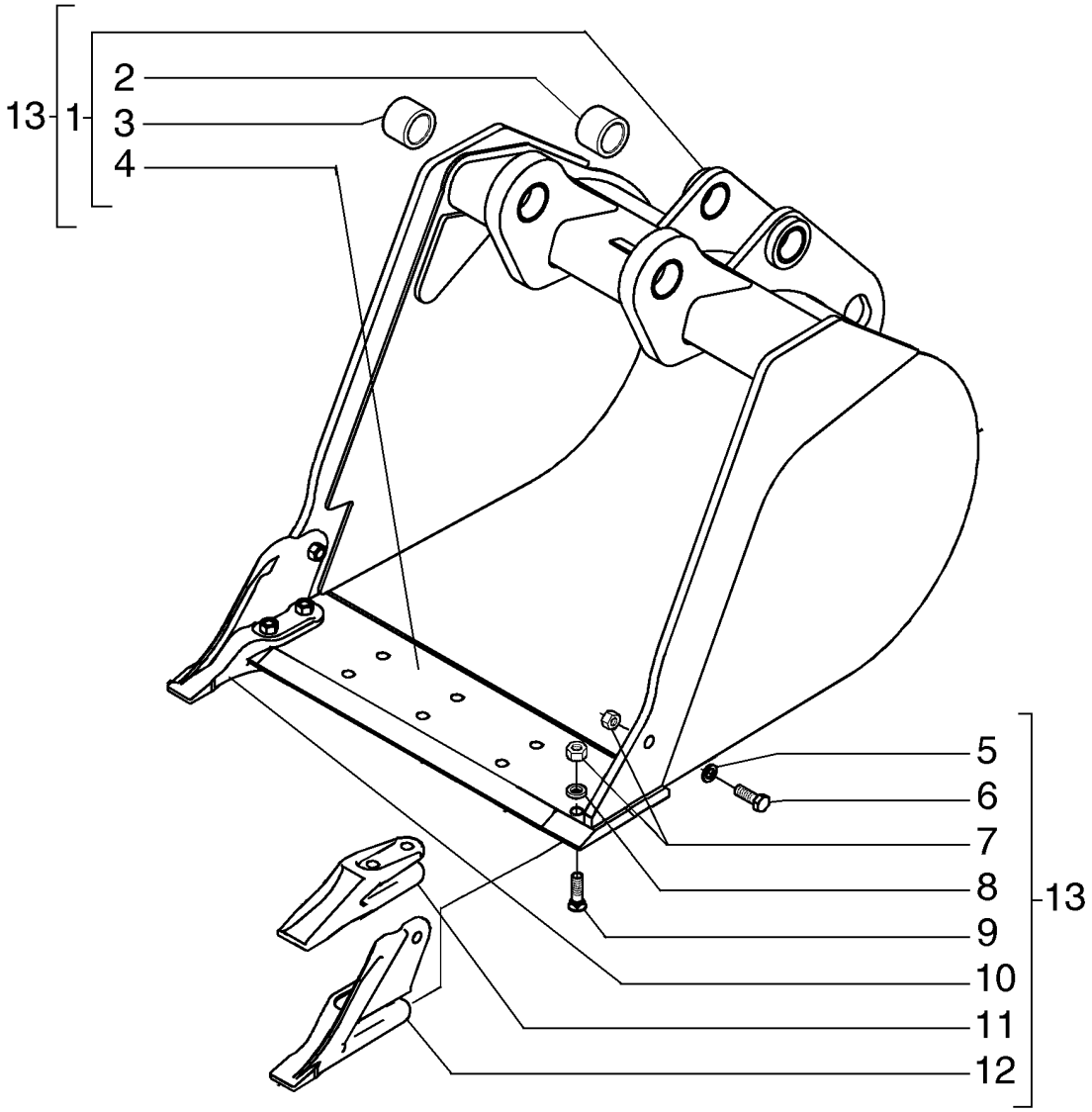

HD BUCKET (610 MM (24 INCH) WIDE)
HD BUCKET (610 MM (24 INCH) WIDE)
HD BUCKET (610 MM (24 INCH) WIDE)
HD BUCKET (610 MM (24 INCH) WIDE)

R	N	P.N.	MOD	Q	Denominação Description	Denominacion Bezeichnung	Description Descrizione	Denominação Beskrivelse	L.C.
1		{84542144}		1					
2		84244078		2	BUCHA BAGUE	CASQUILLO BUCHSE	BUSHING BOCCOLA	CASQUILHO BØSNING	095B
3		84244076		2	BUCHA BAGUE	CASQUILLO BUCHSE	BUSHING BOCCOLA	CASQUILHO BØSNING	095B
4		{84418184}		1					
5		10520221		2	ARRUELA PLANA, M16 x 28 x 3 RONDELLE	ARANDELA UNTERLEGSCHEIBE	WASHER RONDELLA	ANILHA FLADSKIVE	131R
6		88706		2	PARAFUSO, Hex, 5/8"-11 x 1 3/4", G8, Full Thd VIS	PERNO SCHRAUBE	BOLT BULLONE	PARAFUSO BOLT	140B
7		85801470		10	PORCA, 5/8"-11, G8 ECROU	TUERCA MUTTER	NUT DADO	PORCA MØTRIK	010D
8		79005965		16	CALÇO DE AFINAÇÃO CALE	SUPLEMENTO AUSGLEICHSSCHEIBE	SHIM SPESSORE	CALÇO DE AFINAÇÃO MELLEMLÆG	198S
9		85801371		1	PARAFUSO DE ARADO, 5/8"-11 x 2 1/4" BOULON DE CHARRUE	PERNO DE ARADO PFLUGSCHRAUBE	PLOW BOLT BULLONE SCANALATO	PARAF CARR CABEÇA F PLOVRIGEL	P128
10		84418418		1	DENTE DA NAVALHA, RH DENT DE GODET	DIENTE DE CUCHARA LÖFFELZAHN	BUCKET TOOTH DENTI BENNA	DENTE DE BALDE SKOVLTAND	089D
11		85820232		2	ALÇA LANGUETTE	OREJETA ÖSE	LUG ALETTA	PATILHA TAND	025D
12		84418417		1	DENTE DA NAVALHA, LH DENT DE GODET	DIENTE DE CUCHARA LÖFFELZAHN	BUCKET TOOTH DENTI BENNA	DENTE DE BALDE SKOVLTAND	089D
13		84542138		1	CAÇAMBA, Assy GODET	CUCHARA LÖFFEL	BUCKET BENNA	BALDE SKOVL	035B

84.106.01	01	p1	11/11

CAÇAMBA HD (762 MM (30 POLEGADAS) WIDE)
CUCHARON HD (762 MM (30 PULGADAS) WIDE)
HD BUCKET (762 MM (30 INCH) WIDE)
HD BUCKET (762 MM (30 INCH) WIDE)

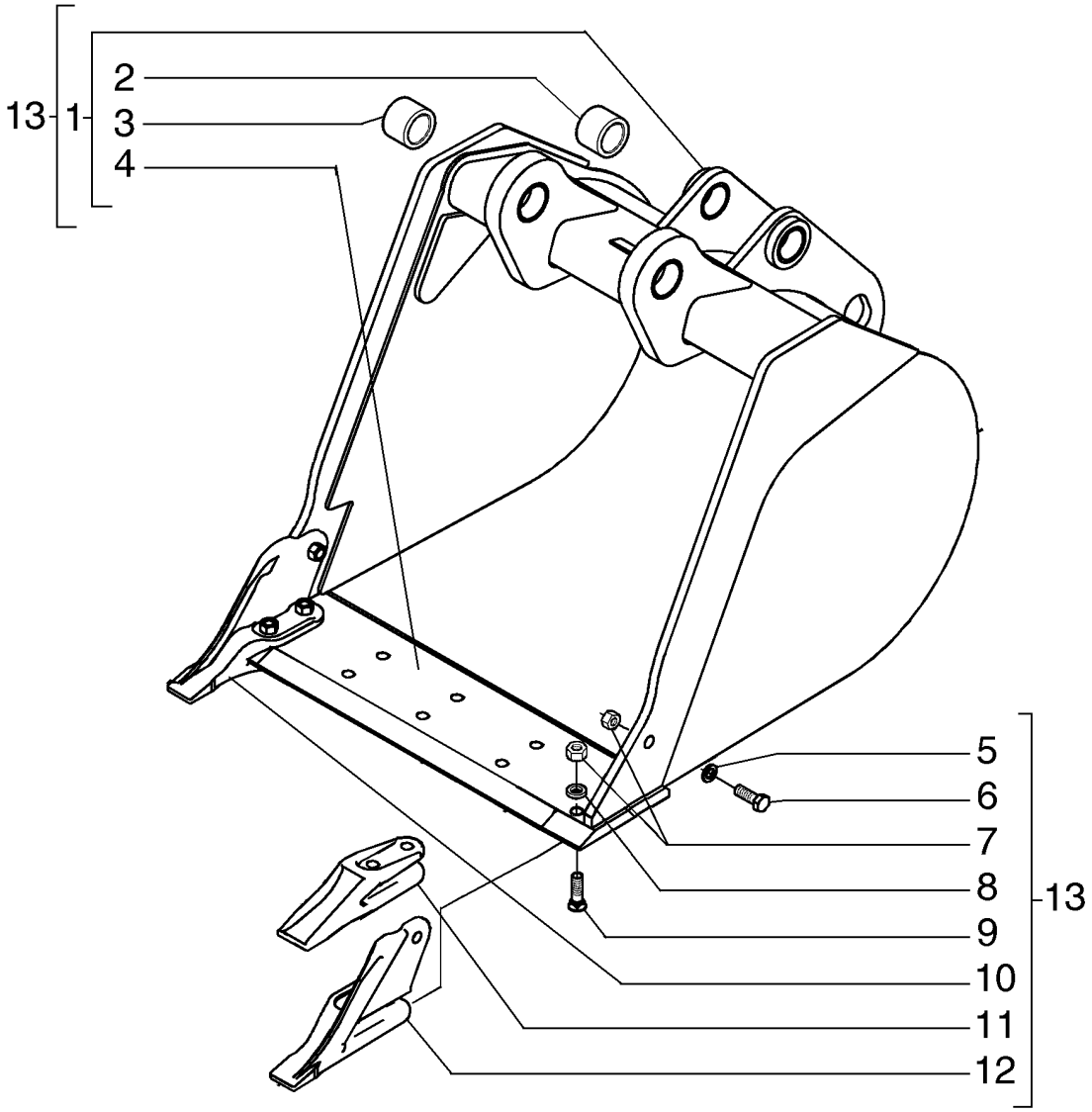

HD BUCKET (762 MM (30 INCH) WIDE)
HD BUCKET (762 MM (30 INCH) WIDE)
HD BUCKET (762 MM (30 INCH) WIDE)
HD BUCKET (762 MM (30 INCH) WIDE)

R	N	P.N.	MOD	Q	Denominação Description	Denominacion Bezeichnung	Description Descrizione	Denominação Beskrivelse	L.C.
1		{84543383}		1					
2		84244078		2	BUCHA BAGUE	CASQUILLO BUCHSE	BUSHING BOCCOLA	CASQUILHO BØSNING	095B
3		84244076		2	BUCHA BAGUE	CASQUILLO BUCHSE	BUSHING BOCCOLA	CASQUILHO BØSNING	095B
4		{84418198}		1					
5		10520221		2	ARRUELA PLANA, M16 x 28 x 3 RONDELLE	ARANDELA UNTERLEGSCHEIBE	WASHER RONDELLA	ANILHA FLADSKIVE	131R
6		88706		2	PARAFUSO, Hex, 5/8"-11 x 1 3/4", G8, Full Thd VIS	PERNO SCHRAUBE	BOLT BULLONE	PARAFUSO BOLT	140B
7		85801470		12	PORCA, 5/8"-11, G8 ECROU	TUERCA MUTTER	NUT DADO	PORCA MØTRIK	010D
8		79005965		20	CALÇO DE AFINAÇÃO CALE	SUPLEMENTO AUSGLEICHSSCHEIBE	SHIM SPESSORE	CALÇO DE AFINAÇÃO MELLEMLÆG	198S
9		85801371		1	PARAFUSO DE ARADO, 5/8"-11 x 2 1/4" BOULON DE CHARRUE	PERNO DE ARADO PFLUGSCHRAUBE	PLOW BOLT BULLONE SCANALATO	PARAF CARR CABEÇA F PLOVRIGEL	P128
10		84418418		1	DENTE DA NAVALHA, RH DENT DE GODET	DIENTE DE CUCHARA LÖFFELZAHN	BUCKET TOOTH DENTI BENNA	DENTE DE BALDE SKOVLTAND	089D
11		85820232		3	ALÇA LANGUETTE	OREJETA ÖSE	LUG ALETTA	PATILHA TAND	025D
12		84418417		1	DENTE DA NAVALHA, LH DENT DE GODET	DIENTE DE CUCHARA LÖFFELZAHN	BUCKET TOOTH DENTI BENNA	DENTE DE BALDE SKOVLTAND	089D
13		84543382		1	CAÇAMBA, Assy GODET	CUCHARA LÖFFEL	BUCKET BENNA	BALDE SKOVL	035B

84.108.01	01	p1	11/11

CAÇAMBA HD (305 MM (12 POLEGADAS) WIDE)
CUCHARON HD (305 MM (12 PULGADAS) WIDE)
HD BUCKET (305 MM (12 INCH) WIDE)
HD BUCKET (305 MM (12 INCH) WIDE)

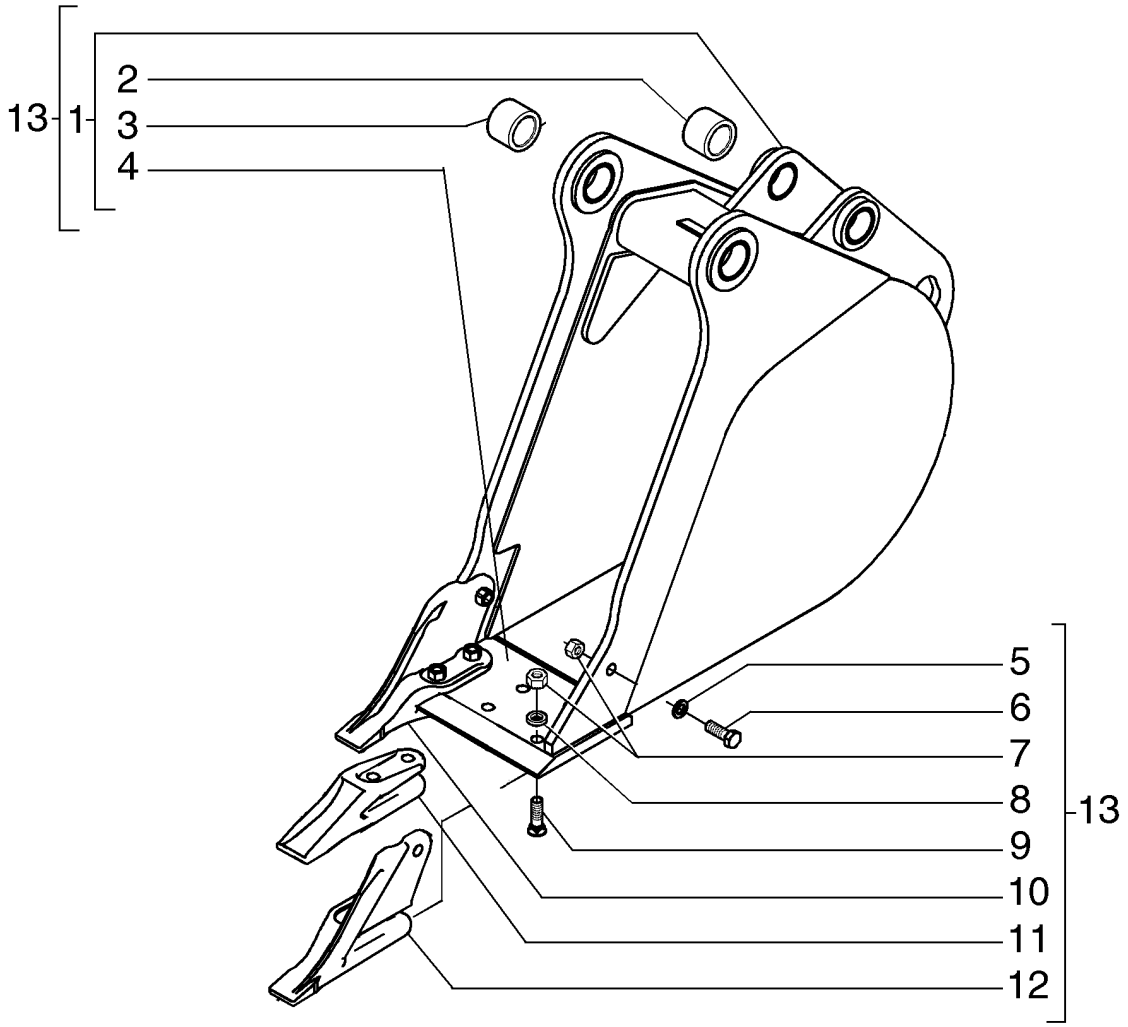

HD BUCKET (305 MM (12 INCH) WIDE)
HD BUCKET (305 MM (12 INCH) WIDE)
HD BUCKET (305 MM (12 INCH) WIDE)
HD BUCKET (305 MM (12 INCH) WIDE)

R	N	P.N.	MOD	Q	Denominação Description	Denominacion Bezeichnung	Description Descrizione	Denominação Beskrivelse	L.C.
1		84418142		1	SUPORTE SUPPORT	SOPORTE STÜTZE	SUPPORT SUPPORTO	SUPORTE BESLAG	300S
2		84244078		2	BUCHA BAGUE	CASQUILLO BUCHSE	BUSHING BOCCOLA	CASQUILHO BØSNING	095B
3		84244076		2	BUCHA BAGUE	CASQUILLO BUCHSE	BUSHING BOCCOLA	CASQUILHO BØSNING	095B
4		84418155		1	LÂMINA LAME	CUCHILLA KLINGE	BLADE LAMA	LÂMINA KNIV	0700
5		10520221		2	ARRUELA PLANA, M16 x 28 x 3 RONDELLE	ARANDELA UNTERLEGSCHEIBE	WASHER RONDELLA	ANILHA FLADSKIVE	131R
6		88706		2	PARAFUSO, Hex, 5/8"-11 x 1 3/4", G8, Full Thd VIS	PERNO SCHRAUBE	BOLT BULLONE	PARAFUSO BOLT	140B
7		85801470		8	PORCA, 5/8"-11, G8 ECROU	TUERCA MUTTER	NUT DADO	PORCA MØTRIK	010D
8		79005965		12	CALÇO DE AFINAÇÃO CALE	SUPLEMENTO AUSGLEICHSSCHEIBE	SHIM SPESSORE	CALÇO DE AFINAÇÃO MELLEMLÆG	198S
9		85801371		6	PARAFUSO DE ARADO, 5/8"-11 x 2 1/4" BOULON DE CHARRUE	PERNO DE ARADO PFLUGSCHRAUBE	PLOW BOLT BULLONE SCANALATO	PARAF CARR CABEÇA F PLOVRIGEL	P128
10		84418418		1	DENTE DA NAVALHA, RH DENT DE GODET	DIENTE DE CUCHARA LÖFFELZAHN	BUCKET TOOTH DENTI BENNA	DENTE DE BALDE SKOVLTAND	089D
11		85820232		1	ALÇA LANGUETTE	OREJETA ÖSE	LUG ALETTA	PATILHA TAND	025D
12		84418417		1	DENTE DA NAVALHA, LH DENT DE GODET	DIENTE DE CUCHARA LÖFFELZAHN	BUCKET TOOTH DENTI BENNA	DENTE DE BALDE SKOVLTAND	089D
13		84418141		1	SUPORTE, Assy SUPPORT	SOPORTE STÜTZE	SUPPORT SUPPORTO	SUPORTE BESLAG	300S

84.108.01	02	p1	11/11

CAÇAMBA HD (914 MM (36 POLEGADAS) WIDE)
CUCHARON HD (914 MM (36 PULGADAS) WIDE)
HD BUCKET (914 MM (36 INCH) WIDE)
HD BUCKET (914 MM (36 INCH) WIDE)

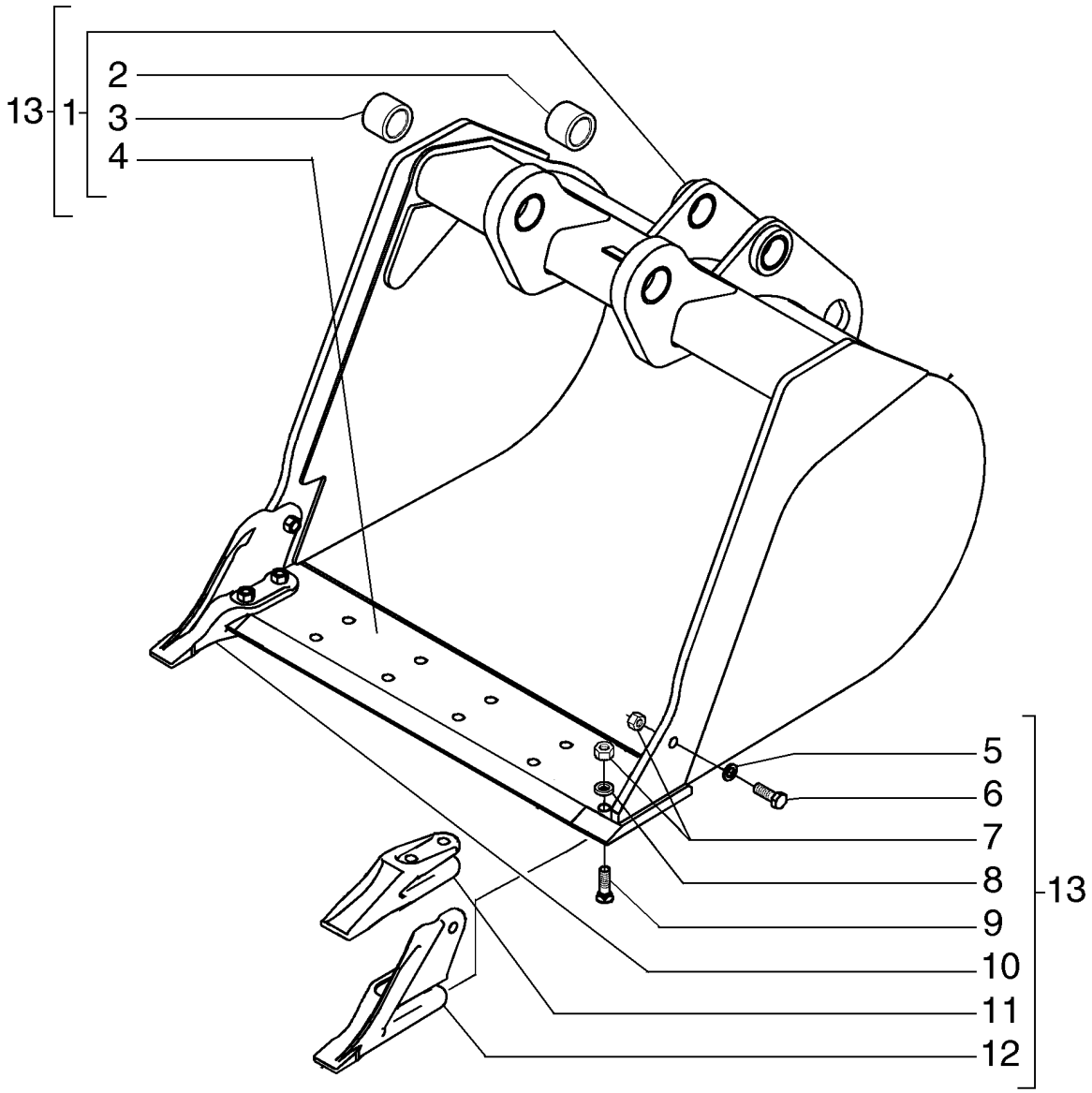

HD BUCKET (914 MM (36 INCH) WIDE)
HD BUCKET (914 MM (36 INCH) WIDE)
HD BUCKET (914 MM (36 INCH) WIDE)
HD BUCKET (914 MM (36 INCH) WIDE)

R	N	P.N.	MOD	Q	Denominação Description	Denominacion Bezeichnung	Description Descrizione	Denominação Beskrivelse	L.C.
1		84418211		1	SUPORTE SUPPORT	SOPORTE STÜTZE	SUPPORT SUPPORTO	SUPORTE BESLAG	300S
2		84244078		2	BUCHA BAGUE	CASQUILLO BUCHSE	BUSHING BOCCOLA	CASQUILHO BØSNING	095B
3		84244076		2	BUCHA BAGUE	CASQUILLO BUCHSE	BUSHING BOCCOLA	CASQUILHO BØSNING	095B
4		{84418215}		1					
5		10520221		2	ARRUELA PLANA, M16 x 28 x 3 RONDELLE	ARANDELA UNTERLEGSCHEIBE	WASHER RONDELLA	ANILHA FLADSKIVE	131R
6		88706		2	PARAFUSO, Hex, 5/8"-11 x 1 3/4", G8, Full Thd VIS	PERNO SCHRAUBE	BOLT BULLONE	PARAFUSO BOLT	140B
7		85801470		14	PORCA, 5/8"-11, G8 ECROU	TUERCA MUTTER	NUT DADO	PORCA MØTRIK	010D
8		79005965		24	CALÇO DE AFINAÇÃO CALE	SUPLEMENTO AUSGLEICHSSCHEIBE	SHIM SPESSORE	CALÇO DE AFINAÇÃO MELLEMLÆG	198S
9		85801371		1	PARAFUSO DE ARADO, 5/8"-11 x 2 1/4" BOULON DE CHARRUE	PERNO DE ARADO PFLUGSCHRAUBE	PLOW BOLT BULLONE SCANALATO	PARAF CARR CABEÇA F PLOVRIGEL	P128
10		84418418		1	DENTE DA NAVALHA, RH DENT DE GODET	DIENTE DE CUCHARA LÖFFELZAHN	BUCKET TOOTH DENTI BENNA	DENTE DE BALDE SKOVLTAND	089D
11		85820232		4	ALÇA LANGUETTE	OREJETA ÖSE	LUG ALETTA	PATILHA TAND	025D
12		84418417		1	DENTE DA NAVALHA, LH DENT DE GODET	DIENTE DE CUCHARA LÖFFELZAHN	BUCKET TOOTH DENTI BENNA	DENTE DE BALDE SKOVLTAND	089D
13		84418210		1	SUPORTE, Assy SUPPORT	SOPORTE STÜTZE	SUPPORT SUPPORTO	SUPORTE BESLAG	300S

84.120.01	01	p1	12/11

TRAVA DO BOOM
TRABA DEL BOOM
BOOM LATCH
BOOM LATCH

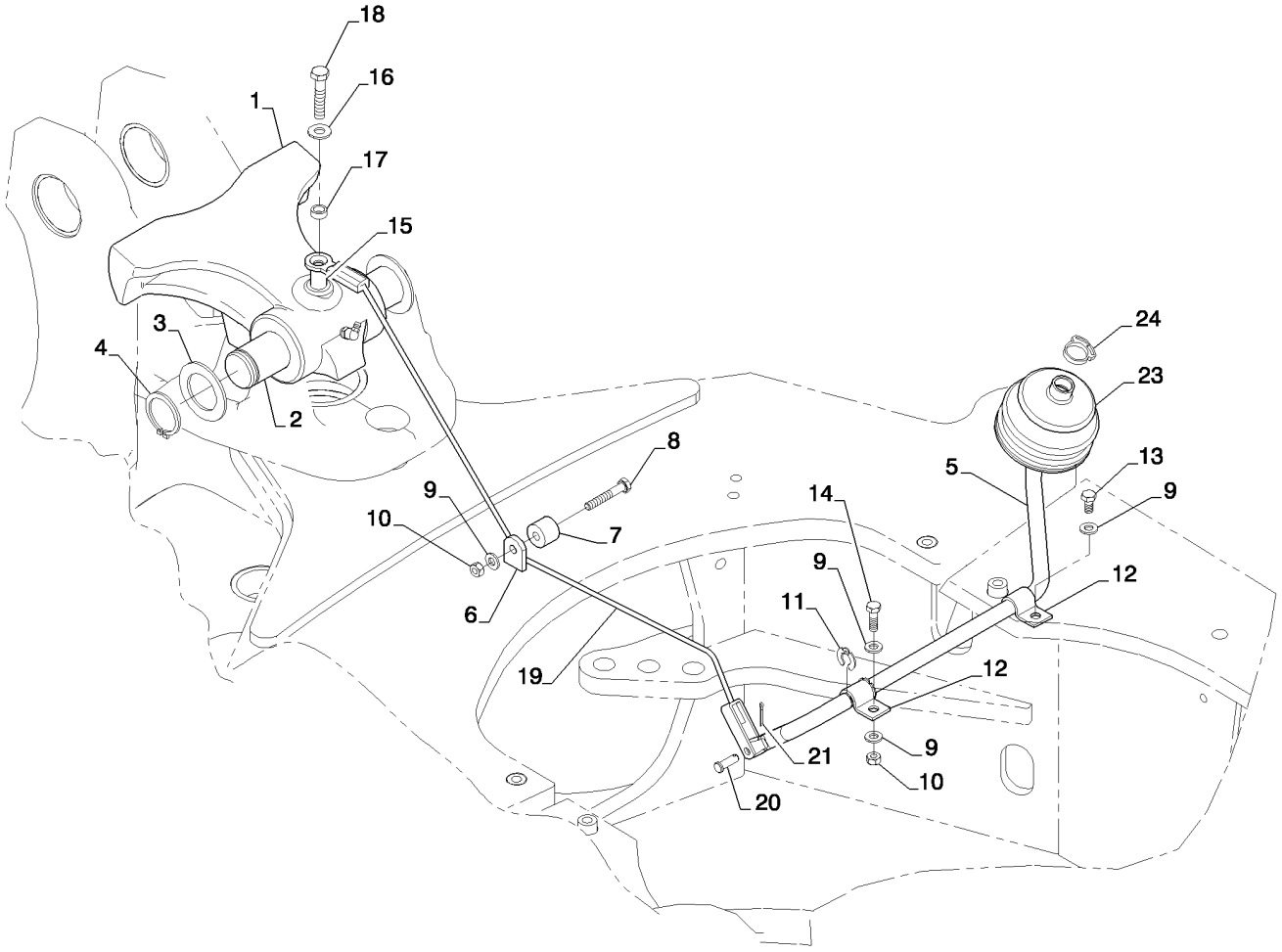

BOOM LATCH
BOOM LATCH
BOOM LATCH
BOOM LATCH

R	N	P.N.	MOD	Q	Denominação Description	Denominacion Bezeichnung	Description Descrizione	Denominação Beskrivelse	L.C.
1		84246414		1	TRINCO CROCHET DE VERROUI	GANCHO DE PESTILLO VERRIEGELUNGSHAKEN	LATCH HOOK GANCIO DISPOS. CHIUS	TRINCO SMÆKKROG	Z305
2		84247279		1	PINO BROCHE	PASADOR PIN	PIN PERNO	PERNO STIFT	080P
3		D144592		2	ARRUELA RONDELLE	ARANDELA UNTERLEGSCHEIBE	WASHER RONDELLA	ARRUELA WASHER	9720
4		800-44040		2	ANEL DE PRESSÃO, M40, Ext ANNEAU D'ARRET	ANILLO DE RESORTE SPRENGRING	SNAP RING ANELLO ELASTICO	ANEL LÅSERING	054A
5		87441850		1	HASTE TIGE	VARILLA STANGE	ROD ASTA	HASTE STANG	090A
6		87432811		1	SUPORTE SUPPORT	SOPORTE HALTERUNG	BRACKET STAFFA	SUPORTE BESLAG	225S
7		86984547		1	GUIA GUIDE	GUÍA FÜHRUNG	GUIDE GUIDA	GUIA STYR	145G
8		814-8050		1	PARAFUSO, Hex, M8 x 50, 8.8 VIS	PERNO SCHRAUBE	BOLT BULLONE	PARAFUSO BOLT	140B
9		87655042		4	ARRUELA ESPECIAL RONDELLE SPECIALE	ARANDELA ESPECIAL SPEZIALUNTERLEGSCH	SPECIAL WASHER RONDELLA SPECIALE	ANILHA ESPECIAL SPECIALSKIVE	Z333
10		829-1408		2	PORCA, M8, Cl 10 ECROU	TUERCA MUTTER	NUT DADO	PORCA MØTRIK	010D
11		D143591		2	ANEL TRAVA ANNEAU-D'ARRET	ANILLO DE CIERRE SICHERUNGSRING	RING SNAP ANELLO ELASTICO	ANEL TRAVA RING SNAP	P345
12		D143723		2	FREIO VENTRE DU VERSOIR	BRIDA SHIN	SHIN BORDO FRONTALE	FREIO LASK	7775
13		614-8016		1	PARAFUSO, Hex, M8 x 16, 8.8 VIS	PERNO SCHRAUBE	BOLT BULLONE	PARAFUSO BOLT	140B
14		43127		1	PARAFUSO, Hex, M8 x 25, 8.8 VIS	TORNILLO SCHRAUBE	SCREW VITE	PARAFUSO SKRUE	040V
15		396092A1		1	ESPACADOR ENTRETOISE	ESPACIADOR ABSTANDSSTUECK	SPACER DISTANZIALE	ESPACADOR SPACER	8090
16		87655046		2	ARRUELA ESPECIAL RONDELLE SPECIALE	ARANDELA ESPECIAL SPEZIALUNTERLEGSCH	SPECIAL WASHER RONDELLA SPECIALE	ANILHA ESPECIAL SPECIALSKIVE	Z333
17		87445245		1	ESPAÇADOR ENTRETOISE	SEPARADOR DISTANZSTÜCK	SPACER DISTANZIALE	ESPAÇADOR AFSTANDSSTYKKE	075D
18		614-10050		1	PARAFUSO, Hex, M10 x 50, 8.8, Full Thd VIS	PERNO SCHRAUBE	BOLT BULLONE	PARAFUSO BOLT	140B
19		84271200		1	CABO CABLE	CABLE KABEL	CABLE CAVO	CABO KABEL	650C
20		427-5094		1	PINO DE GARFO, 5/16" x .940", HDN AXE DE CHAPE	EJE CON CABEZA GABELBOLZEN	CLEVIS PIN PERNO A TESTA PIANA	PINO DE FORQUILHA GAFFELBOLT	P694
21		432-612		1	CONTRA PINO, 3/32" x 3/4" GOUPILLE FENDUE	PASADOR SPLINT	COTTER PIN COPPIGLIA	TROÇO DE ABRIR SPLITBOLT	270C

84.120.01	01	p2	12/11

TRAVA DO BOOM
TRABA DEL BOOM
BOOM LATCH
BOOM LATCH

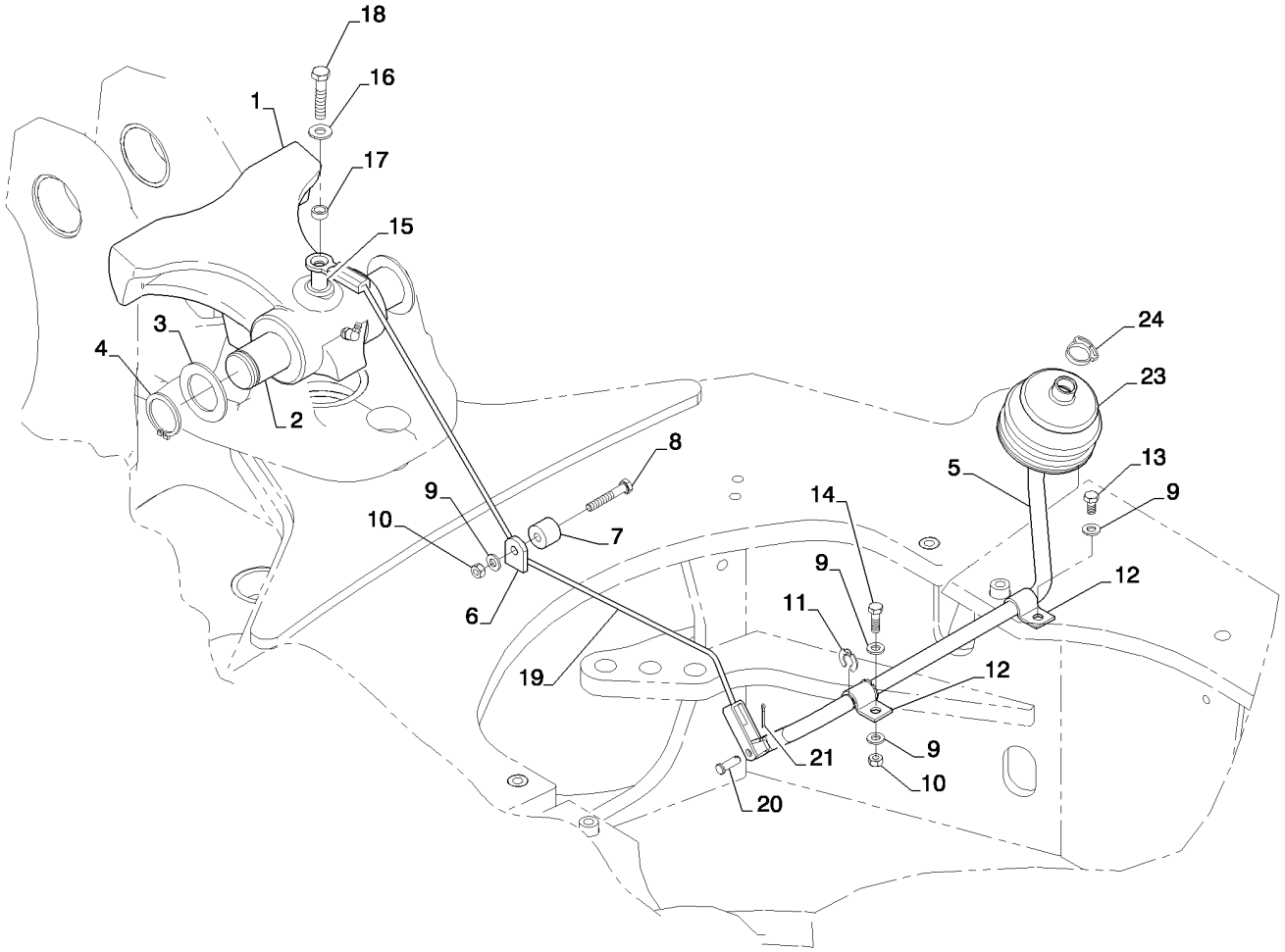

BOOM LATCH
BOOM LATCH
BOOM LATCH
BOOM LATCH

R	N	P.N.	MOD	Q	Denominação Description	Denominacion Bezeichnung	Description Descrizione	Denominação Beskrivelse	L.C.
22		**219-55**		1	GRAXEIRA, 90º, 1/8" NPT x .84" lg				
						BOQUILLA DE LUBRICA(	LUBE NIPPLE	COPO DE LUBRIFICAÇÃ(	060I
					GRAISSEUR	SCHMIERNIPPEL	INGRASSATORE	SMØRENIPPEL	
23		**D86664**		1	COIFA	PROTECTOR	BOOT	COIFA	0860
					MANCHETTE	MANSCHETTE/TUELLE	CUFFIA	BOOT	
24		**D143735**		1	BRACADEIRA	COLLAR	CLAMP	BRACADEIRA	1640
					COLLIER	SCHELLE	MORSETTO	CLAMP	

SECTION INDEX

90 - Plataforma, cabine, lataria e adesivos

90.000.00		ÍNDICE PICTOGRÁFICO - PLATAFORMA, CABINE, CARROCERIA Y DECALQUES
90.100.02	01	CAPÔ - PAINÉIS, LATERAIS
90.100.04	01	CAPÔ - GRADE
90.100.09	01	PAINEL DE INSTRUMENTOS, DIANTEIRO - COBERTURAS
90.100.10	01	PAINEL DE INSTRUMENTOS, LATERAL - COBERTURAS (LADO DIREITO)
90.100.11	01	PAINEL DE INSTRUMENTOS, SUPORTE
90.100.11	02	PAINEL DE INSTRUMENTOS, CONSOLE E TAMPAS
90.108.01	01	DECALQUES
90.108.01	02	DECALQUES
90.108.09	02	DECALQUES - PORTUGUÊS
90.108.09	03	DECALQUES - ESPANHOL
90.108.09	05	DECALQUES - PORTUGUÊS
90.108.09	06	DECALQUES - ESPANHOL
90.116.01	01	PÁRA-LAMA
90.116.08	01	FENDER EXTENSIONS
90.118.01	01	CHAPAS DO PISO
90.120.00	01	ASSENTO DO OPERADOR - MONTAGEM
90.120.01	01	ASSENTO DO OPERADOR
90.120.01	02	ASSENTO DO OPERADOR
90.120.02	01	BANCO DO OPERADOR SEM SUSPENSÃO - COM APOIO DE BRAÇO (VINIL)
90.120.03	01	BANCO DO OPERADOR COM SUSPENSÃO - COM APOIO DE BRAÇO (VINIL)
90.120.04	01	ASSENTO - SUPORTE
90.120.04	02	CONJUNTO DO ASSENTO, SUSPENSÃO MECÂNICA
90.120.05	01	ASSENTO DO OPERADOR - SUSPENSÃO A AR
90.120.05	02	ASSENTO DO OPERADOR - SUSPENSÃO A AR
90.120.06	01	CONJUNTO DO ASSENTO STANDARD - SUPORTE
90.120.10	01	CAIXA DE FERRAMENTAS - KIT INSTALAÇÃO RETRO (ACOPLAMENTO TRASEIRO)
90.150.01	01	CABINE - TAPETES
90.150.02	01	CABINE - INSTALAÇÃO
90.150.02	02	CABINE - REVESTIMENTOS E TAMPAS
90.150.03	01	CABINE - ESTRUTURA
90.150.03	02	CABINE - ADORNOS E COBERTURAS
90.150.04	01	CABINE - TETO
90.150.05	01	CABINE - TETO, FILTRO, DIFUSORES E LÂMPADA
90.150.08	01	TOLDO - INSTALAÇÃO
90.150.09	01	TOLDO, ROPS - ESTRUTURA, COBERTURAS, ESPELHOS, VISOR
90.150.10	01	TOLDO, ROPS - DELUXE
90.150.11	01	TOLDO, ROPS - FORROS
90.154.02	01	CABINE - PORTAS
90.154.07	01	CABINE - MONTAGEM DAS PORTAS
90.156.01	01	CABINE - VIDROS
90.156.02	01	TOLDO E ROPS - VIDROS
90.156.03	01	CABINE - JANELA, TRASEIRA
90.156.04	01	CABINE - JANELA, LADO DIREITO, PARA CABINES COM PORTA ÚNICA
90.156.05	01	CABINE - VIDROS, ESPELHOS E TRAVAS
90.158.01	01	CABINE - JANELA DIREITA
90.158.02	01	CABINE - JANELA ESQUERDA
90.160.01	01	CABINE, ADORNO, INTERNO - STD

ÍNDICE PICTOGRÁFICO - PLATAFORMA, CABINE, CARROCERIA Y DECALQUES
INDICE PICTORICO - PLATAFORMA, CABINA, CARROCERIA Y CALCOMANIAS
PICTORIAL INDEX - PLATFORM, CAB, BODYWORK AND DECALS
PICTORIAL INDEX - PLATFORM, CAB, BODYWORK AND DECALS



90.108.01(01)

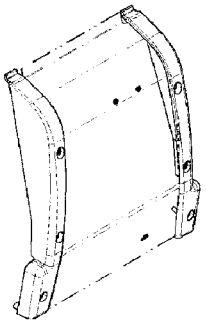

90.110.07

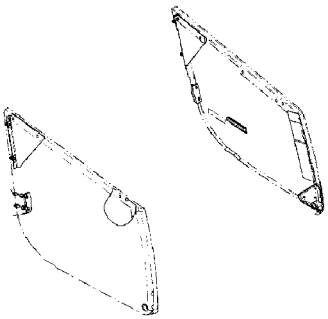

90.116.01

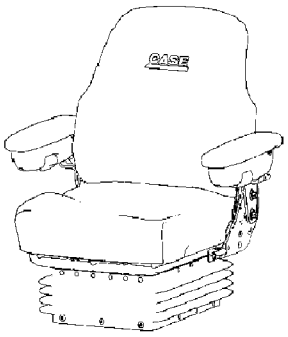

90.120.01(01)
90.124.11

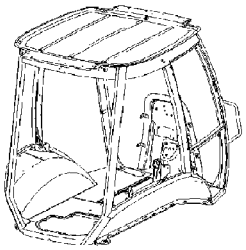

90.150.02

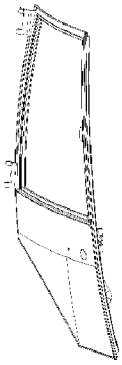

90.154.02

PICTORIAL INDEX - PLATFORM, CAB, BODYWORK AND DECALS
PICTORIAL INDEX - PLATFORM, CAB, BODYWORK AND DECALS
PICTORIAL INDEX - PLATFORM, CAB, BODYWORK AND DECALS
PICTORIAL INDEX - PLATFORM, CAB, BODYWORK AND DECALS

R	N	P.N.	MOD	Q	Denominação Description	Denominacion Bezeichnung	Description Descrizione	Denominação Beskrivelse	L.C.

90.100.02	01	p1	12/11

CAPÔ - PAINÉIS, LATERAIS
CAPO - PANELES, LATERALES
HOOD - PANELS, SIDE
HOOD - PANELS, SIDE

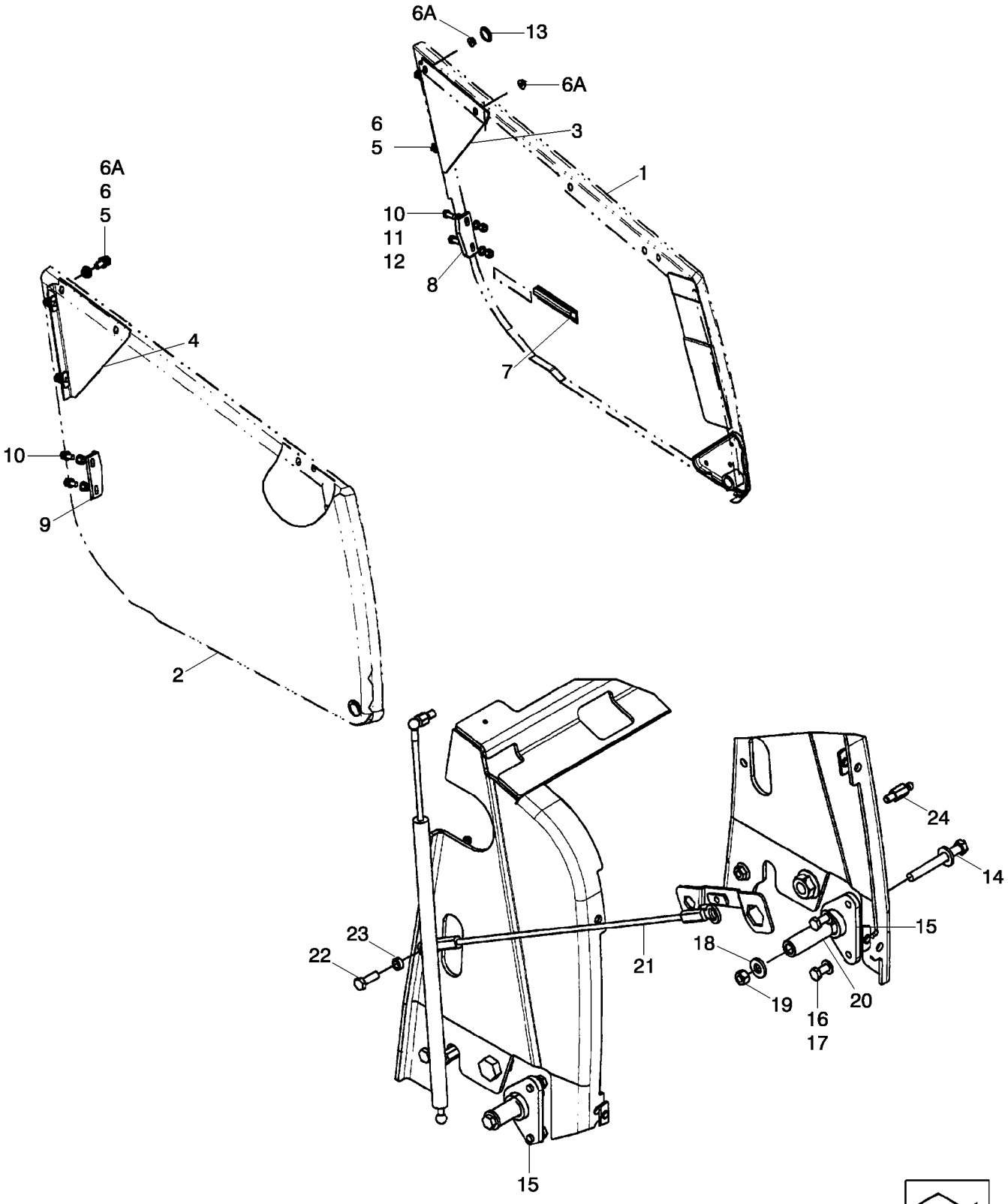

CAPOT - PANNEAUX LATERAUX
HOOD - PANELS, SIDE
HOOD - PANELS, SIDE
HOOD - PANELS, SIDE

R	N	P.N.	MOD	Q	Denominação Description	Denominacion Bezeichnung	Description Descrizione	Denominação Beskrivelse	L.C.
1		87444148		1	PAINEL LATERAL, Left-Hand				
						PANEL DE COSTADO	PANEL, SIDE	PAINEL LATERAL	P772
					PANNEAU LATERAL	SEITENBLECH	PANNELLO,LATERALE	PANEL, SIDE	
2		87444147		1	PAINEL LATERAL, Right-Hand				
						PANEL DE COSTADO	PANEL, SIDE	PAINEL LATERAL	P772
					PANNEAU LATERAL	SEITENBLECH	PANNELLO,LATERALE	PANEL, SIDE	
3		362609A1		1	SUPORTE, LH	SOPORTE	SUPPORT	SUPORTE	300S
					SUPPORT	STÜTZE	SUPPORTO	BESLAG	
4		362607A1		1	SUPORTE, RH	SOPORTE	SUPPORT	SUPORTE	300S
					SUPPORT	STÜTZE	SUPPORTO	BESLAG	
5		614-10025		8	PARAFUSO, Hex, M10 x 25, 8.8, Full Thd				
						PERNO	BOLT	PARAFUSO	140B
					VIS	SCHRAUBE	BULLONE	BOLT	
6		87655046		8	ARRUELA ESPECIAL	ARANDELA ESPECIAL	SPECIAL WASHER	ANILHA ESPECIAL	Z333
					RONDELLE SPECIALE	SPEZIALUNTERLEGSCH	RONDELLA SPECIALE	SPECIALSKIVE	
6A		825-2410		4	PORCA, M10 x 1.5, Flg, Cl 8				
						TUERCA	NUT	PORCA	010D
					ECROU	MUTTER	DADO	MØTRIK	
7		183168A1		1	ALAVANCA, Left-Hand	PALANCA	HANDLE	ALAVANCA	4120
					POIGNEE	GRIFF	MANIGLIA	HANDLE	
8		D143715		1	SUPORTE, Guide, Left-Hand				
						APOYADERO	SUPPORT	SUPORTE	8790
					SUPPORT	STUETZE	SUPPORTO	SUPPORT	
9		D143714		1	SUPORTE, Guide, Right-Hand				
						APOYADERO	SUPPORT	SUPORTE	8790
					SUPPORT	STUETZE	SUPPORTO	SUPPORT	
10		614-10025		4	PARAFUSO, Hex, M10 x 25, 8.8, Full Thd				
						PERNO	BOLT	PARAFUSO	140B
					VIS	SCHRAUBE	BULLONE	BOLT	
11		895-11010		8	ARRUELA PLANA, M10 x 20 x 2				
						ARANDELA	WASHER	ANILHA	131R
					RONDELLE	UNTERLEGSCHEIBE	RONDELLA	FLADSKIVE	
12		832-10410		4	CONTRA PORCA, M10 x 1.5, Cl 8				
						TUERCA DE BLOQUEO	LOCK NUT	CONTRAPORCA	P263
					CONTRE-ECROU	SICHERUNGSMUTTER	DADO DI BLOCCAGGIO	LÅSEMØTRIK	
13		D140267		2	BUJAO	TAPON	PLUG	BUJAO	6400
					BOUCHON	STOPFEN	TAPPO	PLUG	
14		814-12100		2	PARAFUSO, Hex, M12 x 100, 8.8				
						PERNO	BOLT	PARAFUSO	140B
					VIS	SCHRAUBE	BULLONE	BOLT	
15		87606502		2	PIVÔ	PIVOTE	PIVOT	ARTICULAÇÃO	093A
					PIVOT	DREHLAGER	PERNO	TAP	
16		614-10020		4	PARAFUSO, Hex, M10 x 20, 8.8, Full Thd				
						PERNO	BOLT	PARAFUSO	140B
					VIS	SCHRAUBE	BULLONE	BOLT	
17		87655046		4	ARRUELA ESPECIAL	ARANDELA ESPECIAL	SPECIAL WASHER	ANILHA ESPECIAL	Z333
					RONDELLE SPECIALE	SPEZIALUNTERLEGSCH	RONDELLA SPECIALE	SPECIALSKIVE	

90.100.02	01	p2	12/11

CAPÔ - PAINÉIS, LATERAIS
CAPO - PANELES, LATERALES
HOOD - PANELS, SIDE
HOOD - PANELS, SIDE

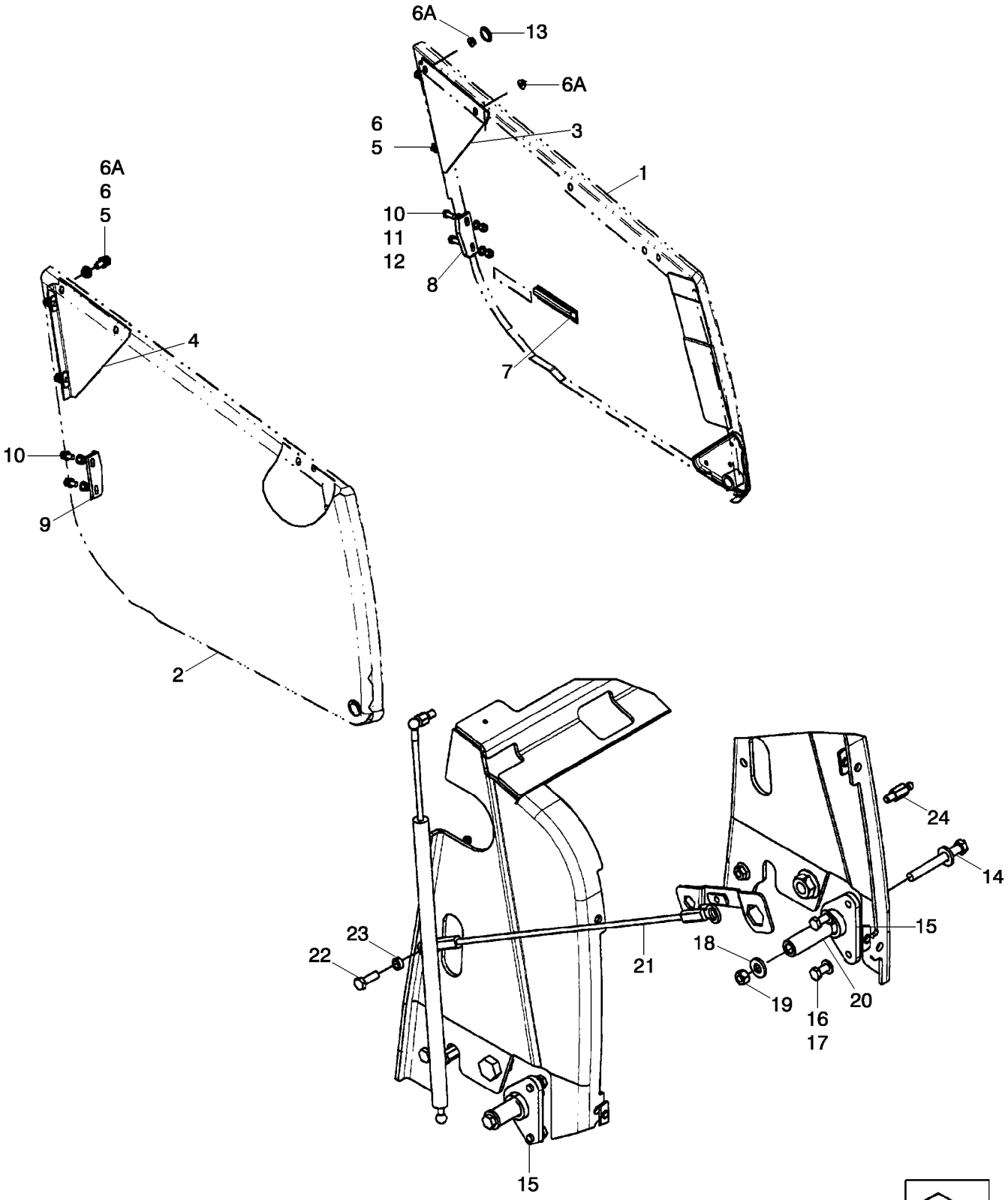

CAPOT - PANNEAUX LATERAUX
HOOD - PANELS, SIDE
HOOD - PANELS, SIDE
HOOD - PANELS, SIDE

R	N	P.N.	MOD	Q	Denominação Description	Denominacion Bezeichnung	Description Descrizione	Denominação Beskrivelse	L.C.
18		**86625256**		4	ARRUELA PLANA, M12 x 28.5 x 4, HT				
						ARANDELA	WASHER	ANILHA	131R
					RONDELLE	UNTERLEGSCHEIBE	RONDELLA	FLADSKIVE	
19		**829-1412**		2	PORCA, M12, Cl 10	TUERCA	NUT	PORCA	010D
					ECROU	MUTTER	DADO	MØTRIK	
20		**87412060**		2	TUBO, 13.5 mm ID x 25.36 mm OD x 76 mm L				
						TUBO	TUBE	TUBO	195T
					TUBE	ROHR	TUBO	RØR	
21		**144908A2**		1	CABO	CABLE	CABLE	CABO	1240
					CABLE	KABEL	CAVO	CABLE	
22		**614-10030**		1	PARAFUSO, Hex, M10 x 30, 8.8				
						PERNO	BOLT	PARAFUSO	140B
					VIS	SCHRAUBE	BULLONE	BOLT	
23		**D143417**		1	ESPACADOR	ESPACIADOR	SPACER	ESPACADOR	8090
					ENTRETOISE	ABSTANDSSTUECK	DISTANZIALE	SPACER	
24		**87561131**		2	JUNTA ESFÉRICA	RÓTULA	BALL JOINT	RÓTULA	070G
					JOINT A ROTULE	KUGELGELENK	GIUNTO SFERICO	KUGLELED	

90.100.04	01	p1	12/11

CAPÔ - GRADE
CAPO - PARRILLA
HOOD - GRILL
HOOD - GRILL

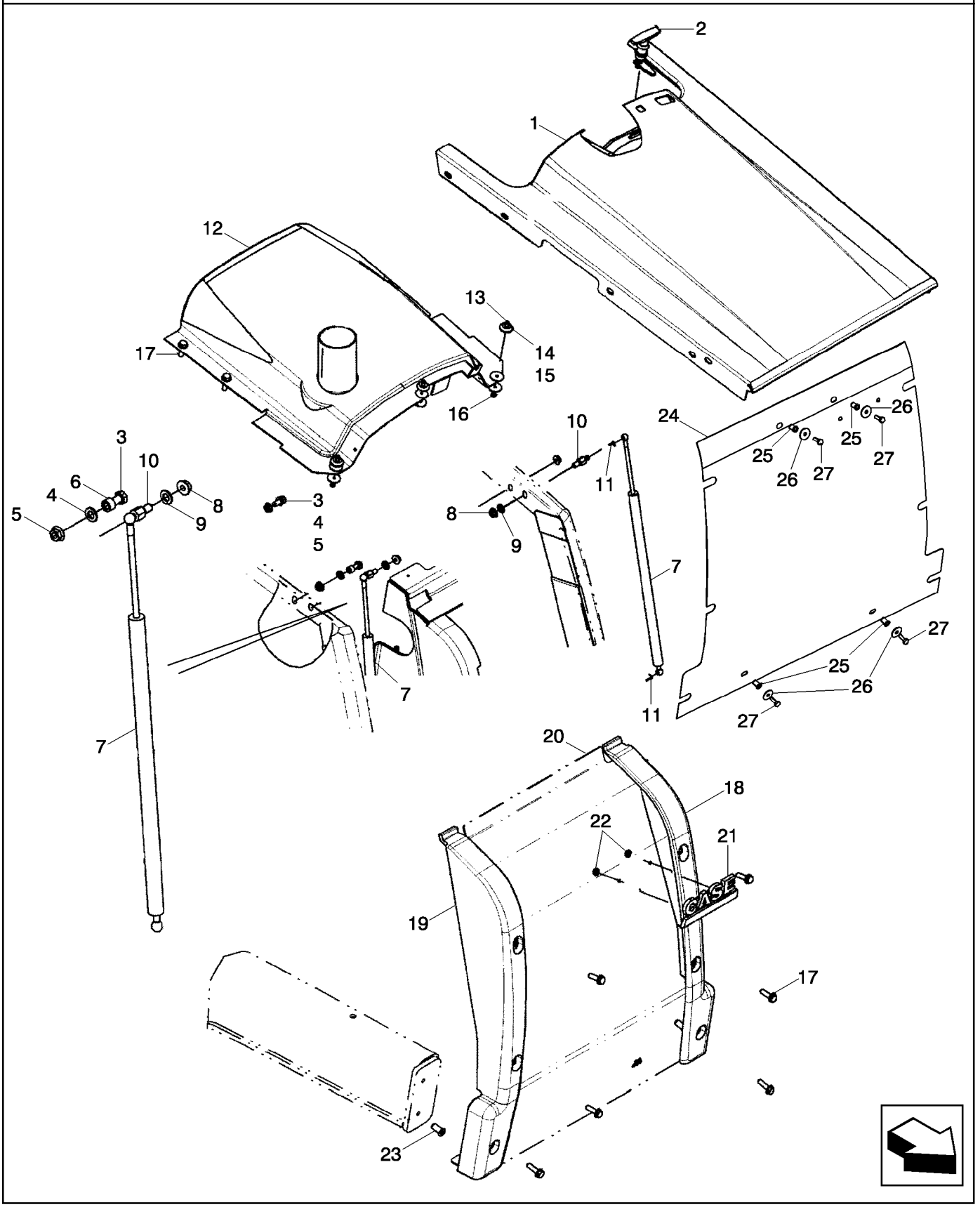

CAPOT - CALANDRE
HOOD - GRILL
HOOD - GRILL
HOOD - GRILL

R	N	P.N.	MOD	Q	Denominação Description	Denominacion Bezeichnung	Description Descrizione	Denominação Beskrivelse	L.C.
1		87594903		1	CAPÔ DO MOTOR, Tilt	CUBIERTA DEL MOTOR	ENGINE HOOD	CAPOT DO MOTOR	A008
					CAPOT MOTEUR	MOTORHAUBE	COFANO MOTORE	MOTORHJELM	
2		175599A1		1	CONJUNTO	CONJUNTO	ASSEMBLY	CONJUNTO	Z488
					ENSEMBLE	KOMPLETTEIL	GRUPPO	ASSEMBLY	
3		614-10025		4	PARAFUSO, Hex, M10 x 25, 8.8, Full Thd				
						PERNO	BOLT	PARAFUSO	140B
					VIS	SCHRAUBE	BULLONE	BOLT	
4		87655046		4	ARRUELA ESPECIAL	ARANDELA ESPECIAL	SPECIAL WASHER	ANILHA ESPECIAL	Z333
					RONDELLE SPECIALE	SPEZIALUNTERLEGSCH	RONDELLA SPECIALE	SPECIALSKIVE	
5		825-2410		4	PORCA, M10 x 1.5, Flg, Cl 8				
						TUERCA	NUT	PORCA	010D
					ECROU	MUTTER	DADO	MØTRIK	
6		396605A1		1	ESPACADOR	ESPACIADOR	SPACER	ESPACADOR	8090
					ENTRETOISE	ABSTANDSSTUECK	DISTANZIALE	SPACER	
7		114980A1		2	COMPASSO, Spring; Counterbalance				
						COLUMNA DE GAS	GAS STRUT	CILINDRO DE GÁS	Z331
					BEQUILLE A GAZ	GASDRUCKFEDER	AMMORTIZZATORE A G/	CYLINDER, GASSTØDD/	
8		825-2410		2	PORCA, M10 x 1.5, Flg, Cl 8				
						TUERCA	NUT	PORCA	010D
					ECROU	MUTTER	DADO	MØTRIK	
9		87655046		2	ARRUELA ESPECIAL	ARANDELA ESPECIAL	SPECIAL WASHER	ANILHA ESPECIAL	Z333
					RONDELLE SPECIALE	SPEZIALUNTERLEGSCH	RONDELLA SPECIALE	SPECIALSKIVE	
10		139363A1		2	JUNTA ESF+RICA, Stud	JUNTA DE ROTULA	BALL JOINT	JUNTA ESF+RICA	P009
					ROTULE	KUGELGELENK	GIUNTO SFERICO	KEGELED	
11		F44883		4	GRAMPO	ABRAZADERA	CLIP	FIXADOR	045F
					COLLIER	KLAMMER	FERMO	KLIPS	
12	1	87545557		1	CAPÔ DO MOTOR, Fixed	CUBIERTA DEL MOTOR	ENGINE HOOD	CAPOT DO MOTOR	A008
					CAPOT MOTEUR	MOTORHAUBE	COFANO MOTORE	MOTORHJELM	
12	2	87439448		1	PLACA CONJUNTO, Fixed	PLACA (CONJUNTO)	PLATE ASSY.	PLACA CONJUNTO	P433
					PLAQUE (ASSEMBLEE)	PLATTE (KPLT.)	PIASTRA, COMPLESSIV(	PLATE ASSY.	
13		440-11014		3	PARAFUSO, Cross Pan Hd, #10-24 x 7/8"				
						TORNILLO	SCREW	PARAFUSO	040V
					VIS	SCHRAUBE	VITE	SKRUE	
14		109879A1		3	ESPACADOR	ESPACIADOR	SPACER	ESPACADOR	8090
					ENTRETOISE	ABSTANDSSTUECK	DISTANZIALE	SPACER	
15		185325A1		8	ESPACADOR	ESPACIADOR	SPACER	ESPACADOR	8090
					ENTRETOISE	ABSTANDSSTUECK	DISTANZIALE	SPACER	
16		231-14109		3	CONTRA PORCA, #10-24, GB				
						TUERCA DE BLOQUEO	LOCK NUT	CONTRAPORCA	P263
					CONTRE-ECROU	SICHERUNGSMUTTER	DADO DI BLOCCAGGIO	LÅSEMØTRIK	
17		392828A2		10	PARAFUSO, With Washer, M10 x 40				
						TORNILLO	BOLT	PARAFUSO	0810
					BOULON	SCHRAUBE	BULLONE	SKRUE	
18		87719497		1	PARA-CHOQUE, LH Front	PARACHOQUES	BUMPER	PÁRA-CHOQUES	036P
					PARE-CHOC	STOSSFÄNGER	PARAURTI	STØDVÆRN	
19		87719495		1	PARA-CHOQUE, RH Front	PARACHOQUES	BUMPER	PÁRA-CHOQUES	036P
					PARE-CHOC	STOSSFÄNGER	PARAURTI	STØDVÆRN	

(1) Para Motor Aspirado
(2) Para Motor Turbo

90.100.04	01	p2	12/11

CAPÔ - GRADE
CAPO - PARRILLA
HOOD - GRILL
HOOD - GRILL

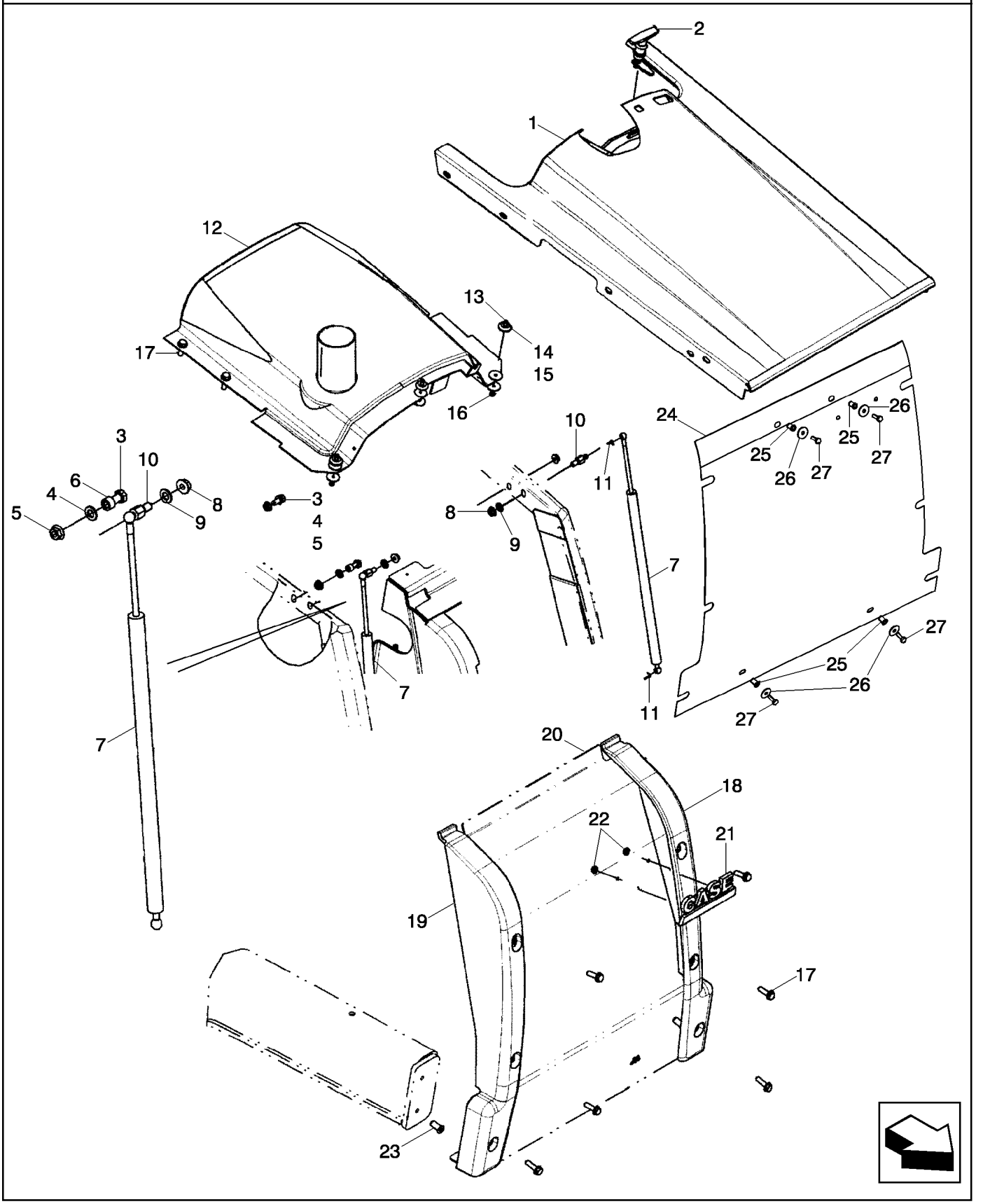

CAPOT - CALANDRE
HOOD - GRILL
HOOD - GRILL
HOOD - GRILL

R	N	P.N.	MOD	Q	Denominação Description	Denominacion Bezeichnung	Description Descrizione	Denominação Beskrivelse	L.C.
20		**87585167**		1	GRELHA DE RADIADOR, Front				
						REJILLA DE RADIADOR	RADIATOR GRILLE	GRELHA DE RADIADOR	100G
					GRILLE DE RADIATEUR	KÜHLERGRILL	GRIGLIA DEL RADIATOR	KØLERGITTER	
21		**186989A1**		1	SÍMBOLO, CASE Medallion	EMBLEMA	EMBLEM	EMBLEMA	157S
					SYMBOLE	ZEICHEN	STEMMA	SYMBOL	
22		**131-431**		2	CONTRA PORCA, Self, Threading, 1/4"				
						TUERCA DE BLOQUEO	LOCK NUT	CONTRAPORCA	P263
					CONTRE-ECROU	SICHERUNGSMUTTER	DADO DI BLOCCAGGIO	LÅSEMØTRIK	
23		**87417721**		2	ENCHIMENTO ROSCADO	PIEZA DE INS. ROSCAD/	THREADED INSERT	CASQUILHO ROSCADO	054I
					INSERT FILETE	GEWINDEEINSATZ	INSERTO FILETTATO	GEVINDINDSATS	
24		**87726055**		1	TELA, Chaff	PANTALLA	SCREEN	FILTRO ; PROTECÇÃO	047S
					TAMIS	GITTER; ABSCHIRMUNG	FILTRO; SCHERMO	SKÆRM	
25		**255447A1**		4	ENCHIMENTO ROSCADO	PIEZA DE INS. ROSCAD/	THREADED INSERT	CASQUILHO ROSCADO	054I
					INSERT FILETE	GEWINDEEINSATZ	INSERTO FILETTATO	GEVINDINDSATS	
26		**257382A1**		4	ARRUELA, 6.6 x 25 x 1.6 mm				
						ARANDELA	WASHER	ARRUELA	9720
					RONDELLE	UNTERLEGSCHEIBE	RONDELLA	WASHER	
27		**257381A1**		4	PARAFUSO, 1/4 NF x 3/4	TORNILLO	SCREW	PARAFUSO	7450
					VIS	SCHRAUBE	VITE	SCREW	

90.100.09	01	p1	12/11

PAINEL DE INSTRUMENTOS, DIANTEIRO - COBERTURAS
PANEL DE INSTRUMENTOS, DELANTERO - CUBIERTAS
INSTRUMENT PANEL, FRONT - COVERS
INSTRUMENT PANEL, FRONT - COVERS

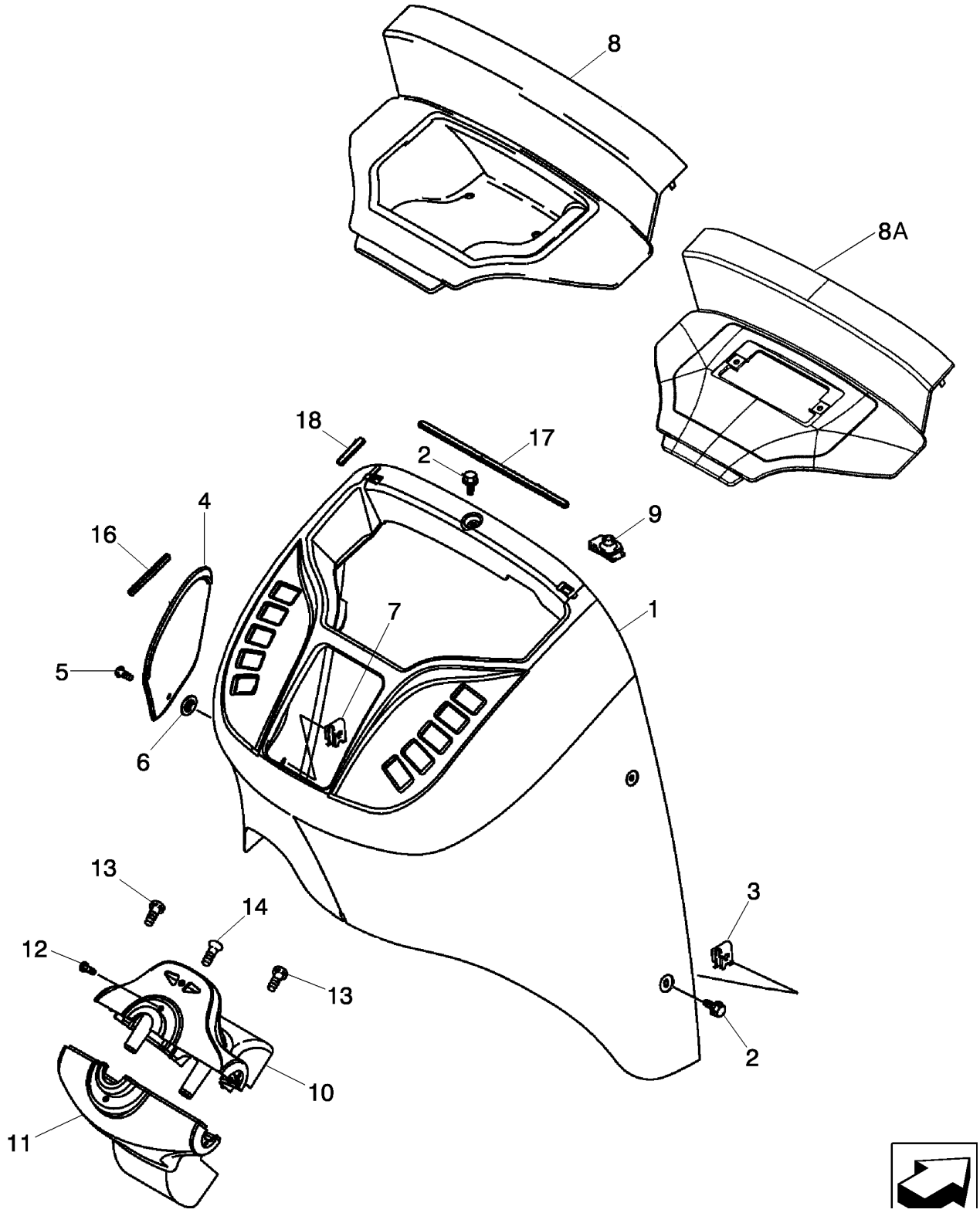

TABLEAU DE BORD, AVANT - COUVERCLES
INSTRUMENT PANEL, FRONT - COVERS
INSTRUMENT PANEL, FRONT - COVERS
INSTRUMENT PANEL, FRONT - COVERS

R	N	P.N.	MOD	Q	Denominação Description	Denominacion Bezeichnung	Description Descrizione	Denominação Beskrivelse	L.C.
1		355827A2		1	CONSOLE, Front; Standard; If Used, Canopy				
						CONSOLA	CONSOLE	CONSOLA	080M
					CONSOLE	KONSOLE	CONSOLE	KONSOL	
1		87694305		1	CONSOLE, Front; Deluxe Cab; If Used				
						CONSOLA	CONSOLE	CONSOLA	080M
					CONSOLE	KONSOLE	CONSOLE	KONSOL	
2		87310152		6	PARAFUSO, Hex Flange, M6 x 16, Stainless Steel				
						PERNO	BOLT	PARAFUSO	140B
					VIS	SCHRAUBE	BULLONE	BOLT	
3		833-40406		6	PORCA, M6, U	TUERCA	NUT	PORCA	010D
					ECROU	MUTTER	DADO	MØTRIK	
4		360244A1		1	TAMPA, Fuse Access	TAPA	COVER	TAMPA	2250
					COUVERCLE	DECKEL	COPERCHIO	COVER	
5		87310086		1	PARAFUSO CABEÇA FLANGEADA, Includes Washer, Stainless Steel				
						TORNILLO DE ARAND. C	CAPTIVE WASHER SCRI	PARAFUSO CABEÇA FLA	A091
					VIS A RONDELLE CAPTI'	SCHRAUBE M UNVERL U	VITE RONDELLA PRIGIO	SKRUE, FORMONTERET	
6		127009A1		1	GRAMPO	CLIP ELECTRICO	CLIP,ELECTRICAL	GRAMPO	Z327
					CLIP	KABELSTECKSCHUH	FERMAGLIO, ELETTR.	CLIP,ELECTRICAL	
7		131-861		1	PORCA, Tinn, U, #10-24	TUERCA	NUT	PORCA	010D
					ECROU	MUTTER	DADO	MØTRIK	
8		360245A2		1	TAMPA, Relay Access; Models Without Powershift Transmission				
						TAPA	COVER	TAMPA	2250
					COUVERCLE	DECKEL	COPERCHIO	COVER	
8A		363227A2		1	TAMPA, Relay Access; Models With Powershift Transmission				
						TAPA	COVER	TAMPA	2250
					COUVERCLE	DECKEL	COPERCHIO	COVER	
9		278316A2		2	GRAMPO	ABRAZADERA	CLIP	FIXADOR	045F
					COLLIER	KLAMMER	FERMO	KLIPS	
10		373689A2		1	COBERTURA, Steering Column, Upper; Incl. Ref 10A - 10E; Components Not Illustrated				
						CUBIERTA	COVER	COBERTURA	265C
					COUVERCLE	ABDECKUNG	COPERCHIO	DÆKSEL	
10A		360242A2		1	TAMPA	TAPA	COVER	TAMPA	2250
					COUVERCLE	DECKEL	COPERCHIO	COVER	
10B		303465A2		1	LÂMPADA, Blinker	LÁMPARA	LAMP	FAROL	009F
					LAMPE	LEUCHTE	SPIA	LYGTE	
10C		303466A1		1	SIMBOLO, RH Flasher	SIMBOLO	SYMBOL	SIMBOLO	P829
					SYMBOLE	SYMBOL	SIMBOLO	SYMBOL	
10D		303467A1		1	SIMBOLO, LH Flasher	SIMBOLO	SYMBOL	SIMBOLO	P829
					SYMBOLE	SYMBOL	SIMBOLO	SYMBOL	
10E		373693A1		1	PARAFUSO, Flat Head, No. 8 x 7/16				
						TORNILLO	SCREW	PARAFUSO	040V
					VIS	SCHRAUBE	VITE	SKRUE	
11		360243A2		1	TAMPA, Steering Column, Lower				
						TAPA	COVER	TAMPA	2250
					COUVERCLE	DECKEL	COPERCHIO	COVER	
12		87310124		2	PARAFUSO, No. 10 x 1/2, Stainless Steel				
						TORNILLO	SCREW	PARAFUSO	040V
					VIS	SCHRAUBE	VITE	SKRUE	

90.100.09	01	p2	12/11

PAINEL DE INSTRUMENTOS, DIANTEIRO - COBERTURAS
PANEL DE INSTRUMENTOS, DELANTERO - CUBIERTAS
INSTRUMENT PANEL, FRONT - COVERS
INSTRUMENT PANEL, FRONT - COVERS

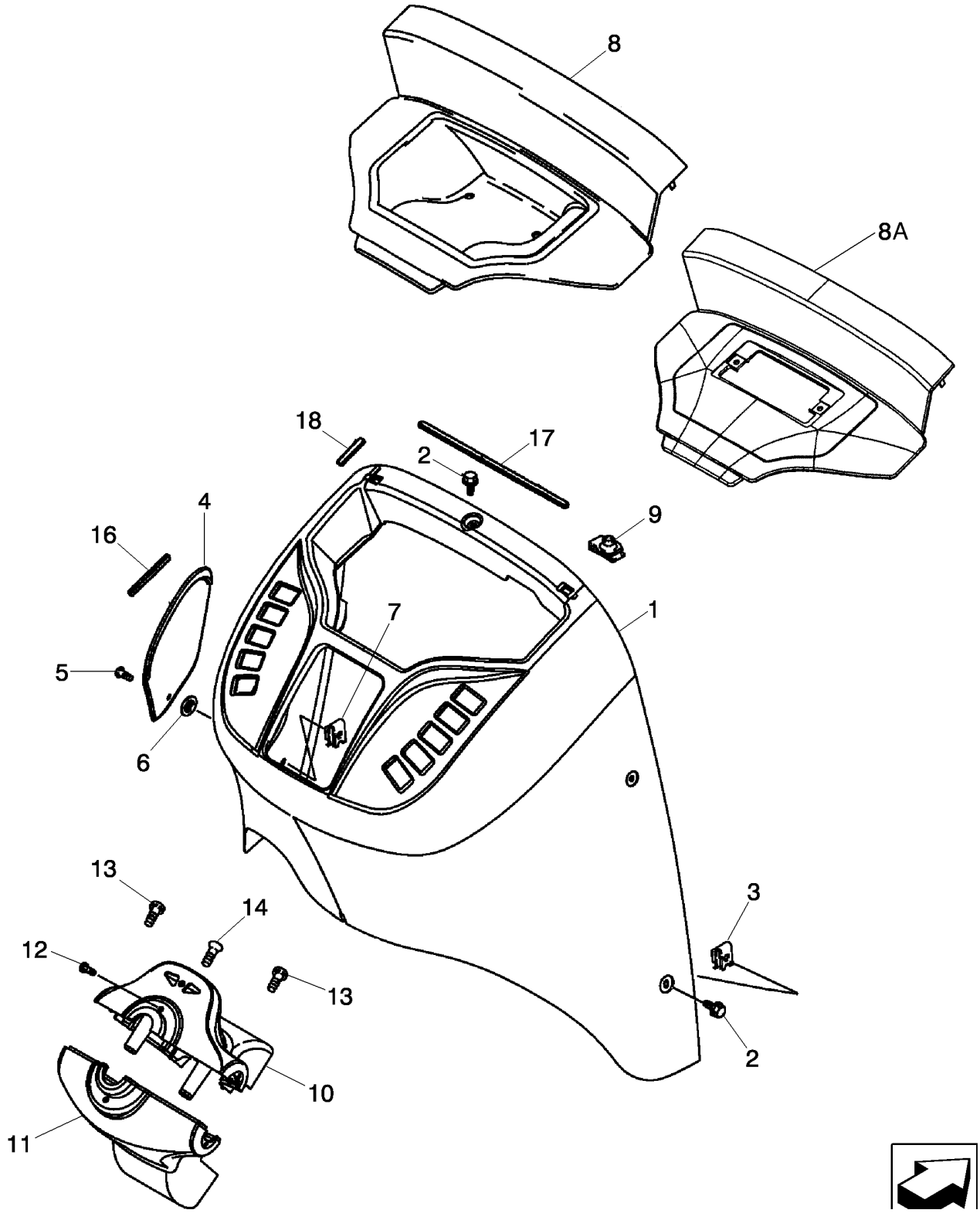

TABLEAU DE BORD, AVANT - COUVERCLES
INSTRUMENT PANEL, FRONT - COVERS
INSTRUMENT PANEL, FRONT - COVERS
INSTRUMENT PANEL, FRONT - COVERS

R	N	P.N.	MOD	Q	Denominação Description	Denominacion Bezeichnung	Description Descrizione	Denominação Beskrivelse	L.C.
13		**87310124**		2	PARAFUSO, No. 10 x 1/2, Stainless Steel				
						TORNILLO	SCREW	PARAFUSO	040V
					VIS	SCHRAUBE	VITE	SKRUE	
14		**87540980**		1	PARAFUSO, No. 10-16 x 1/2, High Grade Stainless Steel				
						TORNILLO	SCREW	PARAFUSO	040V
					VIS	SCHRAUBE	VITE	SKRUE	
15		**131-121**		1	PORCA, Tinn, U, #10-24, (Not Shown)				
						TUERCA	NUT	PORCA	010D
					ECROU	MUTTER	DADO	MØTRIK	
16		**414572A1**		1	CINTA, 100 mm, Adhesive Back				
						BANDA	STRIP	CINTA	8660
					BANDE	STREIFEN	NASTRO	LISTE	
17		**414034A1**		1	CINTA, 330 mm, Adhesive Back				
						BANDA	STRIP	CINTA	8660
					BANDE	STREIFEN	NASTRO	LISTE	
18		**414033A1**		4	CINTA, 60 mm, Adhesive Back				
						BANDA	STRIP	CINTA	8660
					BANDE	STREIFEN	NASTRO	LISTE	

90.100.10	01	p1	12/11

PAINEL DE INSTRUMENTOS, LATERAL - COBERTURAS (LADO DIREITO)
PANEL DE INSTRUMENTOS, LATERAL - CUBIERTAS (LADO DERECHO)
INSTRUMENT PANEL, SIDE - COVERS (RIGHT-HAND SIDE)
INSTRUMENT PANEL, SIDE - COVERS (RIGHT-HAND SIDE)

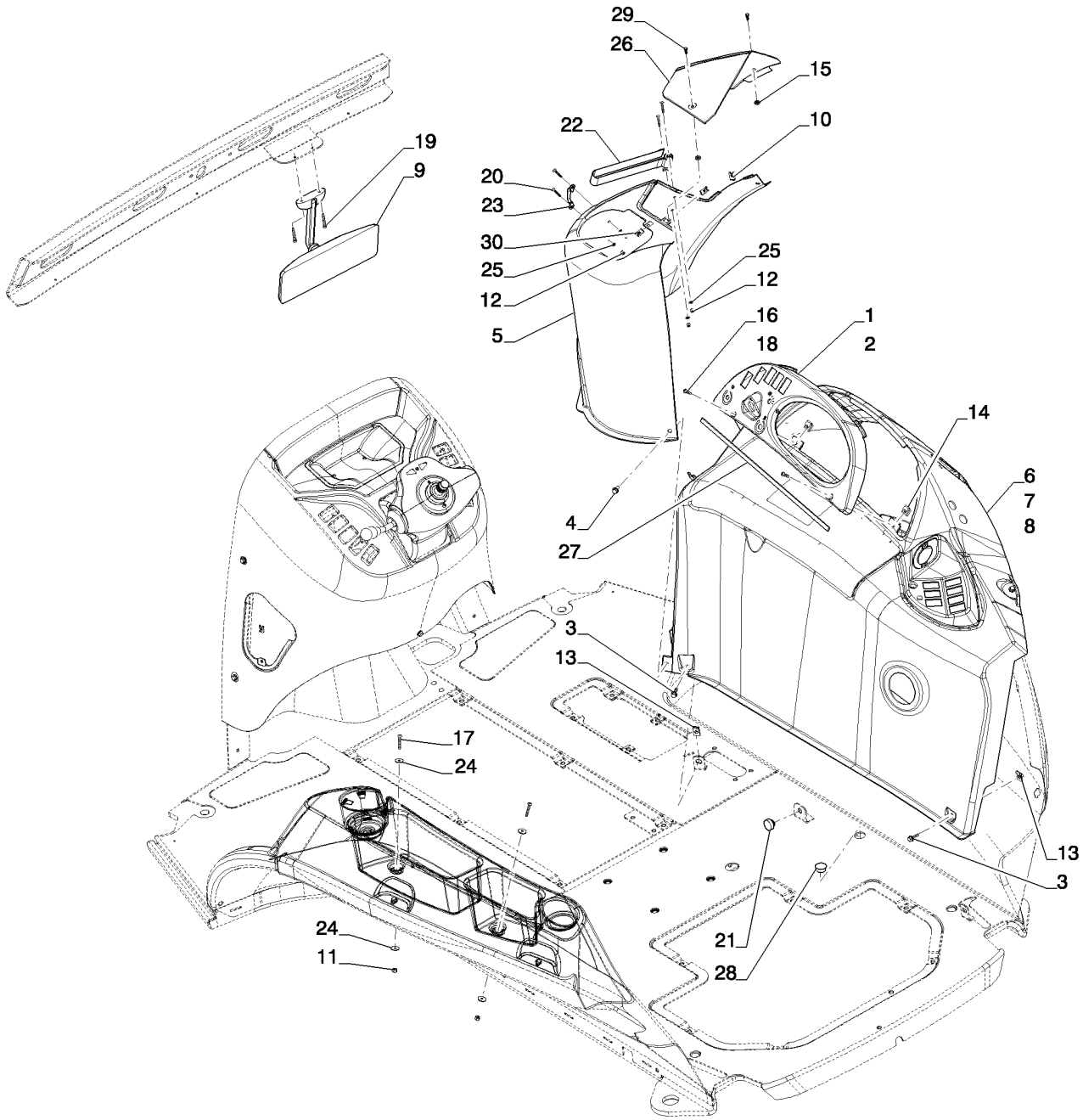

TABLEAU DE BORD, LATÉRAL - COUVERCLES (CÔTÉ DROIT)
INSTRUMENT PANEL, SIDE - COVERS (RIGHT-HAND SIDE)
INSTRUMENT PANEL, SIDE - COVERS (RIGHT-HAND SIDE)
INSTRUMENT PANEL, SIDE - COVERS (RIGHT-HAND SIDE)

R	N	P.N.	MOD	Q	Denominação Description	Denominacion Bezeichnung	Description Descrizione	Denominação Beskrivelse	L.C.
1	1	390255A2		1	AMOSTRA (PLACA) ENCADREMENT	MARCO DECKRING	BEZEL MOSTRINA	CHAPA DE ORNAMEMTC ORNAMENTRING	0680
2	2	391818A2		1	AMOSTRA (PLACA) ENCADREMENT	MARCO DECKRING	BEZEL MOSTRINA	CHAPA DE ORNAMEMTC ORNAMENTRING	0680
3		87310098		1	PARAFUSO VIS	PERNO SCHRAUBE	BOLT BULLONE	PARAFUSO BOLT	140B
4		87310152		11	PARAFUSO VIS	PERNO SCHRAUBE	BOLT BULLONE	PARAFUSO BOLT	140B
5	1	84328907		1	CONSOLE CONSOLE	CONSOLA KONSOLE	CONSOLE CONSOLE	CONSOLA KONSOL	080M
5	2	87633581		1	CONSOLE CONSOLE	CONSOLA KONSOLE	CONSOLE CONSOLE	CONSOLA KONSOL	080M
6		355198A2		1	CONSOLE PUPITRE	SALPICADERO SCHALTPULT	CONSOLE CONSOLLE	CONSOLE CONSOLE	Z607
7		360250A2		1	CONSOLE PUPITRE	SALPICADERO SCHALTPULT	CONSOLE CONSOLLE	CONSOLE CONSOLE	Z607
8		372167A3		1	CONSOLE PUPITRE	SALPICADERO SCHALTPULT	CONSOLE CONSOLLE	CONSOLE CONSOLE	Z607
9		87406924		1	ESPELHO RETROVISOR RETROVISEUR ARRIERE	ESPEJO RETROVISOR RÜCKSPIEGEL	REAR VIEW MIRROR SPECCHIETTO RETROV	ESPELHO RETROVISOR BAKSPEJL	185S
10		131-861		4	PORCA, Tinn, U, #10-24 ECROU	TUERCA MUTTER	NUT DADO	PORCA MØTRIK	010D
11		231-14109		2	CONTRA PORCA, #10-24, GB CONTRE-ECROU	TUERCA DE BLOQUEO SICHERUNGSMUTTER	LOCK NUT DADO DI BLOCCAGGIO	CONTRAPORCA LÅSEMØTRIK	P263
12		832-10404		4	CONTRA PORCA, M4 x .7, Cl 8 CONTRE-ECROU	TUERCA DE BLOQUEO SICHERUNGSMUTTER	LOCK NUT DADO DI BLOCCAGGIO	CONTRAPORCA LÅSEMØTRIK	P263
13		833-40406		18	PORCA, M6, U ECROU	TUERCA MUTTER	NUT DADO	PORCA MØTRIK	010D
14		84326221		2	PORCA ECROU	TUERCA MUTTER	NUT DADO	PORCA MØTRIK	010D
15		127009A1		3	GRAMPO CLIP	CLIP ELECTRICO KABELSTECKSCHUH	CLIP,ELECTRICAL FERMAGLIO, ELETTR.	GRAMPO CLIP,ELECTRICAL	Z327
16		87310126		4	PARAFUSO VIS	TORNILLO SCHRAUBE	SCREW VITE	PARAFUSO SKRUE	040V
17		87310127		2	PARAFUSO VIS	TORNILLO SCHRAUBE	SCREW VITE	PARAFUSO SKRUE	040V
18		87310128		2	PARAFUSO VIS	TORNILLO SCHRAUBE	SCREW VITE	PARAFUSO SKRUE	040V
19		286-56520		2	PARAFUSO, Cross Fil Hd, #10-24 x 1 1/4" VIS	TORNILLO SCHRAUBE	SCREW VITE	PARAFUSO SKRUE	040V
20		87310184		4	PARAFUSO VIS	TORNILLO SCHRAUBE	SCREW VITE	PARAFUSO SKRUE	040V
21		L60224		1	PARA-CHOQUE PARE-CHOC	PARACHOQUES STOSSFÄNGER	BUMPER PARAURTI	PÁRA-CHOQUES STØDVÆRN	036P

(1) Para Cabine
(2) Para Toldo

90.100.10	01	p2	12/11

PAINEL DE INSTRUMENTOS, LATERAL - COBERTURAS (LADO DIREITO)
PANEL DE INSTRUMENTOS, LATERAL - CUBIERTAS (LADO DERECHO)
INSTRUMENT PANEL, SIDE - COVERS (RIGHT-HAND SIDE)
INSTRUMENT PANEL, SIDE - COVERS (RIGHT-HAND SIDE)

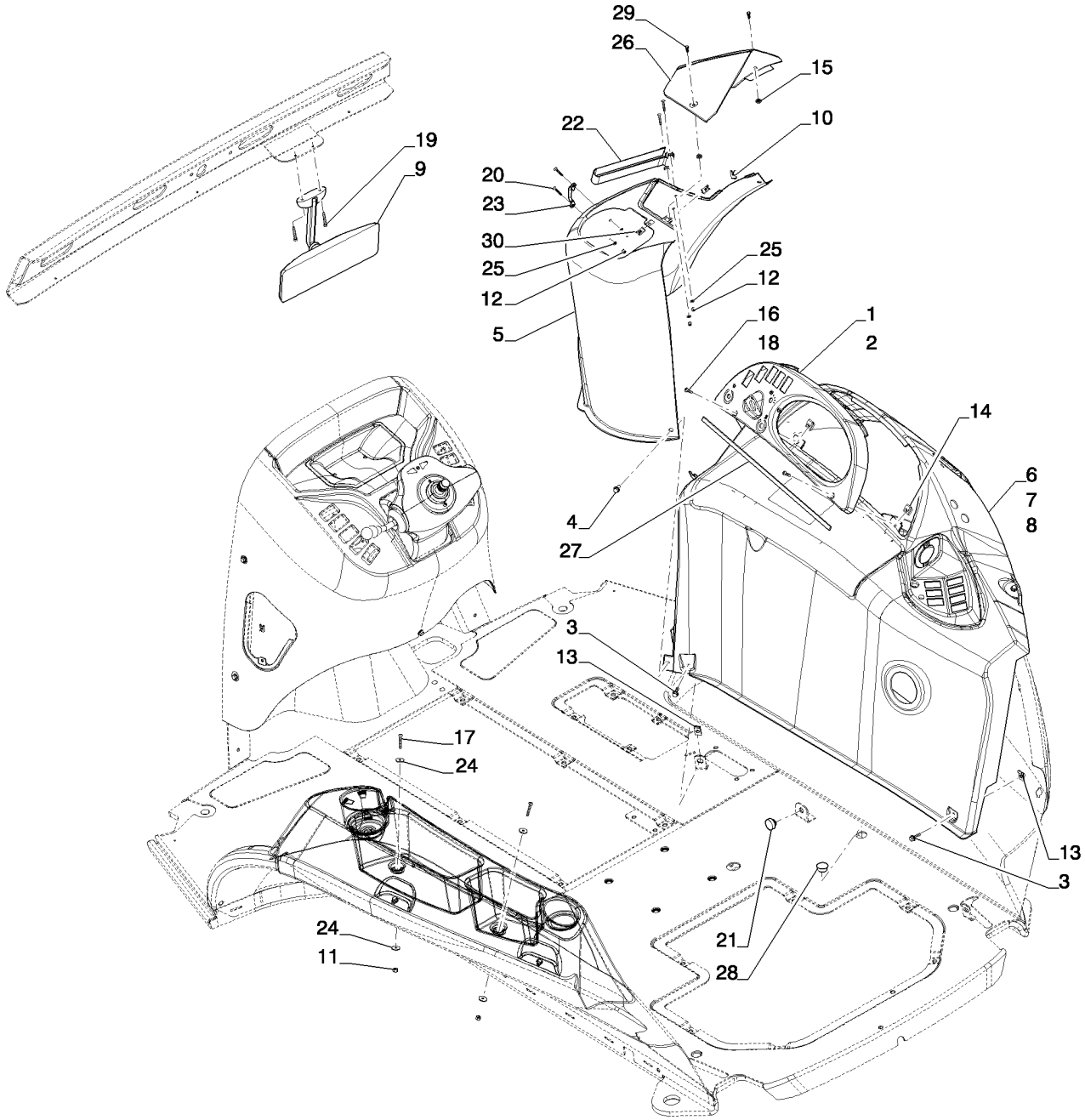

TABLEAU DE BORD, LATÉRAL - COUVERCLES (CÔTÉ DROIT)
INSTRUMENT PANEL, SIDE - COVERS (RIGHT-HAND SIDE)
INSTRUMENT PANEL, SIDE - COVERS (RIGHT-HAND SIDE)
INSTRUMENT PANEL, SIDE - COVERS (RIGHT-HAND SIDE)

R	N	P.N.	MOD	Q	Denominação Description	Denominacion Bezeichnung	Description Descrizione	Denominação Beskrivelse	L.C.
22		184726A1		1	TIRA DE FIXAÇÃO, Fire Extinguisher Retaining Strap				
						BANDA DE FIJACIÓN	FIXING STRIP	TIRA DE FIXAÇÃO	P812
					BANDE DE FIXATION	FIXIERSTREIFEN	NASTRO DI FISSAGGIO	FASTGØRELSESSTRIM	
23		182594A1		2	ALAVANCA	PALANCA	HANDLE	ALAVANCA	4120
					POIGNEE	GRIFF	MANIGLIA	HANDLE	
24		87310146		4	ARRUELA PLANA	ARANDELA	WASHER	ANILHA	131R
					RONDELLE	UNTERLEGSCHEIBE	RONDELLA	FLADSKIVE	
25		895-11004		4	ARRUELA PLANA, M4	ARANDELA	WASHER	ANILHA	131R
					RONDELLE	UNTERLEGSCHEIBE	RONDELLA	FLADSKIVE	
26		84328909		1	CONSOLE	CONSOLA	CONSOLE	CONSOLA	080M
					CONSOLE	KONSOLE	CONSOLE	KONSOL	
27		414071A1		1	TIRA VEDADORA	BANDA DE SELLADO	SEALING STRIP	TIRA VEDADORA	P679
					BANDE D'ETANCHEITE	DICHTSTREIFEN	NASTRO DI TENUTA	TÆTNINGSLISTE	
28		353-411		1	BUJÃO, Dome, 1.000" hole, Nylon				
						TAPÓN	PLUG	TAMPÃO	050T
					BOUCHON	STOPFEN	TAPPO	PROP	
29		87399709		2	PARAFUSO BORBOLETA	TUERCA DE AJUSTE MA	THUMB SCREW	PARAFUSO DE ORELHA	P373
					VIS A OREILLES	FLÜGELSCHRAUBE	DADO ZIGRINATO	FINGERSKRUE	
30		131-121		1	PORCA, Tinn, U, #10-24	TUERCA	NUT	PORCA	010D
					ECROU	MUTTER	DADO	MØTRIK	

90.100.11	01	p1	10/11

PAINEL DE INSTRUMENTOS, SUPORTE
PANEL DE INSTRUMENTOS, SOPORTE
INSTRUMENT PANEL, SUPPORT
INSTRUMENT PANEL, SUPPORT

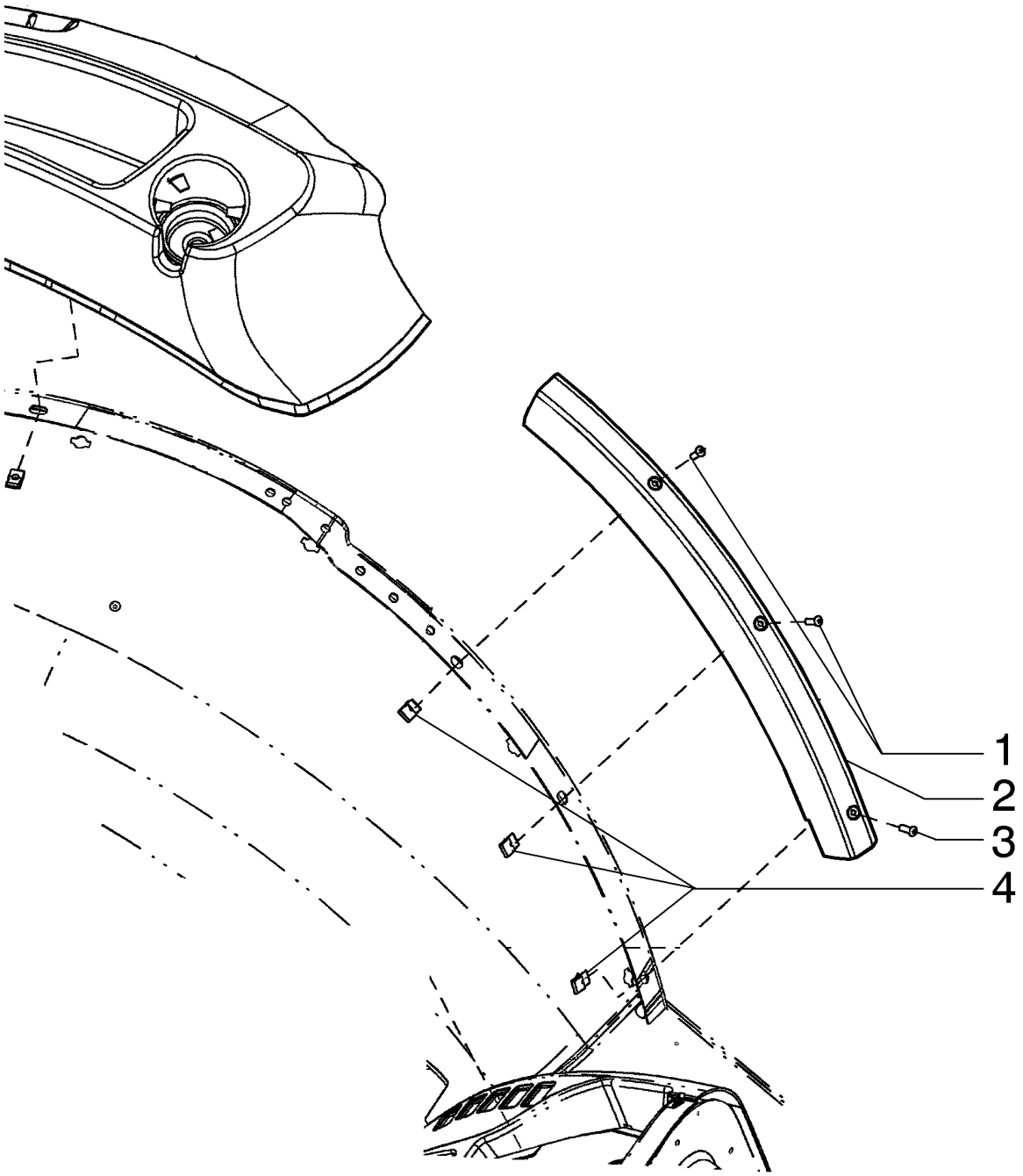

INSTRUMENT PANEL, SUPPORT
INSTRUMENT PANEL, SUPPORT
INSTRUMENT PANEL, SUPPORT
INSTRUMENT PANEL, SUPPORT

R	N	P.N.	MOD	Q	Denominação Description	Denominacion Bezeichnung	Description Descrizione	Denominação Beskrivelse	L.C.
1		87534992		2	PARAFUSO VIS AUTOTARAUDEUSE	TORNILLO AUTORROSC SELBSTSCHN SCHRAUE	SELF-TAP SCREW VITE AUTOFILETTANTE	PARAFUSO SELVLÅSENDE BOLT	062V
2		397025A2		1	GUARNIÇÃO GARNITURE	GUARNICIÓN VERKLEIDUNG	TRIM RIVESTIMENTO	GUARNIÇÃO INDTRÆK	C046
3		87310126		1	PARAFUSO VIS	TORNILLO SCHRAUBE	SCREW VITE	PARAFUSO SKRUE	040V
4		131-869		3	PORCA, Ret, J, #10-24 ECROU	TUERCA MUTTER	NUT DADO	PORCA MØTRIK	010D

90.100.11	02	p1	11/11

PAINEL DE INSTRUMENTOS, CONSOLE E TAMPAS
PANEL DE INSTRUMENTOS, CONSOLA Y CUBIERTAS
INSTRUMENT PANEL, CONSOLE AND COVERS
INSTRUMENT PANEL, CONSOLE AND COVERS

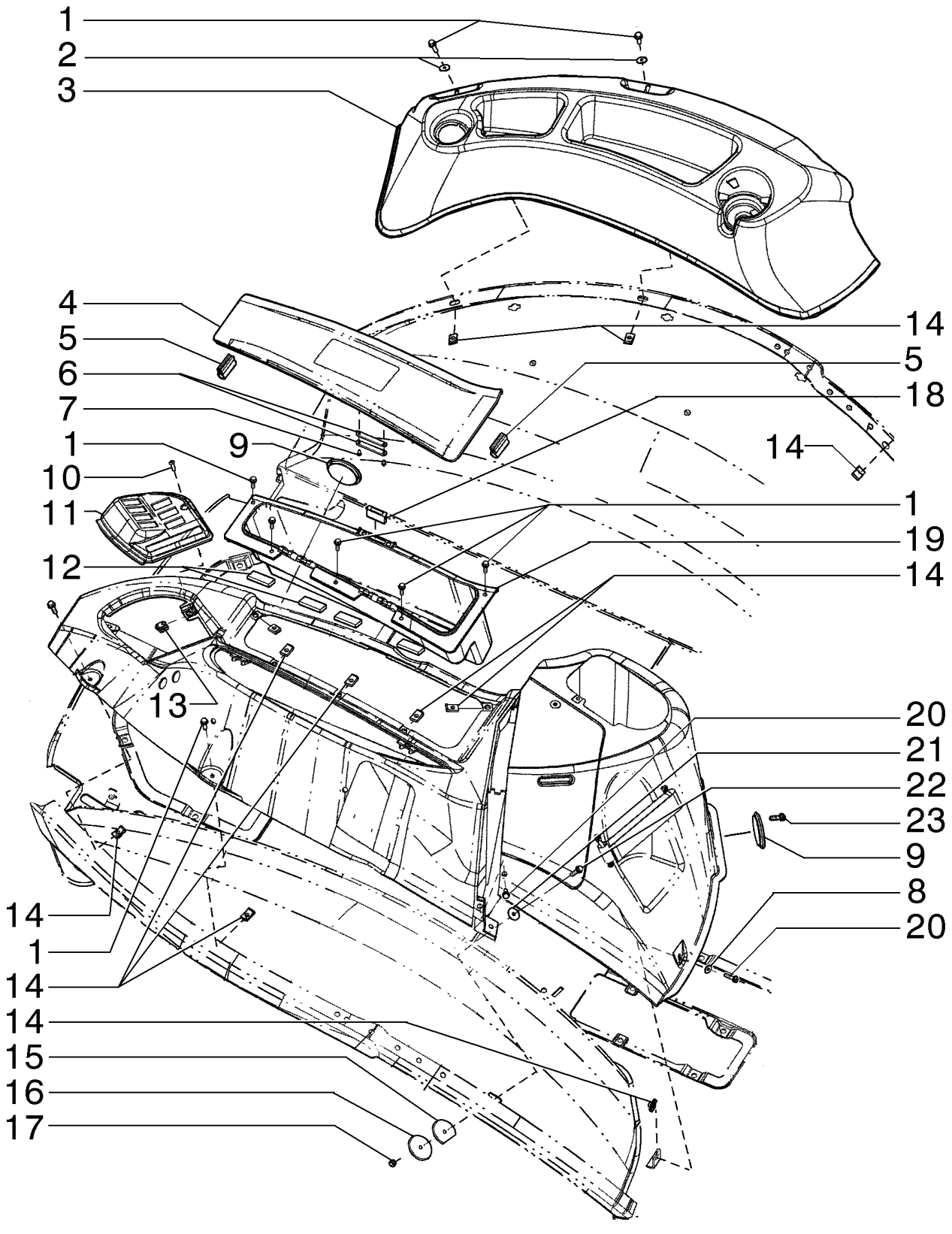

INSTRUMENT PANEL, CONSOLE AND COVERS
INSTRUMENT PANEL, CONSOLE AND COVERS
INSTRUMENT PANEL, CONSOLE AND COVERS
INSTRUMENT PANEL, CONSOLE AND COVERS

R	N	P.N.	MOD	Q	Denominação Description	Denominacion Bezeichnung	Description Descrizione	Denominação Beskrivelse	L.C.
1		87310098		11	PARAFUSO VIS	PERNO SCHRAUBE	BOLT BULLONE	PARAFUSO BOLT	140B
2		87310186		2	ARRUELA PLANA RONDELLE	ARANDELA UNTERLEGSCHEIBE	WASHER RONDELLA	ANILHA FLADSKIVE	131R
3	1	86992243		1	BANDEJA BAC	BANDEJA WANNE	TRAY VASSOIO	BANDEJA BAKKE	9310
4		366633A3		1	TAMPA COUVERCLE PLAT	TAPA DECKEL	LID COPERCHIO	TAMPA LID	P256
3	2	86992247		1	BANDEJA BAC	BANDEJA WANNE	TRAY VASSOIO	BANDEJA BAKKE	9310
5		430471A1		2	VEDADOR DE RETENCAO JOINT-D'ETANCHEITE	SELLO/RETEN DICHTRING	SEAL GUARNIZIONE TENUTA	VEDADOR DE RETENCA SEAL	7460
6		375112A1		2	PLACA DO BATENTE GACHE	PLACA DE PERCUTOR SCHLIESSPLATTE	STRIKER PLATE PIASTRA SCONTRINO	CHAPA BATENTE MODPLADE	062S
7		440-1066		2	PARAFUSO, Cross Pan Hd, #6-32 x 3/8" VIS	TORNILLO SCHRAUBE	SCREW VITE	PARAFUSO SKRUE	040V
8		86639315		1	ARRUELA PLANA RONDELLE	ARANDELA UNTERLEGSCHEIBE	WASHER RONDELLA	ANILHA FLADSKIVE	131R
9		D93716		2	BUJAO BOUCHON	TAPON STOPFEN	PLUG TAPPO	BUJAO PLUG	6400
10		87310126		2	PARAFUSO VIS	TORNILLO SCHRAUBE	SCREW VITE	PARAFUSO SKRUE	040V
11		353068A2		1	AMOSTRA (PLACA) ENCADREMENT	MARCO DECKRING	BEZEL MOSTRINA	CHAPA DE ORNAMEMTC ORNAMENTRING	0680
12		414092A1		4	TIRA VEDADORA BANDE D'ETANCHEITE	BANDA DE SELLADO DICHTSTREIFEN	SEALING STRIP NASTRO DI TENUTA	TIRA VEDADORA TÆTNINGSLISTE	P679
13		131-861		1	PORCA, Tinn, U, #10-24 ECROU	TUERCA MUTTER	NUT DADO	PORCA MØTRIK	010D
14		833-40406		8	PORCA, M6, U ECROU	TUERCA MUTTER	NUT DADO	PORCA MØTRIK	010D
15		426334A1		1	ARRUELA ESPECIAL RONDELLE SPECIALE	ARANDELA ESPECIAL SPEZIALUNTERLEGSCH	SPECIAL WASHER RONDELLA SPECIALE	ANILHA ESPECIAL SPECIALSKIVE	Z333
16		407660A1		1	ARRUELA RONDELLE	ARANDELA UNTERLEGSCHEIBE	WASHER RONDELLA	ARRUELA WASHER	9720
17		832-10406		1	PORCA, M6 x 1, Cl 8 ECROU	TUERCA MUTTER	NUT DADO	PORCA MØTRIK	010D
18		D127335		1	LINGUETA CLAVETTE	TRINQUETE SCHLIESSELEMENT	CATCH FERMO	LINGUETA KROG; HAGE	1500
19		366632A1		1	CAIXA DE FERRAMENTAS CAISSE-A-OUTILS	CAJA HERRAMIENTAS WERKZEUGKASTEN	BOX, TOOL SCATOLA, ATTREZZI	CAIXA DE FERRAMENTA BOX, TOOL	P638
20		87310152		2	PARAFUSO VIS	PERNO SCHRAUBE	BOLT BULLONE	PARAFUSO BOLT	140B
21		895-15006		1	ARRUELA PLANA, M6 x 25 x 1.6 RONDELLE	ARANDELA UNTERLEGSCHEIBE	WASHER RONDELLA	ANILHA FLADSKIVE	131R

(1) Para Toldo
(2) Para Cabine

90.100.11	02	p2	11/11

PAINEL DE INSTRUMENTOS, CONSOLE E TAMPAS
PANEL DE INSTRUMENTOS, CONSOLA Y CUBIERTAS
INSTRUMENT PANEL, CONSOLE AND COVERS
INSTRUMENT PANEL, CONSOLE AND COVERS

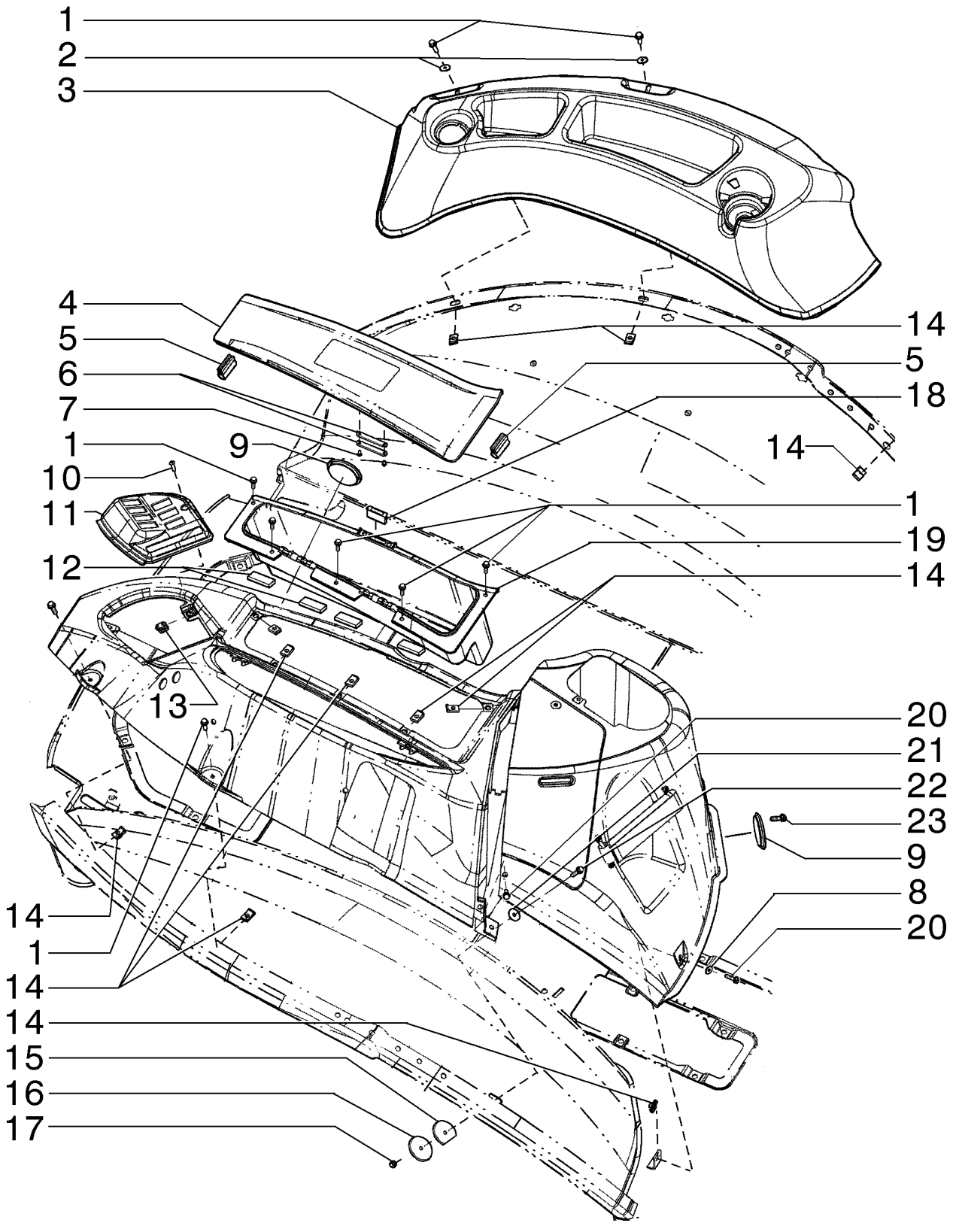

INSTRUMENT PANEL, CONSOLE AND COVERS
INSTRUMENT PANEL, CONSOLE AND COVERS
INSTRUMENT PANEL, CONSOLE AND COVERS
INSTRUMENT PANEL, CONSOLE AND COVERS

R	N	P.N.	MOD	Q	Denominação Description	Denominacion Bezeichnung	Description Descrizione	Denominação Beskrivelse	L.C.
22		**844-6025**		1	PARAFUSO, Hex Flg, M6 x 25, 8.8				
					PERNO	BOLT	PARAFUSO		140B
					VIS	SCHRAUBE	BULLONE	BOLT	
23		**87310144**		4	PARAFUSO	TORNILLO AUTORROSC	SELF-TAP SCREW	PARAFUSO	062V
					VIS AUTOTARAUDEUSE	SELBSTSCHN SCHRAUE	VITE AUTOFILETTANTE	SELVLÅSENDE BOLT	

90.108.01	01	p1	12/11

DECALQUES
CALCOMANIAS
DECALS
DECALS

NVT525 JOGO DE DECALQUE COMPLETO 580N

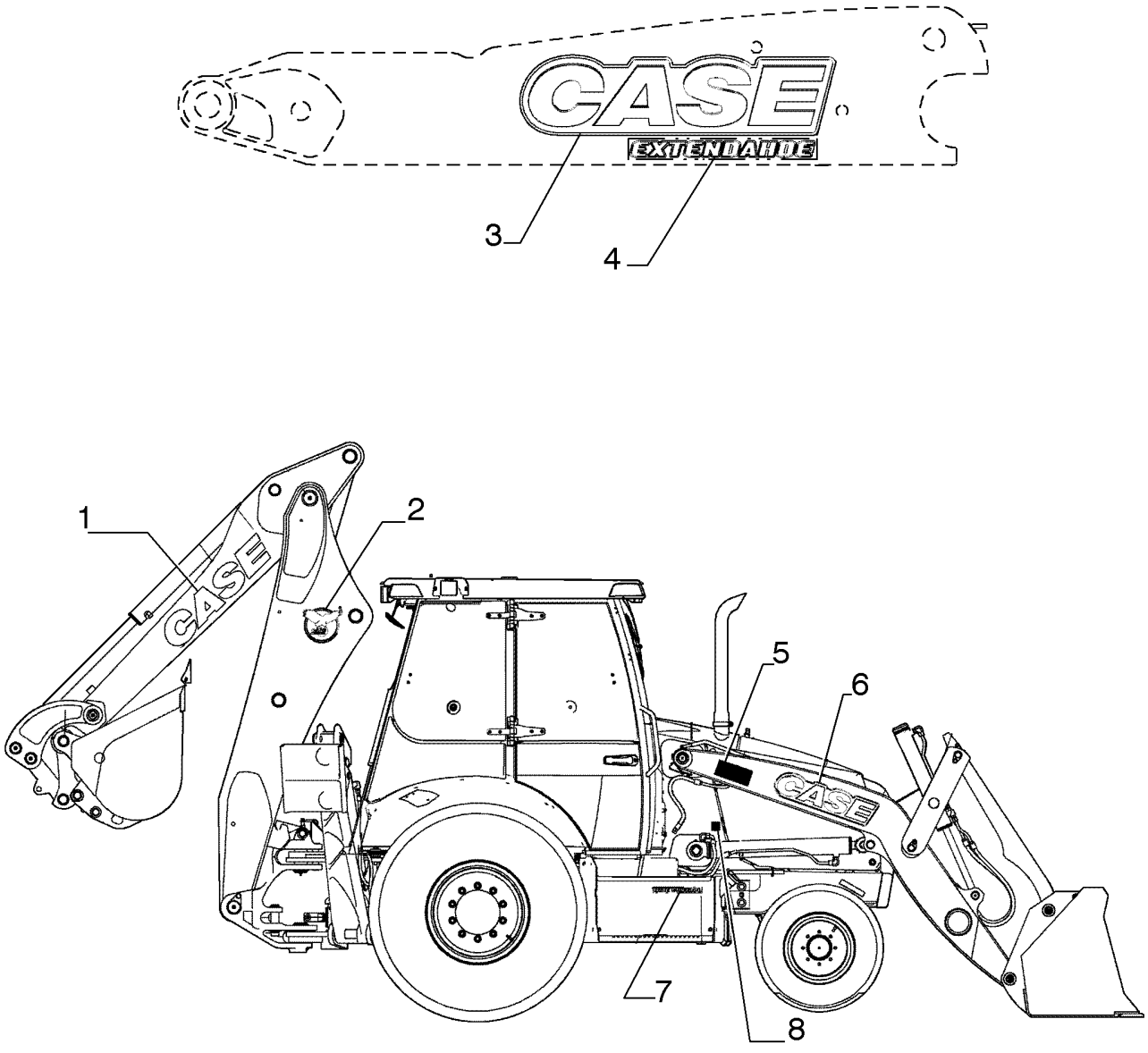

AUTOCOLLANTS
DECALS
DECALS
DECALS

NVT525 JOGO DE DECALQUE COMPLETO 580N

R	N	P.N.	MOD	Q	Denominação Description	Denominacion Bezeichnung	Description Descrizione	Denominação Beskrivelse	L.C.
1		84492069		2	DECALCOMANIA DECALCOMANIE	CALCOMANIA ABZIEHBILD	DECAL AUTOADESIVO	DECALCOMANIA DECAL	P903
2		84495413		2	ADESIVO AUTOCOLLANT	CALCOMANÍA AUFKLEBER	DECAL DECALCOMANIA	DÍSTICO TRANSFER	012D
3		84495419		2	ADESIVO AUTOCOLLANT	CALCOMANÍA AUFKLEBER	DECAL DECALCOMANIA	DÍSTICO TRANSFER	012D
4		84495411		2	ADESIVO AUTOCOLLANT	CALCOMANÍA AUFKLEBER	DECAL DECALCOMANIA	DÍSTICO TRANSFER	012D
5		84495423		2	ADESIVO AUTOCOLLANT	CALCOMANÍA AUFKLEBER	DECAL DECALCOMANIA	DÍSTICO TRANSFER	012D
6		84495417		2	ADESIVO AUTOCOLLANT	CALCOMANÍA AUFKLEBER	DECAL DECALCOMANIA	DÍSTICO TRANSFER	012D
7		84493112		2	ADESIVO AUTOCOLLANT	CALCOMANÍA AUFKLEBER	DECAL DECALCOMANIA	DÍSTICO TRANSFER	012D
8		87747255		1	ADESIVO AUTOCOLLANT	CALCOMANÍA AUFKLEBER	DECAL DECALCOMANIA	DÍSTICO TRANSFER	012D

DECALQUES
CALCOMANIAS
DECALS
DECALS

NVT525 JOGO DE DECALQUE COMPLETO 580N

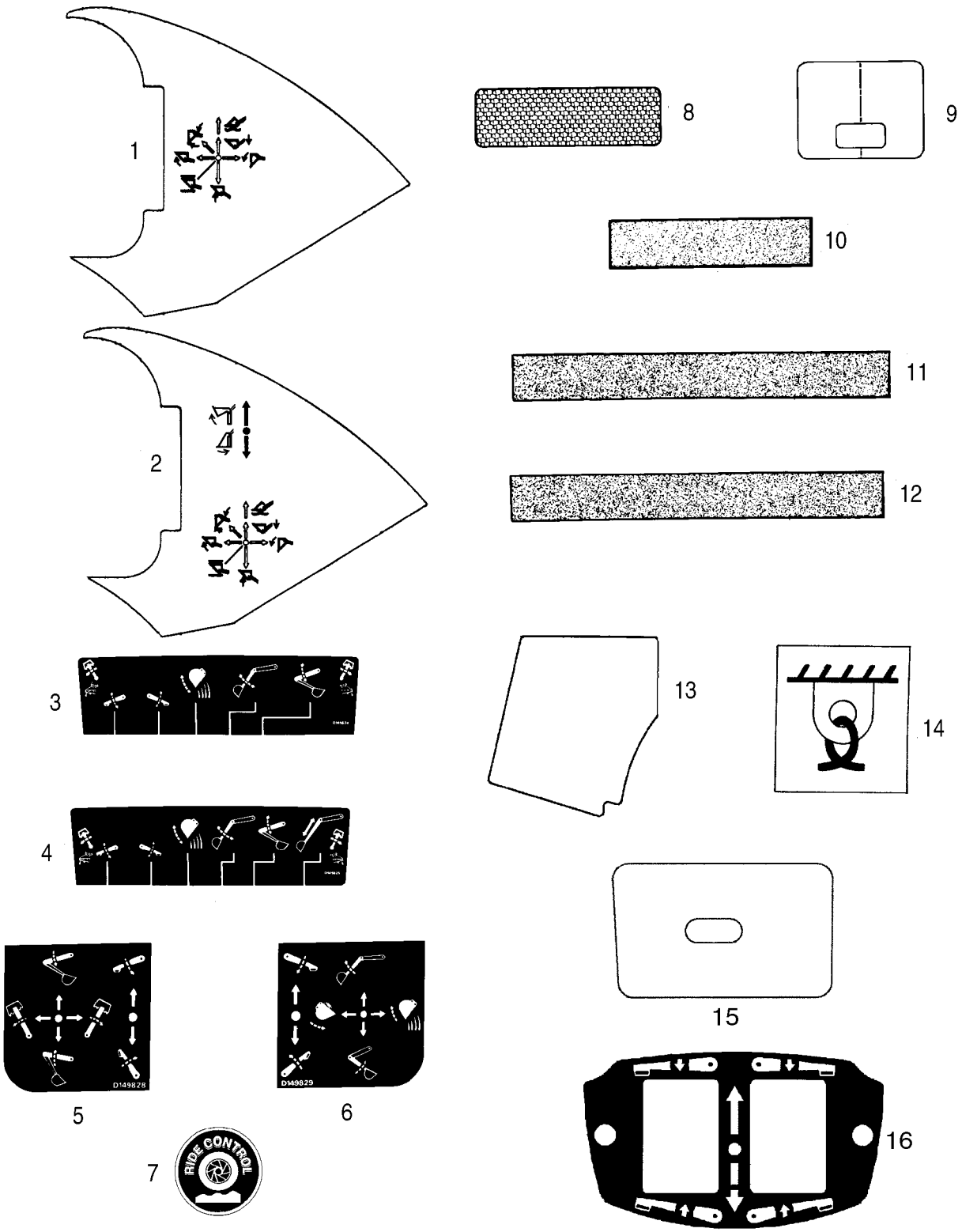

AUTOCOLLANTS
DECALS
DECALS
DECALS

NVT525 JOGO DE DECALQUE COMPLETO 580N

R	N	P.N.	MOD	Q	Denominação Description	Denominacion Bezeichnung	Description Descrizione	Denominação Beskrivelse	L.C.
1		84237467		1	ADESIVO, Two Function Loader Control				
						CALCOMANÍA	DECAL	DÍSTICO	012D
					AUTOCOLLANT	AUFKLEBER	DECALCOMANIA	TRANSFER	
2		84237478		1	ADESIVO, Three Function Loader Control				
						CALCOMANÍA	DECAL	DÍSTICO	012D
					AUTOCOLLANT	AUFKLEBER	DECALCOMANIA	TRANSFER	
3		D149824		1	DECALCOMANIA, Upper; Standard Backhoe Control Pattern				
						CALCOMANIA	DECAL	DECALCOMANIA	P903
					DECALCOMANIE	ABZIEHBILD	AUTOADESIVO	DECAL	
4		D149825		1	DECALCOMANIA, Upper; Extendahoe Control Pattern; With Foot Swing				
						CALCOMANIA	DECAL	DECALCOMANIA	P903
					DECALCOMANIE	ABZIEHBILD	AUTOADESIVO	DECAL	
5		D149828		1	DECALCOMANIA, Upper; Standard Backhoe Control Pattern; With Hand Swing; Left-Hand Side Of Console				
						CALCOMANIA	DECAL	DECALCOMANIA	P903
					DECALCOMANIE	ABZIEHBILD	AUTOADESIVO	DECAL	
6		D149829		1	DECALCOMANIA, Upper; Standard Backhoe Control Pattern; With Hand Swing; Right-Hand Side Of Console				
						CALCOMANIA	DECAL	DECALCOMANIA	P903
					DECALCOMANIE	ABZIEHBILD	AUTOADESIVO	DECAL	
7		NS		2	SEM SERVIÇO, Not Used	NO SE REPARA	NOT SERVICED	PEÇA NÃO FORNECIDA	061N
					NON FOURNI	NICHT ALS ERS-T LIEFE	NON SOTTOPOSTO A M.	SERVICERES IKKE	
8		449842A1		2	ADESIVO, 2 x 6-5/16 in; Red, Reflector				
						CALCOMANÍA	DECAL	DÍSTICO	012D
					AUTOCOLLANT	AUFKLEBER	DECALCOMANIA	TRANSFER	
9		192450A1		1	DECALCOMANIA, Clear Vinyl; Hood				
						CALCOMANIA	DECAL	DECALCOMANIA	P903
					DECALCOMANIE	ABZIEHBILD	AUTOADESIVO	DECAL	
10		D55216		2-11	FAIXA ANTI-DERRAPANTE, 2 x 9 in				
						BANDA ANTIDESLIZAMIE	ANTI-SKID STRIP	FITA ANTI-DESLIZAMEN	407S
					BANDE ANTI-DERAPANT	GLEITSCHUTZSTREIFEN	NASTRO ANTISDRUCCI(	SKRIDSIKKER STRIMME	
11		D80270		3-4	FAIXA ANTI-DERRAPANTE, 635 mm (25 in); Canopy				
						BANDA ANTIDESLIZAMIE	ANTI-SKID STRIP	FITA ANTI-DESLIZAMEN	407S
					BANDE ANTI-DERAPANT	GLEITSCHUTZSTREIFEN	NASTRO ANTISDRUCCI(	SKRIDSIKKER STRIMME	
11		87694065		1	FAIXA ANTI-DERRAPANTE, 676 mm (26.61 in); Toolbox				
						BANDA ANTIDESLIZAMIE	ANTI-SKID STRIP	FITA ANTI-DESLIZAMEN	407S
					BANDE ANTI-DERAPANT	GLEITSCHUTZSTREIFEN	NASTRO ANTISDRUCCI(	SKRIDSIKKER STRIMME	
12		87719444		1	FAIXA ANTI-DERRAPANTE, Cab and Canopy				
						BANDA ANTIDESLIZAMIE	ANTI-SKID STRIP	FITA ANTI-DESLIZAMEN	407S
					BANDE ANTI-DERAPANT	GLEITSCHUTZSTREIFEN	NASTRO ANTISDRUCCI(	SKRIDSIKKER STRIMME	
13		367848A2		1	CINTA ANTI DESLIZANT, Anti-Skid; Canopy Models				
						CINTA ANTIDESLIZANTE	PAD	CINTA ANTI DESLIZANT	5980
					PLAQUE DE GARNISSAG	ZWISCHENLAGE	IMBOTTITURA	PAD	
14		87626017		4	ADESIVO, Tie Down	CALCOMANÍA	DECAL	DÍSTICO	012D
					AUTOCOLLANT	AUFKLEBER	DECALCOMANIA	TRANSFER	
15		406723A1		1	DECALCOMANIA, Poly Film; Lockup Cover; Canopy Models				
						CALCOMANIA	DECAL	DECALCOMANIA	P903
					DECALCOMANIE	ABZIEHBILD	AUTOADESIVO	DECAL	

DECALQUES
CALCOMANIAS
DECALS
DECALS

NVT525 JOGO DE DECALQUE COMPLETO 580N

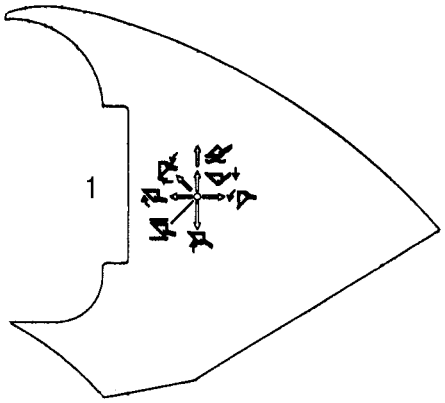

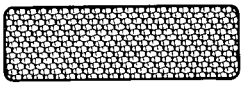

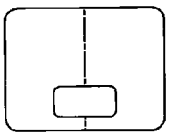



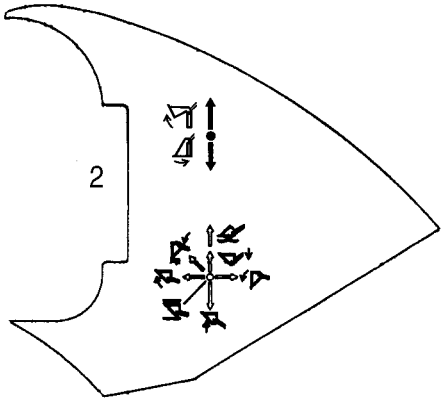







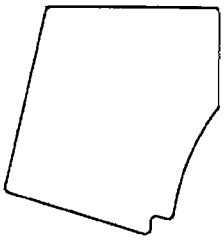

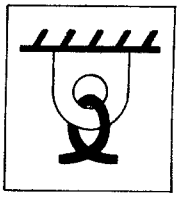



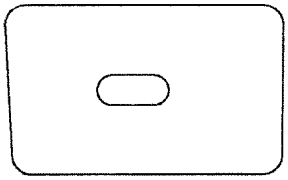

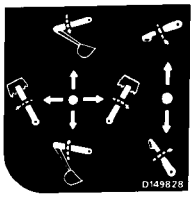

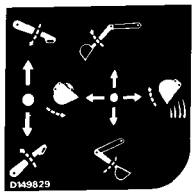

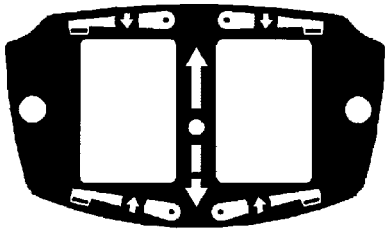



AUTOCOLLANTS
DECALS
DECALS
DECALS

NVT525 JOGO DE DECALQUE COMPLETO 580N

R	N	P.N.	MOD	Q	Denominação Description	Denominacion Bezeichnung	Description Descrizione	Denominação Beskrivelse	L.C.
16		87423812		1	ADESIVO, Stabilizer Switch; Models With Pilot Controls				
					AUTOCOLLANT	CALCOMANÍA AUFKLEBER	DECAL DECALCOMANIA	DÍSTICO TRANSFER	012D

DECALQUES - PORTUGUÊS
CALCOMANIAS - PORTUGUES
DECALS - PORTUGUESE
DECALS - PORTUGUESE

NVT525 JOGO DE DECALQUE COMPLETO 580N



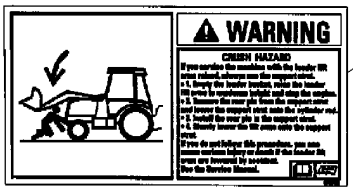

1

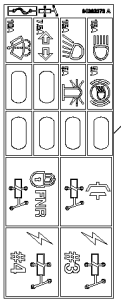

8

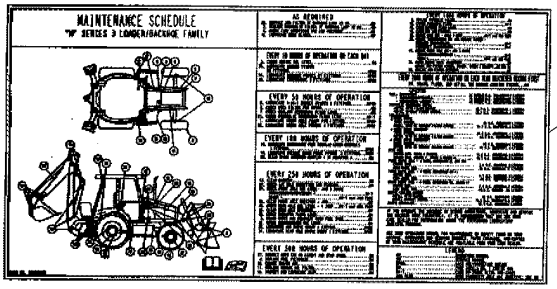

2

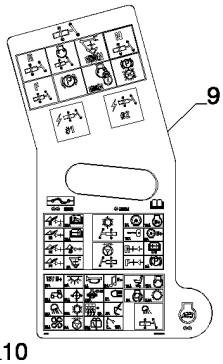

9

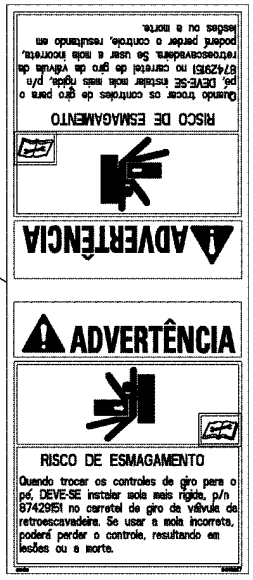

15



3

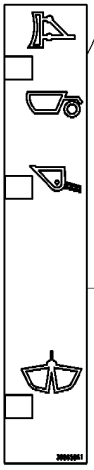

5

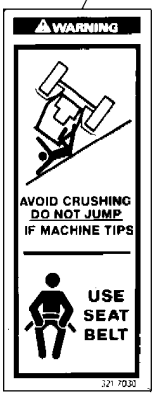

10

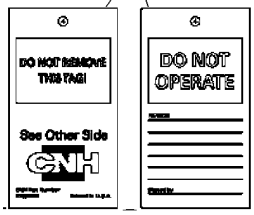

11



12



13

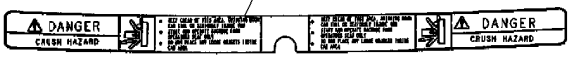

4

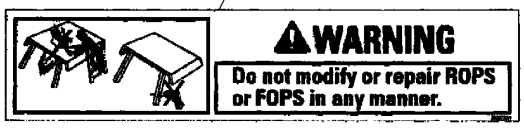

6



14

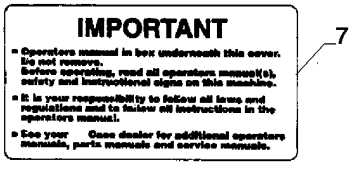

7



16

DECALS - PORTUGUESE
DECALS - PORTUGUESE
DECALS - PORTUGUESE
DECALS - PORTUGUESE

NVT525 JOGO DE DECALQUE COMPLETO 580N

R	N	P.N.	MOD	Q	Denominação Description	Denominacion Bezeichnung	Description Descrizione	Denominação Beskrivelse	L.C.
1		87413674		1	ADESIVO, Crush Hazard; Loader Arm Support Strut				
						CALCOMANÍA	DECAL	DÍSTICO	012D
					AUTOCOLLANT	AUFKLEBER	DECALCOMANIA	TRANSFER	
2		84517633		1	ADESIVO, Maintenance Schedule				
						CALCOMANÍA	DECAL	DÍSTICO	012D
					AUTOCOLLANT	AUFKLEBER	DECALCOMANIA	TRANSFER	
3		8603095		1	ADESIVO DE ADVERTÊNCIA, Explosion Hazard, Do Not Use Ether				
						RÓTULO DE ADVERTEN	WARNING DECAL	DÍSTICO DE AVISO	A040
					AUTOCOLLANT AVERTIS	AUFKLEBER WARNUNG	DECALCOMANIA AVVER	MÆRKAT, ADVARSEL	
4		87592654		1	ADESIVO, Crush Hazard	CALCOMANÍA	DECAL	DÍSTICO	012D
					AUTOCOLLANT	AUFKLEBER	DECALCOMANIA	TRANSFER	
5		398658A1		1	DECALCOMANIA, Clam Bucket Position				
						CALCOMANIA	DECAL	DECALCOMANIA	P903
					DECALCOMANIE	ABZIEHBILD	AUTOADESIVO	DECAL	
6		148016A1		1	ADESIVO	CALCOMANÍA	DECAL	DÍSTICO	012D
					AUTOCOLLANT	AUFKLEBER	DECALCOMANIA	TRANSFER	
7		148554A1		1	ADESIVO, Operator's Manual In Box Underneath This Cover; Glove Box Lid				
						CALCOMANÍA	DECAL	DÍSTICO	012D
					AUTOCOLLANT	AUFKLEBER	DECALCOMANIA	TRANSFER	
8		84262076		1	ADESIVO, Fuse and Relay Standard Transmisson				
						CALCOMANÍA	DECAL	DÍSTICO	012D
					AUTOCOLLANT	AUFKLEBER	DECALCOMANIA	TRANSFER	
9		84373235		1	ADESIVO, Fuse and Relay Mechanical Standard Transmission				
						CALCOMANÍA	DECAL	DÍSTICO	012D
					AUTOCOLLANT	AUFKLEBER	DECALCOMANIA	TRANSFER	
10		124273A1		2	DECALCOMANIA, Avoid Crushing; Do Not Jump / Use Seat Belt				
						CALCOMANIA	DECAL	DECALCOMANIA	P903
					DECALCOMANIE	ABZIEHBILD	AUTOADESIVO	DECAL	
11		147783A1		1	ETIQUETA, Do Not Operate	ETIQUETA	TAG	ETIQUETA	8925
					ETIQUETTE	ETIKETT	TARGHETTA	ETIKET	
12		87595723		2	ADESIVO, No Step/Not An Exit; Canopy				
						CALCOMANÍA	DECAL	DÍSTICO	012D
					AUTOCOLLANT	AUFKLEBER	DECALCOMANIA	TRANSFER	
13		87395724		1	PLACA, /Danger; Read the Operator's Manual				
						PLACA	PLATE	CHAPA	105P
					PLAQUE	PLATTE	PIASTRA	PLADE	
14		84139361		1	ADESIVO, Parking Brake	CALCOMANÍA	DECAL	DÍSTICO	012D
					AUTOCOLLANT	AUFKLEBER	DECALCOMANIA	TRANSFER	
15		84149987		1	ADESIVO	CALCOMANÍA	DECAL	DÍSTICO	012D
					AUTOCOLLANT	AUFKLEBER	DECALCOMANIA	TRANSFER	
16		84149988		1	ADESIVO	CALCOMANÍA	DECAL	DÍSTICO	012D
					AUTOCOLLANT	AUFKLEBER	DECALCOMANIA	TRANSFER	

DECALQUES - ESPANHOL
CALCOMANIAS - ESPAÑOL
DECALS - SPANISH
DECALS - SPANISH

NVT525 JOGO DE DECALQUE COMPLETO 580N

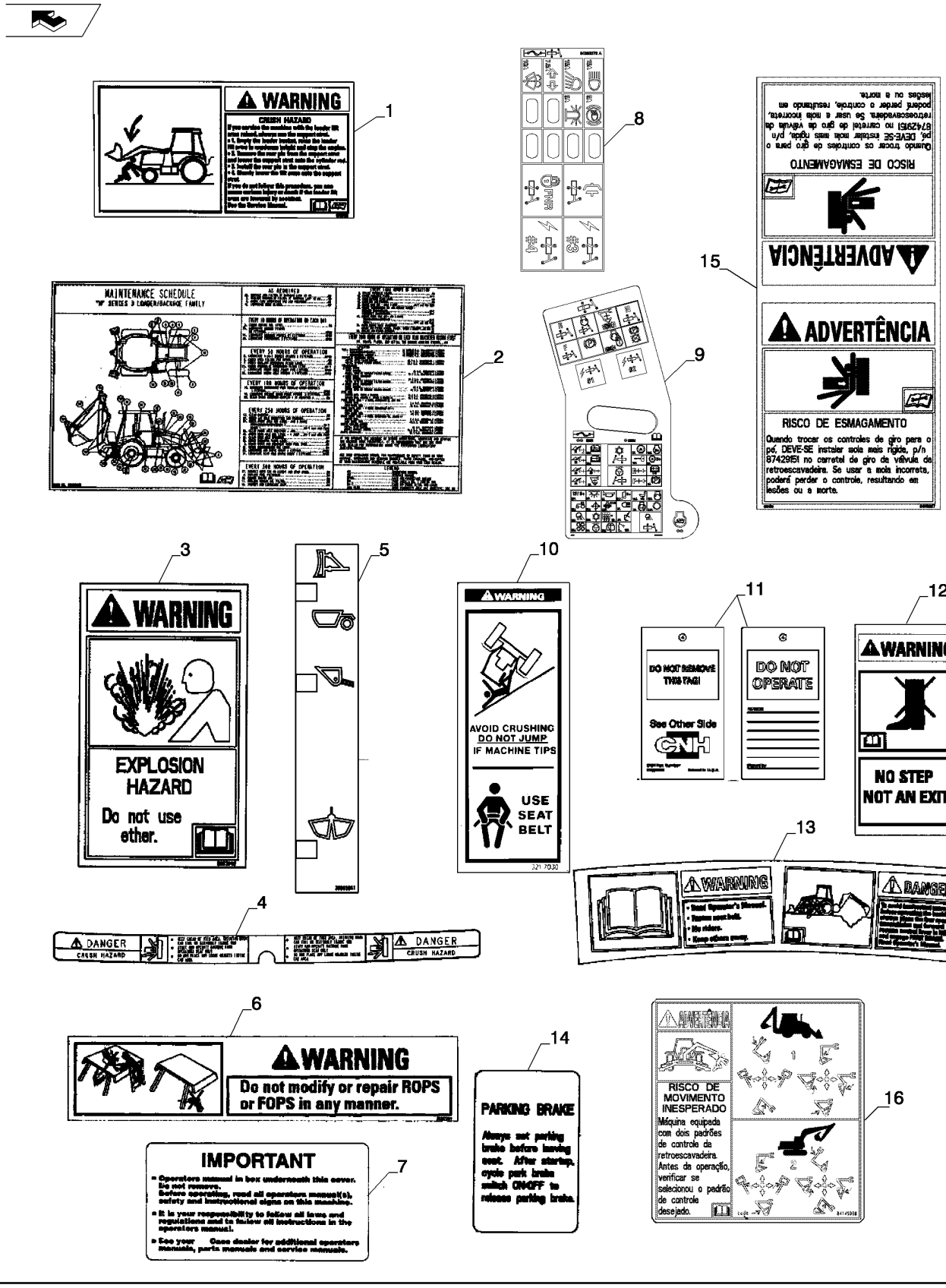

DECALS - SPANISH
DECALS - SPANISH
DECALS - SPANISH NVT525 JOGO DE DECALQUE COMPLETO 580N
DECALS - SPANISH

R	N	P.N.	MOD	Q	Denominação Description	Denominacion Bezeichnung	Description Descrizione	Denominação Beskrivelse	L.C.
1		398576A1		1	ADESIVO DE ADVERTÊNCIA, Crush Hazard; Loader Arm Support Strut				
					RÓTULO DE ADVERTEN	AUFKLEBER WARNUNG	WARNING DECAL	DÍSTICO DE AVISO	A040
					AUTOCOLLANT AVERTIS		DECALCOMANIA AVVER	MÆRKAT, ADVARSEL	
2		84517629		1	ADESIVO, Maintenance Schedule				
					CALCOMANÍA	AUFKLEBER	DECAL	DÍSTICO	012D
					AUTOCOLLANT		DECALCOMANIA	TRANSFER	
3		8603094		1	ADESIVO DE ADVERTÊNCIA, Explosion Hazard, Do Not Use Ether				
					RÓTULO DE ADVERTEN	AUFKLEBER WARNUNG	WARNING DECAL	DÍSTICO DE AVISO	A040
					AUTOCOLLANT AVERTIS		DECALCOMANIA AVVER	MÆRKAT, ADVARSEL	
4		86992981		1	ADESIVO DE PERIGO, Crush Hazard				
					RÓTULO DE PELIGRO	AUFKLEBER GEFAHR	DANGER DECAL	DÍSTICO DE PERIGO	A038
					AUTOCOLLANT DANGEF		DECALCOMANIA PERIC(	MÆRKAT, FARE	
5		398658A1		1	DECALCOMANIA, Clam Bucket Position				
					CALCOMANIA	ABZIEHBILD	DECAL	DECALCOMANIA	P903
					DECALCOMANIE		AUTOADESIVO	DECAL	
6		389729A1		1	ADESIVO DE ADVERTÊNCIA				
					RÓTULO DE ADVERTEN	AUFKLEBER WARNUNG	WARNING DECAL	DÍSTICO DE AVISO	A040
					AUTOCOLLANT AVERTIS		DECALCOMANIA AVVER	MÆRKAT, ADVARSEL	
7		398662A1		1	ADESIVO DE IMPORTANTE, Operator's Manual In Box Underneath This Cover; Glove Box Lid				
					RÓTULO IMPORTANTE	AUFKLEBER WICHTIG	IMPORTANT DECAL	DÍSTICO DE IMPORTANT	A039
					AUTOCOLLANT IMPORT.		DECALCOMANIA IMPOR	MÆRKAT, VIGTIGT	
8		84262076		1	ADESIVO, Fuse and Relay Standard Transmisson				
					CALCOMANÍA	AUFKLEBER	DECAL	DÍSTICO	012D
					AUTOCOLLANT		DECALCOMANIA	TRANSFER	
9		84373235		1	ADESIVO, Fuse and Relay Mechanical Standard Transmission				
					CALCOMANÍA	AUFKLEBER	DECAL	DÍSTICO	012D
					AUTOCOLLANT		DECALCOMANIA	TRANSFER	
10		398672A1		2	ADESIVO DE ADVERTÊNCIA, Avoid Crushing; Do Not Jump / Use Seat Belt				
					RÓTULO DE ADVERTEN	AUFKLEBER WARNUNG	WARNING DECAL	DÍSTICO DE AVISO	A040
					AUTOCOLLANT AVERTIS		DECALCOMANIA AVVER	MÆRKAT, ADVARSEL	
11		87390559		1	PARADA, Do Not Operate	TOPE	STOP	BATENTE	080A
					BUTEE	STOP	ARRESTO; FERMO	STOP	
12		86992980		2	ADESIVO DE ADVERTÊNCIA, No Step/Not An Exit; Canopy				
					RÓTULO DE ADVERTEN	AUFKLEBER WARNUNG	WARNING DECAL	DÍSTICO DE AVISO	A040
					AUTOCOLLANT AVERTIS		DECALCOMANIA AVVER	MÆRKAT, ADVARSEL	
13		398598A1		1	ADESIVO DE ADVERTÊNCIA, /Danger; Read the Operator's Manual				
					RÓTULO DE ADVERTEN	AUFKLEBER WARNUNG	WARNING DECAL	DÍSTICO DE AVISO	A040
					AUTOCOLLANT AVERTIS		DECALCOMANIA AVVER	MÆRKAT, ADVARSEL	
14		87708227		1	ADESIVO, Parking Brake	CALCOMANÍA	DECAL	DÍSTICO	012D
					AUTOCOLLANT	AUFKLEBER	DECALCOMANIA	TRANSFER	
15		87307893		1	ADESIVO DE ADVERTÊNCIA				
					RÓTULO DE ADVERTEN	AUFKLEBER WARNUNG	WARNING DECAL	DÍSTICO DE AVISO	A040
					AUTOCOLLANT AVERTIS		DECALCOMANIA AVVER	MÆRKAT, ADVARSEL	
16		87336843		1	ADESIVO DE ADVERTÊNCIA				
					RÓTULO DE ADVERTEN	AUFKLEBER WARNUNG	WARNING DECAL	DÍSTICO DE AVISO	A040
					AUTOCOLLANT AVERTIS		DECALCOMANIA AVVER	MÆRKAT, ADVARSEL	

DECALQUES - PORTUGUÊS
CALCOMANIAS - PORTUGUES
DECALS - PORTUGUESE
DECALS - PORTUGUESE

NVT525 JOGO DE DECALQUE COMPLETO 580N

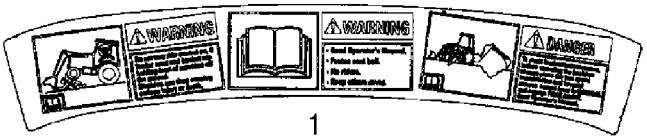

1

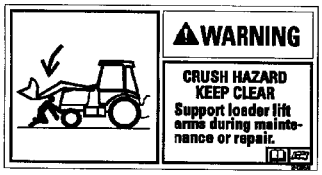

2



3

4



5

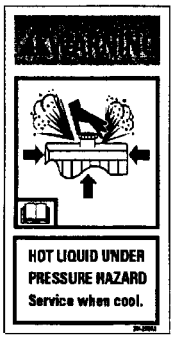

6



7



8

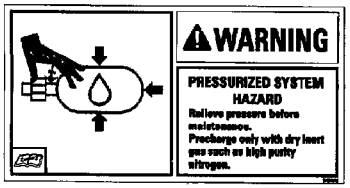

9



10



11

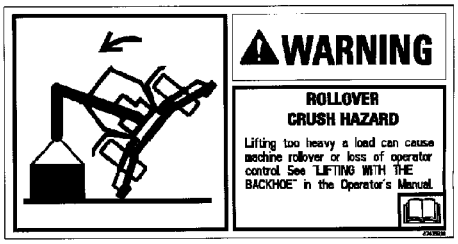

12

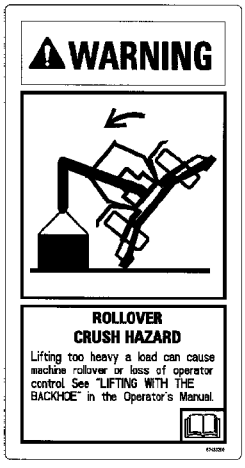

12A



14



15



8A



13



16

DECALS - PORTUGUESE
DECALS - PORTUGUESE
DECALS - PORTUGUESE
DECALS - PORTUGUESE

NVT525 JOGO DE DECALQUE COMPLETO 580N

R	N	P.N.	MOD	Q	Denominação Description	Denominacion Bezeichnung	Description Descrizione	Denominação Beskrivelse	L.C.
1		NS		1	SEM SERVIÇO, Not Used NON FOURNI	NO SE REPARA NICHT ALS ERS-T LIEFE	NOT SERVICED NON SOTTOPOSTO A M.	PEÇA NÃO FORNECIDA SERVICERES IKKE	061N
2		87413676		1	ADESIVO, Crush Hazard; Keep Clear; Support Loader Lift Arms During Maintenance AUTOCOLLANT	CALCOMANÍA AUFKLEBER	DECAL DECALCOMANIA	DÍSTICO TRANSFER	012D
3		87413685		2	ADESIVO, Entanglement Hazard, Fan; Keep Clear or Stop Engine Before Servicing AUTOCOLLANT	CALCOMANÍA AUFKLEBER	DECAL DECALCOMANIA	DÍSTICO TRANSFER	012D
4		147114A1		1	ADESIVO, Starting in gear AUTOCOLLANT	CALCOMANÍA AUFKLEBER	DECAL DECALCOMANIA	DÍSTICO TRANSFER	012D
5		87413688		2	ADESIVO, Jump Start AUTOCOLLANT	CALCOMANÍA AUFKLEBER	DECAL DECALCOMANIA	DÍSTICO TRANSFER	012D
6		87413683		1	ADESIVO, Warning; Hot Liquid Under Pressure AUTOCOLLANT	CALCOMANÍA AUFKLEBER	DECAL DECALCOMANIA	DÍSTICO TRANSFER	012D
7		E155859		1	ADESIVO, Diesel Fuel AUTOCOLLANT	CALCOMANÍA AUFKLEBER	DECAL DECALCOMANIA	DÍSTICO TRANSFER	012D
8		321-2403		1	ADESIVO, Hydraulic Fluid; English Decal Only AUTOCOLLANT	CALCOMANÍA AUFKLEBER	DECAL DECALCOMANIA	DÍSTICO TRANSFER	012D
9		NS		1	SEM SERVIÇO, Not Used NON FOURNI	NO SE REPARA NICHT ALS ERS-T LIEFE	NOT SERVICED NON SOTTOPOSTO A M.	PEÇA NÃO FORNECIDA SERVICERES IKKE	061N
10		147675A1		1	ADESIVO, Caution; For All Models With Foot Swing Backhoe Controls and Standard Backhoe Models With Hand Swing AUTOCOLLANT	CALCOMANÍA AUFKLEBER	DECAL DECALCOMANIA	DÍSTICO TRANSFER	012D
11		147679A1		1	ADESIVO, Caution; Extendahoe Backhoe Models With Hand Swing AUTOCOLLANT	CALCOMANÍA AUFKLEBER	DECAL DECALCOMANIA	DÍSTICO TRANSFER	012D
12		87413692		1	ADESIVO, Rollover Crush Hazard; Lifting Too Heavy A Load; Models Without Pilot Controls AUTOCOLLANT	CALCOMANÍA AUFKLEBER	DECAL DECALCOMANIA	DÍSTICO TRANSFER	012D
12A		84149131		1	ADESIVO, Rollover Crush Hazard; Lifting Too Heavy A Load; Models With Pilot Controls AUTOCOLLANT	CALCOMANÍA AUFKLEBER	DECAL DECALCOMANIA	DÍSTICO TRANSFER	012D
13		398670A1		1	ADESIVO DE ADVERTÊNCIA, Seat Spring AUTOCOLLANT AVERTIS	RÓTULO DE ADVERTEN AUFKLEBER WARNUNG	WARNING DECAL DECALCOMANIA AVVER	DÍSTICO DE AVISO MÆRKAT, ADVARSEL	A040
14		87595756		2	ADESIVO, Unexpected Movement Hazard; Before Adjusting Windows AUTOCOLLANT	CALCOMANÍA AUFKLEBER	DECAL DECALCOMANIA	DÍSTICO TRANSFER	012D
15		84149135		2	ETIQUETA, Pressurized System Hazard ETIQUETTE	ETIQUETA KENNZEICHNUNG	LABEL ETICHETTA	ETIQUETA ETIKET	077E
16		84149986		2	ADESIVO AUTOCOLLANT	CALCOMANÍA AUFKLEBER	DECAL DECALCOMANIA	DÍSTICO TRANSFER	012D
17		84319035		1	ADESIVO, Diesel AUTOCOLLANT	CALCOMANÍA AUFKLEBER	DECAL DECALCOMANIA	DÍSTICO TRANSFER	012D

90.108.09	06	p1	12/11

DECALQUES - ESPANHOL
CALCOMANIAS - ESPAÑOL
DECALS - SPANISH
DECALS - SPANISH

NVT525 JOGO DE DECALQUE COMPLETO 580N

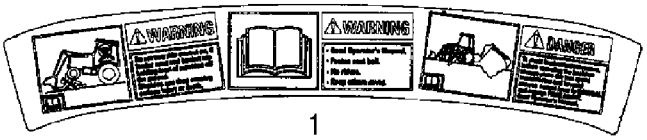

1

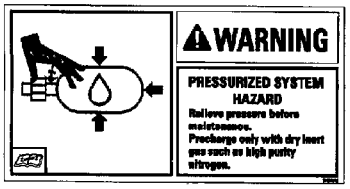

9

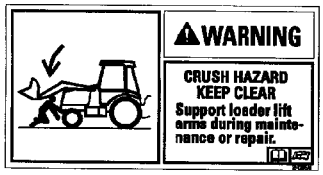

2



10



11



16

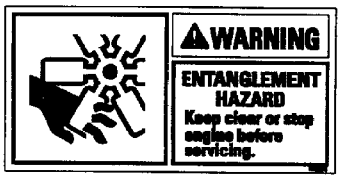

3

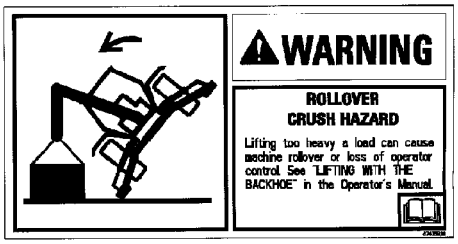

12



5

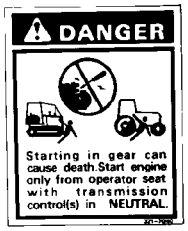

4

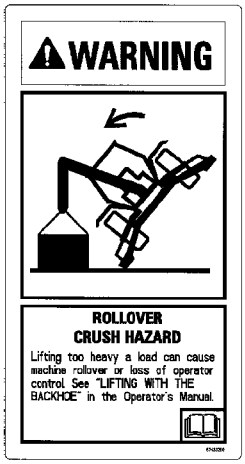

12A



14

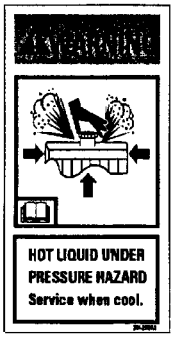

6



7



8



15

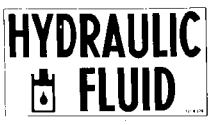

8A



13

DECALS - SPANISH
DECALS - SPANISH
DECALS - SPANISH
DECALS - SPANISH

NVT525 JOGO DE DECALQUE COMPLETO 580N

R	N	P.N.	MOD	Q	Denominação Description	Denominacion Bezeichnung	Description Descrizione	Denominação Beskrivelse	L.C.
1		NS		1	SEM SERVIÇO, Not Used NON FOURNI	NO SE REPARA NICHT ALS ERS-T LIEFE	NOT SERVICED NON SOTTOPOSTO A M.	PEÇA NÃO FORNECIDA SERVICERES IKKE	061N
2		398578A1		1	ADESIVO DE ADVERTÊNCIA, Crush Hazard; Keep Clear; Support Loader Lift Arms During Maintenance AUTOCOLLANT AVERTIS	RÓTULO DE ADVERTEN AUFKLEBER WARNUNG	WARNING DECAL DECALCOMANIA AVVER	DÍSTICO DE AVISO MÆRKAT, ADVARSEL	A040
3		398580A1		2	ADESIVO DE ADVERTÊNCIA, Entanglement Hazard, Fan; Keep Clear or Stop Engine Before Servicing AUTOCOLLANT AVERTIS	RÓTULO DE ADVERTEN AUFKLEBER WARNUNG	WARNING DECAL DECALCOMANIA AVVER	DÍSTICO DE AVISO MÆRKAT, ADVARSEL	A040
4		398674A1		1	ADESIVO DE ADVERTÊNCIA, Starting in gear AUTOCOLLANT AVERTIS	RÓTULO DE ADVERTEN AUFKLEBER WARNUNG	WARNING DECAL DECALCOMANIA AVVER	DÍSTICO DE AVISO MÆRKAT, ADVARSEL	A040
5		398582A1		2	ADESIVO DE PERIGO, Jump Start AUTOCOLLANT DANGEF	RÓTULO DE PELIGRO AUFKLEBER GEFAHR	DANGER DECAL DECALCOMANIA PERIC(	DÍSTICO DE PERIGO MÆRKAT, FARE	A038
6		398570A1		1	ADESIVO DE ADVERTÊNCIA, Hot Liquid Under Pressure AUTOCOLLANT AVERTIS	RÓTULO DE ADVERTEN AUFKLEBER WARNUNG	WARNING DECAL DECALCOMANIA AVVER	DÍSTICO DE AVISO MÆRKAT, ADVARSEL	A040
7		398667A1		1	DECALCOMANIA, Diesel Fuel DECALCOMANIE	CALCOMANIA ABZIEHBILD	DECAL AUTOADESIVO	DECALCOMANIA DECAL	P903
8		398665A1		1	DECALCOMANIA, Hydraulic Fluid; English Decal Only DECALCOMANIE	CALCOMANIA ABZIEHBILD	DECAL AUTOADESIVO	DECALCOMANIA DECAL	P903
9		NS		1	SEM SERVIÇO, Not Used NON FOURNI	NO SE REPARA NICHT ALS ERS-T LIEFE	NOT SERVICED NON SOTTOPOSTO A M.	PEÇA NÃO FORNECIDA SERVICERES IKKE	061N
10		398677A1		1	ADESIVO DE ATENÇÃO, For All Models With Foot Swing Backhoe Controls and Standard Backhoe Models With Hand Swing AUTOCOLLANT ATTENT	RÓTULO DE PRECAUCI(AUFKLEBER VORSICHT	CAUTION DECAL DECALCOMANIA ATTEN.	DÍSTICO DE ATENÇÃO MÆRKAT, FORSIGTIG	A037
11		398669A1		1	ADESIVO DE ATENÇÃO, Extendahoe Backhoe Models With Hand Swing AUTOCOLLANT ATTENT	RÓTULO DE PRECAUCI(AUFKLEBER VORSICHT	CAUTION DECAL DECALCOMANIA ATTEN.	DÍSTICO DE ATENÇÃO MÆRKAT, FORSIGTIG	A037
12		87435939		1	ADESIVO DE ADVERTÊNCIA, Rollover Crush Hazard; Lifting Too Heavy A Load; Models Without Pilot Controls AUTOCOLLANT AVERTIS	RÓTULO DE ADVERTEN AUFKLEBER WARNUNG	WARNING DECAL DECALCOMANIA AVVER	DÍSTICO DE AVISO MÆRKAT, ADVARSEL	A040
12A		87434771		1	ADESIVO DE ADVERTÊNCIA, Rollover Crush Hazard; Lifting Too Heavy A Load; Models With Pilot Controls AUTOCOLLANT AVERTIS	RÓTULO DE ADVERTEN AUFKLEBER WARNUNG	WARNING DECAL DECALCOMANIA AVVER	DÍSTICO DE AVISO MÆRKAT, ADVARSEL	A040
13		148017A1		1	ADESIVO, Seat Spring AUTOCOLLANT	CALCOMANÍA AUFKLEBER	DECAL DECALCOMANIA	DÍSTICO TRANSFER	012D
14		87429163		2	ADESIVO DE ADVERTÊNCIA, Unexpected Movement Hazard; Before Adjusting Windows AUTOCOLLANT AVERTIS	RÓTULO DE ADVERTEN AUFKLEBER WARNUNG	WARNING DECAL DECALCOMANIA AVVER	DÍSTICO DE AVISO MÆRKAT, ADVARSEL	A040
15		87622505		2	ADESIVO DE ADVERTÊNCIA, Pressurized System Hazard AUTOCOLLANT AVERTIS	RÓTULO DE ADVERTEN AUFKLEBER WARNUNG	WARNING DECAL DECALCOMANIA AVVER	DÍSTICO DE AVISO MÆRKAT, ADVARSEL	A040
16		87738597		2	ETIQUETA ETIQUETTE	ETIQUETA ETIKETT	TAG TARGHETTA	ETIQUETA ETIKET	8925

DECALQUES - ESPANHOL
CALCOMANIAS - ESPAÑOL
DECALS - SPANISH
DECALS - SPANISH

NVT525 JOGO DE DECALQUE COMPLETO 580N

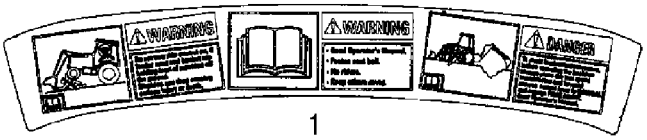

1

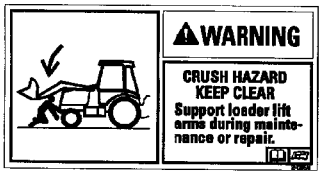

2



3



4



5

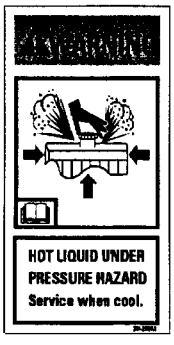

6



7



8

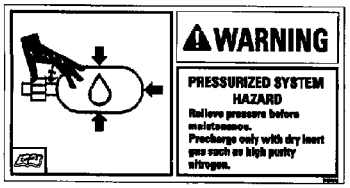

9



10



11

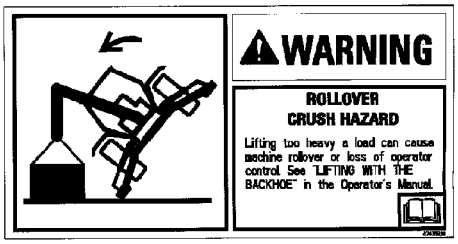

12

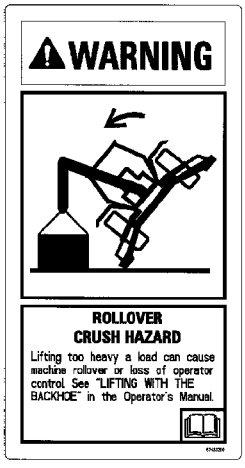

12A



14



8A



13



15



16

DECALS - SPANISH
DECALS - SPANISH
DECALS - SPANISH
DECALS - SPANISH

NVT525 JOGO DE DECALQUE COMPLETO 580N

R	N	P.N.	MOD	Q	Denominação Description	Denominacion Bezeichnung	Description Descrizione	Denominação Beskrivelse	L.C.
17		84319035		1	ADESIVO, Diesel, No mostrado				
					AUTOCOLLANT	CALCOMANÍA AUFKLEBER	DECAL DECALCOMANIA	DÍSTICO TRANSFER	012D

90.116.01	01	p1	12/11

PÁRA-LAMA
GUARDABARRO
MUD GUARD
MUD GUARD

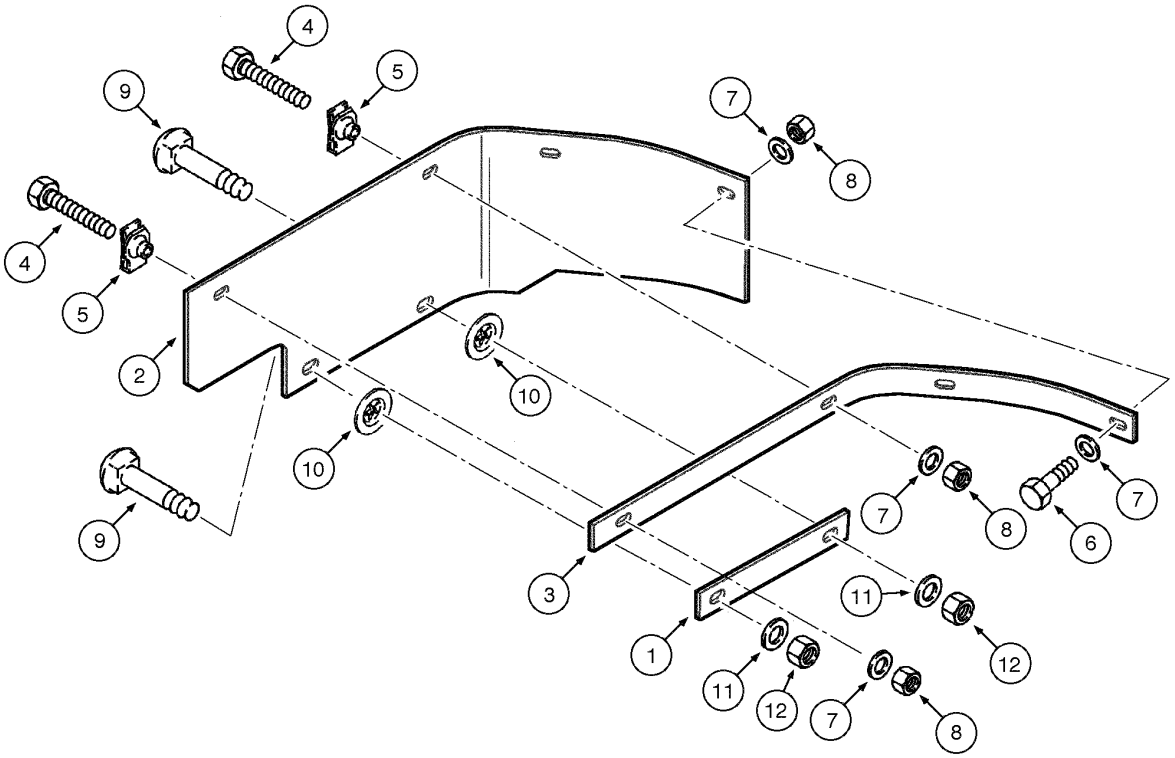

MUD GUARD
MUD GUARD
MUD GUARD
MUD GUARD

R	N	P.N.	MOD	Q	Denominação Description	Denominacion Bezeichnung	Description Descrizione	Denominação Beskrivelse	L.C.
1		362557A1		1	CINTA, angle BANDE	BANDA STREIFEN	STRIP NASTRO	CINTA LISTE	8660
2		362556A2		1	PROTECTOR GARANT	GUARDA SCHUTZ	GUARD PROTEZIONE	PROTECTOR GUARD	4040
3		362558A1		1	CINTA, straight BANDE	BANDA STREIFEN	STRIP NASTRO	CINTA LISTE	8660
4		614-8040		2	PARAFUSO, Hex, M8 x 40, 8.8, Full Thd VIS	PERNO SCHRAUBE	BOLT BULLONE	PARAFUSO BOLT	140B
5		833-40408		2	PORCA, M8, U ECROU	TUERCA MUTTER	NUT DADO	PORCA MØTRIK	010D
6		614-8030		2	PARAFUSO, Hex, M8 x 30, 8.8 VIS	PERNO SCHRAUBE	BOLT BULLONE	PARAFUSO BOLT	140B
7		495-21038		6	ARRUELA PLANA, 5/16" RONDELLE	ARANDELA UNTERLEGSCHEIBE	WASHER RONDELLA	ANILHA FLADSKIVE	131R
8		832-10408		4	CONTRA PORCA, M8 x 1.25, Cl 8 CONTRE-ECROU	TUERCA DE BLOQUEO SICHERUNGSMUTTER	LOCK NUT DADO DI BLOCCAGGIO	CONTRAPORCA LÅSEMØTRIK	P263
9		43473		2	PARAFUSO, Short NK, M10 x 40, Cl8.8, Full Thd VIS A TETE BOMBEE	PERNO ALOMADO SCHLOSSSCHRAUBE	CARRIAGE BOLT BULLONE A TESTA TONI	PARAFUSO DE CARROÇ BRÆDDEBOLT	P123
10		368417A1		2	ARRUELA RONDELLE	ARANDELA UNTERLEGSCHEIBE	WASHER RONDELLA	ARRUELA WASHER	9720
11		895-11010		2	ARRUELA PLANA, M10 x 20 x 2 RONDELLE	ARANDELA UNTERLEGSCHEIBE	WASHER RONDELLA	ANILHA FLADSKIVE	131R
12		832-10410		2	CONTRA PORCA, M10 x 1.5, Cl 8 CONTRE-ECROU	TUERCA DE BLOQUEO SICHERUNGSMUTTER	LOCK NUT DADO DI BLOCCAGGIO	CONTRAPORCA LÅSEMØTRIK	P263

90.116.08	01	p1	12/11

FENDER EXTENSIONS
EXTENSIONES DEL GUARDABARROS
FENDER EXTENSIONS
FENDER EXTENSIONS

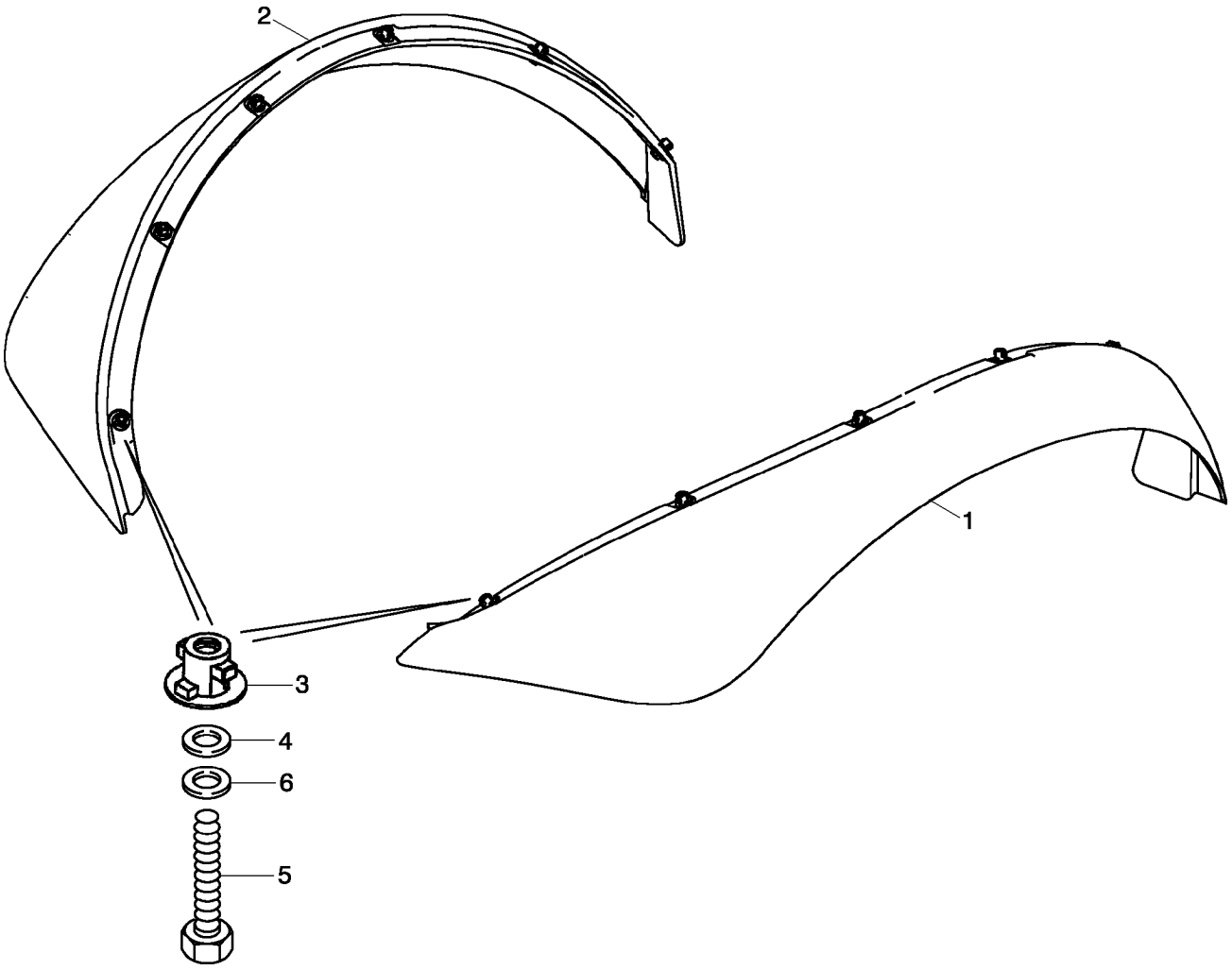

EXTENSION DE GARDE BOUE
FENDER EXTENSIONS
FENDER EXTENSIONS
FENDER EXTENSIONS

R	N	P.N.	MOD	Q	Denominação Description	Denominacion Bezeichnung	Description Descrizione	Denominação Beskrivelse	L.C.
1		340998A3		1	PARALAMA, Right-Hand AILE	GUARDA FANGO KOTFLUEGEL HINTEN	FENDER PARAFANGO	PARALAMA FENDER	3180
2		340997A3		1	PARALAMA, Left-Hand AILE	GUARDA FANGO KOTFLUEGEL HINTEN	FENDER PARAFANGO	PARALAMA FENDER	3180
3		345231A1		12	PRESILHA ATTACHE	SUJETADOR BEFESTIGER	FASTENER DISPOSITIVO FISS.	PRESILHA FASTENER	3160
4		496-41041		12	ARRUELA PLANA, 13/32" x 1 1/8" x .134" RONDELLE	ARANDELA UNTERLEGSCHEIBE	WASHER RONDELLA	ANILHA FLADSKIVE	131R
5		614-8030		12	PARAFUSO, Hex, M8 x 30, 8.8 VIS	PERNO SCHRAUBE	BOLT BULLONE	PARAFUSO BOLT	140B
6		892-11008		12	TRAVA DA ARRUELA, M8 RONDELLE FREIN	ARANDELA DE BLOQUE SICHERUNGSSCHEIBE	LOCK WASHER RONDELLA DI SICUREZ	ANILHA DE RETENÇÃO LÅSESKIVE	132R

90.118.01	01	p1	12/11

CHAPAS DO PISO
PLACAS DEL PISO
PLATES FLOOR
PLATES FLOOR

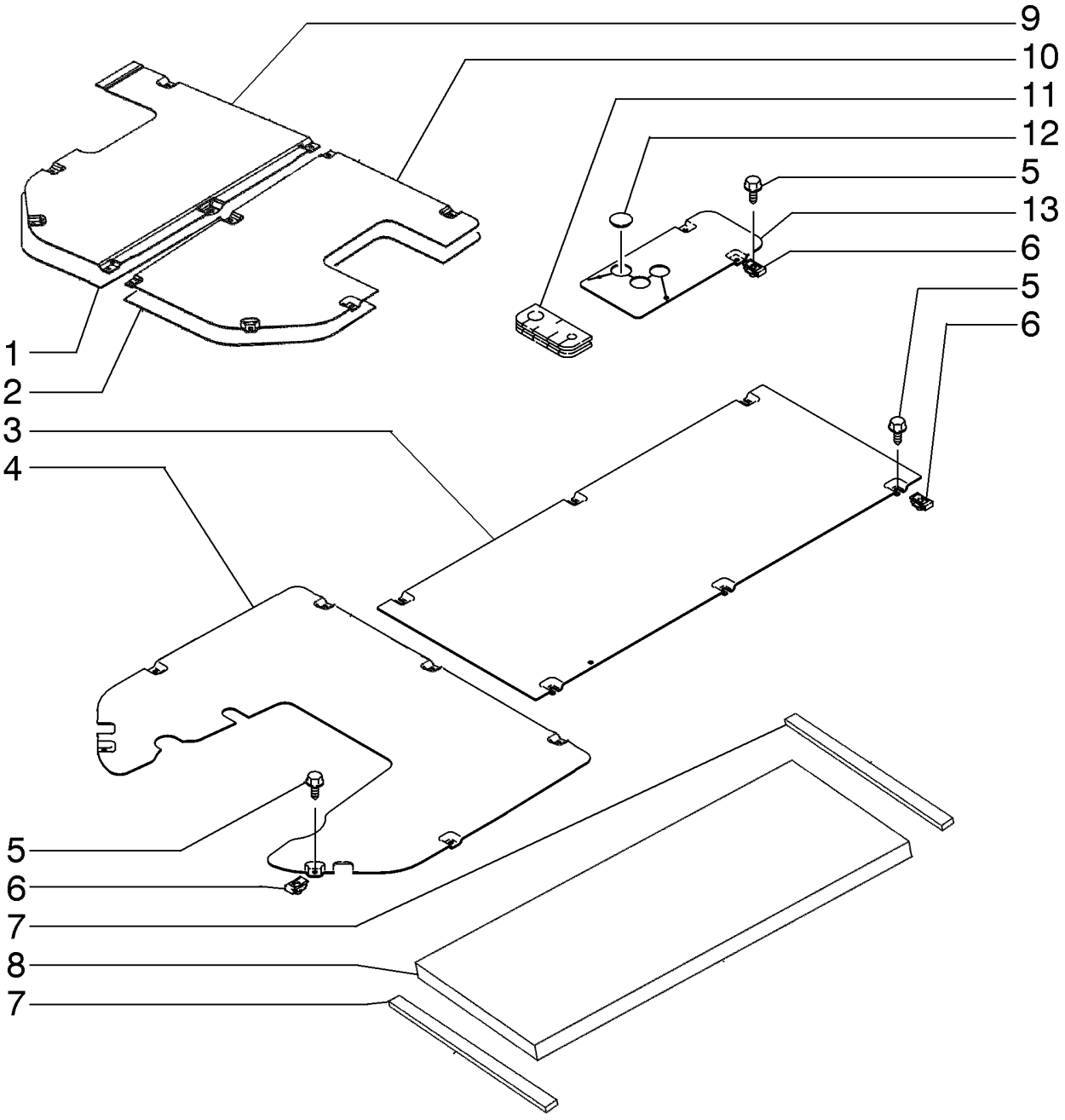

PLATES FLOOR
PLATES FLOOR
PLATES FLOOR

R	N	P.N.	MOD	Q	Denominação Description	Denominacion Bezeichnung	Description Descrizione	Denominação Beskrivelse	L.C.
1		87442376		1	ESPUMA ISOLANTE, Right-Hand				
						ESPUMA AISLANTE	FOAM INSULATION	ISOLAMENTO DE ESPUM	051S
					MOUSSE ISOLANTE	SCHAUMSTOFFISOLIER	ISOLANTE IN SCHIUMA	SKUM ISOLERING	
2		87442377		1	ESPUMA ISOLANTE, Left-Hand				
						ESPUMA AISLANTE	FOAM INSULATION	ISOLAMENTO DE ESPUM	051S
					MOUSSE ISOLANTE	SCHAUMSTOFFISOLIER	ISOLANTE IN SCHIUMA	SKUM ISOLERING	
3		355984A2		1	PISO	PISO	FLOOR	CHÃO	050P
					PLANCHER	BODEN	PAVIMENTO	GULV	
4		84399303		1	COBERTURA	CUBIERTA	COVER	COBERTURA	265C
					COUVERCLE	ABDECKUNG	COPERCHIO	DÆKSEL	
5		87310096		17	PARAFUSO	PERNO	BOLT	PARAFUSO	140B
					VIS	SCHRAUBE	BULLONE	BOLT	
6		833-40406		17	PORCA, M6, U	TUERCA	NUT	PORCA	010D
					ECROU	MUTTER	DADO	MØTRIK	
7		181981A1		2	TIRA VEDADORA	BANDA DE SELLADO	SEALING STRIP	TIRA VEDADORA	P679
					BANDE D'ETANCHEITE	DICHTSTREIFEN	NASTRO DI TENUTA	TÆTNINGSLISTE	
8		411074A1		1	VEDADOR DE RETENCAO	SELLO/RETEN	SEAL	VEDADOR DE RETENCA	7460
					JOINT-D'ETANCHEITE	DICHTRING	GUARNIZIONE TENUTA	SEAL	
9		87434049		1	PISO	PISO	FLOOR	CHÃO	050P
					PLANCHER	BODEN	PAVIMENTO	GULV	
10		87434050		1	PISO	PISO	FLOOR	CHÃO	050P
					PLANCHER	BODEN	PAVIMENTO	GULV	
11		84236841		1	CASQUILHO ISOLADOR	PASACABLES	GROMMET	PASSA-FIOS	131A
					PASSE-FIL	TÜLLE	ANELLO PASSACAVO	RING	
12		353-422		1	BUJÃO, Dome, 1.250" hole, Nylon				
						TAPÓN	PLUG	TAMPÃO	050T
					BOUCHON	STOPFEN	TAPPO	PROP	
13		87436076		1	COBERTURA	CUBIERTA	COVER	COBERTURA	265C
					COUVERCLE	ABDECKUNG	COPERCHIO	DÆKSEL	

90.120.00	01	p1	12/11

ASSENTO DO OPERADOR - MONTAGEM
ASIENTO - SOPORTE
SEAT - MOUNTING
SEAT - MOUNTING

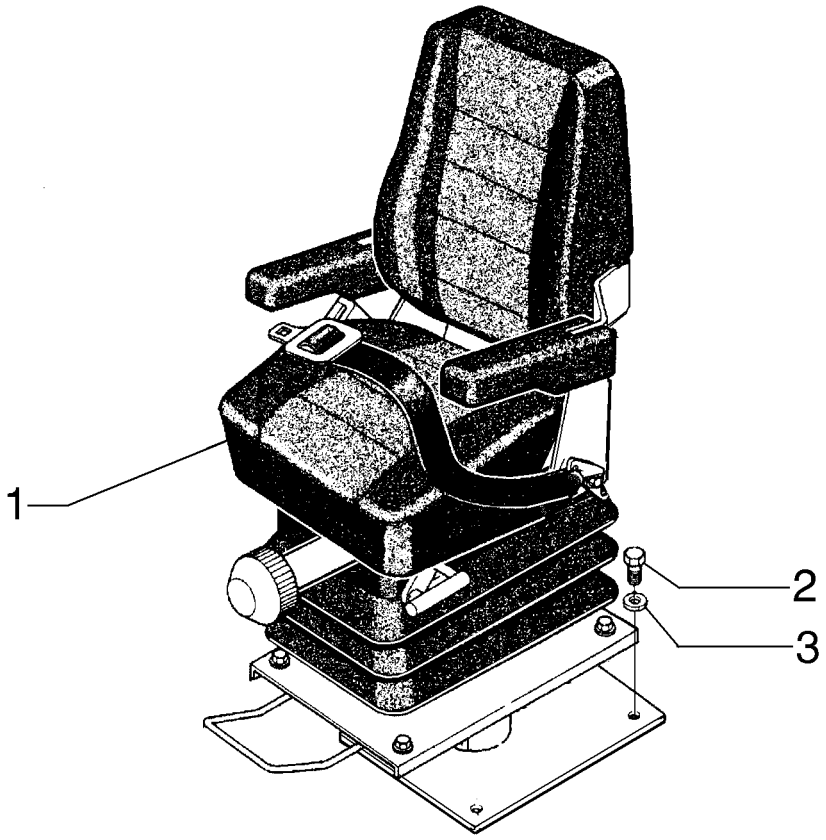

SIEGE - SUPPORT
SEAT - MOUNTING
SEAT - MOUNTING
SEAT - MOUNTING

R	N	P.N.	MOD	Q	Denominação Description	Denominacion Bezeichnung	Description Descrizione	Denominação Beskrivelse	L.C.
1		**87604194**		1	ASSENTO DO MOTORISTA, Sem Suspensão, Vinil				
						ASIENTO DEL CONDUCT	DRIVER SEAT	BANCO	080S
					SIEGE CONDUCTEUR	FAHRERSITZ	SEDILE CONDUCENTE	FØRERSÆDE	
1		**87604195**		1	ASSENTO DO MOTORISTA, Com Suspensão, Vinil				
						ASIENTO DEL CONDUCT	DRIVER SEAT	BANCO	080S
					SIEGE CONDUCTEUR	FAHRERSITZ	SEDILE CONDUCENTE	FØRERSÆDE	
1		**87604196**		1	ASSENTO, Com Suspensão, Tecido				
						ASIENTO	SEAT	ASSENTO	7480
					SIEGE	SITZ	SEDILE	SÆDE	
1		**397137A1**		1	ASSENTO CONJUNTO, Com Suspensão, Tecido				
						ASIENTO (CONJUNTO)	SEAT ASSY.	ASSENTO CONJUNTO	P573
					SIEGE (ASSEMBLE)	SITZ (KPLT.)	SEDILE, COMPLESSIVO	SEAT ASSY.	
2		**614-12040**		4	PARAFUSO, Hex, M12 x 40, 8.8, Full Thd				
						PERNO	BOLT	PARAFUSO	140B
					VIS	SCHRAUBE	BULLONE	BOLT	
3		**896-15012**		1	ARRUELA PLANA, M12 x 28.5 x 4, HT				
						ARANDELA	WASHER	ANILHA	131R
					RONDELLE	UNTERLEGSCHEIBE	RONDELLA	FLADSKIVE	

90.120.01	01	p1	10/11

ASSENTO DO OPERADOR
ASIENTO DEL OPERADOR
OPERATOR SEAT
OPERATOR SEAT

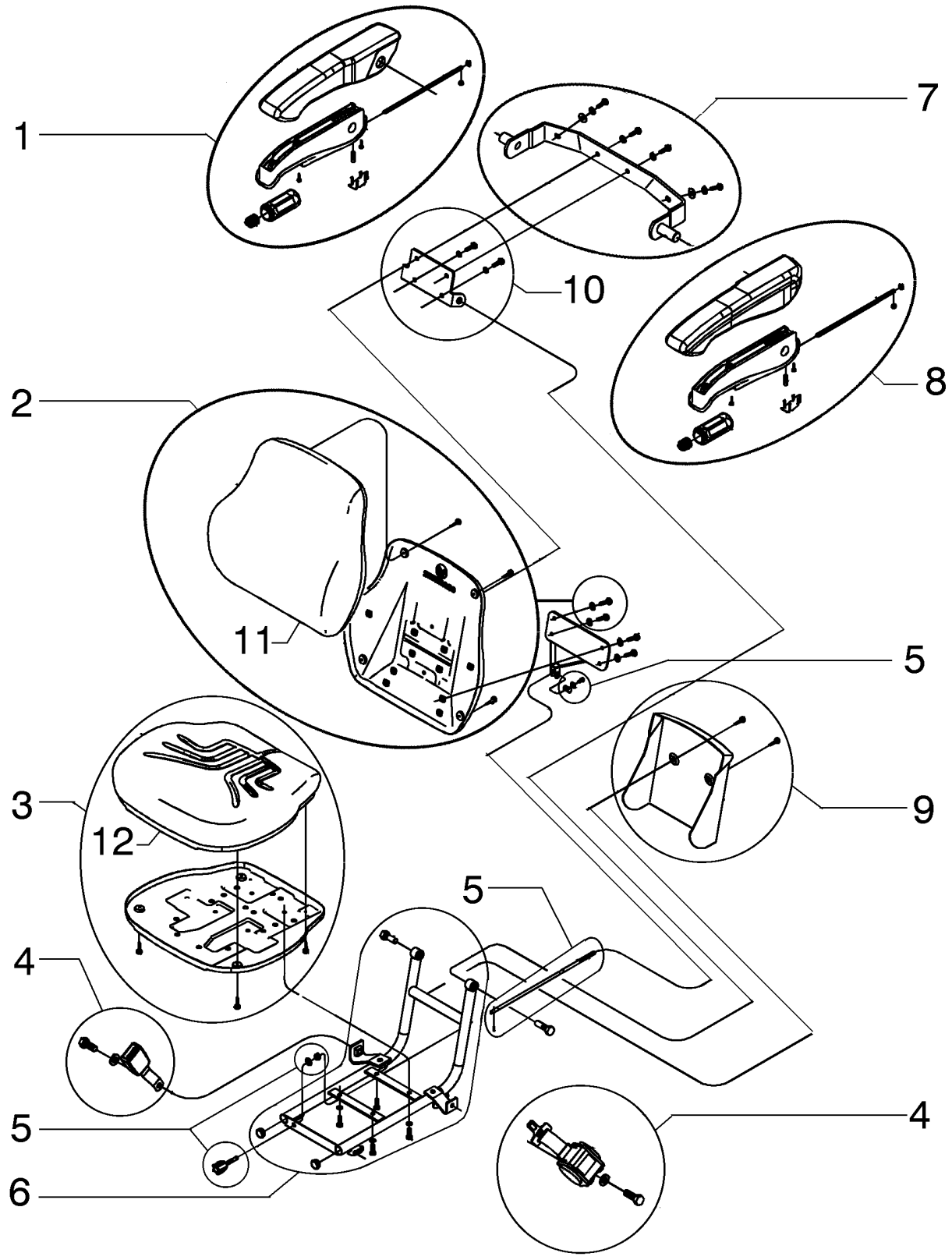

OPERATOR SEAT
OPERATOR SEAT
OPERATOR SEAT
OPERATOR SEAT

R	N	P.N.	MOD	Q	Denominação Description	Denominacion Bezeichnung	Description Descrizione	Denominação Beskrivelse	L.C.
		87604196		1	ASSENTO, Assy SIEGE	ASIENTO SITZ	SEAT SEDILE	ASSENTO SÆDE	7480
1		**71104177**		1	JOGO, Arm rest POCHETTE	JEUGO PACKUNG	KIT KIT	JOGO KIT	4830
2		**71104030**		1	JOGO POCHETTE	JEUGO PACKUNG	KIT KIT	JOGO KIT	4830
3		**71104033**		1	JOGO POCHETTE	JEUGO PACKUNG	KIT KIT	JOGO KIT	4830
4		**71104029**		1	CINTO DE SEGURANÇA, Kit CEINTURE DE SECURIT	CINTURÓN DE SEGURID SICHERHEITSGURT	SEAT BELT CINTURA DI SICUREZZA	CINTO DE SEGURANÇA SIKKERHEDSBÆLTE	182C
5		**71103445**		1	ACESSÓRIO BANCO ACCESSOIRES DE SIEG	ACCESORIOS DE ASIEN SITZZUBEHÖR	SEAT ACCESSORY ACCESSORI SEDILE	ACESSÓRIO DE BANCO SÆDETILBEHOR	022A
6		**71103444**		1	JOGO POCHETTE	JEUGO PACKUNG	KIT KIT	JOGO KIT	4830
7		**71104178**		1	SUPORTE, Kit SUPPORT	SOPORTE STÜTZE	SUPPORT SUPPORTO	SUPORTE BESLAG	300S
8		**71104176**		1	JOGO, Arm rest POCHETTE	JEUGO PACKUNG	KIT KIT	JOGO KIT	4830
9		**71103454**		1	COBERTURA COUVERCLE	CUBIERTA ABDECKUNG	COVER COPERCHIO	COBERTURA DÆKSEL	265C
10		**71103453**		1	SUPORTE, Kit SUPPORT	SOPORTE STÜTZE	SUPPORT SUPPORTO	SUPORTE BESLAG	300S
11		**71104031**		1	JOGO POCHETTE	JEUGO PACKUNG	KIT KIT	JOGO KIT	4830
12		**71104033**		1	JOGO POCHETTE	JEUGO PACKUNG	KIT KIT	JOGO KIT	4830

90.120.01	02	p1	12/11

ASSENTO DO OPERADOR
ASIENTO DEL OPERADOR
OPERATOR SEAT
OPERATOR SEAT

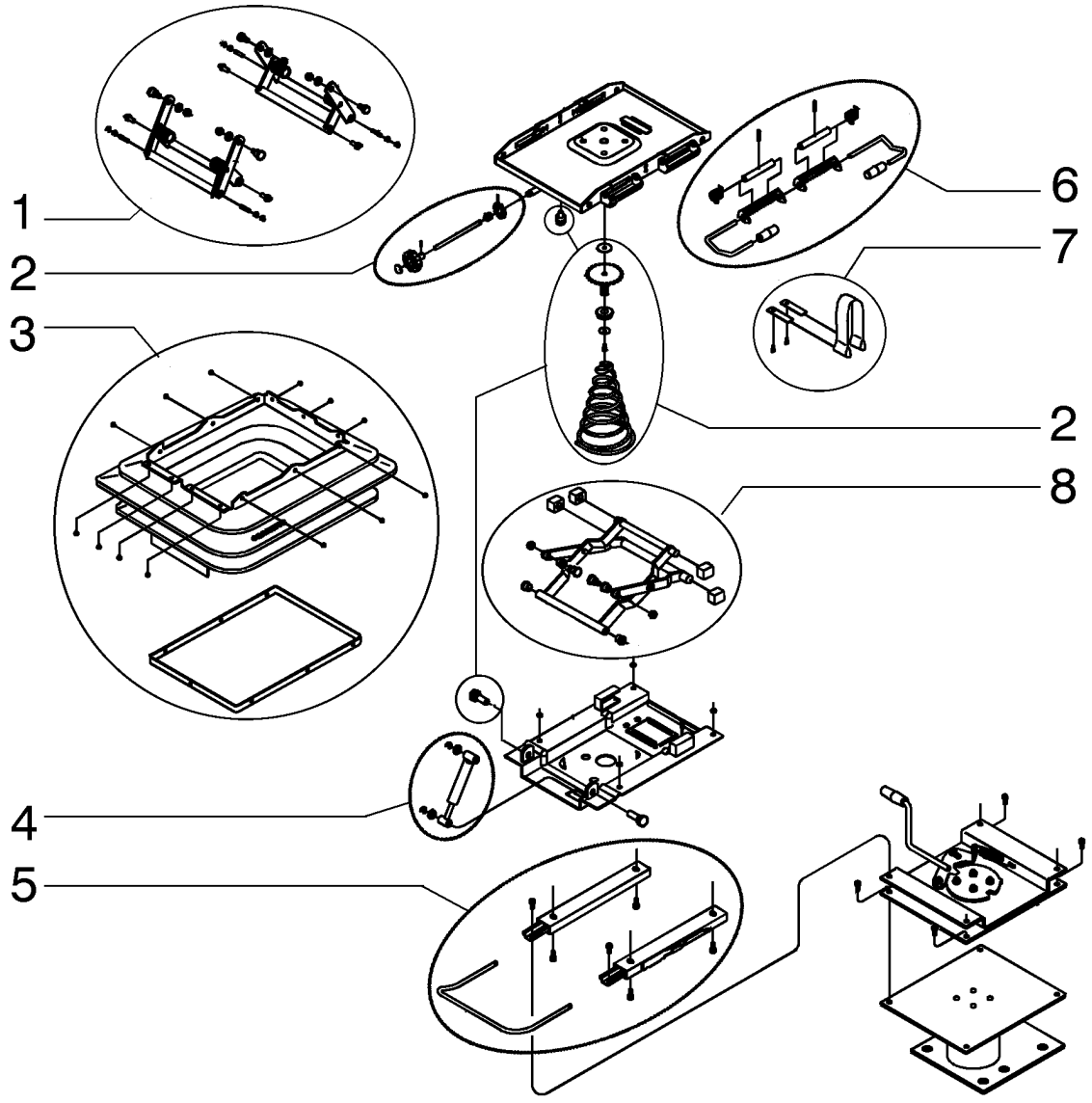

OPERATOR SEAT
OPERATOR SEAT
OPERATOR SEAT
OPERATOR SEAT

R	N	P.N.	MOD	Q	Denominação Description	Denominacion Bezeichnung	Description Descrizione	Denominação Beskrivelse	L.C.
		87604196		1	ASSENTO, Assy SIEGE	ASIENTO SITZ	SEAT SEDILE	ASSENTO SÆDE	7480
1		**71103455**		1	REGULADOR, Kit REGULATEUR	REGULADOR REGLER	REGULATOR REGOLATORE	REGULADOR REGULATOR	6795
2		**75313886**		1	KIT DE REVISÃO DO MOTOR, Regulator KIT DE REVISION MOTE	KIT DE REVISIÓN DEL M MOTORÜBERHOLUNGSS	ENGINE OVERHAUL KIT KIT REVISIONE MOTORE	KIT DE REVISÃO DO MO MOTORREVISIONSSÆT	002K
3		**71103447**		1	PROTEÇÃO, Kit PROTECTION	DEFENSA SCHUTZABDECKUNG	GUARD PROTEZIONE	PROTECÇÃO BESKYTTELSESSKÆRM	070R
4		**71102984**		1	KIT, Shock absorber KIT	KIT SATZ	KIT KIT	KIT SÆT	305C
5		**71103449**		1	KIT, Regulator KIT	KIT SATZ	KIT KIT	KIT SÆT	305C
6		**71103455**		1	REGULADOR, Kit REGULATEUR	REGULADOR REGLER	REGULATOR REGOLATORE	REGULADOR REGULATOR	6795
7		**71103448**		1	SUPORTE, Kit SUPPORT	SOPORTE STÜTZE	SUPPORT SUPPORTO	SUPORTE BESLAG	300S
8		**71103446**		1	BRAÇO, Kit BRAS	BRAZO ARM	ARM BRACCIO	BRAÇO ARM	130B

90.120.02	01	p1	12/11

BANCO DO OPERADOR SEM SUSPENSÃO - COM APOIO DE BRAÇO (VINIL)
ASIENTO OPERADOR SIN SUSPENSIÓN - CON APOYABRAZOS (VINIL)
OPERATORS SEAT WITHOUT SUSPENSION - WITH ARMREST (VINYL)
OPERATORS SEAT WITHOUT SUSPENSION - WITH ARMREST (VINYL)

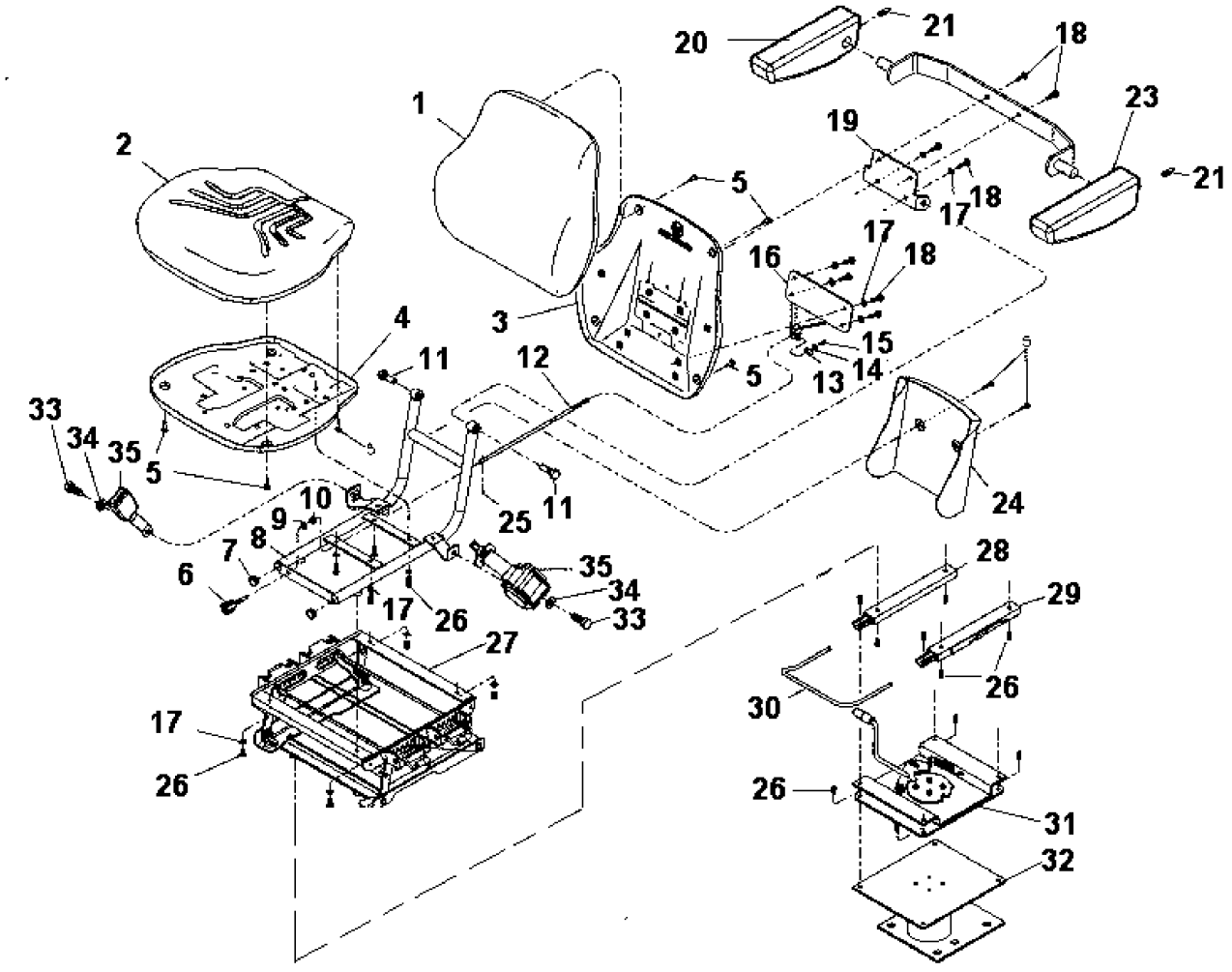

OPERATORS SEAT WITHOUT SUSPENSION - WITH ARMREST (VINYL)
OPERATORS SEAT WITHOUT SUSPENSION - WITH ARMREST (VINYL)
OPERATORS SEAT WITHOUT SUSPENSION - WITH ARMREST (VINYL)
OPERATORS SEAT WITHOUT SUSPENSION - WITH ARMREST (VINYL)

R	N	P.N.	MOD	Q	Denominação Description	Denominacion Bezeichnung	Description Descrizione	Denominação Beskrivelse	L.C.
		87604194		1	ASSENTO DO MOTORISTA, Assy				
						ASIENTO DEL CONDUCT	DRIVER SEAT	BANCO	080S
					SIEGE CONDUCTEUR	FAHRERSITZ	SEDILE CONDUCENTE	FØRERSÆDE	
1	1	**71103440**		1	DISPOS. REGUL. ENCOSTO				
						REGULADOR DE RESPA	SEAT BACK ADJUST DE	DISP. AJUSTE DE ENCO	067D
					DISP. REGLAGE DU DOS	SITZLEHNENVERSTELLU	DISPOS. REGOL. SCHIEI	RYGL/ENSJUSTERING	
2	2	**71103441**		1	ACESSÓRIO BANCO	ACCESORIOS DE ASIEN	SEAT ACCESSORY	ACESSÓRIO DE BANCO	022A
					ACCESSOIRES DE SIEG	SITZZUBEHÖR	ACCESSORI SEDILE	SÆDETILBEHOR	
3	3	**71103442**		1	ASSENTO	ASIENTO	SEAT	ASSENTO	7480
					SIEGE	SITZ	SEDILE	SÆDE	
4	4	**71103443**		1	ACESSÓRIO BANCO	ACCESORIOS DE ASIEN	SEAT ACCESSORY	ACESSÓRIO DE BANCO	022A
					ACCESSOIRES DE SIEG	SITZZUBEHÖR	ACCESSORI SEDILE	SÆDETILBEHOR	
5	5	**71104027**		1	JOGO	JEUGO	KIT	JOGO	4830
					POCHETTE	PACKUNG	KIT	KIT	
6	6	**71103445**		1	ACESSÓRIO BANCO	ACCESORIOS DE ASIEN	SEAT ACCESSORY	ACESSÓRIO DE BANCO	022A
					ACCESSOIRES DE SIEG	SITZZUBEHÖR	ACCESSORI SEDILE	SÆDETILBEHOR	
7	7	**71103449**		1	KIT	KIT	KIT	KIT	305C
					KIT	SATZ	KIT	SÆT	
8		**71103452**		1	SUPORTE, Rear	SOPORTE	SUPPORT	SUPORTE	300S
					SUPPORT	STÜTZE	SUPPORTO	BESLAG	
9	8	**71103454**		1	COBERTURA	CUBIERTA	COVER	COBERTURA	265C
					COUVERCLE	ABDECKUNG	COPERCHIO	DÆKSEL	
10	9	**71103453**		1	SUPORTE	SOPORTE	SUPPORT	SUPORTE	300S
					SUPPORT	STÜTZE	SUPPORTO	BESLAG	
11		**71104153**		1	SUPORTE	SOPORTE	SUPPORT	SUPORTE	300S
					SUPPORT	STÜTZE	SUPPORTO	BESLAG	
12		**71103458**		1	PEDAL	PEDAL	PEDAL	PEDAL	060P
					PEDALE	PEDAL	PEDALE	PEDAL	
13		**71104459**		1	REGULADOR	REGULADOR	REGULATOR	REGULADOR	6795
					REGULATEUR	REGLER	REGOLATORE	REGULATOR	
14	10	**71104028**		1	JOGO	JEUGO	KIT	JOGO	4830
					POCHETTE	PACKUNG	KIT	KIT	
15	11	**71104029**		1	CINTO DE SEGURANÇA	CINTURÓN DE SEGURID	SEAT BELT	CINTO DE SEGURANÇA	182C
					CEINTURE DE SECURIT	SICHERHEITSGURT	CINTURA DI SICUREZZA	SIKKERHEDSBÆLTE	

(1) Inclui itens 1, 3, 5, 17, 18
(2) Inclui item 1
(3) Inclui itens 2, 4, 5, 17, 26
(4) Inclui item 2
(5) Inclui itens 7, 8, 11, 17, 26
(6) Inclui itens 6, 9, 10, 12-15, 25
(7) Inclui itens 26, 28, 29, 30
(8) Inclui itens 17, 18, 19
(9) Inclui itens 5, 24
(10) Inclui itens 20, 21, 22, 23
(11) Inclui itens 33, 34, 35

580N

90.120.03	01	p1	12/11

BANCO DO OPERADOR COM SUSPENSÃO - COM APOIO DE BRAÇO (VINIL)
ASIENTO OPERADOR CON SUSPENSIÓN - CON APOYABRAZOS (VINIL)
OPERATORS SEAT WITH SUSPENSION - WITH ARMREST (VINYL)
OPERATORS SEAT WITH SUSPENSION - WITH ARMREST (VINYL)

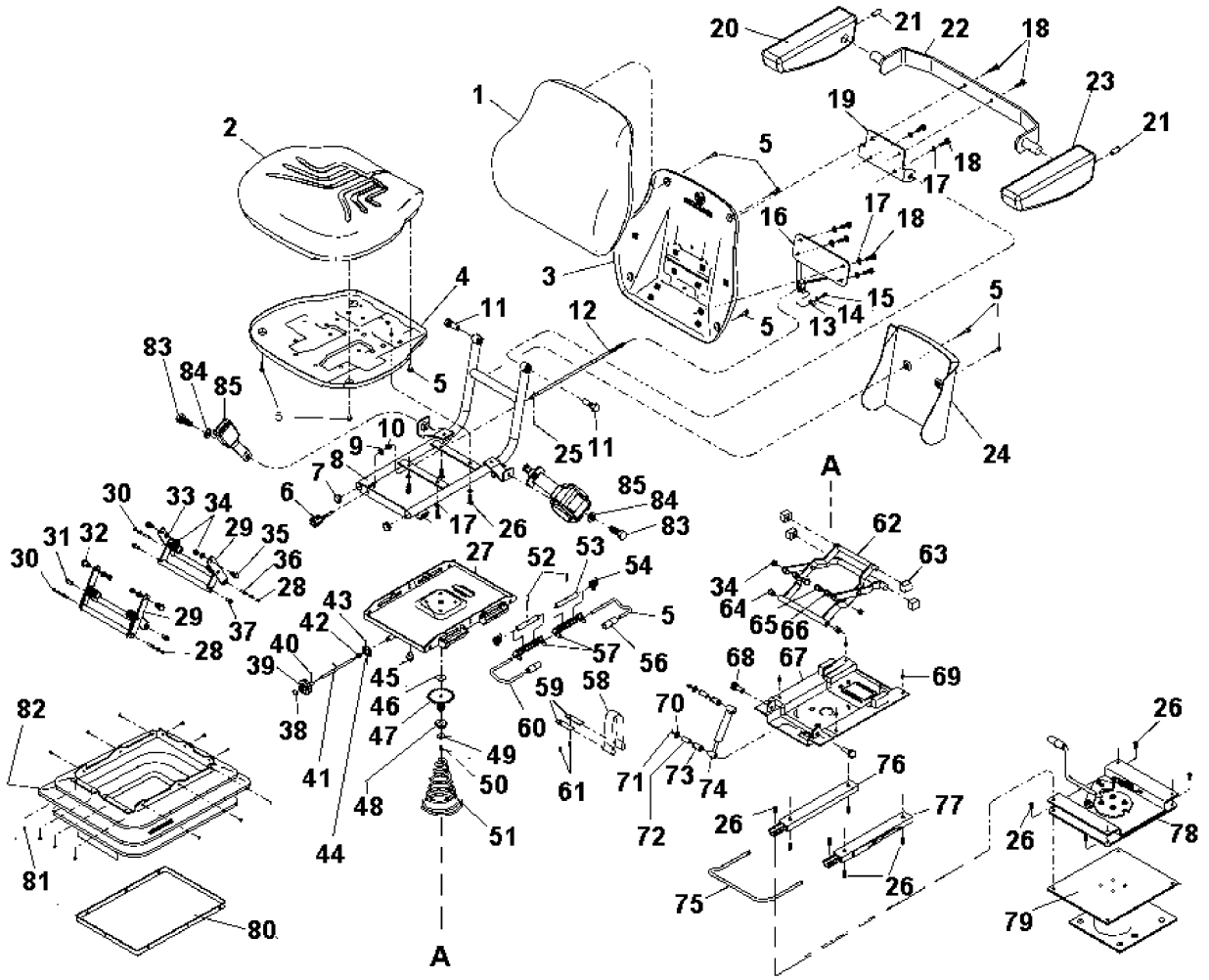

OPERATORS SEAT WITH SUSPENSION - WITH ARMREST (VINYL)
OPERATORS SEAT WITH SUSPENSION - WITH ARMREST (VINYL)
OPERATORS SEAT WITH SUSPENSION - WITH ARMREST (VINYL)
OPERATORS SEAT WITH SUSPENSION - WITH ARMREST (VINYL)

R	N	P.N.	MOD	Q	Denominação Description	Denominacion Bezeichnung	Description Descrizione	Denominação Beskrivelse	L.C.
		87604195		1	ASSENTO DO MOTORISTA, Assy				
						ASIENTO DEL CONDUCT	DRIVER SEAT	BANCO	080S
					SIEGE CONDUCTEUR	FAHRERSITZ	SEDILE CONDUCENTE	FØRERSÆDE	
1	1	**71103440**		1	DISPOS. REGUL. ENCOSTO				
						REGULADOR DE RESPA	SEAT BACK ADJUST DE	DISP. AJUSTE DE ENCO	067D
					DISP. REGLAGE DU DOS	SITZLEHNENVERSTELLU	DISPOS. REGOL. SCHIEI	RYGL/ENSJUSTERING	
2	2	**71103441**		1	ACESSÓRIO BANCO	ACCESORIOS DE ASIEN	SEAT ACCESSORY	ACESSÓRIO DE BANCO	022A
					ACCESSOIRES DE SIEG	SITZZUBEHÖR	ACCESSORI SEDILE	SÆDETILBEHOR	
3	3	**71103442**		1	ASSENTO	ASIENTO	SEAT	ASSENTO	7480
					SIEGE	SITZ	SEDILE	SÆDE	
4	4	**71103443**		1	ACESSÓRIO BANCO	ACCESORIOS DE ASIEN	SEAT ACCESSORY	ACESSÓRIO DE BANCO	022A
					ACCESSOIRES DE SIEG	SITZZUBEHÖR	ACCESSORI SEDILE	SÆDETILBEHOR	
5	5	**71103444**		1	JOGO	JEUGO	KIT	JOGO	4830
					POCHETTE	PACKUNG	KIT	KIT	
6	6	**71103445**		1	ACESSÓRIO BANCO	ACCESORIOS DE ASIEN	SEAT ACCESSORY	ACESSÓRIO DE BANCO	022A
					ACCESSOIRES DE SIEG	SITZZUBEHÖR	ACCESSORI SEDILE	SÆDETILBEHOR	
7	7	**75313886**		1	KIT DE REVISÃO DO MOTOR				
						KIT DE REVISIÓN DEL M	ENGINE OVERHAUL KIT	KIT DE REVISÃO DO MO	002K
					KIT DE REVISION MOTE	MOTORÜBERHOLUNGSS	KIT REVISIONE MOTORE	MOTORREVISIONSSÆT	
8	8	**71103446**		1	BRAÇO	BRAZO	ARM	BRAÇO	130B
					BRAS	ARM	BRACCIO	ARM	
9	9	**71103447**		1	PROTEÇÃO	DEFENSA	GUARD	PROTECÇÃO	070R
					PROTECTION	SCHUTZABDECKUNG	PROTEZIONE	BESKYTTELSESSKÆRM	
10	10	**71103448**		1	SUPORTE	SOPORTE	SUPPORT	SUPORTE	300S
					SUPPORT	STÜTZE	SUPPORTO	BESLAG	
11	11	**71102984**		1	KIT	KIT	KIT	KIT	305C
					KIT	SATZ	KIT	SÆT	
12	12	**71105449**		1	JOGO	JEUGO	KIT	JOGO	4830
					POCHETTE	PACKUNG	KIT	KIT	
13		**71103450**		1	BASE, Upper	BASE	BASE	BASE	021B
					BASE	SOCKEL	BASE	BUNDPLADE	
14		**71103451**		1	BASE, Lower	BASE	BASE	BASE	021B
					BASE	SOCKEL	BASE	BUNDPLADE	
15		**71103452**		1	SUPORTE, Rear	SOPORTE	SUPPORT	SUPORTE	300S
					SUPPORT	STÜTZE	SUPPORTO	BESLAG	

(1) Inclui itens 1, 3, 5, 17, 18
(2) Inclui item 1
(3) Inclui itens 2, 4, 5, 17, 26
(4) Inclui item 2
(5) Inclui itens 7, 8, 11, 17, 26
(6) Inclui itens 6, 9, 10, 12-15, 25
(7) Inclui itens 38-44, 46-51
(8) Inclui itens 34, 45, 62-66, 68
(9) Inclui itens 80, 81, 82
(10) Inclui itens 58, 59, 61
(11) Inclui itens 70-74
(12) Inclui itens 26, 34, 75-77

90.120.03	01	p2	12/11

BANCO DO OPERADOR COM SUSPENSÃO - COM APOIO DE BRAÇO (VINIL)
ASIENTO OPERADOR CON SUSPENSIÓN - CON APOYABRAZOS (VINIL)
OPERATORS SEAT WITH SUSPENSION - WITH ARMREST (VINYL)
OPERATORS SEAT WITH SUSPENSION - WITH ARMREST (VINYL)

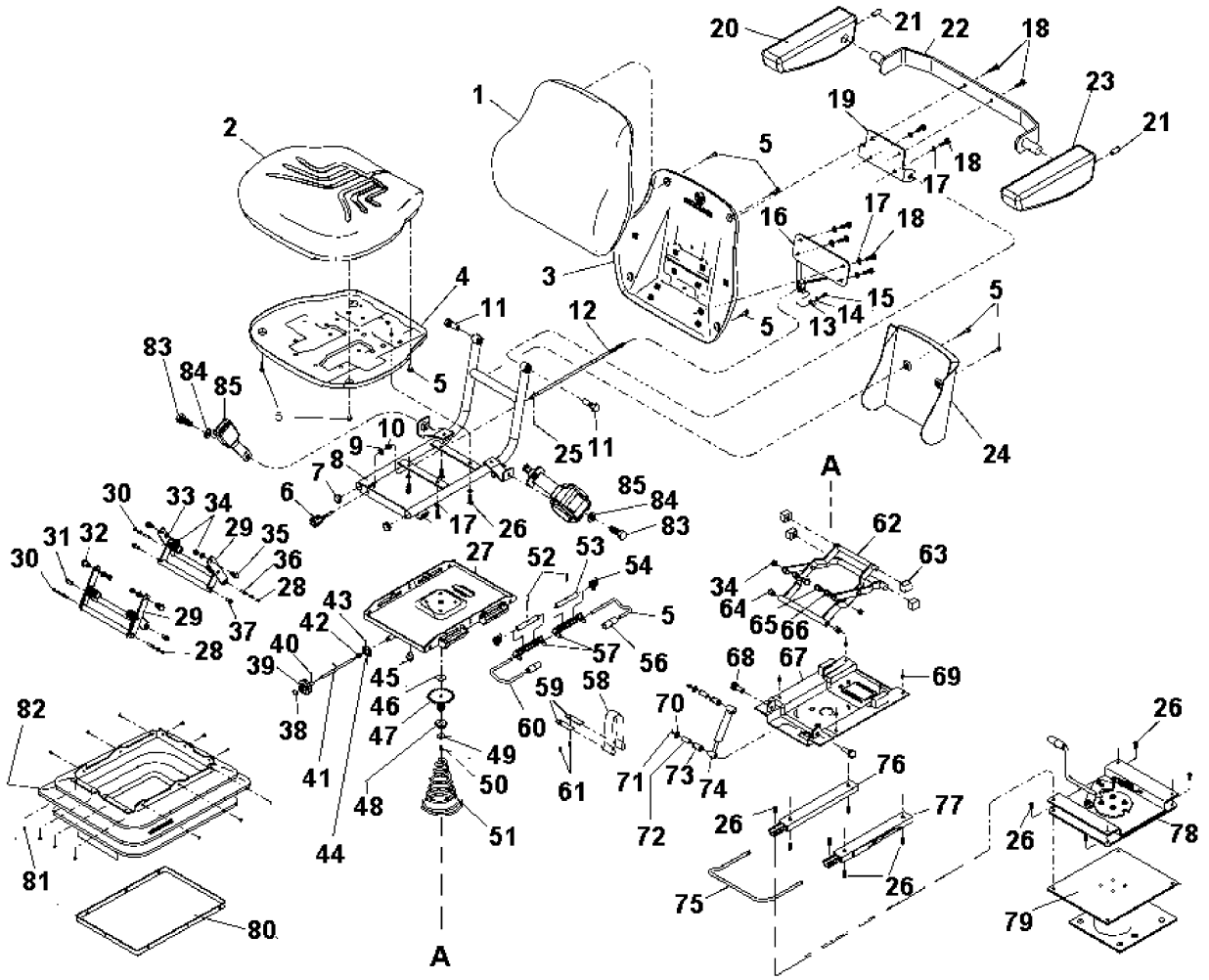

OPERATORS SEAT WITH SUSPENSION - WITH ARMREST (VINYL)
OPERATORS SEAT WITH SUSPENSION - WITH ARMREST (VINYL)
OPERATORS SEAT WITH SUSPENSION - WITH ARMREST (VINYL)
OPERATORS SEAT WITH SUSPENSION - WITH ARMREST (VINYL)

R	N	P.N.	MOD	Q	Denominação Description	Denominacion Bezeichnung	Description Descrizione	Denominação Beskrivelse	L.C.
16	1	**71103453**		1	SUPORTE SUPPORT	SOPORTE STÜTZE	SUPPORT SUPPORTO	SUPORTE BESLAG	300S
17	2	**71103455**		1	REGULADOR REGULATEUR	REGULADOR REGLER	REGULATOR REGOLATORE	REGULADOR REGULATOR	6795
18	3	**71103455**		1	REGULADOR REGULATEUR	REGULADOR REGLER	REGULATOR REGOLATORE	REGULADOR REGULATOR	6795
19		**71104153**		1	SUPORTE SUPPORT	SOPORTE STÜTZE	SUPPORT SUPPORTO	SUPORTE BESLAG	300S
20		**71103457**		1	PEDAL, Assy PEDALE	PEDAL PEDAL	PEDAL PEDALE	PEDAL PEDAL	060P
21	4	**71104029**		1	CINTO DE SEGURANÇA CEINTURE DE SECURIT	CINTURÓN DE SEGURID SICHERHEITSGURT	SEAT BELT CINTURA DI SICUREZZA	CINTO DE SEGURANÇA SIKKERHEDSBÆLTE	182C
22	5	**71104028**		1	JOGO POCHETTE	JEUGO PACKUNG	KIT KIT	JOGO KIT	4830

(1) Inclui itens 17, 18, 19
(2) Inclui itens 5, 24
(3) Inclui itens 29-37, 52-55, 57, 60
(4) Inclui itens 83, 84, 85
(5) Inclui itens 20-23

90.120.04	01	p1	12/11

ASSENTO - SUPORTE
ASIENTO - SOPORTE (SUSPENSION MECANICA)
SEAT - MOUNTING (MECHANICAL SUSPENSION)
ASSENTO - SUPORTE

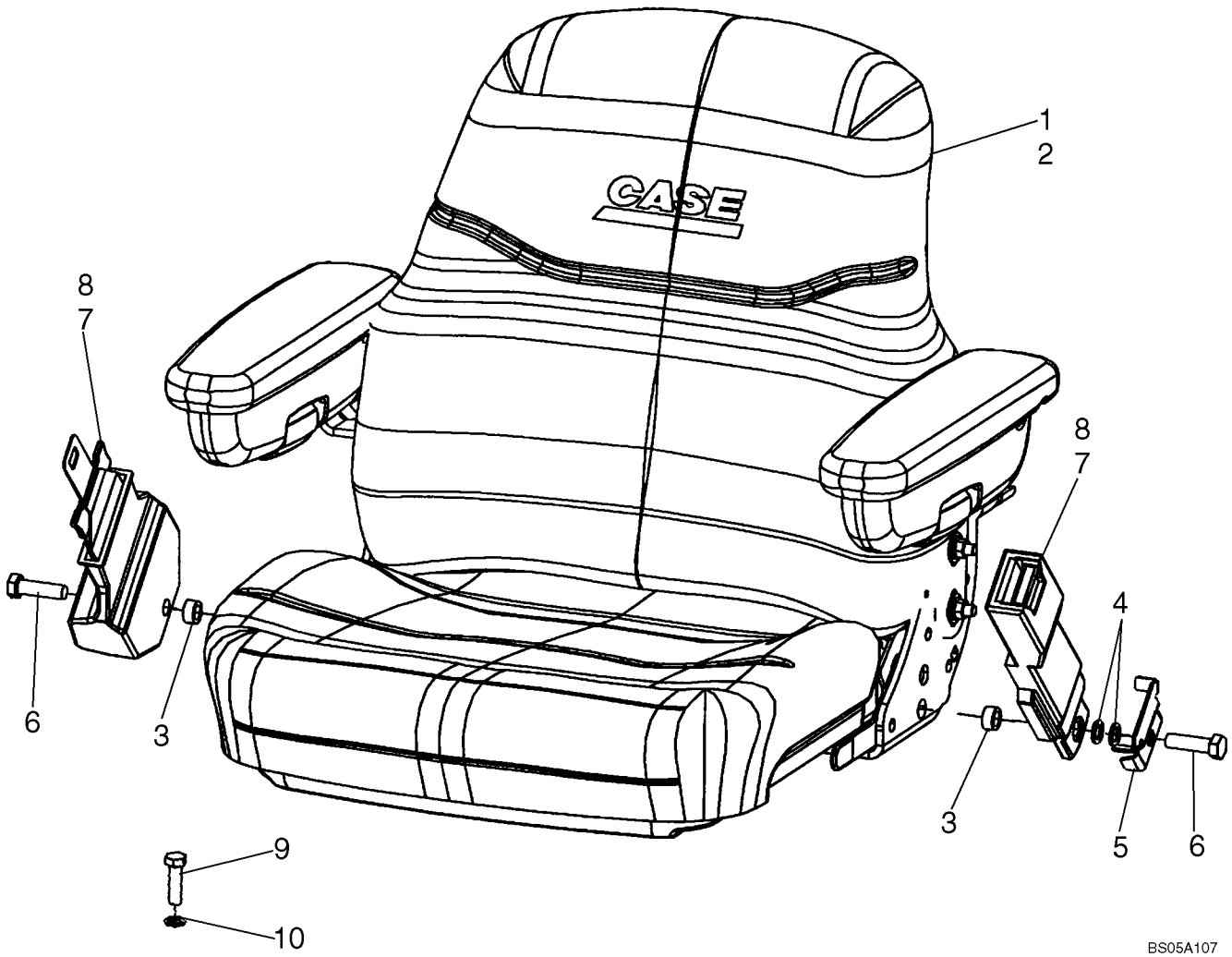

SIEGE - SUPPORT (SUSPENSION MÉCANIQUE)
SITZ - HALTERUNG
SEDILE - SUPPORTO
SÆDE - OPHÆNG

R	N	P.N.	MOD	Q	Denominação Description	Denominacion Bezeichnung	Description Descrizione	Denominação Beskrivelse	L.C.
1		87399492		1	ASSENTO DO MOTORISTA, Mechanical Suspension, Vinyl, With Armrests; This Seat is Located 19 mm (3/4 in) Farther Forward From Center of Pedestal; See Figure 09-48				
						ASIENTO DEL CONDUCT	DRIVER SEAT	BANCO	080S
					SIEGE CONDUCTEUR	FAHRERSITZ	SEDILE CONDUCENTE	FØRERSÆDE	
2		87399491		1	ASSENTO DO MOTORISTA, Mechanical Suspension, Cloth, With Armrests; This Seat is Located 19 mm (3/4 in) Farther Forward From Center of Pedestal; See Figure 09-48				
						ASIENTO DEL CONDUCT	DRIVER SEAT	BANCO	080S
					SIEGE CONDUCTEUR	FAHRERSITZ	SEDILE CONDUCENTE	FØRERSÆDE	
3		87311572		2	ESPAÇADOR	SEPARADOR	SPACER	ESPAÇADOR	075D
					ENTRETOISE	DISTANZSTÜCK	DISTANZIALE	AFSTANDSSTYKKE	
4		895-18012		2	ARRUELA PLANA, M12 x 20 x 2, Left-Hand Side				
						ARANDELA	WASHER	ANILHA	131R
					RONDELLE	UNTERLEGSCHEIBE	RONDELLA	FLADSKIVE	
5		87310149		1	SUPORTE, Belt Mounting	SOPORTE	BRACKET	SUPORTE	225S
					SUPPORT	HALTERUNG	STAFFA	BESLAG	
6		614-12040		2	PARAFUSO, Hex, M12 x 40, 8.8, Full Thd				
						PERNO	BOLT	PARAFUSO	140B
					VIS	SCHRAUBE	BULLONE	BOLT	
7		87408888		1	CINTO DE SEGURANÇA, 76.20 mm W, Retractable, If used				
						CINTURÓN DE SEGURID	SAFETY BELT	CINTO DE SEGURANÇA	Z124
					CEINTURE DE SECURIT	SICHERHEITSGURT	CINTURA DI SICUREZZA	SIKKERHEDSBÆLTE	
8		87408889		1	CINTO DE SEGURANÇA, 50.80 mm W, If used				
						CINTURÓN DE SEGURID	SAFETY BELT	CINTO DE SEGURANÇA	Z124
					CEINTURE DE SECURIT	SICHERHEITSGURT	CINTURA DI SICUREZZA	SIKKERHEDSBÆLTE	
9		604-12030		4	PARAFUSO, Hex, Lock, M10 x 30, Cl 8.8, Seat Pedestal to Floor				
						PERNO	BOLT	PARAFUSO	140B
					VIS	SCHRAUBE	BULLONE	BOLT	
10		896-15012		4	ARRUELA PLANA, M12 x 28.5 x 4, HT				
						ARANDELA	WASHER	ANILHA	131R
					RONDELLE	UNTERLEGSCHEIBE	RONDELLA	FLADSKIVE	

90.120.04	02	p1	12/11

CONJUNTO DO ASSENTO, SUSPENSÃO MECÂNICA
CONJUNTO DEL ASIENTO, SUSPENSION MECANICAL
SEAT ASSY, MECHANICAL SUSPENSION
CONJUNTO DO ASSENTO, SUSPENSÃO MECÂNICA

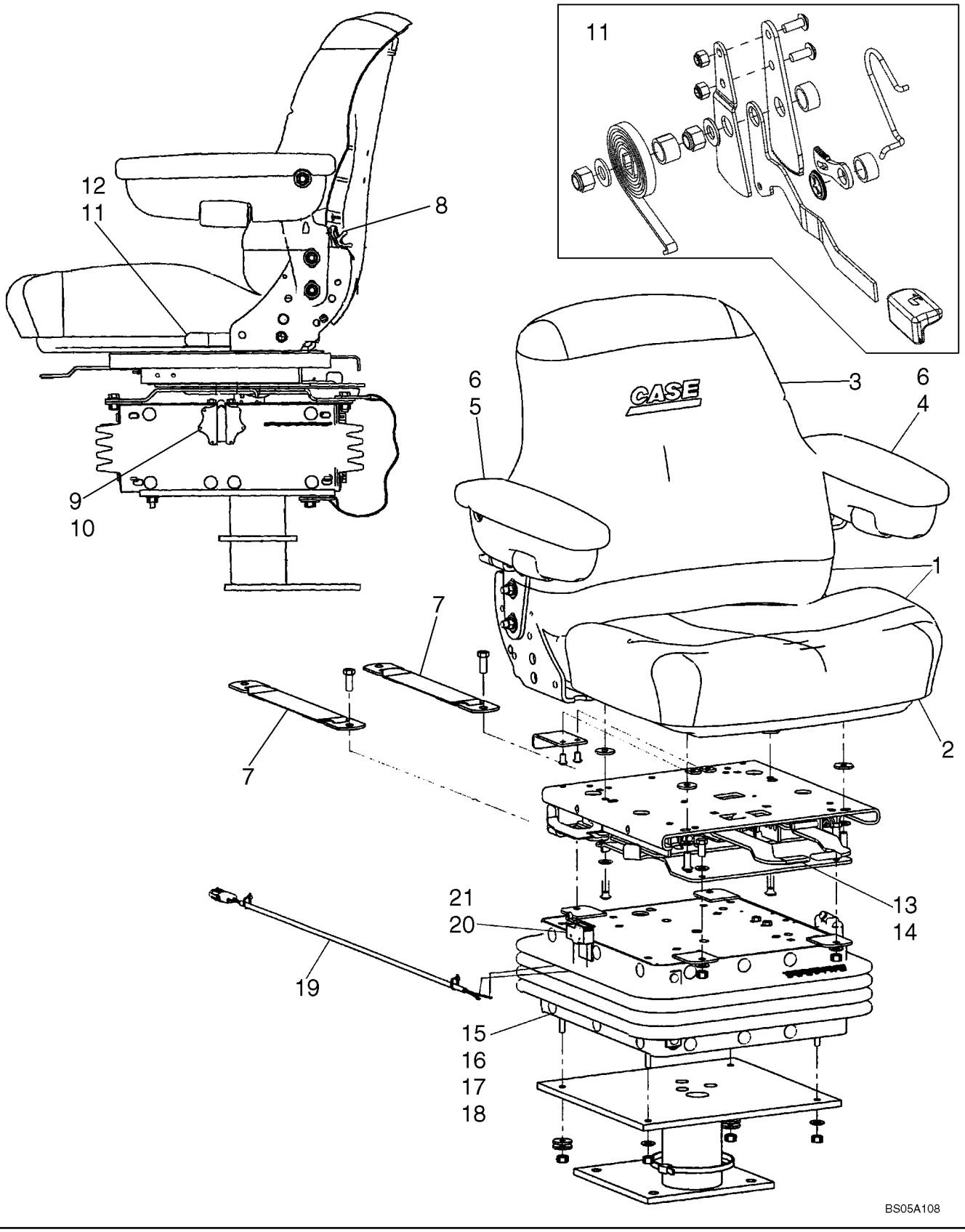

SIÈGE, SUSPENSION MÉCANIQUE
SITZ, MECHANISCHE FEDERUNG
GRUPPO DELLE SOSPENSIONI MECCANICHE DEL SEDILE
SÆDESAMLING, MEKANISK AFFJEDRING

R	N	P.N.	MOD	Q	Denominação Description	Denominacion Bezeichnung	Description Descrizione	Denominação Beskrivelse	L.C.
		87399492		1	ASSENTO DO MOTORISTA, Vinyl, Mechanical Suspension, This Seat is Located 19 mm (3/4 in) Farther Forward From Center of Pedestal; Incl. Ref 1 - 21; Also Includes 87555125 Pedestal Assy; Replaces 87454295 Seat Assy, Which Included 87349995 Pedestal				
						ASIENTO DEL CONDUCT	DRIVER SEAT	BANCO	080S
					SIEGE CONDUCTEUR	FAHRERSITZ	SEDILE CONDUCENTE	FØRERSÆDE	
		87399491		1	ASSENTO DO MOTORISTA, Cloth, Mechanical Suspension, This Seat is Located 19 mm (3/4 in) Farther Forward From Center of Pedestal; Incl. Ref 1 - 21; Also Includes 87555125 Pedestal Assy; Replaces 87454294 Seat Assy, Which Included 87349995 Pedestal				
						ASIENTO DEL CONDUCT	DRIVER SEAT	BANCO	080S
					SIEGE CONDUCTEUR	FAHRERSITZ	SEDILE CONDUCENTE	FØRERSÆDE	
		87555125		1	PEDESTAL, Assembly	PEDESTAL	PEDESTAL	SUPORTE	6140
					SOCLE	SOCKEL	PIEDISTALLO	FOD	
1		**87308118**		1	ASSENTO, Top Assy, Vinyl; Includes Back and Seat Cushions				
						ASIENTO	SEAT	ASSENTO	7480
					SIEGE	SITZ	SEDILE	SÆDE	
1		**87308157**		1	ASSENTO, Top Assy, Cloth; Includes Back and Seat Cushions				
						ASIENTO	SEAT	ASSENTO	7480
					SIEGE	SITZ	SEDILE	SÆDE	
2		**87308119**		1	COXIM, Vinyl	COJÍN DE ASIENTO	SEAT CUSHION	ALMOFADA DO BANCO	345C
					COUSSIN DE SIEGE	SITZKISSEN	CUSCINO SEDILE	SÆDEPOLSTRING	
2		**87308158**		1	COXIM, Cloth	COJÍN DE ASIENTO	SEAT CUSHION	ALMOFADA DO BANCO	345C
					COUSSIN DE SIEGE	SITZKISSEN	CUSCINO SEDILE	SÆDEPOLSTRING	
3		**87308127**		1	ENCOSTO, Vinyl	RESPALDO	SEAT BACK	ENCOSTO DE BANCO	050S
					SIEGE ARRIERE	SITZRÜCKENLEHNE	SCHIENALE	SÆDE, BAG	
3		**87308159**		1	ENCOSTO, Cloth	RESPALDO	SEAT BACK	ENCOSTO DE BANCO	050S
					SIEGE ARRIERE	SITZRÜCKENLEHNE	SCHIENALE	SÆDE, BAG	
4		**87308153**		1	APOIO DE BRAÇO, Left-Hand				
						REPOSABRAZOS	ARMREST	APOIO DE BRAÇOS	074A
					ACCOUDOIR	ARMLEHNE	BRACCIOLO	ARMLÆN	
5		**87308152**		1	APOIO DE BRAÇO, Right-Hand				
						REPOSABRAZOS	ARMREST	APOIO DE BRAÇOS	074A
					ACCOUDOIR	ARMLEHNE	BRACCIOLO	ARMLÆN	
6		**87308154**		2	ACESSÓRIO BANCO, Kit, Arm Pad; Includes (1) Arm Pad, (1) Screw				
						ACCESORIOS DE ASIEN	SEAT ACCESSORY	ACESSÓRIO DE BANCO	022A
					ACCESSOIRES DE SIEG	SITZZUBEHÖR	ACCESSORI SEDILE	SÆDETILBEHOR	
7		**87308128**		1	ACESSÓRIO BANCO, Kit, Tether Belt; Includes (2) Tether Belts, (2) Bolts, (4) Washers, (2) Lock Nuts				
						ACCESORIOS DE ASIEN	SEAT ACCESSORY	ACESSÓRIO DE BANCO	022A
					ACCESSOIRES DE SIEG	SITZZUBEHÖR	ACCESSORI SEDILE	SÆDETILBEHOR	
8		**87037462**		1	DISPOS. REGUL. ENCOSTO, Lumbar Knob Kit; Includes Knob, 1/8 x 5/8 Roll Pin				
						REGULADOR DE RESPA	SEAT BACK ADJUST DE	DISP. AJUSTE DE ENCO	067D
					DISP. REGLAGE DU DOS	SITZLEHNENVERSTELLU	DISPOS. REGOL. SCHIEI	RYGL/ENSJUSTERING	
		87308130		1	DISPOS. REGUL. ENCOSTO, Kit, Lumbar; Includes (2) Screws, (2) Rivets, (1) Back Support, (1) Lumbar Shaft Yoke				
						REGULADOR DE RESPA	SEAT BACK ADJUST DE	DISP. AJUSTE DE ENCO	067D
					DISP. REGLAGE DU DOS	SITZLEHNENVERSTELLU	DISPOS. REGOL. SCHIEI	RYGL/ENSJUSTERING	
9		**123969A1**		1	ACESSÓRIO BANCO, Kit, Height/Weight Adjustment; Incl (1) Knob, (1) Shaft, (1) 5/32 x 1 in Roll Pin				
						ACCESORIOS DE ASIEN	SEAT ACCESSORY	ACESSÓRIO DE BANCO	022A
					ACCESSOIRES DE SIEG	SITZZUBEHÖR	ACCESSORI SEDILE	SÆDETILBEHOR	

90.120.04	02	p2	12/11

CONJUNTO DO ASSENTO, SUSPENSÃO MECÂNICA
CONJUNTO DEL ASIENTO, SUSPENSION MECANICAL
SEAT ASSY, MECHANICAL SUSPENSION
CONJUNTO DO ASSENTO, SUSPENSÃO MECÂNICA

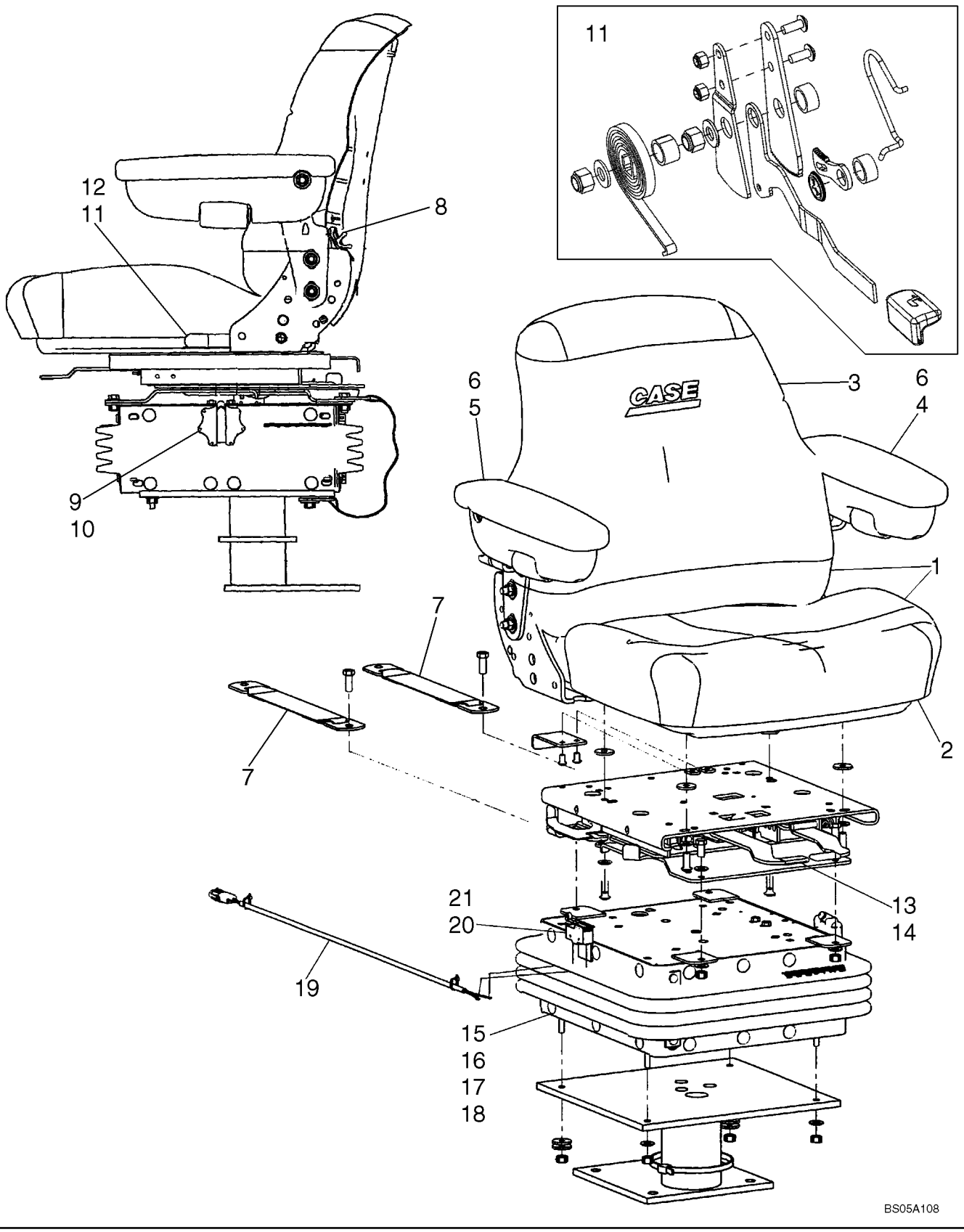

SIÈGE, SUSPENSION MÉCANIQUE
SITZ, MECHANISCHE FEDERUNG
GRUPPO DELLE SOSPENSIONI MECCANICHE DEL SEDILE
SÆDESAMLING, MEKANISK AFFJEDRING

R	N	P.N.	MOD	Q	Denominação Description	Denominacion Bezeichnung	Description Descrizione	Denominação Beskrivelse	L.C.
10		38-11016		1	PINO DE FIXAÇÃO, 5/32" x 1", Slotted				
						PASADOR DE BLOQUEO	LOCK PIN	PERNO DE FIXAÇÃO	081P
					GOUPILLE DE BLOCAGE	VERRIEGELUNGSSTIFT	PERNO DI BLOCCAGGIC	LÅSETAP	
		130674A1		1	JOGO, Kit, Weight Adjustment; Includes (1) Thrust Washer, (2) Shaft and Gear				
						JUEGO	SET	JOGO	Z518
					JEU	SATZ	KIT	SÆT	
		87308145		1	ANEL DE ENCOSTO, 2 OD x .6 in ID				
						ARANDELA DE EMPUJE	THRUST WASHER	ANILHA DE ENCOSTO	023R
					ANNEAU DE BUTEE	DRUCKSCHEIBE	RONDELLA REGGISPINT	TRYKSKIVE	
11		86994165		1	ACESSÓRIO BANCO, Recliner Kit; Includes (2) Brackets, (3) Spacers, (2) Springs, Knob, Latch, Lever, (2) Bolts, (2) Washers, (5) Nuts				
						ACCESORIOS DE ASIEN	SEAT ACCESSORY	ACESSÓRIO DE BANCO	022A
					ACCESSOIRES DE SIEG	SITZZUBEHÖR	ACCESSORI SEDILE	SÆDETILBEHOR	
12		87416475		1	MAÇANETA, Recliner Cap	MANDO	KNOB	BOTÃO	150P
					BOUTON	RUNDGRIFF	MANOPOLA	GREB	
		87308143		1	SUPORTE ASSENTO, Upper Housing, Boxed				
						SOPORTE DE ASIENTO	SEAT SUPPORT	SUPORTE DE ASSENTO	P773
					SUPPORT DE SIEGE	SITZHALATERUNG	SUPPORTO SEDILE	SÆDEAFSTIVER	
		1977725C1		1	DESLIZADOR, Kit, Bearing, Slider Block; Includes (4) Tube Bearings, (1) Ride Indicator, (1) A45512 Slider Block, (1) A45515 Slider Block, (1) A45516 Slider Block, (1) NSS Slider Block				
						CORREDERA	SLIDER	DESLIZADOR	Z612
					COULISSEAU	GLEITSTÜCK	CURSORE	GLIDER	
13		87308131		1	ACESSÓRIO BANCO, Swivel Assembly				
						ACCESORIOS DE ASIEN	SEAT ACCESSORY	ACESSÓRIO DE BANCO	022A
					ACCESSOIRES DE SIEG	SITZZUBEHÖR	ACCESSORI SEDILE	SÆDETILBEHOR	
14		87308132		1	KIT, Swivel Bearing; Includes (1) Bolt, (8) Ball Bearings, (1) Clip, (1) Nut, (1) Cotter Pin, (1) Plastic Washer, (1) Ball Retainer				
						KIT	KIT	KIT	305C
					KIT	SATZ	KIT	SÆT	
15		87308141		1	SUPORTE ASSENTO, Kit, Suspension Assembly, Boxed				
						SOPORTE DE ASIENTO	SEAT SUPPORT	SUPORTE DE ASSENTO	P773
					SUPPORT DE SIEGE	SITZHALATERUNG	SUPPORTO SEDILE	SÆDEAFSTIVER	
16		87308144		1	SUPORTE ASSENTO, Suspension Arm, Boxed				
						SOPORTE DE ASIENTO	SEAT SUPPORT	SUPORTE DE ASSENTO	P773
					SUPPORT DE SIEGE	SITZHALATERUNG	SUPPORTO SEDILE	SÆDEAFSTIVER	
17		87308146		1	ACESSÓRIO BANCO, Kit, Spring, Suspension				
						ACCESORIOS DE ASIEN	SEAT ACCESSORY	ACESSÓRIO DE BANCO	022A
					ACCESSOIRES DE SIEG	SITZZUBEHÖR	ACCESSORI SEDILE	SÆDETILBEHOR	
18		87308147		1	ACESSÓRIO BANCO, Kit, Boot, Suspension, Boxed; Includes (1) Boot, (26) Buttons				
						ACCESORIOS DE ASIEN	SEAT ACCESSORY	ACESSÓRIO DE BANCO	022A
					ACCESSOIRES DE SIEG	SITZZUBEHÖR	ACCESSORI SEDILE	SÆDETILBEHOR	
		87308148		1	ACESSÓRIO BANCO, Kit, Shock Absorber, Boxed; Includes (1) Shock Absorber, (2) Bushings				
						ACCESORIOS DE ASIEN	SEAT ACCESSORY	ACESSÓRIO DE BANCO	022A
					ACCESSOIRES DE SIEG	SITZZUBEHÖR	ACCESSORI SEDILE	SÆDETILBEHOR	
		51200906		1	SUPORTE, Shaft, Suspension				
						SOPORTE	BRACKET	SUPORTE	1010
					CONSOLE	HALTER	STAFFA	BRACKET	

CONJUNTO DO ASSENTO, SUSPENSÃO MECÂNICA
CONJUNTO DEL ASIENTO, SUSPENSION MECANICAL
SEAT ASSY, MECHANICAL SUSPENSION
CONJUNTO DO ASSENTO, SUSPENSÃO MECÂNICA

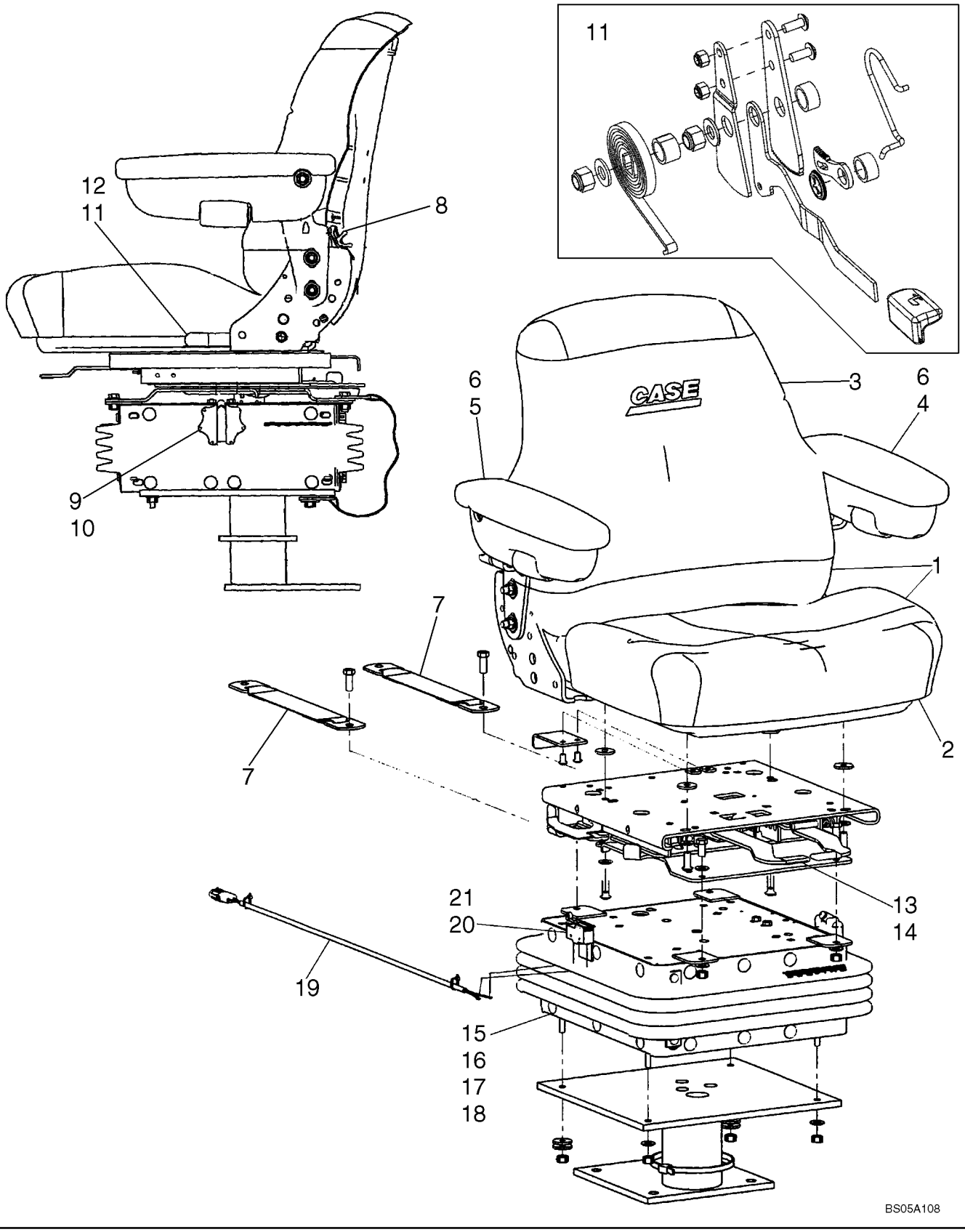

SIÈGE, SUSPENSION MÉCANIQUE
SITZ, MECHANISCHE FEDERUNG
GRUPPO DELLE SOSPENSIONI MECCANICHE DEL SEDILE
SÆDESAMLING, MEKANISK AFFJEDRING

R	N	P.N.	MOD	Q	Denominação Description	Denominacion Bezeichnung	Description Descrizione	Denominação Beskrivelse	L.C.
		112884A1		2	EIXO, Bearing Shaft Weldment, Boxed				
						ARBOL	SHAFT	EIXO	7590
					ARBRE	WELLE	ALBERO	SHAFT	
		A45504		1	ARRUELA, Spring, Square, With Weldnut				
						ARANDELA	WASHER	ARRUELA	9720
					RONDELLE	UNTERLEGSCHEIBE	RONDELLA	WASHER	
		A45505		1	ENGRENAGEM, Large Gear and Shaft Weldment				
						ENGRANJE	GEAR	ENGRENAGEM	3820
					ENGRENAGE	ZAHNRAD	INGRANAGGIO	GEAR	
		A45513		1	ENGRENAGEM, Gear and Shaft Weldment				
						ENGRANJE	GEAR	ENGRENAGEM	3820
					ENGRENAGE	ZAHNRAD	INGRANAGGIO	GEAR	
		A45054		2	PARA-CHOQUE, Rubber, Black				
						PARACHOQUE	BUMPER	PARA-CHOQUE	1120
					PARE-CHOCS	PUFFER	PARAURTI	BUMPER	
		87308142		1	SUPORTE ASSENTO, Lower Housing, Boxed				
						SOPORTE DE ASIENTO	SEAT SUPPORT	SUPORTE DE ASSENTO	P773
					SUPPORT DE SIEGE	SITZHALATERUNG	SUPPORTO SEDILE	SÆDEAFSTIVER	
19		**87308149**		1	CHICOTE	GRUPO DE CABLES	WIRE HARNESS	CABLAGEM	070I
					FAISCEAU ELECTRIQUE	KABELBAUM	CABLAGGIO	KABELNET	
20		**87308150**		1	INTERRUPTOR, Seat	INTERRUPTOR	SWITCH	INTERRUPTOR	075I
					CONTACTEUR	SCHALTER	INTERRUTTORE	KONTAKT	
21		**87308151**		1	ACESSÓRIO BANCO, Kit, Switch and Actuator Lever; Includes Switch, Actuator, (4) Screws, (2) Lock Washers, (2) Nuts				
						ACCESORIOS DE ASIEN	SEAT ACCESSORY	ACESSÓRIO DE BANCO	022A
					ACCESSOIRES DE SIEG	SITZZUBEHÖR	ACCESSORI SEDILE	SÆDETILBEHOR	

90.120.05	01	p1	12/11

ASSENTO DO OPERADOR - SUSPENSÃO A AR
CONJUNTO DEL ASIENTO, SUSPENSION DE AIRE (SEARS)
SEAT ASSY, AIR SUSPENSION (SEARS)
SEAT ASSY, AIR SUSPENSION (SEARS)

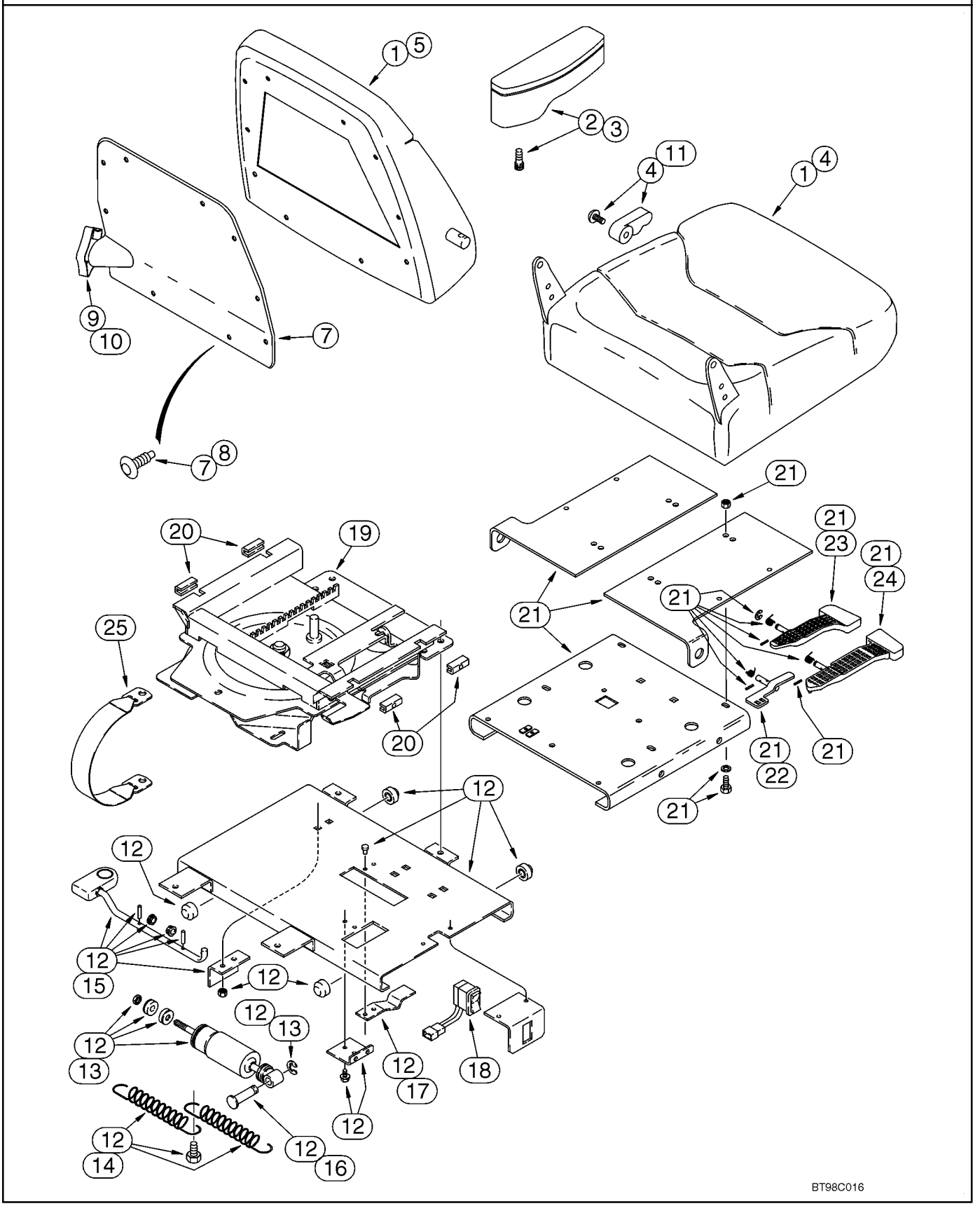

SIÈGE, SUSPENSION PNEUMATIQUE (SEARS)
SEAT ASSY, AIR SUSPENSION (SEARS)
SEAT ASSY, AIR SUSPENSION (SEARS)
SEAT ASSY, AIR SUSPENSION (SEARS)

R	N	P.N.	MOD	Q	Denominação Description	Denominacion Bezeichnung	Description Descrizione	Denominação Beskrivelse	L.C.
		121414A1		1	FUSÍVEL, 20 Amp, Mini, Not Illustrated				
					FUSIBLE	FUSIBLE	FUSE	FUSÍVEL	110F
						SICHERUNG	FUSIBILE	SIKRING	
		604-12030		4	PARAFUSO, Hex, Lock, M10 x 30, Cl 8.8, M12 x 30				
						PERNO	BOLT	PARAFUSO	140B
					VIS	SCHRAUBE	BULLONE	BOLT	
		896-15012		4	ARRUELA PLANA, M12 x 28.5 x 4, HT, 13,5 x 28 x 4 mm				
						ARANDELA	WASHER	ANILHA	131R
					RONDELLE	UNTERLEGSCHEIBE	RONDELLA	FLADSKIVE	
		397137A1		1	ASSENTO CONJUNTO, Air Suspension Seat, Cloth, With Armrests, Incl. Ref 1 - 25; Also Includes Parts On Figure 09-52				
						ASIENTO (CONJUNTO)	SEAT ASSY.	ASSENTO CONJUNTO	P573
					SIEGE (ASSEMBLE)	SITZ (KPLT.)	SEDILE, COMPLESSIVO	SEAT ASSY.	
1		**400981A1**		1	JOGO, Seat Cushion and Backrest, Includes Seat, Backrest, Backrest Cover and Hardware				
						JEUGO	KIT	JOGO	4830
					POCHETTE	PACKUNG	KIT	KIT	
2		**300659A1**		1	JOGO, Armrest, Right-Hand, Includes Armrest Knob and Shaft, Groove Pin, Pivot Stud and Screw				
						JEUGO	KIT	JOGO	4830
					POCHETTE	PACKUNG	KIT	KIT	
3		**300661A1**		1	JOGO, Armrest, Left-Hand, Includes Armrest Knob and Shaft, Groove Pin, Pivot Stud and Screw				
						JEUGO	KIT	JOGO	4830
					POCHETTE	PACKUNG	KIT	KIT	
4		**400837A1**		1	JOGO, Seat Cushion, With Frame, Includes (5) Clips, (18) Rings, (1) Screw and Recliner Handle				
						JEUGO	KIT	JOGO	4830
					POCHETTE	PACKUNG	KIT	KIT	
5		**400838A1**		1	JOGO, Backrest Cushion, With Frame, Includes (23) Rings, Lumbar, (2) Screws and (2) Clips				
						JEUGO	KIT	JOGO	4830
					POCHETTE	PACKUNG	KIT	KIT	
6		**176091A1**		1	JOGO DE SERVICO(PACO, Package of 48 Rings For Cushions, Not Illustrated				
						EMPAQUETADURA	PACKAGE,SERVICE	JOGO DE SERVICO(PAC	P663
					COLIS POUR RECHANGI	ERSATZPACKUNG	CONFEZIONE, MANUT.	PACKAGE,SERVICE	
7		**300664A1**		1	JOGO, Backrest Cover and Retainers, Incl. Ref 8				
						JEUGO	KIT	JOGO	4830
					POCHETTE	PACKUNG	KIT	KIT	
8		**1999693C1**		1	JOGO, Clip, Package of 14	JEUGO	KIT	JOGO	4830
					POCHETTE	PACKUNG	KIT	KIT	
9		**300665A1**		1	JOGO, Lumbar Knob, Includes Knob, Actuator and (2) Screws				
						JEUGO	KIT	JOGO	4830
					POCHETTE	PACKUNG	KIT	KIT	
10		**300667A1**		1	MANOPLA, Lumbar	PERILLA	KNOB	MANOPLA	4850
					BOULE DE DIRECTION	KNAUF	MANOPOLA	KNOB	
11		**1987212C1**		1	PACOTE, Seat Cushion Back Tilt Knob, Includes Knob, Recliner Handle and (1) Screw				
						PAQUETE	PACKAGE	PACOTE	5920
					KIT	PACKUNG	PACCHETTO	PAKNING	
12		**300670A1**		1	JOGO, Lateral Isolator Assy, Incl. Ref 13 - 17				
						JEUGO	KIT	JOGO	4830
					POCHETTE	PACKUNG	KIT	KIT	

90.120.05	01	p2	12/11

ASSENTO DO OPERADOR - SUSPENSÃO A AR
CONJUNTO DEL ASIENTO, SUSPENSION DE AIRE (SEARS)
SEAT ASSY, AIR SUSPENSION (SEARS)
SEAT ASSY, AIR SUSPENSION (SEARS)

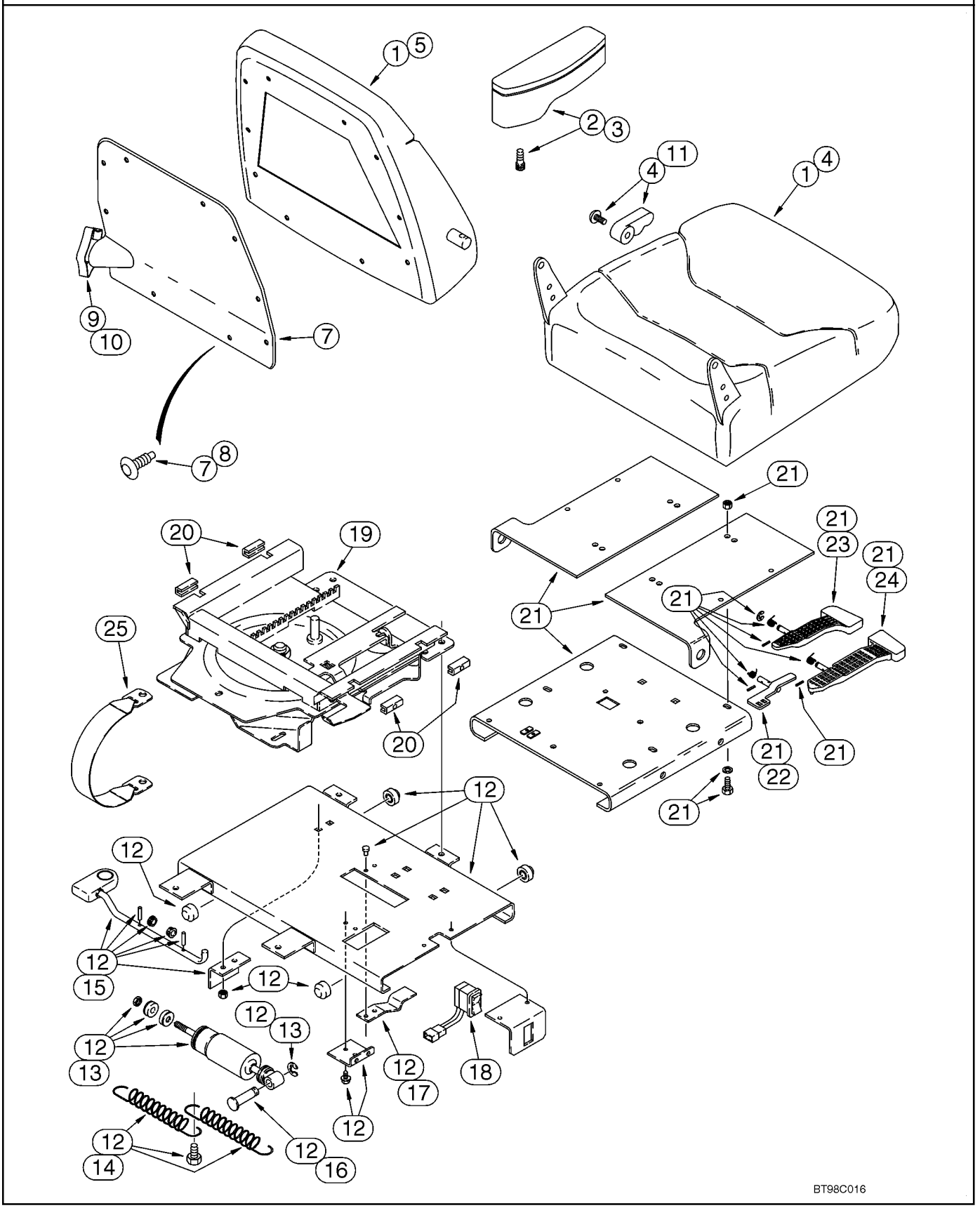

SIÈGE, SUSPENSION PNEUMATIQUE (SEARS)
SEAT ASSY, AIR SUSPENSION (SEARS)
SEAT ASSY, AIR SUSPENSION (SEARS)
SEAT ASSY, AIR SUSPENSION (SEARS)

R	N	P.N.	MOD	Q	Denominação Description	Denominacion Bezeichnung	Description Descrizione	Denominação Beskrivelse	L.C.
13		**1987219C2**		1	JOGOS DE PECAS, Lateral Isolator Shock, Includes Shock Absorber, (1) Bearing, (2) Bushings, (1) Nut, (2) Washers, (1) Spacer, (1) Ring				
						JUEGO DE PIEZAS	SET OF PARTS	JOGOS DE PECAS	Z545
					LOT-DE-PIECES	TEILESATZ	CONFEZIONE	SET OF PARTS	
14		**1987290C1**		1	JOGOS DE PECAS, Spring, Includes (2) Springs, (1) Bolt				
						JUEGO DE PIEZAS	SET OF PARTS	JOGOS DE PECAS	Z545
					LOT-DE-PIECES	TEILESATZ	CONFEZIONE	SET OF PARTS	
15		**259054A1**		1	JOGOS DE PECAS, Lock, Includes Latch Rod, Bracket, (2) Bearings, Knob, (2) Roll Pins				
						JUEGO DE PIEZAS	SET OF PARTS	JOGOS DE PECAS	Z545
					LOT-DE-PIECES	TEILESATZ	CONFEZIONE	SET OF PARTS	
16		**1344025C1**		1	PINO PIVÔ	BULÓN DE PIVOTE	PIVOT PIN	PERNO	P719
					AXE DE PIVOT	DREHZAPFEN	PERNO DI ARTICOLAZIC	OMDREJNINGSBOLT	
17		**1344026C1**		1	MOLA	MUELLE	SPRING	MOLA	8315
					RESSORT	FEDER	MOLLA	SPRING	
18		**300672A1**		1	INTERRUPTOR, Rocker, Height Adjustment				
						INTERRUPTOR	SWITCH	INTERRUPTOR	8850
					INTERRUPTEUR	SCHALTER	COMMUTATORE	SWITCH	
		300674A1		1	CHICOTE, Swivel Switch, Not Illustrated				
						MAZO DE CABLES	HARNESS	CABLAGEM	4160
					FAISCEAU	KABELBAUM	CABLAGGIO	LEDNINGSNET	
19		**300675A1**		1	JOGO, Slide/Swivel Assy, Incl. Ref 21				
						JEUGO	KIT	JOGO	4830
					POCHETTE	PACKUNG	KIT	KIT	
20		**300680A1**		1	JOGO, Slide Blocks, Includes (2) Adjustable Slider Blocks, (2) Stationary Slider Blocks, (2) Setscrews				
						JEUGO	KIT	JOGO	4830
					POCHETTE	PACKUNG	KIT	KIT	
21		**300677A1**		1	JOGO, Upper Slide Plate Assy, Includes Upper Slide Plate, Slide and Swivel Levers, (3) Springs, (3) Roll Pins, (3) E-Rings and Slide Latch, Incl. Ref 22 - 24				
						JEUGO	KIT	JOGO	4830
					POCHETTE	PACKUNG	KIT	KIT	
22		**300679A1**		1	DESLIZADOR, Latch	CORREDERA	SLIDE	CORREDIÇA	8010
					GLISSIERE	SCHLITTEN	SCORRIMENTO	LYSBILLED	
23		**300681A1**		1	ALAVANCA DE CONTROLE, Slide				
						PALANCA DE CONTROL	CONTROL LEVER	ALAVANCA DE CONTRO	P155
					LEVIER DE COMMANDE	STEUERHEBEL	LEVA DI COMANDO	STYRESTANG	
24		**300683A1**		1	ALAVANCA, Swivel	PALANCA	LEVER	ALAVANCA	5110
					LEVIER	HEBEL	LEVA	LEVER	
25		**300684A1**		1	CINTO DE SEGURANÇA	CINTURÓN DE SEGURID	SAFETY BELT	CINTO DE SEGURANÇA	Z124
					CEINTURE DE SECURIT	SICHERHEITSGURT	CINTURA DI SICUREZZA	SIKKERHEDSBÆLTE	

90.120.05	02	p1	12/11

ASSENTO DO OPERADOR - SUSPENSÃO A AR
PEDESTAL DEL ASIENTO Y SUSPENSIÓN, SUSPENSIÓN DE AIRE (SEARS)
SEAT PEDESTAL AND SUSPENSION, AIR SUSPENSION (SEARS)
SEAT PEDESTAL AND SUSPENSION, AIR SUSPENSION (SEARS)

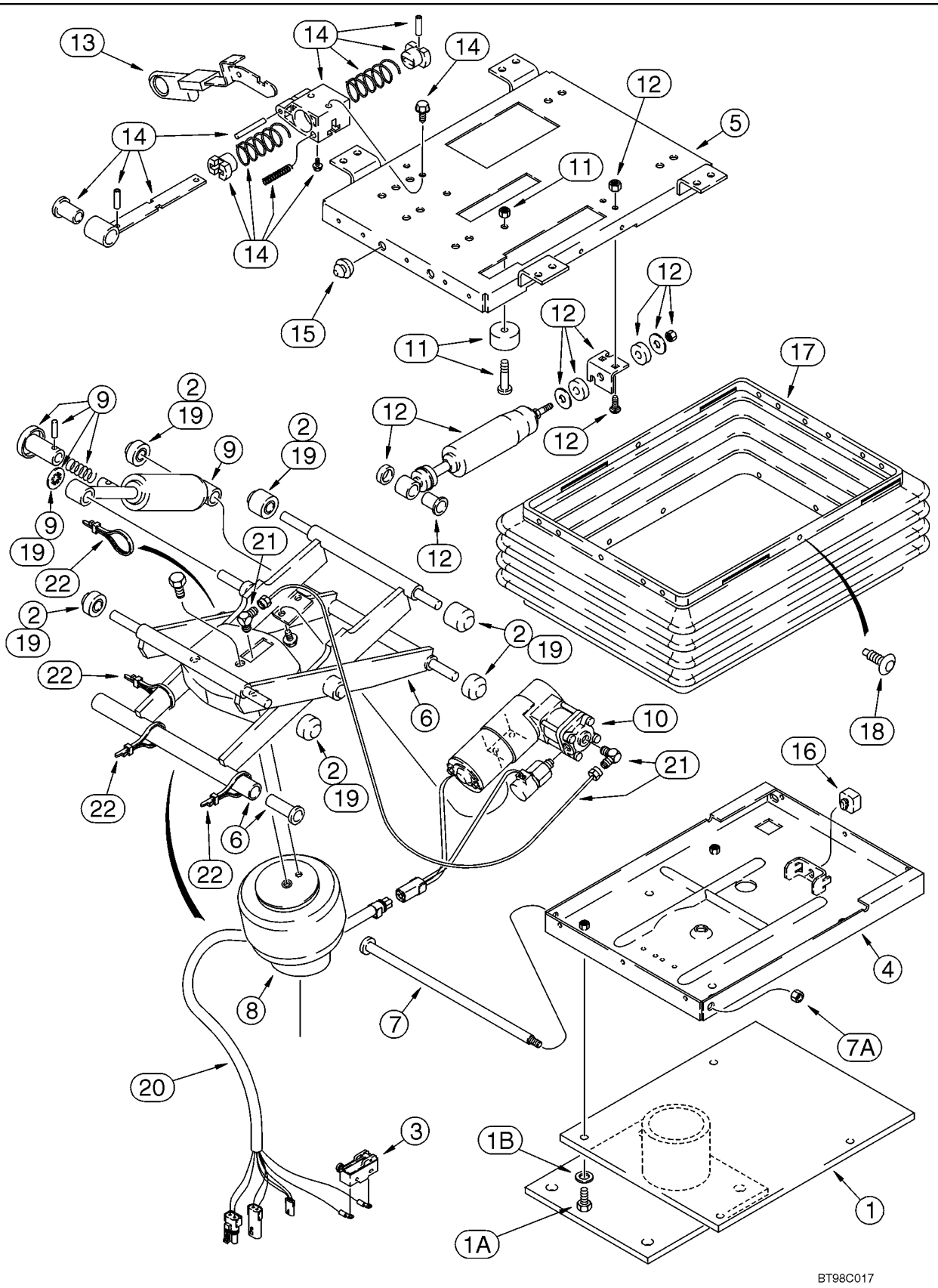

BASE DE SIÈGE ET SUSPENSION, SUSPENSION PNEUMATIQUE (SEARS)
SEAT PEDESTAL AND SUSPENSION, AIR SUSPENSION (SEARS)
SEAT PEDESTAL AND SUSPENSION, AIR SUSPENSION (SEARS)
SEAT PEDESTAL AND SUSPENSION, AIR SUSPENSION (SEARS)

R	N	P.N.	MOD	Q	Denominação Description	Denominacion Bezeichnung	Description Descrizione	Denominação Beskrivelse	L.C.
		397137A1		1	ASSENTO CONJUNTO, Air Suspension Seat, Cloth, With Armrests, Incl. Ref 1 - 22; Also Includes Parts On Figure 09-51				
						ASIENTO (CONJUNTO)	SEAT ASSY.	ASSENTO CONJUNTO	P573
					SIEGE (ASSEMBLE)	SITZ (KPLT.)	SEDILE, COMPLESSIVO	SEAT ASSY.	
1		**300669A1**		1	PEDESTAL, Support, Base	PEDESTAL	PEDESTAL	SUPORTE	6140
					SOCLE	SOCKEL	PIEDISTALLO	FOD	
1A		**614-8025**		4	PARAFUSO, Hex, M8 x 25, 8.8				
						PERNO	BOLT	PARAFUSO	140B
					VIS	SCHRAUBE	BULLONE	BOLT	
1B		**NSS**		2	SEM SERVIÇO EM SEPARADO, Washer				
						NO SE REPARA POR SE	NOT SERVICED SEPARA	SEM REPARAÇÃO EM SI	064N
					NON FORUNI SEPAREM	NICHT A SEP ERS-T LIEI	NON FORNITO SEPARAT	SERVICERES IKKE SEPA	
		300685A1		1	JOGO, Air Suspension Assembly, Includes Parts From Upper To Lower Housing Plates, Incl. Ref 2 - 16, 18 - 22, Includes all items shown except for the boot and pedestal, Ref 1 and 17				
						JEUGO	KIT	JOGO	4830
					POCHETTE	PACKUNG	KIT	KIT	
2		**135512A3**		1	PACOTE, Roller Bearing, Isolator, Includes (4) Narrow Rollers, (2) Wide Rollers, (1) Bushing, (1) Spacer, (1) Retaining Ring, Isolator				
						PAQUETE	PACKAGE	PACOTE	5920
					KIT	PACKUNG	PACCHETTO	PAKNING	
3		**D137363**		1	INTERRUPTOR, Contact, Swivel Limit Switch				
						INTERRUPTOR	SWITCH	INTERRUPTOR	8850
					INTERRUPTEUR	SCHALTER	COMMUTATORE	SWITCH	
4		**226560A1**		1	CARCACA, Lower, With Upper Stop Bracket				
						CARCASA	HOUSING	CARCACA	4540
					CARTER	GEHAEUSE	ALLOGGIAMENTO	HOUSING	
5		**300688A1**		1	CARCACA, Upper	CARCASA	HOUSING	CARCACA	4540
					CARTER	GEHAEUSE	ALLOGGIAMENTO	HOUSING	
6		**132862A1**		1	IMERSOR, Arm, Suspension				
						BRAZO DEL CUCHARÓN	DIPPER	BRAÇO	P011
					BALANCIER	LÖFFELSTIEL	CUCCHIAIA	ARM	
7		**143786A1**		1	EIXO	EJE	SHAFT	VEIO	016A
					ARBRE	WELLE	ALBERO	AKSEL	
7A		**230-4216**		1	CONTRA PORCA, 3/8"-16, GA				
						TUERCA DE BLOQUEO	LOCK NUT	CONTRAPORCA	P263
					CONTRE-ECROU	SICHERUNGSMUTTER	DADO DI BLOCCAGGIO	LÅSEMØTRIK	
8		**197793A1**		1	MOLA, Air Spring, Includes Air Spring, J-Clip and (3) Ties				
						MUELLE	SPRING	MOLA	8315
					RESSORT	FEDER	MOLLA	SPRING	
9		**132866A1**		1	AMORTECEDOR DE CHOQ, Kit, Includes Shock, (2) Bearings, Fastener, Actuator Arm, Roll Pin, Bracket and Retaining Ring				
						AMORTIGUADOR	SHOCK ABSORBER	AMORTECEDOR DE CH	P334
					SILENTBLOC	STOSSDAEMPFER	AMMORTIZZATORE	SHOCK ABSORBER	

90.120.05	02	p2	12/11

ASSENTO DO OPERADOR - SUSPENSÃO A AR
PEDESTAL DEL ASIENTO Y SUSPENSIÓN, SUSPENSIÓN DE AIRE (SEARS)
SEAT PEDESTAL AND SUSPENSION, AIR SUSPENSION (SEARS)
SEAT PEDESTAL AND SUSPENSION, AIR SUSPENSION (SEARS)

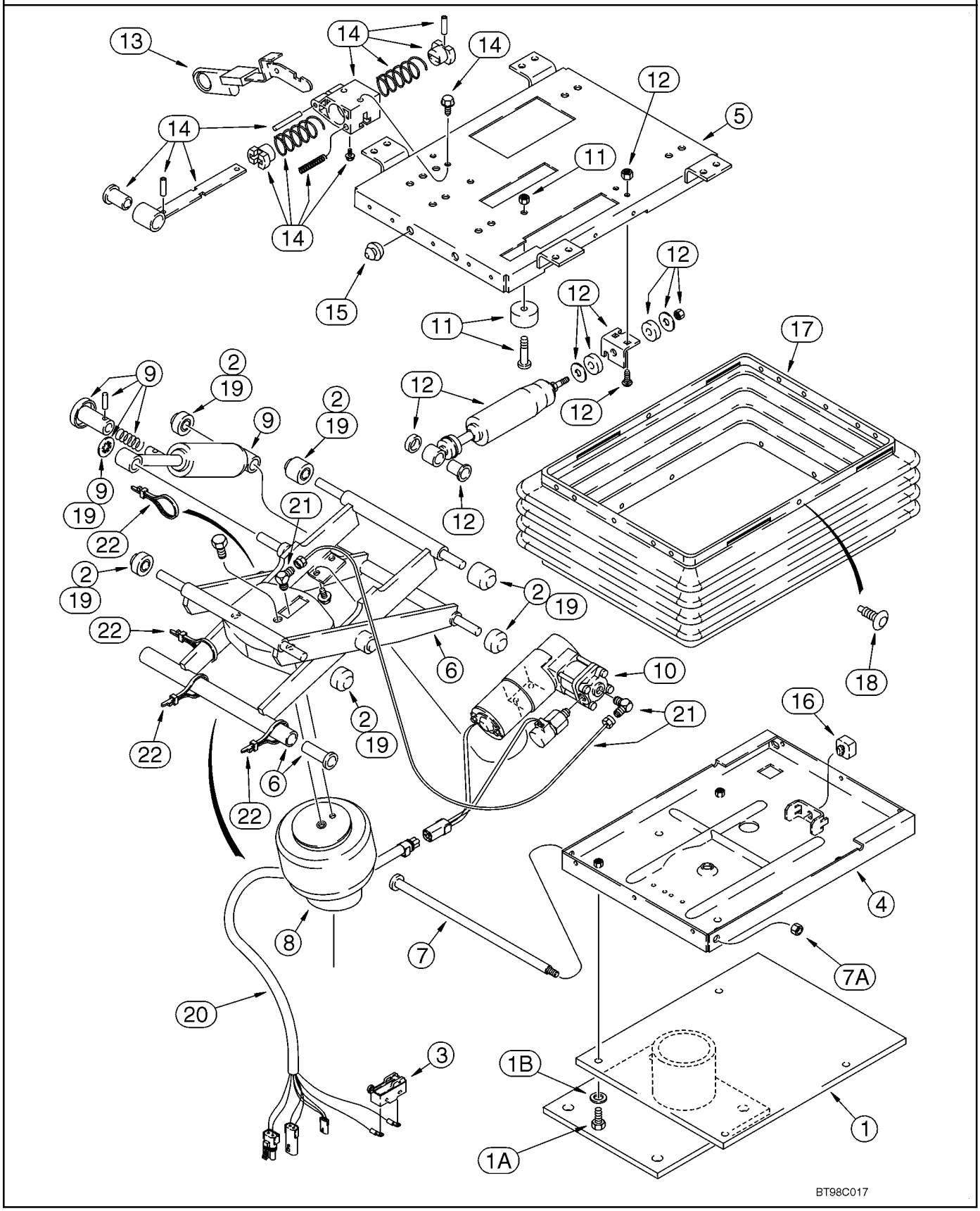

BASE DE SIÈGE ET SUSPENSION, SUSPENSION PNEUMATIQUE (SEARS)
SEAT PEDESTAL AND SUSPENSION, AIR SUSPENSION (SEARS)
SEAT PEDESTAL AND SUSPENSION, AIR SUSPENSION (SEARS)
SEAT PEDESTAL AND SUSPENSION, AIR SUSPENSION (SEARS)

R	N	P.N.	MOD	Q	Denominação Description	Denominacion Bezeichnung	Description Descrizione	Denominação Beskrivelse	L.C.
		132864A1		1	KIT, Kit, Compressor/Valve, Includes Compressor, Valve, Mount, Air Line Tubing, (2) Screws, (2) Sleeves and (2) Nuts, Includes 300689A1, 300690A1				
						KIT	KIT	KIT	305C
					KIT	SATZ	KIT	SÆT	
10		**300689A1**		1	JOGO, Compressor/Valve	JEUGO	KIT	JOGO	4830
					POCHETTE	PACKUNG	KIT	KIT	
		300690A1		1	PEÇAS DE MONTAGEM, Compressor				
						PIEZAS DE MONTAJE	MOUNTING PARTS	PEÇAS DE MONTAGEM	P040
					PIECES DE FIXATION	BEFESTIGUNGSTEIL	COMPONENTI DI MONT/	OPHÆNGSDELE	
11		**180593A1**		1	KIT, Bumper, Includes 231-1444, 340-12520				
						KIT	KIT	KIT	305C
					KIT	SATZ	KIT	SÆT	
		231-1444		2	CONTRA PORCA, 1/4"-20, GB				
						TUERCA DE BLOQUEO	LOCK NUT	CONTRAPORCA	P263
					CONTRE-ECROU	SICHERUNGSMUTTER	DADO DI BLOCCAGGIO	LÅSEMØTRIK	
		340-12520		2	PARAFUSO, Cross Pan Hd, 1/4"-20 x 1 1/4"				
						TORNILLO	SCREW	PARAFUSO	040V
					VIS	SCHRAUBE	VITE	SKRUE	
12		**300691A1**		1	JOGO REPARO PECAS, Fore/Aft Isolator Latch, Includes Shock Absorber, (3) Nuts, (2) Washers, (2) Grommets, (1) Bearing and (15) Clips				
						CONJUNTO REPUESTOS	SPARE PART SET	JOGO REPARO PECAS	Z546
					LOT-PR	ERSATZTEILSATZ	CONFEZIONE	SPARE PART SET	
13		**1981850C1**		1	MAÇANETA, Knob, Isolator Control, Fore/Aft				
						MANGO	GRIP	MAÇANETA	4000
					POIGNEE	GRIFF	IMPUGNATURA	GREB	
14		**300692A1**		1	JOGO REPARO PECAS, Fore/Aft Isolator Latch, Includes Latch Assy and (2) Screws				
						CONJUNTO REPUESTOS	SPARE PART SET	JOGO REPARO PECAS	Z546
					LOT-PR	ERSATZTEILSATZ	CONFEZIONE	SPARE PART SET	
15		**133422A1**		2	PARA-CHOQUE, Rubber	PARACHOQUES	BUMPER	PÁRA-CHOQUES	036P
					PARE-CHOC	STOSSFÄNGER	PARAURTI	STØDVÆRN	
16		**A45054**		1	PARA-CHOQUE, Seat	PARACHOQUE	BUMPER	PARA-CHOQUE	1120
					PARE-CHOCS	PUFFER	PARAURTI	BUMPER	
17		**133421A1**		1	PACOTE, Boot, With Pins	PAQUETE	PACKAGE	PACOTE	5920
					KIT	PACKUNG	PACCHETTO	PAKNING	
18		**132872A1**		1	KIT, Boot Pin, Package of 23 Retainers and (3) Dome Nuts				
						KIT	KIT	KIT	305C
					KIT	SATZ	KIT	SÆT	
19		**180594A3**		1	CONJUNTO DO ROLAMENTO, Rollers and Bearings, Includes (2) Bushings, (6) Rollers, (1) Push Nut, (5) Bearings and (2) Spacers, Includes 131-425 Nut				
						CONJUNTO DE COJINET	BEARING ASSY	CHUMACEIRA	341C
					ROULEMENT	LAGERBAURUPPE	COMPLESSIVO CUSCINI	LEJESAMLING	
		131-425		1	CONTRA PORCA, Push, 1/2"				
						TUERCA DE BLOQUEO	LOCK NUT	CONTRAPORCA	P263
					CONTRE-ECROU	SICHERUNGSMUTTER	DADO DI BLOCCAGGIO	LÅSEMØTRIK	
20		**300896A1**		1	CHICOTE	MAZO DE CABLES	HARNESS	CABLAGEM	4160
					FAISCEAU	KABELBAUM	CABLAGGIO	LEDNINGSNET	

90.120.05	02	p3	12/11

ASSENTO DO OPERADOR - SUSPENSÃO A AR
PEDESTAL DEL ASIENTO Y SUSPENSIÓN, SUSPENSIÓN DE AIRE (SEARS)
SEAT PEDESTAL AND SUSPENSION, AIR SUSPENSION (SEARS)
SEAT PEDESTAL AND SUSPENSION, AIR SUSPENSION (SEARS)

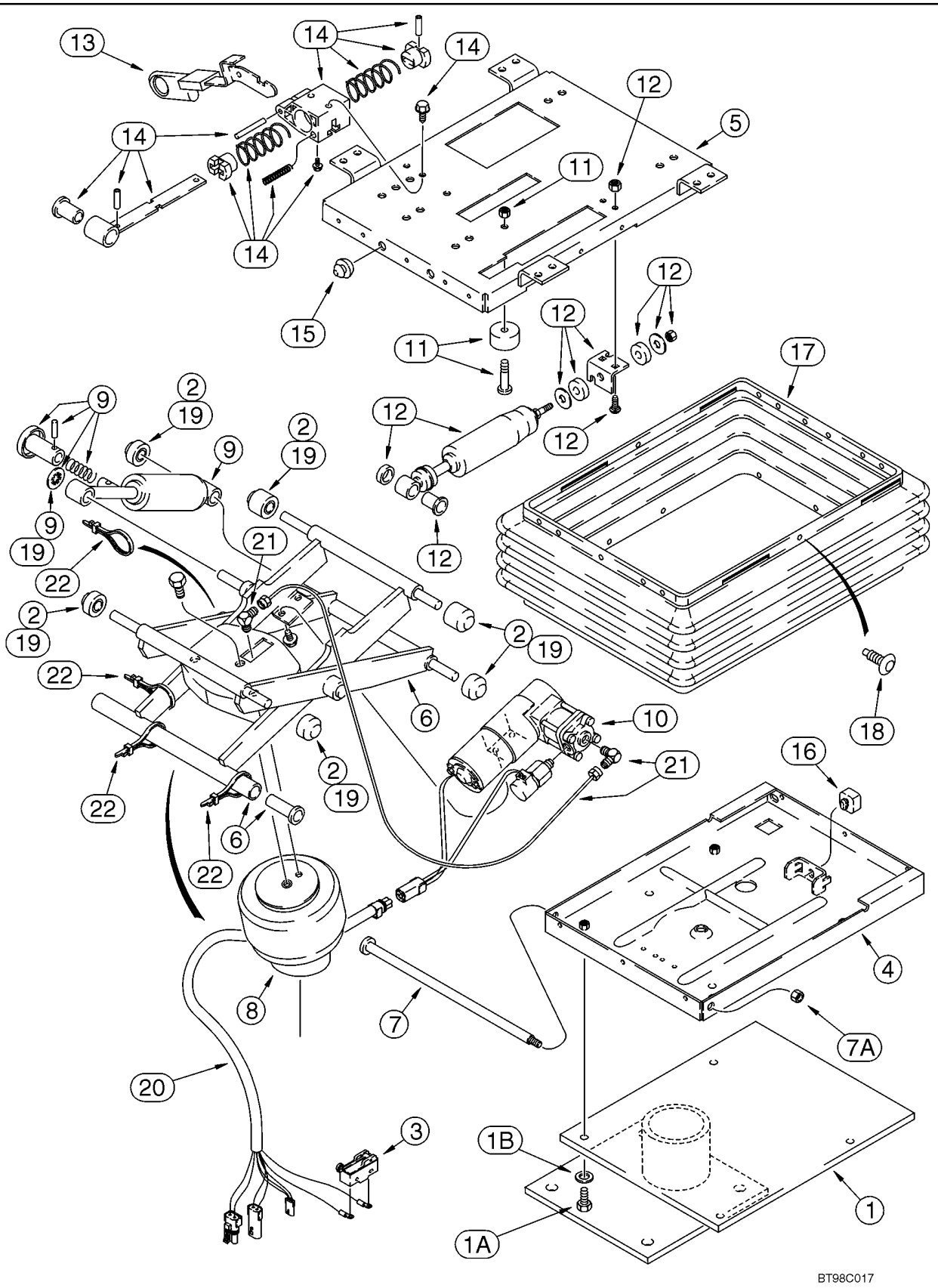

BASE DE SIÈGE ET SUSPENSION, SUSPENSION PNEUMATIQUE (SEARS)
SEAT PEDESTAL AND SUSPENSION, AIR SUSPENSION (SEARS)
SEAT PEDESTAL AND SUSPENSION, AIR SUSPENSION (SEARS)
SEAT PEDESTAL AND SUSPENSION, AIR SUSPENSION (SEARS)

R	N	P.N.	MOD	Q	Denominação Description	Denominacion Bezeichnung	Description Descrizione	Denominação Beskrivelse	L.C.
21		**1990548C4**		1	KIT, Air Line and Fittings, Includes (2) Elbows, (1) Tee, (2) Adapters, 3.5 Feet Nylon Tubing, (5) Ties and (1) J-Clip, Incl. Ref 22				
						KIT	KIT	KIT	305C
					KIT	SATZ	KIT	SÆT	
22		**L18337**		4	PRENDEDOR DE CABOS, 9.95"-12.1" lg, 15 in				
						BANDA DE CABLE	CABLE STRAP	BRAÇADEIRA DE CABO	P716
					BRIDE DE CABLE	KABELBINDER	FASCETTA PER CAVO	KABELSTROP	

90.120.06	01	p1	12/11

CONJUNTO DO ASSENTO STANDARD - SUPORTE
ASIENTO (ESTÁNDAR)
SEAT ASSY - MOUNTING (STANDARD)
CONJUNTO DO ASSENTO STANDARD - SUPORTE

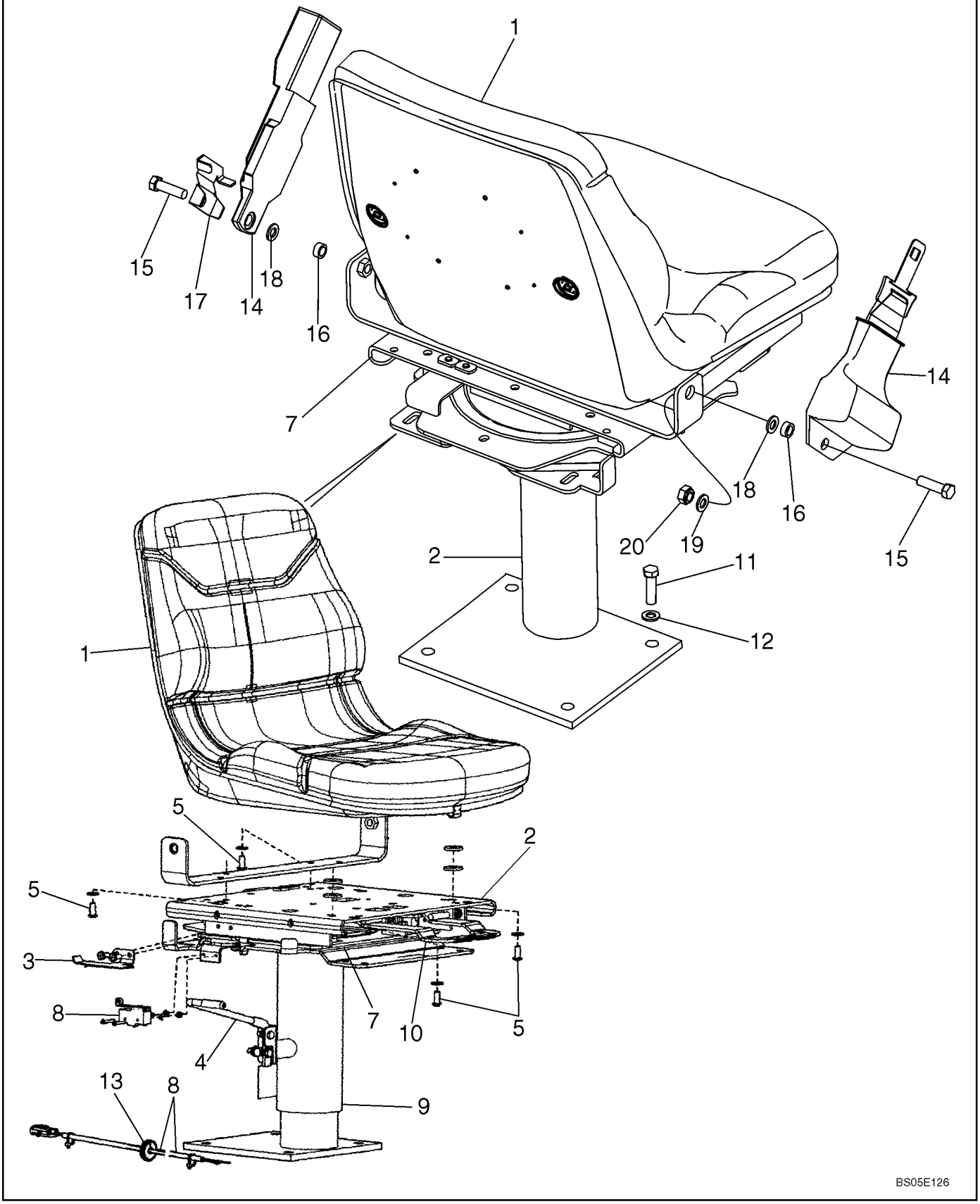

SIEGE (STANDARD)
SITZ - HALTERUNG
GRUPPO DEL SEDILE - SUPPORTO
SÆDEENHED, STANDARD - OPHÆNG

R	N	P.N.	MOD	Q	Denominação Description	Denominacion Bezeichnung	Description Descrizione	Denominação Beskrivelse	L.C.
		87454292		1	ASSENTO CONJUNTO, Standard, Vinyl, Without Armrest, Sears Brand; Includes Seat, Swivel and Pedestal, and Swivel Bearing Kit, Ref 1 - 10				
						ASIENTO (CONJUNTO)	SEAT ASSY.	ASSENTO CONJUNTO	P573
					SIEGE (ASSEMBLE)	SITZ (KPLT.)	SEDILE, COMPLESSIVO	SEAT ASSY.	
1		**87338681**		1	ENCOSTO, Seat Only	RESPALDO	SEAT BACK	ENCOSTO DE BANCO	050S
					SIEGE ARRIERE	SITZRÜCKENLEHNE	SCHIENALE	SÆDE, BAG	
2		**87346606**		1	ACESSÓRIO BANCO, Swivel and Pedestal; Component Parts Not Serviced Separately				
						ACCESORIOS DE ASIEN	SEAT ACCESSORY	ACESSÓRIO DE BANCO	022A
					ACCESSOIRES DE SIEG	SITZZUBEHÖR	ACCESSORI SEDILE	SÆDETILBEHOR	
3		**87346607**		1	ACESSÓRIO BANCO, Lever, Switch Actuator				
						ACCESORIOS DE ASIEN	SEAT ACCESSORY	ACESSÓRIO DE BANCO	022A
					ACCESSOIRES DE SIEG	SITZZUBEHÖR	ACCESSORI SEDILE	SÆDETILBEHOR	
4		**87346611**		1	ACESSÓRIO BANCO, Handle, Height Adjustment				
						ACCESORIOS DE ASIEN	SEAT ACCESSORY	ACESSÓRIO DE BANCO	022A
					ACCESSOIRES DE SIEG	SITZZUBEHÖR	ACCESSORI SEDILE	SÆDETILBEHOR	
5		**87346612**		4	ACESSÓRIO BANCO, Button Head Screw, 5/16 x 3/4				
						ACCESORIOS DE ASIEN	SEAT ACCESSORY	ACESSÓRIO DE BANCO	022A
					ACCESSOIRES DE SIEG	SITZZUBEHÖR	ACCESSORI SEDILE	SÆDETILBEHOR	
6		**87346615**		1	ACESSÓRIO BANCO, Spring Not Illustrated				
						ACCESORIOS DE ASIEN	SEAT ACCESSORY	ACESSÓRIO DE BANCO	022A
					ACCESSOIRES DE SIEG	SITZZUBEHÖR	ACCESSORI SEDILE	SÆDETILBEHOR	
7		**87308132**		1	KIT, Swivel Bearing; Includes (1) Bolt, (8) Bearings, (1) Clip, (1) Nut, (1) Cotter Pin, (1) Plastic Washer, (1) Ball Retainer; Component Parts Not Serviced Separately				
						KIT	KIT	KIT	305C
					KIT	SATZ	KIT	SÆT	
8		**87346625**		1	JOGO, Kit, Switch/Harness, Adj. Height				
						JEUGO	KIT	JOGO	4830
					POCHETTE	PACKUNG	KIT	KIT	
9		**87346633**		1	ACESSÓRIO BANCO, Kit, Pedestal				
						ACCESORIOS DE ASIEN	SEAT ACCESSORY	ACESSÓRIO DE BANCO	022A
					ACCESSOIRES DE SIEG	SITZZUBEHÖR	ACCESSORI SEDILE	SÆDETILBEHOR	
10		**87346634**		1	ACESSÓRIO BANCO, Kit, Slide/Swivel				
						ACCESORIOS DE ASIEN	SEAT ACCESSORY	ACESSÓRIO DE BANCO	022A
					ACCESSOIRES DE SIEG	SITZZUBEHÖR	ACCESSORI SEDILE	SÆDETILBEHOR	
11		**604-12030**		4	PARAFUSO, Hex, Lock, M10 x 30, Cl 8.8				
						PERNO	BOLT	PARAFUSO	140B
					VIS	SCHRAUBE	BULLONE	BOLT	
12		**896-15012**		4	ARRUELA PLANA, M12 x 28.5 x 4, HT				
						ARANDELA	WASHER	ANILHA	131R
					RONDELLE	UNTERLEGSCHEIBE	RONDELLA	FLADSKIVE	
13		**248-2373**		1	CASQUILHO ISOLADOR, 1/2" ID x 1 1/4" Groove Dia, Str Cut				
						PASACABLES	GROMMET	PASSA-FIOS	131A
					PASSE-FIL	TÜLLE	ANELLO PASSACAVO	RING	
14		**87408888**		1	CINTO DE SEGURANÇA, 76.20 mm W, Retractable, If used				
						CINTURÓN DE SEGURID	SAFETY BELT	CINTO DE SEGURANÇA	Z124
					CEINTURE DE SECURIT	SICHERHEITSGURT	CINTURA DI SICUREZZA	SIKKERHEDSBÆLTE	

90.120.06	01	p2	12/11

CONJUNTO DO ASSENTO STANDARD - SUPORTE
ASIENTO (ESTÁNDAR)
SEAT ASSY - MOUNTING (STANDARD)
CONJUNTO DO ASSENTO STANDARD - SUPORTE

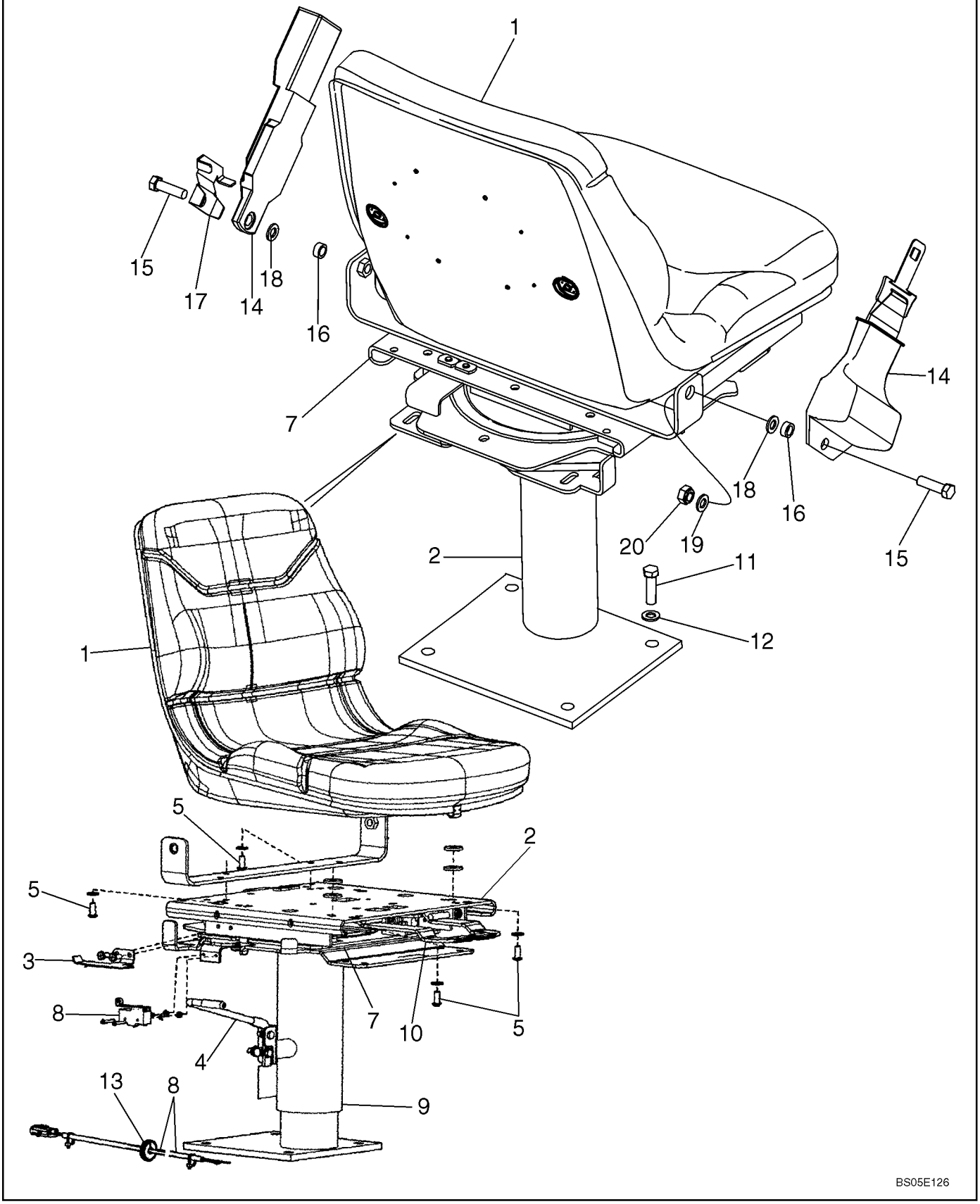

SIEGE (STANDARD)
SITZ - HALTERUNG
GRUPPO DEL SEDILE - SUPPORTO
SÆDEENHED, STANDARD - OPHÆNG

R	N	P.N.	MOD	Q	Denominação Description	Denominacion Bezeichnung	Description Descrizione	Denominação Beskrivelse	L.C.
14		87408889		1	CINTO DE SEGURANÇA, 50.80 mm W, Retractable, If used				
						CINTURÓN DE SEGURID	SAFETY BELT	CINTO DE SEGURANÇA	Z124
					CEINTURE DE SECURIT	SICHERHEITSGURT	CINTURA DI SICUREZZA	SIKKERHEDSBÆLTE	
15		414-724		2	PARAFUSO, Hex, 7/16"-20 x 1 1/2", G5				
						PERNO	BOLT	PARAFUSO	140B
					VIS	SCHRAUBE	BULLONE	BOLT	
16		87311572		2	ESPAÇADOR	SEPARADOR	SPACER	ESPAÇADOR	075D
					ENTRETOISE	DISTANZSTÜCK	DISTANZIALE	AFSTANDSSTYKKE	
17		87310149		1	SUPORTE, Left-Hand; Seat Belt Mounting/Standard Seat				
						SOPORTE	BRACKET	SUPORTE	225S
					SUPPORT	HALTERUNG	STAFFA	BESLAG	
18		495-81169		2	ARRUELA PLANA, 17/32" x 2 1/2" x .120"				
						ARANDELA	WASHER	ANILHA	131R
					RONDELLE	UNTERLEGSCHEIBE	RONDELLA	FLADSKIVE	
19		496-81010		4	ARRUELA	ARANDELA	WASHER	ARRUELA	9720
					RONDELLE	UNTERLEGSCHEIBE	RONDELLA	WASHER	
20		232-4617		2	CONTRA PORCA, 7/16"-20, GC				
						TUERCA DE BLOQUEO	LOCK NUT	CONTRAPORCA	P263
					CONTRE-ECROU	SICHERUNGSMUTTER	DADO DI BLOCCAGGIO	LÅSEMØTRIK	

90.120.10	01	p1	12/11

CAIXA DE FERRAMENTAS - KIT INSTALAÇÃO RETRO (ACOPLAMENTO TRASEIRO)
CAJA DE HERRAMIENTAS - JUEGO INSTALACION RETRO (ACOPLAMIENTO TRASERO)
TOOL BOX - RETRO FIT KIT (MECHANICAL COUPLER)
TOOL BOX - RETRO FIT KIT (MECHANICAL COUPLER)

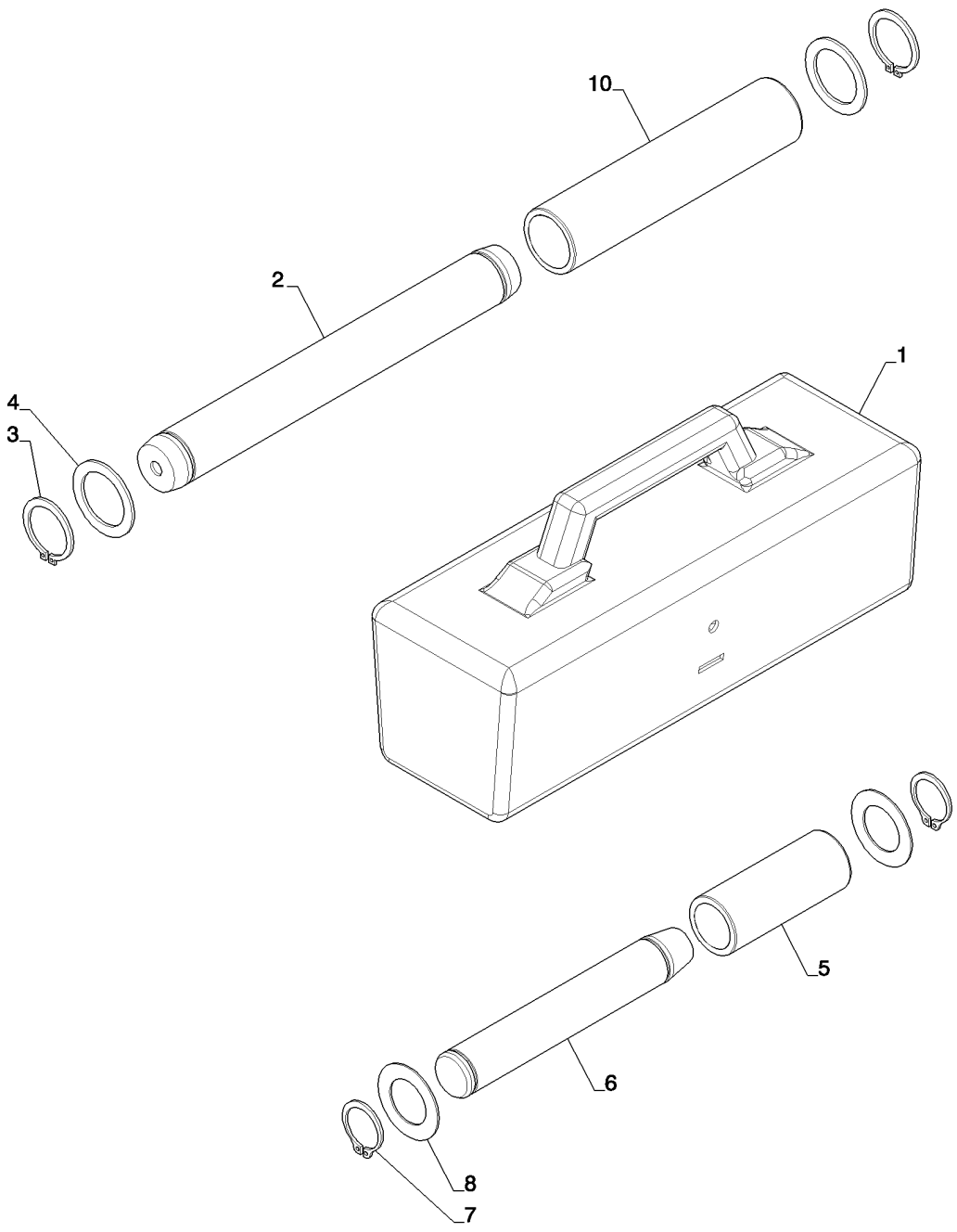

TOOL BOX - RETRO FIT KIT (MECHANICAL COUPLER)
TOOL BOX - RETRO FIT KIT (MECHANICAL COUPLER)
TOOL BOX - RETRO FIT KIT (MECHANICAL COUPLER)
TOOL BOX - RETRO FIT KIT (MECHANICAL COUPLER)

R	N	P.N.	MOD	Q	Denominação Description	Denominacion Bezeichnung	Description Descrizione	Denominação Beskrivelse	L.C.
1		87590309		1	CAIXA DE FERRAMENTAS BOITE A OUTILS	CAJA DE HERRAMIENTA WERKZEUGKASTEN	TOOL BOX CASSETTA ATTREZZI	CAIXA DE FERRAMENTA VÆRKTØJSKASSE	087C
2		84306037		1	PINO BROCHE	PASADOR PIN	PIN PERNO	PERNO STIFT	080P
3		103-16175		2	ANEL DE PRESSÃO, #175, Ext ANNEAU D'ARRET	ANILLO DE RESORTE SPRENGRING	SNAP RING ANELLO ELASTICO	ANEL LÅSERING	054A
4		495-81226		2	ARRUELA PLANA, 1 13/16" x 2 1/2" x .109" RONDELLE	ARANDELA UNTERLEGSCHEIBE	WASHER RONDELLA	ANILHA FLADSKIVE	131R
5		84300835		1	LUVA CHEMISE	MANGUITO BUCHSE	SLEEVE MANICOTTO	MANGA BØSNING	145B
6		D37614		1	PINO BROCHE	PASADOR PIN	PIN PERNO	PERNO STIFT	080P
7		D25279		2	ANEL DE PRESSÃO ANNEAU D'ARRET	ANILLO DE RESORTE SPRENGRING	SNAP RING ANELLO ELASTICO	ANEL LÅSERING	054A
8		D143324		2	ARRUELA RONDELLE	ARANDELA UNTERLEGSCHEIBE	WASHER RONDELLA	ARRUELA WASHER	9720
9		84305928		1	INSTRUÇÃO INSTRUCTION	INSTRUCCIÓN ANLEITUNG	INSTRUCTION ISTRUZIONI	INSTRUÇÃO INSTRUKTION	Z571
10		84305919		1	LUVA CHEMISE	MANGUITO BUCHSE	SLEEVE MANICOTTO	MANGA BØSNING	145B

580N

90.150.01	01	p1	12/11

CABINE - TAPETES
CABINA - ALFOMBRAS
CAB - FLOOR MATS
CAB - FLOOR MATS

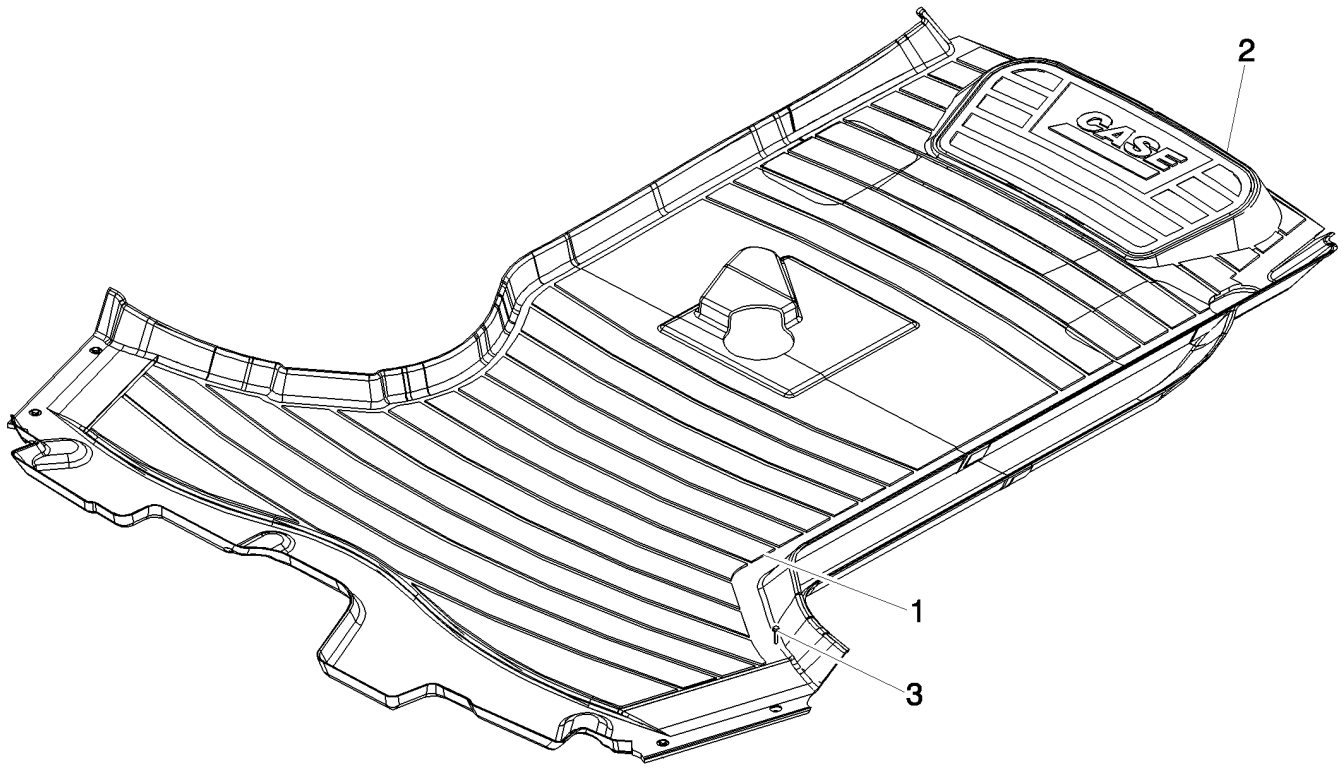

CAB - FLOOR MATS
CAB - FLOOR MATS
CAB - FLOOR MATS
CAB - FLOOR MATS

R	N	P.N.	MOD	Q	Denominação Description	Denominacion Bezeichnung	Description Descrizione	Denominação Beskrivelse	L.C.
1		**390551A2**		1	TAPETE DO PISO	ALFOMBRA	FLOOR MAT	TAPETE DE CHÃO	Z068
					TAPIS DE SOL	BODENMATTE	TAPPETINO	GULVMÅTTE	
2		**87596207**		1	TAPETE DO PISO, With Mechanical Controls				
						ALFOMBRA	FLOOR MAT	TAPETE DE CHÃO	Z068
					TAPIS DE SOL	BODENMATTE	TAPPETINO	GULVMÅTTE	
2		**84224307**		1	TAPETE DO PISO, With Pilot Controls				
						ALFOMBRA	FLOOR MAT	TAPETE DE CHÃO	Z068
					TAPIS DE SOL	BODENMATTE	TAPPETINO	GULVMÅTTE	
3		**280-16516**		4	PARAFUSO, Hex Wash Hd, #10 x 1"				
						TORNILLO AUTORROSC	SELF-TAP SCREW	PARAFUSO	062V
					VIS AUTOTARAUDEUSE	SELBSTSCHN SCHRAUE	VITE AUTOFILETTANTE	SELVLÅSENDE BOLT	

90.150.02	01	p1	11/11

CABINE - INSTALAÇÃO
CABINA - INSTALACIÓN
CAB - INSTALLATION
CAB - INSTALLATION

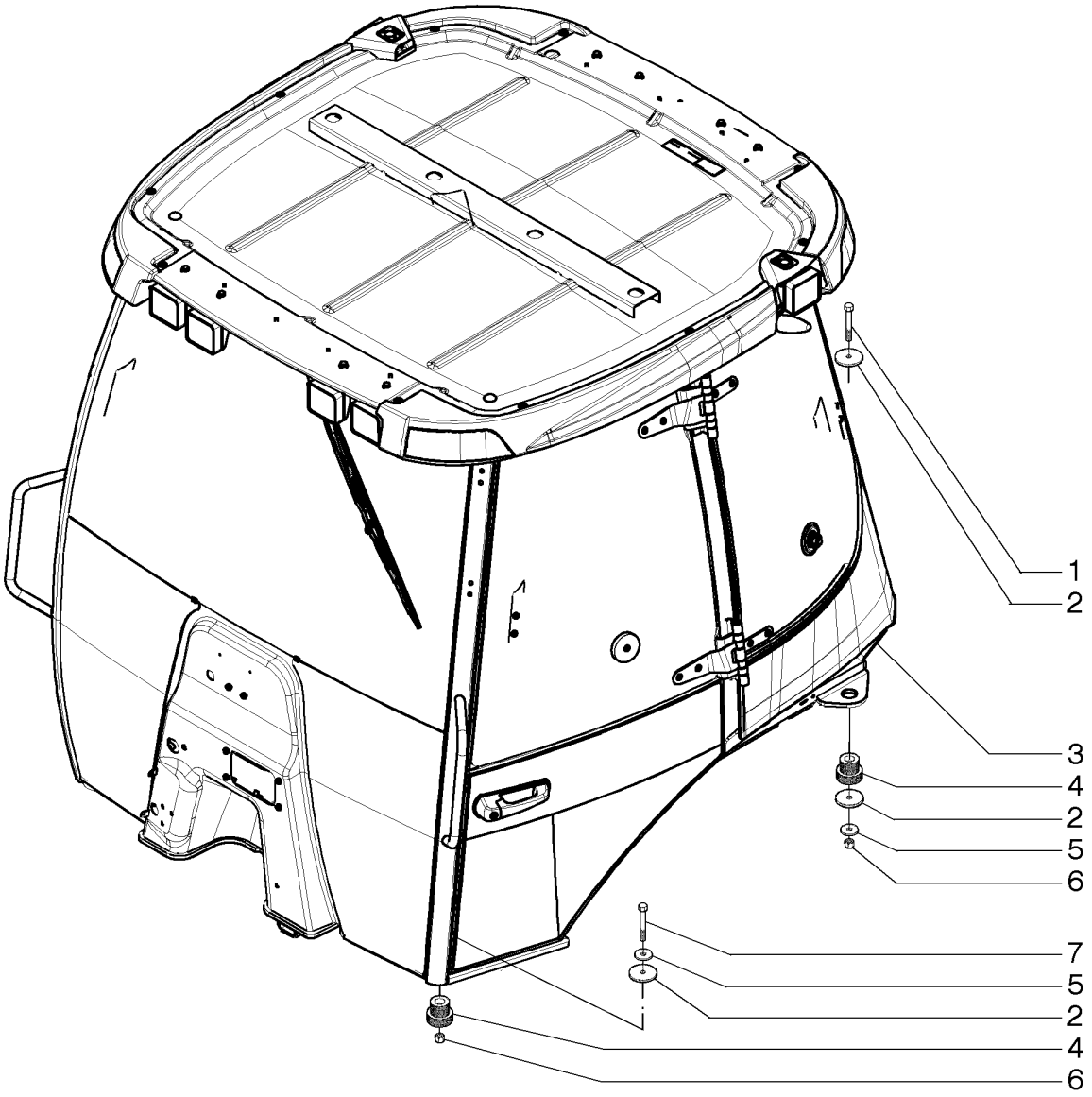

CAB - INSTALLATION
CAB - INSTALLATION
CAB - INSTALLATION
CAB - INSTALLATION

R	N	P.N.	MOD	Q	Denominação Description	Denominacion Bezeichnung	Description Descrizione	Denominação Beskrivelse	L.C.
1		827-16100		2	PARAFUSO, Hex, M16 x 100, 10.9				
						PERNO	BOLT	PARAFUSO	140B
					VIS	SCHRAUBE	BULLONE	BOLT	
2		186977A1		6	ARRUELA	ARANDELA	WASHER	ARRUELA	9720
					RONDELLE	UNTERLEGSCHEIBE	RONDELLA	WASHER	
3		{84222549}		1					
4		411892A1		4	MONTAGEM DE BORRACHA				
						SOPORTE DE GOMA	RUBBER MOUNTING	MONTAGEM DE BORRA(	P777
					SUPPORT EN CAOUTCH	GUMMILAGER	SUPPORTO IN GOMMA	GUMMIBØSNING	
5		87655044		4	ARRUELA ESPECIAL	ARANDELA ESPECIAL	SPECIAL WASHER	ANILHA ESPECIAL	Z333
					RONDELLE SPECIALE	SPEZIALUNTERLEGSCH	RONDELLA SPECIALE	SPECIALSKIVE	
6		829-1416		4	PORCA, M16, Cl 10	TUERCA	NUT	PORCA	010D
					ECROU	MUTTER	DADO	MØTRIK	
7		827-16085		2	PARAFUSO, Hex, M16 x 85, 10.9				
						PERNO	BOLT	PARAFUSO	140B
					VIS	SCHRAUBE	BULLONE	BOLT	

90.150.02	02	p1	11/11

CABINE - REVESTIMENTOS E TAMPAS
CABINA - REVESTIMENTOS Y TAPAS
CAB - TRIM AND COVERS
CAB - TRIM AND COVERS

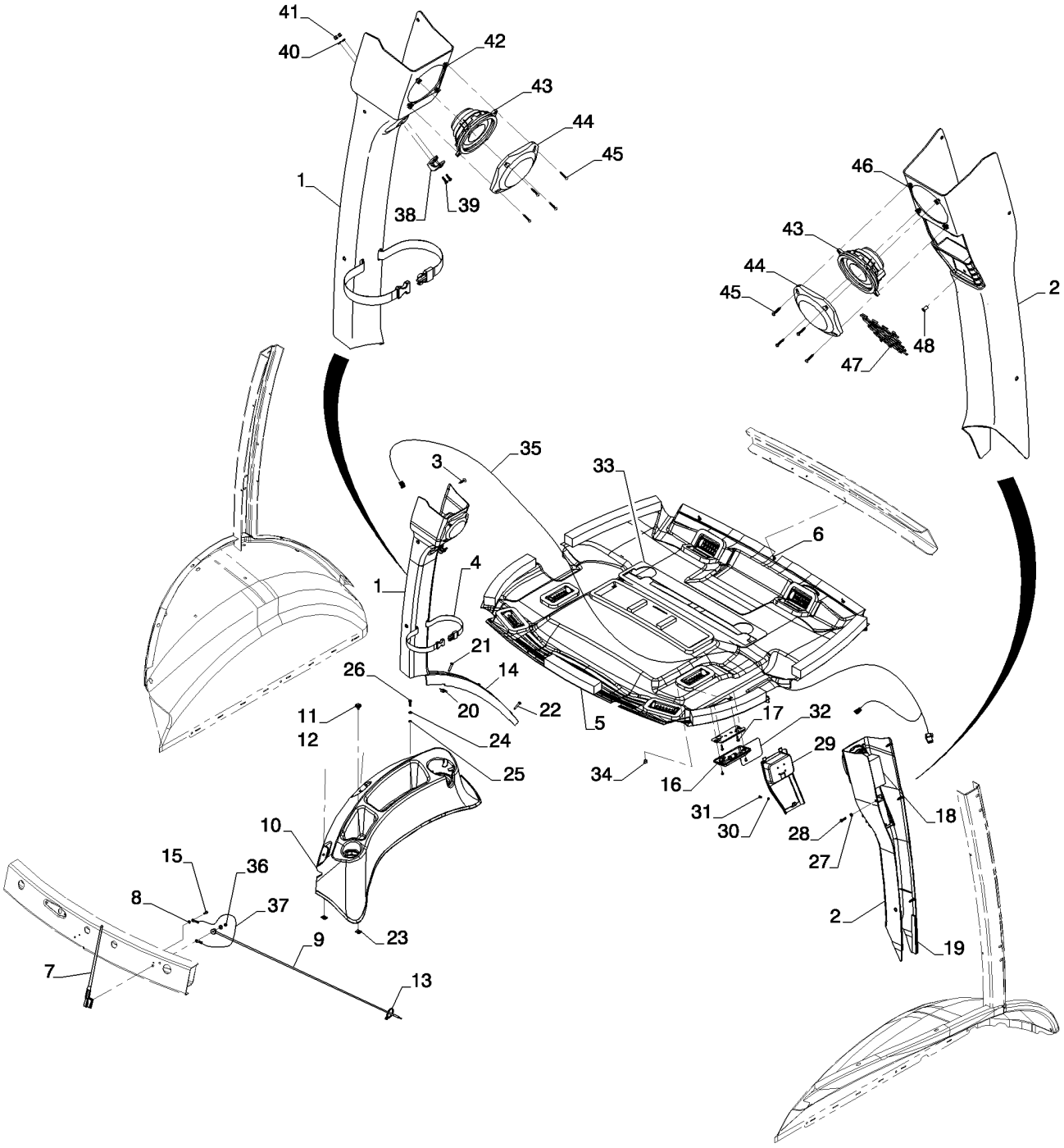

CAB - TRIM AND COVERS
CAB - TRIM AND COVERS
CAB - TRIM AND COVERS
CAB - TRIM AND COVERS

R	N	P.N.	MOD	Q	Denominação Description	Denominacion Bezeichnung	Description Descrizione	Denominação Beskrivelse	L.C.
1		84397644		1	TAMPA COUVERCLE	TAPA DECKEL	COVER COPERCHIO	TAMPA COVER	2250
2		84224375		1	CONJUNTO DA TAMPA COUVERCLE	CONJUNTO DE FUNDAS ABDECKUNGSBAUGRUF	COVER ASSY COPERCHIO, COMPL	CONJUNTO DE COBERT DÆKSELENHED	P426
3		401949A1		9	PRESILHA ATTACHE	SUJETADOR BEFESTIGER	FASTENER DISPOSITIVO FISS.	PRESILHA FASTENER	3160
4		378227A1		1	TIRA SANGLE	CORREA HALTEBAND	STRAP CINGHIA	TIRA STRAP	8630
5		84224379		1	ACABAMENTO INTERNO GARNITURE DE CABINE	CABECERA DACHHIMMEL	HEADLINER RIVESTIMENTO PADIGLI	ACABAMENTO INTERNC LOFTSHYLDE	A053
6		396516A1		3	Parafuso de Ponta POINTEAU	PUNZON VALVULA NADELVENTIL	SCREW,POINTED Vite, a Punta	Parafuso de Ponta SCREW,POINTED	Z358
7		197745A1		1	ANTENA ANTENNE	ANTENA ANTENNE	ANTENNA ANTENNA	ANTENA ANTENNE	064A
8		893-11005		1	TRAVA DA ARRUELA, Ext Tooth, M5 RONDELLE FREIN	ARANDELA DE BLOQUE SICHERUNGSSCHEIBE	LOCK WASHER RONDELLA DI SICUREZ	ANILHA DE RETENÇÃO LÅSESKIVE	132R
9		381659A1		1	CABO ELÉTRICO CABLE ELECTRIQUE	CABLE ELÉCTRICO ELEKTROKABEL	ELECTRIC CABLE CAVO ELETTRICO	CABO ELÉCTRICO EL-KABEL	111C
10		86992247		1	BANDEJA BAC	BANDEJA WANNE	TRAY VASSOIO	BANDEJA BAKKE	9310
11		87310186		2	ARRUELA PLANA RONDELLE	ARANDELA UNTERLEGSCHEIBE	WASHER RONDELLA	ANILHA FLADSKIVE	131R
12		87310098		2	PARAFUSO VIS	PERNO SCHRAUBE	BOLT BULLONE	PARAFUSO BOLT	140B
13		L11541		1	PRENDEDOR DE CABOS BRIDE DE CABLE	BANDA DE CABLE KABELBINDER	CABLE STRAP FASCETTA PER CAVO	BRAÇADEIRA DE CABO KABELSTROP	P716
14		397026A3		1	GUARNIÇÃO GARNITURE	GUARNICIÓN VERKLEIDUNG	TRIM RIVESTIMENTO	GUARNIÇÃO INDTRÆK	C046
15		282-17512		1	PARAFUSO, Hex Wash Hd, #10-16 x 3/4" VIS	TORNILLO SCHRAUBE	SCREW VITE	PARAFUSO SKRUE	040V
16		380719A2		1	LUZ INTERNA ECLAIRAGE INTERIEUR	LUZ INTERIOR INNENLEUCHTE	INTERIOR LIGHT LUCE INTERNI	FAROL INDVENDIG BELYSNING	5200
17		281-54512		2	PARAFUSO, Hex Wash Hd, #10-24 x 3/4" VIS	TORNILLO SCHRAUBE	SCREW VITE	PARAFUSO SKRUE	040V
18		412285A1		1	CINTA BANDE	BANDA STREIFEN	STRIP NASTRO	CINTA LISTE	8660
19		414939A1		2	TIRA VEDADORA BANDE D'ETANCHEITE	BANDA DE SELLADO DICHTSTREIFEN	SEALING STRIP NASTRO DI TENUTA	TIRA VEDADORA TÆTNINGSLISTE	P679
20		131-869		3	PORCA, Ret, J, #10-24 ECROU	TUERCA MUTTER	NUT DADO	PORCA MØTRIK	010D
21		87534992		2	PARAFUSO VIS AUTOTARAUDEUSE	TORNILLO AUTORROSC SELBSTSCHN SCHRAUE	SELF-TAP SCREW VITE AUTOFILETTANTE	PARAFUSO SELVLÅSENDE BOLT	062V
22		87310126		1	PARAFUSO VIS	TORNILLO SCHRAUBE	SCREW VITE	PARAFUSO SKRUE	040V
23		833-40406		2	PORCA, M6, U ECROU	TUERCA MUTTER	NUT DADO	PORCA MØTRIK	010D

90.150.02	02	p2	11/11

CABINE - REVESTIMENTOS E TAMPAS
CABINA - REVESTIMENTOS Y TAPAS
CAB - TRIM AND COVERS
CAB - TRIM AND COVERS

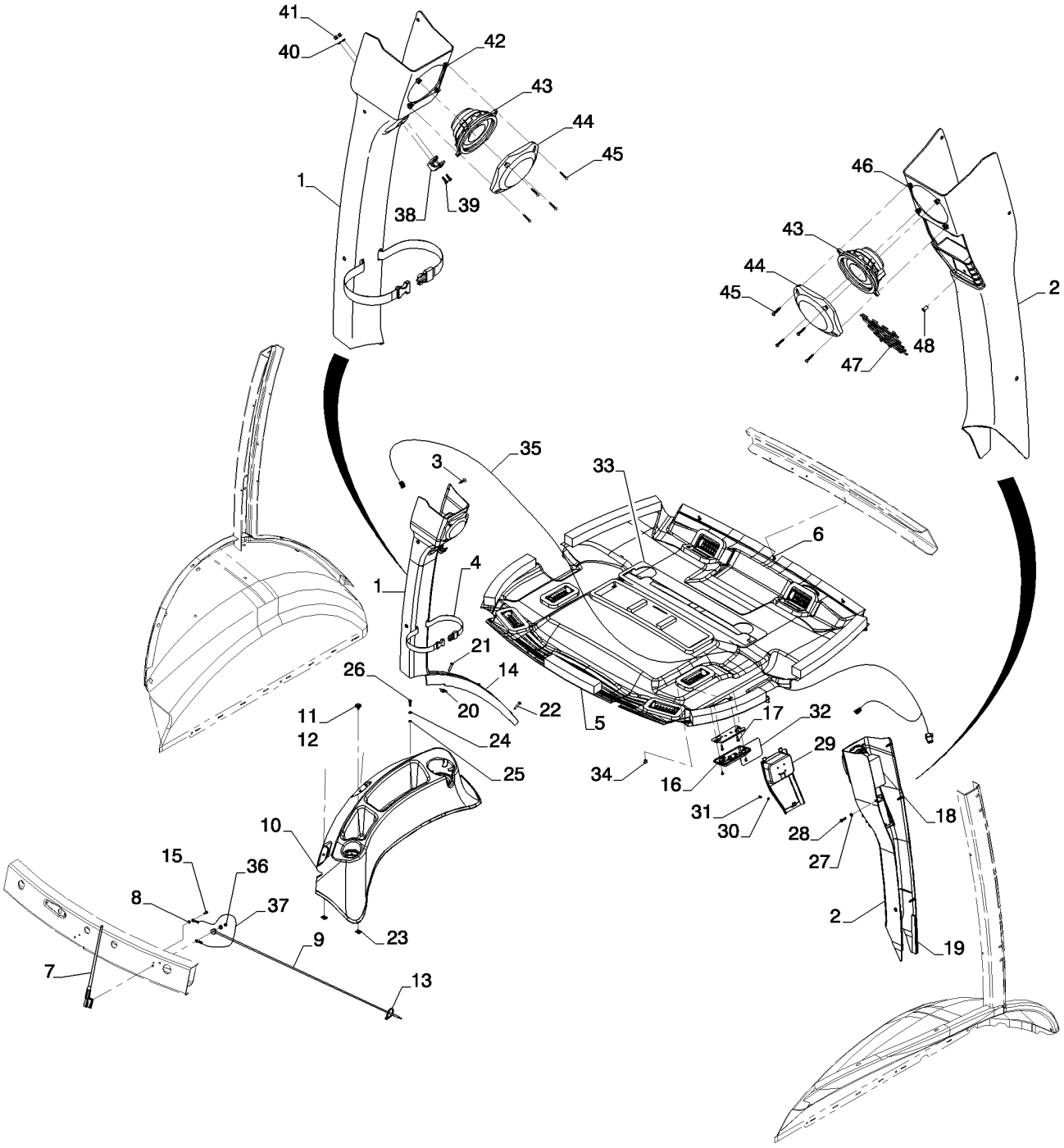

CAB - TRIM AND COVERS
CAB - TRIM AND COVERS
CAB - TRIM AND COVERS
CAB - TRIM AND COVERS

R	N	P.N.	MOD	Q	Denominação Description	Denominacion Bezeichnung	Description Descrizione	Denominação Beskrivelse	L.C.
24		87310146		4	ARRUELA PLANA RONDELLE	ARANDELA UNTERLEGSCHEIBE	WASHER RONDELLA	ANILHA FLADSKIVE	131R
25		231-14109		2	CONTRA PORCA, #10-24, GB CONTRE-ECROU	TUERCA DE BLOQUEO SICHERUNGSMUTTER	LOCK NUT DADO DI BLOCCAGGIO	CONTRAPORCA LÅSEMØTRIK	P263
26		87310127		2	PARAFUSO VIS	TORNILLO SCHRAUBE	SCREW VITE	PARAFUSO SKRUE	040V
27		87713130		1	ARRUELA PLANA RONDELLE	ARANDELA UNTERLEGSCHEIBE	WASHER RONDELLA	ANILHA FLADSKIVE	131R
28		840-1625		1	PARAFUSO, Cross Pan Hd, M6 x 25 VIS	TORNILLO SCHRAUBE	SCREW VITE	PARAFUSO SKRUE	040V
29		84224376		1	BISEL ENCADREMENT	BISEL BLENDE	BEZEL CORNICE	FRISO FACET	123M
30		895-11004		1	ARRUELA PLANA, M4 RONDELLE	ARANDELA UNTERLEGSCHEIBE	WASHER RONDELLA	ANILHA FLADSKIVE	131R
31		840-1412		1	PARAFUSO, Cross Pan Hd, M4 x 12 VIS	TORNILLO SCHRAUBE	SCREW VITE	PARAFUSO SKRUE	040V
32		84224378		1	ADESIVO AUTOCOLLANT	CALCOMANÍA AUFKLEBER	DECAL DECALCOMANIA	DÍSTICO TRANSFER	012D
33		382770A2		1	VEDADOR DE RETENCAO, Filter Tray, Headliner JOINT-D'ETANCHEITE	SELLO/RETEN DICHTRING	SEAL GUARNIZIONE TENUTA	VEDADOR DE RETENCA SEAL	7460
34		353-403		1	BUJÃO, Dome, .437" hole, Nylon BOUCHON	TAPÓN STOPFEN	PLUG TAPPO	TAMPÃO PROP	050T
35		382664A2		1	CHICOTE FAISCEAU ELECTRIQUE	GRUPO DE CABLES KABELBAUM	WIRE HARNESS CABLAGGIO	CABLAGEM KABELNET	070I
36		825-2405		1	PORCA, M5 x .8, Flg, Cl 8 ECROU	TUERCA MUTTER	NUT DADO	PORCA MØTRIK	010D
37		291010A1		1	ARAME FIL D'ACIER	ALAMBRE KABEL	WIRE FILO	FIO DE AÇO STÅLTRÅD	9880
38		114549A1		1	CABIDE PORTE-MANTEAU	PERCHA KLEIDERHAKEN	COAT HOOK APPENDIABITI	CABIDE PARA CASACO FRAKKEHOLDER	Z600
39		87310147		2	PARAFUSO VIS	TORNILLO SCHRAUBE	SCREW VITE	PARAFUSO SKRUE	040V
40		895-11004		2	ARRUELA PLANA, M4 RONDELLE	ARANDELA UNTERLEGSCHEIBE	WASHER RONDELLA	ANILHA FLADSKIVE	131R
41		832-10404		2	CONTRA PORCA, M4 x .7, Cl 8 CONTRE-ECROU	TUERCA DE BLOQUEO SICHERUNGSMUTTER	LOCK NUT DADO DI BLOCCAGGIO	CONTRAPORCA LÅSEMØTRIK	P263
42		177269A1		4	PORCA, M4.2 ECROU	TUERCA MUTTER	NUT DADO	PORCA MØTRIK	010D
43		182721A2		2	AUTOFALANTE HAUT-PARLEUR	ALTOPARLANTE LAUTSPRECHER	SPEAKER ALTOPARLANTE	AUTOFALANTE SPEAKER	8135
44		187281A1		2	TAMPA COUVERCLE	TAPA DECKEL	COVER COPERCHIO	TAMPA COVER	2250

90.150.02	02	p3	11/11

CABINE - REVESTIMENTOS E TAMPAS
CABINA - REVESTIMENTOS Y TAPAS
CAB - TRIM AND COVERS
CAB - TRIM AND COVERS

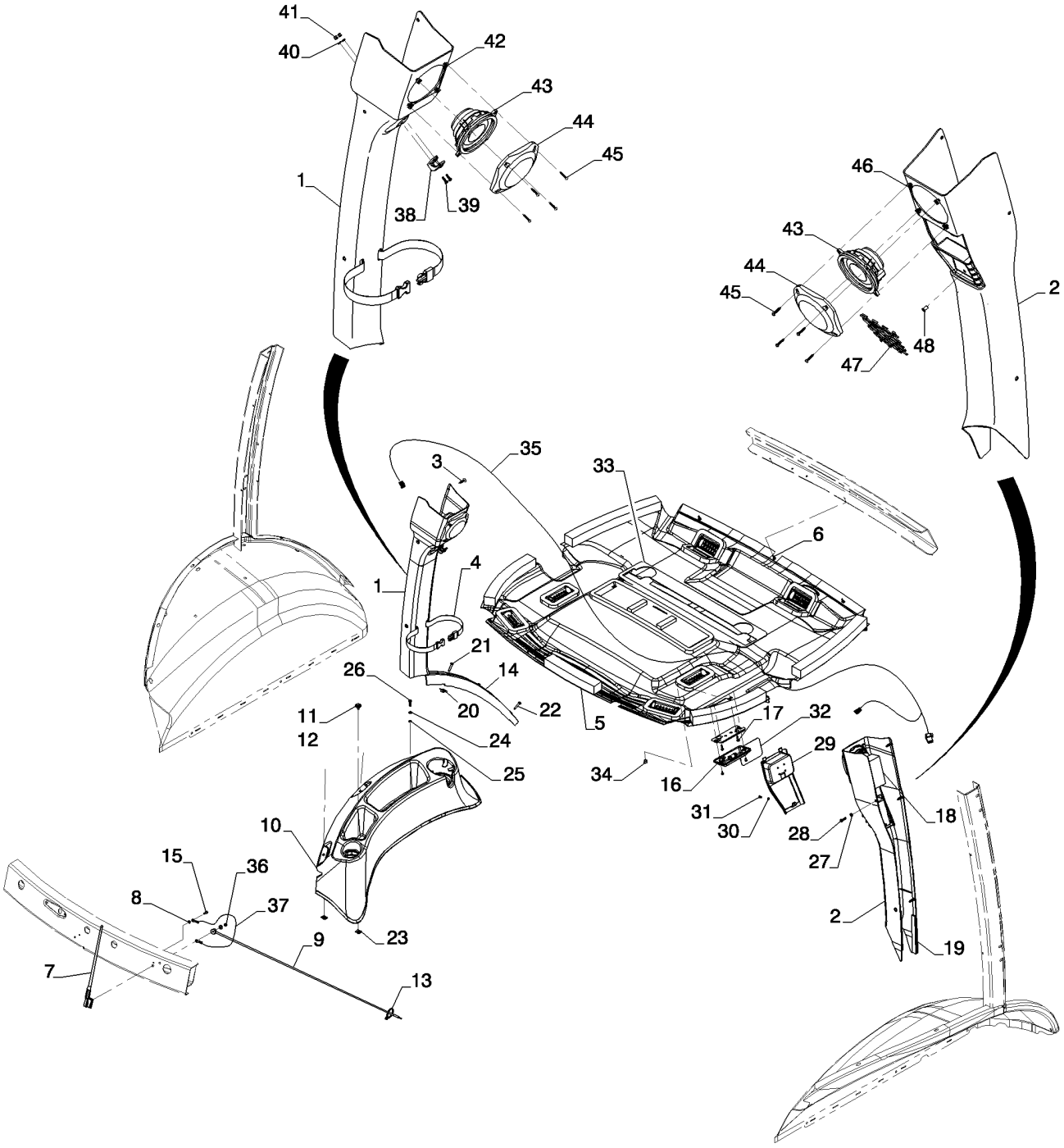

CAB - TRIM AND COVERS
CAB - TRIM AND COVERS
CAB - TRIM AND COVERS
CAB - TRIM AND COVERS

R	N	P.N.	MOD	Q	Denominação Description	Denominacion Bezeichnung	Description Descrizione	Denominação Beskrivelse	L.C.
45		**761-17325**		8	PARAFUSO, Pan Hd, M4.2 x 25				
						TORNILLO AUTORROSC	SELF-TAP SCREW	PARAFUSO	062V
					VIS AUTOTARAUDEUSE	SELBSTSCHN SCHRAUE	VITE AUTOFILETTANTE	SELVLÅSENDE BOLT	
46		**177269A1**		4	PORCA, M4.2	TUERCA	NUT	PORCA	010D
					ECROU	MUTTER	DADO	MØTRIK	
47		**84224377**		1	REDE	RED	NET	REDE	Z100
					FILET	NETZ	RETE	NET	
48		**87603595**		1	PORCA	TUERCA	NUT	PORCA	010D
					ECROU	MUTTER	DADO	MØTRIK	
49		**84292403**		1	ARRUELA PLANA	ARANDELA	WASHER	ANILHA	131R
					RONDELLE	UNTERLEGSCHEIBE	RONDELLA	FLADSKIVE	

CABINE - ESTRUTURA
CABINA - ESTRUCTURA
CAB - FRAME
CAB - FRAME

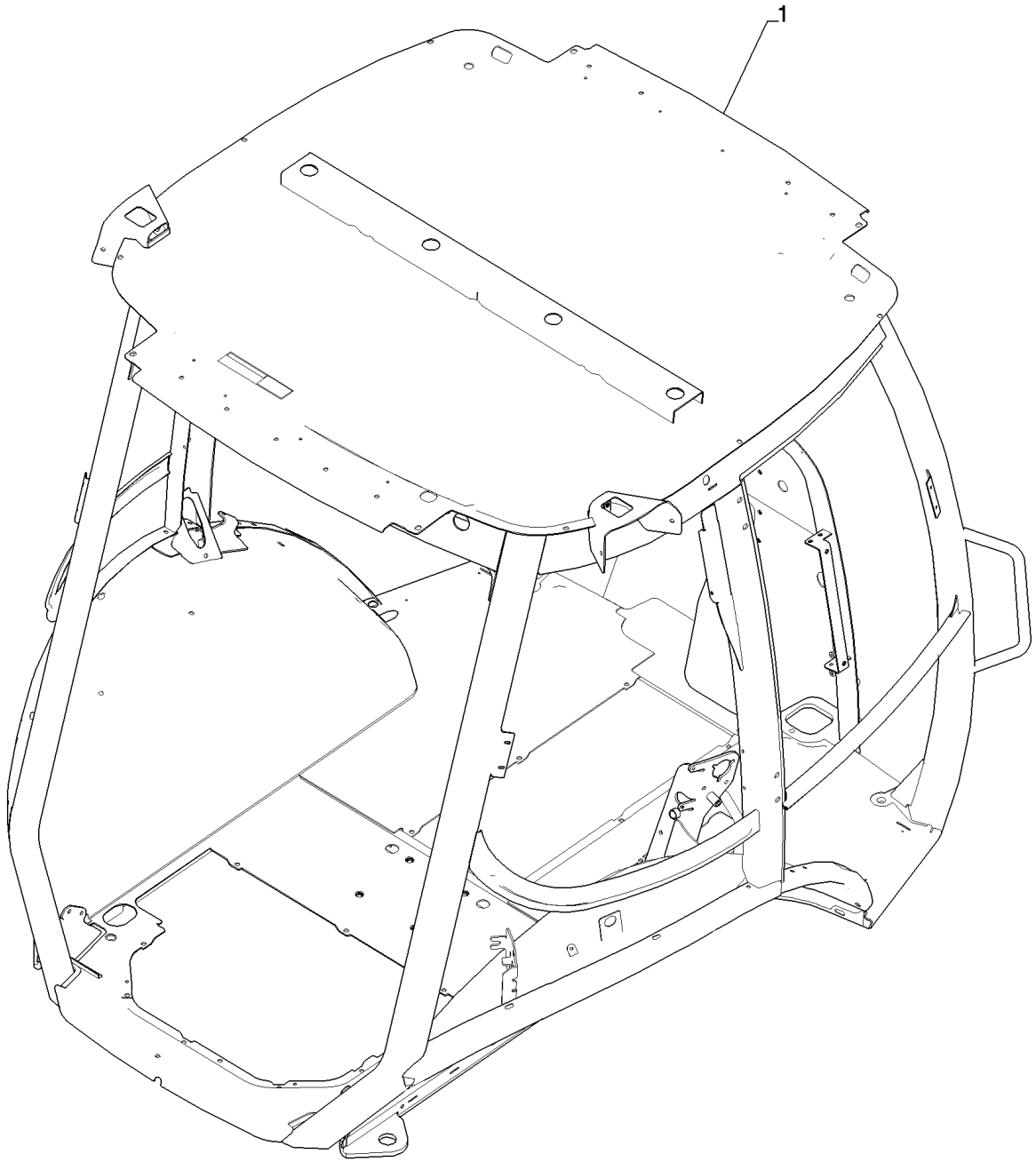

CAB - FRAME
CAB - FRAME
CAB - FRAME
CAB - FRAME

R	N	P.N.	MOD	Q	Denominação Description	Denominacion Bezeichnung	Description Descrizione	Denominação Beskrivelse	L.C.
1		84222541		1	CABINE, Narrow One Door CABINE	CABINA KABINE	CAB CABINA	CABINA KABINE	008C
1		84222542		1	CABINE, Narrow Two Door CABINE	CABINA KABINE	CAB CABINA	CABINA KABINE	008C
1		84222543		1	CABINE, Wide One Door CABINE	CABINA KABINE	CAB CABINA	CABINA KABINE	008C
1		84222544		1	CABINE, Wide Two Door CABINE	CABINA KABINE	CAB CABINA	CABINA KABINE	008C

90.150.03	02	p1	11/11

CABINE - ADORNOS E COBERTURAS
CABINA - ADORNOS Y CUBIERTAS
CAB - TRIM AND COVERS
CAB - TRIM AND COVERS

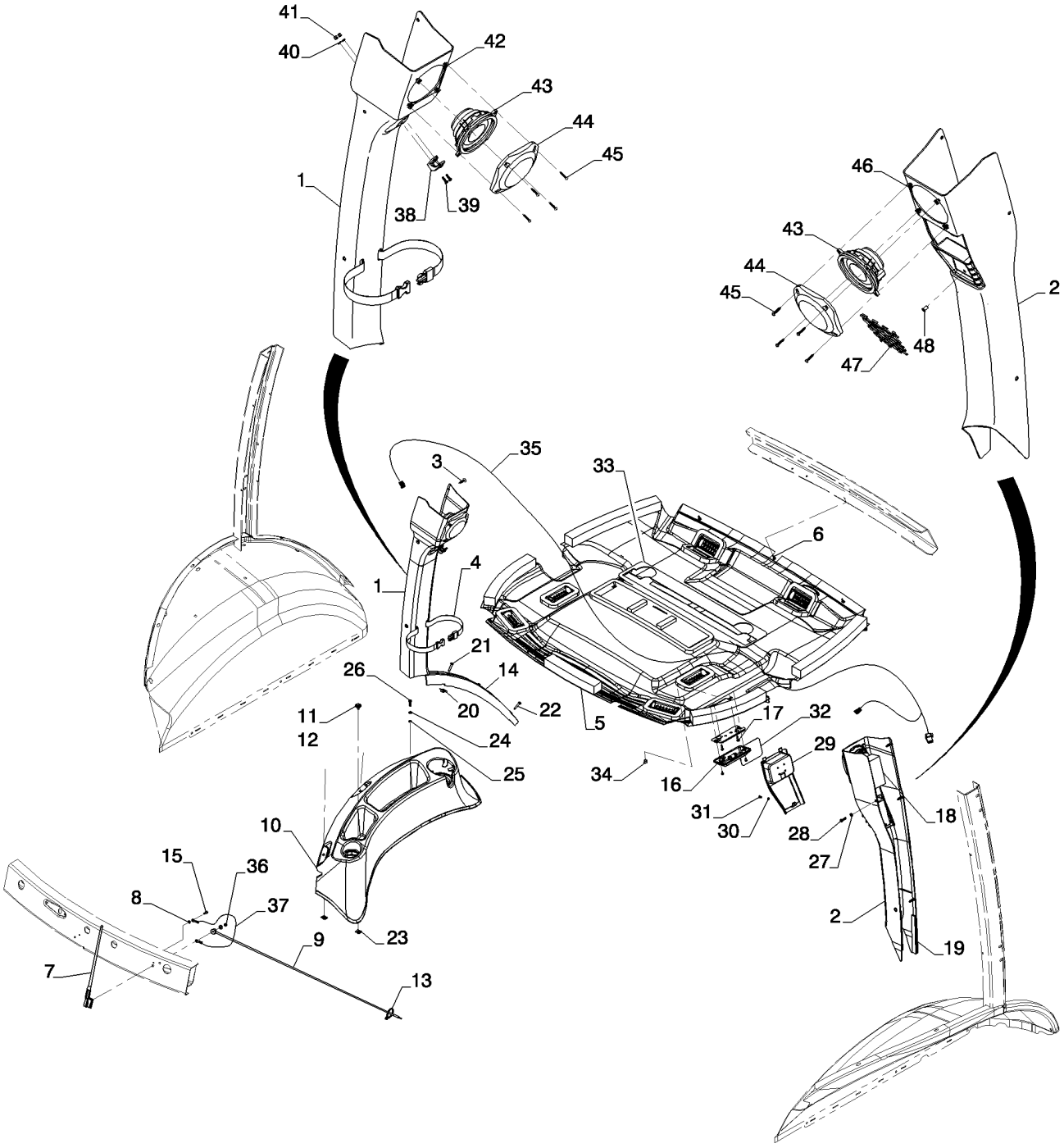

CAB - TRIM AND COVERS
CAB - TRIM AND COVERS
CAB - TRIM AND COVERS
CAB - TRIM AND COVERS

R	N	P.N.	MOD	Q	Denominação Description	Denominacion Bezeichnung	Description Descrizione	Denominação Beskrivelse	L.C.
1		84397644		1	TAMPA COUVERCLE	TAPA DECKEL	COVER COPERCHIO	TAMPA COVER	2250
2		84224375		1	CONJUNTO DA TAMPA COUVERCLE	CONJUNTO DE FUNDAS ABDECKUNGSBAUGRUF	COVER ASSY COPERCHIO, COMPL	CONJUNTO DE COBERT DÆKSELENHED	P426
3		401949A1		9	PRESILHA ATTACHE	SUJETADOR BEFESTIGER	FASTENER DISPOSITIVO FISS.	PRESILHA FASTENER	3160
4		378227A1		1	TIRA SANGLE	CORREA HALTEBAND	STRAP CINGHIA	TIRA STRAP	8630
5		84224380		1	ACABAMENTO INTERNO GARNITURE DE CABINE	CABECERA DACHHIMMEL	HEADLINER RIVESTIMENTO PADIGLI	ACABAMENTO INTERNC LOFTSHYLDE	A053
6		396516A1		3	Parafuso de Ponta POINTEAU	PUNZON VALVULA NADELVENTIL	SCREW,POINTED Vite, a Punta	Parafuso de Ponta SCREW,POINTED	Z358
7		197745A1		1	ANTENA ANTENNE	ANTENA ANTENNE	ANTENNA ANTENNA	ANTENA ANTENNE	064A
8		893-11005		1	TRAVA DA ARRUELA, Ext Tooth, M5 RONDELLE FREIN	ARANDELA DE BLOQUE SICHERUNGSSCHEIBE	LOCK WASHER RONDELLA DI SICUREZ	ANILHA DE RETENÇÃO LÅSESKIVE	132R
9		381659A1		1	CABO ELÉTRICO CABLE ELECTRIQUE	CABLE ELÉCTRICO ELEKTROKABEL	ELECTRIC CABLE CAVO ELETTRICO	CABO ELÉCTRICO EL-KABEL	111C
10		86992245		1	COBERTURA COUVERCLE	CUBIERTA ABDECKUNG	COVER COPERCHIO	COBERTURA DÆKSEL	265C
11		87310186		2	ARRUELA PLANA RONDELLE	ARANDELA UNTERLEGSCHEIBE	WASHER RONDELLA	ANILHA FLADSKIVE	131R
12		87310098		2	PARAFUSO VIS	PERNO SCHRAUBE	BOLT BULLONE	PARAFUSO BOLT	140B
13		L11541		1	PRENDEDOR DE CABOS BRIDE DE CABLE	BANDA DE CABLE KABELBINDER	CABLE STRAP FASCETTA PER CAVO	BRAÇADEIRA DE CABO KABELSTROP	P716
14		397774A3		1	CINTA BANDE	BANDA STREIFEN	STRIP NASTRO	CINTA LISTE	8660
15		282-17512		1	PARAFUSO, Hex Wash Hd, #10-16 x 3/4" VIS	TORNILLO SCHRAUBE	SCREW VITE	PARAFUSO SKRUE	040V
16		380719A2		1	LUZ INTERNA ECLAIRAGE INTERIEUR	LUZ INTERIOR INNENLEUCHTE	INTERIOR LIGHT LUCE INTERNI	FAROL INDVENDIG BELYSNING	5200
17		281-54512		2	PARAFUSO, Hex Wash Hd, #10-24 x 3/4" VIS	TORNILLO SCHRAUBE	SCREW VITE	PARAFUSO SKRUE	040V
18		412285A1		1	CINTA BANDE	BANDA STREIFEN	STRIP NASTRO	CINTA LISTE	8660
19		414939A1		2	TIRA VEDADORA BANDE D'ETANCHEITE	BANDA DE SELLADO DICHTSTREIFEN	SEALING STRIP NASTRO DI TENUTA	TIRA VEDADORA TÆTNINGSLISTE	P679
20		131-869		3	PORCA, Ret, J, #10-24 ECROU	TUERCA MUTTER	NUT DADO	PORCA MØTRIK	010D
21		87534992		2	PARAFUSO VIS AUTOTARAUDEUSE	TORNILLO AUTORROSC SELBSTSCHN SCHRAUE	SELF-TAP SCREW VITE AUTOFILETTANTE	PARAFUSO SELVLÅSENDE BOLT	062V
22		87310126		1	PARAFUSO VIS	TORNILLO SCHRAUBE	SCREW VITE	PARAFUSO SKRUE	040V
23		833-40406		2	PORCA, M6, U ECROU	TUERCA MUTTER	NUT DADO	PORCA MØTRIK	010D

580N

90.150.03	02	p2	11/11

CABINE - ADORNOS E COBERTURAS
CABINA - ADORNOS Y CUBIERTAS
CAB - TRIM AND COVERS
CAB - TRIM AND COVERS

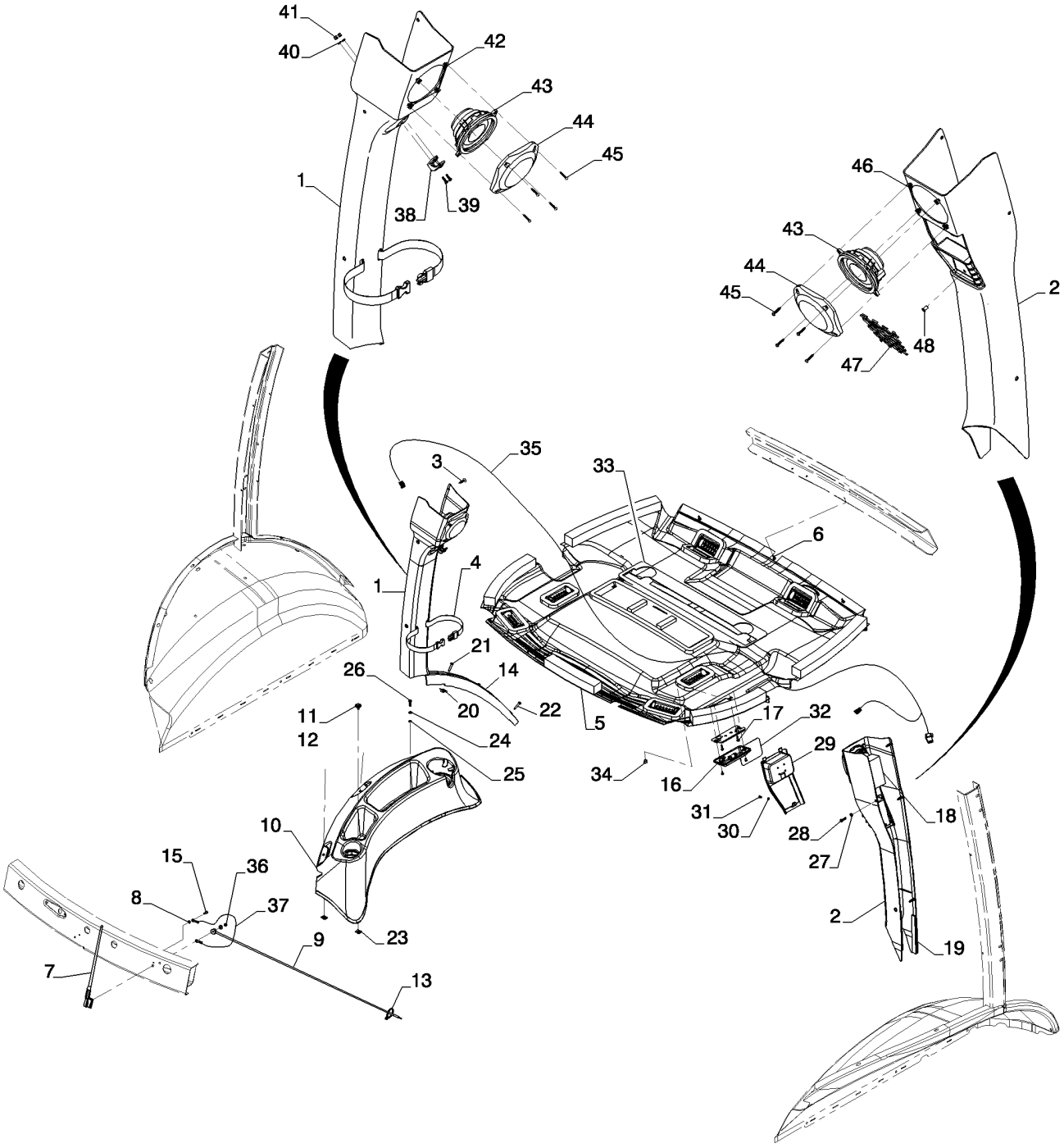

CAB - TRIM AND COVERS
CAB - TRIM AND COVERS
CAB - TRIM AND COVERS
CAB - TRIM AND COVERS

R	N	P.N.	MOD	Q	Denominação Description	Denominacion Bezeichnung	Description Descrizione	Denominação Beskrivelse	L.C.
24		87310146		4	ARRUELA PLANA RONDELLE	ARANDELA UNTERLEGSCHEIBE	WASHER RONDELLA	ANILHA FLADSKIVE	131R
25		231-14109		2	CONTRA PORCA, #10-24, GB CONTRE-ECROU	TUERCA DE BLOQUEO SICHERUNGSMUTTER	LOCK NUT DADO DI BLOCCAGGIO	CONTRAPORCA LÅSEMØTRIK	P263
26		87310127		2	PARAFUSO VIS	TORNILLO SCHRAUBE	SCREW VITE	PARAFUSO SKRUE	040V
27		87713130		1	ARRUELA PLANA RONDELLE	ARANDELA UNTERLEGSCHEIBE	WASHER RONDELLA	ANILHA FLADSKIVE	131R
28		840-1625		1	PARAFUSO, Cross Pan Hd, M6 x 25 VIS	TORNILLO SCHRAUBE	SCREW VITE	PARAFUSO SKRUE	040V
29		84224376		1	BISEL ENCADREMENT	BISEL BLENDE	BEZEL CORNICE	FRISO FACET	123M
30		895-11004		1	ARRUELA PLANA, M4 RONDELLE	ARANDELA UNTERLEGSCHEIBE	WASHER RONDELLA	ANILHA FLADSKIVE	131R
31		840-1412		1	PARAFUSO, Cross Pan Hd, M4 x 12 VIS	TORNILLO SCHRAUBE	SCREW VITE	PARAFUSO SKRUE	040V
32		84224378		1	ADESIVO AUTOCOLLANT	CALCOMANÍA AUFKLEBER	DECAL DECALCOMANIA	DÍSTICO TRANSFER	012D
33		382770A2		1	VEDADOR DE RETENCAO, Filter Tray, Headliner JOINT-D'ETANCHEITE	SELLO/RETEN DICHTRING	SEAL GUARNIZIONE TENUTA	VEDADOR DE RETENCA SEAL	7460
34		353-403		1	BUJÃO, Dome, .437" hole, Nylon BOUCHON	TAPÓN STOPFEN	PLUG TAPPO	TAMPÃO PROP	050T
35		382664A2		1	CHICOTE FAISCEAU ELECTRIQUE	GRUPO DE CABLES KABELBAUM	WIRE HARNESS CABLAGGIO	CABLAGEM KABELNET	070I
36		825-2405		1	PORCA, M5 x .8, Flg, Cl 8 ECROU	TUERCA MUTTER	NUT DADO	PORCA MØTRIK	010D
37		291010A1		1	ARAME FIL D'ACIER	ALAMBRE KABEL	WIRE FILO	FIO DE AÇO STÅLTRÅD	9880
38		114549A1		1	CABIDE PORTE-MANTEAU	PERCHA KLEIDERHAKEN	COAT HOOK APPENDIABITI	CABIDE PARA CASACO FRAKKEHOLDER	Z600
39		87310147		2	PARAFUSO VIS	TORNILLO SCHRAUBE	SCREW VITE	PARAFUSO SKRUE	040V
40		895-11004		2	ARRUELA PLANA, M4 RONDELLE	ARANDELA UNTERLEGSCHEIBE	WASHER RONDELLA	ANILHA FLADSKIVE	131R
41		832-10404		2	CONTRA PORCA, M4 x .7, Cl 8 CONTRE-ECROU	TUERCA DE BLOQUEO SICHERUNGSMUTTER	LOCK NUT DADO DI BLOCCAGGIO	CONTRAPORCA LÅSEMØTRIK	P263
42		177269A1		4	PORCA, M4.2 ECROU	TUERCA MUTTER	NUT DADO	PORCA MØTRIK	010D
43		182721A2		2	AUTOFALANTE HAUT-PARLEUR	ALTOPARLANTE LAUTSPRECHER	SPEAKER ALTOPARLANTE	AUTOFALANTE SPEAKER	8135
44		187281A1		2	TAMPA COUVERCLE	TAPA DECKEL	COVER COPERCHIO	TAMPA COVER	2250

90.150.03	02	p3	11/11

CABINE - ADORNOS E COBERTURAS
CABINA - ADORNOS Y CUBIERTAS
CAB - TRIM AND COVERS
CAB - TRIM AND COVERS

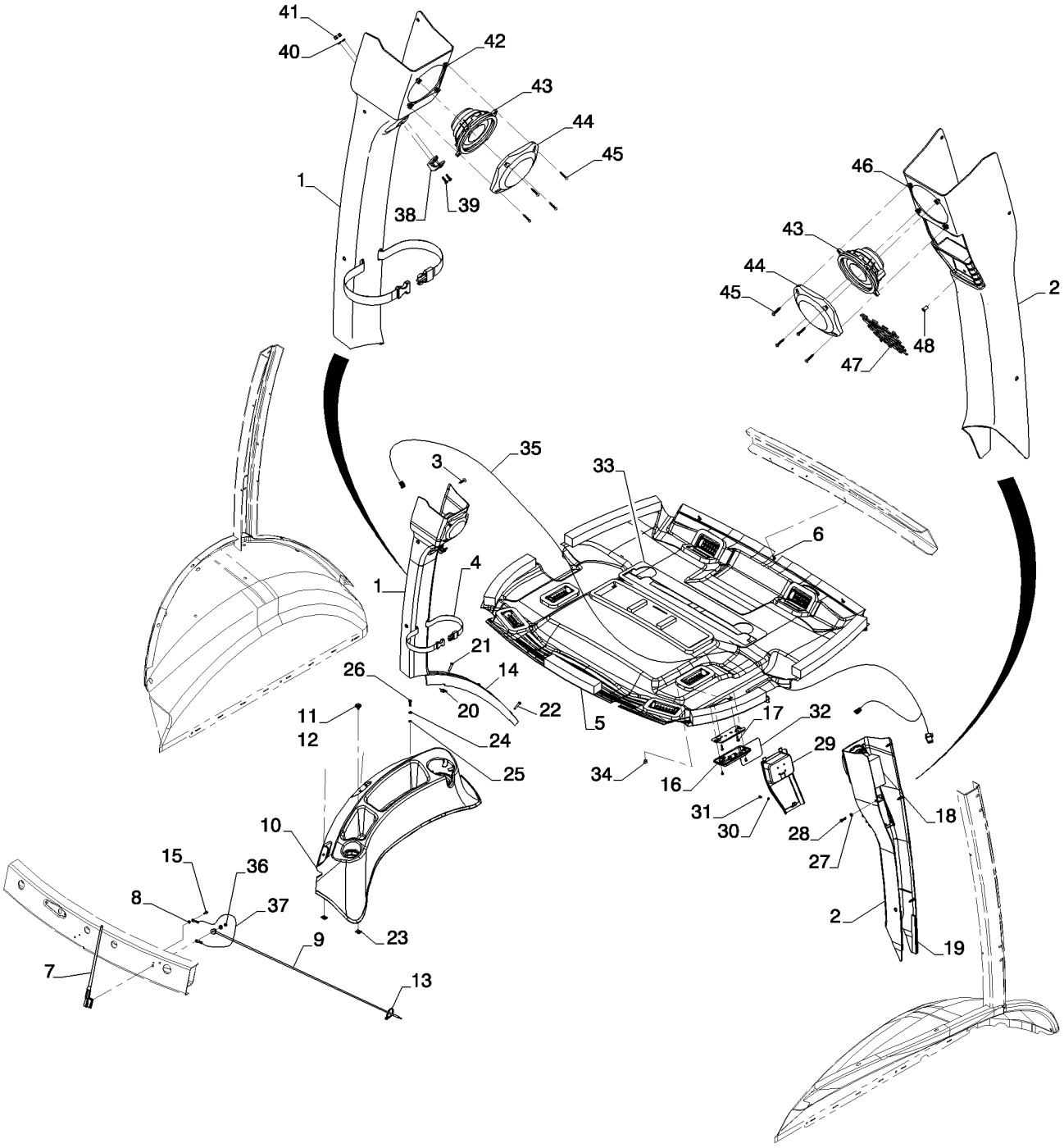

CAB - TRIM AND COVERS
CAB - TRIM AND COVERS
CAB - TRIM AND COVERS
CAB - TRIM AND COVERS

R	N	P.N.	MOD	Q	Denominação Description	Denominacion Bezeichnung	Description Descrizione	Denominação Beskrivelse	L.C.
45		**761-17325**		8	PARAFUSO, Pan Hd, M4.2 x 25				
						TORNILLO AUTORROSC	SELF-TAP SCREW	PARAFUSO	062V
					VIS AUTOTARAUDEUSE	SELBSTSCHN SCHRAUE	VITE AUTOFILETTANTE	SELVLÅSENDE BOLT	
46		**177269A1**		4	PORCA, M4.2	TUERCA	NUT	PORCA	010D
					ECROU	MUTTER	DADO	MØTRIK	
47		**84224377**		1	REDE	RED	NET	REDE	Z100
					FILET	NETZ	RETE	NET	
48		**87603595**		1	PORCA	TUERCA	NUT	PORCA	010D
					ECROU	MUTTER	DADO	MØTRIK	

90.150.04	01	p1	11/11

CABINE - TETO
CABINA - TECHO
CAB - ROOF
CAB - ROOF

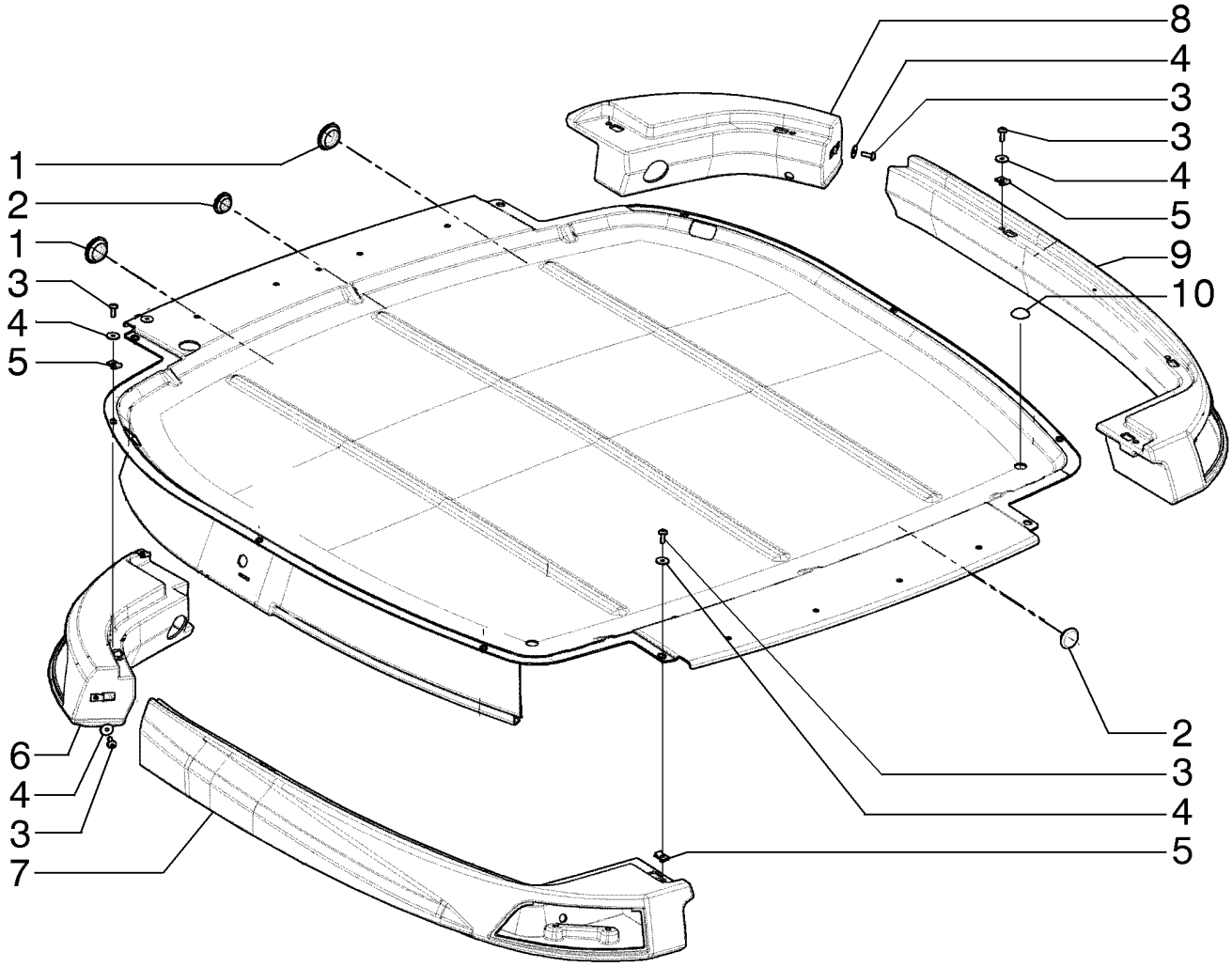

CAB - ROOF
CAB - ROOF
CAB - ROOF
CAB - ROOF

R	N	P.N.	MOD	Q	Denominação Description	Denominacion Bezeichnung	Description Descrizione	Denominação Beskrivelse	L.C.
1		14508087		2	BUJÃO BOUCHON	TAPÓN STOPFEN	PLUG TAPPO	TAMPÃO PROP	050T
2		14507887		2	BUJÃO BOUCHON	TAPÓN STOPFEN	PLUG TAPPO	TAMPÃO PROP	050T
3		84270430		14	PARAFUSO VIS	TORNILLO SCHRAUBE	SCREW VITE	PARAFUSO SCREW	7450
4		395387A1		14	ARRUELA RONDELLE	ARANDELA UNTERLEGSCHEIBE	WASHER RONDELLA	ARRUELA WASHER	9720
5		833-40406		14	PORCA, M6, U ECROU	TUERCA MUTTER	NUT DADO	PORCA MØTRIK	010D
6		84327785		1	ALOJAMENTO CARTER	ALOJAMIENTO GEHÄUSE	HOUSING ALLOGGIAMENTO	ALOJAMENTO HUS	014V
7		84327784		1	ALOJAMENTO CARTER	ALOJAMIENTO GEHÄUSE	HOUSING ALLOGGIAMENTO	ALOJAMENTO HUS	014V
8		84327782		1	ALOJAMENTO CARTER	ALOJAMIENTO GEHÄUSE	HOUSING ALLOGGIAMENTO	ALOJAMENTO HUS	014V
9		84327783		1	ALOJAMENTO CARTER	ALOJAMIENTO GEHÄUSE	HOUSING ALLOGGIAMENTO	ALOJAMENTO HUS	014V
10		395388A1		3	BUJAO BOUCHON	TAPON STOPFEN	PLUG TAPPO	BUJAO PLUG	6400

90.150.05	01	p1	12/11

CABINE - TETO, FILTRO, DIFUSORES E LÂMPADA
CABINA - TECHO, FILTRO, DIFUSOR Y LAMPARA
CAB - HEADLINER, FILTER, LOUVERS AND DOME LAMP
CAB - HEADLINER, FILTER, LOUVERS AND DOME LAMP

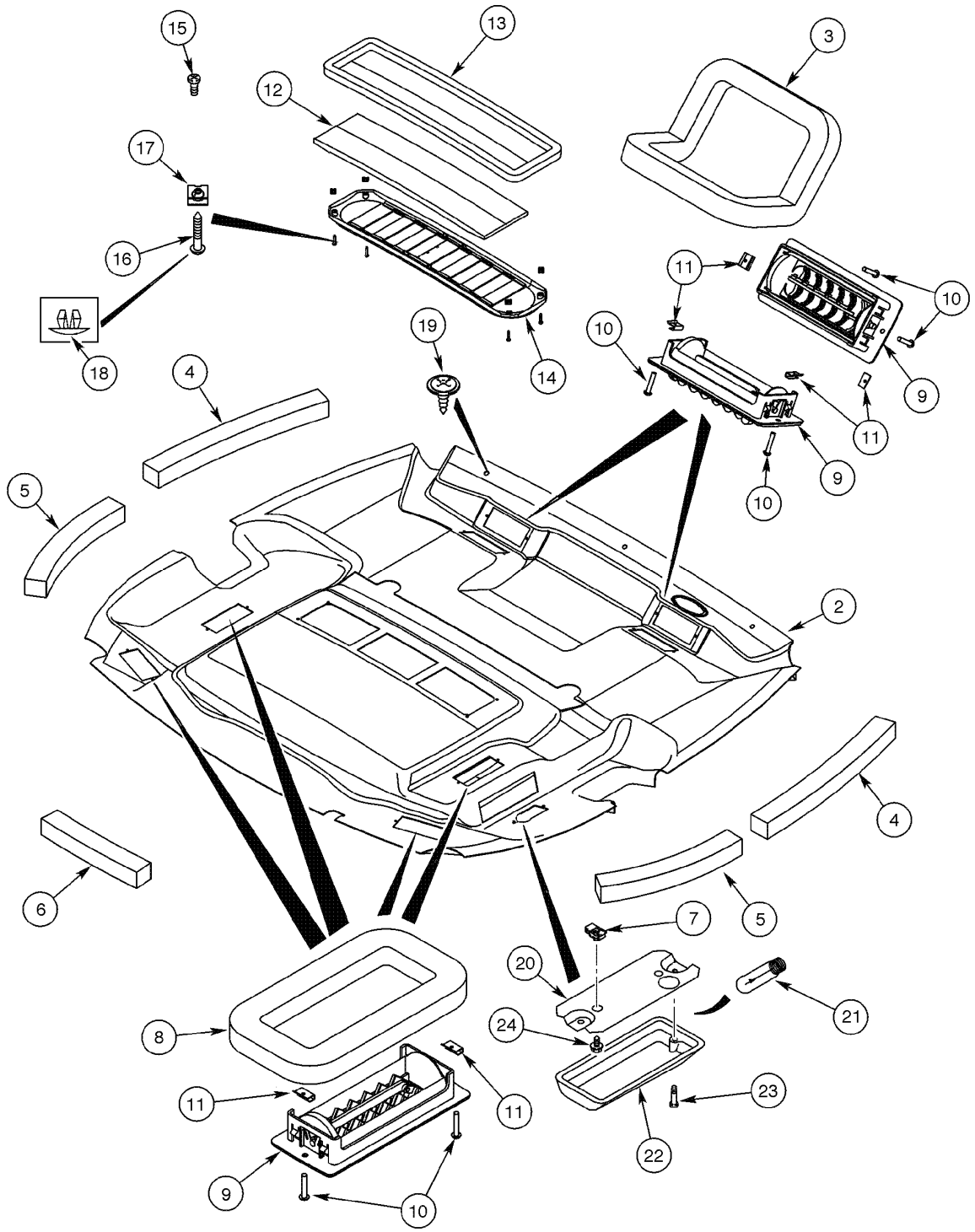

CAB - HEADLINER, FILTER, LOUVERS AND DOME LAMP
CAB - HEADLINER, FILTER, LOUVERS AND DOME LAMP
CAB - HEADLINER, FILTER, LOUVERS AND DOME LAMP
CAB - HEADLINER, FILTER, LOUVERS AND DOME LAMP

R	N	P.N.	MOD	Q	Denominação Description	Denominacion Bezeichnung	Description Descrizione	Denominação Beskrivelse	L.C.
		84224379		1	ACABAMENTO INTERNO, (STD) Assy				
					CABECERA	HEADLINER	ACABAMENTO INTERNC		A053
					GARNITURE DE CABINE	DACHHIMMEL	RIVESTIMENTO PADIGLI	LOFTSHYLDE	
		84224380		1	ACABAMENTO INTERNO, (Deluxe) Assy				
					CABECERA	HEADLINER	ACABAMENTO INTERNC		A053
					GARNITURE DE CABINE	DACHHIMMEL	RIVESTIMENTO PADIGLI	LOFTSHYLDE	
1		**84224381**		1	ACABAMENTO INTERNO, (STD)				
					CABECERA	HEADLINER	ACABAMENTO INTERNC		A053
					GARNITURE DE CABINE	DACHHIMMEL	RIVESTIMENTO PADIGLI	LOFTSHYLDE	
2		**84224382**		1	ACABAMENTO INTERNO, (Deluxe)				
					CABECERA	HEADLINER	ACABAMENTO INTERNC		A053
					GARNITURE DE CABINE	DACHHIMMEL	RIVESTIMENTO PADIGLI	LOFTSHYLDE	
3		**368813A2**		2	VEDADOR DE RETENCAO, Defrost				
						SELLO/RETEN	SEAL	VEDADOR DE RETENCA	7460
					JOINT-D'ETANCHEITE	DICHTRING	GUARNIZIONE TENUTA	SEAL	
4		**379160A1**		2	VEDAÇÃO, Front (494mm)	ANILLO DE CIERRE	SEAL	VEDANTE	132A
					JOINT	DICHTUNG	GUARNIZIONE; TENUTA	PAKNING	
5		**379161A1**		2	VEDAÇÃO, Rear (379mm)	ANILLO DE CIERRE	SEAL	VEDANTE	132A
					JOINT	DICHTUNG	GUARNIZIONE; TENUTA	PAKNING	
6		**379209A1**		1	VEDAÇÃO, Center (303mm)				
						ANILLO DE CIERRE	SEAL	VEDANTE	132A
					JOINT	DICHTUNG	GUARNIZIONE; TENUTA	PAKNING	
7		**131-861**		2	PORCA, Tinn, U, #10-24	TUERCA	NUT	PORCA	010D
					ECROU	MUTTER	DADO	MØTRIK	
8		**377194A1**		4	VEDAÇÃO	ANILLO DE CIERRE	SEAL	VEDANTE	132A
					JOINT	DICHTUNG	GUARNIZIONE; TENUTA	PAKNING	
9		**363883A1**		8	GRELHA	REJILLA	GRILLE	GRELHA	101G
					CALANDRE	GRILL	GRIGLIA	GITTER	
10		**140-103**		16	PARAFUSO, Cross Pan Hd, #6-32 x 3/4"				
						TORNILLO	SCREW	PARAFUSO	040V
					VIS	SCHRAUBE	VITE	SKRUE	
11		**125749A1**		16	PORCA	TUERCA	NUT	PORCA	5780
					ECROU	MUTTER	DADO	NUT	
12		**377594A5**		1	FILTRO	FILTRO	FILTER	FILTRO	3240
					FILTRE	FILTER	FILTRO	FILTER	
13		**381972A1**		1	VEDADOR DE RETENCAO	SELLO/RETEN	SEAL	VEDADOR DE RETENCA	7460
					JOINT-D'ETANCHEITE	DICHTRING	GUARNIZIONE TENUTA	SEAL	
14		**369450A1**		1	GRELHA, Includes item 15	REJILLA	GRILLE	GRELHA	101G
					CALANDRE	GRILL	GRIGLIA	GITTER	
15		**260-1436**		2	PARAFUSO, Cross Pan Hd, #6 x 3/8"				
						TORNILLO AUTORROSC	SELF-TAP SCREW	PARAFUSO	062V
					VIS AUTOTARAUDEUSE	SELBSTSCHN SCHRAUE	VITE AUTOFILETTANTE	SELVLÅSENDE BOLT	
16		**414600A1**		4	PARAFUSO	TORNILLO	SCREW	PARAFUSO	040V
					VIS	SCHRAUBE	VITE	SKRUE	
17		**177269A1**		4	PORCA, M4.2	TUERCA	NUT	PORCA	010D
					ECROU	MUTTER	DADO	MØTRIK	
18		**409723A1**		4	BUJAO, plastic (5,5mm)	TAPON	PLUG	BUJAO	6400
					BOUCHON	STOPFEN	TAPPO	PLUG	

90.150.05	01	p2	12/11

CABINE - TETO, FILTRO, DIFUSORES E LÂMPADA
CABINA - TECHO, FILTRO, DIFUSOR Y LAMPARA
CAB - HEADLINER, FILTER, LOUVERS AND DOME LAMP
CAB - HEADLINER, FILTER, LOUVERS AND DOME LAMP

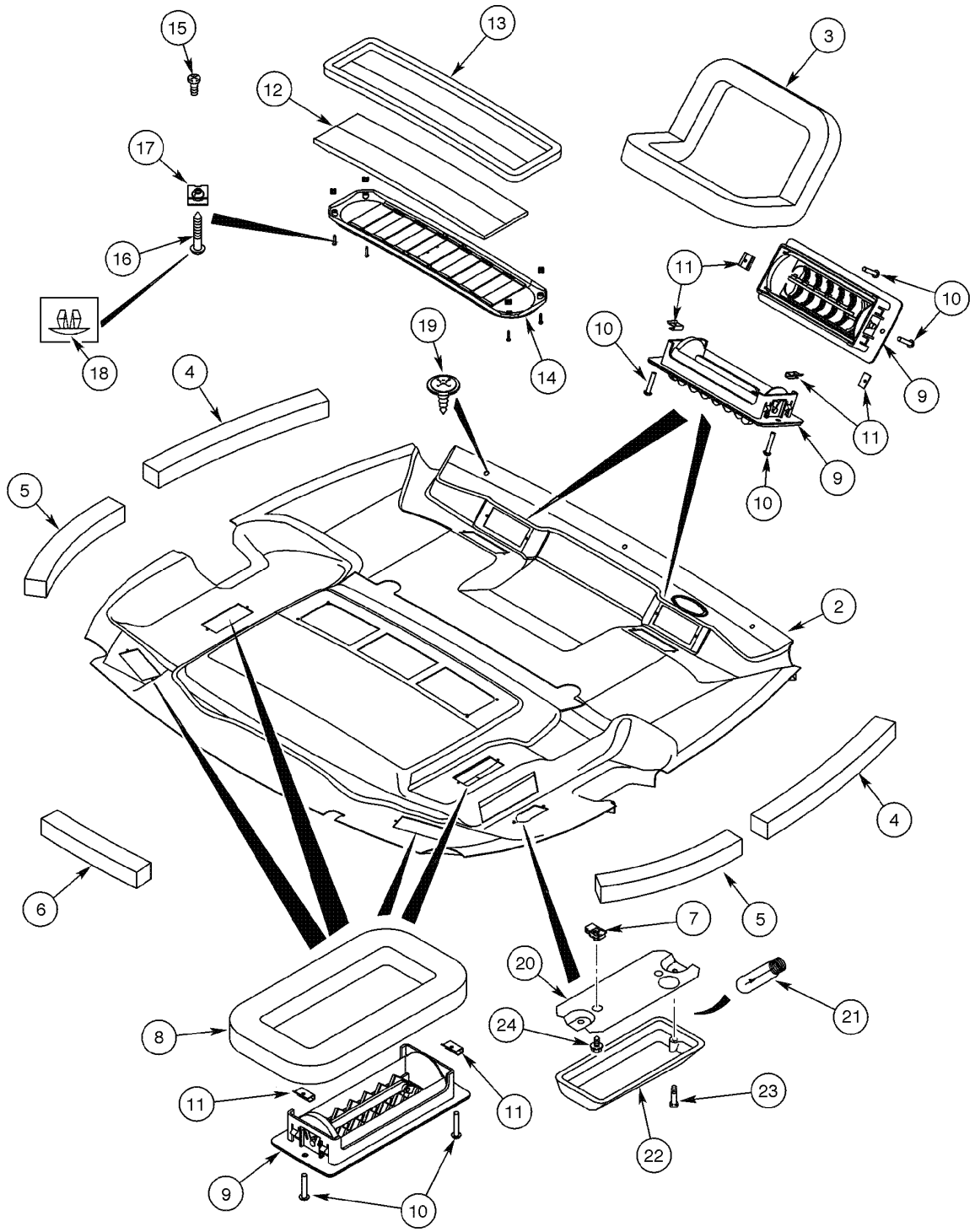

CAB - HEADLINER, FILTER, LOUVERS AND DOME LAMP
CAB - HEADLINER, FILTER, LOUVERS AND DOME LAMP
CAB - HEADLINER, FILTER, LOUVERS AND DOME LAMP
CAB - HEADLINER, FILTER, LOUVERS AND DOME LAMP

R	N	P.N.	MOD	Q	Denominação Description	Denominacion Bezeichnung	Description Descrizione	Denominação Beskrivelse	L.C.
19		**396516A1**		3	Parafuso de Ponta POINTEAU	PUNZON VALVULA NADELVENTIL	SCREW,POINTED Vite, a Punta	Parafuso de Ponta SCREW,POINTED	Z358
		380719A2		1	LUZ INTERNA, Includes items 20, 21, 22				
					LUZ INTERIOR	INTERIOR LIGHT	FAROL		5200
					ECLAIRAGE INTERIEUR	INNENLEUCHTE	LUCE INTERNI	INDVENDIG BELYSNING	
20		**NSS**		1	SEM SERVIÇO EM SEPARADO, BASE				
						NO SE REPARA POR SE	NOT SERVICED SEPARA	SEM REPARAÇÃO EM SI	064N
					NON FORUNI SEPAREM	NICHT A SEP ERS-T LIEI	NON FORNITO SEPARAT	SERVICERES IKKE SEPA	
21		**N14466**		1	LAMPADA	AMPOLLA	BULB	LAMPADA	P904
					AMPOULE	GLUEHLAMPE	LAMPADINA	BULB	
22		**NSS**		1	SEM SERVIÇO EM SEPARADO, LENS w/ switch				
						NO SE REPARA POR SE	NOT SERVICED SEPARA	SEM REPARAÇÃO EM SI	064N
					NON FORUNI SEPAREM	NICHT A SEP ERS-T LIEI	NON FORNITO SEPARAT	SERVICERES IKKE SEPA	
23		**440-1088**		2	PARAFUSO, Cross Pan Hd, #8-32 x 1/2"				
						TORNILLO	SCREW	PARAFUSO	040V
					VIS	SCHRAUBE	VITE	SKRUE	
24		**281-54512**		2	PARAFUSO, Hex Wash Hd, #10-24 x 3/4"				
						TORNILLO	SCREW	PARAFUSO	040V
					VIS	SCHRAUBE	VITE	SKRUE	

90.150.08	01	p1	11/11

TOLDO - INSTALAÇÃO
TOLDO - INSTALACIÓN
CANOPY - INSTALLATION
CANOPY - INSTALLATION

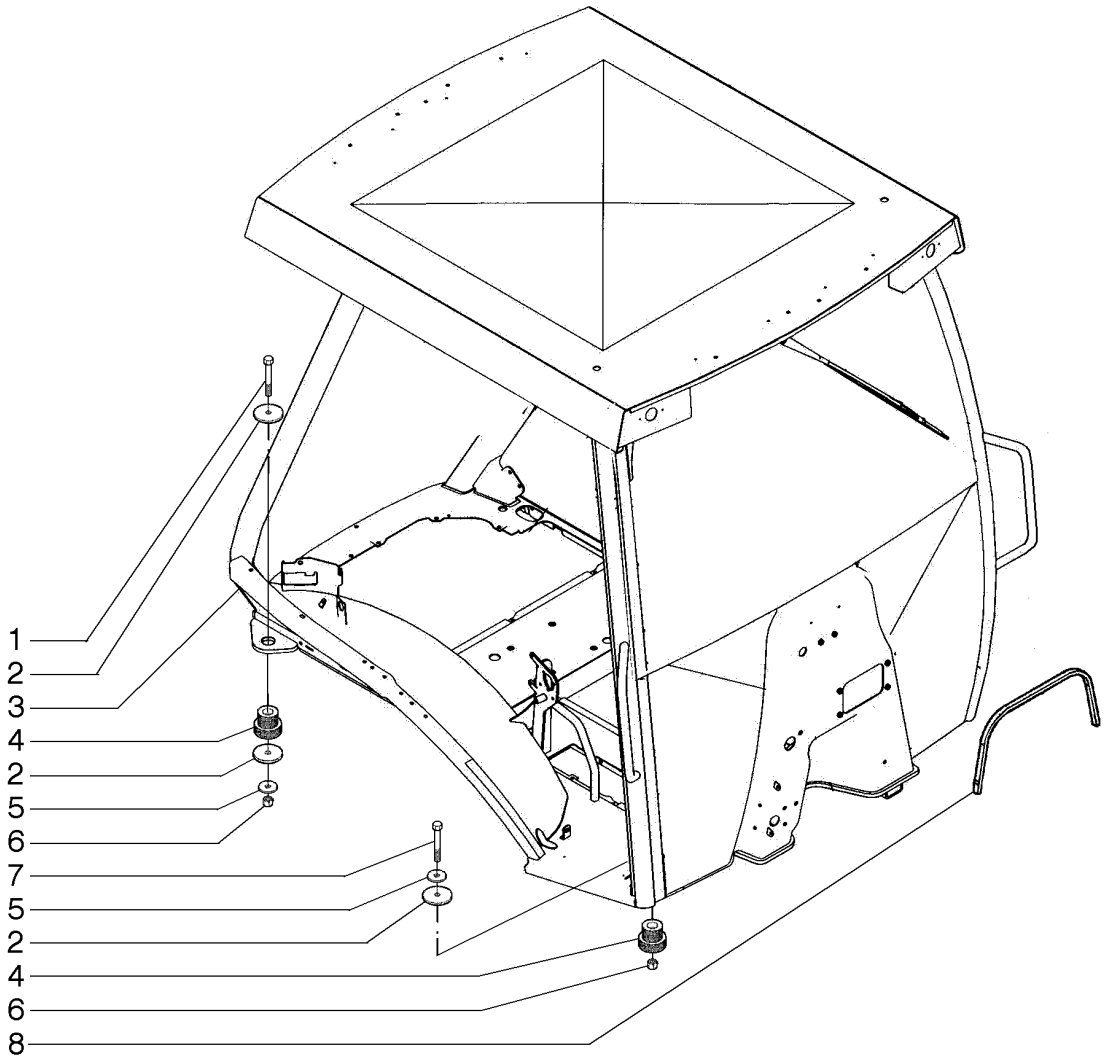

CANOPY - INSTALLATION
CANOPY - INSTALLATION
CANOPY - INSTALLATION
CANOPY - INSTALLATION

R	N	P.N.	MOD	Q	Denominação Description	Denominacion Bezeichnung	Description Descrizione	Denominação Beskrivelse	L.C.
1		**827-16100**		2	PARAFUSO, Hex, M16 x 100, 10.9				
						PERNO	BOLT	PARAFUSO	140B
					VIS	SCHRAUBE	BULLONE	BOLT	
2		**186977A1**		6	ARRUELA	ARANDELA	WASHER	ARRUELA	9720
					RONDELLE	UNTERLEGSCHEIBE	RONDELLA	WASHER	
3		**84527065**		1	CHASSI DE SEGURANÇA	SIST. PROT. ANTIVUELC	ROPS	ESTRUTURA DE SEGUR	078T
					PAVILLON DE SECURITE	ROPS	TELAIO DI SICUREZZA F	FØRERVÆRN	
4		**411892A1**		4	MONTAGEM DE BORRACHA				
						SOPORTE DE GOMA	RUBBER MOUNTING	MONTAGEM DE BORRA(	P777
					SUPPORT EN CAOUTCH	GUMMILAGER	SUPPORTO IN GOMMA	GUMMIBØSNING	
5		**87655044**		4	ARRUELA ESPECIAL	ARANDELA ESPECIAL	SPECIAL WASHER	ANILHA ESPECIAL	Z333
					RONDELLE SPECIALE	SPEZIALUNTERLEGSCH	RONDELLA SPECIALE	SPECIALSKIVE	
6		**829-1416**		4	PORCA, M16, Cl 10	TUERCA	NUT	PORCA	010D
					ECROU	MUTTER	DADO	MØTRIK	
7		**827-16085**		2	PARAFUSO, Hex, M16 x 85, 10.9				
						PERNO	BOLT	PARAFUSO	140B
					VIS	SCHRAUBE	BULLONE	BOLT	
8		**87700014**		1	JUNTA	JUNTA	GASKET	JUNTA	123G
					JOINT	DICHTUNG	GUARNIZIONE	PAKNING	

90.150.09	01	p1	12/11

TOLDO, ROPS - ESTRUTURA, COBERTURAS, ESPELHOS, VISOR
TOLDO, ROPS - ESTRUCTURA, CUBIERTAS, ESPEJOS, VISERA
CANOPY, ROPS - FRAME, COVERS, MIRROR, VISOR
CANOPY, ROPS - FRAME, COVERS, MIRROR, VISOR

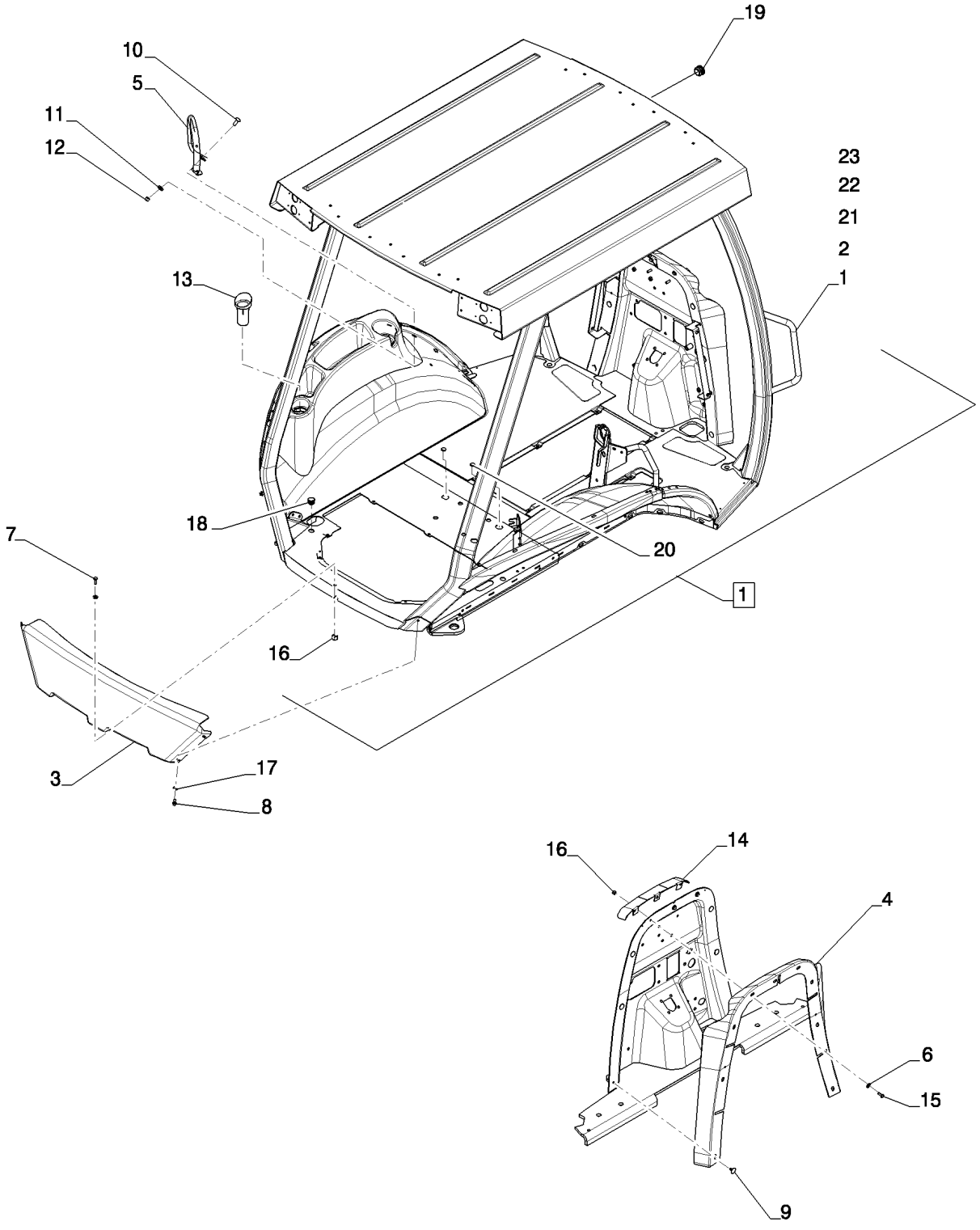

CANOPY, ROPS - FRAME, COVERS, MIRROR, VISOR
CANOPY, ROPS - FRAME, COVERS, MIRROR, VISOR
CANOPY, ROPS - FRAME, COVERS, MIRROR, VISOR
CANOPY, ROPS - FRAME, COVERS, MIRROR, VISOR

R	N	P.N.	MOD	Q	Denominação Description	Denominacion Bezeichnung	Description Descrizione	Denominação Beskrivelse	L.C.
1		84527065		1	CHASSI DE SEGURANÇA PAVILLON DE SECURITE	SIST. PROT. ANTIVUELC ROPS	ROPS TELAIO DI SICUREZZA F	ESTRUTURA DE SEGUR FØRERVÆRN	078T
2		87310185		1	ARRUELA PLANA RONDELLE	ARANDELA UNTERLEGSCHEIBE	WASHER RONDELLA	ANILHA FLADSKIVE	131R
3		86992977		1	PAINEL PANNEAU	PANEL PLATTE	PANEL PANNELLO	PAINEL PANEL	025P
4		NS		1	SEM SERVIÇO, Not Used NON FOURNI	NO SE REPARA NICHT ALS ERS-T LIEFE	NOT SERVICED NON SOTTOPOSTO A M.	PEÇA NÃO FORNECIDA SERVICERES IKKE	061N
5		87627072		1	CORRIMÃO RAMBARDE	CARRIL DE AGARRE HANDLAUF	GRAB RAIL TRAVERSA	GRADE DE SEGURANÇA GELÆNDER	Z608
6		NS		3	SEM SERVIÇO, Not Used NON FOURNI	NO SE REPARA NICHT ALS ERS-T LIEFE	NOT SERVICED NON SOTTOPOSTO A M.	PEÇA NÃO FORNECIDA SERVICERES IKKE	061N
7		87310154		1	PARAFUSO VIS	PERNO SCHRAUBE	BOLT BULLONE	PARAFUSO BOLT	140B
8		781-24820		4	PARAFUSO, Hex Flg Hd, M8 x 20 VIS AUTOTARAUDEUSE	TORNILLO AUTORROSC SELBSTSCHN SCHRAUE	SELF-TAP SCREW VITE AUTOFILETTANTE	PARAFUSO SELVLÅSENDE BOLT	062V
9		NS		6	SEM SERVIÇO, Not Used NON FOURNI	NO SE REPARA NICHT ALS ERS-T LIEFE	NOT SERVICED NON SOTTOPOSTO A M.	PEÇA NÃO FORNECIDA SERVICERES IKKE	061N
10		87310177		2	PARAFUSO VIS	PERNO SCHRAUBE	BOLT BULLONE	PARAFUSO BOLT	140B
11		495-81267		2	ARRUELA PLANA, .469" x 1 1/2" x .134" RONDELLE	ARANDELA UNTERLEGSCHEIBE	WASHER RONDELLA	ANILHA FLADSKIVE	131R
12		NS		2	SEM SERVIÇO, Not Used NON FOURNI	NO SE REPARA NICHT ALS ERS-T LIEFE	NOT SERVICED NON SOTTOPOSTO A M.	PEÇA NÃO FORNECIDA SERVICERES IKKE	061N
13		378742A3		1	PORCA DE INSERCAO DOUILLE RAPPORTEE	TUERCA DE INSERCION EINSATZ	INSERT INSERTO	PORCA DE INSERCAO INSERT	4675
14		NS		1	SEM SERVIÇO, Not Used NON FOURNI	NO SE REPARA NICHT ALS ERS-T LIEFE	NOT SERVICED NON SOTTOPOSTO A M.	PEÇA NÃO FORNECIDA SERVICERES IKKE	061N
15		NS		3	SEM SERVIÇO, Not Used NON FOURNI	NO SE REPARA NICHT ALS ERS-T LIEFE	NOT SERVICED NON SOTTOPOSTO A M.	PEÇA NÃO FORNECIDA SERVICERES IKKE	061N
16		832-10408		4	CONTRA PORCA, M8 x 1.25, Cl 8 CONTRE-ECROU	TUERCA DE BLOQUEO SICHERUNGSMUTTER	LOCK NUT DADO DI BLOCCAGGIO	CONTRAPORCA LÅSEMØTRIK	P263
17		895-15008		4	ARRUELA PLANA, M8 x 20 x 1.6 RONDELLE	ARANDELA UNTERLEGSCHEIBE	WASHER RONDELLA	ANILHA FLADSKIVE	131R
18		382298A1		2	BUJAO BOUCHON	TAPON STOPFEN	PLUG TAPPO	BUJAO PLUG	6400
19		411549A1		1	BUJAO BOUCHON	TAPON STOPFEN	PLUG TAPPO	BUJAO PLUG	6400
20		353-413		2	BUJÃO, Dome, 1.187" hole, Nylon BOUCHON	TAPÓN STOPFEN	PLUG TAPPO	TAMPÃO PROP	050T

90.150.10	01	p1	11/11

TOLDO, ROPS - DELUXE
TOLDO, ROPS - DELUXE
CANOPY, ROPS - DELUXE
CANOPY, ROPS - DELUXE

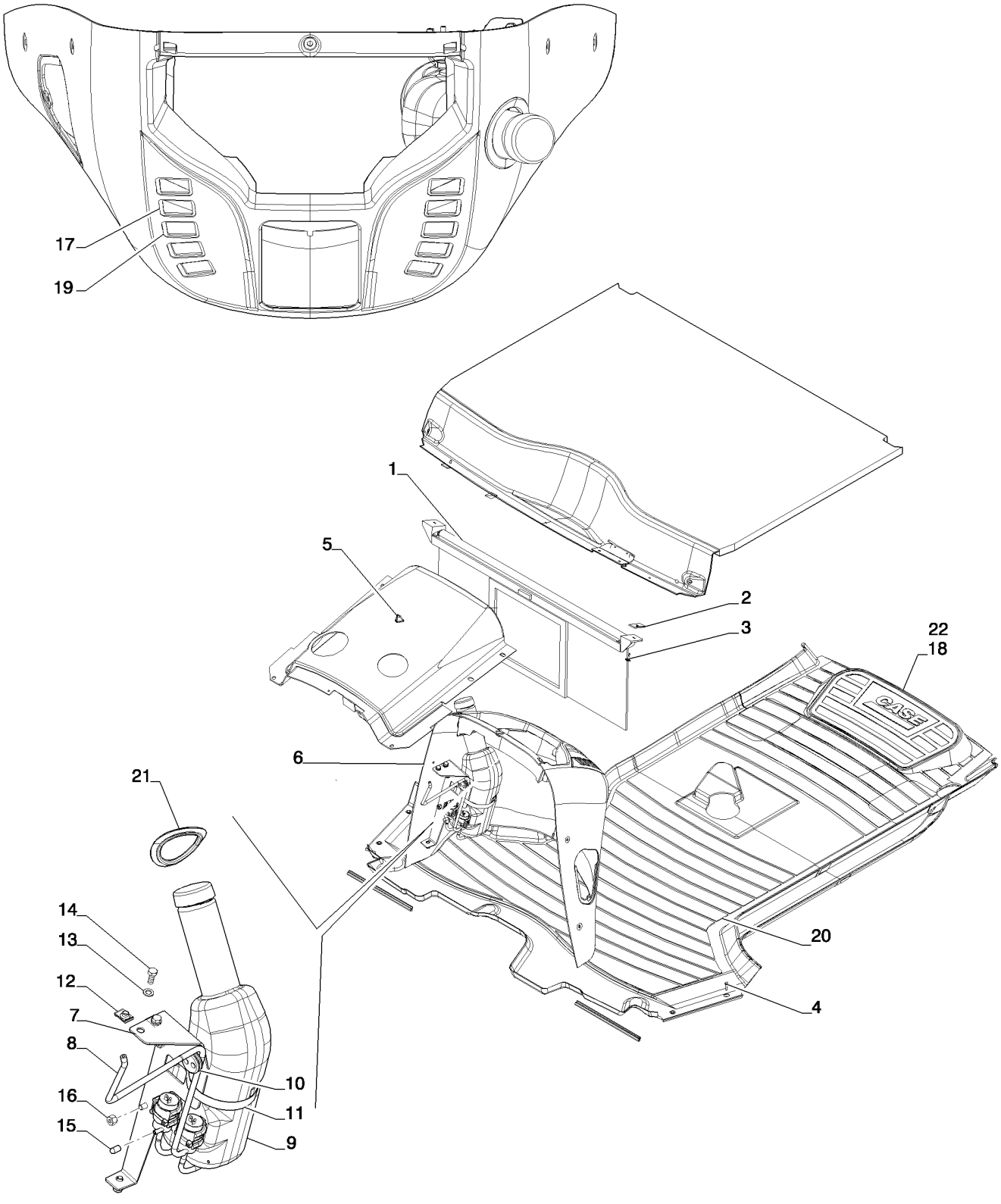

CANOPY, ROPS - DELUXE
CANOPY, ROPS - DELUXE
CANOPY, ROPS - DELUXE
CANOPY, ROPS - DELUXE

R	N	P.N.	MOD	Q	Denominação Description	Denominacion Bezeichnung	Description Descrizione	Denominação Beskrivelse	L.C.
1		364180A1		1	PARA-SOL PARE-SOLEIL	PARASOL SONNENBLENDE	VISOR, SUN PARASOLE	PARA-SOL VISOR, SUN	P680
2		409618A1		2	PLACA, Visor mounting PLAQUE	PLACA PLATTE	PLATE PIASTRA	PLACA PLATE	6360
3		396516A1		2	Parafuso de Ponta POINTEAU	PUNZON VALVULA NADELVENTIL	SCREW,POINTED Vite, a Punta	Parafuso de Ponta SCREW,POINTED	Z358
4		280-16516		4	PARAFUSO, Hex Wash Hd, #10 x 1" VIS AUTOTARAUDEUSE	TORNILLO AUTORROSC SELBSTSCHN SCHRAUE	SELF-TAP SCREW VITE AUTOFILETTANTE	PARAFUSO SELVLÅSENDE BOLT	062V
5		E43769		1	VAPORIZADOR, Nozzle windshield VAPORISATEUR	PULVERIZADOR SPRAY	SPRAY SPRUZZO	VAPORIZADOR SPRAY	P460
6		87694305		1	CONSOLE CONSOLE	CONSOLA KONSOLE	CONSOLE CONSOLE	CONSOLA KONSOL	080M
7		87491347		1	SUPORTE SUPPORT	SOPORTE HALTERUNG	BRACKET STAFFA	SUPORTE BESLAG	225S
8		87699640		1	MANGUEIRA DO LAVADOR, 3.56 mm ID, 4.37 mm ID x 700.00 mm, SAE J1037 TUYAU DE LAVE-GLACE	TUBO DE LAVAPARABRI WASCHANLAGENSCHLA	HOSE WASHER RONDELLA FLESSIBILE	MANGUEIRA DO LAVAD(SLANGE, SPRINKLER	A061
9		87675209		1	RESERV LAV PARA-BRISA RESERVOIR DE LAVE-GI	DEP. DE LIMPIAPARABR SCHEIBENW-WASSERBE	WINDSHIELD WASH RES SERBATOIO LAVACRIST	RESERV. LIMPA PÁRA-B SPRINKLERVÆSKEBEHO	114S
10		87637384		1	CASQUILHO ISOLADOR PASSE-FIL	PASACABLES TÜLLE	GROMMET ANELLO PASSACAVO	PASSA-FIOS RING	131A
11		214-3180		1	BRAÇADEIRA MANGUEIRA, 4.25/5.125 HD Worm COLLIER POUR FLEXIBL	ABRAZADERA DE MANG SCHLAUCHSCHELLE	HOSE CLAMP FASCETTA STRINGITUB	ABRAÇAD. DA MANGUEI SLANGEKLEMME	P729
12		833-40408		3	PORCA, M8, U ECROU	TUERCA MUTTER	NUT DADO	PORCA MØTRIK	010D
13		895-11008		5	ARRUELA PLANA, M8 x 16 x 1.6 RONDELLE	ARANDELA UNTERLEGSCHEIBE	WASHER RONDELLA	ANILHA FLADSKIVE	131R
14		614-8020		5	PARAFUSO, Hex, M8 x 20, 8.8 VIS	PERNO SCHRAUBE	BOLT BULLONE	PARAFUSO BOLT	140B
15		87441758		1	TAMPA CAPUCHON	TAPÓN KAPPE	CAP TAPPO	TAMPÃO TANKDÆKSEL	052T
16		832-10408		2	CONTRA PORCA, M8 x 1.25, Cl 8 CONTRE-ECROU	TUERCA DE BLOQUEO SICHERUNGSMUTTER	LOCK NUT DADO DI BLOCCAGGIO	CONTRAPORCA LÅSEMØTRIK	P263
17		84222277		1	INTERRUPTOR, Windshield wiper CONTACTEUR	INTERRUPTOR SCHALTER	SWITCH INTERRUTTORE	INTERRUPTOR KONTAKT	075I
18		86983325		1	TAPETE DO PISO, Rear, two piece w/ mechanical controls TAPIS DE SOL	ALFOMBRA BODENMATTE	FLOOR MAT TAPPETINO	TAPETE DE CHÃO GULVMÅTTE	Z068
19		84222279		1	INTERRUP LAVAD PARA-BRISA COMMUTATEUR LAVE G	INT. DE LAVAPARABRIS/ SCHLTR F SCHEIBENW-	WINDSHIELD WASHER S INTERRUTT. LAVACRIST	COMANDO LAVA PÁRA-E KONTAKT, SPRINKLER	C042

90.150.10	01	p2	11/11

TOLDO, ROPS - DELUXE
TOLDO, ROPS - DELUXE
CANOPY, ROPS - DELUXE
CANOPY, ROPS - DELUXE

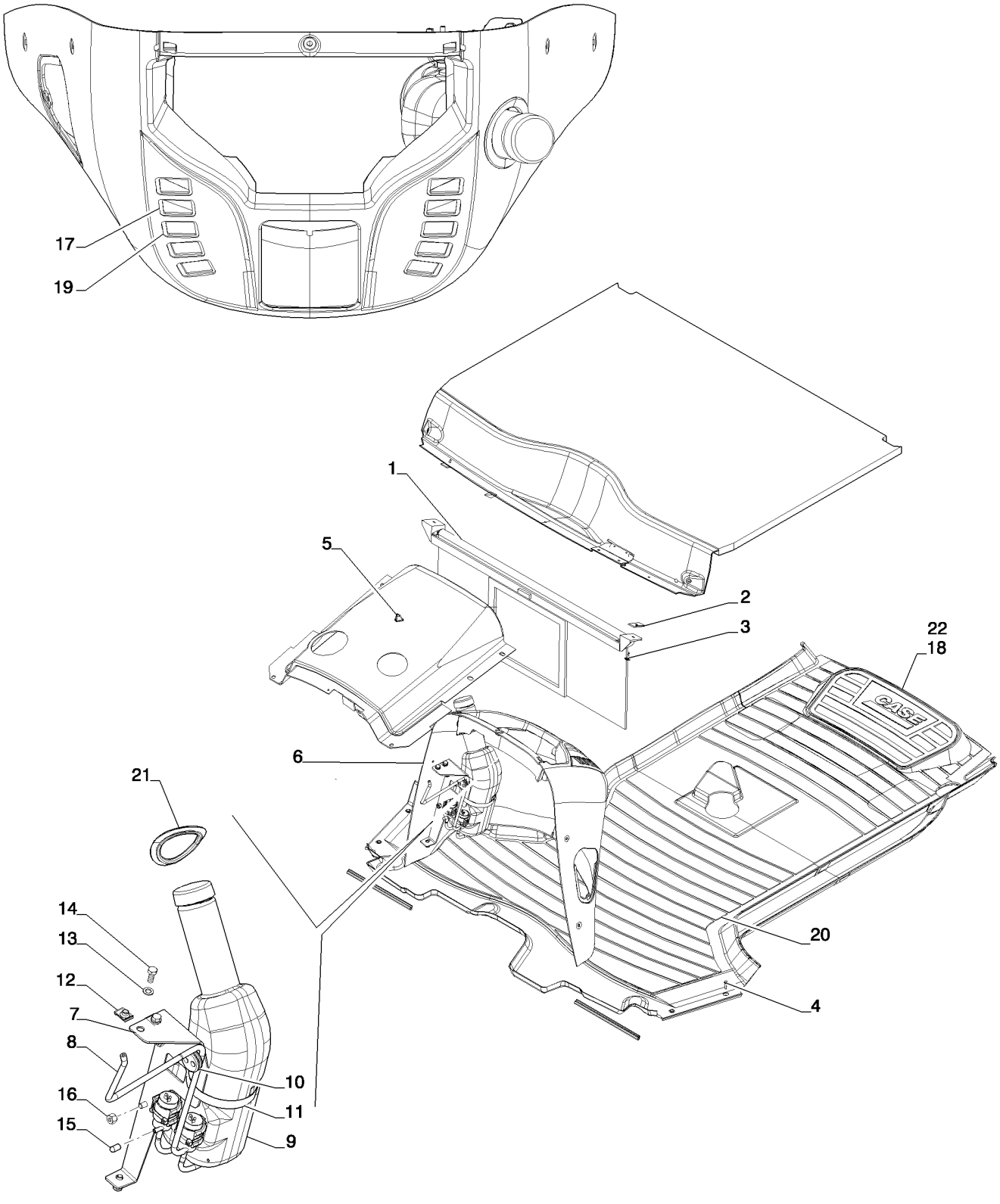

CANOPY, ROPS - DELUXE
CANOPY, ROPS - DELUXE
CANOPY, ROPS - DELUXE
CANOPY, ROPS - DELUXE

R	N	P.N.	MOD	Q	Denominação Description	Denominacion Bezeichnung	Description Descrizione	Denominação Beskrivelse	L.C.
20		**390551A2**		1	TAPETE DO PISO, Front two piece				
						ALFOMBRA	FLOOR MAT	TAPETE DE CHÃO	Z068
					TAPIS DE SOL	BODENMATTE	TAPPETINO	GULVMÅTTE	
21		**87748047**		1	VEDAÇÃO DE BORRACHA	JUNTA DE GOMA	RUBBER SEAL	JUNTAS	122G
					JOINT EN CAOUTCHOU(	GUMMIDICHTUNG	GUARNIZIONE DI GOMM	GUMMITÆTNING	
22		**84224307**		1	TAPETE DO PISO, Rear, narrow w/ pilot				
						ALFOMBRA	FLOOR MAT	TAPETE DE CHÃO	Z068
					TAPIS DE SOL	BODENMATTE	TAPPETINO	GULVMÅTTE	

90.150.11	01	p1	11/11

TOLDO, ROPS - FORROS
TOLDO, ROPS - REVESTIMIENTOS
CANOPY, ROPS - LINING
CANOPY, ROPS - LINING

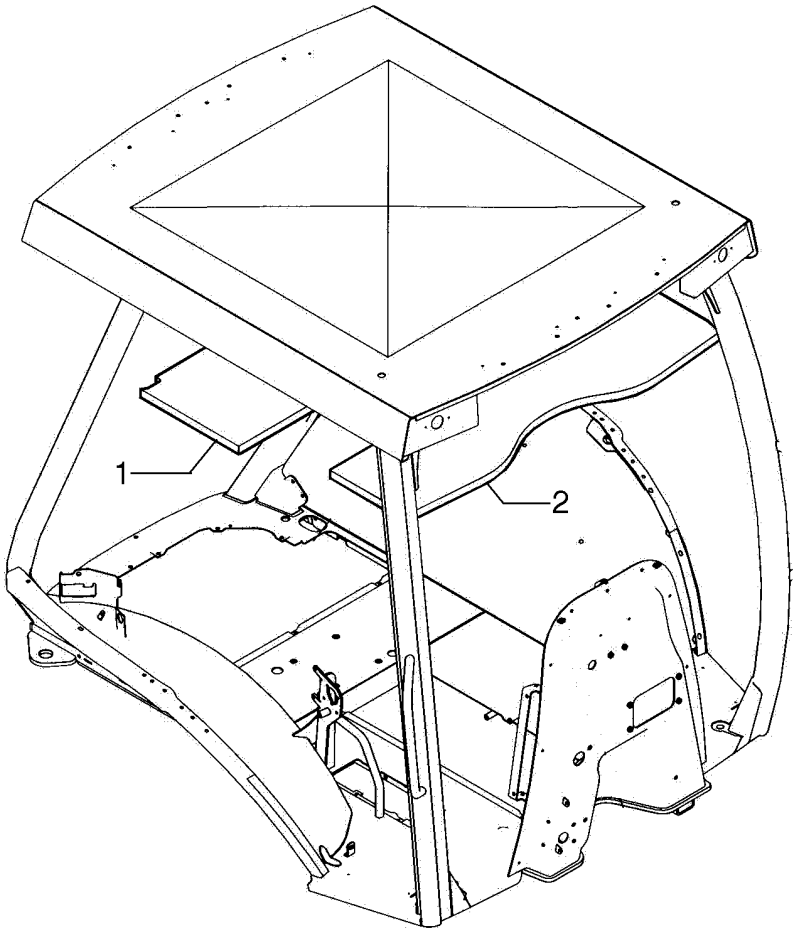

CANOPY, ROPS - LINING
CANOPY, ROPS - LINING
CANOPY, ROPS - LINING
CANOPY, ROPS - LINING

R	N	P.N.	MOD	Q	Denominação Description	Denominacion Bezeichnung	Description Descrizione	Denominação Beskrivelse	L.C.
1		**431584A1**		1	PAINEL PANNEAU	PANEL BLECHTEIL	PANEL PANNELLO	PAINEL PANEL	6070
2		**431583A1**		1	PAINEL PANNEAU	PANEL BLECHTEIL	PANEL PANNELLO	PAINEL PANEL	6070

90.154.02	01	p1	12/11

CABINE - PORTAS
CABINA - PUERTAS
CAB - DOORS
CAB - DOORS

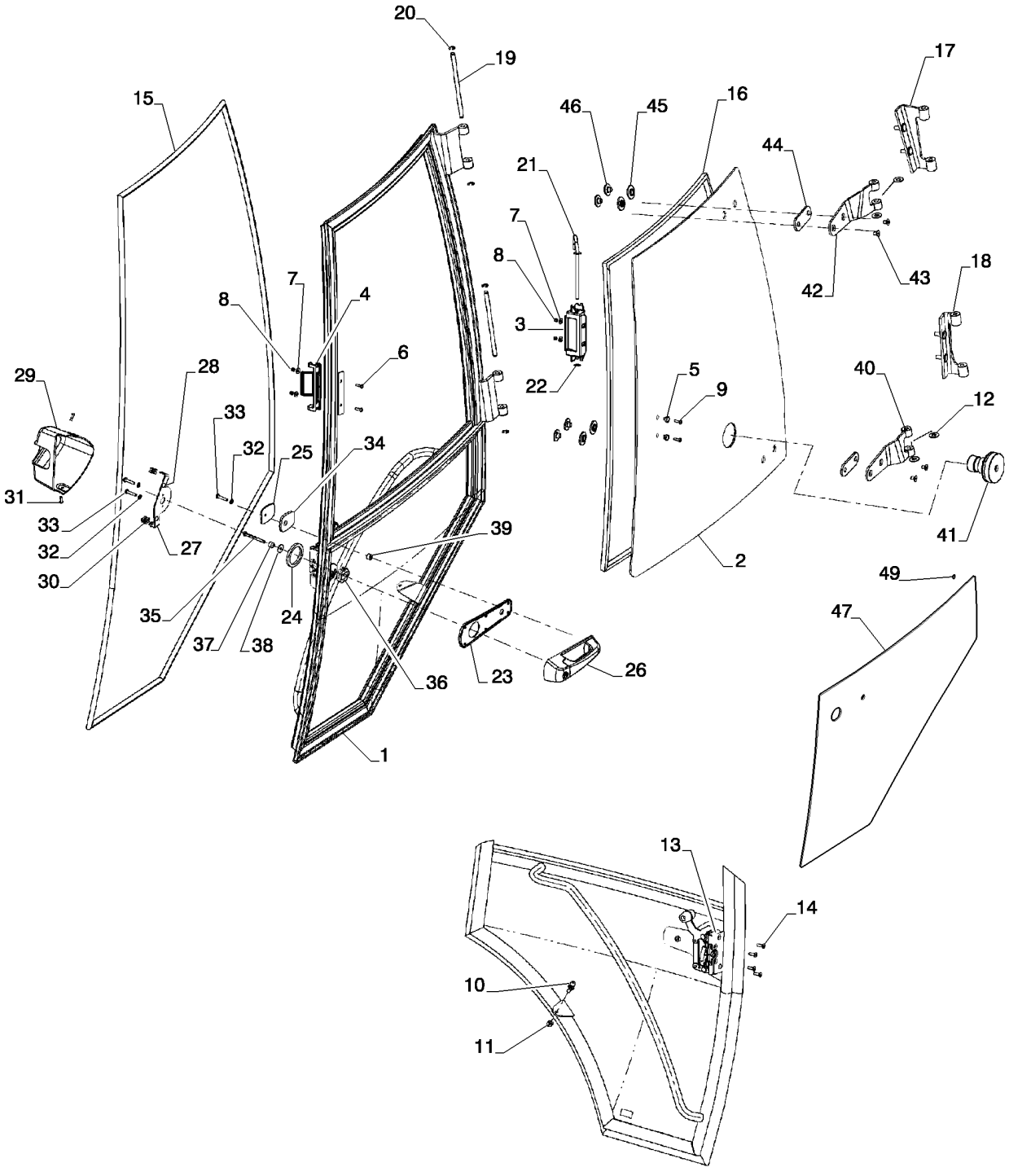

CAB - DOORS
CAB - DOORS
CAB - DOORS
CAB - DOORS

R	N	P.N.	MOD	Q	Denominação Description	Denominacion Bezeichnung	Description Descrizione	Denominação Beskrivelse	L.C.
1		84224312		1	ESTRUTURA, Left Hand Door				
						BASTIDOR	FRAME	ESTRUTURA	077T
					CHASSIS	RAHMEN	TELAIO	FRAME	
2		84261868		1	VIDRO, Left Hand Door	VIDRIO	GLASS	VIDRO	3900
					VITRE	GLASSCHEIBE	VETRO	GLASS	
3		87344860		1	MANILHA	MANECILLA	HANDLE	PEGA	020M
					POIGNEE	GRIFF	MANIGLIA	HÅNDTAG	
4		87344859		1	TRINCO	PESTILLO	LATCH	TRINCO	156C
					LOQUET	VERRIEGELUNG	CHIUSURA A SCATTO	PAL	
5		F64198		2	ESPAÇADOR	SEPARADOR	SPACER	ESPAÇADOR	075D
					ENTRETOISE	DISTANZSTÜCK	DISTANZIALE	AFSTANDSSTYKKE	
6		140-107		2	PARAFUSO, Cross Pan Hd, #10-24 x 3/4"				
						TORNILLO	SCREW	PARAFUSO	040V
					VIS	SCHRAUBE	VITE	SKRUE	
7		195-81023		4	ARRUELA PLANA, #12	ARANDELA	WASHER	ANILHA	131R
					RONDELLE	UNTERLEGSCHEIBE	RONDELLA	FLADSKIVE	
8		F45165		4	PORCA DE SEGURANÇA	TUERCA DE SEGURIDAI	SAFETY NUT	PORCA DE SEGURANÇA	Z479
					ECROU DE SECURITE	SICHERUNGSMUTTER	DADO DI SICUREZZA	SIKKERHEDSMØTRIK	
9		142-103		2	PARAFUSO, Cross Oval Hd, #10-24 x 3/4"				
						TORNILLO	SCREW	PARAFUSO	040V
					VIS	SCHRAUBE	VITE	SKRUE	
10		432431A1		1	PRISIONEIRO	ESPARREGO	STUD	PRISIONEIRO	8720
					GOUJON	STIFTSCHRAUBE	PRIGIONIERO	STUD	
11		832-10408		1	CONTRA PORCA, M8 x 1.25, Cl 8				
						TUERCA DE BLOQUEO	LOCK NUT	CONTRAPORCA	P263
					CONTRE-ECROU	SICHERUNGSMUTTER	DADO DI BLOCCAGGIO	LÅSEMØTRIK	
12		391845A1		6	ARRUELA	ARANDELA	WASHER	ARRUELA	9720
					RONDELLE	UNTERLEGSCHEIBE	RONDELLA	WASHER	
13		84224348		1	TRINCO, Left Hand Door	CERROJO	LATCH	TRINCO	5020
					LOQUET	RIEGEL	DISPOSITIVO CHIUSURA	LATCH	
13		84224349		1	TRINCO, Right Hand Door (Not Shown)				
						CERROJO	LATCH	TRINCO	5020
					LOQUET	RIEGEL	DISPOSITIVO CHIUSURA	LATCH	
14		569-4		4	PARAFUSO, Hex Soc Flat Hd, M6 x 20, 8.8				
						TORNILLO	SCREW	PARAFUSO	040V
					VIS	SCHRAUBE	VITE	SKRUE	
15		390838A1		1	TIRA DE BORRACHA, Left Hand Door				
						BANDA DE GOMA	RUBBER STRIP	TIRA DE BORRACHA	P768
					BANDE CAOUTCHOUC	GUMMISTREIFEN	NASTRO IN GOMMA	GUMMILISTE	
16		391850A1		1	VEDACAO DA JANELA, Left Hand Door				
						JUNTA DE CRISTAL	SEAL, GLASS	JUNTA DE CRISTAL	Z349
					JOINT DE GLACE	GLASDICHTUNG	TENUTA, FINESTRINO	SEAL, GLASS	
16		394708A1		1	VEDACAO DA JANELA, Right Hand Door (Not Shown)				
						JUNTA DE CRISTAL	SEAL, GLASS	JUNTA DE CRISTAL	Z349
					JOINT DE GLACE	GLASDICHTUNG	TENUTA, FINESTRINO	SEAL, GLASS	
17		84282063		1	DOBRADIÇA, Left Hand Door, B Pillar Upper				
						BISAGRA	HINGE	DOBRADIÇA	140C
					CHARNIERE	SCHARNIER	CERNIERA	HÆNGSEL	

90.154.02	01	p2	12/11

CABINE - PORTAS
CABINA - PUERTAS
CAB - DOORS
CAB - DOORS

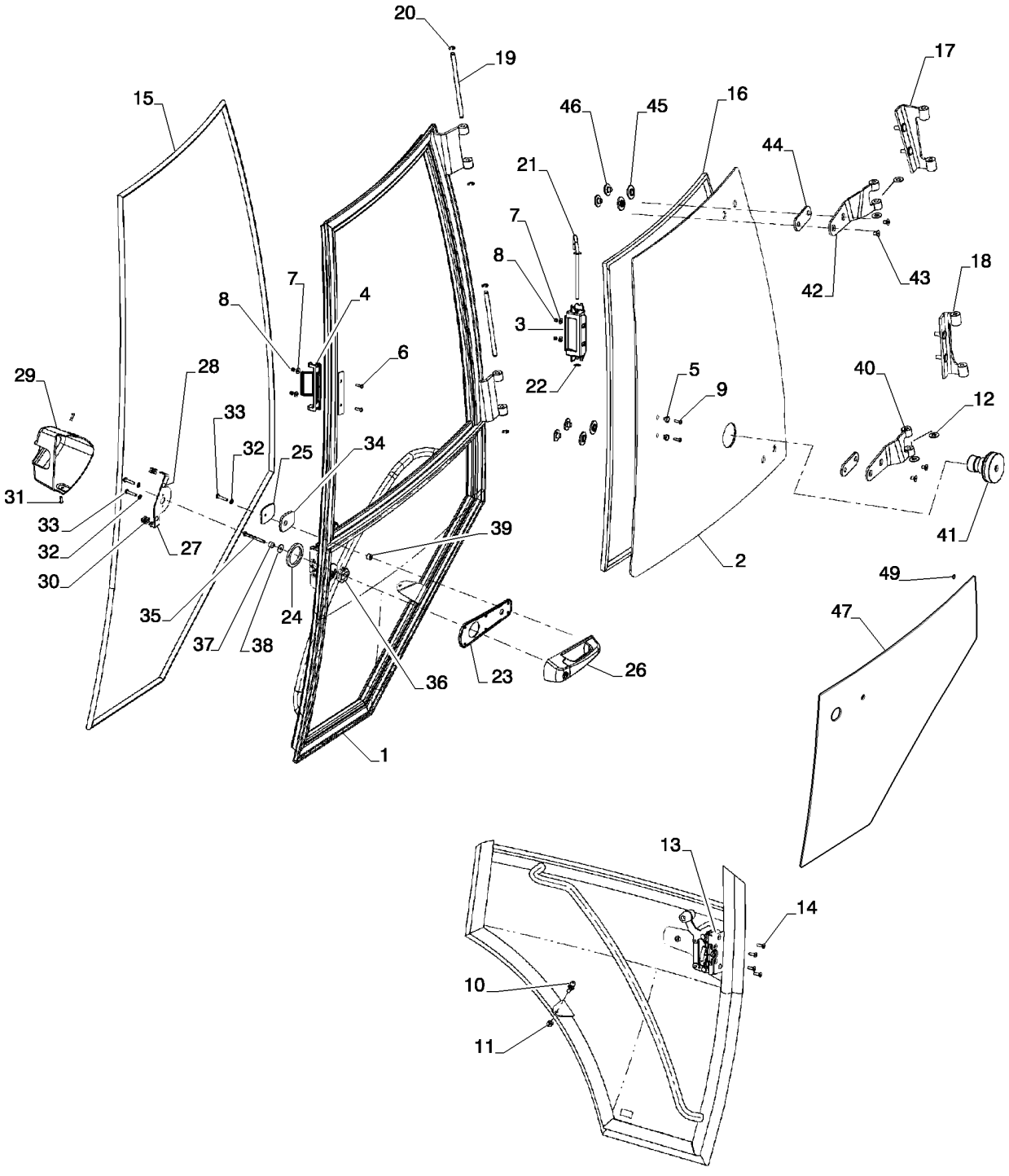

CAB - DOORS
CAB - DOORS
CAB - DOORS
CAB - DOORS

R	N	P.N.	MOD	Q	Denominação Description	Denominacion Bezeichnung	Description Descrizione	Denominação Beskrivelse	L.C.
18		**84282068**		1	DOBRADIÇA, Left Hand Door, B Pillar Lower				
						BISAGRA	HINGE	DOBRADIÇA	140C
					CHARNIERE	SCHARNIER	CERNIERA	HÆNGSEL	
19		**84282083**		2	PINO	PASADOR	PIN	PERNO	080P
					BROCHE	PIN	PERNO	STIFT	
20		**442773A1**		4	ANEL ELÁSTICO	ARANDELA DE RETENCI	CIRCLIP	ANEL DE RETENÇÃO	056A
					CIRCLIP	SICHERUNGSRING	ANELLO ELASTICO	LÅSERING	
21		**87534372**		1	HASTE	VARILLA	ROD	HASTE	090A
					TIGE	STANGE	ASTA	STANG	
22		**87534717**		1	PORCA CILÍNDRICA	TUERCA REDONDA	ROUND NUT	PORCA CILÍNDRICA	Z478
					ECROU CYLINDRIQUE	RUNDMUTTER	DADO ROTONDO	RUND MØTRIK	
23		**84224344**		1	JUNTA	JUNTA	GASKET	JUNTA	123G
					JOINT	DICHTUNG	GUARNIZIONE	PAKNING	
24		**391838A1**		1	JUNTA	JUNTA	GASKET	JUNTA	3720
					JOINT	DICHTUNG	GUARNIZIONE	GASKET	
25		**391848A1**		1	PLACA DE APOIO	PLACA TRASERA	BACK PLATE	PLACA DORSAL	P641
					PLAQUE DORSALE	RÜCKPLATTE	PIASTRA POSTERIORE	BAGPLADE	
26		**84224317**		1	MANILHA	MANECILLA	HANDLE	PEGA	020M
					POIGNEE	GRIFF	MANIGLIA	HÅNDTAG	
27		**84224347**		1	PEGA DE SUPORTE, Left Hand Door				
						PIEZA DE APOYO	BRACKET, SUPPORTINC	PEGA DE SUPORTE	215S
					EQUERRE	TRAGER, STUTZ	SQUADRETTA	BRACKET, SUPPORTINC	
27		**84376130**		1	PEGA DE SUPORTE, Right Hand Door (Not Shown)				
						PIEZA DE APOYO	BRACKET, SUPPORTINC	PEGA DE SUPORTE	215S
					EQUERRE	TRAGER, STUTZ	SQUADRETTA	BRACKET, SUPPORTINC	
28		**391827A1**		2	ESPACADOR	ESPACIADOR	SPACER	ESPACADOR	8090
					ENTRETOISE	ABSTANDSSTUECK	DISTANZIALE	SPACER	
29		**84378684**		1	COBERTURA, Left Hand Door				
						CUBIERTA	COVER	COBERTURA	265C
					COUVERCLE	ABDECKUNG	COPERCHIO	DÆKSEL	
30		**393209A1**		2	PORCA ESPECIAL	TUERCA ESPECIAL	SPECIAL NUT	PORCA ESPECIAL	P838
					ECROU SPECIAL	SPEZIALMUTTER	DADO SPECIALE	SPECIALMØTRIK	
31		**390-100**		2	PARAFUSO, Cross Pan Hd, #10-32 x 5/8"				
						TORNILLO	SCREW	PARAFUSO	040V
					VIS	SCHRAUBE	VITE	SKRUE	
32		**892-11006**		3	TRAVA DA ARRUELA, M6	ARANDELA DE BLOQUE(	LOCK WASHER	ANILHA DE RETENÇÃO	132R
					RONDELLE FREIN	SICHERUNGSSCHEIBE	RONDELLA DI SICUREZ	LÅSESKIVE	
33		**84405129**		3	PARAFUSO	TORNILLO	SCREW	PARAFUSO	040V
					VIS	SCHRAUBE	VITE	SKRUE	
34		**391847A1**		1	JUNTA	JUNTA	GASKET	JUNTA	3720
					JOINT	DICHTUNG	GUARNIZIONE	GASKET	
35		**10903921**		1	PARAFUSO, Hex, M6 x 65, 8.8				
						PERNO	BOLT	PARAFUSO	140B
					VIS	SCHRAUBE	BULLONE	BOLT	
36		**84224389**		1	ESPAÇADOR	SEPARADOR	SPACER	ESPAÇADOR	075D
					ENTRETOISE	DISTANZSTÜCK	DISTANZIALE	AFSTANDSSTYKKE	
37		**84224345**		1	BOTÃO	BOTÓN	BUTTON	BOTÃO	120B
					BOUTON	TASTE	PULSANTE	KNAP	

90.154.02	01	p3	12/11

CABINE - PORTAS
CABINA - PUERTAS
CAB - DOORS
CAB - DOORS

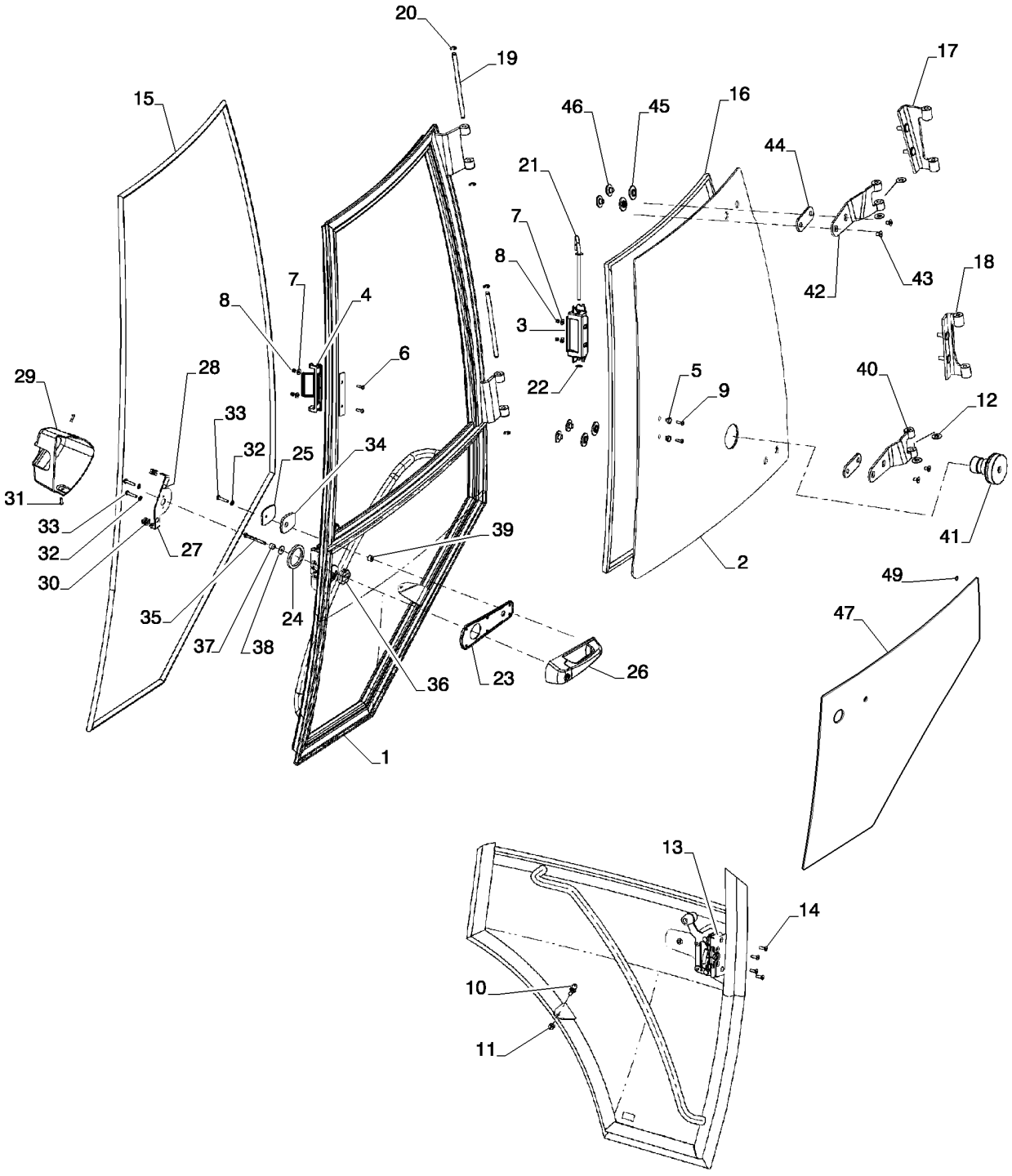

CAB - DOORS
CAB - DOORS
CAB - DOORS
CAB - DOORS

R	N	P.N.	MOD	Q	Denominação Description	Denominacion Bezeichnung	Description Descrizione	Denominação Beskrivelse	L.C.
38		**395387A1**		1	ARRUELA RONDELLE	ARANDELA UNTERLEGSCHEIBE	WASHER RONDELLA	ARRUELA WASHER	9720
39		**84402689**		1	ESPAÇADOR ENTRETOISE	SEPARADOR DISTANZSTÜCK	SPACER DISTANZIALE	ESPAÇADOR AFSTANDSSTYKKE	075D
40		**84388222**		1	DOBRADIÇA CHARNIERE	BISAGRA SCHARNIER	HINGE CERNIERA	DOBRADIÇA HÆNGSEL	140C
41		**84403980**		1	CONJUNTO ENSEMBLE	CONJUNTO KOMPLETTEIL	ASSEMBLY GROUPO	CONJUNTO ASSEMBLY	Z488
42		**84388217**		1	DOBRADIÇA, Left Hand Door, Upper CHARNIERE	BISAGRA SCHARNIER	HINGE CERNIERA	DOBRADIÇA HÆNGSEL	140C
43		**84319919**		4	PARAFUSO VIS	TORNILLO SCHRAUBE	SCREW VITE	PARAFUSO SKRUE	040V
44		**84224336**		2	ESPAÇADOR ENTRETOISE	SEPARADOR DISTANZSTÜCK	SPACER DISTANZIALE	ESPAÇADOR AFSTANDSSTYKKE	075D
45		**83961985**		4	ESPAÇADOR ENTRETOISE	SEPARADOR DISTANZSTÜCK	SPACER DISTANZIALE	ESPAÇADOR AFSTANDSSTYKKE	075D
46		**84249588**		4	PORCA ESPECIAL ECROU SPECIAL	TUERCA ESPECIAL SPEZIALMUTTER	SPECIAL NUT DADO SPECIALE	PORCA ESPECIAL SPECIALMØTRIK	P838
47		**84224316**		1	VIDRO CABINA, Left Hand Door Lower GLACE	CRISTAL GLASSCHEIBE	GLASS,CAB VETRO	VIDRO CABINA GLASS,CAB	Z344
49		**391827A1**		8	ESPACADOR ENTRETOISE	ESPACIADOR ABSTANDSSTUECK	SPACER DISTANZIALE	ESPACADOR SPACER	8090

90.154.07	01	p1	12/11

CABINE - MONTAGEM DAS PORTAS
CABINA - MONTAJE DE LAS PUERTAS
CAB - DOOR MOUNTING
CAB - DOOR MOUNTING

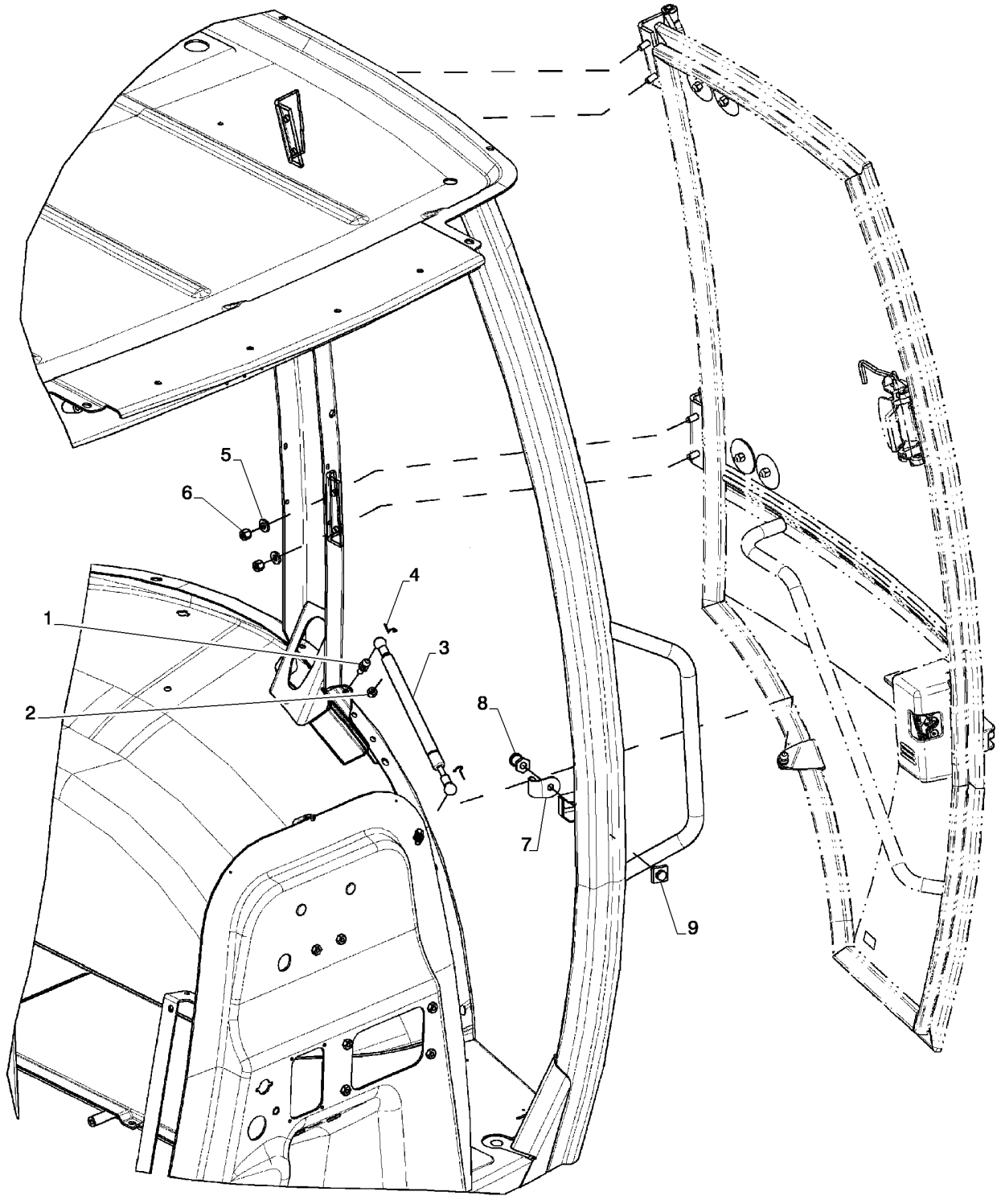

CAB - DOOR MOUNTING
CAB - DOOR MOUNTING
CAB - DOOR MOUNTING
CAB - DOOR MOUNTING

R	N	P.N.	MOD	Q	Denominação Description	Denominacion Bezeichnung	Description Descrizione	Denominação Beskrivelse	L.C.
1		432431A1		1	PRISIONEIRO GOUJON	ESPARREGO STIFTSCHRAUBE	STUD PRIGIONIERO	PRISIONEIRO STUD	8720
2		832-10408		1	CONTRA PORCA, M8 x 1.25, Cl 8 TUERCA DE BLOQUEO CONTRE-ECROU	 SICHERUNGSMUTTER	 LOCK NUT DADO DI BLOCCAGGIO	 CONTRAPORCA LÅSEMØTRIK	P263
3		394800A1		1	COMPASSO BEQUILLE A GAZ	COLUMNA DE GAS GASDRUCKFEDER	GAS STRUT AMMORTIZZATORE A G/	CILINDRO DE GÁS CYLINDER, GASSTØDD/	Z331
4		3233348R1		2	GRAMPO COLLIER	ABRAZADERA KLAMMER	CLIP FERMO	FIXADOR KLIPS	045F
5		87039401		4	ARRUELA PLANA, 13/32" x 13/16" x .134", HDN ARANDELA RONDELLE	 UNTERLEGSCHEIBE	 WASHER RONDELLA	 ANILHA FLADSKIVE	131R
6		232-1446		4	CONTRA PORCA, 3/8"-16, GC TUERCA DE BLOQUEO CONTRE-ECROU	 SICHERUNGSMUTTER	 LOCK NUT DADO DI BLOCCAGGIO	 CONTRAPORCA LÅSEMØTRIK	P263
7		84405935		1	PROTEÇÃO PROTECTION	DEFENSA SCHUTZABDECKUNG	GUARD PROTEZIONE	PROTECÇÃO BESKYTTELSESSKÆRM	070R
8		84405934		1	PARAFUSO, Male Thread VIS	PERNO SCHRAUBE	BOLT BULLONE	PARAFUSO BOLT	140B
9		84497747		1	PLACA DO BATENTE, Female Thread PLACA DE PERCUTOR GACHE	 SCHLIESSPLATTE	 STRIKER PLATE PIASTRA SCONTRINO	 CHAPA BATENTE MODPLADE	062S

580N

90.156.01	01	p1	11/11

CABINE - VIDROS
CABINA - CRISTALES
CAB - GLASSES
CAB - GLASSES

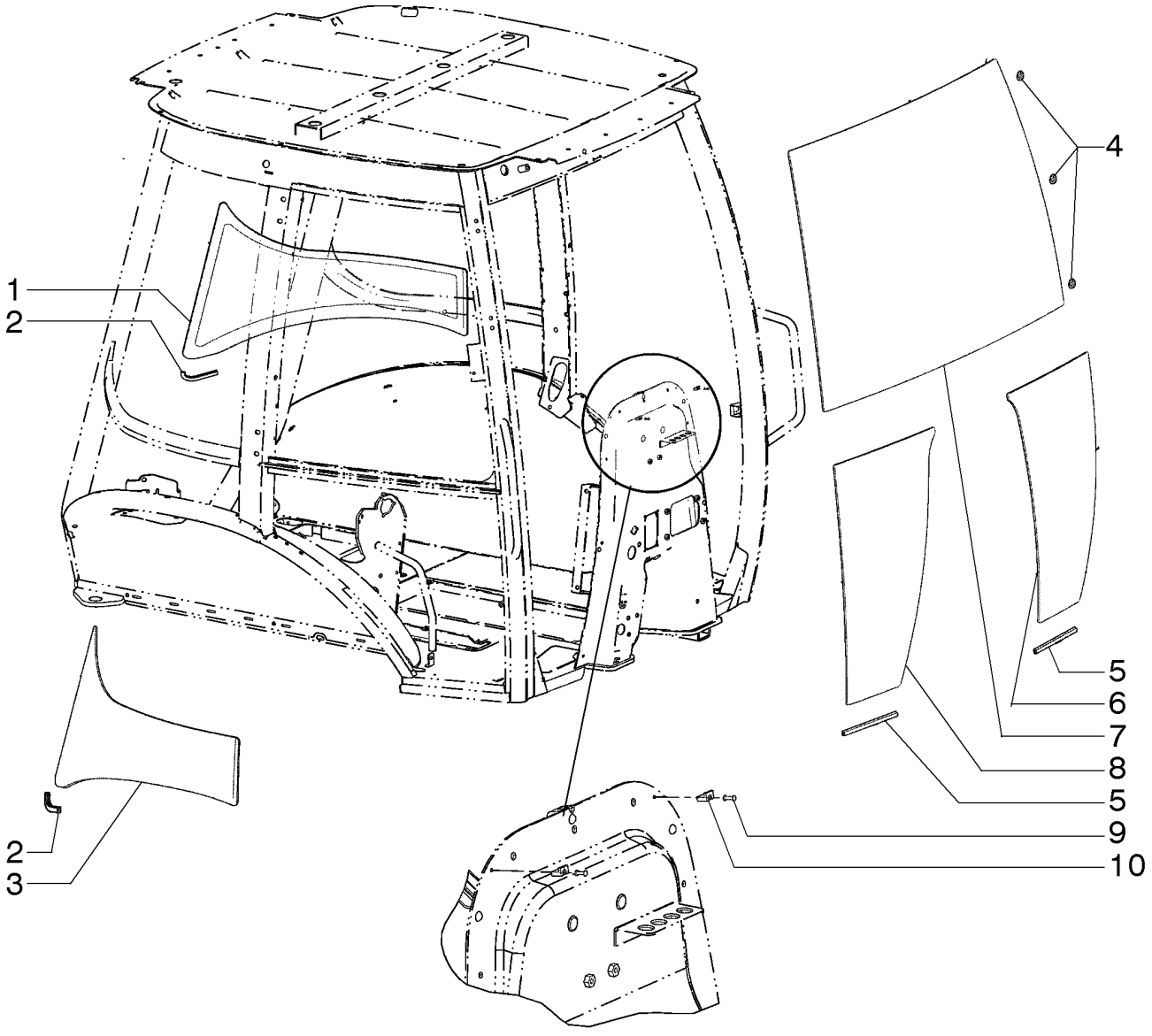

CAB - GLASSES
CAB - GLASSES
CAB - GLASSES
CAB - GLASSES

R	N	P.N.	MOD	Q	Denominação Description	Denominacion Bezeichnung	Description Descrizione	Denominação Beskrivelse	L.C.
1		84224342		1	VIDRO, LH VITRE	VIDRIO GLAS	GLASS CRISTALLO	VIDRO GLAS	038V
2		87753087		2	PROTETOR PROTECTEUR	PROTECTOR SCHUTZVORRICHTUNG	PROTECTOR PROTETTORE	PROTECTOR BESKYTTER	6540
3		84224343		1	VIDRO, RH VITRE	VIDRIO GLAS	GLASS CRISTALLO	VIDRO GLAS	038V
4		391827A1		33	ESPACADOR ENTRETOISE	ESPACIADOR ABSTANDSSTUECK	SPACER DISTANZIALE	ESPACADOR SPACER	8090
5		395793A1		2	TIRA DE PROTEÇÃO BANDE DE PROTECTEU	BANDA DE PROTECCIÓN SCHUTZSTREIFEN	PROTECTION STRIP NASTRO DI PROTEZION	TIRA DE PROTECÇÃO BESKYTTELSESSTRIMM	P737
6		84246307		1	VIDRO, LH VITRE	VIDRIO GLAS	GLASS CRISTALLO	VIDRO GLAS	038V
7		84246306		1	VIDRO VITRE	VIDRIO GLAS	GLASS CRISTALLO	VIDRO GLAS	038V
8		84246308		1	VIDRO, RH VITRE	VIDRIO GLAS	GLASS CRISTALLO	VIDRO GLAS	038V
9		151-516		2	REBITE, Pop, 1/8" x .775" RIVET	REMACHE NIET	RIVET RIVETTO	REBITE NITTE	055R
10		279482A1		2	BRACADEIRA ATTACHE ASSEMBLEE	TORNILLO DE SUJECTIC KLEMME	CLAMP MORSETTO	BRACADEIRA CLAMP	P489

90.156.02	01	p1	12/11

TOLDO E ROPS - VIDROS
TOLDO Y ROPS - CRISTALES
CANOPY, ROPS - GLASS
CANOPY, ROPS - GLASS

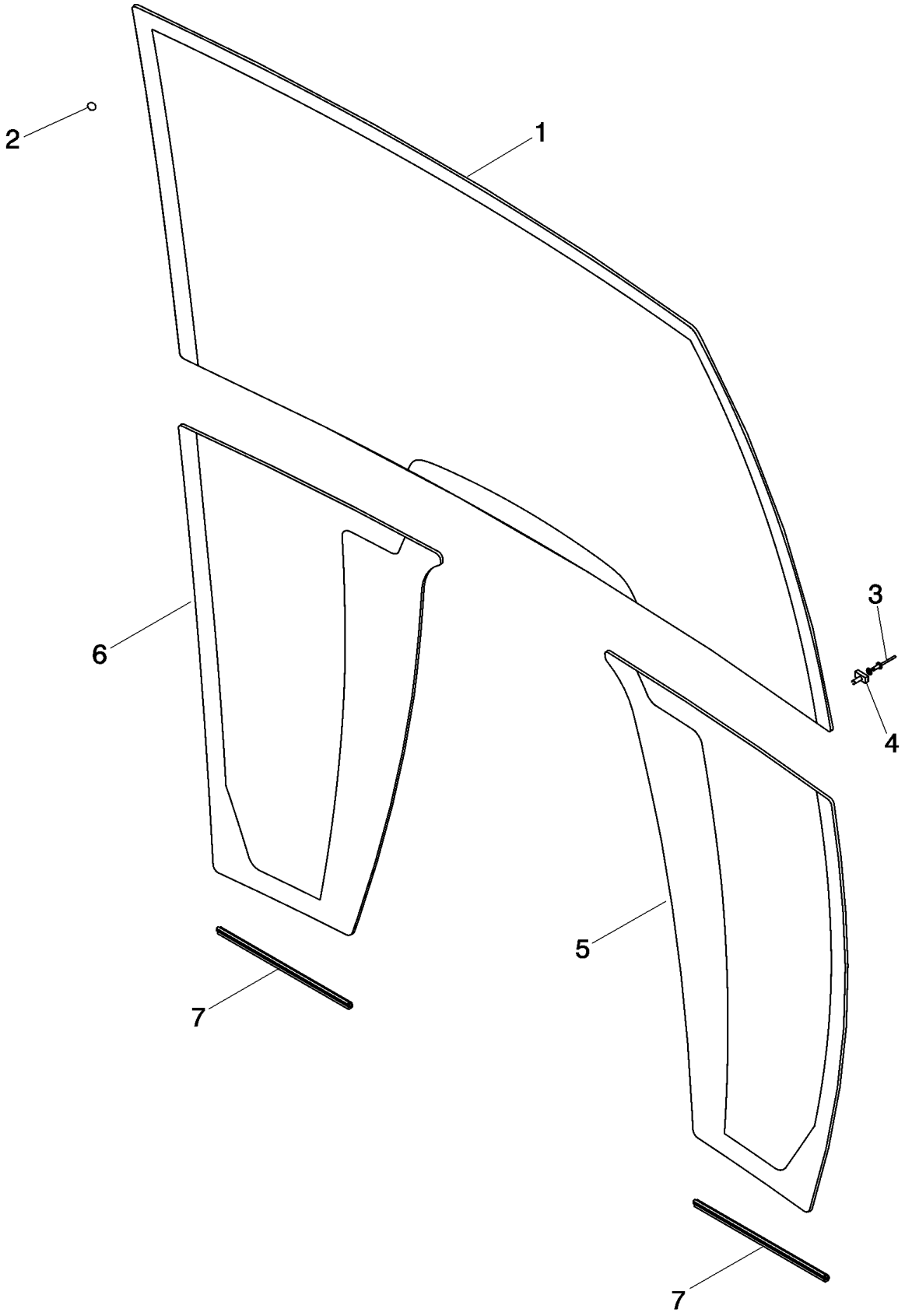

STRUCTURE ROPS - VITRE
CANOPY, ROPS - GLASS
CANOPY, ROPS - GLASS
CANOPY, ROPS - GLASS

R	N	P.N.	MOD	Q	Denominação Description	Denominacion Bezeichnung	Description Descrizione	Denominação Beskrivelse	L.C.
1		84246306		1	VIDRO VITRE	VIDRIO GLAS	GLASS CRISTALLO	VIDRO GLAS	038V
2		391827A1		28	ESPACADOR ENTRETOISE	ESPACIADOR ABSTANDSSTUECK	SPACER DISTANZIALE	ESPACADOR SPACER	8090
3		151-516		2	REBITE, Pop, 1/8" x .775" RIVET	REMACHE NIET	RIVET RIVETTO	REBITE NITTE	055R
4		279482A1		2	BRACADEIRA ATTACHE ASSEMBLEE	TORNILLO DE SUJECTIC KLEMME	CLAMP MORSETTO	BRACADEIRA CLAMP	P489
5		84246308		1	VIDRO, Lower; Right-Hand VITRE	VIDRIO GLAS	GLASS CRISTALLO	VIDRO GLAS	038V
6		84246307		1	VIDRO, Lower; Left-Hand VITRE	VIDRIO GLAS	GLASS CRISTALLO	VIDRO GLAS	038V
7		395793A1		2	TIRA DE PROTEÇÃO, Lower Glass Trim BANDE DE PROTECTEU	BANDA DE PROTECCIÓI SCHUTZSTREIFEN	PROTECTION STRIP NASTRO DI PROTEZION	TIRA DE PROTECÇÃO BESKYTTELSESSTRIMM	P737

90.156.03	01	p1	10/11

CABINE - JANELA, TRASEIRA
CABINA - VENTANA, TRASERA
CAB - WINDOW, REAR
CAB - WINDOW, REAR

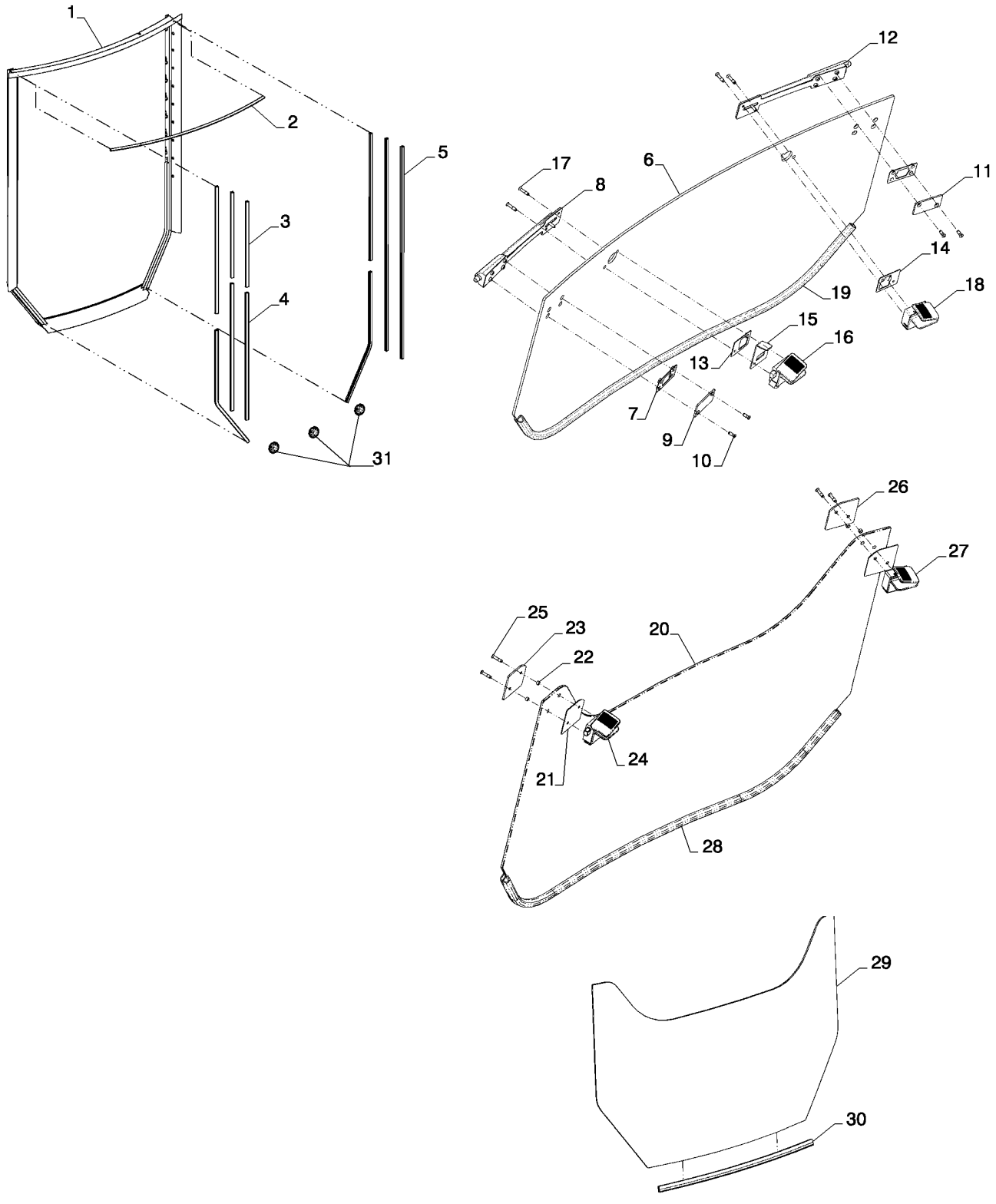

CAB - WINDOW, REAR
CAB - WINDOW, REAR
CAB - WINDOW, REAR
CAB - WINDOW, REAR

R	N	P.N.	MOD	Q	Denominação Description	Denominacion Bezeichnung	Description Descrizione	Denominação Beskrivelse	L.C.
1		87435929		1	ESTRUTURA PARA-BRISA CADRE DE FENETRE	BASTIDOR DE VENTANA FENSTERRAHMEN	WINDOW FRAME TELAIO FINESTRINO	CAIXILHO DE JANELA VINDUESRAMME	Z317
2		400494A1		1	VEDADOR DE RETENCAO JOINT-D'ETANCHEITE	SELLO/RETEN DICHTRING	SEAL GUARNIZIONE TENUTA	VEDADOR DE RETENCA SEAL	7460
3		404229A1		2	VEDADOR DE RETENCAO JOINT-D'ETANCHEITE	SELLO/RETEN DICHTRING	SEAL GUARNIZIONE TENUTA	VEDADOR DE RETENCA SEAL	7460
4		404228A1		6	VEDADOR DE RETENCAO JOINT-D'ETANCHEITE	SELLO/RETEN DICHTRING	SEAL GUARNIZIONE TENUTA	VEDADOR DE RETENCA SEAL	7460
5		404227A1		2	VEDADOR DE RETENCAO JOINT-D'ETANCHEITE	SELLO/RETEN DICHTRING	SEAL GUARNIZIONE TENUTA	VEDADOR DE RETENCA SEAL	7460
6		352208A1		1	VIDRO CABINA GLACE	CRISTAL GLASSCHEIBE	GLASS,CAB VETRO	VIDRO CABINA GLASS,CAB	Z344
7		402843A1		2	PLACA PLAQUE	PLACA PLATTE	PLATE PIASTRA	CHAPA PLADE	105P
8		411910A1		1	TRINCO LOQUET	CERROJO RIEGEL	LATCH DISPOSITIVO CHIUSURA	TRINCO LATCH	5020
9		87423503		1	PLACA DE APOIO PLAQUE DORSALE	PLACA TRASERA RÜCKPLATTE	BACK PLATE PIASTRA POSTERIORE	PLACA DORSAL BAGPLADE	P641
10		87445051		4	PARAFUSO ALLEN VIS A EMBASE HEXAGO	TORNILLO DE CABEZA H INNENSECHSKANTSCHR	HEX SOC SCREW VITE A ESAGONO INCAS	PARAFUSO SEXTAV. INT SEKSKANTET SKRUE	A093
11		87423502		1	PLACA DE APOIO PLAQUE DORSALE	PLACA TRASERA RÜCKPLATTE	BACK PLATE PIASTRA POSTERIORE	PLACA DORSAL BAGPLADE	P641
12		411911A1		1	TRINCO LOQUET	CERROJO RIEGEL	LATCH DISPOSITIVO CHIUSURA	TRINCO LATCH	5020
13		402844A1		1	PLACA PLAQUE	PLACA PLATTE	PLATE PIASTRA	CHAPA PLADE	105P
14		402845A1		1	PLACA PLAQUE	PLACA PLATTE	PLATE PIASTRA	CHAPA PLADE	105P
15		402836A1		1	SUPORTE CONSOLE	SOPORTE HALTER	BRACKET STAFFA	SUPORTE BRACKET	1010
16		411914A1		1	TRINCO LOQUET	CERROJO RIEGEL	LATCH DISPOSITIVO CHIUSURA	TRINCO LATCH	5020
17		87435453		4	PARAFUSO ALLEN VIS A EMBASE HEXAGO	TORNILLO DE CABEZA H INNENSECHSKANTSCHR	HEX SOC SCREW VITE A ESAGONO INCAS	PARAFUSO SEXTAV. INT SEKSKANTET SKRUE	A093
18		411912A1		1	TRINCO LOQUET	CERROJO RIEGEL	LATCH DISPOSITIVO CHIUSURA	TRINCO LATCH	5020
19		395348A1		1	VEDAÇÃO JOINT	ANILLO DE CIERRE DICHTUNG	SEAL GUARNIZIONE; TENUTA	VEDANTE PAKNING	132A
20		352209A1		1	VIDRO CABINA GLACE	CRISTAL GLASSCHEIBE	GLASS,CAB VETRO	VIDRO CABINA GLASS,CAB	Z344
21		{87426963}		2	RH				
22		{87428573}		4					
23		{87426964}		1	RH				
24		411909A1		1	TRINCO LOQUET	CERROJO RIEGEL	LATCH DISPOSITIVO CHIUSURA	TRINCO LATCH	5020

90.156.03	01	p2	10/11

CABINE - JANELA, TRASEIRA
CABINA - VENTANA, TRASERA
CAB - WINDOW, REAR
CAB - WINDOW, REAR

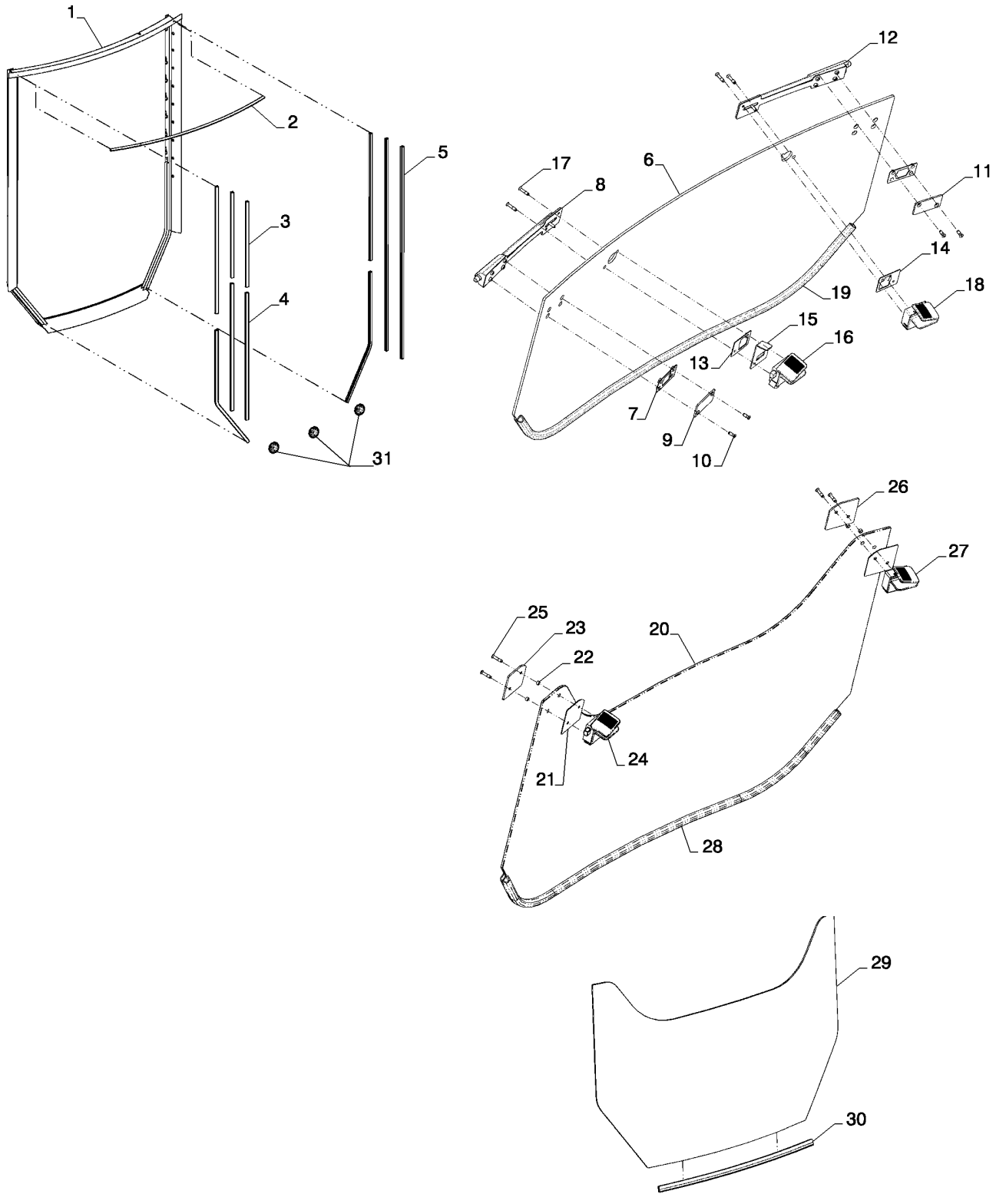

CAB - WINDOW, REAR
CAB - WINDOW, REAR
CAB - WINDOW, REAR
CAB - WINDOW, REAR

R	N	P.N.	MOD	Q	Denominação Description	Denominacion Bezeichnung	Description Descrizione	Denominação Beskrivelse	L.C.
25		**87435453**		4	PARAFUSO ALLEN VIS A EMBASE HEXAGOI	TORNILLO DE CABEZA H INNENSECHSKANTSCHF	HEX SOC SCREW VITE A ESAGONO INCAS	PARAFUSO SEXTAV. INT SEKSKANTET SKRUE	A093
26		**87426969**		1	PLACA DE APOIO, LH PLAQUE D'APPUI	PLACA DE APOYO TRÄGERPLATTE	BACKING PLATE PIASTRA DI APPOGGIO	PLACA DE APOIO STØTTEPLADE	A010
27		**411908A1**		1	TRINCO LOQUET	CERROJO RIEGEL	LATCH DISPOSITIVO CHIUSURA	TRINCO LATCH	5020
28		**395348A1**		1	VEDAÇÃO JOINT	ANILLO DE CIERRE DICHTUNG	SEAL GUARNIZIONE; TENUTA	VEDANTE PAKNING	132A
29		**352210A1**		1	VIDRO CABINA GLACE	CRISTAL GLASSCHEIBE	GLASS,CAB VETRO	VIDRO CABINA GLASS,CAB	Z344
30		**{87753118}**		1					
31		**87753220**		3	PARA-CHOQUE PARE-CHOC	PARACHOQUES STOSSFÄNGER	BUMPER PARAURTI	PÁRA-CHOQUES STØDVÆRN	036P

90.156.04	01	p1	12/11

CABINE - JANELA, LADO DIREITO, PARA CABINES COM PORTA ÚNICA
CABINA - VENTANA, LADO DERECHO, PARA CABINAS CON PUERTA UNICA
CAB - WINDOW, RIGHT HAND, FOR SINGLE DOOR CAB FRAMES
CAB - WINDOW, RIGHT HAND, FOR SINGLE DOOR CAB FRAMES

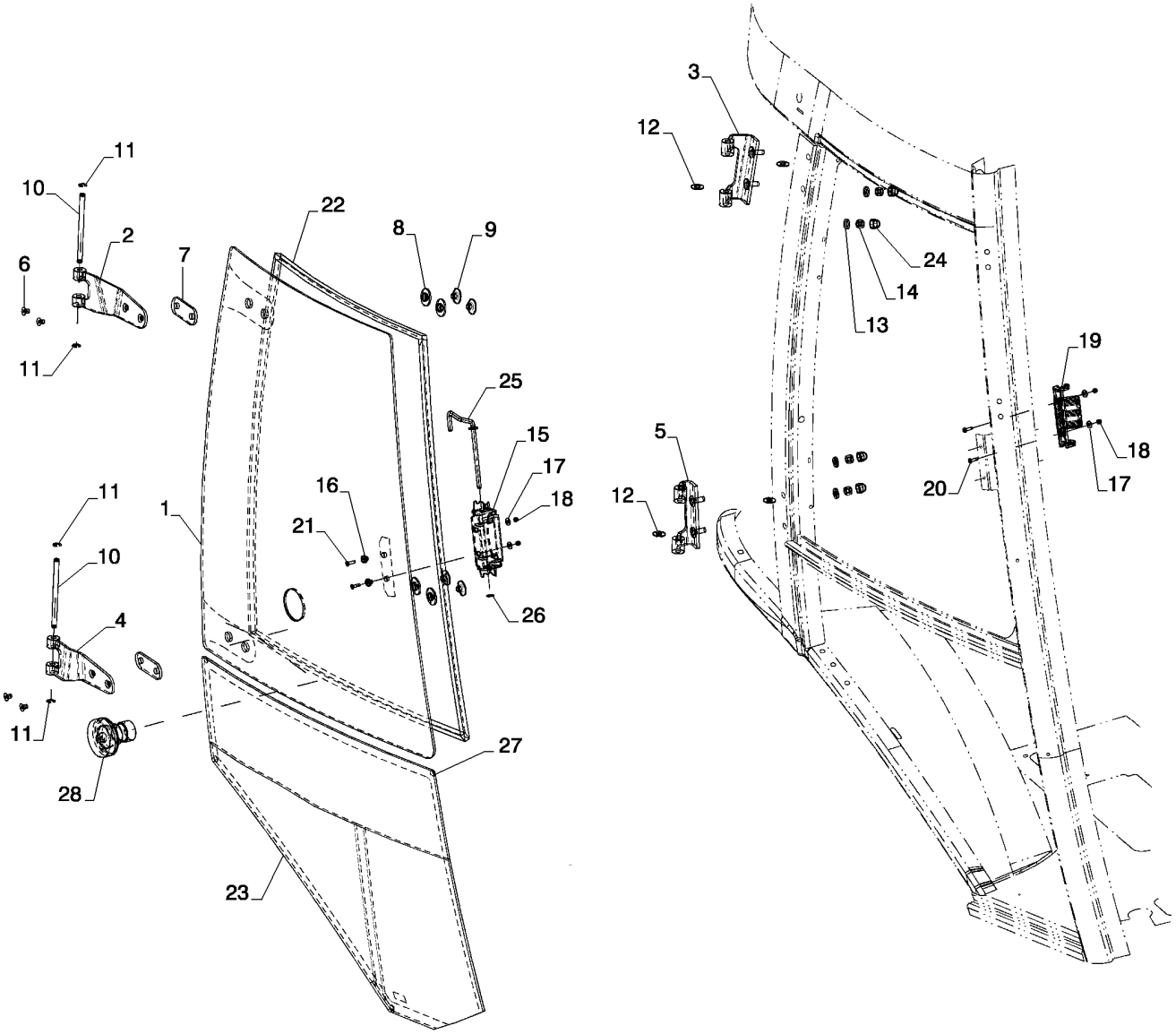

CAB - WINDOW, RIGHT HAND, FOR SINGLE DOOR CAB FRAMES
CAB - WINDOW, RIGHT HAND, FOR SINGLE DOOR CAB FRAMES
CAB - WINDOW, RIGHT HAND, FOR SINGLE DOOR CAB FRAMES
CAB - WINDOW, RIGHT HAND, FOR SINGLE DOOR CAB FRAMES

R	N	P.N.	MOD	Q	Denominação Description	Denominacion Bezeichnung	Description Descrizione	Denominação Beskrivelse	L.C.
1		84261870		1	VIDRO VITRE	VIDRIO GLAS	GLASS CRISTALLO	VIDRO GLAS	038V
2		84388214		1	DOBRADIÇA CHARNIERE	BISAGRA SCHARNIER	HINGE CERNIERA	DOBRADIÇA HÆNGSEL	140C
3		84224394		1	DOBRADICA CHARNIERE	BISAGRA SCHARNIER	HINGE CERNIERA	DOBRADICA HINGE	4260
4		84388220		1	DOBRADIÇA CHARNIERE	BISAGRA SCHARNIER	HINGE CERNIERA	DOBRADIÇA HÆNGSEL	140C
5		84224396		1	DOBRADICA CHARNIERE	BISAGRA SCHARNIER	HINGE CERNIERA	DOBRADICA HINGE	4260
6		84319919		4	PARAFUSO VIS	TORNILLO SCHRAUBE	SCREW VITE	PARAFUSO SKRUE	040V
7		84224336		2	ESPAÇADOR ENTRETOISE	SEPARADOR DISTANZSTÜCK	SPACER DISTANZIALE	ESPAÇADOR AFSTANDSSTYKKE	075D
8		83961985		4	ESPAÇADOR ENTRETOISE	SEPARADOR DISTANZSTÜCK	SPACER DISTANZIALE	ESPAÇADOR AFSTANDSSTYKKE	075D
9		84249588		4	PORCA ESPECIAL ECROU SPECIAL	TUERCA ESPECIAL SPEZIALMUTTER	SPECIAL NUT DADO SPECIALE	PORCA ESPECIAL SPECIALMØTRIK	P838
10		84282086		2	PINO BROCHE	PASADOR PIN	PIN PERNO	PERNO STIFT	080P
11		442773A1		4	ANEL ELÁSTICO CIRCLIP	ARANDELA DE RETENCI SICHERUNGSRING	CIRCLIP ANELLO ELASTICO	ANEL DE RETENÇÃO LÅSERING	056A
12		391845A1		4	ARRUELA RONDELLE	ARANDELA UNTERLEGSCHEIBE	WASHER RONDELLA	ARRUELA WASHER	9720
13		87039401		4	ARRUELA PLANA, 13/32" x 13/16" x .134", HDN RONDELLE	ARANDELA UNTERLEGSCHEIBE	WASHER RONDELLA	ANILHA FLADSKIVE	131R
14		232-1446		4	CONTRA PORCA, 3/8"-16, GC CONTRE-ECROU	TUERCA DE BLOQUEO SICHERUNGSMUTTER	LOCK NUT DADO DI BLOCCAGGIO	CONTRAPORCA LÅSEMØTRIK	P263
15		87344860		1	MANILHA POIGNEE	MANECILLA GRIFF	HANDLE MANIGLIA	PEGA HÅNDTAG	020M
16		F64198		2	ESPAÇADOR ENTRETOISE	SEPARADOR DISTANZSTÜCK	SPACER DISTANZIALE	ESPAÇADOR AFSTANDSSTYKKE	075D
17		195-81023		4	ARRUELA PLANA, #12 RONDELLE	ARANDELA UNTERLEGSCHEIBE	WASHER RONDELLA	ANILHA FLADSKIVE	131R
18		F45165		4	PORCA DE SEGURANÇA ECROU DE SECURITE	TUERCA DE SEGURIDAI SICHERUNGSMUTTER	SAFETY NUT DADO DI SICUREZZA	PORCA DE SEGURANÇA SIKKERHEDSMØTRIK	Z479
19		87344859		1	TRINCO LOQUET	PESTILLO VERRIEGELUNG	LATCH CHIUSURA A SCATTO	TRINCO PAL	156C
20		140-107		2	PARAFUSO, Cross Pan Hd, #10-24 x 3/4" VIS	TORNILLO SCHRAUBE	SCREW VITE	PARAFUSO SKRUE	040V
21		142-103		2	PARAFUSO, Cross Oval Hd, #10-24 x 3/4" VIS	TORNILLO SCHRAUBE	SCREW VITE	PARAFUSO SKRUE	040V
22		394864A1		1	VEDACAO DA JANELA JOINT DE GLACE	JUNTA DE CRISTAL GLASDICHTUNG	SEAL, GLASS TENUTA, FINESTRINO	JUNTA DE CRISTAL SEAL, GLASS	Z349

90.156.04	01	p2	12/11

CABINE - JANELA, LADO DIREITO, PARA CABINES COM PORTA ÚNICA
CABINA - VENTANA, LADO DERECHO, PARA CABINAS CON PUERTA UNICA
CAB - WINDOW, RIGHT HAND, FOR SINGLE DOOR CAB FRAMES
CAB - WINDOW, RIGHT HAND, FOR SINGLE DOOR CAB FRAMES

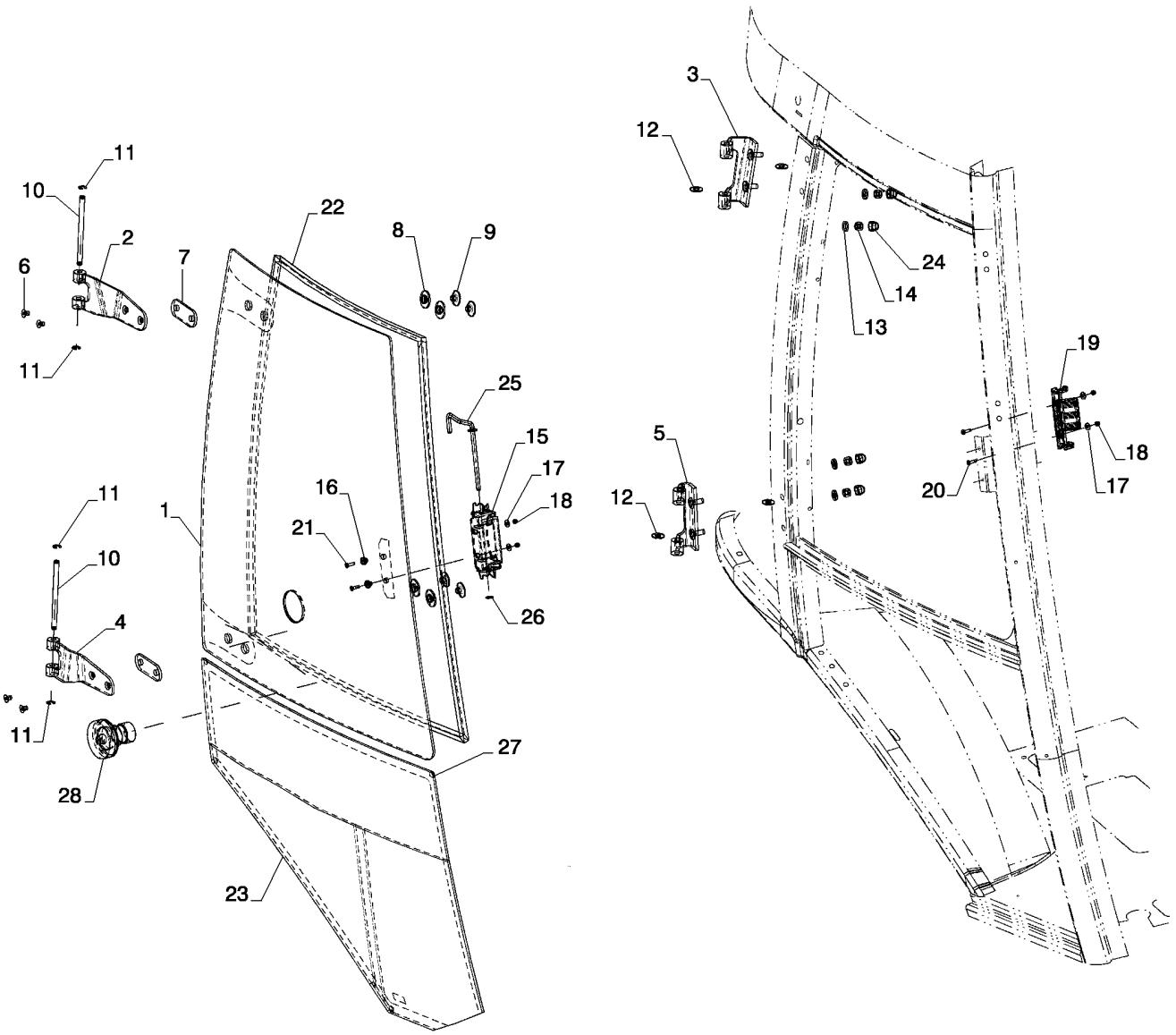

CAB - WINDOW, RIGHT HAND, FOR SINGLE DOOR CAB FRAMES
CAB - WINDOW, RIGHT HAND, FOR SINGLE DOOR CAB FRAMES
CAB - WINDOW, RIGHT HAND, FOR SINGLE DOOR CAB FRAMES
CAB - WINDOW, RIGHT HAND, FOR SINGLE DOOR CAB FRAMES

R	N	P.N.	MOD	Q	Denominação Description	Denominacion Bezeichnung	Description Descrizione	Denominação Beskrivelse	L.C.
23		**84246309**		1	VIDRO VITRE	VIDRIO GLAS	GLASS CRISTALLO	VIDRO GLAS	038V
24		**396841A1**		4	CAPA CHAPEAU	TAPA KAPPE	CAP CAPPUCCIO	CAPA CAP	1380
25		**87534372**		1	HASTE TIGE	VARILLA STANGE	ROD ASTA	HASTE STANG	090A
26		**87534717**		1	PORCA CILÍNDRICA ECROU CYLINDRIQUE	TUERCA REDONDA RUNDMUTTER	ROUND NUT DADO ROTONDO	PORCA CILÍNDRICA RUND MØTRIK	Z478
27		**391827A1**		5	ESPACADOR ENTRETOISE	ESPACIADOR ABSTANDSSTUECK	SPACER DISTANZIALE	ESPACADOR SPACER	8090
28		**84403980**		1	CONJUNTO ENSEMBLE	CONJUNTO KOMPLETTEIL	ASSEMBLY GROUPO	CONJUNTO ASSEMBLY	Z488

90.156.05	01	p1	12/11

CABINE - VIDROS, ESPELHOS E TRAVAS
CABINA - CRISTALES, ESPEJOS E TRABAS
CAB - GLASS, MIRROR AND HOLD OPEN
CAB - GLASS, MIRROR AND HOLD OPEN

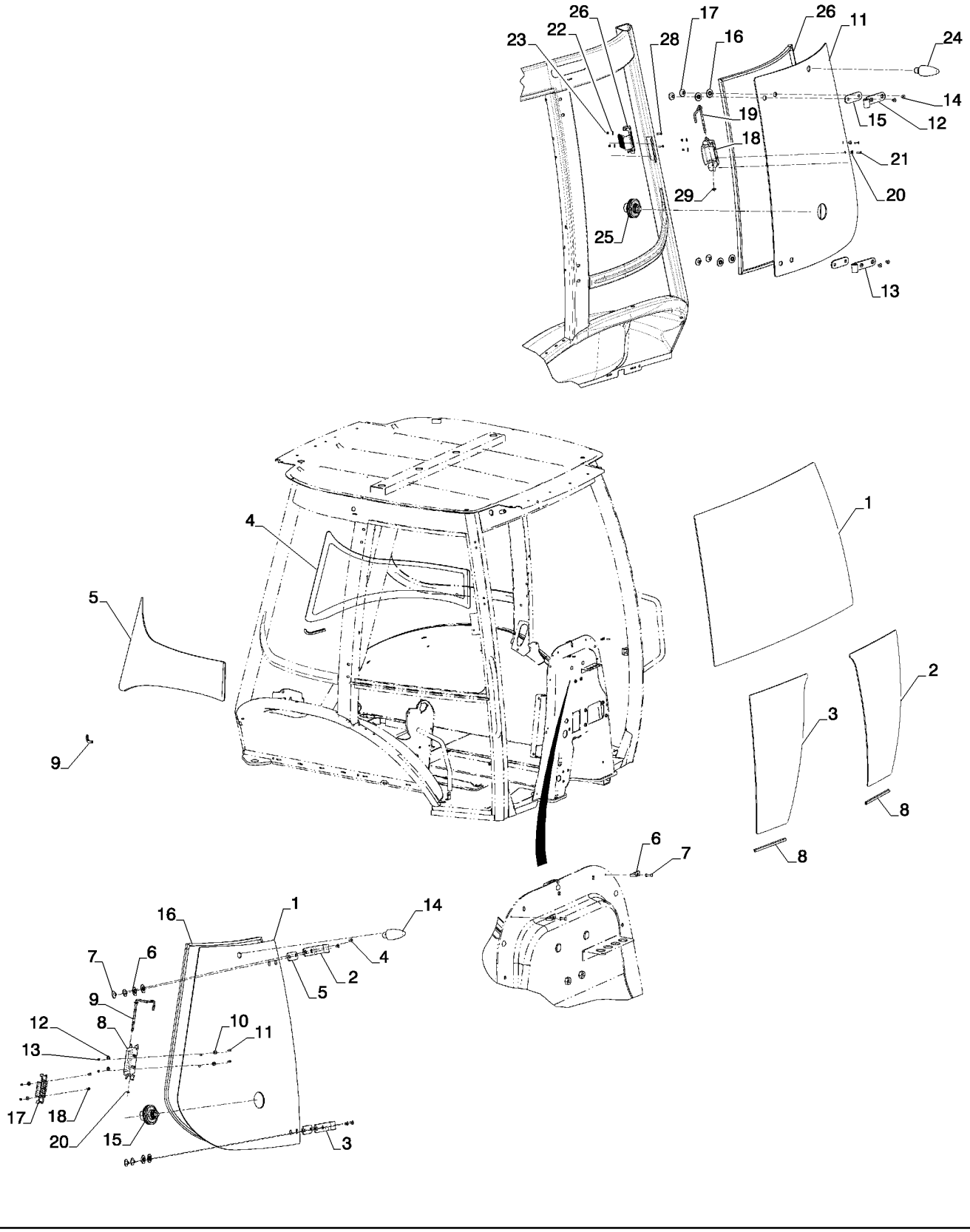

CAB - GLASS, MIRROR AND HOLD OPEN
CAB - GLASS, MIRROR AND HOLD OPEN
CAB - GLASS, MIRROR AND HOLD OPEN
CAB - GLASS, MIRROR AND HOLD OPEN

R	N	P.N.	MOD	Q	Denominação Description	Denominacion Bezeichnung	Description Descrizione	Denominação Beskrivelse	L.C.
1		84246306		1	VIDRO, Front VITRE	VIDRIO GLAS	GLASS CRISTALLO	VIDRO GLAS	038V
2		84246307		1	VIDRO, Left Hand Front VITRE	VIDRIO GLAS	GLASS CRISTALLO	VIDRO GLAS	038V
3		84246308		1	VIDRO, Right Hand Front (Not Shown) VITRE	VIDRIO GLAS	GLASS CRISTALLO	VIDRO GLAS	038V
4		84224342		1	VIDRO, Left Hand Rear Lower VITRE	VIDRIO GLAS	GLASS CRISTALLO	VIDRO GLAS	038V
5		84224343		1	VIDRO, Right Hand Rear Lower (Not Shown) VITRE	VIDRIO GLAS	GLASS CRISTALLO	VIDRO GLAS	038V
6		279482A1		2	BRACADEIRA ATTACHE ASSEMBLEE	TORNILLO DE SUJECTIC KLEMME	CLAMP MORSETTO	BRACADEIRA CLAMP	P489
7		151-516		2	REBITE, Pop, 1/8" x .775" RIVET	REMACHE NIET	RIVET RIVETTO	REBITE NITTE	055R
8		395793A1		2	TIRA DE PROTEÇÃO BANDE DE PROTECTEU	BANDA DE PROTECCIÓI SCHUTZSTREIFEN	PROTECTION STRIP NASTRO DI PROTEZION	TIRA DE PROTECÇÃO BESKYTTELSESSTRIMM	P737
9		87753087		2	PROTETOR PROTECTEUR	PROTECTOR SCHUTZVORRICHTUNG	PROTECTOR PROTETTORE	PROTECTOR BESKYTTER	6540
10		391827A1		33	ESPACADOR, (Not Shown) ENTRETOISE	ESPACIADOR ABSTANDSSTUECK	SPACER DISTANZIALE	ESPACADOR SPACER	8090
11		84261871		1	VIDRO, Left Hand Rear Quarter VITRE	VIDRIO GLAS	GLASS CRISTALLO	VIDRO GLAS	038V
11		84261872		1	VIDRO, Right Hand Rear Quarter (Not Shown) VITRE	VIDRIO GLAS	GLASS CRISTALLO	VIDRO GLAS	038V
12		84282065		1	DOBRADIÇA, Left Hand Upper CHARNIERE	BISAGRA SCHARNIER	HINGE CERNIERA	DOBRADIÇA HÆNGSEL	140C
12		84282077		1	DOBRADIÇA, Right Hand Upper (Not Shown) CHARNIERE	BISAGRA SCHARNIER	HINGE CERNIERA	DOBRADIÇA HÆNGSEL	140C
13		84282071		1	DOBRADIÇA, Left Hand Lower CHARNIERE	BISAGRA SCHARNIER	HINGE CERNIERA	DOBRADIÇA HÆNGSEL	140C
13		84282081		1	DOBRADIÇA, Right Hand Lower (Not Shown) CHARNIERE	BISAGRA SCHARNIER	HINGE CERNIERA	DOBRADIÇA HÆNGSEL	140C
14		89509420		4	PARAFUSO VIS	TORNILLO SCHRAUBE	SCREW VITE	PARAFUSO SKRUE	040V
15		84224336		2	ESPAÇADOR ENTRETOISE	SEPARADOR DISTANZSTÜCK	SPACER DISTANZIALE	ESPAÇADOR AFSTANDSSTYKKE	075D
16		83961985		4	ESPAÇADOR ENTRETOISE	SEPARADOR DISTANZSTÜCK	SPACER DISTANZIALE	ESPAÇADOR AFSTANDSSTYKKE	075D
17		84249588		4	PORCA ESPECIAL ECROU SPECIAL	TUERCA ESPECIAL SPEZIALMUTTER	SPECIAL NUT DADO SPECIALE	PORCA ESPECIAL SPECIALMØTRIK	P838

90.156.05	01	p2	12/11

CABINE - VIDROS, ESPELHOS E TRAVAS
CABINA - CRISTALES, ESPEJOS E TRABAS
CAB - GLASS, MIRROR AND HOLD OPEN
CAB - GLASS, MIRROR AND HOLD OPEN

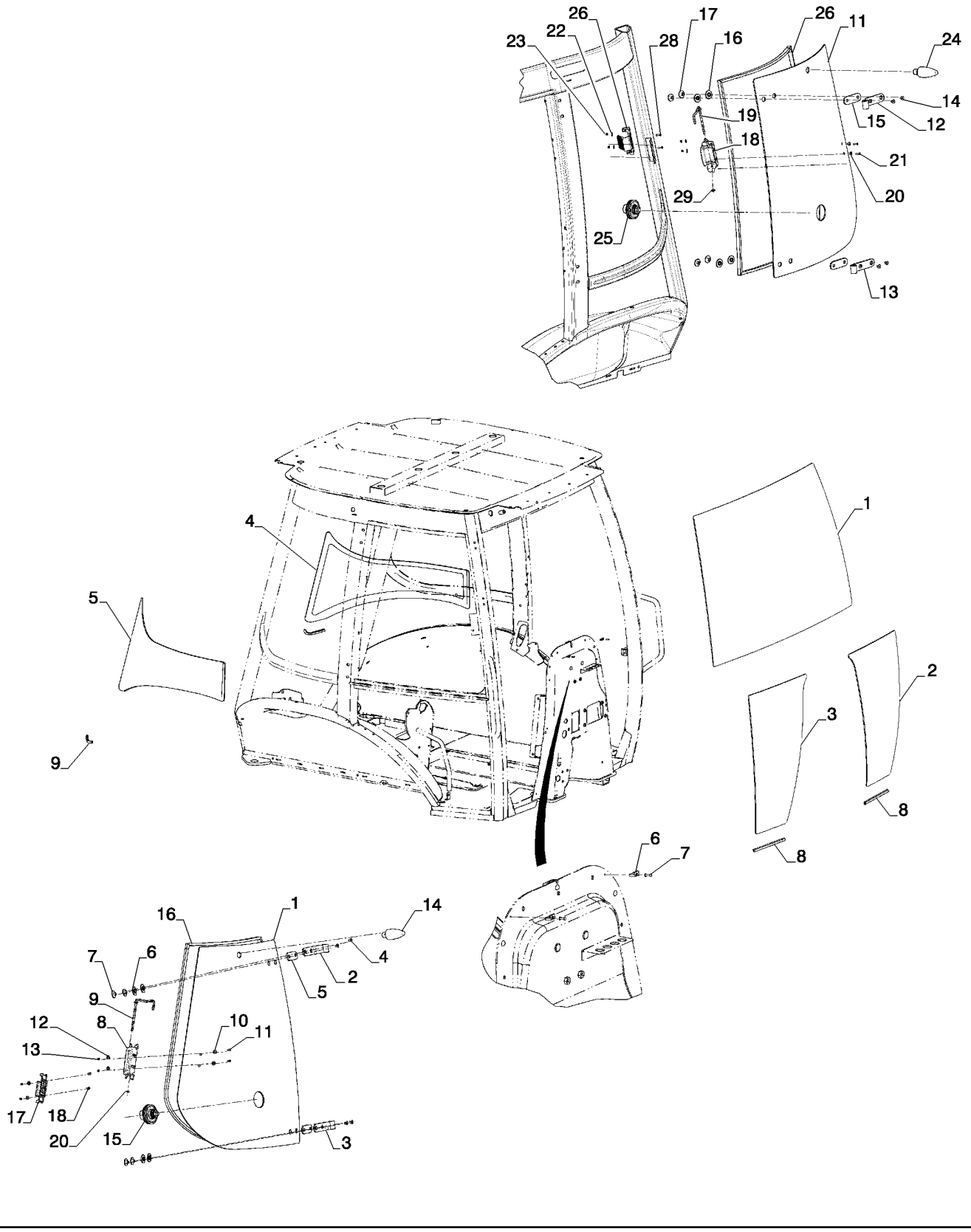

CAB - GLASS, MIRROR AND HOLD OPEN
CAB - GLASS, MIRROR AND HOLD OPEN
CAB - GLASS, MIRROR AND HOLD OPEN
CAB - GLASS, MIRROR AND HOLD OPEN

R	N	P.N.	MOD	Q	Denominação Description	Denominacion Bezeichnung	Description Descrizione	Denominação Beskrivelse	L.C.
18		87344860		1	MANILHA POIGNEE	MANECILLA GRIFF	HANDLE MANIGLIA	PEGA HÅNDTAG	020M
19		87534372		1	HASTE TIGE	VARILLA STANGE	ROD ASTA	HASTE STANG	090A
20		F64198		2	ESPAÇADOR ENTRETOISE	SEPARADOR DISTANZSTÜCK	SPACER DISTANZIALE	ESPAÇADOR AFSTANDSSTYKKE	075D
21		142-103		2	PARAFUSO, Cross Oval Hd, #10-24 x 3/4"				
						TORNILLO	SCREW	PARAFUSO	040V
					VIS	SCHRAUBE	VITE	SKRUE	
22		195-81023		4	ARRUELA PLANA, #12	ARANDELA	WASHER	ANILHA	131R
					RONDELLE	UNTERLEGSCHEIBE	RONDELLA	FLADSKIVE	
23		F45165		4	PORCA DE SEGURANÇA	TUERCA DE SEGURIDAI	SAFETY NUT	PORCA DE SEGURANÇA	Z479
					ECROU DE SECURITE	SICHERUNGSMUTTER	DADO DI SICUREZZA	SIKKERHEDSMØTRIK	
24		84224398		1	PARA-CHOQUE	PARACHOQUE	BUMPER	PARA-CHOQUE	1120
					PARE-CHOCS	PUFFER	PARAURTI	BUMPER	
25		84224399		1	TRINCO	PESTILLO	LATCH	TRINCO	156C
					LOQUET	VERRIEGELUNG	CHIUSURA A SCATTO	PAL	
26		84224360		1	VEDAÇÃO DE BORRACHA, Left Hand Rear Quarter				
						JUNTA DE GOMA	RUBBER SEAL	JUNTAS	122G
					JOINT EN CAOUTCHOU(	GUMMIDICHTUNG	GUARNIZIONE DI GOMM	GUMMITÆTNING	
26		84224361		1	VEDAÇÃO DE BORRACHA, Right Hand Rear Quarter				
						JUNTA DE GOMA	RUBBER SEAL	JUNTAS	122G
					JOINT EN CAOUTCHOU(	GUMMIDICHTUNG	GUARNIZIONE DI GOMM	GUMMITÆTNING	
27		87344895		1	CILINDRO	CILINDRO	CYLINDER	CILINDRO	164C
					VERIN	ZYLINDER	CILINDRO	CYLINDER	
28		140-107		2	PARAFUSO, Cross Pan Hd, #10-24 x 3/4"				
						TORNILLO	SCREW	PARAFUSO	040V
					VIS	SCHRAUBE	VITE	SKRUE	
29		87534717		1	PORCA CILÍNDRICA	TUERCA REDONDA	ROUND NUT	PORCA CILÍNDRICA	Z478
					ECROU CYLINDRIQUE	RUNDMUTTER	DADO ROTONDO	RUND MØTRIK	

90.158.01	01	p1	12/11

CABINE - JANELA DIREITA
CABINA - VENTANA DERECHA
CAB - RIGHT WINDOW
CAB - RIGHT WINDOW

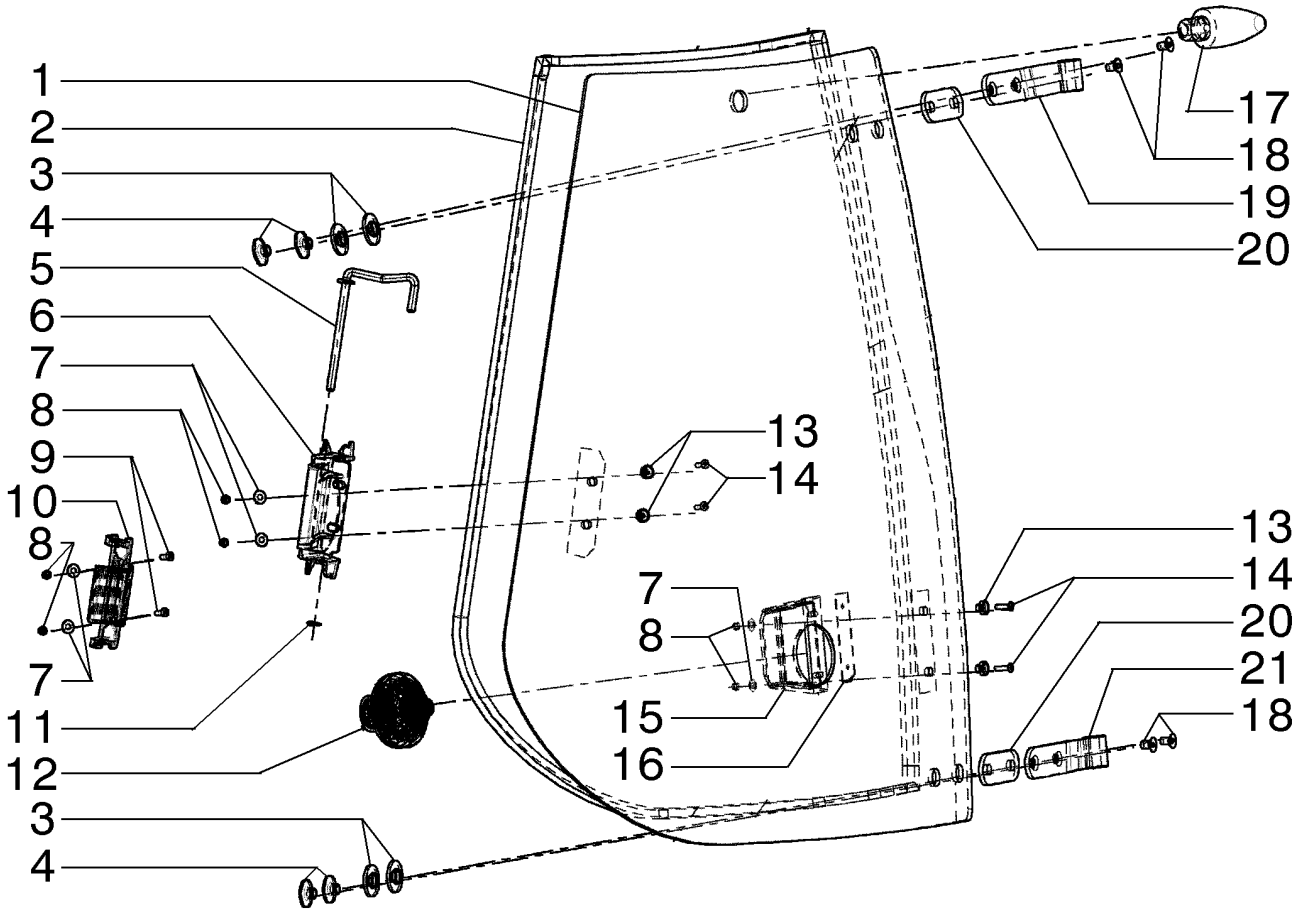

CAB - RIGHT WINDOW
CAB - RIGHT WINDOW
CAB - RIGHT WINDOW
CAB - RIGHT WINDOW

R	N	P.N.	MOD	Q	Denominação Description	Denominacion Bezeichnung	Description Descrizione	Denominação Beskrivelse	L.C.
1		84339225		1	VIDRO VITRE	VIDRIO GLAS	GLASS CRISTALLO	VIDRO GLAS	038V
2		84497746		1	VEDAÇÃO DE BORRACHA JOINT EN CAOUTCHOU(	JUNTA DE GOMA GUMMIDICHTUNG	RUBBER SEAL GUARNIZIONE DI GOMM	JUNTAS GUMMITÆTNING	122G
3		83961985		4	ESPAÇADOR ENTRETOISE	SEPARADOR DISTANZSTÜCK	SPACER DISTANZIALE	ESPAÇADOR AFSTANDSSTYKKE	075D
4		84249588		4	PORCA ESPECIAL ECROU SPECIAL	TUERCA ESPECIAL SPEZIALMUTTER	SPECIAL NUT DADO SPECIALE	PORCA ESPECIAL SPECIALMØTRIK	P838
5		87534372		1	HASTE TIGE	VARILLA STANGE	ROD ASTA	HASTE STANG	090A
6		87344860		1	MANILHA POIGNEE	MANECILLA GRIFF	HANDLE MANIGLIA	PEGA HÅNDTAG	020M
7		195-81023		6	ARRUELA PLANA, #12 RONDELLE	ARANDELA UNTERLEGSCHEIBE	WASHER RONDELLA	ANILHA FLADSKIVE	131R
8		F45165		6	PORCA DE SEGURANÇA ECROU DE SECURITE	TUERCA DE SEGURIDAI SICHERUNGSMUTTER	SAFETY NUT DADO DI SICUREZZA	PORCA DE SEGURANÇA SIKKERHEDSMØTRIK	Z479
9		140-107		2	PARAFUSO, Cross Pan Hd, #10-24 x 3/4" TORNILLO VIS	 SCHRAUBE	 SCREW VITE	 PARAFUSO SKRUE	040V
10		87344859		1	TRINCO LOQUET	PESTILLO VERRIEGELUNG	LATCH CHIUSURA A SCATTO	TRINCO PAL	156C
11		87534717		1	PORCA CILÍNDRICA ECROU CYLINDRIQUE	TUERCA REDONDA RUNDMUTTER	ROUND NUT DADO ROTONDO	PORCA CILÍNDRICA RUND MØTRIK	Z478
12		84403979		1	CONJUNTO ENSEMBLE	CONJUNTO KOMPLETTEIL	ASSEMBLY GROUPO	CONJUNTO ASSEMBLY	Z488
13		F64198		44	ESPAÇADOR ENTRETOISE	SEPARADOR DISTANZSTÜCK	SPACER DISTANZIALE	ESPAÇADOR AFSTANDSSTYKKE	075D
14		142-103		4	PARAFUSO, Cross Oval Hd, #10-24 x 3/4" TORNILLO VIS	 SCHRAUBE	 SCREW VITE	 PARAFUSO SKRUE	040V
15		97399C1		1	ALAVANCA POIGNEE	PALANCA GRIFF	HANDLE MANIGLIA	ALAVANCA HANDLE	4120
16		R54047		1	PASTILHA COUSSIN	PASTILLA UNTERLAGE	PAD CUSCINO; TAMPONE	ESPAÇADOR BREMSEKLODS	060T
17		84224398		1	PARA-CHOQUE PARE-CHOCS	PARACHOQUE PUFFER	BUMPER PARAURTI	PARA-CHOQUE BUMPER	1120
18		84319919		4	PARAFUSO VIS	TORNILLO SCHRAUBE	SCREW VITE	PARAFUSO SKRUE	040V
19		84282077		1	DOBRADIÇA CHARNIERE	BISAGRA SCHARNIER	HINGE CERNIERA	DOBRADIÇA HÆNGSEL	140C
20		84224336		2	ESPAÇADOR ENTRETOISE	SEPARADOR DISTANZSTÜCK	SPACER DISTANZIALE	ESPAÇADOR AFSTANDSSTYKKE	075D
21		84282081		1	DOBRADIÇA CHARNIERE	BISAGRA SCHARNIER	HINGE CERNIERA	DOBRADIÇA HÆNGSEL	140C

90.158.02	01	p1	12/11

CABINE - JANELA ESQUERDA
CABINA - VENTANA IZQUIERDA
CAB - LEFT WINDOW
CAB - LEFT WINDOW

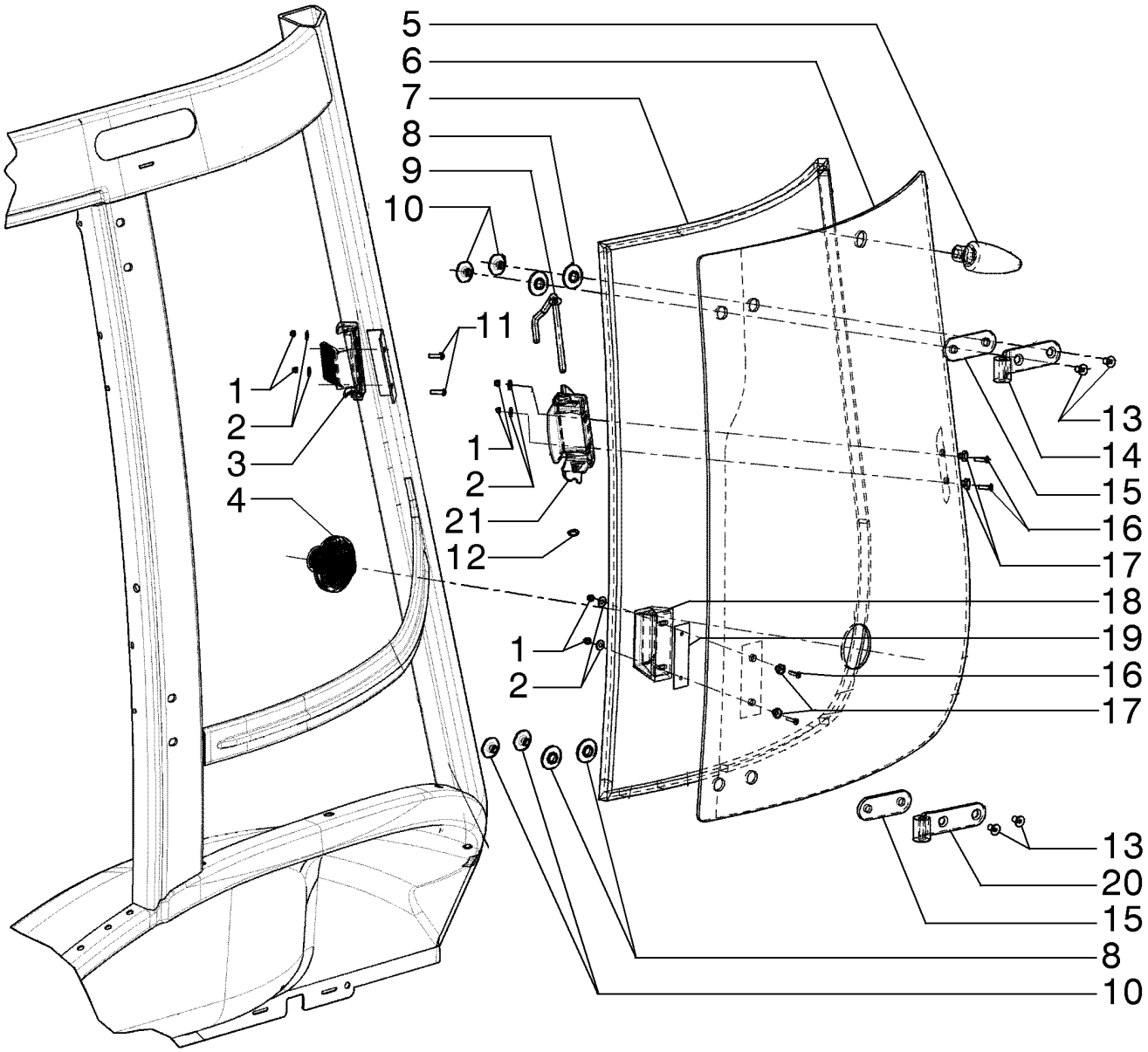

CAB - LEFT WINDOW
CAB - LEFT WINDOW
CAB - LEFT WINDOW
CAB - LEFT WINDOW

R	N	P.N.	MOD	Q	Denominação Description	Denominacion Bezeichnung	Description Descrizione	Denominação Beskrivelse	L.C.
1		F45165		6	PORCA DE SEGURANÇA ECROU DE SECURITE	TUERCA DE SEGURIDAI SICHERUNGSMUTTER	SAFETY NUT DADO DI SICUREZZA	PORCA DE SEGURANÇA SIKKERHEDSMØTRIK	Z479
2		195-81023		6	ARRUELA PLANA, #12 RONDELLE	ARANDELA UNTERLEGSCHEIBE	WASHER RONDELLA	ANILHA FLADSKIVE	131R
3		87344859		1	TRINCO LOQUET	PESTILLO VERRIEGELUNG	LATCH CHIUSURA A SCATTO	TRINCO PAL	156C
4		84403979		1	CONJUNTO ENSEMBLE	CONJUNTO KOMPLETTEIL	ASSEMBLY GROUPO	CONJUNTO ASSEMBLY	Z488
5		84224398		1	PARA-CHOQUE PARE-CHOCS	PARACHOQUE PUFFER	BUMPER PARAURTI	PARA-CHOQUE BUMPER	1120
6		84339224		1	VIDRO VITRE	VIDRIO GLAS	GLASS CRISTALLO	VIDRO GLAS	038V
7		84497745		1	VEDAÇÃO DE BORRACHA JOINT EN CAOUTCHOU(	JUNTA DE GOMA GUMMIDICHTUNG	RUBBER SEAL GUARNIZIONE DI GOMM	JUNTAS GUMMITÆTNING	122G
8		83961985		4	ESPAÇADOR ENTRETOISE	SEPARADOR DISTANZSTÜCK	SPACER DISTANZIALE	ESPAÇADOR AFSTANDSSTYKKE	075D
9		87534372		1	HASTE TIGE	VARILLA STANGE	ROD ASTA	HASTE STANG	090A
10		84249588		4	PORCA ESPECIAL ECROU SPECIAL	TUERCA ESPECIAL SPEZIALMUTTER	SPECIAL NUT DADO SPECIALE	PORCA ESPECIAL SPECIALMØTRIK	P838
11		140-107		2	PARAFUSO, Cross Pan Hd, #10-24 x 3/4" VIS	TORNILLO SCHRAUBE	SCREW VITE	PARAFUSO SKRUE	040V
12		87534717		1	PORCA CILÍNDRICA ECROU CYLINDRIQUE	TUERCA REDONDA RUNDMUTTER	ROUND NUT DADO ROTONDO	PORCA CILÍNDRICA RUND MØTRIK	Z478
13		84319919		4	PARAFUSO VIS	TORNILLO SCHRAUBE	SCREW VITE	PARAFUSO SKRUE	040V
14		84282065		1	DOBRADIÇA CHARNIERE	BISAGRA SCHARNIER	HINGE CERNIERA	DOBRADIÇA HÆNGSEL	140C
15		84224336		2	ESPAÇADOR ENTRETOISE	SEPARADOR DISTANZSTÜCK	SPACER DISTANZIALE	ESPAÇADOR AFSTANDSSTYKKE	075D
16		142-103		4	PARAFUSO, Cross Oval Hd, #10-24 x 3/4" VIS	TORNILLO SCHRAUBE	SCREW VITE	PARAFUSO SKRUE	040V
17		F64198		4	ESPAÇADOR ENTRETOISE	SEPARADOR DISTANZSTÜCK	SPACER DISTANZIALE	ESPAÇADOR AFSTANDSSTYKKE	075D
18		98399C1		1	TUBO DE RETORNO TUYAU DE RETOUR	TUBO DE RETORNO RÜCKLAUFROHR	RETURN PIPE TUBO DI RITORNO	TUBO DE RETORNO RETURRØR	P840
19		R54047		1	PASTILHA COUSSIN	PASTILLA UNTERLAGE	PAD CUSCINO; TAMPONE	ESPAÇADOR BREMSEKLODS	060T
20		84282071		1	DOBRADIÇA CHARNIERE	BISAGRA SCHARNIER	HINGE CERNIERA	DOBRADIÇA HÆNGSEL	140C
21		87344860		1	MANILHA POIGNEE	MANECILLA GRIFF	HANDLE MANIGLIA	PEGA HÅNDTAG	020M

90.160.01	01	p1	11/11

CABINE, ADORNO, INTERNO - STD
CABINA, ADORNO, INTERIOR - STD
CAB - INTERIOR TRIM - STD
CAB - INTERIOR TRIM - STD

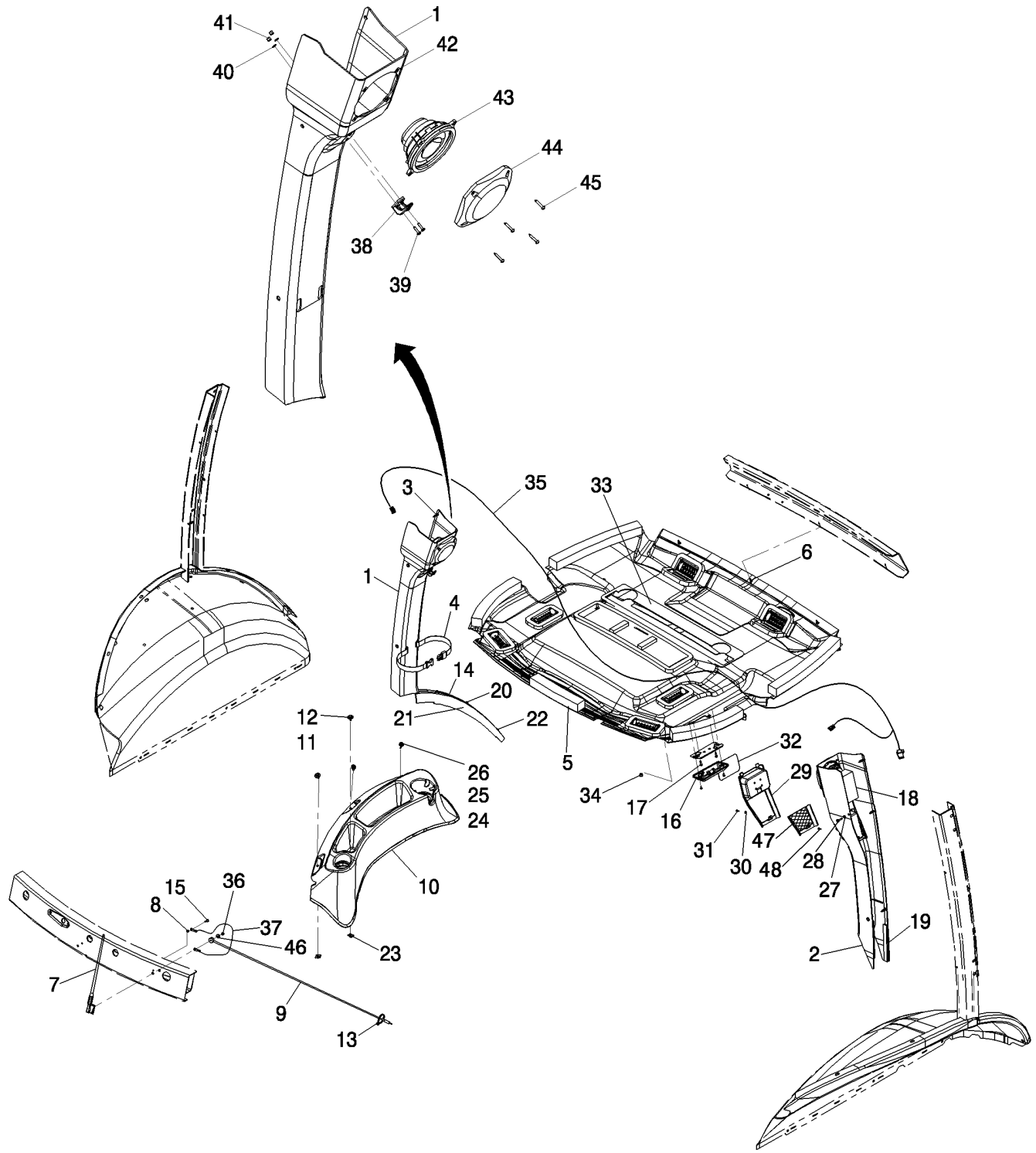

CAB - INTERIOR TRIM - STD
CAB - INTERIOR TRIM - STD
CAB - INTERIOR TRIM - STD
CAB - INTERIOR TRIM - STD

R	N	P.N.	MOD	Q	Denominação Description	Denominacion Bezeichnung	Description Descrizione	Denominação Beskrivelse	L.C.
1		84397643		1	COBERTURA COUVERCLE	CUBIERTA ABDECKUNG	COVER COPERCHIO	COBERTURA DÆKSEL	265C
2		84224374		1	CONJUNTO DA TAMPA COUVERCLE	CONJUNTO DE FUNDAS ABDECKUNGSBAUGRUF	COVER ASSY COPERCHIO, COMPL	CONJUNTO DE COBERT DÆKSELENHED	P426
3		401949A1		9	PRESILHA ATTACHE	SUJETADOR BEFESTIGER	FASTENER DISPOSITIVO FISS.	PRESILHA FASTENER	3160
4		378227A1		1	TIRA SANGLE	CORREA HALTEBAND	STRAP CINGHIA	TIRA STRAP	8630
5		84224379		1	ACABAMENTO INTERNO GARNITURE DE CABINE	CABECERA DACHHIMMEL	HEADLINER RIVESTIMENTO PADIGLI	ACABAMENTO INTERNC LOFTSHYLDE	A053
6		396516A1		3	Parafuso de Ponta POINTEAU	PUNZON VALVULA NADELVENTIL	SCREW,POINTED Vite, a Punta	Parafuso de Ponta SCREW,POINTED	Z358
7		197745A1		1	ANTENA ANTENNE	ANTENA ANTENNE	ANTENNA ANTENNA	ANTENA ANTENNE	064A
8		893-11005		1	TRAVA DA ARRUELA, Ext Tooth, M5 RONDELLE FREIN	ARANDELA DE BLOQUE SICHERUNGSSCHEIBE	LOCK WASHER RONDELLA DI SICUREZ	ANILHA DE RETENÇÃO LÅSESKIVE	132R
9		381659A1		1	CABO ELÉTRICO CABLE ELECTRIQUE	CABLE ELÉCTRICO ELEKTROKABEL	ELECTRIC CABLE CAVO ELETTRICO	CABO ELÉCTRICO EL-KABEL	111C
10		86992247		1	BANDEJA BAC	BANDEJA WANNE	TRAY VASSOIO	BANDEJA BAKKE	9310
11		87310186		2	ARRUELA PLANA RONDELLE	ARANDELA UNTERLEGSCHEIBE	WASHER RONDELLA	ANILHA FLADSKIVE	131R
12		87310098		2	PARAFUSO VIS	PERNO SCHRAUBE	BOLT BULLONE	PARAFUSO BOLT	140B
13		L11541		1	PRENDEDOR DE CABOS BRIDE DE CABLE	BANDA DE CABLE KABELBINDER	CABLE STRAP FASCETTA PER CAVO	BRAÇADEIRA DE CABO KABELSTROP	P716
14		397026A3		1	GUARNIÇÃO GARNITURE	GUARNICIÓN VERKLEIDUNG	TRIM RIVESTIMENTO	GUARNIÇÃO INDTRÆK	C046
15		282-17512		1	PARAFUSO, Hex Wash Hd, #10-16 x 3/4" VIS	TORNILLO SCHRAUBE	SCREW VITE	PARAFUSO SKRUE	040V
16		380719A2		1	LUZ INTERNA ECLAIRAGE INTERIEUR	LUZ INTERIOR INNENLEUCHTE	INTERIOR LIGHT LUCE INTERNI	FAROL INDVENDIG BELYSNING	5200
17		281-54512		2	PARAFUSO, Hex Wash Hd, #10-24 x 3/4" VIS	TORNILLO SCHRAUBE	SCREW VITE	PARAFUSO SKRUE	040V
18		412285A1		1	CINTA BANDE	BANDA STREIFEN	STRIP NASTRO	CINTA LISTE	8660
19		414939A1		2	TIRA VEDADORA BANDE D'ETANCHEITE	BANDA DE SELLADO DICHTSTREIFEN	SEALING STRIP NASTRO DI TENUTA	TIRA VEDADORA TÆTNINGSLISTE	P679
20		131-869		3	PORCA, Ret, J, #10-24 ECROU	TUERCA MUTTER	NUT DADO	PORCA MØTRIK	010D
21		87534992		2	PARAFUSO VIS AUTOTARAUDEUSE	TORNILLO AUTORROSC SELBSTSCHN SCHRAUE	SELF-TAP SCREW VITE AUTOFILETTANTE	PARAFUSO SELVLÅSENDE BOLT	062V
22		87310126		1	PARAFUSO VIS	TORNILLO SCHRAUBE	SCREW VITE	PARAFUSO SKRUE	040V
23		833-40406		2	PORCA, M6, U ECROU	TUERCA MUTTER	NUT DADO	PORCA MØTRIK	010D

90.160.01	01	p2	11/11

CABINE, ADORNO, INTERNO - STD
CABINA, ADORNO, INTERIOR - STD
CAB - INTERIOR TRIM - STD
CAB - INTERIOR TRIM - STD

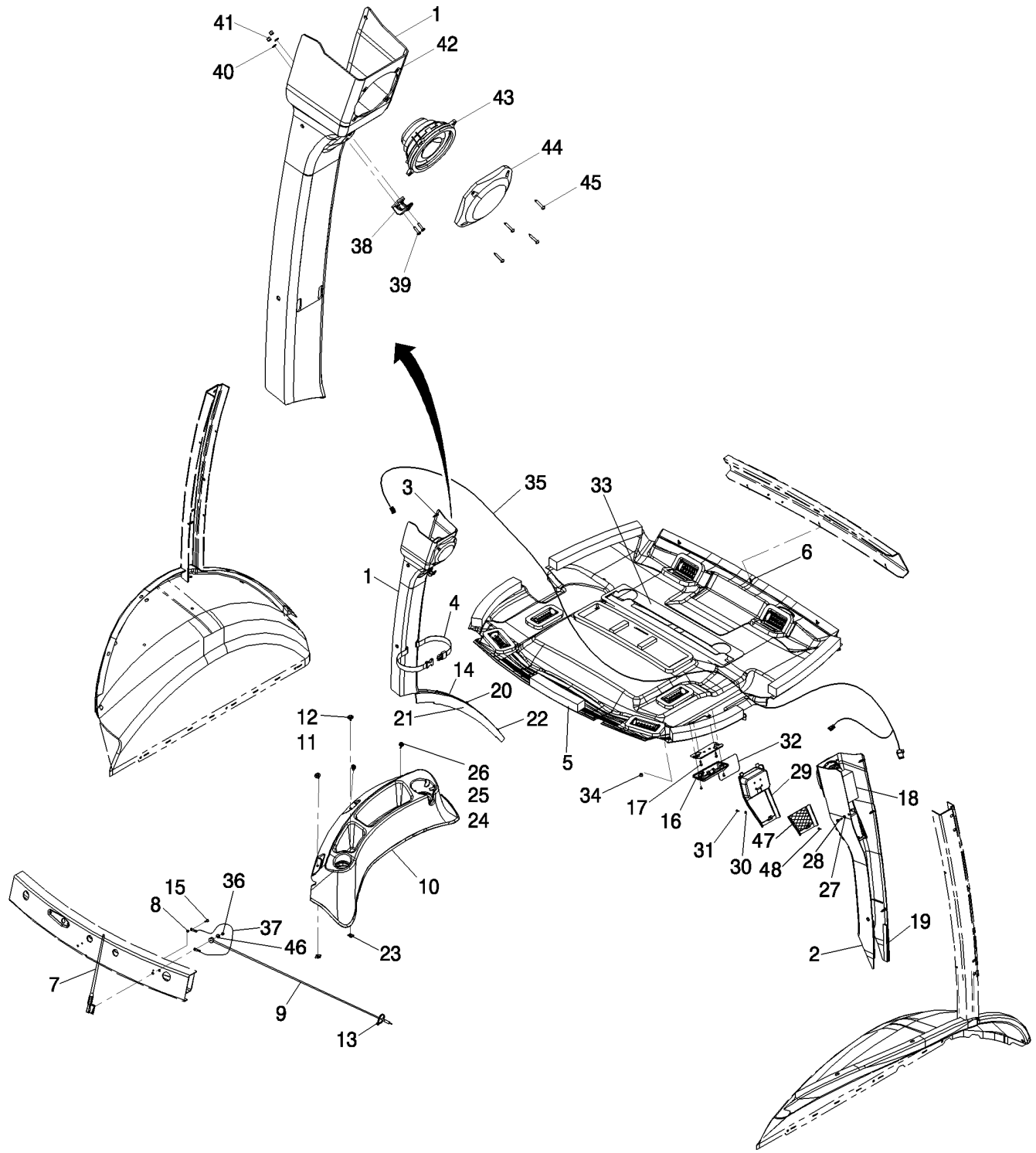

CAB - INTERIOR TRIM - STD
CAB - INTERIOR TRIM - STD
CAB - INTERIOR TRIM - STD
CAB - INTERIOR TRIM - STD

R	N	P.N.	MOD	Q	Denominação Description	Denominacion Bezeichnung	Description Descrizione	Denominação Beskrivelse	L.C.
24		**87310146**		4	ARRUELA PLANA RONDELLE	ARANDELA UNTERLEGSCHEIBE	WASHER RONDELLA	ANILHA FLADSKIVE	131R
25		**231-14109**		2	CONTRA PORCA, #10-24, GB TUERCA DE BLOQUEO CONTRE-ECROU	LOCK NUT SICHERUNGSMUTTER	CONTRAPORCA DADO DI BLOCCAGGIO	P263 LÅSEMØTRIK	
26		**87310127**		2	PARAFUSO VIS	TORNILLO SCHRAUBE	SCREW VITE	PARAFUSO SKRUE	040V
27		**87713130**		1	ARRUELA PLANA RONDELLE	ARANDELA UNTERLEGSCHEIBE	WASHER RONDELLA	ANILHA FLADSKIVE	131R
28		**840-1625**		1	PARAFUSO, Cross Pan Hd, M6 x 25 TORNILLO VIS	SCREW SCHRAUBE	PARAFUSO VITE	040V SKRUE	
29		**84224376**		1	BISEL ENCADREMENT	BISEL BLENDE	BEZEL CORNICE	FRISO FACET	123M
30		**895-11004**		1	ARRUELA PLANA, M4 RONDELLE	ARANDELA UNTERLEGSCHEIBE	WASHER RONDELLA	ANILHA FLADSKIVE	131R
31		**840-1412**		1	PARAFUSO, Cross Pan Hd, M4 x 12 TORNILLO VIS	SCREW SCHRAUBE	PARAFUSO VITE	040V SKRUE	
32		**84224378**		1	ADESIVO AUTOCOLLANT	CALCOMANÍA AUFKLEBER	DECAL DECALCOMANIA	DÍSTICO TRANSFER	012D
33		**382770A2**		1	VEDADOR DE RETENCAO JOINT-D'ETANCHEITE	SELLO/RETEN DICHTRING	SEAL GUARNIZIONE TENUTA	VEDADOR DE RETENCA SEAL	7460
34		**353-403**		1	BUJÃO, Dome, .437" hole, Nylon TAPÓN BOUCHON	PLUG STOPFEN	TAMPÃO TAPPO	050T PROP	
35		**382664A2**		1	CHICOTE FAISCEAU ELECTRIQUE	GRUPO DE CABLES KABELBAUM	WIRE HARNESS CABLAGGIO	CABLAGEM KABELNET	070I
36		**825-2405**		1	PORCA, M5 x .8, Flg, Cl 8 ECROU	TUERCA MUTTER	NUT DADO	PORCA MØTRIK	010D
37		**291010A1**		1	ARAME FIL D'ACIER	ALAMBRE KABEL	WIRE FILO	FIO DE AÇO STÅLTRÅD	9880
38		**114549A1**		1	CABIDE PORTE-MANTEAU	PERCHA KLEIDERHAKEN	COAT HOOK APPENDIABITI	CABIDE PARA CASACO FRAKKEHOLDER	Z600
39		**87310147**		2	PARAFUSO VIS	TORNILLO SCHRAUBE	SCREW VITE	PARAFUSO SKRUE	040V
40		**895-11004**		2	ARRUELA PLANA, M4 RONDELLE	ARANDELA UNTERLEGSCHEIBE	WASHER RONDELLA	ANILHA FLADSKIVE	131R
41		**832-10404**		2	CONTRA PORCA, M4 x .7, Cl 8 TUERCA DE BLOQUEO CONTRE-ECROU	LOCK NUT SICHERUNGSMUTTER	CONTRAPORCA DADO DI BLOCCAGGIO	P263 LÅSEMØTRIK	
42		**177269A1**		4	PORCA, M4.2 ECROU	TUERCA MUTTER	NUT DADO	PORCA MØTRIK	010D
43		**182721A2**		1	AUTOFALANTE HAUT-PARLEUR	ALTOPARLANTE LAUTSPRECHER	SPEAKER ALTOPARLANTE	AUTOFALANTE SPEAKER	8135
44		**187281A1**		1	TAMPA COUVERCLE	TAPA DECKEL	COVER COPERCHIO	TAMPA COVER	2250

90.160.01	01	p3	11/11

CABINE, ADORNO, INTERNO - STD
CABINA, ADORNO, INTERIOR - STD
CAB - INTERIOR TRIM - STD
CAB - INTERIOR TRIM - STD

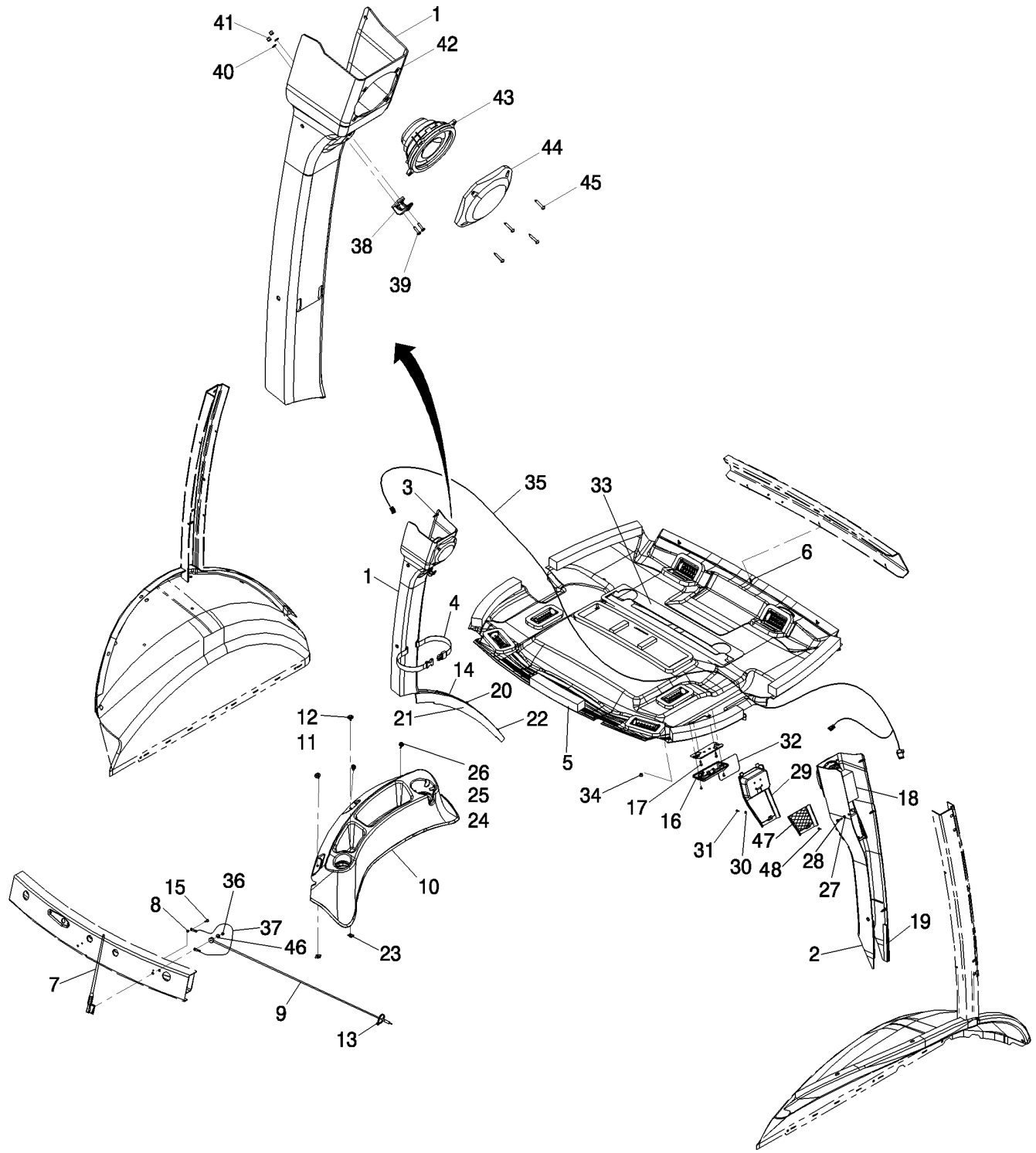

CAB - INTERIOR TRIM - STD
CAB - INTERIOR TRIM - STD
CAB - INTERIOR TRIM - STD
CAB - INTERIOR TRIM - STD

R	N	P.N.	MOD	Q	Denominação Description	Denominacion Bezeichnung	Description Descrizione	Denominação Beskrivelse	L.C.
45		**761-17325**		4	PARAFUSO, Pan Hd, M4.2 x 25				
						TORNILLO AUTORROSC	SELF-TAP SCREW	PARAFUSO	062V
					VIS AUTOTARAUDEUSE	SELBSTSCHN SCHRAUE	VITE AUTOFILETTANTE	SELVLÅSENDE BOLT	
46		**84292403**		1	ARRUELA PLANA	ARANDELA	WASHER	ANILHA	131R
					RONDELLE	UNTERLEGSCHEIBE	RONDELLA	FLADSKIVE	
47		**84224377**		1	REDE	RED	NET	REDE	Z100
					FILET	NETZ	RETE	NET	
48		**87603595**		1	PORCA	TUERCA	NUT	PORCA	010D
					ECROU	MUTTER	DADO	MØTRIK	

Number	Figure	Sequence	Ref.	Number	Figure	Sequence	Ref.
{}	10.103.01	01	3	100532A1	25.108.01	01	3
	10.103.01	01	3	100533A1	25.108.01	01	8
	10.103.01	01	3		44.100.17	01	11
	10.103.01	01	4	100552A1	25.310.01	01	5
	10.103.01	01	4	100553A1	25.310.01	01	
	10.103.01	01	4	100554A1	25.310.01	01	
	10.105.01	01	1	100555A1	25.310.01	01	18
	10.105.01	01	1	100556A1	25.310.01	01	4
	10.105.01	01	1	100557A1	21.112.01	01	3
	10.105.01	01	4		21.112.01	02	3
	10.105.01	01	4		21.112.01	03	3
	10.105.01	01	4		25.310.01	01	22
	10.105.01	02	1		27.100.09	01	6
	10.105.01	02	1	100559A1	25.310.01	01	6
	10.105.01	02	1	100561A1	25.310.01	01	13
	10.105.01	02	4	100562A1	25.310.01	01	19
	10.105.01	02	4	100696A1	39.125.01	01	3
	10.105.01	02	4	100748A1	21.104.03	01	4
	35.726.16	02			21.104.03	01	9
	35.726.17	03			21.104.03	02	9
	35.726.17	04		100753A1	21.154.03	02	17
	35.726.18	01			21.154.03	03	17
	35.726.18	02		100760A1	21.134.01	03	14
{134647C1}	35.738.04	01	15	101479A1	35.738.02	01	24
{195959C1}	41.204.05	01	4		35.740.02	01	35
{314315A1}	84.102.01	01		101531A1	55.408.01	01	9
{314316A1}	84.102.01	01		102-23206	35.106.02	01	5
{329554A2}	84.104.02	01	4	102761A1	35.724.03	01	12
{349794A1}	41.204.05	01	12		35.724.06	01	11
{84210059}	44.511.08	01	4		35.724.07	02	11
{84220631}	35.738.04	01	14	103-1475	35.726.22	01	10
{84222549}	90.150.02	01	3	103-1518	10.220.01	01	7
{84249061}	35.726.08	01	17	103-16175	39.102.01	01	16
{84292419}	55.100.02	01	1		90.120.10	01	3
{84318738}	84.104.02	01	9	103-16200	35.730.04	01	20
	84.104.02	01	9	103-3350	39.125.01	01	29
{84325932}	35.732.01	02	23	104824A1	39.125.01	01	23
{84327011}	41.200.02	01	29	104907A1	44.520.03	01	1
{84329867}	35.106.01	01	19	10520221	82.100.02	01	11
	41.200.02	01	30		82.100.03	01	11
{84342265}	55.512.13	01	1		84.102.03	01	5
{84402270}	10.206.01	01	1		84.104.03	01	5
{84402272}	10.218.04	01	1		84.106.01	01	5
{84402273}	10.218.04	01	2		84.108.01	01	5
{84402280}	10.218.05	03	3		84.108.01	02	5
{84403018}	10.212.01	01	6	108088A1	35.724.03	01	11
{84403847}	10.206.01	01	6		35.724.06	01	9
{84409696}	39.100.02	01	1		35.724.07	02	8
{84416571}	84.104.02	01		108366A1	55.408.01	01	4
	84.104.02	01		10902724	10.212.01	01	2
	84.104.02	01		10903921	90.154.02	01	35
	84.104.02	01		109268A1	39.125.01	01	4
{84418175}	84.102.03	01	4	109879A1	10.406.06	01	7
{84418184}	84.104.03	01	4		90.100.04	01	14
{84418198}	84.106.01	01	4	112380A1	35.724.03	01	14
{84418215}	84.108.01	02	4		35.724.06	01	4
{84422637}	82.100.02	02			35.724.07	02	1
{84424392}	84.104.02	01	10	112481A1	25.108.01	01	6
	84.104.02	01	10	112486A1	25.106.01	01	10
	84.104.02	01	7	112509A1	41.216.06	01	3
	84.104.02	01	7		44.100.17	01	5
{84498473}	41.204.05	01	1	112517A1	21.154.03	02	4
{84520512}	39.105.07	01	14		21.154.03	03	4
{84534427}	35.732.01	02	18	112884A1	90.120.04	02	
{84542144}	84.104.03	01	1	114295A1	25.310.01	01	20
{84543383}	84.106.01	01	1	114318A1	35.730.04	01	31
{84550650}	10.246.01	01	1		39.100.02	01	4
{84564418}	10.220.01	01	27	114549A1	90.150.02	02	38
{84655044}	39.100.02	01	12		90.150.03	02	38
{87351166}	82.100.03	01			90.160.01	01	38
{87426963}	90.156.03	01	21	114882A1	41.204.05	01	2
{87426964}	90.156.03	01	23	114882A2	41.200.02	01	20
{87428573}	90.156.03	01	22		41.204.08	01	2
{87455046}	10.220.01	01	24	114980A1	90.100.04	01	7
{87665406}	55.301.08	02	6	116425A1	25.310.01	01	12
{87712604}	35.724.07	01	25	116426A1	25.310.01	01	7
{87753118}	90.156.03	01	30	116427A1	25.310.01	01	8
100-21315	35.739.02	01	13A	119241A1	44.520.03	01	1
100016	35.726.23	01	14	119242A2	44.520.03	01	1
	35.726.24	01	14	119243A1	44.511.08	01	4
	55.201.03	01	39	120062	35.726.23	01	5
100092	25.310.01	01	25		35.726.24	01	5
	44.511.08	01	8	120070	35.738.02	01	20
100520A1	25.102.01	01	12		35.740.01	01	10

Number	Figure	Sequence	Ref.
120071	35.737.01	01	18
	35.738.02	01	22
	35.740.02	01	29
120074	10.414.01	02	4
120104	21.104.03	01	6
	21.133.02	03	1
120108	35.738.02	01	13
	35.740.02	01	33
120112	35.726.37	02	4
	35.738.02	01	18
	35.738.02	01	25
	35.740.02	01	26
120113	33.110.04	01	25
	35.740.02	01	36
120114	35.740.01	01	14
120303A1	35.701.06	01	13
	35.701.06	02	15
	35.726.20	01	30
	41.200.02	01	21
121410A1	55.100.02	02	6
	55.100.02	03	6
	55.512.15	02	14
	55.512.15	03	9
121411A1	55.100.02	02	5
	55.100.02	03	5
	55.512.15	02	4
	55.512.15	03	4
121412A1	55.100.02	02	8
	55.100.02	03	8
	55.408.01	01	16
	55.512.15	02	3
	55.512.15	03	3
121413A1	55.100.02	02	7
	55.100.02	03	7
	55.512.15	02	5
	55.512.15	03	5
121414A1	90.120.05	01	
121416A1	55.100.02	02	9
	55.100.02	03	9
12164121	82.100.02	01	10
	82.100.03	01	10
121856A1	35.750.02	01	7
121920A1	82.100.04	01	12
122259A1	44.100.17	01	10
122261A1	44.100.16	01	9
122264A1	25.108.01	01	10
122265A1	25.108.01	01	9
	44.100.17	01	9
122268A1	25.102.01	01	13
122270A1	25.102.01	01	7
	44.100.16	01	5
122553A1	50.206.03	01	12
122897A1	39.105.07	01	15
123318A1	35.730.04	01	9
	39.105.07	01	9
123809A2	55.512.14	02	7
123969A1	90.120.04	02	9
123980A1	50.206.03	01	23
124011A1	50.206.03	01	22
124273A1	90.108.09	02	10
124568A2	35.739.02	01	3
124721A1	35.724.07	01	27
1250594C1	50.206.03	01	10
	50.206.03	01	11
125749A1	90.150.05	01	11
126-116	21.115.01	01	14
12645031	35.701.06	01	9
126844A1	55.512.14	01	2
	55.512.16	01	1
	55.512.16	03	1
126918A1	35.726.19	02	13
	35.726.19	07	13
127009A1	90.100.09	01	6
	90.100.10	01	15
127158A1	55.408.01	01	6
127181A2	10.414.01	02	2
128312A1	39.125.01	01	19
	55.404.01	01	20
	55.404.01	02	16
	55.512.14	02	3
	55.512.14	03	3
	55.512.16	01	2
	55.512.16	03	2
	55.514.01	01	10
128359	35.726.32	01	7
128483A1	50.206.03	01	16
	50.206.03	01	9
128484A1	50.206.03	01	3
128485A1	50.206.03	01	4
	50.206.03	01	8
128570A1	25.104.01	01	11
	27.106.02	01	11
128818A1	39.125.01	01	11
128825	35.726.32	01	4
129893A1	84.104.01	01	3
129894A1	84.104.01	01	2
129944A1	84.104.01	01	4
130176A2	25.106.01	01	3
130674A1	90.120.04	02	
131-121	35.724.03	01	4
	35.724.07	01	1
	90.100.09	01	15
	90.100.10	01	30
131-425	90.120.05	02	
131-431	90.100.04	01	22
131-861	35.726.31	01	4
	35.726.34	01	10
	90.100.09	01	7
	90.100.10	01	10
	90.100.11	02	13
	90.150.05	01	7
131-869	90.100.11	01	4
	90.150.02	02	20
	90.150.03	02	20
	90.160.01	01	20
1312210C2	55.514.01	01	21
132842A1	39.121.02	02	4
132844A1	39.121.02	02	2
132862A1	90.120.05	02	6
132864A1	90.120.05	02	
132866A1	90.120.05	02	9
132872A1	90.120.05	02	18
132931A1	10.220.01	01	2
	35.724.03	01	25
	35.724.07	01	28
132953A1	44.520.03	01	1
132988A1	82.100.02	01	3
	82.100.03	01	3
1331087C1	50.104.01	01	14
133421A1	90.120.05	02	17
133422A1	90.120.05	02	15
1340762C1	35.739.02	01	15
1340763C1	35.739.02	01	16
1340798C1	35.701.03	01	15
1340970C1	35.740.01	02	2
1344025C1	90.120.05	01	16
1344026C1	90.120.05	01	17
1346195C1	35.701.03	01	13
1346476C1	35.730.01	01	15
	35.730.03	01	15
	35.732.01	01	6
134844A1	82.100.02	02	3
1349058C1	25.104.01	01	5
1349059C1	25.104.01	01	6
	27.106.02	01	2
135-1233	39.121.06	01	3
135512A3	90.120.05	02	2
136-54	55.408.01	01	14
136261A1	35.726.30	01	20
	35.726.36	01	19
136263A1	35.726.30	01	21
	35.726.36	01	20
136267A1	35.726.30	01	4
	35.726.36	01	4
136269A1	35.726.30	01	5
	35.726.36	01	5
136270A2	35.726.34	01	13
136271A2	35.726.34	01	9
136822A1	35.726.34	01	3
136824A1	35.726.31	01	2
137219A1	35.726.35	01	3
137248A1	35.739.02	01	13
137283A1	35.724.07	01	29
13804521	35.726.37	02	2
139294A1	27.100.11	01	5
139312A1	21.140.01	01	20A
	21.140.01	02	20
	33.110.04	01	20

Number	Figure	Sequence	Ref.	Number	Figure	Sequence	Ref.
139363A1	90.100.04	01	10	148281A1	44.512.01	01	2
139865A1	35.724.07	01	30		44.512.01	01	2
140-103	90.150.05	01	10	148480A1	44.511.01	01	
140-107	35.724.03	01	3	148481A1	44.512.01	01	
	35.724.07	01	2		44.512.01	01	
	90.154.02	01	6	148482A1	44.511.01	01	
	90.156.04	01	20	148483A1	44.512.01	01	
	90.156.05	01	28		44.512.01	01	
	90.158.01	01	9	148506A1	44.511.01	01	3
	90.158.02	01	11		44.511.01	01	3
140-108	35.726.09	03	21		44.511.01	01	7
140-119	55.512.16	01	26	148507A1	44.511.01	01	8
	55.512.16	03	26	148517A1	44.511.01	01	
	55.512.17	01	13	148554A1	90.108.09	02	7
140028	35.701.06	01	20	148679A1	44.512.01	01	
	35.701.06	02	22		44.512.01	01	
	35.701.14	01	4	148680A1	44.512.01	01	6
	35.750.04	01	3		44.512.01	01	6
140943A1	25.104.01	01	7	148681A1	44.512.01	01	9
140944A1	25.104.01	01	7		44.512.01	01	9
140945A1	25.104.01	01	7	148682A1	44.512.01	01	10
140946A1	25.104.01	01	7		44.512.01	01	10
140947A1	25.104.01	01	7	151-516	90.156.01	01	9
140948A1	25.104.01	01	7		90.156.02	01	3
140949A1	25.104.01	01	7		90.156.05	01	7
140951A1	25.104.01	01	7	1530028C1	21.112.01	01	6
140953A1	25.104.01	01	7		21.112.01	02	6
140954A1	25.104.01	01	7		21.112.01	03	6
141233A1	84.100.01	05	3	1542874C1	35.738.01	01	19
	84.100.01	05	3	1542875C1	35.701.03	01	
141234A1	84.100.01	05	2		35.736.02	01	16
	84.100.01	05	2		35.740.01	02	7
14148190	55.514.01	01	24	1542876C1	35.739.02	01	
142-103	90.154.02	01	9	1542877C1	35.730.01	01	16
	90.156.04	01	21		35.730.03	01	16
	90.156.05	01	21		35.732.01	01	16
	90.158.01	01	14		35.738.04	01	16
	90.158.02	01	16	1543256C1	35.738.01	01	18
142300A1	82.100.04	01	3	1543267C1	35.701.03	01	
142524A1	39.125.01	01	12	15687475	35.150.15	01	9
142538A1	82.100.01	01	7		35.150.15	02	9
	82.100.01	02	7		35.150.15	03	9
	82.100.01	03	7		35.150.16	01	9
	82.100.02	01	5		35.150.16	02	7
	82.100.02	01	5		35.150.16	03	9
	82.100.03	01	5	16044321	33.110.04	01	17
	82.100.03	01	5	16104121	35.701.06	01	11
14302921	35.150.14	01	5		35.701.06	02	13
	35.150.14	02	5	167266	35.701.15	01	24
	35.150.14	03	6		35.701.16	02	20
14304021	21.134.01	03	7		35.726.25	01	1
	35.150.14	01	18		35.726.38	01	2
14358921	35.150.14	02	18	167268	35.701.15	01	20
143786A1	90.120.05	02	7		35.701.16	02	16
144173A1	35.106.02	01	7		35.726.25	01	7
144457A1	41.216.06	01			35.726.26	01	1
144460A1	25.104.01	01		167269	21.109.02	01	23
144461A1	25.300.01	01			35.701.15	01	21
144462A1	25.300.01	01	1		35.701.16	02	17
144463A1	25.300.01	01	5		35.726.32	01	5
144465A1	25.300.01	01	4	168-71	55.408.01	01	7
144466A1	25.310.01	01		16882515	10.102.03	01	4
144908A2	90.100.02	01	21	175156	35.106.01	01	11
14507887	90.150.04	01	2	175156A1	82.100.04	01	
14508087	90.150.04	01	1	175599A1	90.100.04	01	2
147114A1	90.108.09	05	4	175957A1	27.106.02	01	3
147369A1	44.511.01	01	2	175966A1	27.110.02	02	7
	44.511.01	01	2	176091A1	90.120.05	01	6
147496A1	44.512.01	01	4	176309A1	35.724.03	01	23
	44.512.01	01	4		35.724.06	01	5
	44.512.01	01	4		35.724.07	02	2
	44.512.01	01	4	177269A1	90.150.02	02	42
	44.512.01	01	4		90.150.02	02	46
	44.512.01	01	7		90.150.03	02	42
	44.512.01	01	7		90.150.03	02	46
147675A1	90.108.09	05	10		90.150.05	01	17
147679A1	90.108.09	05	11		90.160.01	01	42
147783A1	90.108.09	02	11	178051A1	35.106.02	01	8
148016A1	90.108.09	02	6	179029A1	35.726.19	02	14
148017A1	90.108.09	06	13		35.726.19	07	14
148025A1	44.511.01	01		17916280	10.408.01	01	6
148278A1	44.511.01	01	6	179956A1	35.726.31	01	16
148279A1	44.512.01	01	2	180593A1	90.120.05	02	11
	44.512.01	01	2	180594A3	90.120.05	02	19

Number	Figure	Sequence	Ref.	Number	Figure	Sequence	Ref.
181100A1	21.112.01	01	8	181203A1	21.133.02	01	21
	21.112.01	02	8		21.133.02	02	21
	21.133.02	01	24	181207A1	21.134.01	01	24
	21.133.02	02	24		21.134.01	02	24
	21.134.05	01	5	181219A1	21.104.03	01	10
181101A1	21.112.01	01	19		21.104.03	02	10
	21.112.01	02	23	181232A1	21.112.01	01	16
181105A1	21.112.01	01	14		21.112.01	02	16
	21.112.01	02	14		21.112.01	03	16
	21.112.01	03	14	181245A2	21.133.02	01	1
	33.110.04	01	22		21.133.02	02	1
181108A1	21.140.01	01	24	181251A1	21.134.01	01	9
	21.140.01	02	19		21.134.01	02	9
	21.154.09	01	26	181274A1	21.104.03	01	3
	21.154.09	02	26		21.104.03	02	3
	21.154.09	03	11	181842A1	39.125.01	01	7A
181111A1	21.140.01	01	13	181979A1	50.206.03	01	24
	21.140.01	02	11	181981A1	50.206.05	01	5
181116A1	21.140.01	01	9		90.118.01	01	7
	21.140.01	02	7	182006A1	35.726.22	01	6
181118A1	21.154.09	01	1		35.726.30	01	9
	21.154.09	02	1	182116A1	35.730.03	01	10
	21.154.09	03	4	182594A1	90.100.10	01	23
181122A1	21.154.03	02	5	182697A1	50.206.05	01	3
	21.154.03	03	5	182721A2	90.150.02	02	43
181123A1	21.154.09	01	31		90.150.03	02	43
	21.154.09	02	31		90.160.01	01	43
	21.154.09	03	24	183168A1	90.100.02	01	7
181126A1	21.154.02	01	3	183443A1	39.121.02	02	5
	21.154.02	02	3	183509A1	39.121.02	02	6
	21.154.02	03	3	183810A1	84.102.01	01	4
	21.154.03	02	9	184726A1	90.100.10	01	22
	21.154.03	03	9	185325A1	90.100.04	01	15
181128A1	21.140.01	01	3	185377A1	10.414.01	02	2
	21.140.01	02	3	185926A1	10.212.01	01	11
181130A1	21.154.09	01	30		35.750.01		3
	21.154.09	02	30		35.750.01	01	3
	21.154.09	03	25	186977A1	39.100.02	01	13
181132A1	21.154.02	01	5		90.150.02	01	2
	21.154.02	02	5		90.150.08	01	2
	21.154.02	03	5	186989A1	90.100.04	01	21
	21.154.09	01	2	187281A1	90.150.02	02	44
	21.154.09	02	2		90.150.03	02	44
	21.154.09	03	5		90.160.01	01	44
181138A1	21.133.02	01	12	187714A1	21.115.01	01	5
	21.133.02	02	12	187715A1	21.115.01	01	7
181139A1	21.133.02	01	5	188027A2	35.726.31	03	11
	21.133.02	02	5		35.730.04	01	30
181141A1	21.104.03	01	8	188028A2	35.739.02	01	2
	21.112.01	01	17	188032A2	35.739.02	01	4
	21.112.01	02	17	188034A3	35.739.02	01	14
	21.112.01	03	17	188035A1	35.739.02	01	
181142A1	21.154.01	01	19	188036A1	35.739.02	01	22
	21.154.01	02	19	189109A1	10.220.01	01	2A
	21.154.01	03	19		35.724.03	01	
181144A1	21.154.09	01	33		35.724.07	01	31
	21.154.09	02	33	190427A1	21.154.09	01	
	21.154.09	03	22		21.154.09	02	
181158A1	21.140.01	01	12	190428A3	21.133.02	01	8
181159A1	21.140.01	01	11		21.133.02	02	8
181161A1	21.140.01	01	14	190431A1	21.134.05	01	10
	21.140.01	02	12	190442A1	21.134.01	01	3
181165A1	21.154.09	01	34		21.134.01	02	3
	21.154.09	02	34	190506A1	27.106.02	01	6
	21.154.09	03	21	190508A1	27.106.02	01	6
181171A1	21.133.02	01	7	190509A1	27.106.02	01	6
	21.133.02	02	7	190510A1	27.106.02	01	6
181173A1	21.133.02	01	16	190511A1	27.106.02	01	6
	21.133.02	02	16	190512A1	27.106.02	01	6
181174A2	21.133.02	01	22	190513A1	27.106.02	01	6
	21.133.02	02	22	190514A1	27.106.02	01	6
181175A1	21.133.02	01	18	190515A1	27.106.02	01	6
	21.133.02	02	18	190516A1	27.106.02	01	6
181176A1	21.112.01	01	13	190675A1	50.104.01	01	17
181177A1	21.133.02	01	11	190682A1	25.310.01	01	10
	21.133.02	02	11	190684A1	25.310.01	01	9
181179A1	21.112.01	01	15	191252A1	35.739.02	01	14A
	21.112.01	02	15	191703A1	50.200.17	01	12
	21.112.01	03	15	191704A1	10.214.01	01	2
181198A1	21.154.03	02	3		33.202.12	01	7
	21.154.03	03	3		41.200.02	01	28
181202A1	21.104.03	01	13	191747A1	35.739.02	01	
	21.104.03	01	9	191796A1	25.100.01	01	4
	21.104.03	02	13		44.100.15	01	3

Number	Figure	Sequence	Ref.
192330A1	35.736.02	01	10
	35.738.04	01	10
192450A1	90.108.01	02	9
192815A1	39.125.01	01	28
192971A1	35.726.31	03	15
193-1000	55.100.20	01	5
193-1003	39.125.01	01	17
195-81023	90.154.02	01	7
	90.156.04	01	17
	90.156.05	01	22
	90.158.01	01	7
	90.158.02	01	2
1954626C1	50.104.01	01	15
1954736C1	50.104.01	01	3
1959509C1	41.200.02	01	22
	41.204.08	01	4
1960667	35.726.20	01	14
	35.726.38	01	15
196096A1	21.134.01	01	21A
	21.134.01	02	21A
196454A1	21.154.09	01	3A
	21.154.09	02	3A
	21.154.09	03	3
1966136C1	25.102.01	01	16
1966138C1	25.102.01	01	17
	27.100.09	01	7
1966149C1	27.100.09	01	2
1966149C2	25.102.01	01	5
1966153C1	25.106.01	01	9
1966169C1	25.310.01	01	2
1966186C1	25.102.01	01	10
1966559C1	25.106.01	01	11
1966993C1	21.133.02	01	4
	21.133.02	02	4
1967003C1	25.106.01	01	4
1967581C1	21.133.02	01	10
	21.133.02	02	10
1967585C1	21.133.02	01	9
	21.133.02	02	9
1976955C1	35.726.32	02	5
197745A1	90.150.02	02	7
	90.150.03	02	7
	90.160.01	01	7
197771A1	44.511.08	01	1
1977725C1	90.120.04	02	
197793A1	90.120.05	02	8
1980245C1	35.739.02	01	17
1981850C1	90.120.05	02	13
1987096C1	50.104.01	01	33
1987212C1	90.120.05	01	11
1987219C2	90.120.05	01	13
1987290C1	90.120.05	01	14
1990548C4	90.120.05	02	21
1999666C1	50.104.01	01	16
1999667C1	50.104.01	01	
1999668C1	50.104.01	01	
1999693C1	90.120.05	01	8
20-21032	82.100.04	01	13
20-21232	82.100.02	01	9
	82.100.02	02	9
	82.100.03	01	9
	82.100.04	01	4
201-101	33.202.10	01	10
	33.202.11	01	10
201-102	35.701.02	01	3
201-103	35.701.13	01	3
	35.740.01	01	2
	35.740.01	01	4
	35.740.02	01	18
201-306	35.701.02	01	24
	35.701.11	01	2
	35.701.13	01	2
201-315	35.726.23	01	9
	35.726.24	01	9
201-316	35.701.02	01	11
201-317	35.726.23	01	6
	35.726.24	01	6
201-321	35.732.01	02	9
201-344	41.200.02	01	1
201-348	35.732.01	04	8
201-352	35.738.02	01	7
	35.740.02	01	17
201-377	35.740.01	01	8
201-401	35.726.08	01	4
201-407	35.726.20	01	26
	35.726.25	02	11
201-411	35.701.02	01	13
201-412	35.701.02	01	2
213-123	10.220.01	01	17
	10.220.02	01	14
213-126	35.726.22	01	8
	35.726.30	01	10
	35.726.36	01	17
214-1406	50.206.05	01	19
214-1410	35.732.01	02	24
214-1412	10.202.01	01	5
	10.202.01	02	6
	21.109.02	01	7
214-1416	10.254.11	01	15
	10.406.01	01	8
214-1420	35.106.01	01	1
214-1436	10.254.11	01	16
	35.738.02	01	26
214-1440	10.406.04	01	14
214-1456	10.202.01	01	9
	10.202.01	02	13
214-1464	10.202.01	01	8
	35.701.02	01	27
	50.200.17	01	1
214-1472	35.701.11	01	8
	35.738.02	01	12
	35.740.01	01	17
	35.740.02	01	20
214-1492	35.726.31	03	29
214-1704	10.406.01	01	5
214-1706	10.214.01	01	4
214-3172	35.740.01	01	11
	35.740.02	01	21
214-3180	55.518.05	01	6
	55.518.07	01	13
	90.150.10	01	11
214-3188	35.737.01	01	11
214-3196	35.726.31	03	3
	35.737.01	01	12
217-314	21.109.02	01	15
217-349	21.109.02	01	22
218-1023	21.112.01	01	2
	21.112.01	03	2
218-5053	35.726.04	01	5
	35.726.04	02	5
	35.726.05	01	5
	35.726.06	01	5
	35.726.07	01	5
	35.726.07	01	5
	35.726.08	01	33
218-5062	21.109.02	01	4
218-5089	35.726.04	01	6
	35.726.04	02	6
	35.726.05	01	6
	35.726.06	01	6
	35.726.07	01	6
	35.726.07	01	6
	35.726.08	01	19
218-5103	25.100.01	01	12
	44.100.15	01	11
218-5105	27.110.02	01	4
218-5155	35.750.01		17
	35.750.01	01	17
218-5158	35.750.01		18
	35.750.01	01	18
218-5209	35.726.32	02	7
218-5213	35.106.02	01	16
218-5243	35.726.08	01	7
218-5365	35.726.08	01	20
218-593	35.726.08	01	9
219-1	35.701.03	01	21
	35.726.19	02	19
	35.726.19	07	19
	35.730.01	01	6
	35.730.03	01	6
	35.730.04	01	15
	35.732.01	01	10
	35.736.02	01	6
	35.738.04	01	6
	35.739.02	01	20
	39.105.07	01	21
	39.121.03	01	9
	39.121.04	01	9

Number	Figure	Sequence	Ref.	Number	Figure	Sequence	Ref.
219-1	39.121.05	01	18	238-5005	55.408.01	01	8
	39.125.01	01	32	238-5010	10.254.12	01	5
	39.125.02	01	10	238-5013	21.134.01	01	20
	39.125.02	01	5		21.134.01	02	20
	82.100.04	01	9	238-5014	21.134.01	01	19
219-10	21.300.01	01	8		21.134.01	02	19
	21.300.02	01	8	238-5130	21.133.02	03	4
219-55	35.701.03	01	22	238-5152	25.104.01	01	10
	35.730.04	01	16	238-5227	41.200.02	01	2
	35.738.01	01	17		41.204.05	01	3
	35.739.02	01	21		41.204.08	01	3
	39.100.02	01	9	238-5228	35.106.01	01	2
	39.125.01	01	10	238-5231	35.701.03	01	10
	84.120.01	01	22		35.738.01	01	9
219-86	39.121.01	01	2		35.740.01	02	8
219-89	39.121.01	01	3	238-5233	35.736.02	01	13
220165A2	35.739.02	01	2		35.738.04	01	13
220413A1	39.100.02	01	7	238-5237	35.739.02	01	9
221-89	50.104.01	01	21	238-5239	35.739.02	01	23
221477A1	35.726.22	01	7	238-6012	33.202.10	01	1
221525A1	35.740.01	01	12		33.202.11	01	1
225-14210	10.220.01	01	20	238-6121	21.112.01	01	
	10.220.02	01	13		21.112.01	02	
225315C1	35.150.15	01	6		25.310.01	01	22A
	35.150.15	02	6	238-8217	21.154.03	02	22
	35.150.15	03	6		21.154.03	03	22
	35.150.16	01	6	239406A1	35.724.07	01	32
225318C1	35.150.15	01	7	239451A1	35.724.06	01	
	35.150.15	02	7		35.724.06	01	
	35.150.15	03	7	239606A1	21.112.01	01	20
	35.150.16	01	7		21.112.01	03	20
225327C1	35.724.06	01		244109A1	21.154.09	01	6
	35.724.06	01			21.154.09	02	6
225350C1	35.150.15	02	14	245466A1	84.100.01	01	6
	35.150.16	03	6		84.100.01	01	9
225353C1	35.150.15	02	15		84.100.01	04	6
	35.150.16	03	7		84.100.01	04	6
226456A1	35.750.01		15		84.100.01	04	9
	35.750.01	01	15		84.100.01	04	9
226560A1	90.120.05	02	4		84.100.01	05	6
230-4216	90.120.05	02	7A		84.100.01	05	6
230857A1	35.750.01		12		84.100.01	05	9
	35.750.01	01	12		84.100.01	05	9
231-14109	10.406.06	01	8		84.100.01	06	6
	90.100.04	01	16		84.100.01	06	9
	90.100.10	01	11		84.102.01	01	6
	90.150.02	02	25		84.102.01	01	9
	90.150.03	02	25		84.104.01	01	6
	90.160.01	01	25	248-2373	90.120.06	01	13
231-14409	35.726.09	03	22	250851A1	82.100.04	01	30
231-1444	90.120.05	02		254686A2	21.104.03	01	1
231-1445	35.726.09	03	16		21.104.03	01	2
231-24409	10.254.12	01	37		21.104.03	02	1
	55.512.14	02	6	255447A1	90.100.04	01	25
	55.512.14	03	19	256341A1	35.724.06	01	
	55.512.15	02	8		35.724.06	01	
	55.512.15	03	8	256347A1	35.724.03	01	
231397A1	25.106.01	01			35.724.03	01	
231520A2	55.512.14	01	5		35.724.06	01	
232-1446	90.154.07	01	6		35.724.06	01	
	90.156.04	01	14	256776A1	10.220.01	01	5
232-4246	35.724.03	01	19	257381A1	90.100.04	01	27
	35.724.07	01	3	257382A1	90.100.04	01	26
232-4617	90.120.06	01	20	258613A1	35.724.06	01	
232948A1	50.200.17	01	14		35.724.06	01	
	50.200.17	01	2	258616A1	35.724.03	01	
233104A1	35.730.01	01	10		35.724.03	01	
233284A1	21.154.09	01	32		35.724.06	01	
	21.154.09	02	32		35.724.06	01	
	21.154.09	03	23	259044A1	35.106.01	01	28
237-6006	27.110.02	01	5	259054A1	90.120.05	01	15
	33.202.10	01	9	260-1436	90.150.05	01	15
	33.202.11	01	9	260-16312	35.724.04	01	23
237-6008	21.134.01	01	18		35.724.04	01	8
	21.134.01	02	18		35.724.05	01	25
	35.726.31	03	26		35.724.05	01	9
237-6010	21.109.02	01	16	272217	33.110.04	01	18
	21.109.02	01	5	272218	21.112.04	01	22
	35.701.11	01	9	27549R1	44.520.03	01	2
	35.701.13	01	9		44.520.03	01	2
237-6012	35.726.31	03	28		44.520.03	01	2
237-6014	35.106.02	01	11	278316A2	90.100.09	01	9
	35.106.02	01	17	278328A1	55.512.14	01	7
237582A1	55.408.01	02	5	278532A1	21.133.02	01	14

Number	Figure	Sequence	Ref.	Number	Figure	Sequence	Ref.
278532A1	21.133.02	02	14	2852510	10.250.05	01	4
278533A1	21.133.02	01	13	2852511	10.400.03	01	5
	21.133.02	02	13	2852519	10.102.03	01	7
278534A1	21.104.03	01	3	2852521	10.218.05	03	4
	21.104.03	01	8	2852531	10.101.03	01	1
	21.104.03	02	8	2852594	10.218.04	01	2
279039A1	21.133.02	01	15	2852621	10.402.05	01	1
	21.133.02	02	15	2852729	10.001.02	01	2
279265A2	55.514.01	01	25	2852834	10.254.10	01	3
279482A1	90.156.01	01	10	2852865	10.102.03	01	2
	90.156.02	01	4	2852866	10.106.04	01	3
	90.156.05	01	6	2852871	10.218.05	01	1
280-14512	55.404.01	02	7	2852872	10.218.05	01	2
	55.514.01	01	11	2852873	10.218.05	01	3
280-16516	90.150.01	01	3	2852874	10.218.05	01	4
	90.150.10	01	4	2852875	10.218.05	01	5
281-14716	35.726.22	01	5	2852876	10.218.05	01	6
281-18712	50.206.05	01	26	2852877	10.218.05	01	7
281-54512	90.150.02	02	17	2852878	10.218.05	01	8
	90.150.03	02	17	2852879	10.218.05	01	9
	90.150.05	01	24	2852880	10.218.05	01	10
	90.160.01	01	17	2852881	10.218.05	01	11
282-17512	90.150.02	02	15	2852882	10.218.05	01	12
	90.150.03	02	15	2852883	10.218.05	01	13
	90.160.01	01	15	2852884	10.218.05	01	14
282242A1	10.220.01	01	1	2852885	10.246.02	01	2
282775A1	55.512.16	01	3	2853010	10.414.02	01	9
	55.512.16	03	3	2853133	10.402.09	01	4
2830081	10.001.01	01	1	2853407	10.304.10	01	10
2830156	10.210.01	01	2	2853410	10.304.10	01	7
2830281	10.101.02	01	2	2853412	10.304.10	01	11
2830348	10.206.01	01	6	2853414	10.304.01	01	1
2830411	10.206.01	01	7	2853671	10.102.03	01	5
2830445	10.254.10	01	2	2853722	10.408.01	01	9
2830559	10.408.01	01	10	2853728	10.304.02	01	5
2830769	10.101.02	01	8	2853781	10.408.01	01	3
2830775	10.101.02	01	5	2853782	10.408.01	01	
2830784	10.101.02	01	7	2853867	10.254.08	01	6
2830894	10.400.03	01	4	2854030	10.105.01	01	3
2831203	10.250.05	01	7		10.105.01	02	3
	10.254.10	01	1	2854072	10.400.03	01	2
283779A1	55.512.16	01	19	2854073	10.102.03	01	6
	55.512.16	03	19	2854075	10.102.03	01	3
283781A1	55.512.16	01	20	2854493	10.250.06	01	6
	55.512.16	03	20	2854866	10.102.03	01	12
2852011	10.304.02	01	4	2855103	10.206.01	01	2
2852012	10.304.02	01	7	2855273	10.250.05	01	9
2852013	10.304.02	01	9	2855287	10.102.03	01	9
2852016	10.304.02	01	8	2855894	10.402.09	01	3
2852028	10.101.03	01	2	2855903	10.218.05	03	6
2852029	10.254.08	02	3	2856263	10.254.08	02	4
2852030	10.254.08	02	6	2856455	10.402.09	01	2
2852032	10.101.02	01	4	2856462	10.254.08	01	1
2852049	10.103.03	01	1		10.254.08	02	1
2852051	10.103.03	01	2	2856809	10.101.02	01	6
2852066	10.218.05	03	3	2856865	10.106.07	01	5
2852075	10.218.05	01		2856872	10.246.02	01	1
2852098	10.206.01	01	1	2856881	10.250.05	01	2
2852100	10.250.06	01	14	2857008	10.400.03	01	3
2852101	10.250.06	01	13	2857052	10.250.05	01	3
2852102	10.250.06	01	10	2859567	10.414.02	01	6
2852105	10.218.04	01	1	286-56520	90.100.10	01	19
2852111	10.218.04	01	3	29-1010	82.100.04	01	14
2852118	10.218.05	03	5	29-1012	82.100.02	01	10
2852122	10.304.10	01	1		82.100.02	02	10
2852125	10.304.10	01	2		82.100.03	01	10
2852127	10.304.10	01	6		82.100.04	01	5
2852134	10.304.10	01	9	291010A1	90.150.02	02	37
2852135	10.304.10	01	8		90.150.03	02	37
2852151	10.402.09	01	1		90.160.01	01	37
2852155	10.402.09	01	1	292207A1	27.106.01	01	12
2852157	10.402.09	01	6	292208A1	27.106.01	01	13
2852161	10.402.05	01	2	292210A1	27.110.02	02	3
2852162	10.402.05	01	3	292212A1	27.110.02	02	4
2852170	10.414.02	01	3	292740A1	10.202.03	01	5
2852171	10.414.02	01	4	294933A1	25.106.01	01	
2852172	10.414.02	01	5	297281A1	35.701.03	01	4
2852195	10.250.06	01	8		35.740.01	02	9
2852196	10.250.06	01	15	298176A1	35.724.03	01	
2852197	10.250.06	01	12		35.724.06	01	
2852202	10.001.01	01	17	298614A1	21.134.01	01	22
2852203	10.001.01	01	19		21.134.01	02	22
2852294	10.246.02	01	3	300030A1	35.726.35	01	1
2852509	10.250.05	01	5	300383	35.750.04	01	4

Number	Figure	Sequence	Ref.	Number	Figure	Sequence	Ref.
300388	39.125.02	01	7	345231A1	90.116.08	01	3
300510	35.701.06	01	8	347706A3	55.512.15	02	9
300588A1	39.121.02	02	8	349291A1	21.134.01	01	21
300659A1	90.120.05	01	2		21.134.01	02	21
300660	35.740.02	01	34	349292A1	21.134.01	01	23
300661A1	90.120.05	01	3		21.134.01	02	23
300664A1	90.120.05	01	7	349295A1	21.134.01	01	17
300665A1	90.120.05	01	9		21.134.01	02	17
300667A1	90.120.05	01	10	352208A1	90.156.03	01	6
300669A1	90.120.05	02	1	352209A1	90.156.03	01	20
300670A1	90.120.05	01	12	352210A1	90.156.03	01	29
300672A1	90.120.05	01	18	352401A1	41.204.08	01	7
300674A1	90.120.05	01		352568A1	41.204.08	01	6
300675A1	90.120.05	01	19	352569A1	41.204.08	01	18
300677A1	90.120.05	01	21	352569A4	41.204.08	01	6
300679A1	90.120.05	01	22	352727A1	41.204.05	01	8
300680A1	90.120.05	01	20		41.204.08	01	19
300681A1	90.120.05	01	23	353-402	55.404.01	01	10
300683A1	90.120.05	01	24	353-403	90.150.02	02	34
300684A1	90.120.05	01	25		90.150.03	02	34
300685A1	90.120.05	02			90.160.01	01	34
300688A1	90.120.05	02	5	353-410	50.104.01	01	26
300689A1	90.120.05	02	10	353-411	35.726.31	01	5
300690A1	90.120.05	02			35.726.34	01	12
300691A1	90.120.05	02	12		90.100.10	01	28
300692A1	90.120.05	02	14	353-413	90.150.09	01	20
300896A1	90.120.05	02	20	353-422	35.724.03	01	39
302358A1	10.212.01	01	12		35.724.07	01	5
	35.750.01		4		90.118.01	01	12
	35.750.01	01	4	353-780	35.730.01	01	7
303465A2	90.100.09	01	10B		35.730.03	01	7
303466A1	90.100.09	01	10C		35.736.02	01	7
303467A1	90.100.09	01	10D		35.738.04	01	7
30634	35.701.03	01	14	353068A2	90.100.11	02	11
308761	35.701.06	01	17	355198A2	90.100.10	01	6
	35.701.06	02	19	355827A2	90.100.09	01	1
309096A1	35.726.09	01	26	355984A2	90.118.01	01	3
309747A1	21.115.01	01	10	357278A1	55.512.14	02	11
310519A1	21.140.01	01	8		55.512.14	03	17
	21.140.01	02	8	357966A1	55.512.14	02	12
310772A1	21.112.01	01	12		55.512.14	03	16
	21.112.01	02	12	358282A1	21.154.09	01	19
	21.112.01	03	12		21.154.09	02	19
310955A1	21.115.01	01	6		21.154.09	03	9
311569A1	25.310.01	01	1	358283A1	21.154.09	01	28
	44.101.04	01	1		21.154.09	02	28
321-1708	35.701.02	01	23		21.154.09	03	27
	82.100.04	01	23	358632A1	21.140.01	01	7
321-229	35.750.01		19		21.140.01	02	6
	35.750.01	01	19	358633A1	21.140.01	01	6
321-2403	90.108.09	05	8		21.140.01	02	5
321204	25.108.01	01	7	358635A1	21.140.01	01	4
	44.100.17	01	12		21.140.01	02	4
321428A1	21.134.05	01	8	358636A1	21.154.02	01	2
322357	10.254.12	01	19		21.154.02	02	2
322529A1	41.200.02	01	23		21.154.02	03	2
322860A1	10.220.01	01	4	358637A1	21.140.01	01	15
3233348R1	35.726.09	03	28		21.140.01	02	13
	90.154.07	01	4	358638A1	21.140.01	01	21
324213A1	44.101.04	01	2		21.140.01	02	21
325465A2	35.701.02	01	1	358639A1	21.154.09	01	29
325829	35.701.06	01	18		21.154.09	02	29
	35.701.06	02	20		21.154.09	03	26
326865A1	21.154.09	01	13	358640A1	21.140.01	01	10
	21.154.09	02	13		21.140.01	02	10
328186A1	21.109.02	01	21	358641A1	21.140.01	01	16
329032A1	55.404.01	01	5		21.140.01	02	14
	55.404.01	02	4	358642A1	21.140.01	01	19
335177A1	39.125.01	01	6		21.140.01	02	17
336199	10.220.01	01	25	358643A1	21.140.01	01	18
336371A1	35.726.09	01	4		21.140.01	02	16
337475	35.726.20	01	10	358644A1	21.140.01	01	17
	35.726.25	02	4		21.140.01	02	15
	35.726.38	01	13	358645A1	21.140.01	01	1
340-12520	90.120.05	02			21.140.01	01	29
340997A3	90.116.08	01	2		21.140.01	02	1
340998A3	90.116.08	01	1		21.154.03	02	7
3416158	35.726.20	01	27		21.154.03	03	7
344892A1	39.125.01	01	37	358649A1	21.154.09	01	3
345-158	55.512.16	01	16		21.154.09	02	3
	55.512.16	03	16		21.154.09	03	2
345-49	35.750.01		16	358650A1	21.154.09	01	3A
	35.750.01	01	16		21.154.09	02	3A
345-621	50.206.03	01			21.154.09	03	3

Number	Figure	Sequence	Ref.	Number	Figure	Sequence	Ref.
358651A1	21.154.09	01	3A	370381A1	50.206.03	01	14
	21.154.09	02	3A	370747A1	84.100.01	06	
	21.154.09	03	3	371-7060	44.511.01	01	5
358652A1	21.154.09	01	3A	371144A1	27.100.11	01	8
	21.154.09	02	3A	371145A1	27.100.11	01	11
	21.154.09	03	3	372167A3	90.100.10	01	8
358654A1	21.154.09	02	37	373689A2	90.100.09	01	10
	21.154.09	03	28	373693A1	90.100.09	01	10E
358655A1	21.154.09	02	39	373995A1	50.206.05	01	6A
	21.154.09	03	6	374892	35.726.23	01	15
358656A1	21.154.09	02	38		35.726.24	01	15
	21.154.09	03	29	375112A1	90.100.11	02	6
359504A1	50.206.05	01		375392A1	50.206.05	01	28
360242A2	90.100.09	01	10A	376286A2	82.100.04	01	
360243A2	90.100.09	01	11	377194A1	90.150.05	01	8
360244A1	90.100.09	01	4	377220A2	50.206.05	01	1
360245A2	90.100.09	01	8	377222A1	50.104.01	01	4
360250A2	90.100.10	01	7	377230A3	50.206.05	01	27
360251A3	50.206.05	01	6	377232A2	50.104.01	01	18
360252A2	50.206.04	01	5	377233A2	50.104.01	01	31
360253A3	50.206.05	01	8	377241A2	50.206.05	01	1
360254A3	50.206.05	01	10	377594A5	90.150.05	01	12
360255A1	50.206.05	01	14	378227A1	90.150.02	02	4
360256A1	50.206.03	01	15		90.150.03	02	4
360257A1	50.206.03	01	7		90.160.01	01	4
360260A2	50.206.04	01	1	378742A3	90.150.09	01	13
360261A1	50.206.04	01	3	378955A1	10.220.01	01	8A
360262A2	50.104.01	01	1	378957A3	10.220.02	01	17
360263A4	50.206.03	01	1	378958A1	10.220.01	01	13
362556A2	90.116.01	01	2	379160A1	90.150.05	01	4
362557A1	90.116.01	01	1	379161A1	90.150.05	01	5
362558A1	90.116.01	01	3	379209A1	90.150.05	01	6
362607A1	90.100.02	01	4	379314A1	21.115.01	01	11
362609A1	90.100.02	01	3	379846A1	41.204.05	01	9
362804	35.724.03	01	14A		41.204.08	01	14
362930A2	55.512.14	02	13	38-11016	90.120.04	02	10
	55.512.14	03	7	380483A2	10.220.01	01	12
363227A2	90.100.09	01	8A	380537A2	21.115.01	01	16
363485A1	33.110.04	01	3	380719A2	90.150.02	02	16
363832A5	50.206.03	01			90.150.03	02	16
363883A1	90.150.05	01	9		90.150.05	01	
364180A1	90.150.10	01	1		90.160.01	01	16
365357A1	55.301.08	02	4	380807A4	35.750.02	01	1
365789A1	50.206.05	01	20	381111A2	50.206.05	01	25
365941A1	84.100.01	06	2	381113A2	50.206.05	01	24
	84.102.01	01	3	381659A1	90.150.02	02	9
	84.104.02	01	3		90.150.03	02	9
	84.104.02	01	3		90.160.01	01	9
365942A1	84.100.01	06	3	381972A1	90.150.05	01	13
	84.102.01	01	2	382202A2	35.750.02	01	4
	84.104.02	01	2	382298A1	55.514.01	01	18
	84.104.02	01	2		90.150.09	01	18
366230A1	21.154.03	02	13	382664A2	90.150.02	02	35
	21.154.03	03	13		90.150.03	02	35
366231A1	21.154.03	02	18		90.160.01	01	35
	21.154.03	03	18	382770A2	50.206.04	01	2
366232A1	21.154.03	02	15		90.150.02	02	33
	21.154.03	03	15		90.150.03	02	33
366234A1	21.154.03	02	11		90.160.01	01	33
	21.154.03	03	11	383794A2	50.206.05	01	22
366235A1	21.154.03	02	12	383795A2	50.206.05	01	23
	21.154.03	03	12	384769A1	21.154.09	01	14
366236A1	21.154.03	02	14		21.154.09	02	14
	21.154.03	03	14	384773A1	21.154.09	01	9
366398A1	21.154.09	03	19		21.154.09	02	9
366632A1	90.100.11	02	19	385506A1	55.404.01	01	17
366633A3	90.100.11	02	4	386535A1	50.206.03	01	2
366889A2	55.512.14	01	14	386720A1	55.518.05	01	18
	55.512.16	01	17	386785A1	55.518.07	01	4
	55.512.16	03	17	386787A1	55.518.07	01	5
366910A1	21.134.05	01	9	386849A1	55.512.14	01	15
367712A3	55.404.01	01	15	386850A1	55.512.14	01	16
367848A2	90.108.01	02	13	387897R91	44.511.08	01	3
368417A1	90.116.01	01	10		44.511.08	01	6
368801A2	50.104.01	01	10	388116A2	41.204.08	01	8
368805A1	50.206.05	01	7	388712A2	35.726.32	02	6
368807A1	50.206.05	01	13	388762A1	50.104.01	01	7
368813A2	90.150.05	01	3	388848A1	35.701.02	01	14
368818A1	50.206.05	01	29		82.100.04	01	24
368990A1	50.206.04	01	6	388881A1	35.726.32	02	12
369249A1	50.206.05	01	9	389402A1	50.104.01	01	8
369372A1	35.726.32	02	2	389487A1	55.512.15	02	10
369450A1	90.150.05	01	14		55.512.15	03	10
370364A1	84.104.02	01	4	389729A1	90.108.09	03	6

Number	Figure	Sequence	Ref.	Number	Figure	Sequence	Ref.
390-100	90.154.02	01	31	398576A1	90.108.09	03	1
390029A1	25.300.01	01	2	398578A1	90.108.09	06	2
390030A1	41.216.06	01	2	398580A1	90.108.09	06	3
390255A2	90.100.10	01	1	398582A1	90.108.09	06	5
390551A2	90.150.01	01	1	398598A1	90.108.09	03	13
	90.150.10	01	20	398658A1	82.100.04	01	29
390690A1	35.726.19	07	3		90.108.09	02	5
390758A1	35.726.31	01	6		90.108.09	03	5
390759A1	35.726.34	01	4	398662A1	90.108.09	03	7
390760A1	35.726.19	05	1	398665A1	90.108.09	06	8
	35.726.19	06	3	398667A1	90.108.09	06	7
390838A1	90.154.02	01	15	398669A1	90.108.09	06	11
391091A1	55.301.08	02	3	398670A1	90.108.09	05	13
391818A2	90.100.10	01	2	398672A1	90.108.09	03	10
391827A1	90.154.02	01	28	398674A1	90.108.09	06	4
	90.154.02	01	49	398677A1	90.108.09	06	10
	90.156.01	01	4	398738A1	50.206.04	01	4
	90.156.02	01	2	398986A1	50.206.05	01	30
	90.156.04	01	27	400069A1	35.726.36	03	5
	90.156.05	01	10	400280A1	50.104.01	01	11
391838A1	90.154.02	01	24	400282A1	50.104.01	01	2
391845A1	90.154.02	01	12	400296A2	35.726.32	02	3
	90.156.04	01	12	400379A1	50.104.01	01	5
391847A1	90.154.02	01	34		50.206.03	01	14A
391848A1	90.154.02	01	25	400494A1	90.156.03	01	2
391850A1	90.154.02	01	16	400588A2	21.115.01	01	3
392353A1	55.512.14	02	18	400657A1	35.726.32	02	4
	55.512.14	03	8	400837A1	90.120.05	01	4
392828A2	90.100.04	01	17	400838A1	90.120.05	01	5
393209A1	90.154.02	01	30	400981A1	90.120.05	01	1
393231A1	21.300.01	01	14	401052A1	44.100.17	01	
	21.300.02	01	14	401054A1	44.100.17	01	3
394708A1	90.154.02	01	16	401055A1	41.216.05	01	1
394800A1	90.154.07	01	3		44.100.17	01	7
394864A1	90.156.04	01	22	401059A1	44.100.17	01	13
395026A1	55.518.02	01	5	401060A1	44.100.17	01	14
395189A2	10.220.02	01	1	401061A1	41.216.05	01	4
395348A1	90.156.03	01	19	401062A1	41.216.05	01	3
	90.156.03	01	28	401063A1	41.216.05	01	5
395387A1	90.150.04	01	4	401064A1	41.216.05	01	6
	90.154.02	01	38	401065A1	44.101.04	01	3
395388A1	90.150.04	01	10	401066A1	44.101.04	01	4
395389A1	55.518.02	01	4	401067A1	44.101.04	01	5
395470A1	50.206.05	01	23	401949A1	50.206.03	01	30
395793A1	90.156.01	01	5		90.150.02	02	3
	90.156.02	01	7		90.150.03	02	3
	90.156.05	01	8		90.160.01	01	3
396-41028	35.724.03	01	16	402836A1	90.156.03	01	15
	35.724.03	01	31	402843A1	90.156.03	01	7
	35.724.06	01	3	402844A1	90.156.03	01	13
	35.724.07	02	3	402845A1	90.156.03	01	14
396023A2	55.404.01	01	19	403193A1	50.206.05	01	36
396092A1	84.120.01	01	15	403225A1	50.206.05	01	35
396422A2	35.726.32	02	9	403271A1	50.206.04	01	9
396516A1	90.150.02	02	6	403955A1	27.120.02	01	14
	90.150.03	02	6	404227A1	90.156.03	01	5
	90.150.05	01	19	404228A1	90.156.03	01	4
	90.150.10	01	3	404229A1	90.156.03	01	3
	90.160.01	01	6	404617A1	55.404.01	01	18
396605A1	90.100.04	01	6		55.518.07	01	
396841A1	90.156.04	01	24	406287A1	50.104.01	01	19
397025A2	90.100.11	01	2		50.206.03	01	5
397026A3	90.150.02	02	14	406624A1	39.121.06	01	6
	90.160.01	01	14	406723A1	90.108.01	02	15
397137A1	90.120.00	01	1	407660A1	90.100.11	02	16
	90.120.05	01		407962A1	10.254.12	01	4
	90.120.05	02			10.406.04	01	11
397443A2	55.100.40	01	9	408965A1	55.518.05	01	20
	55.512.17	01	8	409025A1	35.726.32	02	11
397493A2	55.100.40	01	10	409618A1	90.150.10	01	2
	55.512.17	01	9	409723A1	90.150.05	01	18
397569A1	55.512.16	01	15	410561A1	21.115.01	01	4
	55.512.16	03	15	411074A1	90.118.01	01	8
397570A1	55.512.16	01	14	411549A1	90.150.09	01	19
	55.512.16	03	14	411661A1	82.100.02	01	8
397774A3	90.150.03	02	14		82.100.03	01	8
397870A3	35.726.36	03	10	411668A1	35.701.02	02	1
397876A1	55.512.14	02	22		82.100.04	01	
	55.512.14	03	13	411892A1	39.100.02	01	14
397911A1	35.726.36	03	7		90.150.02	01	4
397990A1	55.512.14	01	13		90.150.08	01	4
	55.512.16	01	18	411908A1	90.156.03	01	27
	55.512.16	03	18	411909A1	90.156.03	01	24
398570A1	90.108.09	06	6	411910A1	90.156.03	01	8

Number	Figure	Sequence	Ref.	Number	Figure	Sequence	Ref.
411911A1	90.156.03	01	12	43129	35.701.06	02	17
411912A1	90.156.03	01	18	43138	33.202.12	01	1
411914A1	90.156.03	01	16	43140	35.740.01	01	18
412141	35.726.37	02	5	43144	35.740.01	01	9
	35.737.01	01	19	431583A1	90.150.11	01	2
	35.738.02	01	19	431584A1	90.150.11	01	1
	35.740.01	01	11	43168	39.125.02	01	16
	35.740.02	01	27	432-48	10.220.01	01	19
412180	82.100.02	02	6		10.220.02	01	10
412250	35.738.02	01	16		10.220.02	01	16
	35.740.02	01	23	432-612	35.724.03	01	27
	55.100.40	01	15		35.724.07	01	9
	55.512.17	01	17		35.726.19	02	23
412285A1	90.150.02	02	18		35.726.19	02	6
	90.150.03	02	18		35.726.19	04	4
	90.160.01	01	18		35.726.19	05	9
413-1228	35.732.01	05	8		35.726.19	06	9
413-528	35.726.09	03	15		35.726.19	07	23
413-624	35.724.03	01	18		35.726.19	07	6
	35.724.07	01	6		35.726.22	01	13
414-724	90.120.06	01	15		35.726.30	01	30
414033A1	90.100.09	01	18		35.726.30	02	3
414034A1	90.100.09	01	17		35.726.34	01	8
414071A1	90.100.10	01	27		35.726.36	01	28
414092A1	90.100.11	02	12		35.726.36	02	3
414174A1	55.512.14	02	4		39.125.01	01	34
	55.512.14	03	14		84.120.01	01	21
414572A1	90.100.09	01	16	432-828	35.724.03	01	13
414600A1	90.150.05	01	16		35.724.06	01	12
414939A1	90.150.02	02	19		35.724.07	02	12
	90.150.03	02	19		35.726.09	03	18
	90.160.01	01	19	432431A1	90.154.02	01	10
416569A1	55.100.02	02	10		90.154.07	01	1
	55.100.02	03	10	43362	35.726.20	01	15
	55.512.15	03	14		35.726.25	02	5
418070A1	39.121.06	01	7		35.726.38	01	12
425-1012	35.732.01	05	9	43473	90.116.01	01	9
425-105	55.301.07	01	11	434746A1	27.100.09	01	5
	55.301.08	01	10	434891A1	39.121.06	01	5
	55.301.08	02	10	440-10616	39.125.01	01	18
425-106	55.301.07	01	13	440-1066	90.100.11	02	7
	55.301.08	01	12	440-1088	90.150.05	01	23
	55.512.14	02	15	440-11012	10.406.06	01	6
	55.512.14	03	2	440-11014	90.100.04	01	13
	55.512.14	03	20	440-11036	55.514.01	01	14
425-115	35.724.07	01	7	440038A1	10.254.12	01	9
	35.726.09	03	12	442773A1	90.154.02	01	20
425-116	35.724.03	01	22		90.156.04	01	11
	35.724.07	01	8	445720A1	27.106.02	01	10
425-118	35.726.22	01	15	446454A1	35.732.01	05	12
	35.726.30	01	36		39.102.01	01	4
	35.726.36	01	33	448428A1	50.104.01	01	12
425-156	35.726.19	02	24	448429A1	50.104.01	01	13
	35.726.19	07	2	448676A1	39.121.06	01	4
	35.726.22	01	14	449842A1	90.108.01	02	8
	35.726.30	01	32	451384A1	39.121.02	02	3
	35.726.36	01	30	452140A1	27.120.02	01	8
425-157	55.514.01	01	17	47132002	10.254.12	01	8
426334A1	90.100.11	02	15	484-6316	21.115.01	01	1
427-3058	10.220.01	01	18	4890732	10.414.02	01	8
	10.220.02	01	15	4890832	10.102.04	01	4
427-5094	84.120.01	01	20	4890833	10.102.03	01	8
427-6088	35.726.19	02	22	4890964	10.210.01	01	4
	35.726.19	07	22	4891209	10.102.04	01	5
	35.726.30	01	29	4891353	10.001.01	01	6
	35.726.36	01	27	4892426	10.414.02	01	7
427107A1	25.102.01	01	1	4892712	10.105.01	01	2
429230A1	44.100.16	01	1		10.105.01	02	2
429231A1	44.100.17	01	1	4892860	10.106.04	01	4
429232A1	44.100.17	01	2	4892915	10.102.03	01	2
430471A1	90.100.11	02	5	4893036	10.102.03	01	12
43118	55.514.01	01	15	4893229	10.246.01	01	4
43127	35.701.06	01	16	4893391	10.408.01	01	8
	35.701.06	02	18	4894095	10.218.04	01	4
	35.724.07	01	12	4894139	10.304.02	01	6
	35.726.08	01	29	4894218	10.001.01	01	18
	55.408.02	01	4	4894641	10.103.03	01	3
	55.408.09	01	3	4894721	10.210.01	01	5
	55.512.13	01	2	4895038	10.001.01	01	4
	55.512.15	01	2	4895039	10.001.01	01	3
	84.120.01	01	14	4895040	10.001.01	01	7
43128	35.701.06	01	10	4895045	10.408.01	01	5
	35.701.06	02	12	4895049	10.001.01	01	15
43129	35.701.06	01	15	4895107	10.250.06	01	2

Number	Figure	Sequence	Ref.	Number	Figure	Sequence	Ref.
4895155	10.102.03	01	10	4899109	10.102.03	01	2
4895164	10.250.06	01	1		10.400.03	01	1
4895166	10.206.01	01	5	4899110	10.101.03	01	3
4895180	10.001.01	01	16	4899115	10.102.03	01	
4895195	10.106.04	01	1	4899118	10.250.05	01	1
4895196	10.106.04	01	7	4899119	10.250.05	01	8
4895198	10.106.04	01	9		10.254.10	01	4
4895199	10.106.04	01	10	4899143	10.102.03	01	2
4895200	10.106.04	01	11	4899467	10.250.06	01	5
4895204	10.106.04	01	12	4899519	10.250.06	01	6
4895214	10.101.02	01	3	4899643	10.408.01	01	2
4895228	10.001.01	01	5	4899849	10.206.01	01	4
4895244	10.218.05	03	1	4899921	10.254.08	01	5
4895292	10.402.05	01	6		10.254.08	02	5
4895294	10.254.08	01	3	490-11012	55.512.14	02	17
	10.254.08	02	7		55.512.14	03	18
4895297	10.218.03	01	2	493-11026	55.408.01	01	2
4895305	10.218.05	03	2	493-11039	55.100.20	01	4
4895323	10.106.07	01	1	493-21033	55.100.20	01	7
4895355	10.102.03	01	8	493-41020	21.115.01	01	8
4895360	10.101.02	01	1	495-11028	35.724.03	01	8
4895361	10.106.04	01	2		35.724.06	01	15
4895363	10.106.04	01	5		35.724.07	02	14
4895364	10.106.04	01	6	495-21031	55.408.01	01	3
4895365	10.106.04	01	8	495-21038	90.116.01	01	7
4895378	10.102.03	01	4	495-31022	10.220.02	01	9
4895379	10.102.03	01	5		55.404.01	01	4
4895392	10.001.01	01	13		55.404.01	02	3
	10.400.03	01		495-81001	10.202.01	01	12
4895393	10.001.01	01	14		10.202.01	02	16
	10.400.03	01	7	495-81169	90.120.06	01	18
4895394	10.400.03	01	6	495-81184	35.724.03	01	9
4895406	10.304.10	01	3	495-81226	90.120.10	01	4
4895489	10.304.02	01	2	495-81227	35.730.04	01	27
4895538	10.304.02	01	10		39.121.03	01	15
4895610	10.304.10	01	5		39.121.03	01	8
4895623	10.400.03	01	8		39.121.04	01	15
4895625	10.400.03	01	9		39.121.04	01	8
4895641	10.254.08	02	8		39.121.05	01	11
4895919	10.001.01	01	8	495-81267	90.150.09	01	11
4895921	10.001.01	01	8	495-81282	39.121.05	01	19
4896404	10.408.01	01	4		39.125.01	01	7
4896409	10.408.01	01	11	496-11041	35.724.03	01	20
4896410	10.408.01	01	7	496-21041	21.112.04	01	13
4896884	10.218.05	01	15		21.112.04	02	13
4897024	10.102.04	01	1	496-41041	90.116.08	01	4
4897330	10.304.10	01	4	496-81000	25.310.01	01	24
4897457	10.106.07	01	4		44.511.08	01	9
4897480	10.304.01	01	1	496-81010	90.120.06	01	19
4897898	10.206.02	01	1	496-81018	10.220.02	01	7
4898301	10.304.02	01	3		35.726.09	01	16
4898482	10.250.05	01	6	51200906	90.120.04	02	
4899003	10.246.02	01	4	5135738	10.250.06	01	9
4899019	10.408.01	01	1	514-832	35.106.01	01	3
4899020	10.102.03	01	7	514-847	10.220.02	01	3
	10.304.02	01	1	515-2179	39.125.01	01	14
4899026	10.001.01	01	2	515-22127	10.406.01	01	17
	10.102.03	01	1		35.726.08	01	28
	10.102.03	01	1	515-22190	10.254.12	01	2
4899031	10.210.01	01	3	515-22254	10.220.01	01	26
4899032	10.001.02	01	1		10.406.01	01	16
	10.414.02	01	2	515-2295	35.726.08	01	23
4899039	10.254.08	01	2	515-23127	55.100.20	01	1
	10.254.08	02	2	515-23143	10.406.01	01	19
4899046	10.103.01	01	5	515-23159	41.200.02	01	3
4899053	10.414.02	01	1	515-23444	55.100.02	01	2
4899063	10.102.04	01	3		55.512.16	02	2
4899068	10.102.03	01	11		55.512.17	02	2
	10.106.07	01	3	515-25190	10.254.12	01	31
	10.206.01	01	3		21.109.02	01	27
4899073	10.102.03	01	3	515-25254	10.202.01	02	7
4899074	10.102.03	01	2		35.106.01	01	4
4899076	10.102.03	01	2		35.701.02	01	17
4899078	10.102.04	01	2	515-25286	33.202.11	01	12
4899079	10.402.05	01	5	5194169	25.102.01	01	18
4899080	10.106.07	01	6	5194294	21.112.01	03	25
4899090	10.304.01	01	2	569-4	90.154.02	01	14
4899091	10.102.03	01	2	604-12030	90.120.04	01	9
	10.304.02	01	2		90.120.05	01	
4899092	10.101.03	01	3		90.120.06	01	11
4899093	10.102.03	01	3	604-20040	39.105.07	01	17
4899106	10.250.06	01	7	607-8020	39.121.06	01	12
4899107	10.250.06	01	3	614-10020	10.202.01	02	8
4899108	10.250.06	01	4		10.212.01	01	10

Number	Figure	Sequence	Ref.
614-10020	10.406.04	01	19
	21.112.04	01	23
	21.112.04	02	7
	35.106.01	01	5
	35.724.07	01	10
	41.204.05	01	13
	41.204.08	01	9
	90.100.02	01	16
614-10025	10.212.01	01	16
	35.724.08	01	3
	35.726.08	01	26
	35.726.19	02	20
	35.726.19	07	20
	35.726.34	01	16
	35.750.02	01	2
	39.100.02	01	27
	90.100.02	01	10
	90.100.02	01	5
	90.100.04	01	3
614-10030	21.112.01	01	10
	21.112.01	02	10
	21.112.01	03	10
	35.726.08	01	15
	35.726.09	02	7
	50.200.08	01	3
	55.408.01	02	7
	55.512.14	01	12
	90.100.02	01	22
614-10035	10.220.01	01	23
	35.726.19	01	4
	35.726.19	02	12
	35.726.19	03	10
	35.726.19	04	9
	35.726.19	05	4
	35.726.19	06	2
	35.726.19	07	12
	35.726.31	01	15
	35.726.31	02	11
	35.726.33	01	7
	41.204.05	01	10
	55.512.16	01	6
	55.512.16	03	6
614-10040	35.701.02	01	21
614-10050	84.120.01	01	18
614-10080	10.254.11	01	3
614-12016	21.133.02	02	2
614-12025	10.214.01	01	13
	10.254.12	01	32
	25.100.01	01	13
	44.100.15	01	9
614-12030	10.406.06	01	4
614-12035	10.012.03	01	8
	21.112.04	01	17
	21.112.04	02	17
614-12040	10.012.03	01	6
	25.100.01	01	18
	90.120.00	01	2
	90.120.04	01	6
614-20030	10.406.06	01	2
614-6016	35.724.03	01	15
	35.724.06	01	2
	35.724.07	02	4
	39.125.01	01	13
614-6020	10.254.12	01	13
	35.724.03	01	30
	35.724.03	01	7
	35.724.06	01	16
	35.724.07	01	11
	35.724.07	02	15
	55.408.01	01	13
614-6025	35.726.22	01	2
	55.301.07	01	20
614-6035	10.254.12	01	11
614-8012	21.109.02	01	2
614-8016	35.750.01		9
	35.750.01	01	9
	55.301.07	01	25
	55.301.08	01	19
	84.120.01	01	13
614-8018	21.104.03	01	11
	21.104.03	02	11
614-8020	10.202.01	01	2
	10.202.01	02	2
	10.220.01	01	9A
614-8020	35.726.36	03	1
	50.200.08	01	15
	50.200.17	01	15
	55.512.14	02	20
	55.512.14	03	9
	55.518.05	01	26
	55.518.05	01	8
	55.518.07	01	15
	90.150.10	01	14
614-8022	21.154.03	02	2
	21.154.03	03	2
614-8025	10.214.01	01	8
	10.406.01	01	12
	10.406.04	01	22
	21.112.04	01	25
	35.701.02	01	16
	35.726.30	01	25
	35.726.36	01	23
	55.201.01	01	1
	55.512.14	02	19
	55.512.14	03	10
	82.100.04	01	27
	90.120.05	02	1A
614-8030	10.406.04	01	9
	35.726.09	03	4
	35.726.31	01	20
	35.726.31	02	7
	35.726.33	01	2
	39.100.02	01	19
	50.104.01	01	28
	50.206.03	01	19
	55.100.02	01	3
	55.100.40	01	2
	55.512.16	02	3
	55.512.17	01	2
	55.512.17	02	3
	90.116.01	01	6
	90.116.08	01	5
614-8040	10.254.12	01	3
	10.406.01	01	21
	90.116.01	01	4
614-8050	35.726.09	03	26
627-10030	10.254.11	01	11
	21.112.04	01	14
	21.112.04	02	14
627-10035	21.112.04	01	6
627-20060	10.212.01	01	13
	35.750.01		6
	35.750.01	01	6
637-63113	33.202.10	01	4
	33.202.11	01	4
637-63153	33.202.10	01	7
	33.202.11	01	7
700-101	33.202.10	01	3
	33.202.11	01	3
700-345	33.202.10	01	2
	33.202.11	01	2
70096481-2	44.512.01	01	3
70097578	44.512.01	01	1
711-10040	35.730.04	01	13
	39.105.07	01	20
711-10050	35.106.01	01	6
	41.200.02	01	4
71102984	90.120.01	02	4
	90.120.03	01	11
71103440	90.120.02	01	1
	90.120.03	01	1
71103441	90.120.02	01	2
	90.120.03	01	2
71103442	90.120.02	01	3
	90.120.03	01	3
71103443	90.120.02	01	4
	90.120.03	01	4
71103444	90.120.01	01	6
	90.120.03	01	5
71103445	90.120.01	01	5
	90.120.02	01	6
	90.120.03	01	6
71103446	90.120.01	02	8
	90.120.03	01	8
71103447	90.120.01	02	3
	90.120.03	01	9
71103448	90.120.01	02	7
	90.120.03	01	10

Number	Figure	Sequence	Ref.
71103449	90.120.01	02	5
	90.120.02	01	7
71103450	90.120.03	01	13
71103451	90.120.03	01	14
71103452	90.120.02	01	8
	90.120.03	01	15
71103453	90.120.01	01	10
	90.120.02	01	10
	90.120.03	01	16
71103454	90.120.01	01	9
	90.120.02	01	9
71103455	90.120.01	02	1
	90.120.01	02	6
	90.120.03	01	17
	90.120.03	01	18
71103457	90.120.03	01	20
71103458	90.120.02	01	12
71104027	90.120.02	01	5
71104028	90.120.02	01	14
	90.120.03	01	22
71104029	90.120.01	01	4
	90.120.02	01	15
	90.120.03	01	21
71104030	90.120.01	01	2
71104031	90.120.01	01	11
71104033	90.120.01	01	12
	90.120.01	01	3
71104153	90.120.02	01	11
	90.120.03	01	19
71104176	90.120.01	01	8
71104177	90.120.01	01	1
71104178	90.120.01	01	7
71104459	90.120.02	01	13
71105449	90.120.03	01	12
75248059	44.511.01	01	1
75259889	44.512.01	01	2
75260148	44.512.01	01	
75260222	44.511.01	01	1
75260416	44.512.01	01	1
	44.512.01	01	1
75262140	82.100.02	01	9
	82.100.03	01	9
75313886	90.120.01	02	2
	90.120.03	01	7
761-17325	90.150.02	02	45
	90.150.03	02	45
	90.160.01	01	45
76349	35.726.20	01	20
76904	10.406.04	01	8
781-24613	35.726.09	01	20
	55.512.14	02	10
	55.512.14	03	15
781-24820	90.150.09	01	8
79005965	84.102.03	01	8
	84.104.03	01	8
	84.106.01	01	8
	84.108.01	01	8
	84.108.01	02	8
800-1130	21.140.01	01	31
	21.140.01	02	25
800-1134	25.310.01	01	17
800-1150	21.140.01	01	26
	21.140.01	02	23
	27.120.02	01	1
800-40080	35.730.04	01	25
800-44040	39.121.02	02	9
	39.125.01	01	31
	39.125.02	01	4
	84.120.01	01	4
800-44050	25.100.01	01	5
	39.125.01	01	8
	44.100.15	01	10
800-5145	21.154.03	02	19
	21.154.03	03	19
80128825	35.726.31	03	24
806-8025	10.202.01	01	11
	10.202.01	02	15
	39.100.02	01	24
811-12040	39.106.01	01	5
811-6016	10.254.12	01	16
814-10045	21.104.03	01	7
	35.726.09	02	4
814-10050	35.732.01	05	14
	39.102.01	01	10
814-10050	41.204.08	01	10
814-10055	35.726.09	01	15
	50.200.08	01	2
814-10060	35.701.02	01	5
	35.726.09	02	10
	82.100.04	01	25
814-10070	35.726.31	03	8
814-10080	35.701.02	01	29
	35.726.19	01	5
	35.726.19	02	7
	35.726.19	03	5
	35.726.19	04	5
	35.726.19	05	7
	35.726.19	06	7
	35.726.19	07	7
	82.100.04	01	20
814-10090	10.414.01	02	4
	35.701.02	01	22
	35.701.08	01	4
	35.701.15	01	4
	35.701.16	02	4
	35.724.03	01	29
	82.100.04	01	16
814-10110	35.106.01	01	10
	35.701.08	01	5
	35.701.15	01	2
	35.701.16	02	2
	35.724.03	01	36
814-10150	21.112.01	02	1
814-10220	50.200.17	01	18
814-12080	21.112.04	01	1
	21.112.04	02	1
814-12090	10.012.03	01	4
814-12100	90.100.02	01	14
814-12130	50.200.08	01	5
814-6050	55.518.01	01	4
	55.518.02	01	6
	55.518.07	01	
	55.518.08	01	2
814-8035	35.732.01	02	8
814-8040	35.726.20	01	31
814-8050	35.726.31	01	24
	84.120.01	01	8
814-8055	35.732.01	02	4
814-8060	21.134.05	01	7
	21.154.01	01	16
	21.154.01	02	16
	21.154.01	03	16
814-8065	35.732.01	04	5
814-8070	35.726.09	03	8
814-8100	50.200.08	01	11
814-8110	50.200.08	01	10
81868381	35.724.09	01	8
	35.724.10	01	9
	35.726.16	03	14
	35.726.17	01	6
	35.726.17	05	14
	35.726.18	01	6
82012726	10.212.01	01	8
82017872	10.254.12	01	26
824-1405	35.726.35	01	5
	55.100.40	01	8
	55.512.17	01	7
824-1408	55.100.02	01	5
	55.512.16	02	5
	55.512.17	02	5
825-11412	10.220.02	01	8
825-1404	35.724.04	01	21
	35.724.04	01	6
	35.724.05	01	23
	35.724.05	01	7
825-2405	90.150.02	02	36
	90.150.03	02	36
	90.160.01	01	36
825-2406	50.206.03	01	27
825-2408	50.104.01	01	30
	50.206.03	01	21
	55.518.05	01	21
825-2410	90.100.02	01	6A
	90.100.04	01	5
	90.100.04	01	8
827-10045	10.254.11	01	19
827-10130	55.201.01	01	7
827-12065	21.115.01	01	12

Number	Figure	Sequence	Ref.
827-16085	39.100.02	01	10
	90.150.02	01	7
	90.150.08	01	7
827-16100	39.100.02	01	11
	90.150.02	01	1
	90.150.08	01	1
827-20075	35.730.04	01	34
827-20170	37.140.01	01	2
827-20200	27.100.08	01	3
828-20160	82.100.01	01	5
	82.100.01	02	5
	82.100.01	03	5
	82.100.02	01	4
	82.100.02	01	4
	82.100.03	01	4
	82.100.03	01	4
829-1406	10.254.12	01	20
	35.724.03	01	32
	35.724.07	01	13
	35.726.22	01	3
829-1408	10.220.01	01	11A
	10.254.06	01	1
	10.254.12	01	18
	35.724.07	01	14
	35.726.08	01	31
	35.726.09	03	7
	35.726.31	01	19
	35.726.31	01	23
	35.726.31	02	8
	35.726.33	01	6
	35.732.01	02	6
	35.732.01	04	4
	50.200.17	01	16
	55.100.20	01	8
	55.408.01	02	4
	55.512.13	01	4
	55.512.14	02	14
	55.512.14	03	12
	55.512.15	01	4
	84.120.01	01	10
829-1410	10.202.01	02	10
	10.212.01	01	14
	10.254.11	01	13
	10.254.11	01	6
	21.109.02	01	25
	33.202.09	01	2
	35.106.01	01	7
	35.724.03	01	26
	35.724.06	01	8
	35.724.07	02	7
	35.726.08	01	27
	35.726.09	02	9
	35.726.19	01	7
	35.726.19	02	9
	35.726.19	03	7
	35.726.19	04	7
	35.726.19	05	3
	35.726.19	06	6
	35.726.19	07	9
	35.726.31	02	12
	35.726.31	03	20
	35.726.33	01	4
	35.750.02	01	6
	39.100.02	01	28
	41.200.02	01	5
	55.512.14	01	11
	55.512.16	01	7
	55.512.16	03	7
829-1412	39.106.01	01	1
	50.200.08	01	12
	90.100.02	01	19
829-1416	39.100.02	01	15
	90.150.02	01	6
	90.150.08	01	6
829-1420	27.100.08	01	5
	35.730.04	01	32
	37.140.01	01	3
829-2412	10.406.06	01	5
829-2420	10.406.06	01	3
82981152	10.202.03	01	2
82981153	10.202.03	01	3
832-10404	90.100.10	01	12
	90.150.02	02	41
	90.150.03	02	41
832-10404	90.160.01	01	41
832-10405	10.220.01	01	29
832-10406	10.254.12	01	15
	55.100.02	01	7
	55.301.07	01	18
	55.512.14	01	10
	55.512.16	02	7
	55.512.17	02	7
	90.100.11	02	17
832-10408	10.406.01	01	14
	10.406.01	01	18
	10.406.04	01	21
	35.726.09	02	12
	35.726.30	01	33
	35.726.36	01	31
	41.204.05	01	6
	41.204.08	01	17
	50.206.04	01	8
	50.206.05	01	12
	50.206.05	01	17
	55.100.40	01	4
	55.301.07	01	12
	55.301.08	01	11
	55.301.08	02	11
	55.408.02	01	1
	55.408.09	01	4
	55.512.17	01	4
	55.518.05	01	11
	55.518.07	01	18
	90.116.01	01	8
	90.150.09	01	16
	90.150.10	01	16
	90.154.02	01	11
	90.154.07	01	2
832-10410	35.701.02	01	19
	35.726.08	01	16
	35.726.09	03	10
	35.726.19	02	21
	35.726.19	07	21
	35.726.20	01	33
	35.730.04	01	12
	35.732.01	05	15
	39.102.01	01	11
	39.105.07	01	18
	41.204.08	01	13
	50.200.17	01	19
	55.201.01	01	5
	82.100.04	01	18
	82.100.04	01	22
	82.100.04	01	8
	90.100.02	01	12
	90.116.01	01	12
832-10412	10.012.03	01	13
	21.112.04	01	19
	21.112.04	02	19
	21.115.01	01	15
832-10420	82.100.01	01	8
	82.100.01	02	8
	82.100.01	03	8
	82.100.02	01	6
	82.100.02	01	6
	82.100.03	01	6
	82.100.03	01	6
832-41312	35.732.01	05	18
	39.102.01	01	18
8320758	44.512.01	01	5
	44.512.01	01	5
833-40310	39.100.02	01	23
833-40406	35.726.09	01	35
	35.726.36	03	9
	39.125.01	01	15
	50.206.03	01	26
	55.404.01	01	13
	90.100.09	01	3
	90.100.10	01	13
	90.100.11	02	14
	90.118.01	01	6
	90.150.02	02	23
	90.150.03	02	23
	90.150.04	01	5
	90.160.01	01	23
833-40408	10.202.01	01	13
	10.202.01	02	17
	39.100.02	01	25

Number	Figure	Sequence	Ref.	Number	Figure	Sequence	Ref.
833-40408	50.200.17	01	22	84214061	35.726.05	01	4
	55.518.05	01	10		35.726.17	03	1
	55.518.07	01	17	84214062	35.726.07	01	4
	90.116.01	01	5		35.726.07	01	4
	90.150.10	01	12		35.726.18	02	1
838-3640	10.220.01	01	16	84216090	39.125.02	01	2
83822C1	50.206.03	01		84216891	39.125.01	01	24
83961985	90.154.02	01	45	84216892	39.125.01	01	25
	90.156.04	01	8	84216893	39.125.02	01	9
	90.156.05	01	16	84217317	35.730.04	01	8
	90.158.01	01	3		39.105.07	01	8
	90.158.02	01	8	84217542	39.100.02	01	2
83962539	35.726.08	01	6	84217762	35.724.09	01	
83981068	35.724.10	01	19	84218265	35.701.15	01	5
	35.726.17	01	14	84218281	35.701.08	01	1
	35.726.18	01	14		35.724.10	01	
83998666	10.212.01	01	7	84218282	35.724.10	01	
840-1410	55.510.01	01	3	84218297	35.726.18	01	1
840-1412	90.150.02	02	31	84218880	35.701.02	01	8
	90.150.03	02	31	84219829	35.701.02	01	25
	90.160.01	01	31	84219830	35.701.02	01	28
840-1416	35.726.09	02	14	84219839	35.701.02	02	2
840-1625	90.150.02	02	28	84219844	35.701.02	02	3
	90.150.03	02	28	84219846	35.701.02	02	4
	90.160.01	01	28	84219975	35.724.09	01	
84062222	21.134.01	03	12	84220633	35.738.04	01	8
84124604	35.724.10	01	7	84220643	35.738.04	01	2
84128131	35.726.19	01	1	84222154	35.732.01	01	12
	35.726.19	02	4	84222272	55.512.16	01	9
	35.726.19	03	3		55.512.16	03	9
	35.726.19	04	10		55.512.17	01	14
84134639	35.150.15	02	13	84222273	55.512.16	01	10
	35.150.16	03	12		55.512.16	03	10
84139327	35.701.08	01	12		55.512.17	01	15
84139361	90.108.09	02	14	84222275	55.512.16	01	30
84140098	10.214.01	01	6	84222277	55.518.05	01	25
84144410	35.724.08	01	1		90.150.10	01	17
84146318	35.724.03	01	40	84222278	55.518.05	01	24
	35.724.06	01	18	84222279	55.518.05	01	16
84149131	90.108.09	05	12A		90.150.10	01	19
84149135	90.108.09	05	15	84222280	55.518.05	01	15
84149986	90.108.09	05	16	84222283	55.512.16	01	21
84149987	90.108.09	02	15		55.512.16	03	21
84149988	90.108.09	02	16	84222284	55.408.01	01	15
84157590	35.150.02	01	2	84222285	55.512.16	03	30
	35.150.03	01	2	84222287	25.100.01	01	19
	35.150.09	01	2		55.512.16	01	31
	35.150.11	01	4	84222541	90.150.03	01	1
84157939	35.150.08	01		84222542	90.150.03	01	1
	35.726.16	02	5	84222543	90.150.03	01	1
	35.726.17	03	6	84222544	90.150.03	01	1
	35.726.17	04	5	84223652	39.121.03	01	14
	35.726.18	02	5	84223653	39.121.03	01	4
84157941	35.150.08	01	3		39.121.04	01	4
84157943	35.150.01	01	8		39.121.05	01	9
84159489	50.200.08	01	8	84223654	39.121.03	01	3
84159680	35.740.01	02	3		39.121.04	01	3
84169264	35.724.07	01	15		39.121.05	01	8
84170641	39.121.03	01	19	84224079	39.125.02	01	8
	39.121.04	01	19	84224307	90.150.01	01	2
84171217	39.121.03	01	11		90.150.10	01	22
	39.121.04	01	11	84224312	90.154.02	01	1
	39.121.04	01	22	84224316	90.154.02	01	47
	39.121.05	01	6	84224317	90.154.02	01	26
84171343	39.121.03	01	20	84224336	90.154.02	01	44
	39.121.04	01	20		90.156.04	01	7
	39.121.05	01	7		90.156.05	01	15
84178909	55.512.14	01	6		90.158.01	01	20
	55.512.16	01	12		90.158.02	01	15
	55.512.16	03	12	84224342	90.156.01	01	1
84203217	35.726.02	01	5		90.156.05	01	4
	35.726.03	02	5	84224343	90.156.01	01	3
	35.726.04	01	9		90.156.05	01	5
	35.726.04	02	9	84224344	90.154.02	01	23
84208516	35.736.02	01	14	84224345	90.154.02	01	37
84210937	35.726.31	03	2	84224347	90.154.02	01	27
84210946	35.726.31	03	18	84224348	90.154.02	01	13
84211753	10.220.01	01	28	84224349	90.154.02	01	13
84214054	35.726.02	01	4	84224360	90.156.05	01	26
	35.726.03	02	4	84224361	90.156.05	01	26
	35.726.16	02	1	84224374	90.160.01	01	2
84214059	35.726.04	01	4	84224375	90.150.02	02	2
	35.726.04	02	4		90.150.03	02	2
	35.726.17	04	1	84224376	90.150.02	02	29

Number	Figure	Sequence	Ref.
84224376	90.150.03	02	29
	90.160.01	01	29
84224377	90.150.02	02	47
	90.150.03	02	47
	90.160.01	01	47
84224378	90.150.02	02	32
	90.150.03	02	32
	90.160.01	01	32
84224379	90.150.02	02	5
	90.150.05	01	
	90.160.01	01	5
84224380	90.150.03	02	5
	90.150.05	01	
84224381	90.150.05	01	1
84224382	90.150.05	01	2
84224389	90.154.02	01	36
84224394	90.156.04	01	3
84224396	90.156.04	01	5
84224398	90.156.05	01	24
	90.158.01	01	17
	90.158.02	01	5
84224399	90.156.05	01	25
84224845	39.105.07	01	13
	39.121.02	02	14
	39.121.03	01	13
	39.121.04	01	10
	39.121.04	01	13
	39.121.05	01	17
84224880	39.121.03	01	2
	39.121.04	01	2
84224886	35.730.04	01	10
	39.105.07	01	10
	39.121.02	02	13
	39.121.03	01	12
	39.121.04	01	12
	39.121.04	01	23
	39.121.05	01	16
84225660	39.121.02	02	12
84226495	35.732.01	05	21
84226809	39.100.02	01	5
84226810	39.100.02	01	6
84227018	39.121.03	01	24
84227023	39.121.03	01	25
	39.121.04	01	25
84227693	39.106.01	01	3
84228038	55.512.16	01	4
	55.512.16	03	4
84228475	55.201.01	01	3
84228955	84.100.01	01	1
84228960	84.102.01	01	1
84228962	84.100.01	04	1
84228964	84.100.01	04	1
	84.100.01	05	1
84228965	84.100.01	06	1
84228967	84.100.01	05	1
84229922	39.102.01	01	14
84229923	39.121.04	01	24
84229978	39.121.04	01	1
84229979	39.121.03	01	1
84229982	39.121.03	01	16
84229983	39.121.03	01	17
84230435	39.121.04	01	16
84230436	39.121.04	01	17
84230684	39.121.05	01	3
84230685	39.121.05	01	4
84230693	39.121.05	01	5
84231817	39.121.04	01	14
84231908	39.121.03	01	22
84231927	35.732.01	05	24
	39.102.01	01	3
	39.121.03	01	10
	39.121.03	01	6
	39.121.04	01	6
	39.121.05	01	13
84232746	35.150.11	01	6
84233536	35.732.01	05	23
	39.102.01	01	2
	39.121.03	01	23
	39.121.03	01	5
	39.121.04	01	21
	39.121.04	01	5
	39.121.05	01	12
84233911	35.701.16	02	5
84233913	35.726.16	03	1
84233913	35.726.19	05	10
84233914	35.726.16	03	1
84233915	35.726.17	05	1
	35.726.19	06	1
84233916	35.726.17	05	1
	35.726.19	07	1
84234832	39.121.02	02	1
84235628	82.100.02	02	5
84236841	90.118.01	01	11
84236850	55.404.01	02	5
	55.514.01	01	6
84236897	84.104.01	01	1
84237467	90.108.01	02	1
84237478	90.108.01	02	2
84237480	35.736.02	01	8
84237692	35.736.02	01	2
84237793	35.736.02	01	3
84237943	35.738.01	01	12
84237948	35.738.01	01	4
84237953	35.738.01	01	13
84238043	55.512.15	02	12
	55.512.15	03	12
84238609	35.738.01	01	2
84238640	35.732.01	01	2
84238739	35.701.08	01	9
	35.701.15	01	12
	35.701.16	02	12
84238794	35.730.03	01	14
84238796	35.730.03	01	8
84238799	35.730.01	01	3
84238804	35.730.01	01	14
	35.732.01	01	4
84240490	35.701.14	01	5
84240497	35.701.14	01	6
84240578	39.105.07	01	22
84241093	55.512.18	01	2
	55.512.18	01	2
	55.512.20	01	2
84241474	35.701.08	01	10
	35.701.15	01	13
	35.701.16	02	13
84241703	35.732.01	01	13
84241705	35.732.01	01	2
84243665	35.732.01	05	25
	39.102.01	01	1
84243667	35.732.01	05	26
	39.102.01	01	12
84243668	39.102.01	01	15
84244076	84.100.01	01	12
	84.100.01	04	11
	84.100.01	05	11
	84.100.01	05	11
	84.100.01	06	12
	84.102.01	01	11
	84.102.03	01	3
	84.104.01	01	8
	84.104.02	01	11
	84.104.02	01	11
	84.104.03	01	3
	84.106.01	01	3
	84.108.01	01	3
	84.108.01	02	3
84244078	84.100.01	01	11
	84.100.01	04	12
	84.100.01	05	12
	84.100.01	05	12
	84.100.01	06	11
	84.102.01	01	12
	84.102.03	01	2
	84.104.01	01	9
	84.104.02	01	12
	84.104.02	01	12
	84.104.03	01	2
	84.106.01	01	2
	84.108.01	01	2
	84.108.01	02	2
84245639	35.730.04	01	14
	39.105.07	01	19
84245855	39.105.07	01	3
84246051	39.105.07	01	23
84246306	90.156.01	01	7
	90.156.02	01	1
	90.156.05	01	1
84246307	90.156.01	01	6

Number	Figure	Sequence	Ref.
84246307	90.156.02	01	6
	90.156.05	01	2
84246308	90.156.01	01	8
	90.156.02	01	5
	90.156.05	01	3
84246309	90.156.04	01	23
84246323	35.730.04	01	5
	39.105.07	01	5
84246414	84.120.01	01	1
84246776	35.730.04	01	7
	39.105.07	01	7
84246814	35.730.04	01	2
84247079	39.121.01	01	1
84247109	35.726.37	01	1
	35.726.38	01	14
84247110	35.726.20	01	11
	35.726.25	02	6
84247140	39.121.05	01	2
84247142	39.121.05	01	1
84247279	84.120.01	01	2
84248499	35.106.01	01	13
	35.750.03	01	1
84248656	39.105.07	01	11
84248744	35.730.04	01	4
	39.105.07	01	4
84249274	35.730.04	01	21
84249275	35.730.04	01	24
84249377	39.121.06	01	2
84249588	90.154.02	01	46
	90.156.04	01	9
	90.156.05	01	17
	90.158.01	01	4
	90.158.02	01	10
84250576	35.732.01	05	17
	39.102.01	01	19
84251802	55.301.08	02	1
84252987	35.726.08	02	11
84253173	35.726.08	02	13
84253759	35.732.01	02	12
84254110	39.100.02	01	31
84254289	55.201.01	01	4
	55.301.01	01	1
84254545	35.726.05	01	9
	35.726.07	01	11
	35.726.07	01	11
84254679	35.701.14	01	8
84254687	37.140.01	01	1
84254941	35.726.31	02	16
	35.726.32	01	9
84254943	35.726.31	02	13
	35.726.32	01	12
84254944	35.726.31	02	14
	35.726.32	01	13
84255579	35.730.04	01	28
	39.105.07	01	12
84255607	35.750.03	01	2
84256410	35.701.15	01	18
84256418	35.732.01	02	13
84256419	35.732.01	02	14
84256420	35.732.01	02	15
84256421	35.732.01	02	16
84256601	35.726.23	01	18
	35.726.24	01	18
84256813	35.732.01	04	9
84256840	35.106.01	01	15
84257103	35.732.01	04	11
84257155	35.726.31	03	5
84257323	35.736.02	01	18
84257611	35.740.01	01	4
	35.740.02	01	11
84257618	35.740.02	01	16
84257621	35.737.01	01	6
84257622	35.737.01	01	5
84257628	35.737.01	01	3
84257632	35.737.01	01	7
84257782	35.726.20	01	7
	35.726.25	02	1
	35.726.38	01	11
84258167	33.202.12	01	6
84258169	33.202.12	01	5
84258749	35.726.23	01	12
	35.726.24	01	12
84259030	35.737.01	01	10
	35.738.02	01	11
84259186	35.726.23	01	1
	35.726.24	01	1
84259226	35.732.01	01	17
84259313	35.726.20	01	21
	35.726.23	01	16
	35.726.24	01	16
84259315	35.726.20	01	16
	35.726.25	02	13
84260388	39.106.01	01	4
84261868	90.154.02	01	2
84261870	90.156.04	01	1
84261871	90.156.05	01	11
84261872	90.156.05	01	11
84261887	35.730.04	01	26
84261890	35.730.04	01	3
84261891	35.730.04	01	11
84262076	90.108.09	02	8
	90.108.09	03	8
84262694	35.726.23	01	17
	35.726.24	01	17
84263635	35.737.01	01	8
84263639	35.740.01	01	10
	35.740.02	01	15
84265115	39.121.06	01	14
84265979	35.730.04	01	19
84266025	35.726.06	01	9
84266069	35.740.01	01	1
84266070	35.740.01	01	2
84268612	55.512.16	01	25
	55.512.16	03	25
	55.512.17	01	12
84269570	10.210.01	01	1
84269981	35.726.06	01	4
84270125	35.726.31	02	1
	35.726.33	01	8
84270430	90.150.04	01	3
84270800	55.512.16	01	29
	55.512.16	03	29
84270815	39.125.02	01	1
84270939	39.121.06	01	1
84271200	84.120.01	01	19
84271440	55.100.02	02	17
84271442	55.100.02	02	18
84271717	55.100.02	02	11
	55.100.02	03	11
84272032	35.701.02	01	30
84273245	35.726.17	01	1
	35.726.19	03	2
84273247	35.726.17	01	1
	35.726.19	04	1
84273249	35.726.18	01	1
	35.726.19	02	1
84273250	35.726.19	02	1
84274694	35.750.03	01	3
84276394	10.212.01	01	15
84276556	35.726.17	01	15
	35.726.18	01	15
84278155	35.701.08	01	16
	35.701.15	01	26
	35.701.16	02	1
84278184	10.414.01	02	5
84278195	55.100.40	01	11
	55.512.17	01	10
84278691	35.150.04	01	1
	35.726.17	03	3
	35.726.18	02	9
84278692	35.150.11	01	1
	35.726.17	04	8
	35.726.18	02	8
84278702	35.150.03	01	1
	35.726.16	02	7
	35.726.17	03	4
	35.726.17	04	7
	35.726.18	02	7
84278710	35.150.09	01	1
	35.726.16	02	6
	35.726.17	03	5
	35.726.17	04	6
	35.726.18	02	6
84278714	35.150.02	01	1
	35.726.16	02	4
	35.726.17	03	7
	35.726.17	04	4
	35.726.18	02	4

Number	Figure	Sequence	Ref.	Number	Figure	Sequence	Ref.
84279129	41.200.02	01	9	84292424	55.512.17	02	1
84280257	39.125.01	01	27	84292427	55.100.02	01	1
84280275	39.125.01	01	36	84292795	35.726.08	04	2
84280749	35.737.01	01	4	84292801	35.724.07	01	16
84280780	35.726.31	03	6	84293009	35.701.06	02	8
84281616	35.738.02	01	6	84293011	35.701.06	02	7
	35.740.01	01	6	84293019	35.701.06	01	7
	35.740.02	01	12		35.701.06	02	9
84281665	35.750.01		7	84293020	35.701.06	01	14
	35.750.01	01	7		35.701.06	02	16
	55.301.07	01	23	84293154	35.701.08	01	19
	55.301.08	01	17		35.701.15	01	9
84282063	90.154.02	01	17		35.701.16	02	9
84282065	90.156.05	01	12	84293158	35.701.08	01	17
	90.158.02	01	14	84293160	35.701.08	01	18
84282068	90.154.02	01	18	84293447	10.212.01	01	5
84282071	90.156.05	01	13	84294335	25.100.01	01	2
	90.158.02	01	20	84294590	35.701.11	01	7
84282077	90.156.05	01	12	84294676	35.701.06	01	5
	90.158.01	01	19		35.701.06	02	5
84282081	90.156.05	01	13	84294679	35.701.06	01	6
	90.158.01	01	21		35.701.06	02	6
84282083	90.154.02	01	19	84294693	35.701.08	01	20
84282086	90.156.04	01	10		35.701.15	01	8
84283268	35.726.25	01	4		35.701.16	02	8
84283269	35.726.25	01	8	84295045	35.150.02	01	5
84283270	35.726.38	01	1	84295048	35.150.02	01	5
84283495	35.738.02	01	8	84295049	35.150.03	01	5
	35.740.02	01	6		35.150.09	01	5
84283822	35.738.02	01	3	84295050	35.150.03	01	5
	35.740.02	01	8	84295087	35.701.11	01	6
84283823	35.738.02	01	5	84295099	35.750.01		14
	35.740.02	01	10		35.750.01	01	14
84284084	35.740.02	01	31	84295697	35.701.11	01	3
84284727	41.200.02	01	10	84295701	35.740.01	01	5
84285086	35.726.31	02	15		35.740.02	01	19
	35.726.32	01	1	84296113	39.125.02	01	12
84286039	35.737.01	01	13	84296626	35.701.11	01	4
84286659	55.404.01	01	12	84296786	35.726.17	01	
84286660	55.404.01	01	11	84296800	35.726.16	03	6
84287552	10.212.01	01	1		35.726.17	01	4
84287836	35.737.01	01	23		35.726.17	05	6
84288091	39.121.06	01	8		35.726.18	01	4
84290399	35.730.01	01	2	84296804	35.726.16	03	15
84290785	55.100.02	02	14		35.726.17	01	5
84290786	55.100.02	03	14		35.726.17	05	7
84290787	55.100.02	02	15		35.726.18	01	5
	55.100.02	03	15	84296814	35.724.09	01	6
84290788	55.100.02	02	13	84296826	35.726.16	03	9
	55.100.02	03	13		35.726.17	01	8
84290789	55.512.15	02	13		35.726.18	01	9
	55.512.15	03	13	84296859	35.726.16	03	7
84290974	35.732.01	05	10		35.726.17	01	7
	39.102.01	01	20		35.726.17	05	10
84290975	35.732.01	05	10		35.726.18	01	8
84292027	35.726.08	04	1	84296861	35.726.16	03	8
84292041	35.701.06	02	10		35.726.17	01	10
84292224	35.106.01	01	16		35.726.17	05	15
84292270	55.100.02	02	2		35.726.18	01	11
	55.100.02	03	2	84296862	35.726.16	03	10
84292391	55.512.18	01	1		35.726.17	01	9
	55.512.18	01	1		35.726.17	05	8
84292392	55.512.19	01	1		35.726.18	01	10
84292393	55.512.20	01	1	84297406	35.701.14	01	1
84292396	55.408.01	01		84297407	35.701.14	01	2
84292398	55.408.01	01	17	84297603	35.730.01	01	8
84292399	55.100.02	02	12	84298013	35.750.01		11
	55.100.02	03	12		35.750.01	01	11
	55.512.15	03	15	84299393	35.737.01	01	26
84292401	55.404.01	02	8	843-1516	35.726.35	01	2
84292403	90.150.02	02	49	84300023	35.732.01	05	19
	90.160.01	01	46		39.102.01	01	13
84292405	55.404.01	02	9	84300141	35.730.03	01	2
	55.514.01	01	3	84300169	39.121.06	01	15
84292406	55.514.01	01	1	84300173	39.121.06	01	15
84292407	55.514.01	01	4	84300757	39.121.06	01	9
84292408	55.514.01	01	2	84300765	55.100.20	01	6
84292409	55.404.01	02	10	84300835	90.120.10	01	5
84292413	50.200.17	01	3	84301332	21.104.03	01	5
84292414	55.404.01	02	11	84301388	39.125.02	01	13
84292416	55.100.02	02	1	84303420	39.121.04	01	18
	55.100.02	03	1	84303525	35.737.01	01	24
84292418	55.100.02	02	1	84303528	35.737.01	01	25
84292421	55.512.16	02	1	84304025	35.730.04	01	1

Number	Figure	Sequence	Ref.
84305540	35.738.02	01	1
	35.740.02	01	7
84305919	90.120.10	01	10
84305928	90.120.10	01	9
84306037	90.120.10	01	2
84307492	35.701.13	01	7
84307497	35.701.13	01	6
84307626	35.701.13	01	4
84307629	35.701.13	01	5
84308123	35.732.01	05	20
84315193	35.726.17	01	11
	35.726.17	05	11
	35.726.18	01	12
84317837	39.121.06	01	10
84318337	35.726.31	03	12
84318713	84.104.02	01	5
	84.104.02	01	5
	84.104.02	01	8
	84.104.02	01	8
84318739	84.104.02	01	6
	84.104.02	01	6
84319035	90.108.09	05	17
	90.108.09	06	17
84319552	35.740.01	01	5
84319555	35.740.01	01	6
84319919	90.154.02	01	43
	90.156.04	01	6
	90.158.01	01	18
	90.158.02	01	13
84319950	35.740.01	01	3
84321337	35.740.01	01	15
84321344	35.732.01	04	13
84321897	35.730.03	01	3
84323192	35.738.04	01	3
84323736	10.106.07	01	2
84323737	10.106.07	01	7
84325520	35.732.01	02	20
84325529	35.732.01	02	21
84325989	10.402.09	01	
84326034	10.212.01	01	18
84326090	35.106.01	01	17
84326221	90.100.10	01	14
84326305	39.100.02	01	8
84327511	21.100.01	01	3
	21.112.04	01	2
	21.140.01	02	
	21.154.01	03	
	21.154.02	03	
84327512	21.100.01	01	4
	21.112.04	01	2
	21.140.01	02	
	21.154.01	03	
	21.154.02	03	
	21.154.03	03	
84327674	35.724.09	01	16
84327782	90.150.04	01	8
84327783	90.150.04	01	9
84327784	90.150.04	01	7
84327785	90.150.04	01	6
84328358	55.100.40	01	6
	55.512.17	01	16
84328810	35.726.08	01	12
84328907	90.100.10	01	5
84328909	90.100.10	01	26
84329587	35.750.01		22
	35.750.01	01	22
84330466	39.125.01	01	1
84332787	35.726.08	02	9
84332788	35.726.08	02	10
84333098	39.121.05	01	15
84334022	82.100.02	02	4
84335369	35.701.15	01	11
	35.701.16	02	11
84336208	35.730.04	01	29
84336838	21.134.01	03	16
	55.100.30	01	1
84336851	21.104.03	01	1
84336853	21.112.01	03	4
84336854	21.112.01	03	5
84336855	21.112.01	03	11
84336857	21.112.01	03	13
84336858	21.112.01	03	27
84336860	21.112.01	03	27
84336876	21.154.09	03	7
84336878	21.112.01	03	19
84336879	21.112.01	03	8
84336881	21.112.01	03	26
84339224	90.158.02	01	6
84339225	90.158.01	01	1
84342262	55.512.15	02	11
84342263	55.512.15	01	1
	55.512.15	02	
84342264	55.512.15	02	11
84342270	55.512.15	03	11
84342271	55.512.15	01	1
	55.512.15	03	
84342274	55.100.03	01	1
84342276	55.100.01	01	1
	55.100.03	01	1
84342277	55.100.03	01	1
84342280	39.100.02	01	30
84342284	55.512.21	01	4
84342285	55.100.40	01	12
	55.512.17	01	11
84342644	35.740.02	01	4
84343074	35.740.01	01	8
	35.740.02	01	14
84343076	35.740.01	01	7
	35.740.02	01	13
84347956	10.220.01	01	22
84347958	10.220.01	01	15
84348221	35.726.31	03	22
84348245	35.726.31	03	16
84348263	35.726.31	03	14
84350086	35.701.06	02	1
84350091	35.701.06	02	2
84350093	35.701.06	02	3
84350095	35.701.06	01	4
	35.701.06	02	4
84351615	35.701.11	01	5
84353714	10.102.03	01	9
84354910	35.726.24	01	8
84355708	35.150.01	01	1
	35.726.16	02	2
	35.726.17	03	9
	35.726.17	04	2
	35.726.18	02	2
84358586	41.200.02	01	11
84359870	35.738.02	01	4
	35.740.02	01	9
84360628	35.738.02	01	27
84367031	21.133.02	03	2
84367032	21.133.02	03	3
84367033	21.133.02	03	5
84367034	21.133.02	03	6
84367035	21.133.02	03	7
84367036	21.133.02	03	7
84367037	21.133.02	03	7
84367038	21.133.02	03	7
84367039	21.133.02	03	8
84367040	21.133.02	03	9
84367041	21.133.02	03	10
84367042	21.133.02	03	12
84367043	21.133.02	03	13
84367044	21.133.02	03	14
84367045	21.133.02	03	15
84367046	21.133.02	03	16
84367047	21.133.02	03	17
84367048	21.133.02	03	18
84367049	21.133.02	03	11
84367050	21.133.02	03	20
84367051	21.133.02	03	21
84367052	21.133.02	03	22
84367053	21.133.02	03	23
84367054	21.133.02	03	24
84367055	21.133.02	03	25
84367056	21.133.02	03	26
84367057	21.133.02	03	27
84367058	21.133.02	03	28
84367060	21.134.01	03	1
84367061	21.134.01	03	4
84367062	21.134.01	03	5
84367063	21.134.01	03	8
84367064	21.134.01	03	10
84367065	21.134.01	03	11
84367067	21.134.01	03	15
84367070	21.112.01	03	4
84367646	35.726.37	02	3

Number	Figure	Sequence	Ref.	Number	Figure	Sequence	Ref.
84367726	35.737.01	01	9	84409113	82.100.02	01	
	35.738.02	01	10		82.100.03	01	
84367828	39.125.01	01	30	84409739	39.121.03	01	3
	39.125.02	01	3	84411069	35.732.01	02	17
84369307	33.202.09	01	4	84412151	35.150.15	01	
84371937	10.212.01	01	19	84412541	35.730.04	01	17
84373235	90.108.09	02	9	84413043	35.701.08	01	23
	90.108.09	03	9	84415880	10.212.01	01	4
84373395	35.740.02	01	37	84416396	35.750.04	01	1
84376066	21.134.01	03	13	84416559	84.104.02	01	1
84376130	90.154.02	01	27	84416561	84.104.02	01	1
84377870	35.726.37	02	1	84418141	84.108.01	01	13
84378684	90.154.02	01	29	84418142	84.108.01	01	1
84383461	10.402.09	01	5	84418155	84.108.01	01	4
84386030	41.200.02	01	12	84418169	84.102.03	01	13
84386222	41.200.02	01	13	84418170	84.102.03	01	1
84386573	55.100.03	01	4	84418210	84.108.01	02	13
	55.512.18	01	3	84418211	84.108.01	02	1
	55.512.18	01	3	84418417	84.102.03	01	12
	55.512.19	01	2		84.104.03	01	12
	55.512.20	01	3		84.106.01	01	12
84387063	25.100.01	01	16		84.108.01	01	12
84388214	90.156.04	01	2		84.108.01	02	12
84388217	90.154.02	01	42	84418418	84.102.03	01	10
84388220	90.156.04	01	4		84.104.03	01	10
84388222	90.154.02	01	40		84.106.01	01	10
84389775	35.726.20	01	25		84.108.01	01	10
	35.726.25	02	14		84.108.01	02	10
84391232	35.701.08	01	13	84419702	35.726.20	01	28
84391738	35.726.37	02	6		35.726.25	02	15
84394685	35.726.23	01	10	84421585	35.730.03	01	1
	35.726.24	01	10		35.737.01	01	1
84395081	35.726.23	01	11		39.105.07	01	1
	35.726.24	01	11	84421590	35.730.01	01	1
84397079	35.701.06	01	3		35.737.01	01	2
84397643	90.160.01	01	1		39.105.07	01	2
84397644	90.150.02	02	1	84421594	35.738.02	01	17
	90.150.03	02	1		35.738.04	01	1
84398074	50.200.17	01	6		35.740.01	01	13
84398267	35.726.19	03	4		35.740.02	01	2
	35.726.19	04	2	84421597	35.701.11	01	1
84398269	35.726.19	01	2		35.736.02	01	1
	35.726.19	02	2		39.125.01	01	9
84399174	35.726.08	01	13	84421600	35.701.13	01	1
84399303	90.118.01	01	4		35.738.01	01	1
84399305	35.726.36	03	4	84421603	35.732.01	01	1
84399479	21.112.04	02	22	84421604	35.732.01	01	1
844-10020	55.100.02	01	9	84421678	35.740.01	01	1
	55.100.20	01	2		35.740.01	02	1
	55.512.14	01	8		35.740.02	01	1
	55.512.16	02	9	84422084	35.726.23	01	2
	55.512.17	02	9		35.726.24	01	2
844-10025	55.301.07	01	15		35.726.37	01	1
	55.301.08	01	14	84422094	35.726.37	01	2
	55.301.08	02	13	84422097	35.726.37	01	3
844-10035	55.201.01	01	9	84425437	39.121.05	01	20
844-10110	82.100.04	01	6	84425442	39.121.05	01	21
844-6025	55.100.02	01	6	84426789	35.739.02	01	1
	55.512.14	01	9	84468286	35.701.15	01	1
	55.512.16	02	6	84468295	35.701.08	01	15
	55.512.17	02	6	84468306	35.726.26	01	5
	90.100.11	02	22	84468322	35.726.26	01	4
84402246	10.246.01	01	2	84468418	21.140.01	01	
84402247	10.246.01	01	3	84478803	35.726.37	01	4
84402689	90.154.02	01	39	84492069	90.108.01	01	1
84403692	10.103.01	01	1	84492790	35.150.15	02	
84403693	10.103.01	01	2		35.726.17	03	
84403979	90.158.01	01	12	84493112	90.108.01	01	7
	90.158.02	01	4	84495411	90.108.01	01	4
84403980	90.154.02	01	41	84495413	90.108.01	01	2
	90.156.04	01	28	84495417	90.108.01	01	6
84405129	90.154.02	01	33	84495419	90.108.01	01	3
84405440	35.726.08	01	2	84495423	90.108.01	01	5
84405560	35.701.06	01	1	84497745	90.158.02	01	7
84405562	35.701.06	01	2	84497746	90.158.01	01	2
84405934	90.154.07	01	8	84497747	90.154.07	01	9
84405935	90.154.07	01	7	84498309	35.724.07	01	20
84405974	82.100.01	01		84499092	35.106.01	01	29
84406835	82.100.01	03		845-6020	50.206.03	01	25
84407245	35.726.20	01	3		55.100.02	02	3
84407248	35.726.20	01	2		55.100.02	03	3
84407250	35.726.20	01	1		55.512.15	02	1
84408246	35.740.01	01	19		55.512.15	03	1
84408247	82.100.01	02		84514718	35.106.01	01	14

Number	Figure	Sequence	Ref.	Number	Figure	Sequence	Ref.
84514722	35.106.01	01	18	85821520	35.726.09	03	14
84514723	35.726.38	01	5	85824067	35.726.09	03	9
84514724	35.726.08	01	8	85824080	35.726.09	03	13
84515492	35.750.01		1	85824081	35.726.09	03	11
	35.750.01	01	1	85824281	35.150.04	01	5
84517629	90.108.09	03	2		35.150.06	02	10
84517633	90.108.09	02	2	85825473	35.150.02	01	4
84524281	35.726.23	01	8		35.150.03	01	4
	35.726.24	01	8		35.150.05	01	3
84527065	90.150.08	01	3		35.150.08	01	5
	90.150.09	01	1		35.150.09	01	4
84530015	39.121.03	01	18		35.150.11	01	5
84531947	10.202.01	02	1	85825477	35.150.01	01	3
84534623	37.140.01	01	5	85826344	35.150.02	01	3
84535296	44.100.15	01	2		35.150.03	01	3
84542138	84.104.03	01	13		35.150.04	01	2
84543382	84.106.01	01	13		35.150.06	02	5
84550644	10.246.01	01	1		35.150.08	01	4
84551185	10.218.03	01	1		35.150.09	01	3
84551192	10.218.03	01	1		35.150.11	01	2
84551604	10.218.03	01		85826345	35.150.06	02	3
84989383	41.200.02	01	14	85827471	35.150.14	02	1
84989392	35.726.08	01	38		35.726.04	01	3
	35.726.08	02	12		35.726.04	02	3
	35.726.20	01	24		35.726.05	01	3
	35.726.25	02	16		35.726.06	01	3
	35.726.38	01	16	85827472	35.150.14	01	1
84989411	35.701.08	01	22		35.726.02	01	3
84989413	35.726.20	01	22		35.726.03	02	3
84989848	35.701.08	01	24	85827991	35.150.14	01	2
	35.726.08	01	21	85827992	35.150.14	01	4
	35.726.20	01	13		35.150.14	02	4
	35.726.25	02	12		35.150.14	03	5
85801371	84.102.03	01	9	85827993	35.150.14	01	6
	84.104.03	01	9		35.150.14	02	6
	84.106.01	01	9		35.150.14	03	7
	84.108.01	01	9	85827994	35.150.14	01	7
	84.108.01	02	9		35.150.14	02	7
85801444	44.512.01	01	1		35.150.14	03	8
	44.512.01	01	1	85827995	35.150.14	01	8
85801470	84.102.03	01	7		35.150.14	02	8
	84.104.03	01	7		35.150.14	03	9
	84.106.01	01	7	85827996	35.150.14	01	9
	84.108.01	01	7		35.150.14	02	9
	84.108.01	02	7		35.150.14	03	10
85801585	10.012.03	01	9	85827997	35.150.14	01	10
	21.112.04	01	3		35.150.14	02	10
	21.112.04	02	3		35.150.14	03	11
85802618	10.012.03	01	12	85827998	35.150.14	01	12
	21.112.04	01	18		35.150.14	02	12
	21.112.04	02	18		35.150.14	03	13
85802820	35.732.01	02	2	85827999	35.150.14	01	13
	35.732.01	04	1		35.150.14	02	13
85802961	35.726.31	02	18		35.150.14	03	14
	35.726.32	01	10	85828000	35.150.14	01	14
85803019	10.406.01	01			35.150.14	02	14
85805986	25.108.01	01	5		35.150.14	03	15
85811915	35.150.05	01	1	85828001	35.150.14	01	15
	35.726.16	02	8		35.150.14	02	15
	35.726.17	03	2		35.150.14	03	16
	35.726.17	04	9	85828002	35.150.14	01	16
	35.726.18	02	10		35.150.14	02	16
85811921	35.150.05	01	2		35.150.14	03	17
85811933	35.150.04	01	8	85828003	35.150.14	01	17
	35.150.06	02	8		35.150.14	02	17
85811934	35.150.04	01	9		35.150.14	03	18
85811935	35.150.04	01	10	85828004	35.150.14	02	2
85811938	35.150.04	01	4	85828005	35.150.14	01	11
	35.150.06	02	4		35.150.14	02	11
85811958	35.726.16	02	9		35.150.14	03	12
85812114	35.150.06	02	6	85828013	35.150.14	01	3
85812115	35.150.04	01	7	85828015	35.150.14	02	3
85819148	35.150.04	01	6		35.150.14	03	3
	35.150.06	02	9	85828048	35.150.14	03	2
85819378	35.150.04	01	3	85828054	35.150.14	03	4
85820128	35.150.01	01	6	85828061	35.150.14	03	19
85820129	35.150.01	01	2	86014151	10.254.12	01	27
85820232	84.102.03	01	11	8603094	90.108.09	03	3
	84.104.03	01	11	8603095	90.108.09	02	3
	84.106.01	01	11	863-16070	44.100.17	01	8
	84.108.01	01	11	864-10014	55.514.01	01	9
	84.108.01	02	11	864-10025	21.133.02	01	17
85821235	35.150.01	01	7		21.133.02	02	17
85821236	35.150.01	01	9	864-12030	35.106.01	01	8

Number	Figure	Sequence	Ref.	Number	Figure	Sequence	Ref.
864-5040	55.100.40	01	5	87000146	35.738.02	01	9
	55.512.17	01	5		35.740.02	01	5
864-6025	27.100.09	01	8	87000228	50.206.03	01	28
864-8025	21.133.02	01	6	87000312	35.150.15	02	19
	21.133.02	02	6		35.150.15	03	17
864-8055	35.726.09	02	13		35.150.16	01	16
86500689	35.701.06	01	21		35.150.16	03	15
	35.701.06	02	23	87016943	39.121.03	01	21
	35.701.14	01	7		39.121.03	01	7
	35.726.20	01	18		39.121.04	01	7
	35.740.01	01	15		39.121.05	01	10
86507198	55.518.05	01	3	87017578	41.200.02	01	16
	55.518.07	01	11	87019103	35.724.04	01	24
86508571	55.100.40	01	14		35.724.04	01	9
	55.512.17	01	18		35.724.05	01	10
86508574	33.110.04	01	21		35.724.05	01	26
86508618	35.726.20	01	19	87019767	21.112.04	01	7
86566268	35.730.04	01	18		21.112.04	02	6
86592701	39.106.01	01	2	87020181	21.115.01	01	9
86592702	39.125.02	01	14	87037462	90.120.04	02	8
86596853	35.726.08	01	34	87037944	35.150.15	01	4
86616248	55.408.01	01	10		35.150.15	02	4
86619908	10.254.12	01	7		35.150.15	03	4
86624132	41.200.02	01	15		35.150.16	01	4
86625034	35.701.13	01	8		35.150.16	02	4
86625128	35.150.15	01	13		35.150.16	03	4
	35.150.15	03	13	87039401	90.154.07	01	5
	35.150.16	01	12		90.156.04	01	13
	35.150.16	02	10	87041331	35.726.09	01	2
	55.404.01	01	21		35.726.31	01	26
86625149	39.125.01	01	26		35.726.34	01	14
	39.125.02	01	11	87301325	10.406.01	01	4
86625170	50.104.01	01	9	87301351	35.724.03	01	
86625195	35.750.01	01	13	87301355	10.406.04	01	5
86625246	35.724.06	01	10	87301687	10.254.12	01	36
	35.724.07	02	9		55.512.15	02	7
86625252	35.750.04	01	2		55.512.15	03	7
86625256	90.100.02	01	18	87301972	55.514.01	01	13
86625260	82.100.02	02	7	87301973	55.514.01	01	12
86637996	35.726.20	01	29	87302733	35.726.23	01	7
86639060	35.726.20	01	4		35.726.24	01	7
86639084	35.726.20	01	5	87303182	35.726.09	01	10
86639294	35.724.04	01	22	87303844	35.701.08	01	21
	35.724.04	01	7		35.701.15	01	25
	35.724.05	01	24		35.726.38	01	3
	35.724.05	01	8	87305413	35.726.09	01	34
86639315	90.100.11	02	8	87307656	35.726.09	01	9
86642312	35.701.03	01	12	87307893	90.108.09	03	15
86976679	10.202.03	01	4	87308118	90.120.04	02	1
86980404	35.726.31	02	10	87308119	90.120.04	02	2
	35.726.33	01	11	87308127	90.120.04	02	3
86982435	35.738.01	01	15	87308128	90.120.04	02	7
	35.740.01	02	4	87308130	90.120.04	02	
86982437	35.701.03	01	23	87308131	90.120.04	02	13
86982438	35.736.02	01	4	87308132	90.120.04	02	14
86982439	35.739.02	01	25		90.120.06	01	7
86982441	35.738.04	01	4	87308141	90.120.04	02	15
86982442	35.732.01	01	3	87308142	90.120.04	02	
86982443	35.730.01	01	4	87308143	90.120.04	02	
	35.730.03	01	4	87308144	90.120.04	02	16
86983325	90.150.10	01	18	87308145	90.120.04	02	
86984155	50.200.17	01	5	87308146	90.120.04	02	17
86984544	35.726.09	03	2	87308147	90.120.04	02	18
86984545	35.726.09	03	6	87308148	90.120.04	02	
86984547	35.726.09	03	5	87308149	90.120.04	02	19
	35.726.31	01	22	87308150	90.120.04	02	20
	84.120.01	01	7	87308151	90.120.04	02	21
86984549	35.726.09	03	17	87308152	90.120.04	02	5
86989616	35.726.09	03	27	87308153	90.120.04	02	4
86990837	44.100.15	01	1	87308154	90.120.04	02	6
	44.100.16	01		87308157	90.120.04	02	1
86992243	90.100.11	02	3	87308158	90.120.04	02	2
86992245	90.150.03	02	10	87308159	90.120.04	02	3
86992247	90.100.11	02	3	87308838	35.150.15	01	8
	90.150.02	02	10		35.150.15	02	8
	90.160.01	01	10		35.150.15	03	8
86992395	55.201.01	01	10		35.150.16	01	8
	55.201.03	01			35.150.16	02	5
86992977	90.150.09	01	3		35.150.16	03	8
86992980	90.108.09	03	12	87308839	35.150.15	01	10
86992981	90.108.09	03	4		35.150.15	02	10
86993546	21.112.04	01	10		35.150.15	03	10
	21.112.04	02	10		35.150.16	01	10
86994165	90.120.04	02	11		35.150.16	02	6

Number	Figure	Sequence	Ref.	Number	Figure	Sequence	Ref.
87308839	35.150.16	03	10	87344860	90.158.01	01	6
87309482	35.726.31	01	1		90.158.02	01	21
87309656	10.254.11	01	1	87344895	90.156.05	01	27
87309923	35.726.09	01	13	87345006	10.220.01	01	8
87309924	35.726.09	01	12	87346606	90.120.06	01	2
87310085	35.726.09	01	7	87346607	90.120.06	01	3
87310086	90.100.09	01	5	87346611	90.120.06	01	4
87310096	21.115.01	01	2	87346612	90.120.06	01	5
	35.726.36	03	8	87346615	90.120.06	01	6
	90.118.01	01	5	87346625	90.120.06	01	8
87310098	35.726.09	03	29	87346633	90.120.06	01	9
	55.404.01	01	14	87346634	90.120.06	01	10
	90.100.10	01	3	87353191	10.414.01	02	1
	90.100.11	02	1	87360280	10.212.01	01	9
	90.150.02	02	12		35.750.01		2
	90.150.03	02	12		35.750.01	01	2
	90.160.01	01	12	87363628	35.150.01	01	4
87310109	39.100.02	01	22	87365015	82.100.02	01	
87310124	35.726.30	02	1	87367622	10.406.01	01	7A
	35.726.34	01	2	87370966	55.404.01	02	14
	90.100.09	01	12	87375240	82.100.02	02	8
	90.100.09	01	13	87378776	10.220.01	01	9
87310126	35.726.31	01	3	87382812	35.724.03	01	17
	35.726.34	01	1		35.724.07	01	17
	90.100.10	01	16	87389813	35.732.01	05	4
	90.100.11	01	3	87390559	90.108.09	03	11
	90.100.11	02	10	87393270	44.511.01	01	5
	90.150.02	02	22	87393292	50.200.08	01	9
	90.150.03	02	22	87393627	35.738.02	01	23
	90.160.01	01	22		35.740.01	01	14
87310127	90.100.10	01	17		35.740.01	01	17
	90.150.02	02	26		35.740.02	01	32
	90.150.03	02	26	87395300	21.100.01	01	1
	90.160.01	01	26		21.104.03	01	
87310128	90.100.10	01	18		21.112.01	02	
87310139	35.726.31	01	7		21.112.04	02	2
	35.726.34	01	5		21.133.02	01	
87310144	90.100.11	02	23		21.134.01	01	
87310146	90.100.10	01	24		21.140.01	01	
	90.150.02	02	24		21.154.01	01	
	90.150.03	02	24		21.154.02	01	
	90.160.01	01	24		21.154.09	01	
87310147	90.150.02	02	39	87395301	21.100.01	01	2
	90.150.03	02	39		21.104.03	02	
	90.160.01	01	39		21.112.01	01	
87310149	90.120.04	01	5		21.112.04	02	2
	90.120.06	01	17		21.133.02	02	
87310152	90.100.09	01	2		21.134.01	02	
	90.100.10	01	4		21.134.05	01	
	90.100.11	02	20		21.154.01	02	
87310154	90.150.09	01	7		21.154.02	02	
87310156	35.726.31	01	8		21.154.03	02	
	35.726.34	01	6		21.154.09	02	
87310177	90.150.09	01	10	87395365	25.100.01	01	1
87310184	90.100.10	01	20		25.102.01	01	
87310185	90.150.09	01	2		25.104.01	01	
87310186	35.726.09	01	30		25.106.01	01	
	90.100.11	02	2		25.108.01	01	
	90.150.02	02	11		25.310.01	01	
	90.150.03	02	11		41.216.06	01	
	90.160.01	01	11	87395372	27.100.08	01	1
87311219	21.109.02	01	8		27.100.09	01	
87311572	90.120.04	01	3		27.100.11	01	
	90.120.06	01	16		27.120.02	01	
87312712	55.512.14	02	1	87395724	90.108.09	02	13
87313544	44.520.03	01	4	87396228	10.254.12	01	24
87324160	39.100.02	01	20	87397601	10.254.12	01	1
87331950	35.106.01	01	20	87399491	90.120.04	01	2
	35.726.08	01	5		90.120.04	02	
	35.726.31	01	12	87399492	90.120.04	01	1
	41.200.02	01	17		90.120.04	02	
87336843	90.108.09	03	16	87399709	90.100.10	01	29
87338053	35.701.06	01	22	87400175	25.310.01	01	
87338681	90.120.06	01	1	87400286	25.102.01	01	9
87340753	10.220.02	01	11		44.100.16	01	7
87340754	10.220.01	01	21	87401203	35.726.30	01	2
87343247	55.404.01	01	1		35.726.36	01	2
87344859	90.154.02	01	4	87403835	55.301.07	01	1
	90.156.04	01	19		55.301.08	01	1
	90.158.01	01	10	87404197	25.100.01	01	15
	90.158.02	01	3	87406924	90.100.10	01	9
87344860	90.154.02	01	3	87406934	21.112.04	01	11
	90.156.04	01	15		21.112.04	02	11
	90.156.05	01	18	87407206	55.100.20	01	9

Number	Figure	Sequence	Ref.
87408888	90.120.04	01	7
	90.120.06	01	14
87408889	90.120.04	01	8
	90.120.06	01	14
87409201	21.112.04	01	9
	21.112.04	02	9
87410105	55.512.21	01	1
87410196	10.254.06	01	3
87410265	10.254.12	01	21
87410602	10.254.12	01	10
87411083	35.726.19	02	3
	35.726.19	03	1
87411084	35.726.19	01	3
	35.726.19	02	3
	35.726.19	04	3
87412060	90.100.02	01	20
87413162	10.254.12	01	28
87413674	90.108.09	02	1
87413676	90.108.09	05	2
87413683	90.108.09	05	6
87413685	90.108.09	05	3
87413688	90.108.09	05	5
87413692	90.108.09	05	12
87413722	35.739.02	01	12
87414237	10.254.12	01	12
87414560	10.214.01	01	5
87415240	84.104.01	01	7
87415931	10.012.03	01	3
87416475	90.120.04	02	12
87416976	35.726.32	02	13
87417383	10.254.12	01	6
	39.100.02	01	17
87417599	35.701.08	01	2
	35.724.03	01	37
87417601	35.724.07	01	18
87417721	35.106.01	01	21
	35.701.08	01	3
	35.701.15	01	6
	35.701.16	02	6
	35.724.03	01	38
	55.408.01	02	1
	90.100.04	01	23
87418360	10.406.01	01	22
87418368	35.726.09	03	23
87418369	35.726.09	03	24
87418516	35.726.30	01	1
	35.726.36	01	1
87419615	10.254.12	01	23
87420672	35.726.31	03	9
87420673	35.726.31	03	19
87421918	35.701.14	01	9
87421920	35.701.14	01	10
87422239	35.726.30	01	13
	35.726.36	01	11
87422241	35.726.30	01	14
	35.726.36	01	12
87422243	35.726.30	01	15
	35.726.36	01	13
87422245	35.726.30	01	17
	35.726.36	01	15
87422247	35.726.30	01	18
	35.726.36	01	16
87422249	35.726.30	01	19
	35.726.36	01	18
87422597	21.109.02	01	12
87422598	21.109.02	01	13
87423401	35.726.08	01	39
87423496	55.408.01	02	2
87423502	90.156.03	01	11
87423503	90.156.03	01	9
87423531	10.254.11	01	9
87423802	55.512.20	01	4
	55.512.21	01	2
87423812	90.108.01	02	16
87424267	35.150.15	01	15
	35.150.15	02	16
	35.150.15	03	14
	35.150.16	01	13
	35.150.16	03	13
87425117	35.726.22	01	1
87425122	35.726.22	01	4
87425225	35.726.08	01	35
87425696	35.726.09	01	27
87426227	35.724.09	01	9
87426227	35.724.10	01	10
87426233	35.724.09	01	5
	35.724.10	01	6
87426235	35.724.09	01	11A
	35.724.10	01	12A
87426238	35.724.09	01	15
	35.724.10	01	16
	35.726.16	03	12
	35.726.17	01	12
	35.726.17	05	12
	35.726.18	01	13
87426716	35.724.09	01	12
	35.724.10	01	13
87426717	35.724.09	01	11
	35.724.10	01	12
87426969	90.156.03	01	26
87427775	35.726.09	01	3
87428023	35.150.15	01	3
	35.150.15	02	3
	35.150.15	03	3
	35.150.16	01	3
	35.150.16	02	3
	35.150.16	03	16
87428486	35.726.16	03	13
	35.726.17	01	13
	35.726.17	05	13
	35.726.18	01	7
87428491	35.726.16	03	2
	35.726.17	05	2
87428492	35.726.16	03	3
	35.726.17	05	3
87428495	35.726.16	03	5
	35.726.17	01	3
	35.726.17	05	5
	35.726.18	01	3
87428645	35.724.07	01	19
87429163	90.108.09	06	14
87429186	10.012.03	01	2
87429817	82.100.02	01	8
	82.100.03	01	8
87429818	82.100.02	01	3
	82.100.03	01	3
87429948	50.200.08	01	6
87429949	50.200.08	01	13
87429950	50.200.08	01	1
87429951	50.200.08	01	4
87429952	50.200.08	01	7
87429970	21.154.01	01	1
	21.154.01	02	1
87429971	21.154.01	01	15
	21.154.01	02	15
	21.154.01	03	15
87429974	21.154.09	01	
	21.154.09	02	
87429978	21.134.05	01	
87429982	21.112.01	01	28
	21.112.01	02	28
87429983	21.140.01	01	30
	21.140.01	02	26
87429984	21.140.01	01	27
	21.140.01	02	24
87429985	21.112.01	01	25
	21.112.01	02	19
	21.133.02	01	23
	21.133.02	02	23
87429994	21.133.02	01	3
	21.133.02	02	3
87430677	35.726.22	01	16
87431300	35.726.09	01	19
87431301	35.726.09	01	18
87431701	27.110.02	01	1
87431799	10.012.03	01	7
87432811	84.120.01	01	6
87433005	35.726.09	01	25
87433006	35.726.09	01	24
87433007	35.726.09	01	23
87433008	35.726.09	01	22
87433030	35.726.16	03	4
	35.726.17	01	2
	35.726.17	05	4
	35.726.18	01	2
87433401	55.100.20	01	3
	55.201.01	01	8
87434049	90.118.01	01	9

Number	Figure	Sequence	Ref.	Number	Figure	Sequence	Ref.
87434050	90.118.01	01	10	87438927	55.201.03	01	5
87434070	35.106.02	01		87438928	55.201.03	01	6
87434075	35.106.02	01	2	87438929	55.201.03	01	8
87434076	35.106.02	01	3	87438930	55.201.03	01	9
87434077	35.106.02	01	4	87438931	55.201.03	01	10
87434621	35.150.14	03	1	87438932	55.201.03	01	11
	35.726.07	01	3	87438933	55.201.03	01	12
	35.726.07	01	3	87438935	55.201.03	01	13
87434672	35.106.01	01	22	87438937	55.201.03	01	14
	35.106.02	01		87438940	55.201.03	01	15
87434771	90.108.09	06	12A	87438941	55.201.03	01	16
87434978	10.406.04	01	12	87438942	55.201.03	01	17
87435076	21.109.02	01	9	87438944	55.201.03	01	18
87435078	21.109.02	01	6	87438946	55.201.03	01	19
87435080	21.109.02	01	10	87438948	55.201.03	01	20
87435082	21.109.02	01	11	87438950	55.201.03	01	22
87435242	35.150.16	02	9	87438951	55.201.03	01	32
	35.150.16	03	11	87438954	55.201.03	01	36
87435243	35.150.15	01	11	87438956	55.201.03	01	38
	35.150.15	02	11	87438992	55.201.03	01	1
	35.150.15	03	11	87438993	55.201.03	01	2
87435372	35.726.09	01	14	87438994	55.201.03	01	
87435453	90.156.03	01	17	87438995	55.201.03	01	21
	90.156.03	01	25	87438996	55.201.03	01	23
87435506	35.150.15	01	16	87438997	55.201.03	01	24
	35.150.15	02	17	87438999	55.201.03	01	25
	35.150.15	03	15	87439000	55.201.03	01	26
	35.150.16	01	14	87439001	55.201.03	01	27
	35.150.16	02	12	87439002	55.201.03	01	28
	35.150.16	03	14	87439003	55.201.03	01	29
87435569	41.204.08	01	1	87439004	55.201.03	01	30
87435929	90.156.03	01	1	87439005	55.201.03	01	31
87435939	90.108.09	06	12	87439006	55.201.03	01	33
87436076	90.118.01	01	13	87439007	55.201.03	01	34
87436225	35.150.15	01	19	87439008	55.201.03	01	35
	35.150.15	02	20	87439009	55.201.03	01	37
	35.150.15	03	2	87439010	55.201.03	01	41
	35.150.16	01	2	87439011	55.201.03	01	43
	35.150.16	02	13	87439061	55.201.03	01	42
	35.150.16	03	3	87439210	35.726.36	03	6
87436782	35.732.01	05	11	87439213	35.726.08	02	2
	39.102.01	01	5	87439215	35.726.08	02	1
87436836	10.254.12	01	35	87439448	90.100.04	01	12
87437366	35.726.09	01	28	87439665	35.726.31	03	21
87437369	35.726.09	01	29	87440058	35.726.19	02	15
87437372	35.150.15	01	12		35.726.19	07	15
	35.150.15	02	12	87440381	35.726.09	01	33
	35.150.15	03	12	87440711	35.726.09	03	1
87437373	35.150.15	01	14	87440712	35.726.09	02	2
87437621	35.726.08	02	8	87440814	35.724.09	01	14
87437623	35.726.08	02	7		35.724.10	01	15
87437625	35.726.08	02	4	87440815	35.724.09	01	13
87437627	35.726.08	02	3		35.724.10	01	14
87437629	35.726.08	02	6	87440835	35.726.07	01	8
87437633	35.726.04	01	7		35.726.07	01	8
	35.726.04	02	7	87440837	35.726.07	01	7
	35.726.07	01	10		35.726.07	01	7
	35.726.07	01	10	87441758	55.518.07	01	20
87437635	35.726.04	01	8		90.150.10	01	15
	35.726.04	02	8	87441850	84.120.01	01	5
	35.726.07	01	9	87441876	21.109.02	01	1
	35.726.07	01	9	87442357	10.254.11	01	20
87437688	35.726.09	01	21	87442376	90.118.01	01	1
87437689	35.726.09	01	31	87442377	90.118.01	01	2
87437804	10.254.11	01	2	87442409	35.726.09	03	25
87437806	35.726.09	03	20	87442441	55.518.05	01	19
87437840	35.732.01	02	3	87443081	55.404.01	01	6
	35.732.01	04	2	87443692	35.726.09	03	19
87437899	35.106.02	01	10	87443721	35.150.15	01	5
87437905	35.106.02	01	12		35.150.15	02	5
87437906	35.106.02	01	13		35.150.15	03	5
87437914	35.106.02	01	14		35.150.16	01	5
87437917	35.106.02	01	15		35.150.16	03	5
87438012	35.726.05	01	7	87443722	35.150.16	02	8
	35.726.06	01	7	87444147	90.100.02	01	2
87438015	35.726.05	01	8	87444148	90.100.02	01	1
	35.726.06	01	8	87444149	35.726.31	01	25
87438045	35.106.02	01			35.726.34	01	15
87438046	35.150.15	02	18	87444776	35.726.30	01	37
	35.150.15	03	16		35.726.36	01	34
	35.150.16	01	15	87445051	90.156.03	01	10
	35.150.16	03	15	87445245	84.120.01	01	17
87438925	55.201.03	01	3	87445557	35.726.08	02	5
87438926	55.201.03	01	4	87446081	10.406.04	01	7

Number	Figure	Sequence	Ref.	Number	Figure	Sequence	Ref.
87446082	10.406.04	01	6	87524441	21.134.01	02	8
87446113	35.726.30	01	24	87525756	21.134.01	01	
87447450	41.204.08	01	12		21.134.01	02	
87447477	35.726.18	02	11	87525849	21.140.01	01	20
87449374	35.726.32	02	10		21.140.01	02	18
87449995	35.726.31	01	17	87527167	55.512.16	01	28
87449996	35.726.31	01	21		55.512.16	03	28
87450318	35.732.01	02	1		55.514.01	01	23
87450914	35.726.09	01	17	87528983	35.701.06	02	11
	35.726.09	02	1	87530057	41.200.02	01	18
87450978	35.724.09	01	7	87530365	21.134.01	01	7
	35.724.10	01	8		21.134.01	02	7
87451167	10.254.11	01	10	87534372	90.154.02	01	21
87451448	35.150.16	02	11		90.156.04	01	25
87452511	35.726.09	01	8		90.156.05	01	19
87454016	35.701.02	01	6		90.158.01	01	5
	35.701.03	01	1		90.158.02	01	9
87454017	35.701.02	01	7	87534717	90.154.02	01	22
	35.701.03	01	1		90.156.04	01	26
87454292	90.120.06	01			90.156.05	01	29
87454376	10.406.01	01	7		90.158.01	01	11
87454377	10.406.04	01	16		90.158.02	01	12
87454378	10.406.04	01	15	87534992	90.100.11	01	1
87454379	10.202.01	02	11		90.150.02	02	21
87454381	10.202.01	02	5		90.150.03	02	21
87454907	35.701.03	01	2		90.160.01	01	21
87454908	35.701.03	01	2	87535244	39.102.01	01	6
87455509	82.100.04	01		87538167	50.206.03	01	29
87456199	35.732.01	05	1	87539792	55.514.01	01	22
87456900	21.134.01	01	4	87540980	90.100.09	01	14
	21.134.01	02	4	87541939	35.726.16	03	11
87456901	21.134.05	01	11		35.726.17	05	9
87456968	21.134.01	01	1	87545557	90.100.04	01	12
	21.134.01	02	1	87545561	10.202.01	01	6
87456969	21.134.05	01	12	87546291	50.200.17	01	13
87470931	55.408.02	01	3	87546922	35.150.16	01	17
	55.408.09	01	1	87547309	35.150.16	01	11
87473380	35.150.15	02	21	87548076	10.402.05	01	4
	35.150.16	01		87548980	39.125.01	01	33
	35.150.16	02	14	87550221	10.012.03	01	10
	35.150.16	03	17	87555125	90.120.04	02	
87480653	35.726.09	02	11	87557237	10.406.01	01	6
	35.726.31	02	4	87559003	10.406.04	01	2
	35.726.32	01	11	87561131	90.100.02	01	24
	35.726.32	02	1	87565604	55.512.16	01	22
	35.726.33	01	12		55.512.16	03	22
87484753	10.012.03	01	1	87572760	25.100.01	01	11
87484758	10.012.03	01	1		44.100.15	01	7
87486703	55.301.07	01	17	87576643	10.406.04	01	1
	55.301.08	01	15	87578455	55.512.15	02	2
87488318	10.012.03	01	11		55.512.15	03	2
87488319	21.112.04	01	5	87578867	21.133.02	01	1A
	21.112.04	02	5		21.133.02	02	1A
87491347	55.518.05	01	7	87578908	21.133.02	03	19
	55.518.07	01	14	87582906	35.732.01	02	10
	90.150.10	01	7	87584546	55.512.14	01	1
87491619	27.110.02	01	2		55.512.14	03	1
	33.202.10	01	6	87584890	55.404.01	02	6
	33.202.11	01	6		55.514.01	01	5
87493307	35.726.23	01	20	87585167	90.100.04	01	20
	35.726.24	01	20	87586156	35.724.03	01	10
87494328	10.214.01	01	11		35.724.06	01	6
87498489	10.214.01	01	10		35.724.07	02	5
87522766	55.301.07	01	4	87586772	35.150.15	02	22
	55.301.08	01	4		35.150.16	01	
87524409	21.134.01	01			35.150.16	02	15
	21.134.01	02			35.150.16	03	17
87524432	21.134.01	01	14	87586773	35.150.15	02	23
	21.134.01	02	14		35.150.16	01	
87524433	21.134.01	01	13		35.150.16	02	16
	21.134.01	02	13		35.150.16	03	17
87524435	21.134.01	01	16	87586776	35.150.15	03	18
	21.134.01	02	16	87590309	90.120.10	01	1
87524436	21.134.01	01	5	87592654	90.108.09	02	4
	21.134.01	02	5	87592658	35.106.01	01	23
87524437	21.134.01	01	11	87593642	10.220.01	01	3
	21.134.01	02	11	87594903	90.100.04	01	1
87524438	21.134.01	01	12	87595723	90.108.09	02	12
	21.134.01	02	12	87595756	90.108.09	05	14
87524439	21.134.01	01	10	87596207	90.150.01	01	2
	21.134.01	02	10	87598501	50.200.17	01	21
87524440	21.134.01	01	15	87599084	44.511.08	01	4
	21.134.01	02	15	87601338	21.112.04	02	21
87524441	21.134.01	01	8	87601345	21.112.04	01	20

Number	Figure	Sequence	Ref.	Number	Figure	Sequence	Ref.
87601345	21.112.04	02	20	87648711	35.726.31	02	3
87603513	33.202.10	01	5		35.726.33	01	10
	33.202.11	01	5	87652272	10.202.01	01	10
87603514	33.202.10	01	8		10.202.01	02	14
	33.202.11	01	8		39.100.02	01	32
87603595	90.150.02	02	48	87653377	55.301.07	01	3
	90.150.03	02	48		55.301.08	01	3
	90.160.01	01	48	87655041	10.254.12	01	14
87604194	90.120.00	01	1		55.301.07	01	19
	90.120.02	01		87655042	10.202.01	01	3
87604195	90.120.00	01	1		10.202.01	02	3
	90.120.03	01			10.212.01	01	3
87604196	90.120.00	01	1		10.220.01	01	11
	90.120.01	01			10.254.12	01	17
	90.120.01	02			21.112.04	01	26
87606502	90.100.02	01	15		35.724.07	01	21
87608352	10.254.12	01	22		35.726.08	01	32
87608368	10.406.04	01	17		35.726.09	02	8
87608370	10.406.04	01	18		35.726.20	01	32
87608777	35.726.09	01	11		35.726.23	01	3
87610338	10.202.01	01	1		35.726.24	01	3
	10.202.03	01			35.726.30	01	38
87610679	55.301.07	01	10		35.726.31	01	18
	55.301.08	01	9		35.726.31	02	6
	55.301.08	02	8		35.726.33	01	3
87610680	55.301.07	01	9		35.726.36	01	37
	55.301.08	01	8		35.732.01	02	5
	55.301.08	02	9		35.738.02	01	14
87610681	55.301.07	01	8		35.740.02	01	22
87610682	55.301.07	01	7		39.100.02	01	21
87610720	35.726.08	01	36		39.121.06	01	11
87611852	10.254.11	01	17		41.204.08	01	16
87612471	10.214.02	01	9		50.200.08	01	14
87612472	10.214.02	01	2		55.100.02	01	8
87613924	21.300.01	01	1		55.100.40	01	13
	27.100.08	01	6		55.301.07	01	16
87614808	55.512.16	01	11		55.301.08	01	7
	55.512.16	03	11		55.301.08	02	7
87615483	35.730.01	01	13		55.408.02	01	2
	35.732.01	01	9		55.512.13	01	3
87615484	35.730.03	01	13		55.512.14	02	9
87615799	10.202.01	02	12		55.512.14	03	11
87615800	50.206.05	01	18		55.512.15	01	3
87616934	10.406.01	01	2		55.512.16	02	8
87617576	10.254.11	01	7		55.512.17	01	3
87617657	35.150.02	01	6		55.512.17	02	8
	35.150.03	01	6		84.120.01	01	9
	35.150.08	01	6	87655043	10.012.03	01	5
	35.150.09	01	6		21.112.04	01	16
	35.150.11	01	3		21.112.04	02	16
87618533	27.100.08	01	4		21.115.01	01	13
87622505	90.108.09	06	15		25.100.01	01	17
87626017	90.108.01	02	14		33.202.11	01	11
87627072	90.150.09	01	5		35.726.20	01	8
87627903	35.106.01	01	24		35.726.25	02	2
87628308	10.406.04	01	4		35.726.38	01	10
87628324	10.406.04	01	3		39.125.01	01	35
87630218	50.200.17	01	7		39.125.02	01	6
87630219	50.200.17	01	8		50.200.08	01	16
87630220	50.200.17	01	9		55.514.01	01	26
87632870	10.406.01	01	9	87655044	35.730.04	01	6
87632920	35.724.03	01	2		39.105.07	01	6
	35.724.06	01	17		90.150.02	01	5
87633538	35.726.31	02	5		90.150.08	01	5
	35.726.33	01	5	87655046	10.254.11	01	4
87633581	90.100.10	01	5		10.414.01	02	3
87637384	55.518.05	01	27		21.112.04	01	24
	55.518.07	01	21		21.112.04	02	8
	90.150.10	01	10		25.100.01	01	10
87638044	35.724.05	01			35.106.01	01	25
	35.724.06	01	1A		35.701.06	01	19
87638045	35.724.03	01	1A		35.701.06	02	21
	35.724.05	01			35.724.07	01	22
87638046	35.724.03	01	1		35.724.08	01	2
	35.724.04	01			35.726.08	01	14
87638047	35.724.04	01			35.726.09	01	5
	35.724.06	01	1		35.726.09	02	5
87638350	35.724.04	01	10		35.726.19	01	6
	35.724.04	01	25		35.726.19	02	8
	35.724.05	01	11		35.726.19	03	6
	35.724.05	01	27		35.726.19	04	6
87644491	55.100.40	01	1		35.726.19	05	2
	55.512.17	01	1		35.726.19	06	8
87647029	10.406.04	01	13		35.726.19	07	8

Number	Figure	Sequence	Ref.	Number	Figure	Sequence	Ref.
87655046	35.726.23	01	13	87681261	35.724.03	01	6
	35.726.24	01	13		35.724.06	01	13
	35.726.31	02	9		35.724.07	02	10
	35.726.33	01	9	87685948	35.150.15	03	
	35.737.01	01	16		35.726.03	02	2
	35.738.02	01	15		35.726.04	02	2
	35.740.01	01	12	87685952	35.150.15	02	1
	35.740.01	01	13		35.726.05	01	2
	35.740.02	01	25		35.726.06	01	2
	39.100.02	01	29		35.726.07	01	2
	39.125.01	01	20		35.726.07	01	2
	41.200.02	01	19	87685953	35.150.15	01	1
	44.100.15	01	6		35.726.02	01	2
	50.200.08	01	17		35.726.04	01	2
	55.201.01	01	6	87685954	35.150.16	02	1
	55.301.07	01	14		35.726.02	01	1
	55.301.08	01	13		35.726.03	02	1
	55.408.01	02	6		35.726.05	01	1
	55.512.14	02	16	87685955	35.150.16	03	1
	55.512.14	03	6		35.726.04	01	1
	55.512.16	01	8		35.726.04	02	1
	55.512.16	03	8		35.726.07	01	1
	55.514.01	01	19		35.726.07	01	1
	84.120.01	01	16	87685956	35.150.16	01	
	90.100.02	01	17		35.726.06	01	1
	90.100.02	01	6	87686604	50.104.01	01	20
	90.100.04	01	4	87686605	50.104.01	01	34
	90.100.04	01	9	87687101	21.112.04	01	27
87655047	10.212.01	01	17		33.202.12	01	2
	27.100.08	01	2		35.726.09	02	6
	35.730.04	01	33		35.726.19	01	9
	35.750.01		5		35.726.19	02	11
	35.750.01	01	5		35.726.19	03	9
	37.140.01	01	4		35.726.19	04	8
	39.105.07	01	16		35.726.19	05	5
87655222	21.112.04	01	21		35.726.19	06	4
87655334	55.100.02	02	4		35.726.19	07	11
	55.100.02	03	4		35.726.31	01	14
	55.512.15	02	6		35.726.31	03	7
	55.512.15	03	6		35.732.01	02	7
87656136	35.737.01	01	20		35.732.01	04	3
87656501	35.106.01	01	26		35.737.01	01	17
87658696	10.214.01	01	14		39.100.02	01	26
87664021	55.301.07	01	2		41.204.08	01	11
	55.301.08	01	2	87687141	35.150.15	01	2
87664422	35.724.03	01	34		35.150.15	02	2
	35.724.07	01	23		35.150.15	03	1
87664425	35.724.03	01	33		35.150.16	01	1
	35.724.07	01	24		35.150.16	02	2
87666451	10.202.01	01	7		35.150.16	03	2
87666894	35.750.01		23	87689189	35.724.04	01	11
	35.750.01	01	23		35.724.04	01	26
87666896	35.750.01		24		35.724.05	01	12
	35.750.01	01	24		35.724.05	01	28
87669381	55.518.01	01	1	87689338	35.724.04	01	12
	55.518.02	01	1		35.724.04	01	27
	55.518.07	01	1		35.724.05	01	13
	55.518.08	01	1		35.724.05	01	29
87669391	55.518.01	01	2	87694065	35.750.02	01	3
	55.518.07	01	2		90.108.01	02	11
	55.518.08	01	4	87694305	90.100.09	01	1
87669401	55.518.02	01	3		90.150.10	01	6
87669712	55.518.02	01	2	87694656	21.300.02	01	1
87669761	55.518.01	01	3		25.100.01	01	6
	55.518.07	01	3	87695421	55.512.16	01	5
	55.518.08	01	5		55.512.16	03	5
87671746	55.301.07	01	21	87699640	55.518.05	01	13
87672223	55.510.01	01	1		55.518.07	01	7
87673270	35.750.01		20		90.150.10	01	8
	35.750.01	01	20	87699875	44.511.08	01	4
87674844	10.406.01	01	1	87699881	33.202.12	01	3
87675208	55.518.05	01	1	87700014	90.150.08	01	8
	55.518.07	01	8	87700794	55.518.05	01	2
87675209	90.150.10	01	9		55.518.07	01	12
87675522	35.106.01	01	27	87701053	21.112.01	01	4
	35.726.08	01	1	87701253	21.112.01	02	4
	35.726.31	02	19	87701255	21.112.01	02	5
	35.726.32	01	8	87701257	21.112.01	01	11
	35.737.01	01	21		21.112.01	02	11
	35.740.01	01	3	87701258	21.112.01	01	22
	35.740.02	01	24		21.112.01	02	18
87675764	55.512.16	01	24		21.112.01	03	22
	55.512.16	03	24	87701260	21.112.01	02	22
87681202	39.121.06	01	13	87701269	21.112.01	01	27

Number	Figure	Sequence	Ref.
87701269	21.112.01	02	26
	21.112.01	03	21
87701270	21.112.01	01	26
	21.112.01	02	27
87701276	21.154.02	01	4
	21.154.02	02	4
	21.154.02	03	4
87701278	21.154.09	01	4
	21.154.09	02	4
	21.154.09	03	1
87701293	21.154.09	01	16
	21.154.09	02	16
	21.154.09	03	8
87701294	21.154.09	01	27
87701309	33.110.04	01	1
87701310	33.110.04	01	2
87701313	33.110.04	01	4
87701315	33.110.04	01	5
87701317	33.110.04	01	6
87701318	33.110.04	01	7
87701320	33.110.04	01	8
87701321	33.110.04	01	9
87701323	33.110.04	01	10
87701324	33.110.04	01	11
87701325	33.110.04	01	12
87701327	33.110.04	01	13
87701328	33.110.04	01	14
87701329	33.110.04	01	15
87701330	33.110.04	01	16
87701333	33.110.04	01	19
87701338	21.133.02	01	2
87701775	21.154.09	02	27
	21.154.09	03	10
87701777	21.112.01	01	5
87701779	21.112.01	03	24
87702194	21.112.04	01	12
	21.112.04	02	12
87702570	21.112.01	01	18
	21.112.01	02	20
87703557	35.726.31	02	2
	35.726.33	01	1
87704858	10.254.11	01	14
87704971	21.154.03	02	1
	21.154.03	03	1
87705431	21.154.01	03	1
87705447	21.112.01	03	18
87705458	21.140.01	02	9
87705460	21.140.01	01	28
	21.140.01	02	27
87705567	21.134.01	03	9
87705716	21.134.01	03	6
87705723	21.134.01	03	2
87707841	55.404.01	02	15
	55.514.01	01	8
87708015	35.724.03	01	5
	35.724.06	01	14
	35.724.07	02	13
87708227	90.108.09	03	14
87708390	27.100.09	01	1
87708391	27.100.09	01	9
87708392	27.100.09	01	10
87708393	27.106.02	01	1
87708394	27.106.01	01	1
87708395	27.106.01	01	2
87708396	27.106.01	01	4
87708397	27.106.01	01	6
87708398	27.106.01	01	7
87708399	27.106.01	01	8
87708400	27.106.01	01	9
87708401	27.106.01	01	11
87708402	27.106.01	01	14
87708403	27.106.01	01	15
87708408	27.106.01	01	16
87708409	27.106.01	01	17
87708411	27.106.01	01	18
87708413	27.110.02	02	1
87708415	27.110.02	02	2
87708417	27.110.02	02	5
87708420	27.110.02	02	6
87708422	27.110.02	02	8
87708424	27.110.02	02	9
87708427	27.110.02	02	10
87708431	27.100.11	01	1
87708432	27.100.11	01	1
87708433	27.100.11	01	2
87708434	27.100.11	01	3
87708435	27.100.11	01	4
87708436	27.100.11	01	6
87708438	27.100.11	01	7
87708440	27.100.11	01	9
87708441	27.100.11	01	12
87708442	27.100.11	01	13
87708443	27.120.02	01	2
87708444	27.120.02	01	3
87708445	27.120.02	01	6
87708447	27.120.02	01	9
87708452	27.120.02	01	10
87708453	27.120.02	01	11
87708454	27.120.02	01	12
87708466	27.120.02	01	17
87708467	27.120.02	01	18
87710131	25.102.01	01	
87710137	41.216.06	01	9
87710141	41.216.06	01	8
87710142	41.216.06	01	6
87710143	41.216.06	01	7
87710144	41.216.06	01	
87710145	25.108.01	01	4
87710155	25.102.01	01	11
87710156	25.108.01	01	1
87710157	41.216.06	01	1
87710158	41.216.06	01	5
87710159	25.108.01	01	2
87711038	27.120.02	01	15
87711985	55.518.05	01	4
	55.518.07	01	9
87713130	35.724.07	01	26
	90.150.02	02	27
	90.150.03	02	27
	90.160.01	01	27
87714039	33.202.09	01	4
87715487	10.406.01	01	3
87715781	35.738.01	01	14
87715782	35.736.02	01	11
	35.738.04	01	11
87715786	35.730.01	01	11
	35.732.01	01	15
87715787	35.730.03	01	11
87716823	21.300.01	01	7
	21.300.02	01	7
87716824	21.300.01	01	5
	21.300.02	01	6
87716969	33.202.09	01	3
87716970	33.202.09	01	1
87719412	10.406.06	01	1
87719444	35.750.01		8
	35.750.01	01	8
	55.301.07	01	24
	55.301.08	01	18
	90.108.01	02	12
87719495	90.100.04	01	19
87719497	90.100.04	01	18
87721671	21.109.02	01	22A
87725883	10.406.06	01	10
87725886	10.406.06	01	9
87726055	90.100.04	01	24
87726573	55.518.07	01	
87726574	55.518.07	01	
87726950	50.200.17	01	10
87726951	50.200.17	01	11
87735093	10.012.03	01	14
87735094	21.112.04	01	4
87735095	21.112.04	01	15
87735096	21.112.04	02	4
87735097	21.112.04	02	15
87735577	55.301.07	01	6
	55.301.08	01	6
87735578	55.301.07	01	5
	55.301.08	01	5
	55.301.08	02	5
87738597	90.108.09	06	16
87739247	10.214.01	01	9
87741446	55.518.05	01	14
87741447	55.518.05	01	22
87747255	90.108.01	01	8
87748047	55.518.05	01	12
	55.518.07	01	19
	90.150.10	01	21

Number	Figure	Sequence	Ref.
87751023	35.150.06	02	
	35.726.16	02	3
	35.726.17	03	8
	35.726.17	04	3
	35.726.18	02	3
87751102	35.726.17	03	10
	35.726.17	04	10
87751598	41.204.05	01	14
87753055	35.726.32	02	8
87753087	90.156.01	01	2
	90.156.05	01	9
87753220	90.156.03	01	31
87757931	35.724.10	01	17
87757932	35.724.10	01	18
87801004	10.214.02	01	10
87801005	10.214.02	01	14
87801006	10.214.02	01	13
87803445	10.214.02	01	8
87840170	10.214.02	01	7
87840171	10.214.02	01	6
87840174	10.214.02	01	3
87840177	10.214.02	01	5
87840178	10.214.02	01	4
87840182	10.214.02	01	11
87840183	10.214.02	01	1
87840187	10.214.02	01	12
88706	84.102.03	01	6
	84.104.03	01	6
	84.106.01	01	6
	84.108.01	01	6
	84.108.01	02	6
892-11005	35.726.35	01	4
892-11006	55.518.01	01	5
	55.518.02	01	7
	55.518.07	01	
	55.518.08	01	3
	90.154.02	01	32
892-11008	10.220.01	01	10
	35.701.02	01	15
	35.726.09	03	3
	35.726.36	03	2
	55.100.02	01	4
	55.201.01	01	2
	55.408.01	02	3
	55.512.16	02	4
	55.512.17	02	4
	82.100.04	01	28
	90.116.08	01	6
892-11010	10.254.11	01	5
	35.106.01	01	9
	35.701.02	01	4
	55.201.03	01	40
	82.100.04	01	26
893-11004	35.726.09	02	15
	55.510.01	01	2
893-11005	90.150.02	02	8
	90.150.03	02	8
	90.160.01	01	8
895-11004	90.100.10	01	25
	90.150.02	02	30
	90.150.02	02	40
	90.150.03	02	30
	90.150.03	02	40
	90.160.01	01	30
	90.160.01	01	40
895-11005	10.220.01	01	6
	55.100.40	01	7
	55.512.17	01	6
895-11008	10.406.01	01	10
	10.406.01	01	13
	10.406.04	01	10
	21.109.02	01	3
	35.726.22	01	17
	35.726.36	03	3
	50.200.17	01	17
	55.100.40	01	3
	55.408.09	01	2
	55.518.05	01	9
	55.518.07	01	16
	90.150.10	01	13
895-11010	35.701.02	01	18
	35.724.03	01	24
	35.724.06	01	7
	35.724.07	02	6
895-11010	35.750.02	01	5
	82.100.04	01	17
	82.100.04	01	21
	90.100.02	01	11
	90.116.01	01	11
895-15006	90.100.11	02	21
895-15008	10.214.01	01	7
	10.406.04	01	23
	35.750.01		10
	35.750.01	01	10
	41.204.05	01	7
	50.200.17	01	23
	50.206.04	01	7
	50.206.05	01	16
	55.301.07	01	26
	55.301.08	01	20
	55.301.08	02	12
	90.150.09	01	17
895-15010	10.406.04	01	20
	41.204.05	01	11
	50.200.17	01	20
	50.206.05	01	11
895-15012	10.214.01	01	12
895-18012	90.120.04	01	4
89509420	90.156.05	01	14
896-11010	10.254.11	01	18
	35.724.03	01	29A
896-11012	10.254.12	01	33
	35.726.31	03	17
896-11020	82.100.01	01	6
	82.100.01	02	6
	82.100.01	03	6
	82.100.02	01	7
	82.100.02	01	7
	82.100.03	01	7
	82.100.03	01	7
896-15008	10.254.06	01	2
896-15010	10.202.01	02	9
	10.254.11	01	12
896-15012	90.120.00	01	3
	90.120.04	01	10
	90.120.05	01	
	90.120.06	01	12
90-6682T1	21.300.01	01	12
905794R1	21.133.02	01	20
	21.133.02	02	20
905839R1	41.216.06	01	4
	44.100.17	01	6
92260C1	55.514.01	01	7
933781R1	33.110.04	01	24
934667R1	21.112.01	01	7
	21.112.01	02	7
	21.134.05	01	6
934727R1	44.100.17	01	4
9511052	35.737.01	01	14
9617873	35.701.15	01	15
	35.726.38	01	8
9621483	35.701.08	01	6
	35.701.15	01	7
	35.701.16	02	7
	35.726.31	02	17
	35.726.32	01	6
9625178	21.112.01	03	1
	21.134.01	03	3
	27.120.02	01	4
	33.110.04	01	23
9637611	21.300.01	01	13
	21.300.02	01	13
	25.100.01	01	8
	27.100.08	01	8
9706690	35.726.23	01	4
	35.726.24	01	4
9706702	35.726.20	01	9
	35.726.25	02	3
	35.726.38	01	9
97399C1	90.158.01	01	15
9824050	35.701.15	01	19
	35.701.16	02	15
	35.726.25	01	5
	35.726.26	01	3
	35.726.38	01	4
9824055	35.701.08	01	7
	35.701.15	01	3
	35.701.16	02	3

Number	Figure	Sequence	Ref.	Number	Figure	Sequence	Ref.
9824055	35.726.23	01	19	A23870	55.408.01	01	1
	35.726.24	01	19	A30881	35.726.22	01	9
	35.726.25	01	6		35.726.30	01	3
	35.726.26	01	2		35.726.36	01	3
	35.732.01	04	12	A33509	39.121.02	02	11
9825770	35.701.15	01	17	A38208	44.100.15	01	12
98399C1	90.158.02	01	18		44.511.01	01	4
9840534	35.737.01	01	22		44.511.01	01	4
	35.738.02	01	2		44.511.08	01	7
	35.740.02	01	3	A42561	50.104.01	01	6
9840535	35.726.20	01	17		50.206.03	01	14B
	35.726.25	01	2	A45054	90.120.04	02	
	35.726.25	02	8		90.120.05	02	16
	35.737.01	01	15	A45504	90.120.04	02	
	35.740.01	01	16	A45505	90.120.04	02	
	35.740.02	01	30	A45513	90.120.04	02	
9840542	35.701.08	01	11	A48041	21.140.01	01	2
	35.701.15	01	16		21.140.01	02	2
9840543	33.202.10	01	11		21.154.02	01	6
	33.202.11	01	13		21.154.02	02	6
	33.202.12	01	4		21.154.02	03	6
	35.726.08	01	3		25.310.01	01	11
	35.726.20	01	23	A65544	41.200.02	01	24
	35.726.25	02	9		41.204.05	01	5
	35.726.38	01	7		41.204.08	01	5
	35.732.01	02	11	D121152	55.404.01	01	3
	35.732.01	04	10		55.404.01	02	1
9841223	35.150.01	01	5	D123684	25.100.01	01	14
9846848	35.701.08	01	8		44.100.15	01	5
	35.701.15	01	10	D125223	44.511.08	01	1
	35.701.16	02	10	D127335	90.100.11	02	18
9846955	35.732.01	02	19	D127542	39.125.01	01	2
9846956	35.726.20	01	6	D129264	82.100.01	01	4
9847247	35.106.01	01	12		82.100.01	02	4
9968031	25.104.01	01	3		82.100.01	03	4
9970178	35.726.37	01	2		82.100.02	01	2
9970180	35.726.37	01	3		82.100.02	01	2
9970384	35.726.37	01	5		82.100.02	02	2
9991973	35.726.31	03	23		82.100.03	01	2
9991976	35.701.15	01	23		82.100.03	01	2
	35.701.16	02	19		82.100.04	01	11
	35.726.25	01	3	D132982	21.109.02	01	26
9992069	35.701.11	01	10		50.104.01	01	24
	35.701.13	01	10	D133865	39.121.02	02	7
	35.701.15	01	22	D134900	35.726.19	02	16
	35.701.16	02	18		35.726.19	07	16
	35.726.31	03	27	D135384	55.404.01	01	2
9992298	35.726.31	03	25		55.404.01	02	2
	35.726.32	01	2	D136392	39.121.05	01	14
9992305	35.726.31	03	1	D137218	39.121.02	02	15
	35.732.01	04	7	D137363	39.125.01	01	16
	41.200.02	01	6		90.120.05	02	3
9992307	35.726.08	01	11	D137468	55.512.14	01	4
	35.726.31	02	20	D137626	21.300.02	01	12
	35.726.31	03	10		25.100.01	01	7
	35.726.32	01	3		27.100.08	01	7
	41.200.02	01	31	D138055	35.701.06	01	12
	41.200.02	01	7		35.701.06	02	14
9992342	25.100.01	01	3		35.701.14	01	3
	35.732.01	04	6		35.726.37	02	7
	44.100.15	01	4	D138157	84.100.01	01	7
9993141	35.726.38	01	6		84.100.01	04	7
9993143	35.726.08	01	22		84.100.01	04	7
	35.726.20	01	12		84.100.01	05	7
	35.726.25	02	10		84.100.01	05	7
	41.200.02	01	8		84.100.01	06	7
A156873	25.102.01	01	6		84.102.01	01	7
	27.100.09	01	3	D138492	44.520.03	01	5
A170467	10.254.11	01	8	D139039	35.726.30	01	11
A177435	10.220.02	01	2		35.726.36	01	9
A187542	55.408.01	01	5	D139849	84.100.01	01	
A187575	55.408.01	01	11		84.100.01	04	
A187714	55.514.01	01	16		84.100.01	04	
A187990	55.512.14	02	8		84.100.01	05	
	55.512.14	03	5		84.100.01	05	
A19101	44.512.01	01	11		84.100.01	06	
	44.512.01	01	11	D139851	84.100.01	01	
A20058	44.512.01	01	3		84.100.01	04	
	44.512.01	01	3		84.100.01	04	
	44.512.01	01	3		84.100.01	05	
	44.512.01	01	3		84.100.01	05	
	44.512.01	01	8		84.100.01	06	
	44.512.01	01	8	D140247	39.121.02	02	10
	44.520.03	01	2	D140267	90.100.02	01	13

Number	Figure	Sequence	Ref.	Number	Figure	Sequence	Ref.
D142012	84.100.01	05	4	D150397	35.726.36	01	8
D142787	35.726.31	03	4	D150434	35.726.30	01	6
D142890	27.100.11	01	10		35.726.36	01	6
D142898	21.154.03	02	16	D150435	35.726.30	01	7
	21.154.03	03	16		35.726.36	01	7
	27.106.01	01	3	D150486	35.726.36	01	35
	44.101.04	01	6	D150493	35.726.30	01	16
D142986	27.120.02	01	7		35.726.36	01	14
D143242	55.512.16	03	13	D150503	35.726.30	01	28
D143324	90.120.10	01	8		35.726.36	01	26
D143406	39.102.01	01	17	D151034	39.125.02	01	15
D143411	35.726.08	01	24	D25279	35.732.01	05	3
D143416	35.726.19	02	18		35.732.01	05	6
	35.726.19	07	18		39.102.01	01	7
D143417	50.104.01	01	29		90.120.10	01	7
	50.206.03	01	20	D26368	82.100.01	01	2
	90.100.02	01	23		82.100.01	02	2
D143427	50.104.01	01	27		82.100.01	03	2
	50.206.03	01	18	D27748	82.100.01	01	3
D143591	35.724.07	01	33		82.100.01	02	3
	84.120.01	01	11		82.100.01	03	3
D143714	90.100.02	01	9	D28648	35.732.01	05	2
D143715	90.100.02	01	8		39.102.01	01	8
D143723	84.120.01	01	12	D30933	84.100.01	04	12
D143735	84.120.01	01	24	D31140	82.100.04	01	2
D143846	35.701.02	01	20	D34666	35.726.30	01	34
	35.738.02	01	21		35.726.36	01	32
	35.740.01	01	7	D35908	21.112.04	01	8
	35.740.02	01	28	D37495	84.100.01	04	11
D144485	35.730.04	01	22	D37614	90.120.10	01	6
D144486	35.730.04	01	23	D38648	35.701.02	01	26
D144592	84.120.01	01	3	D39093	84.104.01	01	5
D145061	84.100.01	05	4	D39696	21.109.02	01	24
D145767	39.125.01	01	5		35.106.01	01	30
D147409	84.100.01	01	4		35.726.08	01	10
D148108	55.512.14	02	5		41.200.02	01	25
	55.512.14	03	4	D41659	84.104.01	01	
D148962	10.220.02	01	6	D48212	84.100.01	01	10
	35.726.09	01	32		84.100.01	04	10
D148994	35.726.30	01	12		84.100.01	04	10
	35.726.36	01	10		84.100.01	05	10
D149033	35.732.01	05	13		84.100.01	05	10
	39.102.01	01	9		84.100.01	06	10
D149262	35.726.30	01	27		84.102.01	01	10
	35.726.36	01	25	D51391	82.100.04	01	7
D149287	35.724.03	01	35	D51392	35.701.02	01	9
	35.724.07	01	4		82.100.04	01	15
	35.726.19	02	5	D51393	35.701.02	01	10
	35.726.19	04	12		82.100.04	01	19
	35.726.19	05	8	D51750	84.100.01	01	5
	35.726.19	06	10		84.100.01	01	8
	35.726.19	07	5		84.100.01	04	5
	35.726.30	02	2		84.100.01	04	5
	35.726.36	02	2		84.100.01	04	8
D149288	35.726.22	01	12		84.100.01	04	8
	35.726.30	01	26		84.100.01	05	5
	35.726.34	01	7		84.100.01	05	5
	35.726.36	01	24		84.100.01	05	8
D149295	35.726.30	01	31		84.100.01	05	8
	35.726.36	01	29		84.100.01	06	5
D149725	25.102.01	01	2		84.100.01	06	8
	44.100.16	01	4		84.102.01	01	5
D149726	25.102.01	01	4		84.102.01	01	8
	44.100.16	01	3	D52276	35.726.09	02	3
D149824	35.726.36	02	1		35.726.19	01	8
	90.108.01	02	3		35.726.19	02	10
D149825	35.726.30	02	4		35.726.19	03	8
	90.108.01	02	4		35.726.19	04	11
D149826	35.726.31	01	11		35.726.19	05	6
D149827	35.726.19	02	25		35.726.19	06	5
	35.726.19	07	4		35.726.19	07	10
D149828	35.726.31	01	9	D53812	35.732.01	05	5
	90.108.01	02	5	D55216	90.108.01	02	10
D149829	35.726.31	01	10	D59912	35.726.22	01	11
	35.726.34	01	11		35.726.30	01	22
	90.108.01	02	6		35.726.36	01	21
D149860	21.300.02	01	5	D61368	35.732.01	05	7
D149866	35.726.36	01	36	D74182	35.726.08	01	25
D149867	35.726.30	01	35	D80270	90.108.01	02	11
D149868	35.726.31	01	27	D86664	84.120.01	01	23
D150032	35.726.19	02	17	D88052	50.104.01	01	32
	35.726.19	07	17	D93716	55.404.01	01	8
D150214	44.100.17	01	11A		90.100.11	02	9
D150397	35.726.30	01	8	D95142	35.738.01	01	5

Number	Figure	Sequence	Ref.	Number	Figure	Sequence	Ref.
D95143	35.701.03	01	5	K395090	25.104.01	01	8
	35.736.02	01	12		27.106.02	01	8
	35.740.01	02	6	K395091	25.310.01	01	21
D95144	35.739.02	01	5	K395093	25.310.01	01	16
D95145	35.730.01	01	12		27.120.02	01	5
	35.730.03	01	12	K395101	27.120.02	01	13
	35.732.01	01	5	L11541	10.214.01	01	3
	35.738.04	01	12		10.220.02	01	18
E135777	27.106.01	01	5		10.254.12	01	25
E135785	27.106.01	01	10		10.406.01	01	11
E135809	21.112.01	01	1		21.109.02	01	14
	21.112.01	02	21		27.110.02	01	7
	27.110.02	01	6		35.150.15	01	18
E135810	27.120.02	01	16		35.726.08	01	37
E155859	90.108.09	05	7		50.206.03	01	31
E15728	82.100.01	01			50.206.05	01	21
	82.100.01	02			55.100.02	02	16
	82.100.01	03			55.100.02	03	16
E43769	55.518.05	01	17		55.100.03	01	3
	55.518.07	01	6		55.404.01	01	9
	90.150.10	01	5		55.404.01	02	12
F44883	90.100.04	01	11		55.512.14	01	3
F45165	90.154.02	01	8		55.512.14	02	2
	90.156.04	01	18		55.512.16	02	10
	90.156.05	01	23		55.512.17	02	10
	90.158.01	01	8		55.512.21	01	3
	90.158.02	01	1		55.518.05	01	5
F53473	25.100.01	01	9		55.518.07	01	10
	44.100.15	01	8		90.150.02	02	13
F64198	90.154.02	01	5		90.150.03	02	13
	90.156.04	01	16		90.160.01	01	13
	90.156.05	01	20	L115548	10.202.01	02	19
	90.158.01	01	13	L17985	10.202.01	01	4
	90.158.02	01	17		10.202.01	02	4
F64519	55.404.01	01	16	L18331	10.214.01	01	1
G100443	35.740.01	02	13		10.220.02	01	12
G100444	35.701.03	01	17		35.150.15	01	17
	35.740.01	02	14		35.726.08	01	30
G100449	35.701.03	01	18		35.726.09	01	6
	35.738.01	01	16		35.726.31	03	13
	35.740.01	02	15		35.732.01	02	22
G101533	35.739.02	01	6		35.740.01	01	16
G101996	35.730.03	01	9		35.740.02	01	38
G102288	35.701.03	01	16		50.104.01	01	25
G102424	35.738.01	01	6		50.200.17	01	4
G102425	35.701.03	01	6		55.301.07	01	22
	35.736.02	01	15		55.301.08	01	16
	35.740.01	02	11		55.301.08	02	2
G107277	35.740.01	02	12		55.404.01	02	13
G108512	35.738.01	01	3		55.512.14	02	21
G109298	35.701.03	01	11		55.514.01	01	20
	35.738.01	01	10	L18337	10.202.01	02	18
	35.740.01	02	10		50.206.03	01	17
G109299	35.739.02	01	24		90.120.05	02	22
G109395	35.730.01	01	5	L302731	41.200.02	01	27
	35.730.03	01	5	L32100	35.106.02	01	9
	35.732.01	01	11	L32418	35.106.02	01	1
	35.736.02	01	5	L54563	35.726.30	01	23
	35.738.01	01	11		35.726.36	01	22
	35.738.04	01	5	L60224	35.750.02	01	8
	35.739.02	01	11		90.100.10	01	21
	35.740.01	02	5	N13505	25.108.01	01	11
G110530	35.730.01	01	9		44.100.17	01	12A
	35.732.01	01	14	N13582	35.106.02	01	6
G32122	35.736.02	01	17	N14367	25.102.01	01	3
	35.738.04	01	17		44.100.16	01	2
G32126	35.739.02	01	10	N14373	44.100.16	01	8
H434163	35.701.08	01	14	N14407	25.106.01	01	5
	35.701.15	01	14	N14408	25.106.01	01	7
	35.701.16	02	14	N14410	25.300.01	01	3
	41.200.02	01	26	N14466	90.150.05	01	21
J936995	10.254.06	01	4	N7536	27.106.02	01	4
K260177	21.112.01	01	9	NS	10.254.08	01	4
	21.112.01	02	9		21.112.01	03	23
	21.112.01	03	9		21.112.01	03	7
K261014	25.104.01	01	4		25.104.01	01	2A
	27.106.02	01	5		25.108.01	01	10A
K262143	25.104.01	01	9		25.108.01	01	8A
	27.106.02	01	9		25.108.01	01	9A
K395027	25.106.01	01	12		35.150.05	01	4
K395075	25.106.01	01	8		35.726.09	01	1
K395082	25.310.01	01	23		35.750.01		13
K395086	25.106.01	01	13		35.750.01		21
K395087	25.106.01	01	6		35.750.01	01	21

Number	Figure	Sequence	Ref.	Number	Figure	Sequence	Ref.
NS	44.511.08	01	2	NSS	21.154.01	03	8
	44.511.08	01	5		21.154.01	03	9
	55.100.03	01	2		21.154.09	01	10
	55.404.01	01	7		21.154.09	01	11
	55.512.16	01	13		21.154.09	01	12
	55.512.16	01	23		21.154.09	01	15
	55.512.16	01	27		21.154.09	01	20
	55.512.16	03	23		21.154.09	01	21
	90.108.01	02	7		21.154.09	01	22
	90.108.09	05	1		21.154.09	01	23
	90.108.09	05	9		21.154.09	01	24
	90.108.09	06	1		21.154.09	01	25
	90.108.09	06	9		21.154.09	01	25A
	90.150.09	01	12		21.154.09	01	7
	90.150.09	01	14		21.154.09	01	8
	90.150.09	01	15		21.154.09	02	10
	90.150.09	01	4		21.154.09	02	11
	90.150.09	01	6		21.154.09	02	12
	90.150.09	01	9		21.154.09	02	15
NSS	10.202.03	01	1		21.154.09	02	20
	10.250.06	01	11		21.154.09	02	21
	21.112.01	01	21		21.154.09	02	22
	21.112.01	01	23		21.154.09	02	23
	21.112.01	01	24		21.154.09	02	24
	21.112.01	02	13		21.154.09	02	25
	21.112.01	02	2		21.154.09	02	25A
	21.112.01	02	24		21.154.09	02	7
	21.112.01	02	25		21.154.09	02	8
	21.134.01	01	2		21.154.09	03	12
	21.134.01	02	2		21.154.09	03	13
	21.134.05	01	1		21.154.09	03	14
	21.134.05	01	2		21.154.09	03	15
	21.134.05	01	3		21.154.09	03	16
	21.134.05	01	4		21.154.09	03	17
	21.154.01	01	10		21.154.09	03	18
	21.154.01	01	11		21.300.01	01	10
	21.154.01	01	12		21.300.01	01	11
	21.154.01	01	13		21.300.01	01	2
	21.154.01	01	14		21.300.01	01	3
	21.154.01	01	17		21.300.01	01	4
	21.154.01	01	18		21.300.01	01	6
	21.154.01	01	2		21.300.01	01	9
	21.154.01	01	20		21.300.02	01	10
	21.154.01	01	21		21.300.02	01	11
	21.154.01	01	3		21.300.02	01	2
	21.154.01	01	3A		21.300.02	01	3
	21.154.01	01	4		21.300.02	01	4
	21.154.01	01	5		21.300.02	01	9
	21.154.01	01	6		25.102.01	01	14
	21.154.01	01	7		25.104.01	01	1
	21.154.01	01	8		25.104.01	01	2
	21.154.01	01	9		25.106.01	01	1
	21.154.01	02	10		25.106.01	01	2
	21.154.01	02	11		25.310.01	01	14
	21.154.01	02	12		25.310.01	01	15
	21.154.01	02	13		25.310.01	01	3
	21.154.01	02	14		35.150.06	02	1
	21.154.01	02	17		35.150.06	02	2
	21.154.01	02	18		35.150.08	01	1
	21.154.01	02	2		35.150.08	01	2
	21.154.01	02	20		35.701.03	01	8
	21.154.01	02	21		35.701.03	01	9
	21.154.01	02	3		35.724.04	01	1
	21.154.01	02	3A		35.724.04	01	13
	21.154.01	02	4		35.724.04	01	14
	21.154.01	02	5		35.724.04	01	15
	21.154.01	02	6		35.724.04	01	16
	21.154.01	02	7		35.724.04	01	17
	21.154.01	02	8		35.724.04	01	18
	21.154.01	02	9		35.724.04	01	19
	21.154.01	03	10		35.724.04	01	2
	21.154.01	03	11		35.724.04	01	20
	21.154.01	03	13		35.724.04	01	28
	21.154.01	03	14		35.724.04	01	3
	21.154.01	03	17		35.724.04	01	4
	21.154.01	03	18		35.724.04	01	5
	21.154.01	03	20		35.724.05	01	1
	21.154.01	03	21		35.724.05	01	14
	21.154.01	03	3		35.724.05	01	15
	21.154.01	03	3A		35.724.05	01	16
	21.154.01	03	4		35.724.05	01	17
	21.154.01	03	5		35.724.05	01	18
	21.154.01	03	6		35.724.05	01	19
	21.154.01	03	7		35.724.05	01	2

Number	Figure	Sequence	Ref.
NSS	35.724.05	01	20
	35.724.05	01	21
	35.724.05	01	22
	35.724.05	01	3
	35.724.05	01	30
	35.724.05	01	4
	35.724.05	01	5
	35.724.05	01	6
	35.724.09	01	1
	35.724.09	01	2
	35.724.09	01	3
	35.724.09	01	4
	35.724.10	01	1
	35.724.10	01	2
	35.724.10	01	3
	35.724.10	01	4
	35.724.10	01	5
	35.726.08	01	18
	35.732.01	01	7
	35.732.01	01	8
	35.732.01	05	16
	35.738.01	01	7
	35.738.01	01	8
	35.739.02	01	7
	35.739.02	01	8
	41.216.05	01	2
	41.216.06	01	10
	41.216.06	01	11
	55.301.01	01	2
	55.301.01	01	3
	55.301.01	01	4
	55.408.01	01	12
	55.512.16	03	27
	82.100.01	01	1
	82.100.01	02	1
	82.100.01	03	1
	82.100.02	01	1
	82.100.02	01	1
	82.100.02	02	1
	82.100.03	01	1
	82.100.03	01	1
	82.100.04	01	
	82.100.04	01	1
	82.100.04	01	10
	84.100.01	01	2
	84.100.01	01	3
	84.100.01	04	2
	84.100.01	04	2
	84.100.01	04	3
	84.100.01	04	3
	84.100.01	04	4
	84.100.01	04	4
	84.100.01	06	4
	90.120.05	02	1B
	90.150.05	01	20
	90.150.05	01	22
P1139855X	27.106.02	01	7
P2745466	21.154.03	02	21
	21.154.03	03	21
P2745478	21.154.03	02	10
P2745478Q	21.154.03	03	10
P3533055	21.154.03	02	20
	21.154.03	03	20
	21.154.09	01	35
	21.154.09	02	35
	21.154.09	03	20
R46493	35.701.02	01	12
R54047	90.158.01	01	16
	90.158.02	01	19
REF	10.101.03	01	4
	10.402.05	01	10
	10.402.05	01	7
	10.402.05	01	8
	10.402.05	01	9
	10.414.02	01	10
	35.724.03	01	28
	35.726.31	01	13
	39.125.01	01	
	44.520.03	01	3
	44.520.03	01	3
	44.520.03	01	3
	44.520.03	01	3
	84.100.01	04	
	84.104.02	01	

Number	Figure	Sequence	Ref.
S109445	35.736.02	01	9
	35.738.04	01	9
S301064	27.100.09	01	4
S301065	25.102.01	01	15
ST205A	21.154.02	01	1
	21.154.02	02	1
	21.154.02	03	1
	21.154.03	02	6
	21.154.03	03	6
ST264	21.140.01	01	23
	21.140.01	02	22