605 885 985 995 1110 1130 1180 VALTRA VALMET

RUTHZIL TRATOR COMERCIAL DE PEÇAS LTDA 11 97083-6812 ROLANDO

Bloco do motor • Motor MWM
Cylinder block - MWM Engine
Bloque dei motor • Motor MWM

Valmet

B1

Ref.	PEÇA PIEZA PART	Qtd/Qty./Cant. tis 4x2	885 4x4	985 4x2	995 4x4		DENOMINAÇÃO	DESCRIPTION	DENOMINA CIÓN	OBSERVAÇÕES OBSERVACIONES REMARKS
1	143770	1	1				Bloco do motor	Cylinder block	Bloque dei motor	
1	80972200			1	1		Bloco do motor	Cylinder block	Bloque dei motor	
2	149320	8	8	8	8		Anel de vedação	Seal ring	Anillo de sellamiento	
3	116840	4	4				Camisa do cilindro	Cylinder liner	Camisa dei cilindro	
3	135860			4	4		Camisa do cilindro	Cylinder liner	Camisa dei cilindro	
4	149300	4	4				Junta do cabeçote	Cylinder head gasket	Junta de la culata	
4	143810			4	4		Junta do cabeçote	Cylinder head gasket	Junta de la culata	
5	111000	4	4	4	4		Parafuso	Screw	Tornillo	
6	111140	2	2	2	2		Argola de suspensão	Lift ring	Argola de suspensión	
7	110990	12	12	12	12		Parafuso	Screw	Tornillo	
8	142410			1	1		Válvula	Valve	Válvula	
9	111540	2	2	2	2		Parafuso	Screw	Tornillo	
10	143000	2	2	2	2		Arruela	Washer	Arandela	
11	146210	1	1				Tampa	Cover	Tapa	
11	146530			1	1		Tampa	Cover	Tapa	
12	117710	1	1	1	1		Anel de vedação	Seal ring	Anillo de sellamiento	
13	142740	2	2	2	2		Pino guia	Dowel pin	Perno guia	
14	142300	1	1	1	1		Haste do nível do óleo	Dipstick	Varilla medidora dei nivel dei aceite	
15	111210	1	1	1	1		Anel de vedação	Seal ring	Anillo de sellamiento	
16	135890	1	1				Tubo	Tube	Tubo	
16	80962200			1	1		Tubo	Tube	Tubo	
17	141340	8	8	8	8		Tampão	Plug	Tapón	
18	135900			1	1		Válvula de alívio	Relief valve	Válvula de alívio	
19	110970	3	3				Tampa	Cover	Tapa	
19	80962800			1	1		Tampa	Cover	Tapa	
20	135930			4	4		Anel de vedação	Seal ring	Anillo de sellamiento	
21	HA-6422			4	4		Parafuso	Screw	Tornillo	
22	JD-3108			4	4		Arruela	Washer	Arandela	
23	135910			4	4		Arruela	Washer	Arandela	
24	135920			4	4		Injetor	Injector	Inyector	
25	141350			1	1		Tampão	Plug	Tapón	
25	132370			2	2		Tampão	Plug	Tapón	
27	JB-3110	4	4	4	4		Porca	Nut	Tuerca	
23	116950	4	4	4	4		Arruela	Washer	Arandela	
29	116940	4	4	4	4		Arruela	Washer	Arandela	
30	116930	4	4				Prisioneiro	Stud	Espárrago	

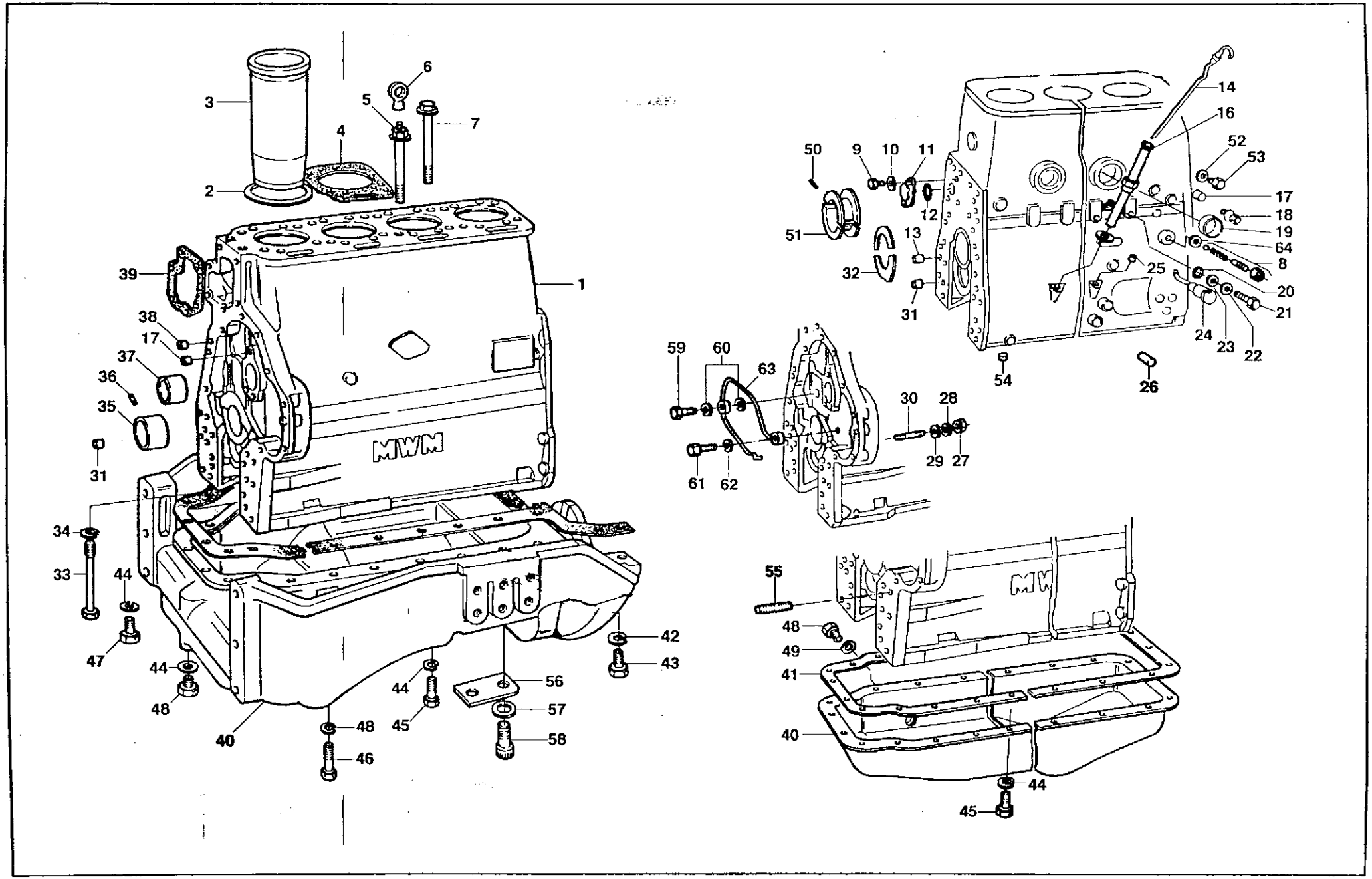
1
2
3
4
5
6
7
8
9
10
11
12
13
14
16
17
18
19
20
21
22
23
24
25
26
27
28
29
30
31
32
33
34
35
36
37
38
39
40
41
42
43
44
45
46
47
48
49
50
51
52
53
54
55
56
57
58
59
60
61
62
63
64
MWM

Ref.	PEÇA PIEZA PART	Qtd. / Qty. / Cant. BBS 4x2	885 4x4	985 4x2	985 4x4		DENOMINAÇÃO	DESCRIPTION	DENOMINA CIÓN	OBSERVAÇÕES OBSERVACIONES REMARKS
30	116810			4	4		Prisioneiro	Stud	Espárrago	
31	142730	4	4	4	4		Pino guia	Dowel pin	Perno guia	
32	134940			2	2		Anel de encosto STD	Thrust ring STD	Anillo de apoyo STD	
32	135950			2	2		Anel de encosto 1º reparo	Thrust ring 1 **st** undersize	Anillo de apoyo 1ª reparación	
33	111040	10	10	10	10		Parafuso	Screw	Tornillo	
34	111020	10	10	10	10		Arruela	Washer	Arandela	
35	111220	4	4				Bronzina STD	Bearing STD	Cojinete STD	
35	135960			5	5		Bronzina STD	Bearing STD	Cojinete STD	
35	111230	4	4				Bronzina 1º reparo	Bearing 1st undersize	Cojinete 1ª reparación	
35	135970			5	5		Bronzina 1ª reparo	Bearing 1 **st** undersize	Cojinete 1ª reparación	
35	111240	4	4				Bronzina 2ª reparo	Bearing 2nd undersize	Cojinete 2ª reparación	
35	135980			5	5		Bronzina 2º reparo	Bearing 2nd undersize	Cojinete 2ª reparación	
35	111250	4	4				Bronzina 3º reparo	Bearing 3rd undersize	Cojinete 3- reparación	
35	135990			5	5		Bronzina 3º reparo	Bearing 3rd undersize	Cojinete 3ª reparación	
35	111260	4	4				Bronzina 4º reparo	Bearing 4th undersize	Cojinete 4ª reparación	
35	136000			5	5		Bronzina 4ª reparo	Bearing 4th undersize	Cojinete 4ª reparación	
35	111030			5	5		Pino de pressão	Spring pin	Perno d» presión	
37	110980	1	1	1	1		Bucha	Bushing	Buje	
33	142360	3	3	3	3		Tampão	Plug	Tapón	
39	111120	1	1	1	1		Junta	Gasket	Junta	
40	80188200		1		1		Cárter de óleo	Oil pan	Carter	
40	111400	1		1			Cárter de óleo	Oil pan	Carter	
41	146560		1		1		Junta	Gasket	Junta	
41	111410	1		1			Junta	Gasket	Junta	
42	116330				4		Arruela	Washer	Arandela	
43	117800				4		Parafuso	Screw	Tornillo	
44	143000	25		25			Arruela	Washer	Arandela	
44	146570		25		25		Arruela	Washer	Arandela	
45	147140		10		10		Parafuso	Screw	Tornillo	
45	HA-6322	46		25			Parafuso	Screw	Tornillo	
46	116390		11		11		Parafuso	Screw	Tornillo	
47	117190		4		4		Parafuso	Screw	Tornillo	
48	111170	1	1	1	1		Bujão	Plug	Tapón	
49	115670	1	1	1	1		Arruela de vedação	Seal washer	Arandela de sellamiento	
50	111030	5	5	5	5		Pino de pressão	Spring pin	Perno de presión	
51	111270	1	1				Bronzina STD	Bearing STD	Cojinete STD	65,00 mm

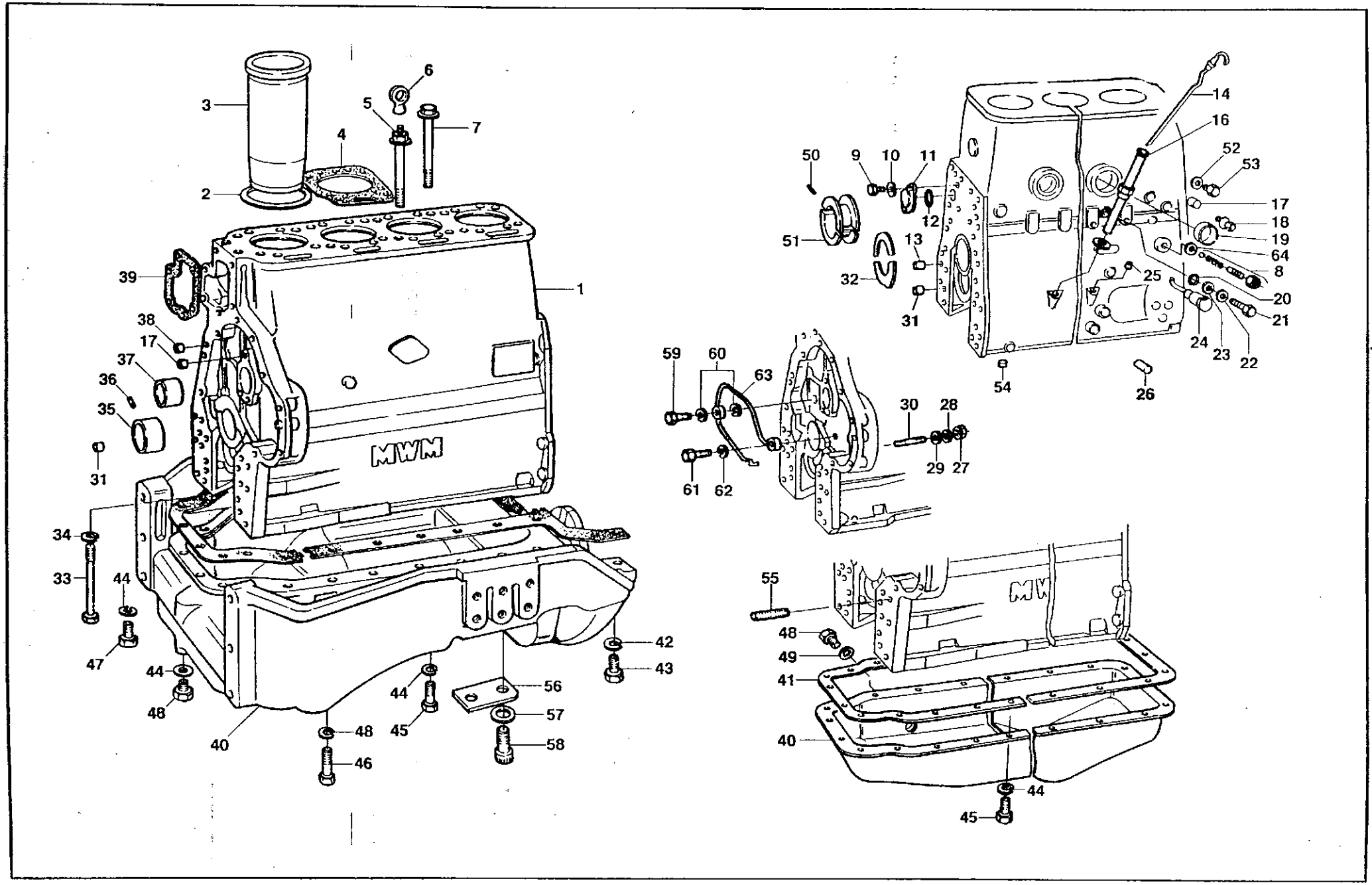
1
2
3
4
5
6
7
8
9
10
11
12
13
14
16
17
18
19
20
21
22
23
24
25
26
27
28
29
30
31
32
33
34
35
36
37
38
39
40
41
42
43
44
45
46
47
48
49
50
51
52
53
54
55
56
57
58
59
60
61
62
63
64
MWM

Bloco do motor • Motor MWM
Cylinder block • MWM Engine
Bloque dei motor • Motor MWM

RuValmet

B1

Ref.	*PEÇA PIEZA PART*	*Qtd. / Qty. / Cant.* 885 4x4	585 4x2	985 4x4	*DENOMINAÇÃO*	*DESCRIPTION*	*DENOMINACION*	*OBSERVAÇÕES OBSERVACIONES REMARKS*
51	111280				Bronzina 1ª reparo	Bearing 1st undersize	Cojinete 1- reparación	64,75 mm
51	111300				Bronzina 2ª reparo	Bearing 2nd undersize	Cojinete 2ª reparación	64,50 mm
51	111310				Bronzina 3ª reparo	Bearing 3rd undersize	Cojinete 3- reparación	64,25 mm
51	111320				Bronzina 4ª reparo	Bearing 4th undersize	Cojinete 4ª reparación	64,00 mm
52	116310				Arruela de vedação	Seal washer	Arandela de sellamiento	
53	116920				Bujão	Plug	Tapón	
53	148730				Bujão	Plug	Tapón	
54	142370				Tampão	Plug	Tapón	
55	111360				Prisioneiro	Stud	Espárrago	
56	80411000				Calço	Shim	Calzo	
57	JD-3110				Arruela	Washer	Arandela	
58	HC-9336				Parafuso	Screw	Tornillo	
59	118570				Bujão	Plug	Tapón	
eo	132600				Arruela de vedação	Seal washer	Arandela de sellamiento	
61	117640				Bujão	Plug	Tapón	
62	141710				Arruela de vedação	Seal washer	Arandela de sellamiento	
63	80990900				Tubo de lubrificação	Lubricant tube	Tubo de lubricación	
64	135530				Arruela de vedação	Seal washer	Arandela de sellamiento	

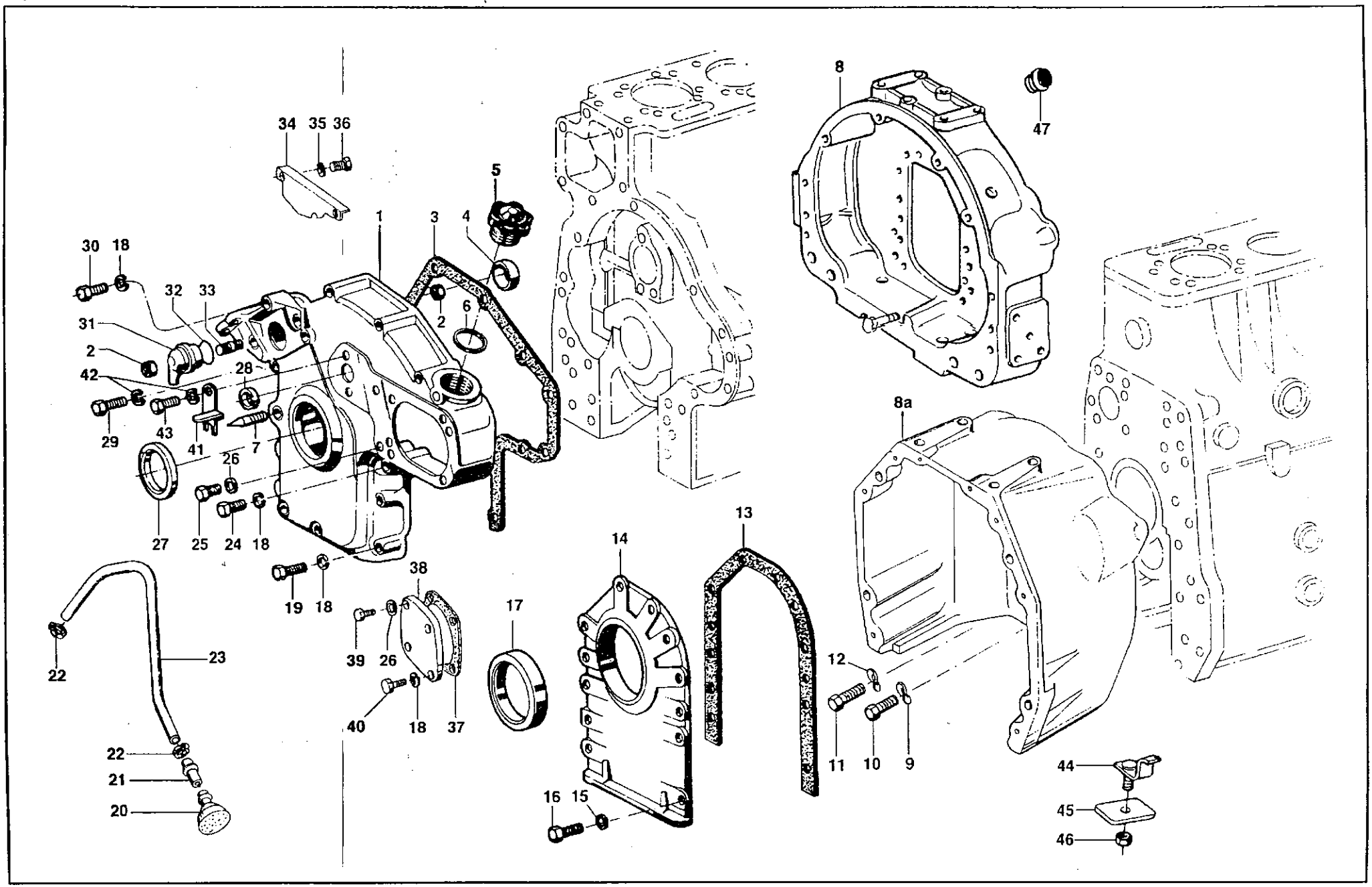
34 35 36
1
3
4
5
30 18
32 33
31
2
42
28
29
43
41
7
26
27
25
24
18
19
18
2
6
8
47
8a
12
11
10
9
13
14
38
39
26
40
18
37
17
16 15
22
23
22
21
20
44
45
46

Tampas do motor - Motor MWM
Engine covers - MWM Engine
Tapas dei motor - Motor MWM

E **Valmet**

B2

Ref.	PEÇA PIEZA PART	Qtd. 1 Qty. 1 Cant. 885 4x2	885 4x4	985 4x2	985 4*4		DENOMINAÇÃO	DESCRIPTION	DENOMINA CIÓN	OBSERVAÇÕES OBSERVACIONES REMARKS
1	133800	1	1	1	1		Tampa dianteira	Front cover	Tapa delantera	
2	111630	2	2	2	2		Porca	Nut	Tuerca	
3	111640	1	1	1	1		Junta	Gasket	Junta	
4	11600	1	1	1	1		Chapa protetora	Protective plate	Placa de protección	
5	116990	1	1	1	1		Tampa de enchimento	Filler cap	Tapa de llenado	
6	117000	1	1	1	1		Anel de vedação	Seal ring	Anillo de sellamiento	
7	80962300	1		1			Indicador P.M.S.	T.D.C. indicator	Indicador dei P.M.S.	
8	166590	1	1				Carcaça do volante	Flywheel housing	Carcasa dei volante	
8	147380			1	1		Carcaça do volante	Flywheel housing	Carcasa dei volante	
9	117030	12	12	12	12		Arruela	Washer	Arandela	
10	118470	12	12	12	12		Parafuso	Screw	Tornillo	
11	117800	6	6	6	6		Parafuso	Screw	Tornillo	
12	117050	6	6	6	6		Arruela	Washer	Arandela	
13	111530	1	1	1	1		Junta	Gasket	Junta	
14	111510	1	1	1	1		Tampa traseira	Rear cover	Tapa trasera	
15	116890	10	10	10	10		Arruela	Washer	Arandela	
16	111540	10	10	10	10		Parafuso	Screw	Tornillo	
17	111520	1	1	1	1		Retentor	Oil seal	Retenedor	
18	JD-3108	13	13	13	13		Arruela	Washer	Arandela	
19	117090	4	4	4	4		Parafuso	Screw	Tornillo	
20	136020	1	1	1	1		Filtro de respiro	Breather filter	Filtro de respirador	
21	146600	1	1	1	1		Suporte	Support	So porte	
22	GP-3918	2	' 2	2	2		Braçadeira	Clamp	Abrazadera	
23	146610	1	1	1	1		Mangueira	Hose	Manguera	
24	111660	3	3	3	3		Parafuso	Screw	Tornillo	
25	111500	1	1	1	1		Parafuso	Screw	Tornillo	
25	141710	3	3	3	3		Arruela de vedação	Seal washer	Arandela de sellamiento	
27	111560	1	1	1	1		Retentor	Oil seal	Retenedor	
23	110970	1	1	1	1		Tampa	Cover	Tapa	
29	117100	1	1	1	1		Parafuso	Screw	Tornillo	
30	117120	5	5	5	5		Parafuso	Screw	Tornillo	
31	147390	1	1	1	1		Carcaça do respiro	Breather cover	Carcasa dei respiradero	
32	111340	1	1	1	1		Anel de vedação	Seal ring	Anillo de sellamiento	
33	111590	1	1	1	1		Prisioneiro	Stud	Espárrago	
34	136010	1	1	1	1		Chapa	Plate	Placa	
35	117480	2	2	2	2		Arruela de pressão	Spring washer	Arandela de presión	

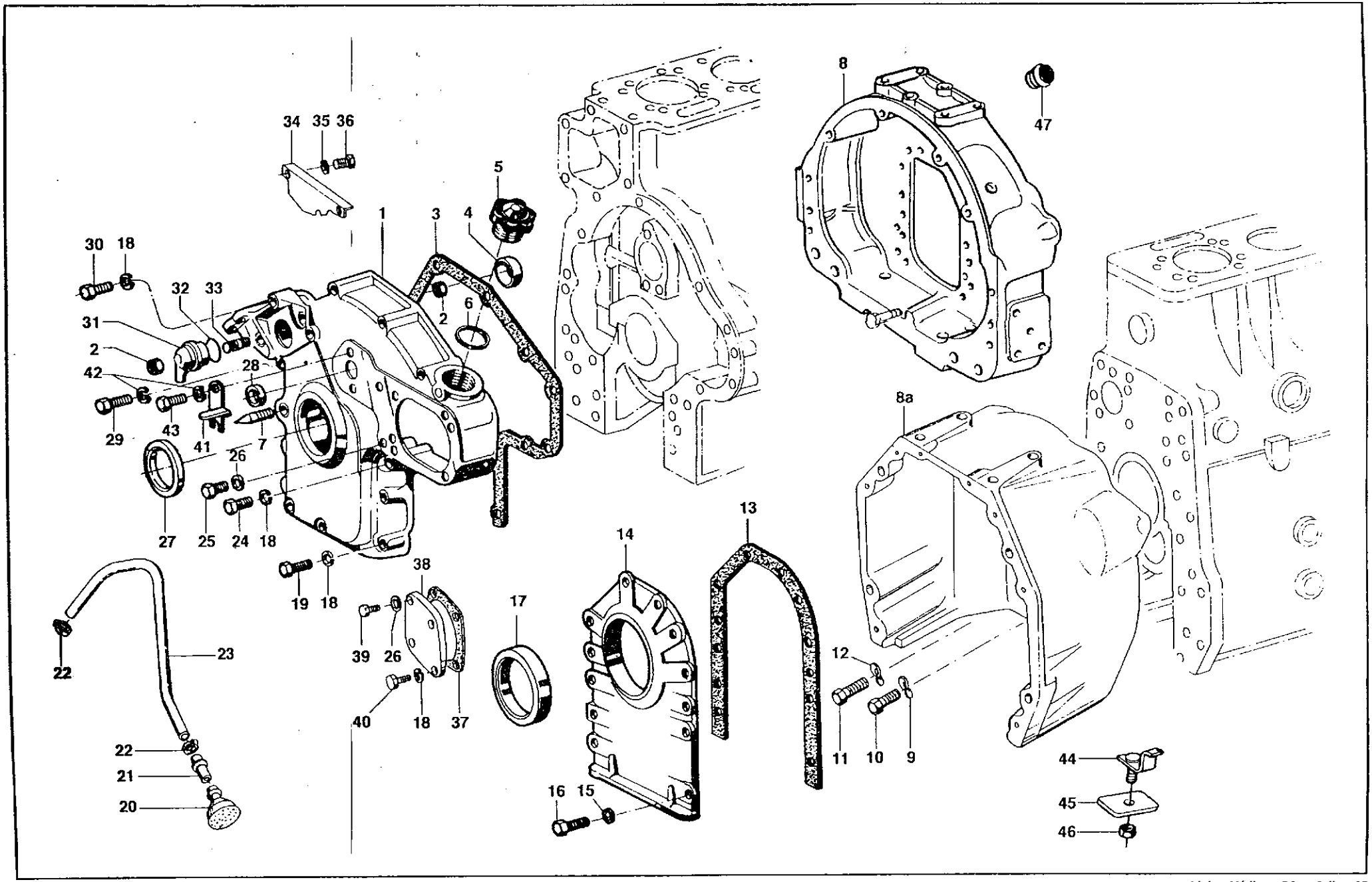
34 35 36
5
1
3
4
30 18
32 33
31
2
42
28
29
43
41
7
26
27
25
24
18
19
18
38
39
26
40
18
37
17
14
13
12
11
10
9
16
15
8
47
8a
44
45
46
22
23
22
21
20

Tampas do motor - Motor MWM
Engine covers - MWM Engine
Tapas dei motor - Motor MWM

Valmet

Ref.	*PEÇA PIEZA PART*	*Qtd./Qty./Cant.* 885 4x2	885 4x4	985 4x2	985 4x4	*DENOMINAÇÃO*	*DESCRIPTION*	*DENOMINA CIÓN*	*OBSERVAÇÕES OBSERVACIONES REMARKS*
	125240					Parafuso	Screw	Tornillo	
	147450					Junta	Gasket	Junta	
	117490					Tampa	Cover	Tapa	
	111540					Parafuso	Screw	Tornillo	
	147200					Parafuso	Screw	Tornillo	
	80972300					Indicador do P.M.S.	T.D.C. indicator	Indicador dei P.M.S.	
	116890					Arruela de pressão	Spring washer	Arandela de presión	
	117760					Parafuso	Screw	Tornillo	
	234510					Suporte montado	Support	Soporte montado	
	245000					Tampa	Cover	Tapa	
	JB-1106					Porca	Nut	Tuerca	
	80189100					Tampa de proteção	Protector cover	Tapa protectora	

B2

Compensador de massas • Motor MWM
Engine balancer • MWM Engine
Compensador de masas - Motor MWM

Bvalmet

Ref.	PEÇA PIEZA PART	Qtd. / Qty. 1 Cant. 885 4x2	885 4x4	985 4x2	985 4x4		DENOMINAÇÃO	DESCRIPTION	DENOMINA CIÓN	OBSERVAÇÕES OBSERVACIONES REMARKS R3
1	118490	1	1	1	1		Compensador de massas	Engine balancer	Compensador de masas	
2	142380	4	4	4	4		Tampão	Plug	Tapón	
3	118510	cn	cn	cn	cn		Calço	Shim	Calzo	
4	118520	1	1	1	1		Carcaça do compensador de massas	Balancer housing	Carcasa dei compensador de masas	
5	JD-3110	7	7	7	7		Arruela de pressão	Spring washer	Arandela de presión	
6	118530	4	4	4	4		Parafuso	Screw	Tornillo	
7	118550	4	4	4	4		Arruela de vedação	Seal washer	Arandela de sellamiento	
8	118560	1	1	1	1		Tubo de óleo lubrificante	Lubricant oil tube	Tubo dei aceite lubricante	
9	118570	1	1	1	1		Parafuso de conexão	Banjo bolt	Tornillo de conexión	
10	118580	2	2	2	2		Pino cônico	Taper pin	Perno cónico	
11	118590	1	1	1	1		Niple	Nipple	Niple	
12	118600	3	3	3	3		Parafuso	Screw	Tornillo	
13	118610	1	1	1	1		Compensador massas com engrenagem	Balancer shaft with gear	Compensador de masas con engranaje	
14	118620	cn	cn	cn	cn		Anel de encosto	Thrust ring	Anillo de empuje	3,4 mu
14	118630	cn	cn	cn	cn		Anel de encosto	Thrust ring	Anillo de empuje	3,5 mrr
14	118640	cn	cn	cn	cn		Anel de encosto	Thrust ring	Anillo de empuje	3,6 mrr
15	118650	4	4	4	4		Bucha do mancai	Bearing bushing	Buje dei cojenete	
16	118660	1	1	1	1		Eixo	Shaft	Eje	

Árvore de manivelas - Motor MWM
Crankshaft - MWM Engine
Ciguenal - Motor MWM

KL Valmet

Ref.	PEÇA PIEZA PART	Qtd. / Qty. / Cant. 885 4x2	885 1x4	985 4x2	985 4x4		DENOMINAÇÃO	DESCRIPTION	DENOMINA CIÓN	OBSERVAÇÕES OBSERVACIONES REMARKS	B4
1	147230			1	1		Árvore de manivelas	Crankshaft	Ciguenal		
1	118670	1	1				Árvore de manivelas	Crankshaft	Ciguenal		
2	118680	1	1	1	1		Chaveta	Key	Clavija		
3	142390	4	4	4	4		Tampão	Plug	Tapón		
4	118690	1	1	1	1		Cremalheira	Gear	Cremallera		
5	111920	8	8	8	8		Parafuso	Screw	Tornillo		
6	80374700				1		Volante e cremalheira	Flywheel and gear	Volante y cremallera		
6	80374800		1				Volante e cremalheira	Flywheel and gear	Volante y cremallera		
6	149870			1			Volante e cremalheira	Flywheel and gear	Volante y cremallera	ES	
6	148770	1		1			Volante e cremalheira	Flywheel and gear	Volante y cremallera	El	
6	149880			1			Volante e cremalheira	Flywheel and gear	Volante y cremallera	B	
6	145190	1					Volante e cremalheira	Flywheel and gear	Volante y cremallera	ES	
7	147300	1	1	1	1		Cremalheira	Gear	Cremallera		
8	147160			6	6		Parafuso	Screw	Tornillo		
8	149160	6	6				Parafuso	Screw	Tornillo		
9	136170				1		Polia	Pulley	Polea		
10	136130	1	1	1	1		Engrenagem	Gear	Engranaje		
11	136140	1	1	1	1		Bucha	Bushing	Buje		
12	136150	1	1	1	1		Defletor de pó	Dust deflector	Deflector de polvo		
13	146630			1	1		Polia	Pulley	Polea		
13	147470	1	1				Polia	Pulley	Polea		
14	136180	4	4	4	4		Parafuso	Screw	Tornillo		
15	80972400				6		Parafuso	Screw	Tornillo		
16	JD-3110				6		Arruela de pressão	Spring washer	Arandela de presión		
17	80972500				1		Amortecedor de vibrações	Rotational damper	Amortiguador de vibraciones		
18	118680				1		Bucha expansora	Expander bushing	Buje de expansión		

Arvore de comando das válvulas • Motor MWM
Camshaft • MWM Engine
Árboi de levas - Motor MWM

Bvalmet

Ref.	PEÇA PIEZA PART	Qtd. / Qty. / Cant. 885 4x2	885 4x4	985 4x2	985 4x4		DENOMINAÇÃO	DESCRIPTION	DENOMINA CIÓN	OBSERVAÇÕES OBSERVACIONES REMARKS	B5
1	146230	1	1				Árvore de comando das válvulas conjunto	Camshaft assembly	Árbol de levas conjunto		
1	80962100			1	1		Árvore de comando das válvulas conjunto	Camshaft assembly	Árbol de levas conjunto		
2	146200	1	1				Árvore de comando das válvulas	Camshaft	Árbol de levas		
2	80963300			1	1		Árvore de comando das válvulas	Camshaft	Árbol de levas		
3	112170	8	8	8	8		Parafuso de regulagem	Adjusting bolt	Tornillo de regulaje		
4	112190	8	8	8	8		Anel de segurança	Circlip	Anillo de seguridad		
5	112180	8	8	8	8		Arruela do balancim	Rocker arm washer	Arandela dei balancin		
6	JB-1108	8	8	8	8		Porca	Nut	Tuerca		
7	149370	8	8 -	8	8		Balancim completo	Complete rocker arm	Balancin completo		
8	149350	4	4	4	4		Suporte do balancim	Rocker arm bracket	Soporte dei balancin		
9	112200	8	8	8	8		Haste do balancim	Push rod	Varilla dei balancin		
10	117150	8	8	8	8		Parafuso	Bolt	Tornillo		
11	JD-3110	8	8	8	8		Aíjela de pressão	Spring washer	Arandela de presión		
12	149360	4	4	4	4		Balancim completo	Complete rocker arm	Balancin completo		
13	112210	8	8	8	8		Tucho do balancim	Rocker arm toppet	Empujador dei balancin		
14	115950	1	1	1	1		Anel de fixação	Setting ring	Anillo de fijación		
15	112120	2	2	2	2		Bucha 1º reparo	Bushing 1st undersize	Buje 1° reparación		
16	112130	2	, 2	2	2		Bucha 1° reparo	Bushing 1 st undersize	Buje 1ª reparación		
17	112000	1	1	1	1		Engrenagem	Gear	Engranaje		
18	111990	1	1	1	1		Engrenagem	Gear	Engranaje		
19	112020	1	1	1	1		Anel de fixação	Setting ring	Anillo de fijación		
20	117190	4	4	4	4		Parafuso	Bolt	Tornillo		
21	117180	4	4	4	4		Parafuso	Bolt	Tornillo		
22	JF-3108	8	8	8	8		Arruela de pressão	Spring washer	Arandela de presión		

Embolo e biela • Motor MWM
Piston and rod - MWM Engine
Piston y biela • Motor MWM

Bvalmet

Ref.	PEÇA PIEZA PART	Qtd/Qty./Cant. m 4x2	885 4x4	985 4x2	985 4x4		DENOMINAÇÃO	DESCRIPTION	DENOMINA CIÓN	OBSERVAÇÕES OBSERVACIONES REMARKS	B6
1	149380	4	4	4			**Embolo** conjunto	Piston	Piston		
1	80972600				4		**Embolo** conjunto	Piston	Piston		
2	149390	4	4	4			**Embolo**	Piston	Piston		
2	80963200				4		**Embolo**	Piston	Piston		
3	115990	8	8	8			Anel de segurança	Snap ring	Anillo de seguridad		
3	136230				8		Anel de segurança	Snap ring	Anillo de seguridad		
4	136220	4	4	4			Jogo de anéis	Piston ring set	Juego de anillos		
4	145370				4		Jogo de anéis	Piston ring set	Juego de anillos		
5	112270	4	4	4			Biela	Connecting rod	Biela		
5	136240				4		Biela	Connecting rod	Biela		
6	116000	4	4	4	4		Pino de pressão	Spring pin	Perno de presión		
7	112300	8	8	8	8		Parafuso	Screw	Tornillo		
8	112310	4	4	4			Bronzina	Bearing	Cojinete	STD	
8	136250				4		Bronzina	Bearing	Cojinete	STD	
8	112320	4	4	4			Bronzina 1ª reparo	Bearing 1 st undesize	Cojinete 1ª reparación	0,25 **mm**	
8	136260				4		Bronzina 1ª reparo	Bearing 1 st undesize	Cojinete 1ª reparación	0,25 **mm**	
8	112330	4	4	4			Bronzina ***2-*** reparo	Bearing 2nd undesize	Cojinete ***2-*** reparación	0,50 **mm**	
8	136270				4		Bronzina ***2-*** reparo	Bearing 2nd undesize	Cojinete 2ª reparación	0,50 **mm**	
8	112340	4	4	4			Bronzina 3ª reparo	Bearing 3rd undesize	Cojinete 3ª reparación	0,75 **mm**	
8	136280				4		Bronzina 3ª reparo	Bearing 3rd undesize	Cojinete 3ª reparación	0,75 **mm**	
8	112350	4	4	4			Bronzina ***4-*** reparo	Bearing 4th undesize	Cojinete 4ª reparación	1,00 **mm**	
8	136290				4		Bronzina 4ª reparo	Bearing 4th undesize	Cojinete 4ª reparación	1,00 **mm**	
9	112280	4	4	4			Bucha	Bushing	Buje		
9	136300				4		Bucha	Bushing	Buje		

Ref.	PEÇA PIEZA PART	Qtd. / Qty. / Cant. 885 4x2	665 4x4	985 4x2	985 4x4		DENOMINAÇÃO	DESCRIPTION	DENOMINA CIÓN	OBSERVAÇÕES OBSERVACIONES REMARKS
1	149260			1	1		Cabeçote conjunto	Cylinder head assembly	Culata conjunto	
1	149240	1	1				Cabeçote conjunto	Cylinder head assembly	Culata conjunto	
2	121390	4	4	4	4		Parafuso	Screw	Tornillo	
3	112630			4	4		Arruela de vedação	Seal washer	Arandela de sellamiento	
3	112620	4	4				Arruela de vedação	Seal washer	Arandela de sellamiento	
4	149330	4	4	4	4		Tampa	Cover	Tapa	
5	149210			4	4		Cabeçote	Cylinder head	Culata	
5	117380	4	4				Cabeçote	Cylinder head	Culata	
6	136320			4	4		Prato inferior	Lower dish	Platillo inferior	
6	112410	8	8				Prato inferior	Lower dish	Platillo inferior	
7	149340	4	4	4	4		Junta	Gasket	Junta	
8	142270	8	8	8	8		Prisioneiro	Stud	Espárrago	
9	112550	4	4	4	4		Tubo intermediário	Central tube	Tubo intermediário	
10	112570	4	4	4	4		Mangueira	Hose	Manguera	
11	112560	8	8	8	8		Braçadeira	Clamp	Abrazadera	
12	136330	4	4	4	4		Mola	Spring	Resorte	
13	136340			4	4		Mola interna	Inner spring	Resorte interno	
14	116030	16	16	16	16		Cone bi-partido	Cone	Cone	
15	112450	8	8	8	8		Prato superior	Upper dish	Platillo superior	
16	112480	20	20	20	20		Tampa de vedação	Sealing cover	Tapa de selamiento	
17	116020	8	8	4	4		Mola da válvula	Valve spring	Resorte de la válvula	
18	136350			8	8		Rotor	Rotor	Rotor	
19	112490			8	8		Guia da válvula	Valve guide	Guia de la válvula	STD
19	117330	8	8				Guia da válvula	Valve guide	Guia de la válvula	STD
19	112580	8	8	8	8		Guia da válvula 1ª reparo	Valve guide 1 st oversize	Guia de la válvula 1ª reparación	
20	148740	8	8	8	8		Prisioneiro	Stud	Espárrago	
21	136370	8	8	8	8		Porca	Nut	Tuerca	
22	116080	8	8	8	8		Arruela	Washer	Arandela	
23	133670	8	8	8	8		Porca	Nut	Tuerca	
24	119220	8	8	8	8		Prisioneiro	Stud	Espárrago	
25	80963400			4	4		Assento válvula de admissão	Intake valve seat	Asiento de la válvula de admisión	
25	117360	4	4				Assento válvula de admissão	Intake valve seat	Asiento de la válvula de admisión	
25	112430	4	4				Assento válvula de admissão 1ª reparo	Intake valve seat 1 st oversize	Asiento de la válvula de admisión 1ª reparación	
23	136400			4	4		Válvula de admissão	Intake valve	Válvula de admisión	
27	136411			4	4		Válvula de escape	Exhaust valve	Válvula de escape	

11 10 12 13 14 15

Ref.	*PEÇA PIEZA PART*	*Qtd. / Qty. I Cant.* «85 4x2	885 4x4	985 4x2	985 4x4	*DENOMINAÇÃO*	*DESCRIPTION*	*DENOMINACION*	*OBSERVAÇÕES OBSERVACIONES REMAR KS*
27	112420					Válvula de escape	Exhaust valve	Válvula de escape	
	80963500					Assento válvula de escape	Exhaust valve seat	Asiento de la válvula de escape	
	112510					Assento válvula de escape	Exhaust valve seat	Asiento de la válvula de escape	
	112640					Assento válvula de escape 1º reparo	Exhaust valve seat 1 st oversize	Asiento de la válvula de escape 1° reparación	
	117300					Anel de vedação	Seal ring	Anillo de sellamiento	
	JB-1108					Porca	Nut	Tuerca	

Bomba de óleo lubrificante • Motor MWM
Lubricant oil pump • MWM Engine
Bomba dei aceite lubricante - Motor MWM

Ref.	*PEÇA PIEZA PART*	*Otd. / Qty. / Cant.* 685 4x2	885 4x4	985 4x2	985 4x4	*DENOMINAÇÃO*	*DESCRIPTION*	*DENOMINACION*	*OBSERVAÇÕES OBSERVACIONES REMARKS*	RH
	111540					Parafuso	Screw	Tornillo		
	116890					Arruela	Washer	Arandela		
	136440					Bomba de óleo	Lubricant oil pump	Bomba de eceite		
	149900					Tubo sucção	Suction tube	Tubo de succión		
	146650					Tubo sucção	Suction tube	Tubo de succión		
	147650					Tubo sucção	Suction tube	Tubo de succión		
	117170					Arruela dentada	Washer	Arandela		
	HA-6323					Parafuso	Screw	Tornillo		
	147170					Parafuso	Screw	Tornillo		
	112700					Parafuso	Screw	Tornillo		
	118720					Tubo	Tube	Tubo		
	112620					Arruela de vedação	Seal washer	Arandela de sellamiento		
	118570					Parafuso terminal	Banjo bolt	Tornillo de conexión		
	118730					Peça roscada	Threaded part	Pieza roscada		
	136450					Anel de vedação	Seal ring	Anillo de sellamiento		
	117100					Parafuso	Screw	Tornillo		
	111540					Parafuso	Screw	Tornillo		
	112660					Bomba de óleo	Lubricant oil pump	Bomba de eceite		
	112680					Tubo sucção	Suction tube	Tubo de succión		
	116100					Anel de vedação	Seal ring	Anillo de sellamiento		

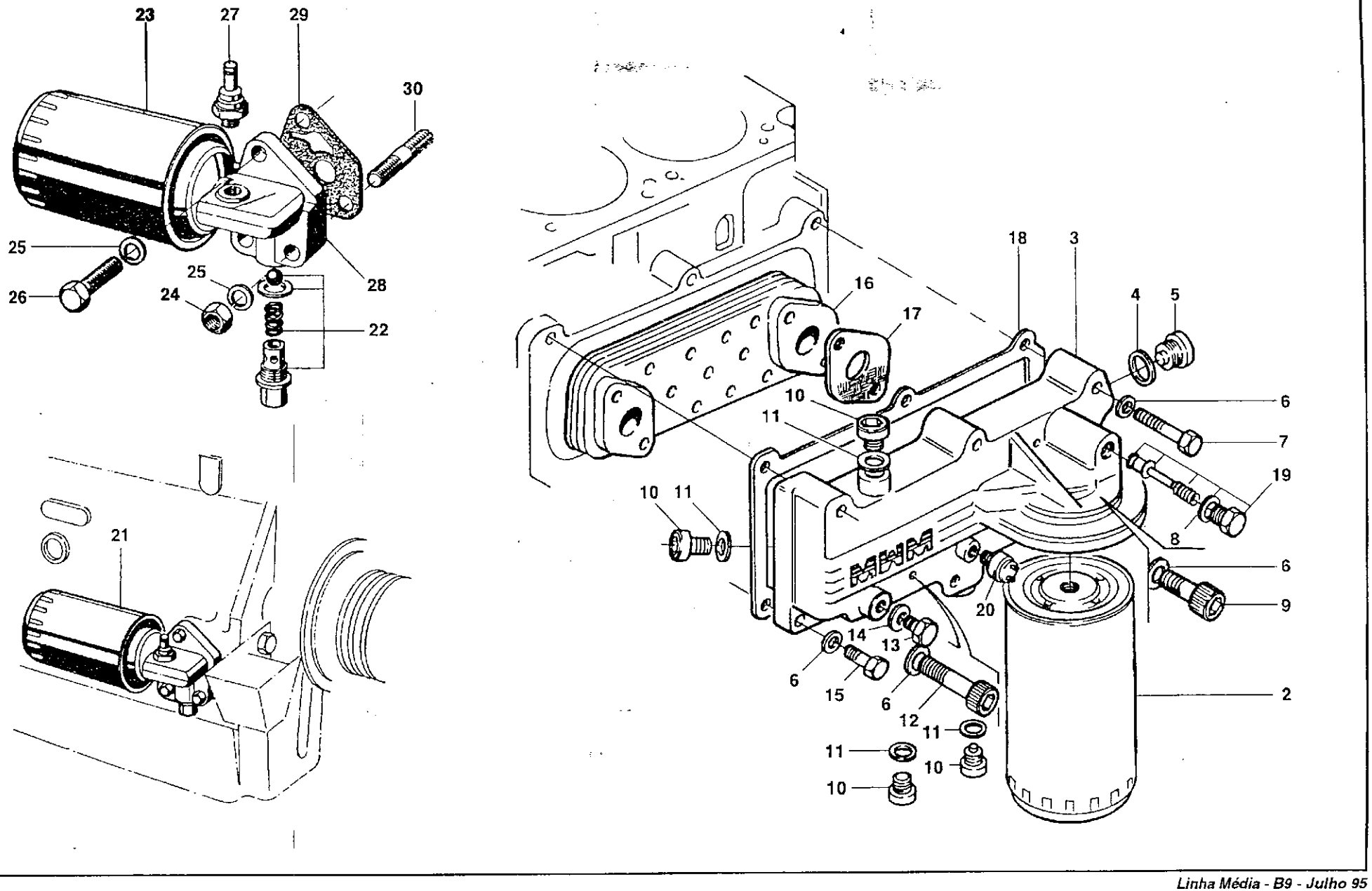
23
27
29
30
25
26
25
24
28
22
21
18
3
16
17
4
5
10
11
6
7
19
10
11
8
6
20
9
14
13
6
15
6
12
11
2
11
10
10

Filtro de óleo lubrificante • Motor MWM
Lubricant oil pump • MWM Engine
Filtro dei aceite lubricante • Motor MWM

Eu[1] Valmet

Ref.	PEÇA PIEZA PART	Qtd. 1 Qty. / Cant. 885 4x2	885 4x4	985 4x2	985 4x4		DENOMINAÇÃO	DESCRIPTION	DENOMINA CIÓN	OBSERVAÇÕES OBSERVACIONES REMARKS	B9
1	80963800			1	1		Filtro do óleo	Oil filter	Filtro dei aceite		
2	215390			1	1		Elemento filtrante	Filter element	Elemento filtrante		
3	80963900			1	1		Cabeçote do filtro	Oil filter head	Cabezal dei filtro		
4	80964300			1	1		Arruela de vedação	Seal washer	Arandela de sellamiento		
5	80964200			1	1		Bujão	Plug	Tapón		
6	116890			10	10		Parafuso	Screw	Tornillo		
7	117090			5	5		Parafuso	Screw	Tornillo		
8	136850			1	1		Arruela de vedação	Seal washer	Arandela de sellamiento		
9	80964600			1	1		Parafuso	Screw	Tornillo		
10	80964400			4	4		Bujão	Plug	Tapón		
11	80964500			4	4		Arruela de vedação	Seal washer	Arandela de sellamiento		
12	80964700			3	3		Parafuso	Screw	Tornillo		
13	116920			1	1		Bujão	Plug	Tapón		
14	140790			1	1		Arruela de vedação	Seal washer	Arandela de sellamiento		
15	111540			1	1		Parafuso	Screw	Tornillo		
16	80964800			1	1		Intercambiador	Heat exchanger	Intercambiador		
17	80964100			1	1		Junta	Gasket	Junta		
18	80964000			1	1		Junta	Gasket	Junta		
19	142420			1	1		Válvula	Valve	Válvula		
20	117400			1	1		Indicador de pressão óleo lubrificante	Lubricant oil pressure indicator	Indicador de presión dei aceite lubricante		
21	112710	1	1				Filtro do óleo	Oil filter	Filtro dei aceite		
22	117930	1	1				Válvula de alívio	Relief valve	Válvula de alívio		
23	215420	1	1				Elemento filtrante	Filter element	Elemento filtrante		
24	JB-1110	2	2				Porca	Nut	Tuerca		
25	JD-3110	3	3				Arruela de pressão	Spring washer	Arandela de presión		
26	121490	1	1				Parafuso	Screw	Tornillo		
27	117400	1	1				Indicador de pressão óleo lubrificante	Lubricant oil pressure indicator	Indicador de presión dei aceite lubricante		
28	112740	1	1				Cabeçote do filtro	Oil filter head	Cabezal dei filtro		
29	112750	1	1				Junta do filtro de óleo lubrificante	Oil filter gasket	Junta dei filtro de aceite lubrificante		
30	117430	2	2				Prisioneiro	Stud	Espárrago		
31	244530	1	1				Decalque do motor e radiador	Engine and radiator adhesive	Adhesivo dei motor y radiador		

Filtro de combustível • Motor MWM
Fuel filter - MWM Engine
Filtro dei combustible - Motor MWM

Valmet

B10

Ref.	PEÇA / PIEZA / PART	Qtd. / Qty. / Cant 885 4x2	885 4x4	985 4x2	985 4x4	DENOMINAÇÃO	DESCRIPTION	DENOMINACION	OBSERVAÇÕES / OBSERVACIONES / REMARKS
	159080					Filíro de combustível conjunto	Fuel filter assembly	Filtro dei combustible conjunto	
	147820					Filtro de combustível conjunto	Fuel filter assembly	Filtro dei combustible conjunto	
	112940					Parafuso	Screw	Tornillo	
	147200					Parafuso	Screw	Tornillo	
	177000					Anel de vedação	Seal ring	Anillo de sellamiento	
	112930					Cabeçote do filtro	Oil filter head	Cabezal dei filtro	
	147320					Cabeçote do filtro	Oil filter head	Cabezal dei filtro	
	215460					Elemento	Element	Elemento	
	112920					Carcaça	Housing	Carcasa	
	147110					Carcaça	Housing	Carcasa	

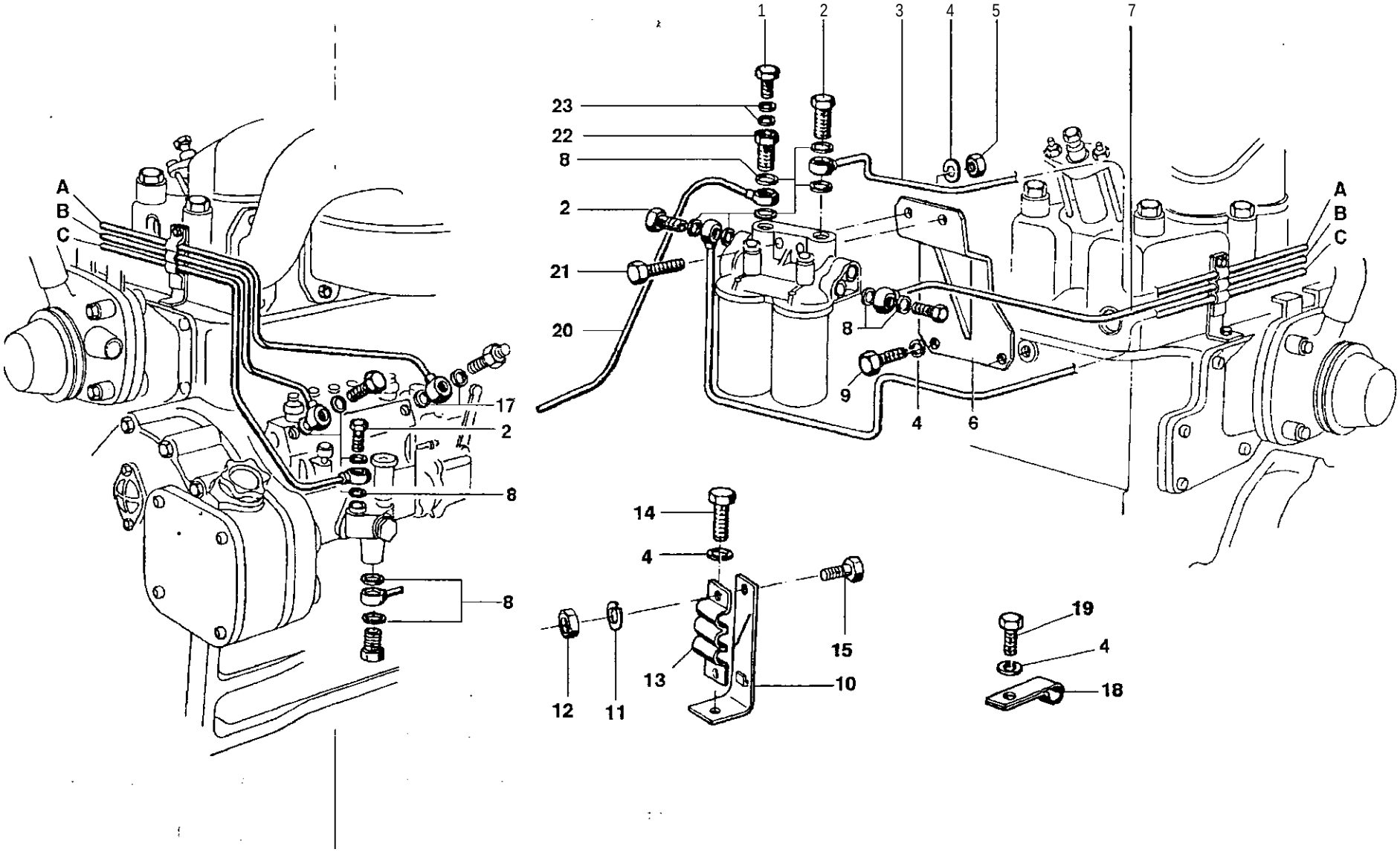
1
2
3
4
5
7
23
22
8
2
21
20
A
B
C
8
9
4
6
17
2
8
8
14
4
15
13
10
12
11
19
4
18

Tubulação de alimentação de combustível • Motor MWM
Fuel feed Unes • MWM Engine
Tubulación de alimentación dei combustible - Motor MWM

Evalmet

B11

Ref.	PEÇA PIEZA PART	Qtd./Qty./Cant. SSS 4x2	« 85 4x4	S85 4X2	S85 4x4		DENOMINAÇÃO	DESCRIPTION	DENOMINACION	OBSERVAÇÕES OBSERVACIONES REMARKS
1	117450	1	1	1	1		Parafuso terminal	Banjo bolt	Tornillo de conexión	
2	589170	6	6	6	6		Parafuso terminal	Banjo bolt	Tornillo de conexión	
3	146840	1	1	1	1		Tubo da bomba injetora	Injection pump tube	Tubo de la bomba inyetora	
4	117160	6	6	6	6		Arruela de pressão	Spring washer	Arandela de presión	
5	JB-3110	6	6	6	6		Porca	Nut *	Tuerca	
6	114180	1	1	1	1		Suporte	Support	Soporte	
7	146790	1	1	1	1		Tubo do filtro à bomba injetora	Fuel filter tube to injection pump	Tubo dei filtro a la bomba inyetora	
8	116310	14	14	14	14		Arruela de vedação	Seal washer	Arandela de sellamiento	
9	HA-6433	2	2	2	2		Parafuso	Screw	Tornillo	
10	114320	1	1	1	1		Suporte	Support	Soporte	
11	117480	1	1	1	1		Arruela de pressão	Spring washer	Arandela de presión	
12	111630	1	1	1	1		Porca	Nut *	Tuerca	
13	114330	1	1	1	1		Braçadeira	Clamp	Abrazadera	
14	114230	1	1	1	1		Parafuso	Screw	Tornillo	
15	117460	1	1	1	1		Parafuso	Screw	Tornillo	
16	114200	1	1	1	1		Tubo da bomba alimentadora	Feed pump tube	Tubo de la bomba de alimentación	
17	136710	2	2	2	2		Arruela de vedação	Seal washer	Arandela de sellamiento	
18	134540	1	1	1	1		Braçadeira	Clamp	Abrazadera	
19	117840	1	1	1	1		Parafuso	Screw	Tornillo	
20	134530	1	1	1	1		Tubo de retorno	Retum tube	Tubo de retorno	
21	117500	2	2	2	2		Parafuso	Screw	Tornillo	
22	114270	1	1	1	1		Parafuso de conexão	Banjo bolt	Tornillo de conexión	
23	111490	2	' 2	2	2		Arruela de vedação	Seal washer	Arandela de sellamiento	

Evalmet *B12*

11 26

57 48 51

Ref.	PEÇA PIEZA PART	Qtd. / Qty. / Cant 885 4x2	885 4x4	985 4x2	985 4x4		DENOMINAÇÃO	DESCRIPTION	DENOMINA CIÓN	OBSERVAÇÕES OBSERVACIONES REMARKS
1	146850		1	1	1		Tubo retorno	Return tube	Tubo retorno	
1	142250	1					Tubo retorno	Return tube	Tubo retorno	
2	146860		1				Tubo pressão IV	Pressure tube IV	Tubo presión IV	
2	80965300			1	1		Tubo pressão IV	Pressure tube IV	Tubo presión IV	
2	143820	1					Tubo pressão IV	Pressure tube IV	Tubo presión IV	
3	146870		1				Tubo pressão III	Pressure tube III	Tubo presión III	
3	80965200			1	1		Tubo pressão III	Pressure tube III	Tubo presión III	
3	143830	1					Tubo pressão III	Pressure tube III	Tubo presión III	
4	146880		1				Tubo pressão II	Pressure tube II	Tubo presión II	
4	80965100			1	1		Tubo pressão II	Pressure tube II	Tubo presión II	
4	143840	1					Tubo pressão II	Pressure tube II	Tubo presión II	
5	146890		1				Tubo pressão I	Pressure tube I	Tubo presión I	
5	80965000			1	1		Tubo pressão I	Pressure tube I	Tubo presión I	
5	143850	1					Tubo pressão I	Pressure tube I	Tubo presión I	
6	114090	6	6	6	6		Braçadeira 1 canal	Clamp	Abrazadera	
7	114080	12	12	12	12		Braçadeira 2 canais	Clamp	Abrazadera	
8	117560	4	4	4	4		Parafuso	Screw	Tornillo	
9	117570	15	15	15	15		Arruela ondulada	Lock washer	Arandela ondulada	
10	114120	11	11	11	11		Parafuso	Screw	Tornillo	
11	117590	4	4	4	4		Suporte	Support	Soporte	
12	111630	8	8	8	8		Porca	Nut	Tuerca	
13	114100	2	^2	2	2		Braçadeira 3 canais	Clamp	Abrazadera	
14	113390	1	1	1	1		Válvula de retorno	Return valve	Válvula de retorno	
15	117600	2	2	2	2		Arruela de vedação	Seal washer	Arandela de sellamiento	
16	113250	1	1	1	1		Niple de redução	Reduction	Niple de reducción	
17	143860	1	1				Bomba injetora	Injection pump	Bomba inyectora	
17	80991000				1		Bomba injetora	Injection pump	Bomba inyectora	
17	148310			1			Bomba injetora	Injection pump	Bomba inyectora	
18	126000	1	1	1	1		Chaveta	Key	Clavija	
19	132680	1	1	1	1		Anel de vedação	Seal ring	Anillo de sellamiento	
20	137290	1	1	1	1		Engrenagem	Gear	Engranaje	
21	143110	1	1	1	1		Arruela de pressão	Spring washer	Arandela de presión	
22	143100	1	1	1	1		Porca	Nut	Tuerca	
23	135270	1	1	1	1		Tubo-drenagem	Drain-tube	Tubo-drenaje	
24	118550	2	2	2	2		Arruela de vedação	Seal washer	Arandela de sellamiento	
25	118570	1	1	1	1		Parafuso terminal	Banjo bolt	Tornillo de conexión	

Ref.	PEÇA PIEZA PART	Qtd. 1 Qty. 1 Cant. 885 4x2	885 4x4	985 4x2	985 4x4		DENOMINAÇÃO	DESCRIPTION	DENOMINACIÓN	OBSERVAÇÕES OBSERVACIONES REMARKS
26	131570			1	1		Parafuso	Screw	Tornillo	
27	113820	4	4	4	4		Arruela de vedação	Seal washer	Arandela de sellamiento	
28	117300	4	4	4	4		Anel de vedação	Seal ring	Anillo de sellamiento	
29	JB-1108	8	8	8	8		Porca	Nut	Tuerca	
30	JD-0408	8	8	8	8		Arruela	Washer	Arandela	
31	137230	4	4	4	4		Flange	Flange	Flange	
-	145140	1	1				Porta injetor conjunto	Injector holder assembly	Porta-bico inyector conjunto	
-	149580	1	1				Porta injetor conjunto	Injector holder assembly	Porta-bico inyector conjunto	
-	80963700			1	1		Porta injetor conjunto	Injector holder assembly	Porta-bico inyector conjunto	
•32	117640	4	4	4	4		Flange	Flange	Flange	
33	121250	4	4	4	4		Arruela de vedação	Seal washer	Arandela de sellamiento	
34	137240	8	8	8	8		Conexão	Connector	Conexión	
35	113790	4	4	4	4		Arruela de vedação	Seal washer	Arandela de sellamiento	
36	113840	cn	cn	cn	cn		Calço	Shim	Calzo	1,00 mm
35	113850	cn	cn	cn	cn		Calço	Shim	Calzo	1,05 mm
33	113860	cn	cn	cn	cn		Calço	Shim	Calzo	1,10 mm
35	113870	cn	cn	cn	cn		Calço	Shim	Calzo	1,15 mm
33	113880	cn	cn	cn	cn		Calço	Shim	Calzo	1,20 mm
33	113890	cn	cn	cn	cn		Calço	Shim	Calzo	1,25 mm
33	113900	cn	cn	cn	cn		Calço	Shim	Calzo	1,30 mm
33	113910	cn	cn	cn	cn		Calço	Shim	Calzo	1,35 mm
33	113920	cn	Cn	cn	cn		Calço	Shim	Calzo	1,40 mm
33	113930	cn	cn	cn	cn		Calço	Shim	Calzo	1,45 mm
33	113940	cn	cn	cn	cn		Calço	Shim	Calzo	1,50 mm
33	113950	cn	cn	cn	cn		Calço	Shim	Calzo	1,55 mm
33	113960	cn	cn	cn	cn		Calço	Shim	Calzo	1,60 mm
33	113970	cn	cn	cn	cn		Calço	Shim	Calzo	1,65 mm
33	113980	cn	cn	cn	cn		Calço	Shim	Calzo	1,70 mm
35	113990	cn	cn	cn	cn		Calço	Shim	Calzo	1,75 mm
33	114000	cn	cn	cn	cn		Calço	Shim	Calzo	1,80 mm
33	114020	cn	cn	cn	cn		Calço	Shim	Calzo	1,85 mm
33	114030	cn	cn	cn	cn		Calço	Shim	Calzo	1,90 mm
33	114040	cn	cn	cn	cn		Calço	Shim	Calzo	1,95 mm
37	149590	4	4	4	4		Mola	Spring	Resorte	
38	128760	4	4	4	4		Pino de pressão	Spring pin	Perno de presión	
39	137250	4	4	4	4		Disco intermediário	Intermediate disc	Disco intermediário	

A Aí **à**

m a m t

Bomba injetora e injetor • Motor MWM
Injection pump • MWM Engine
Bomba inyectora y inyector - Motor MWM

Ç Valmet

Ref.	*PEÇA PIEZA PART*	*Qtd. I Qty. I Cant.* 885 4x2	885 4x4	985 4x2	985 4x4	*DENOMINAÇÃO*	*DESCRIPTION*	*DENOMINACION*	*OBSERVAÇÕES OBSERVACIONES REMARKS*
40	140870					Injetor	Injector	Inyector	
40	80972700					Injetor	injector	Inyector	
41	137270					Porca	Nut	Tuerca	
	110180					Bomba alimentadora	Feed pump	Bomba de alimentación	
42	112880					Tucho rolete	Fioller tappet	Botador	
43	113360					Prisioneiro	Stud	Espárrago	
44	112870					Niple	Nipple	Niple	
45	112890					Bomba manual	Hand pump	Bomba manual	
46	112900					Jogo de reparo	Repair kit	Juego de reparación	
47	124010					Arruela ondulada	Lock washer	Arandela ondulada	
48	128810					Anel de vedação	Seal ring	Anillo de sellamiento	
49	113710					Junta	Gasket	Junta	
50	112820					Mola embolo	Plunger spring	Resorte piston	
51	112830					Bujão	Plug	Tapón	
52	113370					Porca	Nut	Tuerca	
53	122980					Anel de retenção	Retainer	Anillo de retención	
54	112860					Elemento filtrante	Filter element	Elemento filtrante	
55	112850					Parafuso conector	Connecting screw	Tornillo conector	
55	112910					Jogo de reparo	Repair kit	Juego de reparación	
57	128530					Anel de vedação	Seal ring	Anillo de sellamiento	

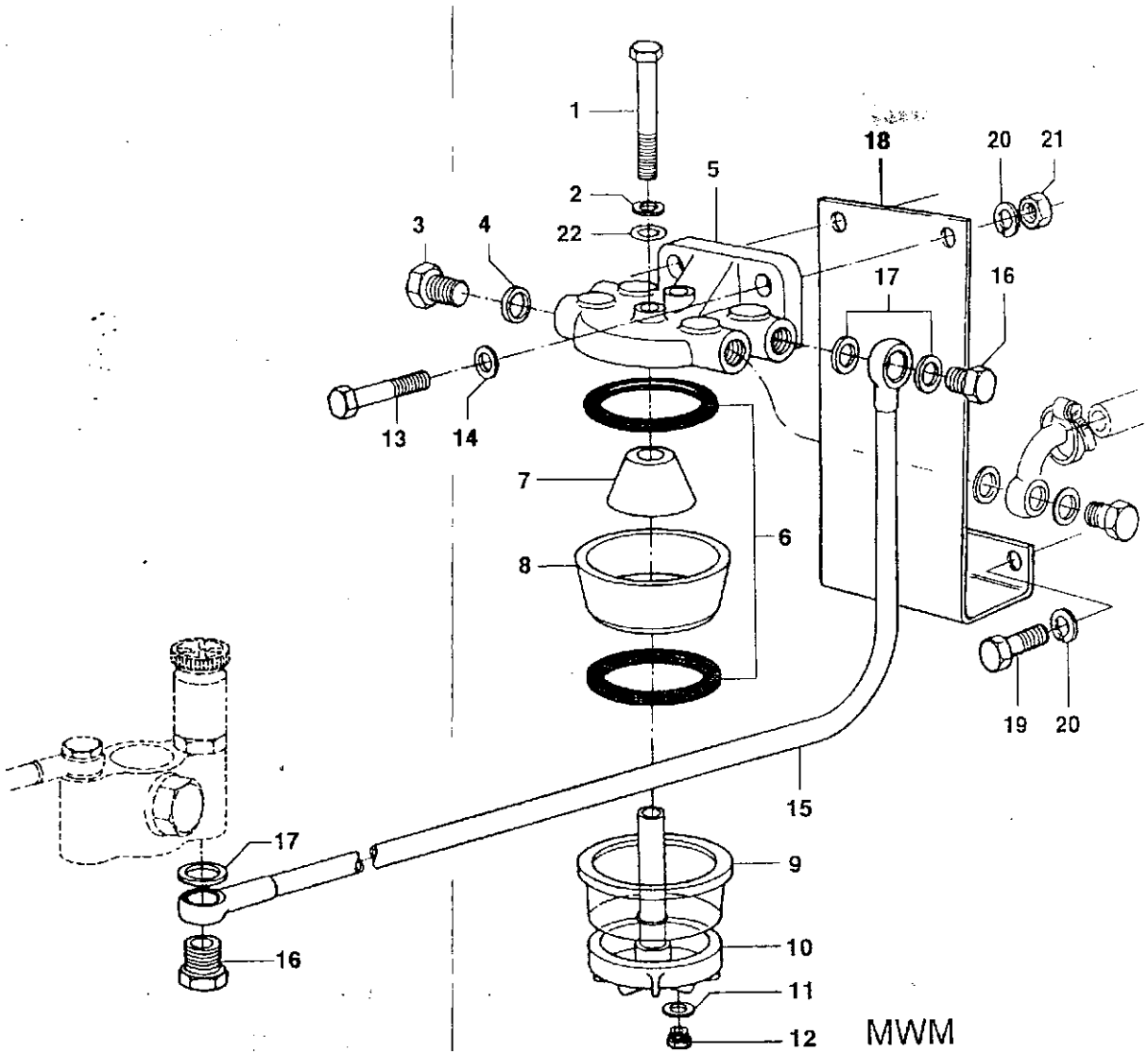
1
2
22
3
4
5
18
20
21
17
16
13
14
7
6
8
19
20
15
17
16
9
10
11
12

MWM

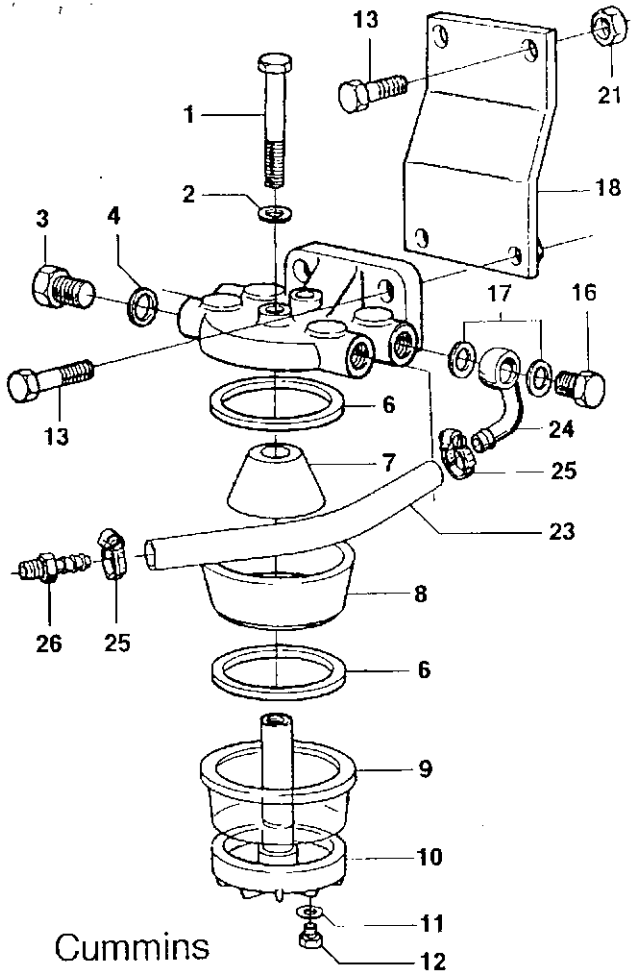
13
21
1
18
2
3
4
17
16
6
24
13
7
25
23
26
25
8
6
9
10
11
12

Cummins

Filtro sedimentador • Motor Cummins/MWM
Water separator filter • Cummins/MWM Engine
Filtro sedimentador - Motor Cummins/MWM

Ku **Vaimet**

Ref.	PEÇA PART PIEZA	Qtd./Qty./Cant.					DENOMINAÇÃO	DESCRIPTION	DENOMINA CIÓN	OBSERVAÇÕES OBSERVACIONES REMARKS	B13
		BBS 4*2	ies 4*4	9S5 4x2	985 4*4	4*4					
	215580	1	1	1	1	1	Filtro sedimentador	Water separator	Filtro sedimentador		
1	1 12990	1	1	1	1	1	Parafuso	Screw	Tornillo		
2	243910	1	1	1	1	1	Arruela	Washer	Arandela		
3	113000	2	2	2	2	2	Bujão	Plug	Tapón		
4	113010	2	2	2	2	2	Arruela	Washer	Arandela		
5	1 12980	1	1	1	1	1	Tampa do filtro	Filter cover	Tapa dei filtro		
6	243620	3	3	3	3	3	Anel de vedação	Seal ring	Anillo de sellamiento		
7	113020	1	1	1	1	1	Elemento sedimentador	Water separator element	Elemento sedimentador		
8	113030	1	1	1	1	1	Corpo do sedimentador	Water separator body	Cuerpo dei sedimentador		
9	80535900	1	1	1	1	1	Corpo de vidro	Glass body	Cuerpo de vidrio		
10	113040	1	1	1	1	1	Base com prisioneiro	Base with stud	Base con espárrago		
11	113050	1	1	1	1	1	Anel de vedação	Seal ring	Anillo de sellamiento		
12	113060	1	1	1	1	1	Bujão de dreno	Drain plug	Tapón de drenaje		
13	HA-6333	2	2	2	2	2	Parafuso	Screw	Tornillo		
14	JD-0410	2	2	2	2	2	Arruela de pressão	Spring washer	Arandela de presión		
15	80073800		1		1		Tubo	Tube	Tubo		
15	114360	1					Tubo	Tube	Tubo		
15	80722300			1			Tubo	Tube	Tubo		
16	589270	2	2	2	2	2	Parafuso	Screw	Tornillo		
17	KH-3618	3	3	3	3	3	Arruela de vedação	Seal washer	Arandela de sellamiento		
18	80071000	1	1		1		Suporte	Support	Soporte		
18	80725900			1			Suporte	Support	Soporte		
19	HA-9234	2	2	2	2		Parafuso	Screw	Tornillo		
20	JD-3110	4			4		Arruela de pressão	Spring washer	Arandela de presión		
21	JB-1110	2					Porca	Nut	Tuerca		
22	81122200	1	1	1	1		Anel retentor	Seal ring	Anillo de sellamiento		
23	80963000					1	Mangueira	Hose	Manguera		
24	235000					1	Tubo	Tube	Tubo		
25	GP-3932					1	Braçadeira	Clamp	Abrazadera		
26	80899600					1	Niple	Nipple	Niple		

Bomba d'água e ventilador • Motor MWM
Water pump and fan - MWM Engine
Bomba d'água y ventilador - Motor MWM

Ref.	*PEÇA PART PIEZA*	*Qtd /Qty. /Cant.*					*DENOMINAÇÃO*	*DESCRIPTION*	*DENOMINACIÓN*	*OBSERVAÇÕES OBSERVACIONES REMARKS*
		sss 4x4	*885 4x2*	*985 4x2*	*985 4x4*					
1	114500	1	1				Ventilador	Fan	Ventilador	
1	116460			1	1		Ventilador	Fan	Ventilador	
2	HA-6425	4	4	4	4		Parafuso	Screw	Tornillo	
3	JD-3108	14	14	14	14		Arruela	Washer	Arandela	
4	80077800	1	1	1	1		Correia	Belt	Corrêa	
5	146100	1	1	1	1		Polia	Pulley	Polea	
6	114370	1	1	1			Bomba d'agua	Water pump	Bomba de água	
6	149610				1		Bomba d'agua	Water pump	Bomba de água	
7	114540	1	1	1			Reparo bomba d'agua	Water pump repair	Reparación bomba d'agua	
7	149770				1		Reparo bomba d'agua	Water pump repair	Reparación bomba d'agua	
8	141490		4		4		Parafuso	Screw	Tornillo	M8x30
8	117100	1		1			Parafuso	Screw	Tornillo	
8	117860				4		Parafuso	Screw	Tornillo	M8x35
8	80937100				1		Parafuso	Screw	Tornillo	M8x60
9	117190	6	6	6	6		Parafuso	Screw	Tornillo	
10	114390	1	1	1			Junta	Gasket	Junta	
10	80973200				1		Junta	Gasket	Junta	
11	118850	1	1	1			Peça intermediária	Intermediate part	Pieza intermediária	
11	80973300				1		Peça intermediária	Intermediate part	Pieza intermediária	
12	116420	1	1	1	1		Braçadeira	Clamp	Abrazadera	
13	146920	1	1				Mangueira	Hose	Manguera	
13	80973400				1		Mangueira	Hose	Manguera	
13	114490			1			Mangueira	Hose	Manguera	
14	114460	1	1	1	1		Braçadeira	Clamp	Abrazadera	
15	114470	1	1	**1**			Válvula termostática	Thermostat	Válvula termostática	
15	80972800				1		Válvula termostática	Thermostat	Válvula termostática	
16	146900	**1**	1				Mangueira	Hose	Manguera	
16	80972900				1		Mangueira	Hose	Manguera	
16	114480			1			Mangueira	Hose	Manguera	
17	137030				2		Braçadeira	Clamp	Abrazadera	
17	144450	2	2	2			Braçadeira	Clamp	Abrazadera	
18	114430	1	1	1			Tubo	Tube	Tubo	
18	80973000				1		Tubo	Tube	Tubo	
19	118280	1	1	1	1		Sensor temperatura	Temperature sender	Sensor temperatura	
20	116310	1	1	1	**1**		Arruela de vedação	Seal washer	Arandela de sellamiento	
21	142750	1	1	1	1		Suporte	Support	Soporte	

Bomba d'água e ventilador - Motor MWM
Water pump and fan • MWM Engine
Bomba d'água y ventilador - Motor MWM

E **Valmet**

Ref.	PEÇA PART PIEZA	Qtd. / Qty. / Cant. 985 4x4	885 4x2	985 4X2	995 4x4		DENOMINAÇÃO	DESCRIPTION	DENOMINA CIÓN	OBSERVAÇÕES OBSERVACIONES REMARKS
1	114500	1	1				Ventilador	Fan	Ventilador	
1	116460			1	1		Ventilador	Fan	Ventilador	
2	HA-6425	4	4	4	4		Parafuso	Screw	Tornillo	
3	JD-3108	14	14	14	14		Arruela	Washer	Arandela	
4	80077800	1	1	1	1		Correia	Belt	Corrêa	
5	146100	1	**1**	1	1		Polia	Pulley	Polea	
6	114370	1	1	1			Bomba d'agua	Water pump	Bomba de água	
6	149610				1		Bomba d'agua	Water pump	Bomba de água	
7	**1**14540	1	1	1			Reparo bomba d'agua	Water pump repair	Reparación bomba d'agua	
7	149770				1		Reparo bomba d'agua	Water pump repair	Reparación bomba d'agua	
8	141490		4		4		Parafuso	Screw	Tornillo	M8x30
8	117100	1		1			Parafuso	Screw	Tornillo	
8	117860				4		Parafuso	Screw	Tornillo	M8x35
8	80937100				1		Parafuso	Screw	Tornillo	M8x60
9	117190	6	6	6	6		Parafuso	Screw	Tornillo	
10	114390	1	1	1			Junta	Gasket	Junta	
10	80973200				1		Junta	Gasket	Junta	
11	118850	**1**	1	1			Peça intermediária	Intermediate part	Pieza intermediária	
11	80973300				1		Peça intermediária	Intermediate part	Pieza intermediária	
12	116420	1	1	1	1		Braçadeira	Clamp	Abrazadera	
13	146920	1	1				Mangueira	Hose	Manguera	
13	80973400				1		Mangueira	Hose	Manguera	
13	114490			**1**			Mangueira	Hose	Manguera	
14	114460	1	1	1	1		Braçadeira	Clamp	Abrazadera	
15	114470	1	**1**	**1**			Válvula termostática	Thermostat	Válvula termostática	
15	80972800				1		Válvula termostática	Thermostat	Válvula termostática	
16	146900	1	1				Mangueira	Hose	Manguera	
16	80972900				1		Mangueira	Hose	Manguera	
16	114480			1			Mangueira	Hose	Manguera	
17	137030				2		Braçadeira	Clamp	Abrazadera	
17	144450	2	2	2			Braçadeira	Clamp	Abrazadera	
18	114430	1	1	1			Tubo	Tube	Tubo	
18	80973000				1		Tubo	Tube	Tubo	
19	118280	**1**	1	1	1		Sensor temperatura	Temperature sender	Sensor temperatura	
2D	116310	1	**1**	1	1		Arruela de vedação	Seal washer	Arandela de sellamiento	
21	142750	1	1	1	1		Suporte	Support	Soporte	

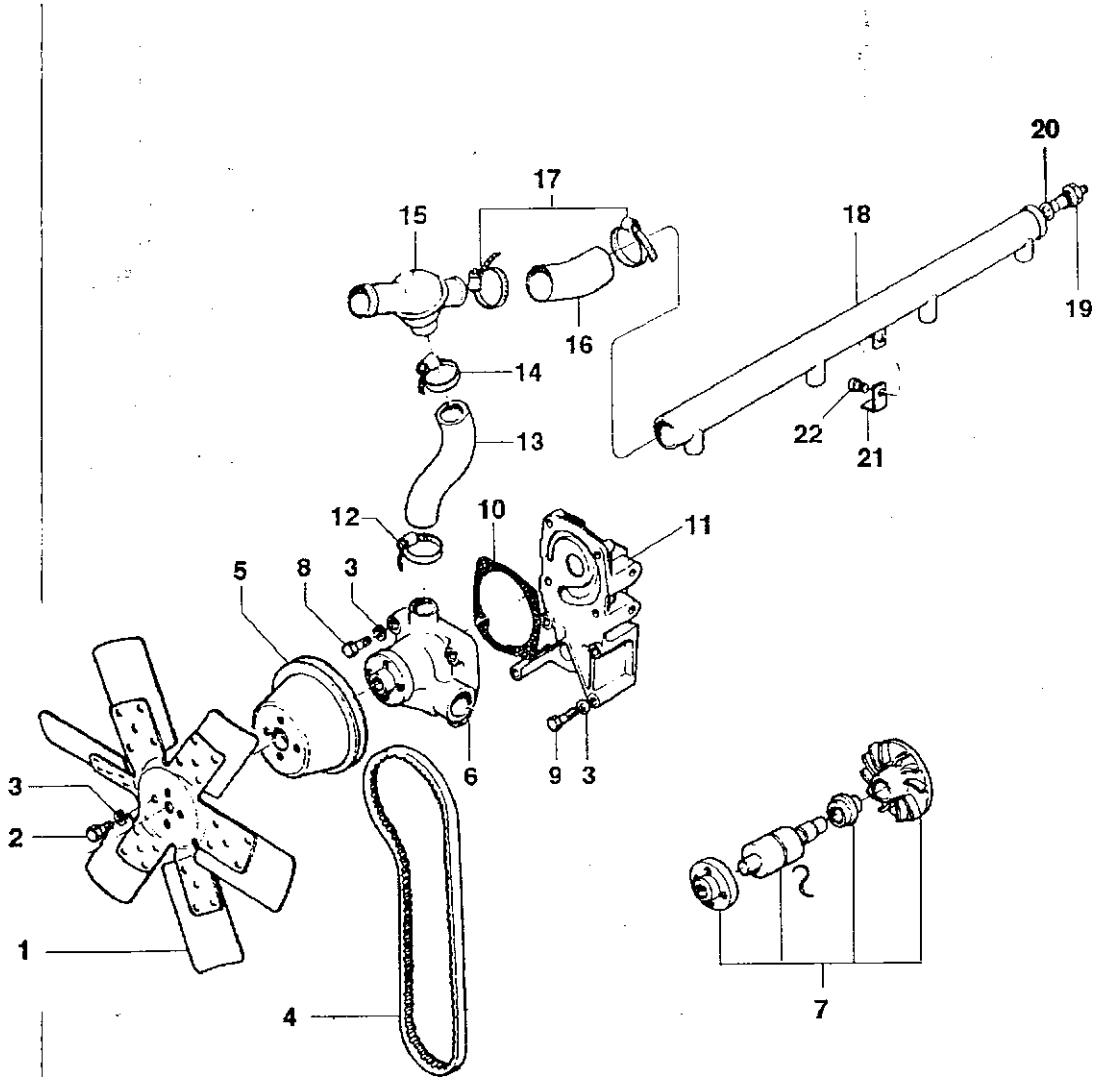

ãt%" Ot\ 4h <•» ^

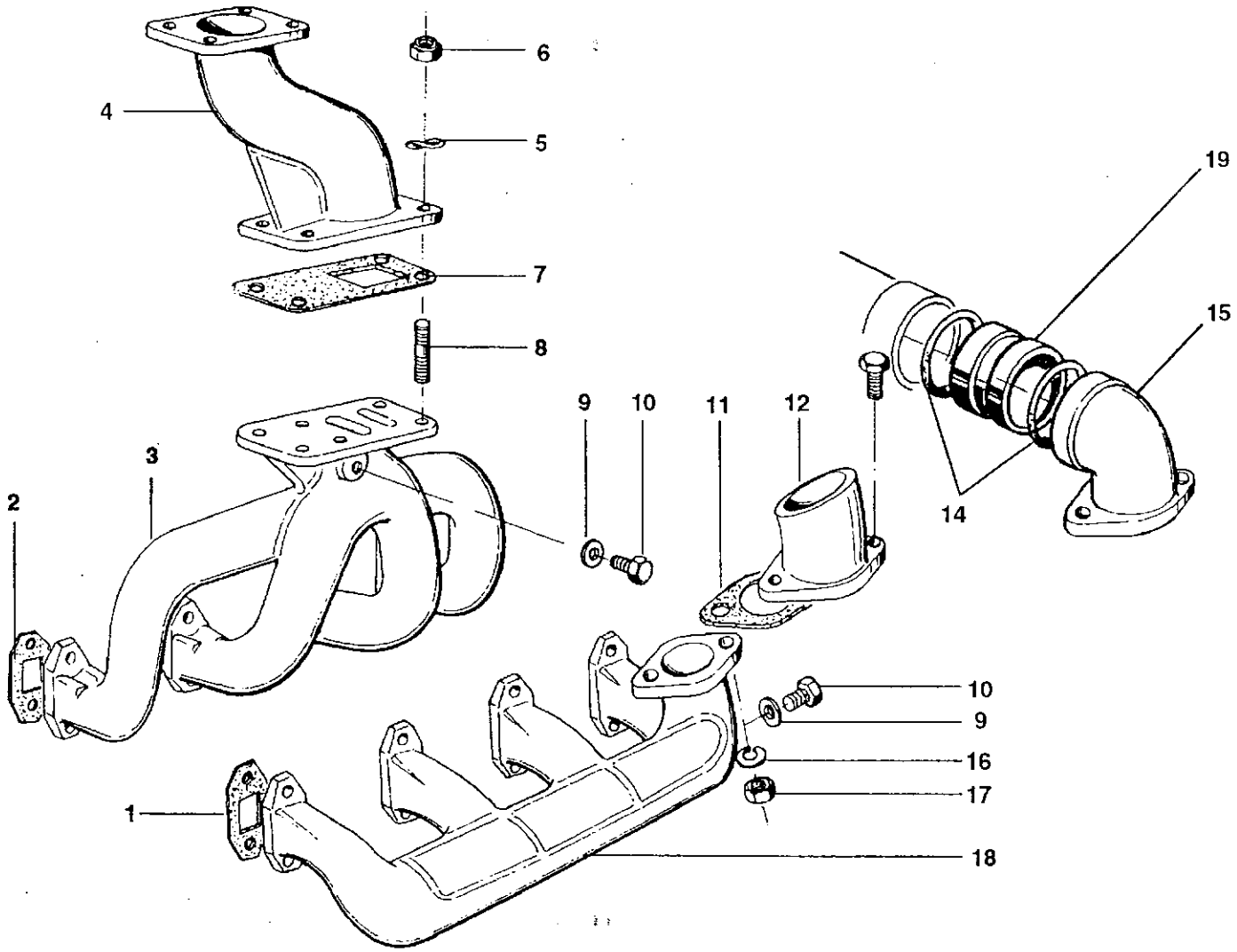
6
4
5
19
7
15
8
9
10
11
12
3
2
14
10
9
16
17
1
18

Ref.	PEÇA PIEZA PART	Qtd/Qty./Cant. SES 4x2	ESS 4/4	985 4x2	9B5 4x4	DENOMINAÇÃO	DESCRIPTION	DENOMINACIÓN	OBSERVAÇÕES OBSERVACIONES REMARKS
22	117660					Parafuso	Screw	Tornillo	

Coletores de admissão e escape - Motor MWM
Intake and exhaust manifold • MWM Engine
Múltiples de admisión y escape - Motor MWM

Imet

Ref.	*PEÇA PIEZA PART*	*Qtd./Qty./Cant.* S85 4x2	885 4x4	985 4x2	985 4x4	*DENOMINAÇÃO*	*DESCRIPTION*	*DENOMINA CION*	*OBSERVAÇÕES OBSERVACIONES REMARKS*
	114590	4	4			Junta	Gasket	Junta	
	136750	4	4			Junta	Gasket	Junta	
	146930	1	1			Coletor de escape completo	Exhaust manifold assy	Múltiple de escape completo	
	147560	1	1			Curva do escape	Exhaust elbow	Curva dei escape	
	117030	4	4			Arruela ondulada	Lock washer	Arandela ondulada	
	136370	4	4			Porca	Nut	Tuerca	
	147570	1	1			Junta	Gasket	Junta	
	148790	4	4			Prisioneiro	Stud	Espárrago	
	136850	3	3	3		Arruela de vedação	Seal washer	Arandela de sellamiento	
	111130	3	3	3		Bujão	Plug	Tapón	
	146950	1	1	1		Junta	Gasket	Junta	
	146340	1	1			Curva de admissão	Intake elbow	Curva de admisión	
	117770	2	2	2		Parafuso	Screw	Tornillo	
	149700			2		Anel de vedação	Seal ring	Anillo de sellamiento	
	149690			1		Curva de admissão	Intake elbow	Curva de admisión	
	JD-3108			2		Arruela de pressão	Spring washer	Arandela de presión	
	JB-1108			2		Porca	Nut *	Tuerca	
	146960			1		Coletor de admissão completo	Intake manifold assy	Múltiple de admisión completo	
	149710			1		Junta	Gasket	Junta	

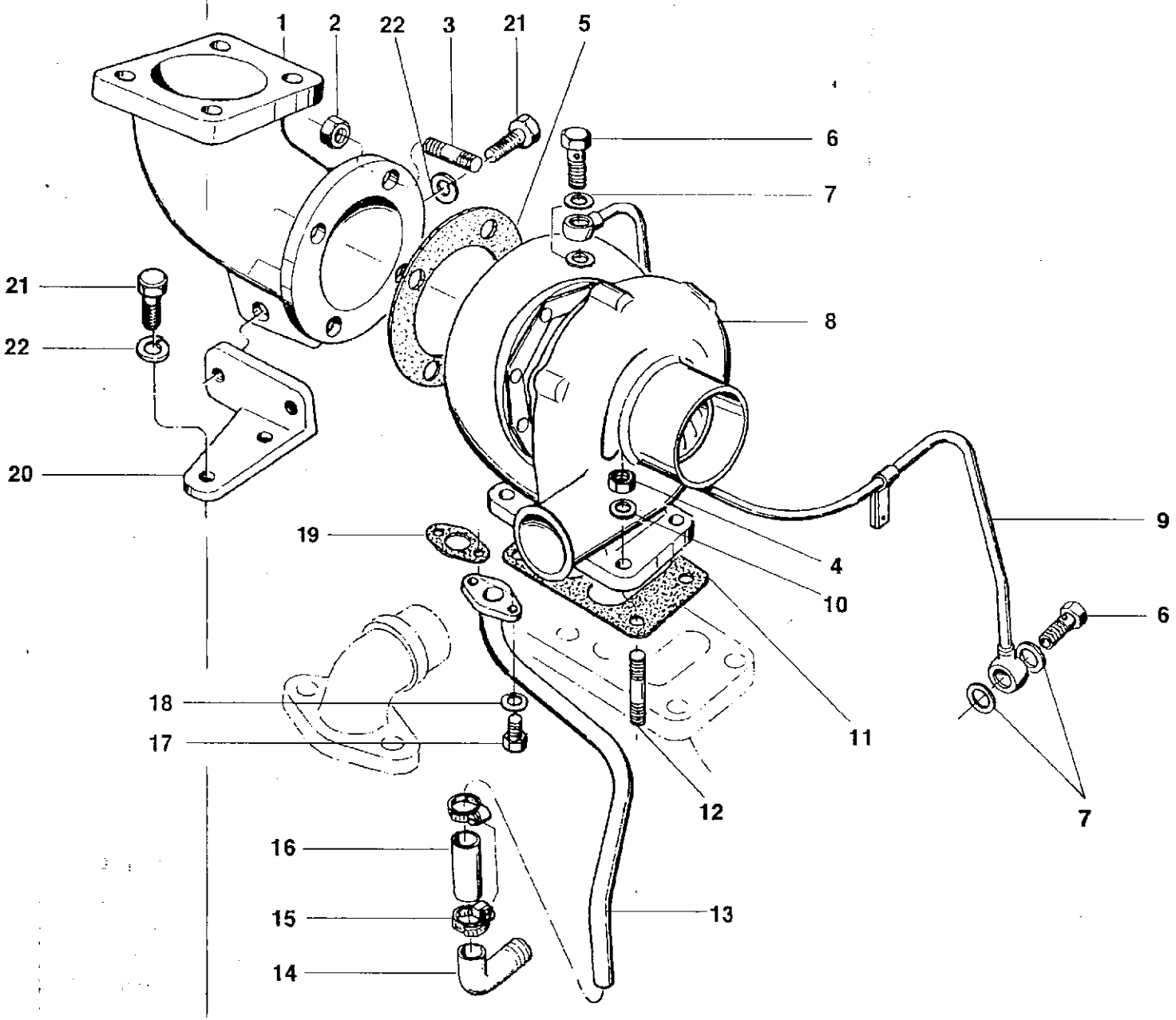
1
2
22
3
21
5
6
7
21
22
8
20
19
9
4
10
6
18
17
11
12
7
16
15
13
14

Turboalimentador - Motor MWM
Turbocharger • MWM Engine
Turboalimentador • Motor MWM

Valmet

Ref.	*PEÇA PIEZA PART*	*Qtd. / Qty. / Cant.* 985 4x2	965 4>4	*DENOMINAÇÃO*	*DESCRIPTION*	*DENOMINACION*	*OBSERVAÇÕES OBSER VACIONES REMARKS*
	147010	1	1	Curva	Bend	Curva	
	118330	4	4	Porca	Nut	Tuerca	
	140390	4	4	Prisioneiro	Stud	Espárrago	
	136370	4	4	Porca	Nut	Tuerca	
	147020	1	1	Junta	Gasket	Junta	
	589270	2	2	Parafuso terminal	Banjo bolt	Tornillo de conexión	
	145420	4	4	Arruela de vedação	Seal washer	Arandela de sellamiento	
	147340	1	1	Turboalimentador	Turbochager	Turboalimentador	
	146980	1	1	Tubo	Tube	Tubo	
	116940	4	4	Arruela	Washer	Arandela	
	137050	1	1	Junta	Gasket	Junta	
	137040	4	4	Prisioneiro	Stud	Espárrago	
	148760	1	1	Tubo de retorno	Return tube	Tubo de retorno	
	80973600	1	1	Cotovelo	Elbow	Codo	
	112560	2	2	Braçadeira	Clamp	Abrazadera	
	80973500	1	1	Mangueira	Hose	Manguera	
	111540	2	2	Parafuso	Screw	Tornillo	
	JD-3108	2	2	Arruela de pressão	Spring washer	Arandela de presión	
	136920	1	1	Junta	Gasket	Junta	
	147040	1	1	Suporte	Support	Soporte	
	HA-6433	4	4	Parafuso	Screw	Tornillo	
	JD-3110	4	4	Arruela de pressão	Spring washer	Arandela de presión	

Jogo de juntas do motor • Motor MWM
Engine gasket kit - MWM Engine
Juego de juntas dei motor - Motor MWM

Ref.	*PEÇA PIEZA PART*	*Qtd. / Qty. / Cant.* 865 4x2	665 1x4	965 1x2	985 4x4	*DENOMINAÇÃO*	*DESCRIPTION*	*DENOMINACION*	*OBSERVAÇÕES OBSERVACIONES REMARKS*
	81280200					Jogo de juntas superior com junta da tampa de válvulas	Gasket kit-Upper with valve cover gasket	Juego de juntas superior con junta de la tapa de válvulas	
	81280300					Jogo de juntas superior com junta da tampa de válvulas	Gasket kit-Upper with valve cover gasket	Juego de juntas superior con junta de la tapa de válvulas	
	81280400					Jogo de juntas superior com junta da tampa de válvulas	Gasket kit-Upper with valve cover gasket	Juego de juntas superior con junta de la tapa de válvulas	
	81279500					Jogo de juntas inferior	Gasket kit-lower	Juego de juntas inferior	
	81279600					Jogo de juntas inferior	Gasket kit-lower	Juego de juntas inferior	
	81279800					Jogo de juntas inferior	Gasket kit-lower	Juego de juntas inferior	
	81279900				! 1	Jogo de juntas inferior	Gasket kit-lower	Juego de juntas inferior	
	80973700					Kit de reparo para 1 cilindro	Repair kit for 1 cylinder	Kit de reparación para 1 cilindro	
	149400					Kit de reparo para 1 cilindro	Repair kit for 1 cylinder	Kit de reparación para 1 cilindro	

Bloco do motor - Motor Cummins
Cylinder block • Cummins Engine
Bloque dei motor - Motor Cummins

Ref.	PEÇA PIEZA PART	Qtd. / Qty. / Cant.					DENOMINAÇÃO
						uso 4x4	
1	81043500					1	Bloco do motor
2	81030000					6	Camisa seca
3	81024300					6	Bujão
4	81017500					1	Bujão
5	81026700					2	Pino guia
6	81047100					1	Bujão
7	81022200					2	Pino guia
8	81024200					3	Bujão
9	81025600					1	Bucha
9	81030700					1	Bucha 1ˢ reparo
9	81027800					1	Bucha *2-* reparo
10	81021500					14	Pino guia
11	81024400					7	Capa do mancai
12	81030200					14	Parafuso
13	81024500					6	Bico resfriador
14	81024900					2	Bujão
15	81021500					2	Pino guia
16	81017200					4	Bujão
17	81023700					1	Bujão
18	81035000					1	Junta
19	81031600					1	Tampa
20	81034900					1	Abafador
21	81022300					4	Anel retentor
22	81023000					4	Parafuso
23	81045600					1	Mangueira
24	81030400					1	Braçadeira
25	81036400					1	Grampo

KjValmet

DESCRIPTION	DENOMINACION
Cylinder block	Bloque dei motor
Cylinder dry liner	Camisa seca
Plug	Tapón
Plug	Tapón
Dowel pin	Perno guia
Plug	Tapón
Dowel pin	Perno guia
Plug	Tapón
Bushing	Buje
Bushing 1 st undersize	Buje 1ª reparación
Bushing 2nd undersize	Buje *2-* reparación
Dowel pin	Perno guia
Bearing cap	Capa dei cojinete
Screw	Tornillo
Nozzle, piston cooling	Bico enfriador
Plug	Tapón
Dowel pin	Perno guia
Plug	Tapón
Plug	Tapón
Gasket	Junta
Cover	Tapa
Baffe,breather	Amortiguador
Seal ring	Anillo de sellamiento
Screw	Tornillo
Hose	Manguera
Clamp	Abrazadera
Clip	Grapa

OBSERVAÇÕES
OBSERVACIONES
REMARKS

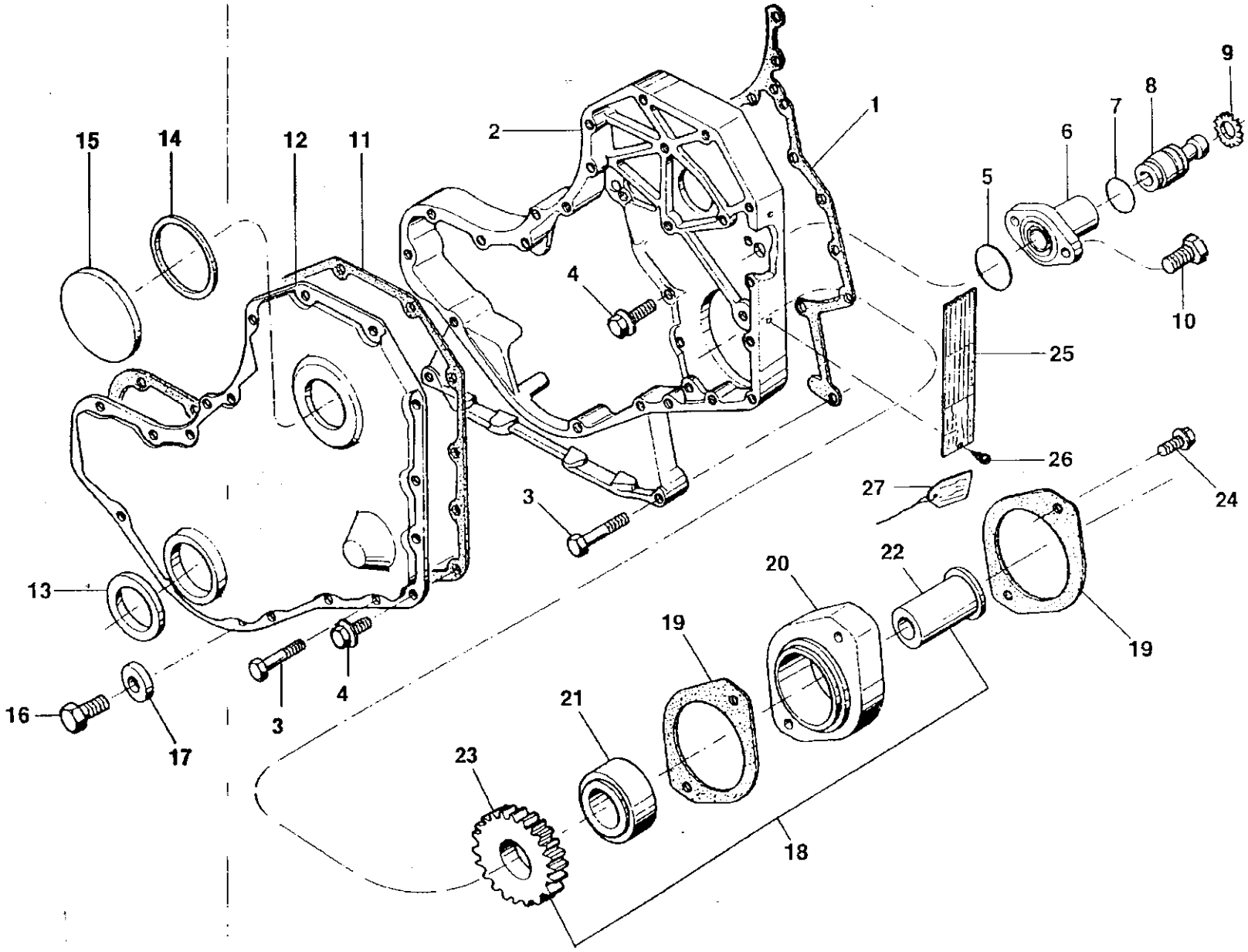
1
2
3
4
5
6
7
8
9
10
11
12
13
14
15
16
17
18
19
20
21
22
23
24
25
26
27

Carcaça da caixa de engrenagens - Motor Cummins
Gear housing • Cummins Engine
Carcasa de la caja de engranajes • Motor Cummins

Bvalmet

B20

Ref.	PEÇA PIEZA PART	Qtd. / Qty. / Cant.	USO 4x4	DENOMINAÇÃO	DESCRIPTION	DENOMINACION	OBSERVAÇÕES OBSERVACIONES REMAR KS
1	81042500			Junta	Gasket	Junta	
2	81037200			Carcaça da transmissão	Transmission housing	Carcasa de la transmisión	
3	81023400			Parafuso	Screw	Tornillo	
4	81023000			Parafuso	Screw	Tornillo	
5	81042200			Anel retentor	Seal ring	Anillo de sellamiento	
6	81033000			Carcaça do pino	Pin housing	Carcaza dei perno	
7	81039200			AnelO	Seal ring	Anillo de selamiento	
8	81041500			Pino	Pin	Perno	
9	81031800			Anel trava	Lock ring	Anillo traba	
10	81035500			Parafuso	Screw	Tornillo	
11	81040700			Junta	Gasket	Junta	
12	81029100			Tampa dianteira	Front cover	Tapa delantera	
13	81030600			Vedador dianteiro	Oil seal	Retenedor	
14	81028600			Anel retentor	Seal ring	Anillo de sellamiento	
15	81028500			Tampa	Cover	Tapa	
16	81025800			Parafuso	Screw	Tornillo	
17	81038700			Retentor	Oil seal	Retenedor	
18	81018300			Acionamento da bomba	Pump driving	Accionamiento de la bomba	
19	81017400			Junta	Gasket	Junta	
20	81029500			Adaptador	Adapter	Adaptador	
21	81027200			Rolamento	Bearing	Rodamiento	
22	81018700			Eixo	Shaft	Eje	
23	81027100			Engrenagem	Gear	Engranaje	
24	81048100			Parafuso	Screw	Tornillo	
25	81018000			Placa de identificação	Identification plate	Placa de identificación	
26	81047000			Parafuso	Screw	Tornillo	
27	81017900			Etiqueta	Eiquette	Etiqueta	

Volante e cremalheira • Motor Cummins
Flywheel and gear • Cummins Engine
Volante y cremallera • Motor Cummins

Bvalmet

Ref.	*PEÇA PART PIEZA*	*Qtd. / Qty. / Cant.*	í f 90 *4x4*	*DENOMINAÇÃO*	*DESCRIPTION*	*DENOMINA CIÓN*	*OBSERVAÇÕES OBSERVACIONES REMARKS*
	81040800			Junta	Gasket	Junta	
	81039000			Tampa	Cover	Tapa	
	81042800			Retentor	Oil seal	Retenedor	
	81038500			Anel de vedação	Seal ring	Anillo de sellamiento	
	81039100			Parafuso	Screw	Tornillo	
	81019000			Carcaça do volante	Flywheel housing	Carcasa dei volante	
	81037300			Parafuso	Screw	Tornillo	
	81036700			Bujão	Plug	Tapón	
	81036800			AnelO	Seal ring	Anillo de selamiento	
	81018900			Volante e cremalheira	Flywheel and gear	Volante y cremallera	
	81022400			Arruela	Washer	Arandela	
	81025700			Parafuso	Screw	Tornillo	

B21

Ref.	PEÇA PART PIEZA	Qtd. / Qty. 1 Cant.				1180 4x4	DENOMINAÇÃO	DESCRIPTION	DENOMINA CIÓN	OBSERVAÇÕES OBSERVACIONES REMAR KS
1	81035300					1	Árvore de manivelas	Crankshaft	Ciguenal	
2	81025500					1	Engrenagem	Gear	Engranaje	
3	81031300					1	Pino guia	Dowel pin	Perno guia	
4	81020400					6	Jogo de bronzinas	Máin bearing set	Juego de cojinetes	STD
4	81020500					6	Jogo de bronzinas	Main bearing set	Juego de cojinetes	0,25mm
4	81020600					6	Jogo de bronzinas	Main bearing set	Juego de cojinetes	0,50mm
4	81020700					6	Jogo de bronzinas	Main bearing set	Juego de cojinetes	0,75mm
4	81020800					6	Jogo de bronzinas	Main bearing set	Juego de cojinetes	1,00mm
5	81033500					1	Mancai de encosto	Thrust bearing	Cojinete de empuje	STD
5	81020900					6	Mancai de encosto	Thrust bearing	Cojinete de empuje	0,25mm
5	81021000					6	Mancai de encosto	Thrust bearing	Cojinete de empuje	0,50mm
6	81033100					1	Luva	Sleeve	Manga	
7	81033200					1	Luva	Sleeve	Manga	
8	81041300					1	Amortecedor de vibrações	Rotational damper	Amortiguador de vibraciones	
9	81029200					1	Flange	Flange	Flange	
10	81029400					4	Parafuso	Screw	Tornillo	
11	81026000					6	Biela completa	Connecting rod assy	Biela completa	
12	81024000					2	Parafuso	Screw	Tornillo	
13	81024800					1	Jogo de bronzinas	Main bearing set	Juego de cojinetes	STD
13	81024900		-			1	Jogo de bronzinas	Main bearing set	Juego de cojinetes	0,25mm
13	81025000					1	Jogo de bronzinas	Main bearing set	Juego de cojinetes	0,50mm
13	81025100					1	Jogo de bronzinas	Main bearing set	Juego de cojinetes	0,75mm
13	81025200					1	Jogo de bronzinas	Main bearing set	Juego de cojinetes	1,00mm
14	81020100					6	Pistão com anéis	Piston with ring	Piston con anillos	STD
14	81020200					6	Pistão com anéis	Piston with ring	Piston con anillos	0,50mm
14	81020300					6	Pistão com anéis	Piston with ring	Piston con anillos	1,00mm
15	81019800					1	Jogo de anéis	Piston ring set	Juego de anillos	STD
15	81019900					1	Jogo de anéis	Piston ring set	Juego de anillos	0,50mm
15	81020000					1	Jogo de anéis	Piston ring set	Juego de anillos	1,00mm
16	81026200					12	Anel de trava	Lock ring	Anillo de traba	
17	81026400					6	Pino do pistão	Piston pin	Perno dei piston	

m m â

Cabeçote - Motor Cummins
Cylinder head • Cummins Engine
Culata • Motor Cummins

SISU Valmet

Ref.	PEÇA PIEZA PART	Qtd. / Qty. / Cant. 1180 4x4	DENOMINAÇÃO	DESCRIPTION	DENOMINA CIÓN	OBSERVAÇÕES OBSERVACIONES REMARKS
1	81045700	6	Junta	Gasket	Junta	
2	81048200	6	AnelO	Seal ring	Anillo de selamiento	
3	81048300	6	Parafuso	Screw	Tornillo	
4	81048400	6	Tampa	Cover	Tapa	
5	81022500	12	Mola	Spring	Resorte	
6	81022700	12	Prato da mola	Spring dish	Platillo dei resorte	
7	81024700	12	Retentor	Oil seal	Retenedor	
8	81047200	1	Bujão	Plug	Tapón	
9	81029600	6	Parafuso	Screw	Tornillo	
10	81029700	14	Parafuso	Screw	Tornillo	
11	81042600	1	Junta	Gasket	Junta	
11	81042000	1	Junta	Gasket	Junta	0,15 mm
11	81042100	1	Junta	Gasket	Junta	0,50 mm
12	81029900	1	Sede da válvula de escape	Exhaust valve seat	Asiento de la válvula de escape	
13	81034300	1	Sede da válvula de admissão	Inlet valve seat	Asiento de la válvula de admisión	
14	81031000	1	Guia da válvula de admissão	Inlet valve guide	Guia de la válvula de admisión	
15	81031100	1	Guia da válvula de escape	Exhaust valve guide	Guia de la válvula de escape	
16	81033300	1	Guia da válvula de admissão e escape	Inlet and Exhaust valve guide	Guia de la válvula de admisión y escape	
17	81019500	4	Válvula de admissão	Intake valve	Válvula de admisión	
18	81019600	4	Válvula de escape	Exhaust valve	Válvula de escape	
19	81037000	1	Cabeçote	Cylinder head	Culata	
20	81027300	5	Bujão	Plug	Tapón	
21	81017100	2	Bujão	Plug	Tapón	
22	81047100	5	Bujão	Plug	Tapón	
23	81035800	1	Suporte	Support	Soporte	
24	81025400	2	Parafuso	Screw	Tornillo	
25	81022100	2	Trava	Lock	Traba	

Arvore do comando de válvulas e balancins - Motor Cummins
Camshaft and rocker arm • Cummins Engine
Árbol de levas y balancines - Motor Cummins

Kj\flalmet

B24

Ref.	*PEÇA PIEZA PART*	*Qtd. / Qty. / Cant.* USO 4x4	*DENOMINAÇÃO*	*DESCRIPTION*	*DENOMINA CION*	*OBSERVAÇÕES OBSERVACIONES REMARKS*
1	81037700	6	Suporte dos balancins	Rocker arm bracket	Soporte de los balancines	
2	81034700	12	Bujão	Plug	Tapón	
3	81037600	6	Balancin de admissão	intake rocker arm	Balancin de admisión	
4	81023800	12	Parafuso	Screw	Tornillo	
5	81046900	12	Porca	Nut	Tuerca	
6	81037500	6	Balancin de escape	Exhaust rocker arm	Balancin de escape	
7	81022000	12	Arruela	Washer	Arandela	
8	81021900	6	Anel de trava	Lock ring	Anillo de traba	
9	81025300	6	Parafuso	Screw	Tornillo	
10	81029800	6	Parafuso	Screw	Tornillo	
11	81031700	12	Haste das válvulas	Push rod	Varilla de la válvula	
12	81041600	1	Árvore de comando das válvulas	Camshaft	Árbol de levas	
13	81026500	1	Chaveta	Key	Clavija	
14	81034500	1	Engrenagem	Gear	Engranaje	
15	81021800	2	Parafuso	Screw	Tornillo	
16	81041700	1	Suporte	Support	Soporte	
17	81034400	12	Tucho das válvulas	Valve tappet	Botador de válvulas	

Bomba de alimentação, lubrificação e termostato • Motor Cummins
Feed pump, oil pump and thermostat - Cummins Engine

Bvalmet

Ref.	PEÇA PIEZA PART	Qtd. / Qty. / Cant.				uso 4x4	DENOMINAÇÃO	DESCRIPTION	DEN O MIN A CIÓN	OBSERVAÇÕES OBSERVACIONES REMARKS	B25
1	81024100					2	Bujão	Plug	Tapón		
2	81018800					1	Tubo	Tube	Tubo		
3	81019100					1	Vareta medidora	Dipstick	Varilla medidora		
4	81039300					1	Bomba de óleo	Lubricant oil pump	Bomba de eceite		
5	81023500						Parafuso	Screw	Tornillo		
6	81019400					1	Bomba d'agua	Water pump	Bomba de água		
7	81034200					/	Anel retentor	Seal ring	Anillo de sellamiento		
8	81021800						Parafuso	Screw	Tornillo		
9	81018100					1	Conexão	Connector	Conexión		
10	81034100					1	Anel retentor	Seal ring	Anillo de sellamiento		
11	81026300						Parafuso	Screw	Tornillo		
12	81047100					1	Bujão	Plug	Tapón		
13	81030800					1	Bomba alimentadora	Feed pump	Bomba de alimentación		
14	81034800					1	Tubo	Tube	Tubo		
15	81040400					1	Junta	Gasket	Junta		
16	81027500						Arruela	Washer	Arandela		
17	81027400					1	Parafuso ôco	Banjo bolt	Tornillo hueco		
18	81023200						Parafuso	Screw	Tornillo		
19	81017300					1	Bujão	Plug	Tapón		
20	81041200					1	Carcaça termostato	Thermostat housing	Carcasa dei termostato		
21	81028100					1	Junta	Gasket	Junta		
22	81023300					1	Parafuso	Screw	Tornillo		
23	81027700		<				Parafuso	Screw	Tornillo		
24	81029000					1	Suporte	Support	Soporte		
25	81041100					1	Termostato	Thermostat	Termostato		
26	81263200					1	Tubo de enchimento de óleo	Oil filler tube	Tubo dei relleno dei aceite		
27	81263100						Tapa dei tubo de enchimento de óleo	Oil filler cap	Tapa dei tubo dei relleno dei aceite		

Cárter • Motor Cummins
OU pan - Cummins Engine
Carter • Motor Cummins

SISU Valmet

B26

Ref.	*PEÇA PART PIEZA*	*Qtd. I Qty. I Cant.*	*uso* 4x4	*DENOMINAÇÃO*	*DESCRIPTION*	*DENOMINACION*	*OBSERVAÇÕES OBSERVACIONES REMARKS*
	81018500			Cárter de óleo	Oil pan	Carter	
	81021600			Bujão	Plug	Tapón	
	81021700			Arruela	Washer	Arandela	
	81030900			Parafuso	Screw	Tornillo	
	81026800			Arruela	Washer	Arandela	
	81023000			Parafuso	Screw	Tornillo	
	81018600			Tubo de sucção	Suction tube	Tubo de succión	
	81037900			Junta	Gasket	Junta	
	81040600			Junta	Gasket	Junta	
	81035400		33	Parafuso	Screw	Tornillo	
	81034600		33	Arruela	Washer	Arandela	
	HC-8345		5	Parafuso	Screw	Tornillo	
	HC-8447		3	Parafuso	Screw	Tornillo	

Filtros de combustível e óleo lubrificante • Motor Cummins
Fuel filter and oil filter • Cummins Engine
Filtros dei combustible y aceite lubricante • Motor Cummins

Valmet

Ref.	PEÇA PIEZA PART	Qtd. / Qty. 1 Cant.					DENOMINAÇÃO	DESCRIPTION	DENOMINA CIÓN	OBSERVAÇÕES OBSERVACIONES REMARKS	B27
						USO 4x4					
1	81016900					1	Bujão	Plug	Tapón		
2	81023300					14	Parafuso	Screw	Tornillo		
3	81026600					1	Válvula	Valve bypass	Válvula		
4	81027900					1	Mola	Spring	Resorte		
5	81038200					1	Elemento resfriador	Cooling element	Elemento enfriador		
6	81033700					1	Bujão	Plug *	Tapón		
7	81035900					1	Elemento	Element	Elemento		
8	81036100					1	Adaptador do filtro	Filtro adapter	Adaptor dei filtro		
9	81036000					1	Cabeçote do filtro	Oil filter head	Cabezal dei filtro		
10	81038600					1	Junta	Gasket	Junta		
11	81042300					1	Bujão	Plug	Tapón		
12	81036300					1	AnelO	Seal ring	Anillo de selamiento		
13	81040100					1	Embolo regulador	Regulator	Embolo regulador		
14	81040900					1	Junta	Gasket	Junta		
15	81033900					1	Anel retentor	Seal ring	Anillo de sellamiento		
16	81041900					1	Cabeçote	Cylinder head	Culata		
17	81017000					1	Bujão	Plug	Tapón		
18	81034000					1	Anel retentor	Seal ring	Anillo de sellamiento		
19	81029300					1	Adaptador do filtro	Filtro adapter	Adaptor dei filtro		
20	81028000		-			1	Porca	Nut	Tuerca		
21	81028400					1	Filtro de combustível	Fuel filter	Filtro dei combustible		
22	81028800					1	Filtro de combustível	Fuel filter	Filtro dei combustible		
23	81027500						Arruela	Washer	Arandela		
24	81037800					1	Parafuso de conexão	Banjo bolt	Tornillo de conexión		
25	81032600						Parafuso	Screw	Tornillo		

Ventilador - Motor Cummins
Fan - Cummins Engine
Ventilador - Motor Cummins

Valmet

Ref.	*PEÇA PIEZA PART*	*Qtd./Qty./Cant*	*uso 4*4*	*DENOMINAÇÃO*	*DESCRIPTION*	*DENOMINA CIÓN*	*OBSERVAÇÕES OBSERVACIONES REMARKS*
	81038900			Suporte	Support	Soporte	
	81037400			Rolamento	Bearing	Rodamiento	
	81038100			Cubo do Ventilador	Fan hub	Cubo dei ventilador	
	81037100			Retentor	Oil seal	Retenedor	
	81017600			Anel retentor	Seal ring	Anillo de sellamiento	
	81035100			Parafuso	Screw	Tornillo	
	81041400			Polia	Pulley	Polea	
	81023600			Parafuso	Screw	Tornillo	
	81036600			Espaçador	Spacer	Espaciador	
	81035100			Parafuso	Screw	Tornillo	
	81016800			Arruela	Washer	Arandela	
	81031500			Suporte	Support	Soporte	
	81027600			Parafuso	Screw	Tornillo	
	81040200			Tensor da correia	Tensioner belt	Tensor de la correa	
	81031200			Parafuso	Screw	Tornillo	
	81038000			Correia	Belt	Correa	
	81040300			Ventilador	Fan	Ventilador	

Ref.	PEÇA PIEZA PART	Qtd/Qty./Cant.				uso	DENOMINAÇÃO	DESCRIPTION	DENOMINA CIÓN	OBSERVAÇÕES OBSERVACIONES REMARKS	B29
1	81022600					2	Anel retentor	Seal ring	Anillo de sellamiento		
2	81023100					2	Parafuso	Screw	Tornillo		
3	81028200					6	Arruela gêmea	Washer-twin	Arandela gemela		
4	81030500					2	Parafuso	Screw	Tornillo		
5	81039800					1	Tubo	Tube	Tubo		
6	81039900					1	Tubo	Tube	Tubo		
7	81040000					1	Tubo	Tube	Tubo		
8	81028700					4	Arruela	Washer	Arandela		
9	81028900					4	Suporte	Support	Soporte		
10	81031400					2	Isolador do tubo	Isolator vibration	Isolador dei tubo		
11	81040500					4	Suporte	Support	Soporte		
12	81033600					2	Chapa de fixação	Lock plate	Placa de fijacción		
13	81033800					1	Parafuso	Screw	Tornillo		
14	81031900					6	Conexão T	Tee, male union	Conexión T		
15	81032400					1	Parafuso	Screw	Tornillo		
16	81046100					1	Tubo	Tube	Tubo		
17	81032500					1	Anel retentor	Seal ring	Anillo de sellamiento		
18	81032800					1	Tubo	Tube	Tubo		
19	81039600					1	Tubo	Tube	Tubo		
20	81039700					1	Tubo	Tube	Tubo		
21	81039500					1	Tubo	Tube	Tubo		
22	81036500					1	Tubo de combustível	Fuel tube	Tubo de combustible		
23	81032000					1	Conexão TE	Tee, male union	Conexión TE		
24	81032300					1	Tubo	Tube	Tubo		
25	81032100					1	Tubo	Tube	Tubo		
26	81032200					1	Tubo	Tube	Tubo		
27	81019300					1	Bomba injetora	Injection pump	Bomba inyectora		
28	81041000					1	Junta	Gasket	Junta		
29	81041800					1	Engrenagem	Gear	Engranaje		
30	81042400					1	Suporte	Support	Soporte		
31	81022800					3	Porca	Nut	Tuerca		
32	81027000					3	Prisioneiro	Stud	Espárrago		
33	81023100					1	Parafuso	Screw	Tornillo		
-	81021100					6	Injetor completo	Complete injector	Inyector completo		
34	81016700					1	Injetor	Injector	Inyector		
35	81028300					1	Arruela gêmea	Washer-twin	Arandela gemela		

Ref.	PEÇA / PIEZA / PART	Qtd / Qty. / Cant.	uso 1/>	DENOMINAÇÃO	DESCRIPTION	DENOMINACIÓN	OBSERVAÇÕES / OBSERVACIONES / REMARKS
	81036200			Anel de vedação	Seal ring	Anillo de sellamiento	
	81023900			Anel de vedação	Seal ring	Anillo de sellamiento	
	81077300			Solenóide	Solenoid	Solenóide	

Coletores de admissão e escape • Motor Cummins
Intake and exhaust manifolds • Cummins Engine
Múltiples de admisión y escape - Motor Cummins

E **Valmet**

Ref.	*PEÇA PIEZA PART*	*Qtd./Qty./Cant. 1180 4x4*	*DENOMINAÇÃO*	*DESCRIPTION*	*DENOMINACION*	*OBSERVAÇÕES OBSERVACIONES REMARKS*
	81026100	1	Coletor escape	Exhaust manifold	Coletor de escape	
	81032700	6	Junta	Gasket	Junta	
	81025900	12	Parafuso	Screw	Tornillo	
	81019200	1	Adaptador de escape	Flange	Adaptador dei colector	
	81038400	1	Junta	Gasket	Junta	
	81022900	4	Parafuso	Screw	Tornillo	
	81035600	1	Tampa admissão	Cover intake	Tapa admisión	
	81039400	1	Junta	Gasket	Junta	
	81042700	12	Parafuso	Screw	Tornillo	

Ref.	*PEÇA PIEZA PART*	*Qtd/Qty./Cant.* esssns 4x2	9Í5STS 4x4		9Í5S 4x4	níos 4x4	*DENOMINAÇÃO*	*DESCRIPTION*	*DENOMINA CIÓN*	*OBSERVAÇÕES OBSERVACIONES REMARKS*
1	836747170	1	1		1		Bloco do motor	Cylinder block	Bloque dei motor	
1	836847275					1	Bloco do motor	Cylinder block	Bloque dei motor	
2	836322610	1	1		1	1	Bucha	Bushing	Buje	
3	NFS	4	4		4	6	Tampa do mancai	Bearing cap	Tapa dei cojinete	
4	836214478	8	8		8	12	Pino guia	Dowel pin	Perno guia	
5	NFS	1	1		1	1	Tampa do mancai	Bearing cap	Tapa dei cojinete	
6	836214478	2	2		2	2	Pino guia	Dowel pin	Perno guia	
7	529903180	10	10		10	14	Parafuso	Screw	Tornillo	
8	836852460					2	Bucha	Bushing	Buje	
9	836852459					1	Bucha	Bushing	Buje	
10	836852461					1	Bucha	Bushing	Buje	
11	640016016	4	4		4	4	Tampão	Plug	Tapón	
12	836529872	1	1		1		Tampão	Plug	Tapón	
12	836852744					1	Tampão	Plug	Tapón	
13	640016018	1	1		1	3	Tampão	Plug	Tapón	
14	640325110	2	2		1	3	Tampão	Plug	Tapón	
15	615571014	3	3		1	3	Arruela de vedação	Seal washer	Arandela de sellamiento	
16	887283760	1	1		1	1	Sensor de pressão	Pressure sender	Sensor de presión óleo motor	
17	640016040	1	1		1	3	Tampão	Plug	Tapón	
18	615881824	1	1		1	1	Arruela de vedação	Seal washer	Arandela de sellamiento	
19	615881216	1	1		1		Arruela de vedação	Seal washer	Arandela de sellamiento	
20	640305012	1	1		1		Bujão	Plug	Tapón	
21	640325018	2	2		1	1	Tampão	Plug	Tapón	
22	615881822	2	2			2	Arruela de vedação	Seal washer	Arandela de sellamiento	
23	836019756	1	1		1	1	Bujão	Plug	Tapón	
24	836014334	1	1		1	1	Tubo	Tube	Tubo	
25	836119079	1	1			1	Bujão	Plug	Tapón	
26	615881620	1	1			1	Arruela de vedação	Seal washer	Arandela de sellamiento	
27	836647420	4	4		4	6	Camisa do cilindro	Cylinder liner	Camisa dei cilindro	
27	836647933	4	4		4	6	Camisa do cilindro	Cylinder liner	Camisa dei cilindro	flange 9,08 mm
27	836647934	4	4		4	6	Camisa do cilindro	Cylinder liner	Camisa dei cilindro	flange 9,13 mm
27	836647935	4	4		4	6	Camisa do cilindro	Cylinder liner	Camisa dei cilindro	flange 9,23 mm
28	836647502	8	8		8	12	Anel borracha	Rubber ring	Anillo de goma	
29	836647503	4	4		4	6	Anel de borracha	Rubber ring	Anillo de goma	
30	836119837				1	1	Conexão	Connector	Conexión	
31	528801362				2		Parafuso	Screw	Tornillo	

Bloco do motor - Motor Valmet
Cylinder block - Valmet Engine
Bloque dei motor - Motor Valmet

E Valmet

Ref.	PEÇA PIEZA PART	Qtd/Qty./Cant. ssssns 4x2	ssssns 4x4	9SSS 4x4	USOS 4x4	DENOMINAÇÃO	DESCRIPTION	DENOMINACIÓN	OBSERVAÇÕES OBSERVACIONES REMARKS
	835647400					Tampa	Cover	Tapa	
	836647401					Junta	Gasket	Junta	
	836346012					Suporte esquerdo	Left support	Soporte izquierdo	
	836346013					Suporte direito	Right support	Soporte derecho	
	528801380					Parafuso	Screw	Tornillo	
	836846444					Tampa	Cover	Tapa	
	836322852					Junta	Gasket	Junta	
	581705850					Parafuso	Screw	Tornillo	
	581705890					Parafuso	Screw	Tornillo	
	640305012					Bujão	Plug	Tapón	
	615881216					Arruela de vedação	Seal washer	Arandela de sellamiento	

. . . HA2

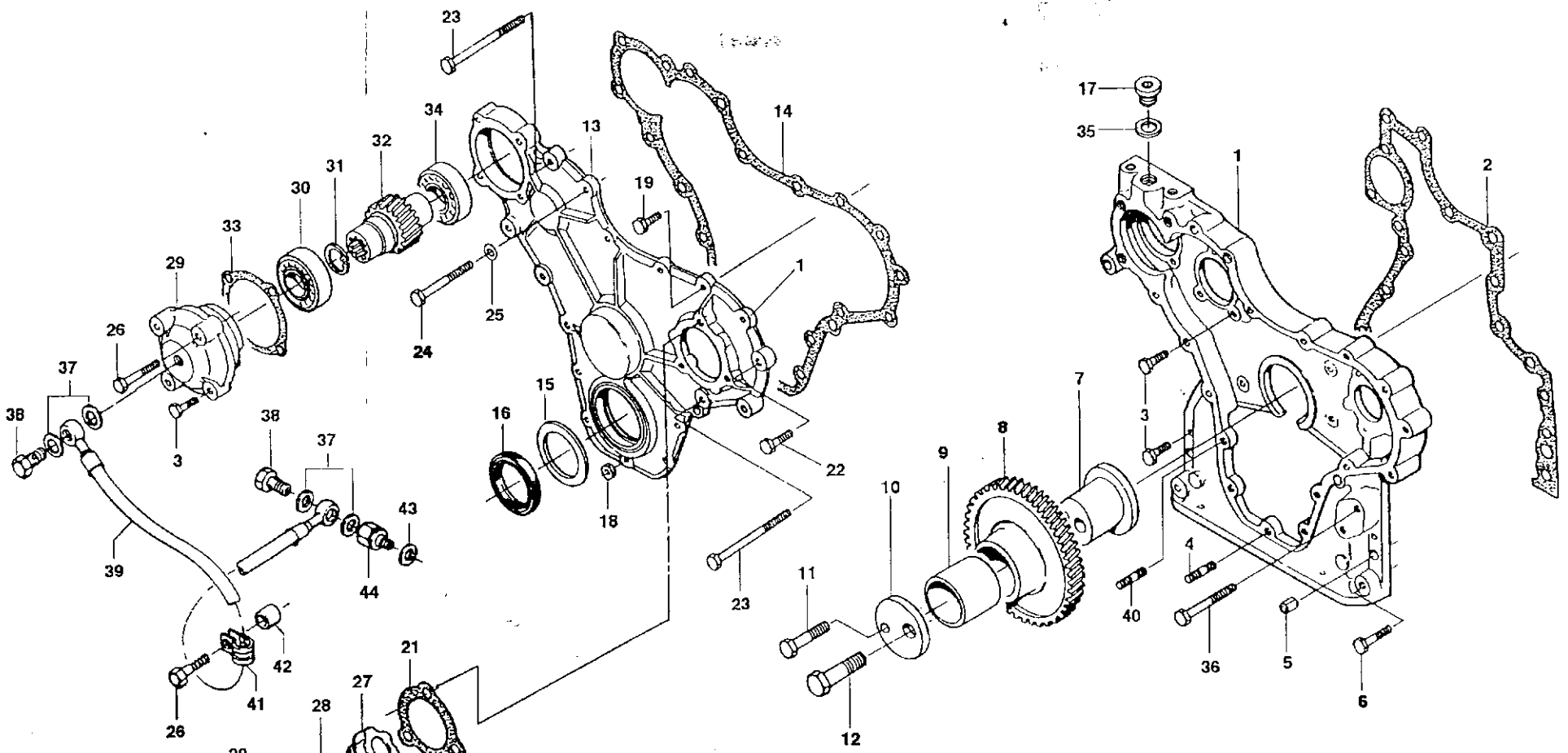
23
34
32
31
30
33
29
26
37
38
3
24
25
13
14
19
1
22
15
16
18
38
37
43
44
39
42
41
26
21
27
28
20
19
23
17
35
1
2
7
3
8
9
10
11
12
4
40
36
5
6

Carcaça da caixa de engrenagens • Motor Valmet
Gear housing - Valmet Engine
Carcasa de la caja de engranajes • Motor Valmet

Valmet

OBSERVAÇÕES OBSERVACIONES REMARKS B33

Ref.	*PEÇA PIEZA PART*	*Qtd/Qty./Cant.* ssssns 4x2	BBSSnS 4x4		ms 4X4	usos 4x4	*DENOMINAÇÃO*	*DESCRIPTION*	*DENOMINA CIÓN*
1	836652221	1	1			1	Tampa da caixa de engrenagens	Gear housing cover	Tapa de la caja de engranajes
1	836647407				1		Tampa da caixa de engrenagens	Gear housing cover	Tapa de la caja de engranajes
2	836647419	1	1		1	1	Junta	Gasket	Junta
3	528801400	10	10		10	10	Parafuso	Screw	Tornillo
4	546801380	5	5		5	4	Prisioneiro	Stud	Espárrago
5	598359850	4	4		4	4	Pino	Pin	Perno
6	529801440	2	2		2	2	Parafuso	Screw	Tornillo
7	836138356	1	1		1	1	Eixo	Shaft	Eje
8	836138354	1	1		1	1	Engrenagem	Gear	Engranaje
9	836139039	1	1		1	1	Bucha	Bushing	Buje
10	836129845	1	1		1	1	Arruela	Washer	Arandela
11	528801910	1	1		1	1	Parafuso	Screw	Tornillo
12	529902720	1	1		1	1	Parafuso	Screw	Tornillo
13	836647575	1	1		1	1	Tampa dianteira	Front cover	Tapa delantera
14	835336796	1	1		1	1	Junta	Gasket	Junta
15	836129782	1	1		1	1	Anel de proteção	Protection ring	Anillo de protección
16	614105880	1	1		1	1	Retentor	Oil seal	Retenedor
17	640325018	1	1		1	1	Bujão	Plug	Tapón
18	504800800	5	5		5	4	Porca	Nut	Tuerca
19	528801380	5	5		5	6	Parafuso	Screw	Tornillo
20	836746921	1	1		1	1	Tubo	Tube	Tubo
21	836129946	1	/I		1	1	Junta	Gasket	Junta
22	528801420	3	3		3	3	Parafuso	Screw	Tornillo
23	529801500	2	2		2	2	Parafuso	Screw	Tornillo
24	529801470	3	3		3	3	Parafuso	Screw	Tornillo
25	836120989	1	1		1	1	Arruela	Washer	Arandela
25	529801460	3	3		3	3	Parafuso	Screw	Tornillo
27	836338733	1	1		1	1	Tampa	Cover	Tapa
28	614604740	1	1		1	1	Anel retentor	Seal ring	Anillo de sellamiento
-	836647725	1	1		1	1	Acionamento bomba conjunto	Hydraulíc pump drive assembly	Mando de la bomba conjunto
29	836646387	1	1		1	1	Tampa do rolamento	Bearing cover	Tapa dei rodamiento
30	LA-1014	1	1		1	1	Rolamento	Bearing	Rodamiento
31	617330031	1	1		1	1	Anel de segurança	Snap ring	Anillo de seguridad
32	836122843	1	1		1	1	Eixo	Shaft	Eje
33	835336793	1	1		1	1	Junta	Gasket	Junta
34	LA-1014	1	1		1	1	Rolamento	Bearing	Rodamiento

Carcaça da caixa de engrenagens - Motor Valmet
Gear housing - Valmet Engine
Carcasa de la caja de engranajes - Motor Valmet

E **Valmet** *B33*

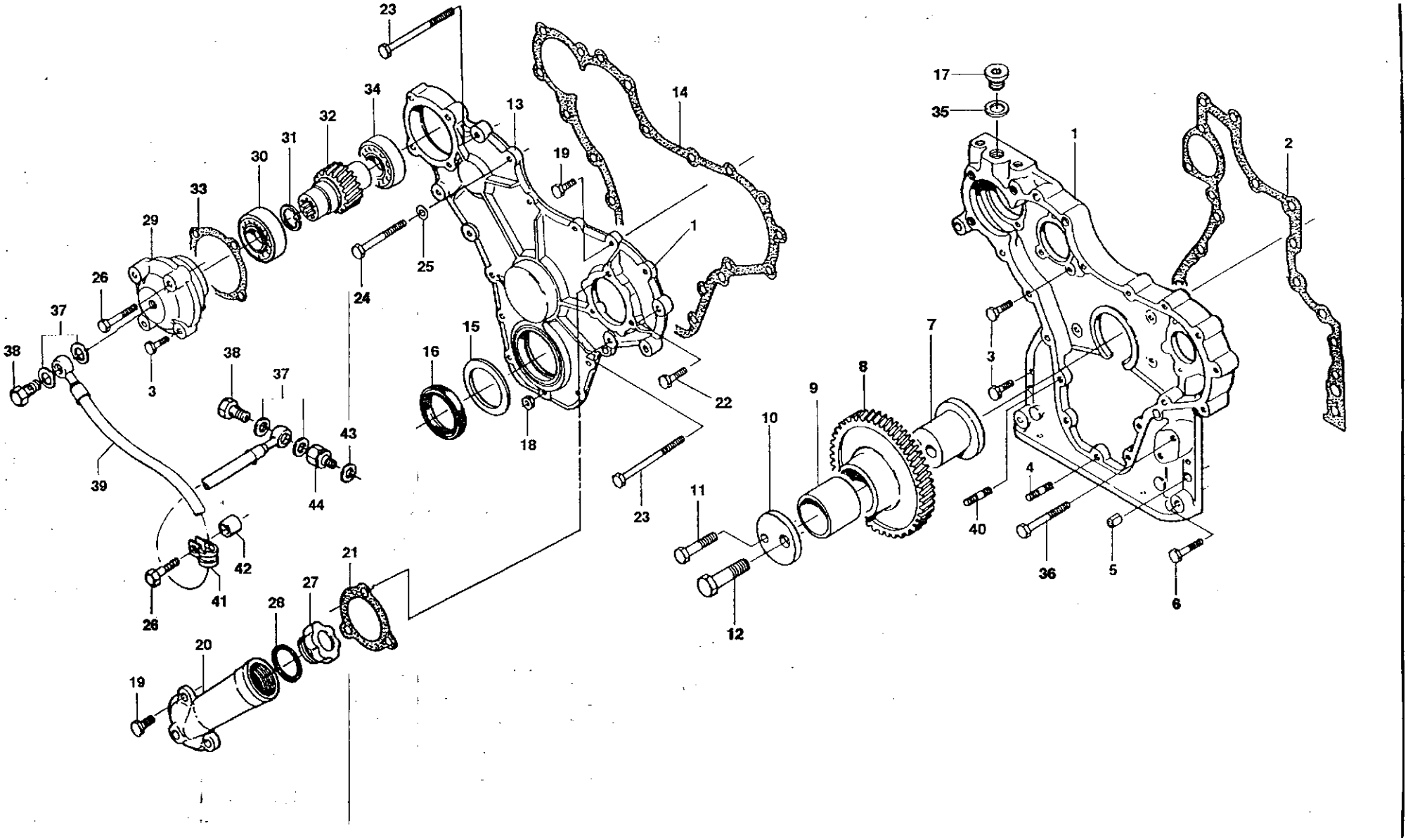

Carcaça da caixa de engrenagens - Motor Valmet
Gear housing - Valmet Engine

Ej Valmet

Ref.	PEÇA PIEZA PART	Qtd/Qty./Cant. 885575 4x2	S85STS 4x4	98SS 4X4	USOS 4x4	DENOMINAÇÃO	DESCRIPTION	DENOMINA CIÓN	OBSERVAÇÕES OBSERVACIONES REMARKS
35	615881822					Arruela de vedação	Seal washer	Arandela de sellamiento	
35	529801450					Parafuso	Screw	Tornillo	
37	615870610					Arruela de vedação	Seal washer	Arandela de sellamiento	
33	835331289					Parafuso oco	Banjo bolt	Tornillo hueco	
39	836655234					Mangueira	Hose	Manguera	
43	546801410					Prisioneiro	Stud	Espárrago	
41	602060612					Abraçadeira	Clamp	Abrazadera	
42	836119296					Espaçador	Spacer	Espaciador	
43	615571014					Arruela de vedação	Seal washer	Arandela de sellamiento	
44	836655233					Conexão	Connector	Conexión	

R33

Volante e cremalheira - Motor Valmet
Flywheel and gear • Valmet Engine
Volante y cremallera - Motor Valmet

Ref.	*PEÇA PIEZA PART*	*Qtd. IQty. /Cant.* ÍS5ST5 4x2	*eessns* 4x4	965S 4x4	**USOS** 4x4	*DENOMINAÇÃO*	*DESCRIPTION*	*DENOMINA CIÓN*	*OBSERVAÇÕES OBSERVACIONES REMARKS*
	836647443					Carcaça do volante	Flywheel housing	Carcasa dei volante	
	836647439			1	1	Carcaça do volante	Flywheel housing	Carcasa dei volante	
	598359850		1	1	2	Pino	Pin	Perno	
	528902220		6	15	16	Parafuso	Screw	Tornillo	
	581705440		2			Parafuso	Screw	Tornillo	
	581705030		6	6		Parafuso	Screw	Tornillo	
	546801800		3	1		Prisioneiro	Stud	Espárrago	
	500951000		3	3		Arruela	Washer	Arandela	
	614400002		1	1		Retentor	Oil seal	Retenedor	
	836428065		1			Bujão	Plug	Tapón	
	836007572					Bujão	Plug	Tapón	
	836755038					Volante e cremalheira	Flywheel and gear	Volante y cremallera	
	836752616					Volante e cremalheira	Flywheel and gear	Volante y cremallera	
	836117970					Cremalheira	Gear	Cremallera	
	835328783					Cremalheira	Gear	Cremallera	
	528902230					Parafuso	Screw	Tornillo	
	595955060					Pino	Pin	Perno	
	504601000					Porca	Nut	Tuerca	

Pistão, biela e árvore de manivelas - Motor Valmet
Piston, connecting rod and crankshaft - Valmet Engine
Piston, biela y ciguenal - Motor Valmet

Ref.	PEÇA PIEZA PART	Qtd/Qty./Cant					DENOMINAÇÃO	DESCRIPTION	DENOMINA CIÓN	OBSERVAÇÕES OBSERVACIONES REMARKS	B35
		ssssns 4x2	ssssns 4x4		9sss 4X4	nsos 4x4					
1	836752303	1	1				Árvore de manivelas	Crankshaft	Ciguenal		
1	836747424				1		Árvore de manivelas	Crankshaft	Ciguenal		
1	836847352					1	Árvore de manivelas	Crankshaft	Ciguenal		
2	836124524	1	1		1		Engrenagem	Gear	Engranaje		
3	603345110	1	1		1	1	Chaveta	Key	Clavija		
4	836655269	4	4			6	Pistão conjunto	Piston assembly	Piston conjunto		
4	836640073				4		Pistão conjunto	Piston assembly	Piston conjunto		
5	NFS	4	4		4	4	Pino do pistão	Piston pin	Perno dei piston		
6	NFS	8	8		8	12	Anel de segurança	Snap ring	Anillo de seguridad		
7	836640126	4	4			6	Jogo de anéis	Piston ring set	Juego de anillos		
7	836640078				4		Jogo de anéis	Piston ring set	Juego de anillos		
8	836652104	4	4		4	4	Biela sem bronzina A	Con rod witout bearing A	Biela sin cojinete A		
8	836652105	4	4		4	4	Biela sem bronzina B	Con rod witout bearing B	Biela sin cojinete B		
8	836652106	4	4		4	4	Biela sem bronzina C	Con rod witout bearing C	Biela sin cojinete C		
8	836652107	4	4		4	4	Biela sem bronzina D	Con rod witout bearing D	Biela sin cojinete D		
8	836652108	4	4		4	4	Biela sem bronzina E	Con rod witout bearing E	Biela sin cojinete E		
8	836652109	4	4		4	4	Biela sem bronzina H	Con rod witout bearing H	Biela sin cojinete H		
8	836652110	4	4		4	4	Biela sem bronzina I	Con rod witout bearing I	Biela sin cojinete I		
8	836652111	4	4		4	4	Biela sem bronzina J	Con rod witout bearing J	Biela sin cojinete J		
8	836652112	4	4		4	4	Biela sem bronzina K	Con rod witout bearing K	Biela sin cojinete K		
8	836652113	4	4		4	4	Biela sem bronzina L	Con rod witout bearing L	Biela sin cojinete L		
8	836652114	4	4		4	4	Biela sem bronzina M	Con rod witout bearing M	Biela sin cojinete M		
8	836652115	4	4		4	4	Biela sem bronzina N	Con rod witout bearing N	Biela sin cojinete N		
8	836652116	4	4		4	4	Biela sem bronzina 0	Con rod witout bearing 0	Biela sin cojinete 0		
8	836652117	4	4		4	4	Biela sem bronzina P	Con rod witout bearing P	Biela sin cojinete P		
8	836652118	4	4		4	4	Biela sem bronzina R	Con rod witout bearing R	Biela sin cojinete R		
8	836652119	4	4		4	4	Biela sem bronzina S	Con rod witout bearing S	Biela sin cojinete S		
8	836652120	4	4		4	4	Biela sem bronzina T	Con rod witout bearing T	Biela sin cojinete T		
9	836646204	8	8		8	12	Parafuso	Screw	Tornillo		
10	836646205	8	8		8	12	Porca	Nut	Tuerca		
11	836646271	4	4		4	6	Bucha	Bushing	Buje		
12	836110552	4	4		4	6	Bronzina	Bearing	Cojinete	STD	
12	836112762	4	4		4	4	Bronzina	Bearing	Cojinete	0,25mm	
12	836112763	4	4		4	4	Bronzina	Bearing	Cojinete	0,50mm	
12	836112765	4	4		4	4	Bronzina	Bearing	Cojinete	1OOmm	
12	836112767	4	4		4	4	Bronzina	Bearing	Cojinete	150mm	

Pistão, biela e árvore de manivelas - Motor Valmet
Piston, connecting rod and crankshaft - Valmet Engine
Piston, biela y ciguenal - Motor Valmet

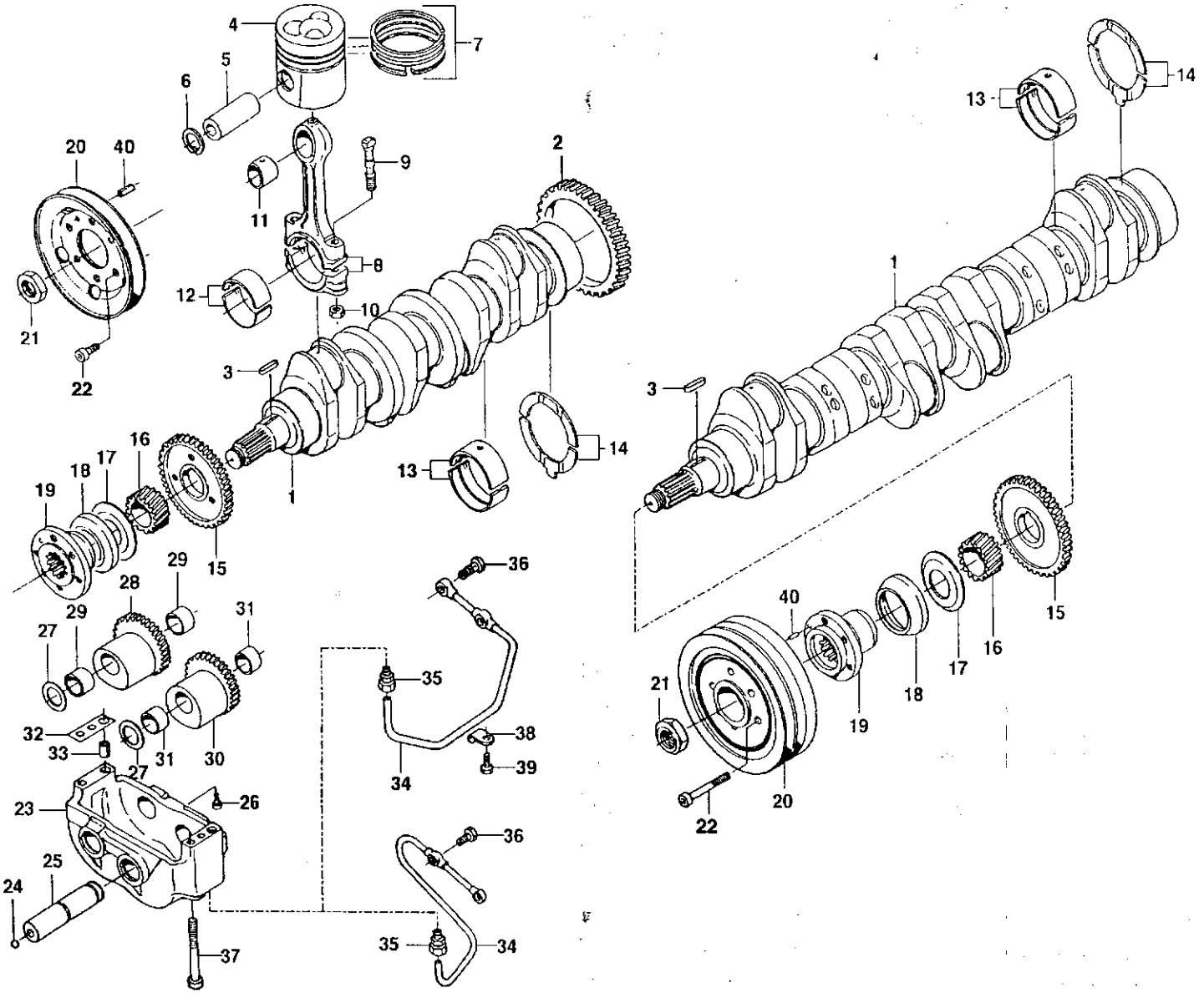
4
7
5
6
20
40
9
2
11
8
12
10
21
22
3
16
18
17
19
15
1
13
14
29
28
31
27
32
33
30
26
23
25
24
37
36
35
34
38
39
1
3
13
14
40
21
19
18
17
16
15
20
22

Ref.	PEÇA PIEZA PART	Qtd/Qty./Cant 835S/TS 4x2	eassrrs 4x4		S85S 4x4	IIÍOS 4x4	DENOMINAÇÃO	DESCRIPTION	DENOMINA CIÓN	OBSERVAÇÕES OBSERVACIONES REMARKS
13	836655514	5	5		5	**7**	Mancai principal	Bearing	Cojinete	STD
13	836120326	5	5		5	**7**	Mancai principal	Bearing	Cojinete	0,25mm
13	836120327	5	5		5	**7**	Mancai principal	Bearing	Cojinete	0,50mm
13	836120329	5	5		5	**7**	Mancai principal	Bearing	Cojinete	1,00mm
13	836120331	5	5		5	**7**	Mancai principal	Bearing	Cojinete	1,50mm
14	836119459	2	2		2	2	Arruela de encosto	Thrust washer	Arandela de empuje	STD
14	836120332	2	2		2	2	Arruela de encosto	Thrust washer	Arandela de empuje	0,1 Omm
14	836120333	2	2		2	2	Arruela de encosto	Thrust washer	Arandela de empuje	0,20mm
15	836119550	1	1		1	1	Engrenagem	Gear	Engranaje	
16	836122840	1	1		1	1	Engrenagem	Gear	Engranaje	
17	836129781	1	1		1	1	Anel de lubrificação	Lube ring	Anillo de lubricación	
18	836136271	1	1		1	1	Tampa anti-pó	Cover dust protection	Tapa anti-polvo	
19	836846463	1	1		1	1	Cubo	Hub	Cubo	
20	836655449	1	1		1		Polia	Pulley	Polea	
20	836846440					1	Polia	Pulley	Polea	
21	836647310	1	1		1	1	Porca	Nut	Tuerca	
22	581804580	6	6		6		Parafuso	Screw	Tornillo	
22	581804680					6	Parafuso	Screw	Tornillo	
23	836747349	1	1		1		Compensador de massas	Engine balancer	Compensador de masas	
24	616810103	2	2		2		Esfera	Bali	Esfera	
25	836146879	2	2		2		Eixo	Shaft	Eje	
26	581804200	2	. 2		2		Parafuso	Screw	Tornillo	
27	836146880	4	4		4		Arruela	Washer	Arandela	
28	836146877	1	1		1		Compensador de massas	Engine balancer	Compensador de masas	
29	836146876	2	2		2		Bucha	Bushing	Buje	
30	836146878	1	1		1		Compensador de massas	Engine balancer	Compensador de masas	
31	836146876	2	2		2		Bucha	Bushing	Buje	
32	836119920	cn	cn		cn		Calço	Shim	Calzo	
33	598359850	2	2		2		Pino	Pin	Perno	
34	836747478	1	1				Tubo	Tube	Tubo	
34	836747298				1		Tubo	Tube	Tubo	
35	641016008	1	1		1		Conexão	Connector	Conexión	
33	640435008	2	2		2		Parafuso	Screw	Tornillo	
37	581805170	4	4		4		Parafuso	Screw	Tornillo	
33	602071608	1	1				Braçadeira	Clamp	Abrazadera	
39	528801062	1	1				Parafuso	Screw	Tornillo	

Pistão, biela e árvore de manivelas - Motor Valmet

Piston, connecting rod and crankshaft - Valmet Engine

Piston, biela y ciguenal - Motor Valmet

Ref.	PEÇA PIEZA PART	Qtd/Qty./Cant. 5STÍS 4x2	865SÍTS 4x4		985S 4x4	(Í80S 4x4	DENOMINAÇÃO DESCRIPTION DENOMINA CIÓN
40	595953360	1	1		1		Pino Pin Perno

OBSERVAÇÕES OBSERVACÍONES REMARKS

Árvore do comando de válvulas e balancins Motor Valmet
Camshaft and rocker arms - Valmet Engine
Árbol de levas y balancines - Motor Valmet

E Valmet

B36

Ref.	PEÇA PIEZA PART	Qtd/Qty./Cant. 18SS/TS 4x2	SÍ5S/TS 4x4		S85S 4x4	risos 4x4	DENOMINAÇÃO	DESCRIPTION	DENOMINACIÓN	OBSERVAÇÕES OBSERVACIONES REMARKS
	836746331	1	1		1		Mecanismo das válvula conjunto	Valve mechanism assembly	Mecanismo de las válvulas conjunto	
	836646332					1	Mecanismo das válvula conjunto	Valve mechanism assembly	Mecanismo de las válvulas conjunto	
1	835328363	8	8		8	12	Balancim	Rocker arm	Balancin	
2	504800800	8	8		8	12	Porca	Nut	Tuerca	
3	836010106	8	8		8	12	Parafuso	Screw	Tornillo	
4	836006586	8	8		8	12	Bucha	Bushing	Buje	
5	836006580	4	4		4	6	Suporte	Support	Soporte	
6	836006582	3	3		3	4	Mola	Spring	Resorte	
7	836646330	1	1		1		Eixo	Shaft	Eje	
7	836646329					1	Eixo	Shaft	Eje	
8	836646328	2	2		2	4	Bujão	Plug	Tapón	
9	836110237	8	8		8	12	Haste do balancin	Rocker arm rod	Varilla dei balancin	
10	836014264	8	8		8	12	Tucho	Tappet	Botador	
11	836746375	1	1		1		Árvore de comando das válvulas	Camshaft	Árbol de levas	
11	836846376					1	Árvore de comando das válvulas	Camshaft	Árbol de levas	
12	603305760	1	1		1	1	Chaveta	Key	Clavija	
13	836647381	1	1		1		Engrenagem	Gear	Engranaje	
13	836646389					1	Engrenagem	Gear	Engranaje	
14	836646382	16	16		16	24	Cone bi-partido	Cone	Cone	
15	836646381	8	8		8	12	Prato da mola	Spring dish	Platillo dei resorte	
16	836646380	8	8		8	12	Mola	Spring	Resorte	
17	836646357	4	- 4		4	6	Válvula de escape	Exhaust valve	Válvula de escape	
18	836646356	4	4		4	6	Válvula de admissão	Intake valve	Válvula de admisión	
19	529801910					2	Parafuso	Screw	Tornillo	

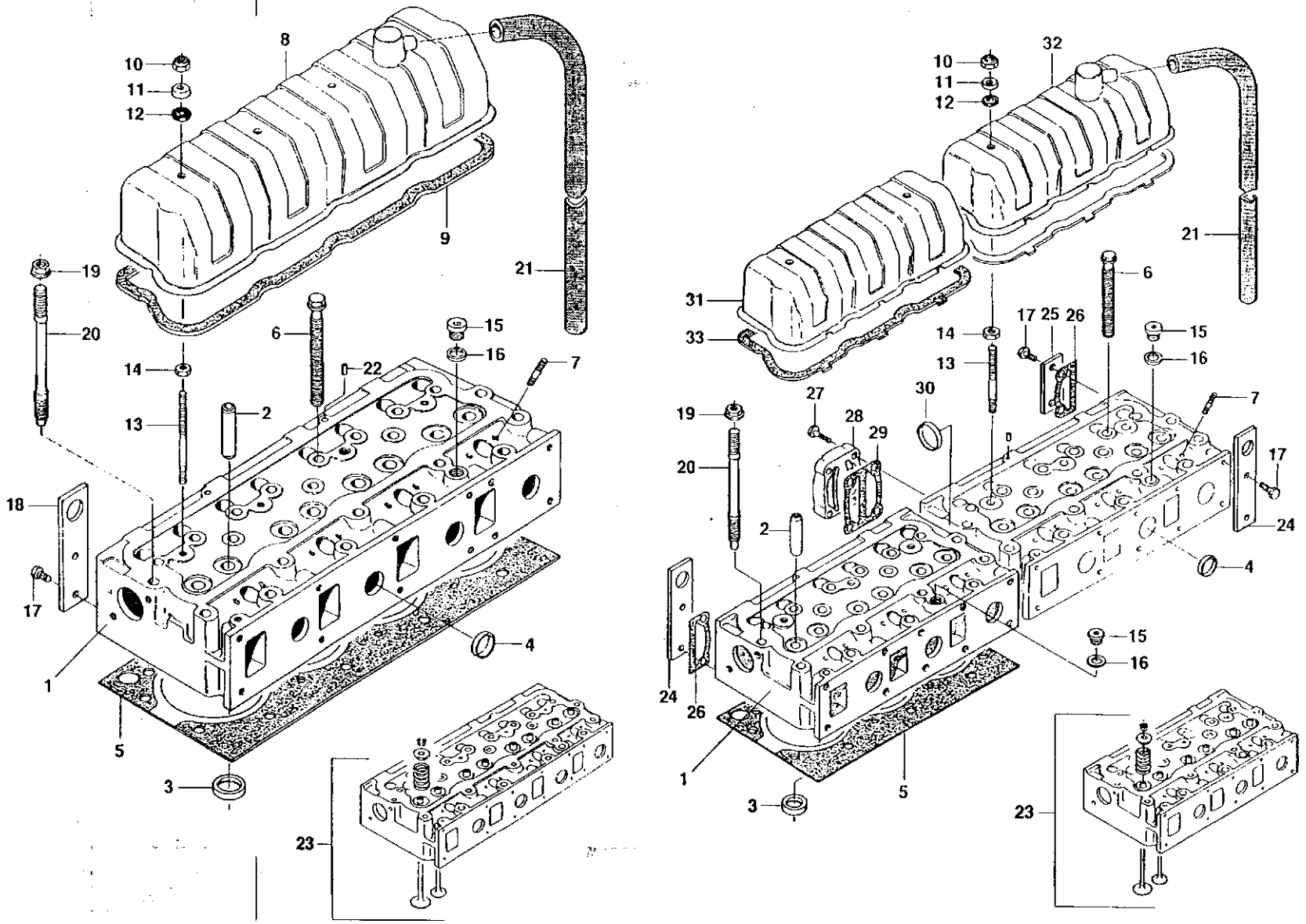
10
11
12
8
9
21
19
20
6
14
13
2
15
16
22
7
18
17
1
5
3
4
23
10
11
12
32
21
31
33
6
14
17
25
26
15
16
13
27
28
29
30
19
20
7
17
24
2
4
15
16
24
26
1
5
3
23

Cabeçote - Motor Valmet
Cylinder head • Valmet Engine
Culata • Motor Valmet

E* Valmet

Ref.	PEÇA PIEZA PART	Qtd. 1 Qty. 1 Cant. esssns 4x2	885S/TS 4x4		985S 4x4	I180S 4x4	DEA/O/W/MApãO	DESCRIPTION	DENOMINA CIÓN	OBSERVAÇÕES OBSERVACIONES REMARKS
1	836755383	1	1		1		Cabeçote	Cylinder head	Culata	Novo/New/Nuevo
1	836655379					2	Cabeçote	Cylinder head	Culata	Novo/New/Nuevo
1	836746943	1	1		1		Cabeçote	Cylinder head	Culata	Velho/Old/Viejo
1	836647046					2	Cabeçote	Cylinder head	Culata	Velho/Old/Viejo
2	836647601	8	8		8	12	Guia da válvula	Valve guide	Guia de la válvula	
3	836647600	4	4		4	6	Sede válvula	Valve seat	Asiento de la válvula	
4	836647942	7	7		7	10	Tampa	Cover	Tapa	
5	836746354	1	1		1		Junta	Gasket	Junta	
5	836655395					2	Junta	Gasket	Junta	
6	836646383	20	20		20	32	Parafuso	Screw	Tornillo	
7	546901435	8	8		8	12	Prisioneiro	Stud	Espárrago	
8	836746361	1	1		1		Tampa	Cover	Tapa	
9	836746362	1	1		1		Junta	Gasket	Junta	
10	510601002	4	4		4	4	Porca	Nut	Tuerca	
11	836119855	4	4		4	4	Arruela	Washer	Arandela	
12	836012841	4	4		4	4	Arruela de borracha	Rubber washer	Arandela de goma	
13	836652357	4	4		4	4	Prisioneiro	Stud	Espárrago	
14	504601000	4	4		4	4	Porca	Nut	Tuerca	
15	640325018	1	1		1	2	Bujão	Plug	Tapón	
16	615881822	1	1		1	2	Arruela de vedação	Seal washer	Arandela de sellamiento	
17	528801380	4	4		4	6	Parafuso	Screw	Tornillo	
18	836855349	2	, 2		2		Olhai suspensão	Lefting eyes	Ojal de levantamiento	
19	836647322	2	2		2	2	Porca	Nut	Tuerca	
20	836647321	2	2		2	2	Prisioneiro	Stud	Espárrago	
21	836755007				1	1	Mangueira	Hose	Manguera	
21	835338706	1	1				Mangueira	Hose	Manguera	
22	595953360	2	2		2	2	Pino	Pin	Perno	
23	836740275	1	1		1		Cabeçote	Cylinder head	Culata	
23	836640240					2	Cabeçote	Cylinder head	Culata	
24	836855349					2	Olhai suspensão	Lefting eyes	Ojal de levantamiento	
25	836855350					1	Tampa	Cover	Tapa	
23	836855417					2	Junta	Gasket	Junta	
27	528801820					4	Parafuso	Screw	Tornillo	
28	836855348					1	Placa conexão	Plate, connector	Placa conexión	
29	836855418					1	Junta	Gasket	Junta	
30	640016045					1	Tampa	Cover	Tapa	

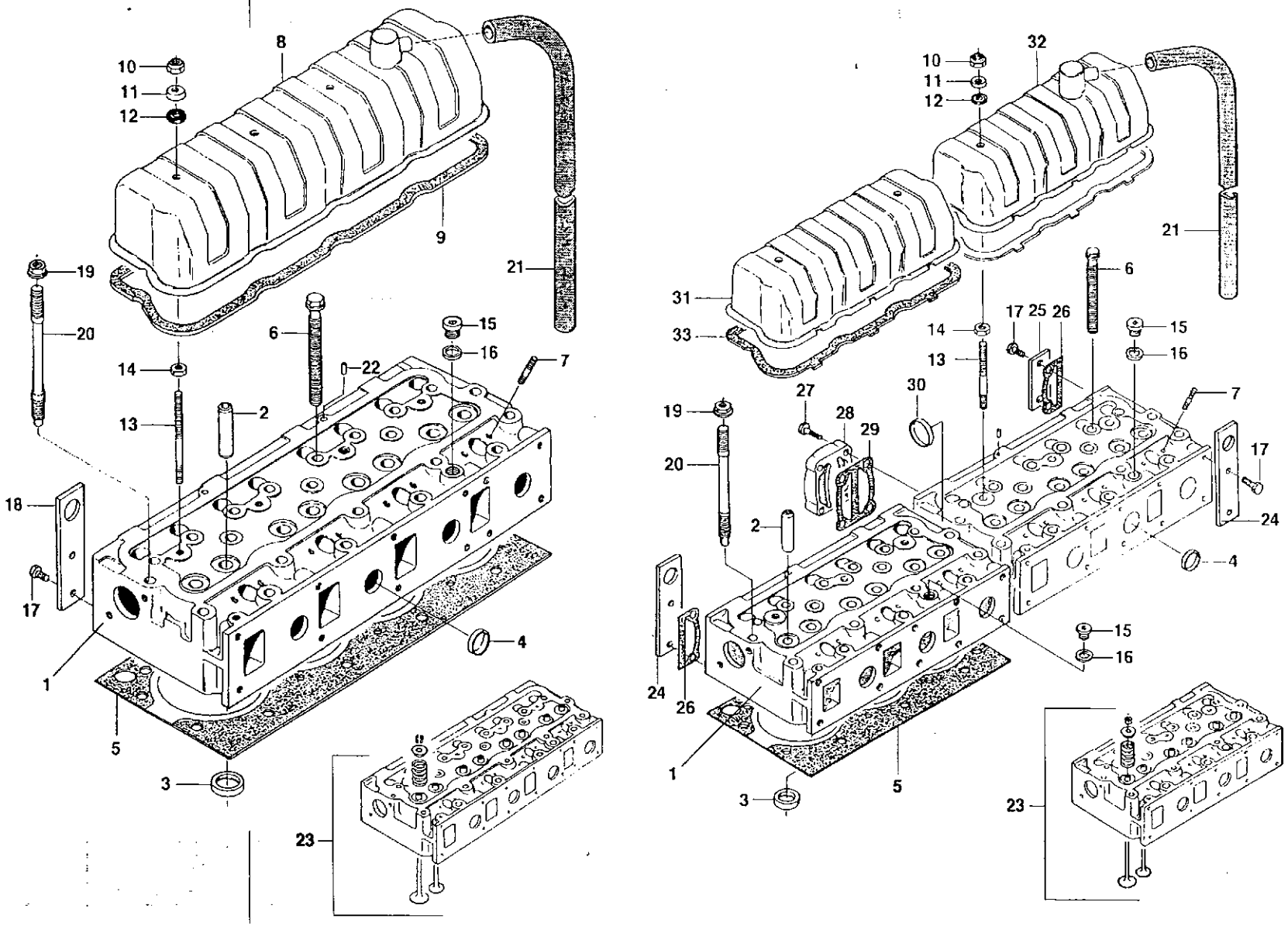
10
11
12
8
9
21
19
20
14
13
6
22
2
15
16
7
18
17
1
5
3
4
23
10
11
12
32
21
31
33
6
14
17 25 26
15
16
13
27
28
29
30
7
19
20
17
24
2
4
15
16
24
26
1
5
3
23

Cabeçote - Motor Valmet
Cylinder head - Valmet Engine
Culata • Motor Valmet

Ref.	*PEÇA PIEZA PART*	*Qtd/Qty./Cant.* 885S/T5 4x2	885STS 4x4	9S5S 4x4	USOS 4x4	*DENOMINAÇÃO*	*DESCRIPTION*	*DENOMINACION*	*OBSERVAÇÕES OBSERVACIONES REMARKS*
	836846448					Tampa	Cover	apa	
	836646359					Tampa	Cover	apa	
	836646360					Junta	Gasket	unta	

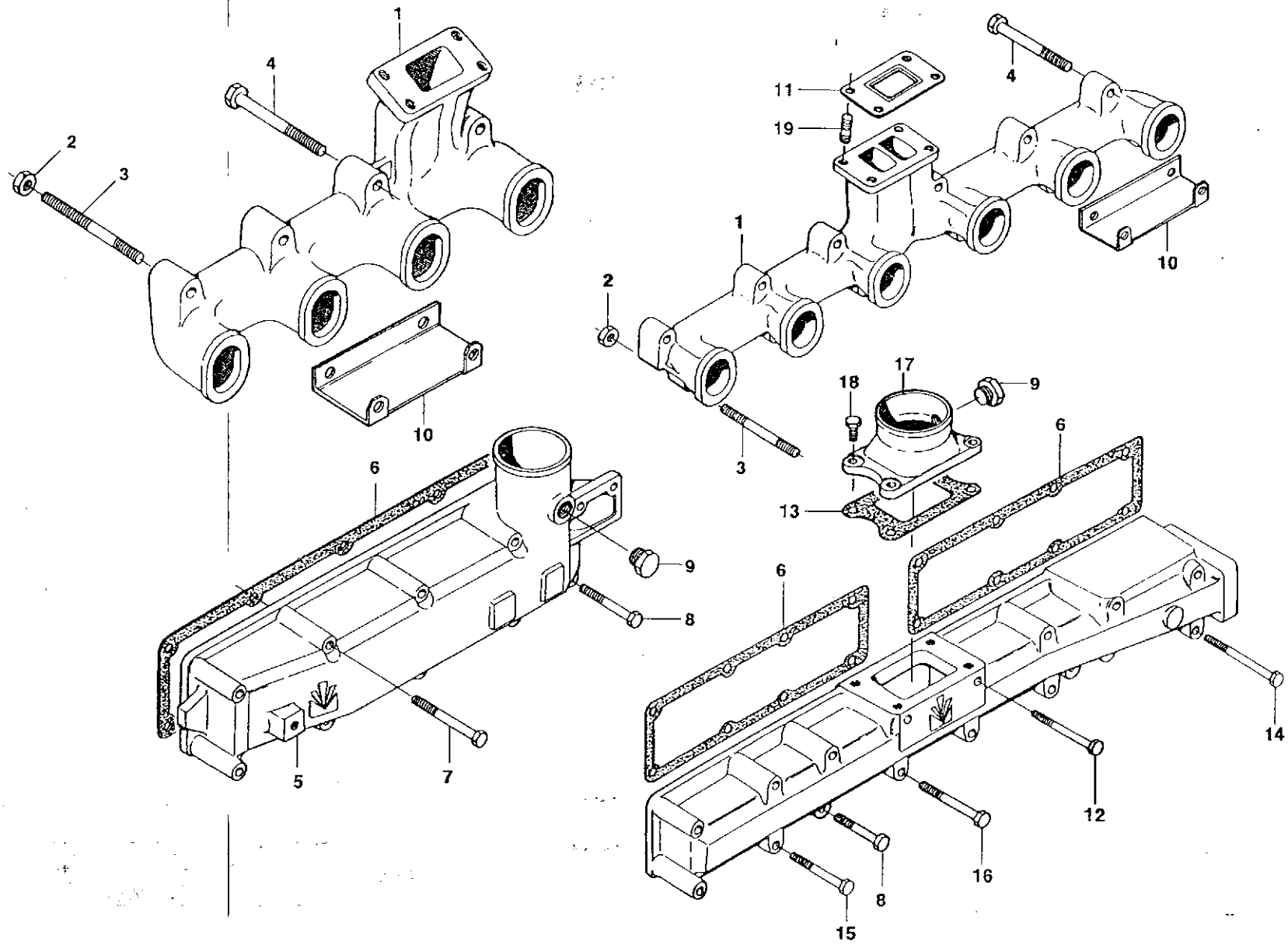
1
4
2
3
10
11
19
4
1
10
2
3
17
18
9
6
13
6
9
8
5
7
6
14
12
16
8
15

Coletor de admissão e escape • Motor Valmet
Intake and exhaust manifold • Valmet Engine
Múltiples de admisión y escape • Motor Valmet

Ref.	*PEÇA PIEZA PART*	*Otd./Qty./Cant.* sssssns 4x2	sssssns 4x4	ssss tx<	USOS 4x4	*DENOMINAÇÃO*	*DESCRIPTION*	*DENOMINACIÓN*	*OBSERVAÇÕES OBSERVACIONES REMARKS*
	836747524					Coletor escape	Exhaust manifold	Coletor de escape	
	836846991				1	Coletor escape	Exhaust manifold	Coletor de escape	
	504601000				2	Porca	Nut	Tuerca	
	546801960				2	Prisioneiro	Stud	Espárrago	
	529801950				10	Parafuso	Screw	Tornillo	
	836747044					Coletor admissão	Intake manifold	Múltiple de admisión	
	836847493					Coletor admissão	Intake manifold	Múltiple de admisión	
	836747595					Junta	Gasket	Junta	
	836847496					Junta	Gasket	Junta	
	529801490					Parafuso	Screw	Tornillo	
	529801470					Parafuso	Screw	Tornillo	
	836114958					Bujão	Plug	Tapón	
	836647945					Suporte	Support	Soporte	
	836316726					Junta	Gasket	Junta	
	529801530					Parafuso	Screw	Tornillo	
	836847532					Junta	Gasket	Junta	
	529801562					Parafuso	Screw	Tornillo	
	529801510					Parafuso	Screw	Tornillo	
	529801520					Parafuso	Screw	Tornillo	
	836847531					Tubo	Tube	Tubo	
	528801380					Parafuso	Screw	Tornillo	
	546801800					Prisioneiro	Stud	Espárrago	

Turboalimentador • Motor Valmet
Turbocharger • Valmet Engine
Turboalimentador - Motor Valmet

Bvalmet

Ref.	*PEÇA PART PIEZA*	*Qtd/Qty./Cant. BBSTS 4x2*	*BBSTS 4x4*	*98SS 4x4*	*DENOMINAÇÃO*	*DESCRIPTION*	*DENOMINA CIÓN*	*OBSERVAÇÕES OBSERVACIONES REMARKS*
	836747517				Turboalimentador	Turbocharger	Turboalimentador	
	836740277				Junta	Gasket	Junta	
	546801380				risioneiro	Stud	spárrago	
	504800800				³orca	Nut	Tuerca	
	836752971				Tubo	Tube	Tubo	
	641086003				Conexão	Connector	Conexión	
	615881216				Arruela de vedação	Seal washer	Arandela de sellamiento	
	641876008				Conexão	Connector	Conexión	
	615881620				Arruela de vedação	Seal washer	Arandela de sellamiento	
	836747648				Tubo	Tube	Tubo	
	641086012				Conexão	Connector	Conexión	
	836747650				Tubo	Tube	Tubo	
	602079516				Abraçadeira	Hose clamp	Abrazadera	
	836647215				Mangueira	Hose	Manguera	
	602083550				Abraçadeira	Hose clamp	Abrazadera	
	836119992				Mangueira	Hose	Manguera	
	836747649				Tubo	Tube	Tubo	
	836647654				Mangueira	Hose	Manguera	
	602094575				Abraçadeira	Hose clamp	Abrazadera	
	528800782				Parafuso	Screw	Tornillo	
	836647217				Abraçadeira	Hose clamp	Abrazadera	
	510600502				Porca	Nut	Tuerca	
	32589800				Junta	Gasket	Junta	

em

Cárter • Motor Valmet
Oil pan • Valmet Engine
Cárter - Motor Valmet

Ref.	*PEÇA PART PIEZA*	*Qtd./Qty./Cant.* SS5TS 4x2	8S5TS 4x4		S85S 4x4	1) SOS 4x4	*DENOMINAÇÃO*	*DESCRIPTION*	*DENOMINA CIÓN*
1	836128794	1	1				Cárter de óleo	Oil pan	Carter
1	836752609				1		Cárter de óleo	Oil pan	Carter
1	836852918					1	Cárter de óleo	Oil pan	Carter
2	836107726	1	1				Junta	Gasket	Junta
2	836129728				1		Junta	Gasket	Junta
2	836322183					1	Junta	Gasket	Junta
3	500950800	22	22				Arruela	Washer	Arandela
4	581804580	22	22				Parafuso	Screw	Tornillo
4	581804800				2		Parafuso	Screw	Tornillo
4	581704830					2	Parafuso	Screw	Tornillo
5	615881822	1	1				Arruela de vedação	Seal washer	Arandela de sellamiento
5	615892429				1	1	Arruela de vedação	Seal washer	Arandela de sellamiento
6	836019756	1	1				Bujão	Plug	Tapón
6	640305024				1	1	Bujão	Plug	Tapón
7	836014330	1	1			1	Vareta nível de óleo	Dipstick	Varilla medidora dei aceite
7	836747067				1		Vareta nível de óleo	Dipstick	Varilla medidora dei aceite
-	836652603	1	1				Bomba de óleo	Lubricant oil pump	Bomba de eceite
-	836129413				1		Bomba de óleo	Lubricant oil pump	Bomba de eceite
-	836652605				1		Bomba de óleo	Lubricant oil pump	Bomba de eceite
-	836852607					1	Bomba de óleo	Lubricant oil pump	Bomba de eceite
8	504861000	1	1		1	1	Porca	Nut	Tuerca
9	836122910	1	- 1		1	1	Arruela	Washer	Arandela
10	836338667	1	1		1	1	Engrenagem	Gear	Engranaje
10	836112362					1	Engrenagem	Gear	Engranaje
11	836120195	1	1		1		Carcaça	Housing	Carcasa
11	836322237					1	Carcaça	Housing	Carcasa
12	836322909					1	Bucha	Bushing	Buje
13	836120191	1	1		1		Eixo	Shaft	Eje
13	836322906					1	Eixo	Shaft	Eje
14	836119794	1	1				Tampa	Cover	Tapa
14	836129417				1		Tampa	Cover	Tapa
14	836129412				1		Tampa	Cover	Tapa
14	836322238					1	Tampa	Cover	Tapa
15	836322909					1	Bucha	Bushing	Buje
16	836120193	1	1		1		Engrenagem	Gear	Engranaje
16	836322908					1	Engrenagem	Gear	Engranaje

OBSERVAÇÕES OBSERVACIONES REMARKS B40

Cárter - Motor Valmet
Oil pan • Valmet Engine
Cárter • Motor Valmet

Ref.	*PEÇA PIEZA PART*	*Qtd./Qty./Cant* ssssns 4x2	ssssns 4x4	3S5S 4x4	USOS 4x4	*DENOMINAÇÃO*	*DESCRIPTION*	*DENOMINACIÓN*	*OBSERVAÇÕES OBSERVACIONES REMARKS*
17	836322909					Bucha	3ushing	Buje	
18	528801380					arafuso	Screw	Tornillo	
19	836652600					ngrenagem	Gear	Engranaje	
19	836120194					ngrenagem	Gear	Engranaje	
19	836852601					Engrenagem	Gear	Engranaje	
20	836119796					Junta	Gasket	Junta	
21	529801440					[3]arafuso	Screw	Tornillo	
22	603305530					Chaveta	Key	Clavija	
23	836122282					Junta	Gasket	Junta	
24	602074618					Braçadeira	Clamp	Abrazadera	
25	836746572					Suporte	Support	Soporte	
26	581805050			2		Parafuso	Screw	Tornillo	
27	504800800					Porca	Nut	Tuerca	
23	528801760			1		Parafuso	Screw	Tornillo	
28	528801362					Parafuso	Screw	Tornillo	
29	836129727			2		Junta	Gasket	Junta	
29	836346142					Junta	Gasket	Junta	
33	529802270			10		Parafuso	Screw	Tornillo	
31	529802390			6		Parafuso	Screw	Tornillo	
32	504601200			16		Porca	Nut	Tuerca	
33	836608449	3	3	3	2	Junta	Gasket	Junta	
34	836007871	cn	cn	cn	cn	Calço	Shim	Calzo	
35	581804600	6	6	6	6	Parafuso	Screw	Tornillo	
33	528801362	1	1			Parafuso	Screw	Tornillo	
37	529903130					Parafuso	Screw	Tornillo	
33	536747178					Tubo	Tube	Tubo	
33	836138033					Tubo	Tube	Tubo	
33	836336301					Tubo	Tube	Tubo	
39	836746457					Tubo	Tube	Tubo	
33	836747561					Tubo	Tube	Tubo	
39	836846445					Tubo	Tube	Tubo	
40	529901930					Parafuso	Screw	Tornillo	
41	529901890					Parafuso	Screw	Tornillo	

Resfriador de óleo lubrificante - Motor Valmet
Engine oil cooler - Valmet Engine
Enfriador dei aceite lubricante - Motor Valmet

Resfríador de óleo lubrificante - Motor Valmet
Engine oil cooler - Valmet Engine
Enfriador dei aceite lubricante - Motor Valmet

Bvalmet

Ref.	PEÇA / PIEZA / PART	Qtd. / Qty. / Cant. B85TS 4x2	835 TS 4x4	985 S 4*4	USOS 4 I 4	DENOMINAÇÃO	DESCRIPTION	DENOMINACIÓN	OBSERVAÇÕES / OBSERVACIÓNES / REMARKS
1	836647133					Filtro do óleo	Oil filter	Filtro dei aceite	
2	836129315					Resfriador de óleo	Oil cooler	Enfriador dei aceite	
3	835331586					Anel de vedação	Seal ring	Anillo de sellamiento	
4	836131366					Bujão	Plug	Tapón	
5	836647405					Conexão	Connector	Conexión	
5	836647404					Conexão	Connector	Conexión	
6	602079516					Braçadeira	Clamp	Abrazadera	
7	836747124					Mangueira	Hose	Manguera	
8	615881822					Arruela de vedação	Seal washer	Arandela de sellamiento	
9	836129978					Mangueira	Hose	Manguera	
10	836747848					Tubo	Tube	Tubo	
10	836847929					Tubo	Tube	Tubo	
11	641086015					Conexão	Connector	Conexión	
11	640435015					Parafuso	Screw	Tornillo	
12	836747849					Suporte	Support	Soporte	
12	836847930					Suporte	Support	Soporte	
13	504800800					Porca	Nut	Tuerca	
14	602074615					Braçadeira	Clamp	Abrazadera	
15	528801380					Parafuso	Screw	Tornillo	
	835340042					Reparo da válvula	Valve repair	Reparo de la válvula	
16	614601524					Anel retentor	Seal ring	Anillo de sellamiento	
17	836117834					Pistão	Plunger	Piston	
18	836338850					Válvula	Valve	Válvula	
19	836117836					Mola	Spring	Resorte	
20	836020290					Arruela	Washer	Arandela	
21	836322190					Junta	Gasket	Junta	
22	836129849					Tampa	Cover	Tapa	
23	500950800					Arruela	Washer.	Arandela	
24	528801420					Parafuso	Screw	Tornillo	

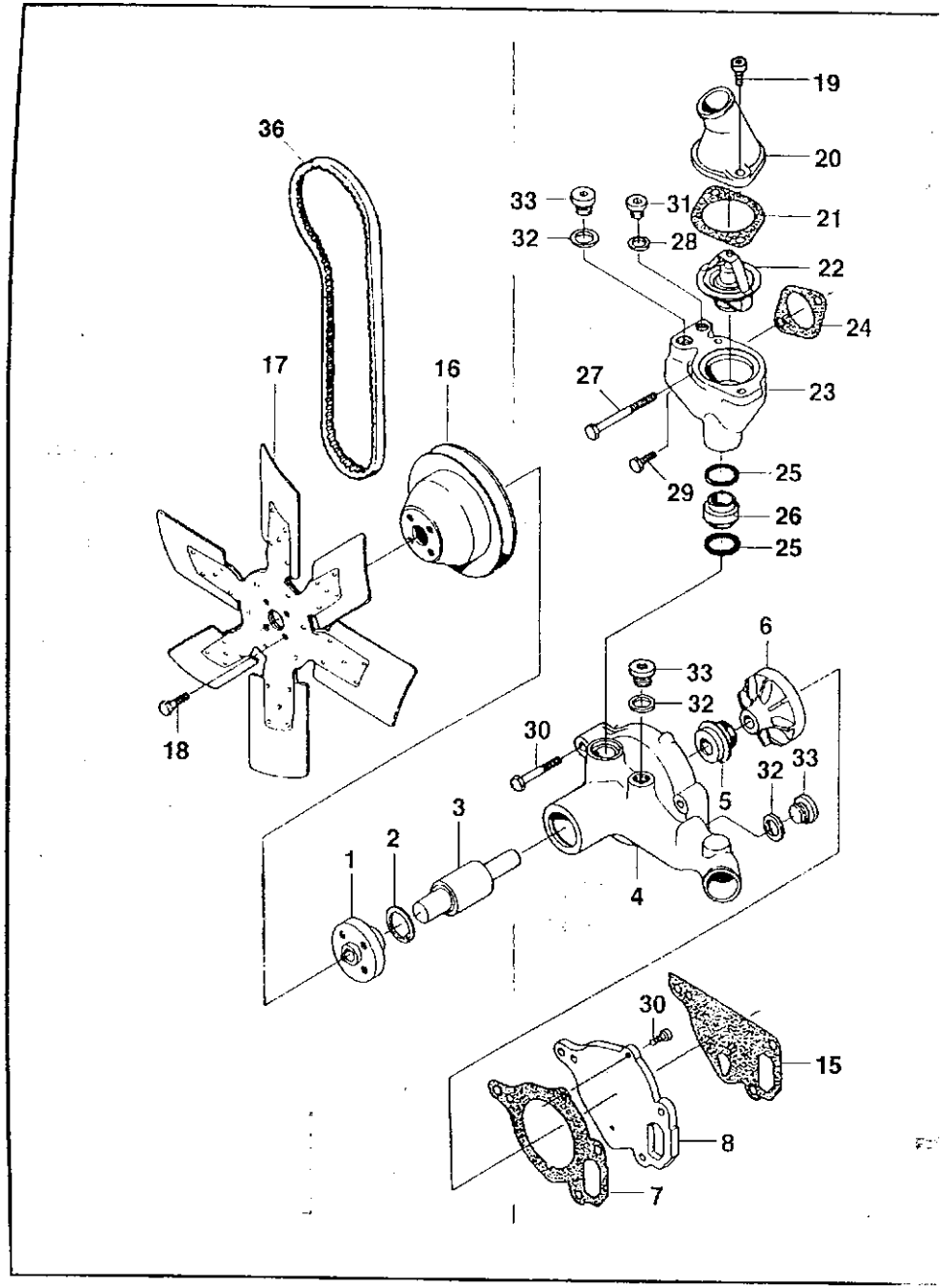
36
19
20
33
31
21
32
28
22
24
17
16
27
23
29
25
26
25
6
33
32
18
30
32
33
5
3
2
1
4
30
15
8
7

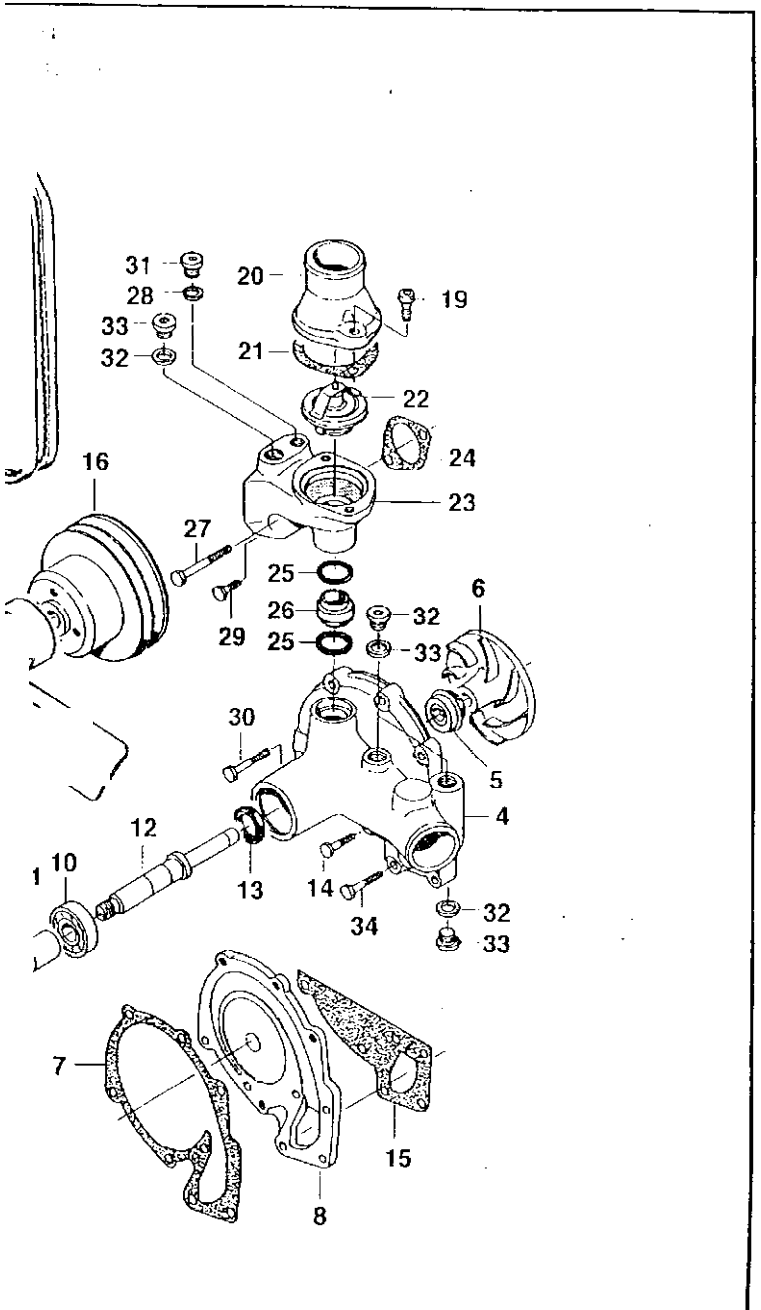
31
20
28
19
33
21
32
22
24
16
23
27
25
6
26
32
29
25
33
30
5
4
12
1
10
13
14
34
32
33
7
15
8

Bomba d'água e ventilador - Motor Valmet
Water pump and fan - Valmet Engine
Bomba d'água y ventilador • Motor Valmet

Valmet

B42

Ref.	PEÇA PIEZA PART	Qtd. 1 Qty. / Cant. 685S/7S 4x2	885 S/rS 4x4		985 S 4x4	USOS 4x4	DENOMINAÇÃO	DESCRIPTION	DENOMINACIÓN	OBSERVAÇÕES OBSERVACIONES REMARKS
-	836647817	1	1		1		Bomba d'água conjunto	Water pump assembly	Bomba de água conjunto	
-	836847465					1	Bomba d'água conjunto	Water pump assembly	Bomba de água conjunto	
1	836129680	1	1		1		Cubo	Hub	Cubo	
2	617330038	1	**1**		1		Anel trava	Lock ring	Anillo traba	
2	617330052					1	Anel trava	Lock ring	Anillo traba	
3	835330994	1	1		1		Eixo	Shaft	Eje	
4	836647816	1	1		1		Carcaça	Housing	Carcasa	
4	836847466					1	Carcaça	Housing	Carcasa	
5	835339425	1	1		1	1	Junta	Gasket	Junta	
6	836120933	1	1		1		Rotor	Rotor	Rotor	
6	836846303					1	Rotor	Rotor	Rotor	
7	836120128	**1**	1		1		Junta	Gasket	Junta	
7	836846304					**1**	Junta	Gasket	Junta	
8	836120109	1	1		1		Flange	Flange	Flange	
8	836846302					1	Flange	Flange	Flange	
9	528801062	**1**	**1**		**1**		Parafuso	Screw	Tornillo	
10	610063044					2	Rolamento	Bearing	Rodamiento	
11	836119270					1	Luva	Sleeve	Manga	
12	836847467					1	Eixo	Shaft	Eje	
13	614102636					1	Junta	Gasket	Junta	
14	529801420					4	Parafuso	Screw	Tornillo	
15	836120129	1	1		1		Junta	Gasket	Junta	
15	836846305					1	Junta	Gasket	Junta	
16	836655449	1	1		1		Polia	Pulley	Polea	
16	836847486					1	Polia	Pulley	Polea	
17	836140044	1	1		1		Ventilador	Fan	Ventilador	
17	836316035					**1**	Ventilador	Fan	Ventilador	
18	528801400	4	4		4		Parafuso	Screw	Tornillo	
18	528801380					4	Parafuso	Screw	Tornillo	
19	581805020	2	2		2	2	Parafuso	Screw	Tornillo	
20	836119843	1	1		**1**		Tubo	Tube	Tubo	
20	836846432					1	Tubo	Tube	Tubo	
21	836119849	1	1		1	1	Junta	Gasket	Junta	
22	836115646	1	1		1	1	Válvula termostática	Thermostat	Válvula termostática	79°C
22	836115718	1	1		1	1	Válvula termostática	Thermostat	Válvula termostática	83°C
23	836646961	1	1		1		Carcaça	Housing	Carcasa	

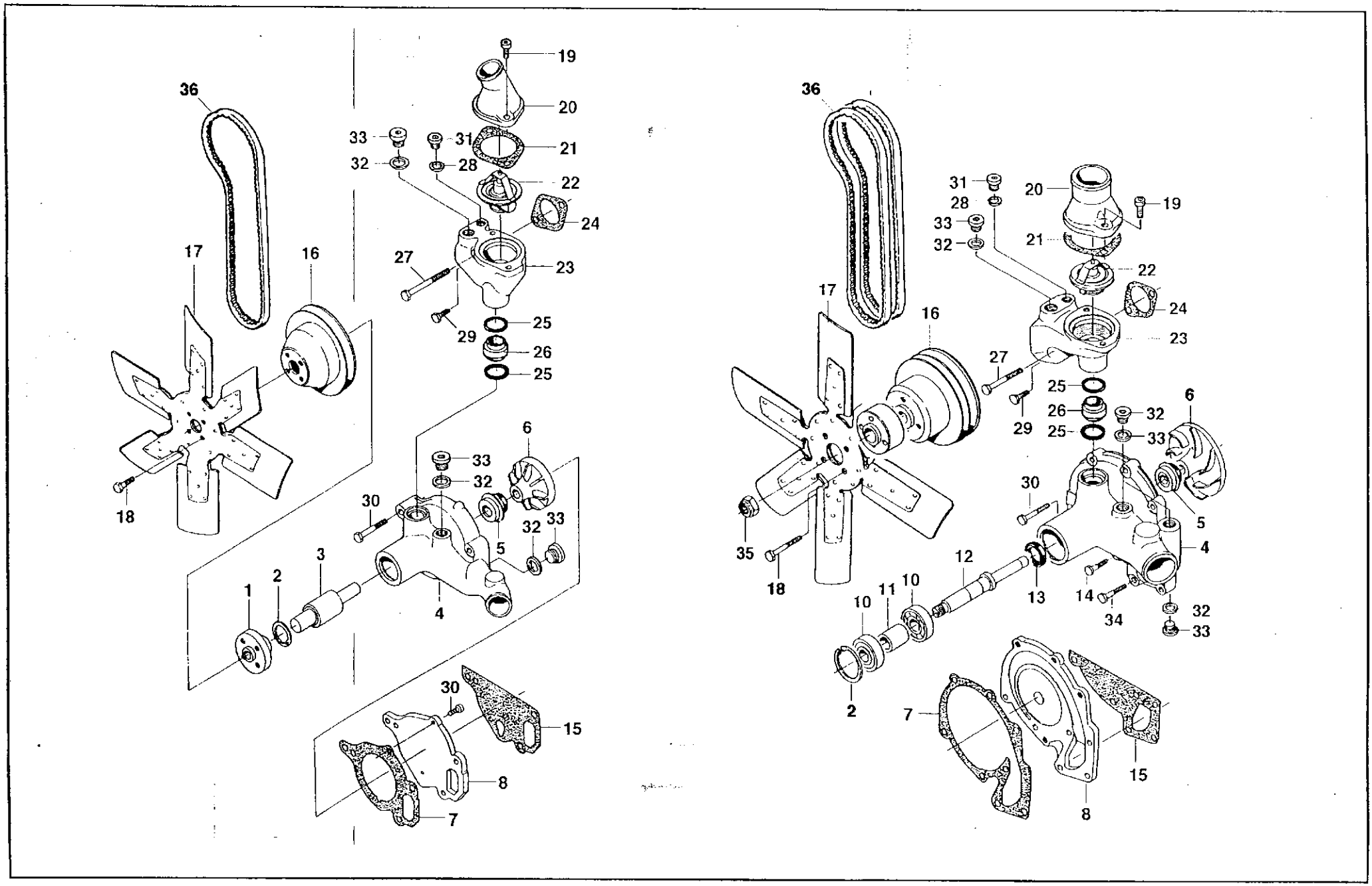
36
19
20
33
31
21
32
28
22
24
17
16
27
23
29
25
26
25
6
33
32
30
18
32
33
5
1
2
3
4
30
15
8
7
36
31
28
33
32
20
19
21
22
24
17
16
23
27
29
25
26
25
32
33
6
30
5
4
35
18
12
13
14
34
32
33
10
11
10
2
7
15
8

Bomba d'água e ventilador - Motor Vaimet
Water pump and fan - Valmet Engine
Bomba d'água y ventilador • Motor Valmet

BI Valmet

B42

Ref.	*PEÇA PART PIEZA*	*Qtd/Qty./Cant* ÍS5S/TS 4x2	M5S7TS 4x4	9ÍSS 4x4	1180S 4x4	*DENOMINAÇÃO*	*DESCRIPTION*	*DENOMINA CIÓN*	*OBSERVAÇÕES OBSERVACIONES REMARKS*
23	836846370					Carcaça	Housing	Carcasa	
24	836646393					Junta	Gasket	Junta	
25	614602550					Anel de borracha	Rubber ring	Anillo de goma	
25	614602950					Anel de borracha	Rubber ring	Anillo de goma	
23	836655149					Tubo	Tube	Tubo	
26	836855150					Tubo	Tube	Tubo	
27	529801500					Parafuso	Screw	Tornillo	
23	615881418					Arruela de vedação	Seal washer	Arandela de sellamiento	
29	528801400					Parafuso	Screw	Tornillo	
33	529801460					Parafuso	Screw	Tornillo	
31	640325014					Bujão	Plug	Tapón	
32	615881822					Arruela de vedação	Seal washer	Arandela de sellamiento	
33	640325018					Bujão	Plug	Tapón	
34	529801440					Parafuso	Screw	Tornillo	
35	510611602					Porca	Nut	Tuerca	
33	684121325					Correia	Belt	Correa	
36	684121400					Correia	Belt	Correa	
-	835331372					Kit de reparo	Repair kit	Kit de reparación	Itens 2,3,5,7,15,25
-	836840101					Kit de reparo	Repair kit	Kit de reparación	Itens 2,5,7,10,13,15,25

Bomba injetora e tubulações • Motor Valmet
Injection pump and tubing - Valmet Engine
Bomba inyectora y tubulación • Motor Valmet

Ref.	*PEÇA PART PIEZA*	*Qtd. 1Qty. 1Cant.*					*DENOMINAÇÃO*	*DESCRIPTION*	*DENOMINA CIÓN*
		885STS *4x2*	885S/TS *4x4*			ttsos *4x4*			
1	836754569	1	1				3omba injetora	Injection pump	Bomba inyectora
1	836854543					1	Bomba injetora	Injection pump	Bomba inyectora
2	836647866	1	1			1	Junta	Gasket	Junta
3	836747864	1	1				Engrenagem	Gear	Engranaje
3	836847891					1	Engrenagem	Gear	Engranaje
4	546801400	3	3			3	Prisioneiro	Stud	Espárrago
5	500150842	3	3			3	Arruela	Washer	Arandela
6	504800800	11	11			15	Porca	Nut	Tuerca
-	836747980	1	1				Tubo de pressão conjunto	Pressure tube assembly	Tubo de presión conjunto
7	836747987	1	1				Tubo 1º cilindro	Delivery pipe	Tubo 1ª cilindro
8	836747988	1	1				Tubo ***2-*** cilindro	Delivery pipe	Tubo ***2-*** cilindro
9	836747989	1	1				Tubo 3º cilindro	Delivery pipe	Tubo 3º cilindro
10	836747990	1	1				Tubo 4º cilindro	Delivery pipe	Tubo 4ª cilindro
11	836640094	2	2				Braçadeira	Clamp	Abrazadera
12	836640096	2	2				Braçadeira	Clamp	Abrazadera
13	835331103	4	4			6	Flange	Flange	Flange
14	836640167	4	4			6	Porta injetor conj.	Injector holder assy	Porta-bico inyector conj
15	836640165	4	4			6	Injetor	Injector	Inyector
16	836652170	4	4			6	Arruela	Washer	Arandela
17	835336276	4	4			6	Anel de borracha	Rubber ring	Anillo de goma
18	899901495	4	4			6	Anel de vedação	Seal ring	Anillo de sellamiento
19	836652011	1	1			1	Tubo	Tube	Tubo
20	836747520	1	1				Tubo	Tube	Tubo
20	836847522					1	Tubo	Tube	Tubo
21	835331289	1	1			4	Parafuso	Screw	Tornillo
22	615870610					13	Arruela de vedação	Seal washer	Arandela de sellamiento
23	835336943	1	1			1	Parafuso	Screw	Tornillo
24	602068610	1	1			1	Braçadeira	Clamp	Abrazadera
25	835330966	1	1			1	Parafuso	Screw	Tornillo
25	615571014					3	Arruela de vedação	Seal washer	Arandela de sellamiento
27	835340285	1	1			1	Tubo	Tube	Tubo
28	836017420	1	1			1	Porca	Nut	Tuerca
29	836017421	1	1			1	Cone	Cone	Cone
33	836647948	1	1			1	Conexão	Connector	Conexión
31	615581317	1	1			2	Arruela de vedação	Seal washer	Arandela de sellamiento
■	836752057	1	1				Suporte	Support	Soporte

OBSERVAÇÕES OBSERVACIONES REMARKS

EJ **Valmet**

Bomba injetora e tubulações - Motor Valmet
Injection pump and tubing • Valmet Engine
Bomba inyectora y tubulación • Motor Valmet

Ref.	*PEÇA PIEZA PART*	*Qtd/Qty./Cant.* Í85STS 4x2	885STS 4x4	*IUOS 4x4*	*DENOMINAÇÃO*	*DESCRIPTION*	*DENOMINACION*	*OBSERVAÇÕES OBSERVACÍONES REMARKS*
33	504800502				Porca	Nut	Tuerca	
34	528800762				Parafuso	Screw	Tornillo	
	836847979			1	Tubo de pressão conjunto	Pressure tube assembly	Tubo de presión conjunto	
35	836852070			1	Tubo 1º cilindro	Delivery pipe	Tubo 1º cilindro	
33	836852071			1	Tubo 2º cilindro	Delivery pipe	Tubo 2º cilindro	
37	836852072			1	Tubo 3º cilindro	Delivery pipe	Tubo 3º cilindro	
33	836852073			1	Tubo 4º cilindro	Delivery pipe	Tubo 4º cilindro	
33	836852074			1	Tubo 5º cilindro	Delivery pipe	Tubo 5º cilindro	
40	836852075			1	Tubo 6º cilindro	Delivery pipe	Tubo 6º cilindro	
41	836640095			4	Braçadeira	Clamp	Abrazadera	
42	836083662			1	Conexão	Connector	Conexión	
43	836640337			1	Arruela de ajuste	Adjusting plate	Arandela de ajuste	0,30mm
43	836640338			1	Arruela de ajuste	Adjusting plate	Arandela de ajuste	0,42mm
43	836640339			1	Arruela de ajuste	Adjusting plate	Arandela de ajuste	0,44mm
43	836640340			1	Arruela de ajuste	Adjusting plate	Arandela de ajuste	0,46mm
43	836640341			1	Arruela de ajuste	Adjusting plate	Arandela de ajuste	0,48mm
43	836640342			1	Arruela de ajuste	Adjusting plate	Arandela de ajuste	0,50mm
43	836640343			1	Arruela de ajuste	Adjusting plate	Arandela de ajuste	0,52mm
43	836640344			1	Arruela de ajuste	Adjusting plate	Arandela de ajuste	0,54mm
43	836640345			1	Arruela de ajuste	Adjusting plate	Arandela de ajuste	0,56mm
43	836640346			1	Arruela de ajuste	Adjusting plate	Arandela de ajuste	0,58mm
43	836640347			1	Arruela de ajuste	Adjusting plate	Arandela de ajuste	0,60mm
43	836640348			1	Arruela de ajuste	Adjusting plate	Arandela de ajuste	0,62mm
43	836640349			1	Arruela de ajuste	Adjusting plate	Arandela de ajuste	0,64mm
43	836640350			1	Arruela de ajuste	Adjusting plate	Arandela de ajuste	0,66mm
43	836640351			1	Arruela de ajuste	Adjusting plate	Arandela de ajuste	0,68mm
43	836640352			1	Arruela de ajuste	Adjusting plate	Arandela de ajuste	0,70mm
43	836640353			1	Arruela de ajuste	Adjusting plate	Arandela de ajuste	1,00mm
43	836640354			1	Arruela de ajuste	Adjusting plate	Arandela de ajuste	1,28mm
43	836640355				Arruela de ajuste	Adjusting plate	Arandela de ajuste	1,56mm

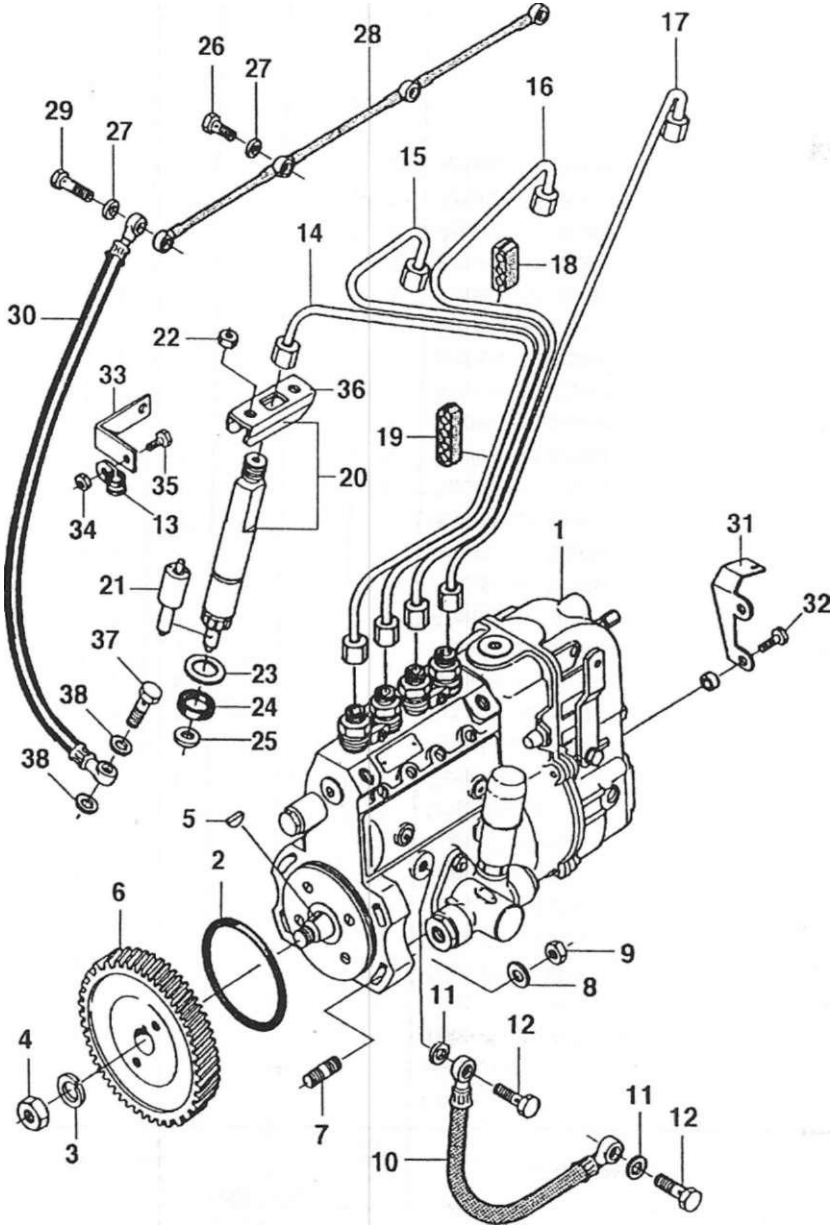
1
2
3
4
5
6
7
8
9
10
11
12
13
14
15
16
17
18
19
20
21
22
23
24
25
26
27
28
29
30
31
32
33
34
35
36
37
38

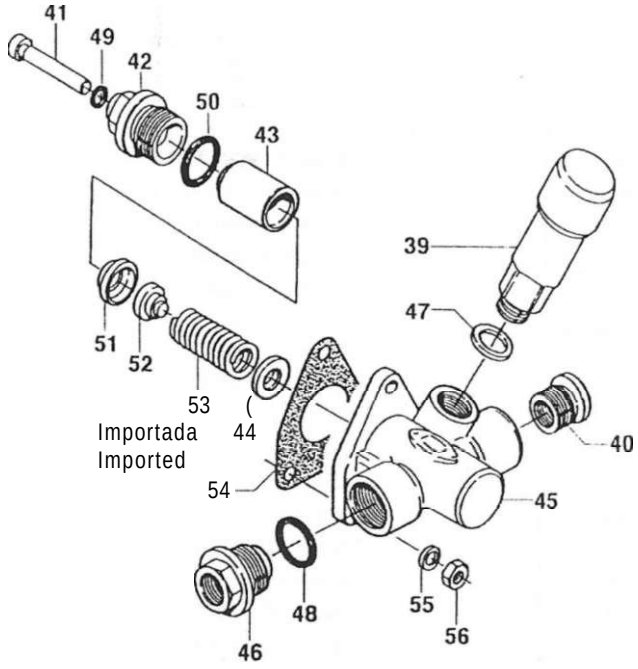
41
49
42
50
43
39
47
51
52
53
(
Importada
Imported
44
40
54
45
48
55
56
46

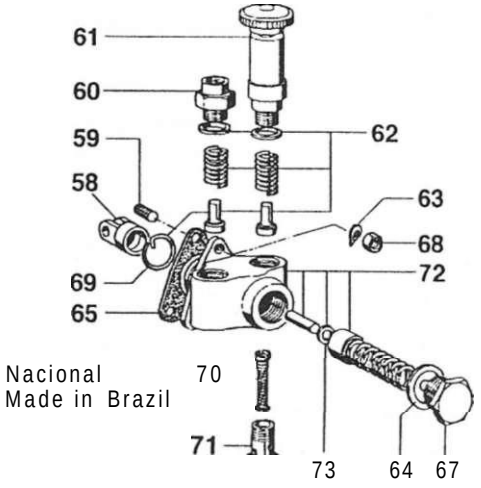
61
60
62
59
58
63
68
72
69
65
Nacional
Made in Brazil
70
71
73
64
67

Ref.	PEÇA / PIEZA / PART	Qtd/Qty./Cant.			9i5S 4x4		DENOMINAÇÃO	DESCRIPTION	DENOMINA CIÓN	OBSERVAÇÕES / OBSERVACIONES / REMARKS
1	836740445				1		Bomba injetora	njection pump	Bomba inyectora	Importada/I mported
1	82055900				1		Bomba injetora	Injection pump	Bomba inyectora	Nacional/Made in Brazil
2	614607930				1		Anel de vedação	Seal ring	Anillo de sellamiento	
3	500451400				1		Arruela	Washer	Arandela	
4	504611400				1		³orca	Nut	Tuerca	
5	603305540				1		Chaveta	Key	Clavija	
6	836129843				1		Engrenagem	Gear	Engranaje	
7	546801815				4		Prisioneiro	Stud	Espárrago	
8	500151050				4		Arruela	Washer	Arandela	
9	504601000				4		Porca	Nut	Tuerca	
10	836652387				1		Tubo	Tube	Tubo	
11	615571014				4		Arruela de vedação	Seal washer	Arandela de sellamiento	
12	640435006				2		Parafuso	Screw	Tornillo	
13	602068610				1		Abraçadeira	Clamp	Abrazadera	
-	836747181				1		Tubo de pressão conjunto	Pressure tube assembly	Tubo de presión conjunto	
14	836747408				1		Tubo 1ª cilindro	Delivery pipe	Tubo 1ª cilindro	
15	836747409				1		Tubo 2ª cilindro	Delivery pipe	Tubo 2ª cilindro	
16	836747410				1		Tubo 3ª cilindro	Delivery pipe	Tubo 3ª cilindro	
17	836747411				1		Tubo 4ª cilindro	Delivery pipe	Tubo 4ª cilindro	
18	836640095				1		Abraçadeira	Clamp	Abrazadera	
19	836640096				1		Abraçadeira	Clamp	Abrazadera	
20	836639956				4		Porta bico injetor	Injector holder	Porta-bico inyector	Importada/I mported
20	82064500				4		Porta bico injetor	Injector holder	Porta-bico inyector	Nacional/Made in Brazil
21	836639957				4		Injetor	Injector	Inyector	
22	504800800				8		Porca	Nut	Tuerca	
23	836652170				4		Arruela	Washer	Arandela	
24	835336276				4		Anel de borracha	Rubber ring	Anillo de goma	
25	899901495				4		Anel de vedação	Seal ring	Anillo de sellamiento	
26	835531289				3		Parafuso	Screw	Tornillo	
27	615870610				9		Anel de vedação	Seal ring	Anillo de sellamiento	
28	836747520				1		Tubo	Tube	Tubo	
29	835336943				1		Parafuso	Screw	Tornillo	
30	836652994				1		Tubo	Tube	Tubo	
31	82024600				1		Suporte	Support	Soporte	
32	835338167				2		Parafuso	Screw	Tornillo	
33	836752057				1		Suporte	Support	Soporte	

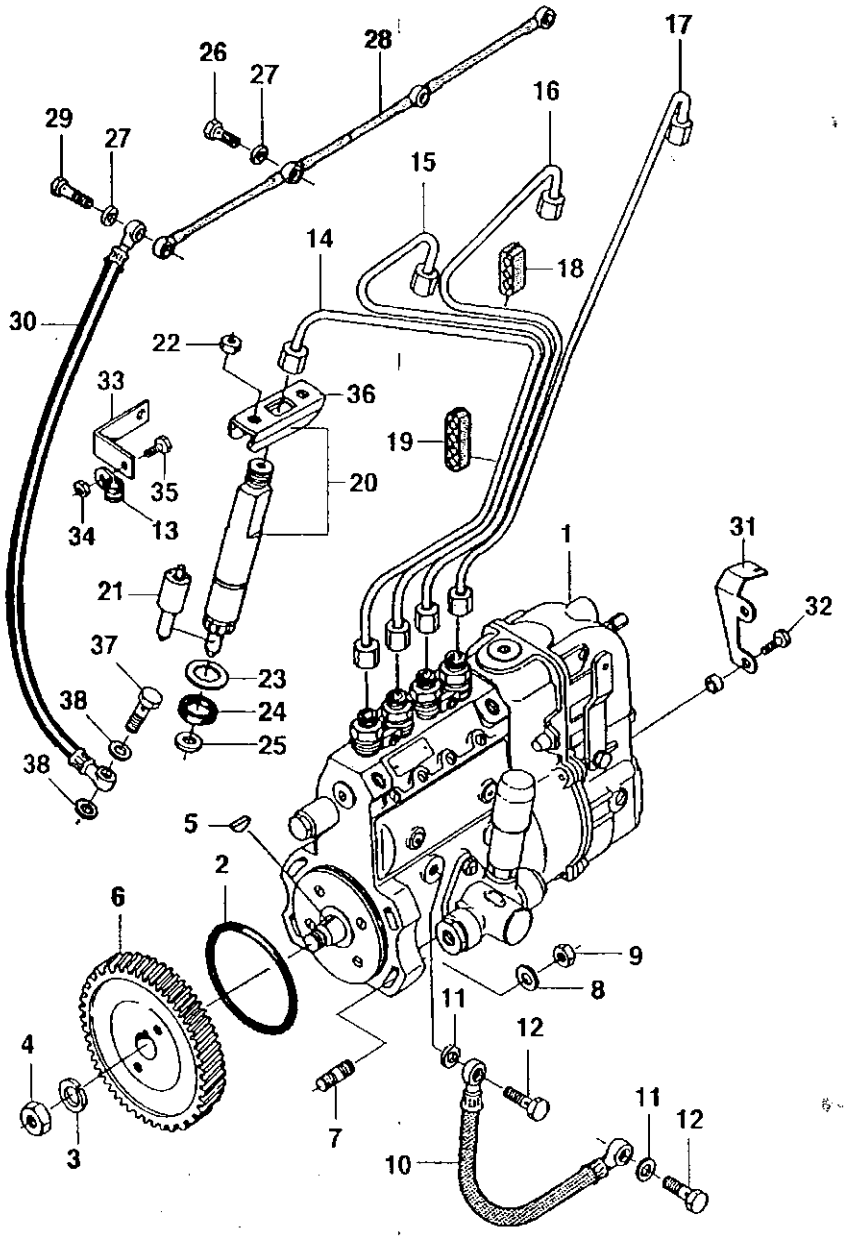
1
2
3
4
5
6
7
8
9
10
11
12
13
14
15
16
17
18
19
20
21
22
23
24
25
26
27
28
29
30
31
32
33
34
35
36
37
38

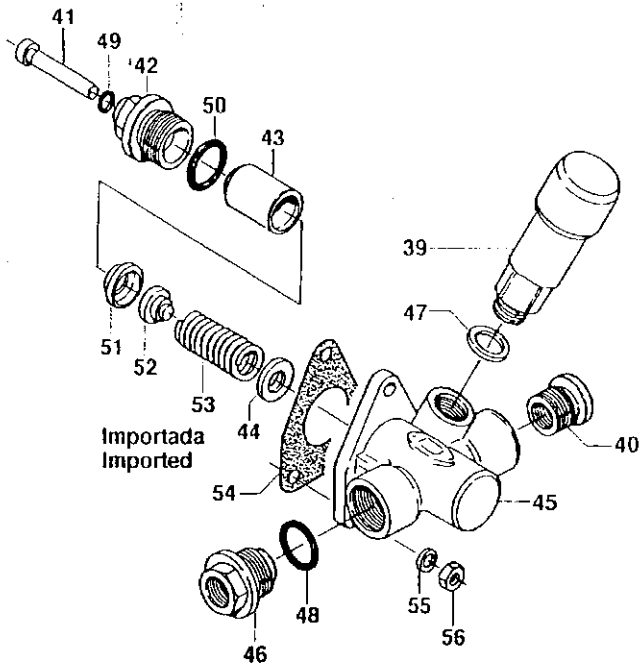
39
40
41
42
43
44
45
46
47
48
49
50
51
52
53
54
55
56
Importada
Imported

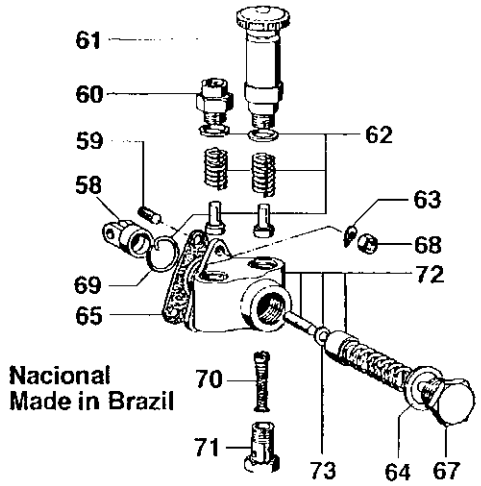
58
59
60
61
62
63
64
65
67
68
69
70
71
72
73
Nacional
Made in Brazil

Ref.	PEÇA PIEZA PART	Qtd/Qty./Cant					DENOMINAÇÃO	DESCRIPTION	DENOMINA CIÓN	OBSERVAÇÕES OBSERVACIONES REMARKS	B44
					9SSS 4x4						
34	504600402				1		Arruela	Washer	Arandela		
35	572502582				1		Parafuso	Screw	Tornillo		
35	835331103						Flange	Flange	Flange	Nacional/Made in Brazil	
37	640435005				1		Parafuso	Screw	Tornillo		
33	615570812						Anel de vedação	Seal ring	Anillo de sellamiento		
-	835340017				1		Bomba alimentadora	Feed pump	Bomba de alimentación		
33	835339884				1		Bomba manual	Hand pump	Bomba manual		
43	835340019				1		Conexão	Connector	Conexión		
41	835339874				1.		Pino de pressão	Spring pin	Perno de presión		
42	835339875				1		Carcaça do embolo	Plunger housing	Carcasa dei piston		
43	835339877				1		Embolo	Plunger	Piston		
44	835339879						Assento da mola	Spring seat	Platillo dei resorte		
45	835340018				1		Carcaça da bomba	Pump housing	Carcasa de la bomba		
-	836640099				1		Kit de reparo	Repair kit	Kit de reparación		
46	835340020				1		Conexão	Connector	Conexión		
47	615881620				1		Arruela de vedação	Seal washer	Arandela de sellamiento		
43	835340021				1		Anel retentor	Seal ring	Anillo de sellamiento		
49	836139015				1		Anel de vedação	Seal ring	Anillo de sellamiento		
50	835339876				1		Anel de vedação	Seal ring	Anillo de sellamiento		
51	835339882				1		Anel de vedação	Seal ring	Anillo de sellamiento		
52	835339880				1		Prato da mola	Spring dish	Platillo dei resorte		
53	835339878				1		Mola	Spring	Resorte		
54	836329194				1		Junta	Gasket	Junta		
55	500450602				3		Arruela	Washer	Arandela		
56	504600602				3		Porca	Nut	Tuerca		
57	836640104				cn		Arruela de ajuste	Adjusting plate	Arandela de ajuste	1.00 mm	
57	836640105				cn		Arruela de ajuste	Adjusting plate	Arandela de ajuste	1.05 mm	
57	836640106				cn		Arruela de ajuste	Adjusting plate	Arandela de ajuste	1.10 mm	
57	836640107				cn		Arruela de ajuste	Adjusting plate	Arandela de ajuste	1.15 mm	
57	836640108				cn		Arruela de ajuste	Adjusting plate	Arandela de ajuste	1.20 mm	
57	836640109				cn		Arruela de ajuste	Adjusting plate	Arandela de ajuste	1.25 mm	
57	836640110				cn		Arruela de ajuste	Adjusting plate	Arandela de ajuste	1.30 mm	
57	836640111				cn		Arruela de ajuste	Adjusting plate	Arandela de ajuste	1.35 mm	
57	836640112				cn		Arruela de ajuste	Adjusting plate	Arandela de ajuste	1.40 mm	
57	836640113				cn		Arruela de ajuste	Adjusting plate	Arandela de ajuste	1.45 mm	
57	836640114				cn		Arruela de ajuste	Adjusting plate	Arandela de ajuste	1.50 mm	

Valmet *B44*

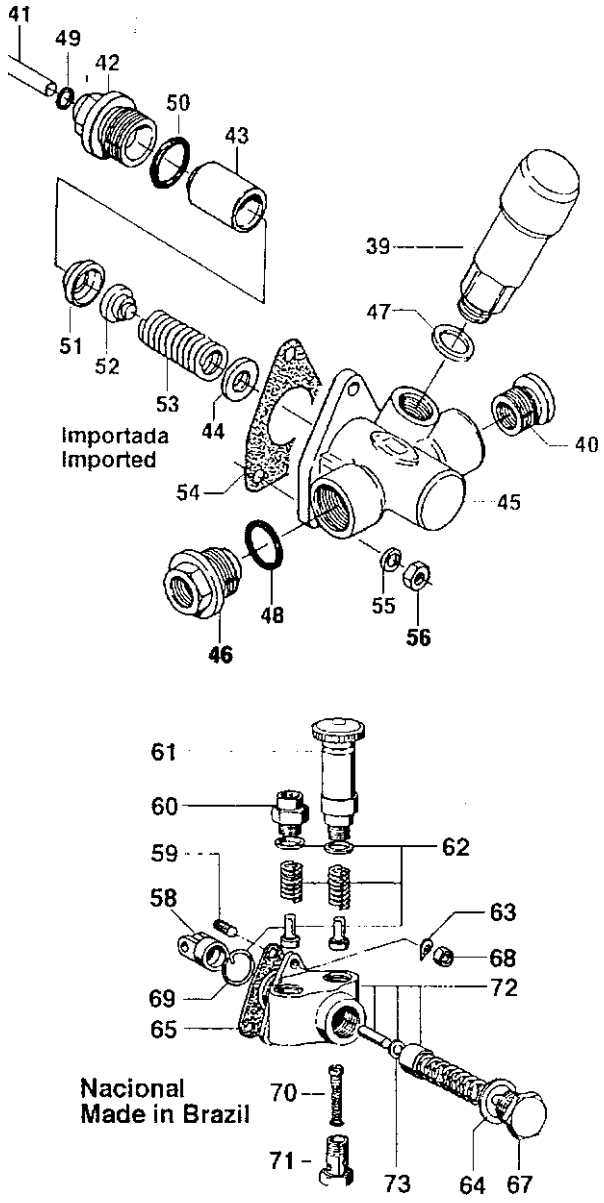
41
49
42
50
43
39
47
51
52
53
44
40
Importada
Imported
54
45
48
55
56
46
61
60
62
59
58
63
68
72
69
65
Nacional
Made in Brazil
70
71
73
64
67

Bomba injetora e injetor - Motor Valmet
Injection pump and injector • Valmet Engine

Valmet

Ref.	PEÇA PIEZA PART	Qtd/Qty./Cant.			98SS 4x4		DENOMINAÇÃO	DESCRIPTION	DENOMINA CIÓN	OBSERVAÇÕES OBSERVACIONES REMARKS	B44
57	836640115				cn		Arruela de ajuste	Adjusting plate	Arandela de ajuste	1.55 mm	
57	836640116				cn		Arruela de ajuste	Adjusting plate	Arandela de ajuste	1.60 mm	
57	836640117				cn		Arruela de ajuste	Adjusting plate	Arandela de ajuste	1.65 mm	
57	836640118				cn		Arruela de ajuste	Adjusting plate	Arandela de ajuste	1.70 mm	
57	836640119				cn		Arruela de ajuste	Adjusting plate	Arandela de ajuste	1.75 mm	
57	836640120				cn		Arruela de ajuste	Adjusting plate	Arandela de ajuste	1.80 mm	
57	836640121				cn		Arruela de ajuste	Adjusting plate	Arandela de ajuste	1.85 mm	
57	836640122				cn		Arruela de ajuste	Adjusting plate	Arandela de ajuste	1.90 mm	
-	110180				1		Bomba alimentadora	Feed pump	Bomba de alimentación		
53	112880				1		Tucho rolete	Roller tappet	Botador		
59	113360						Prisioneiro	Stud	Espárrago		
60	112870				1		Niple	Nipple	Niple		
61	112890				1		Bomba manual	Hand pump	Bomba manual		
62	112900				1		Jogo de reparo	Repair kit	Juego de reparación		
63	124010						Arruela ondulada	Lock washer	Arandela ondulada		
64	128810				1		Anel de vedação	Seal ring	Anillo de sellamiento		
65	113710				1		Junta	Gasket	Junta		
66	112820				1		Mola embolo	Plunger spring	Resorte piston		
67	112830				1		Bujão	Plug	Tapón		
68	113370						Porca	Nut	Tuerca		
69	122980				1		Anel de retenção	Retainer	Anillo de retención		
70	112860				1		Elemento filtrante	Filter element	Elemento filtrante		
71	112850				1		Parafuso conector	Connecting screw	Tornillo conector		
72	112910				1		Jogo de reparo	Repair kit	Juego de reparación		
73	128530						Anel de vedação	Seal ring	Anillo de sellamiento		

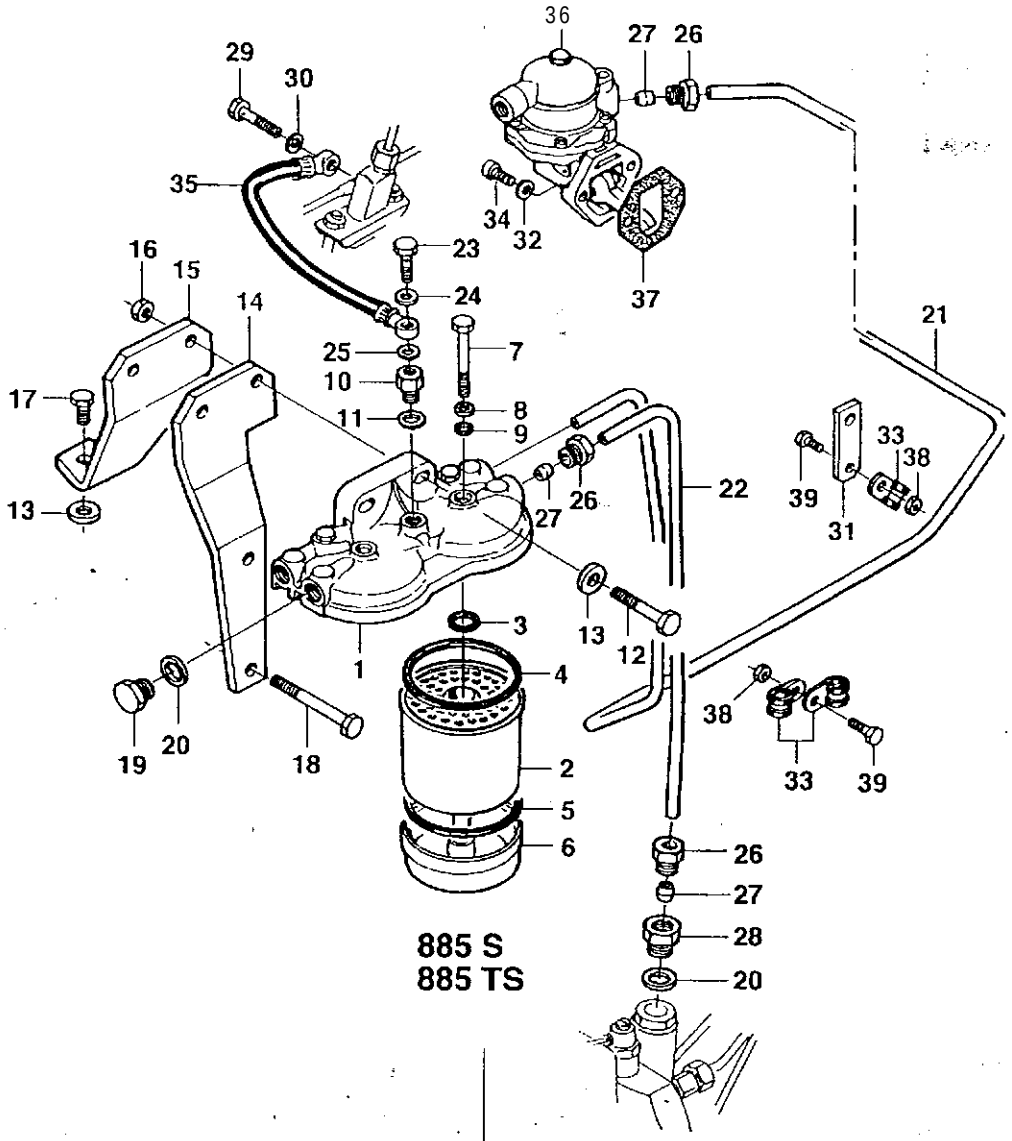
885 S
885 TS

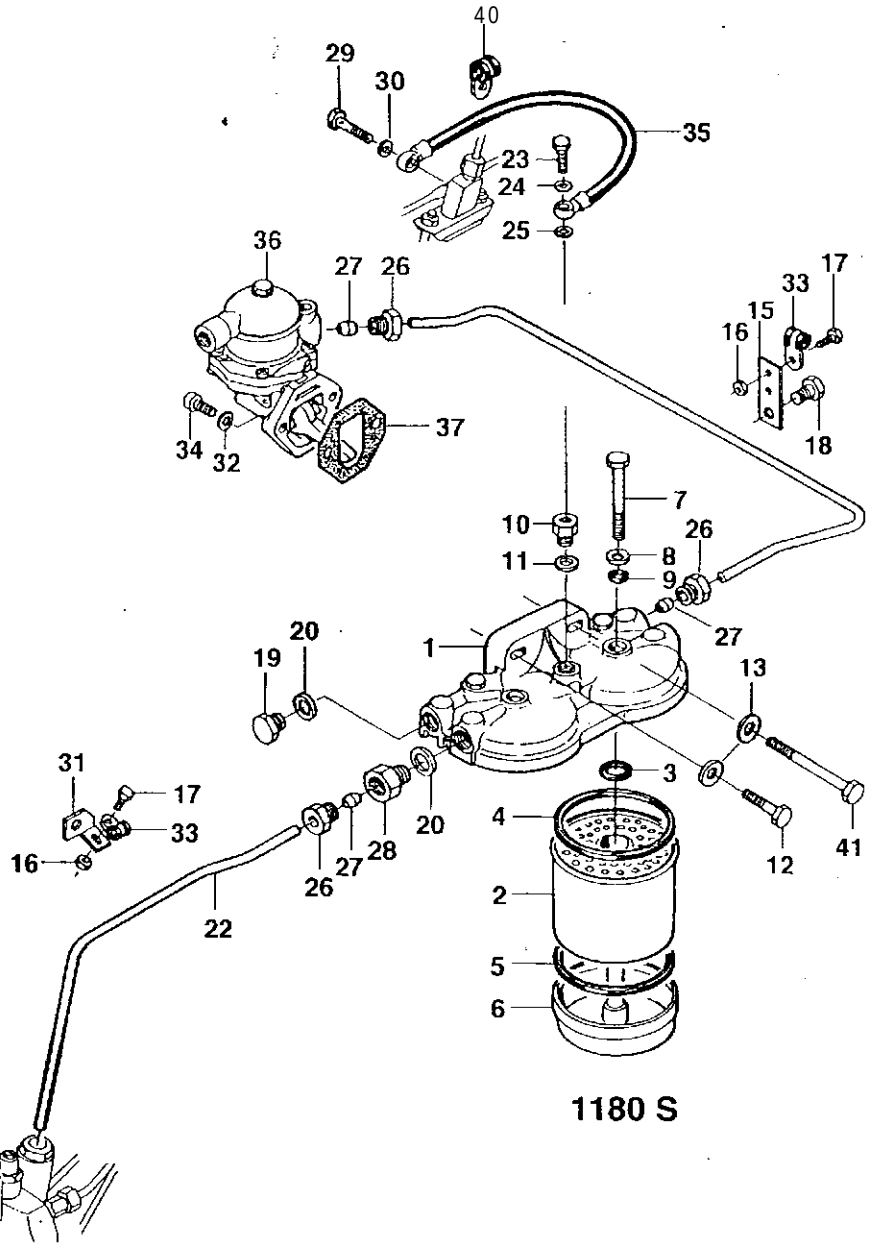
1180 S

Ref.	PEÇA PIEZA PART	Qtd./Qty./Cant.' M5S/TS 4x2	M5STS 4x4			1180S 4X4	DENOMINAÇÃO	DESCRIPTION	DENOMINA CIÓN	OBSERVAÇÕES OBSERVACIONES REMARKS	B45
-	836316376	1	1			1	Filtro de combustível	Fuel filter	Filtro dei combustible		
1	836015959	1	1			1	Tampa do filtro	Filter cover	Tapa dei filtro		
2	836015106	2	2			2	Elemento filtrante	Filter element	Elemento filtrante		
3	836015142	2	2			2	Anel retentor	Seal ring	Anillo de sellamiento		
4	835330014	2	2			2	Anel de vedação	Seal ring	Anillo de sellamiento		
5	835330015	2	2			2	Anel de vedação	Seal ring	Anillo de sellamiento		
6	836116470	2	2			2	Tampa	Cover	Tapa		
7	836015149	2	2			2	Parafuso	Screw	Tornillo		
8	836015918	2	2			2	Arruela de vedação	Seal washer	Arandela de sellamiento		
9	836015919	2	2			2	Anel retentor	Seal ring	Anillo de sellamiento		
10	836117322	1	1			1	Conexão	Connector	Conexión		
11	615571014	1	1			1	Arruela de vedação	Seal washer	Arandela de sellamiento		
12	529801440	2	2				Parafuso	Screw	Tornillo		
12	528801420					1	Parafuso	Screw	Tornillo		
13	836120989	3	3			3	Arruela	Washer	Arandela		
14	836652912	1	1				Suporte	Support	Soporte		
15	836652911	1	1				Suporte	Support	Soporte		
16	504800800	2	2				Porca	Nut	Tuerca		
16	504600502					2	Porca	Nut	Tuerca		
17	528801362	1	1				Parafuso	Screw	Tornillo		
17	528800752					2	Parafuso	Screw	Tornillo		
18	529801500	2	, 2				Parafuso	Screw	Tornillo		
18	528802180					1	Parafuso	Screw	Tornillo		
19	836117323	2	2			2	Bujão	Plug	Tapón		
20	615581317	3	3			3	Arruela de vedação	Seal washer	Arandela de sellamiento		
21	836755052	1	1				Tubo	Tube	Tubo		
21	836852942					1	Tubo	Tube	Tubo		
22	836755053	1	1				Tubo	Tube	Tubo		
22	836852943					1	Tubo	Tube	Tubo		
23	836117324	1	1			1	Parafuso	Screw	Tornillo		
24	615570812	1	1			1	Arruela de vedação	Seal washer	Arandela de sellamiento		
25	615580711	1	1			1	Arruela de vedação	Seal washer	Arandela de sellamiento		
26	899901992	4	4			4	Conexão	Connector	Conexión		
27	899901993	4	4			4	Cone	Cone	Cone		
28	836083662	1	1			1	Conexão	Connector	Conexión		
29	835336943	1	1			1	Parafuso	Screw	Tornillo		

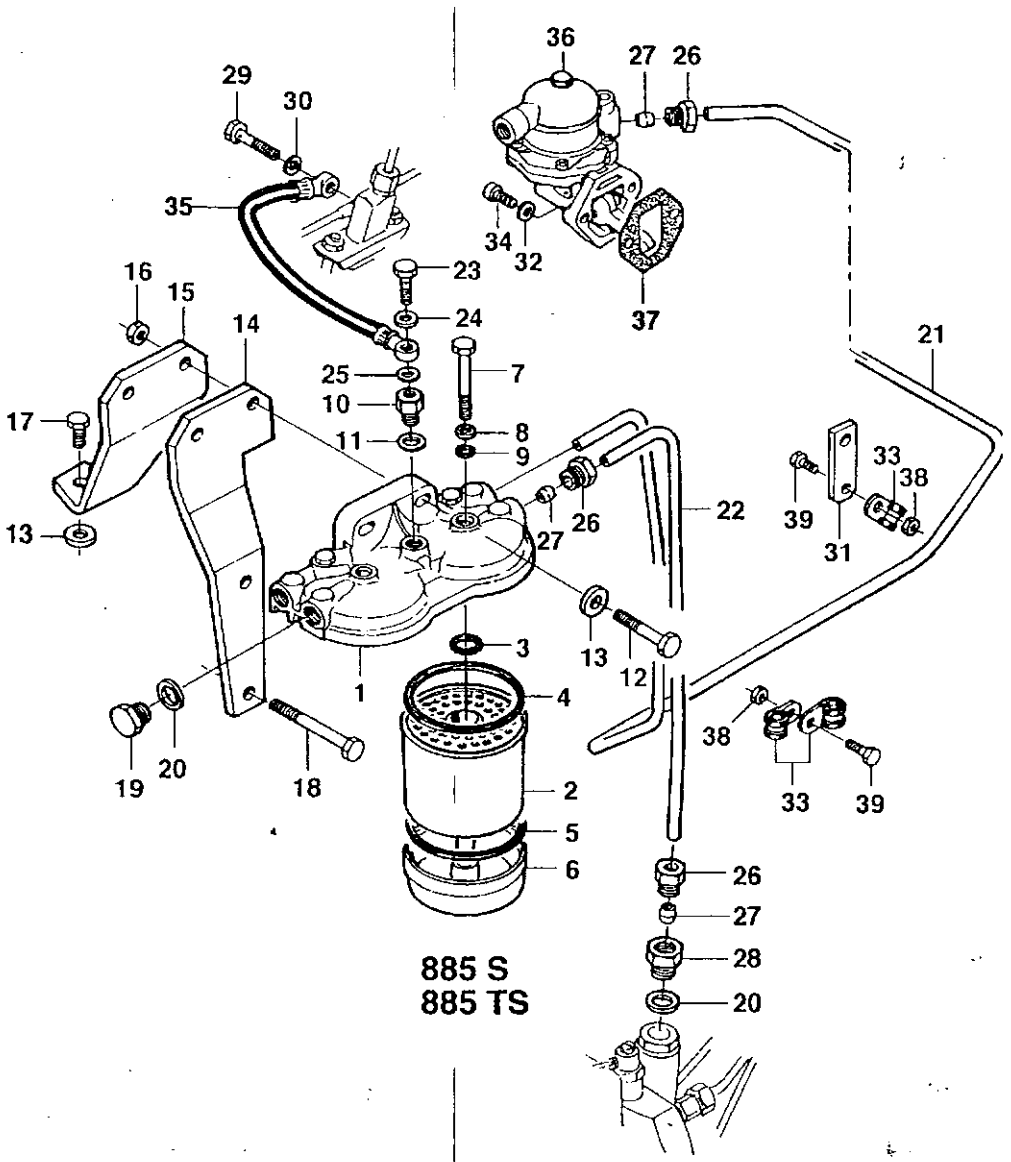
885 S
885 TS

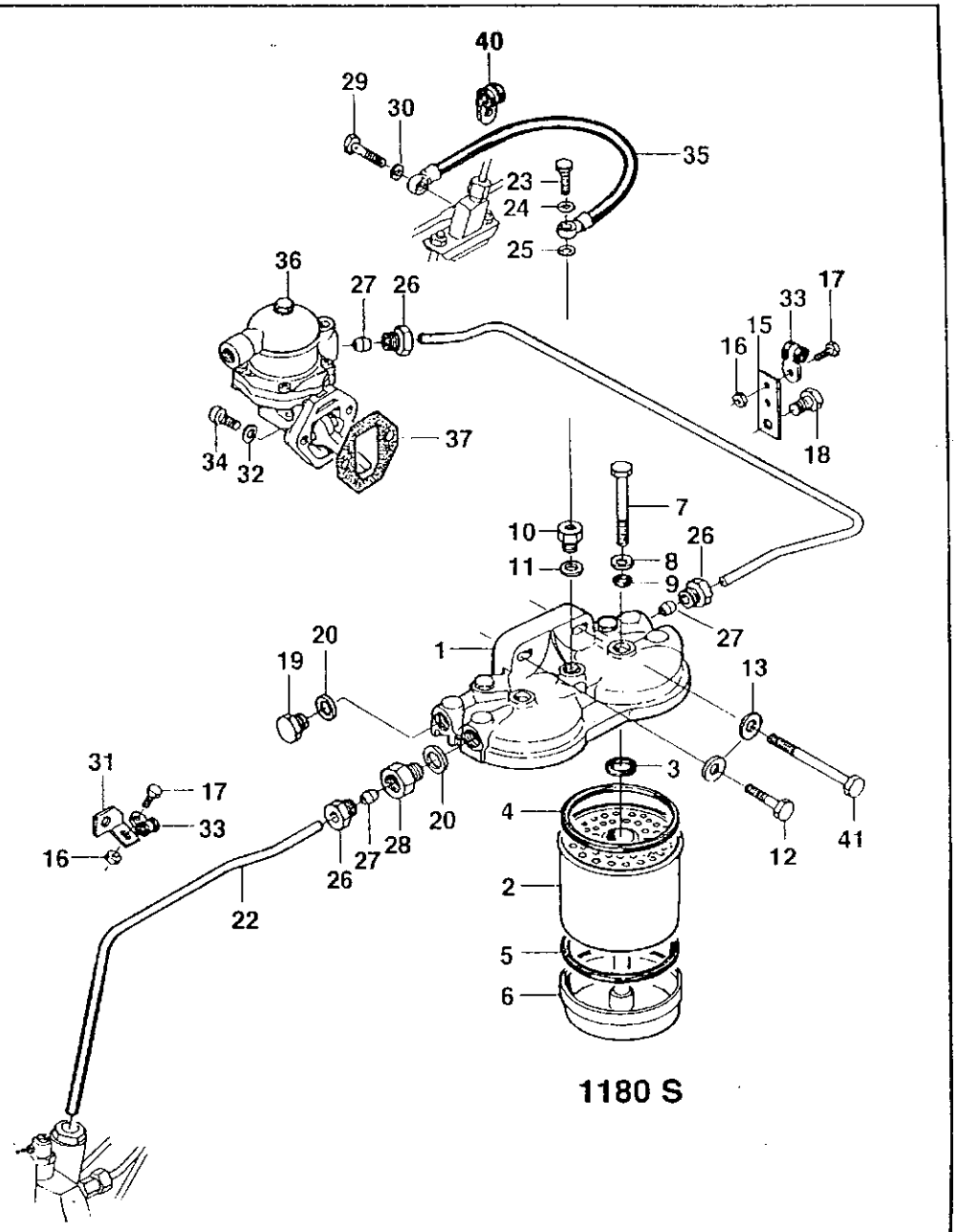
1180 S

Filtro de combustível e tubulações • Motor Valmet
Fuel filter and tubings - Valmet Engine
Filtro de combustible y tubulaciones - Motor Valmet

Bválmet

B45

Rei	*PEÇA PIEZA PART*	*Qtd/Qty./Cant. SSSSVTS 1x2*	*ssssns 4x4*	*USOS 4x4*	*DENOMINAÇÃO*	*DESCRIPTION*	*DENOMINA CIÓN*	*OBSERVAÇÕES OBSERVACIONES REMARKS*
	615870610		3		Arruela de vedação	Seal washer	Arandela de sellamiento	
	836755054		**1**		Suporte	Support	Soporte	
	836852960				Suporte	Support	Soporte	
	500150842		2		Arruela	Washer	Arandela	
	602070808		3		Braçadeira	Clamp	Abrazadera	
	581804600		2		Parafuso	Screw	Tornillo	
	836652038		**1**		Tubo	Tube	Tubo	
	835346795				Tubo	Tube	Tubo	
	836640242		1		Bomba alimentadora	Feed pump	Bomba de alimentación	
	836640335		1		Junta	Gasket	Junta	
	504600502		2		Porca	Nut	Tuerca	
	528800762		2		Parafuso	Screw	Tornillo	
	602060612				Braçadeira	Clamp	Abrazadera	
	529801550				Parafuso	Screw	Tornillo	

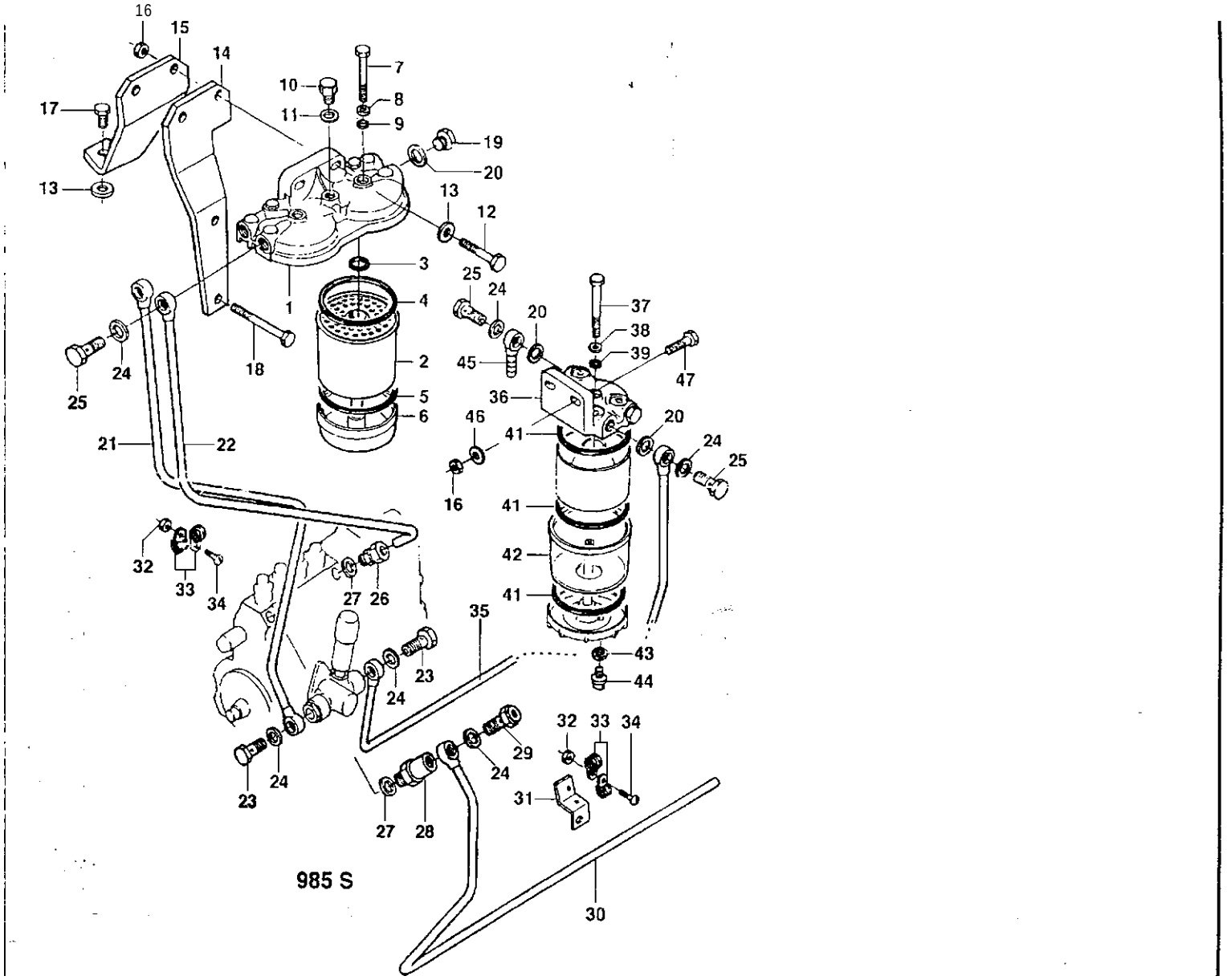
985 S

Ref.	PEÇA PIEZA PART	Qtd/Qty./Cant. S85S/TS 4x2	8BSSTTS 4x4		985S 4X4	1 (SOS 4x4	DENOMINAÇÃO	DESCRIPTION	DENOMINA CIÓN	OBSERVAÇÕES OBSERVACIONES REMARKS
·	836316376				1		Filtro duplo de combustível	Fuel filter	Filtro de combustible	
1	836015959				1		Tampa do filtro	Filter cover	Tapa dei filtro	
2	836015106				2		Elemento filtrante	Filter element	Elemento filtrante	
3	836015142				2		Anel retentor	Seal ring	Anillo de sellamiento	
4	835330014				2		Anel de vedação	Seal ring	Anillo de sellamiento	
5	835330015				2		Anel de vedação	Seal ring	Anillo de sellamiento	
6	836116470				2		Tampa	Cover	Tapa	
7	836015149				2		Parafuso	Screw	Tornillo	
8	836015918				2		Arruela de vedação	Seal washer	Arandela de sellamiento	
9	836015919				2		Anel retentor	Seal ring	Anillo de sellamiento	
10	836015958				1		Parafuso	Screw	Tornillo	
11	615571014				1		Arruela de vedação	Seal washer	Arandela de sellamiento	
12	529801440				2		Parafuso	Screw	Tornillo	
13	836120989				3		Arruela	Washer	Arandela	
14	836652912				1		Suporte	Support	Soporte	
15	836652911				1		Suporte	Support	Soporte	
16	504800800	4	4		4	4	Porca	Nut	Tuerca	
17	528801362				1		Parafuso	Screw	Tornillo	
18	529801500				2		Parafuso	Screw	Tornillo	
19	836117323				2		Bujão	Plug	Tapón	
20	615581317	6	6		6	6	Arruela de vedação	Seal washer	Arandela de sellamiento	
21	836752936				1		Tubo	Tube	Tubo	Importada/I mported
21	82062200				1		Tubo	Tube	Tubo	Nacional/Made in Brazil
22	836752937				1		Tubo	Tube	Tubo	
23	640435010				2		Parafuso	Screw	Tornillo	
24	615881418	7	7		7	7	Arruela de vedação	Seal washer	Arandela de sellamiento	
25	836429560	4	4		4	4	Parafuso	Screw	Tornillo	
26	641086010				1		Conexão	Connector	Conexión	
27	615881420				2		Arruela de vedação	Seal washer	Arandela de sellamiento	
23	836330959				1		Válvula	Overflow valve	Válvula	
29	836007420				1		Parafuso	Screw	Tornillo	
33	836747395				1		Tubo	Tube	Tubo	
31	836647403				1		Suporte	Support	Soporte	
32	504600402	3	3		3	3	Porca	Nut	Tuerca	
33	602068610	3	3		6	3	Abraçadeira	Clamp	Abrazadera	
34	572502582	3	3		3	3	Parafuso	Screw	Tornillo	

Filtro de combustível e tubulações - Motor Valmet
Fuel filter and tubings - Valmet Engine
jle v tubulaciones - Motor Valmet

Rei.	*PEÇA PIEZA PART*	*Qtd/Qty./Cant.* 885S/7S 4x2	885STS **4x4**	985S **4x4**	USOS 4x4	*DENOMINAÇÃO*	*DESCRIPTION*	*DENOMINA CIÓN*	*OBSERVAÇÕES OBSERVACIONES REMARKS*
35	82072700					Tubo	Tube	Tubo	
33	836640098					Tampa do filtro	Filter cover	Tapa dei filtro	
37	836015149					Parafuso	Screw	Tornillo	
33	836015918					Arruela	Washer	Arandela	
39	836015919					Anel retentor	Seal ring	Anillo de sellamiento	
41	243620					Anel de vedação	Seal ring	Anillo de sellamiento	
42	113030					Copo de vidro	Bowl	Recipiente de vidrio	
43	113050					Anel de vedação	Seal ring	Anillo de sellamiento	
44	113060					Parafuso	Screw	Tornillo	
45	640255210					Tubo	Tube	Tubo	
46	500150842					Arruela	Washer	Arandela	
47	528801400					Parafuso	Screw	Tornillo	

Jogo de juntas parcial - Motor Valmet
Gasket kit partial • Valmet Engine
Juego de juntas parcial • Motor Valmet

Valmet

Ref.	PEÇA PIEZA PART	Qtd/Qty./Cant. BS5SÍTS 4x2	885STS 4x4	S8SS 4x4	DENOMINAÇÃO	DESCRIPTION	DENOMINACION	OBSERVAÇÕES OBSERVACÍONES REMARKS
	836740280			1	Jogo de juntas S1	Gasket kit S1	Juego de juntas S1	
	836746354	1		1	Junta do cabeçote	Cylinder head gasket	Junta de la culata	
	836646362	1		1	Junta da tampa de válvulas	Gasket valve cover	Junta de la tapa de válvulas	
	836012841	4		4	Arruela de borracha da tampa da válvula	Rubber washer valve cover	Arandela de goma de la tapa de las válvulas	
	836747595	1		1	Junta do coletor de admissão	Intake manifold gasket	Junta dei múltiple de admisión	
	836119833	1		1	Anel de borracha do tubo da válvula by-pass	Rubber ring, by-pass pipe	Anillo de goma de la válvula by-pass	
	836119849	1		1	Junta da válvula termostática	Gasket, thermostat	Junta de la válvula termostática	
	836646393	1		1	Junta da carcaça da válvula termostática	Gasket, thermostat body	Junta da carcasa de la válvula termostática	
	836740277	1	1	1	Junta do turbo alimentador	Turbocharger gasket	Junta dei turboalimentador	
	32589800	1	1	1	Junta do turbo alimentador	Turbocharger gasket	Junta dei turboalimentador	
	835336276	4	4	4	Anel de borracha do injetor	Rubber ring, injector	Anillo de goma dei inyector	
	899901495	4	4	4	Anel de vedação do injetor	Seal ring, injector	Anillo de sellamiento dei inyector	
	615870610	10	10	10	Anel de vedação	Seal ring	Anillo de sellamiento	A 6x10
	615580711	1	1	1	Anel de vedação	Seal ring	Anillo de sellamiento	A 7x11
	615570812	1	1	1	Anel de vedação	Seal ring	Anillo de sellamiento	A 8x11,5
	615881216	2	2	2	Anel de vedação	Seal ring	Anillo de sellamiento	A 12x15,5
	615881418	1	1	1	Anel de vedação	Seal ring	Anillo de sellamiento	A 14x18
	615881620	2	2	2	Anel de vedação	Seal ring	Anillo de sellamiento	A16X20
	615881822	1	1	1	Anel de vedação	Seal ring	Anillo de sellamiento	A 18x22

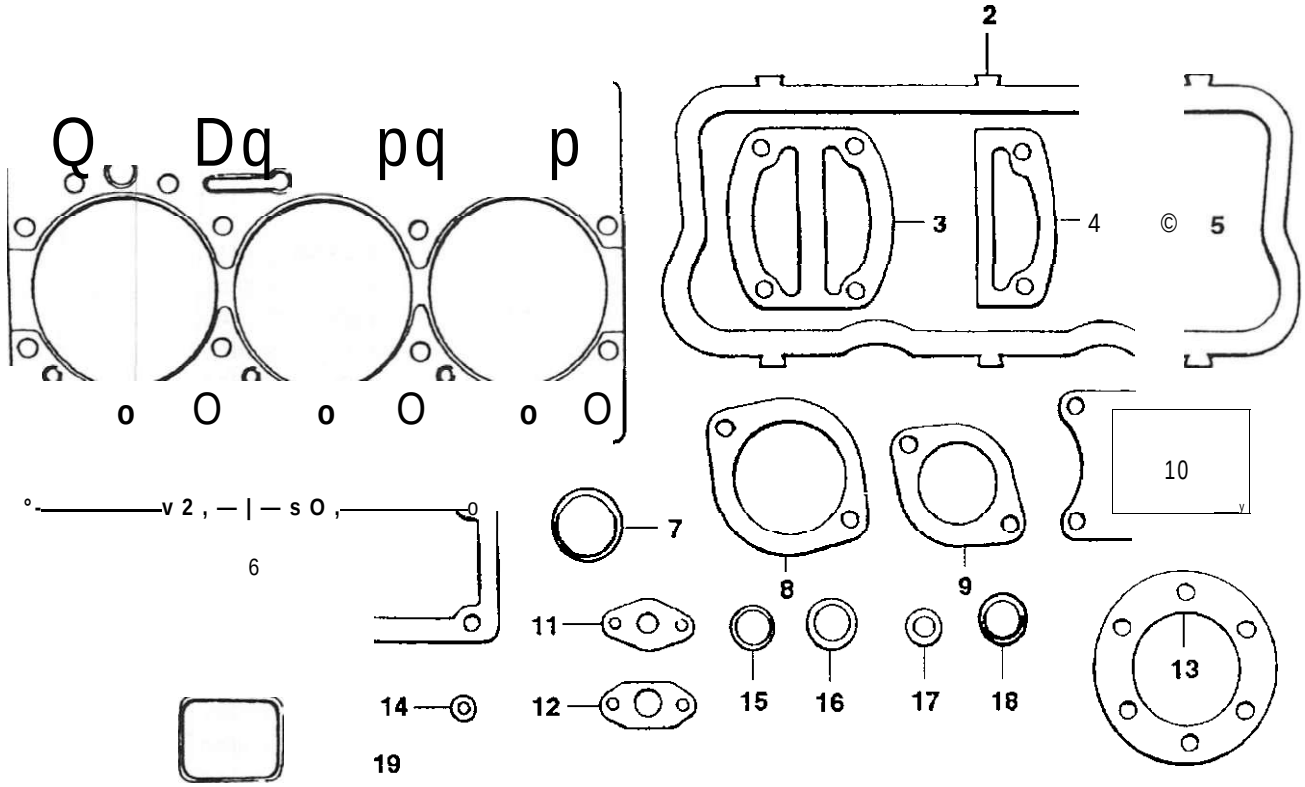
2
3
4
5
10
7
8
9
11
12
13
14
15
16
17
18
19
6

Jogo de juntas parcial - Motor Valmet
Gasket kit partial • Valmet Engine
Juego de juntas parcial - Motor Valmet

Ei **Valmet**

B48

Ref.	*PEÇA PIEZA PART*	*Qtd/Qty./Cant. usos 4x**	*DENOMINAÇÃO*	*DESCRIPTION*	*DENOMINACION*	*OBSERVAÇÕES OBSERVACIONES REMARKS*
	836840102	1	Jogo de juntas S1	Gasket kit S1	Juego de juntas S1	
	836655395	2	Junta do cabeçote	Cylinder head gasket	Junta de la culata	
	836646360	2	Junta da tampa de válvulas	Gasket valve cover	Junta de la tapa de válvulas	
	836846447	1	Junta	Gasket	Junta	
	836846449	2	Junta da tampa	Gasket, cover	Junta de la tapa	
	836012841	4	Arruela de borracha da tampa da válvula	Rubber washer, valve cover	Arandela de goma de la tapa de la válvula	
	836847496	2	Junta do coletor de admissão	Intake manifold gasket	Junta dei múltiple de admisión	
	614602950	1	Anel de borracha do tubo da válvula by-pass	Rubber ring, by-pass pipe	Anillo de goma de la válvula by-pass	
	836119849	1	Junta da válvula termostática	Gasket, thermostat	Junta de la válvula termostática	
	836646393	1	Junta da carcaça da válvula termostática	Gasket, thermostat body	Junta da carcasa de la válvula termostática	
	836847532	1	Junta do coletor de admissão	Gasket, inlet manifold	Junta dei colector de admisión	
	845008344	1	Junta do tubo	Gasket, turbo	Junta dei tubo	
	836324580	1	Junta do tubo	Gasket, turbo	Junta dei tubo	
	836338985	1	Junta	Gasket	Junta	A6,5x9,5
	615870710	15	Anel retentor	Seal ring	Anillo de sellamiento	A14x18
	615881418	1	Anel retentor	Seal ring	Anillo de sellamiento	A18x22
	615881822	2	Anel retentor	Seal ring	Anillo de sellamiento	
	899901495	6	Anel retentor do injetor	Seal ring injector	Anillo retenedor inyector	
	835336276	6	Anel de borracha do injetor	Rubber ring, injector	Anillo de goma dei inyector	
	836316726	1	Junta do tubo	Gasket, turbo	Junta dei tubo	

Jogo de juntas • Motor Valmet
Gasket kit - Valmet Engine
Juego de juntas - Motor Valmet

Evaimet

Ref.	PEÇA PIEZA PART	Qtd/Qty./Cant. W5S/75 4x2	Qtd/Qty./Cant. WSSns 4X4				DENOMINAÇÃO	DESCRIPTION	DENOMINA CIÓN	OBSERVAÇÕES OBSERVACIONES REMARKS	B49
.	836740333	1	1				Jogo de juntas S2	Gasket set S2	Juego de juntas S2		
1	836647419	1	1				Junta da caixa de engrenagem	Gasket, gear housing	Junta de la caja de engranaje		
2	835336796	1	1				Junta da tampa dianteira	Front cover gasket	Junta de la tapa delantera		
3	614400002	1	1				Retentor da árvore de manivelas	Oilseal, crankshaft	Retenedor dei ciguenal		
4	614105880	1	1				Retentor da árvore de manivelas	Oilseal, crankshaft	Retenedor dei ciguenal		
5	836129946	1	1				Junta da tampa dianteira	Front cover gasket	Junta de la tapa delantera		
6	836647866	1	1				Anel retentor da bomba injetora	0-ring, injection pump	Anillo retenedor de la bomba inyectora		
7	836120128	1	1				Junta do resfriador do óleo	Gasket, oil coolant	Junta dei enfriador dei aceite		
8	836120129	1	1				Junta do resfriador do óleo	Gasket, oil coolant	Junta dei enfriador dei aceite		
9	836647502	8	8				Anel retentor da camisa do cilindro	0-ring, cylinder liner	Anillo retenedor de la camisa dei cilindro		
10	836647503	4	4				Anel retentor da camisa do cilindro	O-ring, cylinder liner	Anillo retenedor de la camisa dei cilindro		
11	640016016	4	4				Bujão do bloco do motor	Plug, cylinder block	Tapón dei bloque dei motor		
12	836647401	1	1				Junta da bomba alimentadora	Feed pump gasket	Junta de la bomba alimentación		
13	836107726	1	1				Junta do carter	Oil pan gasket	Junta dei carter		
14	836119796	1	1				Junta da bomba de óleo	Gasket, oil pump	Junta de la bomba dei aceite		
15	836008449						Junta do tubo de óleo	Gaket, oil pipe	Junta do tubo dei aceite		
16	836006856	1	1				Junta da válvula de comando	Gasket, contrai valve	Junta de la válvula de comando		
17	614601524						Anel retentor da válvula de alívio	0-ring, contrai valve	Anillo de retención de la válvula de alívio		
18	614603540	1	1				Anel de vedação da tampa	Seal ring, oil cap	Anillo de sellamiento de la tampa		
19	615571014						Anel de vedação	Seal ring	Anillo de sellamiento	A10X13,5	
23	615881620	1	1				Anel de vedação	Seal ring	Anillo de sellamiento	A16X20	
21	615881822						Anel de vedação	Seal ring	Anillo de sellamiento	A18X22	
22	615881824	1	1				Anel de vedação	Seal ring	Anillo de sellamiento	A18x24	
23	836740280						Jogo de juntas S1	Gasket kit S1	Juego de juntas S1		

Ref.	PEÇA PIEZA PART	Qtd/Qty./Cant.			985S 4x4		DENOMINAÇÃO	DESCRIPTION	DENOMINACIÓN	OBSERVAÇÕES OBSERVACIONES REMARKS
·	836740642				1		Jogo de juntas S2	Gasket kit S2	Juego de juntas S2	
1	836647419				1		Junta da caixa de engrenagem	Gasket, gear housing	Junta de la caja de engranaje	
2	835336796				1		Junta da tampa dianteira	Front cover gasket	Junta de la tapa delantera	
3	614400002				1		Retentor da árvore de manivelas	Oilseal, crankshaft	Retenedor dei ciguenal	
4	614105880				1		Retentor da árvore de manivelas	Oilseal, crankshaft	Retenedor dei ciguenal	
5	836129946				1		Junta da tampa dianteira	Front cover gasket	Junta de la tapa delantera	
6	614607930				1		Anel de vedação da bomba injetora	Injection pump seal ring	Anillo de sellamiento de la bomba inyectora	
7	836120128				1		Junta do resfriador do óleo	Gasket, oil coolant	Junta dei enfriador dei aceite	
8	836120129				1		Junta do resfriador do óleo	Gasket, oil coolant	Junta dei enfriador dei aceite	
9	836647502				8		Anel de borracha da camisa do cilindro	O-ring, cylinder liner	Anel de goma de la camisa dei cilindro	
10	836647503				4		Anel de borracha da camisa do cilindro	O-ring, cylinder liner	Anel de goma de la camisa dei cilindro	
11	640016016				4		Bujão do bloco do motor	Plug, cylinder block	Tapón dei bloque dei motor	
12	614604740				1		Anel de vedação da tampa de abastecimento	Seal ring, fuel cap	Anel de sellamiento de la tapa de llenado	
13	836647401				1		Junta da tampa	Gasket, cover	Junta de la tapa	
14	836129728				1		Junta da tampa do carter	Gasket, oil sump	Junta de la tapa dei carter	
15	836129727				2		Junta da tampa do carter	Gasket, oil sump	Junta de la tapa dei carter	
16	836119796				1		Junta da bomba de óleo	Gasket, oil pump	Junta de la bomba dei aceite	
17	836008449		-		3		Junta do tubo de óleo	Gaket, oil pipe	Junta do tubo dei aceite	
18	836006856				1		Junta da válvula de comando	Gasket, contrai valve	Junta de la válvula de comando	
19	835336793				1		Junta da tampa do rolamento	Gasket, drive device	Junta de la tapa dei rodamiento	
20	835324277				1		Junta da bomba hidráulica	Gasket, hidraulic pump	Junta de la bomba hidráulica	
21	614601524				1		Anel de vedação da válvula de alívio	Seal ring contrai valve	Anil.lo de sellamiento de la válvula de alívio	
22	615892429				1		Anel de vedação	Seal ring	Anillo de sellamiento	A24x29
23	615571014				6		Anel de vedação	Seal ring	Anillo de sellamiento	A10x13,5
24	615881216				2		Anel de vedação	Seal ring	Anillo de sellamiento	A12x16
25	615581317				1		Anel de vedação	Seal ring	Anillo de sellamiento	A13X17
26	615881420				16		Anel de vedação	Seal ring	Anillo de sellamiento	A14X20
27	615881620				1		Anel de vedação	Seal ring	Anillo de sellamiento	A16X20
23	615881822				6		Anel de vedação	Seal ring	Anillo de sellamiento	A18X22
29	615881824				1		Anel de vedação	Seal ring	Anillo de sellamiento	A18X24
33	614601624				2		Anel de vedação da bomba hidráulicí	Hidraulic pump seal ring	Anillo de sellamiento de la bomba hidráulica	
31	836740280				1		Jogo de juntas S1	Gasket kit S1	Juego de juntas S1	

Jogo de juntas - Motor Valmet
Gasket kit - Valmet Engine
Juego de juntas - Motor Valmet

Valmet

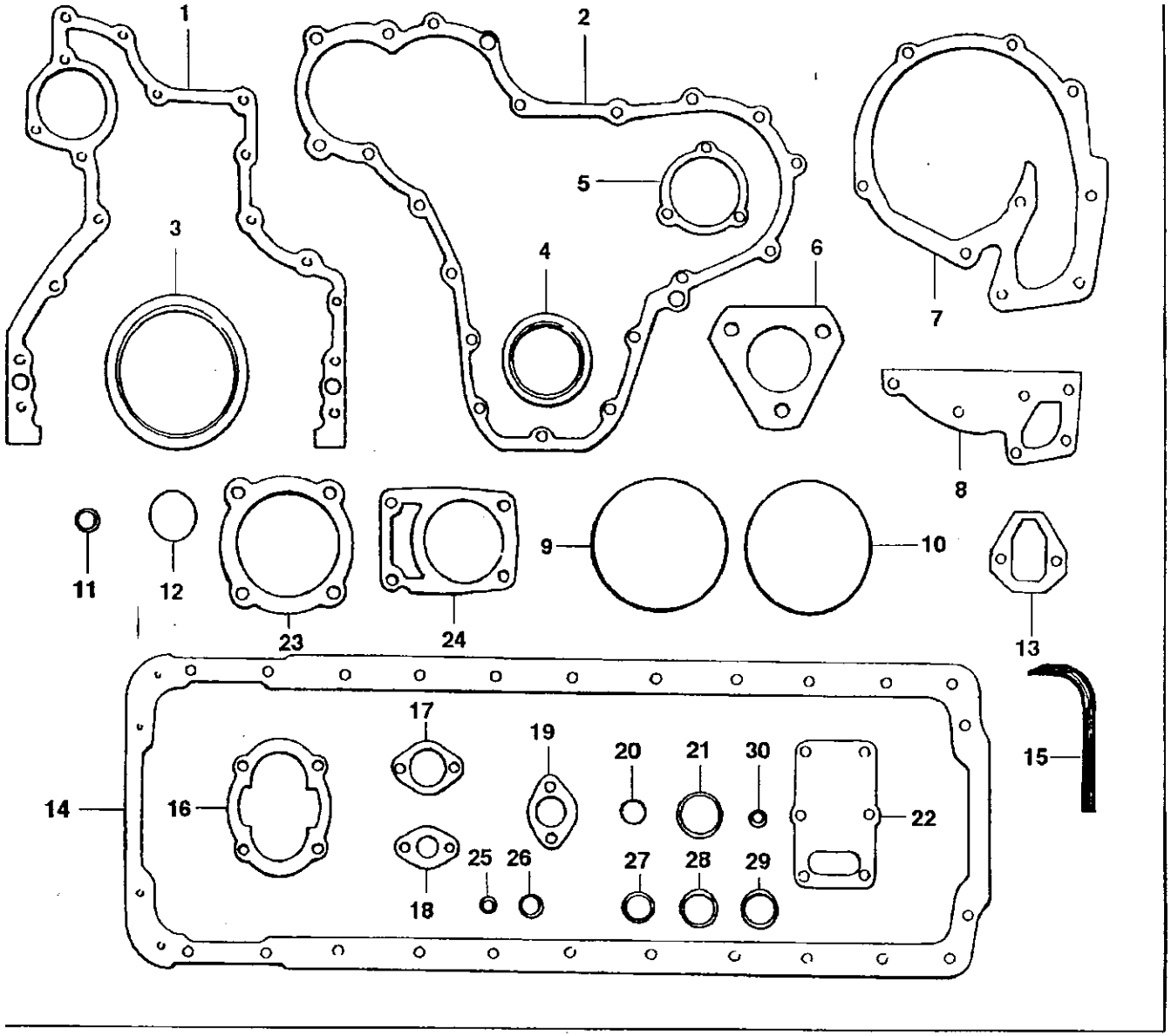

Ref.	PEÇA PIEZA PART	Otd. / Qty. 1 Cant.				11S0S 4x4	DENOMINAÇÃO	DESCRIPTION	DENOMINA CIÓN	OBSERVAÇÕES OBSERVACIONES REMAR KS
-	836840748					1	Jogo de juntas S2	Gasket kit S2	Juego de juntas S2	
1	836647419					1	Junta da caixa de engrenagem	Gasket, gear housing	Junta de la caja de engranaje	
2	835336796					1	Junta tampa dianteira	Gasket front cover	Junta tapa delantera	
3	614400002					1	Retentor virabrequim	Oil seal, crankshaft	Retenedor dei ciguenal	
4	614105880					1	Retentor da árvore de manivelas	Oilseal, crankshaft	Retenedor dei ciguenal	
5	836129946					1	Junta da tampa dianteira	Front cover gasket	Junta de la tapa delantera	
6	836647866					1	Anel retentor da bomba injetora	O-ring, injection pump	Anillo retenedor de la bomba inyectora	
7	836846304					1	Junta do resfriador do óleo	Gasket, oil coolant	Junta dei enfriador dei aceite	
8	836846305					1	Junta do resfriador do óleo	Gasket, oil coolant	Junta dei enfriador dei aceite	
9	836647502					12	Anel retentor da camisa do cilindro	O-ring, cylinder liner	Anillo retenedor de la camisa dei cilindro	
10	836647503					6	Anel retentor da camisa do cilindro	O-ring, cylinder liner	Anillo retenedor de la camisa dei cilindro	
11	640016016					4	Bujão do bloco do motor	Plug, cylinder block	Tapón dei bloque dei motor	
12	614604740					1	Anel retentor da tampa de enchimento	O-ring, oil cap	Anillo retenedor de la tapa de llenado	
13	836640335					1	Junta da bomba alimentadora	Feed pump gasket	Junta de la bomba alimentación	
14	836322183					1	Junta da tampa do carter	Gasket, oil sump	Junta de la tapa dei carter	
15	836346142						Junta da tampa do carter	Gasket, oil sump	Junta de la tapa dei carter	
16	836119796					1	Junta da tampa do carter	Gasket, oil sump	Junta de la tapa dei carter	
17	836122282					1	Junta do tubo de óleo	Gaket, oil pipe	Junta do tubo dei aceite	
18	836008449						Junta do tubo de óleo	Gaket, oil pipe	Junta do tubo dei aceite	
19	836006856					1	Junta válvula de comando	Gasket, contrai valve	Junta válvula de comando	
20	614601524					1	Anel retentor da válvula de alívio	O-ring, control valve	Anillo de retención de la válvula de alívio	
21	615892429						Anel retentor	Seal ring	Anillo de sellamiento	A24x29
22	836322852					1	Junta da tampa	Gasket, cover	Junta de la tapa	
23	835336793					1	Junta da tampa do rolamento	Gasket, drive device	Junta de la tapa dei rodamiento	
24	835324277					1	Junta	Gasket	Junta	
25	615571014					7	Anel retentor	Seal ring	Anillo de sellamiento	A10x13,5
2o	615581317					3	Anel retentor	Seal ring	Anillo de sellamiento	A13X17
27	615881620					2	Anel retentor	Seal ring	Anillo de sellamiento	A16X20
23	615881822					7	Anel retentor	Seal ring	Anillo de sellamiento	A18X22
29	615881824					1	Anel retentor	Seal ring	Anillo de sellamiento	A12x16
30	836840102					1	Jogo de juntas S1	Gasket kit S1	Juego de juntas S1	

SuJValmet *35Z*

Kit de reparo - Motor Valmet
Repair kit • Valmet Engine
Juego de reparación • Motor Valmet

Valmet

I SISU

B52

Ref.	*PEÇA PIEZA PART*	*Qtd/Qty./Cant.* &855ÍTS 4*2	msas 4*4	9Í5S 4*4	ItíOS 4*4	*DENOMINAÇÃO*	*DESCRIPTION*	*DENOMINA CIÓN*	*OBSERVAÇÕES OBSERVACIONES REMARKS*
1	836740334					Kit de reparo	Repair kit	Kit de reparación	
1	836740644					Kit de reparo	Repair kit	Kit de reparación	
1	836840749				1	Kit de reparo	Repair kit	Kit de reparación	
2	836647420				6	Camisa do cilindro	Cylinder liner	Camisa dei cilindro	
3	836640073					Pistão	Piston	Piston	
3	836655269				6	Pistão	Piston	Piston	
4	836110552				6	Bronzina	Bearing	Cojinete	
5	836119457				7	Bronzina	Bearing	Cojinete	STD
6	836119459				2	Arruela de encosto	Thrust washer	Arandela de empuje	
7	836740333					Anel de encosto	Thrust ring	Anillo de empuje	
7	836740642					Anel de encosto	Thrust ring	Anillo de empuje	
7	836840748					Anel de encosto	Thrust ring	Anillo de empuje	
8	836647133					Filtro do óleo	Oil filter	Filtro dei aceite	

Radiador • Motor Cummins
Radiator • Cummins Engine
Radiador • Motor Cummins

Bvalmet

Ref.	*PEÇA PIEZA PART*	*Qtd/Qty./Cant. uso 4x4*	*DENOMINAÇÃO*	*DESCRIPTION*	*DENOMINACION*	*OBSERVAÇÕES OBSERVACIONES REMARKS*
	80514800	1	Radiador	Radiator	Radiador	
2	JB-1108	3	Porca	Nut	Tuerca	
3	JD-0408	8	Arruela	Washer	Arandela	
4	JD-3108	2	Arruela	Washer	Arandela	
5	685900	2	Amortecedor	Damper	Amortiguador	
6	686930	2	Arruela	Washer	Arandela	
7	30232800	1	Chapa	Plate	Placa	
8	HA-6322	10	Parafuso	Screw	Tornillo	
9	80897200	1	Defletor de ar	Air deflector	Deflector de aire	
10	HA-6333	8	Parafuso	Screw	Tornillo	
11	JD-3110	6	Arruela	Washer	Arandela	
12	GP-3940	3	Braçadeira	Clamp	Abrazadera	
13	80897500	1	Mangueira inferior	Lower hose	Manguera inferior	
14	80897600	1	Suporte	Support	Soporte	
15	80897700	1	Tirante	Rod	Vástago	
16	80897400	1	Mangueira superior	Upper hose	Manguera superior	
17	JB-1210	2	Porca	Nut	Tuerca	
18	GP-3941	1	Braçadeira	Clamp	Abrazadera	
19	80335401	1	Vedador	Seal	Vedador	
20	GP-3916	4	Braçadeira	Clamp	Abrazadera	
21	80898000	1	Mangueira	Hose	Manguera	
22	80898100	1	Mangueira	Hose	Manguera	
23	80897800	1	Tanque de desaeração	Deairation tank	Reservatório	
24	HA-9228	3	Parafuso	Screw	Tornillo	
25	80891200	1	Tampa	Cover	Tapa	
26	80899500	1	Conexão	Connector	Conexión	
27	80899400	1	Cotovelo	Elbow	Codo	
28	GP-3919	2	Braçadeira	Clamp	Abrazadera	
29	80897900	1	Mangueira	Hose	Manguera	
33	JB-1106	1	Porca	Nut	Tuerca	
31	JD-0406	1	Arruela	Washer	Arandela	
32	81002600	1	Braçadeira	Clamp	Abrazadera	
33	HA-6313	1	Parafuso	Screw	Tornillo	

Ref.	PEÇA PIEZA PART	Qtd/Qty./Cant. 885 4x2	885 4X4	995 4x2	985 1x4	nso 4x4	DENOMINAÇÃO	DESCRIPTION	DENOMINA CIÓN	OBSERVAÇÕES OBSERVACIONES REMARKS
1	80014910		1		1	1	Radiador	Radiator	Radiador	1180S
1	80200700	1	1	1			Radiador	Radiator	Radiador	885 S, 885 TS
2	JB-1108	2	2	2	2	2	Porca	Nut	Tuerca	
2	JB-8904	2		2			Porca	Nut	Tuerca	S,TS
3	JD-0408		4		4	2	Arruela	Washer	Arandela	
3	JD-3108	2		2			Arruela	Washer	Arandela	
4	HA-6324		4		4		Parafuso	Screw	Tornillo	
5	80309200		1		1		Chapa divisória	Divisor plate	Chapa divisória	
5	82003100		1		1		Chapa divisória	Divisor plate	Chapa divisória	S,TS
6	JD-3108	9	9	9	9	2	Arruela	Washer	Arandela	
7	685900	2	2	2	2	2	Amortecedor	Damper	Amortiguador	
8	686930	2	2	2	2	2	Arruela	Washer	Arandela	
9	GR-0202		1		1		Bujão	Plug	Tapón	
10	589360	1	1	1	1	1	Tampa do radiador	Radiator cover	Tapa det radiador	
11	HA-6322	3	7	3	7	7	Parafuso	Screw	Tornillo	
11	HA-6325	2	2	2	2		Parafuso	Screw	Tornillo	S,TS
12	30232800	1	1	1	1	1	Chapa	Plate	Placa	
12	82003600	1	1	1	1	1	Chapa	Plate	Placa	S,TS
13	80180100		1				Defletor de ar	Air deflector	Deflector de aire	
13	80175400				1		Defletor de ar	Air deflector	Deflector de aire	
13	82035300				1		Defletor de ar	Air deflector	Deflector de aire	S
13	80217900	1					Defletor de ar	Air deflector	Deflector de aire	
13	82019100	1	1				Defletor de ar	Air deflector	Deflector de aire	S,TS
13	80721200			1			Defletor de ar	Air deflector	Deflector de aire	
13	82035200					1	Defletor de ar	Air deflector	Deflector de aire	s
14	80335401	1	1	1	1	1	Vedador	Seal	Vedador	
15	HA-6334		2		2		Parafuso	Screw	Tornillo	
15	HN-6646	2		2			Parafuso	Screw	Tornillo	
16	JD-3110		2		2	6	Arruela	Washer	Arandela	
17	GP-3040		4		4		Braçadeira	Clamp	Abrazadera	
17	GP-3940	4		4		3	Braçadeira	Clamp	Abrazadera	
18	80166500		1				Mangueira inferior	Lower hose	Manguera inferior	
18	80758900				1		Mangueira inferior	Lower hose	Manguera inferior	
18	82010700				1		Mangueira inferior	Lower hose	Manguera inferior	s
18	80217700	1		1			Mangueira inferior	Lower hose	Manguera inferior	
18	82019300	1	1				Mangueira inferior	Lower hose	Manguera inferior	S, TS

Ref.	PEÇA PIEZA PART	Qtd. / Qty. / Cant. 885 4x2	SS5 4x4	9«5 4x2	985 4x4	f f 80 4x4	DENOMINAÇÃO	DESCRIPTION	DENOMINACION	OBSERVAÇÕES OBSERVACIONES REMARKS
18	82016600						Mangueira inferior	Lower hose	Manguera inferior	
19	80314300						Suporte	Support	Soporte	
19	80759000						Suporte	Support	Soporte	
19	82017300						Suporte	Support	Soporte	
20	80314400						Tirante	Rod	Vástago	
20	80768600						Tirante	Rod	Vástago	
20	82011700						Tirante	Rod	Vástago	
20	82017200						Tirante	Rod	Vástago	
21	80177400						Mangueira superior	Upper hose	Manguera superior	
21	80758800						Mangueira superior	Upper hose	Manguera superior	
21	82010600						Mangueira superior	Upper hose	Manguera superior	
21	80260800						Mangueira superior	Upper hose	Manguera superior	
21	82019400						Mangueira superior	Upper hose	Manguera superior	S,TS
21	82016500						Mangueira superior	Upper hose	Manguera superior	S
22	JB-1210						Porca	Nut	Tuerca	
23	80314500						Arruela	Washer	Arandela	
24	GP-3915						Braçadeira	Clamp	Abrazadera	
24	GP-3941						Braçadeira	Clamp	Abrazadera	
25	JD-3110						Arruela	Washer	Arandela	

Silencioso
Muffler
Silenciador

Bvalmet

B55

Ref.	*PEÇA PIEZA PART*	*Qtd/Qty./Cant.* 885 1x2	685 4x1	985 1x2	985 lxt	1180 1x1	*DENOMINAÇÃO*	*DESCRIPTION*	*DENOMINACIÓN*	*OBSERVAÇÕES OBSERVACIONES REMARKS*
	31863820						Silencioso	Muffler	Silenciador	s
1	32059420						Silencioso	Muffler	Silenciador	S,TS
1	80721001						Silencioso	Muffler	Silenciador	STD
1	81000800						Silencioso	Muffler	Silenciador	STD, S
2	80336100						Prisioneiro	Stud	Espárrago	
2	528801400						Prisioneiro	Stud	Espárrago	S,TS
3	30279900						Junta	Gasket	Junta	S
3	32589800						Junta	Gasket	Junta	
3	80332301						Junta	Gasket	Junta	S,TS
3	81153200						Junta	Gasket	Junta	
3	83035200						Junta	Gasket	Junta	S,TS
4	500450800				2		Arruela de pressão	Spring washer	Arandela de presión	
4	JD-3110				4		Arruela de pressão	Spring washer	Arandela de presión	S
5	168620				4		Porca	Nut	Tuerca	
6	82012600				1		Tubo de escape	Exhaust tube	Tubo dei escape	S
7	82026900						Curva de escape	Exhaust elbow	Curva dei escape	S, TS
8	HA-6323				3		Parafuso	Screw	Tornillo	S
9	JD-3108				3		Arruela de pressão	Spring washer	Arandela de presión	S
10	JB-8905				1		Porca	Nut	Tuerca	S
11	82019500				1		Junta	Gasket	Junta	S
12	82029400						Suporte	Support	Soporte	S.TS
13	HA-8336						Parafuso	Screw	Tornillo	S.TS
14	JD-3110						Arruela de pressão	Spring washer	Arandela de presión	S, TS
15	JB-1110						Porca	Nut *	Tuerca	S, TS
16	HA-6324						Parafuso	Screw	Tornillo	S,TS
17	JD-3108						Arruela de pressão	Spring washer	Arandela de presión	S, TS
18	JD-3112						Arruela de pressão	Spring washer	Arandela de presión	S,TS
19	JB-3112"						Porca	Nut *	Tuerca	S,TS

Filtro de ar - Conjunto
Air filter - Assembly

Valmet

Ref.	PEÇA / PIEZA / PART	Qtd/Qty./Cant. 885 4x2	«85 4x4	985 4x2	985 4x4	1188 4x4	DENOMINAÇÃO	DESCRIPTION	DENOMINA CIÓN	OBSERVAÇÕES / OBSERVACIONES / REMARKS
	80044200	1	1				Filtro de ar	Air filter	Filtro de aire	
-	80720800			1			Filtro de ar	Air filter	Filtro de aire	
-	80270600				1	1	Filtro de ar	Air filter	Filtro de aire	
-	82009500				1		Filtro de ar	Air filter	Filtro de aire	S
-	82071500	1	1				Filtro de ar	Air filter	Filtro de aire	TS
1	80061200	1	1				Tampa conjunto	Cover assy	Tapa conjunto	
1	80061300	1	1	1			Tampa conjunto	Cover assy	Tapa conjunto	
1	80306100				1	1	Tampa conjunto	Cover assy	Tapa conjunto	
2	80060900	1	1	1	1	1	Porca	Nut	Tuerca	
3	80061900	1	1				Elemento filtrante	Filter element	Elemento filtrante	
3	80061800	1	1	1			Elemento filtrante	Filter element	Elemento filtrante	
3	80270500				1	1	Elemento filtrante	Filter element	Elemento filtrante	
4	80061000	1	1	1	1	1	Porca	Nut	Tuerca	
5	80062000	1	1				Elemento filtrante	Filter element	Elemento filtrante	
5	80062100	1	1	1			Elemento filtrante	Filter element	Elemento filtrante	
5	80270400				1	1	Elemento filtrante	Filter element	Elemento filtrante	
6	80061500	1	1				Prendedor	Clamp	Abrazadera	
6	80398100	1	1	1			Prendedor	Clamp	Abrazadera	
6	80270300				1	1	Prendedor	Clamp	Abrazadera	
7	80304000			2		2	Parafuso	Screw	Tornillo	
8	80304100			2		2	Porca	Nut	Tuerca	
9	80061100	1	1				Válvula	Valve	Válvula	
9	80306200	1	1	1	1	1	Válvula	Valve	Válvula	
10	243120	1	1	1	1	1	Niple	Nipple	Niple	
11	80304200	1	1				Tubo completo	Tube complete	Tubo completo	
11	80306400			1			Tubo completo	Tube complete	Tubo completo	
11	80306300				1	1	Tubo completo	Tube complete	Tubo completo	
11	82096200	1	1				Tubo completo	Tube complete	Tubo completo	TS
12	80061600	1	1				Protetor	Protector	Protetor	
12	80061700	1	1	1			Protetor	Protector	Protetor	
12	80270200				1	1	Protetor	Protector	Protetor	
13	81003800	1	1				Carcaça ciclonizadora	Cyclone housing	Carcasa ciclonizadora	
13	80898800	1	1	1			Carcaça ciclonizadora	Cyclone housing	Carcasa ciclonizadora	
13	81003700					1	Carcaça ciclonizadora	Cyclone housing	Carcasa ciclonizadora	

Ref.	PEÇA PIEZA PART	Qtd. 1 Qty. 1 Cant. 885 4x2	885 4x4	985 4x2	985 4x4	1180 4x4	DENOMINAÇÃO	DESCRIPTION	DENOMINA CIÓN	OBSERVAÇÕES OBSERVACIONES REMARKS
1	Ref.	1	1	1	1	1	Filtro de ar	Air filter	Filtro de aire	pg B56
2	HA-9234	6	6	8	6	6	Parafuso	Screw	Tornillo	
3	JD-0410	4	4	4	4	4	Arruela	Washer	Arandela	
4	JD-3110	6	6	8	6	8	Arruela de pressão	Spring washer	Arandela de presión	
5	80017300		1				Mangueira	Hose	Manguera	
5	80267400	1					Mangueira	Hose	Manguera	
5	80308000				1		Mangueira	Hose	Manguera	
5	80720900			1			Mangueira	Hose	Manguera	
5	80898300					1	Mangueira	Hose	Manguera	
5	82016701					1	Mangueira	Hose	Manguera	S
5	82019800	1	1				Mangueira	Hose	Manguera	S
5	82070100	1	1				Mangueira	Hose	Manguera	TS
6	GP-3942	1	1	1	1		Braçadeira	Clamp	Abrazadera	
6	80898500					1	Braçadeira	Clamp	Abrazadera	
7	80255400	1	1	1			Mangueira plástica	Plastic hose	Manguera plástica	885 S
7	80065510		1		1	1	Mangueira plástica	Plastic hose	Manguera plástica	
8	224800	2	2	2	2	2	Braçadeira	Clamp	Abrazadera	
9	JD-0406	2	2	2	2	2	Arruela de pressão	Spring washer	Arandela de presión	
10	HA-6313	2	2	2	2	2	Parafuso	Screw	Tornillo	
11	194010	1	1	1	1		Indicador restrição	Restriction indicator	Indicador de restricción	
11	80060600	1	1	1	1	1	Indicador restrição	Restriction indicator	Indicador de restricción	885 S, 985 S
12	30145700	1	1	1	1	1	Anel de borracha	Rubber ring	Anillo de goma	
13	GP-3934	1	1				Braçadeira	Clamp	Abrazadera	
13	GP-3933			1			Braçadeira	Clamp	Abrazadera	
13	GP-3935				1		Braçadeira	Clamp	Abrazadera	
13	80898400					1	Braçadeira	Clamp	Abrazadera	
14	80310100	1					Chapa divisória	Divisor plate	Chapa divisória	
14	80311100		1				Chapa divisória	Divisor plate	Chapa divisória	
14	80721900			1			Chapa divisória	Divisor plate	Chapa divisória	
14	80841000				1		Chapa divisória	Divisor plate	Chapa divisória	
14	80977800					1	Chapa divisória	Divisor plate	Chapa divisória	
14	82002830				1		Chapa divisória	Divisor plate	Chapa divisória	S
14	82016800					1	Chapa divisória	Divisor plate	Chapa divisória	S
14	82019900	1	1				Chapa divisória	Divisor plate	Chapa divisória	S
14	82070700	1	1				Chapa divisória	Divisor plate	Chapa divisória	TS
15	80086400		1		1	1	Borracha de vedação curta	Rubber short	Goma de vedación corta	985S

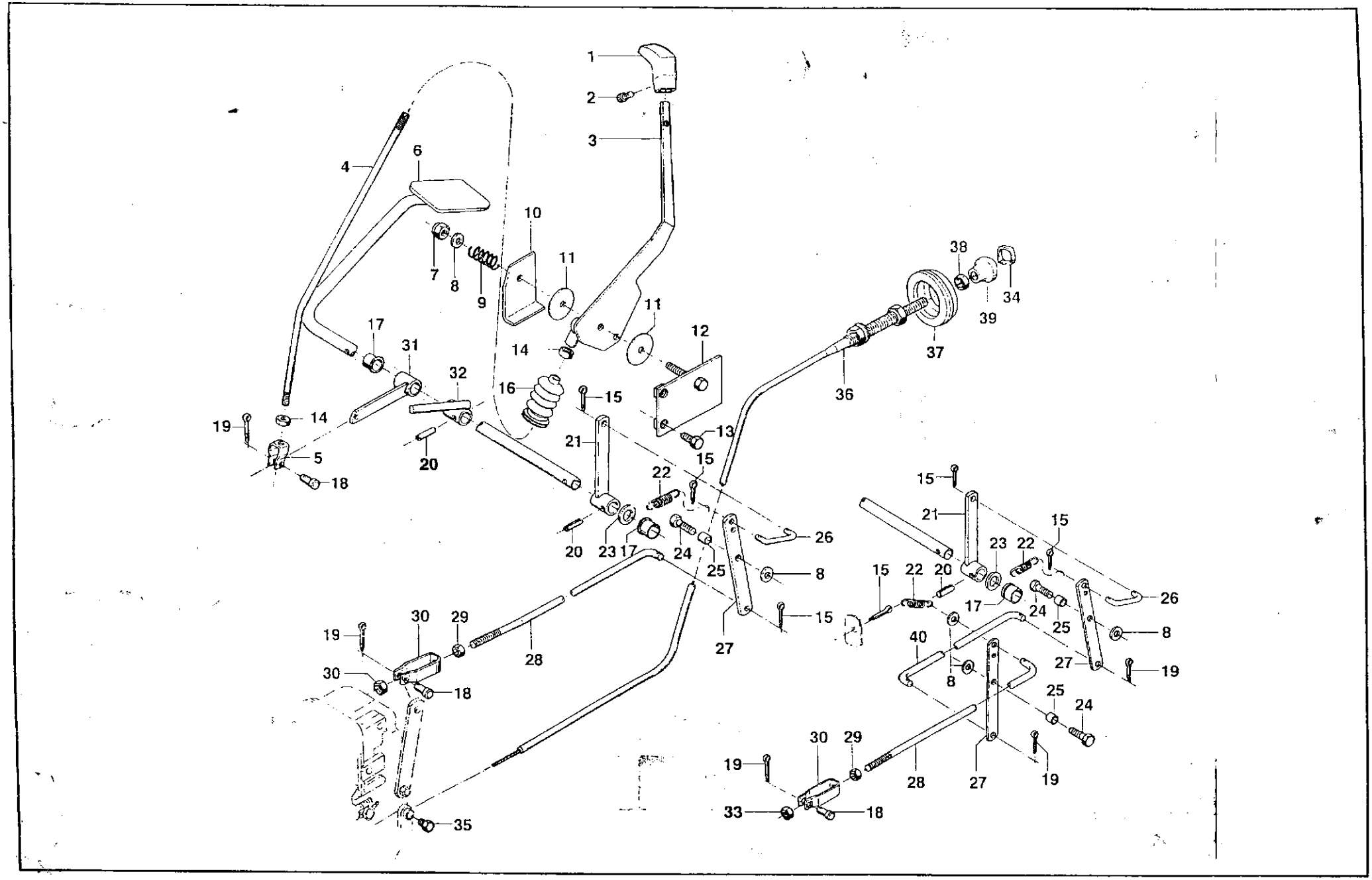
1
2
3
4
6
7
8
9
10
11
11
12
13
14
14
15
15
15
15
15
16
17
17
18
18
19
19
19
19
20
20
21
21
22
22
23
23
24
24
25
25
26
26
27
27
27
28
28
29
29
30
30
30
31
32
33
34
35
36
37
38
39
40

Filtro de ar - Intalação
Air filter * Instalation
Filtro de ar - Instalación

Valmet

B57

Ref.	PEÇA PIEZA PART	Qtd/Qty./Cant. ses 4x2	885 4x4	985 4x2	SS5 4x4	UM 4x4	DENOMINAÇÃO	DESCRIPTION	DEN O MIN A CI0N	OBSERVAÇÕES OBSERVACIONES REMARKS
	80274900			1	I		Borracha de vedação curta	Rubber short	Goma de vedación corta	
	HA-6324						Parafuso	Screw	Tornillo	
	JD-0408						Arruela	Washer	Arandela	
	80071200						Tirante	Rod	Vástago	
	80306700						Tirante	Rod	Vástago	
	80722500						Tirante	Rod	Vástago	
	82012700						Tirante	Rod	Vástago	
	82023000						Tirante	Rod	Vástago	
	HA-6322			4			Parafuso	Screw	Tornillo	
	JD-3108			9	í		Arruela	Washer	Arandela	
	80086300						Borracha de vedação longa	Rubber long	Goma de vedación larga	
	80274800			1			Borracha da vedação longa	Rubber long	Goma de vedación larga	
	81005100						Borracha de vedação longa	Rubber long	Goma de vedación larga	
	HA-9241						Parafuso	Screw	Tornillo	
	JD-3112						Arruela	Washer	Arandela	
	229280						Anel de borracha	Rubber ring	Anillo de goma	
	HA-6333						Parafuso	Screw	Tornillo	

Sistema de aceleração
Throttle system
Sistema de aceleración

Bvalmet

B58

Ref.	PEÇA PIEZA PART	Qtd/Qty./Cant.					DENOMINAÇÃO	DESCRIPTION	DENOMINACIC	OBSERVAÇÕES OBSERVACIONES REMARKS
		sss 4x2	885 4x4	985 4x2	985 4x4	(180 4x4				
.	80052150	i	i	y	1	1	Sistema de aceleração	Throttle system	Sistema de aceleración	
1	30235400	1	1	1	1	1	Manopla	Knob	Empunhadura	
2	HD-9030	1	1	1	1	1	Parafuso	Screw	Tornillo	
3	80501100	1	1	1	1	1	Alavanca	Lever	Palanca	
4	80053220	1	1	1	1	1	Barra	Rod	Barra	
5	825020	1	1	1	1	1	Terminal	Terminal	Terminal	
6	80052200	1	1	1	1	1	Pedal do acelerador	Trottle pedal	Pedal dei acelerador	
7	JB-8904	1	1	1	1	1	Porca	Nut	Tuerca	
3	JD-0408					2	Arruela	Washer	Arandela	
9	622670	1	1	1	1	1	Mola	Spring	Resorte	
10	81118600	1	1	1	1	1	Disco de fricção	Friction disc	Disco de fricción	
11	80513000	2	2	2	2	2	Arruela	Washer	Arandela	
12	80502500	1	1	1	1	1	Suporte	Support	Soporte	
13	HA-6322	2	2	2	2	2	Parafuso	Screw	Tornillo	
14	JB-1108	4	4	4	4	4	Porca	Nut	Tuerca	
15	JE-3076	3	3	3	3	3	Cupilha	Split pin	Traba	
16	30203000	1	1	1	1	1	Guarnição de borracha	Rubber protector	Protector de goma	
17	70038100	2	2	2	2	2	Bucha	Bushing	Buje	
18	826650	2	2	2	2	2	Pino	Pin	Perno	
19	JE-3047	2	2	2	2	4	Cupilha	Split pin	Traba	
20	JE-8139	2	2	2	2	2	Pino de pressão	Spring pin	Perno de presión	
21	80052400	1	1	1	1	1	Alavanca	Lever	Palanca	
22	80233100	1	1	1	1	2	Mola	Spring	Resorte	
23	JD-0416	2		2	2	2	Arruela	Washer	Arandela	
24	HA-6323	1	1	1	1	2	Parafuso	Screw	Tornillo	
25	80077710	1	1	1	1	2	Bucha	Bushing	Buje	
23	80211100	1	1	1	1	1	Haste	Rod	Vástago	
27	80211200	1	1	1	1	2	Braço	Arm	Brazo	
27	82030600	1	1				Braço	Arm	Brazo	S,TS
27	82022800					1	Braço	Arm	Brazo	S
23	80520500			1			Barra de comando	Throttle rod	Barra de comando	
23	80520600	1					Barra de comando	Throttle rod	Barra de comando	
23	80520700		1		1		Barra de comando	Throttle rod	Barra de comando	
23	80759100				1		Barra de comando	Throttle rod	Barra de comando	STD
28	80970200					1	Barra de comando	Throttle rod	Barra de comando	
28	82002700				1		Barra de comando	Throttle rod	Barra de comando	S

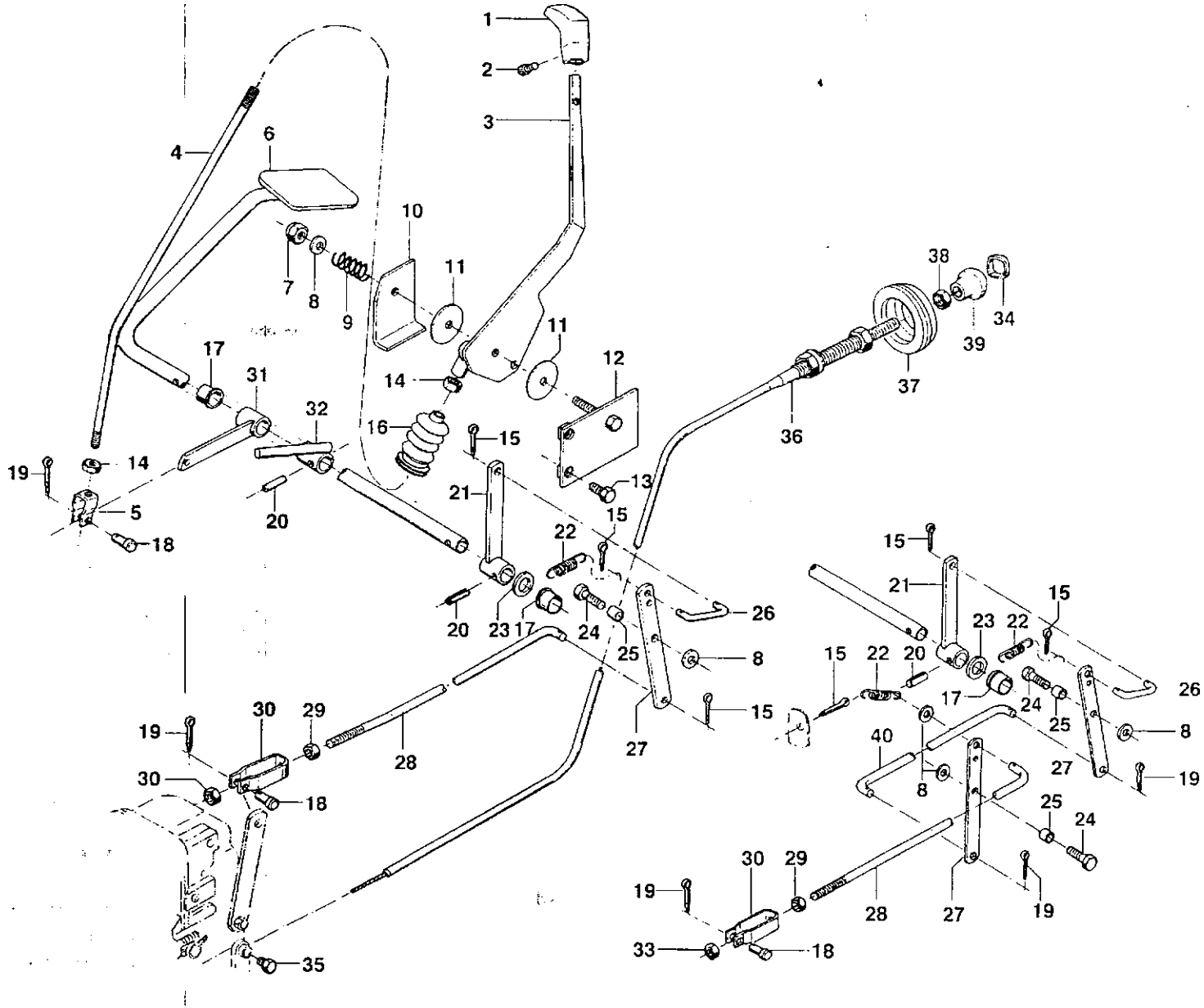
1
2
3
4
6
7
8
9
10
11
11
12
13
14
14
15
15
15
15
16
17
17
18
18
19
19
19
19
20
20
21
21
22
22
23
23
24
24
25
25
26
26
27
27
28
28
29
29
30
30
30
31
32
33
34
35
36
37
38
39
40

Sistema de aceleração
Throttle system
Sistema de aceleración

Ref.	*PEÇA PIEZA PART*	*Qtd/Qty./Cant.* 885 4x2	885 4x4	985 4x2	985 4x4	*USO* 4x4	*DENOMINAÇÃO*	*DESCRIPTION*	*DENOMINACIÓN*	*OBSERVAÇÕES OBSERVACIONES REMARKS*
	82022900						Barra de comando	Throttle rod	Barra de comando	S
	82030700						Barra de comando	Throttle rod	Barra de comando	S,TS
	JB-1208						Porca	Nut	Tuerca	
	80520800						Garfo	Fork	Horquilla	
	80052910						Alavanca	Lever	Palanca	
	80052700						Alavanca	Lever	Palanca	
	JB-1208						Porca	Nut	Tuerca	
	80330000						Tampa-manopla	Knob-cover	Tapa-empunhadura	
	138846						Terminal	Terminal	Terminal	
	80349200						Cabo de parada	Shut off cable	Cable de parada	
	80754100						Cabo de parada	Shut off cable	Cable de parada	985 STD
	80349100						Cabo de parada	Shut off cable	Cable de parada	
	80354900						Guarnição de borracha	Rubber protector	Protector de goma	
	JB-1106						Porca	Nut	Tuerca	
	80324000						Manopla	Knob	Empunhadura	
	80970100						Barra de comando	Throttle rod	Barra de comando	
	82030800						Barra de comando	Throttle rod	Barra de comando	

Protetor do cárter
Oil pan protector
Protector dei carter

Ref.	*PEÇA PIEZA PART*	*Qtd/Qty./Cant.* 885 4x2	985 4x2	*DENOMINAÇÃO*	*DESCRIPTION*	*DENOMINACIÓN*	*OBSERVAÇÕES OBSERVACIONES REMARKS*
	80318701			Protetor do cárter	Oil pan protector	Protector dei carter	
	JD-3112			Arruela de pressão	Spring washer	Arandela de presión	
	HA-6343			Parafuso	Screw	Tornillo	
	82032100			Protetor do cárter	Oil pan protector	Protector dei carter	S,TS
	HA-6359			Parafuso	Screw	Tornillo	S,TS
	HA-6356			Parafuso	Screw	Tornillo	S,TS

Embreagem
Clutch
Embrague

Ref.	PEÇA PIEZA PART	Qtd. 1 Qty. 1 Cant. 885 4x2	885 4x4	S85 1x2		DENOMINAÇÃO	DESCRIPTION	DENOMINA CIÓN	OBSERVAÇÕES OBSERVACIONES REMARKS	C1
-	80882000	1		1		Sistema de embreagem	Clutch system	Sistema dei embrague		
-	80881910	1		1		Sistema de embreagem	Clutch system	Sistema dei embrague	PCR	
-	82029000	1	1			Sistema de embreagem	Clutch system	Sistema dei embrague	S,TS	
1	80985700	1		1		Cubo	Hub	Cubo		
1	82029100	1	1	1		Cubo	Hub	Cubo	S,TS	
2	80882400	1	1	1		Plato embreagem	Clutch	Embrague		
3	80031020	1	1	1		Disco de embreagem	Clutch disc	Disco dei embrague		
4	JD-3108	8	8	8		Arruela de pressão	Spring washer	Arandela de presión		
5	80338200	8	8	8		Parafuso	Screw	Tornillo		
6	30208100	1	1	1		Rolamento axial	Thrust bearing	Rodamiento axial		
7	820500	1	1	1		Feltro de lubrificação	Lubricating felt	Feltro de lubricación		
8	216430	2	2	2		Guia	Guide	Guia		
9	216441	1		1		Parafuso	Screw	Tornillo		
9	216441	4	4			Parafuso	Screw	Tornillo	S, TS	
10	216420	2	2	2		Parafuso especial	Bolt, special	Tornillo especial		
11	654230	2	2	2		Mola	Spring	Resorte		
12	80086700	1	1	1		Bucha guia	Guide bushing	Buje guia		
13	80890400	2	2	2		Arruela especial	Washer	Arandela		
14	80881800	1	1	1		Guia rolamento	Bearing guide	Guia rodamiento		
15	KH-1041	4	4	4		Retentor	Oil seal	Retenedor		
16	LA-9011	2	2	2		Rolamento de agulhas	Neddle bearing	Rodamiento de agujas		
17	80881300	1	1	1		Eixo ôco	Shaft, hollow	Eje hueco		
18	HA-6324	6	6	6		Parafuso	Screw	Tornillo		
19	JB-8904	6	6	6		Porca	Nut	Tuerca		
20	HA-6322	1	1	1		Parafuso	Screw	Tornillo		
21	JE-8244	1	1	1		Pino de pressão	Spring pin	Perno de presión		
22	81315900	1	1	1		Caixa de embreagem	Clutch box	Caja dei embrague		
23	HC-9336	12		12		Parafuso	Screw	Tornillo		
23	HC-9336	4	4			Parafuso	Screw	Tornillo	S,TS	
24	225560	2	2	2		Tampa plástica	Plastic cover	Tapa plástica		
25	JB-1110	2	2	2		Porca	Nut	Tuerca		
26	JD-9104	8		8		Arruela	Washer	Arandela	Mod. I, PCR	
27	80881200	1	1	1		Eixo TDP	PTO shaft	Eje de la TDF		
27	80950810	1		1		EixoTDP	PTO shaft	Eje de la TDF	PCR	
28	584180	1	1	1		Pino segurança	Safety pin	Perno de seguridad		
29	501022	2	2	2		Pino guia	Dowel pin	Perno guia		

Embreagem
Clutch "
Embrague

Ref.	PEÇA PIEZA PART	Qtd/Qty./Cant. 885 4x2	885 4x4	985 4x2		DENOMINAÇÃO	DESCRIPTION	DENOMINA CIÓN	OBSERVAÇÕES OBSERVACIONES REMARKS	C1
33	80237910	<	1	1		Eixo embreagem	Clutch shaft	Eje dei embrague		
31	859750	1	1	1	j	Parafuso de regulagem	Adjusting screw	Tornillo de reglaje		
32	JD-0424	1	1	1		Arruela	Washer	Arandela		
33	HA-6334					Parafuso	Screw	Tornillo		
31	246470	1	1	1		Prolongador	Extender	Prolongador		
35	219462	1	1	1		Coxim	Cushion	Cojin		
33	HA-6336	1	1	1		Parafuso	Screw	Tornillo		
37	HC-9437					Parafuso	Screw	Tornillo		
33	JD-3110					Arruela de pressão	Spring washer	Arandela de presión		
33	30057800	1	1	1		Eixo ôco	Shaft, hollow	Eje hueco	S/MT	
33	70043010	1	1	1		Eixo ôco	Shaft, hollow	Eje hueco	C/MT	
40	30052100	1	1	1	j	Luva de acoplamento	Coupling sleeve	Manga de acople	S/MT	
41	30070400	1	1	1		Trava chapa	Lock plate	Traba placa	S/MT	
41	JD-9038	1	1	1		Trava chapa	Lock plate	Traba placa	C/MT	
42	651320			2		Parafuso	Screw	Tornillo	885 S/MT, 985 C/MT	
43	KH-4171	1	1	1		Retentor	Oil seal	Retenedor	S/MT	
44	KH-4190	1	1	1		Retentor	Oil seal	Retenedor	S/MT	
45	KH-1164	1	1	1	;	Retentor	Oil seal	Retenedor	S/MT	
-	80994211	1	1	1	;	Pedal embreagem conjunto	Clutch pedal assembly	Pedal dei embrague conjunto		
46	81155200	1	1	1	;	Pedal embreagem	Clutch pedal	Pedal dei embrague		
47	LA-9124					Bucha	Bushing	Buje		
48	NFS	1	1	1		Pedal embreagem	Clutch pedal	Pedal dei embrague		
49	JF-5002	1	" 1	1		Rebite	Rivet	Remache		
50	80255100	1	1	1		Batente de borracha	Rubber stoper	Batiente de goma		
51	30135500	1	1	1		Arruela	Washer	Arandela		
52	GG-0085	1	1	1		Niple de lubrificação	Grease fitting	Niple de lubricación		
53	JD-0424	1	1	1		Arruela	Washer	Arandela		
54	JE-3155	1	1	1	j	Cupilha	Split pin	Traba		
55	80994010	1	1	1		Barra	Rod	Barra		
56	JE-3079	1	1	1		Cupilha	Split pin	Traba		
57	80239000	1	1	1		Tampa	Cover	Tapa		
33	827470	1	1	1		Pino	Pin	Perno		
59	JB-1108					Porca	Nut	Tuerca		
83	80224820	1	1	1		Alavanca embreagem	Clutch lever	Palanca dei embrague		
61	JD-0410	1	1	1		Arruela	Washer	Arandela		
62	JE-3'01	1	1			Cupilha	Split pin	Traba		

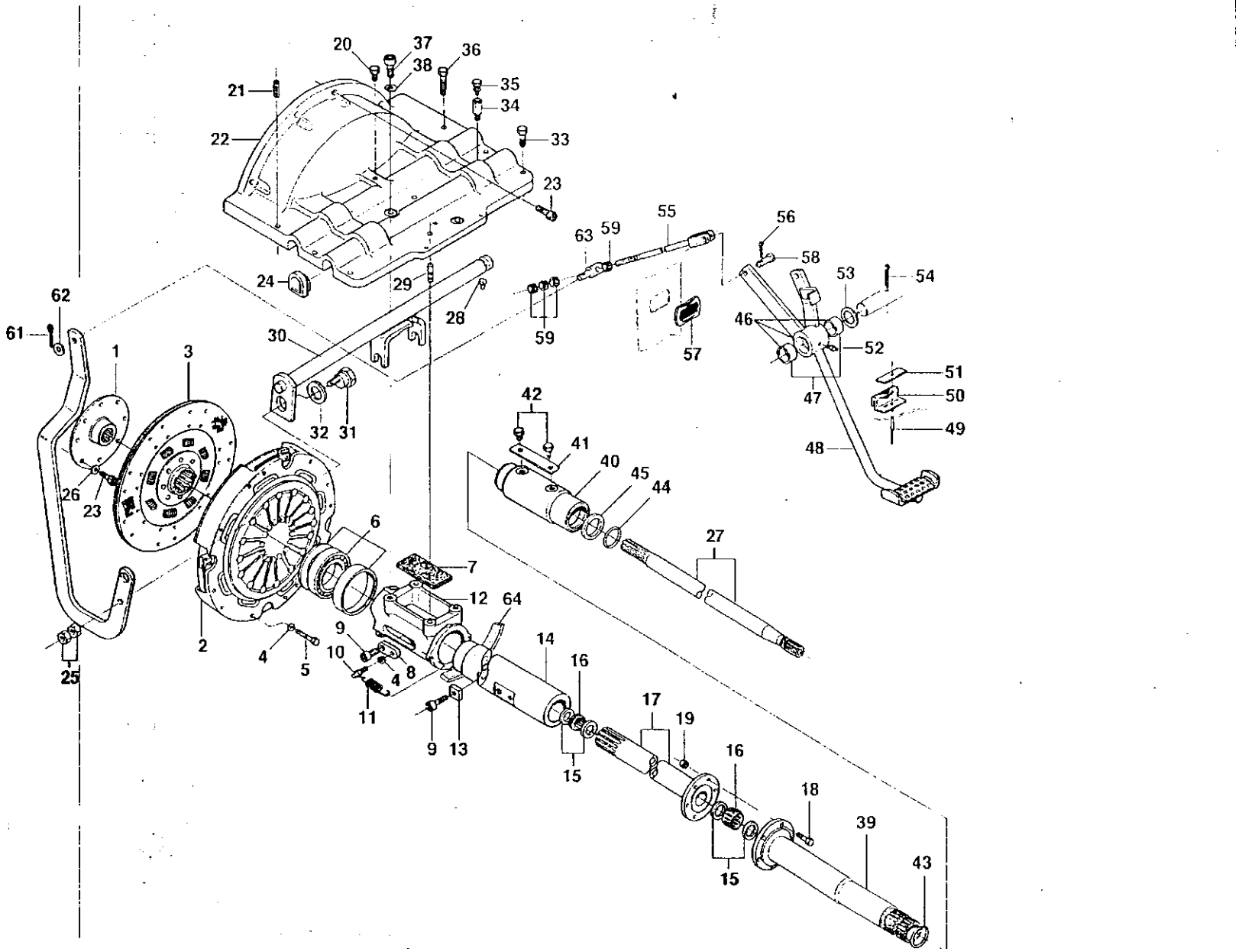
20
37
36
38
35
34
21
22
33
23
24
29
28
63
59
55
56
58
53
54
46
52
51
50
49
48
47
59
57
62
61
1
3
30
32
31
42
41
40
45
44
27
26
23
6
7
12
64
2
4
5
9
10
8
11
9
13
14
16
15
17
19
16
18
39
43
15
25

Ref.	PEÇA / PIEZA / PART	Qtd. / Oty. / Cant. 885 4x2	885 4x4	985 4x2	DENOMINAÇÃO	DESCRIPTION	DENOMINACION	OBSERVAÇÕES / OBSERVACIONES / REMARKS
63	80380700				Terminal	Terminal	Terminal	
64	83063300				Vedador	Seal	Vedación	

Ref.	PEÇA PIEZA PART	Qtd. 1 Qty. 1 Cant. 885 4x4	9i5 4x4	1180 4x4	DENOMINAÇÃO	DESCRIPTION	DENOMINA CIÓN	OBSERVAÇÕES OBSERVACIONES REMARKS	C2
	80883500		1		Sistema de embreagem	Clutch system	Sistema dei embrague	STD	
-	80882600		1		Sistema de embreagem	Clutch system	Sistema dei embrague	Mod.I	
·	80883400		1		Sistema de embreagem	Clutch system	Sistema dei embrague	Mod. II	
·	80014310	1			Sistema de embreagem	Clutch system	Sistema dei embrague	Mod. I, STD	
-	80885900	1			Sistema de embreagem	Clutch system	Sistema dei embrague	Mod. II	
-	81095800			1	Sistema de embreagem	Clutch system	Sistema dei embrague	STD	
-	81092800			1	Sistema de embreagem	Clutch system	Sistema dei embrague	Mod. II	
2	80985700	1	1	1	Cubo	Hub	Cubo		
3	JD-9104	8	8	8	Arruela	Washer	Arandela		
4	HA-9235	2	2	2	Parafuso	Screw	Tornillo		
5	80031020	1			Disco de embreagem	Clutch disc	Disco dei embrague		
5	80995800		1		Disco de embreagem	Clutch disc	Disco dei embrague		
5	80882510			1	Disco de embreagem	Clutch disc	Disco dei embrague		
6	80882400	1	1	1	Plato embreagem	Clutch	Embrague		
	80338410	1	1	1	Guia do impulsor	Impeller guide	Guia de lo impulsor		
7	30208100	1	1	1	Rolamento axial	Thrust bearing	Rodamiento axial		
8	KG-1324	1	1	1	Calço	Shim	Calzo	3,0 mm	
9	80337510	1	1	1	Guia luva	Sleeve guide	Guia da manga		
10	80338310	1	1	1	Guia do impulsor	Impeller guide	Guia de lo impulsor		
11	80338200	8	8	8	Parafuso	Screw	Tornillo		
12	JD-3108	8	8	8	Arruela de pressão	Spring washer	Arandela de presión		
13	KH-1041	4	4	4	Retentor	Oil seal	Retenedor		
14	LA-9011	2	2	2	Rolamento de agulhas	Neddle bearing	Rodamiento de agujas		
15	30014600	1	1	1	Eixo ôco	Shaft, hollow	Eje hueco		
16	JB-8904	6	6	6	Porca	Nut	Tuerca		
17	HA-6324	6	6	6	Parafuso	Screw	Tornillo		
18	JE-3125	1	1	1	Cupilha	Split pin	Traba		
19	30165000	1	1	1	Eixo	Shaft	Eje		
20	KH-1143	2	2	2	Retentor	Oil seal	Retenedor		
21	LA-9151	2	2	2	Rolamento	Bearing	Rodamiento		
22	30166100	1	1	1	Pino	Pin	Perno		
23	KG-2602	2	2	2	Anel espaçador	Spacer ring	Anillo espaciador		
24	KG-2025	1	1	1	Anel de segurança	Snap ring	Anillo de seguridad		
-	30166220	1	1	1	Alavanca embreagem conjunto	Clutch lever assembly	Palanca dei embrague conjunto		
25	30165320	1	1	1	Alavanca	Lever	Palanca		
26	30165100	2	2	2	Pino	Pin	Perno		

Embreagem
Clutch
Embrague

Ref.	PEÇA PIEZA PART	Qtd. / Qty. / Cant. B85 4x4	9BS 4X4	USO 4x4	DENOMINAÇÃO	DESCRIPTION	DENOMINA CIÓN	OBSERVAÇÕES OBSERVACIONES REMARKS	C2
27	80395500	1	1	1	Alavanca embreagem	Clutch lever	Palanca dei embrague		
28	30022700	1	1	1	Mola	Spring	Resorte		
-	80111810	1	1	1	Pedal embreagem conjunto	Clutch pedal assembly	Pedal dei embrague conjunto		
-	80790500	1	1	1	Pedal embreagem conjunto	Clutch pedal assembly	Pedal dei embrague conjunto		
29	30185300	1	1	1	Pino	Pin	Perno		
30	JC-1608	1	1	1	Porca borboleta	Wing nut	Tuerca de orejas		
31	JB-1108	2		2	Porca	Nut	Tuerca		
33	JE-3155	1		1	Cupilha	Split pin	Traba		
34	JD-0424	1	1	1	Arruela	Washer	Arandela		
35	LA-9124	2		2	Rolamento de agulhas	Neddle bearing	Rodamiento de agujas		
33	80328200	2		2	Tampa	Cover	Tapa		
37	80107310	1	1	1	Pedal embreagem	Clutch pedal	Pedal dei embrague		
38	JE-3047	2		2	Cupilha	Split pin	Traba		
39	80754000		1		Barra	Rod	Barra	STD	
39	70040800	1	1	1	Barra	Rod	Barra	Mod.I Mod. II	
40	80114200	1	1	1	Guarnição de borracha	Rubber protector	Protector de goma		
41	80106800	1	1	1	Haste	Rod	Vástago		
42	80112800	1	1	1	Pino	Pin	Perno		
43	80107200	1	1	1	Mola	Spring	Resorte		
44	80107000	1	1	1	Pino de articulação	Link pin	Pasador de articulación		
45	JD-0408	1	1	1	Arruela	Washer	Arandela		
45	80395400	1	1	1	Anel espaçador	Spacer ring	Anillo espaciador		
47	HC-9336	8		8	Parafuso	Screw	Tornillo		
48	80715800		1		Anel espaçador	Spacer ring	Anillo espaciador		
49	80759300	1	1	1	EixoTDP	PTO shaft	Eje de la TDF	985 STD	
49	80721410	1	1		EixoTDP	PTO shaft	Eje de la TDF	STD, Mod. I	
49	80558500	1	1	1	Eixo TDP	PTO shaft	Eje de la TDF	Mod.I	
50	31633100	1	1	1	Anel guia	Guide ring	Anillo guia		
51	KH-4251	1	1	1	Anel retentor	Seal ring	Anillo de sellamiento		
52	80812900		1		Eixo	Shaft	Eje	985 STD	
52	30057800	1	1		Eixo	Shaft	Eje		
53	KH-4171	1	1		Anel retentor	Seal ring	Anillo de sellamiento	S/MT	
54	651320	2			Parafuso	Screw	Tornillo	S/MT	
55	30070400	1	1		Chapa trava	Lock plate	Placa traba	S/MT	
55	JD-9038	1	1		Chapa trava	Lock plate	Placa traba	C/MT	
56	80812800	1	1		Luva de acoplamento	Coupling sleeve	Manga de acople	(C/MT) 985 STD	

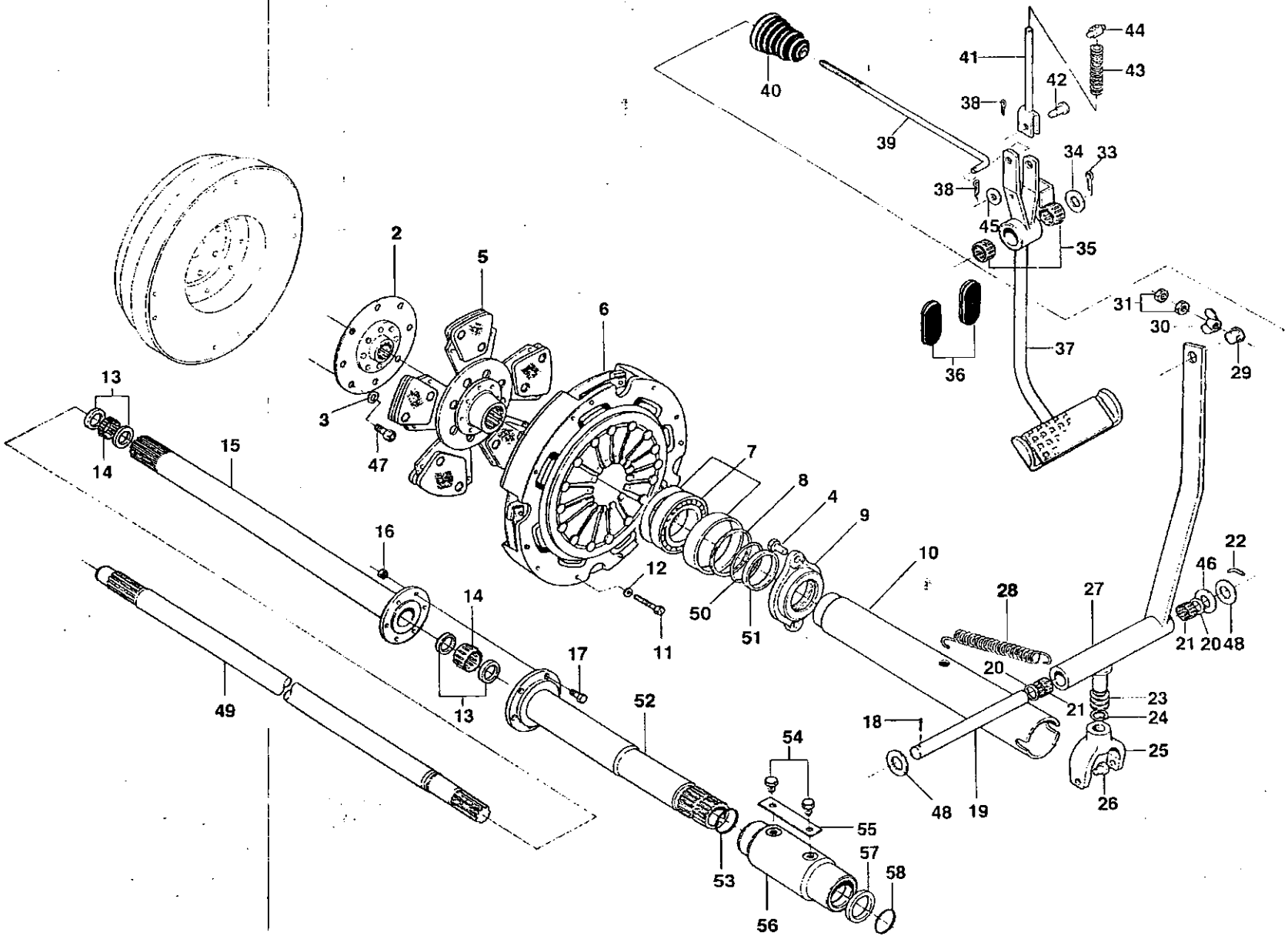
40
41
44
43
42
38
39
34
33
38
45
35
36
37
31
30
29
2
5
6
3
47
13
14
15
7
8
4
9
10
16
12
50
51
11
28
27
22
46
21
20
48
14
17
20
21
23
24
25
26
18
48
19
49
13
52
54
55
57
58
53
56

Ref.	*?A ZA PART*	*Qtd/Qty./Cant.* 885 4x4	985 1x4	1180 4x4	*DENOMINAÇÃO*	*DESCRIPTION*	*DENOMINA CIÓN*	*OBSERVAÇÕES OBSERVACIONES REMARKS*
56	70043010				Luva de acoplamento	Coupling sleeve	Manga de acople	(C/MT) 985
55	30052100				Luva de acoplamento	Coupling sleeve	Manga de acople	(S/MT) 985 I
57	KH-1164				Retentor	Oil seal	Retenedor	(S/MT) 985 I
53	KH-4190				Anel retentor	Seal ring	Anillo de sellamiento	

Acionamentos da transmissão
Transmission drive system
Accionamientos de la transmisión

Ref.	PEÇA PIEZA PART	Qtd/Qty./Cant. 885 4x2	885 4x4	985 4x2	985 4x4	1(80 4x4	DENOMINAÇÃO	DESCRIPTION	DENOMINACIÓN	OBSERVAÇÕES OBSERVACIONES REMARKS
1	80070510	1	1	1	1	1	Alavanca de acionamento	Drive lever	Palanca de accionamiento	
2	JE-9092	4	5	4	5	5	Pino de pressão	Spring pin	Perno de presión	
3	JE-8190	4	5	4	5	5	Pino de pressão	Spring pin	Perno de presión	
4	30228700	2	2	2	2	2	Alavanca de acionamento	Drive lever	Palanca de accionamiento	
5	KH-4050	6	6	6	6	6	Anel retentor	Seal ring ,	Anillo de sellamiento	
6	HH-4426	2	3	2	3	3	Parafuso	Screw	Tornillo	
7	30235110	2	3	2	3	3	Parafuso de fixação	Screw	Tornillo	
8	GR-5009	2	2	2	2	2	Tampa cônica	Conic cover	Tapa cónica	
9	80275500		1		1	1	Garfo do seletor	Selector fork	Horquilla dei selector	
10	KG-1020		1		1	1	Anel de segurança	Snap ring	Anillo de seguridad	
11	30226300		1		1	1	Bucha de apoio	Support bushing	Buje de apoyo	
12	KH-4091		1		1	1	Anel retentor	Seal ring	Anillo de sellamiento	
13	822140	8	8	8	8	8	Pino guia	Dowel pin	Perno guia	
14	30157510	1	1	1	1	1	Carcaça da transmissão	Transmission housing	Carcaza de la transmisión	
15	30226100	2	2	2	2	2	Parafuso de regulagem	Adjusting screw	Tornillo de reglaje	
16	30059300	2	2	2	2	2	Eixo do seletor	Selector shaft	Eje selector	
17	30226200	2	2	2	2	2	Pino do bloqueio	Lock pin	Perno dei bloque	
18	HK-4005		1		1	1	Anel retentor	Seal ring	Anillo de sellamiento	
19	KG-6511		1		1	1	Anel de segurança	Snap ring	Anillo de seguridad	
20	30059400		1		1	1	Eixo do seletor	Selector shaft	Eje selector	
22	30114300		1		1	1	Tampa	Cover	Tapa	
23	KH-4251		1		1	1	Anel retentor	Seal ring	Anillo de sellamiento	
24	HC-9766	14	• 14	14	14	14	Parafuso allen	Screw allen	Tornillo allen	
25	KH-3610	1	1	1	1	1	Anel de vedação	Seal ring	Anillo de sellamiento	
26	GR-0225	1	1	1	1	1	Bujão	Plug	Tapón	
27	80234300	1	1	1	1	1	Estrangulador	Restrictor	Estrangulador	
28	JB-0952	23	28	28	23	28	Porca	Nut	Tuerca	
29	851990	23	28	28	28	28	Prisioneiro	Stud	Espárrago	
33	80149700	3	3	3	3	3	Conexão	Connector	Conexión	
31	80688100	1	1	1	1	1	Mangueira	Hose	Manguera	
32	30106100	1	1	1	1	1	Tubo	Tube	Tubo	
33	30191410		1		1	1	Eixo do seletor	Selector shaft	Eje selector	
34	LB-8022	4	5	4	5	5	Esfera	Bali	Esfera	
35	581771	4	5	4	5	5	Mola	Spring	Resorte	
33	30184400		1		1	1	Garfo do seletor	Selector fork	Horquilla dei selector	
37	30184200	2	2	2	2	2	Garfo do seletor	Selector fork	Horquilla dei selector	

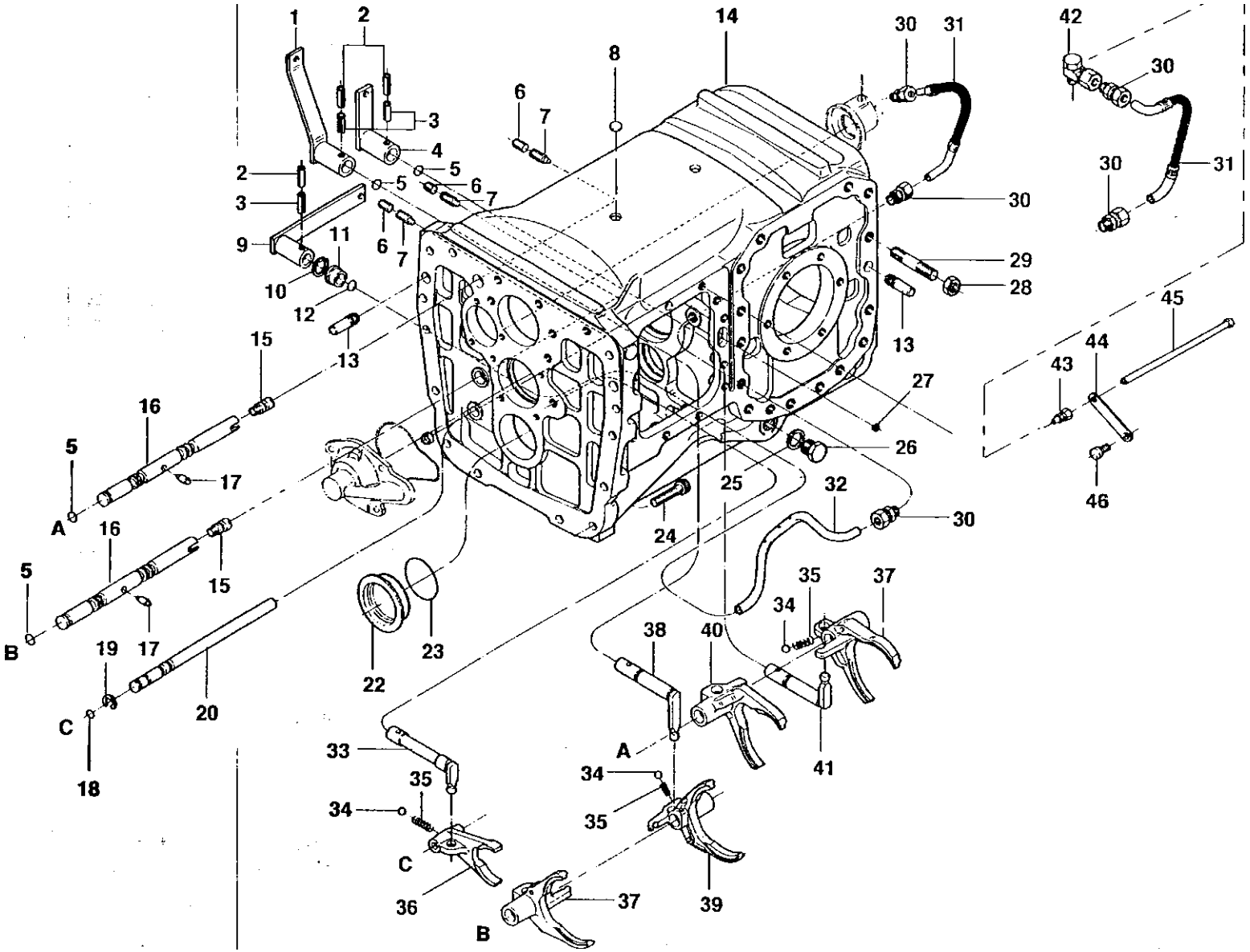
1
2
14
30
31
42
8
6
7
3
4
5
2
5
6
7
30
30
31
3
9
11
6
7
29
10
28
12
13
45
15
13
27
44
16
43
5
17
26
A
25
32
16
24
30
5
15
35
37
B
19
17
34
38
40
20
22
23
C
33
A
41
18
35
34
34
35
C
36
37
39
B

Acionamentos da transmissão
Transmission drive system
Accionamientos de la transmisión

Evalmet

Ref.	*PEÇA PIEZA PART*	*Qtd/Qty./Cant.* 885 4x2	885 4x4	985 4x2	985 4x4	((80 4x4	*DENOMINAÇÃO*	*DESCRIPTION*	*DENOMINACION*	*OBSERVAÇÕES OBSERVACIONES REMARKS*
	30191310			2			Eixo do seletor	Selector shaft	Eje selector	
	30184300			1			Garfo do seletor	Selector fork	Horquilla dei selector	
	30184100			1			Garfo do seletor	Selector fork	Horquilla dei selector	
	30191210			2			Eixo do seletor	Selector shaft	Eje selector	
	80550900			1			Conexão	Connector	Conexión	PCR, Mod.
	GS-9073			1			Conexão	Connector	Conexión	
	80551900			1			Suporte	Support	Soporte	PCR, Mod.
	80551700			1			Tubo	Tube	Tubo	PCR, Mod.
	216441			1			Parafuso	Screw	Tornillo	

Hidráulico da transmissão
Transmission hydraulics
Hidráulico de la transmisión

Bvalmet

Ref.	PJEZA AART	Otd/Qty./Cant. 885 4x2	885 4x4	985 4x2	985 4x4	UBO 4x4	DENOMINAÇÃO	DESCRIPTION	DEN OMINA CIÓN	OBSERVAÇÕES OBSERVACIONES REMARKS	D2
1	81090600	2	2	2	2	2	Conexão	Connector	Conexión		
2	81003000	1	1	1	1	1	Mangueira	Hose	Manguera		
3	80233700	1	1	1	1	1	Presilha	Spring clip	Presilla		
4	HA-8336					3	Parafuso	Screw	Tornillo		
5	80197400	1	1	1	1	1	Tampa lateral	Side cover	Tapa lateral		
6	HC-9337	1	1	1	1	1	Parafuso	Screw	Tornillo		
7	80401610	1	1	1	1	1	Placa da válvufa	Valve plate	Placa de la válvula		
8	30102100	1	1	1	1	1	Interruptor de pressão	Pressure switch	Interruptor de presión		
9	30309300	1	1	1	1	1	Interruptor de temperatura	Temperature switch	Interruptor de temperatura		
10	GR-0277					2	Bujão	Plug	Tapón		
11	KH-3635					2	Anel de vedação	Seal ring	Anillo de sellamiento		
12	80066900	1	1	1	1	1	Válvula limitadora de pressão	Safety pressure valve	Válvula limitadora de presión		
13	30606800	1	1	1	1	1	Mola	Spring	Resorte		
14	LB-8022	1	1	1	1	1	Esfera	Bali "	Esfera		
15	GR-0916					2	Bujão	Plug	Tapón		
16	KH-3617					3	Arruela de vedação	Seal washer	Arandela de sellamiento		
17	GR-0914	1	1	1	1	1	Bujão	Plug	Tapón		
18	KH-3618	1	1	1	1	1	Arruela de vedação	Seal washer	Arandela de sellamiento		
19	HA-8337					4	Parafuso	Screw	Tornillo		
20	HA-8338	1	1	1	1	1	Parafuso	Screw	Tornillo		
21	HC-9337	1	1	1	1	1	Parafuso	Screw	Tornillo		
22	221430	1	1	1	1	1	Anel retentor	Seal ring	Anillo de sellamiento		
23	30206310	1	1	1	1	1	Conexão	Connector	Conexión		
24	30606000	1	1	1	1	1	Filtro do óleo	Oil filter	Filtro dei aceite		
25	80402400	1	1	1	1	1	Válvula solenóide	Solenoid valve	Válvula solenóide		
26	80112510	1	1	1			Tampa lateral	Side cover	Tapa lateral	PCR, Mod. II	
27	80112310	1	1	1	1		Placa da válvula	Valve plate	Placa de la válvula		
28	30206310	1	1	1	1		Conexão	Connector	Conexión		
29	30606000	1		1		1	Filtro do óleo	Oil filter	Filtro dei aceite	985 STD	
29	80634900		1			1	Filtro do óleo	Oil filter	Filtro dei aceite	985,1180 Mod. II	
33	GR-0277	1	1	1	1		Bujão	Plug	Tapón		
31	KH-3635	1	1	1	1	1	Anel de vedação	Seal ring	Anillo de sellamiento		
32	30606800	1	1	1	1	1	Mola	Spring	Resorte		
33	LB-8022	1	1	1	1	1	Esfera	Bali	Esfera		
34	GR-0914		1		1		Bujão	Plug	Tapón		
35	KH-3618		1		1		Arruela de vedação	Seal washer	Arandela de sellamiento		

Hidráulico da transmissão
Transmission hydraulics
Hidráulico de la transmisión

Ref.	*PEÇA PIEZA PART*	*Qtd/Qty./Cant.* «85 4x2	885 4x4	985 4x2	*uso* 4x4	*DENOMINAÇÃO*	*DESCRIPTION*	*DENOMINACION*	*OBSERVAÇÕES OBSERVACIONES REMARKS*
	80199700					Bujão	Plug	Tapón	
	KH-3617					Arruela de vedação	Seal washer	Arandela de sellamiento	
	80177500					Válvula montada	Valve assy	Válvula montada	
	JD-0430					Anel de vedação	Seal ring	Anillo de sellamiento	
	80177600					Corpo da válvula	Valve body	Cuerpo de la válvula	
	KG-3024					Anel de segurança	Snap ring	Anillo de seguridad	
	JD-0412					Arruela	Washer	Arandela	
	80177700					Mola	Spring	Resorte	
	LB-8036					Esfera	Bali	Esfera	
	78721001	cn	cn	cn	cn cn	Cola Dow Corning 780	Dow Corning 780 adhesive	Cola Dow Corning 780	

Alavancas da transmissão
Gear shift levers
Palancas de la transmisión

E Valmet

D3

Ref.	*PEÇA PIEZA PART*	*Qtd/Qty./Cant.* 885 1x2	885 4x4	985 4x2	985 4x4	*1180* 4x4	*DENOMINAÇÃO*	*DESCRIPTION*		*DENOMINACION*	*OBSERVAÇÕES OBSERVACIONES REMARKS*
	80064501						Alavanca de marchas conjunto	Gear shift lever assembly	i	Palancas de marchas conjunto	
	80414700						Manopla	Knob		Empunhadura	
	HD-9052						Parafuso	Screw		Tornillo	
	JB-1106						Porca	Nut		Tuerca	
	80503100						Alavanca de marchas	Gearshift lever		Palanca de las marchas	
	80503200						Alavanca de grupos	Group selector		Palanca de régimen	
	80067010						Capa de borracha	Protector of dust		Protección de polvo	
	80064400						Anel de trava	Lock ring		Anillo de traba	
	80064200						Anel de apoio	Thrust ring		Anillo de empuje	
	80270110						Pino trava	Lock pin		Perno traba	
	80064100						Esfera	Bali		Esfera	
	JB-1110						Porca	Nut		Tuerca	
	JD-3110						Arruela de pressão	Spring washer		Arandela de presión	
	JD-0410						Arruela	Washer		Arandela	
	80063510						Guia	Guide		Guia	
	HA-6334						Parafuso	Screw		Tornillo	
	80064000						Barra do seletor	Selector rod		Barra dei selector	
	80063700						Barra do seletor	Selector rod		Barra dei selector	
	80063900						Barra do seletor	Selector rod		Barra dei selector	
	80063800						Barra do seletor	Selector rod		Barra dei selector	
	JB-1208						Porca	Nut		Tuerca	
	30306900						Articulação	Bali joint		Articulación	
	JD-3108						Arruela de pressão	Spring washer		Arandela de presión	
	80414800						Manopla	Knob		Empunhadura	
	80306900						Guarnição de borracha	Rubber protector		Protector de anma	

1

3

Diferencial da transmissão
Transmission differential
Diferencial de la transmisión

E Valmet

Ref.	PEÇA PART PIEZA	Qtd./Qty./Cant. 885 4x2	885 4x4	985 4x2	985 4x4	ífBO 4x4		DESCRIPTION	DENOMINACIÓN	OBSERVAÇÕES OBSERVACIONES REMARKS	D4
-	80005220	1		1			Caixa do diferencial	Differential housing	Carcasa dei diferencial		
-	80022320		1	1	1	1	Caixa do diferencial	Differential housing	Carcasa dei diferencial	9854x2 Mod.l	
1	80006200	1	1	1	1	1	Bucha	Bushing	Buje		
2	HC-9437	12	12	12	12	12	Parafuso	Screw	Tornillo		
3	8000591Ó	2	2	2	2	2	Tampa do diferencial	Differential cover	Tapa dei diferencial		
4	LA-5938	2	2	2	2	2	Rolamento	Bearing	Rodamiento		
5	80005410	1	1	1	1	1	Carcaça blqueio diferencial	Differential lock housing	Carcasa bloqueio diferencial		
6	JE-8197	1		1			Pino de pressão	Spring pin	Perno de presión		
6	JE-8197		2	2	2	2	Pino de pressão	Spring pin	Perno de presión	9854x2 Mod.l	
7	80005810	1	1	1	1	1	Eixo	Shaft	Eje		
8	80005700	1	1	1	1	1	Bucha do bloqueio	Differential lock bushing	Buje dei bloqueo		
9	80006100	1	1	1	1	1	Anel de encosto	Thrust ring	Anillo de empuje		
10	820770	1	1	1	1	1	Mola	Spring	Resorte		
11	80006000	2	2	2	2	2	Anel de encosto	Thrust ring	Anillo de empuje		
12	30655200	2		2			Chapa de pressão	Lock plate	Chapa de pressión		
12	30655200		4	4	4	4	Chapa de pressão	Lock plate	Chapa de pressión	985 4x2 Mod.l	
13	30021300	cn	cn	cn	cn	cn	Calço	Shim	Calzo	0,2 mm	
14	30021400	cn	cn	cn	cn	cn	Calço	Shim	Calzo	0,5 mm	
15	80012910		2	2	2	2	Eixo curto	Shaft, short	Eje corto		
16	80005300	1	1	1	1	1	Carcaça do diferencial	Differential housing	Carcasa dei diferencial		
17	690770	16	16	16	16	16	Arruela	Washer	Arandela		
18	HA-9355	16	16	16	16	16	Parafuso	Screw	Tornillo		
19	30021200	cn	„cn	cn	cn	cn	Calço	Shim	Calzo	0,1 mm	
-	80012100	1		1			Engrenagem do diferencial	Differential gears	Engranaje dei diferencial		
-	80012800		1	1	1	1	Engrenagem do diferencial	Differential gears	Engranaje dei diferenciai	9854x2 Mod.l	
20	80005500	1	1	1	1	1	Engrenagem planetária direita	Right planetary gear	Engranaje planetária derecha		
21	80051500	2		2			Engrenagem satélite	Side bevel gear	Engranaje satélite		
21	80051500		4	4	4	4	Engrenagem satélite	Side bevel gear	Engranaje satélite	985 4x2 Mod. 1	
22	80005600	1	1	1	1	1	Engrenagem planetária esquerda	Left planetary gear	Engranaje planetária izquierda		

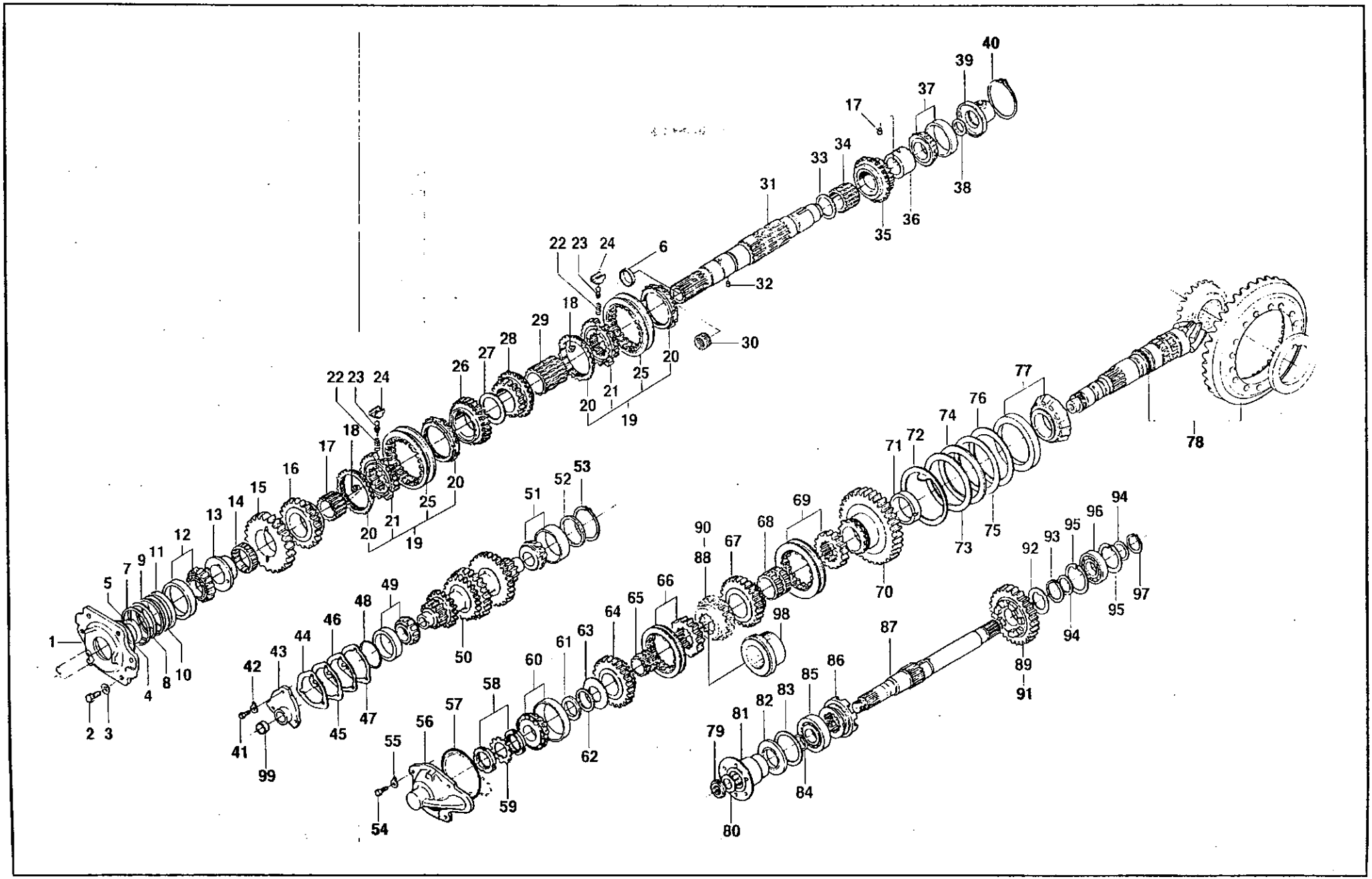
1
2 3
4
5
7
9
11
8 10
12
13
14
15
16
17
18
20
21
19
22 23 24
25
26
27
28
29
6
32
30
31
33
34
35
36
37
38
39
40
17
18
20
21
19
22 23 24
25
20
51
52
53
50
48
49
46
44
43
42
41
99
45
47
54
55
56
57
58
59
60
61
62
63
64
65
66
67
68
69
70
71
72
73
74
75
76
77
78
88
90
98
87
86
85
83
82
81
79
80
84
89
91
92
93
94
95
96
97

Eixos das engrenagens
Gear shafts

Hvalmet

Ref.	PEÇA PIEZA PART	Qtd. 'Qty./Cant 885 4x2	885 4x4	985 4x2	985 4x4	1180 4X4	DENOMINAÇÃO	DESCRIPTION	DENOMINACIÓN	OBSERVAÇÕES OBSERVACIONES REMARKS	D5
1	30026010	1		1			Tampa	Cover	Tapa		
2	HA-6334	5		5			Parafuso	Screw	Tornillo		
3	JD-9104	5		5			Arruela	Washer	Arandela		
4	KH-4761	1		1			Anel retentor	Seal ring	Anillo de sellamiento		
5	KH-0195	1		1			Retentor	Oil seal	Retenedor		
6	820610						Tampa	Cover	Tapa	PCR, Mod. II	
-	30035400	1	1	1	1	1	Eixo principal conjunto	Mainshaft assembly	Eje primário conjunto		
7	30026400	1	1	1	1	1	Calço	Shim	Calzo	0,05mm	
8	30026500	1	1	1	1	1	Calço	Shim	Calzo	0,1 Omm	
9	30026600	1	1	1	1	1	Calço	Shim	Calzo	0,20mm	
10	30026700	1	1	1	1	1	Calço	Shim	Calzo	0,50mm	
11	30026100	1	1	1	1	1	Anel espaçador	Spacer ring	Anillo espaciador		
12	LA-5014	1	1	1	1	1	Rolamento	Bearing	Rodamiento		
13	30186900	1	1	1	1	1	Bucha espaçadora	Spacer bushing	Buje espaciadora		
14	LA-9049	1	1	1	1	1	Rolamento de agulhas	Needle Bearing	Rodamiento de agujas		
15	30012400	1	1	1	1	1	Engrenagem	Gear	Engranaje	Z=45	
16	30012500	1	1	1	1	1	Engrenagem	Gear	Engranaje	Z=36	
17	30184700	1	1	1	1	1	Bucha	Bushing	Buje		
18	30187000	3	3	3	3	3	Pino trava	Lock pin	Perno traba		
19	80506500	2	2	2	2	2	Sincronizador montado	Synchronizer assy	Sincronizador montado		
20	30263910	2	2	2	2	2	Anel de sincronização	Synchronizer ring	Anillo de sincronización		
21	30222300	1	1	1	1	1	Cubo do sincronizador	Synchronizer hub	Cubo dei sincronizador		
22	30222710	3	3	3	3	3	Mola	Spring	Resorte		
23	30221900	3	3	3	3	3	Pino	Pin	Perno		
24	30222500	3	3	3	3	3	Chaveta	Key	Clavija		
25	30222400	1	1	1	1	1	Luva de acoplamento	Coupling sleeve	Manga de acople		
26	30012800	1	1	1	1	1	Engrenagem	Gear	Engranaje	Z=33	
27	30026200	]	]		]	]	Anel espaçador	Spacer ring	Anillo espaciador		
28	30012900						Engrenagem	Gear	Engranaje	Z=27	
29	30184900	1	1	1	1	1	Bucha	Bushing	Buje		
30	LA9011	1	1	1	1	1	Rolamento de agulhas	Neddle bearing	Rodamiento de agujas		
31	30012300	1	1	1	1	1	Eixo principal	Main shaft	Eje primário		
32	LB8107	1	1	1	1	1	Rolo cilíndrico	Cylinder roller	Rodillo cilindrico		
33	30217500	1	1	1	1	1	Anel espaçador	Spacer ring	Anillo espaciador		
34	30188700	1	1	1	1	1	Bucha	Bushing	Buje		
35	30013100	1	1	1	1	1	Engrenagem	Gear	Engranaje	7=22	

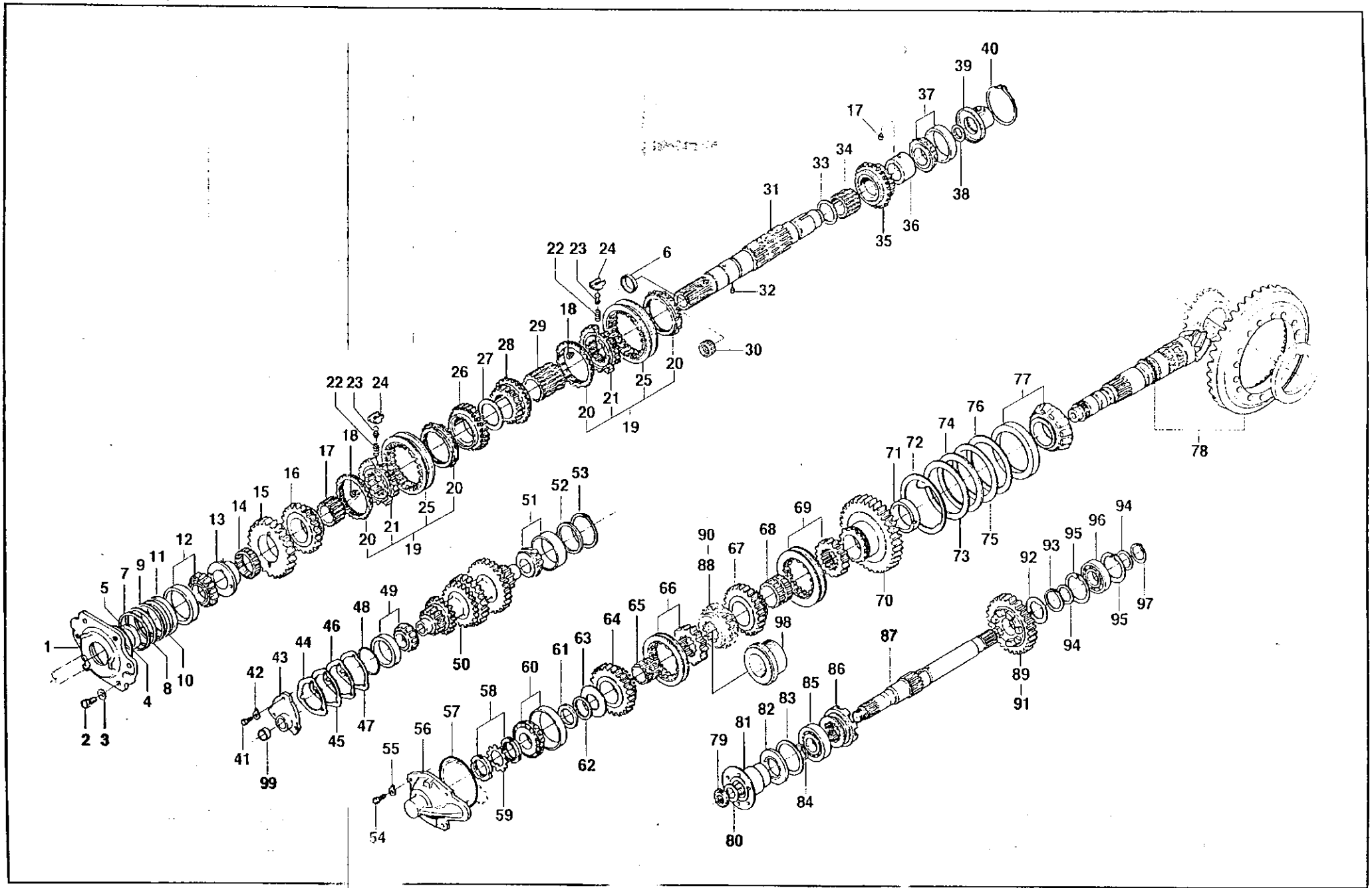
1
2 3
4
5
7
9
11
8
10
12
13
14
15
16
17
18
20
21
19
22 23 24
25
26
27
28
29
6
30
31
32
33
34
35
36
37
38
39
40
41
99
42
43
44
45
46
47
48
49
50
51
52
53
54
55
56
57
58
59
60
61
62
63
64
65
66
67
68
69
70
71
72
73
74
75
76
77
78
79
80
81
82
83
84
85
86
87
88
90
98
89
91
92
93
94
95
96
97

Eixos das engrenagens
Gear shafts
Ejes de ias engranajes

1L Valmet

D5

Ref.	PEÇA PIEZA PART	Qtd/Qty./Cant. 885 4x2	885 4x4	985 4x2	985 4x4	1(80 4x4	DENOMINAÇÃO	DESCRIPTION	DENOMINA CIÓN	OBSERVAÇÕES OBSERVACIONES REMARKS
35	30026310	1	1		1	1	Bucha espaçadora	Spacer bushing	Buje espaciadora	
37	LA5013	1	1	1	1	1	Rolamento	Bearing	Rodamiento	
33	KH1041	1	1	1	1	1	Retentor	Oil seal	Retenedor	
33	30026800	1	1	1	1	1	Tampa	Cover	Tapa	
40	KG3080	1	1	1	1	1	Anel de segurança	Snap ring	Anillo de seguridad	
-	30035500	1	1	1	1	1	Eixo lateral conjunto	Countershaft assembly	Contraeje conjunto	
41	HA-6323	3	3	3	3	3	Parafuso	Screw	Tornillo	
42	JD-9103	3	3	3	3	3	Arruela	Washer	Arandela	
43	30027001	1	1	1	1	1	Tampa	Cover	Tapa	
44	30027110	cn	cn	cn	cn	cn	Calço	Shim	Calzo	0,05mm
45	30027210	cn	cn	cn	cn	cn	Calço	Shim	Calzo	0,1 Omm
46	30027310	cn	cn	cn	cn	cn	Calço	Shim	Calzo	0,20mm
47	30027410	cn	cn	cn	cn	cn	Calço	Shim	Calzo	0,50mm
48	KH-4811	1	1	1	1	1	Anel retentor	Seal ring	Anillo de sellamiento	
49	LA-5111	1	1	1	1	1	Rolamento	Bearing	Rodamiento	
50	30013200	1	1	1	1	1	Eixo lateral	Countershaft	Contraeje	
51	LA-5951	1	1	1	1	1	Rolamento	Bearing	Rodamiento	
52	628100	1	1	1	1	1	Anel espaçador	Spacer ring	Anillo espaciador	
53	KG-3072	1	1	1	1	1	Anel de segurança	Snap ring	Anillo de seguridad	
-	80036200		1		1		Eixo cônico do pinhão conjunto	Bevel pinion shaft assembly	Eje dei pinón conjunto	
-	80035910	1	1	1			Eixo cônico do pinhão conjunto	Bevel pinion shaft assembly	Eje dei pinón conjunto	885 e 985 4x4 Mod.II
-	80998000					1	Eixo cônico do pinhão conjunto	Bevel pinion shaft assembly	Eje dei pinón conjunto	
54	HA-9323	4	4	4	4	4	Parafuso	Screw	Tornillo	
55	JD-9103	4	4	4	4	4	Arruela	Washer	Arandela	
56	30027700	1	1	1	1	1	Tampa	Cover	Tapa	
57	KH-4711	1	1	1	1	1	Anel retentor	Seal ring	Anillo de sellamiento	
53	LB-3013					2	Porca	Nut	Tuerca	
59	821320	1	1	1	1	1	Chapa de segurança	Lock washer	Arandela de traba	
63	LA-5313	1	1	1	1	1	Rolamento	Bearing	Rodamiento	
61	30213110	1	1	1	1	1	Anel espaçador	Spacer ring	Anillo espaciador	L=7,35mm
61	30213210	1	1	1	1	1	Anel espaçador	Spacer ring	Anillo espaciador	L=7,38mm
61	30213310	1	1	1	1	1	Anel espaçador	Spacer ring	Anillo espaciador	L=7,41mm
61	30213410	1	1	1	1	1	Anel espaçador	Spacer ring	Anillo espaciador	L=7,44mm
61	30213510	1	1	1	1	1	Anel espaçador	Spacer ring	Anillo espaciador	L=7,56mm
61	30213610	1	1	1	1	1	Anel espaçador	Spacer ring	Anillo espaciador	L=7,68mm
61	30213710	1	1	1	1	1	Anel espaçador	Spacer ring	Anillo espaciador	L=7,80mm

Eixos das engrenagens
Gear shafts
Ejes de las engranajes

Valmet

Ref.	PEÇA PIEZA PART	Qtd/Qty./Cant. 815 4x2	885 4x4	985 4x2	985 4x4	USO 4x4	DENOMINAÇÃO	DESCRIPTION	DENOMINACIÓN	OBSERVAÇÕES OBSERVACIONES REMARKS
61	30213810						Anel espaçador	Spacer ring	Anillo espaciador	L=7,92mm
61	30213910						Anel espaçador	Spacer ring	Anillo espaciador	L=8,04mm
61	30214010						Anel espaçador	Spacer ring	Anillo espaciador	L=8,07mm
61	30214110						Anel espaçador	Spacer ring	Anillo espaciador	L=8,10mm
61	30214210						Anel espaçador	Spacer ring	Anillo espaciador	L=8,13mm
62	KG-1308	cn	cn	cn	cn	cn	Calço	Shim	Calzo	0,5mm
63	30188000						Anel espaçador	Spacer ring	Anillo espaciador	
64	80033500						Engrenagem	Gear	Engranaje	Z=38
65	30186700						Bucha	Bushing	Buje	
63	80033600						Luva e cubo	Sleeve and hub	Capa y cubo	
67	80034000						Engrenagem	Gear	Engranaje	Z=38
63	30186800						Bucha	Bushing	Buje	
83	80034100						Luva e cubo	Sleeve and hub	Capa y cubo	
70	80034400						Engrenagem	Gear	Engranaje	Z=57
71	30027900						Bucha espaçadora	Spacer bushing	Buje espaciadora	
72	30486400						Anel espaçador	Spacer ring	Anillo espaciador	
73	876150						Calço 0,05mm	Shim	Suplemento	0,05 mm
74	854240						Calço 0,1 Omm	Shim	Suplemento	0,10 mm
75	854250						Calço 0,30mm	Shim	Suplemento	0,30 mm
76	876160						Calço 0,50mm	Shim	Suplemento	0,50 mm
77	LA-5318						Rolamento	Bearing	Rodamiento	
78	81009100						Pinhão e coroa conjunto	Bevel pinion and gear assembly	Eje pinón y corona conjunto	
78	80006400						Pinhão e coroa conjunto	Bevel pinion and gear assembly	Eje pinón y corona conjunto	
-	80031300						Eixo de acionamento conjunto	Drive shaft assembly	Eje de acionamento conjunto	S, Z=29/39
-	80031500						Eixo de acionamento conjunto	Drive shaft assembly	Eje de acionamento conjunto	S,Z=29/42
-	81311700						Eixo de acionamento conjunto	Drive shaft assembly	Eje de acionamento conjunto	Z=29/39
.	81311900						Eixo de acionamento conjunto	Drive shaft assembly	Eje de acionamento conjunto	Z=29/42
79	627640						Porca	Nut	Tuerca	
83	627650						Arruela	Washer	Arandela	
81	30250800						Flange	Flange	Flange	
82	KH-1188						Retentor	Oil seal	Retenedor	
83	30251100						Anel espaçador	Spacer ring	Anillo espaciador	
84	KH-4150						Anel retentor	Seal ring	Anillo de sellamiento	
85	LA-1211						Rolamento	Bearing	Rodamiento	
83	627290						Bucha	Bushing	Buje	
87	30014100						Eixo acionador	Drive shaft	Eje accionador	S

Eixos das engrenagens
Gear shafts
Ejes de las engranajes

Eu Valmet

D5

Ref.	PEÇA / PIEZA / PART	Qtd. / Qty. / Cant. 665 1x2	985 4x2	985 4x4	USO 4i	DENOMINAÇÃO	DESCRIPTION	DENOMINACIÓN	OBSERVAÇÕES / OBSERVACIONES / REMARKS
87	81311400					Eixo acionador	Drive shalt	Eje accionador	
-	80037500					Engrenagem montada	Gear assy	ngranaje montado	
83	80024100					Engrenagem	Gear	hngranaje	Z=29
89	80023700					Engrenagem	Gear	ngranaje	Z=39
-	80037700					Engrenagem montada	Gear assy	Engranaje montada	
90	80024200					Engrenagem	Gear	Engranaje	Z=29
91	80023800					Engrenagem	Gear	Engranaje	Z=42
92	30014300					Anel espaçador	Spacer ring	Anillo espaciador	
93	KG-1042					Anel de segurança	Snap ring	Anillo de seguridad	
94	KG-1175					Anel espaçador	Spacer ring	Anillo espaciador	
95	KG-3072					Anel de segurança	Snap ring	Anillo de seguridad	
96	LA-1111					Rolamento	Bearing	Rodamiento	
97	KG-1035					Anel de segurança	Snap ring	Anillo de seguridad	
93	80031200					Bucha espaçadora	Spacer bushing	Buje espaciadora	885 e 985 4x4 Mod. I
99	GR-5015					Tampa	Cover	Tapa	885 e 985 4x4 Mod.I

Ref.	PEÇA PIÉZA PART	Qtd/Qty./Cant. 885 4x2	885 4x4	985 4x2			DENOMINAÇÃO	DESCRIPTION	DENOMINA CIÓN	OBSERVAÇÕES OBSER VA CIONES REMARKS	D6
.	80842500			1			Sistema de arrefecimento da transmissão	Transmission cooling system	Sistema de enfriamento de la transmisión		
-	82027600	1	1				Sistema de arrefecimento da transmissão	Transmission cooling system	Sistema de enfriamento de la transmisión	S,TS	
1	80576100	1	1	1			Radiador de óleo	Oil radiator	Depósito dei aceite		
2	JC-1606		4	4			Porca	Nut	Tuerca		
3	80842900	1	1	1			Mangueira de retorno	Return hose	Manguera de retorno		
4	80842800	1	1	1			vtangueira de pressão	Pressure hose	Maguera de presión		
5	JD-3108	4	4	4			Arruela	Washer	Arandela		
6	JB-1108	4	4	4			Porca	Nut	Tuerca		
7	30446600	5	5	5			Grampo	Clip	Grapa		
8	HA-6323	4	4	4			Parafuso	Screw	Tornillo		
9	80843000	1		1			Tubo de retorno	Return tube	Tubo de retorno		
9	82027900	1	1				Tubo de retorno	Return tube	Tubo de retorno	S, TS	
10	80842700	1		1			Tubo de pressão	Pressure tube	Tubo de presión		
10	82027800	1	1				Tubo de pressão	Pressure tube	Tubo de presión	S,TS	
11	80843200	1	1	1			Suporte	Support	Soporte		
12	80746500	2	2	2			Conexão	Connector	Conexión		
13	80843100	1	1	1			Tubo de retorno	Return tube	Tubo de retorno		
14	80842600	1	1	1			Tubo de pressão	Pressure tube	Tubo de presión		
15	GS-9270	2	2	2			Conexão	Connector	Conexión		
16	80401100		1	1			Mola	Spring	Resorte		
17	LB-8022	1		1			Esfera	Bali "	Esfera		
18	82004600	1	1				Suporte	Support	Soporte	S.TS	
19	227250	1	1				Parafuso	Screw	Tornillo	S,TS	
20	227260	1	1				Arruela	Washer	Arandela		
21	81050000	.	1	1			Bujão	Plug	Tapón		
22	KH-4946		1	1			Arruela de vedação	Seal washer	Arandela de sellamiento		

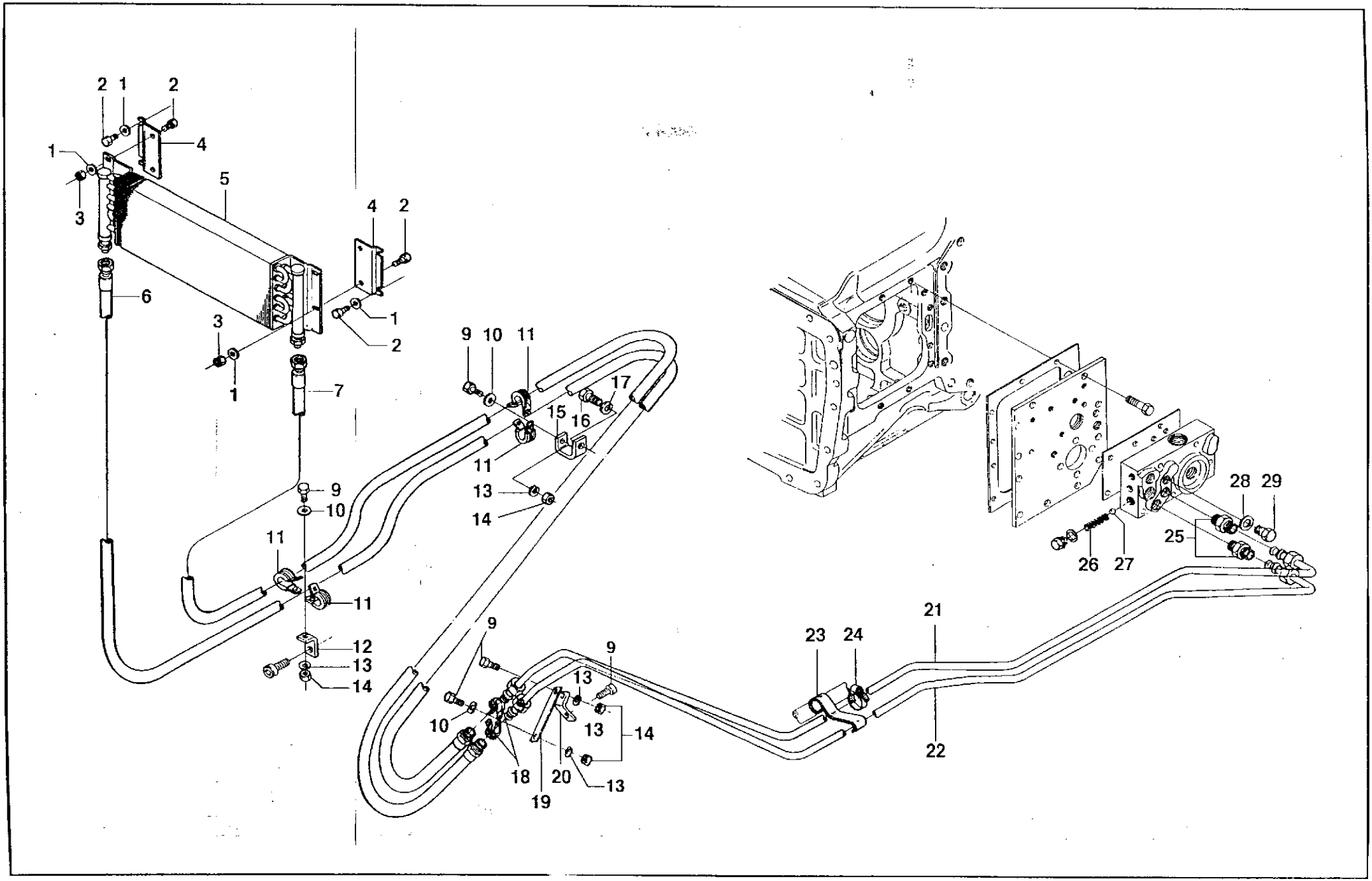
2 1 2
1
4
5
3
4 2
6
1
2
3
1
7
9 10 11
17
15 16
11
13
14
9
10
11
11
12
13
14
9
9
13
10
13
14
18
20
19
13
21
23 24
22
28 29
25
26 27

Arrefecimento da transmissão
Transmission cooling
Enfriamento de la transmisión

Evalmet

Ref.	PEÇA PIEZA PART	Qtd/Qty./Cant.					DENOMINAÇÃO	DESCRIPTION	DENOMINA CIÓN	OBSERVAÇÕES OBSERVACIONES REMAR KS	D7
			885 4x4		985 4x4	USO 4x4					
	80401500		1		1	1	Sistema de arrefecimento da transmissão	Transmission cooling system	Sistema de enfriamento de la transmisión		
	80791100				1		Sistema de arrefecimento da transmissão	Transmission cooling system	Sistema de enfriamento de la transmisión	STD	
	82017700					1	Sistema de arrefecimento da transmissão	Transmission cooling system	Sistema de enfriamento de la transmisión	S	
	82018100				1		Sistema de arrefecimento da transmissão	Transmission cooling system	Sistema de enfriamento de la transmisión	S	
1	JD-0406		8		8	8	Arruela	Washer	Arandela		
2	HA-9224		8		8	8	Parafuso	Screw	Tornillo		
3	JB-1106		4		4	4	Porca	Nut	Tuerca		
4	80401300		2		2	2	Suporte	Support	Soporte		
5	80576100		1		1	1	Radiador de óleo	Oil radiator	Dopósito dei aceite		
6	80401000		1		1	1	Mangueira esquerda	Left hose	Manguera izquerda		
7	80400900		1		1	1	Mangueira direita	Right hose	Manguera derecha		
9	HA-6323		1		1	1	Parafuso	Screw	Tornillo		
9	HA-6323					3	Parafuso	Screw	Tornillo	S	
10	JD-0408		3		3	4	Arruela	Washer	Arandela		
11	30555700		4		4	4	Grampo	Clip	Grapa		
12	80412300		1		1	1	Suporte	Support	Soporte		
13	JD-3108		1		1	1	Arruela	Washer	Arandela		
13	JD-3108					3	Arruela	Washer	Arandela	S	
14	JB-1108		3		3	4	Porca	Nut	Tuerca		
14	JB-1108					2	Porca	Nut	Tuerca	S	
15	80409500		1		1	1	Suporte	Support	Soporte		
15	82004600				1		Suporte	Support	Soporte	S	
15	83035600					1	Suporte	Support	Soporte	S	
16	227250		1		1	1	Parafuso	Screw	Tornillo		
17	227260		1		1	1	Arruela	Washer	Arandela		
18	30446600		2		2	2	Grampo	Clip	Grapa		
21	80400800					1	Tubo de pressão	Pressure tube	Tubo de presión		
21	80754200				1		Tubo de pressão	Pressure tube	Tubo de presión		
21	82023700					1	Tubo de pressão	Pressure tube	Tubo de presión	S	
21	82023800					1	Tubo de retomo	Return tube	Tubo de retomo	S	
22	80400700					1	Tubo de retorno	Return tube	Tubo de retorno		
22	80754200				1		Tubo de retomo	Return tube	Tubo de retorno		
23	80402200		1		1	1	Borracha	Rubber strap	Cinto de goma		

Arrefecimento da transmissão
Transmission cooling
Enfriamento de la transmisión

Bvalmet *D?*

Arrefecimento da transmissão
Transmission cooling
Enfriamento de la transmisión

Valmet

Ref.	PEÇA PART PIEZA	Qtd/Qty./Cant. 885 4x2	985 4x4	USO 4x4	DENOMINAÇÃO	DESCRIPTION	DENOMINACION	OBSERVAÇÕES OBSERVACIONES REMARKS
	GP-3919				Abraçadeira	Clamp	Abrazadera	
	GS-9270				Conexão	Connector	Conexión	
	80401100				Mola	Spring	Resorte	
	LB-8022				sfera	Bali	Esfera	
	KH-4946				Arruela de vedação	Seal washer	Arandela de sellamiento	
	81050000				3ujão	Plug	Tapón	

DI

anbjowinifl
anbjowinfli
anbjoimniN

Ç Valmet

Ref.	PEÇA PIEZA PART	Qtd./aty./Cant. 885 4x2	995 4x4	985 4X2	985 4x4	1(80 4x4	DENOMINAÇÃO	DESCRIPTION	DENOMINA CIÓN	OBSERVAÇÕES OBSERVACIONES REMARKS	D8
	80419900		1				vlultitorque completo	Multitorque complete	Multitorque completo	Under	
-	80845900	1					vlultitorque completo	Multitorque complete	Multitorque completo	Under	
·	80813200				1		vlultitorque completo	Multitorque complete	Multitorque completo	985 STD, Over	
-	80481800				1	1	vlultitorque completo	Multitorque complete	Multitorque completo	Over	
·	80845800			1			Multitorque completo	Multitorque complete	Multitorque completo	Over	
1	GS9265	1	1	1	1	1	Conexão	Connector	Conexión		
2	HA6334	5	5	5	5	5	Parafuso	Screw	Tornillo		
3	JD9104	5	5	5	5	5	Arruela	Washer	Arandela		
4	KH4081	2	2	2	2	2	Anel retentor	Seal ring	Anillo de sellamiento		
5	KH4761	1	1	1	1	1	Anel retentor	Seal ring	Anillo de sellamiento		
6	243020	2	3	2	3	2	Braçadeira	Clamp	Abrazadera		
7	589270	2	2	2	2	2	Parafuso de conexão	Banjo bolt	Tornillo de conexión		
8	KH3618	4	4	4	4	4	Arruela de vedação	Seal washer	Arandela de sellamiento		
-	80813000				1		Eixo ôco conjunto	Shaft, hollow assy	Eje hueco conjunto	985 STD	
-	70043400	1	1	1	1	1	Eixo ôco conjunto	Shaft, hollow assy	Eje hueco conjunto		
9	651320	1	1	1	2	1	Parafuso	Screw	Tornillo		
10	KH4190	1	1	1	1	1	Anel retentor	Seal ring	Anillo de sellamiento		
11	JD9038	1	1	1	1	1	Arruela	Washer	Arandela		
12	70043010	1	1	1		1	Eixo ôco	Shaft, hollow	Eje hueco		
13	KH4171				1		Anel retentor	Seal ring	Anillo de sellamiento	985 STD	
14	30070400				1		Trava de chapa	Lock plate	Taba de placa	985 STD	
15	80812800				1		Luva de acoplamento	Coupling sleeve	Manga de acople	985 STD	
16	80812900				1		Eixo ôco	Shaft, hollow	Eje hueco	985 STD	
17	70039200	1	1				Multitorque	Multitorque	Multitorque	Under	
17	70044500			1	1	1	Multitorque	Multitorque	Multitorque	Over	
18	70050700	1	1	1	1	1	Tubo	Tube	Tubo		
19	80401810		1		1	1	Tubo de pressão	Pressure tube	Tubo de presión		
19	80842400	1		1			Tubo de pressão	Pressure tube	Tubo de presión		
20	80401900	1	1	1	1	1	Mangueira	Hose	Manguera		
21	80401100	1	1	1	1	1	Mola	Spring	Resorte		
22	LB-8022	1	1	1	1	1	Esfera	Bali	Esfera		
23	KH-3635		2		2		Anel de vedação	Seal ring	Anillo de sellamiento		
24	80401610	1	1	1	1	1	Placa da válvula	Valve plate	Placa de la válvula		
25	80402400	1	1	1	1	1	Válvula solenóide	Solenoid valve	Válvula solenóide		
26	80420911	1	1	1	1	1	Cabo de ligação	Connection cable	Cable de ligación		
27	30233410	1	1	1	1	1	Solenóide	Solenoid	Solenóide		

Ref.	PEÇA PIEZA PART	Qtd/Qty./Cant 895 4x2	985 4x4	985 4x2	985 4x4	(180 4x4	DENOMINAÇÃO	DESCRIPTION	DENOMINACIÓN	OBSERVAÇÕES OBSERVACIONES REMARKS	D8
23	30344400	1	1	1	1	!	Conexão	Connector	Conexión		
29	80316000	1	1	1	1	1	Guarnição de borracha	Rubber protector	Protector de goma		
33	80442200	1	1	1	1	1	Interruptor	Switch	Interruptor		
31	80434200	1	1	1	1	1	Arruela	Washer	Arandela		
32	80434300	1	1	1	1	1	Guarnição de borracha	Rubber protector	Protector de goma		
-	80770800	1	1				Sistema elétrico	Electrical system	Sistema elétrico	Under	
-	80717500			1	1	1	Sistema elétrico	Electrical system	Sistema elétrico	Over	
33	80426710	1	1	1	1	1	Cabo de ligação	Connection cable	Cable de ligación		
34	80426500	1	1	1	1	1	Cabo de ligação	Connection cable	Cable de ligación		
35	80426600	1	1	1	1	1	Cabo de ligação	Connection cable	Cable de ligación		
35	80432500	1	1	1	1	1	Cabo de ligação	Connection cable	Cable de ligación		
37	80432600	1	1	1	1	1	Relê	Relay	Relê		
38	80717600	1	1	1	1	1	Cabo de ligação	Connection cable	Calbe de ligación		
39	JB1105	1	1	1	1	1	Porca	Nut	Tuerca		
40	HC1304	1	1	1	1	1	Parafuso	Screw	Tornillo	Under	
41	243020						Braçadeira	Clamp	Abrazadera	Over	
42	JD9201	1	1	1	1	1	Arruela	Washer	Arandela	Under	
43	80531900			1	1	1	Manopla com interruptor	Knob with switch	Empunadura com interruptor	Over	
43	80770700	1	1				Manopla com interruptor	Knob with switch	Empunadura com interruptor	Under	
-	80771000	1	1				Adesivo de velocidade	Adhesive speed	Adhesivo de velocidad		
-	80518500			1	1	1	Adesivo de velocidade	Adhesive speed	Adhesivo de velocidad		
	80969400	2	2	2	2	2	Adesivo multitorque	Adhesive multitorque	Adhesivo multitorque		

Tomada de potência 540 rpm
Power take off 540 rpm
Tomada de fuerza 540 rpm



Tomada de potência 540 rpm
Power take off 540 rpm

B Valmet

Ref.	PEÇA PIEZA PART	Qtd/Qty./Cant. 885 4x2	885 4x4	985 4x2	985 4x4	USO 4x4	DENOMINAÇÃO	DESCRIPTION	DENOMINA CIÓN	OBSERVAÇÕES OBSERVACIONES REMARKS	D9
	80383700	1	1	1	1		TDP Montada	TO Assembly	TDF Montada		
-	80896100	1	1		1	1	TDP Montada	TO Assembly	TDF Montada	885,985 -Mod.I	
1	HA-8326	9	9	9	9	9	arafuso	Screw	Tornillo		
2	30028810	1	1	1	1	1	Suporte dos Rolamentos	3earing support	Suporte dos rolamentos		
-	30216700	1	1	1	1		Caixa da embreagem TDP	Clutch housing assembly	Embrague de la TDF		
-	80896200	1	1		1	1	Caixa da embreagem TDP	Clutch housing assembly	Embrague de la TDF	885,985 -Mod.I	
3	KG-9158	1	1	1	1	1	Anel de segurança	Snap ring	Anillo de seguridad		
4	30074100	1	1	1	1	1	Engrenagem	Gear	Engranaje		
5	30030100	7	7	7	7	7	Disco externo	Outer disc	Disco externo		
6	30030000	6	6	6	6	6	Disco interno	Inner disc	Disco interno		
7	KG-9133	2	2	2	2	2	Anel elástico	Spring ring	Anillo resorte		
8	30053610	1	1	1	1		Cubo da embreagem	Clutch hub	Cubo dei embrague		
8	80895600	1	1		1	1	Cubo da embreagem	Clutch hub	Cubo dei embrague	885,985 -Mod.I	
9	30235210	1	1	1	1	1	Suporte	Support	Soporte		
10	30108500	1	1	1	1	1	Bucha espaçadora	Spacer bushing	Buje espaciadora		
11	LA-9171	1	1	1	1	1	Rolamento de agulhas	Neddle bearing	Rodamiento de agujas		
12	30108600	1	1	1	1	1	Bucha espaçadora	Spacer bushing	Buje espaciadora		
13	30235000	15	15	15	15	15	Mola	Spring	Resorte		
-	30218000	1	1	1	1	1	Garfo do seletor TDP	Selector fork	Horquilla dei selector		
14	HA-6322	1	1	1	1	1	Parafuso	Screw	Tornillo		
15	JE-8190	1	1	1	1	1	Pino de pressão	Spring pin	Perno de presión		
16	KH-4005	1	1	1	1	1	Anel retentor	Seal ring	Anillo de sellamiento		
17	KH-4070	1	1	1	1	1	Anel retentor	Seal ring	Anillo de sellamiento		
18	LB-8022	1	1	1	1	1	Esfera	Bali	Esfera		
19	30001700	1	1	1	1	1	Garfo do seletor TDP	Selector fork	Horquilla dei selector		
20	30030900	1	1	1	1	1	Barra do seletor	Selector rod	Barra dei selector		
21	30055500	1	1	1	1	1	Barra do seletor	Selector rod	Barra dei selector		
22	30233100	1	1	1	1	1	Alavanca	Lever	Palanca		
23	581771	1	1	1	1	1	Mola	Spring	Resorte		
24	627890	1	1	1	1	1	Arruela trava	Lock washer	Arandela traba		
-	80382000	1	1	1	1	1	Eixo TDP conjunto	PTO shaft assembly	Eje de la TDF completo		
25	KG-1325	cn	cn	cn	cn	cn	Calço 0,1 mm	Shim	Suplemento	0,10 mm	
26	KG-1326	cn	cn	cn	cn	cn	Calço 0,2mm	Shim	Suplemento	0,20 mm	
27	KG-1327	cn	cn	cn	cn	cn	Calço 0,5mm	Shim	Suplemento	0,50 mm	
23	KH-1191	1	1	1	1	1	Retentor	Oil seal	Retenedor		
29	KH-4790	1	1	1	1	1	Anel retentor	Seal ring	Anillo de sellamiento		

Tomada de potência 540 rpm
Power take off 540 rpm
Tomada de fuerza 540 rpm



Tomada de potência 540 rpm
Power take off 540 rpm
Tomada de fuerza 540 rpm

G Valmet

D9

Ref.	PEÇA PIEZA PART	Qtd/Qty./Cant. 885 4x2	885 4x4	985 4x2	985 4x4	i f ao 4x4	DENOMINAÇÃO	DESCRIPTION	DENOMINA CIÓN	OBSERVAÇÕES OBSERVACIONES REMARKS
30	LA-5013	1	1	1	1	1	Rolamento	3earing	Rodamiento	
31	LA-51 13	1	1	1	1	1	Rolamento	3earing	Rodamiento	
32	30030500	1	1	1	1	1	Engrenagem	Gear	Engranaje	Z=62
33	30040200	1	1	1	1	1	Capa de engate	Clutch sleeve	Capa dei sincronizador	
34	30040300	1	1	1	1	1	Cubo	Hub	Cubo	
35	30052800	1	1	1	1	1	3ucha	Bushing	Buje	
33	30052900	1	1	1	1	1	Bucha	Bushing	Buje	
37	30209700	1	1	1	1	1	Anel espaçador	Spacer ring	Anillo espaciador	
33	30211200	1	1	1	1	1	Tampa do mancai	Bearing cap	Tapa dei cojinete	
33	30248200	cn		cn			Calço 0,05mm	Shim	Suplemento	0,05 mm
40	80381900	1	1	1	1	1	Eixo TDP	PTO shaft	Eje de la TDF	540 rpm
-	80896000	1	1		1	1	Eixo completo	Shaft assembly	Eje completo	885,985 - Mod.
-	80396900	1	1	1	1		Eixo completo	Shaft assembly	Eje completo	
41	JE-9410			6			Mola prato	Spring plate	Resorte plato	
42	KG-0117	1	1	1	1	1	Anel de segurança	Snap ring	Anillo de seguridad	
43	KG-1052	1	1	1	1	1	Anel de segurança	Snap ring	Anillo de seguridad	
44	KH-3633	1	1	1	1	1	Retentor	Oil seal	Retenedor	
45	KH-3634	1	1	1	1	1	Retentor	Oil seal	Retenedor	
46	KH-3700	1	1	1	1	1	Anel	0 - ring	Anillo	
47	LA-11 15			2			Rolamento	Bearing	Rodamiento	
48	30030710	1	1	1	1	1	Eixo	Shaft	Eje	Z=18
49	30202500			2			Anel de pistão	Ring piston	Anillo dei piston	
50	80895900	1	1		1	1	Anel de pistão	Ring piston	Anillo dei piston	885,985 - Mod. I
51	30074200	1	1	1	1		Anel de pistão	Ring piston	Anillo dei piston	
52	80895800	1	1		1	1	Caixa de acoplamento	Coupling body	Caja dei acoplamiento	885,985-Mod.I
52	80396700			1			Caixa de acoplamento	Coupling body	Caja dei acoplamiento	

Tomada de potência 540-1000 rpm
Power take off 540-1000 rpm

SISU Valmet

Ref.	PEÇA / PIEZA / PART	Qtd. / Qty. 1 Cant. 885 4x2	885 4x4	985 4x2	985 4x4	uso 4x4	DENOMINAÇÃO	DESCRIPTION	DENOMINA CIÓN	OBSERVAÇÕES / OBSERVACIONES / REMARKS
	81049200					1	TDP Montada	TO Assembly	TDF Montada	Mod.I
-	81097400	1	1	1	1	1	TDP Montada	TO Assembly	TDF Montada	
1	HA-8326	6	6	6	6	6	Parafuso	Screw	Tornillo	
2	30028810	1	1	1	1	1	Suporte dos Rolamentos	Bearing support	Suporte dos rolamentos	
-	30216700	1	1	1	1	1	Caixa da embreagem TDP	Clutch Housing assy	Embregue de la TDF	
-	80896200					1	Caixa da embreagem TDP	Clutch Housing assy	Embregue de la TDF	Mod. I
3	KG-9158	1	1	1	1	1	Anel de segurança	Snap ring	Anillo de seguridad	
4	30074100	1	1	1	1	1	Engrenagem	Gear	Engranaje	
5	30030100	8	8	8	8	8	Disco externo	Outer disc	Disco externo	
6	30030000	7	7	7	7	7	Disco interno	Inner disc	Disco interno	
7	KG-9133	2	2	2	2	2	Anel elástico	Spring ring	Anillo resorte	
8	30053610	1	1	1	1	1	Cubo da embreagem	Clutch hub	Cubo dei embrague	
8	80895600					1	Cubo da embreagem	Clutch hub	Cubo dei embrague	Mod. I
9	30235210	1	1	1	1	1	Suporte	Support	Soporte	
10	30108500	1	1	1	1	1	Bucha espaçadora	Spacer bushing	Buje espaciadora	
11	LA-9171	1	1	1	1	1	Rolamento de agulhas	Neddle bearing	Rodamiento de agujas	
12	30108600	1	1	1	1	1	Bucha espaçadora	Spacer bushing	Buje espaciadora	
13	30235000	15	15	15	15	15	Mola	Spring	Resorte	
-	30217000	1	1	1	1	1	Eixo TDP completo	PTO shaft assembly	Eje de la TDF completo	1000 rpm
14	KG-1325	cn	cn	cn	cn	cn	Calço	Shim	Suplemento	0,10 mm
15	KG-1326	cn	cn	cn	cn	cn	Calço	Shim	Suplemento	0,20 mm
16	KG-1327	cn	cn	cn	cn	cn	Calço	Shim	Suplemento	0,50 mm
17	KH-1191	1	1	1	1	1	Retentor	Oil seal	Retenedor	
18	KH-4790	1	1	1	1	1	Anel retentor	Seal ring	Anillo de sellamiento	
19	LA-5013	1	1	1	1	1	Rolamento	Bearing	Rodamiento	
20	LA-5113	1	1	1	1	1	Rolamento	Bearing	Rodamiento	
21	30030600	1	1	1	1	1	Engrenagem	Gear	Engranaje	Z=53
22	30040200	1	1	1	1	1	Capa de engate	Clutch sleeve	Capa dei sincronizador	
23	30040300	1	1	1	1	1	Cubo	Hub	Cubo	
24	30030300	1	1	1	1	1	Engrenagem	Gear	Engranaje	Z=25
25	30209700	1	1	1	1	1	Anel espaçador	Spacer ring	Anillo espaciador	
26	30211200	1	1	1	1	1	Tampa do mancai	Bearing cap	Tapa dei cojinete	
27	30248200	cn	cn	cn	cn	cn	Calço	Shim	Suplemento	0,05 mm
23	30040100	1	1	1	1	1	Eixo da TDP 1000 RPM	PTO shaft 1000 rpm	Eje de la TDF 1000 rpm	
-	81049400					1	Eixo completo	Shaft assembly	Eje completo	Mod.I
-	81097800	1	1	1	1	1	Eixo completo	Shaft assembly	Eje completo	

Ref.	PEÇA PIEZA PART	Qtd/Qty./Cant. 885 4x2	885 4x4	985 4x2	985 4x4	1180 4x4	DENOMINAÇÃO	DESCRIPTION	DENOMINA CIÓN	OBSERVAÇÕES OBSERVACIONES REMARKS
29	JE-9410	6	6	6	6	6	Mola prato	Spring plate [1]	Resorte plato	
33	KG-0117	1	1	1	1	1	Anel de segurança	Snap ring	Anillo de seguridad	
31	KG-1052	1	1	1	1	1	Anel de segurança	Snap ring	Anillo de seguridad	
32	KH-3633	1	1	1	1	1	Retentor	Oil seal	Retenedor	
33	KH-3634	1	1	1	1	1	Retentor	Oil seal	Retenedor	
34	KH-3700	1	1	1	1	1	Anel	0 - ring	Anillo	
33	LA-1115						Rolamento	Bearing	Rodamiento	
33	30030800	1	1	1	1	1	Eixo	Shaft	Eje	Z=26
37	80895800					1	Caixa de acoplamento	Coupling body	Caja dei acoplamiento	Mod. 1
37	80396700	1	1	1	1	1	Caixa de acoplamento	Coupling body	Caja dei acoplamiento	
38	80895900					1	Anel de pistão	Ring piston	Anillo dei piston	Mod. 1
33	30074200	1	1	1	1	1	Anel de pistão	Ring piston	Anillo dei piston	
40	30202500						Anel de pistão	Ring piston	Aniflo dei piston	
-	30218000	1	1	1	1	1	Garfo do seletor TDP	Selector fork	Horquilla dei selector	
41	HA-6322	1	1	1	1	1	Parafuso	Screw	Tornillo	
42	JE-8190	1	1	1	1	1	Pino de pressão	Spring pin	Perno de presión	
43	KH-4005	1	1	1	1	1	Anel retentor	Seal ring	Anillo de sellamiento	
44	KH-4070	1	1	1	1	1	Anel retentor	Seal ring	Anillo de sellamiento	
45	LB-8022	1	1	1	1	1	Esfera	Bali	Esfera	
46	30001700	1	1	1	1	1	Garfo do seletor TDP	Selector fork	Horquilla dei selector	
47	30030900	1	1	1	1	1	Barra do seletor	Selector rod	Barra dei selector	
48	30055500	1	1	1	1	1	Barra do seletor	Selector rod	Barra dei selector	
49	30233100	1	1	1	1	1	Alavanca	Lever	Palanca	
50	581771	1	1	1	1	1	Mola	Spring	Resorte	
51	627890	1	1	1	1	1	Arruela trava	Lock washer	Arandela traba	
-	30216900	1	1	1	1	1	Eixo TDP completo	PTO shaft assembly	Eje de la TDF completo	540 rpm
52	KG-0121	1	1	1	1	1	Anel de segurança	Snap ring	Anillo de seguridad	
53	KH-1191	1	1	1	1	1	Retentor	Oil seal	Retenedor	
54	KH-4790	1	1	1	1	1	Anel retentor	Seal ring	Anillo de sellamiento	
55	LA-5013	1	1	1	1	1	Rolamento	Bearing	Rodamiento	
55	LA-5113	1	1	1	1	1	Rolamento	Bearing	Rodamiento	
57	70003400	1	1	1	1	1	Engrenagem	Gear	Engranaje	Z=43
53	70003700	1	1	1	1	1	Eixo da TDP 540 rpm	PTO shaft 540 rpm	Eje de la TDF 540 rpm	
33	KG-1325	cn	cn	cn	cn	cn	Calço	Shim	Suplemento	0,10 mm
83	KG-1326	cn	cn	cn	cn	cn	Calço	Shim	Suplemento	0,20 mm
61	KG-1327	cn	cn	cn	cn	cn	Calço	Shim	Suplemento	0,50 mm

Tomada de potência 540-1000 rpm
Power take off 540-1000 rpm
Tomada de fuerza 540-1000 rpm

Valmet

Ref.	*PEÇA PIEZA PART*	*~Qtd. IQty. ICaüt* 885 4x2	855 4x4	985 4x2	985 4x4	*USO* 4x4	*DENOMINAÇÃO*	*DESCRIPTION*	*DENOMINA CIÚN*	*OBSERVAÇÕES OBSERVACIONES REMARKS*
62	30248200	cn	**cn**	cn	cn	cn	Calço	Shim	Suplemento	0,05 mm
63	30211200						Tampa do mancai	Bearing cap	Tapa dei cojinete	
-	30223500						Eixo lateral completo	Countershaft assembly	Contraeje completo	
64	HH-5500						Parafuso sem cabeça	Screw	Tornillo	
65	KH-4932						Retentor	Oil seal	Retenedor	
63	LA-9167						Rolamento	Bearing	Rodamiento	
67	JE-8053						Pino de pressão	Spring pin	Perno de presión	
68	30030200						Engrenagem	Gear	Engranaje	Z=33
69	30052300						Eixo	Shaft	Eje	
70	80053100						Anel espaçador	Spacer ring	Anillo espaciador	

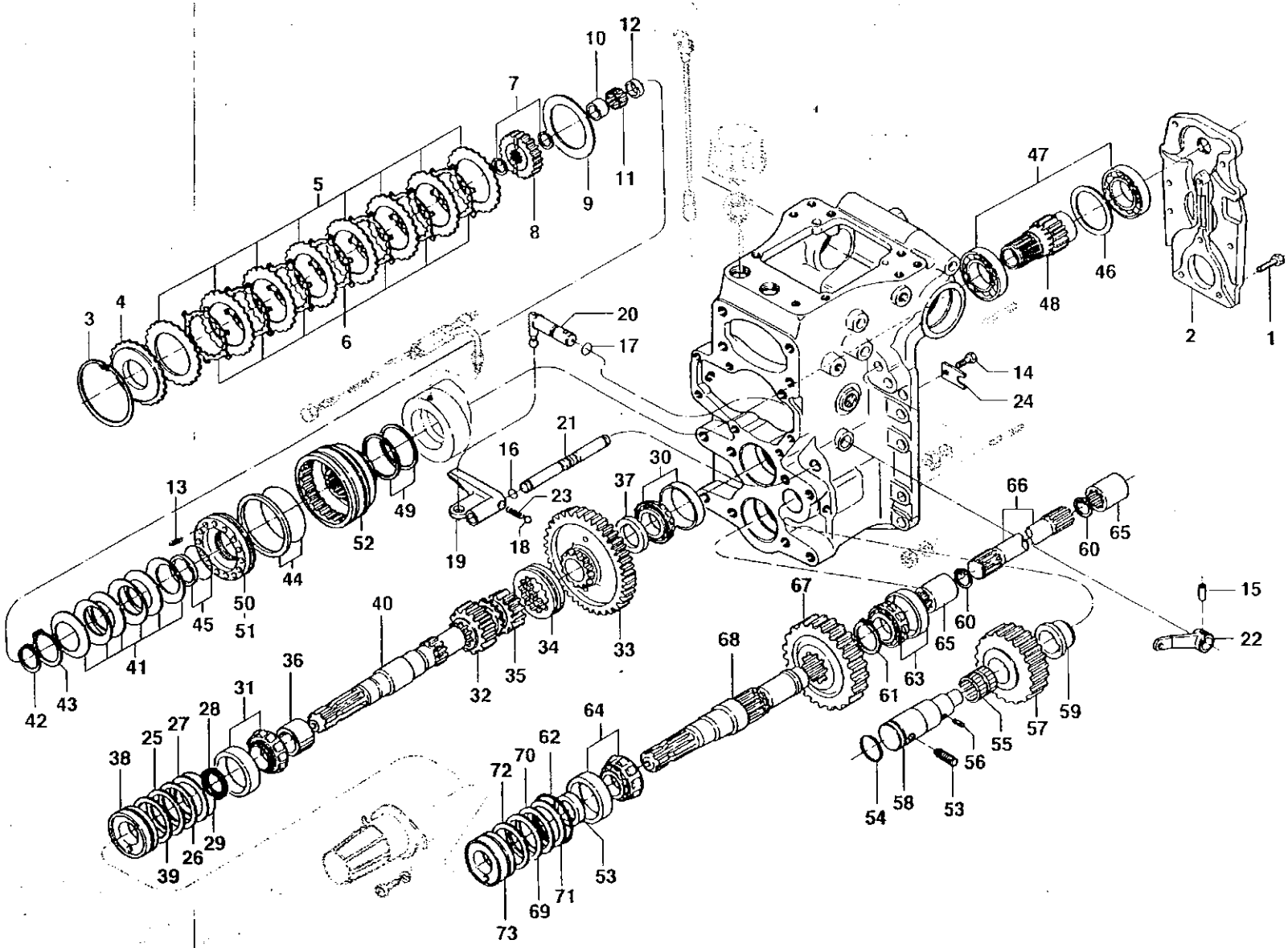
1
2
3
4
5
6
7
8
9
10
11
12
13
14
15
16
17
18
19
20
21
22
23
24
25
26
27
28
29
30
31
32
33
34
35
36
37
38
39
40
41
42
43
44
45
46
47
48
49
50
51
52
53
54
55
56
57
58
59
60
61
62
63
64
65
66
67
68
69
70
71
72
73

Tomada de potência 540 proporcional
Power take off 540 proportional
Tomada de fuerza 540 proporcional

E Valmet

Ref.	PEÇA PIEZA PART	Qtd/Qty./Cant.	BBS 4x4		985 4x4	f 180 4x4	DENOMINAÇÃO	DESCRIPTION	DENOMINA CIÓN	OBSERVAÇÕES OBSERVACIONES REMARKS	D11
-	81055800					1	TDP Montada	PTO Assembly	TDF Montada		
.	81097500		1		1	1	TDP Montada	PTO Assembly	TDF Montada	1180 Mod.I	
1	HA-8326		9		9	9	Parafuso	Screw	Tornillo		
2	30028810		1		1	1	Suporte dos Rolamentos	Bearing support	Suporte dos rolamentos		
.	30216700		1		1	1	Caixa da embreagem TDP	Clutch housing assembly	Embrague de la TDF	1180 Mod.I	
-	80896200					1	Caixa da embreagem TDP	Clutch housing assembly	Embrague de la TDF		
3	KG-9158		1		1	1	Anel de segurança	Snap ring	Anillo de seguridad		
4	30074100		1		1	1	Engrenagem	Gear	Engranaje		
5	30030100		7		7	7	Disco externo	Outer disc	Disco externo		
6	30030000		6		6	6	Disco interno	Inner disc	Disco interno		
7	KG-9133		2		2	2	Anel elástico	Spring ring	Anillo resorte		
8	30053610		1		1	1	Cubo da embreagem	Clutch hub	Cubo dei embrague	1180 Mod.I	
8	80895600					1	Cubo da embreagem	Clutch hub	Cubo dei embrague		
9	30235210		1		1	1	Suporte	Support	Soporte		
10	30108500		1		1	1	Bucha espaçadora	Spacer bushing	Buje espaciadora		
11	LA-9171		1		1	1	Rolamento de agulhas	Neddle bearing	Rodamiento de agujas		
12	30108600		1		1	1	Bucha espaçadora	Spacer bushing	Buje espaciadora		
13	30235000		M 15		15	15	Mola	Spring	Resorte		
-	30218000		1		1	1	Garfo do seletor TDP	Selector fork	Horquilla dei selector		
14	HA-6322		1		1	1	Parafuso	Screw	Tornillo		
15	JE-8190		1		1	1	Pino de pressão	Spring pin	Perno de presión		
16	KH-4005		1		1	1	Anel retentor	Seal ring	Anillo de sellamiento		
17	KH-4070		1		1	1	Anel retentor	Seal ring	Anillo de sellamiento		
18	LB-8022		1		1	1	Esfera	Bali	Esfera		
19	30001700		1		1	1	Garfo do seletor TDP	Selector fork	Horquilla dei selector		
20	30030900		1		1	1	Barra do seletor	Selector rod	Barra dei selector		
21	30055500		1			1	Barra do seletor	Selector rod	Barra dei selector		
22	30233100		1			1	Alavanca	Lever	Palanca		
23	581771		1		1	1	Mola	Spring	Resorte		
24	627890		1		1	1	Arruela trava	Lock washer	Arandela traba		
-	80382300		1		1	1	Eixo TDP completo	PTO shaft assembly	Eje de la TDF completo	PP(540 rpm)	
25	KG-1325		cn		cn	cn	Calço	Shim	Suplemento	0,10 mm	
26	KG-1326		cn		cn	cn	Calço	Shim	Suplemento	0,20 mm	
27	KG-1327		cn		cn	cn	Calço	Shim	Suplemento	0,50 mm	
28	KH-1191		1		1	1	Retentor	Oil seal	Retenedor		
29	KH-4790		1		1	1	Anel retentor	Seal ring	Anillo de sellamiento		

Tomada de potência 540 proporcional
Power take off 540 proportional

I Valmet

Ref.	PEÇA PIEZA PART	Qtd/Qty./Cant	885 4x4		985 4x4	USO 4x4	DENOMINAÇÃO	DESCRIPTION	DENOMINA CIÓN	OBSERVAÇÕES OBSERVACIONES REMARKS	D11
30	LA-5013		1			«	Rolamento	Bearing «	Rodamiento		
31	LA-5113		1		1	1	Rolamento	Bearing	Rodamiento		
32	30030400		1		1	1	Engrenagem	Gear	Engranaje	Z=25	
33	30030500		1		1	1	Engrenagem	Gear	Engranaje	Z=62	
34	30040200		1		1	1	Capa de engate	Clutch sleeve	Capa dei sincronizador		
35	30040300		1		1	1	Cubo	Hub	Cubo		
33	30052900		1		1	1	Bucha	Bushing	Buje		
37	30209700		1		1	1	Anel espaçador	Spacer ring	Anillo espaciador		
38	30211200		1		1	1	Tampa do mancai	Bearing cap	Tapa dei cojinete		
33	30248200						Calço	Shim	Suplemento	0,05 mm	
40	80381900		1		1	1	EixoTDP	PTO shaft	Eje de la TDF		
-	80896000					1	Eixo completo	Shaft assembly	Eje completo		
-	80396900		1		1	1	Eixo completo	Shaft assembly	Eje completo	1180 Mod.I	
41	JE-9410						Mola prato	Spring plate	Resorte plato		
42	KG-0117		1		1	1	Anel de segurança	Snap ring	Anillo de seguridad		
43	KG-1052		1		1	1	Anel de segurança	Snap ring	Anillo de seguridad		
44	KH-3633		1		1	1	Retentor	Oil seal	Retenedor		
45	KH-3634		1		1	1	Retentor	Oil seal	Retenedor		
46	KH-3700		1		1	1	Anel	0-ring	Anillo		
47	LA-1115						Rolamento	Bearing	Rodamiento		
48	30030710		1		1	1	Eixo	Shaft	Eje	Z=18	
49	30202500						Anel de pistão	Ring piston	Anillo dei piston		
50	80895900					1	Anel de pistão	Ring piston	Anillo dei piston		
51	30074200		1		1	1	Anel de pistão	Ring piston	Anillo dei piston	1180 Mod.I	
52	80895800					1	Caixa de acoplamento	Coupling body	Caja dei acoplamiento		
52	80396700		1		1	1	Caixa de acoplamento	Coupling body	Caja dei acoplamiento	1180 Mod.I	
-	30223500		1		1	1	Eixo lateral completo	Countershaft assembly	Contraeje completo		
53	HH-5500		1		1	1	Parafuso sem cabeça .	Screw	Tornillo		
54	KH-4932		1		1	1	Retentor	Oil seal	Retenedor		
55	LA-9167						Rolamento	Bearing	Rodamiento		
56	JE-8053		1		1	1	Pino de pressão	Spring pin	Perno de presión		
57	30030200		1		1	1	Engrenagem	Gear	Engranaje	Z=33	
58	30052300		1		1	1	Eixo	Shaft	Eje		
59	80053100		1		1	1	Anel espaçador	Spacer ring	Anillo espaciador		
-	30217100		1		1	1	Eixo TDP completo	PTO shaft assembly	Eje de la TDF completo		
60	KH-3030		1		1	1	Anel de segurança	Snap ring	Anillo de seguridad		

Tomada de potência 540 proporcional
Power take off 540 proportional
Tomada de fuerza 540 proporcional

Valmet

D11

Ref.	*PEÇA PIEZA PART*	*Qtd/Qty./Cant.* 885 4x1	95 4x4	1180 fxi	*DENOMINAÇÃO*	*DESCRIPTION*	*DENOMINACIÓN*	*OBSERVAÇÕES OBSERVACIONES REMARKS*
	KG-0121				Anel de segurança	Snap ring	Anillo de seguridad	
	KH-4790				Anel retentor	Seal ring	Anillo de sellamiento	
	LA-5013				Rolamento	Bearing	Rodamiento	
	LA-5113				Rolamento	Bearing	Rodamiento	
	70003600				Luva	Sleeve	Manga	
	70003510				Eixo	Shaft	Eje	
	70003400				Engrenagem	Gear	Engranaje	Z=43
	70003800				Eixo da TDP	PTO shaft	Eje de la TDF	
	KG-1325	cn	cn	cn	Calço	Shim	Suplemento	0,10 mm
	KG-1326	cn	cn	cn	Calço	Shim	Suplemento	0,20 mm
	KG-1327	cn	cn	cn	Calço	Shim	Suplemento	0,50 mm
	30248200	cn	cn	cn	Calço	Shim	Suplemento	0,05 mm
	30211700	1	1	2	Capa do mancai	Bearing cap	Capa dei cojinete	

Tomada de potência com sistema de elevação
Power take off with elevation system
Tomada de fuerza con sistema de elevación

A O

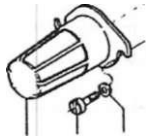

LJ

Tomada de potência com sistema de elevação
Power take off with elevation system
Tomada de fuerza con sistema de elevación

Ç Valmet

D12

Ref.	PEÇA PIEZA PART	Qtd/Qty./Cant. 885 4x2	885 4x4	985 4x2	985 4x4	1180 4x4	DENOMINAÇÃO	DESCRIPTION	DENOMINA CIÓN	OBSERVAÇÕES OBSERVACIONES REMARKS
1	KG-1189	2	2	2	2	2	Anel de segurança	Snap ring	Anillo de seguridad	
2	80496801	1	1	1	1	1	Braço do elevador esquerdo	üft arm, left	Brazo dei elevador izquerdo	
3	KH-1182	2	2	2	2	2	Retentor	Oil seal	Retenedor	
4	LA-9173	2	2	2	2	2	Bucha	Bushing	Buje	
5	80496901	1	1	1	1	1	Braço do elevador direito	üft arm, right	Brazo dei elevador derecho	
6	JE-9056	1	1	1	1	1	Pino de pressão	Spring pin	Perno de presión	
7	HC-9320	1	1	1	1	1	Parafuso	Screw	Tornillo	
8	30302310	1	1	1	1	1	Excêntrico	Cam	Excêntrico	
9	30302210	1	1	1	1	1	Eixo	Shaft	Eje	
10	30302500	1	1	1	1	1	Medidor do nível do óleo	Dipstick	Medidor dei nivel dei aceite	
11	30302600	I	1	1	1	1	Bucha	Bushing	Buje	
12	30057610	1	1	1	1	1	Respiro	Breether	Respiradero	
13	30060100	1	1	1	1	1	Conexão	Connector	Conexión	
14	JE-9212	2	2	2	2	2	Pino guia	Dowel pin	Perno guia	
15	HA-9241	2	2	2	2	2	Parafuso	Screw	Tornillo	
16	JD-3112	2	2	2	2	2	Arruela	Washer	Arandela	
17	80676000	1	1	1	1	1	Suporte	Support	Soporte	
18	HC-9621	2	2	2	2	2	Parafuso allen	Screw allen	Tornillo allen	
19	726970	1	1	1	1	1	Arruela	Washer	Arandela	
20	HA-9223	1	1	1	1	1	Parafuso	Screw	Tornillo	
21	30197900	1	1	1	1	1	Extenção do Regulador	Regulator extension	Extension dei regulador	
22	30088810	1	1	1	1	1	Alavanca	Lever	Palanca	
23	KH-4005	1	" 1	1	1	1	Anel retentor	Seal ring	Anillo de sellamiento	
24	30198000	1	1	1	1	1	Suporte	Support	Soporte	
25	851990	4	4	4	4	4	Prisioneiro	Stud	Espárrago	
26	HJ-1951	10	10	10	10	10	Prisioneiro	Stud	Espárrago	
27	JD-0416	4	4	4	4	4	Arruela	Washer	Arandela	
28	JD-0952	4	4	4	4	4	Porca	Nut	Tuerca	
29	80385800	1	1	1	1	1	Carcaça traseira	Rear hausing	Caja trasera	PN(540 rpm)
29	81004100	1	1	1	1	1	Carcaça traseira	Rear hausing	Caja trasera	PP(540rpm),PD(540/1000 rpm)
33	HA-9241	2	2	2	2	2	Parafuso	Screw	Tornillo	
31	JD-3112	2	2	2	2	2	Arruela de pressão	Spring washer	Arandela de presión	
32	81095600	1	1	1	1	1	Suporte	Support	Soporte	
33	KH-4954	1	1	1	1	1	Anel retentor	Seal ring	Anillo de sellamiento	
34	HD-9030	1	1	1	1	1	Parafuso	Screw	Tornillo	

54 55 56

Tomada de potência com sistema de elevação
Power take off with elevation system
Tomada de fuerza con sistema de elevación

Ref.	*PEÇA PIEZA PART*	*Qtd/Qty./Cant.* 885 4x2	885 4x4	985 4x2	985 4x4	*uso* 4x4	*DENOMINAÇÃO*	*DESCRIPTION*	*DENOMINACIÓN*	*OBSERVAÇÕES OBSERVACIONES REMARKS*
	80090100	1	1	1	1	1	Manopla	Knob	Empunhadura	
	80306800	4	4	4	4	4	Parafuso	Screw	Tornillo	
	80077310	1	1	1	1	1	Guia	Guide	Guia	
	JD-8003	4	4	4	4	4	Arruela	Washer	Arandela	
	80503000	1	1	1	1	1	Suporte	Support	Soporte	
	80077400	1	1	1	1	1	Fixador	Fasteing	Fijador	
	JB-8904	1	1	1	1	1	Porca	Nut	Tuerca	
	JD-0480	1	1	1	1	1	Arruela	Washer	Arandela	
	685630	1	1	1	1	1	Mola	Spring	Resorte	
	686951	1	1	1	1	1	Arruela	Washer	Arandela	
	30305000	3	3	3	3	3	Disco de fricção	Friction disc	Disco de fricción	
	80073000	1	1	1	1	1	Alavanca TDP	Lever PTO	Palanca TDF	
	80073100	1	1	1	1	1	Alavanca TDP	Lever PTO	Palanca TDF	
	JE-3530	2	2	2	2	2	Cupilha	Split pin	Traba	
	30290300	2	2	2	2	2	Garfo	Fork	Horquilla	
	80161900	2	2	2	2	2	Pino	Pin	Perno	
	80996100	1	1	1	1	1	Cabo	Cable	Cable	
	JD-0412	10	10	10	10	10	Arruela	Washer	Arandela	
	JB-0953	10	10	10	10	10	Porca	Nut	Tuerca	
	80655300	2	2	2	2	2	Proteção da TDP	Protecher cover	Tapa de proteción	
	80655300	1	1	1	1	1	Proteção da TDP	Protecher cover	Tapa de proteción	PN(540 rpm)
	HC-1314	4	4	4	4	4	Parafuso	Screw	Tornillo	
	HC-1314	2	2	2	2	2	Parafuso	Screw	Tornillo	PNÍ540 rpm)
	726970	4	4	4	4	4	Arruela	Washer	Arandela	
	726970	2	2	2	2	2	Arruela	Washer	Arandela	PN(540 rpm)
	30628800	1	1	1	1	1	Válvula montada	Valve assy	Válvula montada	
	GS-9073	2	2	2	2	2	Conexão	Connector	Conexión	
	LB-8022						Esfera	Bali	Esfera	
	30626800						Mola	Spring	Resorte	
	30629000						Porca	Nut	Tuerca	
	30629100						Pistão	Plunger	Piston	
	80340100						Corpo	Body	Cuerpo	
	80357600						Agulha	Neddle	Aguja	

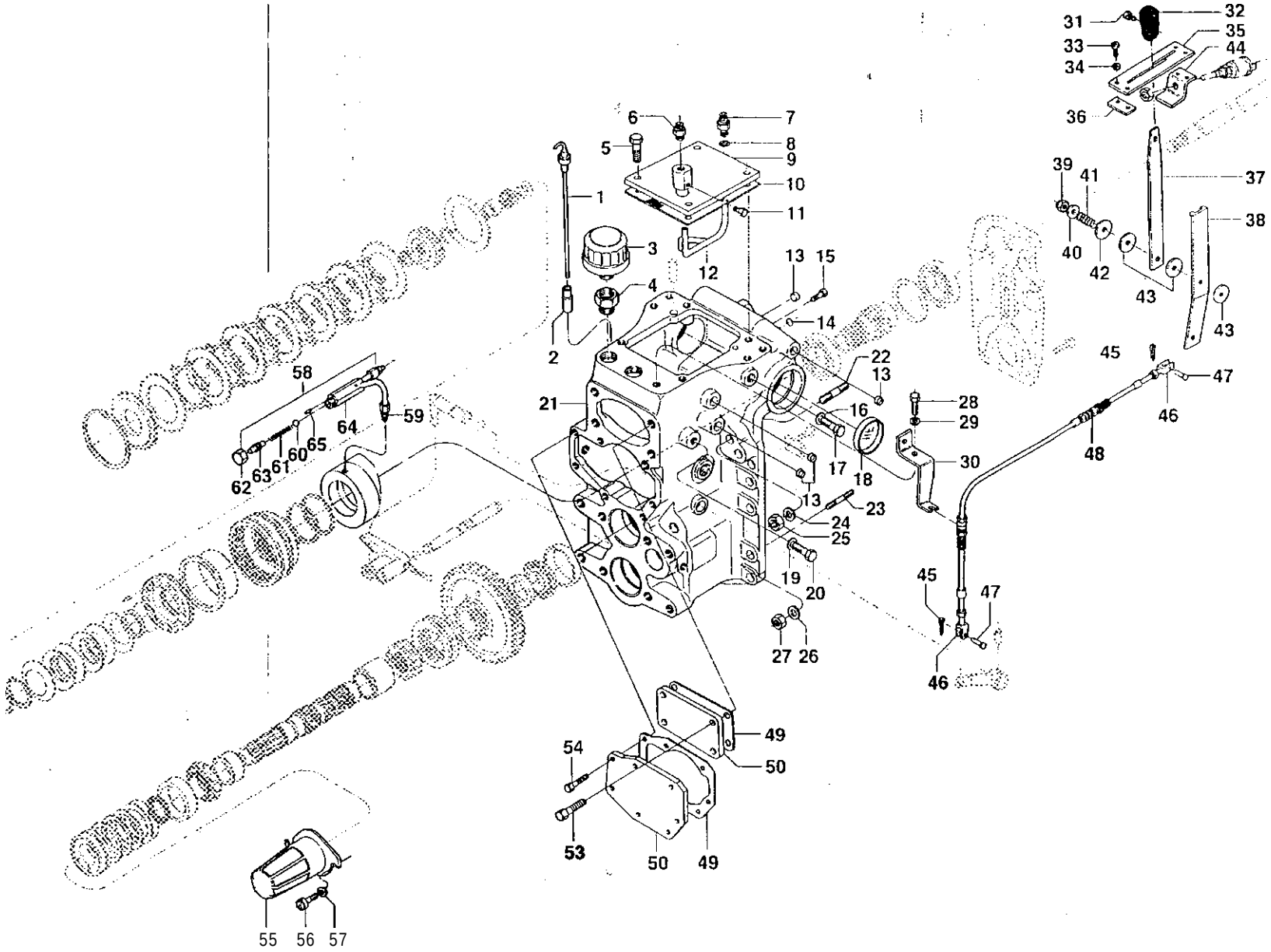
1
2
3
4
5
6
7
8
9
10
11
12
13
14
15
16
17
18
19
20
21
22
23
24
25
26
27
28
29
30
31
32
33
34
35
36
37
38
39
40
41
42
43
44
45
46
47
48
49
50
53
54
55
56
57
58
59
60
61
62
63
64
65

Tomada de potência sem sistema de elevação
Power take off without elevation system
Tomada de fuerza sin sistema de elevación

Bvalmet

Ref.	PEÇA PIEZA PART	Qtd. 1 Qty. / Cant. 885 4x2	885 4x4	985 4x2	985 4x4	riso 4x4	DENOMINAÇÃO	DESCRIPTION	DENOMINACIÓN	OBSERVAÇÕES OBSERVACIONES REMARKS
1	30302500	1	1	1	1	1	Medidor do nível do óleo	Dipstick	Medidor dei nivel dei aceite	
2	30302600	1	1	1	1	1	Bucha	Bushing	Buje	
3	30057610	1	1	1	1	1	Respiro	Breether	Respiradero	
4	30060100	1	1	1	1	1	Conexão	Connector	Conexión	
5	HA-6343	4	4	4	4	4	Parafuso	Screw	Tornillo	
6	GS-9267	1	1	1	1	1	Bujão	Plug	Tapón	
7	30502500	1	1	1	1	1	Conexão	Connector	Conexión	
8	KH-9014	1	1	1	1	1	Anel retentor	Seal ring	Anillo de sellamiento	
9	80924700	1	1	1	1	1	Tampa	Cover	Tapa	
10	80392200	1	1	1	1	1	Junta	Gasket	Junta	
11	GR-0916	1	1	1	1	1	Bujão	Plug	Tapón	
12	80800000	1	1	1	1	1	Tubo de retorno	Return tube	Tubo de retorno	
13	GR-9109	2	2	2	2	2	Tampa	Cover	Tapa	
14	KH-4954	1	1	1	1	1	Anel retentor	Seal ring	Anillo de sellamiento	
15	HH-9051	1	1	1	1	1	Parafuso	Screw	Tornillo	
16	KH-3623	1	1	1	1	1	Anel de vedação	Seal ring	Anillo de sellamiento	
17	GR-0259	1	1	1	1	1	Bujão	Plug	Tapón	
18	260980	2	2	2	2	2	Tampa	Cover	Tapa	
19	KH-3618	1	1	1	1	1	Anel de vedação	Seal ring	Anillo de sellamiento	
20	GR-0914	1	1	1	1	1	Bujão	Plug	Tapón	
21	80385800	1	1	1	1	1	Carcaça traseira	Rear hausing	Caja trasera	PN(540 rpm)
21	81004100	1	1	1	1	1	Carcaça traseira	Rear hausing	Caja trasera	PP(540 rpm),PD(54O/1000 rpm)
22	851990	4	4	4	4	4	Prisioneiro	Stud	Espárrago	
23	HJ-1951	10	10	10	10	10	Prisioneiro	Stud	Espárrago	
24	JD-0416	4	4	4	4	4	Arruela	Washer	Arandela	
25	JD-0952	4	4	4	4	4	Porca	Nut	Tuerca	
26	JD-0412	10	10	10	10	10	Arruela	Washer	Arandela	
27	JB-0953	10	10	10	10	10	Porca	Nut	Tuerca	
23	HA-9241	2	2	2	2	2	Parafuso	Screw	Tornillo	
29	JD-3112	2	2	2	2	2	Arruela	Washer	Arandela	
33	81095600	1	1	1	1	1	Suporte	Support	Soporte	
31	HD-9030	1	1	1	1	1	Parafuso	Screw	Tornillo	
32	80090100	1	1	1	1	1	Manopla	Knob	Empunhadura	
33	80306800	4	4	4	4	4	Parafuso	Screw	Tornillo	
34	JD-8003	4	4	4	4	4	Arruela	Washer	Arandela	

55 56 57

Tomada de potência sem sistema de elevação
Power take off without elevation system
Tomada de fuerza sin sistema de elevación

Bvalmet

D13

Ref.	PEÇA PIEZA PART	Qtd/Qty./Cant. BBS 4x2	895 4x4	985 4x2	985 4x4	1189 4x4	DENOMINAÇÃO	DESCRIPTION	DENOMINA CIóN	OBSERVAÇÕES OBSERVACIONES REMARKS
35	80077310	1	1	1	1	1	Guia	Guide	Guia	
35	80077400	1	1	1	1	1	Fixador	Fasteing	Fijador	
37	80073000	1	1	1	1	1	Alavanca TDP	Lever PTO	Palanca TDF	
33	80073100	1	1	1	1	1	Alavanca TDP	Lever PTO	Palanca TDF	
39	JB-8904	1	1	1	1	1	Porca	Nut	Tuerca	
40	JD-0480	1	1	1	1	1	Arruela	Washer	Arandela	
41	685630	1	1	1	1	1	Mola	Spring	Resorte	
42	686951	1	1	1	1	1	Arruela	Washer	Arandela	
43	30305000	3	3	3	3	3	Disco de fricção	Friction disc	Disco de fricción	
44	80503000	1	1	1	1	1	Suporte	Support	Soporte	
45	JE-3530	2	2	2	2	2	Cupilha	Split pin	Traba	
46	80556800	2	2	2	2	2	Garfo	Fork	Horquilla	
47	80161900	2	2	2	2	2	Pino	Pin	Perno	
48	80093510	1	1	1	1	1	Cabo	Cable	Cable	
49	30309000	1	1	1	1	1	Junta	Gasket	Junta	
50	80924800	1	1	1	1	1	Tampa traseira	Rear cover	Tapa trasera	
51	30789100	1	1	1	1	1	Junta	Gasket	Junta	
52	30623000	1	1	1	1	1	Tampa	Cover	Tapa	
53	HA-6468	4	4	4	4	4	Parafuso	Screw	Tornillo	
54	HA-6333	7	7	7	7	7	Parafuso	Screw	Tornillo	
55	80655300	2	2	2	2	2	Proteção da TDP	Protecher cover	Tapa de proteción	
55	80655300	1	1	1	1	1	Proteção da TDP	Protecher cover	Tapa de proteción	PN(540 rpm)
56	HC-1314	4	4	4	4	4	Parafuso	Screw	Tornillo	
56	HC-1314	2	2	2	2	2	Parafuso	Screw	Tornillo	PN(540 rpm)
57	726970	4	4	4	4	4	Arruela	Washer	Arandela	
57	726970	2	2	2	2	2	Arruela	Washer	Arandela	PN(540 rpm)
53	30628800	1	1	1	1	1	Válvula montada	Valve assy	Válvula montada	
59	GS-9073	2	2	2	2	2	Conexão	Connector	Conexión	
60	LB-8022	1	1	1	1	1	Esfera	Bali	Esfera	
61	30626800	1	1	1	1	1	Mola	Spring	Resorte	
62	30629000	1	1	1	1	1	Porca	Nut	Tuerca	
63	30629100	1	1	1	1	1	Pistão	Plunger	Piston	
64	80340100	1	1	1	1	1	Corpo	Body	Cuerpo	
65	80357600						Agulha	Neddle	Aguja	

Tampa traseira
Rear cover
Tapa trasera

\ SISU Valmet

D14

Ref.	PEÇA / PIEZA / PART	Qtd/Qty./Cant 885 4x2	885 4x4	985 4x2	985 4x4	USO 4x4	DENOMINAÇÃO	DESCRIPTION	DENOMINACION	OBSERVAÇÕES / OBSERVACIONES / REMARKS
	80558600	1	1	1	1	1	Tampa traseira completa	Rear cover assembly	Tapa trasera completa	Mod. II, PCR
	80558400	1	1	1	1	1	Tampa traseira	Rear cover	Tapa trasera	
	HC-9354	4	4	4	4	4	Parafuso allen	Screw allen	Tornillo allen	
	LA-1205	1	1	1	1	1	Rolamento	Bearing	Rodamiento	
	KG-1020	1	1	1	1	1	Anel de trava	Lock ring	Anillo de traba	
	80558300	1	1	1	1	1	Tampa montada	Cover	Tapa	
	662240	1	1	1	1	1	Bujão de enchimento	Filler plug	Tapón de llenado	
	HA-6323	6	6	6	6	6	Parafuso	Screw	Tornillo	
	HC-9525	10	10	10	10	10	Parafuso allen	Screw allen	Tornillo allen	

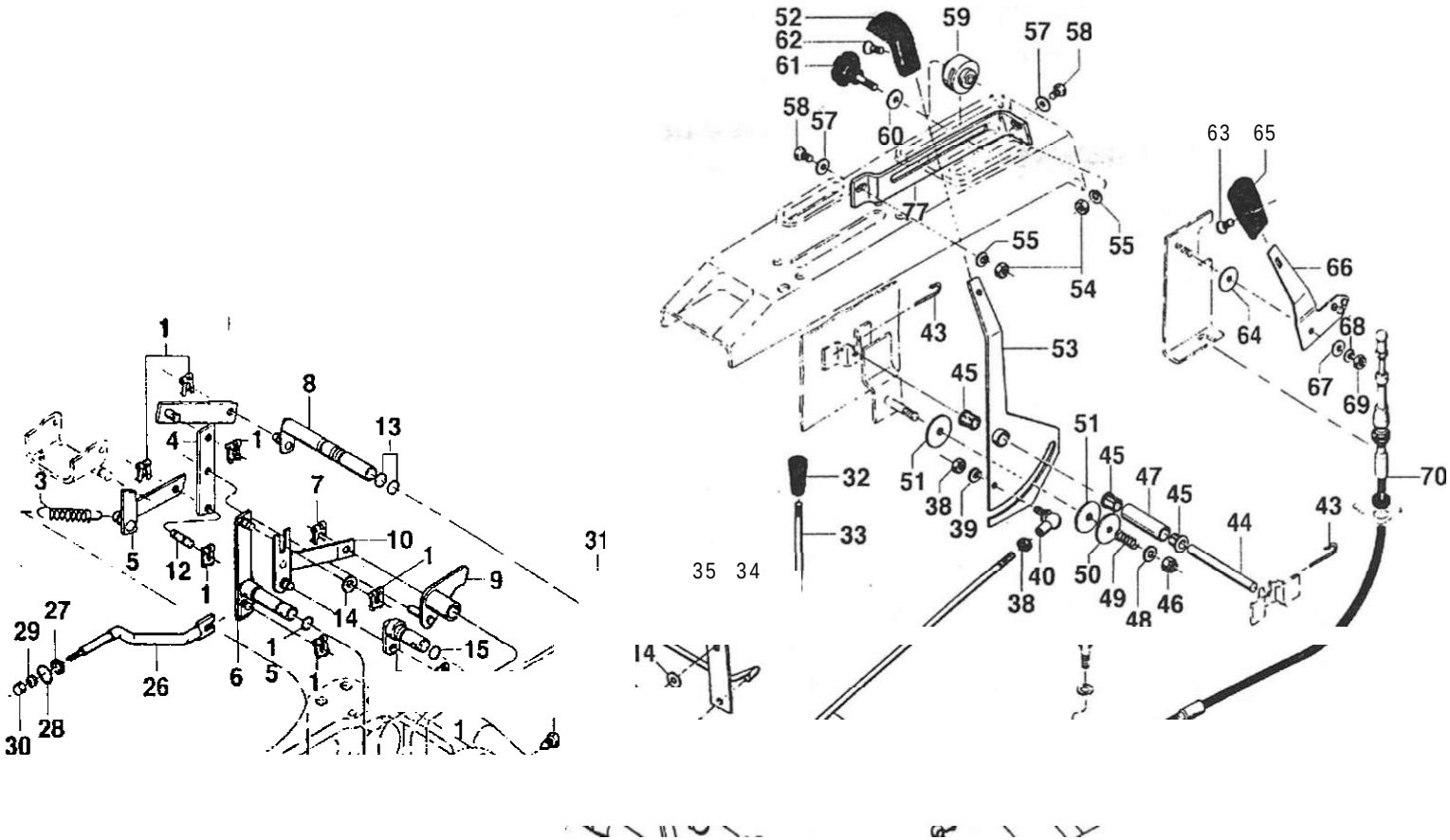

(l i VsA S | ! Í ^ 7 3 2 3 ^ _ 2 4

^ f v * ^ !$i | l 1

V^SxTnll ^ m 22 72 23

Sistema de alavancas do hidráulico e controle de velocidade
Hydraulic control levers and speed control
Sistema de palancas dei hidráulico y control de velocidad

imet

E1

et	PEÇA / PART / PIEZA	Qtd. / Qty. 1 Cant. SSS 4x2	885 4x4	985 4x2	985 4x4	(188 4x4	DENOMINAÇÃO	DESCRIPTION	DENOMINA CIÓN	OBSERVAÇÕES / OBSERVACIONES / REMARKS
	80233410	1	1	1	«	1	Sistema de alavancas do hidráulico	Hydraulic control levers	Sistema de palancas dei hidráulico	
1	KG-9138	7	7	7		7	Grampo de segurança	Safety clip	Grapa de traba	
2	30299100	1	1	1	1	1	Alavanca de regulagem	Adjusting lever	³alanca de regulaje	
3	30193800	1	1	1	1	**1**	Mola	Spring	Resorte	
4	30189400	1	1	1	1	1	Alavanca intermediária	ntermediary lever	³alanca intermediária	
5	30299900	1	1	1	1	1	Alavanca de regulagem	Adjusting lever	Palanca de regulage	
6	80681300	1	1	1	1	1	Alavanca	.ever	Palanca	
7	KG-6511	1	1	1	1	1	Grampo de segurança	Safety clip	Grapa de traba	
8	30300300	1	1	1	1	1	Alavanca	Lever	Palanca	
9	80753500	1	1	1	1	1	Alavanca do excêntrico	Connecting lever	Palanca dei excêntrico	
10	80651500	1	1	1	1	1	Alavanca limitadora	Limit lever	Palanca limitadora	
12	80676200	1	1	1	1	1	Pino	Pin	Perno	
13	KH-4046	2	2	2	2	2	Anel retentor	Seal ring	Anillo de sellamiento	
14	JD-0408	2	2	2	2	2	Arruela	Washer	Arandela	
15	KH-4005	2	2	2	2	2	Anel retentor	Seal ring	Anillo de sellamiento	
16	30298100	1	1	1	1	1	Eixo de redução	Reduction axle	Eje de reducción	
17	HH-9051	1	1	1	1	1	Parafuso	Screw	Tornillo	
18	30194000	1	1	1	1	1	Alavanca	Lever	Palanca	
19	JB-9070	1	1	1	1	1	Pino de pressão	Spring pin	Perno de presión	
20	80676100	1	1	1	1	1	Eixo excêntrico	Axle	Eje excêntrico	
21	JB-0955	1	**1**	1	1	1	Porca	Nut	Tuerca	
22	30297910	1	1	1	1	1	Eixo de apoio	Thrust axle	Eje de apoyo	
23	JE-9077						Pino de pressão	Spring pin	Perno de presión	
24	80383800	1	1	1	1	1	Alavanca intermediária	Intermediar/ lever	Palanca intermediária	
25	80676600	1	1	1	**1**	1	Alavanca de regulagem	Adjusting lever	Palanca de regulaje	
23	80675300	1	1	**1**	1	1	Barra acionadora	Drive rod	Barra de accionamiento	
27	KH-08048	1	**1**	1	1	**1**	Anel retentor	Seal ring	Anillo de sellamiento	
28	KG-3022	1	1	**1**	1	**1**	Anel de trava	Lock ring	Anillo de traba	
29	JB-1208	1	**1**	1	**1**	1	Porca	Nut	Tuerca	
30	80679200	1	**1**	1	1	1	Porca	Nut	Tuerca	
-	80087200	1	1	1	1	1	Controle velocidade descida	Lowering speed control	Controle de velocidad de declive	
31	JE-3047						Cupilha	Split pin	Traba	
32	80352000	1	1	1	1	1	Manopla	Knob	Empunhadura	
33	80087310	1	1	1	1	1	Alavanca	Lever	Palanca	
34	80087600	2	2	2	2	2	Arruela	Washer	Arandela	
35	80087810	1	1	¹		i	Articulador	Link plate	Chapa de articulación	

Sistema de alavancas do hidráulico e controle de velocidade
Hydraulic control levers and speed control
Sistema de palancas dei hidráulico y control de velocidad

Bvalmet *E1*

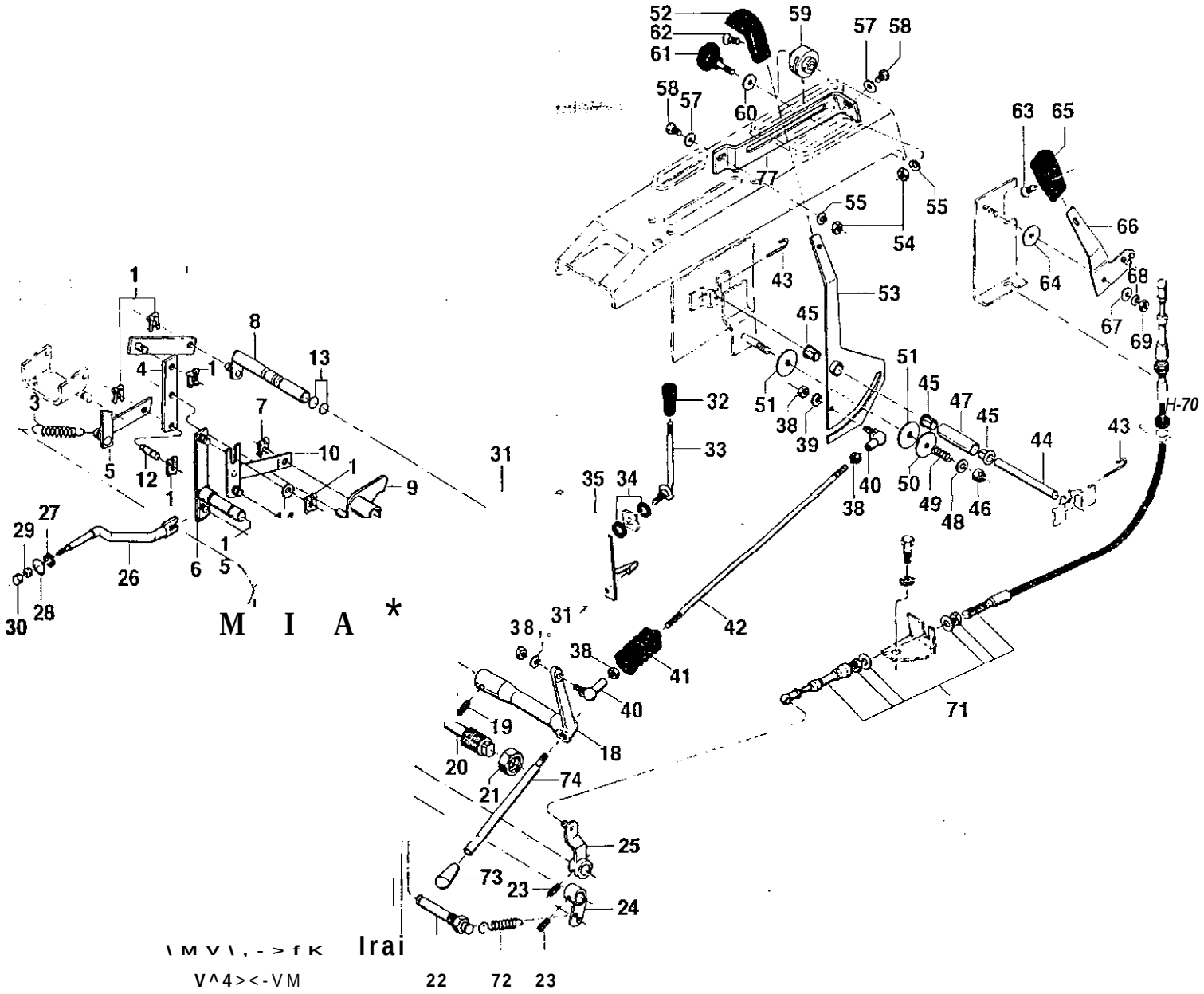

Sistema de alavancas do hidráulico e controle de velocidade
Hydraulic control levers and speed control
Sistema de palancas dei hidráulico y control de velocidad

Evalmet

Ref.	*PEÇA PIEZA PART*	*Qtd/Qty./Cant.*					*DENOMINAÇÃO*	*DESCRIPTION*	*DENOMINA CIÓN*	*OBSERVAÇÕES 'SERVACIONES REMARKS*
		885 4x2	885 4x4	985 4x2	985 4X4	f180 4x4				
35	80087900	1	**1**	1	1	1	Haste	Rod	Vástago	
37	JB-1108	1	**1**	1	1	1	Porca	Nut	Tuerca	
-	80087110	1	**1**	1	1	1	Alavanca conjunto	Levers assembly	Palancas conjunto	
33	JB-1208	4	4	4	4	4	Porca	Nut	Tuerca	
39	JD-3108	2	2	2	2	2	Arruela de pressão	Spring washer	Arandela de presión	
40	30306900	2	2	2	2	2	Articulação	Bali joint	Articulación	
41	30203000	1	1	1	1	1	Guarnição de borracha	Rubber protector	Protector de goma	
42	80094100	1	1	1	1	1	Haste intermediária	Intermediary rod	Vástago intermediário	
43	80110900	2	2	2	2	2	Grampo	Clip	Grapa	
44	80054700	**1**	1	1	1	1	Eixo	Shaft	Eje	
45	80054600	3	3	3	3	3	Bucha	Bushing	Buje	
46	JB-8904	1	1	1	1	1	Porca	Nut	Tuerca	
47	80176000	1	1	1	1	1	Espaçador	Spacer	Espaciador	
43	JD-0408	1	1	1	1	1	Arruela	Washer	Arandela	
49	30225500	1	1	1	1	1	Mola	Spring	Resorte	
50	686951	1	1	1	1	1	Arruela	Washer	Arandela	
51	30305000	2	2	2	2	2	Disco de fricção	Friction disc	Disco de fricción	
52	30253400	1	1	1	1	1	Manopla	Knob	Empunhadura	
53	80143000	1	1	1	1	1	Alavanca de controle	Control lever	Palanca de controle	
54	JB-1106	2	2	2	2	2	Porca	Nut	Tuerca	
55	JD-3106	2	2	2	2	2	Arruela de pressão	Spring washer	Arandela de presión	
56	80056000	1	1	1	1	1	Chapa limitadora	Limiter plate	Placa limitadora	
57	JD-8003	2	2	2	2	2	Arruela	Washer	Arandela	
58	80306800	2	2	2	2	2	Parafuso	Screw	Tornillo	
59	80056100	1	1	1	1	1	Limitador	Limiter	Limitador	
60	80111500	1	1	1	1	**1**	Arruela	Washer	Arandela	
61	193400	1	1	1	1	1	Parafuso montado	Screw assy	Tornillo montado	
62	HD-9030	1	1	1	1	1	Parafuso	Screw	Tornillo	
63	HD-9152	2	2	2	2	2	Parafuso	Screw	Tornillo	
64	30305000	1	1	1	1	1	Disco de fricção	Friction disc	Disco de fricción	
65	80090100	1	1	1	1	1	Manopla	Knob	Empunhadura	
66	80112900	1	1	1	**1**	1	Alavanca de controle	Control lever	Palanca de controle	
67	JD-0408	1	1	1	**1**	1	Arruela	Washer	Arandela	
63	JD-3108	**1**	1	1	1	1	Arruela de pressão	Spring washer	Arandela de presión	
69	JB-8904	**1**	1	1	1	1	Porca	Nut "	Tuerca	
70	30145700	**1**	1	1	1	1	Guarnição	Rubber ring	Anillo de goma	

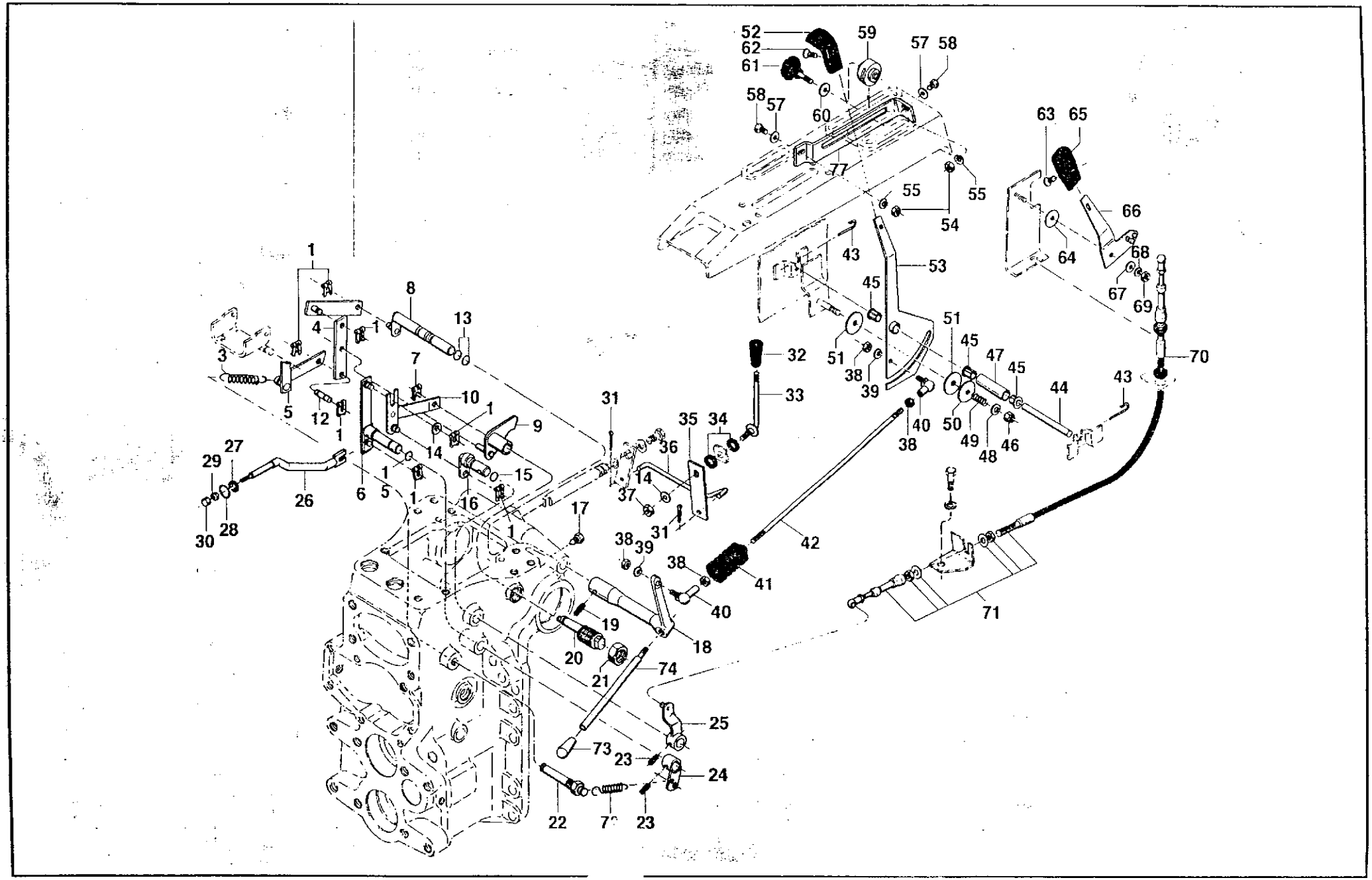
52
62
61
59
57
58
58
57
60
63
65
77
55
55
54
66
64
68
67
69
43
53
45
51
38
39
51
45
47
45
44
43
70
32
33
31
35
34
36
14
37
31
38
40
50
49
48
46
42
41
38
40
71
1
8
13
4
1
3
7
10
1
9
5
12
1
14
15
16
6
5
1
1
29
27
26
30
28
17
38
39
19
20
21
18
74
25
73
23
24
22
23

Sistema de alavancas do hidráulico e controle de velocidade
Hydraulic control levers and speed control
Sistema de palancas dei hidráulico y control de velocidad

Imet

Ref.	PEÇA PIEZA PART	Qtd. BBS 4x2	IQty. 885 4x4	T 985 4x2	ICant. 985 4x4	11B0 4x4	DENOMINAÇÃO	DESCRIPTION	DENOMINACION	OBSERVAÇÕES OBSERVACIONES REMARKS
	80142900	1	1	1	1	1	Cabo montado	Cable assy	Cabo montado	
	30660700	1	1	1	1	1	Mola	Spring	Resorte	
	688060	1	1	1	1	1	Manopla	Knob	Empunhadura	
	30217400	1	1	1	1	1	Alavanca Comando	Control lever	Palanca de comando	
	78723007	cn	cn	cn	cn	cn	Cola Loctite 542	Sealant Loctite 542	Cola Loctite 542	

Válvula by-pass e limitadora de pressão
By-pass and pressure relief valve
Válvula by-pass e limitadora de presión

Valmet *E2*

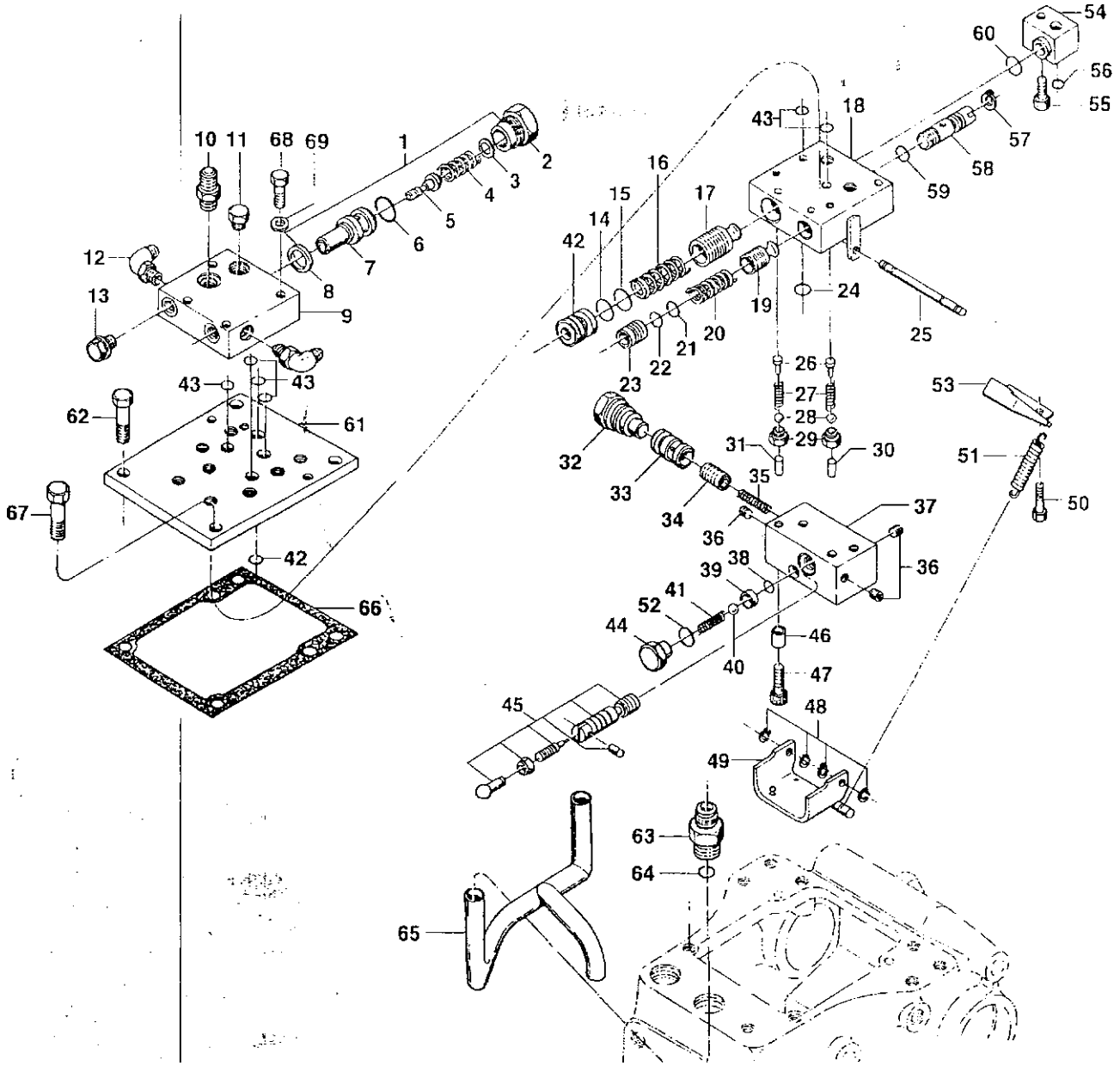

Válvula by-pass e limitadora de pressão
By-pass and pressure relief valve
Válvula by-pass e limitadora de presión

SISU Valmet

E2

Ref.	PEÇA PIEZA PART	Qtd/Qty./Cant 885 4x2	885 4x4	985 4x2	985 4X4	1180 4x4	DENOMINAÇÃO	DESCRIPTION	DENOMINA CIÓN	OBSERVAÇÕES OBSERVACIONES REMARKS
-	80409200	1	1	1	1	1	Tampa	Cover	Tapa	
-	30194400	1	1	1	1	1	Válvula do hidráulico	Hidraulic system valve	Válvula dei hidráulico	
.	80530300	1	1	1	1	1	Placa válvula conjunto	Valve plate assembly	Placa válvula conjunto	
1	80233200	1	1	1	1	1	Válvula limitadora de pressão	Safety pressure valve	Válvula limitadora de presión	
2	30155900	1	1	1	1	1	Tampa	Cover	Tapa	
3	847980	cn	cn	cn	cn	cn	Calço	Shim	Calzo	0,20 mm
3	848210	cn	cn	cn	cn	cn	Calço	Shim	Calzo	0,50 mm
3	866360	cn	cn	cn	cn	cn	Calço	Shim	Calzo	1,00 mm
3	866370	cn	cn	cn	cn	cn	Calço	Shim	Calzo	2,00 mm
4	713010	1	1	1	1	1	Mola	Spring	Resorte	
5	84801 1	1	1	1	1	1	Pistão	Plunger	Piston	
6	KH-4006	1	1	1	1	1	Anel retentor	Seal ring	Anillo de sellamiento	
7	848001	1	1	1	1	1	Corpo da válvula	Valve body	Cuerpo de la válvula	
8	KH-3637	1	1	1	1	1	Anel de vedação	Seal ring	Anillo de sellamiento	
9	80530400	1	1	1	1	1	Corpo da válvula	Valve body	Cuerpo de la válvula	
10	GS-9267	1	1	1	1	1	Conexão	Connector	Conexión	
11	GR-0916	1	1	1	1	1	Bujão	Plug	Tapón	
12	GS-9265	1	1	1	1		Conexão	Connector	Conexión	
13	GR-0914	1	1	1	1	1	Bujão	Plug	Tapón	
14	KH-5057	1	1	1	1	1	Anel de proteção	Protection ring	Anillo de protección	
15	KH-4091	1	1	1	1	1	Anel retentor	Seal ring	Anillo de sellamiento	
16	824410	1	1	1	1	1	Mola	Spring	Resorte	
17	824290	1	1	1	1	1	Válvula de alívio	Relief valve	Válvula de alívio	
18	888920	1	1	1	1	1	Corpo da válvula	Valve body	Cuerpo de la válvula	
19	30437100	1	1	1	1	1	Válvula de retenção	Check valve	Válvula de retención	
20	622891	1	1	1	1	1	Mola	Spring	Resorte	
21	KH-4070	1	1	1	1	1	Anel retentor	Seal ring	Anillo de sellamiento	
22	KH-5056	1	1	1	1	1	Anel de proteção	Protection ring	Anillo de protección	
23	824311	1	1	1	1	1	Encosto mola	Spring support	Soporte dei resorte	
24	KH-7070	2	2	2	2	2	Anel retentor	Seal ring	Anillo de sellamiento	
25	831240	1	1	1	1	1	Eixo	Shaft	Eje	
26	692930	2	2	2	2	2	Guia	Guide	Guia	
27	824420	2	2	2	2	2	Mola	Spring	Resorte	
23	LB-8013	2	2	2	2	2	Esfera	Bali	Esfera	
29	824281	2	2	2	2	2	Encosto esfera	Bali support	Soporte	
33	878050	cn	cn	cn	cn	cn	Pino	Pin	Perno	1=18,2

Válvula by-pass e limitadora de pressão
By-pass and pressure relief valve
Válvula by-pass e limitadora de presión

SJvalmet

E2

Ref.	PEÇA / PIEZA / PART	Qtd. / Qty. / Cant. 885 4x2	885 4x4	985 4x2	985 4x4	IfSO 4x4	DENOMINAÇÃO	DESCRIPTION	DENOMINACION	OBSERVAÇÕES / OBSERVACIONES / REMARKS
	KH-4040						Anel retentor	Seal ring	Anillo de sellamiento	
	KH-4091						Anel retentor	Seal ring	Anillo de sellamiento	
	80392100						Tampa	Cover	Tapa	
	HA-6343						Parafuso	Screw	Tornillo	
	30502500						Conexão	Connector	Conexión	
	KH-9014						Anel retentor	Seal ring	Anillo de sellamiento	
	80800000						Tubo retorno	Return tube	Tubo retorno	
	80392200						Junta da tampa	Cover gasket	Junta de la tapa	
	HA-6344						Parafuso	Screw	Tornillo	
	HA-8336	4	4	4	4	4	Parafuso	Screw	Tornillo	
	JD-0410	4	4	4	4	4	Arruela	Washer	Arandela	
	78723007	cn	cn	cn	cn	cn	Cola Loctite 542	Sealant Loctite 542	Cola Loctite 542	
	78723009	cn	cn	cn	cn	cn	Cola Loctite 307	Sealant Loctite 307	Cola Loctite 307	

Válvula by-pass e limitadora de pressão
By-pass and pressure relief valve
Válvula by-pass e limitadora de presión

IValmet

E2

Ref.	PEÇA PIEZA PART	Qtd./Qty./Cant. 885 4x2	885 4x4	985 4x2	985 4x4	uso 4x4	DENOMINAÇÃO	DESCRIPTION	DENOMINA CIÓN	OBSERVAÇÕES OBSERVACIONES REMARKS
30	866460	cn	cn	cn	cn	cn	Pino	Pin	Perno	1=18,3
33	866470	cn	cn	cn	cn	cn	Pino	Pin	Perno	L=18,4
33	866480	cn	cn	cn	cn	cn	Pino	Pin	Perno	1=18,5
33	878060	cn	cn	cn	cn	cn	Pino	Pin	Perno	L=18,6
33	878070	cn	cn	cn	cn	cn	Pino	Pin	Perno	L=18,7
33	878070	cn	cn	cn	cn	cn	Pino	Pin	Perno	L=18,8
31	824340	cn	cn	cn	cn	cn	Pino	Pin	Perno	L=18,9
31	866540	cn	cn	cn	cn	cn	Pino	Pin	Perno	L=19,0
-	30194300	1	1	1	1	1	Válvula by-pass	By-pass valve	Válvula by-pass	
32	30203300	1	1	1	1	1	Parafuso limitador	Bolt stopper	Tornillo limitador	
33	689250	1	1	1	1	1	Bucha	Bushing	Buje	
34	689230	1	1	1	1	1	Válvula de alívio	Relief valve	Válvula de alívio	
35	689290	1	1	1	1	1	Mola	Spring	Resorte	
33	GR-0234						Bucha	Bushing	Buje	
37	30194200	1	1	1	1	1	Corpo da válvula	Valve body	Cuerpo de la válvula	
33	KH-4048	1	1	1	1	1	Anel retentor	Seal ring	Anillo de sellamiento	
33	689260	1	1	1	1	1	Assento esfera	Bali rest	Apoyo esfera	
40	LB-8026	1	1	1	1	1	Esfera	Bali	Esfera	
41	689281	1	1	1	1	1	Mola	Spring	Resorte	
42	824320	1	1	1	1	1	Encosto mola	Spring support	Soporte dei resorte	
43	KH-7070						Anel retentor	Seal ring	Anillo de sellamiento	
44	689211	1	1	1	1	1	Bujão	Plug	Tapón	
45	30194500	1	1	1	1	1	Válvula estranguladora	Fuel shut off	Válvula estranguladora	
46	132760	2	2	2	2	2	Bucha	Bushing	Buje	
47	HC-9763	2	2	2	2	2	Parafuso	Screw	Tornillo	
48	KG-1074	4	4	4	4	4	Anel elástico	Spring ring	Anillo resorte	
49	30190400	1	1	1	1	1	Placa de pressão	Pressure plate	Placa de presión	
50	HA-8336	2	2	2	2	2	Parafuso	Screw	Tornillo	
51	30193910	1	1	1	1	1	Mola	Spring	Resorte	
52	KH-7081	1	1	1	1	1	Anel retentor	Seal ring	Anillo de sellamiento	
53	30194700	1	1	1	1	1	Suporte mola	Spring bracket	Soporte dei resorte	
54	30197700	1	1	1	1	1	Conexão	Connector	Conexión	
55	HA-8327	1	1	1	1	1	Parafuso	Screw	Tornillo	
56	KH-9014	1	1	1	1	1	Anel retentor	Seal ring	Anillo de sellamiento	
57	KG-1014	1	1	1	1	1	Anel de segurança	Snap ring	Anillo de seguridad	
53	30197810	1	1	1	1	1	Regulador de velocidade	Speed regulator	Regulador de velocidad	

Sistema de três pontos
Three points system
Sistema de três puntos

E Valmet

E3

et	PEÇA PIEZA PART	Qtd/Qty./Cant 885 4x2	885 4x4	985 4x2	985 4x4	USO 4x4	DENOMINAÇÃO	DESCRIPTION	DENOMINA CIÓN	OBSERVAÇÕES OBSERVACIONES REMARKS
	80543100	1	1	1	1	1	Três pontos conjunto	Three points assembly	Tres puntos conjunto	
-	80288200	1	1	1	1	1	3arra engate superior	Upper link rod	Barra enganche superior	
1	80092400	1	1	1	1	1	uso esquerdo	Spinde, left	Huso izquerdo	
2	80092200	1	1	1	1	1	Tensionador	Tensioner	Tensionador	
3	200820	1	1	1	1	1	Trava	Lock	Traba	
4	80288100	1	1	1	1	1	Fuso direiro	Spinde, right	Huso derecho	
-	80151710	1	1	1	1	1	Conexão levante direita	Lift right connector	Conexión de levante derecha	
5	80093400	1	1	1	1	1	Cruzeta	Spider	Cruceta	
6	JC-8230						Porca	Nut	Tuerca	
7	JE-3134						Cupilha	Split pin	Traba	
8	260980						Tampa	Cover	Tapa	
9	668050	1	1	1	1	1	Rolamento axial	Thrust bearing	Rodamiento axial	
10	826180	1	1	1	1	1	Pino de articulação	Link pin	Pasador de articulación	
11	260970	1	1	1	1	1	Garfo	Fork	Horquilla	
12	JE-3130	1	1	1	1	1	Cupilha	Split pin	Traba	
13	80093200	1	1	1	1	1	Eixo	Shaft	Eje	
-	196460	1	1	1	1	1	Catraca	Ratchet	Trinquete	
14	JE-8062	1	1	1	1	1	Pino de pressão	Spring pin	Perno de presión	
15	261050	1	1	1	1	1	Eixo catraca	Ratchet shaft	Eje catraca	
16	261040	1	1	1	1	1	Alavanca catraca	Ratchet lever	Eje de la catraca	
17	261030	1	1	1	1	1	Mola	Spring	Resorte	
18	261670	1	1	1	1	1	Arruela protetora	Protection washer	Arandela de proteción	
19	JE-9116	1	1	1	1	1	Pino de pressão	Spring pin	Perno de presión	
23	261020	1	1	1	1	1	Cremalheira	Gear	Cremallera	
21	JE-8167	1	1	1	1	1	Pino de pressão	Spring pin	Perno de presión	
22	GG-0088						Graxeira	Grease fitting	Engrasador	
23	80041810	1	1	1	1	1	Garfo inferior	Fork, inferior	Horquilla inferior	
24	JD-0430						Arruela	Washer	Arandela	
-	80151810	1	1	1	1	1	Conexão levante esquerda	Lift left connector	Conexión de levante izquerda	
25	80093400	1	1	1	1	1	Cruzeta	Spider	Cruceta	
26	826180	1	1	1	1	1	Pino de articulação	Link pin	Pasador de articulación	
27	JE-3130	1	1	1	1	1	Cupilha	Split pin	Traba	
28	GG-0088						Graxeira	Grease fitting	Engrasador	
29	80041810	1	1	1	1	1	Garfo inferior	Fork, inferior	Horquilla inferior	
33	80649900	1	1	1	1	1	Eixo	Shaft	Eje	
31	80647700	1	1	1	1	1	Garfo	Fork	Horquilla	

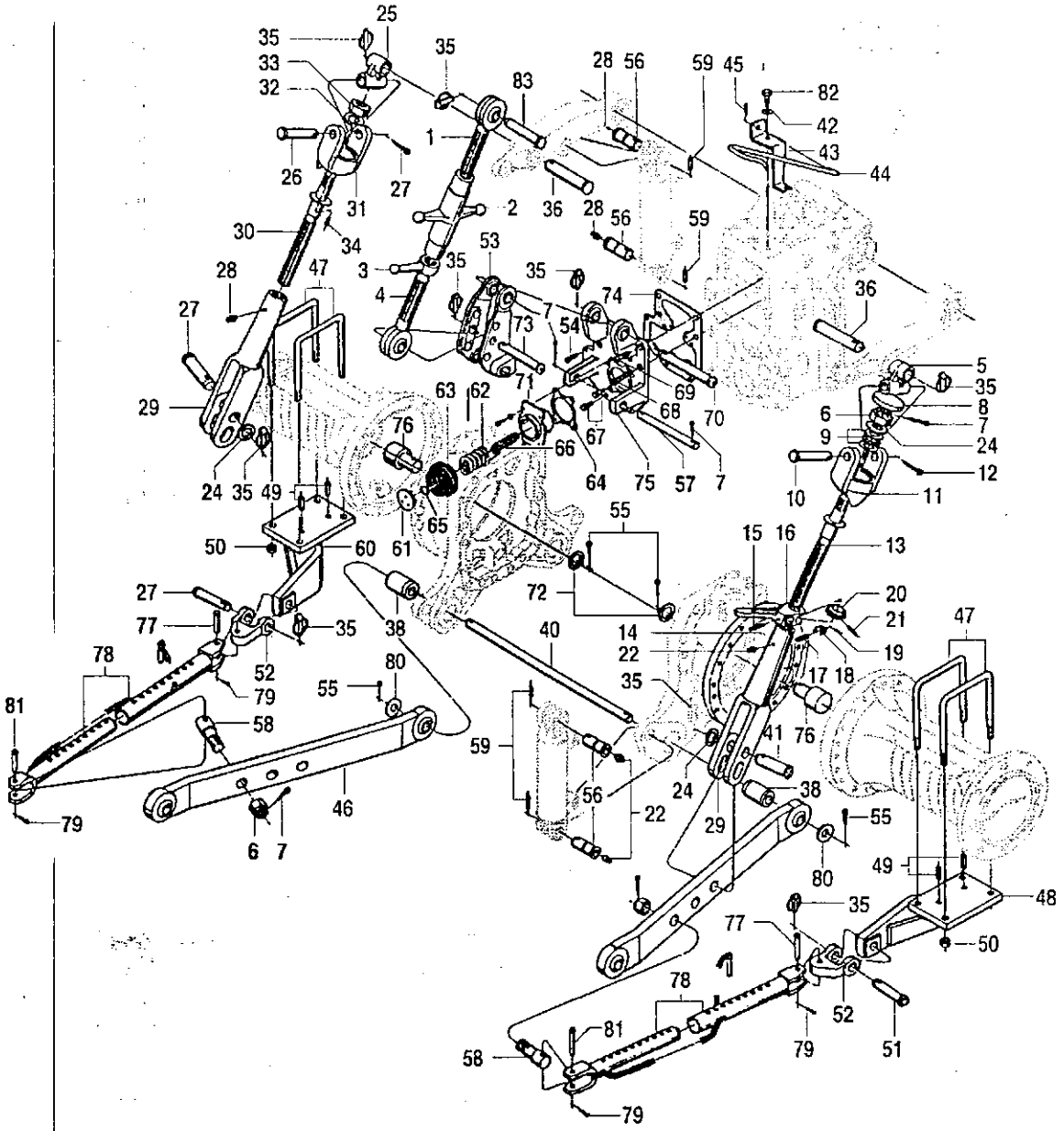
25
35
33
32
26
31
27
30
34
28
47
27
29
24
35
49
50
60
27
77
78
79
81
58
46
6
7
52
55
80
35
38
63
62
76
66
64
65
61
75
57
7
68
70
69
74
54
73
71
53
3
4
1
83
2
36
28
56
59
45
82
42
43
44
5
35
8
7
24
12
11
10
6
9
55
72
15
16
13
20
21
19
14
22
40
59
56
22
24
29
41
76
17
18
47
48
49
50
51
52
77
78
79
81
58
80
55
38

Ref.	***PEÇA PIEZA PART***	***Qtd/Qty./Cant*** »»S 4x2	«95 4x4	995 4x2	995 4x4	(190 4x4	***DENOMINAÇÃO***	***DESCRIPTION***	***DENOMINA CIÓN***
32	JD-31 30	1	1	1	1	1	Arruela	Washer	Arandela
33	JB-1130	1	1	1	1	1	Porca	Nut	Tuerca
34	JE-9077	1	1	1	1	1	Pino de pressão	Spring pin	Perno de presión
35	JE-9301	9	9	9	9	9	Trava	Lock	Traba
33	30659100	2	2	2	2	2	Pino de articulação	Link pin	Pasador de articulación
37	JD-3106	4	4	4	4	4	Arruela de pressão	Spring washer	Arandela de presión
33	80674800	2	2	2	2	2	Bucha	Bushing	Buje
39	HA-9225	4	4	4	4	4	Parafuso	Screw	Tornillo
40	80557400	1	1	1	1	1	Eixo inferior	Lower shaft	Eje inferior
41	80151100	2	2	2	2	2	Pino	Pin	Perno
42	JD-3112	1	1	1	1	1	Arruela de pressão	Spring washer	Arandela de presión
43	80542500	1	1	1	1	1	Suporte	Support	Soporte
44	80062400	1	1	1	1	1	Gancho	Hitch	Gancho
45	JE-3108	1	1	1	1	1	Cupilha	Split pin	Traba
46	80672800	2	2	2	2	2	Barra engate inferior	Lower link rod	Barra enganche inferior
47	30344710	4	4	4	4	4	Grampo	Clip	Grapa
48	80562600	1	1	1	1	1	Suporte direito	Right support	Soporte derecho
49	JE-8339	4	4	4	4	4	Pino de pressão	'Spring pin	Perno de presión
50	JB-8907	8	8	8	8	8	Porca	Nut "	Tuerca
51	80047300	2	2	2	2	2	Pino de articulação	Link pin	Pasador de articulación
52	80644200	2	2	2	2	2	Articulação	Bali joint	Articulación
53	80543900	1	1	1	1	1	Suporte	Support	Soporte
54	HA-6334	5	5	5	5	5	Parafuso	Screw	Tornillo
55	JE-3181	4	4	4	4	4	Cupilha	Split pin	Traba
56	30198800	4	4	4	4	4	Pino de articulação	Link pin	Pasador de articulación
57	80671700	1	1	1	1	1	Pino	Pin	Perno
58	80644510	2	2	2	2	2	Terminal	Terminal	Terminal
59	JE-9110	4	4	4	4	4	Pino de pressão	Spring pin	Perno de presión
60	80562700	1	1	1	1	1	Suporte esquerdo	Left support	Soporte izquierdo
61	80700700	1	1	1	1	1	Suporte superior	Bracket upper	Soporte superior
62	80666000	1	1	1	1	1	Mola	Spring	Resorte
63	80671800	1	1	1	1	1	Guarnição de borracha	Rubber protector	Protector de goma
64	80671500	1	1	1	1	1	Junta	Gasket	Junta
65	80680200	cn	cn	cn	cn	cn	Calço	Shim	Calzo
63	80665900	1	1	1	1	1	Mola	Spring	Resorte
67	80694000	2	2	2	2	2	Parafuso	Screw	Tornillo

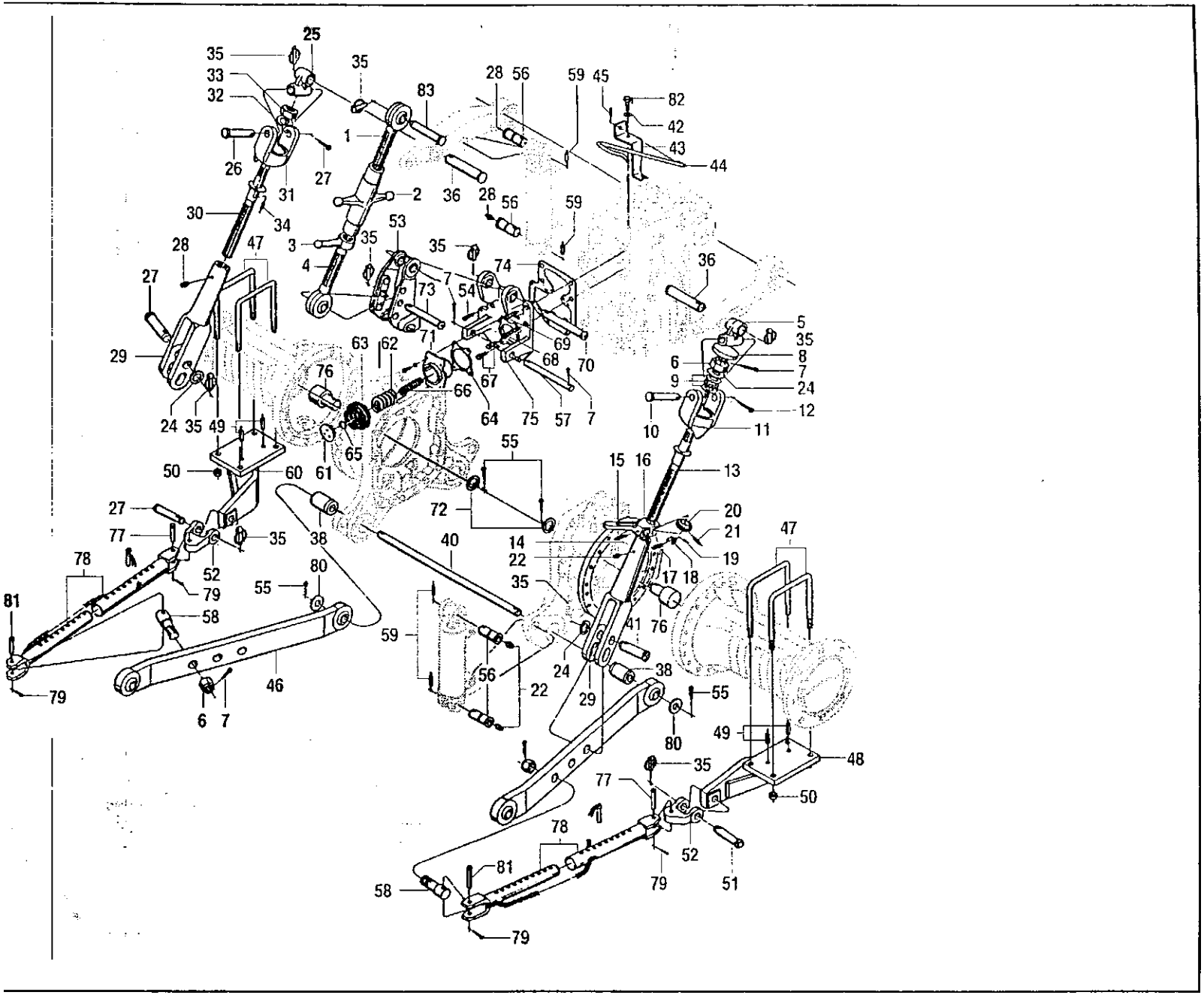
25
35
33
32
26
27
31
30
34
28
47
27
29
24
35
49
50
60
61
27
77
78
79
81
58
6
7
46
52
35
38
80
55
35
83
1
2
36
28
56
59
45
82
42
43
44
3
4
53
35
73
7
54
74
71
63
62
76
66
67
64
65
55
72
40
14
22
35
59
56
22
24
29
38
55
80
41
76
17
18
19
20
21
15
16
13
10
11
5
35
8
6
7
9
24
12
68
69
70
75
57
7
36
48
49
77
78
79
81
58
52
51
50

Sistema de três pontos
Three points system
Sistema de três puntos

Ref.	***PEÇA PIEZA PART***	***Qtd. / Qty. / CanL*** 885 4x2	885 4x4	985 4x2	985 4x4	USO 4x4	***DENOMINAÇÃO***	***DESCRIPTION***	***DEN OMINA CIÓN***	***OBSERVAÇÕES OBSERVACIONES REMARKS***
	HC-9361	2					Parafuso	Screw	Tornillo	
	HC-8364	2					Parafuso	Screw	Tornillo	
	165850	1					Pino de articulação	Link pin	Pasador de articulación	
	80679900	1					Flange	Flange	Flange	
	JD-0436	2					Arruela	Washer	Arandela	
	80092800	1					Pino de articulação	Link pin	Pasador de articulación	
	80671600	1					Junta	Gasket	Junta	
	80543800	1					Suporte inferior	Bracket lower	Soporte inferior	
	80110400	2					Pino	Pin	Perno	
	672540	2					Pino	Pin	Perno	
	80753600	2					Estabilizador	Estabilyzer	Estabilizador	
	JE-3103	4					Cupilha	Split pin	Traba	
	80753800	2					Arruela	Washer	Arandela	
	260050	2					Pino	Pin	Perno	
	MA-9241	1					Parafuso	Screw	Tornillo	
	200240	1					Pino de articulação	Link pin	Pasador de articulación	

Bomba hidráulica dupla e filtro
Double hydraulic pump and filter
Bomba hidráulica doble y filtro

Bomba hidráulica dupla e filtro
Double hydraulic pump and filter
Bomba hidráulica doble y filtro

El Valmet

E4

Ref.	PEÇA PIEZA PART	Qtd/Qty./Cant. ess 4x2	885 4x4	985 4x2	985 4x4	1IS0 4x4	DENOMINAÇÃO	DESCRIPTION	DENOMINACIÓ	OBSERVAÇÕES OBSERVACIONES REMARKS
1	80747000	1		1		1	Cotovelo	Elbow	Codo	
2	80200410		1		1		Tubo pressão	Pressure tube	Tubo de presión	
2	80200510					1	Tubo pressão	Pressure tube	Tubo de presión	
2	80760010				1		Tubo pressão	Pressure tube	Tubo de presión	985 STD
2	80267010	1		1			Tubo pressão	Pressure tube	Tubo de presión	
3	GP-3915	2	6	2	6	2	Braçadeira	Clamp	Abrazadera	
4	HC-9337	9	9	9	9	9	Parafuso allen	Screw allen	Tornillo allen	
5	81006500		1		1	1	Tubo sucção traseiro	Suction tube rear	Tubo de succión trasero	
5	80760110				1		Tubo sucção	Suction tube	Tubo de succión	985 STD
5	80266810	1		1			Tubo sucção	Suction tube	Tubo de succión	
6	KH-4174	1	1	1	1	1	Anel retentor	Seal ring	Anillo de sellamiento	
7	30239000	1	1	1	1	1	Carcaça filtro	Filter housing	Carcasa dei filtro	
8	30250100	1	1	1	1	1	Elemento filtrante	Filter element	Elemento filtrante	
9	30249500	1	1	1	1	1	Prisioneiro	Stud	Espárrago	
10	30249400	1	1	1	1	1	Mola	Spring	Resorte	
11	KH-4010	1	1	1	1	1	Anel retentor	Seal ring	Anillo de sellamiento	
12	30239200	1	1	1	1	1	Tampa	Cover	Tapa	
13	KH-4946	1	1	1	1	1	Anel retentor	Seal ring	Anillo de sellamiento	
14	30239300	1	1	1	1	1	Porca	Nut	Tuerca	
15	80212600	1	1	1	1	1	Chapa protetora	Protective plate	Placa de protección	
16	HA-6322		3		3	3	Parafuso	Screw	Tornillo	
16	HA-6323	3	-	3			Parafuso	Screw	Tornillo	
17	JD-3108	8	6	8	6	5	Arruela de pressão	Spring washer	Arandela de presión	
18	81006600		2		2	2	Braçadeira	Clamp	Abrazadera	
18	80266900	2		2			Braçadeira	Clamp	Abrazadera	
19	80266500	1		1			Mangueira	Hose	Manguera	
19	80971300		2		2	1	Mangueira	Hose	Manguera	
20	GP-3942	3	1	3	1		Braçadeira	Clamp	Abrazadera	
20	GP-3941					4	Braçadeira	Clamp	Abrazadera	
21	JB-1108	4	3	4	3	3	Porca	Nut	Tuerca	
22	30555700					5	Braçadeira	Clamp	Abrazadera	
23	30086100					3	Braçadeira	Clamp	Abrazadera	
24	HA-6323					3	Parafuso	Screw	Tornillo	
25	80229500	1	2	1	2	1	Conexão	Connector	Conexión	
26	80959300					1	Suporte	Support	Soporte	
27	80959110					1	Tubo pressão	Pressure tube	Tubo de presión	

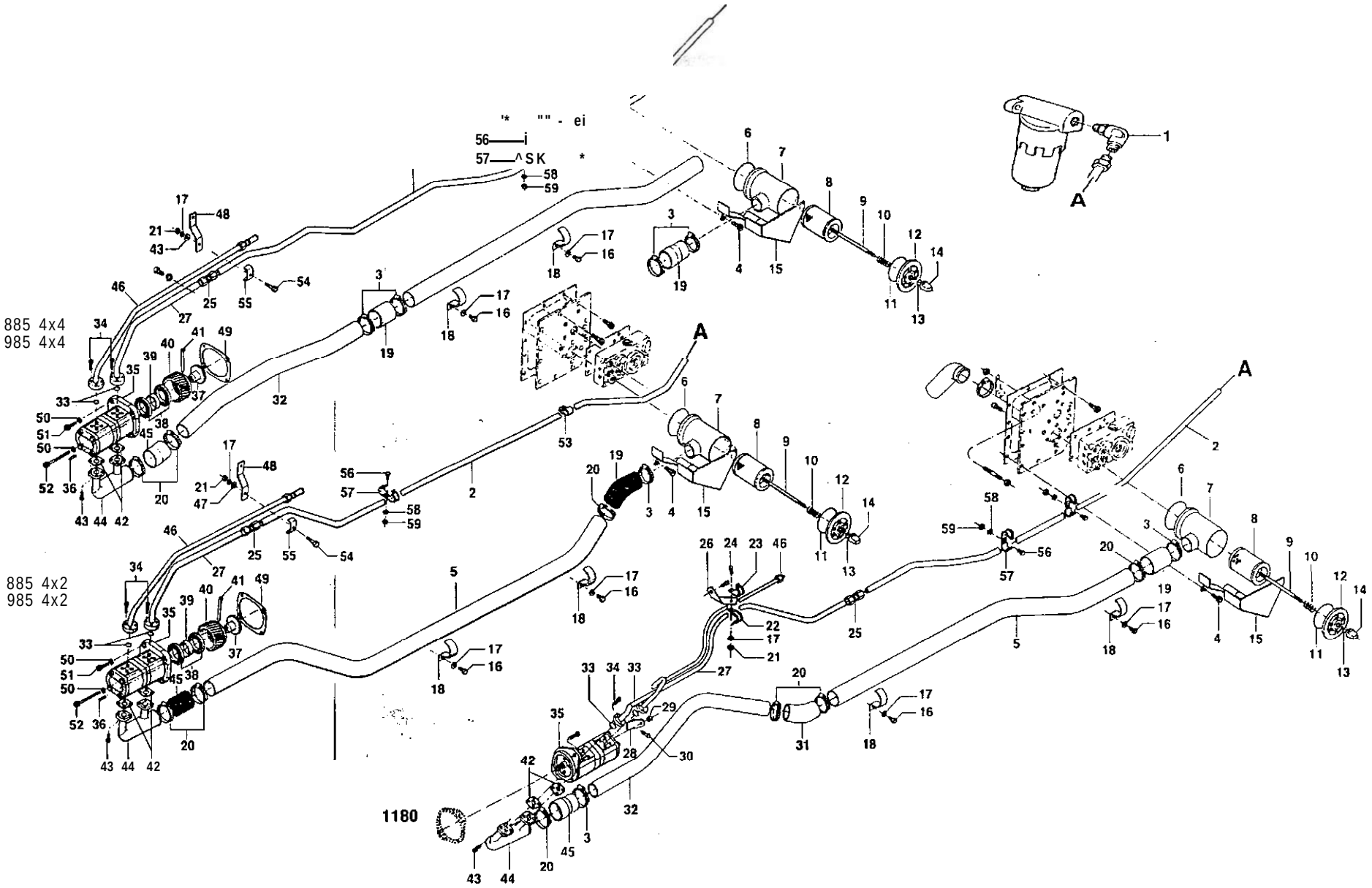
885 4x4
985 4x4
885 4x2
985 4x2
1180
A

Ref.	PEÇA PART PIEZA	Qtd/Qty./Cant. 885 4x2	885 4x4	985 4x2	985 4x4	uso 4x4	DENOMINAÇÃO	DESCRIPTION	DENOMINA CIÓN	OBSERVAÇÕES OBSERVACIONES REMARKS	E4
27	80754200				1		Tubo pressão	Pressure tube	Tubo de presión	985 STD	
27	80200210	1	1	1	1		Tubo pressão	Pressure tube	Tubo de presión		
28	81011000					1	Braçadeira	Clamp	Abrazadera		
29	JB-1110					1	Porca	Nut	Tuerca		
30	HA-9241					1	Parafuso	Screw	Tornillo		
31	80386100					1	Mangueira	Hose	Manguera		
32	80959010					1	Tubo sucção	Suction tube	Tubo de succión		
32	80199910		1		1		Tubo sucção	Suction tube	Tubo de succión		
33	KH-4091	2	2	2	2	2	Anel retentor	Seal ring	Anillo de sellamiento		
34	HC-9322	8	8	8	8	8	Parafuso allen	Screw allen	Tornillo allen		
35	81131100	1	1	1	1		Bomba hidráulica	Hydraulic pump	Bomba hidráulica	pg.**Eio**	
35	81131300					1	Bomba hidráulica	Hydraulic pump	Bomba hidráulica	pg.**Eio**	
33	131680	2	2	2	2		Pino de pressão	Spring pin	Perno de presión		
37	130720	1	1	1	1		Luva de acoplamento	Coupling sleeve	Manga de acople		
33	LA1189	2	2	2	2		Rolamento	Bearing	Rodamiento		
39	130700	1	1	1	1		Anel espaçador	Spacer ring	Anillo espaciador		
40	130680	1	1	1	1		Engrenagem	Gear	Engranaje		
41	130710	1	1		1		Pino trava	Lock pin	Perno traba		
42	80244800	2	2	2	2	2	Junta	Gasket	Junta		
43	HC-9319	8	8	8	8	8	Parafuso allen	Screw allen	Tornillo allen		
44	81054500					1	Conexão sucção	Suction connection	Conexión de succión		
44	80244900	1	1	1	1		Conexão sucção	Suction connection	Conexión de succión		
45	80193900		1		1	1	Mangueira	Hose	Manguera		
45	80245100	1		1			Mangueira	Hose	Manguera		
46	80959600					1	Tubo pressão	Pressure tube	Tubo de presión		
46	80200110	1	1	1	1		Tubo pressão	Pressure tube	Tubo de presión		
46	80754400				1		Tubo pressão	Pressure tube	Tubo de presión	985 STD	
47	JD-0408	5	1	5	1		Arruela	Washer	Arandela		
48	80204600	1	1	1	1		Suporte	Support	Soporte		
49	853820	1	1	1	1		Junta	Gasket	Junta		
53	JD-3208	4	4	4	4		Arruela de pressão	Spring washer	Arandela de presión		
51	HC-9623	2	2	2	2		Parafuso allen	Screw allen	Tornillo allen		
52	HC-8382	2	2	2	2		Parafuso allen	Screw allen	Tornillo allen		
53	80267200	1		1			Braçadeira	Clamp	Abrazadera		
54	HA-8326	1	1	1	1		Parafuso	Screw	Tornillo		
55	80204500	1	1	1	1		Braçadeira	Clamp	Abrazadera		

Bomba hidráulica dupla e filtro
Double hydraulic pump and filter
Bomba hidráulica doble y filtro

Valmet *E4*

Bomba hidráulica dupla e filtro
Double hydraulic pump and filter
Bomba hidráulica doble y filtro

Valmet

E4

Ref.	*PEÇA PIÉZA PART*	*Qtd/Qty./Cant* 885 4x2	«85 4x4	585 4x2	SS5 4x4	*DENOMINAÇÃO*	*DESCRIPTION*	*DENOMINACION*	*OBSERVAÇÕES OBSERVACIONES REMARKS*
	HA-6323					³arafuso	Screw	Tornillo	
	30086100					Braçadeira	Clamp	Abrazadera	
	JD-3108					Arruela de pressão	Spring washer	Arandela de presión	
	JB-1108					orca	Nut	Tuerca	

Bomba hidráulica dupla e filtro • Motores Valmet
Double hydraulic pump and filter - Valmet Engines
Bomba hidráulica doble y filtro - Motores Valmet

SISU Valmet

Ref.	PEÇA PART PIEZA	Qtd/Qty./Cant. 885 4x2	885 4x4	985 4x2	985 4x4	uso 4(4	DENOMINAÇÃO	DESCRIPTION	DENOMINACIÓN	OBSERVAÇÕES OBSERVACIONES REMARKS	E5
1	Ref.	1	1		1	1	Bomba hidráulica conjunto	Hydraulic pump assembly	Bomba hidráulica conjunto	pg.EIO	
2	82010100				1	1	Conexão sucção	Suction connection	Conexión de succión		
2	82021800	1	1				Conexão sucção	Suction connection	Conexión de succión		
3	835324277	2	2		2	2	Junta	Gasket	Junta		
4	KH-4091	2	2		2	2	Anel retentor	Seal ring	Anillo de sellamiento		
5	82023900					1	Tubo pressão - direção	Pressure tub - steering	Tubo de presión - dirección		
6	82023500					1	Tubo pressão - filtro	Pressure tub - filter	Tubo de presión - filtro		
7	80204710					1	Mangueira pressão - direção	Pressure hose - steering	Manguera de presión - dirección		
7	82002000				1		Mangueira pressão - direção	Pressure hose - steering	Manguera de presión - dirección		
7	82022100	1	1				Mangueira pressão - direção	Pressure hose - steering	Manguera de presión - dirección		
8	82001900				1		Mangueira pressão - filtro	Pressure hose - filter	Manguera de presión - filtro		
8	82022000	1	1				Mangueira pressão - filtro	Pressure hose - filter	Manguera de presión - filtro		
8	82023600					1	Mangueira pressão - filtro	Pressure hose - filter	Manguera de presión - filtro		
9	30458500				2		Conexão	Connector	Conexión		
10	82040400	1	1				Suporte do tubo	Support, tube	Soporte dei tubo		
11	80266510	1	1		1	1	Mangueira	Hose	Manguera		
12	82001600				1		Tubo sucção dianteiro	Suction tube front	Tubo de succión delantera		
12	82017400					1	Tubo sucção dianteiro	Suction tube front	Tubo de succión delantera		
12	82021610	1	1				Tubo sucção dianteiro	Suction tube front	Tubo de succión delantera		
13	80337110	1	1			1	Mangueira	Hose	Manguera		
14	82003800				1		Tubo sucção traseiro	Suction tube rear	Tubo de succión trasero		
14	82021700	1	1				Tubo sucção traseiro	Suction tube rear	Tubo de succión trasero		
14	82023400					1	Tubo sucção traseiro	Suction tube rear	Tubo de succión trasero		
15	82012500				1	1	Tubo pressão - filtro	Pressure tub - filter	Tubo de presión - filtro		
15	82021900	1	1				Tubo pressão - filtro	Pressure tub - filter	Tubo de presión - filtro		
16	80971300	1	1		2	1	Mangueira - filtro	Hose - filter	Manguera - filtro		
17	82002600	1	1		1	1	Chapa protetora	Protective plate	Placa de protección		
18	83413000				1	1	Suporte do tubo	Support, tube	Soporte dei tubo		
19	GP-3915				2	2	Braçadeira	Clamp	Abrazadera		
20	HA-6333				1	2	Parafuso	Screw	Tornillo		
21	JD-3110				1	2	Arruela de pressão	Spring washer	Arandela de presión		
22	JB-1110				1	1	Porca	Nut "	Tuerca		
23	HC-9322					8	Parafuso	Screw	Tornillo		
23	HC-9605	8	8		8		Parafuso	Screw	Tornillo		
24	HC-9319	8	8		8	8	Parafuso	Screw	Tornillo		
25	80747000	1	1		1	1	Cotovelo	Elbow	Codo		

Bomba hidráulica dupla e filtro - Motores Valmet
Double hydraulic pump and filter • Valmet Engines
Bomba hidráulica doble y filtro • Motores Valmet

Sd Valmet

E5

Ref.	*PEÇA PIEZA PART*	*Qtd. I Qty. I Cant.* 885 1x2	885 4x4	985 4x2	9í5 4x4	»f 80 4x4	*DENOMINAÇÃO*	*DESCRIPTION*	*DENOMINA CIÓN*	*OBSERVAÇÕES OBSERVACÍONES REMARKS*
27	GP-3942						5 Braçadeira	Clamp	Abrazadera	
28	81006600						2 3raçadeira	Clamp	Abrazadera	
29	HA-6322						2 arafuso	Screw	Tornillo	
30	JD-3108						4 Arruela de pressão	Spring washer	Arandela de presión	
31	GP-3941						1 3raçadeira	Clamp	Abrazadera	
32	30086100						2 3raçadeira	Clamp	Abrazadera	
33	30555700						2 3raçadeira	Clamp	Abrazadera	
34	HA-6323						2 ³arafuso	Screw	Tornillo	
35	JB-1108						2 ³orca	Nut	Tuerca	
33	30239300						1 orca	Nut	Tuerca	
37	KH-4174						1 Anel retentor	Seal ring	Anillo de sellamiento	
38	30239000						1 Carcaça filtro	Filter housing	Carcasa dei filtro	
39	30250100						1 Elemento filtrante	Filter element	Elemento filtrante	
40	30249500						1 Prisioneiro	Stud	Espárrago	
41	30249400						1 Mola	Spring	Resorte	
42	KH-4010						1 Anel retentor	Seal ring	Anillo de sellamiento	
43	30239200						1 Tampa	Cover	Tapa	
44	KH-4946						1 Anel retentor	Seal ring	Anillo de sellamiento	
45	80212600						1 Chapa protetora	Protective plate	Placa protetora	
46	HC-9337						Parafuso allen	Allen screw	Tornillo allen	
47	HA-6323						Parafuso	Screw	Tornillo	
43	JD-3108						Arruela	Washer	Arandela	
49	JB-0939						Porca	Nut	Tuerca	
50	83413000						Suporte	Bracket	Soporte	

Bomba hidráulica simples e filtro
Single hydraulic pump and filter
Bomba hidráulica simples y filtro

Valmet *E6*

16 15 26

Bomba hidráulica simples e filtro
Single hydraulic pump and filter
Bomba hidráulica simples y filtro

Valmet

Ref.	*PEÇA PIEZA PART*	*Qtd/Qty./Cant.*					*DENOMINAÇÃO*	*DESCRIPTION*	*DENOMINA CIÓN*
		ns 4x2	*us* 4x4	985 4x2	985 4x4	«180 4x4			
	191840		1		1		Bomba hidráulica	Hydraulic pump	Bomba hidráulica
-	157500	1		1			Bomba hidráulica	Hydraulic pump	Bomba hidráulica
1	191830		1		1		Bomba hidráulica	Hydraulic pump	Bomba hidráulica
1	157490	1		1			Bomba hidráulica	Hydraulic pump	Bomba hidráulica
2	131680	2	2	2	2		Pino de pressão	Spring pin	Perno de presión
3	130720	1	1	1	1		Luva de acoplamento	Coupling sleeve	Manga de acople
4	130710	1	1	1	1		Pino trava	Lock pin	Perno traba
5	130680	1	1	1	1		Engrenagem	Gear	Engranaje
6	LA 1189	2	2	2	2		Rolamento	Bearing	Rodamiento
7	130700	1	1	1	1		Anel espaçador	Spacer ring	Anillo espaciador
3	HC9623	2	2	2	2		Parafuso allen	Screw allen	Tornillo allen
9	HC8382	2	2	2	2		Parafuso allen	Screw allen	Tornillo allen
10	JD3208	4	4	4	4		Arruela de pressão	Spring washer	Arandela de presión
11	685940	1	1	1	1		Conexão	Connector	Conexión
12	216600	1	1	1	1		Anel de borracha	Rubber ring	Anillo de goma
13	GP3923	1	1	1	1		Braçadeira	Clamp	Abrazadera
14	KH4961	1	1	1	1		Anel retentor	Seal ring	Anillo de sellamiento
15	80375710	1	1	1	1		Mangueira sucção	Suction hose	Manguera de succión
16	HC9325	4	4	4	4		Parafuso allen	Screw allen	Tornillo allen
17	KH4952	1	1	1	1		Anel retentor	Seal ring	Anillo de sellamiento
18	HC9322	4	4	4	4		Parafuso allen	Screw allen	Tornillo allen
19	853820	1	1	1	1		Junta	Gasket	Junta
20	80199910		1		1		Tubo sucção dianteiro	Suction tube front	Tubo de succión delantera
20	80266810	1		1			Tubo sucção	Suction tube	Tubo de succión
21	80245100		1		1		Mangueira	Hose	Manguera
22	80375800	1	1	1	1		Tubo de pressão	Pressure tube	Tubo de presión
23	80204600	1	1	1	1		Suporte	Support	Soporte
24	HA6323	4	1	4	1		Parafuso	Screw	Tornillo
25	HA6322		3		3		Parafuso	Screw	Tornillo
26	GP3942	2	4	2	4		Braçadeira	Clamp	Abrazadera
27	GP3915	2	2	2	2		Braçadeira	Clamp	Abrazadera
28	81006500		1		1		Tubo sucção traseiro	Suction tube rear	Tubo de succión trasero
29	HC9337	9	9	9	9		Parafuso allen	Screw allen	Tornillo allen
30	JD3108	8	4	8	4		Arruela de pressão	Spring washer	Arandela de presión
31	80266900	2	3	2	3		Braçadeira	Clamp	Abrazadera
31	81006600	3		3			Braçadeira	Clamp	Abrazadera

OBSERVAÇÕES
OBSERVACIONES
REMARKS

E6

Mod.
PCR

Bomba hidráulica simples e filtro
Single hydraulic pump and filter
Bomba hidráulica simples y filtro

1L Valmet &>

30 25 36

16 15 26

Bomba hidráulica simples e filtro
Single hydraulic pump and filter
Bomba hidráulica simples y filtro

B Valmet

Ref.	PEÇA / PIEZA / PART	Qtd/Qty./Cant. 885 4x2	885 4x4	985 4x2	985 4x4	(180 4x4	DENOMINAÇÃO	DESCRIPTION	DENOMINACION	OBSERVAÇÕES / OBSERVACIONES / REMARKS	hh
32	80193900						Mangueira	Hose	Manguera		
32	80266510						vlangueira	Hose	Manguera		
33	JB1108		3		3		³orca	Nut	Tuerca		
34	JD0408		**1**		**1**		Arruela	Washer	Arandela		
35	30086100		2		2		3raçadeira	Clamp	Abrazadera		
33	KH4174		1		**1**		Anel retentor	Seal ring	Anillo de sellamiento		
37	30239000		1		**1**		Carcaça filtro	Filter housing	Carcasa dei filtro		
33	30250100		1		1		Elemento filtrante	Filter element	Elemento filtrante		
39	30249500		**1**		**1**		Prisioneiro	Stud	Espárrago		
40	30249400		**1**		**1**		Mola	Spring	Resorte		
41	KH4010		1		**1**		Anel retentor	Seal ring	Anillo de sellamiento		
42	30239200		1		**1**		Tampa	Cover	Tapa		
43	KH4946		1		**1**		Anel retentor	Seal ring	Anillo de sellamiento		
44	30239300		1		**1**		Porca	Nut	Tuerca		
45	80212600		**1**		1		Chapa protetora	Protective plate	Placa de protección		

Ref.	PEÇA / PIEZA / PART	Qtd. 1 Qty. / Cant. «85 4x2	885 4x4	985 4x2	985 4x4	1180 4x4	DENOMINAÇÃO	DESCRIPTION	DENOMINA CIÓN	OBSERVAÇÕES / OBSERVACIONES / REMARKS
1	Ref.	1	1		1		Bomba hidráulica conjunto	Hydraulic pump assembly	3omba hidráulica conjunto	pg.Eio
2	80375710	1	1				Conexão sucção	Suction connection	Conexión de succión	
2	82067000				1		Conexão sucção	Suction connection	Conexión de succión	
3	835324277				1		Junta	Gasket	Junta	
4	KH-4091	1	1		1		Anel retentor	Seal ring	Anillo de sellamiento	
5	82022100	1	1		1		Mangueira pressão - direção	Pressure hose - steering	Manguera de presión - dirección	
6	80266510				1		Mangueira	Hose	Manguera	
7	GP-3942	4	4		5		Braçadeira	Clamp	Abrazadera	
8	82001600				1		Tubo sucção dianteiro	Suction tube front	Tubo de succión delantera	
8	82051300	1	1				Tubo sucção dianteiro	Suction tube front	Tubo de succión delantera	
9	82003800				1		Tubo sucção traseiro	Suction tube rear	Tubo de succión trasero	
9	82021700	1	1				Tubo sucção traseiro	Suction tube rear	Tubo de succión trasero	
10	82083900	1	1		1		Chapa protetora	Protective plate	Placa de protección	
11	HA-9325	4	4				Parafuso	Screw	Tornillo	
11	HC-9319				4		Parafuso	Screw	Tornillo	
12	HC-9605	4	4		4		Parafuso	Screw	Tornillo	
13	80337110	1	1				Mangueira	Hose	Manguera	
14	82040400	1	1				Suporte do tubo	Support, tube	Soporte dei tubo	
15	80971300				2		Mangueira - filtro	Hose - filter	Manguera - filtro	
16	30458500	1	1		1		Conexão	Connector	Conexión	
17	80266510	1	1				Mangueira - filtro	Hose - filter	Manguera - filtro	
18	GP-3915	1	1		1		Braçadeira	Clamp	Abrazadera	
19	81006600	1	1		2		Braçadeira	Clamp	Abrazadera	
20	HA-6322	1	1		2		Parafuso	Screw	Tornillo	
21	JD-3108	1	1		2		Arruela de pressão	Spring washer	Arandela de presión	
22	KH-4174	1	1		1		Anel retentor	Seal ring	Anillo de sellamiento	
23	30239000	1	1		1		Carcaça filtro	Filter housing	Carcasa dei filtro	
24	30250100	1	1		1		Elemento filtrante	Filter element	Elemento filtrante	
25	30249500	1	1		1		Prisioneiro	Stud	Espárrago	
26	30249400	1	1		1		Mola	Spring	Resorte	
27	KH-4010	1	1		1		Anel retentor	Seal ring	Anillo de sellamiento	
28	30239200	1	1		1		Tampa	Cover	Tapa	
29	KH-4946	1	1		1		Anel retentor	Seal ring	Anillo de sellamiento	
30	30239300	1	1		1		Porca	Nut	Tuerca	
31	KH-4961	1	1				Anel retentor	Seal ring	Anillo de sellamiento	
32	685940	1	1				Conexão	Connector	Conexión	

Bomba hidráulica simples e filtro - Motores Valmet
Single hydraulic pump and filter - Valmet Engines
Bomba hidráulica simples y filtro - Motores Valmet

Valmet *E7*

Bomba hidráulica simples e filtro • Motores Valmet
Single hydraulic pump and filter - Valmet Engines
Bomba hidráulica simples y filtro • Motores Valmet

Svalmet

Ref.	PEÇA / PIEZA / PART	Qtd. / Oty. / Cant. 885 4x2	885 4x4	985 4x2	S85 4x4	1180 4x4	DENOMINAÇÃO	DESCRIPTION	DENOMINACION	OBSERVAÇÕES / OBSERVACIONES / REMARKS	H /
	GP-3923						Braçadeira	Clamp	Abrazadera		
	216600						Anel de borracha	Rubber ring	Anillo de goma		
	HA-6323						Parafuso	Screw	Tornillo		
	JD-3108						Arruela	Washer	Arandela		
	KH-4174						Anel retentor	Seal ring	Anillo de sellamiento		
	30239000						Carcaça filtro	Filter housing	Carcasa dei filtro		
	30250100						Elemento filtrante	Filter element	Elemento filtrante		
	30249500						Prisioneiro	Stud	Espárrago		
	30249400						Mola	Spring	Resorte		
	KH-4010						Anel retentor	Seal ring	Anillo de sellamiento		
	30239200						Tampa	Cover	Tapa		
	KH-4946						Anel retentor	Seal ring	Anillo de sellamiento		
	30239300						Porca	Nut	Tuerca		
	80212600						Chapa protetora	Protective plate	Placa protetora		
	HC-9337						Parafuso allen	Allen screw	Tornillo allen		

Unidade hidrostática TRW
Hydrostatic steering unit TRW
Unidad hidrostática TRW

1 Valmet

Ref.	PEÇA / PIEZA / PART	Qtd./Qty./Cant. MS 4x2	SS5 4x4	555 | 985 4x2	4x4	USO 4x4	DENOMINAÇÃO	DESCRIPTION	DENOMINA CIÓN	OBSERVAÇÕES / OBSERVACIONES / REMARKS	E8
-	80073600	1	1	1			Unidade hidrostática	Hydrostatic steering unit	Unidad hidrostática	885 S4x4	
-	80639100		1		1	1	Unidade hidrostática	Hydrostatic steering unit	Unidad hidrostática		
-	80748500	1	1	1	1	1	Jogo de vedação	Sealing kit	Juego de vadación		
1	NFS	1	1	1	1	1	Vedador anti-pó	Dust seal cover	Vedador anti-polvo		
2	NFS	1	1	1	1	1	Anel elástico	Spring ring	Anillo resorte		
3	NFS	1	1	1	1	1	Espaçador	Spacer	Espaciador		
4	NFS	1	1	1	1	1	Anel de vedação	Seal ring	Anillo de sellamiento		
5	NFS	1	1	1	1	1	Anel de vedação	Seal ring	Anillo de sellamiento		
6	NFS			4	4		Bujão	Plug	Tapón		
7	NFS	1	1	1	1	1	Bujão e anel	Plug and ring	Tapón y anillo		
8	NFS	1	1			1	Esfera	Bali	Esfera		
-	80748700	1	1	1			Jogo de reparo	Repair kit	Juego de reparación		
-	80952300		1		1	1	Jogo de reparo	Repair kit	Juego de reparación		
9	226190	1	1	1	1	1	Calços	Shim	Calzos		
10	NFS	1	1	1	1	1	Anel retentor	Seal ring	Anillo de sellamiento		
11	NFS	1	1	1	1	1	Arruela de encosto	Thrust washer	Arandela de empuje		
12	NFS	1	1	1	1	1	Rolamento axial	Thrust bearing	Rodamiento axial		
13	NFS	1	1	1	1	1	Arruela de encosto	Thrust washer	Arandela de empuje		
14	NFS	1	1	1	1	1	Arruela ondulada	Lock washer	Arandela ondulada		
15	226260	1	1	1	1	1	Espaçador	Spacer	Espaciador		
16	NFS	1	1	1	1	1	Eixo entalhado	Splined axle	Eje ranurado		
17	NFS	1	1	1	1	1	Agulha	Neddle	Aguja		
18	NFS	1	1	1	1	1	Anel piloto	Pilot ring	Anillo piloto		
19	232160	1	1	1	1	1	Espaçador	Spacer	Espaciador		
20	193770	1	1	1			Barra de torção	Torsion bar	Barra de torción		
20	NFS		1		1	1	Barra de torção	Torsion bar	Barra de torción		
21	NFS	1	1	1	1	1	Esfera	Bali	Esfera		
22	NFS	1	1	1	1	1	Mola	Spring	Resorte		
23	NFS	1	1	1	1	1	Eixo	Shaft	Eje		
-	80748600	1	1	1			Bomba	Pump	Bomba		
-	80952000		1		1	1	Bomba	Pump	Bomba		
23	NFS	1	1	1	1	1	Eixo	Shaft	Eje		
24	193810	1	1	1	1	1	Anel comutador	Shift ring	Anillo comutador		
25	NFS	1	1	1	1	1	Espaçador	Spacer	Espaciador		
26	NFS	1	1	1	1	1	Conjunto de engrenagens	Gear set	Conjunto de engranajes		
27	NFS	1	1	1		1	Coletor	Manifold	Múltiple		

Unidade hidrostática TRW
Hydrostatic steering unit TRW
Unidad hidrostática TRW

E Valmet

Ref.	*PEÇA PIEZA PART*	*Qtd/Qty./Cant.* 885 4x2	885 *4x4*	885 *4x2*	985 4x4	*USO* 4x4	*DENOMINAÇÃO*	*DESCRIPTION*	*DENOMINA CIÓN*	*OBSERVAÇÕES OBSERVACIONES REMARKS*	FR
	241970						Vedador	Seal	Vedador		
	226370						Vedador	Seal	Vedador		
	NFS						Arruela lisa	Plain washer	Arandela plana		
	80748800						Reparo tampa interior	Repair kit lower cover	Reparación tapa inferior		
	NFS						Arruela lisa	Plain washer	Arandela plana		
	NFS						Tampa inferior	Cover, lower	Tapa inferior		
	241960						Luva protetora	Protection sleeve	Luva proteción		
	226360						Luva protetora	Protection sleeve	Luva proteción		
	241980						Parafuso	Screw	Tornillo		
	226390						Parafuso	Screw	Tornillo		
	193780						Carcaça	Housing	Carcasa		
	80748200						Carcaça	Housing	Carcasa		

Unidade hidrostática DANFOSS
Hydrostatic steering unit DANFOSS
Unidad hidrostática DANFOSS

E Valmet

E9

Ref.	PEÇA PIEZA PART	Qtd/Qty./Cant. 885 4x2	885 4x4	985 4x2	985 4x4	1183 4x4	DENOMINAÇÃO	DESCRIPTION	DENOMINACIÓN	OBSERVAÇÕES OBSERVACIONES REMARKS
·	81180200	1	!	\			Unidade hidrostática	Hydrostatic steering unit	Unidad hidrostática	
1	81301500	1	1	1			Retentor anti-pó	Dust seal ring	Retenedor anti-plovo	
2	NFS	1	1	1			Carcaça, carretei e luva	Housing, spool and sleeve	Carcasa, carretei y manga	
3	81301700	1	1	1			Esfera	Bali	Esfera	
4	81301800	1	1	1			Bucha rosqueada	Threaded bushing	Buje rosqueada	
5	81301900	1	1	1			Anel retentor	Seal ring	Anillo de sellamiento	
6	81302000	1	1	1			Anel	0 - ring	Anillo	
7	81302100	1	1	1			Rolamento axial	Thrust bearing	Rodamiento axial	
8	81302200	1	1	1			Anel	0 - ring	Anillo	
9	81302300	1	1	1			Pino	Pin	Perno	
10	81302500	1	1	1			Eixo	Shaft	Eje	
11	81302600	1	1	1			Conjunto de molas	Spring set	Conjuntos de resortes	
12	81302700	1	1	1			Anel retentor	Seal ring	Anillo de sellamiento	
13	81302800	1	1	1			Placa distribuidora	Distributor plate	Placa distribuidora	
14	81302900	1	1	1			Conjunto de engrenagens	Gear set	Conjunto de engranajes	
15	81303000						Anel retentor	Seal ring	Anillo de sellamiento	
16	81303100	1	1	1			Tampa	Cover	Tapa	
17	81303200						Arruela	Washer	Arandela	
18	81303300	1	1	1			Parafuso especial	Bolt, special	Tornillo especial	
19	81303400						Parafuso	Screw	Tornillo	
20	81303500	1	1	1			Placa de identificação	Identification plate	Placa de identificación	
21	81303600		- 2				Parafuso	Screw	Tornillo	
22	81303700	1	1	1			Válvula de alívio	Relief valve	Válvula de alívio	
23	81303800	2	2	2			Mola	Spring	Resorte	
24	81304000	2	2	2			Esfera	Bali	Esfera	
25	NFS	2	2	2			Mola	Spring	Resorte	
26	81303900	2	2	2			Pino cilíndrico	Rolled pin	Perno cilíndrico	
	81301600	1	1	1			Kit de reparo	Repair kit	Kit de reparación	itens 1,5,6,12,15,17

Ref.	PEÇA / PART / PIEZA	Qtd. 1 Qty. 1 Cant. 885 4x2	885 4x4	985 4x2	985 4x4	1180 4x4	DENOMINAÇÃO	DESCRIPTION	DENOMINACIÓN	OBSERVAÇÕES / OBSERVACIONES / REMARKS
	157490	1		1			Bomba hidráulica simples	Hydraulic pump single	Bomba hidráulica simples	PCR
-	82051200	1		1			Bomba hidráulica simples	Hydraulic pump single	Bomba hidráulica simples	885 S, 885 TS, 985 STD
1	217280	1		1			Tampa dianteira	Front cover	Tapa delantera	PCR
1	81337800	1		1			Tampa dianteira	Front cover	Tapa delantera	885 S, 885 TS, 985 STD
2	159510	1		1			Conjunto central	Central assembly	Conjunto central	PCR
2	81337300	1		1			Conjunto central	Central assembly	Conjunto central	885 S, 885 TS, 985 STD
3	217310	1		1			Tampa traseira	Rear cover	Tapa trasera	
4	159530	1		1			Jogo de reparo	Repair kit	Juego de reparación	
	81131300					1	Bomba hidráulica dupla	Hydraulic pump double	Bomba hidráulica doble	
	81131100	1	1	1			Bomba hidráuli a dupla	Hydraulic pump double	Bomba hidráulica doble	
	836640234					1	Bomba hidráulica dupla	Hydraulic pump double	Bomba hidráulica doble	S
	82022500	1	1				Bomba hidráulica dupla	Hydraulic pump double	Bomba hidráulica doble	S,TS
1	81337700	1		1		1	Tampa dianteira	Front cover	Tapa delantera	
1	217350		1		1		Tampa diante ^	Front cover	Tapa delantera	
1	81337800	1	1			1	Tampa dianteira	Front cover	Tapa delantera	S, TS
2	81337200	1		1		1	Conjunto central dianteiro	Central front assembly	Conjunto central delantero	
2	81337100		1		1		Conjunto central dianteiro	Central front assembly	Conjunto central delantero	
2	81337300	1	1		1	1	Conjunto central dianteiro	Central front assembly	Conjunto central delantero	S,TS
3	81337900	1		1		1	Tampa central	Central cover	Tapa central	
3	217360		1		1		Tampa central	Central cover	Tapa central	
3	81338000	1	1		1	1	Tampa central	Central cover	Tapa central	S, TS
4	81339200					1	Jogo de reparo	Repair kit	Juego de reparación	
4	81247200		1		1		Jogo de reparo	Repair kit	Juego de reparación	
5	81337500	1		1		1	Mancai	Bearing	Cojinete	
5	81336700		1		1		Mancai	Bearing	Cojinete	
5	81337600	1	1		1	1	Mancai	Bearing	Cojinete	S, TS
6	81338700	1		1		1	Conjunto central traseiro	Central rear assembly	Conjunto central trasero	
6	81338800		1		1		Conjunto central traseiro	Central rear assembly	Conjunto central trasero	
6	81338900				1	1	Conjunto central traseiro	Central rear assembly	Conjunto central trasero	S, TS
6	81339000	1	1				Conjunto central traseiro	Central rear assembly	Conjunto central trasero	S, TS
7	81338200					1	Tampa traseira	Rear cover	Tapa trasera	
7	217310	1	1		1	1	Tampa traseira	Rear cover	Tapa trasera	
8	81339400			1			Acoplamento	Coupling	Acople	

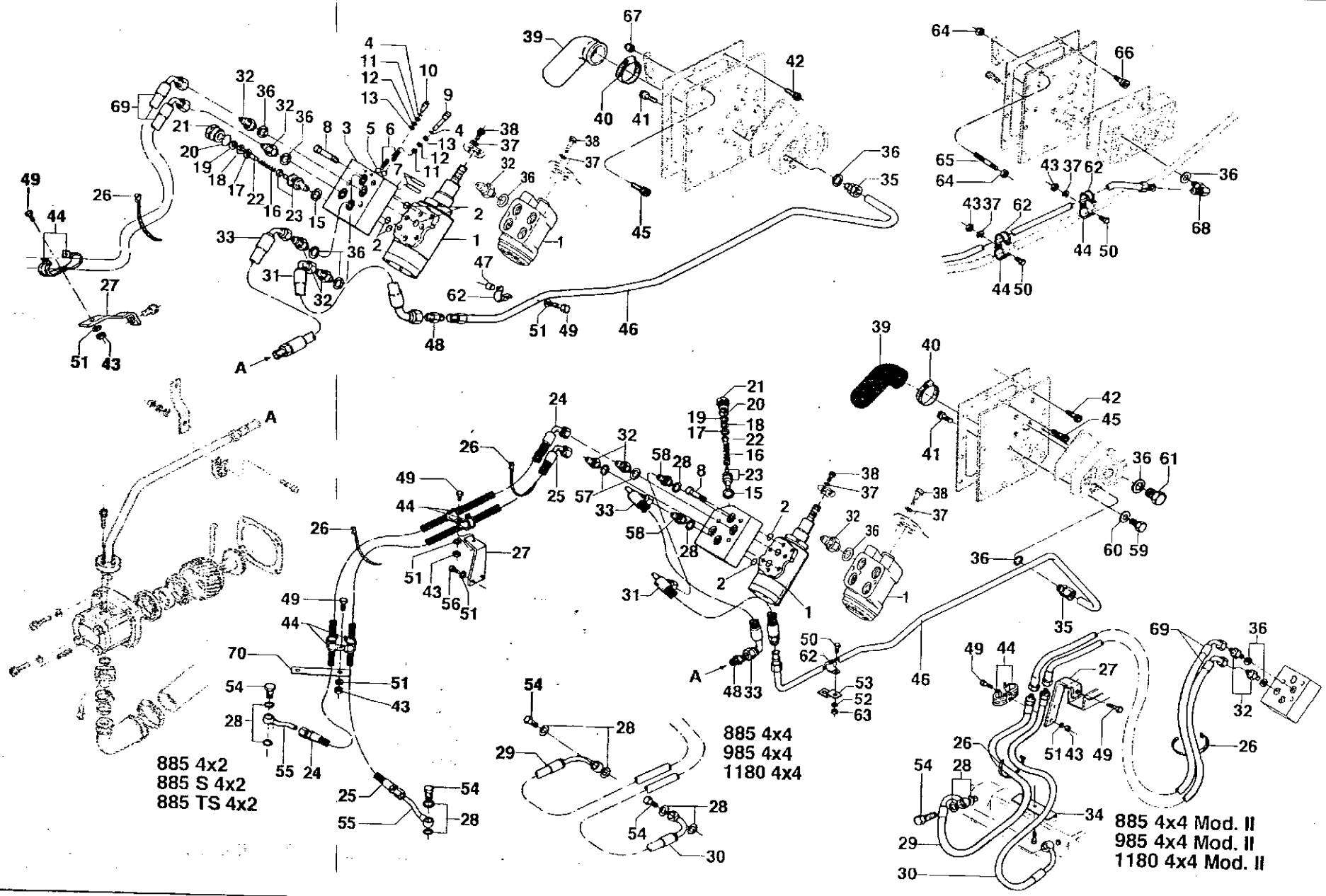
885 4x2
885 S 4x2
885 TS 4x2
885 4x4
985 4x4
1180 4x4
885 4x4 Mod. II
985 4x4 Mod. II
1180 4x4 Mod. II

Ref.	PEÇA / PIEZA / PART	Qtd./Qty./CanL 885 4x2	885 4x4	985 4x2	985 4x4	1180 4x4	DENOMINAÇÃO	DESCRIPTION	DENOMINACIÓN	OBSERVAÇÕES / OBSERVACIONES / REMARKS
	80639200		1		1	1	Unidade hidrostática	Hydrostatic steering	Unidad hidrostática	TRW
-	80288300	1	1	1			Unidade hidrostática	Hydrostatic steering	Unidad hidrostática	TRW-885S, 885TS 4x4
-	30210720	1	1	1			Unidade hidrostática	Hydrostatic steering	Unidad hidrostática	DANFOSS-885S 4x4
1	80639100		1		1	1	Unidade hidrostática	Hydrostatic steering	Unidad hidrostática	TRW-885S,885TS4x4
1	80073600	1	1	1			Unidade hidrostática	Hydrostatic steering	Unidad hidrostática	TRW-885S.885TS 4x4
1	81180200	1	1	1			Unidade hidrostática	Hydrostatic steering	Unidad hidrostática	TRW-885S.685TS 4x4
2	KH7081	4	4	4	4	4	Anel retentor	Seal ring	Anillo de sellamiento	
	80046200		1		1	1	Válvula de segurança	Security valve	Válvula de seguridad	
	158260	1		1			Válvula de segurança	Security valve	Válvula de seguridad	
3	80045400		1		1	1	Corpo da válvula	Valve body	Cuerpo de la válvula	
3	21 5480	1		1			Corpo da válvula	Valve body	Cuerpo de la válvula	
4	KH-4922		2		2	2	Anel retentor	Seal ring	Anillo de sellamiento	
5	LB-8013		2		2	2	Esfera	Bali	Esfera	
6	80045500		2		2	2	Mola	Spring	Resorte	
7	242130		2		2	2	Pino	Pin	Perno	
8	80073700		3		3	3	Parafuso	Screw	Tornillo	
8	221000	3		3			Parafuso	Screw	Tornillo	
9	80045600		1		1	1	Pino	Pin	Perno	
10	80045700		1		1	1	Bujão	Plug	Tapón	
11	80045800		cn		cn	cn	Calço	Shim	Calzo	0,1 mm
12	80045900		cn		cn	cn	Calço	Shim	Calzo	0,2 mm
13	80046000		cn		cn	cn	Calço	Shim	Calzo	0,5 mm
14	80046100		1		1	1	Válvula limitadora de pressão	Safety pressure valve	Válvula limitadora de presión	
14	192430	1		1			Válvula limitadora de pressão	Safety pressure valve	Válvula limitadora de presión	
15	221790		1		1	1	Arruela de pressão	Spring washer	Arandela de presión	
15	221790	1		1			Anel de vedação	Seal ring	Anillo de sellamiento	
16	80046800		1		1	1	Mola	Spring	Resorte	
16	2218210	1		1			Mola	Spring	Resorte	
17	221890	cn	cn	cn	cn	cn	Calço	Shim	Calzo	1,0 mm
18	221860	cn	cn	cn	cn	cn	Calço	Shim	Calzo	0,4 mm
19	221850	cn	cn	cn	cn	cn	Calço	Shim	Calzo	0,3 mm
20	221800	1	1	1	1	1	Anel retentor	Seal ring	Anillo de sellamiento	
21	80097400		1		1	1	Bujão	Plug	Tapón	
21	221810	1		1			Bujão	Plug	Tapón	
22	221900	1		1			Pino guia	Dowel pin	Perno guia	
23	NFS	1	1	1	1	1	Válvula	Valve	Válvula	

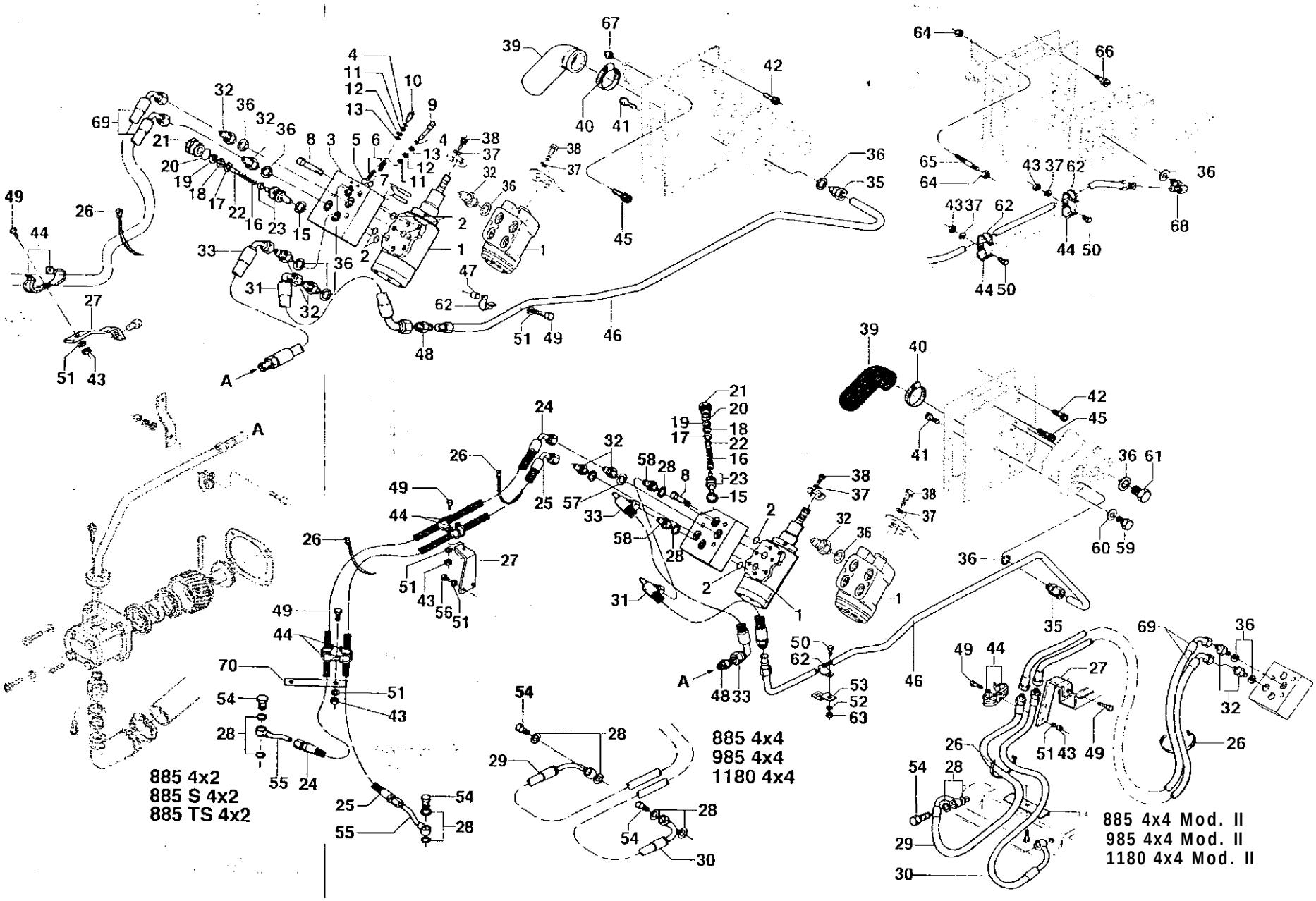
885 4x2
885 S 4x2
885 TS 4x2
885 4x4
985 4x4
1180 4x4
885 4x4 Mod. II
985 4x4 Mod. II
1180 4x4 Mod. II

Unidade hidrostática - Montagem
Hydrostatic unit • Assembly

Ref.	PEÇA PIEZA PART	Qtd/Qty./Cant. 995 4x2	605 4x4	995 4x2	995 4x4	uso 4x4	DENOMINAÇÃO	DESCRIPTION	DENOMINA CIÓN	OBSERVAÇÕES OBSERVACIONES REMARKS
24	80282800	1	1	1			Mangueira direita	Hight hose	Manguera derecha	
25	80282900	1	1	1			Mangueira esquerda	_eft hose	Manguera izquerda	
25	243020	2	4	2	4	4	Braçadeira	Clamp	Abrazadera	
27	80331100		1		1	1	Suporte	Support	Soporte	ETV
27	81054800		1		1	1	Suporte	Support	Soporte	ETZF
27	80283210	1		1			Suporte	Support	Soporte	
27	82003700				1	1	Suporte	Support	Soporte	S
27	82004600	1	1		1		Suporte	Support	Soporte	S, TS
28	KH-3618		4		4	4	Arruela de vedação	Seal washer	Arandela de sellamiento	
28	KH-3621	6		6			Arruela de vedação	Seal washer	Arandela de sellamiento	
29	80252400		1		1	1	Mangueira direita	Right hose	Manguera derecha	
33	80252500		1		1	1	Mangueira esquerda	Left hose	Manguera izquierda	
31	80204800		1		1	1	Mangueira retorno	Return hose	Manguera retorno	
31	80266600	1	1	1			Mangueira retorno	Return hose	Manguera retorno	885 S, 885 TS
32	80261400	2	4	2	4	4	Conexão	Connector	Conexión	
32	80261400	4		4			Conexão	Connector	Conexión	DANFOSS
32	80267100		2				Conexão	Connector	Conexión	S
32	GS-9270					4	Conexão	Connector	Conexión	
33	80204710		1		1	1	Mangueira pressão	Pressure hose	Manguera de presión	
33	80266700	1		1			Mangueira pressão	Pressure hose	Manguera de presión	
33	82002000				1		Mangueira pressão	Pressure hose	Manguera de presión	S
33	82022100	1	1				Mangueira pressão	Pressure hose	Manguera de presión	S,TS
34	80252300		1		1	1	Chapa de fixação	Bracket plate	Placa de fijacción	
35	178910	1	1	1	1	1	Conexão	Connector	Conexión	
33	KH-3617	5	5	5	5	5	Anel de vedação	Seal ring	Anillo de sellamiento	
37	JD-3108	4	4	4	4	4	Arruela	Washer	Arandela	
37	JD-3110	4		4			Arruela	Washer	Arandela	DANFOSS
33	HC-9325	4	4	4	4	4	Parafuso allen	Screw allen	Tornillo allen	
33	HC-9335	4		4			Parafuso allen	Screw allen	Tornillo allen	DANFOSS
39	30246900	1	1	1	1	1	Mangueira	Hose	Manguera	
40	GP-3915	2	2	2	2	2	Braçadeira	Clamp	Abrazadera	
41	HC-9336	4	4	4	4	4	Parafuso allen	Screw allen	Tornillo allen	
42	HC-9337	9	9	9	9	9	Parafuso allen	Screw allen	Tornillo allen	
43	JB-1108	2	3	2	3	3	Porca	Nut	Tuerca	
44	30555700	4	4	4	4	4	Braçadeira	Clamp	Abrazadera	
45	HC-8338	1	1	1	1	1	Parafuso allen	Screw allen	Tornillo allen	

E11

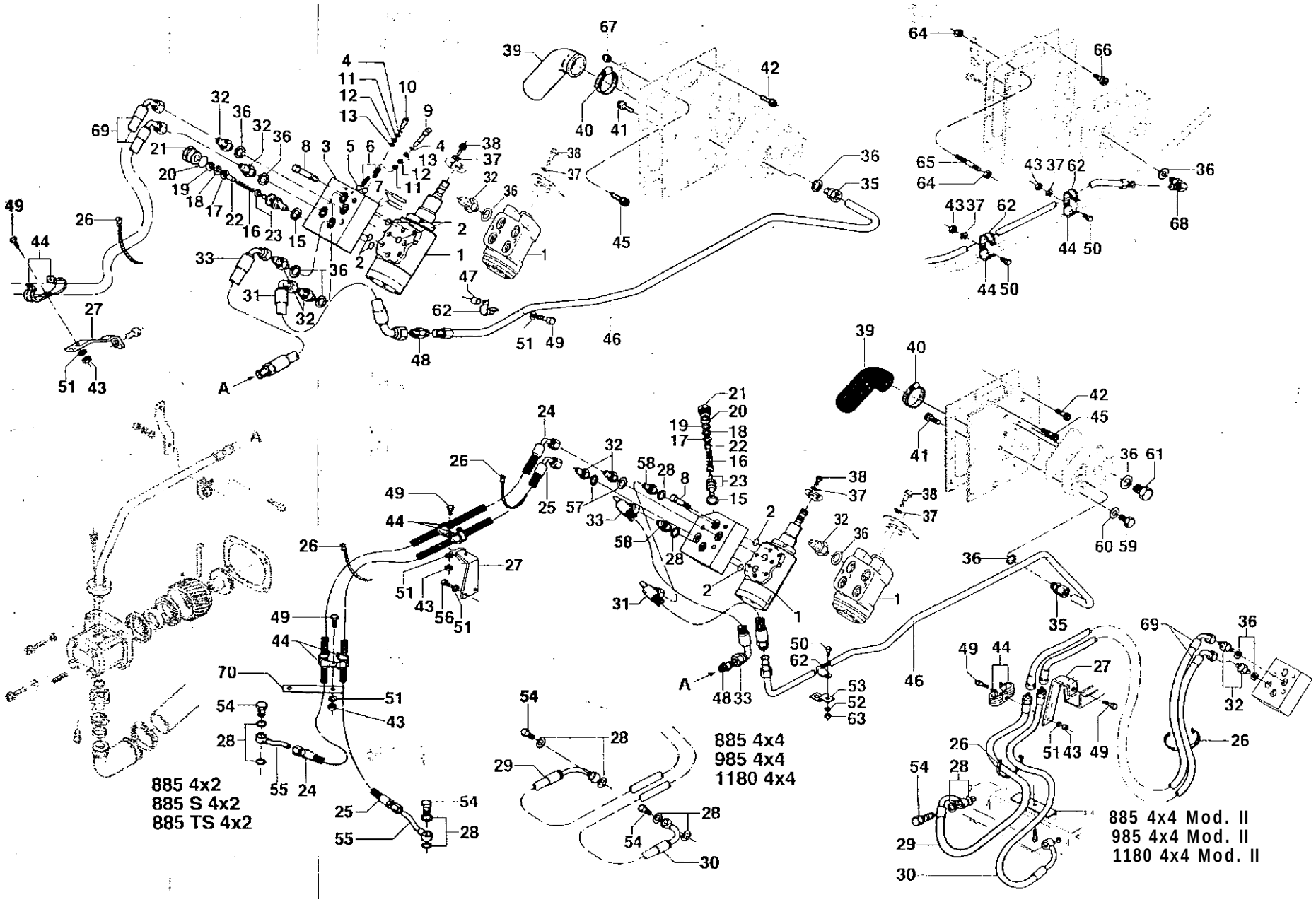
885 4x2
885 S 4x2
885 TS 4x2
885 4x4
985 4x4
1180 4x4
885 4x4 Mod. II
985 4x4 Mod. II
1180 4x4 Mod. II

Ref.	PEÇA PIEZA PART	Qtd/Qty./Cant. 885 4x2	885 4x4	985 4x2	985 4x4	1180 4x4	DENOMINAÇÃO	DESCRIPTION	DENOMINA CIÓN	OBSERVAÇÕES OBSERVACIONES REMARKS
46	80205000		1		1	1	Tubo de retorno	Retum tube	Tubo de retorno	
46	80843400	1	1	1			Tubo de retorno	Retum tube	Tubo de retorno	885S.835TS
47	30241400		1		1	1	Tubo	Tube	Tubo	
48	GS-9274	1	1	1 •	1	1	Conexão	Connector	Conexión	
49	HA-6324	2	4	2	4	4	Parafuso	Screw	Tornillo	
50	HA-6323	4		4			Parafuso	Screw	Tornillo	
51	JD-0408	5	4	5	4	4	Arruela	Washer	Arandela	
52	JD-3108	4		4			Arruela	Washer	Arandela	
53	80376100	1		1			Suporte	Support	Soporte	
54	591780	2		2			Parafuso conector	Connecting screw	Tornillo conector	
54	216640		2				Parafuso conector	Connecting screw	Tornillo conector	S, TS
55	159570	2		2			Niple	Nipple	Niple	
55	82054000		2				Niple	Nipple	Niple	S,TS
56	HA-6322	2		2			Parafuso	Screw	Tornillo	
57	KH-3617	5		5			Anel de vedação	Seal ring	Anillo de sellamiento	
53	80267100	2		2			Conexão	Connector	Conexión	
59	GR-0914	1		1			Bujão	Plug	Tapón	
60	KH-3618	1		1			Anel de vedação	Seal ring	Anillo de sellamiento	
61	80199700	1		1			Bujão	Plug	Tapón	
62	30086100	2		2			Braçadeira	Clamp	Abrazadera	
63	JB-1108	2		2			Porca	Nut	Tuerca	
64	JB-1110		1		1	1	Porca	Nut	Tuerca	
65	30250300		1		1	1	Prisioneiro	Stud	Espárrago	
63	HC-9337		1		1	1	Parafuso allen	Screw allen	Tornillo allen	
67	JB-8905		1		1	1	Porca	Nut	Tuerca	
68	GS-9266	1			1	1	Cotovelo	Elbow	Codo	
69	80839300		2		2	2	Mangueira	Hose	Manguera	ETV
69	80289800		2		2	2	Mangueira	Hose	Manguera	ETZF
713	80283000	1	1	1			Suporte	Bracket	Soporte	ETZF

Cilindro de levantamento e filtro de pressão
Lift cylinder and pressure filter

Valmet

Ref.	PECA PIEZA PART	Qtd. / Qty. 1 Cant. 885 4x2	885 4x4	985 4x2	985 4x4	f (89 4x4	DENOMINAÇÃO	DESCRIPTION	DEN OMINA CIÓN	OBSERVAÇÕES OBSERVACIONES REMARKS
-	30168200	!	1		¹	!	Filtro de pressão conjunto	³ressure filter assembly	Filtro de presión conjunto	
1	KG-3024	1	1	1	1	1	Anel de segurança	Snap ring	Anillo de seguridad	
2	30168400	1	1	1	1	1	Válvula by-pass	By-pass valve	Válvula by-pass	
3	30168500	1	1	1	1	1	Mola	Spring	Resorte	
4	30168300	1	1	1	1	1	Corpo	Body	Cuerpo	
5	KH-5058	1	1	1	1	1	Anel de proteção	Protection ring	Anillo de protección	
6	KH-4781	1	1	1	1	1	Anel retentor	Seal ring	Anillo de sellamiento	
7	KH-4965	1	1	1	1	1	Anel retentor	Seal ring	Anillo de sellamiento	
8	433800	1	1	1	1	1	Elemento filtrante	Filter element	Elemento filtrante	
9	433830	1	1	1	1	1	Mola	Spring	Resorte	
10	433811	1	1	1	1	1	Carcaça filtro	Filter housing	Carcasa dei filtro	
11	GR-0279	4	4	4	4	4	Bujão	Plug	Tapón	
12	KH-4946	4	4	4	4	4	Anel retentor	Seal ring	Anillo de sellamiento	
13	80289900	2	2	2	2	2	Mangueira	Hose	Manguera	
14	GS-9276	2	2	2	2	2	Conexão	Connector	Conexión	
15	30218700	1	1	1	1	1	Mangueira de retorno esquerda	Retum hose left	Manguera de retorno izquerda	
16	80289800	1	1	1	1	1	Mangueira	Hose	Manguera	
17	80097000	1	1	1	1	1	Mangueira de retorno	Return hose	Manguera de retorno	
18	80043200	1	1	1	1	1	Cilindro levantamento conjunto	Lift cylinder assembly	Cilindro levantamento conjunto	
19	30320900	1	1	1	1	1	Haste dei cilindro	Piston rod	Vástago dei cilindro	
20	KG-9143	1	1	1	1	1	Anel de segurança	Snap ring	Anillo de seguridad	
21	KH-3305	1	1	1	1	1	Anel raspador	Scraper ring	Anillo raspador	
22	KH-3306	1	1	1	1	1	Gaxeta	Gasket	Junta	
23	KH-5069	1	* 1	1	1	1	Anel retentor	Seal ring	Anillo de sellamiento	
24	KH-3639	1	1	1	1	1	Anel de vedação	Seal ring	Anillo de sellamiento	
25	KG-9142	1	1	1	1	1	Anel de segurança	Snap ring	Anillo de seguridad	
26	KH-5058	1	1	1	1	1	Anel de proteção	Protection ring	Anillo de protección	
27	KH-4989	1	1	1	1	1	Anel de vedação	Seal ring	Anillo de sellamiento	
28	30321000	1	1	1	1	1	Guia da haste	Rod guide	Guia dei vástago	
29	KH-3307		2				Guia	Guide	Guia	
33	KH-3308	1	1	1	1	1	Gaxeta	Gasket	Junta	
31	80215100	1	1	1	1	1	Anel teflon	Teflon ring	Anillo de teflon	
32	80215000	1	1	1	1	1	Anel de vedação	Seal ring	Anillo de sellamiento	
33	80043700	1	1	1	1	1	Pistão	Plunger	Piston	
34	80043300	1	1	1	1	1	Corpo cilindro	Cylinder body	Cuerpo dei cilindro	
35	80096900	1	1	1	1	1	Mangueira de pressão	Pressure hose	Maguera de presión	

Ref.	PEÇA PIEZA PART	Qtd. 1Qty. 1 Cant. MS	«85 4x4	9«5 4x2	985 4x4	1)90 4x4	DENOMINAÇÃO	DESCRIPTION	DENOMINA CIÓN	OBSERVAÇÕES OBSERVACIONES REMARKS
35	30643600	1	1	1 ;	1	1	Válvula de retorno	Beturn valve	Válvula de retorno	
37	30643000	1	1	1 |	1	1	Niple	Nipple	Niple	
33	30643800	1	1	1 j	1	1	Válvula	Valve	Válvula	
39	KH-4946	1	1	1	1	1	Anel retentor	Seal ring	Anillo de sellamiento	
40	30643100	1	1	1	1	1	Niple	Nipple	Niple	
41	30643700	1	1	1	1	1	Válvula segurança	Security valve	Válvula de seguridad	
42	30643900	1	1	1	1	1	Válvula	Valve	Válvula	
43	30642900	1	1	1	1	1	Niple	Nipple	Niple	
44	GS-9270		5				Conexão	Connector	Conexión	
45	KH-4946	1	1	1	1	1	Anel retentor	Seal ring	Anillo de sellamiento	
46	80096800	1	1	1	1	1	Válvula limitadora de pressão	Safety pressure valve	Válvula limitadora de presión	
47	80094700	1	1	1	1	1	Botão	Button	Botón	
48	221800	1	1	1	1	1	Anel de vedação	Seal ring	Anillo de sellamiento	
49	221850	1	1	1	1	1	Arruela compensadora	Washer	Arandela	
50	221860	1	1	1	1	1	Arruela compensadora	Washer	Arandela	
51	221890	1	1	1	1	1	Arruela compensadora	Washer	Arandela	
52	242430	1	1	1	1	1	Mola vermelha	Red spring	Resorte rojo	
53	221790	1	1	1	1	1	Anel de vedação	Seal ring	Anillo de sellamiento	
54	GS-9271	1	1	1	1	1	Conexão	Connector	Conexión	
55	HC-9336	2	2	2	2	2	Parafuso allen	Screw allen	Tornillo allen	
56	KH-4131	1	1	1	1	1	Anel retentor	Seal ring	Anillo de sellamiento	
57	HA-6343	2	2	2	2	2	Parafuso	Screw	Tornillo	
53	HA-6324	2	2	2	2	2	Parafuso	Screw	Tornillo	
59	JD-3108	2	2	2	2	2	Arruela de pressão	Spring washer	Arandela de presión	
60	80096600	1	1	1	1	1	Suporte	Support	Soporte	
61	80097100	2	2	2	2	2	Conexão	Connector	Conexión	
62	KH-3611	2	2	2	2	2	Anel de vedação	Seal ring	Anillo de sellamiento	
63	80096700	1	1	1	1	1	Placa válvula	Valve plate	Placa válvula	
64	30218800	1	1	1	1	1	Mangueira retorno direita	Return hose right	Manguera de retorno derecha	

Gancho de tração
Trailer hitch
Gancho de tracción

Valmet

E13

Ref.	*PEÇA PART PIEZA*	*Qtd. IQty. ICartt.* ees 4x2	885 4x4	985 4x2	985 4x4	1110 4x4	*DENOMINAÇÃO*	*DESCRIPTION*	*DENOMINA CIÓN*	*OBSERVAÇÕES OBSERVACIONES REMARKS*
	80437300						Gancho de tração conjunto	Trailer hitch assembly	Gancho de tracción conjunto	
	80436600						Gancho de tração	Trailer hitch	Gancho de tracción	
	80437100						Quadrante de Trava	Arrester frame	Cuadrante de traba	
	80815200						Barra de tração	Drawbar	Barra de tracción	
	80437700						Pino	Pin	Perno	
	80110300						Pino	Pin	Perno	
	260050						Pino	Pin	Perno	
	80110200						Pino	Pin	Perno	
	HA-6357						Parafuso	Screw	Tornillo	
	JD-9106						Arruela	Washer	Arandela	
	JE-3130						Cupilha	Split pin	Traba	
	JE-9020						Grampo	Clip	Grapa	
	JE-9301						Trava	Lock	Traba	

Coluna da direção
Steering wheel column
Columna de la dirección

SISU Valmet

Ref.	*PEÇA PIEZA PART*	*Qtd/Qty./Cant.* 885 *1x2*	835 *4x4*	985 *4x2*	985 *4x4*	*USO 4x4*	*DENOMINAÇÃO*	*DESCRIPTION*	*DENOMINA CIÓN*	*OBSERVAÇÕES OBSERVACIONES REMARKS*	M
	80042110						Sistema de direção	Steering system	Sistema de la dirección	TRW	
	81189900						Sistema de direção	Steering system	Sistema de la dirección	DANFOSS	
	81178700						Tampa	Cover	Tapa		
	80049000						Porca	Nut	Tuerca		
	JD-0420						Arruela	Washer	Arandela		
	80048600						Anel	O - ring	Anillo		
	80235500						Volante	Steering wheel	Volante		
	80048710						Tampa	Cover	Tapa		
	80042600						Coluna da direção	Steering wheel column	Columna de la dirección		
	HA-6323						Parafuso	Screw	Tornillo		
	JD-0408						Arruela	Washer	Arandela		
	GB-8005						Chaveta	Key	Clavija		
	80042220						Tubo da direção	Steering tube	Tubo de la dirección	TRW	
	81180000						Tubo da direção	Steering tube	Tubo de la dirección	DANFOSS	
	80042800						Guarnição de borracha	Rubber protector	Protector de goma	TRW	
	81198600						Guarnição de borracha	Rubber protector	Protector de goma	DANFOSS	

2 3

Cavalete do eixo dianteiro
Front axle support
Soporte dei eje delantero

Valmet

Ref.	PEÇA PIEZA PART	Qtd/Qty./Cant. 885 4x2	885 4x4	98S 4x2			DENOMINAÇÃO	DESCRIPTION	DENOMINACIÓN	OBSERVAÇÕES OBSERVACIONES REMARKS	F2
1	80227810	1		1			Cavalete do eixo dianteiro	Front axle support	Soporte dei eje delantero		
2	JB-3616	6		6			³orca	Nut	Tuerca		
3	JD-3116	10		10			Arruela	Washer	Arandela		
4	LA-9132	2		2			Bucha	Bushing	Buje		
5	81162500	1		1			Tampa	Cover	Tapa		
6	KG-4060	1		1			Anel de segurança	Snap ring	Anillo de seguridad		
7	80236400	2		2			Arruela distanciadora	Spacer washer	Arandela distanciadora		
8	80556900	1		1			Suporte	Support	Soporte		
9	GG-0019	1		1			Niple de lubrificação	Grease fitting	Niple de lubricación		
10	HA-6358	2		2			Parafuso	Screw	Tornillo		
11	HA-6359	2		2			Parafuso	Screw	Tornillo		
12	82020900	1	1				Cavalete do eixo dianteiro	Front axle support	Soporte dei eje delantero	S,TS	
13	31085500	1	1				Junta	Gasket	Junta	S, TS	
14	31134810	1	1				Junta	Gasket	Junta	S, TS	
15	31085600	1	1				Junta	Gasket	Junta	S, TS	
16	HA-8348	10	10				Parafuso	Screw	Tornillo	S,TS	
17	JB-1112	10	10				Porca	Nut	Tuerca	S, TS	
18	HA-8360	4	4				Parafuso	Screw	Tornillo	S, TS	
19	JD-3116	4	4				Arruela	Washer	Arandela	S, TS	
20	82028700	1	1				Suporte	Support	Soporte	S, TS	

Eixo dianteiro com cilindro de direção
Front axle with steering cylinder
Eje delantero con cilindro de la dirección

I Valmet

F3

Ref.	PEÇA PIEZA PART	Qtd./Oty./Cant. 885 4x2		985 4x2			DENOMINAÇÃO	DESCRIPTION	DENOMINA CIÓN	OBSERVAÇÕES OBSERVACIONES REMARKS
-	80740200	1		1			Eixo dianteiro com cilindro de direção	Front axle with cylinder	Eje delantero con cilindro	PCR
.	80564600	1		1			Eixo dianteiro com cilindro de direção	Front axle with cylinder	Eje delantero con cilindro	
.	82024100	1					Eixo dianteiro com cilindro de direção	Front axle with cylinder	Eje delantero con cilindro	S, TS
-	80740000	1		1			Manga de eixo esquerda conjunto	Spindle left assembly	Muhon izquerdo conjunto	PCR
.	80565010	1		1			vlanga de eixo esquerda conjunto	Spindle left assembly	Muhon izquerdo conjunto	
.	80739900	1		1			Manga de eixo direita conjunto	Spindle right assembly	Muhon derecho conjunto	PCR
.	80564910	1		1			vlanga de eixo direita conjunto	Spindle right assembly	Muhon derecho conjunto	
1	GG-0019	1		1			vliple de lubrificação	Grease fitting	Niple de lubricación	
2	HA-9236						[3]arafuso	Screw	Tornillo	
3	81136400	1		1			Tampa do cubo	Hub cover	Tapa dei cubo	
4	JC-2902	1		1			Porca castelo	Crown nut	Tuerca ranurada	
5	JE-3159	1		1			Cupilha	Split pin	Traba	
6	820980	1		1			Arruela de encosto	Thrust washer	Arandela de empuje	
7	LA-5115	1		1			Rolamento	Bearing	Rodamiento	
8	80693700						Porca	Nut	Tuerca	M16
9	80545300	1		1			Cubo	Hub	Cubo	
10	820990						Parafuso	Screw	Tornillo	M16
11	LA-5016	1		1			Rolamento	Bearing	Rodamiento	
12	KH-1045	1		1			Retentor	Oil seal	Retenedor	
13	165060	1		1			Manga de eixo esquerda	Spindle left	Muhon izquerdo	PCR
13	820950	1		1			Manga de eixo esquerda	Spindle left	Muhon izquerdo	
13	178580	1	-	1			Manga de eixo direita	Spindle right	Muhon derecho	PCR
13	821010	1		1			Manga de eixo direita	Spindle right	Muhon derecho	
14	KH-1114	1		1			Retentor	Oil seal	Retenedor	80565010
14	KH-1333	1		1			Retentor	Oil seal	Retenedor	80564910
15	LA-9025	1		1			Rolamento	Bearing	Rodamiento	
16	881960	1		1			Rolamento	Bearing	Rodamiento	
17	820970	1		1			Arruela de encosto	Thrust washer	Arandela de empuje	
18	KH-1093	1		1			Retentor	Oil seal	Retenedor	
19	LA-9024	1		1			Rolamento	Bearing	Rodamiento	
20	GG-0019						Niple de lubrificação	Grease fitting	Niple de lubricación	
21	80740100	1		1			Suporte da manga de eixo	Spindle support	Muhon	PCR
21	80550600	1		1			Suporte da manga de eixo direita	Spindle support right	Muhon derecho	
21	80550700	1		1			Suporte da manga de eixo esquerda	Spindle support left	Muhon izquerdo	
22	HA-9209	1		1			Parafuso	Screw	Tornillo	
23	JB-3616	1		1			Porca	Nut	Tuerca	

Eixo dianteiro com cilindro de direção
Front axle with steering cylinder
Eje delantero con cilindro de la dirección

Ref.	PEÇA PIEZA PART	Qtd/Qty./Cant. ess 4x2		985 4x2			DENOMINAÇÃO	DESCRIPTION	DENOMINACIÓN	OBSERVAÇÕES (^SERVACIONES REMARKS
	80565111	1		1 j			3arra da direção direita conjunto	Steering rod right assembly	Barra de la dirección derecha conjunto	
	8053551 1	1		1			Barra da direção esquerda conjunto	Steering rod left assembly	Barra de la dirección izquerda conjunto	
24	80535710	1		1			3raço da direção direito	Steering arm right	3razo de la dirección derecho	
24	80558810	1		1			3raço da direção esquerdo	Steering arm left	Brazo de la dirección izquerdo	
25	80592600	1		1			³arafuso	Screw	Tornillo	
26	80592510	1		1			Terminal direito	Right terminal	Terminal derecho	
25	80592410	1		1			Terminal esquerdo	Left terminal	Terminal izquierdo	
27	80516600	1		1			³orca castelo	Crown nut	Tuerca ranurada	
23	JE-3106	2					Cupilha	Split pin	Traba	
23	80592700	1		1			Porca	Nut	Tuerca	
33	80592800	2					Arruela de pressão	Spring washer	Arandela de presión	
31	JC-2902	2					Porca castelo	Crown nut	Tuerca ranurada	
32	80516700	1		1			Parafuso	Screw	Tornillo	
33	80742300	2					Terminal	Terminal	Terminal	
34	80633300	1		1			Tubo de ligação	Connecting tube	Tubo de ligación	
	80564711	1		1			Cilindro da direção conjunto	Steering cylinder assembly	Cilindro de la dirección conjunto	
35	KG-1213	1		1			Anel de segurança	Snap ring	Anillo de seguridad	
33	LA-1979	1		1			Rolamento	Bearing	Rodamiento	
37	615210	1		1			Parafuso	Screw	Tornillo	
33	80535610	1		1			Biela da direção	Steering rod	Biela de la dirección	
33	JD-3112	1		1			Arruela de pressão	Spring washer	Arandela de presión	
40	JB-0953	1		1			Porca	Nut "	Tuerca	
41	HA-9223	2					Parafuso	Screw	Tornillo	
42	615230	1		1			Tampa	Cover	Tapa	
43	243431	1		1			Cilindro	Cylinder	Cilindro	
44	615170	1		1			Pistão	Plunger	Piston	
45	KH-0939	2		2			Anel raspador	Scraper ring	Anillo raspador	
46	615190	2		2			Arruela de pressão	Spring washer	Arandela de presión	
47	KH-3259	2		2			Retentor	Oil seal	Retenedor	
48	615180	2		2			Bucha guia	Guide bushing	Buje guia	
49	KH-4928	2		2			Anel retentor	Seal ring	Anillo de sellamiento	
93	243990	1		1			Cilindro da direção direito	Steering right cylinder	Cilindro de la dirección derecho	
33	244000	1		1			Cilindro da direção esquerdo	Steering left cylinder	Cilindro de la dirección izquerdo	
51	HC-9437	6		6			Parafuso allen	Screw allen	Tornillo allen	

Eixo dianteiro com cilindro de direção
Front axle with steering cylinder
Eje delantero con cilindro de la dirección

Valmet *FS*

Linha Média - F3 - Julho 95

•- «in ..- *.aa mm um» immrmm- inm--iw ttm~ -mui - n r « - « ' « y - -_ _\

Eixo dianteiro com cilindro de direção
Front axle with steering cylinder
Eje delantero con cilindro de la dirección

Valmet

F3

Ref.	*PEÇA PIEZA PART*	*Qtd/Qty./Cant.* 8S5 1x2	9S5 4x2	*DENOMINAÇÃO*	*DESCRIPTION*	*DENOMINACION*	*OBSERVAÇÕES OBSERVACIONES REMARKS*
52	80564800		1	ixo dianteiro conjunto	Front axle assembly	Eje delantero conjunto	
52	82024200			Eixo dianteiro conjunto	ront axle assembly	Eje delantero conjunto	S, TS
53	GG-0019		1	síiple de lubrificação	Grease fitting	Niple de lubricación	
54	JB-1 120		6	orca	Nut	Tuerca	
54	JB-1 124		6	Porca	Nut	Tuerca	80564600
55	HA-9105		6	arafuso	Screw	Tornillo	
53	JD-31 12		3	Arruela de pressão	Spring washer	Arandela de presión	
57	HA-6345		1	arafuso	Screw	Tornillo	
53	HA-8347		2	arafuso	Screw	Tornillo	M12
59	82031300		2	Bucha	Bushing	Buje	
60	585570		1	Arruela	Washer	Arandela	
61	HA-6344		1	Parafuso	Screw	Tornillo	
"	78723001			Cola Loctite 271	Sealant Loctite 271	Cola Loctite 271	

Alavanca de acionamento da tração dianteira
Front drive selecting lever
Palanca de accionamiento de la tracción delantera

Çy Valmet

Ref.	*PEÇA PIEZA PART*	*Qtd/Qty./Cant.* «85 4x4	985 4x4	1180 4x4	*DENOMINAÇÃO*	*DESCRIPTION*	*DENOMINACIÓN*	*OBSERVAÇÕES OBSERVACIONES REMARKS*
	80717300				Alavanca de acionamento da tração dianteira	Front drive lever	alanca de accionamiento de la tracción delantera	
	80221300	1	**1**		Tampa da manopla	Cover of knob	Tapa de la empunadura	
	JB-1210	1	1		orca	Nut	Tuerca	
	80224300	1	1		Corpo da manopla	Body of the knob	Cuerpo de la empunhadura	
	80221200	1	1		Alavanca Superior	Higher lever	Palanca Superior	
	80222400	1	1		Guia da alavanca	Lever guide	Guia de la palanca	
	JD-3106	**4**	4		Arruela	Washer	Arandela	
	HA-6313	4	4		³arafuso	Screw	Tornillo	
	80223900	1	1		Arruela	Washer	Arandela	
	JE-3047	1	1		Cupilha	Split pin	Traba	
	80223700	1	1		Pino	Pin	Perno	
	JE-3079	2	2		Cupilha	Split pin	Traba	
	JD-0410	2	2		Arruela	Washer	Arandela	
	81113700	1	1		Alavanca	Lever	Palanca	
	JB-2110	2	2		Porca	Nut	Tuerca	
	81113500	1	1		Terminal	Terminal	Terminal	
	80752300	1	1		Suporte	Support	Soporte	
	80222000	1	1		Mola	Spring	Resorte	
	80224100	1	1		Suporte	Support	Soporte	

Mancais dianteiro e traseiro, eixo ZF APL 340
Front and rear bearings, ZF APL 340 axle
Cojinetes delantero y trasero, eje ZF APL 340

Ref.	PEÇA / PIEZA / PART	Qtd/Qty./Cant.	DENOMINAÇÃO	DESCRIPTION	DENOMINA CIÓN	OBSERVAÇÕES / 1SERVACIONES / REMARKS
		1SSS/TS 4x4				
1	HA-6325	12	Parafuso	Screw	Tornillo	
2	JD-3108	12	Arruela trava	Lock washer	Arandela traba	
3	JB-1108	12	orca	Nut	Tuerca	
4	80759400	1	Eixo com junta universal	Propeller shaft	Eje cardan	
5	81325700	1	vlancal traseiro	Rear bearing	Cojinete trasero	
6	30179700	4	Bucha	Bushing	Buje	
7	JD-3120	6	Arruela de pressão	Spring washer	Arandela de presión	
8	HA-6357	6	Parafuso	Screw	Tornillo	
9	GG-0019	2	Niple de lubrificação	Grease fitting	Niple de lubricación	
10	80578000	1	Anel de vedação	Seal ring	Anillo de sellamiento	
11	80632800	1	Bucha do mancai	Bearing bushing	Buje dei cojenete	
12	JE-9111	4	Pino de pressão	Spring pin	Perno de presión	
13	80576500	2	Anel espaçador	Spacer ring	Anillo espaciador	
14	80563400	2	Anel retentor	Seal ring	Anillo de sellamiento	
15	80608400	2	Bucha	Bushing	Buje	
16	80584000	cn	Calço	Shim	Calzo	0,10 mm
16	80584100	cn	Calço	Shim	Calzo	0,30 mm
16	80584200	cn	Calço	Shim	Calzo	0,45 mm
17	80563500	1	Bucha	Bushing	Buje	
18	81328500	1	Mancai dianteiro	Front pivot	Conijete delantero	
19	82020900	1	Chassi	Frame	Bastidor	
20	31085500	1	Junta direita	Gasket right	Junta derecha	
21	31134810	1	Junta	Gasket	Junta	
22	31085600	1	Junta esquerda	Gasket left	Junta izquerda	
23	HA-8348	10	Parafuso de fixação do motor	Screw, engine assembly	Tornillo de fijacción dei motor	
24	JB-1112	10	Porca	Nut	Tuerca	
25	82022400	1	Protetor do cardã	Drive shaft protector	Protector dei eje cardan	
26	HA-6333	2	Parafuso	Screw	Tornillo	
27	HA-6343	2	Parafuso	Screw	Tornillo	
23	HA-8346	4	Parafuso	Screw	Tornillo	

Mancais dianteiro e traseiro, eixo ZF APL 345/350
Front and rear bearings, ZF APL 345/350 axle
Cojinetes delantero y trasero, eje ZF APL 345/350

E l V a l m e t

Ref.	PEÇA PIEZA PART	Qtd/Qty./Cant.					DENOMINAÇÃO	DESCRIPTION	DENOMINA CIÓN	OBSERVAÇÕES OBSERVACIONES REMARKS	F6
			685 4x4		985 4x4	riso 4x4					
-	80633610		1		1	1	Mancai dianteiro	Front pivot	Conijete delantero		
1	30179700		2		2	2	3ucha	Bushing	Buje		
2	80563500		1		1	1	3ucha	Bushing	Buje		
3	80565510		1		1	1	Mancai dianteiro	Front pivot	Conijete delantero		
-	80633700		1		1	1	Mancai traseiro	Rear bearing	Cojinete trasero		
4	80565400		1		1	1	Mancai traseiro	Rear bearing	Cojinete trasero		
5	30179700		2		2	2	Bucha	Bushing	Buje		
6	80578000		1		1	1	Anel de vedação	Seal ring	Anillo de sellamiento		
7	80632800		1		1	1	Bucha do mancai	Bearing bushing	Buje dei cojenete		
8	JD-3120		6		6	6	Arruela de pressão	Spring washer	Arandela de presión		
9	HA-8373		6		6	6	Parafuso	Screw	Tornillo		
10	GG-0019		2		2	2	Niple de lubrificação	Grease fitting	Niple de lubricación		
11	JE-9111		4		4	4	Pino de pressão	Spring pin	Perno de presión		
12	80576500		2		2	2	Anel espaçador	Spacer ring	Anillo espaciador		
13	80563400		2		2	2	Anel retentor	Seal ring	Anillo de sellamiento		
14	80608400		2		2	2	Bucha	Bushing	Buje		
15	80584000		cn		cn	cn	Calço	Shim	Calzo	0,10 mm	
15	80584100		cn		cn	cn	Calço	Shim	Calzo	0,30 mm	
15	80584200		cn		cn	cn	Calço	Shim	Calzo	0,45 mm	
16	80577900		1		1	1	Anel de vedação	Seal ring	Anillo de sellamiento		
17	80565610		1		1	1	Tampa do mancai	Bearing cap	Tapa dei cojinete		
18	JD-3110		3		3	3	Arruela de pressão	Spring washer	Arandela de presión		
19	HA-6334		3		3	3	Parafuso	Screw	Tornillo		
20	HA-6325		6		6	6	Parafuso	Screw	Tornillo		
21	JD-3108		6		6	6	Arruela trava	Lock washer	Arandela traba		
22	JB-1108		6		6	6	Porca	Nut	Tuerca		
23	80583800		1		1		Eixo com junta universal	Propeller shaft	Eje cardan		
23	80759400				1		Eixo com junta universal	Propeller shaft	Eje cardan		
23	80864900					1	Eixo com junta universal	Propeller shaft	Eje cardan		

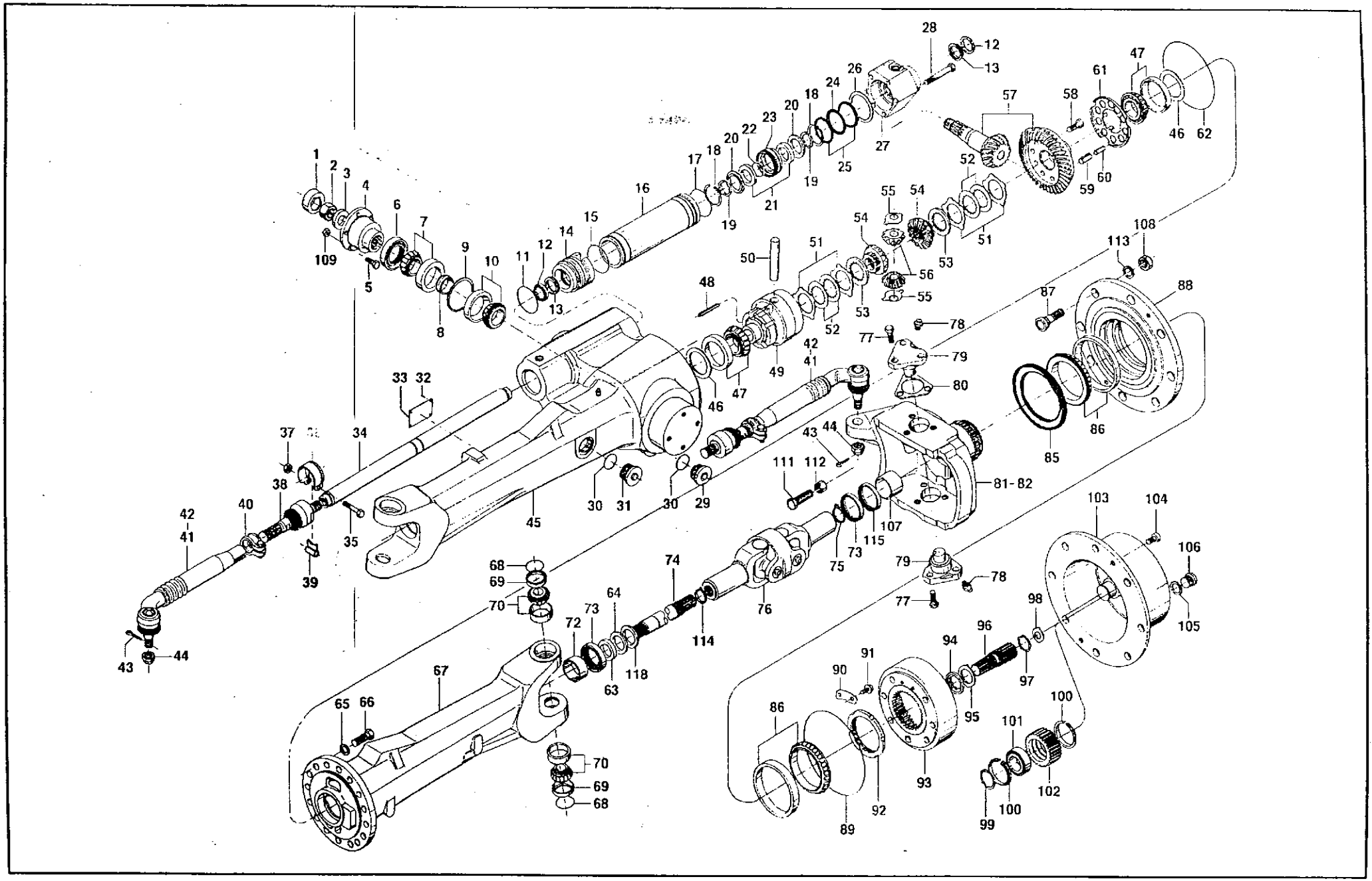

Eixo de tração dianteiro ZF APL 340
Front drive axle ZF APL 340

£ Valmet

Ref.	PEÇA / PIEZA / PART	Qtd/Qty./Cant. 85SVTS 4x4	DENOMINAÇÃO	DESCRIPTION	DENOMINACIÓN	OBSERVAÇÕES / OBSERVACIONES / REMARKS	F7
1	80290300	!	Chapa trava	_ock plate	laca traba		
2	80603900	1	orca	Nut	Tuerca		
3	80290500	1	Disco	Disc	Disco	1,0 mm	
4	81295600	1	lange	Flange	lange		
5	80290700		Parafuso	Screw	Tornillo		
6	80172600	1	detentor	Oil seal	Retenedor		
7	81324900	1	Rolamento	Bearing	Rodamiento		
8	80588800	1	Calço	Shim	Calzo	11,81 mm	
8	80588900	1	Calço	Shim	Calzo	11,84 mm	
8	80589000	1	Calço	Shim	Calzo	11,87 mm	
8	80589100	1	Calço	Shim	Calzo	11,90 mm	
8	80589200	1	Calço	Shim	Calzo	11,93 mm	
8	80589300	1	Calço	Shim	Calzo	11,96 mm	
8	80589400	1	Calço	Shim	Calzo	11,99 mm	
8	80589500	1	Calço	Shim	Calzo	12,02 mm	
8	80589600	1	Calço	Shim	Calzo	12,05 mm	
8	80589700	1	Calço	Shim	Calzo	12,08 mm	
8	80589800	1	Calço	Shim	Calzo	12,11 mm	
8	80589900	1	Calço	Shim	Calzo	12,14 mm	
8	80590000	1	Calço	Shim	Calzo	12,17 mm	
8	80590100	**1**	Calço	Shim	Calzo	12,20 mm	
8	80590200	1	Calço	Shim	Calzo	12,23 mm	
8	80590300	1	Calço	Shim	Calzo	12,26 mm	
8	80590400	1	Calço	Shim	Calzo	12,29 mm	
8	80590500	1	Calço	Shim	Calzo	12,32 mm	
8	80590600	1	Calço	Shim	Calzo	12,35 mm	
8	80587100	**1**	Calço	Shim	Calzo	11,30 mm	
8	80587200	**1**	Calço	Shim	Calzo	11,33 mm	
8	80587300	**1**	Calço	Shim	Calzo	11,36 mm	
8	80587400	**1**	Calço	Shim	Calzo	11,39 mm	
8	80587500	1	Calço	Shim	Calzo	11,42 mm	
8	80587600	1	Calço	Shim	Calzo	11,45 mm	
8	80587700	**1**	Calço	Shim	Calzo	11,48 mm	
8	80587800	1	Calço	Shim	Calzo	11,51 mm	
8	80587900	1	Calço	Shim	Calzo	11,54 mm	
8	80588000	1	Calço	Shim	Calzo	11,57 mm	

Eixo de tração dianteiro ZF APL 340
Front drive axle ZF APL 340
Eje de tracción delantero ZF APL 340

Valmet

Ref.	PEÇA PIEZA PART	Qtd/Qty./Cant.					DENOMINAÇÃO	DESCRIPTION	DENOMINA CIÓN	OBSERVAÇÕES OBSERVACIONES REMARKS	F7
			S85STS 4x4								
8	80588100		!				Calço	Shim	Calzo	11,60 mm	
8	80588200		1				Calço	Shim	Calzo	11,63 mm	
8	80588300		1				Calço	Shim	Calzo	11,66 mm	
8	80588400		1				Calço	Shim	Calzo	11,69 mm	
8	80588500		1				Calço	Shim	Calzo	11,72 mm	
8	80588600		1				Calço	Shim	Calzo	11,75 mm	
8	80588700		1				Calço	Shim	Calzo	11,78 mm	
8	80590700		1				Calço	Shim	Calzo	12,39 mni	
9	80303100		1				Disco	Disc	Disco	0,65 mm	
9	80303200		1				Disco	Disc	Disco	0,75 mm	
9	80303300		1				Disco	Disc	Disco	0,85 mm	
9	80303400		1				Disco	Disc	Disco	0,95 mm	
9	80303500		1				Disco	Disc	Disco	1,05 mm	
9	80303600		1				Disco	Disc	Disco	1,15 mm	
9	80303700		1				Disco	Disc	Disco	0,5 mm	
9	80303800		1				Disco	Disc	Disco	0,6 mm	
9	80303900		1				Disco	Disc	Disco	0,7 mm	
9	80305600		1				Disco	Disc	Disco	0,8 mm	
9	80304300		- 1				Disco	Disc	Disco	1,5 mm	
9	80304400		1				Disco	Disc	Disco	1,2 mm	
9	80304500		1				Disco	Disc	Disco	1,0 mm	
9	80304600		1				Disco	Disc	Disco	0,9 mm	
9	80304700		1				Disco	Disc	Disco	1,4 mm	
9	80304800		1				Disco	Disc	Disco	1,3 mm	
9	80304900		1				Disco	Disc	Disco	1,1 mm	
10	81324500		1				Rolamento	Bearing	Rodamiento		
11	80282300		1				Anel retentor	Seal ring	Anillo de sellamiento		
12	80174100						Anel raspador	Scraper ring	Anillo raspador		
13	80173300						Anel ranhurado	Grooved ring	Anillo ranurado		
14	80292200		1				Guia	Guide	Guia		
15	80292100		1				Anel retentor	Seal ring	Anillo de sellamiento		
16	80292000		1				Cilindro	Cylinder	Cilindro		
17	80291900		1				Anel retentor	Seal ring	Anillo de sellamiento		
18	80291300		2				Anel de trava	Lock ring	Anillo de traba		
19	80291400		2				Anel partido	Split ring	Anillo partido		
20	80291500		2				Anel de segurança	Snap ring	Anillo de seguridad		

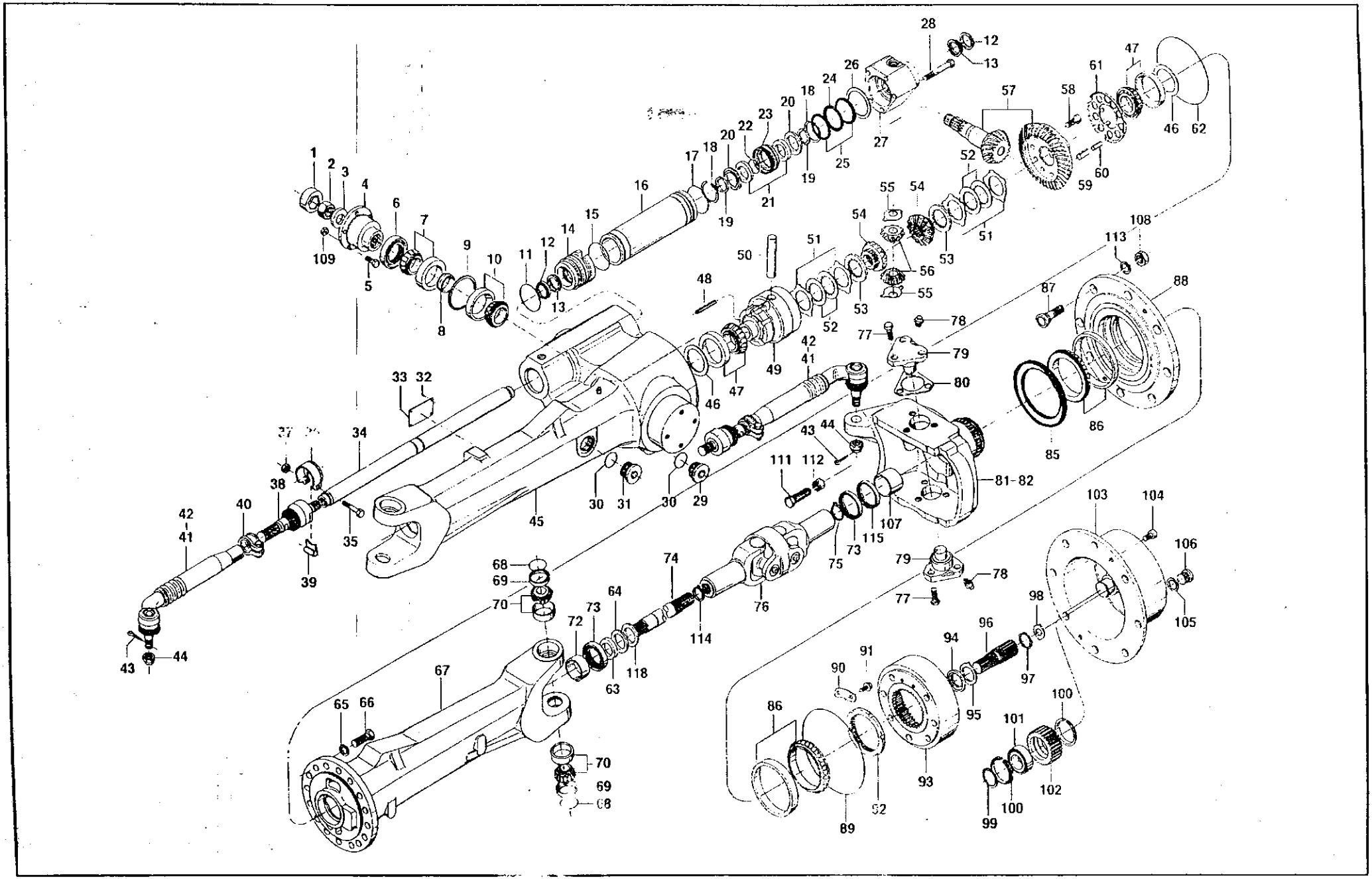

Ref.	PEÇA PIEZA PART	Qtd/Qty./Cant msns 4x4				DENOMINAÇÃO	DESCRIPTION	DENOMINA CIÓN	OBSERVAÇÕES OBSERVACIONES REMARKS	F7
21	80291600		2			Disco	Disc	Disco		
22	80291800		1			Anel retentor	Seal ring	Anillo de sellamiento		
23	80291700		1			Pistão	Plunger	Piston		
24	80291200		1			Anel retentor	Seal ring	Anillo de sellamiento		
25	80291100					Anel raspador	Scraper ring	Anillo raspador		
26	80300700		1			Disco	Disc	Disco	0,9 mm	
26	80300800		1			Disco	Disc	Disco	1,0 mm	
26	80300900		1			Disco	Disc	Disco	1,1 mm	
26	80301000		1			Disco	Disc	Disco	1,2 mm	
26	80301100		1			Disco	Disc	Disco	1,3 mm	
26	80301200		1			Disco	Disc	Disco	1,4 mm	
26	80301300		1			Disco	Disc	Disco	1,5 mm	
26	80301400		1			Disco	Disc	Disco	1,6 mm	
26	80301500		1			Disco	Disc	Disco	1,7 mm	
26	80301600		1			Disco	Disc	Disco	1,8 mm	
27	81330500		1			Guia	Guide	Guia		
23	80290900					Parafuso	Screw	Tornillo		
29	81294900		1			Bujão	Plug	Tapón		
30	80292600					Anel de vedação	Seal ring	Anillo de sellamiento		
31	80282500		1			Bujão	Plug	Tapón		
32	81294800					Rebite	Rivet	Remache		
33	80292800		1			Plaqueta	Plate	Plaqueta		
34	80292900		• 1			Pistão	Plunger	Piston		
	81335900		1			Barra da direção esquerda	Steering rod left	Barra de la dirección izquerda		
	81336000		1			Barra da direção direita	Steering rod right	Barra de la dirección derecha		
35	80306600		2			Parafuso	Screw	Tornillo		
36	80306500		2			Braçadeira	Clamp	Abrazadera		
37	80293000		2			Porca	Nut	Tuerca		
38	80293100		2			Articulação axial	Axial joint	Articulación axial		
39	80293200		2			Placa espaçadora	Spacing plate	Placa espaciadora		
40	80293300		2			Braçadeira	Clamp	Abrazadera		
41	NFS		1			Tubo com terminal esquerdo	Tube with terminal LH	Tubo con terminal izquerdo		
42	NFS		1			Tubo com terminal direito	Tube with terminal RH	Tubo con terminal derecho		
43	80293700		2			Cupilha	Split pin	Traba		
44	80293600		2			Porca castelo	Crown nut	Tuerca ranurada		
45	81335600		1			Carcaça do eixo	Axle housing	Carcasa dei eje		

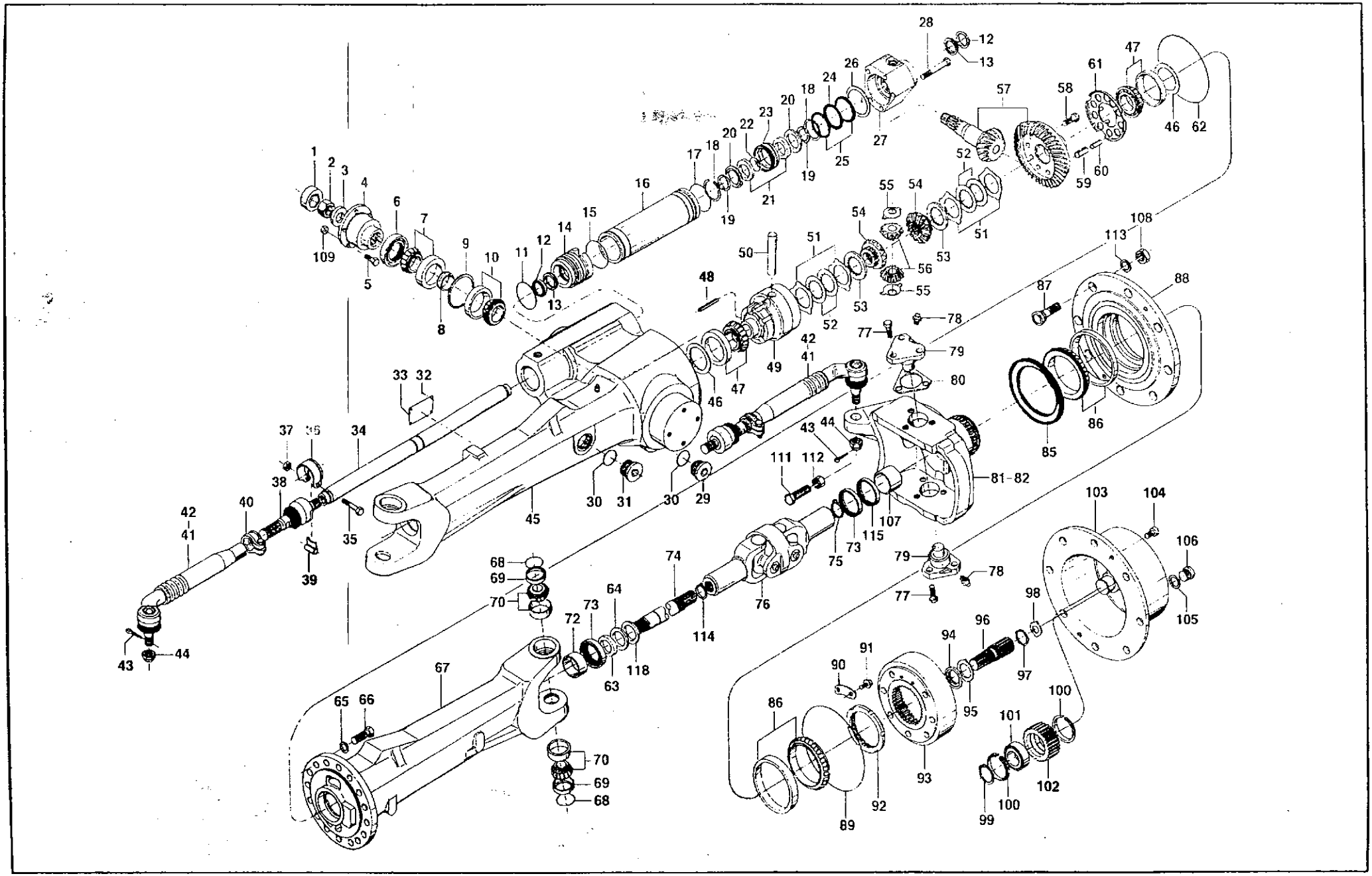

Ref.	PEÇA PIEZA PART	Qtd. /Qty. 1Cant.				DENOMINAÇÃO	DESCRIPTION	DENOMINA CIÓN	OBSERVAÇÕES OBSERVACIONES REMARKS
			ÍS5STS 4x4						
46	80298700		2			Disco	Disc	Disco	0,6 mm
43	80298800		2			Disco	Disc	Disco	0,7 mm
46	80298900		2			Disco	Disc	Disco	0,8 mm
46	80299000		2			Disco	Disc	Disco	0,9 mm
45	80299100		2			Disco	Disc	Disco	1,0 mm
46	80299200		2			Disco	Disc	Disco	1,1 mm
46	80299300		2			Disco	Disc	Disco	1,2 mm
46	80299400		2			Disco	Disc	Disco	1,3 mm
45	80299500		2			Disco	Disc	Disco	1,4 mm
46	80299600		2			Disco	Disc	Disco	1,5 mm
46	80299700		2			Disco	Disc	Disco	1,6 mm
46	80299800		2			Disco	Disc	Disco	1,8 mm
46	80299900		2			Disco	Disc	Disco	0,5 mm
46	80300000		2			Disco	Disc	Disco	0,75 mm
46	80300100		2			Disco	Disc	Disco	0,85 mm
46	80300200		2			Disco	Disc	Disco	0,95 mm
46	80300300		2			Disco	Disc	Disco	1,05 mm
46	80300400		2			Disco	Disc	Disco	1,15 mm
46	80300500		2			Disco	Disc	Disco	1,25 mm
46	80300600		2			Disco	Disc	Disco	1,35 mm
47	81327000		2			Rolamento	Bearing	Rodamiento	
43	80295200		1			Pino trava	Lock pin	Perno traba	
49	80295100		1			Carcaça do diferencial	Differential housing	Carcasa dei diferencial	
50	80295000		1			Eixo do diferencial	Differential axle	Eje dei diferencial	
51	80294500		10			Disco externo	Outer disc	Disco externo	1,2 mm
51	80680500		10			Disco externo	Outer disc	Disco externo	1,1 mm
51	80680600		10			Disco externo	Outer disc	Disco externo	1,4 mm
51	80680700		10			Disco externo	Outer disc	Disco externo	1,3 mm
52	80294600		8			Disco interno	Inner disc	Disco interno	
53	81326700		2			Disco de encosto	Thrust disc	Disco de empuje	
54	80294700		2			Engrenagem planetária	Planetary gear	Engranaje planetária	
55	80294800		2			Arruela de encosto	Thrust washer	Arandela de empuje	3,0 mm
53	80294900		2			Engrenagem satélite	Side bevel gear	Engranaje satélite	
57	81324100		1			Pinhão e Coroa	Pinion and Gear	Pinón y Corona	
53	80294200		10			Parafuso	Screw	Tornillo	
59	80294100		5			Pino de pressão	Spring pin	Perno de presión	

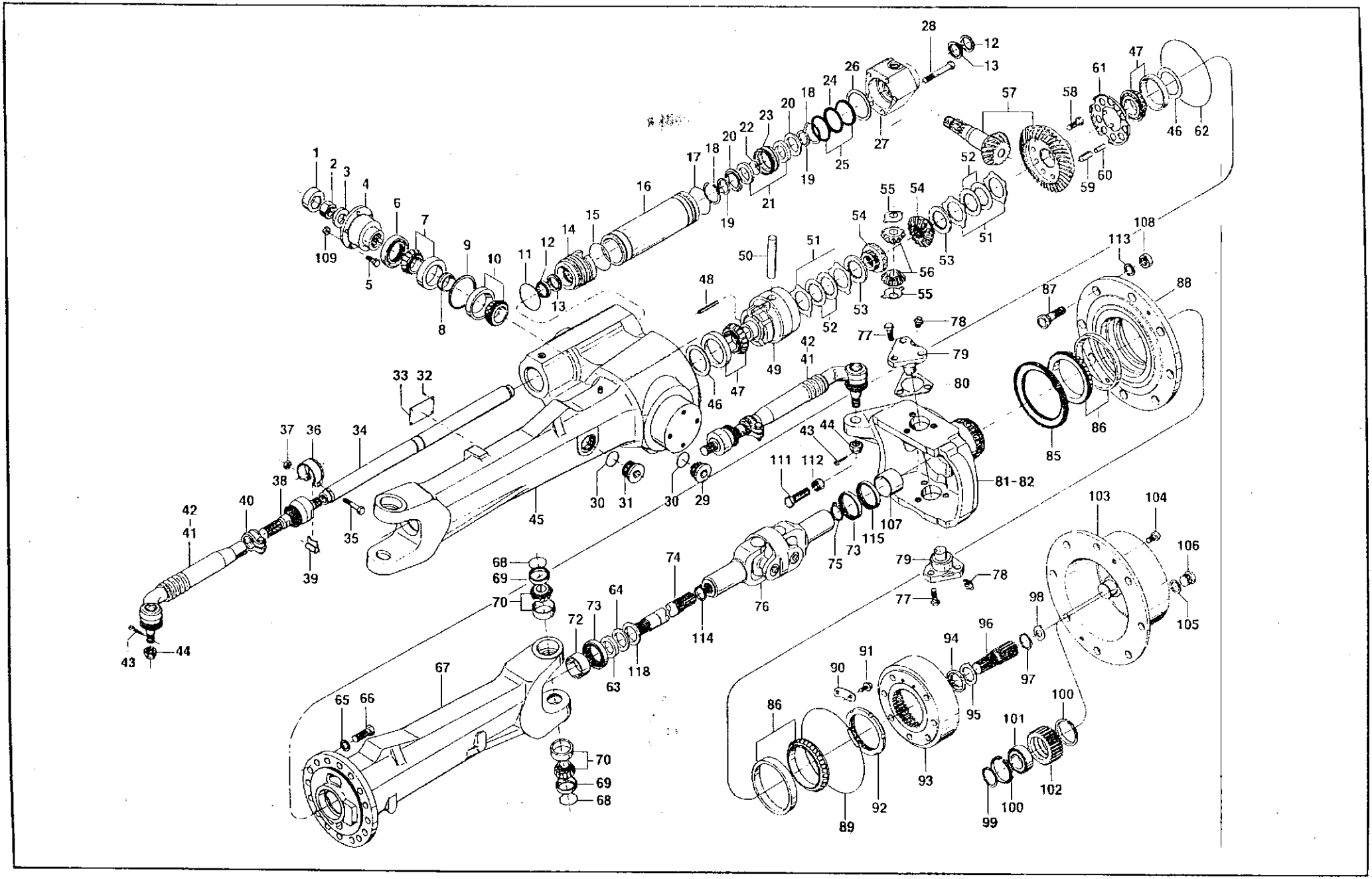

Eixo de tração dianteiro ZF APL 340
Front drive axle ZF APL 340
Eje de tracción delantero ZF APL 340

B Valmet

Ref.	PEÇA PIEZA PART	Qtd. / Qty. / Cant.					DENOMINAÇÃO	DESCRIPTION	DEN OMINA CIÓN	OBSERVAÇÕES OBSERVACIONES REMARKS	F7
			8S5STS 4x4								
80	80294000		5				Pino de pressão	Spring pin	Perno de presión		
61	80293900		1				Piaca de trava	Lock plate	Placa de traba		
62	80293800		1				Anel retentor	Seal ring	Anillo de sellamiento		
63	81185200		2				Retentor	Oil seal	Retenedor		
64	81185500		2				Defletor	Deflector	Deflector		
65	81295000		16				Arruela	Washer	Arandela		
63	80296900		16				Parafuso	Screw	Tornillo		
67	81335700		1				Carcaça do eixo	Axle housing	Carcasa dei eje		
68	80296400		4				Anel retentor	Seal ring	Anillo de sellamiento		
69	80296500		4				Capa de vedação	Sealing cap	Capa de sellamiento		
70	80173600		4				Rolamento	Bearing	Rodamiento		
72	80560800		2				Bucha	Bushing	Buje		
73	80568900		4				Retentor	Oil seal	Retenedor		
74	81295100		2				Semi-eixo dianteiro	Drive shaft front	Semieje delantero		
75	81330900		2				Anel de segurança	Snap ring	Anillo de seguridad		
76	81295400		2				Articulador duplo	Double joint	Articulación doble		
77	80296000		12				Parafuso	Screw	Tornillo		
78	80295900		4				Niple de lubrificação	Grease fitting	Niple de lubricación		
79	80296100		4				Pivo principal	Holder pivot	Pivote principal		
83	80302300		2				Calço	Shim	Calzo	2,0 mm	
83	80302400		2				Calço	Shim	Calzo	1,8 mm	
83	80302500		2				Calço	Shim	Calzo	1,6 mm	
83	80302600		2				Calço	Shim	Calzo	1,4 mm	
83	80302700		2				Calço	Shim	Calzo	1,0 mm	
83	80302800		2				Calço	Shim	Calzo	0,6 mm	
83	80302900		2				Calço	Shim	Calzo	0,8 mm	
83	80303000		2				Calço	Shim	Calzo	0,4 mm	
81	81295300		1				Carcaça de articulação esquerda	Joint left casing	Carcasa de articulación izquerda		
82	81295200		1				Carcaça de articulação direita	Joint right casing	Carcasa de articulación derecha		
85	81331000		2				Retentor	Oil seal	Retenedor		
83	80173000		4				Rolamento	Bearing	Rodamiento		
87	80606400		16				Parafuso	Screw	Tornillo		
83	81295500		2				Cubo	Hub	Cubo		
89	80297800		2				Anel retentor	Seal ring	Anillo de sellamiento		
93	81335000		2				Placa trava	Lock plate	Placa traba		
91	80298000		4				Parafuso	Screw	Tornillo		

Ref.	PEÇA PIEZA PART	Qtd. /Qty. 1Cant. MSSYTS 4x4	DENOMINAÇÃO	DESCRIPTION	DENOMINA CIÓN	OBSERVAÇÕES OBSERVACIONES REMARKS
92	81333400	2	Porca ranhurada	Sloted nut	Tuerca ranurada	
93	81334100	2	Engrenagem interna	Internai gear	Engranaje interna	
94	81334300	2	Arruela de encosto	Thrust washer	Arandela de empuje	
95	80603100	2	Arruela de encosto	Thrust washer	Arandela de empuje	
96	81334200	2	Eixo entalhado	Splined axle	Eje ranurado	
97	80560110	2	Anel trava	Lock ring	Anillo traba	
93	80611500	2	Arruela de encosto	Thrust washer	Arandela de empuje	2,2 mm
93	80611400	2	Arruela de encosto	Thrust washer	Arandela de empuje	1,7 mm
93	80611300	2	Arruela de encosto	Thrust washer	Arandela de empuje	1,0 mm
93	80611200	2	Arruela de encosto	Thrust washer	Arandela de empuje	2,5 mm
93	80611100	2	Arruela de encosto	Thrust washer	Arandela de empuje	2,0 mm
93	80611000	2	Arruela de encosto	Thrust washer	Arandela de empuje	1,5 mm
93	80298300	6	Anel trava	Lock ring	Anillo traba	
100	80569100	12	Anel elástico	Spring ring	Anillo resorte	
101	80173100	6	Rolamento	Bearing	Rodamiento	
102	80298200	6	Engrenagem planetária	Planetary gear	Engranaje planetária	
103	80772900	2	Carcaça planetária	Planetary carrier	Carcasa planetária	
104	80297000	4	Parafuso allen	Screw allen	Tornillo allen	
105	80909600	2	Arruela de vedação	Seal washer	Arandela de sellamiento	
106	80602300	2	Bujão	Plug	Tapón	
107	80560900	2	Bucha	Bushing	Buje	
103	80602700	16	Porca	Nut	Tuerca	
109	80602400	6	Porca	Nut	Tuerca	
110	80603600	1	Respiro	Breether	Respiradero	
110	80705300	2	Parafuso	Screw	Tornillo	
111	80602500	2	Porca	Nut	Tuerca	
112	80908300	16	Arruela	Washer	Arandela	
113	80296200	2	Anel elástico	Spring ring	Anillo resorte	
114	81185300	2	Retentor	Oil seal	Retenedor	
115	81185100	2	Espaçador	Spacer	Espaciador	
-	81299400	1	Jogo de reparo do eixo	Axle repair kit	Juego de reparación dei eje	
	81299500	1	Jogo de reparo do cilindro	Cylinder repair kit	Juego de reparación dei cilindro	

Ref.	PEÇA PIEZA PART	Qtd/Qty./Cant.	885 4x4	985 4x4	1180 4x4	DENOMINAÇÃO	DESCRIPTION	DENOMINACIÓN	OBSERVAÇÕES OBSERVACIONES REMARKS
74	80607900		2	2	2	Cubo	Hub	Cubo	
75	80600600		2	2	2	Anel retentor	Seal ring	Anillo de sellamiento	
76	80296000		12	12	12	Parafuso	Screw	Tornillo	
77	80607500		4	4	4	Pivo principal	Holder pivot	Pivote principal	
78	80295900		4	4	4	Niple de lubrificação	Grease fitting	Niple de lubricación	
-	80604700		1	1	1	Jogo de calços	Shim kit	Juego de calzos	
79	80302800		2	2	2	Calço	Shim	Calzo	0,6mm
79	80302700		2	2	2	Calço	Shim	Calzo	1,0mm
79	80302600		2	2	2	Calço	Shim	Calzo	1,4mm
79	80302500		2	2	2	Calço	Shim	Calzo	1,6mm
79	80302400		2	2	2	Calço	Shim	Calzo	1,8mm
79	80302300		2	2	2	Calço	Shim	Calzo	2,0mm
79	80303000		2	2	2	Calço	Shim	Calzo	0,4mm
79	80302900		2	2	2	Calço	Shim	Calzo	0,8mm
79	80613800		2	2	2	Calço	Shim	Calzo	0,2mm
79	80613900		2	2	2	Calço	Shim	Calzo	0,3mm
	80605400		1	1	1	Jogo de calços	Shim kit	Juego de calzos	
89	80623600		2	2	2	Calço	Shim	Calzo	13,964mm
83	80623700		2	2	2	Calço	Shim	Calzo	13,989mm
83	80623800		2	2	2	Calço	Shim	Calzo	14,014mm
83	80623900		2	2	2	Calço	Shim	Calzo	14,039mm
83	80624000		2	2	2	Calço	Shim	Calzo	14,064mm
83	80624100		2	2	2	Calço	Shim	Calzo	14,089mm
83	80624200		2	2	2	Calço	Shim	Calzo	14,114mm
83	80624300		2	2	2	Calço	Shim	Calzo	14,139mm
83	80624400		2	2	2	Calço	Shim	Calzo	14,164mm
83	80624500		2	2	2	Calço	Shim	Calzo	14,189mm
83	80624600		2	2	2	Calço	Shim	Calzo	14,214mm
83	80624700		2	2	2	Calço	Shim	Calzo	14,239mm
83	80624800		2	2	2	Calço	Shim	Calzo	14,264mm
83	80604900		2	2	2	Calço	Shim	Calzo	14,289mm
83	80625000		2	2	2	Calço	Shim	Calzo	14,314mm
83	80625100		2	2	2	Calço	Shim	Calzo	14,339mm
83	80625200		2	2	2	Calço	Shim	Calzo	14,364mm
83	80625300		2	2	2	Calço	Shim	Calzo	14,389mm
83	80625400		2	2	2	Calço	Shim	Calzo	14,414mm

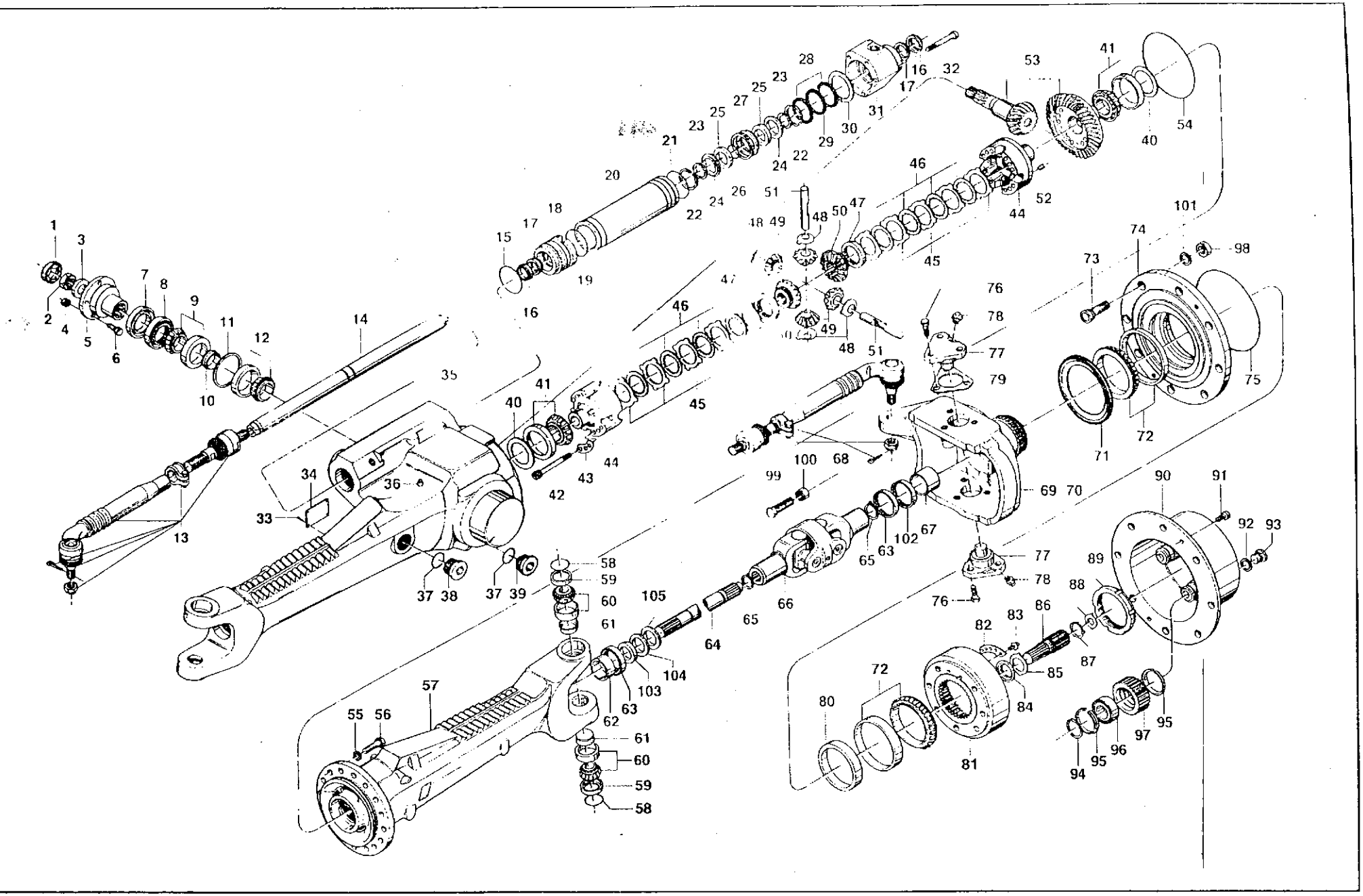

Ref.	PEÇA PIEZA PART	Qtd/Qty./Cant	885 4x4	985 4x4	(190 4x4	DENO/tf/NAç4o	DESCRIPTION	DENOMINA CIÓN	OBSERVAÇÕES OBSERVACIONES REMARKS	F8
40	80617200		2	2	2	Calço	Shim	Calzo	1,35mm	
41	80568600		2	2	2	Rolamento	Bearing	Rodamiento		
42	80602000		12	12	12	Parafuso	Screw	Tornillo		
43	80608500		4	4	4	Chapa trava	Lock plate	Placa traba		
44	80605700		1	1	1	Carcaça do diferencial	Differential housing	Carcasa dei diferencial		
45	80623300		10	10	10	Disco externo	Outer disc	Disco externo	1,20 mm	
45	80623500		10	10	10	Disco externo	Outer disc	Disco externo	1,40 mm	
45	80623400		10	10	10	Disco externo	Outer disc	Disco externo	1,30 mm	
46	80605800		8	8	8	Disco interno	Inner disc	Disco interno		
47	80605900		2	2	2	Arruela de encosto	Thrust washer	Arandela de empuje	3,20 mm	
48	80603200		4	4	4	Chapa trava	Lock plate	Placa traba		
49	80294900		4	4	4	Engrenagem satélite	Side bevel gear	Engranaje satélite		
50	80606000		2	2	2	Engrenagem planetária	Planetary gear	Engranaje planetária		
51	80606300		2	2	2	Eixo do diferencial	Differential axle	Eje dei diferencial		
52	80560200		4	4	4	Pino de pressão	Spring pin	Perno de presión		
53	80606600		1	1	1	Coroa e pinhão	Gear and pinion	Corona y pinón		
54	80601100		1	1	1	Anel de vedação	Seal ring	Anillo de sellamiento		
55	80602800		16	16	16	Arruela	Washer	Arandela		
56	80601800		16	16	16	Parafuso	Screw	Tornillo		
57	80599620		1	1	1	Carcaça do eixo dianteiro	Front axle housing	Carcaza dei eje delantero		
53	80601000		4	4	4	Anel de vedação	Seal ring	Anillo de sellamiento		
59	80607800		4	4	4	Capa de vedação	Sealing cap	Capa de sellamiento		
60	80561500		4	4	4	Rolamento	Bearing	Rodamiento		
61	80607200		4	4	4	Tampa	Cover	Tapa		
62	80560800		2	2	2	Bucha	Bushing	Buje		
63	80568900		4	4	4	Retentor	Oil seal	Retenedor		
64	80608310		2	2	2	Semi-eixo dianteiro	Drive shaft front	Semieje delantero		
65	80606910		4	4	4	Anel de segurança	Snap ring	Anillo de seguridad		
83	80569310		2	2	2	Articulador duplo	Double joint	Articulación doble		
67	80560900		2	2	2	Bucha	Bushing	Buje		
68	80604300		1	1	1	Barra da direção esquerda	Steering rod left	Barra de la dirección izquerda		
69	80599820		1	1	1	Carcaça de articulação direita	Joint right casing	Carcasa de articulación derecha		
70	80599920		1	1	1	Carcaça de articulação esquerda	Joint left casing	Carcasa de articulación izquerda		
71	81272600		2	2	2	Retentor	Oil seal	Retenedor		
72	80561200		4	4	4	Rolamento	Bearing	Rodamiento		
73	80606400		16	16	16	Parafuso	Screw	Tornillo		

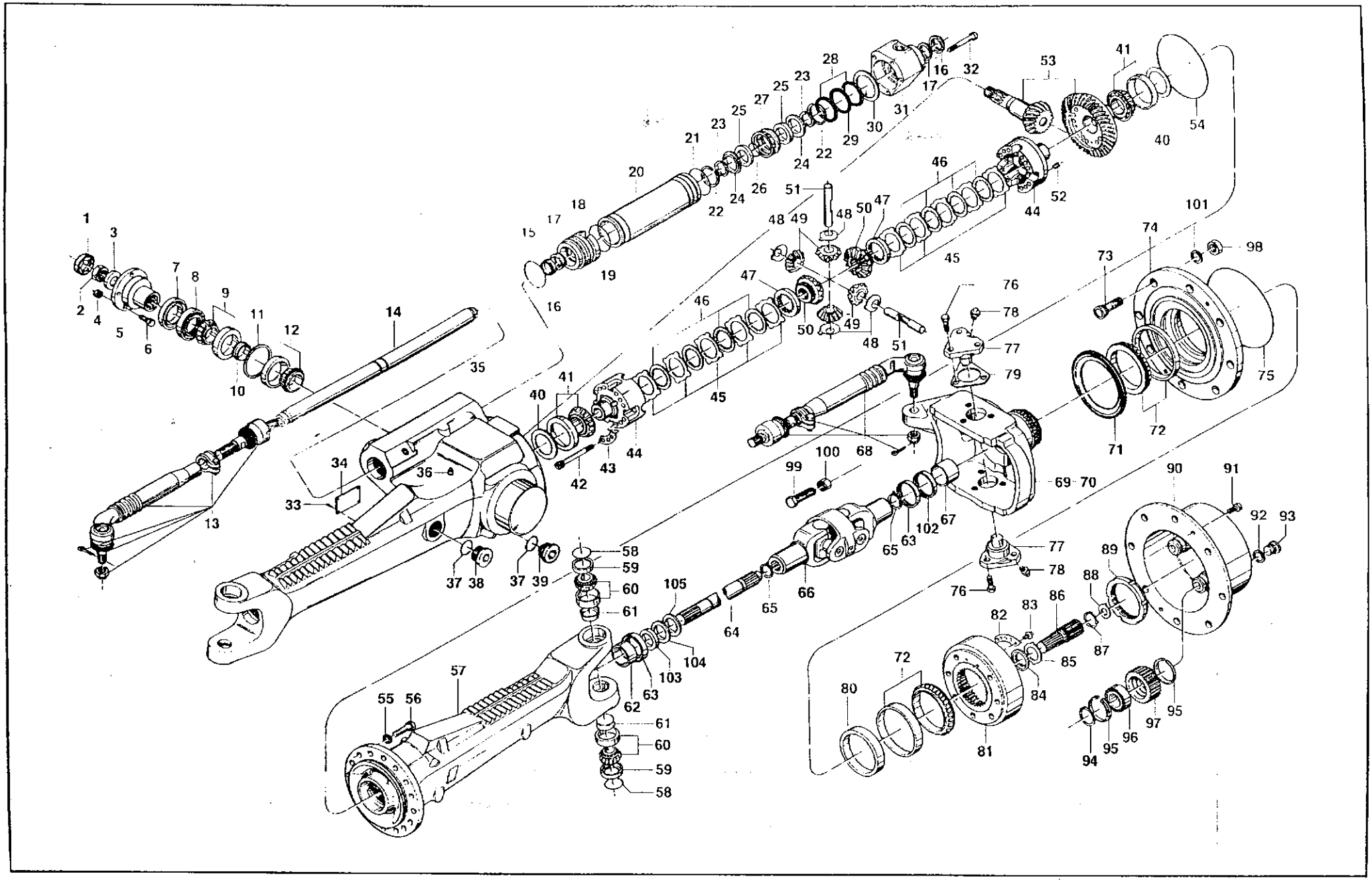

Eixo de tração dianteiro ZF APL 345/350
Front drive axle ZF APL 345/350

Ej Valmet

Ref.	PEÇA PIEZA PART	Qtd/Qty./Cant.					DESCRIPTION	DEN O MI NA CIÓN	OBSERVAÇÕES OBSERVACIONES REMARKS	F8
			ses 4x4	985 4jr<f	If 80 4x4					
37	80600900		2	2	2	Anel retentor	Seal ring	Anillo de sellamiento		
33	80292500		1	1	1	Bujão	Plug	Tapón		
39	80292400		1	1	1	Bujão	Plug	Tapón		
·	80604800		1	1	1	Jogo de calços	Shim kit	Juego de calzos		
43	80614000		2	2	2	Calço	Shim	Calzo	2,00mm	
40	80614100		2	2	2	Calço	Shim	Calzo	1,95mm	
40	80614200		2	2	2	Calço	Shim	Calzo	1,90mm	
40	80614300		2	2	2	Calço	Shim	Calzo	1,85mm	
40	80614400		2	2	2	Calço	Shim	Calzo	1,80mm	
40	80614500		2	2	2	Calço	Shim	Calzo	1,75mm	
40	80614600		2	2	2	Calço	Shim	Calzo	1,70mm	
40	80614700		2	2	2	Calço	Shim	Calzo	1,65mm	
40	80614800		2	2	2	Calço	Shim	Calzo	1,60mm	
40	80614900		2	2	2	Calço	Shim	Calzo	1,55mm	
40	80615000		2	2	2	Calço	Shim	Calzo	1,50mm	
40	80615100		2	2	2	Calço	Shim	Calzo	1,45mm	
40	80615200		2	2	2	Calço	Shim	Calzo	1,40mm	
40	80615300		2	2	2	Calço	Shim	Calzo	1,20mm	
40	80615400		2	2	2	Calço	Shim	Calzo	1,00mm	
40	80615500		2	2	2	Calço	Shim	Calzo	0,80mm	
40	80615600		2	2	2	Calço	Shim	Calzo	0,60mm	
40	80615700		2	2	2	Calço	Shim	Calzo	0,50mm	
40	80615800		2	2	2	Calço	Shim	Calzo	0,40mm	
40	80615900		2	2	2	Calço	Shim	Calzo	0,30mm	
40	80616000		2	2	2	Calço	Shim	Calzo	0,20mm	
40	80616100		2	2	2	Calço	Shim	Calzo	0,1 Omm	
40	80616200		2	2	2	Calço	Shim	Calzo	0,65mm	
43	80616300		2	2	2	Calço	Shim	Calzo	0,70mm	
40	80616400		2	2	2	Calço	Shim	Calzo	0,75mm	
40	80616500		2	2	2	Calço	Shim	Calzo	0,85mm	
40	80616600		2	2	2	Calço	Shim	Calzo	0,90mm	
40	80616700		2	2	2	Calço	Shim	Calzo	0,95mm	
40	80616800		2	2	2	Calço	Shim	Calzo	1,1 Omm	
40	80616900		2	2	2	Calço	Shim	Calzo	1,15mm	
40	80617000		2	2	2	Calço	Shim	Calzo	1,25mm	
40	80617100		2	2	2	Calço	Shim	Calzo	1,30mm	

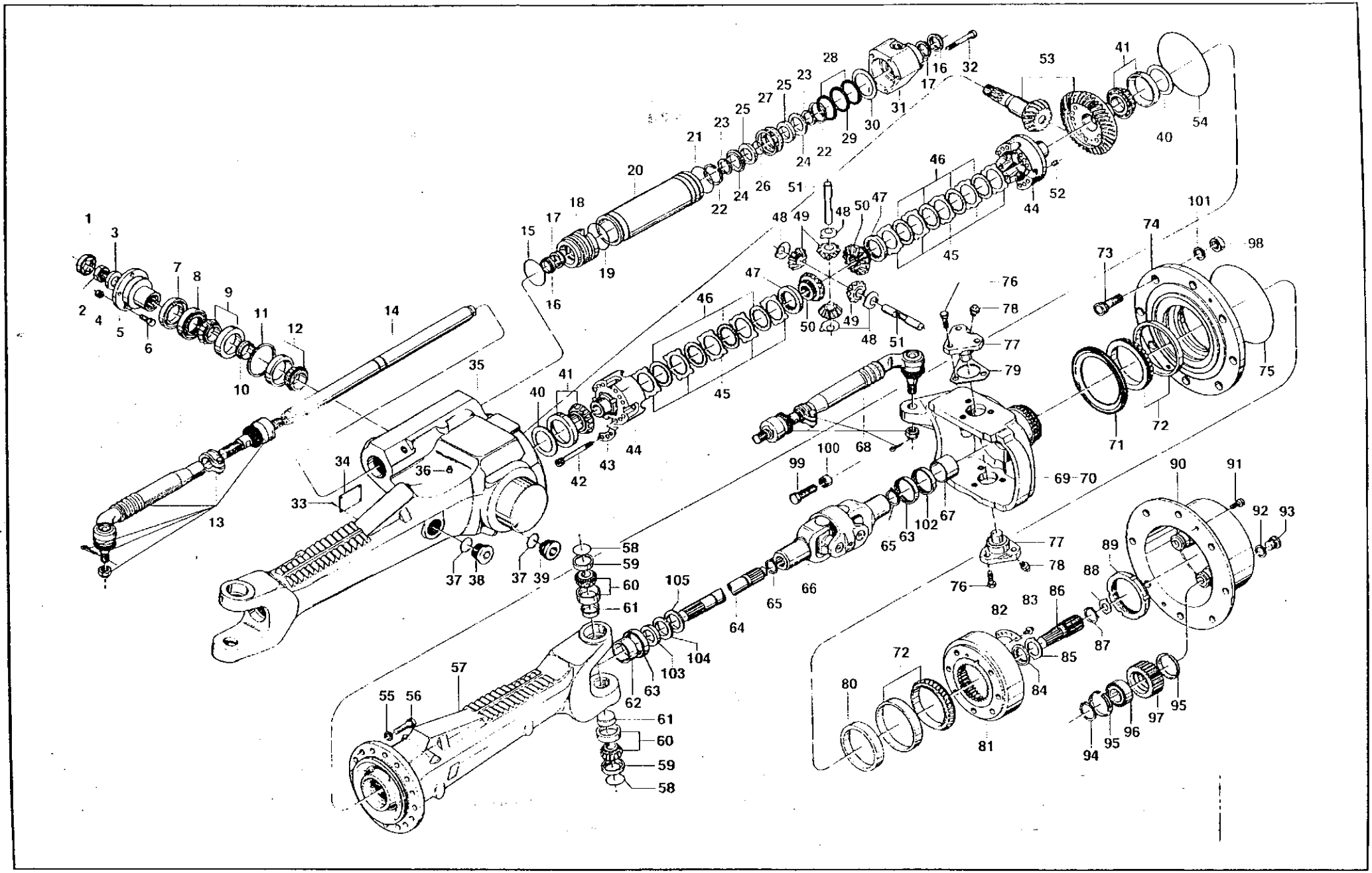

Eixo de tração dianteiro ZF APL 345/350
Front drive axle ZF APL 345/350
Eje de tracción delantero ZF APL 345/350

SL Valmet

Ref.	PEÇA PIEZA PART	Qtd /Qty./Cant. «85 4x4		985 4x4	•180 4x4	DENOMINAÇÃO	DESCRIPTION	DENOMINA CIÓN	OBSERVAÇÕES OBSERVACIONES REMARKS pfi
15	80600700	1		1	1	Anel retentor	Seal ring	Anillo de sellamiento	
16	80561100	2		2	2	Anel raspador	Scraper ring	Anillo raspador	
17	80568800	2		2	2	Anel ranhurado	Grooved ring	Anillo ranurado	
18	80607600	1		1	1	Guia	Guide	Guia	
19	80601400	1		1	1	Anel retentor	Seal ring	Anillo de sellamiento	
20	80606700	1		1	1	Cilindro	Cylinder	Cilindro	
21	80601300	1		1	1	Anel retentor	Seal ring	Anillo de sellamiento	
22	80569200	2		2	2	Anel de trava	Lock ring	Anillo de traba	
23	80603300	2		2	2	Anel partido	Split ring	Anillo partido	
24	80607100	2		2	2	Anel de segurança	Snap ring	Anillo de seguridad	
25	80603000	2		2	2	Arruela	Washer	Arandela	
23	80601200	1		1	1	Anel de vedação	Seal ring	Anillo de sellamiento	
27	80607000	1		1	1	Pistão	Plunger	Piston	
23	80608700					Anel raspador	Scraper ring	Anillo raspador	
29	80608800	1		1	1	Anel retentor	Seal ring	Anillo de sellamiento	
-	80604600	1		1	1	Jogo de calços	Shim kit	Juego de calzos	
30	80611600	1		1	1	Calço	Shim	Calzo	1,0mm
33	80611700	1		1	1	Calço	Shim	Calzo	1,1 mm
33	80611800	1		1	1	Calço	Shim	Calzo	1,2mm
33	80611900	1		1	1	Calço	Shim	Calzo	1,3mm
33	80612000	1		1	1	Calço	Shim	Calzo	1,4mm
33	80612100	1		1	1	Calço	Shim	Calzo	1,5mm
33	80612200	1		1	1	Calço	Shim	Calzo	1,6mm
33	80612300	1		1	1	Calço	Shim	Calzo	1,7mm
33	80612400	1		1	1	Calço	Shim	Calzo	1,8mm
33	80612500	1		1	1	Calço	Shim	Calzo	0,5mm
30	80612600	1		1	1	Calço	Shim	Calzo	0,6mm
30	80612700	1		1	1	Calço	Shim	Calzo	0,7mm
30	80612800	1		1	1	Calço	Shim	Calzo	0,8mm
33	80612900	1		1	1	Calço	Shim	Calzo	0,9mm
31	80599700	1		1	1	Guia	Guide	Guia	
32	80601600					Parafuso	Screw	Tornillo	
33	80599200					Rebite	Rivet	Remache	
31	80603500	1		1	1	Plaqueta	Plate	Plaqueta	
35	80599520	1		1	1	Carcaça do eixo dianteiro	Front axle housing	Carcaza dei eje delantero	
33	80603600	1		1	1	Bujão	Plug	Tapón	

Ref.	PEÇA PIEZA PART	Qtd/Qty./Cant. 885 4x4	985 4x4	uso 4x4	DENOMINAÇÃO	DESCRIPTION	DENOMINA CIÓN	OBSERVAÇÕES OBSERVACIONES REMARKS
10	80621600	1	1	1	Bucha	Bushing	Buje	12,02 mm
10	80621700	1	1	1	Bucha	Bushing	Buje	12,05 mm
10	80621800	1	1	1	Bucha	Bushing	Buje	12,08 mm
10	80621900	1	1	1	Bucha	Bushing	Buje	12,11 mm
10	80622000	1	1	1	Bucha	Bushing	Buje	12,14 mm
10	80622100	1	1	1	Bucha	Bushing	Buje	12,17 mm
10	80622200	1		1	Bucha	Bushing	Buje	12,20 mm
10	80622300	1	1	1	Bucha	Bushing	Buje	12,23 mm
10	80622400	1	1	1	Bucha	Bushing	Buje	12,26 mm
10	80622500	1	1	1	Bucha	Bushing	Buje	12,29 mm
10	80622600	1	1	1	Bucha	Bushing	Buje	12,32 mm
10	80622700	1	1	1	Bucha	Bushing	Buje	12,35 mm
10	80622800				Bucha	Bushing	Buje	12,38 mm
	80604900				Jogo de calços	Shim kit	Juego de calzos	
11	80617300	1	1		Calço	Shim	Calzo	1,0mm
11	80617400	1	1	1	Calço	Shim	Calzo	1,05mm
11	80617500	1	1	1	Calço	Shim	Calzo	1,1 mm
11	80617600	1		1	Calço	Shim	Calzo	1,15mm
11	80617700	1	1	1	Calço	Shim	Calzo	1,2mm
11	80617800	1		1	Calço	Shim	Calzo	1,25mm
11	80617900	1		1	Calço	Shim	Calzo	1,3mm
11	80618000	1	1	1	Calço	Shim	Calzo	1,35mm
11	80618100	1	1	1	Calço	Shim	Calzo	1,4mm
11	80618200	1	1	1	Calço	Shim	Calzo	1,45mm
11	80618300	1	1		Calço	Shim	Calzo	1,5mm
11	80618400	1	1	1	Calço	Shim	Calzo	1,55mm
11	80618500	1	1		Calço	Shim	Calzo	1,6mm
11	80618600	1	1	1	Calço	Shim	Calzo	0,9mm
11	80618700	1	1	1	Calço	Shim	Calzo	0,95mm
11	80618800	1	1	1	Calço	Shim	Calzo	0,65mm
11	80618900	1	1	1	Calço	Shim	Calzo	0,70mm
11	80619000	1	1	1	Calço	Shim	Calzo	0,75mm
11	80619100	1	1	1	Calço	Shim	Calzo	0,85mm
12	80638600	1	1	1	Rolamento	Bearing	Rodamiento	
13	80604400	1	1	1	Barra da direção direita	Steering rod right	Barra de la dirección derecha	
14	80608100	1	1	1	Pistão	Plunger	Piston	

Ref.	PEÇA PIEZA PART	Qtd/Qty./Cant.					DENOMINAÇÃO	DESCRIPTION	DENOMINA CIÓN	OBSERVAÇÕES OBSERVACIONES REMARKS
			885 4x4		985 4*4	1180 4x4				
	80728420		1				Eixo Dianteiro	Front axle	Eje delantero	APL-345,885 STD
-	80636620		1		1	1	Eixo Dianteiro	Front axle	Eje delantero	APL-350,885 Mod. I, II
1	80290300		1		1	1	Arruela trava	Lock washer	Arandela traba	
2	80603900		1		1	1	Porca	Nut	Tuerca	
3	80290500		1		1	1	Arruela	Washer	Arandela	
4	80602400						Porca	Nut	Tuerca	
5	80606200		1		1	1	Flange	Flange	Flange	
6	80290700						Parafuso	Screw	Tornillo	
7	80606800		1		1	1	Chapa de retenção	Seal ring	Anillo de retención	
8	80569500		1		1	1	Retentor	Oil seal	Retenedor	
9	80638700		1		1	1	Rolamento	Bearing	Rodamiento	
-	80605000		1		1	1	Jogo de buchas	Bushing kit	Juego de bujes	
10	80619200		1		1	1	Bucha	Bushing	Buje	11,30 mm
10	80619300		1		1	1	Bucha	Bushing	Buje	11,33 mm
10	80619400		1		1	1	Bucha	Bushing	Buje	11,36mm
10	80619500		1		1	1	Bucha	Bushing	Buje	11,39 mm
10	80619600				1	1	Bucha	Bushing	Buje	11,42 mm
10	80619700		1		1	1	Bucha	Bushing	Buje	11,45 mm
10	80619800		1		1	1	Bucha	Bushing	Buje	11,48 mm
10	80619900		1		1	1	Bucha	Bushing	Buje	11,51 mm
10	80620000		1		1	1	Bucha	Bushing	Buje	11,54 mm
10	80620100		1		1	1	Bucha	Bushing	Buje	11,57 mm
10	80620200		1		1	1	Bucha	Bushing	Buje	11,60 mm
10	80620300		1		1	1	Bucha	Bushing	Buje	11,63 mm
10	80620400		1		1	1	Bucha	Bushing	Buje	11,66 mm
10	80620500		1		1	1	Bucha	Bushing	Buje	11,69 mm
10	80620600		1		1	1	Bucha	Bushing	Buje	11,72 mm
10	80620700		1		1	1	Bucha	Bushing	Buje	11,75 mm
10	80620800		1		1	1	Bucha	Bushing	Buje	11,78 mm
10	80620900		1		1	1	Bucha	Bushing	Buje	11,81 mm
10	80621000		1		1	1	Bucha	Bushing	Buje	11,84 mm
10	80621100		1		1	1	Bucha	Bushing	Buje	11,87 mm
10	80621200		1		1	1	Bucha	Bushing	Buje	11,90 mm
10	80621300		1		1	1	Bucha	Bushing	Buje	11,93 mm
10	80621400		1		1	1	Bucha	Bushing	Buje	11,96 mm
10	80621500		1		1	1	Bucha	Bushing	Buje	11,99 mm

Eixo de tração dianteiro ZF APL 345/350
Front drive axle ZF APL 345/350
Eje de tracción delantero ZF APL 345/350

Eválmet

Ref.	PEÇA PIEZA PART	Qtd. / Qty. 1 Cant.	885 4x4	965 4x4	uso 4x4	DENOMINAÇÃO	DESCRIPTION	DENOMINA CIÓN	OBSERVAÇÕES OBSERVACIONES REMARKS
80	80625500		2	2	2	Calço	Shim	Calzo	14,439mm
83	80625600		2	2	2	Calço	Shim	Calzo	14,464mm
83	80625700		2	2	2	Calço	Shim	Calzo	14,489mm
83	80625800		2	2	2	Calço	Shim	Calzo	14,514mm
83	80625900		2	2	2	Calço	Shim	Calzo	14,539mm
83	80626000		2	2	2	Calço	Shim	Calzo	14,564mm
83	80626100		2	2	2	Calço	Shim	Calzo	14,589mm
83	80626200		2	2	2	Calço	Shim	Calzo	14,619mm
83	8062Í300		2	2	2	Calço	Shim	Calzo	14,639mm
83	80626400		2	2	2	Calço	Shim	Calzo	14,664mm
83	80626500		2	2	2	Calço	Shim	Calzo	14,689mm
83	80626600		2	2	2	Calço	Shim	Calzo	14,71⁴mm
81	80608000		2	2	2	Engrenagem interna	Internai gear	Engranaje interna	
82	80608200		2	2	2	Chapa trava	Lock plate	Placa traba	
33	80298000		4	4	4	Parafuso	Screw	Tornillo	
84	80561700		2	2	2	Arruela de encosto	Thrust washer	Arandela de empuje	
85	80603100		2	2	2	Arruela trava	Lock washer	Arandela traba	
83	80623000		2	2	2	Eixo entalhado	Splined axle	Eje ranurado	
87	80560110		2	2	2	Anel de trava	Lock ring	Anillo de traba	
-	80604500		1	1	1	Jogo de arruelas	Washer kit	Juego de arandelas	
83	80611000		2	2	2	Arruela de encosto	Thrust washer	Arandela de empuje	1,5mrr
83	80611100		2	2	2	Arruela de encosto	Thrust washer	Arandela de empuje	2,0mrr
83	80611200		2	2	2	Arruela de encosto	Thrust washer	Arandela de empuje	2,5mrr
83	80611300		2	2	2	Arruela de encosto	Thrust washer	Arandela de empuje	3,0mrr
88	80611400		2	2	2	Arruela de encosto	Thrust washer	Arandela de empuje	1,7mrr
83	80611500		2	2	2	Arruela de encosto	Thrust washer	Arandela de empuje	2,2mrr
89	80604000		2	2	2	Porca	Nut	Tuerca	
93	80607400		2	2	2	Tampa	Cover	Tapa	APL-350
93	80772900		2			Tampa	Cover	Tapa	APL-345
91	80297000		4	4	4	Parafuso	Screw	Tornillo	
92	80600800		2	2	2	Arruela de vedação	Seal washer	Arandela de sellamiento	
93	80602300		2	2	2	Bujão	Plug	Tapón	
94	80298300		6			Anel de trava	Lock ring	Anillo de traba	APL-345
94	80298300		8	8	8	Anel de trava	Lock ring	Anillo de traba	APL-350
95	80569100		12			Anel elástico	Spring ring	Anillo resorte	APL-345
95	80569100		16	16	16	Anel elástico	Spring ring	Anillo resorte	APL-350

Eixo de tração dianteiro ZF APL 345/350
Front drive axle ZF APL 345/350
Eje de tracción delantero ZF APL 345/350

Bvalrnet

Rei.	*PEÇA PIEZA PART*	*Qtd. I Qty. / Cant.* 885 4«4	985 *txl*	1180 4x4	*DENOMINAÇÃO*	*DESCRIPTION*	*DENOMINACION*	*OBSERVAÇÕES OBSERVACIONES REMARKS*
	80173100				Rolamento	Bearing	Rodamiento	APL-345
	80173100				Rolamento	Bearing	Rodamiento	APL-350
	80623100				Engrenagem	Gear	Engranaje	APL-345
	80623100			8	Engrenagem	Gear	Engranaje	APL-350
	30247400	16	16	16	Porca	Nut	Tuerca	
	80705300	2	2	2	Parafuso de regulagem	Adjusting screw	Tomillo de reglaje	
100	80602500	2	2	2	Porca	Nut	Tuerca	
101	80600200	16	16	16	Arruela	Washer	Arandela	
102	81185300	2	2	2	Retentor	Oil seal	Retenedor	
103	81185100	2	2	2	Anel espaçador	Spacer ring	Anillo espaciador	
104	81185200	2	2	2	Retentor	Oil seal	Retenedor	
105	81185500	2	2	2	Defletor	Deflector	Deflector	
	81299200	1	1	1	Jogo de reparo do eixo	Axle repair kit	Juego de reparación dei eje	
	81299300	1	1	1	Jogo de reparo do cilindro	Cylinder repair kit	Juego de reparación dei cilindro	

Mancais dianteiro e traseiro, eixo Valmet
Front and rear bearings, Valmet axle
Cojinetes delantero y trasero, eje Valmet

SISU Valmet

Rei.	PEÇA PIEZA PART	Qtd. 1 Qty. 1 Cant. 885 4x4	985 4x4	DENOMINAÇÃO	DESCRIPTION	DENOMINA CIÓN	OBSERVAÇÕES OBSERVACIONES REMARKS
-	80593800	1	1	Mancai dianteiro conjunto	Front pivot assembly	Cojinete delantero conjunto	Mod. II
1	80576700	1	1	Mancai dianteiro	Front pivot	Conijete delantero	
2	222641	1	1	Bucha do mancai dianteiro	Front pivot bushing	Buje dei cojinete delantero	
-	80593900	1	1	Mancai traseiro conjunto	Rear bearing assembly	Cojinete trasero conjunto	Mod. I
3	80576800	1	1	Mancai traseiro	Rear bearing	Cojinete trasero	
4	224241	1	1	Bucha do mancai traseiro	Rear pivot bushing	Buje dei cojinete trasero	
5	HA-6334	4	4	Parafuso	Screw	Tornillo	
6	JD-3110	4	4	Arruela de pressão	Spring washer	Arandela de presión	
7	222771	1	1	Tampa do mancai	Bearing cap	Tapa dei cojinete	
8	246550	cn	cn	Calço	Shim	Calzo	0,10 mm
9	246560	cn	cn	Calço	Shim	Calzo	0,30 mm
10	246570	cn	cn	Calço	Shim	Calzo	0,45 mm
11	246540	2	2	Anel retentor	Seal ring	Anillo de sellamiento	
12	246530	1	1	Anel de encosto	Thrust ring	Anilio de empuje	
13	246520	2	2	Pino trava	Lock pin	Perno traba	
14	HA-8373	6	6	Parafuso allen	Screw allen	Tornillo allen	
15	JD-3120	6	6	Arruela de pressão	Spring washer	Arandela de presión	
16	GG-0019	2	2	Niple de lubrificação	Grease fitting	Niple de lubricación	
17	222630	1	1	Bucha dianteira	Front pivot bushing	Buje delantera	
18	224262	1	1	Anel espaçador	Spacer ring	Anillo espaciador	
19	30179700	4	4	Bucha	Bushing	Buje	
20	260850	2	2	Anel retentor	Seal ring	Anillo de sellamiento	
21	224230	1	1	Bucha traseira	Rear bushing	Buje trasera	
22	80594000	2	2	Limitador	Backstop	Limitador	
23	HC-84375	4	4	Parafuso allen	Screw allen	Tornillo allen	

Eixo de tração dianteiro Valmet, caixa do diferencial
Front drive axle Valmet, differential case
Eje de tracción delantero Valmet, caja dei diferencial

Ref.	PEÇA PIEZA PART	Qtd. / Qty. / Cant					DENOMINAÇÃO	DESCRIPTION	DENOMINA CIÓN	OBSERVAÇÕES OBSERVACIONES REMARKS
			195 4x4		985 4x4					
1	440870		2		2		Rolamento de rolos cônicos	Taper roller bearing	Rodamiento de rodillos cónicos	
2	440361		1		1		Caixa do diferencial	Differential housing	Carcasa dei diferencial	
3	440540		3		3		ino	Pin	Perno	
4	440420		cn		cn		Calço	Shim	Calzo	
5	440410		cn		cn		Calço	Shim	Calzo	
6	440390		10		10		laca de frição	Friction plate	Placa de fricción	
7	440400		8		8		Calço	Shim	Calzo	
8	HC-9765		24		24		Parafuso	Screw	Tornillo	
9	440371		2		2		Engrenagem planetária	Planetary gear	Engranaje planetária	Z=18
10	440380		4		4		Engrenagem satélite	Side bevel gear	Engranaje satélite	Z=11
11	440520		2		2		Eixo curto do diferencial	Differential pinion shaft short	Eje corto dei diferencial	
12	440530		1		1		Eixo longo do diferencial	Differential pinion shaft long	Eje largo dei diferencial	
13	440510		1		1		Cruzeta	Spider	Cruceta	
-	196410		1		1		Pinhão e coroa	Bevel pinion and gear	Pinón **y** corona	
14	NFS		1		1		Engrenagem coroa	Crown wheel	Engranaje corona	
15	NFS		1		1		Eixo pinhão	Bevel pinion shaft	Eje pinón	2=10
16	436960		cn		cn		Calço	Shim	Calzo	
16	436961		cn		cn		Calço	Shim	Calzo	0,15 mm
16	437120		cn		cn		Calço	Shim	Calzo	
16	437130		cn		cn		Calço	Shim	Calzo	
17	440860		1		1		Rolamento	Bearing	Rodamiento	
18	HA-9242		8		8		Parafuso	Screw	Tornillo	
19	440470		2		2		Mancai	Bearing	Cojinete	
20	440461		2		2		Calço	Shim	Calzo	0,5 mn1
20	440451		2		2		Calço	Shim	Calzo	0,3 mn1
20	440441		2		2		Calço	Shim	Calzo	0,1 mni
20	440431		2		2		Calço	Shim	Calzo	0,05 mm
21	440332		1		1		Carcaça do diferencial	Differential housing	Carcasa dei diferencial	
22	440481		1		1		Bucha espaçadora	Spacer bushing	Buje espaciadora	
23	440850		1		1		Rolamento	Bearing	Rodamiento	
24	222990						Retentor	Oil seal	Retenedor	
25	440920		1		1		Flange	Flange	Flange	
26	440910		1		1		Anel espaçador	Spacer ring	Anillo espaciador	
27	LB-3010						Porca	Nut	Tuerca	
28	LB-5010		1		1		Arruela trava	Lock washer	Arandela traba	
29	260530		1		1		Tampa	Cover	Tapa	

Eixo de tração dianteiro Valmet, caixa do diferencial
Front drive axle Valmet, differential case
Eje de tracción delantero Valmet, caja dei diferencial

Ref.	*PEÇA PIEZA PART*	*Qtd. /Qty. ICant.* 885 4x4	585 4x4	*DENOMINAÇÃO*	*DESCRIPTION*	*DENOMINA CIÓN*	*OBSERVAÇÕES OBSERVACIONES REMARKS*
	229021	cn	cn	Calço	Shim	Calzo	0,15 mm
	229030	cn	cn	Calço	Shim	Calzo	0,1 mm
	229040	cn	cn	Calço	Shim	Calzo	0,3 mm
	229590	cn	cn	Calço	Shim	Calzo	0,5 mm
	80568200	1	1	Eixo com junta universal	Propeller shaft	Eje cardan	
	JB-0939			orca	Nut	Tuerca	
	JD-3110			Arruela de pressão	Spring washer	Arandela de presión	
	HC-6337			Parafuso	Screw	Tornillo	
	HA-6325	6	6	Parafuso	Screw	Tornillo	
	JD-3108	6	6	Arruela	Washer	Arandela	
	JB-1108	6	6	Porca	Nut	Tuerca	
	78723001	cn	cn	Cola Loctite 271	Sealant Loctite 271	Cola Loctite 271	
	78723002	cn	cn	Cola Loctite 277	Sealant Loctite 277	Cola Loctite 277	
	78721005	cn	cn	Cola Loctite 601	Sealant Loctite 601	Cola Loctite 601	

Ref.	PEÇA PIEZA PART	Qtd/Qty./Cant. 885 4x4		Qtd/Qty./Cant. 98S 4x4		DENOMINAÇÃO	DESCRIPTION	DENOMINAC1ÓN	OBSERVAÇÕES OBSERVACIONES REMARKS
1	440620		12		12	Espaçador	Spacer	Espaciador	
2	LA-9167		12		12	Rolamento	Bearing	Rodamiento	
3	440580		6		6	Engrenagem planetária	Planetary gear	Engranaje planetária	
4	JE-9064		6		6	³ino de pressão	Spring pin	Perno de presión	
5	KH-3623		2		2	Anel de vedação	Seal ring	Anillo de sellamiento	
6	GR-0237		2		2	Bujão	Plug	Tapón	
7	820610		6		6	Tampa	Cover	Tapa	
8	440680		6		6	Eixo da engrenagem planetária	Shaft, planetary gear	Eje de la engranaje planetária	
9	HA-6344		32		32	Parafuso	Screw	Tornillo	
10	80666700		2		2	Suporte das planetárias	Planetary bracket	Soporte de las planetárias	
11	440571		2		2	Engrenagem	Gear	Engranaje	
12	KG-1038		4		4	Anel de segurança	Snap ring	Anillo de seguridad	
13	440810		2		2	Engrenagem interna	Internai gear	Engranaje interna	
14	229270		2		2	Porca	Nut	Tuerca	
15	440780		2		2	Arruela trava	Lock washer	Arandela traba	
16	440730		2		2	Anel espaçador	Spacer ring	Anillo espaciador	
17	KG-1305		2		2	Calço	Shim	Calzo	0,1 mm
18	KG-1306		2		2	Calço	Shim	Calzo	0,2 mm
19	KG-1309		2		2	Calço	Shim	Calzo	0,3 mm
20	KG-1321		2		2	Calço	Shim	Calzo	0,5 mm
21	440720		2		2	Bucha espaçadora	Spacer bushing	Buje espaciadora	
22	440830		2		2	Suporte da engrenagem interna	Internai gear bracket	Soporte de la engranaje interna	
23	KG-9127		2		2	Anel de segurança	Snap ring	Anillo de seguridad	
24	265150		2		2	Rolamento	Bearing	Rodamiento	
25	80289710		2		2	Cubo da roda	Wheel hub	Cubo de la rueda	
26	80854000		20		20	Porca	Nut	Tuerca	
27	820100		20		20	Parafuso	Screw	Tornillo	
28	593200		2		2	Rolamento	Bearing	Rodamiento	
29	KH-1167		2		2	Retentor	Oil seal	Retenedor	
30	80567901		2		2	Cubo de acoplamento	Coupling hub	Cubo de acoplamiento	
31	KG-5245		4		4	Anel de segurança	Snap ring	Anillo de seguridad	
32	440760		2		2	Bucha	Bushing	Buje	
33	80668600		2		2	Retentor	Oil seal	Retenedor	
34	80546600		2		2	Semi-eixo dianteiro	Drive shaft front	Semieje delantero	pg.Fi;ˢ
35	KG-3100		2		2	Anel de segurança	Snap ring	Anillo de seguridad	
35	440960		2		2	Anel espaçador	Spacer ring	Anillo espaciador	

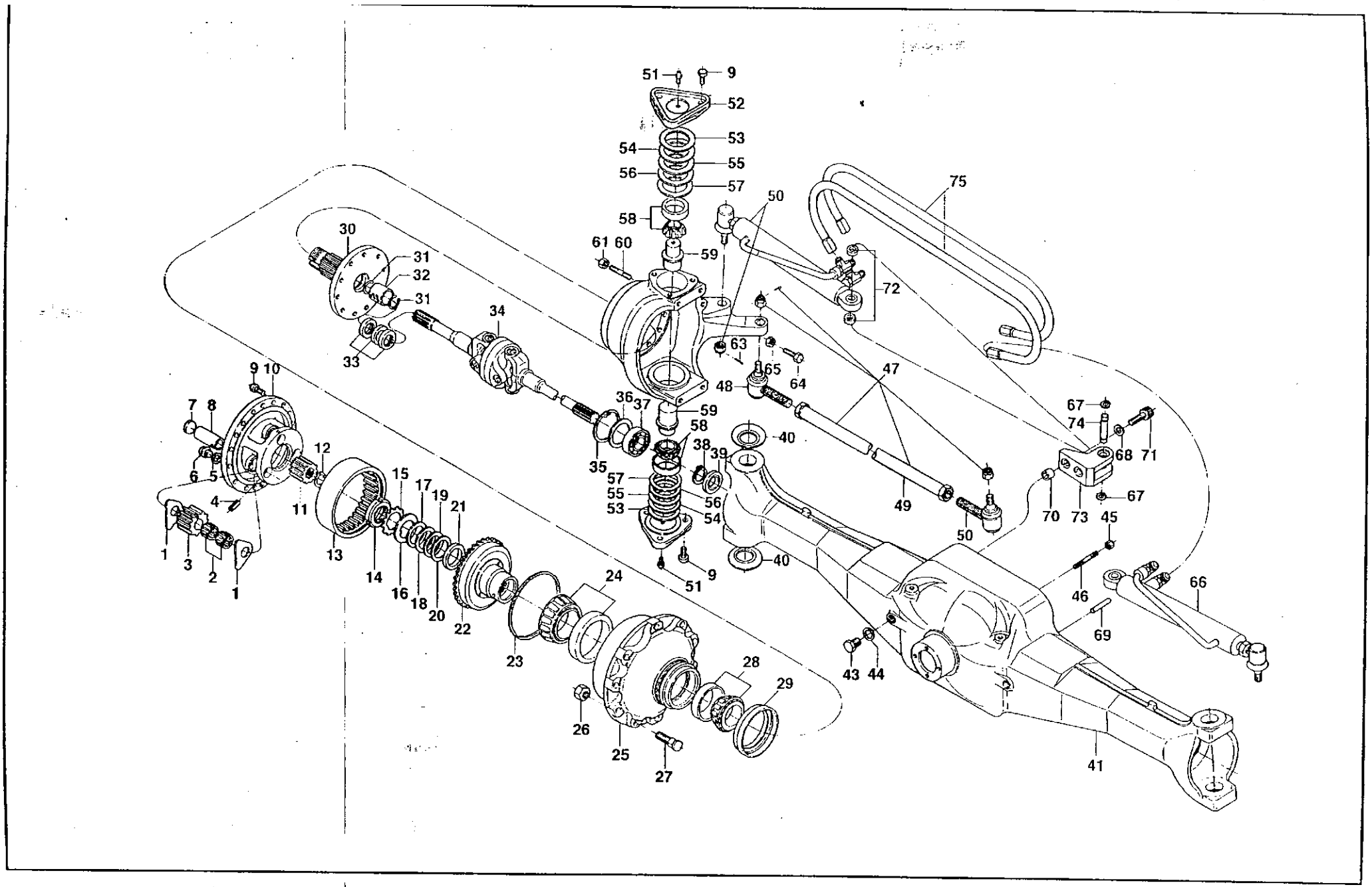
51
9
52
53
54
55
56
57
58
59
61
60
50
75
72
30
31
32
31
34
33
63
65
64
48
47
49
50
9
10
7
8
6
5
4
1
3
2
1
12
11
13
15
14
17
16
19
18
21
20
22
23
24
26
25
27
28
29
36
37
35
59
58
57
55
53
38
39
56
54
40
40
51
9
67
74
68
71
70
73
67
45
46
69
66
43
44
41

Rei.	PEÇA / PIEZA / PART	Qtd./Qty./Cant. 995 4x4		Qtd./Qty./Cant. 985 4x4		DENOMINAÇÃO	DESCRIPTION	DENOMINACIÓN	OBSERVAÇÕES / OBSERVACIONES / REMARKS
37	LA-1982		2		2		Bali bearing	Rodamiento de esferas	
38	KG-0117		2		2		Snap ring	Anillo de seguridad	
39	KH-0189		2		2		Oil seal	Retenedor	
40	440610		4		4		Spring plate	Resorte plato	
41	80578310		1		1		Front axle housing	Carcaza dei eje delantero	
43	GR-0225		2		2		Plug	Tapón	
44	KH-3610		2		2		Seal ring	Anillo de sellamiento	
45	JB-9922		16		16		Nut	Tuerca	
46	HJ-1915		16		16	Prisioneiro	Stud	Espárrago	
47	80567020		1		1	Barra da direção conjunto	Steering rod assembly	Barra de la dirección conjunto	
48	263880		1		1	Terminal direito	Right terminal	Terminal derecho	
49	80567110		1		1	Tubo da barra de direção montado	Steering rod assy	Tubo de la barra de la dirección montado	
50	263870		1		1	Terminal esquerdo	Left terminal	Terminal izquierdo	
51	GG-0019		4		4	Niple de lubrificação	Grease fitting	Niple de lubricación	
52	440590		4		4	Tampa do mancai	Bearing cap	Tapa dei cojinete	
53	852790		5		5	Calço	Shim	Calzo	0,1 mm
54	852800		5		5	Calço	Shim	Calzo	0,3 mm
55	852810		4		4	Calço	Shim	Calzo	0,5 mm
55	852820		5		5	Calço	Shim	Calzo	1,0 mm
57	KG-1322		4		4	Calço	Shim	Calzo	0,05 mm
53	814730		4		4	Rolamento	Bearing	Rodamiento	
59	440600		4		4	Pino de articulação	Link pin	Pasador de articulación	
60	HJ-1908		4 20		20	Prisioneiro	Stud	Espárrago	
61	JB-9917		20		20	Porca	Nut	Tuerca	
62	80567710		1		1	Cubo direito	Right link hub	Cubo derecho	
62	80567810		1		1	Cubo esquerdo	Left link hub	Cubo izquierdo	
63	JE-3108		4		4	Cupilha	Split pin	Traba	
64	110750		2		2	Parafuso de regulagem	Adjusung screw	Tornillo de reglaje	
65	JB-1216		2		2	Porca	Nut	Tuerca	
66	80707400		1		1	Cilindro da direção completo direito	Complete steering right cylinder	Cilindro de la dirección completo derecho	pg.FI3
65	80707500		1		1	Cilindro da direção completo esquerdo	Complete steering left cylinder	Cilindro de la dirección completo izquerdo	pg.F13
67	KG-1020		4		4	Anel de segurança	Snap ring	Anillo de seguridad	
63	JD-3116		4		4	Arruela de pressão	Spring washer	Arandela de presión	
69	581020		2		2	Pino guia	Dowel pin	Perno guia	

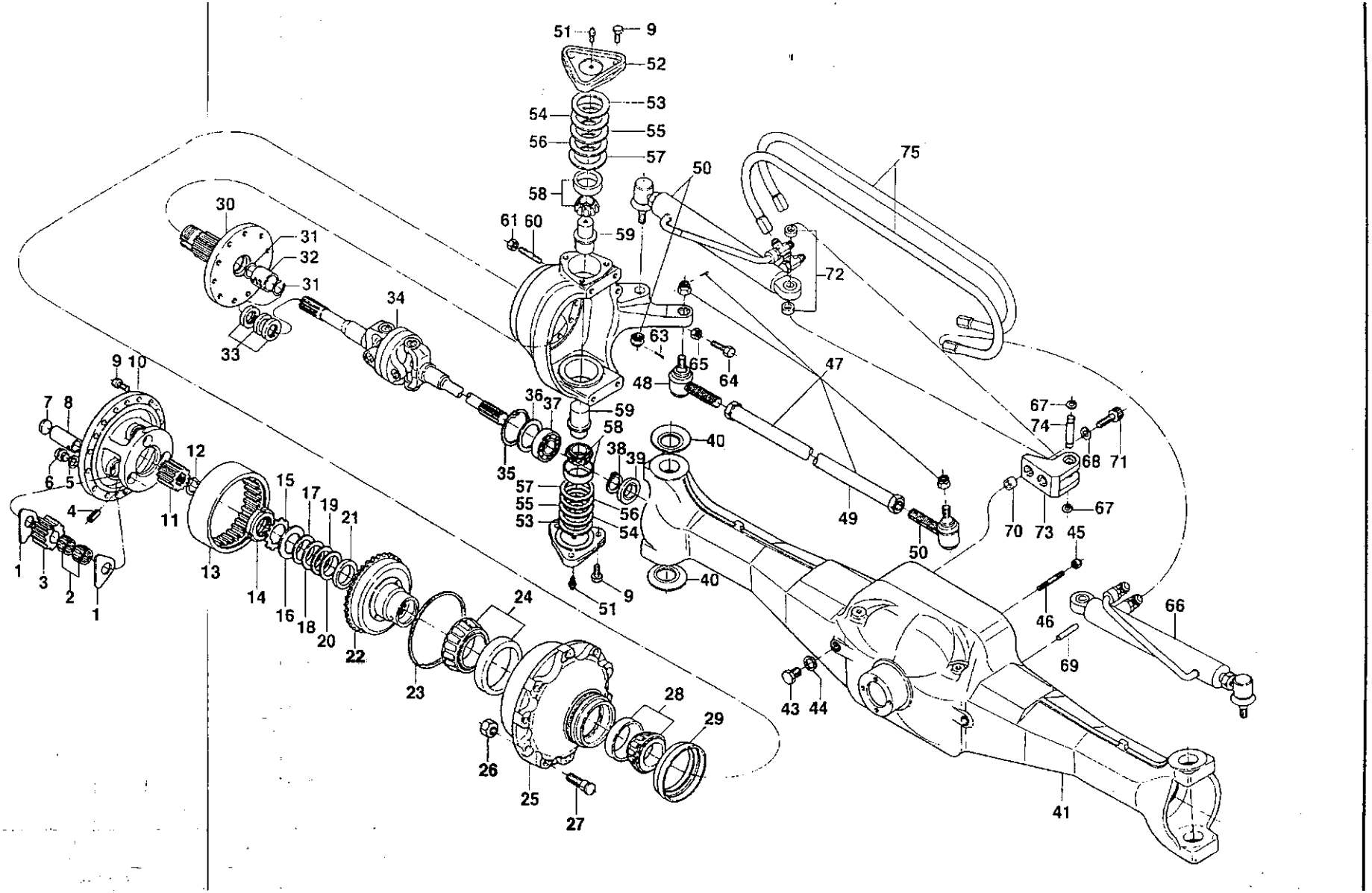
51
9
52
53
54
55
56
57
58
59
61
60
50
75
72
30
31
32
31
34
33
63
65
64
48
47
9
10
7
8
6
5
4
1
3
2
1
12
11
13
15
17
19
21
14
16
18
20
22
23
24
26
25
27
28
29
36
37
59
58
38
39
40
35
57
55
53
56
54
9
51
40
49
50
67
74
68
71
70
73
67
45
46
69
66
43
44
41

Eixo de tração dianteiro Valmet, planetárias e sistema de direção
Front drive axle Valmet, planetary gear and steering system
Eje de tracción delantero Valmet, planetárias e sistema de dirección

Valmet

Rei.	*PEÇA PIEZA PART*	*Qtd/Qty./Cant* 8S5 4x4	9Í5 4x4	*DENOMINAÇÃO*	*DESCRIPTION*	*DENOMINA CIÓN*	*OBSERVAÇÕES OBSERVACIONES REMARKS*
	80633810	4	4	3ucha	Bushing	Buje	
	80638000	4	4	³arafuso allen	Screw allen	Tornillo allen	
	80705900	4	4	3ucha espaçadora	Spacer bushing	3uje espaciadora	
	80703000	2	2	Suporte	Support	Soporte	
	80703100	2	2	³ino	Pin	Perno	
	80836900	2	2	Mangueira	Hose	Manguera	
	78721005	cn	cn	Cola Loctite 601	Sealant Loctite 601	Cola Loctite 601	
	78721001	cn	cn	Cola Dow Corning 780	Sealant Dow Corning 780	Cola Dow Corning 780	

Semi-eixo dianteiro e cardan, eixo Valmet
Drive shaft and cardan, Valmet axle
Semieje delantero y cardan, eje Valmet

Rei.	PEÇA / PIEZA / PART	Qtd. / Qty. / Cant. 885 4x4	985 4x4	DENOMINAÇÃO	DESCRIPTION	DENOMINACION	OBSERVAÇÕES / OBSERVACIONES / REMARKS
	80546600	1	1	Semi-eixo dianteiro conjunto	Drive shaft assembly	Semieje delantero conjunto	Mod.
	80576900	1	1	³ontuva externa	Outer fork shaft	Eje horquilla externo	
	261890	2	2	Cruzeta	Spider	Cruceta	
	80577100	1	1	Junta de articulação	Coupling yoke	Junta de articulación	
	261920	8	8	Anel de trava	Lock ring	Anillo de traba	
	80577000	1	1	ontuva interna	Inner fork shaft	Eje horquilla interno	
	262860	2	2	sliple de lubrificação	Grease fitting	Niple de lubricación	
	80568200	1	1	Eixo com junta universal	Propeller shaft	Eje cardan	Mod.
	80633900	1	1	Flange	Flange	Flange	
	80634000	1	1	Eixo interno	Inner slip shaft	Eje interno	
	80377500	1	1	Eixo externo	Outer slip yoke	Eje externo	
	81012700	1	1	Anel de vedação	Seal ring	Anillo de sellamiento	
	80377300	2	2	Cruzeta	Spider	Cruceta	
	80377600	1	1	**Dle** de lubrificação	Grease fitting	Niple de lubricación	
	80377400	1	1	Flange	Flange	Flange	

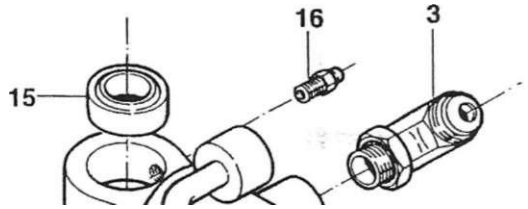
16
3
15

Cilindro de direção, eixo Valmet
Steering cylinder, Valmet axle
Cilindro de la dirección, eje Valmet

t^u Valmet

F13

Rei	*PEÇA PIEZA PART*	*Qtd/Qty./Cant. BBS 4x4*	*985 4x4*	*DENOMINAÇÃO*	*DESCRIPTION*	*DENOMINACION*	*OBSERVAÇÕES OBSERVACIONES REMARKS*
	80707400			Cilindro da direção direito	Steering right cylinder	Cilindro de la dirección derecho	Mod. II
	80707500			Cilindro da direção esquerdo	Steering left cylinder	Cilindro de la dirección izquerdo	Mod. II
	80049000			Porca	Nut	Tuerca	
	80702900			Terminal	Terminal	Terminal	
	80703300			Conexão T	T connection	Conexión T	
	80703400			Conexão L	L connection	Conexión L	
	80702800			Cilindro direito conjunto	Steering right cylinder assy	Cilindro derecho conjunto	
	80707300			Cilindro esquerdo conjunto	Steering left cylinder assy	Cilindro izquierdo conjunto	
	80718600			Camisa direita	Right line cylinder	Camisa derecha	
	80718800			Camisa esquerda	Left line cylinder	Camisa izquierda	
	JB-9917			Porca	Nut	Tuerca	
	80718200			Embolo	Plunger	Pistón	
	80719500			AnelO	Seal ring	Anillo de selamiento	
	80718000			Anel trava	Lock ring	Anillo de presión	
	80717800			Haste	Rod	Vástago	
	80719600			Gaxeta	Gasket	Junta	
	244270			AnelO	O-ring	Anillo de selamiento	
	80718400			Tampa	Cover	Tapa	
	80719700			Anel raspador	Scraper ring	Anillo raspador	
	80720300			Anel elástico	Spring ring	Anillo resorte	
	80688900			Rótula	Tilting bearing	Rótula	
	GG-0088			Niple de lubrificação	Grease fitting	Niple de lubricación	

Valmet G»

15
I 17

Ref.	PEÇA PIEZA PART	Qtd/Oty./Cant. 885 4x2	885 4x4	985 4x2	985 4x4	11 SO 4X4	DENOMINAÇÃO	DESCRIPTION	DENOMINA CIÓN	OBSERVAÇÕES OBSERVACIONES REMARKS
-	80394900			!	4	1	Transmissão final direita	Final drive right	Transmisión final derecha	
-	80395000	1	1	1	1	1	Transmissão final esquerda	Final drive left	Transmisión final izquierda	
-	80680800	1	1	1	1	1	Transmissão final direita	Final drive right	Transmisión final derecha	PCR, Mod. I, II
-	80680900	1	1	1	1	1	Transmissão final esquerda	Final drive left	Transmisión final izquierda	PCR, Mod. I, II
1	30247400						orca	Nut	Tuerca	
2	671441						Parafuso	Screw	Tornillo	
3	30171300	1	1		1	1	Eixo traseiro	Rear axle	Eje trasero	PCR, Mod. I, II
3	80591000	1	1	1	1	1	Eixo traseiro	Rear axle	Eje trasero	
4	KH3636	1	1	1	1	1	Retentor	Oil seal	Retenedor	
5	30174000	1	1	1	1	1	Anel distanciador	Spacer ring	Anillo distanciador	
6	LA5950	1	1	1	1	1	Rolamento	Bearing	Rodamiento	
7	GG0088	1	1	1	1	1	Niple de lubrificação	Grease fitting	Niple de lubricación	
8	HA9207	18	18	18	18	18	Parafuso	Screw	Tornillo	
9	30172500	1	1	1	1	1	Carcaça tubular	Final drive housing	Carcasa tubular	
10	30151400	1	1	1	1	1	Engrenagem	Gear	Engranaje	
11	KH0232	1	1	1	1	1	Retentor	Oil seal	Retenedor	
12	LA5022	1	1	1	1	1	Rolamento	Bearing	Rodamiento	
13	KH3610	1	1	1	1	1	Anel de vedação	Seal ring	Anillo de sellamiento	
14	GR0225	1	1	1	1	1	Bujão	Plug	Tapón	
15	30172300	6	6	6	6	6	Anel de encosto	Thrust ring	Anillo de empuje	
16	LB8150	150	150	150	150	150	Agulha	Neddle	Aguja	
17	30173900	3	< 3	3	3	3	Arruela	Washer	Arandela	
18	30151200	3	3	3	3	3	Engrenagem	Gear	Engranaje	
19	30171700	3	3	3	3	3	Eixo	Shaft	Eje	
20	30171500	1	1	1	1	1	Anel de segurança	Snap ring	Anillo de seguridad	
21	30178800	1	1	1	1	1	Arame	Wire	Alambre	
22	30170900	1	1	1	1	1	Suporte planetário	Planetary carrier	Soporte planetário	
23	30171900	1	1	1	1	1	Arruela	Washer	Arandela	
24	HA9363	1	1	1	1	1	Parafuso	Screw	Tornillo	
25	30171800	1	1	1	1	1	Arruela trava	Lock washer	Arandela traba	
26	80007300	1	1	1	1	1	Semi-eixo traseiro	Drive shaft rear	Eje pinón	
27	HA8346	6	6	6	6	6	Parafuso	Screw	Tornillo	
23	30171200	1	1	1	1	1	Tampa de freio	Brake retainer	Tapa dei freno	
29	KG9135	2	2	2	2	2	Anel de trava	Lock ring	Anillo de traba	
30	30172100	1	1	1	1	1	Eixo do freio	Brake ascle	Eje dei freno	
31	JE3103	1	1	1	1	1	Cupilha	Split pin	Traba	

Transmissão final
Final drive
Transmisión final

Ref.	PEÇA PIEZA PART	Qtd. 1Qty. /Cant. ses 4x2	«85 4x4	985 4X2	985	1180 4x4	DENOMINAÇÃO	DESCRIPTION	DENOMINA CIÓN	OBSERVAÇÕES OBSERVACIONES REMARKS
32	30023900	1	1		1	1	Garfo do freio	Brake fork	Horquilla dei freno	
33	410910	1	1	1	1	1	Pino	Pin	Perno	
34	GR5013	1	1	1	1	1	Tampa	Cover	Tapa	
35	80216800	1	1	1	1	1	Pino guia	Dowel pin	Perno guia	
33	80394810	1	1	1	1	1	Carcaça do freio	Brake housing	Carcasa dei freno	
-	30184600	1	1	1	1	1	Freio conjunto	Brake assembly	Freno conjunto	
37	30184800						Disco de fricção	Friction disc	Disco de fricción	
33	411040						Disco intermediário	Intermediate disc	Disco intermediário	
39	411020	1	1	1	1	1	Unidade atuadora	Actuating unit	Unidad actuadora	
40	80004500	1	1	1	1	1	Eixo de bloqueio	Block shaft	Eje dei bloqueo	
41	622190	1	1	1	1	1	Chaveta	Key	Clavija	
42	80004800	1	1	1	1	1	Bucha	Bushing	Buje	
43	80013100	1	1	1	1	1	Retentor	Oil seal	Retenedor	
44	80004900	1	1	1	1	1	Braço de* acionamento	Arm, driving	Brazo de accionamiento	
45	80005000	1	1	1	1	1	Arruela	Washer	Arandela	
46	HA-6323	1	1	1	1	1	Parafuso	Screw	Tornillo	
47	GR-5119	]	]	]	J	]	Tampa	Cover	Tapa	
	80011800						Sistema de freio	Brake system	Sistema de freno	
48	HA-6333	4	4	4	4	4	Parafuso	Screw	Tornillo	
49	30182200	2	2	2	2	2	Alavanca	Lever	Palanca	
50	30182500	2	2	2	2	2	Suporte	Support	Soporte	
51	30182000	2	2	2	2	2	Tampa	Cover	Tapa	
52	JE-8141	2	2	2	2	2	Pino de pressão	Spring pin	Perno de presión	
53	30182100	2	2	2	2	2	Mola	Spring	Resorte	
54	80289000	2	2	2	2	2	Parafuso	Screw	Tornillo	
55	JB1208	2	2	2	2	2	Porca	Nut	Tuerca	
55	411090	2	2	2	2	2	Porca de ajuste	Adjusting nut	Tuerca de reglaje	
57	GG0085	2	2	2	2	2	Niple de lubrificação	Grease fitting	Niple de lubricación	
58	30182400	2	2	2	2	2	Suporte da alavanca	Support lever	Soporte de la palanca	
59	HA8327	4	4	4	4	4	Parafuso	Screw	Tornillo	
60	30181500	1	1	1	1	1	Cilindro do freio montado	Master cylinder assy	Cilindro dei freno montado	
-	80260700	1	1	1	1	1	Jogo de reparo	Repair kit	Juego de reparación	
61	30182300	2	2	2	2	2	Pino	Pin	Perno	
62	80011900	1	1	1	1	1	Braço do freio	Arm, brake	Brazo dei freno	
63	30769800	2	2	2	2	2	Gaxeta	Gasket	Junta	
-	78723002	cn	cn	cn	cn	cn	Cola Loctite 271	Sealant Loctite 271	Cola Loctite 271	

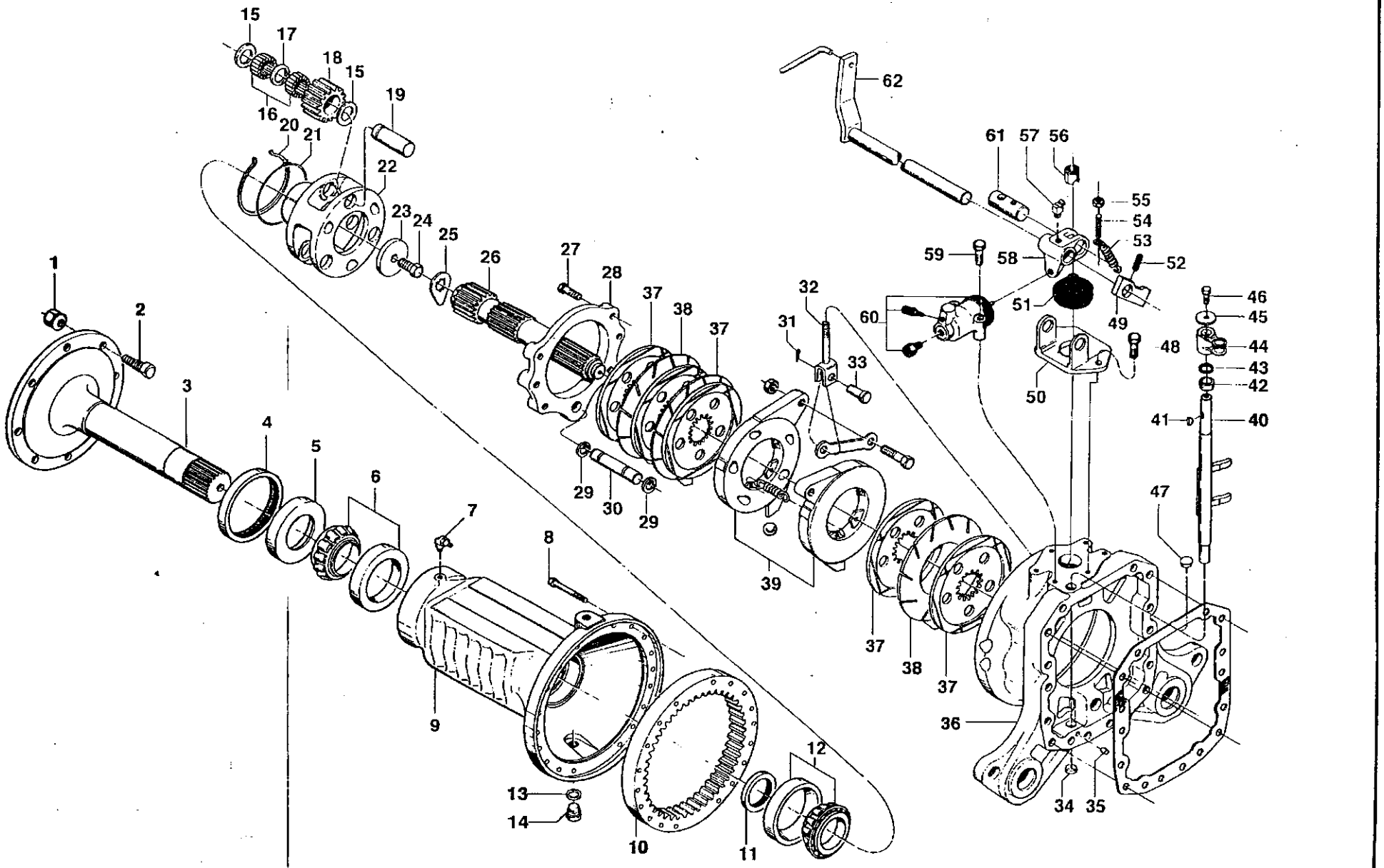
1
2
3
4
5
6
7
8
9
10
11
12
13
14
15
16
17
18
19
20
21
22
23
24
25
26
27
28
29
30
31
32
33
34
35
36
37
38
39
40
41
42
43
44
45
46
47
48
49
50
51
52
53
54
55
56
57
58
59
60
61
62

Rei	PEÇA PIEZA PART	Qtd/Qty./Cant. 885 4x2	885 4x4	985 4x2	985 4x4	1180 4x4	DENOMINAÇÃO	DESCRIPTION	DENOMINACION	OBSERVAÇÕES OBSERVACIONES REMARKS
	78723016	cn	cn	cn	cn	cn	Cola Loctite 568	Sealant Loctite 568	Cola Loctite 568	
	78721001	cn	cn	cn	cn	cn	Cola Dow Corning	Sealant Dow Coming	Cola Dow Corning	

11

Bloqueio do diferencial
Differential lock
Bloqueo dei diferencial

B Valmet

G2

Rei.	*PEÇA PIEZA PART*	*Qtd. / Oty. / Cant.* 885 1x2	685 *X<	985 1x2	985 4x4	4x4	*DENOMINAÇÃO*	*DESCRIPTION*	*DENOMINA CIÓN*	*OBSERVAÇÕES OBSERVACIONES REMARKS*
	80015200						Acionamento do bloqueio do diferencial	Differential lock drive	Accionamiento dei bloqueo dei diferencial	
	HA-6322						Parafuso	Screw	Tornillo	
	80097600						Pedal do bloqueio	Lock pedal	Pedal dei bloqueo	
	80281500						Chapa	Plate	Placa	
	80097800						Suporte	Support	Soporte	
	JE-9069						Pino de pressão	Spring pin	Perno de presión	
	80075900						Eixo	Shaft	Eje	
	JE-3103						Cupilha	Split pin	Traba	
	GG-0085						Niple de lubrificação	Grease fitting	Niple de lubricación	
	JB-8906						Porca	Nut	Tuerca	
	80158700						Guia da mola	Spring guide	Guia dei resorte	
	30515810						Mola	Spring	Resorte	
	80075700						Bucha distanciadora	Spacer bushing	Buje distanciadora	
	80075500						Pino	Pin	Perno	
	80097500						Barra acionadora	Drive rod	Barra de accionamiento	
	822780						Porca	Nut	Tuerca	
	JE-9099						Pino de pressão	Spring pin	Perno de presión	

Capota do motor e grade do radiador
Engine hood and radiator grille
Capota del motor y grada del radiador

SISU Valmet H1

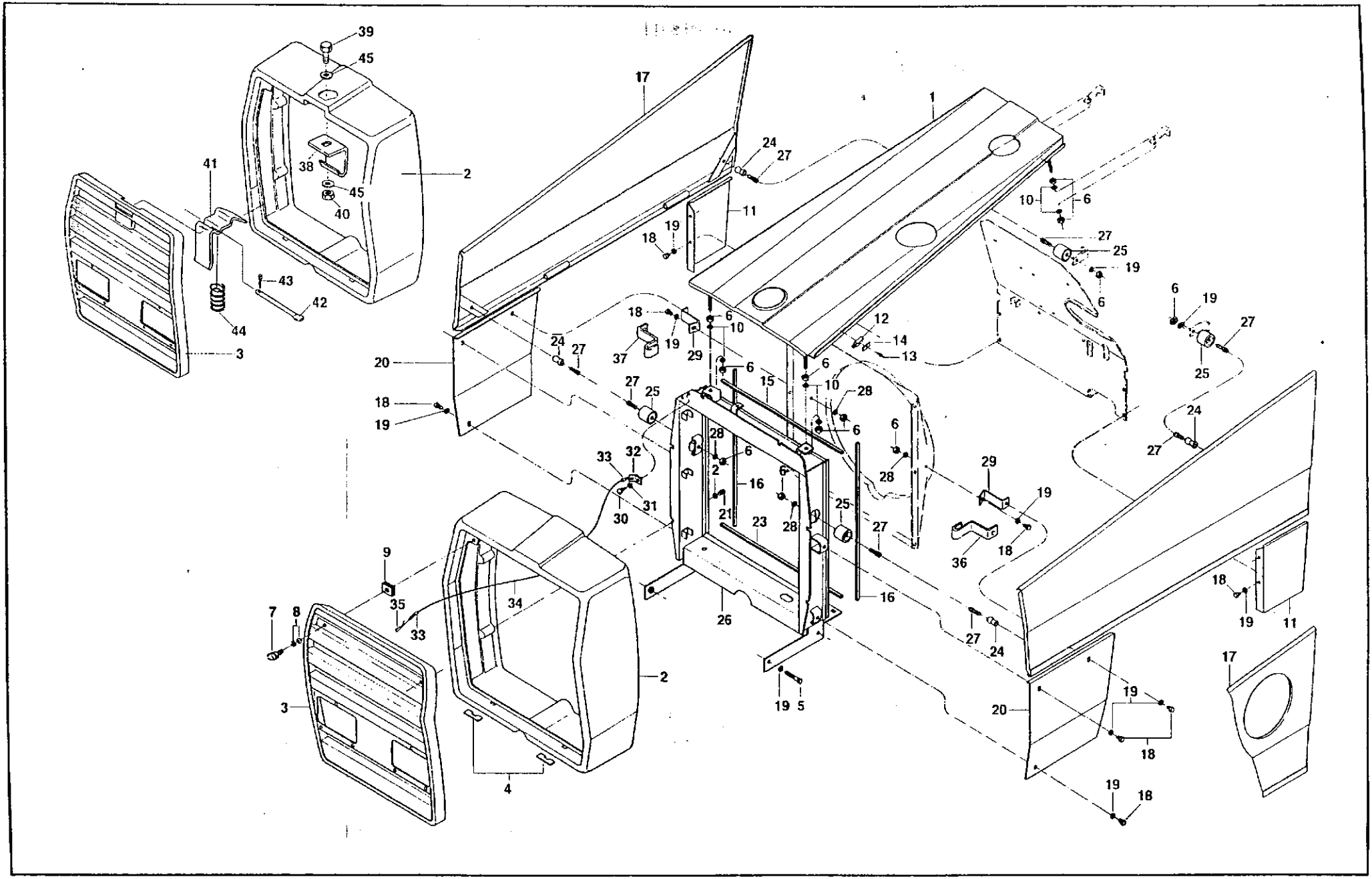

Capota do motor e grade do radiador
Engine hood and radiator grille
Capota dei motor y grada dei radiador

Valmet

Ref.	PEÇA PIEZA PART	Qtd./Qty./CanL 885 4x2	885 4x4	985 4x2			DENOMINAÇÃO	DESCRIPTION	DENOMINACIÓN	OBSERVAÇÕES OBSERVACIONES REMARKS	H1
	80271100	1					Lataria dianteira	Front shields	Lataria delantera		
-	80960400			1			Lataria dianteira	Front shields	Lataria delantera		
-	82020800	1	1				Lataria dianteira	Front shields	Lataria delantera	s	
-	82089400	1	1				Lataria dianteira	Front shields	Lataria delantera	TS	
1	80662220	1		1			Capota do motor	Engine hood	Capota dei motor		
1	82021300	1	1				Capota do motor	Engine hood	Capota dei motor	s	
1	82070300	1	1				Capota do motor	Engine hood	Capota dei motor	TS	
2	80196200	1	1	1			Máscara	Front grille	Máscara		
2	80196210	1	1	1			Máscara	Front grille	Máscara	TS	
3	80318910	1	1	1			Grade do radiador	Radiator grille	Grada dei radiador		
3	80318920	1	1				Grade do radiador	Radiator grille	Grada dei radiador	TS	
4	80374600	2	2	2			Calço de borracha	Rubber shim	Calzo de goma		
5	HA-8327	4	4	4			Parafuso	Screw	Tornillo		
6	JB-1108	14	14	14			Porca	Nut	Tuerca		
7	80390200	2	2	2			Pino trava	Lock pin	Perno traba		
8	70042700	4	4	4			Arruela	Washer	Arandela		
9	80390500	2	2	2			Trava	Lock	Traba		
10	200770	8	8	8			Arruela	Washer	Arandela		
11	80321601	1	1	1			Chapa lateral	Side plate	Chapa lateral		
11	80321401	1	1	1			Chapa lateral	Side plate	Chapa lateral		
12	80389800	6	6	6			Coxim	Cushion	Cojin		
13	JF-5002	6	6	6			Rebite	Rivet	Remache		
14	30135500	1	1	1			Arruela	Washer	Arandela		
15	80353800	1	1	1			Guarnição de borracha	Rubber protector	Protector de goma		
16	80352200	2	2	2			Guarnição de borracha	Rubber protector	Protector de goma		
17	80653800	1	1	1		•	Chapa lateral direita	Right side plate	Placa lateral derecha		
17	80653900	1	A	1			Chapa lateral esquerda	Left side plate	Placa lateral izquierda		
17	82070900	1	1				Chapa lateral esquerda	Left side plate	Placa lateral izquierda	TS	
18	HA-6322	12	12	12			Parafuso	Screw	Tornillo		
19	JD-0408	22	22	22			Arruela	Washer	Arandela		
20	80653500	1	1	1			Chapa lateral direita	Right side plate	Placa lateral derecha		
20	80653600	1	1	1			Chapa lateral esquerda	Left side plate	Placa lateral izquierda		
21	JD-0406	6	6	6			Arruela	Washer	Arandela		
22	HC-9318	6	6	6			Parafuso	Screw	Tornillo		
23	80353700	1	1	1			Guarnição de borracha	Rubber protector	Protector de goma		
24	685720	8	8	8			Amortecedor de borracha	Rubber shock absorver	Amortiguador de goma		

Capota do motor e grade do radiador
Engine hood and radiator grille
Capota del motor y grada del radiador

SISU Valmet H1

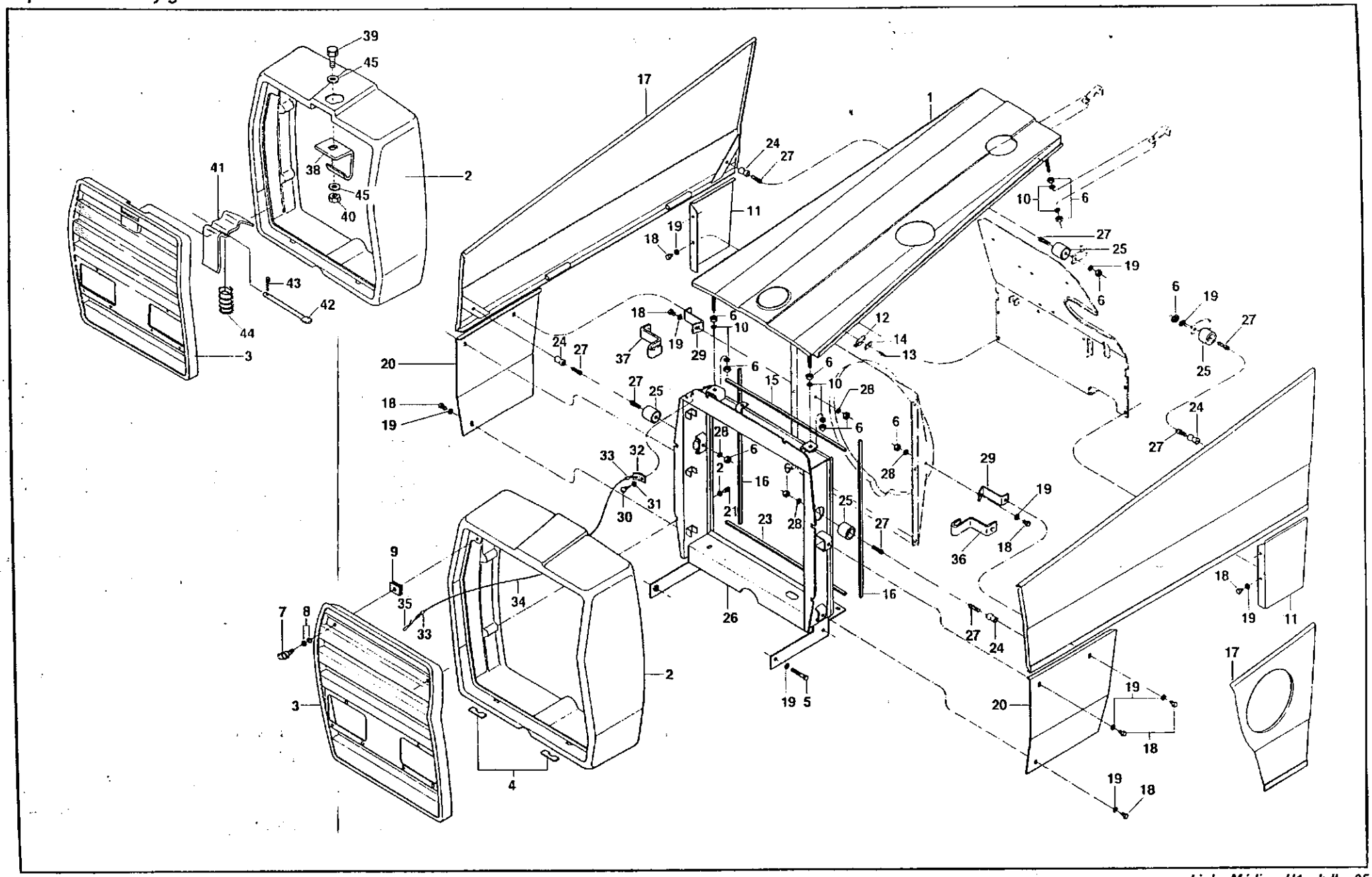

Capota do motor e grade do radiador
Engine hood and radiator grille

Valmet

Ref.	PEÇA / PIEZA / PART	Qtd./Qty./Cant. «95 4x2	995 4x4	955 4x2			DENOMINAÇÃO	DESCRIPTION	DENOMINA CIÓN	OBSERVAÇÕES / OBSERVACIONES / REMARKS ... H1 j
25	685730	8	8	8			Assento de borracha	Rubber rest	Apoyo de goma	
26	80314621	1		1			Suporte do radiador	Support	Suporte dei radiador	
26	82021400	1	1				Suporte do radiador	Support	Suporte dei radiador	S,TS
27	HC-9327	16	16	16			[3]arafuso	Screw	Tornillo	
28	JD-3108	2	2	2			Arruela	Washer	Arandela	
29	80352500	2					Suporte	Bracket	Soporte	
29	80960700			2			Suporte	Bracket	Soporte	
33	HN-6646	1	1	1			Parafuso	Screw	Tornillo	
31	JD-0405	1	1	1			Arruela	Washer	Arandela	
32	260580	1	1	1			Suporte	Support	Soporte	
33	226970			2			Bucha	Bushing	Buje	
34	80353900	1	1	1			Cabo de aço	Steel Cable	Alambre	
35	226990	1	1	1			Trava	Lock	Traba	TS
33	82032700	1	1				Suporte esquerdo	Left bracket	Soporte izquerdo	TS
37	82032800	1	1				Suporte direito	Right bracket	Soporte derecho	TS
33	82072600	1	1				Trava	Lock	Traba	TS
39	HA-6322	1	1				Parafuso	Screw	Tornillo	TS
40	JB-1108	1	1				Porca	Nut	Tuerca	TS
41	229170	1	1				Trava da grade	Grille lock	Traba de la grada	TS
42	229100	1	1				Pino	Pin	Perno	TS
43	JE-3029	1	1				Cupilha	Split pin	Traba	TS
44	223150	1	1				Mola	Spring	Washer	TS
45	JD-0408	2	2				Arruela	Washer	Arandela	TS

Capota do motor e grade do radiador
Engine hood and radiator grille
Capota dei motor y grada dei radiador

Bvalmet

Ref.	PEÇA PIEZA PART	Qtd/Qty./Cant.					DENOMINAÇÃO	DESCRIPTION	DENOMINA CIÓN	OBSERVAÇÕES OBSERVACIONES REMARKS H 9
			885 4x4		SÍS 4x4	uso 4x4				
-	80019010		1		!		Lataria dianteira	Front shields	Lataria delantera	
-	80834400				1		Lataria dianteira	Front shields	Lataria delantera	985 STD
-	80969800					1	Lataria dianteira	Front shields	Lataria delantera	
-	82000410				1		Lataria dianteira	Front shields	Lataria delantera	S
-	82015000					1	Lataria dianteira	Front shields	Lataria delantera	S
1	80020210		1		1		Capota do motor	Engine hood	Capota dei motor	
1	80802800				1		Capota do motor	Engine hood	Capota dei motor	985 STD
1	80925110					1	Capota do motor	Engine hood	Capota dei motor	
1	82002930				1		Capota do motor	Engine hood	Capota dei motor	S
1	82013600					1	Capota do motor	Engine hood	Capota dei motor	S
2	80275700		1		1	1	Máscara	Front grille	Máscara	1180S
2	81015400					1	Máscara	Front grille	Máscara	
3	80320610		1		1	1	Grade do radiador	Radiator grille	Grada dei radador	
4	70042700		4		4	4	Arruela	Washer	Arandela	
5	80390200		2		2	2	Pino trava	Lock pin	Perno traba	
6	80390500		2		2	2	Trava	Lock	Traba	
7	JC-1608		4		4	4	Porca borboleta	Wing nut	Tuerca de orejas	
8	80374600		2		2	2	Calço de borracha	Rubber shim	Calzo de goma	
9	80040010		1		1	1	Suporte	Support	Soporte	
10	200770		2		2	2	Arruela	Washer	Arandela	
11	80389800		6		6	6	Coxim	Cushion	Cojin	
12	JF-5002		6		6	6	Rebite	Rivet	Remache	
13	30135500		6		6	6	Arruela	Washer	Arandela	
14	80723100		1		1	1	Fixador da Bateria	Battery holder	Fijación de la bateria	
15	HA-6344		4		4	4	Parafuso	Screw	Tornillo	
16	JD-0412		4		4	4	Arruela	Washer	Arandela	
17	80020620		1		1	1	Chapa lateral direita	Right side plate	Placa lateral derecha	
17	80803500				1		Chapa lateral direita	Right side plate	Placa lateral derecha	985 STD, 985 S
18	80020811		1		1	1	Chapa lateral esquerda	Left side plate	Placa lateral izquierda	
18	80803400				1		Chapa lateral esquerda	Left side plate	Placa lateral izquierda	STD
18	82004000				1		Chapa lateral esquerda	Left side plate	Placa lateral izquierda	S
18	82015100					1	Chapa lateral esquerda	Left side plate	Placa lateral izquierda	S
19	80021110		1		1		Chapa lateral direita	Right side plate	Placa lateral derecha	
19	80803000				1	1	Chapa lateral direita	Right side plate	Placa lateral derecha	985 STD, 985 S
19	82013800					1	Chapa lateral direita	Right side plate	Placa lateral derecha	S
20	80021010		1		1		Chapa lateral esquerda	Left side plate	Placa lateral izquierda	

Capota do motor e grade do radiador
Engine hood and radiator grille
Capota dei motor y grada dei radiador

Ref.	*PEÇA PIEZA PART*	*Qtd/Qty./Cant* 885 4x4	985 4x4	*USO* 4x4	*DENOMINAÇÃO*	*DESCRIPTION*	*DENOMINACIÓN*	*OBSERVAÇÕES OBSERVACIONES REMARKS*
23	80803200				Chapa lateral esquerda	Left side plate	Placa lateral izquierda	985 STD, 985 S
20	82014000				Chapa lateral esquerda	Left side plate	Placa lateral izquierda	S
21	80287501				Chapa lateral direita	Right side plate	Placa lateral derecha	
22	80287301				Chapa lateral esquerda	Left side plate	Placa lateral izquierda	
23	JD-0406				Arruela	Washer	Arandela	
24	HC-9318				Parafuso	Screw	Tornillo	
25	685720				Amortecedor de borracha	Rubber shock absorver	Amortiguador de goma	
26	685730				Assento de borracha	Rubber rest	Apoyo de goma	
27	JB-1108	8		8	Porca	Nut	Tuerca	
28	JD-0408	20	20	20	Arruela	Washer	Arandela	
29	HC-9327	16	16	16	Parafuso	Screw	Tornillo	
33	HA-6322	10	10	10	Parafuso	Screw	Tornillo	
31	HA-9224	1	1	1	Parafuso	Screw	Tornillo	
32	260580	**1**	**1**	**1**	Suporte	Support	Soporte	
33	226970	2	2	2	Bucha	Bushing	Buje	
34	226960	1	1	**1**	Cabo de aço	Steel Cable	Alambre	
35	226990	1	1	**1**	Trava	Lock	Traba	
35	JD-9205			6	Arruela	Washer	Arandela	

27

Pára-lamas e pisos
Mud guard and floor
Guardabarros y pisos

E **Valmet**

H3

Ref.	PEÇA PIEZA PART	Qtd. 1Qty. /Cant. sss 4x2	sss 4x4	985 4x2	9fl5 4x4	îSO	DENOM/AMpÃO	DESCRIPTION	DENOMINA CIÓN	OBSERVAÇÕES OBSERVACIONES REMARKS
1	80021930	1	1	1	1	1	Pára-lamas e pisos	Mud guard and floor	Guarda barro y pisos	
3	HA-9224	2		2			Parafuso	Screw	Tornillo	
3	HA-6323		4		4	4	Parafuso	Screw	Tornillo	
4	JB-1116	2	2	2	2	2	Porca	Nut	Tuerca	
5	80446400	4	4	4	4	4	Arruela	Washer	Arandela	
6	617620	4	4	4	4	4	Apoio	Rest	Apoyo	
7	617600	2	2	2	2	2	Anel de borracha	Rubber ring	Anillo de goma	
8	685380	4	4	4	4	4	Bucha amortecedora	Bushing, damper	Buje amortiguadora	
9	873991	4	4	4	4	4	Arruela de apoio	Thrust washer	Arandela de apoyo	
10	80390800	2	2	2	2	2	Prisioneiro	Stud	Espárrago	
13	80347810	1		1			Tampa	Cover	Tapa	
14	80760200		1		1	1	Protetor cardan	Cardan protetor	Protetor cardan	
15	80654000	1	1	1	1	1	Suporte direito	Right support	Soporte derecho	
16	80654100	1	1	1	1	1	Suporte esquerdo	Left support	Soporte izquierdo	
17	JB-1108		6		6	6	Porca	Nut	Tuerca	
18	80329100	1	1				Suporte	Support	Soporte	s
18	81148600	1		1			Suporte	Support	Soporte	PCR
19	80330700	2		2			Cinta	Belt	Cinta	
20	^10-1608	2		2			Porca borboleta	Wing nut	Tuerca de orejas	
21	HA-9235	4		4			Parafuso	Screw	Tornillo	
22	JD-0410	4		4			Arruela	Washer	Arandela	
23	80664500	1		1			Fixador da Bateria	Battery holder	Fijación de la bateria	
23	81149100	1		1			Fixador da Bateria	Battery holder	Fijación de la bateria	PCR
23	80329600	1	1				Fixador da Bateria	Battery holder	Fijación de la bateria	S
24	80335700	1		1			Alça de segurança direita	Hand rail	Alza de seguridad derecha	PCR
25	80218600	4	4	4	4	4	Suporte	Support	Soporte	
26	80223000	4	4	4	4	4	Junta	Gasket	Junta	
27	HD-9152	17	17	17	17	16	Parafuso	Screw	Tornillo	
23	80114601	1	1	1	1	1	Alça	Hand	Alza	
29	HA-6313	6	6	6	6	6	Parafuso	Screw	Tornillo	
30	JD-0406	11	10	11	11	11	Arruela	Washer	Arandela	
31	80069410	1	1	1	1	1	Tampa	Cover	Tapa	
32	70042700	4	2	4	2	2	Arruela	Washer	Arandela	
33	80390200	2	1	2	1	1	Pino trava	Lock pin	Perno traba	
34	80390500	1	1	1	1	1	Trava com porca	Lock with nut	Traba con tuerca	
35	80319800	2	2	2	2	2	Tampa	Cover	Tapa	



Ref.	PEÇA PIEZA PART	Qtd./Qty./Cant.					DENOMINAÇÃO	DESCRIPTION	DENOMINACIÓN	OBSERVAÇÕES OBSERVACIONES REMARKS
		US 4x2	585 4x4	985 4x2	985 4x4	1(80 4x4				
33	HA-9241		2		2	2	Parafuso	Screw	Tornillo	
37	80310500		1		1	1	Tampa	Cover	Tapa	
37	803310420	1		1			Tampa	Cover	Tapa	
43	HA-6322	21	21	21	21	21	Parafuso	Screw	Tornillo	
41	JD-0408	18	18	18	18	18	Arruela	Washer	Arandela	
42	80654200	1	1	1	1	1	Estribo	Running board	Estribo	
43	80108710	1	1	1	1	1	Tapete de Borracha	Rubber mat	Tapete de goma	
44	80440400	1	1	1	1	1	Tampa	Cover	Tapa	
45	80425200	4	4	4	4	4	Rebite	Rivet	Remache	
46	JB-1106	4	4	4	4	4	Porca	Nut	Tuerca	
47	JD-8003	11	11	11	11	11	Arruela	Washer	Arandela	
48	80306800	11	11	11	11	11	Parafuso	Screw	Tornillo	
49	80934000	1	1	1	1	1	Painel	Panei	Panei	
50	80026840	1	1	1	1	1	Chapa dianteira	Front plate	Placa delantera	
51	HA-6324	6	6	6	6	6	Parafuso	Screw	Tornillo	
52	JD-3108	7	10	7	7	10	Arruela	Washer	Arandela	
53	30110400	2	2	2	2	2	Anel de borracha	Rubber ring	Anillo de goma	
54	HA-9209	2	2	2	2	2	Parafuso	Screw	Tornillo	
55	JD-0412	2	3	2	3	4	Arruela	Washer	Arandela	
56	230970	1	1	1	1	1	Caixa de ferramentas	Tool kit box	Caja de herramientas	
57	HA-6322	1	1	1	1		Parafuso	Screw-	Tornillo	PCR, Mod. II
58	JD-1108	2		2			Porca	Nut	Tuerca	
59	80186400	1	' 1	1	1		Suporte do assento	Seat support	Soporte dei asiento	PCR, Mod. II
60	80187200	1	1	1	1		Tampa	Cover	Tapa	PCR.Mod. II

Ref.	PEÇA PIEZA PART	Qtd/Qty./Cant. 885 4x2	895 4x4	985 4x2	985 4x4	1180 4x4	DENOMINAÇÃO	DESCRIPTION	DENOMINA CIÓN	OBSERVAÇÕES OBSERVACIONES REMARKS
-	80372100	^	1	1	1		Freio de mão montado	Hand brake assy	Freno manual montado	
1	80341700	**1**	1	1	1	1	Haste	Rod	Vástago	
2	JE-9070	**1**	1	1	**1**	1	Pino de pressão	Spring pin	Perno de presión	
3	30200400	**1**	1	1	**1**	1	Alavanca	Lever	Palanca	
4	JB-8904	**1**	1	1	1	1	Porca	Nut	Tuerca	
5	826100	**1**	1	**1**	1	1	Mola	Spring	Resorte	
6	436390	**1**	**1**	1	**1**	1	Bucha	Bushing	Buje	
7	30093700	**1**	**1**	1	1	1	Catraca	Ratchet	Trinquete	
8	HA-6323	**1**	**1**	**1**	**1**	1	Parafuso	Screw	Tornillo	
9	JB-8904						Porca	Nut	Tuerca	
10	JD-0408						Arruela	Washer	Arandela	
11	80020300	**1**	1	1	1	1	Trava	Lock	Traba	
12	80067100	**1**	1	1	1	1	Alavanca do freio de mão	Hand brake lever	Palanca dei freno manual	
13	80067400	1	1	1	1	1	Vareta de trava	Lock rod	Varilla de traba	
14	224580	1	1	1	1	1	Arruela	Washer	Arandela	
15	224550	1	1	1	1	1	Mola	Spring	Resorte	
16	224570	1	1	1	1	1	Anel de borracha	Rubber ring	Anillo de goma	
17	224560	**1**	1	1	1	1	Botão	Button	Botón	
18	80067600	1	1	1	1	1	Empunhadura	Knob	Empunadura	
19	HA-6324	1	1	1	1	1	Parafuso	Screw	Tornillo	
20	80142800	1	1	1	1	1	Tampa	Cover	Tapa	
21	JE-3076	**1**	1	1	1	1	Cupilha	Split pin	Traba	
22	JD-0405						Arruela	Washer	Arandela	
23	HN-6646	}	}		⌡	⌡	Parafuso	Screw	Tornillo	
	80198400						Sistema de comando do freio	Brake contrai system	Sistema dei comando dei freno	
24	80259500	**1**	**1**	**1**	1	1	Tubo direito	Right tube	Tubo dercho	
25	243020	1	1	**1**	1	1	Braçadeira	Clamp	Abrazadera	
26	80259600	1	1	**1**	1	1	Tubo esquerdo	Left tube	Tubo ezquierdo	
27	813141	1	1	**1**	**1**	1	Reservatório de óleo	Fluid reservoir	Deposto dei fluido	
23	80239100	1	1	**1**	1	1	Suporte	Support	Soporte	
29	222530	1	1	**1**	1	1	Arruela	Washer	Arandela	
30	JD-0406	2	2	2	2	2	Arruela	Washer	Arandela	
31	HA-6313	2	2	2	2	2	Parafuso	Screw	Tornillo	
32	80137400	1	1	1	1	**1**	Tubo do freio	Brake tube	Tubo dei freno	
33	224800	4	4	4	4	4	Braçadeira	Clamp	Abrazadera	
34	80259400	2	2	2	2	2	Tubo plástico	Plastic tube	Tubo plástico	

Freio de mão
Hand brake
Freno manual

Ref.	*PEÇA PIEZA PART*	*m* 4x2	*885* 4x4	*985* 4x2	*985* 4x4	*1180* 4x4	*DENOMINAÇÃO*	*DESCRIPTION*	*DENOMINA CIÓN*	*OBSERVAÇÕES OBSERVACIONES REMARKS*
		Otd/Qty. / Cant								H 4
	80266000		1	1	1		Eixo	Shaft	Eje	
	LA-9124		4	4	4		Bucha de agulhas	Needle bushing	Buje de agujas	
	80198200		1	1	1		Pedal do freio direito	Right brake pedal	Pedal dei freno derecho	
	70018600		2	2	2		Mola	Spring	Resorte	
	827470		2	2	2		Pino	Pin	Perno	
	JE-3079		2	2	2		Cupilha	Split pin	Traba	
	80249600		2	2	2		Garfo do freio	Brake fork	Horquilla dei freno	
	JB-1108		2	2	2		Porca	Nut	Tuerca	
	80260100		2	2	2		Tubo do freio	Brake tube	Tubo dei freno	
	80262100		1	1	1		Tubo de pressão	Pressure tube	Tubo de presión	
	80249700		2	2	2		Cilindro mestre	Master cylinder	Cilindro maestro	
	HA-6323		4	4	4		Parafuso	Screw	Tornillo	
	JD-0424		2	2	2		Arruela	Washer	Arandela	
	80255100						Batente de borracha	Rubber stoper	Batiente de goma	
	JE-3155						Cupilha	Split pin	Traba	
	80198300						Pedal do freio esquerdo	Left brake pedal	Pedal dei freno izquierdo	
	202240						Pino	Pin	Perno	
	668420						Trava do pedal	Lock plate	Traba dei pedal	
	JD-0408						Arruela	Washer	Arandela	
	JE-3047						Cupilha	Split pin	Traba	
	30135500						Arruela	Washer	Arandela	
	JF-5002						Rebite	Rivet	Remache	
	78721003	cn	cn	cn	cn	cn	Cola	Glue	Cola	

Assento do operador
Operator's seat

I Valmet

Ref.	PEÇA PIEZA PART	Qtd./Qty./Cant. SSS 4x2	«85 4X4	«85 4x2	985 4x4	USO 4X4	DENOMINAÇÃO	DESCRIPTION	DENOMINA CIÓN	OBSERVAÇÕES OBSERVACIONES REMARKS	H5
	80171900	!	<	!	1	!	Assento completo	Rest assy	Asiento completo		
-	80167700	1	1	1	1	1	Assento sem apoio braços	Seat without arm rest	Asiento sin apoyo de los brazos		
1	80191400	1	1	1	1	1	Revestimento	Upholstery	Almohada		
2	176530	1	1	1	1	1	Espuma encosto	Back foam	Espuma dei apoyo		
3	175200	1	1	1	1	1	Eixo maior	Shaft	Eje major		
4	80191200	1	1	1	1	1	Assento concha	Seat body	Asiento concha		
5	174960	1	1	1	1	1	Espuma assento	Seat foam	Espuma dei asiento		
6	175210	3	3	3	3	3	³ino elástico	Spring pin	Perno resorte		
7	KG-6501	2	2	2	2	2	Anel elástico	Spring ring	Anillo resorte		
8	175060	2	2	2	2	2	Mola	Spring	Resorte		
9	175090	4	4	4	4	4	Bucha	Bushing	Buje		
10	80190600	1	1	1	1	1	Borracha	Rubber	Goma		
11	175050	1	1	1	1	1	Suspensão	Suspension	Suspension		
12	175080	2	2	2	2	2	Pino trava	Lock pin	Perno traba		
13	175160	1	1	1	1	1	Botão regulagem	Adjust button	Botón reglaje		
14	80191300	4	4	4	4	4	Tampa	Cover	Tapa		
15	HA-6325	4	4	4	4	4	Parafuso	Screw	Tornillo		
16	JD-3108	8	8	8	8	8	Arruela de pressão	Spring washer	Arandela de presión		
17	JD-0408	8	8	8	8	8	Arruela	Washer	Arandela		
18	175190	1	1	1	1	1	Eixo menor	Shaft	Eje menor		
19	80190500	2	2	2	2	2	Parafuso	Screw	Tornillo		
20	JD-3110	2	2	2	2	2	Arruela de pressão	Spring washer	Arandela de presión		
21	80189900	1	1	1	1	1	Trilho interno	Inner rail	Trilho interno		
22	80190100	1	1	1	1	1	Mola torção	Torsion spring	Resorte de torción		
23	80189800	1	1	1	1	1	Trilho interno dentado	Inner toothed rail	Trilho interno dentado		
24	80190200	1	1	1	1	1	Trava com bucha	Lock with bushing	Traba con buje		
25	80190300	1	1	1	1	1	Alavanca trava	Lock lever	Palanca traba		
26	80190400	1	1	1	1	1	Cabo	Cable	Cable		
27	80190000	1	1	1	1	1	Carcaça	Housing	Carcasa		
28	175110	2	2	2	2	2	Borracha	Rubber	Goma		
29	175140	1	1	1	1	1	Arruela	Washer	Arandela		
30	175220	2	2	2	2	2	Parafuso	Screw	Tornillo		
31	175010	2	2	2	2	2	Roldana	Pulley	Polea		
32	174981	1	1	1	1	1	Suporte flutuante	Floating support	Soporte flutuante		
33	KG-1010	3	3	3	3	3	Anel elástico	Spring ring	Anillo resorte		
34	JD-0410	1	1	1	1	1	Arruela	Washer	Arandela		

Valmet *HS*

Assento do operador
Operator's seat
Asiento dei operador

Ref.	*PEÇA PIEZA PART*	*Qtd. / Qty. / Cant.*					*DENOMINAÇÃO*	*DESCRIPTION*	*DENOMINA CIÓN*	*OBSERVAÇÕES OBSERVACIONES REMARKS*
		tis 4x2	995 *4x4*	995 *4X2*	995	(180 4X4				
35	80190900	2	2	2	2	2	borracha	Rubber	Goma	
35	80191000	2	2	2	2	2	3ucha	Bushing	Buje	
37	80190700	1	1	1	1	1	Amortecedor com bucha e borracha	Damper with bushing and rubber	Amortiguador con buje y goma	
33	80190800	1	1	1	1	1	Amortecedor	Damper	Amortiguador	
33	80191100	1	1	1	1	1	Pino	Pin	Perno	
40	175120						Mola	Spring	Resorte	
41	175130	1	1	1	1	1	Pino engate	Link pin	Perno de engate	
42	175150	1	1	1	1	1	Cupilha	Split pin	Traba	
-	80172000	1	1	1	1	1	Conjunto de apoios	Arm rest kit	Conjunto de apoyos	
43	80410800	1	1	1	1	1	Apoio braços direito	Arm rest right	Apoyo dei brazo derecho	
43	80410900	1	1	1	1	1	Apoio braços esquerdo	Arm rest left	Apoyo dei brazo izquerdo	
44	KG-1074	2	2	2	2	2	Anel elástico	Lock ring	Anillo traba	
45	JD-3108	6	6	6	6	6	Arruela de pressão	Spring washer	Arandela de presión	
46	HA-8327	2	2	2	2	2	Parafuso	Screw	Tornillo	
47	80191300	2	2	2	2	2	Tampa	Cover	Tapa	
48	80410400	2	2	2	2	2	Botão regulagem	Adjust button	Botón reglaje	
49	80979400	1	1	1	1	1	Suporte articulável direito	Tilting right support	Soporte derecho	
49	80979500	1	1	1	1	1	Suporte articulável esquerdo	Tilting left support	Soporte izquerdo	
50	JB-1105	4	4	4	4	4	Porca	Nut	Tuerca	
51	80410000	2	2	2	2	2	Tampa	Cover	Tapa	
52	JB-3108	2	2	2	2	2	Porca	Nut	Tuerca	
53	80411700	2	, 2	2	2	2	Arruela	Washer	Arandela	
54	80410500	2	2	2	2	2	Apoio do braço	Arm rest	Apoyo dei brazo	
55	80410300	2	2	2	2	2	Distanciador	Spacer	Espaciador	
56	80411800	2	2	2	2	2	Arruela	Washer	Arandela	
57	80410600	1	1	1	1	1	Suporte direito	Right support	Soporte derecho	
57	80410700	1	1	1	1	1	Suporte esquerdo	Left support	Soporte izquierdo	

Tanque de combustível
Fuel Tank
Deposito dei combustible

Valmet

Ref.	PEÇA PIEZA PART	Qtd/Qty./Cant 885 4x2	895 4x4	985 4x2			DENOMINAÇÃO	DESCRIPTION	DENOMINA CIÓN	OBSERVAÇÕES OBSERVACIONES REMARKS	H6
-	80816500	1		1			Tanque combustível	Fuel Tank	Deposito dei combustible		
-	82018710	1	1				Tanque combustível	Fuel Tank	Deposito dei combustible	S,TS	
1	584150	1	1	1			Tampa	Cover	Tapa		
2	KH-4933	2	2	2			Anel retentor	Retainer	Anillo retenedor		
3	80318800	1	1	1			Filtro de combustível	Fuel filter	Filtro dei combustible		
4	80245700	1	1	1			Bocal de enchimento	Feeler neck	Bocal de relleno		
4	82028100	1	1				Bocal de enchimento	Feeler neck	Bocal de relleno	S,TS	
5	JD-0408	10	10	10			Arruela	Washer	Arandela		
6	HA-6324	2		2			Parafuso	Screw	Tornillo		
7	246160	1		1			Mangueira	Hose	Manguera		
7	82031800	1	1				Mangueira	Hose	Manguera	S,TS	
8	197071	1	1	1			Tubo de sucção	Suction tube	Tubo de succión		
9	GP-3932	9	9	9			Braçadeira	Clamp	Abrazadera		
10	HA-6322	2	2	2			Parafuso	Screw	Tornillo		
11	80823100	2	2	2			Protetor de borracha	Rubber protector	Protector de goma		
12	80823000	1	1	1			Tampa	Cover	Tapa		
13	80822500	1	1	1			Cobertura	Cover	Tapa		
14	81133000	1	1	1			Filtro de tela	Filter	Filtro de tela		
15	HA-6313	2	2	2			Parafuso	Screw	Tornillo		
16	608845	1	1	1			Braçadeira	Clamp	Abrazadera		
17	262040	1	1	1			Mangueira	Hose	Manguera		
18	262970	2	. 2	2			Mangueira	Hose	Manguera		
19	263430	1		1			Mangueira	Hose	Manguera		
20	218810	3	3	3			Niple	Nipple	Niple		
21	80816600	1	1	1			Tanque combustível	Fuel Tank	Deposito dei combustible		
21	82018810	1	1				Tanque combustível	Fuel Tank	Deposito dei combustible	S, TS	
22	HC-1305	5	5				Parafuso de fenda	Screw	Tornillo		
22	HC-1304	5		5			Parafuso de fenda	Screw	Tornillo		
23	80049100	1	1	1			Medidor de combustível	Fuel gauge sender	Medidor de combustible		
24	240790	1	1	1			Guarnição de borracha	Rubber protector	Protector de goma		
25	246210	1	1	1			Tela de sucção	Suctin filter	Filtro de succión		
26	246280	1	1	1			Bujão	Plug	Tapón		
26	82031900	1	1				Bujão	Plug	Tapón	S,TS	
27	HC-8346	8	8	8			Parafuso allen	Screw allen	Tornillo allen		
23	GP-3934	1		1			Braçadeira	Clamp	Abrazadera		
29	JB-1108	2		2			Porca	**Nut**	Tuerca		

Tanque de combustível
Fuel Tank
Deposito dei combustible

Ref.	*PEÇA PIEZA PART*	*Qtd/Qty./Cant.* sss 4x2	ÍSS 4x4	985 4x2			*DENOMINAÇÃO*	*DESCRIPTION*	*DENOMINACION*	*OBSERVAÇÕES OBSERVACIONES REMARKS*
30	219710	2		2			Pino guia	Dowel pin	Perno guia	
33	581020	1	1				Pino guia	Dowel pin	Perno guia	S,TS
31	589260	2		2			Arruela de vedação	Seal washer	Arandela de sellamiento	
32	589270	1		1			Parafuso de conexão	Banjo bolt	Tornillo de conexión	
33	235000	1		1			Conexão	Connector	Conexión	
34	HC-9325		2				Parafuso allen	Screw allen	Tornillo allen	
35	GP-3942	1		1			Braçadeira	Clamp	Abrazadera	
36	80246400	1	1	1			Mangueira	Hose	Manguera	
37	80246100	1	1	1			Flange	Flange	Flange	
33	80239610	1		1			Guarnição de borracha	Rubber protector	Protector de goma	
39	235840	1	1	1			Conexão	Connector	Conexión	
43	80105400						Guarnição de borracha	Rubber protector	Protector de goma	
41	263100	]	j	]			Anel retentor	Seal ring	Anillo de sellamiento	
42	245880						Porca	Nut	Tuerca	
-	78721002	cn	cn	cn			Cola	Sealant	Cola	
-	78723003	cn	cn	cn			Cola Loctite 570	Sealant Loctite 570	Cola Loctite 570	
	78723008	cn	cn	cn			Cola Loctite 221	Sealant Loctite 221	Cola Loctite 221	

Hfi

Ref.	PEÇA PIEZA PART	Qtd./Qty./Cant. 885 4x4	585 4x4	uso 4x4	DENOMINAÇÃO	DESCRIPTION	DENOMINA CIÓN	OBSERVAÇÕES OBSERVACIONES REMARKS
	80018801	1	1	1	'anque combustível conjunto	Fuel Tank assembly	Deposito dei combustible conjunto	985 Mod. I, II
·	80759501		1		Tanque combustível conjunto	Fuel Tank assembly	Deposito dei combustible conjunto	985 STD
·	82010000		1		Tanque combustível conjunto	Fuel Tank assembly	Deposito dei combustible conjunto	S
-	82015200			1	Tanque combustível conjunto	Fuel Tank assembly	Deposito dei combustible conjunto	S
1	584150	1	1	1	Tampa	Cover	Tapa	
2	KH-4933	1	1	1	Anel retentor	Retainer	Anillo retenedor	
3	245070	1	1	1	-iltro de combustível	Fuel filter	Filtro dei combustible	
4	80191800	1	1	1	Mangueira	Hose	Manguera	
4	80342100			1	Mangueira	Hose -	Manguera	1180S
5	GP-3932	3	5	5	3raçadeira	Clamp	Abrazadera	
	80183800	1	1	1	Mangueira conjunto	Hose assembly	Manguera conjunto	
6	80171300	1	1	1	Mangueira	Hose	Manguera	
7	608845	1	1	1	Braçadeira	Clamp	Abrazadera	
8	81133000	1	1	1	Filtro	Filter	Filtro	
9	235000	1	2	2	Conexão	Connector	Conexión	
10	KH-3618	4	4	4	Arruela de vedação	Seal washer	Arandela de sellamiento	
11	589270	1	2	2	Parafuso conector	Connecting screw	Tornillo conector	
12	80191900	1	1	1	Mangueira	Hose	Manguera	
12	80342100			1	Mangueira	Hose	Manguera	1180S
13	HA-9225	4	4	4	Parafuso	Screw	Tornillo	
14	JD-0406	4	4	4	Arruela	Washer	Arandela	
15	80039000	1	1	1	Tampa	Cover	Tapa	985 Mod. I, II
15	80759600		1		Tampa	Cover	Tapa	985 STD, 985 S
16	80044400	1	1	1	Tampa	Cover	Tapa	985 Mod. I, II
16	80759900		1		Tampa	Cover	Tapa	985 STD, 985 S
17	HA-9241	2	2	2	Parafuso	Screw	Tornillo	
18	JD-0412	2	2	2	Arruela	Washer	Arandela	
19	80105400	2	2	2	Tampa	Cover	Tapa	
20	80094600	1	1	1	Conexão	Connector	Conexión	
21	218810	1	1	1	Conexão	Connector	Conexión	
22	KH-3621	1	1	1	Arruela de vedação	Seal washer	Arandela de sellamiento	
23	80052000	1	1	1	Tubo de sucção	Suction tube	Tubo de succión	
24	246210	1	1	1	Filtro	Filter	Filtro	
25	KH-4933	1	1	1	Anel retentor	Retainer	Anillo retenedor	
23	246280	1	1	1	Tampa	Cover	Tapa	
27	HC-8346	10	10	10	Parafuso	Screw	Tornillo	

Tanque de combustível
Fuel Tank
Deposito dei combustible

B Valmet

Ref.	*PEÇA PIEZA PART*	*Qtd /Qty. ICant* 8Í5 4x4	985 4x4	*USO* 4x4	*DENOMINAÇÃO*	*DESCRIPTION*	*DENOMINA CIÓN*	*OBSERVAÇÕES OBSERVACIONES REMARKS*
	HC-8447		6		Parafuso	Screw	Tornillo	
	80034810		1		Tanque combustível	Fuel Tank	Deposito dei combustible	985 Mod. I, II
	80759810		1		Tanque combustível	Fuel Tank	Deposito dei combustible	985 STD, 985 S
	HC-1305		5		Parafuso	Screw	Tornillo	
	80049100		1		Medidor de combustível	Fuel gauge sender	Medidor de combustible	
	240790		1		Junta	Gasket	Junta	
	80801600		1		Espaçador	Spacer	Espaciador	985 STD, 985 S
	822140		2		Pino guia	Dowel pin	Perno guia	985 STD, 985 S
	JD-0408		2		Arruela	Washer	Arandela	985 STD, 985 S
	80758600		1		Suporte	Support	Soporte	985 STD, 985 S
	JD-3112		2		Arruela	Washer	Arandela	985 STD, 985 S

Rei.	*PEÇA PIEZA PART*	*QtcUQty. 1 Cant.* 885 4x2	885 4x4	985 4x2	985 4x4	*1180* 4x4	*DENOMINAÇÃO*	*DESCRIPVON*	*DENOMINA CIÓN*	*OBSERVAÇÕES OBSERVACIONES REMARKS*
	80336700						Termômetro	Thermometer	Termômetro	
	SH-2638						Lâmpada	Bulb	Lámpara	
	212670						Soquete	Socket	Manquito	
	80100700						Tacômetro	Tachometer	Tacômetro	
	80858500						Tacômetro	Tachometer	Tacômetro	
	82000000						Tacômetro	Tachometer	Tacômetro	S,TS
	80336600						Indicador do combustível	Fuel gauge sender unit	Indicador dei combustible	
	80287701						Chapa do painel	Panei plate	Chapa dei panei	
	80100800			1			Indicador do painel	Panei gauge	Indicador dei panei	
	231220			1			Indicador do painel	Panei gauge	Indicador dei panei	PCR
	216280			1			Lâmpada	Bulb	Lámpara	
	173700			1			Soquete	Socket	Manquito	
	80100900			1			Horímetro	Hourmeter	Horímetro	
	80320100			1			Manopla	Knob	Empunhadura	
	80357900			1			Chave de luz	Light switch	Llave de luz	
	80329900			1			Tampa	Cover	Tapa	
	80324000			1			Manopla	Knob	Empunhadura	
	80358000			1			Chave do farol de manejo	Working light switch	Llave dei farol de trabajo	
	80101100			1			Botão de partida	Starter push botton	Botón de arranque	
	80101000			1			Chave geral	Ignition switch	Llave general	
	179721			1			Chave de contato	Ignition key	Llave de arranque	
	80420911			1			Cabo de ligação	Connection cable	Cable de ligación	
	80442200			1			Interruptor	Switch	Interruptor	
	80434300			1			Guarnição de borracha	Rubber protector	Protector de goma	
	80434200			1			Arruela de fixação	Lock washer	Arandela de fijación	
	80393900			1			Parafuso	Screw	Tornillo	PCR
	80316000			1			Guarnição de borracha	Rubber protector	Protector de goma	
	HD-8005			6			Parafuso	Screw	Tornillo	

Ref.	PEÇA PIEZA PART	Qtd./Qly./Cant IBS 4x2	885 4x4	SIS 4x2	M 4x4	1)80 4x4	DENOMINAÇÃO	DESCRIPTION	DENOMINA CIÓN	OBSERVAÇÕES OBSERVACIONES REMARKS
·	**80648900**	2	2	2	2	2	arol dianteiro	Headlight	Farol delantero	
1	**80068700**	1	1	1	1	1	rotetor do farol	Headlight protector	Protector dei farol	
2	**159880**	**1**	1	1	1	**1**	.âmpada	Bulb	Lámpara	**12V-45/40W**
3	**80649000**	1	1	1	1	1	Bloco ótico	Optic reflector	Bloque óptico	
4	**80116200**	2	2	2	2	2	Mola	Spring	Resorte	
5	**HD-9043**	2	2	2	2	2	Parafuso	Screw	Tornillo	
-	**80654400**	1	1	1	1	1	Farol de manejo completo	Working light complete	Farolde trabajo completo	
6	**80654300**	1	1	1	1	1	Bloco ótico	Optic reflector	Bloque óptico	
7	**159984**	1	1	1	1	1	Lâmpada	Bulb	Lámpara	**12V-48W**
8	**JD9201**	1	1	1	1	1	Arruela	Washer	Arandela	
9	**JD9018**	1	1	1	1	1	Arruela	Washer	Arandela	
·	**80086500**	2	2	2	2	2	Lanterna de posição traseira	Rear position light	Linterna de posición trasera	
·	**80141000**	2	2	2	2	2	Lanterna de posição dianteira	Front position light	Lintema de posición delantera	
10	**80091200**	1	1	1	1	1	Carcaça da lanterna	Housing brake switch	Carcasa de la lintema	
11	**139760**	1	1	1	1	1	Lâmpada	Bulb	Lámpara	**12V**-5W
12	**80091100**	1	1	1	1	1	Difusor de acrílico rubi	Acrylic diffuser red	Lente rojo	
12	**80140300**	1	1	1	1	1	Difusor de acrílico âmbar	Acrylic diffuser yellow	Lente amaríllo	
13	**HN6646**	1	1	1	1	1	Parafuso	Screw	Tornillo	**885/985 4x4** - Mod. I, II
14	**JD9202**	1	1	1	1	1	Arruela	Washer	Arandela	PCR, Mod. I, II
15	**JD9201**	1	1	1	1	1	Arruela	Washer	Arandela	
-	**80101200**	1	1	1	1	1	Caixa de fusíveis	Fuse box	**Caja** de fusibles	PCR, Mod. I, II
16	NFS	1	1	1	1	1	Suporte	Support	Soporte	
17	**80009700**	1	1	1	1	1	Tampa	Cover	Tapa	PCR, Mod. I, II
18	**HC1304**	2	2	2	2	2	Parafuso	Screw	Tornillo	PCR, Mod. I, II
19	**225880**	1	1	1	1	1	Fusível 25A (Branco)	Fuse 25A (White)	Fusible **25A** (Blanco)	PCR, Mod. I, II
20	**80149100**	2	2	2	2	2	Fusível **15A** (Azul)	Fuse15A(Blue)	fusible 15A (Azur)	**PCR,** Mod. I, II
21	**80149200**	2	2	2	2	2	Fusível 10A (Vermelho)	Fuse **10A** (Red)	Fusible 10A (Rojo)	PCR.f ***Áod.*** I, II

Motor de partida
Starter
Motor de arranque

G Valmet

Ref.	PEÇA PIEZA PART	Qtd. / Qty. / Cant.					DENOMINAÇÃO	DESCRIPTION	DENOMINA CIÓN	OBSERVAÇÕES OBSERVACIONES REMARKS
		ess 4x2	tss 4x4	995 4x2	995 4x4	1130 4x4				
-	221561	1	1	1	1		Motor de partida	Starter motor	Motor de arranque	12V-3kW
-	80898700					1	Motor de partida	Starter motor	Motor de arranque	12V-3kW
-	835331592	1	1		1	1	Motor de partida	Starter motor	Motor de arranque	S.12V- 3kW
2	143150	1	1	1	1	1	Jogo de bobinas de campo	Escitation widing	Devanado de excitación	
3	129270	1	1	1	1	1	Jogo de reparo	Repair kit	Juego de reparación	
4	115130						Parafuso	Screw	Tornillo	
5	143390	1	1	1	1	1	Isolador	Insulator	Aislador	
6	116730	1	1	1	1	1	Induzido	Armature	Inducido	
7	143170	1	1	1	1	1	Arruela lisa	Insulating	Arandela aislante	
8	143180						Arruela lisa	Plain washer	Arandela plana	
9	116780	1	1	1	1	1	Jogo de peças	Parts set	Juego de piezas	
10	143190	1	1	1	1	1	Mancai intermediário completo	Intermediate bearing complete	Cojinete intermediário completo	
10	116720	1	1		1	1	Mancai intermediário completo	Intermediate bearing complete	Cojinete intermediário completo	S,TS
10A	143200	1	1	1	1	1	Casquillo sinterizado	Sintered bushing	Casquillo sinterizado	
11	143210	1	1	1	1		Impulsor	Impeller	Impulsor	
11	81278600	1	1		1	1	Impulsor	Impeller	Impulsor	S, TS
11	81341500					1	Impulsor	Impeller	Impulsor	
12	137190	1	1	1	1	1	Anel de encosto	Stop ring	Anillo de tope	
13	137180	1	1	1	1	1	Anel de retenção	Retainer	Anillo de retención	
14	116700	1	1	1	1		Mancai lado acionamento	Drive end bearing	Cojinete lado accionamiento	
14	81278700	1	1		1	1	Mancai lado acionamento	Drive end bearing	Cojinete lado accionamiento	S.TS
14A	126780	1	' 1	1	1	1	Bucha sinterizada	Sintered bushing	Buje sinterizado	
15	143370	1	1	1	1	1	Jogo de escovas	Carbon brush set	Juego de escobillas	
16	143220	1	1	1	1	1	Alavanca tipo garfo	Fork lever	Palanca de horquilla	
17	143230	1	1	1	1	1	Pino roscado	Threaded pin	Perno roscado	
18	126160	1	1	1	1	1	Arruela de pressão	Spring washer	Arandela de presión	
19	126810	1	1	1	1	1	Porca	Nut	Tuerca	
20	143240	1	1	1	1	1	Arruela lisa	Plain washer	Arandela plana	
21	143250	1	1	1	1	1	Arruela lisa	Plain washer	Arandela plana	
22	143260	1	1	1	1	1	Arruela lisa	Plain washer	Arandela plana	
23	143270	1	1	1	1	1	Arruela de retenção	Retainer washer	Arandela de retención	
24	143280	1	1	1	1	1	Porta-escovas	Brush holder	Porta-escobillas	
25	116740	1	1	1	1	1	Mancai lado do coletor	Collector ring bearing	Cojinete lado colector	
25A	143290	1	1	1	1	1	Bucha sinterizada	Sintered bushing	Buje sinterizado	
26	113720	2	2	2	2	2	Arruela de pressão	Spring washer	Arandela de presión	
27	143300	2	2	2	2	2	Pino roscado	Threaded pin	Perno roscado	

Motor de partida
Starter
Motor de arranque

Ref.	*PEÇA PIEZA PART*	*Qtd/Qty./Cant* SSS 4x2	SSS 4x4	985 4x2	SSS 4x4	USO 4X4	*DENOMINAÇÃO*	*DESCRIPTION*	*DENOMINACIÓN*	*OBSERVAÇÕES OBSERVACIONES REMARKS*
	143310	4	4	4	4	4	Arruela de pressão	Spring washer	Arandela de presión	
	143320	4	4	4	4	4	Parafuso	Screw	Tornillo	
	116760	1	1	1	1	1	Chave magnética	Solenoid switch	Llave magnética	
	116680	3	3	3	3	3	Parafuso	Screw	Tornillo	
	143330	2	2	2	2	2	Tubo isolante	Insulating tube	Tubo asilante	
	143340	4	4	4	4	4	Mola helicoidal	Helical spring	Resorte helicoidal	
	143350	2	2	2	2	2	Papel isolante	Insulating paper	Papel aislante	
	81278800	2	2		2	2	Papel isolante	Insulating paper	Papel aislante	S,TS
	143360	2	2	2	2	2	Tubo isolante	Insulating tube	Tubo aislante	
	113370	2	2	2	2	2	Porca	Nut	Tuerca	
	143380	cn	cn	cn	cn	cn	Arruela lisa	Plain washer	Arandela plana	

Alternador
Alternator
Alternador

EvaSmet

Ref.	PEÇA PIEZA PART	Qtd. 1 Qty. 1 Cant. 885 4x2	885 4x4	985 4x2	985 4X4	1(80 4x4	DENOMINAÇÃO	DESCRIPTION	DENOMINACIÓN	OBSERVAÇÕES OBSERVACIONES REMARKS
	80115900	1	1	1	1		Alternador	Alternator	Alternador	14V-45A
·	80898600					1	Alternador	Alternator	Alternador	14V-65A
1	147930	1	1	1	1	1	Parafuso	Screw	Tornillo	
2	148250	1	1	1	1	1	Porca	Nut	Tuerca	
3	148060	1	1	1	1	1	Bucha isolante	Insulating bushing	Buje aislante	
4	148040	2	2	2	2	2	Disco isolante	Insulating disc	Disco aislante	
5	148050	2	2	2	2	2	Arruela de pressão	Spring washer	Arandela de presión	
6	113370	2	2	2	2	2	Porca	Nut	Tuerca	
7	148280	1	1	1	1	1	Jogo de peças (Borne B+)	Ports set (Terminal B+)	Juego de piezas (Bome B+)	
8	81365800	1	1	1	1	1	Disco isolante	Insulating disc	Disco aislante	
9	148170	1	1	1	1	1	Parafuso conector	Connecting screw	Tornillo conector	
10	148140	1	1	1	1	1	Placa isolante	Insulating plate	Placa aislante	
11	148150	1	1	1	1	1	Placa isolante	Insulating plate	Placa aislante	
12	148130	1	1	1	1	1	Bucha isolante	Insulating bushing	Buje aislante	
13	148160	2	2	2	2	2	Disco isolante	Insulating disc	Disco aislante	
14	148180	2	2	2	2	2	Arruela de pressão	Spring washer	Arandela de presión	
15	148190	2	2	2	2	2	Porca	Nut	Tuerca	
16	148300	1	1	1	1	1	Jg. de peças (Borne D+)	Parts set (Terminal D+)	Juego de piezas (Borne D+)	
17	148260	1	1	1	1	1	Rebite	Rivet	Remache	
18	148200	2	2	2	2	2	Tubo isolante	Insulating tube	Tubo ailante	
19	148230	1	1	1	1	1	Parafuso conector	Connecting screw	Tornillo conector	
20	81365900	1	1	1	1	1	Bucha isolante	Insulating bushing	Buje aislante	
21	148220	2	2	2	2	2	Disco isolante	Insulating disc	Disco aislante	
22	146270	2	2	2	2	2	Arruela de pressão	Spring washer	Arandela de presión	
23	148240	2	2	2	2	2	Porca	Nut	Tuerca	
24	148290	1	1	1	1	1	Jogo de peças (Bome W)	Parts set (Terminal W)	Juego de piezas (Borne W)	
25	81282600	3	3	3	3		Parafuso	Screw	Tornillo	
25	81366000					3	Parafuso	Screw	Tornillo	
26	148020	1	1	1	1	1	Parafuso	Screw	Tornillo	
27	126020	1	1	1	1	1	Porca	Nut	Tuerca	
28	126010	1	1	1	1	1	Arruela de pressão	Spring washer	Arandela de presión	
29	148120	1	1	1	1		Polia	Pulley	Polea	
29	81017800					1	Polia	Pulley	Polea	
30	148110	1	1	1	1	1	Ventilador	Fan	Ventilador	
31	147890	1	1	1	1		Anel cie encosto	Stop ring	Anillo de tope	
31	81369500					1	Anel de encosto	Stop ring	Anillo de tope	

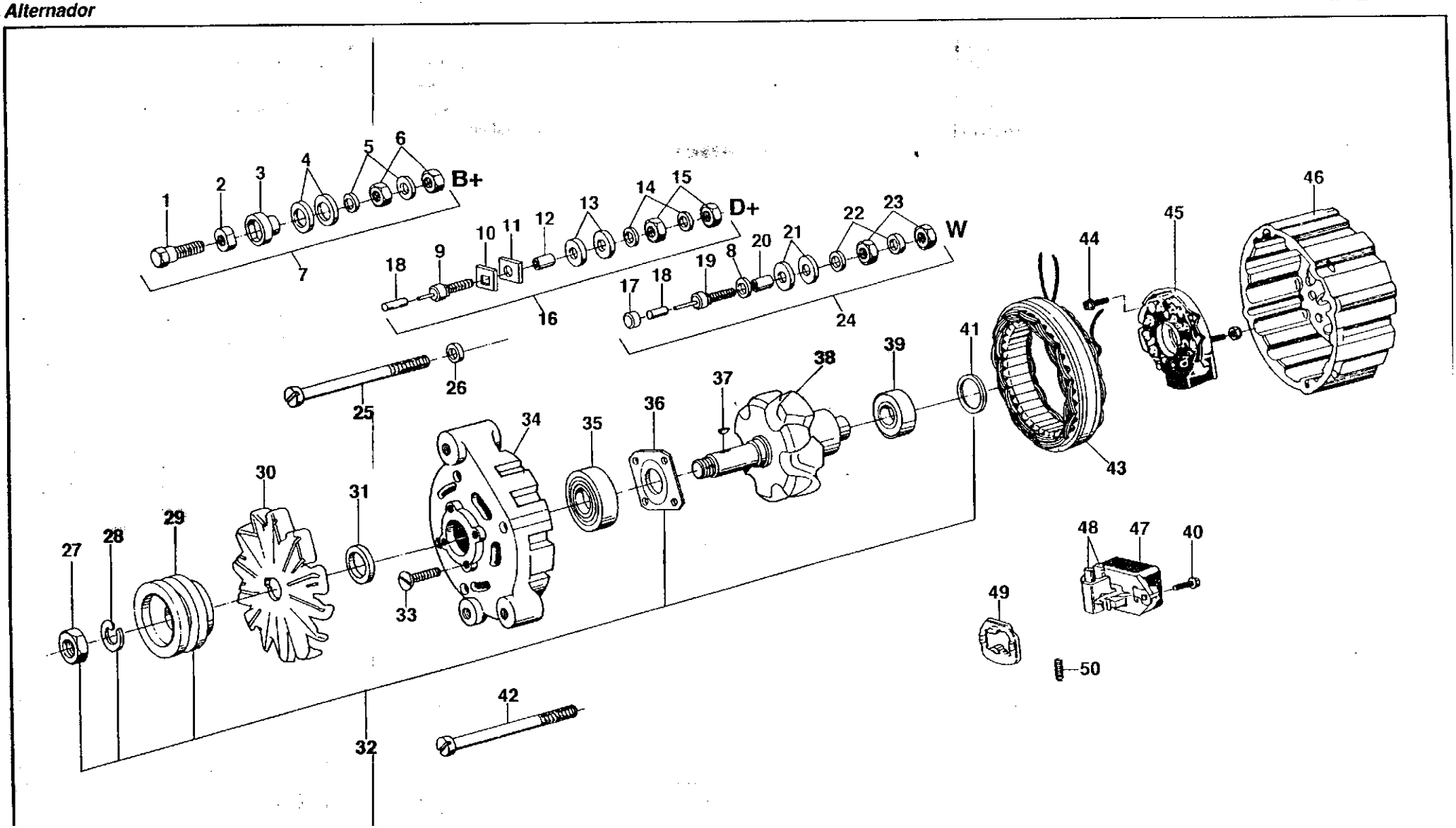
B+
D+
W
1
2
3
4
5
6
7
9
10
11
12
13
14
15
16
17
18
19
20
21
22
23
24
25
26
27
28
29
30
31
32
33
34
35
36
37
38
39
40
41
42
43
44
45
46
47
48
49
50

Ref.	*PEÇA PIEZA PART*	*Qtd. 1 Qty. 1 Cant.* 885 4x2	885 4x4	985 4x2	985 4x4	*iieo* 4x4	*DENOMINAÇÃO*	*DESCRIPTION*	*DENOMINA CIÓN*
32	148270	1	1	1	1		Jogo de peças (Rotor)	Parts set (Rotor)	Juego de piezas (Rotor)
32	81366100					1	Jogo de peças (Rotor)	Parts set (Rotor)	Juego de piezas (Rotor)
33	147860	6	6	6	6		Parafuso	Screw	Tornillo
33	81366200					6	Parafuso	Screw	Tornillo
34	147830	1	1	1	1		Mancai lado acionamento	Drive end bearing	Cojinete lado accionamiento
34	81366300					1	Mancai lado acionamento	Drive end bearing	Cojinete lado accionamiento
35	147840	1	1	1	1		Rolamento	Bearing	Rodamiento
35	81366400					1	Rolamento	Bearing	Rodamiento
33	81282500	1	1	1	1		Placa de fechamento	Cover plate	Placa de cubiera
33	81366500					1	Placa de fechamento	Cover plate	Placa de cubiera
37	148100	1	1	1	1	1	Chaveta	Key	Clavija
33	81366600	1	1	1	1		Rotor	Rotor	Rotor
33	81366700					1	Rotor	Rotor	Rotor
39	147900	1	1	1	1	1	Rolamento	Bearing	Rodamiento
40	148020	1	1	1	1	1	Parafuso	Screw	Tornillo
41	147880	1	1	1	1	1	Anel de vedação	Seal ring	Anillo de sellamiento
42	81366000	1	1	1	1		Parafuso	Screw	Tornillo
42	81366800					1	Parafuso	Screw	Tornillo
43	147990	1	1	1	1	1	Estator	Stator	Estator
44	147950						Parafuso	Screw	Tornillo
45	147920	1	1	1	1	1	Retificador	Rectifier	Rectificador
46	147910	1	«1	1	1		Mancai lado do coletor	Collector ring bearing	Cojinete lado colector
46	81366900					1	Mancai lado do coletor	Collector ring bearing	Cojinete lado colector
47	147960	1	1	1	1		Regulador de tensão	Voltage regulator	Regulador de tensión
47	81367000					1	Regulador de tensão	Voltage regulator	Regulador de tensión
48	147980	1	1	1	1	1	Jogo de escovas	Carbon brush set	Juego de escobillos
49	148090	1	1	1	1	1	Junta	Gasket	Junta
50	147970	2	2	2	2	2	Mola	Spring	Resorte

Ref.	PEÇA PART PIEZA	Qtd. / Qty. / Cant. 885 STS 4x2	885 STS 4x4		985 S 4x4	usos 4x4	DENOMINAÇÃO	DESCRIPTION	DENOMINA CIÓN	OBSERVAÇÕES JBSER VACIONES REMARKS
	82028000	!	!		!	1	Alternador	Alternator	Alternador	S, TS.12V-55A
1	81281600	1	1		1	1	Mancai lado acionamento	Drive end bearing	Cojinete lado accionamiento	
2	81281700	1	1		1	1	Rolamento	Bearing	Rodamiento	
3	81281800	1	1		1	1	Placa de fechamento	Cover plate	Placa de cubiera	
4	81283100	1	1		1	1	Ventilador	Fan	Ventilador	
5	147860						Parafuso	Screw	Tornillo	
6	81283300	1	1		1	1	Rotor	Rotor	Rotor	
7	81282600						Parafuso	Screw	Tornillo	
8	81282800	1	1		1	1	Presilha	Spring clip	Presilla	
9	147890	1	1		1	1	Anel de encosto	Stop ring	Anillo de tope	
10	81281900	1	1		1	1	Rolamento	Bearing	Rodamiento	
11	81282000	1	1		1	1	Mancai lado do coletor	Collector ring bearing	Cojinete lado colector	
12	81282100	1	1		1	1	Retificador	Rectifier	Rectificador	
13	81282200	1	1		1	1	Anel de ajuste	Adjusting ring	Anillo de ajuste	
14	147950						Parafuso	Screw	Tornillo	
15	81282700	1	1		1	1	Bucha distanciadora	Spacer bushing	Buje distanciadora	
16	148080	1	1		1	1	Condesador	Capacitar	Condesador	
17	81282300	1	1		1	1	Regulador de tensão	Voltage regulator	Regulador de tensión	
18	147970						Mola	Spring	Resorte	
19	81282400	1	1		1	1	Jogo de escovas com molas	Carbon brush and spring	Juego de escobillas con resortes	
20	81282500	1	1		1	1	Estator	Stator	Estator	
21	81283200	1	1		1	1	Parafuso	Screw	Tornillo	
22	146270	1	1		1	1	Arruela	Washer	Arandela	
23	81283000	1	1		1	1	Porca sextavada	Hexagon nut	Tuerca hexagonal	
24	81282900	1	1		1	1	Arruela	Washer	Arandela	
25	115470	1	1		1	1	Jogo de peças (Rotor)	Par si l (Rotor)	Juego de piezas (Rotor)	Itens 2,3,5,9,23,24
26	148020	2	2		2		Parafuso	Screw	Tornillo	
27	82024400	1	1		1	1	Polia	Pulley	Polea	
23	82024500						Polia	Pulley	Polea	

Componentes do sistema elétrico
Electric system components
Componènte&del sistema eléctrico

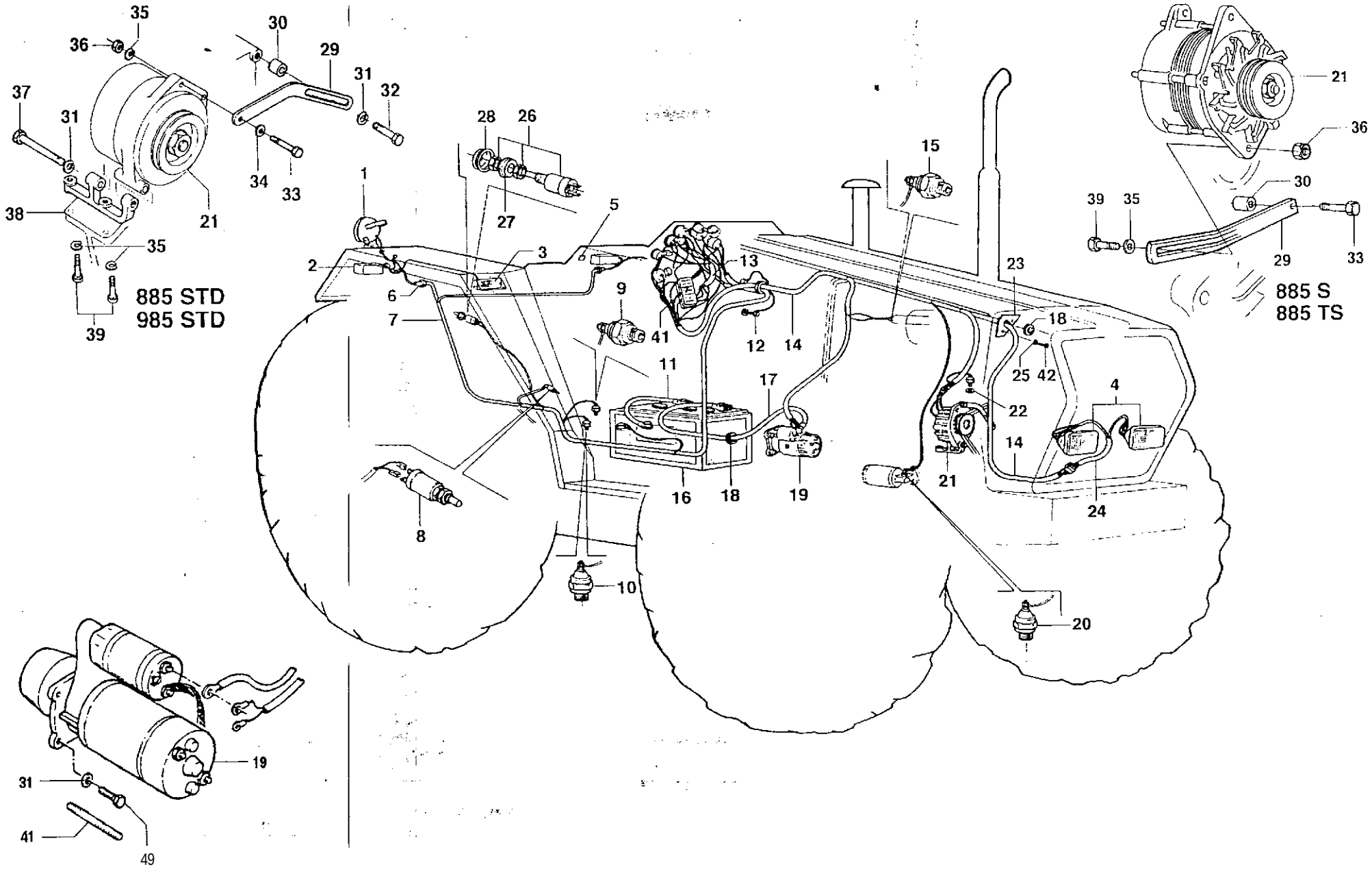

Ref.	PEÇA PIEZA PART	Qtd./Qty./Cant. BBS 4x2	885 4x4	SJ5 4x2			DENOMINAÇÃO	DESCRIPTION	DENOMINA CIÓN	OBSERVAÇÕES OBSERVACIONES REMARKS	16
1	Ref.	1	1	1			Farol de manejo	Working light	Farol de trabajo	P9-I2	
2	Ref.	2	2	2			.anterna de posição traseira	Rear position light	Lintema de posición trasera	P9-I2	
3	Ref.	2	2	2			Lanterna de posição dianteira	Front position light	Lintema de posición delantera	P9-I2	
4	Ref.	2	2	2			Farol dianteiro	Headlight	Farol delantero	P9-I2	
5	80128200	1	1	1			Guarnição de borracha	Rubber protector	Protector de goma		
6	30145700	4	4	4			Guarnição de borracha	Rubber protector	Protector de goma		
7	81161100	1	1	1			Chicote traseiro	Rear wiring	Cabel trasero		
8	190630	1	1	1			Interruptor do freio	Parking brake switch	Interruptor dei freno		
9	30102100	1	1	1			Sensor de pressão óleo transmissão	Pressure sender	Sensor de presión óleo transmisión		
10	30309300	1	1	1			Sensor de temp. óleo transmissão	Temperature sender	Sensor de temp. óleo transmisión		
11	80289500	1	1	1			Cabo terra	Ground cable	Cable tierra		
12	HA-9223	1	1	1			Parafuso	Screw	Tornillo		
13	80100500	1	1	1			Chicote do painel	Panei wiring	Cable dei panei		
14	80650300	1		1			Chicote dianteiro	Front wiring	Cable delantero		
14	80641000		1				Chicote dianteiro	Front wiring	Cable delantero		
14	82021100	1	1				Chicote dianteiro	Front wiring	Cable delantero	S,TS	
15	118280		1	1			Sensor de temperatura água	Water temp. sender	Sensor de temperatura água		
16	Ref.	1	1	1			Bateria	Battery	Bateria	pg. 18	
17	80253100	1	1	1			Cabo do motor de partida	Starter motor cable	Cable dei motor de arranque		
18	229280	1	1	1			Protetor do cabo	Cable protector	Protector dei cable		
19	Ref.	1	1	1			Motor de partida	Starter motor	Motor de arranque	pg.I3	
20	117400	1	" 1	1			Sensor de pressão óleo motor	Engine oil pressure sender	Sensor de presión óleo motor		
21	Ref.	1	1	1			Alternador	Alternator	Alternador	pg, I4.IÍ	
22	JD-9012						Arruela	Washer	Arandela		
23	80316600	1	1	1			Tampa	Cover	Tapa		
24	80650200	1	1	1			Chicote do farol	Headlight wiring	Cable dei farol		
25	JD-0405						Arruela	Washer	Arandela		
25	80442200	1	1	1			Interruptor do pedal	Switch pedal	Interruptor dei pedal		
27	80434300	1	1	1			Capa de borracha	Dust protection	Proteción de goma		
28	80434200	1	1	1			Arruela	Washer	Arandela		
29	115300	1	1	1			Tensionador	Tensioner	Tensionador	S, TS	
29	836136905	1	1				Tensionador	Tensioner	Tensionador		
30	80152700	1	• 1	1			Espaçador	Spacer	Espaciador	S,TS	
30	836120989	1	1				Espaçador	Spacer	Espaciador		
31	JD-3110	4	4				Arruela de pressão	Spring washer	Arandela de presión		
32	HA-6335	1	1	1			Parafuso	Screw	Tornillo		

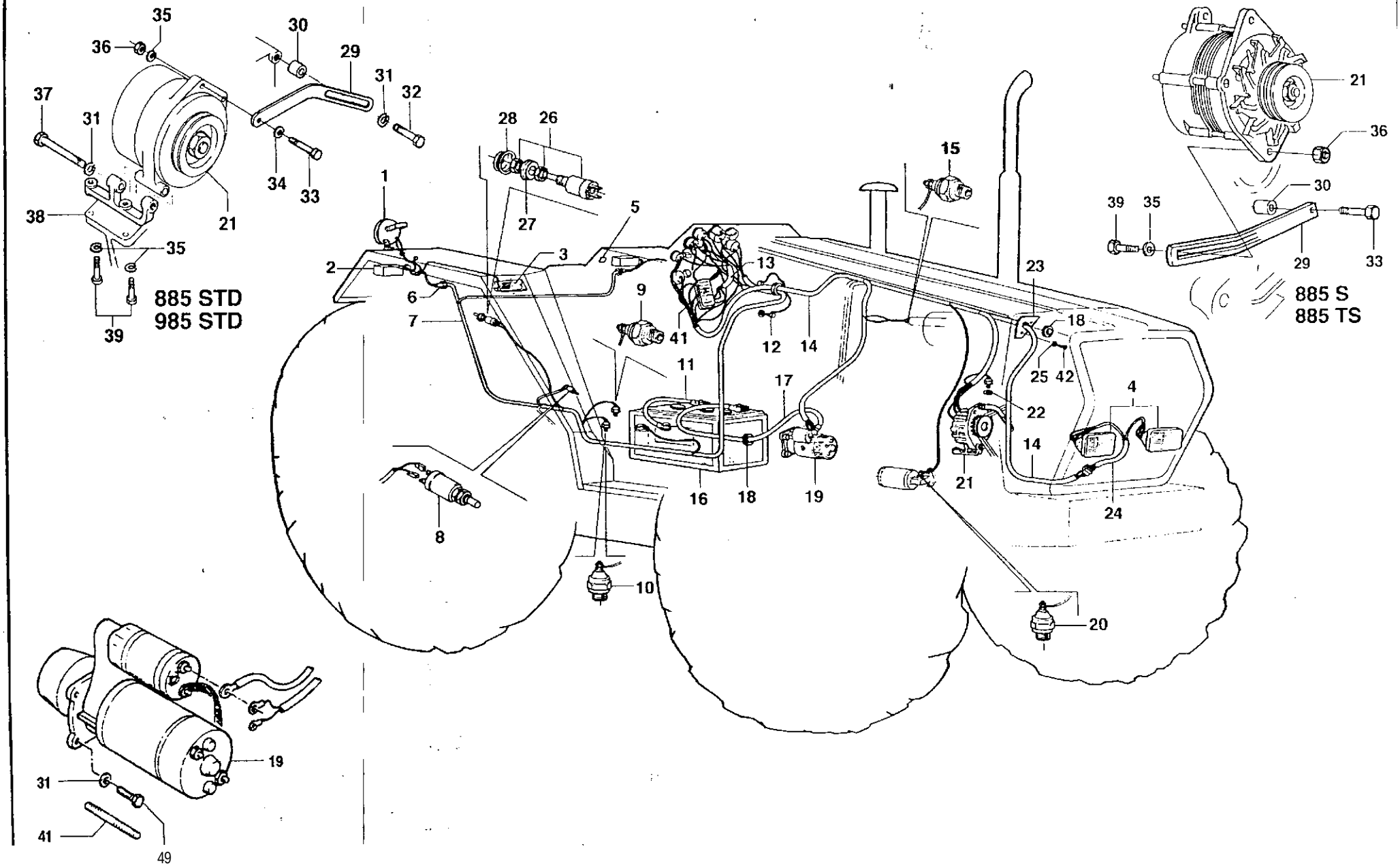
885 STD
985 STD
885 S
885 TS

Ref.	*PEÇA PIEZA PART*	*Otd/Qty./Cant* SSS 4x2	985 4x4	985 4x2	*DENOMINAÇÃO*	*DESCRIPTION*	*DENOMINA CIÓN*	*OBSERVAÇÕES OBSERVACIONES REMARKS*
33	HA-6327				Parafuso	Screw	Tornillo	
33	HA-6325				Parafuso	Screw	Tornillo	
34	JD-0408				Arruela	Washer	Arandela	
35	JD-3108				Arruela de pressão	Spring washer	Arandela de presión	
33	JB-1108				Porca	Nut	Tuerca	
37	HA-9207				Parafuso	**Screw**	Tornillo	
33	80074000				Suporte	Support	Soporte	
39	HA-6325				Parafuso	Screw	Tornillo	
40	HA-6333				Parafuso	Screw	Tornillo	
41	Ref.				Caixa de fusíveis	Fuse box	Caja de fusibles	P9-12
42	HN-6646				Parafuso	Screw	Tornillo	

Ref.	PEÇA PIEZA PART	Qtd/Qty./Cant. SSS 4x4	995 4x4	1)80 4x4	DENOMINAÇÃO	DESCRIPTION	DENOMINA CIÓN	OBSERVAÇÕES OBSERVACIONES REMARKS
1	Ref.	2	2	2	Farol dianteiro	Headlight	Farol delantero	P9-I2
2	80970600			1	Chicote dianteiro	Front wiring	Cable delantero	
2	82014900			1	Chicote dianteiro	Front wiring	Cable delantero	
2	80641000	1	1		Chicote dianteiro	Front wiring	Cable delantero	s
2	82001700		1		Chicote dianteiro	Front wiring	Cable delantero	S
3	80841900			1	Sensor de temperatura água	Water temp. sender	Sensor de temperatura água	
3	118280	1	1	1	Sensor de temperatura água	Water temp. sender	Sensor de temperatura água	
4	80650200	1	1	1	Chicote do farol	Headlight wiring	Cable dei farol	
5	Ref.	1	1	1	Alternador	Alternator	Alternador	pg.I4.i5
6	JD-9012	2		1	Arruela	Washer	Arandela	
7	80841800			1	Sensor de pressão óleo motor	Engine oil pressure sender	Sensor de presión óleo motor	
7	887283760		1	1	Sensor de pressão óleo motor	Engine oil pressure sender	Sensor de presión óleo motor	
7	117400	1	1		Sensor de pressão óleo motor	Engine oil pressure sender	Sensor de presión óleo motor	
8	80101300	1	1	1	Cabo do motor de partida	Starter motor cable	Cable dei motor de arranque	
9	80101400			1	Cabo terra	Ground cable	Cable tierra	
9	80725100	1	1		Cabo terra	Ground cable	Cable tierra	
10	Ref.	1	1	1	Bateria	Battery	Bateria	pg.!8
11	HA-9223	1	1	1	Parafuso	Screw	Tornillo	
12	80100500	1	1	1	Chicote do painel	Panei wiring	Cable dei panei	
13	Ref.	1	1	1	Motor de partida	Starter motor	Motor de arranque	pg 13
14	229280	1	1	1	Protetor do cabo	Cable protector	Protector dei cable	
15	80650400	4		1	Chicote traseiro	Rear wiring	Cabel trasero	
15	81161100	1	1	1	Chicote traseiro	Rear wiring	Cabel trasero	
16	190630	1	1	1	Interruptor do freio	Parking brake switch	Interruptor dei freno	
17	Ref.	1	1	1	Farol de manejo	Working light	Farol de trabajo	pg.i2
18	80442200	1	1	1	Interruptor do pedal	Switch pedal	Interruptor dei pedal	
19	80434200	1	1	1	Arruela	Washer	Arandela	
20	80434300	1	1	1	Guarnição de borracha	Rubber protector	Protector de goma	
21	Ref.	1	1	1	Caixa de fusíveis	Fuse box	Caja de fusibles	
22	80128200	1	1	1	Guarnição de borracha	Rubber protector	Protector de goma	
23	Ref.	2	2	2	Lanterna de posição traseira	Rear position light	Lintema de posición trasera	pg-12
24	Ref.	2	2	2	Lanterna de posição dianteira	Front position light	Lintema de posición delantera	pg-12
25	30145700	4	4	4	Protetor do cabo	Cable protector	Protector dei cable	
23	30102100	1	1	1	Sensor de pressão óleo transmissão	Pressure sender	Sensor de presión óleo transmisión	
27	30309300	1	1	1	Sensor de temp. óleo transmissão	Temperature sender	Sensor de temp. óleo transmisión	
28	836120989		1	1	Espaçador	Spacer	Espaciador	S

Ref.	PEÇA / PART / PIEZA	Qtd. /Qty. 1 Cant.					DENOMINAÇÃO	DESCRIPVON	DENOMINA CIÓN	OBSERVAÇÕES / OBSERVACIONES / REMARKS
			685 4x4		995 4x4	USO 4x4				
29	336847375					1	Tensionador	Tensioner	"ensionador	S
29	B36136905				1		"ensionador	Tensioner	"ensionador	s
33	836120989					1	Arruela	Washer	Arandela	s
31	HA-6325				1		³arafuso	Screw	Tornillo	s
32	836847376					1	Haste	Rod	Vástago	s
33	HA-6322					1	Parafuso	Screw	Tornillo	s
34	JD-0408		1		1	1	Arruela	Washer	Arandela	1180 S
35	80074000		1		1		Suporte	Support	Soporte	
33	HA-6325		2		2		Parafuso	Screw	"ornillo	
37	JD-3108		3		3		Arruela	Washer	Arandela	
33	HA-9207		1		1		Parafuso	Screw	Tornillo	
33	JB-1108		1		1		³orca	Nut	Tuerca	
43	80152700		1		1		Espaçador	Spacer	Espaciador	
41	115300		1		1		Tensionador	Tensioner	Tensionador	
42	HA-6335		1		1		Parafuso	Screw	Tornillo	
43	JD-3110		2		2	3	Arruela	Washer	Arandela	1180S
44	HA-6327		1		1		Parafuso	Screw	Tornillo	
45	81018200					1	Suporte superior	Bracket upper	Soporte superior	
45	81035200					1	Parafuso	Screw	Tornillo	
47	81030300					1	Parafuso	Screw	Tornillo	
43	81018400					1	Suporte inferior	Bracket lower	Soporte inferior	
43	81026900					1	Espaçador	Spacer	Espaciador	
50	81022900		-			1	Parafuso	Screw	Tornillo	
51	81027700					3	Parafuso	Screw	Tornillo	
52	81017800					1	Parafuso	Screw	Tornillo	
53	546801800				3	3	Prisioneiro	Stud	Espárrago	
54	HA-6333					3	Parafuso	Screw	Tornillo	

Rodagem Dianteira
Front Wheels
Rodaje Delantera

1L Valmet *ji*

Rodagem / Wheels / Rodaje	Especificação / Specifications / Especificación	Roda montada / Wheel assembly / Rueda montada	Aro / Rim / Uanta	Especificação / Specification / Especificación	Disco / Disc / Disco	Parafuso / Bolt / Tornillo	Arruela / Washer / Arandela	Porca / Nut / Tuerca	Pneu+Câmara / Tyre+Tube / Neumático+Câmara	Pneu / Tyre / Neumáttco	Câmara / Tube / Câmara	Aplicação / Application / Aplicaclón
R09	9 00 16F2-10PR	609101	-	5.50F-16	-	-	-	-	80553000	214450	169121	885 PCR
R17	7.50 16TR-10PR	158111		6.O0G-16SDC	-	-	-	-	80553200	169119	169121	885 PCR
R39	14.9 24R1-6PR	80080600	80080900	W12-24	80080300	119050-6pçs	JD0416-6pçS	JB3716-6pçs	80553900	80174600	80081100	885 4x4 STD, 985 4x4 STD/S, 1180 STD/S/I/II
R40	14.9 24R1-6PR	80080600	80080900	W12-24	80080300	119050-6pçs	JD0416-6OÇ5	JB3716-6pçs	80553900	80174600	80081100	885 4x4 STD. 985 4x4 STD/S. 1180 STD/S/I/II
R41	14.9 24R1-8PR	80080600	80080900	W12-24	80080300	119050-6pçs	JD0416-6pçs	JB3716-6pçs	80554000	80081000	80081100	885 4x4 STD. 985 4x4 STD/S. 1180 STD/S/I/II
R42	14 9 24R1-8PR	80080600	80080900	W12-24	80080300	119050-6pçs	JD0416-6pçs	JB3716-6pçs	80554000	80081000	80081100	885 4x4 STD. 985 4x4 STD/S. 1180 STD/S/I/II
R43	14.9 24R2- 6PR	80080600	80080900	W12-24	80080300	119050-6pçs	JD0416-6pçs	JB3716-6pçs	81182400	81182500	81182600	885 4x4 STD. 985 4x1 STD/S. 1180 STD/S/I/II
R44	14.9 24R2- 6PR	80080600	80080900	W12-24	80080300	119O50-6pçs	JD0416-6pçs	JB3716-6PÇS	81182400	81182500	81182600	885 4x4 STD/I/II. 985 4x4 STD/S/I/II. 1180 STD/S/I/II
R55	14.9 24R1-6PR	80080600	80080900	W12-24	80080300	119050-6pçs	JD0416-6pçs	JB3716-6pçs	80553900	80174600	80081100	885 4x4 STD/WI. 985 4x4 STD/S/I/II. 1180 STD/S/I/II
RB1	14.9 26R1-12PR	192870	222180	DW12-26	222190	119050-8pçs	JD0416-8OÇS	JB3716-8PÇS	80554200	260620	222170	885 4x4 II. 985 4x4 II
RB4	14.9 24R1-6PR	80080600	80080900	W12-24	80080300	119050-6OÇS	JD0416-6pçs	JB3716-6pçs	80553900	80174600	80081100	885 4x4 STD, 985 4x< STD, 1180 STD/S/I/II
RC3	7.50 18F2-8PR	80559500	-	5.50F-18		-	-	-	80553400	228680	189120	885 4x2 STD/S/I
RC8	7.50 18F2- BPR	80559500	-	5.50F-18	-	-	-	-	80553400	228680	189120	885 4x2 STD/S/1
RC9	7.50 18F2- 8PR	80559500	-	5.50F-18	-	-	-	-	80553400	228680	189120	885 4x2 STD/S/1, 985 4x2 STD/I
RD1	7.50 18F2-8PR	80559500	-	5.50F-18	-	-	-	-	80553400	228680	189120	885 4x2 STD/S/1, 985 4x2 STD/I
RD2	7.50 18F2- 8PR	80559500	-	5.50F-18		-	-	-	80629000	80628900	189120	885 4x2 STD/S/1
RD6	7.50 20F2-6PR	80699000	-	5.50F-20	-	-			80553500	209110	209120	885 4x2 STD/S/1, 985 4x2 STD/I
RD7	14.9 24R1-6PR	80080600	80080900	W12-24	80080300	119050-6pçs	JD0416-6pçs	JB3716-6pçs	80553900	80174600	80081100	885 4x4 STD/I/II, 985 4x4 STD/S/I/II, 1180 STD/S/I/II
RD8	12.4 24R1-6PR	80079900	80080200	W10-24	80080300	119050-6pçs	JD0416-6pçS	JB3716-6pçs	80553700	80322200	80080500	885 4x4 STD
RD9	12.4 24R1-6PR	80079900	80080200	W10-24	80080300	119050-6pçs	JD0416-6pçs	JB3716-6PÇS	80553700	80322200	80080500	885 4x4 STD
RE1	14.9 24R1-6PR	80080600	80080900	W12-24	80080300	119O50-6pçs	JD0416-6pçs	JB3716-6pçs	80553900	80174600	80081100	885 4x4 STD
RG7	7.50 18F2-8PR	80559500	-	5.50F-18		-			80629000	80628900	189120	985 4x2 STD/1
RH1	7.50 18F2-8PR	80559500	-	5.50F-18				-	80553400	228680	189120	885 4x2 STD/S/1, 985 4x2 STD/I
RH2	14.9 26R1-12PR	192870	222180	DW12-26	222190	119050-8pçs	JD0416-8pçs	JB3716-8pçs	80554200	260620	222170	885 4x4 II, 985 4x4 II
RH3	14.9 26R1-12PR	192870	222180	DW12-26	222190	119050-8pçs	JD0416-8pçS	JB3716-8pçs	80554200	260620	222170	885 4x4 II. 985 4x4 II
RP3	9.00 16F2-10PR	81264800	-	5.50F-16	-	-	-	-	80553600	200580	200590	885 4x2 STD/S/TS/I.)85 4x2 STD/I
RP4	9.00 16F2-10PR	81264800	-	5.50F-16	-	-	-	-	80553600	200580	200590	885 4x2 STD/S/TS/I.)85 4x2 STD/1
RP5	9.00 16F2-10PR	81264800	-	5.50F-16	-	-	-	-	80553600	200580	200590	885 4x2 STD/S/TS/I.!»5 4x2 STD/I
RP6	9.00 16F2-10PR	81264800	-	5.50F-16	-	-	-	-	80553600	200580	200590	885 4x2 STD/S/TS/I, 1!85 4x2 STD/I
RQ4	9.00 16F2-10PR	81264800	-	5.50F-16	-	-	-	-	80553600	200580	200590	985 PCR
RQ5	9.00 16F2-10PR	81264800	-	5.50F-16	-	-	-	-	80553600	200580	200590	985 PCR
RQ6	9.00 16F2-10PR	81264800	-	5.50F-16	-	-	-	-	80553600	200580	200590	885 4x2 STD/S/TS/1.!!85 4x2 STD/I
RR1	9.00 16F2-10PR	81264800	-	5.50F-16	-	-	-	-	80553600	200580	200590	885 4x2 STD/S/1
RR2	9.00 16F2-10PR	81264800	-	5.50F-16	-	-	-	-	80553600	200580	200590	885 4x2 TS. 985 4x2 !iTD/I
RS2	9.00 16F2-10PR	81264800	-	5.50F-16	-	-	-	-	80553600	200580	200590	885 PCR. 985 PCR
RU1	14.9 24R1-6PR	81181500	80080900	W12-24	81181400	119050-6pçs	JD0416-6pçs	JB3716-6pçs	80553900	80174600	80081100	885 4x4 S/TS
RU2	12.4 24R1-6PR	82034500	80080200	W10-24	81181400	119050-6pçs	J00416-6pçs	JB3716-6pçs	80553700	80322200	80080500	885 4x4 S
RU3	12.4 24R1-6PR	82034500	80080200	W10-24	81181400	119050-6pçs	JD0416-6pçs	JB3716-6pçs	80553700	80322200	80080500	885 4x4 S
RU4	14.9 24R1-6PR	81181500	80080900	W12-24	81181400	119050-6pçs	JD0416-6pçs	JB3716-6pçS	80553900	80174600	80081100	885 4x4 S
RU5	14.9 24R1-6PR	81181500	80080900	W12-24	81181400	119050-6pçs	JD0416-6pçs	JB3716-6pçs	80553900	80174600	80081100	885 4x4 S
RU6	14.9 24R1-6PR	81181500	80080900	W12-24	81181400	119050-6pçs	JD0416-6pçs	JB3716-6pçs	80553900	80174600	80081100	885 4x4 S/TS
RU7	14.9 24R1	81181500	80080900	W12-24	81181400	119050-6pçs	JD0416-6pçs	JB3716-6pçs	80554000	80081000	80081100	885 4x4 S/TS
RU8	14.9 24R1-8PR	81181500	80080900	W12-24	81181400	119050-6pçs	JD0416-6pçs	JB3716-6pçs	80554000	80081000	80081100	885 4x4 S/TS
RU9	14.9 24R2-6PR	81181500	80080900	W12-24	81181400	119050-6pçs	J00416-6pçs	JB3716-6pçs	81182400	81182500	81182600	885 4x4 S/TS
RV1	14.9 24R2-6PR	81181500	80080900	W12-24	81181400	119050-6pçs	JD0416-6DÇS	JB3716-6DÇS	81182400	81182500	81182600	885 4x4 S/TS
RV2	14.9 24R1-6PR	81181500	80080900	W12-24	81181400	119050-6pçs	JD0416-6pçs	JB3716-6pçs	80553900	80174600	80081100	885 4x4 S/TS
RV3	14.9 24R1-6PR	81181500	80080900	W12-24	81181400	119050-6pçs	JD0416-6pçs	JB3716-6pçs	80553900	80174600	80081100	885 4x4 S/TS

Rodagem Wheels Rodaje	Especificação SpecHIcatIon EspeclficaclÓn	Roda montada Wheel assembly Rueda montada	Aro Rim Uanta	Especificação SpeeHIcation EspecifIcacIón	Disco •Isc Disco	Parafuso Bott Tornillo	Arruela Washer Arandela	Porca Nut Tuerca	Pneu+Câmara Tyre+Tube Neumático+Câmara	Pneu Tyre Neumático	Câmara Tube Câmara	Aplicação Application Aplicación
R09	14.9-28R2	156580	119000	W12-28	119030	119050-6pçs	JD0416-6pçs	JB3716-6pçs	80555200	289012	289021	885 PCR
R17	14.9 28R1-8PR	80104500	244400	W12-28	80078300	119050-8pçs	JD0416-8pçs	JB3716-8pçs	80554500	B0219100	289021	885 PCR
R39	23.1 26R2-10PR	80161610	-	DW20-26	-	-	-	-	80556200	206411	206420	885 4x4 STD, 985 4x4 STD/S. 1180 STD/S/I/II
R40	18.4 34R1-8PR	80078800	80079100	W16L-34	80078300	119050-8pçs	JD0416-8pçs	JB3716-8pçS	80555900	206110	200630	885 4x4 STD. 985 4x4 STD/S. 1180 STD/S/I/II
R41	18.4 34R1-8PR	80078800	80079100	W16L-34	80078300	119050-Bpçs	JD0416-8pçs	JB3716-8pçs	80555900	206110	200630	885 4x4 STD. 985 4x4 STD/S. 1180 STD/S/I/II
R4Z	18.4 34R1-10PR	80078800	80079100	W16L-34	80078300	119050-Bpçs	JD0416-8pçs	JB3716-8pçs	80555700	228050	200630	885 4x4 STD. 985 4x4 STD/S. 11B0 STD/S/I/II
R43	23.1 26R2-8PR	80161610	-	OW20-26		-	-		80556300	206410	206420	885 4x4 STD. 985 4x4 STD/S. 1180 STD/S/I/II
R44	23.1 26R2-10PR	80161610	-	DW20-26		-			80556200	206411	206.120	885 4x4 STD/I/II. 985 4x4 STD/S/I/II, 116j STD/S/I/II
R55	18.4 34R1-10PR	80078800	80079100	W16L-34	80078300	119050-8pçs	JD0416-8pçs	JB3716-6pçs	80555700	228050	200630	885 4x4 STD/I/II. 985 4x4 STD/S/I/II. 1180 STD/S/I/II
RB1	18.4 34R1-12PR	80078800	80079100	W16L-34	80078300	119050-8pçs	JD0416-8pçs	JB3716-8pçs	80555800	209020	200630	885 4x4 II. 985 4x4 II
RB4	18.4 34R1-6PR	80078800	80079100	W16L-34	80078300	119050-8pçs	JD0416-8pçs	JB3716-8pçs	80629200	80629100	200630	885 4x4 STD. 985 4x4 STD. 1180 STD/S/I/II
RC3	18.4 30R1-10PR	80077900	80078200	DW16-30	80078300	119050-8pçs	JD0416-8pçs	JB3716-8pçs	80555400	214460	172970	885 4x2 STD/S/I
RC8	18.4 30R1-8PR	80077900	80078200	DW16-30	80078300	119050-8pçs	JD0416-8pçs	JB3716-8pçs	80555500	270460	172970	885 4x2 STD/S/I
RC9	18.4 34R41-10PR	80078800	80079100	W16L-34	80078300	119050-8pçs	JD0416-8pçs	JB3716-8pçs	80555700	228050	200630	885 4x2 STD/S/I. 985 4x2 STD/I
RD1	13.6 38R1-6PR	80079500	80079800	DW12-38	80078300	119050-8pçs	JD0416-8pçs	JB3716-8pçs	80554900	172991	173000	885 4x2 STD/S/I. 985 4x2 STD/I
RD2	18.4 30R1-6PR	80077900	80078200	DW16-30	80078300	119050-8pçs	JD0416-8pçs	JB3716-8pçs	80628500	80628400	172970	885 4x2 STD/S/I
RD6	13.6 38R1-6PR	80079500	80079800	DW12-38	80078300	119050-8pçs	JD0416-8DÇS	JB3716-8pçs	80554900	172991	173000	885 4x2 STD/S/I. 985 4x2 STD/I
RD7	23.1 26R-14PR	80161610	-	DW20-26	-	-	-	-	80732300	P0732400	206420	B85 4x4 STD/I/II. 985 4x4 STO/S/I/II. 1180 STD/S/I/II
RD8	18.4 30R1-8PR	80077900	80078200	DW16-30	80078300	119050-8pçs	JD0416-8pçs	JB3716-8pçs	80555500	270460	172970	885 4x4 STD
RD9	18.4 30R1-10PR	80077900	80078200	DW16-30	80078300	119050-8pçs	JD0416-8pçs	JB3716-8pçs	80555400	214460	172970	885 4x4 STD
RE1	23.1 26R2-8PR	80161610	-	DW20-26	-	-	-	-	80556300	206410	206420	885 4x4 STD
RG7	18.4 34R1-6PR	80078800	80079100	W16L-34	80078300	119050-8pçs	JD0416-8pçs	JB3716-8pçs	80629200	80629100	200630	985 4x2 STD/I
RH1	18.4 34R1-8PR	80078800	80079100	W16L-34	80078300	119050-8pçs	JD0416-8pçs	JB3716-8pçs	80555900	206110	200630	885 4x2 STD/S/I. 985 4x2 STD/I
RH2	23.1 26R2-12PR	80161610	-	DW20-26	-	-	-	-	80556200	206411	206420	885 4x4 II. 985 4x4 II
RH3	23.1 26R1-14PR	80161610	-	DW20-26	-	-	-	-	80732300	80732400	206420	885 4x4 II, 985 4x4 II
RP3	18.4 34R1-8PR	80078800	80079100	W16L-34	80078300	119050-8pçs	JD0416-8pç$	JB3716-8pçs	80555900	206110	200630	885 4x2 STD/S/TS/I, 985 4x2 STD/I
RP4	18.4 34R1-10PR	80078800	80079100	W16L-34	80078300	119050-8pçs	JD0416-8pçs	JB3716-8pçs	80555700	228050	200630	885 4x2 STD/S/TS/I. 985 4x2 STD/I
RP5	23.1 26R2-8PR	80161610		DW20-26	-	-	-	-	80556300	206410	206420	885 4x2 STD/S/TS/I. 985 4x2 STD/I
RP6	23.1 26R2-10PR	80161610	-	DW20-26	•	-	-	-	80556200	206411	206420	885 4x2 STD/S/TS/I. 985 4x2 STD/I
RQ4	18.4 34R1-10PR	80078800	80079100	W16L-34	80078300	119050-8pçs	JD0416-8pçs	J83716-8pçs	80555700	228050	200630	985 PCR
RQ5	18.4 34R1-10PRD	80078800	80079100	W16L-34	80078300	119050-8pçs	JD0416-8pçs	JB3716-8pçs	80555700	228050	200630	985 PCR
RQ6	18.4 34R1-6PR	80078800	80079100	W16L-34	80078300	119050-8pçs	JD0416-8pçs	JB3716-8pçs	80629200	80629100	200630	885 4x2 STD/S/TS/I. 985 4x2 STD/I
RR1	18.4 30R2-6PR	80077900	80078200	DW16-30	80078300	119050-Bpçs	JD0416-8pçs	JB3716-8pçs	80555600	172961	172970	885 4x2 STD/S/I
RR2	23.1 26R1-14PR	80161610	-	DW20-26	-	-	-	-	80732300	80732400	206420	885 4x2 TS. 985 4x2 STD/I
RS2	18.4 30R1-10PR	80077900	80078200	DW16-30	80078300	119050-8pçs	JD0416-8pçs	JB3716-8pçS	80555400	214460	172970	885 PCR. 985 PCR
RU1	18.4 34R1-6PR	80078800	80079100	W16L-34	80078300	119050-Bpçs	JD0416-8pçs	JB3716-8pçs	80629200	80629100	200630	885 4x4 S/TS
RU2	18.4 30R1-8PR	80077900	80078200	DW16-30	80078300	119050-8pçs	JD0416-8pçs	JB3716-8pçs	80555500	270460	172970	885 4x4 S
RU3	18.4 30R1-10PR	80077900	80078200	DW16-30	80078300	119050-Bpçs	JD0416-8pçs	JB3716-8pçs	80555400	214460	172970	885 4x4 S
RU4	23.1 26R2- 8PR	80161610	-	DW20-26	-	-	-	-	80556300	206410	206420	885 4x4 S
RU5	23.1 26R2-10PR	80161610	-	DW20-26		-			80556200	206411	206420	885 4x4 S
RU6	18.4 34R1-8PR	80078800	80079100	W16L-34	80078300	119050-Bpçs	JD0416-8pçs	JB3716-80ÇS	80555900	206110	200630	885 4x4 S/TS
RU7	18.4 34R1-8PR	80078800	80079100	W16L-34	80078300	119050-8pçs	JD0416-8pçs	JB3716-8pçs	80555900	206110	200630	885 4x4 S/TS
RU8	18.4 34R1-10PR	80078800	80079100	W16L-34	80078300	119050-8pçs	JD0416-8pçs	JB3716-8pçs	80555700	228050	200630	885 4x4 S/TS
RU9	23.1 26R2- 8PR	80161610	-	DW20-26		-	-	-	80556300	206410	206420	885 4x4 S/TS
RV1	23.1 26R2-10PR	80161610	-	DW20-26	-		-	-	80556200	206411	206420	885 4x4 S/TS
RV2	18.4 34R1-10PR	80078800	80079100	W16L-34	80078300	119050-8pçs	JD0416-8pçS	JB3716-8pçs	80555700	228050	200630	885 4x4 S/TS
RV3	23.1 26R1-14PR	80161610	-	OW20-26	-	.	-	-	80732300	80732400	206420	885 4x4 S/TS

Suporte dianteiro com gancho de tração
Front support with trailer hitch
Soporte delantero con gancho de tracción

BvaSmet

Ref.	*PEÇA PIEZA PART*	*Qtd./Qty./Cant.* SS55/7S 4x2	BSSS/TS 4x4				*DENOMINAÇÃO*	*DESCRIPTION*	*DENOMINA CIÓN*	*OBSERVAÇÕES OBSERVACIONES REMARKS* K1
1	82041100	1	1				Suporte dianteiro	Front support	Soporte delantero	S
1	82095000	1	1				Suporte dianteiro	Front support	Soporte delantero	TS
2	HA-6357	6	6				Parafuso	Screw	Tornillo	S
3	82041200	1	1				Pára-choque	Bumper	Parachoque	S
4	117230	3	3				Pino de articulação	Link pin	Pasador de articulación	S
5	JE-9301	3	3				Trava	Lock	Traba	S
-	82045000	1	1				Fixação contrapesos	Counterweights fastening	Fijacción contrapesos	S, (8-10)
-	82045100	1	1				Fixação contrapesos	Counterweights fastening	Fijacción contrapesos	S, (5-7)
-	82045200	1	1				Fixação contrapesos	Counterweights fastening	Fijacción contrapesos	S, (1 - 4)
6	82044700	2	2				Tirante	Rod	Vástago	S, 82045000
6	82044800	2	2				Tirante	Rod	Vástago	S, 82045100
6	82044900	2	2				Tirante	Rod	Vástago	S, 82045200
7	80519200	2	2				Arruela	Washer	Arandela	S
8	JB-1112	2	2				Porca	Nut	Tuerca	S
9	45064210	cn	cn				Contrapeso dianteiro	Front counterweight	Contrapeso delantero	S
10	82095100	1	1				Pára-choque	Bumper	Parachoque	TS
11	117230	1	1				Pino de articulação	Link pin	Pasador de articulación	TS
12	HA-6358						Parafuso	Screw	Tornillo	TS
13	81178601	1	1				Contrapeso dianteiro	Front counterweight	Contrapeso delantero	TS
14	81105900	1	1				Porca	Nut	Tuerca	TS
15	JB-1116	1	1				Porca	Nut	Tuerca	TS
16	HA-9249	1	a 1				Parafuso	Screw	Tornillo	TS
17	JE-9301						Trava	Lock	Traba	TS

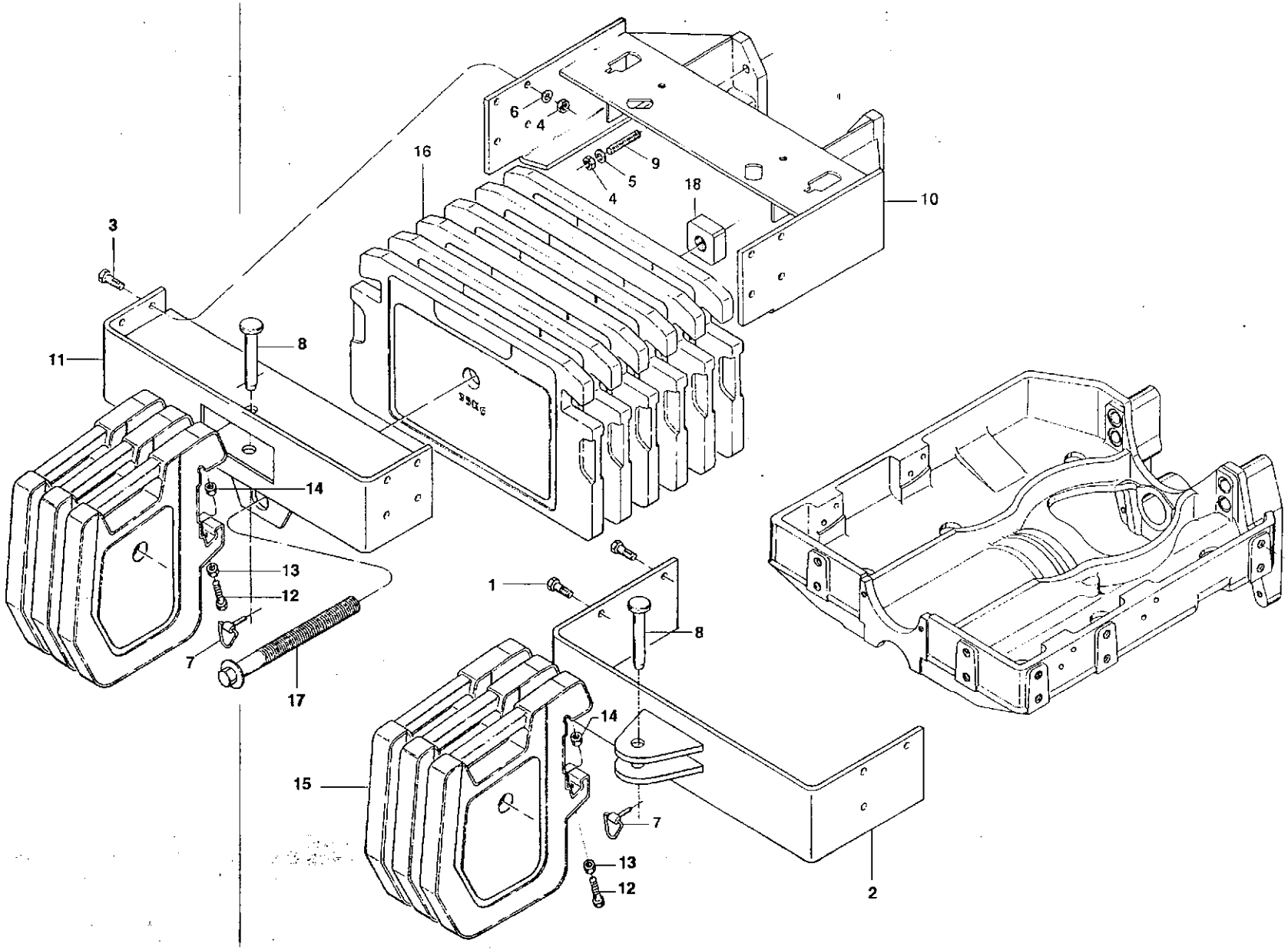
6
4
16
9
5
4
18
10
3
11
8
14
13
12
7
17
1
8
14
15
7
13
12
2

Suporte dianteiro com gancho de tração
Front support with trailer hitch

Valmet

Ref.	PEÇA PIEZA PART	Qtd./Qty./Cant SSS 4x2	685 4x4	965 4x2	985 4x4	USO 4x4	DENOMINAÇÃO	DESCRIPTION	DENOMINA CIÓN	OBSERVAÇÕES OBSERVACIÓNES REMARKS	K2
·	81139800	1		1			Suporte dianteiro completo	Front support	Soporte delantero completo		
1	HA-6356	6		6			Parafuso	Screw	Tornillo		
2	81139700	1		1			Suporte dos contrapesos	Counterweight support	Soporte de los contrapesos		
-	80790700		1		1	1	Suporte dianteiro com gancho de tração	Front support with trailer hitch	Soporte delantero con gancho de tracción		
-	82015300					1	Suporte dianteiro com gancho de tração	Front support with trailer hitch	Soporte delantero con gancho de tracción	S	
3	HA-6357		8		8	8	Parafuso	Screw	Tornillo		
4	JB-1116		14		14	14	Porca	Nut	Tuerca		
5	JD-0416		6		6	6	Arruela lisa	Plain washer	Arandela plana		
6	JD-3116		8		8	8	Arruela de pressão	Spring washer	Arandela de presión		
7	JE-9301		1		1	1	Trava	Lock	Traba		
8	200240		1		1	1	Pino de articulação	Link pin	Pasador de articulación		
9	80394700		6		6	6	Prisioneiro	Stud	Espárrago		
10	80760300		1		1	1	Suporte dianteiro	Front support	Soporte delantero		
10	82013500					1	Suporte dianteiro	Front support	Soporte delantero	s	
11	80836400		1		1	1	Pára-choque	Bumper	Parachoque		
-	80377901	cn	cn	cn	cn	cn	Contrapeso dianteiro	Front counterweight	Contrapeso delantero		
12	HA-9249	1	1	1	1	1	Parafuso	Screw	Tornillo		
13	JB-1116	1	1	1	1	1	Porca	Nut	Tuerca		
14	81105900	1	1	1	1	1	Porca	Nut	Tuerca		
15	81178601	1	1	1	1	1	Contrapeso dianteiro	Front counterweight	Contrapeso delantero		
16	80761000		*		1	1	Contrapeso transversal	Transversal counterweight	Contrapeso transversal		
17	233740				1	1	Fuso	Spindle	Huso		
18	227920				1	1	Porca	Nut	Tuerca		

Buzina e espelhos retrovisores
Horn and rear view mirrors
Bocina y retrovisores

! sisu Valmet

K3

Ref.	PEÇA / PIEZA / PART	Qtd. / Qty. / Cant. 885 4x2	885 4x4	985 4x2	985 4x4	DENOMINAÇÃO	DESCRIPTION	DENOMINACIÓN	OBSERVAÇÕES / OBSERVACIONES / REMARKS
	80412400					Buzina conjunto	Horn assembly	Bocina conjunto	
	190670					Interruptor da buzina	Hom switch	Interruptor de la bocina	
	80420400					Cabo de ligação	Connection cable	Cable de ligación	
	80420310					Cabo de ligação	Connection cable	Cable de ligación	
	80149200					Fusível	Fuse	Fusible	
	179683					Buzina	Horn	Bocina	
	JB-1108					Porca	Nut	Tuerca	
	JD-3108					Arruela de pressão	Spring washer	Arandela de presión	
	592630					Distanciador	Spacer	Espaciador	
	HA-6324					Parafuso	Screw	Tornillo	
	80413900					Espelho retrovisor conjunto	Rear view mirror.assembly	Retrovisor conjunto	
	262420					Retrovisor direito	Right retrovisor	Retrovisor derecho	
	262430					Retrovisor esquerdo	Left retrovisor	Retrovisor izquierdo	
	JB-1108					Porca	Nut	Tuerca	
	JD-3108					Arruela de pressão	Spring washer	Arandela de presión	
	80416000					Suporte	Support	Soporte	
	80416100					Abraçadeira	Clamp	Abrazadera	
	HA-6323					Parafuso	Screw	Tornillo	

Farol auxiliar
Auxiliary front headlight
Farol auxiliar

Ref.	*PEÇA PIEZA PART*	*Qtd. / Qty. / Cant.* 885 4x2	885 4x4	985 4x2	985 4x4	1180 4x4	*DENOMINAÇÃO*	*DESCRIPTION*	*DENOMINACIÓN*	*OBSERVAÇÕES OBSERVACIONES REMARKS*
	80412510						Farol auxiliar dianteiro	Front headlight auxiliary	Farol auxiliar delantero	
	80358000						Chave do farol de manejo	Working light switch	Llave dei farol de trabajo	
	80393900						Parafuso	Screw	Tornillo	
	80329900						Tampa	Cover	Tapa	
	80324000						Manopla	Knob	Empunhadura	
	80149100						Fusível	Fuse	Fusible	
	223230						Coxim	Cushion	Cojin	
	80415400						Farol auxiliar	Headlight auxiliary	Farol auxiliar	
	80415500						Lâmpada	Bulb	Lámpara	12V.55W
	80419400						Cabo de ligação	Connection cable	Cable de ligación	
	80464200						Cabo de ligação	Connection cable	Calbe de ligación	
	80487000						Cabo de ligação	Connection cable	Cable de ligación	

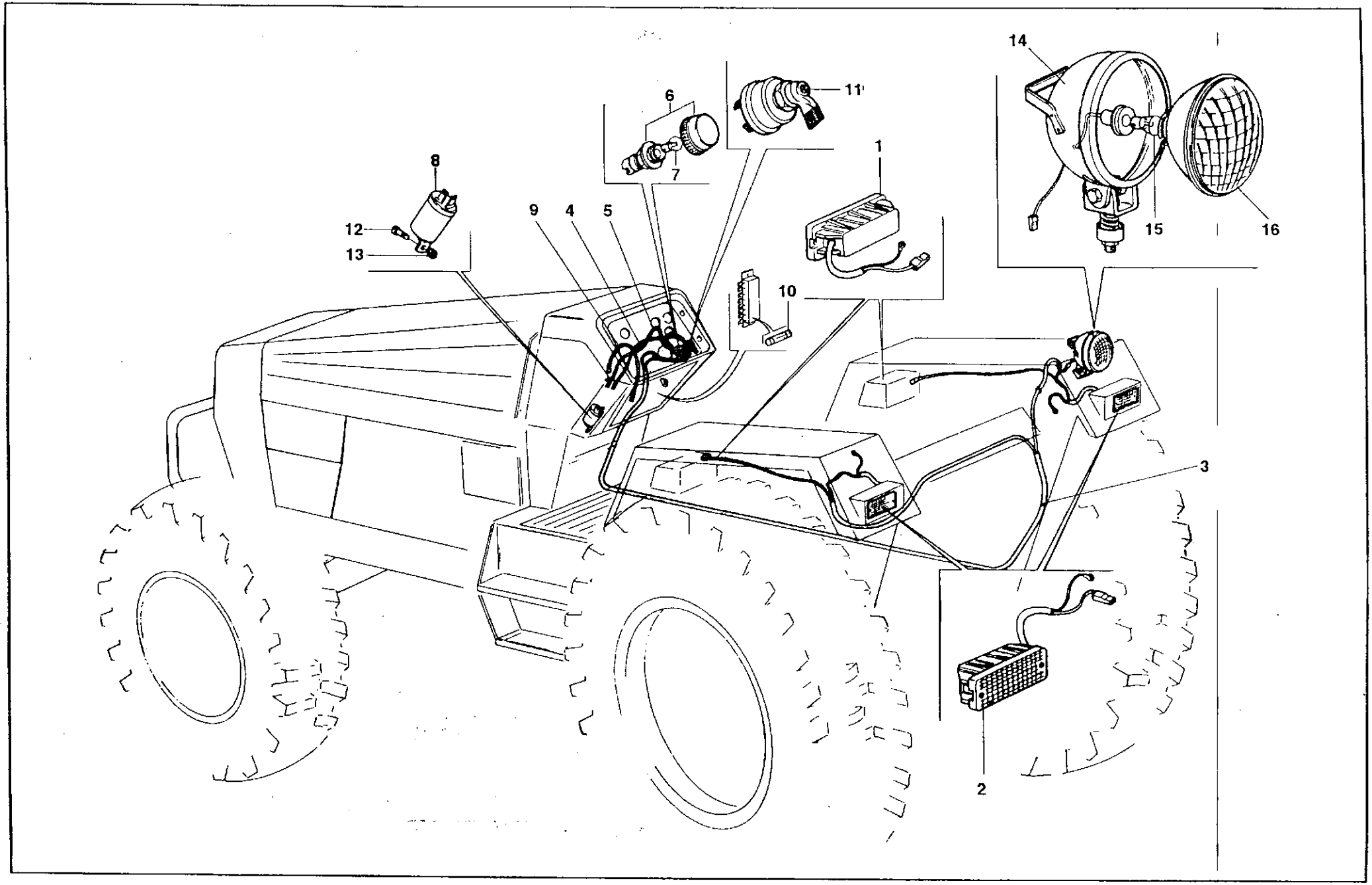
14
11
6
7
1
8
12
13
9
4
5
10
15
16
3
2

Estrutura de segurança
RO PS
Estructura de seguridad

E Valmet

Ref.	PEÇA PIEZA PART	Qtd / Qty. / Cant. 885 4x2	885 4x4	985 4x2	985 4x4	TÍ80 4x4	DENOMINAÇÃO	DESCRIPTION	DENOMINA CIÓN	OBSERVAÇÕES OBSERVACIONES REMARKS	K5
.	80378720	1	1	1	1	1	Estrutura de segurança com cobertura	R.O.P.S. with sun roof	Estructura de seguridad con techo de protección		
1	80868300	1	1	1	1	1	Cobertura de proteção	Protective roof	Techo de protección		
2	JB-1110	8	8	8	8	8	Porca	Nut	Tuerca		
3	JD-0410	20	20	20	20	20	Arruela	Washer	Arandela		
4	HA-6333	12	12	12	12	12	Parafuso	Screw	Tornillo		
5	80444810	1	1	1	1	1	Estrutura de segurança	R.O.P.S. with canopy	Estructura de seguridad		
6	HA-6428	2	2	2	2	2	Parafuso	Screw	Tornillo		
7	JF-5002	4	4	4	4	4	Rebite	Rivet	Remache		
8	HA-9242	14	14	14	14	14	Parafuso	Screw	Tornillo		
9	JD-0412	28	28	28	23	28	Arruela	Washer	Arandela		
10	80150500	2	2	2	2	2	Calço de borracha	Rubber shim	Calzo de goma		
11	JB-1112	14	14	14	14	14	Porca	Nut	Tuerca		
12	81119000	1	1	1	1	1	Suporte direito	Right support	Soporte derecho		
13	HA-6322	4	4	4	4	4	Parafuso	Screw	Tornillo		
14	81119100	1	1	1	1	1	Suporte esquerdo	Left support	Soporte izquierdo		
15	JB-1108	2	2	2	2	2	Porca	Nut	Tuerca		
16	JD-0408	8	8	8	8	8	Arruela	Washer	Arandela		
17	80188710	1	1	1	1	1	Cinto de segurança	Safety belt	Cinto de seguridad		
18	80351000	1	1	1	1	1	Adesivo Valmet	Adhesive Valmet	Adhesivo Valmet		
19	80528300	1	1	1	1	1	Adesivo cinto de segurança (Port.)	Adhesive safety belt (Port.)	Adhesivo cinto de seguridad (Port.)		
19	82006500	1	1	1	1	1	Adesivo cinto de segurança (Port.)	Adhesive safety belt (Port.)	Adhesivo cinto de seguridad (Port.)	S	
19	80528600	1	1	1	1	1	Adesivo cinto de segurança (Ingl.)	Adhesive safety belt (Engl.)	Adhesivo cinto de seguridad (Ingl.)		
19	80528400	1	1	1	1	1	Adesivo cinto de segurança (Esp.)	Adhesive safety belt (Span.)	Adhesivo cinto de seguridad (Esp.)		
20	80994700	2	2	2	2	2	Arruela	Washer	Arandela		
21	80459230	1	1	1	1	1	Placa em português	Plate	Placa		
21	80459330	1	1	1	1	1	Placa em inglês	Plate	Placa		
21	82003000	1	1	1	1	1	Placa em inglês	Plate	Placa	s	
22	81095400	2	2	2	2	2	Parafuso	Screw	Tornillo		

Conjunto das válvulas de comando
Control valve assembly
Conjunto de las válvulas de mando

Valmet *K8*

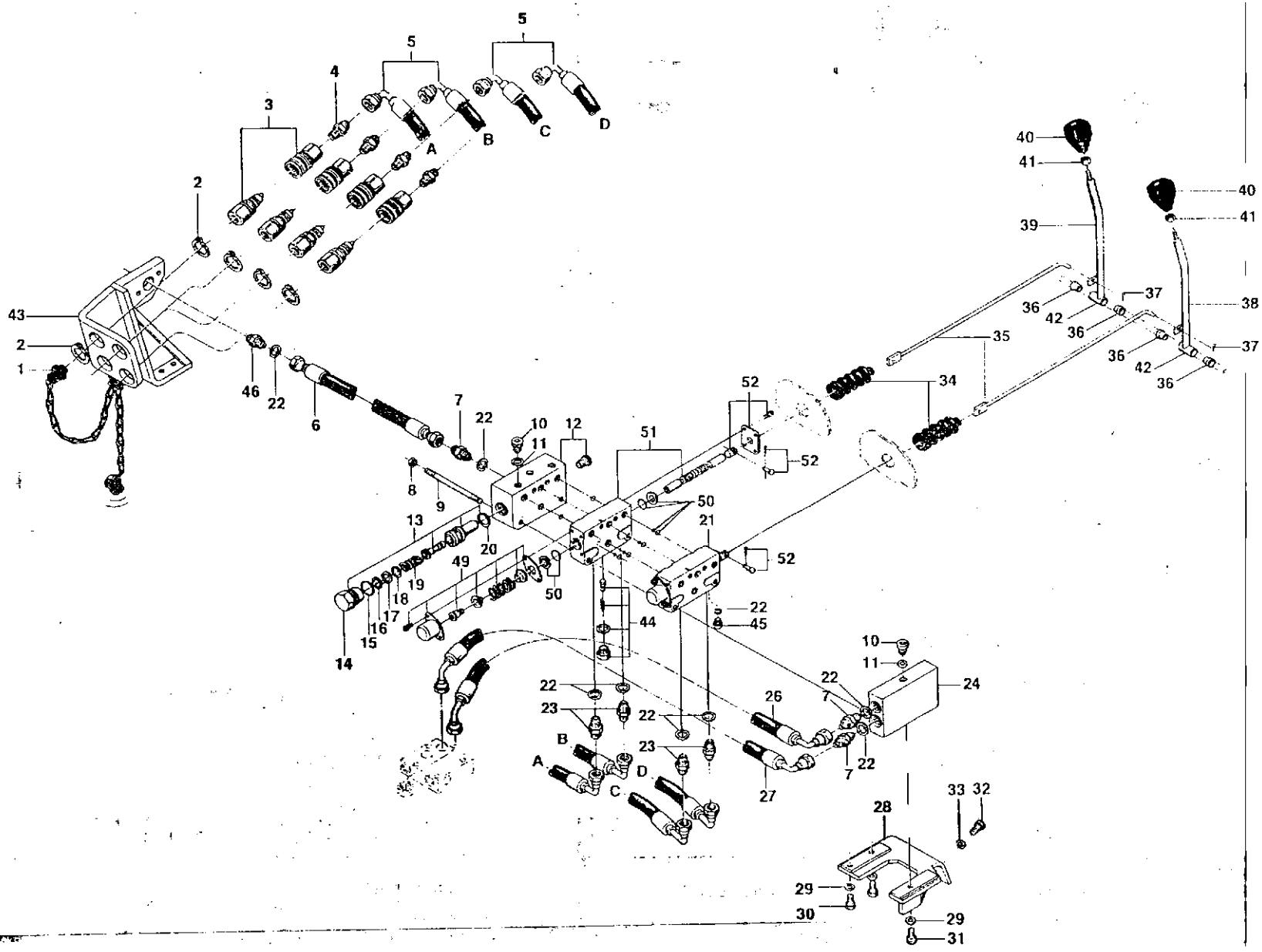

Caixa de ferramentas
Tool's box
Caja de herramientas

B Valmet

Ref.	*PEÇA PIEZA PART*	*Otd / Qty. / Cant.* 885 4x2	885 4x4	985 4x2	985 4x4	f f 80 4x4	*DENOMINAÇÃO*	*DESCRIPTION*	*DENOMINACION*	*OBSERVAÇÕES OBSERVACIONES REMARKS*
	233340						Caixa de ferramentas	Tool kit box	Caja de herramientas	
	230970						Caixa de ferramentas	Tool kit box	Caja de herramientas	
	JB-1108						Porca	Nut	Tuerca	
	JD-3108						Arruela de pressão	Spring washer	Arandela de presión	
	JD-0408						Arruela lisa	Plain washer	Arandela plana	
	HA-6323						Parafuso	Screw	Tornillo	
	233200						Chaves de roda conjunto	Spanners assembly	Llaves de meda conjunto	
	220870						Chave de roda	Spanne	Llave de meda	
	80694600						Chave de roda	Spanne	Llave de rueda	
	220860						Alavanca	Lever	Palanca	

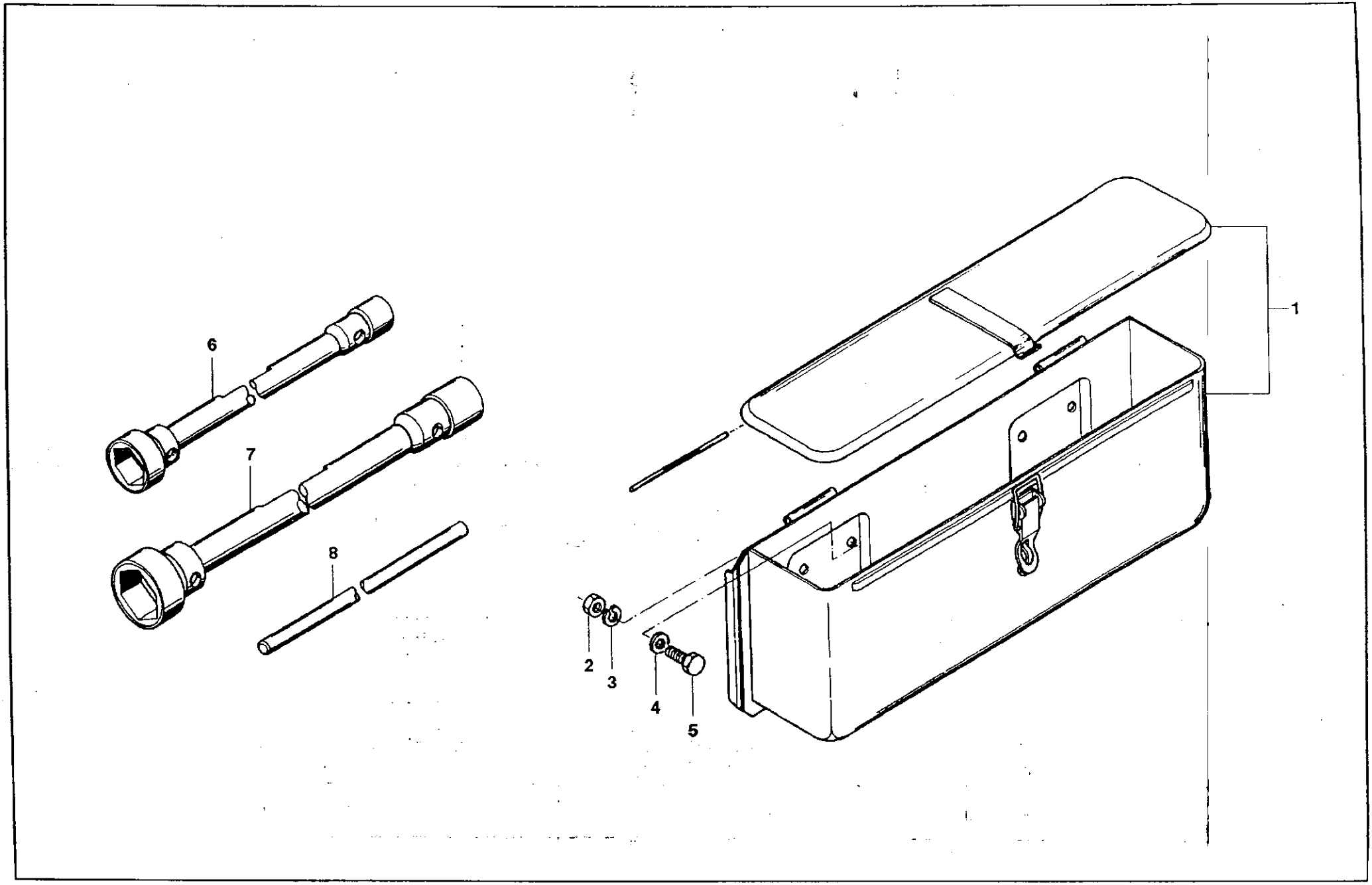
1
2
3
4
5
6
7
8

Indicador de direção
Turn signal lamp
Indicador de dirección

Valmet

K6

Ref.	*PEÇA PIEZA PART*	*Qtd./Oty./Cant* SSS 4x2	SSS 4x4	S85 4x2	985 4x4	1180 4x4	*DENOMINAÇÃO*	*DESCRIPTION*	*DENOMINACION*	*OBSERVAÇÕES OBSERVACIONES REMARKS*
	80330500						Indicador de direção	Turn signal lamp	Indicador de la dirección	
	80141000						Lanterna dianteira	Front position light	Lintema delantera	
	80086500						Lanterna traseisa	Rear position light	Lintema trasera	
	80328900						Chicote de ligação	Wire hamess	Cable de ligación	
	80206900						Cabo de ligação	Connection cable	Cable de ligación	
	80206810						Cabo	Cable	Cable	
	190640						Luz piloto	Pilot bulb	Lámpara piloto	
	216280						Lâmpada	Bulb	Lámpara	12V.2W
	262390						Relê	Relay	Relê	
	262530						Cabo de ligação	Connection cable	Cable de ligación	
	225900						Fusível castanho	Fuse	Fusible castanho	54
	262440						Chave do indicador direção	Turn signal lamp switch	Llave dei indicator de dirección	
	HC-1316						Parafuso	Screw	Tornillo	
	JB-1106						Porca	Nut	Tuerca	
	80654400						Farol de manejo completo	Complete working	Farol de trabajo	
	159984						Lâmpada	Bulb	Lámpara	12V.48W
	80654300						Bloco ótico	Optic reflector	Bloque óptico	

Conjunto das válvulas de comando
Control valve assembly
Conjunto de las válvulas de mando

Valmet

Ref.	PEÇA PIEZA PART	Qtd. 1 Qty. 1 Cant.					DENOMINAÇÃO	DESCRIPTION	DEN O MIN A CIÓN	OBSERVAÇÕES OBSERVACIONES REMARKS	K8
		BBS 4x2	885 4x»	985 4x2	985 4x4	f ISO 4x4					
-	80212200	1	1	1	1	1	1+1 Válvula simples e dupla ação	1+1 single and double action valves	1+1 Válvula simples e doble acción		
-	80212300	1	1	1	1	1	2 Válvulas simples ação	2 single action valves	2 Válvulas simples acción		
-	80212400	1	1	1	1	1	1 Válvula dupla ação	1 double action valve	1 Válvula doble acción		
-	80212500	1	1	1	1	1	1 Válvula simples ação	1 single action valve	1 Válvula simples acción		
-	80117700	1	1	1	1	1	2 Válvulas dupla ação	2 double action valves	2 Válvulas doble acción		
1	191900	3	3	3	3	3	Protetor macho - fêmea	Rubber pretoctor	Protector de goma	80212200	
1	191900	2	2	2	2	2	Protetor macho - fêmea	Rubber protector	Protector de goma	80212300/80212400	
1	191900	1	1	1	1	1	Protetor macho - fêmea	Rubber protector	Protector de goma	80212500	
1	191900	4	4	4	4	4	Protetor macho - fêmea	Rubber protector	Protector de goma	80117700	
2	KG-1038	6	6	6	6	6	Anel trava	Lock ring	Anillo traba	80212200	
2	KG-1038	4	4	4	4	4	Anel trava	Lock ring	Anillo traba	8021230O'400	
2	KG-1038	2	2	2	2	2	Anel trava	Lock ring	Anillo traba	80212500	
2	KG-1038	8	8	8	8	8	Anel trava	Lock ring	Anillo traba	80117700	
3	190901	3	3	3	3	3	Engate répido	Ouick coupler	Enganche rápido	80212200	
3	190901	2	2	2	2	2	Engate rápido	Quick coupler	Enganche rápido	80212300'400	
3	190901	1	1	1	1	1	Engate rápido	Quick coupler	Enganche rápido	80212500	
3	190901	4	4	4	4	4	Engate rápido	Quick coupler	Enganche rápido	80117700	
4	208350	3	3	3	3	3	Conexão	Connector	Conexión	80212200	
4	208350	2	2	2	2	2	Conexão	Connector	Conexión	80212300'400	
4	208350	1	1	1	1	1	Conexão	Connector	Conexión	80212500	
4	208350	4	4	4	4	4	Conexão	Connector	Conexión	80117700	
5	80118200	3	, 3	3	3	3	Mangueira de pressão	Pressure hose	Manguera de pressión	80212200	
5	80118200	2	" 2	2	2	2	Mangueira pressão	Pressure hose	Manguera de presión	80212300'400	
5	80118200	1	1	1	1	1	Mangueira pressão	Pressure hose	Manguera de presión	80212500	
5	80118200	4	4	4	4	4	Mangueira pressão	Pressure hose	Manguera de presión	80117700	
6	80118100	1	1	1	1	1	Mangueira de pressão	Pressure hose	Manguera de pressión		
-	80118000	1	1	1	1	1	Válvula de comando direcional conjunto	Directional control valve assembly	Válvula de mando direcional conjunto	80117700	
-	80211700	1	1	1	1	1	Válvula de comando direcional conjunto	Directional control valve assembly	Válvula de mando direcional conjunto	80212200	
-	80211800	1	1	1	1	1	Válvula de comando direcional conjunto	Directional control valve assembly	Válvula de mando direcional conjunto	80212300	
-	80211900	1	1	1	1	1	Válvula de comando direcional conjunto	Directional control valve assembly	Válvula de mando direcional conjunto	80212400	
-	80212000	1	1	1	1	1	Válvula de comando direcional conjunto	Directional control valve assembly	Válvula de mando direcional conjunto	80212500	
7	80097100	4	4	4	4	3	Niple	Nipple	Niple	80212200'40CV50CV80117700	

Conjunto das válvulas de comando
Control valve assembly
Conjunto de las válvulas de mando

Valmet *K8*

é——29
&——31

Conjunto das válvulas de comando
Control valve assembly
Conjunto de las válvulas de mando

Valmet

Ref.	*PEÇA PART PIEZA*	*Qtd/Qty./Cant* 885 4x2	*885* 4x4	985 4x2	985 4x4	*1180* 4x4	*DENOMINAÇÃO*	*DESCRIPTION*	*DENOMINA CIÓN*	*OBSERVAÇÕES OBSERVACIONES REMARKS* K8
7	80097100	3	3	3	3	3	Niple	Nipple	Niple	80212300
8	JB-8905	4	4	4	4	4	³orca	Nut	Tuerca	
9	80119800	4	4	4	4	4	³risioneiro	Stud	Espárrago	8021220000078011770O1=162
9	80120000	4	4	4	4	4	³risioneiro	Stud	Espárrago	802124005001=120
10	GR-0277	5	5	5	5	5	3ujão	Plug	Tapón	
11	KH-3635	5	5	5	5	5	Arruela	Washer	Arandela	
12	80119600	1	1	1	1	1	Tampa	Cover	Tapa	
13	80096800	1	1	1	1	1	Válvula limitadora de pressão	Safety pressure valve	Válvula limitadora de presión	
14	80097400	1	1	1	1	1	Bujão	Plug	Tapón	
15	221800	1	1	1	1	1	Anel de vedação	Seal ring	Anillo de sellamiento	
16	221850	1	1	1	1	cn	Arruela	Washer	Arandela	0,3 mm
17	221860	1	1	1	1	cn	Arruela	Washer	Arandela	0,4 mm
18	221890	1	1	1	1	cn	Arruela	Washer	Arandela	0,1 mm
19	242430	1	1	1	1	1	Mola vermelha	Red spring	Resorte rojo	
20	221790	1	1	1	1	1	Anel de vedação	Seal ring	Anillo de sellamiento	
21	80119900	1	1	1	1	1	Elemento direcional P1 duplo	Control valve P1 double	Válvula de mando P1 doble	
21	80120200	1	1	1	1	1	Elemento direcional P 14 simples	Control valve P14 single	Válvula de mando P14 simples	8021220QÍ300SOO
21	80120200	2	2	2	2	2	Elemento direcional P 14 simples	Control valve P14 single	Válvula de mando P14 simples	80212300
21	80119900	2	2	2	2	2	Elemento direcional P1 duplo	Control valve P1 double	Válvula de mando P1 doble	80117700
22	KH-3611	8	8	8	8	7	Arruela de vedação	Seal washer	Arandela de sellamiento	802122W80117700
22	KH-3611	7	7	7	7	5	Arruela de vedação	Seal washer	Arandela de sellamiento	80212300
22	KH-3611	6	6	6	6	5	Arruela de vedação	Seal washer	Arandela de sellamiento	80212400
22	KH-3611	4	4	4	4	4	Arruela de vedação	Seal washer	Arandela de sellamiento	80212500
23	GS-9205	3	3	3	3	3	Niple	Nipple	Niple	80212200
23	GS-9205	2	2	2	2	2	Niple	Nipple	Niple	8O21230O40O
23	GS-9205	1	1	1	1	1	Niple	Nipple	Niple	80212500
23	GS-9205	4	4	4	4	4	Niple	Nipple	Niple	80117700
24	80119700	1	1	1	1	1	Tampa	Cover	Tapa	
25	80124600	2	2	2	2	1	Vedação entre placas	Seal between plates	Juego anillos sellamiento	
25	80124600	1	1	1	1	1	Vedação entre placas	Seal between plates	Juego anillos sellamiento	80117700
26	80118300	1	1	1	1	1	Mangueira	Hose	Manguera	
27	80118400	1	1	1	1	1	Mangueira	Hose	Manguera	
28	80117900	1	1	1	1	1	Suporte	Support	Soporte	
29	JD-3110	3	3	3	3	3	Arruela de pressão	Spring washer	Arandela de presión	
29	JD-3110	2	2	2	2	2	Arruela de pressão	Spring washer	Arandela de presión	80212400500
30	HA-6333	2	2	2	2	2	Parafuso	Screw	Tornillo	

Conjunto das válvulas de comando
Control valve assembly
Conjunto de las válvulas de mando

B Valmet

Ref.	PEÇA PIEZA PART	Qtd/Qty./Cant 885 4x2	885 4x4	985 4x2	985 4x4	) ISO	DENOMINAÇÃO	DESCRIPTION	DENOMINA CIÓN	OBSERVAÇÕES OBSER VACIONES REMARKS	K8
31	HC-9336	1	1	1	1	1	Parafuso allen	Screw allen [1]	Tornillo allen	80212200300	
32	HA-6324	4	4	4	4	4	Parafuso	Screw	Tornillo		
33	JD-3108	4	4	4	4	4	Arruela de pressão	Spring washer	Arandela de presión		
-	80212110	1	1	1	1		Acionamento das válvulas adicionais	Additional valve actuation	Accionamiento de las válvulas adicionales	80212500	
·	80189310					1	Acionamento das válvulas adicionais	Additional valve actuation	Accionamiento de las válvulas adicionales	80212500	
-	80189310	1	1	1	1	1	Acionamento das válvulas adicionais	Additional valve actuation	Accionamiento de las válvulas adicionales	80212200/30060117700	
-	80212110	1	1	1	1	1	Acionamento das válvulas adicionais	Additional valve actuation	Accionamiento de las válvulas adicionales	80212400	
34	30203000	2	2	2	2	2	Guarnição de borracha	Rubber protector	Protector de goma		
34	30203000	1	1	1	1	1	Guarnição de borracha	Rubber protector	Protector de goma	80212400600	
35	80111100	2	2	2	2	2	Haste montada	Rod assy	Vástago montado		
35	80111100	1	1	1	1	1	Haste montada	Rod assy	Vástago montado	80212400500	
33	80054600	4	4	4	4	4	Bucha	Bushing	Buje		
37	JE-3079	2	2	2	2	2	Cupilha	Split pin	Traba		
37	JE-3079	1	1	1	1	1	Cupilha	Split pin	Traba	80212400500	
33	80054510	1	1	1	1	1	Alavanca de comando	Control lever	Palanca de mando		
39	80054310	1	1	1	1	**1**	Alavanca de comando	Control lever	Palanca de mando	802120O'30O«1177700	
43	80355300	2	2	2	2	2	Manopla	Knob	Empunhadura	80212400500	
40	80355300	1	1	1	1	1	Manopla	Knob	Empunhadura		
41	80352300	2	2	2	2	2	Porca	Nut	Tuerca		
41	80352300	1	1	1	1	1	Porca	Nut	Tuerca	80212400500	
42	80211600	1	1	1	1	1	Bucha	Bushing	Buje	80212400500	
43	80117800	1	1	1	1	1	Suporte	Support	Soporte		
44	80123300	1	1	1	1	1	Válvula de retenção	Check valve	Válvula de retención		
45	80122600	1	1	1	1	1	Bujão	Plug	Tapón		
45	80122600	2	2	2	2	2	Bujão	Plug	Tapón	80117700	
46	80097100	1	1	1	1	1	Conexão	Connector	Conexión		
47	271100	3	3	3	3	3	Engate rápido macho	Quick coupler male	Engache rápido macho	80212200	
47	271100	2	2	2	2	2	Engate rápido macho	Quick coupler male	Engache rápido macho	80212300/400	
47	271100	1	1	1	1	1	Engate rápido macho	Quick coupler male	Engache rápido macho	80212500	
47	271100	4	4	4	4	4	Engate rápido macho	Quick coupler male	Engache rápido macho	80117700	
48	271100	3	3	3	3	3	Engate rápido fêmea	Quick coupler female	Engache rápido hembra	80212200	
48	271100	2	2	2	2	2	Engate rápido fêmea	Quick coupler female	Engache rápido hembra	8021230O'400	
48	271100	1	1	1	1	1	Engate rápido fêmea	Quick coupler female	Engache rápido hembra	80212500	

Conjunto das válvulas de comando
Control valve assembly
Conjunto de las válvulas de mando

Valmet *KS*

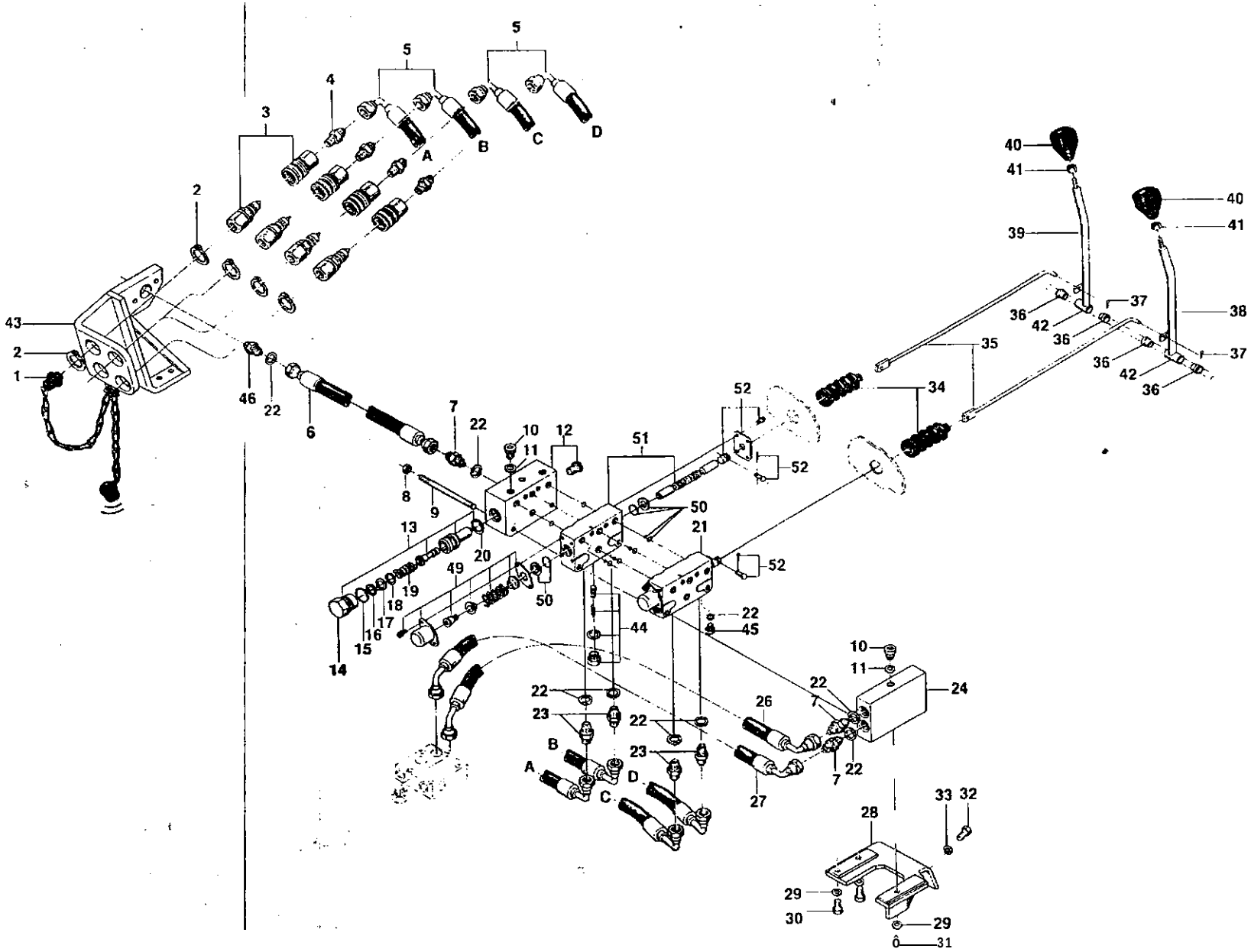

Conjunto das válvulas de comando
Control valve assembly
Conjunto de las válvulas de mando

£ Valmet

K8

Ref.	*PEÇA PIEZA PART*	*Qtd. / Qty. / Cant.* 885 4x2	885 4X4	985 4x2	985 4x4	*I1B0 4X4*	*DENOMINAÇÃO*	*DESCRIPTION*	*DENOMINAC10N*	*OBSERVAÇÕES OBSERVACIONES REMARKS*
43	271100						Engate rápido fêmea	Quick coupler female	Engache rápido hembra	80117700
49	80122700						Jogo de reparo	Repair kit	Juego de reparación	
50	80124100						Vedação entre placa e embolo	Seal between plate and piston	Juego de piezas sellamiento	
51	80219400						Placa paralela e embolo	Body end control shaft	Caja y eje de comando	^2120000050080117700
51	80219400						Placa paralela e embolo	Body end control shaft	Caja y eje de comando	80212400
51	80219300						Placa paralela e embolo	Body end control shaft	Caja y eje de comando	802124OO200
51	80219300						Placa paralela e embolo	Body end control shaft	Caja y eje de comando	8021230060080117700
52	80123700						Acionamento por garfo G	Drive fork G	Accionamiento horquilla G	

Alça de segurança
Hand rail
Alza de seguridad

Alça de segurança
Hand rail
Alza de seguridad

Rv Valmet

Ref.	*PEÇA PIEZA PART*	*Qtd./Oty./Cant* 885 4x2	sas 4x4	985 4x2	985 4x4	1180 4x4	*DENOMINAÇÃO*	*DESCRIPTION*	*DENOMINACIÓN*	*OBSERVAÇÕES OBSERVACIONES REMARKS*	*KQ*
	80335700						Alça de segurança conjunto	Hand rail assembly	Alza de seguridad conjunto		
	80335100						Alça de segurança esquerda	Hand rail left	Alza de seguridad izquierda		
	80335000						Alça de segurança direita	Hand rail right	Alza de seguridad derecha		
	HA-6322						Parafuso	Screw	Tornillo		
	JD-0408						Arruela	Washer	Arandela		

DE 2 ATÉ 4 PLACAS

DE 2 HASTA 4 PLACAS

FROM 2 TO 4 COUNTER WEIGHTS

4 5

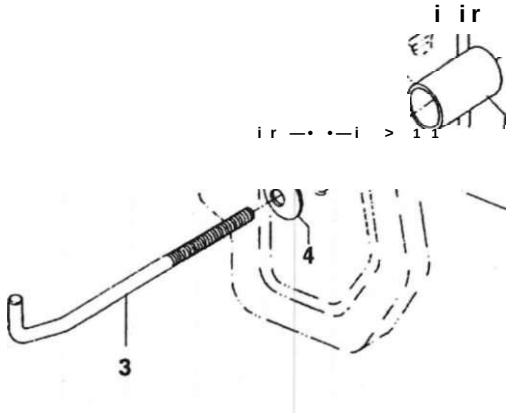

DE 10 ATÉ 16 PLACAS

DE 10 HASTA 16 PLACAS

FROM 10 TO 16 COUNTER WEIGTHS

4 5

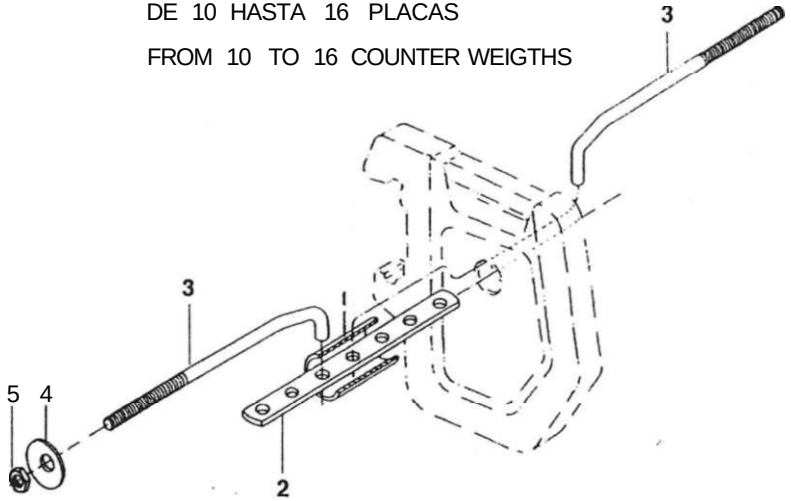

DE **5** ATÉ **9** PLACAS

DE 5 HASTA **9** PLACAS

FROM 5 TO **9** COUNTER WEIGHTS

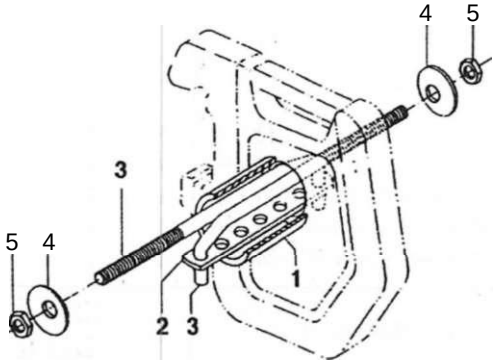

DE 17 ATÉ 18 PLACAS

DE 17 HASTA 18 PLACAS

FROM 17 TO 18 COUNTER WEIGTHS

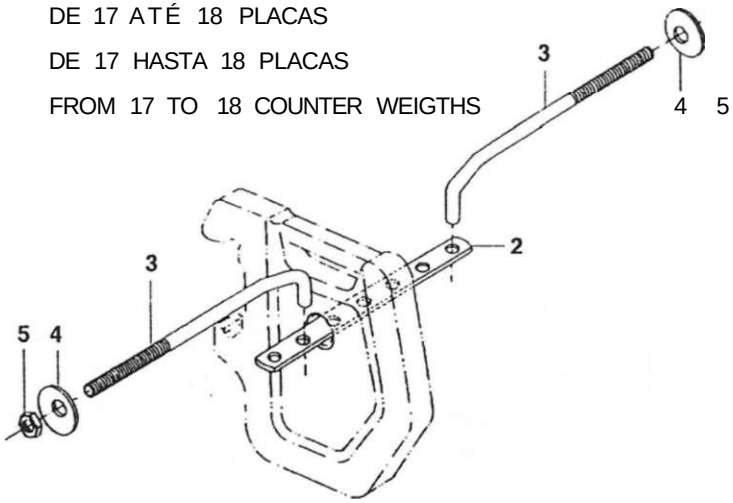

Fixação dos contrapesos dianteiros
Front counterweights fasterning
Fijacción de los contrapesos delanteros

Ref.	*PEÇA PIEZA PART*	*Qtd/Qty./Cant* 885 *4x4*	S85 *4X4*	USO *4x4*	*DENOMINAÇÃO*	*DESCRIPTION*	*DENOMINACION*	*OBSERVAÇÕES OBSERVACIONES REMARKS*	KI (I
	80703600				Fixação dos contrapesos	Counterweights fasterning	Fijacción de los contrapessos	(5-16)	
	80703700				Fixação dos contrapesos	Counterweights fasterning	Fijacción de los contrapessos	(10-18)	
	80519000				Espaçador	Spacer	Espaciador	80703500	
	80519100				Barra intermediária	Intermediary rod	Barra intermediária		
	80519300				Tirante	Rod	Vástago		
	80519200				Arruela	Washer	Arandela		
	JB-1112				Porca	Nut	Tuerca		

Contrapeso traseiro
Rear wheel counterweight
Contrapeso trasero

Contrapeso traseiro
Rear wheel counterweight
Contrapeso trasero

E Valmet

K11

Ref.	*PEÇA PIEZA PART*	*Qtd/Qty./Cant* 985 4*2	«95 4*4	995 4*2	995 4*4	1(99 4*4	*DENOMINAÇÃO*	*DESCRIPTION*	*DENOMINA CION*	*OBSERVAÇÕES OBSERVACIONES REMARKS*
	80157600	2	2	2	2	2	Contrapeso inicial 2 placas	Initial wheel weight 2 plates	Contrapeso inicial, 2 placas	18.4
	JB-1120	3	3	3	3	3	Porca	Nut	Tuerca	
	JD-0420	3	3	3	3	3	Arruela	Washer	Arandela	
	80141900	1	1	1	1	1	Contrapeso traseiro adicional	Additional rear weel weigth	Contrapeso trasero adicional	
	80147800	1	1	1	1	1	Contrapeso traseiro inicial	Initial rear wheel weight	Contrapeso trasero inicial	
	80148000	3	3	3	3	3	Parafuso	Screw	Tornillo	
	80406400	2	2	2	2	2	Contrapeso inicial 2 placas	Initial wheel weight 2 plates	Contrapeso inicial, 2 placas	23.1
	JB-1120	8	8	8	8	8	Porca	Nut	Tuerca	
	80395200	4	4	4	4	4	Bucha	Bushing	Buje	
	206450	2	2	2	2	2	Contrapeso traseiro	Rear wheel counterweight	Contrapeso trasero	
	80406300	4	4	4	4	4	Prisioneiro	Stud	Espárrago	
	JD-0420	4	4	4	4	4	Arruela	Washer	Arandela	
	80148000	cn	cn	cn	cn	cn	Parafuso	Screw	Tornillo	

A ATENÇÃO

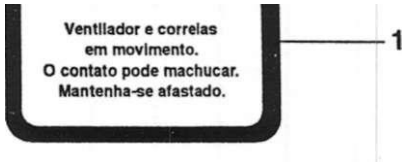

ADVERTÊNCIA

Se for dea conectada a chave de segurança, o motor poderá ser acionado mesmo com a b/ansmos sã o engatada, portanto:

1. Não conecte terminais extras no motor de partida
2. Não faça ligações de carregador de bateria ou bateria auxiliar de partida sem obedecer as instruções contidas no manual do operador. A seguir, proceda conforme recomendado para dar partida, depois de devidamente acomodado no assento do operador. Qualquer outro método poderá resultar em movimento descontrolado da máquina, causando Acidente ou morte ao operador e às pessoas que se encontram na área.

I M PORT ANTE: Polo negativo na massa usando carregador de bateria ou bateria auxiliar, ligar positivo com positivo e negativo com negativa **J**

A VENENO/PERIGO

^ S?MBM FERIGO - 0 UOUIDO CONTIDO NOINTEFIOR DAS BATERIAS E ÁCIDO SULRJRICO. TOME CUIDADO PARA NÃO DERRAMA-LO NA PELE. NOS OLHAS OU NAS ROUPAS, POIS SOFRERÁ GRAVES QUEIMADURAS. . ™

AS BATERIAS PRODUZEM GASES EXPLOSIVOS • FAÍSCAS, LOSLOROS E CIGARROS ACESOS E CHAMAS EXPOSLAS DEVEM SER MANTIDOS LONGE DAS BALENAS. AO CARREGAR ABATERIA OU QUANDO A ESIIVET UBHIANDO EM RECINTO LECHADO. ASSEMJRE-SE DE QUE CSISPÓEDE BOA VENTILAÇÃO. USE SEMPRE ÓCULOS DE SEGURANÇA AO TRABALHAR PENA DE BATENAS. MANTENHA AS BATERIAS LONSE DO ALCANCE DE CRIANÇAS -

ADVERTÊNCIA

Durante serviços de transporte ou em alta velocidade, utilize a trava dos pedals do freio.

A ADVERTÊNCIA

Durante o deslocamento em alta velocidade, trafegue com o bloqueio do diferencial desbloqueado. Utilize o bloqueio do diferencial somente quando for necessário e desconecte-o a seguir.

Bloqueio do Diferencial

" L _ - ,
Livre Bloqueado

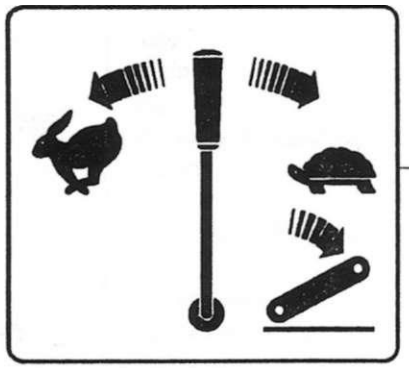

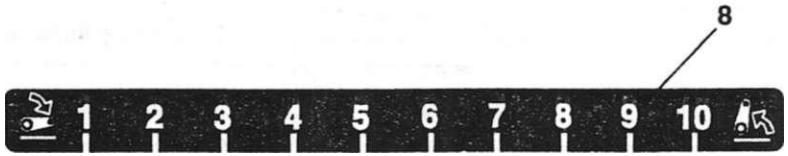

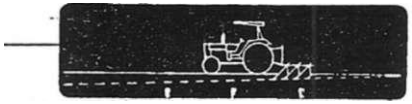

A PRECAUÇÃO

11 Ao acionar a alavanca de levantamento do hidráulico traseira, verifique que o implemento não atinja a terceiros ou a si próprio.

A PRECAUÇÃO

12 **Não faça serviços de manutenção, ajustes ou acoplamentos hidráulicos, quando o sistema estiver sob pressão**

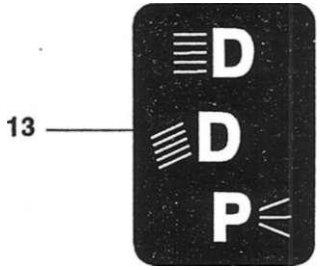

14 **O K**

Ref.	PEÇA PIEZA PART	Qtd/Qty./CanL 885 4x2	885 4x4	S85 4x2	985 4x4	USO 4x4	DENOMINAÇÃO	DESCRIPTION	DENOMINA CIÓN	OBSERVAÇÕES OBSERVACIONES REMARKS
	81136700						Adesivo-ventilador e correias (Português)	Adhesive-belt and fan (Portuguese)	Adhesivo-ventilador y correas (Português)	
1	81187900						Adesivo-ventilador e correias (Inglês]	Adhesive-belt and fan (English)	Adhesivo-ventilador y correas (Inglês	
1	82004900						Adesivo-ventilador e correias (Espanhol)	Adhesive-belt and fan (Spanish)	Adhesivo-ventilador y correas (Espahol)	
2	81136900						Adesivo motor e caixa de câmbio (Português)	Adhesive engine and gearbox (Portuguese)	Adhesivo motor y caja de marchas (Português)	
2	81186100						Adesivo motor e caixa de câmbio (Inglês)	Adhesive engine and gearbox (English)	Adhesivo motor y caja de marchas (Inglês)	
2	82005100						Adesivo motor e caixa de câmbio (Espanhol)	Adhesive engine and gearbox (Spanish)	Adhesivo motor y caja de marchas (Espahol)	
3	81136800						Adesivo bateria (Português)	Adhesive battery (Portuguese)	Adhesivo bateria (Português)	
3	81186000						Adesivo bateria (Inglês)	Adhesive battery (English)	Adhesivo bateria (Inglês)	
3	82005000						Adesivo bateria (Espanhol)	Adhesive battery (Spanish)	Adhesivo bateria (Espahol)	
4	81138900						Adesivo pedais do freio (Português)	Adhesive brake pedais (Portuguese)	Adhesivo pedales (Português)	
4	81186400						Adesivo pedais do freio (Inglês)	Adhesive brake pedais (English)	Adhesivo pedales (Inglês)	
4	82005300						Adesivo pedais do freio (Espanhol)	Adhesive brake pedais (Spanish)	Adhesivo pedales (Espahol)	
5	81139000						Adesivo bloqueio do diferencial (Português)	Adhesive differential lock (Portuguese)	Adhesivo bloqueo dei diferencial (Português)	
5	81186500						Adesivo bloqueio do diferencial (Inglês)	Adhesive differential lock (English)	Adhesivo bloqueo dei diferencial (Inglês)	
5	82005400						Adesivo bloqueio do diferencial (Espanhol)	Adhesive differential lock (Spanish)	Adhesivo bloqueo dei diferencial (Espahol)	
6	203131						Adesivo bloqueio do diferencial	Adhesive differential lock	Adhesivo bloqueo dei diferencial	
7	80165610						Adesivo da velocidade de descida	Adhesive lowering speed	Adhesivo de la velocidad de bajada	
8	80177110						Decalque de levantamento e abaixamento	Decai lifting and lowering	Calcomania de alzada y bajada	
9	80174210						Adesivo controle de sensibilidade	Adhesive sensibility control	Adhesivo control de sensibilidad	
10	81097700						Adesivo posição da TDP 540/100	Adhesive PTO 540/1000 position	Adhesivo posición da TDF 540/100	
11	81139100						Adesivo alavanca hidráulico traseiro (Português)	Adhesive rear hydraulic lever (Portuguese)	Adhesivo palanca hidráulico trasero (Português)	
11	81186600						Adesivo alavanca hidráulico traseiro (Inglês)	Adhesive rear hydraulic lever (English)	Adhesivo palanca hidráulico trasero (Inglês)	
11	82005500						Adesivo alavanca hidráulico traseiro (Espanhol)	Adhesive rear hydraulic lever (Spanish)	Adhesivo palanca hidráulico trasero (Espahol)	
12	81139200						Adesivo engates rápidos (Português)	Adhesive fast coupling (Portuguese)	Adhesivo enganche rápido (Português)	
12	81187500						Adesivo engates rápidos (Inglês)	Adhesive fast coupling (English)	Adhesivo enganche rápido (Inglês)	
12	82005600						Adesivo engates rápidos (Espanhol)	Adhesive fast coupling (Spanish)	Adhesivo enganche rápido (Espahol)	
13	80358100						Adesivo farol	Adhesive beam	Adhesivo farol	

A ATENÇÃO

Ventilador e correias em movimento.
O contato pode machucar.
Mantenha-se afastado.

1

A ADVERTÊNCIA

Se for dea conectada a chave de segurança, o motor poderá ser acionado mesmo com a transmossão engatada, portanto:

1. Não conecta terminais extras no motor de partida
2. Não faça ligações de carregador de bateria ou bateria auxiliar de partida sem obedecer as instruções contidas no manual do operador. A seguir, proceda conforme recomendada para dar partida, depois de devidamente acomodado no assento do operador. Qualquer ouko método poderá resultar em movimento descontrolado da máquina, causando Acidente ou morto ao operador e às pessoas que se encontram na área.

IMPORTANTE: Polo negativo na massa usando carregador de bateria ou bateria auxiliar, ligar positivo com positivoe negativo com negativo.

I J

A VENENO/PERIGO

1 9

'í~ 'fO -JUCIJTC' i^vrooKj .TçqiOHCAseí.rifiiA;
. Vt.íiOSUL^v-^O T>™.« ;tiJ.id • caí» -3/ derramado ij
Pi--- nos jli rj; reupj .. ; tO<rwra CHAVEis
a.\'f ^5 PRODUZ G6&$?<-LOE:V3S • FJISE:-.

4tt tu.

® Ss£r* LONGE oo AL-:ÊN-Í- rYr CÜ-ANÇ.

A ADVERTÊNCIA

Durante serviços de transporte ou em alta velocidade, utilize a trava dos pedais do freio.

A ADVERTÊNCIA

Durante o deslocamento em alta velocidade, trafegue com o bloqueio do diferencial desbloqueado. Utilize o bloqueio do diferencial somente quando for necessário e desconecte-o a seguir.

r

Bloqueio do Diferencial *t*

1

Livre Bloqueado

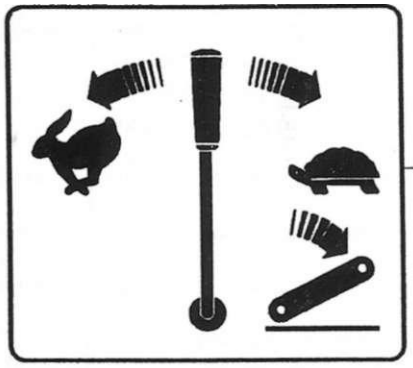

7



8

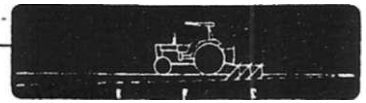

A PRECAUÇÃO

11 Ao acionar a alavanca de levantamento do hidráulico traseira, verifique que o implemento não atinja a terceiros ou a si próprio.

A PRECAUÇÃO

12 Não faça serviços de manutenção, ajustes ou acoplamentos hidráulicos, quando o sistema estiver sob pressão

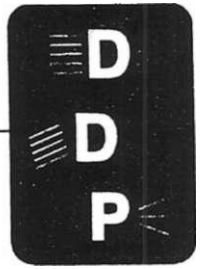

13

14

OK

Adesivos
Adhesives
Adhesivos

Bvàlmeí

K12

Ref.	PEÇA PIEZA PART	Qtd/Qty./Cant SSS 4x2	SSS 4x4	SSS 4x2	985 4X4	USO 4x4	DENOMINAÇÃO	DESCRIPTION	DENOMINA CIÓN	OBSERVAÇÕES OBSERVACIONES REMARKS
14	81062600						Etiqueta OK	Adhesive OK	Adhesivo OK	

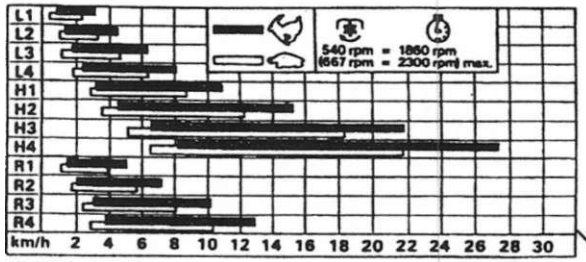

885 4x2 - 4x4 - S

15

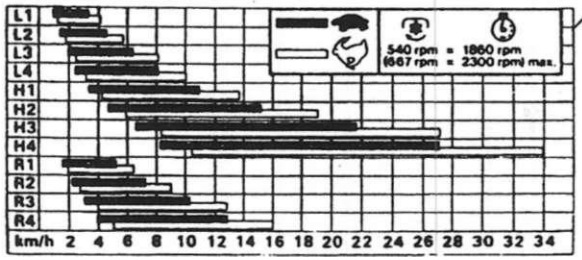

985 4x2- 4x4 -S

16

A INSTRUÇÕES DE OPERAÇÃO

È de sua responsabilidade ler, entender, e seguir as Instruções e práticas seguras de operação contidas no Manual do Operador. Em caso de perda ou danlficação do Manual do Operador, outro exemplar pode ser adquirida junto ao seu concessionário autorizada

Somente dar partida no motor, se estiver adequadamente acomodado no assento do operador.

Não opere o trator em recintos fechados. Colocar o cinto de segurança se o tutor estiver equipado com estrutura de proteção contra capo tarjem (R.O.P.S).

Esteja seguro que a área está livre de pessoas, animais ou objetos, antes de dar partida ao motor, engatar a caixa de câmbio ou operar com a máquina.

Não dar "carona" no trator.

Mantenha todos os protetores no se lugar quando a máquina estiver em operação. Quando acoplar qualquer implemento ou máquina neste trato.-, verifique cuidadosamente se existem trincas nos pontos de articulações e ou tos defeitos.

9. Quando o trator estiver parado, acione o freio de estacionamento. Colocar todos os comandos e controles em neutro, abaixar os implementos até o chão e desligar o motor antes de sair da assento do operador.
10. Não modifique o trator ou equipamentos, use somente as peças genuínas para reparos.
11. Nunca reboque o trator com a caixa de câmbio engatada.
12. Nunca abasteça o tanque de combustível com o motor ligado, não derrame combustível em superfícies quentes, perto de chamas ou quando estiver fumando.
13. Deslique o motor e espere a parada toral de todos os componentes em movimento. Antes de executar serviços de manutenção, ajustes ou acoplamento de Implementos, ao menos que existam instruções específicas no Manual do Operador

A ADVERTÊNCIA

PARA PREVENIR DANOS PESSOAIS
Siga estas instruções

1. Conserve todas proteções de segurança da T.D.P. no lugar.
2. Centralize e trave a barra de tração com pino localizado em uma destas posições.

EIXO DA T.D.P.	DISTÂNCIA DA T.D.P. AO CENTRO DO PINO DA BAHRA DE ENGATE
540 rpm - 6 estrlas 1000 rpm - 21 estrlas	355 mm I- 14 in) 400 mm (- 16 in)

3. Esteja certo de que os Implementos estão operando na velocidade adequada da T.D.P.
4. Use 1.000 rpm na T.D.P. para as cargas acima de 60 kW.
5. Verifique cuidadosamente a operação.
6. Cuidado com os eixos em rotação e as parles em movimento.

A ADVERTÊNCIA

Componentes da máquina em movimento - mantenha-se afastado. Mantenha sempre os protetores no lugar, evitando assim, que a roupa enrosque, causando possível acidente

18

A ADVERTÊNCIA

0 traclonamento quando não executado pela barra tração poderá ocasionar a capotagem traseira.

Reboque somente com a barra de tração.

Use o sistema de 3 pontos somente para os Implementos projetados para o seu uso e não como barra de tração.

19

17

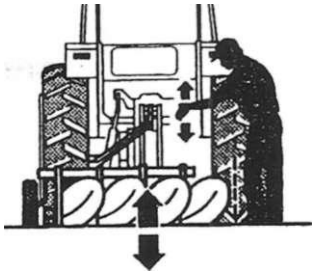

20

A ATENÇÃO

22

Aguardar 30 segundos em marcha lenta:
Depois da partida e antes da parada do motor
Ao mudar de marcha diminua a rotação do motor.

I

1

23

A ADVERTÊNCIA

An[illegible] de dar partida no motor
1-[illegible]ia as mensagens de segurança fixadas no [illegible]ralama direito.
2-[illegible]ione completamente o pedal da embreagem.

ADVERTÊNCIA

A estrutura de proteção (ROPS) utilizada com o cinto de segurança poderá reduzir ferimentos na eventualidade de capotagem acidental.
Se a estrutura for retirada, reinstalá-la.
Se o trator foi adquirido sem a estrutura de proteção e o cinto de segurança, eles podem ser adquiridos e instalados pela sua concessionária.

21

Rei.	*PEÇA PIEZA PART*	*Qtd/Qty./Cant.* *tis 4x2*	*SIS 4x4*	*915 4x2*	*SIS 4x4*	*1110 4x4*	*DENOMINAÇÃO*	*DESCRIPTION*	*DENOMINA CIÓN*	*OBSERVAÇÕES OBSERVACIONES REMARKS*
15	80161510						Adesivo velocidades (kmh)	Adhesive speeds (kmh)	Adhesivo velocidad (kmh)	
16	81145400						Adesivo instruções de operação (Português)	Adhesive operation instructions (Portuguese)	Adhesivo instruciones de operación (Português)	
16	81187100						Adesivo instruções de operação (Inglês)	Adhesive operation instructions (English)	Adhesivo instruciones de operación (Inglês)	
16	82006100						Adesivo instruções de operação (Espanhol)	Adhesive operation instructions (Spanish)	Adhesivo instruciones de operación (Espahol)	
17	81140100						Adesivo TDP e barra de tração (Português)	Adhesive PTO and traction bar (Portuguese)	Adhesivo TDF y barra de tración (Português)	
17	81187000						Adesivo TDP e barra de tração (Inglês)	Adhesive PTO and traction bar (English)	Adhesivo TDF y barra de tración (Inglês)	
17	82006000						Adesivo TDP e barra de tração (Espanhol)	Adhesive PTO and traction bar (Spanish)	Adhesivo TDF y barra de tración (Espahol)	
18	81136600						Adesivo componente em movimento (Português)	Adhesive moving components (Portuguese)	Adhesivo componente en movimiento (Português)	
18	81185800						Adesivo componente em movimento (Inglês)	Adhesive moving components (English)	Adhesivo componente en movimiento (Inglês)	
18	82004800						Adesivo componente em movimento (Espanhol)	Adhesive moving components (Spanish)	Adhesivo componente en movimiento (Espahol)	
19	81139300						Adesivo barra de tração (Português)	Adhesive traction bar (Portuguese)	Adhesivo barra de tración (Português)	
19	81186700						Adesivo barra de tração (Inglês)	Adhesive traction bar (English)	Adhesivo barra de tración (Inglês)	
19	82005700						Adesivo barra de tração (Espanhol)	Adhesive traction bar (Spanish)	Adhesivo barra de tración (Espahol)	
20	80174510						Adesivo do sistema de 3 pontos	Adhesive 3 points system	Adhesivo sistema de 3 puntos	
21	81139400						Adesivo estrutura de segurança (Português)	Adhesive Rops (Portuguese)	Adhesivo estrutura de seguridad (Português)	
21	81186800						Adesivo estrutura de segurança (Inglês)	Adhesive Rops (English)	Adhesivo estrutura de seguridad (Inglês)	
21	82005800						Adesivo estrutura de segurança (Espanhol)	Adhesive Rops (Spanish)	Adhesivo estrutura de seguridad (Espahol)	
22	81160600						Adesivo aguardar 30 segundos (Português)	Adhesive wait 30 seconds (Portuguese)	Adhesivo aguardar 30 segundos (Português)	
22	81187200						Adesivo aguardar 30 segundos (Inglês)	Adhesive wait 30 seconds (English)	Adhesivo aguardar 30 segundos (Inglês)	
22	82006300						Adesivo aguardar 30 segundos (Espanhol)	Adhesive wait 30 seconds (Spanish)	Adhesivo aguardar 30 segundos (Espahol)	
23	81160700						Adesivo antes de dar partida	Adhesive before starting	Adhesivo antes de la salida	

Valmet *KU*

A **ADVERTÊNCIA** 24

Para sua segurança use o cinto. No caso do trator tombar, segure firme no volante e não tente sair antes do trator parar.

ffi VALMET 26

29 " t u r b o

985 4x2 - 4x4 - S

A ADVERTÊNCIA

PARA PREVENIR DANOS PESSOAIS
Siga estas instruções

1. Quando possível, evitar operar o trator próximo à valetas, barrancos e buracos.
2. Reduza a velocidade quando tor manobrar, descer ladeiras e superfícies escorregadias, Irregulares ou lamacentas.
3. Não operar em superfícies Inclinadas, que não ofereçam segurança para operação.
4. Atenção para onde você está indo, especialmente com as laterais das estradas e das árvores ao redor.
5. Operar o trator suavemente - não manobrar, sair ou parar bruscamente.

25

tfi **VALMET**

turbO

34

A ADVERTÊNCIA

A água do radiador poderá transbordar sob alta pressão se a tampa for removida de uma só vez. Para retirar a tampa do radiador, gire-a até a primeira posição. Espere até aliviar a pressão, e em seguida remova a tampa. Poderão ocorrer graves queimaduras se a tampa for removida rapidamente.

27

m u l t i t o r q u e 32

885 4x2 - 4x4 - S 985 4x2 - 4x4 - S

885
985
1180
30

31 S

38 TS

f c J í V A L M E T

36 -

CGC 61.076.055/0001-70
Fábrica am Mogi das Cruzas SP
Indústria Braallaira/Mada in Brasil

V A L M E T

37

Tipo/Typs

CGC S1.07S.OSS/0001-70
Fábrica em Mogi das Cruzas SP
Indústria 8rasil«iri/Mada In Brasil

A VENENO/PERIGO

O liquido de refrigeração contém componentes químicos.
Não Ingeri-lo ou deixá-lo entrar em contato com a pele, olhos, roupas, etc.

Rei.	*PEÇA PIEZA PART*	*Qtd./Qty./Cant.* 885 4x2	885 4x4	985 4x2	985 **4x4**	ıí8í! 4x4	*DENOMINAÇÃO*	*DESCRIPTION*	*DENOMINA CIÓN*	*OBSERVAÇÕES OBSERVACIONES REMARKS*
24	81160800						Adesivo cinto de segurança (Português)	Adhesive seat belt (Portuguese)	Adhesivo cinturón de seguridad (Português)	
24	81187300						Adesivo cinto de segurança (Inglês)	Adhesive seat belt (English)	Adhesivo cinturón de seguridad (Inglês)	
24	82006500						Adesivo cinto de segurança (Espanhol)	Adhesive seat belt (Spanish)	Adhesivo cinturón de seguridad (Espahol)	
25	81140000						Adesivo advertência (Português)	Adhesive waming (Portuguese)	Adhesivo advertência (Português)	
25	81186900						Adesivo advertência (Inglês)	Adhesive waming (English)	Adhesivo advertência (Inglês)	
25	82005900						Adesivo advertência (Espanhol)	Adhesive warning (Spanish)	Adhesivo advertência (Espahol)	
25	80969300						Logotipo Valmet	Logo Valmet	Logotipo Valmet	
27	81136500						Adesivo tampa do radiador (Português)	Adhesive radiator cap (Portuguese)	Adhesivo tapa dei radiador (Português)	
27	81185700						Adesivo tampa do radiador (Inglês)	Adhesive radiator cap (English)	Adhesivo tapa dei radiador (Inglês)	
27	82004700						Adesivo tampa do radiador (Espanhol)	Adhesive radiator cap (Spanish)	Adhesivo tapa dei radiador (Espahol	
28	81138800						Adesivo líquido de arrefecimento (Português)	Adhesive cooling water (Portuguese)	Adhesivo líquido de enfriamento (Português).	
	81186300						Adesivo líquido de arrefecimento (Inglês)	Adhesive cooling water (English)	Adhesivo líquido de enfriamento (Português)	
23	82005200						Adesivo líquido de arrefecimento (Espanhol)	Adhesive cooling water (Spanish)	Adhesivo líquido de enfriamento (Português)	
	81177300						Adesivo Turbo	Adhesive Turbo	Adhesivo Turbo	
	80968600						Adesivo 885	Adhesive 885	Adhesivo 885	
	80968700						Adesivo 985	Adhesive 985	Adhesivo 985	
	80968800						Adesivo 1180	Adhesive 1180	Adhesivo 1180	
	82009600						Adesivo S	Adhesive S	Adhesivo S	
	80969400						Adesivo Multitorque	Adhesive Multitc. je	Adhesivo Multitorque	
	80969200						Logotipo Valmet	Logo Valmet	Logotipo Valmet	
	30302910						Símbolo Valmet	Valmet Symbol	Símbolo Valmet	
	30318600						Adesivo Turbo	Adhesive Turbo	Adhesivo Turbo	
	81178500						Placa de identificação	Indentification label	Placa de identificación	
	81307800						Placa de identificação	Indentification label	Placa de identificación	
	82094700						Adesivo TS	Adhesive TS	Adhesivo TS	

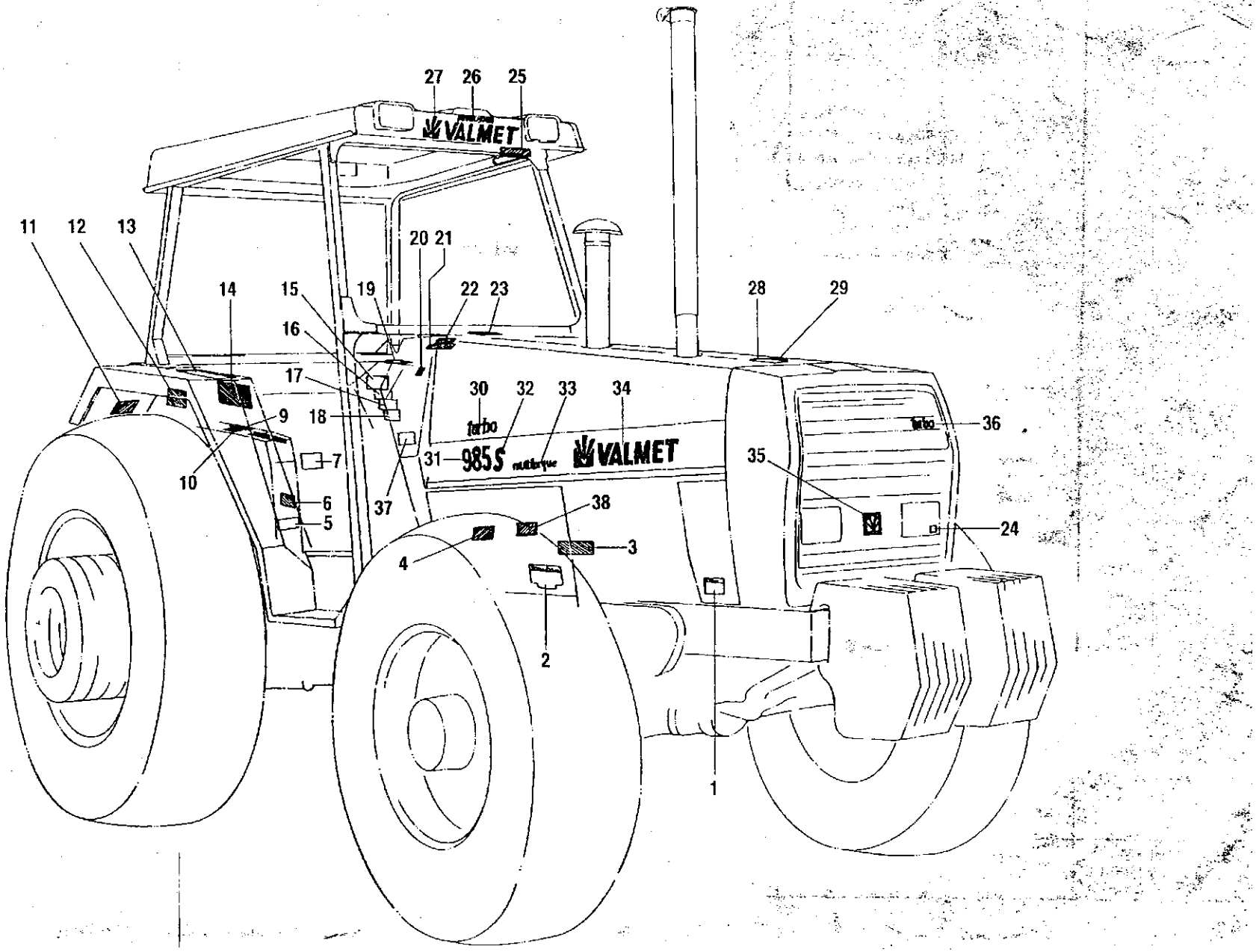
27
26
25
VALMET
11
12
13
20
21
14
15
19
22
23
28
29
16
17
30
32
33
34
9
18
turbo
36
31
985S
VALMET
35
10
7
6
5
37
38
24
4
3
2
1