RUTHZIL TRATOR COMERCIAL DE PEÇAS LTDA 11 97083-6812 ROLANDO CITRANGULO
MAIO 2014

BI015483-07 (EN-US)
3724953.00-REV07
May 2014

6090FS

Spare Parts Manual

6090 FS
Hydraulic Shovel No. DHS90014

6090 FS	RH400 400013	HYDR.EXCAVATOR HYDRAULIKBAGGER	00000 3724953 - 001

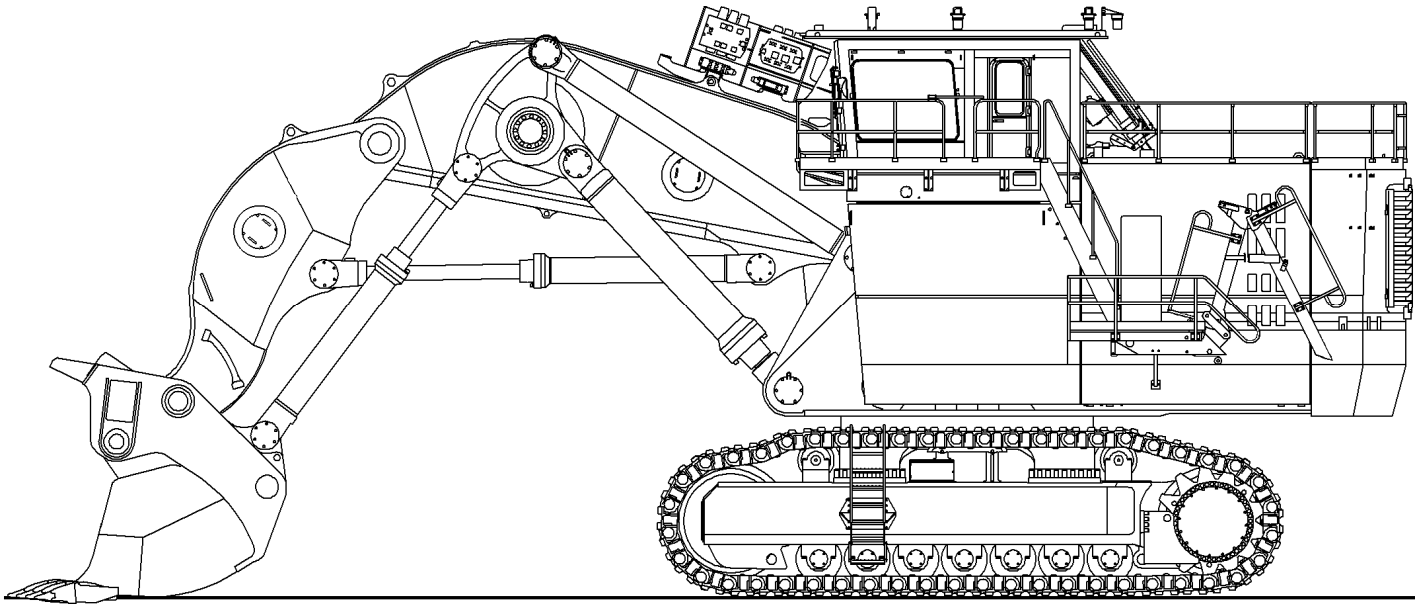

6090 FS	RH400 400013	HYDR.EXCAVATOR HYDRAULIKBAGGER	00000 3724953 - 001

Item	Quantity	ME	P/N	see page	Description	Beschreibung
1	1	ST	(3722262)	2	FOREWORD	VORWORT
0	1	ST	(3722266)	3	FOREWORD	VORWORT
2	1	ST	(3721282)	4	ASSEMBLY GROUPS OVERVIEW	UEBERSICHT HAUPT-BAUGRUPPEN
0	1	ST	(3721286)	5	ASSEMBLY GROUPS OVERVIEW	UEBERSICHT HAUPT-BAUGRUPPEN
3	1	ST	(3844150)	6	LOWER CARRIAGE	UNTERWAGEN
4	1	ST	(3844001)	7	UPPER CARRIAGE	OBERWAGEN
5	1	ST	(3844152)	9	ATTACHMENT	AUSRUESTUNG
6	1	ST	(3844003)	10	OPTIONS	OPTIONEN
7	1	ST	(3725750)	11	KITS AND ACCESSORIES	SORTIMENTE UND ZUBEHOER
8	1	ST	(3721257)	139	ELECTRICAL SYSTEM	ELEKTROANLAGE

3722262.002
1 – 19

Foreword

How to Use the Spare Parts Catalog

This Spare Parts Catalog is valid for a specific machine. The serial number of this machine is indicated on the title label of the ring binder and in the header of the spare parts list page.

The Spare Parts Catalog is available in printed as well as in electronic version. Information given here with respect to layout and content are valid for both versions. The electronic version offers additional features for displaying information and for creating order lists. These features are explained in the chapter **"Additional features in the electronic version of the Spare Parts Catalogs"** below. (see page 4 – 19).

Table of Contents

This foreword is followed by the "Assembly Groups Overview". This overview represents the central table of contents of spare parts catalog. Here you can find a list of all assembly groups together with their assembly group numbers. For fast orientation you find these lists in a graphical presentation (icons) as well as in numerical respectively alphabetical order.

The superordinate assembly groups "Lower carriage", "Upper carriage", "Attachment" and "Options" include type-specific general outline illustrations and machine-specific lists of assembly groups. These give references to further assembly groups here included. Large assembly groups may contain other outline illustrations and lists of assembly groups.

Spare Parts Catalog Layout

The Spare Parts Catalog consists of many assembly groups. Each assembly group displays the spare parts of an area on the machine, whose parts work together. The assembly groups are sorted in ascending order.

An assembly group consists of a spare parts illustration and a spare parts list both referred by item numbers. Both the illustration and the parts list are identified by the same assembly group number and an ID number.

In the example (see next page), the "Boom Bottom Mounting Parts" assembly group contains

- assembly group number 60 011 **[A]** and
- ID number 3 669 682 with revision index 000 **[B]**.

BUCYRUS	RH...	BOOM BOTTOM MOUNTING PARTS AUSLEGERUNTERTEIL ANBAUTEILE	→60011 3669682 - 000

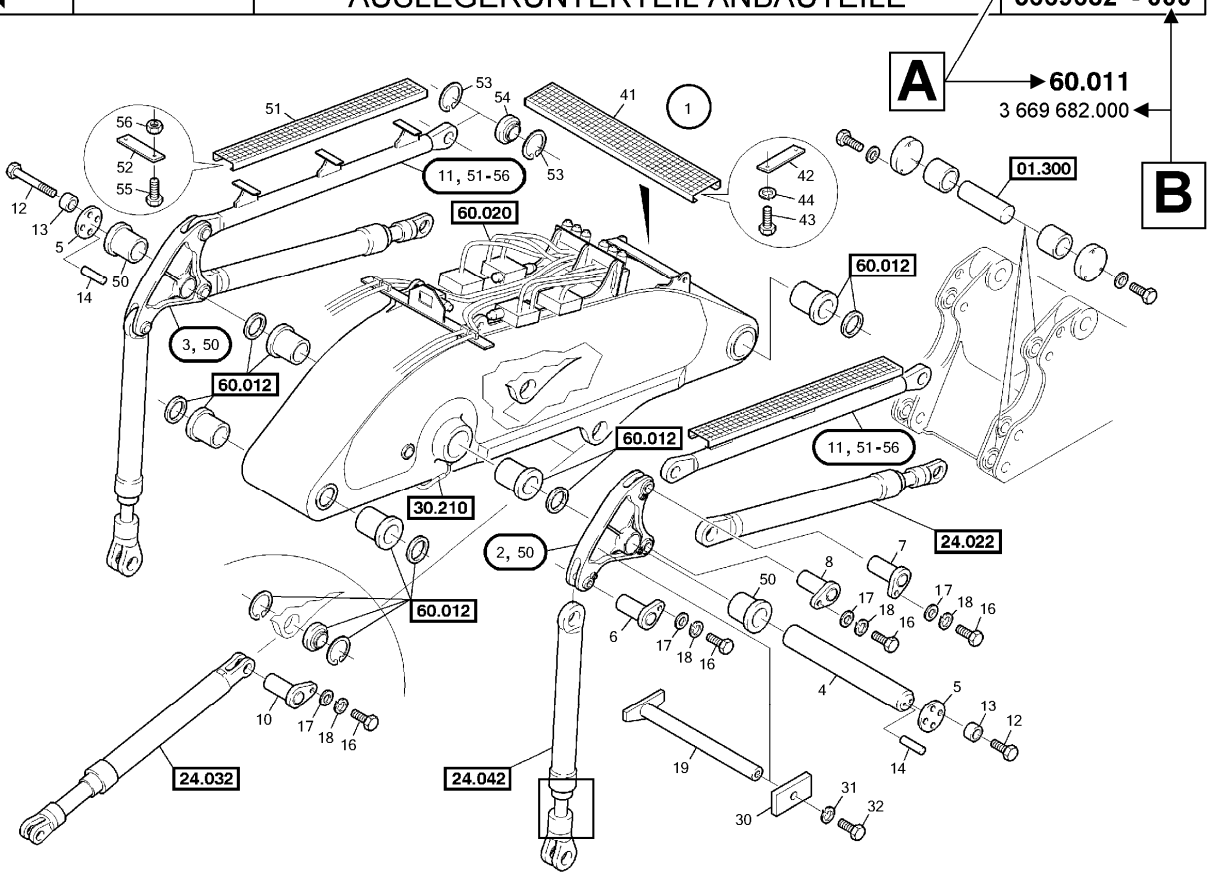

RH...
Wed, 26 Jan 2011

figure 1- page120

BUCYRUS	RH...	BOOM BOTTOM MOUNTING PARTS AUSLEGERUNTERTEIL ANBAUTEILE	60011 3669682 - 000

Item	Quantity	ME	P/N	see page	Description	Beschreibung
1	1	ST	2416568		BOOM	AUSLEGER
2	1	ST	1717424		CONTROL LEVER	LENKER
3	1	ST	1745668		CONTROL LEVER	LENKER
4	1	ST	1732496		PIN	BOLZEN
5	2	ST	1715957		DISK/WASHER	SCHEIBE
6	2	ST	1732488		PIN	BOLZEN
7	2	ST	1732492		PIN	BOLZEN
8	2	ST	1732490		PIN	BOLZEN
10	2	ST	1732494		PIN	BOLZEN
11	2	ST	1732483		ROD	STANGE
12	8	ST	2270629		HEX.HD.SCREW	SECHSKANTSCHRAUBE
13	8	ST	1179490		BUSHING	BUCHSE
14	4	ST	0041273		PIN	STIFT
16	8	ST	0264164		HEX.HD.SCREW	SECHSKANTSCHRAUBE
17	8	ST	0080200		DISK/WASHER	SCHEIBE
18	8	ST	0725736		LOCK WASHER	FEDERRING
19	1	ST	1732507		TRANSPORT LOCK	TRANSPORTSICHERUNG
24	1	PIECE	(3691844)	91	GREASING SYSTEM ,FS	SCHMIERANLAGE, FS
30	1	ST	1719051		SHACKLE	LASCHE
31	1	ST	0725735		LOCK WASHER	FEDERRING
32	1	ST	0054449		HEX.HD.SCREW	SECHSKANTSCHRAUBE
41	1	ST	2292068		SAFETY GRILL	SICHERHEITSROST
42	2	ST	1785090		BRACKET	HALTER
43	4	ST	0054431		HEX.HD.SCREW	SECHSKANTSCHRAUBE
44	4	ST	0249845		LOCK WASHER	FEDERRING
48	1	PIECE	(3669486)	122	HYDRAULIC SYSTEM	HYDRAULIKANLAGE

RH...
Wed, 26 Jan 2011

list1- page 120

☆: current, ◇: superseded, ◆: ex works, *: quantity see description

3722262.002
3 – 19

Elements of the spare parts illustration (see page 2 – 19):

The spare parts illustration may contain the following information:

5	The item identifies the spare part.
	The encircled item represents the assembly which can be ordered as a complete unit.
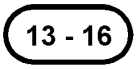	The items following the first item will be delivered together with the latter but can also be ordered separately.
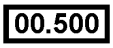	The assembly group number indicates where the component parts are listed.
(1)	The entire assembly is listed in the itemised spare parts list under the item. For component parts, refer to "page 27", for example.

Elements in the itemised spare parts list (see page 2 – 19):

The itemised spare parts list indicates the item number, quantity, P/N (part number) and the description of the respective spare part.
By the item number the associated P/N can be determined from the itemised spare parts list.
The quantity (ST / PIECE, M (=Meter)) displayed refers to the assembly group shown in the parts illustration. It does not indicate the number of how many assemblies in the machine.

For spare parts orders, the P/N is relevant.

*	If the quantity of a part is marked with this symbol, the respective quantity is given in the column "Description".
(3691844)	A P/N in brackets is a reference to another assembly group. A note in the column "see page" indicates the page number within the Spare Parts Catalog, where the spare parts of this assembly group can be found.

3722262.002

4 – 19

Additional features in the electronic version of the Spare Parts Catalogs

The electronic version of the spare parts list –displayed by the software "LinkOne WinView" or on the Bucyrus HEX GmbH Website via "WebView"– offers additional information on spare parts, which cannot be displayed in the printed spare parts list.

This information comprizes:

- superseded parts,
- parts sets and
- non serviceable parts.

Non-Serviceable Parts

Non-serviceable parts are parts which could be ordered in the past but are no longer available.

Within the Bucyrus HEX Spare Parts Catalogs, non-serviceable parts have the following outward appearance:

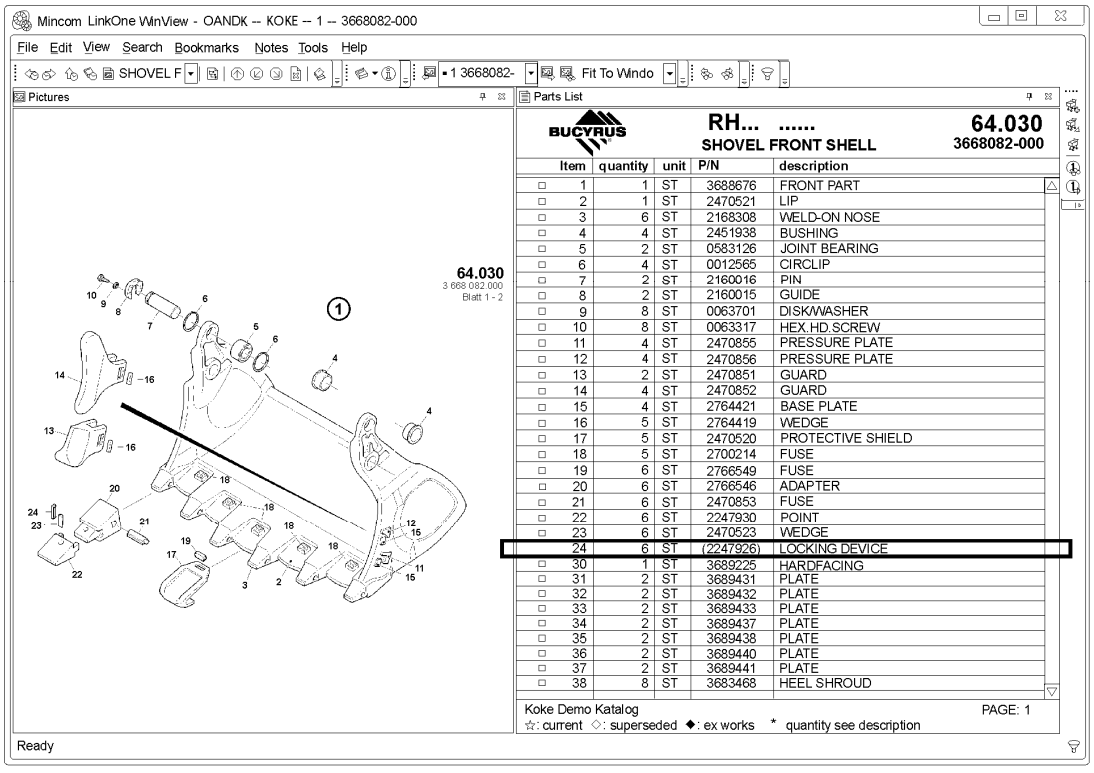

620268

Non-serviceable parts are marked by two indicators:

- There is no square in front of the position number that would allow to add the part to the shopping cart and
- The part number is in brackets ( ).

3722262.002
5 – 19

Superseded Parts

A superseded part is a part having been replaced by a part which is 1:1 interchangeable.

Superseded part and replacing part can both be applied.

The listed superseded parts are interchangeable, i.e. equal in quality and rank with only the first part number to be ordered. According to the parts' availablility, the customer might receive a different part of the list of superseded parts; different from what he originally ordered, but equal in quality and rank.

Within the Bucyrus HEX Spare Parts Catalogs, superseded parts have the following outward appearance:

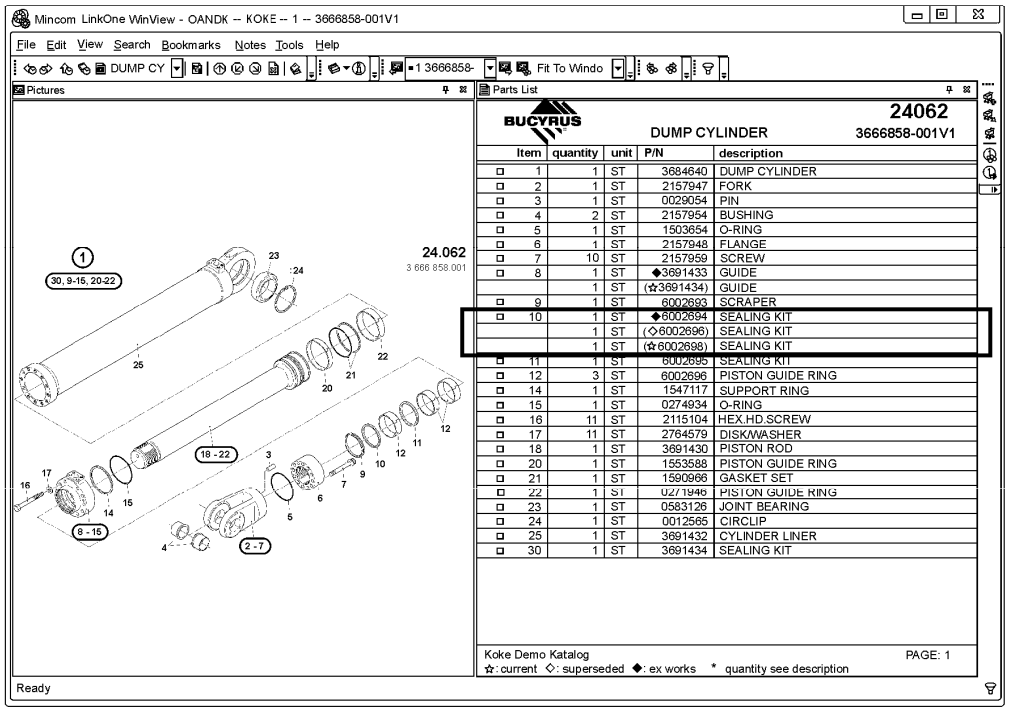

620269

Within a supersession history

- A filled diamond ♦ indicates an ex works part having been superseded.
- An unfilled diamond ◊ indicates a superseded part which is neither ex works part nor current part.
- An asterisk ☆ indicates the current part in the supersession list.

3722262.002
6 – 19

Within a supersession history

- All superseded parts including the current part are listed under one and the same position number, i.e. the position number of the superseded ex works part.

Within a supersession history

- Only the ex works part can be ordered, i.e.
  - has a square □ in front of the position number allowing you to add the part to the shopping cart and
  - its part number is not in brackets.
- All following superseded parts including the current part cannot be ordered directly, i.e.
  - have no square in front of the position number and
  - all following part numbers are in brackets ().

These parts cannot be ordered directly, but via the ex works part number.

Within a supersession history

- The superseded parts are listed in the sequence of their introduction.
- The ex works part is linked to the respective spare parts drawing.
  All following superseded parts including the current part are not linked directly, but via the ex works part.

Note:

The function of identifying ex works parts is still under construction. Thus the icon "♦" marking ex works parts will not appear in the catalogs right from the beginning but will be added at a later point of time.

3722262.002
7 – 19

Parts Sets

A parts set is a collection of parts being ordered by one part number.

Within the Bucyrus HEX Spare Parts Catalogs parts sets have the following outward appearance:

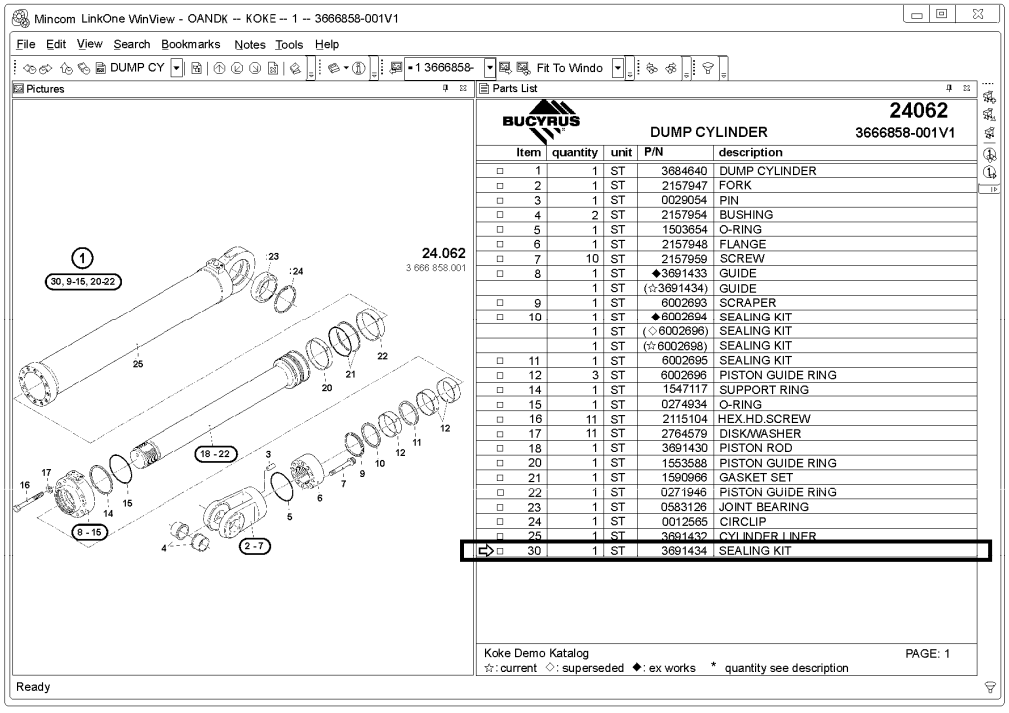

Item	quantity	unit	P/N	description
1	1	ST	3684640	DUMP CYLINDER
2	1	ST	2157947	FORK
3	1	ST	0029054	PIN
4	2	ST	2157954	BUSHING
5	1	ST	1503654	O-RING
6	1	ST	2157948	FLANGE
7	10	ST	2157959	SCREW
8	1	ST	◆3691433	GUIDE
	1	ST	(☆3691434)	GUIDE
9	1	ST	6002693	SCRAPER
10	1	ST	◆6002694	SEALING KIT
	1	ST	(◇6002696)	SEALING KIT
	1	ST	(☆6002698)	SEALING KIT
11	1	ST	6002695	SEALING KIT
12	3	ST	6002696	PISTON GUIDE RING
14	1	ST	1547117	SUPPORT RING
15	1	ST	0274934	O-RING
16	11	ST	2115104	HEX.HD.SCREW
17	11	ST	2764579	DISK/WASHER
18	1	ST	3691430	PISTON ROD
20	1	ST	1553588	PISTON GUIDE RING
21	1	ST	1590966	GASKET SET
22	1	ST	0271946	PISTON GUIDE RING
23	1	ST	0583126	JOINT BEARING
24	1	ST	0012565	CIRCLIP
25	1	ST	3691432	CYLINDER LINER
30	1	ST	3691434	SEALING KIT

620270

Parts sets are marked by three indicators:

- An arrow ➔ indicates a parts set, if
  - there is a square □ in front of the position number allowing you to add the parts set to the shopping cart and
  - the part number is not in brackets.

That means a parts set can be ordered.

3722262.002

8 – 19

Note:

Distinction from "Reference to Assembly Group"

An arrow ➔ indicates a reference to an assembly group, if

- **there is no square in front of the position number that would allow you to add the part (in this case the assembly group) to the shopping cart and if**
- **the part number is in brackets ( ).**

When double clicking on the arrow respectively the square indicating a parts set, the parts set is opened as an assembly group of its own and can be ordered out of the opening spare sparts list:

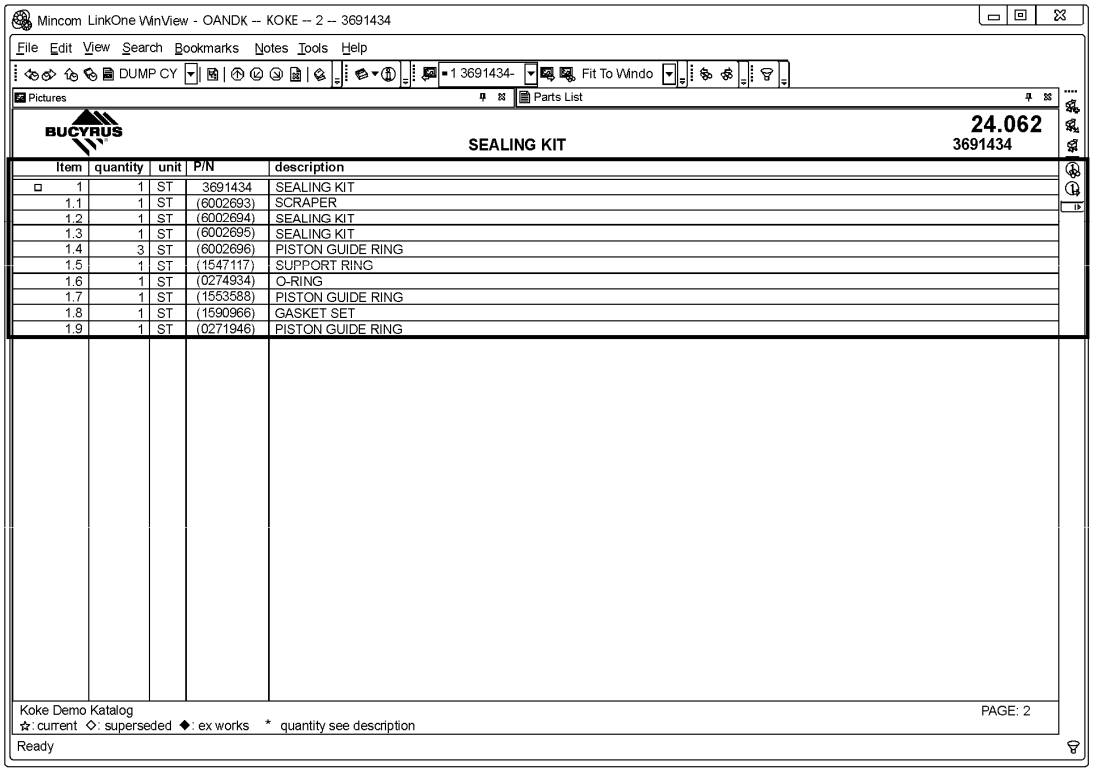

Item	quantity	unit	P/N	description
□ 1	1	ST	3691434	SEALING KIT
1.1	1	ST	(6002693)	SCRAPER
1.2	1	ST	(6002694)	SEALING KIT
1.3	1	ST	(6002695)	SEALING KIT
1.4	3	ST	(6002696)	PISTON GUIDE RING
1.5	1	ST	(1547117)	SUPPORT RING
1.6	1	ST	(0274934)	O-RING
1.7	1	ST	(1553588)	PISTON GUIDE RING
1.8	1	ST	(1590966)	GASKET SET
1.9	1	ST	(0271946)	PISTON GUIDE RING

620271

- If opened as an assembly group of its own, the parts set always has position number 1, the parts belonging to the set have part numbers following the pattern 1.*.
- The parts set can be ordered, i.e
  - has a square □ in front of the position number allowing you to add the parts set to the shopping cart and
  - its part number is not in brackets.
- All following parts of the parts set cannot be ordered directly, i.e.
  - have no square in front of the position number and
  - all following part numbers are in brackets ( ).

- These parts cannot be ordered directly, but via the parts number of the parts set.
- The parts set is linked to the respective spare parts drawing. The parts belonging to a parts set are not linked.

If the filter “Parts Sets” is not activated, the parts set can be ordered like an ordinary spare part out of the main spare parts list to which the set belongs:

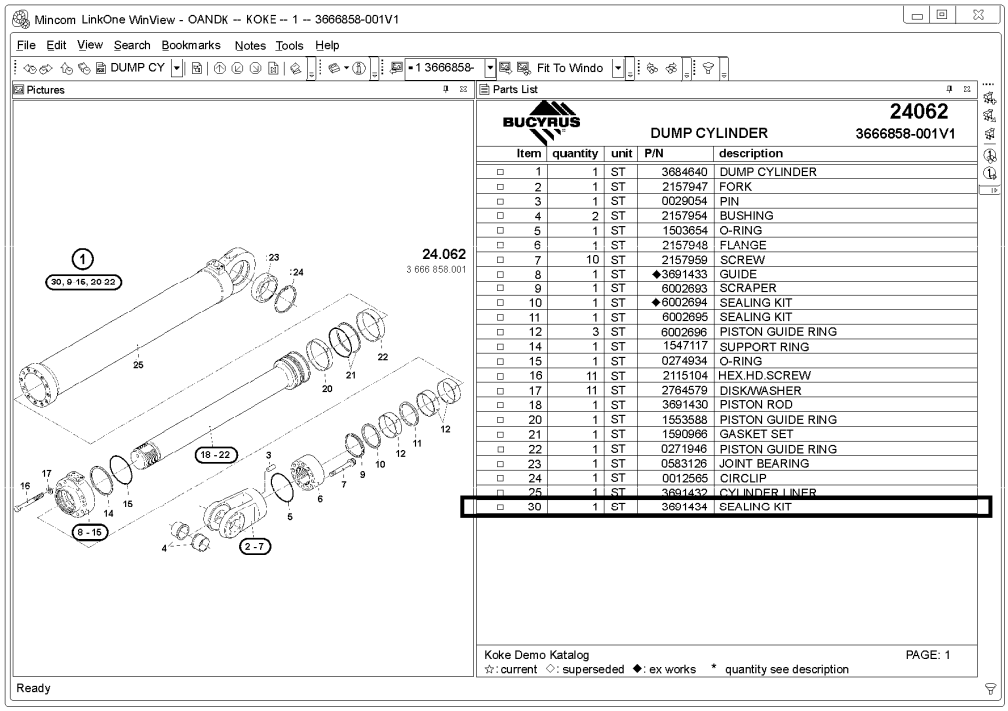

620272

3722262.002
10 – 19

Filter funktions

In order to keep the Bucyrus HEX spare parts catalogs information manageable, WinView and WebView are equipped with four filter functions: “DELIVERED”, “CURRENT”, “ALL SUPERSEDED” and “PARTS SETS”. The default display of the catalog is “DELIVERED”.

Selecting a Filter

To select a filter proceed as follows:

Open a catalog in WinView 5.8.

In the upper WinView task line click on “Edit” and subsequently on “Temporary Filters”:

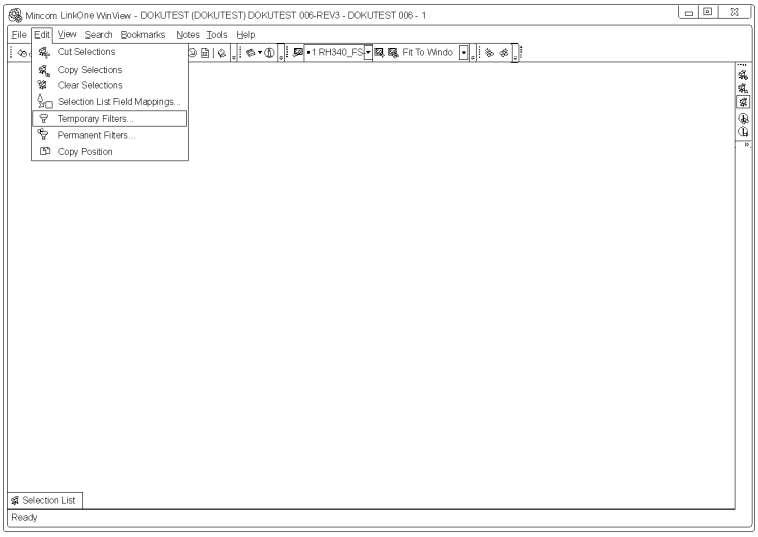

620279

The following menu appears:

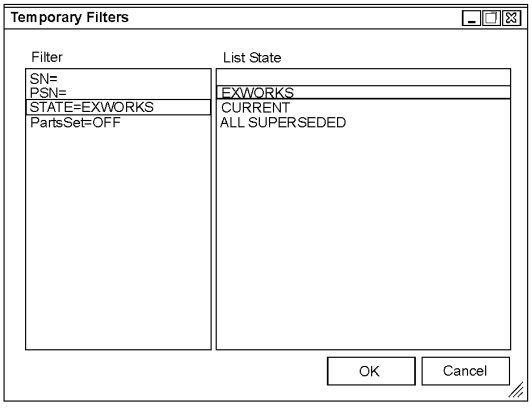

620280

Select the filter “STATE” and subsequently the desired filter “EX WORKS”, “CURRENT” or “ALL SUPERSEDED” from the list.

Confirm your selection by clicking on “OK”.

The display of the opened catalog will alter according to the selected filter.

3722262.002
11 – 19

To alter the filter “PARTS SETS”, select the filter “PARTS SETS”. The following menu appears:

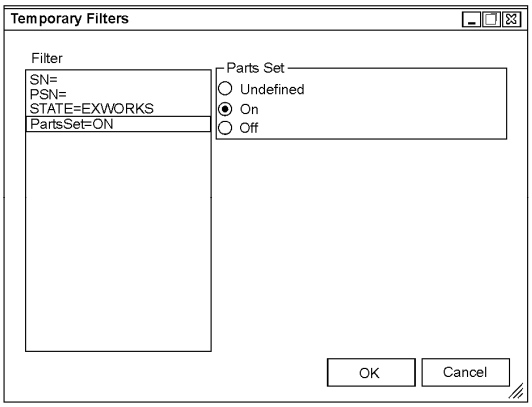

620281

To switch the filter “PARTS SETS” on or off activate “On” or “Off” by clicking on the respective sensitive area.

Confirm your selection by clicking on “OK”.

The display of the opened catalog will alter according to the selected filter.

Filter “DELIVERED” (= Ex works)

If activated, this filter exclusively displays the ex works part numbers of the excavator. Filled diamonds indicate ex works part numbers which have been superseded.

This filter is activated as default, i.e. the default display of the catalogs refers to ex works part numbers.

Filter “Delivered” (Filter “Parts sets” = off):

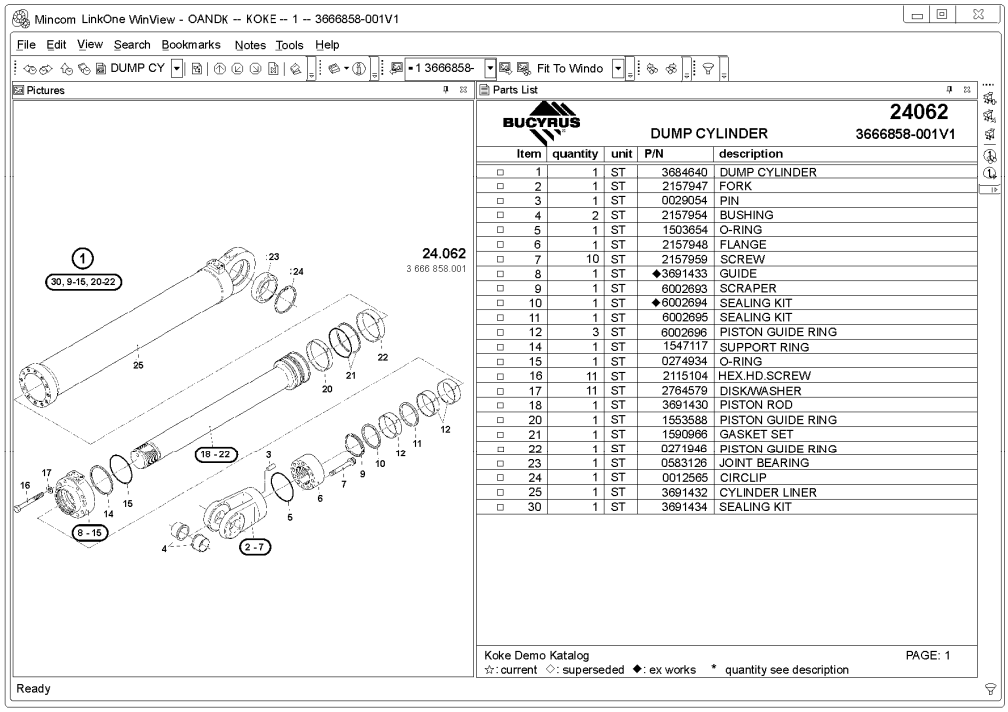

620273

Filter “CURRENT” (= Ex Works + Current)

If activated, this filter displays the ex works part numbers as well as the current part numbers.

Filter “Current”, (Filter “Parts sets” = on):

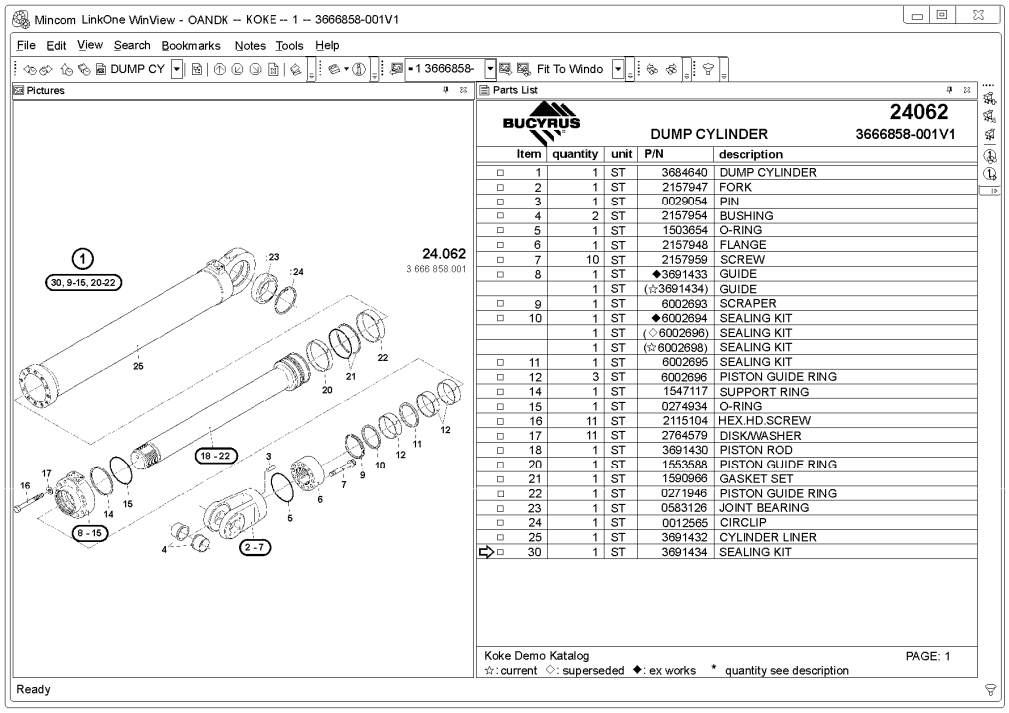

620274

3722262.002
14 – 19

Filter “ALL SUPERSEDED” (= Ex Works + Superseded + Current)

If activated, this filter displays all superseded part numbers, i.e. the ex works part numbers and all succeeding part numbers as well as the current part numbers.

Filter “All Superseded” (Parts sets = off)

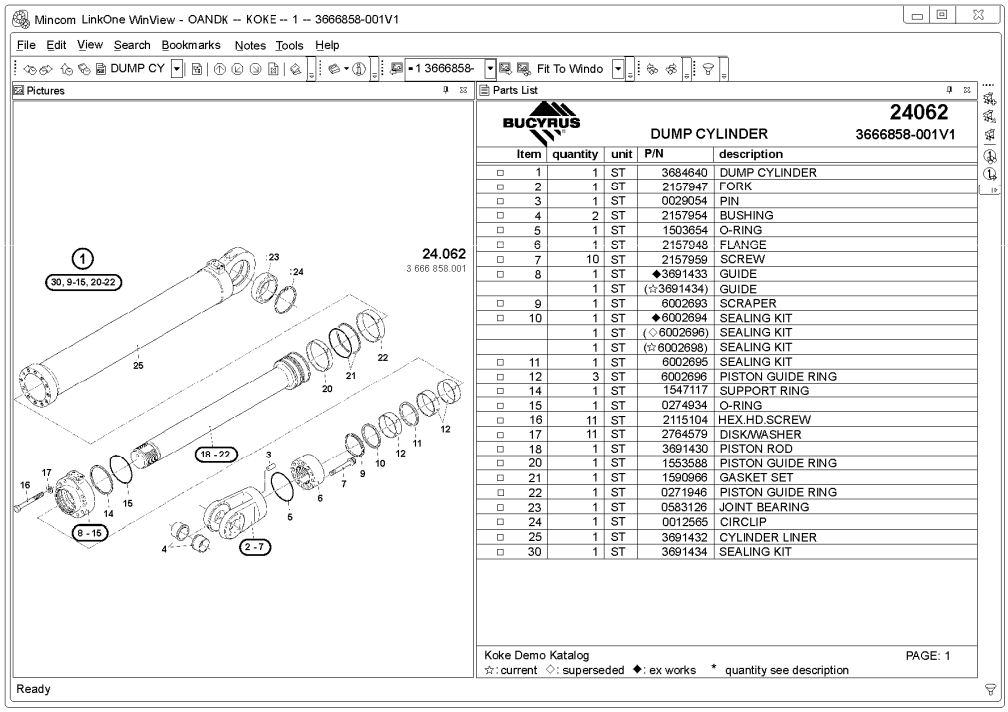

620275

3722262.002

15 – 19

Filter “PARTS SETS”

If activated, this filter displays all parts sets.

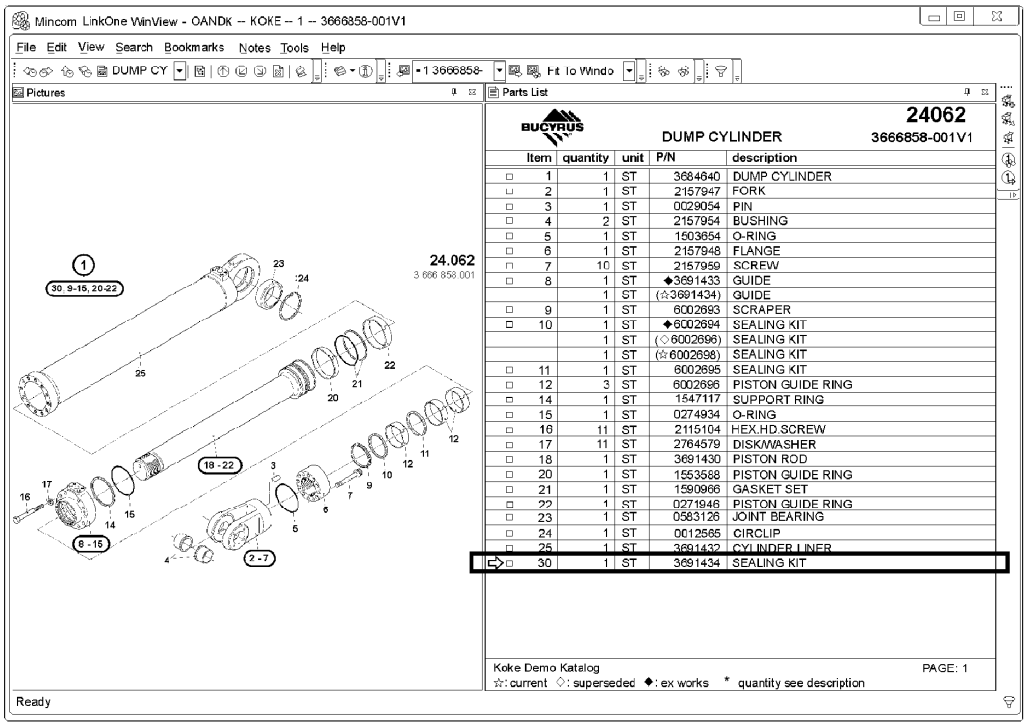

620276

When double clicking on the arrow, the parts set is opened as an assembly group of its own and can be ordered out of the opening spare parts list:

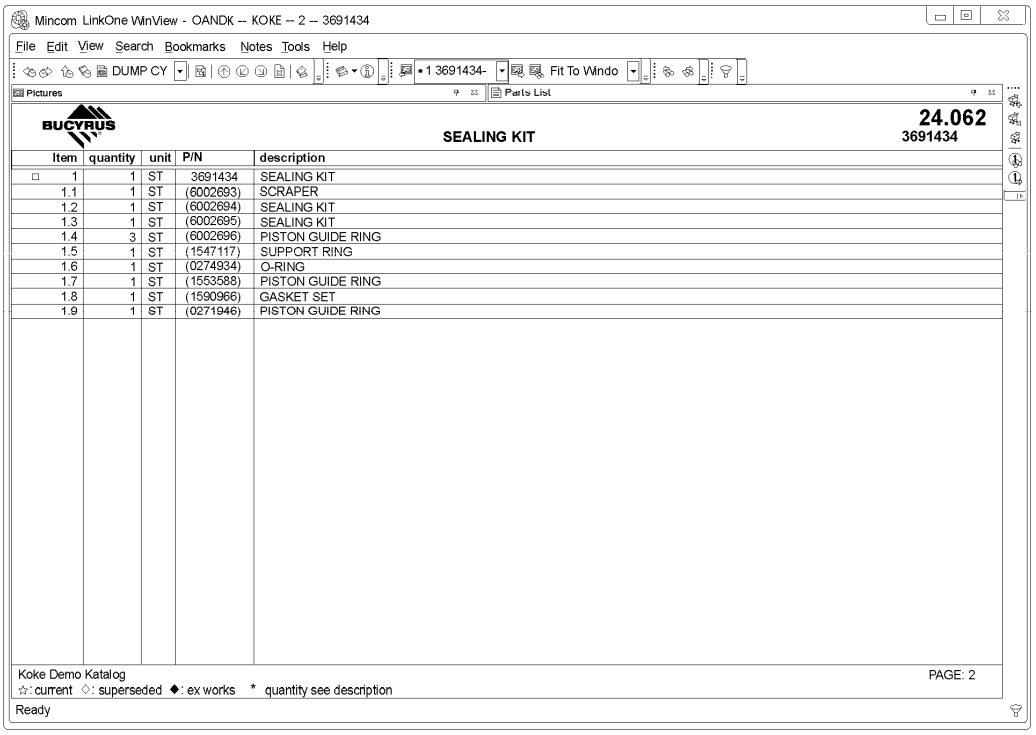

620277

3722262.002
16 – 19

If the filter parts sets is not activated, the parts sets are not marked and can be ordered like an ordinary spare part out of the main spare parts list to which the set belongs:

Filter “Parts sets = off”

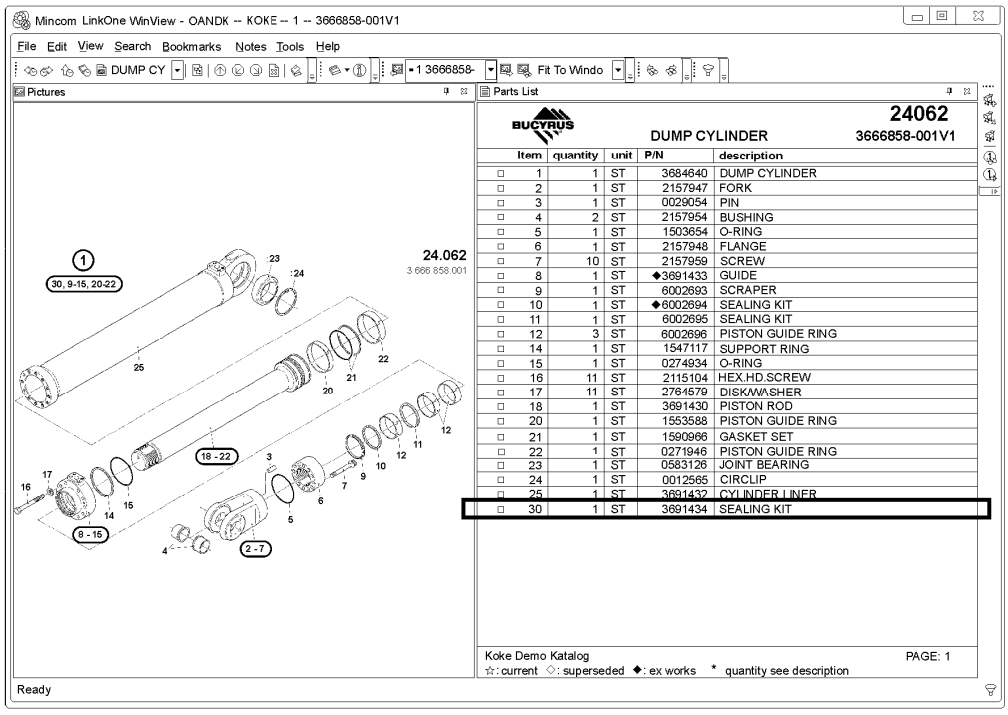

620278

More detailled information is available in the "Documentation" delivered with the "LinkOne Updating System For Electronic Spare Parts Catalogs".

3722262.002
17 – 19

Catalog Printing

When printing the catalogs, the result depends on the selected filters according to the slogan “What you see is what you get.”

Note: Standard setting is: "DELIVERED" and "PARTS SETS=OFF". All printed Spare Parts Catalogs are delivered in this standard setting.

Overview

Titel	Icon	Shopping Cart	Item	Quantity	Unit	P/N	Description
Ex works Part		□	1	1	Piece	1234567	xyz
Non-serviceable Part			1	1	Piece	(1234567)	xyz
Superseded Ex Works Part		□	1	1	Piece	♦1234567	xyz
Superseded Part				1	Piece	(◊1234567)	xyz
Current Part in Supersession History				1	Piece	(☆1234567)	xyz
Parts Set	➜	□	1	1	Piece	1234567	xyz
Part of Set			1.1	1	Piece	(1234567)	xyz
Reference to Assembly Group	➜		1	1	Piece	(1234567)	xyz

➜ Double clicking on this icon opens the respective assembly group.

□ Double clicking on this icon adds the respective part or set to the shopping cart.
Note:

Spare parts without this icon cannot be ordered.

♦ Indicates a superseded ex works part.

◊ Indicates a superseded part.

☆ Indicates a current part within a supersession history.

( ) Indicates a non-serviceable part.

3722262.002
18 – 19

Ordering Instructions

For spare parts orders, we need the following information:

- Machine type and machine serial number (if necessary, also the aggregate number)
- P/N (spare part number)
- Quantity (pieces, length, square meters, sets)
- Forwarding address (consignee, railway station, airport)
- Mode of transport (mail, express, air freight)
- Invoice address (if other than forwarding address)

Prompt delivery will only be possible if all information is given in full.

Note:
Ordering parts from the Electronic Spare Parts Catalog is described in the "Help" function of the LinkOne WinView and WebView software.

Spare parts can be ordered with

- Bucyrus HEX GmbH in Dortmund
- The Spare Parts Service Department
- Bucyrus HEX subsidiaries
- Bucyrus HEX dealers

Spare parts deliveries are subject to our Terms of Sale and Delivery.
Bucyrus HEX GmbH will not be liable for any wrong shipments as a result of non-observance of these Ordering Instructions.
The illustrations of the parts are not binding with respect to their design.
We reserve the right for modifications in the course of technical advance.

3722262.002
19 – 19

Bucyrus HEX GmbH Parts Book

Parts / Drawings change request form

Please complete entries and forward to:
email: documentation.HEX@de.bucyrus.com FAX: +49 231 922 5340

Manufacturer: **Bucyrus HEX GmbH**

Machine no.:	Parts book no.:
Assembly no.:	Page no.:

Part no. in parts book:	Revised or additional part no.:	Drawing to change:	Comments:

Additional change request data / comments:

Please print out parts book pages where changes should be made.
On printed pages identify and mark up changes by hand.
Attach them to this form and forward all pages to the address mentioned above.
Thank you.

Requested by:		Approved by:	
Date:		Date:	
		Changes made by:	

3682511-000_en

3722266.002
1 – 19

Introdução

Notas para utilização da lista de peças

Esta lista de peças é válida para uma determinada máquina. Você pode consultar o número de série da máquina na etiqueta dorsal da capa de arquivo e no cabeçalho da lista de peças.

A lista de peças encontra-se disponível em versão impressa e eletrônica. As informações aqui fornecidas acerca da estrutura aplicam-se a ambos os meios.

A versão eletrônica oferece opções avançadas de exibição e criação de listas de pedido. Estas opções são descritas num parágrafo posterior desta introdução (ver a partir da página 4 - 19: " **Opções avançadas na versão eletrônica da lista de peças** ").

Com o próprio software são fornecidas informações mais detalhadas acerca da instalação e utilização do mesmo.

Índice

A esta introdução segue-se a "Vista geral dos módulos principais". Este é o índice central da lista de peças. Aqui você encontra uma lista de todos os módulos principais com os seus respectivos números. Para uma rápida orientação estão incluídos: uma representação gráfica (ícones), uma lista por números de módulos e uma lista por ordem alfabética.

Os módulos principais "Subestrutura", "Superestrutura", "Equipamento", "Opções" incluem outras imagens gerais relativas ao tipo (ícones) e diretórios de módulos relativos ao aparelho. Estes fornecem indicações para outros módulos contidos aqui. Em módulos abrangentes podem estar contidas outras imagens gerais e diretórios de módulos.

Estrutura da lista de peças

A lista de peças é composta por muitos módulos. Cada módulo mostra as peças sobressalentes de uma área da máquina que estão ligadas pela sua função. Os módulos estão ordenados por ordem crescente de números de módulos.

Um módulo é composto pela imagem da peça e pela lista de peças. A imagem e a lista estão identificadas com o mesmo número de módulo, bem como, com um número de artigo.

No exemplo (página seguinte) o módulo "Peças de montagem da parte inferior do braço" tem

- o número de módulo 60 011 **[A]** e
- o número de artigo 3 669 682 com o índice de revisão 000 **[B]**.

BUCYRUS	RH...	BOOM BOTTOM MOUNTING PARTS AUSLEGERUNTERTEIL ANBAUTEILE	→60011 3669682 - 000

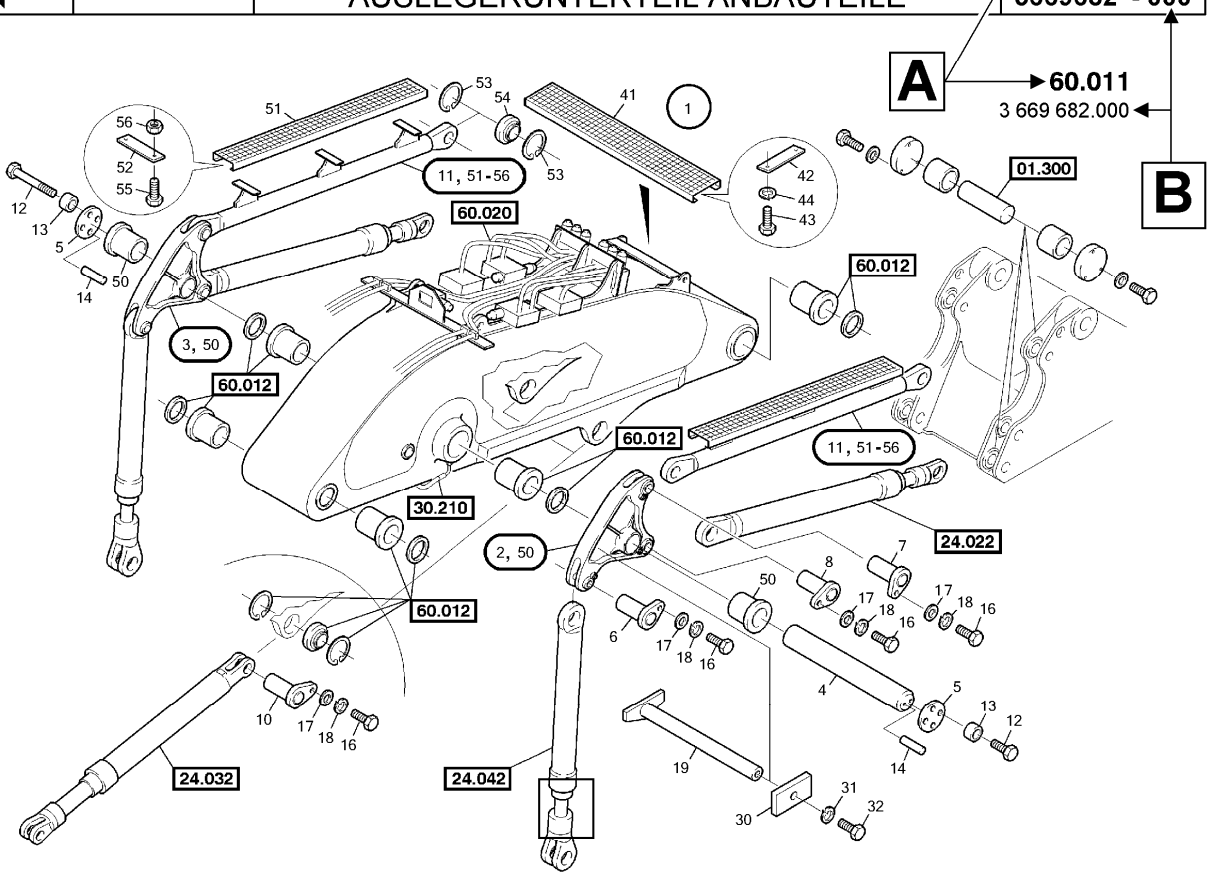

RH...
Wed, 26 Jan 2011

figure 1- page120

BUCYRUS	RH...	BOOM BOTTOM MOUNTING PARTS AUSLEGERUNTERTEIL ANBAUTEILE	60011 3669682 - 000

Item	Quantity	ME	P/N	see page	Description	Beschreibung
1	1	ST	2416568		BOOM	AUSLEGER
2	1	ST	1717424		CONTROL LEVER	LENKER
3	1	ST	1745668		CONTROL LEVER	LENKER
4	1	ST	1732496		PIN	BOLZEN
5	2	ST	1715957		DISK/WASHER	SCHEIBE
6	2	ST	1732488		PIN	BOLZEN
7	2	ST	1732492		PIN	BOLZEN
8	2	ST	1732490		PIN	BOLZEN
10	2	ST	1732494		PIN	BOLZEN
11	2	ST	1732483		ROD	STANGE
12	8	ST	2270629		HEX.HD.SCREW	SECHSKANTSCHRAUBE
13	8	ST	1179490		BUSHING	BUCHSE
14	4	ST	0041273		PIN	STIFT
16	8	ST	0264164		HEX.HD.SCREW	SECHSKANTSCHRAUBE
17	8	ST	0080200		DISK/WASHER	SCHEIBE
18	8	ST	0725736		LOCK WASHER	FEDERRING
19	1	ST	1732507		TRANSPORT LOCK	TRANSPORTSICHERUNG
24	1	PIECE	(3691844)	91	GREASING SYSTEM ,FS	SCHMIERANLAGE, FS
30	1	ST	1719051		SHACKLE	LASCHE
31	1	ST	0725735		LOCK WASHER	FEDERRING
32	1	ST	0054449		HEX.HD.SCREW	SECHSKANTSCHRAUBE
41	1	ST	2292068		SAFETY GRILL	SICHERHEITSROST
42	2	ST	1785090		BRACKET	HALTER
43	4	ST	0054431		HEX.HD.SCREW	SECHSKANTSCHRAUBE
44	4	ST	0249845		LOCK WASHER	FEDERRING
48	1	PIECE	(3669486)	122	HYDRAULIC SYSTEM	HYDRAULIKANLAGE

RH...
Wed, 26 Jan 2011

list1- page 120

☆: current, ◇: superseded, ◆: ex works, *: quantity see description

3722266.002
3 – 19

Símbolos na imagem de peças sobressalentes (ver página 2 – 19):

A imagem de peças sobressalentes pode incluir os seguintes símbolos:

5	O número de item identifica a peça sobressalente.
1	O item com um círculo representa o módulo que pode ser pedido completo.
13 - 16	Os itens que se seguem ao primeiro número de item são fornecidos em conjunto com o mesmo, mas também podem ser pedidos separadamente.
00.500	O número do módulo indica onde a peça sobressalente está listada.
(1)	O módulo completo apresenta-se sob o item na lista de peças. Peça sobressalente, ver por ex. "Página 27".

Conteúdos da lista de peças (ver página 2 – 19):

A lista de peças indica o item, a quantidade, o número de artigo e a descrição da peça sobressalente. Através do número de item é determinado o respectivo número de artigo a partir da lista de peças. As indicações de quantidade (ST (=unidade) / PIECE (PEÇA); M (=metro)) referem-se ao módulo representado. Os números de unidades dos módulos disponíveis na máquina não são mencionados.

O número de artigo é vinculativo para o pedido de peças sobressalentes.

*	Caso a quantidade de uma peça esteja identificada com este símbolo, na coluna "Beschreibung" (Descrição) é indicado o comprimento ou área exigidos.
(3691844)	Um número de artigo entre parênteses significa aqui que esta peça sobressalente está descrita num outro módulo. Na coluna "see page" (ver página) encontra-se o número da página onde você pode encontrar o módulo.

3722266.002
4 – 19

Opções avançadas na versão eletrônica da lista de peças

Na versão eletrônica da lista de peças – exibida através do software "LinkOne WinView" ou na página da Bucyrus HEX GmbH através de "WebView" – você pode consultar informações adicionais acerca de peças sobressalentes que não podem ser representadas na lista de peças impressa.

Estas são informações acerca
- das peças substituídas,
- conjuntos de peças e
- peças descontinuadas.

Peças descontinuadas

As peças descontinuadas são peças sobressalentes que podiam ser pedidas anteriormente, mas agora já não são produzidas.

Nas listas de peças da Bucyrus HEX as peças descontinuadas estão identificadas do seguinte modo:

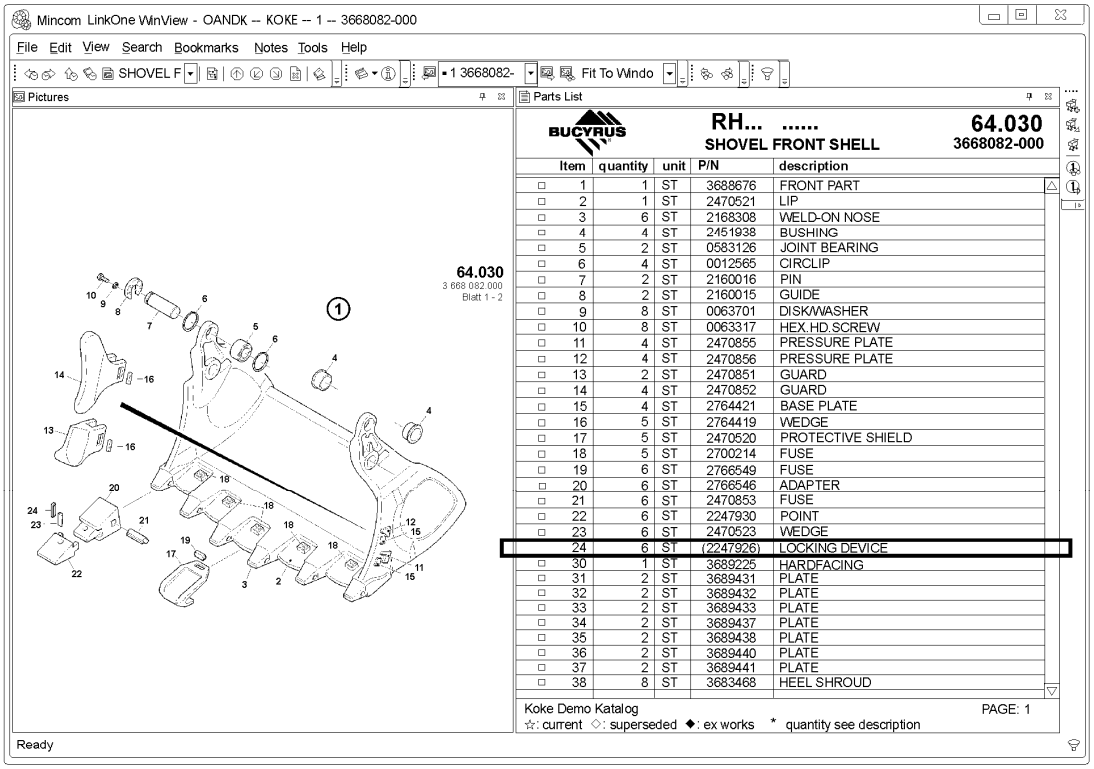

620268

As peças descontinuadas estão duplamente identificadas (ver figura acima):

- Não existe **nenhum** quadrado na coluna "Item" (= Item). Por conseguinte, a peça sobressalente não pode ser assumida na lista de pedido (= Selection list).
- O número de artigo encontra-se entre parênteses ( ).

Peças substituídas

Uma "peça substituída" é uma peça sobressalente que foi substituída por outra peça sobressalente de substituição 1:1.

A peça substituída, bem como, a nova peça, pode ser utilizada.

As "peças substituídas" enumeradas na lista de peças são substituíveis, ou seja, são equivalentes em termos de qualidade e classe, no entanto, apenas a primeira peça da lista pode ser pedida. Em função de quais as peças sobressalentes que podem ser fornecidas, o cliente pode adquirir uma peça sobressalente desta lista com um número de artigo diferente daquele que pediu. A peça fornecida é, no entanto, sempre de igual qualidade e classe.

Nas listas de peças da Bucyrus HEX as peças substituídas são identificadas do seguinte modo:

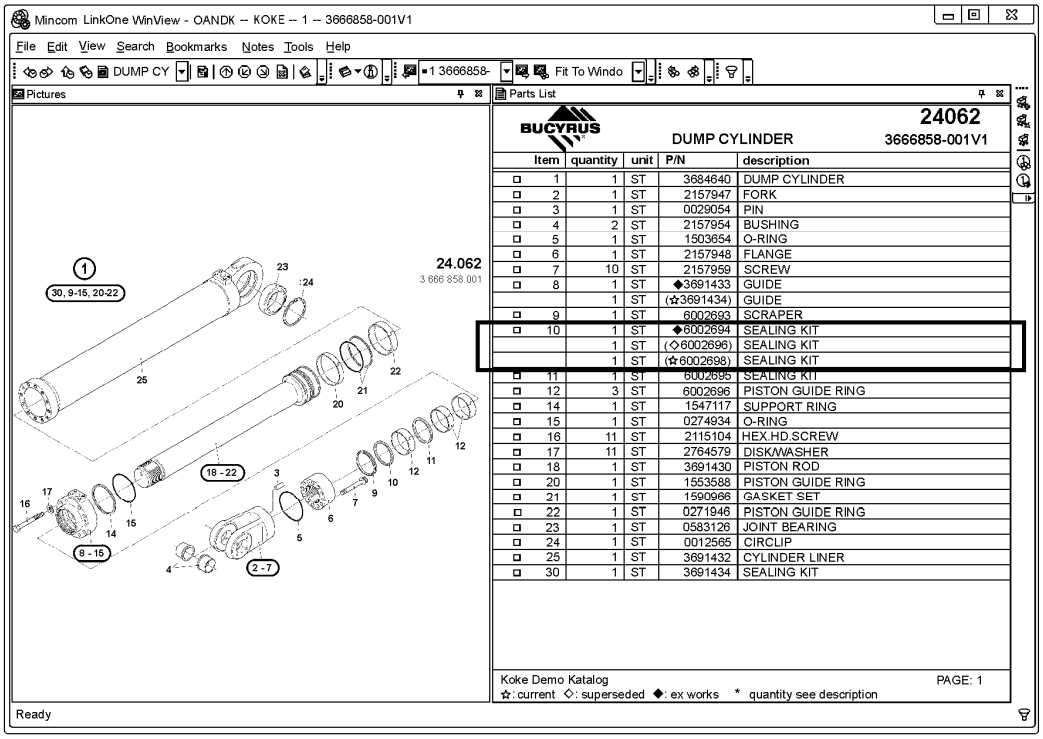

BUCYRUS

DUMP CYLINDER 24062 3666858-001V1

Item	quantity	unit	P/N	description
1	1	ST	3684640	DUMP CYLINDER
2	1	ST	2157947	FORK
3	1	ST	0029054	PIN
4	2	ST	2157954	BUSHING
5	1	ST	1503654	O-RING
6	1	ST	2157948	FLANGE
7	10	ST	2157959	SCREW
8	1	ST	◆3691433	GUIDE
	1	ST	(☆3691434)	GUIDE
9	1	ST	6002693	SCRAPER
10	1	ST	◆6002694	SEALING KIT
	1	ST	(◇6002696)	SEALING KIT
	1	ST	(☆6002698)	SEALING KIT
11	1	ST	6002695	SEALING KIT
12	3	ST	6002696	PISTON GUIDE RING
14	1	ST	1547117	SUPPORT RING
15	1	ST	0274934	O-RING
16	11	ST	2115104	HEX.HD.SCREW
17	11	ST	2764579	DISK/WASHER
18	1	ST	3691430	PISTON ROD
20	1	ST	1553588	PISTON GUIDE RING
21	1	ST	1590966	GASKET SET
22	1	ST	0271946	PISTON GUIDE RING
23	1	ST	0583126	JOINT BEARING
24	1	ST	0012565	CIRCLIP
25	1	ST	3691432	CYLINDER LINER
30	1	ST	3691434	SEALING KIT

Koke Demo Katalog PAGE: 1
☆: current ◇: superseded ◆: ex works * quantity see description

Ready

620269

Os símbolos numa lista de peças substituídas significam (ver figura acima):

- O losango preto ♦ identifica uma peça sobressalente montada de origem que foi substituída.
- O losango sem preenchimento ◊ identifica uma peça substituída que nem foi montada de origem, nem é a peça atual.
- A estrela ☆ identifica a peça atual na lista de peças substituídas.

3722266.002
6 – 19

Numa lista de peças substituídas

- estão enumeradas todas as peças substituídas incluindo a peça atual sob o mesmo número de item. Este é o número de item da peça substituída fornecida de origem.

Numa lista de peças substituídas

- apenas a peça montada de origem pode ser pedida, ou seja,
    - apenas esta terá um quadrado não preenchido □ na coluna "Item" (Item). Se você clicar neste símbolo e o assinalar, pode adicioná-lo à lista de pedido.
    - o número de artigo não se encontra entre parênteses.
- nenhuma outra peça substituída incluindo a peça atual pode ser pedida diretamente, ou seja,
    - as peças substituídas não possuem qualquer quadrado na coluna "Item" (Item) e
    - os números de artigo das peças substituídas encontram-se entre parênteses ( ).

Estas peças não podem ser pedidas diretamente, mas sim apenas através do número de artigo da peça fornecida de origem.

Numa lista de peças substituídas

- as peças substituídas encontram-se pela ordem da sua introdução.
- a peça fornecida de origem tem o número de item da imagem de peças sobressalentes e está ligada à mesma.
  Ou seja, caso você clique sobre o número de item da imagem de peças sobressalentes, a respectiva entrada na lista de peças é assinalada com uma cor diferente e vice-versa. Nenhuma das outras peças substituídas listadas, incluindo a peça atual, está diretamente ligada com a imagem de peças sobressalentes. Uma conexão é efetuada apenas através do número de artigo da peça fornecida de origem.

Nota:

A função de identificação e marcação das peças fornecidas de origem está atualmente em fase de edição. Por isso, o símbolo "♦", utilizado para identificar peças montadas de origem, ainda não está disponível. Será adicionado posteriormente.

Conjuntos de peças

Um conjunto de peças é uma composição de peças sobressalentes que podem ser pedidas mediante um número de artigo.

Nas listas de peças da Bucyrus HEX as peças sobressalentes são identificadas do seguinte modo:

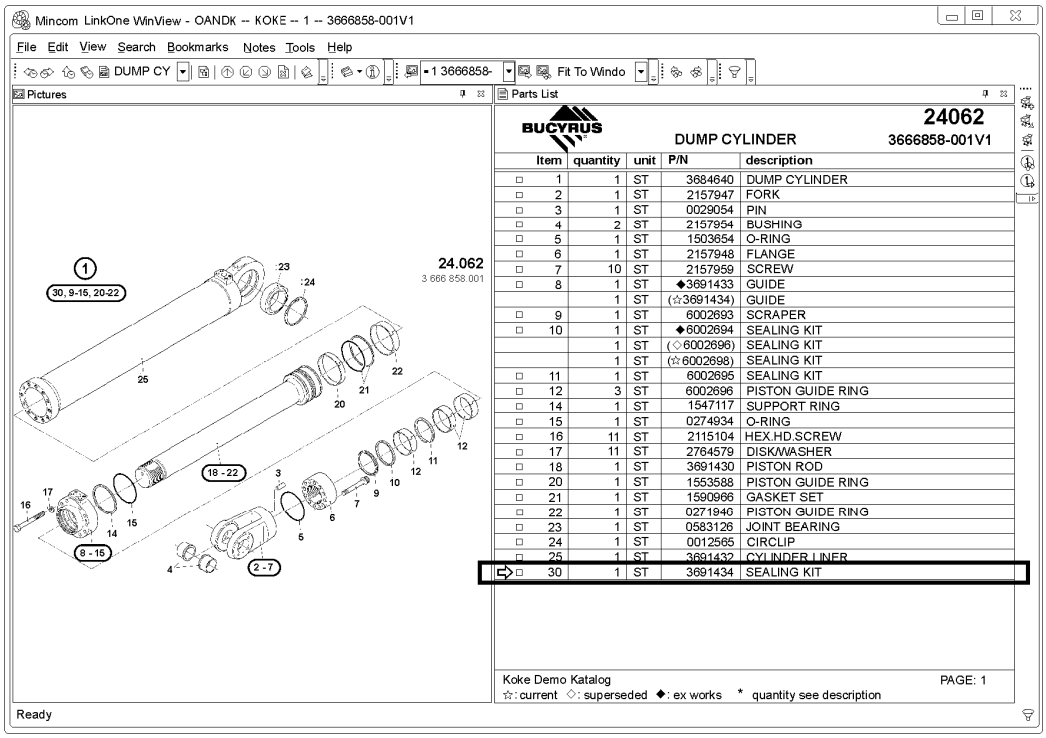

620270

Os conjuntos de peças possuem três tipos de identificação (ver figura acima):

- Uma seta ➔ identifica um conjunto de peças quando
  - a coluna "Item" (= item) contém um símbolo quadrado □ .
    Se você clicar neste símbolo e o assinalar com o cursor, a peça sobressalente pode ser transferida para a lista de pedido (= Selection list).
  - o número de artigo não se encontra entre parênteses.

Isto significa que os conjuntos de peças podem ser pedidos.

Nota:

Diferença em relação à função "Referência a outro módulo":

A seta ➔ indica uma referência a outro módulo, se

- **a coluna "Item" (= item) não possuir qualquer símbolo quadrado, o qual lhe permitiria adicionar a peça (neste caso, o módulo) à lista de pedido, e se o**
- **o número de artigo se encontrar entre parênteses ( ).**

Se você clicar duas vezes sobre a seta ou quadrado de um conjunto de peças (ver figura na página 7 – 19), é aberta uma nova janela (ver figura abaixo). Nesta janela, você pode visualizar o conteúdo do conjunto de peças representado como um módulo próprio. O conjunto de peças também pode ser adicionado à lista de pedido:

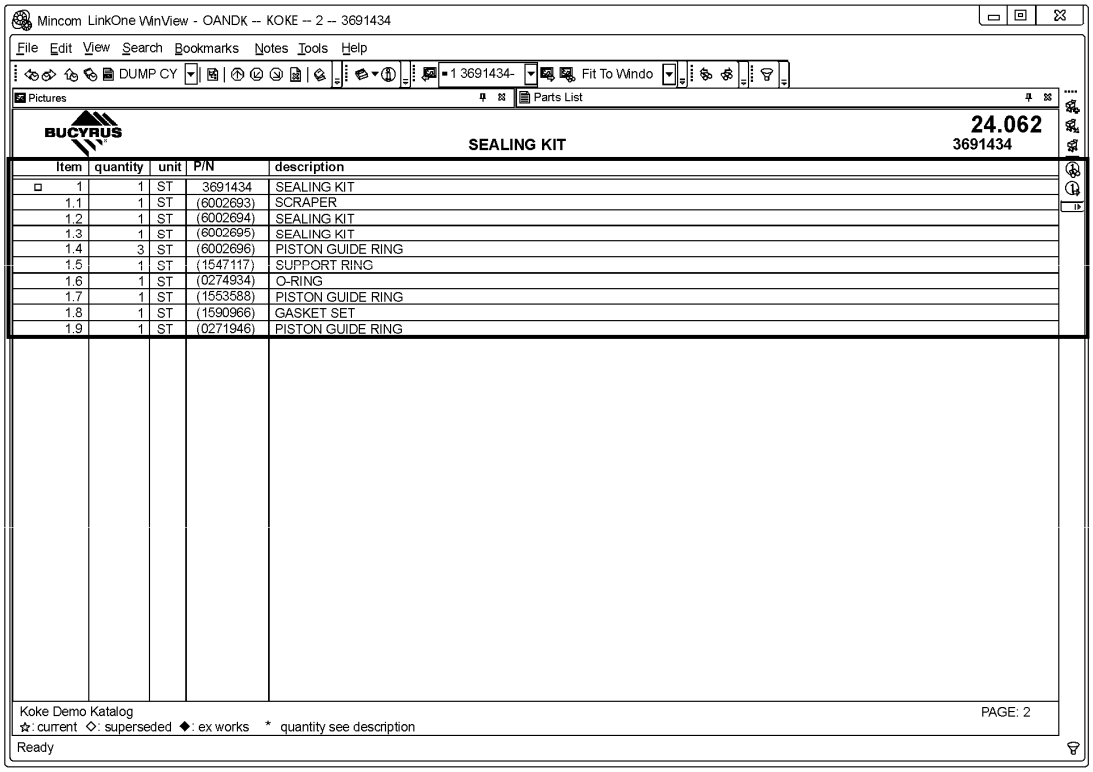

620271

- Se o conjunto de peças estiver aberto como um módulo próprio (ver figura acima), possui sempre o número de item 1, as peças incluídas no conjunto possuem números de item de acordo com o padrão 1.1, 1.2….1.n.
- O conjunto de peças pode ser pedido, ou seja,
  - a coluna "Item" contém um quadrado não preenchido □. Se você clicar neste símbolo e o assinalar, pode adicioná-lo à lista de pedido.
  - o seu número de artigo não se encontra entre parênteses.

- Todas as peças incluídas no conjunto de peças não podem ser pedidas separadamente, ou seja,
  - as peças não possuem qualquer quadrado na coluna "Item" e
  - os números de artigo das peças encontram-se entre parênteses ( ).

- Estas peças não podem ser pedidas separadamente, mas sim como um conjunto através do número de artigo do conjunto de peças.
- O conjunto de peças está diretamente associado à imagem de peças sobressalentes. As peças incluídas no conjunto não estão associadas à imagem do conjunto de peças sobressalentes.

Se o filtro “Parts Sets” (=conjuntos de peças) não estiver ativado, você pode pedir conjuntos de peças da mesma forma que todas as outras peças sobressalentes da listas de peças à qual o conjunto corresponde (ver figura abaixo).

Você pode encontrar indicações relativas ao filtro no parágrafo seguinte **"Funções de filtragem"**.

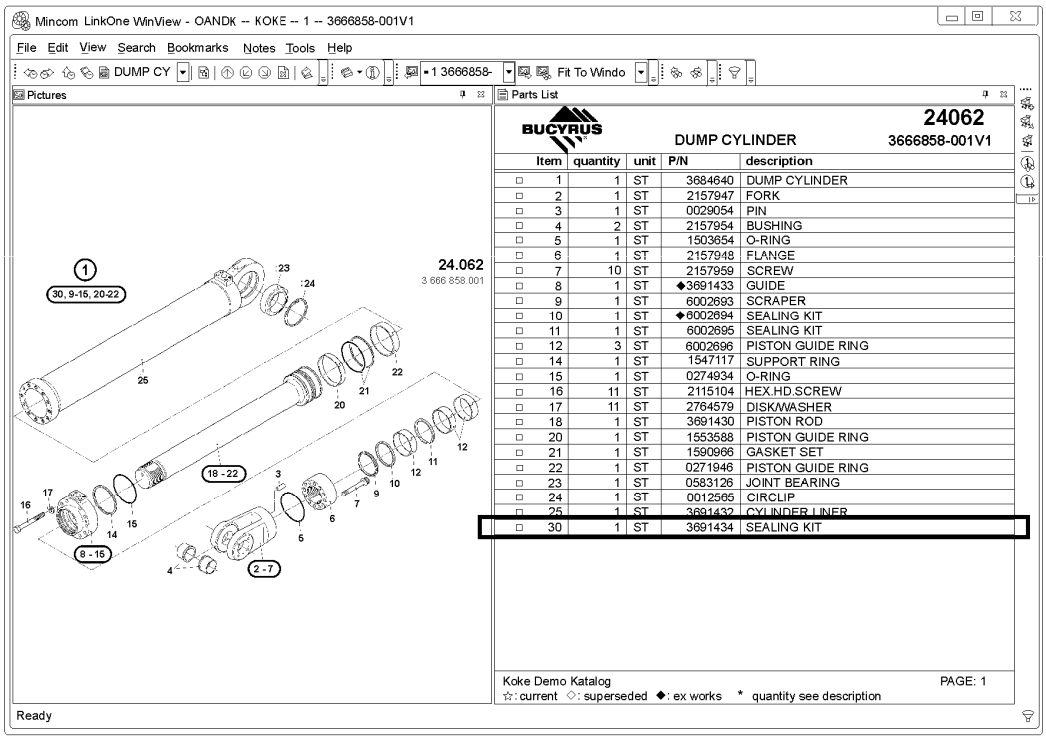

620272

3722266.002

10 – 19

Funções de filtragem

Para manter a clareza das indicações e a quantidade de informações nas listas de peças sobressalentes da Bucyrus HEX, os programas de indicação "WinView" e "WebView" oferecem quatro funções de filtragem: “DELIVERED”, “CURRENT”, “ALL SUPERSEDED” e “PARTS SETS”. O filtro “DELIVERED” está predefinido para a indicação da lista de peças.

Selecionar uma função de filtragem

Proceda da seguinte forma para selecionar uma função de filtragem:

Abra a lista de peças com o programa WinView 5.8.

Na barra de comandos superior do WinView, clique em “Edit” (Editar) e, em seguida, em “Temporary Filters” (Filtros temporários):

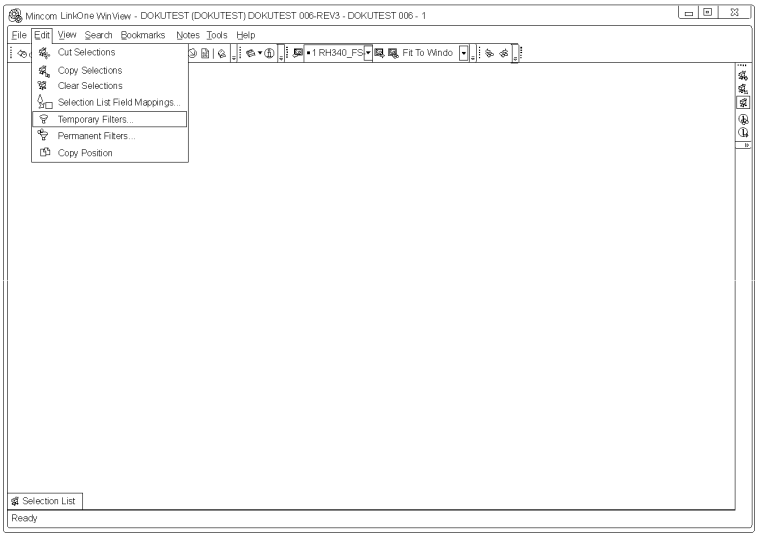

620279

Surge o seguinte menu:

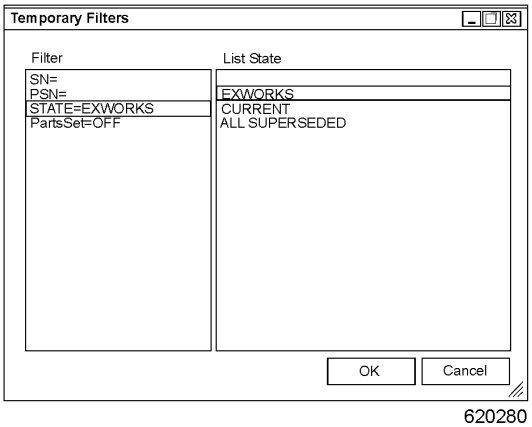

620280

Selecione o filtro “STATE” (Estado) e, em seguida, os filtros desejados a partir da lista “EX WORKS” (Trabalhos antigos), “CURRENT” (Atuais) ou “ALL SUPERSEDED” (Todos substituídos).

Confirme a seleção, clicando em "OK". A indicação das listas de peças abertas altera-se de acordo com o filtro selecionado.

3722266.002
11 – 19

Para alterar o filtro “PARTS SETS” (Conjuntos de peças), selecione o filtro “PARTS SETS” (Conjuntos de peças). Surge o seguinte menu:

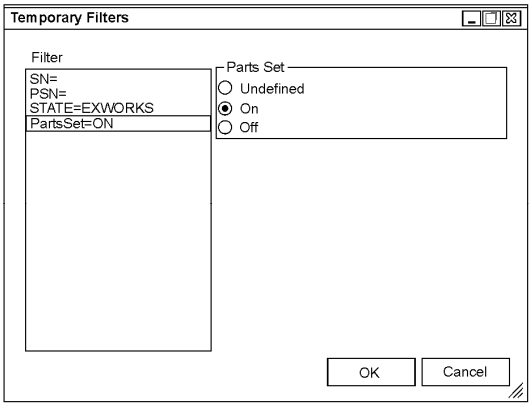

620281

Para ativar ou desativar o filtro “PARTS SETS” (Conjuntos de peças), ative “On” ou “Off”. clicando nos botões correspondentes.

Confirme a seleção, clicando em "OK".

A indicação das listas de peças abertas altera-se de acordo com o filtro selecionado.

3722266.002
12 – 19

Filtro “DELIVERED” (= de origem)

Quando selecionado, este filtro indica exclusivamente os números de artigo de todas as peças da escavadeira de origem. As peças "de origem" que são "peças substituídas" estão identificadas com um losango preto.

Esta função de filtro está predefinida, ou seja, a indicação predefinida da lista de peças refere-se aos números de artigo de origem.

Filtro “Delivered” (Filtro “Parts sets” = off):

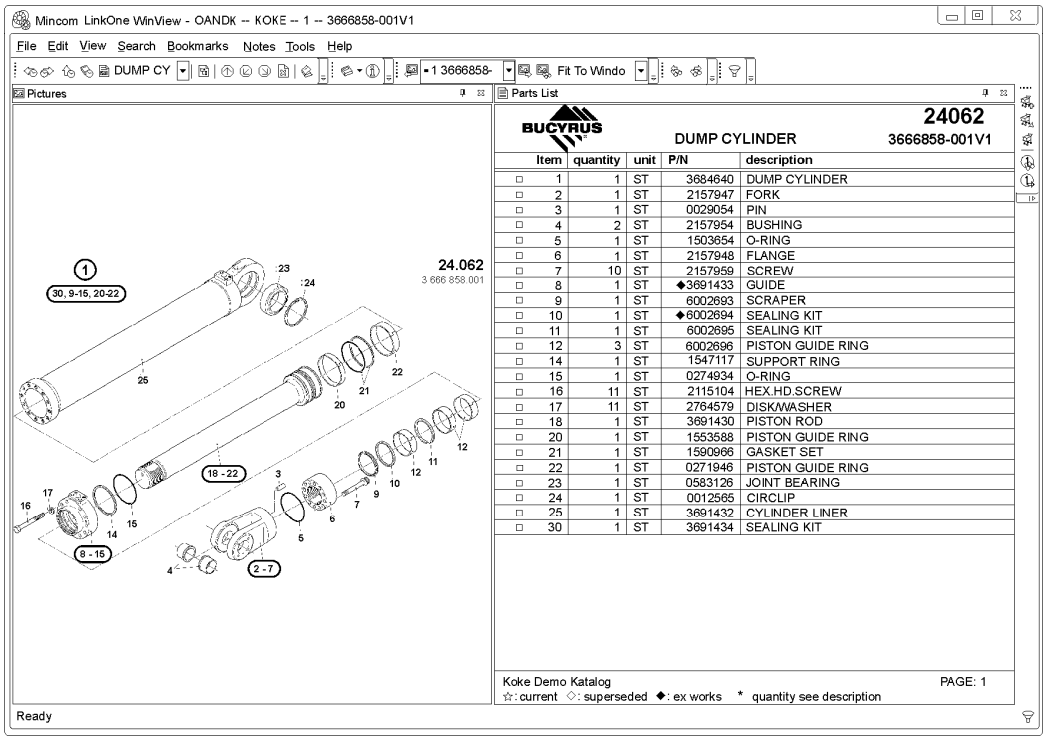

620273

Filtro “CURRENT” (= de origem + atual)

Quando selecionado, este filtro indica tanto os números de artigo "de origem", como os números de artigo atuais.

Filtro “Current”, (Filtro “Parts sets” = on):

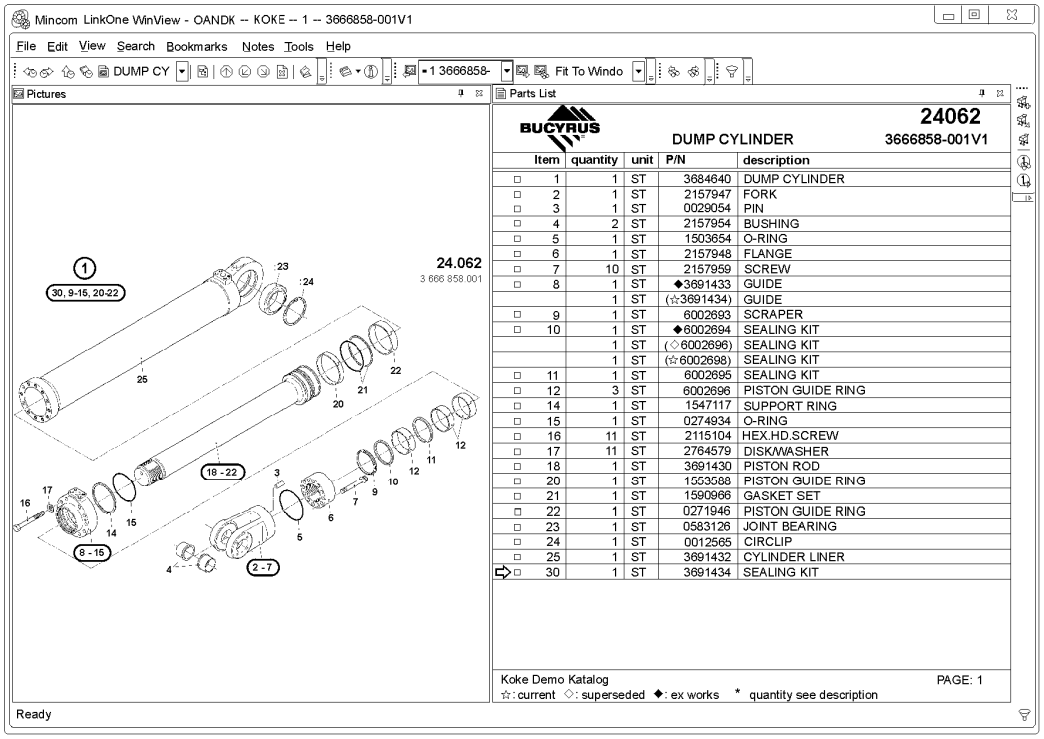

620274

3722266.002
14 – 19

Filtro “ALL SUPERSEDED” (= de origem + peças substituídas + atual)

Quando selecionado, este filtro indica todos os números de artigo substituídos, ou seja os números de artigo "de origem" e todos os números de artigo posteriores, como também os números de artigo atuais.

Filtro “All Superseded” (Parts sets = off)

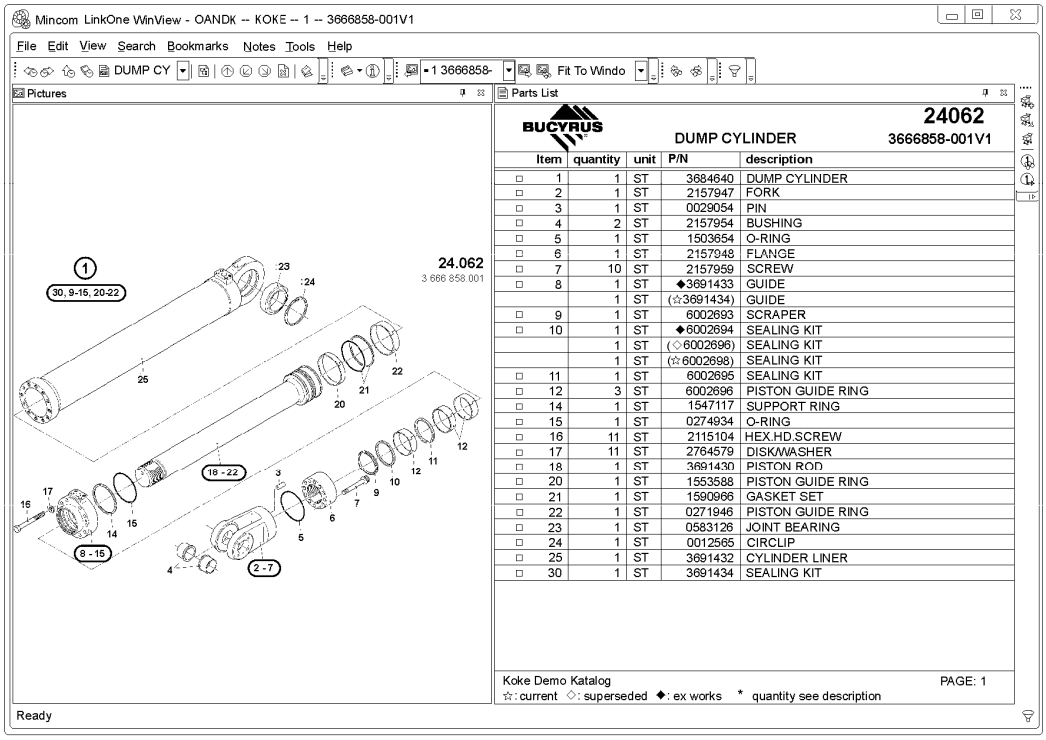

620275

3722266.002

15 – 19

Filtro “PARTS SETS” (= conjuntos de peças)

Caso selecionado, este filtro apresenta todos os conjuntos de peças.

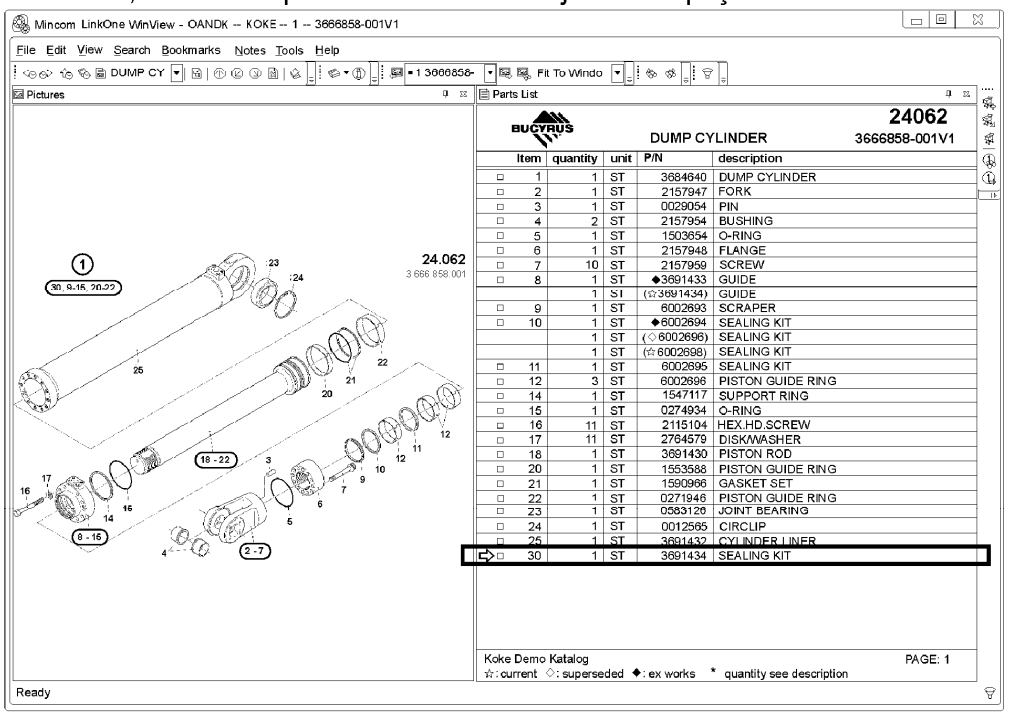

620276

Se clicar duas vezes no símbolo de seta, o conjunto de peças é aberto como um módulo próprio e pode ser pedido a partir da lista de peças aberta:

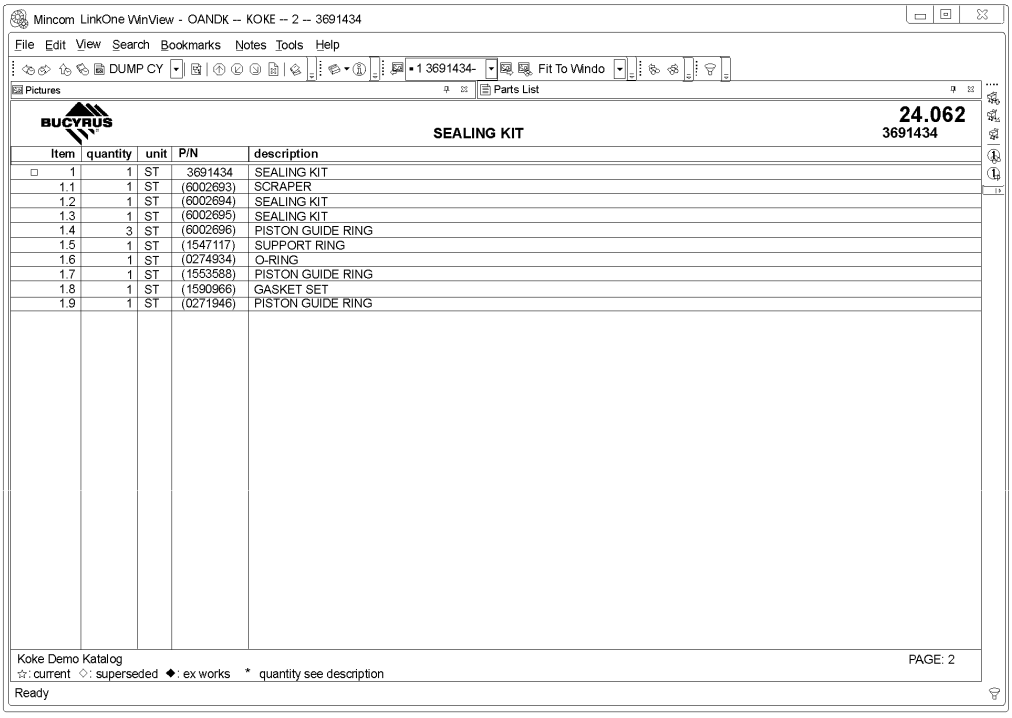

620277

3722266.002
16 – 19

Se o filtro "PARTS SETS" (= conjuntos de peças) não for selecionado, os conjuntos de peças não são identificados. Você pode pedir uma peça sobressalente a partir da sua lista de peças, assim como uma peça sobressalente convencional.

Filtro “Parts sets = off”

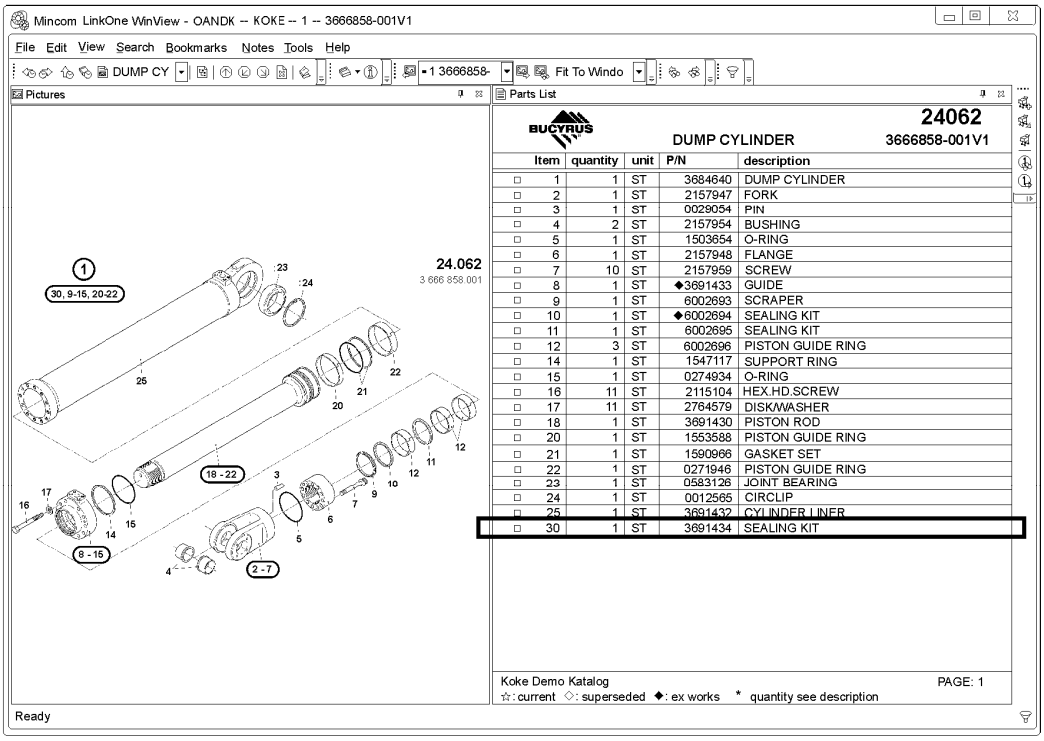

620278

3722266.002
17 – 19

Impressão de listas de peças

O resultado da impressão é sempre idêntico à vista da tela. Isto depende do filtro selecionado, se a lista de peças contém apenas informações básicas ou informações adicionais acerca de peças substituídas.

Nota: O ajuste prévio é: "DELIVERED" and "PARTS SETS=OFF". Todas as listas de peças impressas fornecidas são impressas com este ajuste prévio.

Vista geral

Título	Símbolo	Lista de pedidos	Item	Quantidade	Unidade	Número de artigo	Descrição
Peça de origem		□	1	1	Piece (peça)	1234567	xyz
Peça não disponível para entrega			1	1	Piece (peça)	(1234567)	xyz
Peça fornecida de origem numa lista de peças substituídas		□	1	1	Piece (peça)	♦1234567	xyz
Peça substituída				1	Piece (peça)	(◊1234567)	xyz
Peça atual na lista de peças substituídas				1	Piece (peça)	(☆1234567)	xyz
Conjunto de peças	➜	□	1	1	Piece (peça)	1234567	xyz
Peça de um conjunto de peças			1.1	1	Piece (peça)	(1234567)	xyz
Referência a um módulo	➜		1	1	Piece (peça)	(1234567)	xyz

➜ Clique duas vezes neste símbolo para visualizar o módulo correspondente.

□ Clique duas vezes neste símbolo para adicionar a peça sobressalente à lista de pedido.
Nota: As peças sobressalentes que não possuam este símbolo não podem ser pedidas.

♦ Identifica uma peça fornecida de origem que foi substituída.

◊ Identifica uma peça substituída.

☆ Identifica uma peça atual numa lista de peças substituídas.

( ) Identifica uma peça que já não se encontra disponível para entrega.
(Em combinação com outros símbolos, podem existir outros significados, para isto, consulte a tabela acima).

3722266.002
18 – 19

Notas para o pedido de peças sobressalentes

Para fazer um pedido de peças sobressalentes, são necessários os seguintes dados:

- Tipo da máquina e número da máquina (se necessário, também o número do grupo)
- Número de artigo
- Quantidade (unidade, comprimento, metros quadrados, conjuntos)
- Endereço de destino (destinatário, aeroporto, estação ferroviária)
- Forma de envio (transporte aéreo, correio expresso, correio)
- Endereço para faturamento (caso seja diferente do endereço de destino)

Apenas é possível efetuar um fornecimento rápido se estes dados estiverem completos.

Nota:
Você pode encontrar informações acerca das funções da lista de pedido (= selection list) nas versões eletrônicas das listas de peças na função de ajuda (= Help) do software LinkOne® WinView® / WebView®.

As peças sobressalentes podem ser pedidas junto à:

- Bucyrus HEX GmbH em Dortmund
- Serviço de peças sobressalentes
- Filiais da Bucyrus HEX
- Distribuidores Bucyrus HEX

As nossas Condições Gerais de Venda e Fornecimento aplicam-se ao fornecimento de peças sobressalentes.

A Bucyrus HEX GmbH não assume qualquer responsabilidade por fornecimentos incorretos, resultantes da inobservância das indicações relativas ao pedido.

As representações gráficas não são vinculativas para a execução das peças.

Reservado o direito a alterações por motivos de melhorias técnicas.

3722266.002

19 – 19

BUCYRUS®

Lista de peças de reposição Bucyrus HEX GmbH

Pedido de correcção nas listas de peças e/ou nos desenhos

É favor preencher os campos e enviar a:
E-mail: documentation.HEX@de.bucyrus.com FAX: +49 231 922 5340

Fabricante: Bucyrus HEX GmbH

Nº da máquina:	Nº da lista de peças de reposição:
Nº do grupo construtivo:	Página nº:

Nº de ref. na lista de peças de reposição:	Nº de ref. alterado / completado:	Nº do desenho:	Observações:

Informações adicionais referentes à correcção:

Imprima por favor as páginas da lista de peças de reposição a corrigir.
Marque à mão os números de referência ou as peças.
Depois envie as páginas juntamente com este formulário para o endereço acima indicado.
Muito obrigado.

Pedido por:		Verificado por:	
Data:		Data:	
		Modificado:	

3682515-000_pt

6090 FS	RH400 400013	ASSEMBLY GROUPS OVERVIEW UEBERSICHT HAUPT-BAUGRUPPEN	00002 3721282 - 000

3 721 282.000
1 - 4

Assembly Groups Overview

6090 FS	RH400 400013	ASSEMBLY GROUPS OVERVIEW UEBERSICHT HAUPT-BAUGRUPPEN	00002 3721282 - 000

3 721 282.000
2 - 4

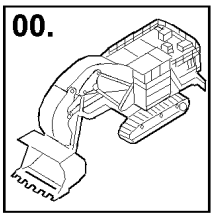

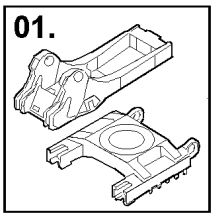

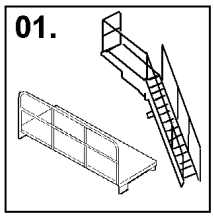

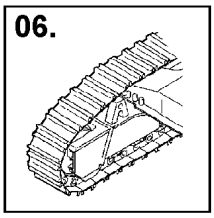

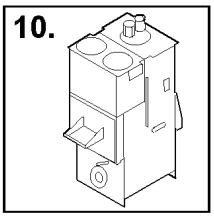

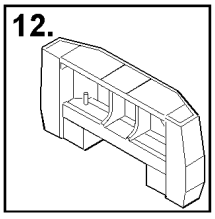

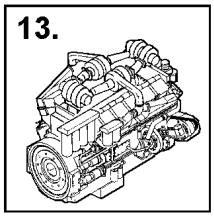

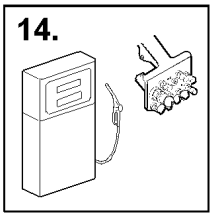

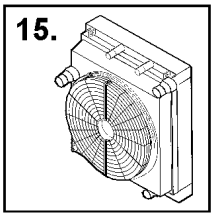

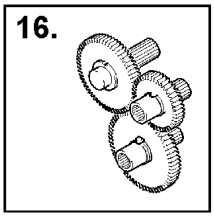

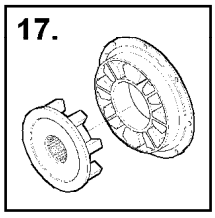

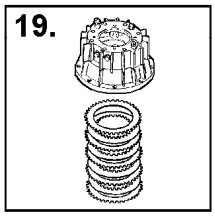

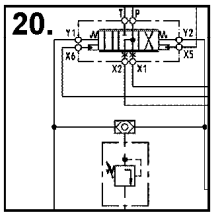

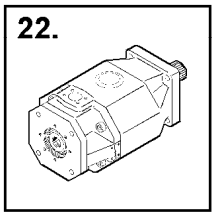

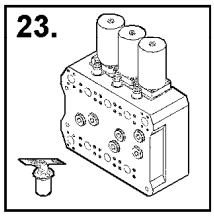

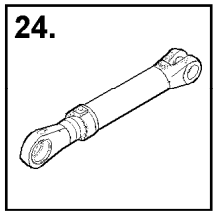

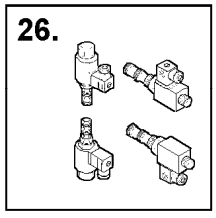

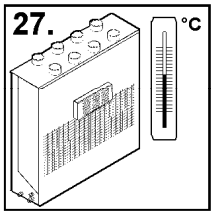

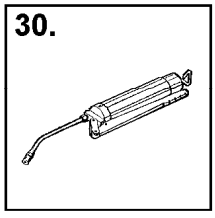

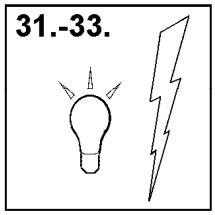

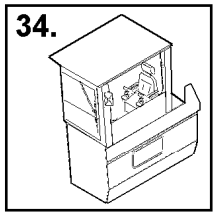

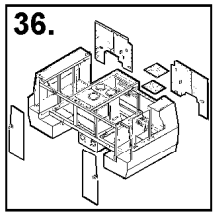

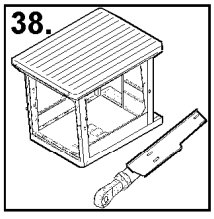

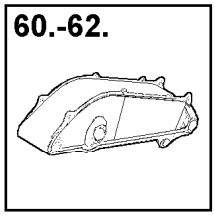

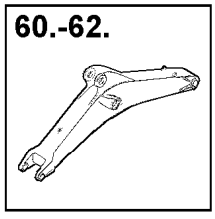

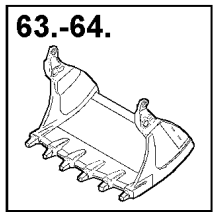

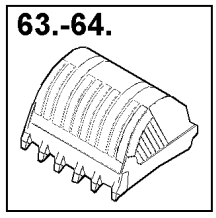

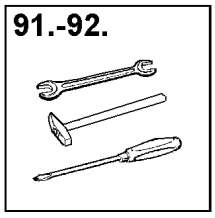

3 721 282.000
3 - 4

TABLE OF CONTENTS / HYDRAULIC EXCAVATOR

Assembly No.	Description
00 ...	Hydraulic excavator
01 ...	Frame, catwalk
06 ...	Crawler chassis
10 ...	Reservoir
12 ...	Ballast
13 ...	Engine
14 ...	Fuelling system
15 ...	Cooling system
16 ...	Transmission gear
17 ...	Coupling/clutch
19 ...	Brake system
20 ...	Hydraulic system, basic machine
22 ...	Hydraulic system, components
23 ...	Control block, valve
24 ...	Hydraulic system, cylinders
26 ...	Hydraulic system, valves
27 ...	Heating, ventilation, air conditioning
30 ...	Lubricating system
31 ...	Electrical system, basic machine
32 ...	Electrical system, supplementary
34 ...	Cab module
36 ...	Panelling, covering, sound insulation
38 ...	Protective coachwork
60 ...	Working equipment, load bearing
61 ...	Working equipment, receiving
62 ...	Working equipment, bearing
63 ...	Working equipment, bucket
64 ...	Working equipment, loading bucket
91 ...	Signs and labels
92 ...	Tools

3 721 282.000
4 - 4

TABLE OF CONTENTS / HYDRAULIC EXCAVATOR

Assembly No.	Description
12 ...	Ballast
19 ...	Brake system
34 ...	Cab module
23 ...	Control block, valve
15 ...	Cooling system
17 ...	Coupling/clutch
06 ...	Crawler chassis
31 ...	Electrial system, basic machine
32 ...	Electrial system, supplementary
13 ...	Engine
01 ...	Frame, catwalk
14 ...	Fuelling system
27 ...	Heating, ventilation, air conditioning
00 ...	Hydraulic excavator
20 ...	Hydraulic system, basic machine
22 ...	Hydraulic system, components
24 ...	Hydraulic system, cylinders
26 ...	Hydraulic system, valves
30 ...	Lubricating system
36 ...	Panelling, covering, sound insulation
38 ...	Protective coachwork
10 ...	Reservoir
91 ...	Signs and labels
92 ...	Tools
16 ...	Transmission gear
62 ...	Working equipment, bearing
63 ...	Working equipment, bucket
60 ...	Working equipment, load bearing
64 ...	Working equipment, loading bucket
61 ...	Working equipment, receiving

3721 286.000
1-4

Vista geral dos módulos principais

6090 FS	RH400 400013	ASSEMBLY GROUPS OVERVIEW UEBERSICHT HAUPT-BAUGRUPPEN	00002 3721286 - 000

3721 286.000
2-4

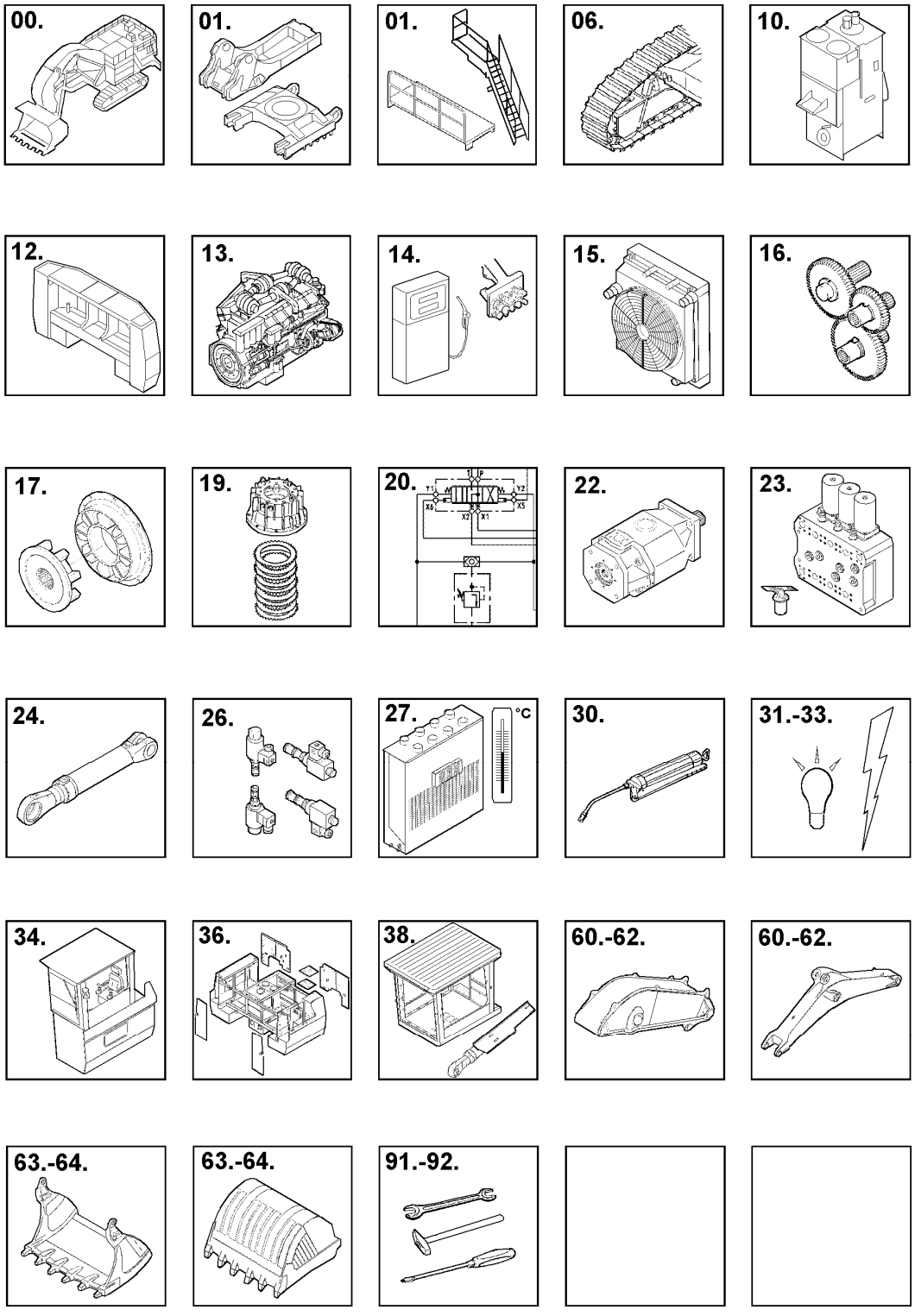

3721 286.000
3-4

ÍNDICE I ESCAVADEIRA HIDRÁULICA

o número de módulo	Denominação
00 ...	Escavadeira hidráulica
01 ...	Chassi, passarela
06 ...	Chassi de esteira
10 ...	Reservatorio
12 ...	Lastro
13 ...	Motor
14 ...	Sistema de abastecimento
15 ...	Sistema de refrigeração
16 ...	Engranagem de transmissao
17 ...	Acoplamento
19 ...	Sistema de frenagem
20 ...	Sistema hidraulico, aparelho básico
22 ...	Sistema hidraulico, componentes
23 ...	Bloco de controle, válvula
24 ...	Sistema hidraulico, cilindro hidraulico
26 ...	Sistema hidraulico, válvulas
27 ...	Aquecimento / ventilação / ar condicionado
30 ...	Sistema de lubrificação com graxa
31 ...	Sistema eléctrico, aparelho básico
32 ...	Sistema eléctrico, suplemento
34 ...	Módulo da cabine do motorista
36 ...	Envidracar, tampa, esteira isolante
38 ...	Estruturas de proteção
60 ...	Equipamentos de trabalho, de suporte
61 ...	Equipamentos de trabalho, receptor
62 ...	Equipamentos de trabalho, rolamento
63 ...	Equipamentos de trabalho, retroescavadeira
64 ...	Equipamentos de trabalho, cacamba
91 ...	Escudos
92 ...	Ferrarnentas

3721 286.000
4-4

ÍNDICE I ESCAVADEIRA HIDRÁULICA

o número de módulo	Denominação
17 ...	Acoplamento
27 ...	Aquecimento / ventilação / ar condicionado
23 ...	Bloco de controle, válvula
06 ...	Chassi de esteira
01 ...	Chassi, passarela
16 ...	Engranagem de transmissao
36 ...	Envidracar, tampa, esteira isolante
64 ...	Equipamentos de trabalho, cacamba
60 ...	Equipamentos de trabalho, de suporte
61 ...	Equipamentos de trabalho, receptor
63 ...	Equipamentos de trabalho, retroescavadeira
62 ...	Equipamentos de trabalho, rolamento
00 ...	Escavadeira hidráulica
91 ...	Escudos
38 ...	Estruturas de proteção
92 ...	Ferrarnentas
12 ...	Lastro
34 ...	Módulo da cabine do motorista
13 ...	Motor
10 ...	Reservatorio
14 ...	Sistema de abastecimento
19 ...	Sistema de frenagem
30 ...	Sistema de lubrificação com graxa
15 ...	Sistema de refrigeração
31 ...	Sistema eléctrico, aparelho básico
32 ...	Sistema eléctrico, suplemento
20 ...	Sistema hidraulico, aparelho básico
24 ...	Sistema hidraulico, cilindro hidraulico
22 ...	Sistema hidraulico, componentes
26 ...	Sistema hidraulico, válvulas

6090 FS	RH400 400013	LOWER CARRIAGE UNTERWAGEN	00200 3844150 - 000

00.200
3 844 150.000

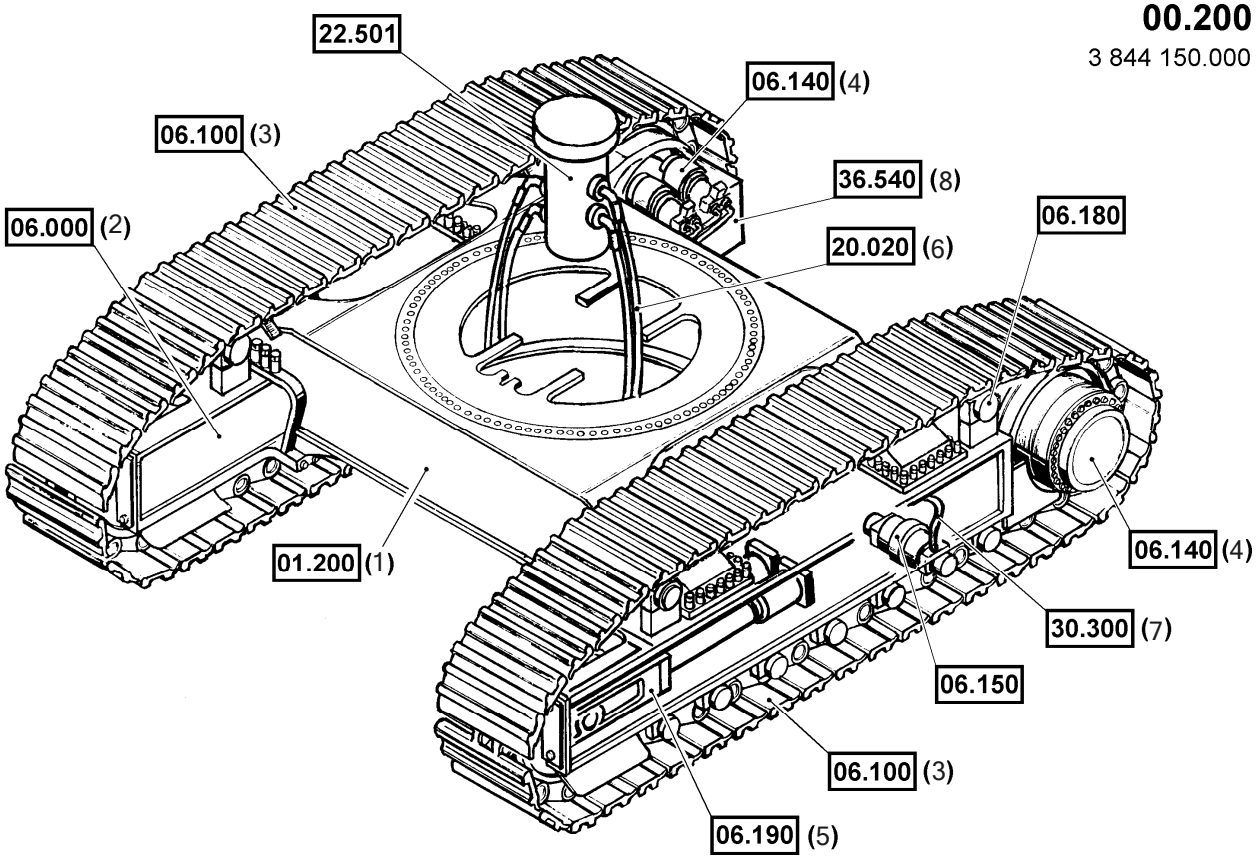

6090 FS	RH400 400013	LOWER CARRIAGE UNTERWAGEN	00200 3844150 - 000

Item	Quantity	ME	P/N	see page	Description	Beschreibung
1	1	ST	(3844210)	12	LOWER CARRIAGE	UNTERWAGEN
2	2	ST	(3844211)	20	CRAWLER CHASSIS	RAUPENFAHRWERK
3	2	ST	(3844006)	21	DRIVING CHAIN	FAHRKETTE
4	2	ST	(3844007)	22	CHAIN WHEEL DRIVE	KETTENRADANTRIEB
5	2	ST	(3844203)	25	TENSIONING DEVICE	SPANNVORRICHTUNG
6	1	ST	(3844009)	65	HYDRAULIC SYSTEM	HYDRAULIKANLAGE
7	1	ST	(3725337)	136	GREASING SYSTEM	SCHMIERANLAGE
8	1	ST	(3844011)	158	COVER	ABDECKUNG

6090 FS	RH400 400013	UPPER CARRIAGE OBERWAGEN	00300 3844001 - 000

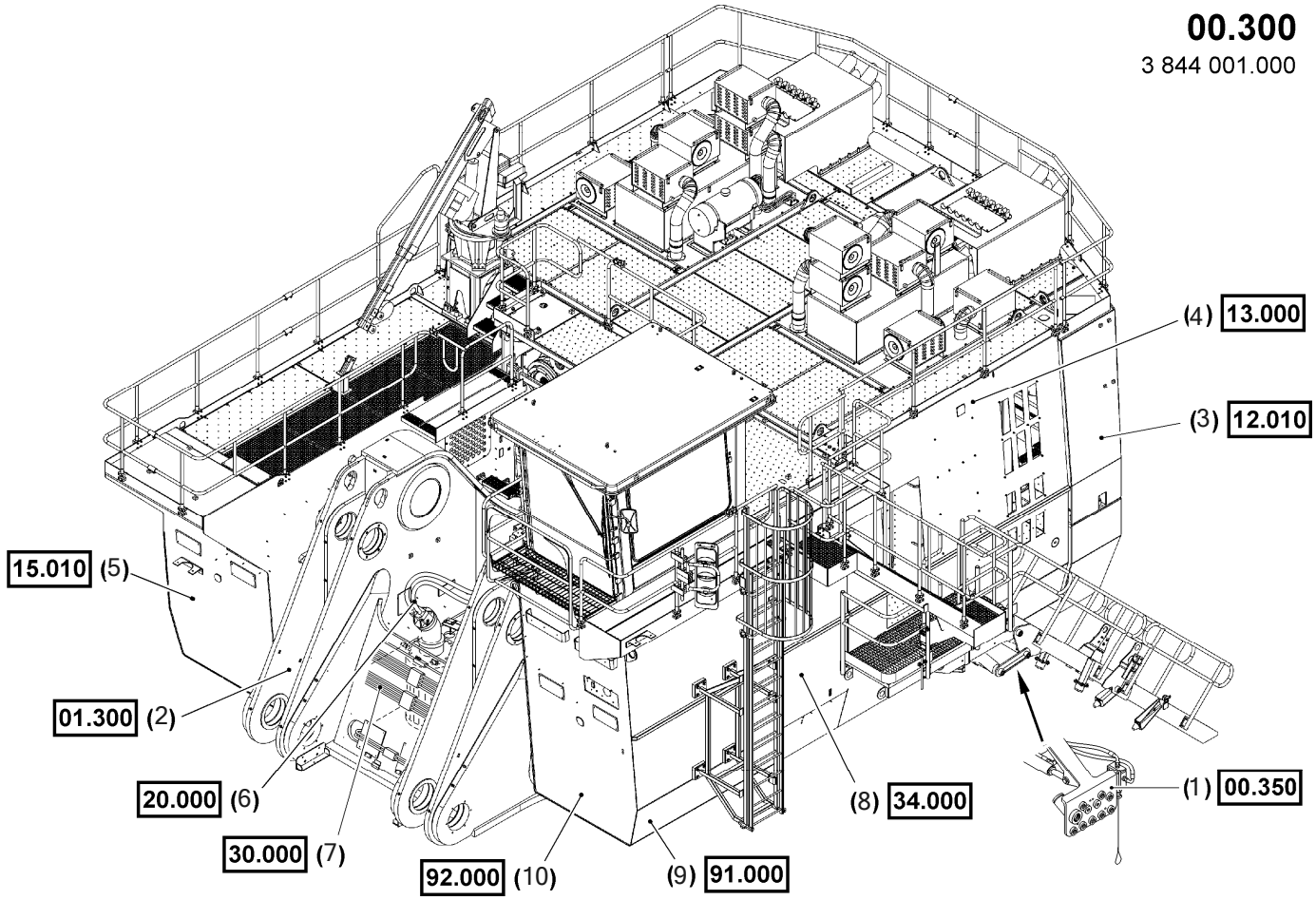

6090 FS	RH400 400013	UPPER CARRIAGE OBERWAGEN	00300 3844001 - 000

Item	Quantity	ME	P/N	see page	Description	Beschreibung
1	1	ST	(3844016)	8	ASSEMBLY PARTS	MONTAGETEILE
2	1	ST	(3844028)	13	FRAME	RAHMEN
3	1	ST	(3844029)	27	BALLAST	BALLAST
4	1	ST	(3844030)	28	ENGINE	MOTOR
5	1	ST	(3844071)	50	COOLING SYSTEM	KUEHLANLAGE
6	1	ST	(3844052)	64	HYDRAULIC SYSTEM	HYDRAULIKANLAGE
7	1	ST	(3844080)	128	GREASING SYSTEM	SCHMIERANLAGE
8	1	ST	(3844090)	146	CAB MODULE	FAHRERHAUSMODUL
9	1	ST	(3844027)	174	PLATES	SCHILDER
10	1	ST	(3720823)	177	ACCESSORIES	BETRIEBSMITTELSATZ

6090 FS	RH400 400013	ASSEMBLY PARTS MONTAGETEILE	00350 3844016 - 000

00.350
3 844 016.000

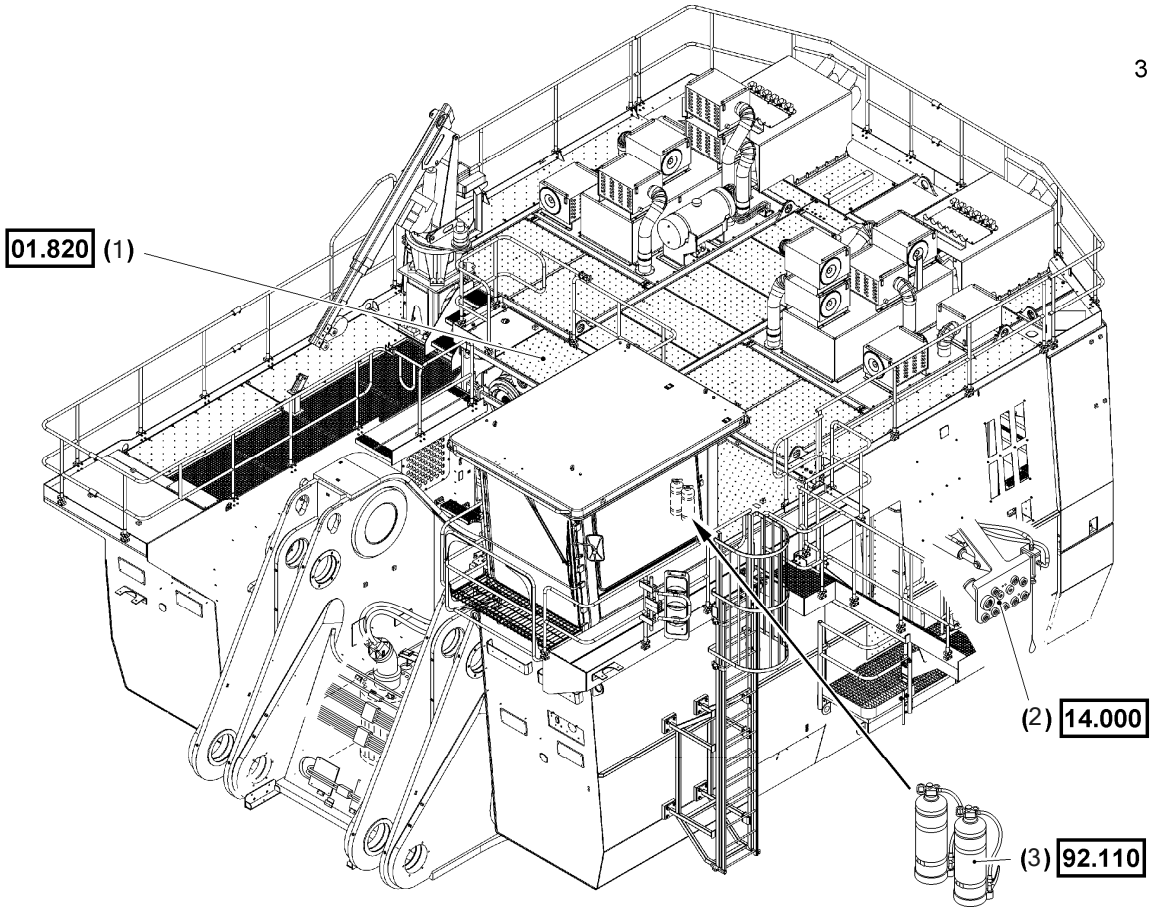

6090 FS	RH400 400013	ASSEMBLY PARTS MONTAGETEILE	00350 3844016 - 000

Item	Quantity	ME	P/N	see page	Description	Beschreibung
1	1	ST	(3844017)	19	CATWALK	LAUFSTEG
2	1	ST	(3844018)	41	FUELLING SYSTEM	BETANKUNGSANLAGE
3	1	ST	(3669588)	180	FIRE EXTINGUISHER	FEUERLOESCHER

6090 FS	RH400 400013	ATTACHMENT AUSRUESTUNG	00400 3844152 - 000

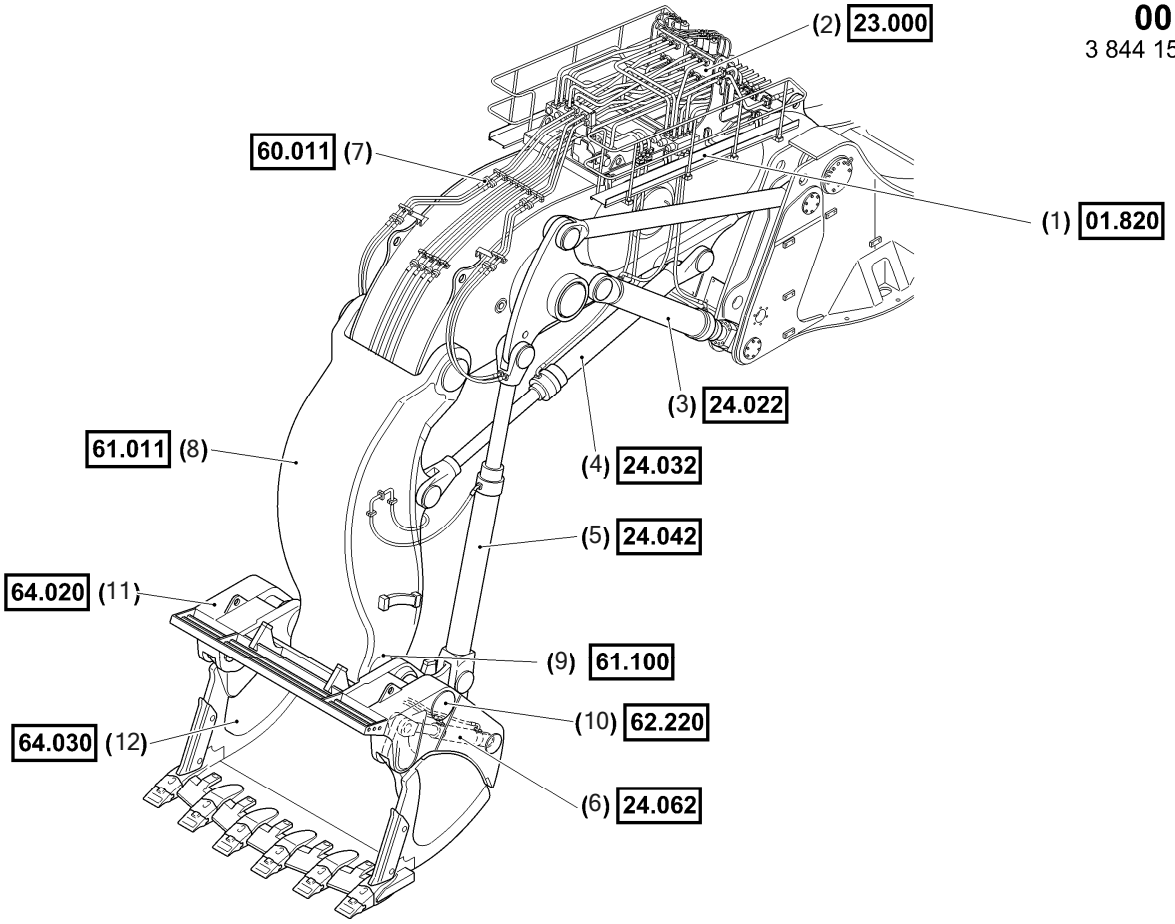

6090 FS	RH400 400013	ATTACHMENT AUSRUESTUNG	00400 3844152 - 000

Item	Quantity	ME	P/N	see page	Description	Beschreibung
1	1	ST	(3720912)	18	CATWALK	LAUFSTEG
2	1	ST	(3720909)	103	CONTROL BLOCK, VALVE	STEUERBLOCK, VENTIL
3	2	ST	(3720913)	117	BOOM CYLINDERS	AUSLEGERZYLINDER
4	2	ST	(3720914)	118	STICK CYLINDER	STIELZYLINDER
5	2	ST	(3720915)	119	BUCKET CYLINDER	SCHAUFELZYLINDER
6	2	ST	(3721378)	120	DUMP CYLINDER	KLAPPENZYLINDER
7	1	ST	(3844202)	161	BOOM BOTTOM	AUSLEGERUNTERTEIL
8	1	ST	(3844209)	165	STICK, FS	STIEL, FS
9	1	ST	(3844077)	168	SHUT-OFF DEVICE	ABSCHALTVORRICHTG
10	1	ST	(3844078)	169	PIN NO.2	LAGERUNG NR:2
11	1	ST	(3844083)	170	SHOVEL REAR WALL	KLAPPSCH RUECKWAND
12	1	ST	(3844215)	171	SHOVEL FRONT SHELL	KLAPPSCH VORDERT

00.500

3 726 023.005

page/página 1-2

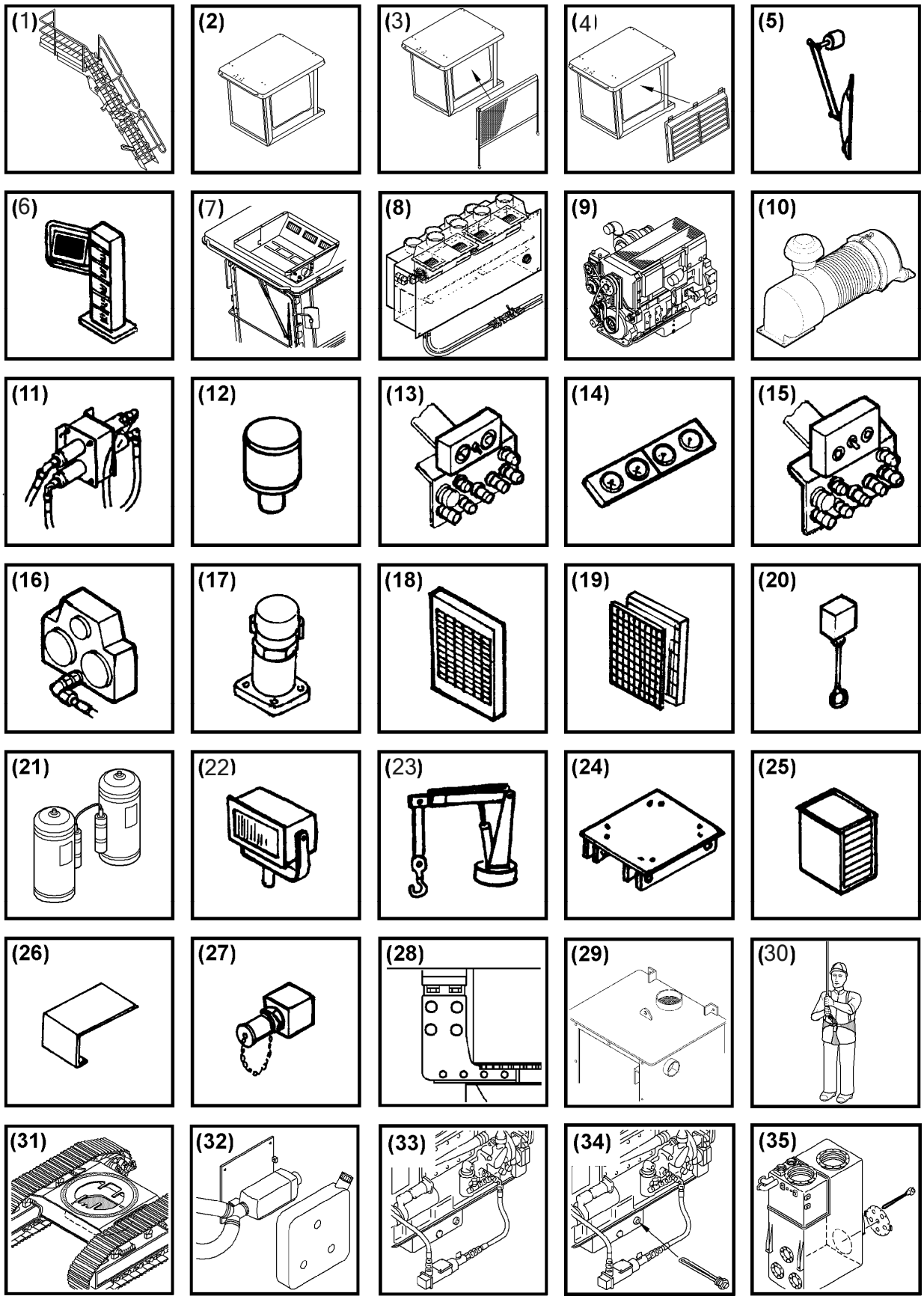

00.500

3 726 023.005
page/página 2-2

(36)

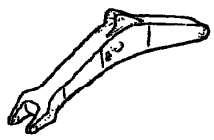

(37)

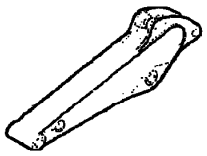

(38)

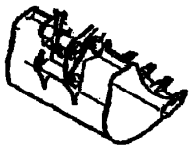

(39)

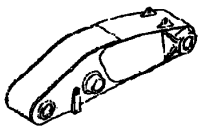

(40)

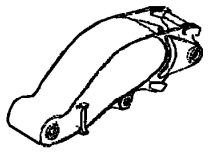

(41)

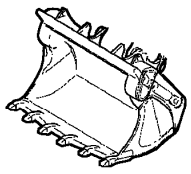

(42)

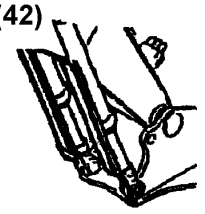

(43)
(44)

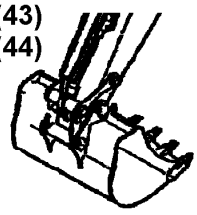

(45) (46)



(47)

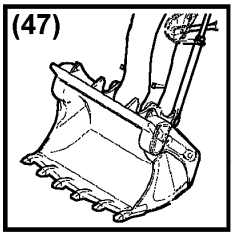

(48)

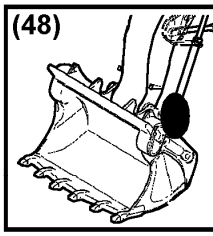

(49)

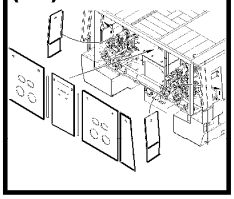

(50)

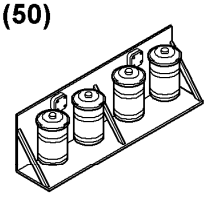

(51)

(52)

(53)

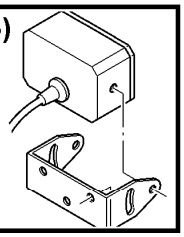

6090 FS	RH400 400013	OPTIONS OPTIONEN	00500 3844003 - 001

Item	Quantity	ME	P/N	see page	Description	Beschreibung
1	1	ST	(3844098)	15	STEPS	AUFSTIEG
3	1	ST	(3720585)	154	ROLLER BLIND	ROLLO
4	1	ST	(3726201)	160	GUARD GRID	SCHUTZGITTER
6	1	ST	(3844296)	151	CONTROL COLUMN	BEDIENSAEULE
7	1	ST	(3844218)	125	AIR CONDITION	KLIMAANLAGE
22	1	ST	(3725552)	142	ADDIT. LIGHTING	ZUSATZBELEUCHTUNG
23	1	ST	(3844213)	173	DECK CRANE	BORDKRAN
30	1	ST	(3726857)	159	EMERGENCY KIT	RETTUNGSSITZ

6090 FS	RH400 400013	KITS AND ACCESSORIES SORTIMENTE UND ZUBEHOER	00700 3725750 - 000

00.700
3 725 750.000
page/pagina 1-3

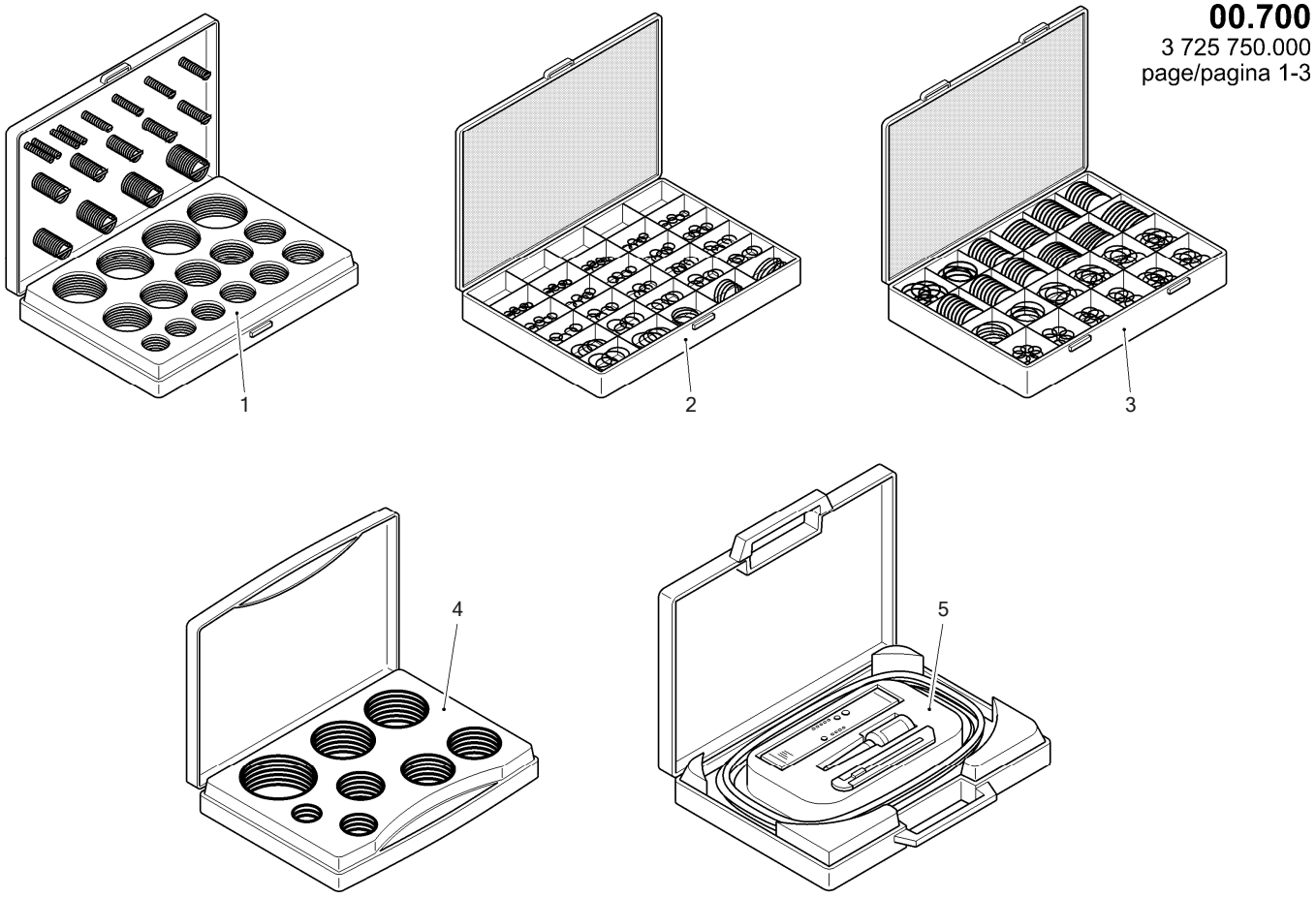

6090 FS	RH400 400013	KITS AND ACCESSORIES SORTIMENTE UND ZUBEHOER	00700 3725750 - 000

00.700
3 725 750.000
page/pagina 2-3

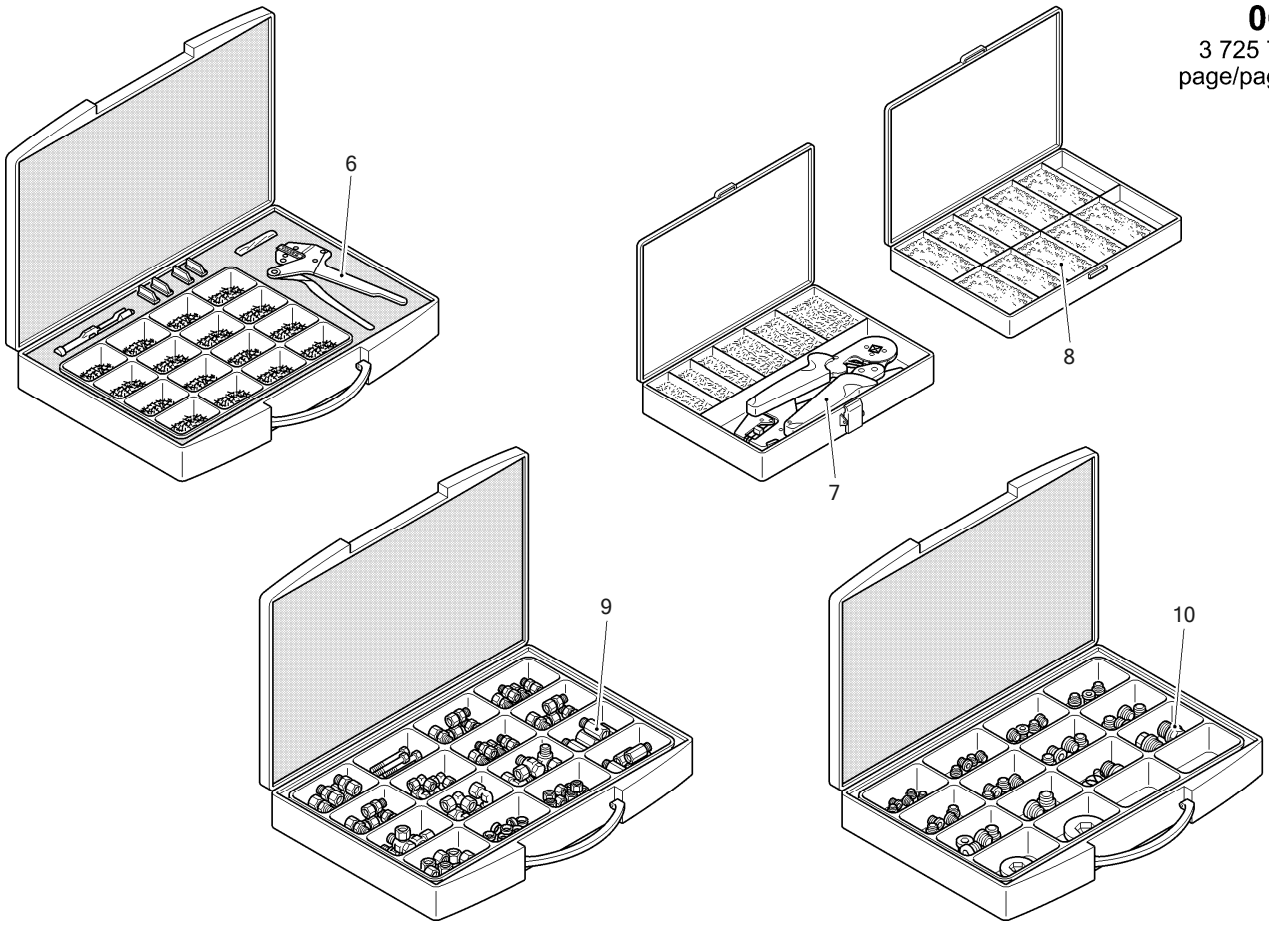

6090 FS	RH400 400013	KITS AND ACCESSORIES SORTIMENTE UND ZUBEHOER	00700 3725750 - 000

00.700
3 725 750.000
page/pagina 3-3

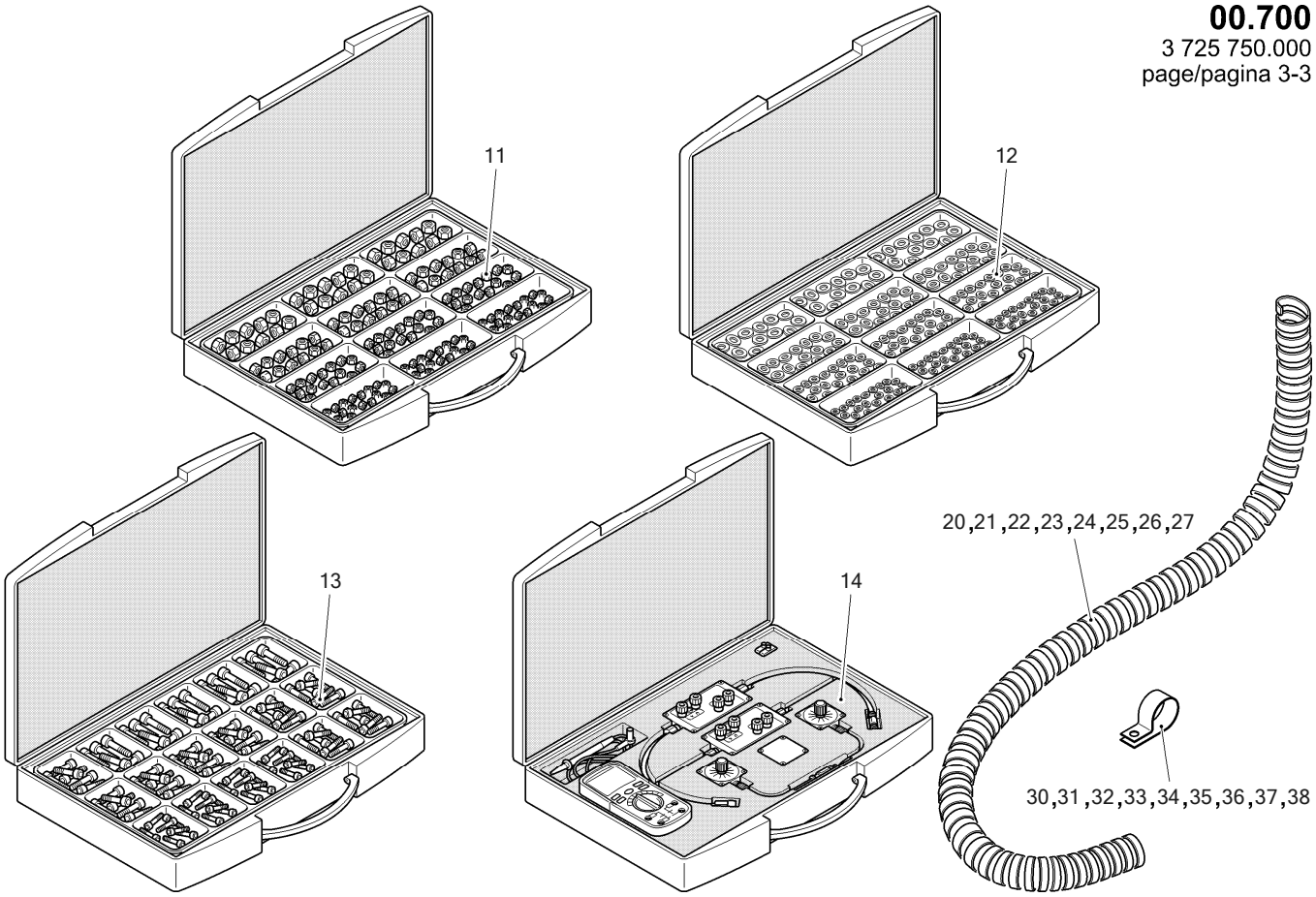

6090 FS	RH400 400013	KITS AND ACCESSORIES SORTIMENTE UND ZUBEHOER	00700 3725750 - 000

Item	Quantity	ME	P/N	SAP No.	see page	Description	Beschreibung
1	1	ST	1423537	1458101		O-RING ASSORTMENT	O-RING-SORTIMENT
	-					3 X 2 MM - 45 X4 MM	3 X 2 MM - 45 X4 MM
2	1	ST	1424013	1460612		O-RING ASSORTMENT	O-RING-SORTIMENT
	-					2,9 X 1,78 MM - 28,17 X 3,53 MM	2,9 X 1,78 MM - 28,17 X 3,53 MM
3	1	ST	2482525	1460610		O-RING ASSORTMENT	O-RING-SORTIMENT
	-					18 X 2 MM - 50 X 5 MM	18 X 2 MM - 50 X 5 MM
4	1	ST	6002000	1457951		SAE GASKET KIT BOX	SAE DICHTUNGSSORTIMENT-BOX
	-					12 X SN 6001178	12 X SN 6001178
	-					12 X SN 1725417	12 X SN 1725417
	-					12 X SN 1725418	12 X SN 1725418
	-					24 X SN 1725419	24 X SN 1725419
	-					24 X SN 1725420	24 X SN 1725420
	-					12 X SN 1725421	12 X SN 1725421
5	1	ST	0925395	1515138		O-RING KIT SUPPLIED IN METERS	O-RING KIT METERWARE
	-					d = 1,6 / 2,4 / 3,8 / 5,7 / 8,4	d = 1,6 / 2,4 / 3,8 / 5,7 / 8,4
6	1	ST	2482882	1469727		ASSORTMENT BOX PLUG/PLIER	SORTIMENTKASTEN STECKER/ZANGE
7	1	ST	2482529	1469726		ASSORTMENT BOX	SORTIMENTSKASTEN
8	1	ST	3705779	1484696		LABEL SET	KENNZEICHNUNG
9	1	ST	6005000	4042756		LUBRICATING SYSTEM PARTS	SCHMIERANLAGENSORTIMENT
10	1	ST	6004430	4042752		SCREW PLUG KIT	VERSCHLUSSSCHRAUBENSORTIMENT
11	1	ST	6004372	4042749		ASSORTMENT BOX	SORTIMENTKASTEN
	-					M4 - M8	M4 - M8
12	1	ST	6004373	4042750		ASSORTMENT BOX	SORTIMENTKASTEN
	-					M4 - M8	M4 - M8
13	1	ST	6004371	4042748		ASSORTMENT BOX	SORTIMENTKASTEN
	-					M4 - M8	M4 - M8
14	1	ST	6003905	4272894		CAMP TEST CASE	TESTKOFFER CAMP
20	*	M	3702700	4025930		HOSE PROTECTION ; 0 M	SCHEUERSCHUTZ ; 0 M
	-					FOR HOSE OUTERDIAMETER OVER 13,0 mm	FOR HOSE OUTERDIAMETER OVER 13,0 mm
21	*	M	3702701	1464053		HOSE PROTECTION ; 0 M	SCHEUERSCHUTZ ; 0 M
	-					FOR HOSE OUTERDIAMETER OVER 16,0 mm	FOR HOSE OUTERDIAMETER OVER 16,0 mm
22	*	M	3702702	4025931		HOSE PROTECTION ; 0 M	SCHEUERSCHUTZ ; 0 M
	-					FOR HOSE OUTERDIAMETER OVER 20,0 mm	FOR HOSE OUTERDIAMETER OVER 20,0 mm
23	*	M	3702703	1464052		HOSE PROTECTION ; 0 M	SCHEUERSCHUTZ ; 0 M
	-					FOR HOSE OUTERDIAMETER OVER 27,0 mm	FOR HOSE OUTERDIAMETER OVER 27,0 mm
24	*	M	3702704	4025932		HOSE PROTECTION ; 0 M	SCHEUERSCHUTZ ; 0 M
	-					FOR HOSE OUTERDIAMETER OVER 35,5 mm	FOR HOSE OUTERDIAMETER OVER 35,5 mm
25	*	M	6003806	1464051		HOSE PROTECTION ; 0 M	SCHEUERSCHUTZ ; 0 M
	-					FOR HOSE OUTERDIAMETER OVER 43,5 mm	FOR HOSE OUTERDIAMETER OVER 43,5 mm
26	*	M	6003807	1464050		HOSE PROTECTION ; 0 M	SCHEUERSCHUTZ ; 0 M
	-					FOR HOSE OUTERDIAMETER OVER 64,0 mm	FOR HOSE OUTERDIAMETER OVER 64,0 mm
27	*	M	3709981	1523600		HOSE PROTECTION ; 0 M	SCHEUERSCHUTZ ; 0 M
	-					FOR HOSE OUTERDIAMETER OVER 81,0 mm	FOR HOSE OUTERDIAMETER OVER 81,0 mm
30	0	ST	0925744	1467807		HOSE CLIP	SCHLAUCHSCHELLE
	-					15/20	15/20
31	0	ST	0750518	1520825		HOSE CLIP	SCHLAUCHSCHELLE
	-					25/20	25/20
32	0	ST	0726779	1467778		HOSE CLIP	SCHLAUCHSCHELLE
	-					30/20	30/20
33	0	ST	0924006	1523592		HOSE CLIP	SCHLAUCHSCHELLE
	-					40/20	40/20
34	0	ST	0924181	1520835		HOSE CLIP	SCHLAUCHSCHELLE
	-					50/25	50/25
35	0	ST	2483022	4042028		PIPE CLAMP	ROHRSCHELLE
	-					60/25	60/25
36	0	ST	0982399	4015343		HOSE CLIP	SCHLAUCHSCHELLE
	-					74/25	74/25
37	0	ST	2483021	1520827		PIPE CLAMP	ROHRSCHELLE
	-					85/25	85/25
38	0	ST	0970404	1520808		HOSE CLIP	SCHLAUCHSCHELLE
	-					100/25	100/25

6090 FS	RH400 400013	LOWER CARRIAGE MOUNTING PARTS UNTERWAGEN ANBAUTEILE	01200 3844210 - 000

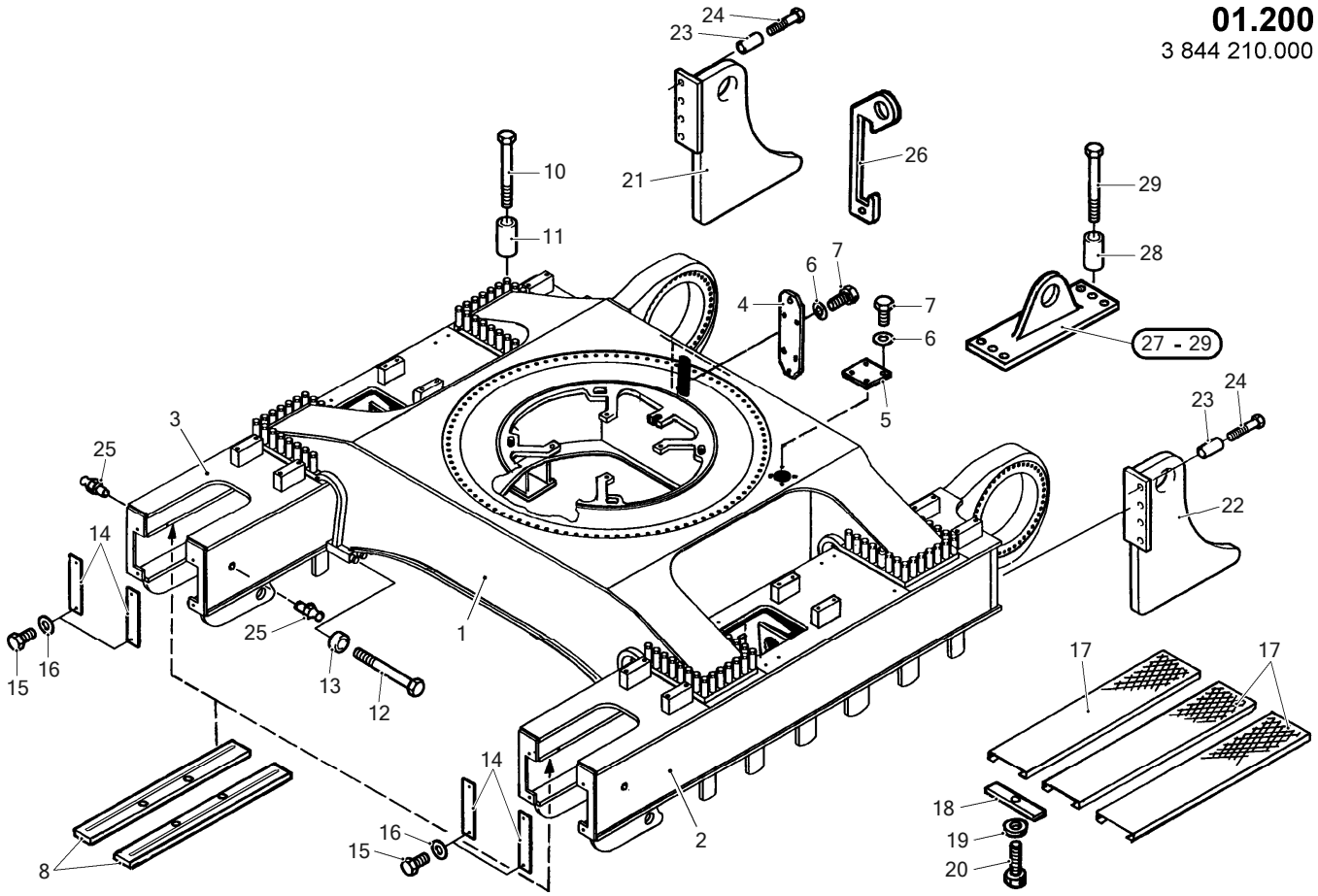

6090 FS	RH400 400013	LOWER CARRIAGE MOUNTING PARTS UNTERWAGEN ANBAUTEILE	01200 3844210 - 000

Item	Quantity	ME	P/N	SAP No.	see page	Description	Beschreibung
1	1	ST	3698391	1522014		CROSS MEMBER	TRAVERSE
2	1	ST	3719882	1626028		BEAM	TRAEGER
3	1	ST	3719885	1626030		BEAM	TRAEGER
4	1	ST	3673905	1522020		LID	DECKEL
5	1	ST	3673906	1522021		LID	DECKEL
6	10	ST	0056988	1520455		WASHER	UNTERLEGSCHEIBE
7	10	ST	0056659	1521238		HEX.HD.SCREW	SECHSKANTSCHRAUBE
8	4	ST	3731954	1626026		SLIDE STRIP	GLEITLEISTE
10	100	ST	2700958	1521947		HEX.HD.SCREW	SECHSKANTSCHRAUBE
11	100	ST	2454455	1521942		SLEEVE	HUELSE
12	52	ST	3649132	1522697		SCREW	SCHRAUBE
13	52	ST	3649140	1522698		DISK/WASHER	SCHEIBE
14	4	ST	2711133	1522700		STRIP	LEISTE
15	8	ST	0518173	1520921		HEX.HD.SCREW	SECHSKANTSCHRAUBE
16	8	ST	0146763	1522699		RETAINING WASHER	SICHERUNGSSCHEIBE
17	3	ST	2452577	1522696		SAFETY GRILL	SICHERHEITSROST
18	6	ST	1751665	1519569		STRIP	LEISTE
19	6	ST	0080731	1520689		WASHER	UNTERLEGSCHEIBE
20	6	ST	0056668	1519402		HEX.HD.SCREW	SECHSKANTSCHRAUBE
21	1	ST	2454490	1522936		FENDER	ABWEISER
22	1	ST	2454491	1522937		FENDER	ABWEISER
23	8	ST	0950868	1522938		SLEEVE	HUELSE
24	8	ST	2483097	1522955		HEX.HD.SCREW	SECHSKANTSCHRAUBE
25	4	ST	0010528	1519182		GREASE NIPPLE	SCHMIERNIPPEL
26	4	ST	3703135	1521940		LOADING LUG	VERLADEOESE
27	2	ST	3675530	1521946		HANDLING DEVICE	TRANSPORTVORRICHTG
28	12	ST	2454455	1521942		SLEEVE	HUELSE
29	12	ST	2700958	1521947		HEX.HD.SCREW	SECHSKANTSCHRAUBE

6090 FS	RH400 400013	FRAME UPPER CARRIAGE RAHMEN OBERWAGEN	01300 3844028 - 000

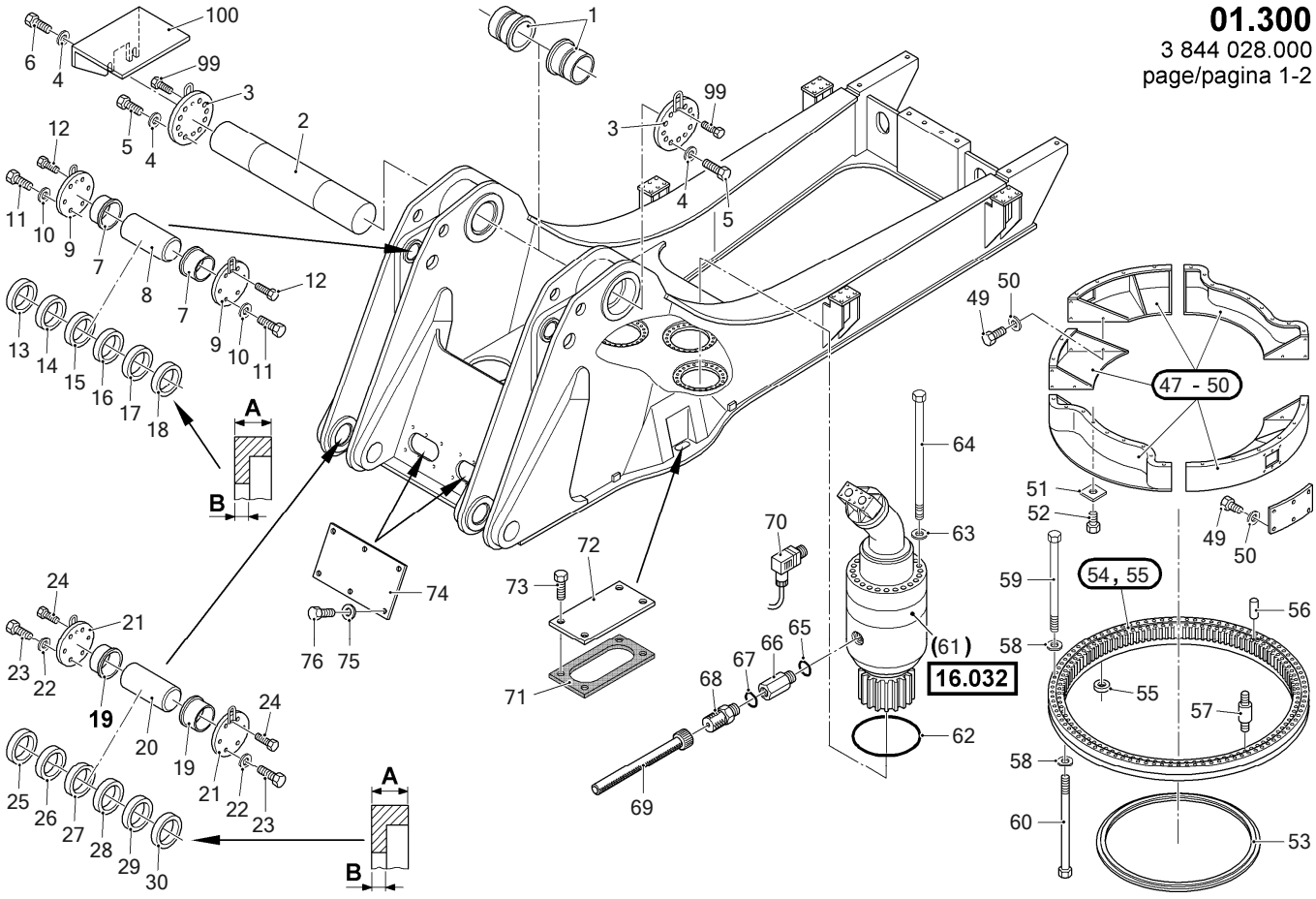

6090 FS	RH400 400013	FRAME UPPER CARRIAGE RAHMEN OBERWAGEN	01300 3844028 - 000

01.300
3 844 028.000
page/pagina 2-2

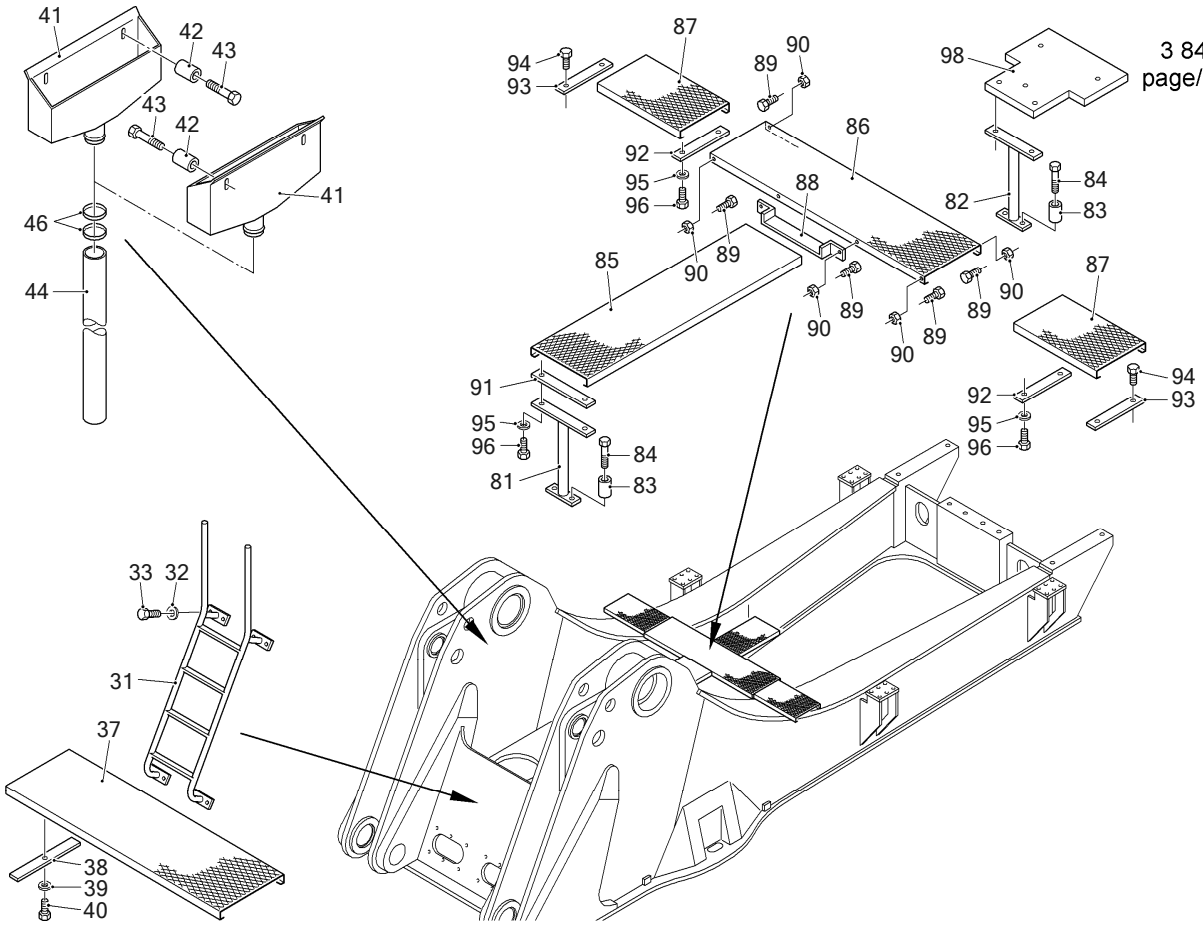

6090 FS	RH400 400013	FRAME UPPER CARRIAGE RAHMEN OBERWAGEN	01300 3844028 - 000

Item	Quantity	ME	P/N	SAP No.	see page	Description	Beschreibung
1	2	ST	2454019	1519731		BUSHING	BUCHSE
2	1	ST	2454018	1519730		PIN	BOLZEN
3	2	ST	3695141	1519727		LID	DECKEL
4	24	ST	3674281	1519407		DISK/WASHER	SCHEIBE
5	22	ST	0650903	1519722		HEX.HD.SCREW	SECHSKANTSCHRAUBE
6	2	ST	1307665	1519733		HEX.HD.SCREW	SECHSKANTSCHRAUBE
7	4	ST	2157903	1519721		BUSHING	BUCHSE
8	2	ST	2454021	1519723		PIN	BOLZEN
9	4	ST	3695144	1519682		LID	DECKEL
10	24	ST	3674281	1519407		DISK/WASHER	SCHEIBE
11	24	ST	0650903	1519722		HEX.HD.SCREW	SECHSKANTSCHRAUBE
12	4	ST	0056656	1519699		HEX.HD.SCREW	SECHSKANTSCHRAUBE
13	2	ST	2454023	1519705		SHIM	DISTANZSCHEIBEN
	-					A = 14 MM / B = 2 MM	A = 14 MM / B = 2 MM
14	2	ST	2454024	1519707		SHIM	DISTANZSCHEIBEN
	-					A = 15 MM / B = 3 MM	A = 15 MM / B = 3 MM
15	4	ST	2454025	1519710		SHIM	DISTANZSCHEIBEN
	-					A = 16 MM / B = 4 MM	A = 16 MM / B = 4 MM
16	2	ST	2454026	1519712		SHIM	DISTANZSCHEIBEN
	-					A = 17 MM / B = 5 MM	A = 17 MM / B = 5 MM
17	2	ST	2454027	1519713		SHIM	DISTANZSCHEIBEN
	-					A = 18 MM / B = 6 MM	A = 18 MM / B = 6 MM
18	2	ST	2454028	1519717		SHIM	DISTANZSCHEIBEN
	-					A = 20 MM / B = 8 MM	A = 20 MM / B = 8 MM
19	4	ST	2454030	1519698		BUSHING	BUCHSE
20	2	ST	2454029	1519697		PIN	BOLZEN
21	4	ST	3695144	1519682		LID	DECKEL
22	24	ST	3674281	1519407		DISK/WASHER	SCHEIBE
23	24	ST	0260466	1519701		HEX.HD.SCREW	SECHSKANTSCHRAUBE
24	4	ST	0056656	1519699		HEX.HD.SCREW	SECHSKANTSCHRAUBE
25	2	ST	2454032	1519686		SHIM	DISTANZSCHEIBEN
	-					A = 14 MM / B = 2 MM	A = 14 MM / B = 2 MM
26	2	ST	2454033	1519688		SHIM	DISTANZSCHEIBEN
	-					A = 15 MM / B = 3 MM	A = 15 MM / B = 3 MM
27	4	ST	2454034	1519689		SHIM	DISTANZSCHEIBEN
	-					A = 16 MM / B = 4 MM	A = 16 MM / B = 4 MM
28	2	ST	2454035	1519691		SHIM	DISTANZSCHEIBEN
	-					A = 17 MM / B = 5 MM	A = 17 MM / B = 5 MM
29	2	ST	2454036	1519692		SHIM	DISTANZSCHEIBEN
	-					A = 18 MM / B = 6 MM	A = 18 MM / B = 6 MM
30	2	ST	2454037	1519694		SHIM	DISTANZSCHEIBEN
	-					A = 20 MM / B = 8 MM	A = 20 MM / B = 8 MM
31	1	ST	3695148	1519570		LADDER	LEITER
32	8	ST	3674283	1517690		DISK/WASHER	SCHEIBE
33	8	ST	0054431	1519674		HEX.HD.SCREW	SECHSKANTSCHRAUBE
37	1	ST	2711454	1519568		SAFETY GRILL	SICHERHEITSROST
38	2	ST	1751665	1519569		STRIP	LEISTE
39	2	ST	0080731	1520689		DISK/WASHER	SCHEIBE
40	2	ST	0056668	1519402		HEX.HD.SCREW	SECHSKANTSCHRAUBE
41	2	ST	3675661	1520981		BOX	KASTEN
42	4	ST	3673409	1520982		SLEEVE	HUELSE
43	4	ST	0055114	1520983		HEX.HD.SCREW	SECHSKANTSCHRAUBE
44	2	ST	2482448	1520984		HOSE	SCHLAUCH
46	4	ST	2115622	1521474		HOSE CLIP	SCHLAUCHSCHELLE
47	1	ST	2454664	1519426		SLEWING GEAR GUARD	SCHWENKWERKSCHUTZ
49	27	ST	0056659	1521238		HEX.HD.SCREW	SECHSKANTSCHRAUBE
50	27	ST	0725721	4014643		WASHER	UNTERLEGSCHEIBE
51	30	ST	0920492	1519424		PLATE	PLATTE
52	30	ST	0056661	1519401		HEX.HD.SCREW	SECHSKANTSCHRAUBE
53	*	M	0902252	1519422		SEAL ; 8,94 M	DICHTUNG ; 8,94 M
54	1	ST	2763220	1522910		SWING RING	ROLLENDREHVERBINDUNG
55	4	ST	2454668	1522917		DISK/WASHER	SCHEIBE
56	1	ST	2454663	1519425		PIN	BOLZEN
57	16	ST	◇2452398	1519405		SOCKET	STUTZEN
58	240	ST	2454669	1519428		DISK/WASHER	SCHEIBE
59	120	ST	2764405	1519409		HEX.HD.SCREW	SECHSKANTSCHRAUBE
60	120	ST	2764406	1519410		HEX.HD.SCREW	SECHSKANTSCHRAUBE
61	6	ST	(3727616)		59	SLEWING GEAR	SCHWENKGETRIEBE
62	6	ST	1960942	1519430		O-RING	O-RING
63	144	ST	3674281	1519407		DISK/WASHER	SCHEIBE
64	144	ST	2482577	1519406		HEX.HD.SCREW	SECHSKANTSCHRAUBE

6090 FS	RH400 400013	FRAME UPPER CARRIAGE RAHMEN OBERWAGEN	01300 3844028 - 000

Item	Quantity	ME	P/N	SAP No.	see page	Description	Beschreibung
65	6	ST	0010430	1519403		SEALING RING	DICHTRING
66	6	ST	3686681	1519421		EXTENSION	VERLAENGERUNG
67	6	ST	0054845	1457792		SEALING RING	DICHTRING
68	6	ST	1758618	1519413		SCREW	SCHRAUBE
69	6	ST	1768154	1519414		CONNECTION	ANSCHLUSS
70	6	ST	3701492	1519433		CHIP CONTROL	VERSCHMUTZUNGSSCHALTER
71	2	ST	2415447	1519418		PLATE	PLATTE
72	2	ST	2415446	1519415		PLATE	PLATTE
73	8	ST	0056668	1519402		HEX.HD.SCREW	SECHSKANTSCHRAUBE
74	2	ST	3682798	1519420		PLATE	PLATTE
75	12	ST	3674285	1519408		DISK/WASHER	SCHEIBE
76	12	ST	0056661	1519401		HEX.HD.SCREW	SECHSKANTSCHRAUBE
81	1	ST	3675658	1519486		BRACKET	HALTER
82	1	ST	3704322	1519490		BRACKET	HALTER
83	4	ST	3674271	1519471		SLEEVE	HUELSE
84	4	ST	0103019	1519475		HEX.HD.SCREW	SECHSKANTSCHRAUBE
85	1	ST	2768231	1519506		SAFETY GRILL	SICHERHEITSROST
86	1	ST	3695151	1519508		SAFETY GRILL	SICHERHEITSROST
87	2	ST	2768206	1519510		SAFETY GRILL	SICHERHEITSROST
88	1	ST	2768223	1519496		BRACKET	KONSOLE
89	6	ST	0057013	1519516		HEX.HD.SCREW	SECHSKANTSCHRAUBE
90	6	ST	0057126	1519520		HEXAGONAL NUT	SECHSKANTMUTTER
91	1	ST	2768226	1519512		PLATE	PLATTE
92	2	ST	2768217	1519513		PLATE	PLATTE
93	2	ST	2769568	1519514		PLATE	PLATTE
94	4	ST	0057068	1519517		HEX.HD.SCREW	SECHSKANTSCHRAUBE
95	6	ST	0080731	1520689		DISK/WASHER	SCHEIBE
96	6	ST	0056668	1519402		HEX.HD.SCREW	SECHSKANTSCHRAUBE
98	1	ST	3704456	1519502		STEP	TRITT
99	2	ST	0056662	1519732		HEX.HD.SCREW	SECHSKANTSCHRAUBE
100	1	ST	3700409	1519728		STEP	TRITT

6090 FS	RH400 400013	LADDER LEITER	01800 3844093 - 000

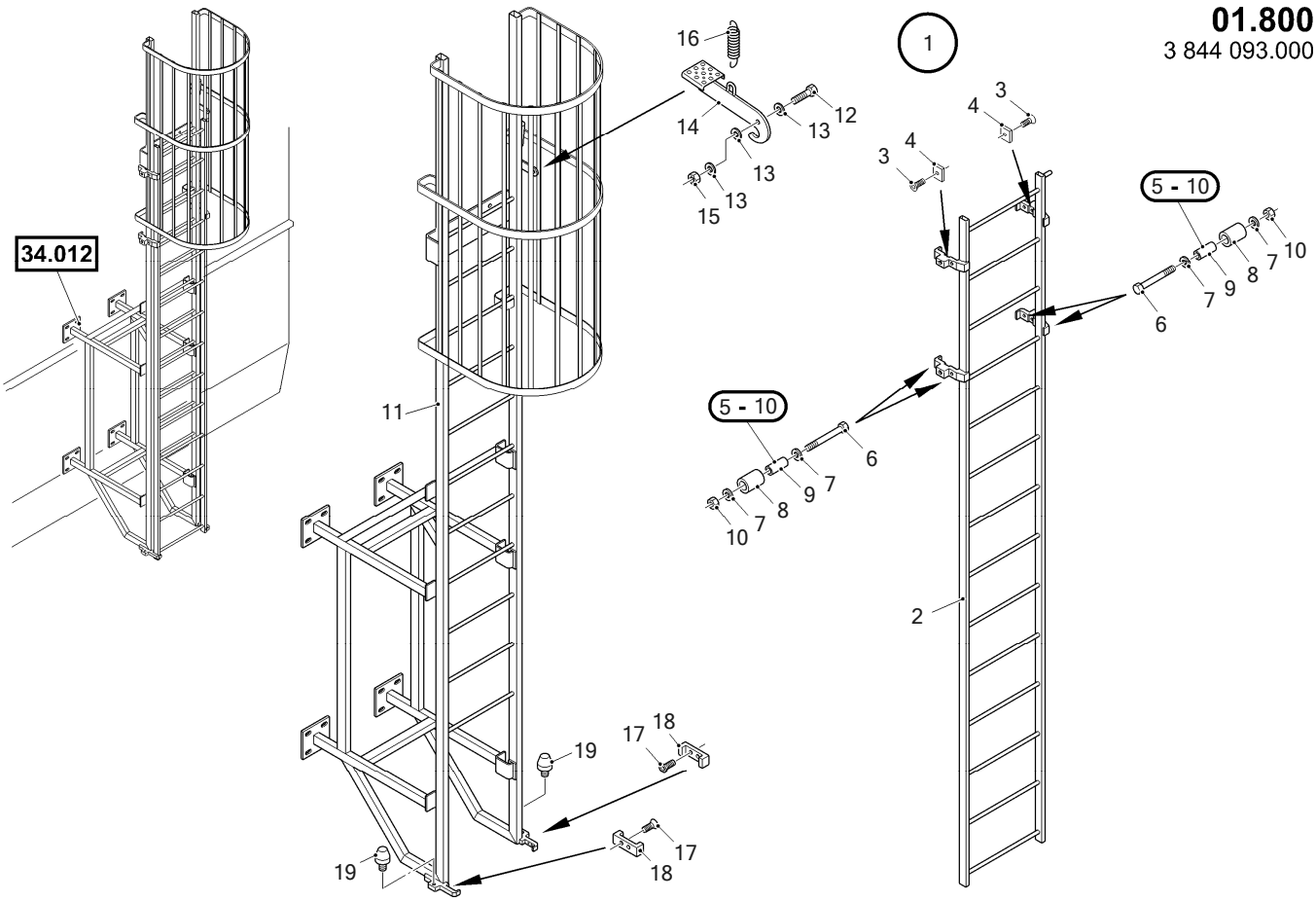

6090 FS	RH400 400013	LADDER LEITER	01800 3844093 - 000

Item	Quantity	ME	P/N	SAP No.	see page	Description	Beschreibung
1	1	ST	3734640	1522465		EMERGENCY DESCENT	NOTABSTIEG
2	1	ST	3734639	1522437		LADDER	LEITER
3	4	ST	1768194	1522467		COUNTER-SUNK SCREW	SENKSCHRAUBE
4	4	ST	3717103	1522472		GUIDE	FUEHRUNG
5	8	ST	3717106	1522379		ROLLER	ROLLE
6	8	ST	0028671	1522380		HEX.HD.SCREW	SECHSKANTSCHRAUBE
7	16	ST	0063701	1517707		WASHER	UNTERLEGSCHEIBE
8	8	ST	3717156	1522381		ROLLER	ROLLE
9	8	ST	3717157	1522382		SLEEVE	HUELSE
10	8	ST	2482372	1520474		HEXAGONAL NUT	SECHSKANTMUTTER
11	1	ST	3734645	1522444		LADDER	LEITER
12	1	ST	0271191	1522469		HEX.HD.SCREW	SECHSKANTSCHRAUBE
13	3	ST	0063701	1517707		WASHER	UNTERLEGSCHEIBE
14	1	ST	3717104	1522431		LEVER	HEBEL
15	1	ST	0251794	1522470		LOCKING NUT	SICHERUNGSMUTTER
16	1	ST	3717107	1522473		CONTROL SPRING	ZUGFEDER
17	4	ST	◇0718553	1522466		COUNTER-SUNK SCREW	SENKSCHRAUBE
18	2	ST	3717102	1522471		GUIDE	FUEHRUNG
19	2	ST	3717108	1522474		BUMPER	PUFFER

6090 FS	RH400 400013	STEPS AUFSTIEG	01810 3844098 - 001

01.810
3 844 098.001

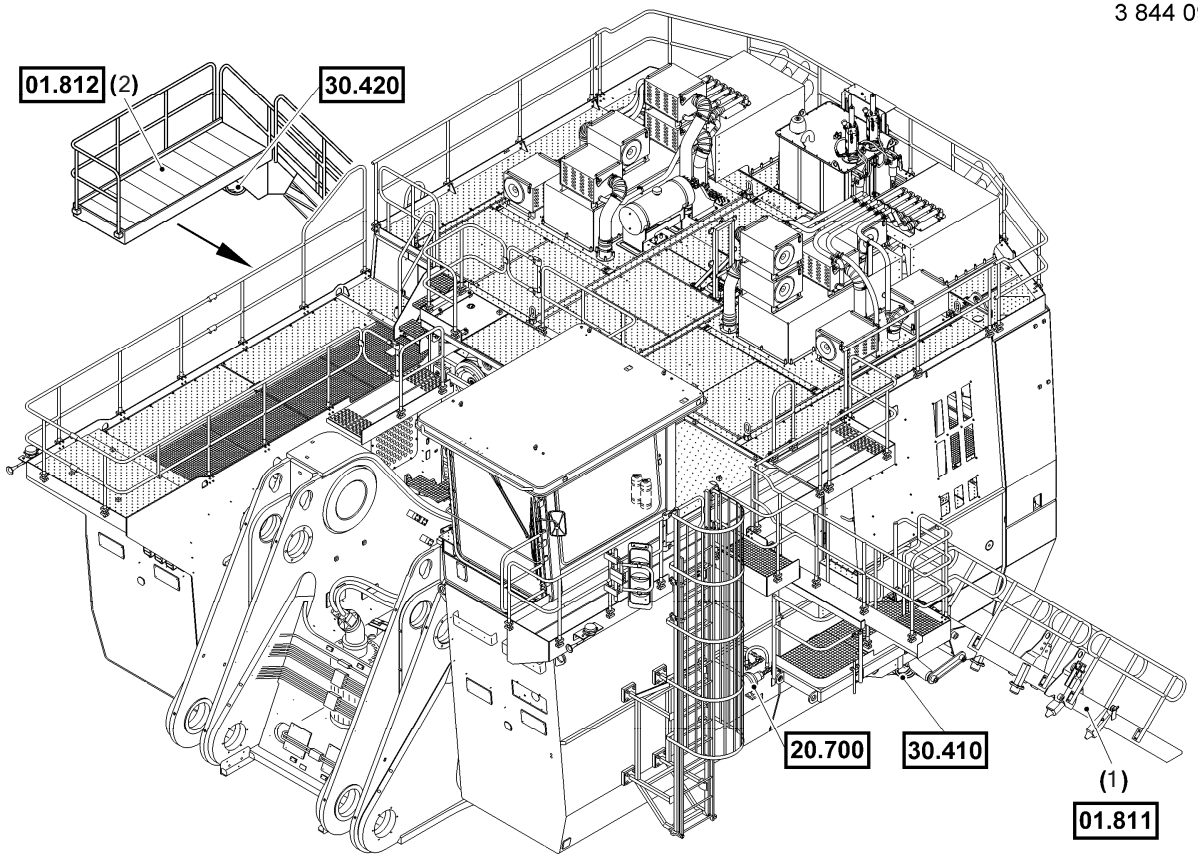

6090 FS	RH400 400013	STEPS AUFSTIEG	01810 3844098 - 001

Item	Quantity	ME	P/N	see page	Description	Beschreibung
1	1	ST	(3844104)	16	STEPS	AUFSTIEG
2	1	ST	(3844105)	17	STEPS	AUFSTIEG

6090 FS	RH400 400013	STEPS LEFT-HAND AUFSTIEG LINKS	01811 3844104 - 001

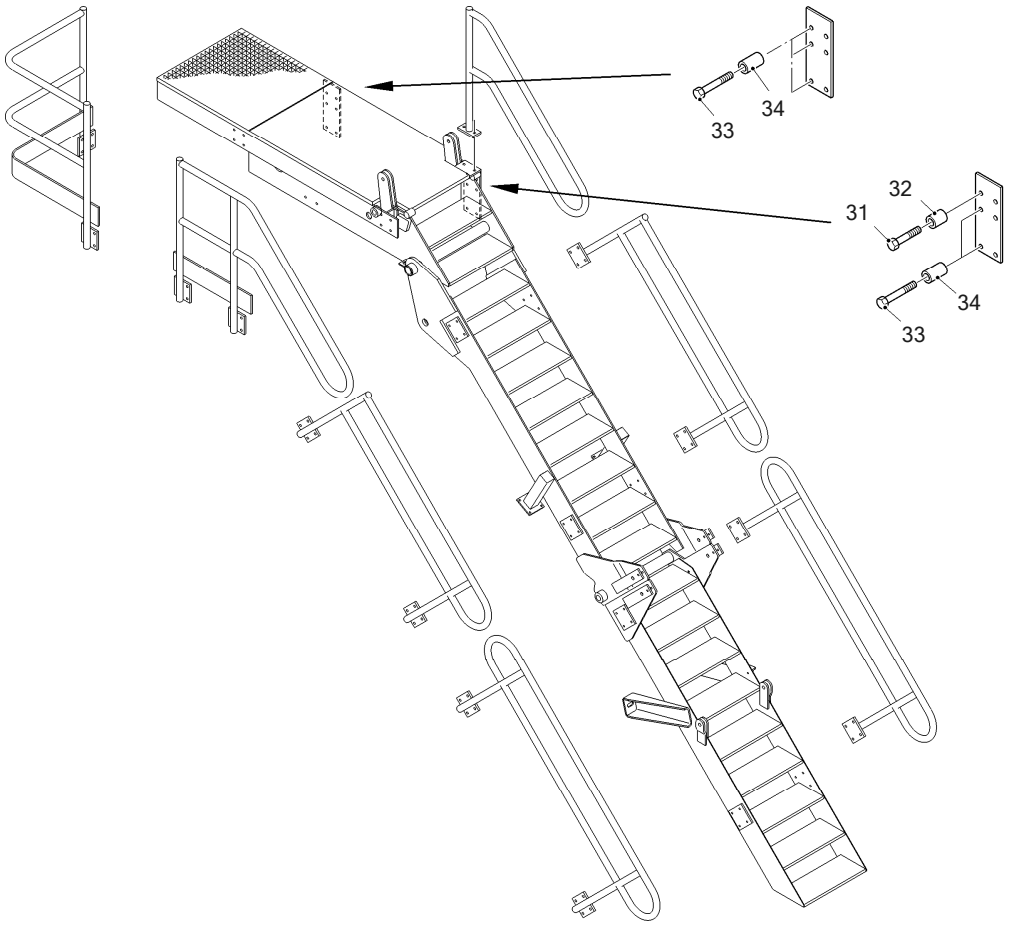

01.811
3 844 104.001
page/pagina 1-3

6090 FS	RH400 400013	STEPS LEFT-HAND AUFSTIEG LINKS	01811 3844104 - 001

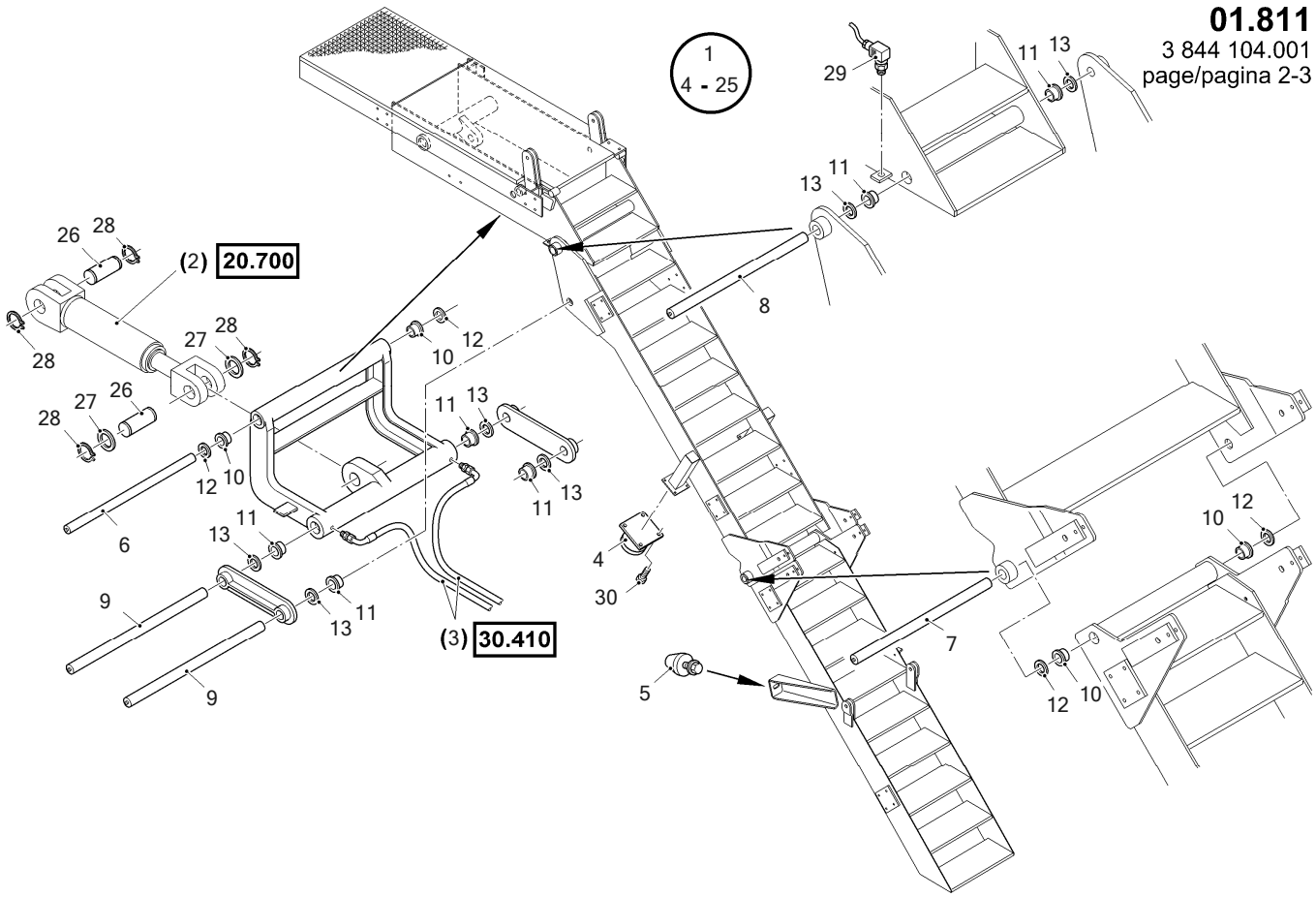

6090 FS	RH400 400013	STEPS LEFT-HAND AUFSTIEG LINKS	01811 3844104 - 001

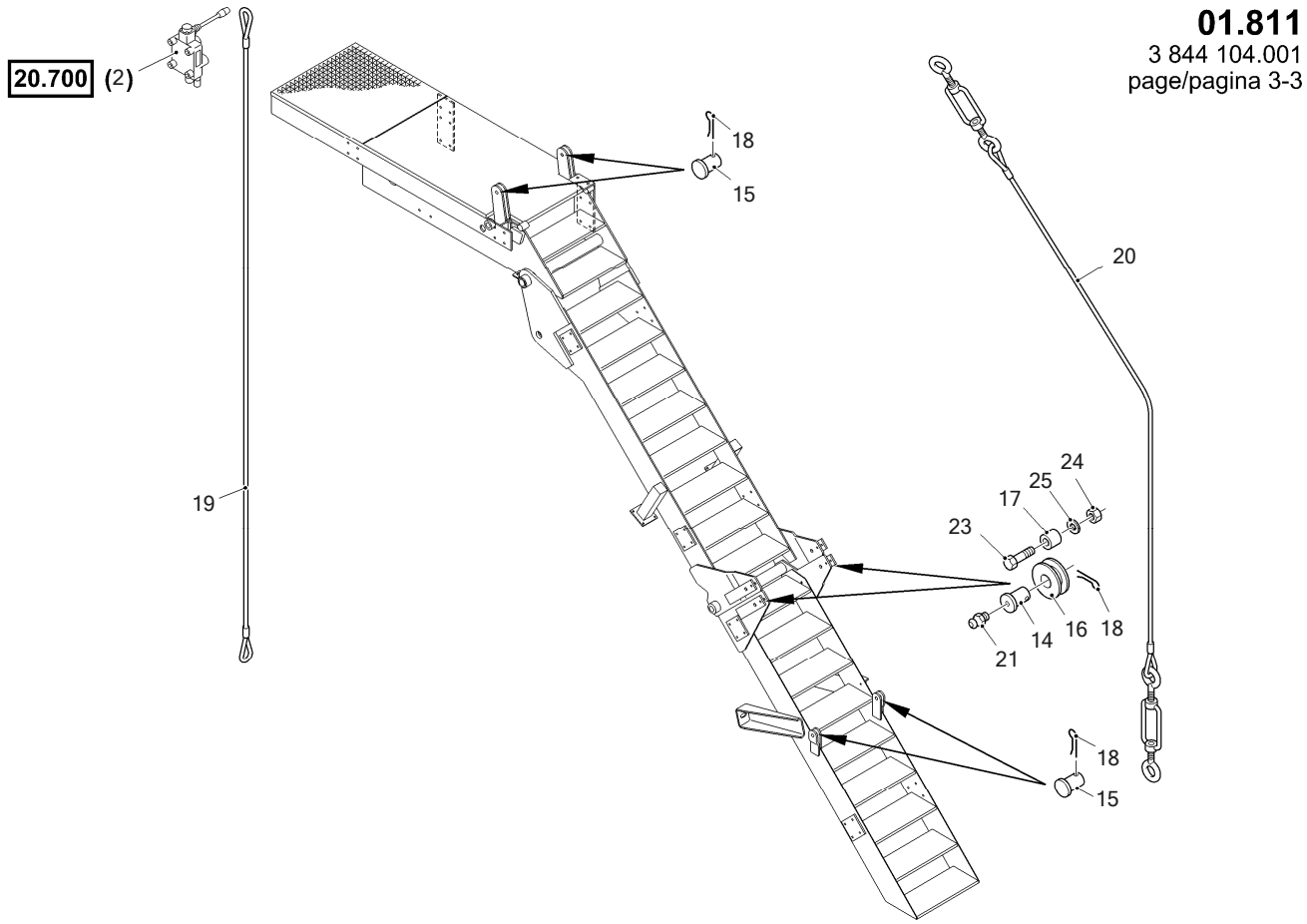

6090 FS	RH400 400013	STEPS LEFT-HAND AUFSTIEG LINKS	01811 3844104 - 001

Item	Quantity	ME	P/N	SAP No.	see page	Description	Beschreibung
1	1	ST	3733053	4100716		STAIR	TREPPE
2	1	ST	(3844097)		81	HYDRAULIC SYSTEM	HYDRAULIKANLAGE
3	1	ST	(3725361)		137	GREASING SYSTEM	SCHMIERANLAGE
4	2	ST	6003392	4211993		BUMPER	PUFFER
5	2	ST	6003391	4211992		BUMPER	PUFFER
6	1	ST	6003720	4042724		AXLE	ACHSE
7	1	ST	6003721	4212027		AXLE	ACHSE
8	1	ST	6003388	4211991		AXLE	ACHSE
9	2	ST	6003385	4253539		AXLE	ACHSE
10	4	ST	6003382	4042700		BUSHING	BUCHSE
11	6	ST	6003384	4211990		BUSHING	BUCHSE
12	4	ST	6003722	4212028		WASHER	UNTERLEGSCHEIBE
13	6	ST	6003723	4212029		WASHER	UNTERLEGSCHEIBE
14	4	ST	6003380	1451486		PIN	BOLZEN
15	4	ST	6003381	1460486		PIN	BOLZEN
16	4	ST	6003389	1458793		ROLLER	ROLLE
17	4	ST	6003390	1468795		BUMPER	PUFFER
18	8	ST	0012732	1467446		COTTER PIN	SPLINT
19	1	ST	6004254	4042731		HANDLE	GRIFF
20	2	ST	6004255	4212073		ROPE	SEIL
21	4	ST	0038918	1465265		GREASE NIPPLE	SCHMIERNIPPEL
23	4	ST	0518156	1453456		HEX.HD.SCREW	SECHSKANTSCHRAUBE
24	4	ST	◇1758458			LOCKING NUT	SICHERUNGSMUTTER
25	4	ST	0063701	1517707		WASHER	UNTERLEGSCHEIBE
26	2	ST	3690580	1525846		PIN	BOLZEN
27	2	ST	3690581	1525847		SHIM	DISTANZSCHEIBE
28	4	ST	0012491	1525836		CIRCLIP	SICHERUNGSRING
29	1	ST	2700439	1525854		INITIATOR	INITIATOR
30	8	ST	0063314	1517689		HEX.HD.SCREW	SECHSKANTSCHRAUBE
31	2	ST	0056642	1521266		HEX.HD.SCREW	SECHSKANTSCHRAUBE
32	2	ST	3674264	1520010		SLEEVE	HUELSE
33	12	ST	1331219	1521476		HEX.HD.SCREW	SECHSKANTSCHRAUBE
34	12	ST	3674275	1521498		SLEEVE	HUELSE

6090 FS	RH400 400013	STEPS RIGHT-HAND AUFSTIEG RECHTS	01812 3844105 - 001

01.812
3 844 105.001
page/pagina 1-3

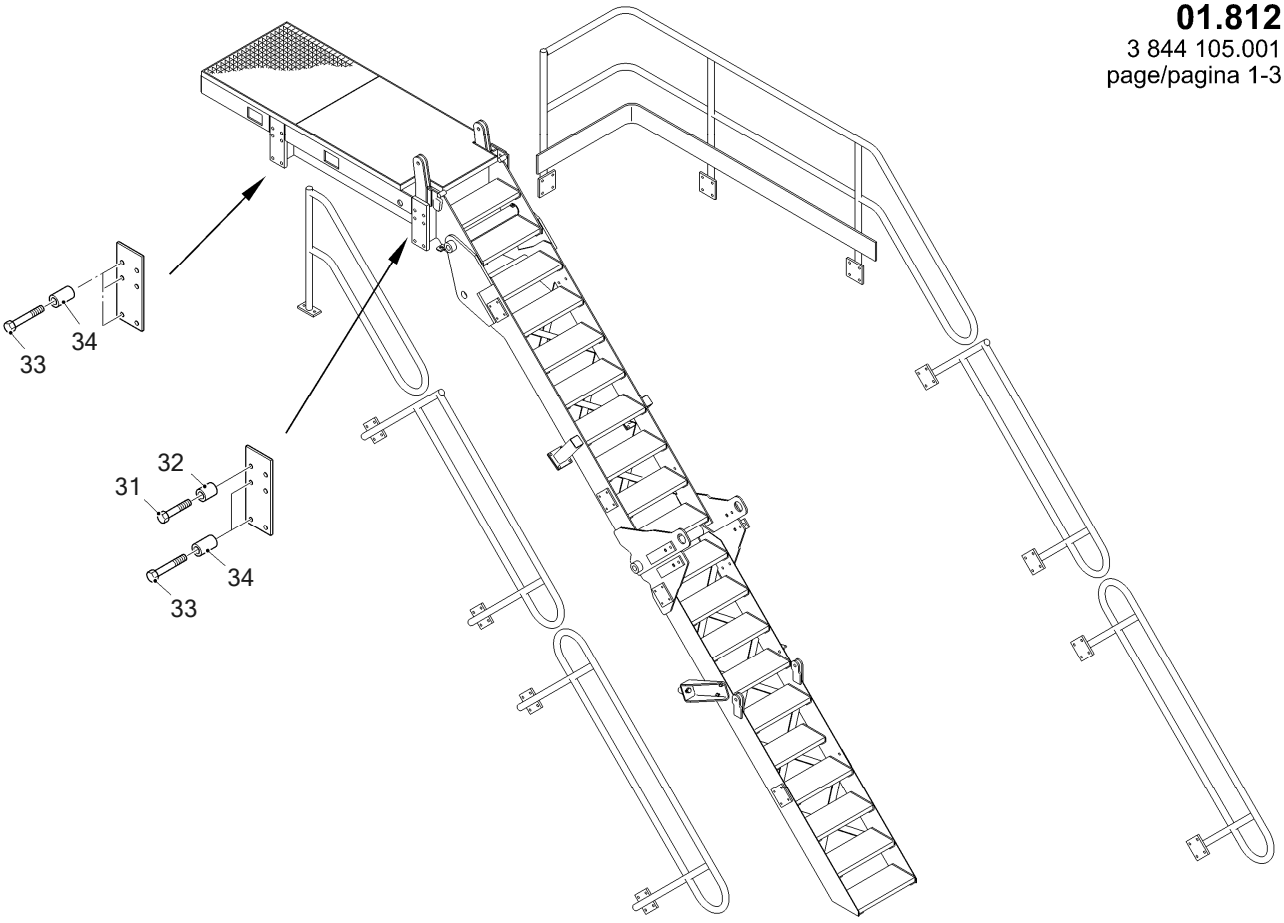

6090 FS	RH400 400013	STEPS RIGHT-HAND AUFSTIEG RECHTS	01812 3844105 - 001

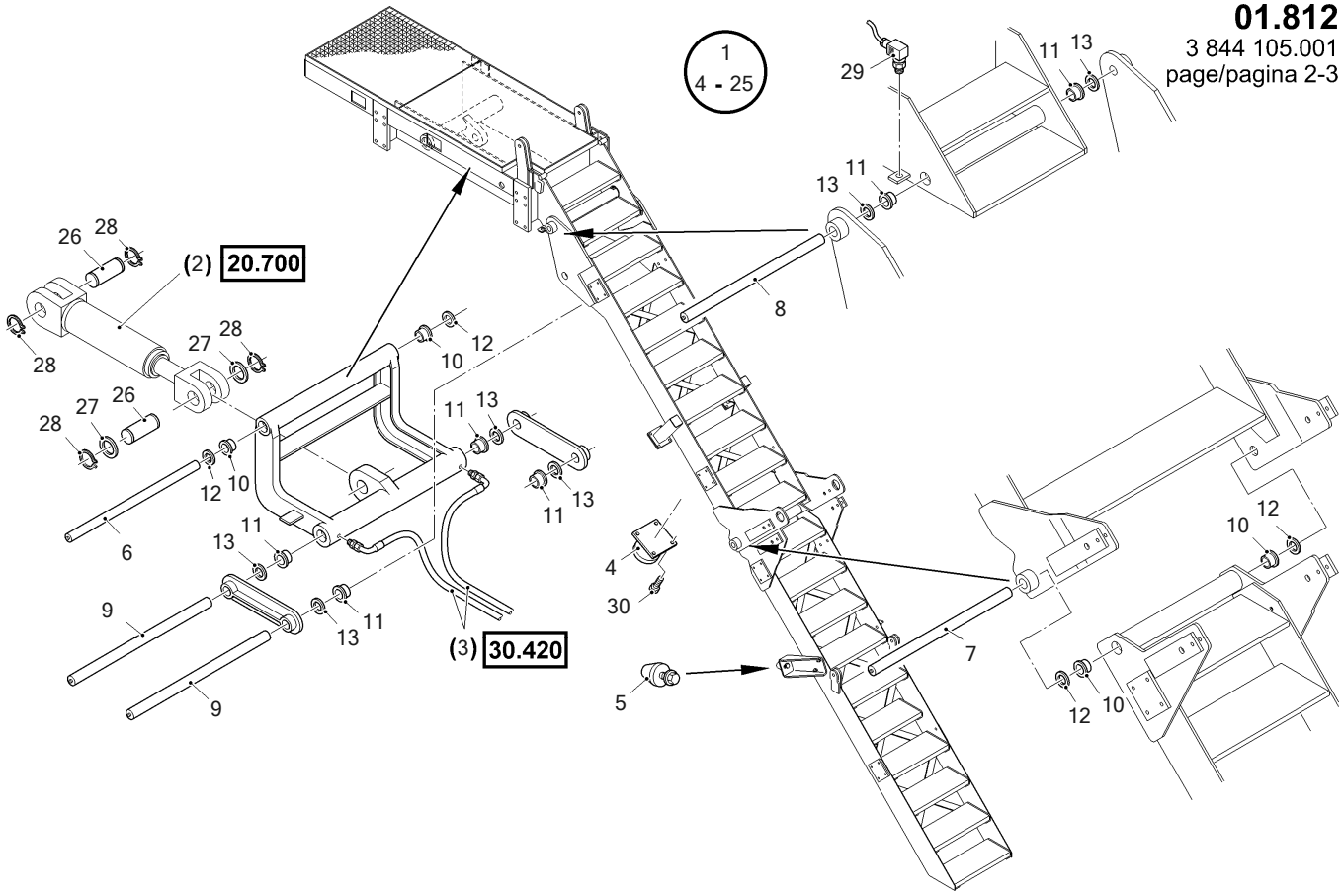

6090 FS	RH400 400013	STEPS RIGHT-HAND AUFSTIEG RECHTS	01812 3844105 - 001

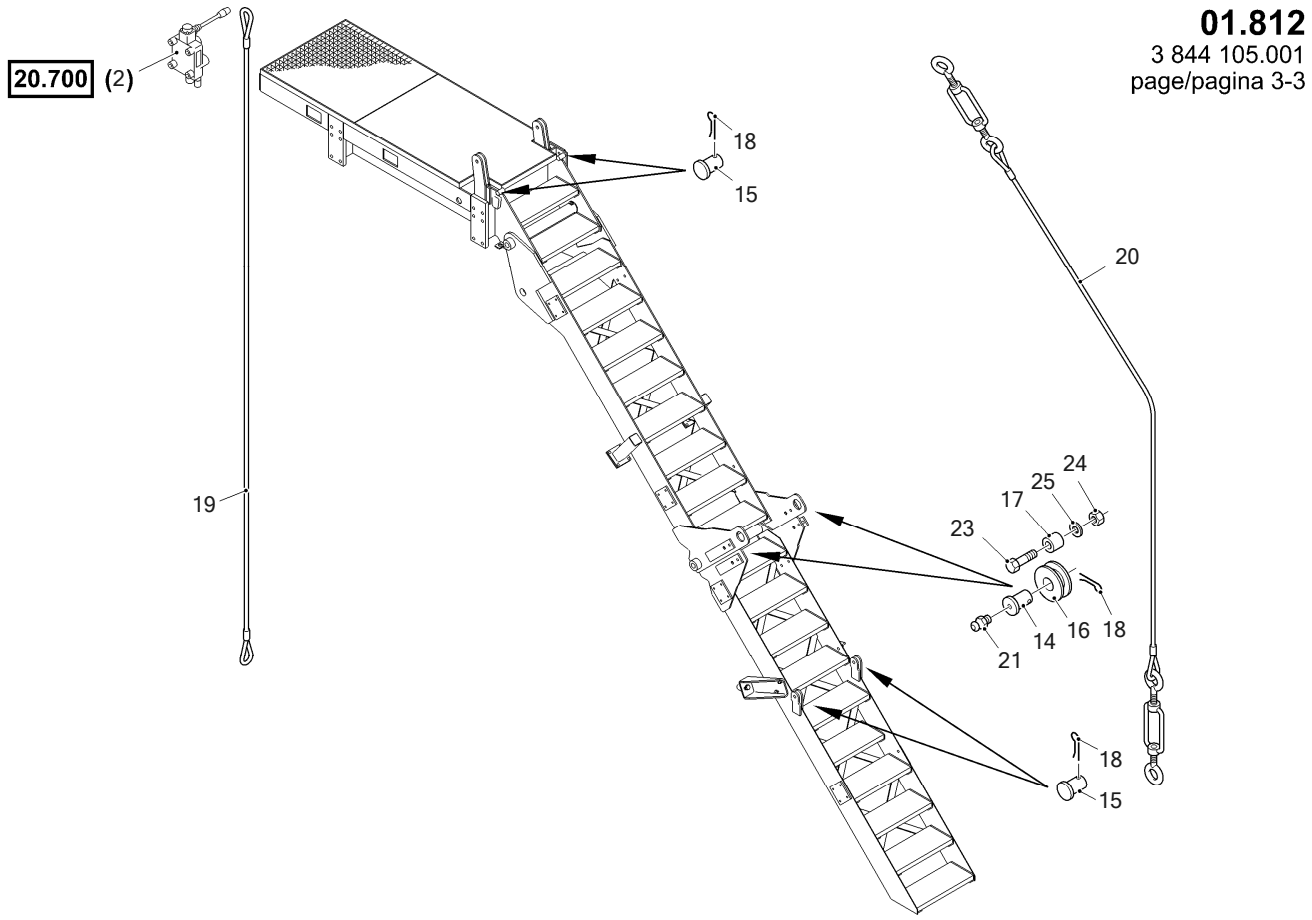

6090 FS	RH400 400013	STEPS RIGHT-HAND AUFSTIEG RECHTS	01812 3844105 - 001

Item	Quantity	ME	P/N	SAP No.	see page	Description	Beschreibung
1	1	ST	3733052	4100718		STAIR	TREPPE
2	1	ST	(3844097)		81	HYDRAULIC SYSTEM	HYDRAULIKANLAGE
3	1	ST	(3725360)		138	GREASING SYSTEM	SCHMIERANLAGE
4	2	ST	6003392	4211993		BUMPER	PUFFER
5	2	ST	6003391	4211992		BUMPER	PUFFER
6	1	ST	6003720	4042724		AXLE	ACHSE
7	1	ST	6003721	4212027		AXLE	ACHSE
8	1	ST	6003388	4211991		AXLE	ACHSE
9	2	ST	6003385	4253539		AXLE	ACHSE
10	4	ST	6003382	4042700		BUSHING	BUCHSE
11	6	ST	6003384	4211990		BUSHING	BUCHSE
12	4	ST	6003722	4212028		WASHER	UNTERLEGSCHEIBE
13	6	ST	6003723	4212029		WASHER	UNTERLEGSCHEIBE
14	4	ST	6003380	1451486		PIN	BOLZEN
15	4	ST	6003381	1460486		PIN	BOLZEN
16	4	ST	6003389	1458793		ROLLER	ROLLE
17	4	ST	6003390	1468795		BUMPER	PUFFER
18	8	ST	0012732	1467446		COTTER PIN	SPLINT
19	1	ST	6004254	4042731		HANDLE	GRIFF
20	2	ST	6004255	4212073		ROPE	SEIL
21	4	ST	0038918	1465265		GREASE NIPPLE	SCHMIERNIPPEL
23	4	ST	0518156	1453456		HEX.HD.SCREW	SECHSKANTSCHRAUBE
24	4	ST	◇1758458			LOCKING NUT	SICHERUNGSMUTTER
25	4	ST	0063701	1517707		WASHER	UNTERLEGSCHEIBE
26	2	ST	3690580	1525846		PIN	BOLZEN
27	2	ST	3690581	1525847		SHIM	DISTANZSCHEIBE
28	4	ST	0012491	1525836		CIRCLIP	SICHERUNGSRING
29	1	ST	2700439	1525854		INITIATOR	INITIATOR
30	8	ST	0063314	1517689		HEX.HD.SCREW	SECHSKANTSCHRAUBE
31	2	ST	0056642	1521266		HEX.HD.SCREW	SECHSKANTSCHRAUBE
32	2	ST	3674264	1520010		SLEEVE	HUELSE
33	12	ST	1331219	1521476		HEX.HD.SCREW	SECHSKANTSCHRAUBE
34	12	ST	3674275	1521498		SLEEVE	HUELSE

6090 FS	RH400 400013	CATWALK LAUFSTEG	01820 3720912 - 000

01.820
3 720 912.000

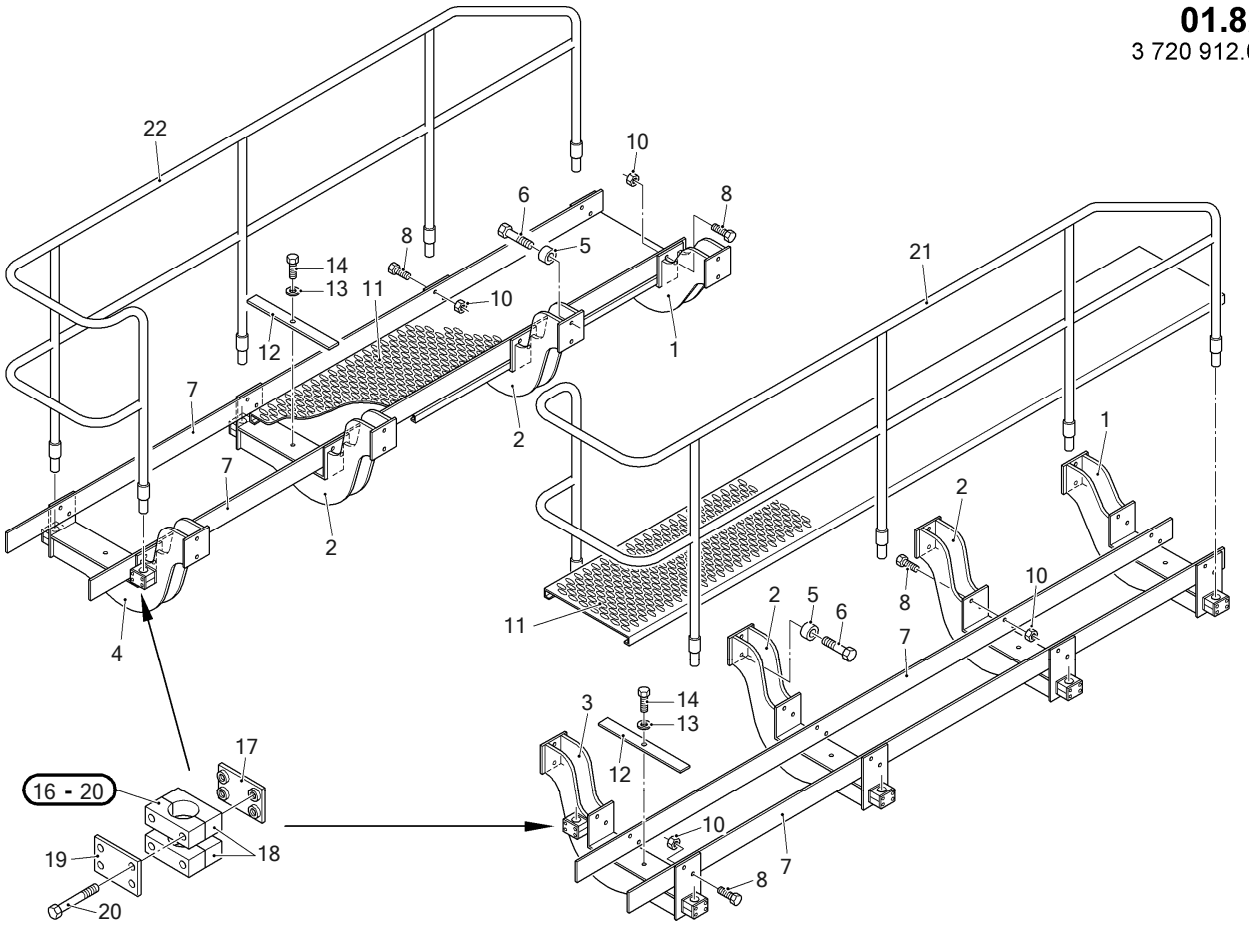

6090 FS	RH400 400013	CATWALK LAUFSTEG	01820 3720912 - 000

Item	Quantity	ME	P/N	SAP No.	see page	Description	Beschreibung
1	2	ST	2767647	1520780		MOUNTING	BOCK
2	4	ST	2709459	1520777		MOUNTING	BOCK
3	1	ST	2709465	1520791		MOUNTING	BOCK
4	1	ST	2709478	1520778		MOUNTING	BOCK
5	16	ST	1124937	1520786		SLEEVE	HUELSE
6	16	ST	0057035	1520785		HEX.HD.SCREW	SECHSKANTSCHRAUBE
7	4	ST	2767649	1520782		STRIP	LEISTE
8	32	ST	0518152	1520784		HEX.HD.SCREW	SECHSKANTSCHRAUBE
10	32	ST	0057130	1520278		HEXAGONAL NUT	SECHSKANTMUTTER
11	2	ST	2767648	1520781		SAFETY GRILL	SICHERHEITSROST
12	8	ST	1751665	1519569		STRIP	LEISTE
13	8	ST	0080731	1520689		DISK/WASHER	SCHEIBE
14	8	ST	0056668	1519402		HEX.HD.SCREW	SECHSKANTSCHRAUBE
16	10	ST	2768799	1522248		CLIP	SCHELLE
17	10	ST	0598102	1520774		PLATE	PLATTE
18	20	ST	3672197	1520772		CLIP	SCHELLE
19	10	ST	0598101	1520775		PLATE	PLATTE
20	40	ST	2482657	1522249		HEX.HD.SCREW	SECHSKANTSCHRAUBE
21	1	ST	3698872	1520789		RAILINGS	GELAENDER
22	1	ST	3698875	1520766		RAILINGS	GELAENDER

6090 FS	RH400 400013	CATWALK LAUFSTEG	01820 3844017 - 000

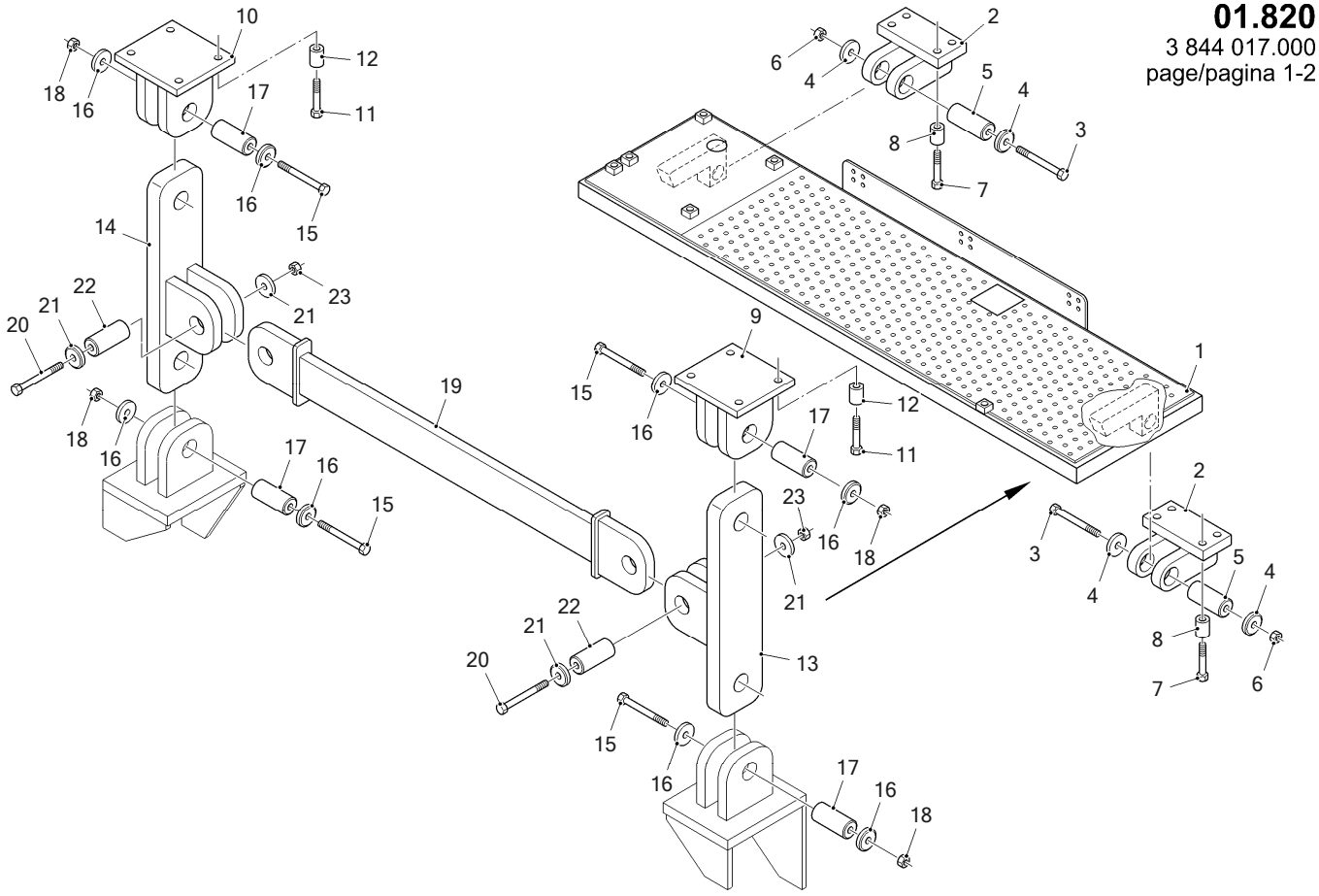

6090 FS	RH400 400013	CATWALK LAUFSTEG	01820 3844017 - 000

01.820
3 844 017.000
page/pagina 2-2

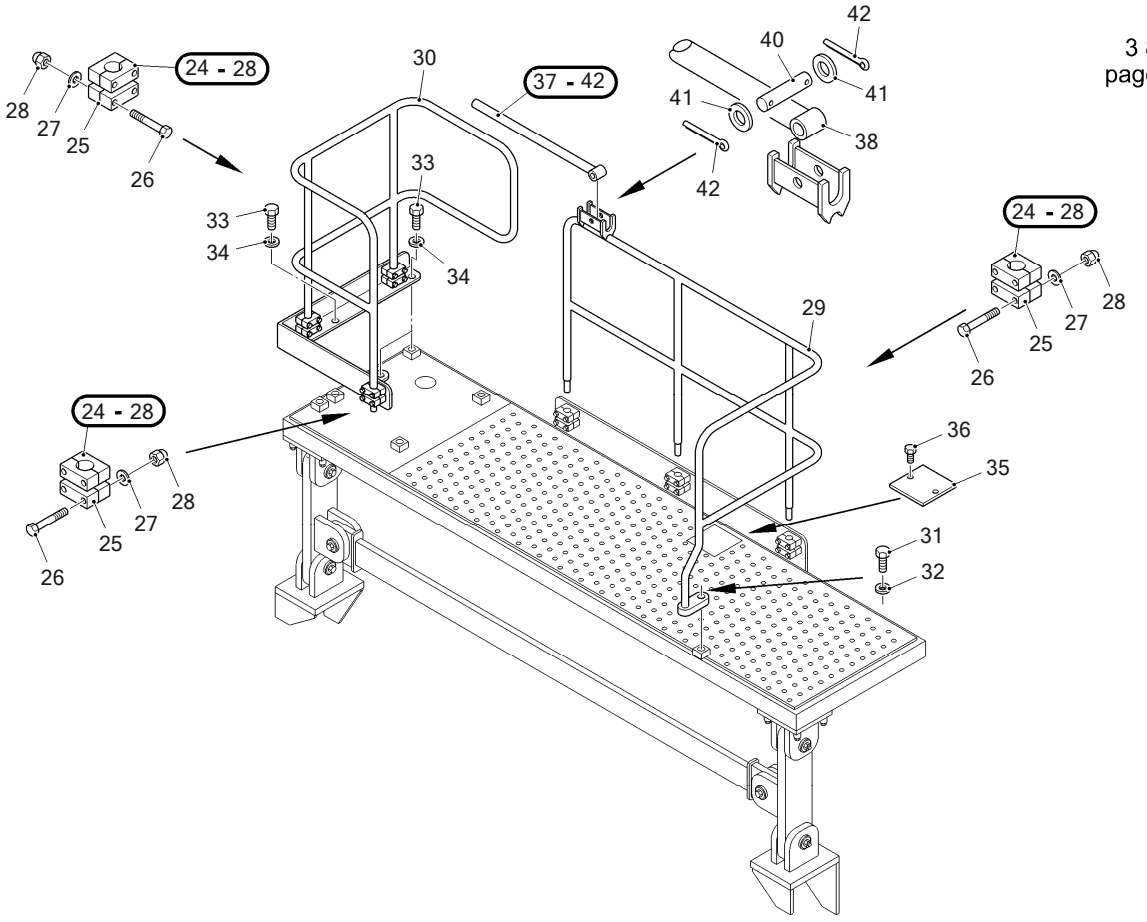

6090 FS	RH400 400013	CATWALK LAUFSTEG	01820 3844017 - 000

Item	Quantity	ME	P/N	SAP No.	see page	Description	Beschreibung
1	1	ST	3716012	1523056		CATWALK	LAUFSTEG
2	2	ST	3730220	1523084		BEARING	LAGER
3	2	ST	0251935	1523110		HEX.HD.SCREW	SECHSKANTSCHRAUBE
4	4	ST	3730112	1523108		DISK/WASHER	SCHEIBE
5	2	ST	3730153	1523103		PIN	BOLZEN
6	2	ST	0057133	1519059		HEXAGONAL NUT	SECHSKANTMUTTER
7	8	ST	0056641	1523109		HEX.HD.SCREW	SECHSKANTSCHRAUBE
8	8	ST	3674264	1520010		SLEEVE	HUELSE
9	1	ST	3715984	1523086		BEARING	LAGER
10	1	ST	3715984	1523086		BEARING	LAGER
11	8	ST	0056641	1523109		HEX.HD.SCREW	SECHSKANTSCHRAUBE
12	8	ST	3674264	1520010		SLEEVE	HUELSE
13	1	ST	3716025	1523087		BRACKET	STUETZE
14	1	ST	3716026	1523102		BRACKET	STUETZE
15	4	ST	0944941	1519058		HEX.HD.SCREW	SECHSKANTSCHRAUBE
16	8	ST	3730112	1523108		DISK/WASHER	SCHEIBE
17	4	ST	3730192	1523105		PIN	BOLZEN
18	4	ST	0057133	1519059		HEXAGONAL NUT	SECHSKANTMUTTER
19	1	ST	3716032	1523081		STRUT	HOLM
20	2	ST	0271179	1520013		HEX.HD.SCREW	SECHSKANTSCHRAUBE
21	4	ST	3730112	1523108		DISK/WASHER	SCHEIBE
22	2	ST	3716045	1523107		PIN	BOLZEN
23	2	ST	0057133	1519059		HEXAGONAL NUT	SECHSKANTMUTTER
24	6	ST	3717285	1519546		CLIP	SCHELLE
25	6	ST	3717701	1519542		HOSE CLAMP	KLEMMHAELFTENPAAR
26	12	ST	3717191	1519543		HEX.HD.SCREW	SECHSKANTSCHRAUBE
27	12	ST	0530810	1519544		WASHER	UNTERLEGSCHEIBE
28	12	ST	3731519	1519545		CAP NUT	HUTMUTTER
29	1	ST	3716041	1523075		RAILINGS	GELAENDER
30	1	ST	3716036	1523061		RAILINGS	GELAENDER
31	1	ST	0119591	1523111		HEX.HD.SCREW	SECHSKANTSCHRAUBE
32	1	ST	3674280	1519079		DISK/WASHER	SCHEIBE
33	3	ST	0518173	1520921		HEX.HD.SCREW	SECHSKANTSCHRAUBE
34	3	ST	3674280	1519079		DISK/WASHER	SCHEIBE
35	1	ST	3704192	1523100		PLATE	PLATTE
36	2	ST	2470984	1520472		HEX.HD.SCREW	SECHSKANTSCHRAUBE
37	1	ST	3648594	1523066		BARRIER	SCHRANKE
38	1	ST	3648595	1523065		LEVER	HEBEL
39	1	ST	1780273	1522158		BOX	KASTEN
40	1	ST	1752521	1522157		PIN	BOLZEN
41	2	ST	0094407	1522156		WASHER	UNTERLEGSCHEIBE
42	2	ST	0012722	1522155		COTTER PIN	SPLINT

6090 FS	RH400 400013	CRAWLER CHASSIS RAUPENFAHRWERK	06000 3844211 - 000

06.000
3 844 211.000

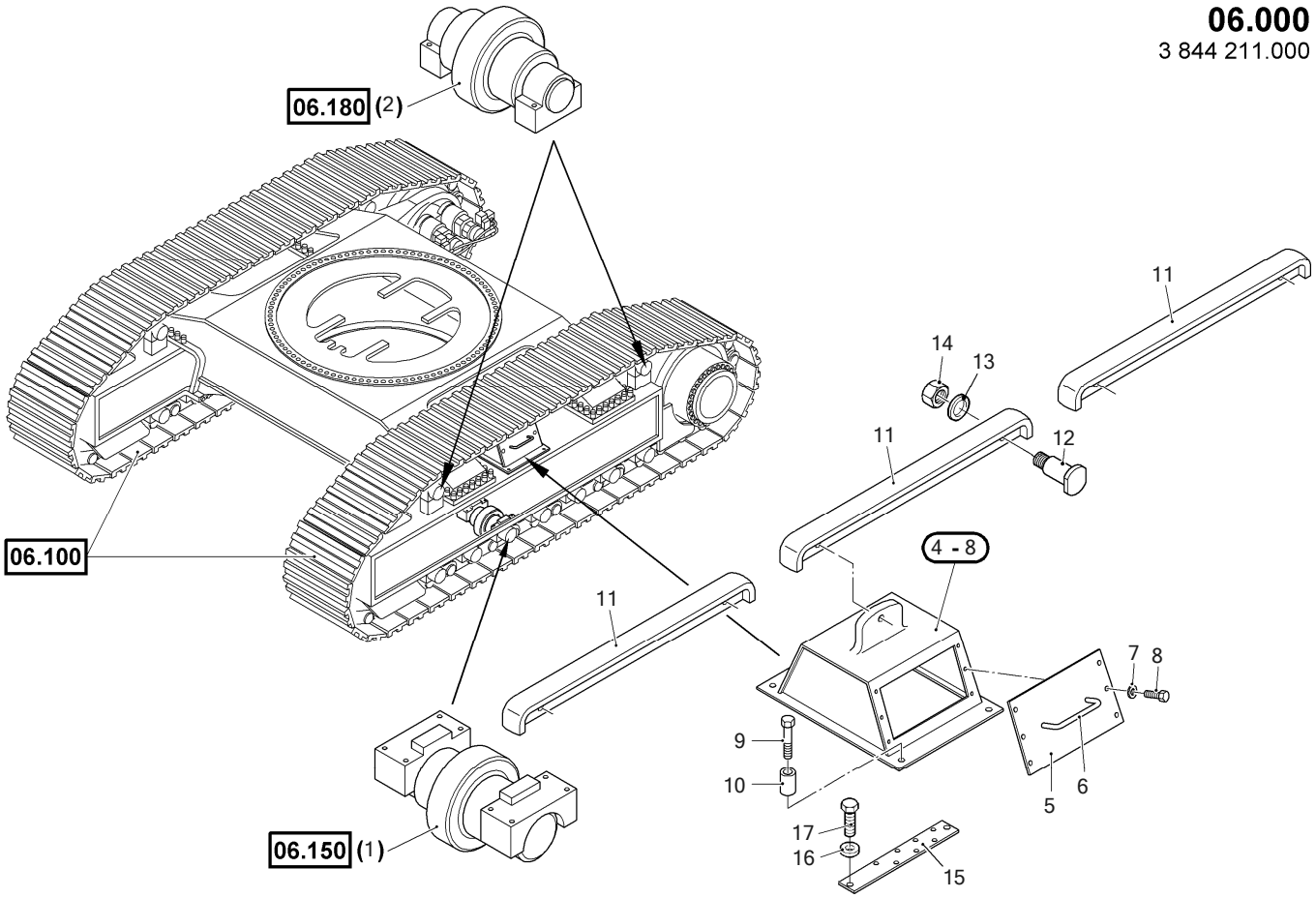

6090 FS	RH400 400013	CRAWLER CHASSIS RAUPENFAHRWERK	06000 3844211 - 000

Item	Quantity	ME	P/N	SAP No.	see page	Description	Beschreibung
1	7	ST	(3844216)		23	BOTTOM ROLLER	LAUFROLLE
2	2	ST	(3659651)		24	TOP ROLLER	STUETZROLLE
4	1	ST	3678019	1522137		BOX	KASTEN
5	1	ST	3646887	1522135		PLATE	PLATTE
6	1	ST	1124422	1522130		HANDLE	GRIFF
7	6	ST	0305092	1522133		WASHER	UNTERLEGSCHEIBE
8	6	ST	◇0013038	1522131		HEX.HD.SCREW	SECHSKANTSCHRAUBE
9	4	ST	0013264	1522139		HEX.HD.SCREW	SECHSKANTSCHRAUBE
10	4	ST	1931914	1522140		SLEEVE	HUELSE
11	3	ST	2769149	1521923		SLIDE RAIL	GLEITSCHIENE
12	6	ST	3731921	1521941		PIN	BOLZEN
13	6	ST	0056996	1454940		WASHER	UNTERLEGSCHEIBE
14	6	ST	0264779	1521945		HEXAGONAL NUT	SECHSKANTMUTTER
15	1	ST	2711109	1521939		THREADED PLATE	GEWINDEPLATTE
16	2	ST	0056992	1521948		WASHER	UNTERLEGSCHEIBE
17	2	ST	0056677	1521831		HEX.HD.SCREW	SECHSKANTSCHRAUBE

6090 FS	RH400 400013	DRIVING CHAIN FAHRKETTE	06100 3844006 - 000

06.100
3 844 006.000

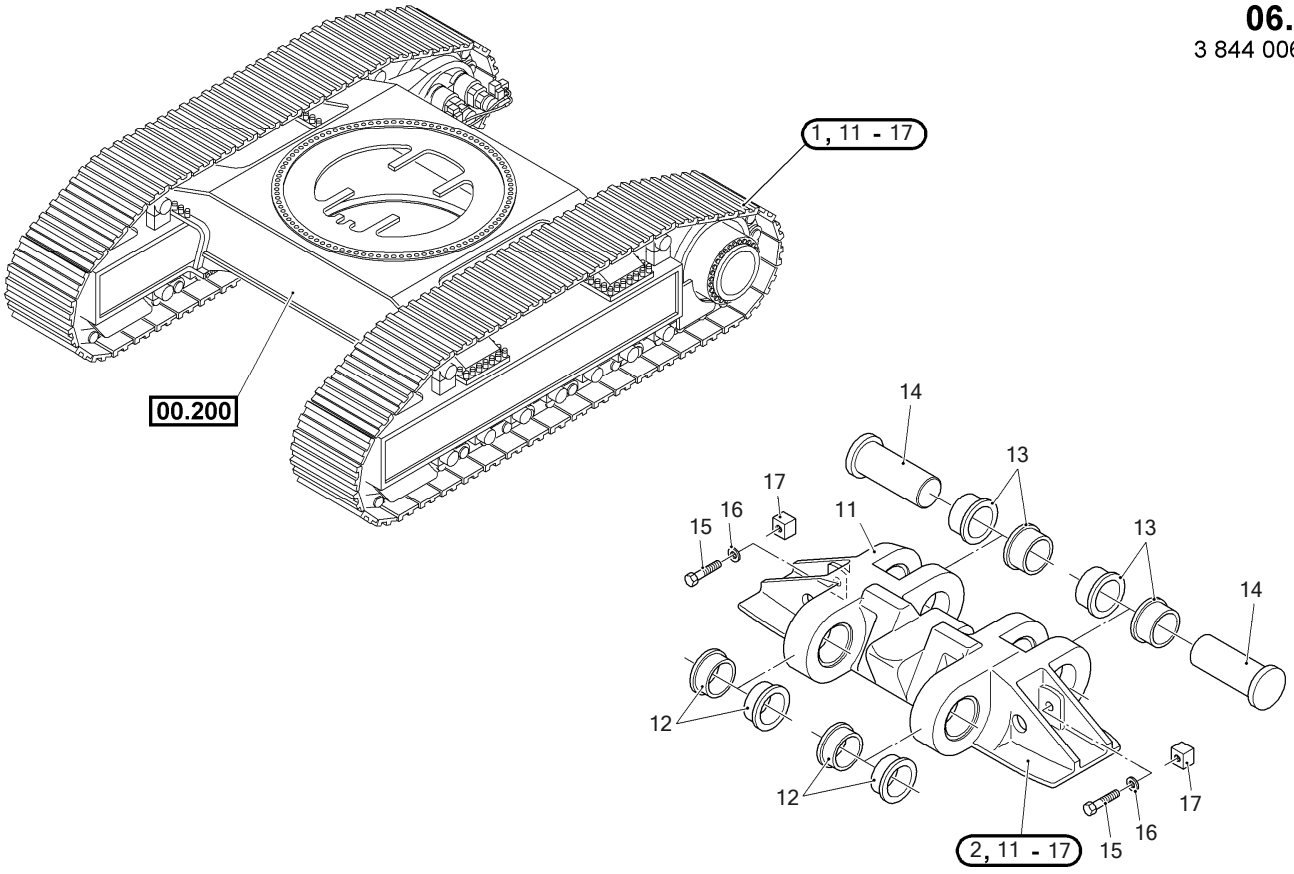

6090 FS	RH400 400013	DRIVING CHAIN FAHRKETTE	06100 3844006 - 000

Item	Quantity	ME	P/N	SAP No.	see page	Description	Beschreibung
1	6	ST	6002549	1521895		DRIVING CHAIN	FAHRKETTE
2	48	ST	3648760	1521888		CHAIN LINK	KETTENGLIED
11	48	ST	2769145	1521887		CHAIN LINK	KETTENGLIED
12	192	ST	2452543	1521889		BUSHING	BUCHSE
13	192	ST	3648725	1521891		BUSHING	BUCHSE
14	96	ST	2769146	1521892		PIN	BOLZEN
15	96	ST	0308958	1521893		HEX.HD.SCREW	SECHSKANTSCHRAUBE
16	96	ST	2450992	1521894		SHIM	DISTANZSCHEIBE
17	96	ST	3648721	1521890		NUT	MUTTER

6090 FS	RH400 400013	CHAIN WHEEL DRIVE KETTENRADANTRIEB	06140 3844007 - 000

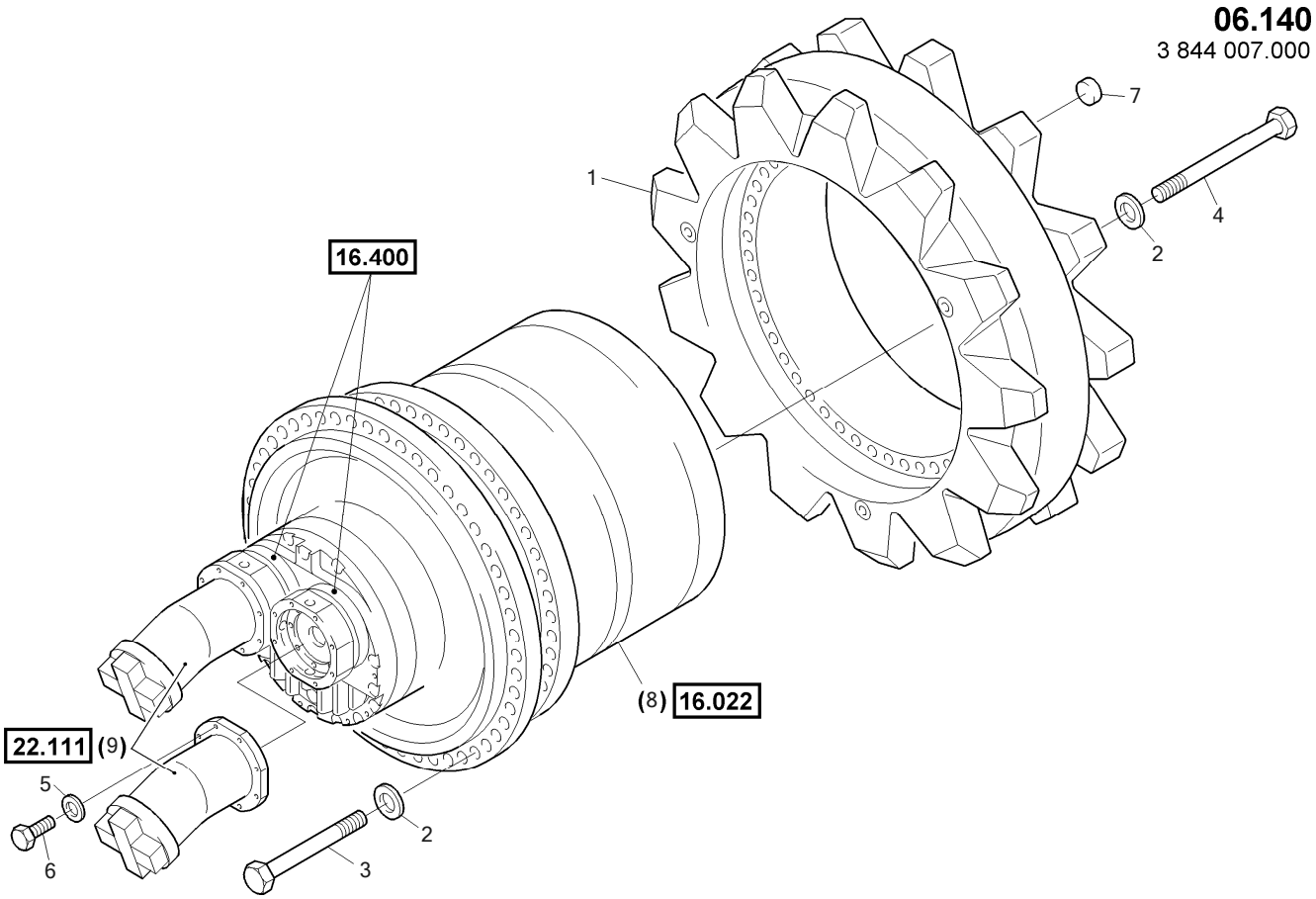

6090 FS	RH400 400013	CHAIN WHEEL DRIVE KETTENRADANTRIEB	06140 3844007 - 000

Item	Quantity	ME	P/N	SAP No.	see page	Description	Beschreibung
1	1	ST	2769147	1522929		DRIVE GEAR	ANTRIEBSRAD
2	98	ST	2454669	1519428		SHIM	DISTANZSCHEIBE
3	50	ST	2700834	1522953		HEX.HD.SCREW	SECHSKANTSCHRAUBE
4	48	ST	2700835	1522954		HEX.HD.SCREW	SECHSKANTSCHRAUBE
5	16	ST	0305092	1522133		WASHER	UNTERLEGSCHEIBE
6	16	ST	0057076	1521234		HEX.HD.SCREW	SECHSKANTSCHRAUBE
7	4	ST	2739568	1522957		NIPPLE	VERSCHLUSSTOPFEN
8	1	ST	(3659647)		58	TRAVEL GEAR	FAHRGETRIEBE
9	2	ST	(3844051)		94	TRAVEL MOTOR	FAHRMOTOR

6090 FS	RH400 400013	BOTTOM ROLLER LAUFROLLE	06150 3844216 - 000

06.150
3 844 216.000

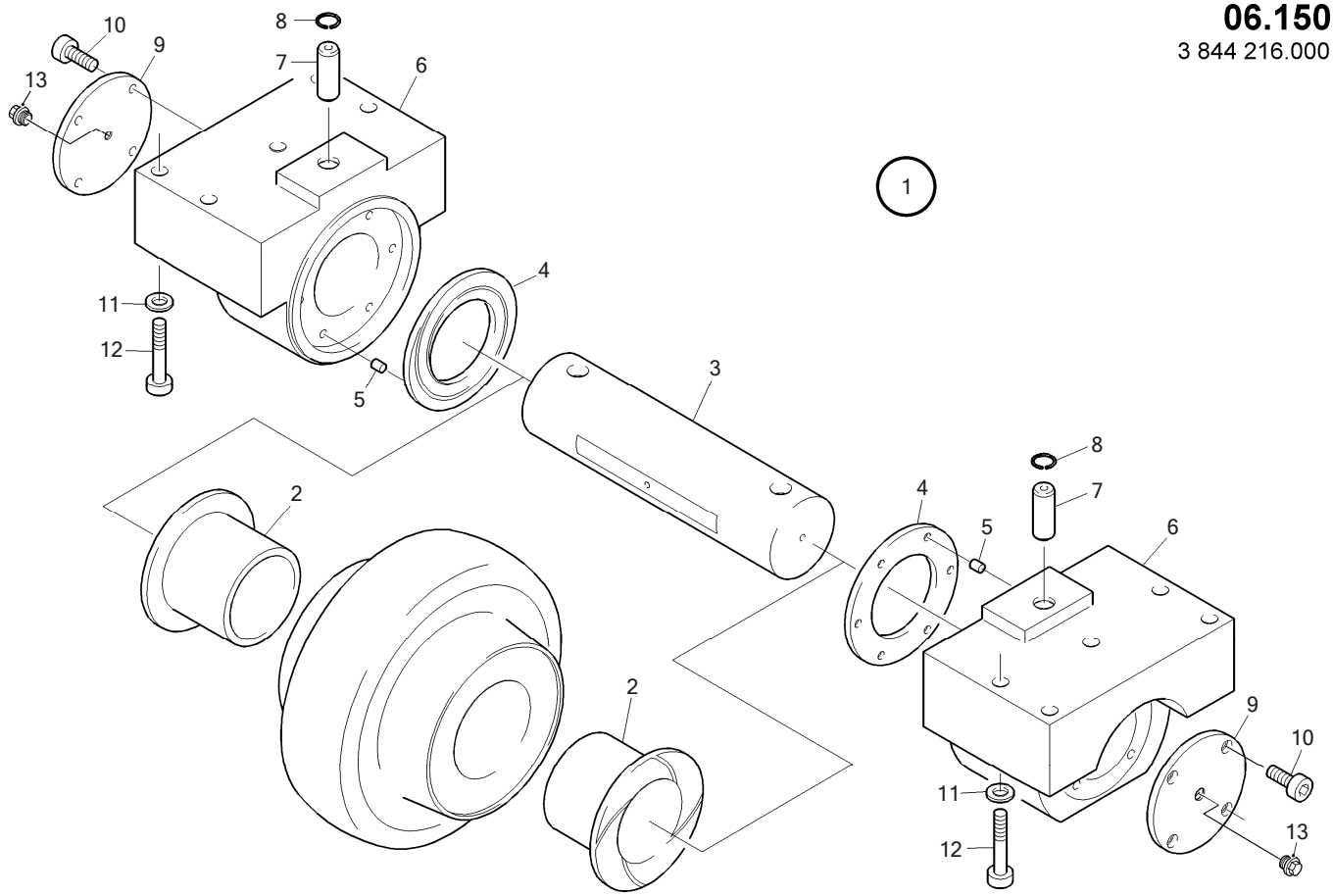

6090 FS	RH400 400013	BOTTOM ROLLER LAUFROLLE	06150 3844216 - 000

Item	Quantity	ME	P/N	SAP No.	see page	Description	Beschreibung
1	1	ST	3708772	1521921		BOTTOM ROLLER	LAUFROLLE
2	2	ST	2765795	1521900		BUSHING	BUCHSE
3	1	ST	2765792	1521897		AXLE	ACHSE
4	2	ST	2765796	1521901		DISK/WASHER	SCHEIBE
5	12	ST	0306282	1521906		STRAIGHT PIN	ZYLINDERSTIFT
6	2	ST	3675560	1521899		MOUNT	LAGERBOCK
7	2	ST	3649145	1521903		STRAIGHT PIN	ZYLINDERSTIFT
8	2	ST	0012492	1521904		CIRCLIP	SICHERUNGSRING
9	2	ST	2765798	1521902		LID	DECKEL
10	8	ST	0097878	1521907		CYL.HEAD SCREW	ZYLINDERSCHRAUBE
11	8	ST	1542312	1521909		DISK/WASHER	SCHEIBE
12	8	ST	3673990	1521908		HEX.HD.SCREW	SECHSKANTSCHRAUBE
13	2	ST	0773702	1521910		SCREW PLUG	VERSCHLUSSCHRAUBE

6090 FS	RH400 400013	TOP ROLLER STUETZROLLE	06180 3659651 - 002

06.180
3 659 651.002

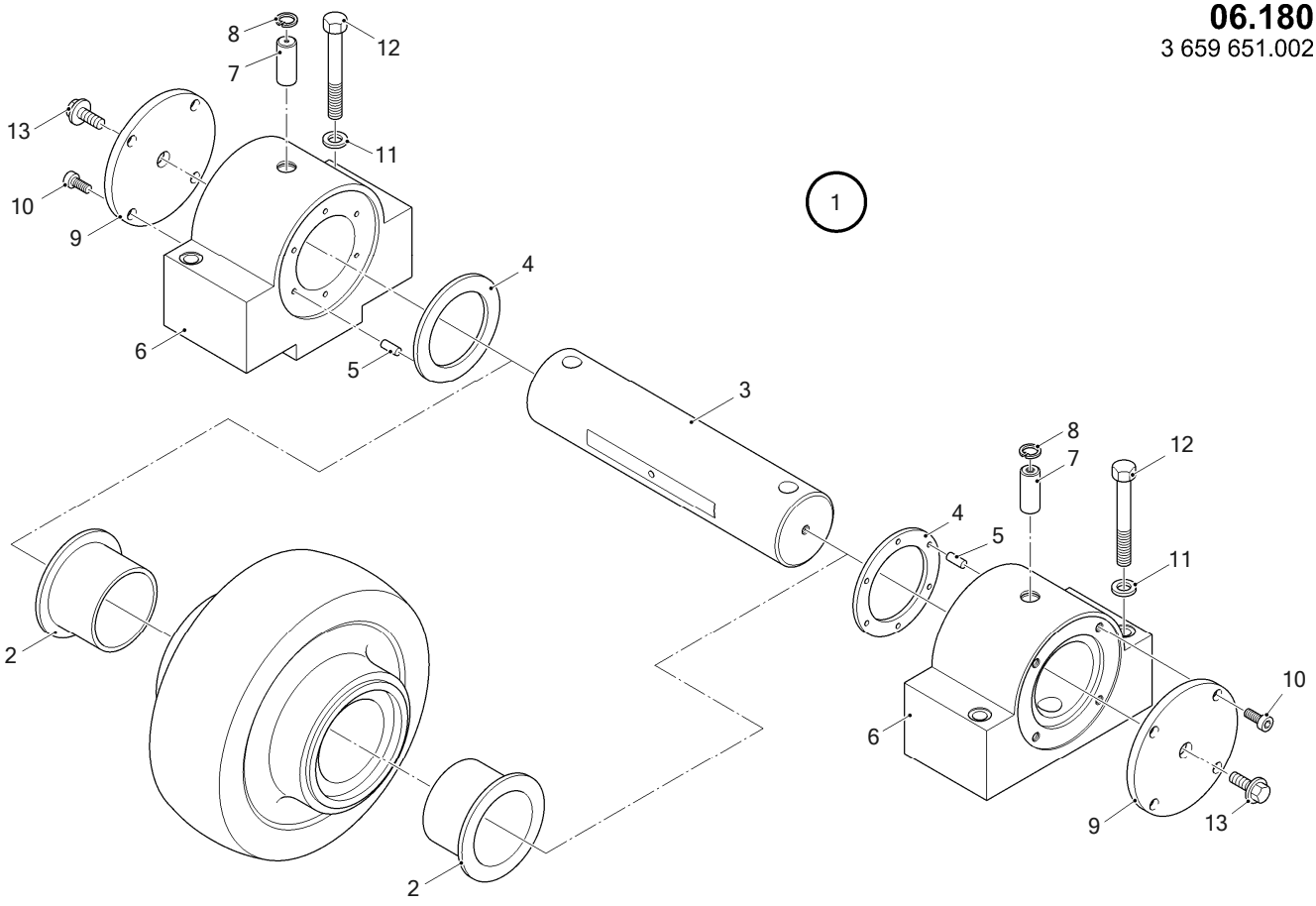

6090 FS	RH400 400013	TOP ROLLER STUETZROLLE	06180 3659651 - 002

Item	Quantity	ME	P/N	SAP No.	see page	Description	Beschreibung
1	1	ST	2769143	1521937		TOP ROLLER	STUETZROLLE
2	2	ST	2183820	1521930		FLANGED BUSH	BUNDBUCHSE
3	1	ST	3648710	1521926		AXLE	ACHSE
4	2	ST	1730047	1521932		DISK/WASHER	SCHEIBE
5	12	ST	0013912	1521935		PIN	STIFT
6	2	ST	3648155	1521928		BEARING	LAGER
7	2	ST	2764918	1521933		STRAIGHT PIN	ZYLINDERSTIFT
8	2	ST	0012480	1521934		CIRCLIP	SICHERUNGSRING
9	2	ST	2765798	1521902		LID	DECKEL
10	8	ST	0097878	1521907		CYL.HEAD SCREW	ZYLINDERSCHRAUBE
11	4	ST	1179490	1521936		BUSHING	BUCHSE
12	4	ST	0157664	1521536		HEX.HD.SCREW	SECHSKANTSCHRAUBE
13	2	ST	0773702	1521910		SCREW PLUG	VERSCHLUSSCHRAUBE

6090 FS	RH400 400013	TENSIONING DEVICE SPANNVORRICHTUNG	06190 3844203 - 000

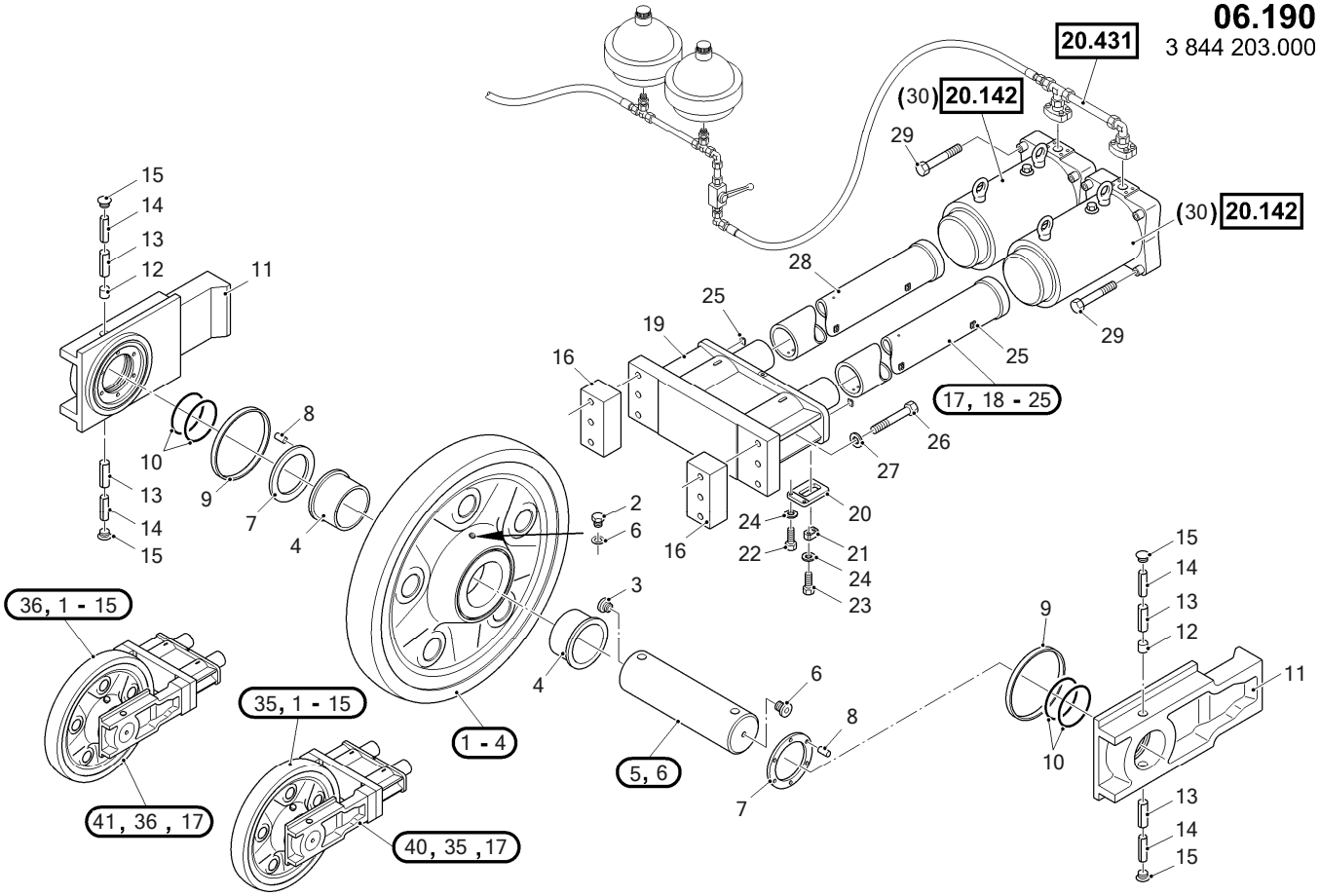

6090 FS	RH400 400013	TENSIONING DEVICE SPANNVORRICHTUNG	06190 3844203 - 000

Item	Quantity	ME	P/N	SAP No.	see page	Description	Beschreibung
1	1	ST	3648728	1521973		IDLER	LEITRAD
2	2	ST	0264061	1458315		SCREW PLUG	VERSCHLUSSCHRAUBE
3	2	ST	0043454	1521628		SEALING RING	DICHTRING
4	2	ST	2765678	1521970		FLANGED BUSH	BUNDBUCHSE
5	1	ST	2765676	1521991		AXLE	ACHSE
6	2	ST	8442417	1521990		NIPPLE	VERSCHLUSSTOPFEN
7	2	ST	2765675	1521992		THRUST WASHER	ANLAUFSCHEIBE
8	12	ST	0440768	1521997		STRAIGHT PIN	ZYLINDERSTIFT
9	2	ST	2452527	1521993		RING	RING
10	4	ST	1650235	1521994		ROUND SEALING RING	RUNDDICHTRING
11	2	ST	2769453	1521987		SLIDING PIECE	GLEITSTUECK
12	2	ST	2700687	1521999		ROUND STEEL	RUNDSTAHL
13	4	ST	1624213	1521995		LOCKING PIN	SPANNSTIFT
14	4	ST	0094874	1521998		LOCKING PIN	SPANNSTIFT
15	4	ST	0014012	1521996		LID	DECKEL
16	2	ST	3673921	1522048		PLATE	PLATTE
17	1	ST	3742324	1619980		SPACER PIECE	ZWISCHENSTUECK
18	2	ST	3742325	1619972		PRESSURE PIECE	DRUCKSTUECK
19	1	ST	3742323	1619929		SPACER PIECE	ZWISCHENSTUECK
20	2	ST	3742358	1619976		FORK	GABEL
21	2	ST	3742359	1619979		SPRING	FEDER
22	4	ST	0054449	1520314		HEX.HD.SCREW	SECHSKANTSCHRAUBE
23	4	ST	0056680	1520459		HEX.HD.SCREW	SECHSKANTSCHRAUBE
24	8	ST	0056992	1521948		WASHER	UNTERLEGSCHEIBE
25	6	ST	0218106	1626877		WELDING PLATE	ANSCHWEISSPLATTE
26	4	ST	2247068	1522063		HEX.HD.SCREW	SECHSKANTSCHRAUBE
27	4	ST	2470906	1522073		DISK/WASHER	SCHEIBE
28	1	ST	0530982	1522074		NIPPLE	VERSCHLUSSTOPFEN
29	8	ST	0271552	1522062		HEX.HD.SCREW	SECHSKANTSCHRAUBE
30	2	ST	(2803940)		121	TENSIONING CYLINDER	SPANNZYLINDER
35	1	ST	3715610	1522000		IDLER UNIT	LEITRADEINHEIT
36	1	ST	2769144	1522963		IDLER UNIT	LEITRADEINHEIT
40	1	ST	3742315	1621305		TENSIONING DEVICE	SPANNVORRICHTUNG
41	1	ST	3742316	1621310		TENSIONING DEVICE	SPANNVORRICHTUNG

6090 FS	RH400 400013	HYD. OIL TANK MOUNTING PARTS HYDRAULIKTANK ANBAUTEILE	10101 3844031 - 000

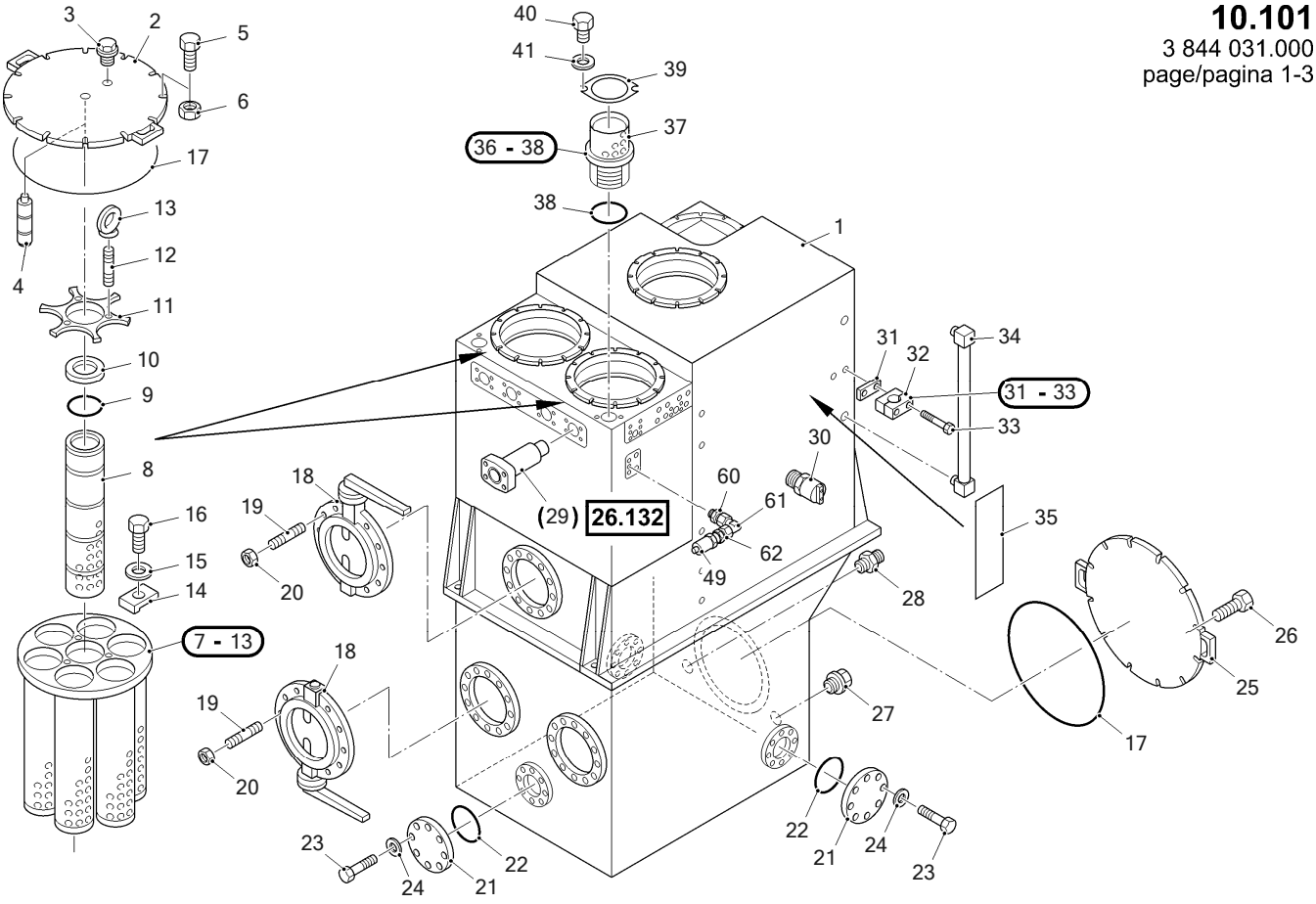

6090 FS	RH400 400013	HYD. OIL TANK MOUNTING PARTS HYDRAULIKTANK ANBAUTEILE	10101 3844031 - 000

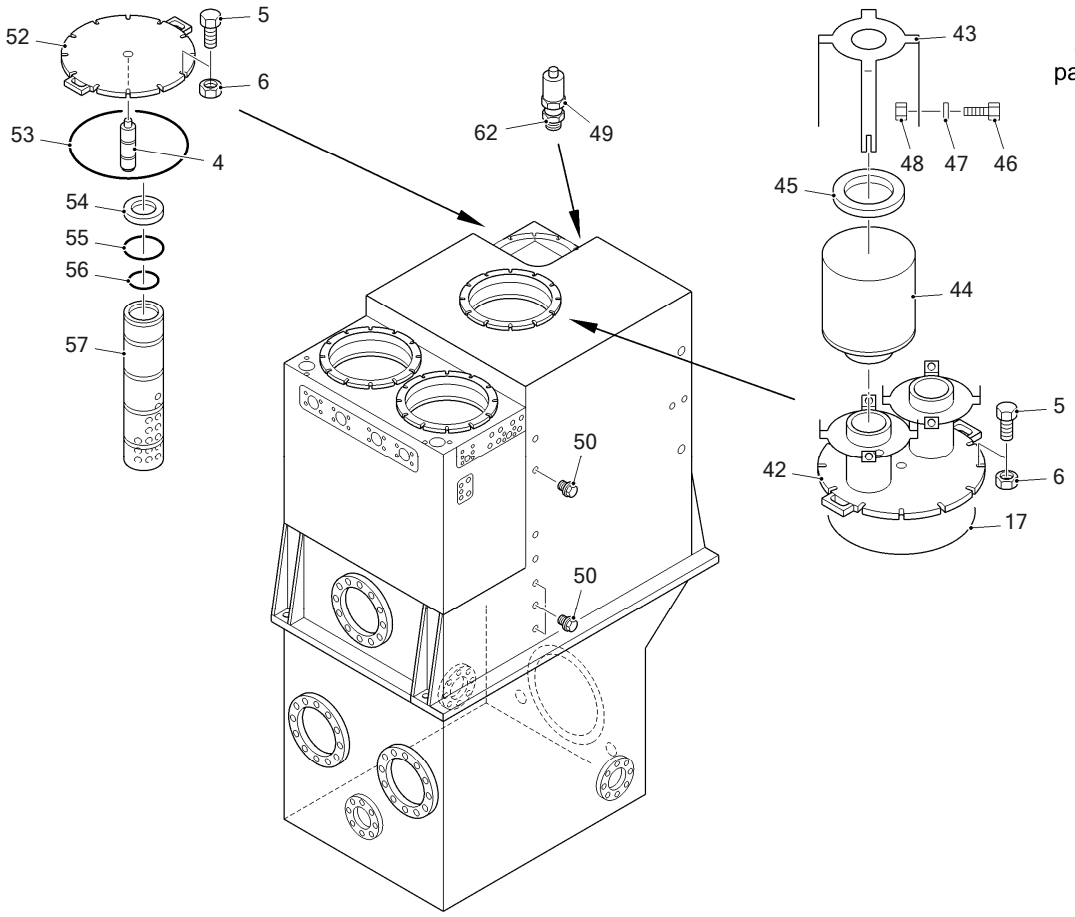

10.101
3 844 031.000
page/pagina 2-3

6090 FS	RH400 400013	HYD. OIL TANK MOUNTING PARTS HYDRAULIKTANK ANBAUTEILE	10101 3844031 - 000

10.101
3 844 031.000
page/pagina 3-3

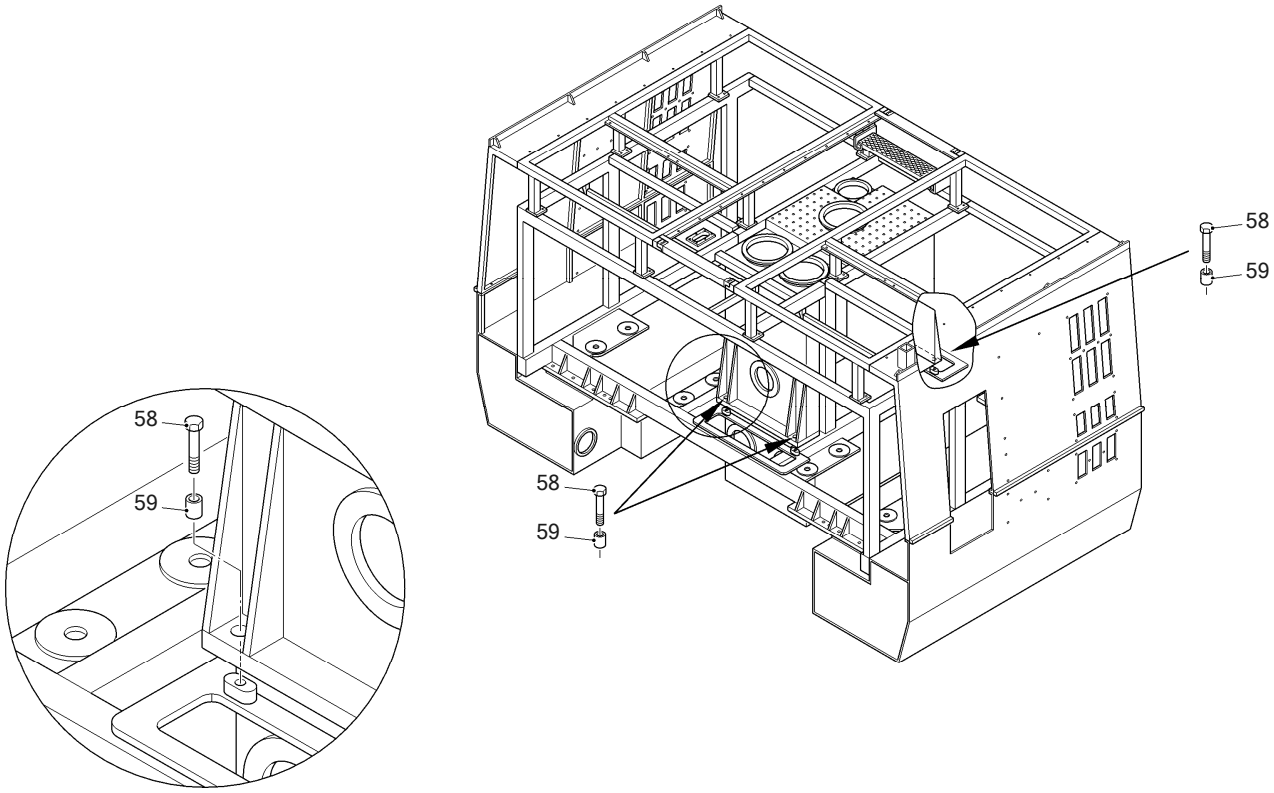

6090 FS	RH400 400013	HYD. OIL TANK MOUNTING PARTS HYDRAULIKTANK ANBAUTEILE	10101 3844031 - 000

Item	Quantity	ME	P/N	SAP No.	see page	Description	Beschreibung
1	1	ST	3731235	1518946		HYDRAULIC TANK	HYDRAULIKBEHAELTER
2	2	ST	2243151	1520874		LID	DECKEL
3	2	ST	0271803	1520321		SCREW PLUG	VERSCHLUSSCHRAUBE
4	3	ST	0755256	1520914		MAGNET	MAGNET
5	48	ST	1590887	1520925		SCREW	SCHRAUBE
6	48	ST	1590888	1520923		HEXAGONAL NUT	SECHSKANTMUTTER
7	2	ST	3702210	1520886		FILTER	FILTER
8	14	ST	3702209	1520887		FILTERELEMENT	FILTERELEMENT
9	14	ST	◇1477305	1520942		O-RING	O-RING
10	14	ST	◇1477306	1459524		PRESS PART	ANPRESSTUECK
11	2	ST	1405266	1468967		BRACKET	HALTER
12	6	ST	0264051	1456439		STUD	STIFTSCHRAUBE
13	6	ST	0145518	1458882		RING NUT	RINGMUTTER
14	12	ST	◇0958915	1520930		BRACKET	HALTER
15	12	ST	0056988	1520455		WASHER	UNTERLEGSCHEIBE
16	12	ST	0056659	1521238		HEX.HD.SCREW	SECHSKANTSCHRAUBE
17	4	ST	2768677	1520919		SEAL	DICHTUNG
18	3	ST	2273619	1520879		SHUTOFF DEVICE	ABSPERRKLAPPE
19	36	ST	2415818	1520464		STUD	STIFTSCHRAUBE
20	36	ST	0057136	1519080		HEXAGONAL NUT	SECHSKANTMUTTER
21	3	ST	3697696	1520884		LID	DECKEL
22	3	ST	0042132	1520918		O-RING	O-RING
23	24	ST	0518173	1520921		HEX.HD.SCREW	SECHSKANTSCHRAUBE
24	24	ST	3674280	1519079		DISK/WASHER	SCHEIBE
25	2	ST	2768676	1520875		LID	DECKEL
26	12	ST	3704344	1520931		HEX.HD.SCREW	SECHSKANTSCHRAUBE
27	1	ST	1041939	1520928		SCREW PLUG	VERSCHLUSSCHRAUBE
28	1	ST	0118062	1520933		SOCKET	STUTZEN
29	4	ST	(2732076)		122	VALVE	VENTIL
30	2	ST	2292604	1520915		PRESSUR.SWITCH	DRUCKSCHALTER
31	1	ST	0218757	1518458		WELDING PLATE	ANSCHWEISSPLATTE
32	1	ST	0145155	1520917		HOSE CLAMP	KLEMMHAELFTENPAAR
33	2	ST	0249775	1458426		SCREW	SCHRAUBE
34	1	ST	2157406	1520916		SIGHT GLASS	SCHAUGLAS
35	1	ST	2707981	1524098		PLATE	SCHILD
36	11	ST	2452332	1520888		RELIEF VALVE	UEBERDRUCKVENTIL
37	11	ST	1477307	1468296		CAGE	SIEBKORB
38	11	ST	0243558	1460944		O-RING	O-RING
39	11	ST	2712417	1520889		BRACKET	HALTER
40	22	ST	0056661	1519401		HEX.HD.SCREW	SECHSKANTSCHRAUBE
41	22	ST	3674285	1519408		DISK/WASHER	SCHEIBE
42	1	ST	2243148	1520873		LID	DECKEL
43	2	ST	1951184	1520866		STRAP	BUEGEL
44	2	ST	1499347	1520885		AIR FILTER	LUFTFILTER
45	3	ST	1780974	1520932		RING	RING
46	14	ST	2483044	1520926		HEX.HD.SCREW	SECHSKANTSCHRAUBE
47	8	ST	0056988	1520455		WASHER	UNTERLEGSCHEIBE
48	8	ST	2482713	1520927		HEXAGONAL NUT	SECHSKANTMUTTER
49	2	ST	3703613	1702123		INITIATOR	INITIATOR
50	4	ST	0773596	1520318		SCREW PLUG	VERSCHLUSSCHRAUBE
52	1	ST	2707951	1520876		LID	DECKEL
53	1	ST	3649182	1520920		SEALING RING	DICHTRING
54	3	ST	2767022	1520941		LID	DECKEL
55	3	ST	◇1477305	1520942		O-RING	O-RING
56	3	ST	1547653	1461127		O-RING	O-RING
57	3	ST	3702209	1520887		FILTERELEMENT	FILTERELEMENT
58	4	ST	1397532	4015789		HEX.HD.SCREW	SECHSKANTSCHRAUBE
59	4	ST	3730191	4026482		SLEEVE	HUELSE
60	1	ST	9999947			PART NO. ON DEMAND	SACH-NR. BEI BEDARF
61	1	ST	9999947			PART NO. ON DEMAND	SACH-NR. BEI BEDARF
62	2	ST	9999947			PART NO. ON DEMAND	SACH-NR. BEI BEDARF

6090 FS	RH400 400013	BALLAST BALLAST	12010 3844029 - 000

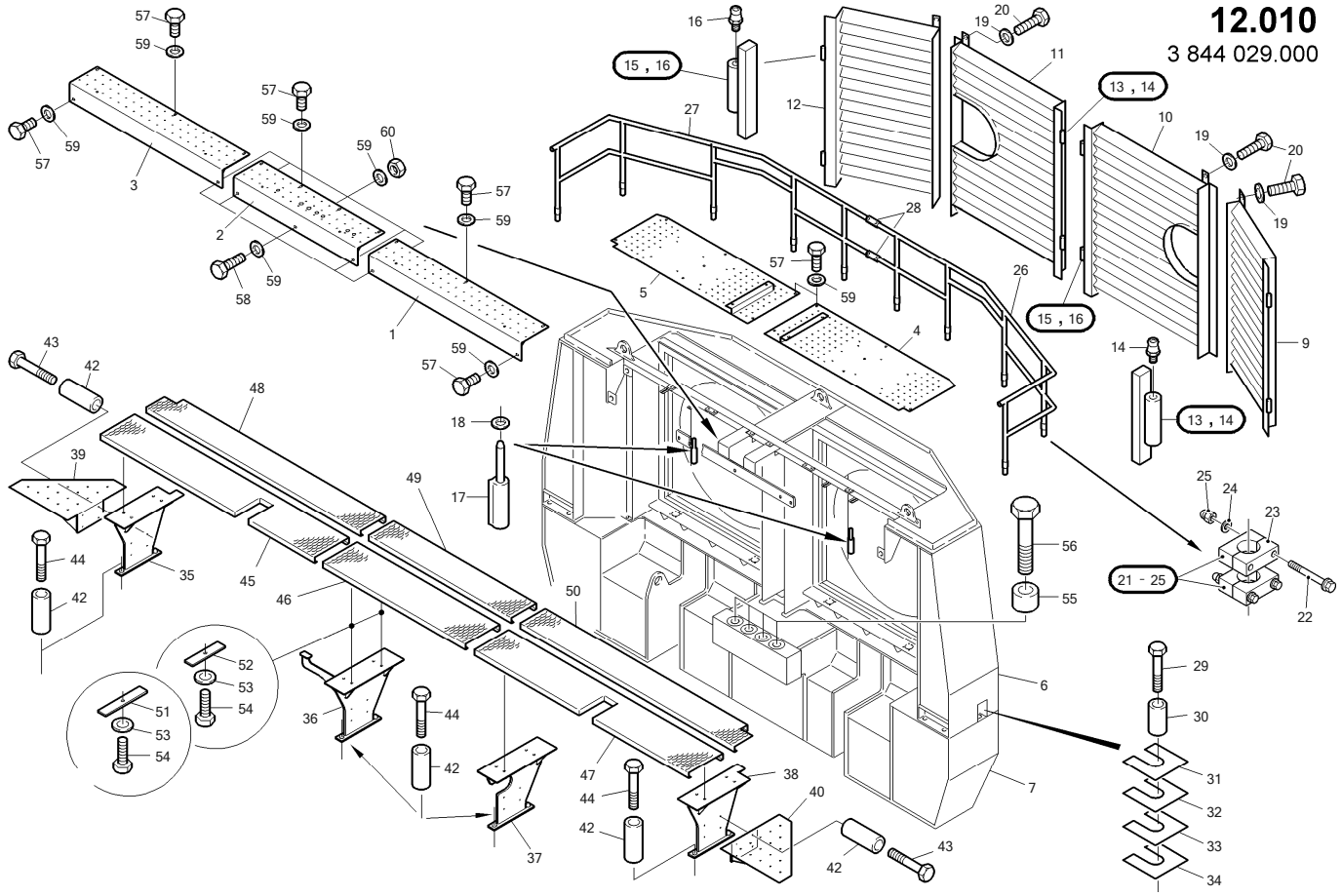

6090 FS	RH400 400013	BALLAST BALLAST	12010 3844029 - 000

Item	Quantity	ME	P/N	SAP No.	see page	Description	Beschreibung
1	1	ST	3702861	1519381		COVER	ABDECKUNG
2	1	ST	3697651	1519101		COVER	ABDECKUNG
3	1	ST	3697653	1519379		COVER	ABDECKUNG
4	1	ST	3674247	1519376		COVER	ABDECKUNG
5	1	ST	3674249	1519375		COVER	ABDECKUNG
6	1	ST	3734650	1519364		BALLAST	BALLAST
7	1	ST	2765554	1518855		BALLAST	BALLAST
9	1	ST	3675620	1519343		GRID	GITTER
10	1	ST	3675624	1519354		GRID	GITTER
11	1	ST	3675625	1519356		GRID	GITTER
12	1	ST	3675631	1519105		GRID	GITTER
13	4	ST	3675627	1519344		HINGE	SCHARNIER
14	4	ST	0010528	1519182		GREASE NIPPLE	SCHMIERNIPPEL
15	4	ST	3675629	1519106		HINGE	SCHARNIER
16	4	ST	0010528	1519182		GREASE NIPPLE	SCHMIERNIPPEL
17	8	ST	3675630	1519358		HINGE	SCHARNIER
18	8	ST	2765099	1519360		DISK/WASHER	SCHEIBE
19	8	ST	3674280	1519079		DISK/WASHER	SCHEIBE
20	8	ST	0013129	1519359		HEX.HD.SCREW	SECHSKANTSCHRAUBE
21	20	ST	3717285	1519546		CLIP	SCHELLE
22	40	ST	3717191	1519543		HEX.HD.SCREW	SECHSKANTSCHRAUBE
23	20	ST	3717701	1519542		HOSE CLAMP	KLEMMHAELFTENPAAR
24	40	ST	0530810	1519544		WASHER	UNTERLEGSCHEIBE
25	40	ST	3731519	1519545		CAP NUT	HUTMUTTER
26	1	ST	3734657	1519525		RAILINGS	GELAENDER
27	1	ST	3734662	1519524		RAILINGS	GELAENDER
28	2	ST	1740261	1519547		SOCKET	MUFFE
29	38	ST	0726133	1519548		HEX.HD.SCREW	SECHSKANTSCHRAUBE
30	38	ST	3674246	1519526		SLEEVE	HUELSE
31	1	ST	2453339	1519527		BALANCING PLATE	AUSGLEICHPLATTE
	-					T = 1 MM	T = 1 MM
32	1	ST	2453340	1519528		BALANCING PLATE	AUSGLEICHPLATTE
	-					T = 2 MM	T = 2 MM
33	1	ST	2453341	1519529		BALANCING PLATE	AUSGLEICHPLATTE
	-					T = 3 MM	T = 3 MM
34	1	ST	2453342	1519530		BALANCING PLATE	AUSGLEICHPLATTE
	-					T = 5 MM	T = 5 MM
35	1	ST	3703720	1519443		BRACKET	HALTER
36	1	ST	3702858	1519447		BRACKET	HALTER
37	1	ST	3697658	1519449		BRACKET	HALTER
38	1	ST	3703723	1519450		BRACKET	HALTER
39	1	ST	3675550	1519458		BRACKET	HALTER
40	1	ST	3675536	1519459		BRACKET	HALTER
42	16	ST	3674271	1519471		SLEEVE	HUELSE
43	8	ST	0103019	1519475		HEX.HD.SCREW	SECHSKANTSCHRAUBE
44	8	ST	0108608	1519473		HEX.HD.SCREW	SECHSKANTSCHRAUBE
45	1	ST	3697657	1519460		SAFETY GRILL	SICHERHEITSROST
46	1	ST	3702860	1519462		SAFETY GRILL	SICHERHEITSROST
47	1	ST	3697656	1519463		SAFETY GRILL	SICHERHEITSROST
48	1	ST	3703718	1519464		SAFETY GRILL	SICHERHEITSROST
49	1	ST	3675551	1519466		SAFETY GRILL	SICHERHEITSROST
50	1	ST	3703719	1519467		SAFETY GRILL	SICHERHEITSROST
51	6	ST	1751675	1519468		STRIP	LEISTE
52	6	ST	1781727	1519470		STRIP	LEISTE
53	12	ST	0080731	1520689		DISK/WASHER	SCHEIBE
54	12	ST	0056668	1519402		HEX.HD.SCREW	SECHSKANTSCHRAUBE
55	6	ST	2418439	1522057		SLEEVE	HUELSE
56	6	ST	2700974	1522060		HEX.HD.SCREW	SECHSKANTSCHRAUBE
57	24	ST	0056679	1519382		HEX.HD.SCREW	SECHSKANTSCHRAUBE
58	5	ST	0063321	1519383		HEX.HD.SCREW	SECHSKANTSCHRAUBE
59	34	ST	3674279	1519060		DISK/WASHER	SCHEIBE
60	5	ST	0057133	1519059		HEXAGONAL NUT	SECHSKANTMUTTER

6090 FS	RH400 400013	ENGINE MOTOR	13000 3844030 - 000

13.000
3 844 030.000

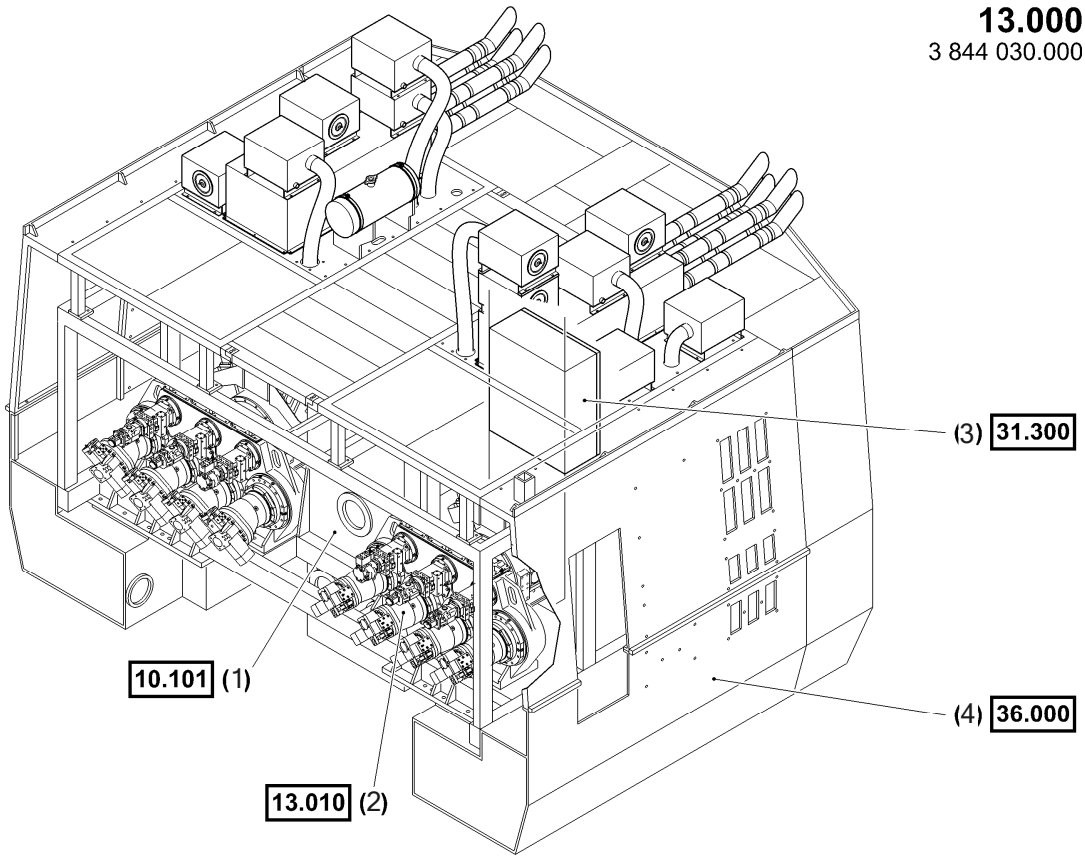

6090 FS	RH400 400013	ENGINE MOTOR	13000 3844030 - 000

Item	Quantity	ME	P/N	see page	Description	Beschreibung
1	1	ST	(3844031)	26	HYD. OIL TANK	HYDRAULIKTANK
2	1	ST	(3844032)	29	ENGINE	MOTOR
3	1	ST	(3844086)	140	BATTERY	BATTERIE
4	1	ST	(3844087)	157	PANELING	VERKLEIDUNG

6090 FS	RH400 400013	ENGINE PARTS FOR INSTALL. MOTOR INSTALL.MATERIAL	13010 3844032 - 000

13.010
3 844 032.000

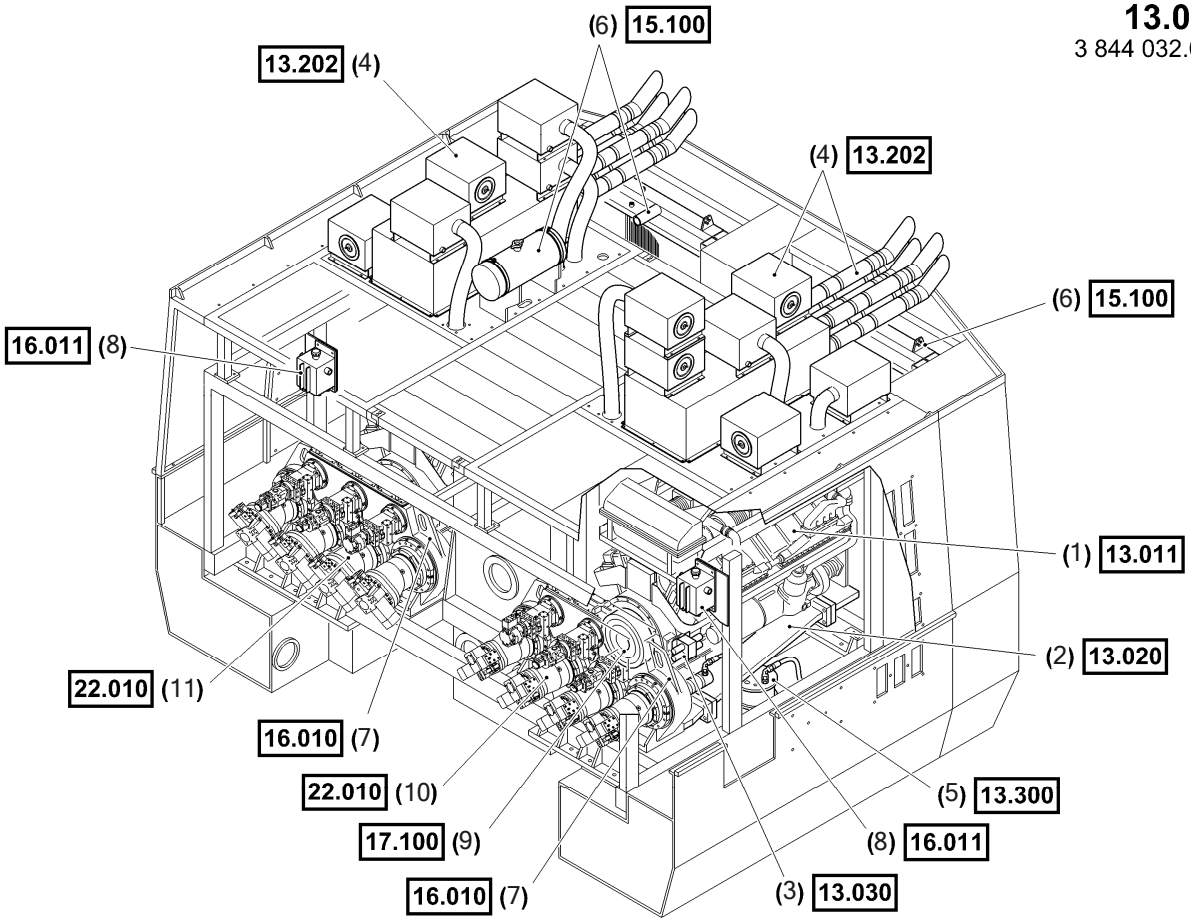

6090 FS	RH400 400013	ENGINE PARTS FOR INSTALL. MOTOR INSTALL.MATERIAL	13010 3844032 - 000

Item	Quantity	ME	P/N	see page	Description	Beschreibung
1	1	ST	(3720811)	30	ENGINE	MOTOR
2	1	ST	(3844033)	31	ENGINE MOUNTING	MOTORLAGERUNG
3	1	ST	(3844082)	32	INTERVAL PROLONG.	INTERVALLERWEIT.
4	1	ST	(3844038)	33	INTAKE/EXH.SYSTEM	ANSAUG/ABGASANLAGE
5	1	ST	(3844043)	38	FUEL SYSTEM	KRAFTSTOFFANLAGE
6	1	ST	(3844046)	51	COOLING SYSTEM	KUEHLANLAGE
7	1	ST	(3844089)	55	PUMP GEARBOX	PUMPENGETRIEBE
8	1	ST	(3844036)	56	PUMP GEARBOX	PUMPENGETRIEBE
9	1	ST	(3844072)	61	COUPLING/CLUTCH	KUPPLUNG
10	1	ST	(3844049)	82	PUMP	PUMPE
11	1	ST	(3844050)	83	PUMP	PUMPE

6090 FS	RH400 400013	ENGINE MOTOR	13011 3720811 - 001

13.011
3 720 811.001
page/pagina 1-2

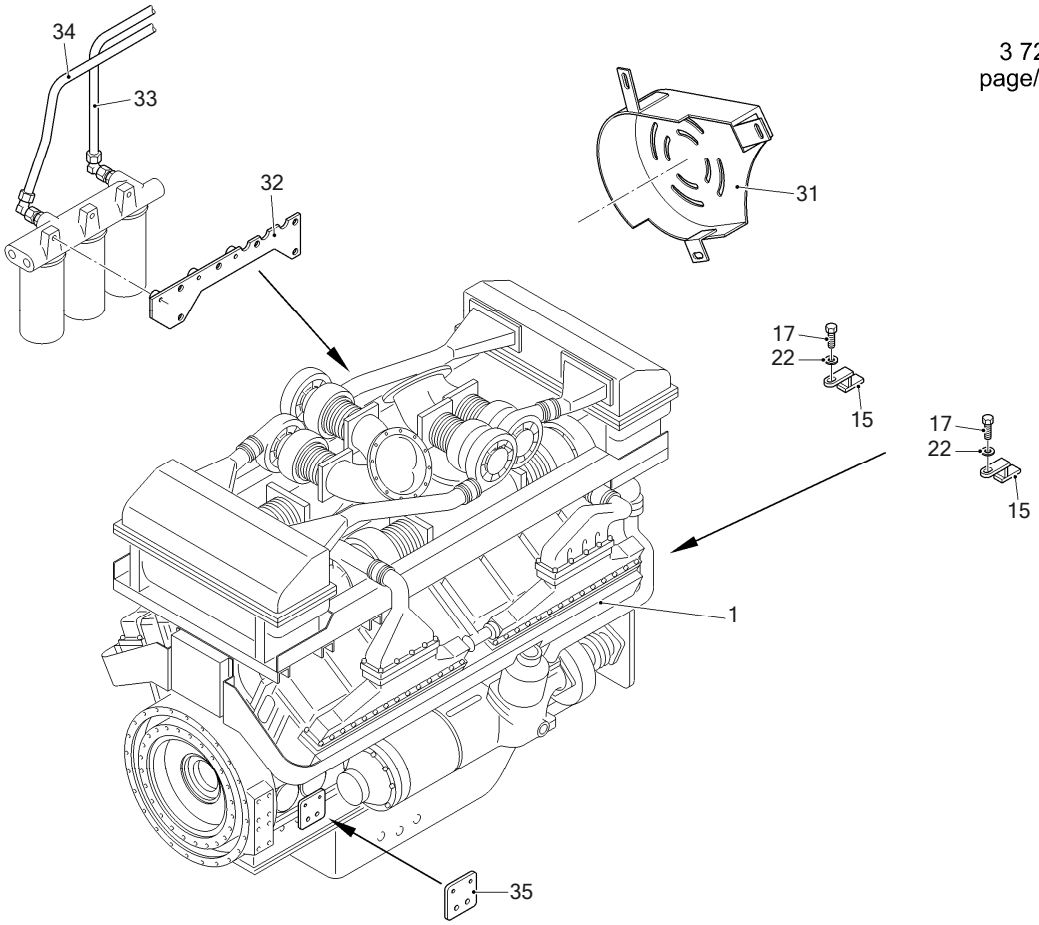

6090 FS	RH400 400013	ENGINE MOTOR	13011 3720811 - 001

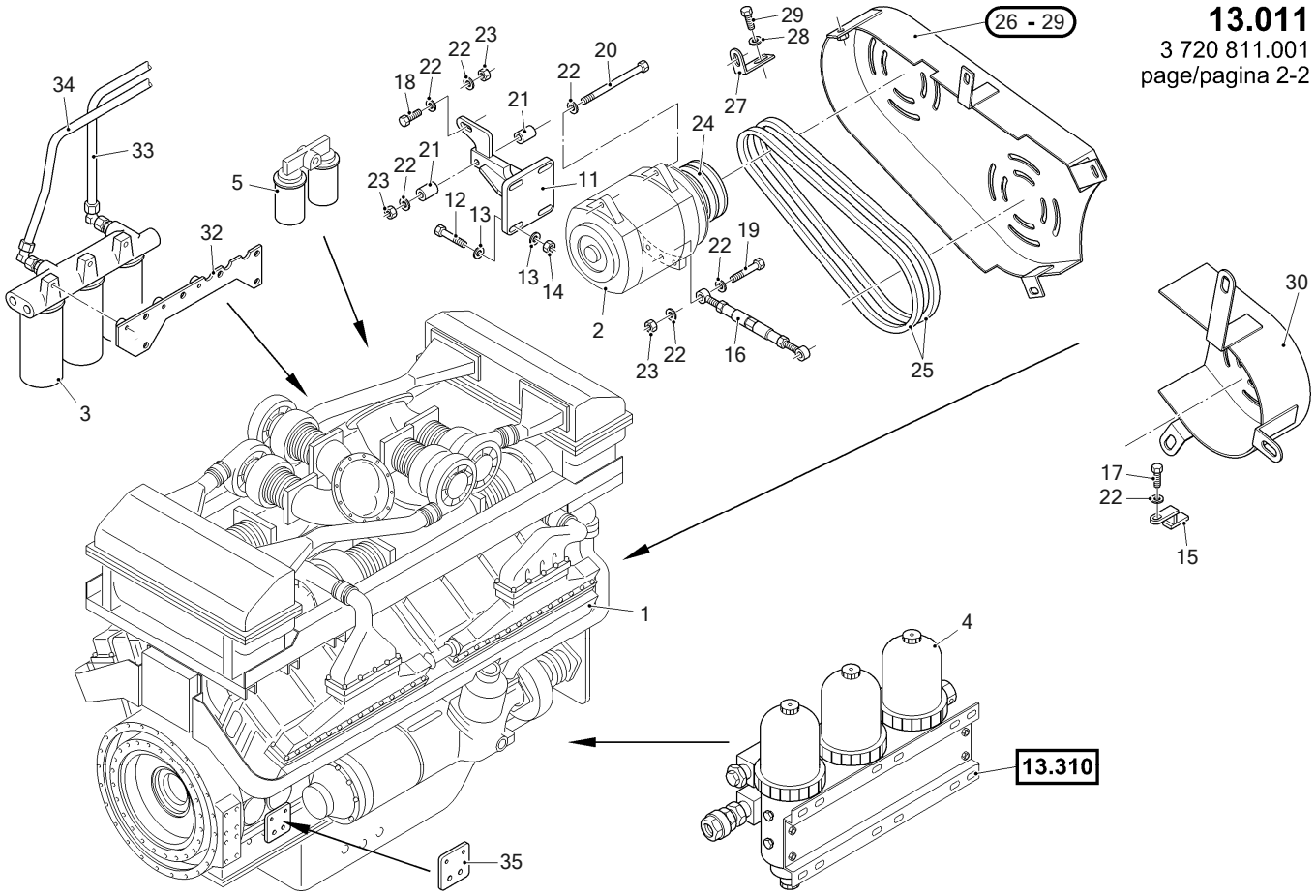

6090 FS	RH400 400013	ENGINE MOTOR	13011 3720811 - 001

Item	Quantity	ME	P/N	SAP No.	see page	Description	Beschreibung
1	2	ST	3695510	1522116		DIESEL ENGINE	DIESELMOTOR
2	2	ST	1476297	1451450		GENERATOR	GENERATOR
3	6	ST	6002678	4027675		FUEL FILTER	KRAFTSTOFFILTER
4	6	ST	6003198	1465728		FUEL PREFILTER	KRAFTSTOFFVORFILTER
5	4	ST	7225118	4212263		WATER FILTER	WASSERFILTER
11	1	ST	3701397	1521786		BRACKET	HALTER
12	4	ST	0057047	1522106		HEX.HD.SCREW	SECHSKANTSCHRAUBE
13	8	ST	3674285	1519408		DISK/WASHER	SCHEIBE
14	4	ST	0057127	1520317		HEXAGONAL NUT	SECHSKANTMUTTER
15	1	ST	3702867	1522124		BRACKET	HALTER
16	1	ST	3702876	1522125		ADJUSTING LINK	RIEMENSPANNER
17	3	ST	0063314	1517689		HEX.HD.SCREW	SECHSKANTSCHRAUBE
18	1	ST	0056627	1522104		HEX.HD.SCREW	SECHSKANTSCHRAUBE
19	1	ST	0119589	1521145		HEX.HD.SCREW	SECHSKANTSCHRAUBE
20	1	ST	1435651	1522108		HEX.HD.SCREW	SECHSKANTSCHRAUBE
21	2	ST	3702882	1522126		SLEEVE	HUELSE
22	9	ST	3674283	1517690		DISK/WASHER	SCHEIBE
23	3	ST	0057130	1520278		HEXAGONAL NUT	SECHSKANTMUTTER
24	1	ST	3705309	1522128		V.BELT PULLEY	KEILRIEMENSCHEIBE
25	2	ST	0011034	1522101		'V'-BELT	KEILRIEMEN
26	1	ST	3702883	1521781		BONNET	HAUBE
27	1	ST	3705320	1521780		BRACKET	HALTER
28	1	ST	3674283	1517690		DISK/WASHER	SCHEIBE
29	1	ST	0054431	1519674		HEX.HD.SCREW	SECHSKANTSCHRAUBE
30	1	ST	3702893	1521773		BONNET	HAUBE
31	1	ST	3705302	1521355		BONNET	HAUBE
32	1	ST	3700993	1522117		BRACKET	HALTER
33	2	ST	3702791	1522119		HOSE	SCHLAUCHLEITUNG
34	2	ST	3702792	1522121		HOSE	SCHLAUCHLEITUNG
35	2	ST	3702801	1522123		PLATE	PLATTE

6090 FS	RH400 400013	ENGINE MOUNTING MOTORLAGERUNG	13020 3844033 - 000

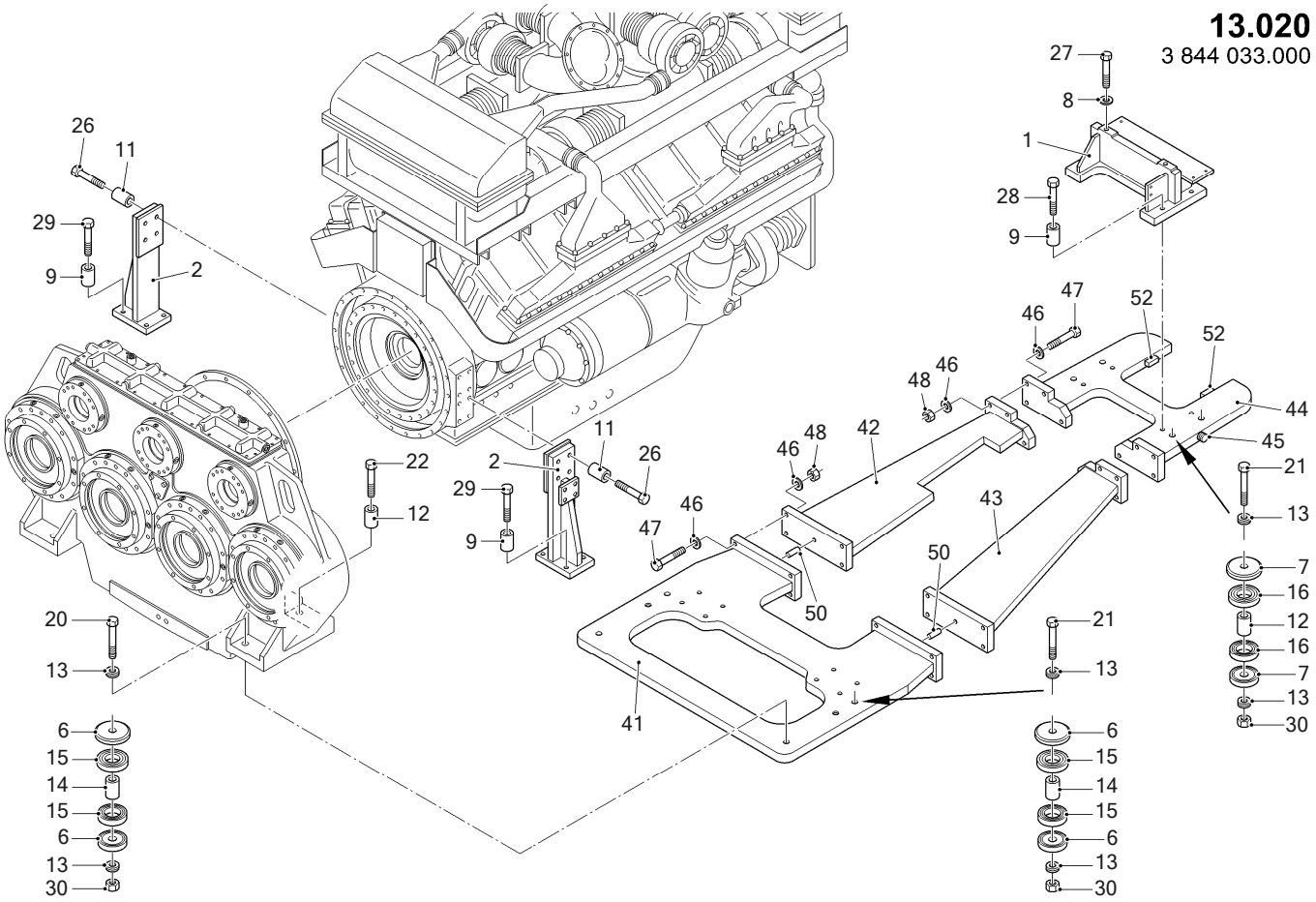

6090 FS	RH400 400013	ENGINE MOUNTING MOTORLAGERUNG	13020 3844033 - 000

Item	Quantity	ME	P/N	SAP No.	see page	Description	Beschreibung
1	1	ST	3673669	1521388		BRACKET	HALTER
2	2	ST	3675111	1521405		MOUNTING	BOCK
6	8	ST	3675505	1521493		DISK/WASHER	SCHEIBE
7	8	ST	3675504	1521497		DISK/WASHER	SCHEIBE
8	2	ST	3674280	1519079		DISK/WASHER	SCHEIBE
9	12	ST	3674246	1519526		SLEEVE	HUELSE
11	8	ST	3674275	1521498		SLEEVE	HUELSE
12	6	ST	3674277	1521500		SLEEVE	HUELSE
13	16	ST	3694155	1521503		RETAINING WASHER	SICHERUNGSSCHEIBE
14	4	ST	3675609	1521517		SLEEVE	HUELSE
15	8	ST	2767851	1521531		BUMPER	PUFFER
16	8	ST	0070746	1521534		BUMPER	PUFFER
20	2	ST	1768224	1521535		HEX.HD.SCREW	SECHSKANTSCHRAUBE
21	4	ST	0157664	1521536		HEX.HD.SCREW	SECHSKANTSCHRAUBE
22	2	ST	1382124	1521537		HEX.HD.SCREW	SECHSKANTSCHRAUBE
24	2	ST	0152629	1521539		HEX.HD.SCREW	SECHSKANTSCHRAUBE
26	8	ST	0251881	1521143		HEX.HD.SCREW	SECHSKANTSCHRAUBE
27	2	ST	0303759	1521540		HEX.HD.SCREW	SECHSKANTSCHRAUBE
28	4	ST	1740079	1521541		HEX.HD.SCREW	SECHSKANTSCHRAUBE
29	8	ST	0013209	1521544		HEX.HD.SCREW	SECHSKANTSCHRAUBE
30	16	ST	1637384	1521546		HEXAGONAL NUT	SECHSKANTMUTTER
41	1	ST	3675565	1521418		PLATE	PLATTE
42	1	ST	3675566	1521449		PLATE	PLATTE
43	1	ST	3675567	1521459		PLATE	PLATTE
44	1	ST	3675568	1521470		PLATE	PLATTE
45	1	ST	0914448	1518451		SOCKET	STUTZEN
46	32	ST	3674280	1519079		DISK/WASHER	SCHEIBE
47	16	ST	1331219	1521476		HEX.HD.SCREW	SECHSKANTSCHRAUBE
48	16	ST	0057136	1519080		HEXAGONAL NUT	SECHSKANTMUTTER
50	4	ST	2470942	1521478		STRAIGHT PIN	ZYLINDERSTIFT
52	2	ST	3697757	1521481		BLOCK	KLOTZ

6090 FS	RH400 400013	INTERVAL PROLONG. INTERVALLERWEIT.	13030 3844082 - 000

13.030
3 844 082.000
page/pagina 1-3

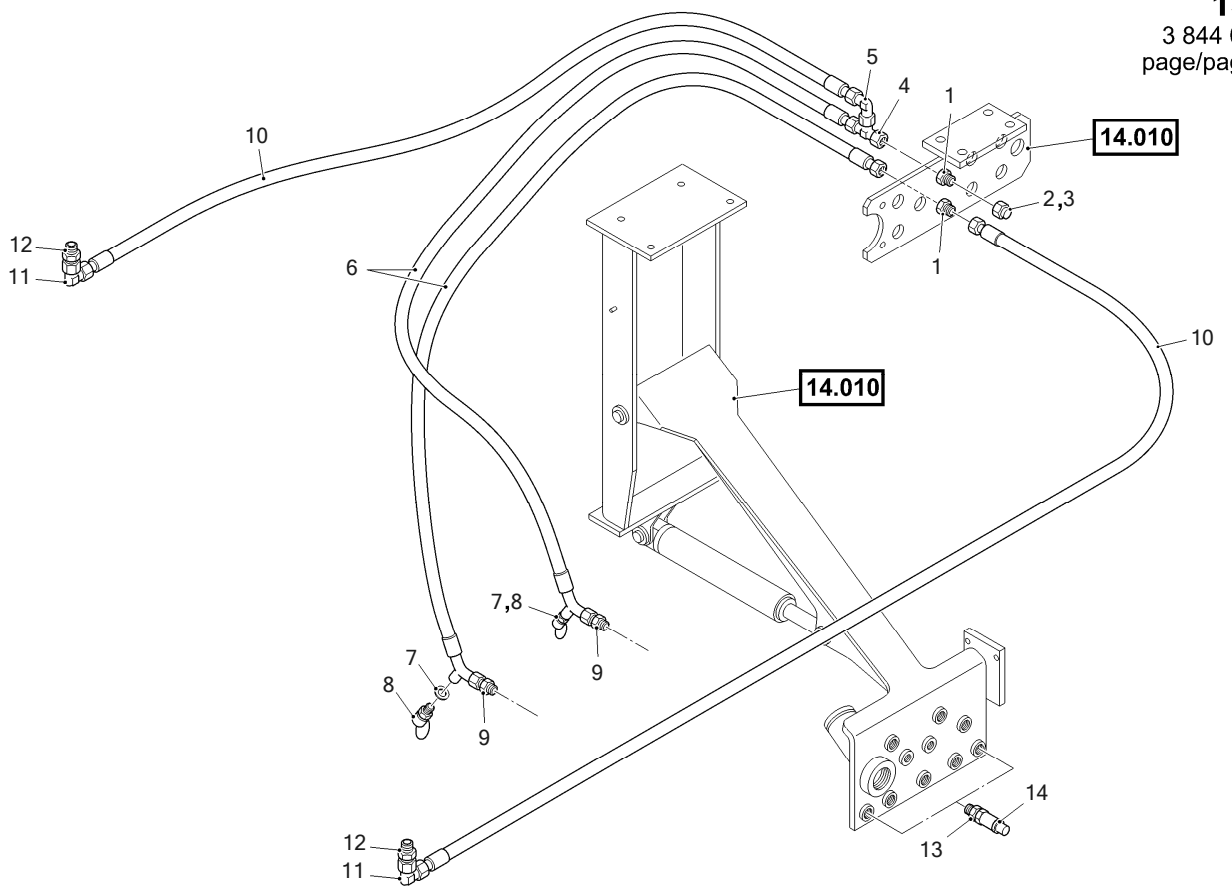

6090 FS	RH400 400013	INTERVAL PROLONG. INTERVALLERWEIT.	13030 3844082 - 000

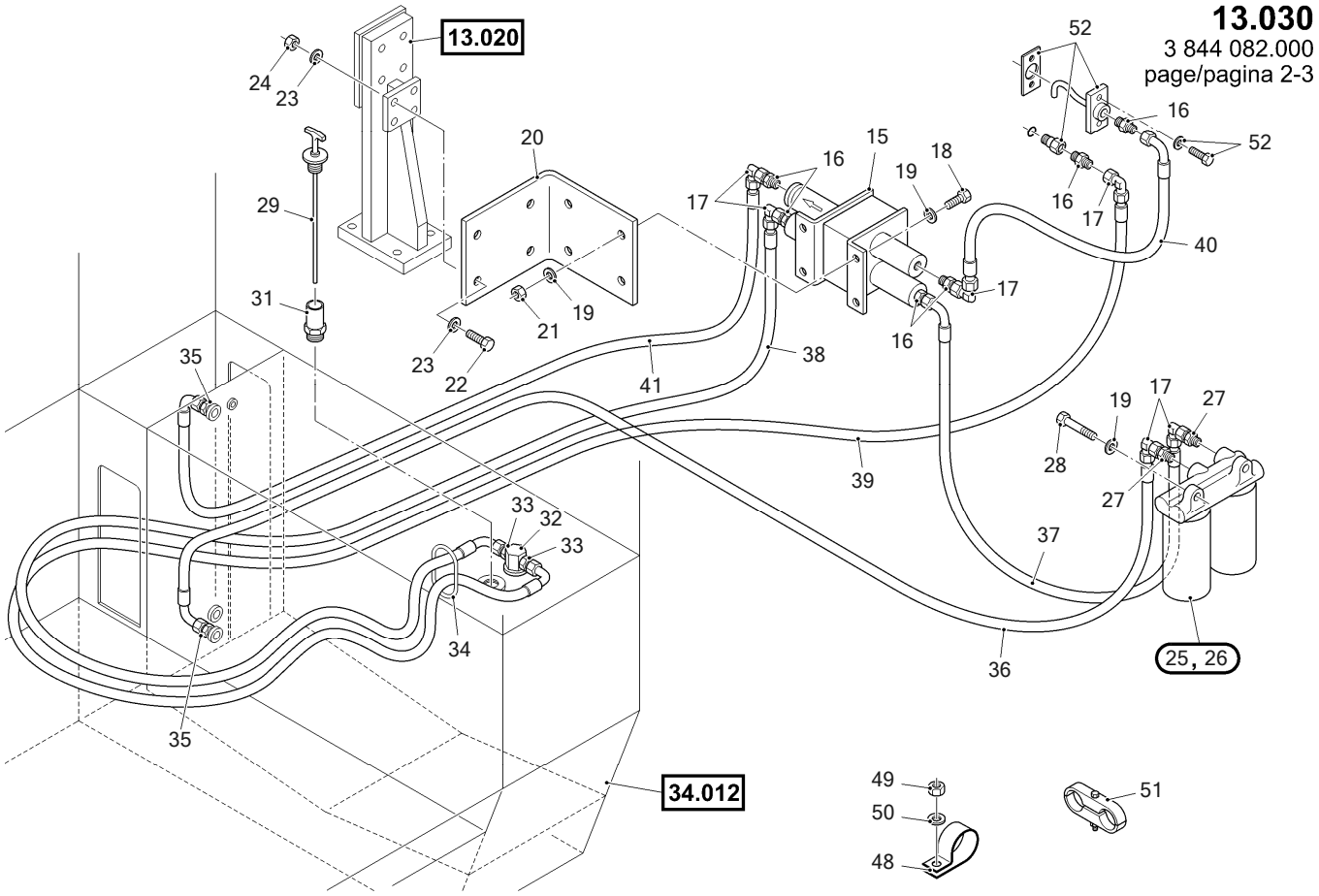

6090 FS	RH400 400013	INTERVAL PROLONG. INTERVALLERWEIT.	13030 3844082 - 000

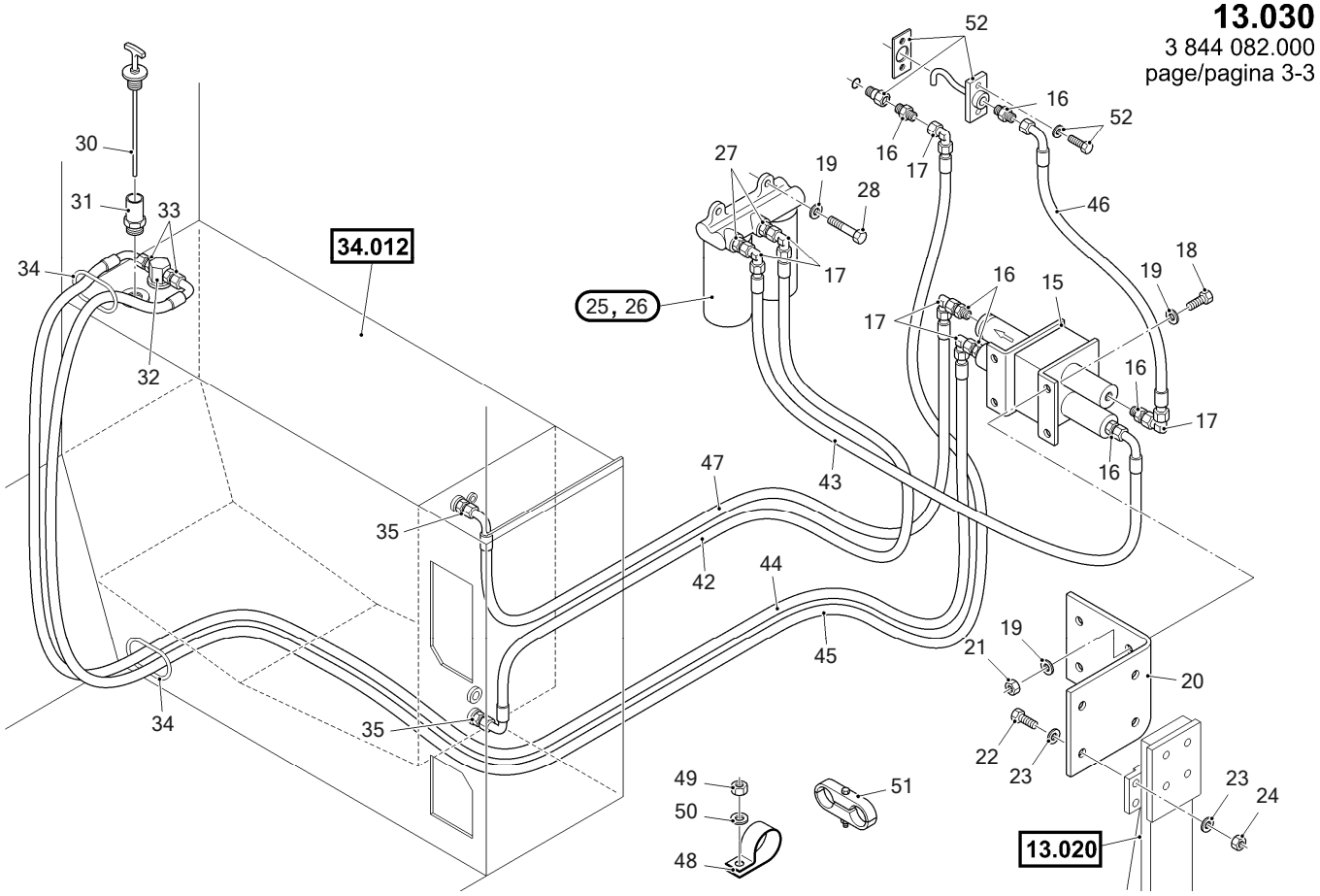

6090 FS	RH400 400013	INTERVAL PROLONG. INTERVALLERWEIT.	13030 3844082 - 000

Item	Quantity	ME	P/N	SAP No.	see page	Description	Beschreibung
1	2	ST	◇2247600	1520826		TUBE FITTING	VERSCHRAUBUNG
2	1	ST	0773014	1523759		PLUG	STOPFEN
3	1	ST	0010699	1520804		CONN.NUT	UEBERWURFMUTTER
4	1	ST	◇0984975	1520813		SOCKET	STUTZEN
5	1	ST	◇0984973	1520812		SOCKET	STUTZEN
6	2	ST	2711857	1523988		HYDRAULIC HOSE	HYDRAULIKSCHLAUCH
7	2	ST	0043454	1521628		SEALING RING	DICHTRING
8	2	ST	1758452	1524008		DRAIN PLUG	OELABLASSCHRAUBE
9	2	ST	0064899	1520805		SOCKET	STUTZEN
10	2	ST	3698791	1524011		HYDRAULIC HOSE	HYDRAULIKSCHLAUCH
11	2	ST	0035533	4117542		TUBE FITTING	VERSCHRAUBUNG
12	4	ST	0064899	1520805		SOCKET	STUTZEN
13	2	ST	0274826	1523999		COUPLING/CLUTCH	KUPPLUNG
14	2	ST	0274820	1524001		CAP	KAPPE
15	2	ST	1478103	1521287		PUMP	PUMPE
16	12	ST	0750517	1521317		TUBE FITTING	VERSCHRAUBUNG
17	12	ST	0035534	1521829		TUBE FITTING	VERSCHRAUBUNG
18	8	ST	0056672	1520312		HEX.HD.SCREW	SECHSKANTSCHRAUBE
19	20	ST	3674283	1517690		DISK/WASHER	SCHEIBE
20	2	ST	3705314	1521488		BRACKET	HALTER
21	8	ST	0057130	1520278		HEXAGONAL NUT	SECHSKANTMUTTER
22	8	ST	0056628	1520688		HEX.HD.SCREW	SECHSKANTSCHRAUBE
23	16	ST	3674283	1517690		DISK/WASHER	SCHEIBE
24	8	ST	0057130	1520278		HEXAGONAL NUT	SECHSKANTMUTTER
25	2	ST	2900079	1521285		FILTER	FILTER
26	4	ST	1408923	1466259		BYPASS-FILTER ELE.	BYPASSFILT.ELEMENT
27	4	ST	2426266	1521321		TUBE FITTING	VERSCHRAUBUNG
28	4	ST	0056629	1521304		HEX.HD.SCREW	SECHSKANTSCHRAUBE
29	1	ST	3704368	1521290		DIP STICK	PEILSTAB
30	1	ST	3704701	1521292		DIP STICK	PEILSTAB
31	2	ST	3646586	1521283		GUIDE	FUEHRUNG
32	2	ST	1478105	1521288		VALVE	VENTIL
33	4	ST	0145163	1521318		TUBE FITTING	VERSCHRAUBUNG
34	*	M	0146430	1519873		EDGE PROTECTION ; 1 M	KANTENSCHUTZ ; 1 M
35	4	ST	0933964	1521320		TUBE FITTING	VERSCHRAUBUNG
36	1	ST	3675200	1521297		HYDRAULIC HOSE	HYDRAULIKSCHLAUCH
37	1	ST	3675163	1521295		HYDRAULIC HOSE	HYDRAULIKSCHLAUCH
38	1	ST	3684157	1521298		HYDRAULIC HOSE	HYDRAULIKSCHLAUCH
39	1	ST	3698788	1521301		HYDRAULIC HOSE	HYDRAULIKSCHLAUCH
40	1	ST	2452072	1521300		HOSE	SCHLAUCHLEITUNG
41	1	ST	3675200	1521297		HYDRAULIC HOSE	HYDRAULIKSCHLAUCH
42	1	ST	3698787	1521306		HYDRAULIC HOSE	HYDRAULIKSCHLAUCH
43	1	ST	3675163	1521295		HYDRAULIC HOSE	HYDRAULIKSCHLAUCH
44	1	ST	3698789	1521312		HYDRAULIC HOSE	HYDRAULIKSCHLAUCH
45	1	ST	3698790	1521313		HYDRAULIC HOSE	HYDRAULIKSCHLAUCH
46	1	ST	2452072	1521300		HOSE	SCHLAUCHLEITUNG
47	1	ST	3675200	1521297		HYDRAULIC HOSE	HYDRAULIKSCHLAUCH
48	12	ST	0924006	1523592		HOSE CLIP	SCHLAUCHSCHELLE
49	12	ST	0057130	1520278		HEXAGONAL NUT	SECHSKANTMUTTER
50	12	ST	0249845	1520755		LOCK WASHER	FEDERRING
51	10	ST	3717653	4211727		CLIP	SCHELLE
52	2	ST	3706162	1521329		ADAPTER	ADAPTER

6090 FS	RH400 400013	INTAKE/EXH.SYSTEM ANSAUG/ABGASANLAGE	13202 3844038 - 000

13.202
3 844 038.000

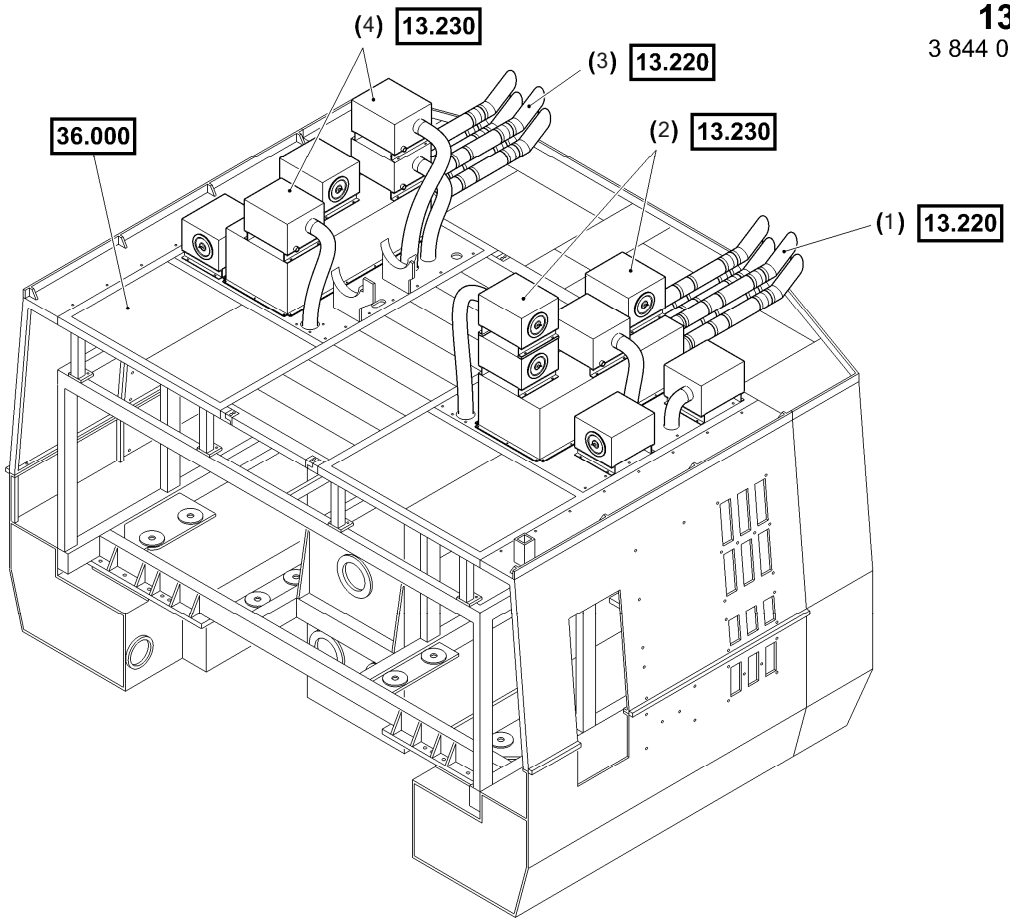

6090 FS	RH400 400013	INTAKE/EXH.SYSTEM ANSAUG/ABGASANLAGE	13202 3844038 - 000

Item	Quantity	ME	P/N	see page	Description	Beschreibung
1	1	ST	(3844039)	34	EXHAUST SYSTEM	ABGASANLAGE
2	1	ST	(3844041)	36	INTAKE SYSTEM	ANSAUGANLAGE
3	1	ST	(3844040)	35	EXHAUST SYSTEM	ABGASANLAGE
4	1	ST	(3844042)	37	INTAKE SYSTEM	ANSAUGANLAGE

6090 FS	RH400 400013	EXHAUST SYSTEM INSTALL.MATERIAL ABGASANLAGE EINBAU	13220 3844039 - 000

13.220
3 844 039.000

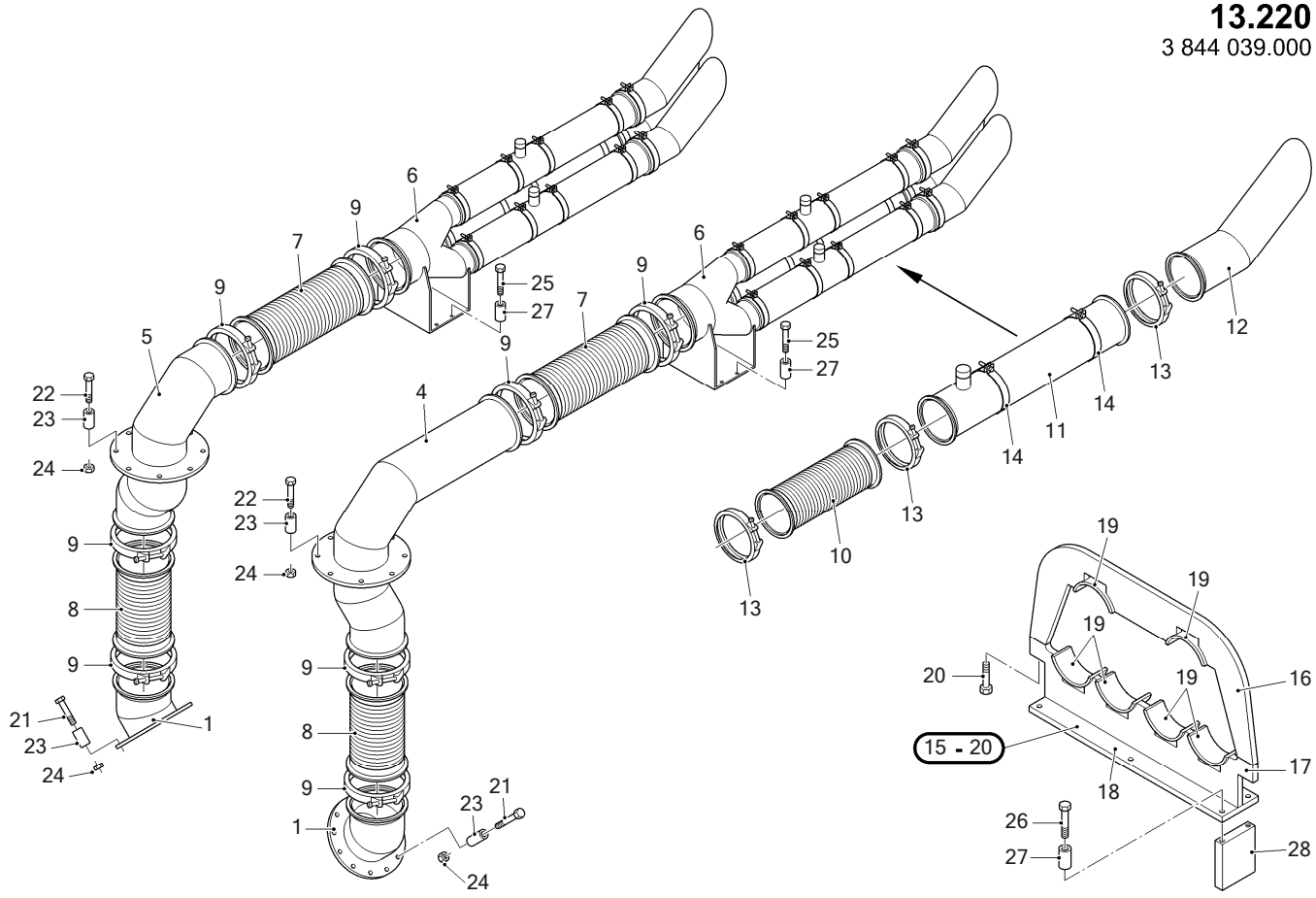

6090 FS	RH400 400013	EXHAUST SYSTEM INSTALL.MATERIAL ABGASANLAGE EINBAU	13220 3844039 - 000

Item	Quantity	ME	P/N	SAP No.	see page	Description	Beschreibung
1	2	ST	3695949	1521378		LINE	LEITUNG
4	1	ST	3695952	1521352		LINE	LEITUNG
5	1	ST	3695960	1521346		LINE	LEITUNG
6	2	ST	3695972	1521374		LINE	LEITUNG
7	2	ST	3695962	1521529		HOSE	SCHLAUCH
8	2	ST	3695957	1521528		HOSE	SCHLAUCH
9	8	ST	3695956	1521527		HOSE CLIP	SCHLAUCHSCHELLE
10	6	ST	3695966	1521530		HOSE	SCHLAUCH
11	6	ST	3695971	1521332		MUFFLER	SCHALLDAEMPFER
12	6	ST	3695969	1521341		LINE	LEITUNG
13	18	ST	2482348	1521526		HOSE CLIP	SCHLAUCHSCHELLE
14	12	ST	2168078	1521501		HOSE CLIP	SCHLAUCHSCHELLE
15	2	ST	3673460	1521389		BRACKET	HALTER
16	2	ST	3673461	1521387		BRACKET	HALTER
17	2	ST	3673462	1521386		BRACKET	HALTER
18	2	ST	3673463	1521381		PLATE	PLATTE
19	12	ST	3673585	1521383		BRACKET	HALTER
20	4	ST	0650693	1521137		HEX.HD.SCREW	SECHSKANTSCHRAUBE
21	24	ST	0271179	1520013		HEX.HD.SCREW	SECHSKANTSCHRAUBE
22	16	ST	0216105	1520469		HEX.HD.SCREW	SECHSKANTSCHRAUBE
23	40	ST	3673541	1521521		SLEEVE	HUELSE
24	40	ST	3673466	1521508		HEXAGONAL NUT	SECHSKANTMUTTER
25	8	ST	0103019	1519475		HEX.HD.SCREW	SECHSKANTSCHRAUBE
26	12	ST	0108608	1519473		HEX.HD.SCREW	SECHSKANTSCHRAUBE
27	20	ST	3673409	1520982		SLEEVE	HUELSE
28	6	ST	3673525	1521338		THREADED PLATE	GEWINDEPLATTE

6090 FS	RH400 400013	EXHAUST SYSTEM INSTALL.MATERIAL ABGASANLAGE EINBAU	13220 3844040 - 000

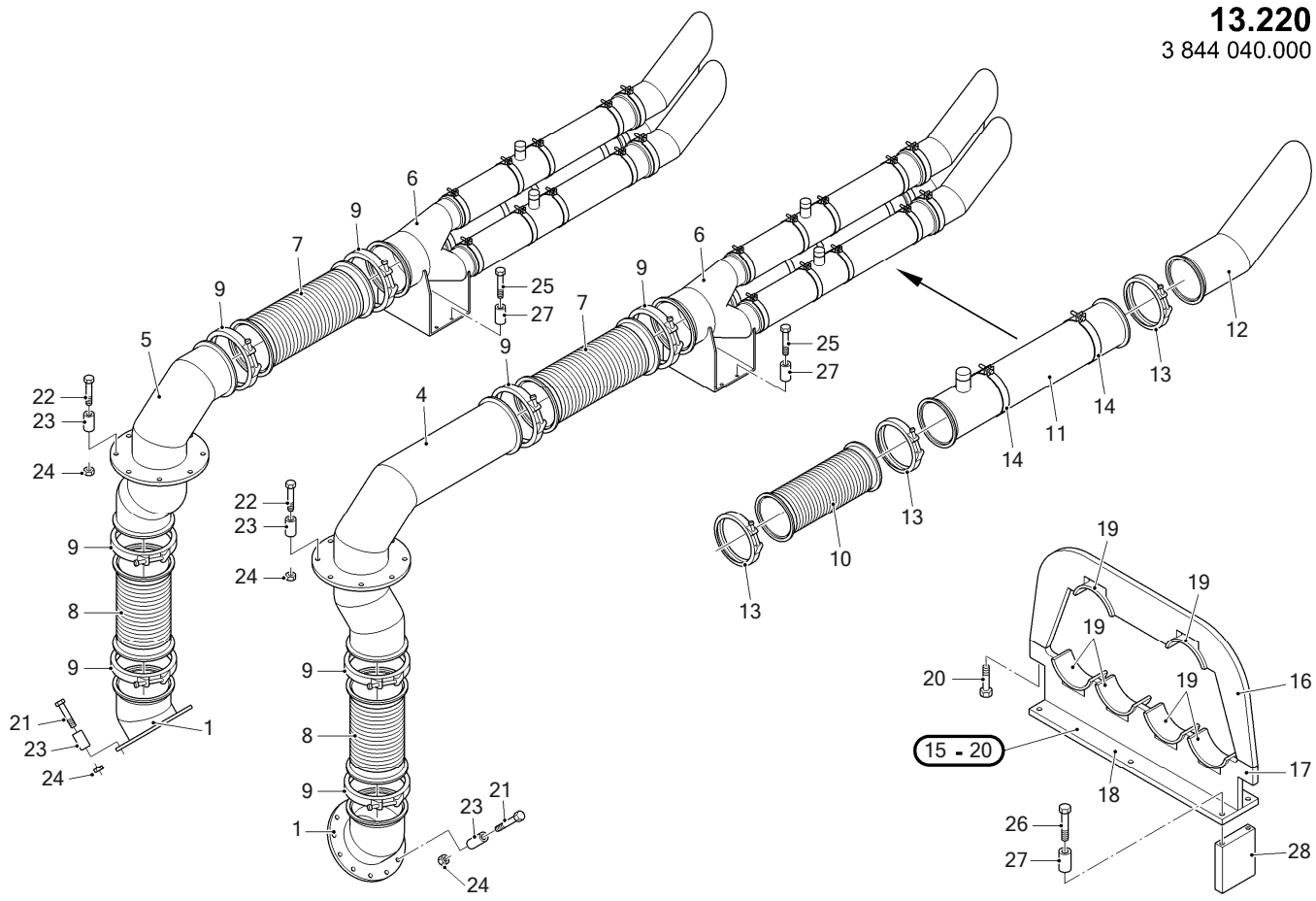

6090 FS	RH400 400013	EXHAUST SYSTEM INSTALL.MATERIAL ABGASANLAGE EINBAU	13220 3844040 - 000

Item	Quantity	ME	P/N	SAP No.	see page	Description	Beschreibung
1	2	ST	3695949	1521378		LINE	LEITUNG
4	1	ST	3695952	1521352		LINE	LEITUNG
5	1	ST	3695960	1521346		LINE	LEITUNG
6	2	ST	3695972	1521374		LINE	LEITUNG
7	2	ST	3695962	1521529		HOSE	SCHLAUCH
8	2	ST	3695957	1521528		HOSE	SCHLAUCH
9	8	ST	3695956	1521527		HOSE CLIP	SCHLAUCHSCHELLE
10	6	ST	3695966	1521530		HOSE	SCHLAUCH
11	6	ST	3695971	1521332		MUFFLER	SCHALLDAEMPFER
12	6	ST	3695969	1521341		LINE	LEITUNG
13	18	ST	2482348	1521526		HOSE CLIP	SCHLAUCHSCHELLE
14	12	ST	2168078	1521501		HOSE CLIP	SCHLAUCHSCHELLE
15	2	ST	3673460	1521389		BRACKET	HALTER
16	2	ST	3673461	1521387		BRACKET	HALTER
17	2	ST	3673462	1521386		BRACKET	HALTER
18	2	ST	3673463	1521381		PLATE	PLATTE
19	12	ST	3673585	1521383		BRACKET	HALTER
20	4	ST	0650693	1521137		HEX.HD.SCREW	SECHSKANTSCHRAUBE
21	24	ST	0271179	1520013		HEX.HD.SCREW	SECHSKANTSCHRAUBE
22	16	ST	0216105	1520469		HEX.HD.SCREW	SECHSKANTSCHRAUBE
23	40	ST	3673541	1521521		SLEEVE	HUELSE
24	40	ST	3673466	1521508		HEXAGONAL NUT	SECHSKANTMUTTER
25	8	ST	0103019	1519475		HEX.HD.SCREW	SECHSKANTSCHRAUBE
26	12	ST	0108608	1519473		HEX.HD.SCREW	SECHSKANTSCHRAUBE
27	20	ST	3673409	1520982		SLEEVE	HUELSE
28	6	ST	3673525	1521338		THREADED PLATE	GEWINDEPLATTE

6090 FS	RH400 400013	INTAKE SYSTEM INSTALL.MATERIAL ANSAUGANLAGE EINBAU	13230 3844041 - 000

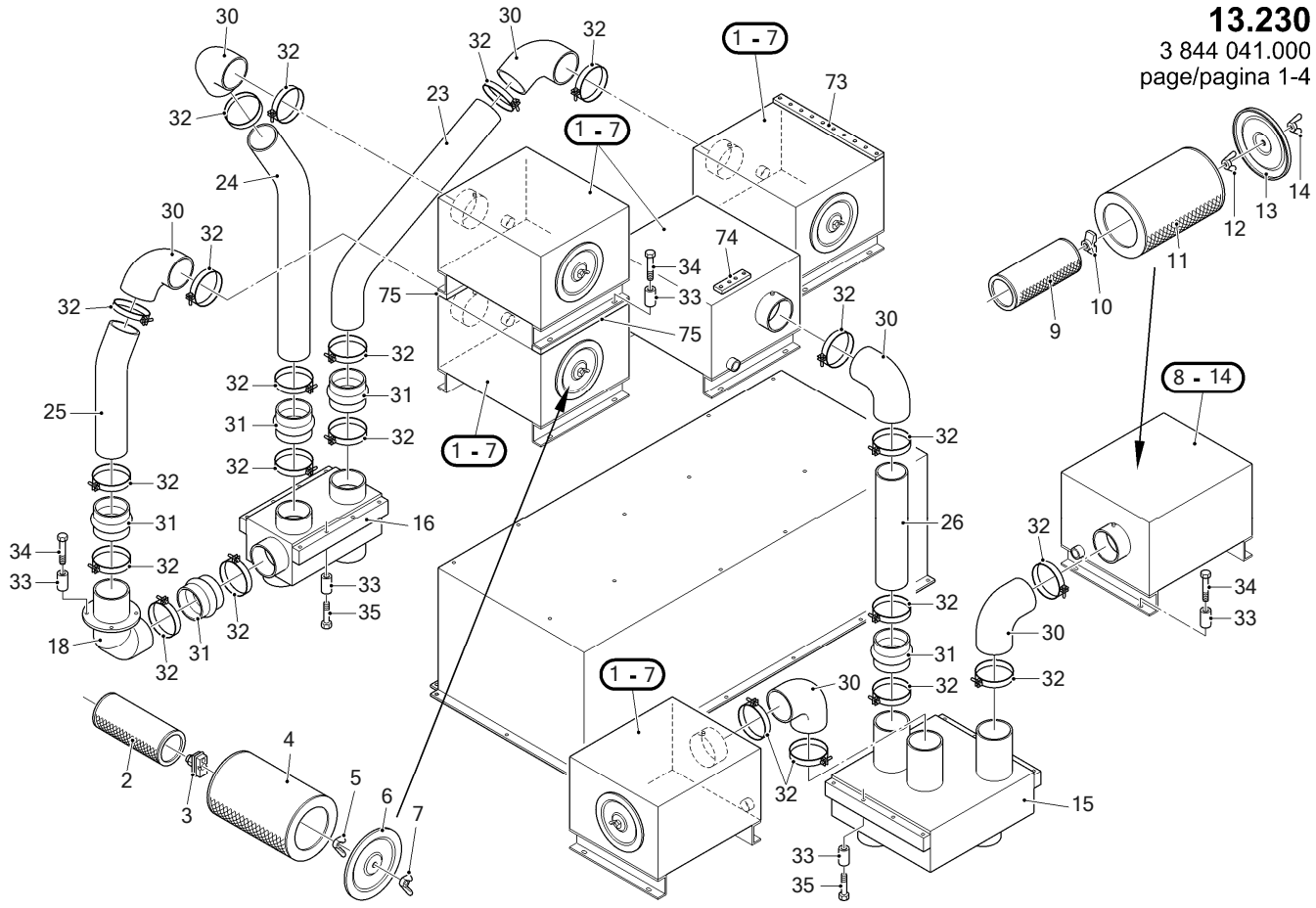

6090 FS	RH400 400013	INTAKE SYSTEM INSTALL.MATERIAL ANSAUGANLAGE EINBAU	13230 3844041 - 000

13.230
3 844 041.000
page/pagina 2-4

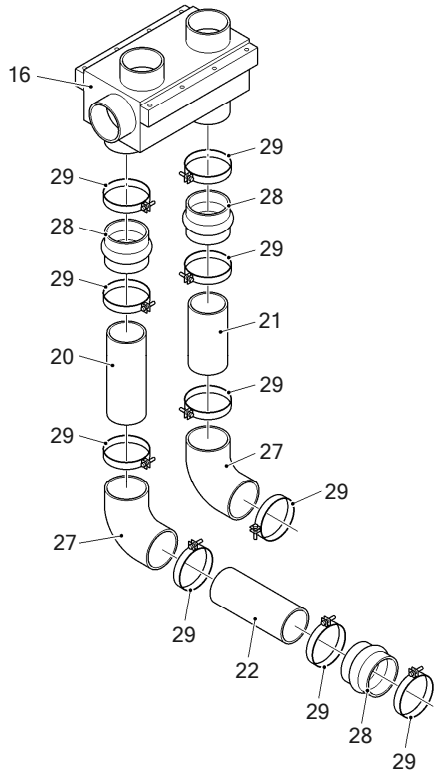

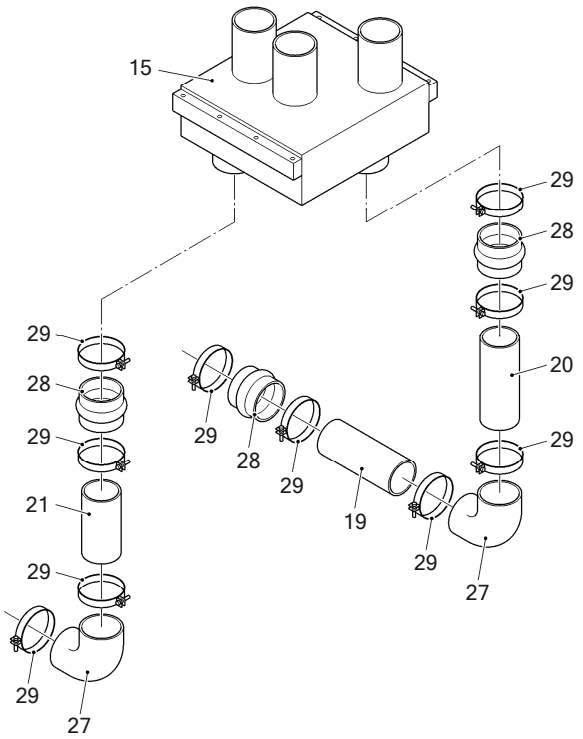

6090 FS	RH400 400013	INTAKE SYSTEM INSTALL.MATERIAL ANSAUGANLAGE EINBAU	13230 3844041 - 000

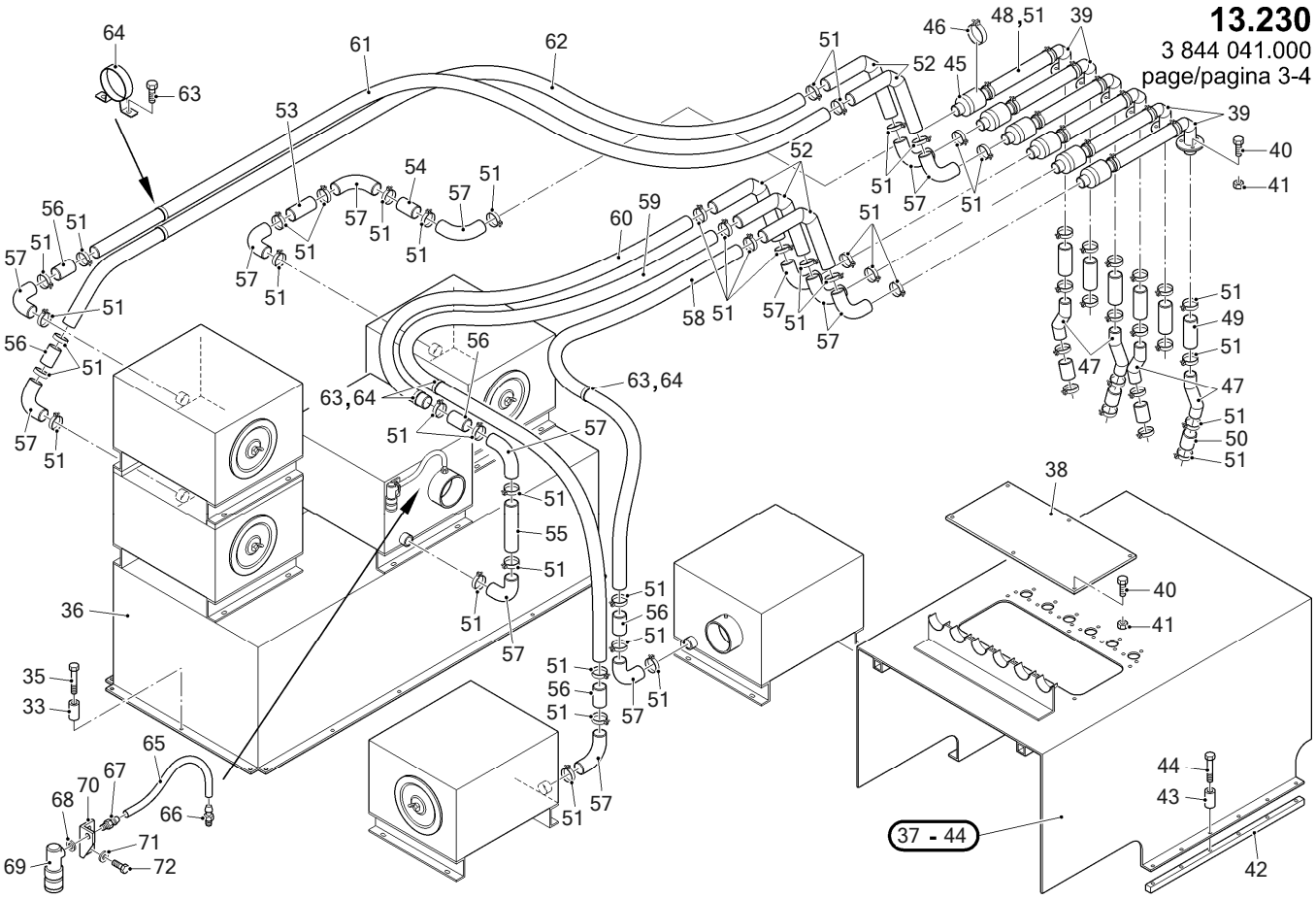

6090 FS	RH400 400013	INTAKE SYSTEM INSTALL.MATERIAL ANSAUGANLAGE EINBAU	13230 3844041 - 000

13.230
3 844 041.000
page/pagina 4-4

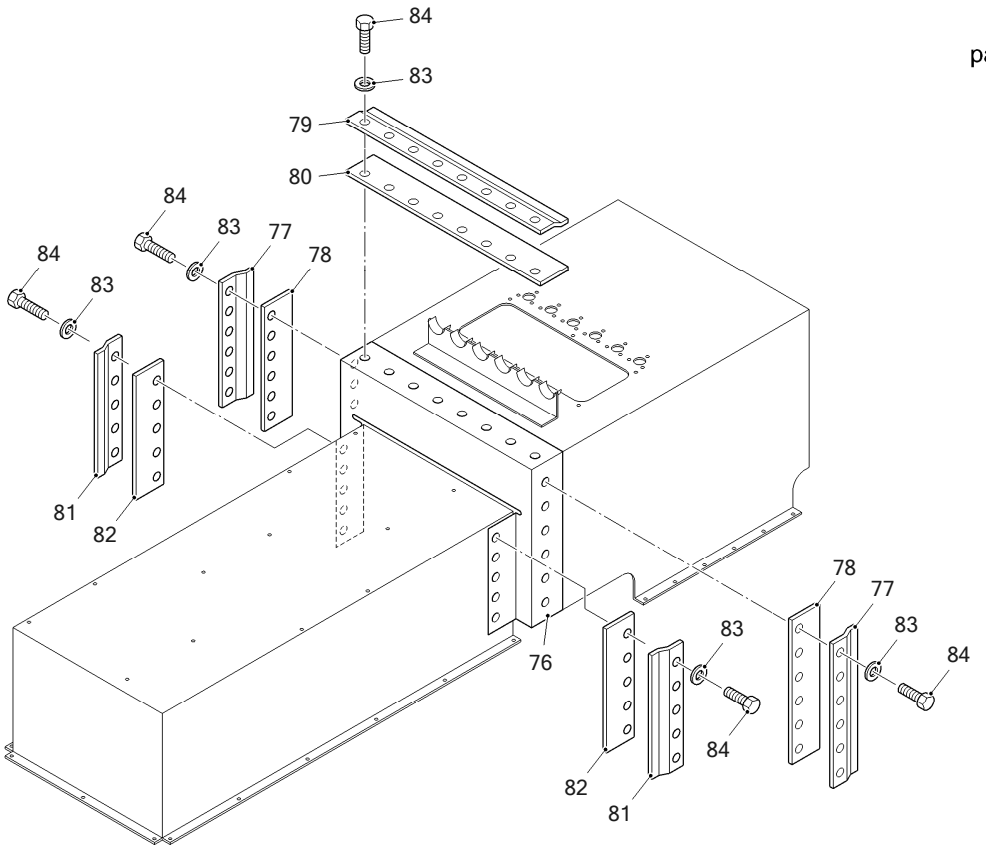

6090 FS	RH400 400013	INTAKE SYSTEM INSTALL.MATERIAL ANSAUGANLAGE EINBAU	13230 3844041 - 000

Item	Quantity	ME	P/N	SAP No.	see page	Description	Beschreibung
1	5	ST	1950213	1521458		FILTER	FILTER
2	5	ST	1433799	1454757		SAFETY ELEMENT	SICHERHEITSELEMENT
3	5	ST	0957221	1462560		INDICATOR	ANZEIGER
4	5	ST	1433798	1460600		MAIN FILTER ELEM.	HAUPTFILTERELEMENT
5	5	ST	1406935	1454853		WING NUT	FLUEGELMUTTER
6	5	ST	1433800	1462196		LID	DECKEL
7	5	ST	1438620	1454854		NUT	MUTTER
8	1	ST	3673568	1521522		AIR FILTER	LUFTFILTER
9	1	ST	1433799	1454757		SAFETY ELEMENT	SICHERHEITSELEMENT
10	1	ST	0957221	1462560		INDICATOR	ANZEIGER
11	1	ST	1433798	1460600		MAIN FILTER ELEM.	HAUPTFILTERELEMENT
12	1	ST	1406935	1454853		WING NUT	FLUEGELMUTTER
13	1	ST	1433800	1462196		LID	DECKEL
14	1	ST	1438620	1454854		NUT	MUTTER
15	1	ST	3673513	1521431		AIR INTAKE BOX	LUFTANSAUGKASTEN
16	1	ST	3673441	1521416		AIR INTAKE BOX	LUFTANSAUGKASTEN
18	1	ST	3673426	1521507		LINE	LEITUNG
19	1	ST	3673505	1521512		LINE	LEITUNG
20	2	ST	3673506	1521513		LINE	LEITUNG
21	2	ST	3673507	1521514		LINE	LEITUNG
22	1	ST	3673508	1521515		LINE	LEITUNG
23	1	ST	3673509	1521516		LINE	LEITUNG
24	1	ST	3673510	1521518		LINE	LEITUNG
25	1	ST	3673511	1521519		LINE	LEITUNG
26	1	ST	3673487	1521511		LINE	LEITUNG
27	4	ST	3673590	1521523		ELBOW	KRUEMMER
28	6	ST	3673591	1521524		SOCKET	MUFFE
29	20	ST	2168077	1521072		HOSE CLIP	SCHLAUCHSCHELLE
30	6	ST	0178706	1521525		ELBOW	KRUEMMER
31	5	ST	3676441	1521506		SOCKET	MUFFE
32	22	ST	1468959	1521509		HOSE CLIP	SCHLAUCHSCHELLE
33	59	ST	3673409	1520982		SLEEVE	HUELSE
34	28	ST	0055114	1520983		HEX.HD.SCREW	SECHSKANTSCHRAUBE
35	31	ST	0103019	1519475		HEX.HD.SCREW	SECHSKANTSCHRAUBE
36	1	ST	3673457	1521410		BONNET	HAUBE
37	1	ST	3736009	1521489		BONNET	HAUBE
38	1	ST	3736023	1521496		PLATE	PLATTE
39	6	ST	3673528	1521491		LINE	LEITUNG
40	24	ST	0056668	1519402		HEX.HD.SCREW	SECHSKANTSCHRAUBE
41	24	ST	0056973	1517729		WELDING NUT	SCHWEISSMUTTER
42	2	ST	3673529	1521479		THREADED PLATE	GEWINDEPLATTE
43	12	ST	3673409	1520982		SLEEVE	HUELSE
44	12	ST	0103019	1519475		HEX.HD.SCREW	SECHSKANTSCHRAUBE
45	6	ST	1436992	1521455		CHECK VALVE	RUECKSCHLAGVENTIL
46	6	ST	2115622	1521474		HOSE CLIP	SCHLAUCHSCHELLE
47	4	ST	3673535	1521520		LINE	LEITUNG
48	6	ST	2764353	1521502		SUCTION HOSE	SAUGSCHLAUCH
49	6	ST	3676408	1521504		RUBBER HOSE	GUMMISCHLAUCH
50	4	ST	3676409	1521505		RUBBER HOSE	GUMMISCHLAUCH
51	70	ST	2168069	1521472		HOSE CLIP	SCHLAUCHSCHELLE
52	5	ST	3673551	1521445		LINE	LEITUNG
53	1	ST	3673574	1521446		LINE	LEITUNG
54	1	ST	3673575	1521447		LINE	LEITUNG
55	1	ST	3673576	1521448		LINE	LEITUNG
56	5	ST	2781569	1521452		SOCKET	STUTZEN
57	14	ST	0933288	1521456		ELBOW	KRUEMMER
58	1	ST	3673579	1521461		SUCTION HOSE	SAUGSCHLAUCH
59	1	ST	3673580	1521462		SUCTION HOSE	SAUGSCHLAUCH
60	1	ST	3673581	1521463		SUCTION HOSE	SAUGSCHLAUCH
61	1	ST	3673582	1521464		SUCTION HOSE	SAUGSCHLAUCH
62	1	ST	3673583	1521465		SUCTION HOSE	SAUGSCHLAUCH
63	5	ST	0936408	1521473		CLIP	SCHELLE
64	10	ST	0063296	1521327		HEX.HD.SCREW	SECHSKANTSCHRAUBE
65	*	M	8406361	1521475		HOSE ; 0,5 M	SCHLAUCH ; 0,5 M
66	6	ST	0559120	1521454		NIPPLE	NIPPEL
67	6	ST	1791363	1521457		NIPPLE	NIPPEL
68	6	ST	0010385	1521471		SEALING RING	DICHTRING
69	6	ST	0045926	1521451		VACCUUMMETER	VAKUUMMETER
70	6	ST	1781441	1521466		ANGLE	WINKEL
71	12	ST	0063704	1521322		DISK/WASHER	SCHEIBE
72	12	ST	0057013	1519516		HEX.HD.SCREW	SECHSKANTSCHRAUBE

6090 FS	RH400 400013	INTAKE SYSTEM INSTALL.MATERIAL ANSAUGANLAGE EINBAU	13230 3844041 - 000

Item	Quantity	ME	P/N	SAP No.	see page	Description	Beschreibung
73	1	ST	3673553	1521363		THREADED PLATE	GEWINDEPLATTE
74	1	ST	3673588	1521359		THREADED PLATE	GEWINDEPLATTE
75	2	ST	3673432	1521356		THREADED PLATE	GEWINDEPLATTE
76	1	ST	3738411	1616609		COVER	ABDECKUNG
77	2	ST	3738413	1616648		STRIP	LEISTE
78	2	ST	3738416	1616667		SEAL GASKET	ABDICHTUNG
79	1	ST	3738412	1616644		STRIP	LEISTE
80	1	ST	3738415	1616664		SEAL GASKET	ABDICHTUNG
81	2	ST	3738420	1616665		STRIP	LEISTE
82	2	ST	3738421	1616688		SEAL GASKET	ABDICHTUNG
83	30	ST	3674283	1517690		DISK/WASHER	SCHEIBE
84	30	ST	0970401	1521088		HEX.HD.SCREW	SECHSKANTSCHRAUBE

6090 FS	RH400 400013	INTAKE SYSTEM INSTALL.MATERIAL ANSAUGANLAGE EINBAU	13230 3844042 - 000

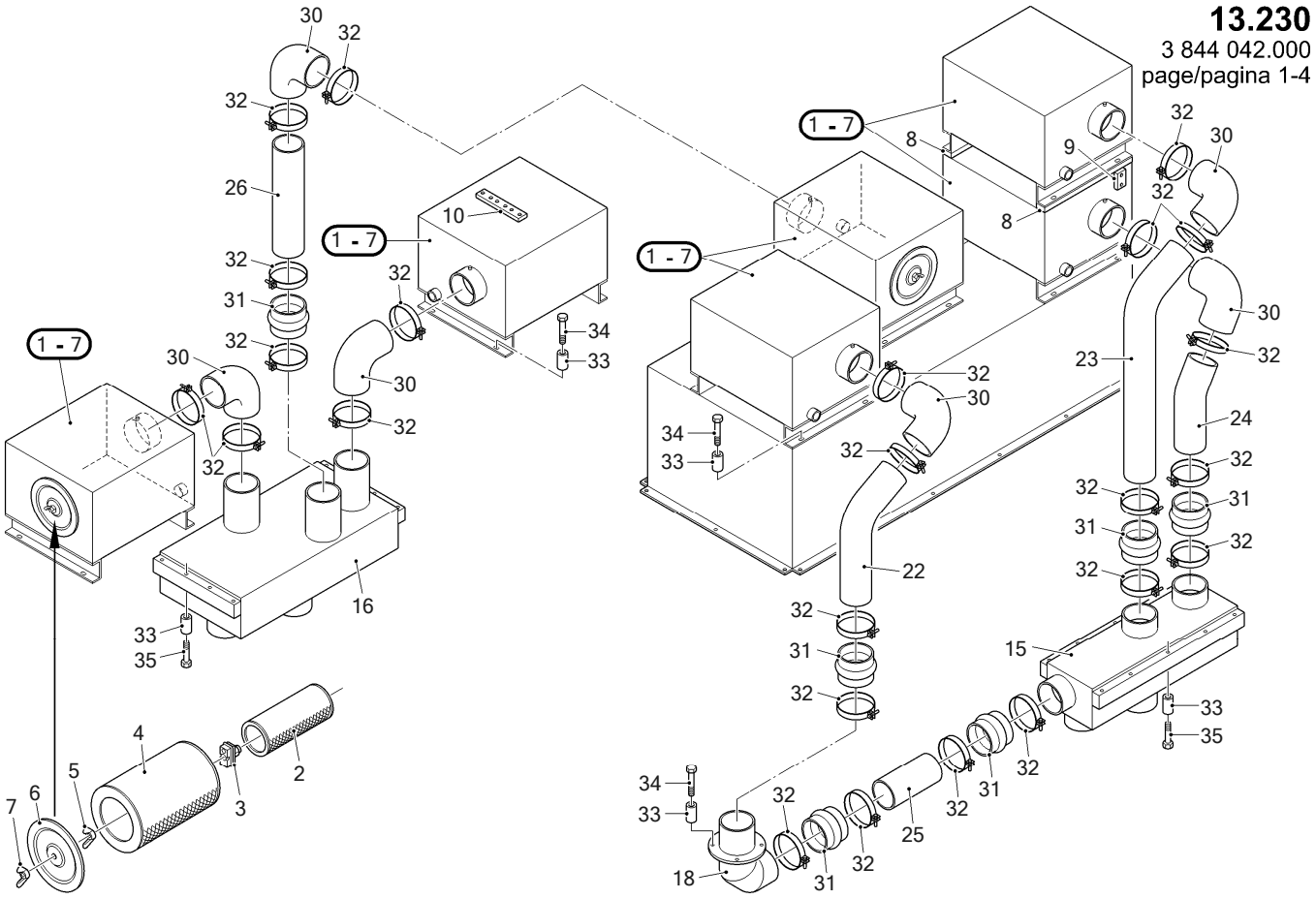

6090 FS	RH400 400013	INTAKE SYSTEM INSTALL.MATERIAL ANSAUGANLAGE EINBAU	13230 3844042 - 000

13.230
3 844 042.000
page/pagina 2-4

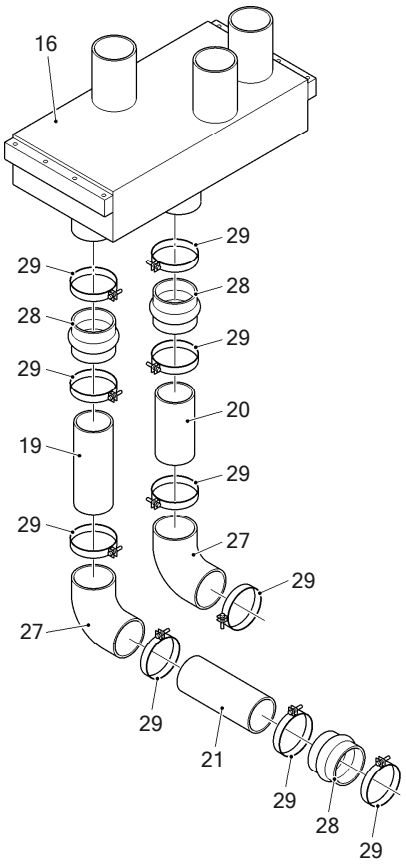

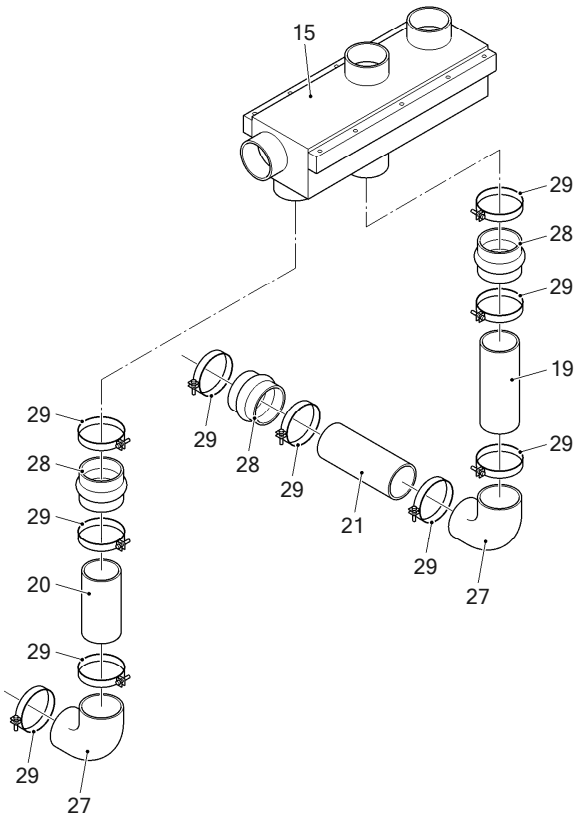

6090 FS	RH400 400013	INTAKE SYSTEM INSTALL.MATERIAL ANSAUGANLAGE EINBAU	13230 3844042 - 000

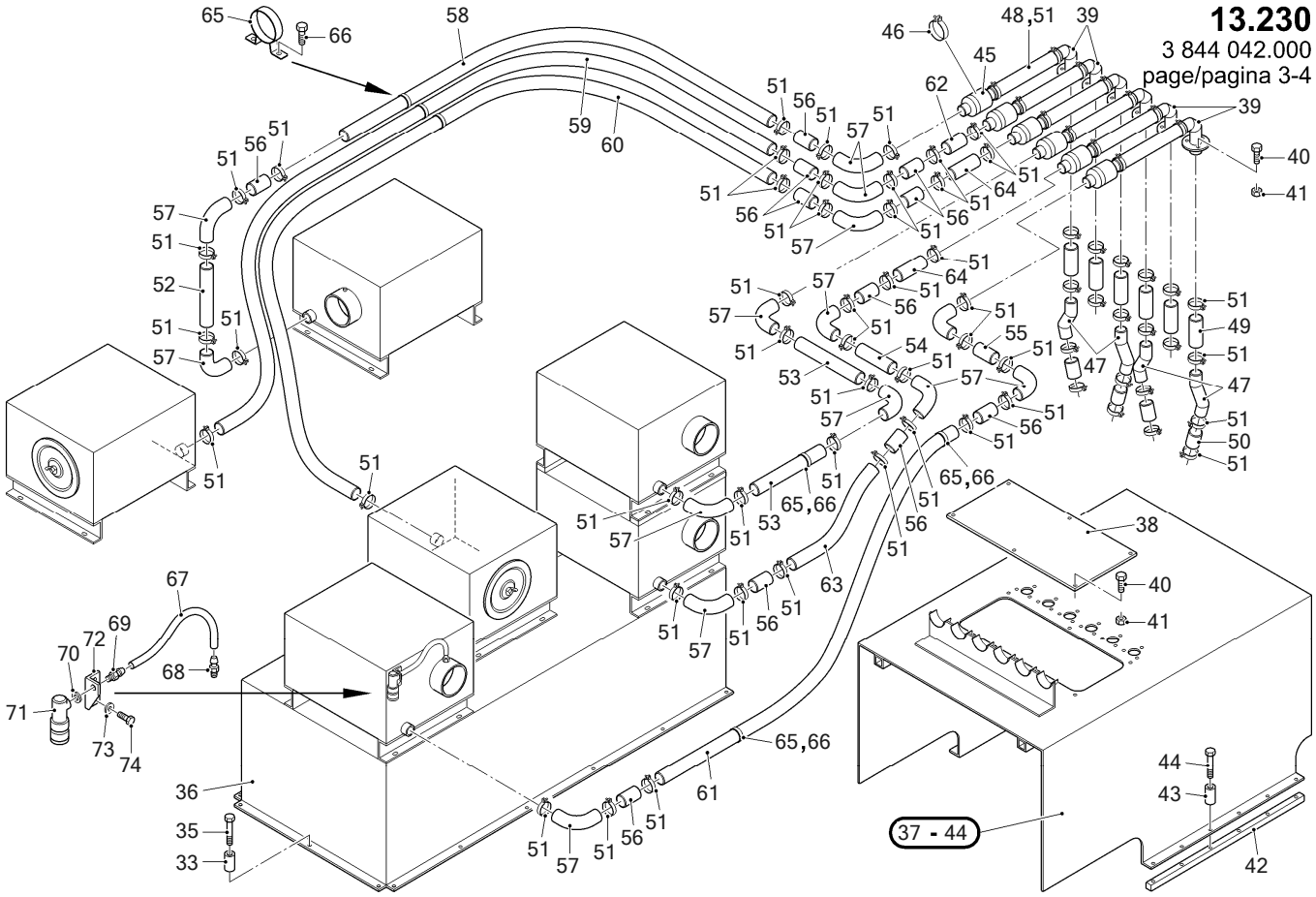

6090 FS	RH400 400013	INTAKE SYSTEM INSTALL.MATERIAL ANSAUGANLAGE EINBAU	13230 3844042 - 000

13.230
3 844 042.000
page/pagina 4-4

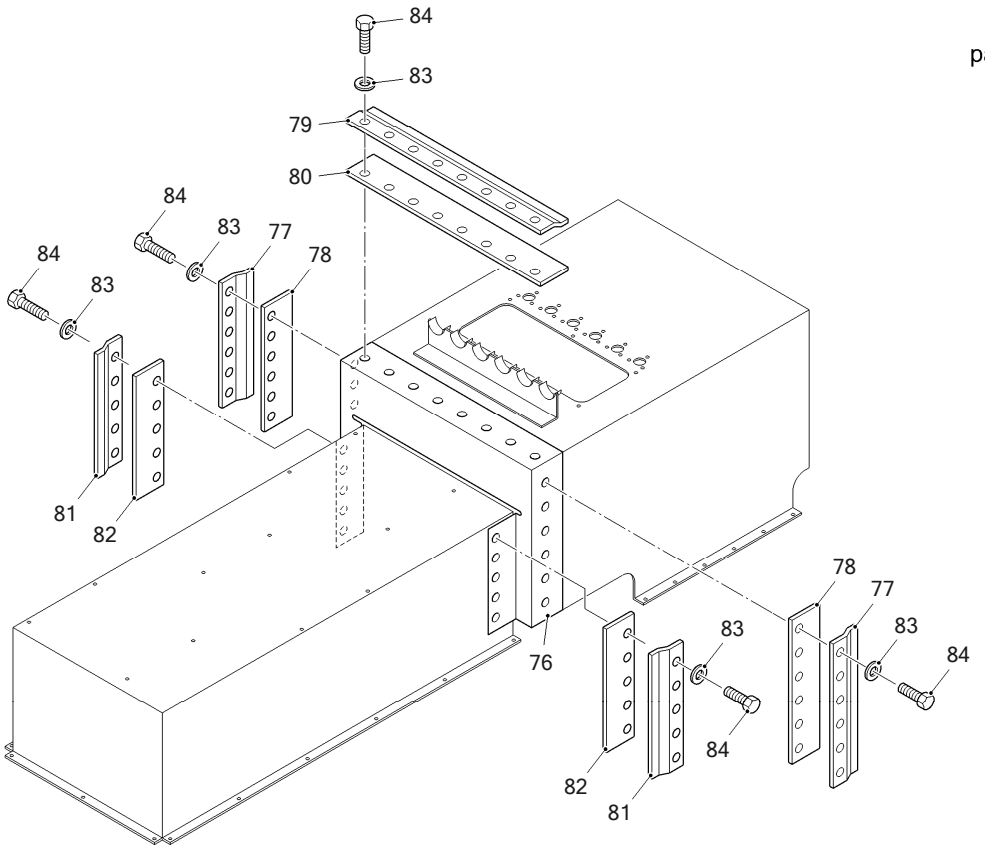

6090 FS	RH400 400013	INTAKE SYSTEM INSTALL.MATERIAL ANSAUGANLAGE EINBAU	13230 3844042 - 000

Item	Quantity	ME	P/N	SAP No.	see page	Description	Beschreibung
1	6	ST	1950213	1521458		FILTER	FILTER
2	6	ST	1433799	1454757		SAFETY ELEMENT	SICHERHEITSELEMENT
3	6	ST	0957221	1462560		INDICATOR	ANZEIGER
4	6	ST	1433798	1460600		MAIN FILTER ELEM.	HAUPTFILTERELEMENT
5	6	ST	1406935	1454853		WING NUT	FLUEGELMUTTER
6	6	ST	1433800	1462196		LID	DECKEL
7	6	ST	1438620	1454854		NUT	MUTTER
8	2	ST	3673432	1521356		THREADED PLATE	GEWINDEPLATTE
9	1	ST	3673593	4042159		BRACKET	HALTER
10	1	ST	3673554	1521659		THREADED PLATE	GEWINDEPLATTE
15	1	ST	3673450	1521665		AIR INTAKE BOX	LUFTANSAUGKASTEN
16	1	ST	3673520	1521670		AIR INTAKE BOX	LUFTANSAUGKASTEN
18	1	ST	3673426	1521507		LINE	LEITUNG
19	2	ST	3673506	1521513		LINE	LEITUNG
20	2	ST	3673507	1521514		LINE	LEITUNG
21	2	ST	3673508	1521515		LINE	LEITUNG
22	1	ST	3673536	1521691		LINE	LEITUNG
23	1	ST	3673537	1521692		LINE	LEITUNG
24	1	ST	3673538	1521693		LINE	LEITUNG
25	1	ST	3673539	1521694		LINE	LEITUNG
26	1	ST	3673540	1521695		LINE	LEITUNG
27	4	ST	3673590	1521523		ELBOW	KRUEMMER
28	6	ST	3673591	1521524		SOCKET	MUFFE
29	20	ST	2168077	1521072		HOSE CLIP	SCHLAUCHSCHELLE
30	6	ST	0178706	1521525		ELBOW	KRUEMMER
31	6	ST	3676441	1521506		SOCKET	MUFFE
32	24	ST	1468959	1521509		HOSE CLIP	SCHLAUCHSCHELLE
33	61	ST	3673409	1520982		SLEEVE	HUELSE
34	28	ST	0055114	1520983		HEX.HD.SCREW	SECHSKANTSCHRAUBE
35	33	ST	0103019	1519475		HEX.HD.SCREW	SECHSKANTSCHRAUBE
36	1	ST	3673516	1521662		BONNET	HAUBE
37	1	ST	3736009	1521489		BONNET	HAUBE
38	1	ST	3736023	1521496		PLATE	PLATTE
39	6	ST	3673528	1521491		LINE	LEITUNG
40	24	ST	0056668	1519402		HEX.HD.SCREW	SECHSKANTSCHRAUBE
41	24	ST	0056973	1517729		WELDING NUT	SCHWEISSMUTTER
42	2	ST	3673529	1521479		THREADED PLATE	GEWINDEPLATTE
43	12	ST	3673409	1520982		SLEEVE	HUELSE
44	12	ST	0103019	1519475		HEX.HD.SCREW	SECHSKANTSCHRAUBE
45	6	ST	1436992	1521455		CHECK VALVE	RUECKSCHLAGVENTIL
46	6	ST	2115622	1521474		HOSE CLIP	SCHLAUCHSCHELLE
47	4	ST	3673535	1521520		LINE	LEITUNG
48	6	ST	2764353	1521502		SUCTION HOSE	SAUGSCHLAUCH
49	6	ST	3676408	1521504		RUBBER HOSE	GUMMISCHLAUCH
50	4	ST	3676409	1521505		RUBBER HOSE	GUMMISCHLAUCH
51	76	ST	2168069	1521472		HOSE CLIP	SCHLAUCHSCHELLE
52	1	ST	3673576	1521448		LINE	LEITUNG
53	2	ST	3673559	1521680		LINE	LEITUNG
54	1	ST	3676405	1521678		LINE	LEITUNG
55	1	ST	3676406	1521679		LINE	LEITUNG
56	11	ST	2781569	1521452		SOCKET	STUTZEN
57	14	ST	0933288	1521456		ELBOW	KRUEMMER
58	1	ST	3673598	1521687		SUCTION HOSE	SAUGSCHLAUCH
59	1	ST	3673599	1521688		SUCTION HOSE	SAUGSCHLAUCH
60	1	ST	3676400	1521682		SUCTION HOSE	SAUGSCHLAUCH
61	1	ST	3676401	1521683		SUCTION HOSE	SAUGSCHLAUCH
62	1	ST	3676402	1521684		SUCTION HOSE	SAUGSCHLAUCH
63	1	ST	3676403	1521685		SUCTION HOSE	SAUGSCHLAUCH
64	2	ST	3676404	1521686		SUCTION HOSE	SAUGSCHLAUCH
65	6	ST	0936408	1521473		CLIP	SCHELLE
66	12	ST	0063296	1521327		HEX.HD.SCREW	SECHSKANTSCHRAUBE
67	*	M	8406361	1521475		HOSE ; 0,5 M	SCHLAUCH ; 0,5 M
68	6	ST	0559120	1521454		NIPPLE	NIPPEL
69	6	ST	1791363	1521457		NIPPLE	NIPPEL
70	6	ST	0010385	1521471		SEALING RING	DICHTRING
71	6	ST	0045926	1521451		VACCUUMMETER	VAKUUMMETER
72	6	ST	1781441	1521466		ANGLE	WINKEL
73	12	ST	0063704	1521322		DISK/WASHER	SCHEIBE
74	12	ST	0057013	1519516		HEX.HD.SCREW	SECHSKANTSCHRAUBE
76	1	ST	3738411	1616609		COVER	ABDECKUNG
77	2	ST	3738413	1616648		STRIP	LEISTE

6090 FS	RH400 400013	INTAKE SYSTEM INSTALL.MATERIAL ANSAUGANLAGE EINBAU	13230 3844042 - 000

Item	Quantity	ME	P/N	SAP No.	see page	Description	Beschreibung
78	2	ST	3738416	1616667		SEAL GASKET	ABDICHTUNG
79	1	ST	3738412	1616644		STRIP	LEISTE
80	1	ST	3738415	1616664		SEAL GASKET	ABDICHTUNG
81	2	ST	3738420	1616665		STRIP	LEISTE
82	2	ST	3738421	1616688		SEAL GASKET	ABDICHTUNG
83	30	ST	3674283	1517690		DISK/WASHER	SCHEIBE
84	30	ST	0970401	1521088		HEX.HD.SCREW	SECHSKANTSCHRAUBE

13.300
3 844 043.000

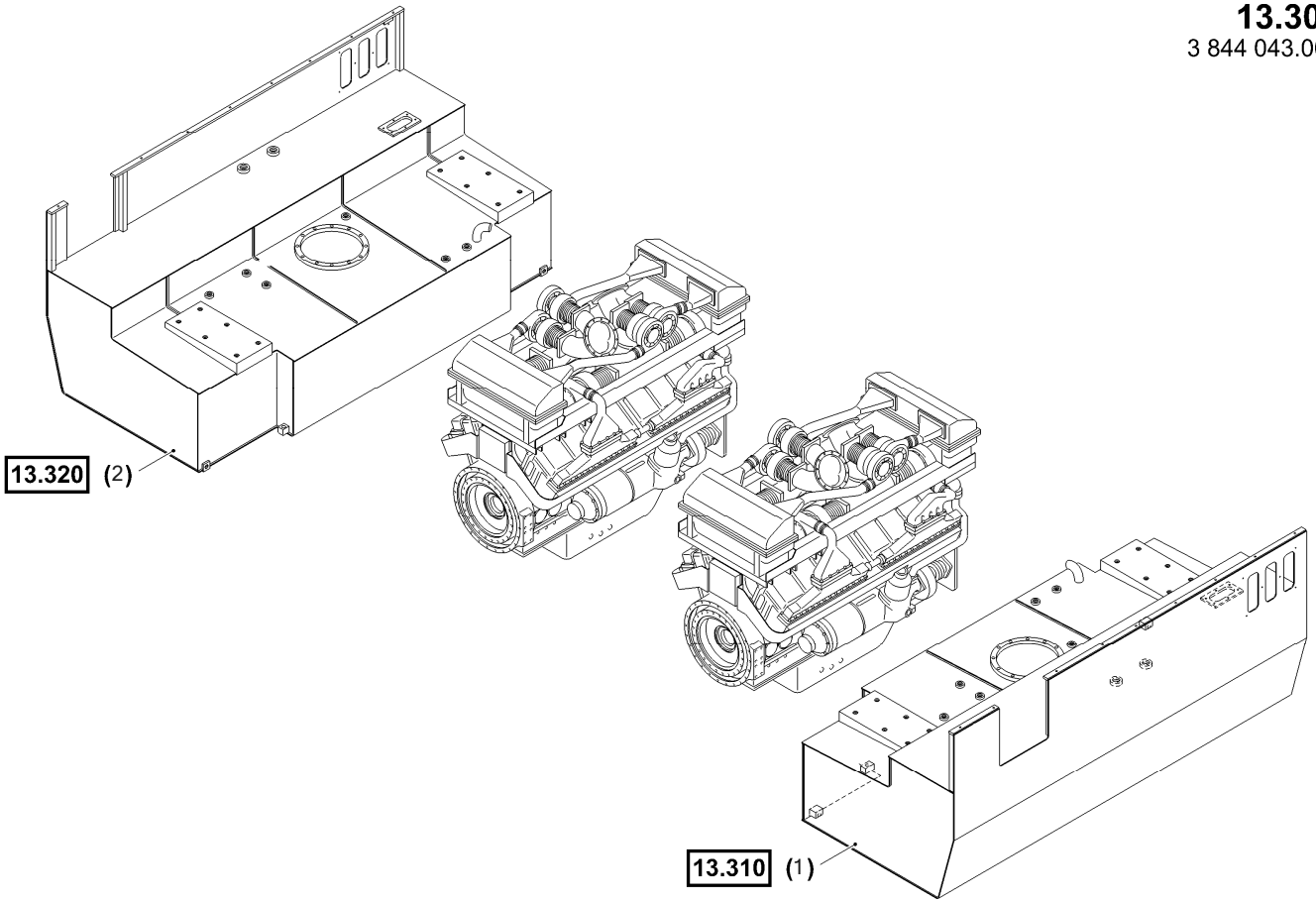

6090 FS	RH400 400013	FUEL SYSTEM KRAFTSTOFFANLAGE	13300 3844043 - 000

Item	Quantity	ME	P/N	see page	Description	Beschreibung
1	1	ST	(3844044)	39	FUEL SYSTEM	KRAFTSTOFFANLAGE
2	1	ST	(3844045)	40	FUEL SYSTEM	KRAFTSTOFFANLAGE

6090 FS	RH400 400013	FUEL SYSTEM LEFT-HAND KRAFTSTOFFANLAGE LINKS	13310 3844044 - 001

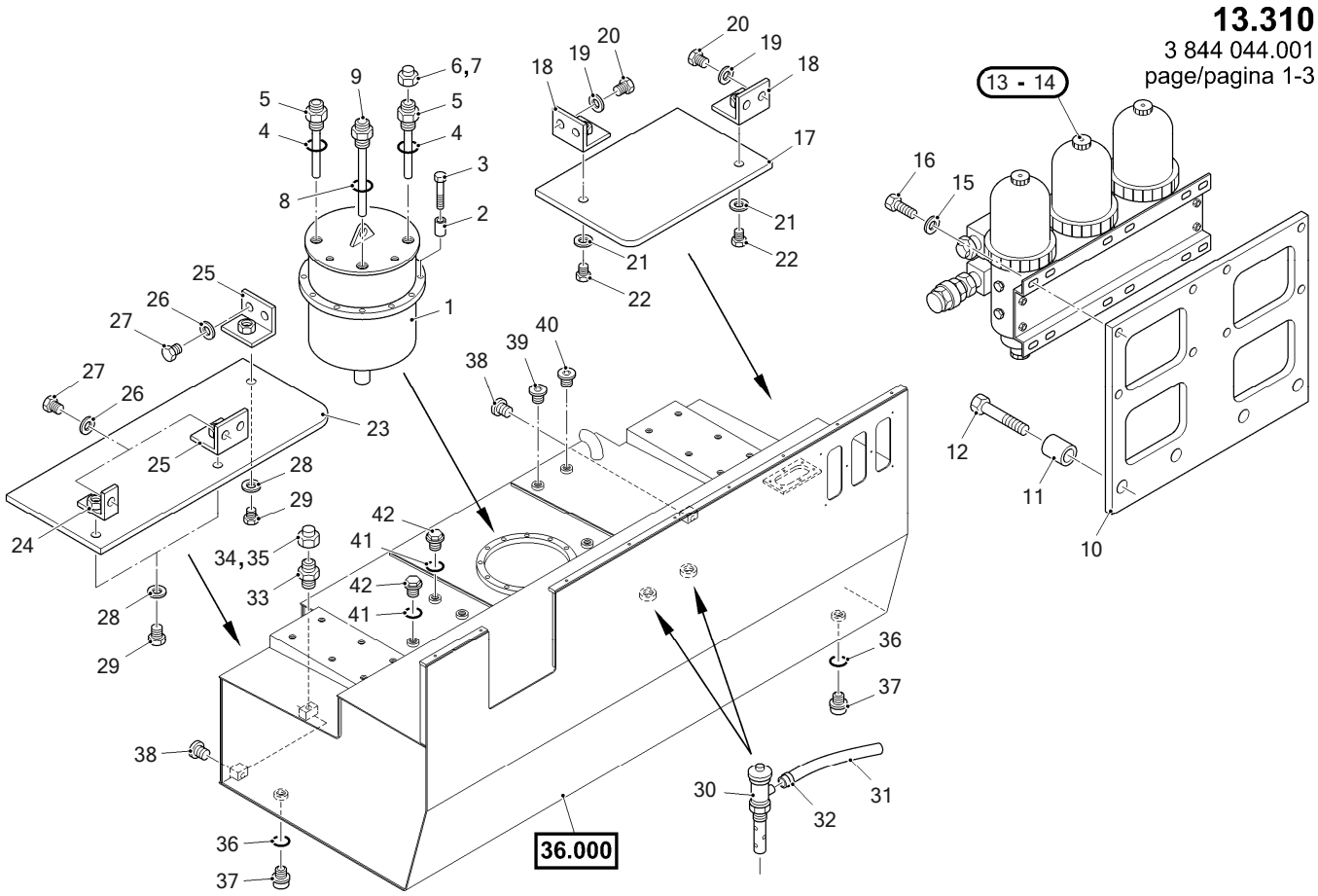

6090 FS	RH400 400013	FUEL SYSTEM LEFT-HAND KRAFTSTOFFANLAGE LINKS	13310 3844044 - 001

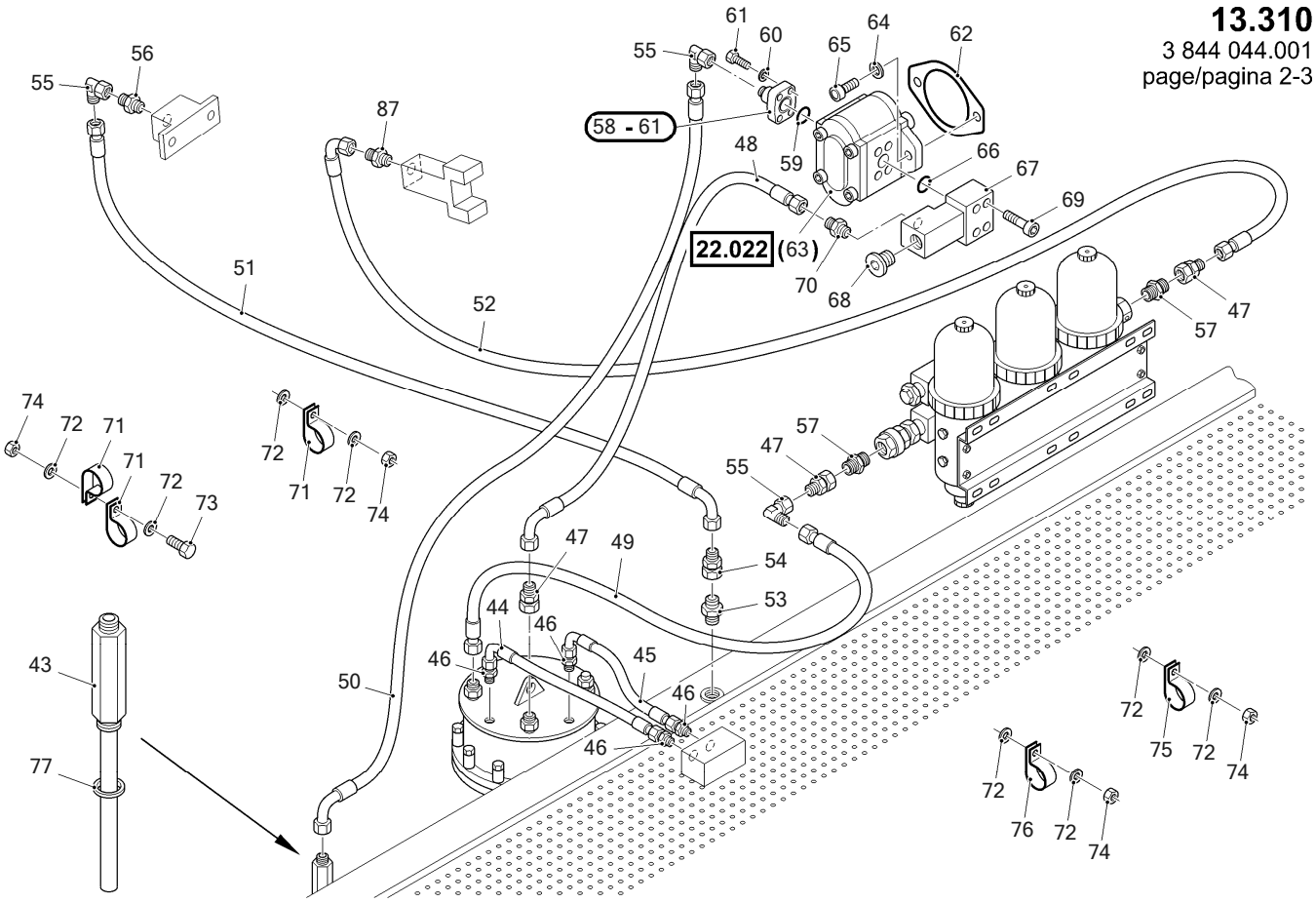

6090 FS	RH400 400013	FUEL SYSTEM LEFT-HAND KRAFTSTOFFANLAGE LINKS	13310 3844044 - 001

13.320
3 844 045.001
page/pagina 3-3

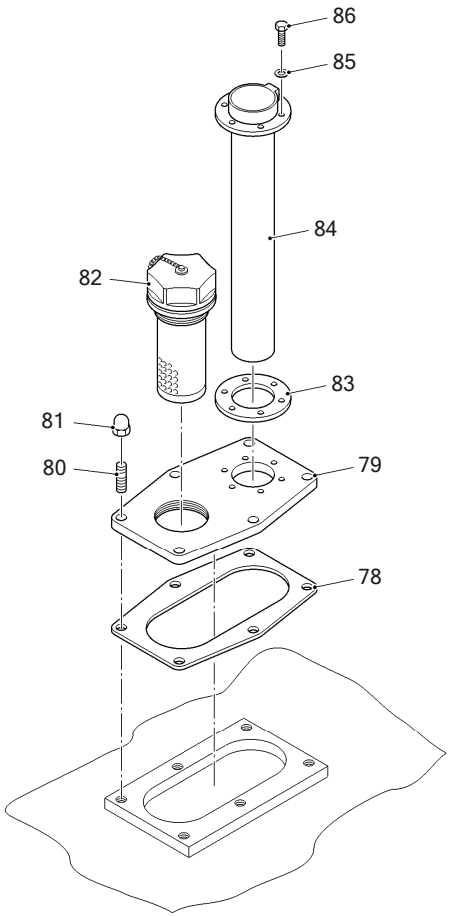

6090 FS	RH400 400013	FUEL SYSTEM LEFT-HAND KRAFTSTOFFANLAGE LINKS	13310 3844044 - 001

Item	Quantity	ME	P/N	SAP No.	see page	Description	Beschreibung
1	1	ST	3674391	1521576		CONTAINER	BEHAELTER
2	12	ST	3674366	1521591		SLEEVE	HUELSE
3	12	ST	0056619	1520431		HEX.HD.SCREW	SECHSKANTSCHRAUBE
4	2	ST	0010467	1521593		SEALING RING	DICHTRING
5	2	ST	3674395	1521583		LINE	LEITUNG
6	1	ST	0010731	1523170		CONN.NUT	UEBERWURFMUTTER
7	1	ST	0785169	1523182		PLUG	STOPFEN
8	1	ST	0043948	1521592		SEALING RING	DICHTRING
9	1	ST	3674398	1521589		LINE	LEITUNG
10	1	ST	3701312	1521595		BRACKET	HALTER
11	4	ST	3674264	1520010		SLEEVE	HUELSE
12	4	ST	0063263	1521596		HEX.HD.SCREW	SECHSKANTSCHRAUBE
13	0						
14	3	ST	6003198	1465728		FUEL PREFILTER	KRAFTSTOFFVORFILTER
15	8	ST	3674285	1519408		DISK/WASHER	SCHEIBE
16	8	ST	0056661	1519401		HEX.HD.SCREW	SECHSKANTSCHRAUBE
17	1	ST	3704050	1521642		PLATE	PLATTE
18	2	ST	2710307	1521616		BRACKET	HALTER
19	4	ST	0063701	1517707		WASHER	UNTERLEGSCHEIBE
20	4	ST	0536600	1521626		HEX.HD.SCREW	SECHSKANTSCHRAUBE
21	2	ST	0063701	1517707		WASHER	UNTERLEGSCHEIBE
22	2	ST	0054431	1519674		HEX.HD.SCREW	SECHSKANTSCHRAUBE
23	1	ST	3704047	1521618		PLATE	PLATTE
24	1	ST	2710309	1521612		BRACKET	HALTER
25	2	ST	2710307	1521616		BRACKET	HALTER
26	5	ST	0063701	1517707		WASHER	UNTERLEGSCHEIBE
27	5	ST	0536600	1521626		HEX.HD.SCREW	SECHSKANTSCHRAUBE
28	3	ST	0063701	1517707		WASHER	UNTERLEGSCHEIBE
29	3	ST	0054431	1519674		HEX.HD.SCREW	SECHSKANTSCHRAUBE
30	2	ST	3696019	1521633		FILTER	BELUEFTUNGSFILTER
31	2	ST	2482654	1521630		SUCTION HOSE	SAUGSCHLAUCH
32	2	ST	1471282	1464102		HOSE CLIP	SCHLAUCHSCHELLE
33	1	ST	0750517	1521317		TUBE FITTING	VERSCHRAUBUNG
34	1	ST	0010629	1523168		CONN.NUT	UEBERWURFMUTTER
35	1	ST	2115432	1523529		PLUG	STOPFEN
36	2	ST	0010467	1521593		SEALING RING	DICHTRING
37	2	ST	0080010	1521640		SCREW PLUG	VERSCHLUSSCHRAUBE
38	2	ST	2710305	1521604		SCREW PLUG	SCHRAUBSTOPFEN
39	1	ST	0945328	1519989		SCREW PLUG	VERSCHLUSSCHRAUBE
40	1	ST	1041939	1520928		SCREW PLUG	VERSCHLUSSCHRAUBE
41	2	ST	0043948	1521592		SEALING RING	DICHTRING
42	2	ST	0264810	1521638		SCREW PLUG	VERSCHLUSSCHRAUBE
43	1	ST	3702845	1521981		PIPE	ROHRLEITUNG
44	1	ST	2452597	1521965		HOSE	SCHLAUCHLEITUNG
45	1	ST	◇ 2711816	1520845		HOSE	SCHLAUCHLEITUNG
46	4	ST	1547598	1521955		SOCKET	STUTZEN
47	3	ST	7723960	1521951		REDUCTION	REDUZIERUNG
48	1	ST	3702706	1521978		FUEL HOSE	KRAFTSTOFFSCHLAUCH
49	1	ST	3702715	1521977		FUEL HOSE	KRAFTSTOFFSCHLAUCH
50	1	ST	3702705	1521979		FUEL HOSE	KRAFTSTOFFSCHLAUCH
51	1	ST	3742196	4067429		FUEL HOSE	KRAFTSTOFFSCHLAUCH
52	1	ST	3702709	1521974		FUEL HOSE	KRAFTSTOFFSCHLAUCH
53	2	ST	0970351	1466156		SOCKET	STUTZEN
54	1	ST	7723963	1615850		ADAPTER NIPPLE	REDUZIERSTUECK
55	3	ST	0576255	1455719		TUBE FITTING	VERSCHRAUBUNG
56	1	ST	1725569	4018275		TUBE FITTING	VERSCHRAUBUNG
57	2	ST	0971245	1457082		TUBE FITTING	VERSCHRAUBUNG
58	1	ST	2268207	1521962		FLANGE	FLANSCH
59	1	ST	1725419	1519993		SEALING RING	DICHTRING
60	4	ST	0063667	1521373		LOCK WASHER	FEDERRING
61	4	ST	0056662	1519732		HEX.HD.SCREW	SECHSKANTSCHRAUBE
62	1	ST	3675467	1521958		SEAL	DICHTUNG
63	1	ST	(3659529)		92	FUEL PUMP	KRAFTSTOFFPUMPE
64	2	ST	3674283	1517690		DISK/WASHER	SCHEIBE
65	2	ST	1558713	1521009		CYL.HEAD SCREW	ZYLINDERSCHRAUBE
66	1	ST	1725418	1521961		SEALING RING	DICHTRING
67	1	ST	3675465	1521959		FLANGE	FLANSCH
68	1	ST	1709226	1521960		SCREW PLUG	VERSCHLUSSCHRAUBE
69	4	ST	0301714	1521953		CYL.HEAD SCREW	ZYLINDERSCHRAUBE
70	1	ST	0118062	1520933		SOCKET	STUTZEN
71	5	ST	0924006	1523592		HOSE CLIP	SCHLAUCHSCHELLE

6090 FS	RH400 400013	FUEL SYSTEM LEFT-HAND KRAFTSTOFFANLAGE LINKS	13310 3844044 - 001

Item	Quantity	ME	P/N	SAP No.	see page	Description	Beschreibung
72	20	ST	0063704	1521322		WASHER	UNTERLEGSCHEIBE
73	2	ST	0054405	1523574		HEX.HD.SCREW	SECHSKANTSCHRAUBE
74	10	ST	0057126	1519520		HEXAGONAL NUT	SECHSKANTMUTTER
75	1	ST	0924181	1520835		HOSE CLIP	SCHLAUCHSCHELLE
76	4	ST	0982399	4015343		HOSE CLIP	SCHLAUCHSCHELLE
77	1	ST	0043948	1521592		SEALING RING	DICHTRING
78	1	ST	2161648	1521635		SEAL	DICHTUNG
79	1	ST	3692092	1521607		LID	DECKEL
80	6	ST	1537006	1521624		STUD	STIFTSCHRAUBE
81	6	ST	0973407	1521623		CAP NUT	HUTMUTTER
82	1	ST	3692954	1521632		SOCKET	STUTZEN
83	1	ST	0047105	1465524		SEAL	DICHTUNG
84	1	ST	3697239	1525329		SENSOR	SENSOR
85	6	ST	0511788	1461712		LOCK WASHER	FEDERRING
86	6	ST	0054379	1522261		HEX.HD.SCREW	SECHSKANTSCHRAUBE
87	1	ST	3742189	4067428		SOCKET	STUTZEN

6090 FS	RH400 400013	FUEL SYSTEM RIGHT-HAND KRAFTSTOFFANLAGE RECHTS	13320 3844045 - 001

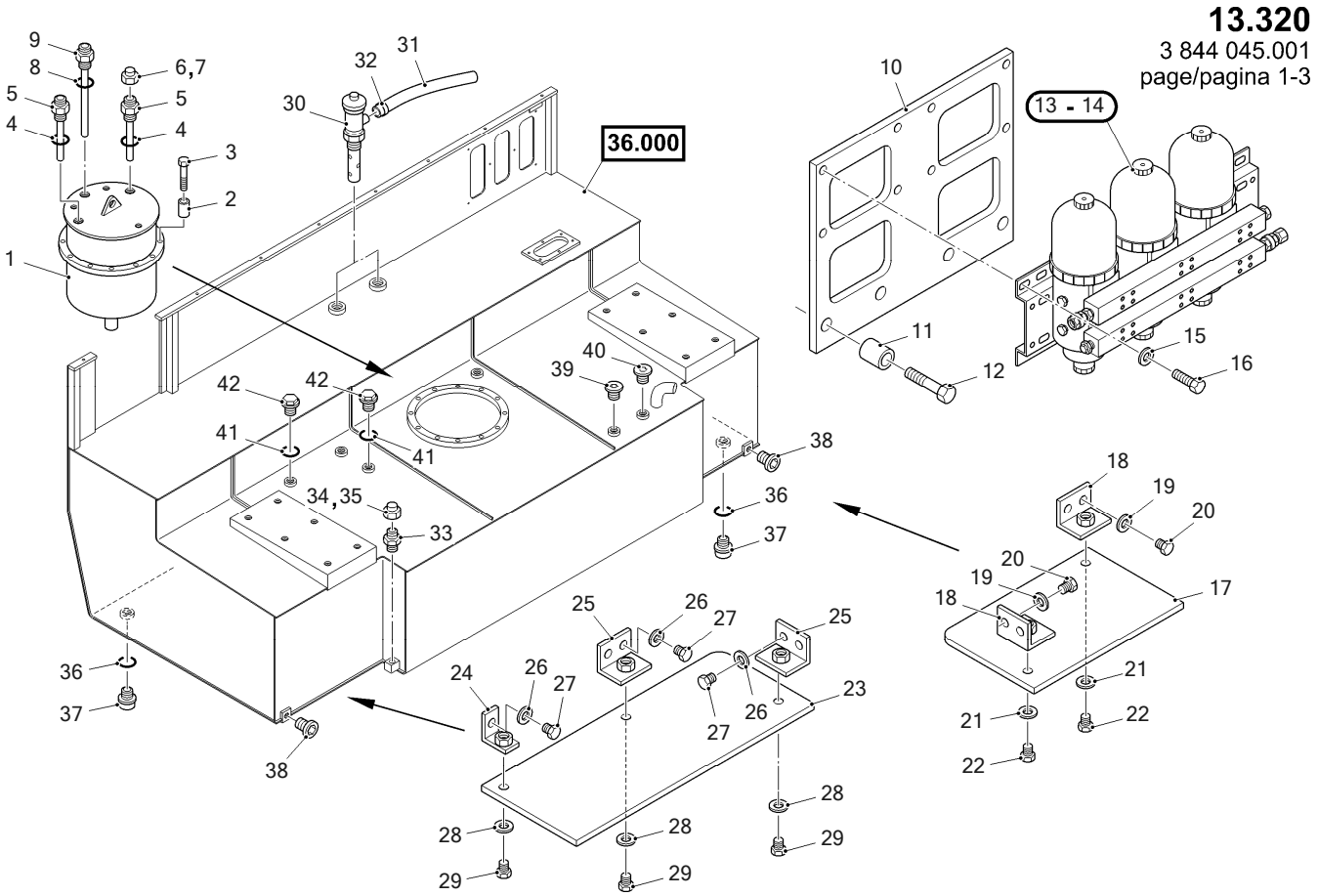

6090 FS	RH400 400013	FUEL SYSTEM RIGHT-HAND KRAFTSTOFFANLAGE RECHTS	13320 3844045 - 001

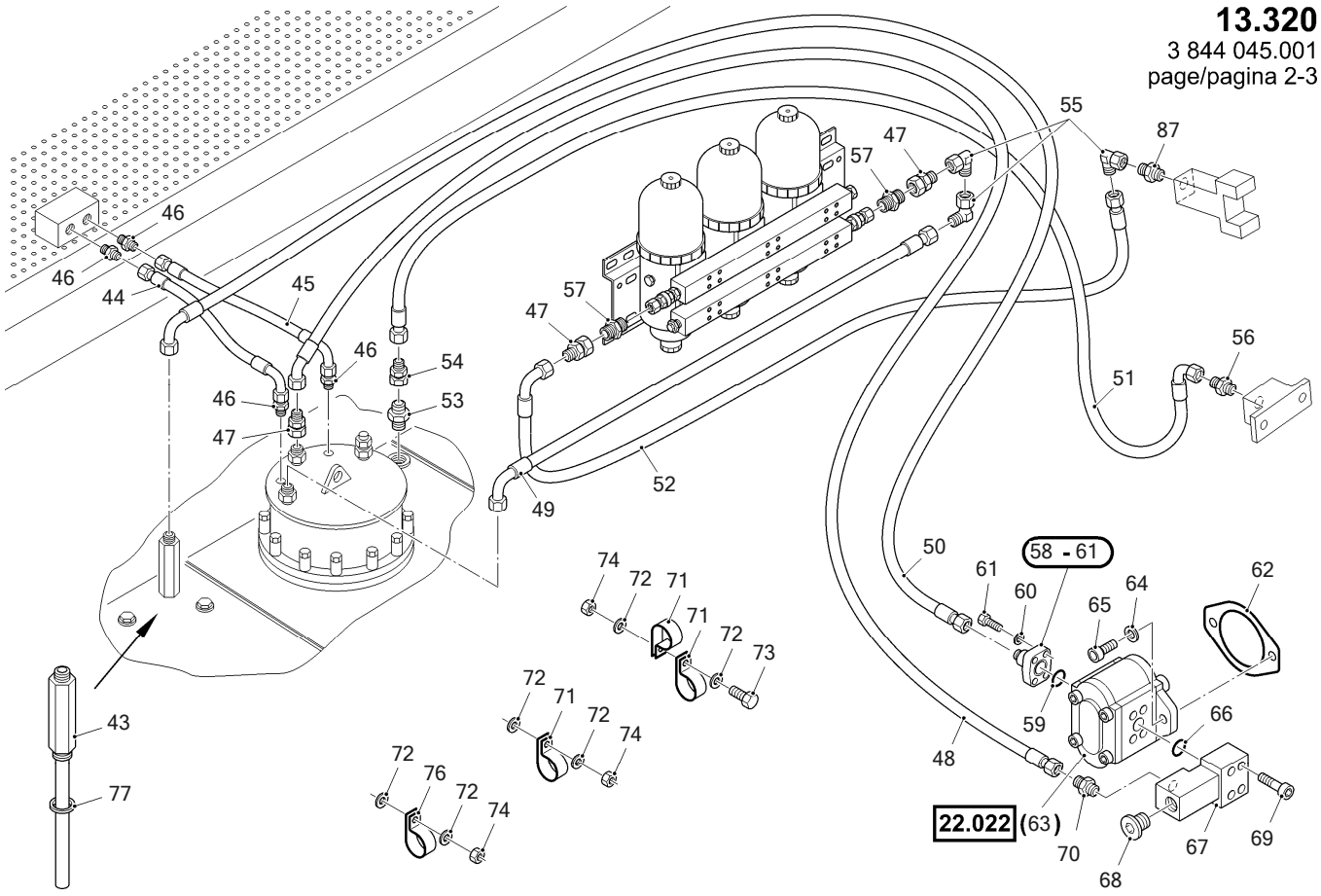

6090 FS	RH400 400013	FUEL SYSTEM RIGHT-HAND KRAFTSTOFFANLAGE RECHTS	13320 3844045 - 001

13.320
3 844 045.001
page/pagina 3-3

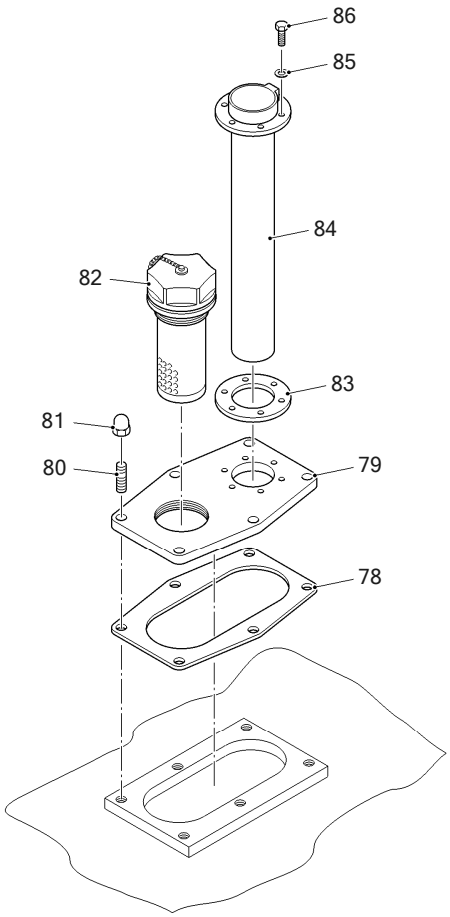

6090 FS	RH400 400013	FUEL SYSTEM RIGHT-HAND KRAFTSTOFFANLAGE RECHTS	13320 3844045 - 001

Item	Quantity	ME	P/N	SAP No.	see page	Description	Beschreibung
1	1	ST	3674391	1521576		CONTAINER	BEHAELTER
2	12	ST	3674366	1521591		SLEEVE	HUELSE
3	12	ST	0056619	1520431		HEX.HD.SCREW	SECHSKANTSCHRAUBE
4	2	ST	0010467	1521593		SEALING RING	DICHTRING
5	2	ST	3674395	1521583		LINE	LEITUNG
6	1	ST	0010731	1523170		CONN.NUT	UEBERWURFMUTTER
7	1	ST	0785169	1523182		PLUG	STOPFEN
8	1	ST	0043948	1521592		SEALING RING	DICHTRING
9	1	ST	3674398	1521589		LINE	LEITUNG
10	1	ST	3701312	1521595		BRACKET	HALTER
11	4	ST	3674264	1520010		SLEEVE	HUELSE
12	4	ST	0063263	1521596		HEX.HD.SCREW	SECHSKANTSCHRAUBE
13	0						
14	3	ST	6003198	1465728		FUEL PREFILTER	KRAFTSTOFFVORFILTER
15	8	ST	3674285	1519408		DISK/WASHER	SCHEIBE
16	8	ST	0056661	1519401		HEX.HD.SCREW	SECHSKANTSCHRAUBE
17	1	ST	3704050	1521642		PLATE	PLATTE
18	2	ST	2710307	1521616		BRACKET	HALTER
19	4	ST	0063701	1517707		WASHER	UNTERLEGSCHEIBE
20	4	ST	0536600	1521626		HEX.HD.SCREW	SECHSKANTSCHRAUBE
21	2	ST	0063701	1517707		WASHER	UNTERLEGSCHEIBE
22	2	ST	0054431	1519674		HEX.HD.SCREW	SECHSKANTSCHRAUBE
23	1	ST	3704047	1521618		PLATE	PLATTE
24	1	ST	2710309	1521612		BRACKET	HALTER
25	2	ST	2710307	1521616		BRACKET	HALTER
26	5	ST	0063701	1517707		WASHER	UNTERLEGSCHEIBE
27	5	ST	0536600	1521626		HEX.HD.SCREW	SECHSKANTSCHRAUBE
28	3	ST	0063701	1517707		WASHER	UNTERLEGSCHEIBE
29	3	ST	0054431	1519674		HEX.HD.SCREW	SECHSKANTSCHRAUBE
30	2	ST	3696019	1521633		FILTER	BELUEFTUNGSFILTER
31	2	ST	2482654	1521630		SUCTION HOSE	SAUGSCHLAUCH
32	2	ST	1471282	1464102		HOSE CLIP	SCHLAUCHSCHELLE
33	1	ST	0750517	1521317		TUBE FITTING	VERSCHRAUBUNG
34	1	ST	0010629	1523168		CONN.NUT	UEBERWURFMUTTER
35	1	ST	2115432	1523529		PLUG	STOPFEN
36	2	ST	0010467	1521593		SEALING RING	DICHTRING
37	2	ST	0080010	1521640		SCREW PLUG	VERSCHLUSSCHRAUBE
38	2	ST	2710305	1521604		SCREW PLUG	SCHRAUBSTOPFEN
39	1	ST	0945328	1519989		SCREW PLUG	VERSCHLUSSCHRAUBE
40	1	ST	1041939	1520928		SCREW PLUG	VERSCHLUSSCHRAUBE
41	2	ST	0043948	1521592		SEALING RING	DICHTRING
42	2	ST	0264810	1521638		SCREW PLUG	VERSCHLUSSCHRAUBE
43	1	ST	3702845	1521981		PIPE	ROHRLEITUNG
44	1	ST	2452597	1521965		HOSE	SCHLAUCHLEITUNG
45	1	ST	◇ 2711816	1520845		HOSE	SCHLAUCHLEITUNG
46	4	ST	1547598	1521955		SOCKET	STUTZEN
47	3	ST	7723960	1521951		REDUCTION	REDUZIERUNG
48	1	ST	3702712	1521983		FUEL HOSE	KRAFTSTOFFSCHLAUCH
49	1	ST	3702708	1521975		FUEL HOSE	KRAFTSTOFFSCHLAUCH
50	1	ST	3702711	1521982		FUEL HOSE	KRAFTSTOFFSCHLAUCH
51	1	ST	3702714	1521967		FUEL HOSE	KRAFTSTOFFSCHLAUCH
52	1	ST	3702713	1521968		FUEL HOSE	KRAFTSTOFFSCHLAUCH
53	2	ST	0970351	1466156		SOCKET	STUTZEN
54	1	ST	7723963	1615850		ADAPTER NIPPLE	REDUZIERSTUECK
55	3	ST	0576255	1455719		TUBE FITTING	VERSCHRAUBUNG
56	1	ST	1725569	4018275		TUBE FITTING	VERSCHRAUBUNG
57	2	ST	0971245	1457082		TUBE FITTING	VERSCHRAUBUNG
58	1	ST	2268207	1521962		FLANGE	FLANSCH
59	1	ST	1725419	1519993		SEALING RING	DICHTRING
60	4	ST	0063667	1521373		LOCK WASHER	FEDERRING
61	4	ST	0056662	1519732		HEX.HD.SCREW	SECHSKANTSCHRAUBE
62	1	ST	3675467	1521958		SEAL	DICHTUNG
63	1	ST	(3659529)		92	FUEL PUMP	KRAFTSTOFFPUMPE
64	2	ST	3674283	1517690		DISK/WASHER	SCHEIBE
65	2	ST	1558713	1521009		CYL.HEAD SCREW	ZYLINDERSCHRAUBE
66	1	ST	1725418	1521961		SEALING RING	DICHTRING
67	1	ST	3675465	1521959		FLANGE	FLANSCH
68	1	ST	1709226	1521960		SCREW PLUG	VERSCHLUSSCHRAUBE
69	4	ST	0301714	1521953		CYL.HEAD SCREW	ZYLINDERSCHRAUBE
70	1	ST	0118062	1520933		SOCKET	STUTZEN
71	15	ST	0924006	1523592		HOSE CLIP	SCHLAUCHSCHELLE

☆: current, ◇: superseded, ◆: ex works, * : quantity see description

6090 FS	RH400 400013	FUEL SYSTEM RIGHT-HAND KRAFTSTOFFANLAGE RECHTS	13320 3844045 - 001

Item	Quantity	ME	P/N	SAP No.	see page	Description	Beschreibung
72	22	ST	0063704	1521322		WASHER	UNTERLEGSCHEIBE
73	7	ST	0054405	1523574		HEX.HD.SCREW	SECHSKANTSCHRAUBE
74	11	ST	0057126	1519520		HEXAGONAL NUT	SECHSKANTMUTTER
76	4	ST	0982399	4015343		HOSE CLIP	SCHLAUCHSCHELLE
77	1	ST	0043948	1521592		SEALING RING	DICHTRING
78	1	ST	2161648	1521635		SEAL	DICHTUNG
79	1	ST	3692092	1521607		LID	DECKEL
80	6	ST	1537006	1521624		STUD	STIFTSCHRAUBE
81	6	ST	0973407	1521623		CAP NUT	HUTMUTTER
82	1	ST	3692954	1521632		SOCKET	STUTZEN
83	1	ST	0047105	1465524		SEAL	DICHTUNG
84	1	ST	3697239	1525329		SENSOR	SENSOR
85	6	ST	0511788	1461712		LOCK WASHER	FEDERRING
86	6	ST	0054379	1522261		HEX.HD.SCREW	SECHSKANTSCHRAUBE
87	1	ST	3742189	4067428		SOCKET	STUTZEN

6090 FS	RH400 400013	FUELLING SYSTEM BETANKUNGSANLAGE	14000 3844018 - 000

14.000
3 844 018.000

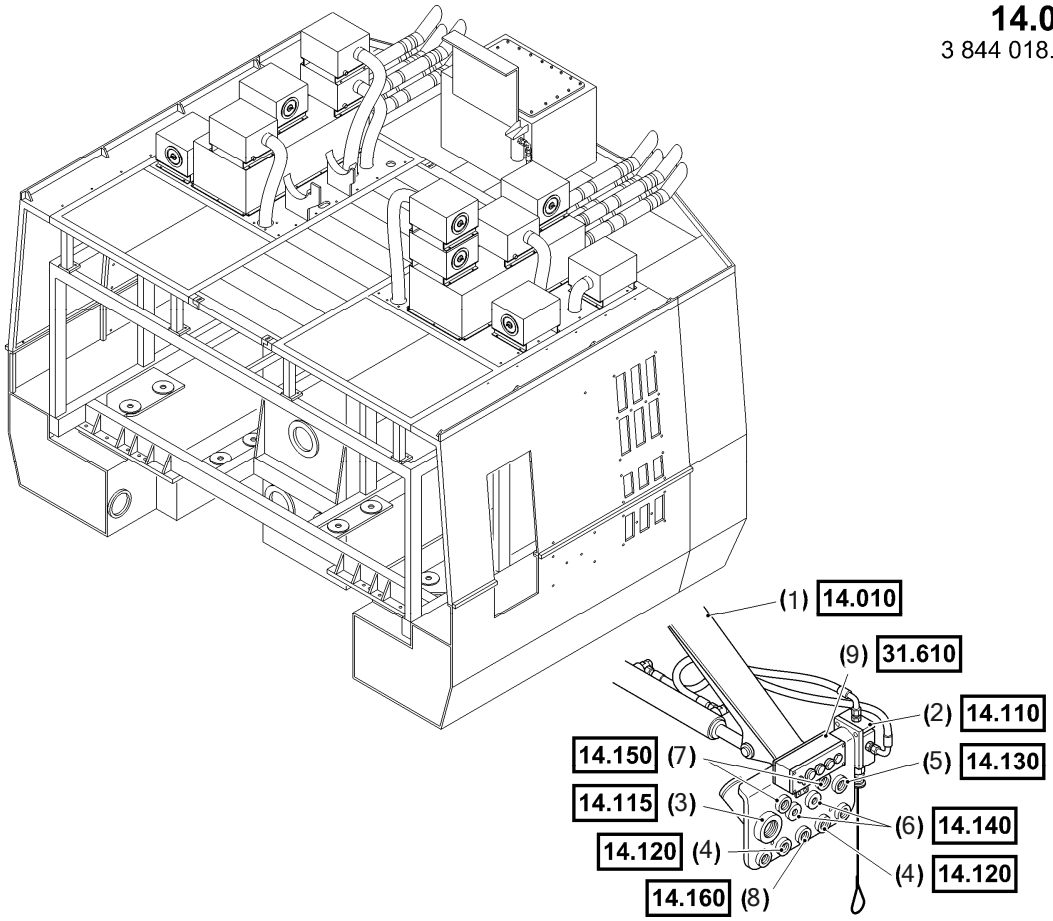

6090 FS	RH400 400013	FUELLING SYSTEM BETANKUNGSANLAGE	14000 3844018 - 000

Item	Quantity	ME	P/N	see page	Description	Beschreibung
1	1	ST	(3844019)	42	FUELLING SYSTEM	BETANKUNGSANLAGE
2	1	ST	(3844020)	43	FUELLING SYSTEM	BETANKUNGSANLAGE
3	1	ST	(3844021)	44	FUELLING SYSTEM	BETANKUNGSANLAGE
4	1	ST	(3844022)	45	FUELLING SYSTEM	BETANKUNGSANLAGE
5	1	ST	(3725333)	46	FUELLING SYSTEM	BETANKUNGSANLAGE
6	1	ST	(3844023)	47	FUELLING SYSTEM	BETANKUNGSANLAGE
7	1	ST	(3844024)	48	FUELLING SYSTEM	BETANKUNGSANLAGE
8	1	ST	(3844025)	49	FUELLING SYSTEM	BETANKUNGSANLAGE
9	1	ST	(3844026)	145	INDICATOR	ANZEIGEGERAET

6090 FS	RH400 400013	FUELLING SYSTEM INSTALL.MATERIAL BETANKUNGSANLAGE EINBAU	14010 3844019 - 000

14.010
3 844 019.000

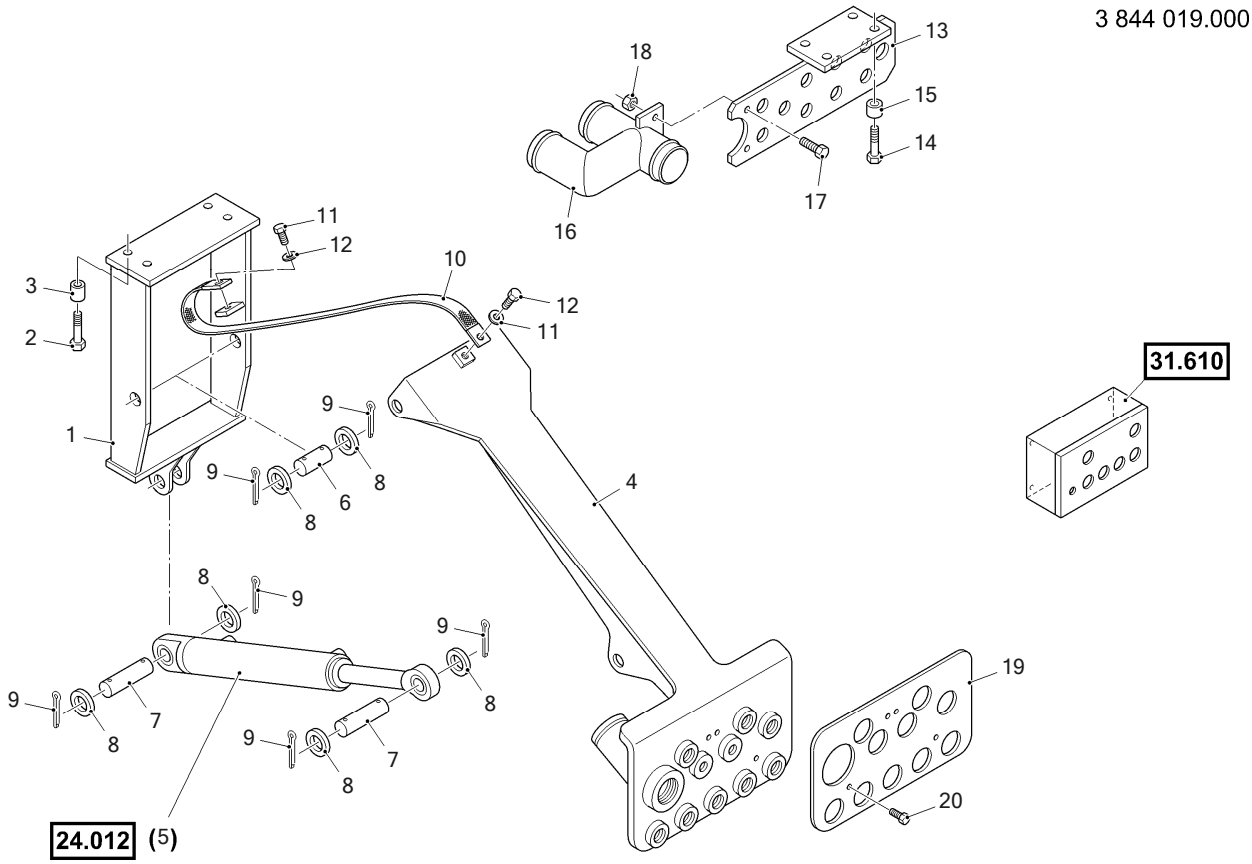

6090 FS	RH400 400013	FUELLING SYSTEM INSTALL.MATERIAL BETANKUNGSANLAGE EINBAU	14010 3844019 - 000

Item	Quantity	ME	P/N	SAP No.	see page	Description	Beschreibung
1	1	ST	3675107	1524057		BEARING	LAGERUNG
2	4	ST	0119594	1524063		HEX.HD.SCREW	SECHSKANTSCHRAUBE
3	4	ST	3676504	1524062		SLEEVE	HUELSE
4	1	ST	2709972	1524049		BRACKET	HALTER
5	1	ST	(2732516)		116	CYLINDER	ZYLINDER
6	2	ST	0038989	1524059		PIN	BOLZEN
7	2	ST	8414432	1524060		PIN	BOLZEN
8	8	ST	0057043	1522980		WASHER	UNTERLEGSCHEIBE
9	8	ST	0057048	1524061		COTTER PIN	SPLINT
10	1	ST	0509715	1524065		EARTH CABLE	MASSEKABEL
11	4	ST	0146224	1524066		TOOTHED WASHER	ZAHNSCHEIBE
12	2	ST	0939358	1523845		HEX.HD.SCREW	SECHSKANTSCHRAUBE
13	1	ST	2454549	1524072		BRACKET	HALTER
14	4	ST	0650693	1521137		HEX.HD.SCREW	SECHSKANTSCHRAUBE
15	4	ST	2417515	1524071		SLEEVE	HUELSE
16	1	ST	2454548	1524073		FUEL LINE	KRAFTSTOFFLEITUNG
17	2	ST	0056672	1520312		HEX.HD.SCREW	SECHSKANTSCHRAUBE
18	2	ST	0057130	1520278		HEXAGONAL NUT	SECHSKANTMUTTER
19	1	ST	2764947	1461420		FRONT PLATE	FRONTPLATTE
20	2	ST	0054383	1458396		HEX.HD.SCREW	SECHSKANTSCHRAUBE

6090 FS	RH400 400013	FUELLING SYSTEM TANK LIFT BETANKUNGSANLAGE TANKLIFT	14110 3844020 - 000

14.110
3 844 020.000

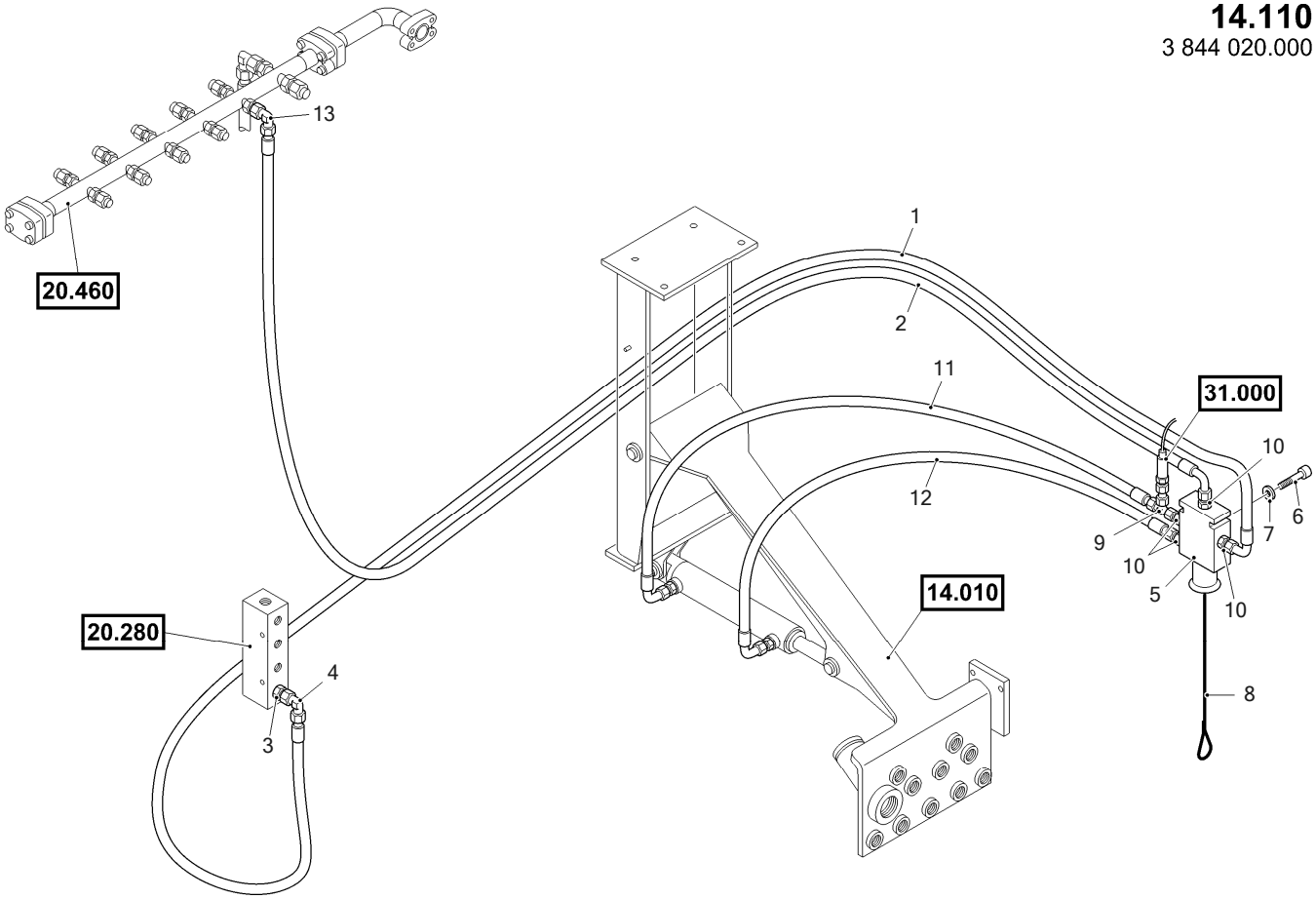

6090 FS	RH400 400013	FUELLING SYSTEM TANK LIFT BETANKUNGSANLAGE TANKLIFT	14110 3844020 - 000

Item	Quantity	ME	P/N	SAP No.	see page	Description	Beschreibung
1	1	ST	2711810	1523989		HOSE	SCHLAUCHLEITUNG
2	1	ST	2711811	1524036		HOSE	SCHLAUCHLEITUNG
3	1	ST	0046801	1520802		SOCKET	STUTZEN
4	4	ST	◇1547924	1522842		SOCKET	STUTZEN
5	1	ST	2418138	1523997		VALVE	VENTIL
6	2	ST	0054391	1524028		HEX.HD.SCREW	SECHSKANTSCHRAUBE
7	2	ST	◇0063707	1521851		WASHER	UNTERLEGSCHEIBE
8	1	ST	2418590	1468302		TOW CABLE	ZUGSEIL
9	1	ST	1636028	1520815		SOCKET	STUTZEN
10	4	ST	1983038	1521804		TUBE FITTING	VERSCHRAUBUNG
11	1	ST	2767728	1522811		HYDRAULIC HOSE	HYDRAULIKSCHLAUCH
12	1	ST	◇2767729	1523990		HYDRAULIC HOSE	HYDRAULIKSCHLAUCH
13	1	ST	0035533	4117542		TUBE FITTING	VERSCHRAUBUNG

6090 FS	RH400 400013	FUELLING SYSTEM FUEL BETANKUNGSANLAGE KRAFTSTOFF	14115 3844021 - 000

14.115
3 844 021.000

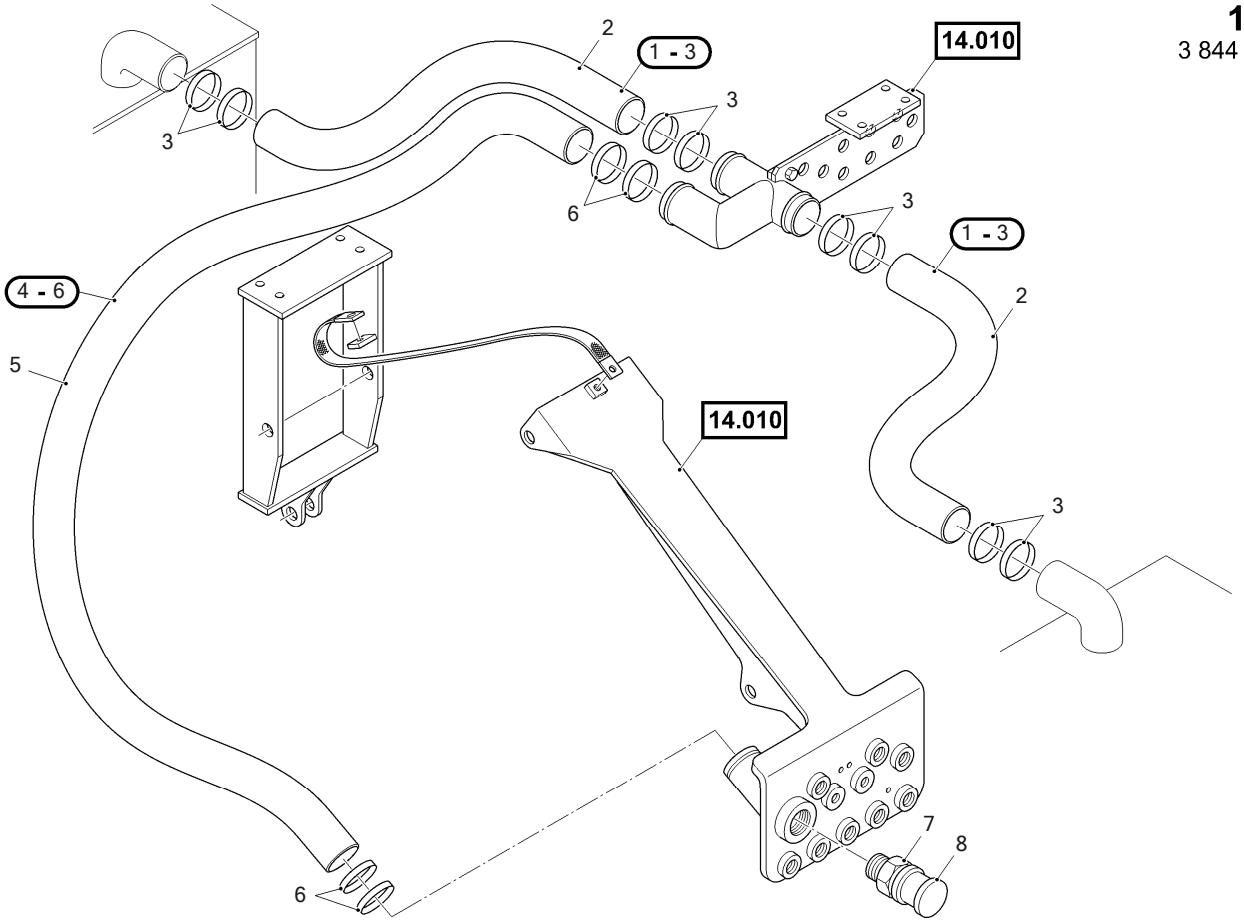

6090 FS	RH400 400013	FUELLING SYSTEM FUEL BETANKUNGSANLAGE KRAFTSTOFF	14115 3844021 - 000

Item	Quantity	ME	P/N	SAP No.	see page	Description	Beschreibung
1	2	ST	2711858	1524074		HOSE	SCHLAUCH
2	*	M	2426728	1464382		SUCTION HOSE ; 1,85 M	SAUGSCHLAUCH ; 1,85 M
3	8	ST	2168074	1464110		HOSE CLIP	SCHLAUCHSCHELLE
4	1	ST	2711859	1524075		HOSE	SCHLAUCH
5	*	M	2426728	1464382		SUCTION HOSE ; 2,7 M	SAUGSCHLAUCH ; 2,7 M
6	4	ST	2168074	1464110		HOSE CLIP	SCHLAUCHSCHELLE
7	1	ST	0274831	1524076		COUPLING/CLUTCH	KUPPLUNG
8	1	ST	0788519	1524077		CAP	KAPPE

6090 FS	RH400 400013	FUELLING SYSTEM OIL BETANKUNGSANLAGE OEL	14120 3844022 - 000

14.120
3 844 022.000

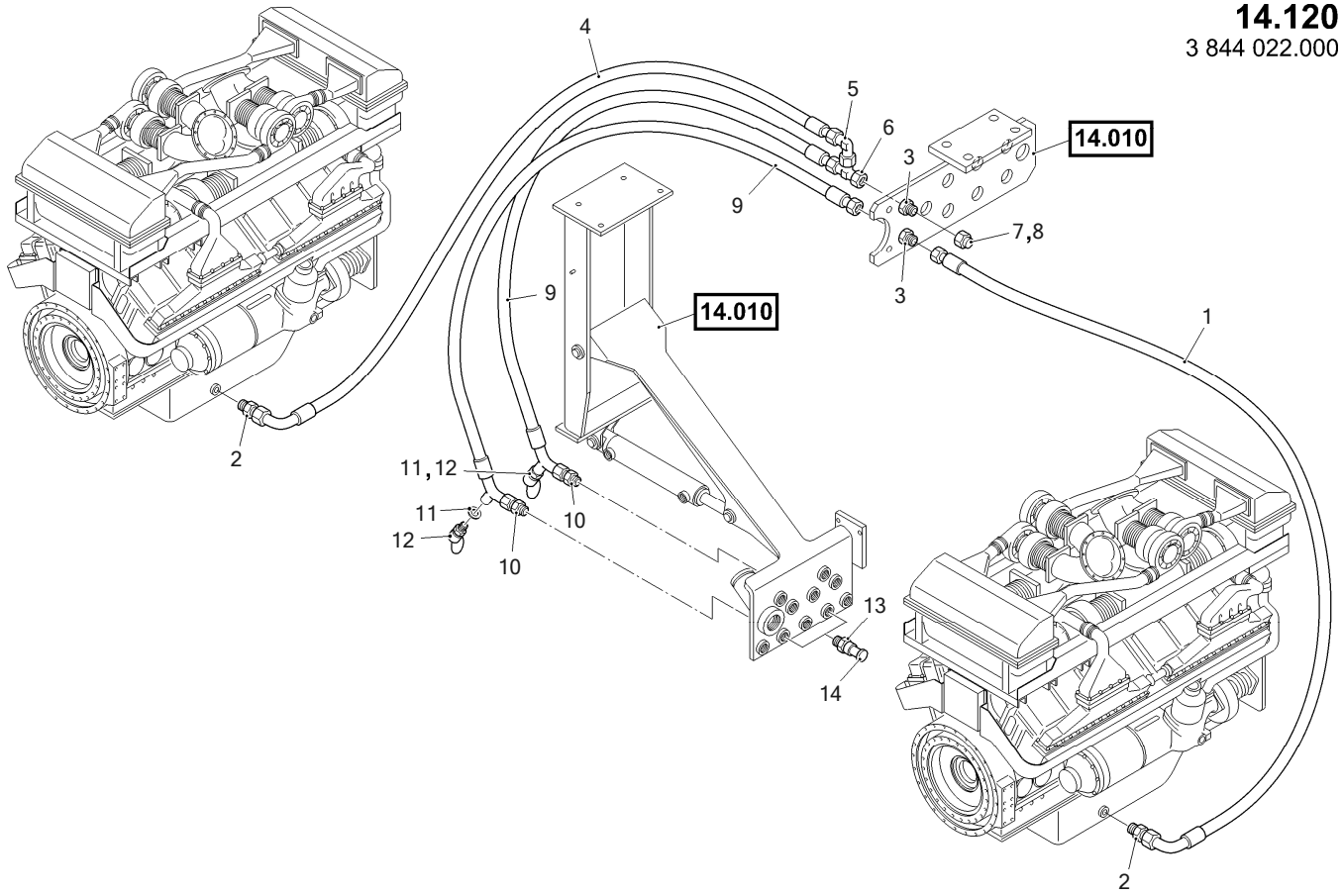

6090 FS	RH400 400013	FUELLING SYSTEM OIL BETANKUNGSANLAGE OEL	14120 3844022 - 000

Item	Quantity	ME	P/N	SAP No.	see page	Description	Beschreibung
1	1	ST	◇ 2711819	1523991		HYDRAULIC HOSE	HYDRAULIKSCHLAUCH
2	2	ST	2482383	1522112		TUBE FITTING	VERSCHRAUBUNG
3	2	ST	◇ 2247600	1520826		TUBE FITTING	VERSCHRAUBUNG
4	1	ST	3702740	1523996		HYDRAULIC HOSE	HYDRAULIKSCHLAUCH
5	1	ST	◇ 0984973	1520812		SOCKET	STUTZEN
6	1	ST	◇ 0984975	1520813		SOCKET	STUTZEN
7	7	ST	0773014	1523759		PLUG	STOPFEN
8	1	ST	0010699	1520804		CONN.NUT	UEBERWURFMUTTER
9	2	ST	2711857	1523988		HYDRAULIC HOSE	HYDRAULIKSCHLAUCH
10	2	ST	0064899	1520805		SOCKET	STUTZEN
11	2	ST	0043454	1521628		SEALING RING	DICHTRING
12	2	ST	1758452	1524008		DRAIN PLUG	OELABLASSCHRAUBE
13	2	ST	0274823	1524002		COUPLING/CLUTCH	KUPPLUNG
14	2	ST	0274822	1524005		CAP	KAPPE

6090 FS	RH400 400013	FUELLING SYSTEM GREASE BETANKUNGSANLAGE FETT	14130 3725333 - 000

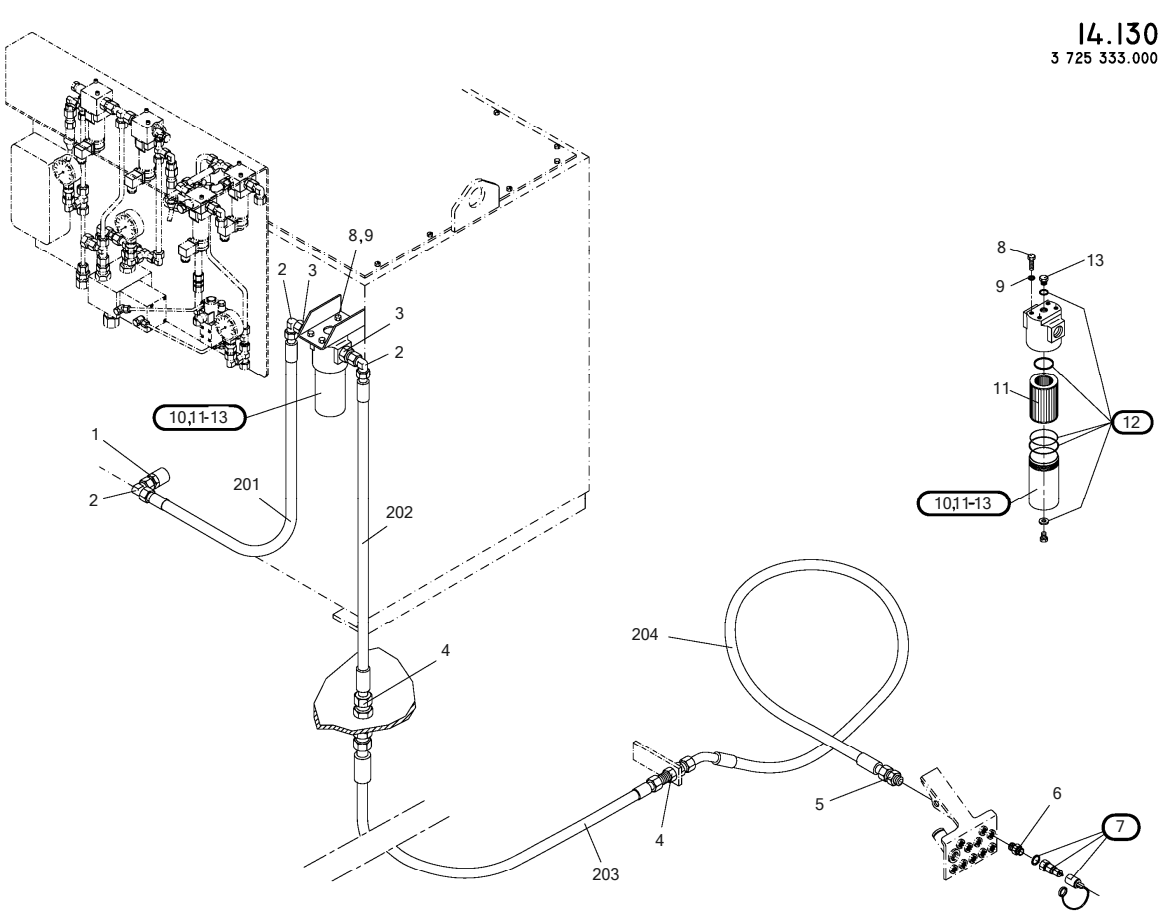

6090 FS	RH400 400013	FUELLING SYSTEM GREASE BETANKUNGSANLAGE FETT	14130 3725333 - 000

Item	Quantity	ME	P/N	SAP No.	see page	Description	Beschreibung
1	0	ST	0038701	1521827		TUBE FITTING	VERSCHRAUBUNG
2	0	ST	◇1636008	4041806		SOCKET	STUTZEN
3	0	ST	1476041	4041774		SOCKET	STUTZEN
4	0	ST	0064791	1523173		TUBE FITTING	VERSCHRAUBUNG
5	0	ST	0010724	1455657		TUBE FITTING	VERSCHRAUBUNG
6	0	ST	1960727	1469927		ADAPTER	ADAPTER
7	0	ST	1960731	1467694		COUPLING/CLUTCH	KUPPLUNG
8	0	ST	0056659	1521238		HEX.HD.SCREW	SECHSKANTSCHRAUBE
9	0	ST	0056988	1520455		WASHER	UNTERLEGSCHEIBE
10	0	ST	6001536	1453787		FILTER	FILTER
11	0	ST	6001805	1454613		FILTERELEMENT	FILTERELEMENT
12	0	ST	6001807	1465432		GASKET SET	DICHTUNG SATZ
13	0	ST	6001806	1458356		SCREW PLUG	VERSCHLUSSCHRAUBE
201	-					HOSE HY 110, DN 25 x 0,800m 28-L / 28-L	HOSE HY 110, DN 25 x 0,800m 28-L / 28-L
202	-					HIGH PRESSURE HOSE DN 25x1,000m 28-L / 28-L	HIGH PRESSURE HOSE DN 25x1,000m 28-L / 28-L
203	-					HIGH PRESSURE HOSE DN 25x4,200m 28-L / 28-L	HIGH PRESSURE HOSE DN 25x4,200m 28-L / 28-L
204	-					HIGH PRESSURE HOSE DN 25x2,900m 28-L45°/28-L	HIGH PRESSURE HOSE DN 25x2,900m 28-L45°/28-L

6090 FS	RH400 400013	FUELLING SYSTEM GEARBOX OIL BETANKUNGSANLAGE GETRIEBEOEL	14140 3844023 - 000

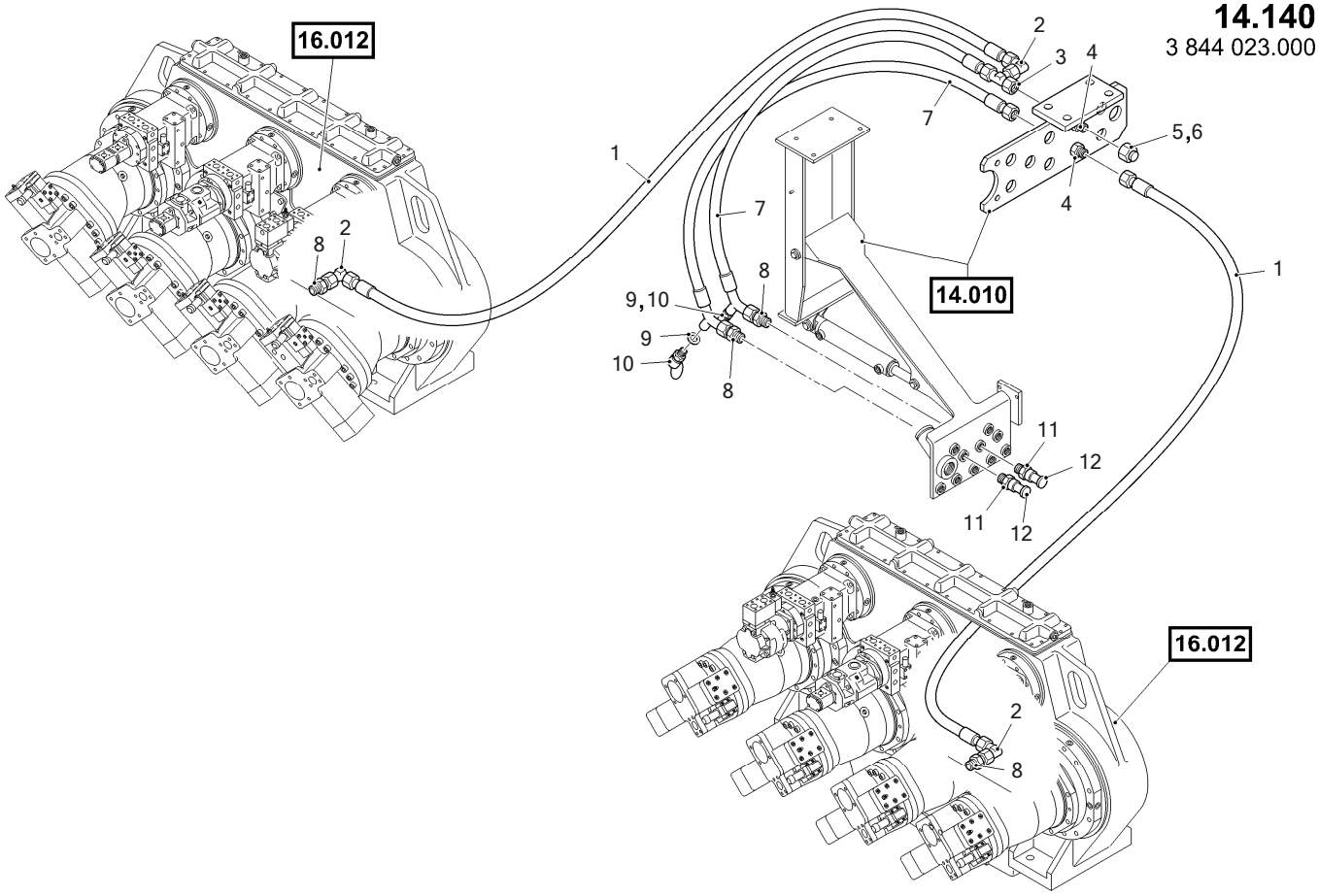

6090 FS	RH400 400013	FUELLING SYSTEM GEARBOX OIL BETANKUNGSANLAGE GETRIEBEOEL	14140 3844023 - 000

Item	Quantity	ME	P/N	SAP No.	see page	Description	Beschreibung
1	2	ST	2711822	1523992		HYDRAULIC HOSE	HYDRAULIKSCHLAUCH
2	3	ST	◇0984973	1520812		SOCKET	STUTZEN
3	1	ST	◇0984975	1520813		SOCKET	STUTZEN
4	2	ST	◇2247600	1520826		TUBE FITTING	VERSCHRAUBUNG
5	1	ST	0773014	1523759		PLUG	STOPFEN
6	1	ST	0010699	1520804		CONN.NUT	UEBERWURFMUTTER
7	2	ST	2711857	1523988		HYDRAULIC HOSE	HYDRAULIKSCHLAUCH
8	4	ST	0064899	1520805		SOCKET	STUTZEN
9	2	ST	0043454	1521628		SEALING RING	DICHTRING
10	2	ST	1758452	1524008		DRAIN PLUG	OELABLASSCHRAUBE
11	2	ST	0274823	1524002		COUPLING/CLUTCH	KUPPLUNG
12	2	ST	0274822	1524005		CAP	KAPPE

6090 FS	RH400 400013	FUELLING SYSTEM WATER BETANKUNGSANLAGE WASSER	14150 3844024 - 000

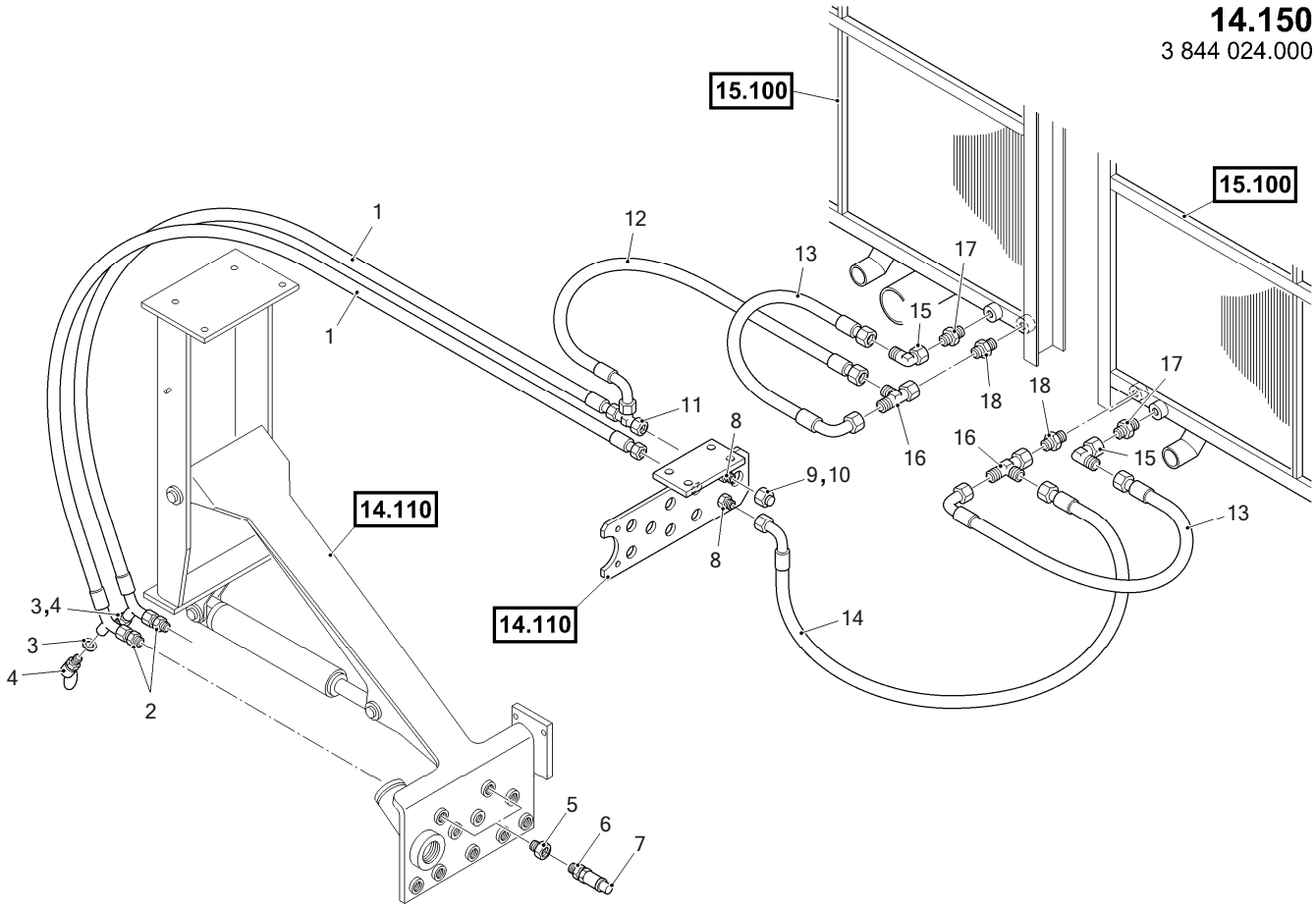

6090 FS	RH400 400013	FUELLING SYSTEM WATER BETANKUNGSANLAGE WASSER	14150 3844024 - 000

Item	Quantity	ME	P/N	SAP No.	see page	Description	Beschreibung
1	2	ST	2711857	1523988		HYDRAULIC HOSE	HYDRAULIKSCHLAUCH
2	2	ST	0064899	1520805		SOCKET	STUTZEN
3	3	ST	0043454	1521628		SEALING RING	DICHTRING
4	3	ST	1758452	1524008		DRAIN PLUG	OELABLASSCHRAUBE
5	2	ST	0726777	1524022		REDUCTION	REDUZIERUNG
6	2	ST	0274825	1524016		COUPLING/CLUTCH	KUPPLUNG
7	2	ST	0274824	1524019		CAP	KAPPE
8	2	ST	◇2247600	1520826		TUBE FITTING	VERSCHRAUBUNG
9	1	ST	0773014	1523759		PLUG	STOPFEN
10	1	ST	0010699	1520804		CONN.NUT	UEBERWURFMUTTER
11	1	ST	◇0984975	1520813		SOCKET	STUTZEN
12	1	ST	2711820	1523993		HYDRAULIC HOSE	HYDRAULIKSCHLAUCH
13	2	ST	◇2711670	1523994		HYDRAULIC HOSE	HYDRAULIKSCHLAUCH
14	1	ST	2711679	1520841		HYDRAULIC HOSE	HYDRAULIKSCHLAUCH
15	2	ST	◇0984973	1520812		SOCKET	STUTZEN
16	2	ST	8411292	1520860		SOCKET	STUTZEN
17	2	ST	1665744	1523288		SOCKET	STUTZEN
18	2	ST	1665709	1524032		SOCKET/ADAPTER	EINSCHRAUBSTUTZEN

6090 FS	RH400 400013	FUELLING SYSTEM HYDRAULIC OIL BETANKUNGSANLAGE HYDRAULIKOEL	14160 3844025 - 000

14.160
3 844 025.000

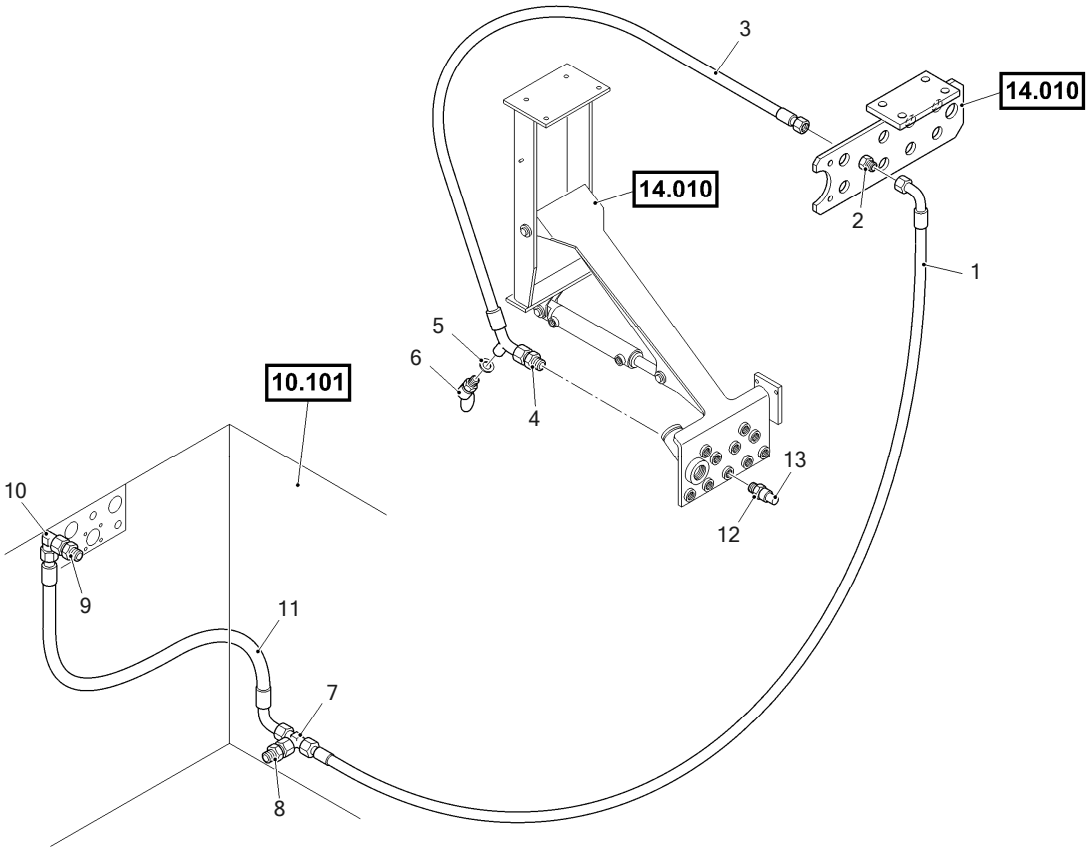

6090 FS	RH400 400013	FUELLING SYSTEM HYDRAULIC OIL BETANKUNGSANLAGE HYDRAULIKOEL	14160 3844025 - 000

Item	Quantity	ME	P/N	SAP No.	see page	Description	Beschreibung
1	1	ST	2711676	1520839		HYDRAULIC HOSE	HYDRAULIKSCHLAUCH
2	1	ST	◇2247600	1520826		TUBE FITTING	VERSCHRAUBUNG
3	1	ST	2711857	1523988		HYDRAULIC HOSE	HYDRAULIKSCHLAUCH
4	1	ST	0064899	1520805		SOCKET	STUTZEN
5	1	ST	0043454	1521628		SEALING RING	DICHTRING
6	1	ST	1758452	1524008		DRAIN PLUG	OELABLASSCHRAUBE
7	1	ST	0524749	1524026		TUBE FITTING	VERSCHRAUBUNG
8	1	ST	0900184	1524023		CHECK VALVE	RUECKSCHLAGVENTIL
9	1	ST	0118062	1520933		SOCKET	STUTZEN
10	1	ST	0576255	1455719		TUBE FITTING	VERSCHRAUBUNG
11	1	ST	2711824	1523995		HYDRAULIC HOSE	HYDRAULIKSCHLAUCH
12	1	ST	0274821	1524000		COUPLING/CLUTCH	KUPPLUNG
13	1	ST	0274820	1524001		CAP	KAPPE

6090 FS	RH400 400013	COOLING SYSTEM HYDRAULIC OIL KUEHLANLAGE HYDRAULIKOEL	15010 3844071 - 000

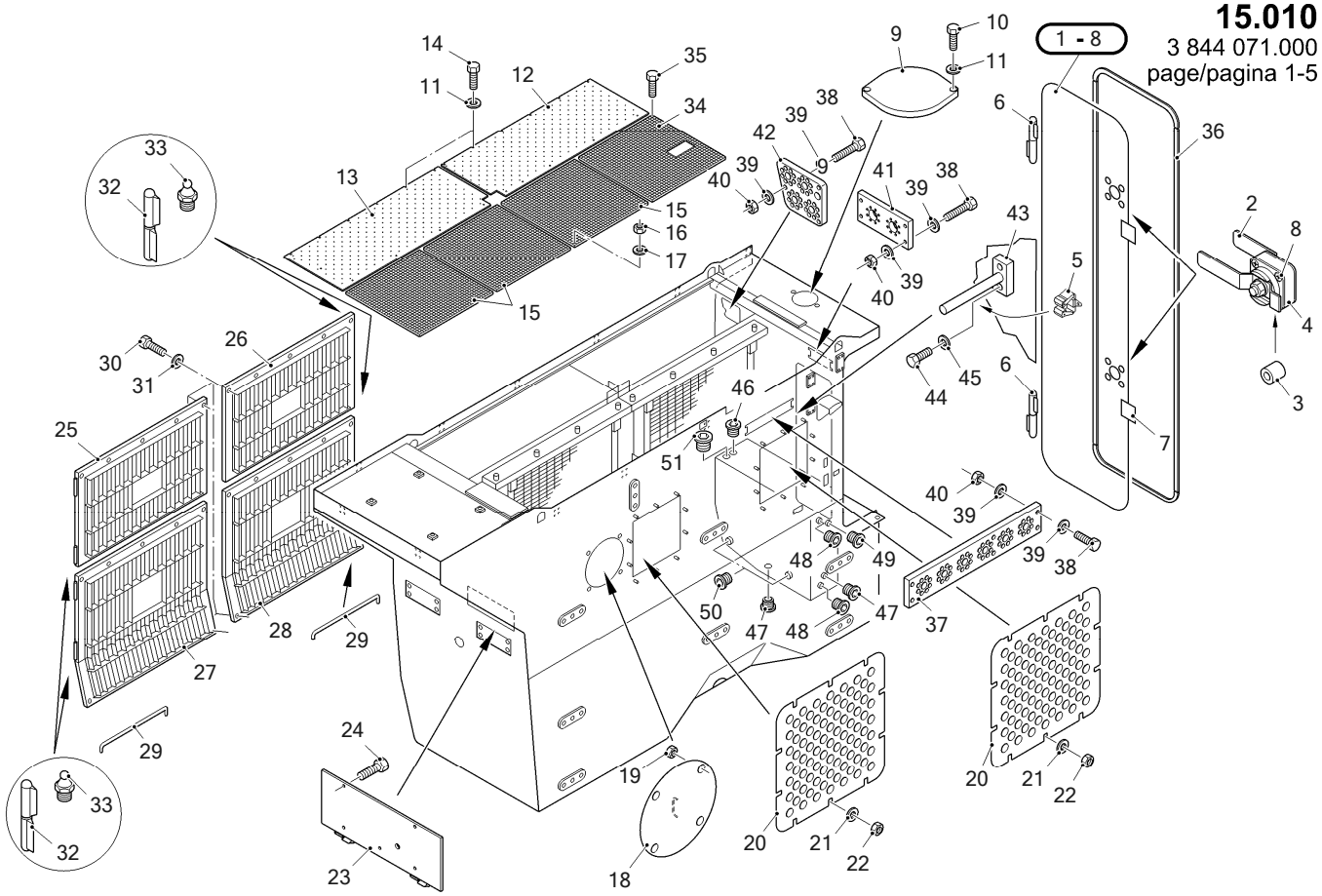

6090 FS	RH400 400013	COOLING SYSTEM HYDRAULIC OIL KUEHLANLAGE HYDRAULIKOEL	15010 3844071 - 000

15.010
3 844 071.000
page/pagina 2-5

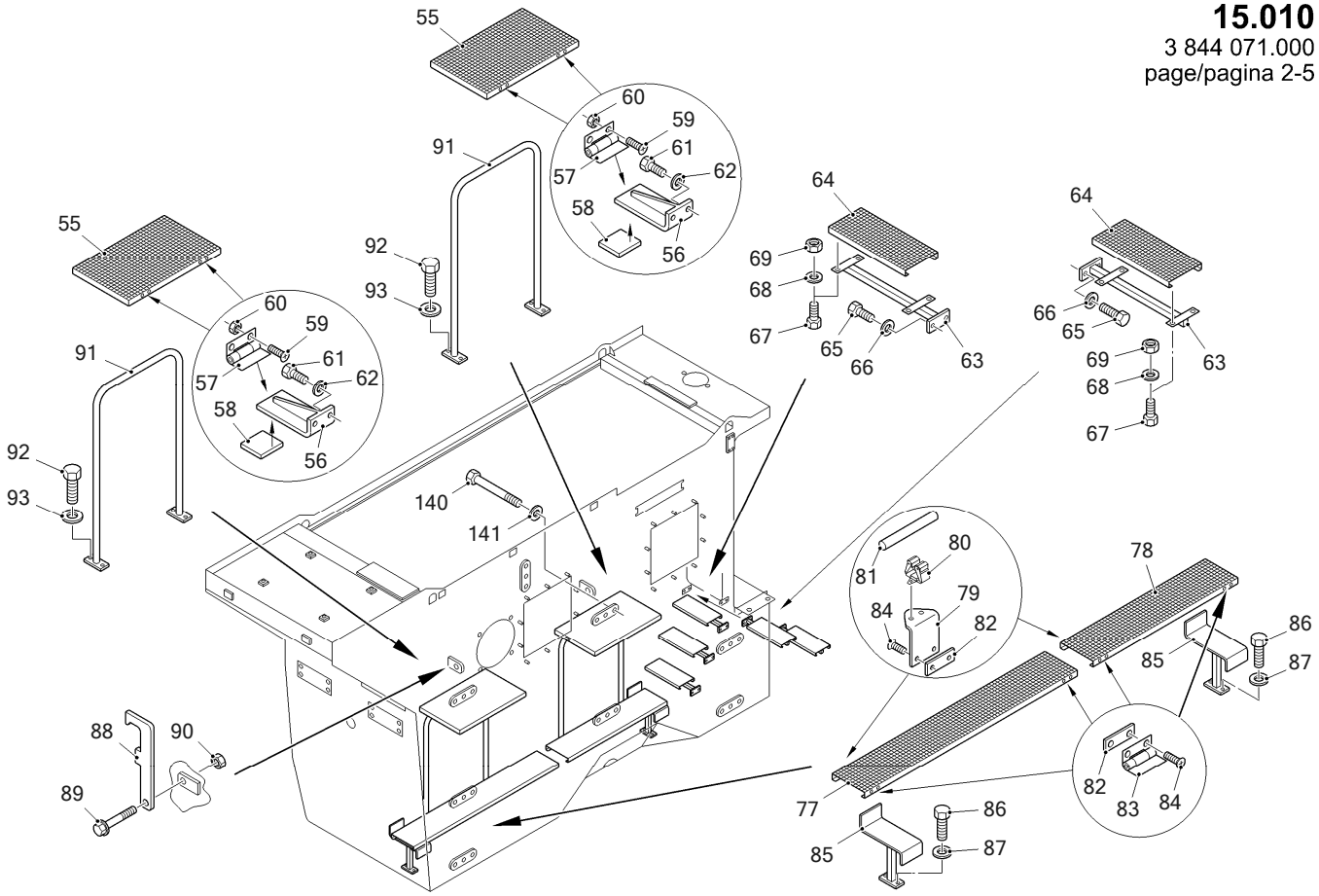

6090 FS	RH400 400013	COOLING SYSTEM HYDRAULIC OIL KUEHLANLAGE HYDRAULIKOEL	15010 3844071 - 000

15.010
3 844 071.000
page/pagina 3-5

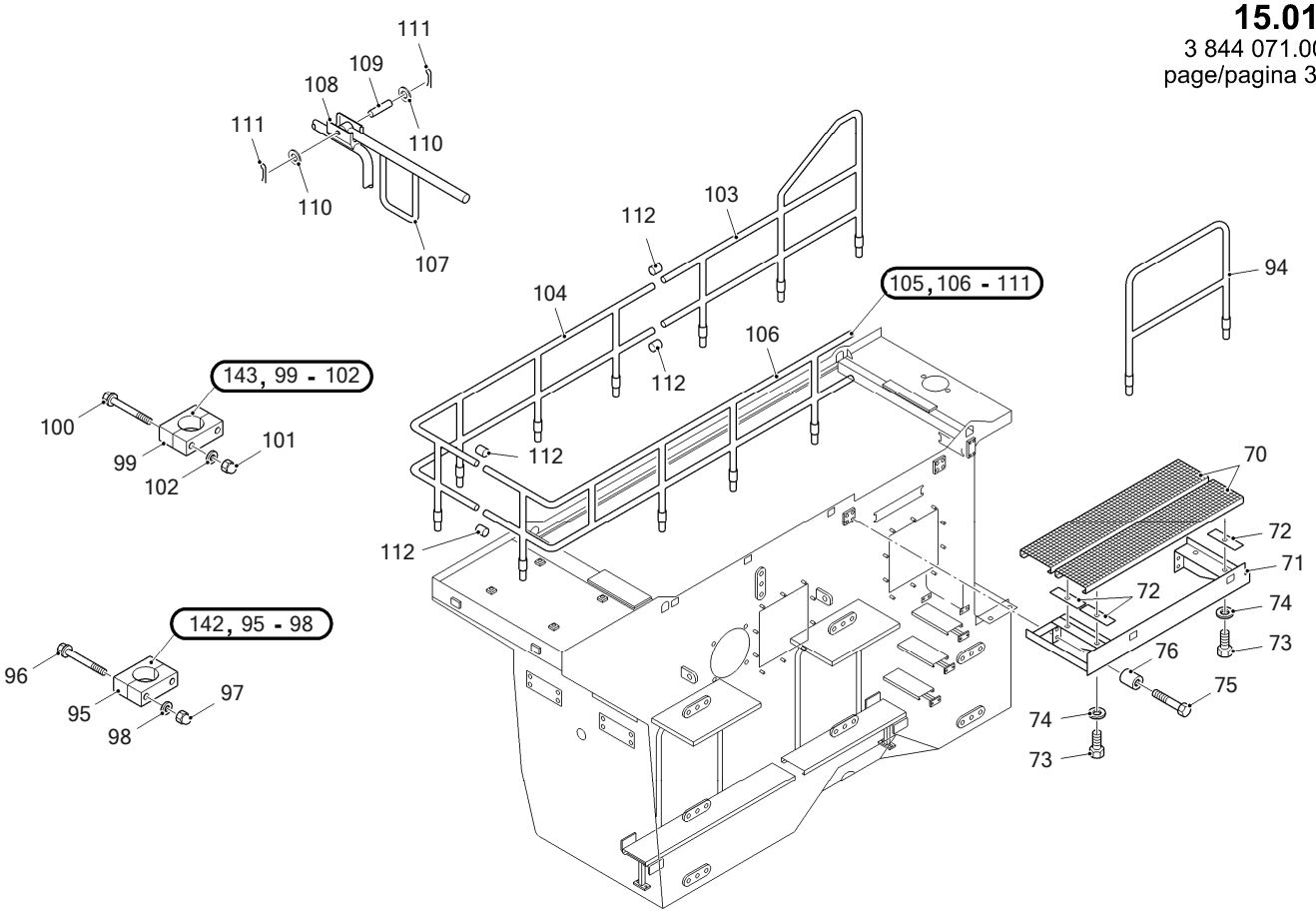

6090 FS	RH400 400013	COOLING SYSTEM HYDRAULIC OIL KUEHLANLAGE HYDRAULIKOEL	15010 3844071 - 000

15.010
3 844 071.000
page/pagina 4-5

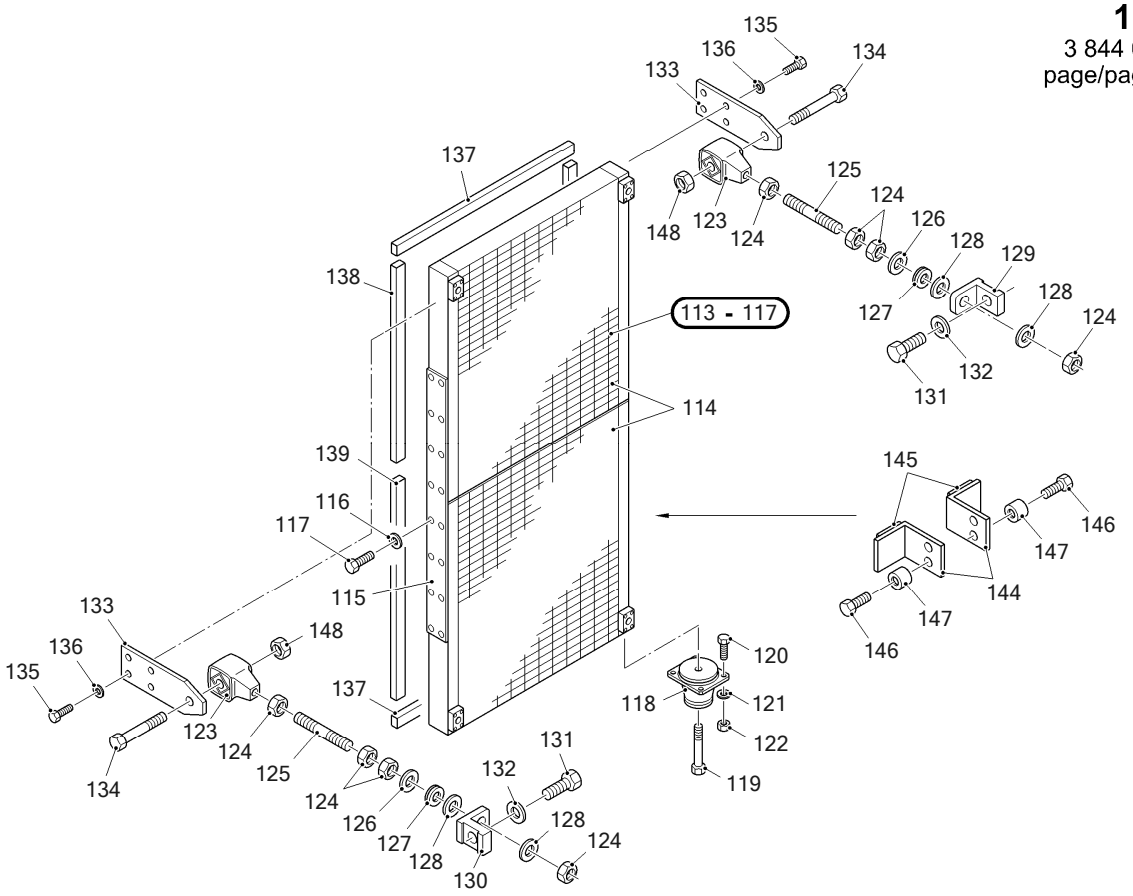

6090 FS	RH400 400013	COOLING SYSTEM HYDRAULIC OIL KUEHLANLAGE HYDRAULIKOEL	15010 3844071 - 000

15.010
3 844 071.000
page/pagina 5-5

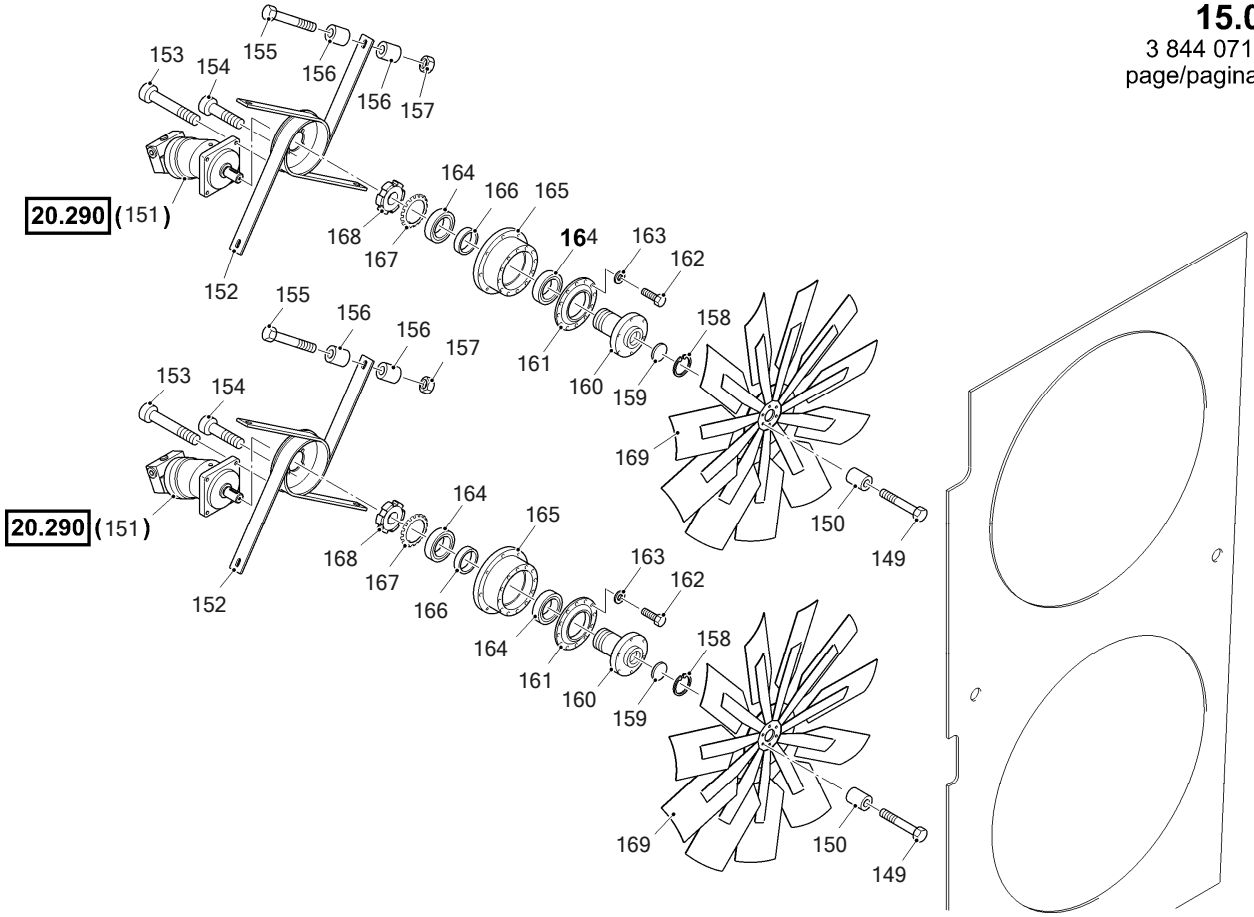

6090 FS	RH400 400013	COOLING SYSTEM HYDRAULIC OIL KUEHLANLAGE HYDRAULIKOEL	15010 3844071 - 000

Item	Quantity	ME	P/N	SAP No.	see page	Description	Beschreibung
1	1	ST	3714465	1520198		DOOR	TUER
2	2	ST	3680168	1520191		FASTENING	VERSCHLUSS
3	2	ST	3680167	1520192		BUSHING	BUCHSE
4	2	ST	3735580	1520193		BLOCK	KLOTZ
5	1	ST	3704724	1520194		BRACKET	HALTER
6	2	ST	0933637	1520195		ROLLER	ROLLE
7	2	ST	2419268	1520196		PLATE	PLATTE
8	16	ST	0599816	1520197		COUNTER-SUNK SCREW	SENKSCHRAUBE
9	1	ST	3706083	1520324		LID	DECKEL
10	6	ST	0054431	1519674		HEX.HD.SCREW	SECHSKANTSCHRAUBE
11	22	ST	3674283	1517690		DISK/WASHER	SCHEIBE
12	1	ST	3704704	1520275		LID	DECKEL
13	1	ST	3704705	1520281		LID	DECKEL
14	20	ST	0056668	1519402		HEX.HD.SCREW	SECHSKANTSCHRAUBE
15	3	ST	3704710	1520482		GRID	GITTER
16	16	ST	0057127	1520317		HEXAGONAL NUT	SECHSKANTMUTTER
17	16	ST	3674285	1519408		DISK/WASHER	SCHEIBE
18	1	ST	2452708	1520287		LID	DECKEL
19	4	ST	0057130	1520278		HEXAGONAL NUT	SECHSKANTMUTTER
20	2	ST	3704685	1520327		COVER	ABDECKUNG
21	20	ST	3674285	1519408		DISK/WASHER	SCHEIBE
22	20	ST	0057127	1520317		HEXAGONAL NUT	SECHSKANTMUTTER
23	1	ST	2454746	1520306		BRACKET	HALTER
24	2	ST	0056672	1520312		HEX.HD.SCREW	SECHSKANTSCHRAUBE
25	1	ST	3704661	1520224		DOOR	TUER
26	1	ST	3704660	1520220		DOOR	TUER
27	1	ST	3704670	1520268		DOOR	TUER
28	1	ST	3704669	1520262		DOOR	TUER
29	4	ST	3704719	1520271		ARRESTOR	FESTSTELLER
30	42	ST	0054449	1520314		HEX.HD.SCREW	SECHSKANTSCHRAUBE
31	42	ST	3674279	1519060		DISK/WASHER	SCHEIBE
32	8	ST	◇0971692	1520219		IDLER	BANDROLLE
33	8	ST	◇0010523			GREASE NIPPLE	SCHMIERNIPPEL
34	1	ST	3742989	4103465		GRID	GITTER
35	14	ST	2470984	1520472		HEX.HD.SCREW	SECHSKANTSCHRAUBE
36	*	M	3735585	1520326		RUBBER SECTION ; 5 M	GUMMIPROFIL ; 5 M
37	1	ST	2454749	1520428		PLATE	PLATTE
38	11	ST	0271384	1520466		HEX.HD.SCREW	SECHSKANTSCHRAUBE
39	30	ST	3674283	1517690		DISK/WASHER	SCHEIBE
40	11	ST	0057130	1520278		HEXAGONAL NUT	SECHSKANTMUTTER
41	1	ST	2454737	1520429		PLATE	PLATTE
42	1	ST	3704605	1520480		PLATE	PLATTE
43	1	ST	3704069	1520478		BRACKET	HALTER
44	10	ST	0056668	1519402		HEX.HD.SCREW	SECHSKANTSCHRAUBE
45	2	ST	3674283	1517690		DISK/WASHER	SCHEIBE
46	1	ST	1638230	1520315		SCREW PLUG	VERSCHLUSSCHRAUBE
47	2	ST	0271803	1520321		SCREW PLUG	VERSCHLUSSCHRAUBE
48	2	ST	1406392	1520320		SCREW PLUG	VERSCHLUSSCHRAUBE
49	1	ST	0773596	1520318		SCREW PLUG	VERSCHLUSSCHRAUBE
50	2	ST	2764788	1520316		PLUG	STOPFEN
51	1	ST	0271804	1520322		SCREW PLUG	VERSCHLUSSCHRAUBE
55	2	ST	3742923	4077834		GRID	GITTER
56	4	ST	3704715	1520440		ANGLE	WINKEL
57	4	ST	1566846	1520301		HINGE	SCHARNIER
58	4	ST	3704712	1520437		PLATE	PLATTE
59	8	ST	6705050	1520303		COUNTER-SUNK SCREW	SENKSCHRAUBE
60	8	ST	0057126	1519520		HEXAGONAL NUT	SECHSKANTMUTTER
61	4	ST	0056668	1519402		HEX.HD.SCREW	SECHSKANTSCHRAUBE
62	4	ST	3674283	1517690		DISK/WASHER	SCHEIBE
63	5	ST	2709894	1520453		BRACKET	HALTER
64	5	ST	2416165	1520454		SAFETY GRILL	SICHERHEITSROST
65	10	ST	0054431	1519674		HEX.HD.SCREW	SECHSKANTSCHRAUBE
66	10	ST	0063701	1517707		WASHER	UNTERLEGSCHEIBE
67	20	ST	0056656	1519699		HEX.HD.SCREW	SECHSKANTSCHRAUBE
68	20	ST	0056988	1520455		WASHER	UNTERLEGSCHEIBE
69	20	ST	0057127	1520317		HEXAGONAL NUT	SECHSKANTMUTTER
70	2	ST	3697690	1520325		SAFETY GRILL	SICHERHEITSROST
71	1	ST	3714450	1520307		FRAME	RAHMEN
72	4	ST	1781727	1519470		STRIP	LEISTE
73	4	ST	0056668	1519402		HEX.HD.SCREW	SECHSKANTSCHRAUBE
74	4	ST	0063701	1517707		WASHER	UNTERLEGSCHEIBE

6090 FS	RH400 400013	COOLING SYSTEM HYDRAULIC OIL KUEHLANLAGE HYDRAULIKOEL	15010 3844071 - 000

Item	Quantity	ME	P/N	SAP No.	see page	Description	Beschreibung
75	8	ST	0063262	1520323		HEX.HD.SCREW	SECHSKANTSCHRAUBE
76	8	ST	3674264	1520010		SLEEVE	HUELSE
77	1	ST	3704707	1520297		SAFETY GRILL	SICHERHEITSROST
78	1	ST	3704706	1520294		SAFETY GRILL	SICHERHEITSROST
79	2	ST	3704758	1520296		ANGLE	WINKEL
80	2	ST	3704724	1520194		BRACKET	HALTER
81	2	ST	3704754	1520298		ROUND STEEL 30	RD 30
82	6	ST	3704759	1520302		THREADED PLATE	GEWINDEPLATTE
83	4	ST	1566846	1520301		HINGE	SCHARNIER
84	12	ST	6705050	1520303		COUNTER-SUNK SCREW	SENKSCHRAUBE
85	2	ST	3704653	1520293		BRACKET	HALTER
86	4	ST	0054431	1519674		HEX.HD.SCREW	SECHSKANTSCHRAUBE
87	4	ST	0063701	1517707		WASHER	UNTERLEGSCHEIBE
88	2	ST	3706021	1520475		STRAP	BUEGEL
89	2	ST	2483046	1520462		HEX.HD.SCREW	SECHSKANTSCHRAUBE
90	2	ST	2482372	1520474		HEXAGONAL NUT	SECHSKANTMUTTER
91	2	ST	3689037	1520470		RAILINGS	GELAENDER
92	8	ST	0054431	1519674		HEX.HD.SCREW	SECHSKANTSCHRAUBE
93	8	ST	0063701	1517707		WASHER	UNTERLEGSCHEIBE
94	1	ST	3714451	1520308		RAILINGS	GELAENDER
95	20	ST	3717701	1519542		HOSE CLAMP	KLEMMHAELFTENPAAR
96	40	ST	3717191	1519543		HEX.HD.SCREW	SECHSKANTSCHRAUBE
97	40	ST	3731519	1519545		CAP NUT	HUTMUTTER
98	40	ST	0530810	1519544		WASHER	UNTERLEGSCHEIBE
99	6	ST	3717701	1519542		HOSE CLAMP	KLEMMHAELFTENPAAR
100	12	ST	2470997	1526983		HEX.HD.SCREW	SECHSKANTSCHRAUBE
101	12	ST	3717194	1526984		CAP NUT	HUTMUTTER
102	12	ST	0530810	1519544		WASHER	UNTERLEGSCHEIBE
103	1	ST	3714455	1520310		RAILINGS	GELAENDER
104	1	ST	3714457	1520311		RAILINGS	GELAENDER
105	1	ST	3714453	1520309		RAILINGS	GELAENDER
106	1	ST	3714454	1526972		RAILINGS	GELAENDER
107	1	ST	3714460	1526732		BARRIER	SCHRANKE
108	1	ST	1780273	1522158		BOX	KASTEN
109	1	ST	1752521	1522157		PIN	BOLZEN
110	2	ST	0094407	1522156		WASHER	UNTERLEGSCHEIBE
111	2	ST	0012722	1522155		COTTER PIN	SPLINT
112	4	ST	1740261	1519547		SOCKET	MUFFE
113	2	ST	3704600	1520479		OIL COOLER	OELKUEHLER
114	4	ST	6003667	4253735		OIL COOLER	OELKUEHLER
115	4	ST	6002604	4027644		BRACKET	HALTER
116	64	ST	0063701	1517707		WASHER	UNTERLEGSCHEIBE
117	64	ST	0054431	1519674		HEX.HD.SCREW	SECHSKANTSCHRAUBE
118	4	ST	3676453	1520463		BUMPER	PUFFER
119	4	ST	0146989	1520467		HEX.HD.SCREW	SECHSKANTSCHRAUBE
120	16	ST	0055098	1520457		HEX.HD.SCREW	SECHSKANTSCHRAUBE
121	16	ST	3674285	1519408		DISK/WASHER	SCHEIBE
122	16	ST	0057127	1520317		HEXAGONAL NUT	SECHSKANTMUTTER
123	4	ST	3685922	1520465		BUMPER	PUFFER
124	16	ST	1570096	1520458		HEXAGONAL NUT	SECHSKANTMUTTER
125	4	ST	2415818	1520464		STUD	STIFTSCHRAUBE
126	4	ST	0215070	1520468		DISK/WASHER	SCHEIBE
127	4	ST	0583242	1520460		BALL SOCKET	PFANNE
128	8	ST	0717428	1520461		WASHER	UNTERLEGSCHEIBE
129	3	ST	3717174	1520477		BRACKET	HALTER
130	1	ST	3717173	1520476		BRACKET	HALTER
131	4	ST	0056680	1520459		HEX.HD.SCREW	SECHSKANTSCHRAUBE
132	4	ST	3674279	1519060		DISK/WASHER	SCHEIBE
133	4	ST	3704649	1520481		BRACKET	HALTER
134	4	ST	0216105	1520469		HEX.HD.SCREW	SECHSKANTSCHRAUBE
135	16	ST	0056661	1519401		HEX.HD.SCREW	SECHSKANTSCHRAUBE
136	16	ST	3674285	1519408		DISK/WASHER	SCHEIBE
137	*	M	0370541	1520471		SEALING BAND ; 2 M	DICHTBAND ; 2 M
138	*	M	0370541	1520471		SEALING BAND ; 1,6 M	DICHTBAND ; 1,6 M
139	*	M	0370541	1520471		SEALING BAND ; 1,8 M	DICHTBAND ; 1,8 M
140	24	ST	2470943	1520423		HEX.HD.SCREW	SECHSKANTSCHRAUBE
141	24	ST	3674282	1520422		DISK/WASHER	SCHEIBE
142	20	ST	3717285	1519546		CLIP	SCHELLE
143	6	ST	3717725	1520313		CLIP	SCHELLE
144	4	ST	2707707	1520426		BRACKET	HALTER
145	4	ST	2453188	1520424		PLATE	PLATTE

6090 FS	RH400 400013	COOLING SYSTEM HYDRAULIC OIL KUEHLANLAGE HYDRAULIKOEL	15010 3844071 - 000

Item	Quantity	ME	P/N	SAP No.	see page	Description	Beschreibung
146	8	ST	0063262	1520323		HEX.HD.SCREW	SECHSKANTSCHRAUBE
147	8	ST	3674264	1520010		SLEEVE	HUELSE
148	4	ST	2482216	1520473		HEXAGONAL NUT	SECHSKANTMUTTER
149	24	ST	1909923	4004232		HEX.HD.SCREW	SECHSKANTSCHRAUBE
150	24	ST	3674271	1519471		SLEEVE	HUELSE
151	4	ST	(3721848)		97	FAN MOTOR	LUEFTERMOTOR
152	4	ST	3704682	1519954		BRACKET	HALTER
153	16	ST	1537859	4004231		CYL.HEAD SCREW	ZYLINDERSCHRAUBE
154	16	ST	1148124	1520004		CYL.HEAD SCREW	ZYLINDERSCHRAUBE
155	16	ST	0271179	1520013		HEX.HD.SCREW	SECHSKANTSCHRAUBE
156	32	ST	3674264	1520010		SLEEVE	HUELSE
157	16	ST	0057133	1519059		HEXAGONAL NUT	SECHSKANTMUTTER
158	4	ST	0012499	1519967		CIRCLIP	SICHERUNGSRING
159	4	ST	2454708	1519965		LID	DECKEL
160	4	ST	3704697	1519956		HUB	NABE
161	4	ST	2454705	1519957		LID	DECKEL
162	24	ST	0056661	1519401		HEX.HD.SCREW	SECHSKANTSCHRAUBE
163	24	ST	3674285	1519408		DISK/WASHER	SCHEIBE
164	8	ST	0102967	1519969		GROOVE BALL BEAR.	RILLENKUGELLAGER
165	4	ST	3704698	1519960		HUB	NABE
166	4	ST	2454707	1519963		SLEEVE	HUELSE
167	4	ST	0012660	1519971		LOCKING PLATE	SICHERUNGSBLECH
168	4	ST	0011650	1519973		RING NUT	RINGMUTTER
169	4	ST	3704645	1520001		FAN WHEEL	LUEFTERRAD

6090 FS	RH400 400013	COOLING SYSTEM WATER KUEHLANLAGE WASSER	15100 3844046 - 000

15.100
3 844 046.000

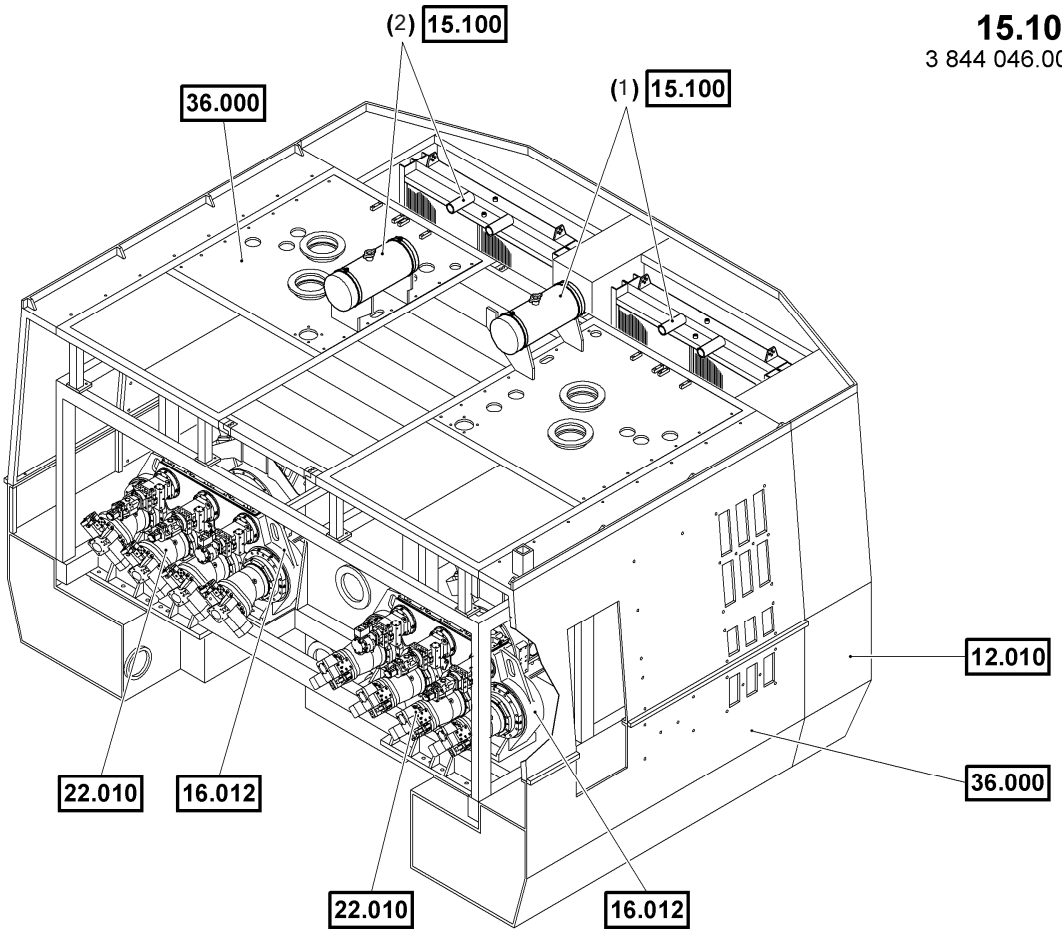

6090 FS	RH400 400013	COOLING SYSTEM WATER KUEHLANLAGE WASSER	15100 3844046 - 000

Item	Quantity	ME	P/N	see page	Description	Beschreibung
1	1	ST	(3844047)	52	COOLING SYSTEM	KUEHLANLAGE
2	1	ST	(3844048)	53	COOLING SYSTEM	KUEHLANLAGE

6090 FS	RH400 400013	COOLING SYSTEM WATER KUEHLANLAGE WASSER	15100 3844047 - 000

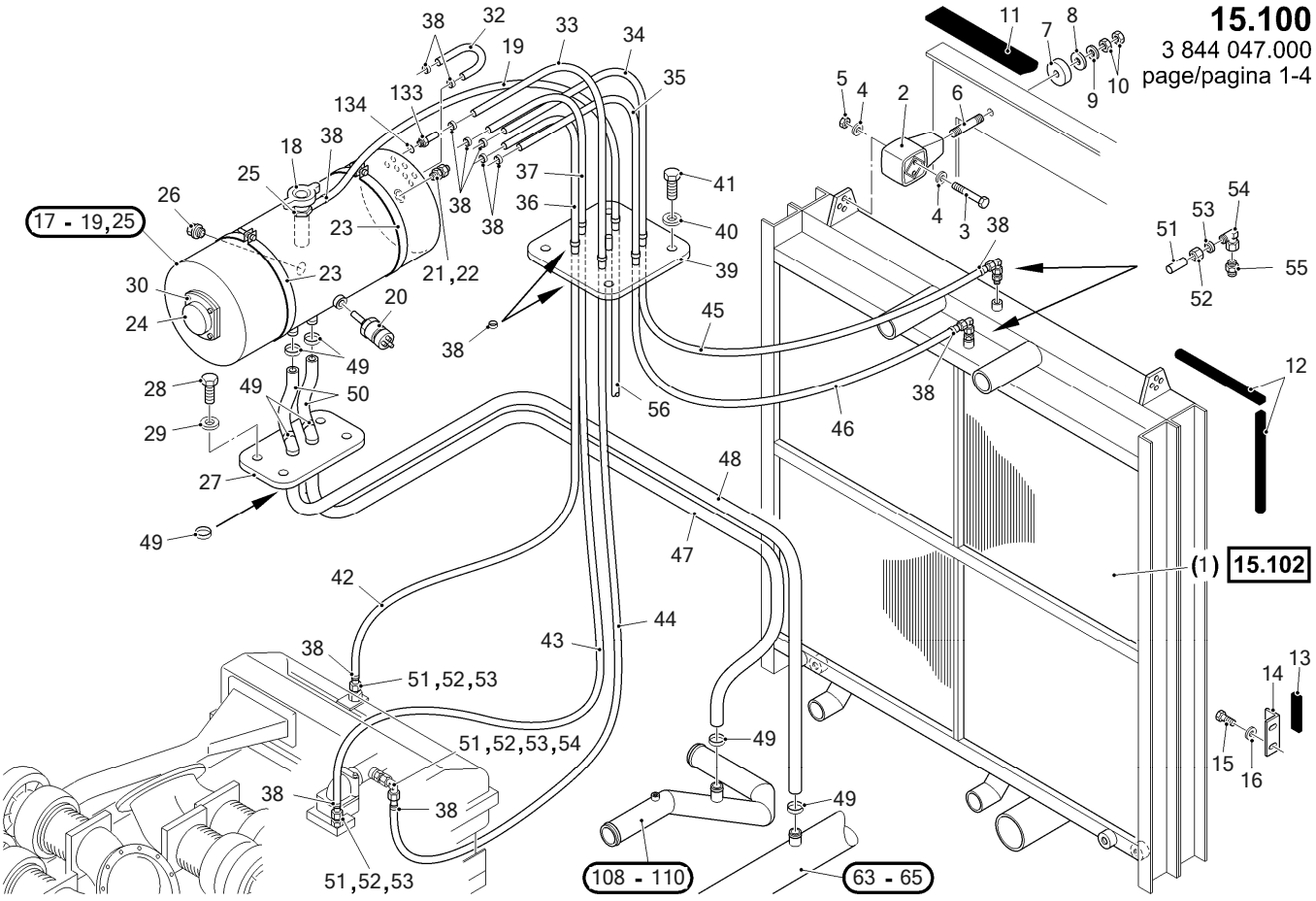

6090 FS	RH400 400013	COOLING SYSTEM WATER KUEHLANLAGE WASSER	15100 3844047 - 000

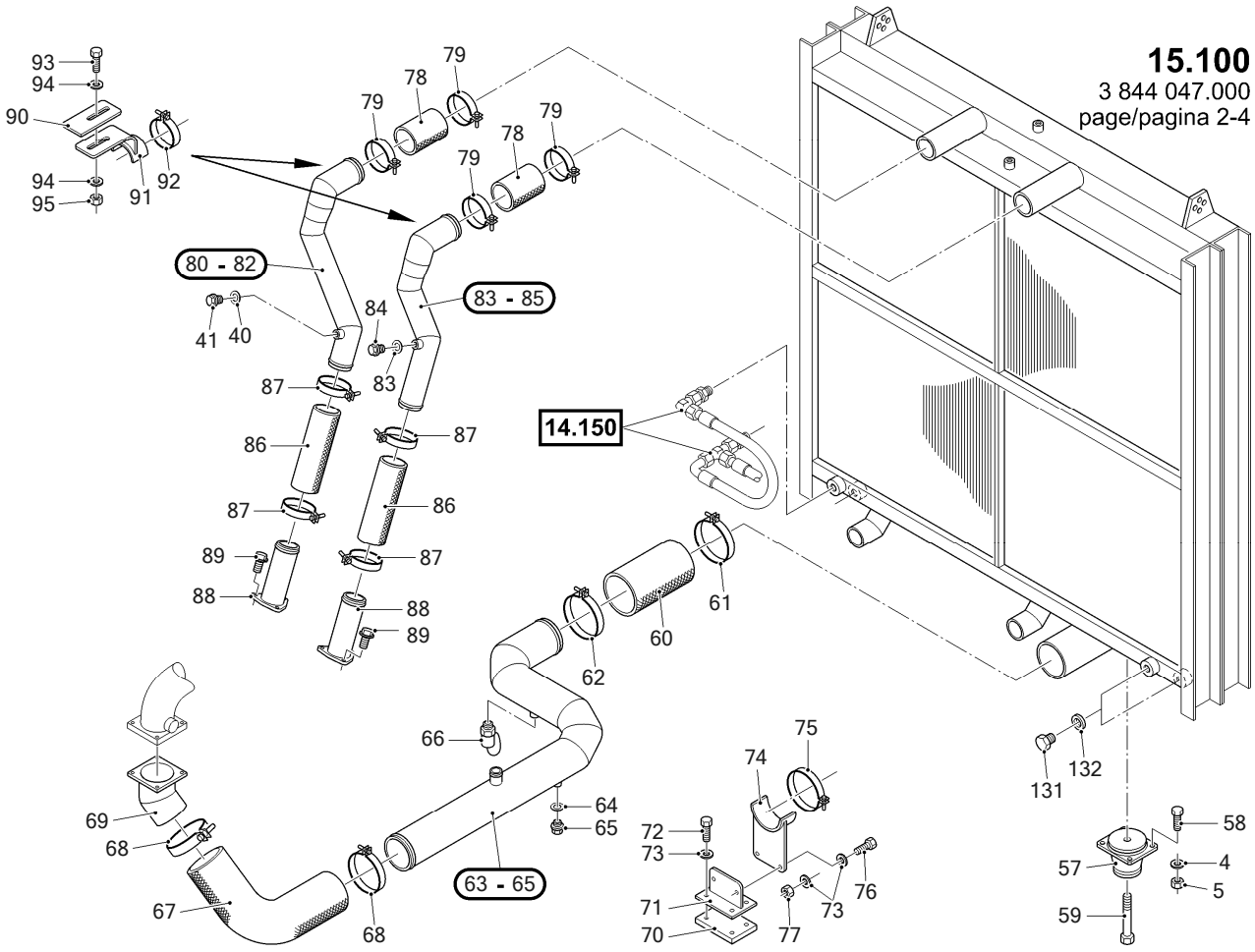

6090 FS	RH400 400013	COOLING SYSTEM WATER KUEHLANLAGE WASSER	15100 3844047 - 000

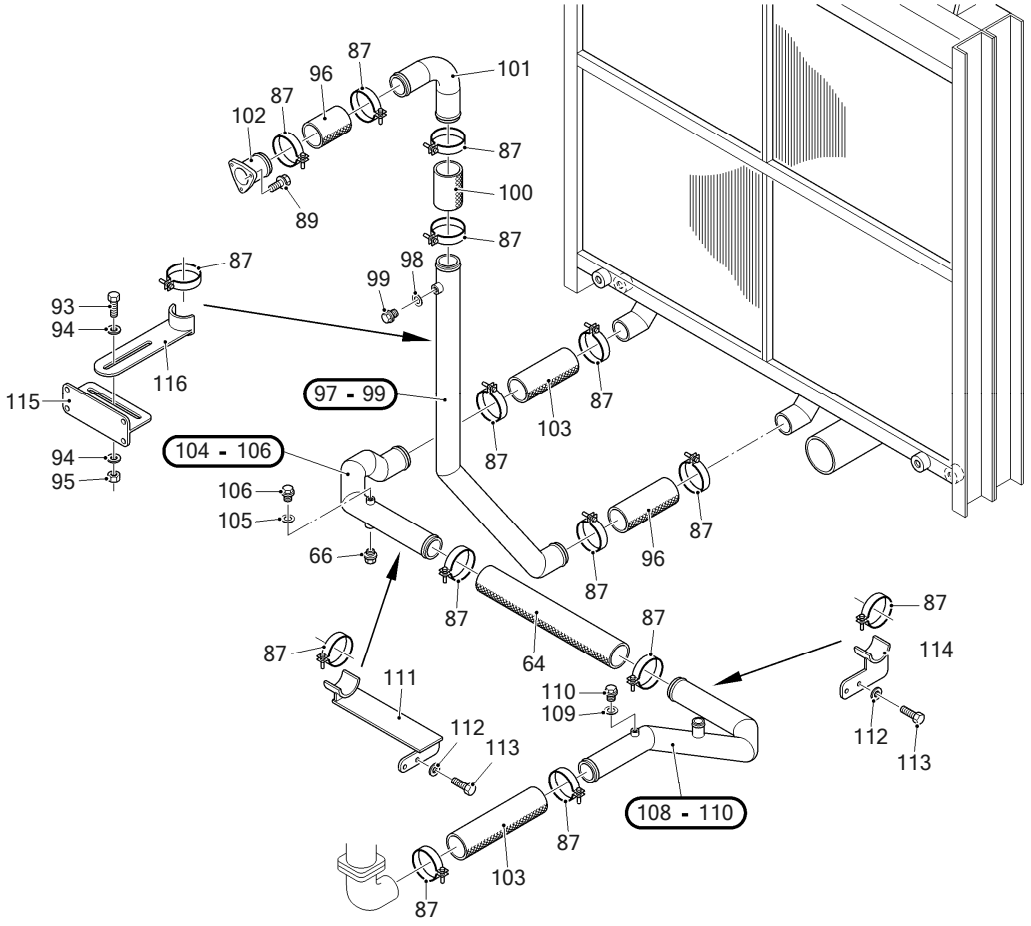

15.100
3 844 047.000
page/pagina 3-4

6090 FS	RH400 400013	COOLING SYSTEM WATER KUEHLANLAGE WASSER	15100 3844047 - 000

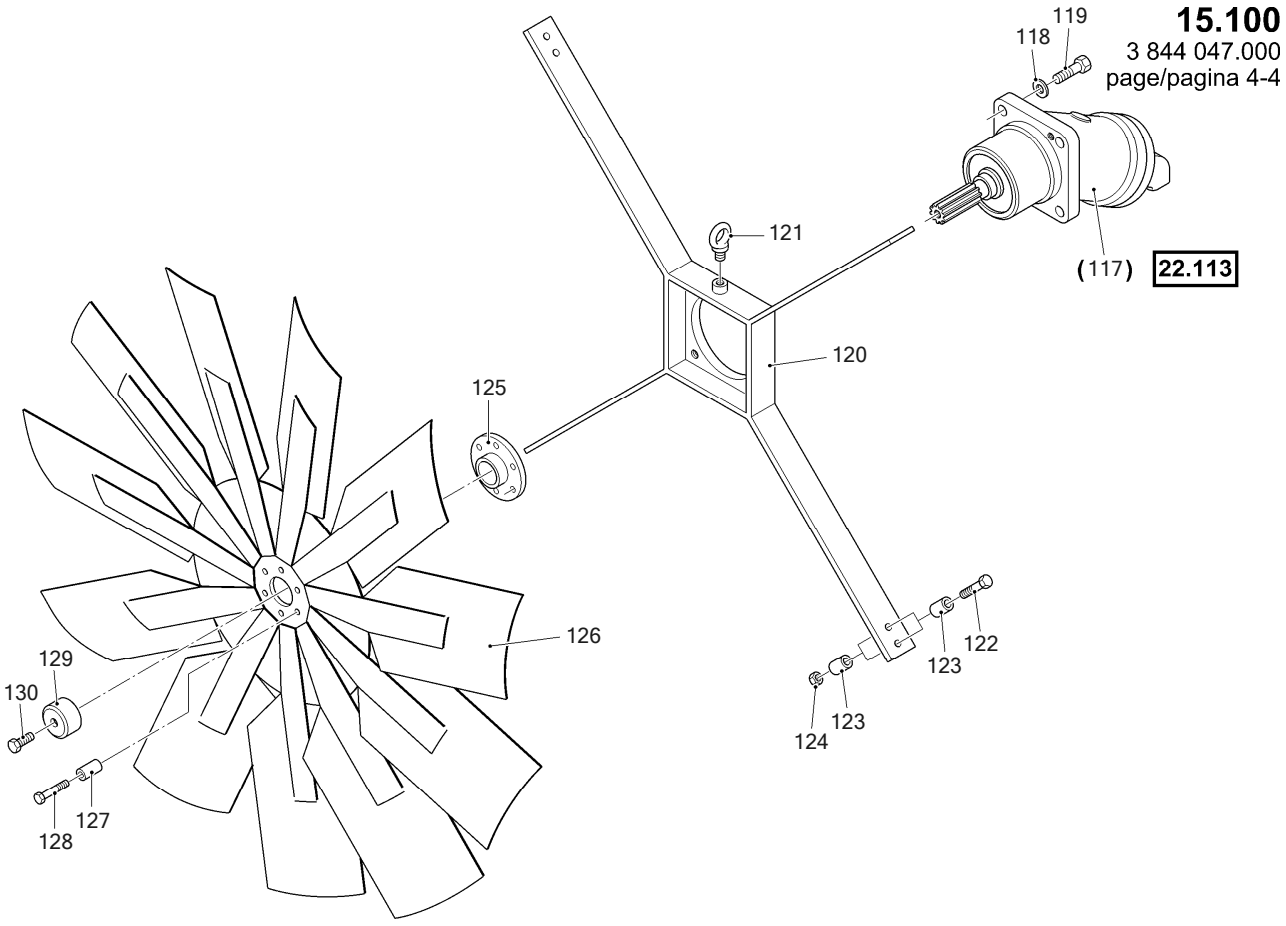

6090 FS	RH400 400013	COOLING SYSTEM WATER KUEHLANLAGE WASSER	15100 3844047 - 000

Item	Quantity	ME	P/N	SAP No.	see page	Description	Beschreibung
1	1	ST	(3720883)		54	RADIATOR	KUEHLER
2	2	ST	1929227	1521142		BUMPER	PUFFER
3	4	ST	0518092	1521146		HEX.HD.SCREW	SECHSKANTSCHRAUBE
4	16	ST	3674285	1519408		DISK/WASHER	SCHEIBE
5	12	ST	0057127	1520317		HEXAGONAL NUT	SECHSKANTMUTTER
6	2	ST	2243147	1521116		STUD	STIFTSCHRAUBE
7	2	ST	2417420	1521108		DISK/WASHER	SCHEIBE
8	2	ST	0583242	1520460		BALL SOCKET	PFANNE
9	2	ST	0215070	1520468		DISK/WASHER	SCHEIBE
10	4	ST	1570096	1520458		HEXAGONAL NUT	SECHSKANTMUTTER
11	1	ST	3007011	1521121		PLATE	PLATTE
12	*	M	0370541	1520471		SEALING BAND ; 8,5 M	DICHTBAND ; 8,5 M
13	2	ST	2453188	1520424		PLATE	PLATTE
14	2	ST	3702864	1521109		BRACKET	HALTER
15	4	ST	3674264	1520010		SLEEVE	HUELSE
16	4	ST	0119589	1521145		HEX.HD.SCREW	SECHSKANTSCHRAUBE
17	1	ST	3743481	4116688		RESERVOIR	AUSGLEICHSBEHAELTER
18	1	ST	3741428	4105231		SEAL CAP	VERSCHLUSSDECKEL
19	*	M	0576943	1464171		HOSE ; 1,2 M	SCHLAUCH ; 1,2 M
20	1	ST	3719441	1594709		LEVEL SWITCH	NIVEAUSCHALTER
21	1	ST	0750517	1521317		TUBE FITTING	VERSCHRAUBUNG
22	1	ST	2115432	1523529		PLUG	STOPFEN
23	2	ST	2470941	1521074		HOSE CLIP	SCHLAUCHSCHELLE
24	1	ST	2470893	1521856		SWITCH	SCHALTER
25	1	ST	3743482	4116803		FILLER NECK	EINFUELLSTUTZEN
26	1	ST	0773596	1520318		SCREW PLUG	VERSCHLUSSCHRAUBE
27	1	ST	3742909	4005575		COVER PLATES	ABDECKPLATTE
28	4	ST	0054431	1519674		HEX.HD.SCREW	SECHSKANTSCHRAUBE
29	4	ST	3674283	1517690		DISK/WASHER	SCHEIBE
30	4	ST	0251430	1458428		CYL.HEAD SCREW	ZYLINDERSCHRAUBE
32	*	M	1960059	1521062		HOSE ; 0,4 M	SCHLAUCH ; 0,4 M
33	*	M	1960059	1521062		HOSE ; 0,8 M	SCHLAUCH ; 0,8 M
34	*	M	1960059	1521062		HOSE ; 0,8 M	SCHLAUCH ; 0,8 M
35	*	M	1960059	1521062		HOSE ; 0,8 M	SCHLAUCH ; 0,8 M
36	*	M	1960059	1521062		HOSE ; 0,8 M	SCHLAUCH ; 0,8 M
37	*	M	1960059	1521062		HOSE ; 0,8 M	SCHLAUCH ; 0,8 M
38	25	ST	0773927	1464100		HOSE CLIP	SCHLAUCHSCHELLE
39	1	ST	3734666	1591250		COVER PLATES	ABDECKPLATTE
40	4	ST	3674283	1517690		DISK/WASHER	SCHEIBE
41	4	ST	0054431	1519674		HEX.HD.SCREW	SECHSKANTSCHRAUBE
42	*	M	1960059	1521062		HOSE ; 1,5 M	SCHLAUCH ; 1,5 M
43	*	M	1960059	1521062		HOSE ; 1,7 M	SCHLAUCH ; 1,7 M
44	*	M	1960059	1521062		HOSE ; 2 M	SCHLAUCH ; 2 M
45	*	M	1960059	1521062		HOSE ; 1,8 M	SCHLAUCH ; 1,8 M
46	*	M	1960059	1521062		HOSE ; 1,7 M	SCHLAUCH ; 1,7 M
47	4		2470940	1521061		SUCTION HOSE	SAUGSCHLAUCH
48	4		2470940	1521061		SUCTION HOSE	SAUGSCHLAUCH
49	8	ST	2142665	1451518		HOSE CLIP	SCHLAUCHSCHELLE
50	1	ST	2470940	1521061		SUCTION HOSE	SAUGSCHLAUCH
51	3	ST	2453403	1460148		PIPE	ROHRLEITUNG
52	5	ST	0017525	1467609		CONN.NUT	UEBERWURFMUTTER
53	5	ST	0010589	1467268		CUTTING RING	SCHNEIDRING
54	3	ST	1983888	1465931		SOCKET	STUTZEN
55	2	ST	0015690	1466006		TUBE FITTING	VERSCHRAUBUNG
56	*	M	1960059	1521062		HOSE ; 3,5 M	SCHLAUCH ; 3,5 M
57	2	ST	3676453	1520463		BUMPER	PUFFER
58	8	ST	0056614	1520749		HEX.HD.SCREW	SECHSKANTSCHRAUBE
59	2	ST	0251881	1521143		HEX.HD.SCREW	SECHSKANTSCHRAUBE
60	1	ST	3697749	4025667		HOSE	SCHLAUCH
61	1	ST	2168078	1521501		HOSE CLIP	SCHLAUCHSCHELLE
62	1	ST	3697503	1521153		HOSE CLIP	SCHLAUCHSCHELLE
63	1	ST	3697799	1521019		LINE	LEITUNG
64	1	ST	0029010	1520998		SEALING RING	DICHTRING
65	1	ST	0146038	1520996		SCREW PLUG	VERSCHLUSSCHRAUBE
66	2	ST	1758618	1519413		DRAIN PLUG	OELABLASSCHRAUBE
67	1	ST	3675047	1451504		HOSE	SCHLAUCH
68	2	ST	3697503	1521153		HOSE CLIP	SCHLAUCHSCHELLE
69	1	ST	3697608	1521045		LINE	LEITUNG
70	1	ST	3675061	1521086		PLATE	PLATTE
71	1	ST	3675055	1521083		BRACKET	HALTER
72	4	ST	0054431	1519674		HEX.HD.SCREW	SECHSKANTSCHRAUBE

6090 FS	RH400 400013	COOLING SYSTEM WATER KUEHLANLAGE WASSER	15100 3844047 - 000

Item	Quantity	ME	P/N	SAP No.	see page	Description	Beschreibung
73	8	ST	3674283	1517690		DISK/WASHER	SCHEIBE
74	1	ST	3675059	1521084		BRACKET	HALTER
75	1	ST	2168077	1521072		HOSE CLIP	SCHLAUCHSCHELLE
76	2	ST	0970401	1521088		HEX.HD.SCREW	SECHSKANTSCHRAUBE
77	2	ST	0057130	1520278		HEXAGONAL NUT	SECHSKANTMUTTER
78	2	ST	3673783	1521055		HOSE	SCHLAUCH
79	4	ST	1590731	1521069		HOSE CLIP	SCHLAUCHSCHELLE
80	1	ST	3697744	1521032		PIPE	ROHRLEITUNG
81	1	ST	0029010	1520998		SEALING RING	DICHTRING
82	1	ST	0146038	1520996		SCREW PLUG	VERSCHLUSSCHRAUBE
83	1	ST	3697745	1521041		PIPE	ROHRLEITUNG
84	1	ST	0029010	1520998		SEALING RING	DICHTRING
85	1	ST	0146038	1520996		SCREW PLUG	VERSCHLUSSCHRAUBE
86	2	ST	3673784	1521050		HOSE	SCHLAUCH
87	19	ST	2168073	1521067		HOSE CLIP	SCHLAUCHSCHELLE
88	2	ST	3673782	1521043		SOCKET	STUTZEN
89	9	ST	2483044	1520926		HEX.HD.SCREW	SECHSKANTSCHRAUBE
90	2	ST	3697761	1519048		PLATE	PLATTE
91	2	ST	3697762	1521102		BRACKET	HALTER
92	2	ST	2470941	1521074		HOSE CLIP	SCHLAUCHSCHELLE
93	3	ST	0056639	1521148		HEX.HD.SCREW	SECHSKANTSCHRAUBE
94	6	ST	3674279	1519060		DISK/WASHER	SCHEIBE
95	3	ST	0057133	1519059		HEXAGONAL NUT	SECHSKANTMUTTER
96	2	ST	3675076	1521058		HOSE	SCHLAUCH
97	1	ST	3697682	1521048		PIPE	ROHRLEITUNG
98	1	ST	0029010	1520998		SEALING RING	DICHTRING
99	1	ST	0146038	1520996		SCREW PLUG	VERSCHLUSSCHRAUBE
100	1	ST	3697674	1521057		HOSE	SCHLAUCH
101	1	ST	3697676	1521017		SOCKET	STUTZEN
102	1	ST	3697675	1521114		SOCKET	STUTZEN
103	2	ST	3673781	1521056		HOSE	SCHLAUCH
104	1	ST	3697787	1521002		LINE	LEITUNG
105	1	ST	0029010	1520998		SEALING RING	DICHTRING
106	1	ST	0146038	1520996		SCREW PLUG	VERSCHLUSSCHRAUBE
107	1	ST	3697777	1521064		HOSE	SCHLAUCH
108	1	ST	3697786	1521008		LINE	LEITUNG
109	1	ST	0029010	1520998		SEALING RING	DICHTRING
110	1	ST	0146038	1520996		SCREW PLUG	VERSCHLUSSCHRAUBE
111	1	ST	3701368	1521111		BRACKET	HALTER
112	4	ST	3674283	1517690		DISK/WASHER	SCHEIBE
113	4	ST	0056672	1520312		HEX.HD.SCREW	SECHSKANTSCHRAUBE
114	1	ST	3701371	1521112		BRACKET	HALTER
115	1	ST	3697767	1521076		BRACKET	HALTER
116	1	ST	3697765	1521077		BRACKET	HALTER
117	1	ST	(2803691)		96	FAN MOTOR	LUEFTERMOTOR
118	4	ST	3674281	1519407		DISK/WASHER	SCHEIBE
119	4	ST	0260466	1519701		HEX.HD.SCREW	SECHSKANTSCHRAUBE
120	1	ST	3675508	1521127		BRACKET	HALTER
121	1	ST	1042876	1521135		EYE BOLT	RINGSCHRAUBE
122	8	ST	0271179	1520013		HEX.HD.SCREW	SECHSKANTSCHRAUBE
123	16	ST	3674264	1520010		SLEEVE	HUELSE
124	8	ST	0057133	1519059		HEXAGONAL NUT	SECHSKANTMUTTER
125	1	ST	2767299	1521130		HUB	NABE
126	1	ST	2768181	1521133		FAN WHEEL	LUEFTERRAD
127	6	ST	3674271	1519471		SLEEVE	HUELSE
128	6	ST	0650693	1521137		HEX.HD.SCREW	SECHSKANTSCHRAUBE
129	1	ST	3675511	1521131		LID	DECKEL
130	1	ST	0056683	1521138		HEX.HD.SCREW	SECHSKANTSCHRAUBE
131	2	ST	0053476	1458307		SCREW PLUG	VERSCHLUSSCHRAUBE
132	2	ST	0054845	1457792		SEALING RING	DICHTRING
133	7	ST	2762618	1459554		SOCKET	STUTZEN
134	7	ST	0054837	1457790		SEALING RING	DICHTRING

6090 FS	RH400 400013	COOLING SYSTEM WATER KUEHLANLAGE WASSER	15100 3844048 - 000

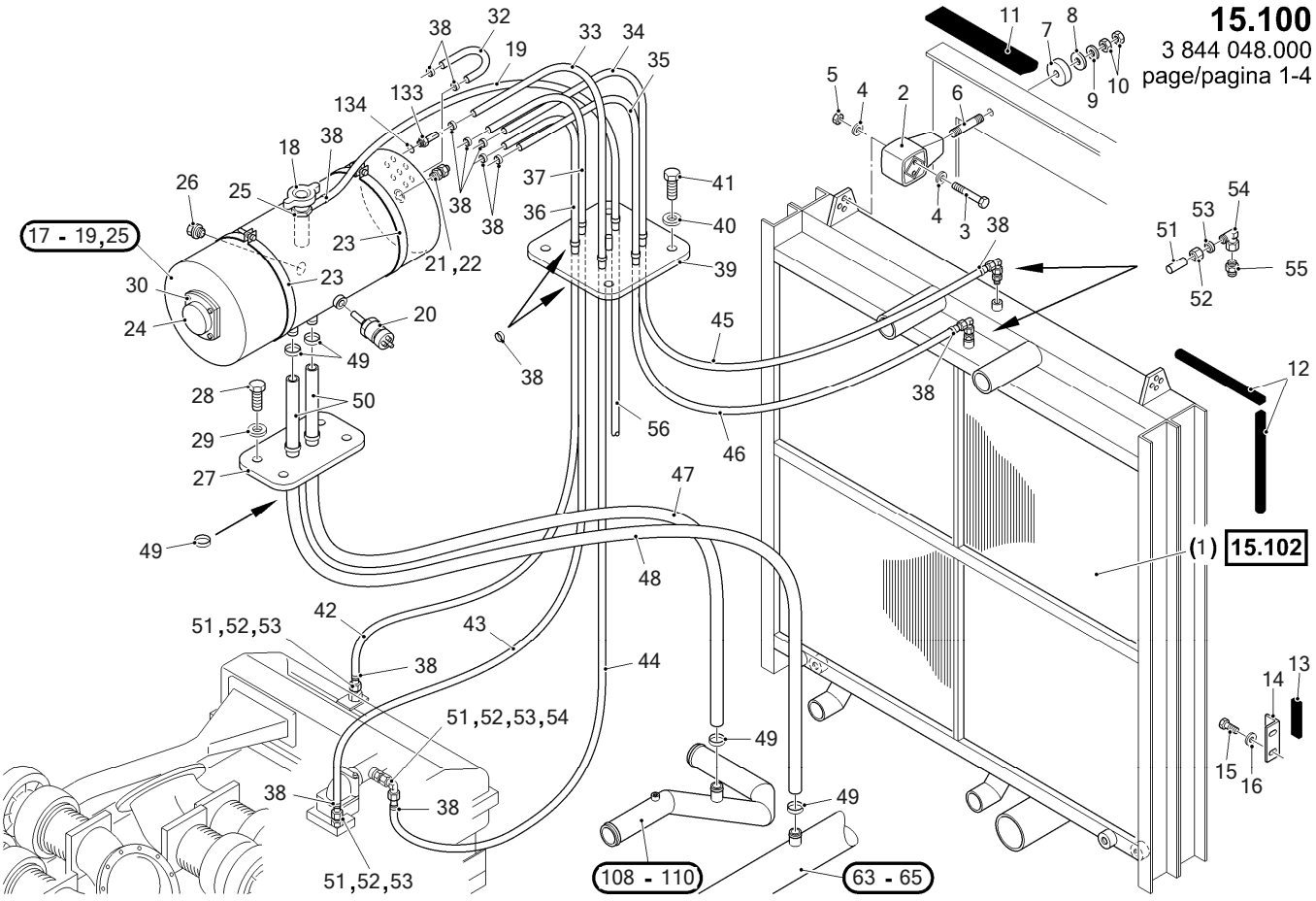

6090 FS	RH400 400013	COOLING SYSTEM WATER KUEHLANLAGE WASSER	15100 3844048 - 000

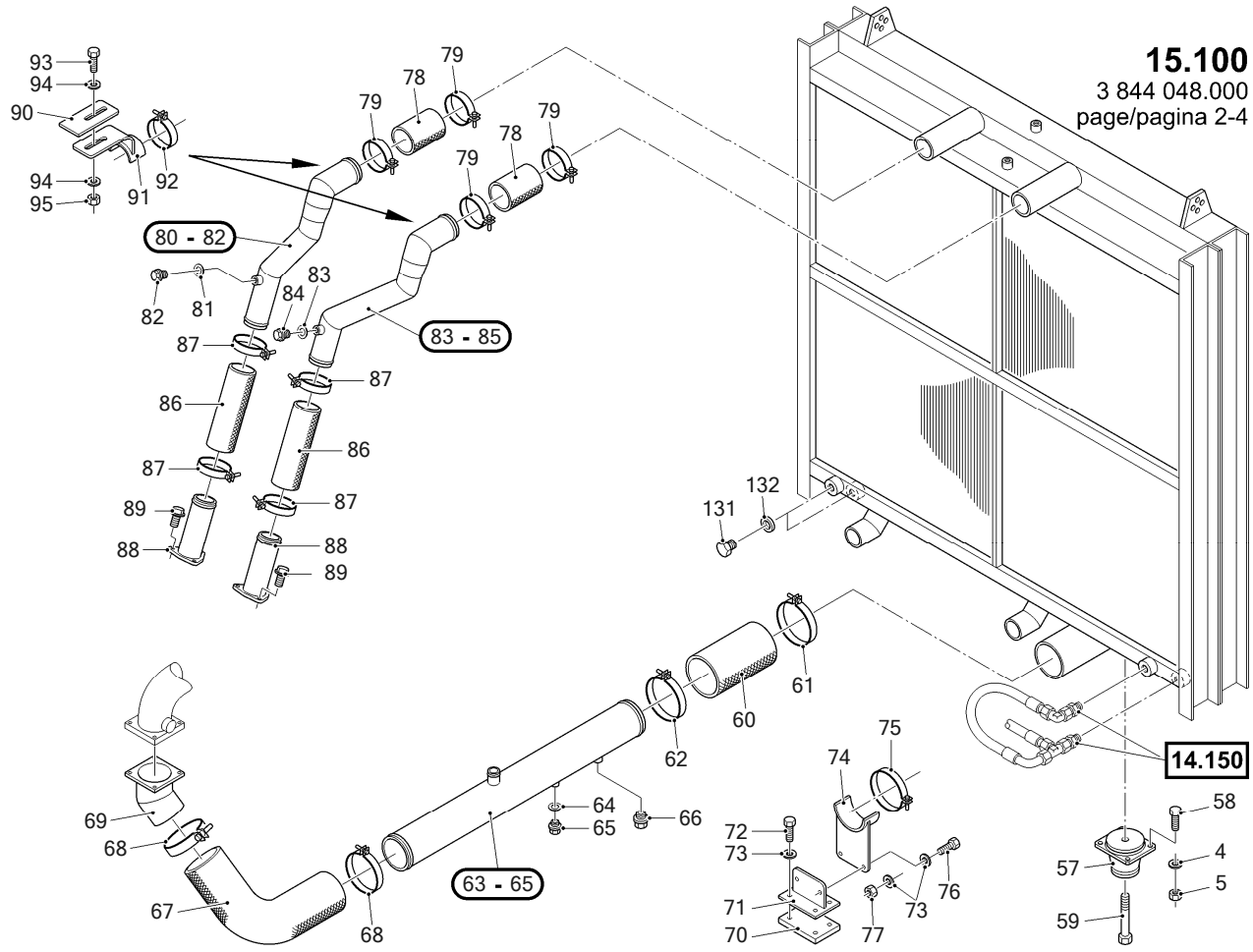

6090 FS	RH400 400013	COOLING SYSTEM WATER KUEHLANLAGE WASSER	15100 3844048 - 000

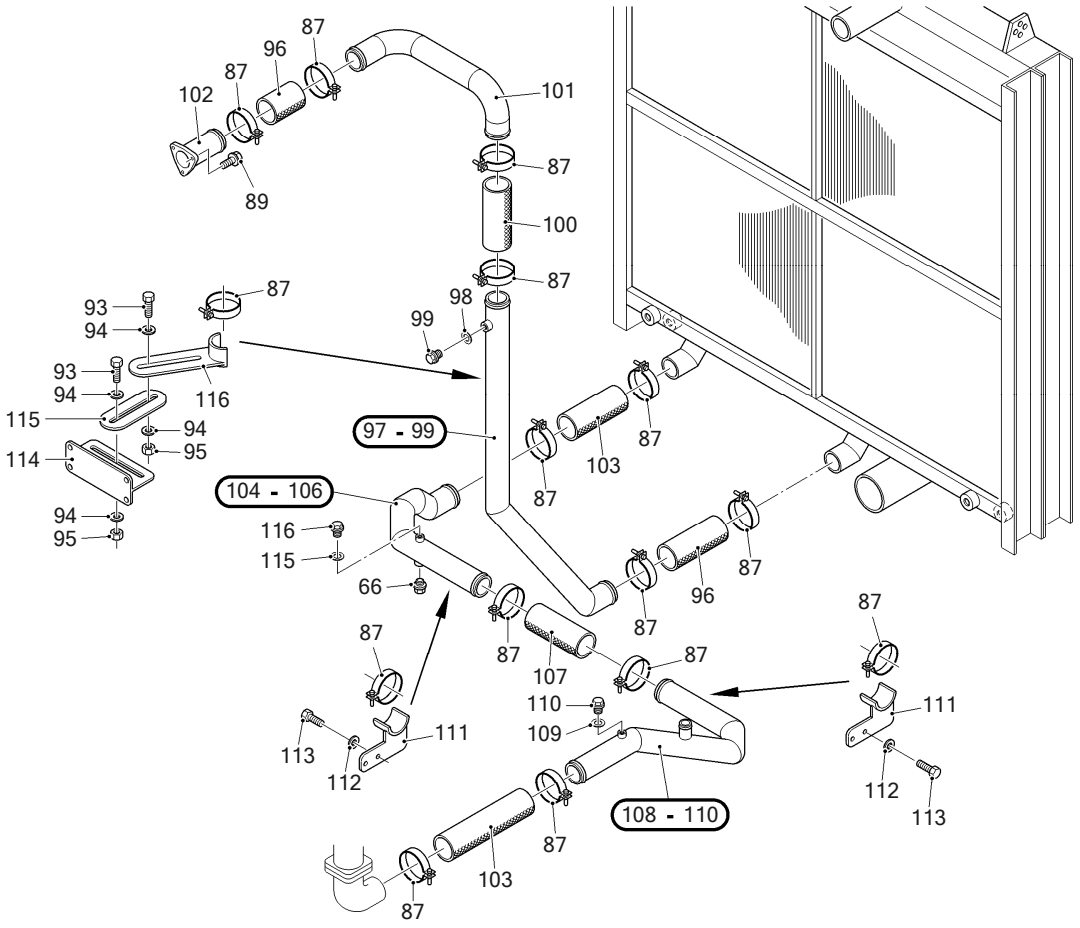

15.100
3 844 048.000
page/pagina 3-4

6090 FS	RH400 400013	COOLING SYSTEM WATER KUEHLANLAGE WASSER	15100 3844048 - 000

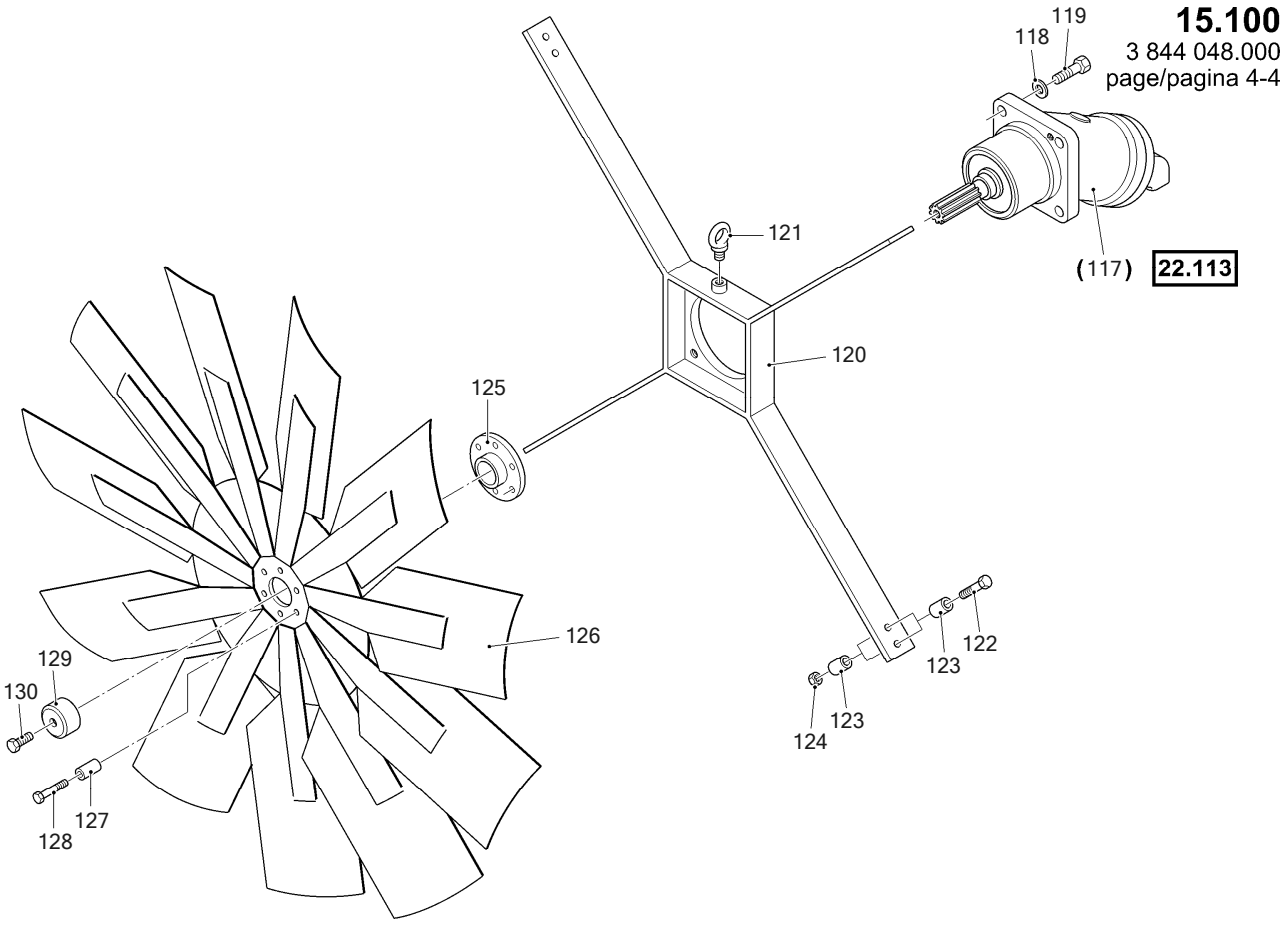

6090 FS	RH400 400013	COOLING SYSTEM WATER KUEHLANLAGE WASSER	15100 3844048 - 000

Item	Quantity	ME	P/N	SAP No.	see page	Description	Beschreibung
1	1	ST	(3720883)		54	RADIATOR	KUEHLER
2	2	ST	1929227	1521142		BUMPER	PUFFER
3	4	ST	0518092	1521146		HEX.HD.SCREW	SECHSKANTSCHRAUBE
4	16	ST	3674285	1519408		DISK/WASHER	SCHEIBE
5	12	ST	0057127	1520317		HEXAGONAL NUT	SECHSKANTMUTTER
6	2	ST	2243147	1521116		STUD	STIFTSCHRAUBE
7	2	ST	2417420	1521108		DISK/WASHER	SCHEIBE
8	2	ST	0583242	1520460		BALL SOCKET	PFANNE
9	2	ST	0215070	1520468		DISK/WASHER	SCHEIBE
10	4	ST	1570096	1520458		HEXAGONAL NUT	SECHSKANTMUTTER
11	1	ST	3007011	1521121		PLATE	PLATTE
12	*	M	0370541	1520471		SEALING BAND ; 8,5 M	DICHTBAND ; 8,5 M
13	2	ST	2453188	1520424		PLATE	PLATTE
14	2	ST	3702864	1521109		BRACKET	HALTER
15	4	ST	3674264	1520010		SLEEVE	HUELSE
16	4	ST	0119589	1521145		HEX.HD.SCREW	SECHSKANTSCHRAUBE
17	1	ST	3743481	4116688		RESERVOIR	AUSGLEICHSBEHAELTER
18	1	ST	3741428	4105231		SEAL CAP	VERSCHLUSSDECKEL
19	*	M	0576943	1464171		HOSE ; 1,6 M	SCHLAUCH ; 1,6 M
20	1	ST	3719441	1594709		LEVEL SWITCH	NIVEAUSCHALTER
21	1	ST	0750517	1521317		TUBE FITTING	VERSCHRAUBUNG
22	1	ST	2115432	1523529		PLUG	STOPFEN
23	2	ST	2470941	1521074		HOSE CLIP	SCHLAUCHSCHELLE
24	1	ST	2470893	1521856		SWITCH	SCHALTER
25	1	ST	3743482	4116803		FILLER NECK	EINFUELLSTUTZEN
26	1	ST	0773596	1520318		SCREW PLUG	VERSCHLUSSCHRAUBE
27	1	ST	3734667	1591593		COVER PLATES	ABDECKPLATTE
28	4	ST	0054431	1519674		HEX.HD.SCREW	SECHSKANTSCHRAUBE
29	4	ST	3674283	1517690		DISK/WASHER	SCHEIBE
30	4	ST	0251430	1458428		CYL.HEAD SCREW	ZYLINDERSCHRAUBE
32	*	M	1960059	1521062		HOSE ; 0,4 M	SCHLAUCH ; 0,4 M
33	*	M	1960059	1521062		HOSE ; 1,2 M	SCHLAUCH ; 1,2 M
34	*	M	1960059	1521062		HOSE ; 1,2 M	SCHLAUCH ; 1,2 M
35	*	M	1960059	1521062		HOSE ; 1,2 M	SCHLAUCH ; 1,2 M
36	*	M	1960059	1521062		HOSE ; 1,2 M	SCHLAUCH ; 1,2 M
37	*	M	1960059	1521062		HOSE ; 1,2 M	SCHLAUCH ; 1,2 M
38	25	ST	0773927	1464100		HOSE CLIP	SCHLAUCHSCHELLE
39	1	ST	3734666	1591250		COVER PLATES	ABDECKPLATTE
40	4	ST	3674283	1517690		DISK/WASHER	SCHEIBE
41	4	ST	0054431	1519674		HEX.HD.SCREW	SECHSKANTSCHRAUBE
42	*	M	1960059	1521062		HOSE ; 2 M	SCHLAUCH ; 2 M
43	*	M	1960059	1521062		HOSE ; 2,1 M	SCHLAUCH ; 2,1 M
44	*	M	1960059	1521062		HOSE ; 2,4 M	SCHLAUCH ; 2,4 M
45	*	M	1960059	1521062		HOSE ; 2,1 M	SCHLAUCH ; 2,1 M
46	*	M	1960059	1521062		HOSE ; 2 M	SCHLAUCH ; 2 M
47	4	ST	2470940	1521061		SUCTION HOSE	SAUGSCHLAUCH
48	4	ST	2470940	1521061		SUCTION HOSE	SAUGSCHLAUCH
49	8	ST	2142665	1451518		HOSE CLIP	SCHLAUCHSCHELLE
50	1	ST	2470940	1521061		SUCTION HOSE	SAUGSCHLAUCH
51	3	ST	2453403	1460148		PIPE	ROHRLEITUNG
52	5	ST	0017525	1467609		CONN.NUT	UEBERWURFMUTTER
53	5	ST	0010589	1467268		CUTTING RING	SCHNEIDRING
54	3	ST	1983888	1465931		SOCKET	STUTZEN
55	2	ST	0015690	1466006		TUBE FITTING	VERSCHRAUBUNG
56	*	M	1960059	1521062		HOSE ; 3,5 M	SCHLAUCH ; 3,5 M
57	2	ST	3676453	1520463		BUMPER	PUFFER
58	8	ST	0056614	1520749		HEX.HD.SCREW	SECHSKANTSCHRAUBE
59	2	ST	0251881	1521143		HEX.HD.SCREW	SECHSKANTSCHRAUBE
60	1	ST	3697749	4025667		HOSE	SCHLAUCH
61	1	ST	2168078	1521501		HOSE CLIP	SCHLAUCHSCHELLE
62	1	ST	3697503	1521153		HOSE CLIP	SCHLAUCHSCHELLE
63	1	ST	3697799	1521019		LINE	LEITUNG
64	1	ST	0029010	1520998		SEALING RING	DICHTRING
65	1	ST	0146038	1520996		SCREW PLUG	VERSCHLUSSCHRAUBE
66	2	ST	1758618	1519413		DRAIN PLUG	OELABLASSCHRAUBE
67	1	ST	3675047	1451504		HOSE	SCHLAUCH
68	2	ST	3697503	1521153		HOSE CLIP	SCHLAUCHSCHELLE
69	1	ST	3697608	1521045		LINE	LEITUNG
70	1	ST	3675061	1521086		PLATE	PLATTE
71	1	ST	3675055	1521083		BRACKET	HALTER
72	4	ST	0054431	1519674		HEX.HD.SCREW	SECHSKANTSCHRAUBE

6090 FS	RH400 400013	COOLING SYSTEM WATER KUEHLANLAGE WASSER	15100 3844048 - 000

Item	Quantity	ME	P/N	SAP No.	see page	Description	Beschreibung
73	8	ST	3674283	1517690		DISK/WASHER	SCHEIBE
74	1	ST	3675059	1521084		BRACKET	HALTER
75	1	ST	2168077	1521072		HOSE CLIP	SCHLAUCHSCHELLE
76	2	ST	0970401	1521088		HEX.HD.SCREW	SECHSKANTSCHRAUBE
77	2	ST	0057130	1520278		HEXAGONAL NUT	SECHSKANTMUTTER
78	2	ST	3673783	1521055		HOSE	SCHLAUCH
79	4	ST	1590731	1521069		HOSE CLIP	SCHLAUCHSCHELLE
80	1	ST	3697744	1521032		PIPE	ROHRLEITUNG
81	1	ST	0029010	1520998		SEALING RING	DICHTRING
82	1	ST	0146038	1520996		SCREW PLUG	VERSCHLUSSCHRAUBE
83	1	ST	3697745	1521041		PIPE	ROHRLEITUNG
84	1	ST	0029010	1520998		SEALING RING	DICHTRING
85	1	ST	0146038	1520996		SCREW PLUG	VERSCHLUSSCHRAUBE
86	2	ST	3673784	1521050		HOSE	SCHLAUCH
87	19	ST	2168073	1521067		HOSE CLIP	SCHLAUCHSCHELLE
88	2	ST	3673782	1521043		SOCKET	STUTZEN
89	9	ST	2483044	1520926		HEX.HD.SCREW	SECHSKANTSCHRAUBE
90	2	ST	3697761	1519048		PLATE	PLATTE
91	2	ST	3697762	1521102		BRACKET	HALTER
92	2	ST	2470941	1521074		HOSE CLIP	SCHLAUCHSCHELLE
93	4	ST	0056639	1521148		HEX.HD.SCREW	SECHSKANTSCHRAUBE
94	8	ST	3674279	1519060		DISK/WASHER	SCHEIBE
95	4	ST	0057133	1519059		HEXAGONAL NUT	SECHSKANTMUTTER
96	2	ST	3675076	1521058		HOSE	SCHLAUCH
97	1	ST	3697682	1521048		PIPE	ROHRLEITUNG
98	1	ST	0029010	1520998		SEALING RING	DICHTRING
99	1	ST	0146038	1520996		SCREW PLUG	VERSCHLUSSCHRAUBE
100	1	ST	3697674	1521057		HOSE	SCHLAUCH
101	1	ST	3697676	1521017		SOCKET	STUTZEN
102	1	ST	3697675	1521114		SOCKET	STUTZEN
103	2	ST	3673781	1521056		HOSE	SCHLAUCH
104	1	ST	3697787	1521002		LINE	LEITUNG
105	1	ST	0029010	1520998		SEALING RING	DICHTRING
106	1	ST	0146038	1520996		SCREW PLUG	VERSCHLUSSCHRAUBE
107	1	ST	3697777	1521064		HOSE	SCHLAUCH
108	1	ST	3697786	1521008		LINE	LEITUNG
109	1	ST	0029010	1520998		SEALING RING	DICHTRING
110	1	ST	0146038	1520996		SCREW PLUG	VERSCHLUSSCHRAUBE
111	1	ST	3701371	1521112		BRACKET	HALTER
112	4	ST	3674283	1517690		DISK/WASHER	SCHEIBE
113	4	ST	0056672	1520312		HEX.HD.SCREW	SECHSKANTSCHRAUBE
114	1	ST	3701371	1521112		BRACKET	HALTER
115	1	ST	3697766	1521078		PLATE	PLATTE
116	1	ST	3697677	1521075		BRACKET	HALTER
117	1	ST	(2803691)		96	FAN MOTOR	LUEFTERMOTOR
118	4	ST	3674281	1519407		DISK/WASHER	SCHEIBE
119	4	ST	0260466	1519701		HEX.HD.SCREW	SECHSKANTSCHRAUBE
120	1	ST	3675508	1521127		BRACKET	HALTER
121	1	ST	1042876	1521135		EYE BOLT	RINGSCHRAUBE
122	8	ST	0271179	1520013		HEX.HD.SCREW	SECHSKANTSCHRAUBE
123	16	ST	3674264	1520010		SLEEVE	HUELSE
124	8	ST	0057133	1519059		HEXAGONAL NUT	SECHSKANTMUTTER
125	1	ST	2767299	1521130		HUB	NABE
126	1	ST	2768181	1521133		FAN WHEEL	LUEFTERRAD
127	6	ST	3674271	1519471		SLEEVE	HUELSE
128	6	ST	0650693	1521137		HEX.HD.SCREW	SECHSKANTSCHRAUBE
129	1	ST	3675511	1521131		LID	DECKEL
130	1	ST	0056683	1521138		HEX.HD.SCREW	SECHSKANTSCHRAUBE
131	2	ST	0053476	1458307		SCREW PLUG	VERSCHLUSSCHRAUBE
132	2	ST	0054845	1457792		SEALING RING	DICHTRING
133	7	ST	2762618	1459554		SOCKET	STUTZEN
134	7	ST	0054837	1457790		SEALING RING	DICHTRING

6090 FS	RH400 400013	RADIATOR WATER KUEHLER WASSER	15102 3720883 - 000

15.102
3 720 883.000

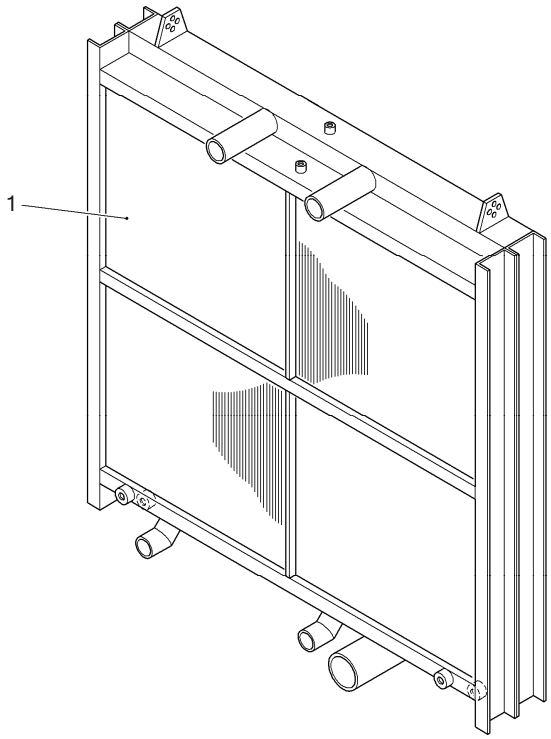

6090 FS	RH400 400013	RADIATOR WATER KUEHLER WASSER	15102 3720883 - 000

Item	Quantity	ME	P/N	SAP No.	see page	Description	Beschreibung
1	1	ST	2761435	4100719		WATER RADIATOR	WASSERKUEHLER

6090 FS	RH400 400013	PUMP GEARBOX INSTALL.MATERIAL PUMPENGETRIEBE EINBAU	16010 3844089 - 000

16.010
3 844 089.000

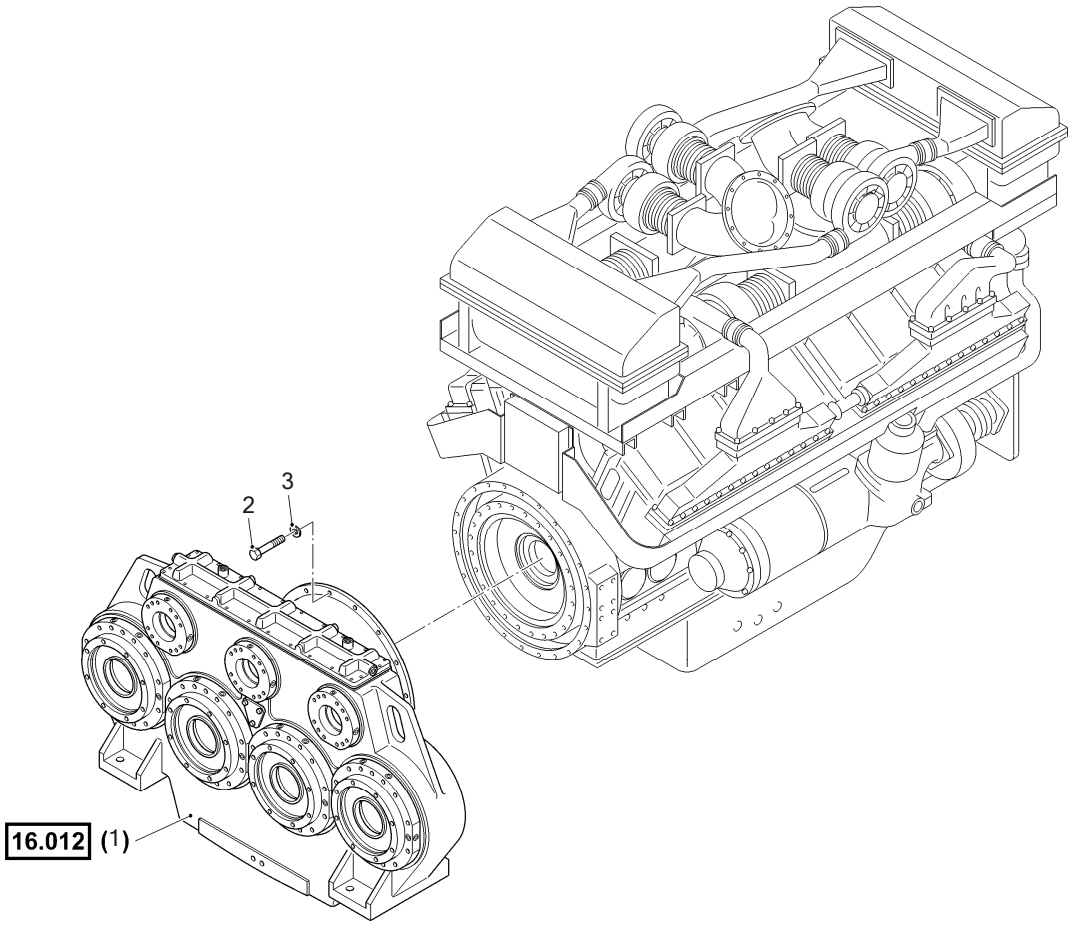

6090 FS	RH400 400013	PUMP GEARBOX INSTALL.MATERIAL PUMPENGETRIEBE EINBAU	16010 3844089 - 000

Item	Quantity	ME	P/N	SAP No.	see page	Description	Beschreibung
1	1	ST	(3844088)		57	PUMP GEARBOX	PUMPENGETRIEBE
2	16	ST	0251784	1523516		HEX.HD.SCREW	SECHSKANTSCHRAUBE
3	16	ST	3674283	1517690		DISK/WASHER	SCHEIBE

6090 FS	RH400 400013	PUMP GEARBOX MOUNTING PARTS PUMPENGETRIEBE ANBAUTEILE	16011 3844036 - 000

16.011
3 844 036.000
page/pagina 1-3

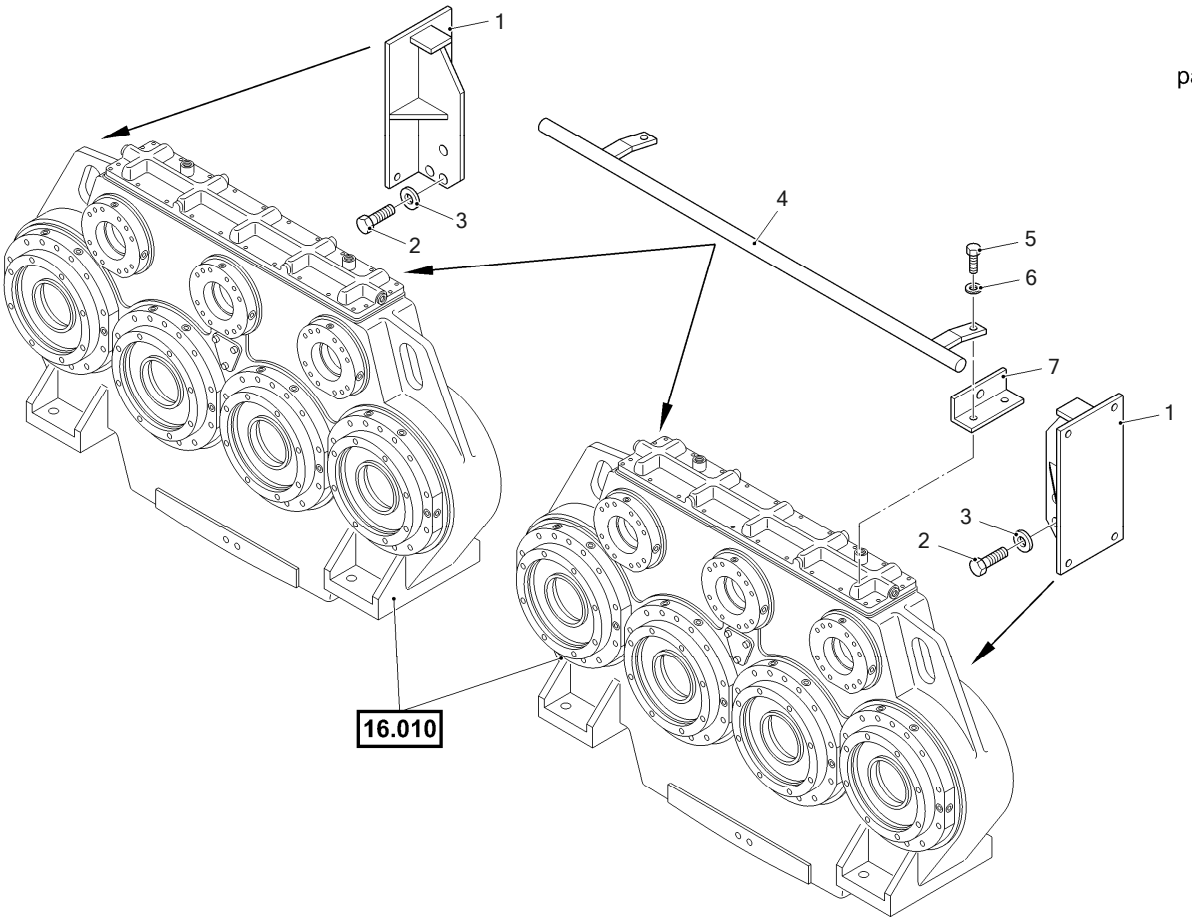

6090 FS	RH400 400013	PUMP GEARBOX MOUNTING PARTS PUMPENGETRIEBE ANBAUTEILE	16011 3844036 - 000

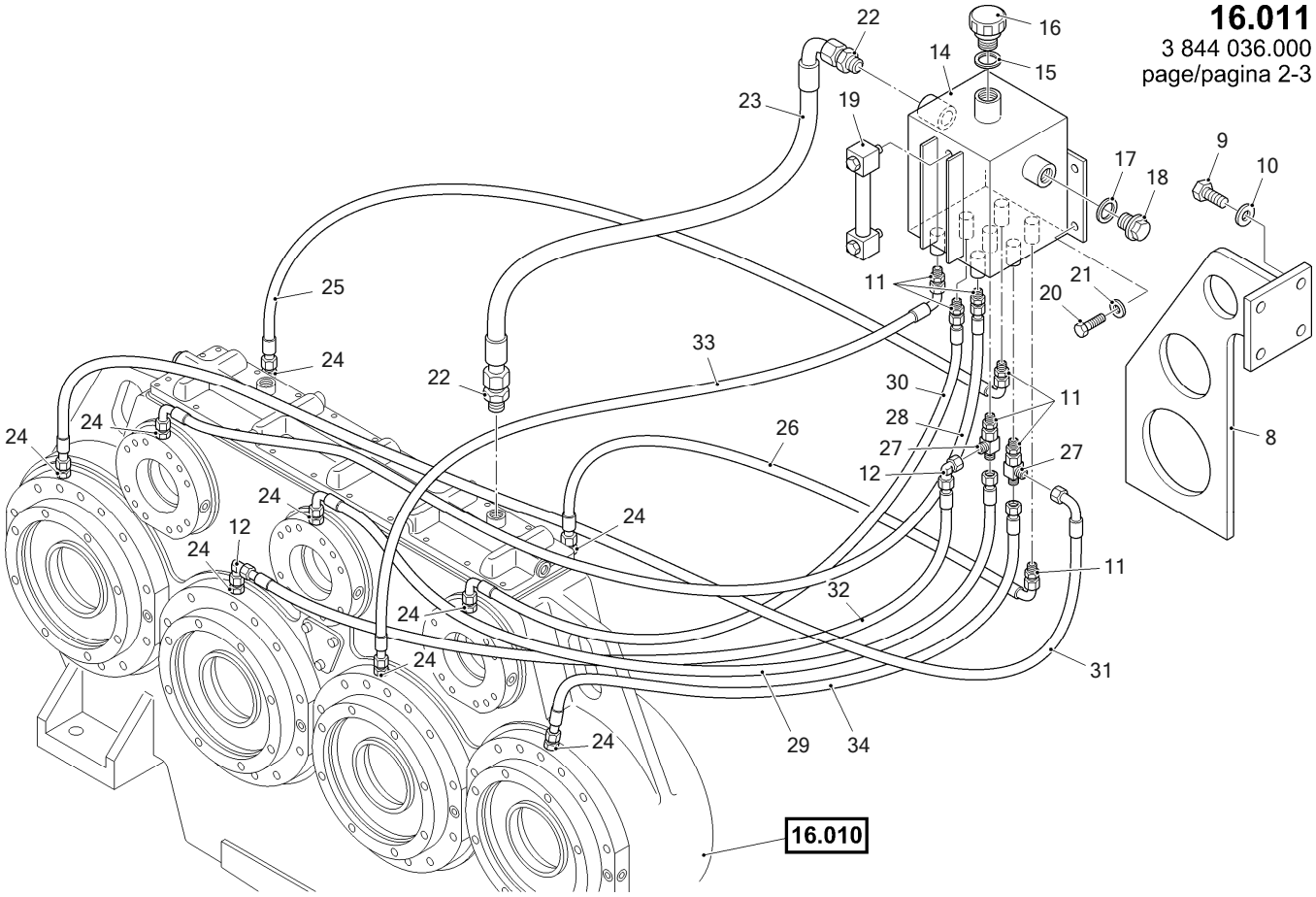

6090 FS	RH400 400013	PUMP GEARBOX MOUNTING PARTS PUMPENGETRIEBE ANBAUTEILE	16011 3844036 - 000

16.011
3 844 036.000
page/pagina 3-3

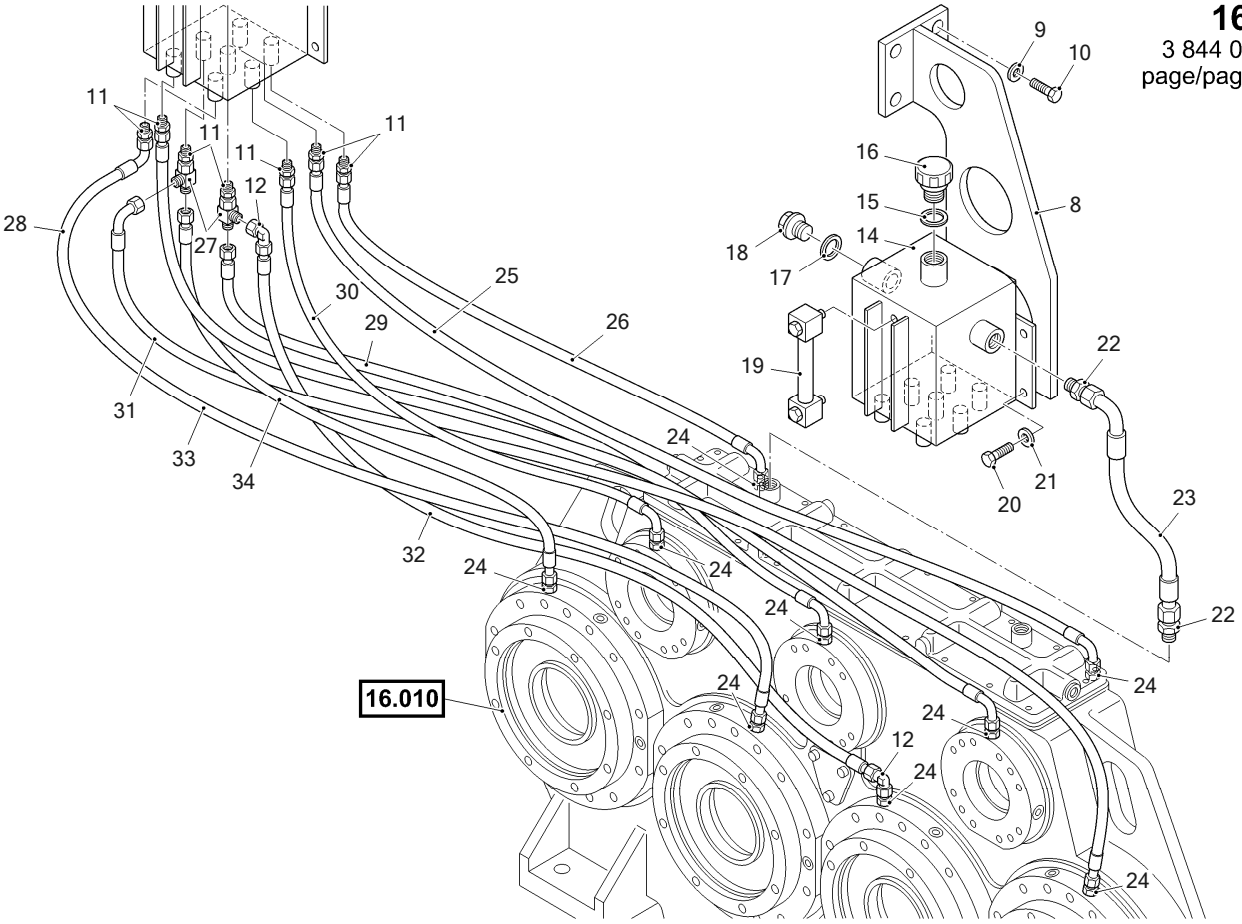

6090 FS	RH400 400013	PUMP GEARBOX MOUNTING PARTS PUMPENGETRIEBE ANBAUTEILE	16011 3844036 - 000

Item	Quantity	ME	P/N	SAP No.	see page	Description	Beschreibung
1	2	ST	3705957	1521835		BRACKET	HALTER
2	6	ST	0056677	1521831		HEX.HD.SCREW	SECHSKANTSCHRAUBE
3	6	ST	0031375	1521832		WASHER	UNTERLEGSCHEIBE
4	2	ST	2709964	1521802		BRACKET	HALTER
5	4	ST	0063310	1521833		HEX.HD.SCREW	SECHSKANTSCHRAUBE
6	4	ST	0301782	1521834		WASHER	UNTERLEGSCHEIBE
7	2	ST	2767007	1523817		BRACKET	HALTER
8	2	ST	3701387	1521813		BRACKET	HALTER
9	8	ST	0056679	1519382		HEX.HD.SCREW	SECHSKANTSCHRAUBE
10	8	ST	3674279	1519060		DISK/WASHER	SCHEIBE
11	14	ST	1983038	1521804		TUBE FITTING	VERSCHRAUBUNG
12	4	ST	◇1547924	1522842		SOCKET	STUTZEN
14	2	ST	3685014	1521803		CONTAINER	BEHAELTER
15	2	ST	0029263	1521815		SEALING RING	DICHTRING
16	2	ST	2482285	1469363		BLEEDER	ENTLUEFTER
17	2	ST	0029263	1521815		SEALING RING	DICHTRING
18	2	ST	0784117	1521814		SCREW PLUG	VERSCHLUSSCHRAUBE
19	2	ST	3679722	1521806		SIGHT GLASS	SCHAUGLAS
20	8	ST	0064618	1520668		HEX.HD.SCREW	SECHSKANTSCHRAUBE
21	8	ST	3674284	1520572		DISK/WASHER	SCHEIBE
22	4	ST	0038701	1521827		TUBE FITTING	VERSCHRAUBUNG
23	2	ST	3713263	1521826		HYDRAULIC HOSE	HYDRAULIKSCHLAUCH
24	20	ST	0217405	1455705		TUBE FITTING	VERSCHRAUBUNG
25	2	ST	◇2760655	1521822		HYDRAULIC HOSE	HYDRAULIKSCHLAUCH
26	2	ST	◇2712709	1521824		HYDRAULIC HOSE	HYDRAULIKSCHLAUCH
27	4	ST	◇1725339	4200611		SOCKET	STUTZEN
28	2	ST	2760654	1521821		HYDRAULIC HOSE	HYDRAULIKSCHLAUCH
29	2	ST	2711817	1521825		HOSE	SCHLAUCHLEITUNG
30	2	ST	◇2712704	1521823		HYDRAULIC HOSE	HYDRAULIKSCHLAUCH
31	2	ST	◇2760657	1521816		HYDRAULIC HOSE	HYDRAULIKSCHLAUCH
32	2	ST	2760695	1521817		HYDRAULIC HOSE	HYDRAULIKSCHLAUCH
33	2	ST	◇2760650	1521818		HYDRAULIC HOSE	HYDRAULIKSCHLAUCH
34	2	ST	3683735	1521819		HYDRAULIC HOSE	HYDRAULIKSCHLAUCH

☆: current, ◇: superseded, ◆: ex works, * : quantity see description

6090 FS	RH400 400013	PUMP GEARBOX PUMPENGETRIEBE	16012 3844088 - 001

16.012
3 844 088.001
page/pagina 1-3

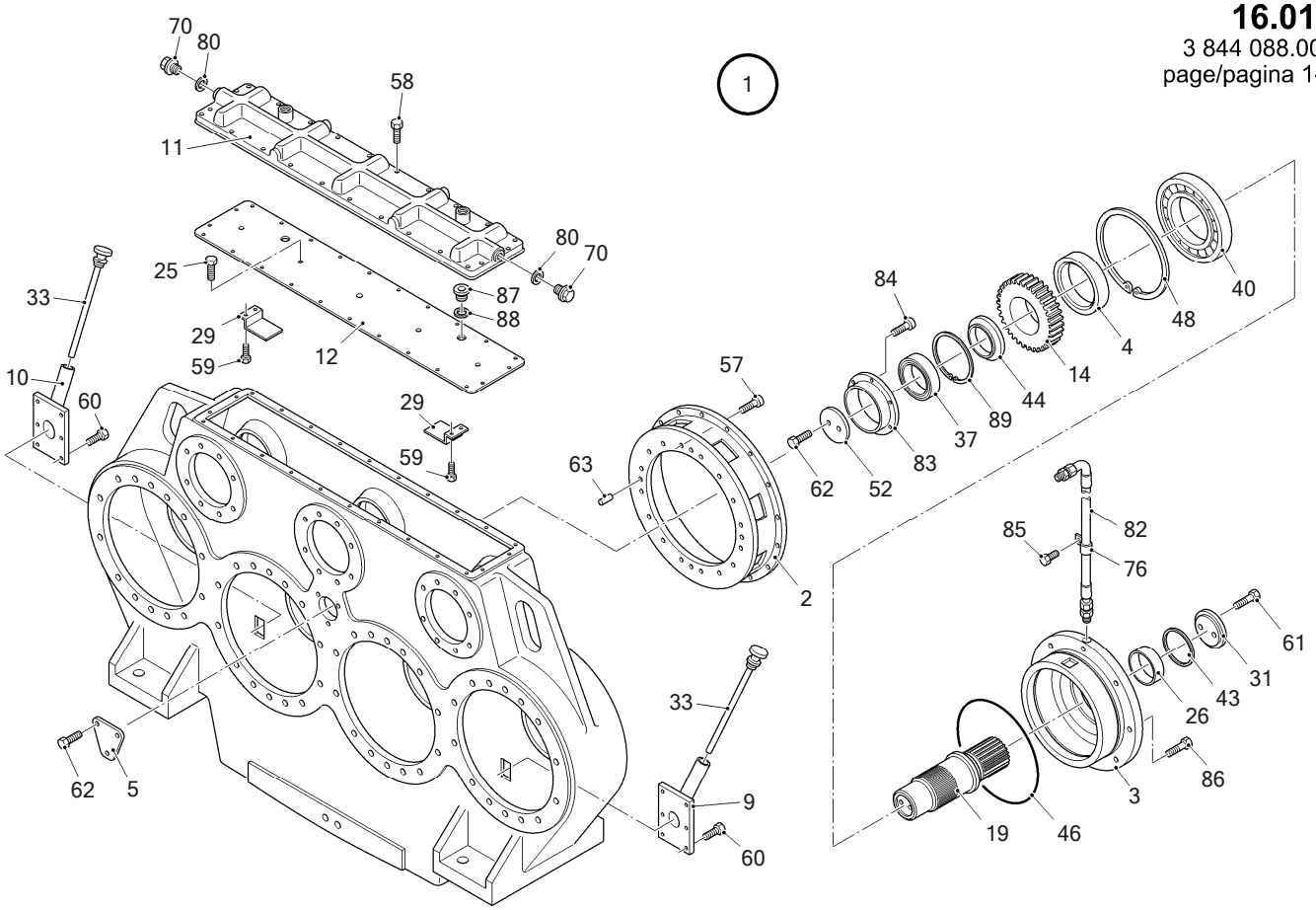

6090 FS	RH400 400013	PUMP GEARBOX PUMPENGETRIEBE	16012 3844088 - 001

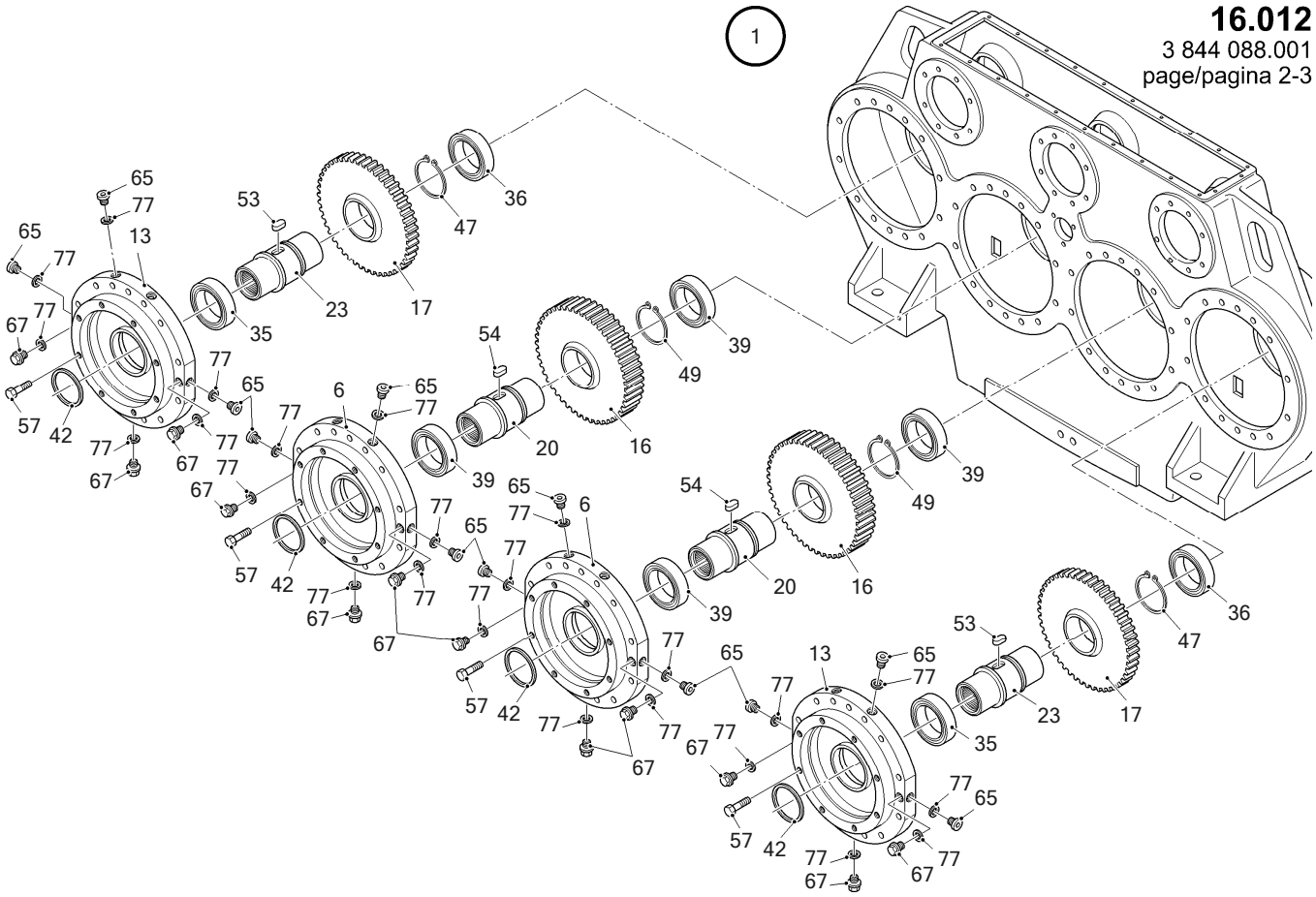

6090 FS	RH400 400013	PUMP GEARBOX PUMPENGETRIEBE	16012 3844088 - 001

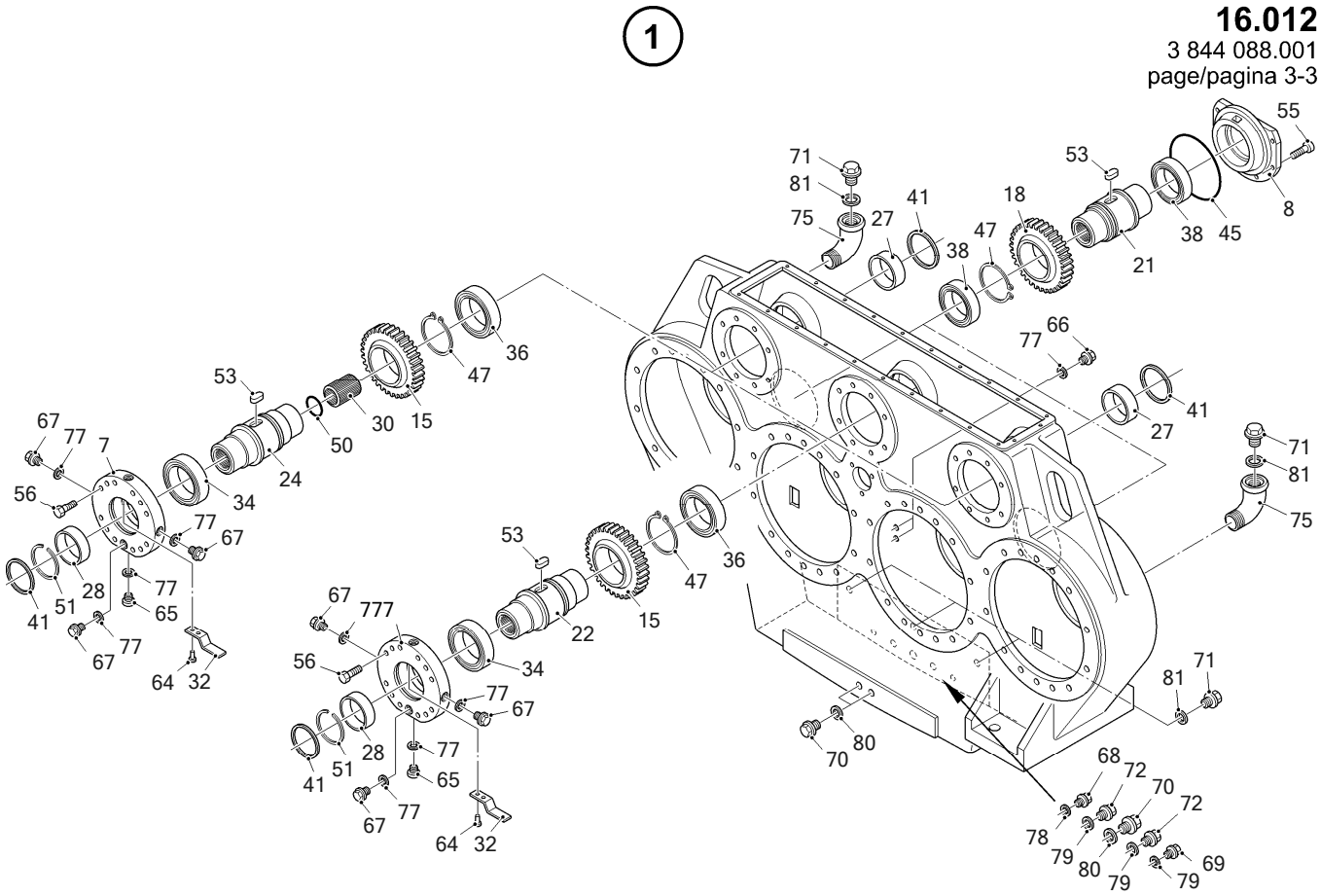

6090 FS	RH400 400013	PUMP GEARBOX PUMPENGETRIEBE	16012 3844088 - 001

Item	Quantity	ME	P/N	SAP No.	see page	Description	Beschreibung
1	1	ST	◇3736856	1689958		TRANSFER GEARBOX	VERTEILERGETRIEBE
2	1	ST	6000465	1469425		FLANGE	FLANSCH
3	1	ST	6004657			BEAM	TRAEGER
4	1	ST	6004662			SPACER RING	DISTANZRING
5	1	ST	6004658			LID	DECKEL
6	2	ST	6000529	1459129		FLANGE	FLANSCH
7	3	ST	6000530	1465912		FLANGE	FLANSCH
8	2	ST	6001215	1456395		BEAM	TRAEGER
9	1	ST	1480006	4017565		LID	DECKEL
10	1	ST	1480007	4296579		LID	DECKEL
11	1	ST	6000532	1462262		LID	DECKEL
12	1	ST	6000533	1462263		LID	DECKEL
13	2	ST	6000534	1459130		FLANGE	FLANSCH
14	1	ST	6004660			SPUR GEAR	STIRNRAD
15	3	ST	6003317	4042687		SPUR GEAR	STIRNRAD
16	2	ST	6003318	4042688		SPUR GEAR	STIRNRAD
17	2	ST	6003319	4042689		SPUR GEAR	STIRNRAD
18	2	ST	6003320	4042690		SPUR GEAR	STIRNRAD
19	1	ST	6004661			SERRATED SHAFT	ZAHNWELLE
20	2	ST	1476340	1457575		SERRATED SHAFT	ZAHNWELLE
21	2	ST	1476502	1457635		SERRATED SHAFT	ZAHNWELLE
22	1	ST	1476503	1457639		SERRATED SHAFT	ZAHNWELLE
23	2	ST	1476504	1457636		SERRATED SHAFT	ZAHNWELLE
24	2	ST	6000535	1457637		SERRATED SHAFT	ZAHNWELLE
25	5	ST	0056665	1523166		HEX.HD.SCREW	SECHSKANTSCHRAUBE
26	1	ST	1476506	1457347		RACE/RING	LAUFRING
27	2	ST	6000536	1459372		RACE/RING	LAUFRING
28	3	ST	6000105	1459370		RACE/RING	LAUFRING
29	2	ST	6000107	1459816		COVER PLATE	ABDECKBLECH
30	2	ST	6000537	1461799		LINK	KUPPLUNGSSTUECK
31	1	ST	1476507	1465863		FLANGE	FLANSCH
32	3	ST	6000113	1467336		COVER PLATE	ABDECKBLECH
33	2	ST	1479993	1466917		DIPSTICK	OELMESSTAB
34	3	ST	1471473	1465213		GROOVE BALL BEAR.	RILLENKUGELLAGER
35	2	ST	0011351	1469605		GROOVE BALL BEAR.	RILLENKUGELLAGER
36	5	ST	1471475	1457710		SELF.AL.BEARING	PENDELROLLENLAGER
37	1	ST	6004360	4042745		CYLINDER ROLLER BEARING	ZYLINDERROLLENLAGER
38	4	ST	6003187	4042663		SELF.AL.BEARING	PENDELROLLENLAGER
39	4	ST	6003189	4042665		SELF.AL.BEARING	PENDELROLLENLAGER
40	1	ST	6003047	4042651		GROOVE BALL BEAR.	RILLENKUGELLAGER
41	5	ST	6004357	4042742		ROT.SHAFT LIP SEAL	WELLENDICHTRING
42	4	ST	6004358	4042743		ROT.SHAFT LIP SEAL	WELLENDICHTRING
43	1	ST	1476516	1461768		ROT.SHAFT LIP SEAL	WELLENDICHTRING
44	1	ST	6004352	4118137		SPACER RING	DISTANZRING
45	2	ST	2764655	1460699		O-RING	O-RING
46	1	ST	0044246	1457787		O-RING	O-RING
47	7	ST	0304036	1468082		CIRCLIP	SICHERUNGSRING
48	1	ST	0053524	4213290		CIRCLIP	SICHERUNGSRING
49	2	ST	0012558	1468063		CIRCLIP	SICHERUNGSRING
50	2	ST	0146919	1468078		CIRCLIP	SICHERUNGSRING
51	3	ST	1471478	1457254		SNAP RING	SPRENGRING
52	1	ST	6004355	4118138		DISK/WASHER	SCHEIBE
53	7	ST	0306734	1466371		FEATHER KEY	PASSFEDER
54	2	ST	0460545	1466372		FEATHER KEY	PASSFEDER
55	12	ST	0924172	1521258		CYL.HEAD SCREW	ZYLINDERSCHRAUBE
56	24	ST	1324293	1523979		CYL.HEAD SCREW	ZYLINDERSCHRAUBE
57	68	ST	0056637	1521791		HEX.HD.SCREW	SECHSKANTSCHRAUBE
58	24	ST	0108533	1523587		HEX.HD.SCREW	SECHSKANTSCHRAUBE
59	5	ST	0054369	4013739		HEX.HD.SCREW	SECHSKANTSCHRAUBE
60	12	ST	0056659	1521238		HEX.HD.SCREW	SECHSKANTSCHRAUBE
61	2	ST	0056679	1519382		HEX.HD.SCREW	SECHSKANTSCHRAUBE
62	5	ST	0054449	1520314		HEX.HD.SCREW	SECHSKANTSCHRAUBE
63	4	ST	0013926	1451693		STRAIGHT PIN	ZYLINDERSTIFT
64	6	ST	0036851	1523905		SLOTTED NAIL	KERBNAGEL
65	11	ST	0986982	1458332		SCREW PLUG	VERSCHLUSSCHRAUBE
66	2	ST	0773596	1520318		SCREW PLUG	VERSCHLUSSCHRAUBE
67	25	ST	0986982	1458332		SCREW PLUG	VERSCHLUSSCHRAUBE
68	1	ST	1406392	1520320		SCREW PLUG	VERSCHLUSSCHRAUBE
69	1	ST	0271803	1520321		SCREW PLUG	VERSCHLUSSCHRAUBE
70	6	ST	0013482	1458299		SCREW PLUG	VERSCHLUSSCHRAUBE
71	5	ST	1476510	1458338		SCREW PLUG	VERSCHLUSSCHRAUBE

6090 FS	RH400 400013	PUMP GEARBOX PUMPENGETRIEBE	16012 3844088 - 001

Item	Quantity	ME	P/N	SAP No.	see page	Description	Beschreibung
72	2	ST	6000122	1458355		SCREW PLUG	VERSCHLUSSCHRAUBE
75	2	ST	6000542	1466512		ELBOW FITTING	WINKELSTUECK
76	1	ST	6001333	1467951		PIPE CLAMP	ROHRSCHELLE
77	48	ST	0054837	1457790		SEALING RING	DICHTRING
78	1	ST	0084782	1457972		SEALING RING	DICHTRING
79	3	ST	0029263	1521815		SEALING RING	DICHTRING
80	5	ST	0010452	1523977		SEALING RING	DICHTRING
81	5	ST	0010472	1457771		SEALING RING	DICHTRING
82	1	ST	6002366	1451679		HYDRAULIC HOSE	HYDRAULIKSCHLAUCH
83	1	ST	6004659			BEAM	TRAEGER
84	6	ST	0056707	1525731		CYL.HEAD SCREW	ZYLINDERSCHRAUBE
85	1	ST	0054369	4013739		HEX.HD.SCREW	SECHSKANTSCHRAUBE
86	8	ST	0271195	1464772		HEX.HD.SCREW	SECHSKANTSCHRAUBE
87	1	ST	0630813			SCREW PLUG	VERSCHLUSSSCHRAUBE
88	1	ST	0043454	1521628		SEALING RING	DICHTRING
89	1	ST	0012565	1468119		CIRCLIP	SICHERUNGSRING

6090 FS	RH400 400013	TRAVEL GEAR COMPLETE FAHRGETRIEBE KOMPLETT	16022 3659647 - 003

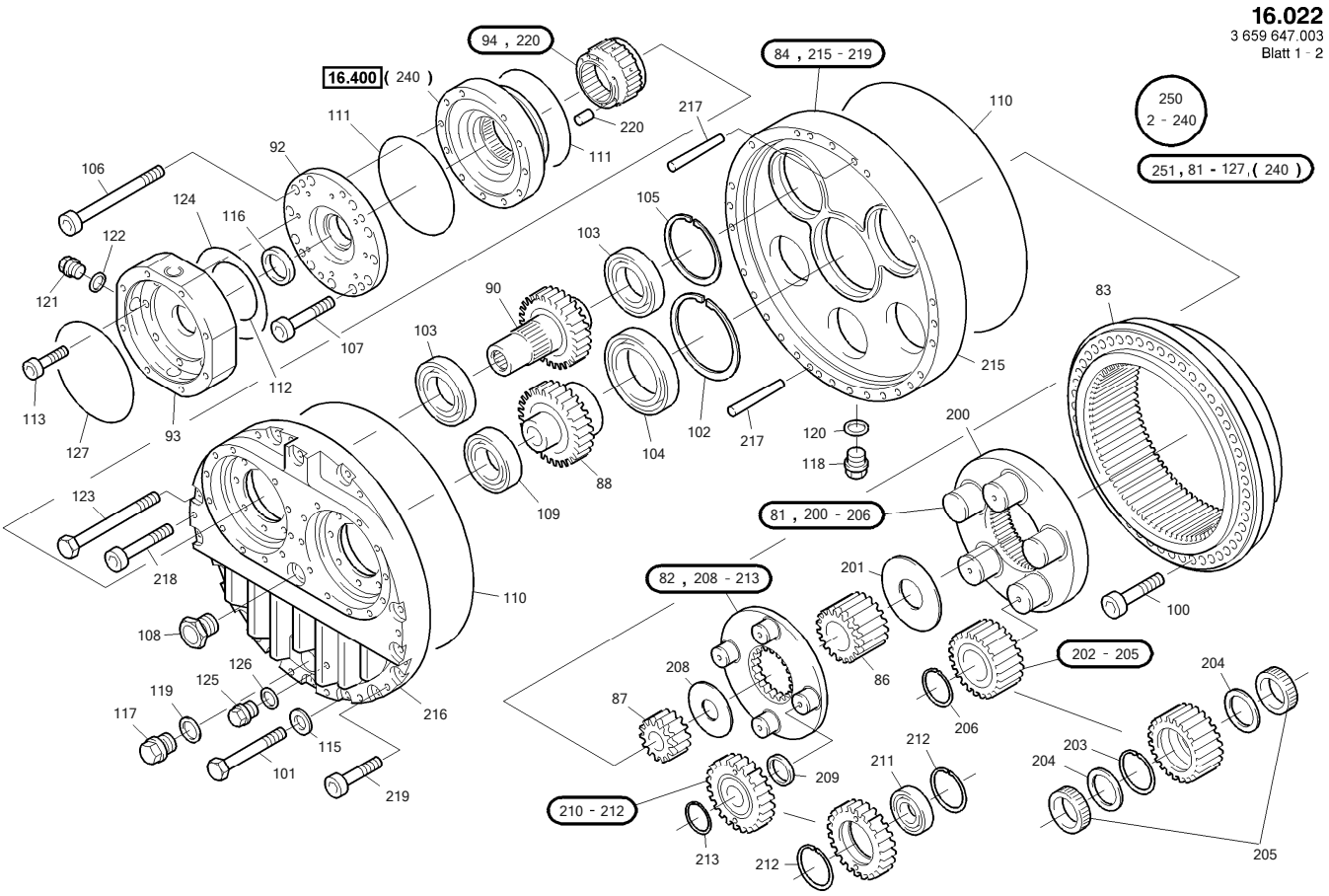

6090 FS	RH400 400013	TRAVEL GEAR COMPLETE FAHRGETRIEBE KOMPLETT	16022 3659647 - 003

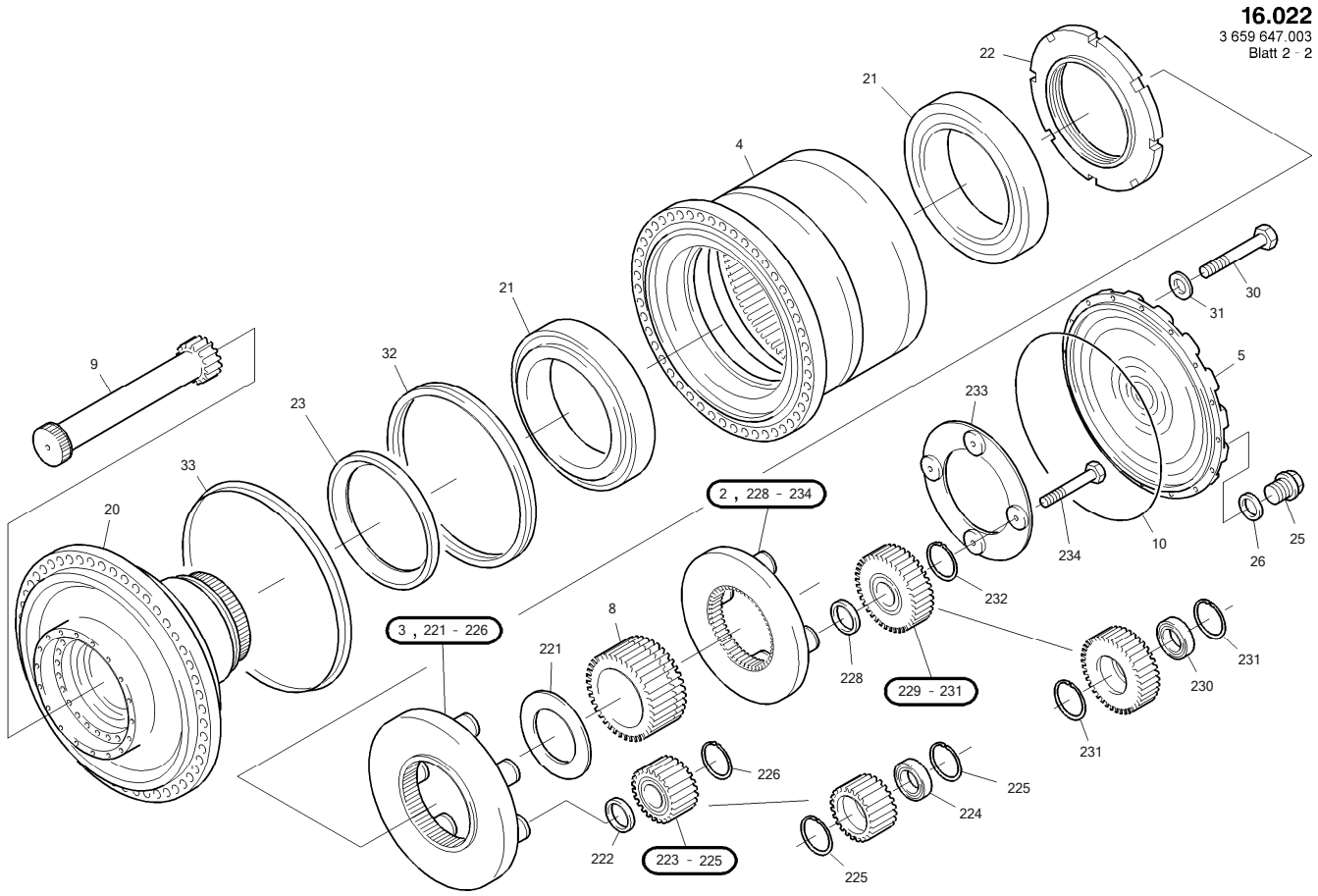

6090 FS	RH400 400013	TRAVEL GEAR COMPLETE FAHRGETRIEBE KOMPLETT	16022 3659647 - 003

Item	Quantity	ME	P/N	SAP No.	see page	Description	Beschreibung
2	1	ST	2494438	1485071		BEAM	TRAEGER
3	1	ST	2494439	4226412		BEAM	TRAEGER
4	1	ST	2759319	1464616		HOLLOW WHEEL	HOHLRAD
5	1	ST	2759429	4234925		LID	DECKEL
8	1	ST	2494440	1456665		SPUR GEAR	STIRNRAD
9	1	ST	2494143	1465380		GEAR PINION	RITZEL
10	1	ST	2739609	1460694		O-RING	O-RING
20	1	ST	2759395	1468179		CARRIER	TRAGROHR
21	2	ST	2700824	1458776		TAP.ROLLER BEARING	KEGELROLLENLAGER
22	1	ST	2494441	1461351		NUT	MUTTER
23	1	ST	2494442	1459074		RING	RING
25	3	ST	0536566	4090933		MANETIC SCREW	MAGNETSCHRAUBE
26	3	ST	0043948	1521592		SEALING RING	DICHTRING
30	20	ST	◇0218953	4238056		HEX.HD.SCREW	SECHSKANTSCHRAUBE
31	20	ST	0056993	1520488		DISK/WASHER	SCHEIBE
32	1	ST	2700823	1465510		SEAL	DICHTUNG
33	1	ST	2700872	1469712		AXIAL SEAL	AXIALDICHTUNG
81	1	ST	2244148	1469563		BEAM	TRAEGER
82	1	ST	6001765	1469566		BEAM	TRAEGER
83	1	ST	2759391	1464617		HOLLOW WHEEL	HOHLRAD
84	1	ST	2494144	4022294		HOUSING	GEHAEUSE
86	1	ST	2244145	1456664		SPUR GEAR	STIRNRAD
87	1	ST	2244138	1456663		SPUR GEAR	STIRNRAD
88	1	ST	6001766	1465324		SPUR GEAR	STIRNRAD
90	2	ST	6001767	1460181		PINIONSHAFT	RITZELWELLE
92	2	ST	2494153	1465906		FLANGE	FLANSCH
93	2	ST	2494156	1465907		FLANGE	FLANSCH
94	2	ST	2183190	1457381		SLEEVE	HUELSE
100	24	ST	1350378	1467247		CYL.HEAD SCREW	ZYLINDERSCHRAUBE
101	9	ST	◇7120964	4238110		HEX.HD.SCREW	SECHSKANTSCHRAUBE
102	1	ST	0304043	1468083		CIRCLIP	SICHERUNGSRING
103	4	ST	0576594	1465222		BALL BEARING	KUGELLAGER
104	1	ST	0744694	1469616		GROOVE BALL BEAR.	RILLENKUGELLAGER
105	2	ST	0012565	1468119		CIRCLIP	SICHERUNGSRING
106	2	ST	2700964	1467154		CYL.HEAD SCREW	ZYLINDERSCHRAUBE
107	20	ST	0042480	1467215		CYL.HEAD SCREW	ZYLINDERSCHRAUBE
108	1	ST	2700361	1457424		OIL PEEP HOLE	OELSCHAUGLAS
109	1	ST	0011417	1457707		SELF.AL.BEARING	PENDELROLLENLAGER
110	2	ST	2700966	1461184		O-RING	O-RING
111	4	ST	◇2700967	4221598		O-RING	O-RING
112	2	ST	◇0447104	4238057		O-RING	O-RING
113	8	ST	◇1657309	4238097		CYL.HEAD SCREW	ZYLINDERSCHRAUBE
115	9	ST	2377126	1466729		DISK/WASHER	SCHEIBE
116	2	ST	1650210	1459015			WELLDENDICHTRING
117	1	ST	0536566	4090933		MANETIC SCREW	MAGNETSCHRAUBE
118	1	ST	0098977	1460623		MANETIC SCREW	MAGNETSCHRAUBE
119	1	ST	0043948	1521592		SEALING RING	DICHTRING
120	1	ST	◇0010432	4221612		SEAL	DICHTUNG
121	6	ST	0925009	1458329		SCREW PLUG	VERSCHLUSSCHRAUBE
122	6	ST	0583220	1522952		SEALING RING	DICHTRING
123	5	ST	7120931	1469297		HEXAGON BOLT	6KT-SCHRB
124	2	ST	0157807	4253739		O-RING	O-RING
125	1	ST	0031820	1459573		SCREW PLUG	VERSCHLUSSCHRAUBE
126	1	ST	0084782	1457972		SEALING RING	DICHTRING
127	2	ST	0460794	1460977		O-RING	O-RING
200	1	ST	2244141	4020623		BEAM	TRAEGER
201	1	ST	2244147	1466725		DISK/WASHER	SCHEIBE
202	1	ST	1473527	1457619		SET OF SPUR GEARS	STIRNRAD-SATZ
203	5	ST	0012550	1468114		CIRCLIP	SICHERUNGSRING
204	10	ST	1740815	1466837		DISK/WASHER	SCHEIBE
205	5	ST	1731367	1458772		PAIR OF BEARINGS	LAGERPAAR
206	5	ST	1740484	1468094		CIRCLIP	SICHERUNGSRING
208	1	ST	2244144	1466851		DISK/WASHER	SCHEIBE
209	4	ST	2494158	1459073		RING	RING
210	1	ST	2494497	1456620		SPURGEAR SET	STIRNRAD SATZ
211	4	ST	0011402	1457706		SELF.AL.BEARING	PENDELROLLENLAGER
212	8	ST	0012550	1468114		CIRCLIP	SICHERUNGSRING
213	4	ST	0012498	1468040		CIRCLIP	SICHERUNGSRING
215	1	ST	2494452	4022295		HOUSING	GEHAEUSE
216	1	ST	2494454	4226413		HOUSING	GEHAEUSE
217	2	ST	2700962	1460216		CONICAL PIN	KEGELSTIFT

6090 FS	RH400 400013	TRAVEL GEAR COMPLETE FAHRGETRIEBE KOMPLETT	16022 3659647 - 003

Item	Quantity	ME	P/N	SAP No.	see page	Description	Beschreibung
218	2	ST	0036558	1521788		CYL.HEAD SCREW	ZYLINDERSCHRAUBE
219	6	ST	◇0861762	4238059		CYL.HEAD SCREW	ZYLINDERSCHRAUBE
220	12	ST	0219492	1459591		PLUG	STOPFEN
221	1	ST	2494447	1466737		DISK/WASHER	SCHEIBE
222	7	ST	2494448	1459115		RING	RING
223	1	ST	2494446	1456619		SET OF SPUR GEARS	STIRNRADSATZ
224	7	ST	2494461	1457712		SELF.AL.BEARING	PENDELROLLENLAGER
225	14	ST	0304043	1468083		CIRCLIP	SICHERUNGSRING
226	7	ST	0012556	1468062		CIRCLIP	SICHERUNGSRING
228	4	ST	2494448	1459115		RING	RING
229	1	ST	2494444	1456618		SET OF SPUR GEARS	STIRNRADSATZ
230	4	ST	2494461	1457712		SELF.AL.BEARING	PENDELROLLENLAGER
231	8	ST	0304043	1468083		CIRCLIP	SICHERUNGSRING
232	4	ST	0012556	1468062		CIRCLIP	SICHERUNGSRING
233	1	ST	2494445	1466785		DISK/WASHER	SCHEIBE
234	4	ST	1324153	4015764		HEX.HD.SCREW	SECHSKANTSCHRAUBE
240	1	ST	(3659648)		60	GEARBOX BRAKE	GETRIEBEBREMSE
250	1	ST	2764683	1522923		TRAVEL GEAR	FAHRGETRIEBE
251	1	ST	6002590	1451445		TRANSMISSION GEAR	VORSETZGETRIEBE

6090 FS	RH400 400013	SLEWING GEAR COMPLETE SCHWENKGETRIEBE KOMPLETT	16032 3727616 - 000

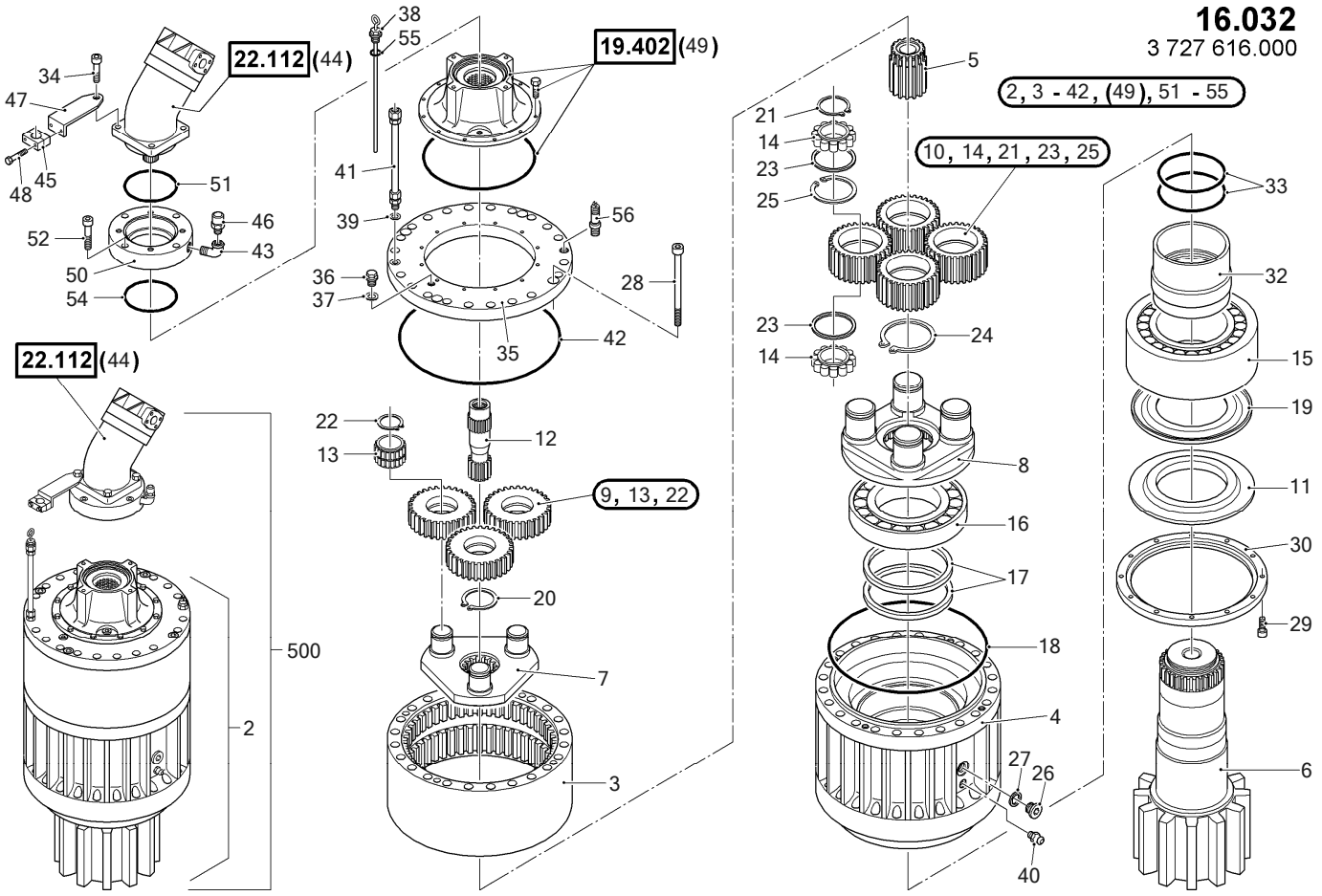

6090 FS	RH400 400013	SLEWING GEAR COMPLETE SCHWENKGETRIEBE KOMPLETT	16032 3727616 - 000

Item	Quantity	ME	P/N	SAP No.	see page	Description	Beschreibung
2	1	ST	3692990	1455883		SLEWING GEAR	SCHWENKGETRIEBE
3	1	ST	6002808	1564169		HOLLOW WHEEL	HOHLRAD
4	1	ST	6002809	4042634		CARRIER	TRAGROHR
5	1	ST	6002810	4027734		SUN WHEEL	SONNENRAD
6	1	ST	6002640	4027660		SHAFT	WELLE
7	1	ST	6002811	1459834		PLANETARY CARRIER	PLANETENTRAEGER
8	1	ST	6002437	4027595		PLANETARY CARRIER	PLANETENTRAEGER
9	1	ST	6002438	4027596		PLANETARY WH: SET	PLANETENRAD-SATZ
10	1	ST	6002439	4027597		PLANETARY WH: SET	PLANETENRAD-SATZ
11	1	ST	6002812	4027735		INTERMEDIATE RING	ZWISCHENRING
12	1	ST	6002441	1457592		SHAFT	WELLE
13	3	ST	1753129	1458774		CYLINDER ROLLER BEARING	ZYL.ROLLENLAGER
14	8	ST	2482604	1467020		CYLINDER ROLLER BEARING	ZYL.ROLLENLAGER
15	1	ST	2482605	1457695		SELF.AL.BEARING	PENDELROLLENLAGER
16	1	ST	1190365	1467017		CYLINDER ROLLER BEARING	ZYLINDERROLLENLAGER
17	2	ST	2482760	1458723		ROT.SHAFT LIP SEAL	WELLENDICHTRING
18	1	ST	◇1441041	4238091		O-RING	O-RING
19	1	ST	2482607	1457903		SEALING RING	DICHTRING
20	1	ST	0012531	1468051		CIRCLIP	SICHERUNGSRING
21	4	ST	0012527	1468049		CIRCLIP	SICHERUNGSRING
22	3	ST	0012508	1450698		CIRCLIP	SICHERUNGSRING
23	8	ST	6002442	1451637		THRUST WASHER	ANLAUFSCHEIBE
24	1	ST	0012558	1468063		CIRCLIP	SICHERUNGSRING
25	4	ST	0119672	4013961		CIRCLIP	SICHERUNGSRING
26	1	ST	0082592	1459585		SCREW PLUG	VERSCHLUSSCHRAUBE
27	1	ST	0054841	1457791		SEALING RING	DICHTRING
28	4	ST	2482761	4213926		CYL.HEAD SCREW	ZYLINDERSCHRAUBE
29	24	ST	◇0013458	1521267		CYL.HEAD SCREW	ZYLINDERSCHRAUBE
30	1	ST	6002813	4042635		RING	RING
32	1	ST	6002814	4027736		SLEEVE	HUELSE
33	2	ST	0650749	1461005		O-RING	O-RING
34	4	ST	0119728	1458293		CYL.HEAD SCREW	ZYLINDERSCHRAUBE
35	1	ST	6002815	4042636		FLANGE	FLANSCH
36	1	ST	0031820	1459573		SCREW PLUG	VERSCHLUSSCHRAUBE
37	1	ST	0084782	1457972		SEALING RING	DICHTRING
38	1	ST	6002645	1466926		DIP STICK	PEILSTAB
39	1	ST	0054837	1457790		SEALING RING	DICHTRING
40	1	ST	0052373	1465266		GREASE NIPPLE	SCHMIERNIPPEL
41	1	ST	6002646	1460177		PIPE	ROHR
42	1	ST	◇1441041	4238091		O-RING	O-RING
43	1	ST	6002173	1469745		ANGLE	WINKEL
44	1	ST	(2804572)		95	SWING MOTOR	SCHWENKMOTOR
45	1	ST	6002384	1542297		CLIP	SCHELLE
46	1	ST	◇6002174	4238108		BLEEDER	ENTLUEFTER
47	1	ST	6002647	1542296		BRACKET	HALTER
48	2	ST	0055066	1464692		HEX.HD.SCREW	SECHSKANTSCHRAUBE
49	1	ST	(3664746)		63	SWING BRAKE	SCHWENKBREMSE
50	1	ST	6002446	1465914		FLANGE	FLANSCH
51	1	ST	0011535	1460766		O-RING	O-RING
52	4	ST	0690322	1458294		CYL.HEAD SCREW	ZYLINDERSCHRAUBE
54	1	ST	0012177	1521241		O-RING	O-RING
55	1	ST	0084782	1457972		SEALING RING	DICHTRING
56	1	ST	3705588	4026030		SENSOR	SENSOR
500	0	ST	3692960	1519431		SLEWING GEAR	SCHWENKGETRIEBE

☆: current, ◇: superseded, ◆: ex works, * : quantity see description

6090 FS	RH400 400013	GEARBOX BRAKE GETRIEBEBREMSE	16400 3659648 - 000

16.400
3 659 648.000

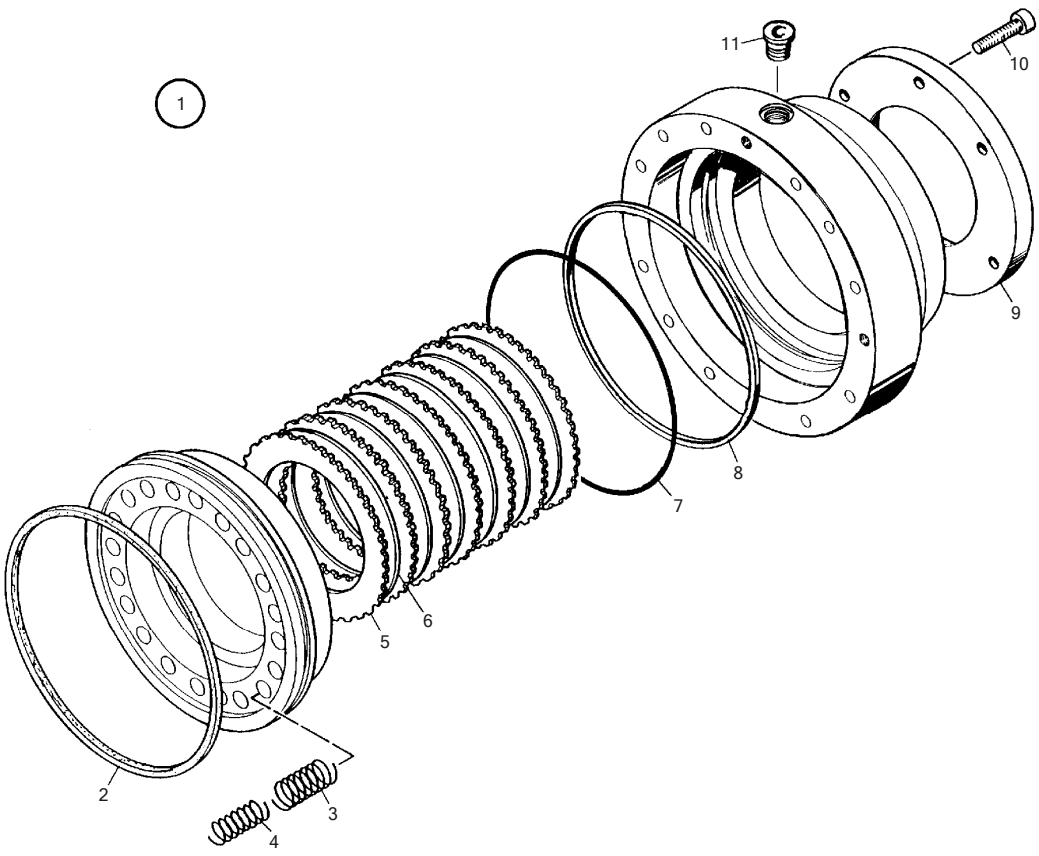

6090 FS	RH400 400013	GEARBOX BRAKE GETRIEBEBREMSE	16400 3659648 - 000

Item	Quantity	ME	P/N	SAP No.	see page	Description	Beschreibung
1	1	ST	2494495	1453557		BRAKE	BREMSE
2	1	ST	1440861	1465604		SEAL	DICHTUNG
3	36	ST	1440864	1456818		SPRING	FEDER
4	36	ST	1440863	1456817		SPRING	FEDER
5	7	ST	◇1476517	4238095		EXTERNAL DISC	AUSSENLAMELLE
6	6	ST	◇1476518	4238096		INTERNAL DISC	INNENLAMELLE
7	1	ST	1476519	1465114		GUIDE RING	FUEHRUNGSBAND
8	1	ST	1440862	1465605		SEAL	DICHTUNG
9	1	ST	1445235	1466710		DISK/WASHER	SCHEIBE
10	6	ST	0939137	1458472		CYL.HEAD SCREW	ZYLINDERSCHRAUBE
11	1	ST	1476520	1459632		PLUG	STOPFEN

6090 FS	RH400 400013	COUPLING/CLUTCH INSTALL.MATERIAL KUPPLUNG EINBAU	17100 3844072 - 000

17.100
3 844 072.000

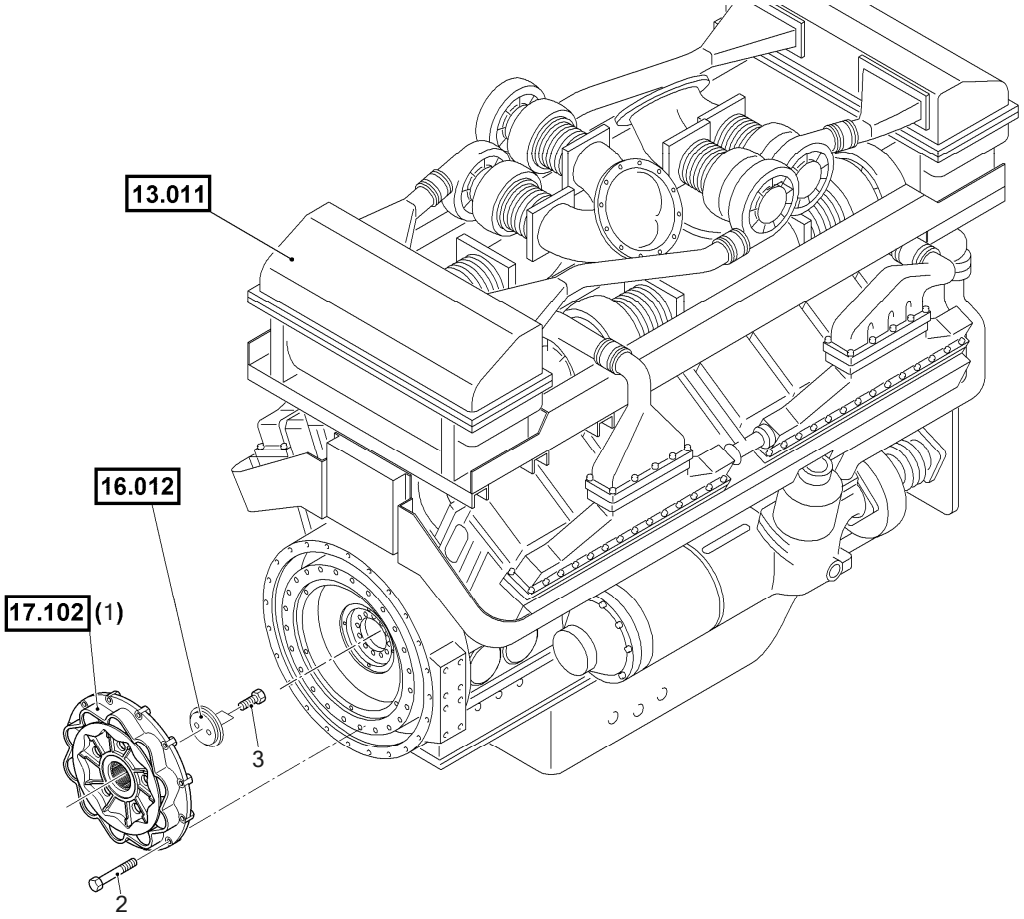

6090 FS	RH400 400013	COUPLING/CLUTCH INSTALL.MATERIAL KUPPLUNG EINBAU	17100 3844072 - 000

Item	Quantity	ME	P/N	SAP No.	see page	Description	Beschreibung
1	1	ST	(3844073)		62	COUPLING/CLUTCH	KUPPLUNG
2	24	ST	0061828	1522342		HEX.HD.SCREW	SECHSKANTSCHRAUBE
3	2	ST	0056679	1519382		HEX.HD.SCREW	SECHSKANTSCHRAUBE

6090 FS	RH400 400013	COUPLING/CLUTCH KUPPLUNG	17102 3844073 - 000

17.102
3 844 073.000

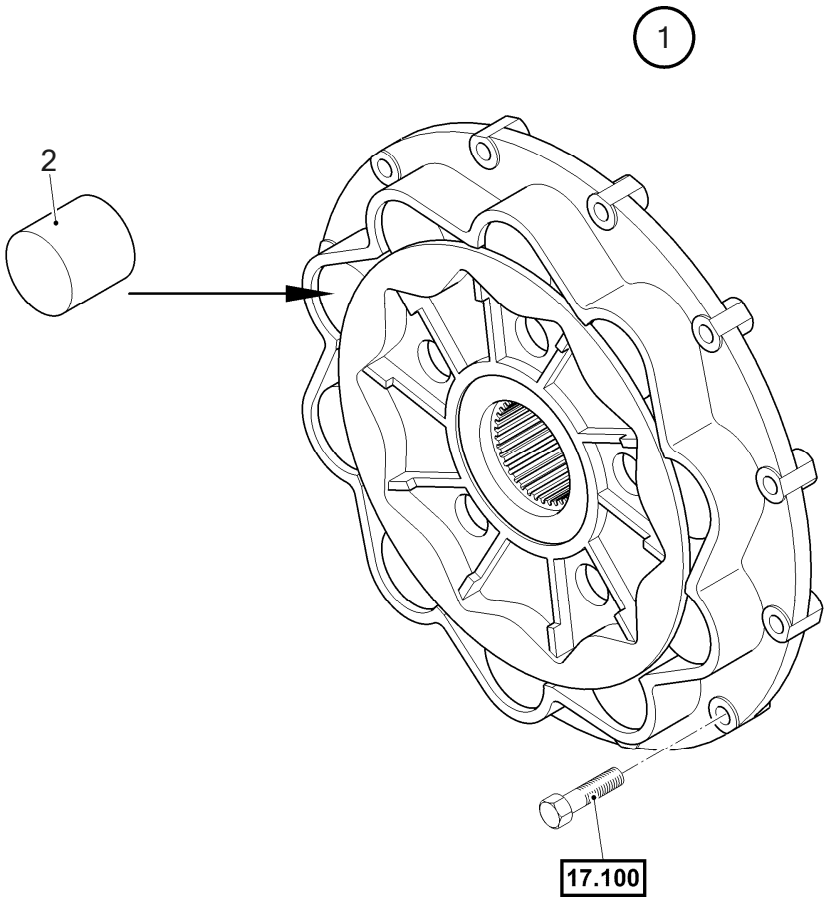

6090 FS	RH400 400013	COUPLING/CLUTCH KUPPLUNG	17102 3844073 - 000

Item	Quantity	ME	P/N	SAP No.	see page	Description	Beschreibung
1	1	ST	3796963	1722578		COUPLING/CLUTCH	KUPPLUNG
2	1	ST	6004560	4028032		ROLLER SET	ROLLEN SATZ

6090 FS	RH400 400013	SWING BRAKE SCHWENKBREMSE	19402 3664746 - 000

19.402
3 664 746.000

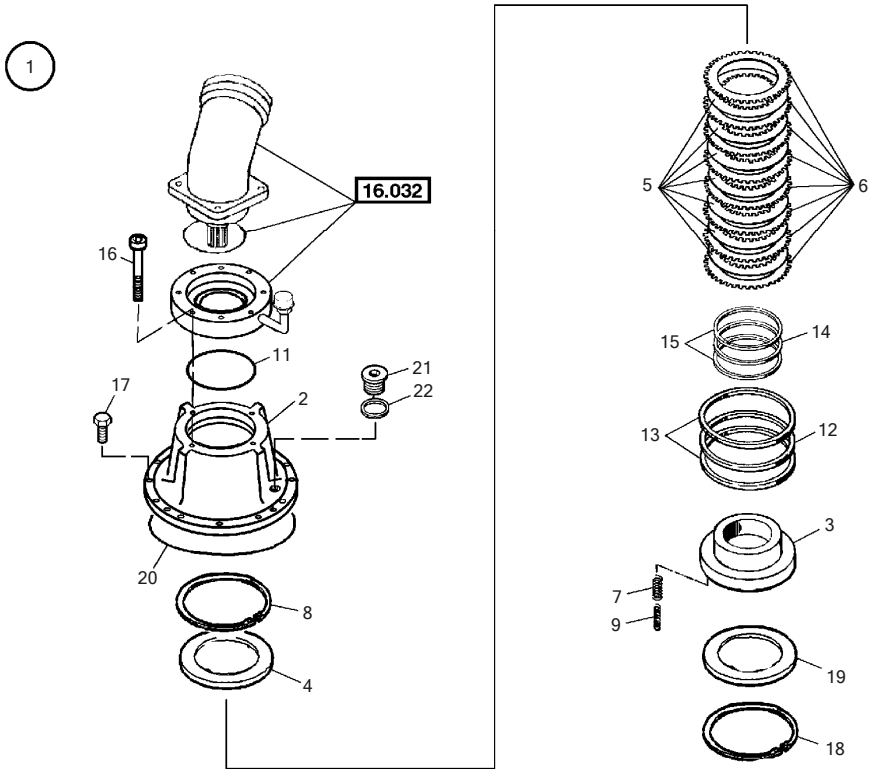

6090 FS	RH400 400013	SWING BRAKE SCHWENKBREMSE	19402 3664746 - 000

Item	Quantity	ME	P/N	SAP No.	see page	Description	Beschreibung
1	1	ST	6002451	1453008		BRAKE	BREMSE
2	1	ST	6002444	1466791		DISK CARRIER	LAMELLENTRAEGER
3	1	ST	6002178	1459943		PISTON	KOLBEN
4	1	ST	6002181	4027500		DISK/WASHER	SCHEIBE
5	7	ST	6000209	1462481		INTERNAL DISC	INNENLAMELLE
6	8	ST	6000210	1466437		EXTERNAL DISC	AUSSENLAMELLE
7	25	ST	6001271	1456862		SPRING	DRUCKFEDER
8	1	ST	◇0012561			CIRCLIP	SICHERUNGSRING
9	25	ST	2764319	1456859		SPRING	DRUCKFEDER
11	1	ST	0012177	1521241		O-RING	O-RING
12	1	ST	2482376	1457902		SEALING RING	DICHTRING
13	2	ST	2482381	1456386		SUPPORT RING	STUETZRING
14	1	ST	6000199	1456393		SEALING RING	QUADRING
15	2	ST	6000200	1456394		SUPPORT RING	STUETZRING
16	4	ST	0690322	1458294		CYL.HEAD SCREW	ZYLINDERSCHRAUBE
17	12	ST	0056659	1521238		HEX.HD.SCREW	SECHSKANTSCHRAUBE
18	1	ST	0012565	1468119		CIRCLIP	SICHERUNGSRING
19	1	ST	6002182	1531840		DISK/WASHER	SCHEIBE
20	1	ST	1452966	1461107		O-RING	O-RING
21	1	ST	0031820	1459573		SCREW PLUG	VERSCHLUSSCHRAUBE
22	1	ST	0084782	1457972		SEALING RING	DICHTRING

6090 FS	RH400 400013	HYDRAULIC SYSTEM BASIC MACHINE HYDRAULIKANLAGE GRUNDGERAET	20000 3844052 - 000

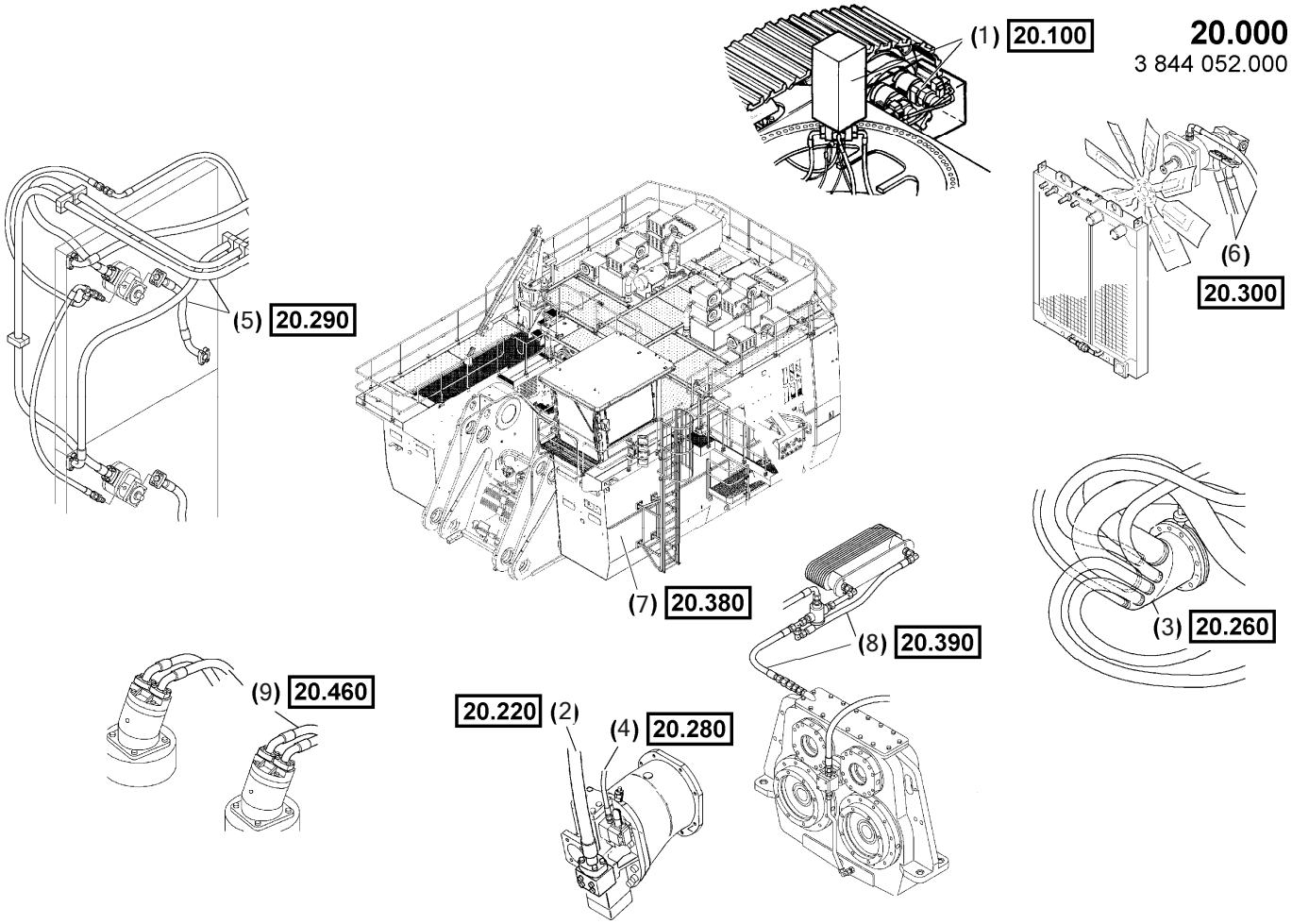

6090 FS	RH400 400013	HYDRAULIC SYSTEM BASIC MACHINE HYDRAULIKANLAGE GRUNDGERAET	20000 3844052 - 000

Item	Quantity	ME	P/N	see page	Description	Beschreibung
1	1	ST	(3844053)	66	HYDRAULIC SYSTEM	HYDRAULIKANLAGE
2	1	ST	(3844054)	68	HYDRAULIC SYSTEM	HYDRAULIKANLAGE
3	1	ST	(3844055)	69	OIL SUCTION SYSTEM	OELANSAUGANLAGE
4	1	ST	(3844056)	70	HYDRAULIC SYSTEM	HYDRAULIKANLAGE
5	1	ST	(3844057)	71	HYDRAULIC SYSTEM	HYDRAULIKANLAGE
6	1	ST	(3844058)	72	HYDRAULIC SYSTEM	HYDRAULIKANLAGE
7	1	ST	(3844059)	73	HYDRAULIC SYSTEM	HYDRAULIKANLAGE
8	1	ST	(3844060)	74	HYDRAULIC SYSTEM	HYDRAULIKANLAGE
9	1	ST	(3844061)	77	HYDRAULIC SYSTEM	HYDRAULIKANLAGE

6090 FS	RH400 400013	HYDRAULIC SYSTEM LOWER CARRIAGE HYDRAULIKANLAGE UNTERWAGEN	20020 3844009 - 000

20.020
3 844 009.000

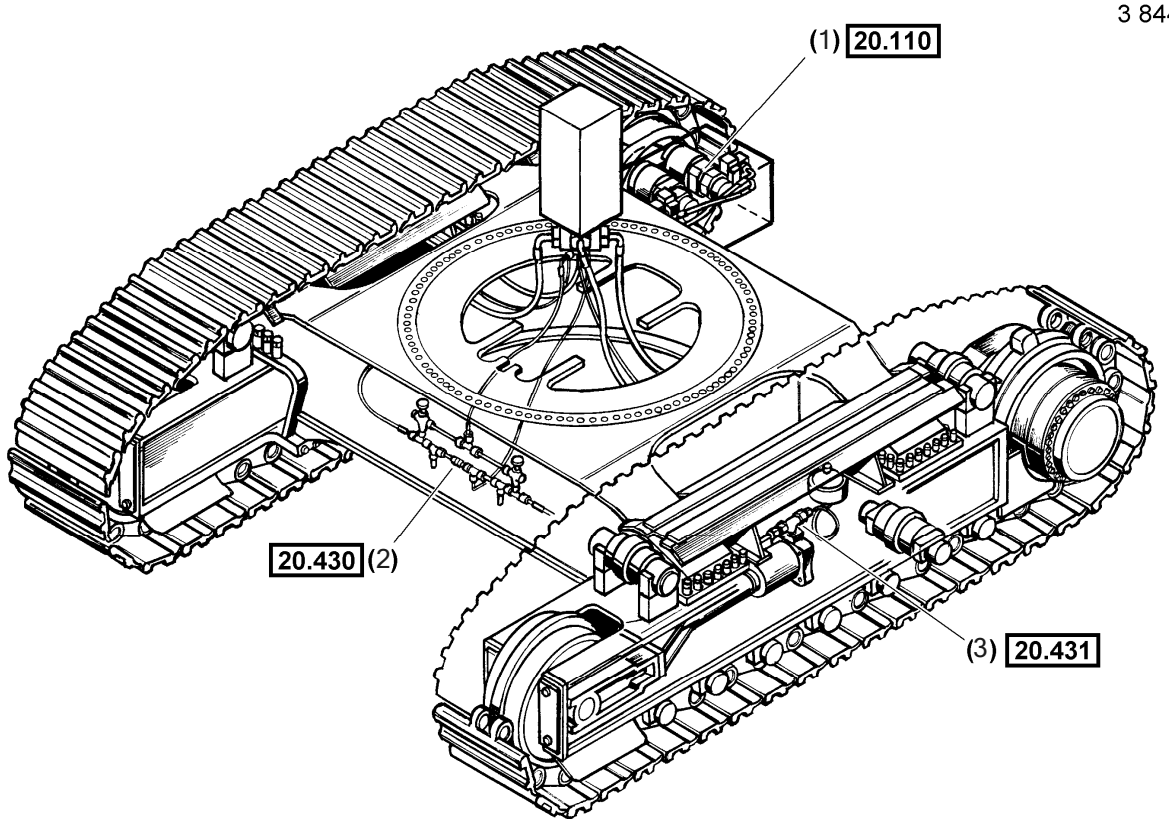

6090 FS	RH400 400013	HYDRAULIC SYSTEM LOWER CARRIAGE HYDRAULIKANLAGE UNTERWAGEN	20020 3844009 - 000

Item	Quantity	ME	P/N	see page	Description	Beschreibung
1	1	ST	(3844012)	67	HYDRAULIC SYSTEM	HYDRAULIKANLAGE
2	1	ST	(3844013)	75	HYDRAULIC SYSTEM	HYDRAULIKANLAGE
3	1	ST	(3844014)	76	HYDRAULIC SYSTEM	HYDRAULIKANLAGE

6090 FS	RH400 400013	HYDRAULIC SYSTEM DRIVING HYDRAULIKANLAGE FAHREN	20100 3844053 - 000

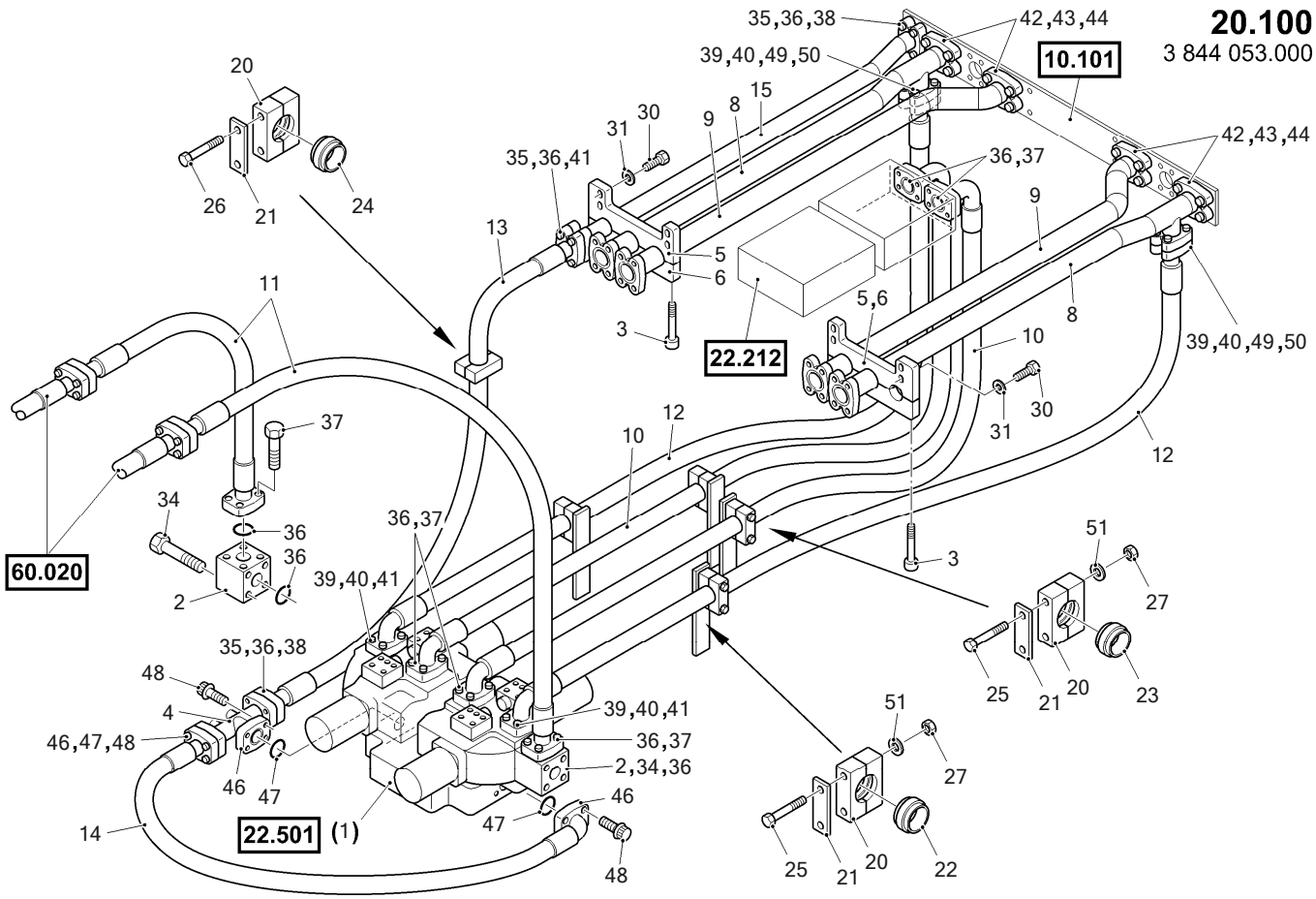

6090 FS	RH400 400013	HYDRAULIC SYSTEM DRIVING HYDRAULIKANLAGE FAHREN	20100 3844053 - 000

Item	Quantity	ME	P/N	SAP No.	see page	Description	Beschreibung
1	1	ST	(2732553)		101	ROTOR	ROTOR
2	2	ST	1931261	1520723		FLANGE	FLANSCH
3	8	ST	0053659	1523863		CYL.HEAD SCREW	ZYLINDERSCHRAUBE
4	1	ST	2709873	1523875		LINE	LEITUNG
5	2	ST	3703448	1523882		BRACKET	HALTER
6	2	ST	3703449	1523883		BRACKET	HALTER
8	2	ST	3703441	1523880		LINE	LEITUNG
9	2	ST	3703438	1523879		LINE	LEITUNG
10	2	ST	2711861	1464455		HOSE	SCHLAUCHLEITUNG
11	2	ST	2765801	1523869		HOSE	SCHLAUCHLEITUNG
12	2	ST	2712726	1523864		HOSE	SCHLAUCHLEITUNG
13	1	ST	3702220	1523878		HOSE	SCHLAUCHLEITUNG
14	1	ST	2711864	1523874		HOSE	SCHLAUCHLEITUNG
15	1	ST	3703446	1523881		LINE	LEITUNG
20	9	ST	0970518	1520980		CLIP	SCHELLE
21	9	ST	0970520	1521326		PLATE	PLATTE
22	4	ST	0271870	1523873		INSERT	EINSATZ
23	4	ST	1547360	1523729		INSERT	EINSATZ
24	1	ST	1791372	1523870		INSERT	EINSATZ
25	16	ST	0251935	1523110		HEX.HD.SCREW	SECHSKANTSCHRAUBE
26	2	ST	0216105	1520469		HEX.HD.SCREW	SECHSKANTSCHRAUBE
27	16	ST	0987230	1521254		HEXAGONAL NUT	SECHSKANTMUTTER
30	8	ST	0518173	1520921		HEX.HD.SCREW	SECHSKANTSCHRAUBE
31	8	ST	0056993	1520488		DISK/WASHER	SCHEIBE
34	8	ST	0271624	1520753		HEX.HD.SCREW	SECHSKANTSCHRAUBE
35	6	ST	0440207	1523521		SPLIT FLANGE	FLANSCHHAELFTE
36	13	ST	1725421	1520752		SEALING RING	DICHTRING
37	32	ST	1939616	1523872		CYL.HEAD SCREW	ZYLINDERSCHRAUBE
38	8	ST	1183270	1523526		12-POINT SCREW	ZWOELFKANTSCHRAUBE
39	8	ST	0620471	1521268		SPLIT FLANGE	FLANSCHHAELFTE
40	4	ST	1660413	1521269		O-RING	O-RING
41	12	ST	0119724	1521323		CYL.HEAD SCREW	ZYLINDERSCHRAUBE
42	16	ST	1324040	1523868		CYL.HEAD SCREW	ZYLINDERSCHRAUBE
43	8	ST	0986610	1521272		SPLIT FLANGE	FLANSCHHAELFTE
44	4	ST	0974817	1521262		O-RING	O-RING
46	6	ST	0576762	1523251		SPLIT FLANGE	FLANSCHHAELFTE
47	3	ST	1725419	1519993		SEALING RING	DICHTRING
48	12	ST	1183270	1523526		12-POINT SCREW	ZWOELFKANTSCHRAUBE
49	8	ST	1185345	1521011		CYL.HEAD SCREW	ZYLINDERSCHRAUBE
50	8	ST	0057130	1520278		HEXAGONAL NUT	SECHSKANTMUTTER
51	4	ST	0056992	1521948		WASHER	UNTERLEGSCHEIBE

6090 FS	RH400 400013	HYDRAULIC SYSTEM DRIVING HYDRAULIKANLAGE FAHREN	20110 3844012 - 000

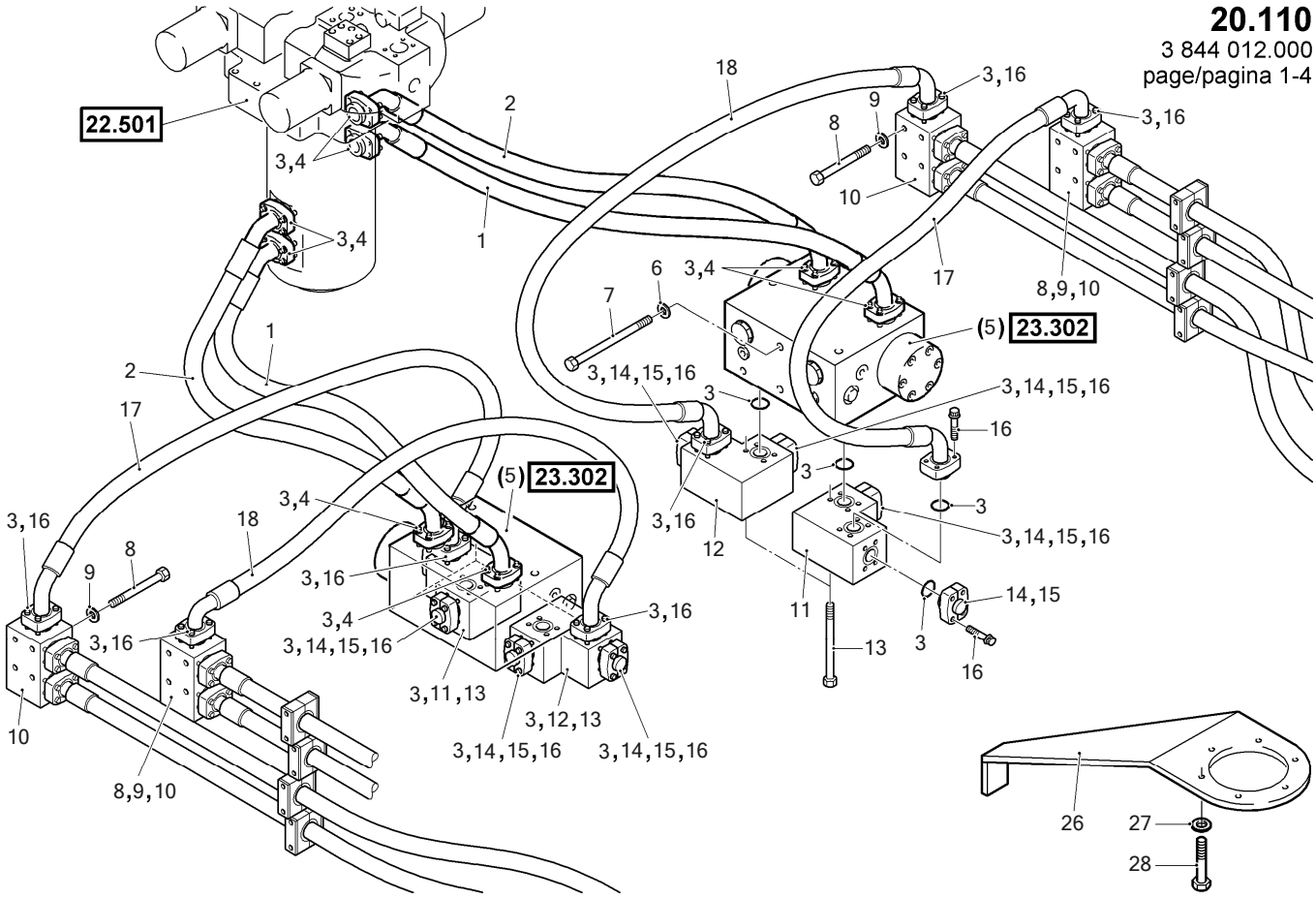

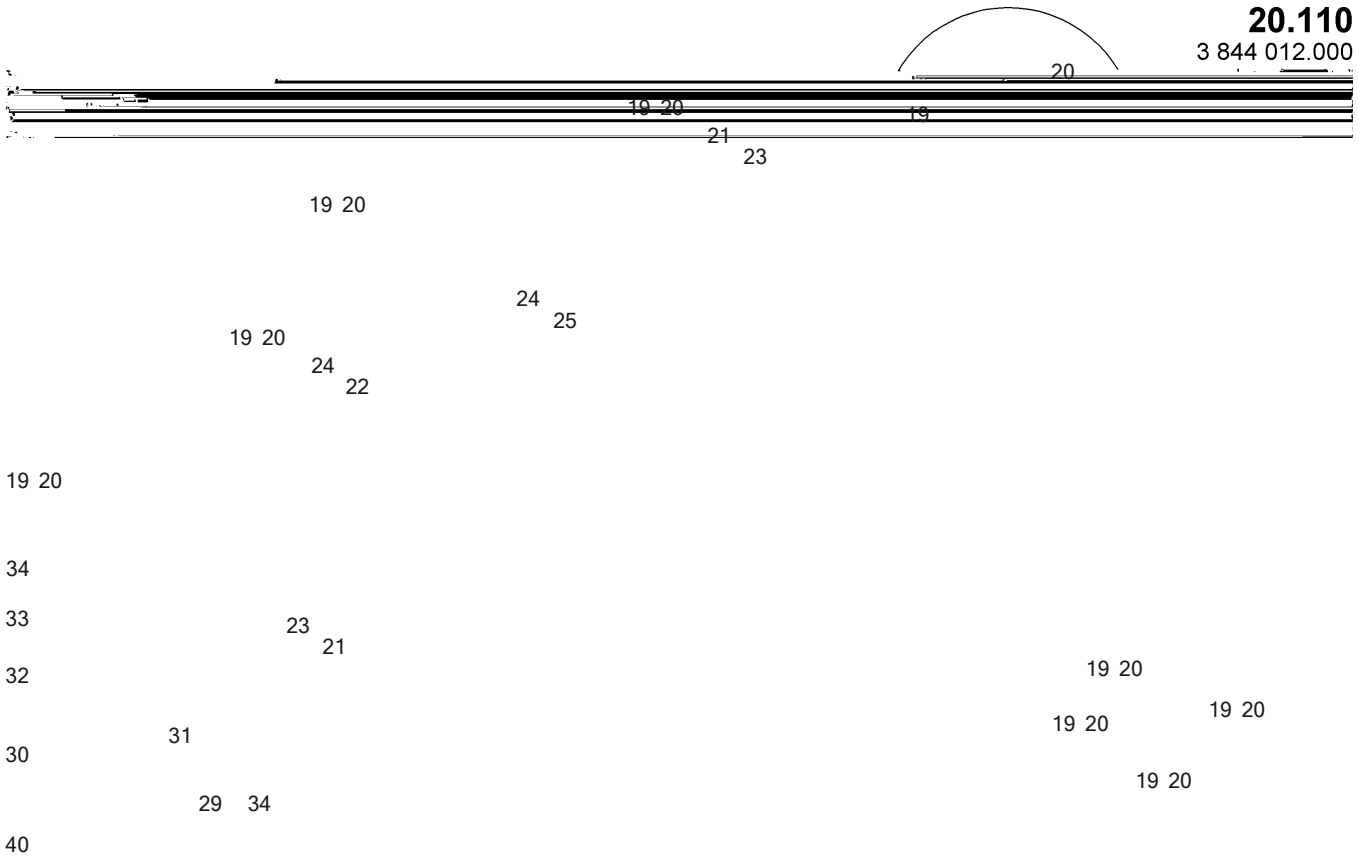
20.110
3 844 012.000
20
19 20
19
21
23
19 20
24
25
19 20
24
22
19 20
34
33
23
21
32
19 20
19 20
31
19 20
30
19 20
29
34
40

6090 FS	RH400 400013	HYDRAULIC SYSTEM DRIVING HYDRAULIKANLAGE FAHREN	20110 3844012 - 000

Item	Quantity	ME	P/N	SAP No.	see page	Description	Beschreibung
1	2	ST	2452585	1522824		HOSE	SCHLAUCHLEITUNG
2	2	ST	2452586	1522823		HOSE	SCHLAUCHLEITUNG
3	32	ST	1725421	1520752		SEALING RING	DICHTRING
4	32	ST	1975158	1520722		12-POINT SCREW	ZWOELFKANTSCHRAUBE
5	2	ST	(2732551)		111		FAHRBREMSVENTIL
6	4	ST	0056993	1520488		DISK/WASHER	SCHEIBE
7	4	ST	2739548	1522852		HEX.HD.SCREW	SECHSKANTSCHRAUBE
8	16	ST	1983171	1521256		HEX.HD.SCREW	SECHSKANTSCHRAUBE
9	16	ST	0067125	1522856		RETAINING WASHER	SICHERUNGSSCHEIBE
10	4	ST	2767438	1522818		BLOCK	KLOTZ
11	2	ST	3703121	1522857		BLOCK	KLOTZ
12	2	ST	3703129	1522858		BLOCK	KLOTZ
13	16	ST	1758377	1522860		HEX.HD.SCREW	SECHSKANTSCHRAUBE
14	8	ST	2168900	1520750		SOCKET	STUTZEN
15	16	ST	1931254	1520721		SPLIT FLANGE	FLANSCHHAELFTE
16	64	ST	1975158	1520722		12-POINT SCREW	ZWOELFKANTSCHRAUBE
17	2	ST	3703122	1522861		HOSE	SCHLAUCHLEITUNG
18	2	ST	3703123	1522862		HOSE	SCHLAUCHLEITUNG
19	17	ST	1725420	1522851		SEALING RING	DICHTRING
20	64	ST	0974652	1522854		12-POINT SCREW	ZWOELFKANTSCHRAUBE
21	2	ST	3703124	1522825		HOSE	SCHLAUCHLEITUNG
22	1	ST	3703125	1522826		HOSE	SCHLAUCHLEITUNG
23	2	ST	3703126	1522827		HOSE	SCHLAUCHLEITUNG
24	2	ST	3703127	1522828		HOSE	SCHLAUCHLEITUNG
25	1	ST	3703128	1522829		HOSE	SCHLAUCHLEITUNG
26	1	ST	3709668	1522819		RETAINER	MITNEHMER
27	6	ST	0056993	1520488		WASHER	UNTERLEGSCHEIBE
28	6	ST	0043049	1522853		HEX.HD.SCREW	SECHSKANTSCHRAUBE
29	8	ST	1714257	1522783		CLIP	SCHELLE
30	8	ST	0251296	1522780		CLIP	SCHELLE
31	8	ST	1570703	1522775		INSERT	EINSATZ
32	8	ST	0217918	1522779		PLATE	PLATTE
33	16	ST	0145938	1522777		STUD	STIFTSCHRAUBE
34	16	ST	0057130	1520278		HEXAGONAL NUT	SECHSKANTMUTTER
35	1	ST	0760327	4014755		HOSE CLIP	SCHLAUCHSCHELLE
36	1	ST	0925744	1467807		HOSE CLIP	SCHLAUCHSCHELLE
37	1	ST	0056988	1520455		DISK/WASHER	SCHEIBE
38	1	ST	0063667	1521373		LOCK WASHER	FEDERRING
39	1	ST	0056661	1519401		HEX.HD.SCREW	SECHSKANTSCHRAUBE
40	12	ST	0217914	1518456		PLATE	PLATTE
41	4	ST	2711167	1522793		CLIP	SCHELLE
42	4	ST	0251296	1522780		CLIP	SCHELLE
43	4	ST	1570703	1522775		INSERT	EINSATZ
44	8	ST	0217916	1522786		SCREW	SCHRAUBE
45	4	ST	0217917	1522790		LOCKING PLATE	SICHERUNGSBLECH
46	4	ST	1350498	1522832		CLIP	SCHELLE
47	4	ST	0251296	1522780		CLIP	SCHELLE
48	4	ST	1570703	1522775		INSERT	EINSATZ
49	4	ST	0217918	1522779		PLATE	PLATTE
50	8	ST	0598079	1522831		HEX.HD.SCREW	SECHSKANTSCHRAUBE
51	1	ST	2707890	1522817		BLOCK	KLOTZ
52	4	ST	0063701	1517707		DISK/WASHER	SCHEIBE
53	4	ST	1909900	1522855		HEX.HD.SCREW	SECHSKANTSCHRAUBE
54	4	ST	3649171	1522816		HOSE	SCHLAUCHLEITUNG
55	8	ST	0118062	1520933		SOCKET	STUTZEN
56	1	ST	2452595	1522812		HOSE	SCHLAUCHLEITUNG
57	1	ST	2767728	1522811		HOSE	SCHLAUCHLEITUNG
58	2	ST	◇2450084	1522766		HOSE	SCHLAUCHLEITUNG
59	1	ST	◇2452594	1522815		HOSE	SCHLAUCHLEITUNG
60	1	ST	0991786	1522830		HOSE	SCHLAUCHLEITUNG
61	2	ST	1241836	1462960		HOSE	SCHLAUCHLEITUNG
62	2	ST	2764526	1522835		PIPE	ROHR
63	4	ST	0030203	1467595		CONN.NUT	UEBERWURFMUTTER
64	4	ST	8410836	1467278		CUTTING RING	SCHNEIDRING
65	1	ST	0576154	1522836		SOCKET	STUTZEN
66	1	ST	◇1589018	1522843		TUBE FITTING	VERSCHRAUBUNG
67	1	ST	0146080	1522846		TUBE FITTING	VERSCHRAUBUNG
68	2	ST	7723935	1522848		REDUCTION	REDUZIERUNG
69	4	ST	1042669	1522838		SOCKET	STUTZEN
70	2	ST	1636028	1520815		TUBE FITTING	VERSCHRAUBUNG
71	1	ST	2700788	1522837		TUBE FITTING	VERSCHRAUBUNG

6090 FS	RH400 400013	HYDRAULIC SYSTEM DRIVING HYDRAULIKANLAGE FAHREN	20110 3844012 - 000

Item	Quantity	ME	P/N	SAP No.	see page	Description	Beschreibung
72	1	ST	0886945	1523301		TUBE FITTING	VERSCHRAUBUNG
73	1	ST	1175531	1523294		VALVE	VENTIL
74	2	ST	7723929	1522849		REDUCTION	REDUZIERUNG
75	2	ST	1312900	1522840		TUBE FITTING	VERSCHRAUBUNG
76	2	ST	◇1665750	1522841		SOCKET	STUTZEN
77	2	ST	0274998	1522847		TUBE FITTING	VERSCHRAUBUNG
78	2	ST	1589019	1522845		TUBE FITTING	VERSCHRAUBUNG
79	4	ST	◇1589988	1522850		CONNECTION	ANSCHLUSS
80	2	ST	0263944	1455279		VALVE	VENTIL
85	4	ST	3649172	1522814		HOSE	SCHLAUCHLEITUNG
86	4	ST	1190383	1522771		HOSE	SCHLAUCHLEITUNG
87	2	ST	1283396	1522822		HOSE	SCHLAUCHLEITUNG
88	2	ST	0998560	1522763		HOSE	SCHLAUCHLEITUNG
89	6	ST	0046801	1520802		SOCKET	STUTZEN
90	4	ST	2465129	1522839		TUBE FITTING	VERSCHRAUBUNG
91	4	ST	3702241	4025918		NIPPLE	NIPPEL
93	8	ST	◇1725339	4200611		TUBE FITTING	VERSCHRAUBUNG
94	2	ST	◇1547907	1522844		TUBE FITTING	VERSCHRAUBUNG
95	4	ST	◇1547924	1522842		TUBE FITTING	VERSCHRAUBUNG

6090 FS	RH400 400013	HYDRAULIC SYSTEM PUMP HYDRAULIKANLAGE PUMPE	20220 3844054 - 000

20.220
3 844 054.000
page/pagina 1-2

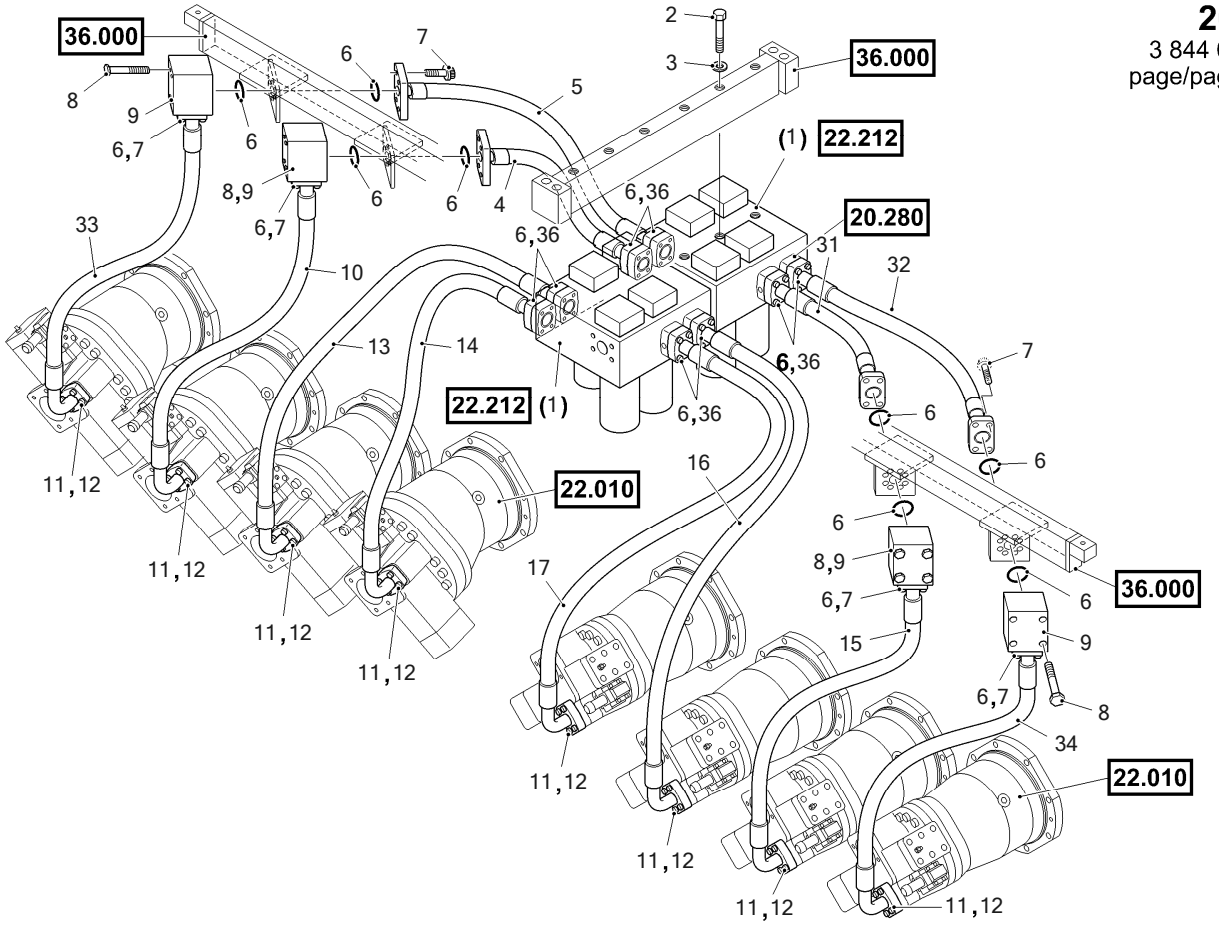

6090 FS	RH400 400013	HYDRAULIC SYSTEM PUMP HYDRAULIKANLAGE PUMPE	20220 3844054 - 000

20.220
3 844 054.000
page/pagina 2-2

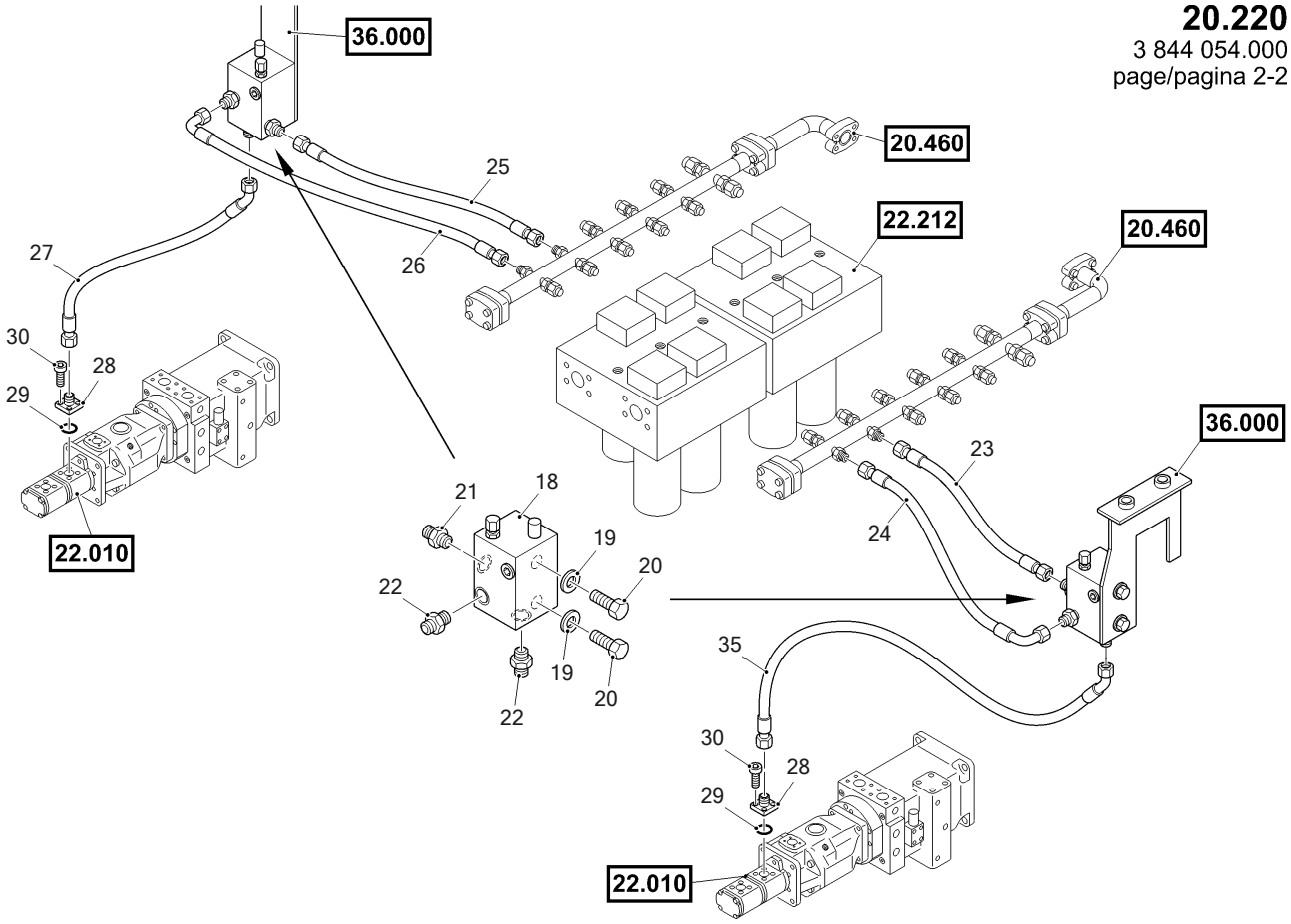

6090 FS	RH400 400013	HYDRAULIC SYSTEM PUMP HYDRAULIKANLAGE PUMPE	20220 3844054 - 000

Item	Quantity	ME	P/N	SAP No.	see page	Description	Beschreibung
1	2	ST	(2732067)		98	HP FILTER	HOCHDRUCKFILTER
2	6	ST	2426557	1523718		HEX.HD.SCREW	SECHSKANTSCHRAUBE
3	6	ST	0264055	1523720		WASHER	UNTERLEGSCHEIBE
4	1	ST	3701081	1523696		HYDRAULIC HOSE	HYDRAULIKSCHLAUCH
5	1	ST	3701082	1523700		HYDRAULIC HOSE	HYDRAULIKSCHLAUCH
6	20	ST	1725420	1522851		SEALING RING	DICHTRING
7	32	ST	0974652	1522854		12-POINT SCREW	ZWOELFKANTSCHRAUBE
8	16	ST	2426477	1523706		HEX.HD.SCREW	SECHSKANTSCHRAUBE
9	4	ST	0974790	1523705		FLANGE	FLANSCH
10	1	ST	3702204	1523704		HYDRAULIC HOSE	HYDRAULIKSCHLAUCH
11	8	ST	1725421	1520752		SEALING RING	DICHTRING
12	32	ST	1975158	1520722		12-POINT SCREW	ZWOELFKANTSCHRAUBE
13	1	ST	2711702	1523730		HOSE	SCHLAUCHLEITUNG
14	1	ST	2711700	1523725		HOSE	SCHLAUCHLEITUNG
15	1	ST	3702203	1523702		HYDRAULIC HOSE	HYDRAULIKSCHLAUCH
16	1	ST	2711703	1523732		HOSE	SCHLAUCHLEITUNG
17	1	ST	3703561	1523727		HOSE	SCHLAUCHLEITUNG
18	2	ST	3687290	1523735		CONTROL VALVE	REGELVENTIL
19	4	ST	◇0029334	1523736		WASHER	UNTERLEGSCHEIBE
20	4	ST	◇0012867	1523737		HEX.HD.SCREW	SECHSKANTSCHRAUBE
21	2	ST	0010649	1522756		TUBE FITTING	VERSCHRAUBUNG
22	4	ST	0010666	1523738		TUBE FITTING	VERSCHRAUBUNG
23	1	ST	3703532	1523758		HYDRAULIC HOSE	HYDRAULIKSCHLAUCH
24	1	ST	3703533	1523756		HYDRAULIC HOSE	HYDRAULIKSCHLAUCH
25	1	ST	3703530	1523748		HYDRAULIC HOSE	HYDRAULIKSCHLAUCH
26	1	ST	◇3703531	1523745		HYDRAULIC HOSE	HYDRAULIKSCHLAUCH
27	1	ST	3703529	1523746		HYDRAULIC HOSE	HYDRAULIKSCHLAUCH
28	2	ST	3703535	1523780		TUBE FITTING	VERSCHRAUBUNG
29	2	ST	0011926	1523742		O-RING	O-RING
30	8	ST	0219041	1523194		CYL.HEAD SCREW	ZYLINDERSCHRAUBE
31	1	ST	3701081	1523696		HYDRAULIC HOSE	HYDRAULIKSCHLAUCH
32	1	ST	3701082	1523700		HYDRAULIC HOSE	HYDRAULIKSCHLAUCH
33	1	ST	3702204	1523704		HYDRAULIC HOSE	HYDRAULIKSCHLAUCH
34	1	ST	3702203	1523702		HYDRAULIC HOSE	HYDRAULIKSCHLAUCH
35	1	ST	3703529	1523746		HYDRAULIC HOSE	HYDRAULIKSCHLAUCH
36	32	ST	0269244	1458441		12-POINT SCREW	ZWOELFKANTSCHRAUBE

☆: current, ◇: superseded, ◆: ex works, * : quantity see description

6090 FS	RH400 400013	OIL SUCTION SYSTEM OELANSAUGANLAGE	20260 3844055 - 000

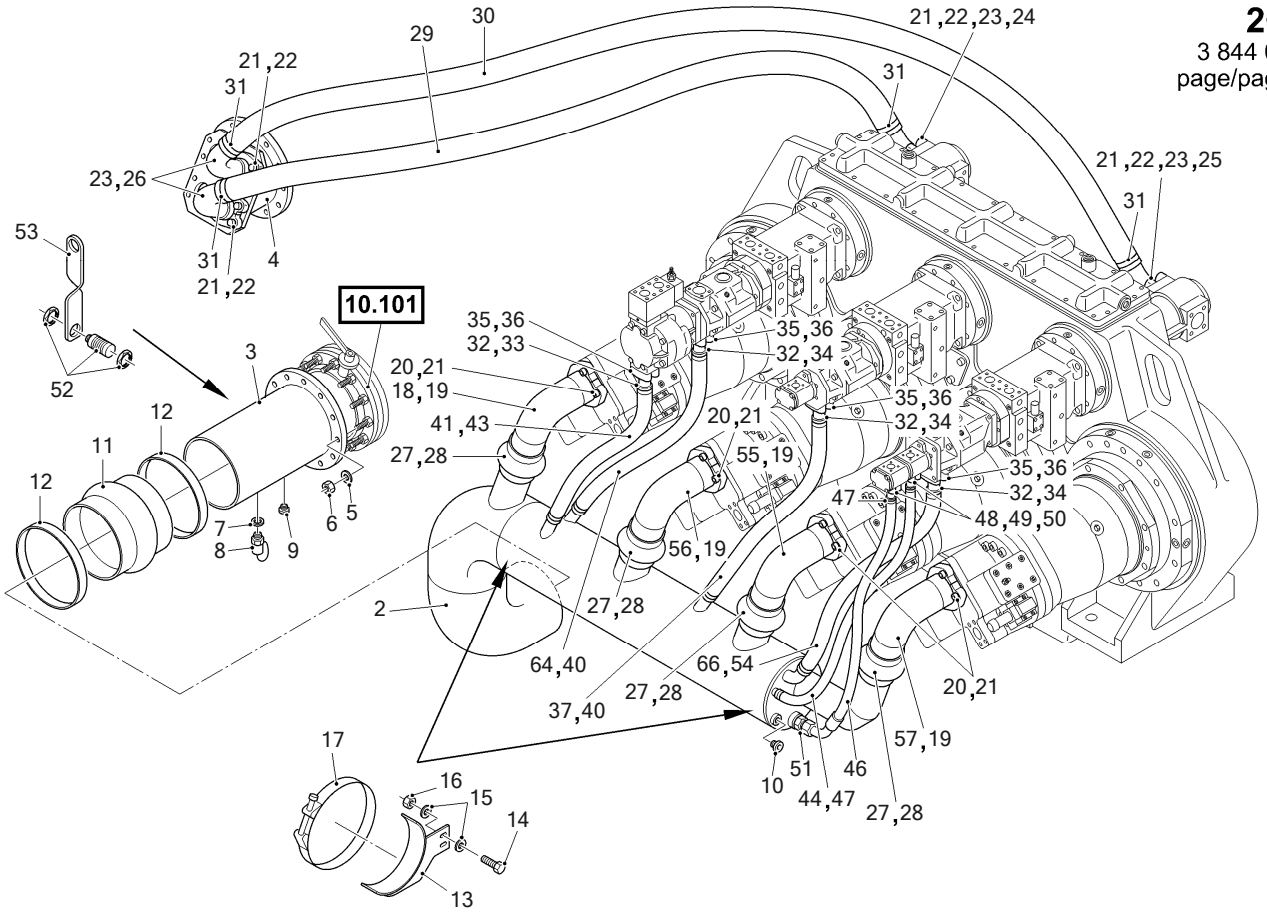

6090 FS	RH400 400013	OIL SUCTION SYSTEM OELANSAUGANLAGE	20260 3844055 - 000

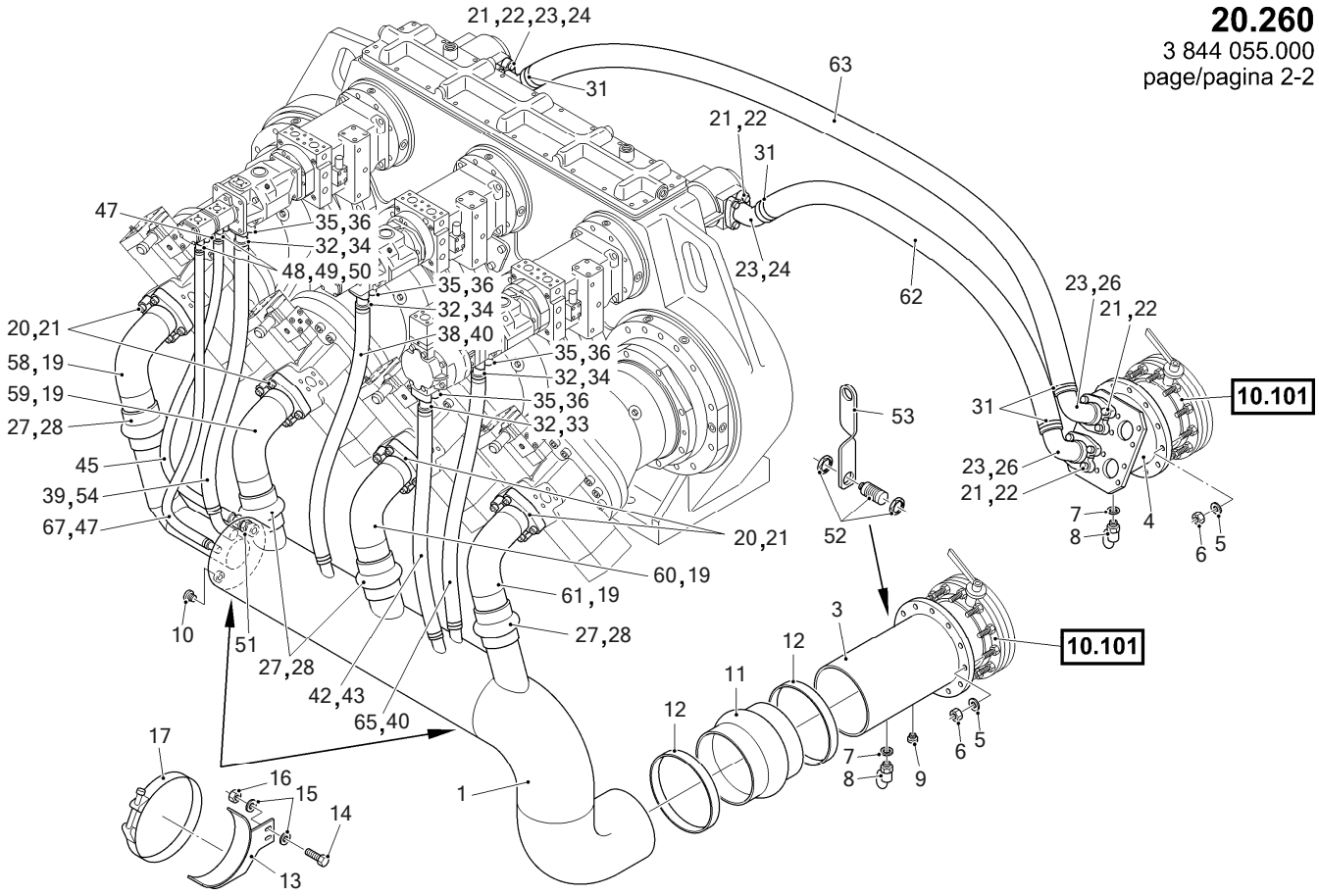

6090 FS	RH400 400013	OIL SUCTION SYSTEM OELANSAUGANLAGE	20260 3844055 - 000

Item	Quantity	ME	P/N	SAP No.	see page	Description	Beschreibung
1	1	ST	3703566	1523892		PIPE	ROHRLEITUNG
2	1	ST	3703567	1523914		PIPE	ROHRLEITUNG
3	2	ST	2712510	1523916		LINE	LEITUNG
4	1	ST	2709845	1523923		LINE	LEITUNG
5	36	ST	0056993	1520488		WASHER	UNTERLEGSCHEIBE
6	36	ST	0057136	1519080		HEXAGONAL NUT	SECHSKANTMUTTER
7	3	ST	0010452	1523977		SEALING RING	DICHTRING
8	3	ST	1791233	1523975		DRAIN PLUG	OELABLASSCHRAUBE
9	2	ST	0773596	1520318		SCREW PLUG	VERSCHLUSSCHRAUBE
10	2	ST	1406392	1520320		SCREW PLUG	VERSCHLUSSCHRAUBE
11	2	ST	2709843	1523929		COMPENSATOR	KOMPENSATOR
12	4	ST	2710220	1523955		CLIP	SCHELLE
13	4	ST	2709860	1523972		BRACKET	HALTER
14	8	ST	0271191	1522469		HEX.HD.SCREW	SECHSKANTSCHRAUBE
15	16	ST	0063679	1523983		WASHER	UNTERLEGSCHEIBE
16	8	ST	0057130	1520278		HEXAGONAL NUT	SECHSKANTMUTTER
17	4	ST	1740861	1523958		CLIP	SCHELLE
18	1	ST	2712482	1523927		PIPE	ROHRLEITUNG
19	8	ST	0271662	1523982		O-RING	O-RING
20	16	ST	0971211	1523952		SPLIT FLANGE	FLANSCHHAELFTE
21	64	ST	0788329	1521271		CYL.HEAD SCREW	ZYLINDERSCHRAUBE
22	16	ST	0630145	1523731		SPLIT FLANGE	FLANSCHHAELFTE
23	8	ST	0042111	1523733		O-RING	O-RING
24	3	ST	2416812	1523938		ARMATURE	ARMATUR
25	1	ST	2709979	1523942		SOCKET	STUTZEN
26	4	ST	2710226	1523940		ARMATURE	ARMATUR
27	8	ST	2712713	1523935		COMPENSATOR	KOMPENSATOR
28	16	ST	2168078	1521501		HOSE CLIP	SCHLAUCHSCHELLE
29	1	ST	2710221	1523931		SUCTION HOSE	SAUGSCHLAUCH
30	1	ST	2764623	1523937		SUCTION HOSE	SAUGSCHLAUCH
31	8	ST	2168074	1464110		HOSE CLIP	SCHLAUCHSCHELLE
32	8	ST	1660413	1521269		O-RING	O-RING
33	2	ST	2710227	1523945		ARMATURE	ARMATUR
34	6	ST	2712415	1523947		SOCKET	STUTZEN
35	16	ST	0620471	1521268		SPLIT FLANGE	FLANSCHHAELFTE
36	32	ST	0063314	1517689		HEX.HD.SCREW	SECHSKANTSCHRAUBE
37	1	ST	3703482	1523924		SUCTION HOSE	SAUGSCHLAUCH
38	1	ST	3703481	1523946		SUCTION HOSE	SAUGSCHLAUCH
39	1	ST	3703571	1523974		SUCTION HOSE	SAUGSCHLAUCH
40	4	ST	2168072	1467889		HOSE CLIP	SCHLAUCHSCHELLE
41	1	ST	3703483	1523944		SUCTION HOSE	SAUGSCHLAUCH
42	1	ST	3703484	1523943		SUCTION HOSE	SAUGSCHLAUCH
43	4	ST	1464211	1467843		CLIP	SPANNSCHELLE
44	1	ST	3702207	1523948		SUCTION HOSE	SAUGSCHLAUCH
45	1	ST	3703485	1523980		SUCTION HOSE	SAUGSCHLAUCH
46	1	ST	3703486	1523984		SUCTION HOSE	SAUGSCHLAUCH
47	6	ST	1464213	1467844		CLIP	SPANNSCHELLE
48	4	ST	0011934	1523171		O-RING	O-RING
49	4	ST	2415335	1523186		SUCTION PIPE	SAUGSTUTZEN
50	16	ST	0219041	1523194		CYL.HEAD SCREW	ZYLINDERSCHRAUBE
51	2	ST	0118062	1520933		SOCKET	STUTZEN
52	2	ST	3703613	1702123		INITIATOR	INITIATOR
53	2	ST	3733204	4135866		BRACKET	HALTER
54	8	ST	1220477	1523591		12-POINT SCREW	ZWOELFKANTSCHRAUBE
55	1	ST	2712482	1523927		PIPE	ROHRLEITUNG
56	1	ST	2712482	1523927		PIPE	ROHRLEITUNG
57	1	ST	2712482	1523927		PIPE	ROHRLEITUNG
58	1	ST	2712482	1523927		PIPE	ROHRLEITUNG
59	1	ST	2712482	1523927		PIPE	ROHRLEITUNG
60	1	ST	2712482	1523927		PIPE	ROHRLEITUNG
61	1	ST	2712482	1523927		PIPE	ROHRLEITUNG
62	1	ST	2710221	1523931		SUCTION HOSE	SAUGSCHLAUCH
63	1	ST	2764623	1523937		SUCTION HOSE	SAUGSCHLAUCH
64	1	ST	3703482	1523924		SUCTION HOSE	SAUGSCHLAUCH
65	1	ST	3703481	1523946		SUCTION HOSE	SAUGSCHLAUCH
66	1	ST	3703571	1523974		SUCTION HOSE	SAUGSCHLAUCH
67	1	ST	3702207	1523948		SUCTION HOSE	SAUGSCHLAUCH

6090 FS	RH400 400013	HYDRAULIC SYSTEM PUMP GOVERNING HYDRAULIKANLAGE PUMPENSTEUERUNG	20280 3844056 - 001

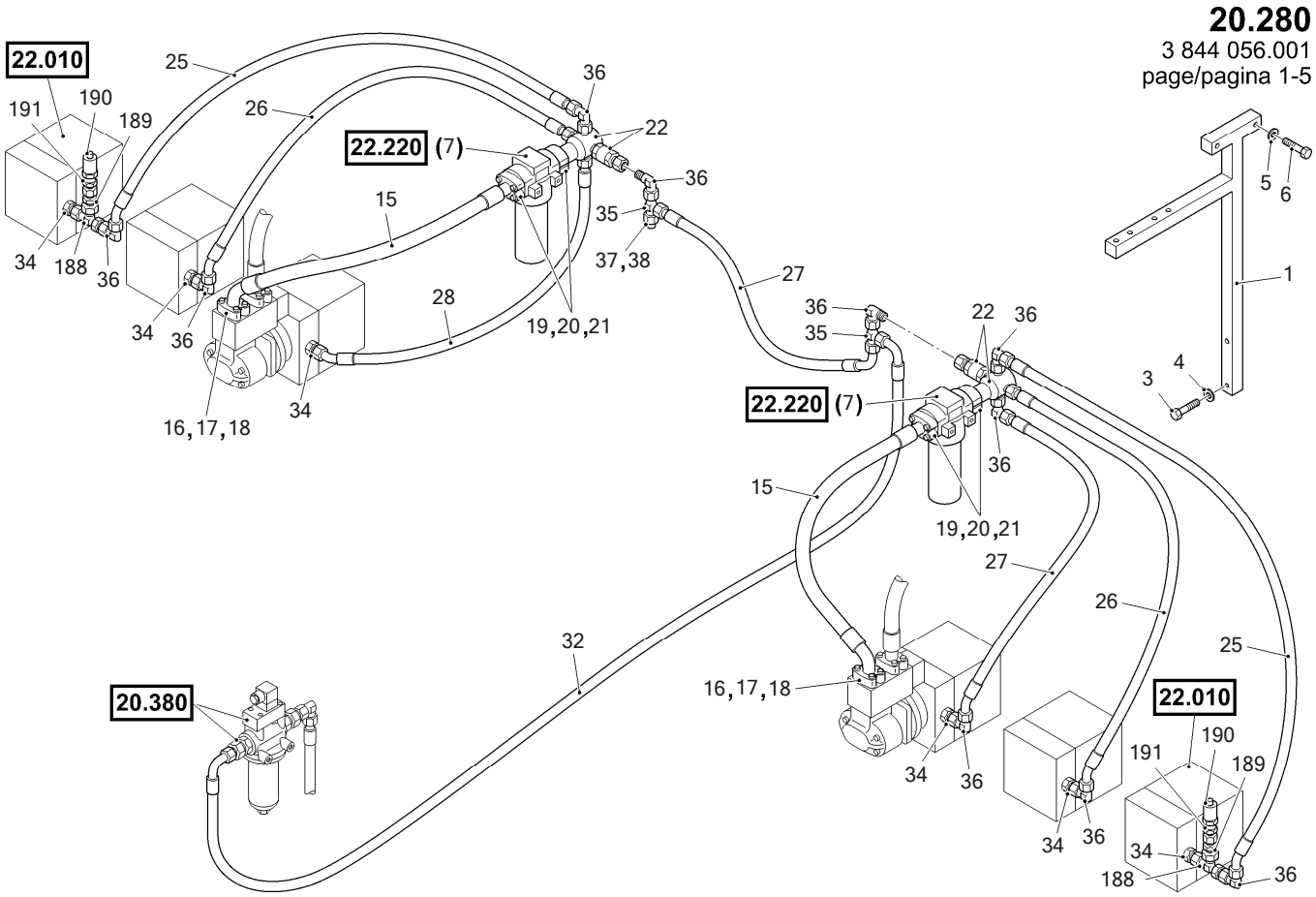

6090 FS	RH400 400013	HYDRAULIC SYSTEM PUMP GOVERNING HYDRAULIKANLAGE PUMPENSTEUERUNG	20280 3844056 - 001

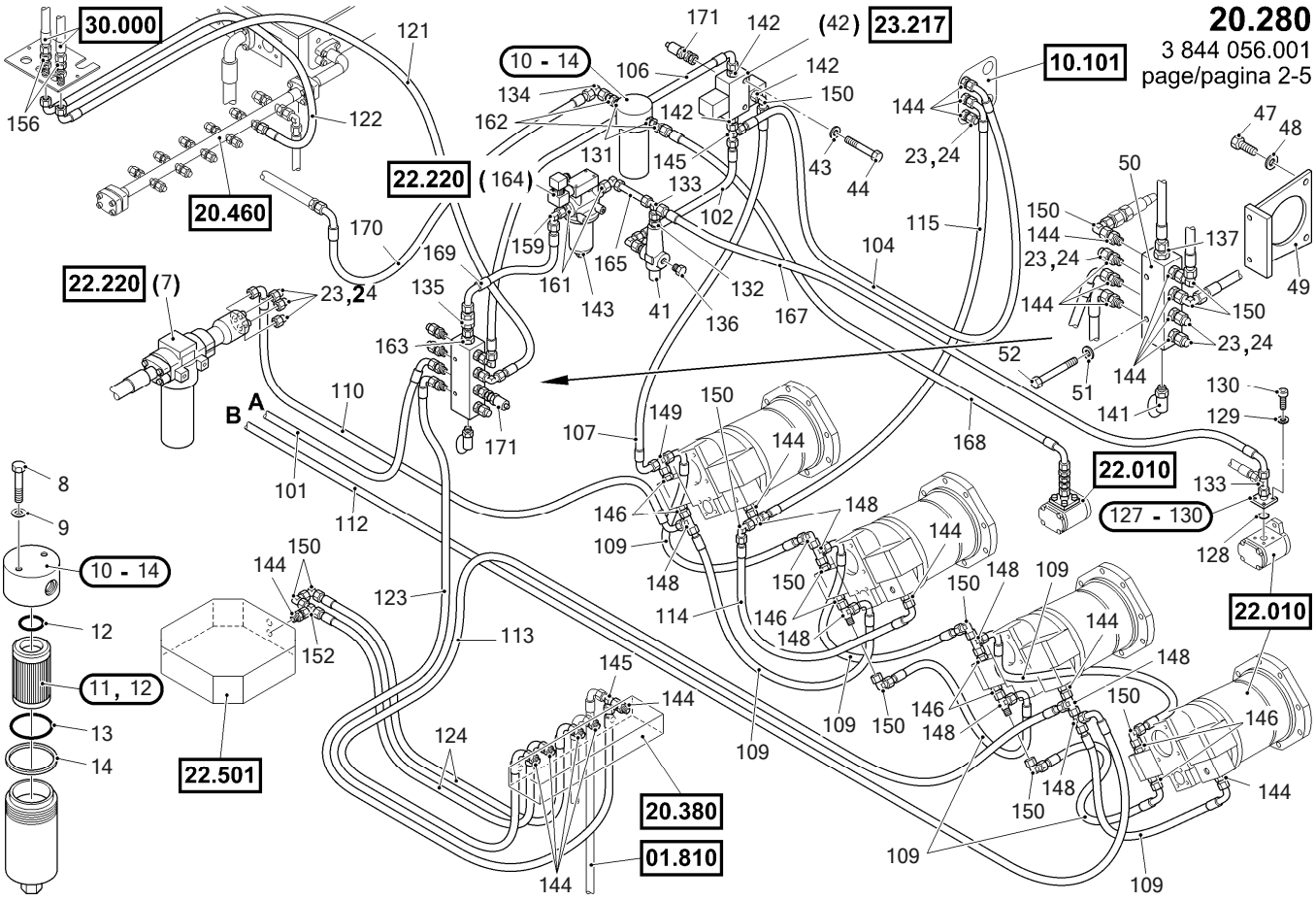

6090 FS	RH400 400013	HYDRAULIC SYSTEM PUMP GOVERNING HYDRAULIKANLAGE PUMPENSTEUERUNG	20280 3844056 - 001

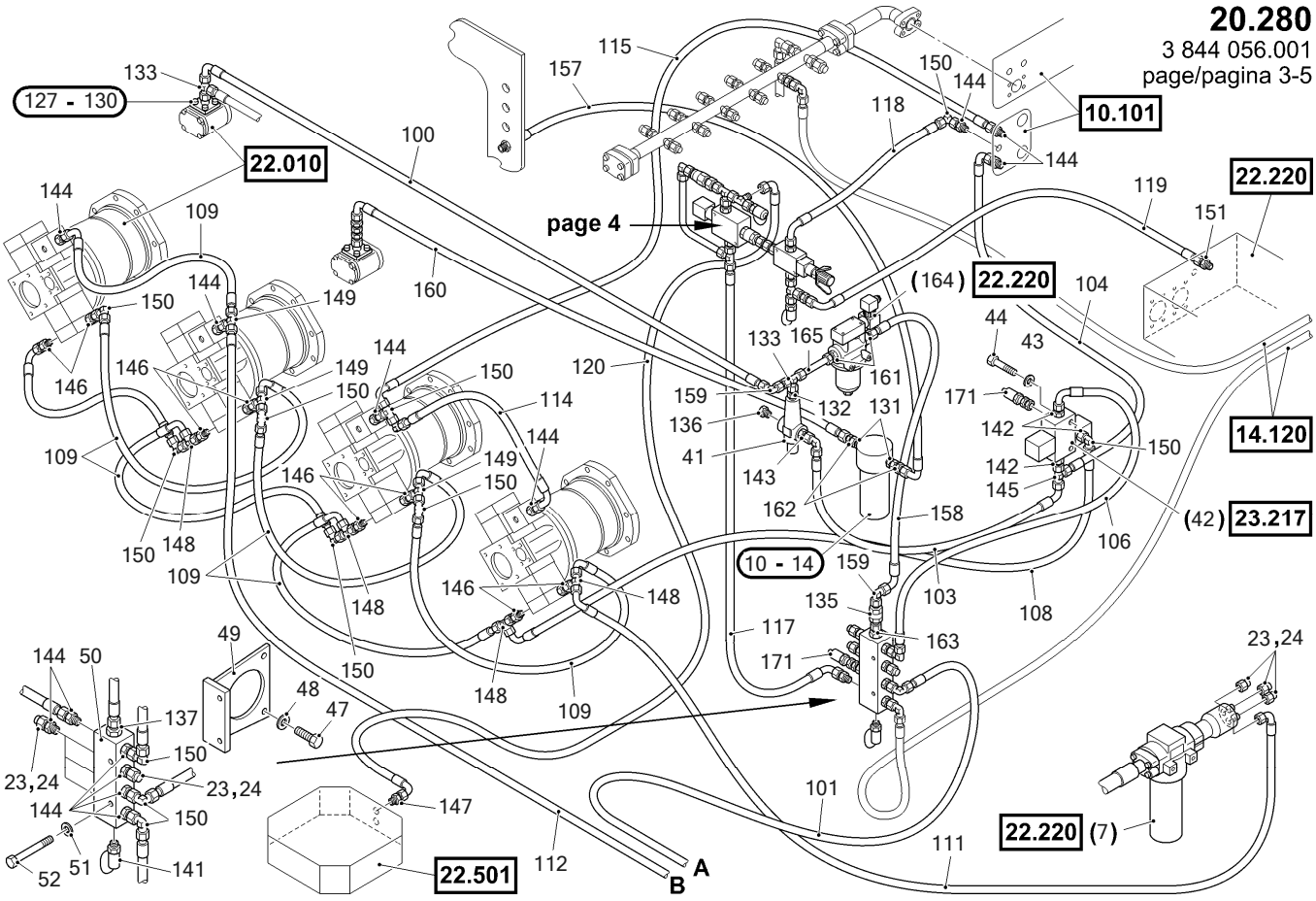

6090 FS	RH400 400013	HYDRAULIC SYSTEM PUMP GOVERNING HYDRAULIKANLAGE PUMPENSTEUERUNG	20280 3844056 - 001

20.280
3 844 056.001
page/pagina 4-5

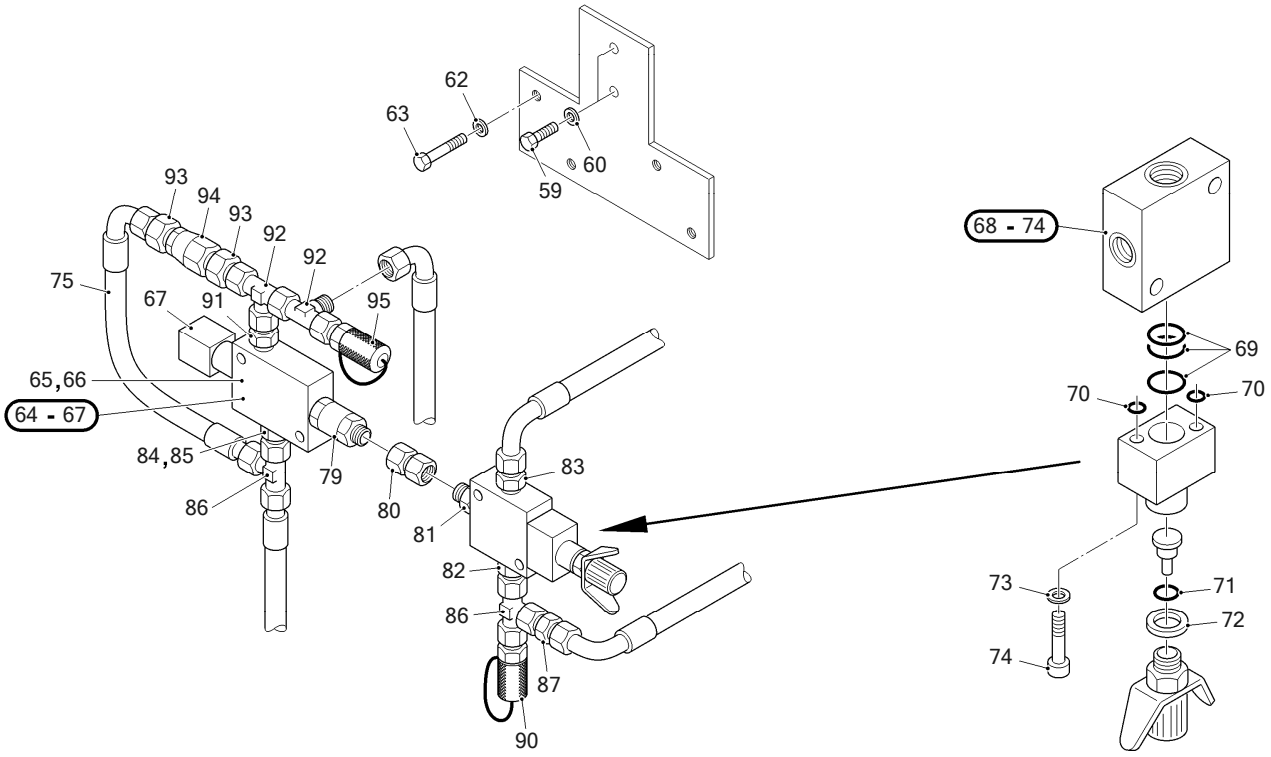

6090 FS	RH400 400013	HYDRAULIC SYSTEM PUMP GOVERNING HYDRAULIKANLAGE PUMPENSTEUERUNG	20280 3844056 - 001

20.280
3 844 056.001
page/pagina 5-5

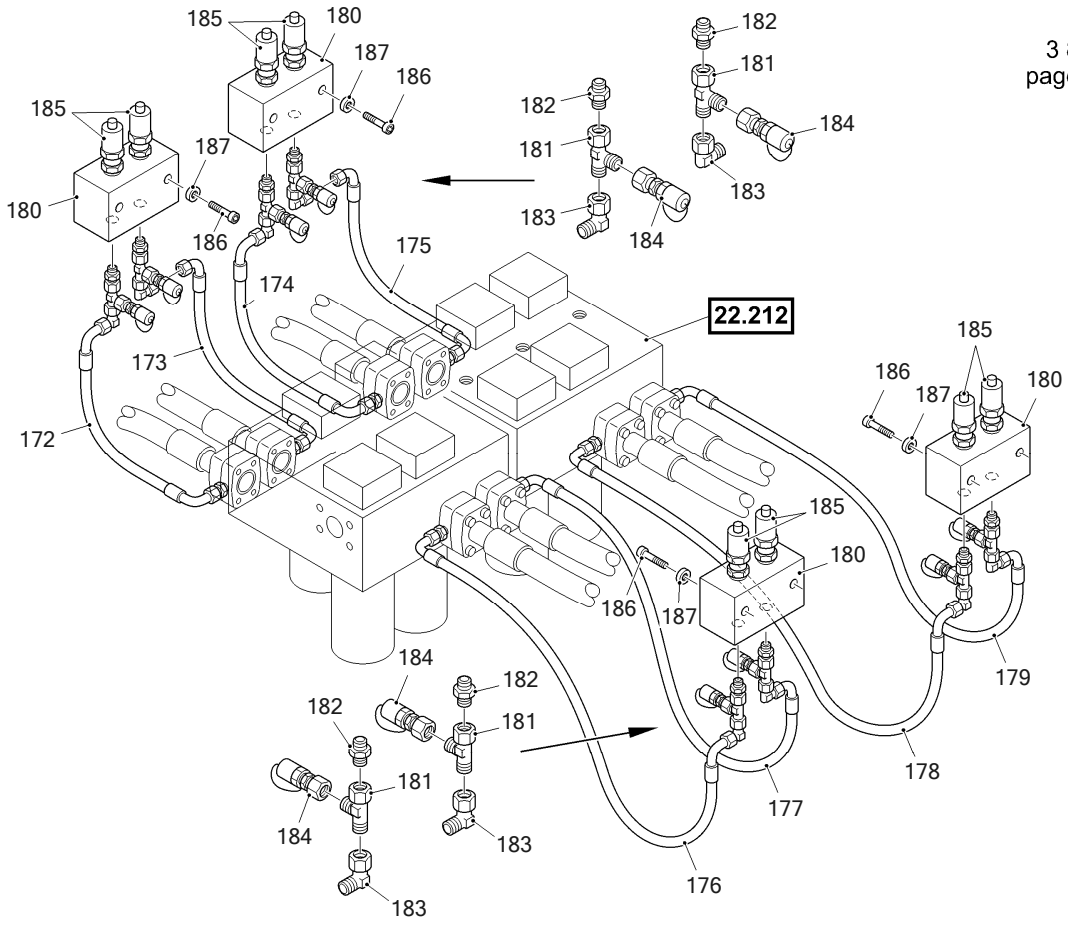

6090 FS	RH400 400013	HYDRAULIC SYSTEM PUMP GOVERNING HYDRAULIKANLAGE PUMPENSTEUERUNG	20280 3844056 - 001

Item	Quantity	ME	P/N	SAP No.	see page	Description	Beschreibung
1	2	ST	2709952	1523515		BRACKET	HALTER
3	4	ST	0518173	1520921		HEX.HD.SCREW	SECHSKANTSCHRAUBE
4	4	ST	0056993	1520488		WASHER	UNTERLEGSCHEIBE
5	4	ST	0063701	1517707		WASHER	UNTERLEGSCHEIBE
6	4	ST	0251784	1523516		HEX.HD.SCREW	SECHSKANTSCHRAUBE
7	2	ST	(2732810)		99	HYDRAULIC FILTER	HYDRAULIKFILTER
8	4	ST	0056665	1523166		HEX.HD.SCREW	SECHSKANTSCHRAUBE
9	4	ST	0063677	1523196		WASHER	UNTERLEGSCHEIBE
10	2	ST	2222940	1523518		FILTER	FILTER
11	2	ST	1433860	1466265		FILTER INSERT	FILTEREINSATZ
12	2	ST	0043149	1460843		O-RING	O-RING
13	2	ST	0783355	1461025		O-RING	O-RING
14	2	ST100	◇1461015	1471899		SUPPORT RING	STUETZRING
15	2	ST	3709915	1523519		HYDRAULIC HOSE	HYDRAULIKSCHLAUCH
16	2	ST	1725421	1520752		SEALING RING	DICHTRING
17	4	ST	0440207	1523521		SPLIT FLANGE	FLANSCHHAELFTE
18	8	ST	0518098	1523523		HEX.HD.SCREW	SECHSKANTSCHRAUBE
19	4	ST	1725420	1522851		SEALING RING	DICHTRING
20	8	ST	0440266	1523525		SPLIT FLANGE	FLANSCHHAELFTE
21	16	ST	1183270	1523526		12-POINT SCREW	ZWOELFKANTSCHRAUBE
22	2	ST	2765981	1523528		DISTRIBUTOR	VERTEILER
23	14	ST	2115432	1523529		PLUG	STOPFEN
24	14	ST	0010629	1523168		CONN.NUT	UEBERWURFMUTTER
25	2	ST	2769389	1523531		HYDRAULIC HOSE	HYDRAULIKSCHLAUCH
26	2	ST	2769388	1523533		HYDRAULIC HOSE	HYDRAULIKSCHLAUCH
27	2	ST	◇2711775	1523534		HYDRAULIC HOSE	HYDRAULIKSCHLAUCH
28	1	ST	2769395	1523535		HYDRAULIC HOSE	HYDRAULIKSCHLAUCH
32	1	ST	2711776	1523536		HYDRAULIC HOSE	HYDRAULIKSCHLAUCH
34	6	ST	0118062	1520933		SOCKET	STUTZEN
35	2	ST	0010727	1523578		TUBE FITTING	VERSCHRAUBUNG
36	10	ST	◇0970228	1523175		SOCKET	STUTZEN
37	1	ST	0785169	1523182		PLUG	STOPFEN
38	1	ST	0010731	1523170		CONN.NUT	UEBERWURFMUTTER
40	1	ST	7723956	1523322		REDUCTION	REDUZIERUNG
41	2	ST	0583059	1523538		PRESS.REL.VALVE	DRUCKBEGR.VENTIL
42	2	ST	(2732382)		108	PROPORTIONAL VALVE	PROPORTIONALVENTIL
43	4	ST	◇0063707	1521851		WASHER	UNTERLEGSCHEIBE
44	4	ST	0063294	1523539		HEX.HD.SCREW	SECHSKANTSCHRAUBE
47	4	ST	0056668	1519402		HEX.HD.SCREW	SECHSKANTSCHRAUBE
48	4	ST	◇1656238			WASHER	UNTERLEGSCHEIBE
49	2	ST	1951224	1523541		PLATE	PLATTE
50	2	ST	1779234	1520834		STRIP	LEISTE
51	4	ST	0063704	1521322		WASHER	UNTERLEGSCHEIBE
52	4	ST	0119582	1523543		HEX.HD.SCREW	SECHSKANTSCHRAUBE
59	2	ST	0054405	1523574		HEX.HD.SCREW	SECHSKANTSCHRAUBE
60	2	ST	0063704	1521322		WASHER	UNTERLEGSCHEIBE
61	1	ST	2762073	1523569		PLATE	PLATTE
62	4	ST	◇0063707	1521851		WASHER	UNTERLEGSCHEIBE
63	4	ST	0218096	1520855		HEX.HD.SCREW	SECHSKANTSCHRAUBE
64	1	ST	2452261	1523546		CONTROL VALVE	WEGEVENTIL
65	1	ST	6000069	1613958		SOLENOID VALVE	MAGNETVENTIL
66	1	ST	1465334	4017101		SEALING KIT	DICHTSATZ
67	1	ST	1464733	4017095		COIL	SPULE
68	1	ST	0303868	1523545		PRESS.RED.VALVE	DRUCKMINDERVENTIL
69	3	ST	0200485	1521213		O-RING	O-RING
70	2	ST	0072395	1460875		O-RING	O-RING
71	1	ST	0044765	1460854		O-RING	O-RING
72	1	ST	0054837	1457790		SEALING RING	DICHTRING
73	2	ST	◇0090034			LOCKING PLATE	SICHERUNGSBLECH
74	2	ST	0056706	4013746		CYL.HEAD SCREW	ZYLINDERSCHRAUBE
75	1	ST	3683743	4024270		HYDRAULIC HOSE	HYDRAULIKSCHLAUCH
79	1	ST	0665727	1523549		CHECK VALVE	RUECKSCHLAGVENTIL
80	1	ST	2739456	1523279		SPACER PIECE	ZWISCHENSTUECK
81	1	ST	1684994	1523551		TUBE FITTING	VERSCHRAUBUNG
82	1	ST	0933964	1521320		TUBE FITTING	VERSCHRAUBUNG
83	1	ST	1983038	1521804		TUBE FITTING	VERSCHRAUBUNG
84	1	ST	2712760	1523548		TUBE FITTING	VERSCHRAUBUNG
85	1	ST	2712764	1523547		INJECTOR	DUESE
86	2	ST	1636028	1520815		SOCKET	STUTZEN
87	1	ST	7723930	1523568		REDUCTION	REDUZIERUNG
90	1	ST	◇2213961	1523550		TUBE FITTING	VERSCHRAUBUNG

6090 FS	RH400 400013	HYDRAULIC SYSTEM PUMP GOVERNING HYDRAULIKANLAGE PUMPENSTEUERUNG	20280 3844056 - 001

Item	Quantity	ME	P/N	SAP No.	see page	Description	Beschreibung
91	1	ST	1312449	1523556		SOCKET/ADAPTER	EINSCHRAUBSTUTZEN
92	2	ST	0690958	1455725		TUBE FITTING	VERSCHRAUBUNG
93	2	ST	7723931	1523566		REDUCER FITTING	REDUZIERSTUTZEN
94	1	ST	0061351	1523564		CHECK VALVE	RUECKSCHLAGVENTIL
95	1	ST	2247043	1523289		TUBE FITTING	VERSCHRAUBUNG
100	1	ST	2769633	1523581		HYDRAULIC HOSE	HYDRAULIKSCHLAUCH
101	1	ST	3688927	1523583		HYDRAULIC HOSE	HYDRAULIKSCHLAUCH
102	1	ST	2712707	1523271		HYDRAULIC HOSE	HYDRAULIKSCHLAUCH
103	1	ST	◇2711816	1520845		HOSE	SCHLAUCHLEITUNG
104	2	ST	◇2711809	1523585		HOSE	SCHLAUCHLEITUNG
105	1	ST	1590040	1523594		HOSE	SCHLAUCHLEITUNG
106	2	ST	◇2711816	1520845		HOSE	SCHLAUCHLEITUNG
107	1	ST	2760654	1521821		HYDRAULIC HOSE	HYDRAULIKSCHLAUCH
108	1	ST	◇2760656	1523621		HYDRAULIC HOSE	HYDRAULIKSCHLAUCH
109	14	ST	2711841	1523149		HYDRAULIC HOSE	HYDRAULIKSCHLAUCH
110	1	ST	◇2760657	1521816		HYDRAULIC HOSE	HYDRAULIKSCHLAUCH
111	1	ST	◇2760656	1523621		HYDRAULIC HOSE	HYDRAULIKSCHLAUCH
112	1	ST	2760673	1523622		HYDRAULIC HOSE	HYDRAULIKSCHLAUCH
113	1	ST	2711802	1523314		HOSE	SCHLAUCHLEITUNG
114	2	ST	◇2711809	1523585		HOSE	SCHLAUCHLEITUNG
115	2	ST	2769369	1464504		HYDRAULIC HOSE	HYDRAULIKSCHLAUCH
117	1	ST	3698900	1641057		HYDRAULIC HOSE	HYDRAULIKSCHLAUCH
118	1	ST	1547153	1523625		HOSE	SCHLAUCHLEITUNG
119	1	ST	1590632	1523627		HOSE	SCHLAUCHLEITUNG
120	1	ST	2712763	1523626		HYDRAULIC HOSE	HYDRAULIKSCHLAUCH
121	1	ST	3684858	1523628		HYDRAULIC HOSE	HYDRAULIKSCHLAUCH
122	1	ST	2760654	1521821		HYDRAULIC HOSE	HYDRAULIKSCHLAUCH
123	1	ST	◇3694695	1523629		HYDRAULIC HOSE	HYDRAULIKSCHLAUCH
124	2	ST	2711802	1523314		HOSE	SCHLAUCHLEITUNG
127	2	ST	0505322	1523174		TUBE FITTING	VERSCHRAUBUNG
128	2	ST	0011926	1523742		O-RING	O-RING
129	8	ST	0511788	1461712		LOCK WASHER	FEDERRING
130	8	ST	0013414	4013651		CYL.HEAD SCREW	ZYLINDERSCHRAUBE
131	4	ST	0010649	1522756		TUBE FITTING	VERSCHRAUBUNG
132	2	ST	0590656	1457040		SOCKET	STUTZEN
133	4	ST	◇1185824	1523641		SOCKET	STUTZEN
134	2	ST	◇0984974	1523643		SOCKET	STUTZEN
135	2	ST	3646324	1523644		CHECK VALVE	RUECKSCHLAGVENTIL
136	2	ST	1009480	1523648		SCREW PLUG	VERSCHLUSSCHRAUBE
137	2	ST	2416742	1523649		NIPPLE	NIPPEL
141	2	ST	0599862	1520997		MEASUREMENT CONN	MESSANSCHLUSS
142	6	ST	0217405	1455705		TUBE FITTING	VERSCHRAUBUNG
143	2	ST	◇1983295	1523650		SOCKET	STUTZEN
144	36	ST	0046801	1520802		SOCKET	STUTZEN
146	16	ST	◇2426658	1523148		SOCKET	STUTZEN
147	1	ST	0662906	1523651		TUBE FITTING	VERSCHRAUBUNG
148	13	ST	◇1725339	4200611		SOCKET	STUTZEN
149	7	ST	◇1547907	1522844		SOCKET	STUTZEN
150	25	ST	◇1547924	1522842		SOCKET	STUTZEN
151	1	ST	◇8411083	1523652		TUBE FITTING	VERSCHRAUBUNG
152	1	ST	1725525	1523653		VALVE	VENTIL
153	1	ST	2479099	1457209		TUBE FITTING	VERSCHRAUBUNG
154	1	ST	1977307	1525269		SENSOR	SENSOR
155	2	ST	7723935	1522848		SOCKET	STUTZEN
156	2	ST	2142470	1466212		TUBE FITTING	VERSCHRAUBUNG
157	1	ST	3680618	1523187		HYDRAULIC HOSE	HYDRAULIKSCHLAUCH
158	1	ST	1590040	1523594		HOSE	SCHLAUCHLEITUNG
159	3	ST	9999947			PART NO. ON DEMAND	SACH-NR. BEI BEDARF
160	1	ST	3678899	1523183		HYDRAULIC HOSE	HYDRAULIKSCHLAUCH
161	4	ST	9999947			PART NO. ON DEMAND	SACH-NR. BEI BEDARF
162	4	ST	9999947			PART NO. ON DEMAND	SACH-NR. BEI BEDARF
163	2	ST	9999947			PART NO. ON DEMAND	SACH-NR. BEI BEDARF
164	2	ST	(3844231)		100	HYDRAULIC FILTER	HYDRAULIKFILTER
165	1	ST	9999947			PART NO. ON DEMAND	SACH-NR. BEI BEDARF
166	1	ST	9999947			PART NO. ON DEMAND	SACH-NR. BEI BEDARF
167	1	ST	2767633			BRACKET	HALTER
168	1	ST	3678899	1523183		HYDRAULIC HOSE	HYDRAULIKSCHLAUCH
169	1	ST	1590040	1523594		HOSE	SCHLAUCHLEITUNG
170	1	ST	2711779	1523190		HYDRAULIC HOSE	HYDRAULIKSCHLAUCH
171	4	ST	3703609	1701800		PRESSURE SENSOR	DRUCKSENSOR
172	1	ST	3746108	4107968		HYDRAULIC HOSE	HYDRAULIKSCHLAUCH

6090 FS	RH400 400013	HYDRAULIC SYSTEM PUMP GOVERNING HYDRAULIKANLAGE PUMPENSTEUERUNG	20280 3844056 - 001

Item	Quantity	ME	P/N	SAP No.	see page	Description	Beschreibung
173	1	ST	3746108	4107968		HYDRAULIC HOSE	HYDRAULIKSCHLAUCH
174	1	ST	3746108	4107968		HYDRAULIC HOSE	HYDRAULIKSCHLAUCH
175	1	ST	3746108	4107968		HYDRAULIC HOSE	HYDRAULIKSCHLAUCH
176	1	ST	3746108	4107968		HYDRAULIC HOSE	HYDRAULIKSCHLAUCH
177	1	ST	3746108	4107968		HYDRAULIC HOSE	HYDRAULIKSCHLAUCH
178	1	ST	3746108	4107968		HYDRAULIC HOSE	HYDRAULIKSCHLAUCH
179	1	ST	3746108	4107968		HYDRAULIC HOSE	HYDRAULIKSCHLAUCH
180	4	ST	1774787	4018804		BLOCK	KLOTZ
181	8	ST	◇8411329	1523555		SOCKET	STUTZEN
182	8	ST	0304910	1457033		SOCKET	STUTZEN
183	8	ST	2045085	1455755		TUBE FITTING	VERSCHRAUBUNG
184	8	ST	2247043	1523289		TUBE FITTING	VERSCHRAUBUNG
185	8	ST	3703609	1701800		PRESSURE SENSOR	DRUCKSENSOR
186	8	ST	9999947			PART NO. ON DEMAND	SACH-NR. BEI BEDARF
187	8	ST	9999947			PART NO. ON DEMAND	SACH-NR. BEI BEDARF
188	2	ST	◇1636032			SOCKET	STUTZEN
189	2	ST	3702753			SOCKET	STUTZEN
190	2	ST	3703609	1701800		PRESSURE SENSOR	DRUCKSENSOR
191	2	ST	3714596	4116680		TUBE FITTING	VERSCHRAUBUNG

6090 FS	RH400 400013	HYDRAULIC SYSTEM OIL COOLER HYDRAULIKANLAGE OELKUEHLER	20290 3844057 - 003

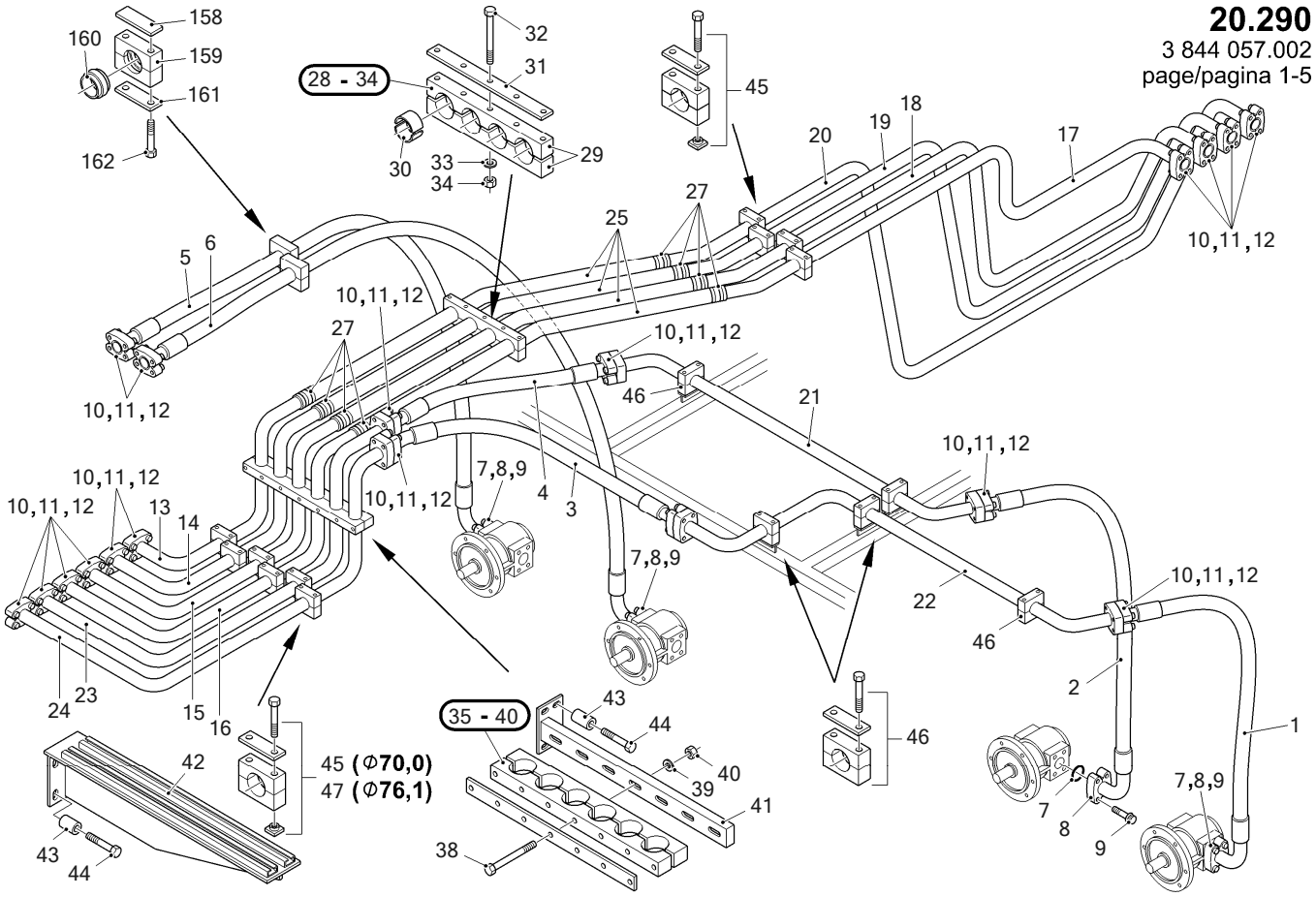

6090 FS	RH400 400013	HYDRAULIC SYSTEM OIL COOLER HYDRAULIKANLAGE OELKUEHLER	20290 3844057 - 003

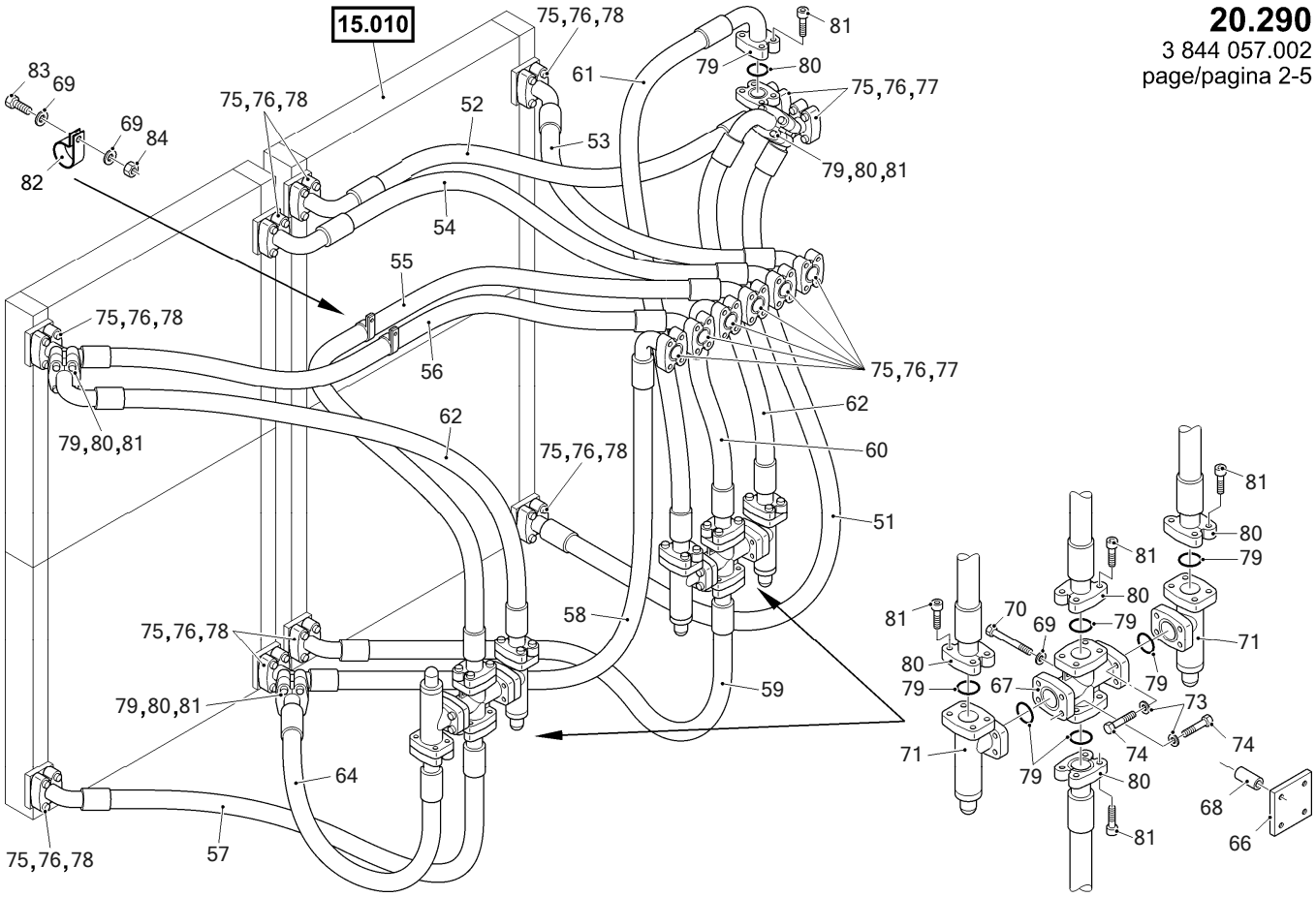

6090 FS	RH400 400013	HYDRAULIC SYSTEM OIL COOLER HYDRAULIKANLAGE OELKUEHLER	20290 3844057 - 003

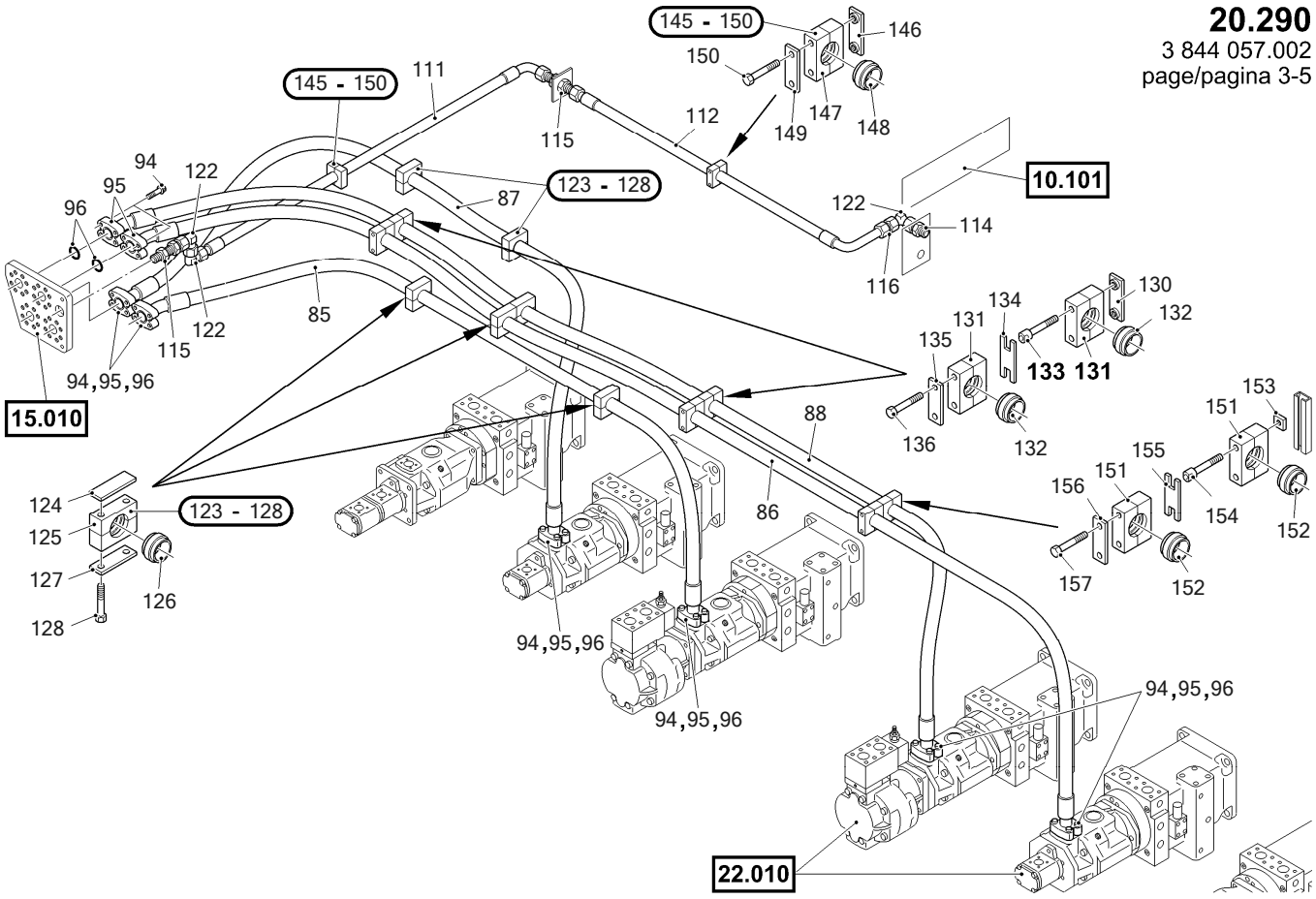

6090 FS	RH400 400013	HYDRAULIC SYSTEM OIL COOLER HYDRAULIKANLAGE OELKUEHLER	20290 3844057 - 003

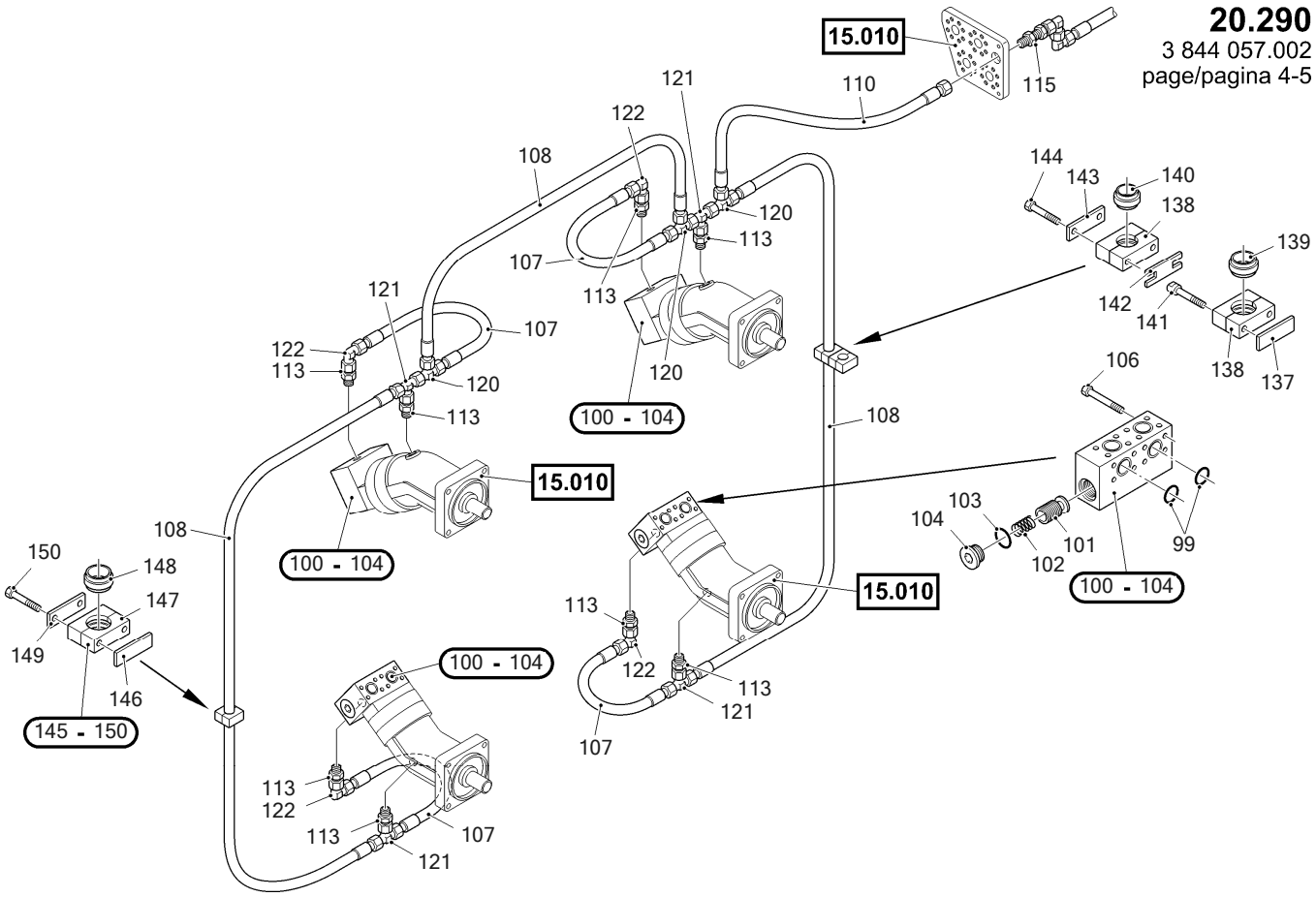

6090 FS	RH400 400013	HYDRAULIC SYSTEM OIL COOLER HYDRAULIKANLAGE OELKUEHLER	20290 3844057 - 003

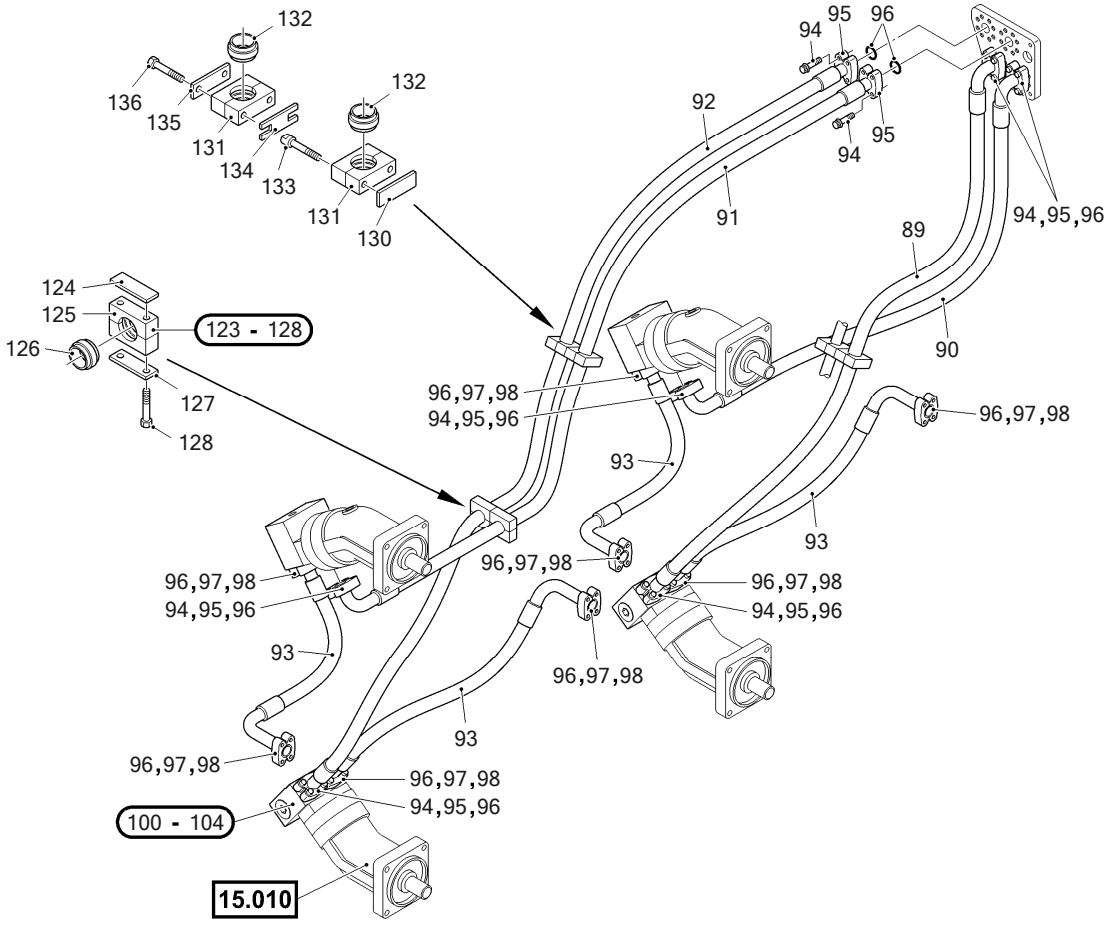

20.290
3 844 057.002
page/pagina 5-5

6090 FS	RH400 400013	HYDRAULIC SYSTEM OIL COOLER HYDRAULIKANLAGE OELKUEHLER	20290 3844057 - 003

Item	Quantity	ME	P/N	SAP No.	see page	Description	Beschreibung
1	1	ST	3703403	1523686		HOSE	SCHLAUCHLEITUNG
2	1	ST	3703404	1523684		HOSE	SCHLAUCHLEITUNG
3	1	ST	3703405	1523682		HOSE	SCHLAUCHLEITUNG
4	1	ST	3703406	1523681		HOSE	SCHLAUCHLEITUNG
5	1	ST	3710950	4026133		HOSE	SCHLAUCHLEITUNG
6	1	ST	3710951	4026134		HOSE	SCHLAUCHLEITUNG
7	4	ST	0042111	1523733		O-RING	O-RING
8	8	ST	0630145	1523731		SPLIT FLANGE	FLANSCHHAELFTE
9	16	ST	0054449	1520314		HEX.HD.SCREW	SECHSKANTSCHRAUBE
10	18	ST	1660413	1521269		O-RING	O-RING
11	36	ST	0620471	1521268		SPLIT FLANGE	FLANSCHHAELFTE
12	72	ST	1558713	1521009		CYL.HEAD SCREW	ZYLINDERSCHRAUBE
13	1	ST	3744542	4135128		PIPE	ROHRLEITUNG
14	1	ST	3744543	4135129		PIPE	ROHRLEITUNG
15	1	ST	3744544	4135190		PIPE	ROHRLEITUNG
16	1	ST	3744545	4135191		PIPE	ROHRLEITUNG
17	1	ST	3701253	1523708		LINE	LEITUNG
18	1	ST	3701255	1523707		LINE	LEITUNG
19	1	ST	3701257	1523703		LINE	LEITUNG
20	1	ST	3701258	1523701		LINE	LEITUNG
21	1	ST	3701226	1523722		LINE	LEITUNG
22	1	ST	3701243	1523711		LINE	LEITUNG
23	1	ST	3744546	4135192		PIPE	ROHRLEITUNG
24	1	ST	3744547	4135195		PIPE	ROHRLEITUNG
25	4	ST	3703407	1523676		HOSE	SCHLAUCH
26	*	M	1463452	1464038		HOSE ; 1,825 M	SCHLAUCH ; 1,825 M
27	16	ST	1464211	1467843		CLIP	SPANNSCHELLE
28	1	ST	3701292	1523775		CLIP	SCHELLE
29	2	ST	3701277	1523770		CLIP	SCHELLE
30	8	ST	3701291	1523760		PLATE	PLATTE
31	1	ST	3701282	1523769		PLATE	PLATTE
32	5	ST	1558947	1523771		HEX.HD.SCREW	SECHSKANTSCHRAUBE
33	5	ST	0063701	1517707		DISK/WASHER	SCHEIBE
34	5	ST	0057130	1520278		HEXAGONAL NUT	SECHSKANTMUTTER
35	1	ST	3701290	1523688		CLIP	SCHELLE
38	7	ST	0788128	1464794		HEX.HD.SCREW	SECHSKANTSCHRAUBE
39	7	ST	0063701	1517707		DISK/WASHER	SCHEIBE
40	7	ST	0057130	1520278		HEXAGONAL NUT	SECHSKANTMUTTER
41	1	ST	3744549	4135211		MOUNTING	HALTERUNG
42	1	ST	3744548	4135219		BRACKET	KONSOLE
43	8	ST	3674264	1520010		SLEEVE	HUELSE
44	8	ST	0063262	1520323		HEX.HD.SCREW	SECHSKANTSCHRAUBE
45	10	ST	3701271	1523692		CLIP	SCHELLE
46	5	ST	3701272	1523691		CLIP	SCHELLE
47	6	ST	3746110	4365329		CLIP	SCHELLE
51	1	ST	3704731	1523603		HOSE	SCHLAUCHLEITUNG
52	1	ST	3704732	1523604		HOSE	SCHLAUCHLEITUNG
53	1	ST	3704733	1523605		HOSE	SCHLAUCHLEITUNG
54	1	ST	3704734	1523606		HOSE	SCHLAUCHLEITUNG
55	1	ST	3704735	1523607		HOSE	SCHLAUCHLEITUNG
56	1	ST	3704736	1523608		HOSE	SCHLAUCHLEITUNG
57	1	ST	3704737	1523609		HOSE	SCHLAUCHLEITUNG
58	1	ST	3704738	1523610		HOSE	SCHLAUCHLEITUNG
59	1	ST	3704739	1523611		HOSE	SCHLAUCHLEITUNG
60	1	ST	3704740	1523612		HOSE	SCHLAUCHLEITUNG
61	1	ST	3704741	1523613		HOSE	SCHLAUCHLEITUNG
62	2	ST	3704742	1523614		HOSE	SCHLAUCHLEITUNG
64	1	ST	3704744	1523615		HOSE	SCHLAUCHLEITUNG
66	2	ST	3698335	1520097		WELDING PLATE	ANSCHWEISSPLATTE
67	2	ST	3704763	1523558		DISTRIBUTOR	VERTEILER
68	8	ST	3704770	1523618		SLEEVE	HUELSE
69	12	ST	0063701	1517707		DISK/WASHER	SCHEIBE
70	8	ST	0933422	1523593		CYL.HEAD SCREW	ZYLINDERSCHRAUBE
71	4	ST	3709808	1523598		VALVE	VENTIL
73	16	ST	0056992	1521948		DISK/WASHER	SCHEIBE
74	16	ST	0057076	1521234		HEX.HD.SCREW	SECHSKANTSCHRAUBE
75	16	ST	1660413	1521269		O-RING	O-RING
76	32	ST	0620471	1521268		SPLIT FLANGE	FLANSCHHAELFTE
77	32	ST	3740191			12-POINT SCREW	ZWOELFKANTSCHRAUBE
78	32	ST	3740191			12-POINT SCREW	ZWOELFKANTSCHRAUBE
79	16	ST	0974817	1521262		O-RING	O-RING

6090 FS	RH400 400013	HYDRAULIC SYSTEM OIL COOLER HYDRAULIKANLAGE OELKUEHLER	20290 3844057 - 003

Item	Quantity	ME	P/N	SAP No.	see page	Description	Beschreibung
80	24	ST	0986610	1521272		SPLIT FLANGE	FLANSCHHAELFTE
81	48	ST	0300825	1523595		CYL.HEAD SCREW	ZYLINDERSCHRAUBE
83	2	ST	0054431	1519674		HEX.HD.SCREW	SECHSKANTSCHRAUBE
84	2	ST	0057130	1520278		HEXAGONAL NUT	SECHSKANTMUTTER
85	1	ST	3710952	4026135		HOSE	SCHLAUCHLEITUNG
86	1	ST	3710953	4026136		HOSE	SCHLAUCHLEITUNG
87	1	ST	3710956	4026139		HOSE	SCHLAUCHLEITUNG
88	1	ST	3710957	4026140			SCHLAUCHLEIRUNG
89	1	ST	1758487	1463201		HOSE	SCHLAUCHLEITUNG
90	1	ST	◇3709848	4213213		HOSE	SCHLAUCHLEITUNG
91	1	ST	3704748	1523616		HOSE	SCHLAUCHLEITUNG
92	1	ST	3704749	1523617		HOSE	SCHLAUCHLEITUNG
93	4	ST	3709822	1523599		HOSE	SCHLAUCHLEITUNG
94	64	ST	0974650	1523252		12-POINT SCREW	ZWOELFKANTSCHRAUBE
95	32	ST	0974791	1523253		SPLIT FLANGE	FLANSCHHAELFTE
96	24	ST	1725419	1519993		SEALING RING	DICHTRING
97	16	ST	0576762	1523251		SPLIT FLANGE	FLANSCHHAELFTE
98	32	ST	1183269	1523256		12-POINT SCREW	ZWOELFKANTSCHRAUBE
99	8	ST	1725419	1519993		SEALING RING	DICHTRING
100	4	ST	2459895	1519990		BLOCK	KLOTZ
101	4	ST	1128104	1519987		CONE	KEGEL
102	4	ST	1147109	1519984		SPRING	FEDER
103	4	ST	1414008	1519988		SEALING RING	DICHTRING
104	4	ST	2459894	1519983		SCREW PLUG	VERSCHLUSSCHRAUBE
106	32	ST	0271050	1519995		HEX.HD.SCREW	SECHSKANTSCHRAUBE
107	4	ST	2769557	1523596		HOSE	SCHLAUCHLEITUNG
108	2	ST	3713411	1523602		HOSE	SCHLAUCHLEITUNG
109	1	ST	3713411	1523602		HOSE	SCHLAUCHLEITUNG
110	1	ST	3646105	1523586		HOSE	SCHLAUCHLEITUNG
111	1	ST	3710954	4026137		HOSE	SCHLAUCHLEITUNG
112	1	ST	3710955	4026138		HOSE	SCHLAUCHLEITUNG
113	8	ST	3699659	4025808		TUBE FITTING	VERSCHRAUBUNG
114	1	ST	0118062	1520933		SOCKET	STUTZEN
115	2	ST	◇2213340	1523254		TUBE FITTING	VERSCHRAUBUNG
116	1	ST	3710959	4042503		SOCKET	STUTZEN
120	3	ST	1768307	1523185		TUBE FITTING	VERSCHRAUBUNG
121	4	ST	◇8411313	1457239		TUBE FITTING	VERSCHRAUBUNG
122	8	ST	◇0970228	1523175		TUBE FITTING	VERSCHRAUBUNG
123	8	ST	1143423	1523570		CLIP	SCHELLE
124	8	ST	0217914	1518456		PLATE	PLATTE
125	8	ST	0251296	1522780		CLIP	SCHELLE
126	8	ST	0274117	1523228		INSERT	EINSATZ
127	8	ST	0217918	1522779		PLATE	PLATTE
128	16	ST	0598079	1522831		HEX.HD.SCREW	SECHSKANTSCHRAUBE
130	3	ST	0217914	1518456		PLATE	PLATTE
131	6	ST	0251296	1522780		CLIP	SCHELLE
132	6	ST	0274117	1523228		INSERT	EINSATZ
133	6	ST	0217916	1522786		SCREW	SCHRAUBE
134	3	ST	0217917	1522790		LOCKING PLATE	SICHERUNGSBLECH
135	3	ST	0217918	1522779		PLATE	PLATTE
136	6	ST	0773218	1464966		HEX.HD.SCREW	SECHSKANTSCHRAUBE
137	1	ST	0217914	1518456		PLATE	PLATTE
138	2	ST	0251296	1522780		CLIP	SCHELLE
139	1	ST	0274117	1523228		INSERT	EINSATZ
140	1	ST	0274119	1523226		INSERT	EINSATZ
141	2	ST	0217916	1522786		SCREW	SCHRAUBE
142	1	ST	0217917	1522790		LOCKING PLATE	SICHERUNGSBLECH
143	1	ST	0217918	1522779		PLATE	PLATTE
144	2	ST	0773218	1464966		HEX.HD.SCREW	SECHSKANTSCHRAUBE
145	3	ST	1143422	1523225		CLIP	SCHELLE
146	3	ST	0217914	1518456		PLATE	PLATTE
147	3	ST	0251296	1522780		CLIP	SCHELLE
148	3	ST	0274119	1523226		INSERT	EINSATZ
149	3	ST	0217918	1522779		PLATE	PLATTE
150	6	ST	0598079	1522831		HEX.HD.SCREW	SECHSKANTSCHRAUBE
151	2	ST	0251296	1522780		CLIP	SCHELLE
152	2	ST	0274117	1523228		INSERT	EINSATZ
153	2	ST	◇1186013			NUT	MUTTER
154	2	ST	0217916	1522786		SCREW	SCHRAUBE
155	1	ST	0217917	1522790		LOCKING PLATE	SICHERUNGSBLECH
156	1	ST	0217918	1522779		PLATE	PLATTE

6090 FS	RH400 400013	HYDRAULIC SYSTEM OIL COOLER HYDRAULIKANLAGE OELKUEHLER	20290 3844057 - 003

Item	Quantity	ME	P/N	SAP No.	see page	Description	Beschreibung
157	2	ST	0773218	1464966		HEX.HD.SCREW	SECHSKANTSCHRAUBE
158	2	ST	0970517	1518443		PLATE	PLATTE
159	2	ST	0970518	1520980		CLIP	SCHELLE
160	2	ST	1547360	1523729		INSERT	EINSATZ
161	2	ST	0970520	1521326		PLATE	PLATTE
162	4	ST	0216105	1520469		HEX.HD.SCREW	SECHSKANTSCHRAUBE

6090 FS	RH400 400013	HYDRAULIC SYSTEM MOTOR COOLER HYDRAULIKANLAGE MOTORKUEHLER	20300 3844058 - 000

20.300
3 844 058.000
page/pagina 1-2

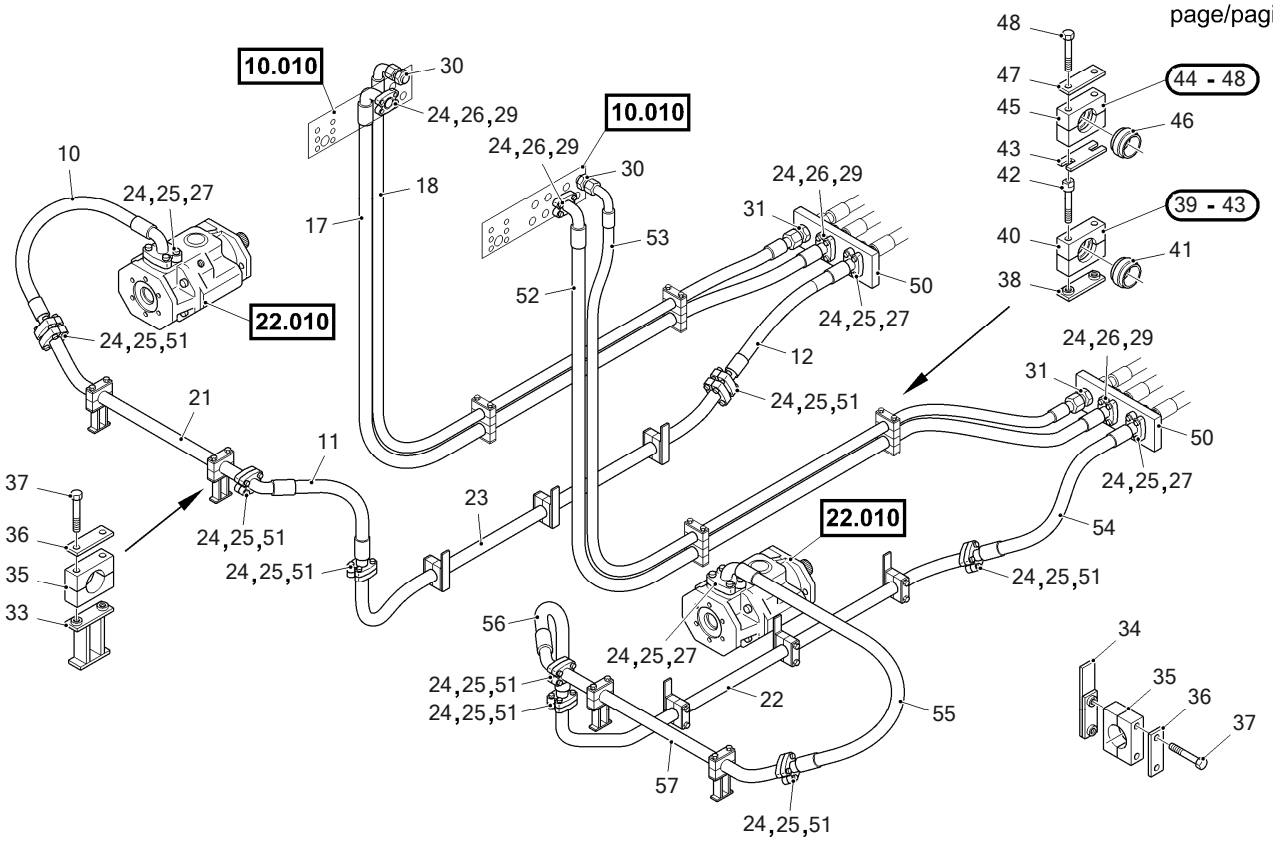

6090 FS	RH400 400013	HYDRAULIC SYSTEM MOTOR COOLER HYDRAULIKANLAGE MOTORKUEHLER	20300 3844058 - 000

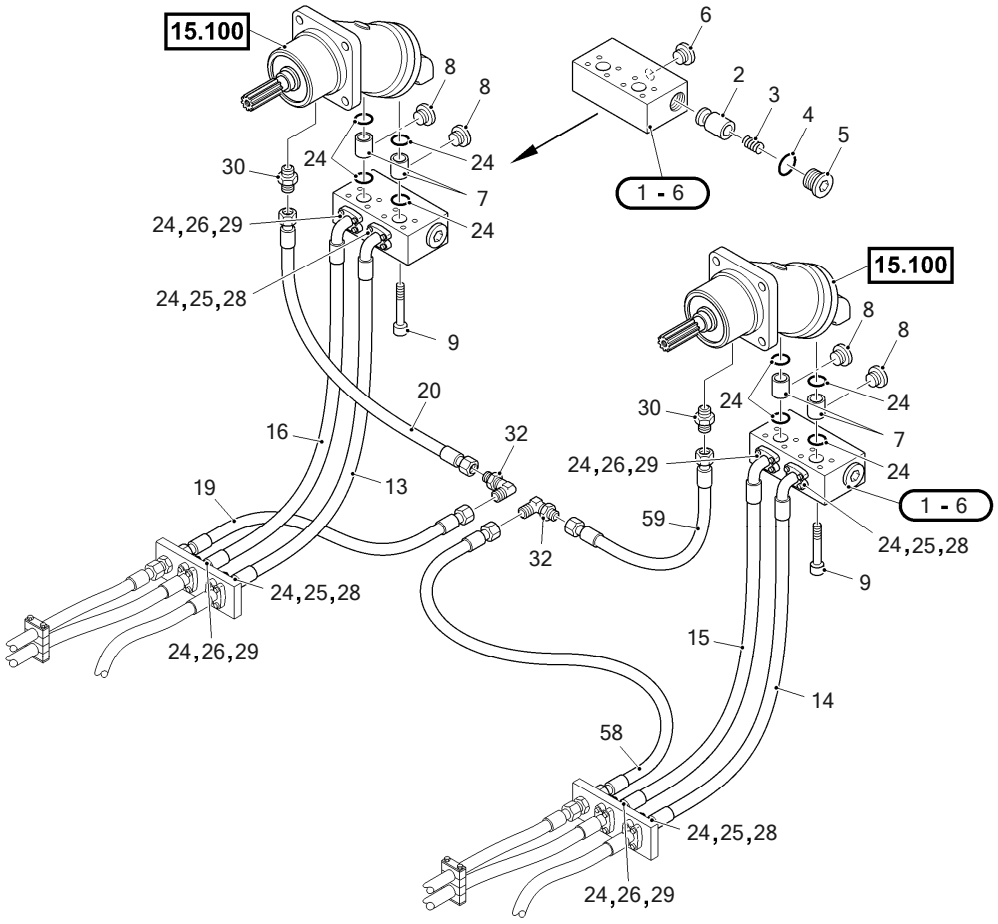

20.300
3 844 058.000
page/pagina 2-2

6090 FS	RH400 400013	HYDRAULIC SYSTEM MOTOR COOLER HYDRAULIKANLAGE MOTORKUEHLER	20300 3844058 - 000

Item	Quantity	ME	P/N	SAP No.	see page	Description	Beschreibung
1	2	ST	2768183	1523630		BLOCK	KLOTZ
2	2	ST	1128104	1519987		CONE	KEGEL
3	2	ST	1147109	1519984		SPRING	FEDER
4	2	ST	1414008	1519988		SEAL	DICHTUNG
5	2	ST	2459894	1519983		SCREW PLUG	VERSCHLUSSCHRAUBE
6	2	ST	0945328	1519989		SCREW PLUG	VERSCHLUSSCHRAUBE
7	4	ST	1589939	1523647		SOCKET	STUTZEN
8	4	ST	0773596	1520318		SCREW PLUG	VERSCHLUSSCHRAUBE
9	16	ST	1740364	1527006		CYL.HEAD SCREW	ZYLINDERSCHRAUBE
10	1	ST	2769361	1523257		HYDRAULIC HOSE	HYDRAULIKSCHLAUCH
11	1	ST	3701213	1523258		HYDRAULIC HOSE	HYDRAULIKSCHLAUCH
12	1	ST	3701214	1523259		HYDRAULIC HOSE	HYDRAULIKSCHLAUCH
13	1	ST	2769371	1527008		HYDRAULIC HOSE	HYDRAULIKSCHLAUCH
14	1	ST	2769372	1527009		HYDRAULIC HOSE	HYDRAULIKSCHLAUCH
15	1	ST	3701216	1527012		HYDRAULIC HOSE	HYDRAULIKSCHLAUCH
16	1	ST	3701217	1527013		HYDRAULIC HOSE	HYDRAULIKSCHLAUCH
17	1	ST	3701218	1523260		HYDRAULIC HOSE	HYDRAULIKSCHLAUCH
18	1	ST	3701219	1523261		HYDRAULIC HOSE	HYDRAULIKSCHLAUCH
19	1	ST	3701215	1527011		HYDRAULIC HOSE	HYDRAULIKSCHLAUCH
20	1	ST	2769375	1527010		HYDRAULIC HOSE	HYDRAULIKSCHLAUCH
21	1	ST	3701205	1523243		HYDRAULIC TUBE	HYDRAULIKROHR
22	1	ST	3701212	1523229		HYDRAULIC TUBE	HYDRAULIKROHR
23	1	ST	3701209	1523249		HYDRAULIC TUBE	HYDRAULIKROHR
24	32	ST	1725419	1519993		SEALING RING	DICHTRING
25	32	ST	0974791	1523253		FLANGE	FLANSCH
26	16	ST	0576762	1523251		SPLIT FLANGE	FLANSCHHAELFTE
27	16	ST	0974650	1523252		12-POINT SCREW	ZWOELFKANTSCHRAUBE
28	16	ST	3684998	1527007		12-POINT SCREW	ZWOELFKANTSCHRAUBE
29	32	ST	1183269	1523256		12-POINT SCREW	ZWOELFKANTSCHRAUBE
30	4	ST	0118062	1520933		SOCKET	STUTZEN
31	2	ST	0064791	1523173		TUBE FITTING	VERSCHRAUBUNG
32	2	ST	0092607	1527005		TUBE FITTING	VERSCHRAUBUNG
33	4	ST	3701203	1518999		PLATE	PLATTE
34	6	ST	3701208	1519000		PLATE	PLATTE
35	10	ST	0727286	1523255		HOSE CLAMP	KLEMMHAELFTENPAAR
36	10	ST	0217918	1522779		COVER PLATE	DECKPLATTE
37	20	ST	0598079	1522831		HEX.HD.SCREW	SECHSKANTSCHRAUBE
38	4	ST	0217914	1518456		WELDING PLATE	ANSCHWEISSPLATTE
39	4	ST	3702222	1523227		CLIP	SCHELLE
40	4	ST	0251296	1522780		CLIP	SCHELLE
41	4	ST	0274117	1523228		INSERT	EINSATZ
42	8	ST	0217916	1522786		SCREW	SCHRAUBE
43	4	ST	0217917	1522790		PLATE	PLATTE
44	4	ST	1143422	1523225		CLIP	SCHELLE
45	4	ST	0251296	1522780		CLIP	SCHELLE
46	4	ST	0274119	1523226		INSERT	EINSATZ
47	4	ST	0217918	1522779		COVER PLATE	DECKPLATTE
48	8	ST	0598079	1522831		HEX.HD.SCREW	SECHSKANTSCHRAUBE
50	2	ST	3701206	1519021		PLATE	PLATTE
51	32	ST	1268708	4015700		12-POINT SCREW	ZWOELFKANTSCHRAUBE
52	1	ST	3701218	1523260		HYDRAULIC HOSE	HYDRAULIKSCHLAUCH
53	1	ST	3701219	1523261		HYDRAULIC HOSE	HYDRAULIKSCHLAUCH
54	1	ST	3701214	1523259		HYDRAULIC HOSE	HYDRAULIKSCHLAUCH
55	1	ST	2769361	1523257		HYDRAULIC HOSE	HYDRAULIKSCHLAUCH
56	1	ST	3701213	1523258		HYDRAULIC HOSE	HYDRAULIKSCHLAUCH
57	1	ST	3701205	1523243		HYDRAULIC TUBE	HYDRAULIKROHR
58	1	ST	3701215	1527011		HYDRAULIC HOSE	HYDRAULIKSCHLAUCH
59	1	ST	2769375	1527010		HYDRAULIC HOSE	HYDRAULIKSCHLAUCH

6090 FS	RH400 400013	HYDRAULIC SYSTEM OPERATOR'S CAB HYDRAULIKANLAGE FAHRERHAUS	20380 3844059 - 000

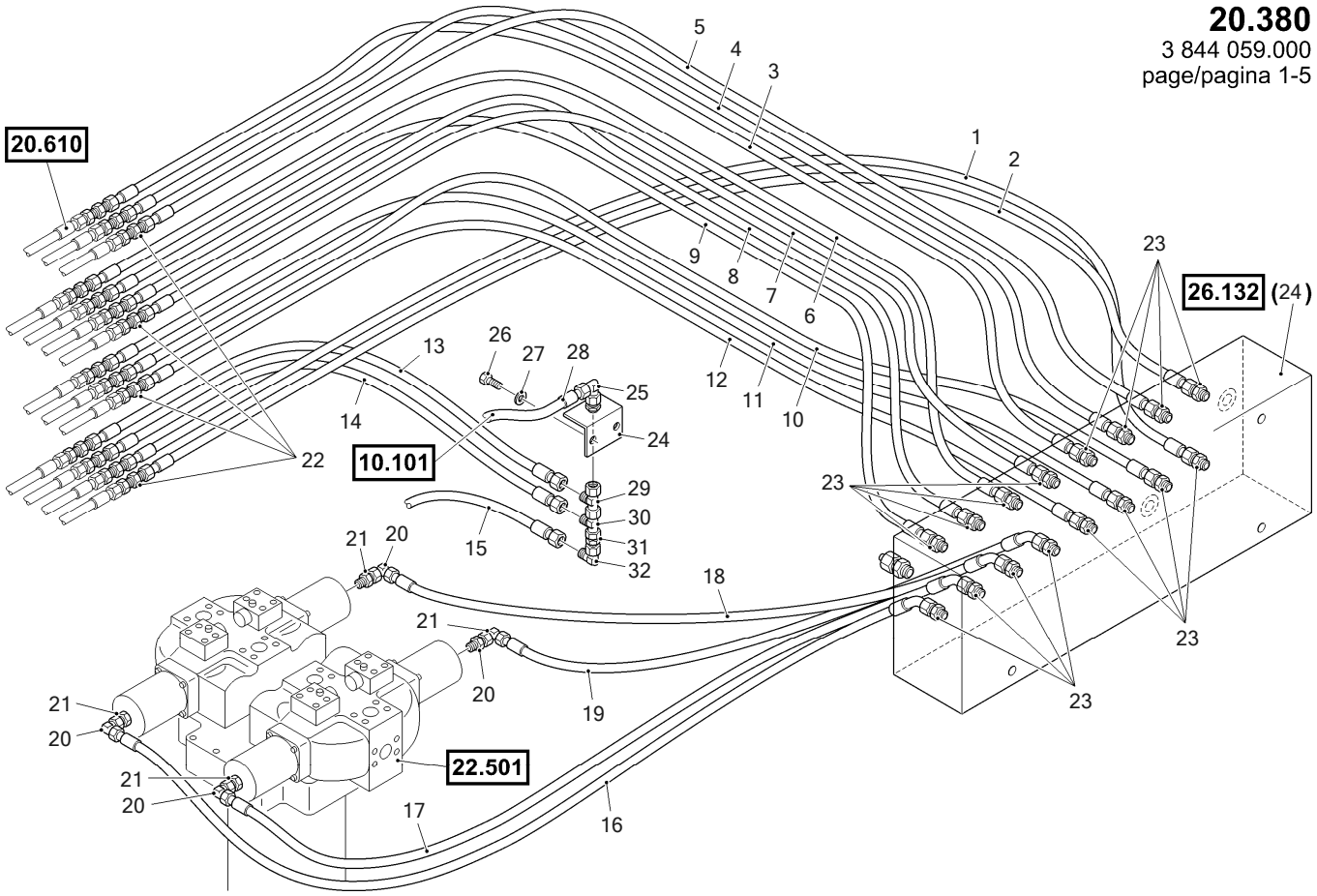

6090 FS	RH400 400013	HYDRAULIC SYSTEM OPERATOR'S CAB HYDRAULIKANLAGE FAHRERHAUS	20380 3844059 - 000

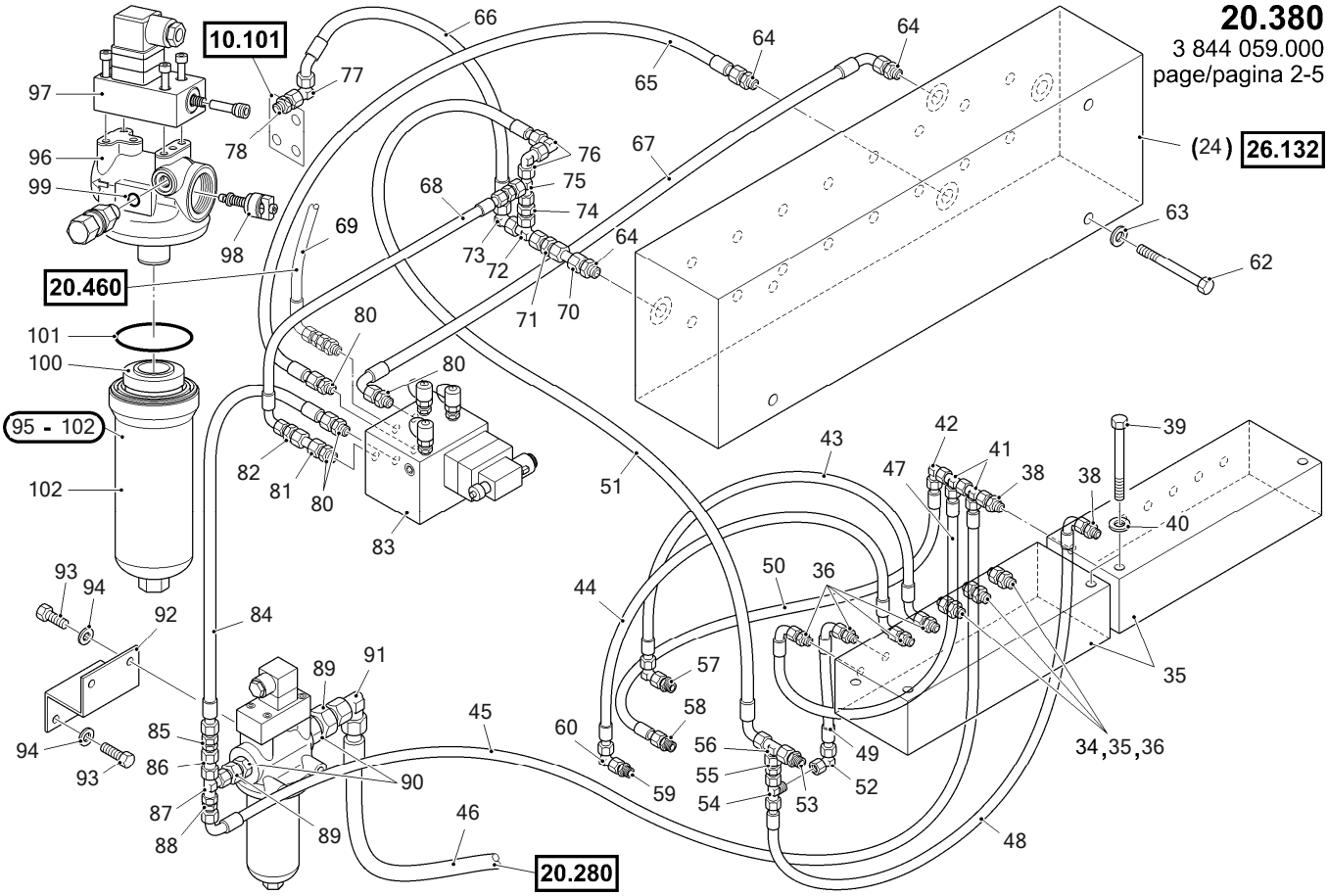

6090 FS	RH400 400013	HYDRAULIC SYSTEM OPERATOR'S CAB HYDRAULIKANLAGE FAHRERHAUS	20380 3844059 - 000

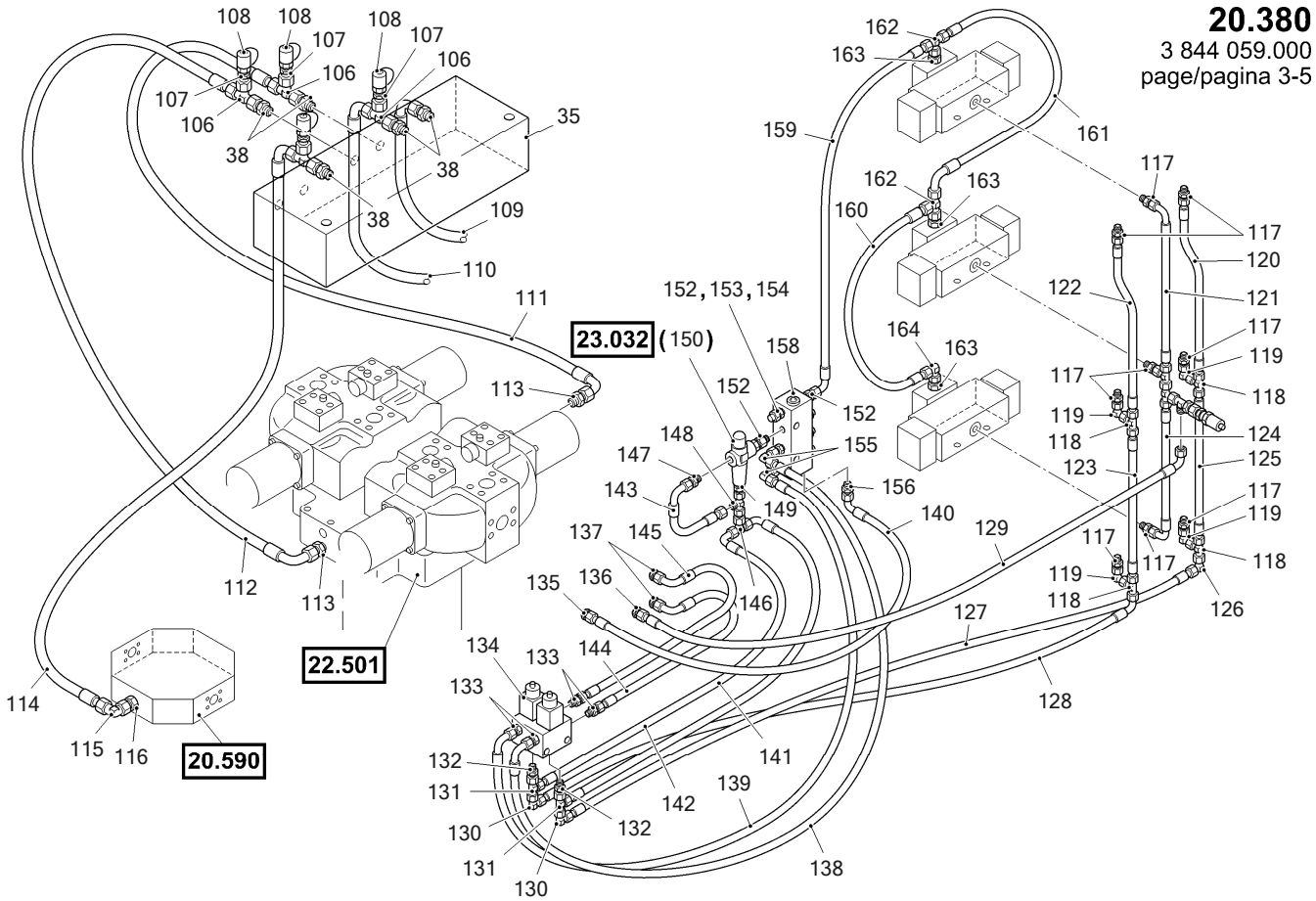

6090 FS	RH400 400013	HYDRAULIC SYSTEM OPERATOR'S CAB HYDRAULIKANLAGE FAHRERHAUS	20380 3844059 - 000

20.380
3 844 059.000
page/pagina 4-5

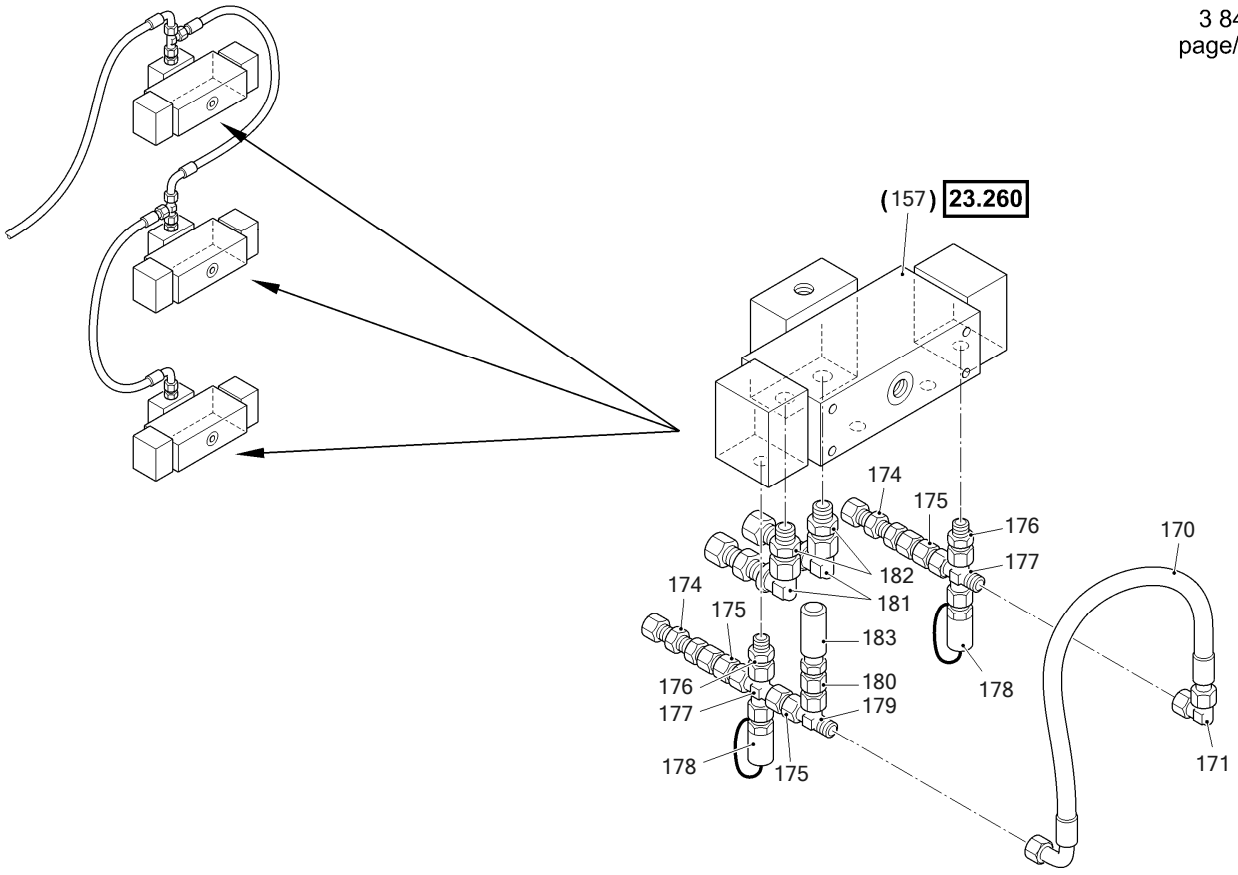

6090 FS	RH400 400013	HYDRAULIC SYSTEM OPERATOR'S CAB HYDRAULIKANLAGE FAHRERHAUS	20380 3844059 - 000

20.380
3 844 059.000
page/pagina 5-5

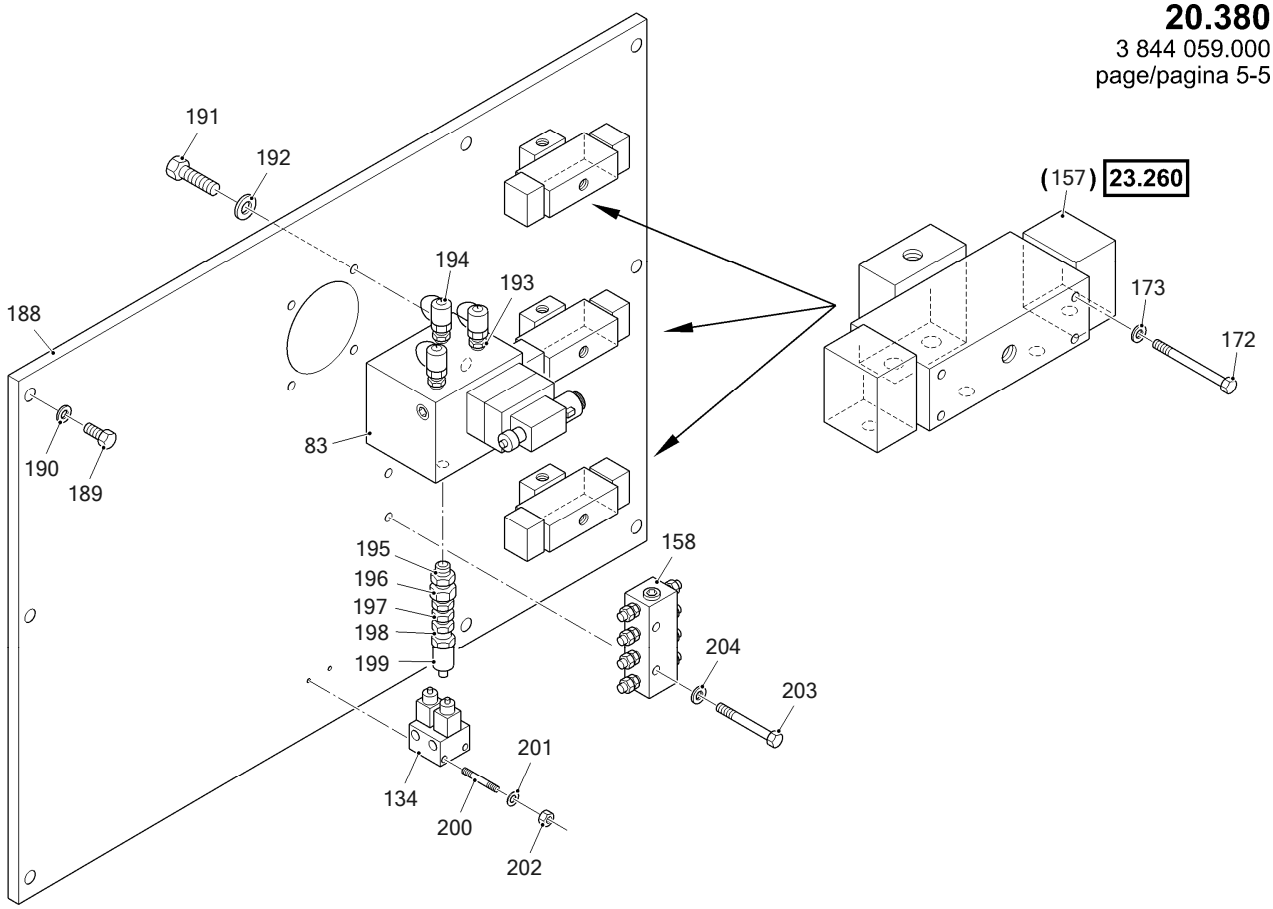

6090 FS	RH400 400013	HYDRAULIC SYSTEM OPERATOR'S CAB HYDRAULIKANLAGE FAHRERHAUS	20380 3844059 - 000

Item	Quantity	ME	P/N	SAP No.	see page	Description	Beschreibung
1	1	ST	2711821	4022460		HYDRAULIC HOSE	HYDRAULIKSCHLAUCH
2	1	ST	2711821	4022460		HYDRAULIC HOSE	HYDRAULIKSCHLAUCH
3	1	ST	2711821	4022460		HYDRAULIC HOSE	HYDRAULIKSCHLAUCH
4	1	ST	2711821	4022460		HYDRAULIC HOSE	HYDRAULIKSCHLAUCH
5	1	ST	2711821	4022460		HYDRAULIC HOSE	HYDRAULIKSCHLAUCH
6	1	ST	2711821	4022460		HYDRAULIC HOSE	HYDRAULIKSCHLAUCH
7	1	ST	2711821	4022460		HYDRAULIC HOSE	HYDRAULIKSCHLAUCH
8	1	ST	2711821	4022460		HYDRAULIC HOSE	HYDRAULIKSCHLAUCH
9	1	ST	2711821	4022460		HYDRAULIC HOSE	HYDRAULIKSCHLAUCH
10	1	ST	2711821	4022460		HYDRAULIC HOSE	HYDRAULIKSCHLAUCH
11	1	ST	2711821	4022460		HYDRAULIC HOSE	HYDRAULIKSCHLAUCH
12	1	ST	2711821	4022460		HYDRAULIC HOSE	HYDRAULIKSCHLAUCH
13	1	ST	9999947			PART NO. ON DEMAND	SACH-NR. BEI BEDARF
14	1	ST	9999947			PART NO. ON DEMAND	SACH-NR. BEI BEDARF
15	1	ST	9999947			PART NO. ON DEMAND	SACH-NR. BEI BEDARF
16	1	ST	3746123	4235686		HYDRAULIC HOSE	HYDRAULIKSCHLAUCH
17	1	ST	3746124	4235687		HYDRAULIC HOSE	HYDRAULIKSCHLAUCH
18	1	ST	3733365	4133469		HYDRAULIC HOSE	HYDRAULIKSCHLAUCH
19	1	ST	9999947			PART NO. ON DEMAND	SACH-NR. BEI BEDARF
20	4	ST	◇0984973	1520812		SOCKET	STUTZEN
21	4	ST	◇2186411	1520811		TUBE FITTING	VERSCHRAUBUNG
22	14	ST	◇2247600	1520826		TUBE FITTING	VERSCHRAUBUNG
23	16	ST	◇2186411	1520811		TUBE FITTING	VERSCHRAUBUNG
24	1	ST	(3727212)		123	VALVE	VENTIL
25	1	ST	9999947			PART NO. ON DEMAND	SACH-NR. BEI BEDARF
26	2	ST	9999947			PART NO. ON DEMAND	SACH-NR. BEI BEDARF
27	2	ST	9999947			PART NO. ON DEMAND	SACH-NR. BEI BEDARF
28	1	ST	2711777	1523726		HYDRAULIC HOSE	HYDRAULIKSCHLAUCH
29	1	ST	9999947			PART NO. ON DEMAND	SACH-NR. BEI BEDARF
30	1	ST	9999947			PART NO. ON DEMAND	SACH-NR. BEI BEDARF
31	1	ST	9999947			PART NO. ON DEMAND	SACH-NR. BEI BEDARF
32	1	ST	9999947			PART NO. ON DEMAND	SACH-NR. BEI BEDARF
35	2	ST	2765911	1523303		CONTROL BLOCK	STEUERBLOCK
36	3	ST	0010629	1523168		CONN.NUT	UEBERWURFMUTTER
37	3	ST	2115432	1523529		PLUG	STOPFEN
38	14	ST	0046801	1520802		SOCKET	STUTZEN
39	4	ST	0530731	1523278		HEX.HD.SCREW	SECHSKANTSCHRAUBE
40	4	ST	0063704	1521322		WASHER	UNTERLEGSCHEIBE
41	2	ST	9999947			PART NO. ON DEMAND	SACH-NR. BEI BEDARF
42	1	ST	9999947			PART NO. ON DEMAND	SACH-NR. BEI BEDARF
43	1	ST	9999947			PART NO. ON DEMAND	SACH-NR. BEI BEDARF
44	1	ST	9999947			PART NO. ON DEMAND	SACH-NR. BEI BEDARF
45	1	ST	2711841	1523149		HYDRAULIC HOSE	HYDRAULIKSCHLAUCH
46	1	ST	9999947			PART NO. ON DEMAND	SACH-NR. BEI BEDARF
47	1	ST	◇2712706	1523277		HYDRAULIC HOSE	HYDRAULIKSCHLAUCH
48	1	ST	1590103	1521855		HOSE	SCHLAUCHLEITUNG
49	1	ST	9999947			PART NO. ON DEMAND	SACH-NR. BEI BEDARF
50	1	ST	◇2712706	1523277		HYDRAULIC HOSE	HYDRAULIKSCHLAUCH
51	1	ST	2711676	1520839		HYDRAULIC HOSE	HYDRAULIKSCHLAUCH
52	1	ST	9999947			PART NO. ON DEMAND	SACH-NR. BEI BEDARF
53	1	ST	9999947			PART NO. ON DEMAND	SACH-NR. BEI BEDARF
54	1	ST	9999947			PART NO. ON DEMAND	SACH-NR. BEI BEDARF
55	1	ST	9999947			PART NO. ON DEMAND	SACH-NR. BEI BEDARF
56	1	ST	9999947			PART NO. ON DEMAND	SACH-NR. BEI BEDARF
57	1	ST	9999947			PART NO. ON DEMAND	SACH-NR. BEI BEDARF
58	1	ST	9999947			PART NO. ON DEMAND	SACH-NR. BEI BEDARF
59	1	ST	9999947			PART NO. ON DEMAND	SACH-NR. BEI BEDARF
60	1	ST	9999947			PART NO. ON DEMAND	SACH-NR. BEI BEDARF
62	4	ST	0305064	1523317		CYL.HEAD SCREW	ZYLINDERSCHRAUBE
63	4	ST	0057111	1523298		WASHER	UNTERLEGSCHEIBE
64	3	ST	1665744	1523288		SOCKET	STUTZEN
65	1	ST	9999947			PART NO. ON DEMAND	SACH-NR. BEI BEDARF
66	1	ST	9999947			PART NO. ON DEMAND	SACH-NR. BEI BEDARF
67	1	ST	9999947			PART NO. ON DEMAND	SACH-NR. BEI BEDARF
68	1	ST	3746121	4154821		HYDRAULIC HOSE	HYDRAULIKSCHLAUCH
70	1	ST	9999947			PART NO. ON DEMAND	SACH-NR. BEI BEDARF
71	1	ST	9999947			PART NO. ON DEMAND	SACH-NR. BEI BEDARF
72	1	ST	9999947			PART NO. ON DEMAND	SACH-NR. BEI BEDARF
73	1	ST	9999947			PART NO. ON DEMAND	SACH-NR. BEI BEDARF
74	1	ST	9999947			PART NO. ON DEMAND	SACH-NR. BEI BEDARF
75	1	ST	9999947			PART NO. ON DEMAND	SACH-NR. BEI BEDARF

6090 FS	RH400 400013	HYDRAULIC SYSTEM OPERATOR'S CAB HYDRAULIKANLAGE FAHRERHAUS	20380 3844059 - 000

Item	Quantity	ME	P/N	SAP No.	see page	Description	Beschreibung
76	2	ST	9999947			PART NO. ON DEMAND	SACH-NR. BEI BEDARF
77	1	ST	9999947			PART NO. ON DEMAND	SACH-NR. BEI BEDARF
78	1	ST	9999947			PART NO. ON DEMAND	SACH-NR. BEI BEDARF
80	4	ST	9999947			PART NO. ON DEMAND	SACH-NR. BEI BEDARF
81	1	ST	9999947			PART NO. ON DEMAND	SACH-NR. BEI BEDARF
82	1	ST	9999947			PART NO. ON DEMAND	SACH-NR. BEI BEDARF
83	1	ST	3737299	4108310		CONTROL BLOCK	STEUERBLOCK
84	1	ST	2711888	1523932		HYDRAULIC HOSE	HYDRAULIKSCHLAUCH
85	1	ST	9999947			PART NO. ON DEMAND	SACH-NR. BEI BEDARF
86	1	ST	9999947			PART NO. ON DEMAND	SACH-NR. BEI BEDARF
87	1	ST	9999947			PART NO. ON DEMAND	SACH-NR. BEI BEDARF
88	1	ST	9999947			PART NO. ON DEMAND	SACH-NR. BEI BEDARF
89	2	ST	7723956	1523322		REDUCTION	REDUZIERUNG
90	2	ST	0038701	1521827		TUBE FITTING	VERSCHRAUBUNG
91	1	ST	9999947			PART NO. ON DEMAND	SACH-NR. BEI BEDARF
92	1	ST	3649875	1523297		BRACKET	HALTER
93	4	ST	1558710	1523270		HEX.HD.SCREW	SECHSKANTSCHRAUBE
94	4	ST	0057111	1523298		WASHER	UNTERLEGSCHEIBE
95	1	ST	3672796	1523300		FILTER	FILTER
96	1	ST	6001433	1490615		FILTER HEAD	FILTERKOPF
97	1	ST	6001436	1462551		SERVICE INDICATOR	WARTUNGSANZEIGER
98	1	ST	6001437	4027212		BYPASS VALVE	BYPASS-VENTIL
99	1	ST	0054837	1457790		SEALING RING	DICHTRING
100	1	ST	6001435	1451845		FILTERELEMENT	FILTERELEMENT
101	1	ST	0064697	1460869		O-RING	O-RING
102	1	ST	6001434	1490614		BOWL	FILTERTOPF
106	3	ST	9999947			PART NO. ON DEMAND	SACH-NR. BEI BEDARF
107	3	ST	9999947			PART NO. ON DEMAND	SACH-NR. BEI BEDARF
108	3	ST	9999947			PART NO. ON DEMAND	SACH-NR. BEI BEDARF
109	1	ST	3688927	1523583		HYDRAULIC HOSE	HYDRAULIKSCHLAUCH
110	1	ST	2711802	1523314		HOSE	SCHLAUCHLEITUNG
111	1	ST	2711802	1523314		HOSE	SCHLAUCHLEITUNG
112	1	ST	2711802	1523314		HOSE	SCHLAUCHLEITUNG
113	2	ST	9999947			PART NO. ON DEMAND	SACH-NR. BEI BEDARF
114	1	ST	◇ 2711792	1523697		HOSE	SCHLAUCHLEITUNG
115	1	ST	9999947			PART NO. ON DEMAND	SACH-NR. BEI BEDARF
116	1	ST	9999947			PART NO. ON DEMAND	SACH-NR. BEI BEDARF
117	9	ST	0046801	1520802		SOCKET	STUTZEN
118	4	ST	◇ 1547907	1522844		SOCKET	STUTZEN
119	4	ST	◇ 1547924	1522842		SOCKET	STUTZEN
120	1	ST	2711887	1523315		HOSE	SCHLAUCHLEITUNG
121	1	ST	2712703	1523275		HYDRAULIC HOSE	HYDRAULIKSCHLAUCH
122	1	ST	2711887	1523315		HOSE	SCHLAUCHLEITUNG
123	1	ST	◇ 2712701	1523272		HYDRAULIC HOSE	HYDRAULIKSCHLAUCH
124	1	ST	2712702	1523273		HYDRAULIC HOSE	HYDRAULIKSCHLAUCH
125	1	ST	◇ 2712701	1523272		HYDRAULIC HOSE	HYDRAULIKSCHLAUCH
126	1	ST	9999947			PART NO. ON DEMAND	SACH-NR. BEI BEDARF
127	1	ST	2712705	1523276		HYDRAULIC HOSE	HYDRAULIKSCHLAUCH
128	1	ST	2452597	1521965		HOSE	SCHLAUCHLEITUNG
129	1	ST	1590103	1521855		HOSE	SCHLAUCHLEITUNG
130	2	ST	9999947			PART NO. ON DEMAND	SACH-NR. BEI BEDARF
131	2	ST	9999947			PART NO. ON DEMAND	SACH-NR. BEI BEDARF
132	2	ST	9999947			PART NO. ON DEMAND	SACH-NR. BEI BEDARF
133	4	ST	9999947			PART NO. ON DEMAND	SACH-NR. BEI BEDARF
134	1	ST	9999947			PART NO. ON DEMAND	SACH-NR. BEI BEDARF
135	1	ST	9999947			PART NO. ON DEMAND	SACH-NR. BEI BEDARF
136	1	ST	9999947			PART NO. ON DEMAND	SACH-NR. BEI BEDARF
137	2	ST	9999947			PART NO. ON DEMAND	SACH-NR. BEI BEDARF
138	1	ST	2711841	1523149		HYDRAULIC HOSE	HYDRAULIKSCHLAUCH
139	1	ST	2711841	1523149		HYDRAULIC HOSE	HYDRAULIKSCHLAUCH
140	1	ST	2482296	4022125		HYDRAULIC HOSE	HYDRAULIKSCHLAUCH
141	1	ST	◇ 2711816	1520845		HOSE	SCHLAUCHLEITUNG
142	1	ST	2452597	1521965		HOSE	SCHLAUCHLEITUNG
143	1	ST	2712702	1523273		HYDRAULIC HOSE	HYDRAULIKSCHLAUCH
144	1	ST	2452597	1521965		HOSE	SCHLAUCHLEITUNG
145	1	ST	2452597	1521965		HOSE	SCHLAUCHLEITUNG
146	1	ST	9999947			PART NO. ON DEMAND	SACH-NR. BEI BEDARF
147	1	ST	9999947			PART NO. ON DEMAND	SACH-NR. BEI BEDARF
148	1	ST	9999947			PART NO. ON DEMAND	SACH-NR. BEI BEDARF
149	1	ST	9999947			PART NO. ON DEMAND	SACH-NR. BEI BEDARF
150	1	ST	(2732380)		104	PRESS.REL.VALVE	DRUCKBEGR.VENTIL

6090 FS	RH400 400013	HYDRAULIC SYSTEM OPERATOR'S CAB HYDRAULIKANLAGE FAHRERHAUS	20380 3844059 - 000

Item	Quantity	ME	P/N	SAP No.	see page	Description	Beschreibung
151	1	ST	9999947			PART NO. ON DEMAND	SACH-NR. BEI BEDARF
152	8	ST	9999947			PART NO. ON DEMAND	SACH-NR. BEI BEDARF
153	4	ST	9999947			PART NO. ON DEMAND	SACH-NR. BEI BEDARF
154	4	ST	9999947			PART NO. ON DEMAND	SACH-NR. BEI BEDARF
155	2	ST	9999947			PART NO. ON DEMAND	SACH-NR. BEI BEDARF
156	1	ST	9999947			PART NO. ON DEMAND	SACH-NR. BEI BEDARF
157	3	ST	(2803882)		110	SWING BALANCE VALVE	DRUCKWAAGE
158	1	ST	9999947			PART NO. ON DEMAND	SACH-NR. BEI BEDARF
159	1	ST	2452597	1521965		HOSE	SCHLAUCHLEITUNG
160	1	ST	9999947			PART NO. ON DEMAND	SACH-NR. BEI BEDARF
161	1	ST	◇2711816	1520845		HOSE	SCHLAUCHLEITUNG
162	2	ST	1636028	1520815		SOCKET	STUTZEN
163	3	ST	0046801	1520802		SOCKET	STUTZEN
164	1	ST	9999947			PART NO. ON DEMAND	SACH-NR. BEI BEDARF
170	1	ST	1983553	1523319		HOSE	SCHLAUCHLEITUNG
171	1	ST	0146133	1523307		CONNECTION	ANSCHLUSS
172	12	ST	0063238	1523312		HEX.HD.SCREW	SECHSKANTSCHRAUBE
173	12	ST	0063704	1521322		WASHER	UNTERLEGSCHEIBE
174	6	ST	◇2247783	1523295		TUBE FITTING	VERSCHRAUBUNG
175	9	ST	2739456	1523279		SPACER PIECE	ZWISCHENSTUECK
176	6	ST	0886945	1523301		SOCKET	STUTZEN
177	6	ST	8411672	1523323		SOCKET	STUTZEN
178	6	ST	2247043	1523289		TUBE FITTING	VERSCHRAUBUNG
179	3	ST	1175531	1523294		VALVE	VENTIL
180	3	ST	0690417	1523292		MEASUREMENT CONN	MESSANSCHLUSS
181	6	ST	1665706	1520817		SOCKET/ADAPTER	EINSCHRAUBSTUTZEN
182	6	ST	◇2247783	1523295		TUBE FITTING	VERSCHRAUBUNG
183	3	ST	1977305	1525267		PRESSURE SENSOR	DRUCKSENSOR
188	1	ST	9999947			PART NO. ON DEMAND	SACH-NR. BEI BEDARF
189	9	ST	9999947			PART NO. ON DEMAND	SACH-NR. BEI BEDARF
190	9	ST	9999947			PART NO. ON DEMAND	SACH-NR. BEI BEDARF
191	4	ST	9999947			PART NO. ON DEMAND	SACH-NR. BEI BEDARF
192	4	ST	9999947			PART NO. ON DEMAND	SACH-NR. BEI BEDARF
193	3	ST	9999947			PART NO. ON DEMAND	SACH-NR. BEI BEDARF
194	3	ST	9999947			PART NO. ON DEMAND	SACH-NR. BEI BEDARF
195	1	ST	9999947			PART NO. ON DEMAND	SACH-NR. BEI BEDARF
196	1	ST	9999947			PART NO. ON DEMAND	SACH-NR. BEI BEDARF
197	1	ST	9999947			PART NO. ON DEMAND	SACH-NR. BEI BEDARF
198	1	ST	9999947			PART NO. ON DEMAND	SACH-NR. BEI BEDARF
199	1	ST	9999947			PART NO. ON DEMAND	SACH-NR. BEI BEDARF
200	2	ST	9999947			PART NO. ON DEMAND	SACH-NR. BEI BEDARF
201	2	ST	9999947			PART NO. ON DEMAND	SACH-NR. BEI BEDARF
202	2	ST	9999947			PART NO. ON DEMAND	SACH-NR. BEI BEDARF
203	2	ST	9999947			PART NO. ON DEMAND	SACH-NR. BEI BEDARF
204	2	ST	9999947			PART NO. ON DEMAND	SACH-NR. BEI BEDARF

6090 FS	RH400 400013	HYDRAULIC SYSTEM TRNSM. OIL COOLING HYDRAULIKANLAGE GETR.OELKUEHLUNG	20390 3844060 - 000

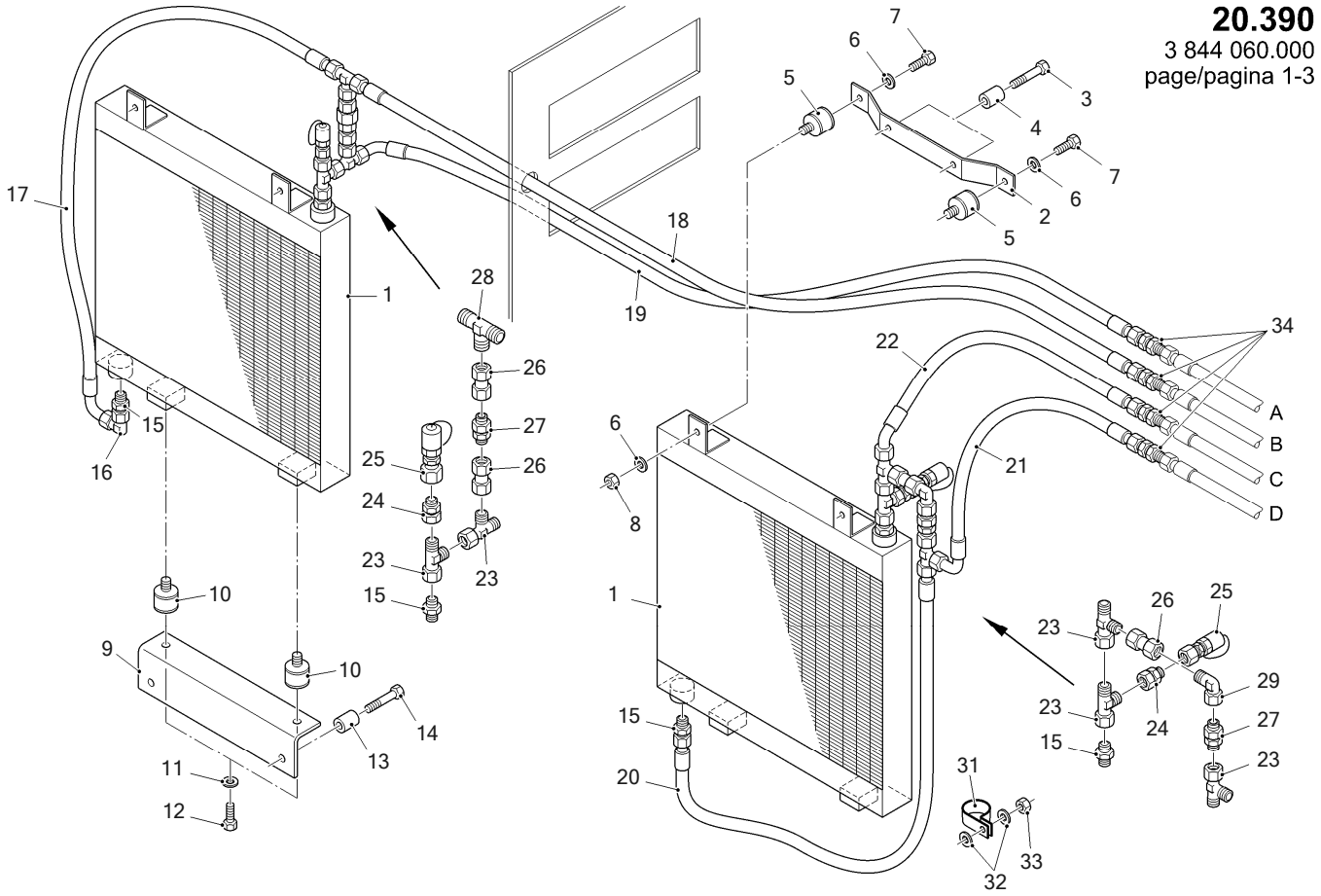

6090 FS	RH400 400013	HYDRAULIC SYSTEM TRNSM. OIL COOLING HYDRAULIKANLAGE GETR.OELKUEHLUNG	20390 3844060 - 000

20.390
3 844 060.000
page/pagina 2-3

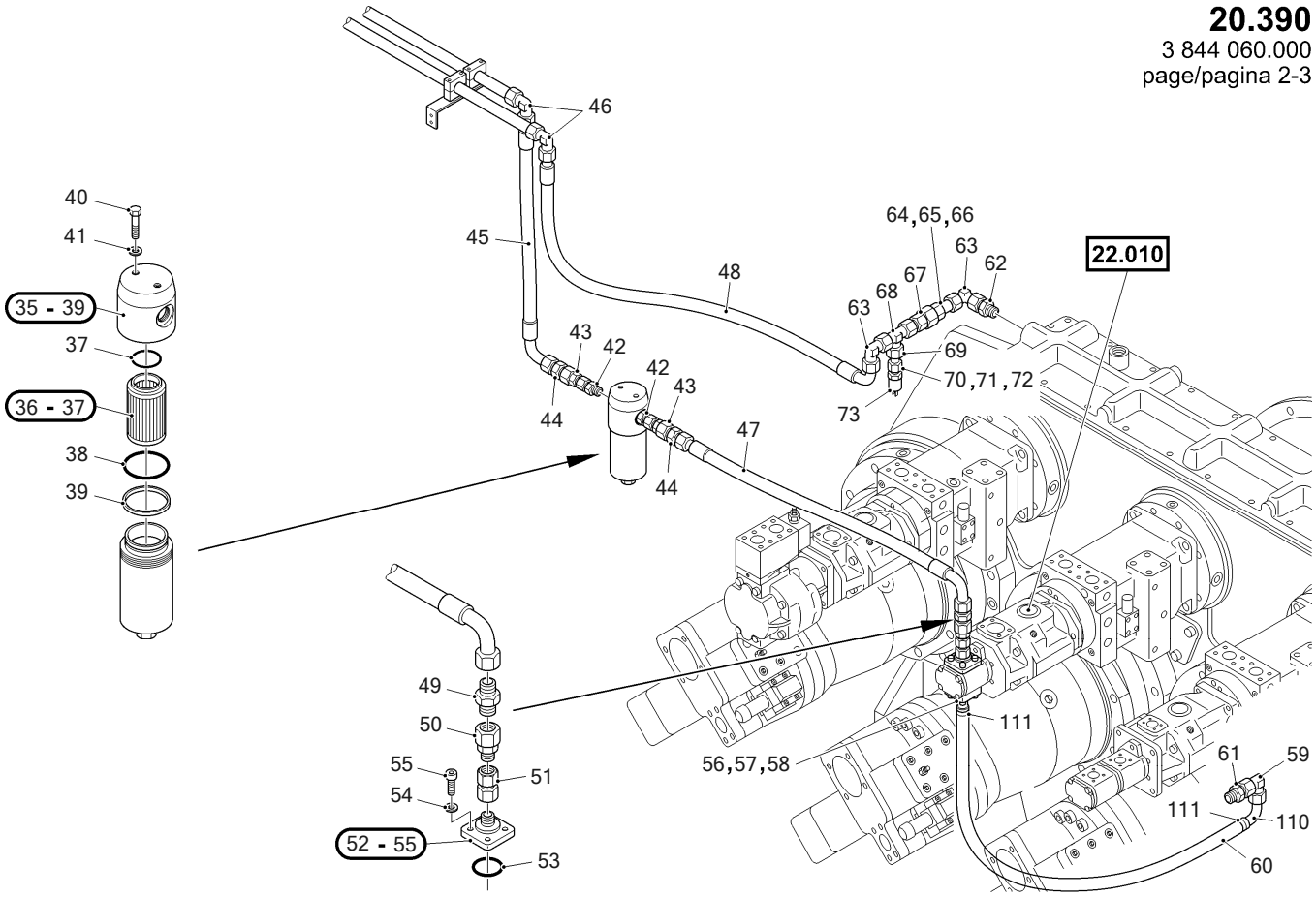

6090 FS	RH400 400013	HYDRAULIC SYSTEM TRNSM. OIL COOLING HYDRAULIKANLAGE GETR.OELKUEHLUNG	20390 3844060 - 000

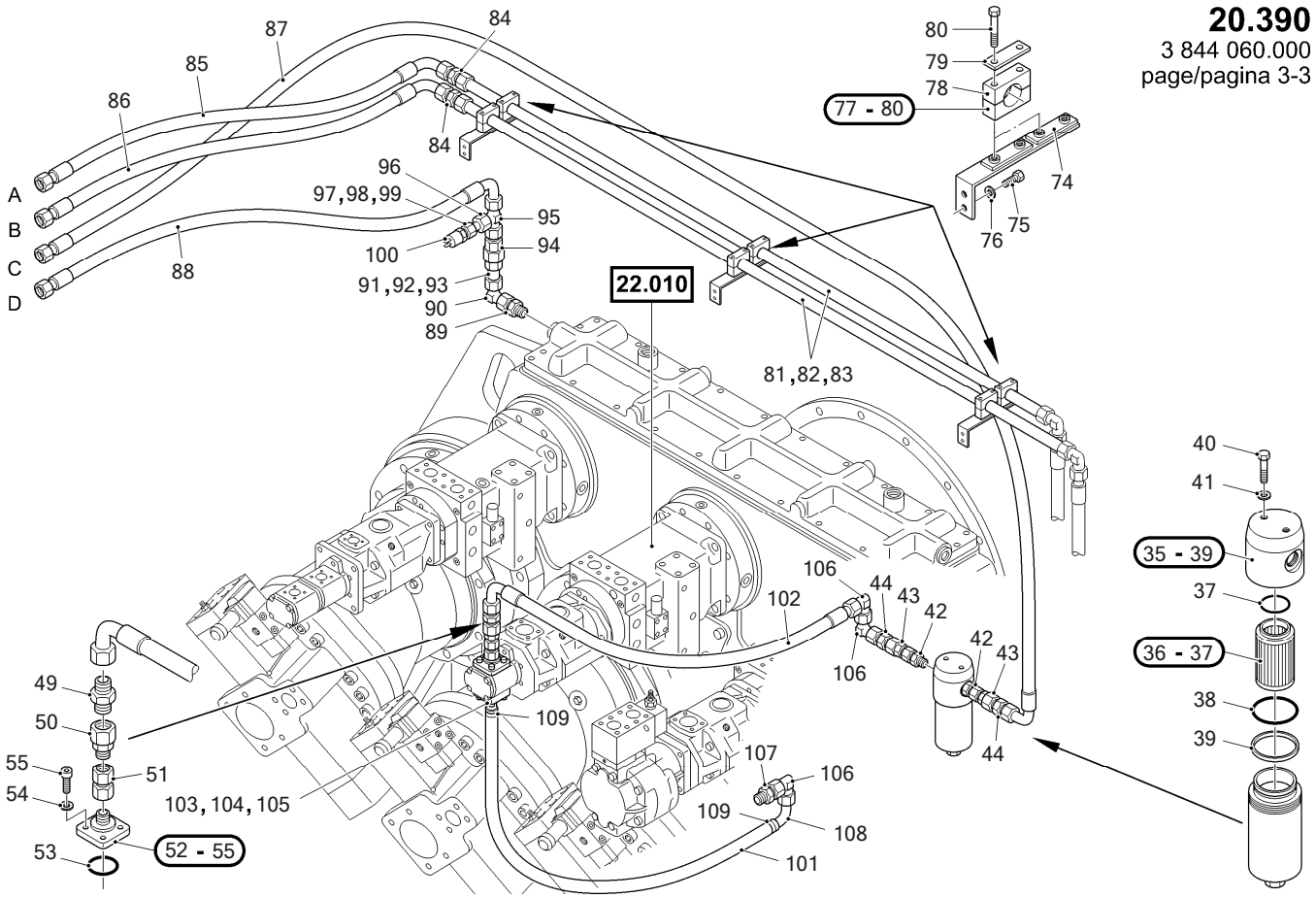

6090 FS	RH400 400013	HYDRAULIC SYSTEM TRNSM. OIL COOLING HYDRAULIKANLAGE GETR.OELKUEHLUNG	20390 3844060 - 000

Item	Quantity	ME	P/N	SAP No.	see page	Description	Beschreibung
1	2	ST	3678624	1520435		OIL COOLER	OELKUEHLER
2	2	ST	3709528	1520436		ANGLE	WINKEL
3	4	ST	0056619	1520431		HEX.HD.SCREW	SECHSKANTSCHRAUBE
4	4	ST	3675632	1520433		SLEEVE	HUELSE
5	4	ST	2700284	1520434		BUMPER	PUFFER
6	8	ST	3674285	1519408		DISK/WASHER	SCHEIBE
7	4	ST	0056656	1519699		HEX.HD.SCREW	SECHSKANTSCHRAUBE
8	4	ST	0057127	1520317		HEXAGONAL NUT	SECHSKANTMUTTER
9	2	ST	3694162	1520432		ANGLE	WINKEL
10	4	ST	2700284	1520434		BUMPER	PUFFER
11	4	ST	0063677	1523196		WASHER	UNTERLEGSCHEIBE
12	4	ST	0056656	1519699		HEX.HD.SCREW	SECHSKANTSCHRAUBE
13	4	ST	3675632	1520433		SLEEVE	HUELSE
14	4	ST	0056619	1520431		HEX.HD.SCREW	SECHSKANTSCHRAUBE
15	4	ST	1331028	1523184		SOCKET	STUTZEN
16	1	ST	◇0970228	1523175		SOCKET	STUTZEN
17	1	ST	3698309	1523201		HYDRAULIC HOSE	HYDRAULIKSCHLAUCH
18	1	ST	3698308	1523200		HYDRAULIC HOSE	HYDRAULIKSCHLAUCH
19	1	ST	3698318	1523203		HYDRAULIC HOSE	HYDRAULIKSCHLAUCH
20	1	ST	3698307	1523199		HYDRAULIC HOSE	HYDRAULIKSCHLAUCH
21	1	ST	3709980	1523198		HYDRAULIC HOSE	HYDRAULIKSCHLAUCH
22	1	ST	3698317	1523202		HYDRAULIC HOSE	HYDRAULIKSCHLAUCH
23	5	ST	1768307	1523185		SOCKET	STUTZEN
24	2	ST	7723954	1523207		REDUCTION	REDUZIERUNG
25	2	ST	2710228	1523177		MESSURING CONNECTION	MESSTUTZEN
26	3	ST	2397369	4041963		TUBE FITTING	VERSCHRAUBUNG
27	2	ST	1175615	1523181		CHECK VALVE	RUECKSCHLAGVENTIL
28	1	ST	0991910	1523180		SOCKET	STUTZEN
29	1	ST	◇0970228	1523175		SOCKET	STUTZEN
30	1	ST	9999947			PART NO. ON DEMAND	SACH-NR. BEI BEDARF
31	4	ST	0924006	1523592		HOSE CLIP	SCHLAUCHSCHELLE
32	8	ST	0063704	1521322		WASHER	UNTERLEGSCHEIBE
33	4	ST	0057126	1519520		HEXAGONAL NUT	SECHSKANTMUTTER
34	4	ST	0064791	1523173		TUBE FITTING	VERSCHRAUBUNG
35	2	ST	2222940	1523518		FILTER	FILTER
36	2	ST	1433860	1466265		FILTER INSERT	FILTEREINSATZ
37	2	ST	0043149	1460843		O-RING	O-RING
38	2	ST	0783355	1461025		O-RING	O-RING
39	2	ST	2764582	1456389		SUPPORT RING	STUETZRING
40	4	ST	0056665	1523166		HEX.HD.SCREW	SECHSKANTSCHRAUBE
41	4	ST	0063677	1523196		WASHER	UNTERLEGSCHEIBE
42	2	ST	0936535	1523195		SOCKET	STUTZEN
43	4	ST	7723954	1523207		REDUCTION	REDUZIERUNG
44	4	ST	0064785	1523172		TUBE FITTING	VERSCHRAUBUNG
45	1	ST	2711779	1523190		HYDRAULIC HOSE	HYDRAULIKSCHLAUCH
46	2	ST	0038706	1523165		TUBE FITTING	VERSCHRAUBUNG
47	1	ST	3678899	1523183		HYDRAULIC HOSE	HYDRAULIKSCHLAUCH
48	1	ST	2769401	1523192		HYDRAULIC HOSE	HYDRAULIKSCHLAUCH
49	2	ST	0064785	1523172		TUBE FITTING	VERSCHRAUBUNG
50	2	ST	7723954	1523207		REDUCTION	REDUZIERUNG
51	2	ST	1991873	1523197		TUBE FITTING	VERSCHRAUBUNG
52	2	ST	0505322	1523174		TUBE FITTING	VERSCHRAUBUNG
53	2	ST	0012117	1460783		O-RING	O-RING
54	8	ST	0511788	1461712		LOCK WASHER	FEDERRING
55	8	ST	0219041	1523194		CYL.HEAD SCREW	ZYLINDERSCHRAUBE
56	2	ST	0011934	1523171		O-RING	O-RING
57	2	ST	2415335	1523186		SUCTION PIPE	SAUGSTUTZEN
58	8	ST	0219041	1523194		CYL.HEAD SCREW	ZYLINDERSCHRAUBE
59	1	ST	◇0970228	1523175		SOCKET	STUTZEN
60	1	ST	2710239	1523178		SUCTION HOSE	SAUGSCHLAUCH
61	2	ST	1331028	1523184		SOCKET	STUTZEN
62	1	ST	0038701	1521827		TUBE FITTING	VERSCHRAUBUNG
63	2	ST	◇0970228	1523175		SOCKET	STUTZEN
64	1	ST	3007887	1523156		PIPE	ROHRLEITUNG
65	2	ST	0010721			TUBE FITTING	VERSCHRAUBUNG
66	2	ST	0010731	1523170		CONN.NUT	UEBERWURFMUTTER
67	2	ST	0665091	1523179		CHECK VALVE	RUECKSCHLAGVENTIL
68	1	ST	1768307	1523185		SOCKET	STUTZEN
69	1	ST	7723953	1523206		TUBE FITTING	VERSCHRAUBUNG
70	1	ST	0010629	1523168		CONN.NUT	UEBERWURFMUTTER
71	1	ST	0010615	1523167		CUTTING RING	SCHNEIDRING

6090 FS	RH400 400013	HYDRAULIC SYSTEM TRNSM. OIL COOLING HYDRAULIKANLAGE GETR.OELKUEHLUNG	20390 3844060 - 000

Item	Quantity	ME	P/N	SAP No.	see page	Description	Beschreibung
72	1	ST	1951211	1523189		SOCKET	STUTZEN
73	2	ST	1991517	1456141		PRESSUR.SWITCH	DRUCKSCHALTER
74	3	ST	3703709	1523158		BRACKET	HALTER
75	6	ST	0056659	1521238		HEX.HD.SCREW	SECHSKANTSCHRAUBE
76	6	ST	3674285	1519408		DISK/WASHER	SCHEIBE
77	3	ST	3701038	1523160		CLIP	SCHELLE
78	6	ST	0925130	1523162		HOSE CLAMP	KLEMMHAELFTENPAAR
79	6	ST	0598549	1523161		COVER PLATE	DECKPLATTE
80	12	ST	0218096	1520855		HEX.HD.SCREW	SECHSKANTSCHRAUBE
81	2	ST	3009322	1523154		PIPE	ROHRLEITUNG
82	4	ST	0010731	1523170		CONN.NUT	UEBERWURFMUTTER
83	4	ST	0010726	1523169		CUTTING RING	SCHNEIDRING
84	2	ST	0064785	1523172		TUBE FITTING	VERSCHRAUBUNG
85	1	ST	3702766	1523205		HYDRAULIC HOSE	HYDRAULIKSCHLAUCH
86	1	ST	3702766	1523205		HYDRAULIC HOSE	HYDRAULIKSCHLAUCH
87	1	ST	3680618	1523187		HYDRAULIC HOSE	HYDRAULIKSCHLAUCH
88	1	ST	3680621	1523188		HYDRAULIC HOSE	HYDRAULIKSCHLAUCH
89	1	ST	0038701	1521827		TUBE FITTING	VERSCHRAUBUNG
90	1	ST	◇0970228	1523175		SOCKET	STUTZEN
91	1	ST	3007887	1523156		PIPE	ROHRLEITUNG
92	2	ST	0010731	1523170		CONN.NUT	UEBERWURFMUTTER
93	2	ST	0010726	1523169		CUTTING RING	SCHNEIDRING
94	1	ST	0665091	1523179		CHECK VALVE	RUECKSCHLAGVENTIL
95	1	ST	1768307	1523185		SOCKET	STUTZEN
96	1	ST	7723953	1523206		TUBE FITTING	VERSCHRAUBUNG
97	1	ST	0010629	1523168		CONN.NUT	UEBERWURFMUTTER
98	1	ST	0010615	1523167		CUTTING RING	SCHNEIDRING
99	1	ST	1951211	1523189		SOCKET	STUTZEN
100	1	ST	1991517	1456141		PRESSUR.SWITCH	DRUCKSCHALTER
101	1	ST	2710239	1523178		SUCTION HOSE	SAUGSCHLAUCH
102	1	ST	3678899	1523183		HYDRAULIC HOSE	HYDRAULIKSCHLAUCH
103	1	ST	0011934	1523171		O-RING	O-RING
104	1	ST	2415335	1523186		SUCTION PIPE	SAUGSTUTZEN
105	1	ST	0219041	1523194		CYL.HEAD SCREW	ZYLINDERSCHRAUBE
106	3	ST	◇0970228	1523175		SOCKET	STUTZEN
107	1	ST	1331028	1523184		SOCKET	STUTZEN
108	1	ST	2769387	1523191		TUBE FITTING	VERSCHRAUBUNG
109	2	ST	1464213	1467844		CLIP	SPANNSCHELLE
110	1	ST	2769387	1523191		TUBE FITTING	VERSCHRAUBUNG
111	2	ST	1464213	1467844		CLIP	SPANNSCHELLE

6090 FS	RH400 400013	HYDRAULIC SYSTEM CHAIN TENSIONER HYDRAULIKANLAGE KETTENSPANNUNG	20430 3844013 - 000

20.430
3 844 013.000

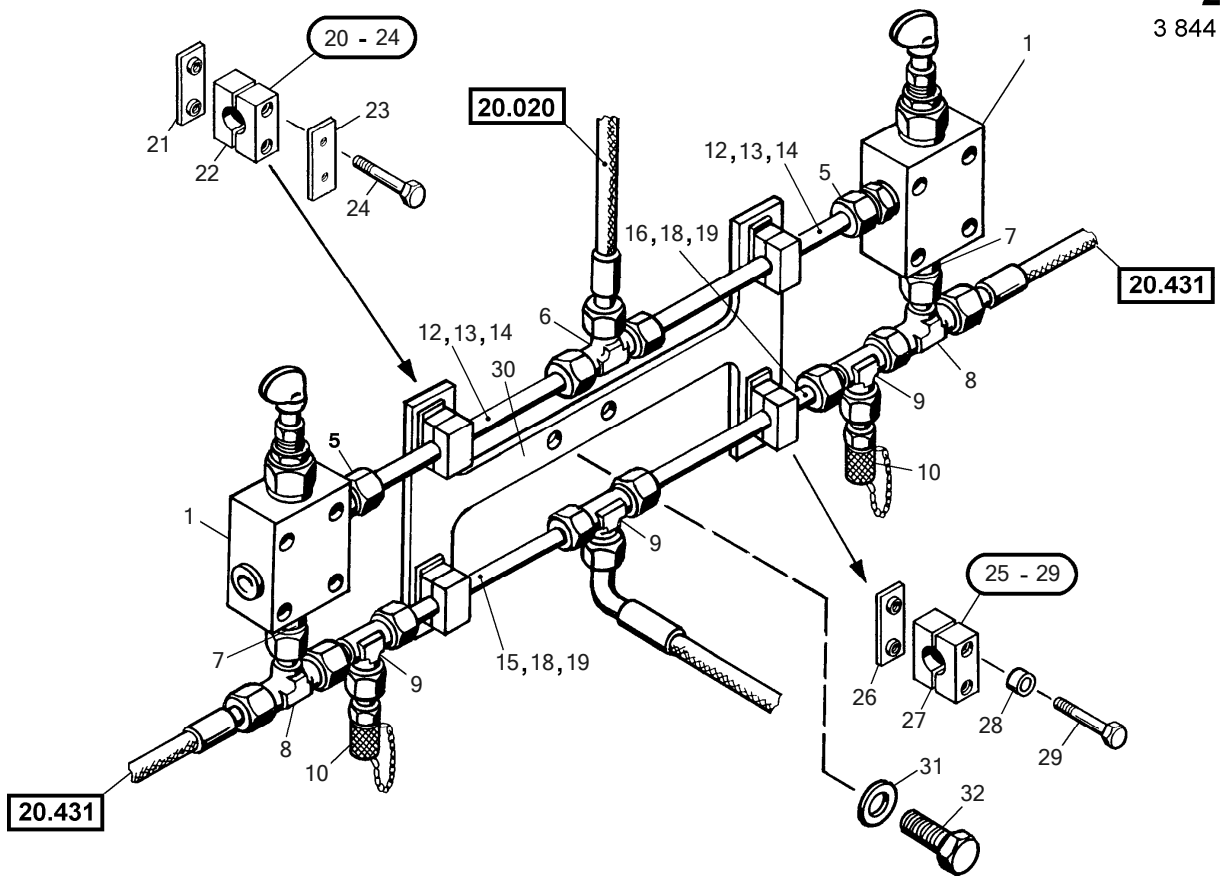

6090 FS	RH400 400013	HYDRAULIC SYSTEM CHAIN TENSIONER HYDRAULIKANLAGE KETTENSPANNUNG	20430 3844013 - 000

Item	Quantity	ME	P/N	SAP No.	see page	Description	Beschreibung
1	2	ST	1930998	1522761		PRESS.REL.VALVE	DRUCKBEGR.VENTIL
5	2	ST	0010649	1522756		TUBE FITTING	VERSCHRAUBUNG
6	1	ST	0033875	1522751		TUBE FITTING	VERSCHRAUBUNG
7	2	ST	1589641	1522757		SOCKET	STUTZEN
8	2	ST	0035511	1522753		TUBE FITTING	VERSCHRAUBUNG
9	3	ST	0145162	1522760		TUBE FITTING	VERSCHRAUBUNG
10	2	ST	◇2213961	1523550		TUBE FITTING	VERSCHRAUBUNG
12	*	M	0037515	1468802		PIPE ; 0,205 M	ROHRLEITUNG ; 0,205 M
13	4	ST	0010657	1523981		CONN.NUT	UEBERWURFMUTTER
14	4	ST	0010650	1467265		CUTTING RING	SCHNEIDRING
15	*	M	0065184	1522726		PIPE ; 0,165 M	ROHRLEITUNG ; 0,165 M
16	1	ST	3007019	1522728		PIPE	ROHRLEITUNG
18	4	ST	0010628	1468218		CONN.NUT	UEBERWURFMUTTER
19	4	ST	0010615	1523167		CUTTING RING	SCHNEIDRING
20	2	ST	1293860	1522746		CLIP	SCHELLE
21	2	ST	0218757	1518458		WELDING PLATE	ANSCHWEISSPLATTE
22	2	ST	0971667	1522747		HOSE CLAMP	KLEMMHAELFTENPAAR
23	2	ST	0505356	1520697		COVER PLATE	DECKPLATTE
24	4	ST	0063249	1520740		HEX.HD.SCREW	SECHSKANTSCHRAUBE
25	2	ST	0217666	1467743		CLIP	SCHELLE
26	2	ST	0218106	1626877		WELDING PLATE	ANSCHWEISSPLATTE
27	2	ST	0145154	1467734		HOSE CLAMP	KLEMMHAELFTENPAAR
28	4	ST	0145150	1457316		SLEEVE	HUELSE
29	4	ST	0145151	1464753		HEX.HD.SCREW	SECHSKANTSCHRAUBE
30	1	ST	1978654	1522723		BRACKET	HALTER
31	2	ST	8403763	1461719		RETAINING WASHER	SICHERUNGSSCHEIBE
32	2	ST	0056661	1519401		HEX.HD.SCREW	SECHSKANTSCHRAUBE

6090 FS	RH400 400013	HYDRAULIC SYSTEM TENSIONING CYLINDER HYDRAULIKANLAGE SPANNZYLINDER	20431 3844014 - 000

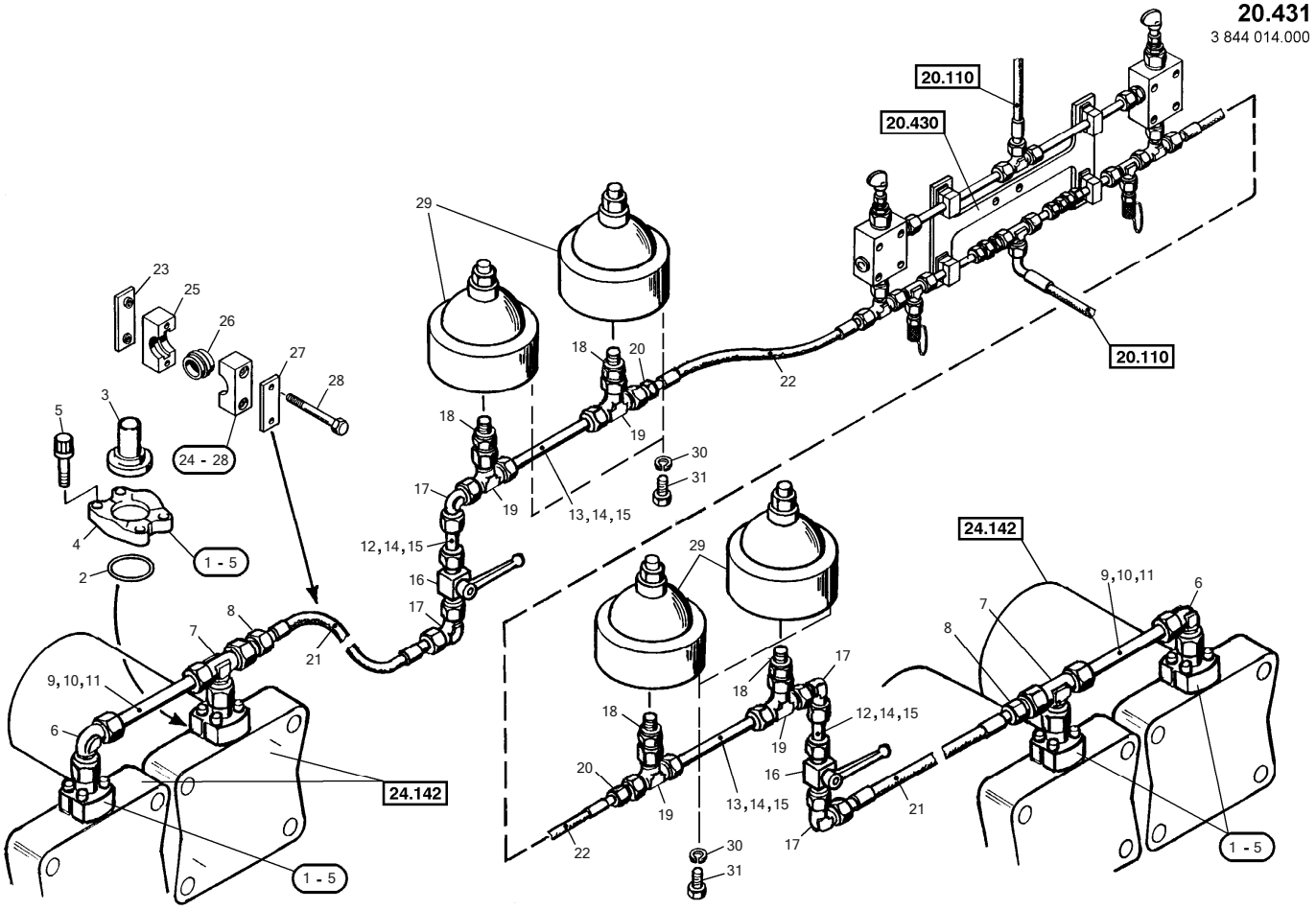

6090 FS	RH400 400013	HYDRAULIC SYSTEM TENSIONING CYLINDER HYDRAULIKANLAGE SPANNZYLINDER	20431 3844014 - 000

Item	Quantity	ME	P/N	SAP No.	see page	Description	Beschreibung
1	4	ST	1650080	1522059		TUBE FITTING	VERSCHRAUBUNG
2	4	ST	1725419	1519993		SEALING RING	DICHTRING
3	4	ST	0936365	1457071		SOCKET	STUTZEN
4	8	ST	0625571	1465818		FLANGE	FLANSCH
5	16	ST	1355169	1467093		CYL.HEAD SCREW	ZYLINDERSCHRAUBE
6	2	ST	0010740	4013596		TUBE FITTING	VERSCHRAUBUNG
7	2	ST	0032141	1522058		TUBE FITTING	VERSCHRAUBUNG
8	2	ST	0034324	1522056		TUBE FITTING	VERSCHRAUBUNG
9	2	ST	2453278	1522065		PIPE	ROHR
10	4	ST	0010745	1467600		CONN.NUT	UEBERWURFMUTTER
11	4	ST	0010737	1467258		CUTTING RING	SCHNEIDRING
12	2	ST	2453277	1522055		PIPE	ROHR
13	2	ST	2453276	1522042		PIPE	ROHR
14	8	ST	0010690	1467604		CONN.NUT	UEBERWURFMUTTER
15	8	ST	0010685	1467262		CUTTING RING	SCHNEIDRING
16	2	ST	1665534	1522053		BALL VALVE	KUGELHAHN
17	4	ST	0062685	1466049		SOCKET	STUTZEN
18	4	ST	0886946	1522043		TUBE FITTING	VERSCHRAUBUNG
19	4	ST	0660025	1522041		TUBE FITTING	VERSCHRAUBUNG
20	2	ST	7723945	1522046		REDUCTION	REDUZIERUNG
21	2	ST	3675512	1522701		HOSE	SCHLAUCHLEITUNG
22	2	ST	1838427	1522045		HOSE	SCHLAUCHLEITUNG
23	6	ST	0598103	1518444		PLATE	PLATTE
24	6	ST	2707840	1522070		CLIP	SCHELLE
25	6	ST	0251425	1522066		CLIP	SCHELLE
26	6	ST	0303836	1522069		INSERT	EINSATZ
27	6	ST	0598104	1522068		PLATE	PLATTE
28	12	ST	0056619	1520431		HEX.HD.SCREW	SECHSKANTSCHRAUBE
29	4	ST	2483129	1522040		RESERVOIR	SPEICHER
30	16	ST	0063668	1522072		LOCK WASHER	FEDERRING
31	16	ST	0057013	1519516		HEX.HD.SCREW	SECHSKANTSCHRAUBE

6090 FS	RH400 400013	HYDRAULIC SYSTEM SLEWING HYDRAULIKANLAGE SCHWENKEN	20460 3844061 - 000

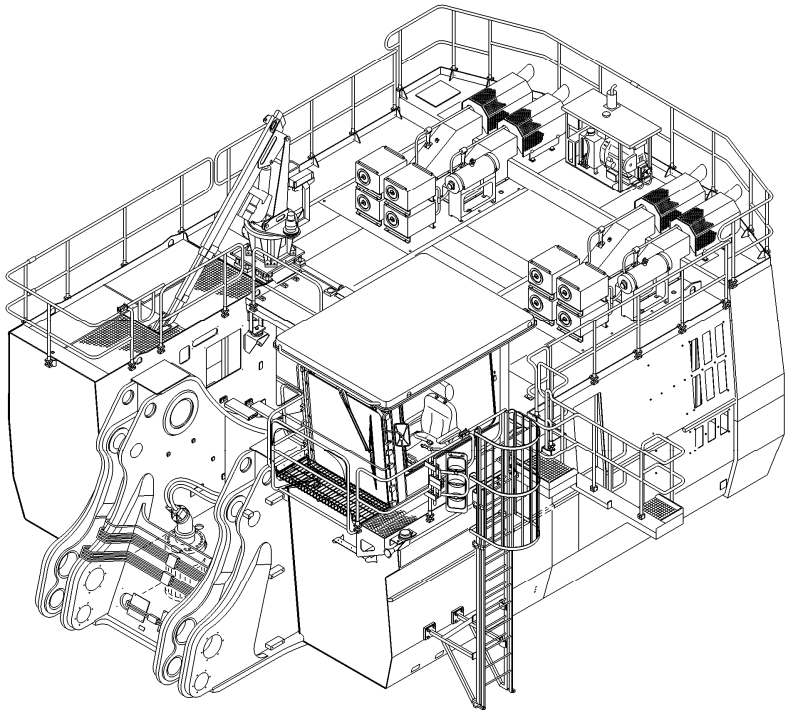

20.460
3 844 061.000

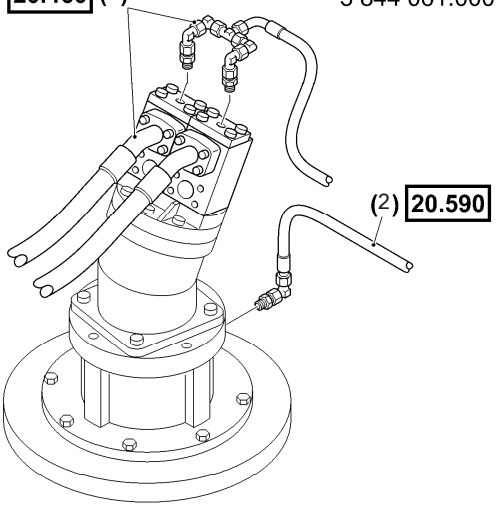

6090 FS	RH400 400013	HYDRAULIC SYSTEM SLEWING HYDRAULIKANLAGE SCHWENKEN	20460 3844061 - 000

Item	Quantity	ME	P/N	see page	Description	Beschreibung
1	1	ST	(3844062)	78	HYDRAULIC SYSTEM	HYDRAULIKANLAGE
2	1	ST	(3844063)	79	HYDR. SYSTEM	HYDR. ANLAGE

☆: current, ◇: superseded, ◆: ex works, * : quantity see description

6090 FS	RH400 400013	HYDRAULIC SYSTEM SLEWING HYDRAULIKANLAGE SCHWENKEN	20460 3844062 - 002

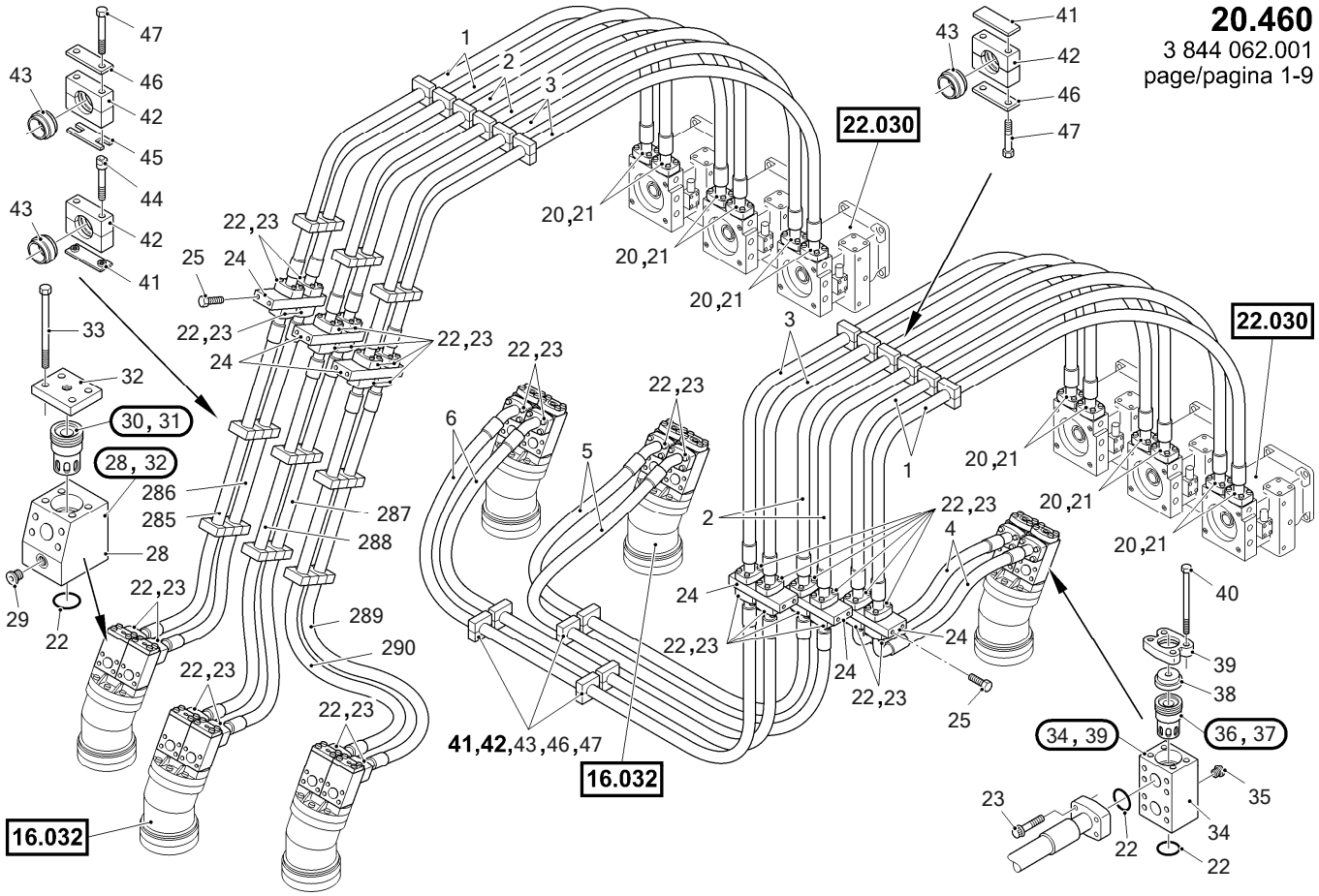

6090 FS	RH400 400013	HYDRAULIC SYSTEM SLEWING HYDRAULIKANLAGE SCHWENKEN	20460 3844062 - 002

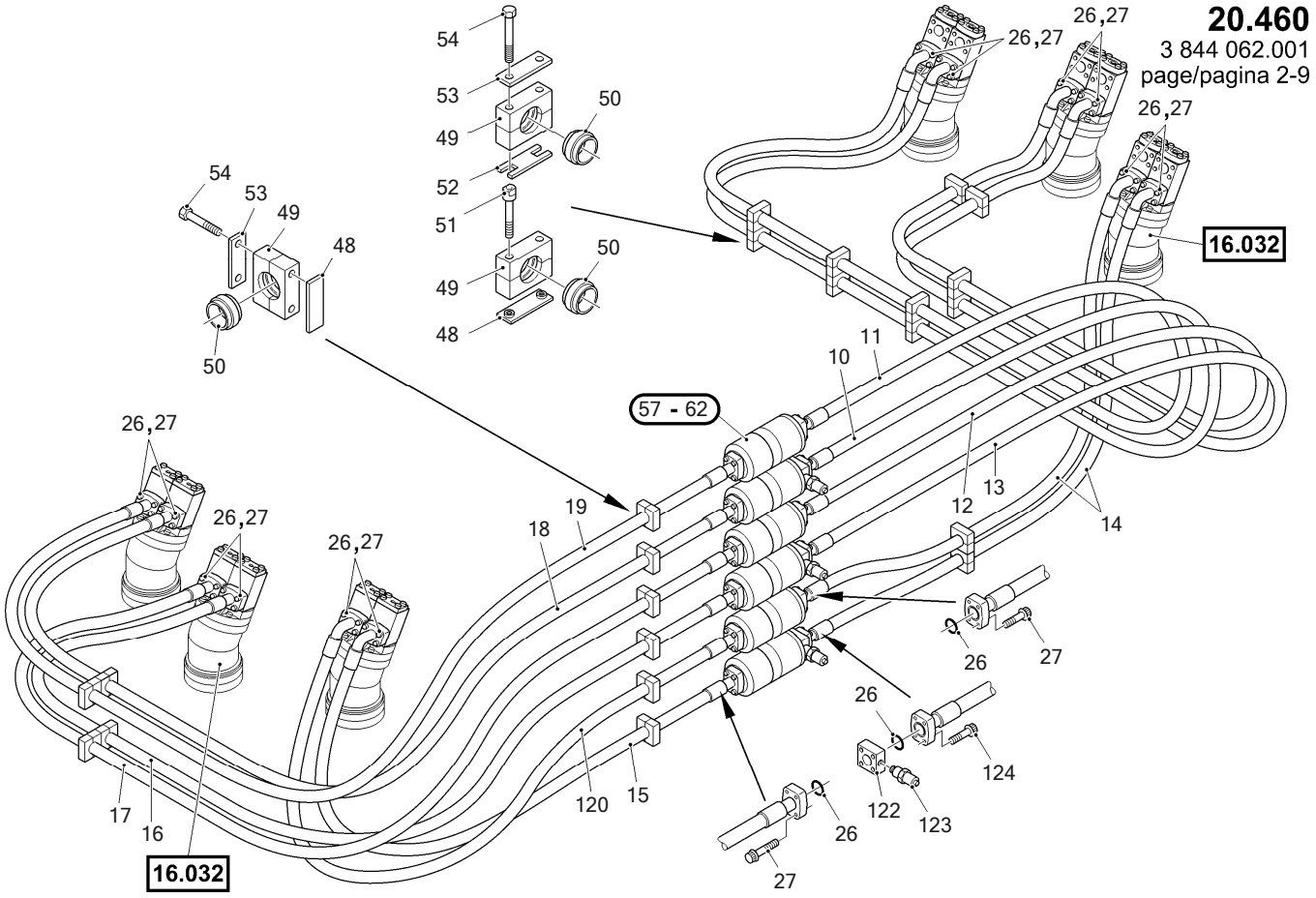

6090 FS	RH400 400013	HYDRAULIC SYSTEM SLEWING HYDRAULIKANLAGE SCHWENKEN	20460 3844062 - 002

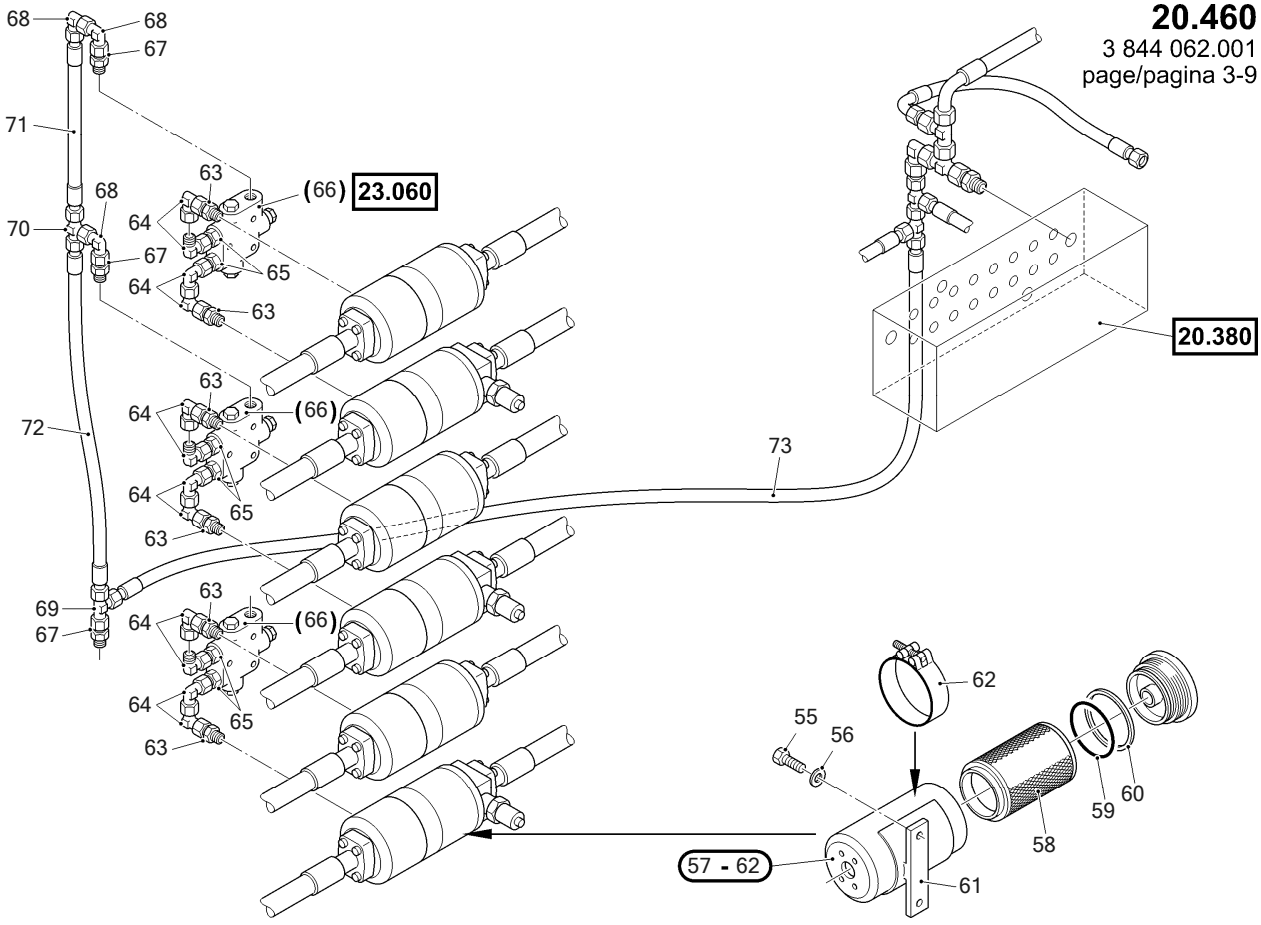

6090 FS	RH400 400013	HYDRAULIC SYSTEM SLEWING HYDRAULIKANLAGE SCHWENKEN	20460 3844062 - 002

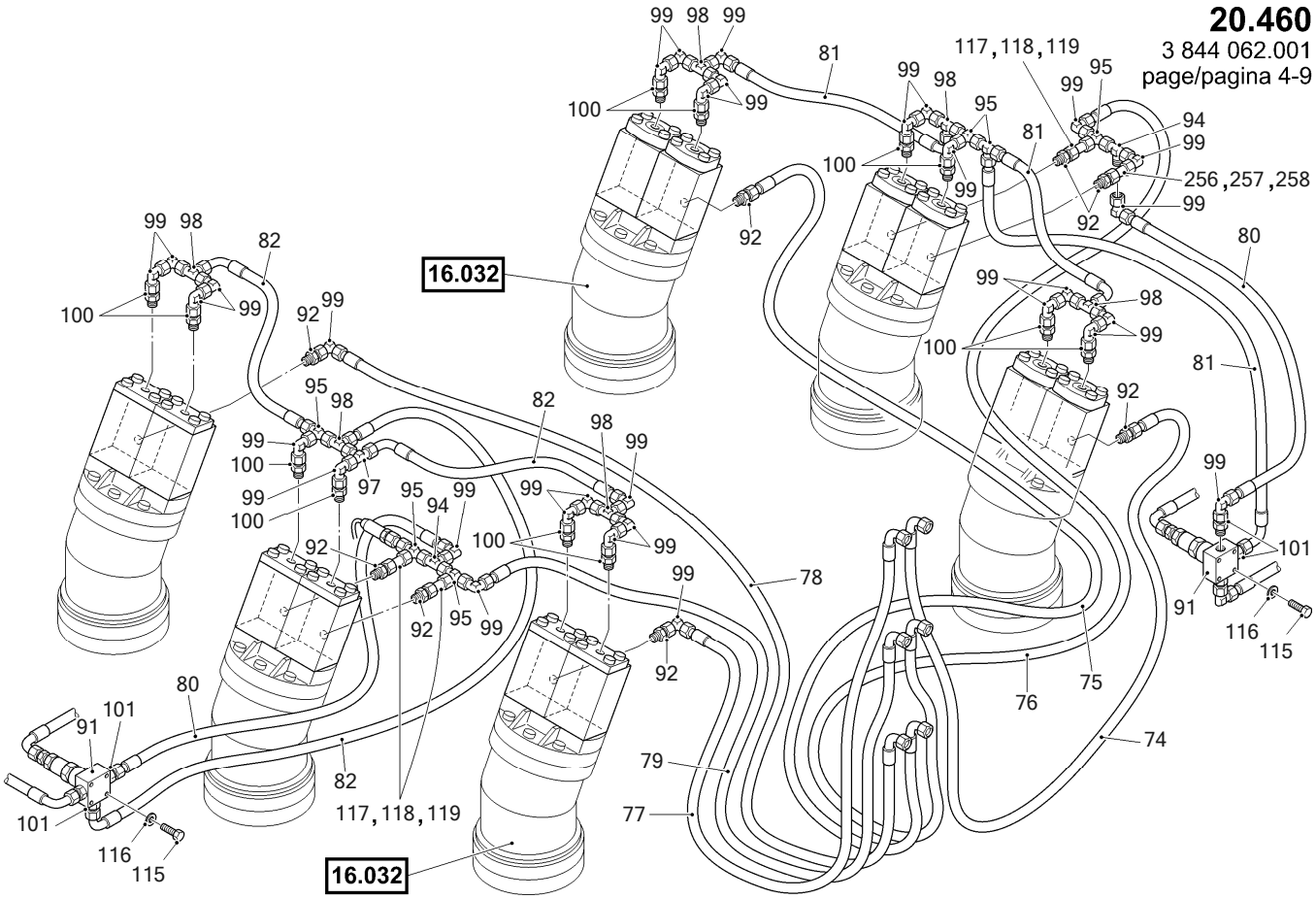

6090 FS	RH400 400013	HYDRAULIC SYSTEM SLEWING HYDRAULIKANLAGE SCHWENKEN	20460 3844062 - 002

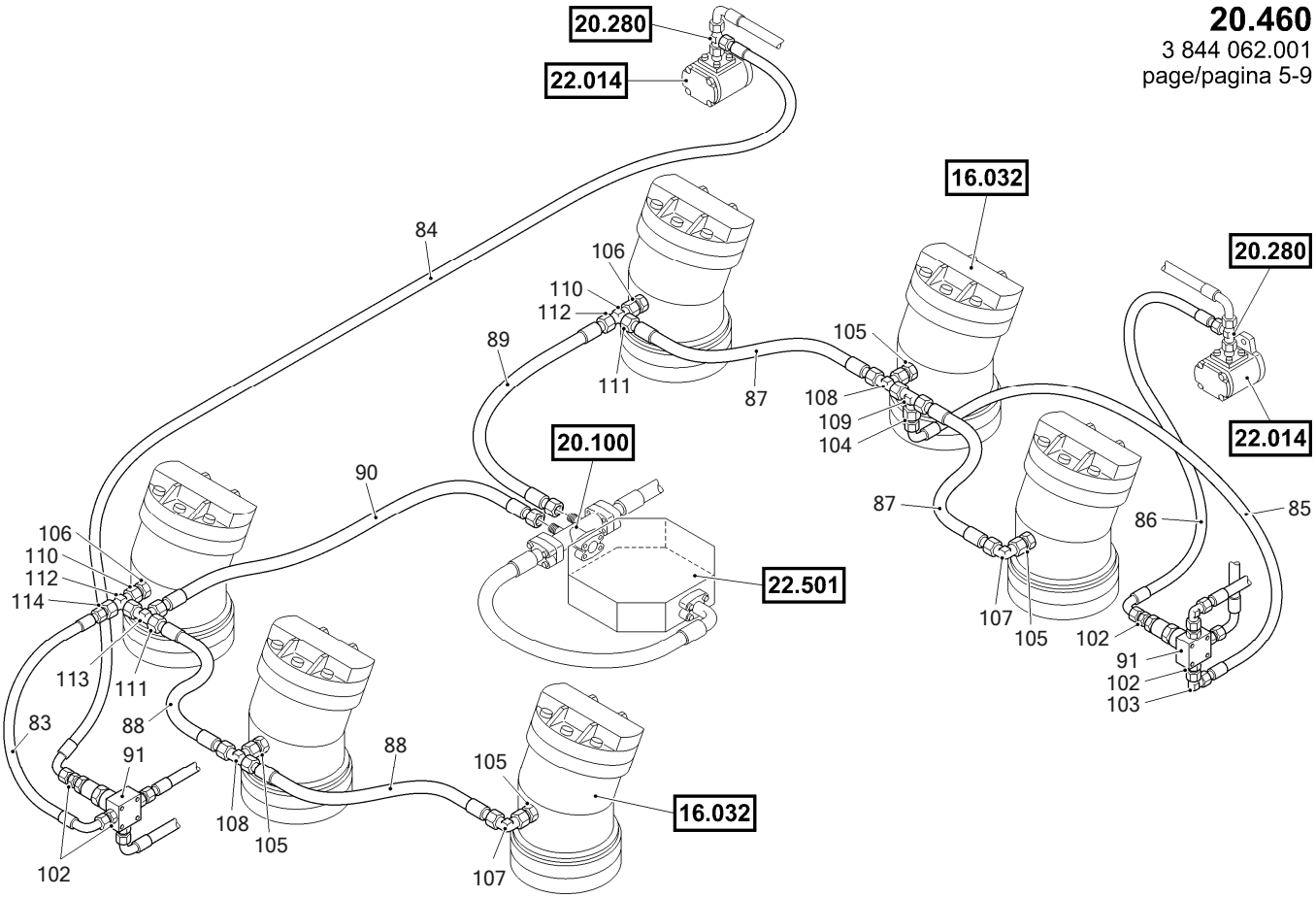

6090 FS	RH400 400013	HYDRAULIC SYSTEM SLEWING HYDRAULIKANLAGE SCHWENKEN	20460 3844062 - 002

20.460
3 844 062.001
page/pagina 6-9

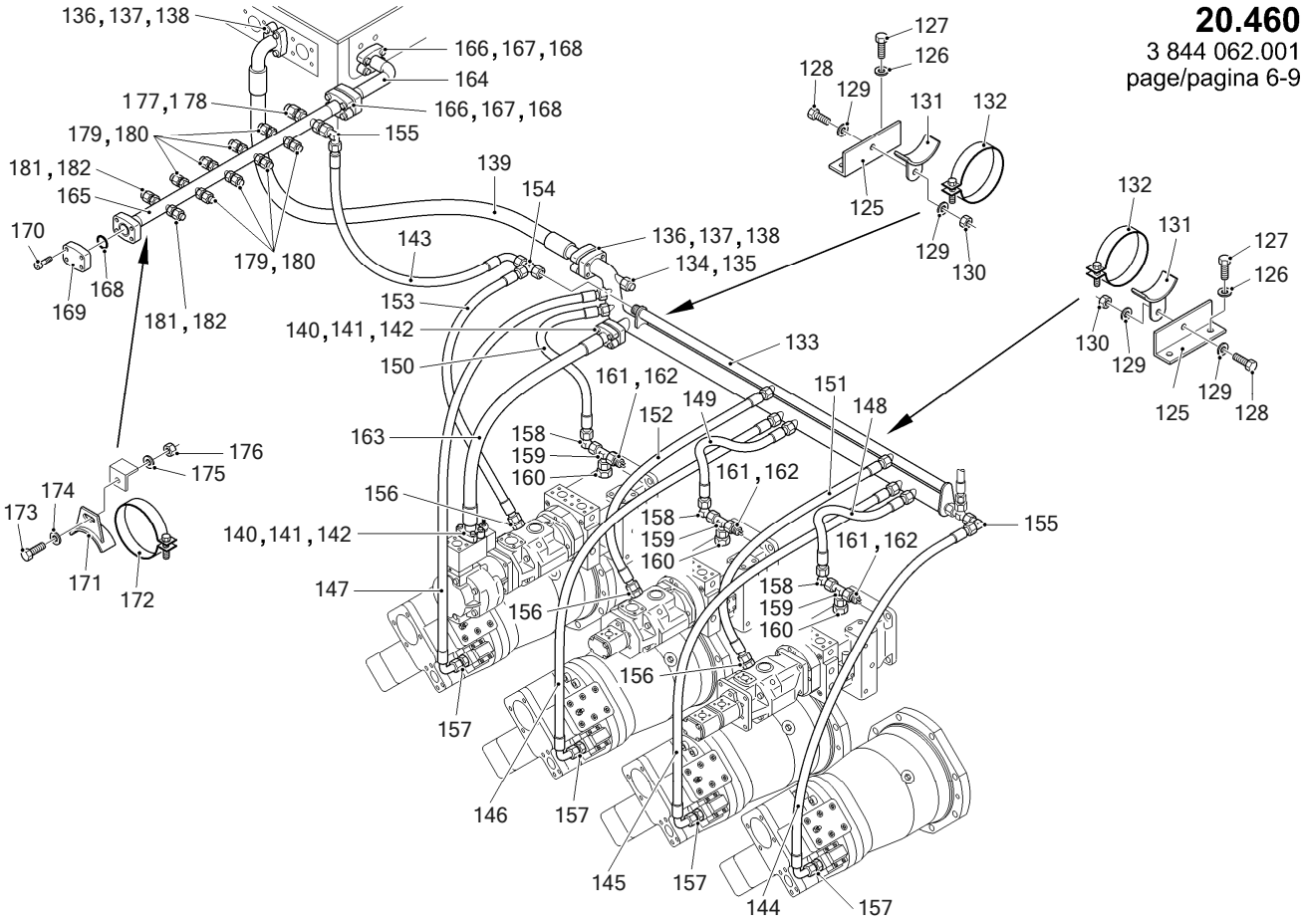

6090 FS	RH400 400013	HYDRAULIC SYSTEM SLEWING HYDRAULIKANLAGE SCHWENKEN	20460 3844062 - 002

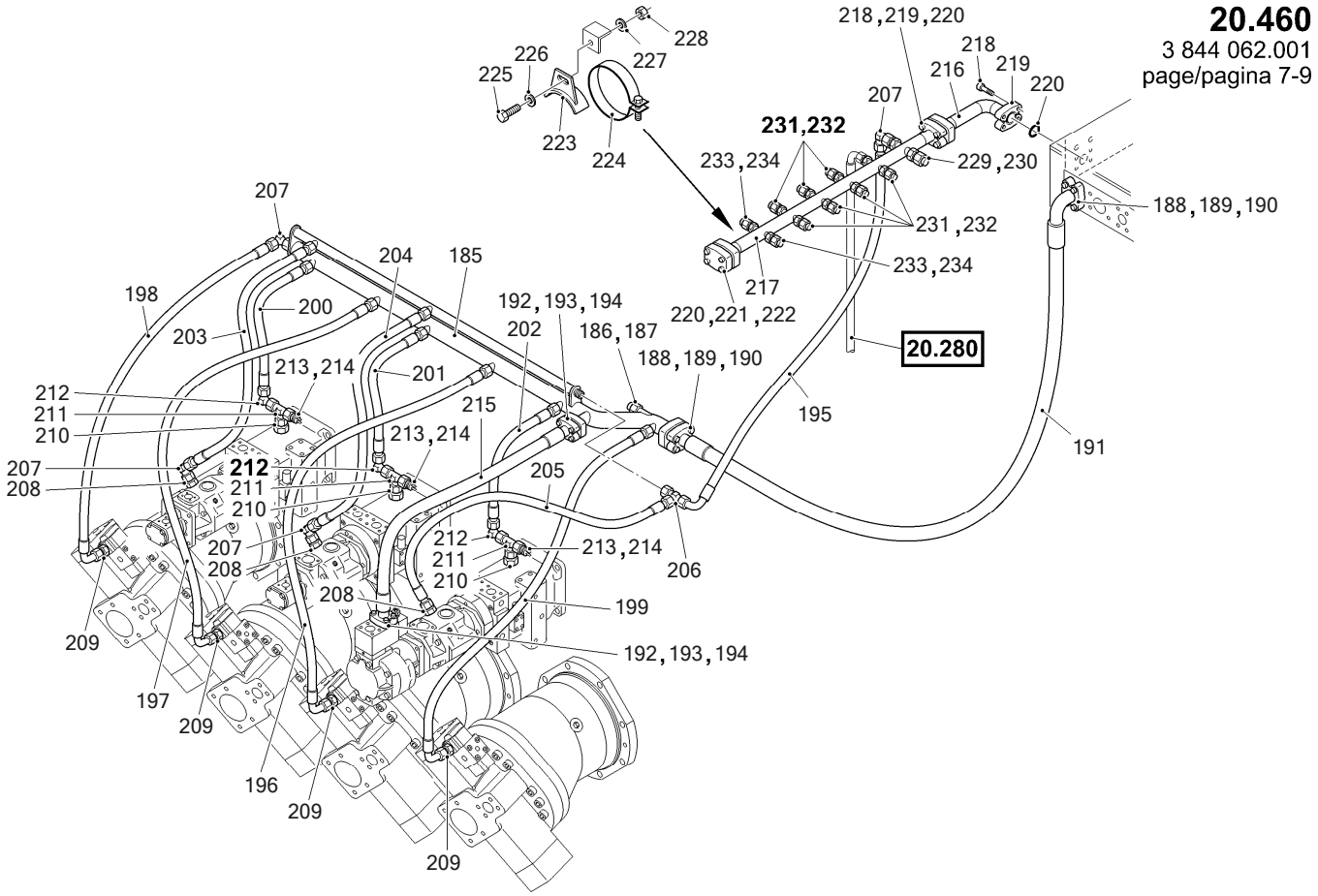

6090 FS	RH400 400013	HYDRAULIC SYSTEM SLEWING HYDRAULIKANLAGE SCHWENKEN	20460 3844062 - 002

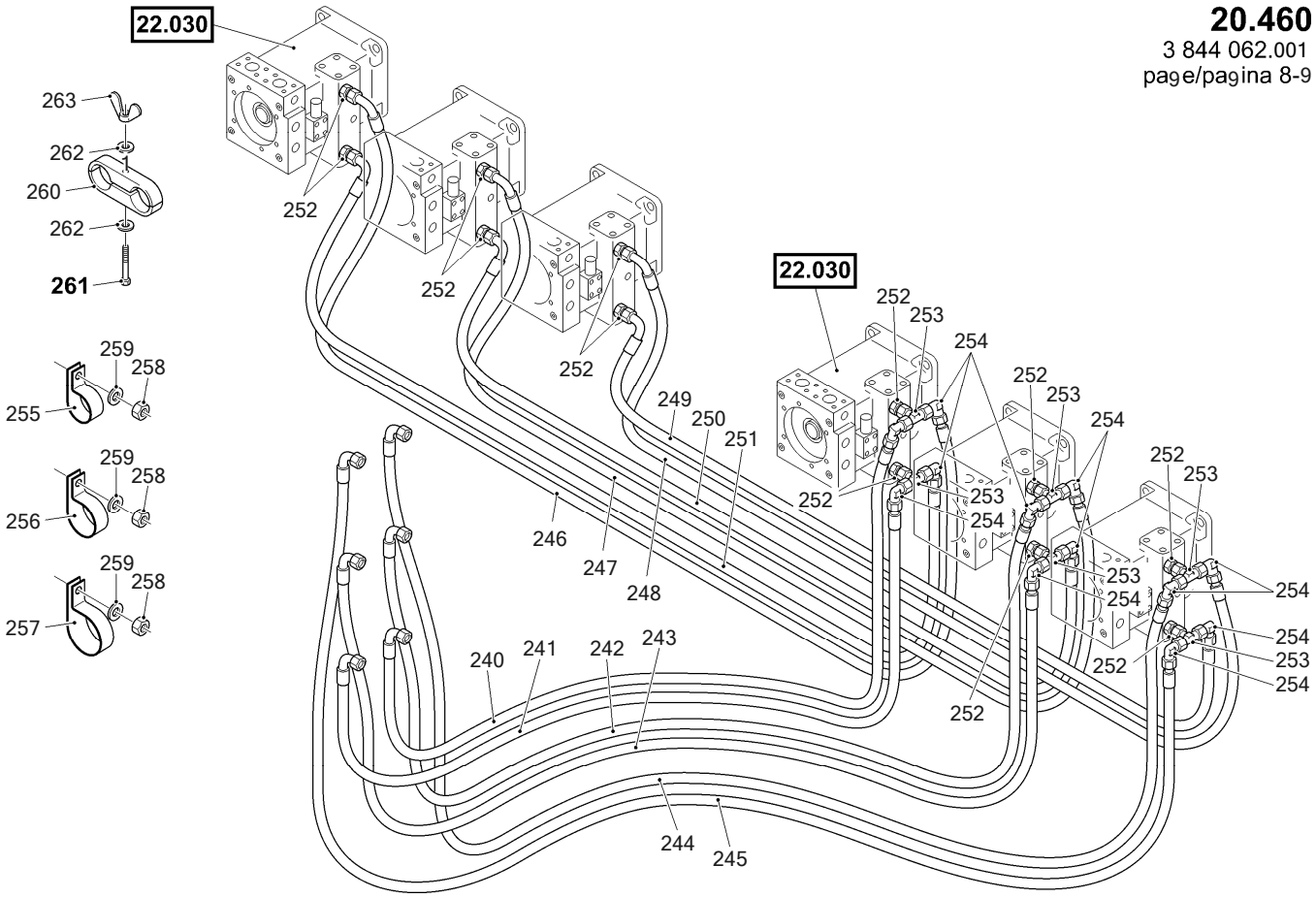

6090 FS	RH400 400013	HYDRAULIC SYSTEM SLEWING HYDRAULIKANLAGE SCHWENKEN	20460 3844062 - 002

20.460
3 844 062.001
page/pagina 9-9

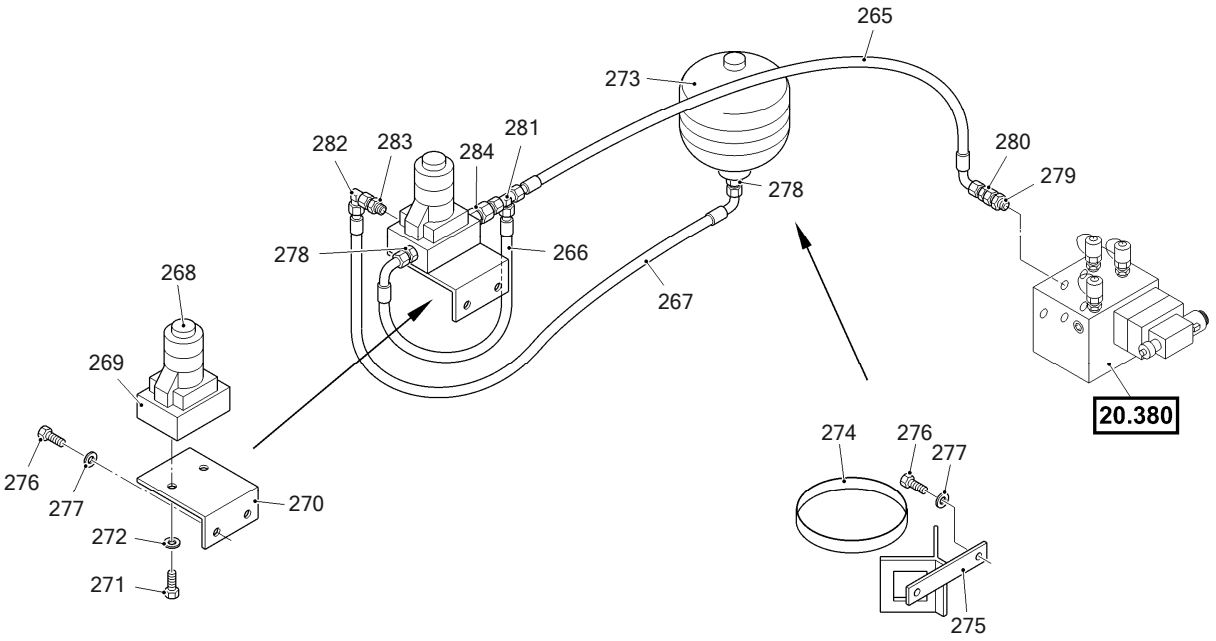

6090 FS	RH400 400013	HYDRAULIC SYSTEM SLEWING HYDRAULIKANLAGE SCHWENKEN	20460 3844062 - 002

Item	Quantity	ME	P/N	SAP No.	see page	Description	Beschreibung
1	4	ST	3701035	1523834		HOSE	SCHLAUCHLEITUNG
2	4	ST	3701036	1523837		HOSE	SCHLAUCHLEITUNG
3	4	ST	3701036	1523837		HOSE	SCHLAUCHLEITUNG
4	2	ST	2762125	1523949		HOSE	SCHLAUCHLEITUNG
5	2	ST	2762121	1523950		HOSE	SCHLAUCHLEITUNG
6	2	ST	2762120	1523951		HOSE	SCHLAUCHLEITUNG
10	1	ST	2762130	1523954		HOSE	SCHLAUCHLEITUNG
11	1	ST	2762134	1523956		HOSE	SCHLAUCHLEITUNG
12	1	ST	2762132	1523957		HOSE	SCHLAUCHLEITUNG
13	1	ST	2762133	1523959		HOSE	SCHLAUCHLEITUNG
14	2	ST	2765843	1523816		HOSE	SCHLAUCHLEITUNG
15	1	ST	3701059	1523844		HOSE	SCHLAUCHLEITUNG
16	1	ST	2762128	1523960		HOSE	SCHLAUCHLEITUNG
17	1	ST	2762129	1523961		HOSE	SCHLAUCHLEITUNG
18	1	ST	2762136	1523962		HOSE	SCHLAUCHLEITUNG
19	1	ST	2762131	1523964		HOSE	SCHLAUCHLEITUNG
20	12	ST	1725420	1522851		SEALING RING	DICHTRING
21	24	ST	0974652	1522854		12-POINT SCREW	ZWOELFKANTSCHRAUBE
22	48	ST	1725419	1519993		SEALING RING	DICHTRING
23	96	ST	3737280	4179566		12-POINT SCREW	ZWOELFKANTSCHRAUBE
24	6	ST	2762115	1523965		PLATE	PLATTE
25	12	ST	0264164	1523662		HEX.HD.SCREW	SECHSKANTSCHRAUBE
26	24	ST	1725417	1523967		SEALING RING	DICHTRING
27	96	ST	0974642	1523968		12-POINT SCREW	ZWOELFKANTSCHRAUBE
28	1	ST	2709903	1523909		BLOCKING VALVE	SPERRVENTIL
29	2	ST	1406392	1520320		SCREW PLUG	VERSCHLUSSCHRAUBE
30	6	ST	2739273	1523903		BLOCKING VALVE	SPERRVENTIL
31	6	ST	1478344	1465494		GASKET SET	DICHTUNG SATZ
32	6	ST	2709902	1523897		LID	DECKEL
33	24	ST	2764687	1523901		HEX.HD.SCREW	SECHSKANTSCHRAUBE
34	1	ST	2762114	1523922		BLOCKING VALVE	SPERRVENTIL
35	2	ST	1406392	1520320		SCREW PLUG	VERSCHLUSSCHRAUBE
36	6	ST	2739273	1523903		BLOCKING VALVE	SPERRVENTIL
37	6	ST	1478344	1465494		GASKET SET	DICHTUNG SATZ
38	6	ST	2452322	1523918		SOCKET	STUTZEN
39	6	ST	2268901	1523920		FLANGE	FLANSCH
40	24	ST	2764337	1523921		HEX.HD.SCREW	SECHSKANTSCHRAUBE
41	27	ST	0217914	1518456		PLATE	PLATTE
42	36	ST	0251296	1522780		CLIP	SCHELLE
43	36	ST	0274117	1523228		INSERT	EINSATZ
44	18	ST	0217916	1522786		SCREW	SCHRAUBE
45	9	ST	0217917	1522790		LOCKING PLATE	SICHERUNGSBLECH
46	27	ST	0217918	1522779		PLATE	PLATTE
47	54	ST	0598079	1522831		HEX.HD.SCREW	SECHSKANTSCHRAUBE
48	15	ST	0598103	1518444		PLATE	PLATTE
49	22	ST	0251425	1522066		CLIP	SCHELLE
50	22	ST	0251427	1523930		INSERT	EINSATZ
51	14	ST	1186016	1523969		SCREW	SCHRAUBE
52	7	ST	1317573	1523970		LOCKING PLATE	SICHERUNGSBLECH
53	15	ST	0598104	1522068		COVER PLATE	DECKPLATTE
54	30	ST	0056619	1520431		HEX.HD.SCREW	SECHSKANTSCHRAUBE
55	12	ST	0063310	1521833		HEX.HD.SCREW	SECHSKANTSCHRAUBE
56	12	ST	0063701	1517707		DISK/WASHER	SCHEIBE
57	6	ST	3649863	1523819		HP FILTER	HOCHDRUCKFILTER
58	6	ST	1479948	1523971		FILTERELEMENT	FILTERELEMENT
59	6	ST	1479949	1523973		O-RING	O-RING
60	6	ST	1479950	1523941		SUPPORT RING	STUETZRING
61	6	ST	6000338	1469031		BRACKET	HALTER
62	6	ST	2115623	1523925		CLIP	SCHELLE
63	6	ST	0842883	1523976		TUBE FITTING	VERSCHRAUBUNG
64	12	ST	◇ 1186991	1523978		TUBE FITTING	VERSCHRAUBUNG
65	6	ST	◇ 0159449	1523936		SOCKET	STUTZEN
66	3	ST	(2732381)		105	FEED. PRESS. VALVE	SPEISEDRUCKVENTIL
67	3	ST	◇ 2426658	1523148		TUBE FITTING	VERSCHRAUBUNG
68	3	ST	◇ 1547924	1522842		TUBE FITTING	VERSCHRAUBUNG
69	1	ST	1636028	1520815		TUBE FITTING	VERSCHRAUBUNG
70	1	ST	◇ 1547907	1522844		TUBE FITTING	VERSCHRAUBUNG
71	1	ST	2711887	1523315		HOSE	SCHLAUCHLEITUNG
72	1	ST	◇ 2760679	1524031		HOSE	SCHLAUCHLEITUNG
73	1	ST	2711802	1523314		HOSE	SCHLAUCHLEITUNG
74	1	ST	3701025	1523823		HOSE	SCHLAUCHLEITUNG

6090 FS	RH400 400013	HYDRAULIC SYSTEM SLEWING HYDRAULIKANLAGE SCHWENKEN	20460 3844062 - 002

Item	Quantity	ME	P/N	SAP No.	see page	Description	Beschreibung
75	1	ST	2710250	1524030		HOSE	SCHLAUCHLEITUNG
76	1	ST	2710251	1524029		HOSE	SCHLAUCHLEITUNG
77	1	ST	3701026	1523826		HOSE	SCHLAUCHLEITUNG
78	1	ST	3701027	1523829		HOSE	SCHLAUCHLEITUNG
79	1	ST	3701028	1523832		HOSE	SCHLAUCHLEITUNG
80	2	ST	1791335	1523939		HOSE	SCHLAUCHLEITUNG
81	3	ST	1983551	1523928		HOSE	SCHLAUCHLEITUNG
82	3	ST	1983551	1523928		HOSE	SCHLAUCHLEITUNG
83	1	ST	2711841	1523149		HOSE	SCHLAUCHLEITUNG
84	1	ST	3702221	1523852		HOSE	SCHLAUCHLEITUNG
85	1	ST	2711817	1521825		HOSE	SCHLAUCHLEITUNG
86	1	ST	3684894	1523821		HOSE	SCHLAUCHLEITUNG
87	2	ST	2711888	1523932		HOSE	SCHLAUCHLEITUNG
88	2	ST	2711888	1523932		HOSE	SCHLAUCHLEITUNG
89	1	ST	2711656	1523934		HOSE	SCHLAUCHLEITUNG
90	1	ST	2711657	1523933		HOSE	SCHLAUCHLEITUNG
91	2	ST	2739577	1524027		VALVE	VENTIL
92	8	ST	1684994	1523551		TUBE FITTING	VERSCHRAUBUNG
94	2	ST	1175531	1523294		VALVE	VENTIL
95	6	ST	◇ 8411329	1523555		SOCKET	STUTZEN
97	1	ST	0665730	1524025		TUBE FITTING	VERSCHRAUBUNG
98	6	ST	0040225	1524024		TUBE FITTING	VERSCHRAUBUNG
99	30	ST	0146133	1523307		TUBE FITTING	VERSCHRAUBUNG
100	12	ST	0886945	1523301		TUBE FITTING	VERSCHRAUBUNG
101	4	ST	0900350	1524021		SOCKET	STUTZEN
102	4	ST	0030208	1522750		TUBE FITTING	VERSCHRAUBUNG
103	1	ST	◇ 1547924	1522842		TUBE FITTING	VERSCHRAUBUNG
104	1	ST	7723994	1520859		REDUCTION	REDUZIERUNG
105	4	ST	2142597	1524020		TUBE FITTING	VERSCHRAUBUNG
106	2	ST	0665731	1524018		TUBE FITTING	VERSCHRAUBUNG
107	2	ST	◇ 0984973	1520812		TUBE FITTING	VERSCHRAUBUNG
108	2	ST	◇ 1148051	1520823		TUBE FITTING	VERSCHRAUBUNG
109	1	ST	◇ 0984975	1520813		TUBE FITTING	VERSCHRAUBUNG
110	2	ST	7723955	1520858		REDUCTION	REDUZIERUNG
111	2	ST	7723956	1523322		REDUCTION	REDUZIERUNG
112	2	ST	0991910	1523180		TUBE FITTING	VERSCHRAUBUNG
113	1	ST	0744800	1455727		TUBE FITTING	VERSCHRAUBUNG
114	1	ST	7723953	1523206		REDUCTION	REDUZIERUNG
115	8	ST	0057013	1519516		HEX.HD.SCREW	SECHSKANTSCHRAUBE
116	8	ST	0063704	1521322		DISK/WASHER	SCHEIBE
117	*	M	0051849	1460000		PIPE ; 0,5 M	ROHRLEITUNG ; 0,5 M
118	8	ST	0010589	1467268		CUTTING RING	SCHNEIDRING
119	8	ST	0010601	1468220		CONN.NUT	UEBERWURFMUTTER
120	1	ST	3701058	1523838		HYDRAULIC HOSE	HYDRAULIKSCHLAUCH
121	1	ST	3701058	1523838		HYDRAULIC HOSE	HYDRAULIKSCHLAUCH
122	3	ST	3743867	4135124		MESSURING CONNECTION	MESSTUTZEN
123	3	ST	9999947			PART NO. ON DEMAND	SACH-NR. BEI BEDARF
124	12	ST	9999947			PART NO. ON DEMAND	SACH-NR. BEI BEDARF
125	4	ST	2767007	1523817		BRACKET	HALTER
126	8	ST	0080731	1520689		WASHER	UNTERLEGSCHEIBE
127	8	ST	0063310	1521833		HEX.HD.SCREW	SECHSKANTSCHRAUBE
128	4	ST	0118069	1524017		HEX.HD.SCREW	SECHSKANTSCHRAUBE
129	8	ST	0056988	1520455		WASHER	UNTERLEGSCHEIBE
130	4	ST	0057127	1520317		HEXAGONAL NUT	SECHSKANTMUTTER
131	4	ST	2712425	1523917		BRACKET	HALTER
132	4	ST	2168070	1524015		HOSE CLIP	SCHLAUCHSCHELLE
133	1	ST	2765840	1523815		RECIPIENT FOR LEAKAGE OIL	LECKOELSAMMLER
134	1	ST	0785169	1523182		PLUG	STOPFEN
135	1	ST	0010731	1523170		CONN.NUT	UEBERWURFMUTTER
136	2	ST	2031954	1523926		O-RING	O-RING
137	4	ST	0620471	1521268		SPLIT FLANGE	FLANSCHHAELFTE
138	8	ST	0119724	1521323		CYL.HEAD SCREW	ZYLINDERSCHRAUBE
139	1	ST	2767010	1523818		HOSE	SCHLAUCHLEITUNG
140	2	ST	1725419	1519993		SEALING RING	DICHTRING
141	4	ST	0576762	1523251		SPLIT FLANGE	FLANSCHHAELFTE
142	8	ST	1183269	1523256		12-POINT SCREW	ZWOELFKANTSCHRAUBE
143	1	ST	1570449	1524013		HOSE	SCHLAUCHLEITUNG
144	1	ST	◇ 1148657	1524012		HOSE	SCHLAUCHLEITUNG
145	1	ST	◇ 1148657	1524012		HOSE	SCHLAUCHLEITUNG
146	1	ST	◇ 1148657	1524012		HOSE	SCHLAUCHLEITUNG
147	1	ST	1570448	1524010		HOSE	SCHLAUCHLEITUNG

6090 FS	RH400 400013	HYDRAULIC SYSTEM SLEWING HYDRAULIKANLAGE SCHWENKEN	20460 3844062 - 002

Item	Quantity	ME	P/N	SAP No.	see page	Description	Beschreibung
148	1	ST	0264450	1524006		HYDRAULIC HOSE	HYDRAULIKSCHLAUCH
149	1	ST	0264450	1524006		HYDRAULIC HOSE	HYDRAULIKSCHLAUCH
150	1	ST	1252136	1524004		HOSE	SCHLAUCHLEITUNG
151	1	ST	1617365	1524003		HOSE	SCHLAUCHLEITUNG
152	1	ST	1617365	1524003		HOSE	SCHLAUCHLEITUNG
153	1	ST	1617365	1524003		HOSE	SCHLAUCHLEITUNG
154	1	ST	◇0984975	1520813		SOCKET	STUTZEN
155	2	ST	◇0984973	1520812		SOCKET	STUTZEN
156	3	ST	8459040	1523822		TUBE FITTING	VERSCHRAUBUNG
157	4	ST	0064899	1520805		SOCKET	STUTZEN
158	3	ST	◇0970228	1523175		SOCKET	STUTZEN
159	3	ST	◇8411313	1457239		SOCKET	STUTZEN
160	3	ST	2781182	1522113		SOCKET	STUTZEN
161	3	ST	2451369	1523891		THERMOSTAT	THERMOSTAT
162	3	ST	0010731	1523170		CONN.NUT	UEBERWURFMUTTER
163	1	ST	3702752	1523856		HYDRAULIC HOSE	HYDRAULIKSCHLAUCH
164	1	ST	3703518	1523694		ARMATURE	ARMATUR
165	1	ST	3703520	1523713		COLLECTOR	SAMMLER
166	8	ST	◇0068381	1523710		CYL.HEAD SCREW	ZYLINDERSCHRAUBE
167	4	ST	0440266	1523525		SPLIT FLANGE	FLANSCHHAELFTE
168	3	ST	1725420	1522851		SEALING RING	DICHTRING
169	1	ST	0974769	1523716		FLANGE	FLANSCH
170	4	ST	1220477	1523591		12-POINT SCREW	ZWOELFKANTSCHRAUBE
171	1	ST	3703525	1523721		BRACKET	HALTER
172	1	ST	3703562	1523734		HOSE CLIP	SCHLAUCHSCHELLE
173	1	ST	0056656	1519699		HEX.HD.SCREW	SECHSKANTSCHRAUBE
174	1	ST	0063677	1523196		WASHER	UNTERLEGSCHEIBE
175	1	ST	3674285	1519408		DISK/WASHER	SCHEIBE
176	1	ST	0057127	1520317		HEXAGONAL NUT	SECHSKANTMUTTER
177	1	ST	0773014	1523759		PLUG	STOPFEN
178	1	ST	0010699	1520804		CONN.NUT	UEBERWURFMUTTER
179	8	ST	0215422	1523765		PLUG	STOPFEN
180	8	ST	0010657	1523981		CONN.NUT	UEBERWURFMUTTER
181	2	ST	0108565	1523764		PLUG	STOPFEN
182	2	ST	0010667	1523761		CONN.NUT	UEBERWURFMUTTER
185	1	ST	2765839	1523814		RECIPIENT FOR LEAKAGE OIL	LECKOELSAMMLER
186	1	ST	0785169	1523182		PLUG	STOPFEN
187	1	ST	0010731	1523170		CONN.NUT	UEBERWURFMUTTER
188	4	ST	2031954	1523926		O-RING	O-RING
189	8	ST	0620471	1521268		SPLIT FLANGE	FLANSCHHAELFTE
190	16	ST	0119724	1521323		CYL.HEAD SCREW	ZYLINDERSCHRAUBE
191	1	ST	2767010	1523818		HOSE	SCHLAUCHLEITUNG
192	2	ST	1725419	1519993		SEALING RING	DICHTRING
193	4	ST	0576762	1523251		SPLIT FLANGE	FLANSCHHAELFTE
194	8	ST	1183269	1523256		12-POINT SCREW	ZWOELFKANTSCHRAUBE
195	1	ST	1570449	1524013		HOSE	SCHLAUCHLEITUNG
196	1	ST	◇1617303	1524009		HOSE	SCHLAUCHLEITUNG
197	1	ST	◇1617303	1524009		HOSE	SCHLAUCHLEITUNG
198	1	ST	1602079	1524007		HOSE	SCHLAUCHLEITUNG
199	1	ST	1602079	1524007		HOSE	SCHLAUCHLEITUNG
200	1	ST	0264450	1524006		HYDRAULIC HOSE	HYDRAULIKSCHLAUCH
201	1	ST	0264450	1524006		HYDRAULIC HOSE	HYDRAULIKSCHLAUCH
202	1	ST	0264450	1524006		HYDRAULIC HOSE	HYDRAULIKSCHLAUCH
203	1	ST	1617365	1524003		HOSE	SCHLAUCHLEITUNG
204	1	ST	1617365	1524003		HOSE	SCHLAUCHLEITUNG
205	1	ST	1617365	1524003		HOSE	SCHLAUCHLEITUNG
206	1	ST	◇0984975	1520813		SOCKET	STUTZEN
207	4	ST	◇0984975	1520813		SOCKET	STUTZEN
208	3	ST	8459040	1523822		TUBE FITTING	VERSCHRAUBUNG
209	4	ST	0064899	1520805		SOCKET	STUTZEN
210	3	ST	2781182	1522113		SOCKET	STUTZEN
211	3	ST	◇8411313	1457239		SOCKET	STUTZEN
212	3	ST	◇0970228	1523175		SOCKET	STUTZEN
213	3	ST	2451369	1523891		THERMOSTAT	THERMOSTAT
214	3	ST	0010731	1523170		CONN.NUT	UEBERWURFMUTTER
215	1	ST	3702751	1523853		HYDRAULIC HOSE	HYDRAULIKSCHLAUCH
216	1	ST	3703518	1523694		ARMATURE	ARMATUR
217	1	ST	3703520	1523713		COLLECTOR	SAMMLER
218	8	ST	◇0068381	1523710		CYL.HEAD SCREW	ZYLINDERSCHRAUBE
219	4	ST	0440266	1523525		SPLIT FLANGE	FLANSCHHAELFTE
220	3	ST	1725420	1522851		SEALING RING	DICHTRING

6090 FS	RH400 400013	HYDRAULIC SYSTEM SLEWING HYDRAULIKANLAGE SCHWENKEN	20460 3844062 - 002

Item	Quantity	ME	P/N	SAP No.	see page	Description	Beschreibung
221	1	ST	0974769	1523716		FLANGE	FLANSCH
222	4	ST	1220477	1523591		12-POINT SCREW	ZWOELFKANTSCHRAUBE
223	1	ST	3703525	1523721		BRACKET	HALTER
224	1	ST	3703562	1523734		HOSE CLIP	SCHLAUCHSCHELLE
225	1	ST	0056656	1519699		HEX.HD.SCREW	SECHSKANTSCHRAUBE
226	1	ST	0063677	1523196		WASHER	UNTERLEGSCHEIBE
227	1	ST	3674285	1519408		DISK/WASHER	SCHEIBE
228	1	ST	0057127	1520317		HEXAGONAL NUT	SECHSKANTMUTTER
229	1	ST	0773014	1523759		PLUG	STOPFEN
230	1	ST	0010699	1520804		CONN.NUT	UEBERWURFMUTTER
231	8	ST	0215422	1523765		PLUG	STOPFEN
232	8	ST	0010657	1523981		CONN.NUT	UEBERWURFMUTTER
233	2	ST	0108565	1523764		PLUG	STOPFEN
234	2	ST	0010667	1523761		CONN.NUT	UEBERWURFMUTTER
240	1	ST	2711802	1523314		HOSE	SCHLAUCHLEITUNG
241	1	ST	2711655	1523668		HOSE	SCHLAUCHLEITUNG
242	1	ST	2711825	1523670		HYDRAULIC HOSE	HYDRAULIKSCHLAUCH
243	1	ST	2711826	1523671		HYDRAULIC HOSE	HYDRAULIKSCHLAUCH
244	1	ST	2760672	1523666		HYDRAULIC HOSE	HYDRAULIKSCHLAUCH
245	1	ST	2711662	1523669		HOSE	SCHLAUCHLEITUNG
246	1	ST	3701018	1523675		HYDRAULIC HOSE	HYDRAULIKSCHLAUCH
247	1	ST	3701018	1523675		HYDRAULIC HOSE	HYDRAULIKSCHLAUCH
248	1	ST	3701018	1523675		HYDRAULIC HOSE	HYDRAULIKSCHLAUCH
249	1	ST	3701017	1523674		HYDRAULIC HOSE	HYDRAULIKSCHLAUCH
250	1	ST	3701017	1523674		HYDRAULIC HOSE	HYDRAULIKSCHLAUCH
251	1	ST	3701017	1523674		HYDRAULIC HOSE	HYDRAULIKSCHLAUCH
252	12	ST	0046801	1520802		SOCKET	STUTZEN
253	6	ST	0069451	1521828		SOCKET	STUTZEN
254	6	ST	◇1547924	1522842		SOCKET	STUTZEN
255	2	ST	0936570	1523672		HOSE CLIP	SCHLAUCHSCHELLE
256	2	ST	0924181	1520835		HOSE CLIP	SCHLAUCHSCHELLE
257	6	ST	0925448	1523667		HOSE CLIP	SCHLAUCHSCHELLE
258	10	ST	0057126	1519520		HEXAGONAL NUT	SECHSKANTMUTTER
259	10	ST	0063704	1521322		WASHER	UNTERLEGSCHEIBE
260	10	ST	3717653	4211727		CLIP	SCHELLE
261	10	ST	0055066	1464692		HEX.HD.SCREW	SECHSKANTSCHRAUBE
262	20	ST	◇0063707	1521851		WASHER	UNTERLEGSCHEIBE
263	10	ST	0053265	4135325		WING NUT	FLUEGELMUTTER
265	1	ST	9999947			PART NO. ON DEMAND	SACH-NR. BEI BEDARF
266	1	ST	2450085	1522717		HYDRAULIC HOSE	HYDRAULIKSCHLAUCH
267	1	ST	2712702	1523273		HYDRAULIC HOSE	HYDRAULIKSCHLAUCH
268	1	ST	0598397	1523142		CONTROL VALVE	WEGEVENTIL
269	1	ST	0578161	1523139		PLATE	PLATTE
270	1	ST	3684094	1523145		BRACKET	HALTER
271	4	ST	0056662	1519732		HEX.HD.SCREW	SECHSKANTSCHRAUBE
272	4	ST	3674285	1519408		DISK/WASHER	SCHEIBE
273	1	ST	3696044	1523151		RESERVOIR	SPEICHER
274	1	ST	2168077	1521072		HOSE CLIP	SCHLAUCHSCHELLE
275	1	ST	3650565	1523143		MOUNTING	HALTERUNG
276	1	ST	0056662	1519732		HEX.HD.SCREW	SECHSKANTSCHRAUBE
277	1	ST	3674285	1519408		DISK/WASHER	SCHEIBE
278	2	ST	◇2426658	1523148		SOCKET	STUTZEN
279	1	ST	9999947			PART NO. ON DEMAND	SACH-NR. BEI BEDARF
280	1	ST	9999947			PART NO. ON DEMAND	SACH-NR. BEI BEDARF
281	1	ST	9999947			PART NO. ON DEMAND	SACH-NR. BEI BEDARF
282	2	ST	9999947			PART NO. ON DEMAND	SACH-NR. BEI BEDARF
283	1	ST	0046801	1520802		SOCKET	STUTZEN
284	1	ST	0850260	1523144		CHECK VALVE	RUECKSCHLAGVENTIL
285	1	ST	3746114	4108291		HYDRAULIC HOSE	HYDRAULIKSCHLAUCH
286	1	ST	3746114	4108291		HYDRAULIC HOSE	HYDRAULIKSCHLAUCH
287	1	ST	3746115	4108292		HYDRAULIC HOSE	HYDRAULIKSCHLAUCH
288	1	ST	3746115	4108292		HYDRAULIC HOSE	HYDRAULIKSCHLAUCH
289	1	ST	3746116	4108293		HYDRAULIC HOSE	HYDRAULIKSCHLAUCH
290	1	ST	3746116	4108293		HYDRAULIC HOSE	HYDRAULIKSCHLAUCH

6090 FS	RH400 400013	HYDR. SYSTEM SWING BRAKE HYDR. ANLAGE SCHWENKBREMSE	20590 3844063 - 000

20.590
3 844 063.000

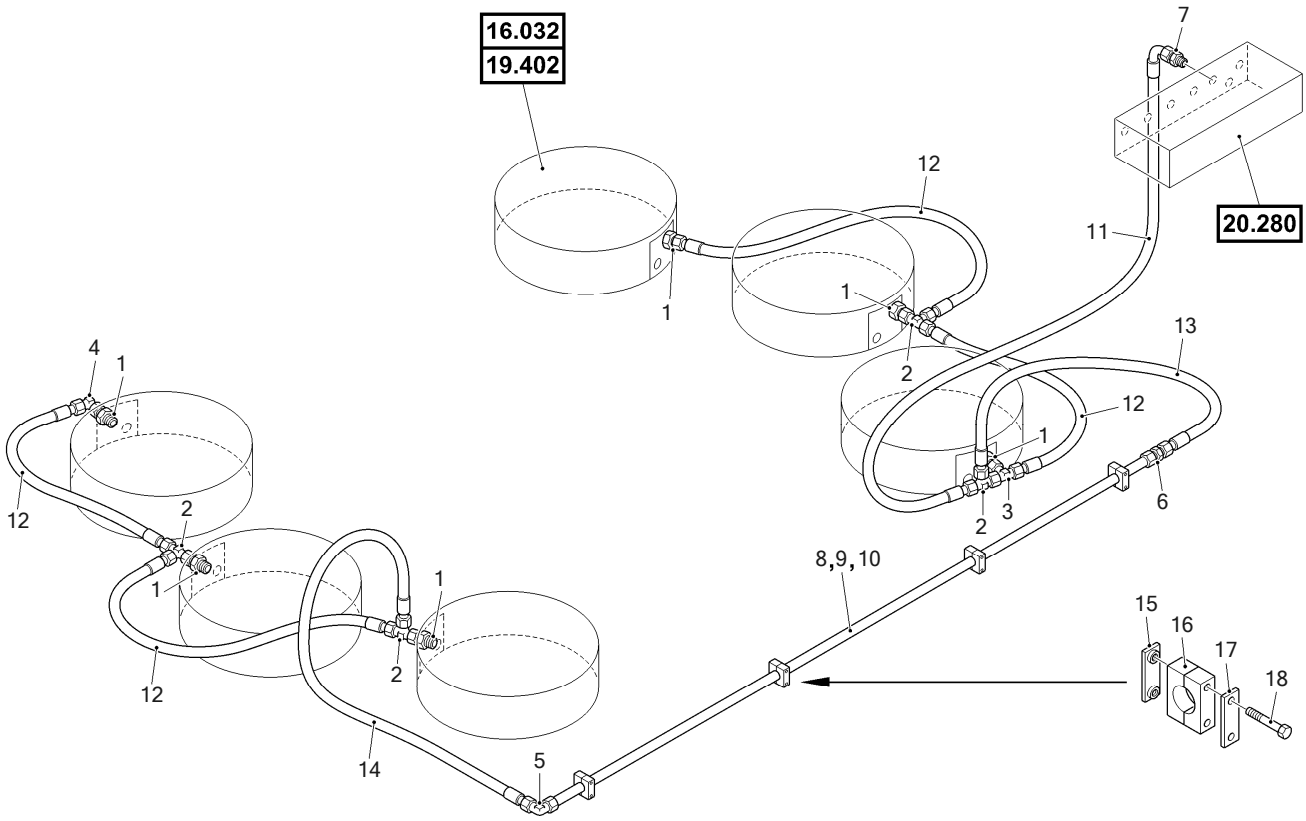

6090 FS	RH400 400013	HYDR. SYSTEM SWING BRAKE HYDR. ANLAGE SCHWENKBREMSE	20590 3844063 - 000

Item	Quantity	ME	P/N	SAP No.	see page	Description	Beschreibung
1	4	ST	◇2426658	1523148		SOCKET	STUTZEN
2	4	ST	1636028	1520815		SOCKET	STUTZEN
3	1	ST	8411287	1523699		SOCKET	STUTZEN
4	1	ST	◇1547924	1522842		SOCKET	STUTZEN
5	1	ST	1768621	1523695		SOCKET	STUTZEN
6	1	ST	0010620	1523690		TUBE FITTING	VERSCHRAUBUNG
7	1	ST	0046801	1520802		SOCKET	STUTZEN
8	*	M	0065184	1522726		PIPE ; 3 M	ROHRLEITUNG ; 3 M
9	2	ST	0010629	1523168		CONN.NUT	UEBERWURFMUTTER
10	2	ST	0010615	1523167		CUTTING RING	SCHNEIDRING
11	1	ST	◇2711792	1523697		HOSE	SCHLAUCHLEITUNG
12	4	ST	2711830	1523698		HOSE	SCHLAUCHLEITUNG
13	1	ST	◇2712710	1523274		HYDRAULIC HOSE	HYDRAULIKSCHLAUCH
14	1	ST	2712705	1523276		HYDRAULIC HOSE	HYDRAULIKSCHLAUCH
15	4	ST	0218757	1518458		WELDING PLATE	ANSCHWEISSPLATTE
16	4	ST	0598080	1523693		HOSE CLAMP	KLEMMHAELFTENPAAR
17	4	ST	0505356	1520697		COVER PLATE	DECKPLATTE
18	8	ST	0063249	1520740		HEX.HD.SCREW	SECHSKANTSCHRAUBE

☆: current, ◇: superseded, ◆: ex works, * : quantity see description

6090 FS	RH400 400013	HYDRAULIC SYSTEM SERVO CONTROL HYDRAULIKANLAGE VORSTEUERUNG	20610 3844068 - 002

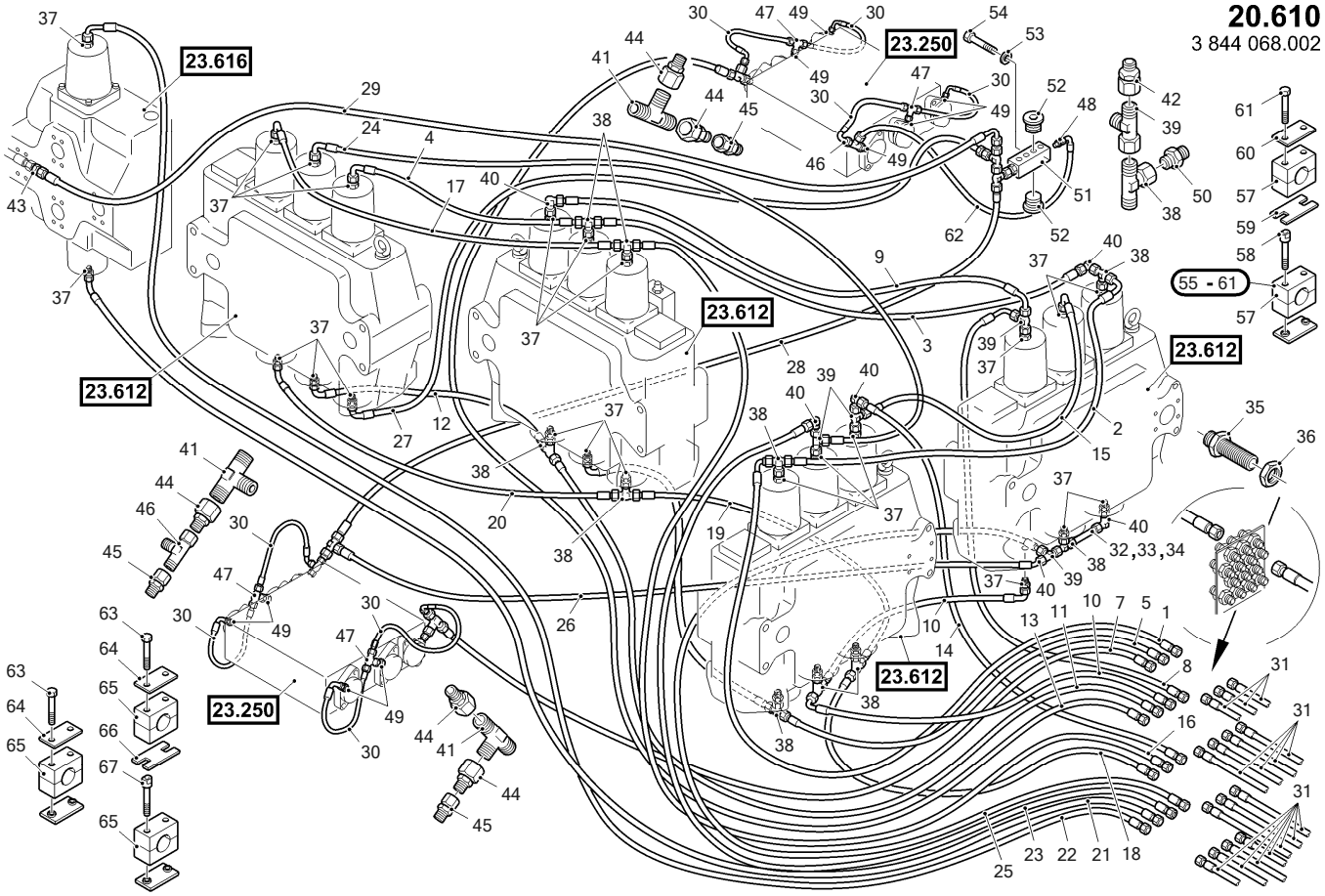

6090 FS	RH400 400013	HYDRAULIC SYSTEM SERVO CONTROL HYDRAULIKANLAGE VORSTEUERUNG	20610 3844068 - 002

Item	Quantity	ME	P/N	SAP No.	see page	Description	Beschreibung
1	1	ST	2711761	1520853		HOSE	SCHLAUCHLEITUNG
2	1	ST	2711673	1520838		HOSE	SCHLAUCHLEITUNG
3	1	ST	2711762	1520844		HOSE	SCHLAUCHLEITUNG
4	1	ST	2768247	1520842		HYDRAULIC HOSE	HYDRAULIKSCHLAUCH
5	1	ST	3646102	1520819		HOSE	SCHLAUCHLEITUNG
6	1	ST	2711673	1520838		HOSE	SCHLAUCHLEITUNG
7	1	ST	2711671	1520836		HOSE	SCHLAUCHLEITUNG
8	1	ST	2768249	1520854		HOSE	SCHLAUCHLEITUNG
9	1	ST	2711671	1520836		HOSE	SCHLAUCHLEITUNG
10	2	ST	2711672	1520837		HOSE	SCHLAUCHLEITUNG
11	1	ST	3675451	1520821		HOSE	SCHLAUCHLEITUNG
12	1	ST	◇3648874	1520824		HOSE	SCHLAUCHLEITUNG
13	1	ST	2711827	1520846		HOSE	SCHLAUCHLEITUNG
14	1	ST	2711848	1520848		HOSE	SCHLAUCHLEITUNG
15	1	ST	2711676	1520839		HOSE	SCHLAUCHLEITUNG
16	1	ST	2711847	1520847		HOSE	SCHLAUCHLEITUNG
17	1	ST	3698927	1520857		HYDRAULIC HOSE	HYDRAULIKSCHLAUCH
18	1	ST	2711850	1520849		HOSE	SCHLAUCHLEITUNG
19	1	ST	2711850	1520849		HOSE	SCHLAUCHLEITUNG
20	1	ST	3698927	1520857		HYDRAULIC HOSE	HYDRAULIKSCHLAUCH
21	1	ST	2769560	4023225		HOSE	SCHLAUCHLEITUNG
22	1	ST	3675468	1520822		HOSE	SCHLAUCHLEITUNG
23	1	ST	2711852	1520850		HOSE	SCHLAUCHLEITUNG
24	1	ST	3675450	1520820		HOSE	SCHLAUCHLEITUNG
25	1	ST	2711978	1520851		HOSE	SCHLAUCHLEITUNG
26	1	ST	2711760	1520852		HOSE	SCHLAUCHLEITUNG
27	1	ST	3684910	1520833		HYDRAULIC HOSE	HYDRAULIKSCHLAUCH
28	1	ST	2769567	1464510		HOSE	SCHLAUCHLEITUNG
29	1	ST	2711014	1520830		HOSE	SCHLAUCHLEITUNG
30	8	ST	◇2711816	1520845		HOSE	SCHLAUCHLEITUNG
31	14	ST	2768150	1520843		HOSE	SCHLAUCHLEITUNG
32	1	ST	2282028	1520798		PIPE	ROHRLEITUNG
33	2	ST	0010699	1520804		CONN.NUT	UEBERWURFMUTTER
34	2	ST	0010695	1520803		CUTTING RING	SCHNEIDRING
35	14	ST	◇2247600	1520826		TUBE FITTING	VERSCHRAUBUNG
36	14	ST	1768212	1520832		NUT	MUTTER
37	26	ST	2426597	1457204		TUBE FITTING	VERSCHRAUBUNG
38	12	ST	◇1148051	1520823		TUBE FITTING	VERSCHRAUBUNG
39	5	ST	◇0984975	1520813		TUBE FITTING	VERSCHRAUBUNG
40	5	ST	◇0984973	1520812		TUBE FITTING	VERSCHRAUBUNG
41	3	ST	8411292	1520860		TUBE FITTING	VERSCHRAUBUNG
42	1	ST	7723949	1457231		REDUCTION	REDUZIERUNG
43	1	ST	0788098	1520828		TUBE FITTING	VERSCHRAUBUNG
44	5	ST	7723994	1520859		REDUCTION	REDUZIERUNG
45	3	ST	1665706	1520817		TUBE FITTING	VERSCHRAUBUNG
46	2	ST	◇1725339	4200611		TUBE FITTING	VERSCHRAUBUNG
47	4	ST	◇1547907	1522844		TUBE FITTING	VERSCHRAUBUNG
48	1	ST	2465129	1522839		TUBE FITTING	VERSCHRAUBUNG
49	9	ST	0046801	1520802		SOCKET	STUTZEN
50	1	ST	0064899	1520805		SOCKET	STUTZEN
51	1	ST	1779234	1520834		STRIP	LEISTE
52	8	ST	1350997	1520831		SCREW PLUG	VERSCHLUSSCHRAUBE
53	2	ST	0063704	1521322		DISK/WASHER	SCHEIBE
54	2	ST	0119582	1523543		HEX.HD.SCREW	SECHSKANTSCHRAUBE
55	8	ST	1740874	1673729		CLIP	SCHELLE
57	16	ST	0971661	1520809		CLIP	SCHELLE
58	16	ST	0490654	1520806		SCREW	SCHRAUBE
59	8	ST	1725619	1520829		LOCKING PLATE	SICHERUNGSBLECH
60	8	ST	0598093	1520810		PLATE	PLATTE
61	16	ST	0063249	1520740		HEX.HD.SCREW	SECHSKANTSCHRAUBE
62	1	ST	◇2711816	1520845		HOSE	SCHLAUCHLEITUNG
63	58	ST	0598542	1464788		HEX.HD.SCREW	SECHSKANTSCHRAUBE
64	29	ST	0598549	1523161		COVER PLATE	DECKPLATTE
65	51	ST	0971443			HOSE CLAMP	KLEMMHAELFTENPAAR
66	22	ST	1725620	1461661		LOCKING PLATE	SICHERUNGSBLECH
67	44	ST	0490655	1458447		SCREW	SCHRAUBE

6090 FS	RH400 400013	HYDRAULIC SYSTEM STEPS HYDRAULIKANLAGE AUFSTIEG	20700 3844097 - 000

20.700
3 844 097.000
page/pagina 1-2

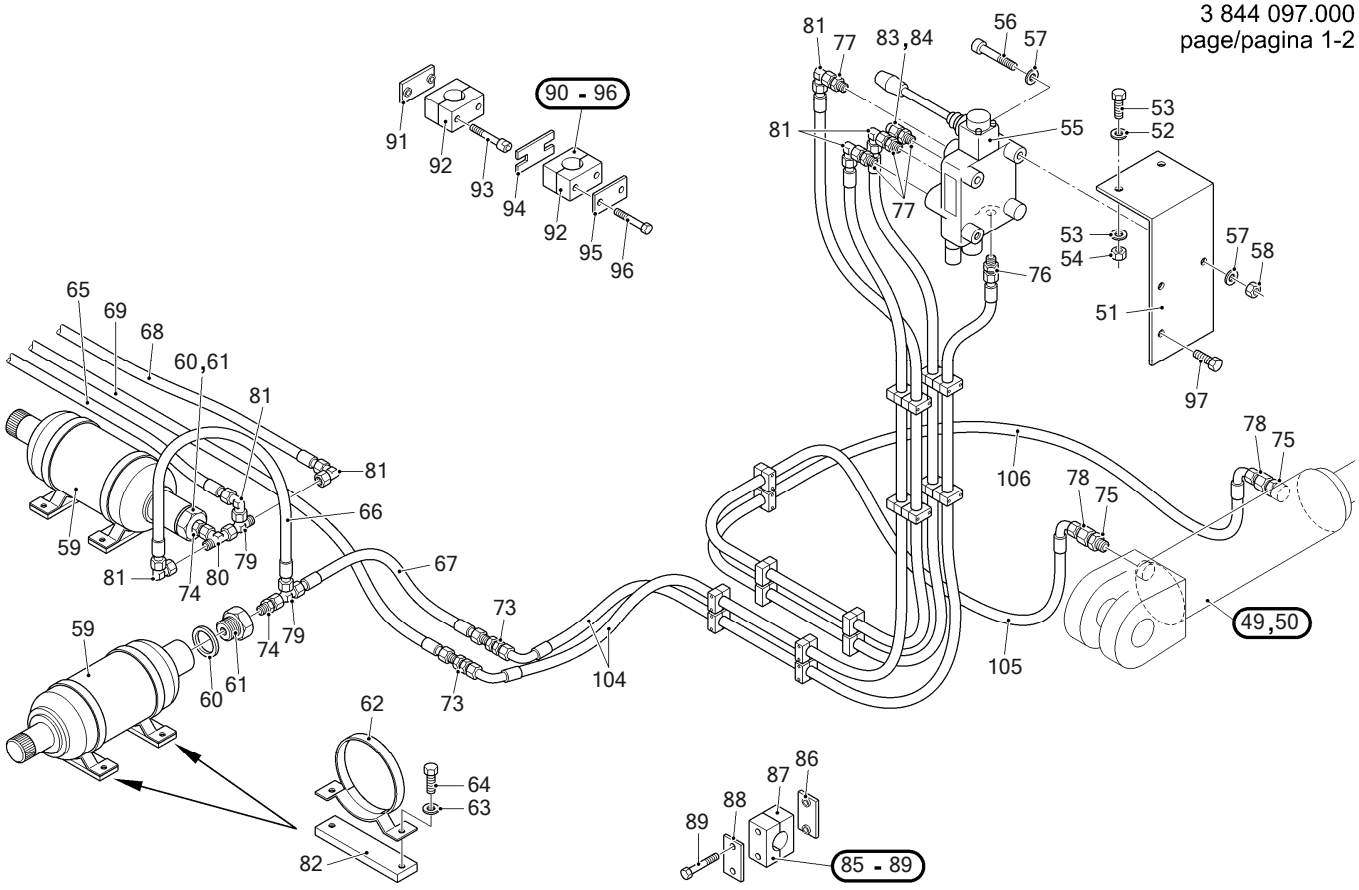

6090 FS	RH400 400013	HYDRAULIC SYSTEM STEPS HYDRAULIKANLAGE AUFSTIEG	20700 3844097 - 000

20.700
3 844 097.000
page/pagina 2-2

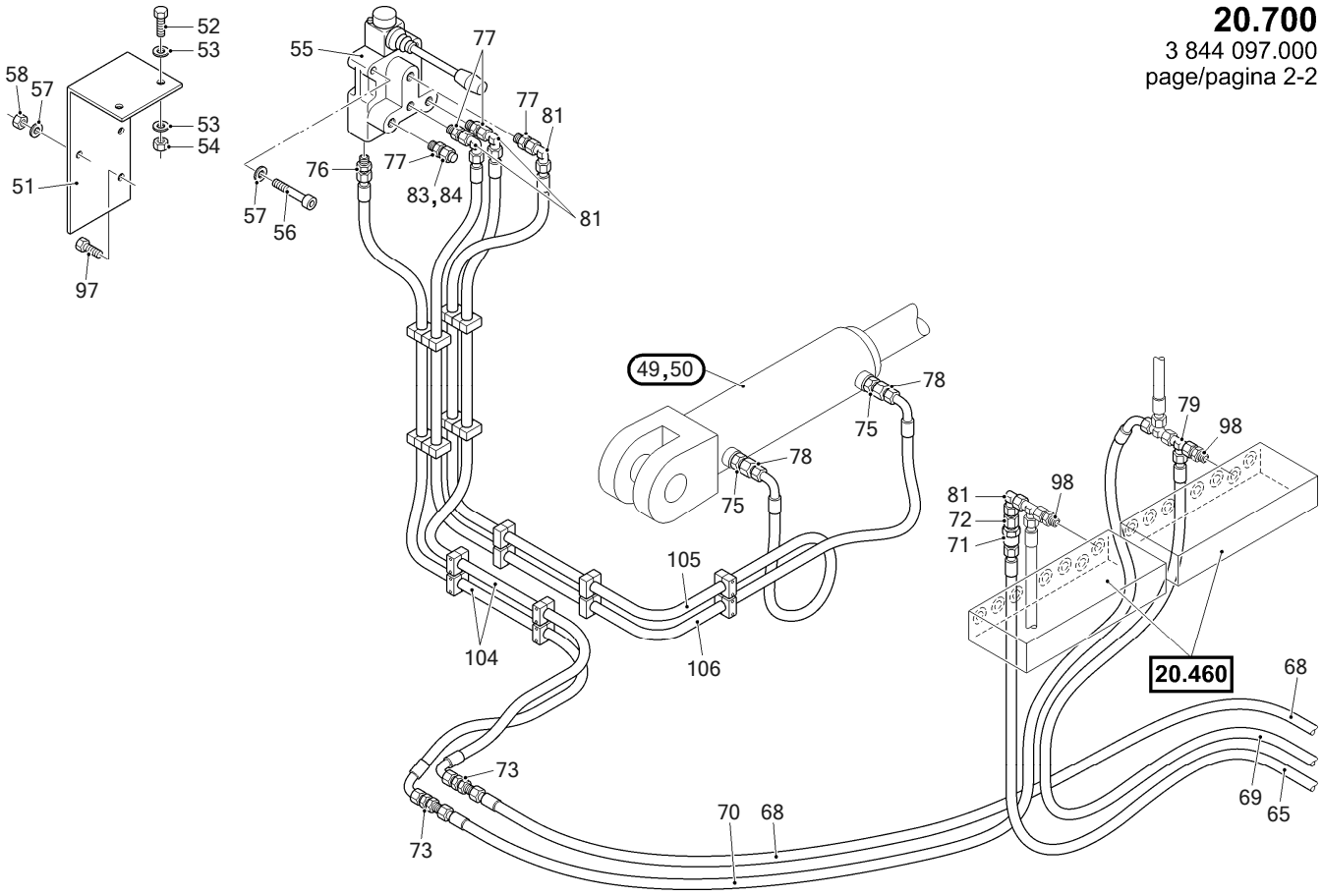

6090 FS	RH400 400013	HYDRAULIC SYSTEM STEPS HYDRAULIKANLAGE AUFSTIEG	20700 3844097 - 000

Item	Quantity	ME	P/N	SAP No.	see page	Description	Beschreibung
49	2	ST	3688035	1525844		HYDRAULIC CYLINDER	HYDRAULIKZYLINDER
50	2	ST	6002997	4027823		GASKET SET	DICHTUNGSSATZ
51	2	ST	3694667	1525837		BRACKET	HALTER
52	4	ST	0056656	1519699		HEX.HD.SCREW	SECHSKANTSCHRAUBE
53	8	ST	3674285	1519408		DISK/WASHER	SCHEIBE
54	4	ST	0057127	1520317		HEXAGONAL NUT	SECHSKANTMUTTER
55	2	ST	3730651	1525850		VALVE	VENTIL
56	4	ST	◇0012890	4041556		HEX.HD.SCREW	SECHSKANTSCHRAUBE
57	8	ST	0063704	1521322		DISK/WASHER	SCHEIBE
58	4	ST	◇0011552			HEXAGONAL NUT	SECHSKANTMUTTER
59	2	ST	3688034	1525832		RESERVOIR	SPEICHER
60	2	ST	0217469	1457802		SEALING RING	DICHTRING
61	2	ST	3678882	1525831		REDUCER FITTING	REDUZIERSTUTZEN
62	4	ST	2482669	1525830		CLIP	SCHELLE
63	8	ST	0063704	1521322		DISK/WASHER	SCHEIBE
64	8	ST	0054399	1525835		HEX.HD.SCREW	SECHSKANTSCHRAUBE
65	1	ST	2711825	1523670		HOSE	SCHLAUCHLEITUNG
66	-					HOSE	SCHLAUCHLEITUNG
67	1	ST	0991936	1464045		HOSE	SCHLAUCHLEITUNG
68	-					HOSE	SCHLAUCHLEITUNG
69	1	ST	2711662	1523669		HOSE	SCHLAUCHLEITUNG
70	-					HOSE	SCHLAUCHLEITUNG
71	1	ST	0057704	1525842		CHECK VALVE	RUECKSCHLAGVENTIL
72	1	ST	2764268	1523290		SPACER PIECE	ZWISCHENSTUECK
73	4	ST	0034486	1525834		TUBE FITTING	VERSCHRAUBUNG
74	2	ST	0933964	1521320		TUBE FITTING	VERSCHRAUBUNG
75	4	ST	◇0986307	1525838		SOCKET	STUTZEN
76	2	ST	◇8411033	1525851		SOCKET	STUTZEN
77	8	ST	◇8411033	1525851		SOCKET	STUTZEN
78	4	ST	7723994	1520859		REDUCTION	REDUZIERUNG
79	3	ST	1636028	1520815		SOCKET	STUTZEN
80	1	ST	0146750	1455700		TUBE FITTING	VERSCHRAUBUNG
81	10	ST	1042669	1522838		SOCKET	STUTZEN
82	4	ST	3688925	1522666		PLATE	PLATTE
83	2	ST	2115432	1523529		PLUG	STOPFEN
84	2	ST	0010629	1523168		CONN.NUT	UEBERWURFMUTTER
85	20	ST	1542134	1467849		CLIP	SCHELLE
86	20	ST	0218757	1518458		PLATE	PLATTE
87	20	ST	1547267	1525849		CLIP	SCHELLE
88	20	ST	0505356	1520697		PLATE	PLATTE
89	40	ST	0063249	1520740		HEX.HD.SCREW	SECHSKANTSCHRAUBE
90	8	ST	1713607	1467861		CLIP	SCHELLE
91	8	ST	0218757	1518458		PLATE	PLATTE
92	16	ST	1547267	1525849		CLIP	SCHELLE
93	16	ST	0249776	1525848		SCREW	SCHRAUBE
94	8	ST	1725618	1525840		LOCKING PLATE	SICHERUNGSBLECH
95	8	ST	0505356	1520697		PLATE	PLATTE
96	16	ST	0145152	1464754		HEX.HD.SCREW	SECHSKANTSCHRAUBE
97	2	ST	0057013	1519516		HEX.HD.SCREW	SECHSKANTSCHRAUBE
98	2	ST	0046801	1520802		SOCKET	STUTZEN
104	4	ST	3696586	1642834		HYDRAULIC HOSE	HYDRAULIKSCHLAUCH
105	2	ST	2711805	1464445		HOSE	SCHLAUCHLEITUNG
106	2	ST	3684858	1523628		HOSE	SCHLAUCHLEITUNG

6090 FS	RH400 400013	PUMP INSTALL.MATERIAL PUMPE EINBAU	22010 3844049 - 000

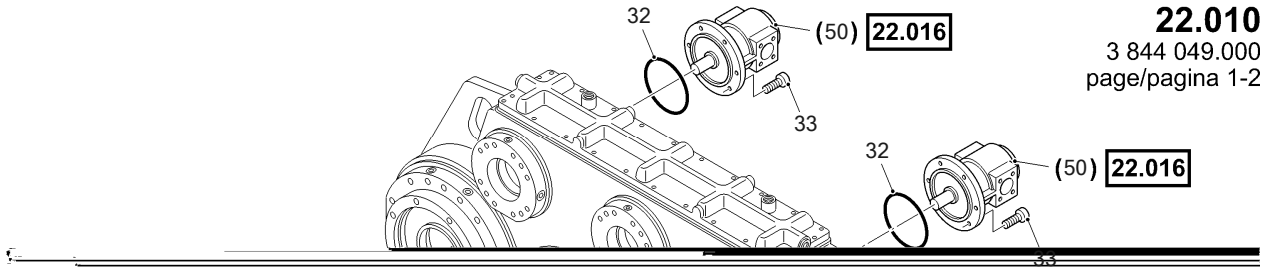

22.010
3 844 049.000
page/pagina 1-2

42
37
3
36
35
35
36
34
2
1
39
41
38

6090 FS	RH400 400013	PUMP INSTALL.MATERIAL PUMPE EINBAU	22010 3844050 - 000

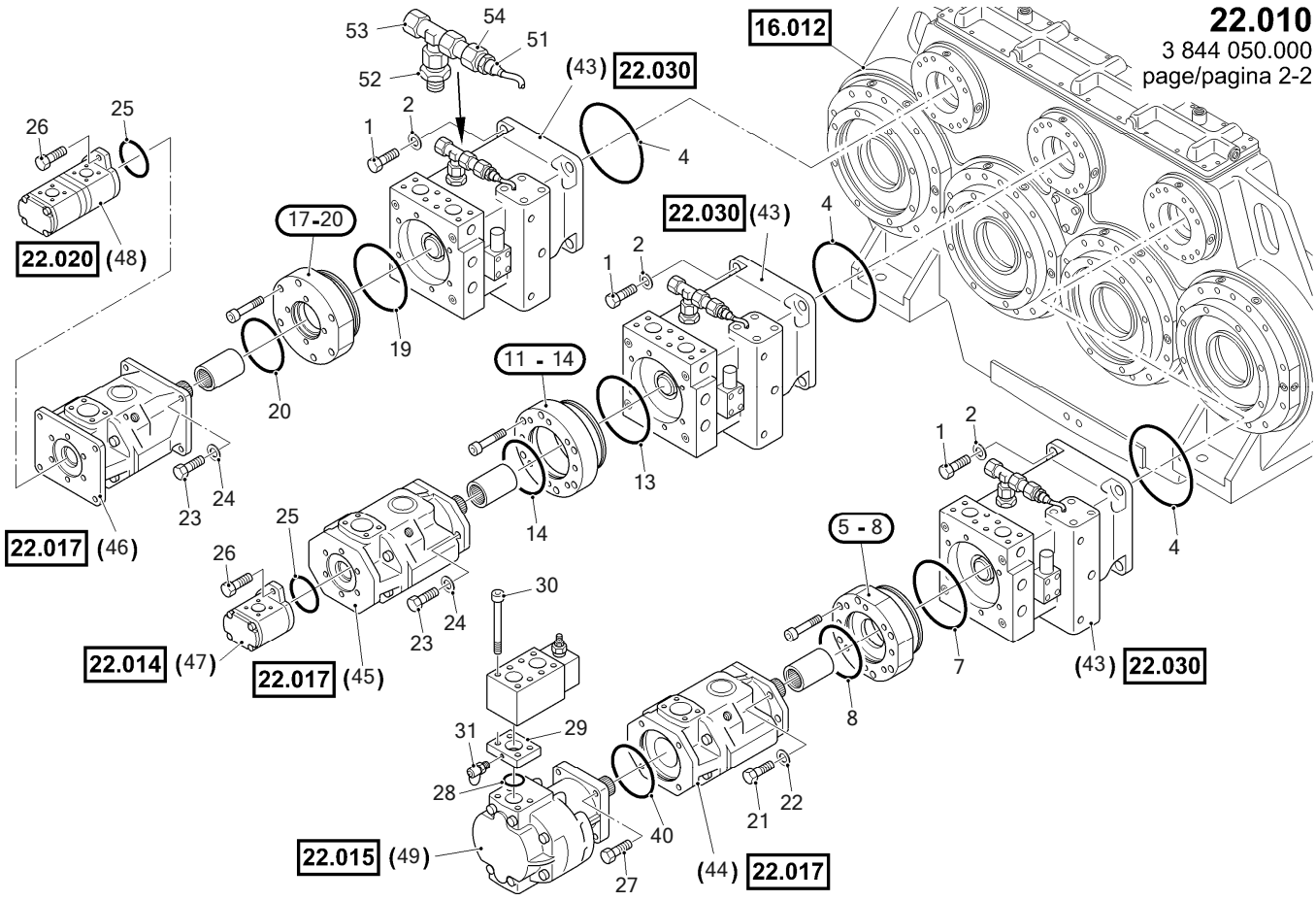

6090 FS	RH400 400013	PUMP INSTALL.MATERIAL PUMPE EINBAU	22010 3844050 - 000

Item	Quantity	ME	P/N	SAP No.	see page	Description	Beschreibung
1	44	ST	0057035	1520785		HEX.HD.SCREW	SECHSKANTSCHRAUBE
2	44	ST	0903814	1521203		DISK/WASHER	SCHEIBE
3	4	ST	2712711	1521240		O-RING	O-RING
4	3	ST	0012177	1521241		O-RING	O-RING
5	1	ST	3693463	1521245		FLANGE	FLANSCH
7	1	ST	1408279	1461067		O-RING	O-RING
8	1	ST	1422029	1461082		O-RING	O-RING
11	1	ST	3693464	1521247		FLANGE	FLANSCH
13	1	ST	1408279	1461067		O-RING	O-RING
14	1	ST	1422029	1461082		O-RING	O-RING
17	1	ST	3693465	1521249		FLANGE	FLANSCH
19	1	ST	1408279	1461067		O-RING	O-RING
20	1	ST	1467978	1460659		O-RING	O-RING
21	4	ST	0066870	1521230		HEX.HD.SCREW	SECHSKANTSCHRAUBE
22	4	ST	◇0012804	1521227		DISK/WASHER	SCHEIBE
23	6	ST	0056679	1519382		HEX.HD.SCREW	SECHSKANTSCHRAUBE
24	6	ST	0515370	1521226		DISK/WASHER	SCHEIBE
25	2	ST	0030778	1521015		O-RING	O-RING
26	4	ST	0056659	1521238		HEX.HD.SCREW	SECHSKANTSCHRAUBE
27	4	ST	0054431	1519674		HEX.HD.SCREW	SECHSKANTSCHRAUBE
28	1	ST	0612978	1521252		O-RING	O-RING
29	1	ST	3698148	1521250		FLANGE	FLANSCH
30	4	ST	0788328	1521255		CYL.HEAD SCREW	ZYLINDERSCHRAUBE
31	1	ST	1589843	1521253		MEASUREMENT CONN	MESSANSCHLUSS
32	2	ST	0023833	1521235		O-RING	O-RING
33	12	ST	1324293	1523979		CYL.HEAD SCREW	ZYLINDERSCHRAUBE
34	4	ST	2712712	1521218		SANDWICH PLATE	ZWISCHENPLATTE
35	8	ST	0763075	1521214		O-RING	O-RING
36	8	ST	0200485	1521213		O-RING	O-RING
37	16	ST	0264390	1521204		CYL.HEAD SCREW	ZYLINDERSCHRAUBE
38	16	ST	0933517	1521216		CYL.HEAD SCREW	ZYLINDERSCHRAUBE
39	16	ST	0264390	1521204		CYL.HEAD SCREW	ZYLINDERSCHRAUBE
40	1	ST	◇8487502	1521231		O-RING	O-RING
41	4	ST	(2732179)		107	VALVE	VENTIL
42	4	ST	(3727351)		84	WORKING PUMP	ARBEITSPUMPE
43	3	ST	(3721789)		93	SWING PUMP	SCHWENKPUMPE
44	1	ST	(3721837)		89	FAN PUMP	LUEFTERPUMPE
45	1	ST	(3721838)		90	FAN PUMP	LUEFTERPUMPE
46	1	ST	(2804247)		88	FAN PUMP	LUEFTERPUMPE
47	1	ST	(3657440)		85	SERVO PUMP	STEUERPUMPE
48	1	ST	(3666837)		91	DOUBLEPUMP	DOPPELPUMPE
49	1	ST	(2804192)		86	REPLENISHING PUMP	FUELLPUMPE
50	2	ST	(3721839)		87	HYD.OIL COOL.PMP.	KUEHLPUMPE-HYD.OEL
51	3	ST	3716921	1523889		SWITCH	SCHALTER
52	3	ST	2781182	1522113		SOCKET	STUTZEN
53	3	ST	1636022	1524038		SOCKET	STUTZEN
54	3	ST	1781446	4018914		SOCKET	STUTZEN

☆: current, ◇: superseded, ◆: ex works, * : quantity see description

6090 FS	RH400 400013	WORKING PUMP ARBEITSPUMPE	22013 3727351 - 001

22.013
3 727 351.001

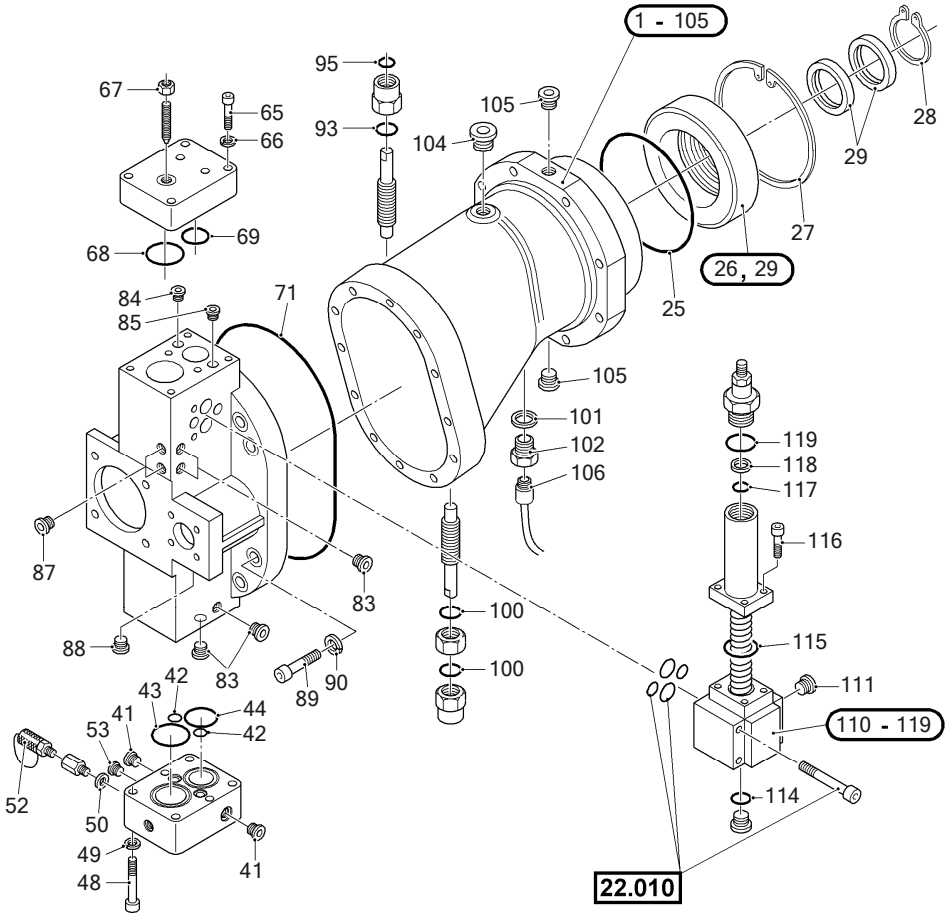

6090 FS	RH400 400013	WORKING PUMP ARBEITSPUMPE	22013 3727351 - 001

Item	Quantity	ME	P/N	SAP No.	see page	Description	Beschreibung
1	1	ST	2765938	1521197		VARIABLE PUMP	VERSTELLPUMPE
25	1	ST	1441016	1460653		O-RING	O-RING
26	1	ST	1441013	4041729		FLANGE	FLANSCH
27	1	ST	1442381	4016695		CIRCLIP	SICHERUNGSRING
28	1	ST	0012555	1468061		CIRCLIP	SICHERUNGSRING
29	2	ST	1441014	1457943		ROT.SHAFT LIP SEAL	WELLENDICHTRING
41	2	ST	◇1442452	4238092		SCREW PLUG	VERSCHLUSSCHRAUBE
42	2	ST	◇1441018	4028208		O-RING	O-RING
43	1	ST	◇1441019	4016667		O-RING	O-RING
44	1	ST	0750467	1461017		O-RING	O-RING
48	6	ST	0987229	1467246		CYL.HEAD SCREW	ZYLINDERSCHRAUBE
49	6	ST	1558926	1461717		LOCK WASHER	FEDERRING
50	1	ST	◇1442449	4041732		SEALING RING	DICHTRING
52	1	ST	◇1442451	4041733		SCREW COUPLING	SCHRAUBKUPPLUNG
53	1	ST	◇1442423	4041731		SCREW PLUG	VERSCHLUSSCHRAUBE
65	6	ST	◇0421253	4041642		CYL.HEAD SCREW	ZYL-SCHRB
66	6	ST	0271057	4014278		LOCK WASHER	FEDERRING
67	1	ST	1401644	1451488		COLLAR NUT	BUNDMUTTER
68	1	ST	◇1441020	4238090		O-RING	O-RING
69	1	ST	◇1457639	4041749		O-RING	O-RING
71	1	ST	1441017	1461098		O-RING	O-RING
83	6	ST	0970659	1458331		PLUG	STOPFEN
84	1	ST	1009480	1523648		TUBE FITTING	VERSCHRAUBUNG
85	1	ST	1403736	1459627		SCREW PLUG	VERSCHLUSSCHRAUBE
87	2	ST	0773596	1520318		PLUG	STOPFEN
88	1	ST	1350997	1520831		SCREW PLUG	VERSCHLUSSCHRAUBE
89	12	ST	0984470	4041683		CYL.HEAD SCREW	ZYLINDERSCHRAUBE
90	12	ST	0108514	1454932		LOCK WASHER	FEDERRING
93	1	ST	0750464	1460638		O-RING	O-RING
95	1	ST	0750465	1461015		O-RING	O-RING
100	2	ST	1406516	1460646		O-RING	O-RING
101	1	ST	1411989	1457846		SEAL	DICHTUNG
102	1	ST	1441073	1457110		SOCKET	STUTZEN
104	1	ST	◇1419225	1458677		SCREW PLUG	VERSCHLUSSCHRAUBE
105	2	ST	◇1471538	1457115		SCREW PLUG	VERSCHLUSSCHRAUBE
106	1	ST	3701492	1519433		CHIP CONTROL	VERSCHMUTZUNGSSCHALTER
110	1	ST	1437639	1521199		VALVE	VENTIL
111	1	ST	0062409	1466046		SCREW	SCHRAUBE
114	1	ST	◇0215633	1460628		O-RING	O-RING
115	1	ST	0750465	1461015		O-RING	O-RING
116	4	ST	◇0052642	4105664		COUNTER-SUNK SCREW	SENKSCHRAUBE
117	1	ST	0011915	4013625		O-RING	O-RING
118	1	ST	1450871	4016893		SUPPORT RING	STUETZRING
119	1	ST	0045785	1718870		O-RING	O-RING

6090 FS	RH400 400013	SERVO PUMP STEUERPUMPE	22014 3657440 - 000

22.014
3 657 440.000

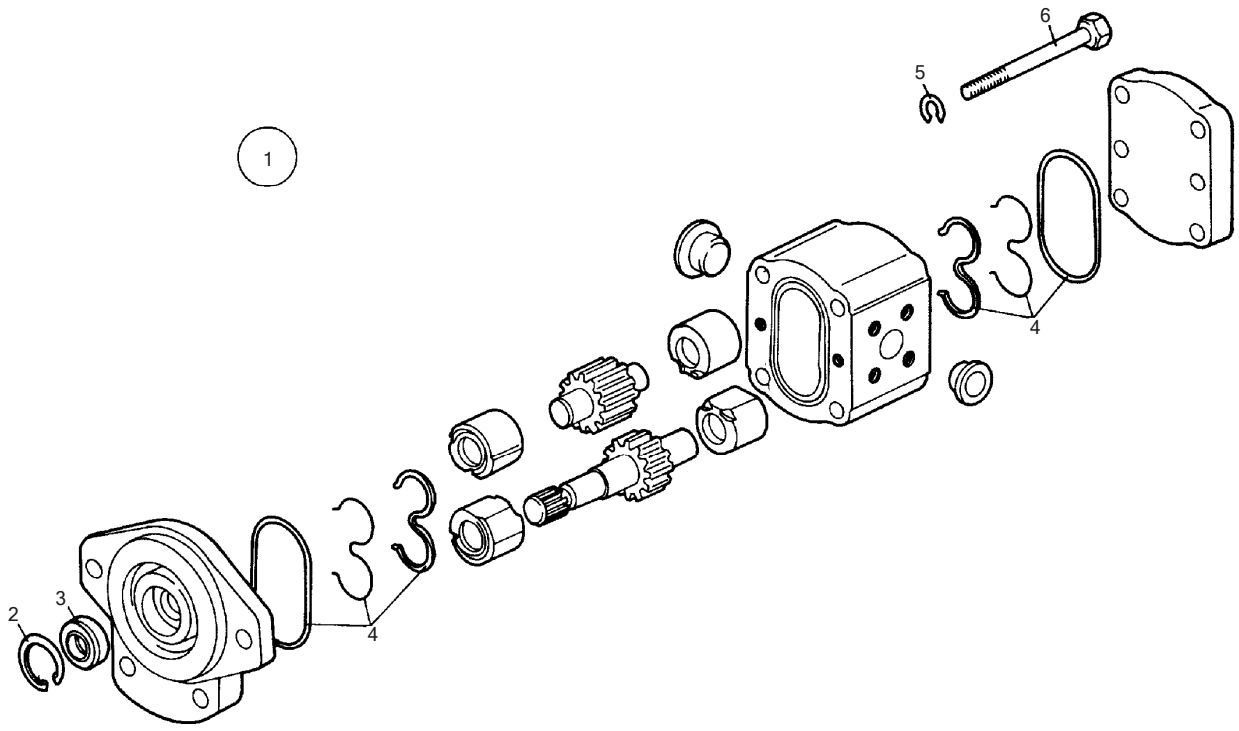

6090 FS	RH400 400013	SERVO PUMP STEUERPUMPE	22014 3657440 - 000

Item	Quantity	ME	P/N	SAP No.	see page	Description	Beschreibung
1	1	ST	1774114	1521237		PUMP	PUMPE
2	1	ST	0012467	4013638		CIRCLIP	SICHERUNGSRING
3	1	ST	0583082	1458168		ROT.SHAFT LIP SEAL	WELLENDICHTRING
4	2	ST	0764058	1465436		GASKET SET	DICHTUNG SATZ
5	4	ST	0063667	1521373		LOCK WASHER	FEDERRING
6	4	ST	◇0012940	4238054		HEX.HD.SCREW	SECHSKANTSCHRAUBE

6090 FS	RH400 400013	REPLENISHING PUMP FUELLPUMPE	22015 2804192 - 000

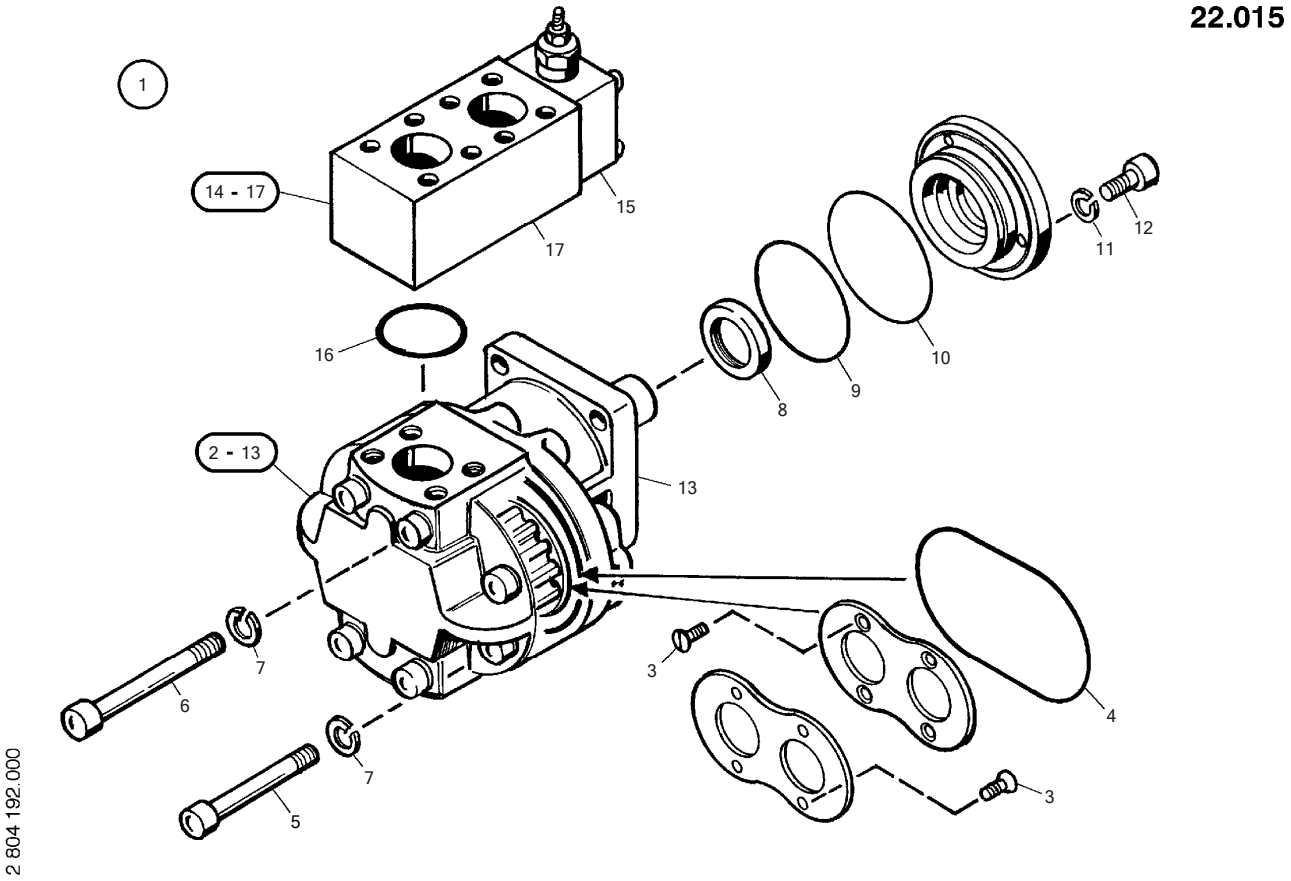

6090 FS	RH400 400013	REPLENISHING PUMP FUELLPUMPE	22015 2804192 - 000

Item	Quantity	ME	P/N	SAP No.	see page	Description	Beschreibung
1	1	ST	2459591	1521228		GEARED PUMP	ZAHNRADPUMPE
2	1	ST	1478451	1451507		GEARED PUMP	ZAHNRADPUMPE
4	1	ST	1447255	1460656		O-RING	O-RING
6	4	ST	0303682	1467160		CYL.HEAD SCREW	ZYLINDERSCHRAUBE
7	8	ST	0249846	1461711		LOCK WASHER	FEDERRING
8	1	ST	1447159	1458210		ROT.SHAFT LIP SEAL	WELLENDICHTRING
9	1	ST	1447160	1461102		O-RING	O-RING
10	1	ST	1447161	1461103		O-RING	O-RING
11	3	ST	0061853	1454980		LOCK WASHER	FEDERRING
12	3	ST	◇0861950	4041674		CYL.HEAD SCREW	ZYLINDERSCHRAUBE
13	1	ST	1442317	1465482		GASKET SET	DICHTUNG SATZ
14	1	ST	2459596	1455244		VALVE BLOCK	VENTILBLOCK
15	1	ST	1476438	1459236		PRESS.REL.VALVE	DRUCKBEGR.VENTIL
16	1	ST	◇0146456	1672386		O-RING	O-RING
17	1	ST	1478452	1496799		GASKET SET	DICHTUNG SATZ

6090 FS	RH400 400013	HYD.OIL COOL.PMP. KUEHLPUMPE-HYD.OEL	22016 3721839 - 000

22.016
3 721 839.000

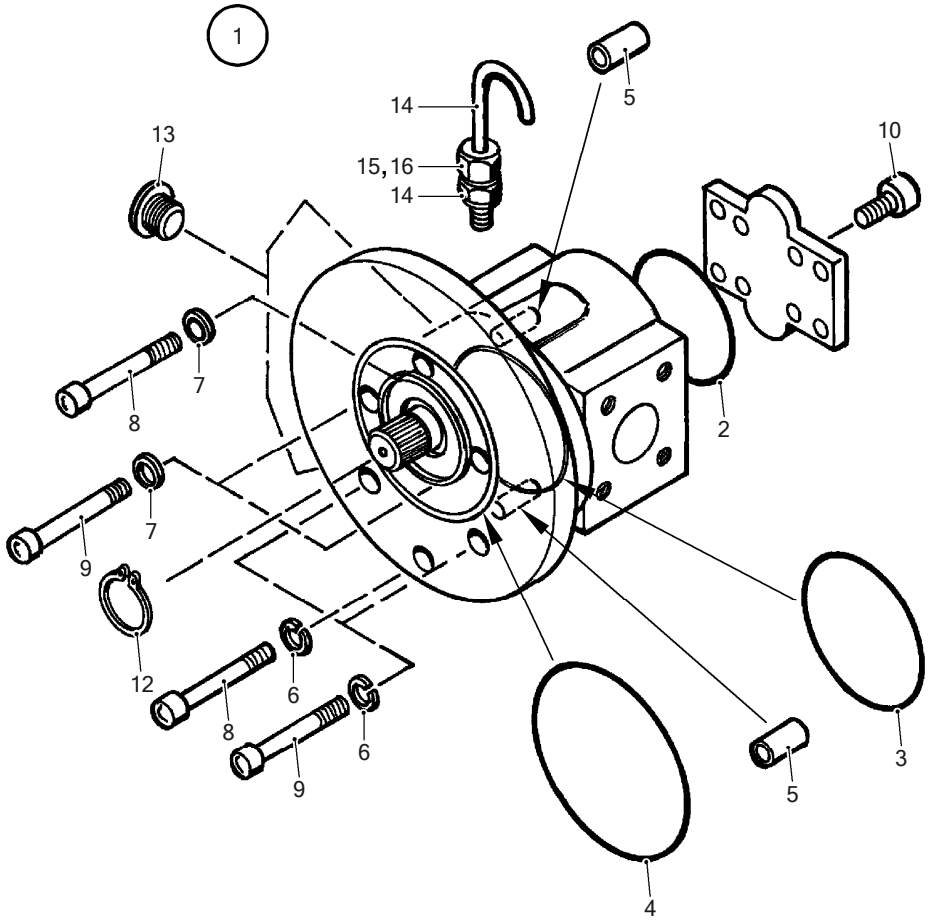

6090 FS	RH400 400013	HYD.OIL COOL.PMP. KUEHLPUMPE-HYD.OEL	22016 3721839 - 000

Item	Quantity	ME	P/N	SAP No.	see page	Description	Beschreibung
1	1	ST	3704601	1521233		PUMP	PUMPE
2	1	ST	2764629	1460698		O-RING	O-RING
3	1	ST	1447255	1460656		O-RING	O-RING
4	1	ST	2764630	1461186		O-RING	O-RING
5	2	ST	4135857	4042567		SLEEVE	HUELSE
6	3	ST	0057071	1461705		LOCK WASHER	FEDERRING
7	3	ST	1307770	4041700		USIT-SEALING RING	USIT-RING
8	2	ST	0152530	4041629		CYL.HEAD SCREW	ZYLINDERSCHRAUBE
9	4	ST	1355168	1524819		CYL.HEAD SCREW	ZYLINDERSCHRAUBE
10	8	ST	◇6220024	1467211		CYL.HEAD SCREW	ZYLINDERSCHRAUBE
12	1	ST	0053514	1468073		CIRCLIP	SICHERUNGSRING
13	2	ST	0986982	1458332		SCREW PLUG	VERSCHLUSSCHRAUBE
14	1	ST	1312010	1485076		TUBE FITTING	VERSCHRAUBUNG
15	1	ST	0017525	1467609		CONN.NUT	UEBERWURFMUTTER
16	1	ST	0010589	1467268		CUTTING RING	SCHNEIDRING
17	1	ST	6000507	1485165		PIPE BEND	ROHRBOGEN
20	1	ST	6001590	4042607		GASKET SET	DICHTUNG SATZ

6090 FS	RH400 400013	FAN PUMP LUEFTERPUMPE	22017 2804247 - 000

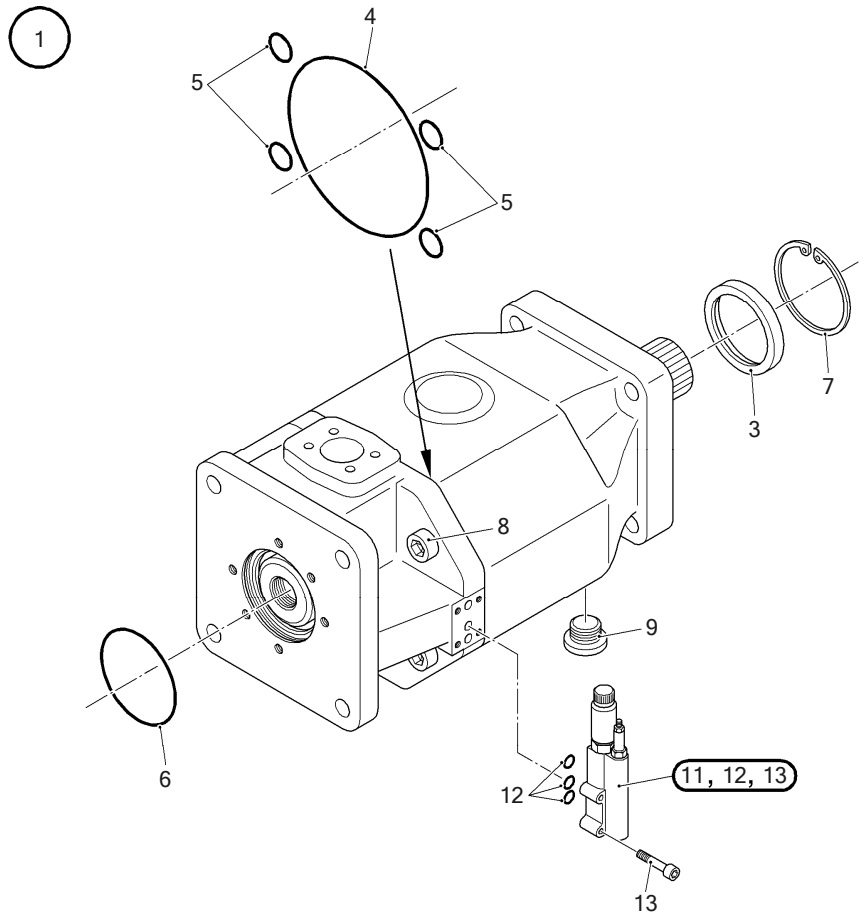

22.017
2 804 247.000

6090 FS	RH400 400013	FAN PUMP LUEFTERPUMPE	22017 2804247 - 000

Item	Quantity	ME	P/N	SAP No.	see page	Description	Beschreibung
1	1	ST	3648384	1521243		VARIABLE PUMP	VERSTELLPUMPE
3	1	ST	6000481	4042594		ROT.SHAFT LIP SEAL	WELLENDICHTRING
4	1	ST	2764615	4042081		O-RING	O-RING
5	4	ST	0011926	1523742		O-RING	O-RING
6	1	ST	0030778	1521015		O-RING	O-RING
7	1	ST	8401110	4042778		CIRCLIP	SICHERUNGSRING
8	4	ST	6220339	4042759		CYL.HEAD SCREW	ZYLINDERSCHRAUBE
9	1	ST	1478355	1458340		SCREW PLUG	VERSCHLUSSCHRAUBE
11	1	ST	6003329	1451454		CONTROL VALVE	STEUERVENTIL
12	3	ST	8486899	1460713		O-RING	O-RING
13	4	ST	2168781	1467250		CYL.HEAD SCREW	ZYLINDERSCHRAUBE

6090 FS	RH400 400013	FAN PUMP LUEFTERPUMPE	22017 3721837 - 000

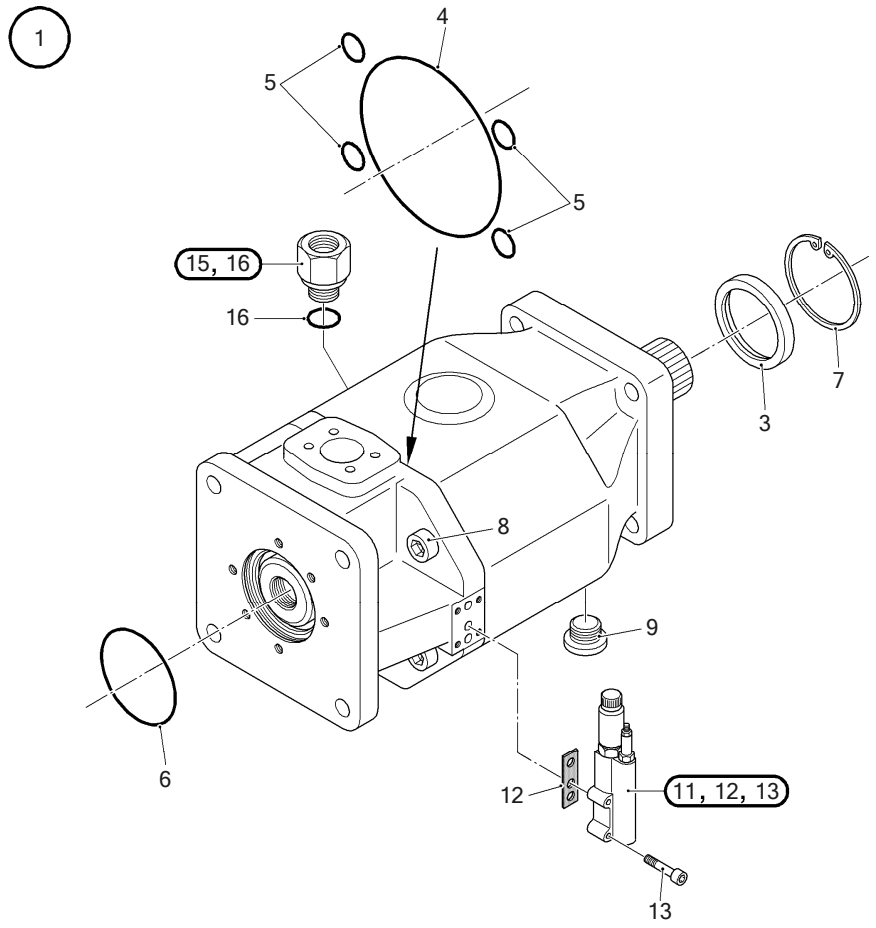

22.017
3 721 837.000

6090 FS	RH400 400013	FAN PUMP LUEFTERPUMPE	22017 3721837 - 000

Item	Quantity	ME	P/N	SAP No.	see page	Description	Beschreibung
1	1	ST	3704580	1521222		PUMP	PUMPE
3	1	ST	1419208	1484723		ROT.SHAFT LIP SEAL	WELLENDICHTRING
4	1	ST	8402903	1460722		O-RING	O-RING
5	4	ST	8403023	1460609		O-RING	O-RING
6	1	ST	1437504	1460651		O-RING	O-RING
7	1	ST	0308498	4014332		CIRCLIP	SICHERUNGSRING
8	4	ST	1983873	1458539		CYL.HEAD SCREW	ZYLINDERSCHRAUBE
9	1	ST	1478355	1458340		SCREW PLUG	VERSCHLUSSCHRAUBE
11	1	ST	6003503	4042711		CONTROL VALVE	STEUERVENTIL
12	1	ST	6003246	4042678		SEAL	DICHTUNG
13	4	ST	2168781	1467250		CYL.HEAD SCREW	ZYLINDERSCHRAUBE
15	1	ST	6003504	4042712		ADAPTER	ADAPTER
16	1	ST	0118733	4013955		O-RING	O-RING

6090 FS	RH400 400013	FAN PUMP LUEFTERPUMPE	22017 3721838 - 000

22.017
3 721 838.000

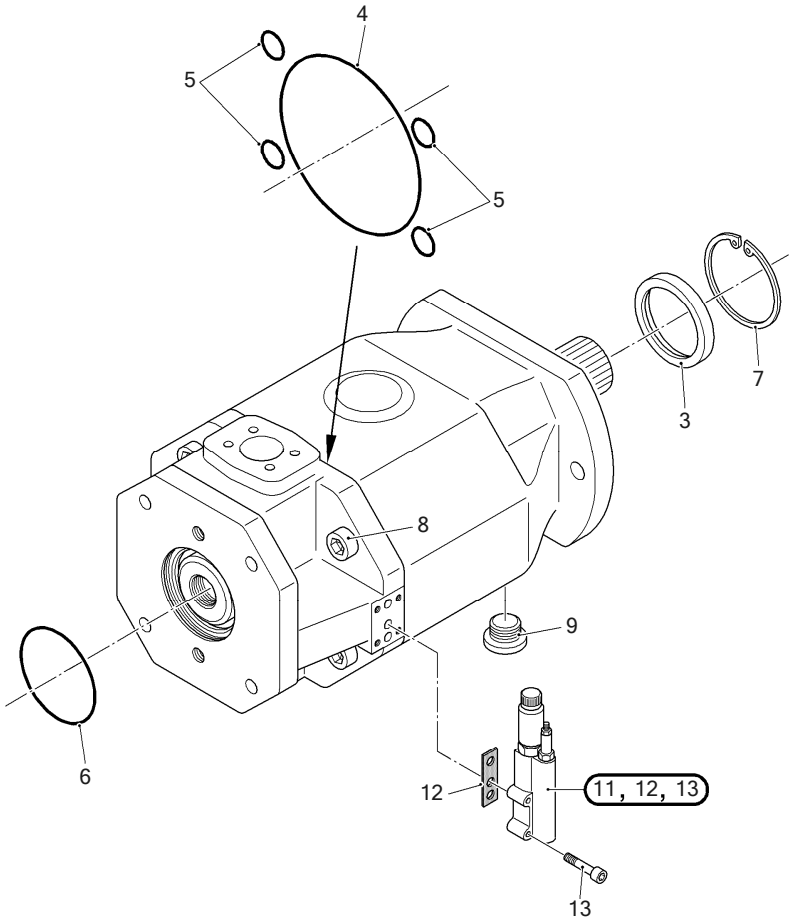

6090 FS	RH400 400013	FAN PUMP LUEFTERPUMPE	22017 3721838 - 000

Item	Quantity	ME	P/N	SAP No.	see page	Description	Beschreibung
1	1	ST	3702216	1521224		PUMP	PUMPE
3	1	ST	1419208	1484723		ROT.SHAFT LIP SEAL	WELLENDICHTRING
4	1	ST	◇6003505	4042713		O-RING	O-RING
5	4	ST	◇6003506	4042714		O-RING	O-RING
6	1	ST	◇6003507	4042715		O-RING	O-RING
7	1	ST	0308498	4014332		CIRCLIP	SICHERUNGSRING
8	4	ST	1983873	1458539		CYL.HEAD SCREW	ZYLINDERSCHRAUBE
9	1	ST	1478355	1458340		SCREW PLUG	VERSCHLUSSCHRAUBE
11	1	ST	6003245	4042677		CONTROL VALVE	STEUERVENTIL
12	1	ST	6003246	4042678		SEAL	DICHTUNG
13	4	ST	2168781	1467250		CYL.HEAD SCREW	ZYLINDERSCHRAUBE

6090 FS	RH400 400013	DOUBLEPUMP DOPPELPUMPE	22020 3666837 - 000

22.020
3 666 837.000

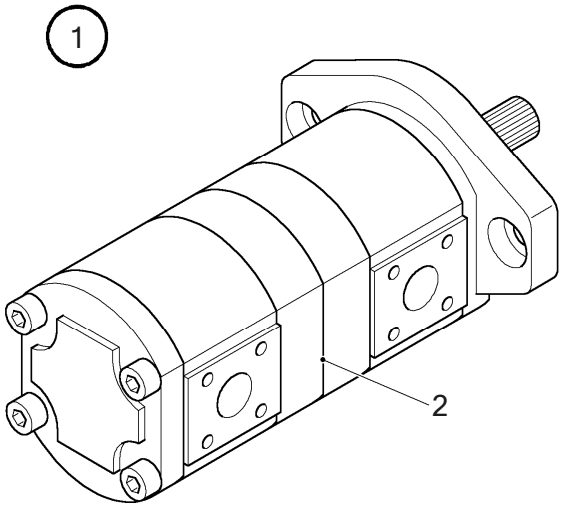

6090 FS	RH400 400013	DOUBLEPUMP DOPPELPUMPE	22020 3666837 - 000

Item	Quantity	ME	P/N	SAP No.	see page	Description	Beschreibung
1	1	ST	3680612	1521236		PUMP	PUMPE
2	1	ST	1444794	4041735		GASKET SET	DICHTUNGSSATZ

6090 FS	RH400 400013	FUEL PUMP KRAFTSTOFFPUMPE	22022 3659529 - 000

22.022
3 659 529.000

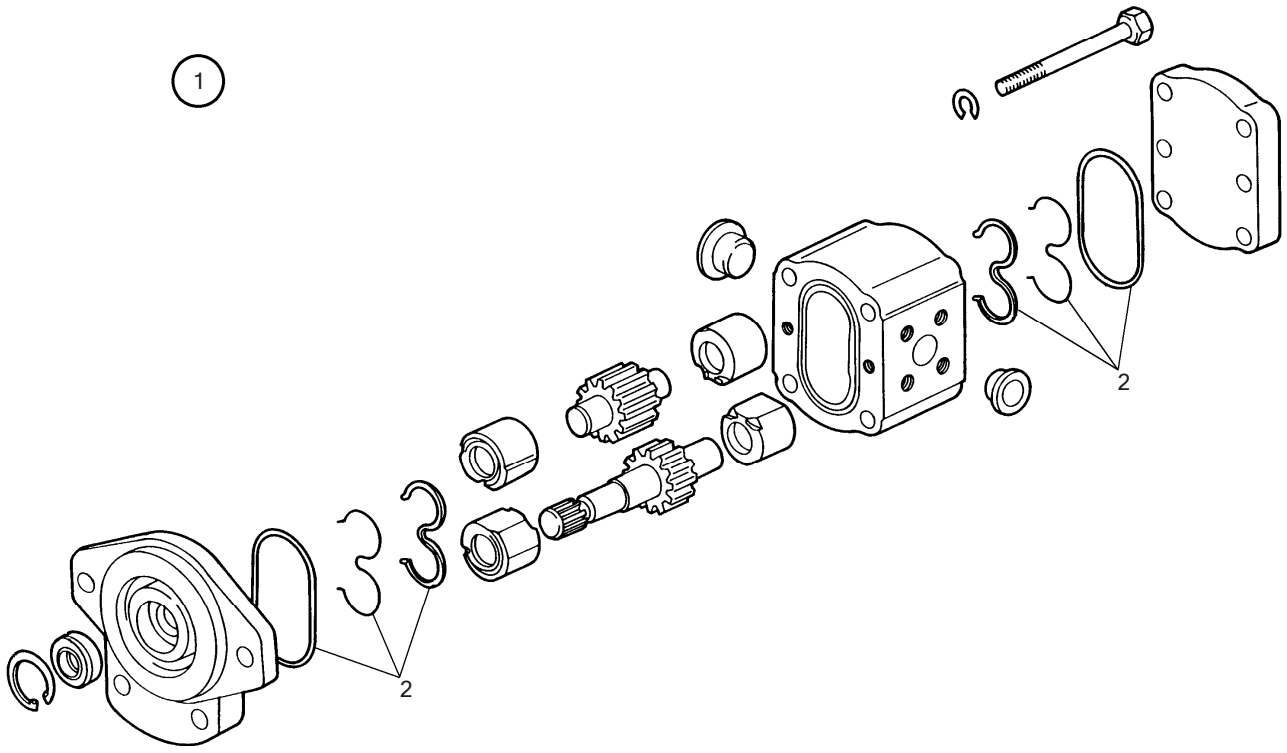

6090 FS	RH400 400013	FUEL PUMP KRAFTSTOFFPUMPE	22022 3659529 - 000

Item	Quantity	ME	P/N	SAP No.	see page	Description	Beschreibung
1	1	ST	3674228	1521964		GEARED PUMP	ZAHNRADPUMPE
2	1	ST	1444812	1465485		GASKET SET	DICHTUNG SATZ

6090 FS	RH400 400013	SWING PUMP SCHWENKPUMPE	22030 3721789 - 001

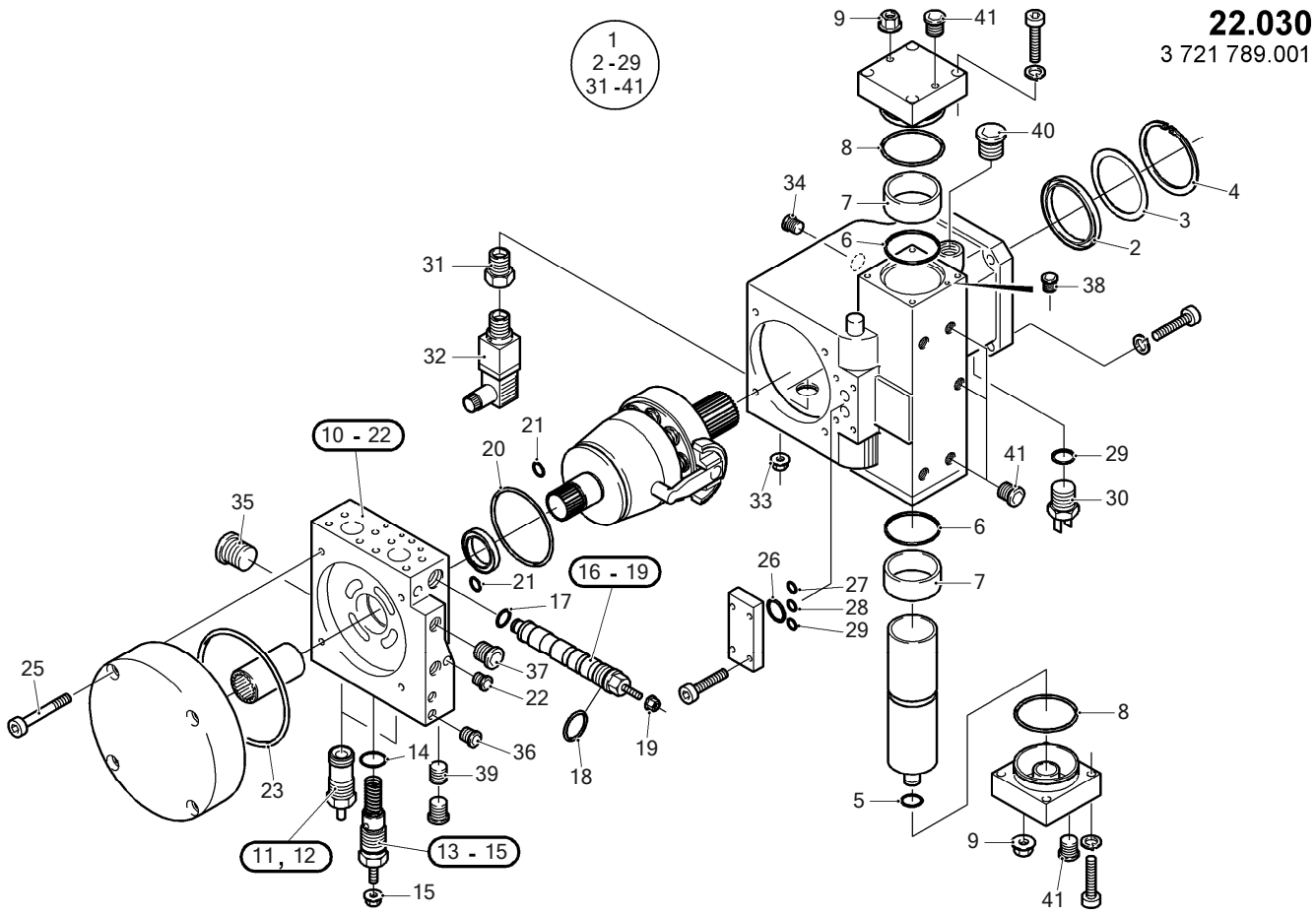

6090 FS	RH400 400013	SWING PUMP SCHWENKPUMPE	22030 3721789 - 001

Item	Quantity	ME	P/N	SAP No.	see page	Description	Beschreibung
1	1	ST	3702228	1521221		SWING PUMP	SCHWENKPUMPE
2	1	ST	6002426	4027592		ROT.SHAFT LIP SEAL	WELLENDICHTRING
3	1	ST	6002425	4027591		WASHER	UNTERLEGSCHEIBE
4	1	ST	0012550	1468114		CIRCLIP	SICHERUNGSRING
5	1	ST	0057081	1460859		O-RING	O-RING
6	2	ST	6002428	4027593		SEALING RING	DICHTRING
7	2	ST	6002427	4042621		PISTON GUIDE RING	FUEHRUNGSRING
8	2	ST	◇1440921			O-RING	O-RING
9	2	ST	1408259	1451800		COLLAR NUT	BUNDMUTTER
10	1	ST	6002429	4042622		CONNECTING PLATE	ANSCHLUSSPLATTE
11	2	ST	6000545	4027065		VALVE	VENTIL
12	2	ST	◇1476330	4041778		SEALING KIT	DICHTSATZ
13	1	ST	6002430	4042623		PRESS.REL.VALVE	DRUCKBEGR.VENTIL
14	1	ST	0215175	1460918		O-RING	O-RING
15	1	ST	1412648	4016007		NUT	MUTTER
16	1	ST	6002431	4042624		SHUT-OFF VALVE	ABSCHALTVENTIL
17	1	ST	◇0146186	4041627		O-RING	O-RING
18	1	ST	◇2213573	4041936		O-RING	O-RING
19	1	ST	1480945	4041790		SEALING NUT	DICHTMUTTER
20	1	ST	2482603	4022187		O-RING	O-RING
21	2	ST	1402905	1461062		O-RING	O-RING
22	4	ST	0773596	1520318		SCREW PLUG	VERSCHLUSSCHRAUBE
23	1	ST	1408279	1461067		O-RING	O-RING
25	6	ST	0013452	1467224		CYL.HEAD SCREW	ZYLINDERSCHRAUBE
26	1	ST	0012000	1460780		O-RING	O-RING
27	2	ST	8402964	4028100		O-RING	O-RING
28	1	ST	◇1409095	4041707		O-RING	O-RING
29	1	ST	1412775	1458868		SEALING RING	DICHTRING
30	1	ST	◇1429919	4041718		SWITCH	SCHALTER
31	1	ST	1435404	4016453		SOCKET	STUTZEN
32	1	ST	2765946	1456240		CHIP CONTROL	VERSCHMUTZUNGSSCHALTER
33	1	ST	1408259	1451800		COLLAR NUT	BUNDMUTTER
34	4	ST	0970659	1458331		SCREW PLUG	VERSCHLUSSCHRAUBE
35	1	ST	0970423	1458330		SCREW PLUG	VERSCHLUSSCHRAUBE
36	2	ST	0773596	1520318		SCREW PLUG	VERSCHLUSSCHRAUBE
37	1	ST	1041939	1520928		SCREW PLUG	VERSCHLUSSCHRAUBE
38	3	ST	1637351	4018019		SCREW PLUG	VERSCHLUSSCHRAUBE
39	1	ST	0052508	4041605		GRUB SCREW	GEWINDESTIFT
40	1	ST	◇1415498	1458335		SCREW PLUG	VERSCHLUSSCHRAUBE
41	5	ST	1350997	1520831		SCREW PLUG	VERSCHLUSSCHRAUBE

6090 FS	RH400 400013	TRAVEL MOTOR FAHRMOTOR	22111 3844051 - 001

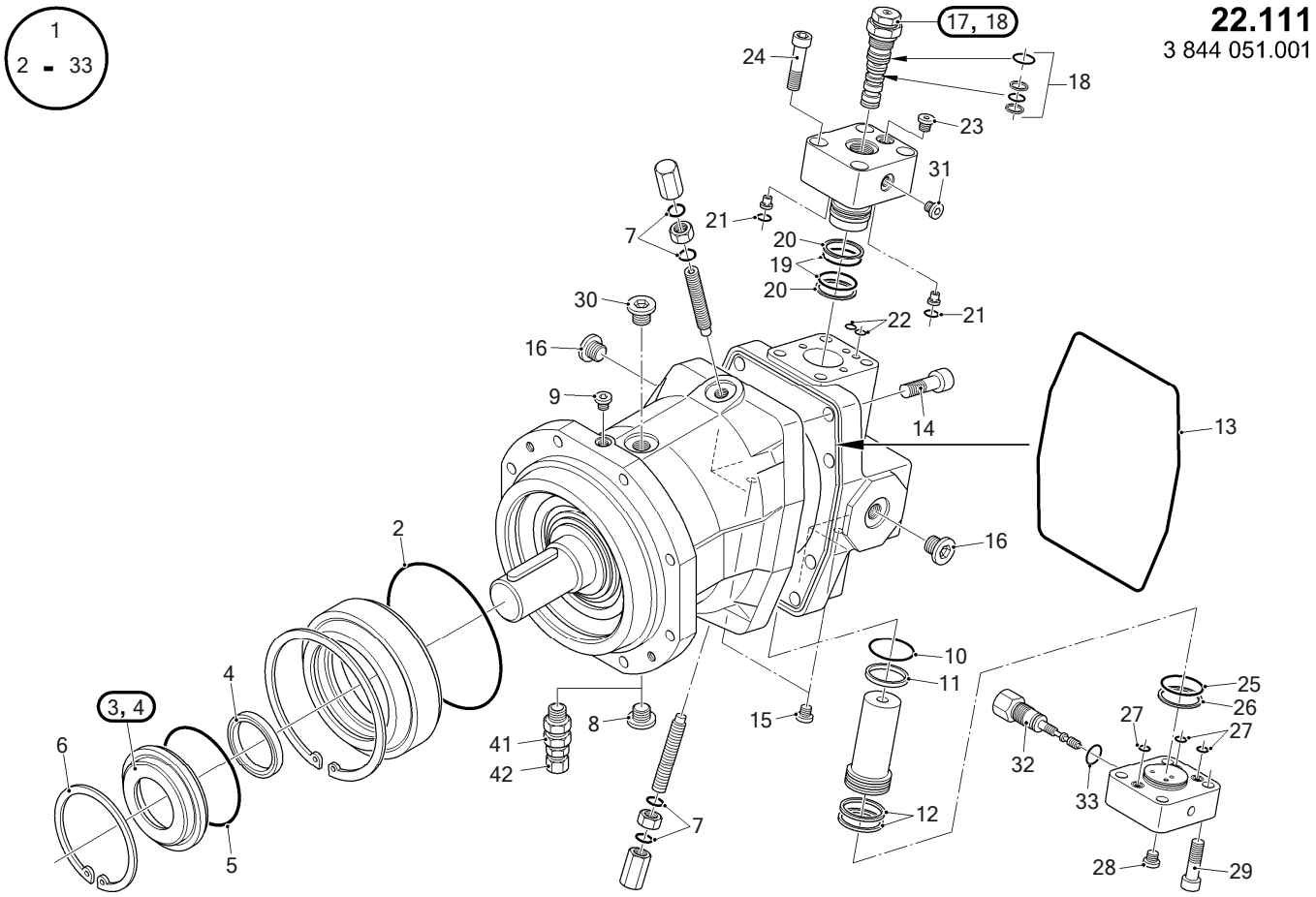

6090 FS	RH400 400013	TRAVEL MOTOR FAHRMOTOR	22111 3844051 - 001

Item	Quantity	ME	P/N	SAP No.	see page	Description	Beschreibung
1	1	ST	3701089	1522924		VAR.DISPL.MOTOR	VERSTELLMOTOR
2	1	ST	◇1477015	1460668		O-RING	O-RING
3	1	ST	1476522	1458121		SEAL CAP	VERSCHLUSSDECKEL
4	1	ST	◇1471779	4221605		ROT.SHAFT LIP SEAL	WELLENDICHTRING
5	1	ST	1477016	1460669		O-RING	O-RING
6	1	ST	0744730	1468127		CIRCLIP	SICHERUNGSRING
7	4	ST	1460105	1461109		O-RING	O-RING
8	1	ST	1476521	1458339		SCREW PLUG	VERSCHLUSSCHRAUBE
9	1	ST	1466224	4041753		SCREW PLUG	VERSCHLUSSCHRAUBE
10	1	ST	1477018	1460718		O-RING	O-RING
11	1	ST	1422270	1458196		SEAL	DICHTUNG
12	2	ST	2739218	1457910		RECTANGULAR RING	RECHTECKRING
13	1	ST	◇1441278			O-RING	O-RING
14	8	ST	1317880	4015758		CYL.HEAD SCREW	ZYLINDERSCHRAUBE
15	1	ST	◇8486894			SCREW PLUG	VERSCHLUSSCHRAUBE
16	2	ST	◇1660534	4041807		TUBE FITTING	VERSCHRAUBUNG
17	1	ST	9999947			PART NO. ON DEMAND	SACH-NR. BEI BEDARF
18	1	ST	1477020	1465491		GASKET SET	DICHTUNG SATZ
19	2	ST	1477023	1460672		O-RING	O-RING
20	2	ST	1477024	1456357		SUPPORT RING	STUETZRING
21	2	ST	1477021	1460670		O-RING	O-RING
22	2	ST	1477022	1460671		O-RING	O-RING
23	1	ST	◇8486894			SCREW PLUG	VERSCHLUSSCHRAUBE
24	4	ST	0013468	1467168		CYL.HEAD SCREW	ZYLINDERSCHRAUBE
25	1	ST	1477024	1456357		SUPPORT RING	STUETZRING
26	1	ST	1477023	1460672		O-RING	O-RING
27	5	ST	1477022	1460671		O-RING	O-RING
28	1	ST	◇8486894			SCREW PLUG	VERSCHLUSSCHRAUBE
29	4	ST	◇0066326			CYL.HEAD SCREW	ZYLINDERSCHRAUBE
30	1	ST	1041939	1520928		SCREW PLUG	VERSCHLUSSCHRAUBE
31	1	ST	0773596	1520318		SCREW PLUG	VERSCHLUSSCHRAUBE
32	1	ST	6003653			VALVE	VENTIL
33	1	ST	6003654			O-RING	O-RING
41	1	ST	3751006	4227463		TUBE FITTING	VERSCHRAUBUNG
42	1	ST	3751002	4227467		VALVE	VENTIL

☆: current, ◇: superseded, ◆: ex works, * : quantity see description

6090 FS	RH400 400013	SWING MOTOR SCHWENKMOTOR	22112 2804572 - 000

22.112

2 804 572.000

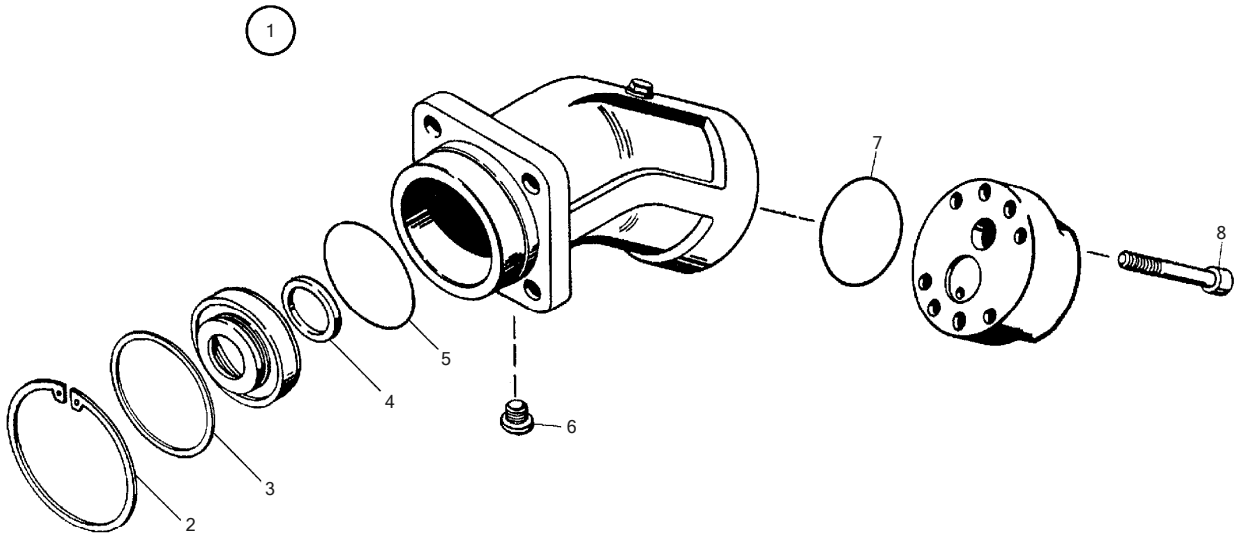

6090 FS	RH400 400013	SWING MOTOR SCHWENKMOTOR	22112 2804572 - 000

Item	Quantity	ME	P/N	SAP No.	see page	Description	Beschreibung
1	1	ST	2460059	1461455		FIXED DISPLACEMENT MOTOR	KONSTANTMOTOR
2	1	ST	0012564	1468118		CIRCLIP	SICHERUNGSRING
3	1	ST	1478091	1456306		SUPPORTING RING	STUETZSCHEIBE
4	1	ST	◇1471779	4221605		ROT.SHAFT LIP SEAL	WELLENDICHTRING
5	1	ST	1408279	1461067		O-RING	O-RING
6	1	ST	1471555	4017331		SCREW PLUG	VERSCHLUSSSCHRAUBE
7	1	ST	0971605	1460715		O-RING	O-RING
8	6	ST	0146152	4041626		CYL.HEAD SCREW	ZYLINDERSCHRAUBE

6090 FS	RH400 400013	FAN MOTOR LUEFTERMOTOR	22113 2803691 - 000

22.113

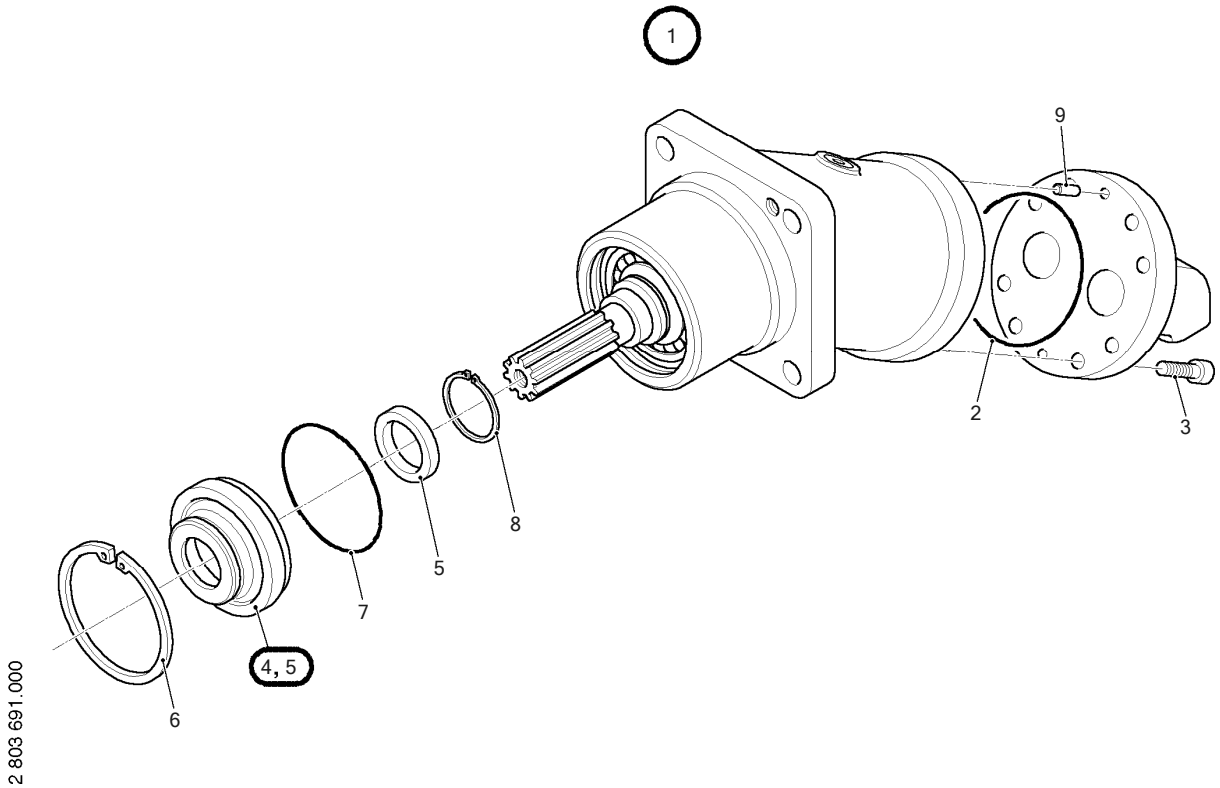

6090 FS	RH400 400013	FAN MOTOR LUEFTERMOTOR	22113 2803691 - 000

Item	Quantity	ME	P/N	SAP No.	see page	Description	Beschreibung
1	1	ST	1731685	1521134		HYDRAULIC MOTOR	HYDRAULIKMOTOR
2	1	ST	0218847	1460930		O-RING	O-RING
	-					172 X 4	172 X 4
3	8	ST	1054977	4015400		CYL.HEAD SCREW	ZYLINDERSCHRAUBE
4	1	ST	1420437	4041710		FLANGE	FLANSCH
5	1	ST	0764307	1458711		ROT.SHAFT LIP SEAL	WELLENDICHTRING
6	1	ST	◇1402999	4041704		CIRCLIP	SICHERUNGSRING
7	1	ST	1389459	1458048		O-RING	O-RING
	-					205 X 5	205 X 5
8	1	ST	0012539	1468055		CIRCLIP	SICHERUNGSRING
9	2	ST	0576654	4041653		PIN	STIFT

6090 FS	RH400 400013	FAN MOTOR LUEFTERMOTOR	22113 3721848 - 000

1

22.113
3 721 848.000

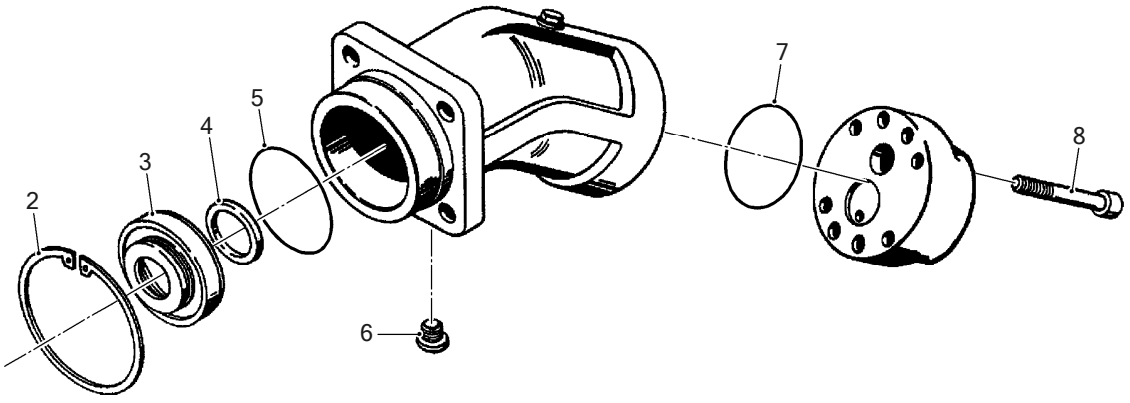

6090 FS	RH400 400013	FAN MOTOR LUEFTERMOTOR	22113 3721848 - 000

Item	Quantity	ME	P/N	SAP No.	see page	Description	Beschreibung
1	1	ST	3704603	1519981		FAN MOTOR	LUEFTERMOTOR
2	1	ST	0012555	1468061		CIRCLIP	SICHERUNGSRING
3	1	ST	◇1416065			RING	RING
4	1	ST	1471539	1458716		ROT.SHAFT LIP SEAL	WELLENDICHTRING
5	1	ST	1479989	4017562		O-RING	O-RING
6	1	ST	1471555	4017331		SCREW PLUG	VERSCHLUSSSCHRAUBE
7	1	ST	1446008	4041737		O-RING	O-RING
8	6	ST	0924172	1521258		CYL.HEAD SCREW	ZYLINDERSCHRAUBE

6090 FS	RH400 400013	HP FILTER HOCHDRUCKFILTER	22212 2732067 - 000

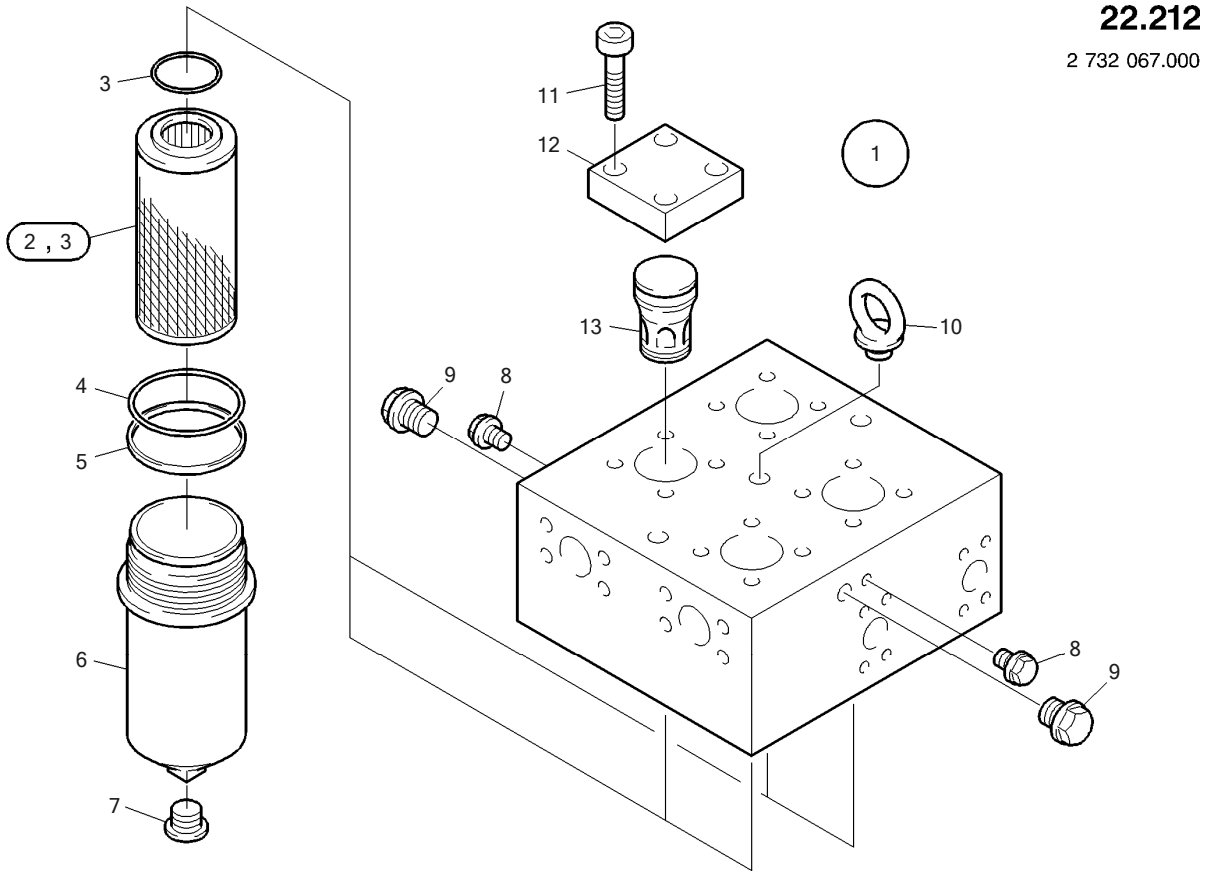

6090 FS	RH400 400013	HP FILTER HOCHDRUCKFILTER	22212 2732067 - 000

Item	Quantity	ME	P/N	SAP No.	see page	Description	Beschreibung
1	1	ST	2712505	1523685		HP FILTER	HOCHDRUCKFILTER
2	4	ST	2739237	1523677		FILTER INSERT	FILTEREINSATZ
3	4	ST	0011967	1460777		O-RING	O-RING
4	4	ST	1418164	1523679		O-RING	O-RING
5	4	ST	1418163	1523680		SUPPORT RING	STUETZRING
6	4	ST	2452337	1523658		BOWL	FILTERTOPF
7	4	ST	0986982	1458332		PLUG	STOPFEN
8	2	ST	0773596	1520318		PLUG	STOPFEN
9	2	ST	1406392	1520320		PLUG	STOPFEN
10	1	ST	0052693	1520987		EYE BOLT	RINGSCHRAUBE
11	16	ST	2168775	4020351		CYL.HEAD SCREW	ZYLINDERSCHRAUBE
12	4	ST	2739239	1523660		LID	DECKEL
13	4	ST	2739238	1523659		VALVE	VENTIL

6090 FS	RH400 400013	HYDRAULIC FILTER HYDRAULIKFILTER	22220 2732810 - 000

22.220
2 732 810.000

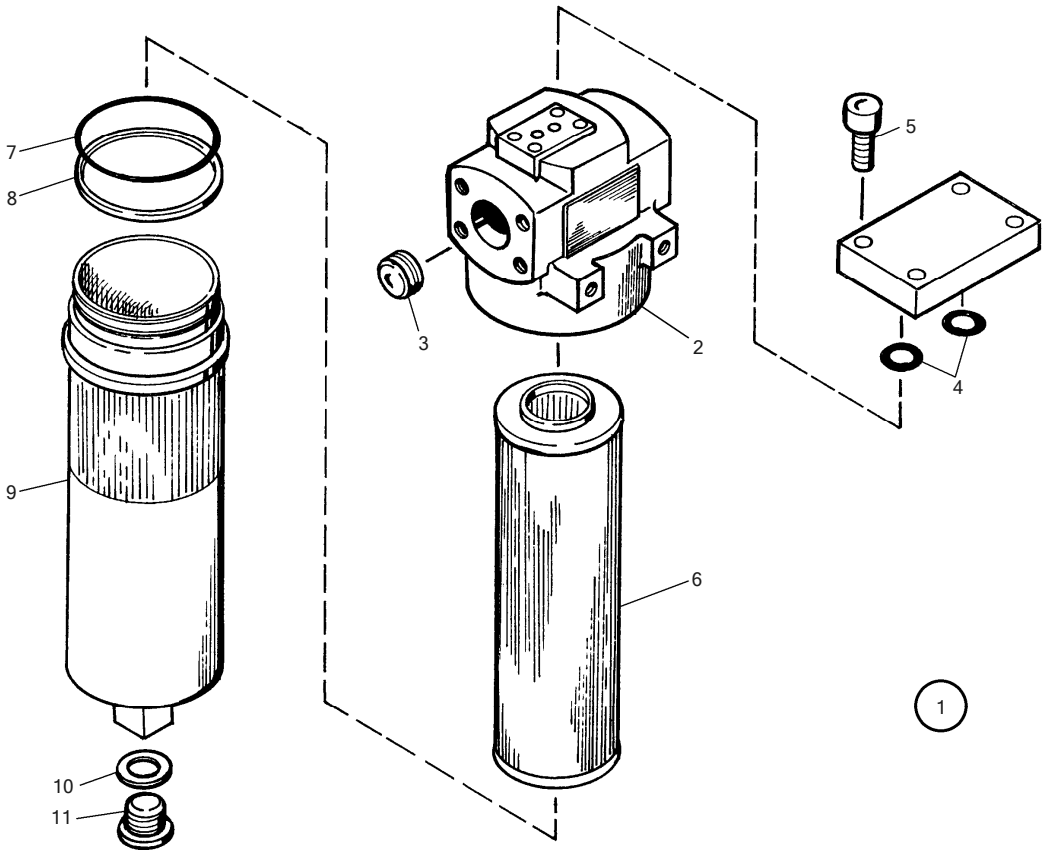

6090 FS	RH400 400013	HYDRAULIC FILTER HYDRAULIKFILTER	22220 2732810 - 000

Item	Quantity	ME	P/N	SAP No.	see page	Description	Beschreibung
1	1	ST	2452335	1523517		FILTER	FILTER
2	1	ST	1476478	1466292		FILTER HEAD	FILTERKOPF
3	1	ST	0788569	4041670		SCREW PLUG	VERSCHLUSSCHRAUBE
4	2	ST	1476477	4017482		O-RING	O-RING
5	4	ST	0785727	1458463		CYL.HEAD SCREW	ZYLINDERSCHRAUBE
6	1	ST	2452336	1466284		FILTER INSERT	FILTEREINSATZ
7	1	ST	◇1476476	1471900		O-RING	O-RING
8	1	ST	1476480	1456356		SUPPORT RING	STUETZRING
9	1	ST	1476479	4041780		BOWL	FILTERTOPF
10	1	ST	◇1414010	4064539		SEAL	DICHTUNG
11	1	ST	0986982	1458332		PLUG	STOPFEN

6090 FS	RH400 400013	HYDRAULIC FILTER HYDRAULIKFILTER	22220 3844231 - 000

22.220
3 844 231.000

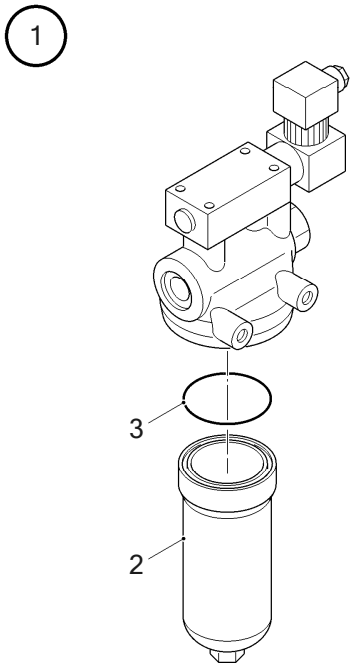

6090 FS	RH400 400013	HYDRAULIC FILTER HYDRAULIKFILTER	22220 3844231 - 000

Item	Quantity	ME	P/N	SAP No.	see page	Description	Beschreibung
1	1	ST	3692366	1523193		FILTER	FILTER
2	1	ST	1433860	1466265		FILTER INSERT	FILTEREINSATZ
3	1	ST	0064697	1460869		O-RING	O-RING

6090 FS	RH400 400013	ROTOR MOUNTING PARTS ROTOR ANBAUTEILE	22501 2732553 - 003

22.501
2 732 553.002

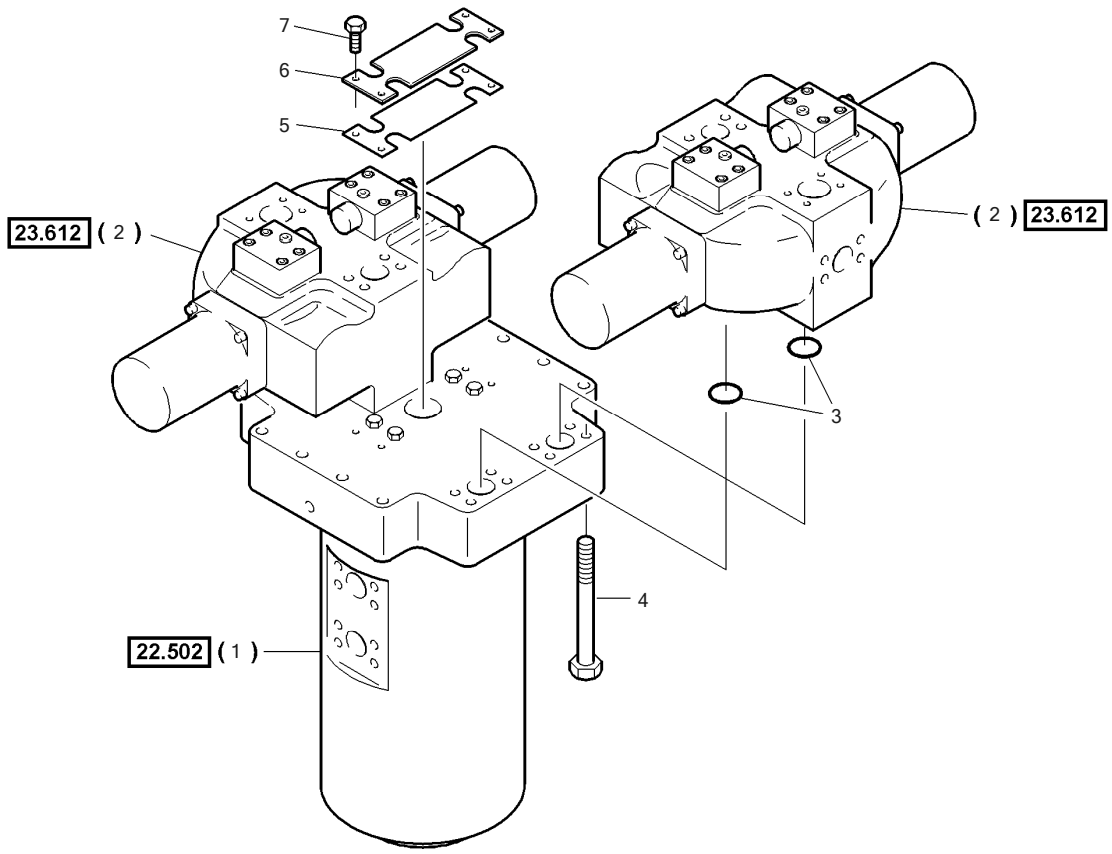

6090 FS	RH400 400013	ROTOR MOUNTING PARTS ROTOR ANBAUTEILE	22501 2732553 - 003

Item	Quantity	ME	P/N	SAP No.	see page	Description	Beschreibung
1	1	ST	(2731760)		102	ROTOR	ROTOR
2	2	ST	(2732552)		113	CONTROL BLOCK	STEUERBLOCK
3	4	ST	1725421	1520752		SEALING RING	DICHTRING
4	16	ST	0840157	1523858		HEX.HD.SCREW	SECHSKANTSCHRAUBE
5	1	ST	2459543	1458252		SEAL	DICHTUNG
6	1	ST	2459540	1523860		FLANGE	FLANSCH
7	4	ST	7121382	1523813		HEX.HD.SCREW	SECHSKANTSCHRAUBE

6090 FS	RH400 400013	ROTOR ROTOR	22502 2731760 - 002

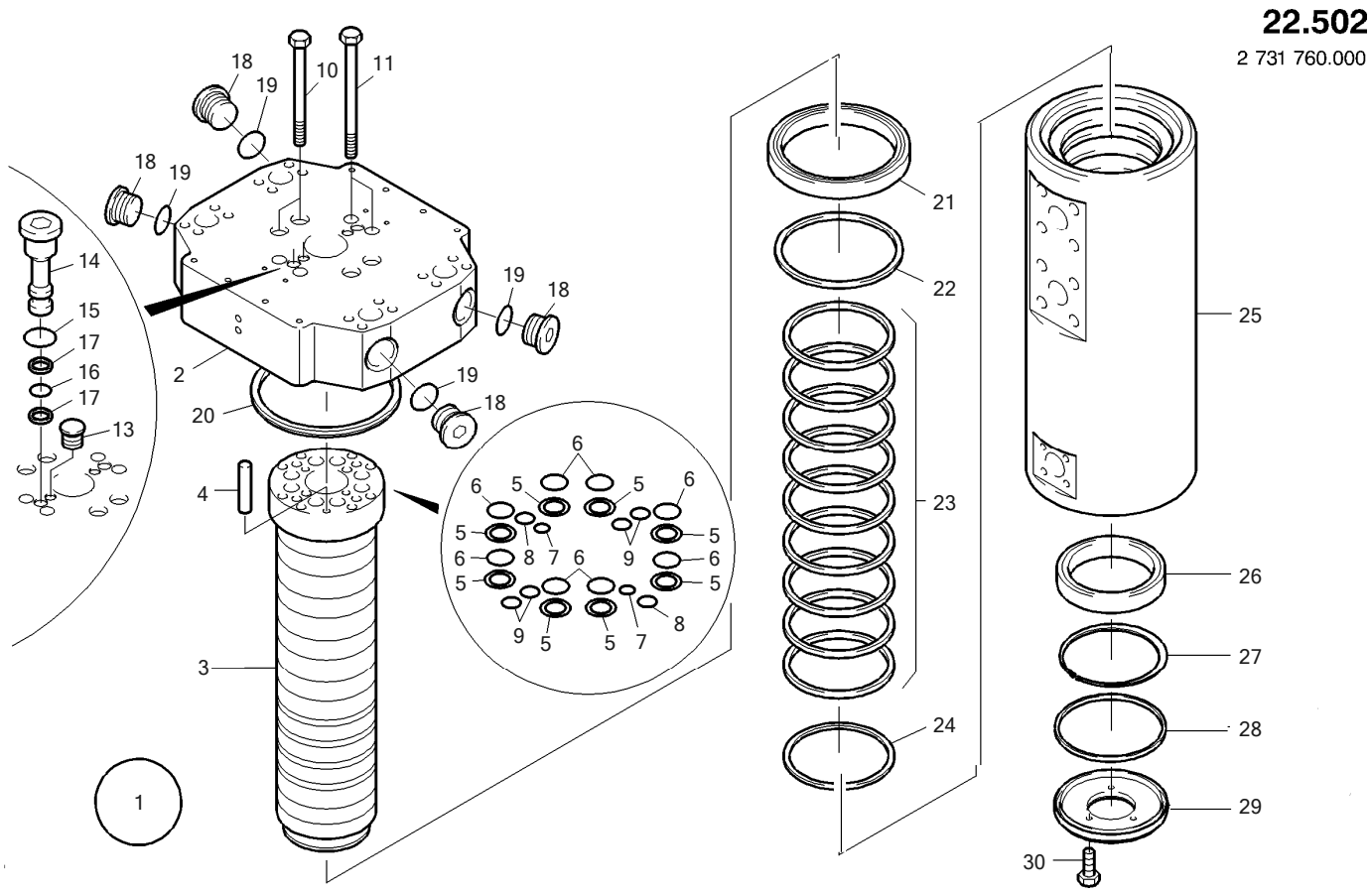

6090 FS	RH400 400013	ROTOR ROTOR	22502 2731760 - 002

Item	Quantity	ME	P/N	SAP No.	see page	Description	Beschreibung
1	1	ST	2459500	1523824		ROTOR	ROTOR
2	1	ST	2459512	1523782		PLATE	PLATTE
3	1	ST	2459504	1523804		PISTON	KOLBEN
4	2	ST	◇0013910	1523789		PIN	STIFT
5	8	ST	2459533	1523805		SUPPORT RING	STUETZRING
6	8	ST	2700937	1523799		O-RING	O-RING
7	2	ST	◇2700929	1523794		O-RING	O-RING
8	2	ST	2700928	1523793		O-RING	O-RING
9	4	ST	◇2700931	1523796		O-RING	O-RING
10	4	ST	0271625	1523811		HEX.HD.SCREW	SECHSKANTSCHRAUBE
11	4	ST	0271376	1522874		HEX.HD.SCREW	SECHSKANTSCHRAUBE
12	4	ST	7121382	1523813		HEX.HD.SCREW	SECHSKANTSCHRAUBE
13	2	ST	1350997	1520831		SCREW PLUG	VERSCHLUSSCHRAUBE
14	2	ST	2459534	1523806		SCREW PLUG	VERSCHLUSSCHRAUBE
15	2	ST	1411988	1523800		SEAL	DICHTUNG
16	2	ST	2700930	1523795		O-RING	O-RING
17	4	ST	2700932	1523797		SUPPORT RING	STUETZRING
18	4	ST	1930333	1523802		SCREW PLUG	VERSCHLUSSCHRAUBE
19	4	ST	1414008	1519988		SEAL	DICHTUNG
20	1	ST	0159262	1523810		ROT SHAFT LIP SEAL	V-RING
21	1	ST	0559048	1523828		BALL BEARING	KUGELLAGER
22	1	ST	2459538	1523840		ROTOR GASKET	ROTORDICHTUNG
23	9	ST	0937387	1523846		SEAL	DICHTUNG
24	1	ST	2459537	1523839		ROTOR GASKET	ROTORDICHTUNG
25	1	ST	2459505	1523776		HOUSING	GEHAEUSE
26	1	ST	0244334	1523842		GROOVE BALL BEAR.	RILLENKUGELLAGER
27	1	ST	0043478	1523827		CIRCLIP	SICHERUNGSRING
28	1	ST	1520967	1523836		ROT SHAFT LIP SEAL	V-RING
29	1	ST	2459514	1523773		LID	DECKEL
30	3	ST	0056656	1519699		HEX.HD.SCREW	SECHSKANTSCHRAUBE

6090 FS	RH400 400013	CONTROL BLOCK, VALVE STEUERBLOCK, VENTIL	23000 3720909 - 002

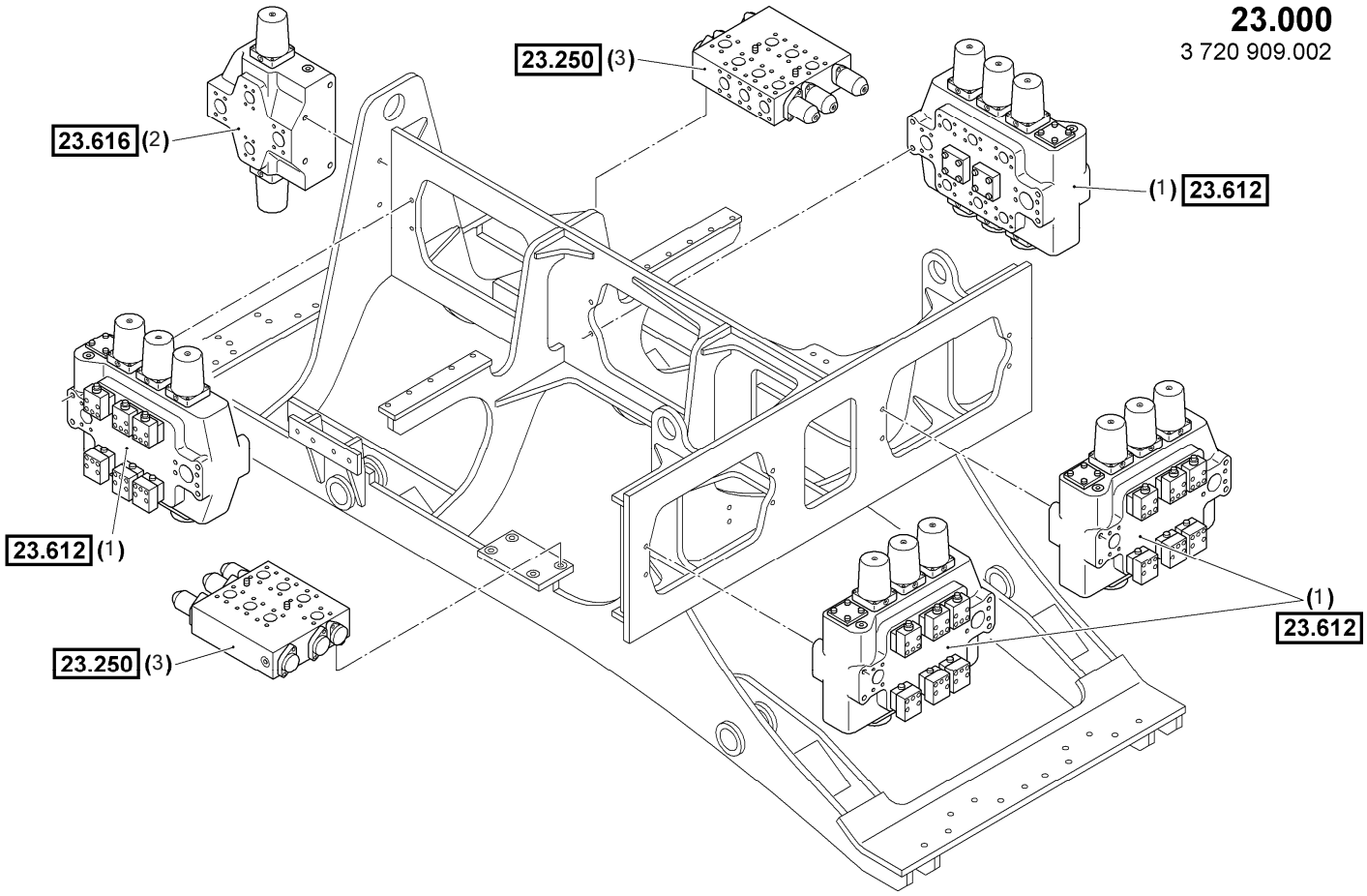

6090 FS	RH400 400013	CONTROL BLOCK, VALVE STEUERBLOCK, VENTIL	23000 3720909 - 002

Item	Quantity	ME	P/N	see page	Description	Beschreibung
1	4	ST	(2732509)	112	CONTROL BLOCK	STEUERBLOCK
2	1	ST	(3720879)	114	CONTROL BLOCK	STEUERBLOCK
3	2	ST	(3720880)	109	FLOAT VALVE	EILGANGVENTIL

6090 FS	RH400 400013	PRESS.REL.VALVE DRUCKBEGR.VENTIL	23032 2732380 - 000

23.032
2 732 380.000

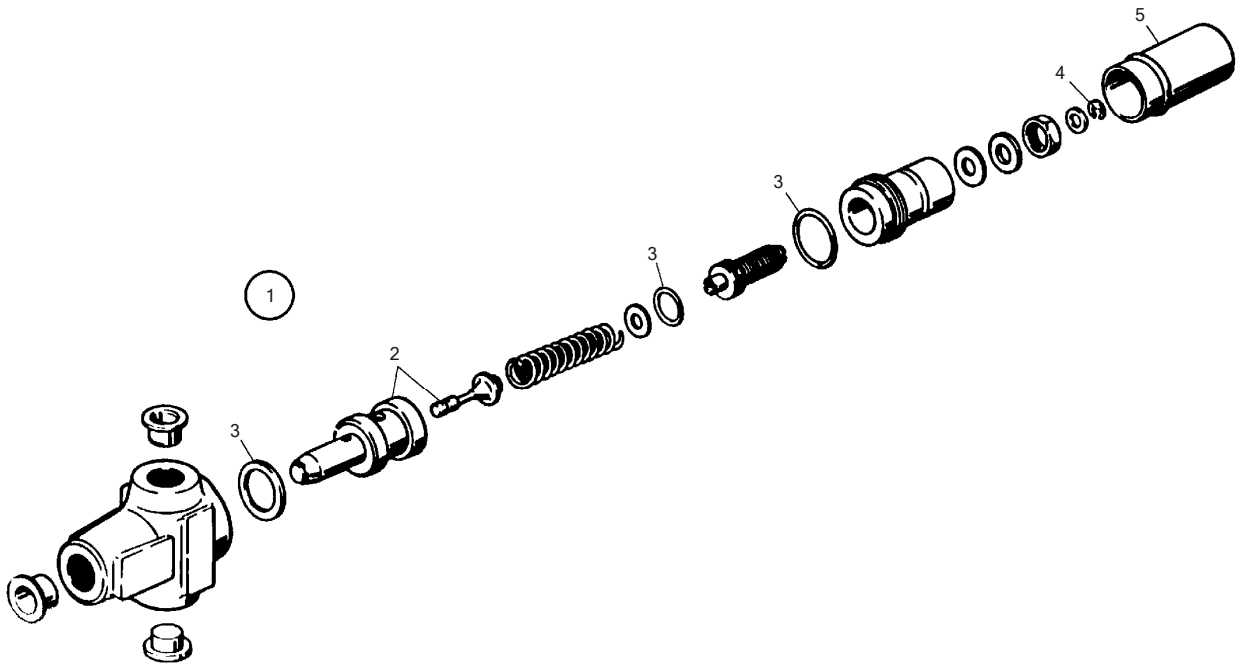

6090 FS	RH400 400013	PRESS.REL.VALVE DRUCKBEGR.VENTIL	23032 2732380 - 000

Item	Quantity	ME	P/N	SAP No.	see page	Description	Beschreibung
1	1	ST	1175138	1523293		VALVE	VENTIL
2	1	ST	1414237	4016031		VALVE INSERT	VENTILEINSATZ
3	1	ST	1405602	1465442		GASKET SET	DICHTUNG SATZ
4	1	ST	0063075	4041610		DISK/WASHER	SCHEIBE
5	1	ST	0917918	4041677		CAP	KAPPE

6090 FS	RH400 400013	FEED. PRESS. VALVE SPEISEDRUCKVENTIL	23060 2732381 - 000

23.060
2 732 381.000

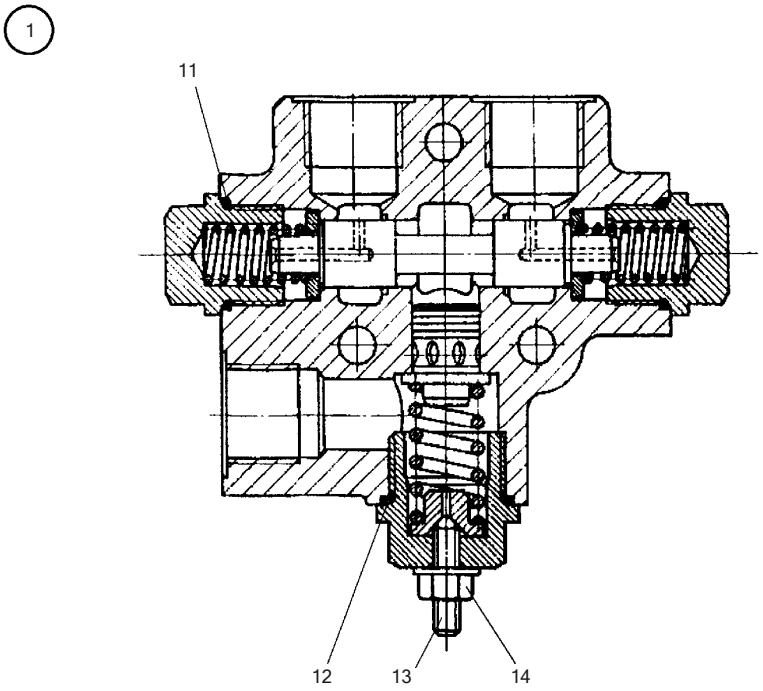

6090 FS	RH400 400013	FEED. PRESS. VALVE SPEISEDRUCKVENTIL	23060 2732381 - 000

Item	Quantity	ME	P/N	SAP No.	see page	Description	Beschreibung
1	1	ST	1753978	1524033		VALVE	VENTIL
11	2	ST	0034653	1460619		O-RING	O-RING
12	1	ST	◇0971901			O-RING	O-RING
13	1	ST	0215098	1465170		GRUB SCREW	GEWINDESTIFT
14	1	ST	0900778	1462476		NUT	MUTTER

6090 FS	RH400 400013	CHECK VALVE RUECKSCHLAGVENTIL	23152 2804404 - 000

23.152
2 804 404.000

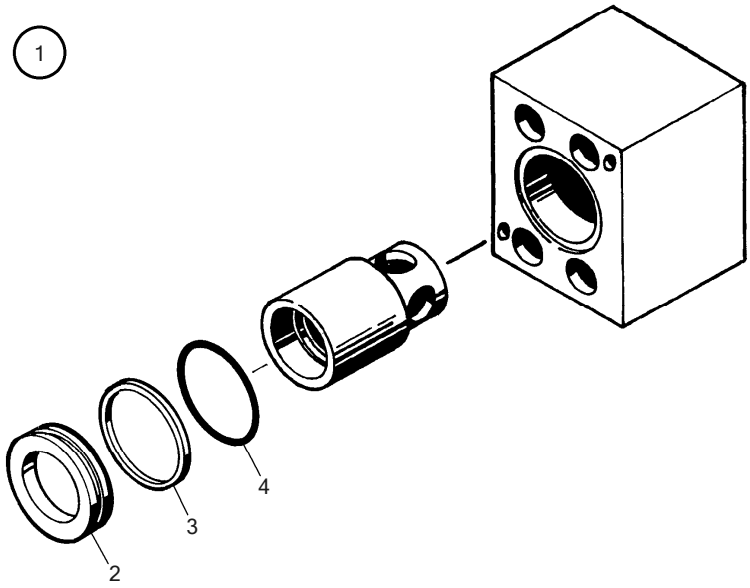

6090 FS	RH400 400013	CHECK VALVE RUECKSCHLAGVENTIL	23152 2804404 - 000

Item	Quantity	ME	P/N	SAP No.	see page	Description	Beschreibung
1	1	ST	2760620	1521094		CHECK VALVE	RUECKSCHLAGVENTIL
2	1	ST	2760615	1521089		DISK/WASHER	SCHEIBE
3	1	ST	2781638	1521080		SUPPORT RING	STUETZRING
4	1	ST	◇1424252	1521082		O-RING	O-RING

6090 FS	RH400 400013	VALVE STOPCOCK VENTIL ABSPERRHAHN	23170 2732179 - 001

23.170
2 732 179.001

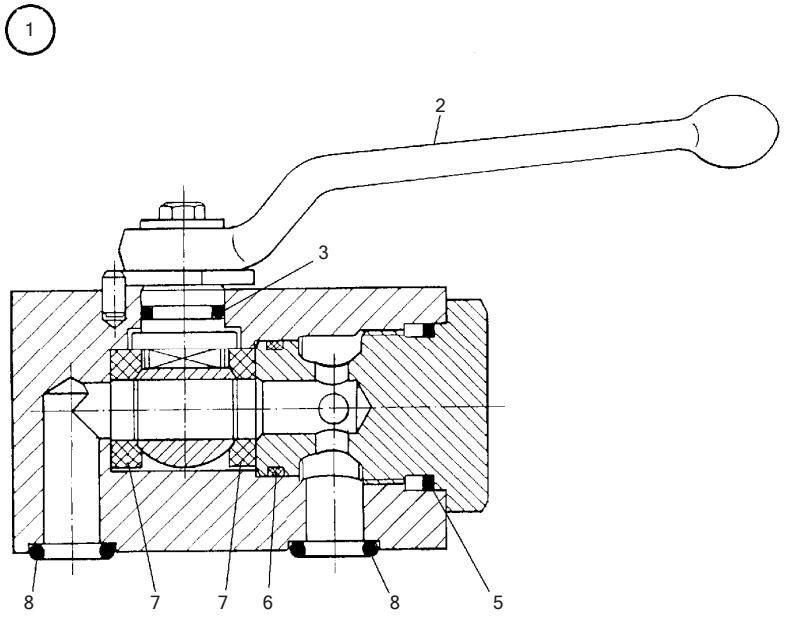

6090 FS	RH400 400013	VALVE STOPCOCK VENTIL ABSPERRHAHN	23170 2732179 - 001

Item	Quantity	ME	P/N	SAP No.	see page	Description	Beschreibung
1	1	ST	1754224	1521210		VALVE	VENTIL
2	1	ST	◇1447171			KEY	SCHLUESSEL
3	1	ST	0750463	1461014		O-RING	O-RING
5	1	ST	2781954	1460608		O-RING	O-RING
6	1	ST	8403023	1460609		O-RING	O-RING
7	2	ST	1431016	1460607		SEAL	DICHTUNG
8	2	ST	◇0082983	1521217		O-RING	O-RING
9	1	ST	1461001	1465488		GASKET SET	DICHTUNG SATZ

6090 FS	RH400 400013	PROPORTIONAL VALVE PROPORTIONALVENTIL	23217 2732382 - 000

23.217
2 732 382.000

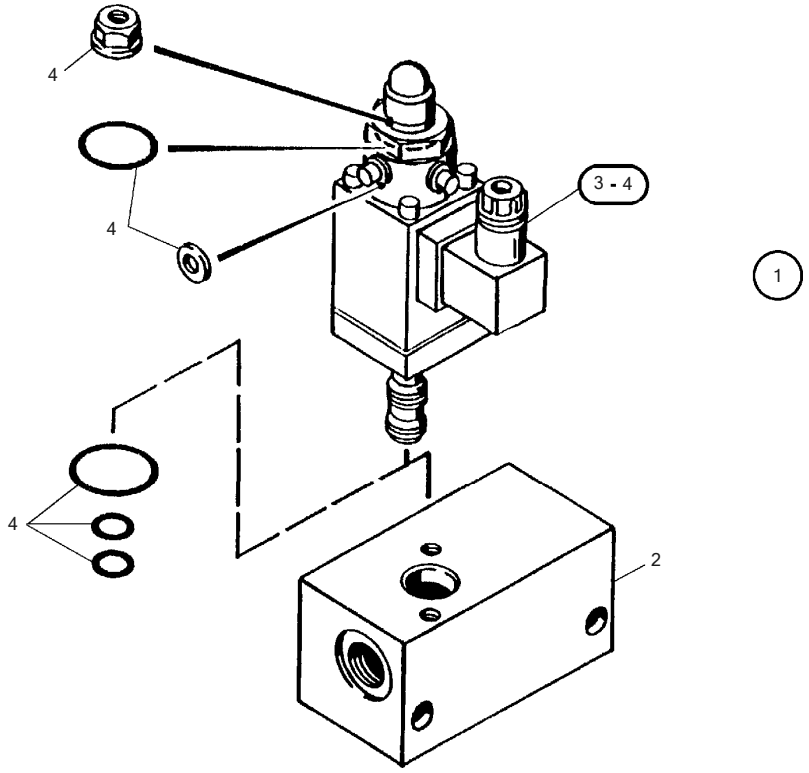

6090 FS	RH400 400013	PROPORTIONAL VALVE PROPORTIONALVENTIL	23217 2732382 - 000

Item	Quantity	ME	P/N	SAP No.	see page	Description	Beschreibung
1	1	ST	1975100	1523313		VALVE	VENTIL
2	1	ST	1444387	4016722		PLATE	PLATTE
3	1	ST	1960776	1455490		VALVE	VENTIL
4	1	ST	1444178	1465483		GASKET SET	DICHTUNG SATZ

6090 FS	RH400 400013	FLOAT VALVE EILGANGVENTIL	23250 3720880 - 001

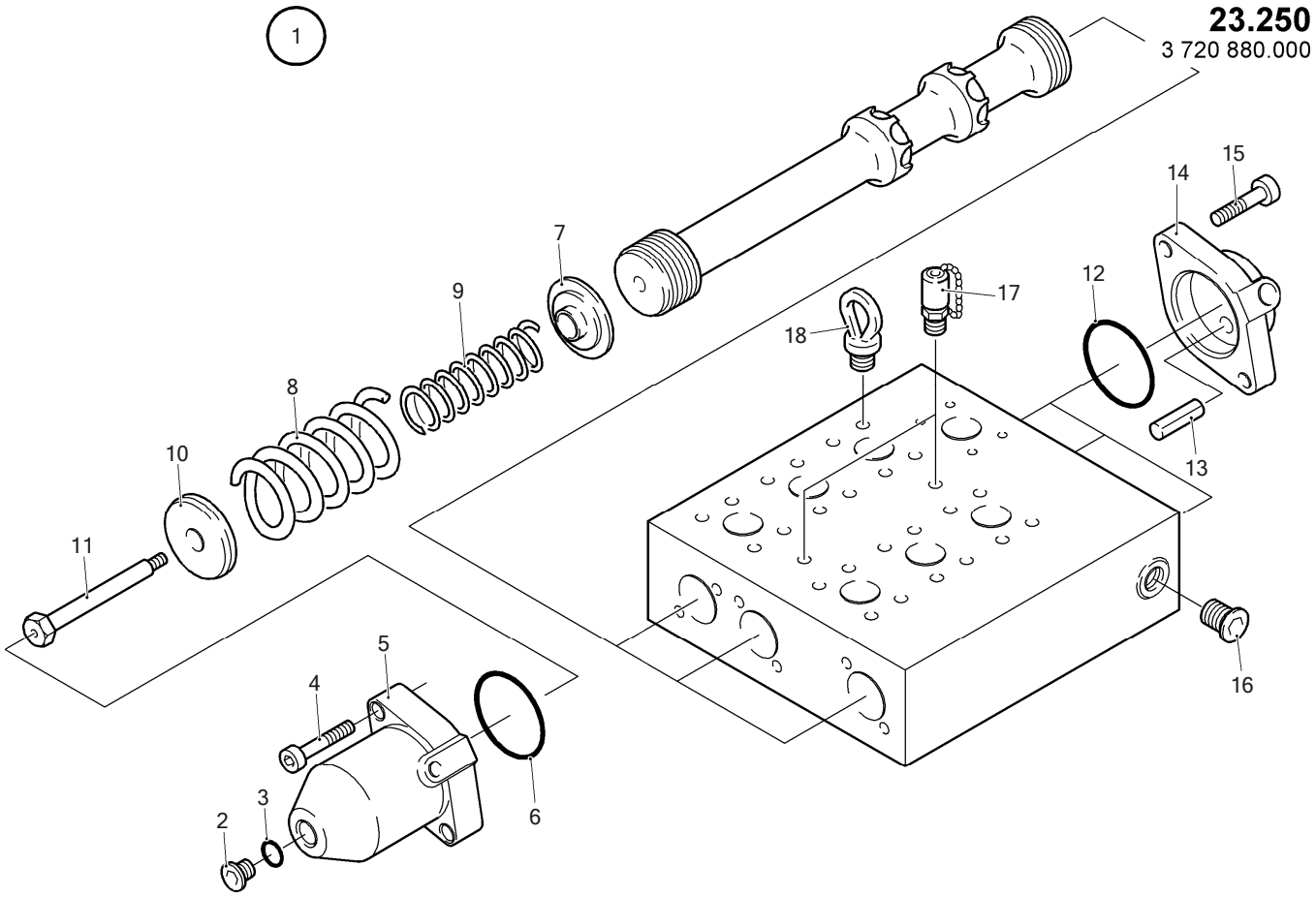

6090 FS	RH400 400013	FLOAT VALVE EILGANGVENTIL	23250 3720880 - 001

Item	Quantity	ME	P/N	SAP No.	see page	Description	Beschreibung
1	1	ST	3699635	1521054		FLOAT VALVE	EILGANGVENTIL
2	3	ST	◇0043144	1521004		SCREW PLUG	VERSCHLUSSCHRAUBE
3	3	ST	0010411	1521000		SEALING RING	DICHTRING
4	6	ST	1185345	1521011		CYL.HEAD SCREW	ZYLINDERSCHRAUBE
5	3	ST	1949738	1521031		BONNET	HAUBE
6	3	ST	0030778	1521015		O-RING	O-RING
7	3	ST	2459868	1521038		SPRING SEAT	FEDERTELLER
8	3	ST	1949754	1521042		SPRING	FEDER
9	3	ST	1949753	1521040		SPRING	FEDER
10	3	ST	2762046	1521036		SPRING SEAT	FEDERTELLER
11	3	ST	1949755	1521047		SCREW	SCHRAUBE
12	3	ST	◇0012152	1521013		O-RING	O-RING
13	3	ST	2762045	1521021		PIN	STIFT
14	3	ST	◇2762048	1521025		BONNET	HAUBE
15	6	ST	1558713	1521009		CYL.HEAD SCREW	ZYLINDERSCHRAUBE
16	1	ST	0271804	1520322		SCREW PLUG	VERSCHLUSSCHRAUBE
17	2	ST	0599862	1520997		MEASUREMENT CONN	MESSANSCHLUSS
18	2	ST	0052693	1520987		EYE BOLT	RINGSCHRAUBE

6090 FS	RH400 400013	SWING BALANCE VALVE DRUCKWAAGE	23260 2803882 - 000

23.260
2 803 882.000

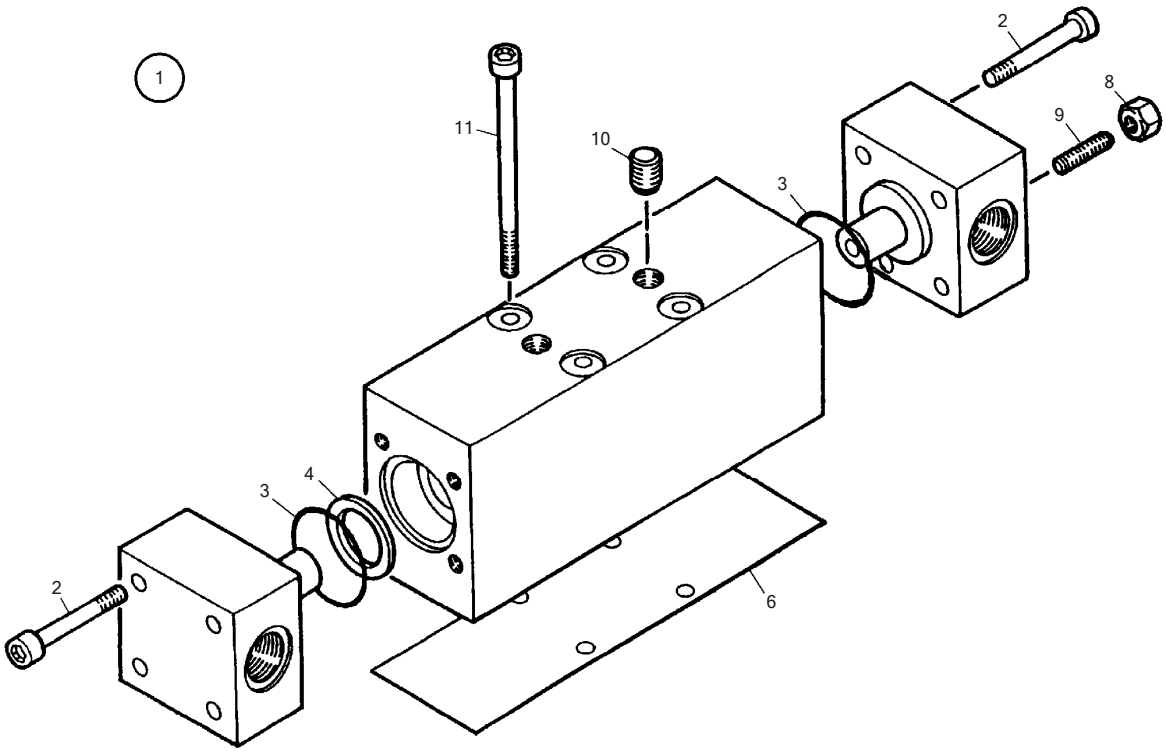

6090 FS	RH400 400013	SWING BALANCE VALVE DRUCKWAAGE	23260 2803882 - 000

Item	Quantity	ME	P/N	SAP No.	see page	Description	Beschreibung
1	1	ST	2765990	1523304		SWING BALANCE VALVE	DRUCKWAAGE
2	8	ST	0063581	1520934		CYL.HEAD SCREW	ZYLINDERSCHRAUBE
3	2	ST	0030775	1460813		O-RING	O-RING
4	1	ST	0145096	4014001		DISK/WASHER	SCHEIBE
6	1	ST	1459319	1465616		SEAL	DICHTUNG
8	1	ST	0900778	1462476		NUT	MUTTER
9	1	ST	0067649	1465169		GRUB SCREW	GEWINDESTIFT
10	2	ST	0216100	1458421		GRUB SCREW	GEWINDESTIFT
11	4	ST	◇0153073	4041631		CYL.HEAD SCREW	ZYLINDERSCHRAUBE

6090 FS	RH400 400013	FAHRBREMSVENTIL	23302 2732551 - 001

23.302
2 732 551.000

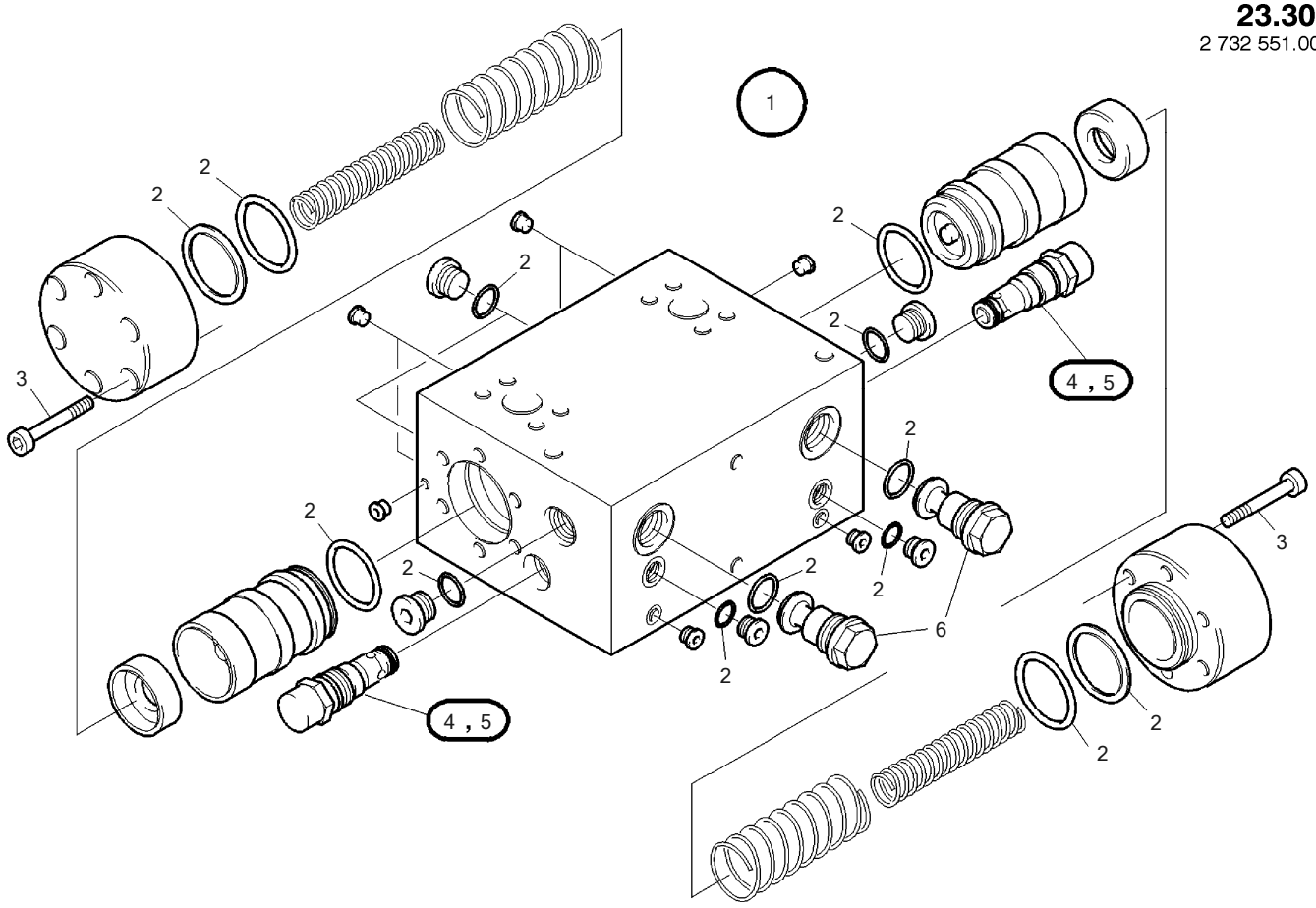

6090 FS	RH400 400013	FAHRBREMSVENTIL	23302 2732551 - 001

Item	Quantity	ME	P/N	SAP No.	see page	Description	Beschreibung
1	1	ST	2459571	1522820		TRAVEL RTRDR.VLV.	FAHRBREMSVENTIL
2	1	ST	6000427	1465513		GASKET SET	DICHTUNG SATZ
3	12	ST	0924162	4041679		CYL.HEAD SCREW	ZYLINDERSCHRAUBE
4	2	ST	1478303	1459237		PRESS.REL.VALVE	DRUCKBEGR.VENTIL
5	2	ST	1430398	1465463		GASKET SET	DICHTUNG SATZ
6	2	ST	1478304	1468136		CHECK VALVE	RUECKSCHLAGVENTIL

6090 FS	RH400 400013	CONTROL BLOCK STEUERBLOCK	23612 2732509 - 004

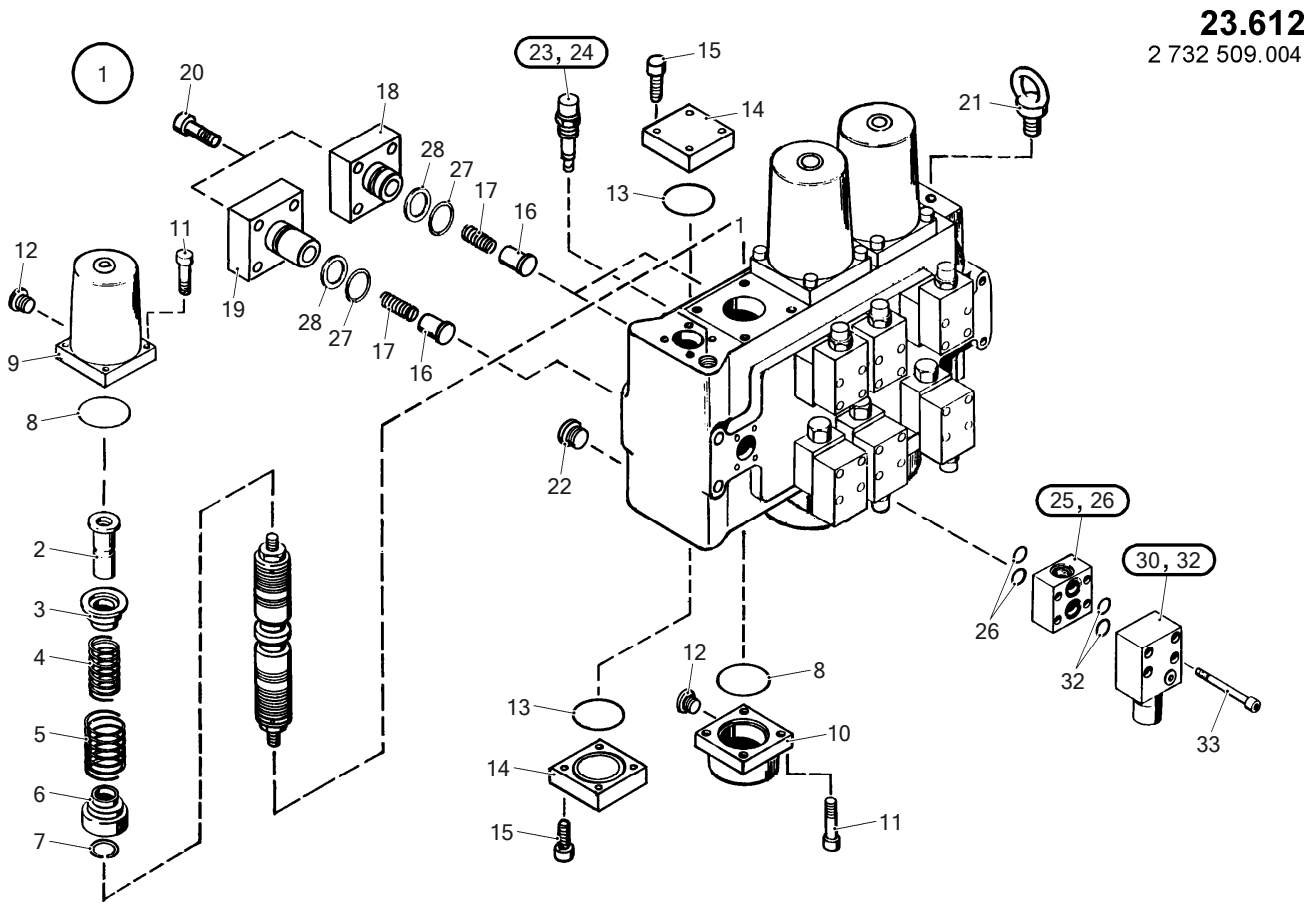

6090 FS	RH400 400013	CONTROL BLOCK STEUERBLOCK	23612 2732509 - 004

Item	Quantity	ME	P/N	SAP No.	see page	Description	Beschreibung
1	1	ST	2459572	1521059		SPOOL BLOCK	MOBILSTEUERBLOCK
2	3	ST	1478326	4017536		PIN	BOLZEN
3	3	ST	1478327	4017537		SPRING SEAT	FEDERTELLER
4	3	ST	1478329	4041788		SPRING	DRUCKFEDER
5	3	ST	1478330	4041789		SPRING	DRUCKFEDER
6	3	ST	1478328	4041787		SPRING SEAT	FEDERTELLER
7	3		8413854			CIRCLIP	SICHERUNGSRING
8	6	ST	0042111	1523733		O-RING	O-RING
9	3	ST	1478313	4041783		LID	DECKEL
10	3	ST	1478314	1462199		LID	DECKEL
11	24	ST	0264227	1467099		CYL.HEAD SCREW	ZYLINDERSCHRAUBE
12	6	ST	1406392	1520320		PLUG	STOPFEN
13	2	ST	1478331	1460675		O-RING	O-RING
14	2	ST	1478324	4041786		PLATE	PLATTE
15	8	ST	0260177	1467236		CYL.HEAD SCREW	ZYLINDERSCHRAUBE
16	3	ST	1478320	4017534		CONE	KEGEL
17	3	ST	1478321	4017535		SPRING	DRUCKFEDER
18	2	ST	1478322	4041784		LID	DECKEL
19	1	ST	1478323	4041785		LID	DECKEL
20	12	ST	◇6220199	4238109		CYL.HEAD SCREW	ZYLINDERSCHRAUBE
21	2	ST	0052693	1520987		EYE BOLT	RINGSCHRAUBE
22	2	ST	1041939	1520928		PLUG	STOPFEN
23	1	ST	2739809	1455525		VALVE	VENTIL
24	1	ST	1421384	1465454		GASKET SET	DICHTUNG SATZ
25	6	ST	3692367	1451449		CHECK VALVE	RUECKSCHLAGVENTIL
26	12	ST	1440468	1524811		SEALING RING	DICHTRING
27	3	ST	1991528	4019771		O-RING	O-RING
28	3	ST	6001626	4027282		SUPPORT RING	STUETZRING
30	6	ST	2712731	1455519		PRESS.REL.VALVE	DRUCKBEGR.VENTIL
32	12	ST	1440468	1524811		SEALING RING	DICHTRING
33	24	ST	2482914	1467220		CYL.HEAD SCREW	ZYLINDERSCHRAUBE

6090 FS	RH400 400013	CONTROL BLOCK STEUERBLOCK	23612 2732552 - 000

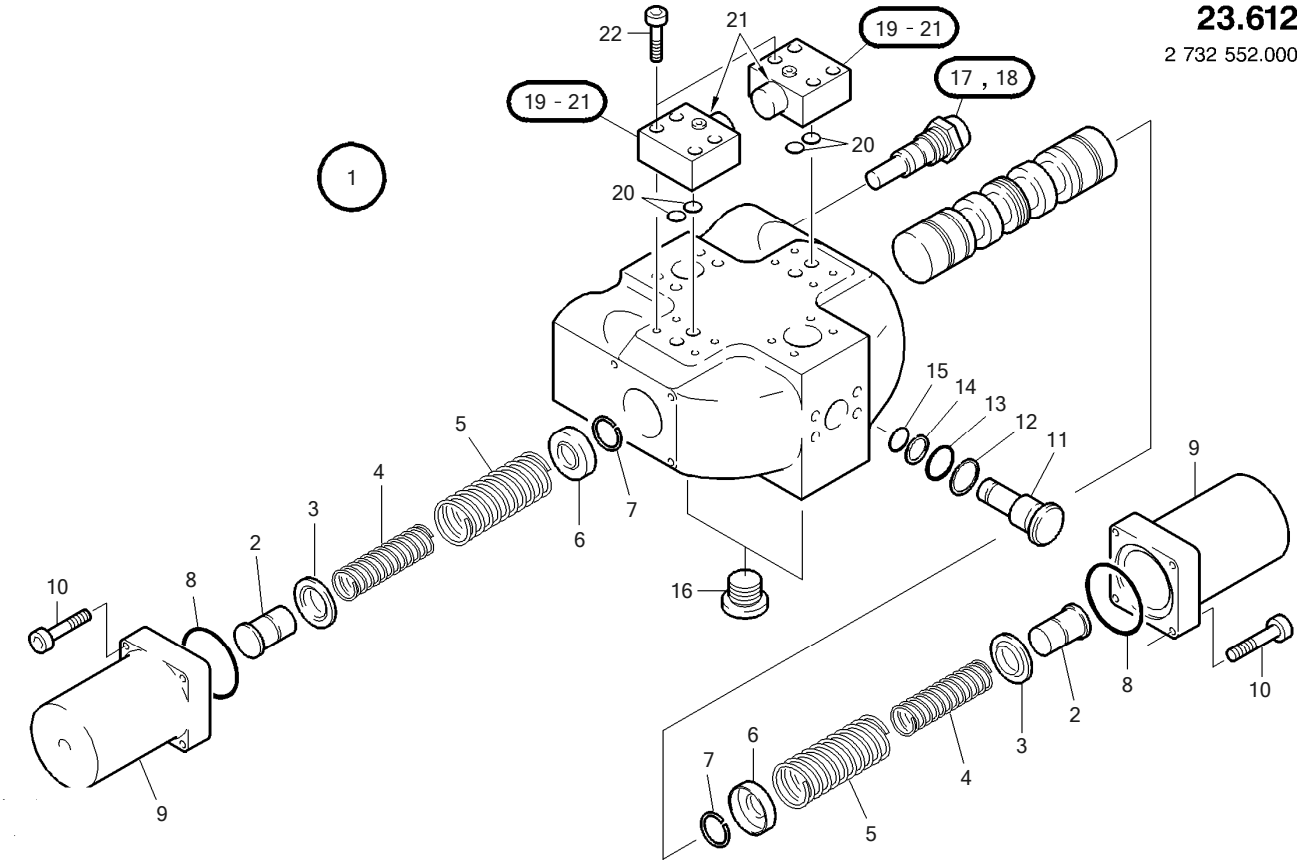

6090 FS	RH400 400013	CONTROL BLOCK STEUERBLOCK	23612 2732552 - 000

Item	Quantity	ME	P/N	SAP No.	see page	Description	Beschreibung
1	1	ST	2459570	1523861		SPOOL BLOCK	MOBILSTEUERBLOCK
2	2	ST	1478311	4017533		PIN	BOLZEN
3	2	ST	1440461	4016640		SPRING SEAT	FEDERTELLER
4	2	ST	1440463	4016642		SPRING	FEDER
5	2	ST	1440464	4016643		SPRING	FEDER
6	2	ST	1440462	4016641		SPRING SEAT	FEDERTELLER
7	2	ST	7300337	4028060		SNAP RING	SPRENGRING
8	2	ST	0042111	1523733		O-RING	O-RING
9	2	ST	1478308	4041782		LID	DECKEL
10	8	ST	0264227	1467099		CYL.HEAD SCREW	ZYLINDERSCHRAUBE
11	1	ST	1478309	1617170		CONNECTOR	ANSCHLUSSSTUECK
12	1	ST	1478310	1456358		SUPPORT RING	STUETZRING
13	1	ST	◇ 8441118	1617211		O-RING	O-RING
14	1	ST	1478312	1456359		SUPPORT RING	STUETZRING
15	1	ST	8402462	1460711		O-RING	O-RING
16	2	ST	0970423	1458330		SCREW PLUG	VERSCHLUSSCHRAUBE
17	1	ST	2739809	1455525		VALVE	VENTIL
18	1	ST	1421384	1465454		GASKET SET	DICHTUNG SATZ
19	2	ST	2739815	1455526		VALVE	VENTIL
20	4	ST	1440468	1524811		SEALING RING	DICHTRING
21	2	ST	0917014	1524812		O-RING	O-RING
22	8	ST	0764558	1467081		CYL.HEAD SCREW	ZYLINDERSCHRAUBE

6090 FS	RH400 400013	CONTROL BLOCK FLAP STEUERBLOCK KLAPPE	23616 3720879 - 000

23.616
3 720 879.000

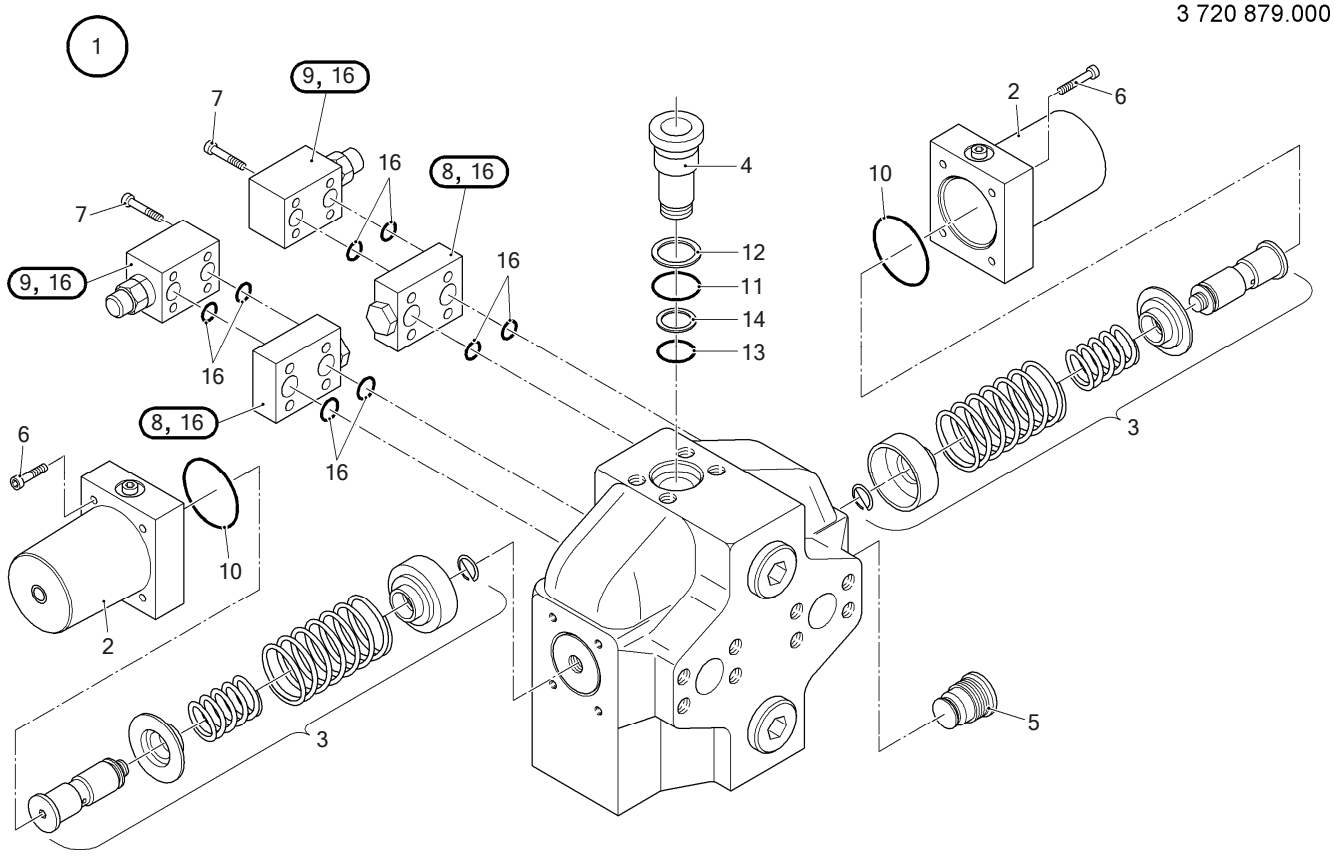

6090 FS	RH400 400013	CONTROL BLOCK FLAP STEUERBLOCK KLAPPE	23616 3720879 - 000

Item	Quantity	ME	P/N	SAP No.	see page	Description	Beschreibung
1	1	ST	3689988	1525868		SPOOL BLOCK	MOBILSTEUERBLOCK
2	2	ST	1478308	4041782		LID	DECKEL
3	2	ST	6003326	4042691		SPRING ASSEMBLY	FEDERPAKET
4	1	ST	1478309	1617170		CONNECTOR	ANSCHLUSSSTUECK
5	1	ST	1423394	1460328		PIN	BOLZEN
6	8	ST	0264227	1467099		CYL.HEAD SCREW	ZYLINDERSCHRAUBE
7	8	ST	◇2482801	1467251		CYL.HEAD SCREW	ZYLINDERSCHRAUBE
8	2	ST	3692367	1451449		CHECK VALVE	RUECKSCHLAGVENTIL
9	2	ST	2712731	1455519		PRESS.REL.VALVE	DRUCKBEGR.VENTIL
10	2	ST	0042111	1523733		O-RING	O-RING
11	1	ST	◇ 8441118	1617211		O-RING	O-RING
12	1	ST	1478310	1456358		SUPPORT RING	STUETZRING
13	1	ST	8402462	1460711		O-RING	O-RING
14	1	ST	1478312	1456359		SUPPORT RING	STUETZRING
16	8	ST	1440468	1524811		SEALING RING	DICHTRING

6090 FS	RH400 400013	HYDRAULIC SYSTEM CYLINDER HYDRAULIKANLAGE ZYLINDER	24000 3844069 - 000

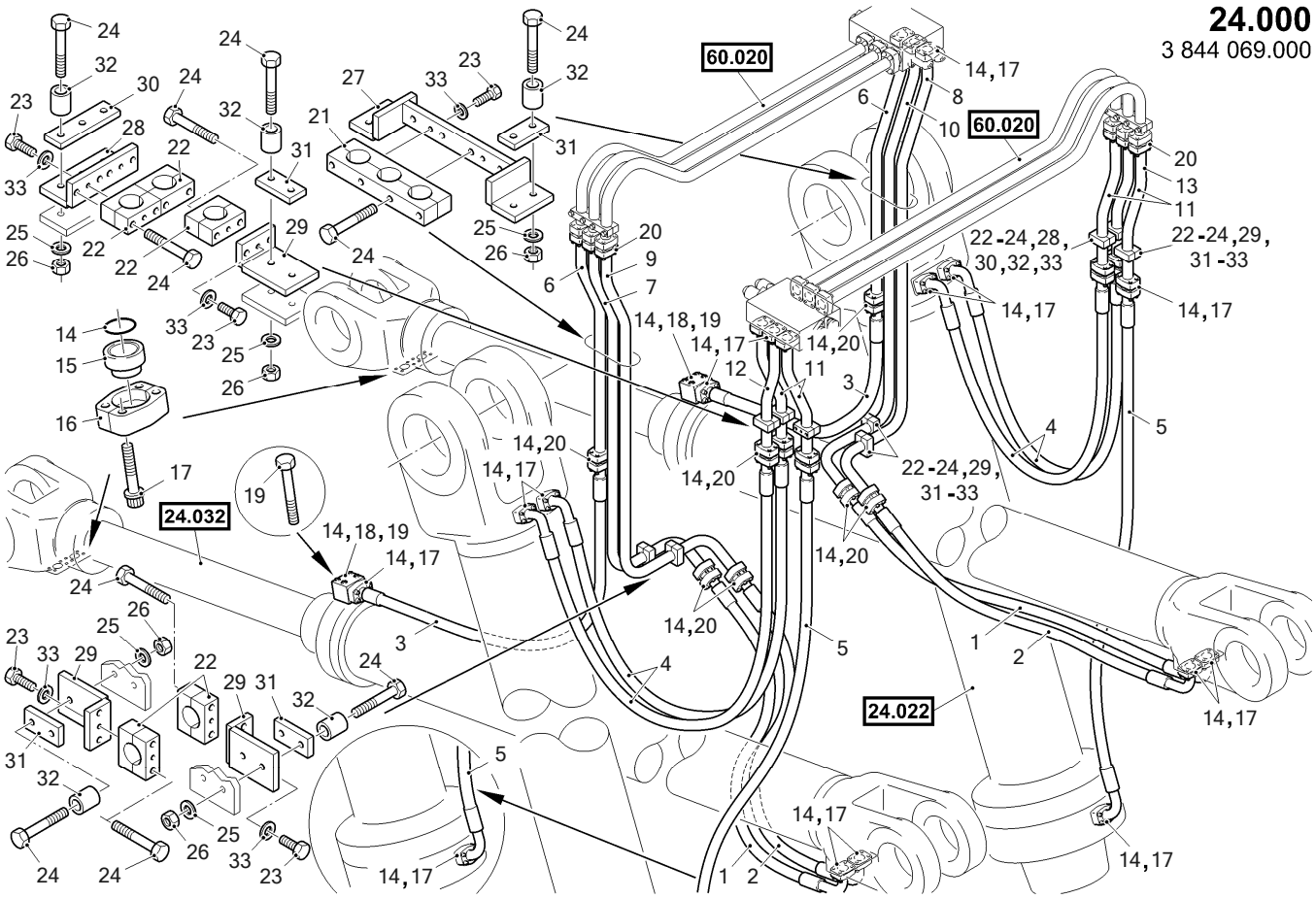

6090 FS	RH400 400013	HYDRAULIC SYSTEM CYLINDER HYDRAULIKANLAGE ZYLINDER	24000 3844069 - 000

Item	Quantity	ME	P/N	SAP No.	see page	Description	Beschreibung
1	2	ST	2711979	1520696		HOSE	SCHLAUCHLEITUNG
2	2	ST	2711980	1520698		HOSE	SCHLAUCHLEITUNG
3	2	ST	2769816	1520699		HOSE	SCHLAUCHLEITUNG
4	4	ST	3646113	1520700		HOSE	SCHLAUCHLEITUNG
5	2	ST	2186064	1520701		HOSE	SCHLAUCHLEITUNG
6	2	ST	2766696	1520703		LINE	LEITUNG
7	1	ST	2766697	1520706		LINE	LEITUNG
8	1	ST	2766698	1520708		LINE	LEITUNG
9	1	ST	2766699	1520710		LINE	LEITUNG
10	1	ST	2766700	1520712		LINE	LEITUNG
11	4	ST	2711025	1520715		LINE	LEITUNG
12	1	ST	2711026	1520717		LINE	LEITUNG
13	1	ST	2711027	1520719		LINE	LEITUNG
14	36	ST	1725421	1520752		SEALING RING	DICHTRING
15	4	ST	2168900	1520750		SOCKET	STUTZEN
16	8	ST	1931254	1520721		SPLIT FLANGE	FLANSCHHAELFTE
17	88	ST	1975158	1520722		12-POINT SCREW	ZWOELFKANTSCHRAUBE
18	2	ST	1931261	1520723		FLANGE	FLANSCH
19	8	ST	0271624	1520753		HEX.HD.SCREW	SECHSKANTSCHRAUBE
20	72	ST	2417924	1520724		12-POINT SCREW	ZWOELFKANTSCHRAUBE
21	2	ST	2709353	1520725		CLIP	SCHELLE
22	10	ST	1931679	1520726		CLIP	SCHELLE
23	14	ST	0056614	1520749		HEX.HD.SCREW	SECHSKANTSCHRAUBE
24	54	ST	0264784	1520751		HEX.HD.SCREW	SECHSKANTSCHRAUBE
25	26	ST	1713017	1520727		DISK/WASHER	SCHEIBE
26	26	ST	0217414	1520754		HEXAGONAL NUT	SECHSKANTMUTTER
27	2	ST	2711425	1520730		BRACKET	HALTER
28	2	ST	2760804	1520735		BRACKET	HALTER
29	6	ST	2760810	1520741		BRACKET	HALTER
30	2	ST	2760807	1520742		PLATE	PLATTE
31	10	ST	2711427	1520744		PLATE	PLATTE
32	26	ST	1949128	1520746		SLEEVE	HUELSE
33	14	ST	0063667	1521373		LOCK WASHER	FEDERRING

6090 FS	RH400 400013	CYLINDER ZYLINDER	24012 2732516 - 000

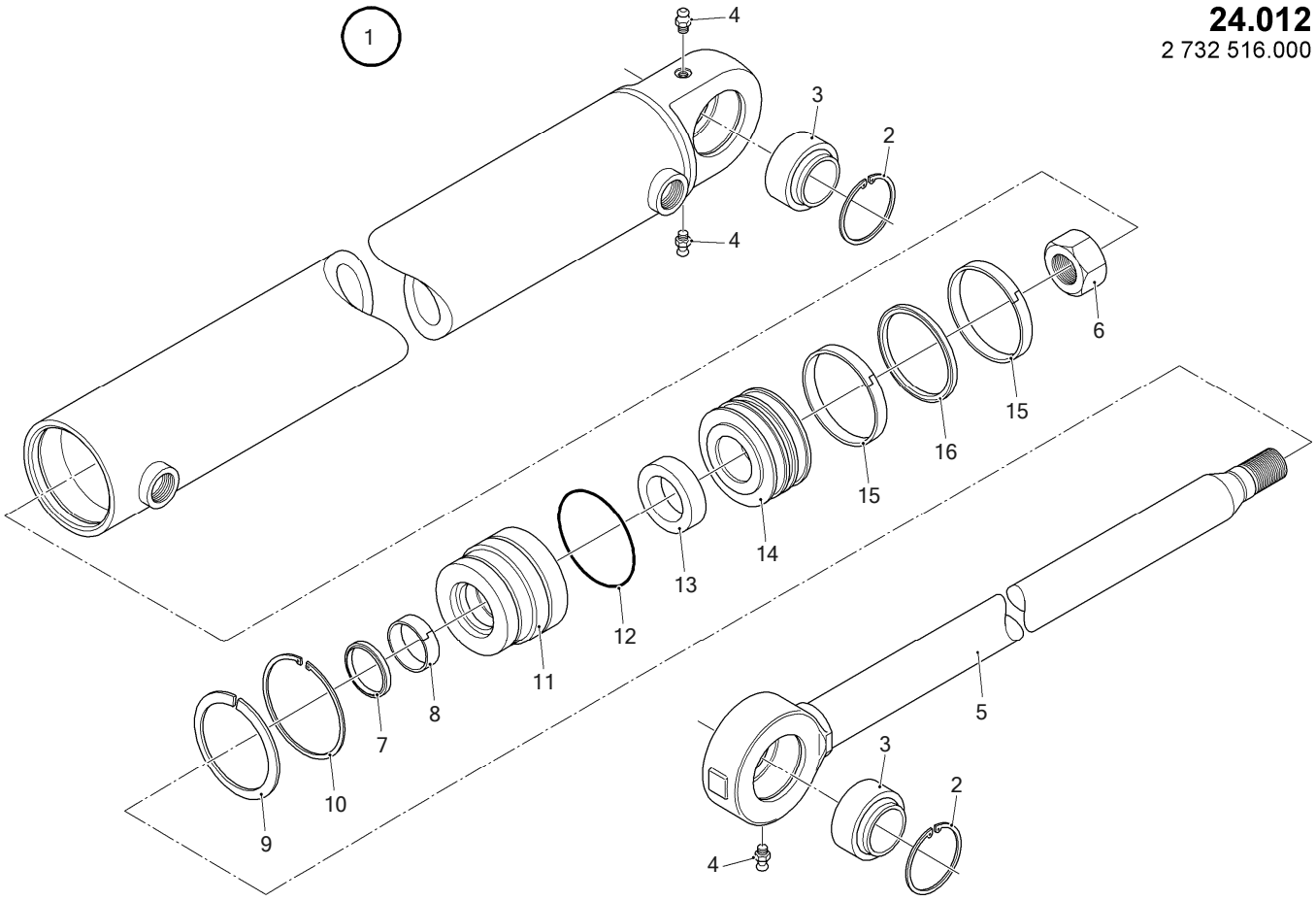

24.012
2 732 516.000

6090 FS	RH400 400013	CYLINDER ZYLINDER	24012 2732516 - 000

Item	Quantity	ME	P/N	SAP No.	see page	Description	Beschreibung
1	1	ST	1527232	1524058		CYLINDER	ZYLINDER
2	2	ST	0066211	1468124		CIRCLIP	SICHERUNGSRING
3	2	ST	0511357	1462445		JOINT BEARING	GELENKLAGER
4	2	ST	0038918	1465265		GREASE NIPPLE	SCHMIERNIPPEL
5	1	ST	1419843			PISTON ROD	KOLBENSTANGE
6	1	ST	0725637	1461683		LOCKING NUT	SICHERUNGSMUTTER
7	1	ST	0249421	1458580		SCRAPER	ABSTREIFER
8	1	ST	0249419	1465180		GROOVED RING	NUTRING
9	1	ST	0918748	1468128		CIRCLIP	SICHERUNGSRING
10	1	ST	1414083	1468130		CIRCLIP	SICHERUNGSRING
11	1	ST	1414089	1465122		GUIDE	FUEHRUNG
12	1	ST	◇0203297	1460917		O-RING	O-RING
13	1	ST	1414081	1457342		SLEEVE	HUELSE
14	1	ST	1414080	1459931		PISTON	KOLBEN
15	2	ST	1414087	1459892		RING	RING
16	1	ST	1414085	1465586		SEAL	DICHTUNG

6090 FS	RH400 400013	BOOM CYLINDERS AUSLEGERZYLINDER	24022 3720913 - 000

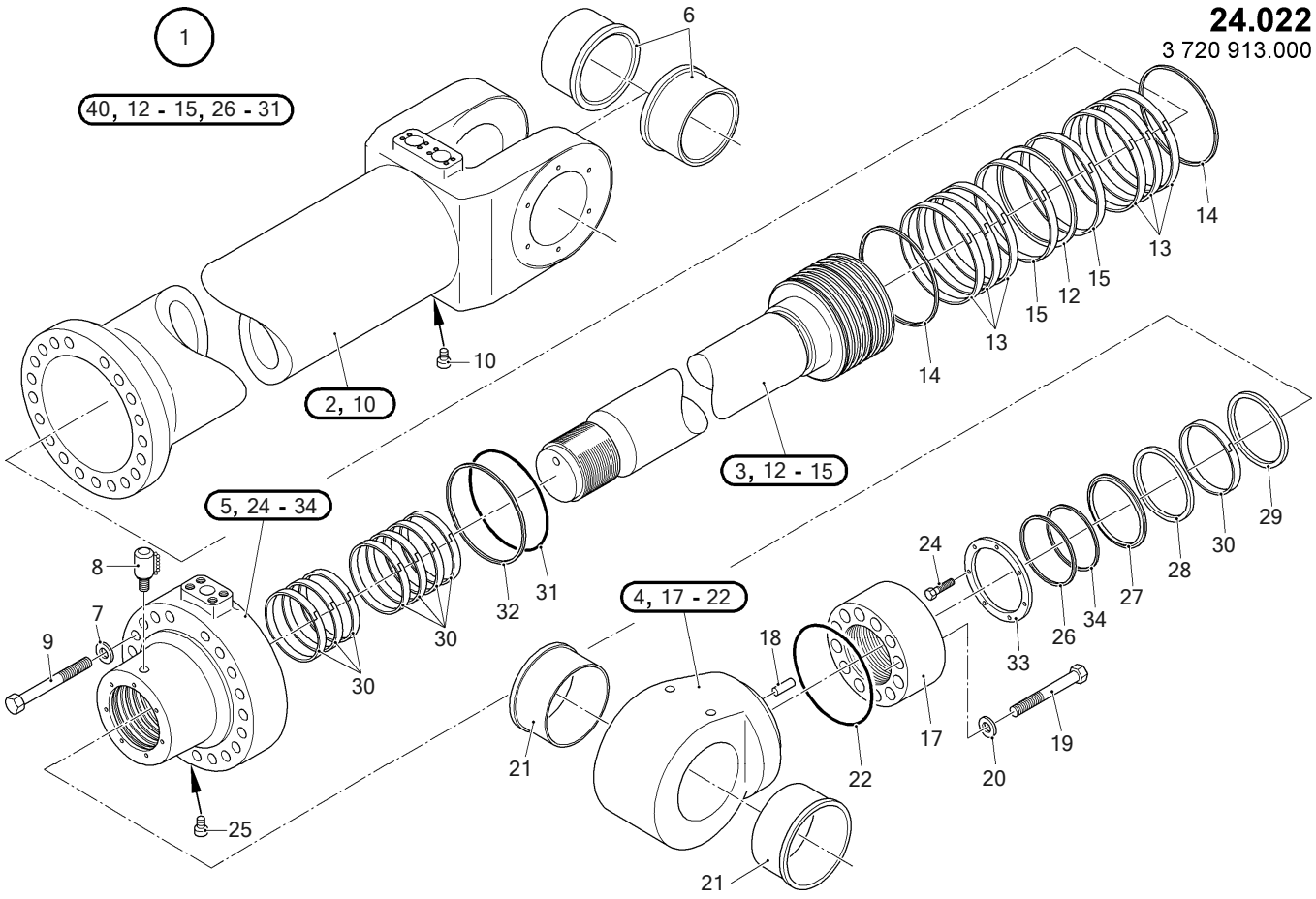

6090 FS	RH400 400013	BOOM CYLINDERS AUSLEGERZYLINDER	24022 3720913 - 000

Item	Quantity	ME	P/N	SAP No.	see page	Description	Beschreibung
1	1	ST	3694534	1524220		BOOM CYLINDERS	AUSLEGERZYLINDER
2	1	ST	3701571	1524173		CYLINDER LINER	ZYLINDERROHR
3	1	ST	◇2763769	4042077		PISTON ROD	KOLBENSTANGE
4	1	ST	2763794	1466433		EYE	LAGERAUGE
5	1	ST	◇2763723	4238103		GUIDE	FUEHRUNG
6	2	ST	4525244	1524218		BUSHING	BUCHSE
7	20	ST	4525241	1524217		DISK/WASHER	SCHEIBE
8	1	ST	0599862	1520997		TUBE FITTING	VERSCHRAUBUNG
9	20	ST	2764437	1524216		SCREW	SCHRAUBE
10	1	ST	6003182	1524143		SCREW	SCHRAUBE
12	1	ST	2763763	1524177		SEAL	DICHTUNG
13	6	ST	2763767	1524182		PISTON GUIDE RING	FUEHRUNGSRING
14	2	ST	2763766	1524179		PROTECTIVE ELEMENT	SCHUTZELEMENT
15	2	ST	2763760	1524175		PISTON GUIDE RING	FUEHRUNGSRING
17	1	ST	6003181	1524214		FLANGE	FLANSCH
18	1	ST	0013932	1524208		STRAIGHT PIN	ZYLINDERSTIFT
19	12	ST	0155384	1524212		SCREW	SCHRAUBE
20	12	ST	0152896	1524213		DISK/WASHER	SCHEIBE
21	2	ST	2454030	1519698		BUSHING	BUCHSE
22	1	ST	1939620	1524152		SEALING RING	DICHTRING
24	8	ST	0118537	1524202		HEX.HD.SCREW	SECHSKANTSCHRAUBE
25	1	ST	6003182	1524143		SCREW	SCHRAUBE
26	*	M	2426378	1524142		SCRAPER ; 0,967 M	ABSTREIFER ; 0,967 M
27	1	ST	3701579	1524203		SCRAPER	ABSTREIFER
28	1	ST	3701581	1524205		SEALING RING	DICHTRING
29	1	ST	3701582	1524206		SEALING RING	DICHTRING
30	8	ST	2700839	1524194		PISTON GUIDE RING	FUEHRUNGSRING
31	0	ST	2763764	1524199		O-RING	O-RING
32	1	ST	2763765	1524201		SUPPORT RING	STUETZRING
33	1	ST	2763758	1524196		RING	RING
34	1	ST	2763759	1524198		DISK/WASHER	SCHEIBE
40	1	ST	6003179	1524219		SEALING KIT	DICHTSATZ

6090 FS	RH400 400013	STICK CYLINDER STIELZYLINDER	24032 3720914 - 000

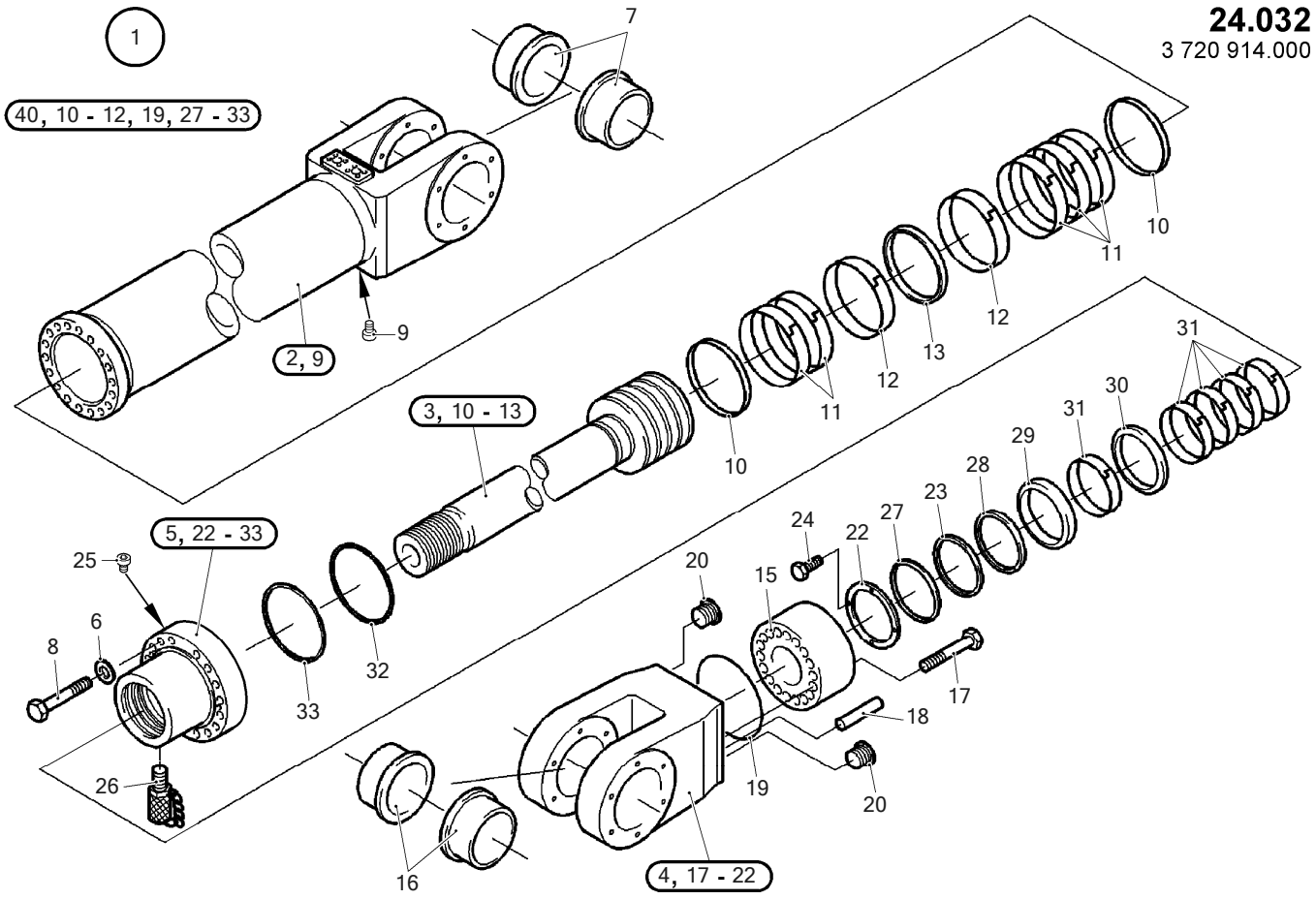

6090 FS	RH400 400013	STICK CYLINDER STIELZYLINDER	24032 3720914 - 000

Item	Quantity	ME	P/N	SAP No.	see page	Description	Beschreibung
1	1	ST	3694535	1524200		STICK CYLINDER	STIELZYLINDER
2	1	ST	3701563	1524197		CYLINDER LINER	ZYLINDERROHR
3	1	ST	3701560	1524185		PISTON ROD	KOLBENSTANGE
4	1	ST	3701565	1524168		FORK	GABEL
5	1	ST	3701562	1524149		GUIDE	FUEHRUNG
6	19	ST	4525692	1524135		DISK/WASHER	SCHEIBE
7	2	ST	4525269	1524134		BUSHING	BUCHSE
8	19	ST	2781559	1524133		CYL.HEAD SCREW	ZYLINDERSCHRAUBE
9	1	ST	6003182	1524143		SCREW	SCHRAUBE
10	2	ST	2781562	1524181		PROTECTIVE ELEMENT	SCHUTZELEMENT
11	5	ST	2781557	1524180		PISTON GUIDE RING	FUEHRUNGSRING
12	2	ST	4525694	1524178		PISTON GUIDE RING	FUEHRUNGSRING
13	1	ST	2781558	1524176		PISTON SEALING KIT	KOLBENDICHTSATZ
15	1	ST	2763735	1524155		FLANGE	FLANSCH
16	2	ST	4525269	1524134		BUSHING	BUCHSE
17	18	ST	4525286	1524154		12-POINT SCREW	ZWOELFKANTSCHRAUBE
18	1	ST	0029054	1524153		STRAIGHT PIN	ZYLINDERSTIFT
19	1	ST	1939620	1524152		SEALING RING	DICHTRING
20	2	ST	0249851	1524151		PLUG	STOPFEN
22	1	ST	2763732	1524146		RING	RING
23	1	ST	2763733	1524145		DISK/WASHER	SCHEIBE
24	8	ST	◇0101733	1524144		HEX.HD.SCREW	SECHSKANTSCHRAUBE
25	1	ST	6003182	1524143		SCREW	SCHRAUBE
26	1	ST	0599862	1520997		MEASUREMENT CONN	MESSANSCHLUSS
27	*	M	2426378	1524142		SCRAPER ; 1 M	ABSTREIFER ; 1 M
28	1	ST	2700815	1524141		SCRAPER	ABSTREIFER
29	1	ST	2781492	1524140		SEALING RING	DICHTRING
30	1	ST	2781508	1524139		SEALING RING	DICHTRING
31	5	ST	2763738	1524138		PISTON GUIDE RING	FUEHRUNGSRING
32	1	ST	2781560	1524137		O-RING	O-RING
33	1	ST	2781561	1524136		SUPPORT RING	STUETZRING
40	1	ST	3701570	1524123		SEALING KIT	DICHTSATZ

☆: current, ◇: superseded, ◆: ex works, * : quantity see description

6090 FS	RH400 400013	BUCKET CYLINDER SCHAUFELZYLINDER	24042 3720915 - 000

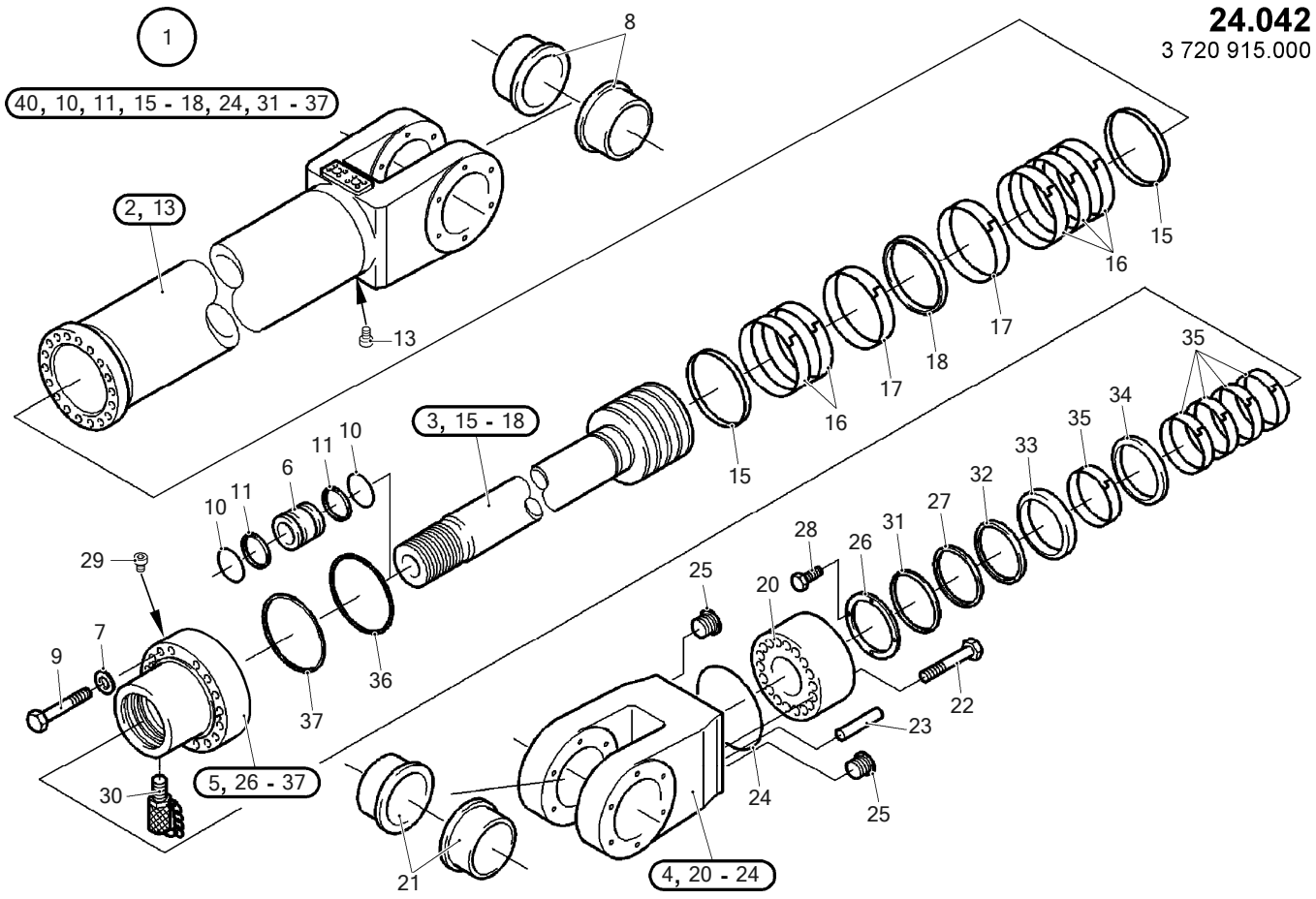

6090 FS	RH400 400013	BUCKET CYLINDER SCHAUFELZYLINDER	24042 3720915 - 000

Item	Quantity	ME	P/N	SAP No.	see page	Description	Beschreibung
1	1	ST	3694536	1524447		SHOVEL TIP CYLINDER	SCHAUFELKIPPZYLINDER
2	1	ST	3701566	1524438		CYLINDER LINER	ZYLINDERROHR
3	1	ST	3701567	1524435		PISTON ROD	KOLBENSTANGE
4	1	ST	3701569	1524429		FORK	GABEL
5	1	ST	3701562	1524149		GUIDE	FUEHRUNG
6	1	ST	4525246	1524452		BUSHING	BUCHSE
7	19	ST	4525692	1524135		DISK/WASHER	SCHEIBE
8	2	ST	4525269	1524134		BUSHING	BUCHSE
9	19	ST	2781559	1524133		CYL.HEAD SCREW	ZYLINDERSCHRAUBE
10	2	ST	0274924	1524450		O-RING	O-RING
11	2	ST	1547108	1524451		SUPPORT RING	STUETZRING
13	1	ST	6003182	1524143		SCREW	SCHRAUBE
15	2	ST	2781562	1524181		PROTECTIVE ELEMENT	SCHUTZELEMENT
16	5	ST	2781557	1524180		PISTON GUIDE RING	FUEHRUNGSRING
17	2	ST	4525694	1524178		PISTON GUIDE RING	FUEHRUNGSRING
18	1	ST	2781558	1524176		PISTON SEALING KIT	KOLBENDICHTSATZ
20	1	ST	2763735	1524155		FLANGE	FLANSCH
21	2	ST	4525269	1524134		BUSHING	BUCHSE
22	18	ST	4525286	1524154		12-POINT SCREW	ZWOELFKANTSCHRAUBE
23	1	ST	0029054	1524153		STRAIGHT PIN	ZYLINDERSTIFT
24	1	ST	1939620	1524152		SEALING RING	DICHTRING
26	2	ST	2763732	1524146		RING	RING
27	1	ST	2763733	1524145		DISK/WASHER	SCHEIBE
28	8	ST	◇0101733	1524144		HEX.HD.SCREW	SECHSKANTSCHRAUBE
29	1	ST	6003182	1524143		SCREW	SCHRAUBE
30	1	ST	0599862	1520997		MEASUREMENT CONN	MESSANSCHLUSS
31	*	M	2426378	1524142		SCRAPER ; 0,81 M	ABSTREIFER ; 0,81 M
32	1	ST	2700815	1524141		SCRAPER	ABSTREIFER
33	1	ST	2781492	1524140		SEALING RING	DICHTRING
34	1	ST	2781508	1524139		SEALING RING	DICHTRING
35	5	ST	2763738	1524138		PISTON GUIDE RING	FUEHRUNGSRING
36	1	ST	2781560	1524137		O-RING	O-RING
37	1	ST	2781561	1524136		SUPPORT RING	STUETZRING
40	1	ST	2763747	1524449		SEALING KIT	DICHTSATZ

6090 FS	RH400 400013	DUMP CYLINDER KLAPPENZYLINDER	24062 3721378 - 000

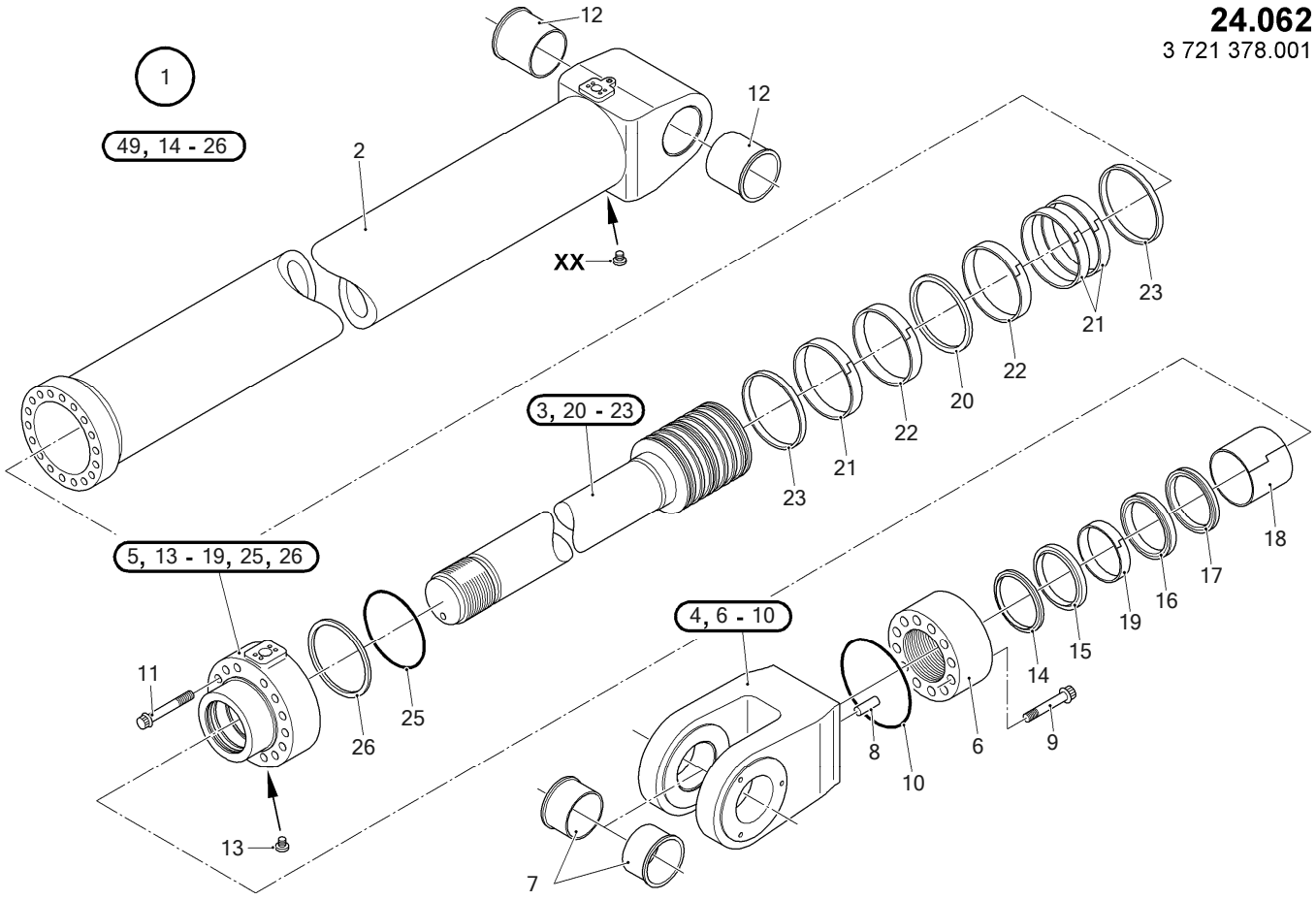

6090 FS	RH400 400013	DUMP CYLINDER KLAPPENZYLINDER	24062 3721378 - 000

Item	Quantity	ME	P/N	SAP No.	see page	Description	Beschreibung
1	1	ST	3705007	1524416		DUMP CYLINDER	KLAPPENZYLINDER
2	1	ST	3701559	1524413		CYLINDER LINER	ZYLINDERROHR
3	1	ST	3679054	1524405		PISTON ROD	KOLBENSTANGE
4	1	ST	3705011	1524328		FORK	GABEL
5	1	ST	3687535	1524394		GUIDE	FUEHRUNG
6	1	ST	3679059	1524329		FLANGE	FLANSCH
7	2	ST	4525271	1524391		BUSHING	BUCHSE
8	1	ST	0013932	1524208		STRAIGHT PIN	ZYLINDERSTIFT
9	12	ST	4525286	1524154		12-POINT SCREW	ZWOELFKANTSCHRAUBE
10	1	ST	1503651	1524330		O-RING	O-RING
11	17	ST	0978797	1524417		12-POINT SCREW	ZWOELFKANTSCHRAUBE
12	2	ST	4525271	1524391		BUSHING	BUCHSE
13	1	ST	6003182	1524143		SCREW	SCHRAUBE
14	1	ST	1740054	1524398		SCRAPER	ABSTREIFER
15	1	ST	2739098	1524395		SCRAPER	ABSTREIFER
16	1	ST	2700810	1524397		SEAL	DICHTUNG
17	1	ST	2700809	1524396		SEALING RING	DICHTRING
18	1	ST	4525115	1524402		PISTON GUIDE RING	FUEHRUNGSRING
19	1	ST	4525088	1524401		PISTON GUIDE RING	FUEHRUNGSRING
20	1	ST	2739097	1524406		PISTON SEAL	KOLBENDICHTUNG
21	3	ST	2292617	1524408		PISTON GUIDE RING	FUEHRUNGSRING
22	2	ST	2292622	1524409		PISTON GUIDE RING	FUEHRUNGSRING
23	2	ST	2292616	1524407		SCRAPER	ABSTREIFER
25	1	ST	2292619	1524400		O-RING	O-RING
26	1	ST	2292618	1524399		SUPPORT RING	STUETZRING
49	1	ST	4525293	1524421		SEALING KIT	DICHTSATZ

6090 FS	RH400 400013	TENSIONING CYLINDER SPANNZYLINDER	24142 2803940 - 000

24.142
2 803 940.000

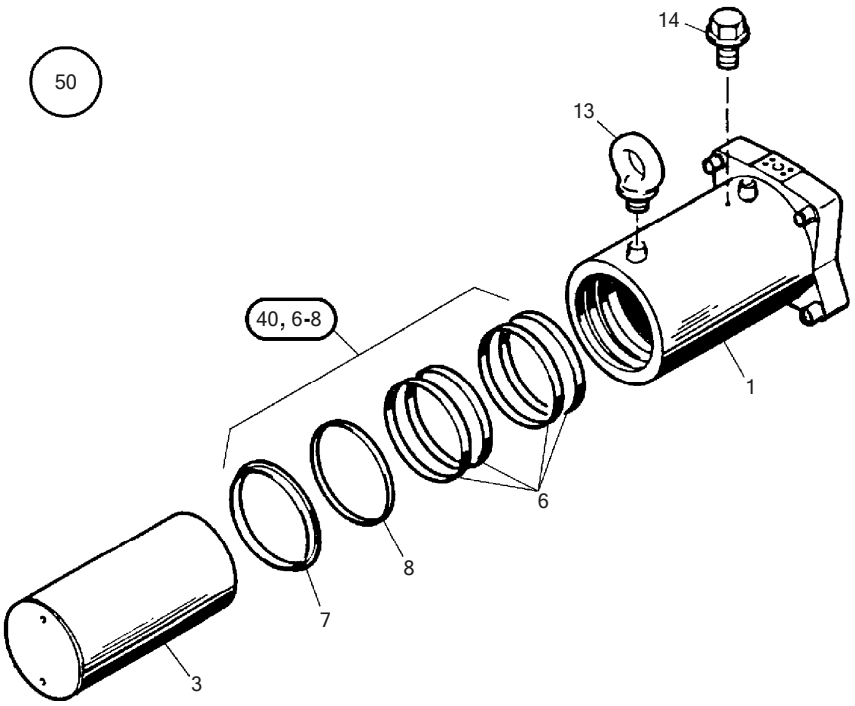

6090 FS	RH400 400013	TENSIONING CYLINDER SPANNZYLINDER	24142 2803940 - 000

Item	Quantity	ME	P/N	SAP No.	see page	Description	Beschreibung
1	1	ST	4525263	1522023		CYLINDER LINER	ZYLINDERROHR
3	1	ST	4525264	1522025		PISTON ROD	KOLBENSTANGE
6	4	ST	4525091	1522026		PISTON GUIDE RING	FUEHRUNGSRING
7	1	ST	2739099	1522027		SCRAPER	ABSTREIFER
8	1	ST	2739100	1522028		SEALING RING	DICHTRING
13	2	ST	1042876	1521135		EYE BOLT	RINGSCHRAUBE
14	1	ST	0970659	1458331		PLUG	STOPFEN
40	1	ST	4525294	1522038		SEALING KIT	DICHTSATZ
50	1	ST	4525849	1522039		TENSIONING CYLINDER	SPANNZYLINDER

6090 FS	RH400 400013	VALVE VENTIL	26132 2732076 - 000

26.132
2 732 076.000

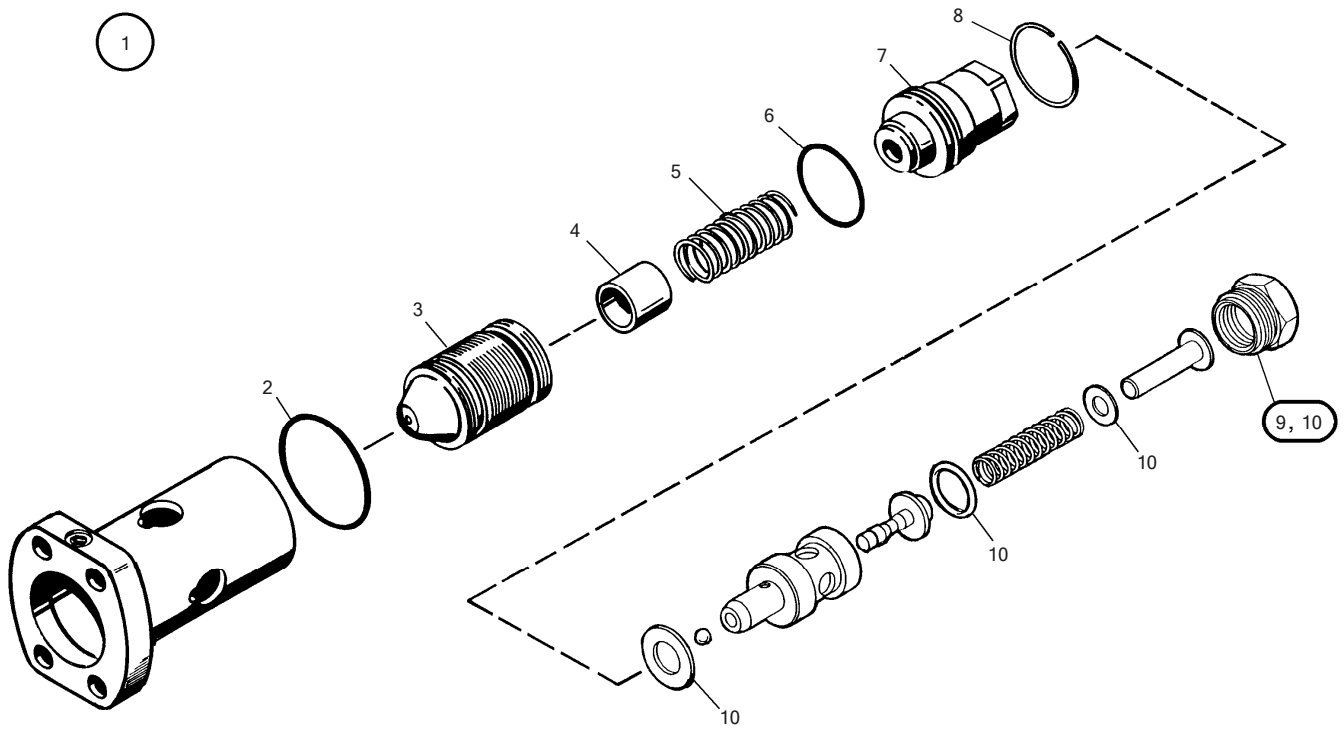

6090 FS	RH400 400013	VALVE VENTIL	26132 2732076 - 000

Item	Quantity	ME	P/N	SAP No.	see page	Description	Beschreibung
1	1	ST	2459872	1520912		VALVE	VENTIL
2	1	ST	◇0867322	1520902		O-RING	O-RING
3	1	ST	2460206	1520894		PISTON	KOLBEN
4	1	ST	2460205	1520900		PIPE	ROHR
5	1	ST	1542503	1520898		SPRING	FEDER
6	1	ST	◇1547666	1520903		O-RING	O-RING
7	1	ST	2459876	1520895		LID	DECKEL
8	1	ST	0218625	1520904		SNAP RING	SPRENGRING
9	1	ST	2426809	1520899		PRESS.REL.VALVE	DRUCKBEGR.VENTIL
10	1	ST	8484744	1451376		GASKET SET	DICHTUNG SATZ
11	1	ST	8484744	1451376		GASKET SET	DICHTUNG SATZ

6090 FS	RH400 400013	VALVE VENTIL	26132 3727212 - 002

26.132
3 727 212.001

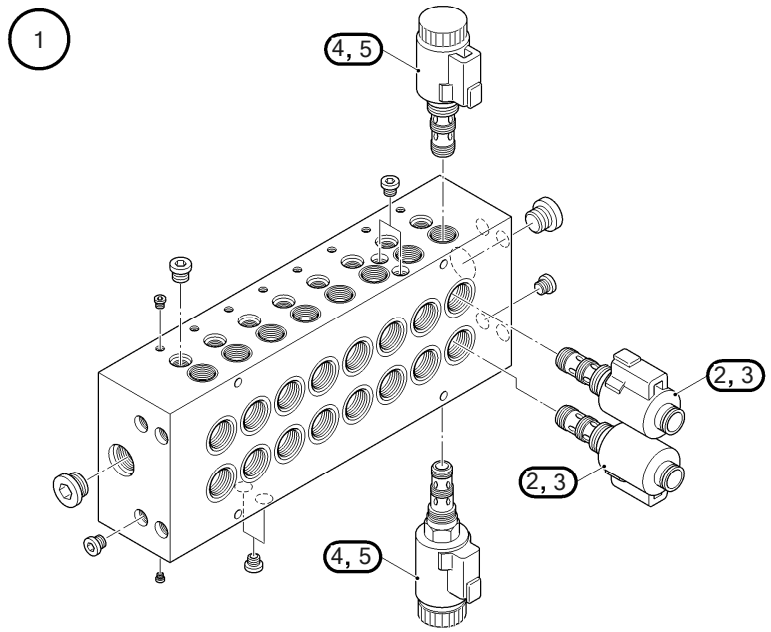

6090 FS	RH400 400013	VALVE VENTIL	26132 3727212 - 002

Item	Quantity	ME	P/N	SAP No.	see page	Description	Beschreibung
1	1	ST	3702280	1523320		CONTROL PLATE	STEUERPLATTE
2	16	ST	6003302	4211976		VALVE	VENTIL
3	16	ST	1478377	1465495		GASKET SET	DICHTUNG SATZ
4	16	ST	6003301	4211975		VALVE	VENTIL
5	16	ST	6003303			GASKET SET	DICHTUNGSSATZ

6090 FS	RH400 400013	FILTER SYSTEM FILTERANLAGE	27330 3720994 - 000

27.330
3 720 994.000

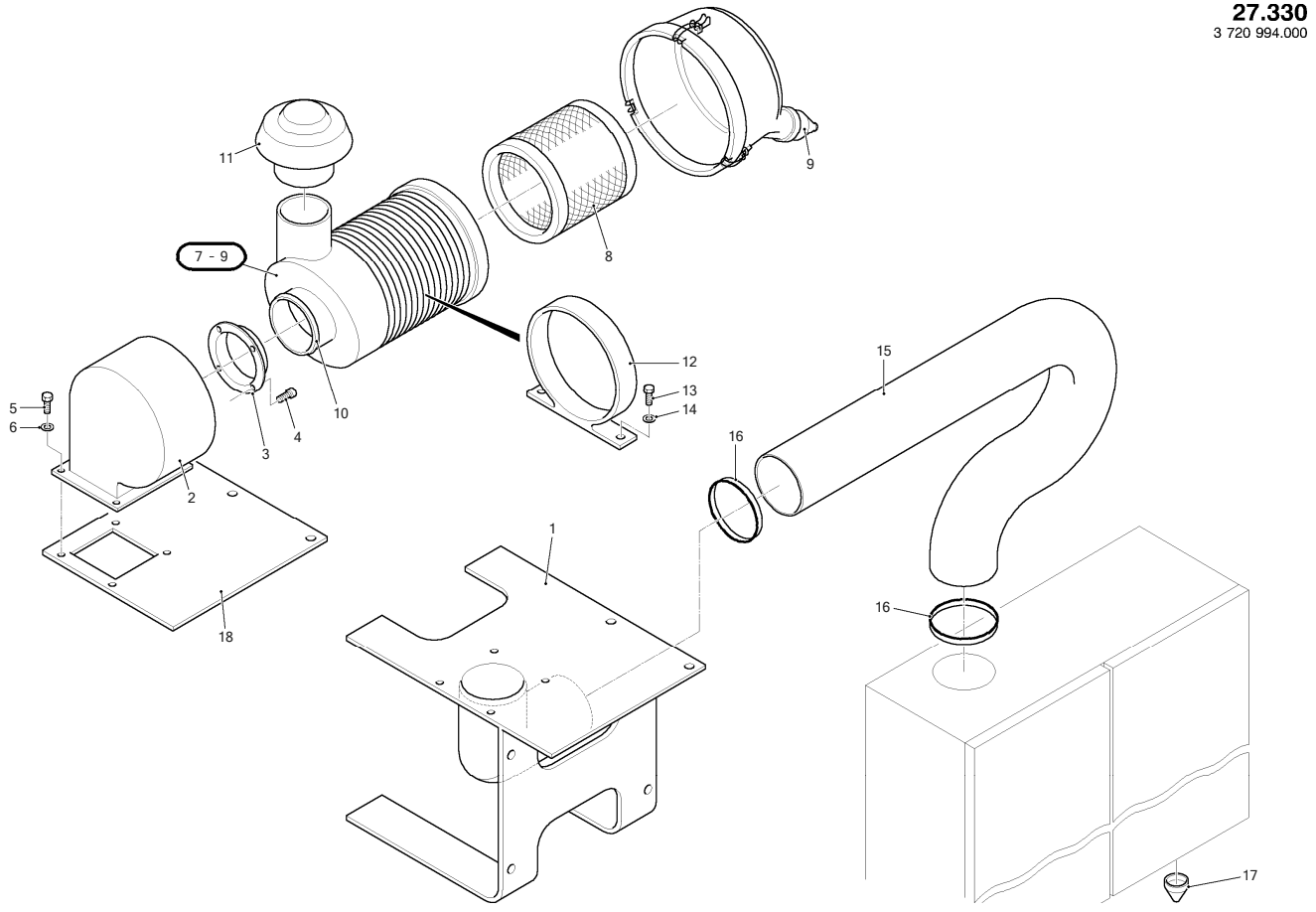

6090 FS	RH400 400013	FILTER SYSTEM FILTERANLAGE	27330 3720994 - 000

Item	Quantity	ME	P/N	SAP No.	see page	Description	Beschreibung
1	1	ST	3674288	1522621		BRACKET	HALTER
2	1	ST	2781983	1522163		BLOWER	GEBLAESE
3	1	ST	2781984	1522164		INJECTOR	DUESE
4	4	ST	0053942	1522162		CYL.HEAD SCREW	ZYLINDERSCHRAUBE
5	4	ST	0063288	1522171		HEX.HD.SCREW	SECHSKANTSCHRAUBE
6	4	ST	3674287	1522166		DISK/WASHER	SCHEIBE
7	1	ST	2479829	1522172		AIR FILTER	LUFTFILTER
8	1	ST	6000043	1452658		FILTER	FILTER
9	1	ST	1474676	1522176		VALVE	VENTIL
10	1	ST	1939681	1522169		PACKING COMPOUND	DICHTMASSE
11	1	ST	2781985	1522165		CAP	REGENKAPPE
12	1	ST	1477483	1522168		CLIP	SCHELLE
13	2	ST	0064618	1520668		HEX.HD.SCREW	SECHSKANTSCHRAUBE
14	2	ST	3674284	1520572		DISK/WASHER	SCHEIBE
15	*	M	1791346	1522178		HOSE ; 1 M	SCHLAUCH ; 1 M
16	2	ST	0725333	1522175		HOSE CLIP	SCHLAUCHSCHELLE
17	2	ST	1474676	1522176		VALVE	VENTIL
18	1	ST	3648534	1522167		PLATE	PLATTE

6090 FS	RH400 400013	AIR CONDITION INSTALL.MATERIAL KLIMAANLAGE EINBAU	27400 3844218 - 002

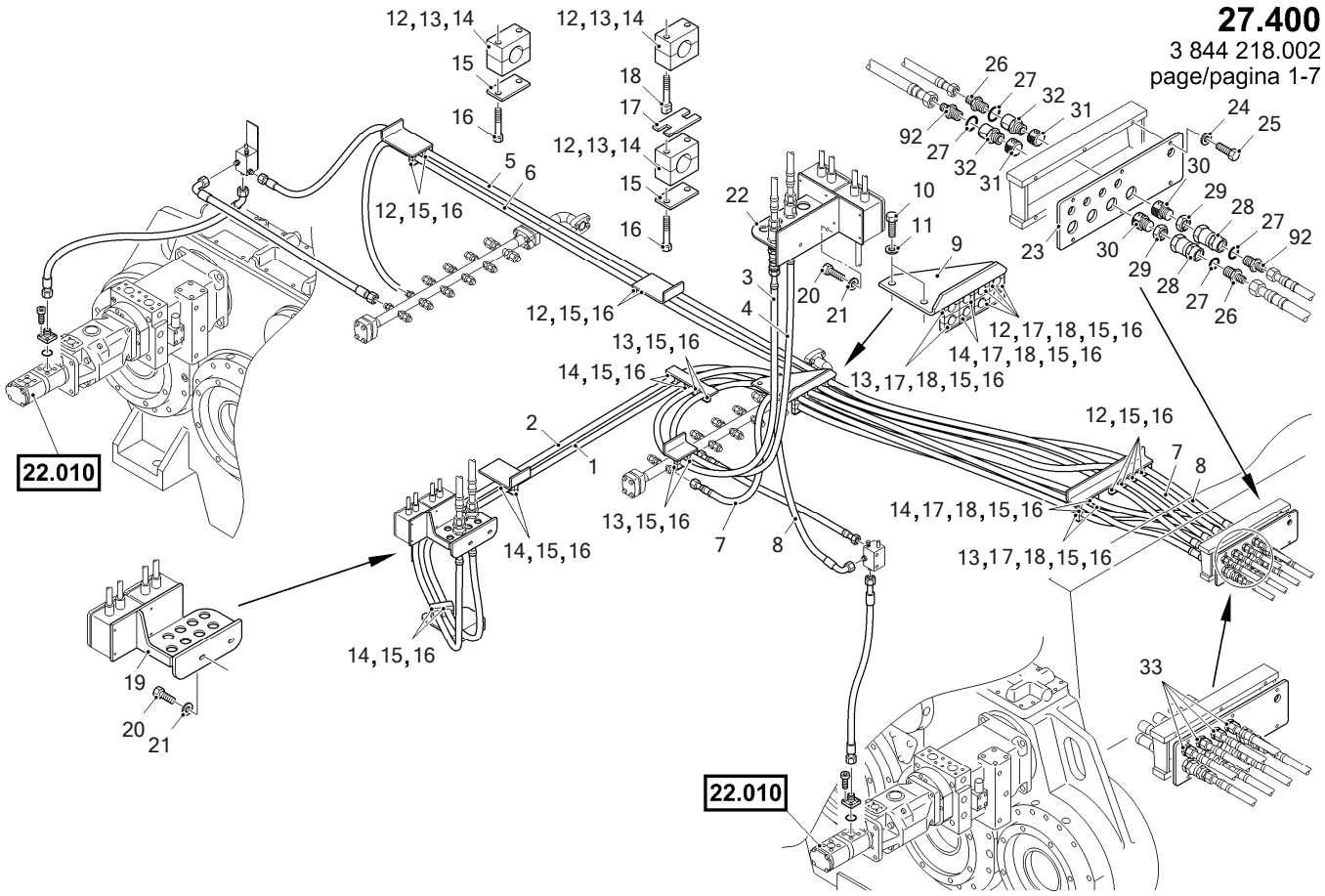

6090 FS	RH400 400013	AIR CONDITION INSTALL.MATERIAL KLIMAANLAGE EINBAU	27400 3844218 - 002

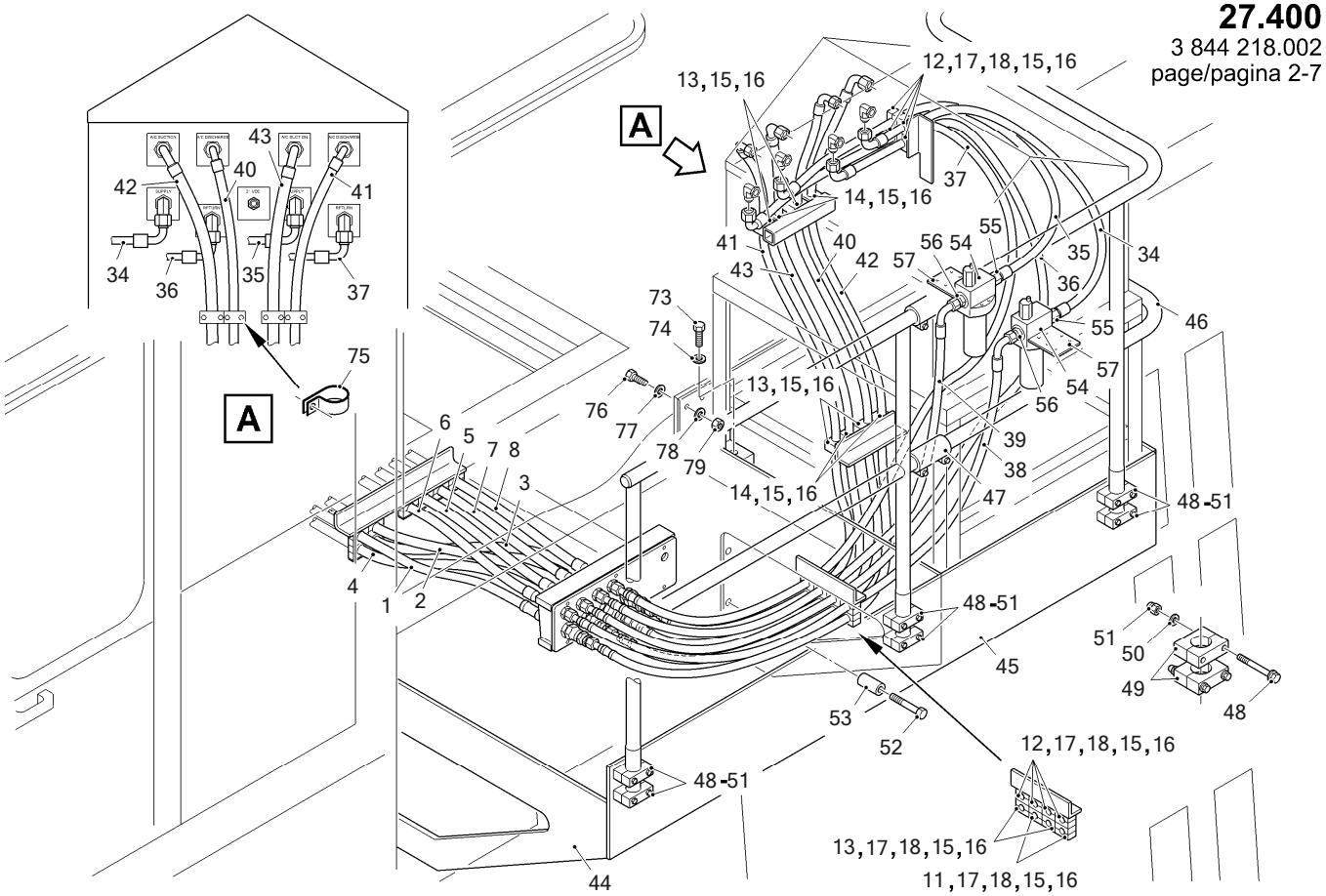

6090 FS	RH400 400013	AIR CONDITION INSTALL.MATERIAL KLIMAANLAGE EINBAU	27400 3844218 - 002

27.400
3 844 218.002
page/pagina 3-7

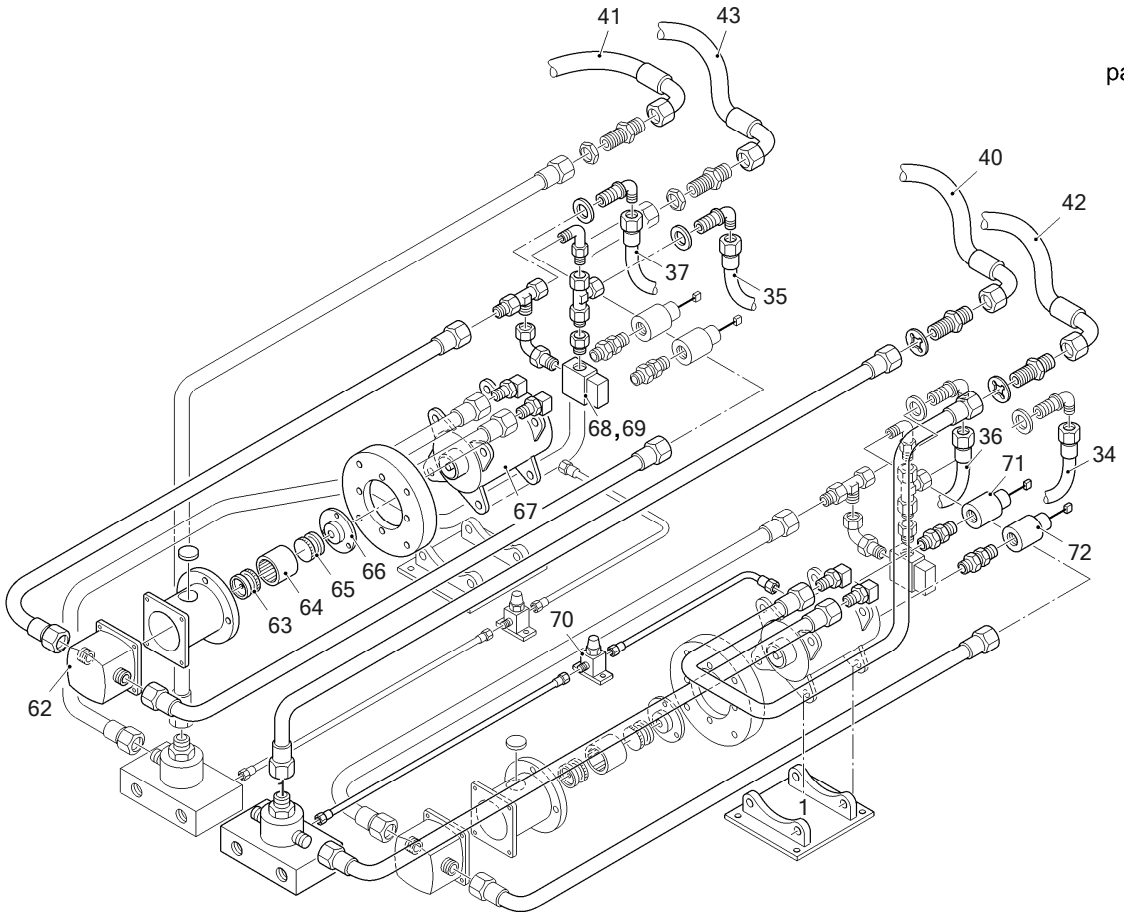

6090 FS	RH400 400013	AIR CONDITION INSTALL.MATERIAL KLIMAANLAGE EINBAU	27400 3844218 - 002

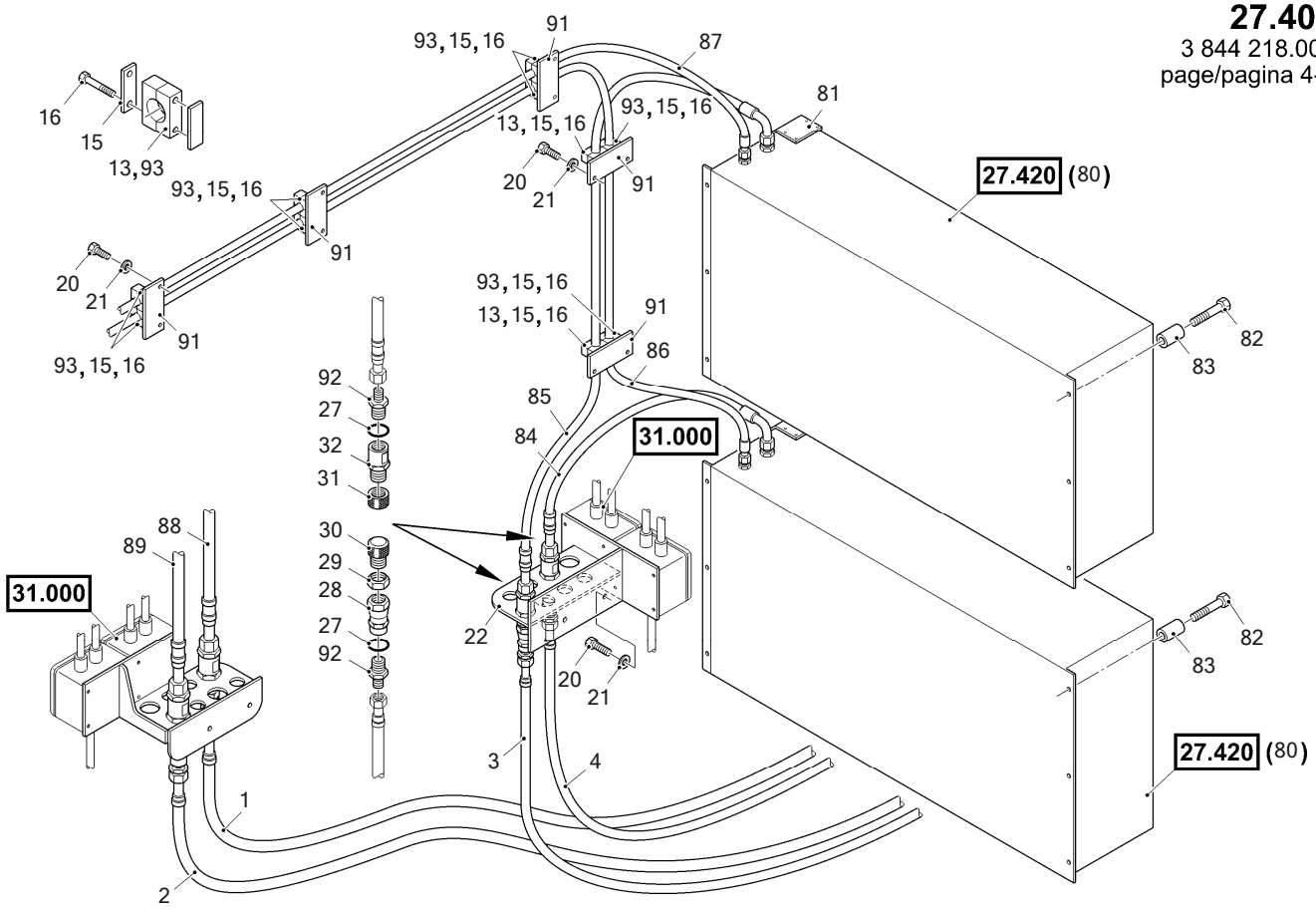

6090 FS	RH400 400013	AIR CONDITION INSTALL.MATERIAL KLIMAANLAGE EINBAU	27400 3844218 - 002

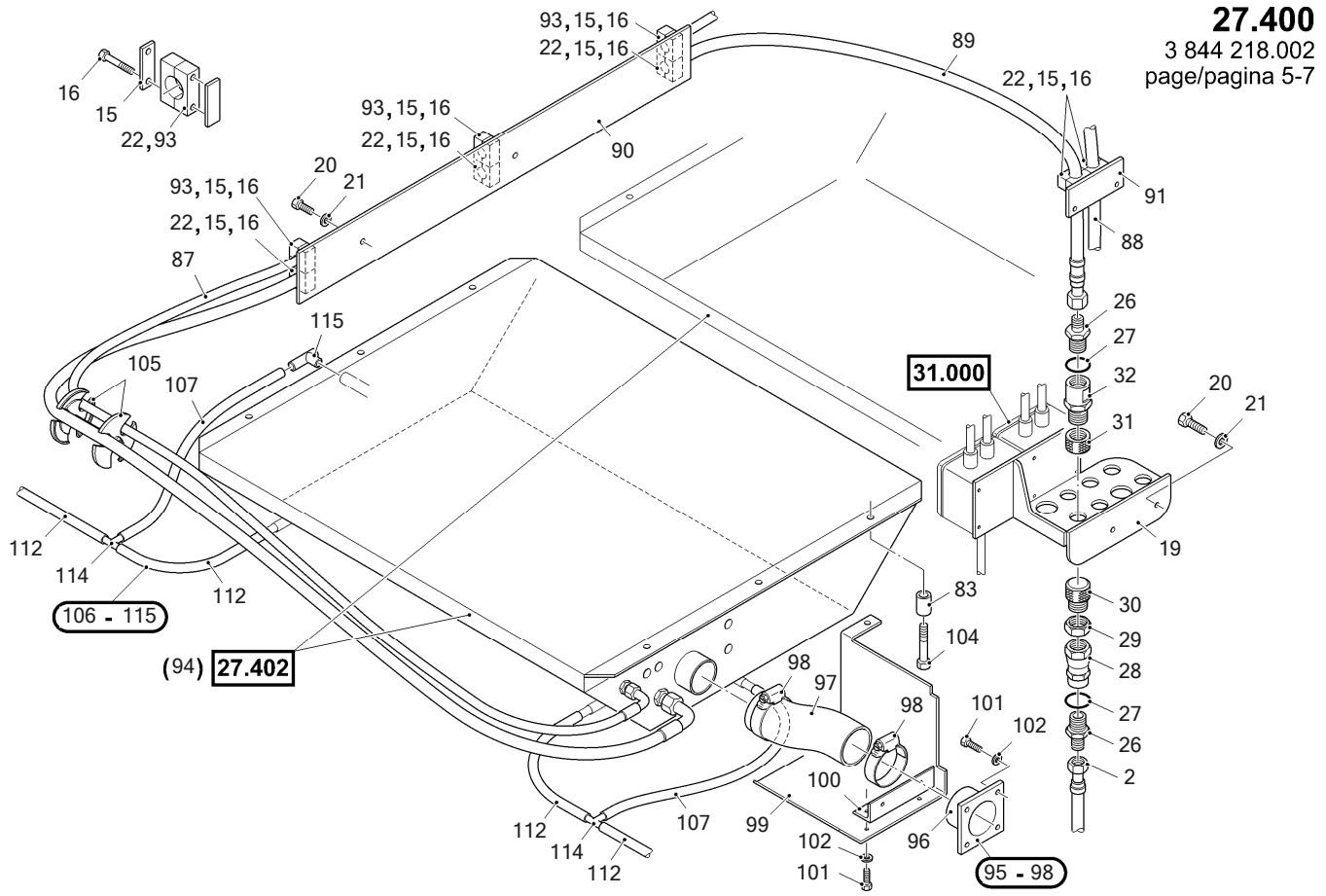

6090 FS	RH400 400013	AIR CONDITION INSTALL.MATERIAL KLIMAANLAGE EINBAU	27400 3844218 - 002

27.400
3 844 218.002
page/pagina 6-7

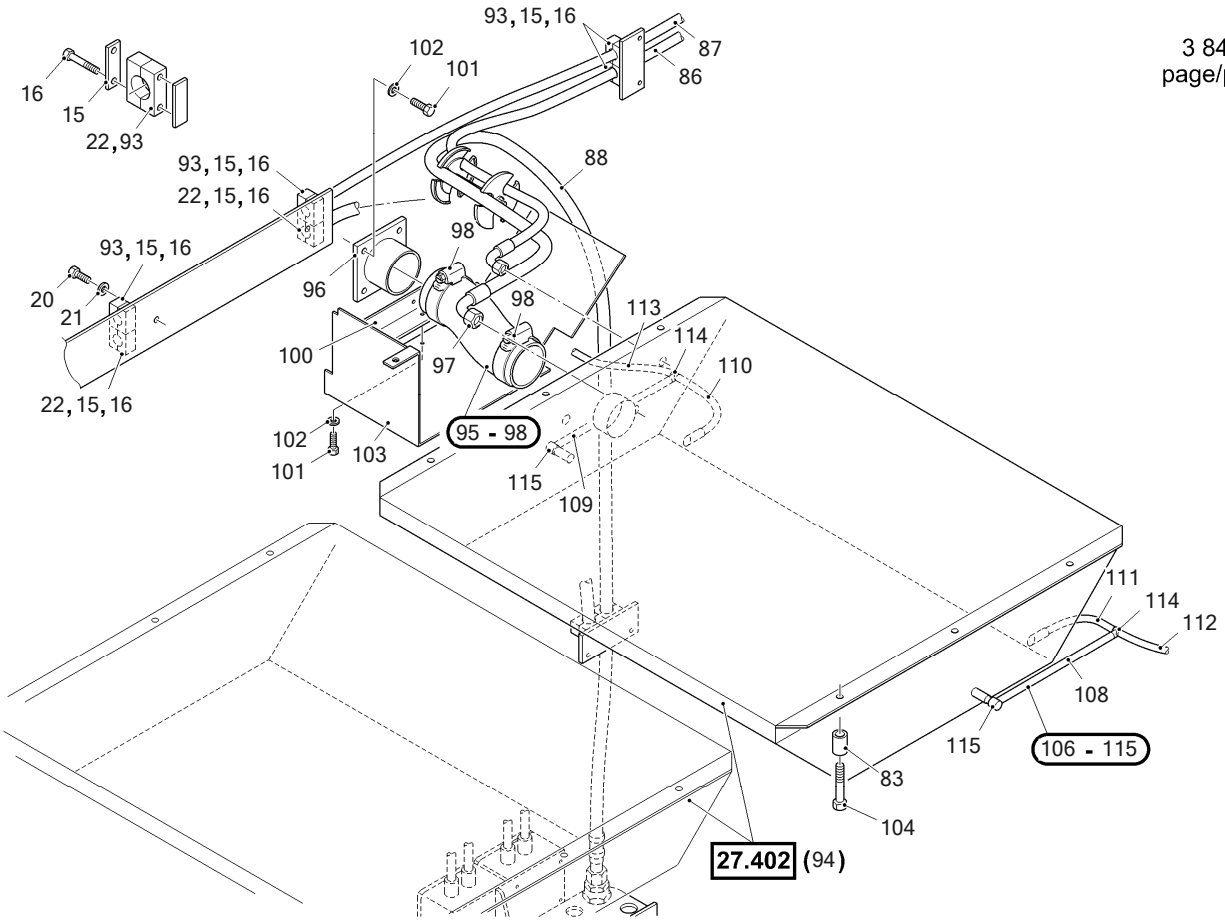

6090 FS	RH400 400013	AIR CONDITION INSTALL.MATERIAL KLIMAANLAGE EINBAU	27400 3844218 - 002

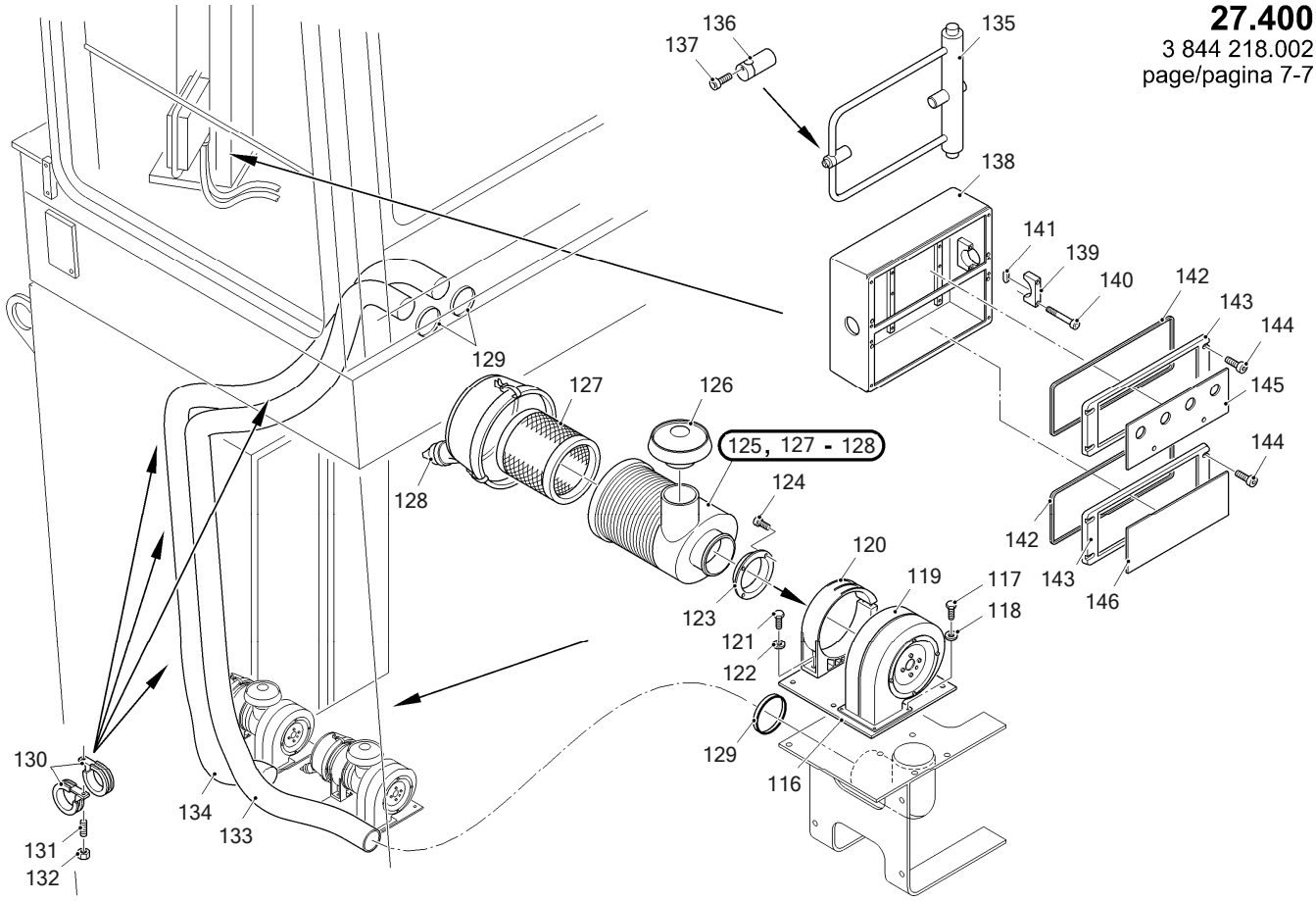

6090 FS	RH400 400013	AIR CONDITION INSTALL.MATERIAL KLIMAANLAGE EINBAU	27400 3844218 - 002

Item	Quantity	ME	P/N	SAP No.	see page	Description	Beschreibung
1	1	ST	3752149			HYDRAULIC HOSE	HYDRAULIKSCHLAUCH
2	1	ST	3752148			HYDRAULIC HOSE	HYDRAULIKSCHLAUCH
3	1	ST	3752146			HYDRAULIC HOSE	HYDRAULIKSCHLAUCH
4	1	ST	3752147			HYDRAULIC HOSE	HYDRAULIKSCHLAUCH
5	1	ST	3752142			HYDRAULIC HOSE	HYDRAULIKSCHLAUCH
6	1	ST	3752144			HYDRAULIC HOSE	HYDRAULIKSCHLAUCH
7	1	ST	3752143			HYDRAULIC HOSE	HYDRAULIKSCHLAUCH
8	1	ST	3752141			HYDRAULIC HOSE	HYDRAULIKSCHLAUCH
9	1	ST	3752195			PLATE	BLECH
10	2	ST	0953029	1523857		HEX.HD.SCREW	SECHSKANTSCHRAUBE
11	2	ST	◇8408962	4185011		WASHER	UNTERLEGSCHEIBE
12	22	ST	1590335	4017943		HOSE CLAMP	KLEMMHAELFTENPAAR
13	16	ST	3752151			HOSE CLAMP	KLEMMHAELFTENPAAR
14	23	ST	3752152			HOSE CLAMP	KLEMMHAELFTENPAAR
15	60	ST	0598093	1520810		COVER PLATE	DECKPLATTE
16	128	ST	0055066	1464692		HEX.HD.SCREW	SECHSKANTSCHRAUBE
17	12	ST	1725619	1520829		LOCKING PLATE	SICHERUNGSBLECH
18	24	ST	0490654	1520806		SCREW	SCHRAUBE
19	1	ST	3697947	4130084		BRACKET	HALTER
20	21	ST	0054405	1523574		HEX.HD.SCREW	SECHSKANTSCHRAUBE
21	21	ST	3674284	1520572		DISK/WASHER	SCHEIBE
22	1	ST	3689673	4024979		BRACKET	HALTER
23	1	ST	3752137			PLATE	BLECH
24	6	ST	3862065	4144204		WASHER	UNTERLEGSCHEIBE
25	6	ST	0057013	1519516		HEX.HD.SCREW	SECHSKANTSCHRAUBE
26	8	ST	2482878	4022248		THREADED NIPPLE	SCHRAUBSTUTZEN
27	16	ST	0970257	1461046		O-RING	O-RING
28	8	ST	0970253	1467409		COUPLING/CLUTCH	KUPPLUNG
29	8	ST	0970255	4015286		NUT	MUTTER
30	8	ST	0970263	1459616		PROTECTIVE PLUG	SCHUTZSTOPFEN
31	8	ST	0970262	1468257		CAP	KAPPE
32	8	ST	0970251	1467407		COUPLING/CLUTCH	KUPPLUNG
33	4	ST	0153164	1466079		TUBE FITTING	VERSCHRAUBUNG
34	1	ST	3752121			HYDRAULIC HOSE	HYDRAULIKSCHLAUCH
35	1	ST	3752122			HYDRAULIC HOSE	HYDRAULIKSCHLAUCH
36	1	ST	3752116			HYDRAULIC HOSE	HYDRAULIKSCHLAUCH
37	1	ST	3752117			HYDRAULIC HOSE	HYDRAULIKSCHLAUCH
38	1	ST	3752158			HYDRAULIC HOSE	HYDRAULIKSCHLAUCH
39	1	ST	3752159			HYDRAULIC HOSE	HYDRAULIKSCHLAUCH
40	1	ST	3752170			HYDRAULIC HOSE	HYDRAULIKSCHLAUCH
41	1	ST	3752171			HYDRAULIC HOSE	HYDRAULIKSCHLAUCH
42	1	ST	3752172			HYDRAULIC HOSE	HYDRAULIKSCHLAUCH
43	1	ST	3752173			HYDRAULIC HOSE	HYDRAULIKSCHLAUCH
44	1	ST	3752190			CATWALK	LAUFSTEG
45	1	ST	3752104			PLATFORM	PODEST
46	1	ST	3752110			RAILINGS	GELAENDER
47	4	ST	1740261	1519547		SOCKET	MUFFE
48	16	ST	3717191	1519543		HEX.HD.SCREW	SECHSKANTSCHRAUBE
49	8	ST	3717701	1519542		HOSE CLAMP	KLEMMHAELFTENPAAR
50	16	ST	0530810	1519544		WASHER	UNTERLEGSCHEIBE
51	16	ST	3731519	1519545		CAP NUT	HUTMUTTER
52	4	ST	0421283	1522207		HEX.HD.SCREW	SECHSKANTSCHRAUBE
53	4	ST	3674264	1520010		SLEEVE	HUELSE
54	2	ST	1709409	1466335		FILTER	FILTER
55	2	ST	3752101			ADAPTER	ADAPTER
56	2	ST	1654512			TUBE FITTING	VERSCHRAUBUNG
57	2	ST	3752102			PLATE	PLATTE
58	8	ST	0054379	1522261		HEX.HD.SCREW	SECHSKANTSCHRAUBE
59	8	ST	3862011	4200565		WASHER	UNTERLEGSCHEIBE
60	4	ST	0057013	1519516		HEX.HD.SCREW	SECHSKANTSCHRAUBE
61	4	ST	3862065	4144204		WASHER	UNTERLEGSCHEIBE
62	2	ST	6003927	4412949		HYDRAULIC MOTOR	HYDRAULIKMOTOR
63	2	ST	6003928	4412950		COUPLING/CLUTCH	KUPPLUNG
64	2	ST	6003929	4412951		COUPLING/CLUTCH	KUPPLUNG
65	2	ST	6003930	4412952		COUPLING/CLUTCH	KUPPLUNG
66	2	ST	6003931	4412953		ADAPTER	ADAPTER
67	2	ST	6003932	4374115		COMPRESSOR	KOMPRESSOR
68	2	ST	6003933	4058280		SOLENOID VALVE	MAGNETVENTIL
69	2	ST	6003934	4058859		COIL	SPULE
70	2	ST	6003935	4412954		VALVE	VENTIL
71	2	ST	1462617	1515220		VALVE	VENTIL

6090 FS	RH400 400013	AIR CONDITION INSTALL.MATERIAL KLIMAANLAGE EINBAU	27400 3844218 - 002

Item	Quantity	ME	P/N	SAP No.	see page	Description	Beschreibung
72	2	ST	1462616	4017067		VALVE	VENTIL
73	4	ST	0518173	1520921		HEX.HD.SCREW	SECHSKANTSCHRAUBE
74	4	ST	3733042	4119884		DISK/WASHER	SCHEIBE
75	1	ST	0760327	4014755		HOSE CLIP	SCHLAUCHSCHELLE
76	4	ST	0055098	1520457		HEX.HD.SCREW	SECHSKANTSCHRAUBE
77	4	ST	2115309	4169759		WASHER	UNTERLEGSCHEIBE
78	4	ST	3674285	1519408		DISK/WASHER	SCHEIBE
79	4	ST	0057127	1520317		HEXAGONAL NUT	SECHSKANTMUTTER
80	2	ST	(3668775)		127	CONDENSER	KONDENSATOR
81	2	ST	3689660	4024978		BRACKET	HALTER
82	12	ST	0057047	1522106		HEX.HD.SCREW	SECHSKANTSCHRAUBE
83	24	ST	3709794	4026055		SLEEVE	HUELSE
84	1	ST	3752125			HYDRAULIC HOSE	HYDRAULIKSCHLAUCH
85	1	ST	3752126			HYDRAULIC HOSE	HYDRAULIKSCHLAUCH
86	1	ST	3752127			HYDRAULIC HOSE	HYDRAULIKSCHLAUCH
87	1	ST	3752128			HYDRAULIC HOSE	HYDRAULIKSCHLAUCH
88	1	ST	3752129			HYDRAULIC HOSE	HYDRAULIKSCHLAUCH
89	1	ST	3752130			HYDRAULIC HOSE	HYDRAULIKSCHLAUCH
90	1	ST	3756463				HALTER MONTAGE
91	7	ST	3756461				HALTER MONTAGE
92	8	ST	2426536	4021564		THREADED NIPPLE	SCHRAUBSTUTZEN
93	11	ST	3752153			HOSE CLAMP	KLEMMHAELFTENPAAR
94	2	ST	(3668774)		126	AIR CONDITION	KLIMAGERAET
95	2	ST	3756487			EVAPORATOR	VERDAMPFER
96	2	ST	3679625	4024113		SOCKET	STUTZEN
97	2	ST	3756488			LINE	LEITUNG
98	4	ST	0589165	1464098		HOSE CLIP	SCHLAUCHSCHELLE
99	1	ST	3689697	4024983		COVER	ABDECKUNG
100	2	ST	3756474			ANGLE	WINKEL
101	16	ST	0054379	1522261		HEX.HD.SCREW	SECHSKANTSCHRAUBE
102	16	ST	3674287	1522166		DISK/WASHER	SCHEIBE
103	1	ST	3689674	4024980		COVER	ABDECKUNG
104	12	ST	0118372	1464742		HEX.HD.SCREW	SECHSKANTSCHRAUBE
105	2	ST	3697953	4133414		COVER	ABDECKUNG
106	1	ST	3756465				SCHLAUCH KIT
107	2	ST	3756466			PIPE	ROHR
108	1	ST	3756467			PIPE	ROHR
109	1	ST	3756468			PIPE	ROHR
110	1	ST	3756469			PIPE	ROHR
111	1	ST	3756470			PIPE	ROHR
112	5	ST	3756471			PIPE	ROHR
113	1	ST	3756472			PIPE	ROHR
114	4	ST	2781836	4023303		T-DISTRIBUTOR	T-VERTEILERSTUECK
115	4	ST	2482916	4022257		SOCKET/ADAPTER	WINKELSTUTZEN
116	2	ST	3648534	1522167		PLATE	PLATTE
117	8	ST	0063288	1522171		HEX.HD.SCREW	SECHSKANTSCHRAUBE
118	8	ST	3674287	1522166		DISK/WASHER	SCHEIBE
119	2	ST	2781983	1522163		BLOWER	GEBLAESE
120	2	ST	1477483	1522168		CLIP	SCHELLE
121	4	ST	0064618	1520668		HEX.HD.SCREW	SECHSKANTSCHRAUBE
122	4	ST	3674284	1520572		DISK/WASHER	SCHEIBE
123	2	ST	2781984	1522164		INJECTOR	DUESE
124	8	ST	0053942	1522162		CYL.HEAD SCREW	ZYLINDERSCHRAUBE
125	2	ST	2479829	1522172		AIR FILTER	LUFTFILTER
126	2	ST	2781985	1522165		CAP	REGENKAPPE
127	2	ST	6000043	1452658		FILTER	FILTER
128	2	ST	1474676	1522176		VALVE	VENTIL
129	4	ST	0725333	1522175		HOSE CLIP	SCHLAUCHSCHELLE
130	8	ST	3017097			PIPE CLAMP	ROHRSCHELLE
131	4	ST	0057061	1517696		PIN	BOLZEN
132	4	ST	8408539	4132556		HEXAGONAL NUT	SECHSKANTMUTTER
133	1	ST	3756490			LINE	LEITUNG
134	1	ST	3756489			LINE	LEITUNG
135	1	ST	2707660	1525629		PILLAR	SAEULE
136	1	ST	3672117	4023725		AXLE	ACHSE
137	2	ST	0771860	1525736		CYL.HEAD SCREW	ZYLINDERSCHRAUBE
138	1	ST	◇3690526	4042266		SWITCH CABINET	SCHALTKASTEN
139	2	ST	1975286	1525762		CLIP	KLEMME
140	4	ST	1570684	1458515		CYL.HEAD SCREW	ZYLINDERSCHRAUBE
141	1	ST	0013882	4041559		STRAIGHT PIN	ZYLINDERSTIFT
142	*	M	2482990	4022281		SEALING BAND ; 2 M	DICHTBAND ; 2 M

6090 FS	RH400 400013	AIR CONDITION INSTALL.MATERIAL KLIMAANLAGE EINBAU	27400 3844218 - 002

Item	Quantity	ME	P/N	SAP No.	see page	Description	Beschreibung
143	2	ST	3647966	4023500		LID	DECKEL
144	8	ST	0785727	1458463		CYL.HEAD SCREW	ZYLINDERSCHRAUBE
145	1	ST	2769327	4042102		SUPPORT	AUFLAGE
146	1	ST	3648504	4211002		SUPPORT	AUFLAGE

6090 FS	RH400 400013	AIR CONDITION KLIMAGERAET	27402 3668774 - 004

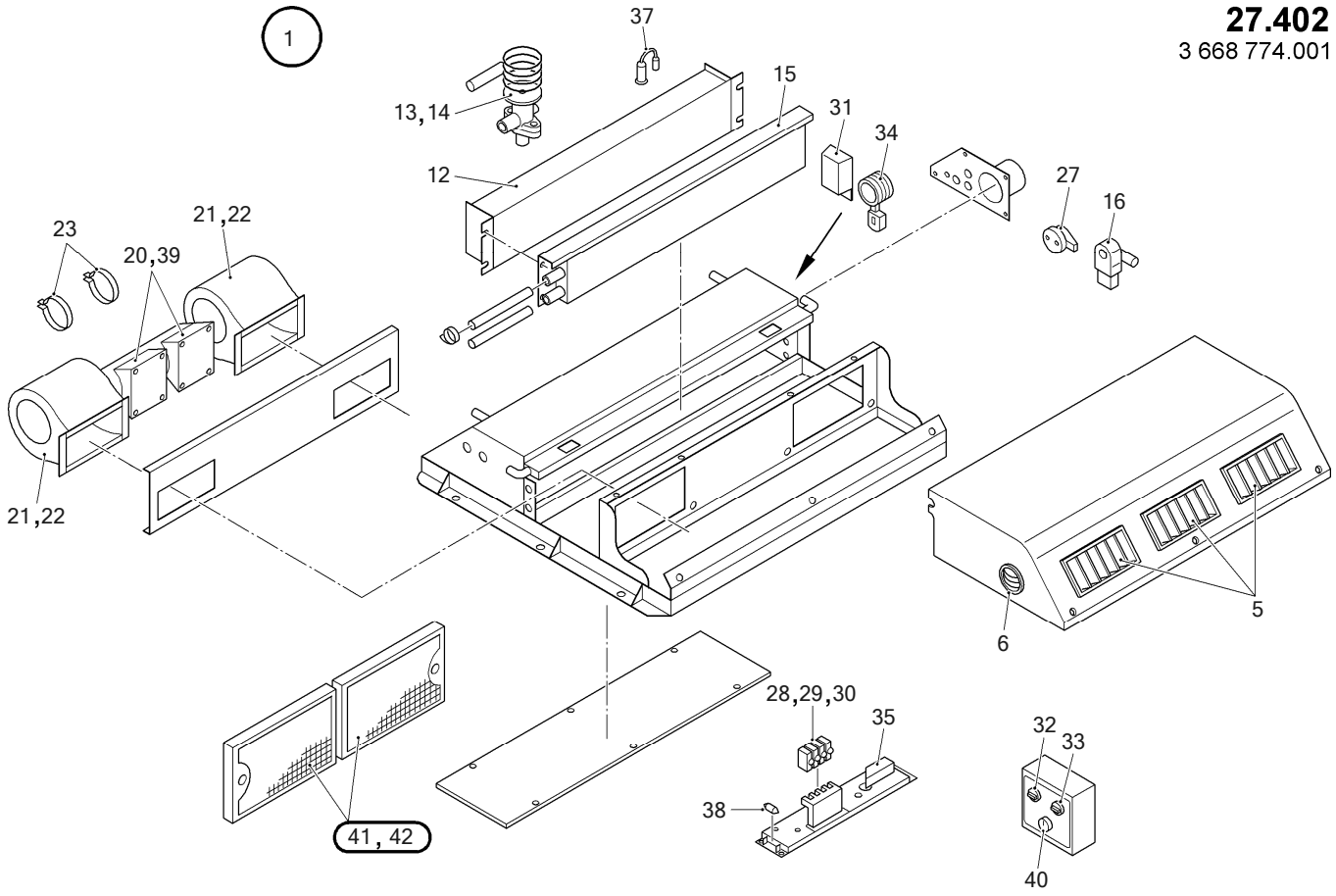

6090 FS	RH400 400013	AIR CONDITION KLIMAGERAET	27402 3668774 - 004

Item	Quantity	ME	P/N	SAP No.	see page	Description	Beschreibung
1	1	ST	3680585	4130048		AIR CONDITION	KLIMAANLAGE
5	3	ST	1462609	1451285		AIR DISCHARGE INST	LUFTAUSSTROEMER
6	2	ST	6003028	4211939		AIR DISCHARGE INST	LUFTAUSSTROEMER
12	1	ST	1477417	1451288		EVAPORATOR-ASS.	VERDAMPFER-BLOCK
13	1	ST	1477418	1451284		VALVE	VENTIL
14	1	ST	1477419	1451283		VALVE	VENTIL
15	1	ST	6003027	4027834		RADIATOR/HEATER	HEIZKOERPER
16	1	ST	1462608	1450543		SOLENOID VALVE	MAGNETVENTIL
20	2	ST	1462602	1461463		ELECTRIC MOTOR	ELEKTROMOTOR
21	2	ST	1477410	1466386		FAN WHEEL	LUEFTERRAD
22	2	ST	1477411	1451289		FAN HOUSING	LUEFTERGEHAEUSE
23	2	ST	◇1477413			CLAMP	KLAMMER
27	1	ST	1477527	4017517		AUTOMATIC FUSE	SICHERUNGSAUTOMAT
28	1	ST	1477528	4017518		AUTOMATIC FUSE	SICHERUNGSAUTOMAT
29	1	ST	◇1477529	4213105		AUTOMATIC FUSE	SICHERUNGSAUTOMAT
30	2	ST	1477541	4017519		AUTOMATIC FUSE	SICHERUNGSAUTOMAT
31	1	ST	1477421	4017502		THERMOSTAT	THERMOSTAT
32	1	ST	1462554	1456195		SWITCH	SCHALTER
33	1	ST	1477422	4017503		SWITCH	SCHALTER
34	1	ST	1471513	4017329		THERMOSTAT	THERMOSTAT
35	1	ST	1477423	1451287		RESISTANCE	WIDERSTAND
37	1	ST	1462617	1515220		VALVE	VENTIL
38	1	ST	1462557	1459243		RELAY	RELAIS
39	2	ST	1462603	1468862		CARBON BRUSHES	KOHLEBUERSTENSATZ
40	1	ST	1477530	1456015		THERMOSTAT	THERMOSTAT
41	2	ST	1477518	1466261		FILTER	FILTER
42	2	ST	6003895	4235799		FILTER INSERT	FILTEREINSATZ

6090 FS	RH400 400013	CONDENSER KONDENSATOR	27420 3668775 - 001

27.420
3 668 775.001

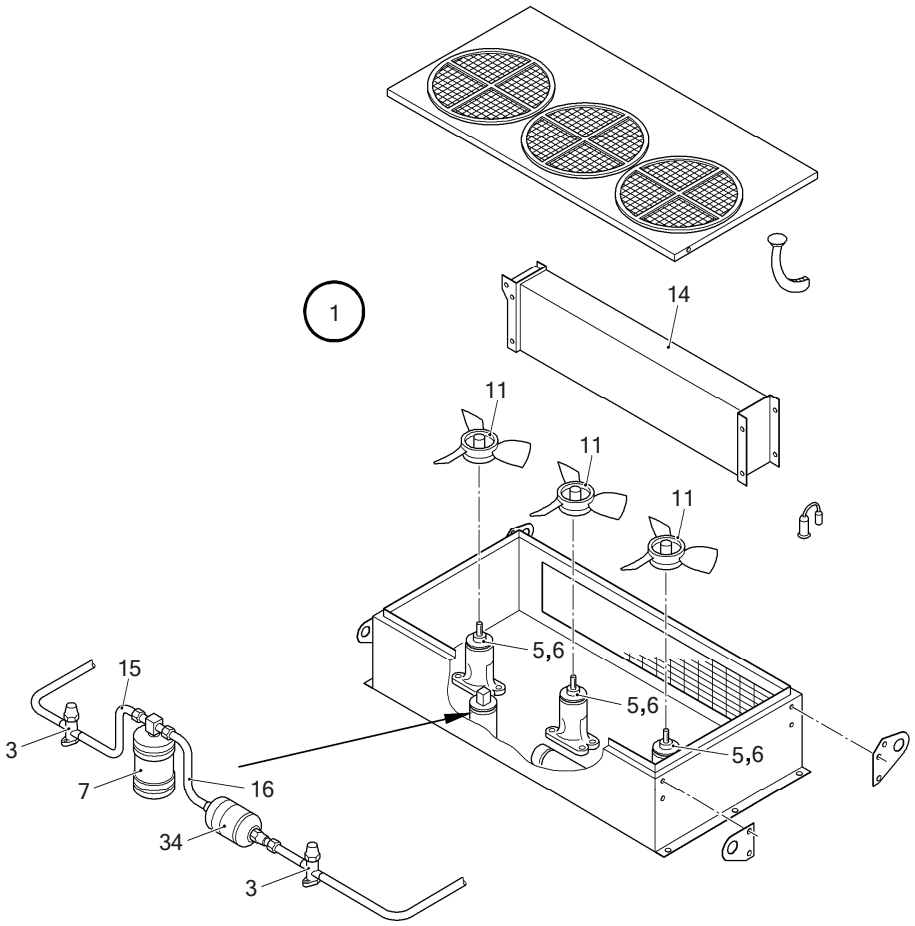

6090 FS	RH400 400013	CONDENSER KONDENSATOR	27420 3668775 - 001

Item	Quantity	ME	P/N	SAP No.	see page	Description	Beschreibung
1	1	ST	3680586	4130049		AIR CONDITION	KLIMAANLAGE
3	2	ST	1471511	4017327		VALVE	VENTIL
5	3	ST	1462602	1461463		ELECTRIC MOTOR	ELEKTROMOTOR
6	3	ST	1462603	1468862		CARBON BRUSHES	KOHLEBUERSTENSATZ
7	1	ST	1462618	1466253		FILTER	FILTER
11	3	ST	1474609	1661933		FAN	LUEFTER
14	1	ST	1477416	4017500		CONDENSER-ASS.	KONDENSATOR-BLOCK
15	1	ST	6004447	4153618		LINE	LEITUNG
16	1	ST	6004448	4153619		LINE	LEITUNG
34	1	ST	1477420	4017501		FILTER	FILTER

6090 FS	RH400 400013	GREASING SYSTEM SCHMIERANLAGE	30000 3844080 - 000

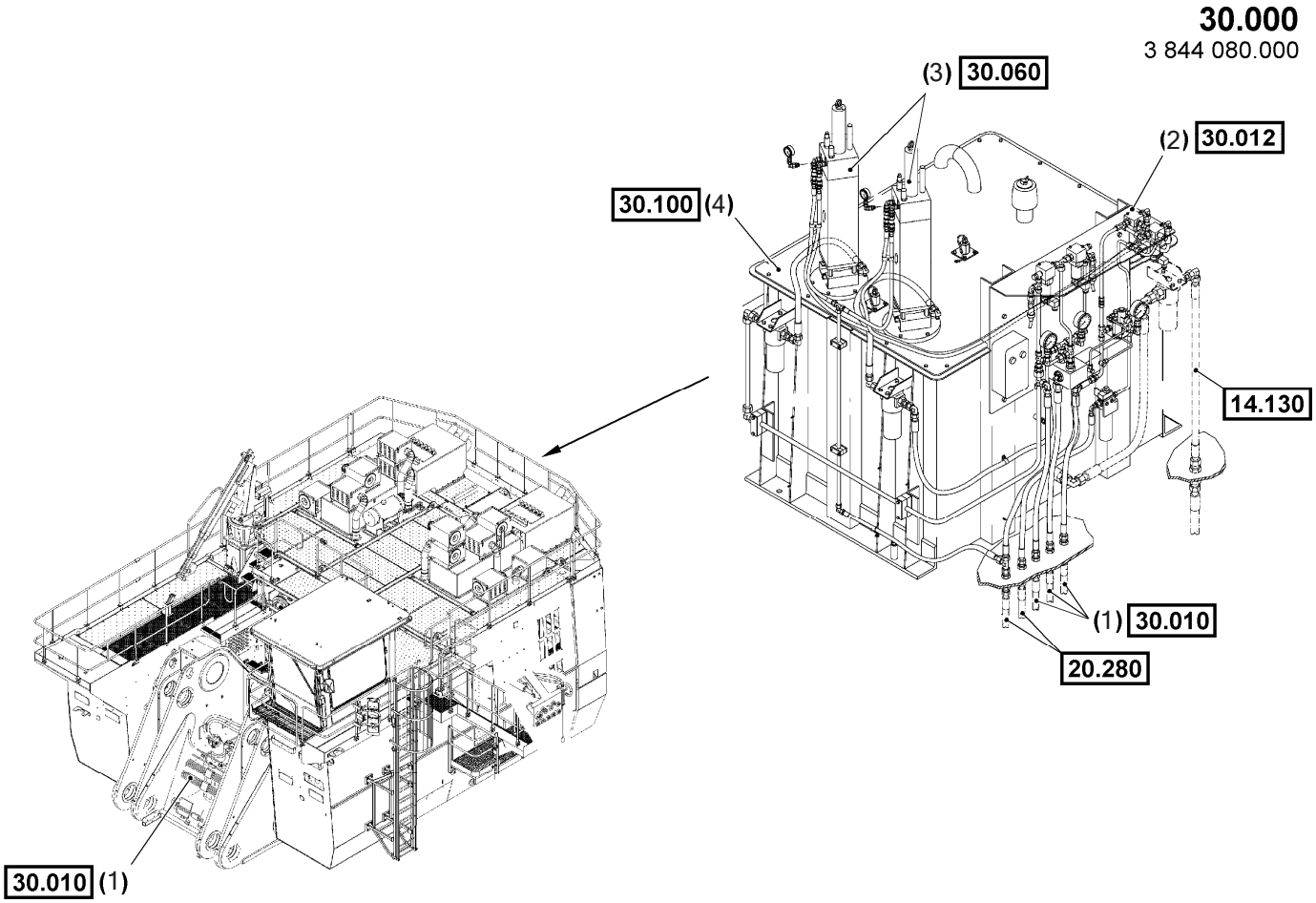

6090 FS	RH400 400013	GREASING SYSTEM SCHMIERANLAGE	30000 3844080 - 000

Item	Quantity	ME	P/N	see page	Description	Beschreibung
1	1	ST	(3725339)	129	GREASING SYSTEM	SCHMIERANLAGE
2	1	ST	(3725329)	130	GREASING SYSTEM	SCHMIERANLAGE
3	2	ST	(3725297)	131	LUBE PUMP	SCHMIERPUMPE
4	1	ST	(3725334)	132	GREASING SYSTEM	SCHMIERANLAGE

6090 FS	RH400 400013	GREASING SYSTEM SCHMIERANLAGE	30010 3725339 - 001

30.010
3 725 339.001
Blatt 1 - 5

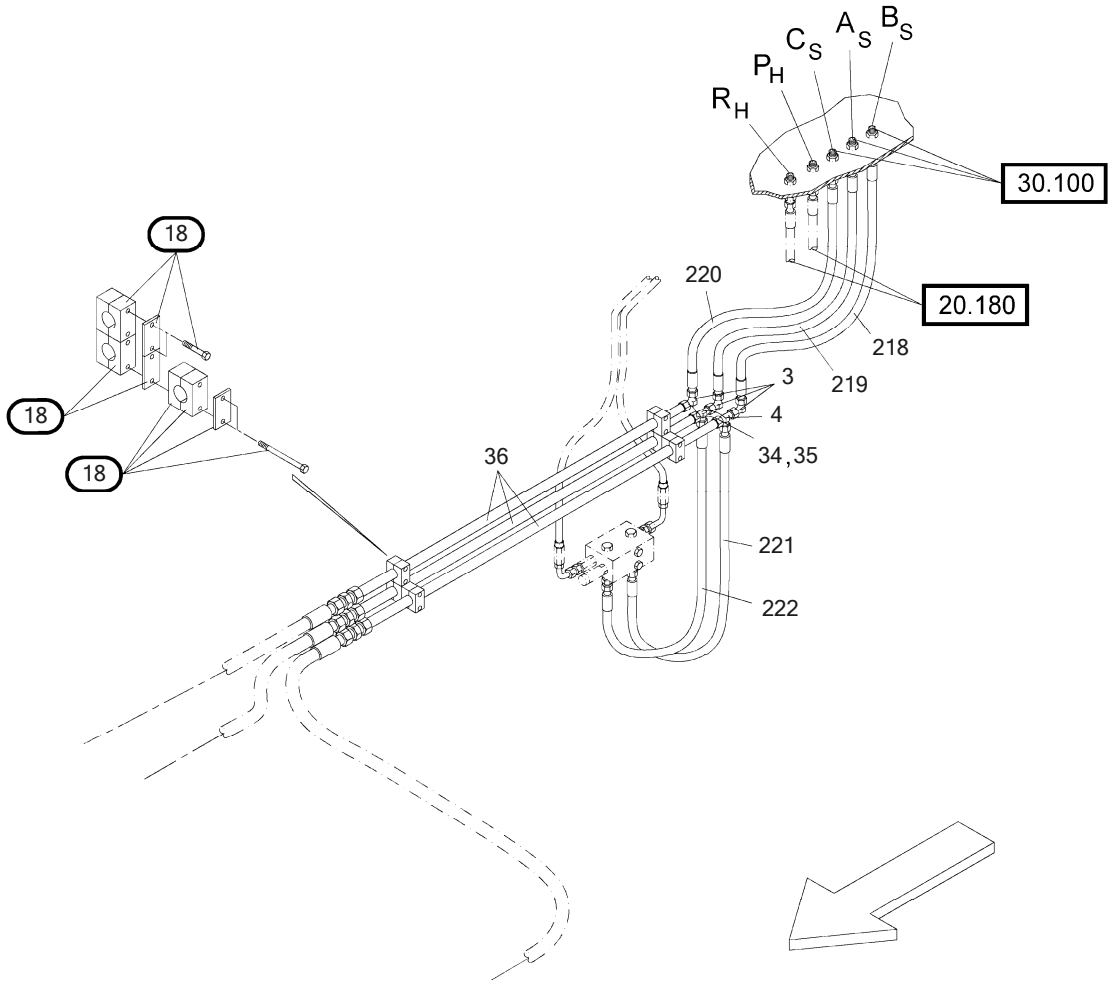

6090 FS	RH400 400013	GREASING SYSTEM SCHMIERANLAGE	30010 3725339 - 001

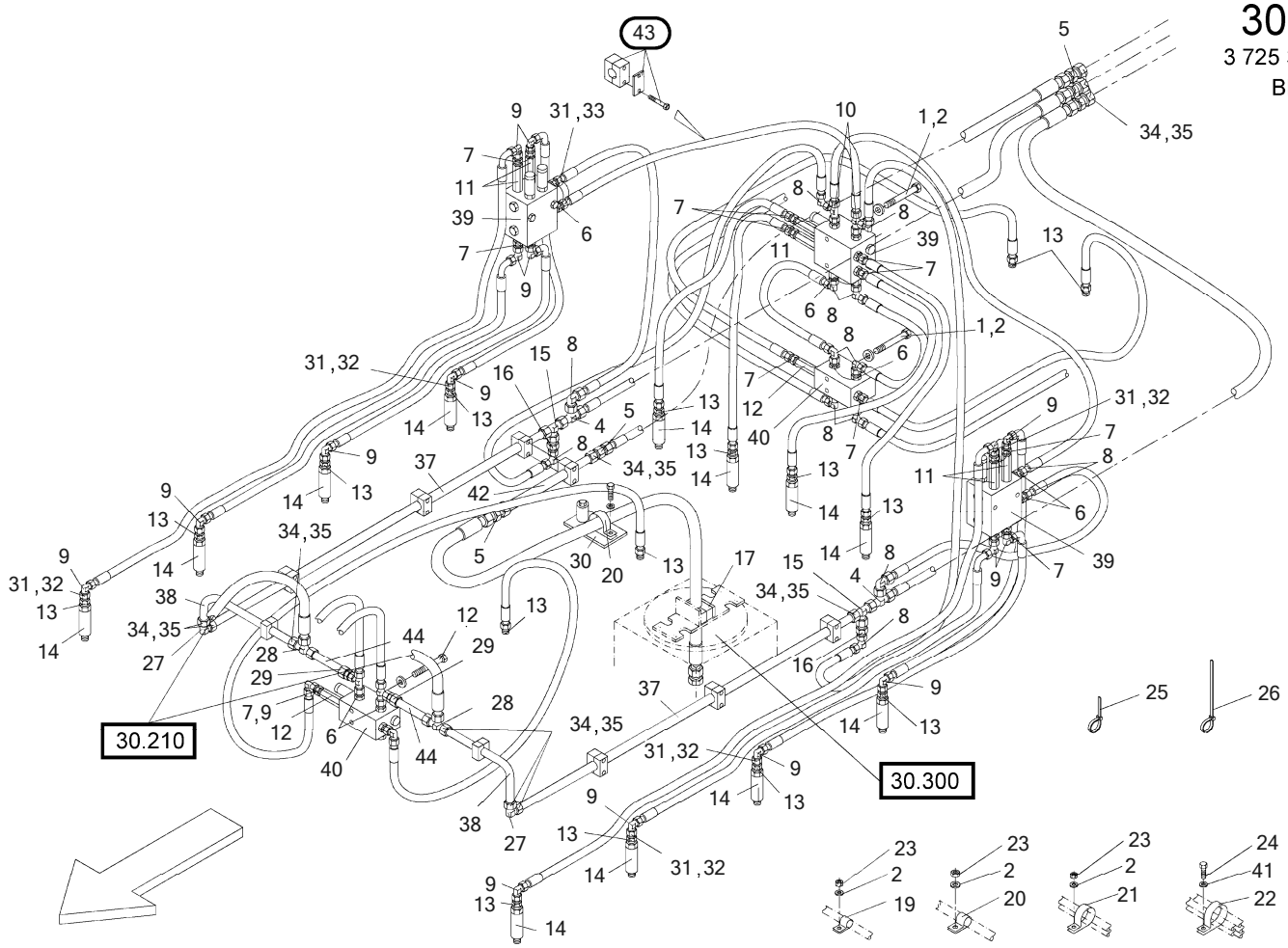

6090 FS	RH400 400013	GREASING SYSTEM SCHMIERANLAGE	30010 3725339 - 001

30.010
3 725 339.001
Blatt 3 - 5

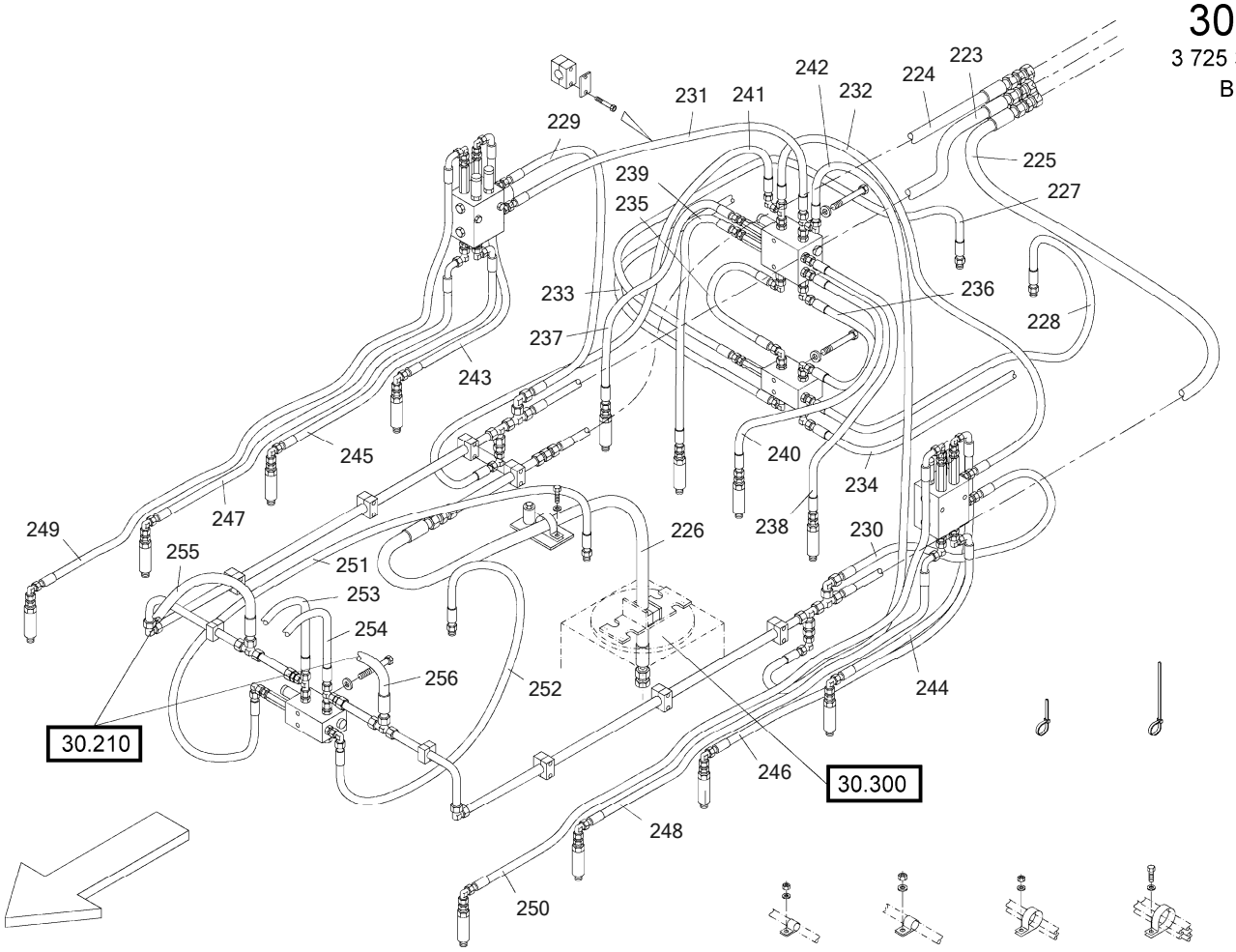

6090 FS	RH400 400013	GREASING SYSTEM SCHMIERANLAGE	30010 3725339 - 001

30.010
3 725 339.001
Blatt 4 - 5

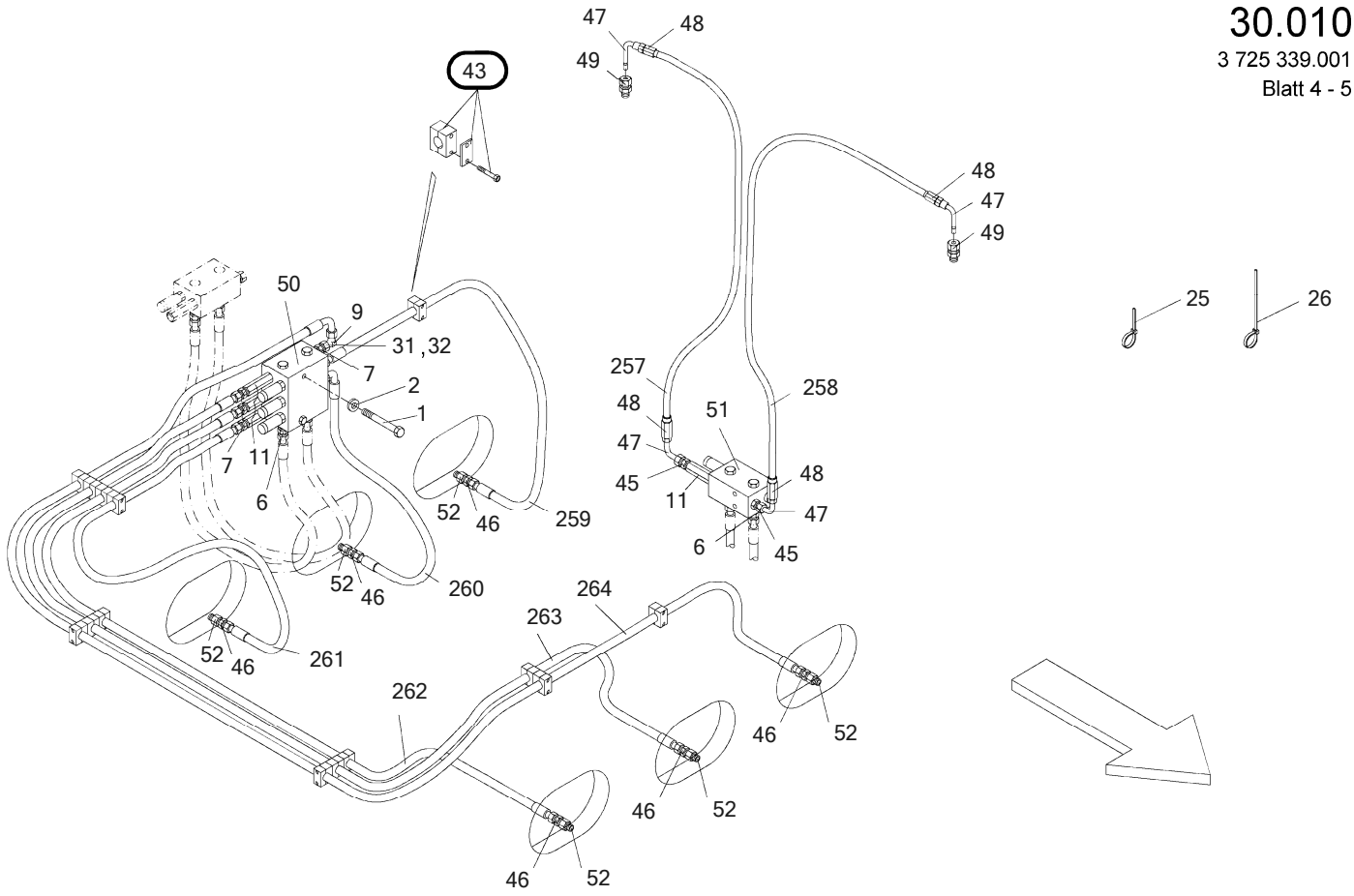

6090 FS	RH400 400013	GREASING SYSTEM SCHMIERANLAGE	30010 3725339 - 001

30.010
3 725 339.001
Blatt 5 - 5

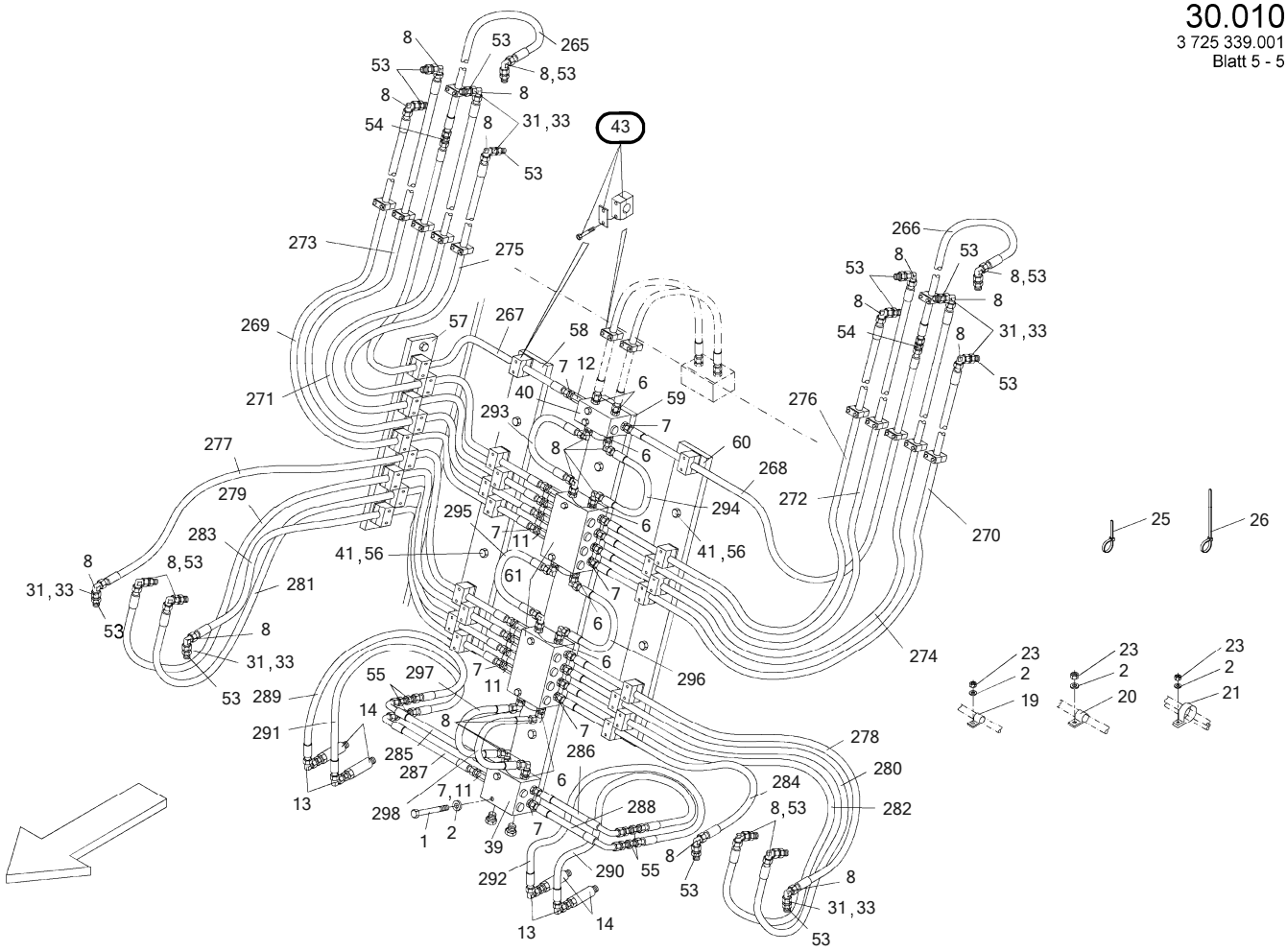

6090 FS	RH400 400013	GREASING SYSTEM SCHMIERANLAGE	30010 3725339 - 001

Item	Quantity	ME	P/N	SAP No.	see page	Description	Beschreibung
1	22	ST	0055088	1464919		HEX.HD.SCREW	SECHSKANTSCHRAUBE
2	43	ST	◇1338526	4296578		WASHER	UNTERLEGSCHEIBE
3	2	ST	0062685	1466049		SOCKET	STUTZEN
4	4	ST	0215180	1455702		TUBE FITTING	VERSCHRAUBUNG
5	6	ST	0010686	1455652		TUBE FITTING	VERSCHRAUBUNG
6	32	ST	0064783	1455681		TUBE FITTING	VERSCHRAUBUNG
7	44	ST	1909239	1455221		CHECK VALVE	RUECKSCHLAGVENTIL
8	42	ST	0146133	1523307		CONNECTION	ANSCHLUSS
9	17	ST	1983888	1465931		SOCKET	STUTZEN
10	2	ST	0690958	1455725		TUBE FITTING	VERSCHRAUBUNG
11	20	ST	1909237	1466441		EXTENSION	VERLAENGERUNG
12	3	ST	1624759	1466440		EXTENSION	VERLAENGERUNG
13	20	ST	0015690	1466006		TUBE FITTING	VERSCHRAUBUNG
14	16	ST	6003453	1469936		ADAPTER	ADAPTER
15	2	ST	0370906	1455714		TUBE FITTING	VERSCHRAUBUNG
16	2	ST	7723944	1455767		TUBE FITTING	VERSCHRAUBUNG
17	1	ST	9999947			PART NO. ON DEMAND	SACH-NR. BEI BEDARF
	-					PIPE CLAMP	PIPE CLAMP
18	18	ST	1148149	1467830		CLIP	SCHELLE
19	16	ST	0726779	1467778		HOSE CLIP	SCHLAUCHSCHELLE
20	20	ST	0936570	1523672		HOSE CLIP	SCHLAUCHSCHELLE
21	6	ST	0924006	1523592		HOSE CLIP	SCHLAUCHSCHELLE
22	4	ST	9999947			PART NO. ON DEMAND	SACH-NR. BEI BEDARF
	-					PIPE CLAMP	PIPE CLAMP
23	42	ST	0057126	1519520		HEXAGONAL NUT	SECHSKANTMUTTER
24	4	ST	0056659	1521238		HEX.HD.SCREW	SECHSKANTSCHRAUBE
25	30	ST	0726789	1468311		CABLE TIE	KABELBINDER
26	150	ST	0984467	4015345		CABLE CONNECTOR	KABELVERBINDER
27	2	ST	0010693	1455654		TUBE FITTING	VERSCHRAUBUNG
28	2	ST	0031845	1455660		TUBE FITTING	VERSCHRAUBUNG
29	2	ST	0304920	1466097		TUBE FITTING	VERSCHRAUBUNG
30	1	ST	9999947			PART NO. ON DEMAND	SACH-NR. BEI BEDARF
	-					HOSE BRACKET	HOSE BRACKET
31	61	ST	0010589	1467268		CUTTING RING	SCHNEIDRING
32	17	ST	0017525	1467609		CONN.NUT	UEBERWURFMUTTER
33	44	ST	0010601	1468220		CONN.NUT	UEBERWURFMUTTER
34	18	ST	0010685	1467262		CUTTING RING	SCHNEIDRING
35	18	ST	0010690	1467604		CONN.NUT	UEBERWURFMUTTER
36	*	M	0105711	1525625		PIPE ; 2,6 M	ROHRLEITUNG ; 2,6 M
37	*	M	0105711	1525625		PIPE ; 4.350 M	ROHRLEITUNG ; 4.350 M
38	*	M	0105711	1525625		PIPE ; 0,861 M	ROHRLEITUNG ; 0,861 M
39	4	ST	1474705	1465285		DISTRIBUTOR	VERTEILER
40	3	ST	2168973	1466648		DISTRIBUTOR	VERTEILER
41	27	ST	0056988	1520455		WASHER	UNTERLEGSCHEIBE
42	*	M	0105711	1525625		PIPE ; 2,5 M	ROHRLEITUNG ; 2,5 M
43	190	ST	1542134	1467849		CLIP	SCHELLE
44	*	M	0105711	1525625		PIPE ; 2 M	ROHRLEITUNG ; 2 M
45	2	ST	1473123	1468135		CHECK VALVE	RUECKSCHLAGVENTIL
46	6	ST	◇1777124	4105700		NIPPLE	NIPPEL
47	4	ST	1909575	1457173		HOSE NIPPLE	SCHLAUCHSTUTZEN
48	4	ST	1431140	1457345		SLEEVE	HUELSE
49	2	ST	0010561	1455637		TUBE FITTING	VERSCHRAUBUNG
50	1	ST	3304501	1451859		DISTRIBUTOR	VERTEILER
51	1	ST	6003452	4042706		DISTRIBUTOR	VERTEILER
52	6	ST	6004714	4212214		BREATHER	ENTLUEFTUNG
53	18	ST	0010593	1455641		TUBE FITTING	VERSCHRAUBUNG
54	2	ST	0010592	1465975		TUBE FITTING	VERSCHRAUBUNG
55	4	ST	0010603	1465978		TUBE FITTING	VERSCHRAUBUNG
56	23	ST	0066863	1458412		HEX.HD.SCREW	SECHSKANTSCHRAUBE
57	8	ST	2417443	4041978		PLATE	PLATTE
58	1	ST	2417441	4041977		PLATE	PLATTE
59	1	ST	2417446	4041979		PLATE	PLATTE
60	1	ST	2417445	1459793		PLATE	PLATTE
61	2	ST	1480949	1466633		DISTRIBUTOR	VERTEILER
218	-					HIGH PRESSURE HOSE, DN16x4,600m 20-S/20-S	HIGH PRESSURE HOSE, DN16x4,600m 20-S/20-S
219	-					HIGH PRESSURE HOSE, DN16x4,600m 20-S/20-S	HIGH PRESSURE HOSE, DN16x4,600m 20-S/20-S
220	-					HIGH PRESSURE HOSE, DN16x4,600m 20-S/20-S	HIGH PRESSURE HOSE, DN16x4,600m 20-S/20-S

6090 FS	RH400 400013	GREASING SYSTEM SCHMIERANLAGE	30010 3725339 - 001

Item	Quantity	ME	P/N	SAP No.	see page	Description	Beschreibung
221	-					HIGH PRESSURE HOSE, DN08x0,550m 10-S/10-S	HIGH PRESSURE HOSE, DN08x0,550m 10-S/10-S
222	-					HIGH PRESSURE HOSE, DN08x0,550m 10-S/10-S	HIGH PRESSURE HOSE, DN08x0,550m 10-S/10-S
223	-					HIGH PRESSURE HOSE, DN16x0,800m 20-S/20-S	HIGH PRESSURE HOSE, DN16x0,800m 20-S/20-S
224	-					HIGH PRESSURE HOSE, DN16x0,800m 20-S/20-S	HIGH PRESSURE HOSE, DN16x0,800m 20-S/20-S
225	-					HIGH PRESSURE HOSE, DN16x4,500m 20-S/20-S	HIGH PRESSURE HOSE, DN16x4,500m 20-S/20-S
226	-					HIGH PRESSURE HOSE, DN16x3,000m 20-S/20-S	HIGH PRESSURE HOSE, DN16x3,000m 20-S/20-S
227	-					HIGH PRESSURE HOSE, DN08x0,750m 10-L/10-L	HIGH PRESSURE HOSE, DN08x0,750m 10-L/10-L
228	-					HIGH PRESSURE HOSE, DN08x0,750m 10-L/10-L	HIGH PRESSURE HOSE, DN08x0,750m 10-L/10-L
229	-					HIGH PRESSURE HOSE, DN08x2,600m 10-S/10-S	HIGH PRESSURE HOSE, DN08x2,600m 10-S/10-S
230	-					HIGH PRESSURE HOSE, DN08x2,600m 10-S/10-S	HIGH PRESSURE HOSE, DN08x2,600m 10-S/10-S
231	-					HIGH PRESSURE HOSE, DN08x5,050m 10-S/10-S	HIGH PRESSURE HOSE, DN08x5,050m 10-S/10-S
232	-					HIGH PRESSURE HOSE, DN08x5,050m 10-S/10-S	HIGH PRESSURE HOSE, DN08x5,050m 10-S/10-S
233	-					HIGH PRESSURE HOSE, DN08x1,830m 10-S/10-S	HIGH PRESSURE HOSE, DN08x1,830m 10-S/10-S
234	-					HIGH PRESSURE HOSE, DN08x1,830m 10-S/10-S	HIGH PRESSURE HOSE, DN08x1,830m 10-S/10-S
235	-					HIGH PRESSURE HOSE, DN08x0,500m 10-S/10-S	HIGH PRESSURE HOSE, DN08x0,500m 10-S/10-S
236	-					HIGH PRESSURE HOSE, DN08x0,500m 10-S/10-S	HIGH PRESSURE HOSE, DN08x0,500m 10-S/10-S
237	-					HIGH PRESSURE HOSE, DN08x1,200m 10-L/10-L	HIGH PRESSURE HOSE, DN08x1,200m 10-L/10-L
238	-					HIGH PRESSURE HOSE, DN08x1,200m 10-L/10-L	HIGH PRESSURE HOSE, DN08x1,200m 10-L/10-L
239	-					HIGH PRESSURE HOSE, DN08x0,600m 10-L/10-L	HIGH PRESSURE HOSE, DN08x0,600m 10-L/10-L
240	-					HIGH PRESSURE HOSE, DN08x0,600m 10-L/10-L	HIGH PRESSURE HOSE, DN08x0,600m 10-L/10-L
241	-					HIGH PRESSURE HOSE, DN08x2,300m 10-S/10-S	HIGH PRESSURE HOSE, DN08x2,300m 10-S/10-S
242	-					HIGH PRESSURE HOSE, DN08x2,300m 10-S/10-S	HIGH PRESSURE HOSE, DN08x2,300m 10-S/10-S
243	-					HIGH PRESSURE HOSE, DN08x1,850m 10-L90°/10-L	HIGH PRESSURE HOSE, DN08x1,850m 10-L90°/10-L
244	-					HIGH PRESSURE HOSE, DN08x1,850m 10-L90°/10-L	HIGH PRESSURE HOSE, DN08x1,850m 10-L90°/10-L
245	-					HIGH PRESSURE HOSE, DN08x2,750m 10-L90°/10-L	HIGH PRESSURE HOSE, DN08x2,750m 10-L90°/10-L
246	-					HIGH PRESSURE HOSE, DN08x2,750m 10-L90°/10-L	HIGH PRESSURE HOSE, DN08x2,750m 10-L90°/10-L
247	-					HIGH PRESSURE HOSE, DN08x3,300m 10-L90°/10-L	HIGH PRESSURE HOSE, DN08x3,300m 10-L90°/10-L
248	-					HIGH PRESSURE HOSE, DN08x3,300m 10-L90°/10-L	HIGH PRESSURE HOSE, DN08x3,300m 10-L90°/10-L
249	-					HIGH PRESSURE HOSE, DN08x4,400m 10-L90°/10-L	HIGH PRESSURE HOSE, DN08x4,400m 10-L90°/10-L
250	-					HIGH PRESSURE HOSE, DN08x4,400m 10-L90°/10-L	HIGH PRESSURE HOSE, DN08x4,400m 10-L90°/10-L
251	-					HIGH PRESSURE HOSE, DN08x3,200m 10-L/10-L	HIGH PRESSURE HOSE, DN08x3,200m 10-L/10-L
252	-					HIGH PRESSURE HOSE, DN08x3,200m 10-L/10-L	HIGH PRESSURE HOSE, DN08x3,200m 10-L/10-L
253	-					HIGH PRESSURE HOSE, DN08x1,050m 10-S/10-S	HIGH PRESSURE HOSE, DN08x1,050m 10-S/10-S
254	-					HIGH PRESSURE HOSE, DN08x1,050m 10-S/10-S	HIGH PRESSURE HOSE, DN08x1,050m 10-S/10-S
255	-					HIGH PRESSURE HOSE, DN16x3,200m 20-S/20-S	HIGH PRESSURE HOSE, DN16x3,200m 20-S/20-S
256	-					HIGH PRESSURE HOSE, DN16x3,200m 20-S/20-S	HIGH PRESSURE HOSE, DN16x3,200m 20-S/20-S

6090 FS	RH400 400013	GREASING SYSTEM SCHMIERANLAGE	30010 3725339 - 001

Item	Quantity	ME	P/N	SAP No.	see page	Description	Beschreibung
257	*	M	1423786	1462986		HOSE ; 4,2 M	SCHLAUCH ; 4,2 M
258	*	M	1423786	1462986		HOSE ; 6,8 M	SCHLAUCH ; 6,8 M
259	-					HIGH PRESSURE HOSE, DN08x0,950m 10-L/10-L	HIGH PRESSURE HOSE, DN08x0,950m 10-L/10-L
260	-					HIGH PRESSURE HOSE, DN08x0,550m 10-L90°/10-L	HIGH PRESSURE HOSE, DN08x0,550m 10-L90°/10-L
261	-					HIGH PRESSURE HOSE, DN08x1,020m 10-L/10-L	HIGH PRESSURE HOSE, DN08x1,020m 10-L/10-L
262	-					HIGH PRESSURE HOSE, DN08x4,300m 10-L/10-L	HIGH PRESSURE HOSE, DN08x4,300m 10-L/10-L
263	-					HIGH PRESSURE HOSE, DN08x4,700m 10-L/10-L	HIGH PRESSURE HOSE, DN08x4,700m 10-L/10-L
264	-					HIGH PRESSURE HOSE, DN08x4,300m 10-L90°/10-L	HIGH PRESSURE HOSE, DN08x4,300m 10-L90°/10-L
265	-					HIGH PRESSURE HOSE, DN08x1,520m 10-S/10-S	HIGH PRESSURE HOSE, DN08x1,520m 10-S/10-S
266	-					HIGH PRESSURE HOSE, DN08x1,520m 10-S/10-S	HIGH PRESSURE HOSE, DN08x1,520m 10-S/10-S
267	-					HIGH PRESSURE HOSE, DN08x5,400m 10-L/10-S	HIGH PRESSURE HOSE, DN08x5,400m 10-L/10-S
268	-					HIGH PRESSURE HOSE, DN08x5,400m 10-L/10-S	HIGH PRESSURE HOSE, DN08x5,400m 10-L/10-S
269	-					HIGH PRESSURE HOSE, DN08x5,250m 10-L/10-S	HIGH PRESSURE HOSE, DN08x5,250m 10-L/10-S
270	-					HIGH PRESSURE HOSE, DN08x5,250m 10-L/10-S	HIGH PRESSURE HOSE, DN08x5,250m 10-L/10-S
271	-					HIGH PRESSURE HOSE, DN08x5,250m 10-L/10-S	HIGH PRESSURE HOSE, DN08x5,250m 10-L/10-S
272	-					HIGH PRESSURE HOSE, DN08x5,250m 10-L/10-S	HIGH PRESSURE HOSE, DN08x5,250m 10-L/10-S
273	-					HIGH PRESSURE HOSE, DN08x5,250m 10-L/10-S	HIGH PRESSURE HOSE, DN08x5,250m 10-L/10-S
274	-					HIGH PRESSURE HOSE, DN08x5,250m 10-L/10-S	HIGH PRESSURE HOSE, DN08x5,250m 10-L/10-S
275	-					HIGH PRESSURE HOSE, DN08x4,750m 10-L/10-S	HIGH PRESSURE HOSE, DN08x4,750m 10-L/10-S
276	-					HIGH PRESSURE HOSE, DN08x4,750m 10-L/10-S	HIGH PRESSURE HOSE, DN08x4,750m 10-L/10-S
277	-					HIGH PRESSURE HOSE, DN08x5,450m 10-L/10-S	HIGH PRESSURE HOSE, DN08x5,450m 10-L/10-S
278	-					HIGH PRESSURE HOSE, DN08x5,450m 10-L/10-S	HIGH PRESSURE HOSE, DN08x5,450m 10-L/10-S
279	-					HIGH PRESSURE HOSE, DN08x4,500m 10-L/10-S	HIGH PRESSURE HOSE, DN08x4,500m 10-L/10-S
280	-					HIGH PRESSURE HOSE, DN08x4,500m 10-L/10-S	HIGH PRESSURE HOSE, DN08x4,500m 10-L/10-S
281	-					HIGH PRESSURE HOSE, DN08x4,450m 10-L/10-S	HIGH PRESSURE HOSE, DN08x4,450m 10-L/10-S
282	-					HIGH PRESSURE HOSE, DN08x4,450m 10-L/10-S	HIGH PRESSURE HOSE, DN08x4,450m 10-L/10-S
283	-					HIGH PRESSURE HOSE, DN08x2,500m 10-L/10-S	HIGH PRESSURE HOSE, DN08x2,500m 10-L/10-S
284	-					HIGH PRESSURE HOSE, DN08x2,500m 10-L/10-S	HIGH PRESSURE HOSE, DN08x2,500m 10-L/10-S
285	-					HIGH PRESSURE HOSE, DN08x0,400m 10-L/10-L90°	HIGH PRESSURE HOSE, DN08x0,400m 10-L/10-L90°
286	-					HIGH PRESSURE HOSE, DN08x0,400m 10-L/10-L90°	HIGH PRESSURE HOSE, DN08x0,400m 10-L/10-L90°
287	-					HIGH PRESSURE HOSE, DN08x0,400m 10-L/10-L90°	HIGH PRESSURE HOSE, DN08x0,400m 10-L/10-L90°
288	-					HIGH PRESSURE HOSE, DN08x0,400m 10-L/10-L90°	HIGH PRESSURE HOSE, DN08x0,400m 10-L/10-L90°
289	-					HIGH PRESSURE HOSE, DN08x1,300m 10-L/10-L	HIGH PRESSURE HOSE, DN08x1,300m 10-L/10-L
290	-					HIGH PRESSURE HOSE, DN08x1,300m 10-L/10-L	HIGH PRESSURE HOSE, DN08x1,300m 10-L/10-L
291	-					HIGH PRESSURE HOSE, DN08x0,950m 10-L/10-L	HIGH PRESSURE HOSE, DN08x0,950m 10-L/10-L
292	-					HIGH PRESSURE HOSE, DN08x0,950m 10-L/10-L	HIGH PRESSURE HOSE, DN08x0,950m 10-L/10-L
293	-					HIGH PRESSURE HOSE, DN08x0,500m 10-S/10-S	HIGH PRESSURE HOSE, DN08x0,500m 10-S/10-S

6090 FS	RH400 400013	GREASING SYSTEM SCHMIERANLAGE	30010 3725339 - 001

Item	Quantity	ME	P/N	SAP No.	see page	Description	Beschreibung
294	-					HIGH PRESSURE HOSE, DN08x0,500m 10-S/10-S	HIGH PRESSURE HOSE, DN08x0,500m 10-S/10-S
295	-					HIGH PRESSURE HOSE, DN08x0,500m 10-S/10-S	HIGH PRESSURE HOSE, DN08x0,500m 10-S/10-S
296	-					HIGH PRESSURE HOSE, DN08x0,500m 10-S/10-S	HIGH PRESSURE HOSE, DN08x0,500m 10-S/10-S
297	-					HIGH PRESSURE HOSE, DN08x0,500m 10-S/10-S	HIGH PRESSURE HOSE, DN08x0,500m 10-S/10-S
298	-					HIGH PRESSURE HOSE, DN08x0,500m 10-S/10-S	HIGH PRESSURE HOSE, DN08x0,500m 10-S/10-S

6090 FS	RH400 400013	GREASING SYSTEM CONTROL SYSTEM SCHMIERANLAGE STEUERUNG	30012 3725329 - 000

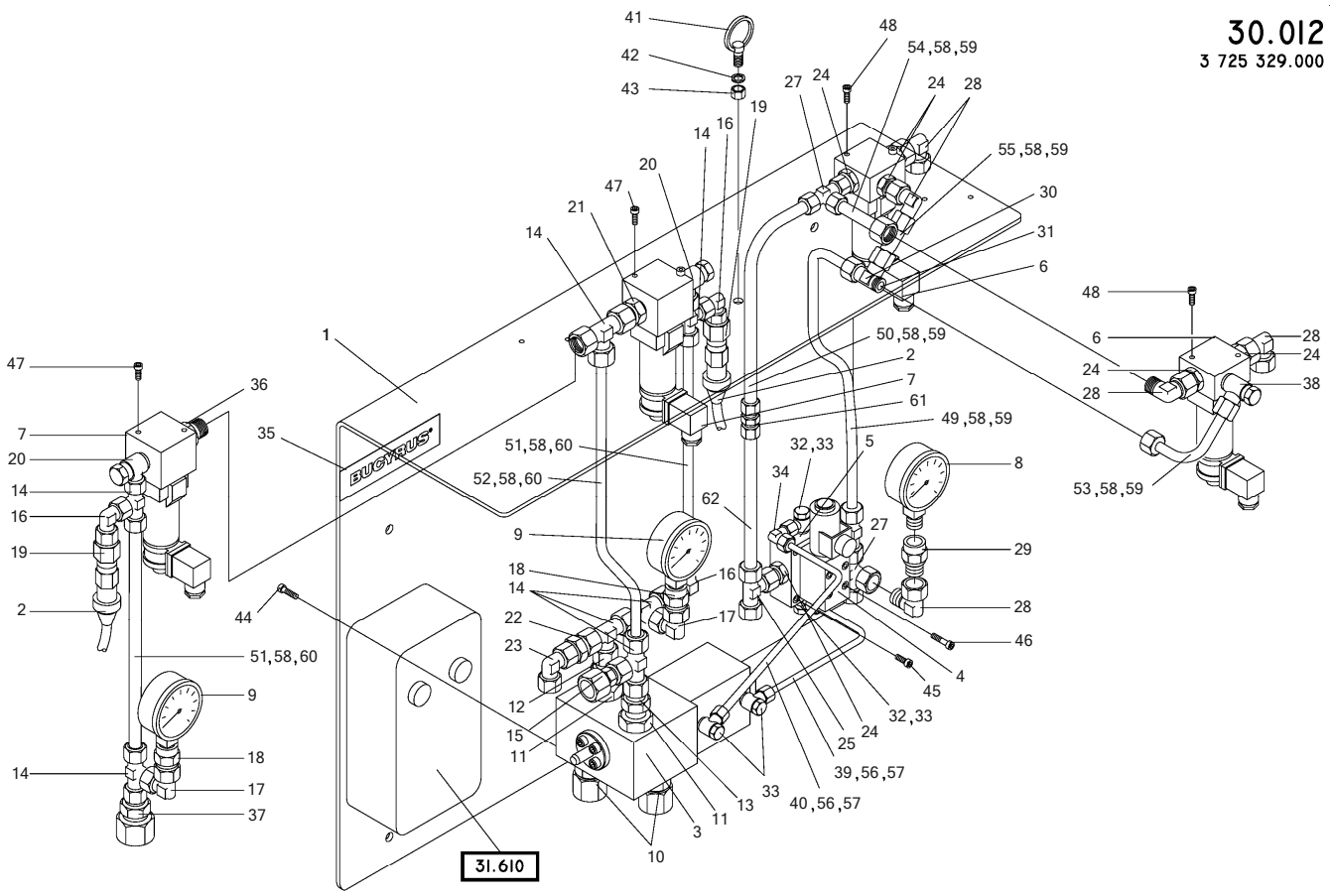

6090 FS	RH400 400013	GREASING SYSTEM CONTROL SYSTEM SCHMIERANLAGE STEUERUNG	30012 3725329 - 000

Item	Quantity	ME	P/N	SAP No.	see page	Description	Beschreibung
1	1	ST	9999947				SACH-NR. AUF ANFRAGE
	-					ANGLE	WINKEL
2	2	ST	3703609	1701800		PRESSURE SENSOR	DRUCKSENSOR
3	1	ST	6001424	4301811		CONTROL SYSTEM	STEUERUNG
4	1	ST	6001427	1467499		VALVE	VENTIL
5	1	ST	6001750	4027321		PLATE	PLATTE
6	2	ST	6004236	1455220		CONTROL VALVE	WEGEVENTIL
7	2	ST	6004235	1455219		CONTROL VALVE	WEGEVENTIL
8	1	ST	6004238	1485074		MANOMETER	MANOMETER
9	2	ST	6004237	4028024		MANOMETER	MANOMETER
10	2	ST	0010684	1465941		TUBE FITTING	VERSCHRAUBUNG
11	2	ST	0042331	1451471		REDUCTION	REDUZIERUNG
12	1	ST	0896833	4014924		TUBE FITTING	VERSCHRAUBUNG
13	1	ST	0010626	1522755		TUBE FITTING	VERSCHRAUBUNG
14	7	ST	0145162	1522760		TUBE FITTING	VERSCHRAUBUNG
15	1	ST	7723931	1523566		REDUCTION	REDUZIERUNG
16	3	ST	0119442	1455695		TUBE FITTING	VERSCHRAUBUNG
17	2	ST	0119442	1455695		TUBE FITTING	VERSCHRAUBUNG
18	2	ST	6003464	4027924		MEASUREMENT CONN	MESSANSCHLUSS
19	2	ST	0615234	4041658		MEASUREMENT CONN	MESSANSCHLUSS
20	2	ST	6003465	4042708		TUBE FITTING	VERSCHRAUBUNG
21	1	ST	0145974	1466075		TUBE FITTING	VERSCHRAUBUNG
22	1	ST	2092791	4041893		REDUCTION	REDUZIERUNG
23	1	ST	0031932	1465925		TUBE FITTING	VERSCHRAUBUNG
24	7	ST	0030208	1522750		TUBE FITTING	VERSCHRAUBUNG
25	2	ST	0045438	4013727		TUBE FITTING	VERSCHRAUBUNG
27	2	ST	1636028	1520815		SOCKET	STUTZEN
28	5	ST	0035534	1521829		TUBE FITTING	VERSCHRAUBUNG
29	1	ST	0982352	4015342		TUBE FITTING	VERSCHRAUBUNG
30	1	ST	0010634	1455646		TUBE FITTING	VERSCHRAUBUNG
31	3	ST	2115432	1523529		PLUG	STOPFEN
32	2	ST	0727839	1455633		TUBE FITTING	VERSCHRAUBUNG
33	4	ST	8459573	4028130		TUBE FITTING	VERSCHRAUBUNG
34	1	ST	◇7723977	4042768		TUBE FITTING	VERSCHRAUBUNG
35	1	ST	9999947				SACH-NR. AUF ANFRAGE
	-					PLATE	SCHILD
36	1	ST	1909782	4041846		TUBE FITTING	VERSCHRAUBUNG
37	1	ST	0986600	4015349		TUBE FITTING	VERSCHRAUBUNG
38	2	ST	0030207	4013693		TUBE FITTING	VERSCHRAUBUNG
39	*	M	◇0033979	1468801		PIPE ; 0,23 M	ROHR ; 0,23 M
40	*	M	◇0033979	1468801		PIPE ; 0,28 M	ROHR ; 0,28 M
41	1	ST	0108539	1466429		EYE BOLT	RINGSCHRAUBE
42	1	ST	0063668	1522072		LOCK WASHER	FEDERRING
43	1	ST	0057126	1519520		HEXAGONAL NUT	SECHSKANTMUTTER
44	4	ST	0061734	1467157		CYL.HEAD SCREW	ZYLINDERSCHRAUBE
45	4	ST	1570684	1458515		CYL.HEAD SCREW	ZYLINDERSCHRAUBE
46	4	ST	1190772	1525763		CYL.HEAD SCREW	ZYLINDERSCHRAUBE
47	4	ST	0219041	1523194		CYL.HEAD SCREW	ZYLINDERSCHRAUBE
48	4	ST	1059013	1521840		CYL.HEAD SCREW	ZYLINDERSCHRAUBE
49	*	M	0065184	1522726		PIPE ; 0,45 M	ROHR ; 0,45 M
50	*	M	0065184	1522726		PIPE ; 0,3 M	ROHR ; 0,3 M
51	*	M	0065184	1522726		PIPE ; 0,25 M	ROHR ; 0,25 M
52	*	M	0065184	1522726		PIPE ; 0,32 M	ROHR ; 0,32 M
53	*	M	0065184	1522726		PIPE ; 0,14 M	ROHR ; 0,14 M
54	*	M	0065184	1522726		PIPE ; 0,08 M	ROHR ; 0,08 M
55	*	M	0065184	1522726		PIPE ; 0,05 M	ROHR ; 0,05 M
56	4	ST	0010563	1467254		CUTTING RING	SCHNEIDRING
57	4	ST	0010562	1468217		CONN.NUT	UEBERWURFMUTTER
58	16	ST	0010615	1523167		CUTTING RING	SCHNEIDRING
59	10	ST	0010629	1523168		CONN.NUT	UEBERWURFMUTTER
60	6	ST	0010628	1468218		CONN.NUT	UEBERWURFMUTTER
61	1	ST	6003702	4212023		THROTTLE	DROSSEL
62	*	M	0065184	1522726		PIPE ; 0,12 M	ROHRLEITUNG ; 0,12 M

6090 FS	RH400 400013	LUBE PUMP SCHMIERPUMPE	30060 3725297 - 001

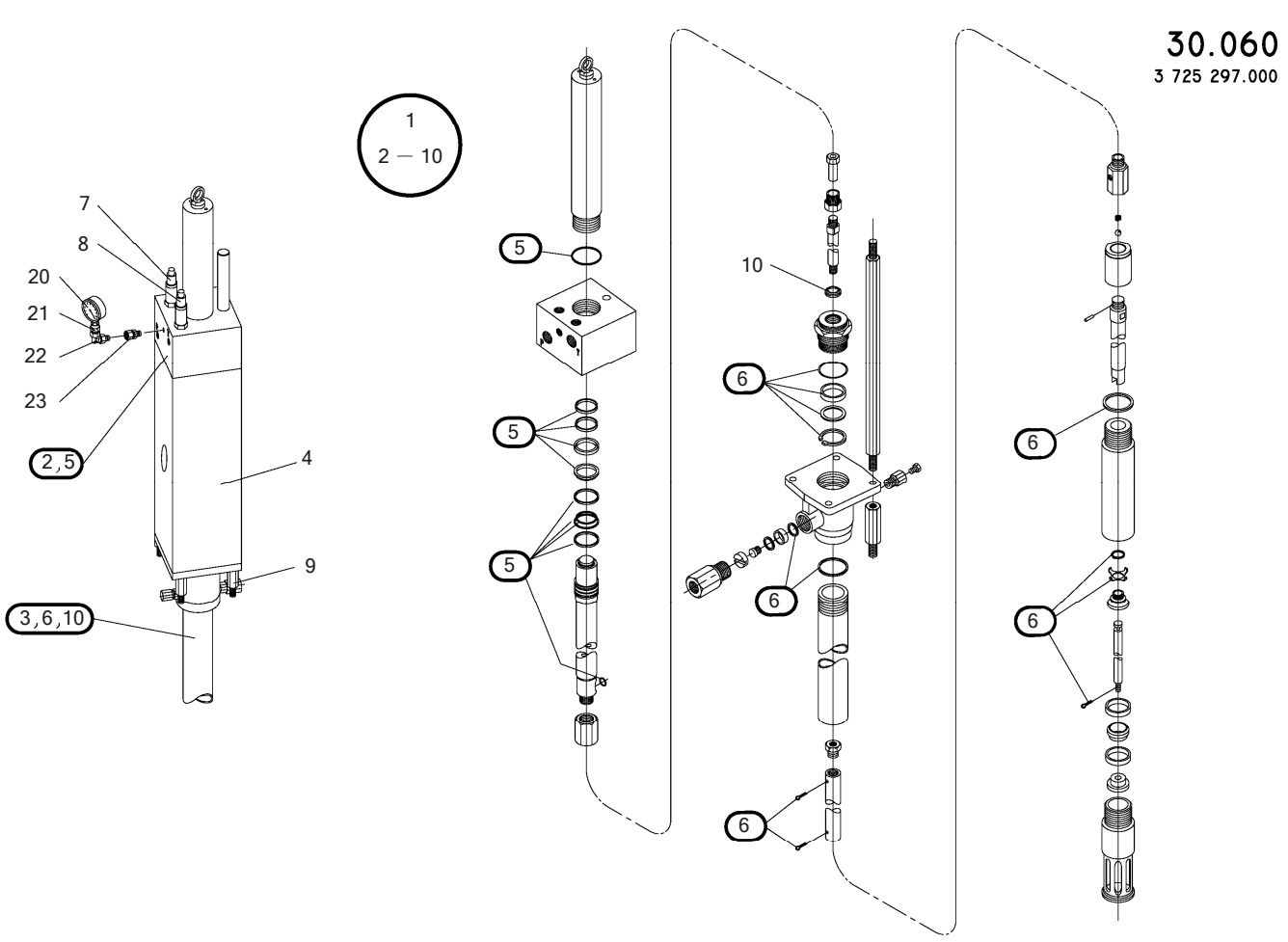

6090 FS	RH400 400013	LUBE PUMP SCHMIERPUMPE	30060 3725297 - 001

Item	Quantity	ME	P/N	SAP No.	see page	Description	Beschreibung
1	1	ST	6004336	1727826		LUBE PUMP	SCHMIERPUMPE
2	1	ST	6004557	4329830			OSZILLIERZYLINDER
3	1	ST	6004558	4235808		PUMP PIPE	PUMPENROHR
4	1	ST	6000608	4027080		PANELING	VERKLEIDUNG
5	1	ST	6000580	1515225		GASKET SET	DICHTUNG SATZ
6	1	ST	6000609	1515226		GASKET SET	DICHTUNG SATZ
7	1	ST	6004368	4212110		CONTROL VALVE	REGELVENTIL
8	1	ST	6004367	4042747		PRESS.RED.VALVE	DRUCKMINDERVENTIL
9	4	ST	6003494	4301814		SPACER	DISTANZSTUECK
10	1	ST	6004369	4303700		SCRAPER	ABSTREIFER
20	1	ST	6004238	1485074		MANOMETER	MANOMETER
21	1	ST	6002763	4042630		MANOMETER CONNECTION	MANOMETER-ANSCHL.-
22	1	ST	1983888	1465931		SOCKET	STUTZEN
23	1	ST	1474688	4017435		TUBE FITTING	VERSCHRAUBUNG

6090 FS	RH400 400013	GREASING SYSTEM CONTAINER SCHMIERANLAGE BEHAELTER	30100 3725334 - 001

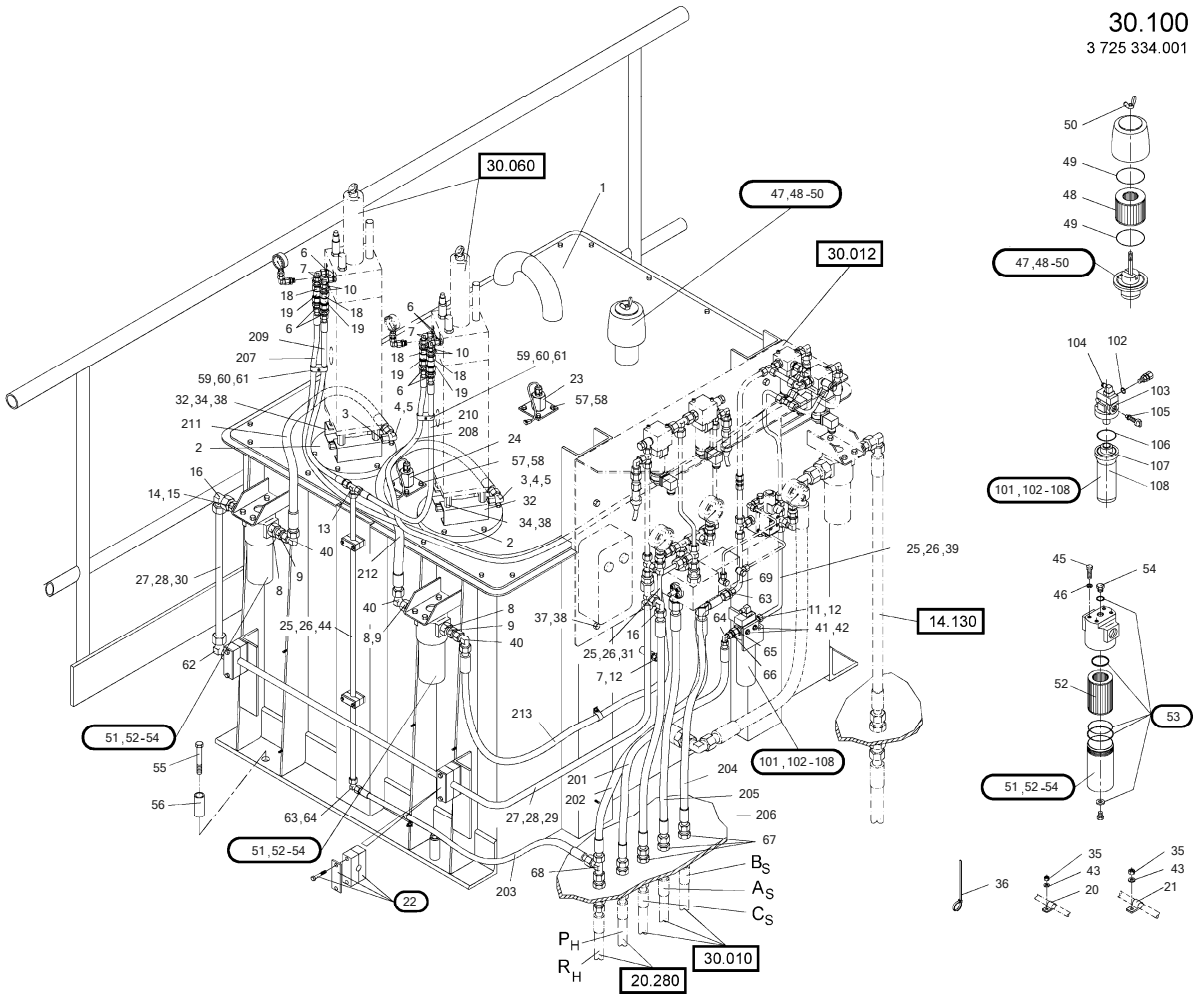

6090 FS	RH400 400013	GREASING SYSTEM CONTAINER SCHMIERANLAGE BEHAELTER	30100 3725334 - 001

Item	Quantity	ME	P/N	SAP No.	see page	Description	Beschreibung
1	1	ST	9999947			PART NO. ON DEMAND	SACH-NR. BEI BEDARF
	-					CONTAINER	CONTAINER
2	2	ST	1991773	4019776		O-RING	O-RING
3	2	ST	0304988	4014314		TUBE FITTING	VERSCHRAUBUNG
4	2	ST	0031932	1465925		TUBE FITTING	VERSCHRAUBUNG
5	2	ST	1520996	1455748		SOCKET/ADAPTER	EINSCHRAUBSTUTZEN
6	8	ST	0030208	1522750		TUBE FITTING	VERSCHRAUBUNG
7	7	ST	0035534	1521829		TUBE FITTING	VERSCHRAUBUNG
8	3	ST	0620419	1455722		TUBE FITTING	VERSCHRAUBUNG
9	3	ST	0010666	1523738		TUBE FITTING	VERSCHRAUBUNG
10	4	ST	1665713	1457145		SOCKET/ADAPTER	EINSCHRAUBSTUTZEN
11	1	ST	0304989	4014315		TUBE FITTING	VERSCHRAUBUNG
12	3	ST	0030208	1522750		TUBE FITTING	VERSCHRAUBUNG
13	2	ST	0010634	1455646		TUBE FITTING	VERSCHRAUBUNG
14	1	ST	8459202	1465932		REDUCER FITTING	REDUZIERSTUTZEN
15	1	ST	0010684	1465941		TUBE FITTING	VERSCHRAUBUNG
16	3	ST	0062685	1466049		SOCKET	STUTZEN
18	4	ST	2764934	4022964		COUPLING PLUG	KUPPLUNGSSTECKER
19	4	ST	2764936	4022966		COUPLER SOCKET	KUPPLUNGSDOSE
20	1	ST	0925744	1467807		HOSE CLIP	SCHLAUCHSCHELLE
21	2	ST	0936457	1467810		HOSE CLIP	SCHLAUCHSCHELLE
22	2	ST	1148149	1467830		CLIP	SCHELLE
23	1	ST	6004437	4212131		SENSOR	SONDE
24	1	ST	6004436	4212130		SENSOR	SONDE
25	6	ST	0010615	1523167		CUTTING RING	SCHNEIDRING
26	6	ST	0010629	1523168		CONN.NUT	UEBERWURFMUTTER
27	2	ST	0010685	1467262		CUTTING RING	SCHNEIDRING
28	2	ST	0010690	1467604		CONN.NUT	UEBERWURFMUTTER
29	*	M	0105711	1525625		PIPE ; 1,93 M	ROHRLEITUNG ; 1,93 M
30	*	M	0105711	1525625		PIPE ; 0,415 M	ROHRLEITUNG ; 0,415 M
31	*	M	0065184	1522726		PIPE ; 0,415 M	ROHRLEITUNG ; 0,415 M
32	4	ST	6003867	4275092		FLANGE	FLANSCH
33	2	ST	9999947			PART NO. ON DEMAND	SACH-NR. BEI BEDARF
	-					SEAL	DICHTUNG
34	8	ST	◇0053483			HEXAGONAL NUT	SECHSKANTMUTTER
35	3	ST	0057126	1519520		HEXAGONAL NUT	SECHSKANTMUTTER
36	40	ST	0984467	4015345		CABLE CONNECTOR	KABELVERBINDER
37	4	ST	0054431	1519674		HEX.HD.SCREW	SECHSKANTSCHRAUBE
38	12	ST	0063701	1517707		WASHER	UNTERLEGSCHEIBE
39	*	M	0065184	1522726		PIPE ; 0,17 M	ROHRLEITUNG ; 0,17 M
40	3	ST	0031932	1465925		TUBE FITTING	VERSCHRAUBUNG
41	2	ST	0054399	1525835		HEX.HD.SCREW	SECHSKANTSCHRAUBE
42	2	ST	0063704	1521322		WASHER	UNTERLEGSCHEIBE
43	3	ST	◇1338526	4296578		WASHER	UNTERLEGSCHEIBE
44	*	M	0065184	1522726		PIPE ; 0,76 M	ROHRLEITUNG ; 0,76 M
45	8	ST	0056659	1521238		HEX.HD.SCREW	SECHSKANTSCHRAUBE
46	8	ST	9999947			PART NO. ON DEMAND	SACH-NR. BEI BEDARF
	-					DISK/WASHER	SCHEIBE
47	1	ST	1196420	1453247		FILTER	FILTER
48	1	ST	1415064	1453010		BREATHER FILTER	ENTLUEFTUNGSFILTER
49	2	ST	0867168	1461031		O-RING	O-RING
50	1	ST	0083730	1454850		WING NUT	FLUEGELMUTTER
51	2	ST	6001536	1453787		FILTER	FILTER
52	2	ST	6001805	1454613		FILTERELEMENT	FILTERELEMENT
53	2	ST	6001807	1465432		GASKET SET	DICHTUNG SATZ
54	2	ST	6001806	1458356		SCREW PLUG	VERSCHLUSSCHRAUBE
55	4	ST	0264258	1464771		HEX.HD.SCREW	SECHSKANTSCHRAUBE
56	4	ST	3674275	1521498		SLEEVE	HUELSE
57	8	ST	0063288	1522171		HEX.HD.SCREW	SECHSKANTSCHRAUBE
58	8	ST	◇0063707	1521851		WASHER	UNTERLEGSCHEIBE
59	2	ST	9999947			PART NO. ON DEMAND	SACH-NR. BEI BEDARF
	-					CLIP	SCHELLE
60	2	ST	0054391	1524028		HEX.HD.SCREW	SECHSKANTSCHRAUBE
61	2	ST	0057125	1521852		HEXAGONAL NUT	SECHSKANTMUTTER
62	1	ST	0010693	1455654		TUBE FITTING	VERSCHRAUBUNG
63	2	ST	9999947			PART NO. ON DEMAND	SACH-NR. BEI BEDARF
	-					TUBE FITTING	VERSCHRAUBUNG
64	1	ST	9999947			PART NO. ON DEMAND	SACH-NR. BEI BEDARF
	-					TUBE FITTING	VERSCHRAUBUNG
65	2	ST	0038701	1521827		TUBE FITTING	VERSCHRAUBUNG
66	1	ST	9999947			PART NO. ON DEMAND	SACH-NR. BEI BEDARF

6090 FS	RH400 400013	GREASING SYSTEM CONTAINER SCHMIERANLAGE BEHAELTER	30100 3725334 - 001

Item	Quantity	ME	P/N	SAP No.	see page	Description	Beschreibung
	-					TUBE FITTING	VERSCHRAUBUNG
67	3	ST	0118415	1465948		TUBE FITTING	VERSCHRAUBUNG
68	1	ST	9999947			PART NO. ON DEMAND	SACH-NR. BEI BEDARF
	-					TUBE FITTING	VERSCHRAUBUNG
69	*	M	0065184	1522726		PIPE ; 0,15 M	ROHRLEITUNG ; 0,15 M
101	1	ST	3672796	1523300		FILTER	FILTER
102	1	ST	0054837	1457790		SEALING RING	DICHTRING
103	1	ST	6001433	1490615		FILTER HEAD	FILTERKOPF
104	1	ST	6001436	1462551		SERVICE INDICATOR	WARTUNGSANZEIGER
105	1	ST	6001437	4027212		BYPASS VALVE	BYPASS-VENTIL
106	1	ST	0064697	1460869		O-RING	O-RING
107	1	ST	6001435	1451845		FILTERELEMENT	FILTERELEMENT
108	1	ST	6001434	1490614		BOWL	FILTERTOPF
201	-					HIGH PRESSURE HOSE, DN13x0,600m 15-L/15-L	HIGH PRESSURE HOSE, DN13x0,600m 15-L/15-L
202	-					HIGH PRESSURE HOSE, DN13x1,090m 15-L/15-L	HIGH PRESSURE HOSE, DN13x1,090m 15-L/15-L
203	-					HIGH PRESSURE HOSE, DN 13x1,320m 15-L/15-L	HIGH PRESSURE HOSE, DN 13x1,320m 15-L/15-L
204	-					HIGH PRESSURE HOSE, DN16x1,500m 20-S/20-S	HIGH PRESSURE HOSE, DN16x1,500m 20-S/20-S
205	-					HIGH PRESSURE HOSE, DN16x1,100m 20-S/20-S	HIGH PRESSURE HOSE, DN16x1,100m 20-S/20-S
206	-					HIGH PRESSURE HOSE, DN16x1,100m 20-S/20-S	HIGH PRESSURE HOSE, DN16x1,100m 20-S/20-S
207	1	ST	6003495	1643721		HOSE	SCHLAUCHLEITUNG
208	1	ST	6003495	1643721		HOSE	SCHLAUCHLEITUNG
209	-					HOSE HY 440, DN 12 x 0,900m 16-S / 16-S	HOSE HY 440, DN 12 x 0,900m 16-S / 16-S
210	-					HOSE HY 440, DN 12 x 0,900m 16-S / 16-S	HOSE HY 440, DN 12 x 0,900m 16-S / 16-S
211	1	ST	6003137	1643699		HOSE	SCHLAUCHLEITUNG
212	1	ST	6003138	1643700		HOSE	SCHLAUCHLEITUNG
213	-					HOSE HY 440, DN 12 x 1,550m 16-S / 16-S	HOSE HY 440, DN 12 x 1,550m 16-S / 16-S

6090 FS	RH400 400013	GREASING SYSTEM ,FS BOOM BOTTOM SCHMIERANLAGE, FS AUSLEGERUNTERTEIL	30210 3725341 - 000

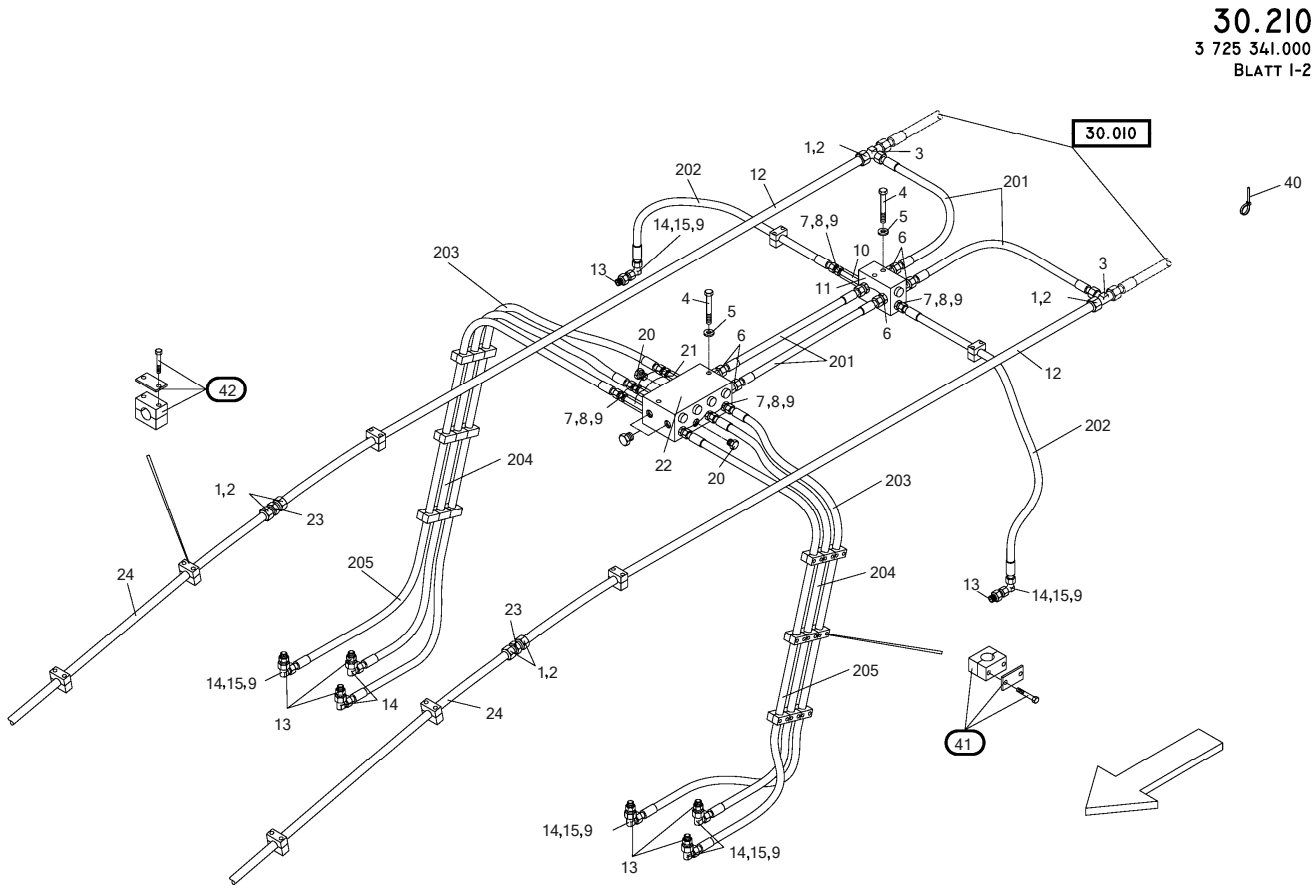

6090 FS	RH400 400013	GREASING SYSTEM ,FS BOOM BOTTOM SCHMIERANLAGE, FS AUSLEGERUNTERTEIL	30210 3725341 - 000

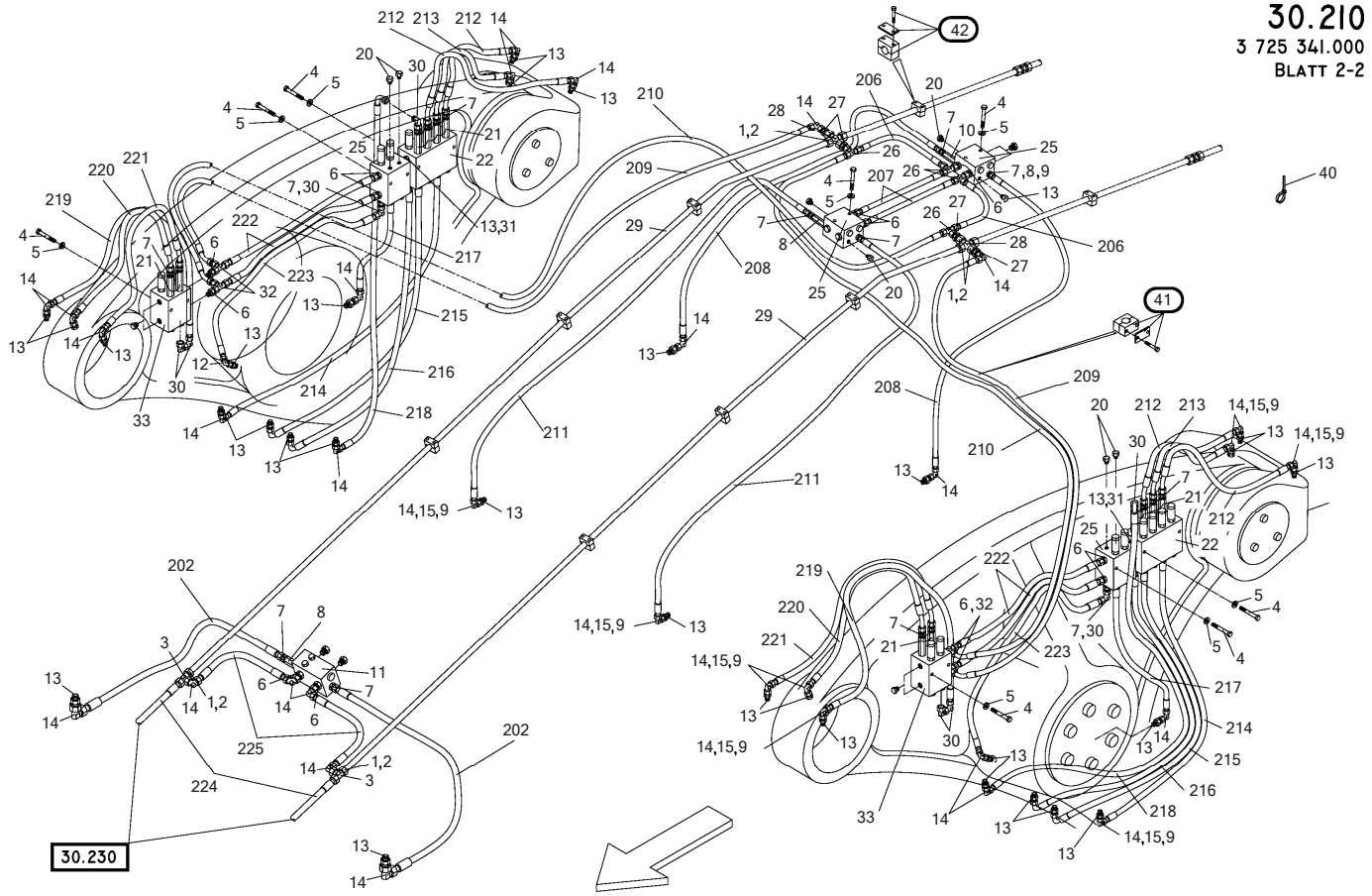

6090 FS	RH400 400013	GREASING SYSTEM ,FS BOOM BOTTOM SCHMIERANLAGE, FS AUSLEGERUNTERTEIL	30210 3725341 - 000

Item	Quantity	ME	P/N	SAP No.	see page	Description	Beschreibung
1	32	ST	0010685	1467262		CUTTING RING	SCHNEIDRING
2	32	ST	0010690	1467604		CONN.NUT	UEBERWURFMUTTER
3	4	ST	0215180	1455702		TUBE FITTING	VERSCHRAUBUNG
4	22	ST	0055088	1464919		HEX.HD.SCREW	SECHSKANTSCHRAUBE
5	22	ST	◇1338526	4296578		WASHER	UNTERLEGSCHEIBE
6	24	ST	0064783	1455681		TUBE FITTING	VERSCHRAUBUNG
7	38	ST	1909239	1455221		CHECK VALVE	RUECKSCHLAGVENTIL
8	46	ST	0017525	1467609		CONN.NUT	UEBERWURFMUTTER
9	170	ST	0010589	1467268		CUTTING RING	SCHNEIDRING
10	4	ST	1624759	1466440		EXTENSION	VERLAENGERUNG
11	2	ST	2168973	1466648		DISTRIBUTOR	VERTEILER
12	*	M	0105711	1525625		PIPE ; 3,97 M	ROHRLEITUNG ; 3,97 M
13	40	ST	0010593	1455641		TUBE FITTING	VERSCHRAUBUNG
14	40	ST	0146133	1523307		CONNECTION	ANSCHLUSS
15	124	ST	0010601	1468220		CONN.NUT	UEBERWURFMUTTER
20	14	ST	1909238	1459639		SCREW PLUG	VERSCHLUSSCHRAUBE
21	15	ST	1909237	1466441		EXTENSION	VERLAENGERUNG
22	3	ST	1478412	1465286		DISTRIBUTOR	VERTEILER
23	6	ST	0010686	1455652		TUBE FITTING	VERSCHRAUBUNG
24	*	M	0105711	1525625		PIPE ; 3,994 M	ROHRLEITUNG ; 3,994 M
25	4	ST	2168235	1466646		DISTRIBUTOR	VERTEILER
26	2	ST	0665730	1524025		TUBE FITTING	VERSCHRAUBUNG
27	4	ST	7723944	1455767		TUBE FITTING	VERSCHRAUBUNG
28	2	ST	0010689	1455653		TUBE FITTING	VERSCHRAUBUNG
29	*	M	0105711	1525625		PIPE ; 3,28 M	ROHRLEITUNG ; 3,28 M
30	10	ST	1983888	1465931		SOCKET	STUTZEN
31	4	ST	0714105	1461382		REDUCING NIPPLE	REDUZIERNIPPEL
32	4	ST	0690958	1455725		TUBE FITTING	VERSCHRAUBUNG
33	2	ST	1474705	1465285		DISTRIBUTOR	VERTEILER
40	100	ST	0726789	1468311		CABLE TIE	KABELBINDER
41	48	ST	1542134	1467849		CLIP	SCHELLE
16	16	ST	1148149	1467830		CLIP	SCHELLE
201	-					HIGH PRESSURE HOSE, DN08x0,750m 10-S/10-S	HIGH PRESSURE HOSE, DN08x0,750m 10-S/10-S
202	-					HIGH PRESSURE HOSE, DN08x1,850m 10-L/10-S	HIGH PRESSURE HOSE, DN08x1,850m 10-L/10-S
203	-					HIGH PRESSURE HOSE, DN08x4,800m 10-L/10-S	HIGH PRESSURE HOSE, DN08x4,800m 10-L/10-S
204	-					HIGH PRESSURE HOSE, DN08x3,900m 10-L/10-S	HIGH PRESSURE HOSE, DN08x3,900m 10-L/10-S
205	-					HIGH PRESSURE HOSE, DN08x4,600m 10-L/10-S	HIGH PRESSURE HOSE, DN08x4,600m 10-L/10-S
206	-					HIGH PRESSURE HOSE, DN08x1,000m 10-S/10-S	HIGH PRESSURE HOSE, DN08x1,000m 10-S/10-S
207	-					HIGH PRESSURE HOSE, DN08x1,050m 10-S/10-S	HIGH PRESSURE HOSE, DN08x1,050m 10-S/10-S
208	-					HIGH PRESSURE HOSE, DN08x2,550m 10-L/10-S	HIGH PRESSURE HOSE, DN08x2,550m 10-L/10-S
209	-					HIGH PRESSURE HOSE, DN08x3,350m 10-S/10-S45°	HIGH PRESSURE HOSE, DN08x3,350m 10-S/10-S45°
210	-					HIGH PRESSURE HOSE, DN08x4,100m 10-S/10-S45°	HIGH PRESSURE HOSE, DN08x4,100m 10-S/10-S45°
211	-					HIGH PRESSURE HOSE, DN08x2,300m 10-L/10-S	HIGH PRESSURE HOSE, DN08x2,300m 10-L/10-S
212	-					HIGH PRESSURE HOSE, DN08x1,400m 10-L45°/10-S	HIGH PRESSURE HOSE, DN08x1,400m 10-L45°/10-S
213	-					HIGH PRESSURE HOSE, DN08x1,300m 10-L45°/10-S	HIGH PRESSURE HOSE, DN08x1,300m 10-L45°/10-S
214	-					HIGH PRESSURE HOSE, DN08x2,200m 10-L/10-S	HIGH PRESSURE HOSE, DN08x2,200m 10-L/10-S
215	-					HIGH PRESSURE HOSE, DN08x1,620m 10-L/10-S90°	HIGH PRESSURE HOSE, DN08x1,620m 10-L/10-S90°
216	-					HIGH PRESSURE HOSE, DN08x1,600m 10-L/10-S90°	HIGH PRESSURE HOSE, DN08x1,600m 10-L/10-S90°
217	-					HIGH PRESSURE HOSE, DN08x0,950m 10-L/10-S	HIGH PRESSURE HOSE, DN08x0,950m 10-L/10-S
218	-					HIGH PRESSURE HOSE, DN08x2,350m 10-L90°/10-S	HIGH PRESSURE HOSE, DN08x2,350m 10-L90°/10-S
219	-					HIGH PRESSURE HOSE, DN08x1,600m 10-L/10-S	HIGH PRESSURE HOSE, DN08x1,600m 10-L/10-S

6090 FS	RH400 400013	GREASING SYSTEM ,FS BOOM BOTTOM SCHMIERANLAGE, FS AUSLEGERUNTERTEIL	30210 3725341 - 000

Item	Quantity	ME	P/N	SAP No.	see page	Description	Beschreibung
220	-					HIGH PRESSURE HOSE, DN08x1,250m 10-L45°/10-S	HIGH PRESSURE HOSE, DN08x1,250m 10-L45°/10-S
221	-					HIGH PRESSURE HOSE, DN08x1,450m 10-L45°/10-S	HIGH PRESSURE HOSE, DN08x1,450m 10-L45°/10-S
222	-					HIGH PRESSURE HOSE, DN08x1,030m 10-S/10-S	HIGH PRESSURE HOSE, DN08x1,030m 10-S/10-S
223	-					HIGH PRESSURE HOSE, DN08x2,060m 10-L/10-S	HIGH PRESSURE HOSE, DN08x2,060m 10-L/10-S
224	-					HIGH PRESSURE HOSE, DN16x2,000m 20-S/20-S	HIGH PRESSURE HOSE, DN16x2,000m 20-S/20-S
225	-					HIGH PRESSURE HOSE, DN08x0,600m 10-S/10-S	HIGH PRESSURE HOSE, DN08x0,600m 10-S/10-S

6090 FS	RH400 400013	GREASING SYSTEM ,FS STICK SCHMIERANLAGE, FS STIEL	30230 3725342 - 000

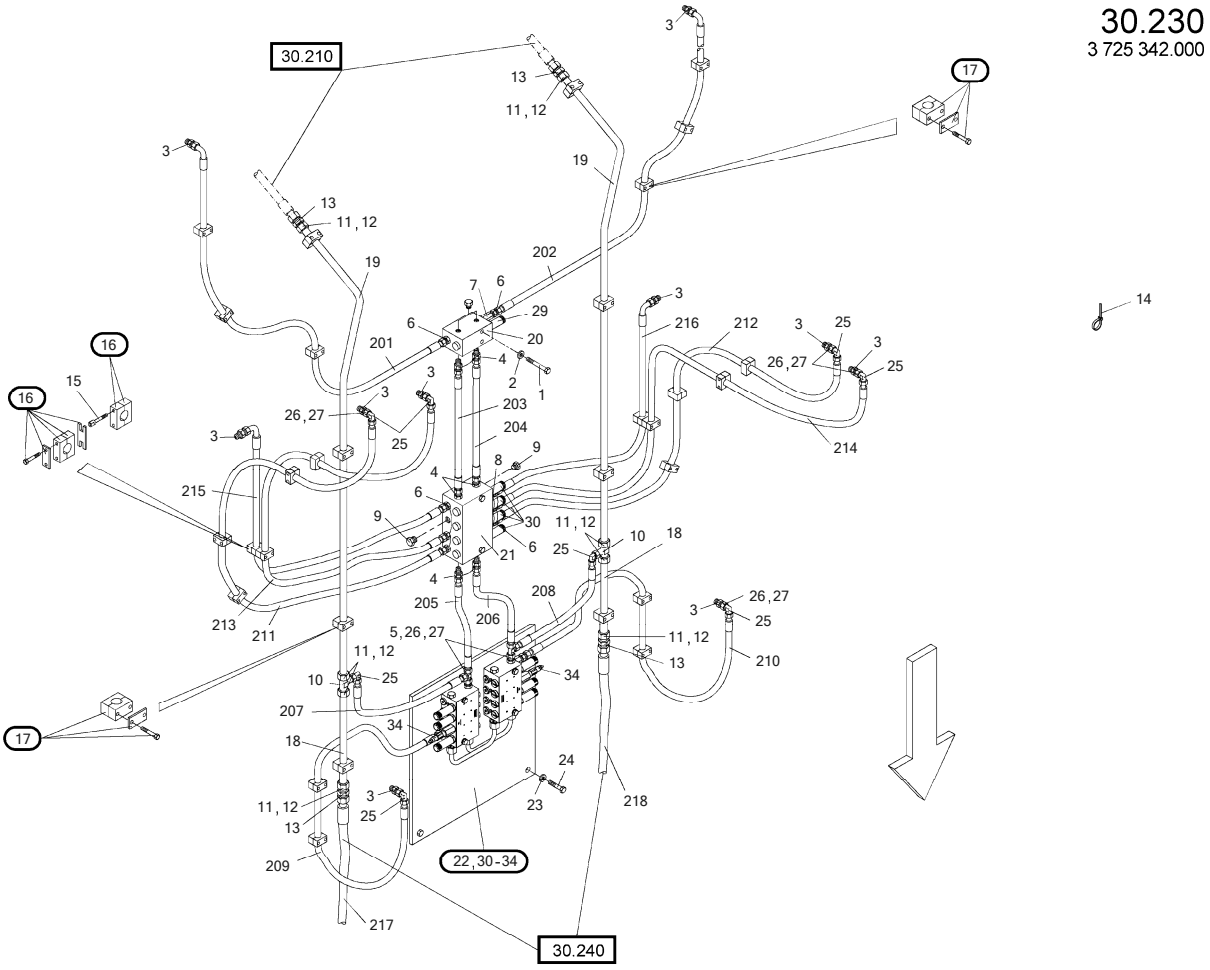

6090 FS	RH400 400013	GREASING SYSTEM ,FS STICK SCHMIERANLAGE, FS STIEL	30230 3725342 - 000

Item	Quantity	ME	P/N	SAP No.	see page	Description	Beschreibung
1	4	ST	0055088	1464919		HEX.HD.SCREW	SECHSKANTSCHRAUBE
2	4	ST	◇1338526	4296578		WASHER	UNTERLEGSCHEIBE
3	10	ST	0010593	1455641		TUBE FITTING	VERSCHRAUBUNG
4	6	ST	0064783	1455681		TUBE FITTING	VERSCHRAUBUNG
5	2	ST	0690958	1455725		TUBE FITTING	VERSCHRAUBUNG
6	8	ST	1909239	1455221		CHECK VALVE	RUECKSCHLAGVENTIL
7	1	ST	1624759	1466440		EXTENSION	VERLAENGERUNG
8	3	ST	1909237	1466441		EXTENSION	VERLAENGERUNG
9	2	ST	◇1466240	4041754		SCREW PLUG	VERSCHLUSSCHRAUBE
10	2	ST	0215180	1455702		TUBE FITTING	VERSCHRAUBUNG
11	8	ST	0010685	1467262		CUTTING RING	SCHNEIDRING
12	8	ST	0010690	1467604		CONN.NUT	UEBERWURFMUTTER
13	4	ST	0010686	1455652		TUBE FITTING	VERSCHRAUBUNG
14	30	ST	0726789	1468311		CABLE TIE	KABELBINDER
15	4	ST	0249776	1525848		SCREW	SCHRAUBE
16	10	ST	1148149	1467830		CLIP	SCHELLE
17	20	ST	1542134	1467849		CLIP	SCHELLE
18	*	M	0105711	1525625		PIPE ; 0,911 M	ROHRLEITUNG ; 0,911 M
19	*	M	0105711	1525625		PIPE ; 3,01 M	ROHRLEITUNG ; 3,01 M
20	1	ST	6003570	4027949		DISTRIBUTOR	VERTEILER
21	1	ST	6003576	4042720		DISTRIBUTOR	VERTEILER
22	1	ST	2768502	1459809		DISTRIBUTOR PLATE	VERTEILERPLATTE
23	4	ST	0054431	1519674		HEX.HD.SCREW	SECHSKANTSCHRAUBE
24	4	ST	0063701	1517707		WASHER	UNTERLEGSCHEIBE
25	8	ST	0146133	1523307		CONNECTION	ANSCHLUSS
26	30	ST	0010589	1467268		CUTTING RING	SCHNEIDRING
27	30	ST	0010601	1468220		CONN.NUT	UEBERWURFMUTTER
28	1	ST	6003565	4042719		BRASS SLEEVE	MESSINGHUELSE
29	4	ST	6003564	4042718		BRASS SLEEVE	MESSINGHUELSE
30	2	ST	6004563	4406441		DISTRIBUTOR	VERTEILER
31	4	ST	9999947			PART NO. ON DEMAND	SACH-NR. BEI BEDARF
	-					SEALING RING	DICHTRING
32	2	ST	6003241	1469935		ADAPTER	ADAPTER
33	2	ST	9999947			PART NO. ON DEMAND	SACH-NR. BEI BEDARF
	-					SEAL.RING	SEAL.RING
34	2	ST	6001397	1454686		SENSOR	SENSOR
201	-					HIGH PRESSURE HOSE, DN08x2,850m 10-L/10-S90°	HIGH PRESSURE HOSE, DN08x2,850m 10-L/10-S90°
202	-					HIGH PRESSURE HOSE, DN08x2,850m 10-L/10-S	HIGH PRESSURE HOSE, DN08x2,850m 10-L/10-S
203	-					HIGH PRESSURE HOSE, DN08x1,250m 10-S/10-S	HIGH PRESSURE HOSE, DN08x1,250m 10-S/10-S
204	-					HIGH PRESSURE HOSE, DN08x0,450m 10-S/10-S	HIGH PRESSURE HOSE, DN08x0,450m 10-S/10-S
205	-					HIGH PRESSURE HOSE, DN08x0,450m 10-S/10-S	HIGH PRESSURE HOSE, DN08x0,450m 10-S/10-S
206	-					HIGH PRESSURE HOSE, DN08x0,450m 10-S/10-S	HIGH PRESSURE HOSE, DN08x0,450m 10-S/10-S
207	-					HIGH PRESSURE HOSE, DN08x0,600m 10-S/10-S	HIGH PRESSURE HOSE, DN08x0,600m 10-S/10-S
208	-					HIGH PRESSURE HOSE, DN08x2,900m 10-L/10-S	HIGH PRESSURE HOSE, DN08x2,900m 10-L/10-S
209	-					HIGH PRESSURE HOSE, DN08x2,900m 10-L/10-S	HIGH PRESSURE HOSE, DN08x2,900m 10-L/10-S
210	-					HIGH PRESSURE HOSE, DN08x2,900m 10-L/10-S	HIGH PRESSURE HOSE, DN08x2,900m 10-L/10-S
211	-					HIGH PRESSURE HOSE, DN08x2,700m 10-L/10-S	HIGH PRESSURE HOSE, DN08x2,700m 10-L/10-S
212	-					HIGH PRESSURE HOSE, DN08x2,600m 10-L/10-S	HIGH PRESSURE HOSE, DN08x2,600m 10-L/10-S
213	-					HIGH PRESSURE HOSE, DN08x2,600m 10-L/10-S	HIGH PRESSURE HOSE, DN08x2,600m 10-L/10-S
214	-					HIGH PRESSURE HOSE, DN08x2,600m 10-L/10-S	HIGH PRESSURE HOSE, DN08x2,600m 10-L/10-S
215	-					HIGH PRESSURE HOSE, DN08x1,450m 10-L/10-S90°	HIGH PRESSURE HOSE, DN08x1,450m 10-L/10-S90°
216	-					HIGH PRESSURE HOSE, DN08x1,450m 10-L/10-S90°	HIGH PRESSURE HOSE, DN08x1,450m 10-L/10-S90°
217	-					HIGH PRESSURE HOSE, DN08x2,950m 20-S/20-S	HIGH PRESSURE HOSE, DN08x2,950m 20-S/20-S
218	-					HIGH PRESSURE HOSE, DN08x2,950m 20-S/20-S	HIGH PRESSURE HOSE, DN08x2,950m 20-S/20-S

6090 FS	RH400 400013	GREASING SYSTEM REAR WALL SCHMIERANLAGE RUECKWAND	30240 3725343 - 000

30.240
3 725 343.000

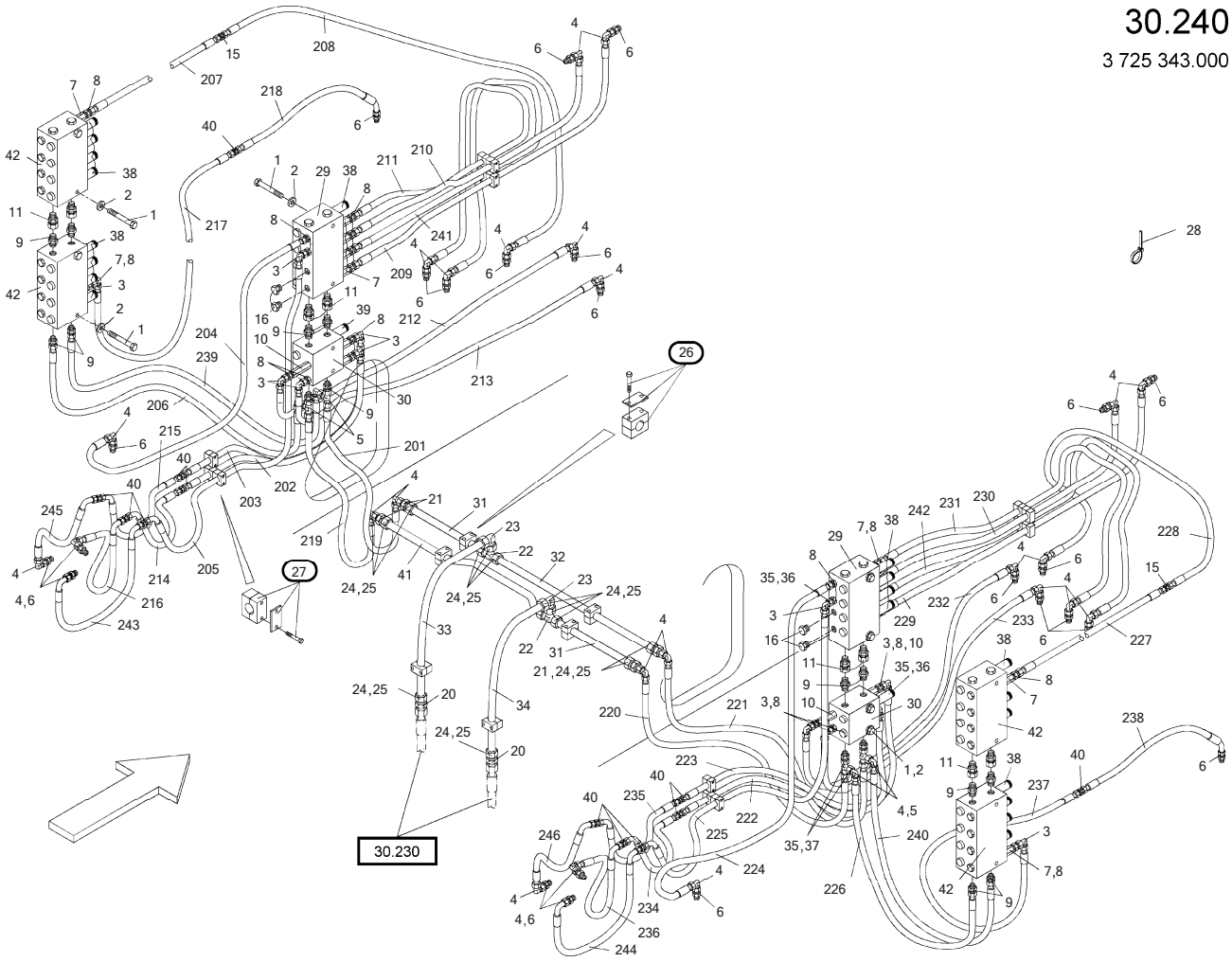

6090 FS	RH400 400013	GREASING SYSTEM REAR WALL SCHMIERANLAGE RUECKWAND	30240 3725343 - 000

Item	Quantity	ME	P/N	SAP No.	see page	Description	Beschreibung
1	12	ST	0055088	1464919		HEX.HD.SCREW	SECHSKANTSCHRAUBE
2	12	ST	◇1338526	4296578		WASHER	UNTERLEGSCHEIBE
3	12	ST	1983888	1465931		SOCKET	STUTZEN
4	32	ST	0146133	1523307		CONNECTION	ANSCHLUSS
5	4	ST	0690958	1455725		TUBE FITTING	VERSCHRAUBUNG
6	24	ST	0010593	1455641		TUBE FITTING	VERSCHRAUBUNG
7	10	ST	1624759	1466440		EXTENSION	VERLAENGERUNG
8	22	ST	1909239	1455221		CHECK VALVE	RUECKSCHLAGVENTIL
9	12	ST	0064783	1455681		TUBE FITTING	VERSCHRAUBUNG
10	4	ST	1909237	1466441		EXTENSION	VERLAENGERUNG
11	4	ST	1312449	1523556		SOCKET/ADAPTER	EINSCHRAUBSTUTZEN
14	4	ST	0010592	1465975		TUBE FITTING	VERSCHRAUBUNG
15	2	ST	0010603	1465978		TUBE FITTING	VERSCHRAUBUNG
16	6	ST	1909238	1459639		SCREW PLUG	VERSCHLUSSCHRAUBE
20	2	ST	0010686	1455652		TUBE FITTING	VERSCHRAUBUNG
21	4	ST	0304920	1466097		TUBE FITTING	VERSCHRAUBUNG
22	2	ST	0031845	1455660		TUBE FITTING	VERSCHRAUBUNG
23	2	ST	0062685	1466049		SOCKET	STUTZEN
24	20	ST	0010685	1467262		CUTTING RING	SCHNEIDRING
25	20	ST	0010690	1467604		CONN.NUT	UEBERWURFMUTTER
26	6	ST	1148149	1467830		CLIP	SCHELLE
27	46	ST	1542134	1467849		CLIP	SCHELLE
28	40	ST	0726789	1468311		CABLE TIE	KABELBINDER
29	4	ST	6003573	4027950		DISTRIBUTOR	VERTEILER
30	2	ST	6003574	1515230		DISTRIBUTOR	VERTEILER
31	*	M	0105711	1525625		PIPE ; 0,19 M	ROHRLEITUNG ; 0,19 M
32	*	M	0105711	1525625		PIPE ; 0,78 M	ROHRLEITUNG ; 0,78 M
33	*	M	0105711	1525625		PIPE ; 0,86 M	ROHRLEITUNG ; 0,86 M
34	*	M	0105711	1525625		PIPE ; 0,75 M	ROHRLEITUNG ; 0,75 M
35	40	ST	0010589	1467268		CUTTING RING	SCHNEIDRING
36	10	ST	0017525	1467609		CONN.NUT	UEBERWURFMUTTER
37	30	ST	0010601	1468220		CONN.NUT	UEBERWURFMUTTER
38	24	ST	6003565	4042719		BRASS SLEEVE	MESSINGHUELSE
39	4	ST	6003564	4042718		BRASS SLEEVE	MESSINGHUELSE
40	10	ST	9999947			PART NO. ON DEMAND	SACH-NR. BEI BEDARF
	-					TUBE FITTING	VERSCHRAUBUNG
41	1	ST	9999947			PART NO. ON DEMAND	SACH-NR. BEI BEDARF
	-					PIPE	PIPE
42	4	ST	6003885			DISTRIBUTOR	VERTEILER
201	-					HIGH PRESSURE HOSE, DN08x2,200m 10-S/10-S	HIGH PRESSURE HOSE, DN08x2,200m 10-S/10-S
202	-					HIGH PRESSURE HOSE, DN 08x1,800m 10-L/10-S	HIGH PRESSURE HOSE, DN 08x1,800m 10-L/10-S
203	-					HIGH PRESSURE HOSE, DN08x1,850m 10-L/10-S	HIGH PRESSURE HOSE, DN08x1,850m 10-L/10-S
204	-					HIGH PRESSURE HOSE, DN 08x1,000m 10-L/10-S	HIGH PRESSURE HOSE, DN 08x1,000m 10-L/10-S
205	-					HIGH PRESSURE HOSE, DN08x3,200m 10-L/10-S90°	HIGH PRESSURE HOSE, DN08x3,200m 10-L/10-S90°
206	-					HIGH PRESSURE HOSE, DN08x1,600m 10-S/10-S	HIGH PRESSURE HOSE, DN08x1,600m 10-S/10-S
207	-					HIGH PRESSURE HOSE, DN08x2,000m 10-L/10-L	HIGH PRESSURE HOSE, DN08x2,000m 10-L/10-L
208	-					HIGH PRESSURE HOSE, DN08x0,900m 10-L/10-S	HIGH PRESSURE HOSE, DN08x0,900m 10-L/10-S
209	-					HIGH PRESSURE HOSE, DN08x3,800m 10-L/10-S	HIGH PRESSURE HOSE, DN08x3,800m 10-L/10-S
210	-					HIGH PRESSURE HOSE, DN08x2,900m 10-L/10-S	HIGH PRESSURE HOSE, DN08x2,900m 10-L/10-S
211	-					HIGH PRESSURE HOSE, DN08x2,700m 10-L/10-S	HIGH PRESSURE HOSE, DN08x2,700m 10-L/10-S
212	-					HIGH PRESSURE HOSE, DN08x3,100m 10-L/10-S	HIGH PRESSURE HOSE, DN08x3,100m 10-L/10-S
213	-					HIGH PRESSURE HOSE, DN08x2,300m 10-L/10-S	HIGH PRESSURE HOSE, DN08x2,300m 10-L/10-S
214	-					HIGH PRESSURE HOSE, DN08x0,750m 10-S/10-S90°	HIGH PRESSURE HOSE, DN08x0,750m 10-S/10-S90°
215	-					HIGH PRESSURE HOSE, DN08x1,100m 10-S/10-S90°	HIGH PRESSURE HOSE, DN08x1,100m 10-S/10-S90°
216	-					HIGH PRESSURE HOSE, DN08x1,450m 10-S/10-S90°	HIGH PRESSURE HOSE, DN08x1,450m 10-S/10-S90°

6090 FS	RH400 400013	GREASING SYSTEM REAR WALL SCHMIERANLAGE RUECKWAND	30240 3725343 - 000

Item	Quantity	ME	P/N	SAP No.	see page	Description	Beschreibung
217	-					HIGH PRESSURE HOSE, DN08x3,000m 10-L/10-S	HIGH PRESSURE HOSE, DN08x3,000m 10-L/10-S
218	-					HIGH PRESSURE HOSE, DN08x0,500m 10-S/10-S45°	HIGH PRESSURE HOSE, DN08x0,500m 10-S/10-S45°
219	-					HIGH PRESSURE HOSE, DN08x2,200m 10-S/10-S	HIGH PRESSURE HOSE, DN08x2,200m 10-S/10-S
220	-					HIGH PRESSURE HOSE, DN08x2,200m 10-S/10-S	HIGH PRESSURE HOSE, DN08x2,200m 10-S/10-S
221	-					HIGH PRESSURE HOSE, DN08x2,200m 10-S/10-S	HIGH PRESSURE HOSE, DN08x2,200m 10-S/10-S
222	-					HIGH PRESSURE HOSE, DN08x1,800m 10-L/10-S	HIGH PRESSURE HOSE, DN08x1,800m 10-L/10-S
223	-					HIGH PRESSURE HOSE, DN08x1,850m 10-L/10-S	HIGH PRESSURE HOSE, DN08x1,850m 10-L/10-S
224	-					HIGH PRESSURE HOSE, DN08x1,000m 10-L/10-S	HIGH PRESSURE HOSE, DN08x1,000m 10-L/10-S
225	-					HIGH PRESSURE HOSE, DN08x3,200m 10-L/10-S90°	HIGH PRESSURE HOSE, DN08x3,200m 10-L/10-S90°
226	-					HIGH PRESSURE HOSE, DN08x1,600m 10-S/10-S	HIGH PRESSURE HOSE, DN08x1,600m 10-S/10-S
227	-					HIGH PRESSURE HOSE, DN08x2,000m 10-L/10-L	HIGH PRESSURE HOSE, DN08x2,000m 10-L/10-L
228	-					HIGH PRESSURE HOSE, DN08x0,900m 10-L/10-S	HIGH PRESSURE HOSE, DN08x0,900m 10-L/10-S
229	-					HIGH PRESSURE HOSE, DN08x3,800m 10-L/10-S	HIGH PRESSURE HOSE, DN08x3,800m 10-L/10-S
230	-					HIGH PRESSURE HOSE, DN08x2,900m 10-L/10-S	HIGH PRESSURE HOSE, DN08x2,900m 10-L/10-S
231	-					HIGH PRESSURE HOSE, DN08x2,700m 10-L/10-S	HIGH PRESSURE HOSE, DN08x2,700m 10-L/10-S
232	-					HIGH PRESSURE HOSE, DN08x3,100m 10-L/10-S	HIGH PRESSURE HOSE, DN08x3,100m 10-L/10-S
233	-					HIGH PRESSURE HOSE, DN08x2,300m 10-L/10-S	HIGH PRESSURE HOSE, DN08x2,300m 10-L/10-S
234	-					HIGH PRESSURE HOSE, DN08x0,750m 10-S/10-S90°	HIGH PRESSURE HOSE, DN08x0,750m 10-S/10-S90°
235	-					HIGH PRESSURE HOSE, DN08x1,100m 10-S/10-S90°	HIGH PRESSURE HOSE, DN08x1,100m 10-S/10-S90°
236	-					HIGH PRESSURE HOSE, DN08x1,450m 10-S/10-S90°	HIGH PRESSURE HOSE, DN08x1,450m 10-S/10-S90°
237	-					HIGH PRESSURE HOSE, DN08x3,000m 10-L/10-S	HIGH PRESSURE HOSE, DN08x3,000m 10-L/10-S
238	-					HIGH PRESSURE HOSE, DN08x0,500m 10-S/10-S45°	HIGH PRESSURE HOSE, DN08x0,500m 10-S/10-S45°
239	-					HIGH PRESSURE HOSE, DN08x1,600m 10-S/10-S	HIGH PRESSURE HOSE, DN08x1,600m 10-S/10-S
240	-					HIGH PRESSURE HOSE, DN08x1,600m 10-S/10-S	HIGH PRESSURE HOSE, DN08x1,600m 10-S/10-S
241	-					HIGH PRESSURE HOSE, DN08x3,800m 10-L/10-S	HIGH PRESSURE HOSE, DN08x3,800m 10-L/10-S
242	-					HIGH PRESSURE HOSE, DN08x3,800m 10-L/10-S	HIGH PRESSURE HOSE, DN08x3,800m 10-L/10-S
243	-					HIGH PRESSURE HOSE, DN08x1,100m 10-S/10-S90°	HIGH PRESSURE HOSE, DN08x1,100m 10-S/10-S90°
244	-					HIGH PRESSURE HOSE, DN08x1,100m 10-S/10-S90°	HIGH PRESSURE HOSE, DN08x1,100m 10-S/10-S90°
245	-					HIGH PRESSURE HOSE, DN08x1,450m 10-S/10-S90°	HIGH PRESSURE HOSE, DN08x1,450m 10-S/10-S90°
246	-					HIGH PRESSURE HOSE, DN08x1,450m 10-S/10-S90°	HIGH PRESSURE HOSE, DN08x1,450m 10-S/10-S90°

6090 FS	RH400 400013	GREASING SYSTEM LOWER CARRIAGE SCHMIERANLAGE UNTERWAGEN	30300 3725337 - 000

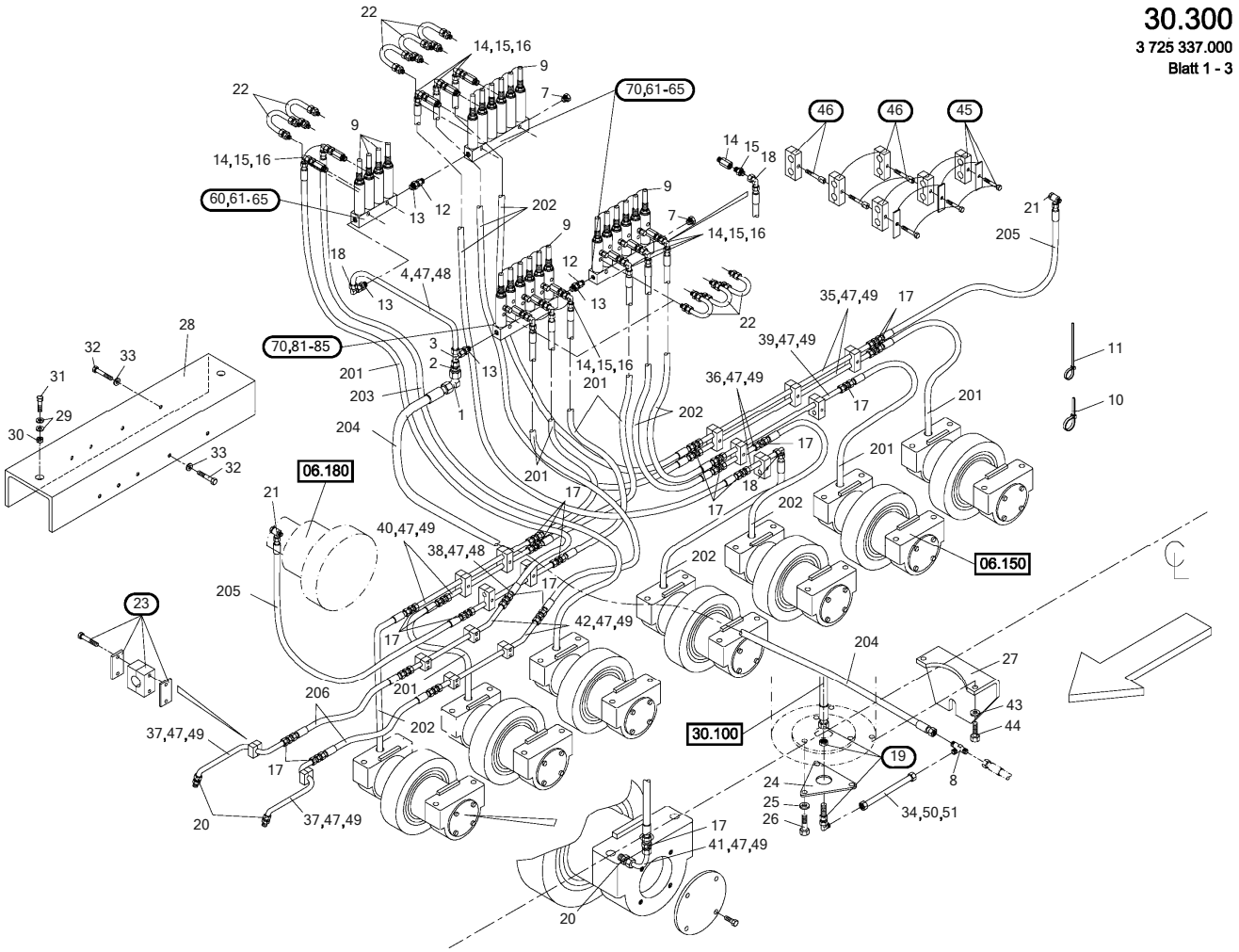

6090 FS	RH400 400013	GREASING SYSTEM LOWER CARRIAGE SCHMIERANLAGE UNTERWAGEN	30300 3725337 - 000

30.300
3 725 337.000
Blatt 2 - 3

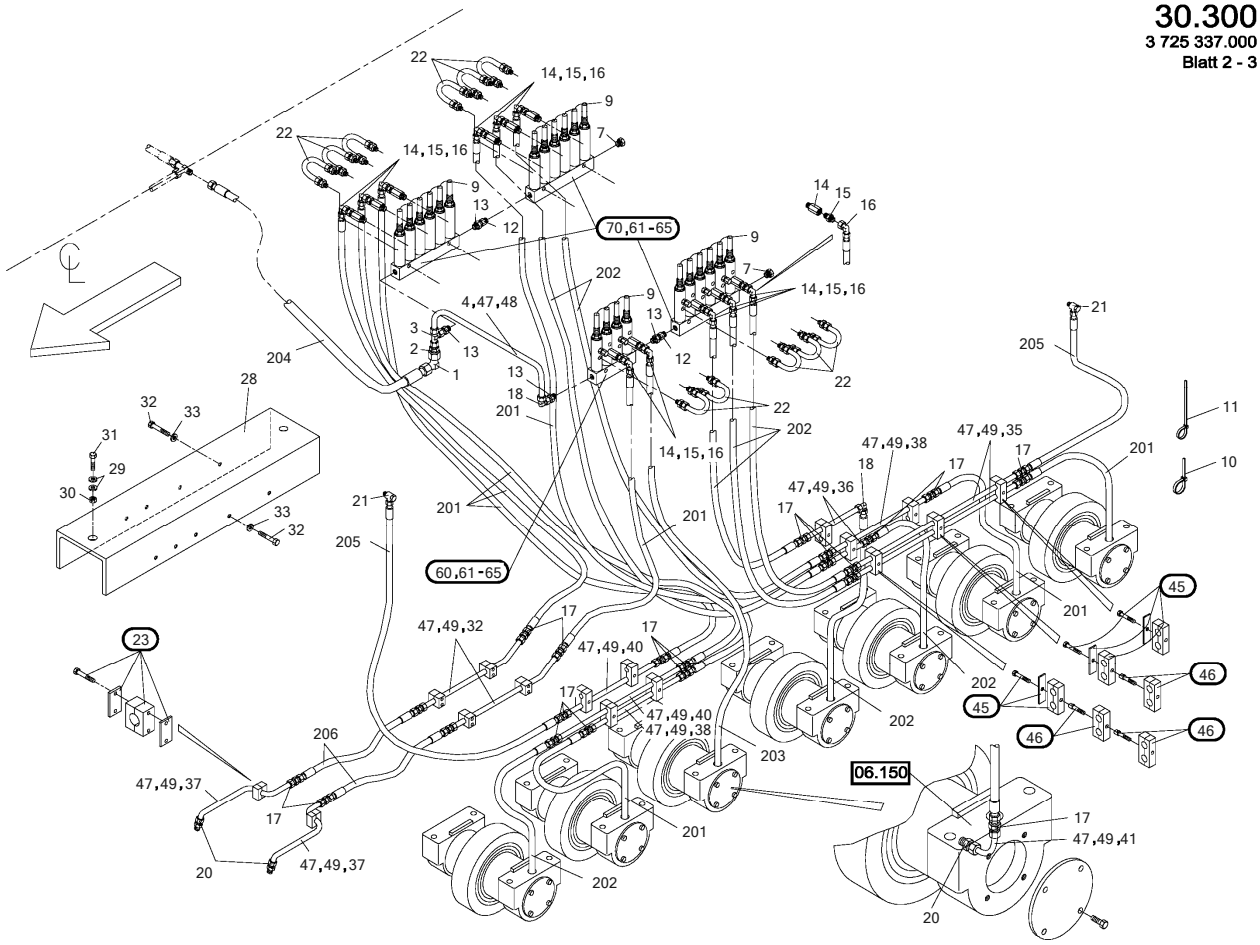

6090 FS	RH400 400013	GREASING SYSTEM LOWER CARRIAGE SCHMIERANLAGE UNTERWAGEN	30300 3725337 - 000

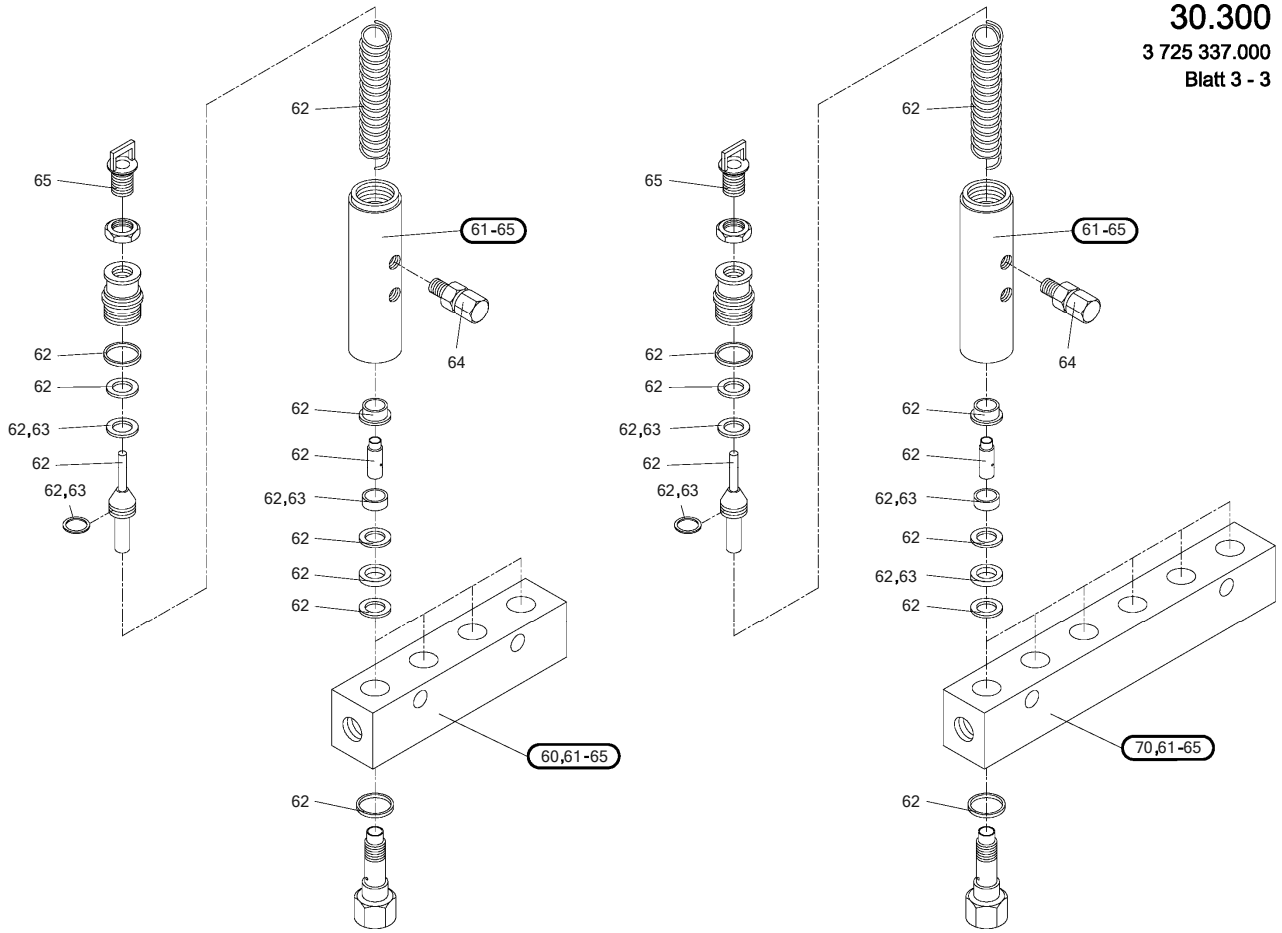

6090 FS	RH400 400013	GREASING SYSTEM LOWER CARRIAGE SCHMIERANLAGE UNTERWAGEN	30300 3725337 - 000

Item	Quantity	ME	P/N	SAP No.	see page	Description	Beschreibung
1	2	ST	0062685	1466049		SOCKET	STUTZEN
2	2	ST	0304920	1466097		TUBE FITTING	VERSCHRAUBUNG
3	2	ST	0690958	1455725		TUBE FITTING	VERSCHRAUBUNG
4	*	M	0051849	1460000		PIPE ; 0,26 M	ROHRLEITUNG ; 0,26 M
7	4	ST	1983999	1458348		SCREW PLUG	VERSCHLUSSCHRAUBE
8	1	ST	0031845	1455660		TUBE FITTING	VERSCHRAUBUNG
9	44	ST	6004253	4028025		CAP	KAPPE
10	40	ST	0726789	1468311		CABLE TIE	KABELBINDER
11	10	ST	0984467	4015345		CABLE CONNECTOR	KABELVERBINDER
12	4	ST	1312449	1523556		SOCKET/ADAPTER	EINSCHRAUBSTUTZEN
13	8	ST	1324124	1466171		TUBE FITTING	VERSCHRAUBUNG
14	22	ST	6003456	1723085		ADAPTER	ADAPTER
15	22	ST	1909239	1455221		CHECK VALVE	RUECKSCHLAGVENTIL
16	22	ST	1983888	1465931		SOCKET	STUTZEN
17	54	ST	0030266	1466011		TUBE FITTING	VERSCHRAUBUNG
18	4	ST	0146133	1523307		CONNECTION	ANSCHLUSS
19	1	ST	2764621	1466216		TUBE FITTING	VERSCHRAUBUNG
20	18	ST	0010593	1455641		TUBE FITTING	VERSCHRAUBUNG
21	4	ST	0063070	1466050		TUBE FITTING	VERSCHRAUBUNG
22	22	ST	9999947			PART NO. ON DEMAND	SACH-NR. BEI BEDARF
	-					INJECTOR	INJECTOR
23	12	ST	0590500	4213354		CLIP	SCHELLE
24	1	ST	9999947			PART NO. ON DEMAND	SACH-NR. BEI BEDARF
	-					BRACKET PLATE	BRACKET PLATE
25	3	ST	0056988	1520455		WASHER	UNTERLEGSCHEIBE
26	3	ST	0056659	1521238		HEX.HD.SCREW	SECHSKANTSCHRAUBE
27	1	ST	9999947			PART NO. ON DEMAND	SACH-NR. BEI BEDARF
	-					HOLDER	HOLDER
28	1	ST	9999947			PART NO. ON DEMAND	SACH-NR. BEI BEDARF
27	-					HOLDER	HOLDER
29	8	ST	0063701	1517707		WASHER	UNTERLEGSCHEIBE
30	4	ST	0057130	1520278		HEXAGONAL NUT	SECHSKANTMUTTER
31	4	ST	0054431	1519674		HEX.HD.SCREW	SECHSKANTSCHRAUBE
32	16	ST	0057026	1525839		HEX.HD.SCREW	SECHSKANTSCHRAUBE
33	16	ST	◇1338526	4296578		WASHER	UNTERLEGSCHEIBE
34	*	M	0105711	1525625		PIPE ; 0,15 M	ROHRLEITUNG ; 0,15 M
35	4	ST	9999947			PART NO. ON DEMAND	SACH-NR. BEI BEDARF
	-					TUBE	TUBE
36	4	ST	9999947			PART NO. ON DEMAND	SACH-NR. BEI BEDARF
	-					TUBE	TUBE
37	4	ST	9999947			PART NO. ON DEMAND	SACH-NR. BEI BEDARF
	-					TUBE	TUBE
38	2	ST	9999947			PART NO. ON DEMAND	SACH-NR. BEI BEDARF
	-					TUBE	TUBE
39	2	ST	9999947			PART NO. ON DEMAND	SACH-NR. BEI BEDARF
	-					TUBE	TUBE
40	4	ST	9999947			PART NO. ON DEMAND	SACH-NR. BEI BEDARF
	-					TUBE	TUBE
41	14	ST	9999947			PART NO. ON DEMAND	SACH-NR. BEI BEDARF
	-					TUBE	TUBE
42	4	ST	9999947			PART NO. ON DEMAND	SACH-NR. BEI BEDARF
	-					TUBE	TUBE
43	2	ST	0056992	1521948		WASHER	UNTERLEGSCHEIBE
44	2	ST	0056677	1521831		HEX.HD.SCREW	SECHSKANTSCHRAUBE
45	12	ST	◇6003457			CLIP	SCHELLE
46	10	ST	6004358	4042743		ROT.SHAFT LIP SEAL	WELLENDICHTRING
47	90	ST	0010589	1467268		CUTTING RING	SCHNEIDRING
48	10	ST	0010601	1468220		CONN.NUT	UEBERWURFMUTTER
49	80	ST	0017525	1467609		CONN.NUT	UEBERWURFMUTTER
50	2	ST	0010685	1467262		CUTTING RING	SCHNEIDRING
51	2	ST	0010690	1467604		CONN.NUT	UEBERWURFMUTTER
60	2	ST	6001771	1454683		INJECTOR	INJEKTOR
61	44	ST	6001197	1454595		INJECTOR	INJEKTOR
62	44	ST	6001201	4027128		REPAIR SET	REPARATURSATZ
63	44	ST	1474698	4017440		GASKET SET	DICHTUNG SATZ
64	44	ST	1474696	4017439		CAPSULE	VERSCHLUSSKAPPE
65	44	ST	6003371			ADJUSTING SCREW	EINSTELLSCHRAUBE
70	6	ST	6001773	4027331		INJECTOR	INJEKTOR
201	-					HIGH PRESSURE HOSE, DN08x0,850m 10-L/10-L	HIGH PRESSURE HOSE, DN08x0,850m 10-L/10-L

6090 FS	RH400 400013	GREASING SYSTEM LOWER CARRIAGE SCHMIERANLAGE UNTERWAGEN	30300 3725337 - 000

Item	Quantity	ME	P/N	SAP No.	see page	Description	Beschreibung
202	-					HIGH PRESSURE HOSE, DN08x1,350m 10-L/10-L	HIGH PRESSURE HOSE, DN08x1,350m 10-L/10-L
203	-					HIGH PRESSURE HOSE, DN08x1,550m 10-L/10-L	HIGH PRESSURE HOSE, DN08x1,550m 10-L/10-L
204	-					HIGH PRESSURE HOSE, DN16x5,700m 20-S/20-S	HIGH PRESSURE HOSE, DN16x5,700m 20-S/20-S
205	-					HIGH PRESSURE HOSE, DN08x1,350m 10-L/10-S	HIGH PRESSURE HOSE, DN08x1,350m 10-L/10-S
206	-					HIGH PRESSURE HOSE, DN08x0,650m 10-L/10-L	HIGH PRESSURE HOSE, DN08x0,650m 10-L/10-L

6090 FS	RH400 400013	GREASING SYSTEM STEPS SCHMIERANLAGE AUFSTIEG	30410 3725361 - 000

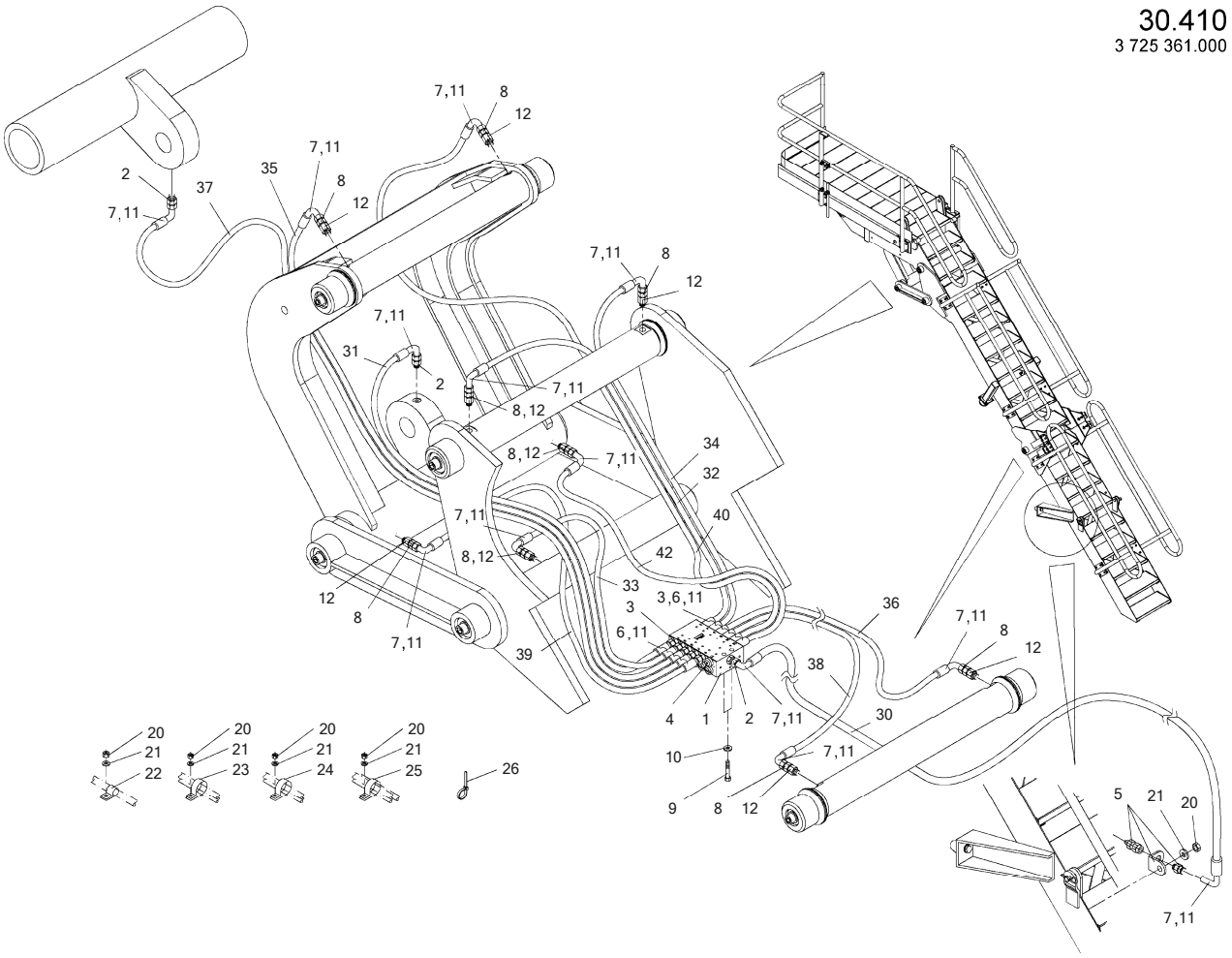

6090 FS	RH400 400013	GREASING SYSTEM STEPS SCHMIERANLAGE AUFSTIEG	30410 3725361 - 000

Item	Quantity	ME	P/N	SAP No.	see page	Description	Beschreibung
1	1	ST	◇1709041	4064561		DISTRIBUTOR	VERTEILER
2	3	ST	0010559	1465973		TUBE FITTING	VERSCHRAUBUNG
3	11	ST	2361696	1468139		CHECK VALVE	RUECKSCHLAGVENTIL
4	1	ST	6000078	1564532		SCREW PLUG	VERSCHLUSSCHRAUBE
5	1	ST	6004231	4212067		GREASE NIPPLE	SCHMIERNIPPEL
6	11	ST	1431139	1457107		HOSE NIPPLE	SCHLAUCHSTUTZEN
7	13	ST	1909575	1457173		HOSE NIPPLE	SCHLAUCHSTUTZEN
8	9	ST	0010561	1455637		TUBE FITTING	VERSCHRAUBUNG
9	2	ST	0054391	1524028		HEX.HD.SCREW	SECHSKANTSCHRAUBE
10	2	ST	◇0063707	1521851		WASHER	UNTERLEGSCHEIBE
11	24	ST	1431140	1457345		SLEEVE	HUELSE
12	9	ST	0714105	1461382		REDUCING NIPPLE	REDUZIERNIPPEL
20	15	ST	0057126	1519520		HEXAGONAL NUT	SECHSKANTMUTTER
21	15	ST	◇1338526	4296578		WASHER	UNTERLEGSCHEIBE
22	8	ST	1423794	1467836		HOSE CLIP	SCHLAUCHSCHELLE
23	2	ST	0925744	1467807		HOSE CLIP	SCHLAUCHSCHELLE
24	4	ST	0936457	1467810		HOSE CLIP	SCHLAUCHSCHELLE
25	1	ST	0936438	4015145		CLIP	SCHELLE
26	30	ST	0726789	1468311		CABLE TIE	KABELBINDER
30	*	M	1423786	1462986		HOSE ; 4,45 M	SCHLAUCH ; 4,45 M
31	*	M	1423786	1462986		HOSE ; 0,48 M	SCHLAUCH ; 0,48 M
32	*	M	1423786	1462986		HOSE ; 1,16 M	SCHLAUCH ; 1,16 M
33	*	M	1423786	1462986		HOSE ; 1,4 M	SCHLAUCH ; 1,4 M
34	*	M	1423786	1462986		HOSE ; 1,16 M	SCHLAUCH ; 1,16 M
35	*	M	1423786	1462986		HOSE ; 1,05 M	SCHLAUCH ; 1,05 M
36	*	M	1423786	1462986		HOSE ; 3,81 M	SCHLAUCH ; 3,81 M
37	*	M	1423786	1462986		HOSE ; 2,1 M	SCHLAUCH ; 2,1 M
38	*	M	1423786	1462986		HOSE ; 3,65 M	SCHLAUCH ; 3,65 M
39	*	M	1423786	1462986		HOSE ; 0,48 M	SCHLAUCH ; 0,48 M
40	*	M	1423786	1462986		HOSE ; 1,03 M	SCHLAUCH ; 1,03 M
42	*	M	1423786	1462986		HOSE ; 0,48 M	SCHLAUCH ; 0,48 M

6090 FS	RH400 400013	GREASING SYSTEM STEPS SCHMIERANLAGE AUFSTIEG	30420 3725360 - 000

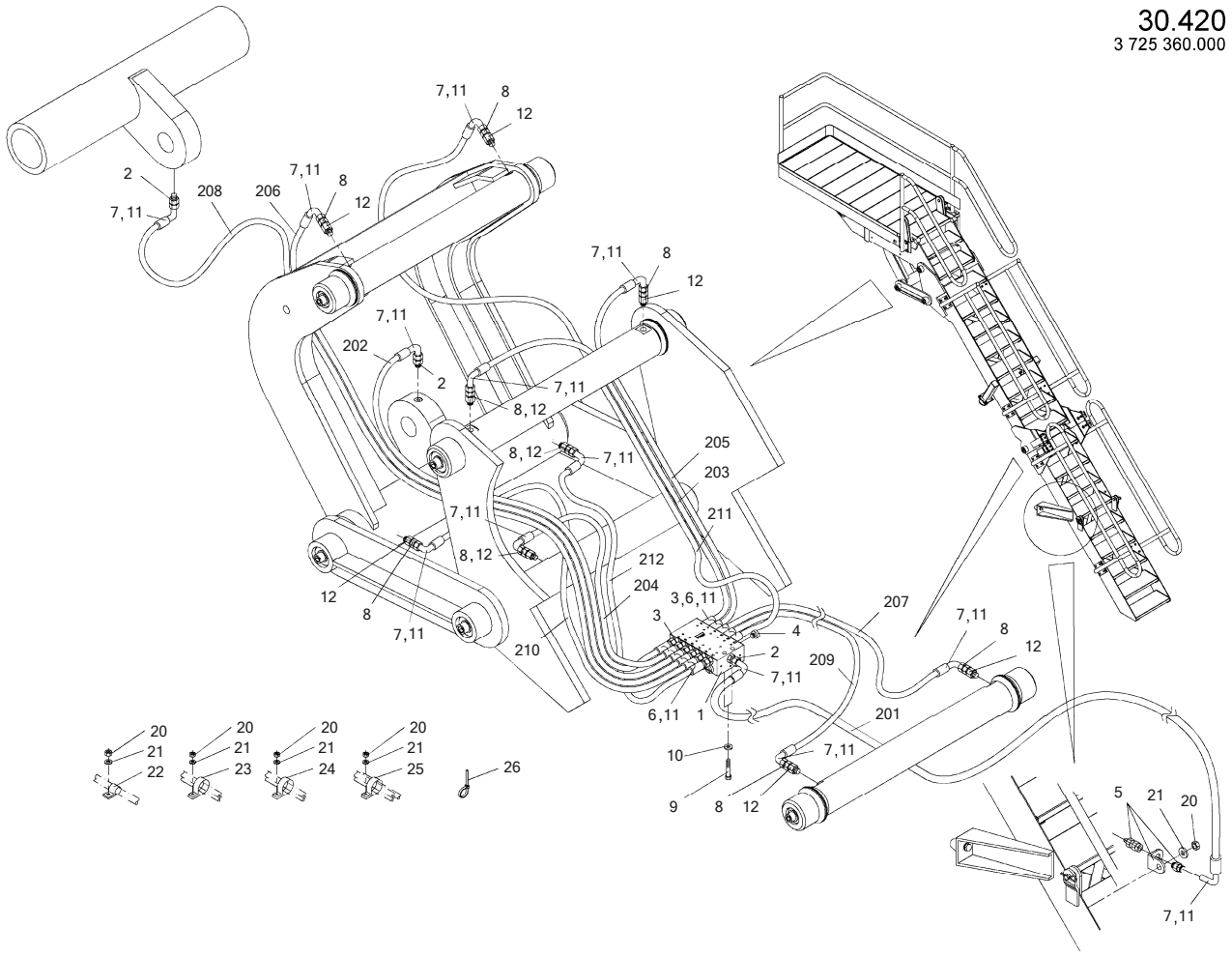

6090 FS	RH400 400013	GREASING SYSTEM STEPS SCHMIERANLAGE AUFSTIEG	30420 3725360 - 000

Item	Quantity	ME	P/N	SAP No.	see page	Description	Beschreibung
1	1	ST	◇1709041	4064561		DISTRIBUTOR	VERTEILER
2	3	ST	0010559	1465973		TUBE FITTING	VERSCHRAUBUNG
3	11	ST	2361696	1468139		CHECK VALVE	RUECKSCHLAGVENTIL
4	1	ST	6000078	1564532		SCREW PLUG	VERSCHLUSSCHRAUBE
5	1	ST	6004231	4212067		GREASE NIPPLE	SCHMIERNIPPEL
6	11	ST	1431139	1457107		HOSE NIPPLE	SCHLAUCHSTUTZEN
7	13	ST	1909575	1457173		HOSE NIPPLE	SCHLAUCHSTUTZEN
8	9	ST	0010561	1455637		TUBE FITTING	VERSCHRAUBUNG
9	2	ST	0054391	1524028		HEX.HD.SCREW	SECHSKANTSCHRAUBE
10	2	ST	◇0063707	1521851		WASHER	UNTERLEGSCHEIBE
11	24	ST	1431140	1457345		SLEEVE	HUELSE
12	9	ST	0714105	1461382		REDUCING NIPPLE	REDUZIERNIPPEL
20	15	ST	0057126	1519520		HEXAGONAL NUT	SECHSKANTMUTTER
21	15	ST	◇1338526	4296578		WASHER	UNTERLEGSCHEIBE
22	8	ST	1423794	1467836		HOSE CLIP	SCHLAUCHSCHELLE
23	2	ST	0925744	1467807		HOSE CLIP	SCHLAUCHSCHELLE
24	4	ST	0936457	1467810		HOSE CLIP	SCHLAUCHSCHELLE
25	1	ST	0936438	4015145		CLIP	SCHELLE
26	30	ST	0726789	1468311		CABLE TIE	KABELBINDER
201	*	M	1423786	1462986		HOSE ; 4,45 M	SCHLAUCH ; 4,45 M
202	*	M	1423786	1462986		HOSE ; 0,48 M	SCHLAUCH ; 0,48 M
203	*	M	1423786	1462986		HOSE ; 1,16 M	SCHLAUCH ; 1,16 M
204	*	M	1423786	1462986		HOSE ; 1,4 M	SCHLAUCH ; 1,4 M
205	*	M	1423786	1462986		HOSE ; 1,16 M	SCHLAUCH ; 1,16 M
206	*	M	1423786	1462986		HOSE ; 1,05 M	SCHLAUCH ; 1,05 M
207	*	M	1423786	1462986		HOSE ; 3,81 M	SCHLAUCH ; 3,81 M
208	*	M	1423786	1462986		HOSE ; 2,1 M	SCHLAUCH ; 2,1 M
209	*	M	1423786	1462986		HOSE ; 3,65 M	SCHLAUCH ; 3,65 M
210	*	M	1423786	1462986		HOSE ; 0,48 M	SCHLAUCH ; 0,48 M
211	*	M	1423786	1462986		HOSE ; 1,03 M	SCHLAUCH ; 1,03 M
212	*	M	1423786	1462986		HOSE ; 0,48 M	SCHLAUCH ; 0,48 M

3 721 257.009
1-3

de

Der Elektroschaltplan und die zugehörige Legende befinden sich im Band 2 bzw. Band 3 der Ersatzteilliste oder auf der Bucyrus HEX Webseite.

en

The electrical circuit diagram and the appropriate legend can be found in volume 2 resp. in volume 3 of the Spare Parts Catalog or on the Bucyrus HEX website.

es

El esquema eléctrico y la leyenda correspondiente se encuentran en el volumen 2 y en el volumen 3 de la lista de piezas de recambio, o en el sitio web de Bucyrus HEX.

fr

Le schéma électrique et la légende correspondante se trouvent dans le volume 2 ou 3 de la liste des pièces de rechange ou sur le site Web de Bucyrus HEX.

ru

Схему электрических соединений и соответствующую легенду можно найти в томе 2 или томе 3 списка запасных частей или на веб-сайте Bucyrus HEX.

pt

O diagrama do circuito eléctrico e a respectiva legenda encontram-se no volume 2 ou no volume 3 da lista de peças sobressalentes ou no website da Bucyrus HEX.

3 721 257.009
2-3

mn

ЦАХИЛГААН ХЭЛХЭЭНИЙ ТАЛААРХ БҮДҮҮВЧ ЗУРАГ БОЛОН ХОЛБОГДОХ МАТЕРИАЛЫГ “СЭЛБЭГИЙН КАТАЛОГИЙН 2 БА 3 ДУГААР БОТИОС, ЭСВЭЛ Bucyrus HEX КОМПАНИЙН ЦАХИМ ХУУДСААС ТУС ТУС ҮЗЭЖ БОЛНО.

cs

Elektrické schéma a odpovídající legenda jsou ve svazku 2, respektive ve svazku 3 Katalogu náhradních dílů a na webových stránkách společnosti Bucyrus HEX.

zh

可在备件目录第 3 列或者比塞洛斯 HEX 的网站是行找到对应于第 2 列的电路图及适用的图例。

sr

Dijagram strujnog kola i odgovarajuća legenda nalaze se u tomu 2 odn. tomu 3 Kataloga rezervnih delova ili na Bucyrus HEX web stranici.

fi

Sähkövirtapiirikaavio ja vastaavat selitykset ovat varaosaluettelon osassa 2 ja 3 sekä Bucyrus HEX -verkkosivustolla.

el

Μπορείτε να βρείτε το σχέδιο ηλεκτρικών κυκλωμάτων και την κατάλληλη επεξήγηση στον τόμο 2 και στον τόμο 3 αντίστοιχα του καταλόγου ανταλλακτικών ή στον ιστότοπο της Bucyrus HEX.

3 721 257.009
3-3

no

Det elektriske koblingsskjemaet og den aktuelle tegnforklaringen finner du i henholdsvis bind 2 og bind 3 av reservedelkatalogen eller på Bucyrus HEX-nettstedet.

sv

Det elektriska kopplingsschemat och tillhörande text återfinns i volym 2 respektive 3 i reservdelskatalogen eller på Bucyrus HEX hemsida.

nl

Het schema van het elektrische circuit en de bijpassende legende kunnen teruggevonden worden in volume 2 of volume 3 van de Catalogus met Reserveonderdelen of op de Bucyrus HEX-website.

6090 FS	RH400 400013	BATTERY INSTALL.MATERIAL BATTERIE EINBAU	31300 3844086 - 000

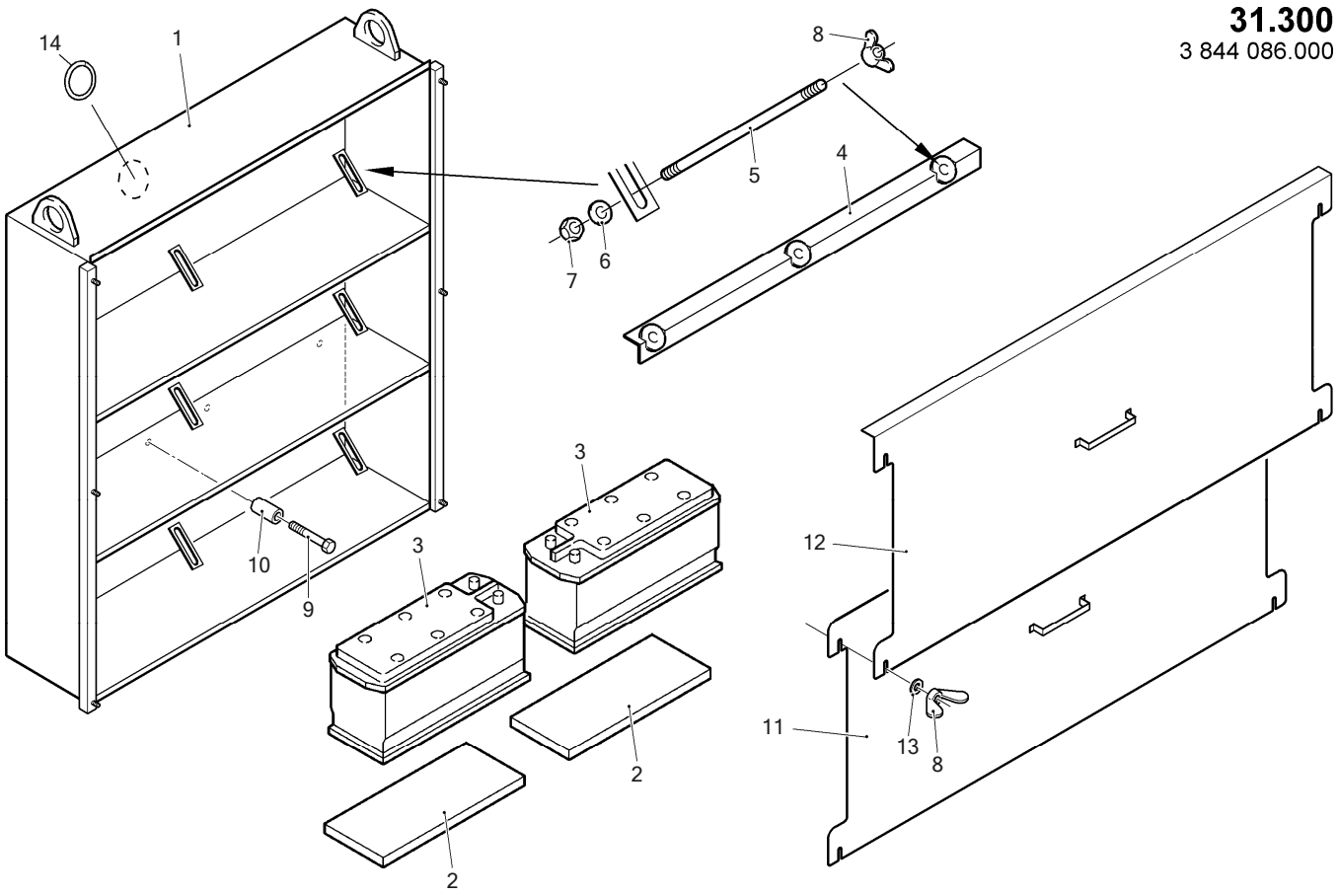

6090 FS	RH400 400013	BATTERY INSTALL.MATERIAL BATTERIE EINBAU	31300 3844086 - 000

Item	Quantity	ME	P/N	SAP No.	see page	Description	Beschreibung
1	1	ST	3680883	1522237		BATTERY RACK	BATTERIEREGAL
2	6	ST	3649181	1522243		PLATE	PLATTE
3	6	ST	2764459	1525261		BATTERY	BATTERIE
4	3	ST	2707960	1522242		STRIP	LEISTE
5	9	ST	2453261	1522247		THREADED ROD	GEWINDESTANGE
6	9	ST	0515369	1522245		DISK/WASHER	SCHEIBE
7	9	ST	0057126	1519520		HEXAGONAL NUT	SECHSKANTMUTTER
8	15	ST	0118072	1522244		WING NUT	FLUEGELMUTTER
9	8	ST	0056643	1522250		HEX.HD.SCREW	SECHSKANTSCHRAUBE
10	8	ST	3673541	1521521		SLEEVE	HUELSE
11	1	ST	3688865	1522263		COVER	ABDECKUNG
12	1	ST	3688866	1522265		COVER	ABDECKUNG
13	6	ST	0062543	1522266		DISK/WASHER	SCHEIBE
14	*	M	0146430	1519873		EDGE PROTECTION ; 1 M	KANTENSCHUTZ ; 1 M

6090 FS	RH400 400013	ILLUMINATION INSTALL.MATERIAL BELEUCHTUNG EINBAU	31400 3720825 - 000

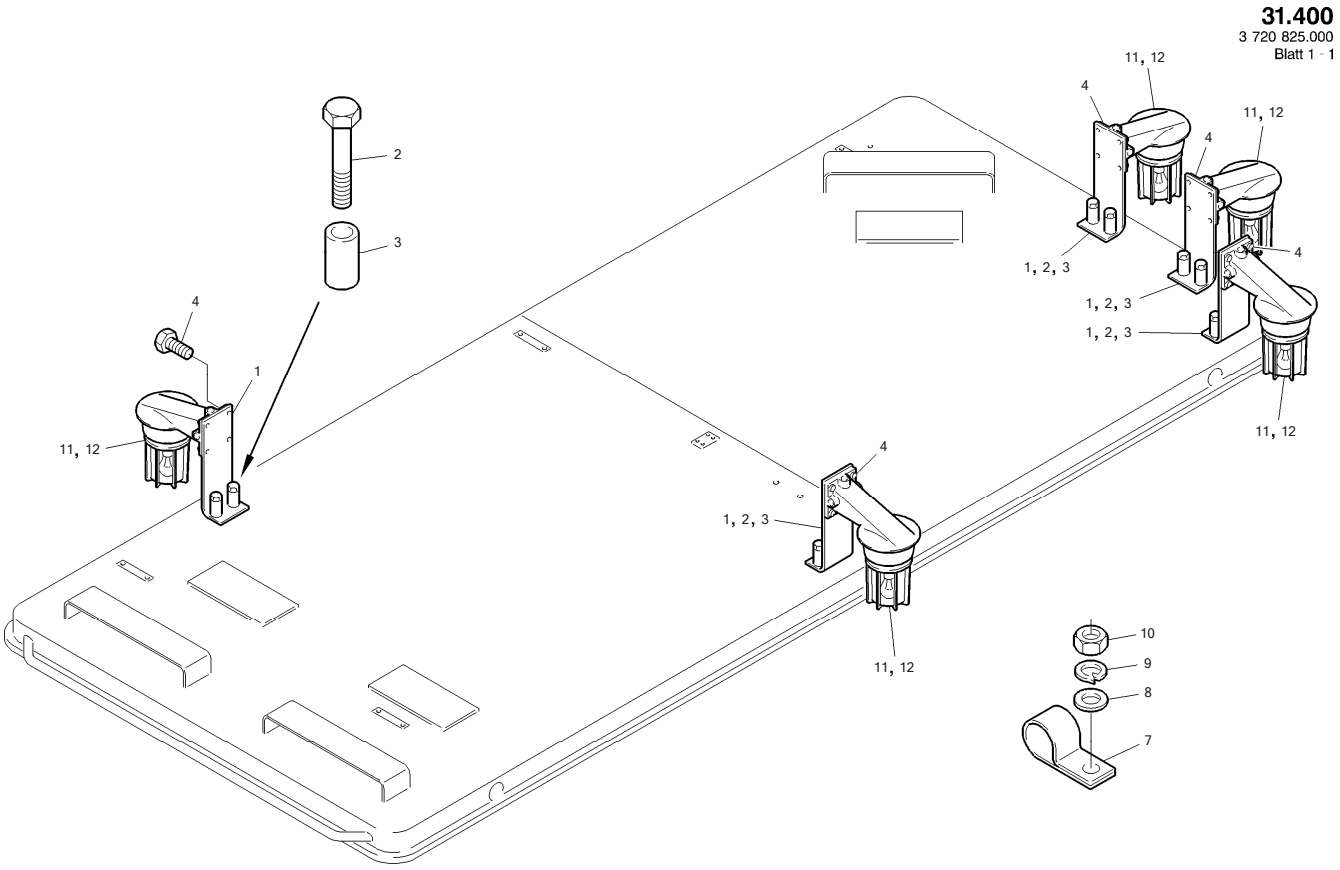

6090 FS	RH400 400013	ILLUMINATION INSTALL.MATERIAL BELEUCHTUNG EINBAU	31400 3720825 - 000

Item	Quantity	ME	P/N	SAP No.	see page	Description	Beschreibung
1	5	ST	2710513	1522533		BRACKET	HALTER
2	10	ST	0421283	1522207		HEX.HD.SCREW	SECHSKANTSCHRAUBE
3	10	ST	3674264	1520010		SLEEVE	HUELSE
4	20	ST	2470993	1522532		HEX.HD.SCREW	SECHSKANTSCHRAUBE
7	16	ST	0925744	1467807		CLIP	SCHELLE
8	16	ST	0063704	1521322		DISK/WASHER	SCHEIBE
9	16	ST	0063668	1522072		LOCK WASHER	FEDERRING
10	16	ST	0057126	1519520		HEXAGONAL NUT	SECHSKANTMUTTER
11	5	ST	2465155	4022009		HEADLIGHT	SCHEINWERFER
12	10	ST	0118653	1468812		BULB	GLUEHLAMPE

6090 FS	RH400 400013	ADDIT. LIGHTING ZUSATZBELEUCHTUNG	31455 3725552 - 000

31.455
3 725 552.000

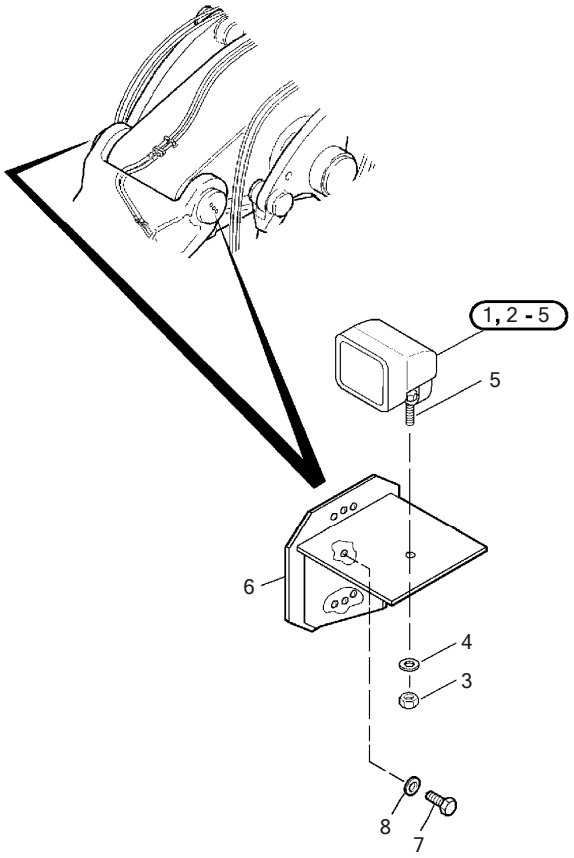

6090 FS	RH400 400013	ADDIT. LIGHTING ZUSATZBELEUCHTUNG	31455 3725552 - 000

Item	Quantity	ME	P/N	SAP No.	see page	Description	Beschreibung
1	2	ST	3719400	1525259		HEADLIGHT	SCHEINWERFER
2	2	ST	3719403	4026449		LAMP	LEUCHTELEMENT
3	2	ST	0146559	4014015		LOCKING NUT	SICHERUNGSMUTTER
4	2	ST	0056988	1520455		WASHER	UNTERLEGSCHEIBE
5	2	ST	0056656	1519699		HEX.HD.SCREW	SECHSKANTSCHRAUBE
6	2	ST	3686975	4024652		BRACKET	HALTER
7	6	ST	0056672	1520312		HEX.HD.SCREW	SECHSKANTSCHRAUBE
8	6	ST	2450285	4021630		SHIM	DISTANZSCHEIBE

6090 FS	RH400 400013	CONTROL UNIT JOYSTICK STEUEREINHEIT JOYSTICK	31560 3726909 - 000

31.560

3 726 909.000

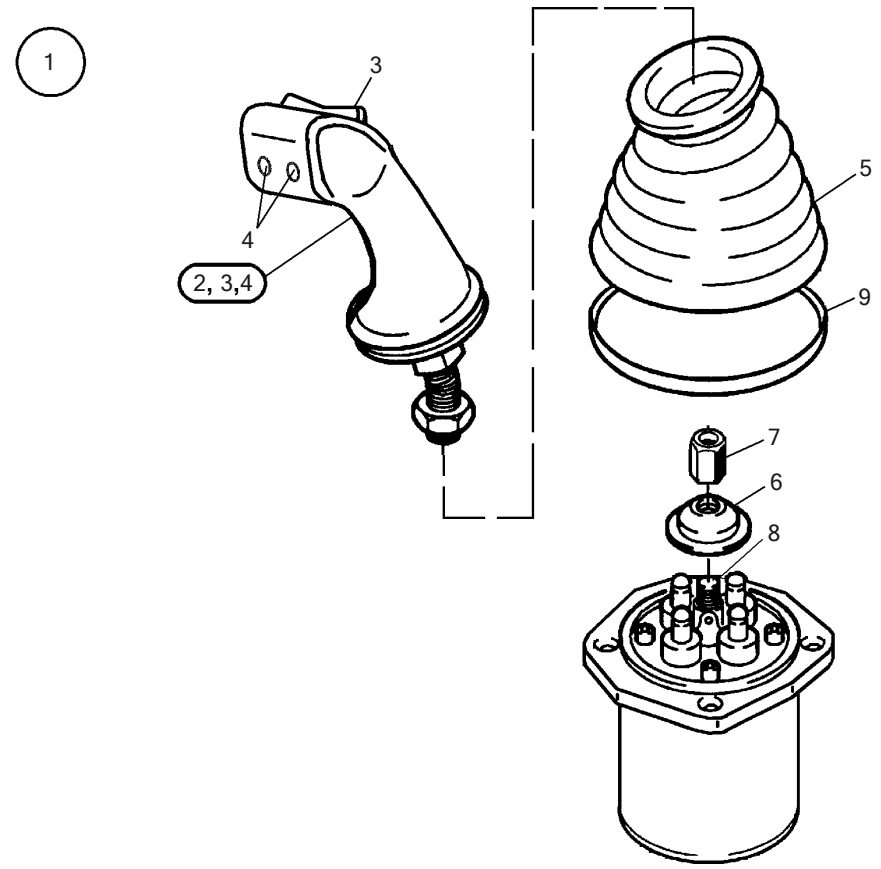

6090 FS	RH400 400013	CONTROL UNIT JOYSTICK STEUEREINHEIT JOYSTICK	31560 3726909 - 000

Item	Quantity	ME	P/N	SAP No.	see page	Description	Beschreibung
1	1	ST	3716930	1525263		JOYSTICK	HANDSTEUERGERAET
2	1	ST	6003025	1465089		HANDLE	GRIFF
3	1	ST	6003024	4027833		SENSING DEVICE	TASTER
4	1	ST	6003023	4027832		SENSING DEVICE	TASTER
5	1	ST	◇6000244	1613462		BELLOWS	FALTENBALG
6	1	ST	6002279	1584295		BELL	GLOCKE
7	1	ST	6002280	4027536		NUT	MUTTER
8	1	ST	6003240	1584075		UNIVERSAL JOINT	KREUZGELENK
9	1	ST	0984467	4015345		CABLE CONNECTOR	KABELVERBINDER

6090 FS	RH400 400013	CONTROL UNIT PEDAL STEUEREINHEIT PEDAL	31570 3664768 - 000

31.570
3 664 768.000

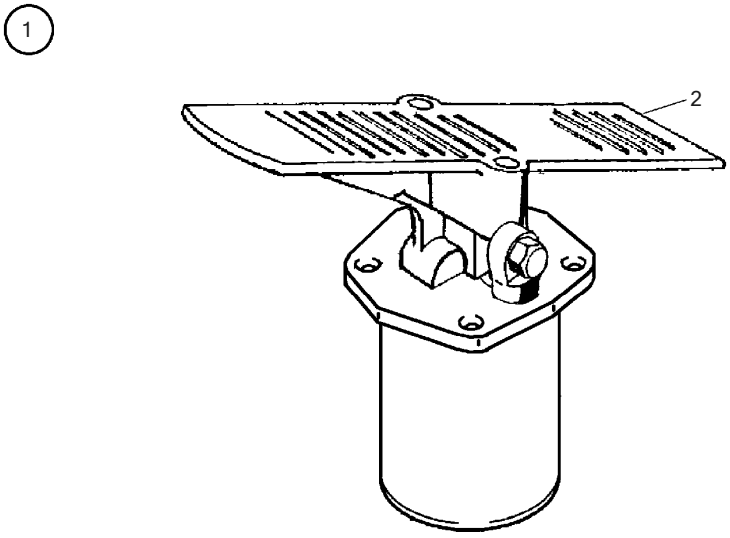

6090 FS	RH400 400013	CONTROL UNIT PEDAL STEUEREINHEIT PEDAL	31570 3664768 - 000

Item	Quantity	ME	P/N	SAP No.	see page	Description	Beschreibung
1	1	ST	3650397	1525262		FOOT SWITCH	FUSSCHALTER
2	1	ST	6002134	1460504		PEDAL	PEDAL

6090 FS	RH400 400013	INDICATOR ANZEIGEGERAET	31610 3844026 - 000

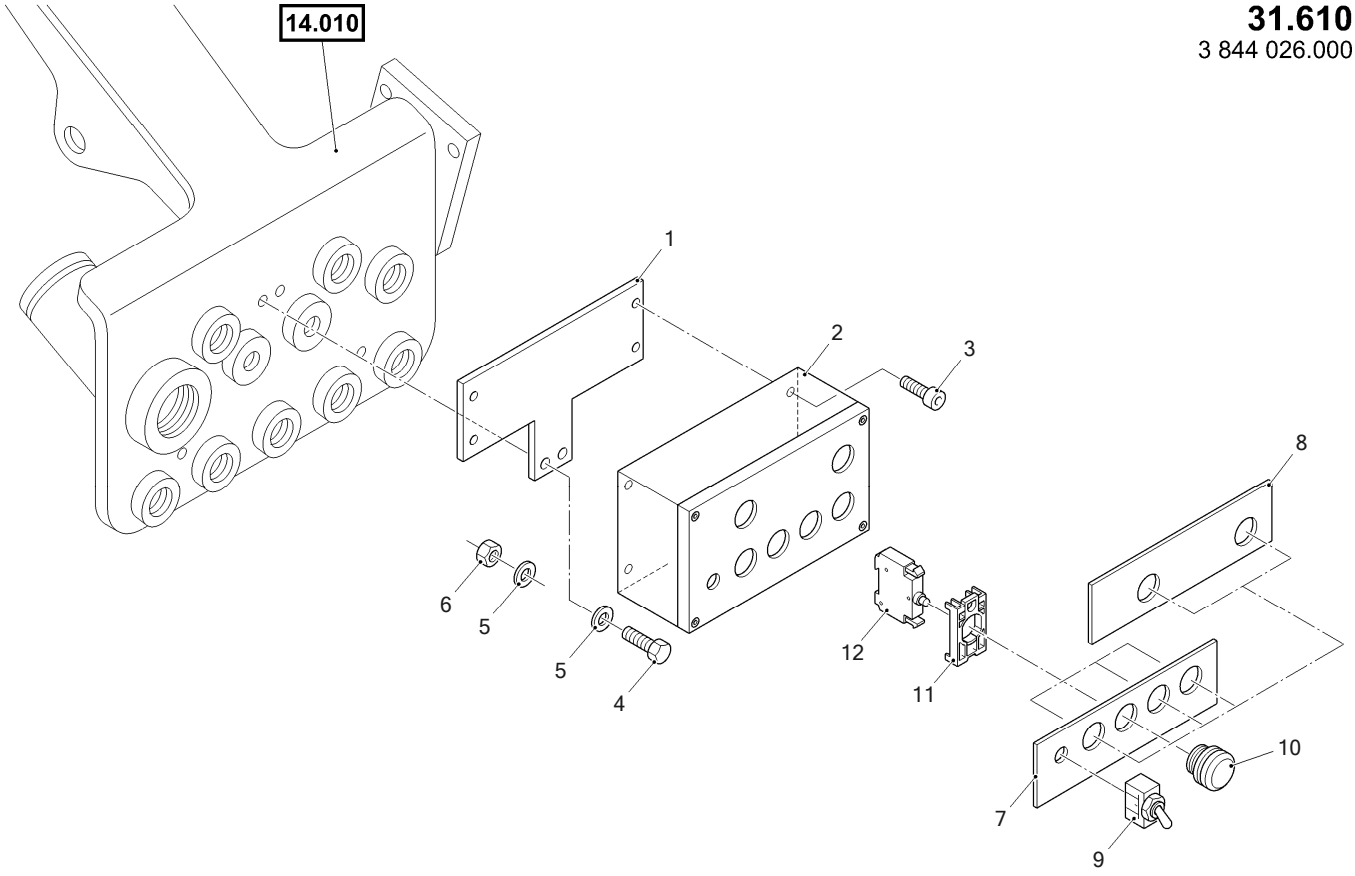

6090 FS	RH400 400013	INDICATOR ANZEIGEGERAET	31610 3844026 - 000

Item	Quantity	ME	P/N	SAP No.	see page	Description	Beschreibung
1	1	ST	3688042	1525824		BRACKET	HALTER
2	1	ST	3689854	1525825		HOUSING	GEHAEUSE
3	4	ST	0053949	1525822		CYL.HEAD SCREW	ZYLINDERSCHRAUBE
4	2	ST	0054405	1523574		HEX.HD.SCREW	SECHSKANTSCHRAUBE
5	2	ST	0063704	1521322		WASHER	UNTERLEGSCHEIBE
6	2	ST	0057126	1519520		HEXAGONAL NUT	SECHSKANTMUTTER
7	1	ST	3675806	1525823		FOIL	FOLIE
8	1	ST	3689856	1525826		FOIL	FOLIE
9	1	ST	2700399	1525382		SWITCH	KIPPSCHALTER
10	6	ST	2470857	1525381		TELL-TALE	LEUCHTMELDER
11	6	ST	2470859	1525380		ADAPTER	ADAPTER
12	6	ST	2470544	1525322		LAMP	LEUCHTELEMENT

6090 FS	RH400 400013	CAB MODULE FAHRERHAUSMODUL	34000 3844090 - 000

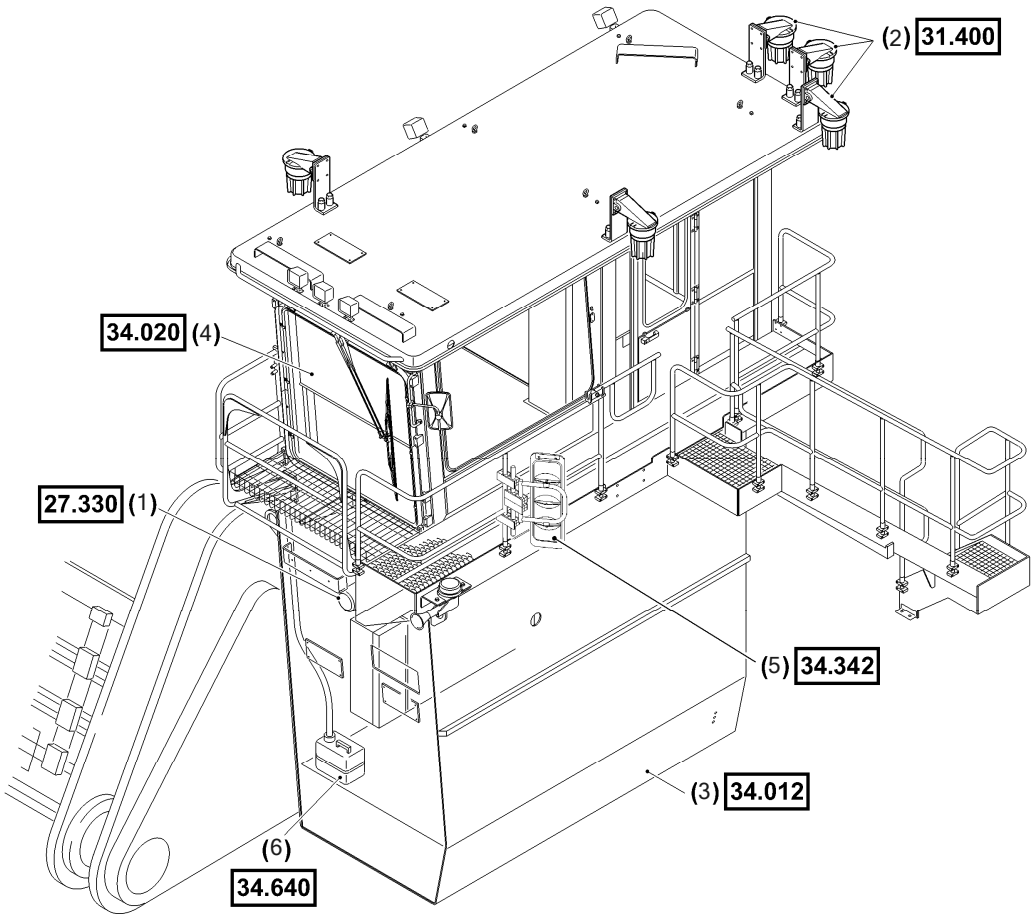

34.000
3 844 090.000

6090 FS	RH400 400013	CAB MODULE FAHRERHAUSMODUL	34000 3844090 - 000

Item	Quantity	ME	P/N	see page	Description	Beschreibung
1	1	ST	(3720994)	124	FILTER SYSTEM	FILTERANLAGE
2	1	ST	(3720825)	141	ILLUMINATION	BELEUCHTUNG
3	1	ST	(3844091)	147	CAB MODULE	FAHRERHAUSMODUL
4	1	ST	(3844092)	148	OPERATOR'S CAB	FAHRERHAUS
5	1	ST	(3726116)	152	MIRROR	SPIEGEL
6	1	ST	(3720993)	156	WASHER SYSTEM	SCHEIBENWASCHANLAGE

6090 FS	RH400 400013	CAB MODULE FAHRERHAUSMODUL	34012 3844091 - 000

34.012
3 844 091.000
page/pagina 1-5

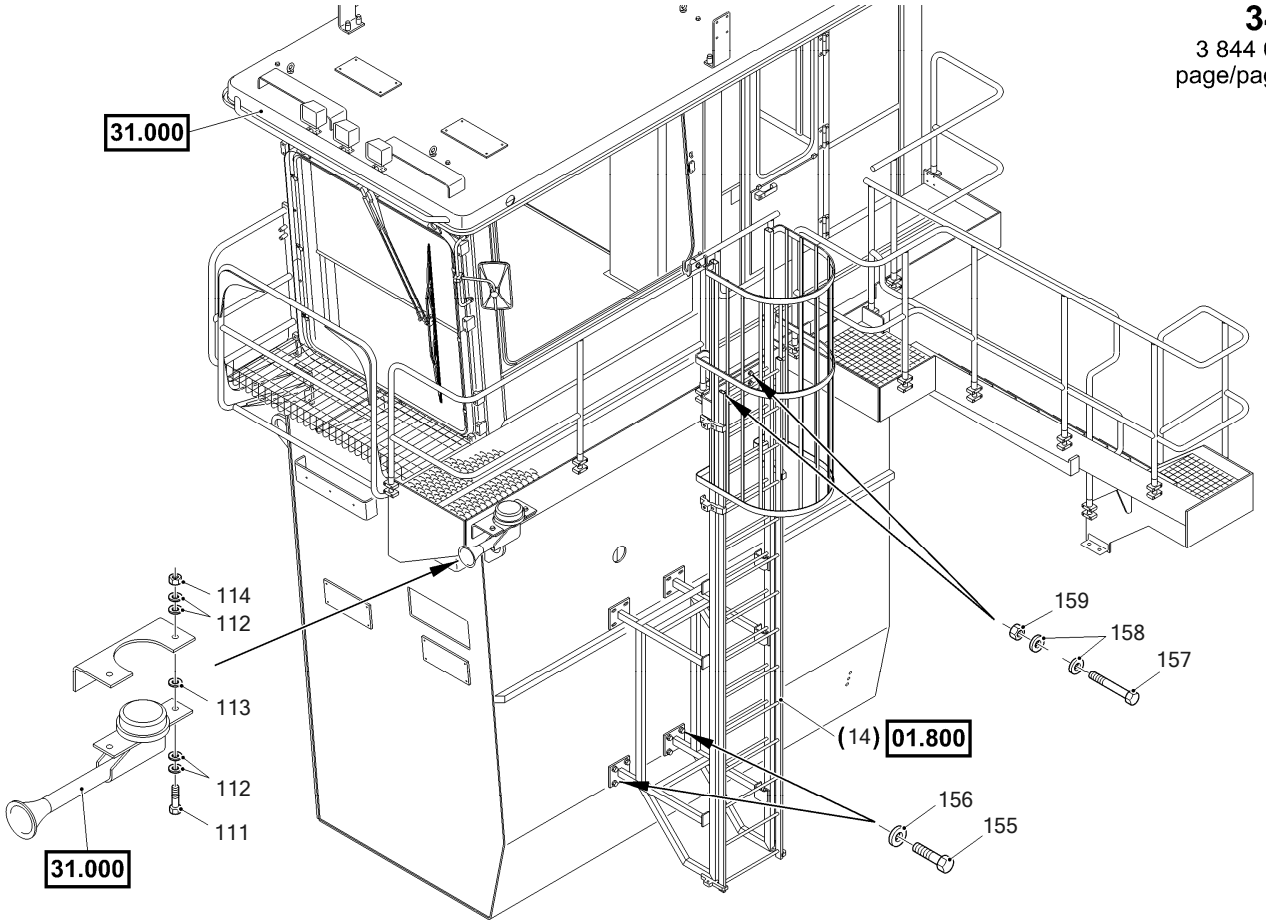

6090 FS	RH400 400013	CAB MODULE FAHRERHAUSMODUL	34012 3844091 - 000

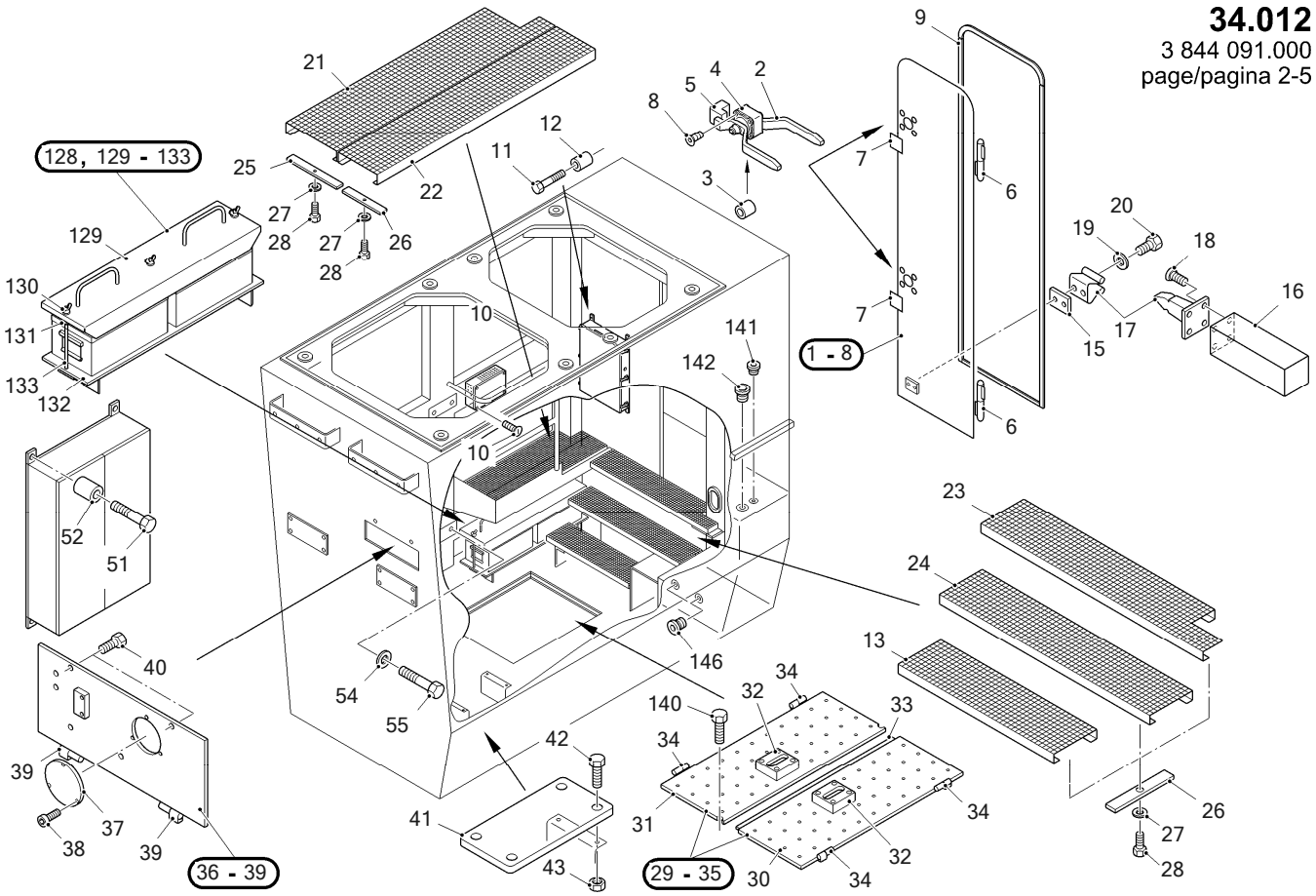

6090 FS	RH400 400013	CAB MODULE FAHRERHAUSMODUL	34012 3844091 - 000

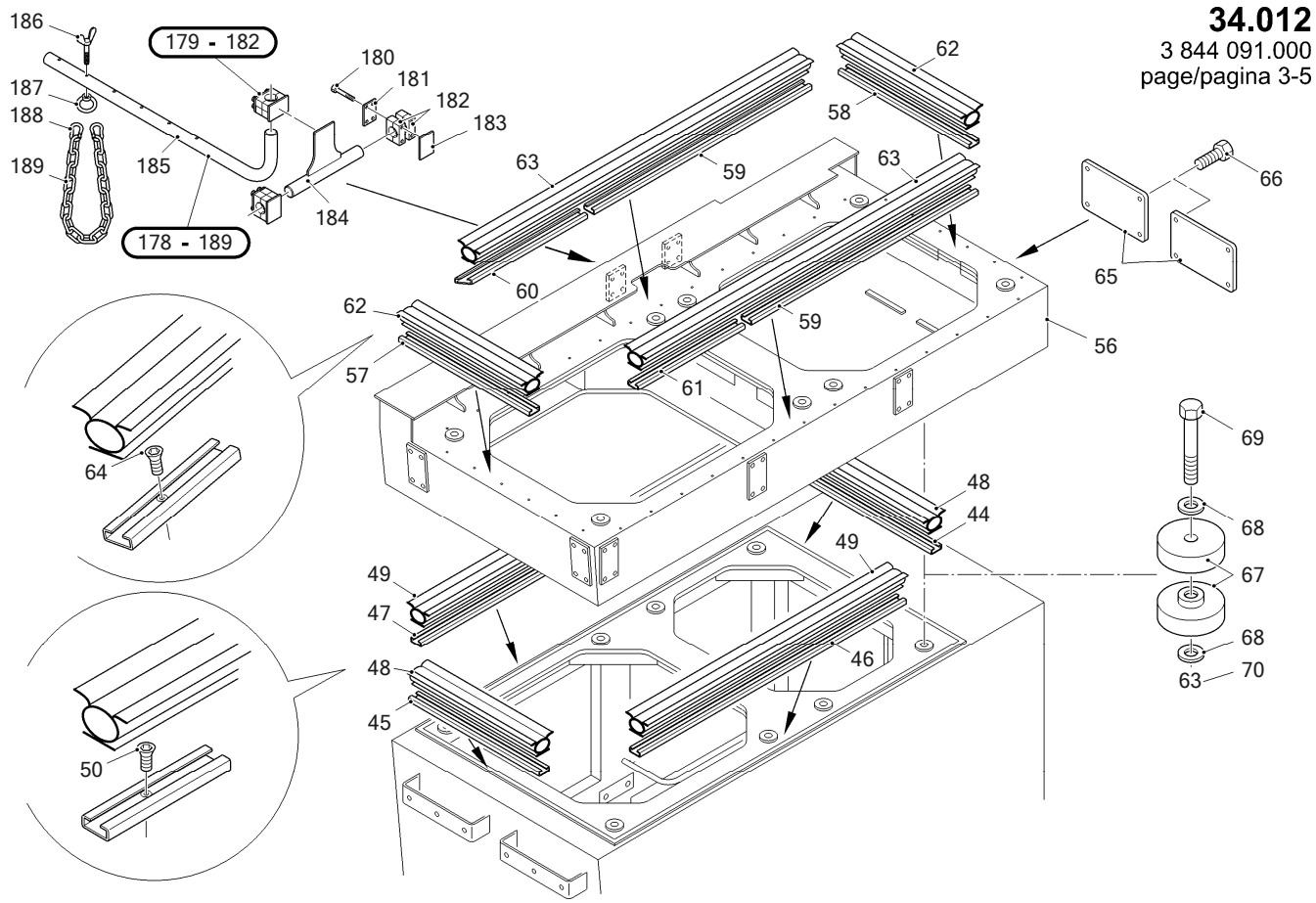

6090 FS	RH400 400013	CAB MODULE FAHRERHAUSMODUL	34012 3844091 - 000

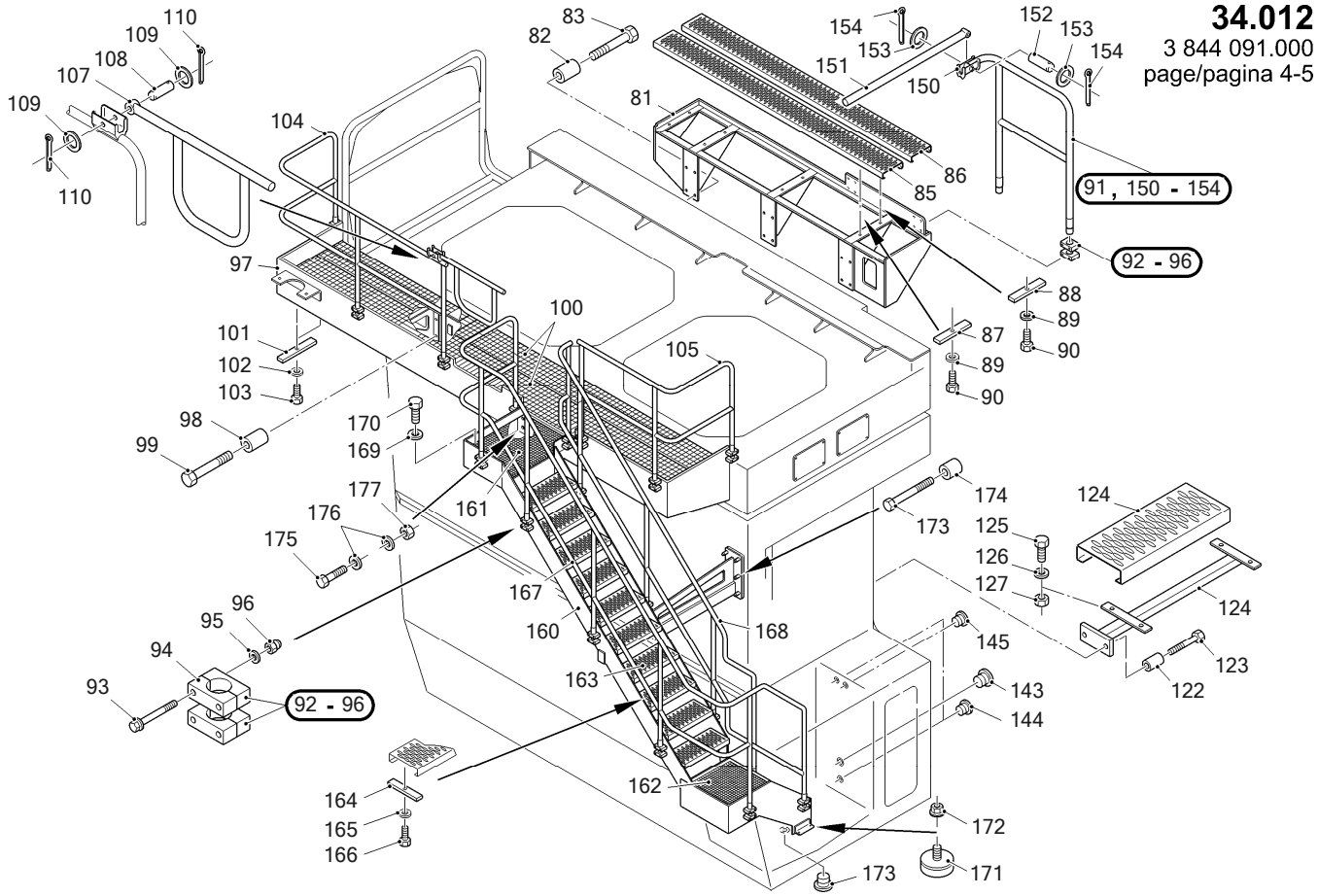

6090 FS	RH400 400013	CAB MODULE FAHRERHAUSMODUL	34012 3844091 - 000

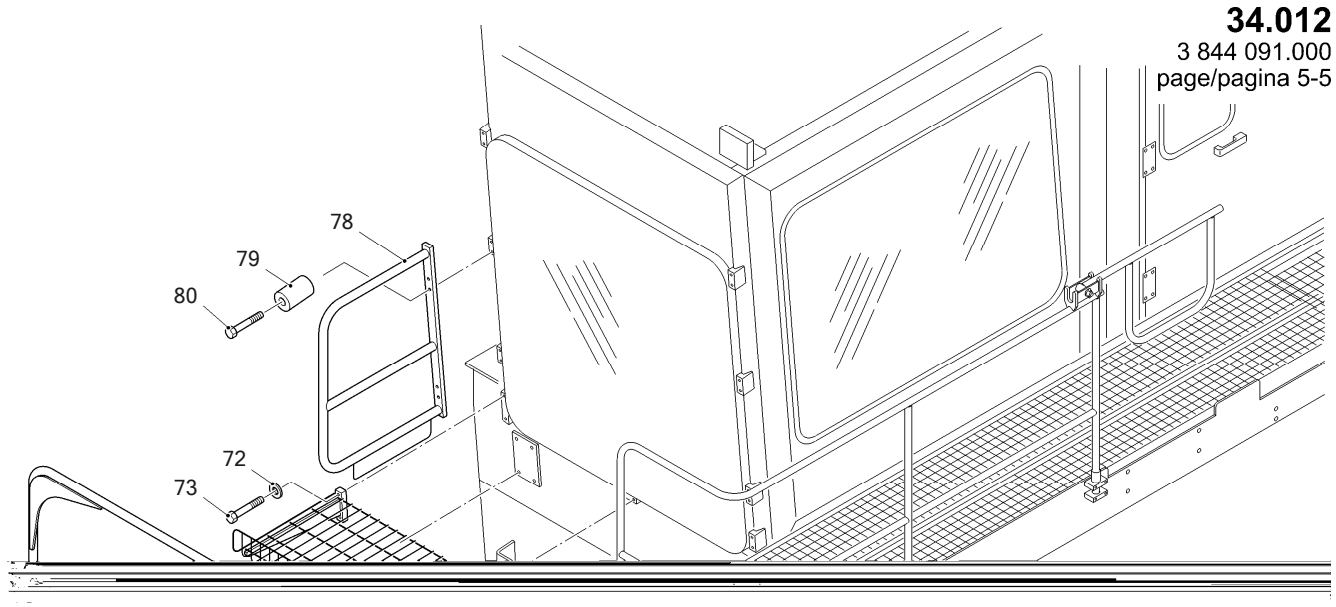

72 71
74

76
77 75

6090 FS	RH400 400013	OPERATOR'S CAB FAHRERHAUS	34022 3720995 - 002

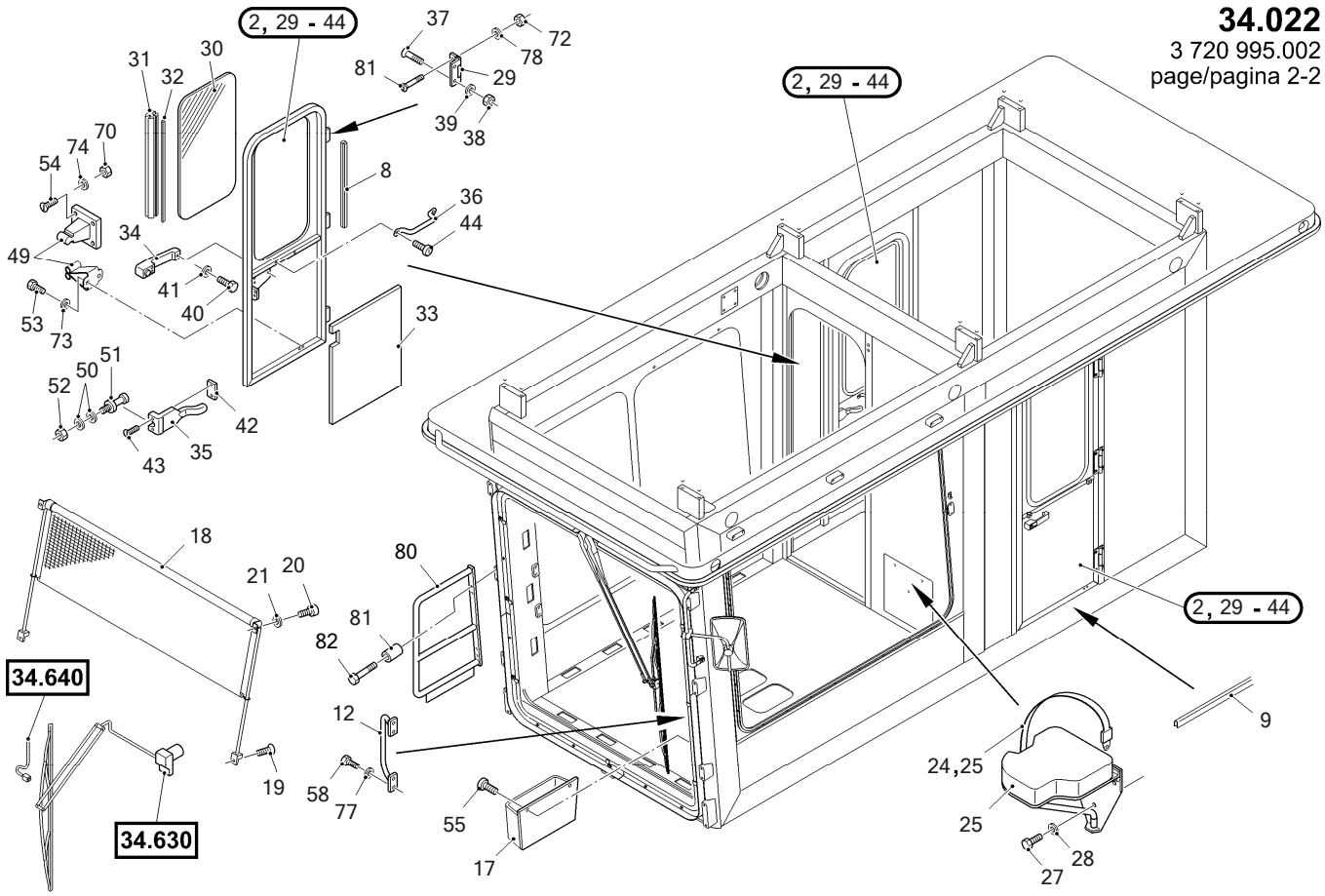

6090 FS	RH400 400013	OPERATOR'S CAB FAHRERHAUS	34022 3720995 - 002

Item	Quantity	ME	P/N	SAP No.	see page	Description	Beschreibung
1	1	ST	3711111	1522270		OPERATOR'S CAB	FAHRERHAUS
2	3	ST	6002800	4042633		DOOR	TUER
3	1	ST	6003776	1451452		WINDOW	FENSTER
4	2	ST	2456633	1454877		WINDOW	FENSTER
6	*	M	0041459	1454860		WINDOW STRIP ; 10 M	KLEMMPROFIL ; 10 M
7	*	M	◇0012096	4064414		PACKING STRIP ; 10 M	FUELLKOEDER ; 10 M
8	*	M	0625547	1459481		PROFILE ; 12 M	PROFIL ; 12 M
9	*	M	1725714	1520319		EDGE PROTECTION ; 2,5 M	KANTENSCHUTZ ; 2,5 M
10	1	ST	2456632	1454876		SLIDING WINDOW	SCHIEBEFENSTER
11	*	M	◇0782632	4105672		SEALING BAND ; 7,3 M	DICHTBAND ; 7,3 M
12	1	ST	3678141	4042193		HANDLE	GRIFF
14	3	ST	3678143			HANDLE	GRIFF
15	1	ST	◇3678147			BRACKET	HALTER
16	1	ST	1570622	1461507		MIRROR	SPIEGEL
17	1	ST	6003103	4042659		HOLDER	ABLAGE
18	1	ST	3694425	4133540		ROLLER BLIND	ROLLO
19	2	ST	0725408	1522787		COUNTER-SUNK SCREW	SENKSCHRAUBE
20	2	ST	◇0056737	4041609		CYL.HEAD SCREW	ZYLINDERSCHRAUBE
21	2	ST	0056982	1520664		WASHER	UNTERLEGSCHEIBE
24	1	ST	◇1758673			BELT	RIEMEN
25	1	ST	◇1778735	4141020		SEAT	SITZ
26	2	ST	0056659	1521238		HEX.HD.SCREW	SECHSKANTSCHRAUBE
27	3	ST	0054399	1525835		HEX.HD.SCREW	SECHSKANTSCHRAUBE
28	3	ST	0063704	1521322		WASHER	UNTERLEGSCHEIBE
29	3	ST	6003160	4042660		HINGE	SCHARNIER
30	1	ST	2456634	1454878		WINDOW	FENSTER
31	*	M	0041459	1454860		WINDOW STRIP ; 2,76 M	KLEMMPROFIL ; 2,76 M
32	*	M	◇0012096	4064414		PACKING STRIP ; 2,76 M	FUELLKOEDER ; 2,76 M
33	1	ST	3678162	4042197		PANELING	VERKLEIDUNG
34	1	ST	◇1778753	1612291		HANDLE	GRIFF
35	1	ST	1755437	1461756		LOCK	SCHLOSS
36	1	ST	1758759	1465085		HANDLE	GRIFF
37	6	ST	1768194	1522467		COUNTER-SUNK SCREW	SENKSCHRAUBE
38	6	ST	0068841	1461281		LOCKING NUT	SICHERUNGSMUTTER
39	6	ST	0063668	1522072		LOCK WASHER	FEDERRING
40	3	ST	0063290	1521625		HEX.HD.SCREW	SECHSKANTSCHRAUBE
41	3	ST	0511788	1461712		LOCK WASHER	FEDERRING
42	1	ST	2104960	1612292		BRACKET	HALTER
43	2	ST	1185465	1458496		COUNTER-SUNK SCREW	SENKSCHRAUBE
44	2	ST	1725364	1458521		SELF-TAPPING SCREW	BLECHSCHRAUBE
45	17	ST	2465751	1462536		INJECTOR	DUESE
46	34	ST	0260633	4014240		COUNTER-SUNK SCREW	SENKSCHRAUBE
48	1	ST	1590004	4017928		HOOK	HAKEN
49	1	ST	1709468	1522715		BRACKET	HALTER
50	1	ST	1547774	1520344		DISK/WASHER	SCHEIBE
51	1	ST	1547776	1520345		PIN	BOLZEN
52	1	ST	0971884	1520349		HEXAGONAL NUT	SECHSKANTMUTTER
53	6	ST	0054365	1522707		HEX.HD.SCREW	SECHSKANTSCHRAUBE
54	14	ST	0725195	4014635		COUNTER-SUNK SCREW	SENKSCHRAUBE
55	3	ST	0598267	1457700		SELF-TAPPING SCREW	BLECHSCHRAUBE
56	28	ST	0973408	4008551		COUNTER-SUNK SCREW	SENKSCHRAUBE
57	18	ST	1768194	1522467		COUNTER-SUNK SCREW	SENKSCHRAUBE
58	4	ST	0056656	1519699		HEX.HD.SCREW	SECHSKANTSCHRAUBE
60	1	ST	6003777	4027994		BULLET-PROOF PANE	PANZERGLASSCHEIBE
61	*	M	1740693	1454861		PROFILE ; 7,5 M	PROFIL ; 7,5 M
62	*	M	◇0012096	4064414		PACKING STRIP ; 7,5 M	FUELLKOEDER ; 7,5 M
63	2	ST	0052692	1524817		EYE BOLT	RINGSCHRAUBE
64	8	ST	3672112	4023724		CLIP	KLEMME
65	*	M	◇0782632	4105672		SEALING BAND ; 7,5 M	DICHTBAND ; 7,5 M
66	20	ST	0063668	1522072		LOCK WASHER	FEDERRING
67	20	ST	0056653	1464706		HEX.HD.SCREW	SECHSKANTSCHRAUBE
68	20	ST	1758732	1468268		CAP	KAPPE
70	12	ST	0057121	1461275		HEXAGONAL NUT	SECHSKANTMUTTER
71	28	ST	0766033	1468225		CAP NUT	HUTMUTTER
72	18	ST	0068841	1461281		LOCKING NUT	SICHERUNGSMUTTER
73	6	ST	0056982	1520664		WASHER	UNTERLEGSCHEIBE
74	12	ST	0725727	1525746		LOCK WASHER	FEDERRING
75	28	ST	0725727	1525746		LOCK WASHER	FEDERRING
76	3	ST	0598267	1457700		SELF-TAPPING SCREW	BLECHSCHRAUBE
77	9	ST	7832165	1525735		CYL.HEAD SCREW	ZYLINDERSCHRAUBE
78	28	ST	0973408	4008551		COUNTER-SUNK SCREW	SENKSCHRAUBE

6090 FS	RH400 400013	OPERATOR'S CAB FAHRERHAUS	34022 3720995 - 002

Item	Quantity	ME	P/N	SAP No.	see page	Description	Beschreibung
85	4	ST	1537807	1462325		LAMP	LEUCHTE
86	8	ST	0118663	1468813		BULB	GLUEHLAMPE
87	8	ST	0598261	4041657		SELF-TAPPING SCREW	BLECHSCHRAUBE
92	1	ST	2456749			PANE	GLASSCHEIBE
93	1	ST	2456748			PANE	GLASSCHEIBE
94	1	ST	2456747			PANE	GLASSCHEIBE
95	1	ST	6005076	4399663		HANDLE	GRIFF
96	1	ST	6005077	4399664		HANDLE	GRIFF
97	*	M	0041459	1454860		WINDOW STRIP ; 6,4 M	KLEMMPROFIL ; 6,4 M
98	*	M	◇0012096	4064414		PACKING STRIP ; 6,4 M	FUELLKOEDER ; 6,4 M
100	1	ST	(3720827)		155	WINDSCREEN WIPER	SCHEIBENWISCHER

6090 FS	RH400 400013	PLATFORM PLATE MOUNTING PARTS PODESTPLATTE ANBAUTEILE	34101 3844094 - 000

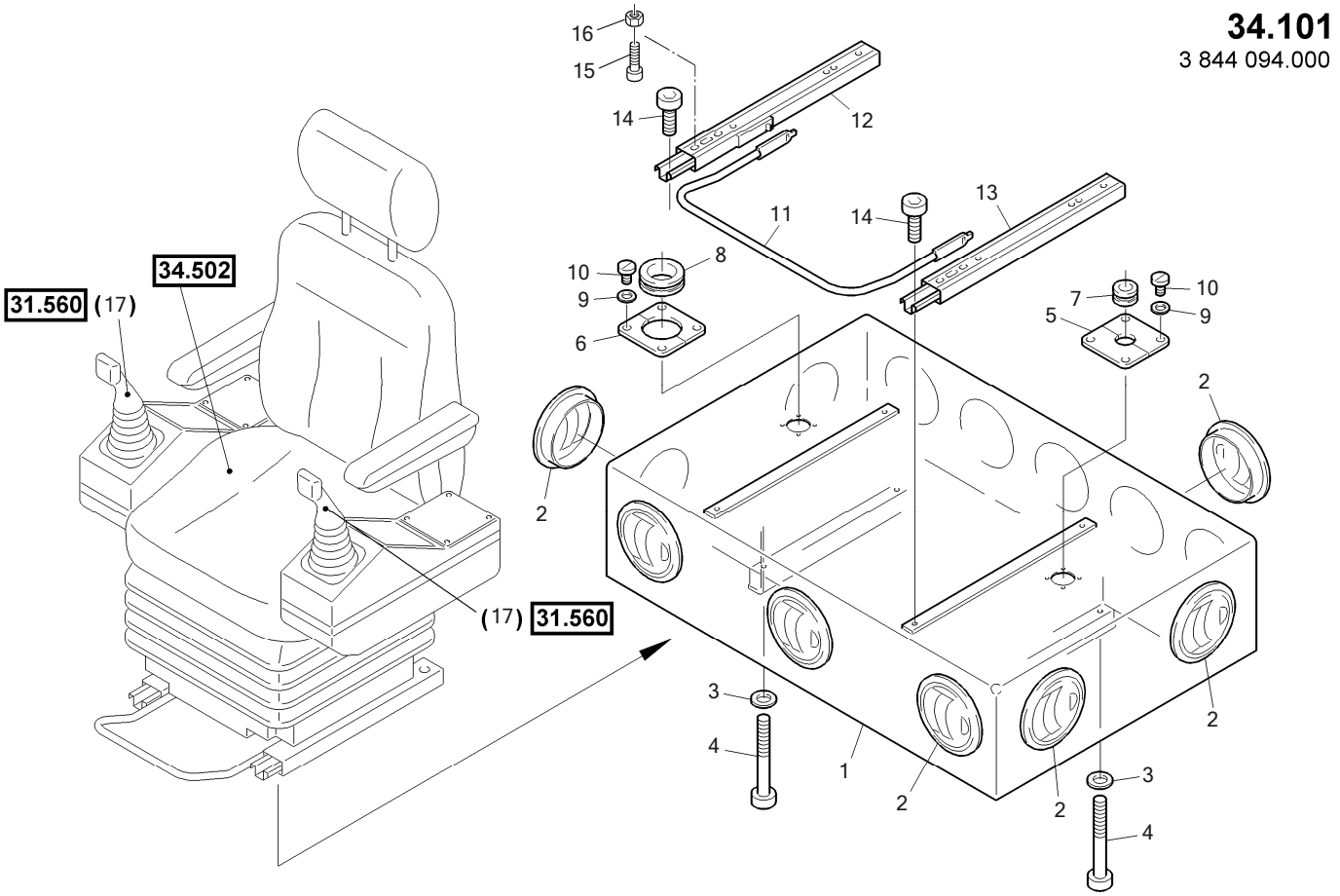

6090 FS	RH400 400013	PLATFORM PLATE MOUNTING PARTS PODESTPLATTE ANBAUTEILE	34101 3844094 - 000

Item	Quantity	ME	P/N	SAP No.	see page	Description	Beschreibung
1	1	ST	3697866	1522299		HEAT BOX	HEIZKASTEN
2	12	ST	2764312	1522312		ROUNDNOZZLE	RUNDDUESE
3	4	ST	3674284	1520572		DISK/WASHER	SCHEIBE
4	4	ST	0124340	1522340		CYL.HEAD SCREW	ZYLINDERSCHRAUBE
5	1	ST	3697867	1522308		BRACKET	HALTER
6	1	ST	3700346	1522303		BRACKET	HALTER
7	1	ST	0062958	1522309			KABELMUFFE
8	1	ST	0015703	1522304		SOCKET	MUFFE
9	8	ST	0056982	1520664		WASHER	UNTERLEGSCHEIBE
10	8	ST	0053942	1522162		CYL.HEAD SCREW	ZYLINDERSCHRAUBE
11	1	ST	3697972	1522302		STRAP	BUEGEL
12	12	ST	2243878	1522313		RAIL	SCHIENE
13	1	ST	2250403	1522332		RAIL	SCHIENE
14	4	ST	0057027	1522334		CYL.HEAD SCREW	ZYLINDERSCHRAUBE
15	4	ST	0515283	1522345		CYL.HEAD SCREW	ZYLINDERSCHRAUBE
16	4	ST	2482324	1520348		HEXAGONAL NUT	SECHSKANTMUTTER
17	2	ST	(3726909)		143	CONTROL UNIT	STEUEREINHEIT

6090 FS	RH400 400013	CONTROL COLUMN BEDIENSAEULE	34132 3844296 - 000

34.132
3 844 296.000

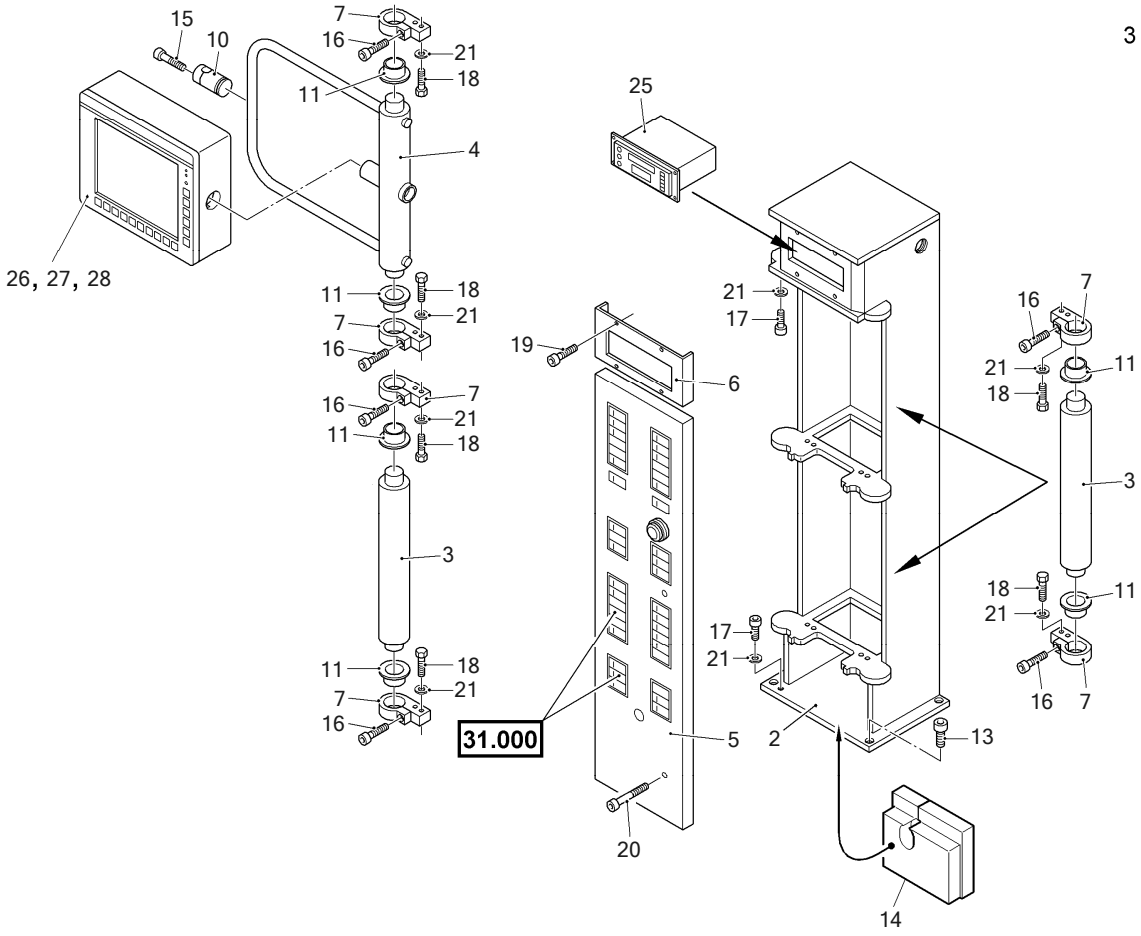

6090 FS	RH400 400013	CONTROL COLUMN BEDIENSAEULE	34132 3844296 - 000

Item	Quantity	ME	P/N	SAP No.	see page	Description	Beschreibung
2	1	ST	3740356	4130699		PILLAR	SAEULE
3	3	ST	2761232	1525622		SHAFT	WELLE
4	1	ST	2707660	1525629		PILLAR	SAEULE
5	1	ST	3740363	4130793		COVER	ABDECKUNG
6	1	ST	3740367	4130886		COVER	ABDECKUNG
7	8	ST	2707679	1525636		BEARING	LAGER
10	1	ST	3672118	1525647		AXLE	ACHSE
11	8	ST	1774432	1525650		BUSHING	BUCHSE
13	4	ST	0056707	1525731		CYL.HEAD SCREW	ZYLINDERSCHRAUBE
14	1	ST	3704248	1525750		INSULATION	ISOLIERUNG
15	2	ST	0771860	1525736		CYL.HEAD SCREW	ZYLINDERSCHRAUBE
16	8	ST	0599812	1525740		CYL.HEAD SCREW	ZYLINDERSCHRAUBE
17	2	ST	◇0013441	4130884		CYL.HEAD SCREW	ZYLINDERSCHRAUBE
18	16	ST	0057027	1522334		CYL.HEAD SCREW	ZYLINDERSCHRAUBE
19	4	ST	7832165	1525735		CYL.HEAD SCREW	ZYLINDERSCHRAUBE
20	2	ST	1190772	1525763		CYL.HEAD SCREW	ZYLINDERSCHRAUBE
21	18	ST	0063704	1521322		WASHER	UNTERLEGSCHEIBE
25	1	ST	3714713	1525611		RADIO	RADIO
26	1	ST	◇3703654	4002816		DISPLAY	ANZEIGEMODUL
27	1	ST	3749743			MEMORY CARD BCS	SPEICHERKARTE BCS
28	1	ST	3749742			MEMORY CARD	SPEICHERKARTE
						DOCUMENTATION	DOKUMENTATION

6090 FS	RH400 400013	MIRROR SPIEGEL	34342 3726116 - 001

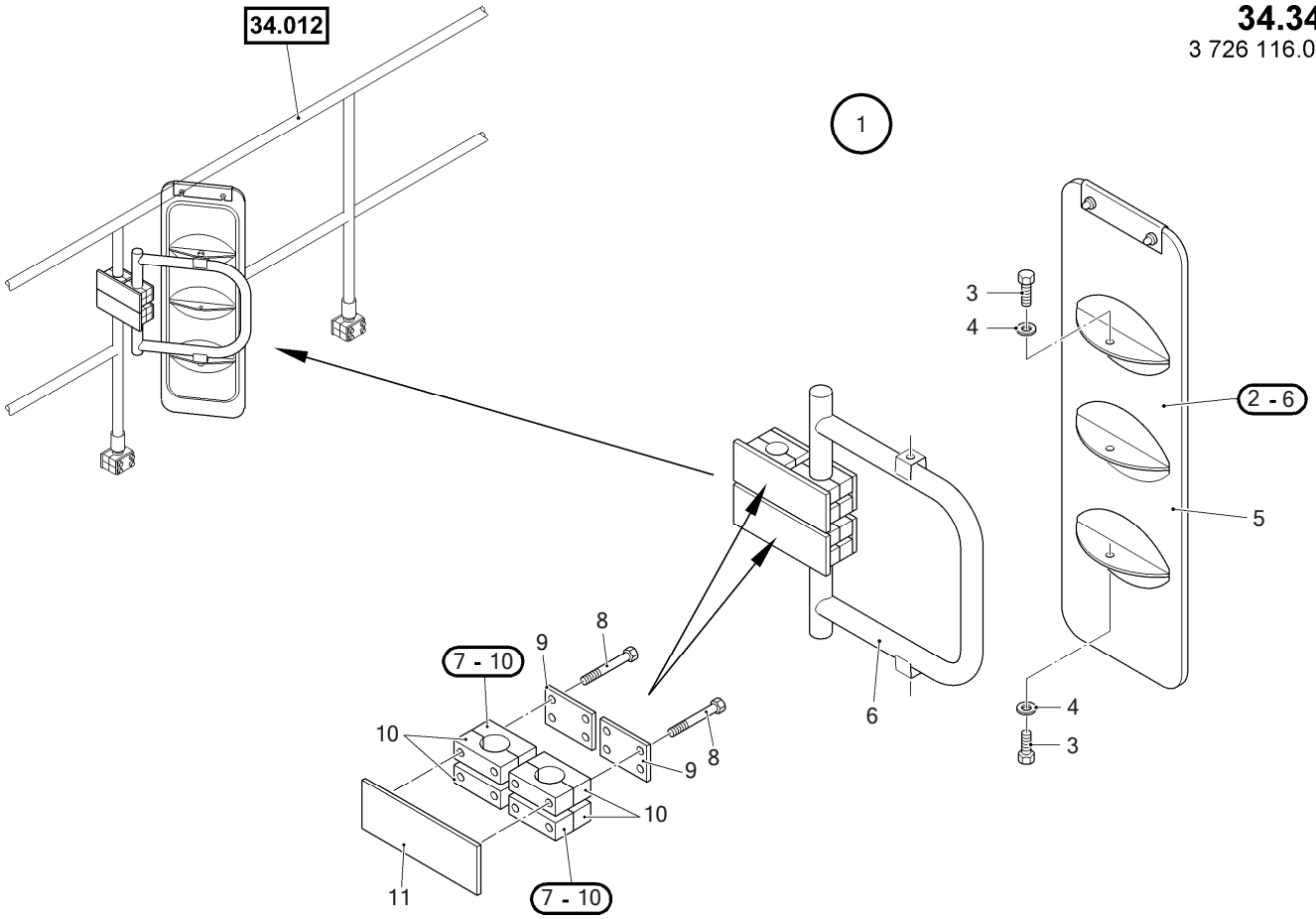

6090 FS	RH400 400013	MIRROR SPIEGEL	34342 3726116 - 001

Item	Quantity	ME	P/N	SAP No.	see page	Description	Beschreibung
1	1	ST	3700373	1522526		BRACKET	HALTER
2	1	ST	3700368	1522525		MIRROR	SPIEGEL
3	2	ST	0056661	1519401		HEX.HD.SCREW	SECHSKANTSCHRAUBE
4	2	ST	3674285	1519408		DISK/WASHER	SCHEIBE
5	1	ST	2483017	1522524		MIRROR	SPIEGEL
6	1	ST	3700367	1522523		MOUNTING	HALTERUNG
7	8	ST	2768799	1522248		CLIP	SCHELLE
8	16	ST	2482657	1522249		HEX.HD.SCREW	SECHSKANTSCHRAUBE
9	4	ST	0598101	1520775		COVER PLATE	DECKPLATTE
10	8	ST	3672197	1520772		HOSE CLAMP	KLEMMHAELFTENPAAR
11	2	ST	3700369	1522522		BRACKET	HALTER

6090 FS	RH400 400013	SEAT SITZ	34502 3668947 - 001

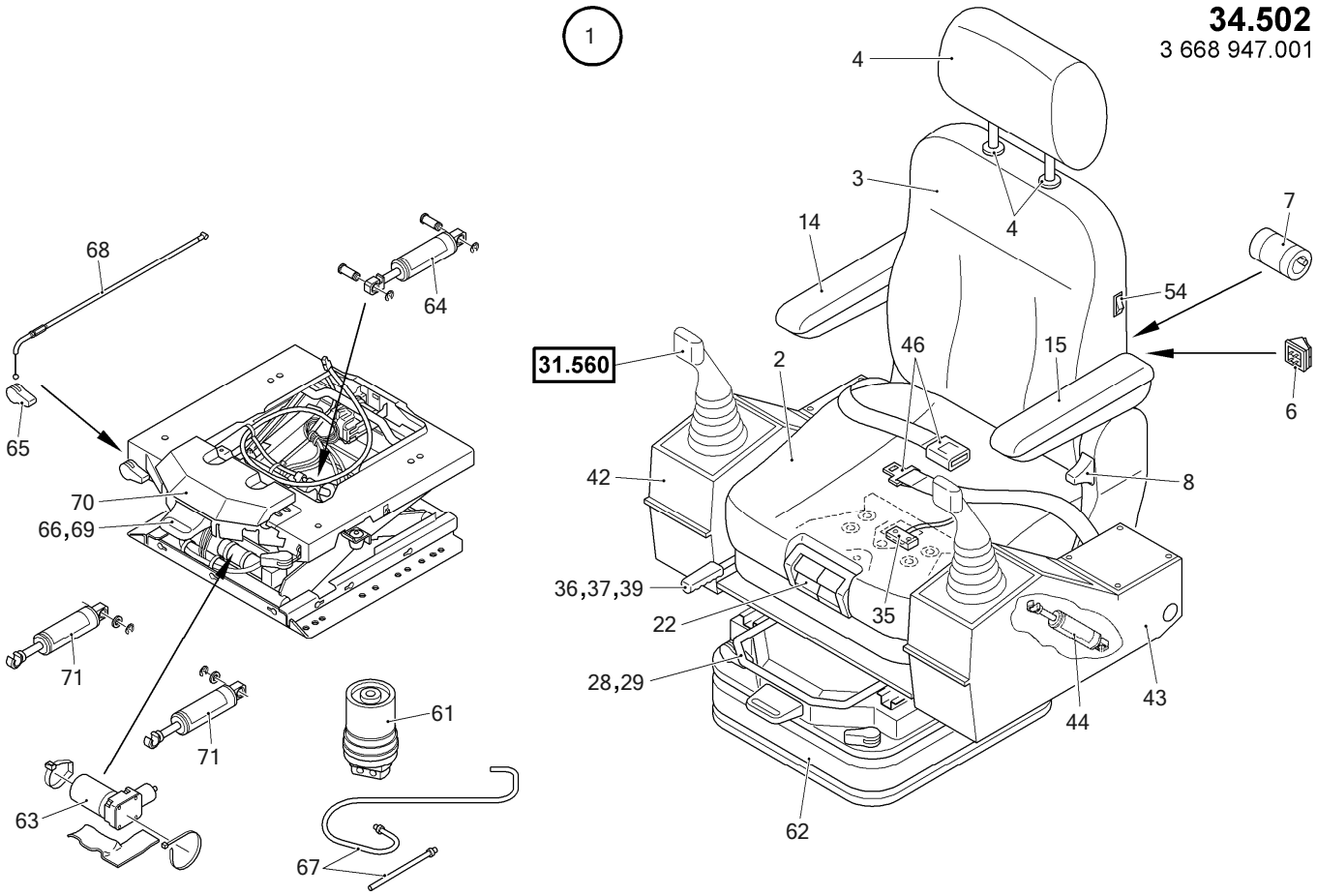

6090 FS	RH400 400013	SEAT SITZ	34502 3668947 - 001

Item	Quantity	ME	P/N	SAP No.	see page	Description	Beschreibung
1	1	ST	3691241	1522344		OPERATOR'S SEAT	FAHRERSITZ
2	1	ST	6003331	4042693		SEAT CUSHION	SITZPOLSTER
3	1	ST	6003330	4042692		BACKREST CUSHION	RUECKENPOLSTER
4	1	ST	6003332	4042694		HEAD REST	KOPFSTUETZE
6	1	ST	6003333	4027888		VALVE	VENTIL
7	1	ST	6003171	4027869		COMPRESSOR	KOMPRESSOR
8	1	ST	6003334	4027889		HANDLE	GRIFF
14	1	ST	6002189	1501469		ARM REST	ARMLEHNE
15	1	ST	6002190	4027505		ARM REST	ARMLEHNE
22	1	ST	6003398	4027902		VALVE	VENTIL
28	1	ST	6003335	4027890		SHIFT RAIL SET	VERSTELLSCHIENENSATZ
29	1	ST	6003336	4027891		FASTENING PARTS	BEFESTIGUNGSTEILE
35	1	ST	6003337	1456139		SEAT CONTACT SW.	SITZKONT.SCHALTER
36	1	ST	6003338	4027892		HANDLE	GRIFF
37	1	ST	6003339	4027893		SHIFT RAIL SET	VERSTELLSCHIENENSATZ
39	1	ST	6003340	4027894		FASTENING PARTS	BEFESTIGUNGSTEILE
42	1	ST	6003341	4042695		BRACKET	KONSOLE
43	1	ST	6003342	4042696		BRACKET	KONSOLE
44	1	ST	6003343	4042697		GAS SPRING	GASFEDER
46	1	ST	6003397	4042702		LAP BELT	BECKENGURT
54	1	ST	6003434	4027911		SWITCH	SCHALTER
61	1	ST	6003435	4027912		AIR SUSPENSION	LUFTFEDER
62	1	ST	6003436	4042704		BELLOWS	FALTENBALG
63	1	ST	6003437	4027913		COMPRESSOR	KOMPRESSOR
64	1	ST	6003438	4027914		SHOCK ABSORBER	STOSSDAEMPFER
65	1	ST	6003439	4027915		HANDLE	GRIFF
66	1	ST	6003440	1542250		HANDLE	GRIFF
67	1	ST	6003441	4027916		HOSE	SCHLAUCH
68	1	ST	6003442	4296653		CONTROL CABLE	BOWDENZUG
69	1	ST	1472127	1542321		CONTROL DEVICE	BETAETIGUNG
70	1	ST	6003443	4042705		COVER	ABDECKUNG
71	2	ST	6003438	4027914		SHOCK ABSORBER	STOSSDAEMPFER

6090 FS	RH400 400013	ROLLER BLIND INSTALL.MATERIAL ROLLO EINBAU	34610 3720585 - 000

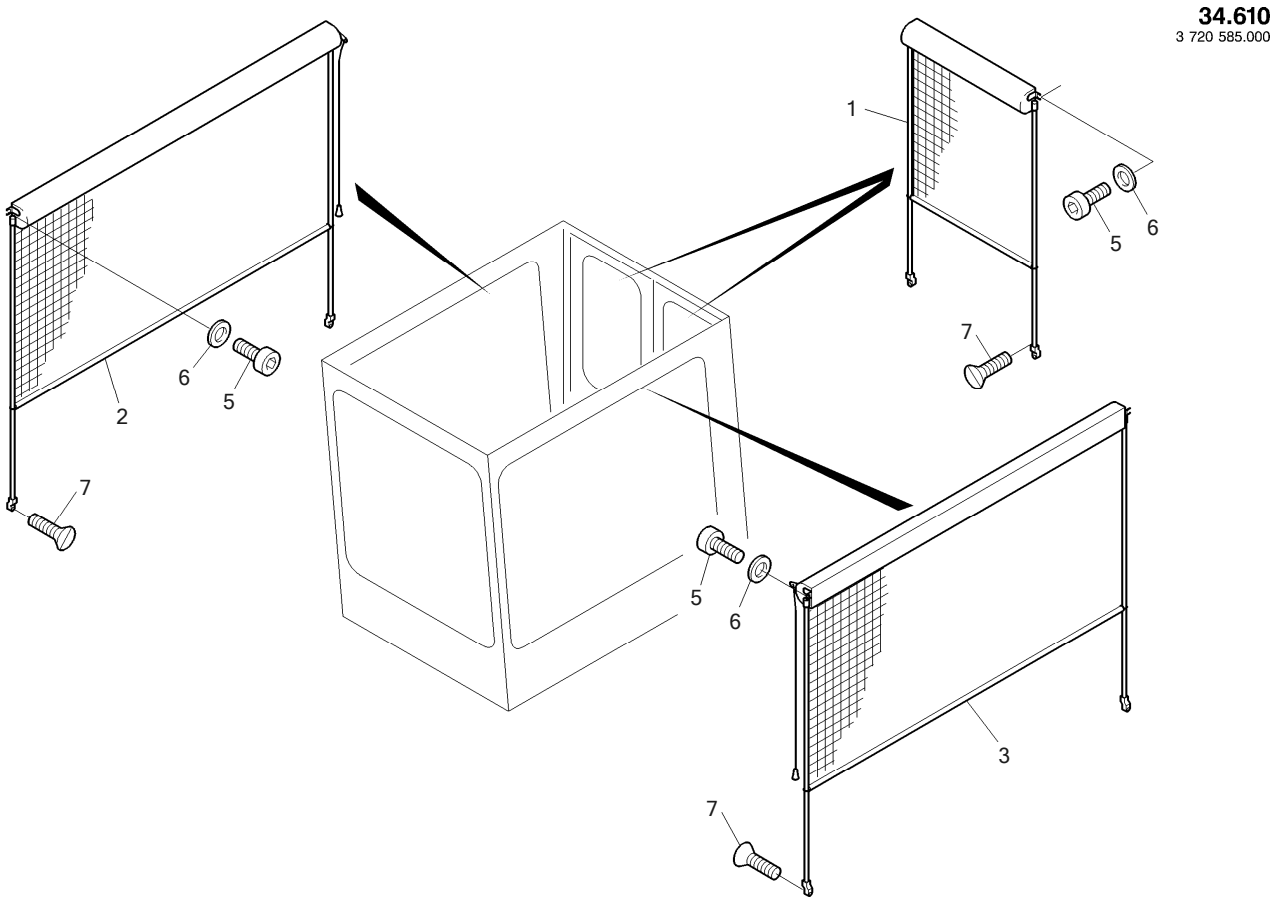

6090 FS	RH400 400013	ROLLER BLIND INSTALL.MATERIAL ROLLO EINBAU	34610 3720585 - 000

Item	Quantity	ME	P/N	SAP No.	see page	Description	Beschreibung
1	2	ST	3694419	4025354		ROLLER BLIND	ROLLO
2	1	ST	3694421	1469354		ROLLER BLIND	ROLLO
3	1	ST	3694422	1458749		ROLLER BLIND	ROLLO
5	8	ST	0251430	1458428		CYL.HEAD SCREW	ZYLINDERSCHRAUBE
6	8	ST	0056982	1520664		DISK/WASHER	SCHEIBE
7	8	ST	0725408	1522787		COUNTER-SUNK SCREW	SENKSCHRAUBE

6090 FS	RH400 400013	WINDSCREEN WIPER INSTALL.MATERIAL SCHEIBENWISCHER EINBAU	34630 3720827 - 000

34.630
3 720 098.000

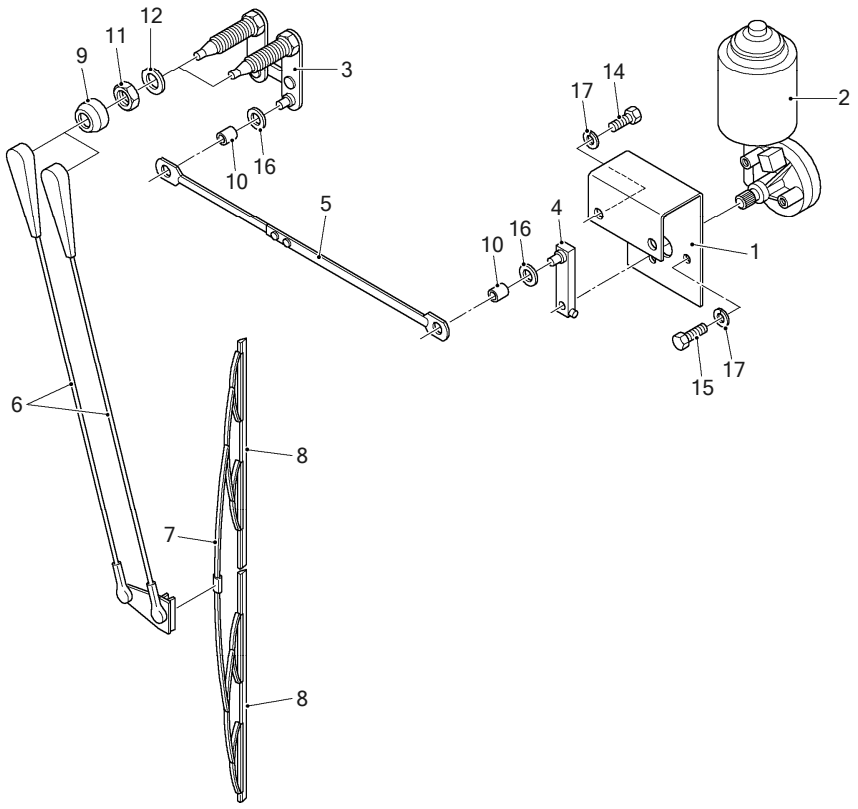

6090 FS	RH400 400013	WINDSCREEN WIPER INSTALL.MATERIAL SCHEIBENWISCHER EINBAU	34630 3720827 - 000

Item	Quantity	ME	P/N	SAP No.	see page	Description	Beschreibung
1	1	ST	1774581	1468986		BRACKET	HALTER
2	1	ST	2241732	1461461		WIPER MOTOR	WISCHERMOTOR
3	1	ST	2482327	4022134		BEARING	LAGER
4	1	ST	6003778	4027995		LINKAGE	GESTAENGE
5	1	ST	6003779	4042726		ROD	STANGE
6	1	ST	6002883	4027768		WIPER ARM	WISCHERARM
7	1	ST	◇6003557	4042716		STRAP	BUEGEL
8	2	ST	6002884	1723979		WIPER BLADE	WISCHERBLATT
9	2	ST	1725252	1468266		CAP	KAPPE
10	2	ST	1725253	1468607		BELLOWS	BALG
11	2	ST	1725254	1461335		NUT	MUTTER
12	2	ST	1725255	1466781		DISK/WASHER	SCHEIBE
14	3	ST	0511788	1461712		LOCK WASHER	FEDERRING
15	3	ST	0054383	1458396		HEX.HD.SCREW	SECHSKANTSCHRAUBE
16	2	ST	0727524	1466769		DISK/WASHER	SCHEIBE
17	2	ST	0063668	1522072		LOCK WASHER	FEDERRING
18	2	ST	0057013	1519516		HEX.HD.SCREW	SECHSKANTSCHRAUBE

6090 FS	RH400 400013	WASHER SYSTEM INSTALL.MATERIAL SCHEIBENWASCHANLAGE EINBAU	34640 3720993 - 001

34.640
3 720 993.001

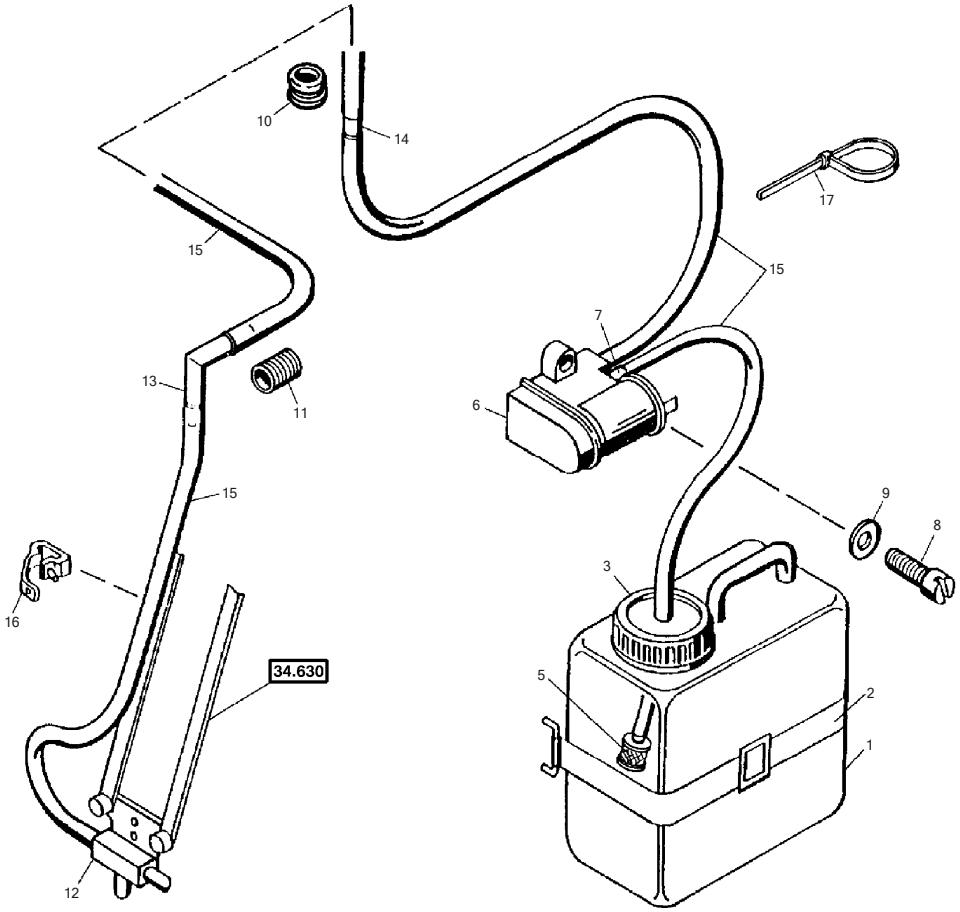

6090 FS	RH400 400013	WASHER SYSTEM INSTALL.MATERIAL SCHEIBENWASCHANLAGE EINBAU	34640 3720993 - 001

Item	Quantity	ME	P/N	SAP No.	see page	Description	Beschreibung
1	1	ST	1589560	1525250		CONTAINER	BEHAELTER
2	1	ST	1589599	1525252		BELT	RIEMEN
3	1	ST	1589561	1525251		RING	RING
5	1	ST	1725272	1525254		VALVE	VENTIL
6	1	ST	1590526	1525249		GEARED PUMP	ZAHNRADPUMPE
7	1	ST	0218998	1525258		VALVE	VENTIL
8	4	ST	0053948	1522764		CYL.HEAD SCREW	ZYLINDERSCHRAUBE
9	4	ST	0725726	1525231		LOCK WASHER	FEDERRING
10	1	ST	0900021	4041676		NOZZLE/GROMMET	TUELLE
11	1	ST	1056683	1455734		TUBE FITTING	VERSCHRAUBUNG
12	1	ST	1520368	1461370		INJECTOR	DUESE
13	1	ST	1520367	1525256		SOCKET	STUTZEN
14	1	ST	0760501	1525253		CONNECTION	VERBINDUNG
15	*	M	0057563	1525257		HOSE ; 8,5 M	SCHLAUCH ; 8,5 M
16	3	ST	1520366	1469741		CLAMP	KLAMMER
17	4	ST	0271362	1616852		CABLE CONNECTOR	KABELVERBINDER

6090 FS	RH400 400013	PANELING VERKLEIDUNG	36000 3844087 - 001

36.000
3 844 087.001
page/pagina 1-7

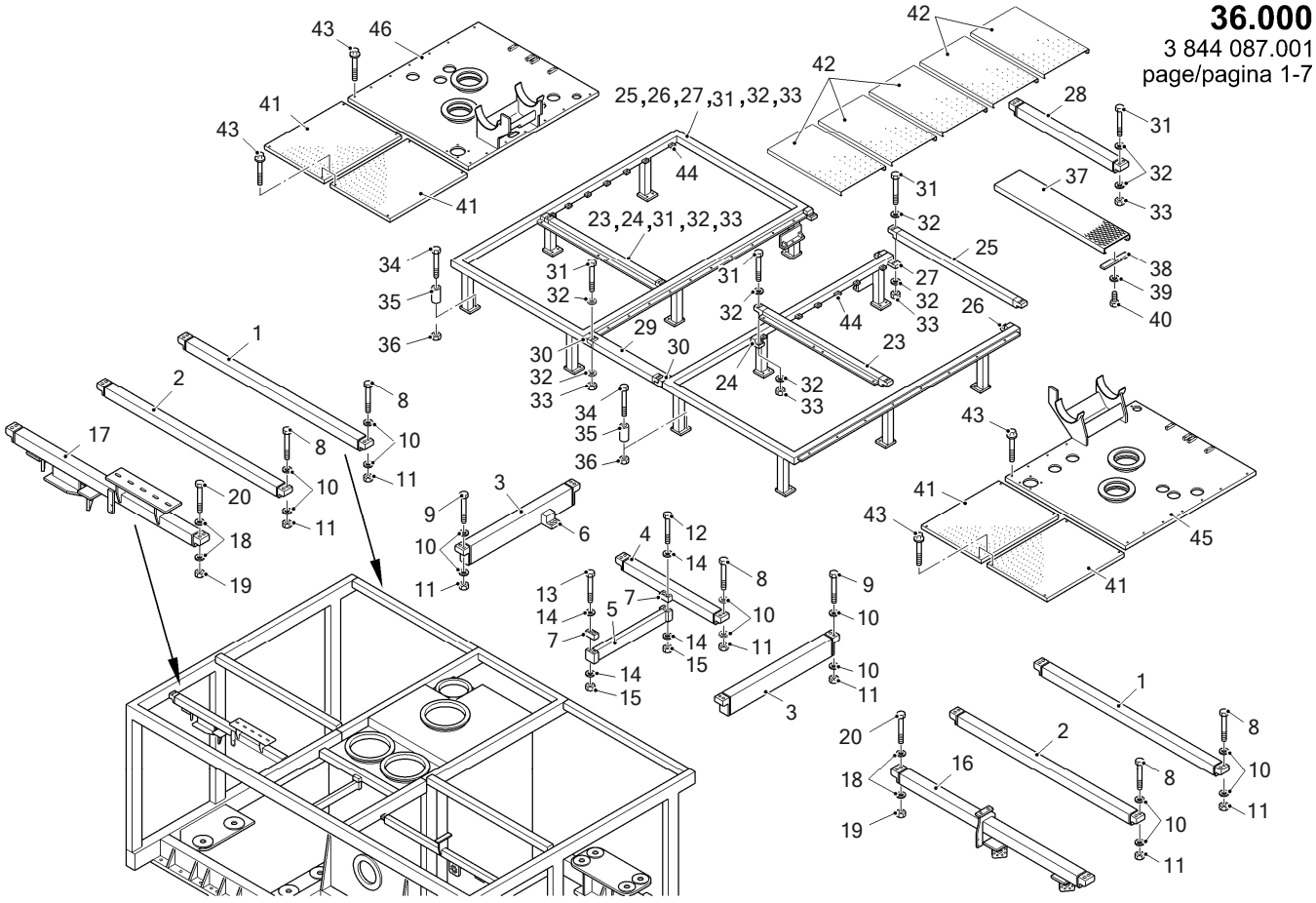

6090 FS	RH400 400013	PANELING VERKLEIDUNG	36000 3844087 - 001

36.000
3 844 087.001
page/pagina 2-7

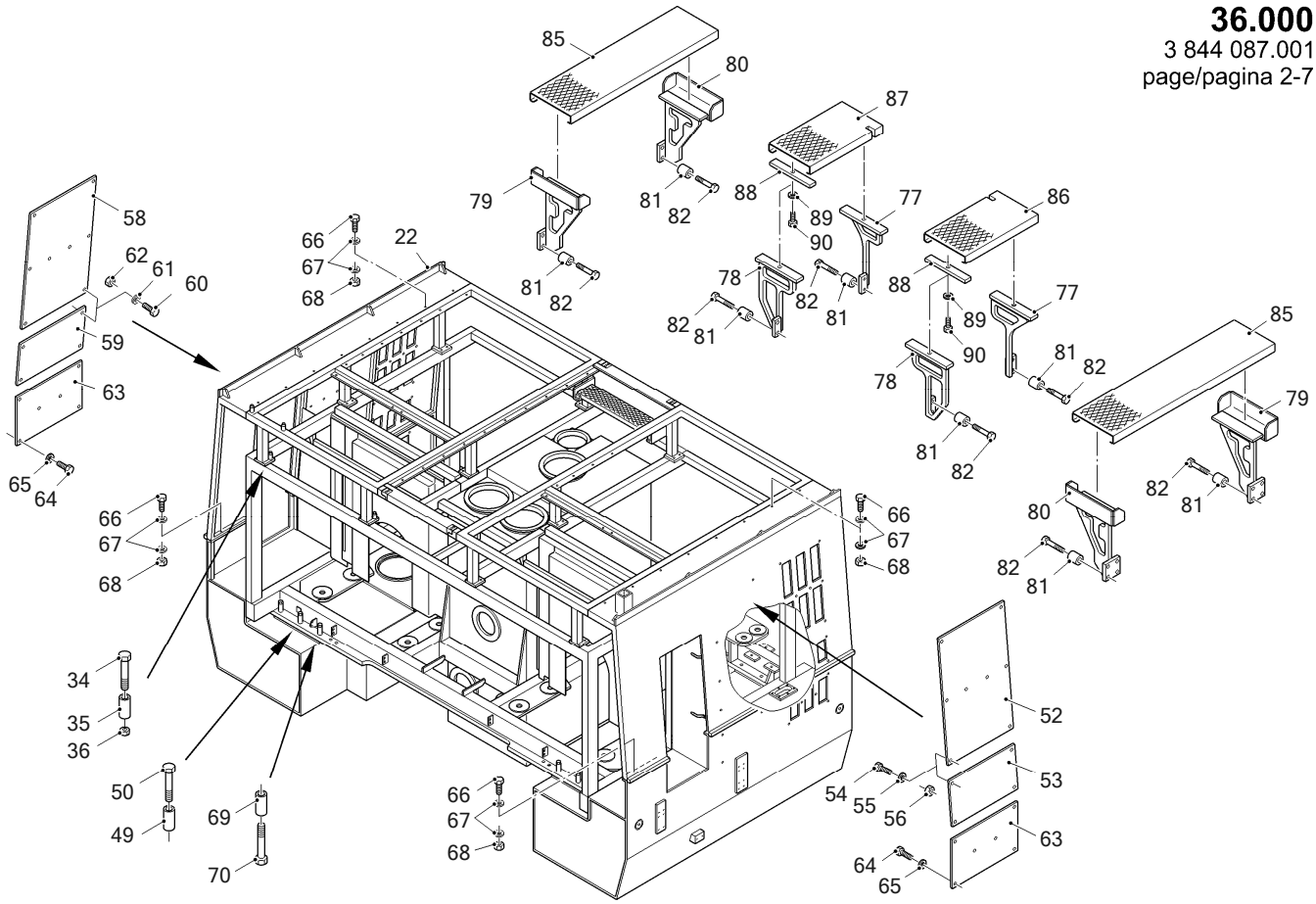

6090 FS	RH400 400013	PANELING VERKLEIDUNG	36000 3844087 - 001

36.000
3 844 087.001
page/pagina 3-7

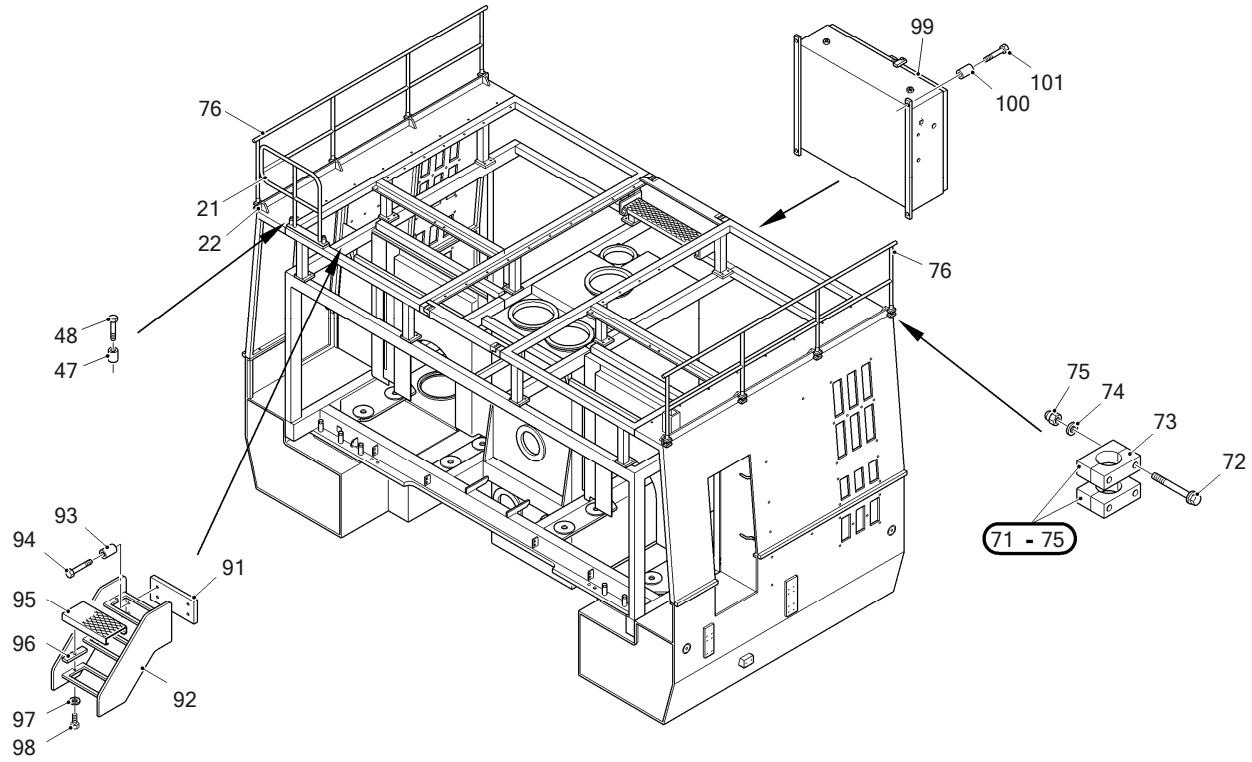

6090 FS	RH400 400013	PANELING VERKLEIDUNG	36000 3844087 - 001

36.000
3 844 087.001
page/pagina 4-7

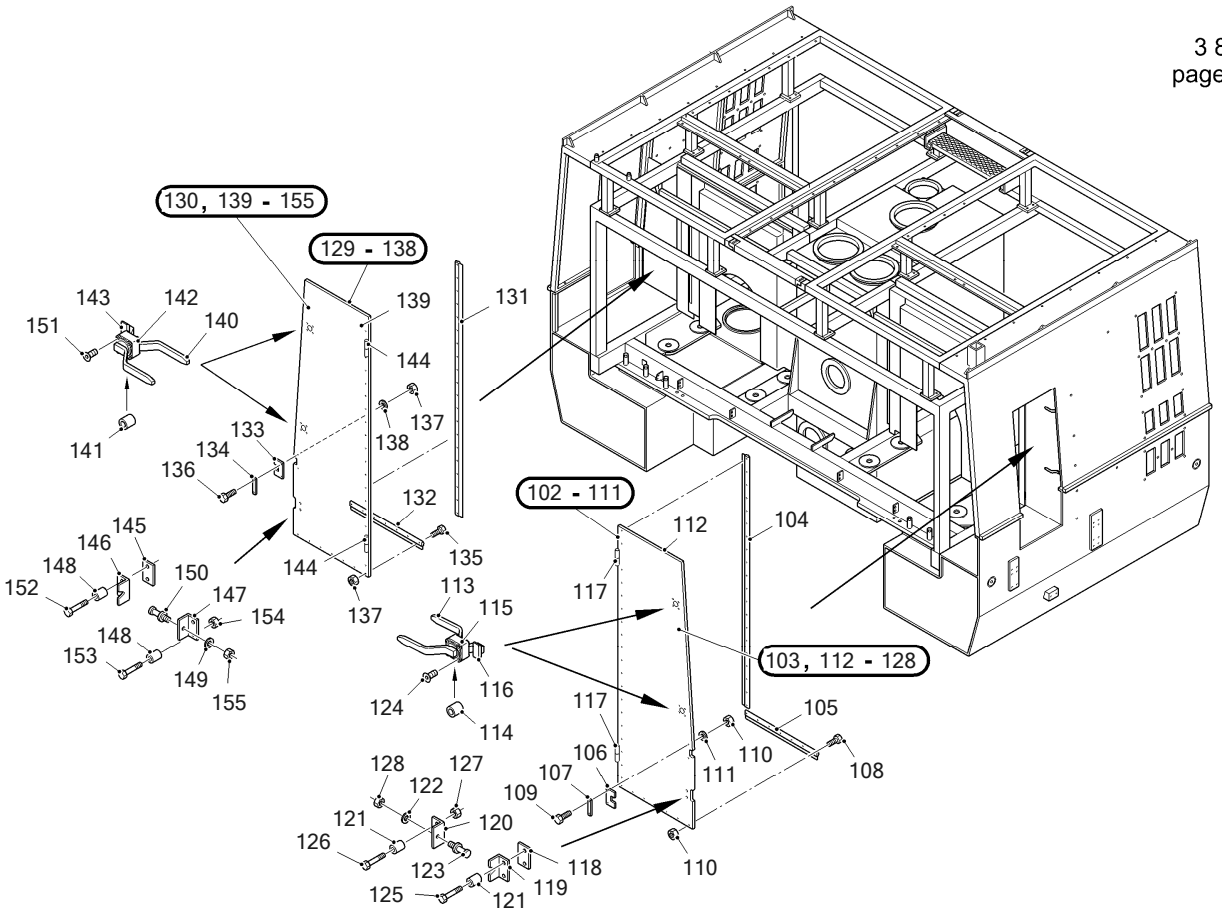

6090 FS	RH400 400013	PANELING VERKLEIDUNG	36000 3844087 - 001

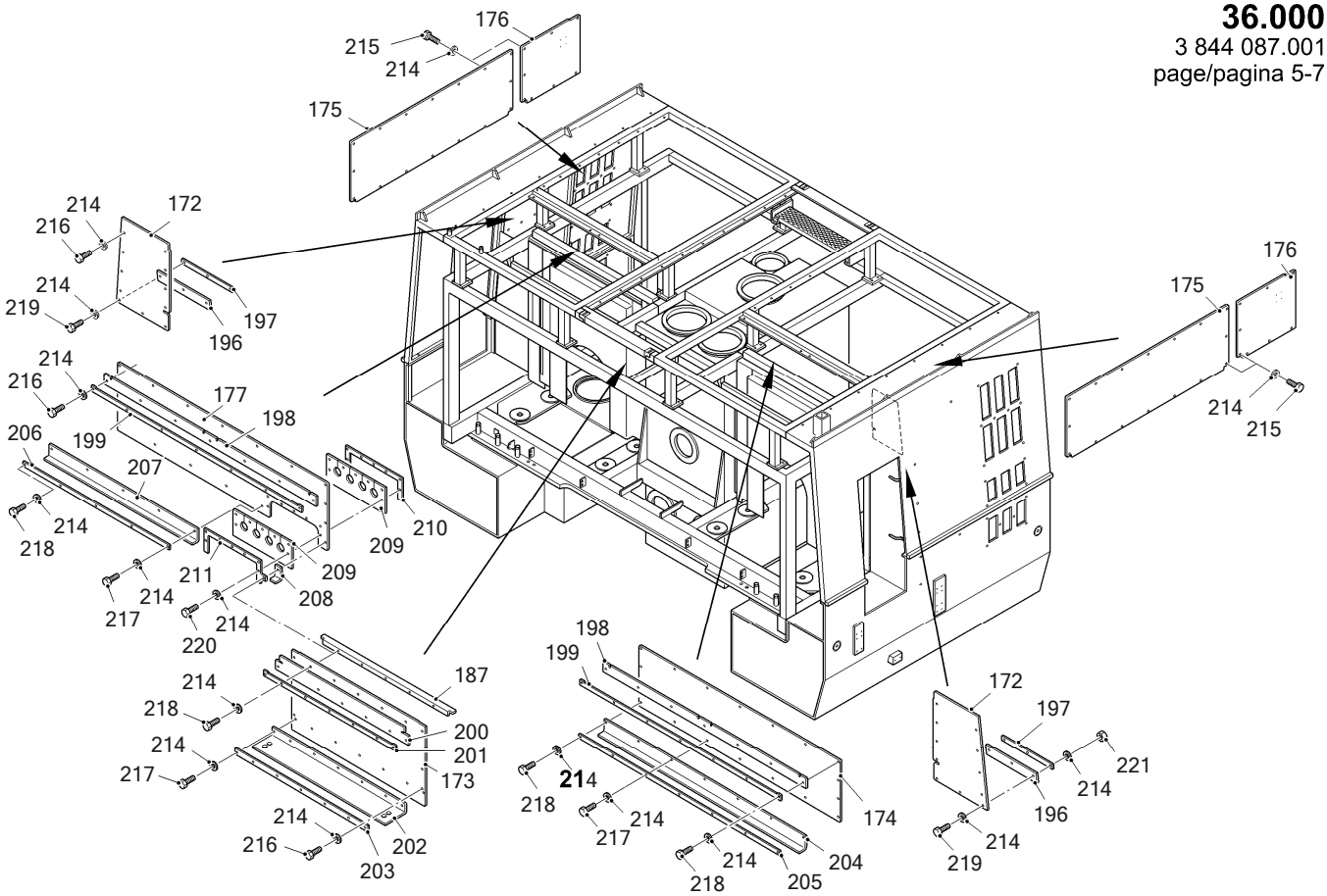

6090 FS	RH400 400013	PANELING VERKLEIDUNG	36000 3844087 - 001

36.000
3 844 087.001
page/pagina 6-7

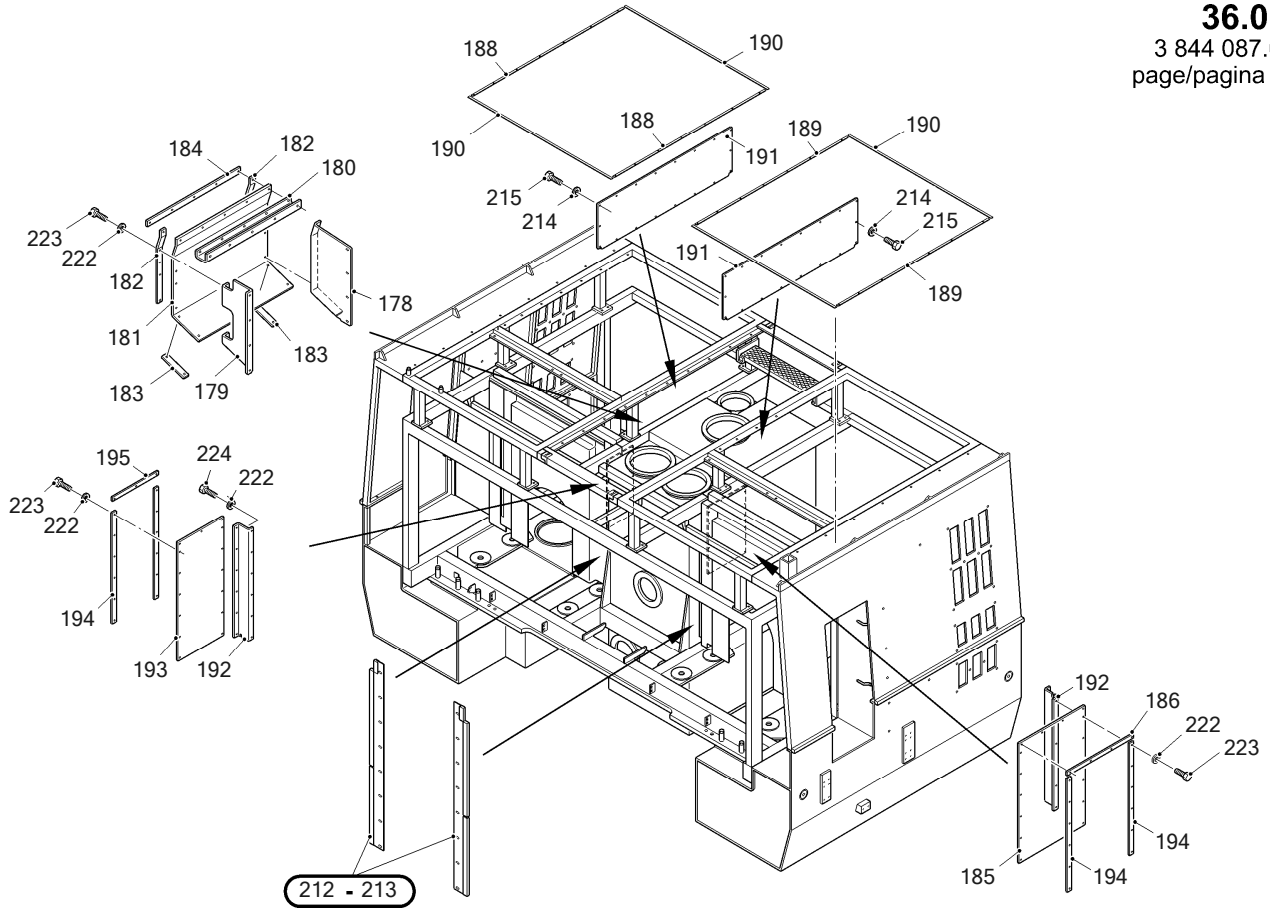

6090 FS	RH400 400013	PANELING VERKLEIDUNG	36000 3844087 - 001

36.000
3 844 087.001
page/pagina 7-7

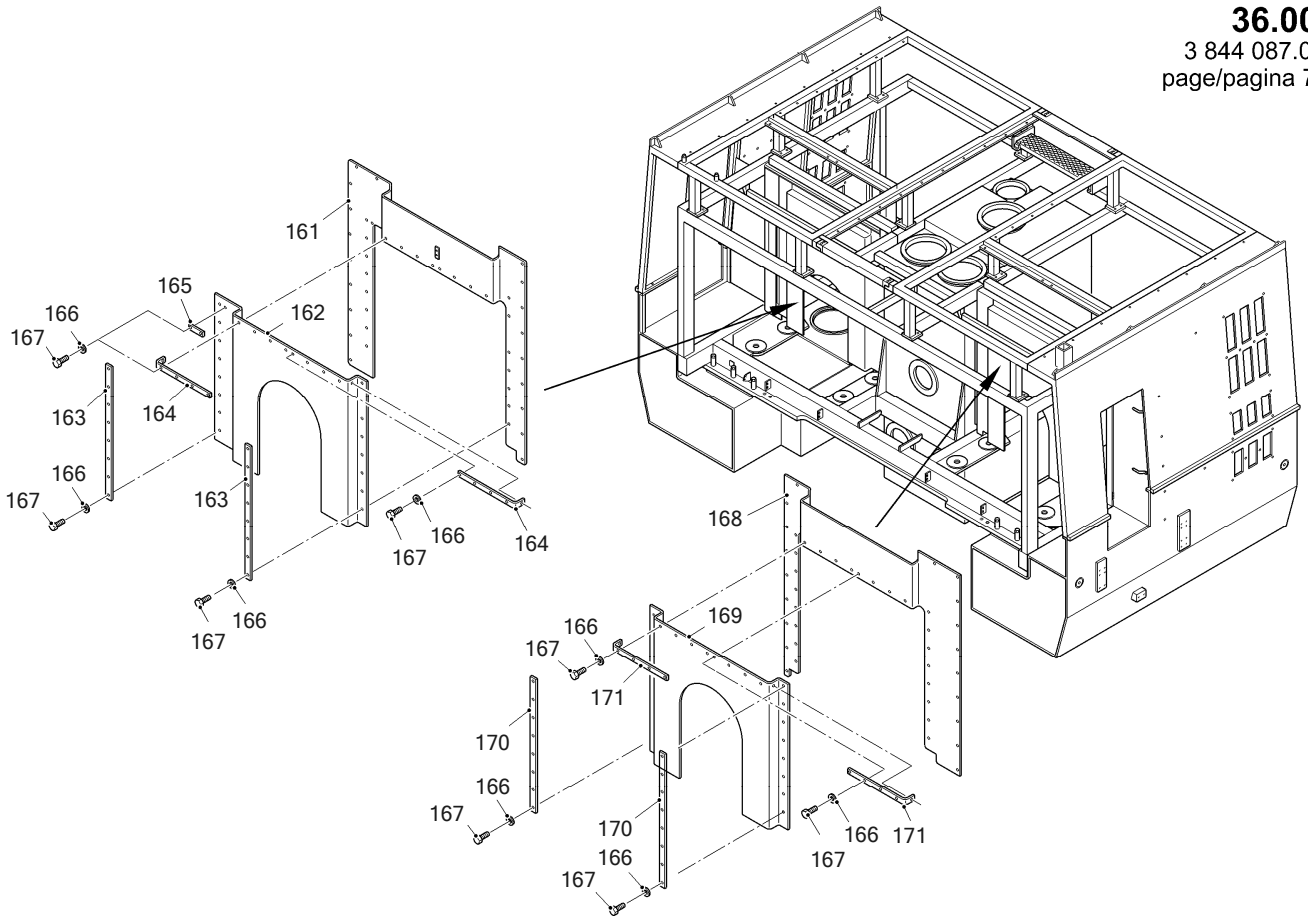

6090 FS	RH400 400013	PANELING VERKLEIDUNG	36000 3844087 - 001

Item	Quantity	ME	P/N	SAP No.	see page	Description	Beschreibung
1	2	ST	3675146	1519280		STRUT	STREBE
2	2	ST	3675142	1519293		STRUT	STREBE
3	2	ST	3675138	1519299		STRUT	STREBE
4	1	ST	3675150	1519094		STRUT	STREBE
5	1	ST	3675149	1519098		BRACKET	HALTER
6	2	ST	2709847	1519057		BLOCK	KLOTZ
7	2	ST	3673727	1519091		BLOCK	KLOTZ
8	20	ST	0944941	1519058		HEX.HD.SCREW	SECHSKANTSCHRAUBE
9	8	ST	0055136	1519300		HEX.HD.SCREW	SECHSKANTSCHRAUBE
10	56	ST	3674279	1519060		DISK/WASHER	SCHEIBE
11	28	ST	0057133	1519059		HEXAGONAL NUT	SECHSKANTMUTTER
12	2	ST	0251835	1519078		HEX.HD.SCREW	SECHSKANTSCHRAUBE
13	2	ST	0251835	1519078		HEX.HD.SCREW	SECHSKANTSCHRAUBE
14	8	ST	3674280	1519079		DISK/WASHER	SCHEIBE
15	4	ST	0057136	1519080		HEXAGONAL NUT	SECHSKANTMUTTER
16	1	ST	3704070	1519398		STRUT	HOLM
17	1	ST	3704057	1519076		STRUT	HOLM
18	16	ST	3674279	1519060		DISK/WASHER	SCHEIBE
19	8	ST	0057133	1519059		HEXAGONAL NUT	SECHSKANTMUTTER
20	8	ST	0944941	1519058		HEX.HD.SCREW	SECHSKANTSCHRAUBE
21	1	ST	3735607	1520682		RAILINGS	GELAENDER
22	2	ST	3736004	1520384		SKIRTING	FUSSLEISTE
23	2	ST	3697729	1519767		STRUT	HOLM
24	4	ST	3674315	1519749		BLOCK	KLOTZ
25	2	ST	3697735	1519747		STRUT	HOLM
26	2	ST	3697739	1519744		BLOCK	KLOTZ
27	2	ST	3697738	1519745		PLATE	PLATTE
28	1	ST	3700452	1519754		STRUT	HOLM
29	1	ST	3700453	1519750		STRUT	HOLM
30	2	ST	3674315	1519749		BLOCK	KLOTZ
31	24	ST	0944941	1519058		HEX.HD.SCREW	SECHSKANTSCHRAUBE
32	48	ST	3674279	1519060		DISK/WASHER	SCHEIBE
33	24	ST	0057133	1519059		HEXAGONAL NUT	SECHSKANTMUTTER
34	24	ST	◇1650666	1519910		HEX.HD.SCREW	SECHSKANTSCHRAUBE
35	24	ST	3674276	1519909		SLEEVE	HUELSE
36	24	ST	0057139	1519911		HEXAGONAL NUT	SECHSKANTMUTTER
37	1	ST	3674335	1519898		SAFETY GRILL	SICHERHEITSROST
38	2	ST	1781727	1519470		STRIP	LEISTE
39	2	ST	0080731	1520689		WASHER	UNTERLEGSCHEIBE
40	2	ST	0054431	1519674		HEX.HD.SCREW	SECHSKANTSCHRAUBE
41	4	ST	2707187	1519817		LID	DECKEL
42	5	ST	3700455	1519820		LID	DECKEL
43	44	ST	2470998	1519899		HEX.HD.SCREW	SECHSKANTSCHRAUBE
44	28	ST	2707132	4042034		PLATE	PLATTE
45	1	ST	3734700	1592422		LID	DECKEL
46	1	ST	3734705	1591595		LID	DECKEL
47	2	ST	3679627	1520683		SLEEVE	HUELSE
48	2	ST	0119593	1520684		HEX.HD.SCREW	SECHSKANTSCHRAUBE
49	24	ST	3674278	1520681		SLEEVE	HUELSE
50	24	ST	2470943	1520423		HEX.HD.SCREW	SECHSKANTSCHRAUBE
52	1	ST	2768681	1520389		PLATE	PLATTE
53	0	ST	3674364	1520385		PLATE	PLATTE
54	12	ST	0054431	1519674		HEX.HD.SCREW	SECHSKANTSCHRAUBE
55	12	ST	3674283	1517690		DISK/WASHER	SCHEIBE
56	24	ST	0056973	1517729		WELDING NUT	SCHWEISSMUTTER
58	1	ST	2768681	1520389		PLATE	PLATTE
59	1	ST	3674364	1520385		PLATE	PLATTE
60	12	ST	0054431	1519674		HEX.HD.SCREW	SECHSKANTSCHRAUBE
61	12	ST	3674283	1517690		DISK/WASHER	SCHEIBE
62	24	ST	0056973	1517729		WELDING NUT	SCHWEISSMUTTER
63	2	ST	2768680	1517706		PLATE	PLATTE
64	8	ST	◇0108251	1517708		HEX.HD.SCREW	SECHSKANTSCHRAUBE
65	8	ST	0063701	1517707		WASHER	UNTERLEGSCHEIBE
66	31	ST	0056628	1520688		HEX.HD.SCREW	SECHSKANTSCHRAUBE
67	62	ST	3674283	1517690		DISK/WASHER	SCHEIBE
68	31	ST	0057130	1520278		HEXAGONAL NUT	SECHSKANTMUTTER
69	24	ST	3674277	1521500		SLEEVE	HUELSE
70	24	ST	2470943	1520423		HEX.HD.SCREW	SECHSKANTSCHRAUBE
71	16	ST	3717285	1519546		CLIP	SCHELLE
72	32	ST	3717191	1519543		HEX.HD.SCREW	SECHSKANTSCHRAUBE
73	16	ST	3717701	1519542		HOSE CLAMP	KLEMMHAELFTENPAAR

☆: current, ◇: superseded, ◆: ex works, * : quantity see description

6090 FS	RH400 400013	PANELING VERKLEIDUNG	36000 3844087 - 001

Item	Quantity	ME	P/N	SAP No.	see page	Description	Beschreibung
74	32	ST	0530810	1519544		WASHER	UNTERLEGSCHEIBE
75	32	ST	3731519	1519545		CAP NUT	HUTMUTTER
76	2	ST	3736007	1520678		RAILINGS	GELAENDER
77	2	ST	3701361	1522204		BRACKET	HALTER
78	2	ST	3701363	1522194		BRACKET	HALTER
79	2	ST	3703704	1522186		BRACKET	HALTER
80	2	ST	3703705	1522198		BRACKET	HALTER
81	24	ST	3674264	1520010		SLEEVE	HUELSE
82	24	ST	0421283	1522207		HEX.HD.SCREW	SECHSKANTSCHRAUBE
85	2	ST	3697698	1522196		SAFETY GRILL	SICHERHEITSROST
86	1	ST	3697702	1522199		SAFETY GRILL	SICHERHEITSROST
87	1	ST	3703730	1522205		SAFETY GRILL	SICHERHEITSROST
88	4	ST	1751665	1519569		STRIP	LEISTE
89	4	ST	0080731	1520689		WASHER	UNTERLEGSCHEIBE
90	4	ST	0054431	1519674		HEX.HD.SCREW	SECHSKANTSCHRAUBE
91	1	ST	3735632	1590947		PLATE	PLATTE
92	1	ST	3735630	1591042		STAIR	TREPPE
93	4	ST	3674264	1520010		SLEEVE	HUELSE
94	4	ST	0056641	1523109		HEX.HD.SCREW	SECHSKANTSCHRAUBE
95	3	ST	3735631	1590944		SAFETY GRILL	SICHERHEITSROST
96	6	ST	2416914	1522151		STRIP	LEISTE
97	6	ST	0080731	1520689		WASHER	UNTERLEGSCHEIBE
98	6	ST	0054431	1519674		HEX.HD.SCREW	SECHSKANTSCHRAUBE
99	1	ST	2766610	1522215		CONTROL BOX	SCHALTSCHRANK
100	4	ST	3674264	1520010		SLEEVE	HUELSE
101	4	ST	0063263	1521596		HEX.HD.SCREW	SECHSKANTSCHRAUBE
102	1	ST	3734664	1592421		DOOR	TUER
103	1	ST	3736026	1520680		DOOR	TUER
104	1	ST	3706042	1520663		SEAL BRUSH	ABDICHTBUERSTE
105	1	ST	3706041	1520662		SEAL BRUSH	ABDICHTBUERSTE
106	1	ST	3734663	1591246		RUBBER PLATE	GUMMIPLATTE
107	1	ST	3719015	1591241		STRIP	LEISTE
108	27	ST	0054372	1591050		HEX.HD.SCREW	SECHSKANTSCHRAUBE
109	2	ST	0063281	1591049		HEX.HD.SCREW	SECHSKANTSCHRAUBE
110	29	ST	0063831	1525743		HEXAGONAL NUT	SECHSKANTMUTTER
111	29	ST	0063713	1591048		WASHER	UNTERLEGSCHEIBE
112	1	ST	3736027	1520679		DOOR	TUER
113	2	ST	3680168	1520191		FASTENING	VERSCHLUSS
114	2	ST	3680167	1520192		BUSHING	BUCHSE
115	2	ST	3735580	1520193		BLOCK	KLOTZ
116	2	ST	3738426			BLOCK	KLOTZ
117	2	ST	0933637	1520195		ROLLER	ROLLE
118	1	ST	3692715	1520340		PLATE	PLATTE
119	1	ST	3692723	1520341		LIMIT STOP	ANSCHLAG
120	1	ST	3692724	1520342		LIMIT STOP	ANSCHLAG
121	4	ST	3674265	1520343		SLEEVE	HUELSE
122	1	ST	1547774	1520344		DISK/WASHER	SCHEIBE
123	1	ST	1547776	1520345		PIN	BOLZEN
124	16	ST	0599816	1520197		COUNTER-SUNK SCREW	SENKSCHRAUBE
125	2	ST	7120019	1520346		HEX.HD.SCREW	SECHSKANTSCHRAUBE
126	2	ST	0055085	1520347		HEX.HD.SCREW	SECHSKANTSCHRAUBE
127	2	ST	2482324	1520348		HEXAGONAL NUT	SECHSKANTMUTTER
128	1	ST	0971884	1520349		HEXAGONAL NUT	SECHSKANTMUTTER
129	1	ST	3734665	1591247		DOOR	TUER
130	1	ST	3736032	1520350		DOOR	TUER
131	1	ST	3706042	1520663		SEAL BRUSH	ABDICHTBUERSTE
132	1	ST	3706041	1520662		SEAL BRUSH	ABDICHTBUERSTE
133	1	ST	3734663	1591246		RUBBER PLATE	GUMMIPLATTE
134	1	ST	3719015	1591241		STRIP	LEISTE
135	27	ST	0054372	1591050		HEX.HD.SCREW	SECHSKANTSCHRAUBE
136	2	ST	0063281	1591049		HEX.HD.SCREW	SECHSKANTSCHRAUBE
137	29	ST	0063831	1525743		HEXAGONAL NUT	SECHSKANTMUTTER
138	29	ST	0063713	1591048		WASHER	UNTERLEGSCHEIBE
139	1	ST	3736033	1520338		DOOR	TUER
140	2	ST	3680168	1520191		FASTENING	VERSCHLUSS
141	2	ST	3680167	1520192		BUSHING	BUCHSE
142	2	ST	3735580	1520193		BLOCK	KLOTZ
143	2	ST	3738426			BLOCK	KLOTZ
144	2	ST	0933637	1520195		ROLLER	ROLLE
145	1	ST	3692715	1520340		PLATE	PLATTE
146	1	ST	3692723	1520341		LIMIT STOP	ANSCHLAG

6090 FS	RH400 400013	PANELING VERKLEIDUNG	36000 3844087 - 001

Item	Quantity	ME	P/N	SAP No.	see page	Description	Beschreibung
147	1	ST	3692724	1520342		LIMIT STOP	ANSCHLAG
148	4	ST	3674265	1520343		SLEEVE	HUELSE
149	1	ST	1547774	1520344		DISK/WASHER	SCHEIBE
150	1	ST	1547776	1520345		PIN	BOLZEN
151	16	ST	0599816	1520197		COUNTER-SUNK SCREW	SENKSCHRAUBE
152	2	ST	7120019	1520346		HEX.HD.SCREW	SECHSKANTSCHRAUBE
153	2	ST	0055085	1520347		HEX.HD.SCREW	SECHSKANTSCHRAUBE
154	2	ST	2482324	1520348		HEXAGONAL NUT	SECHSKANTMUTTER
155	1	ST	0971884	1520349		HEXAGONAL NUT	SECHSKANTMUTTER
161	1	ST	3705978	1520536		PARTITION WALL	TRENNSCHUTZWAND
162	1	ST	3701341	1520537		SEAL GASKET	ABDICHTUNG
163	2	ST	3701335	1520538		METAL STRIP	BLECHSTREIFEN
164	2	ST	3701340	1520540		PLATE	BLECH
165	1	ST	3701344	1520571		METAL STRIP	BLECHSTREIFEN
166	54	ST	3674284	1520572		DISK/WASHER	SCHEIBE
167	54	ST	◇0012881	1520573		HEX.HD.SCREW	SECHSKANTSCHRAUBE
168	1	ST	3701329	1520578		PARTITION WALL	TRENNSCHUTZWAND
169	1	ST	3701339	1520580		SEAL GASKET	ABDICHTUNG
170	2	ST	3701335	1520538		METAL STRIP	BLECHSTREIFEN
171	2	ST	3701340	1520540		PLATE	BLECH
172	2	ST	3715955	1520583		WALL	WAND
173	1	ST	3715952	1520584		WALL	WAND
174	1	ST	3715962	1520590		WALL	WAND
175	2	ST	3715953	1520592		WALL	WAND
176	2	ST	3715956	1520594		WALL	WAND
177	1	ST	3715961	1520597		WALL	WAND
178	1	ST	3710978	1520613		FASTENING ANGLE	BEFESTIGUNGSWINKEL
179	1	ST	3710979	1520616		BRACKET	HALTER
180	1	ST	3710989	1520618		FASTENING ANGLE	BEFESTIGUNGSWINKEL
181	1	ST	3710987	1520619		SEAL GASKET	ABDICHTUNG
182	2	ST	3710986	1520621		METAL STRIP	BLECHSTREIFEN
183	2	ST	3710984	1520622		METAL STRIP	BLECHSTREIFEN
184	1	ST	3710988	1520623		METAL STRIP	BLECHSTREIFEN
185	1	ST	3710992	1520624		SEAL GASKET	ABDICHTUNG
186	1	ST	3710991	1520625		METAL STRIP	BLECHSTREIFEN
187	1	ST	3715957	1520626		BRACKET	HALTER
188	2	ST	3715963	1520629		RUBBER SECTION	GUMMIPROFIL
189	2	ST	3715964	1520630		RUBBER SECTION	GUMMIPROFIL
190	4	ST	3715965	1520632		RUBBER SECTION	GUMMIPROFIL
191	2	ST	3715954	1520633		WALL	WAND
192	2	ST	3710972	1520635		BRACKET	HALTER
193	1	ST	3710973	1520636		SEAL GASKET	ABDICHTUNG
194	4	ST	3710975	1520638		METAL STRIP	BLECHSTREIFEN
195	1	ST	3710974	1520640		METAL STRIP	BLECHSTREIFEN
196	2	ST	3714924	1520641		SEAL GASKET	ABDICHTUNG
197	2	ST	3706046	1520642		METAL STRIP	BLECHSTREIFEN
198	2	ST	3714928	1520644		SEAL GASKET	ABDICHTUNG
199	2	ST	3706043	1520645		METAL STRIP	BLECHSTREIFEN
200	1	ST	3714923	1520646		SEAL GASKET	ABDICHTUNG
201	1	ST	3706044	1520647		METAL STRIP	BLECHSTREIFEN
202	1	ST	3714922	1520648		SEAL GASKET	ABDICHTUNG
203	1	ST	3706047	1520649		METAL STRIP	BLECHSTREIFEN
204	1	ST	3714927	1520650		SEAL GASKET	ABDICHTUNG
205	1	ST	3706045	1520651		METAL STRIP	BLECHSTREIFEN
206	1	ST	3706030	1520652		SEAL GASKET	ABDICHTUNG
207	1	ST	3706048	1520653		METAL STRIP	BLECHSTREIFEN
208	1	ST	3706031	1520654		SEAL GASKET	ABDICHTUNG
209	2	ST	3706024	1520656		SEAL GASKET	ABDICHTUNG
210	1	ST	3715950	1520657		METAL STRIP	BLECHSTREIFEN
211	1	ST	3715951	1520658		METAL STRIP	BLECHSTREIFEN
212	2	ST	3706033	1520661		STRIP	LEISTE
213	*	M	3706036	1520660		SEAL ; 1,8 M	DICHTPROFIL ; 1,8 M
214	247	ST	3674283	1517690		DISK/WASHER	SCHEIBE
215	88	ST	0056668	1519402		HEX.HD.SCREW	SECHSKANTSCHRAUBE
216	76	ST	0054431	1519674		HEX.HD.SCREW	SECHSKANTSCHRAUBE
217	16	ST	0063314	1517689		HEX.HD.SCREW	SECHSKANTSCHRAUBE
218	25	ST	0056672	1520312		HEX.HD.SCREW	SECHSKANTSCHRAUBE
219	6	ST	0063316	1518028		HEX.HD.SCREW	SECHSKANTSCHRAUBE
220	7	ST	0099094	1520667		HEX.HD.SCREW	SECHSKANTSCHRAUBE
221	29	ST	0057130	1520278		HEXAGONAL NUT	SECHSKANTMUTTER
222	71	ST	3674284	1520572		DISK/WASHER	SCHEIBE

6090 FS	RH400 400013	PANELING VERKLEIDUNG	36000 3844087 - 001

Item	Quantity	ME	P/N	SAP No.	see page	Description	Beschreibung
223	46	ST	0064618	1520668		HEX.HD.SCREW	SECHSKANTSCHRAUBE
224	25	ST	0518135	1520669		HEX.HD.SCREW	SECHSKANTSCHRAUBE

6090 FS	RH400 400013	COVER TRAVEL GEAR ABDECKUNG FAHRGETRIEBE	36540 3844011 - 000

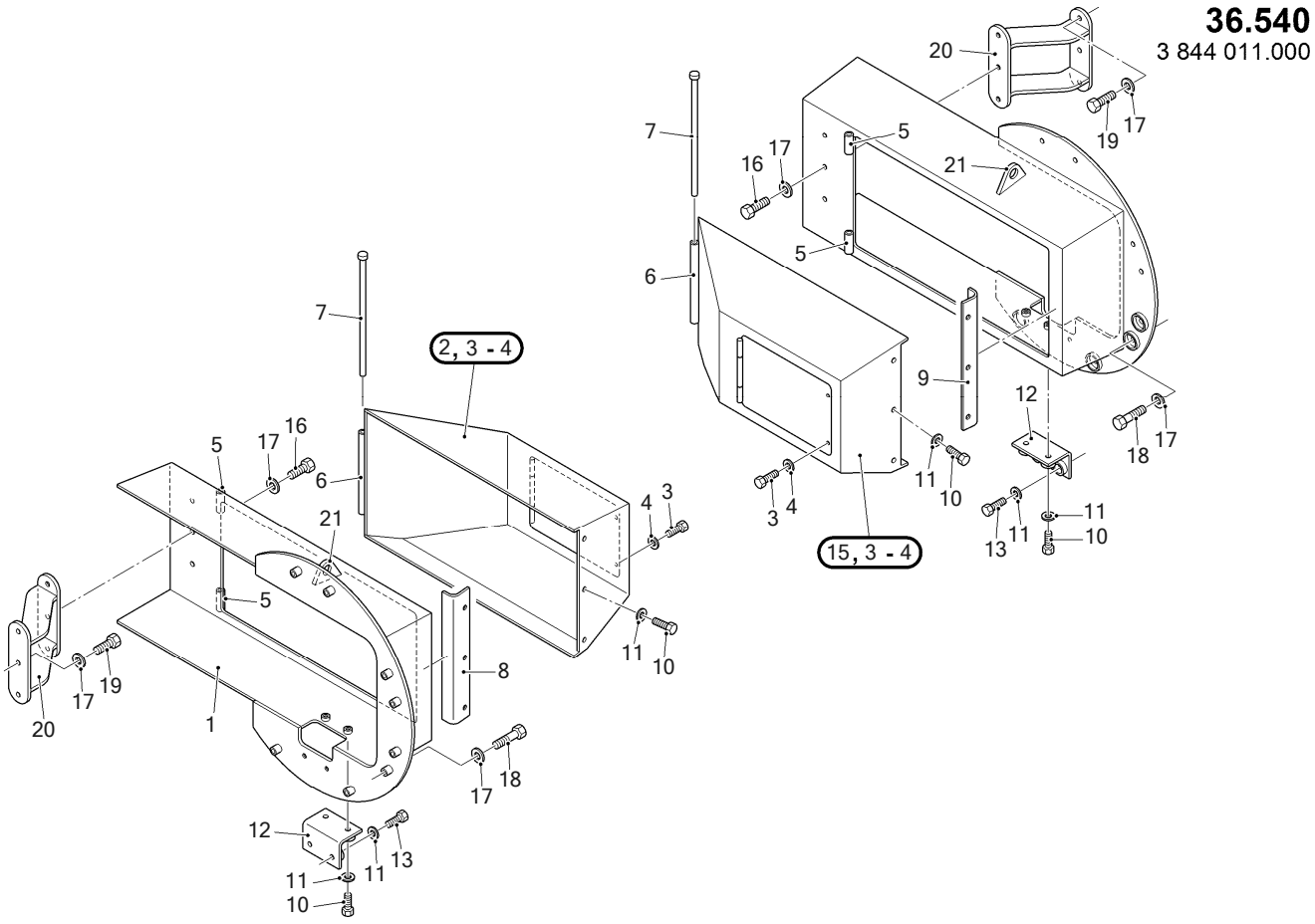

6090 FS	RH400 400013	COVER TRAVEL GEAR ABDECKUNG FAHRGETRIEBE	36540 3844011 - 000

Item	Quantity	ME	P/N	SAP No.	see page	Description	Beschreibung
1	1	ST	2711154	1522993		BONNET	HAUBE
2	1	ST	2711155	1522983		LID	DECKEL
3	4	ST	0056668	1519402		HEX.HD.SCREW	SECHSKANTSCHRAUBE
4	4	ST	0063701	1517707		WASHER	UNTERLEGSCHEIBE
5	4	ST	2453290	1522978		PIPE	ROHRLEITUNG
6	2	ST	2453398	1522977		PIPE	ROHRLEITUNG
7	2	ST	2711153	1522982		AXLE	ACHSE
8	1	ST	2711164	1522979		STRIP	LEISTE
9	1	ST	2711163	1522995		STRIP	LEISTE
10	10	ST	0119713	1522973		HEX.HD.SCREW	SECHSKANTSCHRAUBE
11	14	ST	0061808	1522972		WASHER	UNTERLEGSCHEIBE
12	2	ST	3715616	1522975		LID	DECKEL
13	4	ST	◇0063759	1522971		HEX.HD.SCREW	SECHSKANTSCHRAUBE
14	1	ST	2711151	1523015		BONNET	HAUBE
15	1	ST	2711152	1523006		LID	DECKEL
16	6	ST	1608262	1522962		HEX.HD.SCREW	SECHSKANTSCHRAUBE
17	28	ST	1751371	1522914		SHIM	DISTANZSCHEIBE
18	16	ST	0650903	1519722		HEX.HD.SCREW	SECHSKANTSCHRAUBE
19	6	ST	0040796	1522961		HEX.HD.SCREW	SECHSKANTSCHRAUBE
20	2	ST	2711168	1522967		BRACKET	KONSOLE
21	2	ST	2451776	1522232		LIFTING EYE	TRANSPORTOESE

6090 FS	RH400 400013	EMERGENCY KIT INSTALL.MATERIAL RETTUNGSSITZ EINBAU	38080 3726857 - 000

38.080
3 726 857.000
page/pagina 1-2

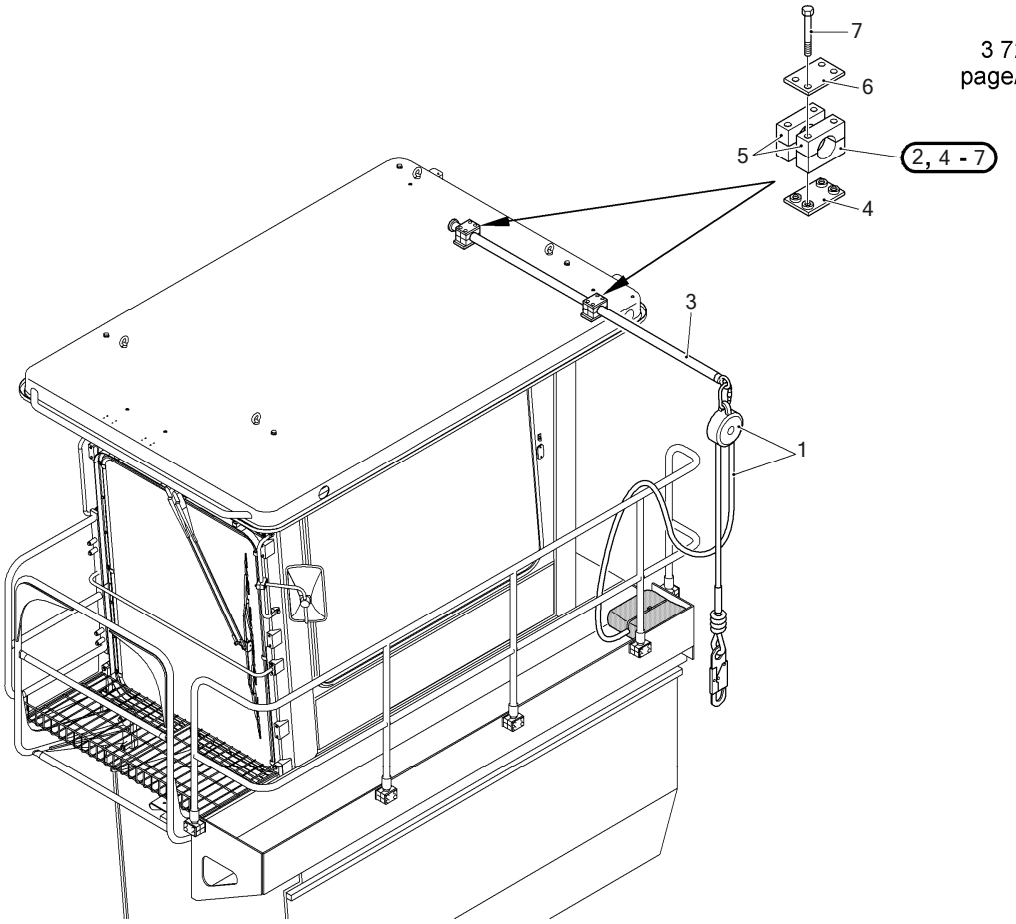

6090 FS	RH400 400013	EMERGENCY KIT INSTALL.MATERIAL RETTUNGSSITZ EINBAU	38080 3726857 - 000

38.080
3 726 857.000
page/pagina 2-2

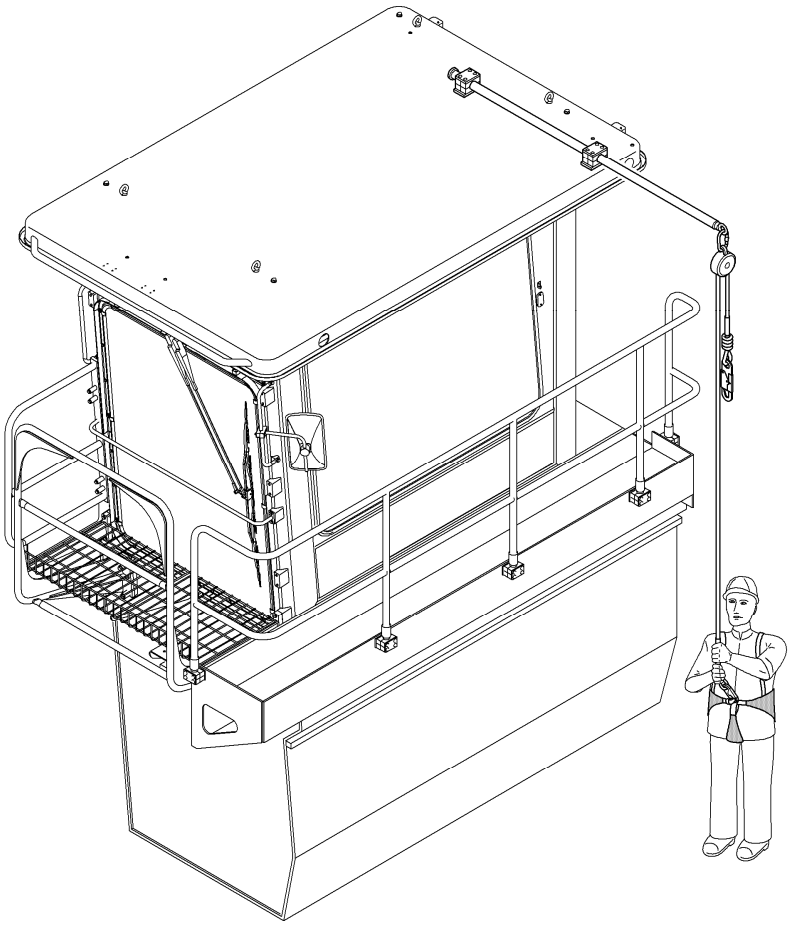

6090 FS	RH400 400013	EMERGENCY KIT INSTALL.MATERIAL RETTUNGSSITZ EINBAU	38080 3726857 - 000

Item	Quantity	ME	P/N	SAP No.	see page	Description	Beschreibung
1	1	ST	3676899	4023924		EMERGENCY KIT	RETTUNGSSITZ
2	2	ST	2768799	1522248		CLIP	SCHELLE
3	1	ST	3688833	4024874		BRACKET	HALTER
4	2	ST	0598102	1520774		WELDING PLATE	ANSCHWEISSPLATTE
5	4	ST	3672197	1520772		HOSE CLAMP	KLEMMHAELFTENPAAR
6	2	ST	0598101	1520775		COVER PLATE	DECKPLATTE
7	8	ST	2482657	1522249		HEX.HD.SCREW	SECHSKANTSCHRAUBE

6090 FS	RH400 400013	GUARD GRID SCHUTZGITTER	38100 3726201 - 001

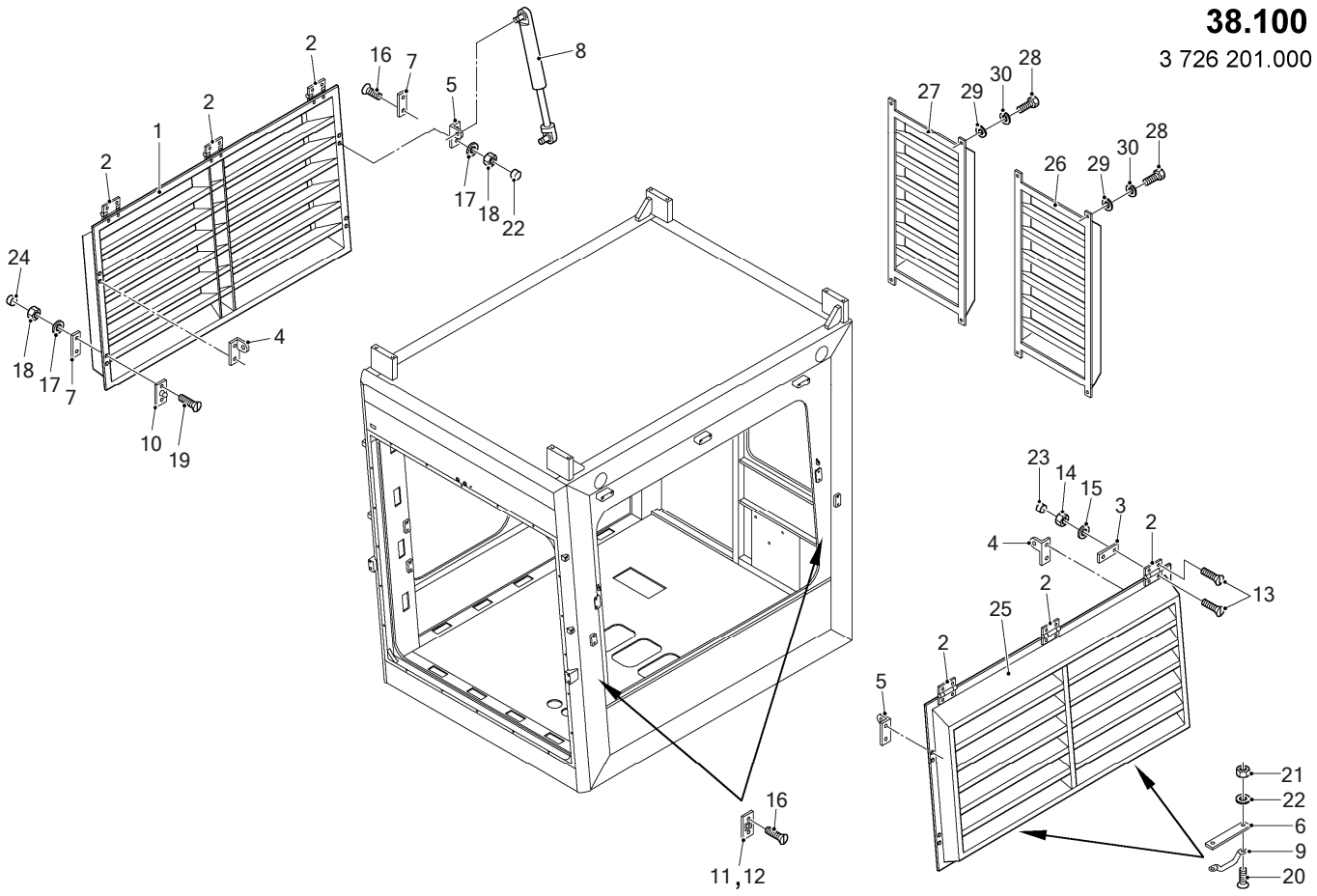

6090 FS	RH400 400013	GUARD GRID SCHUTZGITTER	38100 3726201 - 001

Item	Quantity	ME	P/N	SAP No.	see page	Description	Beschreibung
1	1	ST	3716875	4026291		SUN SHADE	SONNENBLENDE
2	6	ST	2185714	4041934		HINGE	SCHARNIER
3	6	ST	3678152	4042194		PLATE	PLATTE
4	2	ST	3678153	4042195		BRACKET	HALTER
5	2	ST	3678154	4042196		BRACKET	HALTER
6	4	ST	3678155	4363420		PLATE	PLATTE
7	8	ST	3678156	4023975		PLATE	PLATTE
8	4	ST	1755469	1456845		GAS SPRING	GASFEDER
9	4	ST	1758759	1465085		HANDLE	GRIFF
10	4	ST	0962869	4015271		PIVOT	ZAPFEN
11	4	ST	0842951	4014917		HOUSING	GEHAEUSE
12	4	ST	0038344	4013711		BUMPER	PUFFER
13	24	ST	◇0718553	1522466		COUNTER-SUNK SCREW	SENKSCHRAUBE
14	12	ST	0068841	1461281		LOCKING NUT	SICHERUNGSMUTTER
15	12	ST	0063704	1521322		DISK/WASHER	SCHEIBE
16	16	ST	1520827	1458510		COUNTER-SUNK SCREW	SENKSCHRAUBE
17	16	ST	◇0063707	1521851		DISK/WASHER	SCHEIBE
18	16	ST	0069419	1485067		LOCKING NUT	SICHERUNGSMUTTER
19	8	ST	◇0260149	1458434		COUNTER-SUNK SCREW	SENKSCHRAUBE
20	8	ST	0518271	1467438		COUNTER-SUNK SCREW	SENKSCHRAUBE
21	8	ST	0063831	1525743		HEXAGONAL NUT	SECHSKANTMUTTER
22	8	ST	0063713	1591048		DISK/WASHER	SCHEIBE
23	12	ST	1758732	1468268		CAP	KAPPE
24	16	ST	1939520	4041862		CAP	KAPPE
25	1	ST	3716874	4026290		SUN SHADE	SONNENBLENDE
26	1	ST	3694704	4025409		SUN SHADE	SONNENBLENDE
27	1	ST	3694704	4025409		SUN SHADE	SONNENBLENDE
28	8	ST	0057013	1519516		HEX.HD.SCREW	SECHSKANTSCHRAUBE
29	8	ST	0063704	1521322		DISK/WASHER	SCHEIBE
30	8	ST	0063668	1522072		LOCK WASHER	FEDERRING

6090 FS	RH400 400013	BOOM BOTTOM MOUNTING PARTS AUSLEGERUNTERTEIL ANBAUTEILE	60011 3844202 - 000

60.011
3 844 202.000
page/página 1 - 2

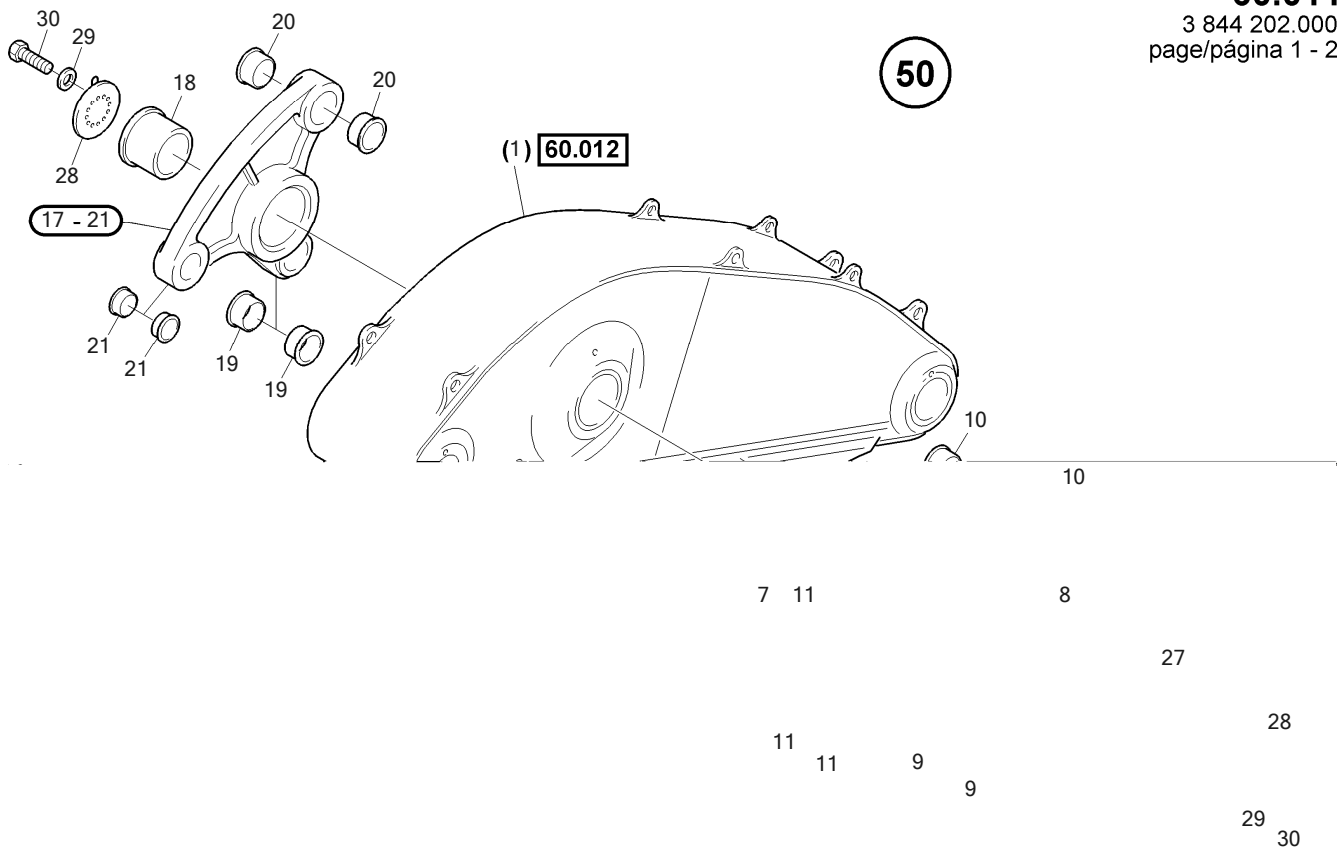

6090 FS	RH400 400013	BOOM BOTTOM AUSLEGERUNTERTEIL	60012 3844096 - 002

Item	Quantity	ME	P/N	SAP No.	see page	Description	Beschreibung
1	1	ST	3701588	1520337		BOOM	AUSLEGER
2	2	ST	2454019	1519731		BUSHING	BUCHSE
3	2	ST	2452664	1520335		BUSHING	BUCHSE
4	2	ST	2452665	1520334		BUSHING	BUCHSE
5	4	ST	2452668	1520333		BUSHING	BUCHSE
6	3	ST	0271439	1520332		SCREW PLUG	VERSCHLUSSCHRAUBE
7	1	ST	3718630	1520331		LID	DECKEL
8	4	ST	7121422	1520276		HEX.HD.SCREW	SECHSKANTSCHRAUBE
9	4	ST	0063701	1517707		WASHER	UNTERLEGSCHEIBE
10	1	ST	3718640	1520330		PLATE	PLATTE
11	1	ST	3734125	1520295		ARRESTOR	ARRETIERUNG
12	2	ST	0031684	1520282		GRUB SCREW	GEWINDESTIFT
13	2	ST	0057130	1520278		HEXAGONAL NUT	SECHSKANTMUTTER
14	1	ST	3699380	1520274		SEAL	DICHTUNG
15	2	ST	3734818			BUSHING	BUCHSE
16	1	ST	3742732	4137261		ROPE	SEIL

6090 FS	RH400 400013	HYDRAULIC SYSTEM BOOM BOTTOM HYDRAULIKANLAGE AUSLEGERUNTERTEIL	60020 3844205 - 000

60.020
3 844 205.000

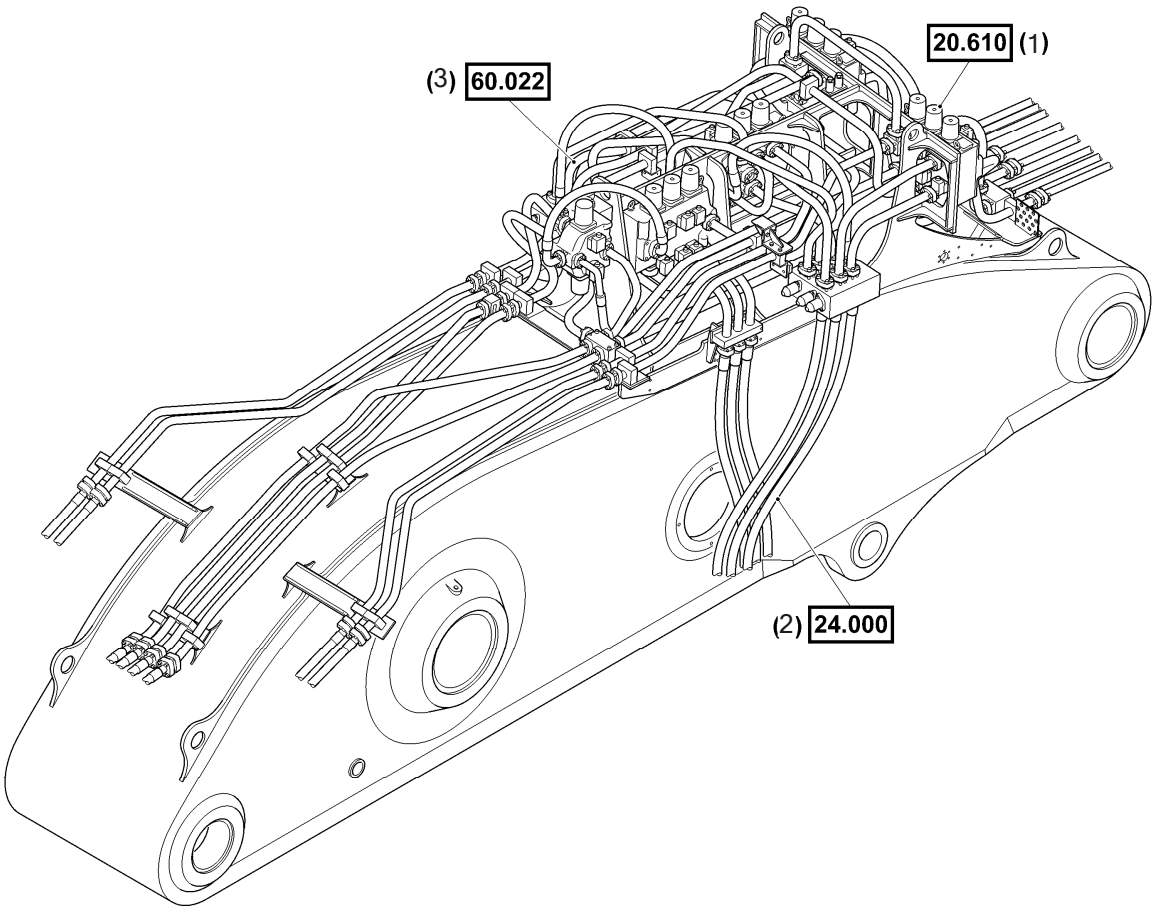

6090 FS	RH400 400013	HYDRAULIC SYSTEM BOOM BOTTOM HYDRAULIKANLAGE AUSLEGERUNTERTEIL	60020 3844205 - 000

Item	Quantity	ME	P/N	see page	Description	Beschreibung
1	1	ST	(3844068)	80	HYDRAULIC SYSTEM	HYDRAULIKANLAGE
2	1	ST	(3844069)	115	HYDRAULIC SYSTEM	HYDRAULIKANLAGE
3	1	ST	(3844208)	164	HYDRAULIC SYSTEM	HYDRAULIKANLAGE

6090 FS	RH400 400013	HYDRAULIC SYSTEM BOOM BOTTOM HYDRAULIKANLAGE AUSLEGERUNTERTEIL	60022 3844208 - 000

60.022
3 844 208.000
page/pagina 1-6

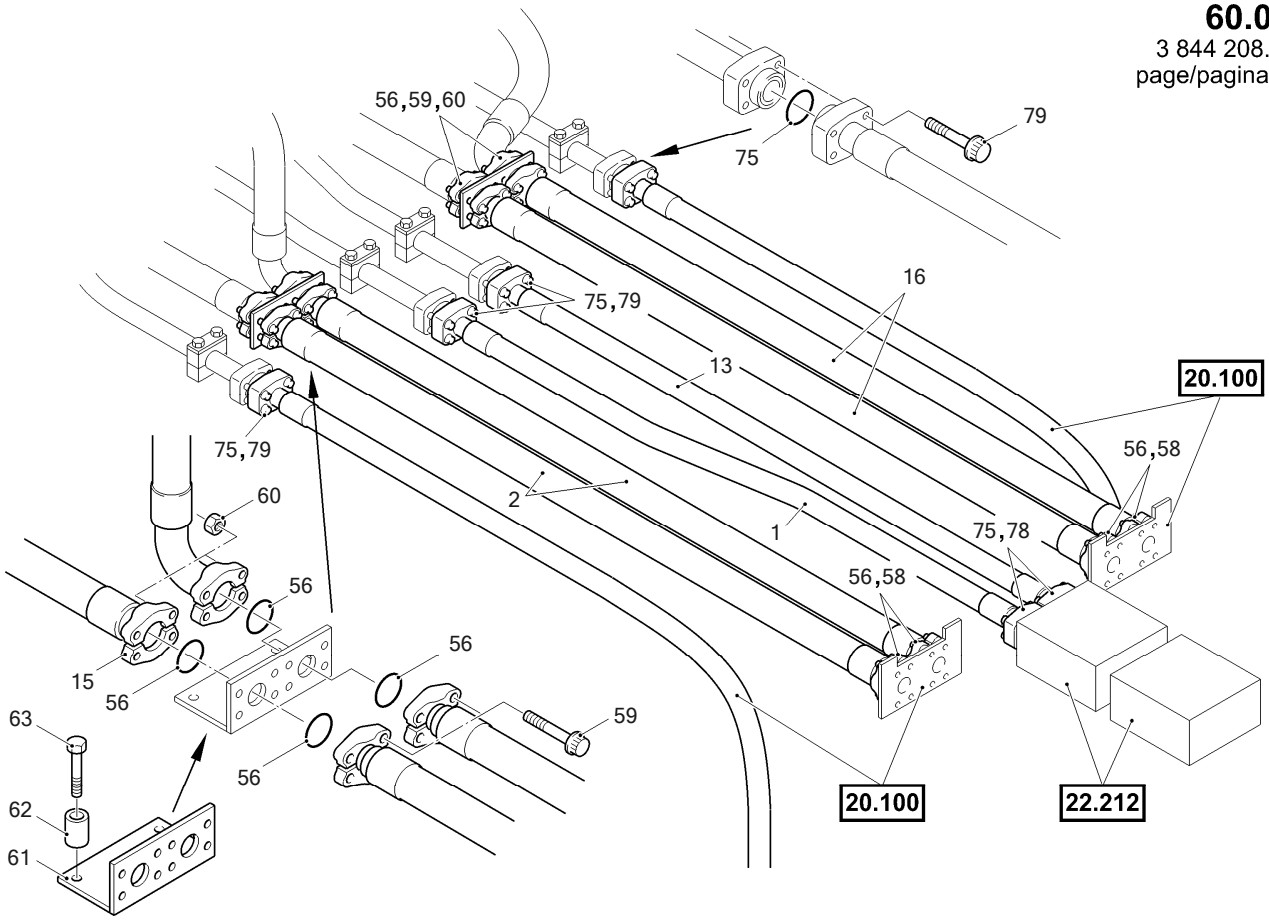

6090 FS	RH400 400013	HYDRAULIC SYSTEM BOOM BOTTOM HYDRAULIKANLAGE AUSLEGERUNTERTEIL	60022 3844208 - 000

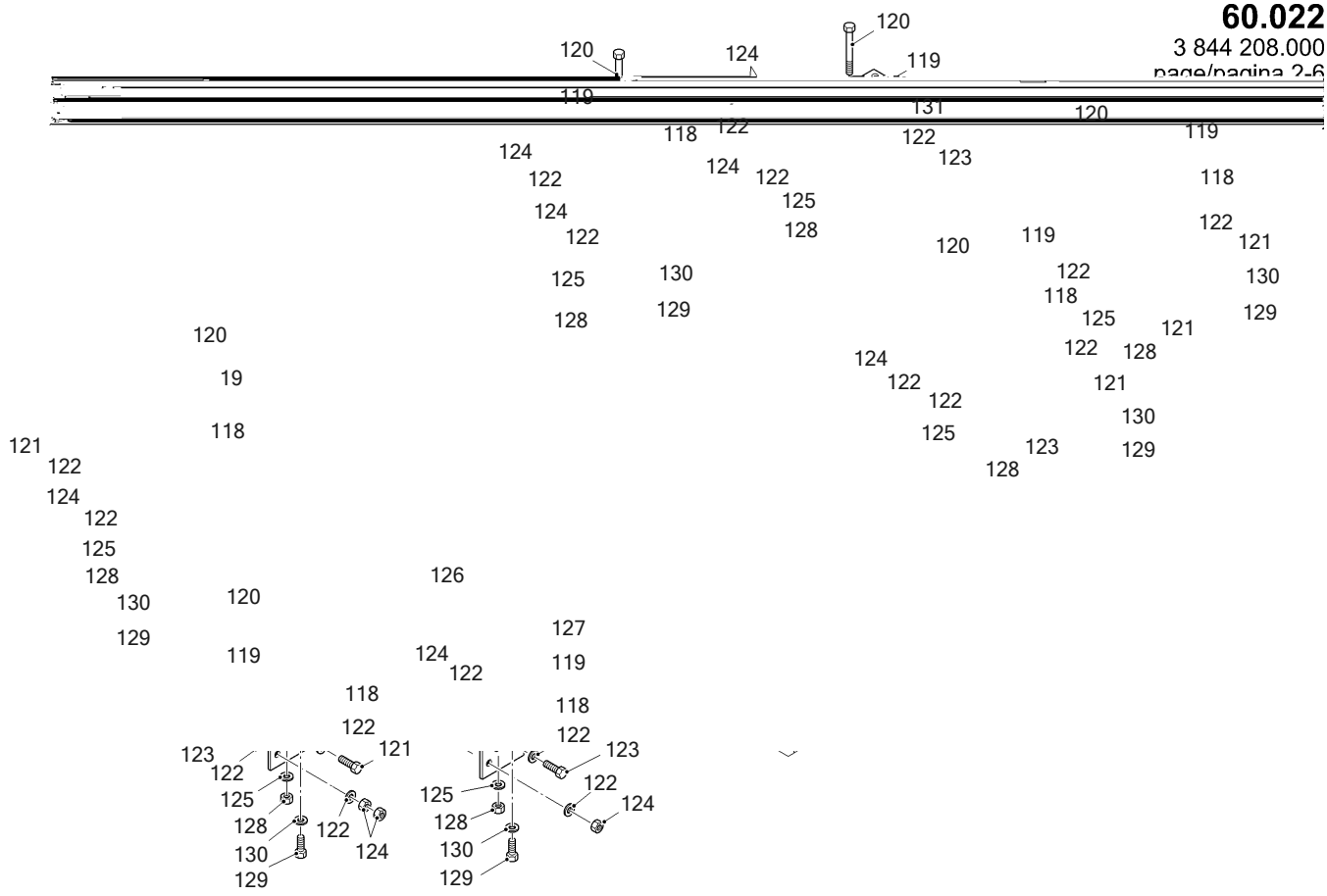

6090 FS	RH400 400013	HYDRAULIC SYSTEM BOOM BOTTOM HYDRAULIKANLAGE AUSLEGERUNTERTEIL	60022 3844208 - 000

60.022
3 844 208.000
page/pagina 3-6

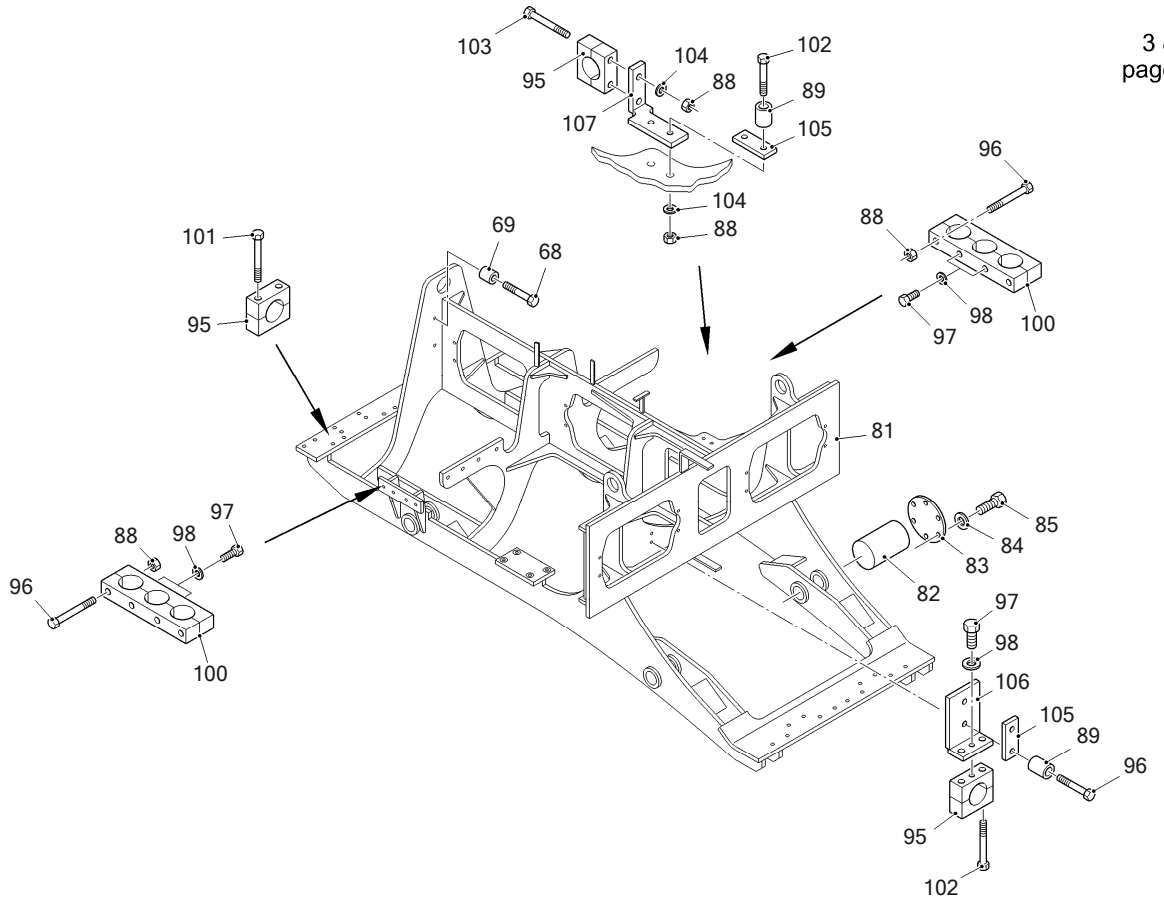

6090 FS	RH400 400013	HYDRAULIC SYSTEM BOOM BOTTOM HYDRAULIKANLAGE AUSLEGERUNTERTEIL	60022 3844208 - 000

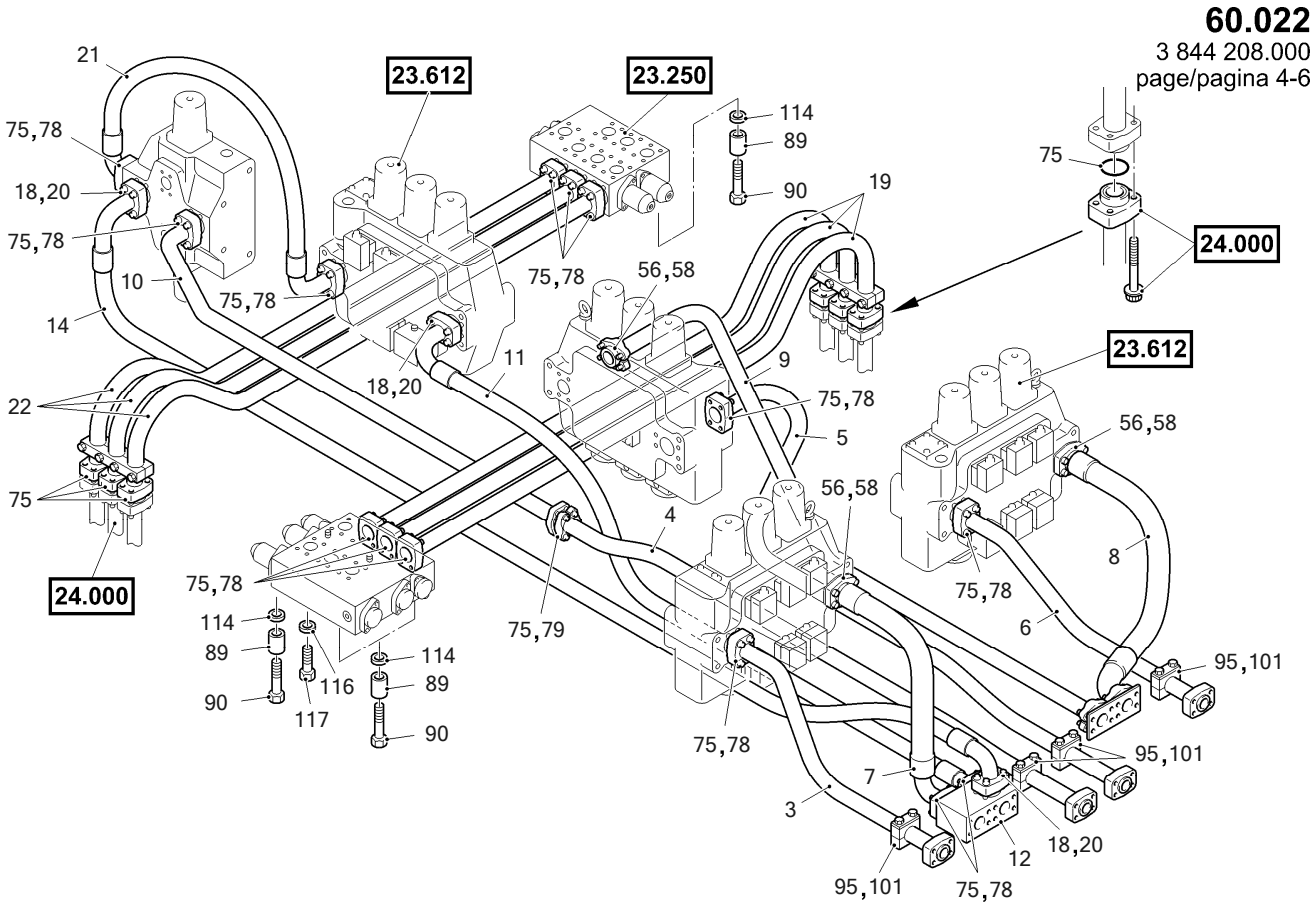

6090 FS	RH400 400013	HYDRAULIC SYSTEM BOOM BOTTOM HYDRAULIKANLAGE AUSLEGERUNTERTEIL	60022 3844208 - 000

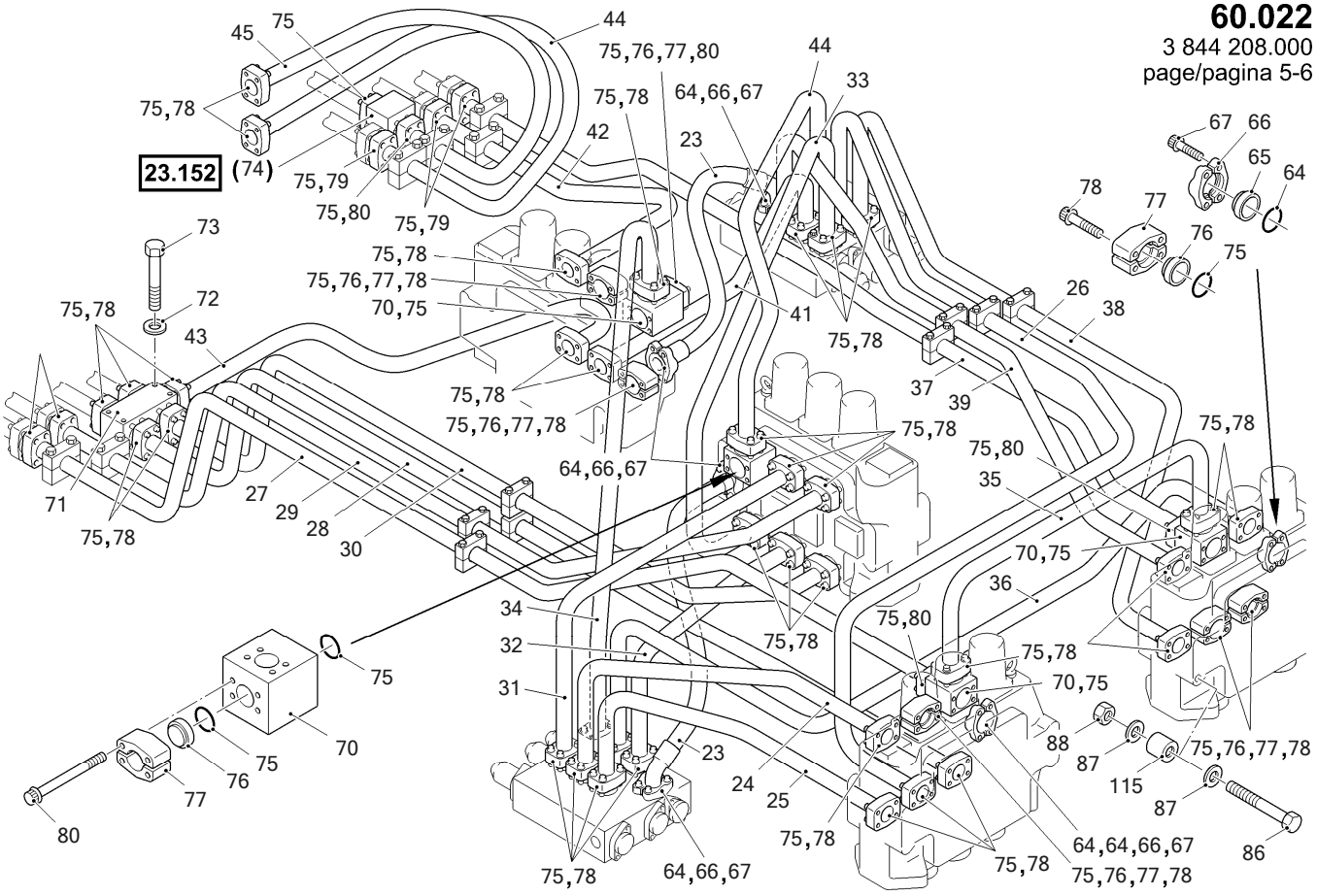

6090 FS	RH400 400013	HYDRAULIC SYSTEM BOOM BOTTOM HYDRAULIKANLAGE AUSLEGERUNTERTEIL	60022 3844208 - 000

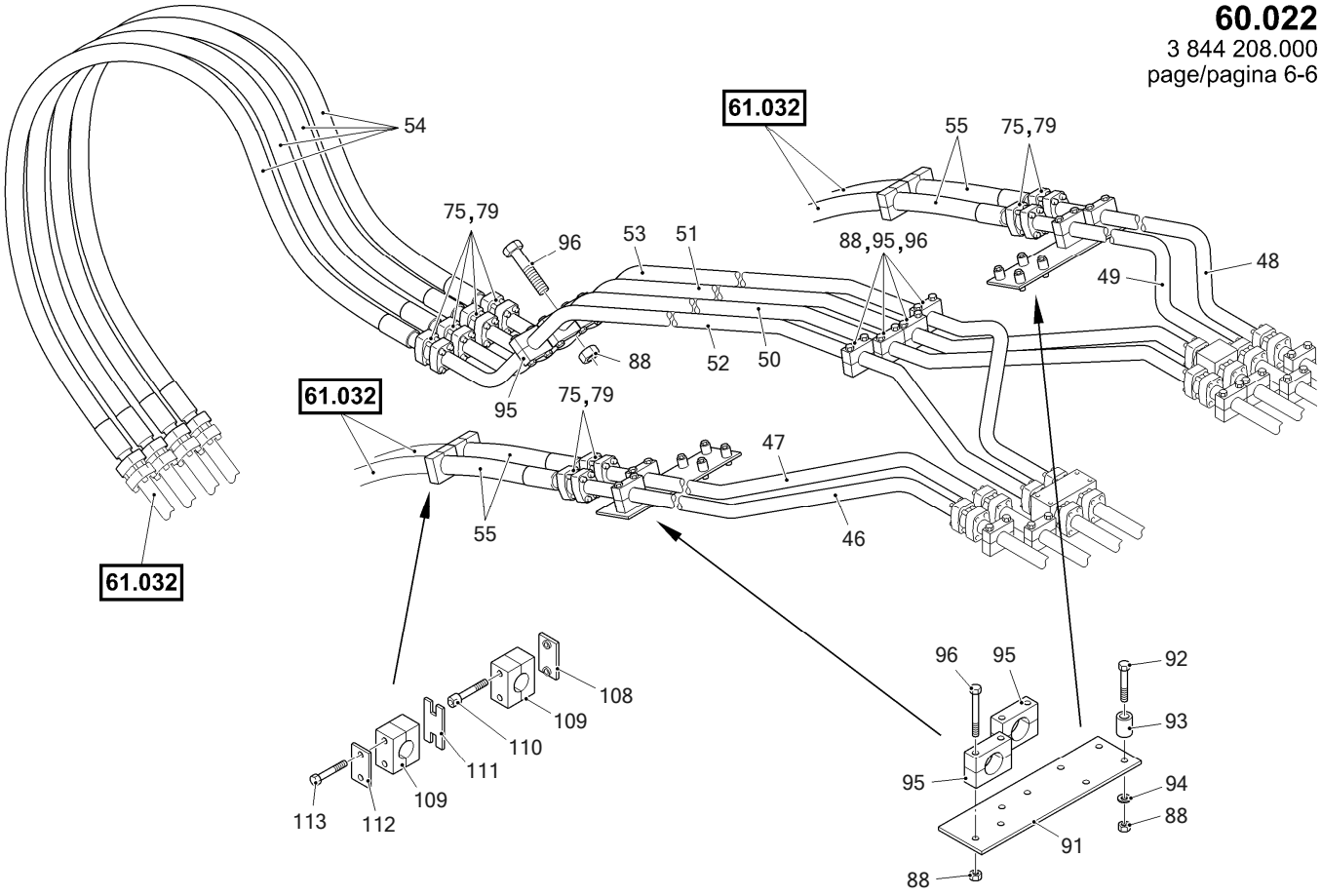

6090 FS	RH400 400013	HYDRAULIC SYSTEM BOOM BOTTOM HYDRAULIKANLAGE AUSLEGERUNTERTEIL	60022 3844208 - 000

Item	Quantity	ME	P/N	SAP No.	see page	Description	Beschreibung
1	1	ST	2452999	1521161		HYDRAULIC HOSE	HYDRAULIKSCHLAUCH
2	2	ST	3678892	1521162		HYDRAULIC HOSE	HYDRAULIKSCHLAUCH
3	1	ST	2769837	1521305		HYDRAULIC TUBE	HYDRAULIKROHR
4	1	ST	3699656	1521261		HYDRAULIC TUBE	HYDRAULIKROHR
5	1	ST	2711045	1521296		HYDRAULIC TUBE	HYDRAULIKROHR
6	1	ST	2769838	1521281		HYDRAULIC TUBE	HYDRAULIKROHR
7	1	ST	3683803	1521265		HYDRAULIC HOSE	HYDRAULIKSCHLAUCH
8	1	ST	3683802	1521263		HYDRAULIC HOSE	HYDRAULIKSCHLAUCH
9	1	ST	3683800	1521264		HYDRAULIC HOSE	HYDRAULIKSCHLAUCH
10	1	ST	3699631	1521299		HYDRAULIC TUBE	HYDRAULIKROHR
11	1	ST	3735146	4042558		HYDRAULIC HOSE	HYDRAULIKSCHLAUCH
12	1	ST	3735143	4127201		BLOCK	KLOTZ
13	1	ST	2452999	1521161		HYDRAULIC HOSE	HYDRAULIKSCHLAUCH
14	1	ST	3735148	4042559		HYDRAULIC HOSE	HYDRAULIKSCHLAUCH
15	5	ST	0986610	1521272		SPLIT FLANGE	FLANSCHHAELFTE
16	2	ST	3678892	1521162		HYDRAULIC HOSE	HYDRAULIKSCHLAUCH
17	4	ST	0056642	1521266		HEX.HD.SCREW	SECHSKANTSCHRAUBE
18	2	ST	1660413	1521269		O-RING	O-RING
19	3	ST	2711042	1521319		HYDRAULIC TUBE	HYDRAULIKROHR
20	8	ST	9999947			PART NO. ON DEMAND	SACH-NR. BEI BEDARF
21	1	ST	3713429	1520970		HYDRAULIC HOSE	HYDRAULIKSCHLAUCH
22	3	ST	2711042	1521319		HYDRAULIC TUBE	HYDRAULIKROHR
23	2	ST	3735138	4127049		HOSE	SCHLAUCHLEITUNG
24	1	ST	2711047	1521251		HYDRAULIC TUBE	HYDRAULIKROHR
25	1	ST	2711048	1521246		HYDRAULIC TUBE	HYDRAULIKROHR
26	1	ST	2711049	1521242		HYDRAULIC TUBE	HYDRAULIKROHR
27	1	ST	3649800	1521232		HYDRAULIC TUBE	HYDRAULIKROHR
28	1	ST	2711951	1521225		HYDRAULIC TUBE	HYDRAULIKROHR
29	1	ST	3649801	1521220		HYDRAULIC TUBE	HYDRAULIKROHR
30	1	ST	2711953	1521215		HYDRAULIC TUBE	HYDRAULIKROHR
31	1	ST	2711954	1521201		HYDRAULIC TUBE	HYDRAULIKROHR
32	1	ST	2711955	1521196		HYDRAULIC TUBE	HYDRAULIKROHR
33	1	ST	2711956	1521194		HYDRAULIC TUBE	HYDRAULIKROHR
34	1	ST	2766731	1520972		HYDRAULIC TUBE	HYDRAULIKROHR
35	1	ST	2768148	4042100		HYDRAULIC TUBE	HYDRAULIKROHR
36	1	ST	2711967	1521166		HYDRAULIC TUBE	HYDRAULIKROHR
37	1	ST	3649807	1521182		HYDRAULIC TUBE	HYDRAULIKROHR
38	1	ST	2711964	1521170		HYDRAULIC TUBE	HYDRAULIKROHR
39	1	ST	2711965	1521168		HYDRAULIC TUBE	HYDRAULIKROHR
40	1	ST	2766729	1520978		HYDRAULIC TUBE	HYDRAULIKROHR
41	1	ST	3649802	1521192		HYDRAULIC TUBE	HYDRAULIKROHR
42	1	ST	3649803	1521190		HYDRAULIC TUBE	HYDRAULIKROHR
43	1	ST	3649804	1521188		HYDRAULIC TUBE	HYDRAULIKROHR
44	1	ST	3649805	1521186		HYDRAULIC TUBE	HYDRAULIKROHR
45	1	ST	3649806	1521184		HYDRAULIC TUBE	HYDRAULIKROHR
46	1	ST	2766687	1521158		HYDRAULIC TUBE	HYDRAULIKROHR
47	1	ST	2766688	1521150		HYDRAULIC TUBE	HYDRAULIKROHR
48	1	ST	2766689	1521144		HYDRAULIC TUBE	HYDRAULIKROHR
49	1	ST	2766690	1521139		HYDRAULIC TUBE	HYDRAULIKROHR
50	1	ST	2766691	1521132		HYDRAULIC TUBE	HYDRAULIKROHR
51	1	ST	2766692	1521126		HYDRAULIC TUBE	HYDRAULIKROHR
52	1	ST	2766693	1521120		HYDRAULIC TUBE	HYDRAULIKROHR
53	1	ST	2766694	1521113		HYDRAULIC TUBE	HYDRAULIKROHR
54	4	ST	2711976	1521106		HYDRAULIC HOSE	HYDRAULIKSCHLAUCH
55	4	ST	2711977	1521104		HYDRAULIC HOSE	HYDRAULIKSCHLAUCH
56	17	ST	0974817	1521262		O-RING	O-RING
58	28	ST	0924172	1521258		CYL.HEAD SCREW	ZYLINDERSCHRAUBE
59	16	ST	1983171	1521256		HEX.HD.SCREW	SECHSKANTSCHRAUBE
60	16	ST	0987230	1521254		HEXAGONAL NUT	SECHSKANTMUTTER
61	2	ST	2762526	1521103		BRACKET	HALTER
62	4	ST	1124937	1520786		SLEEVE	HUELSE
63	4	ST	0057035	1520785		HEX.HD.SCREW	SECHSKANTSCHRAUBE
64	6	ST	1660413	1521269		O-RING	O-RING
65	2	ST	2707983	1521324		DUMMY SOCKET	BLINDSTUTZEN
66	12	ST	0620471	1521268		SPLIT FLANGE	FLANSCHHAELFTE
67	24	ST	0119724	1521323		CYL.HEAD SCREW	ZYLINDERSCHRAUBE
68	4	ST	0861655	1520949		HEX.HD.SCREW	SECHSKANTSCHRAUBE
69	4	ST	1732035	1521354		SLEEVE	HUELSE
70	4	ST	2459887	1521164		BLOCK	KLOTZ
71	1	ST	2416767	1521394		BLOCK	KLOTZ
72	4	ST	0043206	1521399		SHIM	DISTANZSCHEIBE

6090 FS	RH400 400013	HYDRAULIC SYSTEM BOOM BOTTOM HYDRAULIKANLAGE AUSLEGERUNTERTEIL	60022 3844208 - 000

Item	Quantity	ME	P/N	SAP No.	see page	Description	Beschreibung
73	4	ST	1186395	1521397		HEX.HD.SCREW	SECHSKANTSCHRAUBE
74	1	ST	(2804404)		106	CHECK VALVE	RUECKSCHLAGVENTIL
75	91	ST	1725421	1520752		SEALING RING	DICHTRING
76	7	ST	2168900	1520750		SOCKET	STUTZEN
77	14	ST	1931254	1520721		SPLIT FLANGE	FLANSCHHAELFTE
78	228	ST	1975158	1520722		12-POINT SCREW	ZWOELFKANTSCHRAUBE
79	72	ST	2417924	1520724		12-POINT SCREW	ZWOELFKANTSCHRAUBE
80	20	ST	2739405	1521163		CYL.HEAD SCREW	ZYLINDERSCHRAUBE
81	1	ST	3698891	1521657		BRACKET	KONSOLE
82	4	ST	2709859	1521444		PIN	BOLZEN
83	4	ST	2709858	1521438		LID	DECKEL
84	24	ST	0725735	1521430		LOCK WASHER	FEDERRING
85	24	ST	0056678	1521420		HEX.HD.SCREW	SECHSKANTSCHRAUBE
86	16	ST	2270640	1521415		HEX.HD.SCREW	SECHSKANTSCHRAUBE
87	32	ST	0903814	1521203		SHIM	DISTANZSCHEIBE
88	64	ST	0217414	1520754		HEXAGONAL NUT	SECHSKANTMUTTER
89	13	ST	1949128	1520746		SLEEVE	HUELSE
90	7	ST	0251881	1521143		HEX.HD.SCREW	SECHSKANTSCHRAUBE
91	2	ST	2711041	1521368		BRACKET	HALTER
92	8	ST	0271624	1520753		HEX.HD.SCREW	SECHSKANTSCHRAUBE
93	8	ST	1732035	1521354		SLEEVE	HUELSE
94	8	ST	1751373	1521351		SHIM	DISTANZSCHEIBE
95	25	ST	1931679	1520726		CLIP	SCHELLE
96	36	ST	0264786	1521404		HEX.HD.SCREW	SECHSKANTSCHRAUBE
97	6	ST	0056614	1520749		HEX.HD.SCREW	SECHSKANTSCHRAUBE
98	6	ST	0063667	1521373		LOCK WASHER	FEDERRING
100	2	ST	2709353	1520725		CLIP	SCHELLE
101	38	ST	0264784	1520751		HEX.HD.SCREW	SECHSKANTSCHRAUBE
102	6	ST	0264784	1520751		HEX.HD.SCREW	SECHSKANTSCHRAUBE
103	2	ST	0271588	1521095		HEX.HD.SCREW	SECHSKANTSCHRAUBE
104	8	ST	1713017	1520727		DISK/WASHER	SCHEIBE
105	3	ST	2711427	1520744		PLATE	PLATTE
106	2	ST	2760810	1520741		BRACKET	HALTER
107	1	ST	2763127	1521099		BRACKET	HALTER
108	2	ST	0970517	1518443		WELDING PLATE	ANSCHWEISSPLATTE
109	4	ST	2781188	1521344		HOSE CLAMP	KLEMMHAELFTENPAAR
110	4	ST	1186018	1521339		SCREW	SCHRAUBE
111	2	ST	1186022	1521328		PLATE	PLATTE
112	2	ST	0970520	1521326		COVER PLATE	DECKPLATTE
113	4	ST	0216105	1520469		HEX.HD.SCREW	SECHSKANTSCHRAUBE
114	6	ST	3694682	1520951		LOCKING PIN	SPANNSTIFT
115	8	ST	9999947			PART NO. ON DEMAND	SACH-NR. BEI BEDARF
116	1	ST	3674280	1519079		DISK/WASHER	SCHEIBE
117	1	ST	0103981	1520968		HEX.HD.SCREW	SECHSKANTSCHRAUBE
118	6	ST	3738164	4135342		ANGLE	WINKEL
119	6	ST	1931679	1520726		CLIP	SCHELLE
120	10	ST	0264784	1520751		HEX.HD.SCREW	SECHSKANTSCHRAUBE
121	4	ST	0421283	1522207		HEX.HD.SCREW	SECHSKANTSCHRAUBE
122	18	ST	0043206	1521399		SHIM	DISTANZSCHEIBE
123	4	ST	0056640	1464895		HEX.HD.SCREW	SECHSKANTSCHRAUBE
124	13	ST	0057133	1519059		HEXAGONAL NUT	SECHSKANTMUTTER
125	18	ST	0061808	1522972		WASHER	UNTERLEGSCHEIBE
126	2	ST	1960401	1464829		HEX.HD.SCREW	SECHSKANTSCHRAUBE
127	1	ST	9999947			PART NO. ON DEMAND	SACH-NR. BEI BEDARF
128	6	ST	0057136	1519080		HEXAGONAL NUT	SECHSKANTMUTTER
129	6	ST	0056662	1519732		HEX.HD.SCREW	SECHSKANTSCHRAUBE
130	6	ST	0056988	1520455		WASHER	UNTERLEGSCHEIBE
131	1	ST	9999947			PART NO. ON DEMAND	SACH-NR. BEI BEDARF

6090 FS	RH400 400013	STICK, FS MOUNTING PARTS STIEL, FS ANBAUTEILE	61011 3844209 - 000

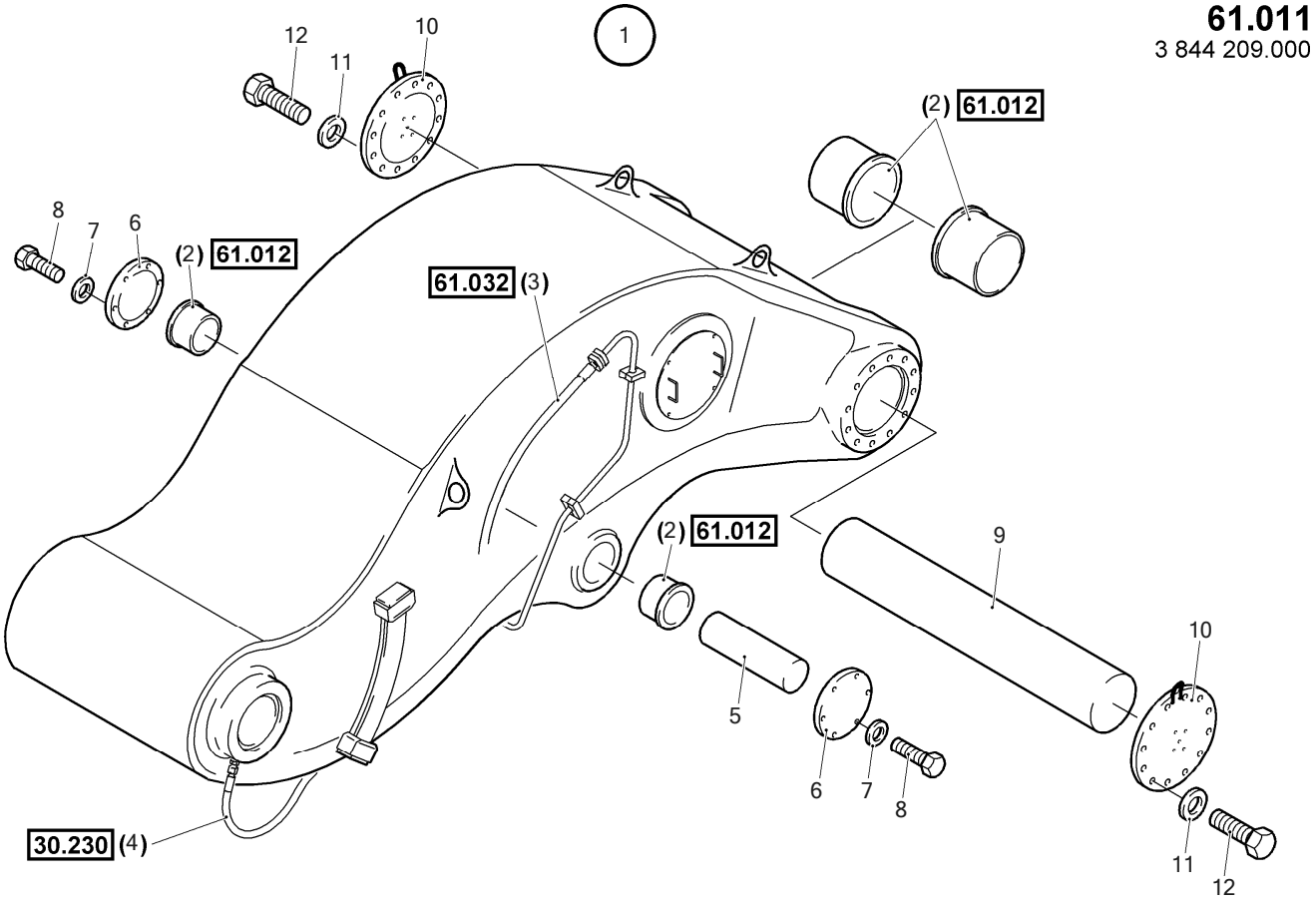

6090 FS	RH400 400013	STICK, FS MOUNTING PARTS STIEL, FS ANBAUTEILE	61011 3844209 - 000

Item	Quantity	ME	P/N	SAP No.	see page	Description	Beschreibung
1	1	ST	3673148	1520595		STICK	STIEL
2	1	ST	(3844075)		166	STICK, FS	STIEL, FS
3	1	ST	(3844076)		167	HYDRAULIC SYSTEM, FS	HYDRAULIKANLAGE, FS
4	1	ST	(3725342)		134	GREASING SYSTEM ,FS	SCHMIERANLAGE, FS
5	2	ST	2452663	1520412		PIN	BOLZEN
6	4	ST	2709072	1520579		LID	DECKEL
7	24	ST	0056993	1520488		WASHER	UNTERLEGSCHEIBE
8	24	ST	0118487	1520490		HEX.HD.SCREW	SECHSKANTSCHRAUBE
9	1	ST	2452660	1520413		PIN	BOLZEN
10	2	ST	3745240	4110305		LID	DECKEL
11	24	ST	0589419	1520489		WASHER	UNTERLEGSCHEIBE
12	24	ST	0972119	1520539		HEX.HD.SCREW	SECHSKANTSCHRAUBE

6090 FS	RH400 400013	STICK, FS STIEL, FS	61012 3844075 - 000

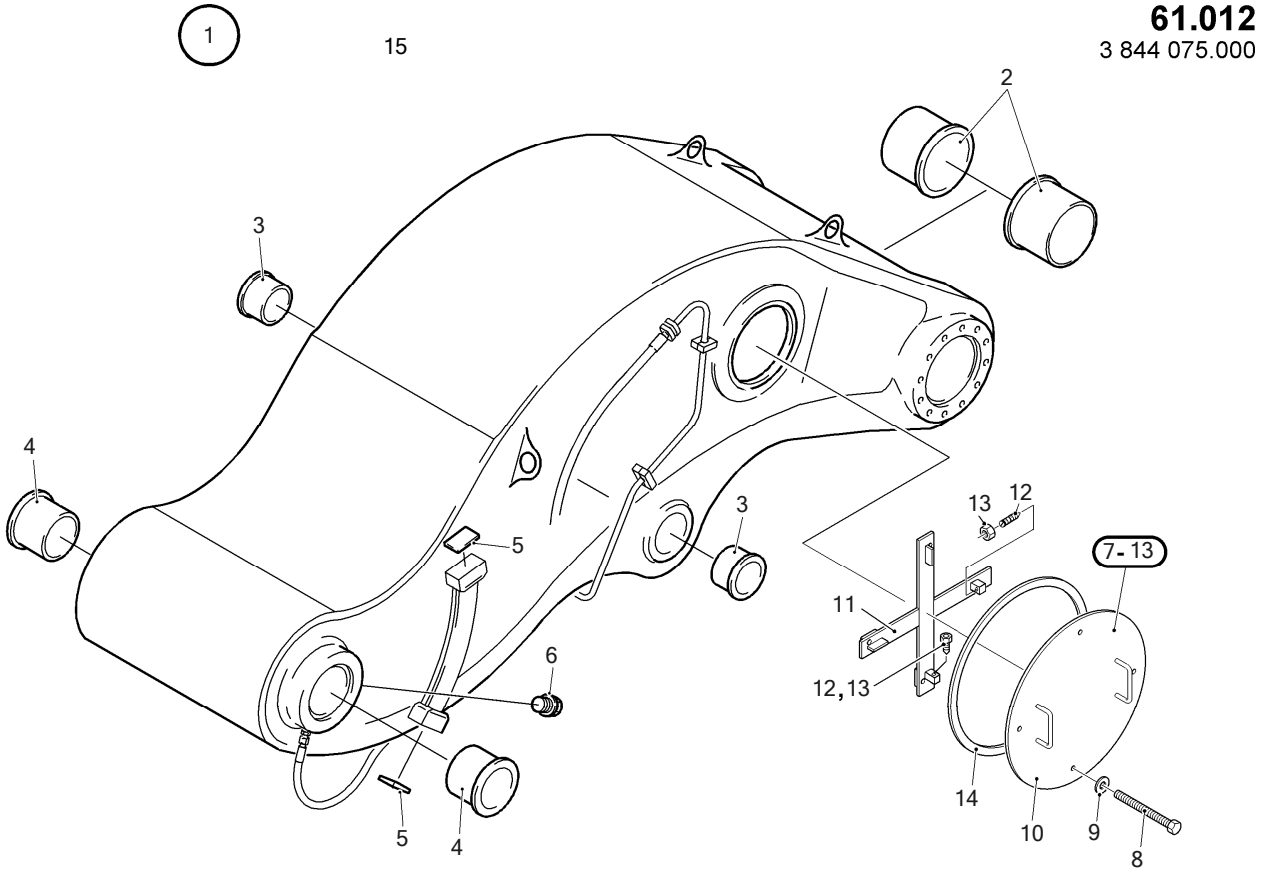

6090 FS	RH400 400013	STICK, FS STIEL, FS	61012 3844075 - 000

Item	Quantity	ME	P/N	SAP No.	see page	Description	Beschreibung
1	1	ST	3673147	1520415		STICK	STIEL
2	2	ST	2452665	1520334		BUSHING	BUCHSE
3	4	ST	2452668	1520333		BUSHING	BUCHSE
4	2	ST	3647603	1520411		BUSHING	BUCHSE
5	4	ST	2709073	1520410		PLATE	PLATTE
6	1	ST	0271439	1520332		SCREW PLUG	VERSCHLUSSCHRAUBE
7	1	ST	3718630	1520331		LID	DECKEL
8	4	ST	7121422	1520276		HEX.HD.SCREW	SECHSKANTSCHRAUBE
9	4	ST	0063701	1517707		WASHER	UNTERLEGSCHEIBE
10	1	ST	3718640	1520330		PLATE	PLATTE
11	1	ST	3734125	1520295		ARRESTOR	ARRETIERUNG
12	2	ST	0031684	1520282		GRUB SCREW	GEWINDESTIFT
13	2	ST	0057130	1520278		HEXAGONAL NUT	SECHSKANTMUTTER
14	1	ST	3699380	1520274		SEAL	DICHTUNG

6090 FS	RH400 400013	HYDRAULIC SYSTEM, FS STICK HYDRAULIKANLAGE, FS STIEL	61032 3844076 - 000

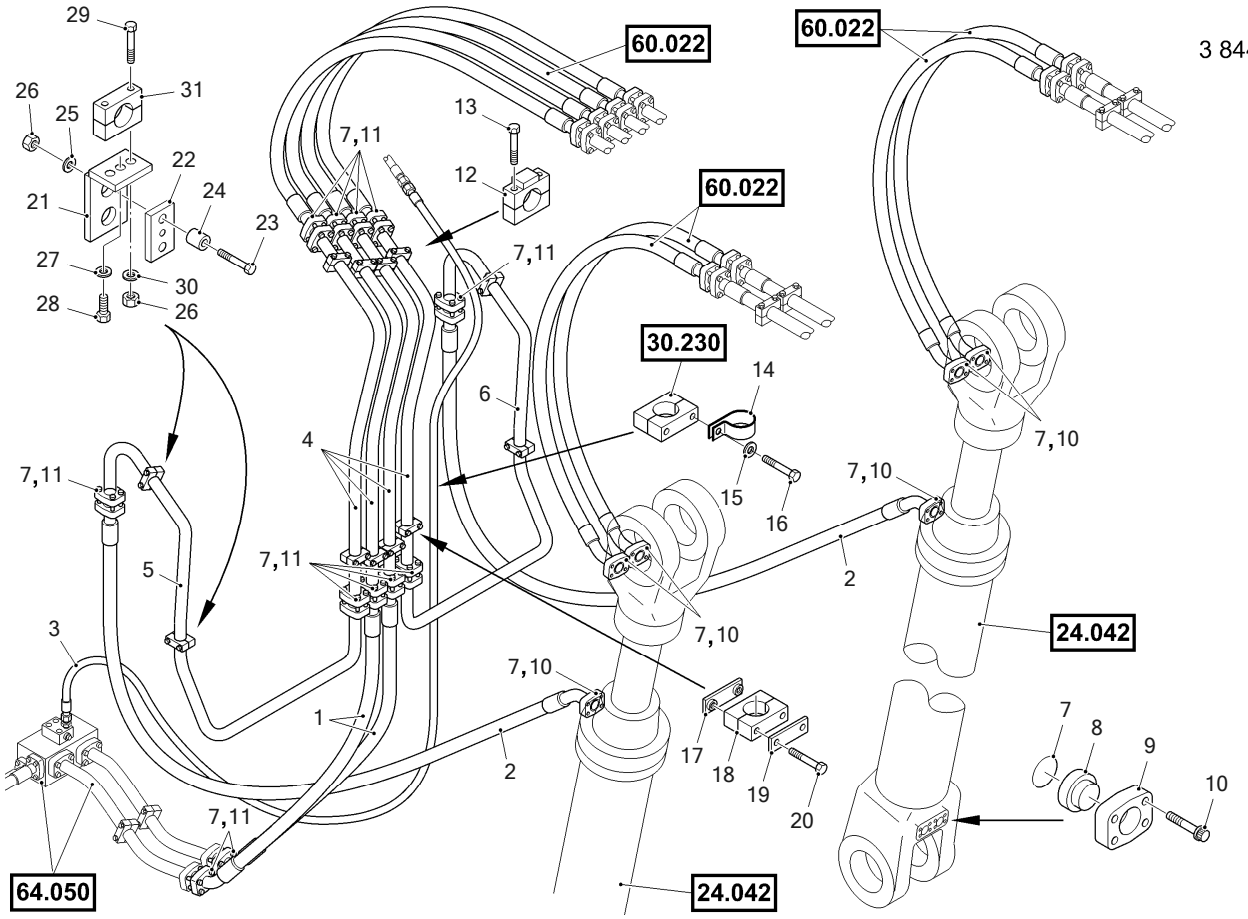

6090 FS	RH400 400013	HYDRAULIC SYSTEM, FS STICK HYDRAULIKANLAGE, FS STIEL	61032 3844076 - 000

Item	Quantity	ME	P/N	SAP No.	see page	Description	Beschreibung
1	2	ST	2765972	1520405		HOSE	SCHLAUCHLEITUNG
2	2	ST	3648828	1520404		HOSE	SCHLAUCHLEITUNG
3	1	ST	2711015	1520403		HOSE	SCHLAUCHLEITUNG
4	4	ST	2766682	1520400		LINE	LEITUNG
5	1	ST	2766684	1634765		HYDRAULIC TUBE	HYDRAULIKROHR
6	1	ST	2766683	1634764		HYDRAULIC TUBE	HYDRAULIKROHR
7	22	ST	1725421	1520752		SEALING RING	DICHTRING
8	4	ST	2168900	1520750		DUMMY SOCKET	BLINDSTUTZEN
9	8	ST	1931254	1520721		SPLIT FLANGE	FLANSCHHAELFTE
10	40	ST	1975158	1520722		12-POINT SCREW	ZWOELFKANTSCHRAUBE
11	48	ST	2417924	1520724		12-POINT SCREW	ZWOELFKANTSCHRAUBE
12	4	ST	2711013	1524794		CLIP	SCHELLE
13	8	ST	1331219	1521476		HEX.HD.SCREW	SECHSKANTSCHRAUBE
14	5	ST	0750518	1520825		HOSE CLIP	SCHLAUCHSCHELLE
15	5	ST	0056988	1520455		DISK/WASHER	SCHEIBE
16	5	ST	0056617	1520801		HEX.HD.SCREW	SECHSKANTSCHRAUBE
17	4	ST	0970517	1518443		PLATE	PLATTE
18	4	ST	0271899	1634766		CLIP	SCHELLE
19	4	ST	0970520	1521326		PLATE	PLATTE
20	8	ST	0216105	1520469		HEX.HD.SCREW	SECHSKANTSCHRAUBE
21	4	ST	2760810	1520741		BRACKET	HALTER
22	4	ST	2711427	1520744		PLATE	PLATTE
23	8	ST	0264784	1520751		HEX.HD.SCREW	SECHSKANTSCHRAUBE
24	8	ST	1949128	1520746		SLEEVE	HUELSE
25	8	ST	0903814	1521203		DISK/WASHER	SCHEIBE
26	16	ST	0217414	1520754		HEXAGONAL NUT	SECHSKANTMUTTER
27	4	ST	0063667	1521373		LOCK WASHER	FEDERRING
28	4	ST	0056614	1520749		HEX.HD.SCREW	SECHSKANTSCHRAUBE
29	8	ST	0271377	1527019		HEX.HD.SCREW	SECHSKANTSCHRAUBE
30	8	ST	1713017	1520727		DISK/WASHER	SCHEIBE
31	4	ST	1931679	1520726		CLIP	SCHELLE

6090 FS	RH400 400013	SHUT-OFF DEVICE CYLINDER ABSCHALTVORRICHTG ZYLINDER	61100 3844077 - 000

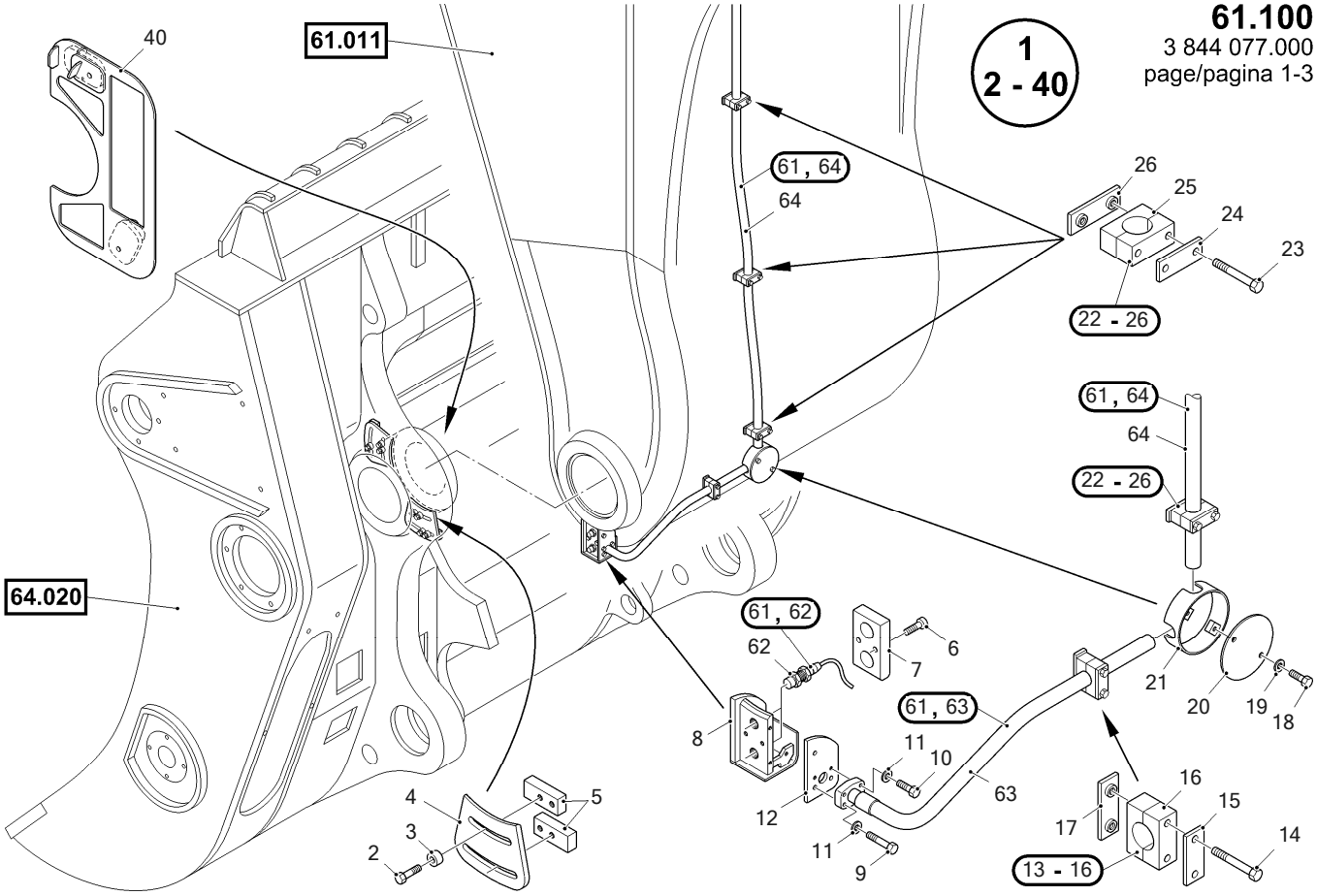

6090 FS	RH400 400013	SHUT-OFF DEVICE CYLINDER ABSCHALTVORRICHTG ZYLINDER	61100 3844077 - 000

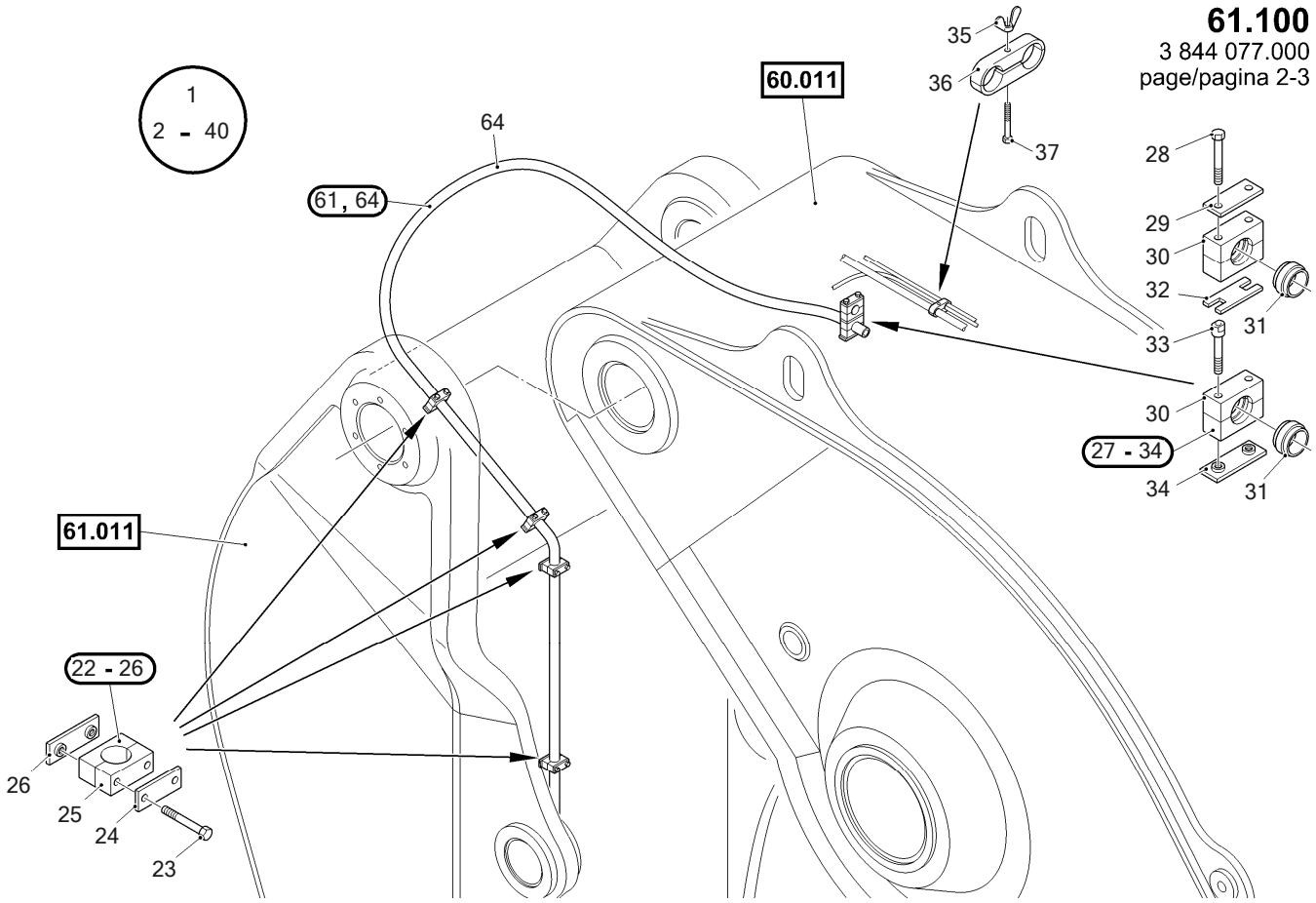

6090 FS	RH400 400013	SHUT-OFF DEVICE CYLINDER ABSCHALTVORRICHTG ZYLINDER	61100 3844077 - 000

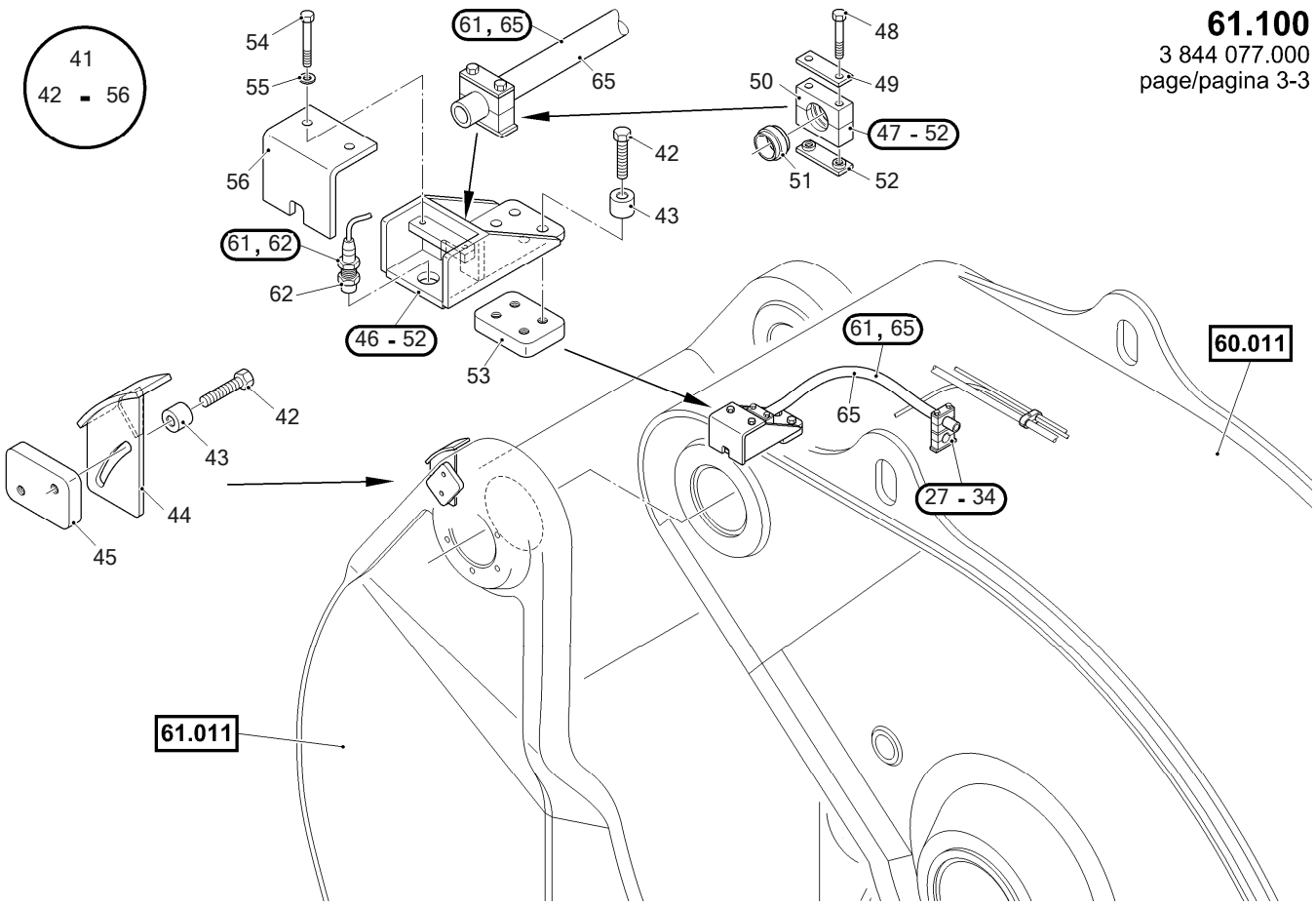

6090 FS	RH400 400013	SHUT-OFF DEVICE CYLINDER ABSCHALTVORRICHTG ZYLINDER	61100 3844077 - 000

Item	Quantity	ME	P/N	SAP No.	see page	Description	Beschreibung
1	1	ST	3736984	4135324		SHUT-OFF	ABSCHALTUNG
2	8	ST	0057076	1521234		HEX.HD.SCREW	SECHSKANTSCHRAUBE
3	8	ST	3713659	4135326		SLEEVE	HUELSE
4	2	ST	3736988	4135341		BRACKET	HALTER
5	4	ST	3713604	4135328		PLATE	PLATTE
6	2	ST	0119724	1521323		CYL.HEAD SCREW	ZYLINDERSCHRAUBE
7	1	ST	3735840	4135340		HOUSING	GEHÄUSE
8	1	ST	3736986	4135214		BRACKET	HALTER
9	2	ST	0056665	1523166		HEX.HD.SCREW	SECHSKANTSCHRAUBE
10	3	ST	0056661	1519401		HEX.HD.SCREW	SECHSKANTSCHRAUBE
11	5	ST	0530810	1519544		WASHER	UNTERLEGSCHEIBE
12	1	ST	3736993	4135323		PLATE	PLATTE
13	2	ST	3690565	4025068		CLIP	SCHELLE
14	4	ST	0056619	1520431		HEX.HD.SCREW	SECHSKANTSCHRAUBE
15	2	ST	0598104	1522068		COVER PLATE	DECKPLATTE
16	2	ST	◇2482880	4135263		HOSE CLAMP	KLEMMHAELFTENPAAR
17	2	ST	0598103	1518444		WELDING PLATE	ANSCHWEISSPLATTE
18	2	ST	0970401	1521088		HEX.HD.SCREW	SECHSKANTSCHRAUBE
19	2	ST	◇0012804	1521227		WASHER	UNTERLEGSCHEIBE
20	1	ST	3719799	4135329		LID	DECKEL
21	1	ST	3719797	4135293		COVER	ABDECKUNG
22	8	ST	0490303	4014364		CLIP	SCHELLE
23	16	ST	0063252	1464728		HEX.HD.SCREW	SECHSKANTSCHRAUBE
24	8	ST	0598100	1459701		COVER PLATE	DECKPLATTE
25	8	ST	1175192	4015512		HOSE CLAMP	KLEMMHAELFTENPAAR
26	8	ST	0598099	4014561		WELDING PLATE	ANSCHWEISSPLATTE
27	1	ST	3713680	4135269		CLIP	SCHELLE
28	2	ST	0056619	1520431		HEX.HD.SCREW	SECHSKANTSCHRAUBE
29	1	ST	0598104	1522068		COVER PLATE	DECKPLATTE
30	2	ST	0251425	1522066		HOSE CLAMP	KLEMMHAELFTENPAAR
31	2	ST	0251427	1523930		INSERT	EINSATZ
32	1	ST	1317573	1523970		PLATE	PLATTE
33	2	ST	3713682	4135290		SCREW	SCHRAUBE
34	1	ST	0598103	1518444		WELDING PLATE	ANSCHWEISSPLATTE
35	20	ST	0053265	4135325		WING NUT	FLUEGELMUTTER
36	20	ST	3717606	4135327		CLIP	SCHELLE
37	20	ST	0054391	1524028		HEX.HD.SCREW	SECHSKANTSCHRAUBE
40	1	ST	3735833	4135298		TEMPLATE	SCHABLONE
41	1	ST	3736985	4136071		SHUT-OFF	ABSCHALTUNG
42	6	ST	0056680	1520459		HEX.HD.SCREW	SECHSKANTSCHRAUBE
43	6	ST	3713659	4135326		SLEEVE	HUELSE
44	1	ST	3735838	4135433		BRACKET	HALTER
45	1	ST	3735844	4136074		WELDING PLATE	ANSCHWEISSPLATTE
46	1	ST	3735815	4135892		BRACKET	HALTER
47	1	ST	0255520	4014227		CLIP	SCHELLE
48	2	ST	0056619	1520431		HEX.HD.SCREW	SECHSKANTSCHRAUBE
49	1	ST	0598104	1522068		COVER PLATE	DECKPLATTE
50	1	ST	0251425	1522066		HOSE CLAMP	KLEMMHAELFTENPAAR
51	1	ST	0251427	1523930		INSERT	EINSATZ
52	1	ST	0598103	1518444		WELDING PLATE	ANSCHWEISSPLATTE
53	1	ST	3717521	4136072		WELDING PLATE	ANSCHWEISSPLATTE
54	2	ST	0056629	1521304		HEX.HD.SCREW	SECHSKANTSCHRAUBE
55	2	ST	0080731	1520689		WASHER	UNTERLEGSCHEIBE
56	1	ST	3717527	4136073		COVER	ABDECKUNG
61	1	ST	3735828	4135890		ATTACHMENT	AUSRUESTUNG
62	2	ST	3735834	4135297		INITIATOR	INITIATOR
63	1	ST	3735843	4135439		HOSE	SCHLAUCH
64	1	ST	3736996	4135456		HOSE	SCHLAUCH
65	1	ST	3717528	4135869		HOSE	SCHLAUCH
66	1	ST	2483041	1451608		INITIATOR	INITIATOR

6090 FS	RH400 400013	PIN NO.2 LAGERUNG NR:2	62220 3844078 - 000

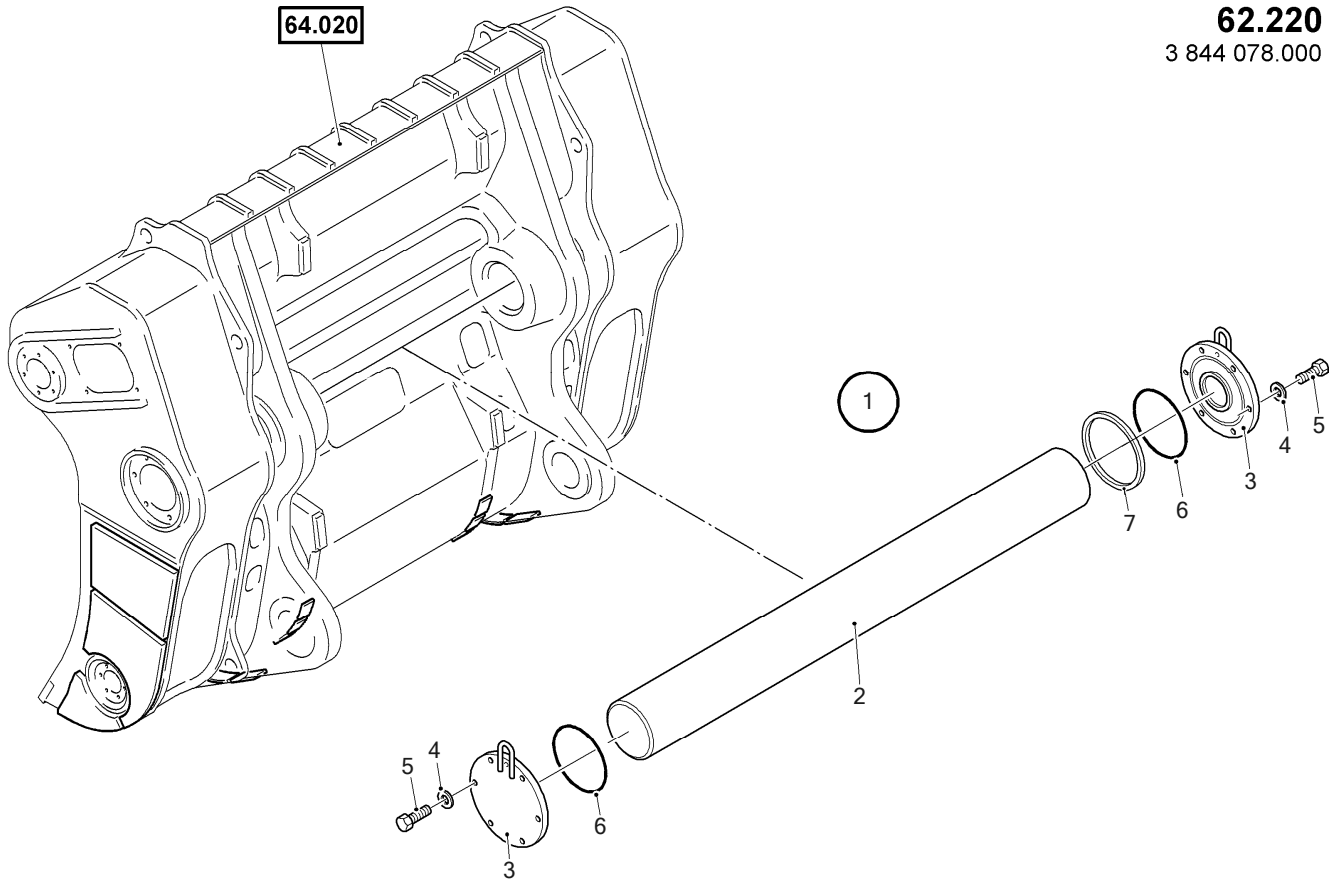

6090 FS	RH400 400013	PIN NO.2 LAGERUNG NR:2	62220 3844078 - 000

Item	Quantity	ME	P/N	SAP No.	see page	Description	Beschreibung
1	1	ST	3646414	1524092		BEARING	LAGERUNG
2	1	ST	3647662	1524087		PIN	BOLZEN
3	2	ST	3646411	1524091		LID	DECKEL
4	12	ST	0589419	1520489		WASHER	UNTERLEGSCHEIBE
5	12	ST	1863632	1522083		HEX.HD.SCREW	SECHSKANTSCHRAUBE
6	2	ST	0460611	1524085		O-RING	O-RING
7	1	ST	2483086	4126384		SPACER RING	DISTANZRING

6090 FS	RH400 400013	SHOVEL REAR WALL KLAPPSCH RUECKWAND	64020 3844083 - 001

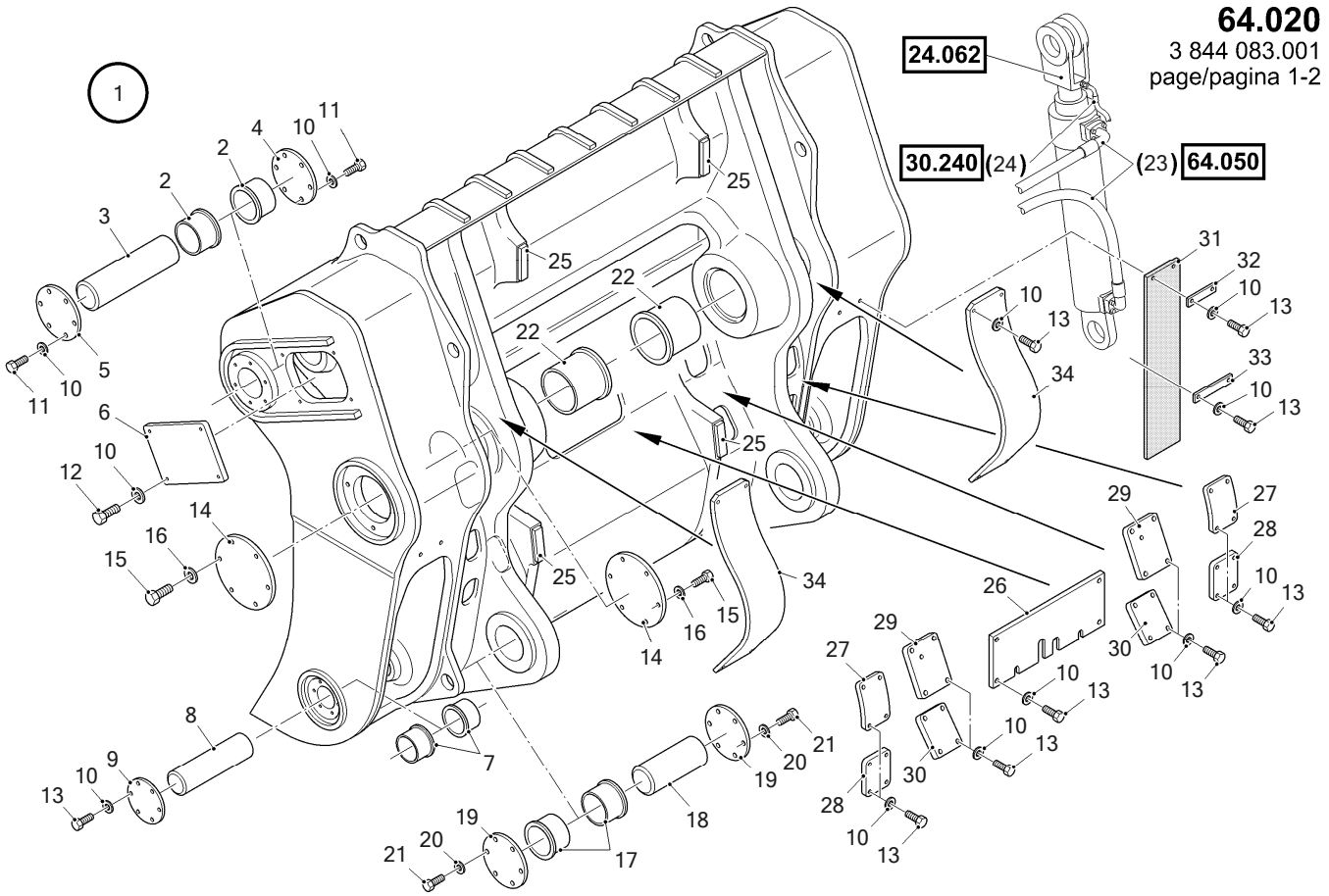

6090 FS	RH400 400013	SHOVEL REAR WALL KLAPPSCH RUECKWAND	64020 3844083 - 001

64.020
3 844 083.001
page/pagina 2-2

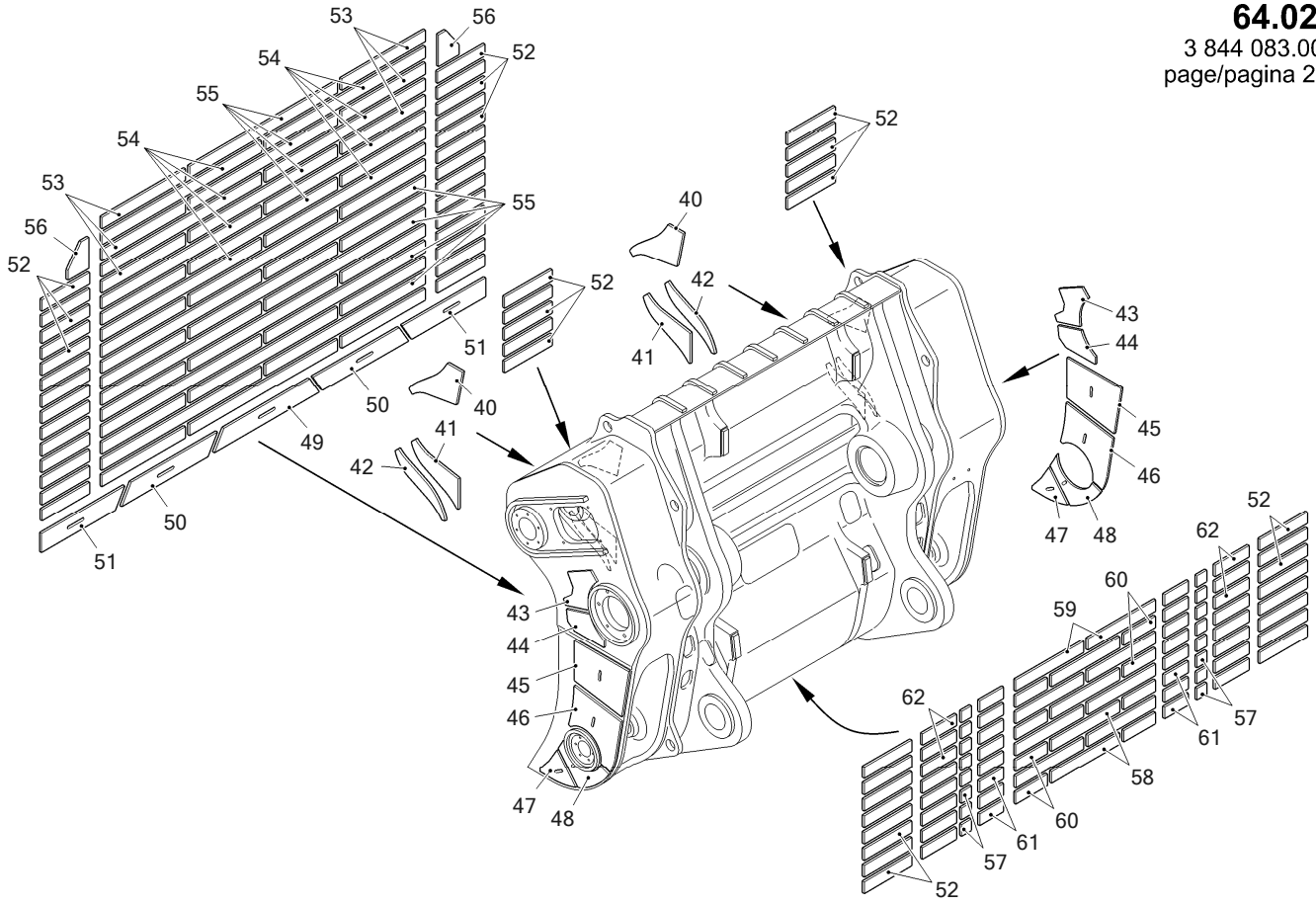

6090 FS	RH400 400013	SHOVEL REAR WALL KLAPPSCH RUECKWAND	64020 3844083 - 001

Item	Quantity	ME	P/N	SAP No.	see page	Description	Beschreibung
1	1	ST	3699924	4108319		BUCKET REAR WALL	SCHAUFELRUECKWAND
2	4	ST	2709382	1525339		BUSHING	BUCHSE
3	2	ST	2709383	1525342		PIN	BOLZEN
4	2	ST	2709682	1525344		LID	DECKEL
5	2	ST	2709683	1525345		LID	DECKEL
6	2	ST	2709680	1525347		LID	DECKEL
7	4	ST	2709087	1525340		BUSHING	BUCHSE
8	2	ST	2709085	1525343		PIN	BOLZEN
9	2	ST	2709684	1524912		LID	DECKEL
10	96	ST	0515370	1521226		WASHER	UNTERLEGSCHEIBE
11	24	ST	0061828	1522342		HEX.HD.SCREW	SECHSKANTSCHRAUBE
12	8	ST	0054449	1520314		HEX.HD.SCREW	SECHSKANTSCHRAUBE
13	64	ST	0056678	1521420		HEX.HD.SCREW	SECHSKANTSCHRAUBE
14	4	ST	2709681	4042047		LID	DECKEL
15	24	ST	0153189	1464757		HEX.HD.SCREW	SECHSKANTSCHRAUBE
16	24	ST	0056994	1454975		WASHER	UNTERLEGSCHEIBE
17	4	ST	2452672	1525341		BUSHING	BUCHSE
18	2	ST	2452663	1520412		PIN	BOLZEN
19	4	ST	2709072	1520579		LID	DECKEL
20	24	ST	0056993	1520488		WASHER	UNTERLEGSCHEIBE
21	24	ST	0118487	1520490		HEX.HD.SCREW	SECHSKANTSCHRAUBE
22	2	ST	3647659	1525338		BUSHING	BUCHSE
23	1	ST	(3844085)		172	HYDRAULIC SYSTEM	HYDRAULIKANLAGE
24	1	ST	(3725343)		135	GREASING SYSTEM	SCHMIERANLAGE
25	4	ST	2711607	1525349		PLATE	PLATTE
26	1	ST	3675323	4042174		LID	DECKEL
27	2	ST	3699957	1525358		LID	DECKEL
28	2	ST	3699958	1525352		LID	DECKEL
29	2	ST	3714353	1525353		LID	DECKEL
30	2	ST	3699960	1525355		LID	DECKEL
31	2	ST	3705726	1525356		RUBBER PLATE	GUMMIPLATTE
32	2	ST	3705727	1525357		PLATE	PLATTE
33	2	ST	3705728	1525359		PLATE	PLATTE
34	2	ST	3734396	4108318		WALL	WAND
40	2	ST	3716054	4107738		PLATE	PLATTE
41	2	ST	3716056	4107739		PLATE	PLATTE
42	2	ST	3716058	4107740		PLATE	PLATTE
43	2	ST	3716053	4107737		PLATE	PLATTE
44	2	ST	3716052	4107736		PLATE	PLATTE
45	2	ST	3714372	4107733		PLATE	PLATTE
46	2	ST	3714371	4107732		PLATE	PLATTE
47	2	ST	3716051	4107735		PLATE	PLATTE
48	2	ST	3716065	4107741		PLATE	PLATTE
49	1	ST	3714374	4107734		PLATE	PLATTE
50	2	ST	3716060	4107725		PLATE	PLATTE
51	2	ST	3716063	4107729		PLATE	PLATTE
52	54	ST	2453607	4107723		PLATE	PLATTE
53	17	ST	1937503	4107720		PLATE	PLATTE
54	17	ST	3739063	4107726		PLATE	PLATTE
55	7	ST	2419441	4107722		PLATE	PLATTE
56	2	ST	3716067	4107730		PLATE	PLATTE
57	16	ST	3008677	4107724		PLATE	PLATTE
58	4	ST	1937499	4107599		PLATE	PLATTE
59	8	ST	2250472	4107721		PLATE	PLATTE
60	8	ST	1922477	4107727		PLATE	PLATTE
61	16	ST	3009004	4107728		PLATE	PLATTE
62	16	ST	1967921	4107731		PLATE	PLATTE

6090 FS	RH400 400013	SHOVEL FRONT SHELL KLAPPSCH VORDERT	64030 3844215 - 001

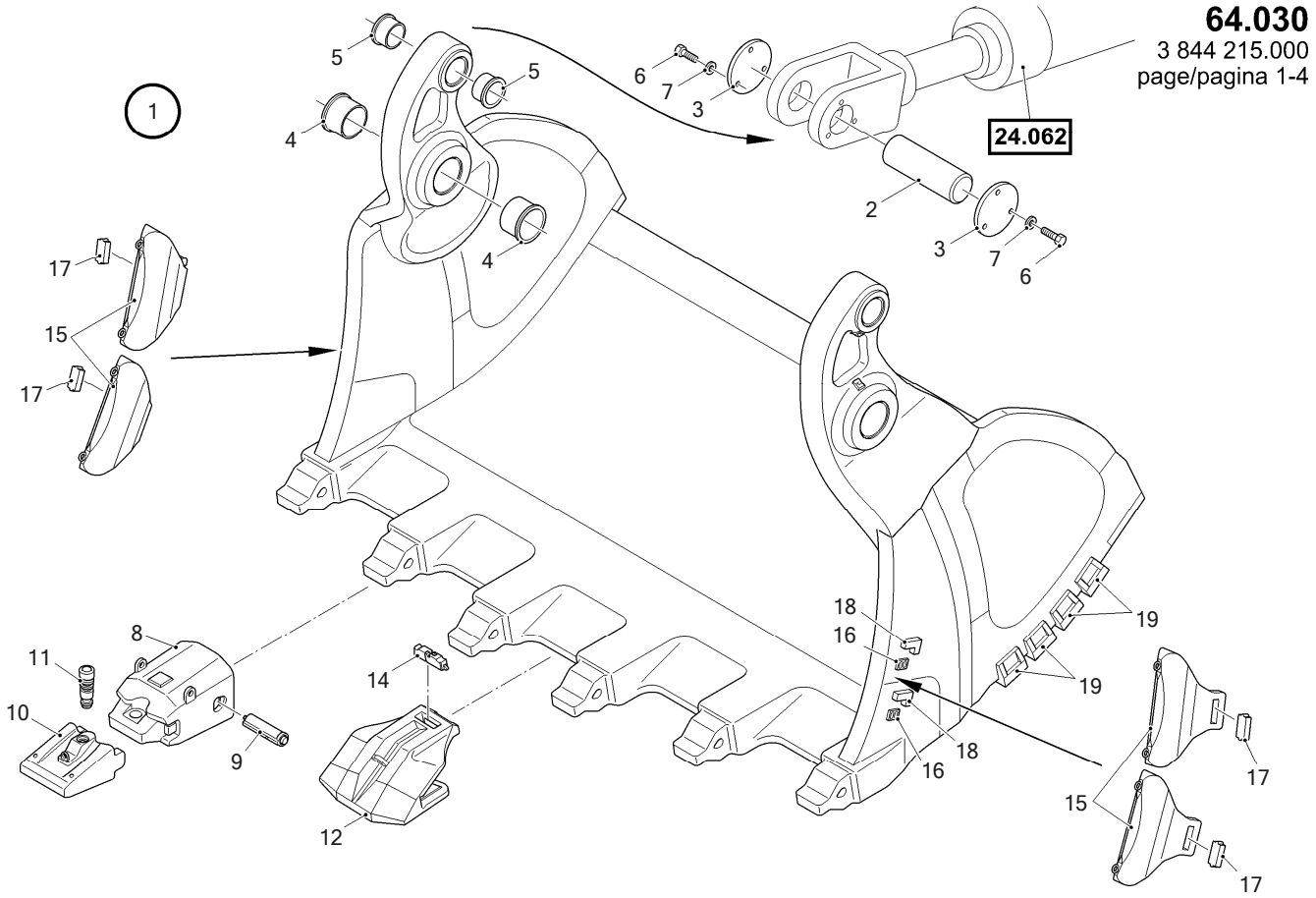

6090 FS	RH400 400013	SHOVEL FRONT SHELL KLAPPSCH VORDERT	64030 3844215 - 001

64.030
3 844 215.000
page/pagina 2-4

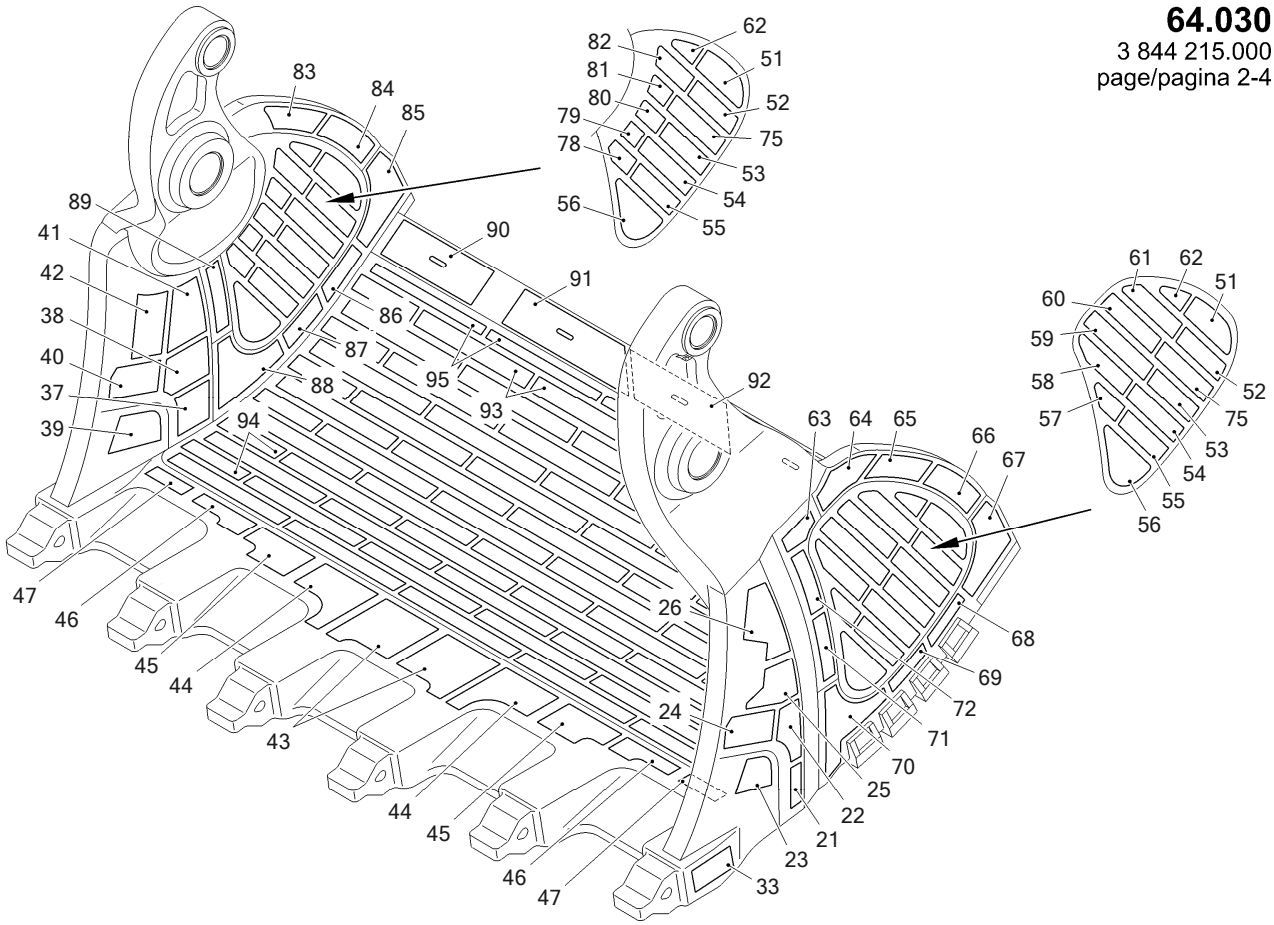

6090 FS	RH400 400013	SHOVEL FRONT SHELL KLAPPSCH VORDERT	64030 3844215 - 001

64.030
3 844 215.000
page/pagina 3-4

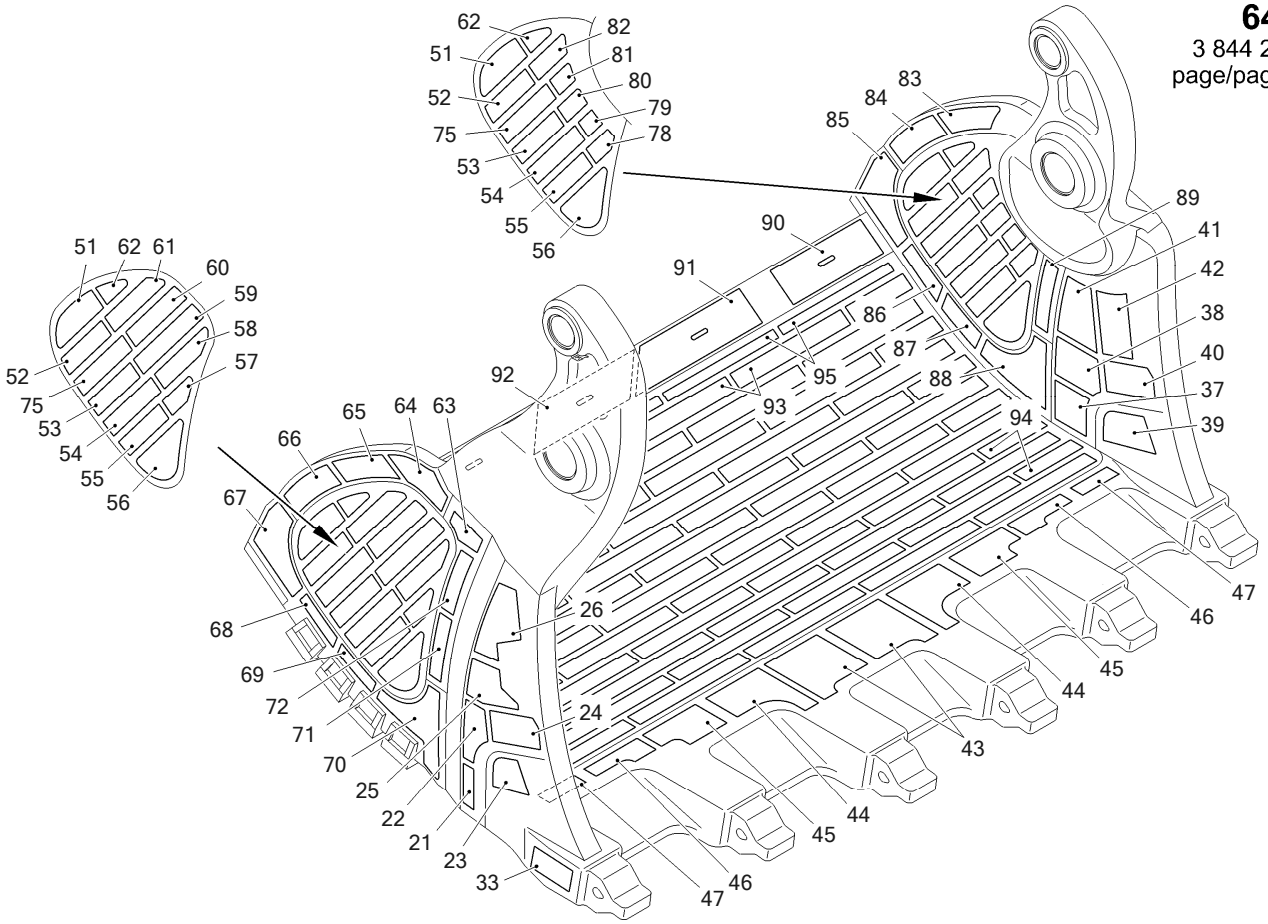

6090 FS	RH400 400013	SHOVEL FRONT SHELL KLAPPSCH VORDERT	64030 3844215 - 001

64.030
3 844 215.000
page/pagina 4-4

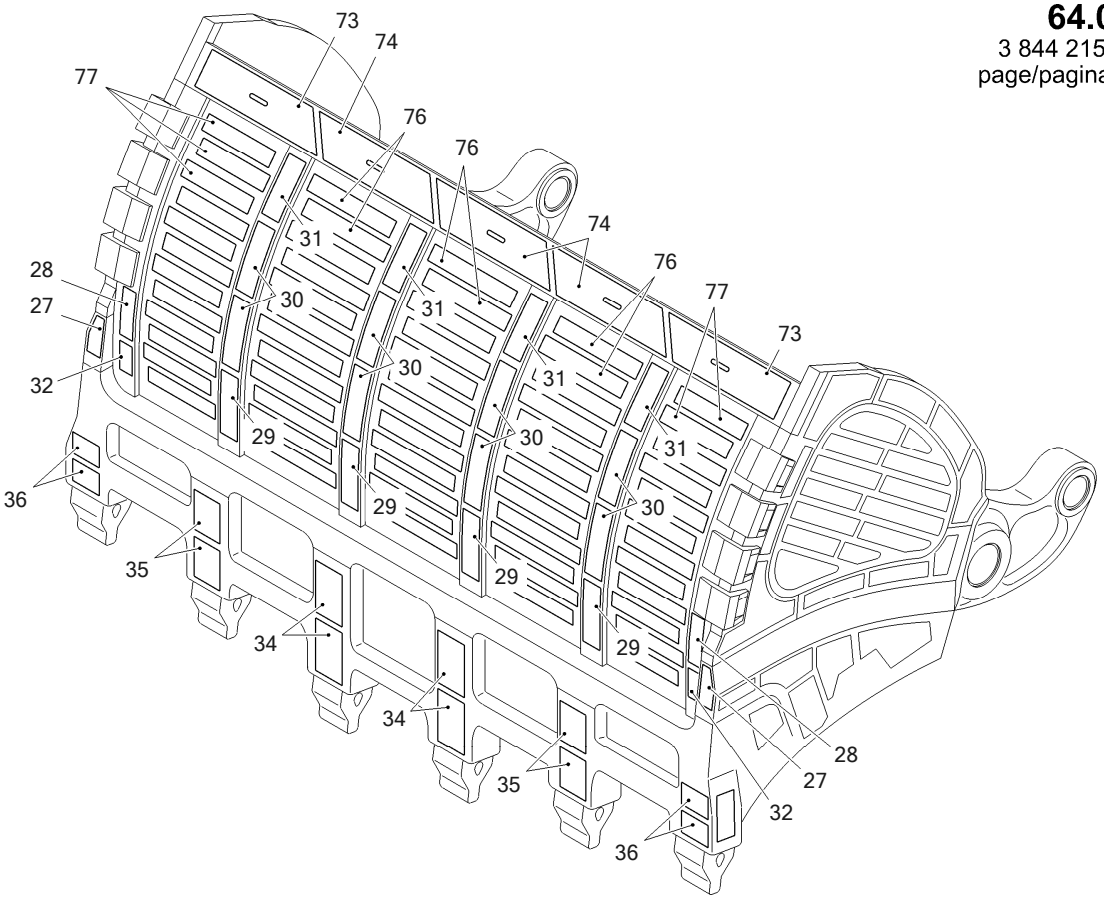

6090 FS	RH400 400013	SHOVEL FRONT SHELL KLAPPSCH VORDERT	64030 3844215 - 001

Item	Quantity	ME	P/N	SAP No.	see page	Description	Beschreibung
1	1	ST	3733188	4113649		SHOVEL FRONT SHELL	KLAPPSCH VORDERT
2	2	ST	2709056	1525899		PIN	BOLZEN
3	4	ST	2709057	1525900		LID	DECKEL
4	4	ST	2709054	1526026		BUSHING	BUCHSE
5	4	ST	2709055	1526027		BUSHING	BUCHSE
6	12	ST	0118487	1520490		HEX.HD.SCREW	SECHSKANTSCHRAUBE
7	12	ST	0056993	1520488		WASHER	UNTERLEGSCHEIBE
8	6	ST	3732835	1526028		ADAPTER	ADAPTER
9	6	ST	3732837	1526030		PIN	BOLZEN
10	6	ST	3732836	1526029		TIP TOOTH	ZAHNSPITZE
11	6	ST	3732838	1526101		PIN	BOLZEN
12	5	ST	3732855	4112966		SHROUD	SHROUD
14	5	ST	3757896	4383685		PIN	BOLZEN
15	4	ST	3700548	1526108		SHROUD	SHROUD
16	4	ST	2426932	1526109		LOCKING DEVICE	ZAHNSICHERUNG
17	4	ST	2426931	1526110		LOCKING DEVICE	ZAHNSICHERUNG
18	4	ST	3700552	1526111		PRESSURE PLATE	DRUCKPLATTE
19	8	ST	3683468	1525896		HEEL SHROUD	ECKSCHUTZ
21	2	ST	3735421	4108463		PLATE	PLATTE
22	2	ST	3735422	4108465		PLATE	PLATTE
23	2	ST	3735423	4112947		PLATE	PLATTE
24	2	ST	3735424	4112949		PLATE	PLATTE
25	2	ST	3735425	4112962		PLATE	PLATTE
26	2	ST	3735426	4112963		PLATE	PLATTE
27	2	ST	3735427	4108466		PLATE	PLATTE
28	2	ST	3735428	4108467		STRIP	LEISTE
29	4	ST	3735429	4108468		STRIP	LEISTE
30	8	ST	3735430	4108514		STRIP	LEISTE
31	4	ST	3735431	4108515		STRIP	LEISTE
32	2	ST	3735432	4108516		PLATE	PLATTE
33	2	ST	3735433	4108517		PLATE	PLATTE
34	4	ST	3735434	4108518		PLATE	PLATTE
35	4	ST	3735435	4108519		PLATE	PLATTE
36	4	ST	3735436	4108540		PLATE	PLATTE
37	2	ST	3735437	4108541		PLATE	PLATTE
38	2	ST	3735438	4108542		PLATE	PLATTE
39	2	ST	3735439	4112965		PLATE	PLATTE
40	2	ST	3735424	4112949		PLATE	PLATTE
41	2	ST	3735440	4108543		PLATE	PLATTE
42	2	ST	3735441	4112968		PLATE	PLATTE
43	2	ST	3735442	4112969		PLATE	PLATTE
44	2	ST	3735443	4113030		PLATE	PLATTE
45	2	ST	3735444	4113034		PLATE	PLATTE
46	2	ST	3735445	4113033		PLATE	PLATTE
47	2	ST	3735446	4112967		PLATE	PLATTE
51	4	ST	3735376	1644856		PLATE	PLATTE
52	4	ST	3735377	1644857		PLATE	PLATTE
53	4	ST	3735378	1644862		PLATE	PLATTE
54	4	ST	3735379	1644851		PLATE	PLATTE
55	4	ST	3735380	1644859		PLATE	PLATTE
56	4	ST	3735381	1644860		PLATE	PLATTE
57	2	ST	3735382	1644861		PLATE	PLATTE
58	2	ST	3735383	1644858		PLATE	PLATTE
59	2	ST	3735384	1644863		PLATE	PLATTE
60	2	ST	3735385	1644864		PLATE	PLATTE
61	2	ST	3735386	1644865		PLATE	PLATTE
62	4	ST	3735387	1644866		PLATE	PLATTE
63	2	ST	3735388	1644867		PLATE	PLATTE
64	2	ST	3735389	1644868		PLATE	PLATTE
65	2	ST	3735390	1644869		PLATE	PLATTE
66	2	ST	3735391	1644877		PLATE	PLATTE
67	2	ST	3735392	1644878		PLATE	PLATTE
68	2	ST	3735393	1644879		PLATE	PLATTE
69	2	ST	3735394	1644854		PLATE	PLATTE
70	2	ST	3735395	1644855		PLATE	PLATTE
71	2	ST	3735396	1644870		PLATE	PLATTE
72	2	ST	3735397	1644871		PLATE	PLATTE
73	2	ST	3735398	1644872		PLATE	PLATTE
74	3	ST	3735399	1644873		PLATE	PLATTE
75	4	ST	3735400	1644874		PLATE	PLATTE
76	36	ST	3735401	1644875		PLATE	PLATTE

6090 FS	RH400 400013	SHOVEL FRONT SHELL KLAPPSCH VORDERT	64030 3844215 - 001

Item	Quantity	ME	P/N	SAP No.	see page	Description	Beschreibung
77	24	ST	3735402	1644876		PLATE	PLATTE
78	2	ST	3735403	1644889		PLATE	PLATTE
79	2	ST	3735404	1644890		PLATE	PLATTE
80	2	ST	3735405	1644891		PLATE	PLATTE
81	2	ST	3735406	1644888		PLATE	PLATTE
82	2	ST	3735407	1644894		PLATE	PLATTE
83	2	ST	3735408	1644895		PLATE	PLATTE
84	2	ST	3735409	1644892		PLATE	PLATTE
85	2	ST	3735410	1644893		PLATE	PLATTE
86	2	ST	3735411	1644880		PLATE	PLATTE
87	2	ST	3735412	1644852		PLATE	PLATTE
88	2	ST	3735413	1644853		PLATE	PLATTE
89	2	ST	3735414	1644881		PLATE	PLATTE
90	2	ST	3735415	1644882		PLATE	PLATTE
91	2	ST	3735416	1644883		PLATE	PLATTE
92	1	ST	3735417	1644884		PLATE	PLATTE
93	54	ST	3735418	1644885		PLATE	PLATTE
94	12	ST	3735419	1644886		PLATE	PLATTE
95	5	ST	3735420	1644887		PLATE	PLATTE

6090 FS	RH400 400013	HYDRAULIC SYSTEM CLAMSHELL HYDRAULIKANLAGE KLAPPSCHAUFEL	64050 3844085 - 001

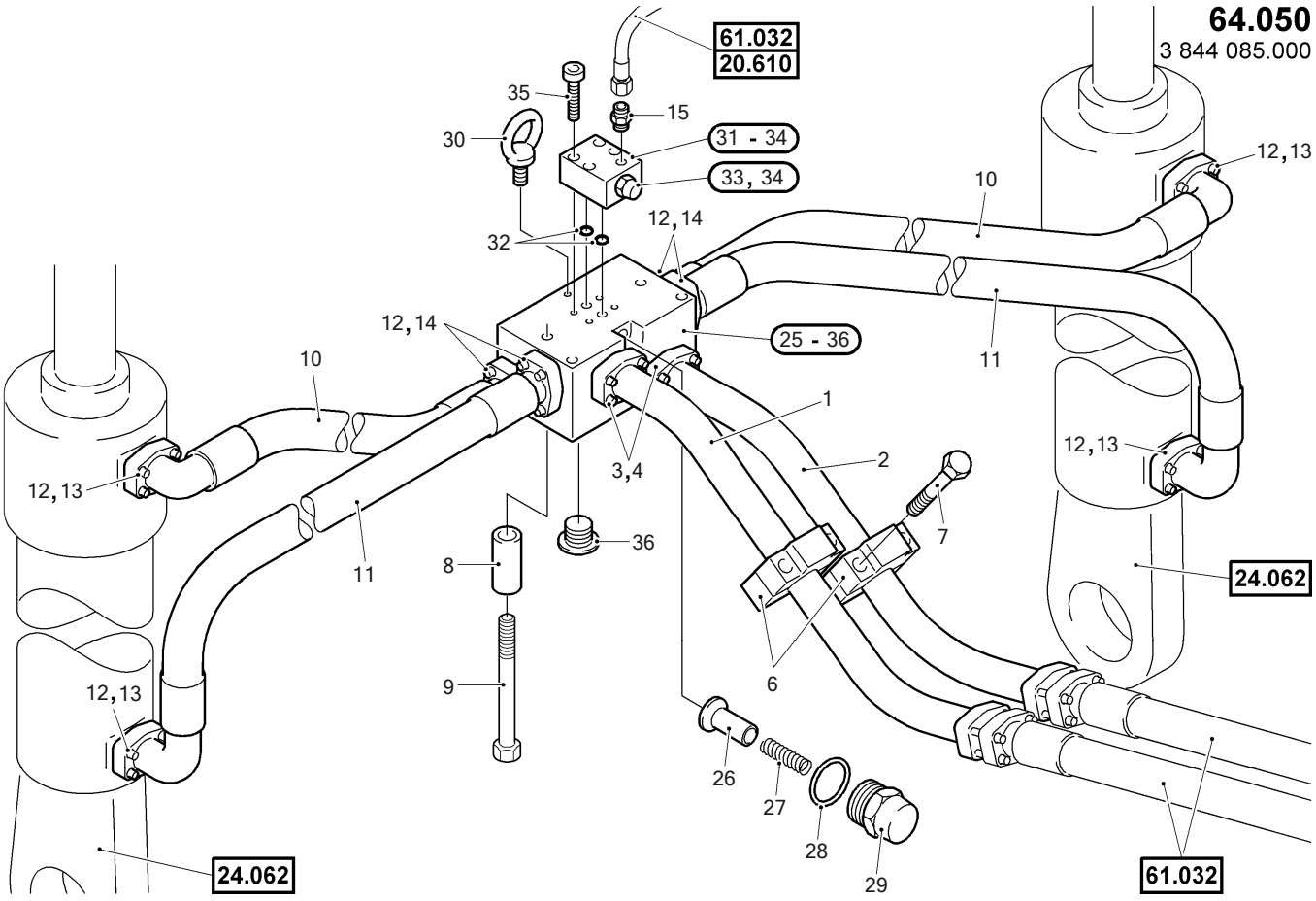

6090 FS	RH400 400013	HYDRAULIC SYSTEM CLAMSHELL HYDRAULIKANLAGE KLAPPSCHAUFEL	64050 3844085 - 001

Item	Quantity	ME	P/N	SAP No.	see page	Description	Beschreibung
1	1	ST	3713432	1524789		LINE	LEITUNG
2	1	ST	3713433	1524792		LINE	LEITUNG
3	2	ST	1725421	1520752		SEALING RING	DICHTRING
4	8	ST	1975158	1520722		12-POINT SCREW	ZWOELFKANTSCHRAUBE
6	2	ST	2711013	1524794		CLIP	SCHELLE
7	4	ST	1331219	1521476		HEX.HD.SCREW	SECHSKANTSCHRAUBE
8	4	ST	1124937	1520786		SLEEVE	HUELSE
9	4	ST	0108866	1524795		HEX.HD.SCREW	SECHSKANTSCHRAUBE
10	2	ST	3755767	4265538		HYDRAULIC HOSE	HYDRAULIKSCHLAUCH
11	2	ST	3755768	4298000		HYDRAULIC HOSE	HYDRAULIKSCHLAUCH
12	8	ST	1725420	1522851		SEALING RING	DICHTRING
13	16	ST	0974652	1522854		12-POINT SCREW	ZWOELFKANTSCHRAUBE
14	16	ST	0974652	1522854		12-POINT SCREW	ZWOELFKANTSCHRAUBE
15	1	ST	1983038	1521804		TUBE FITTING	VERSCHRAUBUNG
25	1	ST	2712714	1524824		DISTRIBUTOR	VERTEILER
26	1	ST	2781381	1524822		CONE	KEGEL
27	1	ST	2292613	1524821		SPRING	DRUCKFEDER
28	1	ST	0917014	1524812		O-RING	O-RING
29	1	ST	2781380	1524823		SCREW PLUG	VERSCHLUSSCHRAUBE
30	1	ST	0052692	1524817		EYE BOLT	RINGSCHRAUBE
31	1	ST	2135464	1524799		PRESS.REL.VALVE	DRUCKBEGR.VENTIL
32	2	ST	1440468	1524811		SEALING RING	DICHTRING
33	1	ST	◇1570833	4064559		PRESS.REL.VALVE	DRUCKBEGR.VENTIL
34	1	ST	1421384	1465454		GASKET SET	DICHTUNG SATZ
35	4	ST	1355168	1524819		CYL.HEAD SCREW	ZYLINDERSCHRAUBE
36	1	ST	1709226	1521960		SCREW PLUG	VERSCHLUSSCHRAUBE

6090 FS	RH400 400013	DECK CRANE PARTS FOR INSTALL. BORDKRAN INSTALL.MATERIAL	73700 3844213 - 000

73.700
3 844 213.000
page/pagina 1-3

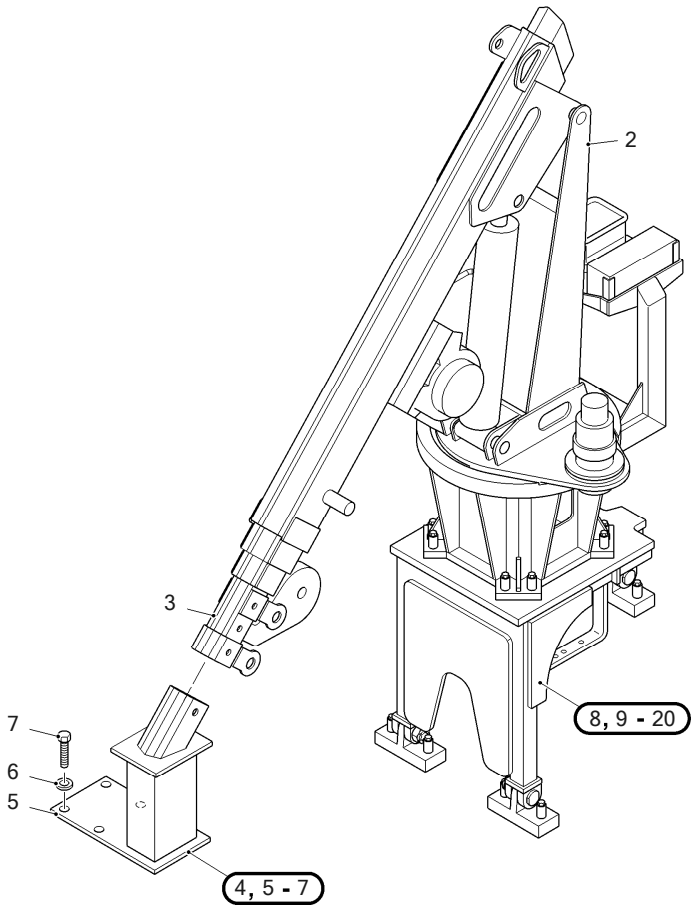

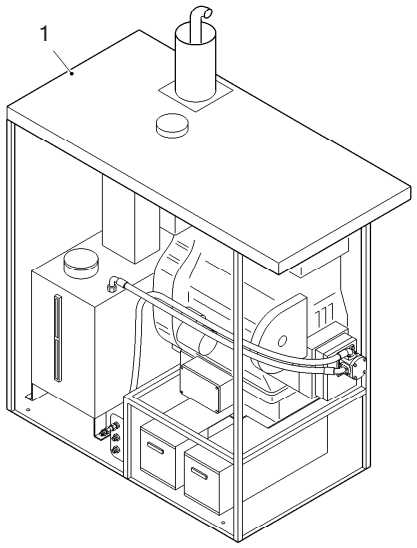

6090 FS	RH400 400013	DECK CRANE PARTS FOR INSTALL. BORDKRAN INSTALL.MATERIAL	73700 3844213 - 000

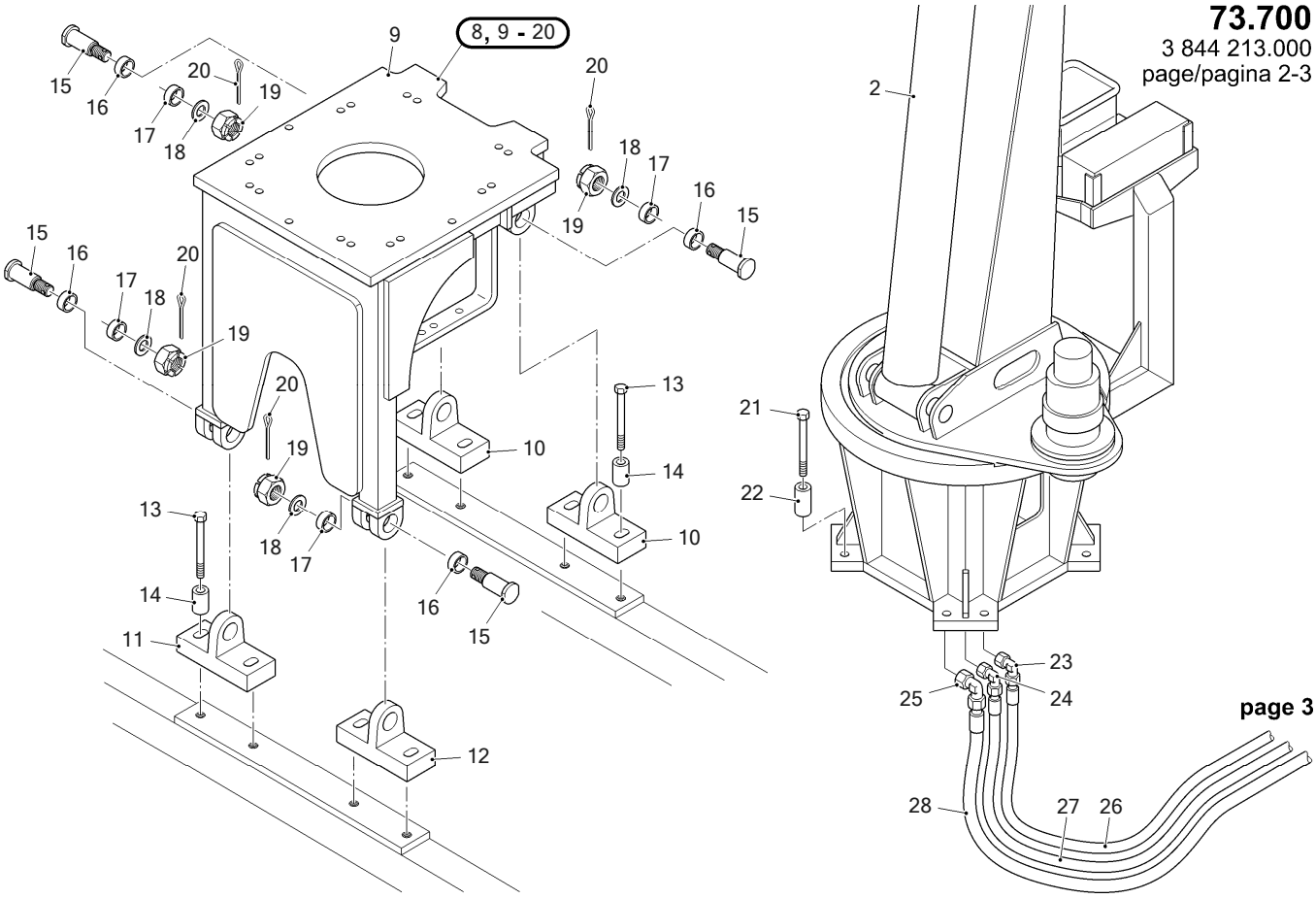

73.700
3 844 213.000
page/pagina 2-3

page 3

6090 FS	RH400 400013	DECK CRANE PARTS FOR INSTALL. BORDKRAN INSTALL.MATERIAL	73700 3844213 - 000

73.700
3 844 213.000
page/pagina 3-3

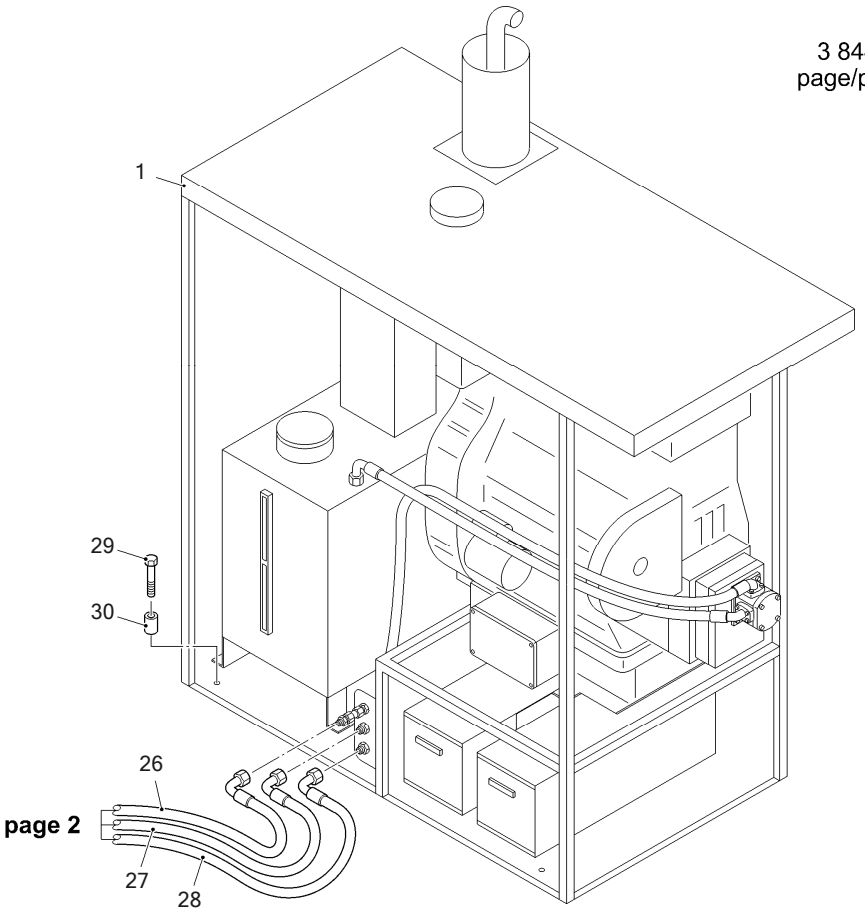

6090 FS	RH400 400013	DECK CRANE PARTS FOR INSTALL. BORDKRAN INSTALL.MATERIAL	73700 3844213 - 000

Item	Quantity	ME	P/N	SAP No.	see page	Description	Beschreibung
1	1	ST	3705644	4143100		DRIVE	ANTRIEB
2	1	ST	2454500	4143101		DECK CRANE	BORDKRAN
3	1	ST	2454832	4143102		CRANE BOOM	KRANARM
4	1	ST	3714909	4142074		BRACKET	STUETZE
5	1	ST	3714918	4142073		BRACKET	STUETZE
6	4	ST	2482805	4022229		RETAINING WASHER	SICHERUNGSSCHEIBE
7	4	ST	0066872	4129381		HEX.HD.SCREW	SECHSKANTSCHRAUBE
8	1	ST	3700135	4142256		MOUNTING	BOCK
9	1	ST	3700130	4042355		MOUNTING	BOCK
10	2	ST	2709989	4022374		BEARING	LAGERUNG
11	1	ST	2709990	4022375		BEARING	LAGERUNG
12	1	ST	2709991	4022376		BEARING	LAGERUNG
13	8	ST	0303759	1521540		HEX.HD.SCREW	SECHSKANTSCHRAUBE
14	8	ST	2417587	4021376		SLEEVE	HUELSE
15	4	ST	3686197	1460484		PIN	BOLZEN
16	8	ST	3686199	4024550		BUSHING	BUCHSE
17	4	ST	3686198	4024549		BUSHING	BUCHSE
18	4	ST	0515368	1466701		WASHER	UNTERLEGSCHEIBE
19	4	ST	0955823	4118394		CASTLE NUT	KRONENMUTTER
20	4	ST	0012739	1467450		COTTER PIN	SPLINT
21	8	ST	0271624	1520753		HEX.HD.SCREW	SECHSKANTSCHRAUBE
22	8	ST	3676504	1524062		SLEEVE	HUELSE
23	1	ST	0031932	1465925		TUBE FITTING	VERSCHRAUBUNG
24	1	ST	◇1547924	1522842		SOCKET	STUTZEN
25	1	ST	0984986	1523584		SOCKET	STUTZEN
26	1	ST	3702761	4143103		HYDRAULIC HOSE	HYDRAULIKSCHLAUCH
27	1	ST	3702762	4143104		HYDRAULIC HOSE	HYDRAULIKSCHLAUCH
28	1	ST	3702763	4143105		HYDRAULIC HOSE	HYDRAULIKSCHLAUCH
29	4	ST	0056645	1464923		HEX.HD.SCREW	SECHSKANTSCHRAUBE
30	4	ST	3674275	1521498		SLEEVE	HUELSE

6090 FS	RH400 400013	PLATES SCHILDER	91000 3844027 - 000

91.000
3 844 027.000

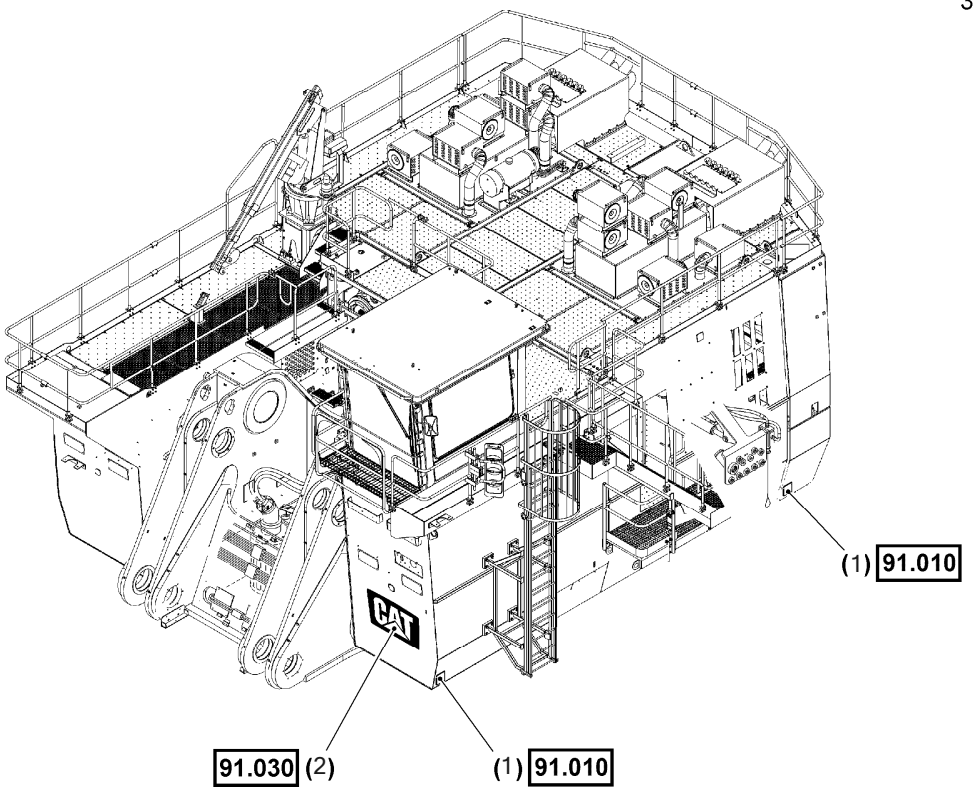

6090 FS	RH400 400013	PLATES SCHILDER	91000 3844027 - 000

Item	Quantity	ME	P/N	see page	Description	Beschreibung
1	1	ST	(3844095)	175	DECAL KIT	SCHILDERSATZ
2	1	ST	(3844103)	176	PLATES	SCHILDER

6090 FS	RH400 400013	DECAL KIT SCHILDERSATZ	91010 3844095 - 000

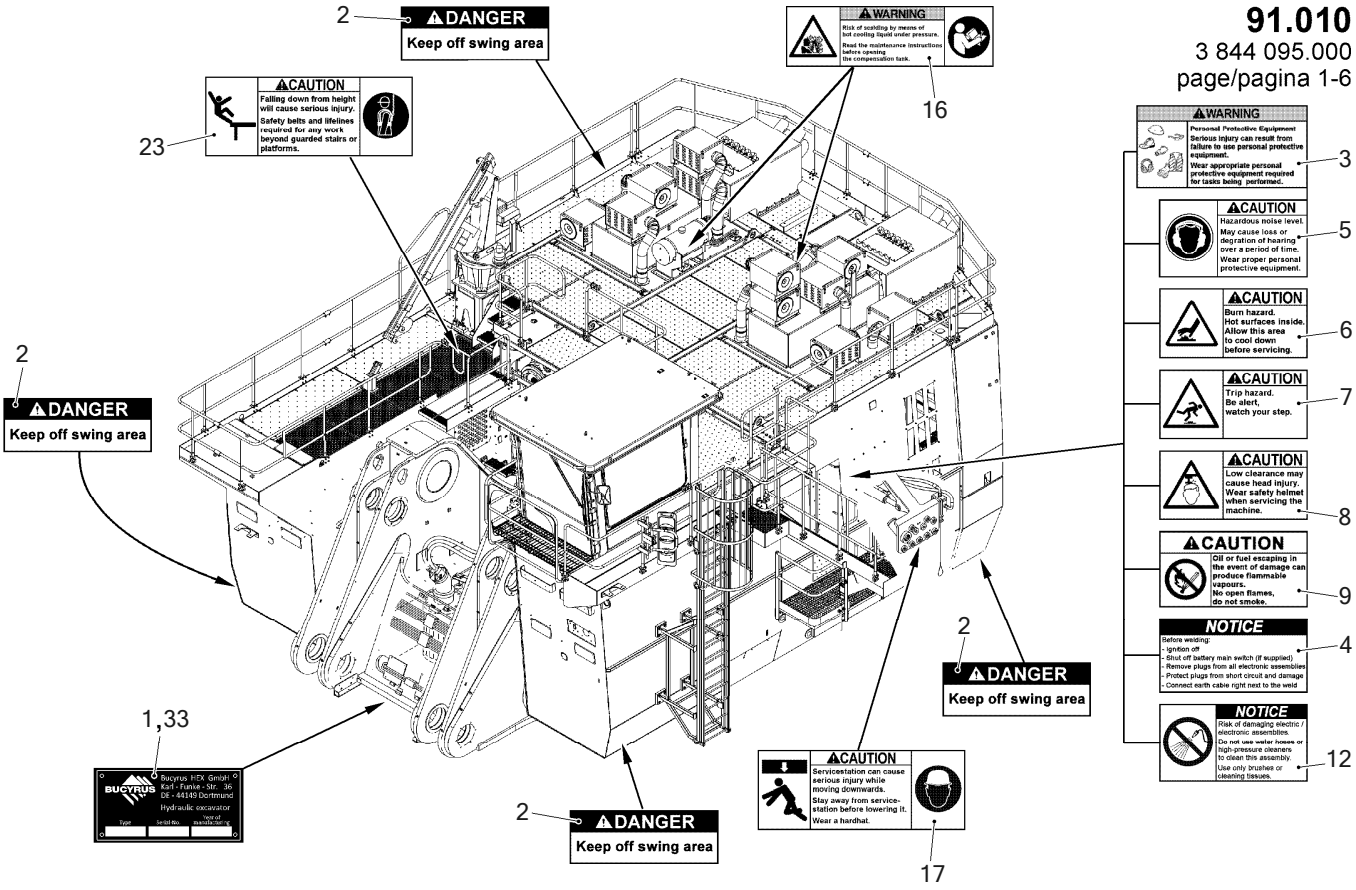

6090 FS	RH400 400013	DECAL KIT SCHILDERSATZ	91010 3844095 - 000

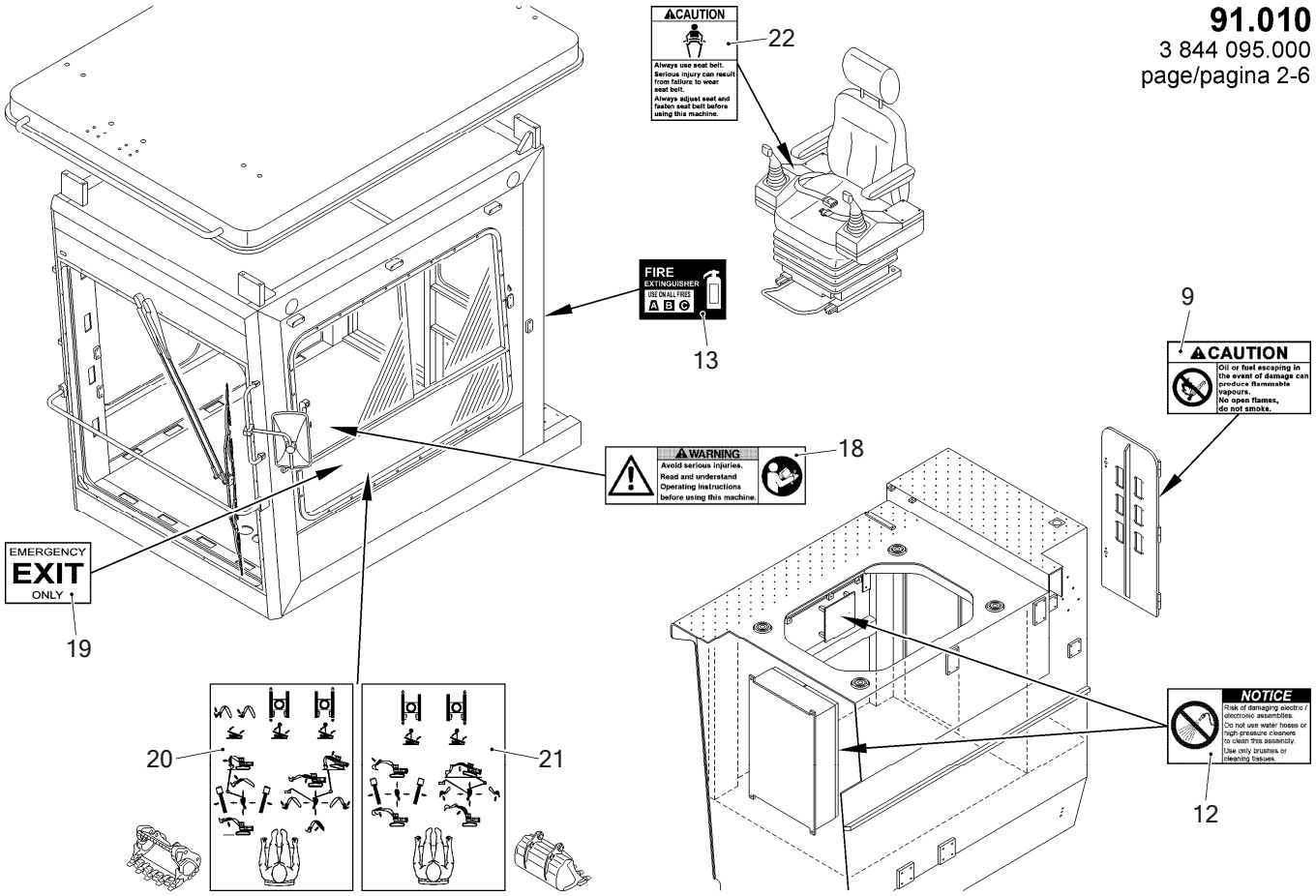

6090 FS	RH400 400013	DECAL KIT SCHILDERSATZ	91010 3844095 - 000

91.010
3 844 095.000
page/pagina 3-6

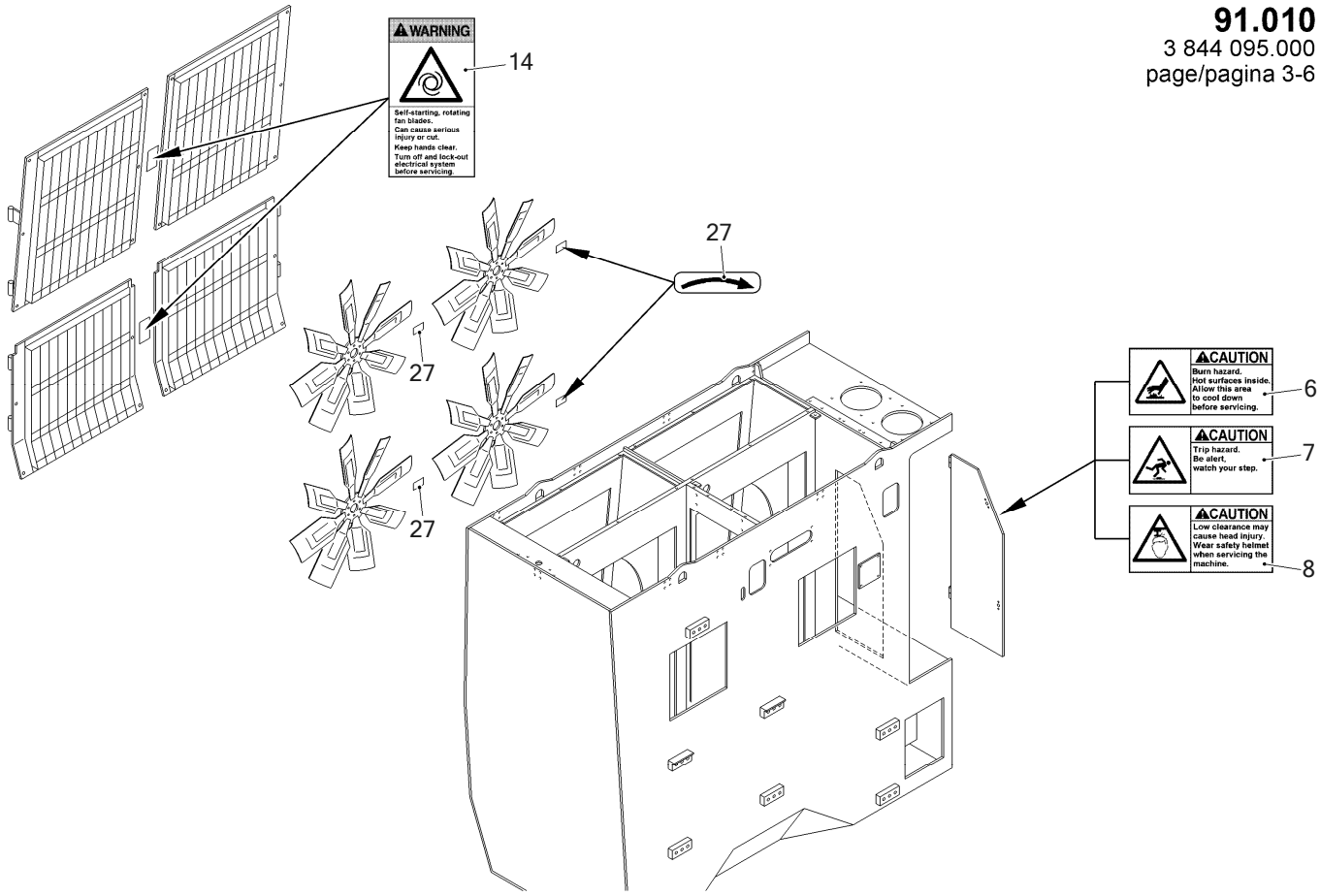

6090 FS	RH400 400013	DECAL KIT SCHILDERSATZ	91010 3844095 - 000

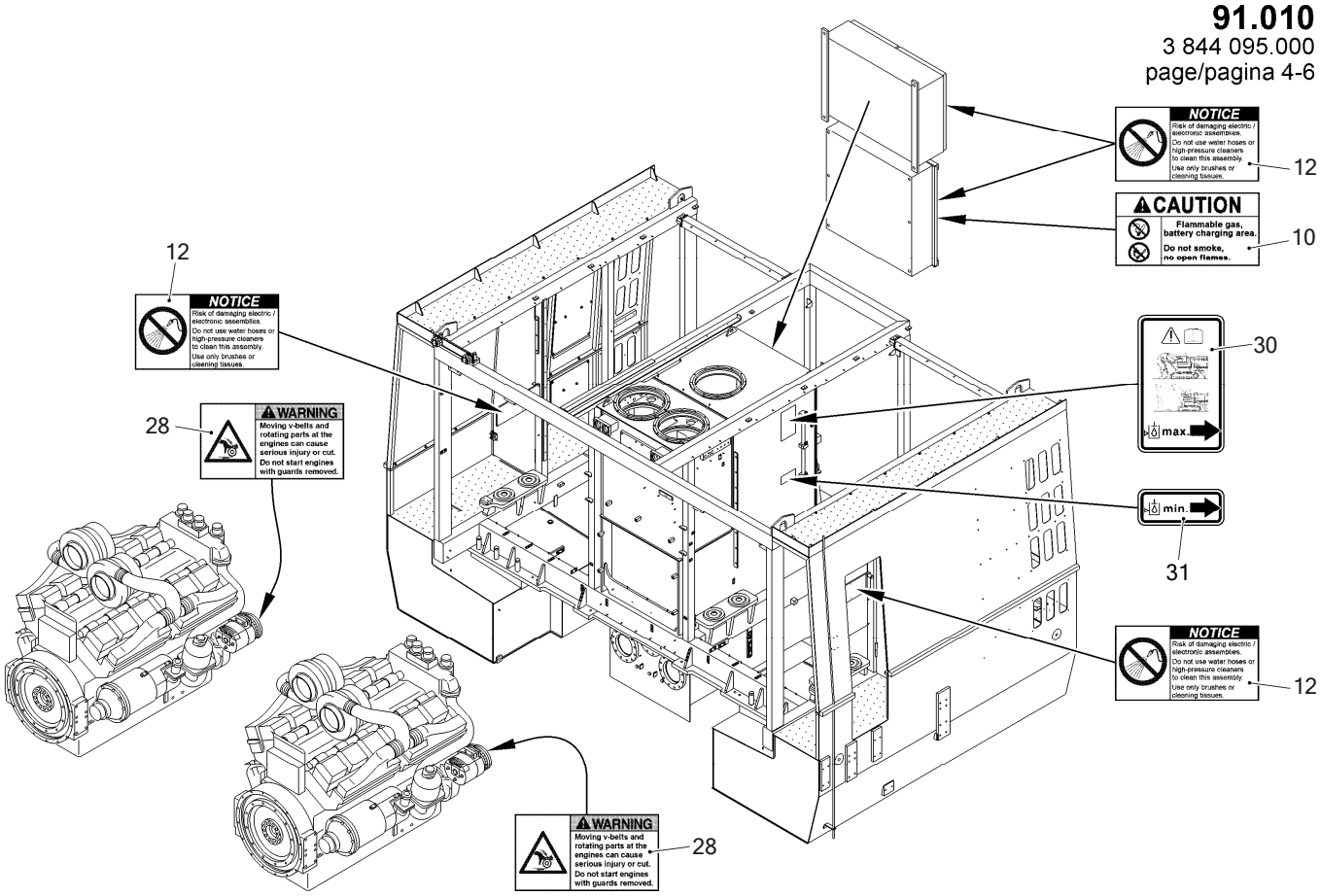

6090 FS	RH400 400013	DECAL KIT SCHILDERSATZ	91010 3844095 - 000

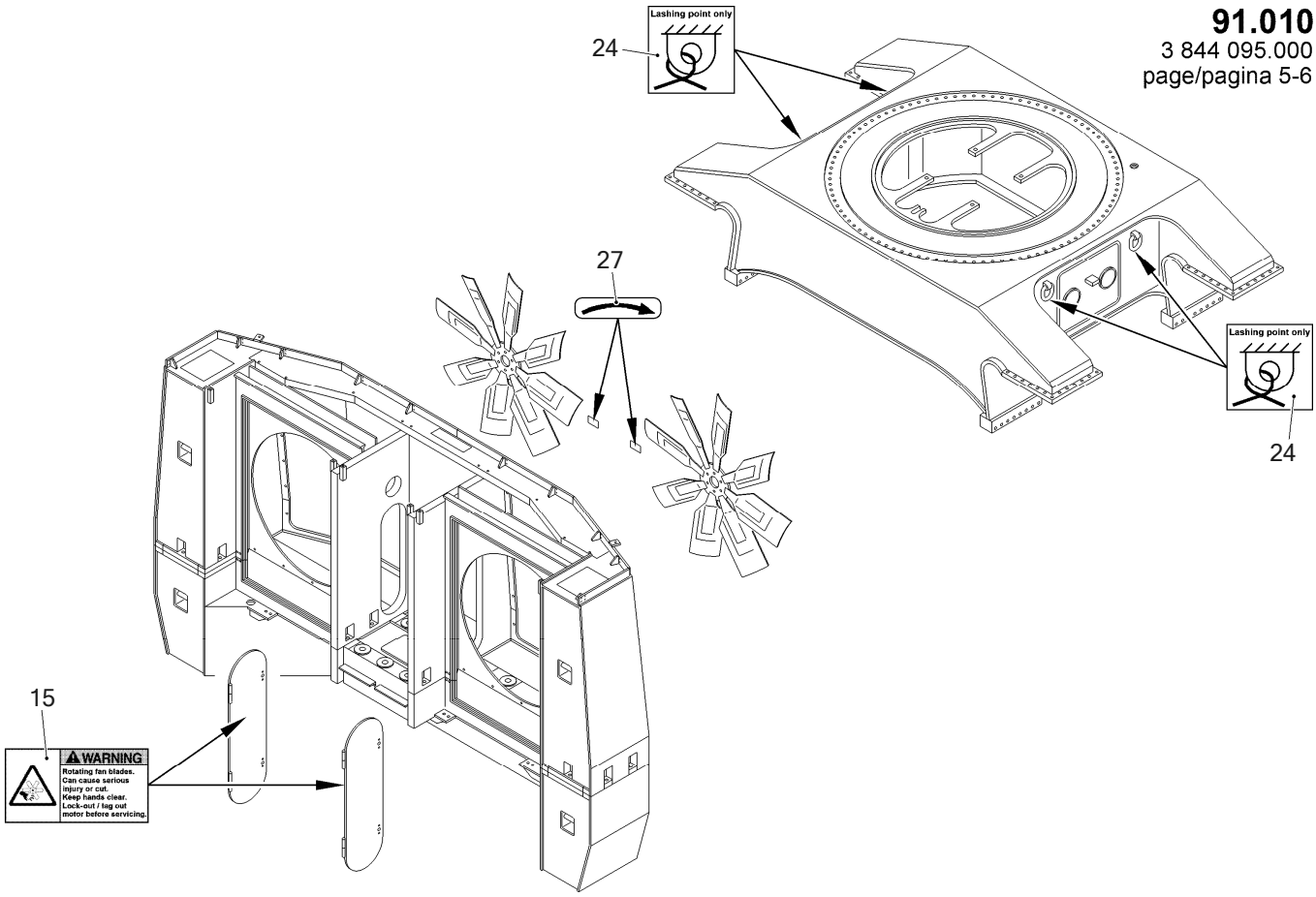

6090 FS	RH400 400013	DECAL KIT SCHILDERSATZ	91010 3844095 - 000

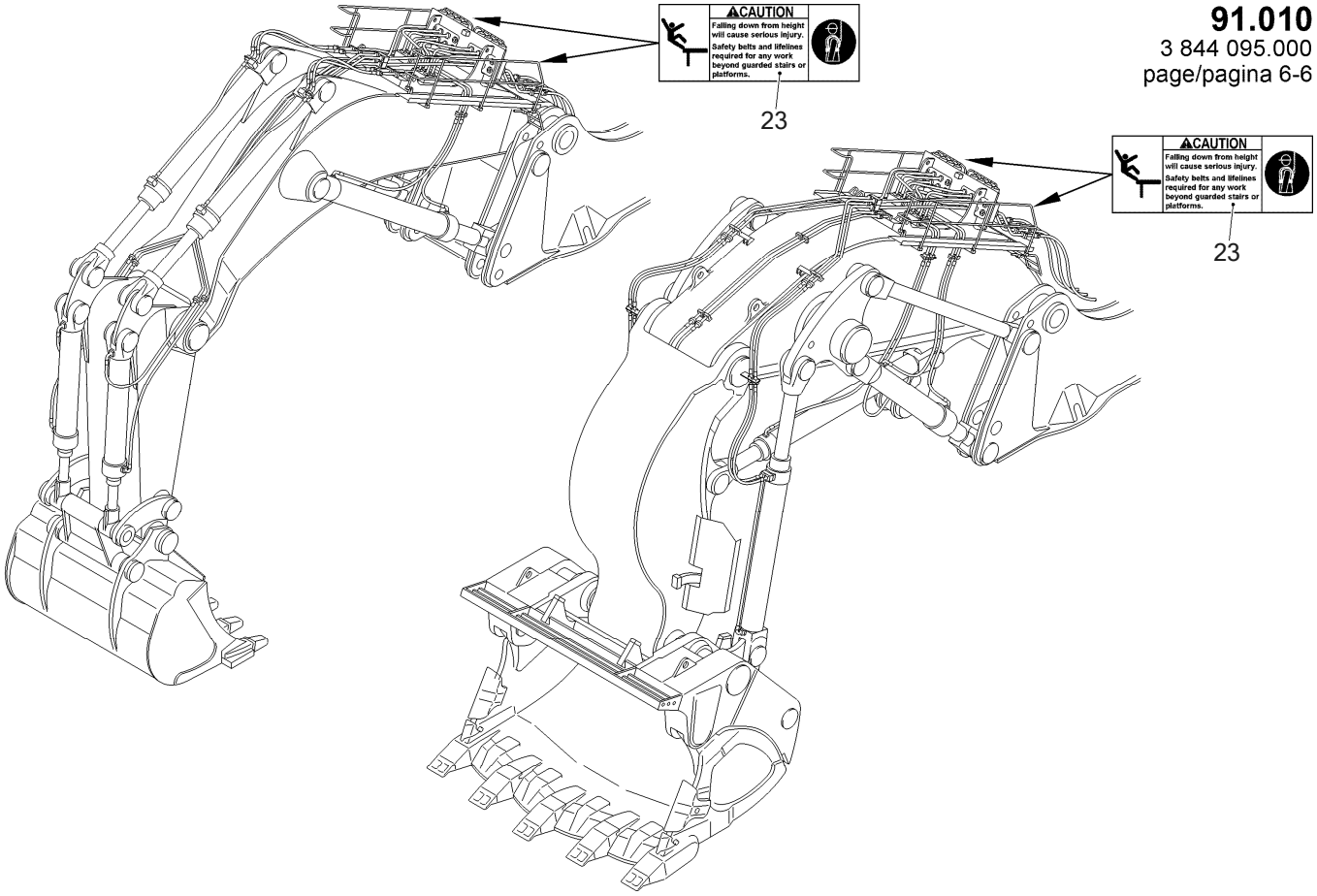

91.010
3 844 095.000
page/pagina 6-6

6090 FS	RH400 400013	DECAL KIT SCHILDERSATZ	91010 3844095 - 000

Item	Quantity	ME	P/N	SAP No.	see page	Description	Beschreibung
1	1	ST	◇3650038	1524093		PLATE	SCHILD
2	4	ST	3730708	4026488		DANGER SIGN	WARNSCHILD
3	1	ST	3730709	4026489		DANGER SIGN	WARNSCHILD
4	1	ST	3730710	4026490		DANGER SIGN	WARNSCHILD
5	1	ST	3730719	4026498		DANGER SIGN	WARNSCHILD
6	2	ST	3730715	4026495		DANGER SIGN	WARNSCHILD
7	2	ST	3730720	4026499		DANGER SIGN	WARNSCHILD
8	2	ST	3730718	4026497		DANGER SIGN	WARNSCHILD
9	2	ST	3730735	4026513		DANGER SIGN	WARNSCHILD
10	1	ST	3718266			INDICATOR PLATE	HINWEISSCHILD
12	6	ST	3730736	4026514		DANGER SIGN	WARNSCHILD
13	1	ST	3730726	4131771		INDICATOR PLATE	HINWEISSCHILD
14	2	ST	3730734	4026512		DANGER SIGN	WARNSCHILD
15	2	ST	3730733	4026511		DANGER SIGN	WARNSCHILD
16	2	ST	3730738	4131842		DANGER SIGN	WARNSCHILD
17	1	ST	3730716	4026496		DANGER SIGN	WARNSCHILD
18	1	ST	3730713	4026493		DANGER SIGN	WARNSCHILD
19	2	ST	3730725	4026504		DANGER SIGN	WARNSCHILD
20	1	ST	1963649	1524095		INSTRUCTION PLATE	BEDIENUNGSSCHILD
21	1	ST	2452350	4021792		INSTRUCTION PLATE	BEDIENUNGSSCHILD
22	1	ST	3730721	4026500		DANGER SIGN	WARNSCHILD
23	4	ST	3730714	4026494		DANGER SIGN	WARNSCHILD
24	4	ST	3730737	4026515		DANGER SIGN	WARNSCHILD
27	6	ST	3647885	4131776		INDICATOR PLATE	HINWEISSCHILD
28	2	ST	3730740	4131843		DANGER SIGN	WARNSCHILD
30	1	ST	3732161	4155227		DANGER SIGN	WARNSCHILD
32	1	ST	3732163	4155229		DANGER SIGN	WARNSCHILD
33	4	ST	0082398	1524102		DUMMY RIVET	BLINDNIET

6090 FS	RH400 400013	PLATES LAYOUT SCHILDER LAYOUT	91030 3844103 - 001

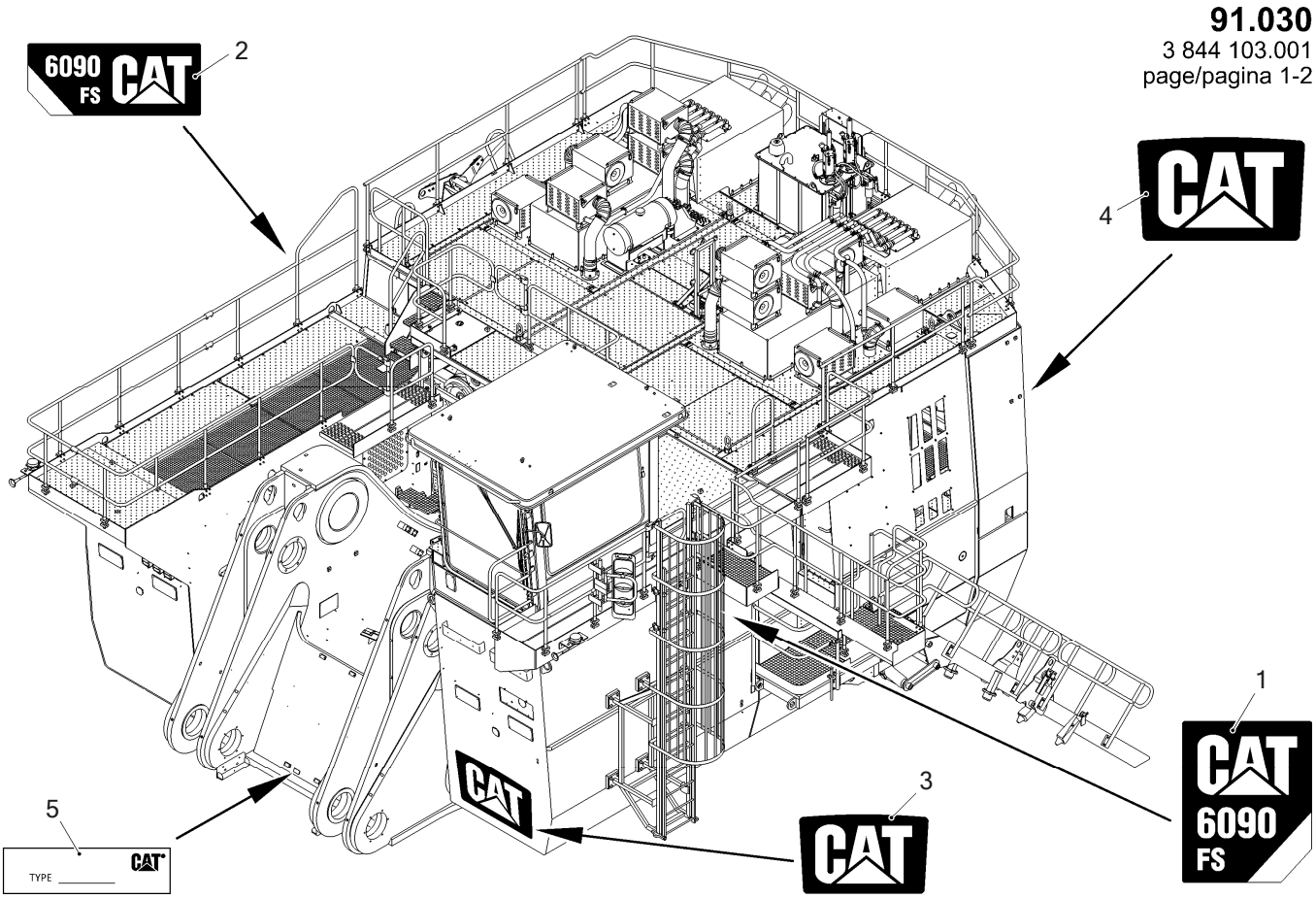

6090 FS	RH400 400013	PLATES LAYOUT SCHILDER LAYOUT	91030 3844103 - 001

91.030
3 844 103.001
page/pagina 2-2

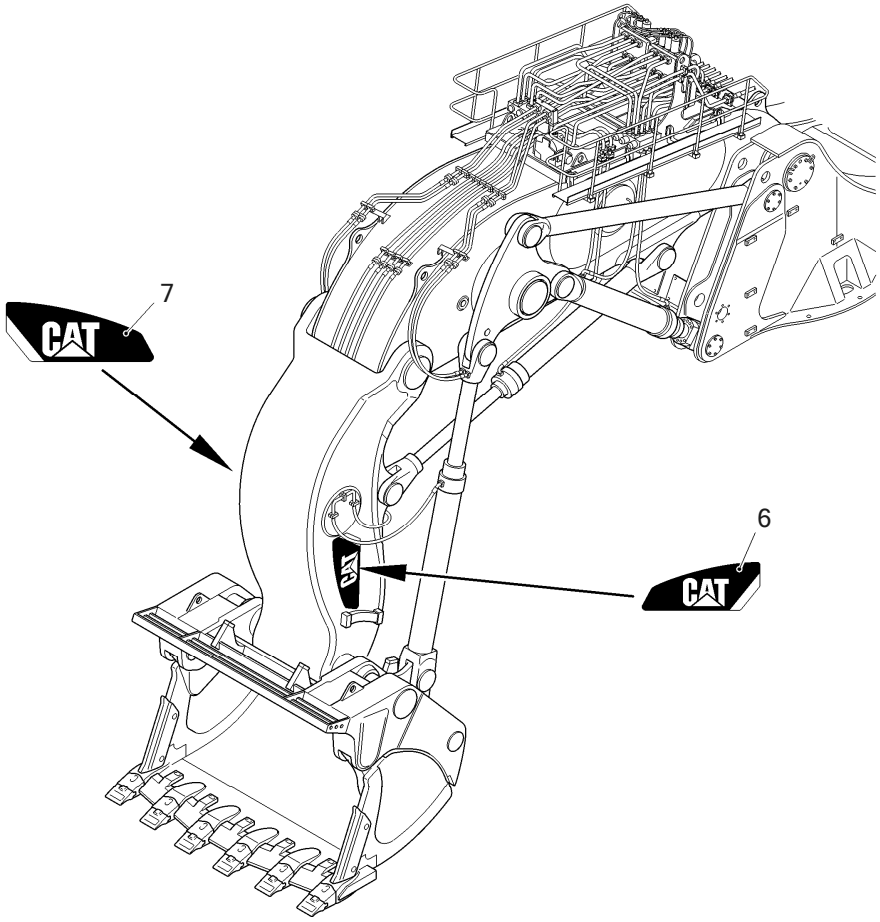

6090 FS	RH400 400013	PLATES LAYOUT SCHILDER LAYOUT	91030 3844103 - 001

Item	Quantity	ME	P/N	SAP No.	see page	Description	Beschreibung
1	1	ST	3745941	4134457		FOIL	FOLIE
2	1	ST	3745942	4134462		FOIL	FOLIE
3	1	ST	3745906	4134463		FOIL	FOLIE
4	1	ST	3745907	4134464		FOIL	FOLIE
5	1	ST	3741272	4134465		INDICATOR PLATE	HINWEISSCHILD
6	1	ST	3743182	4134506		FOIL	FOLIE
7	1	ST	3743187	4134505		FOIL	FOLIE

6090 FS	RH400 400013	ACCESSORIES BETRIEBSMITTELSATZ	92000 3720823 - 000

92.000
3 720 823.000

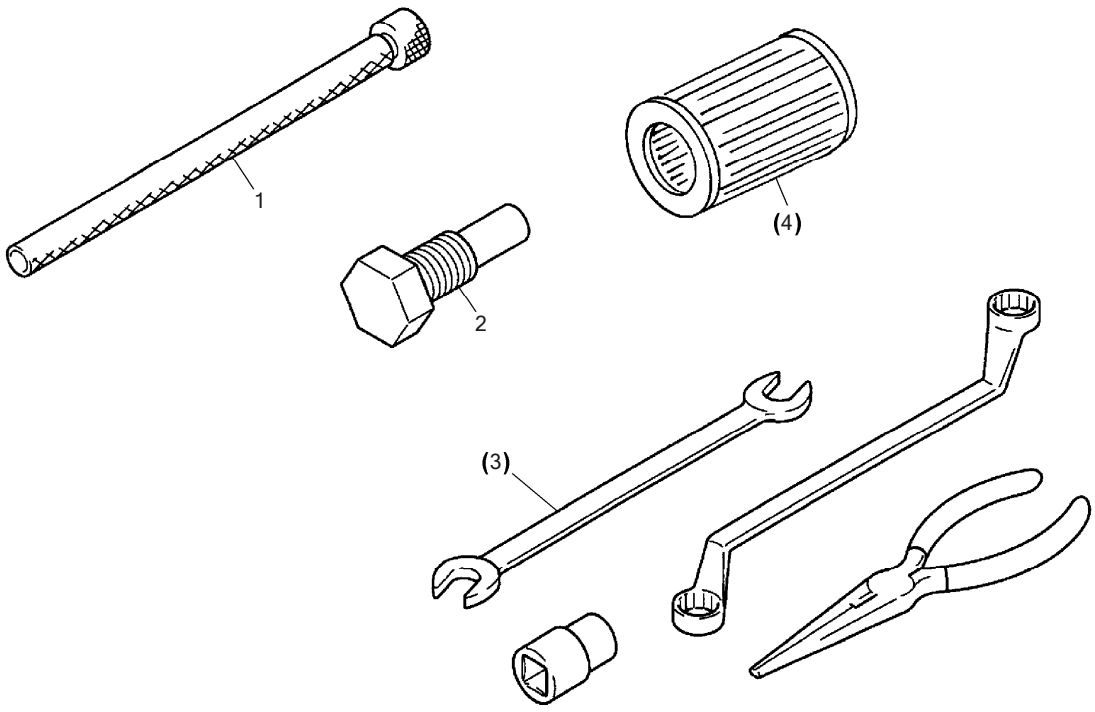

6090 FS	RH400 400013	ACCESSORIES BETRIEBSMITTELSATZ	92000 3720823 - 000

Item	Quantity	ME	P/N	SAP No.	see page	Description	Beschreibung
1	1	ST	1768154	1519414		CONNECTION	ANSCHLUSS
2	2	ST	2157689	1524114		SCREW	SCHRAUBE
3	1	ST	(2732991)		178	TOOL SET	WERKZEUGSATZ
4	1	ST	(3720849)		179	MAINTENANCE MATER.	WARTUNGSMATERIAL

6090 FS	RH400 400013	TOOL SET WERKZEUGSATZ	92010 2732991 - 002

92.010
2 732 991.002
Blatt 1 - 3

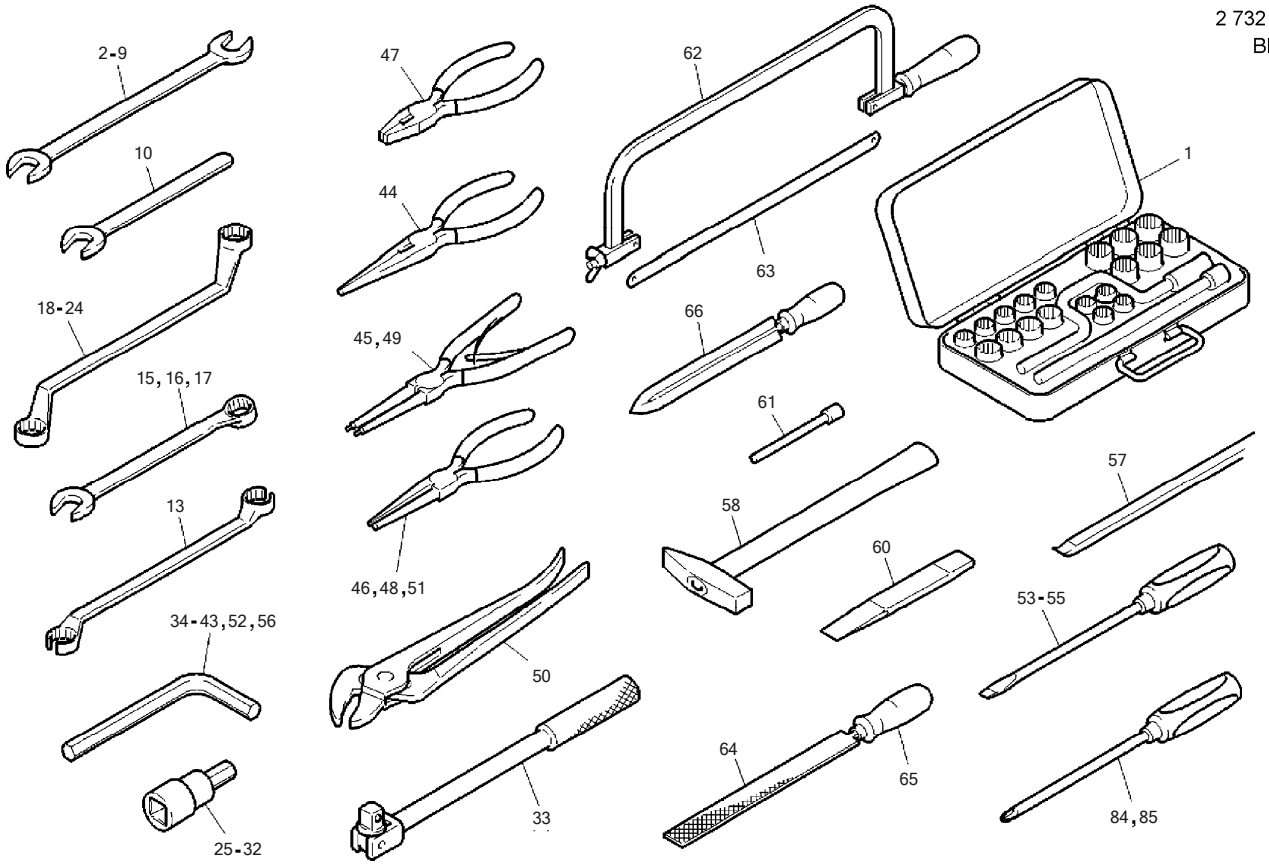

6090 FS	RH400 400013	TOOL SET WERKZEUGSATZ	92010 2732991 - 002

92.010
2 732 991.002
Blatt 2 - 3

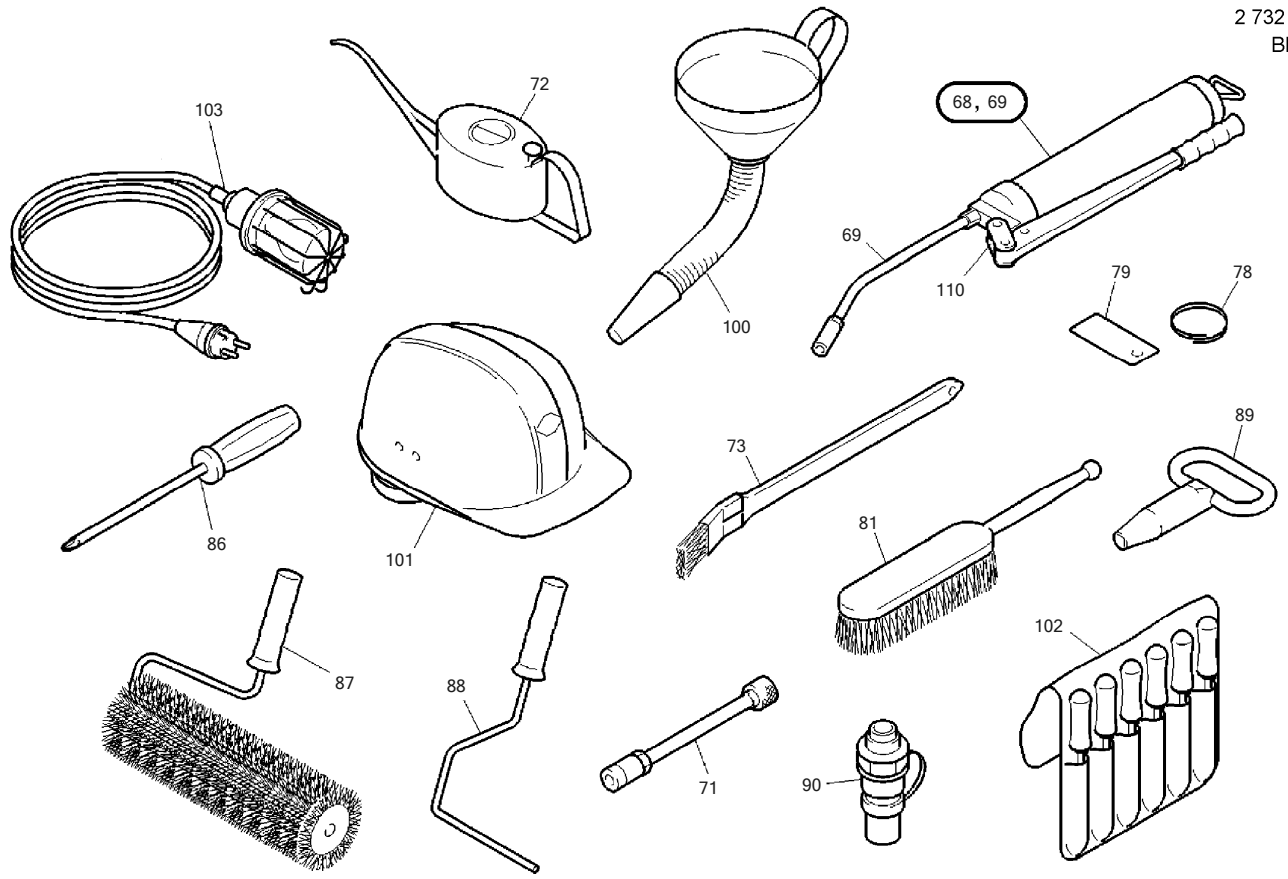

6090 FS	RH400 400013	TOOL SET WERKZEUGSATZ	92010 2732991 - 002

92.010
2 732 991.002
Blatt 3 - 3

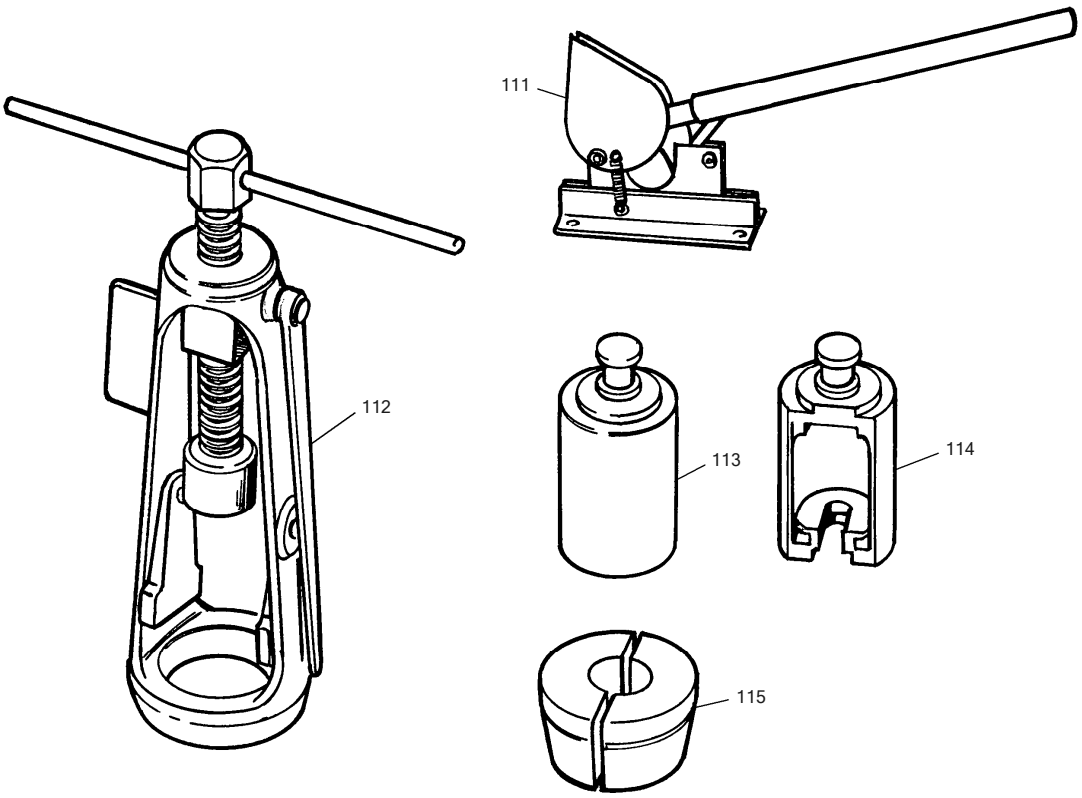

6090 FS	RH400 400013	TOOL SET WERKZEUGSATZ	92010 2732991 - 002

Item	Quantity	ME	P/N	SAP No.	see page	Description	Beschreibung
1	1	ST	0217998	1519991		SOCKET WRENCH	STECKSCHLUESSEL
2	1	ST	0552758	1519958		SPANNER	MAULSCHLUESSEL
	-					8 X 10	8 X 10
3	1	ST	0068820	1520006		SPANNER	MAULSCHLUESSEL
	-					10 X 11	10 X 11
4	1	ST	0244762	1519980		SPANNER	MAULSCHLUESSEL
	-					13 X 17	13 X 17
5	1	ST	0119907	1519999		SPANNER	MAULSCHLUESSEL
	-					14 X 17	14 X 17
6	1	ST	0244766	1519979		SPANNER	MAULSCHLUESSEL
	-					19 X 22	19 X 22
7	1	ST	0536135	1519959		SPANNER	MAULSCHLUESSEL
	-					24 X 27	24 X 27
8	1	ST	0900970	1519943		SPANNER	MAULSCHLUESSEL
	-					30 X 32	30 X 32
9	1	ST	0559918	1519955		SPANNER	MAULSCHLUESSEL
	-					36 X 41	36 X 41
10	1	ST	0038748	1520027		SPANNER	MAULSCHLUESSEL
	-					46	46
13	1	ST	1740328	1519941		SPANNER	MAULSCHLUESSEL
	-					19 X 22	19 X 22
15	1	ST	0717911	1519949		RING SPANNER	RINGSCHLUESSEL
	-					B 22	B 22
16	1	ST	0717913	1519948		RING SPANNER	RINGSCHLUESSEL
	-					B 24	B 24
17	1	ST	0717906	1519950		RING SPANNER	RINGSCHLUESSEL
	-					B 15	B 15
18	1	ST	0306685	1519976		RING SPANNER	RINGSCHLUESSEL
	-					11 X 13	11 X 13
19	1	ST	0035167	1520030		RING SPANNER	RINGSCHLUESSEL
	-					17 X 19	17 X 19
20	1	ST	0014176	1520042		RING SPANNER	RINGSCHLUESSEL
	-					19 X 22	19 X 22
21	1	ST	0014180	1520041		RING SPANNER	RINGSCHLUESSEL
	-					24 X 27	24 X 27
22	1	ST	0028769	1520031		RING SPANNER	RINGSCHLUESSEL
	-					30 X 32	30 X 32
23	1	ST	0014183	1520040		RING SPANNER	RINGSCHLUESSEL
	-					36 X 41	36 X 41
24	1	ST	0059546	1520016		RING SPANNER	RINGSCHLUESSEL
	-					13 X 15	13 X 15
25	1	ST	0059526	1520023		INSERT	EINSATZ
	-					4 X 12,5 F	4 X 12,5 F
26	1	ST	0059527	1520022		INSERT	EINSATZ
	-					5 X 12,5 F	5 X 12,5 F
27	1	ST	0059528	1520021		INSERT	EINSATZ
	-					6 X 12,5 F	6 X 12,5 F
28	1	ST	0059529	1520020		INSERT	EINSATZ
	-					8 X 12,5 F	8 X 12,5 F
29	1	ST	0059530	1520019		INSERT	EINSATZ
	-					10 X 12,5 F	10 X 12,5 F
30	1	ST	0059531	1520018		INSERT	EINSATZ
	-					12 X 12,5 F	12 X 12,5 F
31	1	ST	0717951	1519947		INSERT	EINSATZ
	-					14 X 12,5 F	14 X 12,5 F
32	1	ST	0511683	1519970		INSERT	EINSATZ
	-					17 X 12,5 F	17 X 12,5 F
33	1	ST	1725786	1519942		HANDLE	GRIFF
34	1	ST	0014122	1520059		PIN SPANNER	STIFTSCHLUESSEL
	-					3	3
35	1	ST	0014123	1520057		PIN SPANNER	STIFTSCHLUESSEL
	-					4	4
36	1	ST	0205970	1519994		PIN SPANNER	STIFTSCHLUESSEL
	-					5L	5L
37	1	ST	0014125	1520056		PIN SPANNER	STIFTSCHLUESSEL
	-					6	6
38	1	ST	0014126	1520054		PIN SPANNER	STIFTSCHLUESSEL
	-					8	8
39	1	ST	0014127	1520053		PIN SPANNER	STIFTSCHLUESSEL
	-					10	10
40	1	ST	0014128	1520052		PIN SPANNER	STIFTSCHLUESSEL

6090 FS	RH400 400013	TOOL SET WERKZEUGSATZ	92010 2732991 - 002

Item	Quantity	ME	P/N	SAP No.	see page	Description	Beschreibung
	-					12	12
41	1	ST	0014129	1520051		PIN SPANNER	STIFTSCHLUESSEL
	-					14	14
42	1	ST	0217801	1519992		PIN SPANNER	STIFTSCHLUESSEL
	-					17	17
43	1	ST	0014134	1520046		PIN SPANNER	STIFTSCHLUESSEL
	-					24	24
44	1	ST	0063882	1520011		PLIERS	ZANGE
	-					A 130	A 130
45	1	ST	0118644	1520000		PLIERS	ZANGE
	-					A 85	A 85
46	1	ST	0718475	1519946		PLIERS	ZANGE
	-					C 85	C 85
47	1	ST	0014165	1520045		PLIERS	ZANGE
	-					200	200
48	1	ST	0014167	1520044		PLIERS	ZANGE
	-					J 2	J 2
49	1	ST	0159589	1519996		PLIERS	ZANGE
	-					A 2	A 2
50	1	ST	0059336	1520024		PLIERS	ZANGE
51	1	ST	0490362	1519972		PLIERS	ZANGE
	-					J 41	J 41
52	1	ST	0014131	1520049		PIN SPANNER	STIFTSCHLUESSEL
	-					19	19
53	1	ST	0244778	1519977		SCREW DRIVER	SCHRAUBENDREHER
	-					A 1 X 5,5	A 1 X 5,5
54	1	ST	0014204	1520036		SCREW DRIVER	SCHRAUBENDREHER
	-					A 1,6 X 10	A 1,6 X 10
55	1	ST	0014203	1520037		SCREW DRIVER	SCHRAUBENDREHER
	-					A 0,5 X 3	A 0,5 X 3
56	1	ST	0014132	1520048		PIN SPANNER	STIFTSCHLUESSEL
	-					22	22
57	1	ST	0014229	1520034		CROWBAR	BRECHSTANGE
58	1	ST	0014208	1520035		HAMMER	HAMMER
60	1	ST	◇0059311	1520026		CHISEL	MEISSEL
61	1	ST	◇0014194	1520038		DRIFT	DURCHTREIBER
	-					12,5 X 150	12,5 X 150
62	1	ST	0059324	1520025		SAW	SAEGE
63	1	ST	0060784	1520012		SAW BLADE	SAEGEBLATT
	-					25 X 0,8 X 300	25 X 0,8 X 300
64	1	ST	0063884	1520009		FILE	FEILE
65	1	ST	0060130	1520014		HANDLE	GRIFF
66	1	ST	0309201	1519974		SCRAPER	SCHABER
68	1	ST	0036203	1520029		GRAESE GUN	SCHMIERPRESSE
69	1	ST	0036205	1520028		PIPE	ROHR
71	1	ST	0095797	1520003		ORIFICE	MUNDSTUECK
72	1	ST	0014235	1520032		CAN	KANNE
73	1	ST	0014234	1520033		BRUSH	PINSEL
78	1	ST	0014184	1461724		RING	RING
79	1	ST	◇0069859	1520005		PLATE	SCHILD
81	1	ST	0530401	1519968		BRUSH	BESEN
84	1	ST	0530754	1519964		SCREW DRIVER	SCHRAUBENDREHER
	-					GR.1	GR.1
85	1	ST	0530755	1519962		SCREW DRIVER	SCHRAUBENDREHER
	-					GR.2	GR.2
86	1	ST	0530753	1519966		SCREW DRIVER	SCHRAUBENDREHER
	-					GR.3	GR.3
87	1	ST	0785548	1519944		ROLLER	WALZE
88	1	ST	◇1768413	1519939		BRACKET	HALTER
89	1	ST	0064045	1520008		PIN LOCK KEY	DORNSCHLUESSEL
90	1	ST	1758623	1519940		CONNECTION	ANSCHLUSS
100	1	ST	0725338	1524106		FUNNEL	TRICHTER
101	1	ST	0145540	1524107		CAP	KAPPE
102	1	ST	0530314	1524109		FILE	FEILE
103	1	ST	0524594	4014409		HAND LAMP	HANDLEUCHTE
110	1	ST	0044527	4041604		VALVE	VENTIL
111	1	ST	1425320	1524120		CUTTING EDGE	SCHNEIDE
112	1	ST	1425296	1524116		DEVICE	VORRICHTUNG
113	1	ST	1425307	1524118		HANDLE	DRUECKER
	-					4599-MP 501	4599-MP 501
114	1	ST	1425318	1524119		HANDLE	DRUECKER

6090 FS	RH400 400013	TOOL SET WERKZEUGSATZ	92010 2732991 - 002

Item	Quantity	ME	P/N	SAP No.	see page	Description	Beschreibung
	-					4599-TP 206	4599-TP 206
115	1	ST	1425317	1524117		CLIP	KLEMME

6090 FS	RH400 400013	MAINTENANCE MATER. WARTUNGSMATERIAL	92020 3720849 - 001

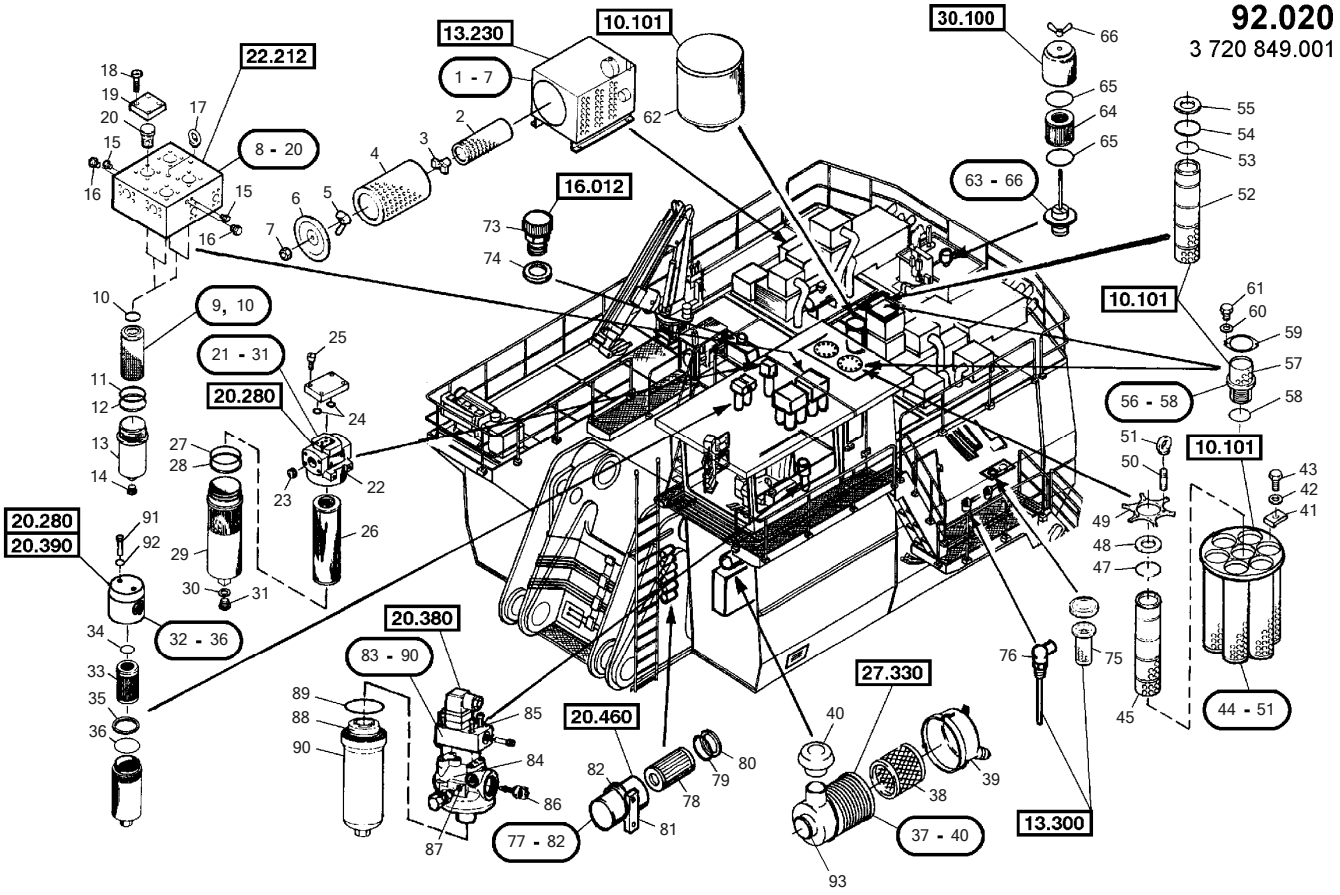

6090 FS	RH400 400013	MAINTENANCE MATER. WARTUNGSMATERIAL	92020 3720849 - 001

Item	Quantity	ME	P/N	SAP No.	see page	Description	Beschreibung
1	12	ST	1950213	1521458		FILTER	FILTER
2	12	ST	1433799	1454757		SAFETY ELEMENT	SICHERHEITSELEMENT
3	12	ST	0957221	1462560		INDICATOR	ANZEIGER
4	12	ST	1433798	1460600		MAIN FILTER ELEM.	HAUPTFILTERELEMENT
5	12	ST	1406935	1454853		WING NUT	FLUEGELMUTTER
6	12	ST	1433800	1462196		LID	DECKEL
7	12	ST	1438620	1454854		NUT	MUTTER
8	2	ST	2712505	1523685		HP FILTER	HOCHDRUCKFILTER
9	8	ST	2739237	1523677		FILTER INSERT	FILTEREINSATZ
10	8	ST	0011967	1460777		O-RING	O-RING
11	8	ST	1418164	1523679		O-RING	O-RING
12	8	ST	1418163	1523680		SUPPORT RING	STUETZRING
13	8	ST	2452337	1523658		BOWL	FILTERTOPF
14	8	ST	0986982	1458332		SCREW PLUG	VERSCHLUSSCHRAUBE
15	4	ST	0773596	1520318		SCREW PLUG	VERSCHLUSSCHRAUBE
16	4	ST	1406392	1520320		SCREW PLUG	VERSCHLUSSCHRAUBE
17	2	ST	0052693	1520987		EYE BOLT	RINGSCHRAUBE
18	32	ST	2168775	4020351		CYL.HEAD SCREW	ZYLINDERSCHRAUBE
19	8	ST	2739239	1523660		LID	DECKEL
20	8	ST	2739238	1523659		VALVE	VENTIL
21	2	ST	2452335	1523517		FILTER	FILTER
22	2	ST	1476478	1466292		FILTER HEAD	FILTERKOPF
23	2	ST	0788569	4041670		SCREW PLUG	VERSCHLUSSCHRAUBE
24	4	ST	1476477	4017482		O-RING	O-RING
25	8	ST	0785727	1458463		CYL.HEAD SCREW	ZYLINDERSCHRAUBE
26	2	ST	2452336	1466284		FILTER INSERT	FILTEREINSATZ
27	2	ST	◇1476476	1471900		O-RING	O-RING
28	2	ST	1476480	1456356		SUPPORT RING	STUETZRING
29	2	ST	1476479	4041780		BOWL	FILTERTOPF
30	2	ST	◇1414010	4064539		SEAL	DICHTUNG
31	2	ST	0986982	1458332		SCREW PLUG	VERSCHLUSSCHRAUBE
32	4	ST	2222940	1523518		FILTER	FILTER
33	4	ST	1433860	1466265		FILTER INSERT	FILTEREINSATZ
34	4	ST	0043149	1460843		O-RING	O-RING
35	4	ST	0783355	1461025		O-RING	O-RING
36	4	ST	◇1461015	1471899		SUPPORT RING	STUETZRING
37	1	ST	2479829	1522172		AIR FILTER	LUFTFILTER
38	1	ST	6000043	1452658		FILTER	FILTER
39	1	ST	1474676	1522176		VALVE	VENTIL
40	1	ST	2781985	1522165		CAP	REGENKAPPE
41	12	ST	◇0958915	1520930		BRACKET	HALTER
42	12	ST	0056988	1520455		DISK/WASHER	SCHEIBE
43	12	ST	0056659	1521238		HEX.HD.SCREW	SECHSKANTSCHRAUBE
44	2	ST	3702210	1520886		FILTER	FILTER
45	14	ST	3702209	1520887		FILTERELEMENT	FILTERELEMENT
47	14	ST	◇1477305	1520942		O-RING	O-RING
48	14	ST	◇1477306	1459524		PRESS PART	ANPRESSTUECK
49	2	ST	1405266	1468967		BRACKET	HALTER
50	6	ST	0264051	1456439		STUD	STIFTSCHRAUBE
51	6	ST	0145518	1458882		RING NUT	RINGMUTTER
52	3	ST	3702209	1520887		FILTERELEMENT	FILTERELEMENT
53	3	ST	1547653	1461127		O-RING	O-RING
54	3	ST	◇1477305	1520942		O-RING	O-RING
55	3	ST	2767022	1520941		LID	DECKEL
56	11	ST	2452332	1520888		RELIEF VALVE	UEBERDRUCKVENTIL
57	11	ST	1477307	1468296		CAGE	KORB
58	11	ST	0243558	1460944		O-RING	O-RING
59	11	ST	2712417	1520889		BRACKET	HALTER
60	22	ST	0056988	1520455		DISK/WASHER	SCHEIBE
61	22	ST	0056654	1464925		HEX.HD.SCREW	SECHSKANTSCHRAUBE
62	2	ST	1499347	1520885		FILTER	FILTER
63	1	ST	1196420	1453247		FILTER	FILTER
64	1	ST	1415064	1453010		BREATHER FILTER	ENTLUEFTUNGSFILTER
65	2	ST	0867168	1461031		O-RING	O-RING
66	1	ST	0083730	1454850		WING NUT	FLUEGELMUTTER
73	4	ST	◇1476511	1468868		BREATHER FILTER	ENTLUEFTUNGSFILTER
74	4	ST	0010452	1523977		SEALING RING	DICHTRING
75	2	ST	3692954	1521632		SOCKET	STUTZEN
76	4	ST	3696019	1521633		FILTER	BELUEFTUNGSFILTER
77	6	ST	3649863	1523819		HP FILTER	HOCHDRUCKFILTER
78	6	ST	1479948	1523971		FILTERELEMENT	FILTERELEMENT

6090 FS	RH400 400013	MAINTENANCE MATER. WARTUNGSMATERIAL	92020 3720849 - 001

Item	Quantity	ME	P/N	SAP No.	see page	Description	Beschreibung
79	6	ST	1479949	1523973		O-RING	O-RING
80	6	ST	1479950	1523941		SUPPORT RING	STUETZRING
81	6	ST	6000338	1469031		BRACKET	HALTER
82	6	ST	2115623	1523925		CLIP	SCHELLE
83	1	ST	3672796	1523300		FILTER	FILTER
84	1	ST	6001433	1490615		FILTER HEAD	FILTERKOPF
85	1	ST	6001436	1462551		SERVICE INDICATOR	WARTUNGSANZEIGER
86	1	ST	6001437	4027212		BYPASS VALVE	BYPASS-VENTIL
87	1	ST	0054837	1457790		SEALING RING	DICHTRING
88	1	ST	6001435	1451845		FILTERELEMENT	FILTERELEMENT
89	1	ST	0064697	1460869		O-RING	O-RING
90	1	ST	6001434	1490614		BOWL	FILTERTOPF
91	4	ST	0056665	1523166		HEX.HD.SCREW	SECHSKANTSCHRAUBE
92	4	ST	0063677	1523196		WASHER	UNTERLEGSCHEIBE
93	1	ST	1939681	1522169		PACKING COMPOUND	DICHTMASSE

6090 FS	RH400 400013	FIRE EXTINGUISHER INSTALL.MATERIAL FEUERLOESCHER EINBAU	92110 3669588 - 001

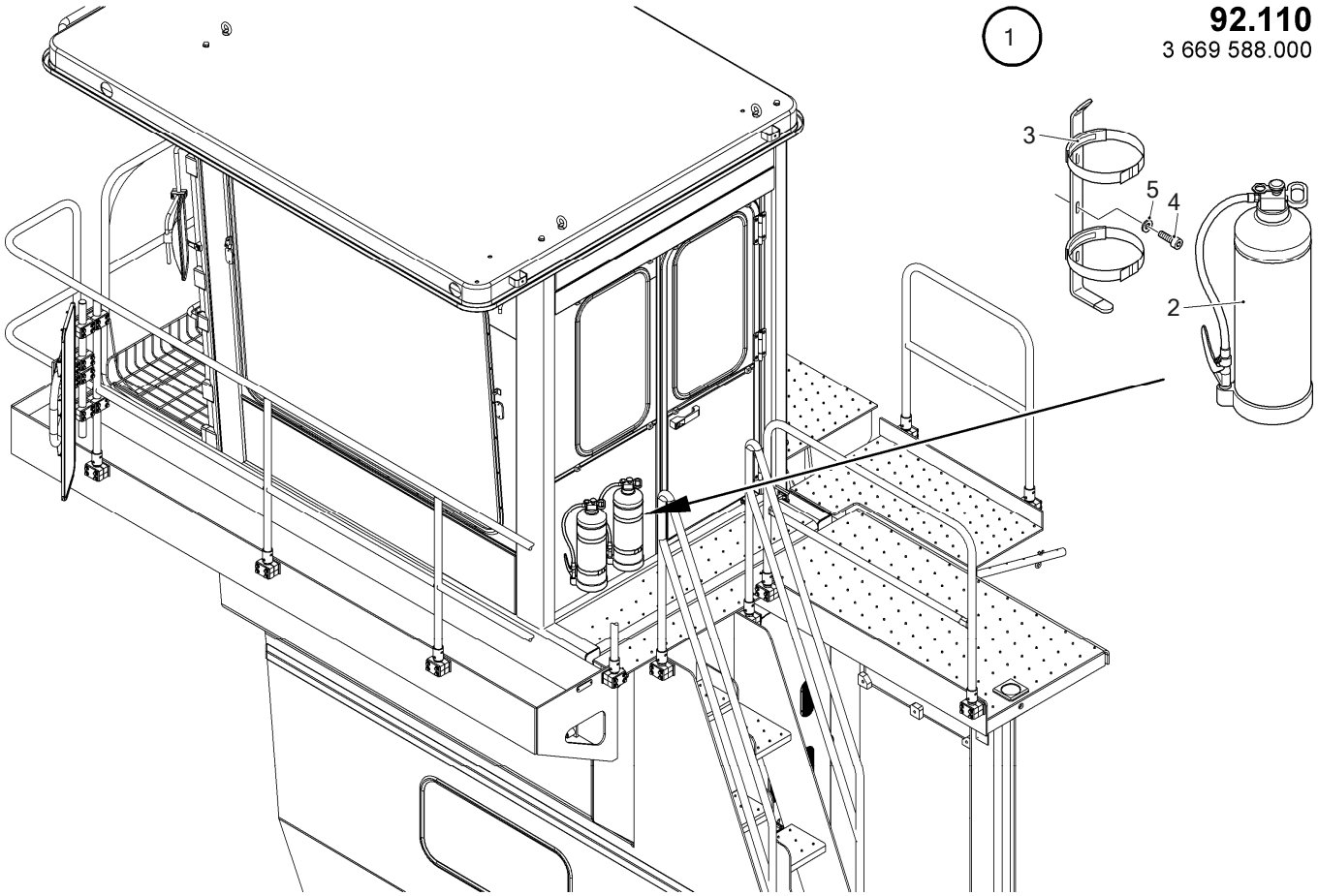

6090 FS	RH400 400013	FIRE EXTINGUISHER INSTALL.MATERIAL FEUERLOESCHER EINBAU	92110 3669588 - 001

Item	Quantity	ME	P/N	SAP No.	see page	Description	Beschreibung
1	1	ST	1533202	1523134		FIRE EXTINGUISHER	FEUERLOESCHER
2	2	ST	1520037	1523135		FIRE EXTINGUISHER	FEUERLOESCHER
3	2	ST	1520038	1523136		BRACKET	HALTER
4	6	ST	0063296	1521327		HEX.HD.SCREW	SECHSKANTSCHRAUBE
5	6	ST	0063704	1521322		DISK/WASHER	SCHEIBE

Cross-reference list (CR)

The CR helps you with storing and ordering of spare parts.
The CR is a numerical listing of all parts installed in your **Caterpillar Global Mining HMS** hydraulic excavator.
The CR permits the easy assignment of an existing part or known part number to an assembly or a component.
Parts can exist in one or in several assemblies (Fig. 1).
The labels of the individual columns provide direct reference to a materials list and the corresponding drawing in the materials list (Fig. 1 –3)

Example:
Find the assembly to which the outer brake disk with P/N 6000210 (Fig. 1) belongs.
Assembly (BGR) 16400 (GEARBOX-BRAKE) no. 3657968
Item 506 Qty. 9 Unit (ME) ST (piece)

Cross Reference List

Sachnr. P / N	BGR GROUP	.....	Pos. Item	Menge Quantity	ME ME
6000209	19402	3664746	5	7,00	ST
6000210	**16400**	**3657968**	**506**	**9,00**	**ST**
6000210	**19402**	**3664746**	**6**	**8,00**	**ST**
6000211	16022	3657967	1	1,00	ST

Fig. 1

60XX GEARBOX BRAKE 16400 3657968

16.400
3 657 968.000

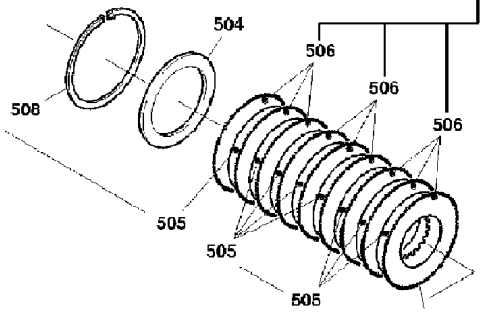

Fig. 2

60XX GEARBOX BRAKE 16400 3657968

Item	Quant.	ME	P / N	See page	Description
505	6	ST	6000209		INTERNAL DISK
506	**9**	**ST**	**6000210**		**EXTERNAL DISK**
508	1	ST	0012569		CIRCLIP

Fig. 3

Editor: **Caterpillar Global Mining HMS GmbH**
Department 8600 – Technical Publications
D-44149 Dortmund, Karl-Funke-Straße 36
Email documentation.HEX@cat.com
Tel. +49 (0) 231 922-4340
Fax +49 (0) 231 922-5005

Cross Reference List

3724953 - 001

400013

Sachnr.	SAP-Nr. SAP No.	CAT-Nr. CAT No.	BGR GROUP	ET.-Stücklistennummer	Pos.	Menge	ME
0010385	1521471		13230	3844041	68	6,00	ST
0010385	1521471		13230	3844042	70	6,00	ST
0010411	1521000		23250	3720880	3	3,00	ST
0010430	1519403		01300	3844028	65	6,00	ST
0010432	4221612		16022	3659647	120	1,00	ST
0010452	1523977		16012	3844088	80	5,00	ST
0010452	1523977		20260	3844055	7	3,00	ST
0010452	1523977		92020	3720849	74	4,00	ST
0010467	1521593		13310	3844044	4	2,00	ST
0010467	1521593		13310	3844044	36	2,00	ST
0010467	1521593		13320	3844045	4	2,00	ST
0010467	1521593		13320	3844045	36	2,00	ST
0010472	1457771		16012	3844088	81	5,00	ST
0010523			15010	3844071	33	8,00	ST
0010528	1519182		01200	3844210	25	4,00	ST
0010528	1519182		12010	3844029	14	4,00	ST
0010528	1519182		12010	3844029	16	4,00	ST
0010559	1465973		30410	3725361	2	3,00	ST
0010559	1465973		30420	3725360	2	3,00	ST
0010561	1455637		30010	3725339	49	2,00	ST
0010561	1455637		30410	3725361	8	9,00	ST
0010561	1455637		30420	3725360	8	9,00	ST
0010562	1468217		30012	3725329	57	4,00	ST
0010563	1467254		30012	3725329	56	4,00	ST
0010589	1467268		15100	3844047	53	5,00	ST
0010589	1467268		15100	3844048	53	5,00	ST
0010589	1467268		20460	3844062	118	8,00	ST
0010589	1467268		22016	3721839	16	1,00	ST
0010589	1467268		22016	3721839	16	1,00	ST
0010589	1467268		30010	3725339	31	61,00	ST
0010589	1467268		30210	3725341	9	170,00	ST
0010589	1467268		30230	3725342	26	30,00	ST
0010589	1467268		30240	3725343	35	40,00	ST
0010589	1467268		30300	3725337	47	90,00	ST
0010592	1465975		30010	3725339	54	2,00	ST
0010592	1465975		30240	3725343	14	4,00	ST
0010593	1455641		30010	3725339	53	18,00	ST
0010593	1455641		30210	3725341	13	40,00	ST
0010593	1455641		30230	3725342	3	10,00	ST
0010593	1455641		30240	3725343	6	24,00	ST
0010593	1455641		30300	3725337	20	18,00	ST
0010601	1468220		20460	3844062	119	8,00	ST
0010601	1468220		30010	3725339	33	44,00	ST
0010601	1468220		30210	3725341	15	124,00	ST
0010601	1468220		30230	3725342	27	30,00	ST
0010601	1468220		30240	3725343	37	30,00	ST
0010601	1468220		30300	3725337	48	10,00	ST
0010603	1465978		30010	3725339	55	4,00	ST

Cross Reference List

3724953 - 001

400013

Sachnr.	SAP-Nr. SAP No.	CAT-Nr. CAT No.	BGR GROUP	ET.-Stücklistennummer	Pos.	Menge	ME
0010603	1465978		30240	3725343	15	2,00	ST
0010615	1523167		20390	3844060	71	1,00	ST
0010615	1523167		20390	3844060	98	1,00	ST
0010615	1523167		20430	3844013	19	4,00	ST
0010615	1523167		20590	3844063	10	2,00	ST
0010615	1523167		30012	3725329	58	16,00	ST
0010615	1523167		30100	3725334	25	6,00	ST
0010620	1523690		20590	3844063	6	1,00	ST
0010626	1522755		30012	3725329	13	1,00	ST
0010628	1468218		20430	3844013	18	4,00	ST
0010628	1468218		30012	3725329	60	6,00	ST
0010629	1523168		13310	3844044	34	1,00	ST
0010629	1523168		13320	3844045	34	1,00	ST
0010629	1523168		20280	3844056	24	14,00	ST
0010629	1523168		20380	3844059	36	3,00	ST
0010629	1523168		20390	3844060	70	1,00	ST
0010629	1523168		20390	3844060	97	1,00	ST
0010629	1523168		20590	3844063	9	2,00	ST
0010629	1523168		20700	3844097	84	2,00	ST
0010629	1523168		20700	3844097	84	2,00	ST
0010629	1523168		30012	3725329	59	10,00	ST
0010629	1523168		30100	3725334	26	6,00	ST
0010634	1455646		30012	3725329	30	1,00	ST
0010634	1455646		30100	3725334	13	2,00	ST
0010649	1522756		20220	3844054	21	2,00	ST
0010649	1522756		20280	3844056	131	4,00	ST
0010649	1522756		20430	3844013	5	2,00	ST
0010650	1467265		20430	3844013	14	4,00	ST
0010657	1523981		20430	3844013	13	4,00	ST
0010657	1523981		20460	3844062	180	8,00	ST
0010657	1523981		20460	3844062	232	8,00	ST
0010666	1523738		20220	3844054	22	4,00	ST
0010666	1523738		30100	3725334	9	3,00	ST
0010667	1523761		20460	3844062	182	2,00	ST
0010667	1523761		20460	3844062	234	2,00	ST
0010684	1465941		30012	3725329	10	2,00	ST
0010684	1465941		30100	3725334	15	1,00	ST
0010685	1467262		20431	3844014	15	8,00	ST
0010685	1467262		30010	3725339	34	18,00	ST
0010685	1467262		30100	3725334	27	2,00	ST
0010685	1467262		30210	3725341	1	32,00	ST
0010685	1467262		30230	3725342	11	8,00	ST
0010685	1467262		30240	3725343	24	20,00	ST
0010685	1467262		30300	3725337	50	2,00	ST
0010686	1455652		30010	3725339	5	6,00	ST
0010686	1455652		30210	3725341	23	6,00	ST
0010686	1455652		30230	3725342	13	4,00	ST
0010686	1455652		30240	3725343	20	2,00	ST

Cross Reference List

3724953 - 001

400013

Sachnr.	SAP-Nr. SAP No.	CAT-Nr. CAT No.	BGR GROUP	ET.-Stücklistennummer	Pos.	Menge	ME
0010689	1455653		30210	3725341	28	2,00	ST
0010690	1467604		20431	3844014	14	8,00	ST
0010690	1467604		30010	3725339	35	18,00	ST
0010690	1467604		30100	3725334	28	2,00	ST
0010690	1467604		30210	3725341	2	32,00	ST
0010690	1467604		30230	3725342	12	8,00	ST
0010690	1467604		30240	3725343	25	20,00	ST
0010690	1467604		30300	3725337	51	2,00	ST
0010693	1455654		30010	3725339	27	2,00	ST
0010693	1455654		30100	3725334	62	1,00	ST
0010695	1520803		20610	3844068	34	2,00	ST
0010699	1520804		13030	3844082	3	1,00	ST
0010699	1520804		14120	3844022	8	1,00	ST
0010699	1520804		14140	3844023	6	1,00	ST
0010699	1520804		14150	3844024	10	1,00	ST
0010699	1520804		20460	3844062	178	1,00	ST
0010699	1520804		20460	3844062	230	1,00	ST
0010699	1520804		20610	3844068	33	2,00	ST
0010721			20390	3844060	65	2,00	ST
0010724	1455657		14130	3725333	5	0,00	ST
0010726	1523169		20390	3844060	83	4,00	ST
0010726	1523169		20390	3844060	93	2,00	ST
0010727	1523578		20280	3844056	35	2,00	ST
0010731	1523170		13310	3844044	6	1,00	ST
0010731	1523170		13320	3844045	6	1,00	ST
0010731	1523170		20280	3844056	38	1,00	ST
0010731	1523170		20390	3844060	66	2,00	ST
0010731	1523170		20390	3844060	82	4,00	ST
0010731	1523170		20390	3844060	92	2,00	ST
0010731	1523170		20460	3844062	135	1,00	ST
0010731	1523170		20460	3844062	162	3,00	ST
0010731	1523170		20460	3844062	187	1,00	ST
0010731	1523170		20460	3844062	214	3,00	ST
0010737	1467258		20431	3844014	11	4,00	ST
0010740	4013596		20431	3844014	6	2,00	ST
0010745	1467600		20431	3844014	10	4,00	ST
0011034	1522101		13011	3720811	25	2,00	ST
0011351	1469605		16012	3844088	35	2,00	ST
0011402	1457706		16022	3659647	211	4,00	ST
0011417	1457707		16022	3659647	109	1,00	ST
0011535	1460766		16032	3727616	51	1,00	ST
0011552			20700	3844097	58	4,00	ST
0011552			20700	3844097	58	4,00	ST
0011650	1519973		15010	3844071	168	4,00	ST
0011915	4013625		22013	3727351	117	1,00	ST
0011915	4013625		22013	3727351	117	1,00	ST
0011926	1523742		20220	3844054	29	2,00	ST
0011926	1523742		20280	3844056	128	2,00	ST

Cross Reference List

3724953 - 001

400013

Sachnr.	SAP-Nr. SAP No.	CAT-Nr. CAT No.	BGR GROUP	ET.-Stücklistennummer	Pos.	Menge	ME
0011926	1523742		22017	2804247	5	4,00	ST
0011926	1523742		22017	2804247	5	4,00	ST
0011934	1523171		20260	3844055	48	4,00	ST
0011934	1523171		20390	3844060	56	2,00	ST
0011934	1523171		20390	3844060	103	1,00	ST
0011967	1460777		22212	2732067	3	4,00	ST
0011967	1460777		92020	3720849	10	8,00	ST
0012000	1460780		22030	3721789	26	1,00	ST
0012000	1460780		22030	3721789	26	1,00	ST
0012096	4064414		34022	3720995	7	10,00	M
0012096	4064414		34022	3720995	32	2,76	M
0012096	4064414		34022	3720995	62	7,50	M
0012096	4064414		34022	3720995	98	6,40	M
0012117	1460783		20390	3844060	53	2,00	ST
0012152	1521013		23250	3720880	12	3,00	ST
0012177	1521241		16032	3727616	54	1,00	ST
0012177	1521241		19402	3664746	11	1,00	ST
0012177	1521241		22010	3844049	4	3,00	ST
0012177	1521241		22010	3844050	4	3,00	ST
0012467	4013638		22014	3657440	2	1,00	ST
0012467	4013638		22014	3657440	2	1,00	ST
0012480	1521934		06180	3659651	8	2,00	ST
0012491	1525836		01811	3844104	28	4,00	ST
0012491	1525836		01812	3844105	28	4,00	ST
0012492	1521904		06150	3844216	8	2,00	ST
0012498	1468040		16022	3659647	213	4,00	ST
0012499	1519967		15010	3844071	158	4,00	ST
0012508	1450698		16032	3727616	22	3,00	ST
0012527	1468049		16032	3727616	21	4,00	ST
0012531	1468051		16032	3727616	20	1,00	ST
0012539	1468055		22113	2803691	8	1,00	ST
0012539	1468055		22113	2803691	8	1,00	ST
0012550	1468114		16022	3659647	203	5,00	ST
0012550	1468114		16022	3659647	212	8,00	ST
0012550	1468114		22030	3721789	4	1,00	ST
0012550	1468114		22030	3721789	4	1,00	ST
0012555	1468061		22013	3727351	28	1,00	ST
0012555	1468061		22013	3727351	28	1,00	ST
0012555	1468061		22113	3721848	2	1,00	ST
0012556	1468062		16022	3659647	226	7,00	ST
0012556	1468062		16022	3659647	232	4,00	ST
0012558	1468063		16012	3844088	49	2,00	ST
0012558	1468063		16032	3727616	24	1,00	ST
0012561	4474619		19402	3664746	8	1,00	ST
0012564	1468118		22112	2804572	2	1,00	ST
0012565	1468119		16012	3844088	89	1,00	ST
0012565	1468119		16022	3659647	105	2,00	ST
0012565	1468119		19402	3664746	18	1,00	ST

Cross Reference List

3724953 - 001

400013

Sachnr.	SAP-Nr. SAP No.	CAT-Nr. CAT No.	BGR GROUP	ET.-Stücklistennummer	Pos.	Menge	ME
0012660	1519971		15010	3844071	167	4,00	ST
0012722	1522155		01820	3844017	42	2,00	ST
0012722	1522155		15010	3844071	111	2,00	ST
0012722	1522155		34012	3844091	110	2,00	ST
0012722	1522155		34012	3844091	154	2,00	ST
0012732	1467446		01811	3844104	18	8,00	ST
0012732	1467446		01812	3844105	18	8,00	ST
0012739	1467450		73700	3844213	20	4,00	ST
0012804	1521227		22010	3844049	22	4,00	ST
0012804	1521227		22010	3844050	22	4,00	ST
0012804	1521227		61100	3844077	19	2,00	ST
0012867	1523737		20220	3844054	20	4,00	ST
0012881	1520573		36000	3844087	167	54,00	ST
0012890	4041556		20700	3844097	56	4,00	ST
0012890	4041556		20700	3844097	56	4,00	ST
0012940	4238054		22014	3657440	6	4,00	ST
0012940	4238054		22014	3657440	6	4,00	ST
0013038	1522131		06000	3844211	8	6,00	ST
0013129	1519359		12010	3844029	20	8,00	ST
0013209	1521544		13020	3844033	29	8,00	ST
0013264	1522139		06000	3844211	9	4,00	ST
0013414	4013651		20280	3844056	130	8,00	ST
0013441	4130884		34132	3844296	17	2,00	ST
0013452	1467224		22030	3721789	25	6,00	ST
0013452	1467224		22030	3721789	25	6,00	ST
0013458	1521267		16032	3727616	29	24,00	ST
0013468	1467168		22111	3844051	24	4,00	ST
0013482	1458299		16012	3844088	70	6,00	ST
0013882	4041559		27400	3844218	141	1,00	ST
0013910	1523789		22502	2731760	4	2,00	ST
0013912	1521935		06180	3659651	5	12,00	ST
0013926	1451693		16012	3844088	63	4,00	ST
0013932	1524208		24022	3720913	18	1,00	ST
0013932	1524208		24062	3721378	8	1,00	ST
0014012	1521996		06190	3844203	15	4,00	ST
0014122	1520059		92010	2732991	34	1,00	ST
0014123	1520057		92010	2732991	35	1,00	ST
0014125	1520056		92010	2732991	37	1,00	ST
0014126	1520054		92010	2732991	38	1,00	ST
0014127	1520053		92010	2732991	39	1,00	ST
0014128	1520052		92010	2732991	40	1,00	ST
0014129	1520051		92010	2732991	41	1,00	ST
0014131	1520049		92010	2732991	52	1,00	ST
0014132	1520048		92010	2732991	56	1,00	ST
0014134	1520046		92010	2732991	43	1,00	ST
0014165	1520045		92010	2732991	47	1,00	ST
0014167	1520044		92010	2732991	48	1,00	ST
0014176	1520042		92010	2732991	20	1,00	ST

Cross Reference List

3724953 - 001

400013

Sachnr.	SAP-Nr. SAP No.	CAT-Nr. CAT No.	BGR GROUP	ET.-Stücklistennummer	Pos.	Menge	ME
0014180	1520041		92010	2732991	21	1,00	ST
0014183	1520040		92010	2732991	23	1,00	ST
0014184	1461724		92010	2732991	78	1,00	ST
0014194	1520038		92010	2732991	61	1,00	ST
0014203	1520037		92010	2732991	55	1,00	ST
0014204	1520036		92010	2732991	54	1,00	ST
0014208	1520035		92010	2732991	58	1,00	ST
0014229	1520034		92010	2732991	57	1,00	ST
0014234	1520033		92010	2732991	73	1,00	ST
0014235	1520032		92010	2732991	72	1,00	ST
0015690	1466006		15100	3844047	55	2,00	ST
0015690	1466006		15100	3844048	55	2,00	ST
0015690	1466006		30010	3725339	13	20,00	ST
0015703	1522304		34101	3844094	8	1,00	ST
0017525	1467609		15100	3844047	52	5,00	ST
0017525	1467609		15100	3844048	52	5,00	ST
0017525	1467609		22016	3721839	15	1,00	ST
0017525	1467609		22016	3721839	15	1,00	ST
0017525	1467609		30010	3725339	32	17,00	ST
0017525	1467609		30210	3725341	8	46,00	ST
0017525	1467609		30240	3725343	36	10,00	ST
0017525	1467609		30300	3725337	49	80,00	ST
0023833	1521235		22010	3844049	32	2,00	ST
0023833	1521235		22010	3844050	32	2,00	ST
0028671	1522380		01800	3844093	6	8,00	ST
0028769	1520031		92010	2732991	22	1,00	ST
0029010	1520998		15100	3844047	64	1,00	ST
0029010	1520998		15100	3844047	81	1,00	ST
0029010	1520998		15100	3844047	84	1,00	ST
0029010	1520998		15100	3844047	98	1,00	ST
0029010	1520998		15100	3844047	105	1,00	ST
0029010	1520998		15100	3844047	109	1,00	ST
0029010	1520998		15100	3844048	64	1,00	ST
0029010	1520998		15100	3844048	81	1,00	ST
0029010	1520998		15100	3844048	84	1,00	ST
0029010	1520998		15100	3844048	98	1,00	ST
0029010	1520998		15100	3844048	105	1,00	ST
0029010	1520998		15100	3844048	109	1,00	ST
0029054	1524153		24032	3720914	18	1,00	ST
0029054	1524153		24042	3720915	23	1,00	ST
0029263	1521815		16011	3844036	15	2,00	ST
0029263	1521815		16011	3844036	17	2,00	ST
0029263	1521815		16012	3844088	79	3,00	ST
0029334	1523736		20220	3844054	19	4,00	ST
0030203	1467595		20110	3844012	63	4,00	ST
0030207	4013693		30012	3725329	38	2,00	ST
0030208	1522750		20460	3844062	102	4,00	ST
0030208	1522750		30012	3725329	24	7,00	ST

Cross Reference List

3724953 - 001

400013

Sachnr.	SAP-Nr. SAP No.	CAT-Nr. CAT No.	BGR GROUP	ET.-Stücklistennummer	Pos.	Menge	ME
0030208	1522750		30100	3725334	6	8,00	ST
0030208	1522750		30100	3725334	12	3,00	ST
0030266	1466011		30300	3725337	17	54,00	ST
0030775	1460813		23260	2803882	3	2,00	ST
0030778	1521015		22010	3844049	25	2,00	ST
0030778	1521015		22010	3844050	25	2,00	ST
0030778	1521015		22017	2804247	6	1,00	ST
0030778	1521015		22017	2804247	6	1,00	ST
0030778	1521015		23250	3720880	6	3,00	ST
0031375	1521832		16011	3844036	3	6,00	ST
0031684	1520282		60012	3844096	12	2,00	ST
0031684	1520282		61012	3844075	12	2,00	ST
0031820	1459573		16022	3659647	125	1,00	ST
0031820	1459573		16032	3727616	36	1,00	ST
0031820	1459573		19402	3664746	21	1,00	ST
0031845	1455660		30010	3725339	28	2,00	ST
0031845	1455660		30240	3725343	22	2,00	ST
0031845	1455660		30300	3725337	8	1,00	ST
0031932	1465925		30012	3725329	23	1,00	ST
0031932	1465925		30100	3725334	4	2,00	ST
0031932	1465925		30100	3725334	40	3,00	ST
0031932	1465925		73700	3844213	23	1,00	ST
0032141	1522058		20431	3844014	7	2,00	ST
0033875	1522751		20430	3844013	6	1,00	ST
0033979	1468801		30012	3725329	39	0,23	M
0033979	1468801		30012	3725329	40	0,28	M
0034324	1522056		20431	3844014	8	2,00	ST
0034486	1525834		20700	3844097	73	4,00	ST
0034486	1525834		20700	3844097	73	4,00	ST
0034653	1460619		23060	2732381	11	2,00	ST
0035167	1520030		92010	2732991	19	1,00	ST
0035511	1522753		20430	3844013	8	2,00	ST
0035533	4117542		13030	3844082	11	2,00	ST
0035533	4117542		14110	3844020	13	1,00	ST
0035534	1521829		13030	3844082	17	12,00	ST
0035534	1521829		30012	3725329	28	5,00	ST
0035534	1521829		30100	3725334	7	7,00	ST
0036203	1520029		92010	2732991	68	1,00	ST
0036205	1520028		92010	2732991	69	1,00	ST
0036558	1521788		16022	3659647	218	2,00	ST
0036851	1523905		16012	3844088	64	6,00	ST
0037515	1468802		20430	3844013	12	0,21	M
0038344	4013711		38100	3726201	12	4,00	ST
0038701	1521827		14130	3725333	1	0,00	ST
0038701	1521827		16011	3844036	22	4,00	ST
0038701	1521827		20380	3844059	90	2,00	ST
0038701	1521827		20390	3844060	62	1,00	ST
0038701	1521827		20390	3844060	89	1,00	ST

Cross Reference List

3724953 - 001

400013

Sachnr.	SAP-Nr. SAP No.	CAT-Nr. CAT No.	BGR GROUP	ET.-Stücklistennummer	Pos.	Menge	ME
0038701	1521827		30100	3725334	65	2,00	ST
0038706	1523165		20390	3844060	46	2,00	ST
0038748	1520027		92010	2732991	10	1,00	ST
0038918	1465265		01811	3844104	21	4,00	ST
0038918	1465265		01812	3844105	21	4,00	ST
0038918	1465265		24012	2732516	4	2,00	ST
0038989	1524059		14010	3844019	6	2,00	ST
0040225	1524024		20460	3844062	98	6,00	ST
0040796	1522961		36540	3844011	19	6,00	ST
0041459	1454860		34022	3720995	6	10,00	M
0041459	1454860		34022	3720995	31	2,76	M
0041459	1454860		34022	3720995	97	6,40	M
0042111	1523733		20260	3844055	23	8,00	ST
0042111	1523733		20290	3844057	7	4,00	ST
0042111	1523733		23612	2732552	8	2,00	ST
0042111	1523733		23612	2732509	8	6,00	ST
0042111	1523733		23616	3720879	10	2,00	ST
0042132	1520918		10101	3844031	22	3,00	ST
0042331	1451471		30012	3725329	11	2,00	ST
0042480	1467215		16022	3659647	107	20,00	ST
0043049	1522853		20110	3844012	28	6,00	ST
0043144	1521004		23250	3720880	2	3,00	ST
0043149	1460843		20280	3844056	12	2,00	ST
0043149	1460843		20390	3844060	37	2,00	ST
0043149	1460843		92020	3720849	34	4,00	ST
0043206	1521399		60022	3844208	72	4,00	ST
0043206	1521399		60022	3844208	122	18,00	ST
0043454	1521628		06190	3844203	3	2,00	ST
0043454	1521628		13030	3844082	7	2,00	ST
0043454	1521628		14120	3844022	11	2,00	ST
0043454	1521628		14140	3844023	9	2,00	ST
0043454	1521628		14150	3844024	3	3,00	ST
0043454	1521628		14160	3844025	5	1,00	ST
0043454	1521628		16012	3844088	88	1,00	ST
0043478	1523827		22502	2731760	27	1,00	ST
0043948	1521592		13310	3844044	8	1,00	ST
0043948	1521592		13310	3844044	41	2,00	ST
0043948	1521592		13310	3844044	77	1,00	ST
0043948	1521592		13320	3844045	8	1,00	ST
0043948	1521592		13320	3844045	41	2,00	ST
0043948	1521592		13320	3844045	77	1,00	ST
0043948	1521592		16022	3659647	26	3,00	ST
0043948	1521592		16022	3659647	119	1,00	ST
0044246	1457787		16012	3844088	46	1,00	ST
0044527	4041604		92010	2732991	110	1,00	ST
0044765	1460854		20280	3844056	71	1,00	ST
0045438	4013727		30012	3725329	25	2,00	ST
0045785	1718870		22013	3727351	119	1,00	ST

Cross Reference List

3724953 - 001

400013

Sachnr.	SAP-Nr. SAP No.	CAT-Nr. CAT No.	BGR GROUP	ET.-Stücklistennummer	Pos.	Menge	ME
0045785	1718870		22013	3727351	119	1,00	ST
0045926	1521451	666328	13230	3844041	69	6,00	ST
0045926	1521451	666328	13230	3844042	71	6,00	ST
0046801	1520802		14110	3844020	3	1,00	ST
0046801	1520802		20110	3844012	89	6,00	ST
0046801	1520802		20280	3844056	144	36,00	ST
0046801	1520802		20380	3844059	38	14,00	ST
0046801	1520802		20380	3844059	117	9,00	ST
0046801	1520802		20380	3844059	163	3,00	ST
0046801	1520802		20460	3844062	252	12,00	ST
0046801	1520802		20460	3844062	283	1,00	ST
0046801	1520802		20590	3844063	7	1,00	ST
0046801	1520802		20610	3844068	49	9,00	ST
0046801	1520802		20700	3844097	98	2,00	ST
0046801	1520802		20700	3844097	98	2,00	ST
0047105	1465524		13310	3844044	83	1,00	ST
0047105	1465524		13320	3844045	83	1,00	ST
0051849	1460000		20460	3844062	117	0,50	M
0051849	1460000		30300	3725337	4	0,26	M
0052373	1465266		16032	3727616	40	1,00	ST
0052508	4041605		22030	3721789	39	1,00	ST
0052508	4041605		22030	3721789	39	1,00	ST
0052642	4105664		22013	3727351	116	4,00	ST
0052642	4105664		22013	3727351	116	4,00	ST
0052692	1524817		34022	3720995	63	2,00	ST
0052692	1524817		64050	3844085	30	1,00	ST
0052693	1520987		22212	2732067	10	1,00	ST
0052693	1520987		23250	3720880	18	2,00	ST
0052693	1520987		23612	2732509	21	2,00	ST
0052693	1520987		92020	3720849	17	2,00	ST
0053265	4135325		20460	3844062	263	10,00	ST
0053265	4135325		61100	3844077	35	20,00	ST
0053476	1458307		15100	3844047	131	2,00	ST
0053476	1458307		15100	3844048	131	2,00	ST
0053483			30100	3725334	34	8,00	ST
0053514	1468073		22016	3721839	12	1,00	ST
0053514	1468073		22016	3721839	12	1,00	ST
0053524	4213290		16012	3844088	48	1,00	ST
0053659	1523863		20100	3844053	3	8,00	ST
0053942	1522162		27330	3720994	4	4,00	ST
0053942	1522162		27400	3844218	124	8,00	ST
0053942	1522162		34101	3844094	10	8,00	ST
0053948	1522764		34012	3844091	38	3,00	ST
0053948	1522764		34640	3720993	8	4,00	ST
0053949	1525822		31610	3844026	3	4,00	ST
0054365	1522707		34012	3844091	20	2,00	ST
0054365	1522707		34022	3720995	53	6,00	ST
0054369	4013739		16012	3844088	59	5,00	ST

Cross Reference List

3724953 - 001

400013

Sachnr.	SAP-Nr. SAP No.	CAT-Nr. CAT No.	BGR GROUP	ET.-Stücklistennummer	Pos.	Menge	ME
0054369	4013739		16012	3844088	85	1,00	ST
0054372	1591050		36000	3844087	108	27,00	ST
0054372	1591050		36000	3844087	135	27,00	ST
0054379	1522261		13310	3844044	86	6,00	ST
0054379	1522261		13320	3844045	86	6,00	ST
0054379	1522261		27400	3844218	58	8,00	ST
0054379	1522261		27400	3844218	101	16,00	ST
0054383	1458396		14010	3844019	20	2,00	ST
0054383	1458396		34630	3720827	15	3,00	ST
0054391	1524028		14110	3844020	6	2,00	ST
0054391	1524028		30100	3725334	60	2,00	ST
0054391	1524028		30410	3725361	9	2,00	ST
0054391	1524028		30420	3725360	9	2,00	ST
0054391	1524028		61100	3844077	37	20,00	ST
0054399	1525835		20700	3844097	64	8,00	ST
0054399	1525835		20700	3844097	64	8,00	ST
0054399	1525835		30100	3725334	41	2,00	ST
0054399	1525835		34022	3720995	27	3,00	ST
0054405	1523574		13310	3844044	73	2,00	ST
0054405	1523574		13320	3844045	73	7,00	ST
0054405	1523574		20280	3844056	59	2,00	ST
0054405	1523574		27400	3844218	20	21,00	ST
0054405	1523574		31610	3844026	4	2,00	ST
0054431	1519674		01300	3844028	33	8,00	ST
0054431	1519674		13011	3720811	29	1,00	ST
0054431	1519674		13310	3844044	22	2,00	ST
0054431	1519674		13310	3844044	29	3,00	ST
0054431	1519674		13320	3844045	22	2,00	ST
0054431	1519674		13320	3844045	29	3,00	ST
0054431	1519674		15010	3844071	10	6,00	ST
0054431	1519674		15010	3844071	65	10,00	ST
0054431	1519674		15010	3844071	86	4,00	ST
0054431	1519674		15010	3844071	92	8,00	ST
0054431	1519674		15010	3844071	117	64,00	ST
0054431	1519674		15100	3844047	28	4,00	ST
0054431	1519674		15100	3844047	41	4,00	ST
0054431	1519674		15100	3844047	72	4,00	ST
0054431	1519674		15100	3844048	28	4,00	ST
0054431	1519674		15100	3844048	41	4,00	ST
0054431	1519674		15100	3844048	72	4,00	ST
0054431	1519674		20290	3844057	83	2,00	ST
0054431	1519674		22010	3844049	27	4,00	ST
0054431	1519674		22010	3844050	27	4,00	ST
0054431	1519674		30100	3725334	37	4,00	ST
0054431	1519674		30230	3725342	23	4,00	ST
0054431	1519674		30300	3725337	31	4,00	ST
0054431	1519674		36000	3844087	40	2,00	ST
0054431	1519674		36000	3844087	54	12,00	ST

Cross Reference List

3724953 - 001

400013

Sachnr.	SAP-Nr. SAP No.	CAT-Nr. CAT No.	BGR GROUP	ET.-Stücklistennummer	Pos.	Menge	ME
0054431	1519674		36000	3844087	60	12,00	ST
0054431	1519674		36000	3844087	90	4,00	ST
0054431	1519674		36000	3844087	98	6,00	ST
0054431	1519674		36000	3844087	216	76,00	ST
0054449	1520314		06190	3844203	22	4,00	ST
0054449	1520314		15010	3844071	30	42,00	ST
0054449	1520314		16012	3844088	62	5,00	ST
0054449	1520314		20290	3844057	9	16,00	ST
0054449	1520314		64020	3844083	12	8,00	ST
0054837	1457790		15100	3844047	134	7,00	ST
0054837	1457790		15100	3844048	134	7,00	ST
0054837	1457790		16012	3844088	77	48,00	ST
0054837	1457790		16032	3727616	39	1,00	ST
0054837	1457790		20280	3844056	72	1,00	ST
0054837	1457790		20380	3844059	99	1,00	ST
0054837	1457790		30100	3725334	102	1,00	ST
0054837	1457790		92020	3720849	87	1,00	ST
0054841	1457791		16032	3727616	27	1,00	ST
0054845	1457792		01300	3844028	67	6,00	ST
0054845	1457792		15100	3844047	132	2,00	ST
0054845	1457792		15100	3844048	132	2,00	ST
0055066	1464692		16032	3727616	48	2,00	ST
0055066	1464692		20460	3844062	261	10,00	ST
0055066	1464692		27400	3844218	16	128,00	ST
0055085	1520347		36000	3844087	126	2,00	ST
0055085	1520347		36000	3844087	153	2,00	ST
0055088	1464919		30010	3725339	1	22,00	ST
0055088	1464919		30210	3725341	4	22,00	ST
0055088	1464919		30230	3725342	1	4,00	ST
0055088	1464919		30240	3725343	1	12,00	ST
0055098	1520457		15010	3844071	120	16,00	ST
0055098	1520457		27400	3844218	76	4,00	ST
0055114	1520983		01300	3844028	43	4,00	ST
0055114	1520983		13230	3844041	34	28,00	ST
0055114	1520983		13230	3844042	34	28,00	ST
0055114	1520983		34012	3844091	123	2,00	ST
0055136	1519300		36000	3844087	9	8,00	ST
0056614	1520749		15100	3844047	58	8,00	ST
0056614	1520749		15100	3844048	58	8,00	ST
0056614	1520749		24000	3844069	23	14,00	ST
0056614	1520749		60022	3844208	97	6,00	ST
0056614	1520749		61032	3844076	28	4,00	ST
0056617	1520801		61032	3844076	16	5,00	ST
0056619	1520431		13310	3844044	3	12,00	ST
0056619	1520431		13320	3844045	3	12,00	ST
0056619	1520431		20390	3844060	3	4,00	ST
0056619	1520431		20390	3844060	14	4,00	ST
0056619	1520431		20431	3844014	28	12,00	ST

Cross Reference List

3724953 - 001

400013

Sachnr.	SAP-Nr. SAP No.	CAT-Nr. CAT No.	BGR GROUP	ET.-Stücklistennummer	Pos.	Menge	ME
0056619	1520431		20460	3844062	54	30,00	ST
0056619	1520431		61100	3844077	14	4,00	ST
0056619	1520431		61100	3844077	28	2,00	ST
0056619	1520431		61100	3844077	48	2,00	ST
0056627	1522104		13011	3720811	18	1,00	ST
0056628	1520688		13030	3844082	22	8,00	ST
0056628	1520688		36000	3844087	66	31,00	ST
0056629	1521304		13030	3844082	28	4,00	ST
0056629	1521304		61100	3844077	54	2,00	ST
0056637	1521791		16012	3844088	57	68,00	ST
0056639	1521148		15100	3844047	93	3,00	ST
0056639	1521148		15100	3844048	93	4,00	ST
0056640	1464895		60022	3844208	123	4,00	ST
0056641	1523109		01820	3844017	7	8,00	ST
0056641	1523109		01820	3844017	11	8,00	ST
0056641	1523109		36000	3844087	94	4,00	ST
0056642	1521266		01811	3844104	31	2,00	ST
0056642	1521266		01812	3844105	31	2,00	ST
0056642	1521266		60022	3844208	17	4,00	ST
0056643	1522250		31300	3844086	9	8,00	ST
0056645	1464923		73700	3844213	29	4,00	ST
0056653	1464706		34022	3720995	67	20,00	ST
0056654	1464925		92020	3720849	61	22,00	ST
0056656	1519699		01300	3844028	12	4,00	ST
0056656	1519699		01300	3844028	24	4,00	ST
0056656	1519699		15010	3844071	67	20,00	ST
0056656	1519699		20390	3844060	7	4,00	ST
0056656	1519699		20390	3844060	12	4,00	ST
0056656	1519699		20460	3844062	173	1,00	ST
0056656	1519699		20460	3844062	225	1,00	ST
0056656	1519699		20700	3844097	52	4,00	ST
0056656	1519699		20700	3844097	52	4,00	ST
0056656	1519699		22502	2731760	30	3,00	ST
0056656	1519699		31455	3725552	5	2,00	ST
0056656	1519699		34012	3844091	66	8,00	ST
0056656	1519699		34022	3720995	58	4,00	ST
0056659	1521238		01200	3844210	7	10,00	ST
0056659	1521238		01300	3844028	49	27,00	ST
0056659	1521238		10101	3844031	16	12,00	ST
0056659	1521238		14130	3725333	8	0,00	ST
0056659	1521238		16012	3844088	60	12,00	ST
0056659	1521238		19402	3664746	17	12,00	ST
0056659	1521238		20390	3844060	75	6,00	ST
0056659	1521238		22010	3844049	26	4,00	ST
0056659	1521238		22010	3844050	26	4,00	ST
0056659	1521238		30010	3725339	24	4,00	ST
0056659	1521238		30100	3725334	45	8,00	ST
0056659	1521238		30300	3725337	26	3,00	ST

Cross Reference List

3724953 - 001

400013

Sachnr.	SAP-Nr. SAP No.	CAT-Nr. CAT No.	BGR GROUP	ET.-Stücklistennummer	Pos.	Menge	ME
0056659	1521238		34012	3844091	125	4,00	ST
0056659	1521238		34012	3844091	170	8,00	ST
0056659	1521238		34022	3720995	26	2,00	ST
0056659	1521238		92020	3720849	43	12,00	ST
0056661	1519401		01300	3844028	52	30,00	ST
0056661	1519401		01300	3844028	76	12,00	ST
0056661	1519401		10101	3844031	40	22,00	ST
0056661	1519401		13310	3844044	16	8,00	ST
0056661	1519401		13320	3844045	16	8,00	ST
0056661	1519401		15010	3844071	135	16,00	ST
0056661	1519401		15010	3844071	162	24,00	ST
0056661	1519401		20110	3844012	39	1,00	ST
0056661	1519401		20430	3844013	32	2,00	ST
0056661	1519401		34342	3726116	3	2,00	ST
0056661	1519401		61100	3844077	10	3,00	ST
0056662	1519732		01300	3844028	99	2,00	ST
0056662	1519732		13310	3844044	61	4,00	ST
0056662	1519732		13320	3844045	61	4,00	ST
0056662	1519732		20460	3844062	271	4,00	ST
0056662	1519732		20460	3844062	276	1,00	ST
0056662	1519732		60022	3844208	129	6,00	ST
0056665	1523166		16012	3844088	25	5,00	ST
0056665	1523166		20280	3844056	8	4,00	ST
0056665	1523166		20390	3844060	40	4,00	ST
0056665	1523166		61100	3844077	9	2,00	ST
0056665	1523166		92020	3720849	91	4,00	ST
0056668	1519402		01200	3844210	20	6,00	ST
0056668	1519402		01300	3844028	40	2,00	ST
0056668	1519402		01300	3844028	73	8,00	ST
0056668	1519402		01300	3844028	96	6,00	ST
0056668	1519402		01820	3720912	14	8,00	ST
0056668	1519402		12010	3844029	54	12,00	ST
0056668	1519402		13230	3844041	40	24,00	ST
0056668	1519402		13230	3844042	40	24,00	ST
0056668	1519402		15010	3844071	14	20,00	ST
0056668	1519402		15010	3844071	44	10,00	ST
0056668	1519402		15010	3844071	61	4,00	ST
0056668	1519402		15010	3844071	73	4,00	ST
0056668	1519402		20280	3844056	47	4,00	ST
0056668	1519402		34012	3844091	28	10,00	ST
0056668	1519402		34012	3844091	90	10,00	ST
0056668	1519402		34012	3844091	103	10,00	ST
0056668	1519402		34012	3844091	140	2,00	ST
0056668	1519402		34012	3844091	166	24,00	ST
0056668	1519402		36000	3844087	215	88,00	ST
0056668	1519402		36540	3844011	3	4,00	ST
0056672	1520312		13030	3844082	18	8,00	ST
0056672	1520312		14010	3844019	17	2,00	ST

Cross Reference List

3724953 - 001

400013

Sachnr.	SAP-Nr. SAP No.	CAT-Nr. CAT No.	BGR GROUP	ET.-Stücklistennummer	Pos.	Menge	ME
0056672	1520312		15010	3844071	24	2,00	ST
0056672	1520312		15100	3844047	113	4,00	ST
0056672	1520312		15100	3844048	113	4,00	ST
0056672	1520312		31455	3725552	7	6,00	ST
0056672	1520312		36000	3844087	218	25,00	ST
0056677	1521831		06000	3844211	17	2,00	ST
0056677	1521831		16011	3844036	2	6,00	ST
0056677	1521831		30300	3725337	44	2,00	ST
0056678	1521420		60022	3844208	85	24,00	ST
0056678	1521420		64020	3844083	13	64,00	ST
0056679	1519382		12010	3844029	57	24,00	ST
0056679	1519382		16011	3844036	9	8,00	ST
0056679	1519382		16012	3844088	61	2,00	ST
0056679	1519382		17100	3844072	3	2,00	ST
0056679	1519382		22010	3844049	23	6,00	ST
0056679	1519382		22010	3844050	23	6,00	ST
0056680	1520459		06190	3844203	23	4,00	ST
0056680	1520459		15010	3844071	131	4,00	ST
0056680	1520459		61100	3844077	42	6,00	ST
0056683	1521138		15100	3844047	130	1,00	ST
0056683	1521138		15100	3844048	130	1,00	ST
0056683	1521138		34012	3844091	155	16,00	ST
0056706	4013746		20280	3844056	74	2,00	ST
0056707	1525731		16012	3844088	84	6,00	ST
0056707	1525731		34132	3844296	13	4,00	ST
0056737	4041609		34022	3720995	20	2,00	ST
0056973	1517729		13230	3844041	41	24,00	ST
0056973	1517729		13230	3844042	41	24,00	ST
0056973	1517729		36000	3844087	56	24,00	ST
0056973	1517729		36000	3844087	62	24,00	ST
0056982	1520664		34022	3720995	21	2,00	ST
0056982	1520664		34022	3720995	73	6,00	ST
0056982	1520664		34101	3844094	9	8,00	ST
0056982	1520664		34610	3720585	6	8,00	ST
0056988	1520455		01200	3844210	6	10,00	ST
0056988	1520455		10101	3844031	15	12,00	ST
0056988	1520455		10101	3844031	47	8,00	ST
0056988	1520455		14130	3725333	9	0,00	ST
0056988	1520455		15010	3844071	68	20,00	ST
0056988	1520455		20110	3844012	37	1,00	ST
0056988	1520455		20460	3844062	129	8,00	ST
0056988	1520455		30010	3725339	41	27,00	ST
0056988	1520455		30300	3725337	25	3,00	ST
0056988	1520455		31455	3725552	4	2,00	ST
0056988	1520455		60022	3844208	130	6,00	ST
0056988	1520455		61032	3844076	15	5,00	ST
0056988	1520455		92020	3720849	42	12,00	ST
0056988	1520455		92020	3720849	60	22,00	ST

Cross Reference List

3724953 - 001

400013

Sachnr.	SAP-Nr. SAP No.	CAT-Nr. CAT No.	BGR GROUP	ET.-Stücklistennummer	Pos.	Menge	ME
0056992	1521948		06000	3844211	16	2,00	ST
0056992	1521948		06190	3844203	24	8,00	ST
0056992	1521948		20100	3844053	51	4,00	ST
0056992	1521948		20290	3844057	73	16,00	ST
0056992	1521948		30300	3725337	43	2,00	ST
0056993	1520488		16022	3659647	31	20,00	ST
0056993	1520488		20100	3844053	31	8,00	ST
0056993	1520488		20110	3844012	6	4,00	ST
0056993	1520488		20110	3844012	27	6,00	ST
0056993	1520488		20260	3844055	5	36,00	ST
0056993	1520488		20280	3844056	4	4,00	ST
0056993	1520488		60011	3844202	5	6,00	ST
0056993	1520488		60011	3844202	40	48,00	ST
0056993	1520488		61011	3844209	7	24,00	ST
0056993	1520488		64020	3844083	20	24,00	ST
0056993	1520488		64030	3844215	7	12,00	ST
0056994	1454975		64020	3844083	16	24,00	ST
0056996	1454940		06000	3844211	13	6,00	ST
0057013	1519516		01300	3844028	89	6,00	ST
0057013	1519516		13230	3844041	72	12,00	ST
0057013	1519516		13230	3844042	74	12,00	ST
0057013	1519516		20431	3844014	31	16,00	ST
0057013	1519516		20460	3844062	115	8,00	ST
0057013	1519516		20700	3844097	97	2,00	ST
0057013	1519516		20700	3844097	97	2,00	ST
0057013	1519516		27400	3844218	25	6,00	ST
0057013	1519516		27400	3844218	60	4,00	ST
0057013	1519516		34630	3720827	18	2,00	ST
0057013	1519516		38100	3726201	28	8,00	ST
0057026	1525839		30300	3725337	32	16,00	ST
0057027	1522334		34101	3844094	14	4,00	ST
0057027	1522334		34132	3844296	18	16,00	ST
0057035	1520785		01820	3720912	6	16,00	ST
0057035	1520785		22010	3844049	1	44,00	ST
0057035	1520785		22010	3844050	1	44,00	ST
0057035	1520785		60022	3844208	63	4,00	ST
0057043	1522980		14010	3844019	8	8,00	ST
0057047	1522106		13011	3720811	12	4,00	ST
0057047	1522106		27400	3844218	82	12,00	ST
0057048	1524061		14010	3844019	9	8,00	ST
0057061	1517696		27400	3844218	131	4,00	ST
0057068	1519517		01300	3844028	94	4,00	ST
0057071	1461705		22016	3721839	6	3,00	ST
0057071	1461705		22016	3721839	6	3,00	ST
0057076	1521234		06140	3844007	6	16,00	ST
0057076	1521234		20290	3844057	74	16,00	ST
0057076	1521234		61100	3844077	2	8,00	ST
0057081	1460859		22030	3721789	5	1,00	ST

Cross Reference List

3724953 - 001

400013

Sachnr.	SAP-Nr. SAP No.	CAT-Nr. CAT No.	BGR GROUP	ET.-Stücklistennummer	Pos.	Menge	ME
0057081	1460859		22030	3721789	5	1,00	ST
0057111	1523298		20380	3844059	63	4,00	ST
0057111	1523298		20380	3844059	94	4,00	ST
0057121	1461275		34022	3720995	70	12,00	ST
0057125	1521852		30100	3725334	61	2,00	ST
0057126	1519520		01300	3844028	90	6,00	ST
0057126	1519520		13310	3844044	74	10,00	ST
0057126	1519520		13320	3844045	74	11,00	ST
0057126	1519520		15010	3844071	60	8,00	ST
0057126	1519520		20390	3844060	33	4,00	ST
0057126	1519520		20460	3844062	258	10,00	ST
0057126	1519520		30010	3725339	23	42,00	ST
0057126	1519520		30012	3725329	43	1,00	ST
0057126	1519520		30100	3725334	35	3,00	ST
0057126	1519520		30410	3725361	20	15,00	ST
0057126	1519520		30420	3725360	20	15,00	ST
0057126	1519520		31300	3844086	7	9,00	ST
0057126	1519520		31400	3720825	10	16,00	ST
0057126	1519520		31610	3844026	6	2,00	ST
0057127	1520317		13011	3720811	14	4,00	ST
0057127	1520317		15010	3844071	16	16,00	ST
0057127	1520317		15010	3844071	22	20,00	ST
0057127	1520317		15010	3844071	69	20,00	ST
0057127	1520317		15010	3844071	122	16,00	ST
0057127	1520317		15100	3844047	5	12,00	ST
0057127	1520317		15100	3844048	5	12,00	ST
0057127	1520317		20390	3844060	8	4,00	ST
0057127	1520317		20460	3844062	130	4,00	ST
0057127	1520317		20460	3844062	176	1,00	ST
0057127	1520317		20460	3844062	228	1,00	ST
0057127	1520317		20700	3844097	54	4,00	ST
0057127	1520317		20700	3844097	54	4,00	ST
0057127	1520317		27400	3844218	79	4,00	ST
0057127	1520317		34012	3844091	127	4,00	ST
0057130	1520278		01820	3720912	10	32,00	ST
0057130	1520278		13011	3720811	23	3,00	ST
0057130	1520278		13030	3844082	21	8,00	ST
0057130	1520278		13030	3844082	24	8,00	ST
0057130	1520278		13030	3844082	49	12,00	ST
0057130	1520278		14010	3844019	18	2,00	ST
0057130	1520278		15010	3844071	19	4,00	ST
0057130	1520278		15010	3844071	40	11,00	ST
0057130	1520278		15100	3844047	77	2,00	ST
0057130	1520278		15100	3844048	77	2,00	ST
0057130	1520278		20100	3844053	50	8,00	ST
0057130	1520278		20110	3844012	34	16,00	ST
0057130	1520278		20260	3844055	16	8,00	ST
0057130	1520278		20290	3844057	34	5,00	ST

Cross Reference List

3724953 - 001

400013

Sachnr.	SAP-Nr. SAP No.	CAT-Nr. CAT No.	BGR GROUP	ET.-Stücklistennummer	Pos.	Menge	ME
0057130	1520278		20290	3844057	40	7,00	ST
0057130	1520278		20290	3844057	84	2,00	ST
0057130	1520278		30300	3725337	30	4,00	ST
0057130	1520278		36000	3844087	68	31,00	ST
0057130	1520278		36000	3844087	221	29,00	ST
0057130	1520278		60012	3844096	13	2,00	ST
0057130	1520278		61012	3844075	13	2,00	ST
0057133	1519059		01820	3844017	6	2,00	ST
0057133	1519059		01820	3844017	18	4,00	ST
0057133	1519059		01820	3844017	23	2,00	ST
0057133	1519059		12010	3844029	60	5,00	ST
0057133	1519059		15010	3844071	157	16,00	ST
0057133	1519059		15100	3844047	95	3,00	ST
0057133	1519059		15100	3844047	124	8,00	ST
0057133	1519059		15100	3844048	95	4,00	ST
0057133	1519059		15100	3844048	124	8,00	ST
0057133	1519059		34012	3844091	159	4,00	ST
0057133	1519059		34012	3844091	177	4,00	ST
0057133	1519059		36000	3844087	11	28,00	ST
0057133	1519059		36000	3844087	19	8,00	ST
0057133	1519059		36000	3844087	33	24,00	ST
0057133	1519059		60022	3844208	124	13,00	ST
0057136	1519080		10101	3844031	20	36,00	ST
0057136	1519080		13020	3844033	48	16,00	ST
0057136	1519080		20260	3844055	6	36,00	ST
0057136	1519080		36000	3844087	15	4,00	ST
0057136	1519080		60022	3844208	128	6,00	ST
0057139	1519911		36000	3844087	36	24,00	ST
0057563	1525257		34640	3720993	15	8,50	M
0057704	1525842		20700	3844097	71	1,00	ST
0057704	1525842		20700	3844097	71	1,00	ST
0059311	1520026		92010	2732991	60	1,00	ST
0059324	1520025		92010	2732991	62	1,00	ST
0059336	1520024		92010	2732991	50	1,00	ST
0059526	1520023		92010	2732991	25	1,00	ST
0059527	1520022		92010	2732991	26	1,00	ST
0059528	1520021		92010	2732991	27	1,00	ST
0059529	1520020		92010	2732991	28	1,00	ST
0059530	1520019		92010	2732991	29	1,00	ST
0059531	1520018		92010	2732991	30	1,00	ST
0059546	1520016		92010	2732991	24	1,00	ST
0060130	1520014		92010	2732991	65	1,00	ST
0060784	1520012		92010	2732991	63	1,00	ST
0061351	1523564		20280	3844056	94	1,00	ST
0061501	1522808		34012	3844091	43	4,00	ST
0061734	1467157		30012	3725329	44	4,00	ST
0061808	1522972		36540	3844011	11	14,00	ST
0061808	1522972		60022	3844208	125	18,00	ST

Cross Reference List

3724953 - 001

400013

Sachnr.	SAP-Nr. SAP No.	CAT-Nr. CAT No.	BGR GROUP	ET.-Stücklistennummer	Pos.	Menge	ME
0061828	1522342		17100	3844072	2	24,00	ST
0061828	1522342		34012	3844091	157	4,00	ST
0061828	1522342		34012	3844091	175	4,00	ST
0061828	1522342		64020	3844083	11	24,00	ST
0061853	1454980		22015	2804192	11	3,00	ST
0061853	1454980		22015	2804192	11	3,00	ST
0062409	1466046		22013	3727351	111	1,00	ST
0062409	1466046		22013	3727351	111	1,00	ST
0062543	1522266		31300	3844086	13	6,00	ST
0062685	1466049		20431	3844014	17	4,00	ST
0062685	1466049		30010	3725339	3	2,00	ST
0062685	1466049		30100	3725334	16	3,00	ST
0062685	1466049		30240	3725343	23	2,00	ST
0062685	1466049		30300	3725337	1	2,00	ST
0062958	1522309		34101	3844094	7	1,00	ST
0063070	1466050		30300	3725337	21	4,00	ST
0063075	4041610		23032	2732380	4	1,00	ST
0063238	1523312		20380	3844059	172	12,00	ST
0063249	1520740		20430	3844013	24	4,00	ST
0063249	1520740		20590	3844063	18	8,00	ST
0063249	1520740		20610	3844068	61	16,00	ST
0063249	1520740		20700	3844097	89	40,00	ST
0063249	1520740		20700	3844097	89	40,00	ST
0063252	1464728		61100	3844077	23	16,00	ST
0063262	1520323		15010	3844071	75	8,00	ST
0063262	1520323		15010	3844071	146	8,00	ST
0063262	1520323		20290	3844057	44	8,00	ST
0063262	1520323		34012	3844091	83	12,00	ST
0063263	1521596		13310	3844044	12	4,00	ST
0063263	1521596		13320	3844045	12	4,00	ST
0063263	1521596		34012	3844091	51	4,00	ST
0063263	1521596		34012	3844091	77	8,00	ST
0063263	1521596		34012	3844091	173	6,00	ST
0063263	1521596		36000	3844087	101	4,00	ST
0063281	1591049		36000	3844087	109	2,00	ST
0063281	1591049		36000	3844087	136	2,00	ST
0063288	1522171		27330	3720994	5	4,00	ST
0063288	1522171		27400	3844218	117	8,00	ST
0063288	1522171		30100	3725334	57	8,00	ST
0063290	1521625		34022	3720995	40	3,00	ST
0063294	1523539		20280	3844056	44	4,00	ST
0063296	1521327		13230	3844041	64	10,00	ST
0063296	1521327		13230	3844042	66	12,00	ST
0063296	1521327		92110	3669588	4	6,00	ST
0063310	1521833		16011	3844036	5	4,00	ST
0063310	1521833		20460	3844062	55	12,00	ST
0063310	1521833		20460	3844062	127	8,00	ST
0063314	1517689		01811	3844104	30	8,00	ST

Cross Reference List

3724953 - 001

400013

Sachnr.	SAP-Nr. SAP No.	CAT-Nr. CAT No.	BGR GROUP	ET.-Stücklistennummer	Pos.	Menge	ME
0063314	1517689		01812	3844105	30	8,00	ST
0063314	1517689		13011	3720811	17	3,00	ST
0063314	1517689		20260	3844055	36	32,00	ST
0063314	1517689		34012	3844091	40	2,00	ST
0063314	1517689		36000	3844087	217	16,00	ST
0063316	1518028		36000	3844087	219	6,00	ST
0063321	1519383		12010	3844029	58	5,00	ST
0063581	1520934		23260	2803882	2	8,00	ST
0063667	1521373		13310	3844044	60	4,00	ST
0063667	1521373		13320	3844045	60	4,00	ST
0063667	1521373		20110	3844012	38	1,00	ST
0063667	1521373		22014	3657440	5	4,00	ST
0063667	1521373		22014	3657440	5	4,00	ST
0063667	1521373		24000	3844069	33	14,00	ST
0063667	1521373		60022	3844208	98	6,00	ST
0063667	1521373		61032	3844076	27	4,00	ST
0063668	1522072		20431	3844014	30	16,00	ST
0063668	1522072		30012	3725329	42	1,00	ST
0063668	1522072		31400	3720825	9	16,00	ST
0063668	1522072		34022	3720995	39	6,00	ST
0063668	1522072		34022	3720995	66	20,00	ST
0063668	1522072		34630	3720827	17	2,00	ST
0063668	1522072		38100	3726201	30	8,00	ST
0063677	1523196		20280	3844056	9	4,00	ST
0063677	1523196		20390	3844060	11	4,00	ST
0063677	1523196		20390	3844060	41	4,00	ST
0063677	1523196		20460	3844062	174	1,00	ST
0063677	1523196		20460	3844062	226	1,00	ST
0063677	1523196		92020	3720849	92	4,00	ST
0063679	1523983		20260	3844055	15	16,00	ST
0063701	1517707		01800	3844093	7	16,00	ST
0063701	1517707		01800	3844093	13	3,00	ST
0063701	1517707		01811	3844104	25	4,00	ST
0063701	1517707		01812	3844105	25	4,00	ST
0063701	1517707		13310	3844044	19	4,00	ST
0063701	1517707		13310	3844044	21	2,00	ST
0063701	1517707		13310	3844044	26	5,00	ST
0063701	1517707		13310	3844044	28	3,00	ST
0063701	1517707		13320	3844045	19	4,00	ST
0063701	1517707		13320	3844045	21	2,00	ST
0063701	1517707		13320	3844045	26	5,00	ST
0063701	1517707		13320	3844045	28	3,00	ST
0063701	1517707		15010	3844071	66	10,00	ST
0063701	1517707		15010	3844071	74	4,00	ST
0063701	1517707		15010	3844071	87	4,00	ST
0063701	1517707		15010	3844071	93	8,00	ST
0063701	1517707		15010	3844071	116	64,00	ST
0063701	1517707		20110	3844012	52	4,00	ST

Cross Reference List

3724953 - 001

400013

Sachnr.	SAP-Nr. SAP No.	CAT-Nr. CAT No.	BGR GROUP	ET.-Stücklistennummer	Pos.	Menge	ME
0063701	1517707		20280	3844056	5	4,00	ST
0063701	1517707		20290	3844057	33	5,00	ST
0063701	1517707		20290	3844057	39	7,00	ST
0063701	1517707		20290	3844057	69	12,00	ST
0063701	1517707		20460	3844062	56	12,00	ST
0063701	1517707		30100	3725334	38	12,00	ST
0063701	1517707		30230	3725342	24	4,00	ST
0063701	1517707		30300	3725337	29	8,00	ST
0063701	1517707		36000	3844087	65	8,00	ST
0063701	1517707		36540	3844011	4	4,00	ST
0063701	1517707		60012	3844096	9	4,00	ST
0063701	1517707		61012	3844075	9	4,00	ST
0063704	1521322		13230	3844041	71	12,00	ST
0063704	1521322		13230	3844042	73	12,00	ST
0063704	1521322		13310	3844044	72	20,00	ST
0063704	1521322		13320	3844045	72	22,00	ST
0063704	1521322		20280	3844056	51	4,00	ST
0063704	1521322		20280	3844056	60	2,00	ST
0063704	1521322		20380	3844059	40	4,00	ST
0063704	1521322		20380	3844059	173	12,00	ST
0063704	1521322		20390	3844060	32	8,00	ST
0063704	1521322		20460	3844062	116	8,00	ST
0063704	1521322		20460	3844062	259	10,00	ST
0063704	1521322		20610	3844068	53	2,00	ST
0063704	1521322		20700	3844097	57	8,00	ST
0063704	1521322		20700	3844097	63	8,00	ST
0063704	1521322		20700	3844097	57	8,00	ST
0063704	1521322		20700	3844097	63	8,00	ST
0063704	1521322		30100	3725334	42	2,00	ST
0063704	1521322		31400	3720825	8	16,00	ST
0063704	1521322		31610	3844026	5	2,00	ST
0063704	1521322		34022	3720995	28	3,00	ST
0063704	1521322		34132	3844296	21	18,00	ST
0063704	1521322		38100	3726201	15	12,00	ST
0063704	1521322		38100	3726201	29	8,00	ST
0063704	1521322		92110	3669588	5	6,00	ST
0063707	1521851		14110	3844020	7	2,00	ST
0063707	1521851		20280	3844056	43	4,00	ST
0063707	1521851		20280	3844056	62	4,00	ST
0063707	1521851		20460	3844062	262	20,00	ST
0063707	1521851		30100	3725334	58	8,00	ST
0063707	1521851		30410	3725361	10	2,00	ST
0063707	1521851		30420	3725360	10	2,00	ST
0063707	1521851		38100	3726201	17	16,00	ST
0063713	1591048		36000	3844087	111	29,00	ST
0063713	1591048		36000	3844087	138	29,00	ST
0063713	1591048		38100	3726201	22	8,00	ST
0063759	1522971		36540	3844011	13	4,00	ST

Cross Reference List

3724953 - 001

400013

Sachnr.	SAP-Nr. SAP No.	CAT-Nr. CAT No.	BGR GROUP	ET.-Stücklistennummer	Pos.	Menge	ME
0063831	1525743		36000	3844087	110	29,00	ST
0063831	1525743		36000	3844087	137	29,00	ST
0063831	1525743		38100	3726201	21	8,00	ST
0063882	1520011		92010	2732991	44	1,00	ST
0063884	1520009		92010	2732991	64	1,00	ST
0064045	1520008		92010	2732991	89	1,00	ST
0064618	1520668		16011	3844036	20	8,00	ST
0064618	1520668		27330	3720994	13	2,00	ST
0064618	1520668		27400	3844218	121	4,00	ST
0064618	1520668		36000	3844087	223	46,00	ST
0064697	1460869		20380	3844059	101	1,00	ST
0064697	1460869		22220	3844231	3	1,00	ST
0064697	1460869		30100	3725334	106	1,00	ST
0064697	1460869		92020	3720849	89	1,00	ST
0064783	1455681		30010	3725339	6	32,00	ST
0064783	1455681		30210	3725341	6	24,00	ST
0064783	1455681		30230	3725342	4	6,00	ST
0064783	1455681		30240	3725343	9	12,00	ST
0064785	1523172		20390	3844060	44	4,00	ST
0064785	1523172		20390	3844060	49	2,00	ST
0064785	1523172		20390	3844060	84	2,00	ST
0064791	1523173		14130	3725333	4	0,00	ST
0064791	1523173		20300	3844058	31	2,00	ST
0064791	1523173		20390	3844060	34	4,00	ST
0064899	1520805		13030	3844082	9	2,00	ST
0064899	1520805		13030	3844082	12	4,00	ST
0064899	1520805		14120	3844022	10	2,00	ST
0064899	1520805		14140	3844023	8	4,00	ST
0064899	1520805		14150	3844024	2	2,00	ST
0064899	1520805		14160	3844025	4	1,00	ST
0064899	1520805		20460	3844062	157	4,00	ST
0064899	1520805		20460	3844062	209	4,00	ST
0064899	1520805		20610	3844068	50	1,00	ST
0065184	1522726		20430	3844013	15	0,17	M
0065184	1522726		20590	3844063	8	3,00	M
0065184	1522726		30012	3725329	49	0,45	M
0065184	1522726		30012	3725329	50	0,30	M
0065184	1522726		30012	3725329	51	0,25	M
0065184	1522726		30012	3725329	52	0,32	M
0065184	1522726		30012	3725329	53	0,14	M
0065184	1522726		30012	3725329	54	0,08	M
0065184	1522726		30012	3725329	55	0,05	M
0065184	1522726		30012	3725329	62	0,12	M
0065184	1522726		30100	3725334	31	0,42	M
0065184	1522726		30100	3725334	39	0,17	M
0065184	1522726		30100	3725334	44	0,76	M
0065184	1522726		30100	3725334	69	0,15	M
0066211	1468124		24012	2732516	2	2,00	ST

Cross Reference List

3724953 - 001

400013

Sachnr.	SAP-Nr. SAP No.	CAT-Nr. CAT No.	BGR GROUP	ET.-Stücklistennummer	Pos.	Menge	ME
0066326			22111	3844051	29	4,00	ST
0066863	1458412		30010	3725339	56	23,00	ST
0066870	1521230		22010	3844049	21	4,00	ST
0066870	1521230		22010	3844050	21	4,00	ST
0066872	4129381		73700	3844213	7	4,00	ST
0067125	1522856		20110	3844012	9	16,00	ST
0067649	1465169		23260	2803882	9	1,00	ST
0068381	1523710		20460	3844062	166	8,00	ST
0068381	1523710		20460	3844062	218	8,00	ST
0068820	1520006		92010	2732991	3	1,00	ST
0068841	1461281		34022	3720995	38	6,00	ST
0068841	1461281		34022	3720995	72	18,00	ST
0068841	1461281		38100	3726201	14	12,00	ST
0069419	1485067		38100	3726201	18	16,00	ST
0069451	1521828		20460	3844062	253	6,00	ST
0069859	1520005		92010	2732991	79	1,00	ST
0070746	1521534		13020	3844033	16	8,00	ST
0072395	1460875		20280	3844056	70	2,00	ST
0080010	1521640		13310	3844044	37	2,00	ST
0080010	1521640		13320	3844045	37	2,00	ST
0080731	1520689		01200	3844210	19	6,00	ST
0080731	1520689		01300	3844028	39	2,00	ST
0080731	1520689		01300	3844028	95	6,00	ST
0080731	1520689		01820	3720912	13	8,00	ST
0080731	1520689		12010	3844029	53	12,00	ST
0080731	1520689		20460	3844062	126	8,00	ST
0080731	1520689		34012	3844091	27	10,00	ST
0080731	1520689		34012	3844091	89	10,00	ST
0080731	1520689		34012	3844091	102	10,00	ST
0080731	1520689		36000	3844087	39	2,00	ST
0080731	1520689		36000	3844087	89	4,00	ST
0080731	1520689		36000	3844087	97	6,00	ST
0080731	1520689		61100	3844077	55	2,00	ST
0082398	1524102		91010	3844095	33	4,00	ST
0082592	1459585		16032	3727616	26	1,00	ST
0082983	1521217		23170	2732179	8	2,00	ST
0082983	1521217		23170	2732179	8	2,00	ST
0083730	1454850		30100	3725334	50	1,00	ST
0083730	1454850		92020	3720849	66	1,00	ST
0084782	1457972		16012	3844088	78	1,00	ST
0084782	1457972		16022	3659647	126	1,00	ST
0084782	1457972		16032	3727616	37	1,00	ST
0084782	1457972		16032	3727616	55	1,00	ST
0084782	1457972		19402	3664746	22	1,00	ST
0090034			20280	3844056	73	2,00	ST
0092607	1527005		20300	3844058	32	2,00	ST
0094407	1522156		01820	3844017	41	2,00	ST
0094407	1522156		15010	3844071	110	2,00	ST

Cross Reference List

3724953 - 001

400013

Sachnr.	SAP-Nr. SAP No.	CAT-Nr. CAT No.	BGR GROUP	ET.-Stücklistennummer	Pos.	Menge	ME
0094407	1522156		34012	3844091	109	2,00	ST
0094407	1522156		34012	3844091	153	2,00	ST
0094874	1521998		06190	3844203	14	4,00	ST
0095797	1520003		92010	2732991	71	1,00	ST
0097878	1521907		06150	3844216	10	8,00	ST
0097878	1521907		06180	3659651	10	8,00	ST
0098977	1460623		16022	3659647	118	1,00	ST
0099094	1520667		36000	3844087	220	7,00	ST
0101733	1524144		24032	3720914	24	8,00	ST
0101733	1524144		24042	3720915	28	8,00	ST
0102626	1522749		34012	3844091	34	4,00	ST
0102626	1522749		34012	3844091	39	2,00	ST
0102967	1519969		15010	3844071	164	8,00	ST
0103019	1519475		01300	3844028	84	4,00	ST
0103019	1519475		12010	3844029	43	8,00	ST
0103019	1519475		13220	3844039	25	8,00	ST
0103019	1519475		13220	3844040	25	8,00	ST
0103019	1519475		13230	3844041	35	31,00	ST
0103019	1519475		13230	3844041	44	12,00	ST
0103019	1519475		13230	3844042	35	33,00	ST
0103019	1519475		13230	3844042	44	12,00	ST
0103019	1519475		34012	3844091	80	4,00	ST
0103981	1520968		60022	3844208	117	1,00	ST
0105711	1525625		30010	3725339	36	2,60	M
0105711	1525625		30010	3725339	37	********	M
0105711	1525625		30010	3725339	38	0,86	M
0105711	1525625		30010	3725339	42	2,50	M
0105711	1525625		30010	3725339	44	2,00	M
0105711	1525625		30100	3725334	29	1,93	M
0105711	1525625		30100	3725334	30	0,42	M
0105711	1525625		30210	3725341	12	3,97	M
0105711	1525625		30210	3725341	24	3,99	M
0105711	1525625		30210	3725341	29	3,28	M
0105711	1525625		30230	3725342	18	0,91	M
0105711	1525625		30230	3725342	19	3,01	M
0105711	1525625		30240	3725343	31	0,19	M
0105711	1525625		30240	3725343	32	0,78	M
0105711	1525625		30240	3725343	33	0,86	M
0105711	1525625		30240	3725343	34	0,75	M
0105711	1525625		30300	3725337	34	0,15	M
0108251	1517708		36000	3844087	64	8,00	ST
0108514	1454932		22013	3727351	90	12,00	ST
0108514	1454932		22013	3727351	90	12,00	ST
0108533	1523587		16012	3844088	58	24,00	ST
0108539	1466429		30012	3725329	41	1,00	ST
0108565	1523764		20460	3844062	181	2,00	ST
0108565	1523764		20460	3844062	233	2,00	ST
0108608	1519473		12010	3844029	44	8,00	ST

Cross Reference List

3724953 - 001

400013

Sachnr.	SAP-Nr. SAP No.	CAT-Nr. CAT No.	BGR GROUP	ET.-Stücklistennummer	Pos.	Menge	ME
0108608	1519473		13220	3844039	26	12,00	ST
0108608	1519473		13220	3844040	26	12,00	ST
0108866	1524795		64050	3844085	9	4,00	ST
0118062	1520933		10101	3844031	28	1,00	ST
0118062	1520933		13310	3844044	70	1,00	ST
0118062	1520933		13320	3844045	70	1,00	ST
0118062	1520933		14160	3844025	9	1,00	ST
0118062	1520933		20110	3844012	55	8,00	ST
0118062	1520933		20260	3844055	51	2,00	ST
0118062	1520933		20280	3844056	34	6,00	ST
0118062	1520933		20290	3844057	114	1,00	ST
0118062	1520933		20300	3844058	30	4,00	ST
0118069	1524017		20460	3844062	128	4,00	ST
0118072	1522244		31300	3844086	8	15,00	ST
0118372	1464742		27400	3844218	104	12,00	ST
0118415	1465948		30100	3725334	67	3,00	ST
0118487	1520490		60011	3844202	41	48,00	ST
0118487	1520490		61011	3844209	8	24,00	ST
0118487	1520490		64020	3844083	21	24,00	ST
0118487	1520490		64030	3844215	6	12,00	ST
0118537	1524202		24022	3720913	24	8,00	ST
0118644	1520000		92010	2732991	45	1,00	ST
0118653	1468812		31400	3720825	12	10,00	ST
0118663	1468813		34022	3720995	86	8,00	ST
0118733	4013955		22017	3721837	16	1,00	ST
0118733	4013955		22017	3721837	16	1,00	ST
0119442	1455695		30012	3725329	16	3,00	ST
0119442	1455695		30012	3725329	17	2,00	ST
0119582	1523543		20280	3844056	52	4,00	ST
0119582	1523543		20610	3844068	54	2,00	ST
0119589	1521145		13011	3720811	19	1,00	ST
0119589	1521145		15100	3844047	16	4,00	ST
0119589	1521145		15100	3844048	16	4,00	ST
0119591	1523111		01820	3844017	31	1,00	ST
0119593	1520684		36000	3844087	48	2,00	ST
0119594	1524063		14010	3844019	2	4,00	ST
0119672	4013961		16032	3727616	25	4,00	ST
0119713	1522973		36540	3844011	10	10,00	ST
0119724	1521323		20100	3844053	41	12,00	ST
0119724	1521323		20460	3844062	138	8,00	ST
0119724	1521323		20460	3844062	190	16,00	ST
0119724	1521323		60022	3844208	67	24,00	ST
0119724	1521323		61100	3844077	6	2,00	ST
0119728	1458293		16032	3727616	34	4,00	ST
0119907	1519999		92010	2732991	5	1,00	ST
0124340	1522340		34101	3844094	4	4,00	ST
0124578	1522254		34012	3844091	187	1,00	ST
0145096	4014001		23260	2803882	4	1,00	ST

Cross Reference List

3724953 - 001

400013

Sachnr.	SAP-Nr. SAP No.	CAT-Nr. CAT No.	BGR GROUP	ET.-Stücklistennummer	Pos.	Menge	ME
0145150	1457316		20430	3844013	28	4,00	ST
0145151	1464753		20430	3844013	29	4,00	ST
0145152	1464754		20700	3844097	96	16,00	ST
0145152	1464754		20700	3844097	96	16,00	ST
0145154	1467734		20430	3844013	27	2,00	ST
0145155	1520917		10101	3844031	32	1,00	ST
0145162	1522760		20430	3844013	9	3,00	ST
0145162	1522760		30012	3725329	14	7,00	ST
0145163	1521318		13030	3844082	33	4,00	ST
0145518	1458882		10101	3844031	13	6,00	ST
0145518	1458882		92020	3720849	51	6,00	ST
0145540	1524107		92010	2732991	101	1,00	ST
0145938	1522777		20110	3844012	33	16,00	ST
0145974	1466075		30012	3725329	21	1,00	ST
0146038	1520996		15100	3844047	65	1,00	ST
0146038	1520996		15100	3844047	82	1,00	ST
0146038	1520996		15100	3844047	85	1,00	ST
0146038	1520996		15100	3844047	99	1,00	ST
0146038	1520996		15100	3844047	106	1,00	ST
0146038	1520996		15100	3844047	110	1,00	ST
0146038	1520996		15100	3844048	65	1,00	ST
0146038	1520996		15100	3844048	82	1,00	ST
0146038	1520996		15100	3844048	85	1,00	ST
0146038	1520996		15100	3844048	99	1,00	ST
0146038	1520996		15100	3844048	106	1,00	ST
0146038	1520996		15100	3844048	110	1,00	ST
0146080	1522846		20110	3844012	67	1,00	ST
0146133	1523307		20380	3844059	171	1,00	ST
0146133	1523307		20460	3844062	99	30,00	ST
0146133	1523307		30010	3725339	8	42,00	ST
0146133	1523307		30210	3725341	14	40,00	ST
0146133	1523307		30230	3725342	25	8,00	ST
0146133	1523307		30240	3725343	4	32,00	ST
0146133	1523307		30300	3725337	18	4,00	ST
0146152	4041626		22112	2804572	8	6,00	ST
0146186	4041627		22030	3721789	17	1,00	ST
0146186	4041627		22030	3721789	17	1,00	ST
0146224	1524066		14010	3844019	11	4,00	ST
0146430	1519873		13030	3844082	34	1,00	M
0146430	1519873		31300	3844086	14	1,00	M
0146456	1672386		22015	2804192	16	1,00	ST
0146456	1672386		22015	2804192	16	1,00	ST
0146559	4014015		31455	3725552	3	2,00	ST
0146750	1455700		20700	3844097	80	1,00	ST
0146750	1455700		20700	3844097	80	1,00	ST
0146763	1522699		01200	3844210	16	8,00	ST
0146919	1468078		16012	3844088	50	2,00	ST
0146989	1520467		15010	3844071	119	4,00	ST

Cross Reference List

3724953 - 001

400013

Sachnr.	SAP-Nr. SAP No.	CAT-Nr. CAT No.	BGR GROUP	ET.-Stücklistennummer	Pos.	Menge	ME
0152530	4041629		22016	3721839	8	2,00	ST
0152530	4041629		22016	3721839	8	2,00	ST
0152629	1521539		13020	3844033	24	2,00	ST
0152896	1524213		24022	3720913	20	12,00	ST
0153073	4041631		23260	2803882	11	4,00	ST
0153164	1466079		27400	3844218	33	4,00	ST
0153189	1464757		64020	3844083	15	24,00	ST
0155384	1524212		24022	3720913	19	12,00	ST
0157664	1521536		06180	3659651	12	4,00	ST
0157664	1521536		13020	3844033	21	4,00	ST
0157807	4253739		16022	3659647	124	2,00	ST
0159262	1523810		22502	2731760	20	1,00	ST
0159449	1523936		20460	3844062	65	6,00	ST
0159589	1519996		92010	2732991	49	1,00	ST
0178706	1521525	7Y1147	13230	3844041	30	6,00	ST
0178706	1521525	7Y1147	13230	3844042	30	6,00	ST
0200485	1521213		20280	3844056	69	3,00	ST
0200485	1521213		22010	3844049	36	8,00	ST
0200485	1521213		22010	3844050	36	8,00	ST
0205970	1519994		92010	2732991	36	1,00	ST
0215070	1520468		15010	3844071	126	4,00	ST
0215070	1520468		15100	3844047	9	2,00	ST
0215070	1520468		15100	3844048	9	2,00	ST
0215098	1465170		23060	2732381	13	1,00	ST
0215175	1460918		22030	3721789	14	1,00	ST
0215175	1460918		22030	3721789	14	1,00	ST
0215180	1455702		30010	3725339	4	4,00	ST
0215180	1455702		30210	3725341	3	4,00	ST
0215180	1455702		30230	3725342	10	2,00	ST
0215422	1523765		20460	3844062	179	8,00	ST
0215422	1523765		20460	3844062	231	8,00	ST
0215633	1460628		22013	3727351	114	1,00	ST
0215633	1460628		22013	3727351	114	1,00	ST
0216100	1458421		23260	2803882	10	2,00	ST
0216105	1520469		13220	3844039	22	16,00	ST
0216105	1520469		13220	3844040	22	16,00	ST
0216105	1520469		15010	3844071	134	4,00	ST
0216105	1520469		20100	3844053	26	2,00	ST
0216105	1520469		20290	3844057	162	4,00	ST
0216105	1520469		60022	3844208	113	4,00	ST
0216105	1520469		61032	3844076	20	8,00	ST
0217405	1455705		16011	3844036	24	20,00	ST
0217405	1455705		20280	3844056	142	6,00	ST
0217414	1520754		24000	3844069	26	26,00	ST
0217414	1520754		34012	3844091	70	8,00	ST
0217414	1520754		34020	3844092	9	8,00	ST
0217414	1520754		60022	3844208	88	64,00	ST
0217414	1520754		61032	3844076	26	16,00	ST

Cross Reference List

3724953 - 001

400013

Sachnr.	SAP-Nr. SAP No.	CAT-Nr. CAT No.	BGR GROUP	ET.-Stücklistennummer	Pos.	Menge	ME
0217469	1457802		20700	3844097	60	2,00	ST
0217469	1457802		20700	3844097	60	2,00	ST
0217666	1467743		20430	3844013	25	2,00	ST
0217801	1519992		92010	2732991	42	1,00	ST
0217914	1518456		20110	3844012	40	12,00	ST
0217914	1518456		20290	3844057	124	8,00	ST
0217914	1518456		20290	3844057	130	3,00	ST
0217914	1518456		20290	3844057	137	1,00	ST
0217914	1518456		20290	3844057	146	3,00	ST
0217914	1518456		20300	3844058	38	4,00	ST
0217914	1518456		20460	3844062	41	27,00	ST
0217916	1522786		20110	3844012	44	8,00	ST
0217916	1522786		20290	3844057	133	6,00	ST
0217916	1522786		20290	3844057	141	2,00	ST
0217916	1522786		20290	3844057	154	2,00	ST
0217916	1522786		20300	3844058	42	8,00	ST
0217916	1522786		20460	3844062	44	18,00	ST
0217917	1522790		20110	3844012	45	4,00	ST
0217917	1522790		20290	3844057	134	3,00	ST
0217917	1522790		20290	3844057	142	1,00	ST
0217917	1522790		20290	3844057	155	1,00	ST
0217917	1522790		20300	3844058	43	4,00	ST
0217917	1522790		20460	3844062	45	9,00	ST
0217918	1522779		20110	3844012	32	8,00	ST
0217918	1522779		20110	3844012	49	4,00	ST
0217918	1522779		20290	3844057	127	8,00	ST
0217918	1522779		20290	3844057	135	3,00	ST
0217918	1522779		20290	3844057	143	1,00	ST
0217918	1522779		20290	3844057	149	3,00	ST
0217918	1522779		20290	3844057	156	1,00	ST
0217918	1522779		20300	3844058	36	10,00	ST
0217918	1522779		20300	3844058	47	4,00	ST
0217918	1522779		20460	3844062	46	27,00	ST
0217998	1519991		92010	2732991	1	1,00	ST
0218096	1520855		20280	3844056	63	4,00	ST
0218096	1520855		20390	3844060	80	12,00	ST
0218106	1626877		06190	3844203	25	6,00	ST
0218106	1626877		20430	3844013	26	2,00	ST
0218625	1520904		26132	2732076	8	1,00	ST
0218757	1518458		10101	3844031	31	1,00	ST
0218757	1518458		20430	3844013	21	2,00	ST
0218757	1518458		20590	3844063	15	4,00	ST
0218757	1518458		20700	3844097	86	20,00	ST
0218757	1518458		20700	3844097	91	8,00	ST
0218757	1518458		20700	3844097	86	20,00	ST
0218757	1518458		20700	3844097	91	8,00	ST
0218847	1460930		22113	2803691	2	1,00	ST
0218847	1460930		22113	2803691	2	1,00	ST

Cross Reference List

3724953 - 001

400013

Sachnr.	SAP-Nr. SAP No.	CAT-Nr. CAT No.	BGR GROUP	ET.-Stücklistennummer	Pos.	Menge	ME
0218953	4238056		16022	3659647	30	20,00	ST
0218998	1525258		34640	3720993	7	1,00	ST
0219041	1523194		20220	3844054	30	8,00	ST
0219041	1523194		20260	3844055	50	16,00	ST
0219041	1523194		20390	3844060	55	8,00	ST
0219041	1523194		20390	3844060	58	8,00	ST
0219041	1523194		20390	3844060	105	1,00	ST
0219041	1523194		30012	3725329	47	4,00	ST
0219070	1522256		34012	3844091	186	1,00	ST
0219492	1459591		16022	3659647	220	12,00	ST
0243558	1460944		10101	3844031	38	11,00	ST
0243558	1460944		92020	3720849	58	11,00	ST
0244334	1523842		22502	2731760	26	1,00	ST
0244762	1519980		92010	2732991	4	1,00	ST
0244766	1519979		92010	2732991	6	1,00	ST
0244778	1519977		92010	2732991	53	1,00	ST
0249419	1465180		24012	2732516	8	1,00	ST
0249421	1458580		24012	2732516	7	1,00	ST
0249775	1458426		10101	3844031	33	2,00	ST
0249776	1525848		20700	3844097	93	16,00	ST
0249776	1525848		20700	3844097	93	16,00	ST
0249776	1525848		30230	3725342	15	4,00	ST
0249845	1520755		13030	3844082	50	12,00	ST
0249846	1461711		22015	2804192	7	8,00	ST
0249846	1461711		22015	2804192	7	8,00	ST
0249851	1524151		24032	3720914	20	2,00	ST
0251296	1522780		20110	3844012	30	8,00	ST
0251296	1522780		20110	3844012	42	4,00	ST
0251296	1522780		20110	3844012	47	4,00	ST
0251296	1522780		20290	3844057	125	8,00	ST
0251296	1522780		20290	3844057	131	6,00	ST
0251296	1522780		20290	3844057	138	2,00	ST
0251296	1522780		20290	3844057	147	3,00	ST
0251296	1522780		20290	3844057	151	2,00	ST
0251296	1522780		20300	3844058	40	4,00	ST
0251296	1522780		20300	3844058	45	4,00	ST
0251296	1522780		20460	3844062	42	36,00	ST
0251425	1522066		20431	3844014	25	6,00	ST
0251425	1522066		20460	3844062	49	22,00	ST
0251425	1522066		61100	3844077	30	2,00	ST
0251425	1522066		61100	3844077	50	1,00	ST
0251427	1523930		20460	3844062	50	22,00	ST
0251427	1523930		61100	3844077	31	2,00	ST
0251427	1523930		61100	3844077	51	1,00	ST
0251430	1458428		15100	3844047	30	4,00	ST
0251430	1458428		15100	3844048	30	4,00	ST
0251430	1458428		34610	3720585	5	8,00	ST
0251736	1522369		34020	3844092	7	8,00	ST

Cross Reference List

3724953 - 001

400013

Sachnr.	SAP-Nr. SAP No.	CAT-Nr. CAT No.	BGR GROUP	ET.-Stücklistennummer	Pos.	Menge	ME
0251784	1523516		16010	3844089	2	16,00	ST
0251784	1523516		20280	3844056	6	4,00	ST
0251794	1522470		01800	3844093	15	1,00	ST
0251834	1520883		60011	3844202	6	6,00	ST
0251835	1519078		36000	3844087	12	2,00	ST
0251835	1519078		36000	3844087	13	2,00	ST
0251881	1521143		13020	3844033	26	8,00	ST
0251881	1521143		15100	3844047	59	2,00	ST
0251881	1521143		15100	3844048	59	2,00	ST
0251881	1521143		60022	3844208	90	7,00	ST
0251935	1523110		01820	3844017	3	2,00	ST
0251935	1523110		20100	3844053	25	16,00	ST
0255520	4014227		61100	3844077	47	1,00	ST
0260149	1458434		38100	3726201	19	8,00	ST
0260177	1467236		23612	2732509	15	8,00	ST
0260466	1519701		01300	3844028	23	24,00	ST
0260466	1519701		15100	3844047	119	4,00	ST
0260466	1519701		15100	3844048	119	4,00	ST
0260633	4014240		34022	3720995	46	34,00	ST
0263944	1455279		20110	3844012	80	2,00	ST
0264051	1456439		10101	3844031	12	6,00	ST
0264051	1456439		92020	3720849	50	6,00	ST
0264055	1523720		20220	3844054	3	6,00	ST
0264061	1458315		06190	3844203	2	2,00	ST
0264164	1523662		20460	3844062	25	12,00	ST
0264227	1467099		23612	2732552	10	8,00	ST
0264227	1467099		23612	2732509	11	24,00	ST
0264227	1467099		23616	3720879	6	8,00	ST
0264258	1464771		30100	3725334	55	4,00	ST
0264390	1521204		22010	3844049	37	16,00	ST
0264390	1521204		22010	3844049	39	16,00	ST
0264390	1521204		22010	3844050	37	16,00	ST
0264390	1521204		22010	3844050	39	16,00	ST
0264450	1524006		20460	3844062	148	1,00	ST
0264450	1524006		20460	3844062	149	1,00	ST
0264450	1524006		20460	3844062	200	1,00	ST
0264450	1524006		20460	3844062	201	1,00	ST
0264450	1524006		20460	3844062	202	1,00	ST
0264779	1521945		06000	3844211	14	6,00	ST
0264784	1520751		24000	3844069	24	54,00	ST
0264784	1520751		60022	3844208	101	38,00	ST
0264784	1520751		60022	3844208	102	6,00	ST
0264784	1520751		60022	3844208	120	10,00	ST
0264784	1520751		61032	3844076	23	8,00	ST
0264786	1521404		60022	3844208	96	36,00	ST
0264810	1521638		13310	3844044	42	2,00	ST
0264810	1521638		13320	3844045	42	2,00	ST
0269244	1458441		20220	3844054	36	32,00	ST

Cross Reference List

3724953 - 001

400013

Sachnr.	SAP-Nr. SAP No.	CAT-Nr. CAT No.	BGR GROUP	ET.-Stücklistennummer	Pos.	Menge	ME
0271050	1519995		20290	3844057	106	32,00	ST
0271057	4014278		22013	3727351	66	6,00	ST
0271057	4014278		22013	3727351	66	6,00	ST
0271179	1520013		01820	3844017	20	2,00	ST
0271179	1520013		13220	3844039	21	24,00	ST
0271179	1520013		13220	3844040	21	24,00	ST
0271179	1520013		15010	3844071	155	16,00	ST
0271179	1520013		15100	3844047	122	8,00	ST
0271179	1520013		15100	3844048	122	8,00	ST
0271191	1522469		01800	3844093	12	1,00	ST
0271191	1522469		20260	3844055	14	8,00	ST
0271192	4014280		34012	3844091	111	2,00	ST
0271195	1464772		16012	3844088	86	8,00	ST
0271362	1616852		34640	3720993	17	4,00	ST
0271376	1522874		22502	2731760	11	4,00	ST
0271376	1522874		34012	3844091	69	8,00	ST
0271377	1527019		61032	3844076	29	8,00	ST
0271384	1520466		15010	3844071	38	11,00	ST
0271439	1520332		60012	3844096	6	3,00	ST
0271439	1520332		61012	3844075	6	1,00	ST
0271552	1522062		06190	3844203	29	8,00	ST
0271588	1521095		60022	3844208	103	2,00	ST
0271624	1520753		20100	3844053	34	8,00	ST
0271624	1520753		24000	3844069	19	8,00	ST
0271624	1520753		60022	3844208	92	8,00	ST
0271624	1520753		73700	3844213	21	8,00	ST
0271625	1523811		22502	2731760	10	4,00	ST
0271662	1523982		20260	3844055	19	8,00	ST
0271803	1520321		10101	3844031	3	2,00	ST
0271803	1520321		15010	3844071	47	2,00	ST
0271803	1520321		16012	3844088	69	1,00	ST
0271803	1520321		34012	3844091	143	2,00	ST
0271804	1520322		15010	3844071	51	1,00	ST
0271804	1520322		23250	3720880	16	1,00	ST
0271804	1520322		34012	3844091	142	1,00	ST
0271870	1523873		20100	3844053	22	4,00	ST
0271899	1634766		61032	3844076	18	4,00	ST
0274117	1523228		20290	3844057	126	8,00	ST
0274117	1523228		20290	3844057	132	6,00	ST
0274117	1523228		20290	3844057	139	1,00	ST
0274117	1523228		20290	3844057	152	2,00	ST
0274117	1523228		20300	3844058	41	4,00	ST
0274117	1523228		20460	3844062	43	36,00	ST
0274119	1523226		20290	3844057	140	1,00	ST
0274119	1523226		20290	3844057	148	3,00	ST
0274119	1523226		20300	3844058	46	4,00	ST
0274820	1524001		13030	3844082	14	2,00	ST
0274820	1524001		14160	3844025	13	1,00	ST

Cross Reference List

3724953 - 001

400013

Sachnr.	SAP-Nr. SAP No.	CAT-Nr. CAT No.	BGR GROUP	ET.-Stücklistennummer	Pos.	Menge	ME
0274821	1524000		14160	3844025	12	1,00	ST
0274822	1524005		14120	3844022	14	2,00	ST
0274822	1524005		14140	3844023	12	2,00	ST
0274823	1524002		14120	3844022	13	2,00	ST
0274823	1524002		14140	3844023	11	2,00	ST
0274824	1524019		14150	3844024	7	2,00	ST
0274825	1524016		14150	3844024	6	2,00	ST
0274826	1523999		13030	3844082	13	2,00	ST
0274831	1524076		14115	3844021	7	1,00	ST
0274924	1524450		24042	3720915	10	2,00	ST
0274998	1522847		20110	3844012	77	2,00	ST
0300825	1523595		20290	3844057	81	48,00	ST
0301714	1521953		13310	3844044	69	4,00	ST
0301714	1521953		13320	3844045	69	4,00	ST
0301782	1521834		16011	3844036	6	4,00	ST
0303682	1467160		22015	2804192	6	4,00	ST
0303682	1467160		22015	2804192	6	4,00	ST
0303759	1521540		13020	3844033	27	2,00	ST
0303759	1521540		73700	3844213	13	8,00	ST
0303836	1522069		20431	3844014	26	6,00	ST
0303868	1523545		20280	3844056	68	1,00	ST
0304036	1468082		16012	3844088	47	7,00	ST
0304043	1468083		16022	3659647	102	1,00	ST
0304043	1468083		16022	3659647	225	14,00	ST
0304043	1468083		16022	3659647	231	8,00	ST
0304910	1457033		20280	3844056	182	8,00	ST
0304920	1466097		30010	3725339	29	2,00	ST
0304920	1466097		30240	3725343	21	4,00	ST
0304920	1466097		30300	3725337	2	2,00	ST
0304988	4014314		30100	3725334	3	2,00	ST
0304989	4014315		30100	3725334	11	1,00	ST
0305064	1523317		20380	3844059	62	4,00	ST
0305092	1522133		06000	3844211	7	6,00	ST
0305092	1522133		06140	3844007	5	16,00	ST
0306282	1521906		06150	3844216	5	12,00	ST
0306685	1519976		92010	2732991	18	1,00	ST
0306734	1466371		16012	3844088	53	7,00	ST
0308498	4014332		22017	3721837	7	1,00	ST
0308498	4014332		22017	3721838	7	1,00	ST
0308498	4014332		22017	3721837	7	1,00	ST
0308498	4014332		22017	3721838	7	1,00	ST
0308958	1521893		06100	3844006	15	96,00	ST
0309201	1519974		92010	2732991	66	1,00	ST
0370541	1520471		15010	3844071	137	2,00	M
0370541	1520471		15010	3844071	138	1,60	M
0370541	1520471		15010	3844071	139	1,80	M
0370541	1520471		15100	3844047	12	8,50	M
0370541	1520471		15100	3844048	12	8,50	M

Cross Reference List

3724953 - 001

400013

Sachnr.	SAP-Nr. SAP No.	CAT-Nr. CAT No.	BGR GROUP	ET.-Stücklistennummer	Pos.	Menge	ME
0370906	1455714		30010	3725339	15	2,00	ST
0421253	4041642		22013	3727351	65	6,00	ST
0421253	4041642		22013	3727351	65	6,00	ST
0421283	1522207		27400	3844218	52	4,00	ST
0421283	1522207		31400	3720825	2	10,00	ST
0421283	1522207		34012	3844091	99	12,00	ST
0421283	1522207		36000	3844087	82	24,00	ST
0421283	1522207		60022	3844208	121	4,00	ST
0440207	1523521		20100	3844053	35	6,00	ST
0440207	1523521		20280	3844056	17	4,00	ST
0440266	1523525		20280	3844056	20	8,00	ST
0440266	1523525		20460	3844062	167	4,00	ST
0440266	1523525		20460	3844062	219	4,00	ST
0440768	1521997		06190	3844203	8	12,00	ST
0447104	4238057		16022	3659647	112	2,00	ST
0460545	1466372		16012	3844088	54	2,00	ST
0460611	1524085		62220	3844078	6	2,00	ST
0460794	1460977		16022	3659647	127	2,00	ST
0490303	4014364		61100	3844077	22	8,00	ST
0490362	1519972		92010	2732991	51	1,00	ST
0490654	1520806		20610	3844068	58	16,00	ST
0490654	1520806		27400	3844218	18	24,00	ST
0490655	1458447		20610	3844068	67	44,00	ST
0505322	1523174		20280	3844056	127	2,00	ST
0505322	1523174		20390	3844060	52	2,00	ST
0505356	1520697		20430	3844013	23	2,00	ST
0505356	1520697		20590	3844063	17	4,00	ST
0505356	1520697		20700	3844097	88	20,00	ST
0505356	1520697		20700	3844097	95	8,00	ST
0505356	1520697		20700	3844097	88	20,00	ST
0505356	1520697		20700	3844097	95	8,00	ST
0509715	1524065		14010	3844019	10	1,00	ST
0511357	1462445		24012	2732516	3	2,00	ST
0511683	1519970		92010	2732991	32	1,00	ST
0511788	1461712		13310	3844044	85	6,00	ST
0511788	1461712		13320	3844045	85	6,00	ST
0511788	1461712		20280	3844056	129	8,00	ST
0511788	1461712		20390	3844060	54	8,00	ST
0511788	1461712		34022	3720995	41	3,00	ST
0511788	1461712		34630	3720827	14	3,00	ST
0515283	1522345		34101	3844094	15	4,00	ST
0515285	1522349		34020	3844092	11	4,00	ST
0515368	1466701		73700	3844213	18	4,00	ST
0515369	1522245		31300	3844086	6	9,00	ST
0515370	1521226		22010	3844049	24	6,00	ST
0515370	1521226		22010	3844050	24	6,00	ST
0515370	1521226		64020	3844083	10	96,00	ST
0518092	1521146		15100	3844047	3	4,00	ST

Cross Reference List

3724953 - 001

400013

Sachnr.	SAP-Nr. SAP No.	CAT-Nr. CAT No.	BGR GROUP	ET.-Stücklistennummer	Pos.	Menge	ME
0518092	1521146		15100	3844048	3	4,00	ST
0518098	1523523		20280	3844056	18	8,00	ST
0518135	1520669		36000	3844087	224	25,00	ST
0518152	1520784		01820	3720912	8	32,00	ST
0518156	1453456		01811	3844104	23	4,00	ST
0518156	1453456		01812	3844105	23	4,00	ST
0518160	1522806		34012	3844091	42	4,00	ST
0518173	1520921		01200	3844210	15	8,00	ST
0518173	1520921		01820	3844017	33	3,00	ST
0518173	1520921		10101	3844031	23	24,00	ST
0518173	1520921		20100	3844053	30	8,00	ST
0518173	1520921		20280	3844056	3	4,00	ST
0518173	1520921		27400	3844218	73	4,00	ST
0518271	1467438		38100	3726201	20	8,00	ST
0524594	4014409		92010	2732991	103	1,00	ST
0524749	1524026		14160	3844025	7	1,00	ST
0530314	1524109		92010	2732991	102	1,00	ST
0530401	1519968		92010	2732991	81	1,00	ST
0530731	1523278		20380	3844059	39	4,00	ST
0530753	1519966		92010	2732991	86	1,00	ST
0530754	1519964		92010	2732991	84	1,00	ST
0530755	1519962		92010	2732991	85	1,00	ST
0530810	1519544		01820	3844017	27	12,00	ST
0530810	1519544		12010	3844029	24	40,00	ST
0530810	1519544		15010	3844071	98	40,00	ST
0530810	1519544		15010	3844071	102	12,00	ST
0530810	1519544		27400	3844218	50	16,00	ST
0530810	1519544		34012	3844091	95	80,00	ST
0530810	1519544		36000	3844087	74	32,00	ST
0530810	1519544		61100	3844077	11	5,00	ST
0530982	1522074		06190	3844203	28	1,00	ST
0536135	1519959		92010	2732991	7	1,00	ST
0536566	4090933		16022	3659647	25	3,00	ST
0536566	4090933		16022	3659647	117	1,00	ST
0536600	1521626		13310	3844044	20	4,00	ST
0536600	1521626		13310	3844044	27	5,00	ST
0536600	1521626		13320	3844045	20	4,00	ST
0536600	1521626		13320	3844045	27	5,00	ST
0552758	1519958		92010	2732991	2	1,00	ST
0559048	1523828		22502	2731760	21	1,00	ST
0559120	1521454	1673724	13230	3844041	66	6,00	ST
0559120	1521454	1673724	13230	3844042	68	6,00	ST
0559918	1519955		92010	2732991	9	1,00	ST
0576154	1522836		20110	3844012	65	1,00	ST
0576255	1455719		13310	3844044	55	3,00	ST
0576255	1455719		13320	3844045	55	3,00	ST
0576255	1455719		14160	3844025	10	1,00	ST
0576594	1465222		16022	3659647	103	4,00	ST

Cross Reference List

3724953 - 001

400013

Sachnr.	SAP-Nr. SAP No.	CAT-Nr. CAT No.	BGR GROUP	ET.-Stücklistennummer	Pos.	Menge	ME
0576654	4041653		22113	2803691	9	2,00	ST
0576654	4041653		22113	2803691	9	2,00	ST
0576762	1523251		20100	3844053	46	6,00	ST
0576762	1523251		20290	3844057	97	16,00	ST
0576762	1523251		20300	3844058	26	16,00	ST
0576762	1523251		20460	3844062	141	4,00	ST
0576762	1523251		20460	3844062	193	4,00	ST
0576943	1464171		15100	3844047	19	1,20	M
0576943	1464171		15100	3844048	19	1,60	M
0578161	1523139		20460	3844062	269	1,00	ST
0583059	1523538		20280	3844056	41	2,00	ST
0583082	1458168		22014	3657440	3	1,00	ST
0583082	1458168		22014	3657440	3	1,00	ST
0583220	1522952		16022	3659647	122	6,00	ST
0583242	1520460		15010	3844071	127	4,00	ST
0583242	1520460		15100	3844047	8	2,00	ST
0583242	1520460		15100	3844048	8	2,00	ST
0589165	1464098		27400	3844218	98	4,00	ST
0589419	1520489		60011	3844202	39	48,00	ST
0589419	1520489		61011	3844209	11	24,00	ST
0589419	1520489		62220	3844078	4	12,00	ST
0590500	4213354		30300	3725337	23	12,00	ST
0590656	1457040		20280	3844056	132	2,00	ST
0598079	1522831		20110	3844012	50	8,00	ST
0598079	1522831		20290	3844057	128	16,00	ST
0598079	1522831		20290	3844057	150	6,00	ST
0598079	1522831		20300	3844058	37	20,00	ST
0598079	1522831		20300	3844058	48	8,00	ST
0598079	1522831		20460	3844062	47	54,00	ST
0598080	1523693		20590	3844063	16	4,00	ST
0598093	1520810		20610	3844068	60	8,00	ST
0598093	1520810		27400	3844218	15	60,00	ST
0598099	4014561		61100	3844077	26	8,00	ST
0598100	1459701		61100	3844077	24	8,00	ST
0598101	1520775		01820	3720912	19	10,00	ST
0598101	1520775		34012	3844091	181	3,00	ST
0598101	1520775		34342	3726116	9	4,00	ST
0598101	1520775		38080	3726857	6	2,00	ST
0598102	1520774		01820	3720912	17	10,00	ST
0598102	1520774		34012	3844091	183	3,00	ST
0598102	1520774		38080	3726857	4	2,00	ST
0598103	1518444		20431	3844014	23	6,00	ST
0598103	1518444		20460	3844062	48	15,00	ST
0598103	1518444		61100	3844077	17	2,00	ST
0598103	1518444		61100	3844077	34	1,00	ST
0598103	1518444		61100	3844077	52	1,00	ST
0598104	1522068		20431	3844014	27	6,00	ST
0598104	1522068		20460	3844062	53	15,00	ST

Cross Reference List

3724953 - 001

400013

Sachnr.	SAP-Nr. SAP No.	CAT-Nr. CAT No.	BGR GROUP	ET.-Stücklistennummer	Pos.	Menge	ME
0598104	1522068		61100	3844077	15	2,00	ST
0598104	1522068		61100	3844077	29	1,00	ST
0598104	1522068		61100	3844077	49	1,00	ST
0598261	4041657		34022	3720995	87	8,00	ST
0598267	1457700		34022	3720995	55	3,00	ST
0598267	1457700		34022	3720995	76	3,00	ST
0598284	1621462		34012	3844091	10	4,00	ST
0598397	1523142		20460	3844062	268	1,00	ST
0598542	1464788		20610	3844068	63	58,00	ST
0598549	1523161		20390	3844060	79	6,00	ST
0598549	1523161		20610	3844068	64	29,00	ST
0599812	1525740		34132	3844296	16	8,00	ST
0599816	1520197		15010	3844071	8	16,00	ST
0599816	1520197		34012	3844091	8	16,00	ST
0599816	1520197		36000	3844087	124	16,00	ST
0599816	1520197		36000	3844087	151	16,00	ST
0599862	1520997		20280	3844056	141	2,00	ST
0599862	1520997		23250	3720880	17	2,00	ST
0599862	1520997		24022	3720913	8	1,00	ST
0599862	1520997		24032	3720914	26	1,00	ST
0599862	1520997		24042	3720915	30	1,00	ST
0612978	1521252		22010	3844049	28	1,00	ST
0612978	1521252		22010	3844050	28	1,00	ST
0615234	4041658		30012	3725329	19	2,00	ST
0620419	1455722		30100	3725334	8	3,00	ST
0620471	1521268		20100	3844053	39	8,00	ST
0620471	1521268		20260	3844055	35	16,00	ST
0620471	1521268		20290	3844057	11	36,00	ST
0620471	1521268		20290	3844057	76	32,00	ST
0620471	1521268		20460	3844062	137	4,00	ST
0620471	1521268		20460	3844062	189	8,00	ST
0620471	1521268		60022	3844208	66	12,00	ST
0625547	1459481		34022	3720995	8	12,00	M
0625571	1465818		20431	3844014	4	8,00	ST
0630145	1523731		20260	3844055	22	16,00	ST
0630145	1523731		20290	3844057	8	8,00	ST
0630813			16012	3844088	87	1,00	ST
0650693	1521137		13220	3844039	20	4,00	ST
0650693	1521137		13220	3844040	20	4,00	ST
0650693	1521137		14010	3844019	14	4,00	ST
0650693	1521137		15100	3844047	128	6,00	ST
0650693	1521137		15100	3844048	128	6,00	ST
0650749	1461005		16032	3727616	33	2,00	ST
0650903	1519722		01300	3844028	5	22,00	ST
0650903	1519722		01300	3844028	11	24,00	ST
0650903	1519722		36540	3844011	18	16,00	ST
0660025	1522041		20431	3844014	19	4,00	ST
0662906	1523651		20280	3844056	147	1,00	ST

Cross Reference List

3724953 - 001

400013

Sachnr.	SAP-Nr. SAP No.	CAT-Nr. CAT No.	BGR GROUP	ET.-Stücklistennummer	Pos.	Menge	ME
0665091	1523179		20390	3844060	67	2,00	ST
0665091	1523179		20390	3844060	94	1,00	ST
0665727	1523549		20280	3844056	79	1,00	ST
0665730	1524025		20460	3844062	97	1,00	ST
0665730	1524025		30210	3725341	26	2,00	ST
0665731	1524018		20460	3844062	106	2,00	ST
0690322	1458294		16032	3727616	52	4,00	ST
0690322	1458294		19402	3664746	16	4,00	ST
0690417	1523292		20380	3844059	180	3,00	ST
0690958	1455725		20280	3844056	92	2,00	ST
0690958	1455725		30010	3725339	10	2,00	ST
0690958	1455725		30210	3725341	32	4,00	ST
0690958	1455725		30230	3725342	5	2,00	ST
0690958	1455725		30240	3725343	5	4,00	ST
0690958	1455725		30300	3725337	3	2,00	ST
0714105	1461382		30210	3725341	31	4,00	ST
0714105	1461382		30410	3725361	12	9,00	ST
0714105	1461382		30420	3725360	12	9,00	ST
0717428	1520461		15010	3844071	128	8,00	ST
0717906	1519950		92010	2732991	17	1,00	ST
0717911	1519949		92010	2732991	15	1,00	ST
0717913	1519948		92010	2732991	16	1,00	ST
0717951	1519947		92010	2732991	31	1,00	ST
0718475	1519946		92010	2732991	46	1,00	ST
0718553	1522466		01800	3844093	17	4,00	ST
0718553	1522466		38100	3726201	13	24,00	ST
0725195	4014635		34022	3720995	54	14,00	ST
0725333	1522175		27330	3720994	16	2,00	ST
0725333	1522175		27400	3844218	129	4,00	ST
0725338	1524106		92010	2732991	100	1,00	ST
0725408	1522787		34012	3844091	50	42,00	ST
0725408	1522787		34012	3844091	64	40,00	ST
0725408	1522787		34022	3720995	19	2,00	ST
0725408	1522787		34610	3720585	7	8,00	ST
0725637	1461683		24012	2732516	6	1,00	ST
0725721	4014643		01300	3844028	50	27,00	ST
0725726	1525231		34012	3844091	19	2,00	ST
0725726	1525231		34640	3720993	9	4,00	ST
0725727	1525746		34022	3720995	74	12,00	ST
0725727	1525746		34022	3720995	75	28,00	ST
0725735	1521430		60022	3844208	84	24,00	ST
0726133	1519548		12010	3844029	29	38,00	ST
0726777	1524022		14150	3844024	5	2,00	ST
0726779	1467778		00700	3725750	32	0,00	ST
0726779	1467778		30010	3725339	19	16,00	ST
0726789	1468311		30010	3725339	25	30,00	ST
0726789	1468311		30210	3725341	40	100,00	ST
0726789	1468311		30230	3725342	14	30,00	ST

Cross Reference List

3724953 - 001

400013

Sachnr.	SAP-Nr. SAP No.	CAT-Nr. CAT No.	BGR GROUP	ET.-Stücklistennummer	Pos.	Menge	ME
0726789	1468311		30240	3725343	28	40,00	ST
0726789	1468311		30300	3725337	10	40,00	ST
0726789	1468311		30410	3725361	26	30,00	ST
0726789	1468311		30420	3725360	26	30,00	ST
0727286	1523255		20300	3844058	35	10,00	ST
0727524	1466769		34630	3720827	16	2,00	ST
0727839	1455633		30012	3725329	32	2,00	ST
0744694	1469616		16022	3659647	104	1,00	ST
0744730	1468127		22111	3844051	6	1,00	ST
0744800	1455727		20460	3844062	113	1,00	ST
0750463	1461014		23170	2732179	3	1,00	ST
0750463	1461014		23170	2732179	3	1,00	ST
0750464	1460638		22013	3727351	93	1,00	ST
0750464	1460638		22013	3727351	93	1,00	ST
0750465	1461015		22013	3727351	95	1,00	ST
0750465	1461015		22013	3727351	115	1,00	ST
0750465	1461015		22013	3727351	95	1,00	ST
0750465	1461015		22013	3727351	115	1,00	ST
0750467	1461017		22013	3727351	44	1,00	ST
0750467	1461017		22013	3727351	44	1,00	ST
0750517	1521317		13030	3844082	16	12,00	ST
0750517	1521317		13310	3844044	33	1,00	ST
0750517	1521317		13320	3844045	33	1,00	ST
0750517	1521317		15100	3844047	21	1,00	ST
0750517	1521317		15100	3844048	21	1,00	ST
0750518	1520825		00700	3725750	31	0,00	ST
0750518	1520825		61032	3844076	14	5,00	ST
0755256	1520914		10101	3844031	4	3,00	ST
0760327	4014755		20110	3844012	35	1,00	ST
0760327	4014755		27400	3844218	75	1,00	ST
0760501	1525253		34640	3720993	14	1,00	ST
0760557	1522364		34020	3844092	5	16,00	ST
0763075	1521214		22010	3844049	35	8,00	ST
0763075	1521214		22010	3844050	35	8,00	ST
0764058	1465436		22014	3657440	4	2,00	ST
0764058	1465436		22014	3657440	4	2,00	ST
0764307	1458711		22113	2803691	5	1,00	ST
0764307	1458711		22113	2803691	5	1,00	ST
0764558	1467081		23612	2732552	22	8,00	ST
0766033	1468225		34022	3720995	71	28,00	ST
0766527	1522351		34020	3844092	13	4,00	ST
0771860	1525736		27400	3844218	137	2,00	ST
0771860	1525736		34132	3844296	15	2,00	ST
0773014	1523759		13030	3844082	2	1,00	ST
0773014	1523759		14120	3844022	7	7,00	ST
0773014	1523759		14140	3844023	5	1,00	ST
0773014	1523759		14150	3844024	9	1,00	ST
0773014	1523759		20460	3844062	177	1,00	ST

Cross Reference List

3724953 - 001

400013

Sachnr.	SAP-Nr. SAP No.	CAT-Nr. CAT No.	BGR GROUP	ET.-Stücklistennummer	Pos.	Menge	ME
0773014	1523759		20460	3844062	229	1,00	ST
0773218	1464966		20290	3844057	136	6,00	ST
0773218	1464966		20290	3844057	144	2,00	ST
0773218	1464966		20290	3844057	157	2,00	ST
0773596	1520318		10101	3844031	50	4,00	ST
0773596	1520318		15010	3844071	49	1,00	ST
0773596	1520318		15100	3844047	26	1,00	ST
0773596	1520318		15100	3844048	26	1,00	ST
0773596	1520318		16012	3844088	66	2,00	ST
0773596	1520318		20260	3844055	9	2,00	ST
0773596	1520318		20300	3844058	8	4,00	ST
0773596	1520318		22013	3727351	87	2,00	ST
0773596	1520318		22013	3727351	87	2,00	ST
0773596	1520318		22030	3721789	22	4,00	ST
0773596	1520318		22030	3721789	36	2,00	ST
0773596	1520318		22030	3721789	22	4,00	ST
0773596	1520318		22030	3721789	36	2,00	ST
0773596	1520318		22111	3844051	31	1,00	ST
0773596	1520318		22212	2732067	8	2,00	ST
0773596	1520318		34012	3844091	145	1,00	ST
0773596	1520318		92020	3720849	15	4,00	ST
0773702	1521910		06150	3844216	13	2,00	ST
0773702	1521910		06180	3659651	13	2,00	ST
0773927	1464100		15100	3844047	38	25,00	ST
0773927	1464100		15100	3844048	38	25,00	ST
0782632	4105672		34022	3720995	11	7,30	M
0782632	4105672		34022	3720995	65	7,50	M
0783355	1461025		20280	3844056	13	2,00	ST
0783355	1461025		20390	3844060	38	2,00	ST
0783355	1461025		92020	3720849	35	4,00	ST
0784117	1521814		16011	3844036	18	2,00	ST
0785169	1523182		13310	3844044	7	1,00	ST
0785169	1523182		13320	3844045	7	1,00	ST
0785169	1523182		20280	3844056	37	1,00	ST
0785169	1523182		20460	3844062	134	1,00	ST
0785169	1523182		20460	3844062	186	1,00	ST
0785548	1519944		92010	2732991	87	1,00	ST
0785727	1458463		22220	2732810	5	4,00	ST
0785727	1458463		27400	3844218	144	8,00	ST
0785727	1458463		92020	3720849	25	8,00	ST
0788098	1520828		20610	3844068	43	1,00	ST
0788128	1464794		20290	3844057	38	7,00	ST
0788328	1521255		22010	3844049	30	4,00	ST
0788328	1521255		22010	3844050	30	4,00	ST
0788329	1521271		20260	3844055	21	64,00	ST
0788519	1524077		14115	3844021	8	1,00	ST
0788569	4041670		22220	2732810	3	1,00	ST
0788569	4041670		92020	3720849	23	2,00	ST

Cross Reference List

3724953 - 001

400013

Sachnr.	SAP-Nr. SAP No.	CAT-Nr. CAT No.	BGR GROUP	ET.-Stücklistennummer	Pos.	Menge	ME
0840157	1523858		22501	2732553	4	16,00	ST
0842883	1523976		20460	3844062	63	6,00	ST
0842951	4014917		38100	3726201	11	4,00	ST
0850260	1523144		20460	3844062	284	1,00	ST
0861655	1520949		60022	3844208	68	4,00	ST
0861762	4238059		16022	3659647	219	6,00	ST
0861950	4041674		22015	2804192	12	3,00	ST
0861950	4041674		22015	2804192	12	3,00	ST
0867168	1461031		30100	3725334	49	2,00	ST
0867168	1461031		92020	3720849	65	2,00	ST
0867322	1520902		26132	2732076	2	1,00	ST
0886945	1523301		20110	3844012	72	1,00	ST
0886945	1523301		20380	3844059	176	6,00	ST
0886945	1523301		20460	3844062	100	12,00	ST
0886946	1522043		20431	3844014	18	4,00	ST
0896833	4014924		30012	3725329	12	1,00	ST
0900021	4041676		34640	3720993	10	1,00	ST
0900184	1524023		14160	3844025	8	1,00	ST
0900350	1524021		20460	3844062	101	4,00	ST
0900778	1462476		23060	2732381	14	1,00	ST
0900778	1462476		23260	2803882	8	1,00	ST
0900970	1519943		92010	2732991	8	1,00	ST
0902252	1519422		01300	3844028	53	8,94	M
0903814	1521203		22010	3844049	2	44,00	ST
0903814	1521203		22010	3844050	2	44,00	ST
0903814	1521203		60022	3844208	87	32,00	ST
0903814	1521203		61032	3844076	25	8,00	ST
0914448	1518451		13020	3844033	45	1,00	ST
0917014	1524812		23612	2732552	21	2,00	ST
0917014	1524812		64050	3844085	28	1,00	ST
0917918	4041677		23032	2732380	5	1,00	ST
0918748	1468128		24012	2732516	9	1,00	ST
0920492	1519424		01300	3844028	51	30,00	ST
0924006	1523592		00700	3725750	33	0,00	ST
0924006	1523592		13030	3844082	48	12,00	ST
0924006	1523592		13310	3844044	71	5,00	ST
0924006	1523592		13320	3844045	71	15,00	ST
0924006	1523592		20390	3844060	31	4,00	ST
0924006	1523592		30010	3725339	21	6,00	ST
0924162	4041679		23302	2732551	3	12,00	ST
0924172	1521258		16012	3844088	55	12,00	ST
0924172	1521258		22113	3721848	8	6,00	ST
0924172	1521258		60022	3844208	58	28,00	ST
0924181	1520835		00700	3725750	34	0,00	ST
0924181	1520835		13310	3844044	75	1,00	ST
0924181	1520835		20460	3844062	256	2,00	ST
0925009	1458329		16022	3659647	121	6,00	ST
0925130	1523162		20390	3844060	78	6,00	ST

Cross Reference List

3724953 - 001

400013

Sachnr.	SAP-Nr. SAP No.	CAT-Nr. CAT No.	BGR GROUP	ET.-Stücklistennummer	Pos.	Menge	ME
0925395	1515138		00700	3725750	5	1,00	ST
0925448	1523667		20460	3844062	257	6,00	ST
0925744	1467807		00700	3725750	30	0,00	ST
0925744	1467807		20110	3844012	36	1,00	ST
0925744	1467807		30100	3725334	20	1,00	ST
0925744	1467807		30410	3725361	23	2,00	ST
0925744	1467807		30420	3725360	23	2,00	ST
0925744	1467807		31400	3720825	7	16,00	ST
0933288	1521456	5E0631	13230	3844041	57	14,00	ST
0933288	1521456	5E0631	13230	3844042	57	14,00	ST
0933422	1523593		20290	3844057	70	8,00	ST
0933517	1521216		22010	3844049	38	16,00	ST
0933517	1521216		22010	3844050	38	16,00	ST
0933637	1520195		15010	3844071	6	2,00	ST
0933637	1520195		34012	3844091	6	2,00	ST
0933637	1520195		36000	3844087	117	2,00	ST
0933637	1520195		36000	3844087	144	2,00	ST
0933964	1521320		13030	3844082	35	4,00	ST
0933964	1521320		20280	3844056	82	1,00	ST
0933964	1521320		20700	3844097	74	2,00	ST
0933964	1521320		20700	3844097	74	2,00	ST
0935071	1522538		34012	3844091	73	4,00	ST
0935073	1464675		34012	3844091	114	2,00	ST
0936365	1457071		20431	3844014	3	4,00	ST
0936408	1521473		13230	3844041	63	5,00	ST
0936408	1521473		13230	3844042	65	6,00	ST
0936438	4015145		30410	3725361	25	1,00	ST
0936438	4015145		30420	3725360	25	1,00	ST
0936457	1467810		30100	3725334	21	2,00	ST
0936457	1467810		30410	3725361	24	4,00	ST
0936457	1467810		30420	3725360	24	4,00	ST
0936535	1523195		20390	3844060	42	2,00	ST
0936570	1523672		20460	3844062	255	2,00	ST
0936570	1523672		30010	3725339	20	20,00	ST
0937387	1523846		22502	2731760	23	9,00	ST
0939053	1522724		34012	3844091	18	4,00	ST
0939137	1458472		16400	3659648	10	6,00	ST
0939358	1523845		14010	3844019	12	2,00	ST
0944941	1519058		01820	3844017	15	4,00	ST
0944941	1519058		36000	3844087	8	20,00	ST
0944941	1519058		36000	3844087	20	8,00	ST
0944941	1519058		36000	3844087	31	24,00	ST
0945328	1519989		13310	3844044	39	1,00	ST
0945328	1519989		13320	3844045	39	1,00	ST
0945328	1519989		20300	3844058	6	2,00	ST
0950868	1522938		01200	3844210	23	8,00	ST
0953029	1523857		27400	3844218	10	2,00	ST
0955823	4118394		73700	3844213	19	4,00	ST

Cross Reference List

3724953 - 001

400013

Sachnr.	SAP-Nr. SAP No.	CAT-Nr. CAT No.	BGR GROUP	ET.-Stücklistennummer	Pos.	Menge	ME
0957221	1462560	7W0444	13230	3844041	3	5,00	ST
0957221	1462560	7W0444	13230	3844041	10	1,00	ST
0957221	1462560	7W0444	13230	3844042	3	6,00	ST
0957221	1462560	7W0444	92020	3720849	3	12,00	ST
0958915	1520930		10101	3844031	14	12,00	ST
0958915	1520930		92020	3720849	41	12,00	ST
0962869	4015271		38100	3726201	10	4,00	ST
0970228	1523175		20280	3844056	36	10,00	ST
0970228	1523175		20290	3844057	122	8,00	ST
0970228	1523175		20390	3844060	16	1,00	ST
0970228	1523175		20390	3844060	29	1,00	ST
0970228	1523175		20390	3844060	59	1,00	ST
0970228	1523175		20390	3844060	63	2,00	ST
0970228	1523175		20390	3844060	90	1,00	ST
0970228	1523175		20390	3844060	106	3,00	ST
0970228	1523175		20460	3844062	158	3,00	ST
0970228	1523175		20460	3844062	212	3,00	ST
0970251	1467407		27400	3844218	32	8,00	ST
0970253	1467409		27400	3844218	28	8,00	ST
0970255	4015286		27400	3844218	29	8,00	ST
0970257	1461046		27400	3844218	27	16,00	ST
0970262	1468257		27400	3844218	31	8,00	ST
0970263	1459616		27400	3844218	30	8,00	ST
0970351	1466156		13310	3844044	53	2,00	ST
0970351	1466156		13320	3844045	53	2,00	ST
0970401	1521088		13230	3844041	84	30,00	ST
0970401	1521088		13230	3844042	84	30,00	ST
0970401	1521088		15100	3844047	76	2,00	ST
0970401	1521088		15100	3844048	76	2,00	ST
0970401	1521088		61100	3844077	18	2,00	ST
0970404	1520808		00700	3725750	38	0,00	ST
0970423	1458330		22030	3721789	35	1,00	ST
0970423	1458330		22030	3721789	35	1,00	ST
0970423	1458330		23612	2732552	16	2,00	ST
0970517	1518443		20290	3844057	158	2,00	ST
0970517	1518443		60022	3844208	108	2,00	ST
0970517	1518443		61032	3844076	17	4,00	ST
0970518	1520980		20100	3844053	20	9,00	ST
0970518	1520980		20290	3844057	159	2,00	ST
0970520	1521326		20100	3844053	21	9,00	ST
0970520	1521326		20290	3844057	161	2,00	ST
0970520	1521326		60022	3844208	112	2,00	ST
0970520	1521326		61032	3844076	19	4,00	ST
0970659	1458331		22013	3727351	83	6,00	ST
0970659	1458331		22013	3727351	83	6,00	ST
0970659	1458331		22030	3721789	34	4,00	ST
0970659	1458331		22030	3721789	34	4,00	ST
0970659	1458331		24142	2803940	14	1,00	ST

Cross Reference List

3724953 - 001

400013

Sachnr.	SAP-Nr. SAP No.	CAT-Nr. CAT No.	BGR GROUP	ET.-Stücklistennummer	Pos.	Menge	ME
0971211	1523952		20260	3844055	20	16,00	ST
0971245	1457082		13310	3844044	57	2,00	ST
0971245	1457082		13320	3844045	57	2,00	ST
0971443	4328069		20610	3844068	65	51,00	ST
0971605	1460715		22112	2804572	7	1,00	ST
0971661	1520809		20610	3844068	57	16,00	ST
0971667	1522747		20430	3844013	22	2,00	ST
0971692	1520219		15010	3844071	32	8,00	ST
0971884	1520349		34022	3720995	52	1,00	ST
0971884	1520349		36000	3844087	128	1,00	ST
0971884	1520349		36000	3844087	155	1,00	ST
0971901	4498228		23060	2732381	12	1,00	ST
0972119	1520539		61011	3844209	12	24,00	ST
0973407	1521623		13310	3844044	81	6,00	ST
0973407	1521623		13320	3844045	81	6,00	ST
0973408	4008551		34022	3720995	56	28,00	ST
0973408	4008551		34022	3720995	78	28,00	ST
0974642	1523968		20460	3844062	27	96,00	ST
0974650	1523252		20290	3844057	94	64,00	ST
0974650	1523252		20300	3844058	27	16,00	ST
0974652	1522854		20110	3844012	20	64,00	ST
0974652	1522854		20220	3844054	7	32,00	ST
0974652	1522854		20460	3844062	21	24,00	ST
0974652	1522854		64050	3844085	13	16,00	ST
0974652	1522854		64050	3844085	14	16,00	ST
0974769	1523716		20460	3844062	169	1,00	ST
0974769	1523716		20460	3844062	221	1,00	ST
0974790	1523705		20220	3844054	9	4,00	ST
0974791	1523253		20290	3844057	95	32,00	ST
0974791	1523253		20300	3844058	25	32,00	ST
0974817	1521262		20100	3844053	44	4,00	ST
0974817	1521262		20290	3844057	79	16,00	ST
0974817	1521262		60022	3844208	56	17,00	ST
0978797	1524417		24062	3721378	11	17,00	ST
0982352	4015342		30012	3725329	29	1,00	ST
0982399	4015343		00700	3725750	36	0,00	ST
0982399	4015343		13310	3844044	76	4,00	ST
0982399	4015343		13320	3844045	76	4,00	ST
0984467	4015345		30010	3725339	26	150,00	ST
0984467	4015345		30100	3725334	36	40,00	ST
0984467	4015345		30300	3725337	11	10,00	ST
0984467	4015345		31560	3726909	9	1,00	ST
0984470	4041683		22013	3727351	89	12,00	ST
0984470	4041683		22013	3727351	89	12,00	ST
0984973	1520812		13030	3844082	5	1,00	ST
0984973	1520812		14120	3844022	5	1,00	ST
0984973	1520812		14140	3844023	2	3,00	ST
0984973	1520812		14150	3844024	15	2,00	ST

Cross Reference List

3724953 - 001

400013

Sachnr.	SAP-Nr. SAP No.	CAT-Nr. CAT No.	BGR GROUP	ET.-Stücklistennummer	Pos.	Menge	ME
0984973	1520812		20380	3844059	20	4,00	ST
0984973	1520812		20460	3844062	107	2,00	ST
0984973	1520812		20460	3844062	155	2,00	ST
0984973	1520812		20610	3844068	40	5,00	ST
0984974	1523643		20280	3844056	134	2,00	ST
0984975	1520813		13030	3844082	4	1,00	ST
0984975	1520813		14120	3844022	6	1,00	ST
0984975	1520813		14140	3844023	3	1,00	ST
0984975	1520813		14150	3844024	11	1,00	ST
0984975	1520813		20460	3844062	109	1,00	ST
0984975	1520813		20460	3844062	154	1,00	ST
0984975	1520813		20460	3844062	206	1,00	ST
0984975	1520813		20460	3844062	207	4,00	ST
0984975	1520813		20610	3844068	39	5,00	ST
0984986	1523584		73700	3844213	25	1,00	ST
0986307	1525838		20700	3844097	75	4,00	ST
0986307	1525838		20700	3844097	75	4,00	ST
0986600	4015349		30012	3725329	37	1,00	ST
0986610	1521272		20100	3844053	43	8,00	ST
0986610	1521272		20290	3844057	80	24,00	ST
0986610	1521272		60022	3844208	15	5,00	ST
0986982	1458332		16012	3844088	65	11,00	ST
0986982	1458332		16012	3844088	67	25,00	ST
0986982	1458332		22016	3721839	13	2,00	ST
0986982	1458332		22016	3721839	13	2,00	ST
0986982	1458332		22212	2732067	7	4,00	ST
0986982	1458332		22220	2732810	11	1,00	ST
0986982	1458332		92020	3720849	14	8,00	ST
0986982	1458332		92020	3720849	31	2,00	ST
0987229	1467246		22013	3727351	48	6,00	ST
0987229	1467246		22013	3727351	48	6,00	ST
0987230	1521254		20100	3844053	27	16,00	ST
0987230	1521254		60022	3844208	60	16,00	ST
0991786	1522830		20110	3844012	60	1,00	ST
0991910	1523180		20390	3844060	28	1,00	ST
0991910	1523180		20460	3844062	112	2,00	ST
0991936	1464045		20700	3844097	67	1,00	ST
0991936	1464045		20700	3844097	67	1,00	ST
0998560	1522763		20110	3844012	88	2,00	ST
1009480	1523648		20280	3844056	136	2,00	ST
1009480	1523648		22013	3727351	84	1,00	ST
1009480	1523648		22013	3727351	84	1,00	ST
1041939	1520928		10101	3844031	27	1,00	ST
1041939	1520928		13310	3844044	40	1,00	ST
1041939	1520928		13320	3844045	40	1,00	ST
1041939	1520928		22030	3721789	37	1,00	ST
1041939	1520928		22030	3721789	37	1,00	ST
1041939	1520928		22111	3844051	30	1,00	ST

Cross Reference List

3724953 - 001

400013

Sachnr.	SAP-Nr. SAP No.	CAT-Nr. CAT No.	BGR GROUP	ET.-Stücklistennummer	Pos.	Menge	ME
1041939	1520928		23612	2732509	22	2,00	ST
1042669	1522838		20110	3844012	69	4,00	ST
1042669	1522838		20700	3844097	81	10,00	ST
1042669	1522838		20700	3844097	81	10,00	ST
1042876	1521135		15100	3844047	121	1,00	ST
1042876	1521135		15100	3844048	121	1,00	ST
1042876	1521135		24142	2803940	13	2,00	ST
1043659	1621448		34012	3844091	11	4,00	ST
1054977	4015400		22113	2803691	3	8,00	ST
1054977	4015400		22113	2803691	3	8,00	ST
1056683	1455734		34640	3720993	11	1,00	ST
1059013	1521840		30012	3725329	48	4,00	ST
1124422	1522130		06000	3844211	6	1,00	ST
1124937	1520786		01820	3720912	5	16,00	ST
1124937	1520786		60022	3844208	62	4,00	ST
1124937	1520786		64050	3844085	8	4,00	ST
1128104	1519987		20290	3844057	101	4,00	ST
1128104	1519987		20300	3844058	2	2,00	ST
1143422	1523225		20290	3844057	145	3,00	ST
1143422	1523225		20300	3844058	44	4,00	ST
1143423	1523570		20290	3844057	123	8,00	ST
1147109	1519984		20290	3844057	102	4,00	ST
1147109	1519984		20300	3844058	3	2,00	ST
1148051	1520823		20460	3844062	108	2,00	ST
1148051	1520823		20610	3844068	38	12,00	ST
1148124	1520004		15010	3844071	154	16,00	ST
1148149	1467830		30010	3725339	18	18,00	ST
1148149	1467830		30100	3725334	22	2,00	ST
1148149	1467830		30210	3725341	16	16,00	ST
1148149	1467830		30230	3725342	16	10,00	ST
1148149	1467830		30240	3725343	26	6,00	ST
1148657	1524012		20460	3844062	144	1,00	ST
1148657	1524012		20460	3844062	145	1,00	ST
1148657	1524012		20460	3844062	146	1,00	ST
1148760	1522335		34012	3844091	171	4,00	ST
1175138	1523293		23032	2732380	1	1,00	ST
1175192	4015512		61100	3844077	25	8,00	ST
1175531	1523294		20110	3844012	73	1,00	ST
1175531	1523294		20380	3844059	179	3,00	ST
1175531	1523294		20460	3844062	94	2,00	ST
1175615	1523181		20390	3844060	27	2,00	ST
1179490	1521936		06180	3659651	11	4,00	ST
1183269	1523256		20290	3844057	98	32,00	ST
1183269	1523256		20300	3844058	29	32,00	ST
1183269	1523256		20460	3844062	142	8,00	ST
1183269	1523256		20460	3844062	194	8,00	ST
1183270	1523526		20100	3844053	38	8,00	ST
1183270	1523526		20100	3844053	48	12,00	ST

Cross Reference List

3724953 - 001

400013

Sachnr.	SAP-Nr. SAP No.	CAT-Nr. CAT No.	BGR GROUP	ET.-Stücklistennummer	Pos.	Menge	ME
1183270	1523526		20280	3844056	21	16,00	ST
1185345	1521011		20100	3844053	49	8,00	ST
1185345	1521011		23250	3720880	4	6,00	ST
1185465	1458496		34022	3720995	43	2,00	ST
1185824	1523641		20280	3844056	133	4,00	ST
1186013			20290	3844057	153	2,00	ST
1186016	1523969		20460	3844062	51	14,00	ST
1186018	1521339		60022	3844208	110	4,00	ST
1186022	1521328		60022	3844208	111	2,00	ST
1186395	1521397		60022	3844208	73	4,00	ST
1186991	1523978		20460	3844062	64	12,00	ST
1190365	1467017		16032	3727616	16	1,00	ST
1190383	1522771		20110	3844012	86	4,00	ST
1190772	1525763		30012	3725329	46	4,00	ST
1190772	1525763		34132	3844296	20	2,00	ST
1196420	1453247		30100	3725334	47	1,00	ST
1196420	1453247		92020	3720849	63	1,00	ST
1220477	1523591		20260	3844055	54	8,00	ST
1220477	1523591		20460	3844062	170	4,00	ST
1220477	1523591		20460	3844062	222	4,00	ST
1241836	1462960		20110	3844012	61	2,00	ST
1252136	1524004		20460	3844062	150	1,00	ST
1268708	4015700		20300	3844058	51	32,00	ST
1283396	1522822		20110	3844012	87	2,00	ST
1293860	1522746		20430	3844013	20	2,00	ST
1307665	1519733		01300	3844028	6	2,00	ST
1307770	4041700		22016	3721839	7	3,00	ST
1307770	4041700		22016	3721839	7	3,00	ST
1312010	1485076		22016	3721839	14	1,00	ST
1312010	1485076		22016	3721839	14	1,00	ST
1312449	1523556		20280	3844056	91	1,00	ST
1312449	1523556		30240	3725343	11	4,00	ST
1312449	1523556		30300	3725337	12	4,00	ST
1312900	1522840		20110	3844012	75	2,00	ST
1317573	1523970		20460	3844062	52	7,00	ST
1317573	1523970		61100	3844077	32	1,00	ST
1317880	4015758		22111	3844051	14	8,00	ST
1324040	1523868		20100	3844053	42	16,00	ST
1324124	1466171		30300	3725337	13	8,00	ST
1324153	4015764		16022	3659647	234	4,00	ST
1324293	1523979		16012	3844088	56	24,00	ST
1324293	1523979		22010	3844049	33	12,00	ST
1324293	1523979		22010	3844050	33	12,00	ST
1331028	1523184		20390	3844060	15	4,00	ST
1331028	1523184		20390	3844060	61	2,00	ST
1331028	1523184		20390	3844060	107	1,00	ST
1331219	1521476		01811	3844104	33	12,00	ST
1331219	1521476		01812	3844105	33	12,00	ST

Cross Reference List

3724953 - 001

400013

Sachnr.	SAP-Nr. SAP No.	CAT-Nr. CAT No.	BGR GROUP	ET.-Stücklistennummer	Pos.	Menge	ME
1331219	1521476		13020	3844033	47	16,00	ST
1331219	1521476		61032	3844076	13	8,00	ST
1331219	1521476		64050	3844085	7	4,00	ST
1338526	4296578		30010	3725339	2	43,00	ST
1338526	4296578		30100	3725334	43	3,00	ST
1338526	4296578		30210	3725341	5	22,00	ST
1338526	4296578		30230	3725342	2	4,00	ST
1338526	4296578		30240	3725343	2	12,00	ST
1338526	4296578		30300	3725337	33	16,00	ST
1338526	4296578		30410	3725361	21	15,00	ST
1338526	4296578		30420	3725360	21	15,00	ST
1350378	1467247		16022	3659647	100	24,00	ST
1350498	1522832		20110	3844012	46	4,00	ST
1350997	1520831		20610	3844068	52	8,00	ST
1350997	1520831		22013	3727351	88	1,00	ST
1350997	1520831		22013	3727351	88	1,00	ST
1350997	1520831		22030	3721789	41	5,00	ST
1350997	1520831		22030	3721789	41	5,00	ST
1350997	1520831		22502	2731760	13	2,00	ST
1355168	1524819		22016	3721839	9	4,00	ST
1355168	1524819		22016	3721839	9	4,00	ST
1355168	1524819		64050	3844085	35	4,00	ST
1355169	1467093		20431	3844014	5	16,00	ST
1382124	1521537		13020	3844033	22	2,00	ST
1389459	1458048		22113	2803691	7	1,00	ST
1389459	1458048		22113	2803691	7	1,00	ST
1397532	4015789		10101	3844031	58	4,00	ST
1401644	1451488		22013	3727351	67	1,00	ST
1401644	1451488		22013	3727351	67	1,00	ST
1402905	1461062		22030	3721789	21	2,00	ST
1402905	1461062		22030	3721789	21	2,00	ST
1402999	4041704		22113	2803691	6	1,00	ST
1402999	4041704		22113	2803691	6	1,00	ST
1403736	1459627		22013	3727351	85	1,00	ST
1403736	1459627		22013	3727351	85	1,00	ST
1405266	1468967		10101	3844031	11	2,00	ST
1405266	1468967		92020	3720849	49	2,00	ST
1405602	1465442		23032	2732380	3	1,00	ST
1406392	1520320		15010	3844071	48	2,00	ST
1406392	1520320		16012	3844088	68	1,00	ST
1406392	1520320		20260	3844055	10	2,00	ST
1406392	1520320		20460	3844062	29	2,00	ST
1406392	1520320		20460	3844062	35	2,00	ST
1406392	1520320		22212	2732067	9	2,00	ST
1406392	1520320		23612	2732509	12	6,00	ST
1406392	1520320		34012	3844091	144	2,00	ST
1406392	1520320		92020	3720849	16	4,00	ST
1406516	1460646		22013	3727351	100	2,00	ST

Cross Reference List

3724953 - 001

400013

Sachnr.	SAP-Nr. SAP No.	CAT-Nr. CAT No.	BGR GROUP	ET.-Stücklistennummer	Pos.	Menge	ME
1406516	1460646		22013	3727351	100	2,00	ST
1406935	1454853		13230	3844041	5	5,00	ST
1406935	1454853		13230	3844041	12	1,00	ST
1406935	1454853		13230	3844042	5	6,00	ST
1406935	1454853		92020	3720849	5	12,00	ST
1408259	1451800		22030	3721789	9	2,00	ST
1408259	1451800		22030	3721789	33	1,00	ST
1408259	1451800		22030	3721789	9	2,00	ST
1408259	1451800		22030	3721789	33	1,00	ST
1408279	1461067		22010	3844049	7	1,00	ST
1408279	1461067		22010	3844049	13	1,00	ST
1408279	1461067		22010	3844049	19	1,00	ST
1408279	1461067		22010	3844050	7	1,00	ST
1408279	1461067		22010	3844050	13	1,00	ST
1408279	1461067		22010	3844050	19	1,00	ST
1408279	1461067		22030	3721789	23	1,00	ST
1408279	1461067		22030	3721789	23	1,00	ST
1408279	1461067		22112	2804572	5	1,00	ST
1408923	1466259	1W8845	13030	3844082	26	4,00	ST
1409095	4041707		22030	3721789	28	1,00	ST
1409095	4041707		22030	3721789	28	1,00	ST
1411988	1523800		22502	2731760	15	2,00	ST
1411989	1457846		22013	3727351	101	1,00	ST
1411989	1457846		22013	3727351	101	1,00	ST
1412648	4016007		22030	3721789	15	1,00	ST
1412648	4016007		22030	3721789	15	1,00	ST
1412775	1458868		22030	3721789	29	1,00	ST
1412775	1458868		22030	3721789	29	1,00	ST
1414008	1519988		20290	3844057	103	4,00	ST
1414008	1519988		20300	3844058	4	2,00	ST
1414008	1519988		22502	2731760	19	4,00	ST
1414010	4064539		22220	2732810	10	1,00	ST
1414010	4064539		92020	3720849	30	2,00	ST
1414080	1459931		24012	2732516	14	1,00	ST
1414081	1457342		24012	2732516	13	1,00	ST
1414083	1468130		24012	2732516	10	1,00	ST
1414085	1465586		24012	2732516	16	1,00	ST
1414087	1459892		24012	2732516	15	2,00	ST
1414089	1465122		24012	2732516	11	1,00	ST
1414237	4016031		23032	2732380	2	1,00	ST
1415064	1453010	4176391	30100	3725334	48	1,00	ST
1415064	1453010	4176391	92020	3720849	64	1,00	ST
1415498	1458335		22030	3721789	40	1,00	ST
1415498	1458335		22030	3721789	40	1,00	ST
1416065	4474737		22113	3721848	3	1,00	ST
1418163	1523680		22212	2732067	5	4,00	ST
1418163	1523680		92020	3720849	12	8,00	ST
1418164	1523679		22212	2732067	4	4,00	ST

Cross Reference List

3724953 - 001

400013

Sachnr.	SAP-Nr. SAP No.	CAT-Nr. CAT No.	BGR GROUP	ET.-Stücklistennummer	Pos.	Menge	ME
1418164	1523679		92020	3720849	11	8,00	ST
1419208	1484723		22017	3721837	3	1,00	ST
1419208	1484723		22017	3721838	3	1,00	ST
1419208	1484723		22017	3721837	3	1,00	ST
1419208	1484723		22017	3721838	3	1,00	ST
1419225	1458677		22013	3727351	104	1,00	ST
1419225	1458677		22013	3727351	104	1,00	ST
1419843	4497311		24012	2732516	5	1,00	ST
1420437	4041710		22113	2803691	4	1,00	ST
1420437	4041710		22113	2803691	4	1,00	ST
1421384	1465454		23612	2732552	18	1,00	ST
1421384	1465454		23612	2732509	24	1,00	ST
1421384	1465454		64050	3844085	34	1,00	ST
1422029	1461082		22010	3844049	8	1,00	ST
1422029	1461082		22010	3844049	14	1,00	ST
1422029	1461082		22010	3844050	8	1,00	ST
1422029	1461082		22010	3844050	14	1,00	ST
1422270	1458196		22111	3844051	11	1,00	ST
1423394	1460328		23616	3720879	5	1,00	ST
1423537	1458101		00700	3725750	1	1,00	ST
1423786	1462986		30010	3725339	257	4,20	M
1423786	1462986		30010	3725339	258	6,80	M
1423786	1462986		30410	3725361	30	4,45	M
1423786	1462986		30410	3725361	31	0,48	M
1423786	1462986		30410	3725361	32	1,16	M
1423786	1462986		30410	3725361	33	1,40	M
1423786	1462986		30410	3725361	34	1,16	M
1423786	1462986		30410	3725361	35	1,05	M
1423786	1462986		30410	3725361	36	3,81	M
1423786	1462986		30410	3725361	37	2,10	M
1423786	1462986		30410	3725361	38	3,65	M
1423786	1462986		30410	3725361	39	0,48	M
1423786	1462986		30410	3725361	40	1,03	M
1423786	1462986		30410	3725361	42	0,48	M
1423786	1462986		30420	3725360	201	4,45	M
1423786	1462986		30420	3725360	202	0,48	M
1423786	1462986		30420	3725360	203	1,16	M
1423786	1462986		30420	3725360	204	1,40	M
1423786	1462986		30420	3725360	205	1,16	M
1423786	1462986		30420	3725360	206	1,05	M
1423786	1462986		30420	3725360	207	3,81	M
1423786	1462986		30420	3725360	208	2,10	M
1423786	1462986		30420	3725360	209	3,65	M
1423786	1462986		30420	3725360	210	0,48	M
1423786	1462986		30420	3725360	211	1,03	M
1423786	1462986		30420	3725360	212	0,48	M
1423794	1467836		30410	3725361	22	8,00	ST
1423794	1467836		30420	3725360	22	8,00	ST

Cross Reference List

3724953 - 001

400013

Sachnr.	SAP-Nr. SAP No.	CAT-Nr. CAT No.	BGR GROUP	ET.-Stücklistennummer	Pos.	Menge	ME
1424013	1460612		00700	3725750	2	1,00	ST
1424252	1521082		23152	2804404	4	1,00	ST
1425296	1524116		92010	2732991	112	1,00	ST
1425307	1524118		92010	2732991	113	1,00	ST
1425317	1524117		92010	2732991	115	1,00	ST
1425318	1524119		92010	2732991	114	1,00	ST
1425320	1524120		92010	2732991	111	1,00	ST
1429919	4041718		22030	3721789	30	1,00	ST
1429919	4041718		22030	3721789	30	1,00	ST
1430398	1465463		23302	2732551	5	2,00	ST
1431016	1460607		23170	2732179	7	2,00	ST
1431016	1460607		23170	2732179	7	2,00	ST
1431139	1457107		30410	3725361	6	11,00	ST
1431139	1457107		30420	3725360	6	11,00	ST
1431140	1457345		30010	3725339	48	4,00	ST
1431140	1457345		30410	3725361	11	24,00	ST
1431140	1457345		30420	3725360	11	24,00	ST
1433798	1460600	4180554	13230	3844041	4	5,00	ST
1433798	1460600	4180554	13230	3844041	11	1,00	ST
1433798	1460600	4180554	13230	3844042	4	6,00	ST
1433798	1460600	4180554	92020	3720849	4	12,00	ST
1433799	1454757	4182003	13230	3844041	2	5,00	ST
1433799	1454757	4182003	13230	3844041	9	1,00	ST
1433799	1454757	4182003	13230	3844042	2	6,00	ST
1433799	1454757	4182003	92020	3720849	2	12,00	ST
1433800	1462196		13230	3844041	6	5,00	ST
1433800	1462196		13230	3844041	13	1,00	ST
1433800	1462196		13230	3844042	6	6,00	ST
1433800	1462196		92020	3720849	6	12,00	ST
1433860	1466265	4264786	20280	3844056	11	2,00	ST
1433860	1466265	4264786	20390	3844060	36	2,00	ST
1433860	1466265	4264786	22220	3844231	2	1,00	ST
1433860	1466265	4264786	92020	3720849	33	4,00	ST
1435404	4016453		22030	3721789	31	1,00	ST
1435404	4016453		22030	3721789	31	1,00	ST
1435651	1522108		13011	3720811	20	1,00	ST
1436992	1521455		13230	3844041	45	6,00	ST
1436992	1521455		13230	3844042	45	6,00	ST
1437504	1460651		22017	3721837	6	1,00	ST
1437504	1460651		22017	3721837	6	1,00	ST
1437639	1521199		22013	3727351	110	1,00	ST
1437639	1521199		22013	3727351	110	1,00	ST
1438620	1454854		13230	3844041	7	5,00	ST
1438620	1454854		13230	3844041	14	1,00	ST
1438620	1454854		13230	3844042	7	6,00	ST
1438620	1454854		92020	3720849	7	12,00	ST
1440461	4016640		23612	2732552	3	2,00	ST
1440462	4016641		23612	2732552	6	2,00	ST

Cross Reference List

3724953 - 001

400013

Sachnr.	SAP-Nr. SAP No.	CAT-Nr. CAT No.	BGR GROUP	ET.-Stücklistennummer	Pos.	Menge	ME
1440463	4016642		23612	2732552	4	2,00	ST
1440464	4016643		23612	2732552	5	2,00	ST
1440468	1524811		23612	2732552	20	4,00	ST
1440468	1524811		23612	2732509	26	12,00	ST
1440468	1524811		23612	2732509	32	12,00	ST
1440468	1524811		23616	3720879	16	8,00	ST
1440468	1524811		64050	3844085	32	2,00	ST
1440861	1465604		16400	3659648	2	1,00	ST
1440862	1465605		16400	3659648	8	1,00	ST
1440863	1456817		16400	3659648	4	36,00	ST
1440864	1456818		16400	3659648	3	36,00	ST
1440921			22030	3721789	8	2,00	ST
1440921			22030	3721789	8	2,00	ST
1441013	4041729		22013	3727351	26	1,00	ST
1441013	4041729		22013	3727351	26	1,00	ST
1441014	1457943		22013	3727351	29	2,00	ST
1441014	1457943		22013	3727351	29	2,00	ST
1441016	1460653		22013	3727351	25	1,00	ST
1441016	1460653		22013	3727351	25	1,00	ST
1441017	1461098		22013	3727351	71	1,00	ST
1441017	1461098		22013	3727351	71	1,00	ST
1441018	4028208		22013	3727351	42	2,00	ST
1441018	4028208		22013	3727351	42	2,00	ST
1441019	4016667		22013	3727351	43	1,00	ST
1441019	4016667		22013	3727351	43	1,00	ST
1441020	4238090		22013	3727351	68	1,00	ST
1441020	4238090		22013	3727351	68	1,00	ST
1441041	4238091		16032	3727616	18	1,00	ST
1441041	4238091		16032	3727616	42	1,00	ST
1441073	1457110		22013	3727351	102	1,00	ST
1441073	1457110		22013	3727351	102	1,00	ST
1441278			22111	3844051	13	1,00	ST
1442317	1465482		22015	2804192	13	1,00	ST
1442317	1465482		22015	2804192	13	1,00	ST
1442381	4016695		22013	3727351	27	1,00	ST
1442381	4016695		22013	3727351	27	1,00	ST
1442423	4041731		22013	3727351	53	1,00	ST
1442423	4041731		22013	3727351	53	1,00	ST
1442449	4041732		22013	3727351	50	1,00	ST
1442449	4041732		22013	3727351	50	1,00	ST
1442451	4041733		22013	3727351	52	1,00	ST
1442451	4041733		22013	3727351	52	1,00	ST
1442452	4238092		22013	3727351	41	2,00	ST
1442452	4238092		22013	3727351	41	2,00	ST
1444178	1465483		23217	2732382	4	1,00	ST
1444387	4016722		23217	2732382	2	1,00	ST
1444794	4041735		22020	3666837	2	1,00	ST
1444794	4041735		22020	3666837	2	1,00	ST

Cross Reference List

3724953 - 001

400013

Sachnr.	SAP-Nr. SAP No.	CAT-Nr. CAT No.	BGR GROUP	ET.-Stücklistennummer	Pos.	Menge	ME
1444812	1465485		22022	3659529	2	1,00	ST
1444812	1465485		22022	3659529	2	1,00	ST
1445235	1466710		16400	3659648	9	1,00	ST
1446008	4041737		22113	3721848	7	1,00	ST
1447159	1458210		22015	2804192	8	1,00	ST
1447159	1458210		22015	2804192	8	1,00	ST
1447160	1461102		22015	2804192	9	1,00	ST
1447160	1461102		22015	2804192	9	1,00	ST
1447161	1461103		22015	2804192	10	1,00	ST
1447161	1461103		22015	2804192	10	1,00	ST
1447171	4474739		23170	2732179	2	1,00	ST
1447171	4474739		23170	2732179	2	1,00	ST
1447255	1460656		22015	2804192	4	1,00	ST
1447255	1460656		22015	2804192	4	1,00	ST
1447255	1460656		22016	3721839	3	1,00	ST
1447255	1460656		22016	3721839	3	1,00	ST
1450871	4016893		22013	3727351	118	1,00	ST
1450871	4016893		22013	3727351	118	1,00	ST
1452966	1461107		19402	3664746	20	1,00	ST
1457639	4041749		22013	3727351	69	1,00	ST
1457639	4041749		22013	3727351	69	1,00	ST
1459319	1465616		23260	2803882	6	1,00	ST
1460105	1461109		22111	3844051	7	4,00	ST
1461001	1465488		23170	2732179	9	1,00	ST
1461001	1465488		23170	2732179	9	1,00	ST
1461015	1471899		20280	3844056	14	2,00	ST10
1461015	1471899		92020	3720849	36	4,00	ST
1462554	1456195		27402	3668774	32	1,00	ST
1462557	1459243		27402	3668774	38	1,00	ST
1462602	1461463		27402	3668774	20	2,00	ST
1462602	1461463		27420	3668775	5	3,00	ST
1462603	1468862		27402	3668774	39	2,00	ST
1462603	1468862		27420	3668775	6	3,00	ST
1462608	1450543		27402	3668774	16	1,00	ST
1462609	1451285		27402	3668774	5	3,00	ST
1462616	4017067		27400	3844218	72	2,00	ST
1462617	1515220		27400	3844218	71	2,00	ST
1462617	1515220		27402	3668774	37	1,00	ST
1462618	1466253		27420	3668775	7	1,00	ST
1463452	1464038		20290	3844057	26	1,83	M
1464211	1467843		20260	3844055	43	4,00	ST
1464211	1467843		20290	3844057	27	16,00	ST
1464213	1467844		20260	3844055	47	6,00	ST
1464213	1467844		20390	3844060	109	2,00	ST
1464213	1467844		20390	3844060	111	2,00	ST
1464733	4017095		20280	3844056	67	1,00	ST
1465334	4017101		20280	3844056	66	1,00	ST
1466224	4041753		22111	3844051	9	1,00	ST

Cross Reference List

3724953 - 001

400013

Sachnr.	SAP-Nr. SAP No.	CAT-Nr. CAT No.	BGR GROUP	ET.-Stücklistennummer	Pos.	Menge	ME
1466240	4041754		30230	3725342	9	2,00	ST
1467978	1460659		22010	3844049	20	1,00	ST
1467978	1460659		22010	3844050	20	1,00	ST
1468959	1521509		13230	3844041	32	22,00	ST
1468959	1521509		13230	3844042	32	24,00	ST
1471282	1464102		13310	3844044	32	2,00	ST
1471282	1464102		13320	3844045	32	2,00	ST
1471473	1465213		16012	3844088	34	3,00	ST
1471475	1457710		16012	3844088	36	5,00	ST
1471478	1457254		16012	3844088	51	3,00	ST
1471511	4017327		27420	3668775	3	2,00	ST
1471513	4017329		27402	3668774	34	1,00	ST
1471538	1457115		22013	3727351	105	2,00	ST
1471538	1457115		22013	3727351	105	2,00	ST
1471539	1458716		22113	3721848	4	1,00	ST
1471555	4017331		22112	2804572	6	1,00	ST
1471555	4017331		22113	3721848	6	1,00	ST
1471779	4221605		22111	3844051	4	1,00	ST
1471779	4221605		22112	2804572	4	1,00	ST
1472127	1542321		34502	3668947	69	1,00	ST
1473123	1468135		30010	3725339	45	2,00	ST
1473527	1457619		16022	3659647	202	1,00	ST
1474609	1661933		27420	3668775	11	3,00	ST
1474676	1522176	1518366	27330	3720994	9	1,00	ST
1474676	1522176	1518366	27330	3720994	17	2,00	ST
1474676	1522176	1518366	27400	3844218	128	2,00	ST
1474676	1522176	1518366	92020	3720849	39	1,00	ST
1474688	4017435		30060	3725297	23	1,00	ST
1474696	4017439		30300	3725337	64	44,00	ST
1474698	4017440		30300	3725337	63	44,00	ST
1474705	1465285		30010	3725339	39	4,00	ST
1474705	1465285		30210	3725341	33	2,00	ST
1476041	4041774		14130	3725333	3	0,00	ST
1476297	1451450		13011	3720811	2	2,00	ST
1476330	4041778		22030	3721789	12	2,00	ST
1476330	4041778		22030	3721789	12	2,00	ST
1476340	1457575		16012	3844088	20	2,00	ST
1476438	1459236		22015	2804192	15	1,00	ST
1476438	1459236		22015	2804192	15	1,00	ST
1476476	1471900		22220	2732810	7	1,00	ST
1476476	1471900		92020	3720849	27	2,00	ST
1476477	4017482		22220	2732810	4	2,00	ST
1476477	4017482		92020	3720849	24	4,00	ST
1476478	1466292		22220	2732810	2	1,00	ST
1476478	1466292		92020	3720849	22	2,00	ST
1476479	4041780		22220	2732810	9	1,00	ST
1476479	4041780		92020	3720849	29	2,00	ST
1476480	1456356		22220	2732810	8	1,00	ST

Cross Reference List

3724953 - 001

400013

Sachnr.	SAP-Nr. SAP No.	CAT-Nr. CAT No.	BGR GROUP	ET.-Stücklistennummer	Pos.	Menge	ME
1476480	1456356		92020	3720849	28	2,00	ST
1476502	1457635		16012	3844088	21	2,00	ST
1476503	1457639		16012	3844088	22	1,00	ST
1476504	1457636		16012	3844088	23	2,00	ST
1476506	1457347		16012	3844088	26	1,00	ST
1476507	1465863		16012	3844088	31	1,00	ST
1476510	1458338		16012	3844088	71	5,00	ST
1476511	1468868		92020	3720849	73	4,00	ST
1476516	1461768		16012	3844088	43	1,00	ST
1476517	4238095		16400	3659648	5	7,00	ST
1476518	4238096		16400	3659648	6	6,00	ST
1476519	1465114		16400	3659648	7	1,00	ST
1476520	1459632		16400	3659648	11	1,00	ST
1476521	1458339		22111	3844051	8	1,00	ST
1476522	1458121		22111	3844051	3	1,00	ST
1477015	1460668		22111	3844051	2	1,00	ST
1477016	1460669		22111	3844051	5	1,00	ST
1477018	1460718		22111	3844051	10	1,00	ST
1477020	1465491		22111	3844051	18	1,00	ST
1477021	1460670		22111	3844051	21	2,00	ST
1477022	1460671		22111	3844051	22	2,00	ST
1477022	1460671		22111	3844051	27	5,00	ST
1477023	1460672		22111	3844051	19	2,00	ST
1477023	1460672		22111	3844051	26	1,00	ST
1477024	1456357		22111	3844051	20	2,00	ST
1477024	1456357		22111	3844051	25	1,00	ST
1477305	1520942		10101	3844031	9	14,00	ST
1477305	1520942		10101	3844031	55	3,00	ST
1477305	1520942		92020	3720849	47	14,00	ST
1477305	1520942		92020	3720849	54	3,00	ST
1477306	1459524		10101	3844031	10	14,00	ST
1477306	1459524		92020	3720849	48	14,00	ST
1477307	1468296		10101	3844031	37	11,00	ST
1477307	1468296		92020	3720849	57	11,00	ST
1477410	1466386		27402	3668774	21	2,00	ST
1477411	1451289		27402	3668774	22	2,00	ST
1477413	4474740		27402	3668774	23	2,00	ST
1477416	4017500		27420	3668775	14	1,00	ST
1477417	1451288		27402	3668774	12	1,00	ST
1477418	1451284		27402	3668774	13	1,00	ST
1477419	1451283		27402	3668774	14	1,00	ST
1477420	4017501		27420	3668775	34	1,00	ST
1477421	4017502		27402	3668774	31	1,00	ST
1477422	4017503		27402	3668774	33	1,00	ST
1477423	1451287		27402	3668774	35	1,00	ST
1477483	1522168	2310169	27330	3720994	12	1,00	ST
1477483	1522168	2310169	27400	3844218	120	2,00	ST
1477518	1466261		27402	3668774	41	2,00	ST

Cross Reference List

3724953 - 001

400013

Sachnr.	SAP-Nr. SAP No.	CAT-Nr. CAT No.	BGR GROUP	ET.-Stücklistennummer	Pos.	Menge	ME
1477527	4017517		27402	3668774	27	1,00	ST
1477528	4017518		27402	3668774	28	1,00	ST
1477529	4213105		27402	3668774	29	1,00	ST
1477530	1456015		27402	3668774	40	1,00	ST
1477541	4017519		27402	3668774	30	2,00	ST
1478091	1456306		22112	2804572	3	1,00	ST
1478103	1521287		13030	3844082	15	2,00	ST
1478105	1521288		13030	3844082	32	2,00	ST
1478303	1459237		23302	2732551	4	2,00	ST
1478304	1468136		23302	2732551	6	2,00	ST
1478308	4041782		23612	2732552	9	2,00	ST
1478308	4041782		23616	3720879	2	2,00	ST
1478309	1617170		23612	2732552	11	1,00	ST
1478309	1617170		23616	3720879	4	1,00	ST
1478310	1456358		23612	2732552	12	1,00	ST
1478310	1456358		23616	3720879	12	1,00	ST
1478311	4017533		23612	2732552	2	2,00	ST
1478312	1456359		23612	2732552	14	1,00	ST
1478312	1456359		23616	3720879	14	1,00	ST
1478313	4041783		23612	2732509	9	3,00	ST
1478314	1462199		23612	2732509	10	3,00	ST
1478320	4017534		23612	2732509	16	3,00	ST
1478321	4017535		23612	2732509	17	3,00	ST
1478322	4041784		23612	2732509	18	2,00	ST
1478323	4041785		23612	2732509	19	1,00	ST
1478324	4041786		23612	2732509	14	2,00	ST
1478326	4017536		23612	2732509	2	3,00	ST
1478327	4017537		23612	2732509	3	3,00	ST
1478328	4041787		23612	2732509	6	3,00	ST
1478329	4041788		23612	2732509	4	3,00	ST
1478330	4041789		23612	2732509	5	3,00	ST
1478331	1460675		23612	2732509	13	2,00	ST
1478344	1465494		20460	3844062	31	6,00	ST
1478344	1465494		20460	3844062	37	6,00	ST
1478355	1458340		22017	3721837	9	1,00	ST
1478355	1458340		22017	3721838	9	1,00	ST
1478355	1458340		22017	2804247	9	1,00	ST
1478355	1458340		22017	3721837	9	1,00	ST
1478355	1458340		22017	3721838	9	1,00	ST
1478355	1458340		22017	2804247	9	1,00	ST
1478377	1465495		26132	3727212	3	16,00	ST
1478412	1465286		30210	3725341	22	3,00	ST
1478451	1451507		22015	2804192	2	1,00	ST
1478451	1451507		22015	2804192	2	1,00	ST
1478452	1496799		22015	2804192	17	1,00	ST
1478452	1496799		22015	2804192	17	1,00	ST
1479948	1523971	4176205	20460	3844062	58	6,00	ST
1479948	1523971	4176205	92020	3720849	78	6,00	ST

Cross Reference List

3724953 - 001

400013

Sachnr.	SAP-Nr. SAP No.	CAT-Nr. CAT No.	BGR GROUP	ET.-Stücklistennummer	Pos.	Menge	ME
1479949	1523973		20460	3844062	59	6,00	ST
1479949	1523973		92020	3720849	79	6,00	ST
1479950	1523941		20460	3844062	60	6,00	ST
1479950	1523941		92020	3720849	80	6,00	ST
1479989	4017562		22113	3721848	5	1,00	ST
1479993	1466917		16012	3844088	33	2,00	ST
1480006	4017565		16012	3844088	9	1,00	ST
1480007	4296579		16012	3844088	10	1,00	ST
1480945	4041790		22030	3721789	19	1,00	ST
1480945	4041790		22030	3721789	19	1,00	ST
1480949	1466633		30010	3725339	61	2,00	ST
1499347	1520885	4176401	10101	3844031	44	2,00	ST
1499347	1520885	4176401	92020	3720849	62	2,00	ST
1503651	1524330		24062	3721378	10	1,00	ST
1520037	1523135		92110	3669588	2	2,00	ST
1520038	1523136		92110	3669588	3	2,00	ST
1520366	1469741		34640	3720993	16	3,00	ST
1520367	1525256		34640	3720993	13	1,00	ST
1520368	1461370		34640	3720993	12	1,00	ST
1520827	1458510		38100	3726201	16	16,00	ST
1520967	1523836		22502	2731760	28	1,00	ST
1520996	1455748		30100	3725334	5	2,00	ST
1527232	1524058		24012	2732516	1	1,00	ST
1533202	1523134		92110	3669588	1	1,00	ST
1537006	1521624		13310	3844044	80	6,00	ST
1537006	1521624		13320	3844045	80	6,00	ST
1537807	1462325		34022	3720995	85	4,00	ST
1537859	4004231		15010	3844071	153	16,00	ST
1542134	1467849		20700	3844097	85	20,00	ST
1542134	1467849		20700	3844097	85	20,00	ST
1542134	1467849		30010	3725339	43	190,00	ST
1542134	1467849		30210	3725341	41	48,00	ST
1542134	1467849		30230	3725342	17	20,00	ST
1542134	1467849		30240	3725343	27	46,00	ST
1542312	1521909		06150	3844216	11	8,00	ST
1542503	1520898		26132	2732076	5	1,00	ST
1547108	1524451		24042	3720915	11	2,00	ST
1547153	1523625		20280	3844056	118	1,00	ST
1547267	1525849		20700	3844097	87	20,00	ST
1547267	1525849		20700	3844097	92	16,00	ST
1547267	1525849		20700	3844097	87	20,00	ST
1547267	1525849		20700	3844097	92	16,00	ST
1547360	1523729		20100	3844053	23	4,00	ST
1547360	1523729		20290	3844057	160	2,00	ST
1547598	1521955		13310	3844044	46	4,00	ST
1547598	1521955		13320	3844045	46	4,00	ST
1547653	1461127		10101	3844031	56	3,00	ST
1547653	1461127		92020	3720849	53	3,00	ST

Cross Reference List

3724953 - 001

400013

Sachnr.	SAP-Nr. SAP No.	CAT-Nr. CAT No.	BGR GROUP	ET.-Stücklistennummer	Pos.	Menge	ME
1547666	1520903		26132	2732076	6	1,00	ST
1547774	1520344		34022	3720995	50	1,00	ST
1547774	1520344		36000	3844087	122	1,00	ST
1547774	1520344		36000	3844087	149	1,00	ST
1547776	1520345		34022	3720995	51	1,00	ST
1547776	1520345		36000	3844087	123	1,00	ST
1547776	1520345		36000	3844087	150	1,00	ST
1547907	1522844		20110	3844012	94	2,00	ST
1547907	1522844		20280	3844056	149	7,00	ST
1547907	1522844		20380	3844059	118	4,00	ST
1547907	1522844		20460	3844062	70	1,00	ST
1547907	1522844		20610	3844068	47	4,00	ST
1547924	1522842		14110	3844020	4	4,00	ST
1547924	1522842		16011	3844036	12	4,00	ST
1547924	1522842		20110	3844012	95	4,00	ST
1547924	1522842		20280	3844056	150	25,00	ST
1547924	1522842		20380	3844059	119	4,00	ST
1547924	1522842		20460	3844062	68	3,00	ST
1547924	1522842		20460	3844062	103	1,00	ST
1547924	1522842		20460	3844062	254	6,00	ST
1547924	1522842		20590	3844063	4	1,00	ST
1547924	1522842		73700	3844213	24	1,00	ST
1558710	1523270		20380	3844059	93	4,00	ST
1558713	1521009		13310	3844044	65	2,00	ST
1558713	1521009		13320	3844045	65	2,00	ST
1558713	1521009		20290	3844057	12	72,00	ST
1558713	1521009		23250	3720880	15	6,00	ST
1558926	1461717		22013	3727351	49	6,00	ST
1558926	1461717		22013	3727351	49	6,00	ST
1558947	1523771		20290	3844057	32	5,00	ST
1566846	1520301		15010	3844071	57	4,00	ST
1566846	1520301		15010	3844071	83	4,00	ST
1570096	1520458		15010	3844071	124	16,00	ST
1570096	1520458		15100	3844047	10	4,00	ST
1570096	1520458		15100	3844048	10	4,00	ST
1570448	1524010		20460	3844062	147	1,00	ST
1570449	1524013		20460	3844062	143	1,00	ST
1570449	1524013		20460	3844062	195	1,00	ST
1570622	1461507		34022	3720995	16	1,00	ST
1570684	1458515		27400	3844218	140	4,00	ST
1570684	1458515		30012	3725329	45	4,00	ST
1570703	1522775		20110	3844012	31	8,00	ST
1570703	1522775		20110	3844012	43	4,00	ST
1570703	1522775		20110	3844012	48	4,00	ST
1570833	4064559		64050	3844085	33	1,00	ST
1589018	1522843		20110	3844012	66	1,00	ST
1589019	1522845		20110	3844012	78	2,00	ST
1589560	1525250		34640	3720993	1	1,00	ST

Cross Reference List

3724953 - 001

400013

Sachnr.	SAP-Nr. SAP No.	CAT-Nr. CAT No.	BGR GROUP	ET.-Stücklistennummer	Pos.	Menge	ME
1589561	1525251		34640	3720993	3	1,00	ST
1589599	1525252		34640	3720993	2	1,00	ST
1589641	1522757		20430	3844013	7	2,00	ST
1589843	1521253		22010	3844049	31	1,00	ST
1589843	1521253		22010	3844050	31	1,00	ST
1589939	1523647		20300	3844058	7	4,00	ST
1589988	1522850		20110	3844012	79	4,00	ST
1590004	4017928		34022	3720995	48	1,00	ST
1590040	1523594		20280	3844056	105	1,00	ST
1590040	1523594		20280	3844056	158	1,00	ST
1590040	1523594		20280	3844056	169	1,00	ST
1590103	1521855		20380	3844059	48	1,00	ST
1590103	1521855		20380	3844059	129	1,00	ST
1590335	4017943		27400	3844218	12	22,00	ST
1590526	1525249		34640	3720993	6	1,00	ST
1590632	1523627		20280	3844056	119	1,00	ST
1590731	1521069		15100	3844047	79	4,00	ST
1590731	1521069		15100	3844048	79	4,00	ST
1590887	1520925		10101	3844031	5	48,00	ST
1590888	1520923		10101	3844031	6	48,00	ST
1602079	1524007		20460	3844062	198	1,00	ST
1602079	1524007		20460	3844062	199	1,00	ST
1608262	1522962		36540	3844011	16	6,00	ST
1617303	1524009		20460	3844062	196	1,00	ST
1617303	1524009		20460	3844062	197	1,00	ST
1617365	1524003		20460	3844062	151	1,00	ST
1617365	1524003		20460	3844062	152	1,00	ST
1617365	1524003		20460	3844062	153	1,00	ST
1617365	1524003		20460	3844062	203	1,00	ST
1617365	1524003		20460	3844062	204	1,00	ST
1617365	1524003		20460	3844062	205	1,00	ST
1624213	1521995		06190	3844203	13	4,00	ST
1624759	1466440		30010	3725339	12	3,00	ST
1624759	1466440		30210	3725341	10	4,00	ST
1624759	1466440		30230	3725342	7	1,00	ST
1624759	1466440		30240	3725343	7	10,00	ST
1636008	4041806		14130	3725333	2	0,00	ST
1636022	1524038		22010	3844049	53	3,00	ST
1636022	1524038		22010	3844050	53	3,00	ST
1636028	1520815		14110	3844020	9	1,00	ST
1636028	1520815		20110	3844012	70	2,00	ST
1636028	1520815		20280	3844056	86	2,00	ST
1636028	1520815		20380	3844059	162	2,00	ST
1636028	1520815		20460	3844062	69	1,00	ST
1636028	1520815		20590	3844063	2	4,00	ST
1636028	1520815		20700	3844097	79	3,00	ST
1636028	1520815		20700	3844097	79	3,00	ST
1636028	1520815		30012	3725329	27	2,00	ST

Cross Reference List

3724953 - 001

400013

Sachnr.	SAP-Nr. SAP No.	CAT-Nr. CAT No.	BGR GROUP	ET.-Stücklistennummer	Pos.	Menge	ME
1636032			20280	3844056	188	2,00	ST
1637351	4018019		22030	3721789	38	3,00	ST
1637351	4018019		22030	3721789	38	3,00	ST
1637384	1521546		13020	3844033	30	16,00	ST
1637759	1522540		34012	3844091	74	2,00	ST
1638230	1520315		15010	3844071	46	1,00	ST
1638230	1520315		34012	3844091	141	1,00	ST
1650080	1522059		20431	3844014	1	4,00	ST
1650210	1459015		16022	3659647	116	2,00	ST
1650235	1521994		06190	3844203	10	4,00	ST
1650666	1519910		36000	3844087	34	24,00	ST
1654512			27400	3844218	56	2,00	ST
1656238			20280	3844056	48	4,00	ST
1657309	4238097		16022	3659647	113	8,00	ST
1660413	1521269		20100	3844053	40	4,00	ST
1660413	1521269		20260	3844055	32	8,00	ST
1660413	1521269		20290	3844057	10	18,00	ST
1660413	1521269		20290	3844057	75	16,00	ST
1660413	1521269		60022	3844208	18	2,00	ST
1660413	1521269		60022	3844208	64	6,00	ST
1660534	4041807		22111	3844051	16	2,00	ST
1665534	1522053		20431	3844014	16	2,00	ST
1665706	1520817		20380	3844059	181	6,00	ST
1665706	1520817		20610	3844068	45	3,00	ST
1665709	1524032		14150	3844024	18	2,00	ST
1665713	1457145		30100	3725334	10	4,00	ST
1665744	1523288		14150	3844024	17	2,00	ST
1665744	1523288		20380	3844059	64	3,00	ST
1665750	1522841		20110	3844012	76	2,00	ST
1684994	1523551		20280	3844056	81	1,00	ST
1684994	1523551		20460	3844062	92	8,00	ST
1709041	4064561		30410	3725361	1	1,00	ST
1709041	4064561		30420	3725360	1	1,00	ST
1709226	1521960		13310	3844044	68	1,00	ST
1709226	1521960		13320	3844045	68	1,00	ST
1709226	1521960		64050	3844085	36	1,00	ST
1709409	1466335		27400	3844218	54	2,00	ST
1709468	1522715		34012	3844091	17	1,00	ST
1709468	1522715		34022	3720995	49	1,00	ST
1713017	1520727		24000	3844069	25	26,00	ST
1713017	1520727		60022	3844208	104	8,00	ST
1713017	1520727		61032	3844076	30	8,00	ST
1713607	1467861		20700	3844097	90	8,00	ST
1713607	1467861		20700	3844097	90	8,00	ST
1714103	1522718		34012	3844091	15	1,00	ST
1714257	1522783		20110	3844012	29	8,00	ST
1717353	1522208		34012	3844091	130	3,00	ST
1725252	1468266		34630	3720827	9	2,00	ST

Cross Reference List

3724953 - 001

400013

Sachnr.	SAP-Nr. SAP No.	CAT-Nr. CAT No.	BGR GROUP	ET.-Stücklistennummer	Pos.	Menge	ME
1725253	1468607		34630	3720827	10	2,00	ST
1725254	1461335		34630	3720827	11	2,00	ST
1725255	1466781		34630	3720827	12	2,00	ST
1725272	1525254		34640	3720993	5	1,00	ST
1725339	4200611		16011	3844036	27	4,00	ST
1725339	4200611		20110	3844012	93	8,00	ST
1725339	4200611		20280	3844056	148	13,00	ST
1725339	4200611		20610	3844068	46	2,00	ST
1725364	1458521		34022	3720995	44	2,00	ST
1725417	1523967		20460	3844062	26	24,00	ST
1725418	1521961		13310	3844044	66	1,00	ST
1725418	1521961		13320	3844045	66	1,00	ST
1725419	1519993		13310	3844044	59	1,00	ST
1725419	1519993		13320	3844045	59	1,00	ST
1725419	1519993		20100	3844053	47	3,00	ST
1725419	1519993		20290	3844057	96	24,00	ST
1725419	1519993		20290	3844057	99	8,00	ST
1725419	1519993		20300	3844058	24	32,00	ST
1725419	1519993		20431	3844014	2	4,00	ST
1725419	1519993		20460	3844062	22	48,00	ST
1725419	1519993		20460	3844062	140	2,00	ST
1725419	1519993		20460	3844062	192	2,00	ST
1725420	1522851		20110	3844012	19	17,00	ST
1725420	1522851		20220	3844054	6	20,00	ST
1725420	1522851		20280	3844056	19	4,00	ST
1725420	1522851		20460	3844062	20	12,00	ST
1725420	1522851		20460	3844062	168	3,00	ST
1725420	1522851		20460	3844062	220	3,00	ST
1725420	1522851		64050	3844085	12	8,00	ST
1725421	1520752		20100	3844053	36	13,00	ST
1725421	1520752		20110	3844012	3	32,00	ST
1725421	1520752		20220	3844054	11	8,00	ST
1725421	1520752		20280	3844056	16	2,00	ST
1725421	1520752		22501	2732553	3	4,00	ST
1725421	1520752		24000	3844069	14	36,00	ST
1725421	1520752		60022	3844208	75	91,00	ST
1725421	1520752		61032	3844076	7	22,00	ST
1725421	1520752		64050	3844085	3	2,00	ST
1725525	1523653		20280	3844056	152	1,00	ST
1725569	4018275		13310	3844044	56	1,00	ST
1725569	4018275		13320	3844045	56	1,00	ST
1725618	1525840		20700	3844097	94	8,00	ST
1725618	1525840		20700	3844097	94	8,00	ST
1725619	1520829		20610	3844068	59	8,00	ST
1725619	1520829		27400	3844218	17	12,00	ST
1725620	1461661		20610	3844068	66	22,00	ST
1725714	1520319		34022	3720995	9	2,50	M
1725786	1519942		92010	2732991	33	1,00	ST

Cross Reference List

3724953 - 001

400013

Sachnr.	SAP-Nr. SAP No.	CAT-Nr. CAT No.	BGR GROUP	ET.-Stücklistennummer	Pos.	Menge	ME
1730047	1521932		06180	3659651	4	2,00	ST
1731367	1458772		16022	3659647	205	5,00	ST
1731685	1521134		22113	2803691	1	1,00	ST
1731685	1521134		22113	2803691	1	1,00	ST
1732035	1521354		60022	3844208	69	4,00	ST
1732035	1521354		60022	3844208	93	8,00	ST
1740007	1517764		34012	3844091	35	80,00	ST
1740054	1524398		24062	3721378	14	1,00	ST
1740079	1521541		13020	3844033	28	4,00	ST
1740261	1519547		12010	3844029	28	2,00	ST
1740261	1519547		15010	3844071	112	4,00	ST
1740261	1519547		27400	3844218	47	4,00	ST
1740328	1519941		92010	2732991	13	1,00	ST
1740364	1527006		20300	3844058	9	16,00	ST
1740484	1468094		16022	3659647	206	5,00	ST
1740693	1454861		34022	3720995	61	7,50	M
1740815	1466837		16022	3659647	204	10,00	ST
1740861	1523958		20260	3844055	17	4,00	ST
1740874	1673729		20610	3844068	55	8,00	ST
1751371	1522914		36540	3844011	17	28,00	ST
1751373	1521351		60022	3844208	94	8,00	ST
1751665	1519569		01200	3844210	18	6,00	ST
1751665	1519569		01300	3844028	38	2,00	ST
1751665	1519569		01820	3720912	12	8,00	ST
1751665	1519569		36000	3844087	88	4,00	ST
1751675	1519468		12010	3844029	51	6,00	ST
1751675	1519468		34012	3844091	101	10,00	ST
1752521	1522157		01820	3844017	40	1,00	ST
1752521	1522157		15010	3844071	109	1,00	ST
1752521	1522157		34012	3844091	108	1,00	ST
1752521	1522157		34012	3844091	152	1,00	ST
1753129	1458774		16032	3727616	13	3,00	ST
1753978	1524033		23060	2732381	1	1,00	ST
1754224	1521210		23170	2732179	1	1,00	ST
1754224	1521210		23170	2732179	1	1,00	ST
1755437	1461756		34022	3720995	35	1,00	ST
1755469	1456845		38100	3726201	8	4,00	ST
1758377	1522860		20110	3844012	13	16,00	ST
1758452	1524008		13030	3844082	8	2,00	ST
1758452	1524008		14120	3844022	12	2,00	ST
1758452	1524008		14140	3844023	10	2,00	ST
1758452	1524008		14150	3844024	4	3,00	ST
1758452	1524008		14160	3844025	6	1,00	ST
1758458	4474741		01811	3844104	24	4,00	ST
1758458	4474741		01812	3844105	24	4,00	ST
1758487	1463201		20290	3844057	89	1,00	ST
1758618	1519413		01300	3844028	68	6,00	ST
1758618	1519413		15100	3844047	66	2,00	ST

Cross Reference List

3724953 - 001

400013

Sachnr.	SAP-Nr. SAP No.	CAT-Nr. CAT No.	BGR GROUP	ET.-Stücklistennummer	Pos.	Menge	ME
1758618	1519413		15100	3844048	66	2,00	ST
1758623	1519940		92010	2732991	90	1,00	ST
1758673			34022	3720995	24	1,00	ST
1758732	1468268		34022	3720995	68	20,00	ST
1758732	1468268		38100	3726201	23	12,00	ST
1758759	1465085		34022	3720995	36	1,00	ST
1758759	1465085		38100	3726201	9	4,00	ST
1768154	1519414		01300	3844028	69	6,00	ST
1768154	1519414		92000	3720823	1	1,00	ST
1768194	1522467		01800	3844093	3	4,00	ST
1768194	1522467		34022	3720995	37	6,00	ST
1768194	1522467		34022	3720995	57	18,00	ST
1768212	1520832		20610	3844068	36	14,00	ST
1768224	1521535		13020	3844033	20	2,00	ST
1768307	1523185		20290	3844057	120	3,00	ST
1768307	1523185		20390	3844060	23	5,00	ST
1768307	1523185		20390	3844060	68	1,00	ST
1768307	1523185		20390	3844060	95	1,00	ST
1768413	1519939		92010	2732991	88	1,00	ST
1768621	1523695		20590	3844063	5	1,00	ST
1774114	1521237		22014	3657440	1	1,00	ST
1774114	1521237		22014	3657440	1	1,00	ST
1774432	1525650		34132	3844296	11	8,00	ST
1774581	1468986		34630	3720827	1	1,00	ST
1774787	4018804		20280	3844056	180	4,00	ST
1777124	4105700		30010	3725339	46	6,00	ST
1778735	4141020		34022	3720995	25	1,00	ST
1778753	1612291		34022	3720995	34	1,00	ST
1779234	1520834		20280	3844056	50	2,00	ST
1779234	1520834		20610	3844068	51	1,00	ST
1780273	1522158		01820	3844017	39	1,00	ST
1780273	1522158		15010	3844071	108	1,00	ST
1780273	1522158		34012	3844091	106	1,00	ST
1780273	1522158		34012	3844091	150	1,00	ST
1780974	1520932		10101	3844031	45	3,00	ST
1781441	1521466		13230	3844041	70	6,00	ST
1781441	1521466		13230	3844042	72	6,00	ST
1781446	4018914		22010	3844049	54	3,00	ST
1781446	4018914		22010	3844050	54	3,00	ST
1781727	1519470		12010	3844029	52	6,00	ST
1781727	1519470		15010	3844071	72	4,00	ST
1781727	1519470		34012	3844091	25	2,00	ST
1781727	1519470		36000	3844087	38	2,00	ST
1791233	1523975		20260	3844055	8	3,00	ST
1791335	1523939		20460	3844062	80	2,00	ST
1791346	1522178		27330	3720994	15	1,00	M
1791363	1521457		13230	3844041	67	6,00	ST
1791363	1521457		13230	3844042	69	6,00	ST

Cross Reference List

3724953 - 001

400013

Sachnr.	SAP-Nr. SAP No.	CAT-Nr. CAT No.	BGR GROUP	ET.-Stücklistennummer	Pos.	Menge	ME
1791372	1523870		20100	3844053	24	1,00	ST
1838427	1522045		20431	3844014	22	2,00	ST
1863632	1522083		60011	3844202	38	48,00	ST
1863632	1522083		62220	3844078	5	12,00	ST
1909237	1466441		30010	3725339	11	20,00	ST
1909237	1466441		30210	3725341	21	15,00	ST
1909237	1466441		30230	3725342	8	3,00	ST
1909237	1466441		30240	3725343	10	4,00	ST
1909238	1459639		30210	3725341	20	14,00	ST
1909238	1459639		30240	3725343	16	6,00	ST
1909239	1455221		30010	3725339	7	44,00	ST
1909239	1455221		30210	3725341	7	38,00	ST
1909239	1455221		30230	3725342	6	8,00	ST
1909239	1455221		30240	3725343	8	22,00	ST
1909239	1455221		30300	3725337	15	22,00	ST
1909575	1457173		30010	3725339	47	4,00	ST
1909575	1457173		30410	3725361	7	13,00	ST
1909575	1457173		30420	3725360	7	13,00	ST
1909782	4041846		30012	3725329	36	1,00	ST
1909900	1522855		20110	3844012	53	4,00	ST
1909923	4004232		15010	3844071	149	24,00	ST
1922477	4107727		64020	3844083	60	8,00	ST
1929227	1521142		15100	3844047	2	2,00	ST
1929227	1521142		15100	3844048	2	2,00	ST
1930333	1523802		22502	2731760	18	4,00	ST
1930998	1522761		20430	3844013	1	2,00	ST
1931254	1520721		20110	3844012	15	16,00	ST
1931254	1520721		24000	3844069	16	8,00	ST
1931254	1520721		60022	3844208	77	14,00	ST
1931254	1520721		61032	3844076	9	8,00	ST
1931261	1520723		20100	3844053	2	2,00	ST
1931261	1520723		24000	3844069	18	2,00	ST
1931679	1520726		24000	3844069	22	10,00	ST
1931679	1520726		60022	3844208	95	25,00	ST
1931679	1520726		60022	3844208	119	6,00	ST
1931679	1520726		61032	3844076	31	4,00	ST
1931914	1522140		06000	3844211	10	4,00	ST
1937499	4107599		64020	3844083	58	4,00	ST
1937503	4107720		64020	3844083	53	17,00	ST
1939520	4041862		38100	3726201	24	16,00	ST
1939616	1523872		20100	3844053	37	32,00	ST
1939620	1524152		24022	3720913	22	1,00	ST
1939620	1524152		24032	3720914	19	1,00	ST
1939620	1524152		24042	3720915	24	1,00	ST
1939681	1522169		27330	3720994	10	1,00	ST
1939681	1522169		92020	3720849	93	1,00	ST
1949113	1522360		34020	3844092	6	8,00	ST
1949128	1520746		24000	3844069	32	26,00	ST

Cross Reference List

3724953 - 001

400013

Sachnr.	SAP-Nr. SAP No.	CAT-Nr. CAT No.	BGR GROUP	ET.-Stücklistennummer	Pos.	Menge	ME
1949128	1520746		60022	3844208	89	13,00	ST
1949128	1520746		61032	3844076	24	8,00	ST
1949738	1521031		23250	3720880	5	3,00	ST
1949753	1521040		23250	3720880	9	3,00	ST
1949754	1521042		23250	3720880	8	3,00	ST
1949755	1521047		23250	3720880	11	3,00	ST
1950089	1522082		60011	3844202	29	24,00	ST
1950213	1521458		13230	3844041	1	5,00	ST
1950213	1521458		13230	3844042	1	6,00	ST
1950213	1521458		92020	3720849	1	12,00	ST
1951184	1520866		10101	3844031	43	2,00	ST
1951211	1523189		20390	3844060	72	1,00	ST
1951211	1523189		20390	3844060	99	1,00	ST
1951224	1523541		20280	3844056	49	2,00	ST
1960059	1521062		15100	3844047	32	0,40	M
1960059	1521062		15100	3844047	33	0,80	M
1960059	1521062		15100	3844047	34	0,80	M
1960059	1521062		15100	3844047	35	0,80	M
1960059	1521062		15100	3844047	36	0,80	M
1960059	1521062		15100	3844047	37	0,80	M
1960059	1521062		15100	3844047	42	1,50	M
1960059	1521062		15100	3844047	43	1,70	M
1960059	1521062		15100	3844047	44	2,00	M
1960059	1521062		15100	3844047	45	1,80	M
1960059	1521062		15100	3844047	46	1,70	M
1960059	1521062		15100	3844047	56	3,50	M
1960059	1521062		15100	3844048	32	0,40	M
1960059	1521062		15100	3844048	33	1,20	M
1960059	1521062		15100	3844048	34	1,20	M
1960059	1521062		15100	3844048	35	1,20	M
1960059	1521062		15100	3844048	36	1,20	M
1960059	1521062		15100	3844048	37	1,20	M
1960059	1521062		15100	3844048	42	2,00	M
1960059	1521062		15100	3844048	43	2,10	M
1960059	1521062		15100	3844048	44	2,40	M
1960059	1521062		15100	3844048	45	2,10	M
1960059	1521062		15100	3844048	46	2,00	M
1960059	1521062		15100	3844048	56	3,50	M
1960401	1464829		60022	3844208	126	2,00	ST
1960727	1469927		14130	3725333	6	0,00	ST
1960731	1467694		14130	3725333	7	0,00	ST
1960776	1455490		23217	2732382	3	1,00	ST
1960942	1519430		01300	3844028	62	6,00	ST
1963649	1524095		91010	3844095	20	1,00	ST
1967921	4107731		64020	3844083	62	16,00	ST
1975100	1523313		23217	2732382	1	1,00	ST
1975158	1520722		20110	3844012	4	32,00	ST
1975158	1520722		20110	3844012	16	64,00	ST

Cross Reference List

3724953 - 001

400013

Sachnr.	SAP-Nr. SAP No.	CAT-Nr. CAT No.	BGR GROUP	ET.-Stücklistennummer	Pos.	Menge	ME
1975158	1520722		20220	3844054	12	32,00	ST
1975158	1520722		24000	3844069	17	88,00	ST
1975158	1520722		60022	3844208	78	228,00	ST
1975158	1520722		61032	3844076	10	40,00	ST
1975158	1520722		64050	3844085	4	8,00	ST
1975286	1525762		27400	3844218	139	2,00	ST
1977305	1525267		20380	3844059	183	3,00	ST
1977307	1525269		20280	3844056	154	1,00	ST
1978654	1522723		20430	3844013	30	1,00	ST
1983038	1521804		14110	3844020	10	4,00	ST
1983038	1521804		16011	3844036	11	14,00	ST
1983038	1521804		20280	3844056	83	1,00	ST
1983038	1521804		64050	3844085	15	1,00	ST
1983171	1521256		20110	3844012	8	16,00	ST
1983171	1521256		60022	3844208	59	16,00	ST
1983295	1523650		20280	3844056	143	2,00	ST
1983551	1523928		20460	3844062	81	3,00	ST
1983551	1523928		20460	3844062	82	3,00	ST
1983553	1523319		20380	3844059	170	1,00	ST
1983873	1458539		22017	3721837	8	4,00	ST
1983873	1458539		22017	3721838	8	4,00	ST
1983873	1458539		22017	3721837	8	4,00	ST
1983873	1458539		22017	3721838	8	4,00	ST
1983888	1465931		15100	3844047	54	3,00	ST
1983888	1465931		15100	3844048	54	3,00	ST
1983888	1465931		30010	3725339	9	17,00	ST
1983888	1465931		30060	3725297	22	1,00	ST
1983888	1465931		30210	3725341	30	10,00	ST
1983888	1465931		30240	3725343	3	12,00	ST
1983888	1465931		30300	3725337	16	22,00	ST
1983999	1458348		30300	3725337	7	4,00	ST
1991517	1456141		20390	3844060	73	2,00	ST
1991517	1456141		20390	3844060	100	1,00	ST
1991528	4019771		23612	2732509	27	3,00	ST
1991773	4019776		30100	3725334	2	2,00	ST
1991873	1523197		20390	3844060	51	2,00	ST
2031954	1523926		20460	3844062	136	2,00	ST
2031954	1523926		20460	3844062	188	4,00	ST
2045085	1455755		20280	3844056	183	8,00	ST
2092791	4041893		30012	3725329	22	1,00	ST
2104960	1612292		34022	3720995	42	1,00	ST
2115309	4169759		27400	3844218	77	4,00	ST
2115432	1523529		13310	3844044	35	1,00	ST
2115432	1523529		13320	3844045	35	1,00	ST
2115432	1523529		15100	3844047	22	1,00	ST
2115432	1523529		15100	3844048	22	1,00	ST
2115432	1523529		20280	3844056	23	14,00	ST
2115432	1523529		20380	3844059	37	3,00	ST

Cross Reference List

3724953 - 001

400013

Sachnr.	SAP-Nr. SAP No.	CAT-Nr. CAT No.	BGR GROUP	ET.-Stücklistennummer	Pos.	Menge	ME
2115432	1523529		20700	3844097	83	2,00	ST
2115432	1523529		20700	3844097	83	2,00	ST
2115432	1523529		30012	3725329	31	3,00	ST
2115622	1521474		01300	3844028	46	4,00	ST
2115622	1521474		13230	3844041	46	6,00	ST
2115622	1521474		13230	3844042	46	6,00	ST
2115623	1523925		20460	3844062	62	6,00	ST
2115623	1523925		92020	3720849	82	6,00	ST
2135464	1524799		64050	3844085	31	1,00	ST
2142470	1466212		20280	3844056	156	2,00	ST
2142597	1524020		20460	3844062	105	4,00	ST
2142665	1451518		15100	3844047	49	8,00	ST
2142665	1451518		15100	3844048	49	8,00	ST
2157406	1520916		10101	3844031	34	1,00	ST
2157689	1524114		92000	3720823	2	2,00	ST
2157903	1519721		01300	3844028	7	4,00	ST
2157903	1519721		60011	3844202	10	2,00	ST
2157903	1519721		60011	3844202	20	2,00	ST
2157903	1519721		60011	3844202	32	8,00	ST
2161648	1521635		13310	3844044	78	1,00	ST
2161648	1521635		13320	3844045	78	1,00	ST
2168069	1521472		13230	3844041	51	70,00	ST
2168069	1521472		13230	3844042	51	76,00	ST
2168070	1524015		20460	3844062	132	4,00	ST
2168072	1467889		20260	3844055	40	4,00	ST
2168073	1521067		15100	3844047	87	19,00	ST
2168073	1521067		15100	3844048	87	19,00	ST
2168074	1464110		14115	3844021	3	8,00	ST
2168074	1464110		14115	3844021	6	4,00	ST
2168074	1464110		20260	3844055	31	8,00	ST
2168077	1521072		13230	3844041	29	20,00	ST
2168077	1521072		13230	3844042	29	20,00	ST
2168077	1521072		15100	3844047	75	1,00	ST
2168077	1521072		15100	3844048	75	1,00	ST
2168077	1521072		20460	3844062	274	1,00	ST
2168078	1521501		13220	3844039	14	12,00	ST
2168078	1521501		13220	3844040	14	12,00	ST
2168078	1521501		15100	3844047	61	1,00	ST
2168078	1521501		15100	3844048	61	1,00	ST
2168078	1521501		20260	3844055	28	16,00	ST
2168235	1466646		30210	3725341	25	4,00	ST
2168775	4020351		22212	2732067	11	16,00	ST
2168775	4020351		92020	3720849	18	32,00	ST
2168781	1467250		22017	3721837	13	4,00	ST
2168781	1467250		22017	3721838	13	4,00	ST
2168781	1467250		22017	2804247	13	4,00	ST
2168781	1467250		22017	3721837	13	4,00	ST
2168781	1467250		22017	3721838	13	4,00	ST

Cross Reference List

3724953 - 001

400013

Sachnr.	SAP-Nr. SAP No.	CAT-Nr. CAT No.	BGR GROUP	ET.-Stücklistennummer	Pos.	Menge	ME
2168781	1467250		22017	2804247	13	4,00	ST
2168900	1520750		20110	3844012	14	8,00	ST
2168900	1520750		24000	3844069	15	4,00	ST
2168900	1520750		60022	3844208	76	7,00	ST
2168900	1520750		61032	3844076	8	4,00	ST
2168973	1466648		30010	3725339	40	3,00	ST
2168973	1466648		30210	3725341	11	2,00	ST
2183190	1457381		16022	3659647	94	2,00	ST
2183820	1521930		06180	3659651	2	2,00	ST
2185714	4041934		38100	3726201	2	6,00	ST
2186064	1520701		24000	3844069	5	2,00	ST
2186411	1520811		20380	3844059	21	4,00	ST
2186411	1520811		20380	3844059	23	16,00	ST
2213340	1523254		20290	3844057	115	2,00	ST
2213573	4041936		22030	3721789	18	1,00	ST
2213573	4041936		22030	3721789	18	1,00	ST
2213961	1523550		20280	3844056	90	1,00	ST
2213961	1523550		20430	3844013	10	2,00	ST
2222940	1523518		20280	3844056	10	2,00	ST
2222940	1523518		20390	3844060	35	2,00	ST
2222940	1523518		92020	3720849	32	4,00	ST
2241732	1461461		34630	3720827	2	1,00	ST
2243147	1521116		15100	3844047	6	2,00	ST
2243147	1521116		15100	3844048	6	2,00	ST
2243148	1520873		10101	3844031	42	1,00	ST
2243151	1520874		10101	3844031	2	2,00	ST
2243878	1522313		34101	3844094	12	12,00	ST
2244138	1456663		16022	3659647	87	1,00	ST
2244141	4020623		16022	3659647	200	1,00	ST
2244144	1466851		16022	3659647	208	1,00	ST
2244145	1456664		16022	3659647	86	1,00	ST
2244147	1466725		16022	3659647	201	1,00	ST
2244148	1469563		16022	3659647	81	1,00	ST
2247043	1523289		20280	3844056	95	1,00	ST
2247043	1523289		20280	3844056	184	8,00	ST
2247043	1523289		20380	3844059	178	6,00	ST
2247068	1522063		06190	3844203	26	4,00	ST
2247600	1520826		13030	3844082	1	2,00	ST
2247600	1520826		14120	3844022	3	2,00	ST
2247600	1520826		14140	3844023	4	2,00	ST
2247600	1520826		14150	3844024	8	2,00	ST
2247600	1520826		14160	3844025	2	1,00	ST
2247600	1520826		20380	3844059	22	14,00	ST
2247600	1520826		20610	3844068	35	14,00	ST
2247783	1523295		20380	3844059	174	6,00	ST
2247783	1523295		20380	3844059	182	6,00	ST
2250403	1522332		34101	3844094	13	1,00	ST
2250472	4107721		64020	3844083	59	8,00	ST

Cross Reference List

3724953 - 001

400013

Sachnr.	SAP-Nr. SAP No.	CAT-Nr. CAT No.	BGR GROUP	ET.-Stücklistennummer	Pos.	Menge	ME
2268207	1521962		13310	3844044	58	1,00	ST
2268207	1521962		13320	3844045	58	1,00	ST
2268901	1523920		20460	3844062	39	6,00	ST
2270629	1522081		60011	3844202	30	24,00	ST
2270640	1521415		60022	3844208	86	16,00	ST
2273619	1520879		10101	3844031	18	3,00	ST
2282028	1520798		20610	3844068	32	1,00	ST
2292604	1520915		10101	3844031	30	2,00	ST
2292613	1524821		64050	3844085	27	1,00	ST
2292616	1524407		24062	3721378	23	2,00	ST
2292617	1524408		24062	3721378	21	3,00	ST
2292618	1524399		24062	3721378	26	1,00	ST
2292619	1524400		24062	3721378	25	1,00	ST
2292622	1524409		24062	3721378	22	2,00	ST
2361696	1468139		30410	3725361	3	11,00	ST
2361696	1468139		30420	3725360	3	11,00	ST
2377126	1466729		16022	3659647	115	9,00	ST
2397369	4041963		20390	3844060	26	3,00	ST
2415335	1523186		20260	3844055	49	4,00	ST
2415335	1523186		20390	3844060	57	2,00	ST
2415335	1523186		20390	3844060	104	1,00	ST
2415446	1519415		01300	3844028	72	2,00	ST
2415447	1519418		01300	3844028	71	2,00	ST
2415818	1520464		10101	3844031	19	36,00	ST
2415818	1520464		15010	3844071	125	4,00	ST
2416165	1520454		15010	3844071	64	5,00	ST
2416165	1520454		34012	3844091	124	1,00	ST
2416742	1523649		20280	3844056	137	2,00	ST
2416767	1521394		60022	3844208	71	1,00	ST
2416812	1523938		20260	3844055	24	3,00	ST
2416914	1522151		34012	3844091	26	8,00	ST
2416914	1522151		34012	3844091	88	5,00	ST
2416914	1522151		36000	3844087	96	6,00	ST
2417420	1521108		15100	3844047	7	2,00	ST
2417420	1521108		15100	3844048	7	2,00	ST
2417441	4041977		30010	3725339	58	1,00	ST
2417443	4041978		30010	3725339	57	8,00	ST
2417445	1459793		30010	3725339	60	1,00	ST
2417446	4041979		30010	3725339	59	1,00	ST
2417515	1524071		14010	3844019	15	4,00	ST
2417587	4021376		73700	3844213	14	8,00	ST
2417924	1520724		24000	3844069	20	72,00	ST
2417924	1520724		60022	3844208	79	72,00	ST
2417924	1520724		61032	3844076	11	48,00	ST
2417925	1522350		34020	3844092	12	1,00	ST
2418138	1523997		14110	3844020	5	1,00	ST
2418439	1522057		12010	3844029	55	6,00	ST
2418590	1468302		14110	3844020	8	1,00	ST

Cross Reference List

3724953 - 001

400013

Sachnr.	SAP-Nr. SAP No.	CAT-Nr. CAT No.	BGR GROUP	ET.-Stücklistennummer	Pos.	Menge	ME
2419268	1520196		15010	3844071	7	2,00	ST
2419268	1520196		34012	3844091	7	2,00	ST
2419441	4107722		64020	3844083	55	7,00	ST
2426266	1521321		13030	3844082	27	4,00	ST
2426378	1524142		24022	3720913	26	0,97	M
2426378	1524142		24032	3720914	27	1,00	M
2426378	1524142		24042	3720915	31	0,81	M
2426477	1523706		20220	3844054	8	16,00	ST
2426536	4021564		27400	3844218	92	8,00	ST
2426557	1523718		20220	3844054	2	6,00	ST
2426597	1457204		20610	3844068	37	26,00	ST
2426658	1523148		20280	3844056	146	16,00	ST
2426658	1523148		20460	3844062	67	3,00	ST
2426658	1523148		20460	3844062	278	2,00	ST
2426658	1523148		20590	3844063	1	4,00	ST
2426728	1464382		14115	3844021	2	1,85	M
2426728	1464382		14115	3844021	5	2,70	M
2426809	1520899		26132	2732076	9	1,00	ST
2426931	1526110		64030	3844215	17	4,00	ST
2426932	1526109		64030	3844215	16	4,00	ST
2450084	1522766		20110	3844012	58	2,00	ST
2450085	1522717		20460	3844062	266	1,00	ST
2450285	4021630		31455	3725552	8	6,00	ST
2450992	1521894		06100	3844006	16	96,00	ST
2451369	1523891		20460	3844062	161	3,00	ST
2451369	1523891		20460	3844062	213	3,00	ST
2451776	1522232		36540	3844011	21	2,00	ST
2452072	1521300		13030	3844082	40	1,00	ST
2452072	1521300		13030	3844082	46	1,00	ST
2452261	1523546		20280	3844056	64	1,00	ST
2452322	1523918		20460	3844062	38	6,00	ST
2452332	1520888		10101	3844031	36	11,00	ST
2452332	1520888		92020	3720849	56	11,00	ST
2452335	1523517		22220	2732810	1	1,00	ST
2452335	1523517		92020	3720849	21	2,00	ST
2452336	1466284	4264860	22220	2732810	6	1,00	ST
2452336	1466284	4264860	92020	3720849	26	2,00	ST
2452337	1523658		22212	2732067	6	4,00	ST
2452337	1523658		92020	3720849	13	8,00	ST
2452350	4021792		91010	3844095	21	1,00	ST
2452398	1519405		01300	3844028	57	16,00	ST
2452527	1521993		06190	3844203	9	2,00	ST
2452543	1521889		06100	3844006	12	192,00	ST
2452577	1522696		01200	3844210	17	3,00	ST
2452585	1522824		20110	3844012	1	2,00	ST
2452586	1522823		20110	3844012	2	2,00	ST
2452594	1522815		20110	3844012	59	1,00	ST
2452595	1522812		20110	3844012	56	1,00	ST

Cross Reference List

3724953 - 001

400013

Sachnr.	SAP-Nr. SAP No.	CAT-Nr. CAT No.	BGR GROUP	ET.-Stücklistennummer	Pos.	Menge	ME
2452597	1521965		13310	3844044	44	1,00	ST
2452597	1521965		13320	3844045	44	1,00	ST
2452597	1521965		20380	3844059	128	1,00	ST
2452597	1521965		20380	3844059	142	1,00	ST
2452597	1521965		20380	3844059	144	1,00	ST
2452597	1521965		20380	3844059	145	1,00	ST
2452597	1521965		20380	3844059	159	1,00	ST
2452614	1522079		60011	3844202	27	1,00	ST
2452615	1520911		60011	3844202	17	1,00	ST
2452619	1520762		60011	3844202	7	1,00	ST
2452660	1520413		61011	3844209	9	1,00	ST
2452662	1522080		60011	3844202	33	2,00	ST
2452663	1520412		60011	3844202	35	4,00	ST
2452663	1520412		61011	3844209	5	2,00	ST
2452663	1520412		64020	3844083	18	2,00	ST
2452664	1520335		60011	3844202	8	1,00	ST
2452664	1520335		60011	3844202	18	1,00	ST
2452664	1520335		60012	3844096	3	2,00	ST
2452665	1520334		60012	3844096	4	2,00	ST
2452665	1520334		61012	3844075	2	2,00	ST
2452667	1520748		60011	3844202	9	2,00	ST
2452667	1520748		60011	3844202	19	2,00	ST
2452668	1520333		60011	3844202	11	2,00	ST
2452668	1520333		60011	3844202	21	2,00	ST
2452668	1520333		60012	3844096	5	4,00	ST
2452668	1520333		61012	3844075	3	4,00	ST
2452672	1525341		64020	3844083	17	4,00	ST
2452708	1520287		15010	3844071	18	1,00	ST
2452999	1521161		60022	3844208	1	1,00	ST
2452999	1521161		60022	3844208	13	1,00	ST
2453188	1520424		15010	3844071	145	4,00	ST
2453188	1520424		15100	3844047	13	2,00	ST
2453188	1520424		15100	3844048	13	2,00	ST
2453218	1522791		34012	3844091	48	2,00	ST
2453219	1522792		34012	3844091	49	2,00	ST
2453232	1522744		34012	3844091	33	1,00	ST
2453261	1522247		31300	3844086	5	9,00	ST
2453276	1522042		20431	3844014	13	2,00	ST
2453277	1522055		20431	3844014	12	2,00	ST
2453278	1522065		20431	3844014	9	2,00	ST
2453290	1522978		36540	3844011	5	4,00	ST
2453297	1520877		60011	3844202	2	1,00	ST
2453339	1519527		12010	3844029	31	1,00	ST
2453340	1519528		12010	3844029	32	1,00	ST
2453341	1519529		12010	3844029	33	1,00	ST
2453342	1519530		12010	3844029	34	1,00	ST
2453398	1522977		36540	3844011	6	2,00	ST
2453403	1460148		15100	3844047	51	3,00	ST

Cross Reference List

3724953 - 001

400013

Sachnr.	SAP-Nr. SAP No.	CAT-Nr. CAT No.	BGR GROUP	ET.-Stücklistennummer	Pos.	Menge	ME
2453403	1460148		15100	3844048	51	3,00	ST
2453607	4107723		64020	3844083	52	54,00	ST
2454018	1519730		01300	3844028	2	1,00	ST
2454019	1519731		01300	3844028	1	2,00	ST
2454019	1519731		60012	3844096	2	2,00	ST
2454021	1519723		01300	3844028	8	2,00	ST
2454021	1519723		60011	3844202	34	2,00	ST
2454022	1519718		01300	3844028	13	2,00	ST
2454029	1519697		01300	3844028	20	2,00	ST
2454030	1519698		01300	3844028	19	4,00	ST
2454030	1519698		24022	3720913	21	2,00	ST
2454031	1519695		01300	3844028	25	2,00	ST
2454082	1522071		60011	3844202	36	8,00	ST
2454455	1521942		01200	3844210	11	100,00	ST
2454455	1521942		01200	3844210	28	12,00	ST
2454490	1522936		01200	3844210	21	1,00	ST
2454491	1522937		01200	3844210	22	1,00	ST
2454500	4143101		73700	3844213	2	1,00	ST
2454548	1524073		14010	3844019	16	1,00	ST
2454549	1524072		14010	3844019	13	1,00	ST
2454663	1519425		01300	3844028	56	1,00	ST
2454664	1519426		01300	3844028	47	1,00	ST
2454668	1522917		01300	3844028	55	4,00	ST
2454669	1519428		01300	3844028	58	240,00	ST
2454669	1519428		06140	3844007	2	98,00	ST
2454705	1519957		15010	3844071	161	4,00	ST
2454707	1519963		15010	3844071	166	4,00	ST
2454708	1519965		15010	3844071	159	4,00	ST
2454737	1520429		15010	3844071	41	1,00	ST
2454746	1520306		15010	3844071	23	1,00	ST
2454749	1520428		15010	3844071	37	1,00	ST
2454832	4143102		73700	3844213	3	1,00	ST
2456570	1522348		34020	3844092	10	2,00	ST
2456632	1454876		34022	3720995	10	1,00	ST
2456633	1454877		34022	3720995	4	2,00	ST
2456634	1454878		34022	3720995	30	1,00	ST
2456747			34022	3720995	94	1,00	ST
2456748			34022	3720995	93	1,00	ST
2456749			34022	3720995	92	1,00	ST
2459500	1523824		22502	2731760	1	1,00	ST
2459504	1523804		22502	2731760	3	1,00	ST
2459505	1523776		22502	2731760	25	1,00	ST
2459512	1523782		22502	2731760	2	1,00	ST
2459514	1523773		22502	2731760	29	1,00	ST
2459533	1523805		22502	2731760	5	8,00	ST
2459534	1523806		22502	2731760	14	2,00	ST
2459537	1523839		22502	2731760	24	1,00	ST
2459538	1523840		22502	2731760	22	1,00	ST

Cross Reference List

3724953 - 001

400013

Sachnr.	SAP-Nr. SAP No.	CAT-Nr. CAT No.	BGR GROUP	ET.-Stücklistennummer	Pos.	Menge	ME
2459540	1523860		22501	2732553	6	1,00	ST
2459543	1458252		22501	2732553	5	1,00	ST
2459570	1523861		23612	2732552	1	1,00	ST
2459571	1522820		23302	2732551	1	1,00	ST
2459572	1521059		23612	2732509	1	1,00	ST
2459591	1521228		22015	2804192	1	1,00	ST
2459591	1521228		22015	2804192	1	1,00	ST
2459596	1455244		22015	2804192	14	1,00	ST
2459596	1455244		22015	2804192	14	1,00	ST
2459868	1521038		23250	3720880	7	3,00	ST
2459872	1520912		26132	2732076	1	1,00	ST
2459876	1520895		26132	2732076	7	1,00	ST
2459887	1521164		60022	3844208	70	4,00	ST
2459894	1519983		20290	3844057	104	4,00	ST
2459894	1519983		20300	3844058	5	2,00	ST
2459895	1519990		20290	3844057	100	4,00	ST
2460059	1461455		22112	2804572	1	1,00	ST
2460205	1520900		26132	2732076	4	1,00	ST
2460206	1520894		26132	2732076	3	1,00	ST
2465129	1522839		20110	3844012	90	4,00	ST
2465129	1522839		20610	3844068	48	1,00	ST
2465155	4022009		31400	3720825	11	5,00	ST
2465751	1462536		34022	3720995	45	17,00	ST
2470544	1525322		31610	3844026	12	6,00	ST
2470857	1525381		31610	3844026	10	6,00	ST
2470859	1525380		31610	3844026	11	6,00	ST
2470893	1521856		15100	3844047	24	1,00	ST
2470893	1521856		15100	3844048	24	1,00	ST
2470906	1522073		06190	3844203	27	4,00	ST
2470940	1521061		15100	3844047	47	4,50	ST
2470940	1521061		15100	3844047	48	4,50	ST
2470940	1521061		15100	3844047	50	1,00	ST
2470940	1521061		15100	3844048	47	4,00	ST
2470940	1521061		15100	3844048	48	4,00	ST
2470940	1521061		15100	3844048	50	1,00	ST
2470941	1521074		15100	3844047	23	2,00	ST
2470941	1521074		15100	3844047	92	2,00	ST
2470941	1521074		15100	3844048	23	2,00	ST
2470941	1521074		15100	3844048	92	2,00	ST
2470942	1521478		13020	3844033	50	4,00	ST
2470943	1520423		15010	3844071	140	24,00	ST
2470943	1520423		34012	3844091	54	24,00	ST
2470943	1520423		36000	3844087	50	24,00	ST
2470943	1520423		36000	3844087	70	24,00	ST
2470984	1520472		01820	3844017	36	2,00	ST
2470984	1520472		15010	3844071	35	14,00	ST
2470993	1522532		31400	3720825	4	20,00	ST
2470997	1526983		15010	3844071	100	12,00	ST

Cross Reference List

3724953 - 001

400013

Sachnr.	SAP-Nr. SAP No.	CAT-Nr. CAT No.	BGR GROUP	ET.-Stücklistennummer	Pos.	Menge	ME
2470998	1519899		36000	3844087	43	44,00	ST
2479099	1457209		20280	3844056	153	1,00	ST
2479829	1522172		27330	3720994	7	1,00	ST
2479829	1522172		27400	3844218	125	2,00	ST
2479829	1522172		92020	3720849	37	1,00	ST
2482216	1520473		15010	3844071	148	4,00	ST
2482285	1469363		16011	3844036	16	2,00	ST
2482296	4022125		20380	3844059	140	1,00	ST
2482324	1520348		34101	3844094	16	4,00	ST
2482324	1520348		36000	3844087	127	2,00	ST
2482324	1520348		36000	3844087	154	2,00	ST
2482327	4022134		34630	3720827	3	1,00	ST
2482348	1521526		13220	3844039	13	18,00	ST
2482348	1521526		13220	3844040	13	18,00	ST
2482372	1520474		01800	3844093	10	8,00	ST
2482372	1520474		15010	3844071	90	2,00	ST
2482376	1457902		19402	3664746	12	1,00	ST
2482381	1456386		19402	3664746	13	2,00	ST
2482383	1522112		14120	3844022	2	2,00	ST
2482448	1520984		01300	3844028	44	2,00	ST
2482525	1460610		00700	3725750	3	1,00	ST
2482529	1469726		00700	3725750	7	1,00	ST
2482534	4022173		34012	3844091	112	4,00	ST
2482571	1522810		34012	3844091	147	1,20	M
2482577	1519406		01300	3844028	64	144,00	ST
2482603	4022187		22030	3721789	20	1,00	ST
2482603	4022187		22030	3721789	20	1,00	ST
2482604	1467020		16032	3727616	14	8,00	ST
2482605	1457695		16032	3727616	15	1,00	ST
2482607	1457903		16032	3727616	19	1,00	ST
2482654	1521630		13310	3844044	31	2,00	ST
2482654	1521630		13320	3844045	31	2,00	ST
2482657	1522249		01820	3720912	20	40,00	ST
2482657	1522249		34012	3844091	180	12,00	ST
2482657	1522249		34342	3726116	8	16,00	ST
2482657	1522249		38080	3726857	7	8,00	ST
2482669	1525830		20700	3844097	62	4,00	ST
2482669	1525830		20700	3844097	62	4,00	ST
2482713	1520927		10101	3844031	48	8,00	ST
2482713	1520927		34012	3844091	172	4,00	ST
2482760	1458723		16032	3727616	17	2,00	ST
2482761	4213926		16032	3727616	28	4,00	ST
2482762	1522367		34012	3844091	68	16,00	ST
2482762	1522367		34020	3844092	8	16,00	ST
2482801	1467251		23616	3720879	7	8,00	ST
2482805	4022229		73700	3844213	6	4,00	ST
2482846	1522539		34012	3844091	72	6,00	ST
2482878	4022248		27400	3844218	26	8,00	ST

Cross Reference List

3724953 - 001

400013

Sachnr.	SAP-Nr. SAP No.	CAT-Nr. CAT No.	BGR GROUP	ET.-Stücklistennummer	Pos.	Menge	ME
2482880	4135263		61100	3844077	16	2,00	ST
2482882	1469727		00700	3725750	6	1,00	ST
2482914	1467220		23612	2732509	33	24,00	ST
2482916	4022257		27400	3844218	115	4,00	ST
2482990	4022281		27400	3844218	142	2,00	M
2483017	1522524	2790467	34342	3726116	5	1,00	ST
2483021	1520827		00700	3725750	37	0,00	ST
2483022	4042028		00700	3725750	35	0,00	ST
2483023	1522252		34012	3844091	189	1,00	ST
2483024	1522253		34012	3844091	188	2,00	ST
2483041	1451608		61100	3844077	66	1,00	ST
2483044	1520926		10101	3844031	46	14,00	ST
2483044	1520926		15100	3844047	89	9,00	ST
2483044	1520926		15100	3844048	89	9,00	ST
2483046	1520462		15010	3844071	89	2,00	ST
2483086	4126384		62220	3844078	7	1,00	ST
2483097	1522955		01200	3844210	24	8,00	ST
2483129	1522040		20431	3844014	29	4,00	ST
2494143	1465380		16022	3659647	9	1,00	ST
2494144	4022294		16022	3659647	84	1,00	ST
2494153	1465906		16022	3659647	92	2,00	ST
2494156	1465907		16022	3659647	93	2,00	ST
2494158	1459073		16022	3659647	209	4,00	ST
2494438	1485071		16022	3659647	2	1,00	ST
2494439	4226412		16022	3659647	3	1,00	ST
2494440	1456665		16022	3659647	8	1,00	ST
2494441	1461351		16022	3659647	22	1,00	ST
2494442	1459074		16022	3659647	23	1,00	ST
2494444	1456618		16022	3659647	229	1,00	ST
2494445	1466785		16022	3659647	233	1,00	ST
2494446	1456619		16022	3659647	223	1,00	ST
2494447	1466737		16022	3659647	221	1,00	ST
2494448	1459115		16022	3659647	222	7,00	ST
2494448	1459115		16022	3659647	228	4,00	ST
2494452	4022295		16022	3659647	215	1,00	ST
2494454	4226413		16022	3659647	216	1,00	ST
2494461	1457712		16022	3659647	224	7,00	ST
2494461	1457712		16022	3659647	230	4,00	ST
2494495	1453557		16400	3659648	1	1,00	ST
2494497	1456620		16022	3659647	210	1,00	ST
2700284	1520434		20390	3844060	5	4,00	ST
2700284	1520434		20390	3844060	10	4,00	ST
2700361	1457424		16022	3659647	108	1,00	ST
2700399	1525382		31610	3844026	9	1,00	ST
2700439	1525854		01811	3844104	29	1,00	ST
2700439	1525854		01812	3844105	29	1,00	ST
2700687	1521999		06190	3844203	12	2,00	ST
2700788	1522837		20110	3844012	71	1,00	ST

Cross Reference List

3724953 - 001

400013

Sachnr.	SAP-Nr. SAP No.	CAT-Nr. CAT No.	BGR GROUP	ET.-Stücklistennummer	Pos.	Menge	ME
2700809	1524396		24062	3721378	17	1,00	ST
2700810	1524397		24062	3721378	16	1,00	ST
2700815	1524141		24032	3720914	28	1,00	ST
2700815	1524141		24042	3720915	32	1,00	ST
2700823	1465510		16022	3659647	32	1,00	ST
2700824	1458776		16022	3659647	21	2,00	ST
2700834	1522953		06140	3844007	3	50,00	ST
2700835	1522954		06140	3844007	4	48,00	ST
2700839	1524194		24022	3720913	30	8,00	ST
2700872	1469712		16022	3659647	33	1,00	ST
2700928	1523793		22502	2731760	8	2,00	ST
2700929	1523794		22502	2731760	7	2,00	ST
2700930	1523795		22502	2731760	16	2,00	ST
2700931	1523796		22502	2731760	9	4,00	ST
2700932	1523797		22502	2731760	17	4,00	ST
2700937	1523799		22502	2731760	6	8,00	ST
2700958	1521947		01200	3844210	10	100,00	ST
2700958	1521947		01200	3844210	29	12,00	ST
2700962	1460216		16022	3659647	217	2,00	ST
2700964	1467154		16022	3659647	106	2,00	ST
2700966	1461184		16022	3659647	110	2,00	ST
2700967	4221598		16022	3659647	111	4,00	ST
2700974	1522060		12010	3844029	56	6,00	ST
2707132	4042034		36000	3844087	44	28,00	ST
2707187	1519817		36000	3844087	41	4,00	ST
2707568	1522773		34012	3844091	44	1,00	ST
2707569	1522774		34012	3844091	45	1,00	ST
2707570	1522784		34012	3844091	46	1,00	ST
2707571	1522785		34012	3844091	47	1,00	ST
2707651	1522752		34012	3844091	29	1,00	ST
2707652	1522729		34012	3844091	30	1,00	ST
2707653	1522732		34012	3844091	32	2,00	ST
2707654	1522735		34012	3844091	31	1,00	ST
2707657	1522713		34012	3844091	16	1,00	ST
2707660	1525629		27400	3844218	135	1,00	ST
2707660	1525629		34132	3844296	4	1,00	ST
2707679	1525636		34132	3844296	7	8,00	ST
2707707	1520426		15010	3844071	144	4,00	ST
2707840	1522070		20431	3844014	24	6,00	ST
2707890	1522817		20110	3844012	51	1,00	ST
2707951	1520876		10101	3844031	52	1,00	ST
2707960	1522242		31300	3844086	4	3,00	ST
2707981	1524098		10101	3844031	35	1,00	ST
2707983	1521324		60022	3844208	65	2,00	ST
2709054	1526026		64030	3844215	4	4,00	ST
2709055	1526027		64030	3844215	5	4,00	ST
2709056	1525899		64030	3844215	2	2,00	ST
2709057	1525900		64030	3844215	3	4,00	ST

Cross Reference List

3724953 - 001

400013

Sachnr.	SAP-Nr. SAP No.	CAT-Nr. CAT No.	BGR GROUP	ET.-Stücklistennummer	Pos.	Menge	ME
2709072	1520579		60011	3844202	37	8,00	ST
2709072	1520579		61011	3844209	6	4,00	ST
2709072	1520579		64020	3844083	19	4,00	ST
2709073	1520410		61012	3844075	5	4,00	ST
2709080	1520893		60011	3844202	28	2,00	ST
2709085	1525343		64020	3844083	8	2,00	ST
2709087	1525340		64020	3844083	7	4,00	ST
2709106	1520881		60011	3844202	3	2,00	ST
2709107	1520880		60011	3844202	4	2,00	ST
2709353	1520725		24000	3844069	21	2,00	ST
2709353	1520725		60022	3844208	100	2,00	ST
2709382	1525339		64020	3844083	2	4,00	ST
2709383	1525342		64020	3844083	3	2,00	ST
2709459	1520777		01820	3720912	2	4,00	ST
2709465	1520791		01820	3720912	3	1,00	ST
2709478	1520778		01820	3720912	4	1,00	ST
2709680	1525347		64020	3844083	6	2,00	ST
2709681	4042047		64020	3844083	14	4,00	ST
2709682	1525344		64020	3844083	4	2,00	ST
2709683	1525345		64020	3844083	5	2,00	ST
2709684	1524912		64020	3844083	9	2,00	ST
2709843	1523929		20260	3844055	11	2,00	ST
2709845	1523923		20260	3844055	4	1,00	ST
2709847	1519057		36000	3844087	6	2,00	ST
2709858	1521438		60022	3844208	83	4,00	ST
2709859	1521444		60022	3844208	82	4,00	ST
2709860	1523972		20260	3844055	13	4,00	ST
2709873	1523875		20100	3844053	4	1,00	ST
2709894	1520453		15010	3844071	63	5,00	ST
2709894	1520453		34012	3844091	121	1,00	ST
2709902	1523897		20460	3844062	32	6,00	ST
2709903	1523909		20460	3844062	28	1,00	ST
2709952	1523515		20280	3844056	1	2,00	ST
2709964	1521802		16011	3844036	4	2,00	ST
2709972	1524049		14010	3844019	4	1,00	ST
2709979	1523942		20260	3844055	25	1,00	ST
2709989	4022374		73700	3844213	10	2,00	ST
2709990	4022375		73700	3844213	11	1,00	ST
2709991	4022376		73700	3844213	12	1,00	ST
2710220	1523955		20260	3844055	12	4,00	ST
2710221	1523931		20260	3844055	29	1,00	ST
2710221	1523931		20260	3844055	62	1,00	ST
2710226	1523940		20260	3844055	26	4,00	ST
2710227	1523945		20260	3844055	33	2,00	ST
2710228	1523177		20390	3844060	25	2,00	ST
2710239	1523178		20390	3844060	60	1,00	ST
2710239	1523178		20390	3844060	101	1,00	ST
2710250	1524030		20460	3844062	75	1,00	ST

Cross Reference List

3724953 - 001

400013

Sachnr.	SAP-Nr. SAP No.	CAT-Nr. CAT No.	BGR GROUP	ET.-Stücklistennummer	Pos.	Menge	ME
2710251	1524029		20460	3844062	76	1,00	ST
2710305	1521604		13310	3844044	38	2,00	ST
2710305	1521604		13320	3844045	38	2,00	ST
2710307	1521616		13310	3844044	18	2,00	ST
2710307	1521616		13310	3844044	25	2,00	ST
2710307	1521616		13320	3844045	18	2,00	ST
2710307	1521616		13320	3844045	25	2,00	ST
2710309	1521612		13310	3844044	24	1,00	ST
2710309	1521612		13320	3844045	24	1,00	ST
2710471	1522807		34012	3844091	41	1,00	ST
2710513	1522533		31400	3720825	1	5,00	ST
2711013	1524794		61032	3844076	12	4,00	ST
2711013	1524794		64050	3844085	6	2,00	ST
2711014	1520830		20610	3844068	29	1,00	ST
2711015	1520403		61032	3844076	3	1,00	ST
2711025	1520715		24000	3844069	11	4,00	ST
2711026	1520717		24000	3844069	12	1,00	ST
2711027	1520719		24000	3844069	13	1,00	ST
2711041	1521368		60022	3844208	91	2,00	ST
2711042	1521319		60022	3844208	19	3,00	ST
2711042	1521319		60022	3844208	22	3,00	ST
2711045	1521296		60022	3844208	5	1,00	ST
2711047	1521251		60022	3844208	24	1,00	ST
2711048	1521246		60022	3844208	25	1,00	ST
2711049	1521242		60022	3844208	26	1,00	ST
2711109	1521939		06000	3844211	15	1,00	ST
2711133	1522700		01200	3844210	14	4,00	ST
2711151	1523015		36540	3844011	14	1,00	ST
2711152	1523006		36540	3844011	15	1,00	ST
2711153	1522982		36540	3844011	7	2,00	ST
2711154	1522993		36540	3844011	1	1,00	ST
2711155	1522983		36540	3844011	2	1,00	ST
2711163	1522995		36540	3844011	9	1,00	ST
2711164	1522979		36540	3844011	8	1,00	ST
2711167	1522793		20110	3844012	41	4,00	ST
2711168	1522967		36540	3844011	20	2,00	ST
2711425	1520730		24000	3844069	27	2,00	ST
2711427	1520744		24000	3844069	31	10,00	ST
2711427	1520744		60022	3844208	105	3,00	ST
2711427	1520744		61032	3844076	22	4,00	ST
2711454	1519568		01300	3844028	37	1,00	ST
2711607	1525349		64020	3844083	25	4,00	ST
2711655	1523668		20460	3844062	241	1,00	ST
2711656	1523934		20460	3844062	89	1,00	ST
2711657	1523933		20460	3844062	90	1,00	ST
2711662	1523669		20460	3844062	245	1,00	ST
2711662	1523669		20700	3844097	69	1,00	ST
2711662	1523669		20700	3844097	69	1,00	ST

Cross Reference List

3724953 - 001

400013

Sachnr.	SAP-Nr. SAP No.	CAT-Nr. CAT No.	BGR GROUP	ET.-Stücklistennummer	Pos.	Menge	ME
2711670	1523994		14150	3844024	13	2,00	ST
2711671	1520836		20610	3844068	7	1,00	ST
2711671	1520836		20610	3844068	9	1,00	ST
2711672	1520837		20610	3844068	10	2,00	ST
2711673	1520838		20610	3844068	2	1,00	ST
2711673	1520838		20610	3844068	6	1,00	ST
2711676	1520839		14160	3844025	1	1,00	ST
2711676	1520839		20380	3844059	51	1,00	ST
2711676	1520839		20610	3844068	15	1,00	ST
2711679	1520841		14150	3844024	14	1,00	ST
2711700	1523725		20220	3844054	14	1,00	ST
2711702	1523730		20220	3844054	13	1,00	ST
2711703	1523732		20220	3844054	16	1,00	ST
2711760	1520852		20610	3844068	26	1,00	ST
2711761	1520853		20610	3844068	1	1,00	ST
2711762	1520844		20610	3844068	3	1,00	ST
2711775	1523534		20280	3844056	27	2,00	ST
2711776	1523536		20280	3844056	32	1,00	ST
2711777	1523726		20380	3844059	28	1,00	ST
2711779	1523190		20280	3844056	170	1,00	ST
2711779	1523190		20390	3844060	45	1,00	ST
2711792	1523697		20380	3844059	114	1,00	ST
2711792	1523697		20590	3844063	11	1,00	ST
2711802	1523314		20280	3844056	113	1,00	ST
2711802	1523314		20280	3844056	124	2,00	ST
2711802	1523314		20380	3844059	110	1,00	ST
2711802	1523314		20380	3844059	111	1,00	ST
2711802	1523314		20380	3844059	112	1,00	ST
2711802	1523314		20460	3844062	73	1,00	ST
2711802	1523314		20460	3844062	240	1,00	ST
2711805	1464445		20700	3844097	105	2,00	ST
2711805	1464445		20700	3844097	105	2,00	ST
2711809	1523585		20280	3844056	104	2,00	ST
2711809	1523585		20280	3844056	114	2,00	ST
2711810	1523989		14110	3844020	1	1,00	ST
2711811	1524036		14110	3844020	2	1,00	ST
2711816	1520845		13310	3844044	45	1,00	ST
2711816	1520845		13320	3844045	45	1,00	ST
2711816	1520845		20280	3844056	103	1,00	ST
2711816	1520845		20280	3844056	106	2,00	ST
2711816	1520845		20380	3844059	141	1,00	ST
2711816	1520845		20380	3844059	161	1,00	ST
2711816	1520845		20610	3844068	30	8,00	ST
2711816	1520845		20610	3844068	62	1,00	ST
2711817	1521825		16011	3844036	29	2,00	ST
2711817	1521825		20460	3844062	85	1,00	ST
2711819	1523991		14120	3844022	1	1,00	ST
2711820	1523993		14150	3844024	12	1,00	ST

Cross Reference List

3724953 - 001

400013

Sachnr.	SAP-Nr. SAP No.	CAT-Nr. CAT No.	BGR GROUP	ET.-Stücklistennummer	Pos.	Menge	ME
2711821	4022460		20380	3844059	1	1,00	ST
2711821	4022460		20380	3844059	2	1,00	ST
2711821	4022460		20380	3844059	3	1,00	ST
2711821	4022460		20380	3844059	4	1,00	ST
2711821	4022460		20380	3844059	5	1,00	ST
2711821	4022460		20380	3844059	6	1,00	ST
2711821	4022460		20380	3844059	7	1,00	ST
2711821	4022460		20380	3844059	8	1,00	ST
2711821	4022460		20380	3844059	9	1,00	ST
2711821	4022460		20380	3844059	10	1,00	ST
2711821	4022460		20380	3844059	11	1,00	ST
2711821	4022460		20380	3844059	12	1,00	ST
2711822	1523992		14140	3844023	1	2,00	ST
2711824	1523995		14160	3844025	11	1,00	ST
2711825	1523670		20460	3844062	242	1,00	ST
2711825	1523670		20700	3844097	65	1,00	ST
2711825	1523670		20700	3844097	65	1,00	ST
2711826	1523671		20460	3844062	243	1,00	ST
2711827	1520846		20610	3844068	13	1,00	ST
2711830	1523698		20590	3844063	12	4,00	ST
2711841	1523149		20280	3844056	109	14,00	ST
2711841	1523149		20380	3844059	45	1,00	ST
2711841	1523149		20380	3844059	138	1,00	ST
2711841	1523149		20380	3844059	139	1,00	ST
2711841	1523149		20460	3844062	83	1,00	ST
2711847	1520847		20610	3844068	16	1,00	ST
2711848	1520848		20610	3844068	14	1,00	ST
2711850	1520849		20610	3844068	18	1,00	ST
2711850	1520849		20610	3844068	19	1,00	ST
2711852	1520850		20610	3844068	23	1,00	ST
2711857	1523988		13030	3844082	6	2,00	ST
2711857	1523988		14120	3844022	9	2,00	ST
2711857	1523988		14140	3844023	7	2,00	ST
2711857	1523988		14150	3844024	1	2,00	ST
2711857	1523988		14160	3844025	3	1,00	ST
2711858	1524074		14115	3844021	1	2,00	ST
2711859	1524075		14115	3844021	4	1,00	ST
2711861	1464455		20100	3844053	10	2,00	ST
2711864	1523874		20100	3844053	14	1,00	ST
2711887	1523315		20380	3844059	120	1,00	ST
2711887	1523315		20380	3844059	122	1,00	ST
2711887	1523315		20460	3844062	71	1,00	ST
2711888	1523932		20380	3844059	84	1,00	ST
2711888	1523932		20460	3844062	87	2,00	ST
2711888	1523932		20460	3844062	88	2,00	ST
2711951	1521225		60022	3844208	28	1,00	ST
2711953	1521215		60022	3844208	30	1,00	ST
2711954	1521201		60022	3844208	31	1,00	ST

Cross Reference List

3724953 - 001

400013

Sachnr.	SAP-Nr. SAP No.	CAT-Nr. CAT No.	BGR GROUP	ET.-Stücklistennummer	Pos.	Menge	ME
2711955	1521196		60022	3844208	32	1,00	ST
2711956	1521194		60022	3844208	33	1,00	ST
2711964	1521170		60022	3844208	38	1,00	ST
2711965	1521168		60022	3844208	39	1,00	ST
2711967	1521166		60022	3844208	36	1,00	ST
2711976	1521106		60022	3844208	54	4,00	ST
2711977	1521104		60022	3844208	55	4,00	ST
2711978	1520851		20610	3844068	25	1,00	ST
2711979	1520696		24000	3844069	1	2,00	ST
2711980	1520698		24000	3844069	2	2,00	ST
2712415	1523947		20260	3844055	34	6,00	ST
2712417	1520889		10101	3844031	39	11,00	ST
2712417	1520889		92020	3720849	59	11,00	ST
2712425	1523917		20460	3844062	131	4,00	ST
2712482	1523927		20260	3844055	18	1,00	ST
2712482	1523927		20260	3844055	55	1,00	ST
2712482	1523927		20260	3844055	56	1,00	ST
2712482	1523927		20260	3844055	57	1,00	ST
2712482	1523927		20260	3844055	58	1,00	ST
2712482	1523927		20260	3844055	59	1,00	ST
2712482	1523927		20260	3844055	60	1,00	ST
2712482	1523927		20260	3844055	61	1,00	ST
2712505	1523685		22212	2732067	1	1,00	ST
2712505	1523685		92020	3720849	8	2,00	ST
2712510	1523916		20260	3844055	3	2,00	ST
2712701	1523272		20380	3844059	123	1,00	ST
2712701	1523272		20380	3844059	125	1,00	ST
2712702	1523273		20380	3844059	124	1,00	ST
2712702	1523273		20380	3844059	143	1,00	ST
2712702	1523273		20460	3844062	267	1,00	ST
2712703	1523275		20380	3844059	121	1,00	ST
2712704	1521823		16011	3844036	30	2,00	ST
2712705	1523276		20380	3844059	127	1,00	ST
2712705	1523276		20590	3844063	14	1,00	ST
2712706	1523277		20380	3844059	47	1,00	ST
2712706	1523277		20380	3844059	50	1,00	ST
2712707	1523271		20280	3844056	102	1,00	ST
2712709	1521824		16011	3844036	26	2,00	ST
2712710	1523274		20590	3844063	13	1,00	ST
2712711	1521240		22010	3844049	3	4,00	ST
2712711	1521240		22010	3844050	3	4,00	ST
2712712	1521218		22010	3844049	34	4,00	ST
2712712	1521218		22010	3844050	34	4,00	ST
2712713	1523935		20260	3844055	27	8,00	ST
2712714	1524824		64050	3844085	25	1,00	ST
2712726	1523864		20100	3844053	12	2,00	ST
2712731	1455519		23612	2732509	30	6,00	ST
2712731	1455519		23616	3720879	9	2,00	ST

Cross Reference List

3724953 - 001

400013

Sachnr.	SAP-Nr. SAP No.	CAT-Nr. CAT No.	BGR GROUP	ET.-Stücklistennummer	Pos.	Menge	ME
2712760	1523548		20280	3844056	84	1,00	ST
2712763	1523626		20280	3844056	120	1,00	ST
2712764	1523547		20280	3844056	85	1,00	ST
2739097	1524406		24062	3721378	20	1,00	ST
2739098	1524395		24062	3721378	15	1,00	ST
2739099	1522027		24142	2803940	7	1,00	ST
2739100	1522028		24142	2803940	8	1,00	ST
2739218	1457910		22111	3844051	12	2,00	ST
2739237	1523677	4264790	22212	2732067	2	4,00	ST
2739237	1523677	4264790	92020	3720849	9	8,00	ST
2739238	1523659		22212	2732067	13	4,00	ST
2739238	1523659		92020	3720849	20	8,00	ST
2739239	1523660		22212	2732067	12	4,00	ST
2739239	1523660		92020	3720849	19	8,00	ST
2739273	1523903		20460	3844062	30	6,00	ST
2739273	1523903		20460	3844062	36	6,00	ST
2739405	1521163		60022	3844208	80	20,00	ST
2739456	1523279		20280	3844056	80	1,00	ST
2739456	1523279		20380	3844059	175	9,00	ST
2739548	1522852		20110	3844012	7	4,00	ST
2739568	1522957		06140	3844007	7	4,00	ST
2739577	1524027		20460	3844062	91	2,00	ST
2739609	1460694		16022	3659647	10	1,00	ST
2739809	1455525		23612	2732552	17	1,00	ST
2739809	1455525		23612	2732509	23	1,00	ST
2739815	1455526		23612	2732552	19	2,00	ST
2759319	1464616		16022	3659647	4	1,00	ST
2759391	1464617		16022	3659647	83	1,00	ST
2759395	1468179		16022	3659647	20	1,00	ST
2759429	4234925		16022	3659647	5	1,00	ST
2760615	1521089		23152	2804404	2	1,00	ST
2760620	1521094		23152	2804404	1	1,00	ST
2760650	1521818		16011	3844036	33	2,00	ST
2760654	1521821		16011	3844036	28	2,00	ST
2760654	1521821		20280	3844056	107	1,00	ST
2760654	1521821		20280	3844056	122	1,00	ST
2760655	1521822		16011	3844036	25	2,00	ST
2760656	1523621		20280	3844056	108	1,00	ST
2760656	1523621		20280	3844056	111	1,00	ST
2760657	1521816		16011	3844036	31	2,00	ST
2760657	1521816		20280	3844056	110	1,00	ST
2760672	1523666		20460	3844062	244	1,00	ST
2760673	1523622		20280	3844056	112	1,00	ST
2760679	1524031		20460	3844062	72	1,00	ST
2760695	1521817		16011	3844036	32	2,00	ST
2760804	1520735		24000	3844069	28	2,00	ST
2760807	1520742		24000	3844069	30	2,00	ST
2760810	1520741		24000	3844069	29	6,00	ST

Cross Reference List

3724953 - 001

400013

Sachnr.	SAP-Nr. SAP No.	CAT-Nr. CAT No.	BGR GROUP	ET.-Stücklistennummer	Pos.	Menge	ME
2760810	1520741		60022	3844208	106	2,00	ST
2760810	1520741		61032	3844076	21	4,00	ST
2761232	1525622		34132	3844296	3	3,00	ST
2761435	4100719		15102	3720883	1	1,00	ST
2761435	4100719		15102	3720883	1	1,00	ST
2762045	1521021		23250	3720880	13	3,00	ST
2762046	1521036		23250	3720880	10	3,00	ST
2762048	1521025		23250	3720880	14	3,00	ST
2762073	1523569		20280	3844056	61	1,00	ST
2762114	1523922		20460	3844062	34	1,00	ST
2762115	1523965		20460	3844062	24	6,00	ST
2762120	1523951		20460	3844062	6	2,00	ST
2762121	1523950		20460	3844062	5	2,00	ST
2762125	1523949		20460	3844062	4	2,00	ST
2762128	1523960		20460	3844062	16	1,00	ST
2762129	1523961		20460	3844062	17	1,00	ST
2762130	1523954		20460	3844062	10	1,00	ST
2762131	1523964		20460	3844062	19	1,00	ST
2762132	1523957		20460	3844062	12	1,00	ST
2762133	1523959		20460	3844062	13	1,00	ST
2762134	1523956		20460	3844062	11	1,00	ST
2762136	1523962		20460	3844062	18	1,00	ST
2762526	1521103		60022	3844208	61	2,00	ST
2762618	1459554		15100	3844047	133	7,00	ST
2762618	1459554		15100	3844048	133	7,00	ST
2763127	1521099		60022	3844208	107	1,00	ST
2763220	1522910		01300	3844028	54	1,00	ST
2763723	4238103		24022	3720913	5	1,00	ST
2763732	1524146		24032	3720914	22	1,00	ST
2763732	1524146		24042	3720915	26	2,00	ST
2763733	1524145		24032	3720914	23	1,00	ST
2763733	1524145		24042	3720915	27	1,00	ST
2763735	1524155		24032	3720914	15	1,00	ST
2763735	1524155		24042	3720915	20	1,00	ST
2763738	1524138		24032	3720914	31	5,00	ST
2763738	1524138		24042	3720915	35	5,00	ST
2763747	1524449		24042	3720915	40	1,00	ST
2763758	1524196		24022	3720913	33	1,00	ST
2763759	1524198		24022	3720913	34	1,00	ST
2763760	1524175		24022	3720913	15	2,00	ST
2763763	1524177		24022	3720913	12	1,00	ST
2763764	1524199		24022	3720913	31	0,00	ST
2763765	1524201		24022	3720913	32	1,00	ST
2763766	1524179		24022	3720913	14	2,00	ST
2763767	1524182		24022	3720913	13	6,00	ST
2763769	4042077		24022	3720913	3	1,00	ST
2763794	1466433		24022	3720913	4	1,00	ST
2764268	1523290		20700	3844097	72	1,00	ST

Cross Reference List

3724953 - 001

400013

Sachnr.	SAP-Nr. SAP No.	CAT-Nr. CAT No.	BGR GROUP	ET.-Stücklistennummer	Pos.	Menge	ME
2764268	1523290		20700	3844097	72	1,00	ST
2764312	1522312		34101	3844094	2	12,00	ST
2764319	1456859		19402	3664746	9	25,00	ST
2764337	1523921		20460	3844062	40	24,00	ST
2764353	1521502		13230	3844041	48	6,00	ST
2764353	1521502		13230	3844042	48	6,00	ST
2764405	1519409		01300	3844028	59	120,00	ST
2764406	1519410		01300	3844028	60	120,00	ST
2764437	1524216		24022	3720913	9	20,00	ST
2764459	1525261	1535720	31300	3844086	3	6,00	ST
2764526	1522835		20110	3844012	62	2,00	ST
2764582	1456389		20390	3844060	39	2,00	ST
2764615	4042081		22017	2804247	4	1,00	ST
2764615	4042081		22017	2804247	4	1,00	ST
2764621	1466216		30300	3725337	19	1,00	ST
2764623	1523937		20260	3844055	30	1,00	ST
2764623	1523937		20260	3844055	63	1,00	ST
2764629	1460698		22016	3721839	2	1,00	ST
2764629	1460698		22016	3721839	2	1,00	ST
2764630	1461186		22016	3721839	4	1,00	ST
2764630	1461186		22016	3721839	4	1,00	ST
2764655	1460699		16012	3844088	45	2,00	ST
2764683	1522923		16022	3659647	250	1,00	ST
2764687	1523901		20460	3844062	33	24,00	ST
2764788	1520316		15010	3844071	50	2,00	ST
2764788	1520316		34012	3844091	146	2,00	ST
2764918	1521933		06180	3659651	7	2,00	ST
2764934	4022964		30100	3725334	18	4,00	ST
2764936	4022966		30100	3725334	19	4,00	ST
2764947	1461420		14010	3844019	19	1,00	ST
2765099	1519360		12010	3844029	18	8,00	ST
2765554	1518855		12010	3844029	7	1,00	ST
2765675	1521992		06190	3844203	7	2,00	ST
2765676	1521991		06190	3844203	5	1,00	ST
2765678	1521970		06190	3844203	4	2,00	ST
2765792	1521897		06150	3844216	3	1,00	ST
2765795	1521900		06150	3844216	2	2,00	ST
2765796	1521901		06150	3844216	4	2,00	ST
2765798	1521902		06150	3844216	9	2,00	ST
2765798	1521902		06180	3659651	9	2,00	ST
2765801	1523869		20100	3844053	11	2,00	ST
2765839	1523814		20460	3844062	185	1,00	ST
2765840	1523815		20460	3844062	133	1,00	ST
2765843	1523816		20460	3844062	14	2,00	ST
2765911	1523303		20380	3844059	35	2,00	ST
2765938	1521197		22013	3727351	1	1,00	ST
2765938	1521197		22013	3727351	1	1,00	ST
2765946	1456240		22030	3721789	32	1,00	ST

Cross Reference List

3724953 - 001

400013

Sachnr.	SAP-Nr. SAP No.	CAT-Nr. CAT No.	BGR GROUP	ET.-Stücklistennummer	Pos.	Menge	ME
2765946	1456240		22030	3721789	32	1,00	ST
2765972	1520405		61032	3844076	1	2,00	ST
2765981	1523528		20280	3844056	22	2,00	ST
2765990	1523304		23260	2803882	1	1,00	ST
2766172	1522875		34012	3844091	67	16,00	ST
2766610	1522215		36000	3844087	99	1,00	ST
2766682	1520400		61032	3844076	4	4,00	ST
2766683	1634764		61032	3844076	6	1,00	ST
2766684	1634765		61032	3844076	5	1,00	ST
2766687	1521158		60022	3844208	46	1,00	ST
2766688	1521150		60022	3844208	47	1,00	ST
2766689	1521144		60022	3844208	48	1,00	ST
2766690	1521139		60022	3844208	49	1,00	ST
2766691	1521132		60022	3844208	50	1,00	ST
2766692	1521126		60022	3844208	51	1,00	ST
2766693	1521120		60022	3844208	52	1,00	ST
2766694	1521113		60022	3844208	53	1,00	ST
2766696	1520703		24000	3844069	6	2,00	ST
2766697	1520706		24000	3844069	7	1,00	ST
2766698	1520708		24000	3844069	8	1,00	ST
2766699	1520710		24000	3844069	9	1,00	ST
2766700	1520712		24000	3844069	10	1,00	ST
2766729	1520978		60022	3844208	40	1,00	ST
2766731	1520972		60022	3844208	34	1,00	ST
2767007	1523817		16011	3844036	7	2,00	ST
2767007	1523817		20460	3844062	125	4,00	ST
2767010	1523818		20460	3844062	139	1,00	ST
2767010	1523818		20460	3844062	191	1,00	ST
2767022	1520941		10101	3844031	54	3,00	ST
2767022	1520941		92020	3720849	55	3,00	ST
2767299	1521130		15100	3844047	125	1,00	ST
2767299	1521130		15100	3844048	125	1,00	ST
2767438	1522818		20110	3844012	10	4,00	ST
2767633			20280	3844056	167	1,00	ST
2767647	1520780		01820	3720912	1	2,00	ST
2767648	1520781		01820	3720912	11	2,00	ST
2767649	1520782		01820	3720912	7	4,00	ST
2767728	1522811		14110	3844020	11	1,00	ST
2767728	1522811		20110	3844012	57	1,00	ST
2767729	1523990		14110	3844020	12	1,00	ST
2767851	1521531		13020	3844033	15	8,00	ST
2768148	4042100		60022	3844208	35	1,00	ST
2768150	1520843		20610	3844068	31	14,00	ST
2768181	1521133		15100	3844047	126	1,00	ST
2768181	1521133		15100	3844048	126	1,00	ST
2768183	1523630		20300	3844058	1	2,00	ST
2768206	1519510		01300	3844028	87	2,00	ST
2768217	1519513		01300	3844028	92	2,00	ST

Cross Reference List

3724953 - 001

400013

Sachnr.	SAP-Nr. SAP No.	CAT-Nr. CAT No.	BGR GROUP	ET.-Stücklistennummer	Pos.	Menge	ME
2768223	1519496		01300	3844028	88	1,00	ST
2768226	1519512		01300	3844028	91	1,00	ST
2768231	1519506		01300	3844028	85	1,00	ST
2768247	1520842		20610	3844068	4	1,00	ST
2768249	1520854		20610	3844068	8	1,00	ST
2768502	1459809		30230	3725342	22	1,00	ST
2768676	1520875		10101	3844031	25	2,00	ST
2768677	1520919		10101	3844031	17	4,00	ST
2768680	1517706		36000	3844087	63	2,00	ST
2768681	1520389		36000	3844087	52	1,00	ST
2768681	1520389		36000	3844087	58	1,00	ST
2768799	1522248		01820	3720912	16	10,00	ST
2768799	1522248		34012	3844091	179	3,00	ST
2768799	1522248		34342	3726116	7	8,00	ST
2768799	1522248		38080	3726857	2	2,00	ST
2769143	1521937		06180	3659651	1	1,00	ST
2769144	1522963		06190	3844203	36	1,00	ST
2769145	1521887		06100	3844006	11	48,00	ST
2769146	1521892		06100	3844006	14	96,00	ST
2769147	1522929		06140	3844007	1	1,00	ST
2769149	1521923		06000	3844211	11	3,00	ST
2769327	4042102		27400	3844218	145	1,00	ST
2769361	1523257		20300	3844058	10	1,00	ST
2769361	1523257		20300	3844058	55	1,00	ST
2769369	1464504		20280	3844056	115	2,00	ST
2769371	1527008		20300	3844058	13	1,00	ST
2769372	1527009		20300	3844058	14	1,00	ST
2769375	1527010		20300	3844058	20	1,00	ST
2769375	1527010		20300	3844058	59	1,00	ST
2769387	1523191		20390	3844060	108	1,00	ST
2769387	1523191		20390	3844060	110	1,00	ST
2769388	1523533		20280	3844056	26	2,00	ST
2769389	1523531		20280	3844056	25	2,00	ST
2769395	1523535		20280	3844056	28	1,00	ST
2769401	1523192		20390	3844060	48	1,00	ST
2769453	1521987		06190	3844203	11	2,00	ST
2769557	1523596		20290	3844057	107	4,00	ST
2769560	4023225		20610	3844068	21	1,00	ST
2769567	1464510		20610	3844068	28	1,00	ST
2769568	1519514		01300	3844028	93	2,00	ST
2769633	1523581		20280	3844056	100	1,00	ST
2769816	1520699		24000	3844069	3	2,00	ST
2769837	1521305		60022	3844208	3	1,00	ST
2769838	1521281		60022	3844208	6	1,00	ST
2781182	1522113		20460	3844062	160	3,00	ST
2781182	1522113		20460	3844062	210	3,00	ST
2781182	1522113		22010	3844049	52	3,00	ST
2781182	1522113		22010	3844050	52	3,00	ST

Cross Reference List

3724953 - 001

400013

Sachnr.	SAP-Nr. SAP No.	CAT-Nr. CAT No.	BGR GROUP	ET.-Stücklistennummer	Pos.	Menge	ME
2781188	1521344		60022	3844208	109	4,00	ST
2781380	1524823		64050	3844085	29	1,00	ST
2781381	1524822		64050	3844085	26	1,00	ST
2781492	1524140		24032	3720914	29	1,00	ST
2781492	1524140		24042	3720915	33	1,00	ST
2781508	1524139		24032	3720914	30	1,00	ST
2781508	1524139		24042	3720915	34	1,00	ST
2781557	1524180		24032	3720914	11	5,00	ST
2781557	1524180		24042	3720915	16	5,00	ST
2781558	1524176		24032	3720914	13	1,00	ST
2781558	1524176		24042	3720915	18	1,00	ST
2781559	1524133		24032	3720914	8	19,00	ST
2781559	1524133		24042	3720915	9	19,00	ST
2781560	1524137		24032	3720914	32	1,00	ST
2781560	1524137		24042	3720915	36	1,00	ST
2781561	1524136		24032	3720914	33	1,00	ST
2781561	1524136		24042	3720915	37	1,00	ST
2781562	1524181		24032	3720914	10	2,00	ST
2781562	1524181		24042	3720915	15	2,00	ST
2781569	1521452		13230	3844041	56	5,00	ST
2781569	1521452		13230	3844042	56	11,00	ST
2781638	1521080		23152	2804404	3	1,00	ST
2781836	4023303		27400	3844218	114	4,00	ST
2781954	1460608		23170	2732179	5	1,00	ST
2781954	1460608		23170	2732179	5	1,00	ST
2781983	1522163		27330	3720994	2	1,00	ST
2781983	1522163		27400	3844218	119	2,00	ST
2781984	1522164		27330	3720994	3	1,00	ST
2781984	1522164		27400	3844218	123	2,00	ST
2781985	1522165		27330	3720994	11	1,00	ST
2781985	1522165		27400	3844218	126	2,00	ST
2781985	1522165		92020	3720849	40	1,00	ST
2900079	1521285		13030	3844082	25	2,00	ST
3007011	1521121		15100	3844047	11	1,00	ST
3007011	1521121		15100	3844048	11	1,00	ST
3007019	1522728		20430	3844013	16	1,00	ST
3007741	1522212		34012	3844091	133	3,00	ST
3007887	1523156		20390	3844060	64	1,00	ST
3007887	1523156		20390	3844060	91	1,00	ST
3007908	1522877		34012	3844091	62	2,00	ST
3008677	4107724		64020	3844083	57	16,00	ST
3009004	4107728		64020	3844083	61	16,00	ST
3009322	1523154		20390	3844060	81	2,00	ST
3017097			27400	3844218	130	8,00	ST
3304501	1451859		30010	3725339	50	1,00	ST
3646102	1520819		20610	3844068	5	1,00	ST
3646105	1523586		20290	3844057	110	1,00	ST
3646113	1520700		24000	3844069	4	4,00	ST

Cross Reference List

3724953 - 001

400013

Sachnr.	SAP-Nr. SAP No.	CAT-Nr. CAT No.	BGR GROUP	ET.-Stücklistennummer	Pos.	Menge	ME
3646324	1523644		20280	3844056	135	2,00	ST
3646411	1524091		62220	3844078	3	2,00	ST
3646414	1524092		62220	3844078	1	1,00	ST
3646586	1521283		13030	3844082	31	2,00	ST
3646887	1522135		06000	3844211	5	1,00	ST
3647603	1520411		61012	3844075	4	2,00	ST
3647659	1525338		64020	3844083	22	2,00	ST
3647662	1524087		62220	3844078	2	1,00	ST
3647885	4131776		91010	3844095	27	6,00	ST
3647966	4023500		27400	3844218	143	2,00	ST
3648155	1521928		06180	3659651	6	2,00	ST
3648384	1521243		22017	2804247	1	1,00	ST
3648384	1521243		22017	2804247	1	1,00	ST
3648504	4211002		27400	3844218	146	1,00	ST
3648534	1522167		27330	3720994	18	1,00	ST
3648534	1522167		27400	3844218	116	2,00	ST
3648594	1523066		01820	3844017	37	1,00	ST
3648595	1523065		01820	3844017	38	1,00	ST
3648710	1521926		06180	3659651	3	1,00	ST
3648721	1521890		06100	3844006	17	96,00	ST
3648725	1521891		06100	3844006	13	192,00	ST
3648728	1521973		06190	3844203	1	1,00	ST
3648760	1521888		06100	3844006	2	48,00	ST
3648828	1520404		61032	3844076	2	2,00	ST
3648874	1520824		20610	3844068	12	1,00	ST
3649132	1522697		01200	3844210	12	52,00	ST
3649140	1522698		01200	3844210	13	52,00	ST
3649145	1521903		06150	3844216	7	2,00	ST
3649171	1522816		20110	3844012	54	4,00	ST
3649172	1522814		20110	3844012	85	4,00	ST
3649181	1522243		31300	3844086	2	6,00	ST
3649182	1520920		10101	3844031	53	1,00	ST
3649800	1521232		60022	3844208	27	1,00	ST
3649801	1521220		60022	3844208	29	1,00	ST
3649802	1521192		60022	3844208	41	1,00	ST
3649803	1521190		60022	3844208	42	1,00	ST
3649804	1521188		60022	3844208	43	1,00	ST
3649805	1521186		60022	3844208	44	1,00	ST
3649806	1521184		60022	3844208	45	1,00	ST
3649807	1521182		60022	3844208	37	1,00	ST
3649863	1523819		20460	3844062	57	6,00	ST
3649863	1523819		92020	3720849	77	6,00	ST
3649875	1523297		20380	3844059	92	1,00	ST
3650038	1524093		91010	3844095	1	1,00	ST
3650397	1525262		31570	3664768	1	1,00	ST
3650565	1523143		20460	3844062	275	1,00	ST
3672112	4023724		34022	3720995	64	8,00	ST
3672117	4023725		27400	3844218	136	1,00	ST

Cross Reference List

3724953 - 001

400013

Sachnr.	SAP-Nr. SAP No.	CAT-Nr. CAT No.	BGR GROUP	ET.-Stücklistennummer	Pos.	Menge	ME
3672118	1525647		34132	3844296	10	1,00	ST
3672197	1520772		01820	3720912	18	20,00	ST
3672197	1520772		34012	3844091	182	6,00	ST
3672197	1520772		34342	3726116	10	8,00	ST
3672197	1520772		38080	3726857	5	4,00	ST
3672796	1523300		20380	3844059	95	1,00	ST
3672796	1523300		30100	3725334	101	1,00	ST
3672796	1523300		92020	3720849	83	1,00	ST
3673147	1520415		61012	3844075	1	1,00	ST
3673148	1520595		61011	3844209	1	1,00	ST
3673409	1520982		01300	3844028	42	4,00	ST
3673409	1520982		13220	3844039	27	20,00	ST
3673409	1520982		13220	3844040	27	20,00	ST
3673409	1520982		13230	3844041	33	59,00	ST
3673409	1520982		13230	3844041	43	12,00	ST
3673409	1520982		13230	3844042	33	61,00	ST
3673409	1520982		13230	3844042	43	12,00	ST
3673426	1521507		13230	3844041	18	1,00	ST
3673426	1521507		13230	3844042	18	1,00	ST
3673432	1521356		13230	3844041	75	2,00	ST
3673432	1521356		13230	3844042	8	2,00	ST
3673441	1521416		13230	3844041	16	1,00	ST
3673450	1521665		13230	3844042	15	1,00	ST
3673457	1521410		13230	3844041	36	1,00	ST
3673460	1521389		13220	3844039	15	2,00	ST
3673460	1521389		13220	3844040	15	2,00	ST
3673461	1521387		13220	3844039	16	2,00	ST
3673461	1521387		13220	3844040	16	2,00	ST
3673462	1521386		13220	3844039	17	2,00	ST
3673462	1521386		13220	3844040	17	2,00	ST
3673463	1521381		13220	3844039	18	2,00	ST
3673463	1521381		13220	3844040	18	2,00	ST
3673466	1521508		13220	3844039	24	40,00	ST
3673466	1521508		13220	3844040	24	40,00	ST
3673487	1521511		13230	3844041	26	1,00	ST
3673505	1521512		13230	3844041	19	1,00	ST
3673506	1521513		13230	3844041	20	2,00	ST
3673506	1521513		13230	3844042	19	2,00	ST
3673507	1521514		13230	3844041	21	2,00	ST
3673507	1521514		13230	3844042	20	2,00	ST
3673508	1521515		13230	3844041	22	1,00	ST
3673508	1521515		13230	3844042	21	2,00	ST
3673509	1521516		13230	3844041	23	1,00	ST
3673510	1521518		13230	3844041	24	1,00	ST
3673511	1521519		13230	3844041	25	1,00	ST
3673513	1521431		13230	3844041	15	1,00	ST
3673516	1521662		13230	3844042	36	1,00	ST
3673520	1521670		13230	3844042	16	1,00	ST

Cross Reference List

3724953 - 001

400013

Sachnr.	SAP-Nr. SAP No.	CAT-Nr. CAT No.	BGR GROUP	ET.-Stücklistennummer	Pos.	Menge	ME
3673525	1521338		13220	3844039	28	6,00	ST
3673525	1521338		13220	3844040	28	6,00	ST
3673528	1521491		13230	3844041	39	6,00	ST
3673528	1521491		13230	3844042	39	6,00	ST
3673529	1521479		13230	3844041	42	2,00	ST
3673529	1521479		13230	3844042	42	2,00	ST
3673535	1521520		13230	3844041	47	4,00	ST
3673535	1521520		13230	3844042	47	4,00	ST
3673536	1521691		13230	3844042	22	1,00	ST
3673537	1521692		13230	3844042	23	1,00	ST
3673538	1521693		13230	3844042	24	1,00	ST
3673539	1521694		13230	3844042	25	1,00	ST
3673540	1521695		13230	3844042	26	1,00	ST
3673541	1521521		13220	3844039	23	40,00	ST
3673541	1521521		13220	3844040	23	40,00	ST
3673541	1521521		31300	3844086	10	8,00	ST
3673551	1521445		13230	3844041	52	5,00	ST
3673553	1521363		13230	3844041	73	1,00	ST
3673554	1521659		13230	3844042	10	1,00	ST
3673559	1521680		13230	3844042	53	2,00	ST
3673568	1521522		13230	3844041	8	1,00	ST
3673574	1521446		13230	3844041	53	1,00	ST
3673575	1521447		13230	3844041	54	1,00	ST
3673576	1521448		13230	3844041	55	1,00	ST
3673576	1521448		13230	3844042	52	1,00	ST
3673579	1521461		13230	3844041	58	1,00	ST
3673580	1521462		13230	3844041	59	1,00	ST
3673581	1521463		13230	3844041	60	1,00	ST
3673582	1521464		13230	3844041	61	1,00	ST
3673583	1521465		13230	3844041	62	1,00	ST
3673585	1521383		13220	3844039	19	12,00	ST
3673585	1521383		13220	3844040	19	12,00	ST
3673588	1521359		13230	3844041	74	1,00	ST
3673590	1521523		13230	3844041	27	4,00	ST
3673590	1521523		13230	3844042	27	4,00	ST
3673591	1521524		13230	3844041	28	6,00	ST
3673591	1521524		13230	3844042	28	6,00	ST
3673593	4042159		13230	3844042	9	1,00	ST
3673598	1521687		13230	3844042	58	1,00	ST
3673599	1521688		13230	3844042	59	1,00	ST
3673669	1521388		13020	3844033	1	1,00	ST
3673727	1519091		36000	3844087	7	2,00	ST
3673781	1521056		15100	3844047	103	2,00	ST
3673781	1521056		15100	3844048	103	2,00	ST
3673782	1521043		15100	3844047	88	2,00	ST
3673782	1521043		15100	3844048	88	2,00	ST
3673783	1521055		15100	3844047	78	2,00	ST
3673783	1521055		15100	3844048	78	2,00	ST

Cross Reference List

3724953 - 001

400013

Sachnr.	SAP-Nr. SAP No.	CAT-Nr. CAT No.	BGR GROUP	ET.-Stücklistennummer	Pos.	Menge	ME
3673784	1521050		15100	3844047	86	2,00	ST
3673784	1521050		15100	3844048	86	2,00	ST
3673905	1522020		01200	3844210	4	1,00	ST
3673906	1522021		01200	3844210	5	1,00	ST
3673921	1522048		06190	3844203	16	2,00	ST
3673990	1521908		06150	3844216	12	8,00	ST
3674115	1522147		34012	3844091	86	1,00	ST
3674228	1521964		22022	3659529	1	1,00	ST
3674228	1521964		22022	3659529	1	1,00	ST
3674246	1519526		12010	3844029	30	38,00	ST
3674246	1519526		13020	3844033	9	12,00	ST
3674247	1519376		12010	3844029	4	1,00	ST
3674249	1519375		12010	3844029	5	1,00	ST
3674264	1520010		01811	3844104	32	2,00	ST
3674264	1520010		01812	3844105	32	2,00	ST
3674264	1520010		01820	3844017	8	8,00	ST
3674264	1520010		01820	3844017	12	8,00	ST
3674264	1520010		13310	3844044	11	4,00	ST
3674264	1520010		13320	3844045	11	4,00	ST
3674264	1520010		15010	3844071	76	8,00	ST
3674264	1520010		15010	3844071	147	8,00	ST
3674264	1520010		15010	3844071	156	32,00	ST
3674264	1520010		15100	3844047	15	4,00	ST
3674264	1520010		15100	3844047	123	16,00	ST
3674264	1520010		15100	3844048	15	4,00	ST
3674264	1520010		15100	3844048	123	16,00	ST
3674264	1520010		20290	3844057	43	8,00	ST
3674264	1520010		27400	3844218	53	4,00	ST
3674264	1520010		31400	3720825	3	10,00	ST
3674264	1520010		34012	3844091	52	4,00	ST
3674264	1520010		34012	3844091	76	8,00	ST
3674264	1520010		34012	3844091	82	12,00	ST
3674264	1520010		34012	3844091	98	12,00	ST
3674264	1520010		34012	3844091	174	6,00	ST
3674264	1520010		34012	3844091	176	8,00	ST
3674264	1520010		36000	3844087	81	24,00	ST
3674264	1520010		36000	3844087	93	4,00	ST
3674264	1520010		36000	3844087	100	4,00	ST
3674265	1520343		36000	3844087	121	4,00	ST
3674265	1520343		36000	3844087	148	4,00	ST
3674271	1519471		01300	3844028	83	4,00	ST
3674271	1519471		12010	3844029	42	16,00	ST
3674271	1519471		15010	3844071	150	24,00	ST
3674271	1519471		15100	3844047	127	6,00	ST
3674271	1519471		15100	3844048	127	6,00	ST
3674271	1519471		34012	3844091	12	4,00	ST
3674271	1519471		34012	3844091	79	4,00	ST
3674271	1519471		34012	3844091	122	2,00	ST

Cross Reference List

3724953 - 001

400013

Sachnr.	SAP-Nr. SAP No.	CAT-Nr. CAT No.	BGR GROUP	ET.-Stücklistennummer	Pos.	Menge	ME
3674275	1521498		01811	3844104	34	12,00	ST
3674275	1521498		01812	3844105	34	12,00	ST
3674275	1521498		13020	3844033	11	8,00	ST
3674275	1521498		30100	3725334	56	4,00	ST
3674275	1521498		73700	3844213	30	4,00	ST
3674276	1519909		36000	3844087	35	24,00	ST
3674277	1521500		13020	3844033	12	6,00	ST
3674277	1521500		36000	3844087	69	24,00	ST
3674278	1520681		36000	3844087	49	24,00	ST
3674279	1519060		12010	3844029	59	34,00	ST
3674279	1519060		15010	3844071	31	42,00	ST
3674279	1519060		15010	3844071	132	4,00	ST
3674279	1519060		15100	3844047	94	6,00	ST
3674279	1519060		15100	3844048	94	8,00	ST
3674279	1519060		16011	3844036	10	8,00	ST
3674279	1519060		34012	3844091	158	8,00	ST
3674279	1519060		36000	3844087	10	56,00	ST
3674279	1519060		36000	3844087	18	16,00	ST
3674279	1519060		36000	3844087	32	48,00	ST
3674280	1519079		01820	3844017	32	1,00	ST
3674280	1519079		01820	3844017	34	3,00	ST
3674280	1519079		10101	3844031	24	24,00	ST
3674280	1519079		12010	3844029	19	8,00	ST
3674280	1519079		13020	3844033	8	2,00	ST
3674280	1519079		13020	3844033	46	32,00	ST
3674280	1519079		34012	3844091	156	16,00	ST
3674280	1519079		36000	3844087	14	8,00	ST
3674280	1519079		60022	3844208	116	1,00	ST
3674281	1519407		01300	3844028	4	24,00	ST
3674281	1519407		01300	3844028	10	24,00	ST
3674281	1519407		01300	3844028	22	24,00	ST
3674281	1519407		01300	3844028	63	144,00	ST
3674281	1519407		15100	3844047	118	4,00	ST
3674281	1519407		15100	3844048	118	4,00	ST
3674282	1520422		15010	3844071	141	24,00	ST
3674282	1520422		34012	3844091	55	24,00	ST
3674283	1517690		01300	3844028	32	8,00	ST
3674283	1517690		13011	3720811	22	9,00	ST
3674283	1517690		13011	3720811	28	1,00	ST
3674283	1517690		13030	3844082	19	20,00	ST
3674283	1517690		13030	3844082	23	16,00	ST
3674283	1517690		13230	3844041	83	30,00	ST
3674283	1517690		13230	3844042	83	30,00	ST
3674283	1517690		13310	3844044	64	2,00	ST
3674283	1517690		13320	3844045	64	2,00	ST
3674283	1517690		15010	3844071	11	22,00	ST
3674283	1517690		15010	3844071	39	30,00	ST
3674283	1517690		15010	3844071	45	2,00	ST

Cross Reference List

3724953 - 001

400013

Sachnr.	SAP-Nr. SAP No.	CAT-Nr. CAT No.	BGR GROUP	ET.-Stücklistennummer	Pos.	Menge	ME
3674283	1517690		15010	3844071	62	4,00	ST
3674283	1517690		15100	3844047	29	4,00	ST
3674283	1517690		15100	3844047	40	4,00	ST
3674283	1517690		15100	3844047	73	8,00	ST
3674283	1517690		15100	3844047	112	4,00	ST
3674283	1517690		15100	3844048	29	4,00	ST
3674283	1517690		15100	3844048	40	4,00	ST
3674283	1517690		15100	3844048	73	8,00	ST
3674283	1517690		15100	3844048	112	4,00	ST
3674283	1517690		16010	3844089	3	16,00	ST
3674283	1517690		34012	3844091	113	2,00	ST
3674283	1517690		34012	3844091	165	24,00	ST
3674283	1517690		36000	3844087	55	12,00	ST
3674283	1517690		36000	3844087	61	12,00	ST
3674283	1517690		36000	3844087	67	62,00	ST
3674283	1517690		36000	3844087	214	247,00	ST
3674284	1520572		16011	3844036	21	8,00	ST
3674284	1520572		27330	3720994	14	2,00	ST
3674284	1520572		27400	3844218	21	21,00	ST
3674284	1520572		27400	3844218	122	4,00	ST
3674284	1520572		34101	3844094	3	4,00	ST
3674284	1520572		36000	3844087	166	54,00	ST
3674284	1520572		36000	3844087	222	71,00	ST
3674285	1519408		01300	3844028	75	12,00	ST
3674285	1519408		10101	3844031	41	22,00	ST
3674285	1519408		13011	3720811	13	8,00	ST
3674285	1519408		13310	3844044	15	8,00	ST
3674285	1519408		13320	3844045	15	8,00	ST
3674285	1519408		15010	3844071	17	16,00	ST
3674285	1519408		15010	3844071	21	20,00	ST
3674285	1519408		15010	3844071	121	16,00	ST
3674285	1519408		15010	3844071	136	16,00	ST
3674285	1519408		15010	3844071	163	24,00	ST
3674285	1519408		15100	3844047	4	16,00	ST
3674285	1519408		15100	3844048	4	16,00	ST
3674285	1519408		20390	3844060	6	8,00	ST
3674285	1519408		20390	3844060	76	6,00	ST
3674285	1519408		20460	3844062	175	1,00	ST
3674285	1519408		20460	3844062	227	1,00	ST
3674285	1519408		20460	3844062	272	4,00	ST
3674285	1519408		20460	3844062	277	1,00	ST
3674285	1519408		20700	3844097	53	8,00	ST
3674285	1519408		20700	3844097	53	8,00	ST
3674285	1519408		27400	3844218	78	4,00	ST
3674285	1519408		34012	3844091	126	4,00	ST
3674285	1519408		34012	3844091	169	8,00	ST
3674285	1519408		34342	3726116	4	2,00	ST
3674287	1522166		27330	3720994	6	4,00	ST

Cross Reference List

3724953 - 001

400013

Sachnr.	SAP-Nr. SAP No.	CAT-Nr. CAT No.	BGR GROUP	ET.-Stücklistennummer	Pos.	Menge	ME
3674287	1522166		27400	3844218	102	16,00	ST
3674287	1522166		27400	3844218	118	8,00	ST
3674288	1522621		27330	3720994	1	1,00	ST
3674315	1519749		36000	3844087	24	4,00	ST
3674315	1519749		36000	3844087	30	2,00	ST
3674335	1519898		36000	3844087	37	1,00	ST
3674364	1520385		36000	3844087	53	0,00	ST
3674364	1520385		36000	3844087	59	1,00	ST
3674366	1521591		13310	3844044	2	12,00	ST
3674366	1521591		13320	3844045	2	12,00	ST
3674391	1521576		13310	3844044	1	1,00	ST
3674391	1521576		13320	3844045	1	1,00	ST
3674395	1521583		13310	3844044	5	2,00	ST
3674395	1521583		13320	3844045	5	2,00	ST
3674398	1521589		13310	3844044	9	1,00	ST
3674398	1521589		13320	3844045	9	1,00	ST
3675047	1451504		15100	3844047	67	1,00	ST
3675047	1451504		15100	3844048	67	1,00	ST
3675055	1521083		15100	3844047	71	1,00	ST
3675055	1521083		15100	3844048	71	1,00	ST
3675059	1521084		15100	3844047	74	1,00	ST
3675059	1521084		15100	3844048	74	1,00	ST
3675061	1521086		15100	3844047	70	1,00	ST
3675061	1521086		15100	3844048	70	1,00	ST
3675076	1521058		15100	3844047	96	2,00	ST
3675076	1521058		15100	3844048	96	2,00	ST
3675107	1524057		14010	3844019	1	1,00	ST
3675111	1521405		13020	3844033	2	2,00	ST
3675138	1519299		36000	3844087	3	2,00	ST
3675142	1519293		36000	3844087	2	2,00	ST
3675146	1519280		36000	3844087	1	2,00	ST
3675149	1519098		36000	3844087	5	1,00	ST
3675150	1519094		36000	3844087	4	1,00	ST
3675163	1521295		13030	3844082	37	1,00	ST
3675163	1521295		13030	3844082	43	1,00	ST
3675200	1521297		13030	3844082	36	1,00	ST
3675200	1521297		13030	3844082	41	1,00	ST
3675200	1521297		13030	3844082	47	1,00	ST
3675323	4042174		64020	3844083	26	1,00	ST
3675450	1520820		20610	3844068	24	1,00	ST
3675451	1520821		20610	3844068	11	1,00	ST
3675465	1521959		13310	3844044	67	1,00	ST
3675465	1521959		13320	3844045	67	1,00	ST
3675467	1521958		13310	3844044	62	1,00	ST
3675467	1521958		13320	3844045	62	1,00	ST
3675468	1520822		20610	3844068	22	1,00	ST
3675504	1521497		13020	3844033	7	8,00	ST
3675505	1521493		13020	3844033	6	8,00	ST

Cross Reference List

3724953 - 001

400013

Sachnr.	SAP-Nr. SAP No.	CAT-Nr. CAT No.	BGR GROUP	ET.-Stücklistennummer	Pos.	Menge	ME
3675508	1521127		15100	3844047	120	1,00	ST
3675508	1521127		15100	3844048	120	1,00	ST
3675511	1521131		15100	3844047	129	1,00	ST
3675511	1521131		15100	3844048	129	1,00	ST
3675512	1522701		20431	3844014	21	2,00	ST
3675530	1521946		01200	3844210	27	2,00	ST
3675536	1519459		12010	3844029	40	1,00	ST
3675550	1519458		12010	3844029	39	1,00	ST
3675551	1519466		12010	3844029	49	1,00	ST
3675560	1521899		06150	3844216	6	2,00	ST
3675565	1521418		13020	3844033	41	1,00	ST
3675566	1521449		13020	3844033	42	1,00	ST
3675567	1521459		13020	3844033	43	1,00	ST
3675568	1521470		13020	3844033	44	1,00	ST
3675609	1521517		13020	3844033	14	4,00	ST
3675620	1519343		12010	3844029	9	1,00	ST
3675624	1519354		12010	3844029	10	1,00	ST
3675625	1519356		12010	3844029	11	1,00	ST
3675627	1519344		12010	3844029	13	4,00	ST
3675629	1519106		12010	3844029	15	4,00	ST
3675630	1519358		12010	3844029	17	8,00	ST
3675631	1519105		12010	3844029	12	1,00	ST
3675632	1520433		20390	3844060	4	4,00	ST
3675632	1520433		20390	3844060	13	4,00	ST
3675658	1519486		01300	3844028	81	1,00	ST
3675661	1520981		01300	3844028	41	2,00	ST
3675806	1525823		31610	3844026	7	1,00	ST
3676400	1521682		13230	3844042	60	1,00	ST
3676401	1521683		13230	3844042	61	1,00	ST
3676402	1521684		13230	3844042	62	1,00	ST
3676403	1521685		13230	3844042	63	1,00	ST
3676404	1521686		13230	3844042	64	2,00	ST
3676405	1521678		13230	3844042	54	1,00	ST
3676406	1521679		13230	3844042	55	1,00	ST
3676408	1521504		13230	3844041	49	6,00	ST
3676408	1521504		13230	3844042	49	6,00	ST
3676409	1521505		13230	3844041	50	4,00	ST
3676409	1521505		13230	3844042	50	4,00	ST
3676441	1521506	7X2153	13230	3844041	31	5,00	ST
3676441	1521506	7X2153	13230	3844042	31	6,00	ST
3676453	1520463		15010	3844071	118	4,00	ST
3676453	1520463		15100	3844047	57	2,00	ST
3676453	1520463		15100	3844048	57	2,00	ST
3676504	1524062		14010	3844019	3	4,00	ST
3676504	1524062		73700	3844213	22	8,00	ST
3676899	4023924		38080	3726857	1	1,00	ST
3678019	1522137		06000	3844211	4	1,00	ST
3678141	4042193		34022	3720995	12	1,00	ST

Cross Reference List

3724953 - 001

400013

Sachnr.	SAP-Nr. SAP No.	CAT-Nr. CAT No.	BGR GROUP	ET.-Stücklistennummer	Pos.	Menge	ME
3678143	4442826		34022	3720995	14	3,00	ST
3678147			34022	3720995	15	1,00	ST
3678152	4042194		38100	3726201	3	6,00	ST
3678153	4042195		38100	3726201	4	2,00	ST
3678154	4042196		38100	3726201	5	2,00	ST
3678155	4363420		38100	3726201	6	4,00	ST
3678156	4023975		38100	3726201	7	8,00	ST
3678162	4042197		34022	3720995	33	1,00	ST
3678624	1520435		20390	3844060	1	2,00	ST
3678882	1525831		20700	3844097	61	2,00	ST
3678882	1525831		20700	3844097	61	2,00	ST
3678892	1521162		60022	3844208	2	2,00	ST
3678892	1521162		60022	3844208	16	2,00	ST
3678899	1523183		20280	3844056	160	1,00	ST
3678899	1523183		20280	3844056	168	1,00	ST
3678899	1523183		20390	3844060	47	1,00	ST
3678899	1523183		20390	3844060	102	1,00	ST
3679054	1524405		24062	3721378	3	1,00	ST
3679059	1524329		24062	3721378	6	1,00	ST
3679625	4024113		27400	3844218	96	2,00	ST
3679627	1520683		36000	3844087	47	2,00	ST
3679722	1521806		16011	3844036	19	2,00	ST
3680096	1522902		34012	3844091	57	1,00	ST
3680099	1522903		34012	3844091	58	1,00	ST
3680167	1520192		15010	3844071	3	2,00	ST
3680167	1520192		34012	3844091	3	2,00	ST
3680167	1520192		36000	3844087	114	2,00	ST
3680167	1520192		36000	3844087	141	2,00	ST
3680168	1520191		15010	3844071	2	2,00	ST
3680168	1520191		34012	3844091	2	2,00	ST
3680168	1520191		36000	3844087	113	2,00	ST
3680168	1520191		36000	3844087	140	2,00	ST
3680585	4130048		27402	3668774	1	1,00	ST
3680586	4130049		27420	3668775	1	1,00	ST
3680612	1521236		22020	3666837	1	1,00	ST
3680612	1521236		22020	3666837	1	1,00	ST
3680618	1523187		20280	3844056	157	1,00	ST
3680618	1523187		20390	3844060	87	1,00	ST
3680621	1523188		20390	3844060	88	1,00	ST
3680883	1522237		31300	3844086	1	1,00	ST
3682798	1519420		01300	3844028	74	2,00	ST
3683468	1525896	417-5696	64030	3844215	19	8,00	ST
3683735	1521819		16011	3844036	34	2,00	ST
3683743	4024270		20280	3844056	75	1,00	ST
3683800	1521264		60022	3844208	9	1,00	ST
3683802	1521263		60022	3844208	8	1,00	ST
3683803	1521265		60022	3844208	7	1,00	ST
3684094	1523145		20460	3844062	270	1,00	ST

Cross Reference List

3724953 - 001

400013

Sachnr.	SAP-Nr. SAP No.	CAT-Nr. CAT No.	BGR GROUP	ET.-Stücklistennummer	Pos.	Menge	ME
3684157	1521298		13030	3844082	38	1,00	ST
3684858	1523628		20280	3844056	121	1,00	ST
3684858	1523628		20700	3844097	106	2,00	ST
3684858	1523628		20700	3844097	106	2,00	ST
3684894	1523821		20460	3844062	86	1,00	ST
3684910	1520833		20610	3844068	27	1,00	ST
3684998	1527007		20300	3844058	28	16,00	ST
3685014	1521803		16011	3844036	14	2,00	ST
3685922	1520465		15010	3844071	123	4,00	ST
3686197	1460484		73700	3844213	15	4,00	ST
3686198	4024549		73700	3844213	17	4,00	ST
3686199	4024550		73700	3844213	16	8,00	ST
3686681	1519421		01300	3844028	66	6,00	ST
3686975	4024652		31455	3725552	6	2,00	ST
3687290	1523735		20220	3844054	18	2,00	ST
3687535	1524394		24062	3721378	5	1,00	ST
3688034	1525832		20700	3844097	59	2,00	ST
3688034	1525832		20700	3844097	59	2,00	ST
3688035	1525844		20700	3844097	49	2,00	ST
3688035	1525844		20700	3844097	49	2,00	ST
3688042	1525824		31610	3844026	1	1,00	ST
3688833	4024874		38080	3726857	3	1,00	ST
3688865	1522263		31300	3844086	11	1,00	ST
3688866	1522265		31300	3844086	12	1,00	ST
3688925	1522666		20700	3844097	82	4,00	ST
3688925	1522666		20700	3844097	82	4,00	ST
3688927	1523583		20280	3844056	101	1,00	ST
3688927	1523583		20380	3844059	109	1,00	ST
3689037	1520470		15010	3844071	91	2,00	ST
3689660	4024978		27400	3844218	81	2,00	ST
3689673	4024979		27400	3844218	22	1,00	ST
3689674	4024980		27400	3844218	103	1,00	ST
3689697	4024983		27400	3844218	99	1,00	ST
3689854	1525825		31610	3844026	2	1,00	ST
3689856	1525826		31610	3844026	8	1,00	ST
3689988	1525868		23616	3720879	1	1,00	ST
3690526	4042266		27400	3844218	138	1,00	ST
3690565	4025068		61100	3844077	13	2,00	ST
3690580	1525846		01811	3844104	26	2,00	ST
3690580	1525846		01812	3844105	26	2,00	ST
3690581	1525847		01811	3844104	27	2,00	ST
3690581	1525847		01812	3844105	27	2,00	ST
3691241	1522344		34502	3668947	1	1,00	ST
3692092	1521607		13310	3844044	79	1,00	ST
3692092	1521607		13320	3844045	79	1,00	ST
3692198	1522550		34012	3844091	71	1,00	ST
3692366	1523193		22220	3844231	1	1,00	ST
3692367	1451449		23612	2732509	25	6,00	ST

Cross Reference List

3724953 - 001

400013

Sachnr.	SAP-Nr. SAP No.	CAT-Nr. CAT No.	BGR GROUP	ET.-Stücklistennummer	Pos.	Menge	ME
3692367	1451449		23616	3720879	8	2,00	ST
3692656	1522336		34012	3844091	164	24,00	ST
3692715	1520340		36000	3844087	118	1,00	ST
3692715	1520340		36000	3844087	145	1,00	ST
3692723	1520341		36000	3844087	119	1,00	ST
3692723	1520341		36000	3844087	146	1,00	ST
3692724	1520342		36000	3844087	120	1,00	ST
3692724	1520342		36000	3844087	147	1,00	ST
3692954	1521632		13310	3844044	82	1,00	ST
3692954	1521632		13320	3844045	82	1,00	ST
3692954	1521632		92020	3720849	75	2,00	ST
3692960	1519431		16032	3727616	500	0,00	ST
3692990	1455883		16032	3727616	2	1,00	ST
3693463	1521245		22010	3844049	5	1,00	ST
3693463	1521245		22010	3844050	5	1,00	ST
3693464	1521247		22010	3844049	11	1,00	ST
3693464	1521247		22010	3844050	11	1,00	ST
3693465	1521249		22010	3844049	17	1,00	ST
3693465	1521249		22010	3844050	17	1,00	ST
3694155	1521503		13020	3844033	13	16,00	ST
3694162	1520432		20390	3844060	9	2,00	ST
3694419	4025354		34610	3720585	1	2,00	ST
3694421	1469354		34610	3720585	2	1,00	ST
3694422	1458749		34610	3720585	3	1,00	ST
3694425	4133540		34022	3720995	18	1,00	ST
3694534	1524220		24022	3720913	1	1,00	ST
3694535	1524200		24032	3720914	1	1,00	ST
3694536	1524447		24042	3720915	1	1,00	ST
3694667	1525837		20700	3844097	51	2,00	ST
3694667	1525837		20700	3844097	51	2,00	ST
3694682	1520951		60022	3844208	114	6,00	ST
3694695	1523629		20280	3844056	123	1,00	ST
3694704	4025409		38100	3726201	26	1,00	ST
3694704	4025409		38100	3726201	27	1,00	ST
3694715	1522512		34012	3844091	75	1,00	ST
3695141	1519727		01300	3844028	3	2,00	ST
3695144	1519682		01300	3844028	9	4,00	ST
3695144	1519682		01300	3844028	21	4,00	ST
3695148	1519570		01300	3844028	31	1,00	ST
3695151	1519508		01300	3844028	86	1,00	ST
3695510	1522116		13011	3720811	1	2,00	ST
3695530	1522519		34012	3844091	78	1,00	ST
3695949	1521378		13220	3844039	1	2,00	ST
3695949	1521378		13220	3844040	1	2,00	ST
3695952	1521352		13220	3844039	4	1,00	ST
3695952	1521352		13220	3844040	4	1,00	ST
3695956	1521527		13220	3844039	9	8,00	ST
3695956	1521527		13220	3844040	9	8,00	ST

Cross Reference List

3724953 - 001

400013

Sachnr.	SAP-Nr. SAP No.	CAT-Nr. CAT No.	BGR GROUP	ET.-Stücklistennummer	Pos.	Menge	ME
3695957	1521528		13220	3844039	8	2,00	ST
3695957	1521528		13220	3844040	8	2,00	ST
3695960	1521346		13220	3844039	5	1,00	ST
3695960	1521346		13220	3844040	5	1,00	ST
3695962	1521529		13220	3844039	7	2,00	ST
3695962	1521529		13220	3844040	7	2,00	ST
3695966	1521530		13220	3844039	10	6,00	ST
3695966	1521530		13220	3844040	10	6,00	ST
3695969	1521341		13220	3844039	12	6,00	ST
3695969	1521341		13220	3844040	12	6,00	ST
3695971	1521332		13220	3844039	11	6,00	ST
3695971	1521332		13220	3844040	11	6,00	ST
3695972	1521374		13220	3844039	6	2,00	ST
3695972	1521374		13220	3844040	6	2,00	ST
3696019	1521633		13310	3844044	30	2,00	ST
3696019	1521633		13320	3844045	30	2,00	ST
3696019	1521633		92020	3720849	76	4,00	ST
3696044	1523151		20460	3844062	273	1,00	ST
3696586	1642834		20700	3844097	104	4,00	ST
3696586	1642834		20700	3844097	104	4,00	ST
3697239	1525329		13310	3844044	84	1,00	ST
3697239	1525329		13320	3844045	84	1,00	ST
3697503	1521153		15100	3844047	62	1,00	ST
3697503	1521153		15100	3844047	68	2,00	ST
3697503	1521153		15100	3844048	62	1,00	ST
3697503	1521153		15100	3844048	68	2,00	ST
3697608	1521045		15100	3844047	69	1,00	ST
3697608	1521045		15100	3844048	69	1,00	ST
3697651	1519101		12010	3844029	2	1,00	ST
3697653	1519379		12010	3844029	3	1,00	ST
3697656	1519463		12010	3844029	47	1,00	ST
3697657	1519460		12010	3844029	45	1,00	ST
3697658	1519449		12010	3844029	37	1,00	ST
3697674	1521057		15100	3844047	100	1,00	ST
3697674	1521057		15100	3844048	100	1,00	ST
3697675	1521114		15100	3844047	102	1,00	ST
3697675	1521114		15100	3844048	102	1,00	ST
3697676	1521017		15100	3844047	101	1,00	ST
3697676	1521017		15100	3844048	101	1,00	ST
3697677	1521075		15100	3844048	116	1,00	ST
3697682	1521048		15100	3844047	97	1,00	ST
3697682	1521048		15100	3844048	97	1,00	ST
3697690	1520325		15010	3844071	70	2,00	ST
3697696	1520884		10101	3844031	21	3,00	ST
3697698	1522196		36000	3844087	85	2,00	ST
3697702	1522199		36000	3844087	86	1,00	ST
3697729	1519767		36000	3844087	23	2,00	ST
3697735	1519747		36000	3844087	25	2,00	ST

Cross Reference List

3724953 - 001

400013

Sachnr.	SAP-Nr. SAP No.	CAT-Nr. CAT No.	BGR GROUP	ET.-Stücklistennummer	Pos.	Menge	ME
3697738	1519745		36000	3844087	27	2,00	ST
3697739	1519744		36000	3844087	26	2,00	ST
3697744	1521032		15100	3844047	80	1,00	ST
3697744	1521032		15100	3844048	80	1,00	ST
3697745	1521041		15100	3844047	83	1,00	ST
3697745	1521041		15100	3844048	83	1,00	ST
3697749	4025667		15100	3844047	60	1,00	ST
3697749	4025667		15100	3844048	60	1,00	ST
3697757	1521481		13020	3844033	52	2,00	ST
3697761	1519048		15100	3844047	90	2,00	ST
3697761	1519048		15100	3844048	90	2,00	ST
3697762	1521102		15100	3844047	91	2,00	ST
3697762	1521102		15100	3844048	91	2,00	ST
3697765	1521077		15100	3844047	116	1,00	ST
3697766	1521078		15100	3844048	115	1,00	ST
3697767	1521076		15100	3844047	115	1,00	ST
3697777	1521064		15100	3844047	107	1,00	ST
3697777	1521064		15100	3844048	107	1,00	ST
3697786	1521008		15100	3844047	108	1,00	ST
3697786	1521008		15100	3844048	108	1,00	ST
3697787	1521002		15100	3844047	104	1,00	ST
3697787	1521002		15100	3844048	104	1,00	ST
3697799	1521019		15100	3844047	63	1,00	ST
3697799	1521019		15100	3844048	63	1,00	ST
3697830	1522876		34012	3844091	63	2,00	ST
3697841	1522904		34012	3844091	59	2,00	ST
3697842	1522905		34012	3844091	60	1,00	ST
3697843	1522906		34012	3844091	61	1,00	ST
3697866	1522299		34101	3844094	1	1,00	ST
3697867	1522308		34101	3844094	5	1,00	ST
3697877	1522365		34020	3844092	4	8,00	ST
3697942	1522257		34012	3844091	185	1,00	ST
3697944	1522258		34012	3844091	184	1,00	ST
3697946	1522251		34012	3844091	178	1,00	ST
3697947	4130084		27400	3844218	19	1,00	ST
3697953	4133414		27400	3844218	105	2,00	ST
3697972	1522302		34101	3844094	11	1,00	ST
3698148	1521250		22010	3844049	29	1,00	ST
3698148	1521250		22010	3844050	29	1,00	ST
3698307	1523199		20390	3844060	20	1,00	ST
3698308	1523200		20390	3844060	18	1,00	ST
3698309	1523201		20390	3844060	17	1,00	ST
3698317	1523202		20390	3844060	22	1,00	ST
3698318	1523203		20390	3844060	19	1,00	ST
3698335	1520097		20290	3844057	66	2,00	ST
3698391	1522014		01200	3844210	1	1,00	ST
3698787	1521306		13030	3844082	42	1,00	ST
3698788	1521301		13030	3844082	39	1,00	ST

Cross Reference List

3724953 - 001

400013

Sachnr.	SAP-Nr. SAP No.	CAT-Nr. CAT No.	BGR GROUP	ET.-Stücklistennummer	Pos.	Menge	ME
3698789	1521312		13030	3844082	44	1,00	ST
3698790	1521313		13030	3844082	45	1,00	ST
3698791	1524011		13030	3844082	10	2,00	ST
3698872	1520789		01820	3720912	21	1,00	ST
3698875	1520766		01820	3720912	22	1,00	ST
3698891	1521657		60022	3844208	81	1,00	ST
3698900	1641057		20280	3844056	117	1,00	ST
3698927	1520857		20610	3844068	17	1,00	ST
3698927	1520857		20610	3844068	20	1,00	ST
3699380	1520274		60012	3844096	14	1,00	ST
3699380	1520274		61012	3844075	14	1,00	ST
3699631	1521299		60022	3844208	10	1,00	ST
3699635	1521054		23250	3720880	1	1,00	ST
3699656	1521261		60022	3844208	4	1,00	ST
3699659	4025808		20290	3844057	113	8,00	ST
3699924	4108319		64020	3844083	1	1,00	ST
3699957	1525358		64020	3844083	27	2,00	ST
3699958	1525352		64020	3844083	28	2,00	ST
3699960	1525355		64020	3844083	30	2,00	ST
3700130	4042355		73700	3844213	9	1,00	ST
3700135	4142256		73700	3844213	8	1,00	ST
3700323	1522768		34012	3844091	36	1,00	ST
3700346	1522303		34101	3844094	6	1,00	ST
3700367	1522523		34342	3726116	6	1,00	ST
3700368	1522525		34342	3726116	2	1,00	ST
3700369	1522522		34342	3726116	11	2,00	ST
3700373	1522526		34342	3726116	1	1,00	ST
3700409	1519728		01300	3844028	100	1,00	ST
3700426	1522233		34012	3844091	128	1,00	ST
3700430	1522235		34012	3844091	132	1,00	ST
3700431	1522229		34012	3844091	129	1,00	ST
3700435	1522223		34012	3844091	131	1,00	ST
3700452	1519754		36000	3844087	28	1,00	ST
3700453	1519750		36000	3844087	29	1,00	ST
3700455	1519820		36000	3844087	42	5,00	ST
3700548	1526108		64030	3844215	15	4,00	ST
3700552	1526111		64030	3844215	18	4,00	ST
3700851	1522148		34012	3844091	85	1,00	ST
3700855	1522149		34012	3844091	87	5,00	ST
3700993	1522117		13011	3720811	32	1,00	ST
3701017	1523674		20460	3844062	249	1,00	ST
3701017	1523674		20460	3844062	250	1,00	ST
3701017	1523674		20460	3844062	251	1,00	ST
3701018	1523675		20460	3844062	246	1,00	ST
3701018	1523675		20460	3844062	247	1,00	ST
3701018	1523675		20460	3844062	248	1,00	ST
3701025	1523823		20460	3844062	74	1,00	ST
3701026	1523826		20460	3844062	77	1,00	ST

Cross Reference List

3724953 - 001

400013

Sachnr.	SAP-Nr. SAP No.	CAT-Nr. CAT No.	BGR GROUP	ET.-Stücklistennummer	Pos.	Menge	ME
3701027	1523829		20460	3844062	78	1,00	ST
3701028	1523832		20460	3844062	79	1,00	ST
3701035	1523834		20460	3844062	1	4,00	ST
3701036	1523837		20460	3844062	2	4,00	ST
3701036	1523837		20460	3844062	3	4,00	ST
3701038	1523160		20390	3844060	77	3,00	ST
3701058	1523838		20460	3844062	120	1,00	ST
3701058	1523838		20460	3844062	121	1,00	ST
3701059	1523844		20460	3844062	15	1,00	ST
3701081	1523696		20220	3844054	4	1,00	ST
3701081	1523696		20220	3844054	31	1,00	ST
3701082	1523700		20220	3844054	5	1,00	ST
3701082	1523700		20220	3844054	32	1,00	ST
3701089	1522924		22111	3844051	1	1,00	ST
3701203	1518999		20300	3844058	33	4,00	ST
3701205	1523243		20300	3844058	21	1,00	ST
3701205	1523243		20300	3844058	57	1,00	ST
3701206	1519021		20300	3844058	50	2,00	ST
3701208	1519000		20300	3844058	34	6,00	ST
3701209	1523249		20300	3844058	23	1,00	ST
3701212	1523229		20300	3844058	22	1,00	ST
3701213	1523258		20300	3844058	11	1,00	ST
3701213	1523258		20300	3844058	56	1,00	ST
3701214	1523259		20300	3844058	12	1,00	ST
3701214	1523259		20300	3844058	54	1,00	ST
3701215	1527011		20300	3844058	19	1,00	ST
3701215	1527011		20300	3844058	58	1,00	ST
3701216	1527012		20300	3844058	15	1,00	ST
3701217	1527013		20300	3844058	16	1,00	ST
3701218	1523260		20300	3844058	17	1,00	ST
3701218	1523260		20300	3844058	52	1,00	ST
3701219	1523261		20300	3844058	18	1,00	ST
3701219	1523261		20300	3844058	53	1,00	ST
3701226	1523722		20290	3844057	21	1,00	ST
3701243	1523711		20290	3844057	22	1,00	ST
3701253	1523708		20290	3844057	17	1,00	ST
3701255	1523707		20290	3844057	18	1,00	ST
3701257	1523703		20290	3844057	19	1,00	ST
3701258	1523701		20290	3844057	20	1,00	ST
3701271	1523692		20290	3844057	45	10,00	ST
3701272	1523691		20290	3844057	46	5,00	ST
3701277	1523770		20290	3844057	29	2,00	ST
3701282	1523769		20290	3844057	31	1,00	ST
3701290	1523688		20290	3844057	35	1,00	ST
3701291	1523760		20290	3844057	30	8,00	ST
3701292	1523775		20290	3844057	28	1,00	ST
3701312	1521595		13310	3844044	10	1,00	ST
3701312	1521595		13320	3844045	10	1,00	ST

Cross Reference List

3724953 - 001

400013

Sachnr.	SAP-Nr. SAP No.	CAT-Nr. CAT No.	BGR GROUP	ET.-Stücklistennummer	Pos.	Menge	ME
3701329	1520578		36000	3844087	168	1,00	ST
3701335	1520538		36000	3844087	163	2,00	ST
3701335	1520538		36000	3844087	170	2,00	ST
3701339	1520580		36000	3844087	169	1,00	ST
3701340	1520540		36000	3844087	164	2,00	ST
3701340	1520540		36000	3844087	171	2,00	ST
3701341	1520537		36000	3844087	162	1,00	ST
3701344	1520571		36000	3844087	165	1,00	ST
3701361	1522204		36000	3844087	77	2,00	ST
3701363	1522194		36000	3844087	78	2,00	ST
3701368	1521111		15100	3844047	111	1,00	ST
3701371	1521112		15100	3844047	114	1,00	ST
3701371	1521112		15100	3844048	111	1,00	ST
3701371	1521112		15100	3844048	114	1,00	ST
3701387	1521813		16011	3844036	8	2,00	ST
3701397	1521786		13011	3720811	11	1,00	ST
3701492	1519433		01300	3844028	70	6,00	ST
3701492	1519433		22013	3727351	106	1,00	ST
3701492	1519433		22013	3727351	106	1,00	ST
3701559	1524413		24062	3721378	2	1,00	ST
3701560	1524185		24032	3720914	3	1,00	ST
3701562	1524149		24032	3720914	5	1,00	ST
3701562	1524149		24042	3720915	5	1,00	ST
3701563	1524197		24032	3720914	2	1,00	ST
3701565	1524168		24032	3720914	4	1,00	ST
3701566	1524438		24042	3720915	2	1,00	ST
3701567	1524435		24042	3720915	3	1,00	ST
3701569	1524429		24042	3720915	4	1,00	ST
3701570	1524123		24032	3720914	40	1,00	ST
3701571	1524173		24022	3720913	2	1,00	ST
3701579	1524203		24022	3720913	27	1,00	ST
3701581	1524205		24022	3720913	28	1,00	ST
3701582	1524206		24022	3720913	29	1,00	ST
3701588	1520337		60012	3844096	1	1,00	ST
3702203	1523702		20220	3844054	15	1,00	ST
3702203	1523702		20220	3844054	34	1,00	ST
3702204	1523704		20220	3844054	10	1,00	ST
3702204	1523704		20220	3844054	33	1,00	ST
3702207	1523948		20260	3844055	44	1,00	ST
3702207	1523948		20260	3844055	67	1,00	ST
3702209	1520887	4176209	10101	3844031	8	14,00	ST
3702209	1520887	4176209	10101	3844031	57	3,00	ST
3702209	1520887	4176209	92020	3720849	45	14,00	ST
3702209	1520887	4176209	92020	3720849	52	3,00	ST
3702210	1520886		10101	3844031	7	2,00	ST
3702210	1520886		92020	3720849	44	2,00	ST
3702216	1521224		22017	3721838	1	1,00	ST
3702216	1521224		22017	3721838	1	1,00	ST

Cross Reference List

3724953 - 001

400013

Sachnr.	SAP-Nr. SAP No.	CAT-Nr. CAT No.	BGR GROUP	ET.-Stücklistennummer	Pos.	Menge	ME
3702220	1523878		20100	3844053	13	1,00	ST
3702221	1523852		20460	3844062	84	1,00	ST
3702222	1523227		20300	3844058	39	4,00	ST
3702228	1521221		22030	3721789	1	1,00	ST
3702228	1521221		22030	3721789	1	1,00	ST
3702241	4025918		20110	3844012	91	4,00	ST
3702280	1523320		26132	3727212	1	1,00	ST
3702700	4025930		00700	3725750	20	0,00	M
3702701	1464053		00700	3725750	21	0,00	M
3702702	4025931		00700	3725750	22	0,00	M
3702703	1464052		00700	3725750	23	0,00	M
3702704	4025932		00700	3725750	24	0,00	M
3702705	1521979		13310	3844044	50	1,00	ST
3702706	1521978		13310	3844044	48	1,00	ST
3702708	1521975		13320	3844045	49	1,00	ST
3702709	1521974		13310	3844044	52	1,00	ST
3702711	1521982		13320	3844045	50	1,00	ST
3702712	1521983		13320	3844045	48	1,00	ST
3702713	1521968		13320	3844045	52	1,00	ST
3702714	1521967		13320	3844045	51	1,00	ST
3702715	1521977		13310	3844044	49	1,00	ST
3702740	1523996		14120	3844022	4	1,00	ST
3702751	1523853		20460	3844062	215	1,00	ST
3702752	1523856		20460	3844062	163	1,00	ST
3702753			20280	3844056	189	2,00	ST
3702761	4143103		73700	3844213	26	1,00	ST
3702762	4143104		73700	3844213	27	1,00	ST
3702763	4143105		73700	3844213	28	1,00	ST
3702766	1523205		20390	3844060	85	1,00	ST
3702766	1523205		20390	3844060	86	1,00	ST
3702791	1522119		13011	3720811	33	2,00	ST
3702792	1522121		13011	3720811	34	2,00	ST
3702801	1522123		13011	3720811	35	2,00	ST
3702845	1521981		13310	3844044	43	1,00	ST
3702845	1521981		13320	3844045	43	1,00	ST
3702858	1519447		12010	3844029	36	1,00	ST
3702860	1519462		12010	3844029	46	1,00	ST
3702861	1519381		12010	3844029	1	1,00	ST
3702864	1521109		15100	3844047	14	2,00	ST
3702864	1521109		15100	3844048	14	2,00	ST
3702867	1522124		13011	3720811	15	1,00	ST
3702876	1522125		13011	3720811	16	1,00	ST
3702882	1522126		13011	3720811	21	2,00	ST
3702883	1521781		13011	3720811	26	1,00	ST
3702893	1521773		13011	3720811	30	1,00	ST
3703121	1522857		20110	3844012	11	2,00	ST
3703122	1522861		20110	3844012	17	2,00	ST
3703123	1522862		20110	3844012	18	2,00	ST

Cross Reference List

3724953 - 001

400013

Sachnr.	SAP-Nr. SAP No.	CAT-Nr. CAT No.	BGR GROUP	ET.-Stücklistennummer	Pos.	Menge	ME
3703124	1522825		20110	3844012	21	2,00	ST
3703125	1522826		20110	3844012	22	1,00	ST
3703126	1522827		20110	3844012	23	2,00	ST
3703127	1522828		20110	3844012	24	2,00	ST
3703128	1522829		20110	3844012	25	1,00	ST
3703129	1522858		20110	3844012	12	2,00	ST
3703135	1521940		01200	3844210	26	4,00	ST
3703403	1523686		20290	3844057	1	1,00	ST
3703404	1523684		20290	3844057	2	1,00	ST
3703405	1523682		20290	3844057	3	1,00	ST
3703406	1523681		20290	3844057	4	1,00	ST
3703407	1523676		20290	3844057	25	4,00	ST
3703438	1523879		20100	3844053	9	2,00	ST
3703441	1523880		20100	3844053	8	2,00	ST
3703446	1523881		20100	3844053	15	1,00	ST
3703448	1523882		20100	3844053	5	2,00	ST
3703449	1523883		20100	3844053	6	2,00	ST
3703481	1523946		20260	3844055	38	1,00	ST
3703481	1523946		20260	3844055	65	1,00	ST
3703482	1523924		20260	3844055	37	1,00	ST
3703482	1523924		20260	3844055	64	1,00	ST
3703483	1523944		20260	3844055	41	1,00	ST
3703484	1523943		20260	3844055	42	1,00	ST
3703485	1523980		20260	3844055	45	1,00	ST
3703486	1523984		20260	3844055	46	1,00	ST
3703518	1523694		20460	3844062	164	1,00	ST
3703518	1523694		20460	3844062	216	1,00	ST
3703520	1523713		20460	3844062	165	1,00	ST
3703520	1523713		20460	3844062	217	1,00	ST
3703525	1523721		20460	3844062	171	1,00	ST
3703525	1523721		20460	3844062	223	1,00	ST
3703529	1523746		20220	3844054	27	1,00	ST
3703529	1523746		20220	3844054	35	1,00	ST
3703530	1523748		20220	3844054	25	1,00	ST
3703531	1523745		20220	3844054	26	1,00	ST
3703532	1523758		20220	3844054	23	1,00	ST
3703533	1523756		20220	3844054	24	1,00	ST
3703535	1523780		20220	3844054	28	2,00	ST
3703561	1523727		20220	3844054	17	1,00	ST
3703562	1523734		20460	3844062	172	1,00	ST
3703562	1523734		20460	3844062	224	1,00	ST
3703566	1523892		20260	3844055	1	1,00	ST
3703567	1523914		20260	3844055	2	1,00	ST
3703571	1523974		20260	3844055	39	1,00	ST
3703571	1523974		20260	3844055	66	1,00	ST
3703609	1701800		20280	3844056	171	4,00	ST
3703609	1701800		20280	3844056	185	8,00	ST
3703609	1701800		20280	3844056	190	2,00	ST

Cross Reference List

3724953 - 001

400013

Sachnr.	SAP-Nr. SAP No.	CAT-Nr. CAT No.	BGR GROUP	ET.-Stücklistennummer	Pos.	Menge	ME
3703609	1701800		30012	3725329	2	2,00	ST
3703613	1702123		10101	3844031	49	2,00	ST
3703613	1702123		20260	3844055	52	2,00	ST
3703654	4002816		34132	3844296	26	1,00	ST
3703704	1522186		36000	3844087	79	2,00	ST
3703705	1522198		36000	3844087	80	2,00	ST
3703709	1523158		20390	3844060	74	3,00	ST
3703718	1519464		12010	3844029	48	1,00	ST
3703719	1519467		12010	3844029	50	1,00	ST
3703720	1519443		12010	3844029	35	1,00	ST
3703723	1519450		12010	3844029	38	1,00	ST
3703730	1522205		36000	3844087	87	1,00	ST
3704047	1521618		13310	3844044	23	1,00	ST
3704047	1521618		13320	3844045	23	1,00	ST
3704050	1521642		13310	3844044	17	1,00	ST
3704050	1521642		13320	3844045	17	1,00	ST
3704057	1519076		36000	3844087	17	1,00	ST
3704069	1520478		15010	3844071	43	1,00	ST
3704070	1519398		36000	3844087	16	1,00	ST
3704192	1523100		01820	3844017	35	1,00	ST
3704248	1525750		34132	3844296	14	1,00	ST
3704318	1522767		34012	3844091	37	1,00	ST
3704322	1519490		01300	3844028	82	1,00	ST
3704344	1520931		10101	3844031	26	12,00	ST
3704368	1521290		13030	3844082	29	1,00	ST
3704370	1522901		34012	3844091	65	2,00	ST
3704456	1519502		01300	3844028	98	1,00	ST
3704580	1521222		22017	3721837	1	1,00	ST
3704580	1521222		22017	3721837	1	1,00	ST
3704600	1520479		15010	3844071	113	2,00	ST
3704601	1521233		22016	3721839	1	1,00	ST
3704601	1521233		22016	3721839	1	1,00	ST
3704603	1519981		22113	3721848	1	1,00	ST
3704605	1520480		15010	3844071	42	1,00	ST
3704645	1520001		15010	3844071	169	4,00	ST
3704649	1520481		15010	3844071	133	4,00	ST
3704653	1520293		15010	3844071	85	2,00	ST
3704660	1520220		15010	3844071	26	1,00	ST
3704661	1520224		15010	3844071	25	1,00	ST
3704669	1520262		15010	3844071	28	1,00	ST
3704670	1520268		15010	3844071	27	1,00	ST
3704682	1519954		15010	3844071	152	4,00	ST
3704685	1520327		15010	3844071	20	2,00	ST
3704697	1519956		15010	3844071	160	4,00	ST
3704698	1519960		15010	3844071	165	4,00	ST
3704701	1521292		13030	3844082	30	1,00	ST
3704704	1520275		15010	3844071	12	1,00	ST
3704705	1520281		15010	3844071	13	1,00	ST

Cross Reference List

3724953 - 001

400013

Sachnr.	SAP-Nr. SAP No.	CAT-Nr. CAT No.	BGR GROUP	ET.-Stücklistennummer	Pos.	Menge	ME
3704706	1520294		15010	3844071	78	1,00	ST
3704707	1520297		15010	3844071	77	1,00	ST
3704710	1520482		15010	3844071	15	3,00	ST
3704712	1520437		15010	3844071	58	4,00	ST
3704715	1520440		15010	3844071	56	4,00	ST
3704719	1520271		15010	3844071	29	4,00	ST
3704724	1520194		15010	3844071	5	1,00	ST
3704724	1520194		15010	3844071	80	2,00	ST
3704731	1523603		20290	3844057	51	1,00	ST
3704732	1523604		20290	3844057	52	1,00	ST
3704733	1523605		20290	3844057	53	1,00	ST
3704734	1523606		20290	3844057	54	1,00	ST
3704735	1523607		20290	3844057	55	1,00	ST
3704736	1523608		20290	3844057	56	1,00	ST
3704737	1523609		20290	3844057	57	1,00	ST
3704738	1523610		20290	3844057	58	1,00	ST
3704739	1523611		20290	3844057	59	1,00	ST
3704740	1523612		20290	3844057	60	1,00	ST
3704741	1523613		20290	3844057	61	1,00	ST
3704742	1523614		20290	3844057	62	2,00	ST
3704744	1523615		20290	3844057	64	1,00	ST
3704748	1523616		20290	3844057	91	1,00	ST
3704749	1523617		20290	3844057	92	1,00	ST
3704754	1520298		15010	3844071	81	2,00	ST
3704758	1520296		15010	3844071	79	2,00	ST
3704759	1520302		15010	3844071	82	6,00	ST
3704763	1523558		20290	3844057	67	2,00	ST
3704770	1523618		20290	3844057	68	8,00	ST
3705007	1524416		24062	3721378	1	1,00	ST
3705011	1524328		24062	3721378	4	1,00	ST
3705302	1521355		13011	3720811	31	1,00	ST
3705309	1522128		13011	3720811	24	1,00	ST
3705314	1521488		13030	3844082	20	2,00	ST
3705320	1521780		13011	3720811	27	1,00	ST
3705588	4026030		16032	3727616	56	1,00	ST
3705644	4143100		73700	3844213	1	1,00	ST
3705726	1525356		64020	3844083	31	2,00	ST
3705727	1525357		64020	3844083	32	2,00	ST
3705728	1525359		64020	3844083	33	2,00	ST
3705779	1484696		00700	3725750	8	1,00	ST
3705957	1521835		16011	3844036	1	2,00	ST
3705978	1520536		36000	3844087	161	1,00	ST
3706021	1520475		15010	3844071	88	2,00	ST
3706024	1520656		36000	3844087	209	2,00	ST
3706030	1520652		36000	3844087	206	1,00	ST
3706031	1520654		36000	3844087	208	1,00	ST
3706033	1520661		36000	3844087	212	2,00	ST
3706036	1520660		36000	3844087	213	1,80	M

Cross Reference List

3724953 - 001

400013

Sachnr.	SAP-Nr. SAP No.	CAT-Nr. CAT No.	BGR GROUP	ET.-Stücklistennummer	Pos.	Menge	ME
3706041	1520662		36000	3844087	105	1,00	ST
3706041	1520662		36000	3844087	132	1,00	ST
3706042	1520663		36000	3844087	104	1,00	ST
3706042	1520663		36000	3844087	131	1,00	ST
3706043	1520645		36000	3844087	199	2,00	ST
3706044	1520647		36000	3844087	201	1,00	ST
3706045	1520651		36000	3844087	205	1,00	ST
3706046	1520642		36000	3844087	197	2,00	ST
3706047	1520649		36000	3844087	203	1,00	ST
3706048	1520653		36000	3844087	207	1,00	ST
3706083	1520324		15010	3844071	9	1,00	ST
3706162	1521329		13030	3844082	52	2,00	ST
3708772	1521921		06150	3844216	1	1,00	ST
3709528	1520436		20390	3844060	2	2,00	ST
3709668	1522819		20110	3844012	26	1,00	ST
3709794	4026055		27400	3844218	83	24,00	ST
3709808	1523598		20290	3844057	71	4,00	ST
3709822	1523599		20290	3844057	93	4,00	ST
3709848	4213213		20290	3844057	90	1,00	ST
3709915	1523519		20280	3844056	15	2,00	ST
3709980	1523198		20390	3844060	21	1,00	ST
3709981	1523600		00700	3725750	27	0,00	M
3710950	4026133		20290	3844057	5	1,00	ST
3710951	4026134		20290	3844057	6	1,00	ST
3710952	4026135		20290	3844057	85	1,00	ST
3710953	4026136		20290	3844057	86	1,00	ST
3710954	4026137		20290	3844057	111	1,00	ST
3710955	4026138		20290	3844057	112	1,00	ST
3710956	4026139		20290	3844057	87	1,00	ST
3710957	4026140		20290	3844057	88	1,00	ST
3710959	4042503		20290	3844057	116	1,00	ST
3710972	1520635		36000	3844087	192	2,00	ST
3710973	1520636		36000	3844087	193	1,00	ST
3710974	1520640		36000	3844087	195	1,00	ST
3710975	1520638		36000	3844087	194	4,00	ST
3710978	1520613		36000	3844087	178	1,00	ST
3710979	1520616		36000	3844087	179	1,00	ST
3710984	1520622		36000	3844087	183	2,00	ST
3710986	1520621		36000	3844087	182	2,00	ST
3710987	1520619		36000	3844087	181	1,00	ST
3710988	1520623		36000	3844087	184	1,00	ST
3710989	1520618		36000	3844087	180	1,00	ST
3710991	1520625		36000	3844087	186	1,00	ST
3710992	1520624		36000	3844087	185	1,00	ST
3711111	1522270		34022	3720995	1	1,00	ST
3713263	1521826		16011	3844036	23	2,00	ST
3713411	1523602		20290	3844057	108	2,00	ST
3713411	1523602		20290	3844057	109	1,00	ST

Cross Reference List

3724953 - 001

400013

Sachnr.	SAP-Nr. SAP No.	CAT-Nr. CAT No.	BGR GROUP	ET.-Stücklistennummer	Pos.	Menge	ME
3713429	1520970		60022	3844208	21	1,00	ST
3713432	1524789		64050	3844085	1	1,00	ST
3713433	1524792		64050	3844085	2	1,00	ST
3713604	4135328		61100	3844077	5	4,00	ST
3713659	4135326		61100	3844077	3	8,00	ST
3713659	4135326		61100	3844077	43	6,00	ST
3713680	4135269		61100	3844077	27	1,00	ST
3713682	4135290		61100	3844077	33	2,00	ST
3713763	1520695		60011	3844202	31	2,00	ST
3714353	1525353		64020	3844083	29	2,00	ST
3714371	4107732		64020	3844083	46	2,00	ST
3714372	4107733		64020	3844083	45	2,00	ST
3714374	4107734		64020	3844083	49	1,00	ST
3714450	1520307		15010	3844071	71	1,00	ST
3714451	1520308		15010	3844071	94	1,00	ST
3714453	1520309		15010	3844071	105	1,00	ST
3714454	1526972		15010	3844071	106	1,00	ST
3714455	1520310		15010	3844071	103	1,00	ST
3714457	1520311		15010	3844071	104	1,00	ST
3714460	1526732		15010	3844071	107	1,00	ST
3714465	1520198		15010	3844071	1	1,00	ST
3714596	4116680		20280	3844056	191	2,00	ST
3714713	1525611		34132	3844296	25	1,00	ST
3714901	1522154		34012	3844091	151	1,00	ST
3714909	4142074		73700	3844213	4	1,00	ST
3714918	4142073		73700	3844213	5	1,00	ST
3714922	1520648		36000	3844087	202	1,00	ST
3714923	1520646		36000	3844087	200	1,00	ST
3714924	1520641		36000	3844087	196	2,00	ST
3714927	1520650		36000	3844087	204	1,00	ST
3714928	1520644		36000	3844087	198	2,00	ST
3715610	1522000		06190	3844203	35	1,00	ST
3715616	1522975		36540	3844011	12	2,00	ST
3715950	1520657		36000	3844087	210	1,00	ST
3715951	1520658		36000	3844087	211	1,00	ST
3715952	1520584		36000	3844087	173	1,00	ST
3715953	1520592		36000	3844087	175	2,00	ST
3715954	1520633		36000	3844087	191	2,00	ST
3715955	1520583		36000	3844087	172	2,00	ST
3715956	1520594		36000	3844087	176	2,00	ST
3715957	1520626		36000	3844087	187	1,00	ST
3715961	1520597		36000	3844087	177	1,00	ST
3715962	1520590		36000	3844087	174	1,00	ST
3715963	1520629		36000	3844087	188	2,00	ST
3715964	1520630		36000	3844087	189	2,00	ST
3715965	1520632		36000	3844087	190	4,00	ST
3715984	1523086		01820	3844017	9	1,00	ST
3715984	1523086		01820	3844017	10	1,00	ST

Cross Reference List

3724953 - 001

400013

Sachnr.	SAP-Nr. SAP No.	CAT-Nr. CAT No.	BGR GROUP	ET.-Stücklistennummer	Pos.	Menge	ME
3716012	1523056		01820	3844017	1	1,00	ST
3716025	1523087		01820	3844017	13	1,00	ST
3716026	1523102		01820	3844017	14	1,00	ST
3716032	1523081		01820	3844017	19	1,00	ST
3716036	1523061		01820	3844017	30	1,00	ST
3716041	1523075		01820	3844017	29	1,00	ST
3716045	1523107		01820	3844017	22	2,00	ST
3716051	4107735		64020	3844083	47	2,00	ST
3716052	4107736		64020	3844083	44	2,00	ST
3716053	4107737		64020	3844083	43	2,00	ST
3716054	4107738		64020	3844083	40	2,00	ST
3716056	4107739		64020	3844083	41	2,00	ST
3716058	4107740		64020	3844083	42	2,00	ST
3716060	4107725		64020	3844083	50	2,00	ST
3716063	4107729		64020	3844083	51	2,00	ST
3716065	4107741		64020	3844083	48	2,00	ST
3716067	4107730		64020	3844083	56	2,00	ST
3716874	4026290		38100	3726201	25	1,00	ST
3716875	4026291		38100	3726201	1	1,00	ST
3716921	1523889		22010	3844049	51	3,00	ST
3716921	1523889		22010	3844050	51	3,00	ST
3716930	1525263		31560	3726909	1	1,00	ST
3717101	1522337		34012	3844091	163	12,00	ST
3717102	1522471		01800	3844093	18	2,00	ST
3717103	1522472		01800	3844093	4	4,00	ST
3717104	1522431		01800	3844093	14	1,00	ST
3717106	1522379		01800	3844093	5	8,00	ST
3717107	1522473		01800	3844093	16	1,00	ST
3717108	1522474		01800	3844093	19	2,00	ST
3717156	1522381		01800	3844093	8	8,00	ST
3717157	1522382		01800	3844093	9	8,00	ST
3717158	1522338		34012	3844091	162	1,00	ST
3717173	1520476		15010	3844071	130	1,00	ST
3717174	1520477		15010	3844071	129	3,00	ST
3717191	1519543		01820	3844017	26	12,00	ST
3717191	1519543		12010	3844029	22	40,00	ST
3717191	1519543		15010	3844071	96	40,00	ST
3717191	1519543		27400	3844218	48	16,00	ST
3717191	1519543		34012	3844091	93	80,00	ST
3717191	1519543		36000	3844087	72	32,00	ST
3717194	1526984		15010	3844071	101	12,00	ST
3717245	1522361		34012	3844091	107	1,00	ST
3717285	1519546		01820	3844017	24	6,00	ST
3717285	1519546		12010	3844029	21	20,00	ST
3717285	1519546		15010	3844071	142	20,00	ST
3717285	1519546		34012	3844091	92	40,00	ST
3717285	1519546		36000	3844087	71	16,00	ST
3717521	4136072		61100	3844077	53	1,00	ST

Cross Reference List

3724953 - 001

400013

Sachnr.	SAP-Nr. SAP No.	CAT-Nr. CAT No.	BGR GROUP	ET.-Stücklistennummer	Pos.	Menge	ME
3717527	4136073		61100	3844077	56	1,00	ST
3717528	4135869		61100	3844077	65	1,00	ST
3717606	4135327		61100	3844077	36	20,00	ST
3717653	4211727		13030	3844082	51	10,00	ST
3717653	4211727		20460	3844062	260	10,00	ST
3717701	1519542		01820	3844017	25	6,00	ST
3717701	1519542		12010	3844029	23	20,00	ST
3717701	1519542		15010	3844071	95	20,00	ST
3717701	1519542		15010	3844071	99	6,00	ST
3717701	1519542		27400	3844218	49	8,00	ST
3717701	1519542		34012	3844091	94	40,00	ST
3717701	1519542		36000	3844087	73	16,00	ST
3717725	1520313		15010	3844071	143	6,00	ST
3718266	4485086		91010	3844095	10	1,00	ST
3718630	1520331		60012	3844096	7	1,00	ST
3718630	1520331		61012	3844075	7	1,00	ST
3718640	1520330		60012	3844096	10	1,00	ST
3718640	1520330		61012	3844075	10	1,00	ST
3719015	1591241		36000	3844087	107	1,00	ST
3719015	1591241		36000	3844087	134	1,00	ST
3719400	1525259	3479427	31455	3725552	1	2,00	ST
3719403	4026449		31455	3725552	2	2,00	ST
3719441	1594709		15100	3844047	20	1,00	ST
3719441	1594709		15100	3844048	20	1,00	ST
3719797	4135293		61100	3844077	21	1,00	ST
3719799	4135329		61100	3844077	20	1,00	ST
3719882	1626028		01200	3844210	2	1,00	ST
3719885	1626030		01200	3844210	3	1,00	ST
3730112	1523108		01820	3844017	4	4,00	ST
3730112	1523108		01820	3844017	16	8,00	ST
3730112	1523108		01820	3844017	21	4,00	ST
3730153	1523103		01820	3844017	5	2,00	ST
3730191	4026482		10101	3844031	59	4,00	ST
3730192	1523105		01820	3844017	17	4,00	ST
3730220	1523084		01820	3844017	2	2,00	ST
3730258	1522314		34012	3844091	160	1,00	ST
3730651	1525850		20700	3844097	55	2,00	ST
3730651	1525850		20700	3844097	55	2,00	ST
3730708	4026488		91010	3844095	2	4,00	ST
3730709	4026489		91010	3844095	3	1,00	ST
3730710	4026490		91010	3844095	4	1,00	ST
3730713	4026493		91010	3844095	18	1,00	ST
3730714	4026494		91010	3844095	23	4,00	ST
3730715	4026495		91010	3844095	6	2,00	ST
3730716	4026496		91010	3844095	17	1,00	ST
3730718	4026497		91010	3844095	8	2,00	ST
3730719	4026498		91010	3844095	5	1,00	ST
3730720	4026499		91010	3844095	7	2,00	ST

Cross Reference List

3724953 - 001

400013

Sachnr.	SAP-Nr. SAP No.	CAT-Nr. CAT No.	BGR GROUP	ET.-Stücklistennummer	Pos.	Menge	ME
3730721	4026500		91010	3844095	22	1,00	ST
3730725	4026504		91010	3844095	19	2,00	ST
3730726	4131771		91010	3844095	13	1,00	ST
3730733	4026511		91010	3844095	15	2,00	ST
3730734	4026512		91010	3844095	14	2,00	ST
3730735	4026513		91010	3844095	9	2,00	ST
3730736	4026514		91010	3844095	12	6,00	ST
3730737	4026515		91010	3844095	24	4,00	ST
3730738	4131842		91010	3844095	16	2,00	ST
3730740	4131843		91010	3844095	28	2,00	ST
3731235	1518946		10101	3844031	1	1,00	ST
3731519	1519545		01820	3844017	28	12,00	ST
3731519	1519545		12010	3844029	25	40,00	ST
3731519	1519545		15010	3844071	97	40,00	ST
3731519	1519545		27400	3844218	51	16,00	ST
3731519	1519545		34012	3844091	96	80,00	ST
3731519	1519545		36000	3844087	75	32,00	ST
3731921	1521941		06000	3844211	12	6,00	ST
3731954	1626026		01200	3844210	8	4,00	ST
3732161	4155227		91010	3844095	30	1,00	ST
3732163	4155229		91010	3844095	32	1,00	ST
3732835	1526028		64030	3844215	8	6,00	ST
3732836	1526029		64030	3844215	10	6,00	ST
3732837	1526030		64030	3844215	9	6,00	ST
3732838	1526101		64030	3844215	11	6,00	ST
3732855	4112966		64030	3844215	12	5,00	ST
3733042	4119884		27400	3844218	74	4,00	ST
3733052	4100718		01812	3844105	1	1,00	ST
3733053	4100716		01811	3844104	1	1,00	ST
3733188	4113649		64030	3844215	1	1,00	ST
3733204	4135866		20260	3844055	53	2,00	ST
3733365	4133469		20380	3844059	18	1,00	ST
3734125	1520295		60012	3844096	11	1,00	ST
3734125	1520295		61012	3844075	11	1,00	ST
3734396	4108318		64020	3844083	34	2,00	ST
3734562	1522339		34012	3844091	161	1,00	ST
3734639	1522437		01800	3844093	2	1,00	ST
3734640	1522465		01800	3844093	1	1,00	ST
3734645	1522444		01800	3844093	11	1,00	ST
3734650	1519364		12010	3844029	6	1,00	ST
3734657	1519525		12010	3844029	26	1,00	ST
3734662	1519524		12010	3844029	27	1,00	ST
3734663	1591246		36000	3844087	106	1,00	ST
3734663	1591246		36000	3844087	133	1,00	ST
3734664	1592421		36000	3844087	102	1,00	ST
3734665	1591247		36000	3844087	129	1,00	ST
3734666	1591250		15100	3844047	39	1,00	ST
3734666	1591250		15100	3844048	39	1,00	ST

Cross Reference List

3724953 - 001

400013

Sachnr.	SAP-Nr. SAP No.	CAT-Nr. CAT No.	BGR GROUP	ET.-Stücklistennummer	Pos.	Menge	ME
3734667	1591593		15100	3844048	27	1,00	ST
3734700	1592422		36000	3844087	45	1,00	ST
3734705	1591595		36000	3844087	46	1,00	ST
3734818			60012	3844096	15	2,00	ST
3735134	4128116		60011	3844202	50	1,00	ST
3735138	4127049		60022	3844208	23	2,00	ST
3735143	4127201		60022	3844208	12	1,00	ST
3735146	4042558		60022	3844208	11	1,00	ST
3735148	4042559		60022	3844208	14	1,00	ST
3735376	1644856		64030	3844215	51	4,00	ST
3735377	1644857		64030	3844215	52	4,00	ST
3735378	1644862		64030	3844215	53	4,00	ST
3735379	1644851		64030	3844215	54	4,00	ST
3735380	1644859		64030	3844215	55	4,00	ST
3735381	1644860		64030	3844215	56	4,00	ST
3735382	1644861		64030	3844215	57	2,00	ST
3735383	1644858		64030	3844215	58	2,00	ST
3735384	1644863		64030	3844215	59	2,00	ST
3735385	1644864		64030	3844215	60	2,00	ST
3735386	1644865		64030	3844215	61	2,00	ST
3735387	1644866		64030	3844215	62	4,00	ST
3735388	1644867		64030	3844215	63	2,00	ST
3735389	1644868		64030	3844215	64	2,00	ST
3735390	1644869		64030	3844215	65	2,00	ST
3735391	1644877		64030	3844215	66	2,00	ST
3735392	1644878		64030	3844215	67	2,00	ST
3735393	1644879		64030	3844215	68	2,00	ST
3735394	1644854		64030	3844215	69	2,00	ST
3735395	1644855		64030	3844215	70	2,00	ST
3735396	1644870		64030	3844215	71	2,00	ST
3735397	1644871		64030	3844215	72	2,00	ST
3735398	1644872		64030	3844215	73	2,00	ST
3735399	1644873		64030	3844215	74	3,00	ST
3735400	1644874		64030	3844215	75	4,00	ST
3735401	1644875		64030	3844215	76	36,00	ST
3735402	1644876		64030	3844215	77	24,00	ST
3735403	1644889		64030	3844215	78	2,00	ST
3735404	1644890		64030	3844215	79	2,00	ST
3735405	1644891		64030	3844215	80	2,00	ST
3735406	1644888		64030	3844215	81	2,00	ST
3735407	1644894		64030	3844215	82	2,00	ST
3735408	1644895		64030	3844215	83	2,00	ST
3735409	1644892		64030	3844215	84	2,00	ST
3735410	1644893		64030	3844215	85	2,00	ST
3735411	1644880		64030	3844215	86	2,00	ST
3735412	1644852		64030	3844215	87	2,00	ST
3735413	1644853		64030	3844215	88	2,00	ST
3735414	1644881		64030	3844215	89	2,00	ST

Cross Reference List

3724953 - 001

400013

Sachnr.	SAP-Nr. SAP No.	CAT-Nr. CAT No.	BGR GROUP	ET.-Stücklistennummer	Pos.	Menge	ME
3735415	1644882		64030	3844215	90	2,00	ST
3735416	1644883		64030	3844215	91	2,00	ST
3735417	1644884		64030	3844215	92	1,00	ST
3735418	1644885		64030	3844215	93	54,00	ST
3735419	1644886		64030	3844215	94	12,00	ST
3735420	1644887		64030	3844215	95	5,00	ST
3735421	4108463		64030	3844215	21	2,00	ST
3735422	4108465		64030	3844215	22	2,00	ST
3735423	4112947		64030	3844215	23	2,00	ST
3735424	4112949		64030	3844215	24	2,00	ST
3735424	4112949		64030	3844215	40	2,00	ST
3735425	4112962		64030	3844215	25	2,00	ST
3735426	4112963		64030	3844215	26	2,00	ST
3735427	4108466		64030	3844215	27	2,00	ST
3735428	4108467		64030	3844215	28	2,00	ST
3735429	4108468		64030	3844215	29	4,00	ST
3735430	4108514		64030	3844215	30	8,00	ST
3735431	4108515		64030	3844215	31	4,00	ST
3735432	4108516		64030	3844215	32	2,00	ST
3735433	4108517		64030	3844215	33	2,00	ST
3735434	4108518		64030	3844215	34	4,00	ST
3735435	4108519		64030	3844215	35	4,00	ST
3735436	4108540		64030	3844215	36	4,00	ST
3735437	4108541		64030	3844215	37	2,00	ST
3735438	4108542		64030	3844215	38	2,00	ST
3735439	4112965		64030	3844215	39	2,00	ST
3735440	4108543		64030	3844215	41	2,00	ST
3735441	4112968		64030	3844215	42	2,00	ST
3735442	4112969		64030	3844215	43	2,00	ST
3735443	4113030		64030	3844215	44	2,00	ST
3735444	4113034		64030	3844215	45	2,00	ST
3735445	4113033		64030	3844215	46	2,00	ST
3735446	4112967		64030	3844215	47	2,00	ST
3735565	1522796		34012	3844091	23	1,00	ST
3735566	1522800		34012	3844091	24	1,00	ST
3735567	1522801		34012	3844091	13	1,00	ST
3735568	1522802		34012	3844091	21	1,00	ST
3735569	1522804		34012	3844091	22	1,00	ST
3735578	1522712		34012	3844091	1	1,00	ST
3735579	1522711		34012	3844091	5	2,00	ST
3735580	1520193		15010	3844071	4	2,00	ST
3735580	1520193		34012	3844091	4	2,00	ST
3735580	1520193		36000	3844087	115	2,00	ST
3735580	1520193		36000	3844087	142	2,00	ST
3735585	1520326		15010	3844071	36	5,00	M
3735585	1520326		34012	3844091	9	5,10	M
3735588	1522900		34012	3844091	56	1,00	ST
3735599	1522206		34012	3844091	81	1,00	ST

Cross Reference List

3724953 - 001

400013

Sachnr.	SAP-Nr. SAP No.	CAT-Nr. CAT No.	BGR GROUP	ET.-Stücklistennummer	Pos.	Menge	ME
3735601	1522160		34012	3844091	91	1,00	ST
3735607	1520682		36000	3844087	21	1,00	ST
3735630	1591042		36000	3844087	92	1,00	ST
3735631	1590944		36000	3844087	95	3,00	ST
3735632	1590947		36000	3844087	91	1,00	ST
3735815	4135892		61100	3844077	46	1,00	ST
3735828	4135890		61100	3844077	61	1,00	ST
3735833	4135298		61100	3844077	40	1,00	ST
3735834	4135297		61100	3844077	62	2,00	ST
3735838	4135433		61100	3844077	44	1,00	ST
3735840	4135340		61100	3844077	7	1,00	ST
3735843	4135439		61100	3844077	63	1,00	ST
3735844	4136074		61100	3844077	45	1,00	ST
3736000	1522310		34012	3844091	167	1,00	ST
3736001	1522305		34012	3844091	168	1,00	ST
3736004	1520384		36000	3844087	22	2,00	ST
3736007	1520678		36000	3844087	76	2,00	ST
3736009	1521489		13230	3844041	37	1,00	ST
3736009	1521489		13230	3844042	37	1,00	ST
3736010	1522390		34012	3844091	97	1,00	ST
3736015	1522355		34012	3844091	100	2,00	ST
3736016	1522371		34012	3844091	104	1,00	ST
3736017	1522353		34012	3844091	105	1,00	ST
3736023	1521496		13230	3844041	38	1,00	ST
3736023	1521496		13230	3844042	38	1,00	ST
3736026	1520680		36000	3844087	103	1,00	ST
3736027	1520679		36000	3844087	112	1,00	ST
3736032	1520350		36000	3844087	130	1,00	ST
3736033	1520338		36000	3844087	139	1,00	ST
3736856	1689958		16012	3844088	1	1,00	ST
3736984	4135324		61100	3844077	1	1,00	ST
3736985	4136071		61100	3844077	41	1,00	ST
3736986	4135214		61100	3844077	8	1,00	ST
3736988	4135341		61100	3844077	4	2,00	ST
3736993	4135323		61100	3844077	12	1,00	ST
3736996	4135456		61100	3844077	64	1,00	ST
3737280	4179566		20460	3844062	23	96,00	ST
3737299	4108310		20380	3844059	83	1,00	ST
3738164	4135342		60022	3844208	118	6,00	ST
3738411	1616609		13230	3844041	76	1,00	ST
3738411	1616609		13230	3844042	76	1,00	ST
3738412	1616644		13230	3844041	79	1,00	ST
3738412	1616644		13230	3844042	79	1,00	ST
3738413	1616648		13230	3844041	77	2,00	ST
3738413	1616648		13230	3844042	77	2,00	ST
3738415	1616664		13230	3844041	80	1,00	ST
3738415	1616664		13230	3844042	80	1,00	ST
3738416	1616667		13230	3844041	78	2,00	ST

Cross Reference List

3724953 - 001

400013

Sachnr.	SAP-Nr. SAP No.	CAT-Nr. CAT No.	BGR GROUP	ET.-Stücklistennummer	Pos.	Menge	ME
3738416	1616667		13230	3844042	78	2,00	ST
3738420	1616665		13230	3844041	81	2,00	ST
3738420	1616665		13230	3844042	81	2,00	ST
3738421	1616688		13230	3844041	82	2,00	ST
3738421	1616688		13230	3844042	82	2,00	ST
3738426			36000	3844087	116	2,00	ST
3738426			36000	3844087	143	2,00	ST
3739063	4107726		64020	3844083	54	17,00	ST
3740191			20290	3844057	77	32,00	ST
3740191			20290	3844057	78	32,00	ST
3740356	4130699		34132	3844296	2	1,00	ST
3740363	4130793		34132	3844296	5	1,00	ST
3740367	4130886		34132	3844296	6	1,00	ST
3741272	4134465		91030	3844103	5	1,00	ST
3741428	4105231		15100	3844047	18	1,00	ST
3741428	4105231		15100	3844048	18	1,00	ST
3742189	4067428		13310	3844044	87	1,00	ST
3742189	4067428		13320	3844045	87	1,00	ST
3742196	4067429		13310	3844044	51	1,00	ST
3742315	1621305		06190	3844203	40	1,00	ST
3742316	1621310		06190	3844203	41	1,00	ST
3742323	1619929		06190	3844203	19	1,00	ST
3742324	1619980		06190	3844203	17	1,00	ST
3742325	1619972		06190	3844203	18	2,00	ST
3742358	1619976		06190	3844203	20	2,00	ST
3742359	1619979		06190	3844203	21	2,00	ST
3742732	4137261		60012	3844096	16	1,00	ST
3742909	4005575		15100	3844047	27	1,00	ST
3742923	4077834		15010	3844071	55	2,00	ST
3742989	4103465		15010	3844071	34	1,00	ST
3743182	4134506		91030	3844103	6	1,00	ST
3743187	4134505		91030	3844103	7	1,00	ST
3743481	4116688		15100	3844047	17	1,00	ST
3743481	4116688		15100	3844048	17	1,00	ST
3743482	4116803		15100	3844047	25	1,00	ST
3743482	4116803		15100	3844048	25	1,00	ST
3743867	4135124		20460	3844062	122	3,00	ST
3744542	4135128		20290	3844057	13	1,00	ST
3744543	4135129		20290	3844057	14	1,00	ST
3744544	4135190		20290	3844057	15	1,00	ST
3744545	4135191		20290	3844057	16	1,00	ST
3744546	4135192		20290	3844057	23	1,00	ST
3744547	4135195		20290	3844057	24	1,00	ST
3744548	4135219		20290	3844057	42	1,00	ST
3744549	4135211		20290	3844057	41	1,00	ST
3745240	4110305		61011	3844209	10	2,00	ST
3745906	4134463		91030	3844103	3	1,00	ST
3745907	4134464		91030	3844103	4	1,00	ST

Cross Reference List

3724953 - 001

400013

Sachnr.	SAP-Nr. SAP No.	CAT-Nr. CAT No.	BGR GROUP	ET.-Stücklistennummer	Pos.	Menge	ME
3745941	4134457		91030	3844103	1	1,00	ST
3745942	4134462		91030	3844103	2	1,00	ST
3746108	4107968		20280	3844056	172	1,00	ST
3746108	4107968		20280	3844056	173	1,00	ST
3746108	4107968		20280	3844056	174	1,00	ST
3746108	4107968		20280	3844056	175	1,00	ST
3746108	4107968		20280	3844056	176	1,00	ST
3746108	4107968		20280	3844056	177	1,00	ST
3746108	4107968		20280	3844056	178	1,00	ST
3746108	4107968		20280	3844056	179	1,00	ST
3746110	4365329		20290	3844057	47	6,00	ST
3746114	4108291		20460	3844062	285	1,00	ST
3746114	4108291		20460	3844062	286	1,00	ST
3746115	4108292		20460	3844062	287	1,00	ST
3746115	4108292		20460	3844062	288	1,00	ST
3746116	4108293		20460	3844062	289	1,00	ST
3746116	4108293		20460	3844062	290	1,00	ST
3746121	4154821		20380	3844059	68	1,00	ST
3746123	4235686		20380	3844059	16	1,00	ST
3746124	4235687		20380	3844059	17	1,00	ST
3749742	4468304		34132	3844296	28	1,00	ST
3749743	4486944		34132	3844296	27	1,00	ST
3751002	4227467		22111	3844051	42	1,00	ST
3751006	4227463		22111	3844051	41	1,00	ST
3752101			27400	3844218	55	2,00	ST
3752102			27400	3844218	57	2,00	ST
3752104			27400	3844218	45	1,00	ST
3752110			27400	3844218	46	1,00	ST
3752116			27400	3844218	36	1,00	ST
3752117			27400	3844218	37	1,00	ST
3752121			27400	3844218	34	1,00	ST
3752122			27400	3844218	35	1,00	ST
3752125			27400	3844218	84	1,00	ST
3752126			27400	3844218	85	1,00	ST
3752127			27400	3844218	86	1,00	ST
3752128			27400	3844218	87	1,00	ST
3752129			27400	3844218	88	1,00	ST
3752130			27400	3844218	89	1,00	ST
3752137			27400	3844218	23	1,00	ST
3752141			27400	3844218	8	1,00	ST
3752142			27400	3844218	5	1,00	ST
3752143			27400	3844218	7	1,00	ST
3752144			27400	3844218	6	1,00	ST
3752146			27400	3844218	3	1,00	ST
3752147			27400	3844218	4	1,00	ST
3752148			27400	3844218	2	1,00	ST
3752149			27400	3844218	1	1,00	ST
3752151			27400	3844218	13	16,00	ST

Cross Reference List

3724953 - 001

400013

Sachnr.	SAP-Nr. SAP No.	CAT-Nr. CAT No.	BGR GROUP	ET.-Stücklistennummer	Pos.	Menge	ME
3752152			27400	3844218	14	23,00	ST
3752153			27400	3844218	93	11,00	ST
3752158			27400	3844218	38	1,00	ST
3752159			27400	3844218	39	1,00	ST
3752170			27400	3844218	40	1,00	ST
3752171			27400	3844218	41	1,00	ST
3752172			27400	3844218	42	1,00	ST
3752173			27400	3844218	43	1,00	ST
3752190			27400	3844218	44	1,00	ST
3752195			27400	3844218	9	1,00	ST
3755767	4265538		64050	3844085	10	2,00	ST
3755768	4298000		64050	3844085	11	2,00	ST
3756461			27400	3844218	91	7,00	ST
3756463			27400	3844218	90	1,00	ST
3756465			27400	3844218	106	1,00	ST
3756466			27400	3844218	107	2,00	ST
3756467			27400	3844218	108	1,00	ST
3756468			27400	3844218	109	1,00	ST
3756469			27400	3844218	110	1,00	ST
3756470			27400	3844218	111	1,00	ST
3756471			27400	3844218	112	5,00	ST
3756472			27400	3844218	113	1,00	ST
3756474			27400	3844218	100	2,00	ST
3756487			27400	3844218	95	2,00	ST
3756488			27400	3844218	97	2,00	ST
3756489			27400	3844218	134	1,00	ST
3756490			27400	3844218	133	1,00	ST
3757896	4383685		64030	3844215	14	5,00	ST
3796963	1722578		17102	3844073	1	1,00	ST
3862011	4200565		27400	3844218	59	8,00	ST
3862065	4144204		27400	3844218	24	6,00	ST
3862065	4144204		27400	3844218	61	4,00	ST
4135857	4042567		22016	3721839	5	2,00	ST
4135857	4042567		22016	3721839	5	2,00	ST
4149339	4026712		24012	2732516	12	1,00	ST
4525088	1524401		24062	3721378	19	1,00	ST
4525091	1522026		24142	2803940	6	4,00	ST
4525115	1524402		24062	3721378	18	1,00	ST
4525241	1524217		24022	3720913	7	20,00	ST
4525244	1524218		24022	3720913	6	2,00	ST
4525246	1524452		24042	3720915	6	1,00	ST
4525263	1522023		24142	2803940	1	1,00	ST
4525264	1522025		24142	2803940	3	1,00	ST
4525269	1524134		24032	3720914	7	2,00	ST
4525269	1524134		24032	3720914	16	2,00	ST
4525269	1524134		24042	3720915	8	2,00	ST
4525269	1524134		24042	3720915	21	2,00	ST
4525271	1524391		24062	3721378	7	2,00	ST

Cross Reference List

3724953 - 001

400013

Sachnr.	SAP-Nr. SAP No.	CAT-Nr. CAT No.	BGR GROUP	ET.-Stücklistennummer	Pos.	Menge	ME
4525271	1524391		24062	3721378	12	2,00	ST
4525286	1524154		24032	3720914	17	18,00	ST
4525286	1524154		24042	3720915	22	18,00	ST
4525286	1524154		24062	3721378	9	12,00	ST
4525293	1524421		24062	3721378	49	1,00	ST
4525294	1522038		24142	2803940	40	1,00	ST
4525692	1524135		24032	3720914	6	19,00	ST
4525692	1524135		24042	3720915	7	19,00	ST
4525694	1524178		24032	3720914	12	2,00	ST
4525694	1524178		24042	3720915	17	2,00	ST
4525849	1522039		24142	2803940	50	1,00	ST
6000043	1452658	P772579	27330	3720994	8	1,00	ST
6000043	1452658	P772579	27400	3844218	127	2,00	ST
6000043	1452658	P772579	92020	3720849	38	1,00	ST
6000069	1613958		20280	3844056	65	1,00	ST
6000078	1564532		30410	3725361	4	1,00	ST
6000078	1564532		30420	3725360	4	1,00	ST
6000105	1459370		16012	3844088	28	3,00	ST
6000107	1459816		16012	3844088	29	2,00	ST
6000113	1467336		16012	3844088	32	3,00	ST
6000122	1458355		16012	3844088	72	2,00	ST
6000199	1456393		19402	3664746	14	1,00	ST
6000200	1456394		19402	3664746	15	2,00	ST
6000209	1462481		19402	3664746	5	7,00	ST
6000210	1466437		19402	3664746	6	8,00	ST
6000244	1613462		31560	3726909	5	1,00	ST
6000338	1469031		20460	3844062	61	6,00	ST
6000338	1469031		92020	3720849	81	6,00	ST
6000427	1465513		23302	2732551	2	1,00	ST
6000465	1469425		16012	3844088	2	1,00	ST
6000481	4042594		22017	2804247	3	1,00	ST
6000481	4042594		22017	2804247	3	1,00	ST
6000507	1485165		22016	3721839	17	1,00	ST
6000507	1485165		22016	3721839	17	1,00	ST
6000529	1459129		16012	3844088	6	2,00	ST
6000530	1465912		16012	3844088	7	3,00	ST
6000532	1462262		16012	3844088	11	1,00	ST
6000533	1462263		16012	3844088	12	1,00	ST
6000534	1459130		16012	3844088	13	2,00	ST
6000535	1457637		16012	3844088	24	2,00	ST
6000536	1459372		16012	3844088	27	2,00	ST
6000537	1461799		16012	3844088	30	2,00	ST
6000542	1466512		16012	3844088	75	2,00	ST
6000545	4027065		22030	3721789	11	2,00	ST
6000545	4027065		22030	3721789	11	2,00	ST
6000580	1515225		30060	3725297	5	1,00	ST
6000608	4027080		30060	3725297	4	1,00	ST
6000609	1515226		30060	3725297	6	1,00	ST

Cross Reference List

3724953 - 001

400013

Sachnr.	SAP-Nr. SAP No.	CAT-Nr. CAT No.	BGR GROUP	ET.-Stücklistennummer	Pos.	Menge	ME
6001197	1454595		30300	3725337	61	44,00	ST
6001201	4027128		30300	3725337	62	44,00	ST
6001215	1456395		16012	3844088	8	2,00	ST
6001271	1456862		19402	3664746	7	25,00	ST
6001333	1467951		16012	3844088	76	1,00	ST
6001397	1454686		30230	3725342	34	2,00	ST
6001424	4301811		30012	3725329	3	1,00	ST
6001427	1467499		30012	3725329	4	1,00	ST
6001433	1490615		20380	3844059	96	1,00	ST
6001433	1490615		30100	3725334	103	1,00	ST
6001433	1490615		92020	3720849	84	1,00	ST
6001434	1490614		20380	3844059	102	1,00	ST
6001434	1490614		30100	3725334	108	1,00	ST
6001434	1490614		92020	3720849	90	1,00	ST
6001435	1451845	417-6206	20380	3844059	100	1,00	ST
6001435	1451845	417-6206	30100	3725334	107	1,00	ST
6001435	1451845	417-6206	92020	3720849	88	1,00	ST
6001436	1462551		20380	3844059	97	1,00	ST
6001436	1462551		30100	3725334	104	1,00	ST
6001436	1462551		92020	3720849	85	1,00	ST
6001437	4027212		20380	3844059	98	1,00	ST
6001437	4027212		30100	3725334	105	1,00	ST
6001437	4027212		92020	3720849	86	1,00	ST
6001536	1453787		14130	3725333	10	0,00	ST
6001536	1453787		30100	3725334	51	2,00	ST
6001590	4042607		22016	3721839	20	1,00	ST
6001590	4042607		22016	3721839	20	1,00	ST
6001626	4027282		23612	2732509	28	3,00	ST
6001750	4027321		30012	3725329	5	1,00	ST
6001765	1469566		16022	3659647	82	1,00	ST
6001766	1465324		16022	3659647	88	1,00	ST
6001767	1460181		16022	3659647	90	2,00	ST
6001771	1454683		30300	3725337	60	2,00	ST
6001773	4027331		30300	3725337	70	6,00	ST
6001805	1454613	4176211	14130	3725333	11	0,00	ST
6001805	1454613	4176211	30100	3725334	52	2,00	ST
6001806	1458356		14130	3725333	13	0,00	ST
6001806	1458356		30100	3725334	54	2,00	ST
6001807	1465432		14130	3725333	12	0,00	ST
6001807	1465432		30100	3725334	53	2,00	ST
6002000	1457951		00700	3725750	4	1,00	ST
6002134	1460504		31570	3664768	2	1,00	ST
6002173	1469745		16032	3727616	43	1,00	ST
6002174	4238108		16032	3727616	46	1,00	ST
6002178	1459943		19402	3664746	3	1,00	ST
6002181	4027500		19402	3664746	4	1,00	ST
6002182	1531840		19402	3664746	19	1,00	ST
6002189	1501469		34502	3668947	14	1,00	ST

Cross Reference List

3724953 - 001

400013

Sachnr.	SAP-Nr. SAP No.	CAT-Nr. CAT No.	BGR GROUP	ET.-Stücklistennummer	Pos.	Menge	ME
6002190	4027505		34502	3668947	15	1,00	ST
6002279	1584295		31560	3726909	6	1,00	ST
6002280	4027536		31560	3726909	7	1,00	ST
6002366	1451679		16012	3844088	82	1,00	ST
6002384	1542297		16032	3727616	45	1,00	ST
6002425	4027591		22030	3721789	3	1,00	ST
6002425	4027591		22030	3721789	3	1,00	ST
6002426	4027592		22030	3721789	2	1,00	ST
6002426	4027592		22030	3721789	2	1,00	ST
6002427	4042621		22030	3721789	7	2,00	ST
6002427	4042621		22030	3721789	7	2,00	ST
6002428	4027593		22030	3721789	6	2,00	ST
6002428	4027593		22030	3721789	6	2,00	ST
6002429	4042622		22030	3721789	10	1,00	ST
6002429	4042622		22030	3721789	10	1,00	ST
6002430	4042623		22030	3721789	13	1,00	ST
6002430	4042623		22030	3721789	13	1,00	ST
6002431	4042624		22030	3721789	16	1,00	ST
6002431	4042624		22030	3721789	16	1,00	ST
6002437	4027595		16032	3727616	8	1,00	ST
6002438	4027596		16032	3727616	9	1,00	ST
6002439	4027597		16032	3727616	10	1,00	ST
6002441	1457592		16032	3727616	12	1,00	ST
6002442	1451637		16032	3727616	23	8,00	ST
6002444	1466791		19402	3664746	2	1,00	ST
6002446	1465914		16032	3727616	50	1,00	ST
6002451	1453008		19402	3664746	1	1,00	ST
6002549	1521895		06100	3844006	1	6,00	ST
6002590	1451445		16022	3659647	251	1,00	ST
6002604	4027644		15010	3844071	115	4,00	ST
6002640	4027660		16032	3727616	6	1,00	ST
6002645	1466926		16032	3727616	38	1,00	ST
6002646	1460177		16032	3727616	41	1,00	ST
6002647	1542296		16032	3727616	47	1,00	ST
6002678	4027675	3961249	13011	3720811	3	6,00	ST
6002763	4042630		30060	3725297	21	1,00	ST
6002800	4042633		34022	3720995	2	3,00	ST
6002808	1564169		16032	3727616	3	1,00	ST
6002809	4042634		16032	3727616	4	1,00	ST
6002810	4027734		16032	3727616	5	1,00	ST
6002811	1459834		16032	3727616	7	1,00	ST
6002812	4027735		16032	3727616	11	1,00	ST
6002813	4042635		16032	3727616	30	1,00	ST
6002814	4027736		16032	3727616	32	1,00	ST
6002815	4042636		16032	3727616	35	1,00	ST
6002883	4027768		34630	3720827	6	1,00	ST
6002884	1723979		34630	3720827	8	2,00	ST
6002997	4027823		20700	3844097	50	2,00	ST

Cross Reference List

3724953 - 001

400013

Sachnr.	SAP-Nr. SAP No.	CAT-Nr. CAT No.	BGR GROUP	ET.-Stücklistennummer	Pos.	Menge	ME
6002997	4027823		20700	3844097	50	2,00	ST
6003023	4027832		31560	3726909	4	1,00	ST
6003024	4027833		31560	3726909	3	1,00	ST
6003025	1465089		31560	3726909	2	1,00	ST
6003027	4027834		27402	3668774	15	1,00	ST
6003028	4211939		27402	3668774	6	2,00	ST
6003047	4042651		16012	3844088	40	1,00	ST
6003103	4042659		34022	3720995	17	1,00	ST
6003137	1643699		30100	3725334	211	1,00	ST
6003138	1643700		30100	3725334	212	1,00	ST
6003160	4042660		34022	3720995	29	3,00	ST
6003171	4027869		34502	3668947	7	1,00	ST
6003179	1524219		24022	3720913	40	1,00	ST
6003181	1524214		24022	3720913	17	1,00	ST
6003182	1524143		24022	3720913	10	1,00	ST
6003182	1524143		24022	3720913	25	1,00	ST
6003182	1524143		24032	3720914	9	1,00	ST
6003182	1524143		24032	3720914	25	1,00	ST
6003182	1524143		24042	3720915	13	1,00	ST
6003182	1524143		24042	3720915	29	1,00	ST
6003182	1524143		24062	3721378	13	1,00	ST
6003187	4042663		16012	3844088	38	4,00	ST
6003189	4042665		16012	3844088	39	4,00	ST
6003198	1465728	3961244	13011	3720811	4	6,00	ST
6003198	1465728	3961244	13310	3844044	14	3,00	ST
6003198	1465728	3961244	13320	3844045	14	3,00	ST
6003240	1584075		31560	3726909	8	1,00	ST
6003241	1469935		30230	3725342	32	2,00	ST
6003245	4042677		22017	3721838	11	1,00	ST
6003245	4042677		22017	3721838	11	1,00	ST
6003246	4042678		22017	3721837	12	1,00	ST
6003246	4042678		22017	3721838	12	1,00	ST
6003246	4042678		22017	3721837	12	1,00	ST
6003246	4042678		22017	3721838	12	1,00	ST
6003301	4211975		26132	3727212	4	16,00	ST
6003302	4211976		26132	3727212	2	16,00	ST
6003303			26132	3727212	5	16,00	ST
6003317	4042687		16012	3844088	15	3,00	ST
6003318	4042688		16012	3844088	16	2,00	ST
6003319	4042689		16012	3844088	17	2,00	ST
6003320	4042690		16012	3844088	18	2,00	ST
6003326	4042691		23616	3720879	3	2,00	ST
6003329	1451454		22017	2804247	11	1,00	ST
6003329	1451454		22017	2804247	11	1,00	ST
6003330	4042692		34502	3668947	3	1,00	ST
6003331	4042693		34502	3668947	2	1,00	ST
6003332	4042694		34502	3668947	4	1,00	ST
6003333	4027888		34502	3668947	6	1,00	ST

Cross Reference List

3724953 - 001

400013

Sachnr.	SAP-Nr. SAP No.	CAT-Nr. CAT No.	BGR GROUP	ET.-Stücklistennummer	Pos.	Menge	ME
6003334	4027889		34502	3668947	8	1,00	ST
6003335	4027890		34502	3668947	28	1,00	ST
6003336	4027891		34502	3668947	29	1,00	ST
6003337	1456139		34502	3668947	35	1,00	ST
6003338	4027892		34502	3668947	36	1,00	ST
6003339	4027893		34502	3668947	37	1,00	ST
6003340	4027894		34502	3668947	39	1,00	ST
6003341	4042695		34502	3668947	42	1,00	ST
6003342	4042696		34502	3668947	43	1,00	ST
6003343	4042697		34502	3668947	44	1,00	ST
6003371			30300	3725337	65	44,00	ST
6003380	1451486		01811	3844104	14	4,00	ST
6003380	1451486		01812	3844105	14	4,00	ST
6003381	1460486		01811	3844104	15	4,00	ST
6003381	1460486		01812	3844105	15	4,00	ST
6003382	4042700		01811	3844104	10	4,00	ST
6003382	4042700		01812	3844105	10	4,00	ST
6003384	4211990		01811	3844104	11	6,00	ST
6003384	4211990		01812	3844105	11	6,00	ST
6003385	4253539		01811	3844104	9	2,00	ST
6003385	4253539		01812	3844105	9	2,00	ST
6003388	4211991		01811	3844104	8	1,00	ST
6003388	4211991		01812	3844105	8	1,00	ST
6003389	1458793		01811	3844104	16	4,00	ST
6003389	1458793		01812	3844105	16	4,00	ST
6003390	1468795		01811	3844104	17	4,00	ST
6003390	1468795		01812	3844105	17	4,00	ST
6003391	4211992		01811	3844104	5	2,00	ST
6003391	4211992		01812	3844105	5	2,00	ST
6003392	4211993		01811	3844104	4	2,00	ST
6003392	4211993		01812	3844105	4	2,00	ST
6003397	4042702		34502	3668947	46	1,00	ST
6003398	4027902		34502	3668947	22	1,00	ST
6003434	4027911		34502	3668947	54	1,00	ST
6003435	4027912		34502	3668947	61	1,00	ST
6003436	4042704		34502	3668947	62	1,00	ST
6003437	4027913		34502	3668947	63	1,00	ST
6003438	4027914		34502	3668947	64	1,00	ST
6003438	4027914		34502	3668947	71	2,00	ST
6003439	4027915		34502	3668947	65	1,00	ST
6003440	1542250		34502	3668947	66	1,00	ST
6003441	4027916		34502	3668947	67	1,00	ST
6003442	4296653		34502	3668947	68	1,00	ST
6003443	4042705		34502	3668947	70	1,00	ST
6003452	4042706		30010	3725339	51	1,00	ST
6003453	1469936		30010	3725339	14	16,00	ST
6003456	1723085		30300	3725337	14	22,00	ST
6003457	4394718		30300	3725337	45	12,00	ST

Cross Reference List

3724953 - 001

400013

Sachnr.	SAP-Nr. SAP No.	CAT-Nr. CAT No.	BGR GROUP	ET.-Stücklistennummer	Pos.	Menge	ME
6003464	4027924		30012	3725329	18	2,00	ST
6003465	4042708		30012	3725329	20	2,00	ST
6003494	4301814		30060	3725297	9	4,00	ST
6003495	1643721		30100	3725334	207	1,00	ST
6003495	1643721		30100	3725334	208	1,00	ST
6003503	4042711		22017	3721837	11	1,00	ST
6003503	4042711		22017	3721837	11	1,00	ST
6003504	4042712		22017	3721837	15	1,00	ST
6003504	4042712		22017	3721837	15	1,00	ST
6003505	4042713		22017	3721838	4	1,00	ST
6003505	4042713		22017	3721838	4	1,00	ST
6003506	4042714		22017	3721838	5	4,00	ST
6003506	4042714		22017	3721838	5	4,00	ST
6003507	4042715		22017	3721838	6	1,00	ST
6003507	4042715		22017	3721838	6	1,00	ST
6003557	4042716		34630	3720827	7	1,00	ST
6003564	4042718		30230	3725342	29	4,00	ST
6003564	4042718		30240	3725343	39	4,00	ST
6003565	4042719		30230	3725342	28	1,00	ST
6003565	4042719		30240	3725343	38	24,00	ST
6003570	4027949		30230	3725342	20	1,00	ST
6003573	4027950		30240	3725343	29	4,00	ST
6003574	1515230		30240	3725343	30	2,00	ST
6003576	4042720		30230	3725342	21	1,00	ST
6003653			22111	3844051	32	1,00	ST
6003654			22111	3844051	33	1,00	ST
6003667	4253735		15010	3844071	114	4,00	ST
6003702	4212023		30012	3725329	61	1,00	ST
6003720	4042724		01811	3844104	6	1,00	ST
6003720	4042724		01812	3844105	6	1,00	ST
6003721	4212027		01811	3844104	7	1,00	ST
6003721	4212027		01812	3844105	7	1,00	ST
6003722	4212028		01811	3844104	12	4,00	ST
6003722	4212028		01812	3844105	12	4,00	ST
6003723	4212029		01811	3844104	13	6,00	ST
6003723	4212029		01812	3844105	13	6,00	ST
6003776	1451452		34022	3720995	3	1,00	ST
6003777	4027994		34022	3720995	60	1,00	ST
6003778	4027995		34630	3720827	4	1,00	ST
6003779	4042726		34630	3720827	5	1,00	ST
6003806	1464051		00700	3725750	25	0,00	M
6003807	1464050		00700	3725750	26	0,00	M
6003867	4275092		30100	3725334	32	4,00	ST
6003885	4483445		30240	3725343	42	4,00	ST
6003895	4235799		27402	3668774	42	2,00	ST
6003905	4272894		00700	3725750	14	1,00	ST
6003927	4412949		27400	3844218	62	2,00	ST
6003928	4412950		27400	3844218	63	2,00	ST

Cross Reference List

3724953 - 001

400013

Sachnr.	SAP-Nr. SAP No.	CAT-Nr. CAT No.	BGR GROUP	ET.-Stücklistennummer	Pos.	Menge	ME
6003929	4412951		27400	3844218	64	2,00	ST
6003930	4412952		27400	3844218	65	2,00	ST
6003931	4412953		27400	3844218	66	2,00	ST
6003932	4374115		27400	3844218	67	2,00	ST
6003933	4058280		27400	3844218	68	2,00	ST
6003934	4058859		27400	3844218	69	2,00	ST
6003935	4412954		27400	3844218	70	2,00	ST
6004231	4212067		30410	3725361	5	1,00	ST
6004231	4212067		30420	3725360	5	1,00	ST
6004235	1455219		30012	3725329	7	2,00	ST
6004236	1455220		30012	3725329	6	2,00	ST
6004237	4028024		30012	3725329	9	2,00	ST
6004238	1485074		30012	3725329	8	1,00	ST
6004238	1485074		30060	3725297	20	1,00	ST
6004253	4028025		30300	3725337	9	44,00	ST
6004254	4042731		01811	3844104	19	1,00	ST
6004254	4042731		01812	3844105	19	1,00	ST
6004255	4212073		01811	3844104	20	2,00	ST
6004255	4212073		01812	3844105	20	2,00	ST
6004336	1727826		30060	3725297	1	1,00	ST
6004352	4118137		16012	3844088	44	1,00	ST
6004355	4118138		16012	3844088	52	1,00	ST
6004357	4042742		16012	3844088	41	5,00	ST
6004358	4042743		16012	3844088	42	4,00	ST
6004358	4042743		30300	3725337	46	10,00	ST
6004360	4042745		16012	3844088	37	1,00	ST
6004367	4042747		30060	3725297	8	1,00	ST
6004368	4212110		30060	3725297	7	1,00	ST
6004369	4303700		30060	3725297	10	1,00	ST
6004371	4042748		00700	3725750	13	1,00	ST
6004372	4042749		00700	3725750	11	1,00	ST
6004373	4042750		00700	3725750	12	1,00	ST
6004430	4042752		00700	3725750	10	1,00	ST
6004436	4212130		30100	3725334	24	1,00	ST
6004437	4212131		30100	3725334	23	1,00	ST
6004447	4153618		27420	3668775	15	1,00	ST
6004448	4153619		27420	3668775	16	1,00	ST
6004557	4329830		30060	3725297	2	1,00	ST
6004558	4235808		30060	3725297	3	1,00	ST
6004560	4028032		17102	3844073	2	1,00	ST
6004563	4406441		30230	3725342	30	2,00	ST
6004657			16012	3844088	3	1,00	ST
6004658			16012	3844088	5	1,00	ST
6004659			16012	3844088	83	1,00	ST
6004660			16012	3844088	14	1,00	ST
6004661			16012	3844088	19	1,00	ST
6004662			16012	3844088	4	1,00	ST
6004714	4212214		30010	3725339	52	6,00	ST

Cross Reference List

3724953 - 001

400013

Sachnr.	SAP-Nr. SAP No.	CAT-Nr. CAT No.	BGR GROUP	ET.-Stücklistennummer	Pos.	Menge	ME
6005000	4042756		00700	3725750	9	1,00	ST
6005076	4399663		34022	3720995	95	1,00	ST
6005077	4399664		34022	3720995	96	1,00	ST
6220024	1467211		22016	3721839	10	8,00	ST
6220024	1467211		22016	3721839	10	8,00	ST
6220199	4238109		23612	2732509	20	12,00	ST
6220339	4042759		22017	2804247	8	4,00	ST
6220339	4042759		22017	2804247	8	4,00	ST
6705050	1520303		15010	3844071	59	8,00	ST
6705050	1520303		15010	3844071	84	12,00	ST
7120019	1520346		36000	3844087	125	2,00	ST
7120019	1520346		36000	3844087	152	2,00	ST
7120931	1469297		16022	3659647	123	5,00	ST
7120964	4238110		16022	3659647	101	9,00	ST
7121382	1523813		22501	2732553	7	4,00	ST
7121422	1520276		60012	3844096	8	4,00	ST
7121422	1520276		61012	3844075	8	4,00	ST
7225118	4212263		13011	3720811	5	4,00	ST
7300337	4028060		23612	2732552	7	2,00	ST
7723929	1522849		20110	3844012	74	2,00	ST
7723930	1523568		20280	3844056	87	1,00	ST
7723931	1523566		20280	3844056	93	2,00	ST
7723931	1523566		30012	3725329	15	1,00	ST
7723935	1522848		20110	3844012	68	2,00	ST
7723935	1522848		20280	3844056	155	2,00	ST
7723944	1455767		30010	3725339	16	2,00	ST
7723944	1455767		30210	3725341	27	4,00	ST
7723945	1522046		20431	3844014	20	2,00	ST
7723949	1457231		20610	3844068	42	1,00	ST
7723953	1523206		20390	3844060	69	1,00	ST
7723953	1523206		20390	3844060	96	1,00	ST
7723953	1523206		20460	3844062	114	1,00	ST
7723954	1523207		20390	3844060	24	2,00	ST
7723954	1523207		20390	3844060	43	4,00	ST
7723954	1523207		20390	3844060	50	2,00	ST
7723955	1520858		20460	3844062	110	2,00	ST
7723956	1523322		20280	3844056	40	1,00	ST
7723956	1523322		20380	3844059	89	2,00	ST
7723956	1523322		20460	3844062	111	2,00	ST
7723960	1521951		13310	3844044	47	3,00	ST
7723960	1521951		13320	3844045	47	3,00	ST
7723963	1615850		13310	3844044	54	1,00	ST
7723963	1615850		13320	3844045	54	1,00	ST
7723977	4042768		30012	3725329	34	1,00	ST
7723994	1520859		20460	3844062	104	1,00	ST
7723994	1520859		20610	3844068	44	5,00	ST
7723994	1520859		20700	3844097	78	4,00	ST
7723994	1520859		20700	3844097	78	4,00	ST

Cross Reference List

3724953 - 001

400013

Sachnr.	SAP-Nr. SAP No.	CAT-Nr. CAT No.	BGR GROUP	ET.-Stücklistennummer	Pos.	Menge	ME
7832165	1525735		34022	3720995	77	9,00	ST
7832165	1525735		34132	3844296	19	4,00	ST
8401110	4042778		22017	2804247	7	1,00	ST
8401110	4042778		22017	2804247	7	1,00	ST
8402462	1460711		23612	2732552	15	1,00	ST
8402462	1460711		23616	3720879	13	1,00	ST
8402903	1460722		22017	3721837	4	1,00	ST
8402903	1460722		22017	3721837	4	1,00	ST
8402964	4028100		22030	3721789	27	2,00	ST
8402964	4028100		22030	3721789	27	2,00	ST
8403023	1460609		22017	3721837	5	4,00	ST
8403023	1460609		22017	3721837	5	4,00	ST
8403023	1460609		23170	2732179	6	1,00	ST
8403023	1460609		23170	2732179	6	1,00	ST
8403763	1461719		20430	3844013	31	2,00	ST
8406361	1521475		13230	3844041	65	0,50	M
8406361	1521475		13230	3844042	67	0,50	M
8408539	4132556		27400	3844218	132	4,00	ST
8408962	4185011		27400	3844218	11	2,00	ST
8410836	1467278		20110	3844012	64	4,00	ST
8411033	1525851		20700	3844097	76	2,00	ST
8411033	1525851		20700	3844097	77	8,00	ST
8411033	1525851		20700	3844097	76	2,00	ST
8411033	1525851		20700	3844097	77	8,00	ST
8411083	1523652		20280	3844056	151	1,00	ST
8411287	1523699		20590	3844063	3	1,00	ST
8411292	1520860		14150	3844024	16	2,00	ST
8411292	1520860		20610	3844068	41	3,00	ST
8411313	1457239		20290	3844057	121	4,00	ST
8411313	1457239		20460	3844062	159	3,00	ST
8411313	1457239		20460	3844062	211	3,00	ST
8411329	1523555		20280	3844056	181	8,00	ST
8411329	1523555		20460	3844062	95	6,00	ST
8411672	1523323		20380	3844059	177	6,00	ST
8413854			23612	2732509	7	3,00	
8414432	1524060		14010	3844019	7	2,00	ST
8441118	1617211		23612	2732552	13	1,00	ST
8441118	1617211		23616	3720879	11	1,00	ST
8442417	1521990		06190	3844203	6	2,00	ST
8459040	1523822		20460	3844062	156	3,00	ST
8459040	1523822		20460	3844062	208	3,00	ST
8459202	1465932		30100	3725334	14	1,00	ST
8459573	4028130		30012	3725329	33	4,00	ST
8484744	1451376		26132	2732076	10	1,00	ST
8486894			22111	3844051	15	1,00	ST
8486894			22111	3844051	23	1,00	ST
8486894			22111	3844051	28	1,00	ST
8486899	1460713		22017	2804247	12	3,00	ST

Cross Reference List

3724953 - 001

400013

Sachnr.	SAP-Nr. SAP No.	CAT-Nr. CAT No.	BGR GROUP	ET.-Stücklistennummer	Pos.	Menge	ME
8486899	1460713		22017	2804247	12	3,00	ST
8487502	1521231		22010	3844049	40	1,00	ST
8487502	1521231		22010	3844050	40	1,00	ST
9999947			10101	3844031	60	1,00	ST
9999947			10101	3844031	61	1,00	ST
9999947			10101	3844031	62	2,00	ST
9999947			20280	3844056	159	3,00	ST
9999947			20280	3844056	161	4,00	ST
9999947			20280	3844056	162	4,00	ST
9999947			20280	3844056	163	2,00	ST
9999947			20280	3844056	165	1,00	ST
9999947			20280	3844056	166	1,00	ST
9999947			20280	3844056	186	8,00	ST
9999947			20280	3844056	187	8,00	ST
9999947			20380	3844059	13	1,00	ST
9999947			20380	3844059	14	1,00	ST
9999947			20380	3844059	15	1,00	ST
9999947			20380	3844059	19	1,00	ST
9999947			20380	3844059	25	1,00	ST
9999947			20380	3844059	26	2,00	ST
9999947			20380	3844059	27	2,00	ST
9999947			20380	3844059	29	1,00	ST
9999947			20380	3844059	30	1,00	ST
9999947			20380	3844059	31	1,00	ST
9999947			20380	3844059	32	1,00	ST
9999947			20380	3844059	41	2,00	ST
9999947			20380	3844059	42	1,00	ST
9999947			20380	3844059	43	1,00	ST
9999947			20380	3844059	44	1,00	ST
9999947			20380	3844059	46	1,00	ST
9999947			20380	3844059	49	1,00	ST
9999947			20380	3844059	52	1,00	ST
9999947			20380	3844059	53	1,00	ST
9999947			20380	3844059	54	1,00	ST
9999947			20380	3844059	55	1,00	ST
9999947			20380	3844059	56	1,00	ST
9999947			20380	3844059	57	1,00	ST
9999947			20380	3844059	58	1,00	ST
9999947			20380	3844059	59	1,00	ST
9999947			20380	3844059	60	1,00	ST
9999947			20380	3844059	65	1,00	ST
9999947			20380	3844059	66	1,00	ST
9999947			20380	3844059	67	1,00	ST
9999947			20380	3844059	70	1,00	ST
9999947			20380	3844059	71	1,00	ST
9999947			20380	3844059	72	1,00	ST
9999947			20380	3844059	73	1,00	ST
9999947			20380	3844059	74	1,00	ST

Cross Reference List

3724953 - 001

400013

Sachnr.	SAP-Nr. SAP No.	CAT-Nr. CAT No.	BGR GROUP	ET.-Stücklistennummer	Pos.	Menge	ME
9999947			20380	3844059	75	1,00	ST
9999947			20380	3844059	76	2,00	ST
9999947			20380	3844059	77	1,00	ST
9999947			20380	3844059	78	1,00	ST
9999947			20380	3844059	80	4,00	ST
9999947			20380	3844059	81	1,00	ST
9999947			20380	3844059	82	1,00	ST
9999947			20380	3844059	85	1,00	ST
9999947			20380	3844059	86	1,00	ST
9999947			20380	3844059	87	1,00	ST
9999947			20380	3844059	88	1,00	ST
9999947			20380	3844059	91	1,00	ST
9999947			20380	3844059	106	3,00	ST
9999947			20380	3844059	107	3,00	ST
9999947			20380	3844059	108	3,00	ST
9999947			20380	3844059	113	2,00	ST
9999947			20380	3844059	115	1,00	ST
9999947			20380	3844059	116	1,00	ST
9999947			20380	3844059	126	1,00	ST
9999947			20380	3844059	130	2,00	ST
9999947			20380	3844059	131	2,00	ST
9999947			20380	3844059	132	2,00	ST
9999947			20380	3844059	133	4,00	ST
9999947			20380	3844059	134	1,00	ST
9999947			20380	3844059	135	1,00	ST
9999947			20380	3844059	136	1,00	ST
9999947			20380	3844059	137	2,00	ST
9999947			20380	3844059	146	1,00	ST
9999947			20380	3844059	147	1,00	ST
9999947			20380	3844059	148	1,00	ST
9999947			20380	3844059	149	1,00	ST
9999947			20380	3844059	151	1,00	ST
9999947			20380	3844059	152	8,00	ST
9999947			20380	3844059	153	4,00	ST
9999947			20380	3844059	154	4,00	ST
9999947			20380	3844059	155	2,00	ST
9999947			20380	3844059	156	1,00	ST
9999947			20380	3844059	158	1,00	ST
9999947			20380	3844059	160	1,00	ST
9999947			20380	3844059	164	1,00	ST
9999947			20380	3844059	188	1,00	ST
9999947			20380	3844059	189	9,00	ST
9999947			20380	3844059	190	9,00	ST
9999947			20380	3844059	191	4,00	ST
9999947			20380	3844059	192	4,00	ST
9999947			20380	3844059	193	3,00	ST
9999947			20380	3844059	194	3,00	ST
9999947			20380	3844059	195	1,00	ST

Cross Reference List

3724953 - 001

400013

Sachnr.	SAP-Nr. SAP No.	CAT-Nr. CAT No.	BGR GROUP	ET.-Stücklistennummer	Pos.	Menge	ME
9999947			20380	3844059	196	1,00	ST
9999947			20380	3844059	197	1,00	ST
9999947			20380	3844059	198	1,00	ST
9999947			20380	3844059	199	1,00	ST
9999947			20380	3844059	200	2,00	ST
9999947			20380	3844059	201	2,00	ST
9999947			20380	3844059	202	2,00	ST
9999947			20380	3844059	203	2,00	ST
9999947			20380	3844059	204	2,00	ST
9999947			20390	3844060	30	1,00	ST
9999947			20460	3844062	123	3,00	ST
9999947			20460	3844062	124	12,00	ST
9999947			20460	3844062	265	1,00	ST
9999947			20460	3844062	279	1,00	ST
9999947			20460	3844062	280	1,00	ST
9999947			20460	3844062	281	1,00	ST
9999947			20460	3844062	282	2,00	ST
9999947			22111	3844051	17	1,00	ST
9999947			30010	3725339	17	1,00	ST
9999947			30010	3725339	22	4,00	ST
9999947			30010	3725339	30	1,00	ST
9999947			30012	3725329	1	1,00	ST
9999947			30012	3725329	35	1,00	ST
9999947			30100	3725334	1	1,00	ST
9999947			30100	3725334	33	2,00	ST
9999947			30100	3725334	46	8,00	ST
9999947			30100	3725334	59	2,00	ST
9999947			30100	3725334	63	2,00	ST
9999947			30100	3725334	64	1,00	ST
9999947			30100	3725334	66	1,00	ST
9999947			30100	3725334	68	1,00	ST
9999947			30230	3725342	31	4,00	ST
9999947			30230	3725342	33	2,00	ST
9999947			30240	3725343	40	10,00	ST
9999947			30240	3725343	41	1,00	ST
9999947			30300	3725337	22	22,00	ST
9999947			30300	3725337	24	1,00	ST
9999947			30300	3725337	27	1,00	ST
9999947			30300	3725337	28	1,00	ST
9999947			30300	3725337	35	4,00	ST
9999947			30300	3725337	36	4,00	ST
9999947			30300	3725337	37	4,00	ST
9999947			30300	3725337	38	2,00	ST
9999947			30300	3725337	39	2,00	ST
9999947			30300	3725337	40	4,00	ST
9999947			30300	3725337	41	14,00	ST
9999947			30300	3725337	42	4,00	ST
9999947			60022	3844208	20	8,00	ST

Cross Reference List

3724953 - 001

400013

Sachnr.	SAP-Nr. SAP No.	CAT-Nr. CAT No.	BGR GROUP	ET.-Stücklistennummer	Pos.	Menge	ME
9999947			60022	3844208	115	8,00	ST
9999947			60022	3844208	127	1,00	ST
9999947			60022	3844208	131	1,00	ST



Amendments and alterations to this publication are not subject to notification. Caterpillar Global Mining LLC reserves all rights to this publication. Its content is protected by copyright laws.

No part of this publication may be reproduced or transferred in any way or form without the prior written approval of Caterpillar Global Mining LLC.

Caterpillar Global Mining LLC declines any liability for direct or indirect consequences of printing errors.

© 2013 Caterpillar Global Mining LLC.

LatchFree™ and HydraCrowd™ © Bucyrus International, Inc.