RUTHZIL TRATOR COMERCIAL DE PEÇAS LTDA 11 97083-6812 ROLANDO CITRANGULO

Trator 6110E

JOHN DEERE

MAIO 2012

CATÁLOGO DE PEÇAS

Trator 6110E

PC8540P (mai-12) Português

John Deere Montenegro
Litho in Brazil (Revised)
COPYRIGHT © 2012
DEERE & COMPANY
Moline, Illinois
All rights reserved

Índice pictrico principal

PUBM1792 A.1

20-	1
20-	2
030-	1
030-	2

20

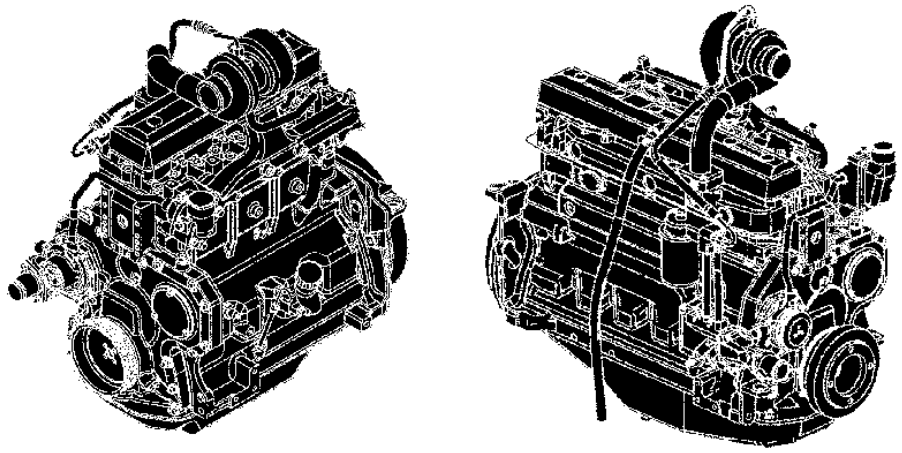

30

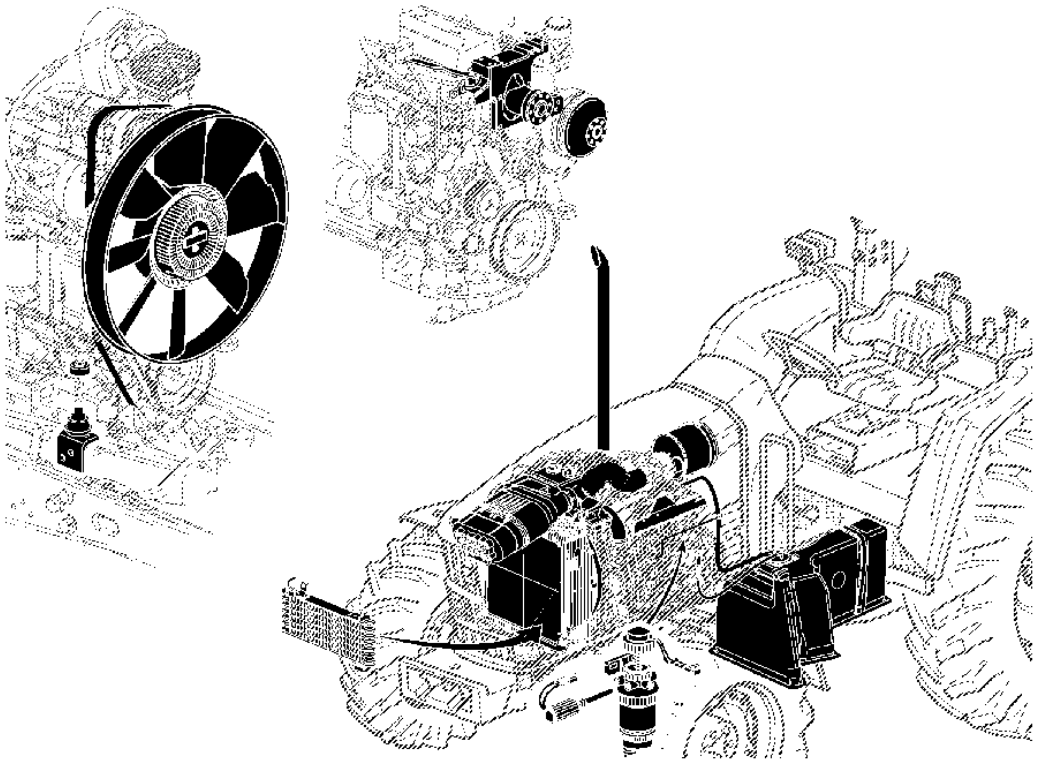

PUBM1792

Índice pictrico principal

PUBM1793 A.1

040-	1
040-	2
040-	3

40

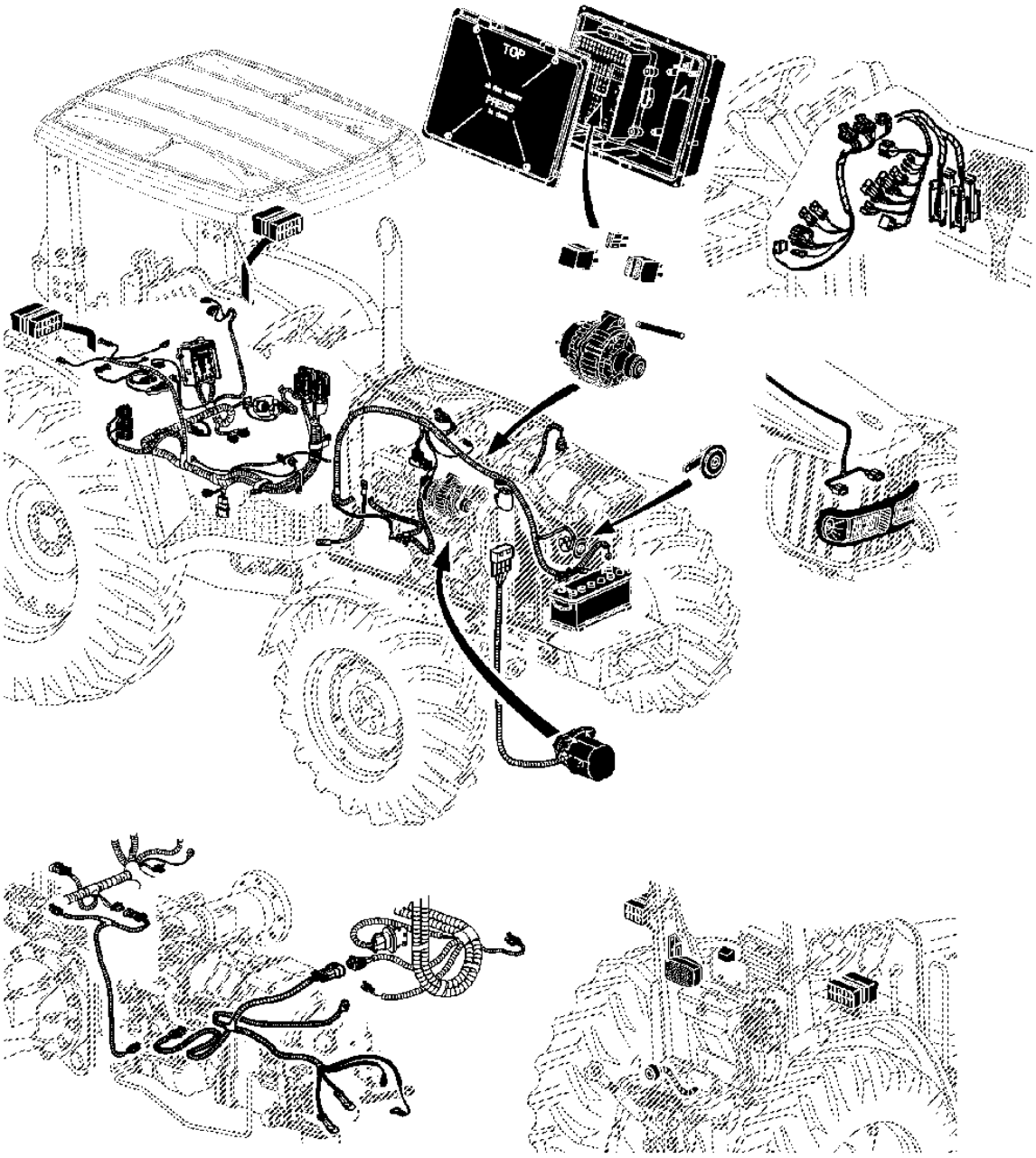

PUBM1793

Índice pictrico principal

PUBM0921 A.1

052-	1
056-	1
056-	2
058-	1

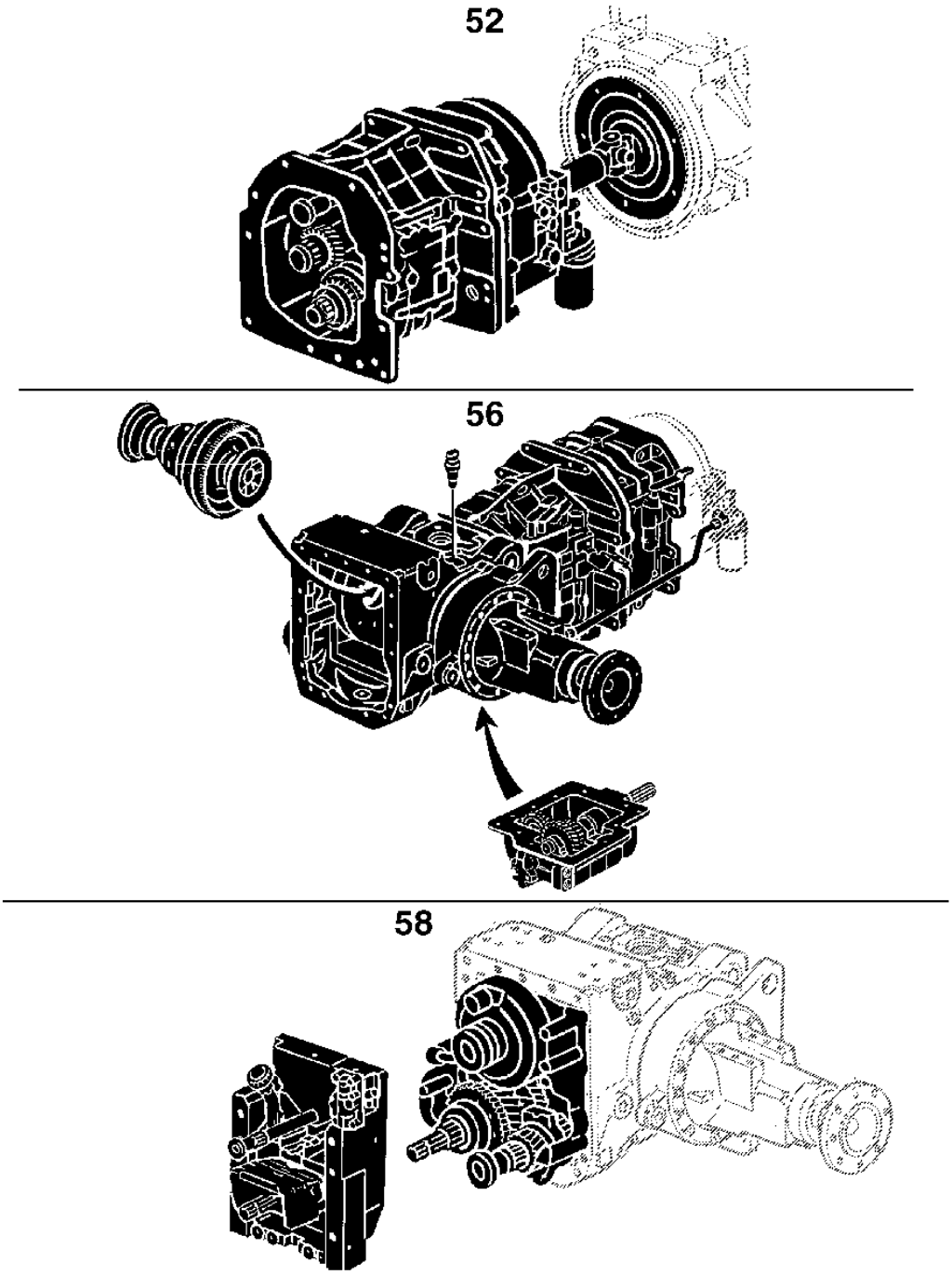

PUBM0921

Índice pictrico principal

PUBM1783 A.1

060- 1
060- 2

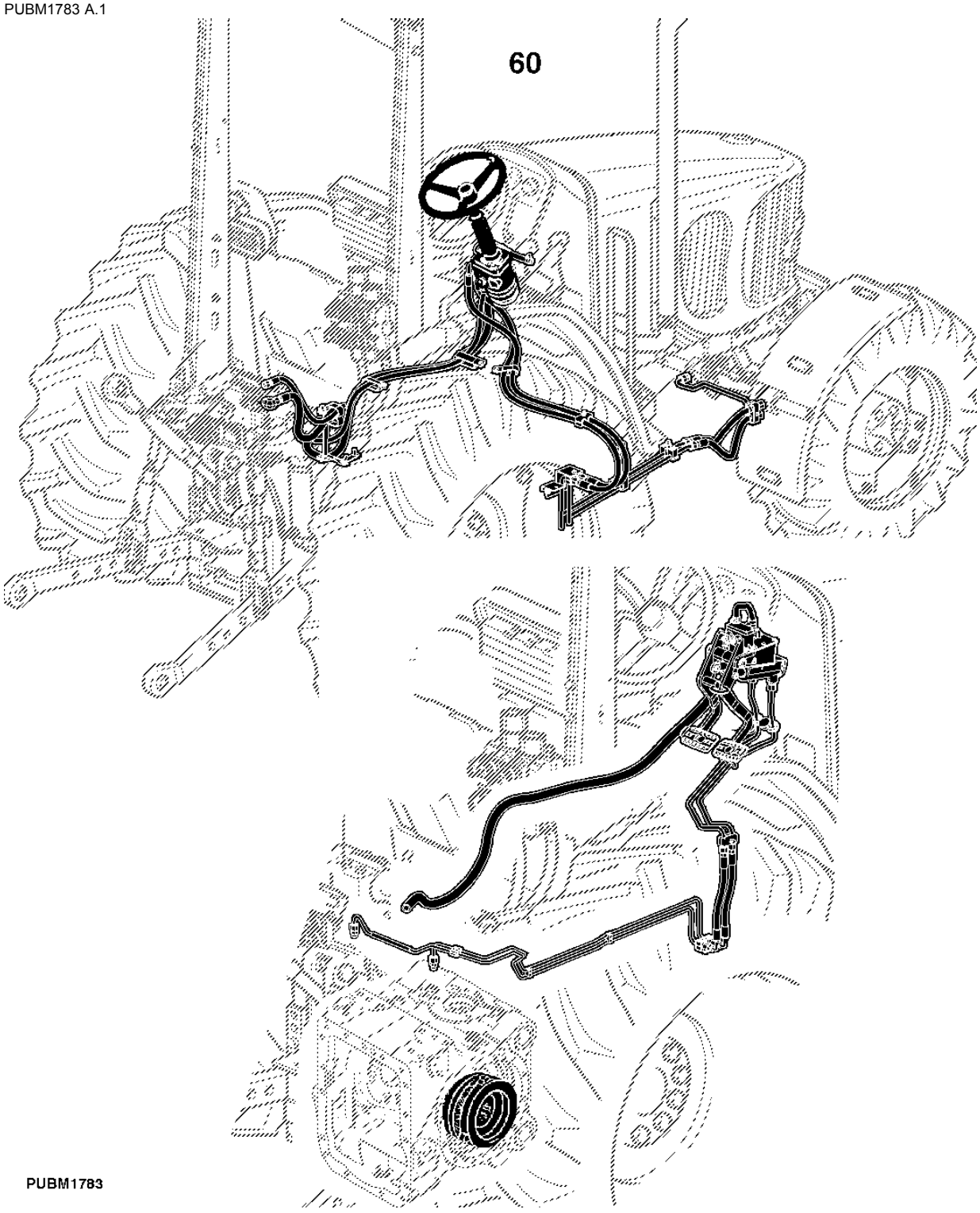

Índice pictrico principal

070- 1
070- 2

PUBM1784 A.1

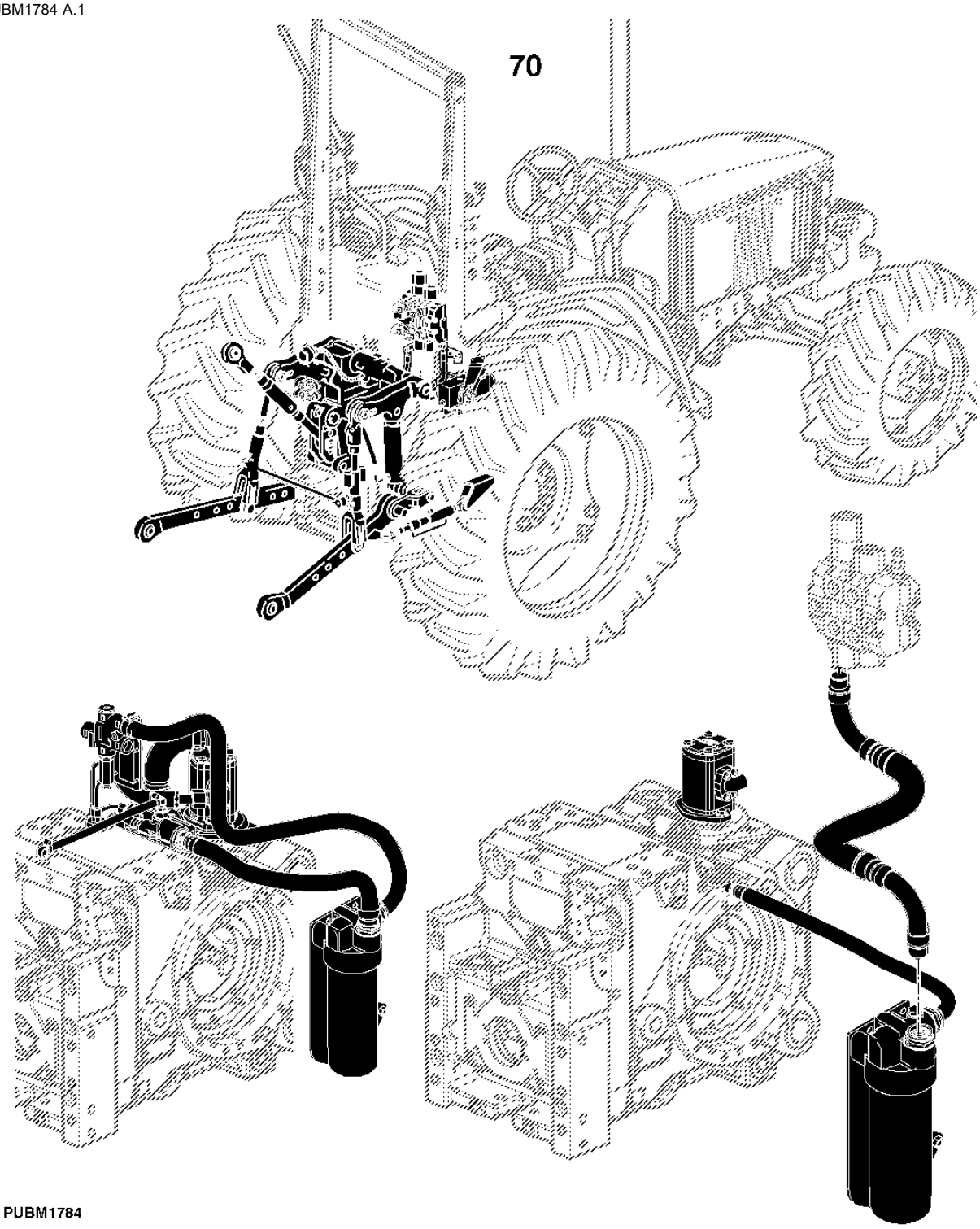

Índice pictrico principal

PUBM1794 A.1

080- 1
080- 2

80

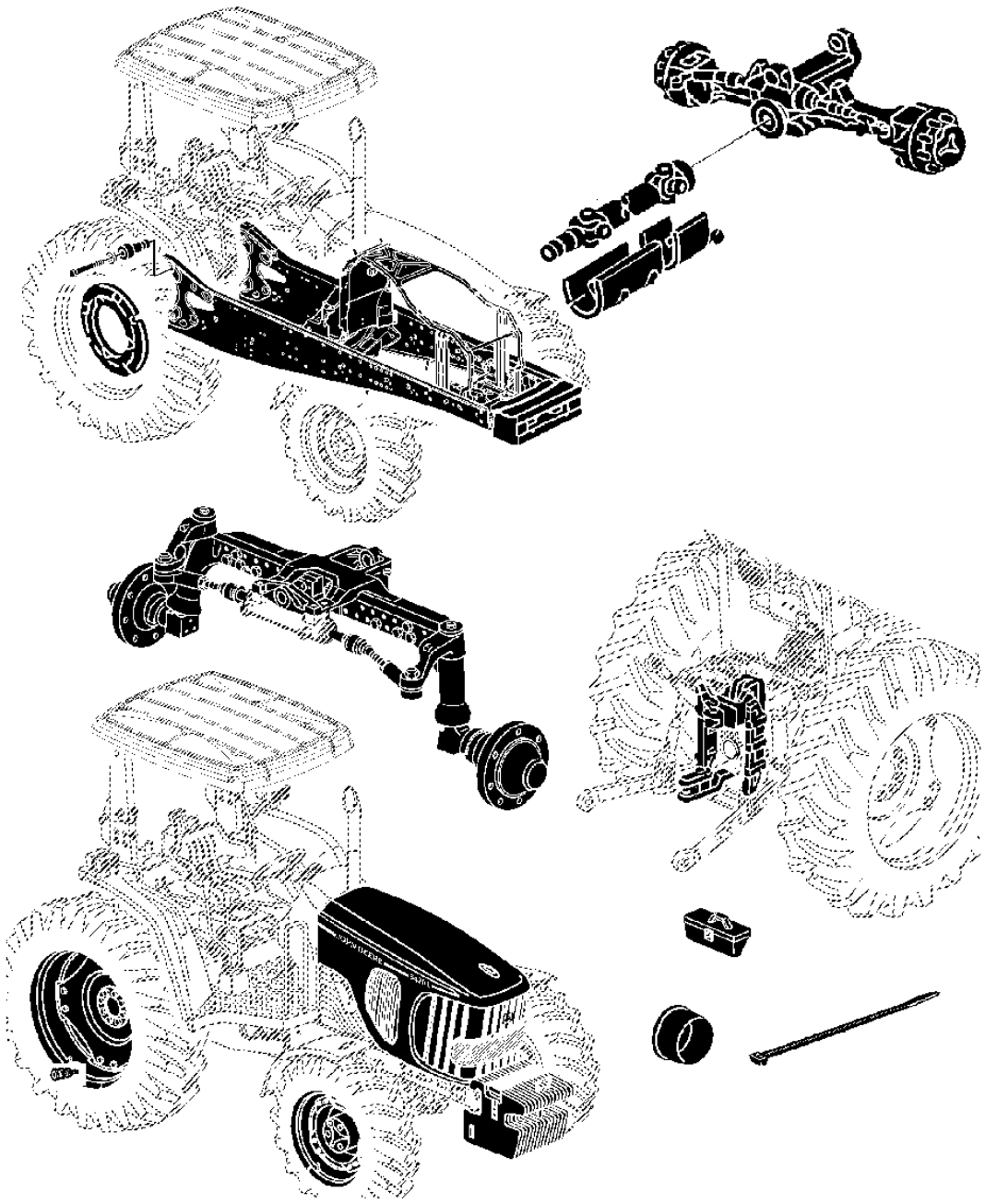

PUBM1794

Índice pictrico principal

PUBM1795 A.1

090-	1
090-	2
090-	3

90

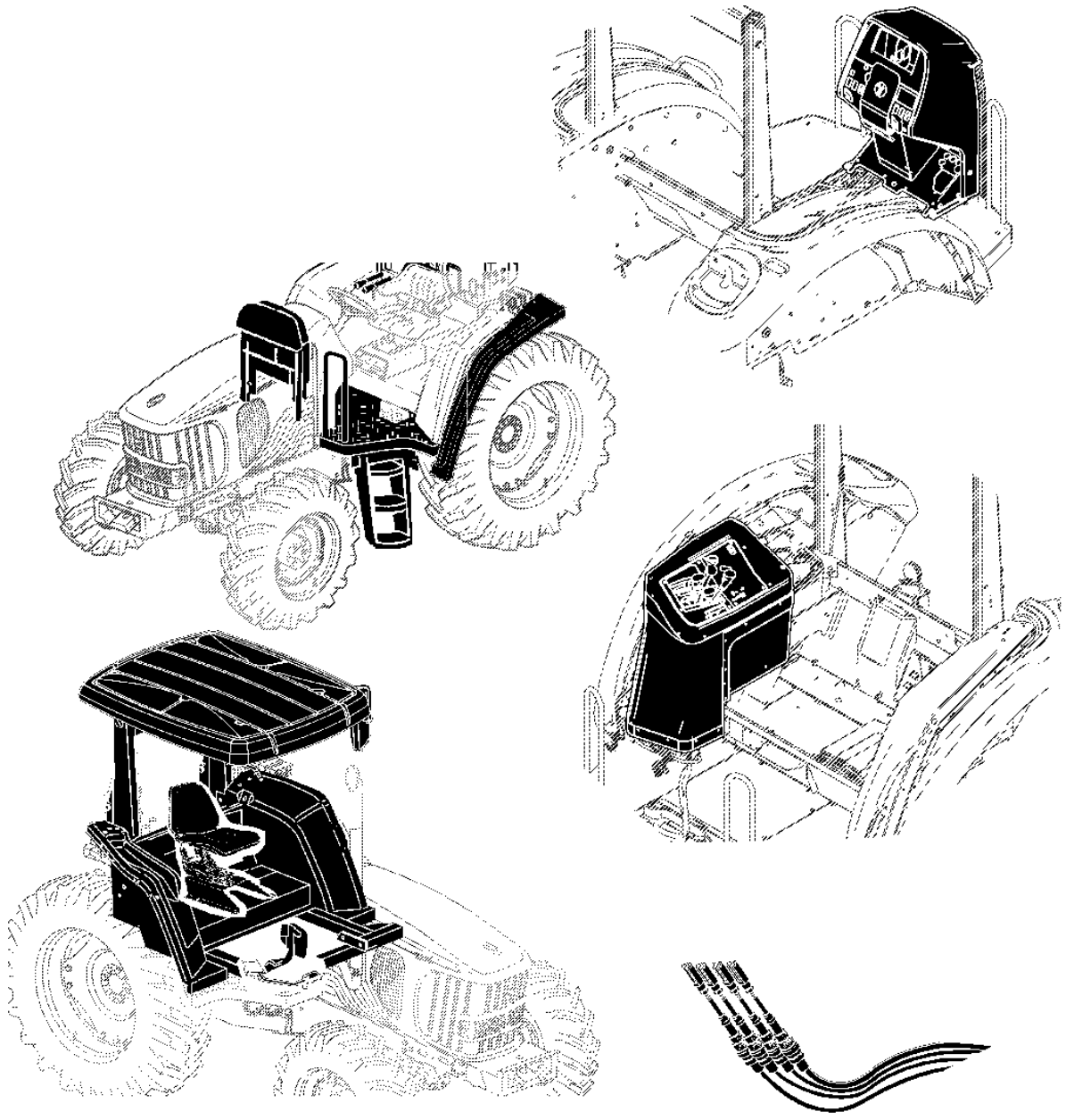

PUBM1795

Ao Cliente

Os números de peça neste Catálogo de peças estavam corretos quando o catálogo foi publicado. De acordo com a política da John Deere, nossos produtos são aprimorados continuamente. Portanto, ao fazer um pedido de peças, verifique os números de peça com seu concessionário.

Unidades de Medida do SI

As dimensões métricas são fornecidas conforme aplicável do começo ao fim deste catálogo de peças.

Identificação de Resistência de Parafusos

Os parafusos que devem ter qualidades de alta resistência equivalentes à classe 10.9 do sistema métrico (SAE grau 8) ou superior são identificados do começo ao fim deste catálogo pela descrição 10.9, 12.9 ou 14.9. Todos os parafusos padrão são da classe 8.8 do sistema métrico (SAE grau 5) ou inferior.

Ilustrações

As ilustrações neste catálogo destinam-se apenas como uma referência para concessionários e clientes. Estas ilustrações não representam necessariamente a visualização exata das peças.

Ilustrações Exibidas em Caixas

As peças com legenda exibidas em caixas na ilustração estão disponíveis como um conjunto de serviço ou um acessório. Essas peças também podem incluir peças não disponíveis para serviço. As ilustrações podem não mostrar todas as peças individuais de um acessório. Uma caixa sem legenda inclui peças não atuais.

Orientação do Produto

Uma seta mostrada com uma ilustração destina-se a indicar a direção do movimento de avanço do produto. Os lados Direito (RH) e Esquerdo (LH) são determinados pelo movimento de avanço do produto.

Orientação do Motor

Os lados Direito (RH) e Esquerdo (LH) são determinados estando no volante do motor e de frente para o motor.

Componentes John Deere Remanufaturados

As peças REMAN listadas neste catálogo destinam-se ao reparo ou substituição de componentes originais do equipamento que apresentem defeito ou desgate. Os componentes John Deere Reman são fabricados conforme os rigorosos padrões John Deere e produzidos conforme as especificações originais John Deere que incorporam as mais recentes melhorias de projeto e desempenho.

Informações da Listagem de Números de Série

As informações sobre número de série são listadas para mostrar em quais máquinas cada peça pode ser utilizada, por exemplo:

	–		**A peça pode ser utilizada em todos os produtos.**
000000	–		**A peça pode ser usada em produtos que começam com o número de série listado.**
	–	**000000**	**A peça pode ser usada em produtos até (e incluindo) o número de série listado.**
000000	–	**000000**	**A peça pode ser usada em produtos entre (e incluindo) os números de série listados.**

Quando XXXXXX é listado no lugar do número de série, uma alteração no número de série foi feita, porém o número de série exato não estava disponível quando o catálogo foi publicado.

Trator Ag and Turf — Marcas Comerciais

ActiveCommand Steering™	GreenStar™	PowrQuad™
ActiveSeat™	Harvest Smart™	PowrReverser™
AirCushion™	HarvestLab™	PowrSync™
AutoPowr™	HillMaster™	ProDrive™
AutoQuad™	HydraFlex™	QuikTach™
AutoTrac™	iMatch™	Reman™
Bullet Rotor™	iTorque™	Roll-Gard™
ClimaTrak™	IVLOC™	Service ADVISOR™
ComfortCommand™	IVT™	StarFire™
ComfortGard™	JDLink™	StellarSupport™
CommandARM™	Load Command™	STS™
CommandCenter™	Mega Track™	SyncReverser™
CommandTouch™	Nothing Runs Like a Deere™	SyncroPlus™
CommandView™	Parallel Tracking™	SyncShift™
Contour-Master™	PermaClutch 2™	SyncShuttle™
COOL-GARD™	Phoenix™	TLS™ (Suspensão Articulada Tripla)
Field Office™	Power Zero™	TMIII™
FieldCruise™	PowerGard™	TMII™
Funk™	PowerTech™	Vari-Cool™

Trator Ag and Turf — Termos e Abreviações

Frase	Significado	Frase	Significado
A/C	Ar Condicionado	OD	Diâmetro Externo
ALSO ORDER	Encomende Também	OOS	Estação do Operador Aberta
APPL	Somente Nesta Aplicação	OPTION	Opção
AR	Conforme Necessário	OR	Ou
ASSY	Conjunto Completo	ORD	Encomendar
ATC	Unidade de Controle para ClimaTrak™	ORD W/	Encomendar Com
BCU	Unidade de Controle Básico	OS	Tamanho Superior
BIF	Informante Básico	PC0	Módulo de Alimentação (Teto)
CNLA	Completo Não Mais Disponível (Encomende Peças Individuais)	PC5	Módulo de Alimentação (Transmissão)
CTL	Cortar no Comprimento Correto	PC6	Módulo de Alimentação (HF, CAB)
DSM	Módulo de Interruptores Distribuídos do Informante do Trator	PEC	Unidade de Controle para PowrQuad™ / E-ICV
ECU	Unidade de Controle do Motor	PKG	Pacote de
EPC	Unidade de Controle da Transmissão PowrQuad™ PLUS	PLC	Unidade de Controle do Bloqueio de Estacionamento
EPQT	Transmissão Operada Eletricamente PowrQuad™	PRF	Monitor de Desempenho
ETC	Controle Eletrônico de Temperatura	PTO	Tomada de Potência
FI	Kit de Instalação em Campo	RATIO	Relação
FIP	Bomba de Injeção de Combustível	RCU	Unidade de Controle do Reversor
FOR	Para	REAR	Traseira
FRONT	Dianteira	REMAN	Remanufaturado
GSD	Monitor GreenStar™	RH	Do Lado Direito
HCS	Suspensão Hidráulica da Cabine	SCV	Válvula de Controle Seletivo
HTC	Unidade de Controle do Aquecedor	SFA	Unidade de Controle para Suspensão do Eixo Dianteiro e/ou Suspensão da Cabine
ID	Diâmetro Interno	SIC	Unidade de Controle E-SCV/E-ICV
INCL	Inclui	SSU	Unidade de Controle para Sistema de Direção (AutoTrac™)
INCL KEYS	Incluindo Chaves	STD	Padrão
IOOS	Estação do Operador Aberta Isolada	SUB	Substituído por
JDL	Unidade de Controle JDLink™	SUB FOR	Substituto para
KIT	Kit	TCU	Unidade de Controle da Transmissão (AutoPowr™/IVT™)
LGTH	Comprimento	TEC	Unidade de Controle de Equipamento do Trator
LH	Do Lado Esquerdo	TK	Espessura

Frase	Significado		Frase	Significado
LOW	Inferior		TSC	Unidade de Controle para Eixo da TDM com TLS™ e Suspensão da Cabine
MARKED	Marcado		UIC	Unidade de Controle da Interface do Usuário
MF	Fabricação de		UIM	Módulo da Interface do Usuário
MFWD	Tração Dianteira Mecânica		UP	Superior
M-ICV	Válvula de Controle Operada Mecanicamente (Montagem Intermediária)		USE WITH	Usar com
M-SCV	Válvula de Controle Seletivo Operada Mecanicamente		VTI	Monitor Isobus John Deere
NA	Não Aplicável		W/	Com
NLA	Não Está Mais Disponível		W/O	Sem
NSEP	Não Fornecido Separadamente		Z	Número de Dentes da Engrenagem e da Roda Dentada

Número de Identificação do Produto, 17 Dígitos

PUBM2349 A.1

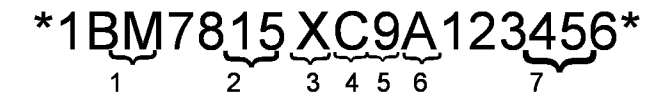

PUBM2349

1 - Fabricante do Trator	1BM - JOHN DEERE MONTENEGRO
2 - Modelo do Trator	Cada Modelo Possui Seu Próprio Número de Sequência de Produção.
3 - Sufixo do Modelo	
4 - Letra de Verificação	Calculado usando os outros 16 dígitos
5- Ano de Fabricação	De acordo com o ano da tabela de fabricação
6 - Tipo de Transmissão	De acordo com a Tabela de Tipo de Transmissão
7 - Número de Série do Trator	123456 (Seis Dígitos)

O número de identificação do produto está localizado no lado direito da estrutura principal.

Tabela de Ano de Fabricação (5 Dígitos)

Caracteres Utilizados para Designar o Ano de Produção do Trator							
Ano	**Código**	**Ano**	**Código**	**Ano**	**Código**	**Ano**	**Código**
2008	8	2018	J	2028	W	2038	8
2009	9	2019	K	2029	X	2039	9
2010	A	2020	L	2030	Y	2040	A
2011	B	2021	M	2031	1	2041	B
2012	C	2022	N	2032	2	2042	C
2013	D	2023	P	2033	3	2043	D
2014	E	2024	R	2034	4	2044	E
2015	F	2025	S	2035	5	2045	F
2016	G	2026	T	2036	6	2046	G
2017	H	2027	V	2037	7	2047	H

Tabela de Tipo de Transmissão (6 Dígitos)

Tipos de Transmissão para Tratores das Séries 6000 e 7000
A - Syncroplus
D - PowrQuad 30 km/h
H - PowrQuad Plus 30 km/h
G - PowrQuad Plus 40 km/h

Tipos de Transmissão para Tratores da Série 5000
0 – Colar Deslocador, 9x3
1 – SR 12x12, Estreita
2 – PR 12x12, Estreita
3 – TSS 9x3, Estreita
4 – TSS 9x3
5 – SR 12x4
6 – PR 12x12
7 – PR 16x16
8 – TSS e HC
9 – PR e HC

Número de Série da TDM

LVP229 A.1

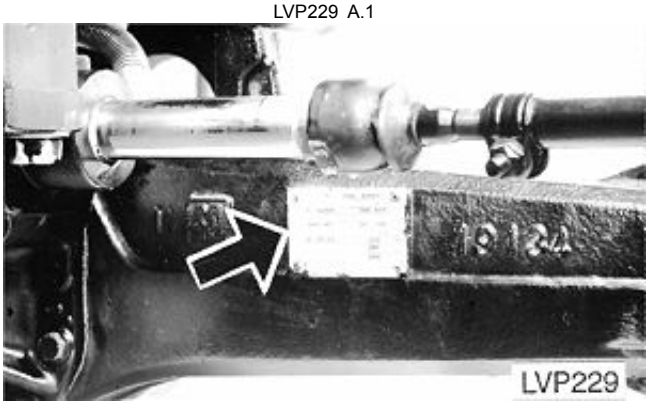

A Placa do Número de Série da TDM Está Localizada na Superfície Traseira do Lado Direito do Alojamento do Eixo Dianteiro.

Placa do Número de Série do Motor — 4045 e 6068

RGP11355 A.1

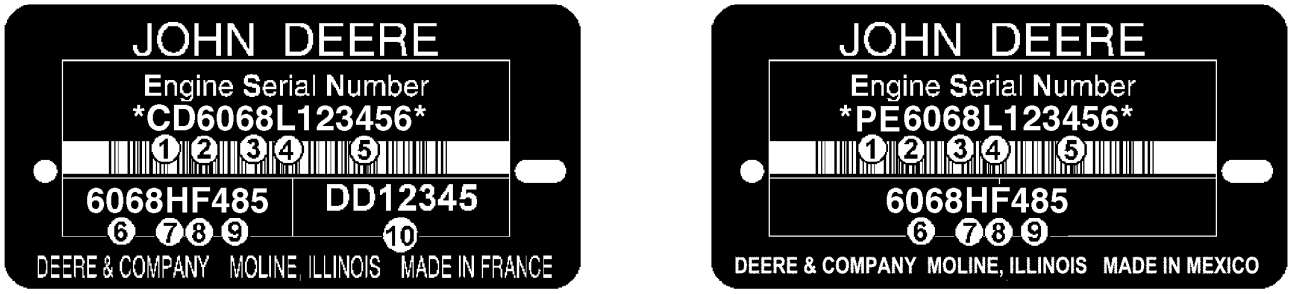

RGP11355

O Número de Série do Motor é Definido por 13 Caracteres	
Primeira Linha	Indica
1 — Duas letras para designação da fábrica do motor	PE: Torreon, México, CD: Saran, França, JX: Rosario, Argentina
2 — Um dígito para o número de cilindros.	4 Cilindros, 6 Cilindros
3 — Três dígitos para cilindradas em litros	045: 4.5 Litros, 068: 6.8 Litros
4 — Uma letra para o nível de emissão	B= Não Certificado C= Nível de emissão Classe 1/Estágio I G= Nível de emissão Classe 2/Estágio II L= Nível de emissão Classe 3/Estágio IIIA R= Nível de emissão Interim Classe 4/Estágio IIIB
5 — Seis dígitos	123456= Número sequencial de fabricação do motor. Os números sequenciais começam em 000001
O Tipo de Motor é Definido por 9 Caracteres Alfanuméricos	
6 — Quatro dígitos	Igual aos itens 2 e 3 acima
7 — Uma letra para o tipo de aspiração	A= Turbocomprimido com aftercooler ar-água D= Naturalmente Aspirado T= Turbocomprimido H= Turbocomprimido com aftercooler ar-ar S= Turbocomprimido com aftercooler ar-água marinha
8 — Uma ou duas letras para aplicação OEM	F: OEM, FM: Marítimo, FH: HazLoc, FN: Gás Natural Comprimido
8 — Uma ou duas letras para aplicação de Veículo John Deere	DW, KV: Construção, RW, LV, L, BM: Trator, TJ: Florestal, H, Z, CQ : Colheitadeira, N: Colhedora/Pulverizador, E: Enleiradeira
9 — Dois ou três dígitos para versão	485
10 — Duas Letras e 5 ou 6 dígitos para o Número de peça do motor	DD12345 (Motores Somente de Saran)

Identificação do Número de Série do Bloco Curto

RGP4460 A.1

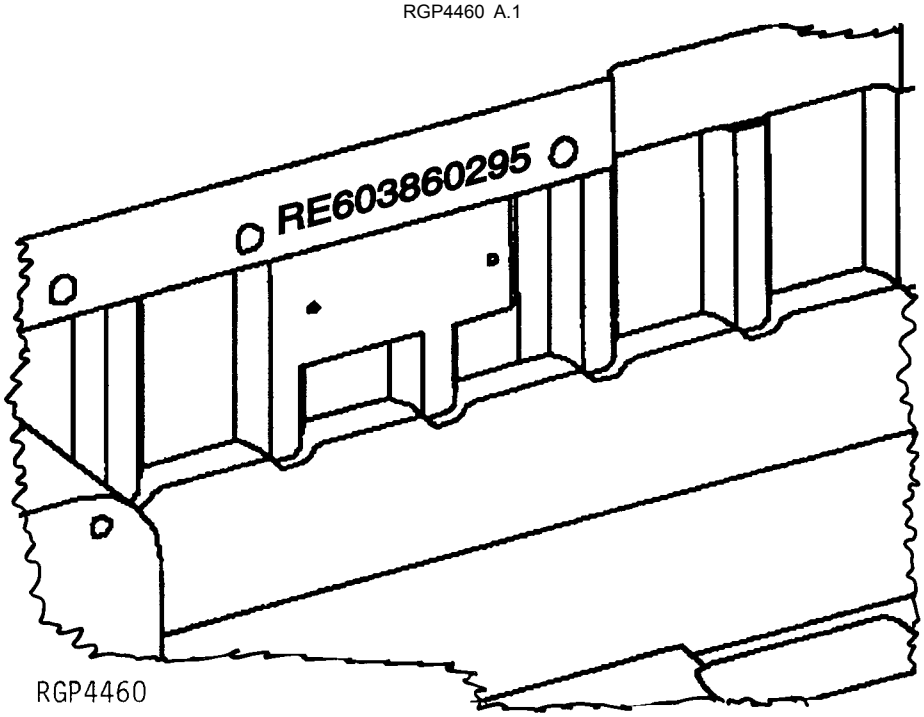

Número de série estampado na peça fundida do bloco perto da placa do número de série anterior.

1.	RE60386	Número de Peça de Serviço
2.	02	Mês de Montagem
3.	95	Ano de Montagem

Transmissão PowrQuad™, Número de Série do Componente

A.1

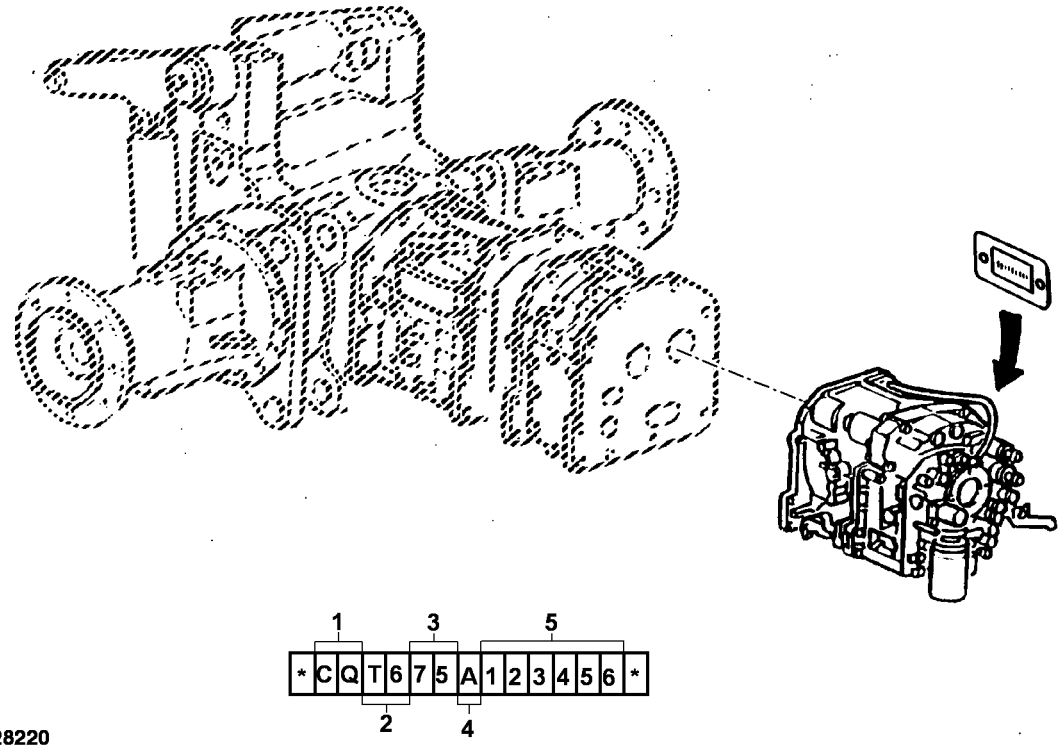

PY028220

1 - Fabricante do Componente	BM - John Deere Montenegro
2 - Tipo de Transmissão	TF - SYNCROPLUS
	T6 - PowrQuad™
3 - Modelo do Trator	Cada Modelo Possui Seu Próprio Número de Sequência de Produção.
4 - Engate	A - Com Engate
	B - Sem Engate
5 - Número de Série do Componente	123456 (Seis Dígitos)

Número de Série da Transmissão

A.1

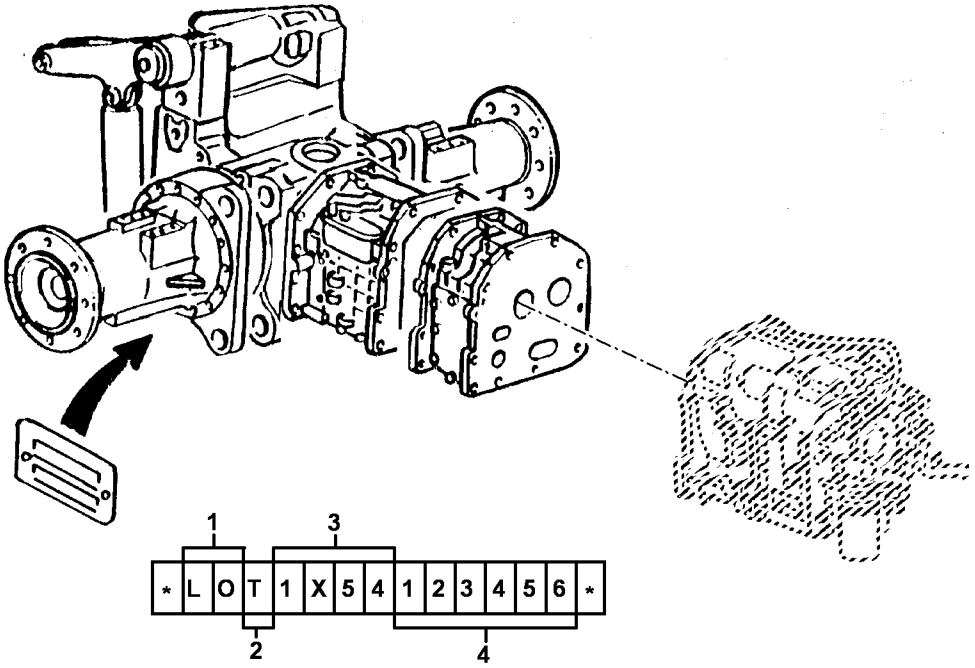

PY028268

1 - Fabricante do Componente	LO - John Deere Mannheim
2 - Identificação do Componente	T - Transmissão
3 - Modelo do Trator	Cada Modelo Possui Seu Próprio Número de Sequência de Produção.
4 - Número de Série da Transmissão	123456 (Seis Dígitos)

Conteúdo

20 Motor 4045TBM03 23
030 PERIFERICOS DO MOTOR, TANQUE E SISTEMA DE ADMISSAO 77
040 SISTEMA ELETRICO 109
052 TRANSMISSAO SYNCROPLUS 157
056 SISTEMA DE TRANSMISSAO 191
058 TOMADA DE POTENCIA - TDP 229
060 SISTEMA DE DIRECAO E FREIO 249
070 SISTEMA HIDRAULICO 271
080 Frame, Front Axles, Sheets, Miscellaneous 321
090 PLATAFORMA DO OPERADOR 383

Índice pictrico por seo

RGP13994 A.2

1103-	25
1203-	26
1327-	27
1463-	28
1592-	29
1625-	30
1750-	32
1914-	34
2001-	36
2130-	37
2222-	38
2865-	39
2910-	40
30AQ-	42
35GK-	43
3601-	44
3722-	45
3908-	46
4005-	48
4461-	50

4045TBM03

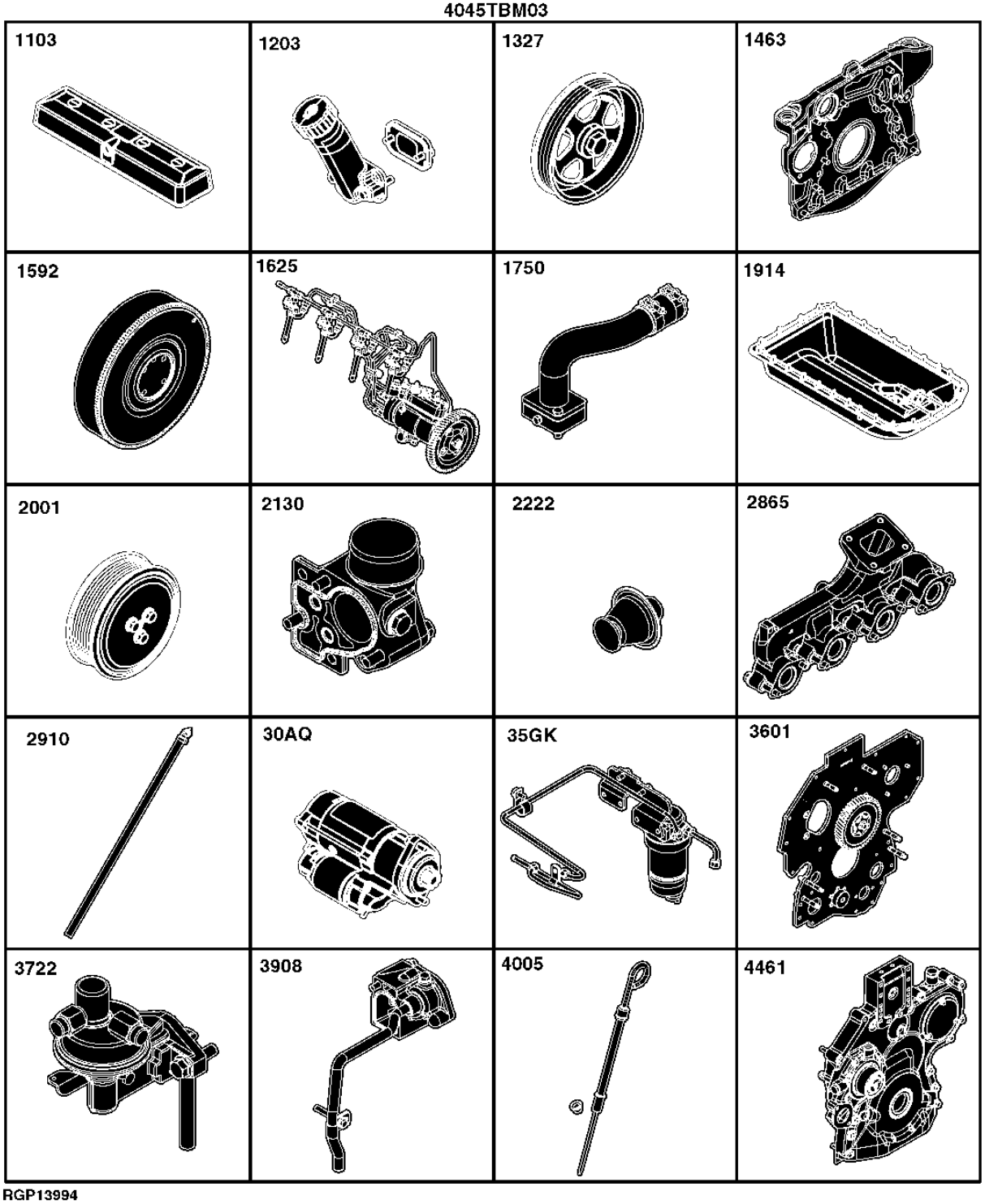

RGP13994

Índice pictrico por seo

RGP13995 A.2

4501-	52
4601-	54
4715-	56
4822-	58
4901-	60
5001-	62
5102-	64
5701-	66
5903-	67
65WW-	68
6606-	70
6701-	71
7643-	72
8733-	73
8801-	74
9838-	76

4045TBM03

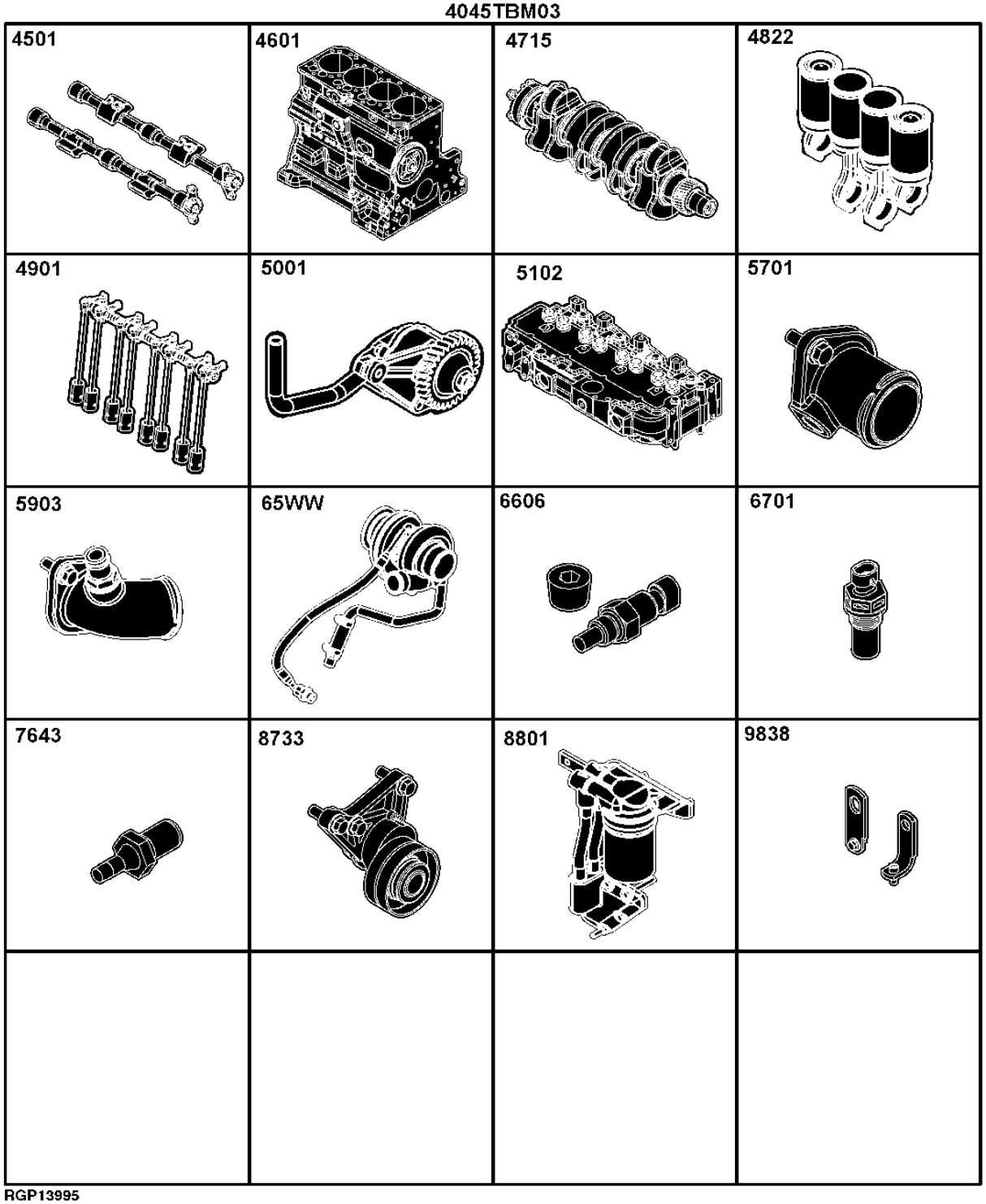

RGP13995

1103 TAMPA DA VÁLVULA

RE59798PCDF01 A.1

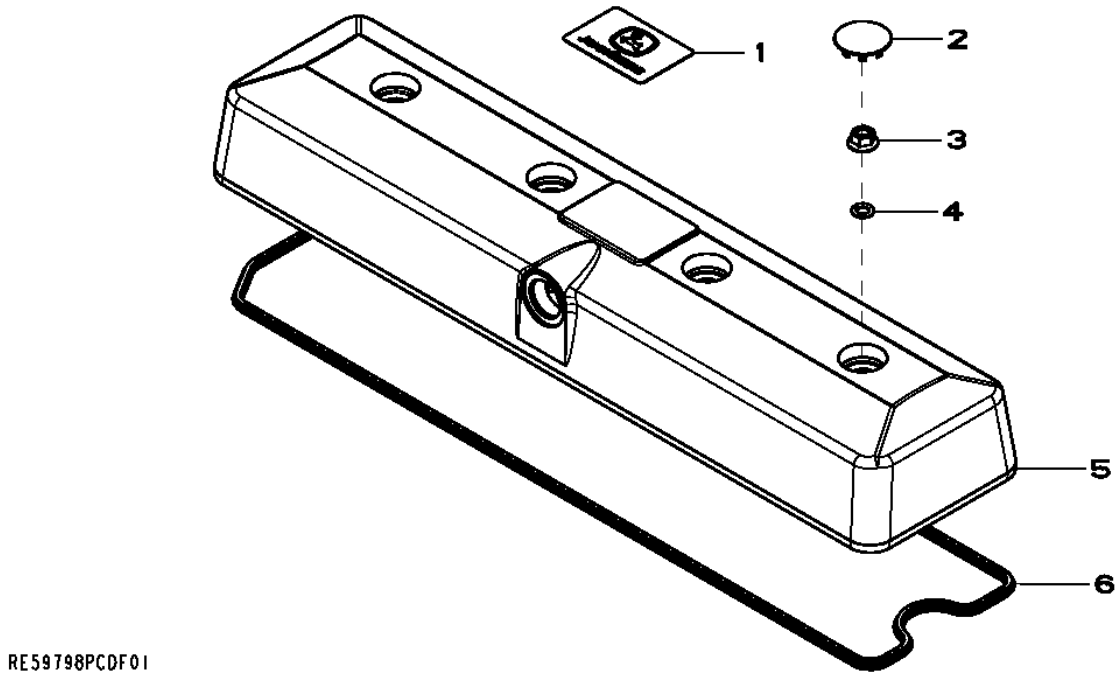

Item	*N pea*	*Descrio*	*Qtde*	*N srie motor*	*Notas*
1	R521401	EmblEma	1		
2	H23125	Plugue	4		
3	R123574	Porca	4		
4	R123575	Anel o	4		
5	.....	Tampa de válvula	1		(MARKED R519779) (ORDER RE70401 AND RE59801)
6	R524480	Junta	1		
	RE520539	Kit de juntas	AR		(A)

(A) APROPRIADOS PARA ALTA TEMPERATURA, INCLUEM INSTRUÇÕES

1203 GARGALO DE ENCHIMENTO DE ÓLEO

RE59891PCDE03 A.1

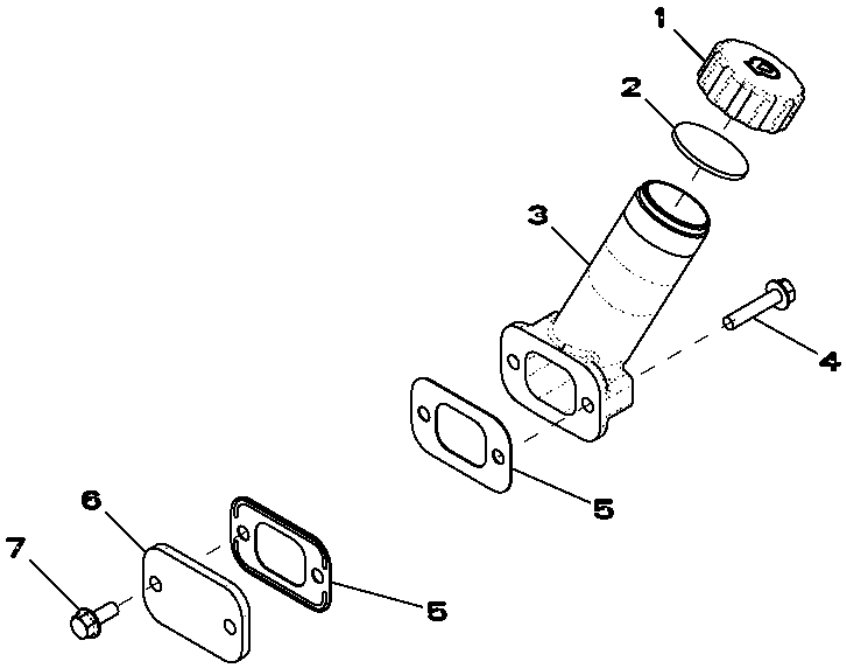

Item	N pea	Descrio	Qtde	N srie motor	Notas
1	R80136	Tampa do abasTecimenTo	1		
2	R80135	Junta	1		
3	R517353	Bocal de enchimento	1		
4	19M7798	Parafuso	2		
5	R136495	Junta	2		
6	R116296	Capa	1		
7	RE67238	Parafuso	2		

1327 POLIA DO VIRABREQUIM

RE515237PCDD02 A.1

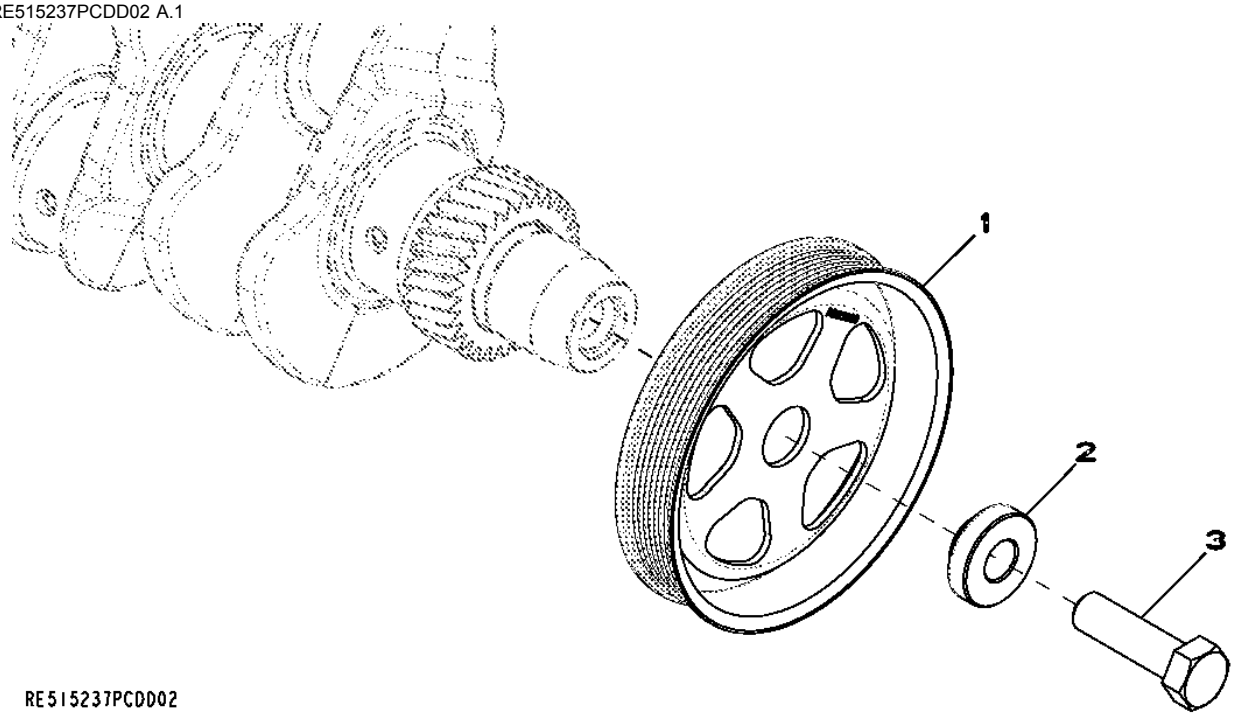

Item	*N pea*	*Descrio*	*Qtde*	*N srie motor*	*Notas*
1	R503880	Polia	1		
2	R515040	Bucha	1		
3	R516648	Parafuso sextavado	1		(A)

(A) PARA UMA ÚNICA UTILIZAÇÃO

1463 CARCAÇA DO VOLANTE

RE522292PCDA01 A.1

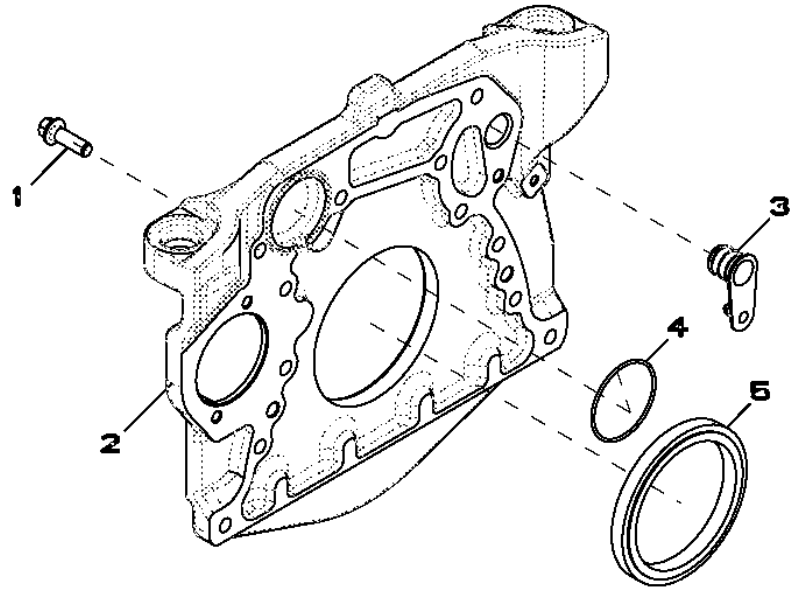

RE522292PCDA01

Item	N pea	Descrio	Qtde	N srie motor	Notas
1	R135918	Parafuso	12		
2	R519313	Carcaça	1		
3	R131765	Plugue	1		
4	R61467	Anel o	1		
5	RE44574	Vedação	1		

1592 VOLANTE

RE524536PCDA01 A.1

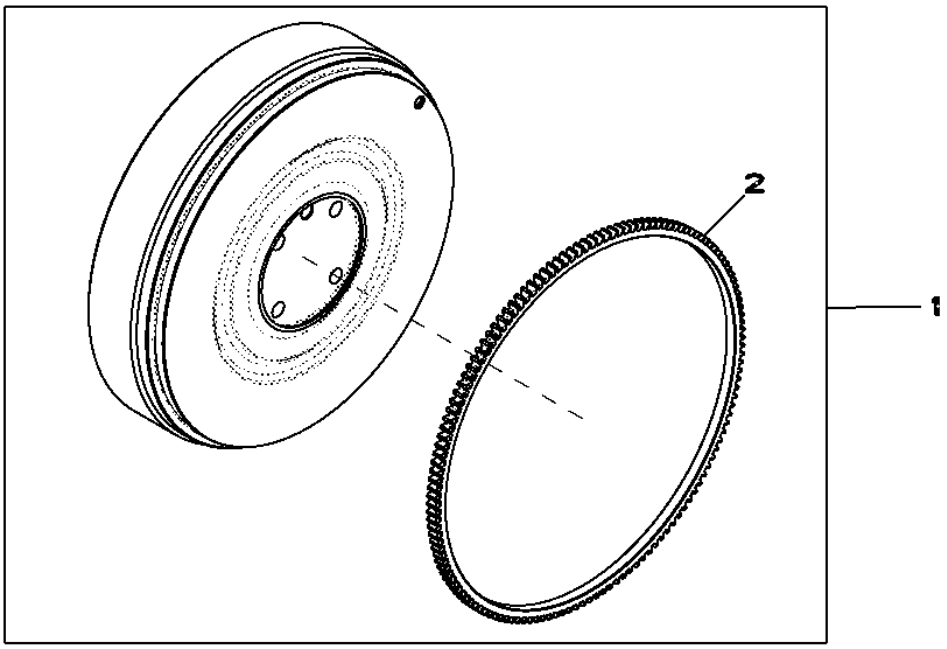

RE524536PCDA01

Item	*N pea*	*Descrio*	*Qtde*	*N srie motor*	*Notas*
1	RE524535	Volante	1		(MARKED R520792)
2	R114282	Coroa	1		

1625 BOMBA DE INJEÇÃO DE COMBUSTÍVEL

RE540075PCDC02 A.1

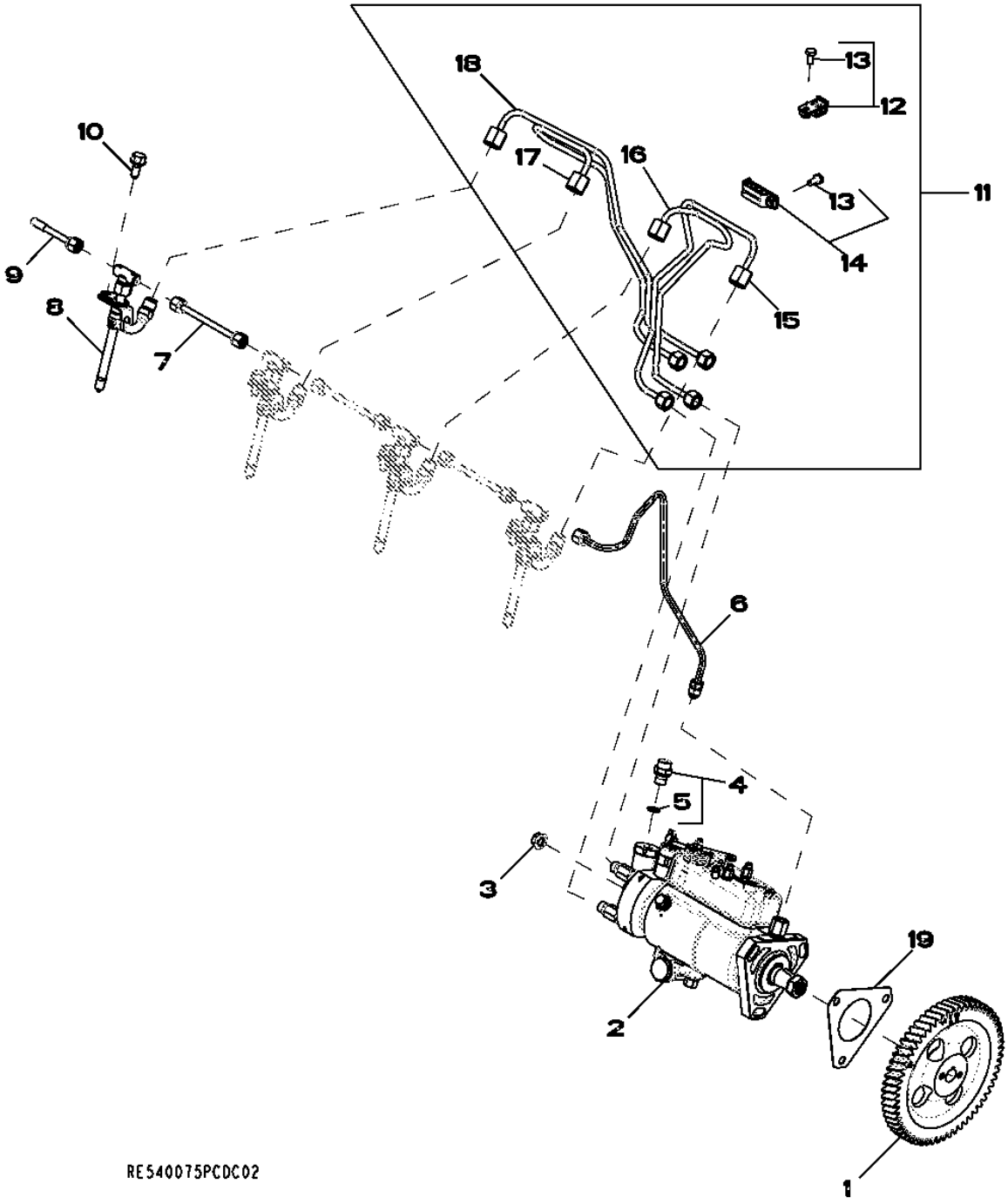

Item	N pea	Descrio	Qtde	N srie motor	Notas
1	R132267	EngrEnagem	1		
2	RE545165	Bombainjetora combustível	1		
3	14M7298	Porca com flange	3		
4	RE60029	Adaptador	1		
5	51M7040	Anel o	1		
6	RE47730	Linha de combustivel	1		
7	RE68748	Tubo	3		
8	RE48786	Bico injetor	4		
	SE501101	Bico injetor remanufaturado	4		(REMAN FOR RE48786)
9	R115532	Linha de combustivel	1		
10	R116366	Parafuso	4		
11	RE515591	Linha de combustivel	1		
12	RE19797	Braçadeira	2		
13	19M6614	Parafuso sextavado	2		
14	RE19799	Braçadeira	1		
15	.....	Linha de combustivel	1		(NSEP) (ORDER RE515591)
16	.....	Linha de combustivel	1		(NSEP) (ORDER RE515591)
17	.....	Linha de combustivel	1		(NSEP) (ORDER RE515591)
18	.....	Linha de combustivel	1		(NSEP) (ORDER RE515591)
19	R97354	Junta	1		

1750 ENTRADA DE AR

RE503568PCDD01 A.1

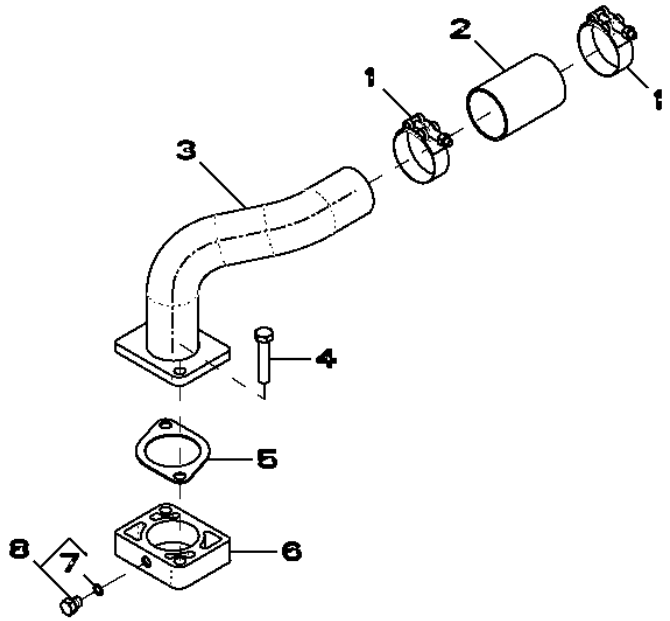

Item	N pea	Descrio	Qtde	N srie motor	Notas
1	R110531	Braçadeira	2		
2	R500596	Mangueira	1		
3	RE501053	Duto de ar	1		
4	19M7179	Parafuso sextavado	2		
5	R81275	Junta	2		
6	R501472	Espaçador	1		
7	51M7039	Anel o	1		
8	RE60071	Conexão	1		

1914 BANDEJA DE ÓLEO

RE59937PCDE01 A.1

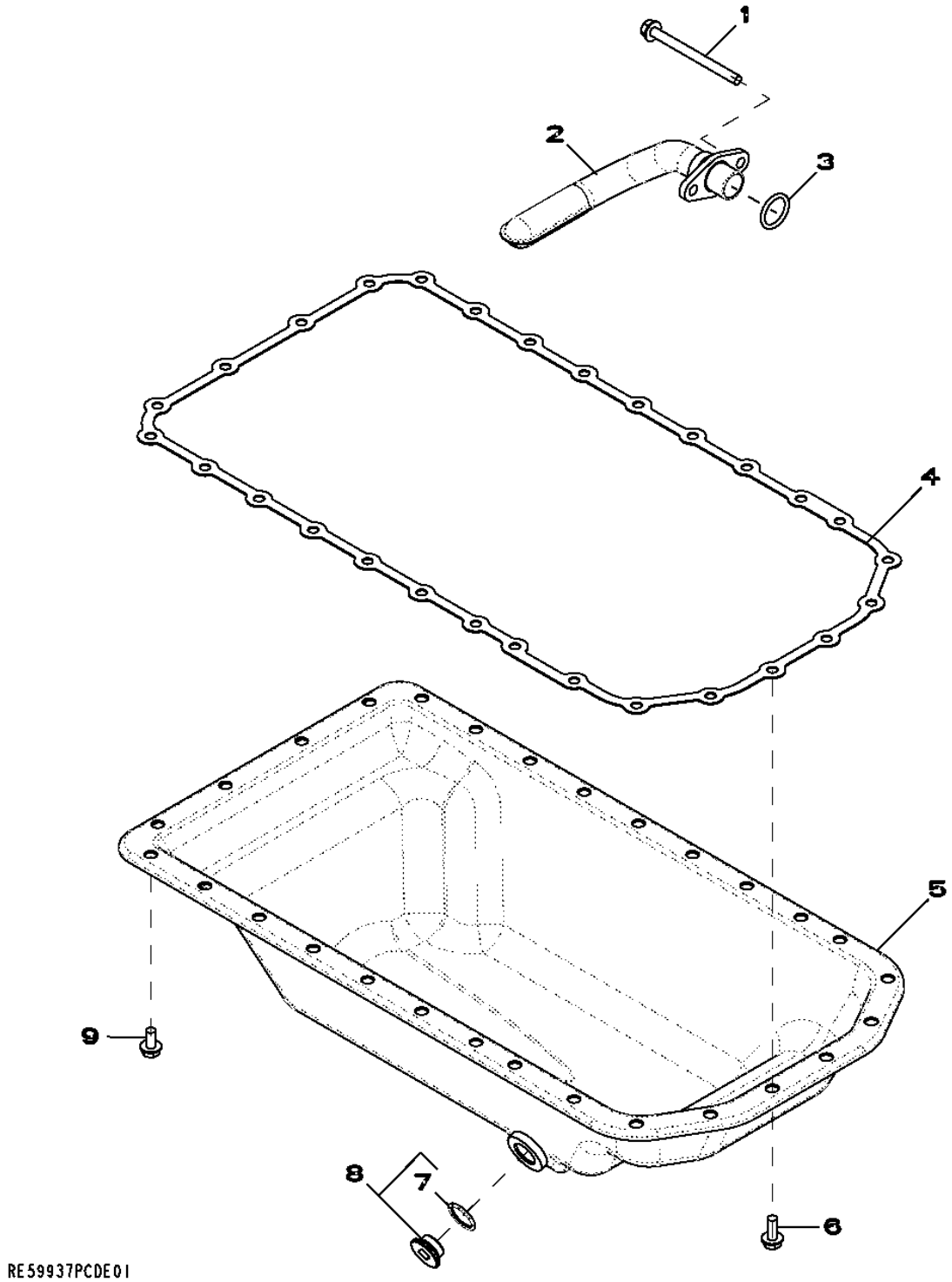

Item	N pea	Descrio	Qtde	N srie motor	Notas
1	19M10075	Parafuso	2		
2	RE516280	Entrada da Bombade óleo	1		
3	R61871	Anel o	1		
4	R521493	Junta	1		
5	RE57482	Cárter	1		
6	19M8062	Parafuso	6		
7	R120247	Anel	1		
8	R515195	Tampão de dreno	1		
9	19M8163	Parafuso	22		

2001 POLIA DA BOMBA DE ÁGUA

RE58175PCDD02 A.1

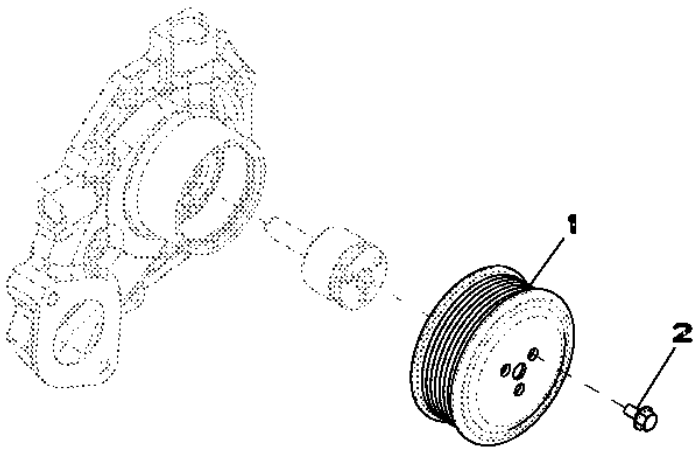

RE58175PCDD02

Item	N pea	Descrio	Qtde	N srie motor	Notas
1	R115250	Polia	1		
2	19M7774	Parafuso	3		

2130 TERMOSTATO, TAMPA

RE503960PCDD02 A.1

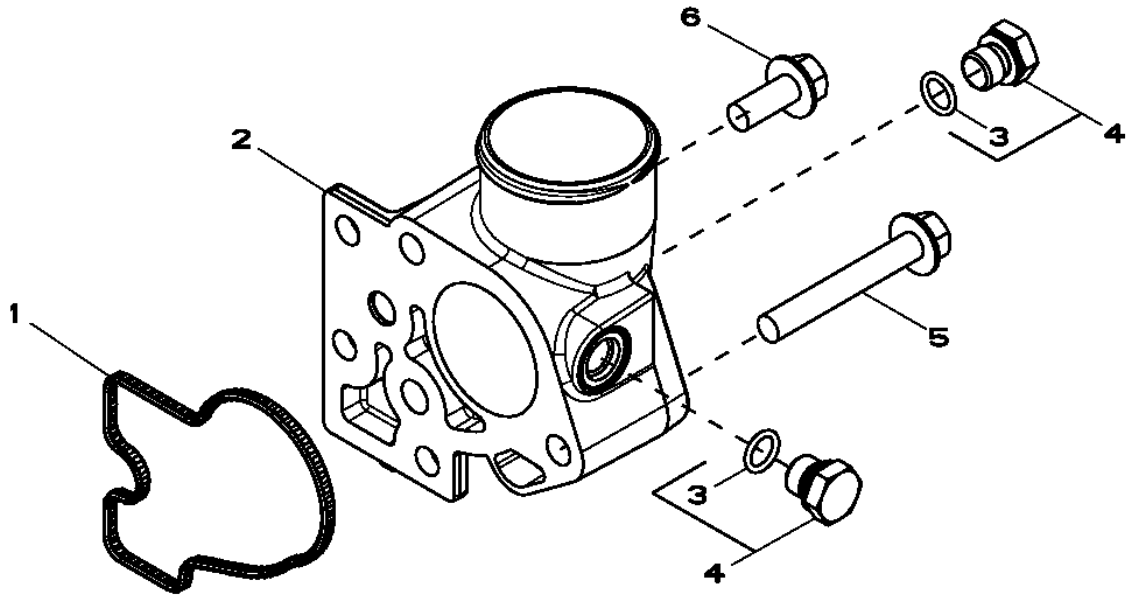

Item	*N pea*	*Descrio*	*Qtde*	*N srie motor*	*Notas*
1	R501227	Vedação	1		
2	R500472	Capa	1		
3	51M7041	Anel o	1		
4	RE46684	Tampão	3		
5	19M7809	Parafuso	2		
6	19M7785	Parafuso	1		

2222 TERMOSTATO

RE540313PCDA01 A.1

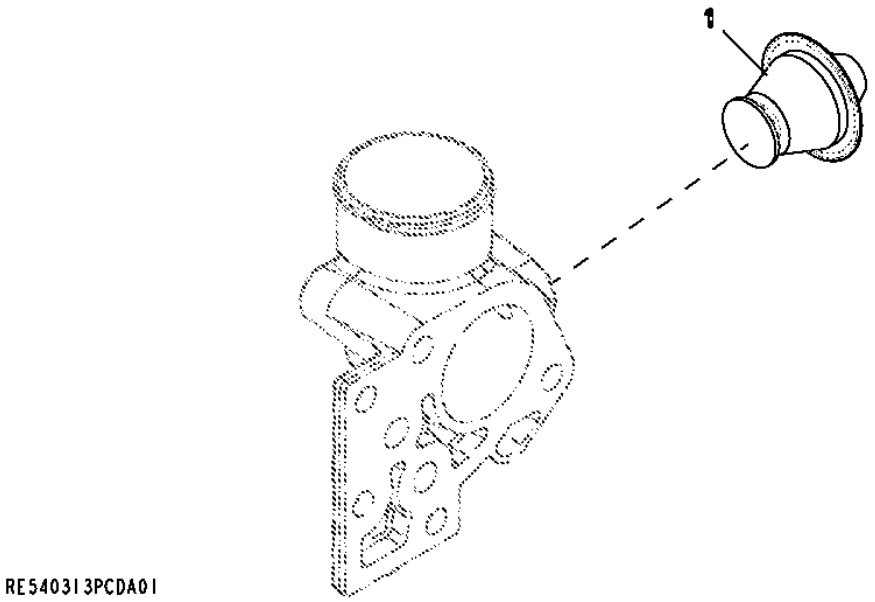

Item	N pea	Descrio	Qtde	N srie motor	Notas
1	RE517011	TermosTaTo	1		

2865 COLETOR DE ESCAPE

RE516307PCDD01 A.1

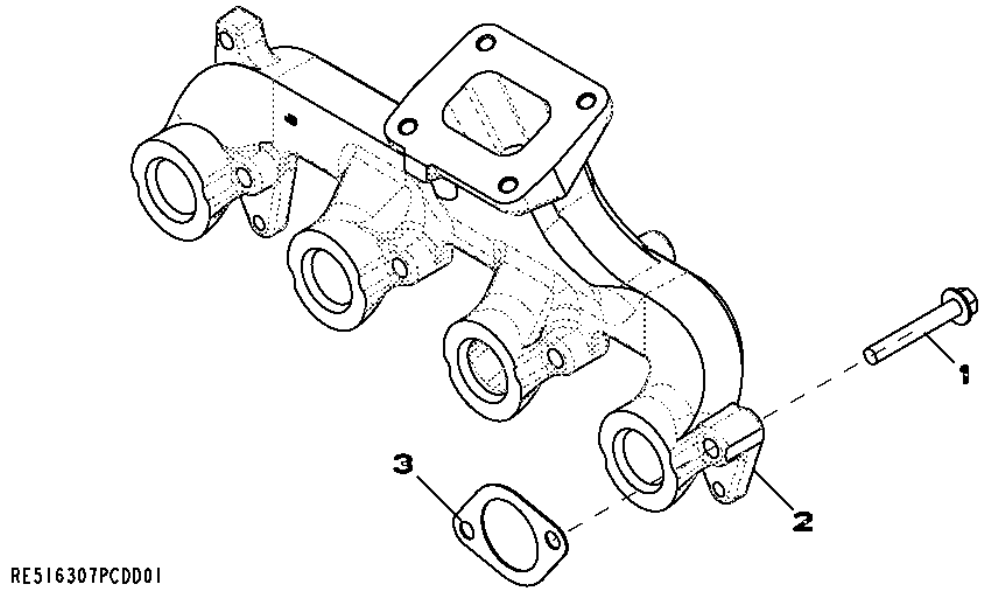

Item	N pea	Descrio	Qtde	N srie motor	Notas
1	19M7809	Parafuso	8		
2	R515588	Coletor de escape	1		
3	R521439	Junta	4		

2910 SISTEMA DE VENTILAÇÃO

RE500266PCDB01 A.1

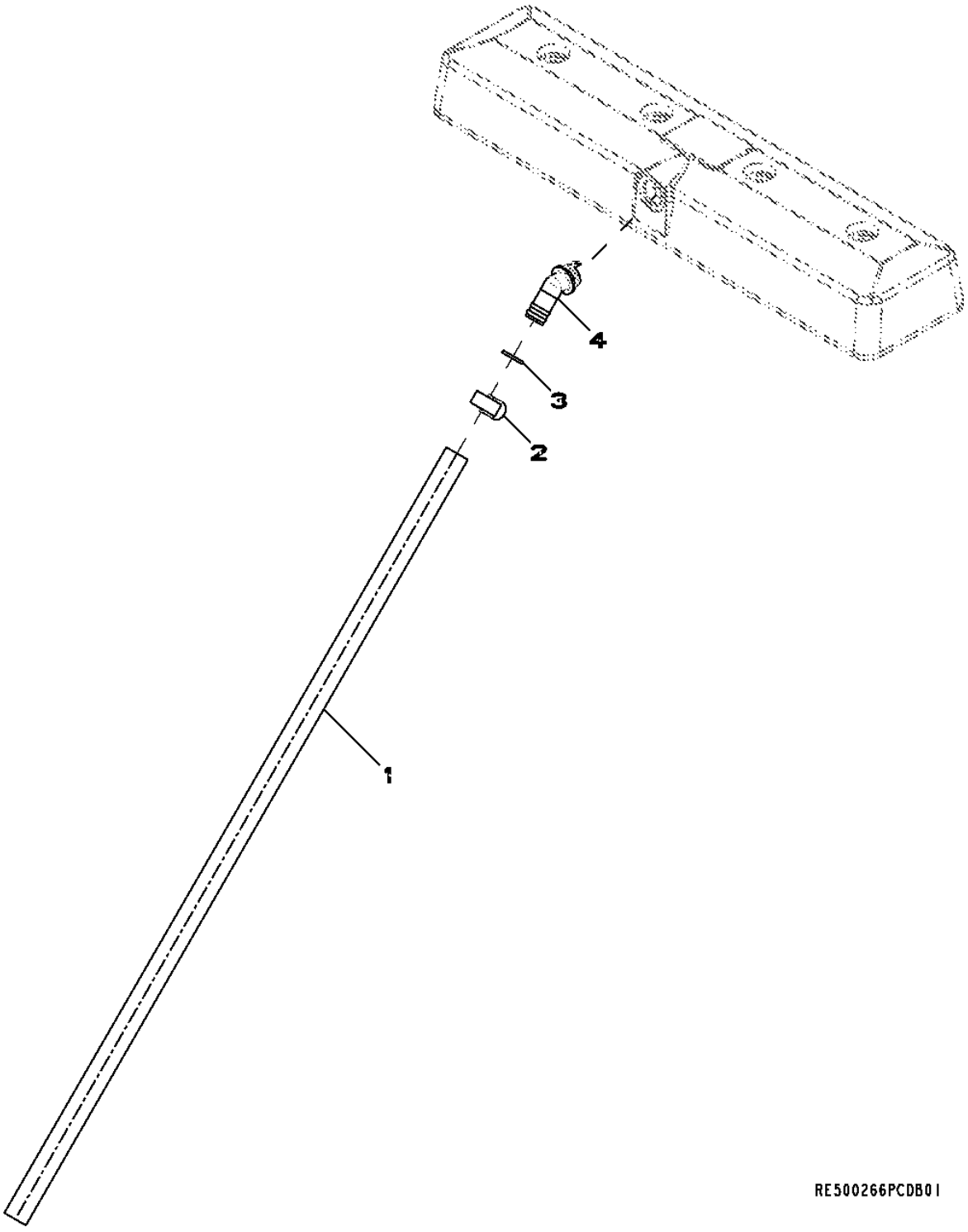

Item	N pea	Descrio	Qtde	N srie motor	Notas
1	R517171	Mangueira	1		
2	AT18904	Braçadeira	1		
3	R72328	Anel o	1		
4	R123586	Conexão em ângulo	1		

MOTOR DE PARTIDA 30AQ

RE540096PCDA01 A.1

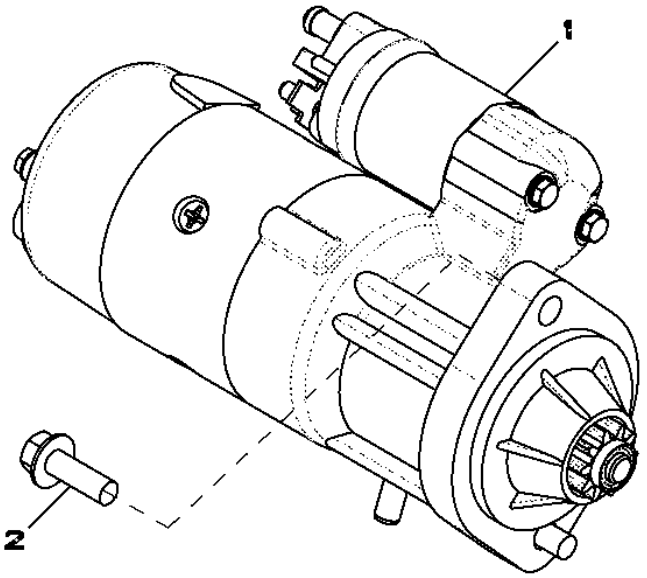

RE540096PCDA01

Item	*N pea*	*Descrio*	*Qtde*	*N srie motor*	*Notas*
1	RE529594	Motor de partida	1		12V, 3KW
2	19M7786	Parafuso	2		

FILTRO DE COMBUSTÍVEL 35GK

RE540100PCDA01 A.1

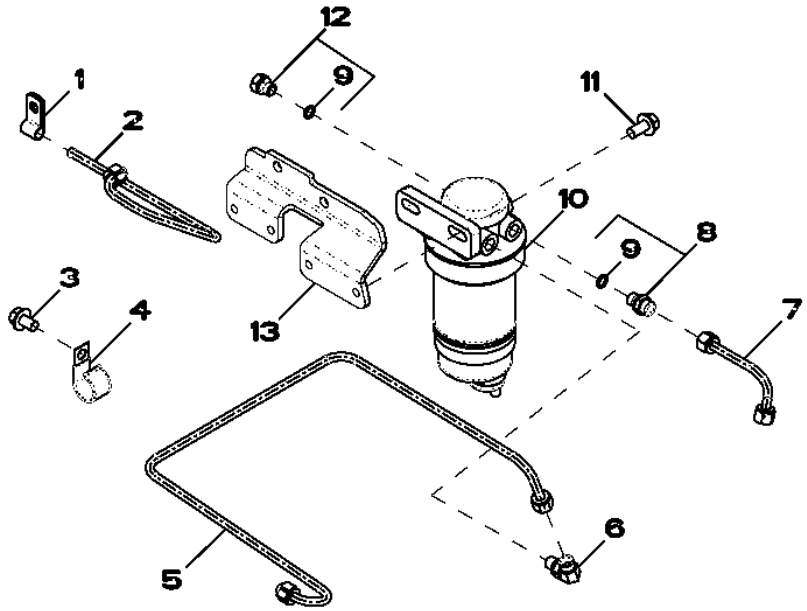

Item	*N pea*	*Descrio*	*Qtde*	*N srie motor*	*Notas*
1	T28862	Braçadeira	1		
2	RE528644	Tubulação	1		
3	19M7783	Parafuso	1		
4	AH89557	Presilha	1		
5	RE528936	Linha de combustivel	1		
6	RE524144	Conexão em ângulo	1		
7	RE528935	Linha de combustivel	1		
8	RE60029	Adaptador	1		
9	51M7040	Anel o	2		
10	RE70358	Cabeçote do filtro	1		
11	19M7784	Parafuso	4		
12	RE46686	Tampão	2		
13	J60538	Apoio	1		

PLACA DIANTEIRA 3601

RE57614PCDD02 A.1

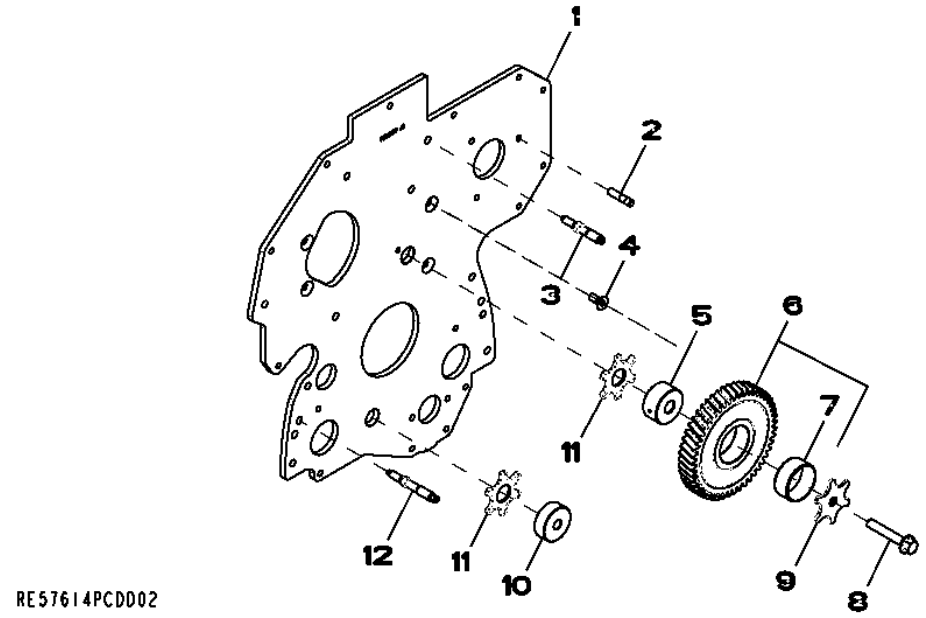

Item	*N pea*	*Descrio*	*Qtde*	*N srie motor*	*Notas*
1	R134527	Placa	1		
2	R116386	Pino	3		
3	R134518	Pino	2		
4	R136475	Parafuso	4		
5	R109863	Eixo	1		
6	RE500631	EngrEnagem	1		
7	T20034	Bucha	1		
8	19M8844	Parafuso	1		
9	R131283	Arruela de encosto	1		
10	R114194	Eixo	1		
11	R101225	Arruela de encosto	2		
12	R123584	Pino	4		

3722 Bomba de Transferência de Combustível

3722_RE538942_PCD B.2

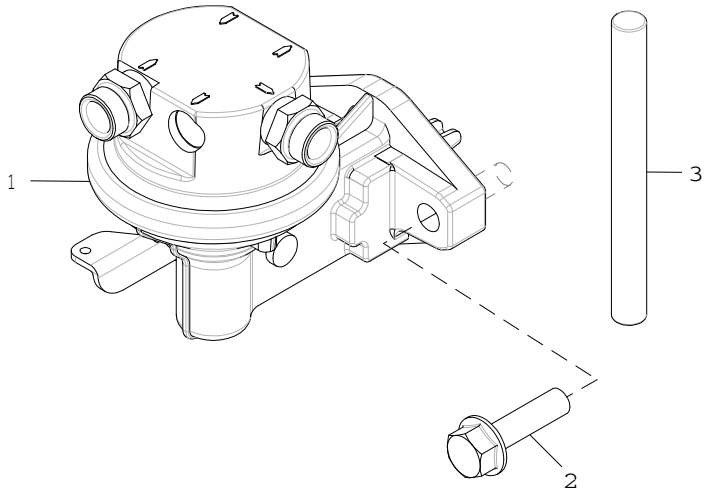

3722_RE538942_PCD

Item	*N pea*	*Descrio*	*Qtde*	*N srie motor*	*Notas*
1	RE545665	Bombade combustível	1		(SUB FOR RE535728)
2	RE504233	Parafuso sextavado	2		
3	R133405	Pino	1		

3908 CARCAÇA DO TERMOSTATO

RE503962PCDD01 A.1

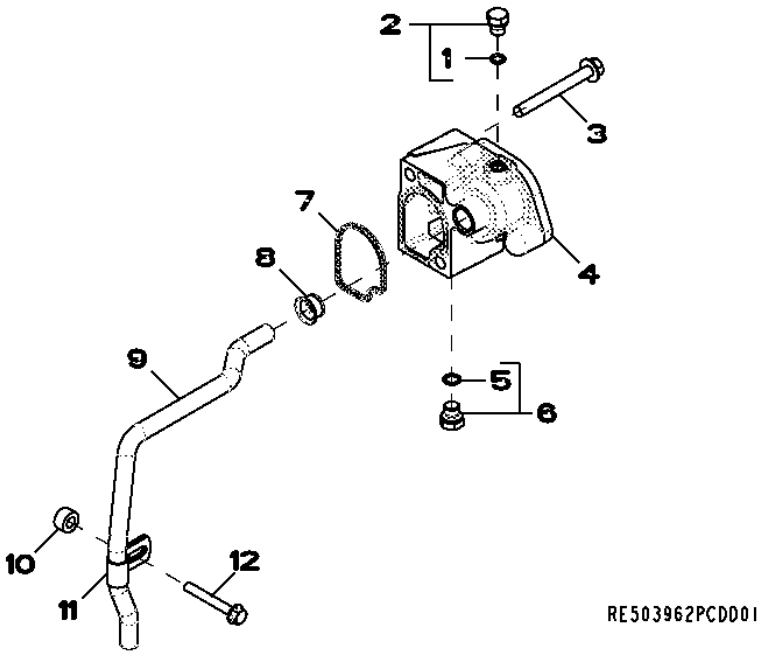

Item	N pea	Descrio	Qtde	N srie motor	Notas
1	51M7040	Anel o	1		
2	RE46686	Tampão	1		
3	19M7811	Parafuso	2		
4	R500471	Carcaça	1		
5	51M7041	Anel o	1		
6	RE46684	Tampão	1		
7	R501228	Vedação	1		
8	R123226	Vedação	1		
9	R501314	Tubulação	1		
10	CD14689	Espaçador	1		
11	R123324	Braçadeira	1		
12	19M7801	Parafuso	1		

4005 VARETA DE ÓLEO DO MOTOR

RE59878PCDD02 A.1

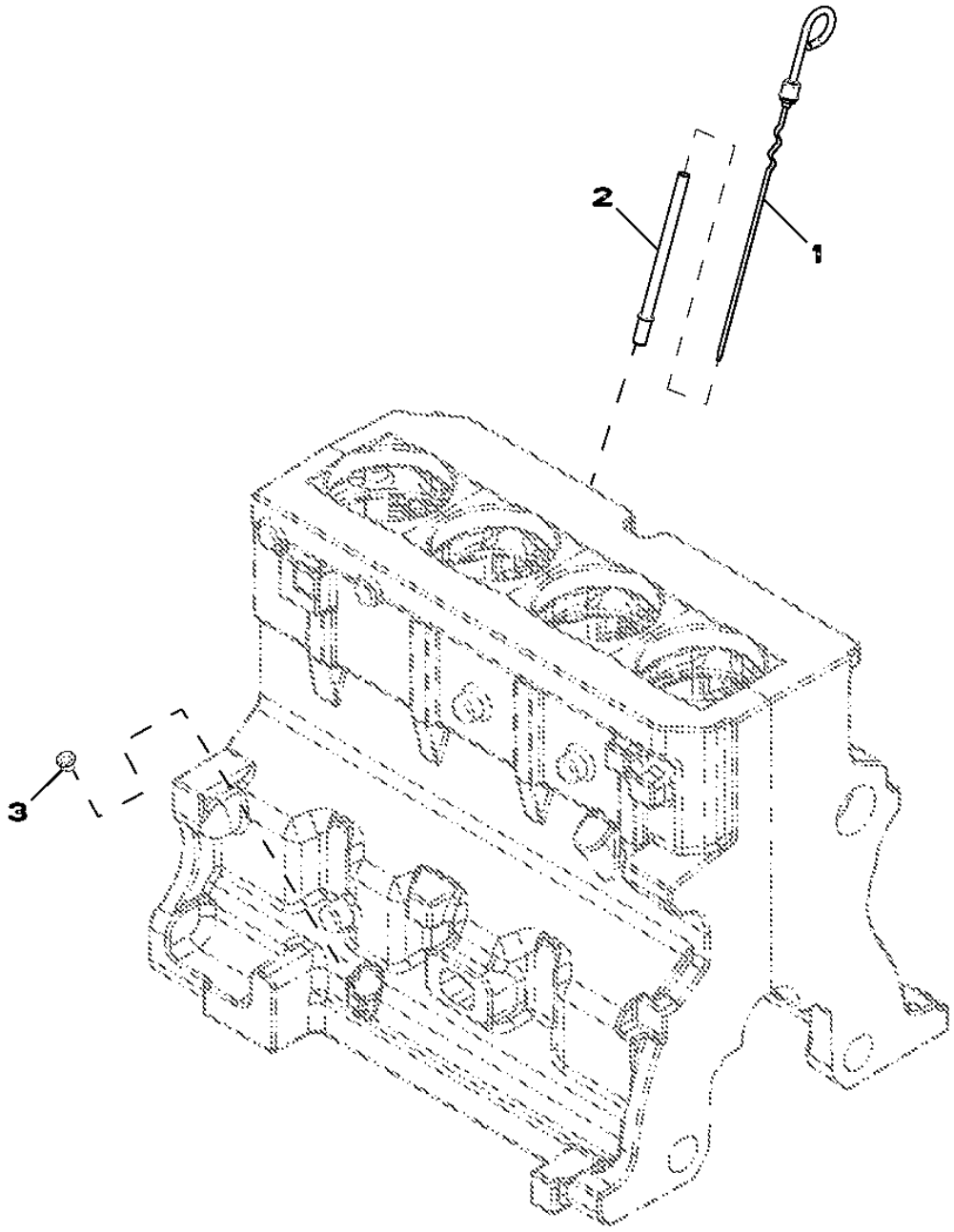

RE59878PCDD02

Item	N pea	Descrio	Qtde	N srie motor	Notas
1	RE502740	Vareta de niVel	1		
2	R501178	Tubo vareTa de nível	1		
3	R502725	Plugue	1		

4461 TAMPA ENGR. COMANDO DE VALVULAS

RE540126PCDB02 A.1

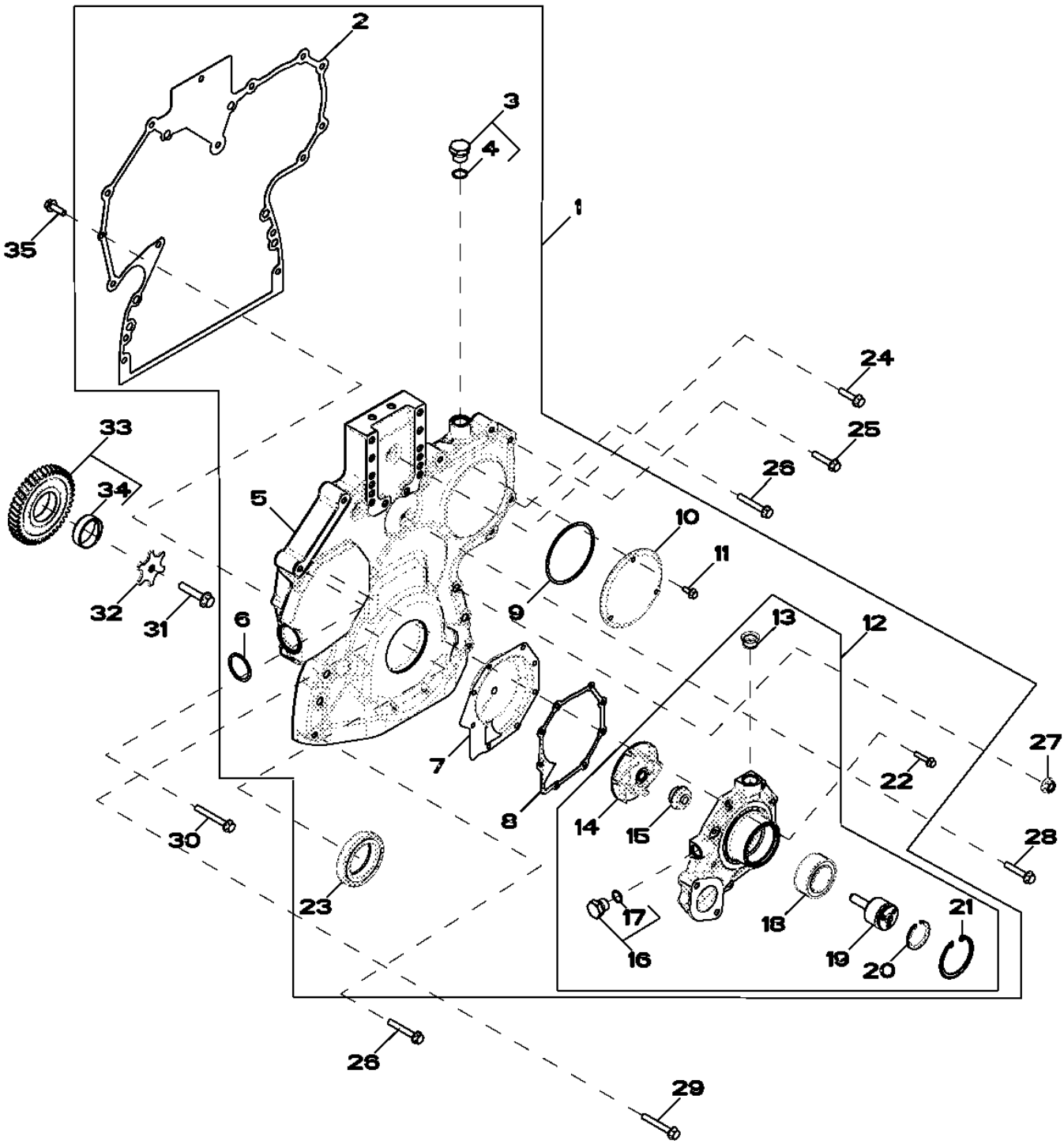

Item	N pea	Descrio	Qtde	N srie motor	Notas
1	RE532939	Kit da cobertura	1		
2	R520132	Junta	1		
3	RE517370	Conexão	2		
4	51M7044	Anel o	1		
5	R520130	Capa	1		
6	R504734	Anel o	1		
7	RE508566	Inserto	1		
8	R123417	Junta	1		
9	R121424	Anel o	1		
10	R121411	Capa	1		
11	19M7775	Parafuso	3		
12	RE505980	Bombad'água	1		
	SE501609	Bombad'água remanufaturada	1		(REMAN FOR RE505980)
13	R123226	Vedação	1		
14	.....	Impulsor	1		(NSEP) (ORDER RE505980)
15	.....	Vedação	1		(NSEP) (ORDER RE505980)
16	RE46685	Tampão	1		
17	51M7043	Anel o	1		
18	.....	Rolamento de esfeRas	1		(NSEP) (ORDER RE505980)
19	.....	Eixo	1		(NSEP) (ORDER RE505980)
20	A364R	Anel de pressão	1		
21	R71228	Anel	1		
22	19M7796	Parafuso	8		
23	RE538097	Vedação	1		
24	19M8291	Parafuso	1		
25	19M8317	Parafuso	4		
26	19M7979	Parafuso	4		
27	14M7296	Porca com flange	6		
28	RE67239	Parafuso	1		(A)
29	19M7801	Parafuso	1		
30	R523060	Parafuso sextavado	1		
31	19M8966	Parafuso	1		
32	R131283	Arruela de encosto	1		
33	RE56369	EngrEnagem	1		
34	R114193	Bucha	1		
35	19M7867	Parafuso	1		

(A) ROSCAS REVESTIDAS COM SELANTE PRE-APLICADO

4501 EIXO BALANCEADOR

RE501264PCDD03 A.1

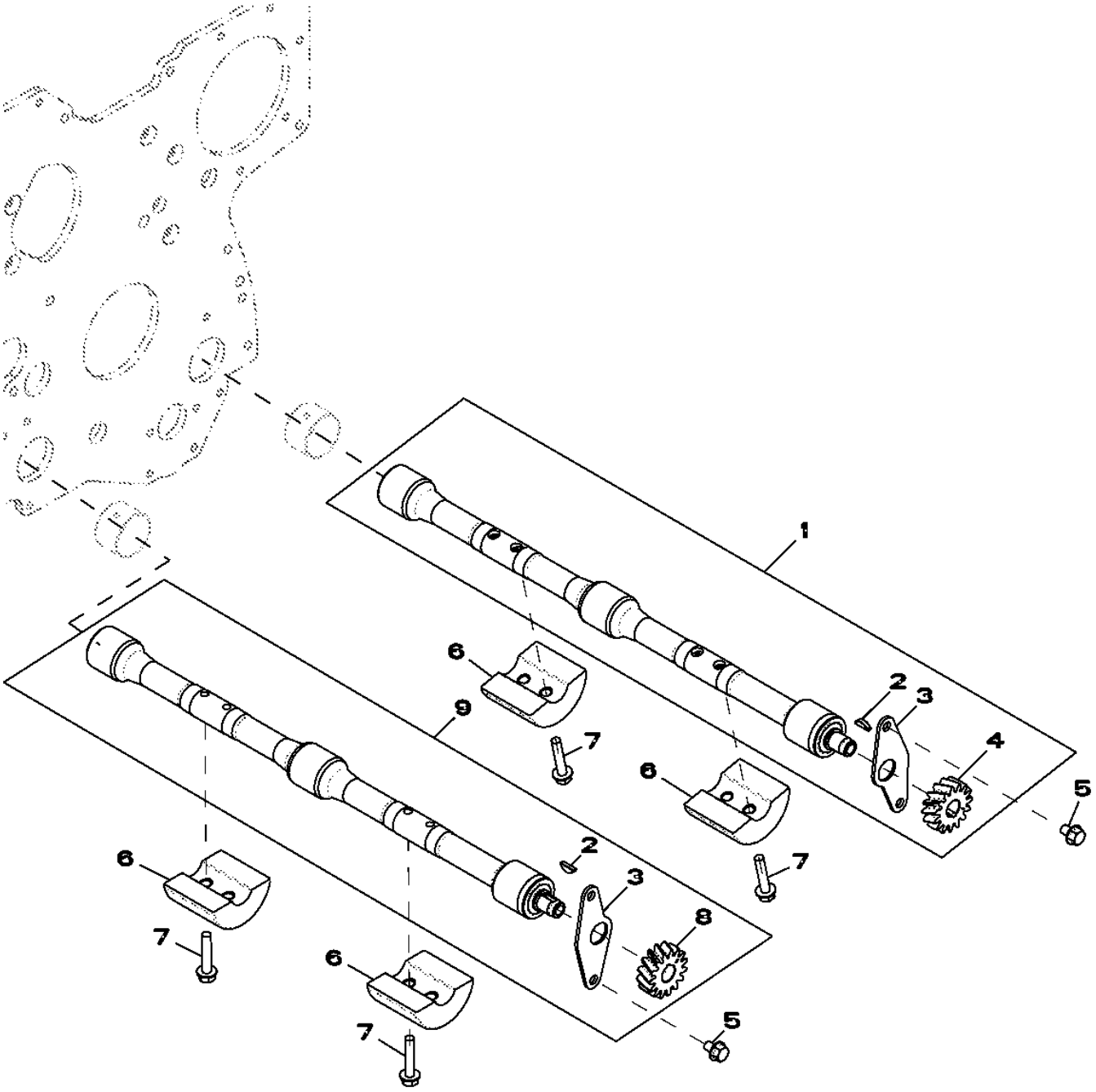

Item	N pea	Descrio	Qtde	N srie motor	Notas
1	RE500449	Eixo compensador	1		RH (ORDER RE502446)
2	R133303	Chaveta	2		
3	.....	Placa	2		(ORDER RE500446 OR RE500447)
4	R120639	EngrEnagem	1		Z = 15, RH
5	19M7864	Parafuso	4		
6	R500650	Peso	4		
7	19M7798	Parafuso	8		
8	.....	EngrEnagem	1		Z = 15, LH (ORDER RE500447)
9	RE500448	Eixo compensador	1		LH (ORDER RE502447)

4601 BLOCO DOS CILINDROS

RE57617PCDE01 A.1

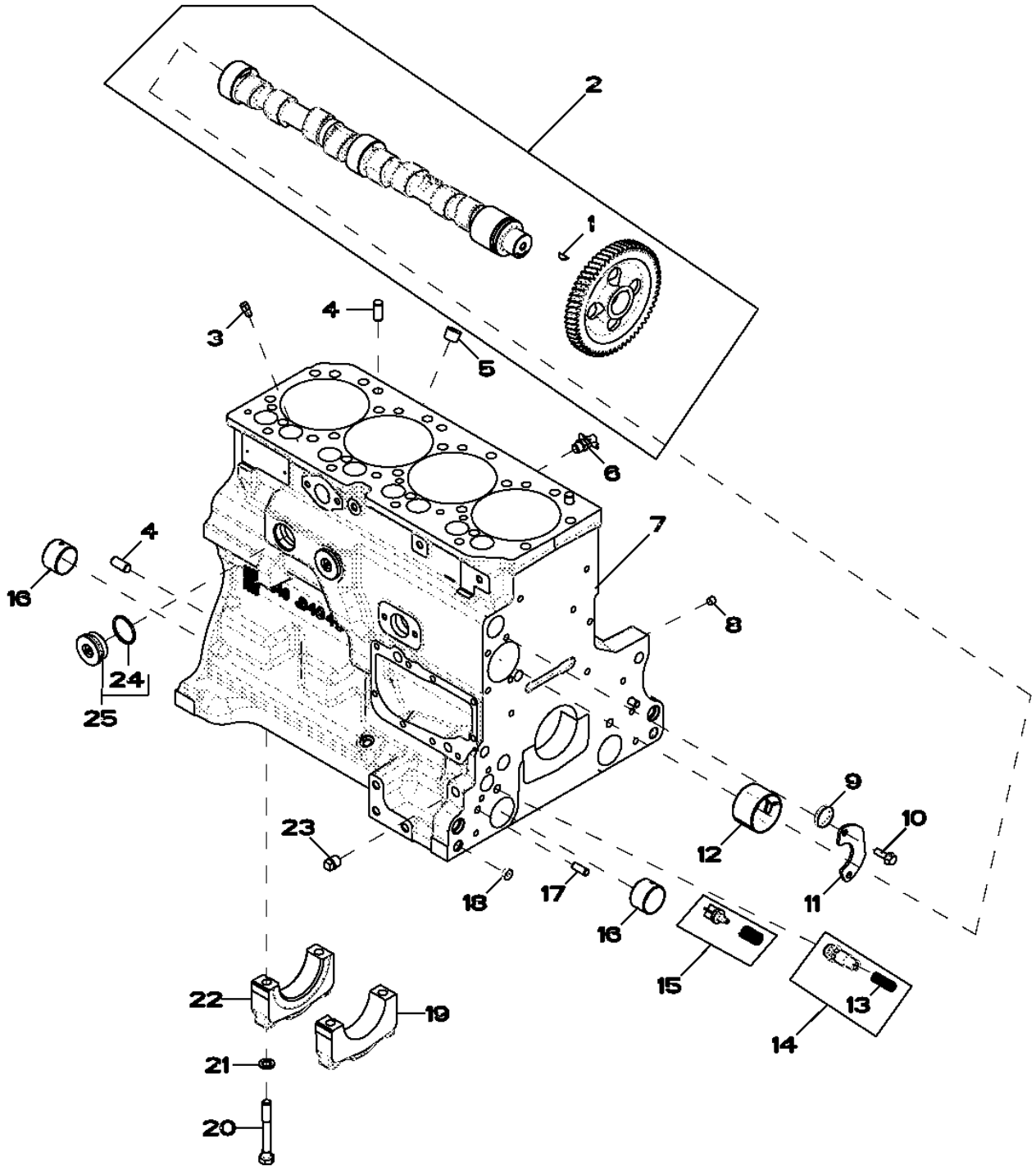

Item	N pea	Descrio	Qtde	N srie motor	Notas
1	R133303	Chaveta	1		
2	RE56375	Eixo de cames	1		(MARKED R135439)
3	R131182	Orifício	4		
4	R48685	Pino de centragem	4		
5	15H584	Tampão	1		
6	AT13740	VálVula de dreno	1		
7	.....	Bloco de cilindro	1		(MARKED R504849) (ORDER RE532716)
8	RE71255	Tampão	5		(A)
9	R116466	Plugue	2		
10	19M8999	Parafuso	2		
11	R132518	Placa	1		
12	R119874	Bucha	1		
13	R131425	Mola de compressão	1		
14	RE505501	VálVula de sangria	1		
15	RE63674	VálVula	1		
16	R115299	Bucha	6		
17	R26650	Pino de centragem	2		
18	T18891	Plugue	2		
19	R114241	Tampa do rolamenTo	4		
20	T23474	Parafuso sextavado	10		
21	T20168	Arruela	10		
22	R132186	Tampa do rolamenTo	1		
23	15H623	Tampão	1		
24	U13639	Anel o	1		
25	RE508185	Conexão	2		

(A) ROSCAS COM VEDANTE PRÉ-APLICADO

4715 VIRABREQUIM / ROLAMENTOS

RE515513PCDD03 A.1

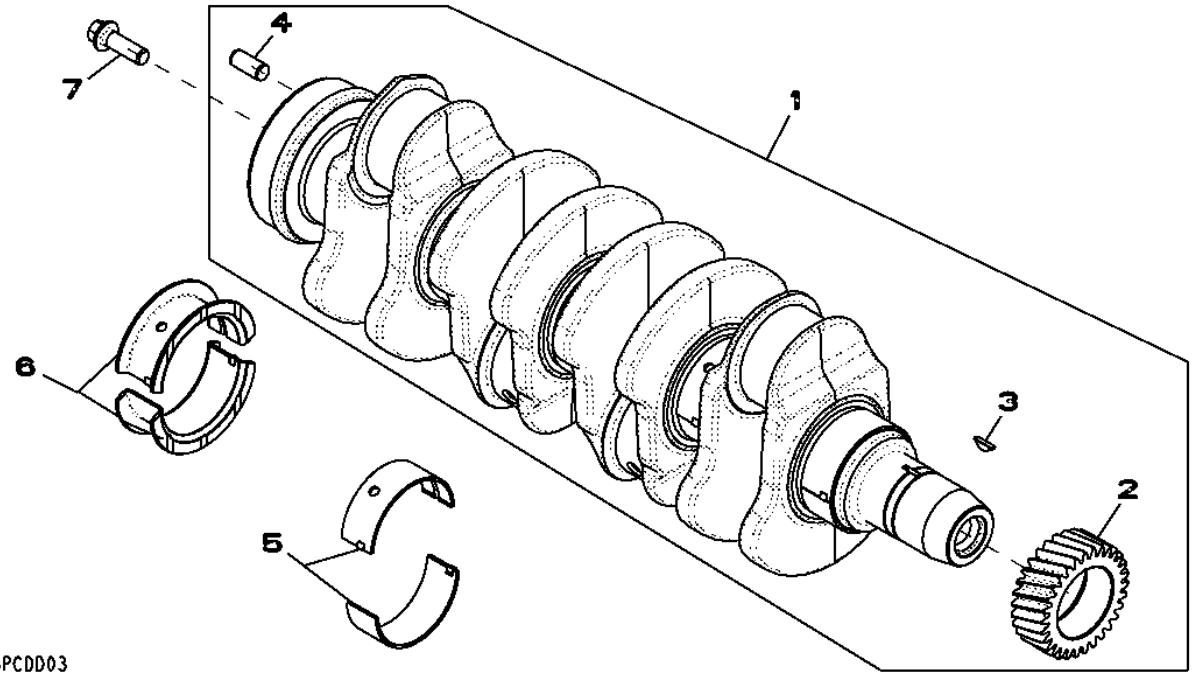

Item	*N pea*	*Descrio*	*Qtde*	*N srie motor*	*Notas*
1	RE506195	Virabrequim	1		(A)
	SE501656	Virabrequim remanufaturado	1		(B) (REMAN FOR RE506195)
2	R120631	EngrEnagem	1		
3	R505609	Chaveta	1		
4	R48685	Pino de centragem	1		
5	RE65165	Conj. do rolamento	4		STD (MARKED R123561 AND R123562)
6	RE65168	Conj. do rolamento	1		STD (MARKED R123563 AND R123564)
7	R135918	Parafuso	4		

(A) DIRETRIZES DE RETÍFICA : CONSULTE CTM104

(B) COM ROLAMENTOS

4822 BIELAS E PISTÕES

RE508086PCDB02 A.1

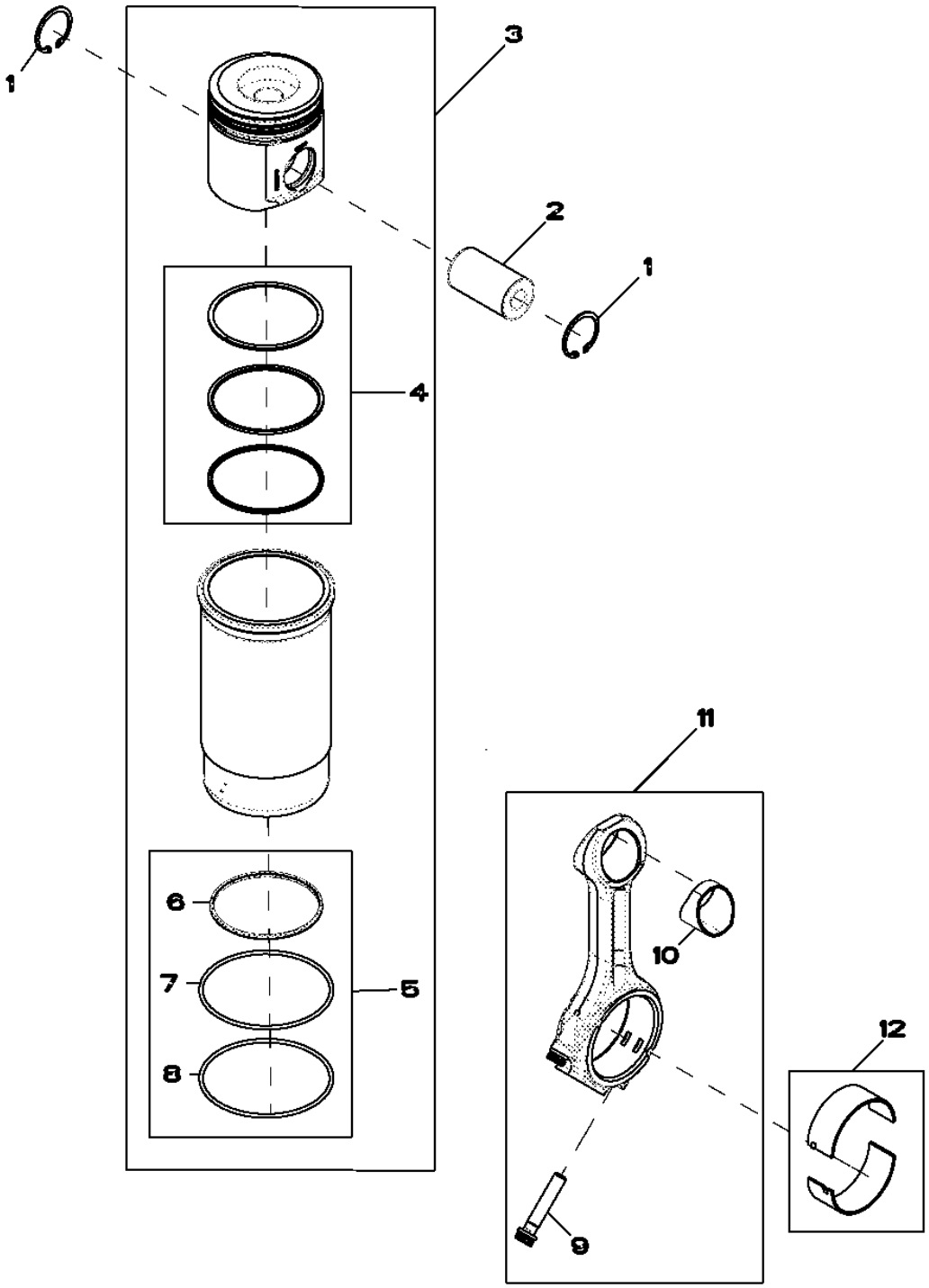

RE508086PCDB02

Item	N pea	Descrio	Qtde	N srie motor	Notas
1	R54114	Anel de pressão	8		
2	RE63915	Kit pino e bucha	4		(INCLUDES R54114)
3	RE507850	Kit pistão e camisa	4		
4	RE507852	Kit anéis de pistão	4		
5	AR65507	Kit - anel o	4		
6	R48767	Junta de vedação	4		
7	R55453	Anel o	4		
8	R26121	Anel o	4		
9	R501124	Parafuso	8		
10	R114082	Bucha	4		
11	RE500608	Biela	4		
	SE501094	Biela remanufaturada	4		(REMAN FOR RE500608)
12	RE65908	Rolamento	4		

4901 BALANCIM / EIXO / TUCHO / HASTE DE COMANDO

RE57618PCDB02 A.1

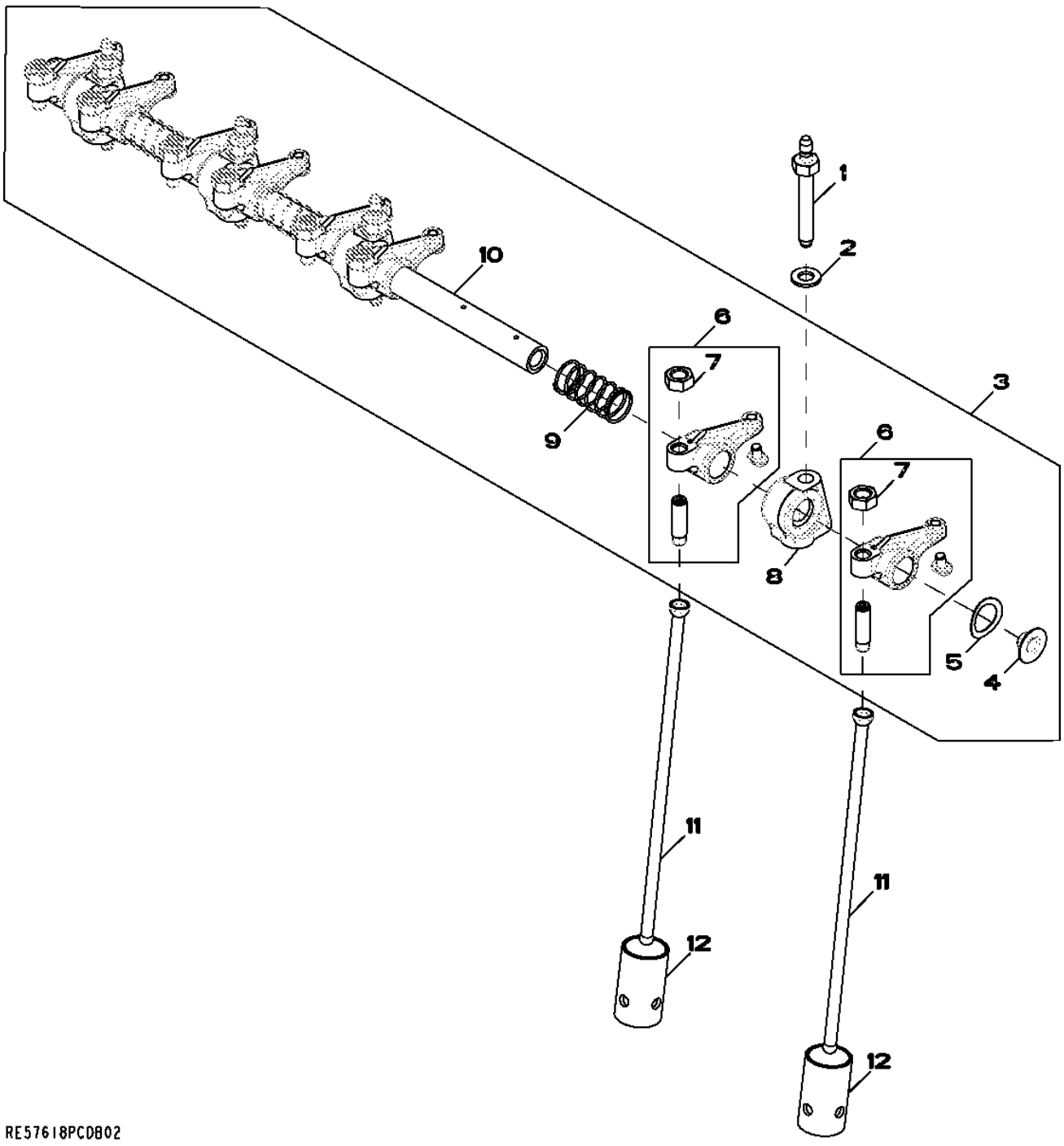

Item	N pea	Descrio	Qtde	N srie motor	Notas
1	R123271	Pino	4		
2	24M7346	Arruela	4		
3	RE519736	Eixo do balancim	1		
4	R54565	Plugue	2		
5	T20316	Arruela	2		
6	RE508317	Balancim	8		
7	14M7148	Porca	1		
8	R123161	Suporte	4		
9	T20314	Mola	3		
10	R123513	Eixo do balancim	1		
11	R107731	Vareta	8		
12	R123565	Peça acionada Pelo came	8		

5001 BOMBA DE ÓLEO

RE57763PCDD02 A.1

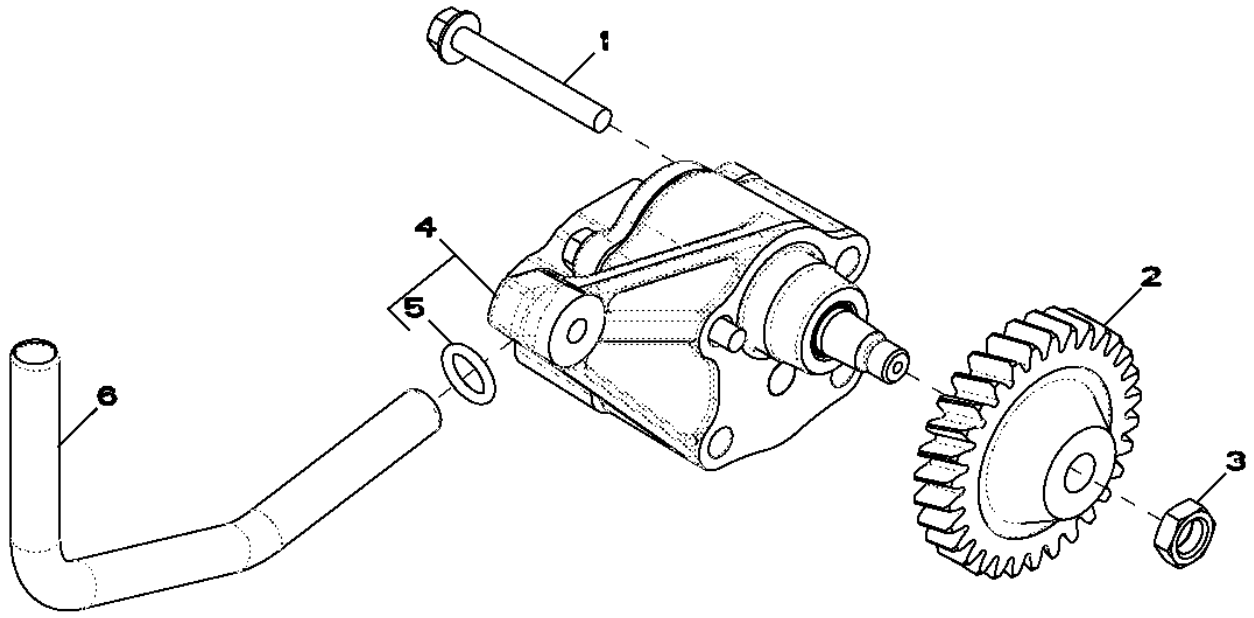

RE57763PCDD02

Item	N pea	Descrio	Qtde	N srie motor	Notas
1	19M8987	Parafuso	2		
2	R120638	EngrEnagem	1		Z= 30
3	14M7066	Porca	1		
4	RE504914	Bombade óleo	1		
	SE501814	Bombade óleo remanufatur.	1		(REMAN FOR RE504914)
5	R97185	Anel o	1		
6	R121376	Tubo	1		

5102 CABEÇOTE DOS CILINDROS E VÁLVULAS

RE59432PCDD03 A.1

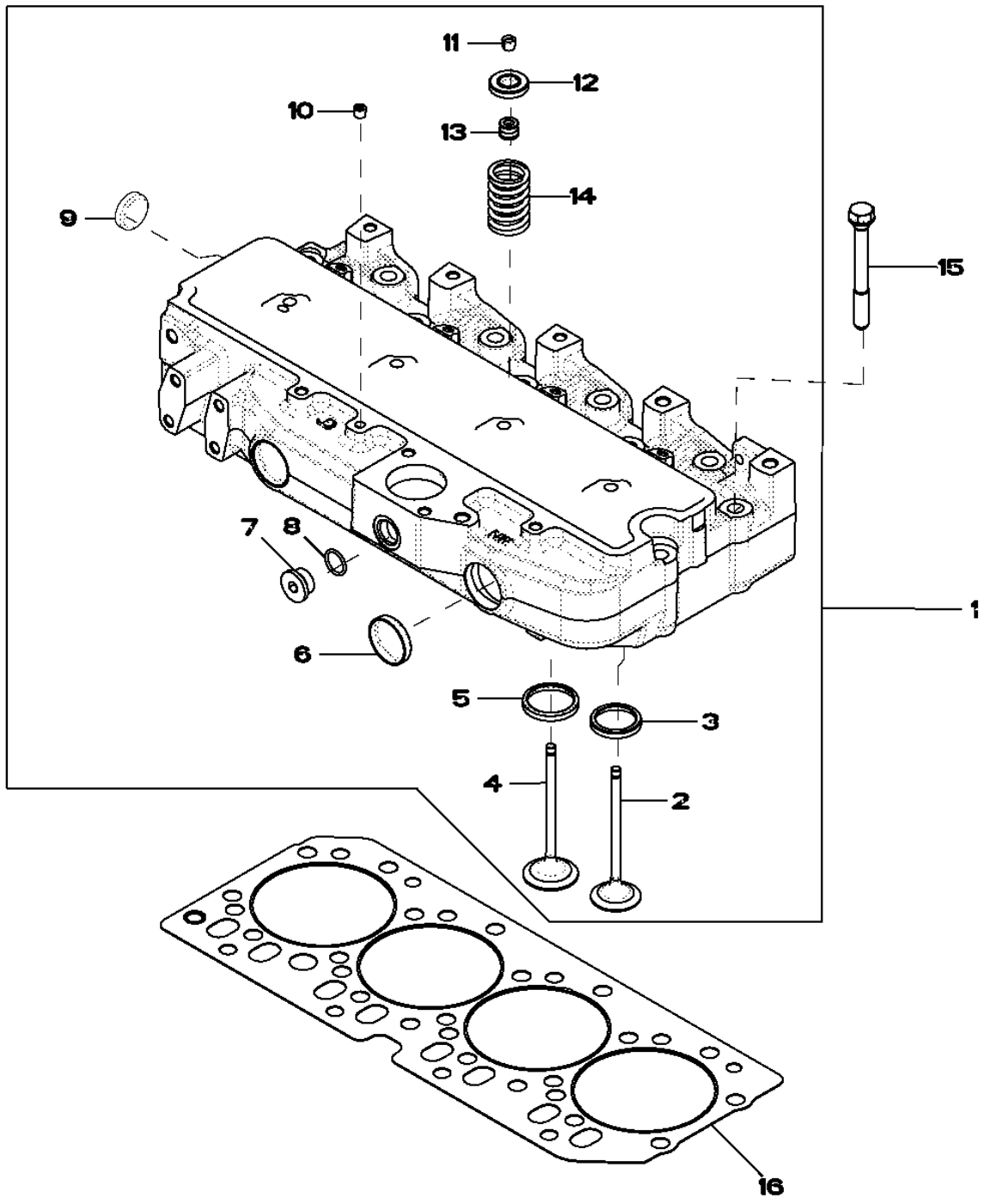

Item	N pea	Descrio	Qtde	N srie motor	Notas
1	RE57234	Cabeçote	1		
	SE501579	Cabeça do cilindro remanuf.	1		(REMAN FOR RE57234)
2	R90692	VálVula de escape	4		
3	R85687	Inserto de assento válvula	4		
4	R98062	VálVula de admissão	4		
5	R98063	Inserto de assento válvula	4		
6	R43409	Plugue	2		
7	T58477	Tampão	1		
8	R26906	Anel o	1		
9	CD16284	Plugue	1		
10	RE71255	Tampão	1		
11	R91889	RetentoR	16		
12	RE60005	RotadoR	8		
13	RE31617	Vedação	8		
14	R26125	Mola	8		
15	R85363	Parafuso sextavado	18		
16	R116515	Vedação de cilindro	1		

5701 ENTRADA DA BOMBA DE ÁGUA

RE59313PCDD02 A.1

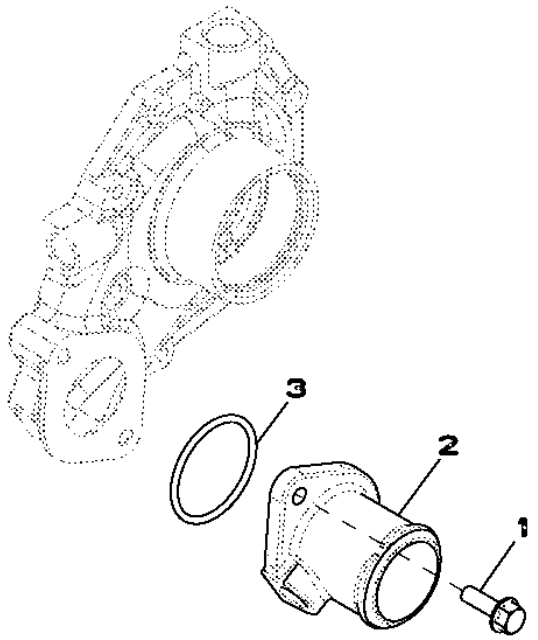

RE59313PCDD02

Item	N pea	Descrio	Qtde	N srie motor	Notas
1	19M7867	Parafuso	2		
2	R121634	Carcaça	1		
3	R89944	Anel o	1		

5903 RESFRIADOR DE ÓLEO

RE59756PCDD02 A.1

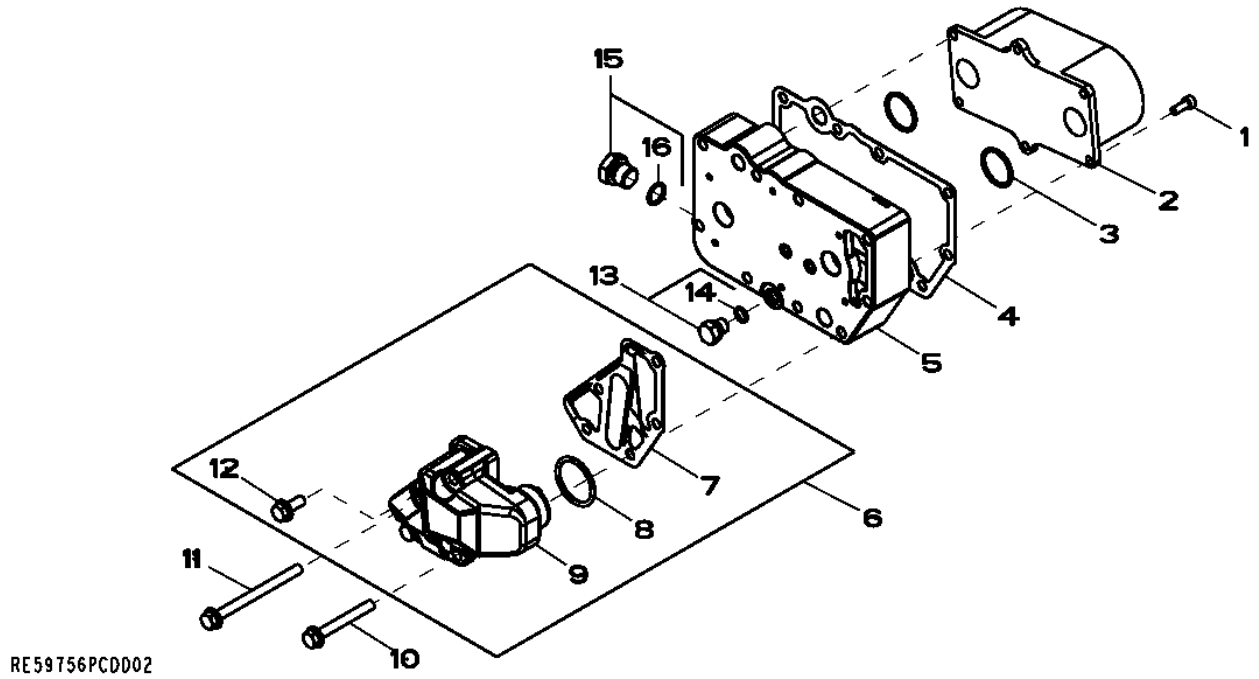

Item	N pea	Descrio	Qtde	N srie motor	Notas
1	RE67231	Parafuso	6		(A)
2	RE59298	ResfRiadoR de óleo	1		(B)
3	T122075	Anel o	2		
4	R123501	Junta	1		
5	R123471	Carcaça	1		
6	RE508599	Adaptador	1		
7	R501428	Junta	1		
8	R504734	Anel o	1		
9	.....	Adaptador	1		NSEP (MARKED R502811) (ORDER RE508599)
10	19M7802	Parafuso	2		
11	19M7970	Parafuso	2		
12	RE67238	Parafuso	1		(A)
13	RE46686	Tampão	1		
14	51M7040	Anel o	1		
15	RE46685	Tampão	1		
16	51M7043	Anel o	1		

(A) ROSCAS COM VEDANTE PRÉ-APLICADO

(B) 9 CHAPAS

TURBOCOMPRESSOR 65WW

RE540139PCDA01 A.1

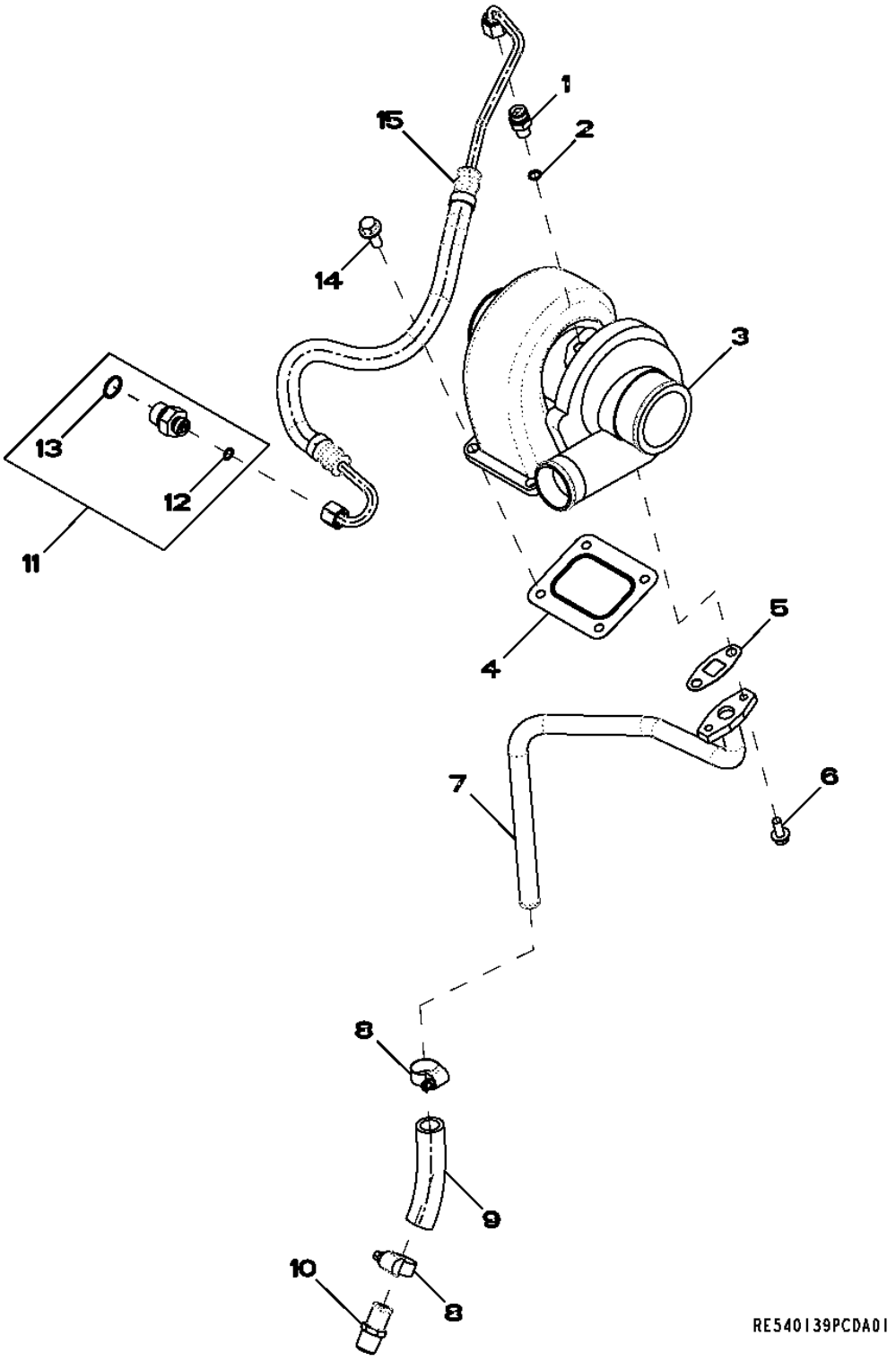

Item	N pea	Descrio	Qtde	N srie motor	Notas
1	M87733	Adaptador	1		
2	R63548	Anel o	1		
3	RE506261	TurboalimenTador	1		
	SE502472	TurboalimenTador remanufaT.	1		(REMAN FOR RE506261)
4	R92097	Junta	1		
5	R105346	Junta	1		
6	19M7866	Parafuso	2		
7	RE501592	Tubulação de óleo	1		
8	AR21839	Braçadeira	2		
9	R104536	Mangueira	1		
10	RE54885	Conexão de mangueira	1		
11	RE500026	Adaptador	1		
12	R63548	Anel o	1		
13	51M7045	Anel o	1		
14	19M7785	Parafuso	2		
15	RE527289	Mangueira	1		

6606 Interruptor de Temperatura

RE501099PCDD01 A.1

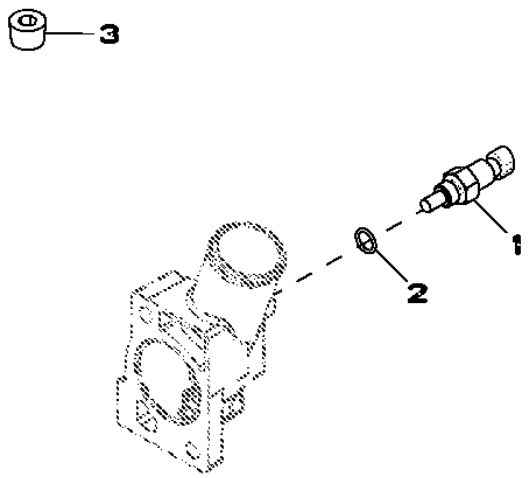

RE501099PCDD01

Item	*N pea*	*Descrio*	*Qtde*	*N srie motor*	*Notas*
1	RE500844	SenSor	1		
2	R26448	Anel o	1		
3	15H584	Tampão	1		

6701 SENSORES

RE59977PCDD01 A.1

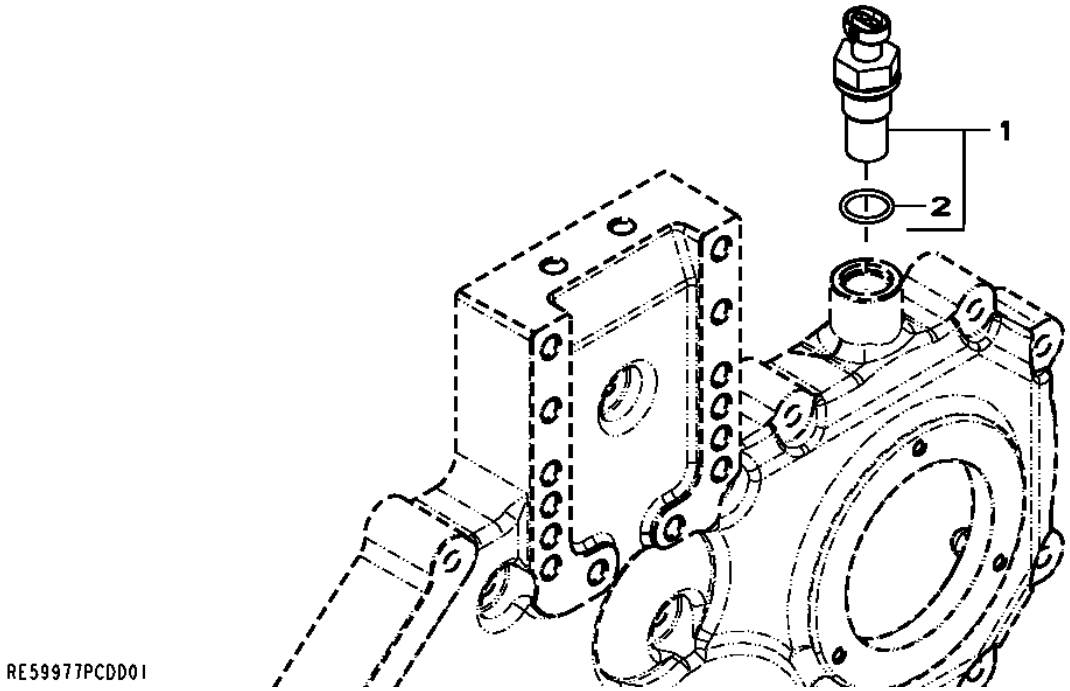

Item	*N pea*	*Descrio*	*Qtde*	*N srie motor*	*Notas*
1	RE519144	SenSor	1		
2	51M7044	Anel o	1		

7643 PRESSOSTATO DO ÓLEO

RE542211PCDA02 A.1

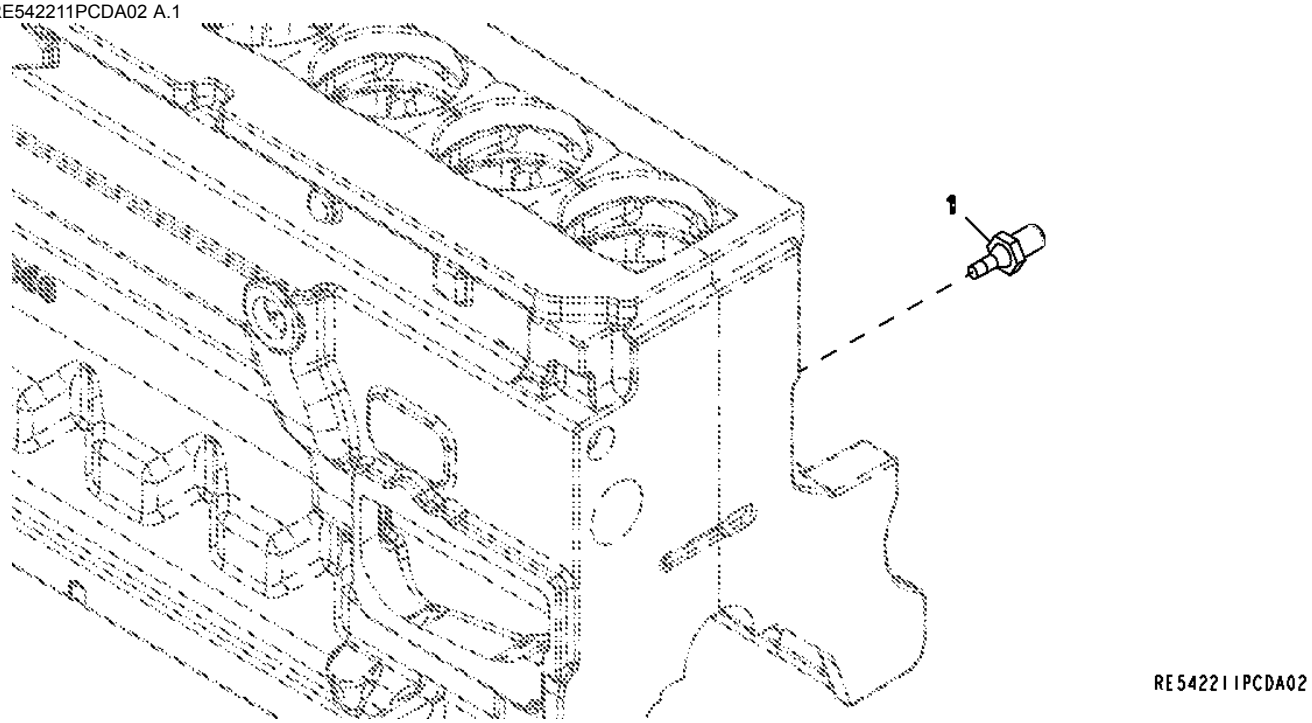

Item	N pea	Descrio	Qtde	N srie motor	Notas
1	AT85174	Interruptor	1		

8733 TENSOR DA CORREIA

RE540151PCDA01 A.1

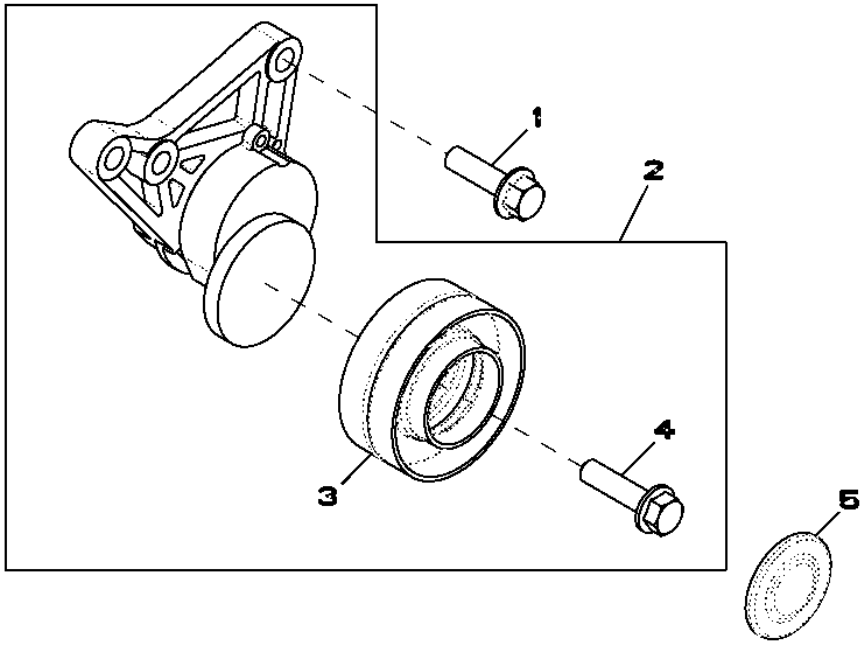

RE540151PCDA01

Item	N pea	Descrio	Qtde	N srie motor	Notas
1	19M7835	Parafuso	3		
2	AL156090	Tensor	1		
3	AL157593	Polia-guia	1		
4	L112545	Parafuso	1		
5	L154170	Tampa	1		

8801 FILTRO DE ÓLEO

RE59753PCDD04 A.1

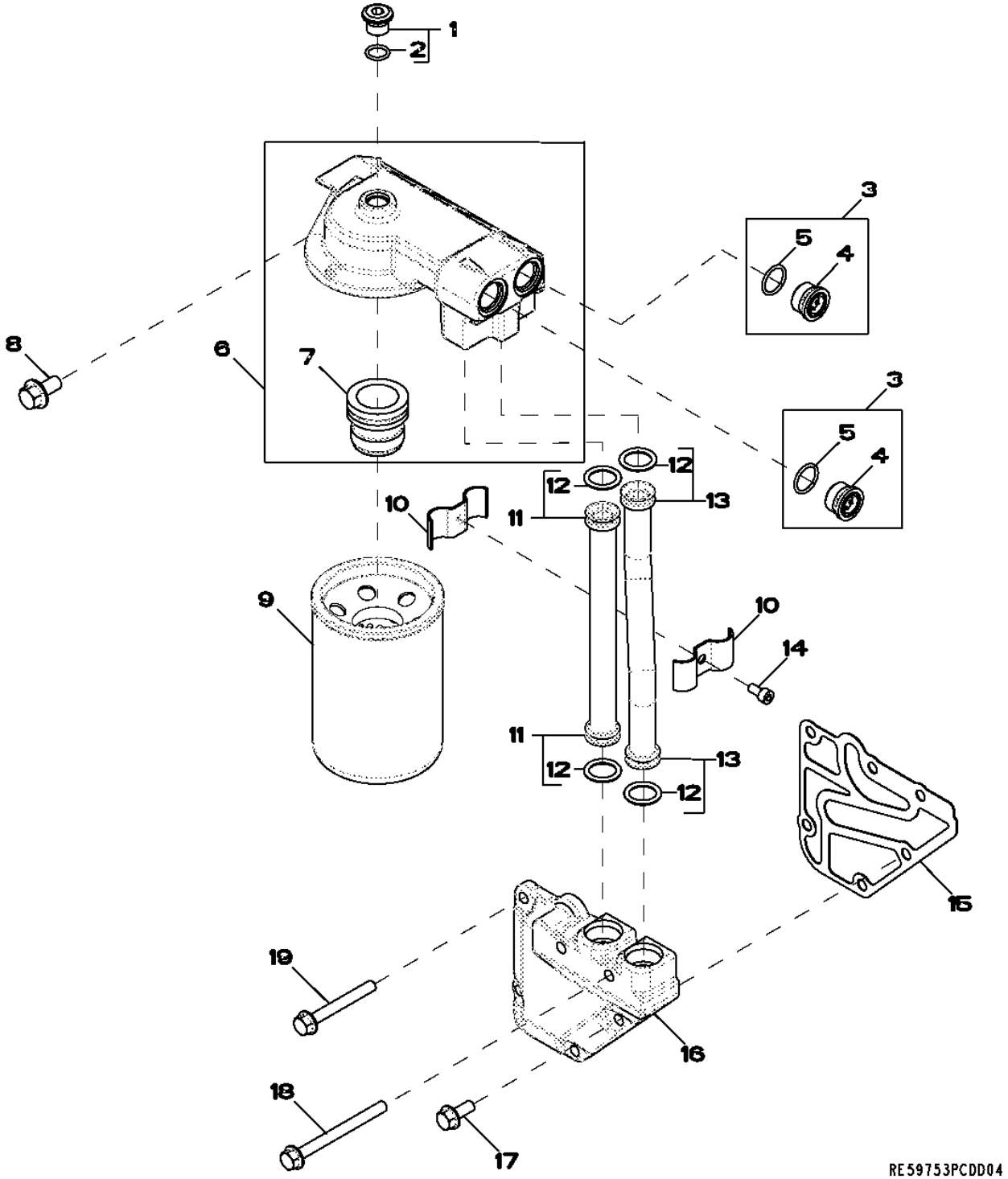

Item	N pea	Descrio	Qtde	N srie motor	Notas
1	RE52242	Tampão de dreno	1		
2	51M7042	Anel o	1		
3	RE505232	Tampão	2		(INCLUDES R116115 AND 51M7045)
4	R116115	Conexão	1		
5	51M7045	Anel o	1		
6	RE503727	Cabeçote do filtro	1		
7	RE500133	Adaptador	1		(INCLUDES (2) RE505232)
8	19M7784	Parafuso	2		
9	RE59754	Filtro de óleo	1		
10	RE520368	Semi-braçadeira	2		(INCLUDES (5) 19M8618)
11	RE519740	Tubo	1		(INCLUDES (2) R518507)
12	R518507	Anel o	4		
13	RE519741	Tubo	1		(INCLUDES (2) R518507)
14	19M8618	Parafuso	1		
15	R502864	Junta	1		
16	R501436	Adaptador	1		
17	RE67238	Parafuso	1		(A)
18	19M7913	Parafuso	2		
19	19M7802	Parafuso	3		

(A) COM VEDANTE PRÉ-APLICADO

9838 TIRANTES DE ELEVAÇÃO

RE540160PCDB01 A.1

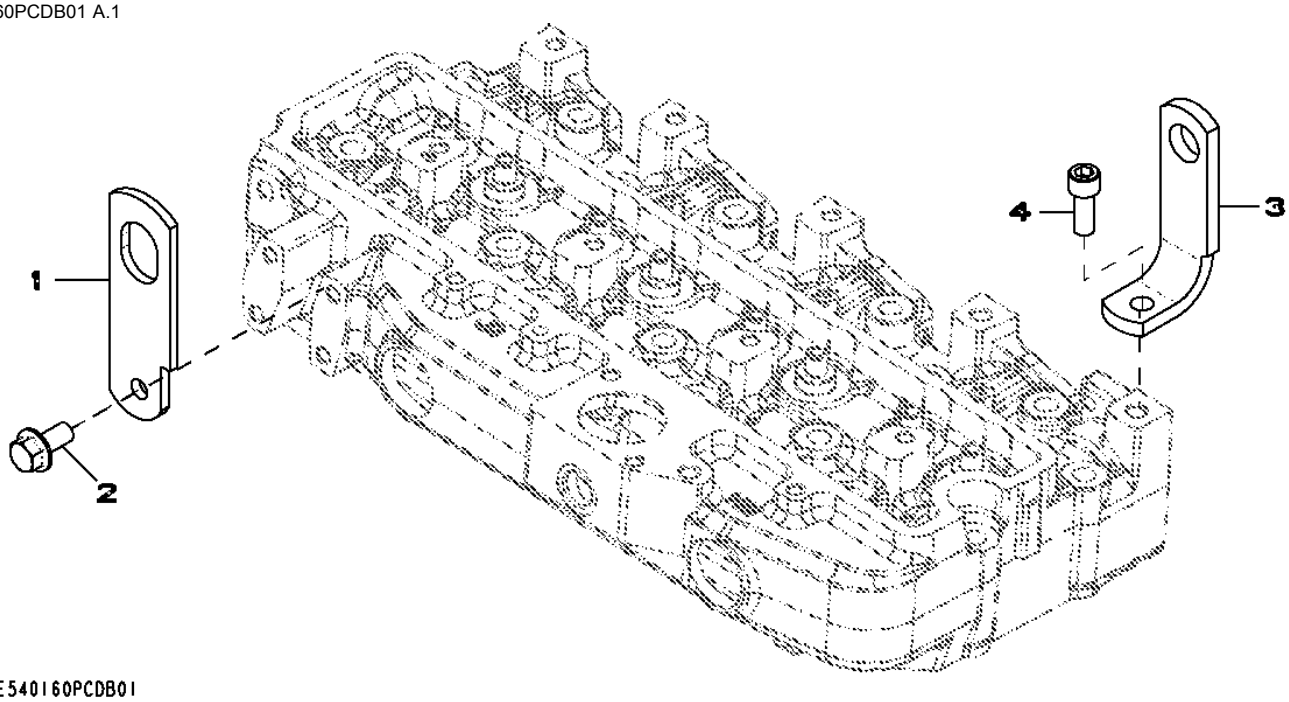

Item	N pea	Descrio	Qtde	N srie motor	Notas
1	.....	Trava	1		
2	19M7788	Parafuso	1		
3	R516215	Correia	1		
4	.....	Parafuso sextavado	1		

Índice pictrico por seo

PUBM1805 A.1

1-	79
2-	80
3-	82
4-	84
5-	86
6-	88
11-	96

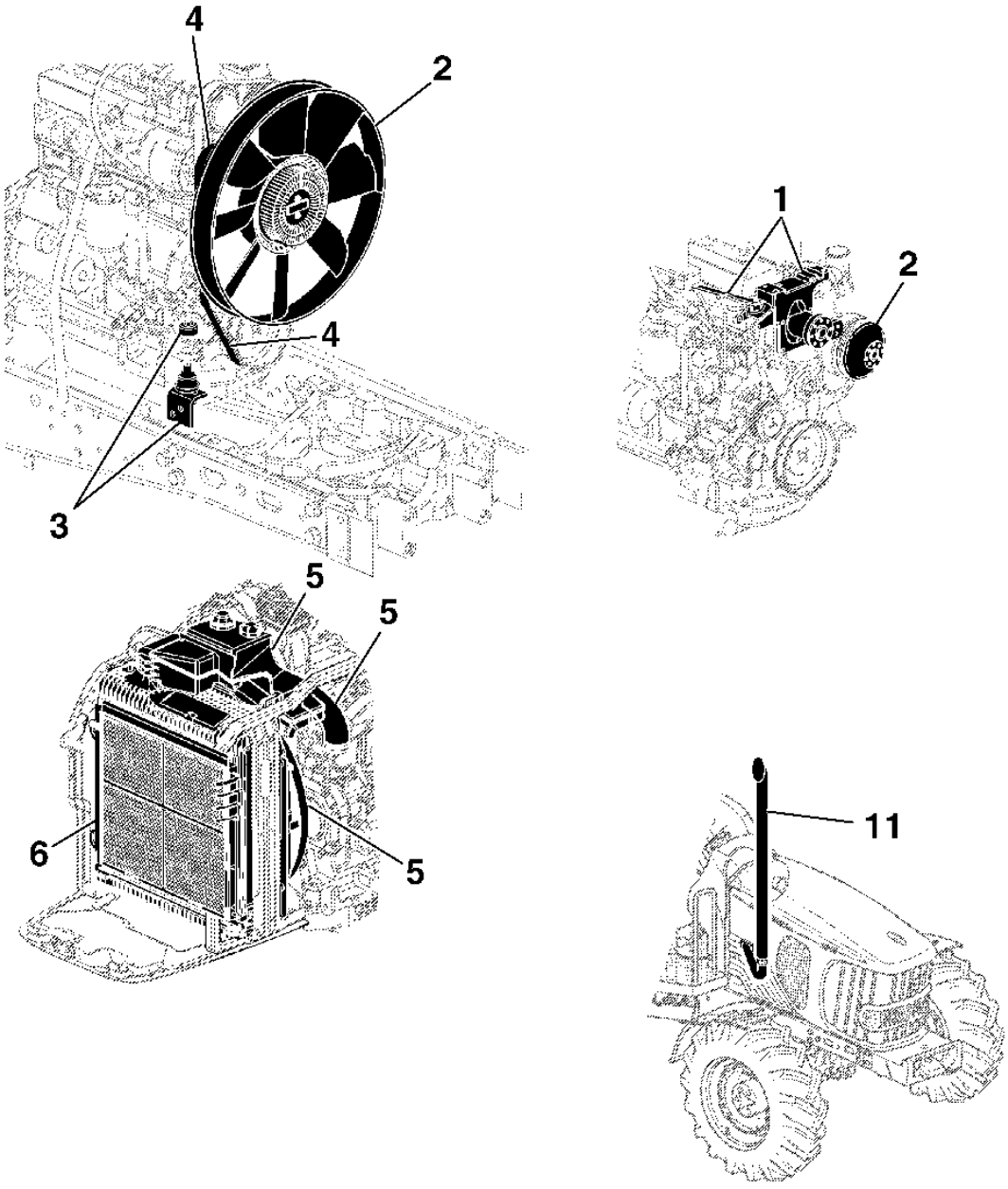

PUBM1805

Índice pictrico por seo

PUBM1806 A.1

7-	90
8-	92
9-	93
10-	94
12-	98
13-	100
14-	102
15-	104
16-	106
17-	107

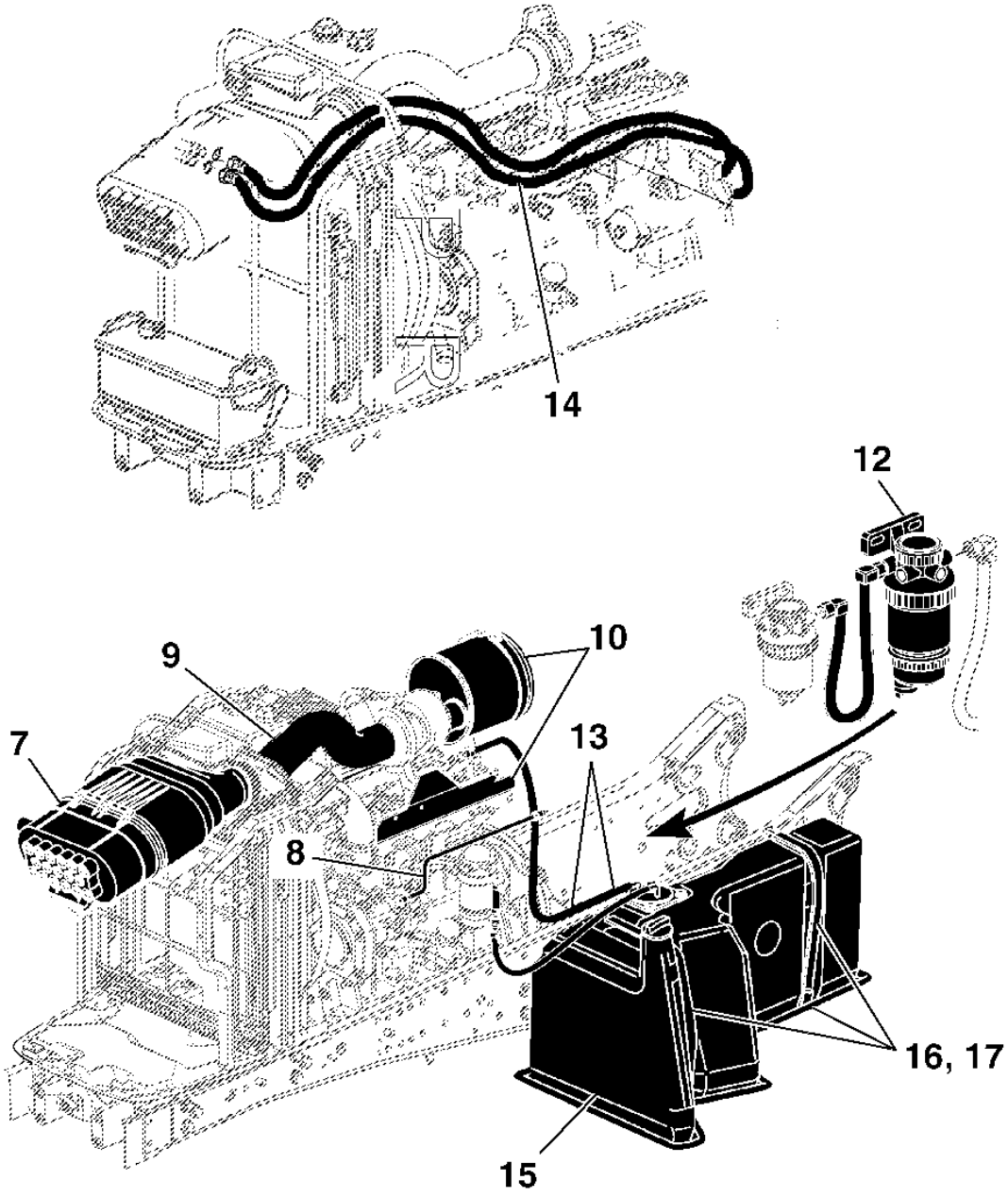

PUBM1806

CONSOLE DO VENTILADOR E PECAS DE MONTAGEM

PUBM1915 A.1

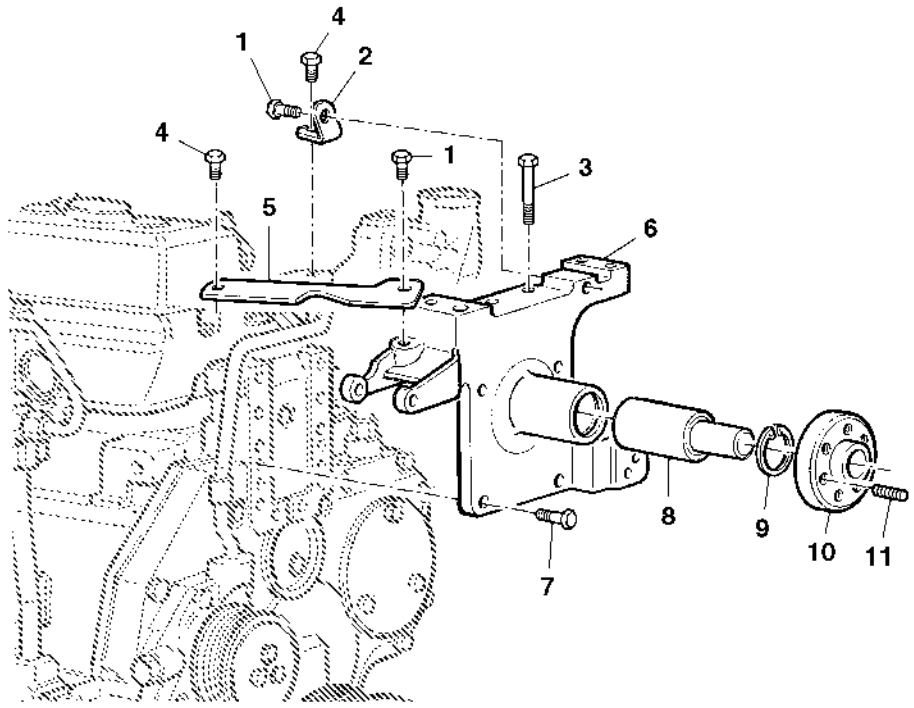

PUBM1915

Item	*N pea*	*Descrio*	*Qtde*	*N srie*	*Notas*
1	19M7166	Parafuso sextavado	2		
2	L111120	Cantoneira	1		
3	19M7408	Parafuso sextavado	2		
4	19M7268	Parafuso sextavado	2		
5	L111857	RetentoR	1		
6	L111294	Apoio	1		
7	19M7168	Parafuso sextavado	4		
8	JD10058	Rolamento de esfeRas	1		
9	40M1863	Anel de pressão	1		
10	L110777	Cubo	4		
11	42M7058	Pino	1		

POLIA DO VENTILADOR

PUBM2588 A.1

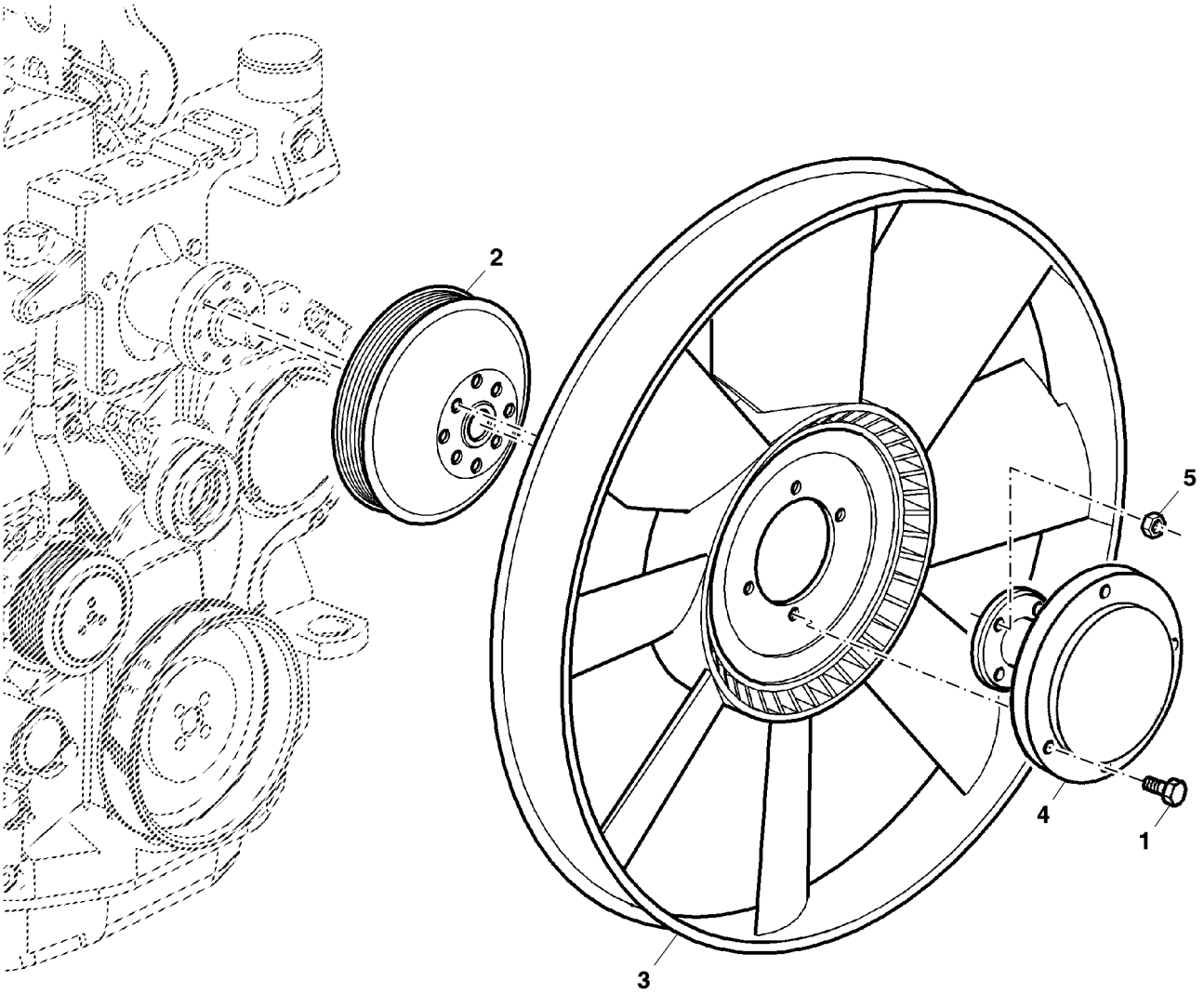

PUBM2588

Item	*N pea*	*Descrio*	*Qtde*	*N srie*	*Notas*
1	19M7162	Parafuso sextavado	4		
2	R128659	Polia	1		OD= 183.5MM
3	L79028	Ventilador	1		
4	L205139	Espaçador	1		SUB FOR CQ43567
5	14M7274	Porca	4		

SUSPENSAO DO MOTOR

LX024522 A.1

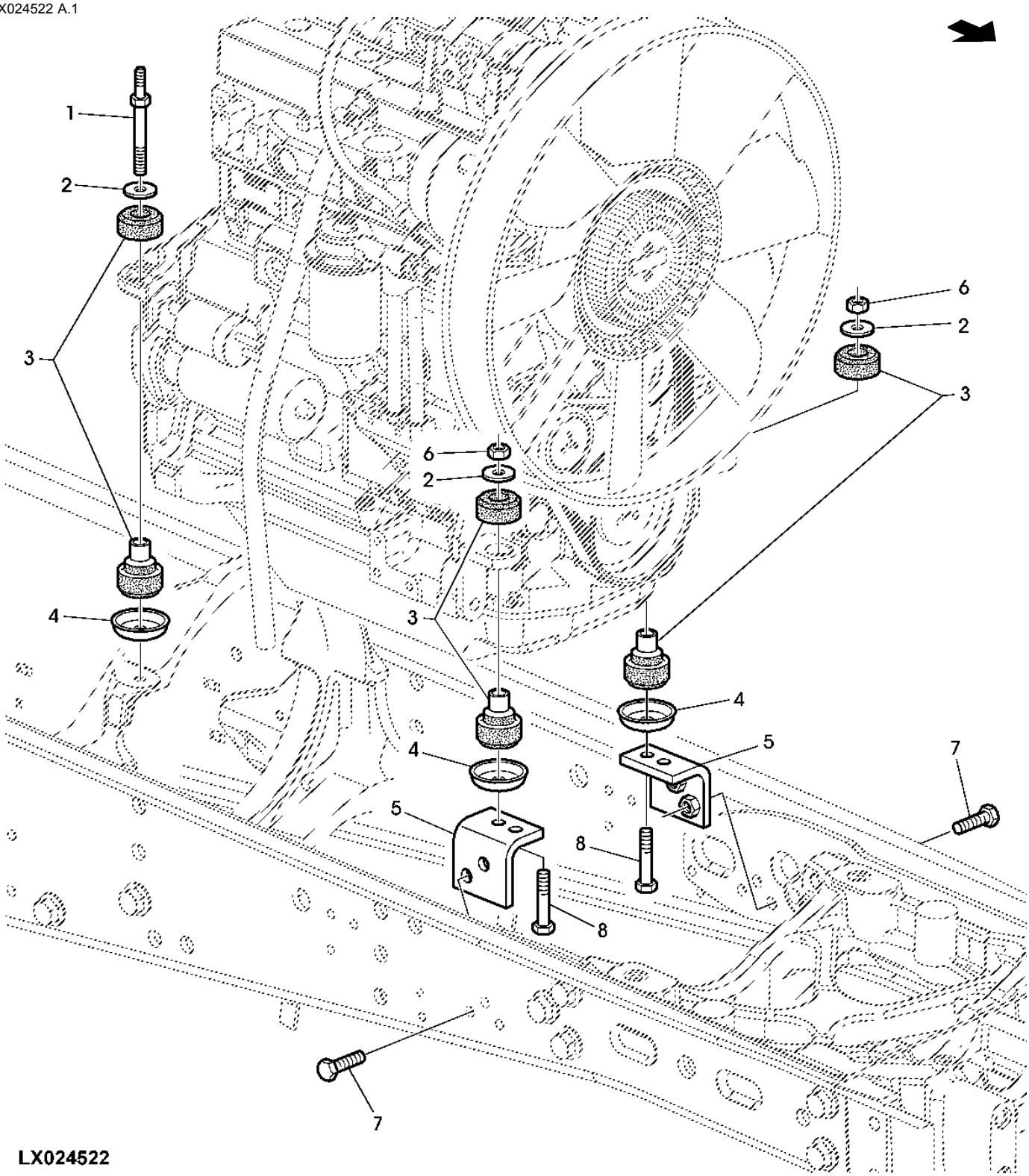

Item	*N pea*	*Descrio*	*Qtde*	*N srie*	*Notas*
1	L155927	Pino	2		
2	L206374	Arruela	4		SUB FOR T62323
3	AL161468	Isolador	4		
4	L156986	RetentoR Redondo	4		
5	AL154541	Cantoneira	2		
6	14M7319	Porca de segurança	2		
7	19M7496	Parafuso sextavado	4		
8	19M7364	Parafuso sextavado	2		

CORREIA DO MOTOR

PUBM1916 A.1

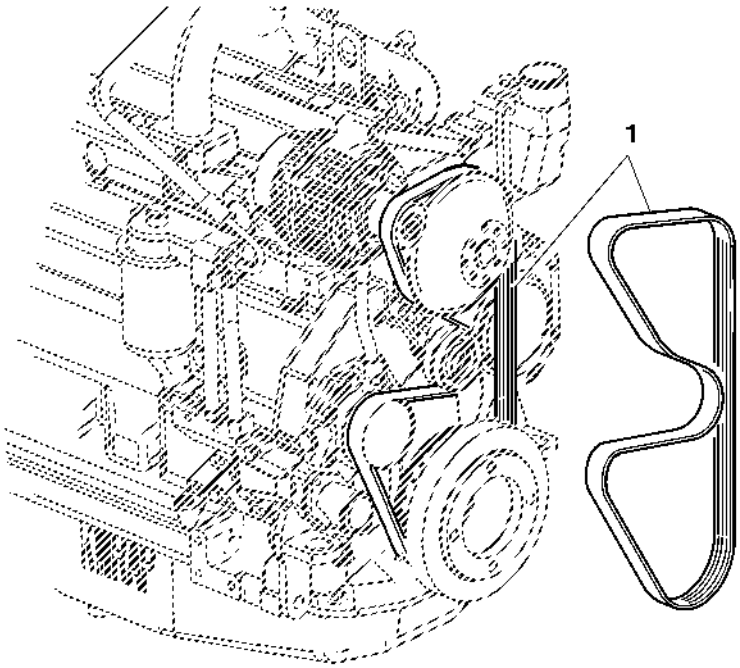

PUBM1916

Item	*N pea*	*Descrio*	*Qtde*	*N srie*	*Notas*
1	CQ51921	Correia trapezoidal	1		LGTH= 1910MM

RADIADOR / PROTECAO DA HELICE / MANGUEIRAS DE REFRIGERACAO

PUBM1363 A.1

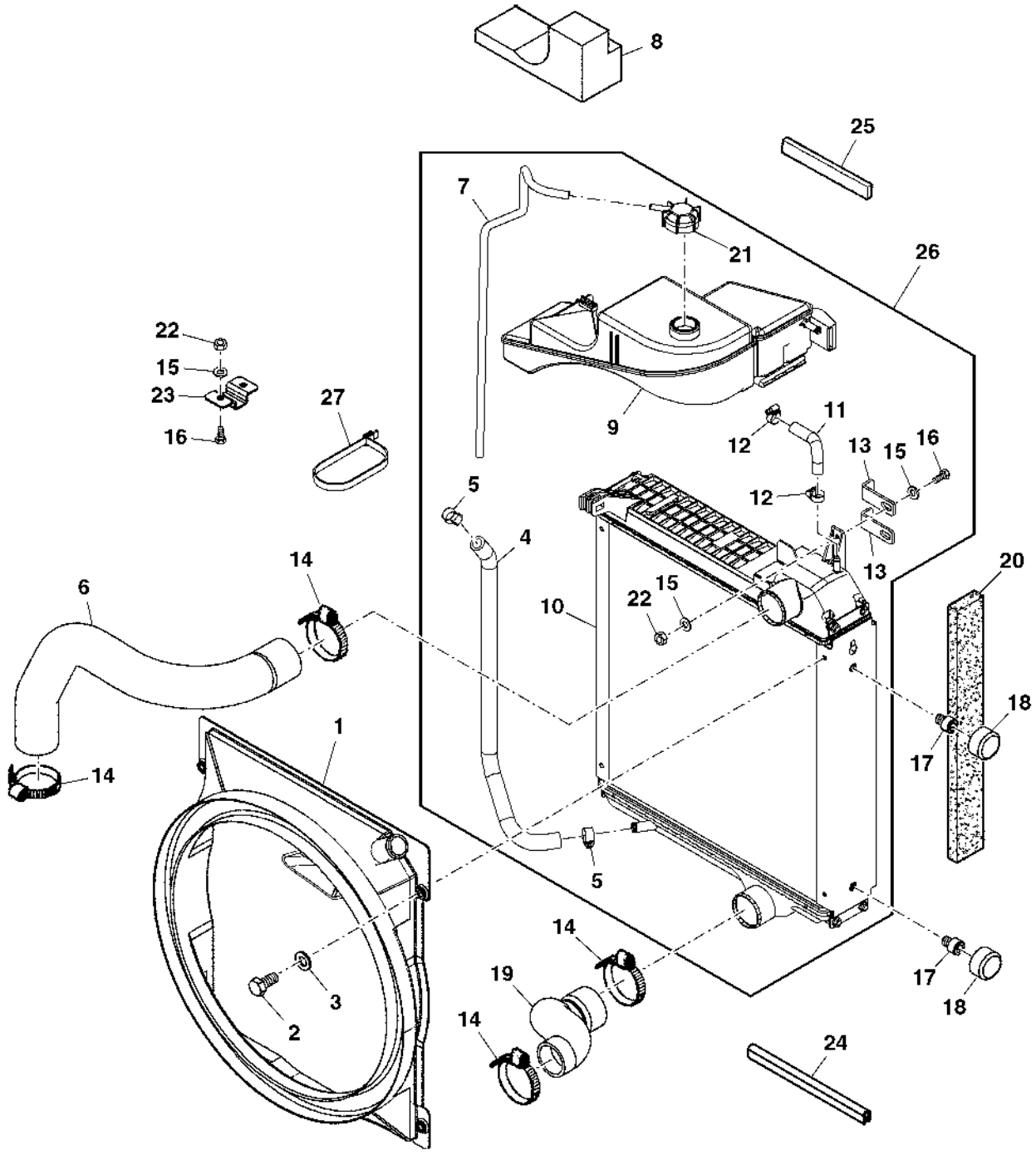

PUBM1363

Item	*N pea*	*Descrio*	*Qtde*	*N srie*	*Notas*
1	L158231	Adutor	1		
2	19M7865	Parafuso	4		
3	24M7055	Arruela	4		
4	L166315	Mangueira	1		
5	AR21837	Braçadeira	2		
6	L158232	Mangueira	1		
7	L166630	Mangueira	1		
8	L158289	Vedação de acabamento	1		
9	AL203689	ReseRvatóRio do RadiadoR	1		
10	AL201724	RadiadoR	1		
11	L158229	Mangueira	1		
12	AL37489	Braçadeira	2		
13	L158251	Cantoneira	2		
14	MN10393	Abraçadeira para mangueira	4		
15	24M7139	Arruela	4		
16	19M7560	Parafuso sextavado	2		
17	L79057	Parafuso borboleta	4		
18	L78871	Isolador	4		
19	L168269	Mangueira	1		
20	L158241	Isolador	1		
21	AL162698	Capa	1		
22	14M7136	Porca	2		
23	L158252	Suporte	1		
24	L158306	Isolador	2		
25	CQ62312	Isolador	1		
26	AL201723	RadiadoR	1		
27	CQ28556	Correia	1		
..	**CQ38349**	**Líquido de arrefecimento**	**AR**		

RESFRIADOR DE OLEO

CQ302838 A.1

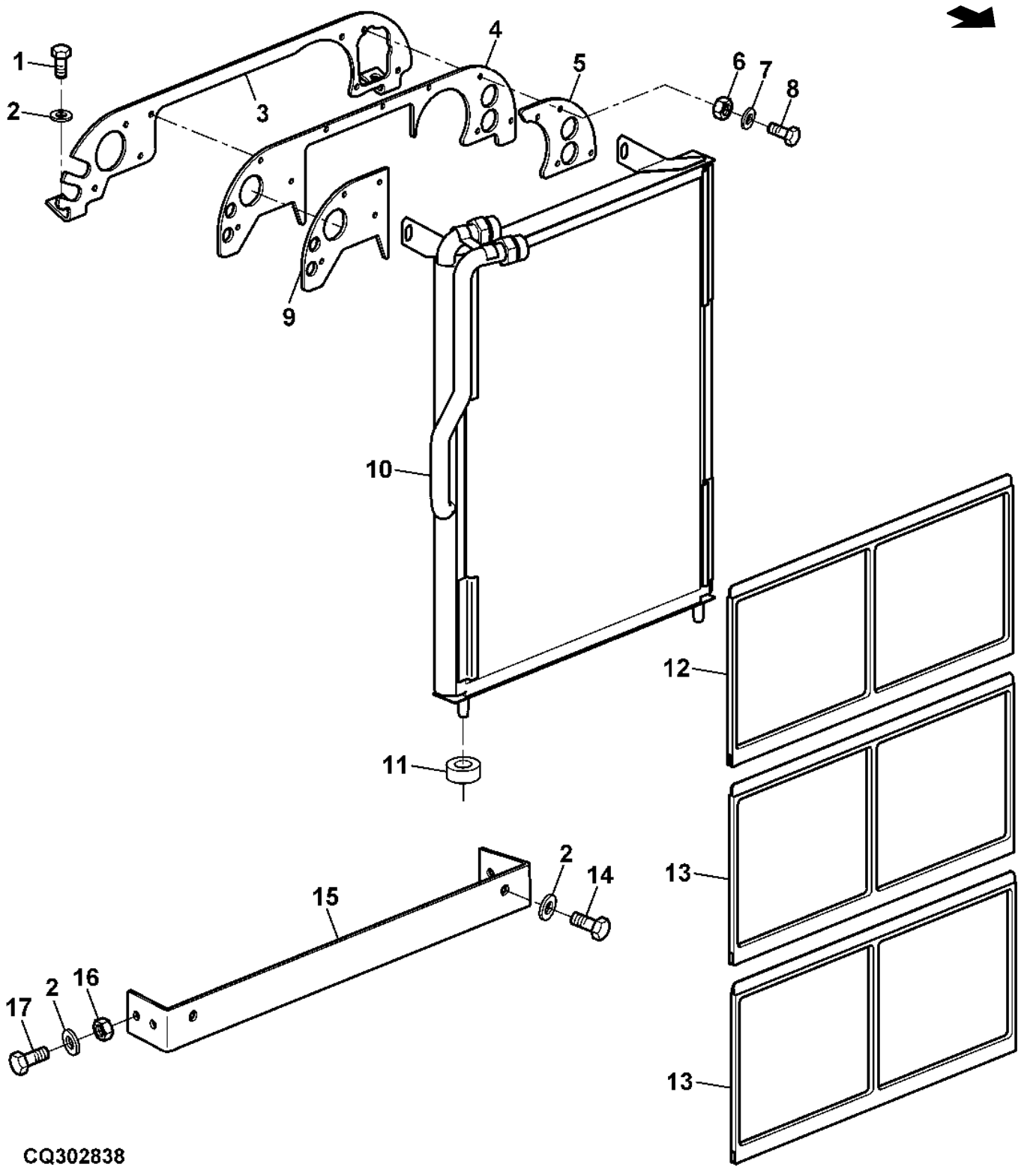

Item	*N pea*	*Descrio*	*Qtde*	*N srie*	*Notas*
1	19M7865	Parafuso	AR		
2	24H1292	Arruela	AR		
3	L168286	Apoio	1		
4	L158235	Vedação de acabamento	1		
5	L165282	Vedação de acabamento	1		
6	14M7272	Porca	AR		
7	24M7088	Arruela	AR		
8	19M7077	Parafuso sextavado	AR		
9	L159013	Vedação de acabamento	1		
10	AL172765	ResfRiadoR de óleo	1		
11	Z35271	Bucha	2		
12	AL163684	Peneira	1		
13	DQ52819	Peneira	2		
14	19M7864	Parafuso	4		
15	AL168815	Suporte	1		
16	14M7029	Porca	4		
17	19M7866	Parafuso	4		

FILTRO DE AR

CQ302431 A.1

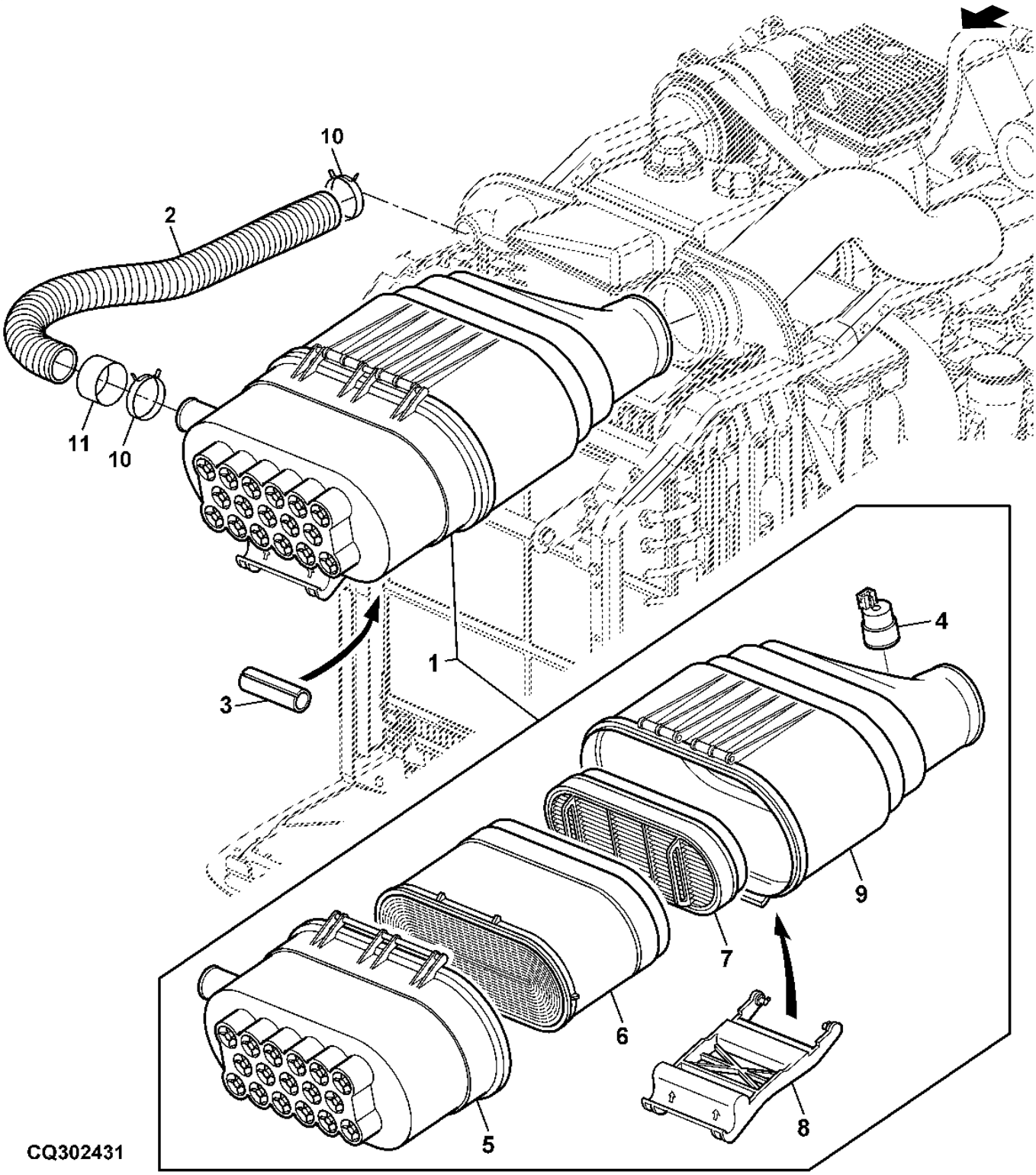

Item	*N pea*	*Descrio*	*Qtde*	*N srie*	*Notas*
1	AL156263	Purificador de ar	1		INCL KEYS 4–9
2	L158247	Mangueira	1		LGTH= 820MM
3	L172906	Luva	1		
4	AL150289	Interrup. de pressão	1		
5	AL150287	Defletor	1		
6	AL172780	Filtro de ar	1		
7	AL150288	Filtro de ar	1		
8	L151979	Alavanca	1		
9	AL150286	Cabeçote do filtro	1		
10	SG01001	Braçadeira	2		
11	L168846	Mangueira	4		

VARETA DO ACELERADOR

LX017931 A.1

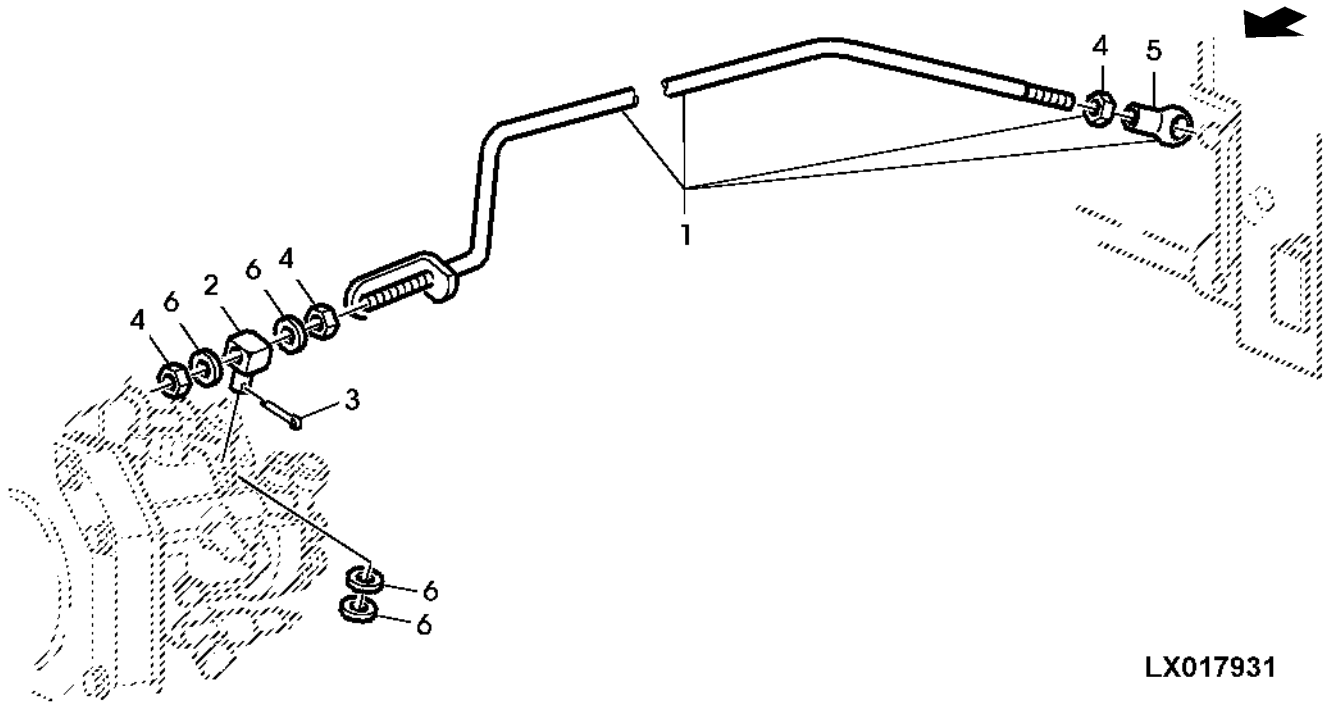

Item	*N pea*	*Descrio*	*Qtde*	*N srie*	*Notas*
1	AL209177	TiranTe	1		SUB FOR AL163686
2	T22242	Rótula	1		
3	11M7009	Contra-pino	1		
4	14M7272	Porca	3		
5	56M7009	Soquete p/ junta eSférica	1		
6	24M7088	Arruela	4		

MANGUEIRA DE ADMISSAO DE AR

CQ155797 A.1

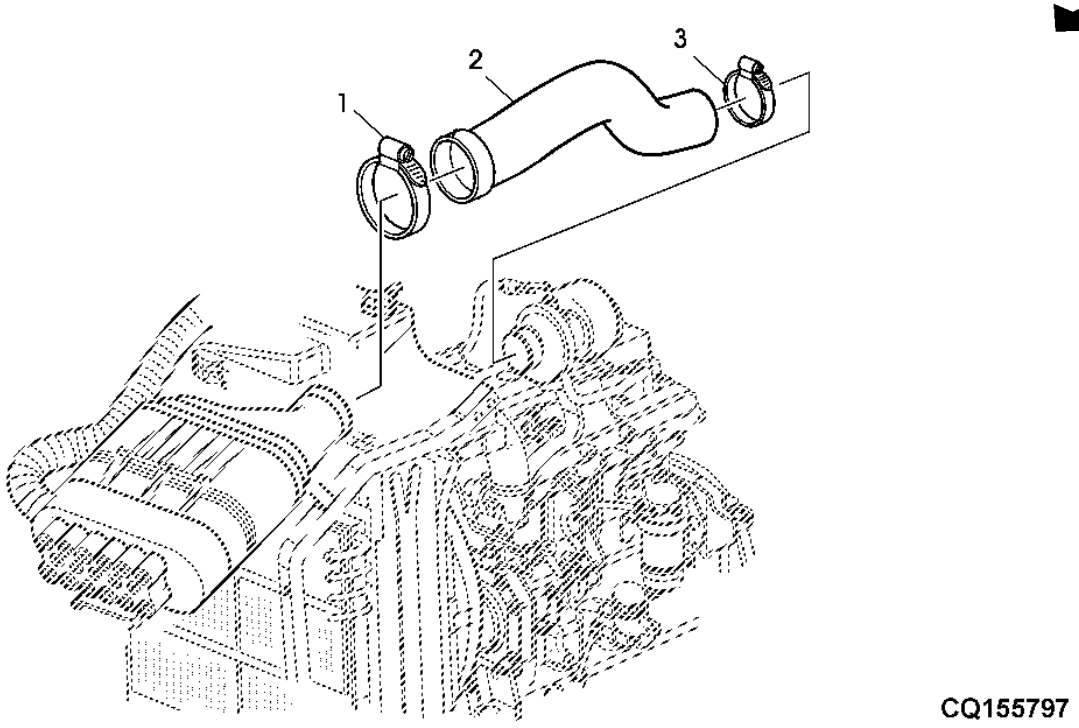

Item	*N pea*	*Descrio*	*Qtde*	*N srie*	*Notas*
1	AL150169	Abraçadeira para mangueira	1		
2	L207126	Mangueira	1		
3	AL112933	Braçadeira	1		

SILENCIADOR

CQ302432 A.1

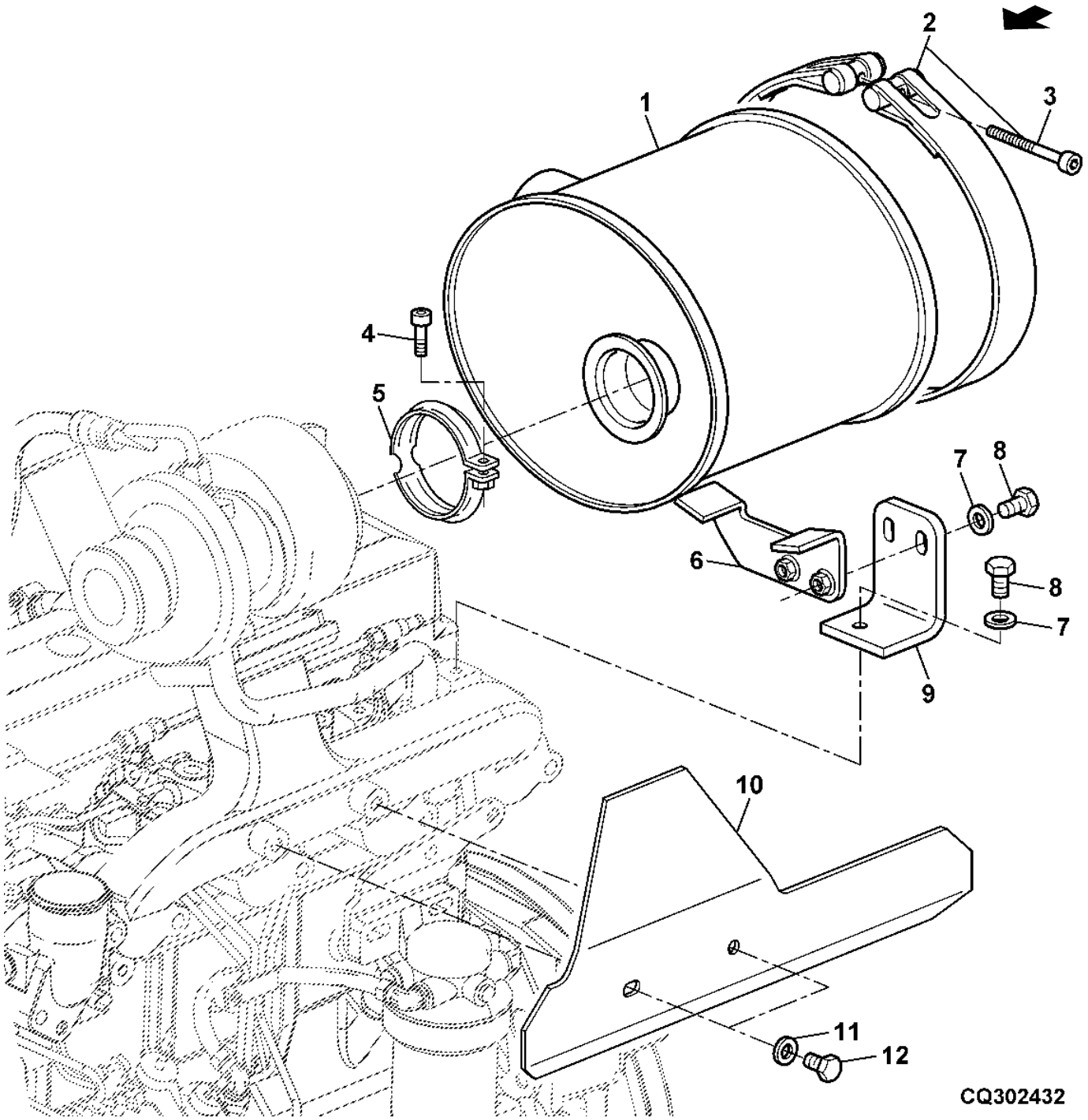

Item	*N pea*	*Descrio*	*Qtde*	*N srie*	*Notas*
1	DQ51588	Alimentador do cilindro	1		
2	AL117063	Cinta	1		
3	L113409	Parafuso	1		
4	19M8819	Parafuso	1		
5	AL82256	Braçadeira	1		
6	AL117064	Apoio	1		
7	24M7213	Arruela	AR		
8	19M7167	Parafuso sextavado	AR		
9	L114822	Apoio	1		
10	L167664	Proteção	1		
11	24M7028	Arruela	2		
12	19M7984	Parafuso sextavado	2		

SISTEMA DE ESCAPE

PUBM1123 A.1

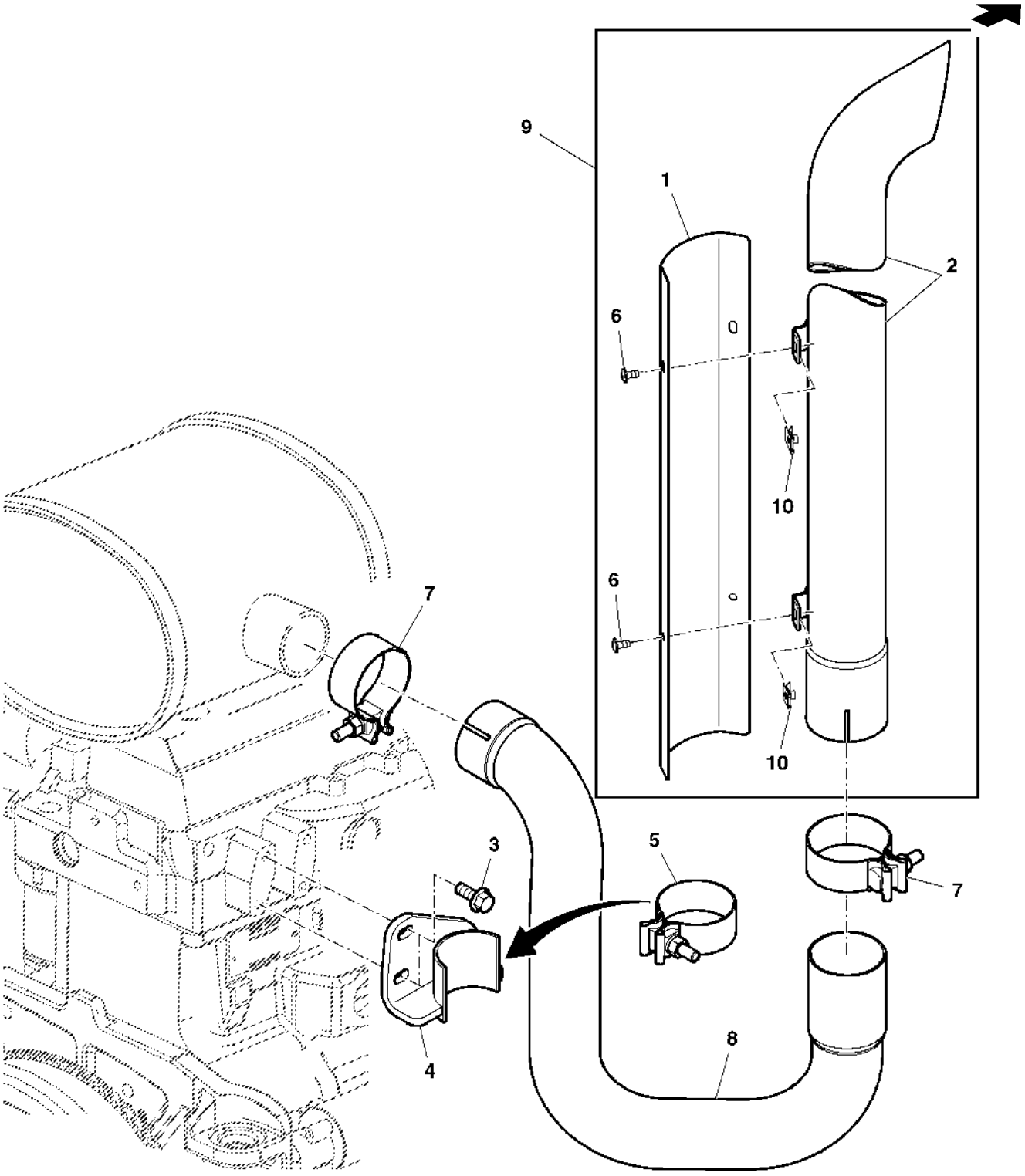

PUBM1123

Item	*N pea*	*Descrio*	*Qtde*	*N srie*	*Notas*
1	L158590	Proteção	1		
2	AL204717	Cano de descarga	1		
3	19M7785	Parafuso	2		
4	AL153600	Apoio	1		
5	AL119409	Braçadeira	1		
6	19M8851	Parafuso	4		
7	AL177823	Braçadeira	2		
8	CQ51594	Cano de descarga	1		
9	AL204799	Cano de descarga	1		INCL KEYS 1,2,6,10
10	L79493	Porca de Pressão	4		

PRE FILTRO DE COMBUSTIVEL

CQ301753 A.1

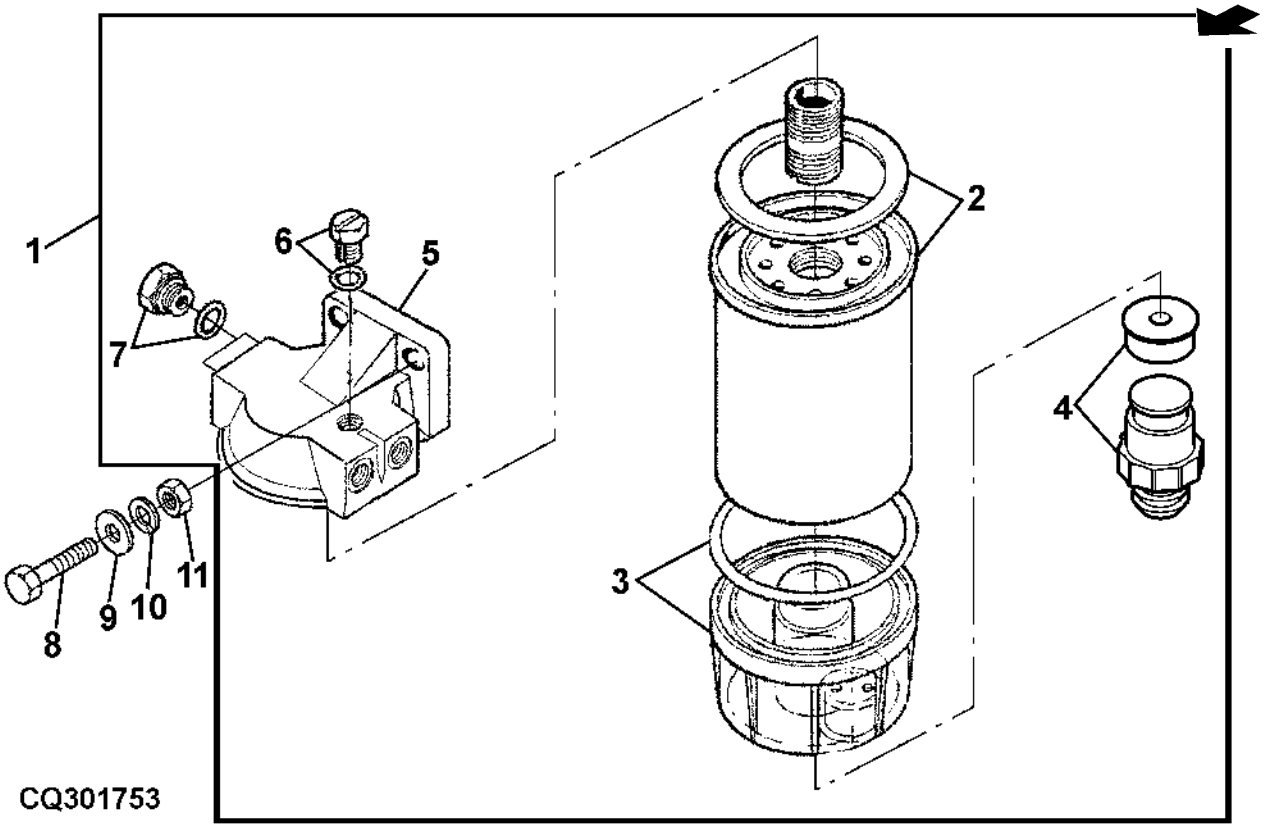

Item	*N pea*	*Descrio*	*Qtde*	*N srie*	*Notas*
1	DQ72620	Filtro	1		
2	DQ24057	Filtro de combustível	1		
3	DQ39530	Copo	1		
4	DQ72612	Plugue	1		
5	.....	Aftercooler	1		(ORD DQ72620)
6	DQ25143	Plugue	1		
7	DQ32910	Tampão	1		
8	19M7167	Parafuso sextavado	2		
9	24M7040	Arruela	2		
10	12M7066	Arruela de pressão	2		
11	14M7140	Porca	2		

MANGUEIRAS DE COMBUSTIVEL

PUBM3119 A.1

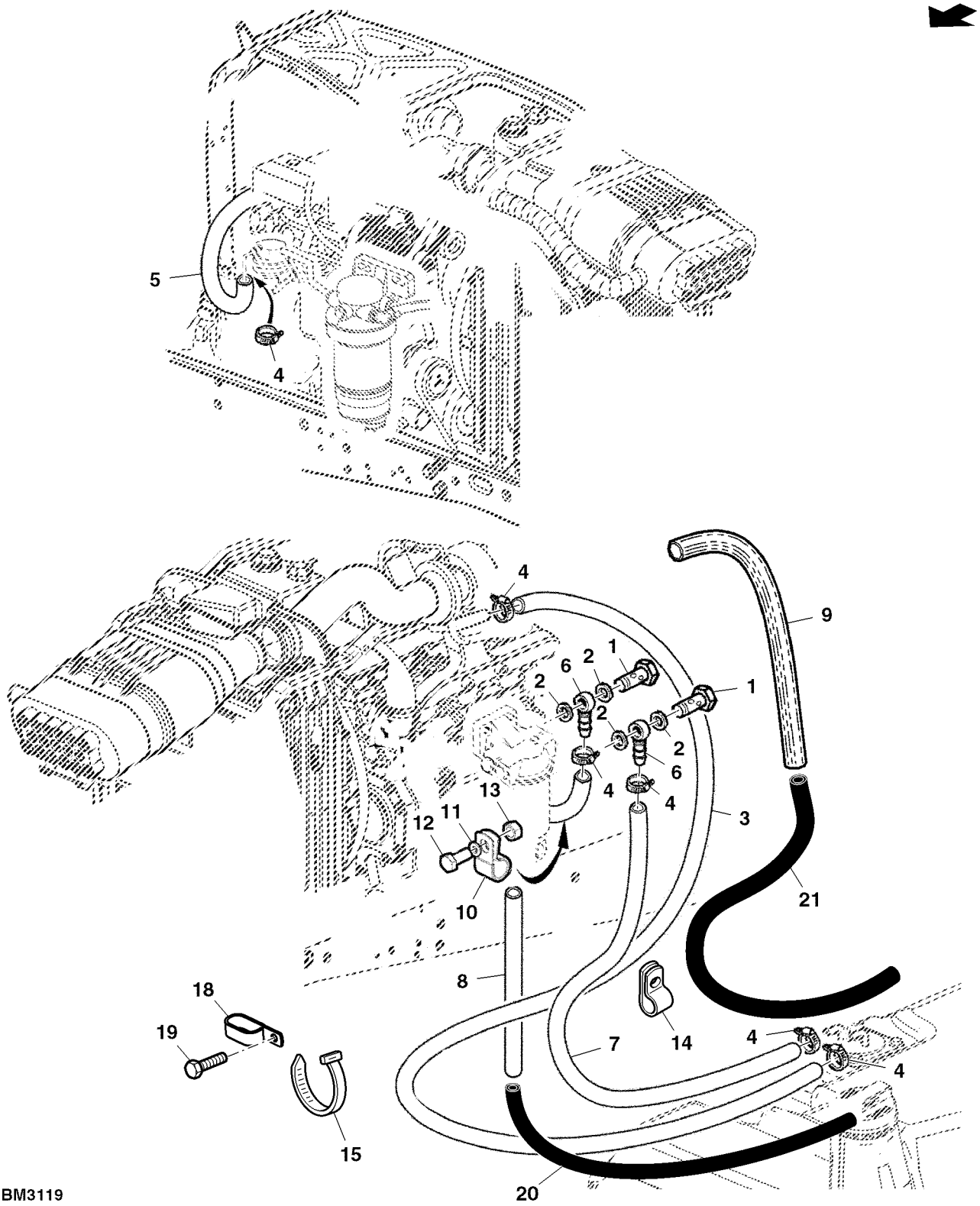

PUBM3119

Item	N pea	Descrio	Qtde	N srie	Notas
1	CQ29143	Parafuso oco	2		
2	S17072	Arruela	4		
3	CQ55032	Mangueira	1		
4	SG06401	Braçadeira	6		
5	CQ55029	Mangueira	1		
6	CQ08038	Conexão de mangueira	2		
7	MN10416	Mangueira	1		
8	CQ29167	Mangueira	1		
9	AL158889	Proteção de mangueira	1		
10	AH78125	Presilha	1		
11	24M7055	Arruela	AR		
12	19M7865	Parafuso	AR		
13	14M7029	Porca	AR		
14	H75541	Braçadeira	1		
15	L153768	Correia	1		SUB FOR CQ28556
16	19M7167	Parafuso sextavado	1		
17	24M7040	Arruela	1		
18	CQ48366	Braçadeira	1		
19	19M7865	Parafuso	2		
20	L208732	Mangueira	1		
21	L208733	Mangueira	1		

RESFRIADOR DE OLEO (LINHAS) (SYNCROPLUS)

PUBM1725 A.1

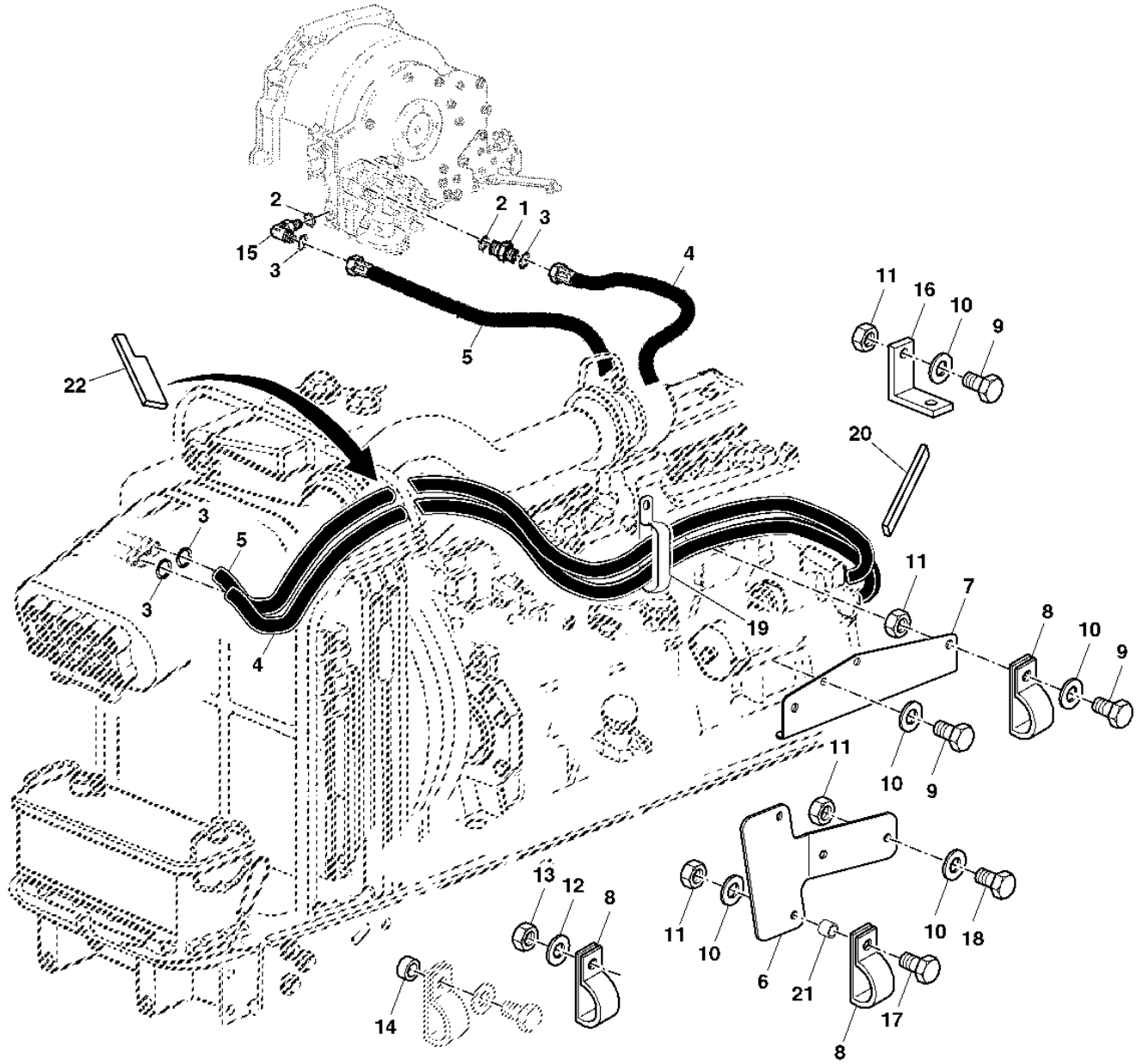

PUBM1725

Item	N pea	Descrio	Qtde	N srie	Notas
1	61M5005	Adaptador	1		
2	51M7047	Anel o	2		
3	T77858	Anel o	2		
4	AL164935	Mangueira hidráulica	1		
5	AL164934	Mangueira hidráulica	1		
6	L169208	Suporte de mangueira	1		
7	AL171782	Suporte de mangueira	1		
8	L159016	Braçadeira	AR		
9	19M7166	Parafuso sextavado	AR		
10	24M7028	Arruela	AR		
11	14M7140	Porca	AR		
12	24M7026	Arruela	AR		
13	14M7029	Porca	AR		
14	Z20701	Arruela	1		
15	38H5019	Conexão em ângulo	1		
16	L159011	Cantoneira	1		
17	19M7169	Parafuso sextavado	AR		SUB FOR 19M7167
18	19M7984	Parafuso sextavado	AR		
19	L114178	Braçadeira	2		
20	L154938	Apoio	1		
21	28H3394	Bucha	1		
22	L167365	Apoio	1		

TANQUE DE COMBUSTIVEL

PUBM1413 A.1

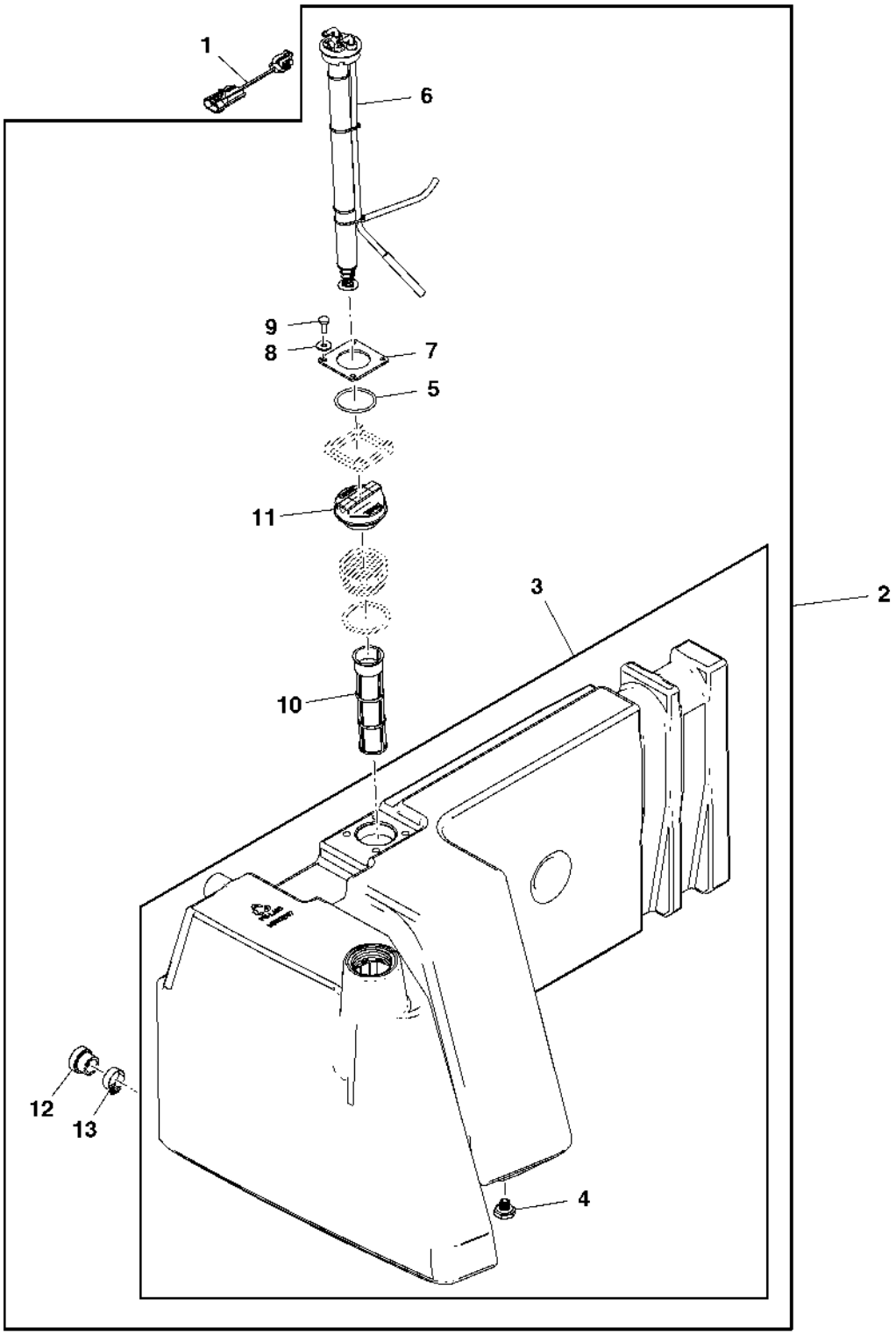

PUBM1413

Item	*N pea*	*Descrio*	*Qtde*	*N srie*	*Notas*
1	AL161566	Chicote	1		
2	AL206571	Tanque de combusTível	1		W/FUEL SENDER
3	MN10299	Tanque de combusTível	1		
4	MN10321	Tampão de dreno	1		
5	R217636	Anel o	2		
6	AL161024	Emissor combustível	1		
7	CQ65301	Flange	2		
8	24M7139	Arruela	2		
9	21M7246	Parafuso	1		
10	AL206587	Coador	1		
11	AL113086	Tampa do abasTecimenTo	1		
12	CQ34351	Plugue	1		
13	SG01301	Braçadeira	1		

SUPORTE DO TANQUE DE COMBUSTIVEL

CQ155900 A.1

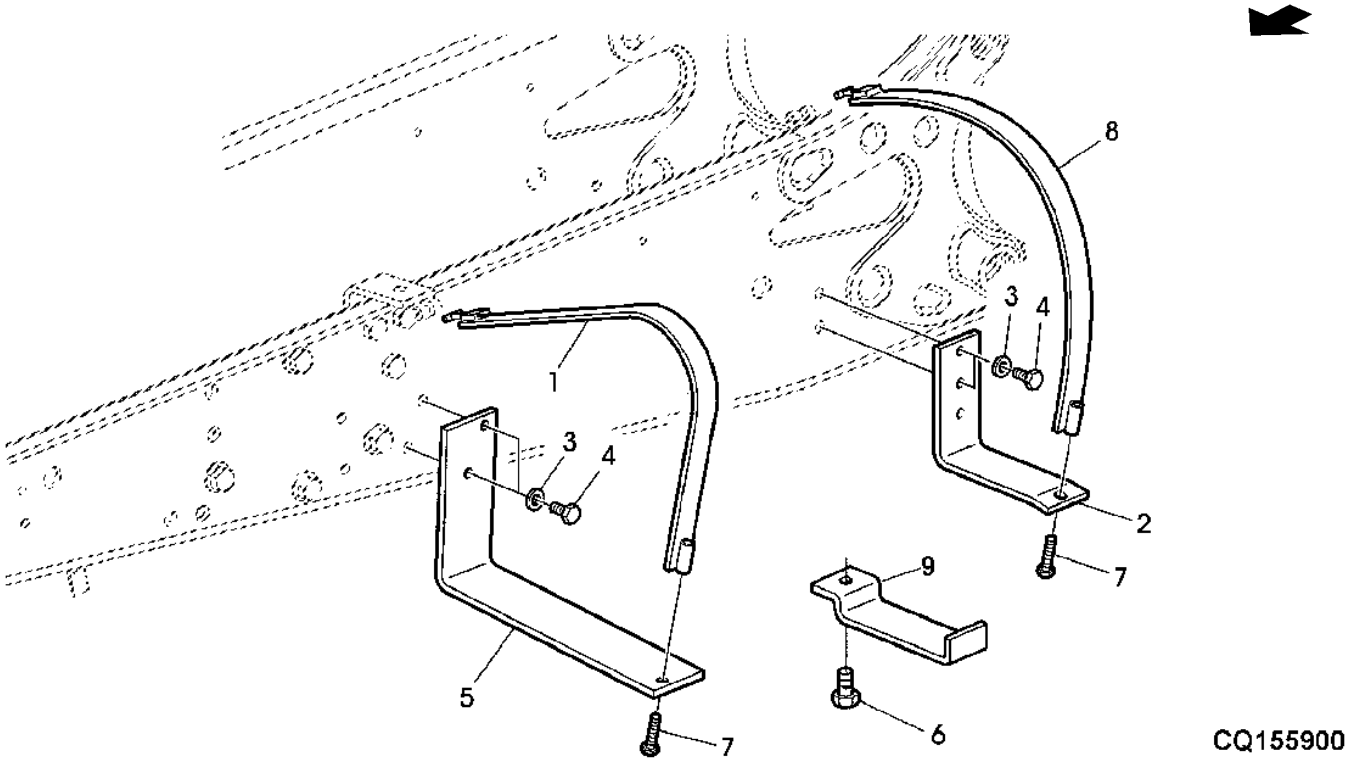

Item	*N pea*	*Descrio*	*Qtde*	*N srie*	*Notas*
1	DQ73126	Cinta	1		FRONT
2	P60213	Suporte	1		
3	24M7047	Arruela	4		
4	19M7387	Parafuso sextavado	AR		
5	CQ63798	Suporte	1		
6	AP32897	Correia de ajuste	AR		
7	19M8049	Parafuso sextavado	2		
8	AP32897	Braçadeira	1		
9	CQ47036	Apoio	1		

PROTECAO DO TANQUE DE COMBUSTIVEL

PUBM1680 A.1

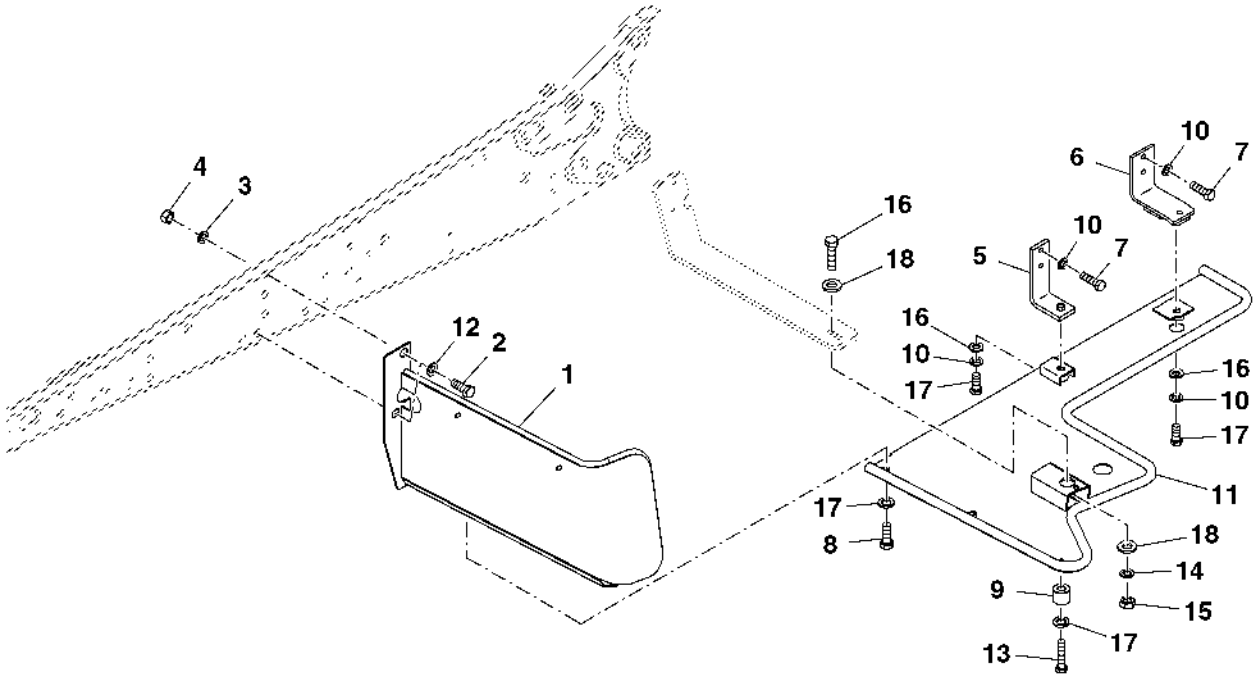

PUBM1680

Item	*N pea*	*Descrio*	*Qtde*	*N srie*	*Notas*
1	DQ63790	Proteção	1		
2	19M7487	Parafuso sextavado	2		
3	24M7051	Arruela	2		
4	14M7144	Porca	2		
5	DQ41499	Apoio	1		
6	DQ41285	Suporte	1		
7	19M7387	Parafuso sextavado	4		
8	19M7285	Parafuso sextavado	AR		
9	CQ38916	Espaçador	1		
10	12M7067	Arruela de pressão	AR		
11	DQ63793	Proteção	1		
12	12M7070	Arruela de pressão	2		
13	19M7330	Parafuso sextavado	1		
14	12M7066	Arruela de pressão	1		
15	14M7140	Porca	1		
16	19M7183	Parafuso sextavado	1		
17	24M3763	Arruela	5		
18	24M7040	Arruela	2		

Índice pictrico por seo

PUBM1807 A.1

1-	112
2-	113
3-	114
4-	115
5-	116
6-	117
7-	118
8-	120
9-	122
12-	126
14-	129
17-	132
18-	134
21-	140
22-	142

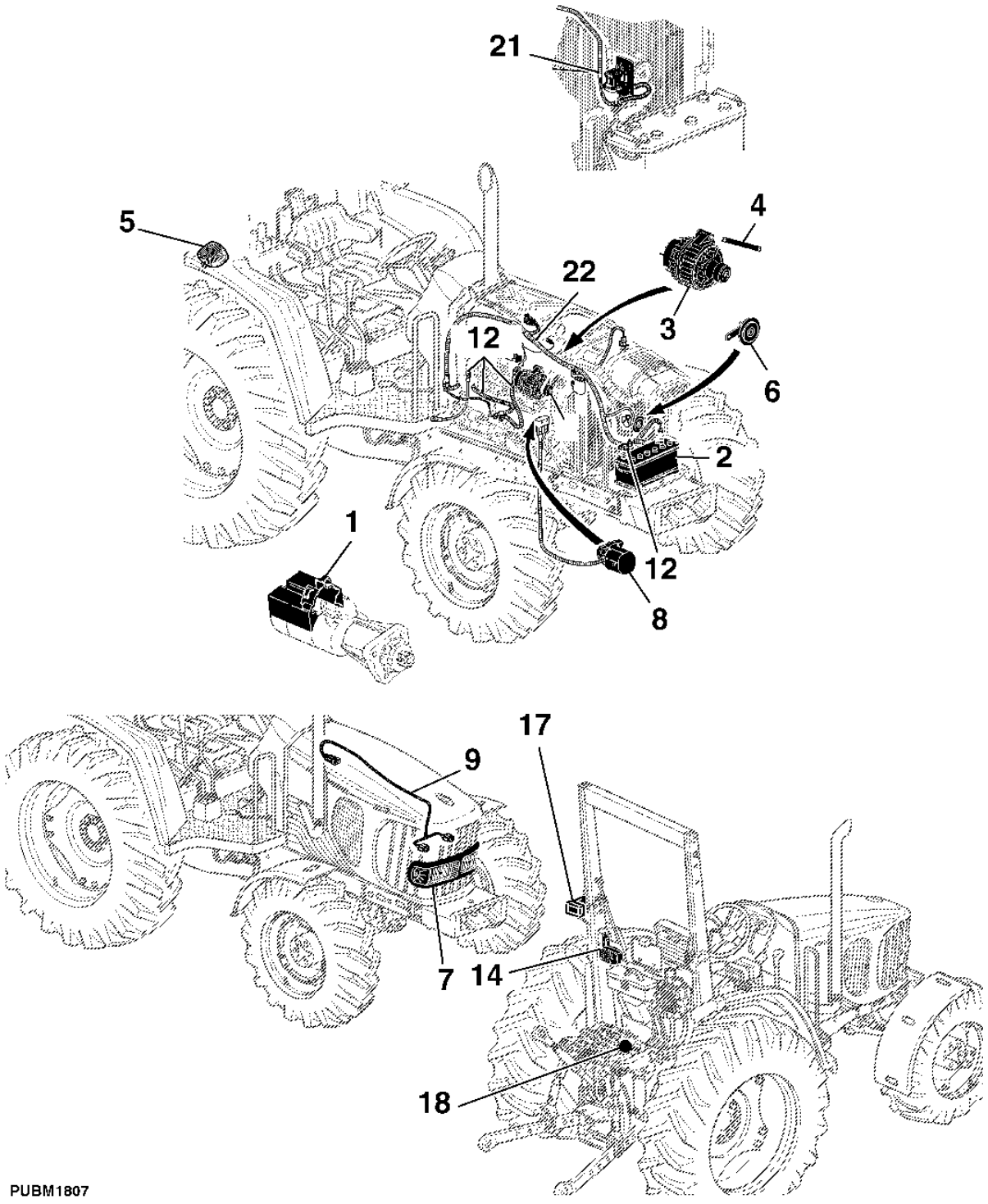

PUBM1807

Índice pictrico por seo

PUBM1808 A.1

10-	124
11-	125
13-	128
15-	130
16-	131
19-	136
20-	138
30-	154

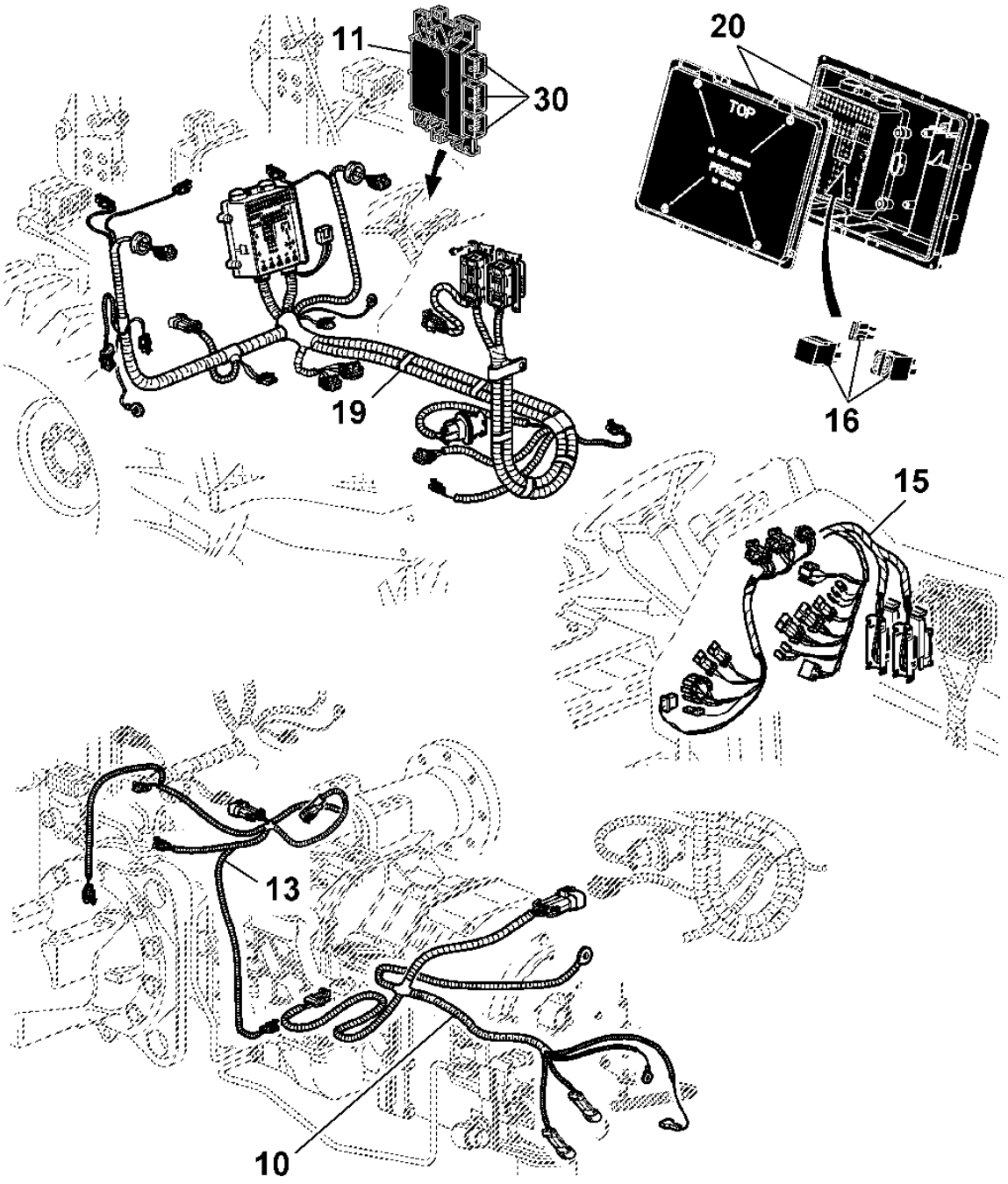

PUBM1808

Índice pictrico por seo

PUBM1809 A.1

23-	144
24-	146
25-	148
26-	149
27-	150
28-	151
29-	152
31-	156

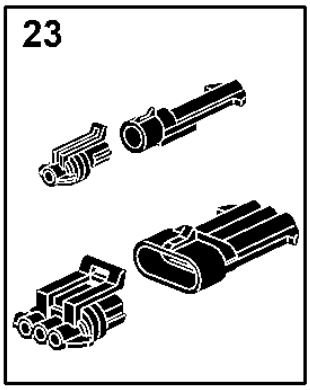

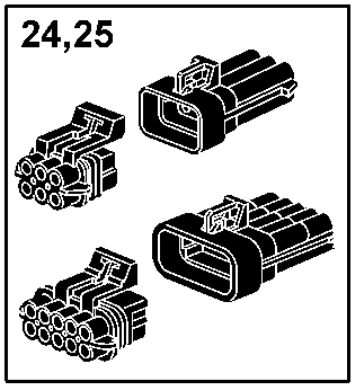

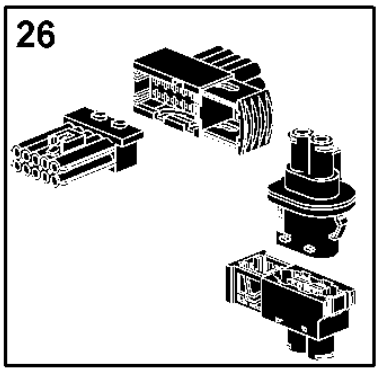

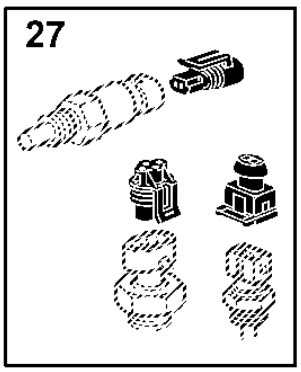

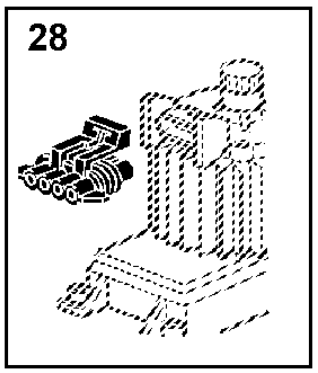

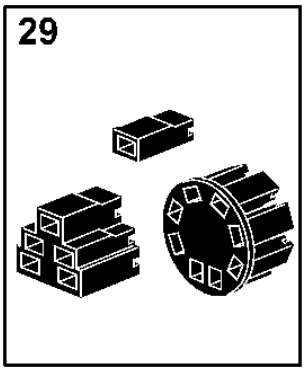

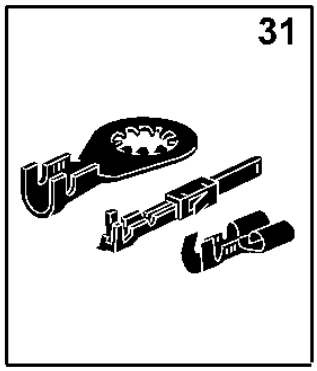

PUBM1809

PROTECAO DO MOTOR DE PARTIDA

PUBM1435 A.1

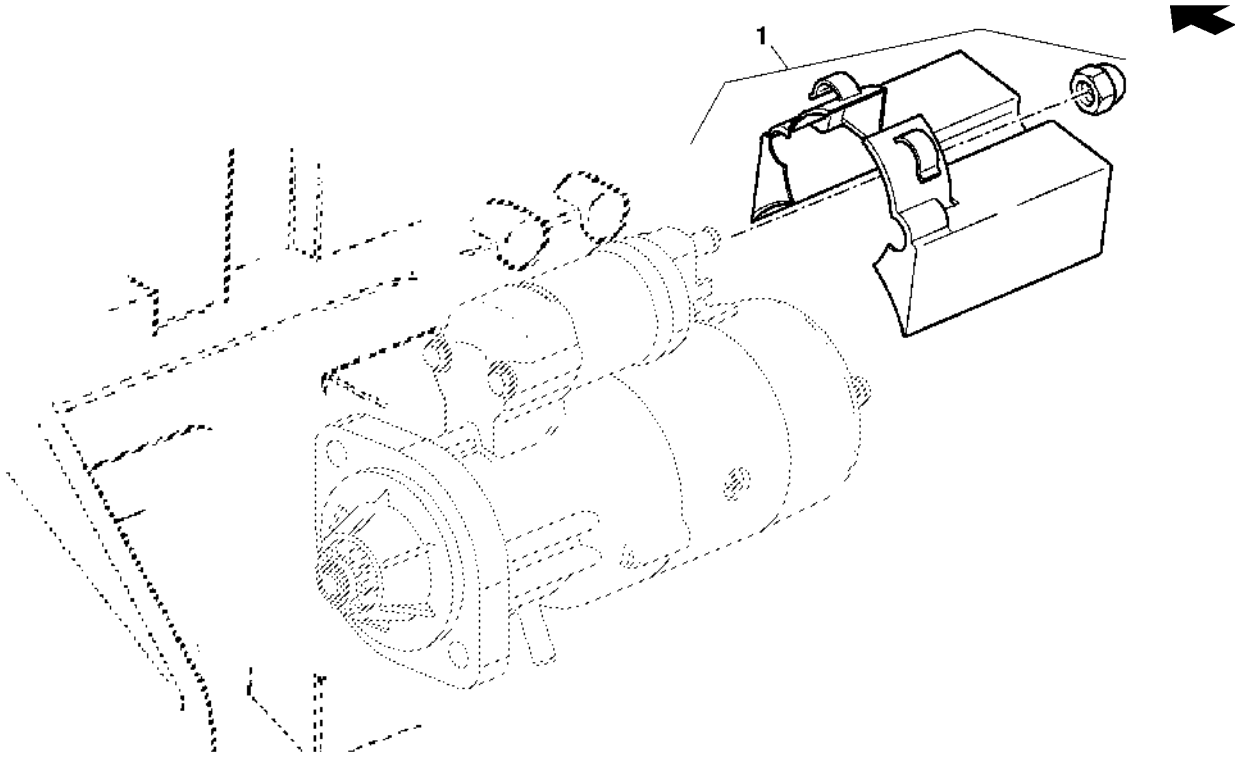

PUBM1435

Item	N pea	Descrio	Qtde	N srie motor	Notas
1	RE530306	Kit	1		

BATERIA / FIXACAO DA BATERIA

CQ155737 A.1

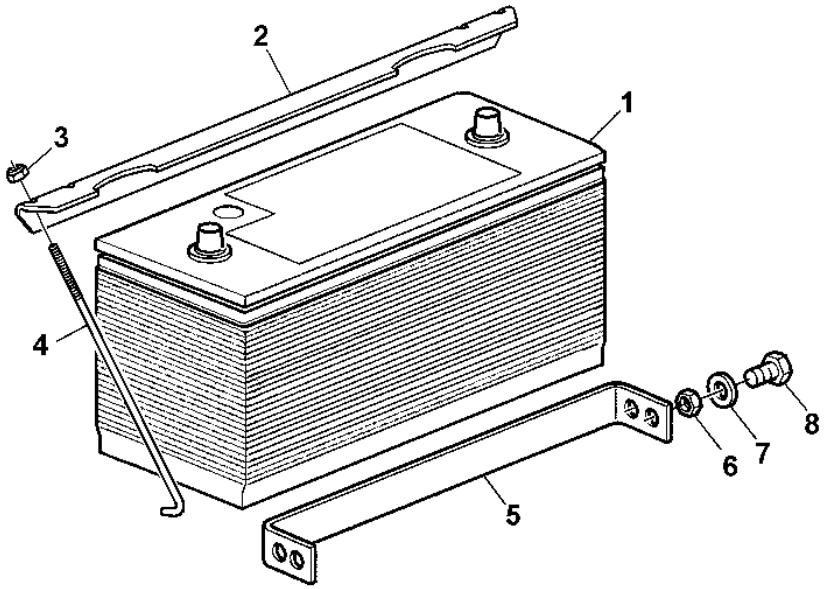

CQ155737

Item	*N pea*	*Descrio*	*Qtde*	*N srie*	*Notas*
1	SJ10989	Bateria com carga úmida	1		100AH, 750A (SUB FOR DQ68477)
2	L158303	Apoio	1		
3	14M7397	Porca de segurança	2		
4	L158301	Paraf. com gancho	2		
5	L158304	Apoio	1		
6	14M7029	Porca	4		
7	24M7055	Arruela	4		
8	19M7139	Parafuso sextavado	4		

ALTERNADOR

PUBM1778 A.1

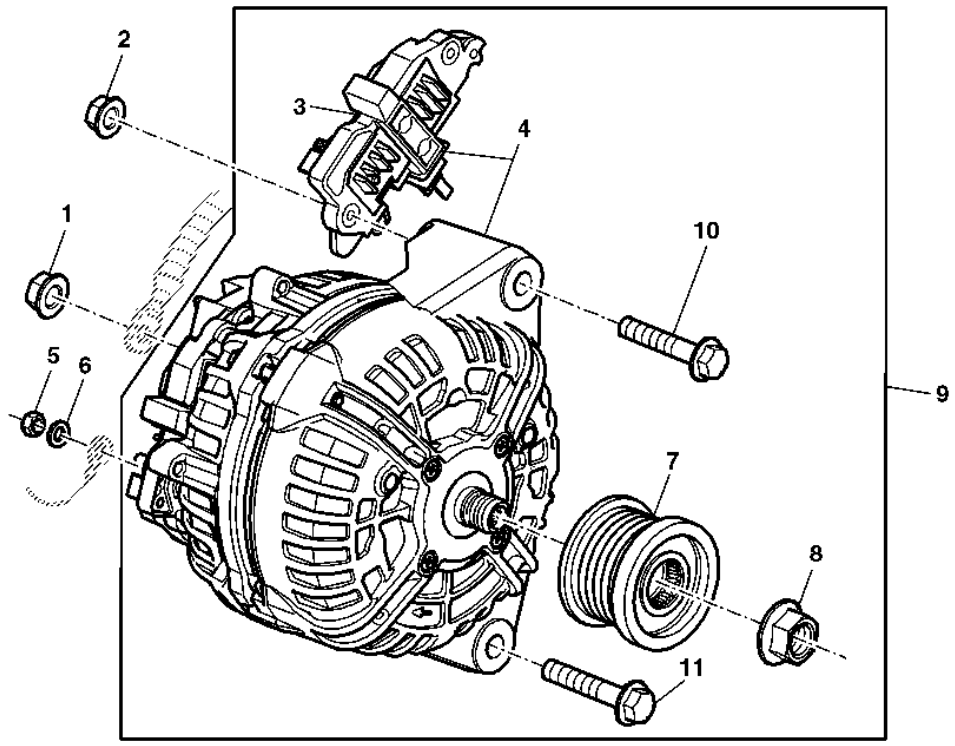

PUBM1778

Item	*N pea*	*Descrio*	*Qtde*	*N srie*	*Notas*
1	RE285712	Porca	1		
2	14M7296	Porca com flange	2		
3	AL172532	ReguladoR	1		
4	AL166645	Alternador	1		
5	14M7028	Porca	1		
6	24M7027	Arruela	1		
7	CQ66216	Polia	1		
8	L78085	Porca com flange	1		
9	DQ59038	Alternador	1		
10	19M7810	Parafuso	1		
11	19M7408	Parafuso sextavado	1		

SUPORTE DO ALTERNADOR

PUBM0362 A.1

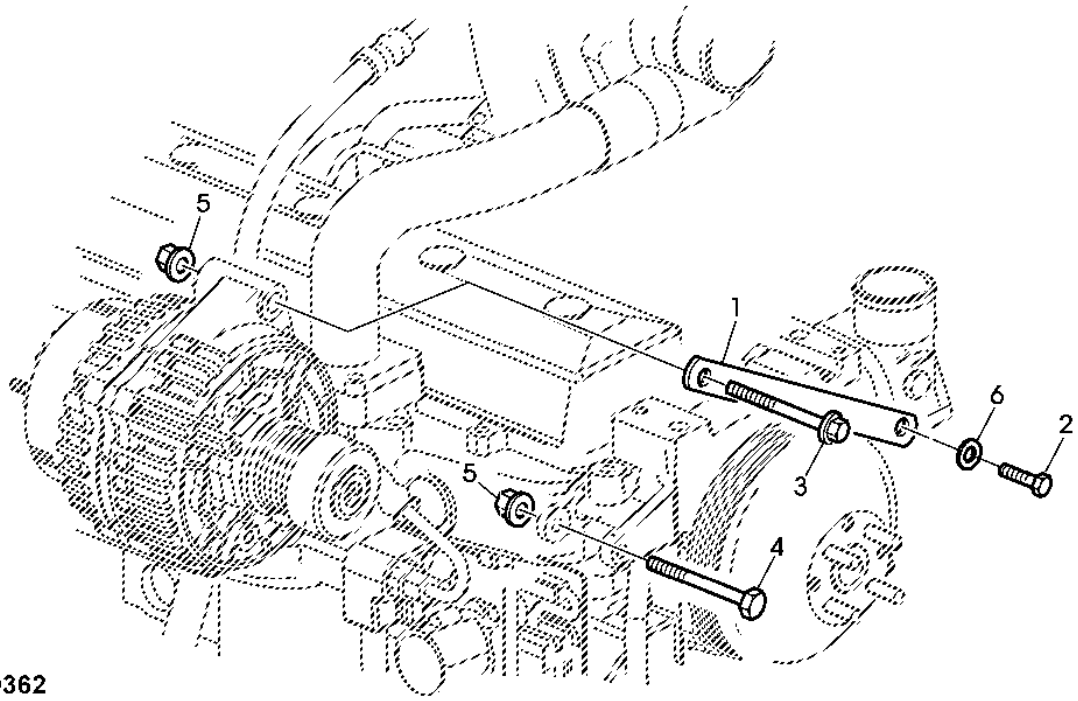

PUBM0362

Item	*N pea*	*Descrio*	*Qtde*	*N srie*	*Notas*
1	CQ48506	Suporte	2		
2	19M7166	Parafuso sextavado	1		
3	19M7810	Parafuso	1		
4	19M7408	Parafuso sextavado	1		
5	14M7296	Porca com flange	2		
6	24M7040	Arruela	2		

LUZ TRASEIRA

LX033270 A.1

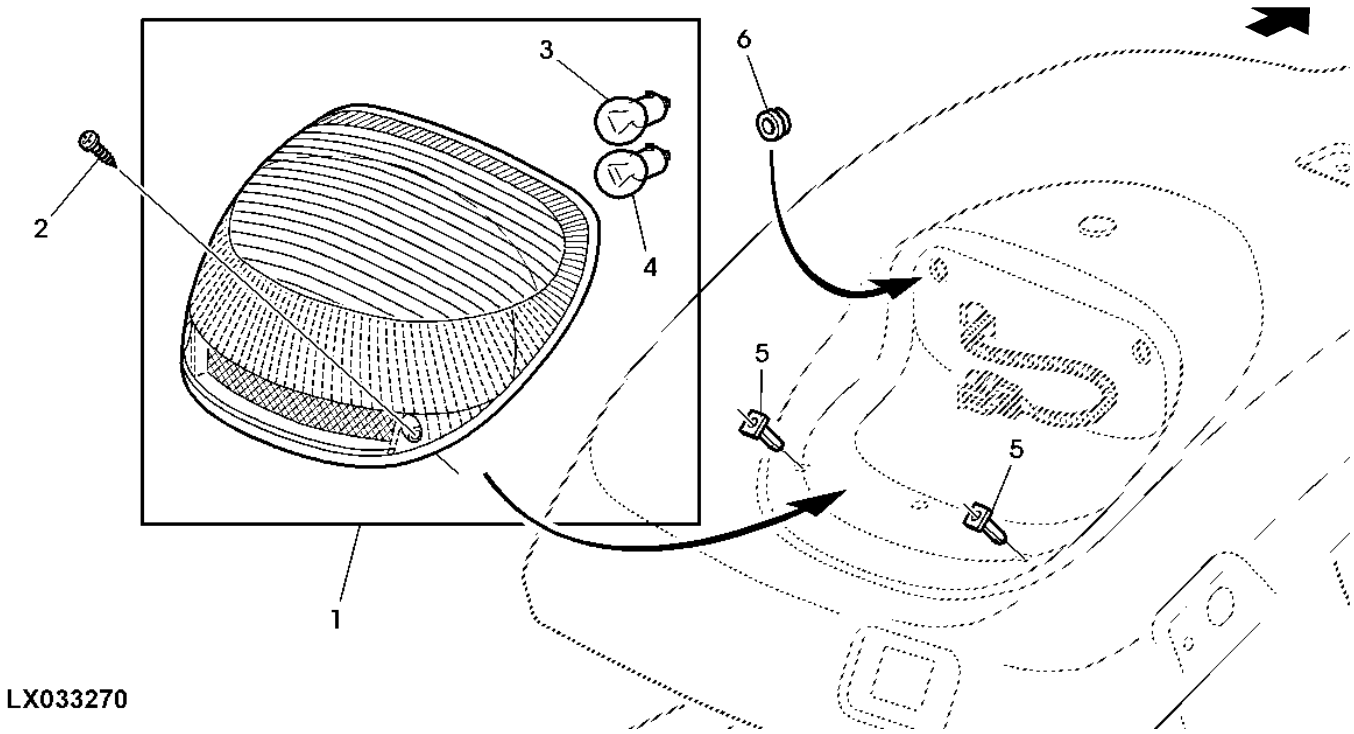

LX033270

Item	*N pea*	*Descrio*	*Qtde*	*N srie*	*Notas*
1	AL176143	Luz traseira	2		
2	37M7274	Parafuso	4		
3	57M7014	Lâmpada	1		12V-21W
4	57M7011	Lâmpada	1		12V-21/5W
5	L151980	Porca de segurança	4		
6	L152943	Passa-fio	4		

BUZINA

LX025959 A.1

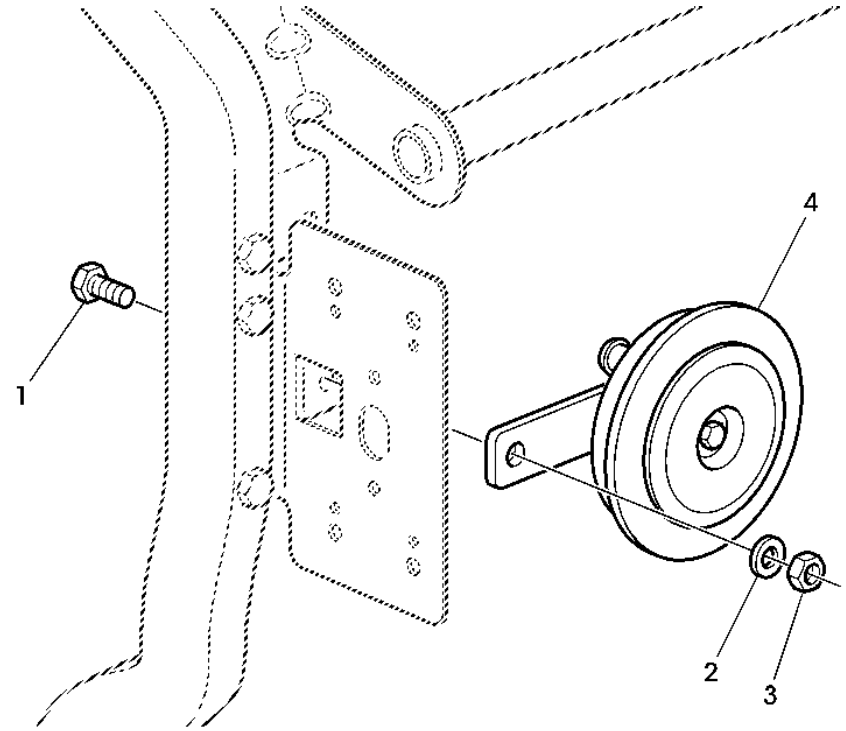

Item	*N pea*	*Descrio*	*Qtde*	*N srie*	*Notas*
1	19M7297	Parafuso sextavado	1		
2	24M7055	Arruela	1		
3	14M7273	Porca	1		
4	AL203265	Buzina	1		

FAROIS DIANTEIROS

PUBM1538 A.1

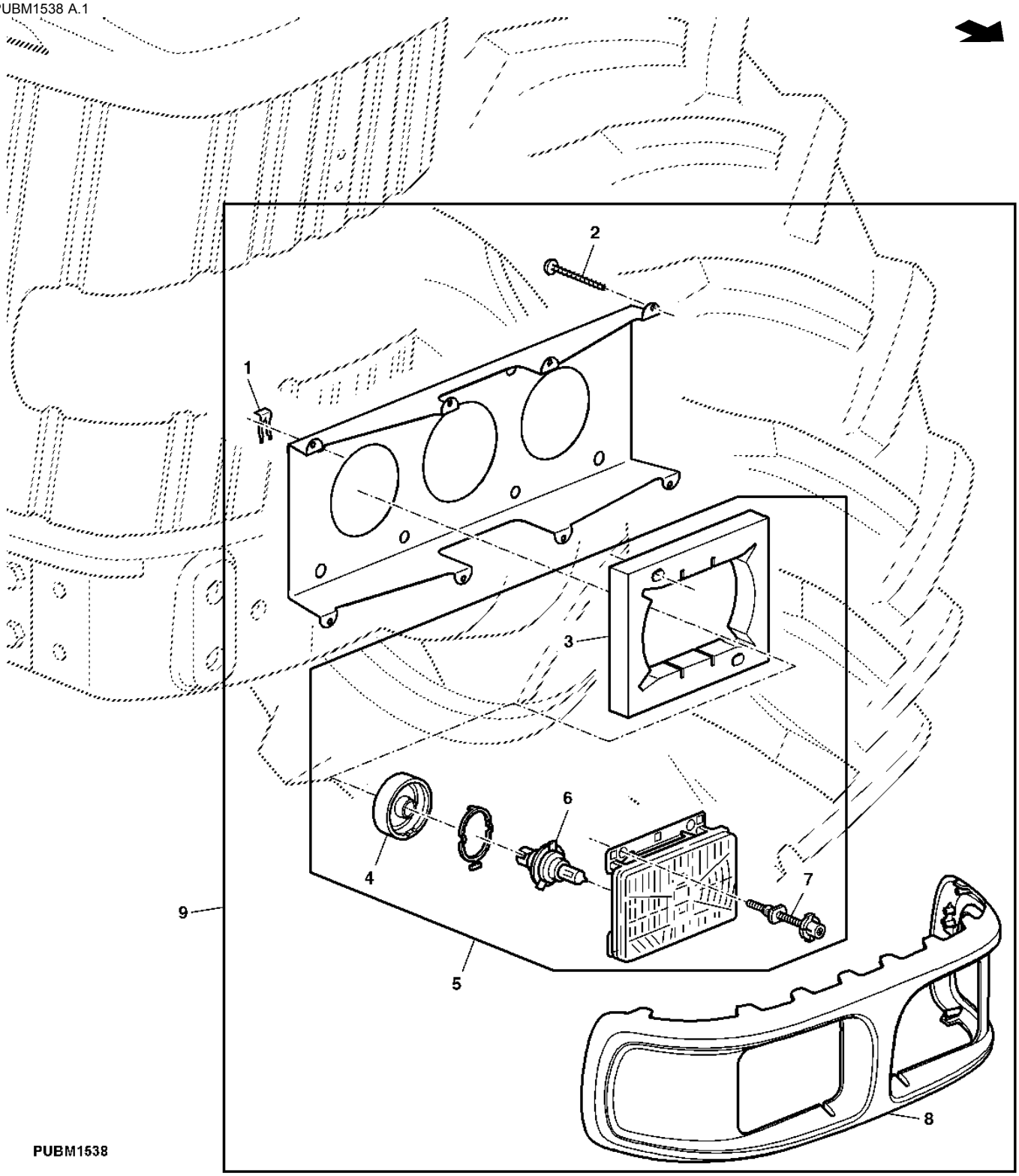

Item	*N pea*	*Descrio*	*Qtde*	*N srie*	*Notas*
1	L78984	Presilha	6		
2	37M7335	Parafuso	8		
3	CQ71882	Vedação	2		
4	L154128	Proteção contra Pó	1		
5	MN10029	Farol dianteiro	2		
6	57M7166	Lâmpada	2		
7	AZ47904	Correia de ajuste	6		
8	CQ71890	Moldura	1		
9	DQ58449	Farol dianteiro	1		

CHICOTE E RELE DE PARTIDA

PUBM1788 A.1

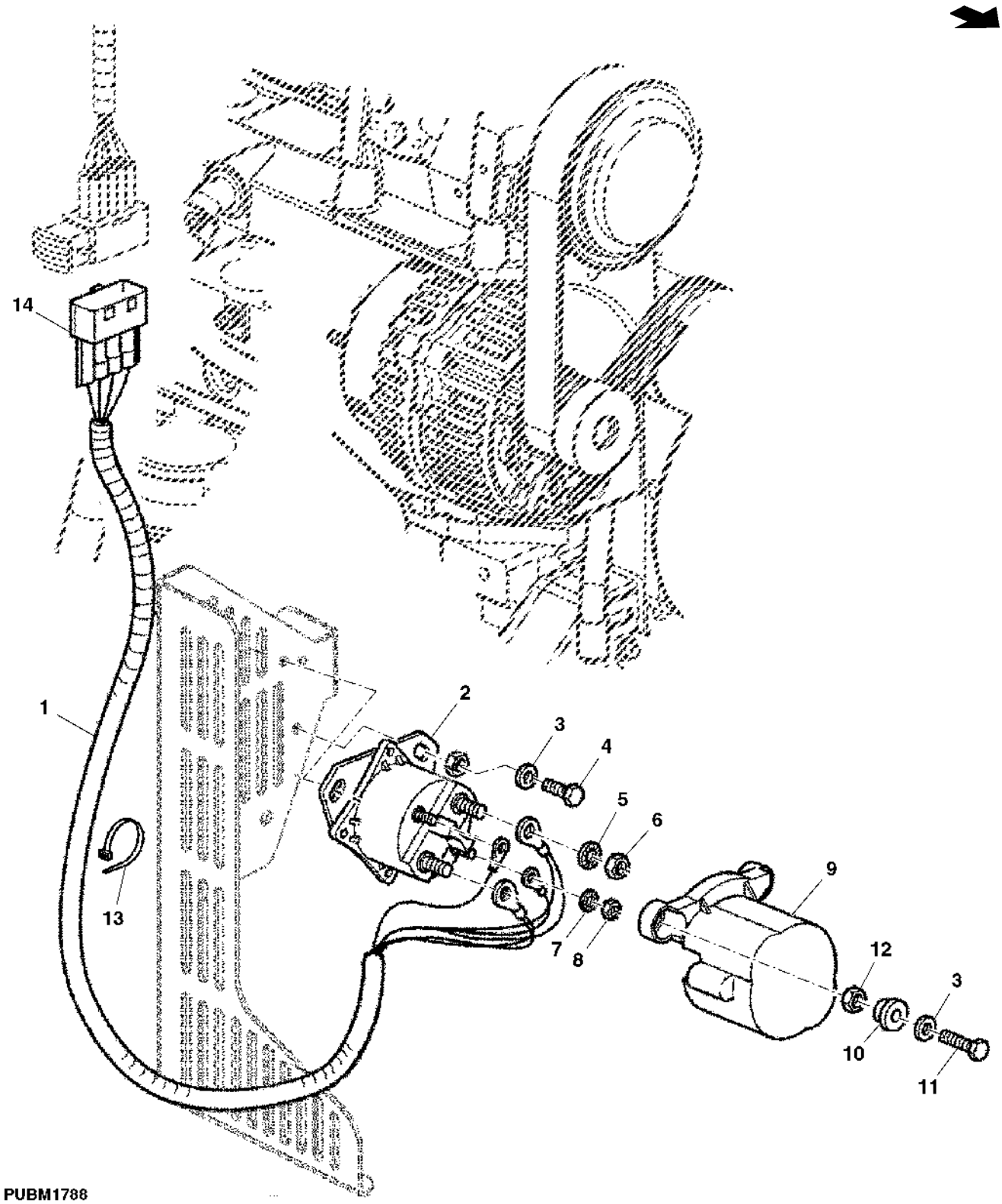

Item	*N pea*	*Descrio*	*Qtde*	*N srie*	*Notas*
1	AL164627	Chicote	1		
2	RE164448	Relé de paRtida	1		
3	24M7054	Arruela	AR		
4	19M7560	Parafuso sextavado	AR		
5	12M7122	Arruela de pressão	2		
6	14H785	Porca	2		
7	12H295	Arruela de pressão	2		
8	14H631	Porca	2		
9	L110306	Proteção	1		
10	L80303	Arruela	1		
11	19M7077	Parafuso sextavado	AR		
12	14M7165	Porca de segurança	AR		
13	CQ28556	Correia	1		
14	57M8068	Alojam. conector elétrico	1		

CHICOTE, LUZES DIANTEIRAS E LUZES DE TRABALHO (GRADE FRONTAL)

PUBM1789 A.1

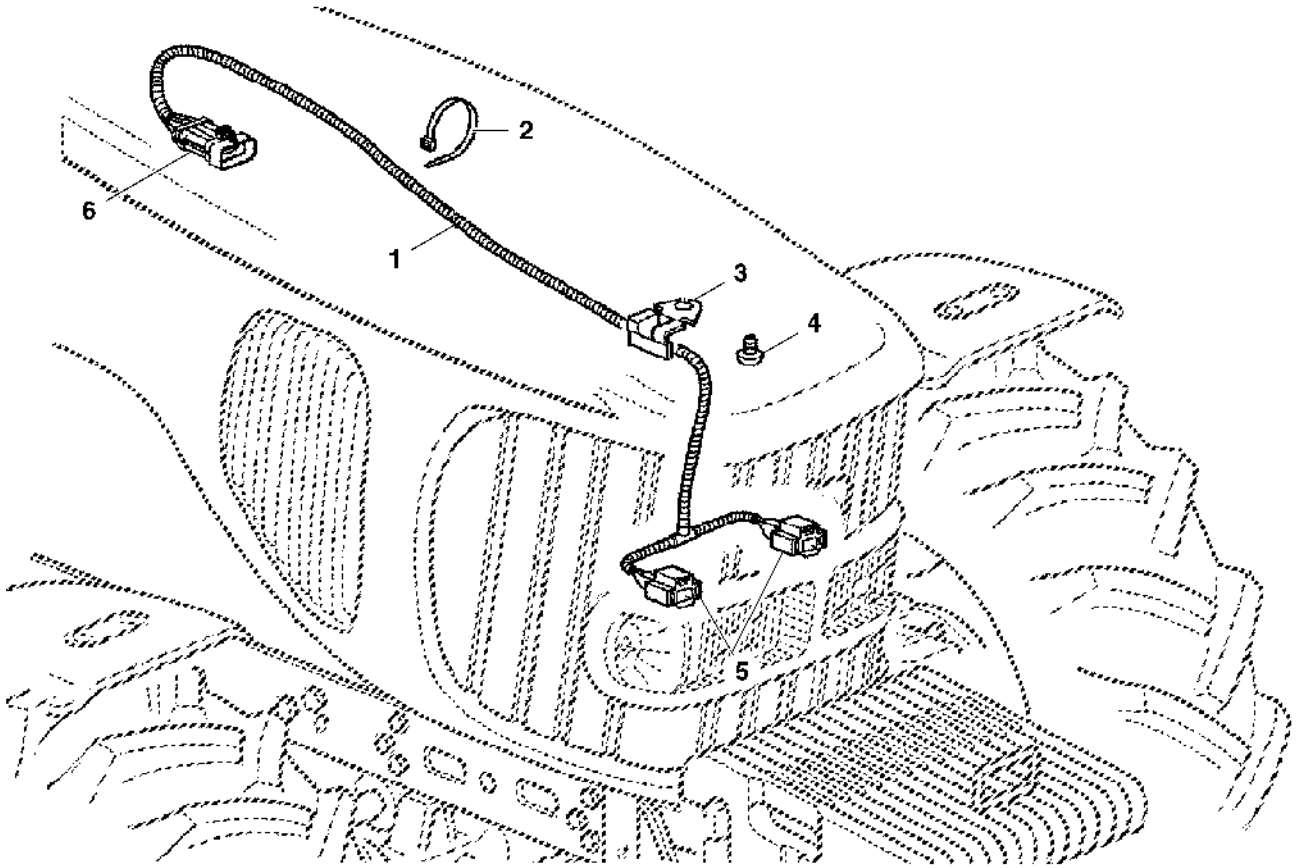

PUBM1789

Item	*N pea*	*Descrio*	*Qtde*	*N srie*	*Notas*
1	AL157627	Chicote	1		
2	R44302	Cinta	2		
3	L153768	Presilha	1		
4	L155448	Parafuso	1		
5	57M7064	Alojam. conector elétrico	2		
6	57M7264	Alojam. conector elétrico	1		

CHICOTE DA TRANSMISSAO

PUBM1790 A.1

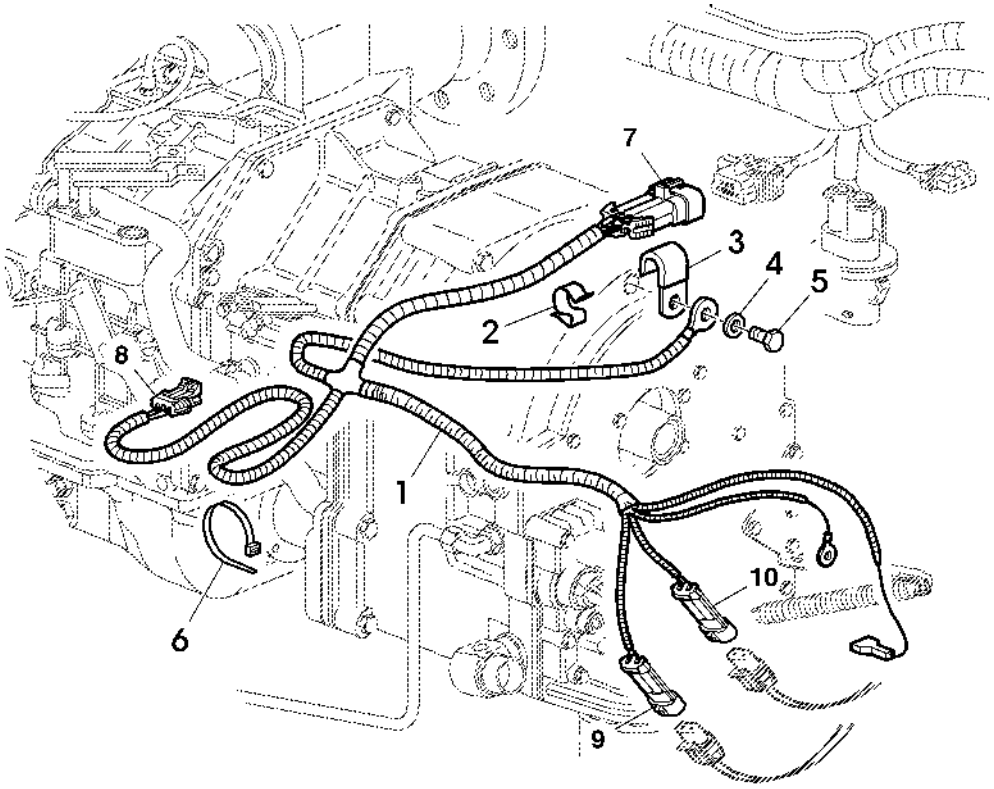

PUBM1790

Item	*N pea*	*Descrio*	*Qtde*	*N srie*	*Notas*
1	AL180296	Chicote	1		
2	L110765	Braçadeira	1		
3	T13744	Braçadeira	1		
4	24M7044	Arruela	1		
5	19M7386	Parafuso sextavado	1		
6	R44302	Cinta	3		
7	57M7263	Alojam. conector elétrico	1		
8	57M7328	Alojam. conector elétrico	1		
9	57M7365	Alojam. conector elétrico	1		
10	57M7265	Alojam. conector elétrico	1		

UNIDADE BASICA DE CONTROLE (BCU)

CQ155757 A.1

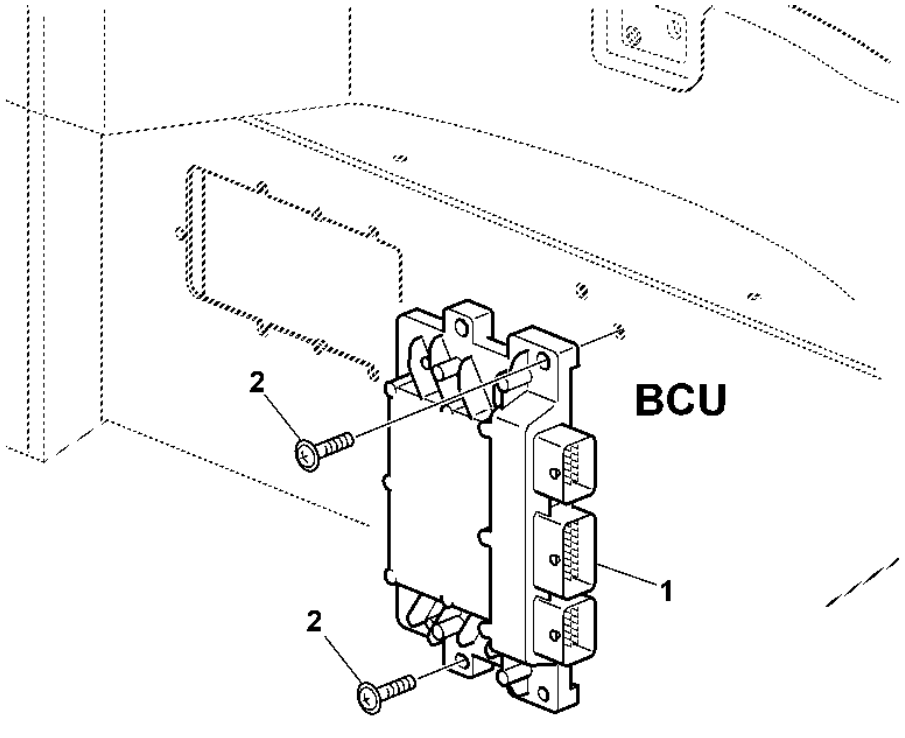

Item	*N pea*	*Descrio*	*Qtde*	*N srie*	*Notas*
1	AL205515	Unidade básica de controle	1		
2	19M8875	Parafuso	2		

CABOS DA BATERIA

CQ155746 A.1

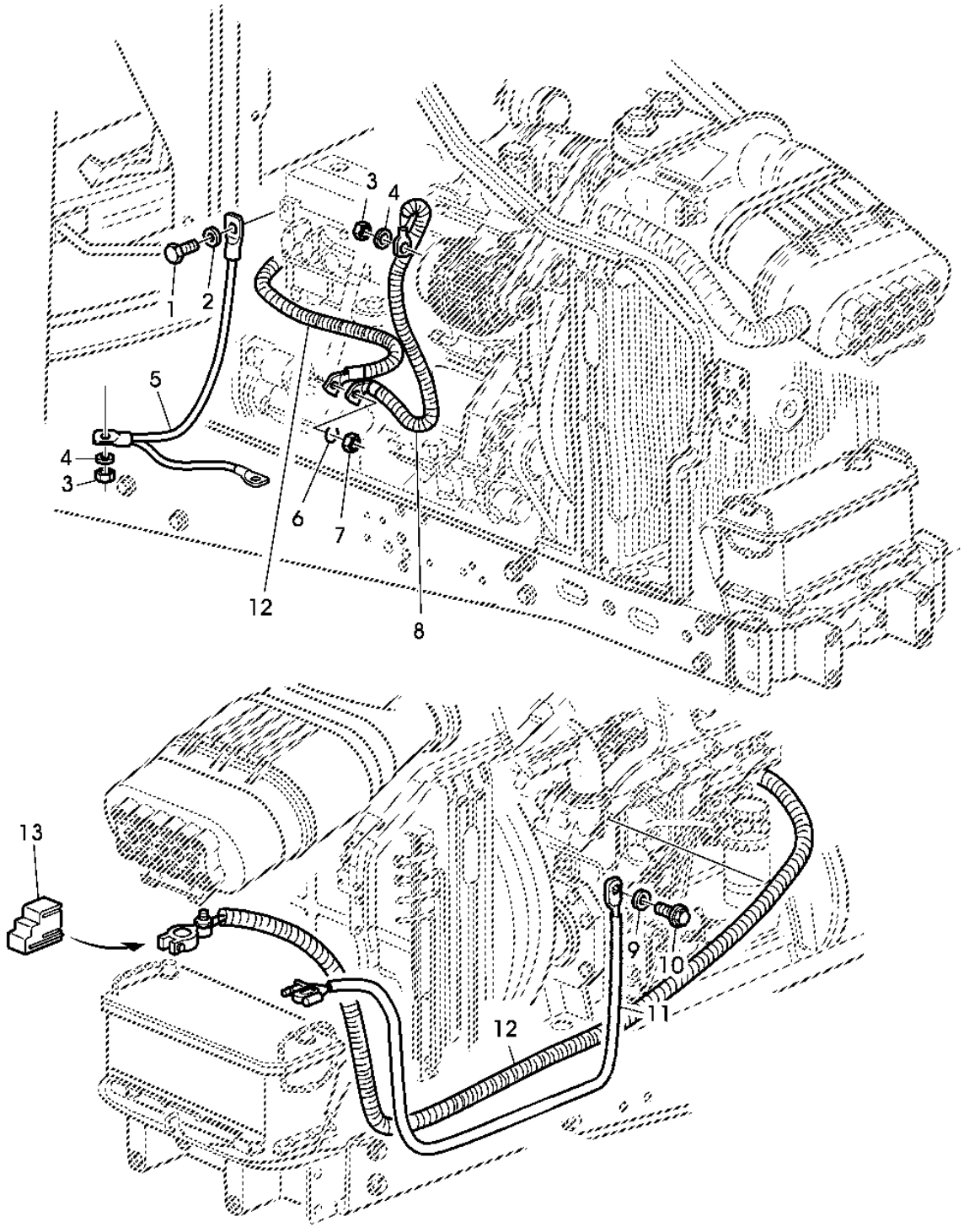

CQ155746

Item	*N pea*	*Descrio*	*Qtde*	*N srie*	*Notas*
1	19M7268	Parafuso sextavado	1		
2	24M7047	Arruela	1		
3	14M7273	Porca	3		
4	24M7055	Arruela	3		
5	AL159181	Cabo da bateria	1		
6	12M7135	Arruela de pressão	1		
7	14M7299	Porca com flange	1		
8	AL154428	Cabo da bateria	1		
9	24M7145	Arruela	1		
10	19M9201	Parafuso	AR		
11	AL159445	Cabo da bateria	1		
12	AL157540	Cabo da bateria	1		
13	L154937	Blindagem	1		
..	**L165421**	**Graxa**	**1**		

CHICOTE TRASEIRO DA TRANSMISSAO

PUBM1791 A.1

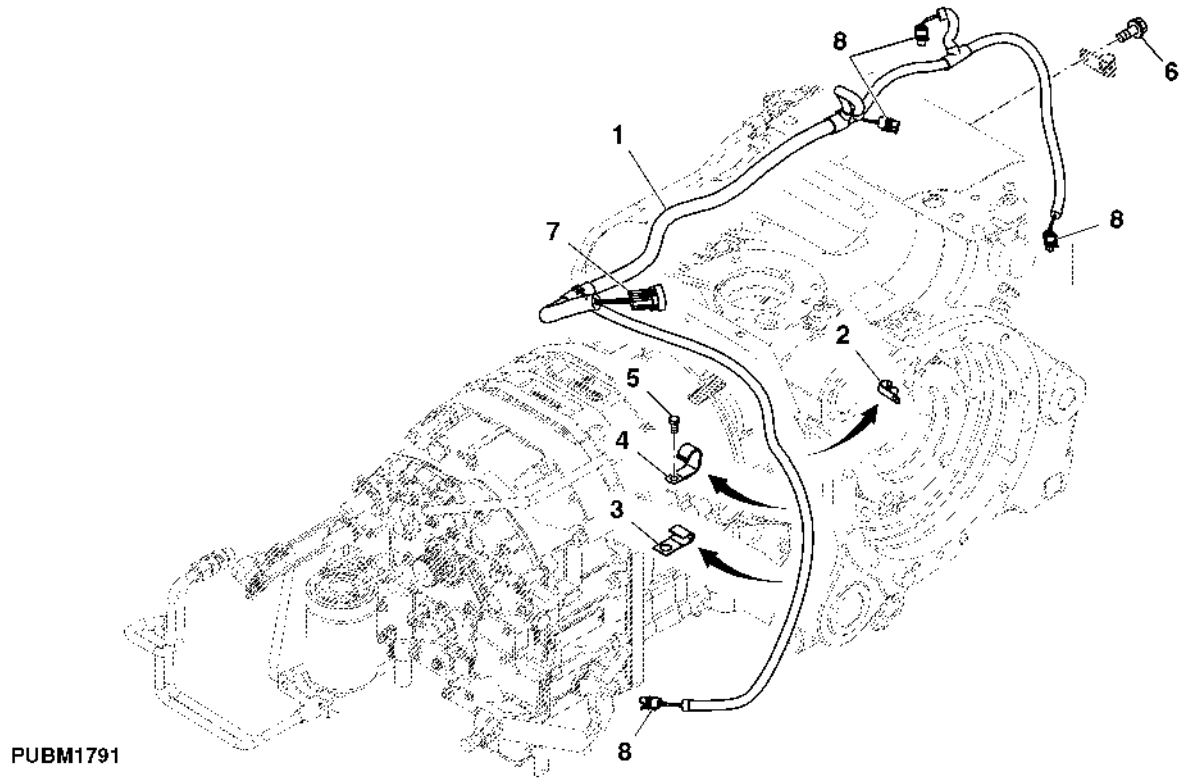

Item	N pea	Descrio	Qtde	N srie	Notas
1	AL178813	Chicote	1		
2	L167244	Presilha	1		
3	T13744	Braçadeira	1		
4	AH89557	Presilha	1		
5	19M7162	Parafuso sextavado	2		
6	R153690	Parafuso	1		
7	57M7265	Alojam. conector elétrico	1		
8	57M7379	Alojam. conector elétrico	3		

LUZ DE TRABALHO, TRASEIRA

PUBM1700 A.1

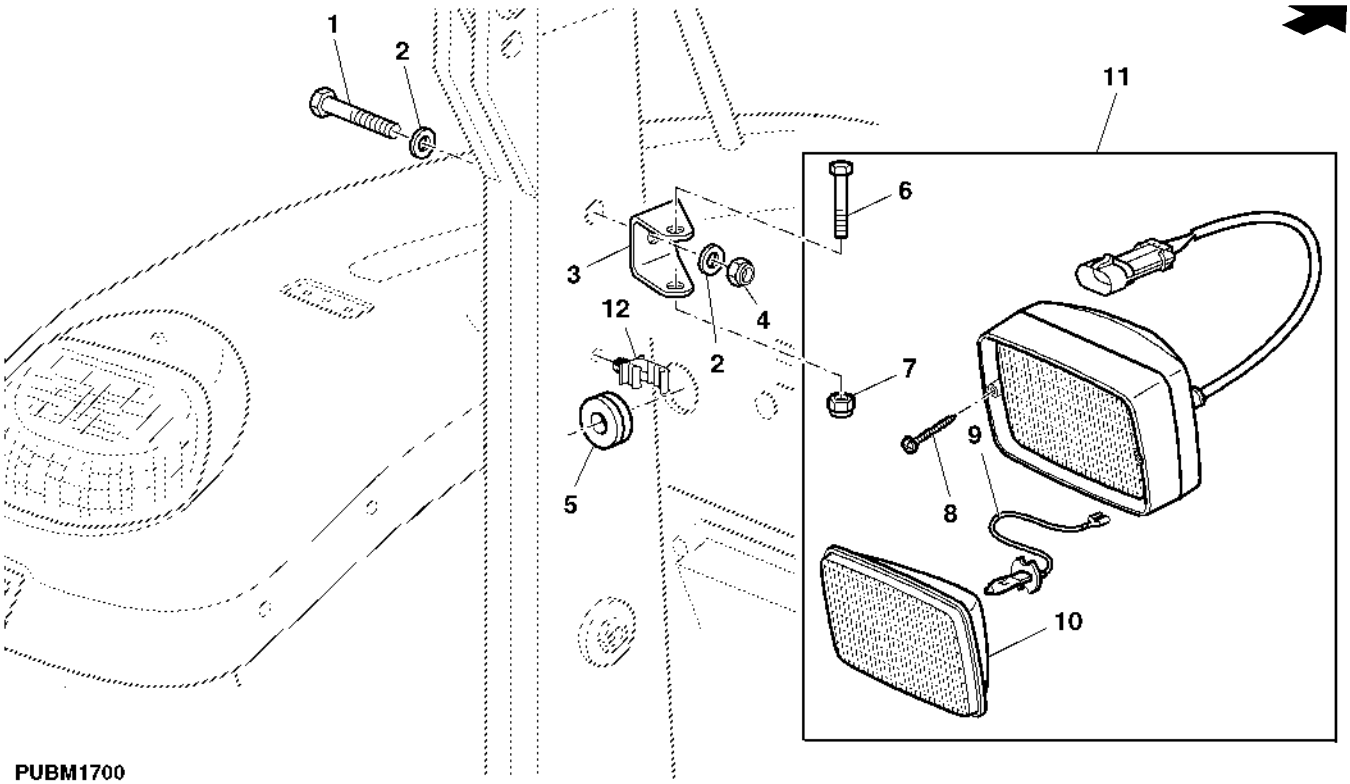

PUBM1700

Item	*N pea*	*Descrio*	*Qtde*	*N srie*	*Notas*
1	19M7274	Parafuso sextavado	1		
2	24M7298	Arruela	2		
3	L171364	Suporte	1		
4	14M7166	Porca de segurança	1		
5	L39888	Passa-fio	1		
6	19M7269	Parafuso sextavado	1		
7	14M7166	Porca de segurança	1		
8	37M7177	Parafuso	2		
9	AT130104	Lâmpada	1		
10	RE60765	Lente	1		
11	RE48986	Farol de serviço	1		
12	L157473	Braçadeira	1		

CHICOTE DO PAINEL

PUBM1914 A.1

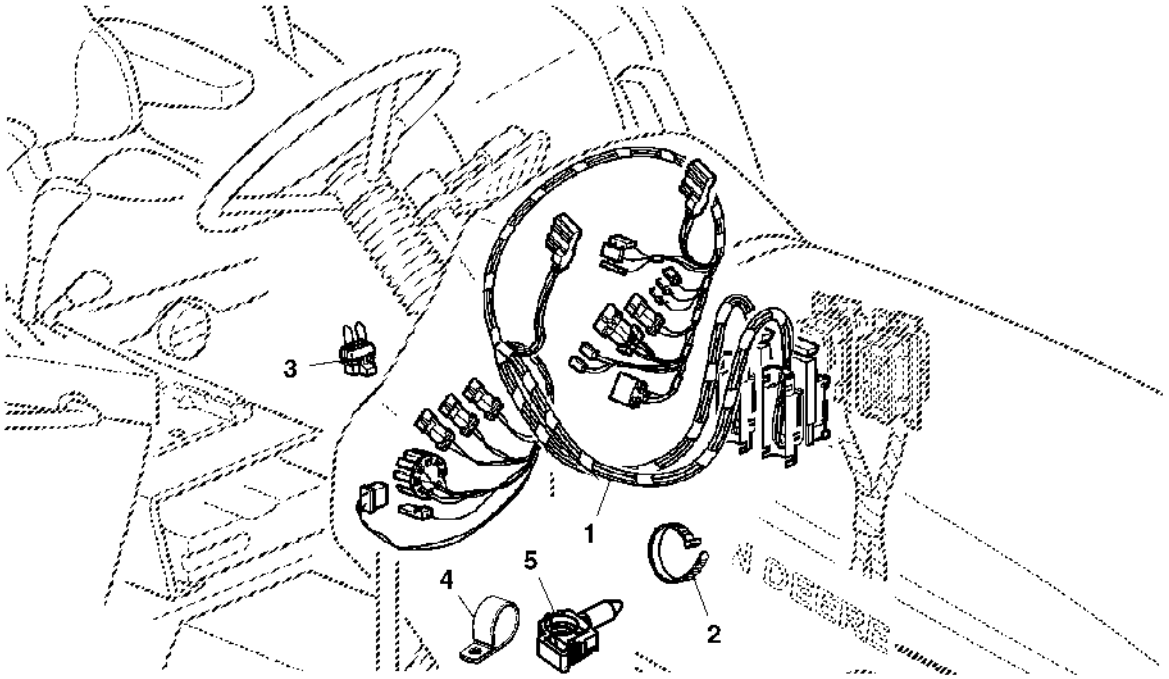

PUBM1914

Item	*N pea*	*Descrio*	*Qtde*	*N srie*	*Notas*
1	AL164954	Chicote	1		
2	R44302	Cinta	AR		
3	AL163958	Chicote	1		
4	AL169907	Braçadeira	1		
5	H141394	Presilha	7		

FUSIVEIS, DIODOS, RELES

PUBM3013 A.1

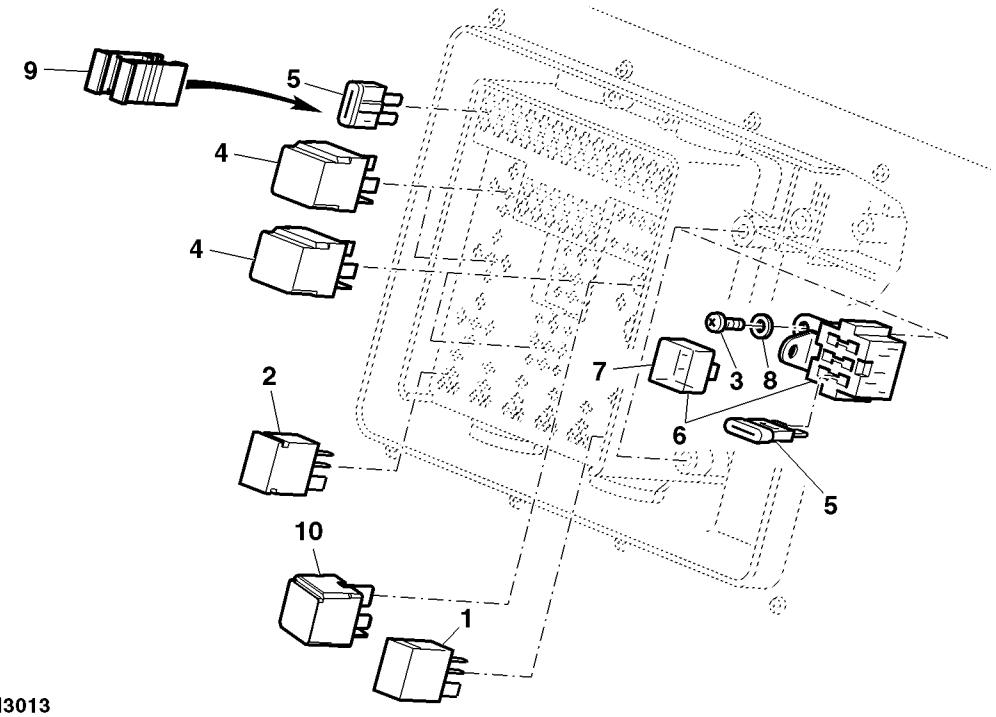

PUBM3013

Item	*N pea*	*Descrio*	*Qtde*	*N srie trator*	*Notas*
1	AL76702	Relé	1		
2	AL152098	Porta-diodos	1		
3	37M7293	Parafuso	1		
4	AL77324	Relé	3		
5	57M7121	Fusível	AR		10A
	99M7065	Fusível	AR		15A
	57M7120	Fusível	AR		20A
	57M7146	Fusível	AR		30A
6	AL117951	Caixa de fusíveis	1		
7	L63386	Capa	1		
8	24M7146	Arruela	1		
9	L79354	Alicate	1		
10	AL207376	Relé	1		
..	MN10768	Chicote	1		Without Cab
..	MN10769	Chicote	1		With Cab

LUZES INTERMITENTES E DE POSICAO

PUBM1678 A.1

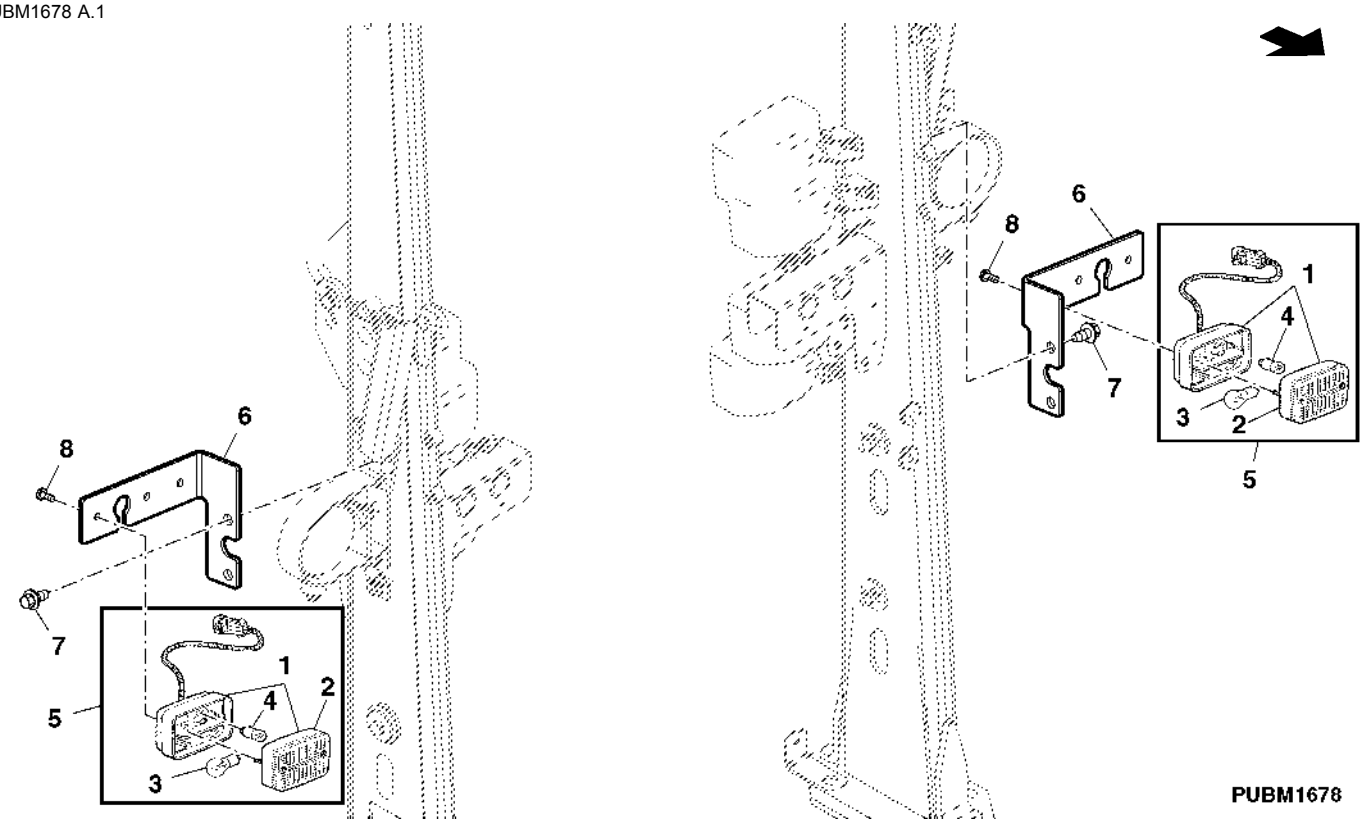

Item	*N pea*	*Descrio*	*Qtde*	*N srie*	*Notas*
1	AL75641	Luz de posição	1		
2	L75588	Luz de posição	1		
3	57M7014	Lâmpada	1		21W
4	57M6498	Lâmpada	1		
5	AL75642	Luz de posição	2		
6	L206924	Apoio	1		L.H
	L206925	Apoio	1		R.H
7	37M7257	Parafuso	4		
8	21M7265	Parafuso	4		

ALARME E LUZ DO RE

PUBM1696 A.1

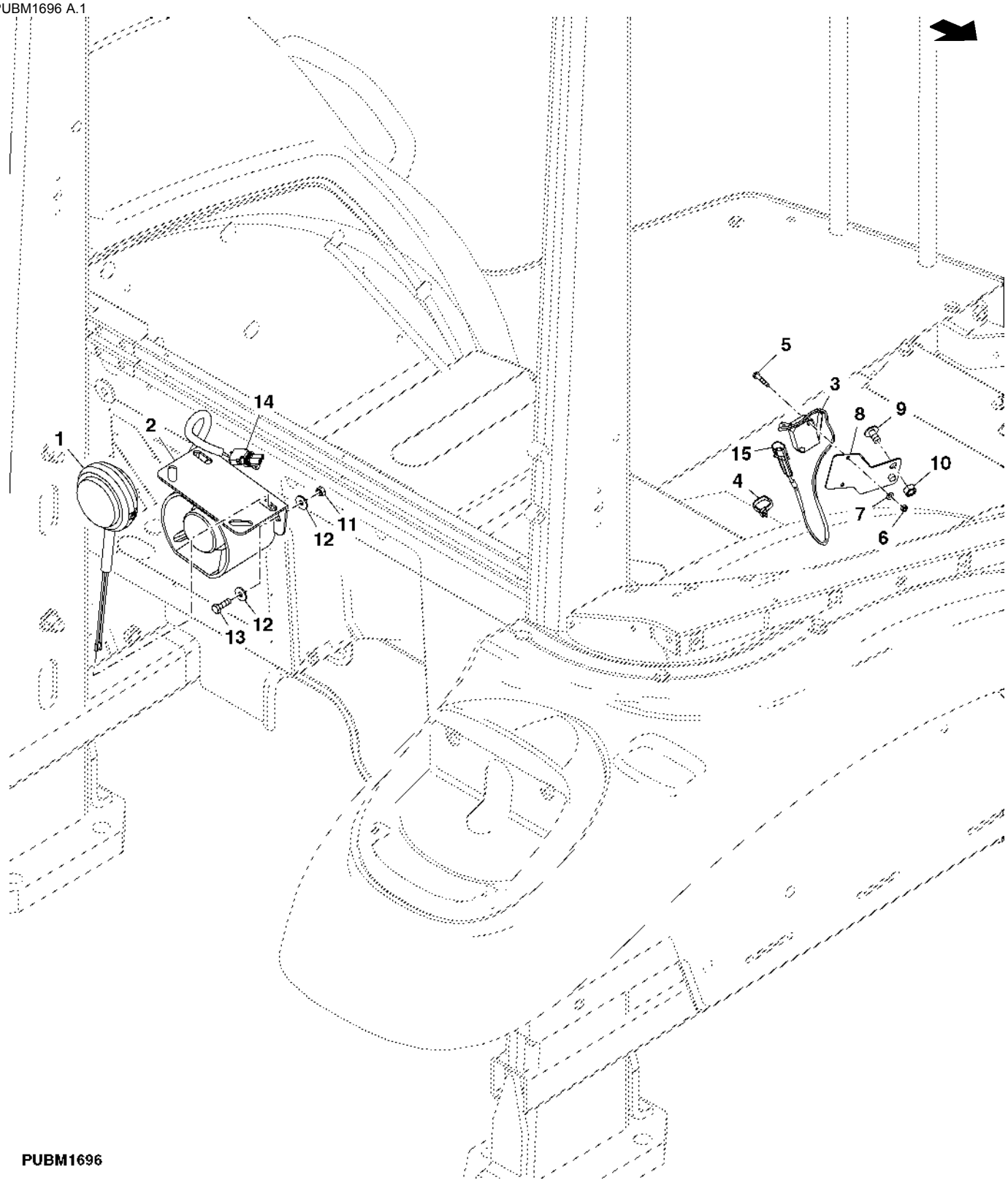

Item	N pea	Descrio	Qtde	N srie	Notas
1	DQ65274	Luz traseira	1		
2	AL176799	Alarme auditivo	1		
3	AL114955	Chicote	1		
4	R44302	Cinta	1		
5	21M7369	Parafuso	1		
6	14M7100	Porca	1		
7	24M7117	Arruela	2		
8	AL116265	Suporte	1		
9	19M8675	Parafuso	1		
10	14M7273	Porca	1		
11	14M7272	Porca	2		
12	24M7139	Arruela	2		
13	19M7077	Parafuso sextavado	2		
14	RE12363	Conj mont Conector elétrico	1		
15	57M7365	Alojam. conector elétrico	1		

CHICOTE DA PLATAFORMA DO OPERADOR SEM CABINE

PUBM2594 A.1

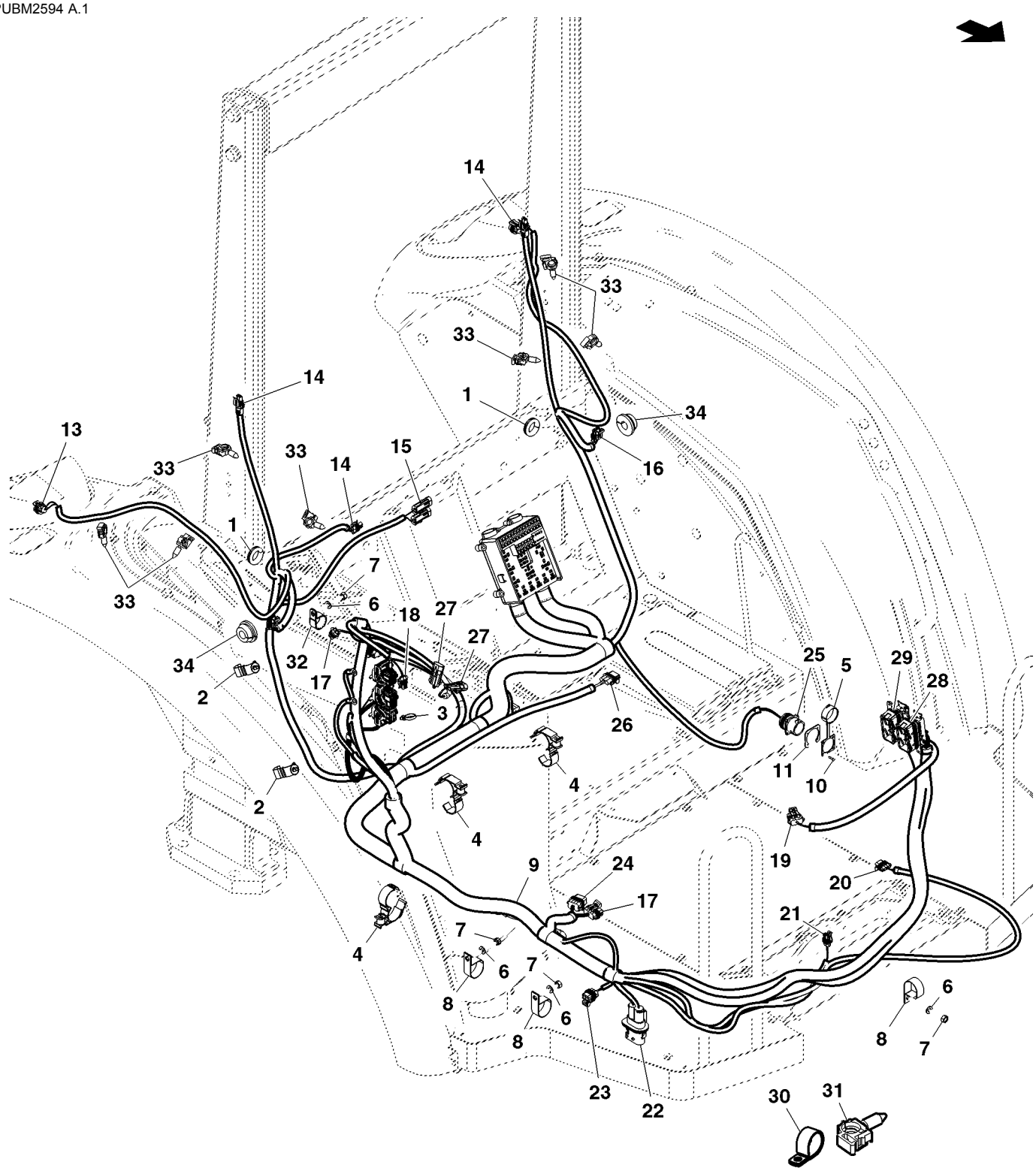

PUBM2594

Item	N pea	Descrio	Qtde	N srie	Notas
1	L39888	Passa-fio	2		
2	L115159	Braçadeira	4		
3	R44302	Cinta	10		
4	L113094	Braçadeira	4		
5	L156796	Plugue	1		
6	24M7055	Arruela	AR		
7	14M7273	Porca	AR		
8	AH77714	Presilha	4		
9	AL206552	Chicote	1		
10	37M7095	Parafuso	4		
11	L155075	Placa	1		
12	L113094	Braçadeira	4		
13	57M7349	Acessório conexão elétrica	2		
14	57M7254	Alojam. conector elétrico	2		
15	R78053	Conj mont Conector elétrico	2		
16	57M7255	Alojam. conector elétrico	2		
17	57M7262	Alojam. conector elétrico	2		
18	57M7697	Conj mont Conector elétrico	1		
19	57M7261	Alojam. conector elétrico	1		
20	57M7255	Alojam. conector elétrico	1		
21	57M7328	Alojam. conector elétrico	1		
22	57M8170	Acessório conexão elétrica	1		
23	57M7260	Alojam. conector elétrico	1		
24	57M7969	Conj mont Conector elétrico	1		
25	57M7919	Alojam. conector elétrico	1		
26	57M7280	Alojam. conector elétrico	1		
27	57M7257	Alojam. conector elétrico	1		
28	57M8198	Alojam. conector elétrico	1		
29	57M8167	Alojam. conector elétrico	1		
30	AH130222	Braçadeira	1		
31	R49921	Braçadeira	1		
32	AL169907	Braçadeira	1		
33	H141394	Presilha	7		
34	CQ26267	Passa-fio	2		
..	MN10767	Chicote	1		

CAIXA DE FUSIVEIS / ADESIVOS

LX034417 A.1

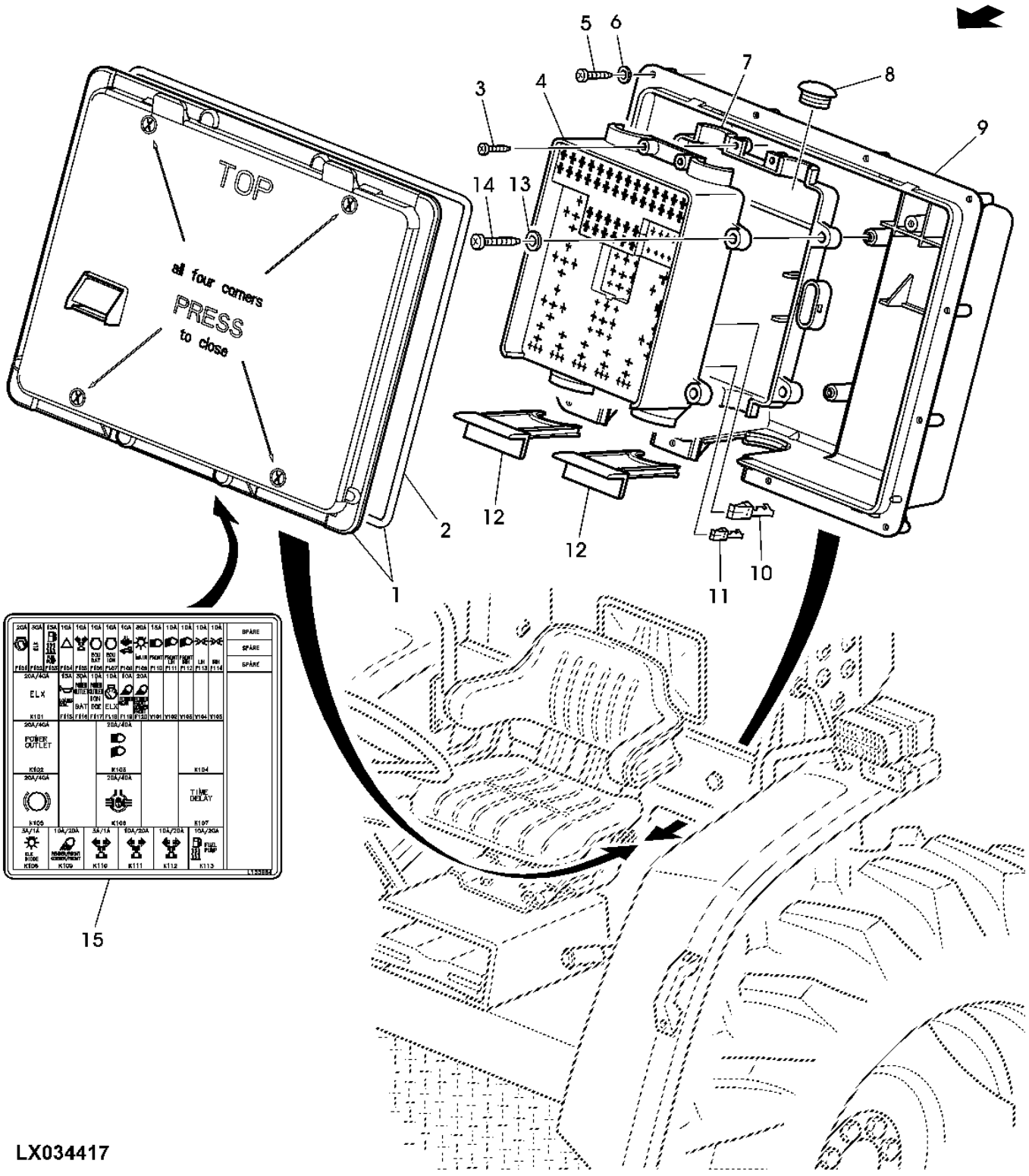

Item	N pea	Descrio	Qtde	N srie	Notas
1	AL181849	Capa	1		
2	L114030	Vedação	1		LGTH= 1000MM (39-3/8")
3	L102363	Parafuso	4		
4	L102203	Caixa de fusíveis	1		
5	37M7179	Parafuso	12		
6	24M7117	Arruela	12		
7	L102204	Capa	1		
8	L101241	Plugue	2		
9	L114522	Caixa de fusíveis	1		
10	57M7204	Terminal conecTor eléTrico	AR		-1, 0MM2/6, 3MM
	57M7205	Terminal conecTor eléTrico	AR		-2, 5MM2/6, 3MM
	57M7206	Terminal conecTor eléTrico	AR		-4, 0MM2/6, 3MM
11	57M7229	Terminal conecTor eléTrico	AR		-1, 0MM2/2, 8MM
12	L114524	Inserto	2		
13	24M7146	Arruela	4		
14	37M7293	Parafuso	4		
15	L206651	Etiqueta	1		

CHICOTE DE ALIMENTACAO

PUBM1803 A.1

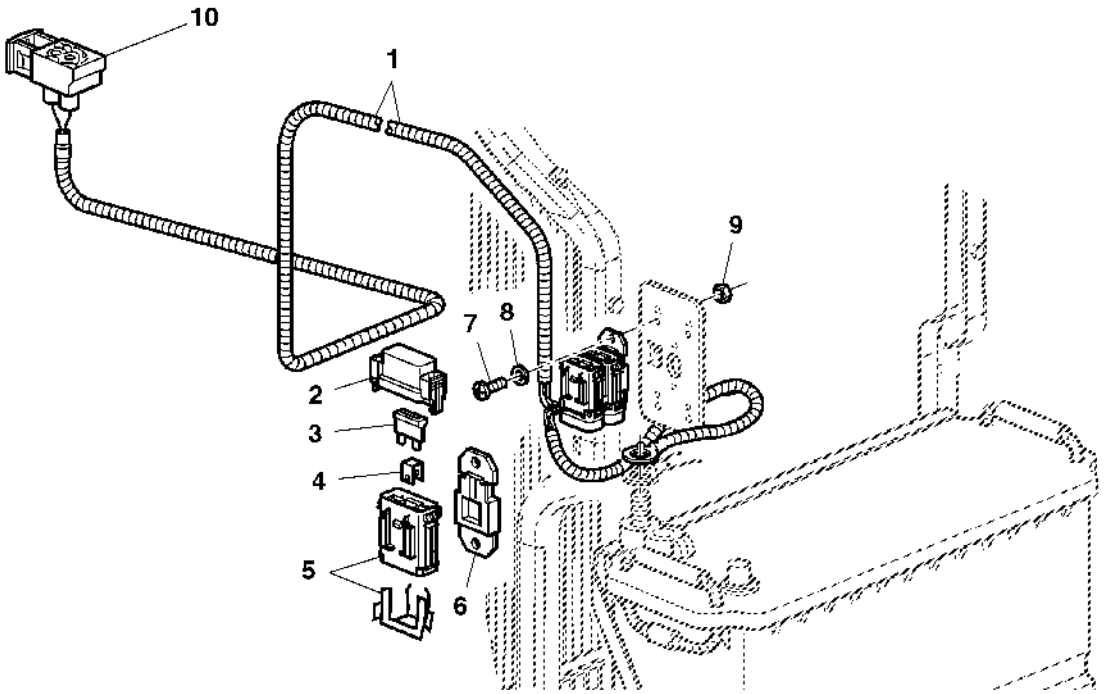

PUBM1803

Item	*N pea*	*Descrio*	*Qtde*	*N srie*	*Notas*
1	AL157641	Chicote	1		
	AL157626	Chicote	1		
2	57M8181	Porta-fusível	2		
3	57M8190	Fusível	1		80A
	57M7989	Fusível	1		60A
4	57M8189	Porta-fusível	1		COM FUSIVEL 80 AMP
	57M9698	Fusível	1		COM FUSIVEL 60 AMP
5	57M8182	Porta-fusível	2		
6	57M8093	Porta-fusível	1		
7	21M7250	Parafuso	2		
8	24M7146	Arruela	2		
9	14M7139	Porca	2		
10	57M8169	Alojam. conector elétrico	1		

CHICOTE DO MOTOR

PUBM1712 A.1

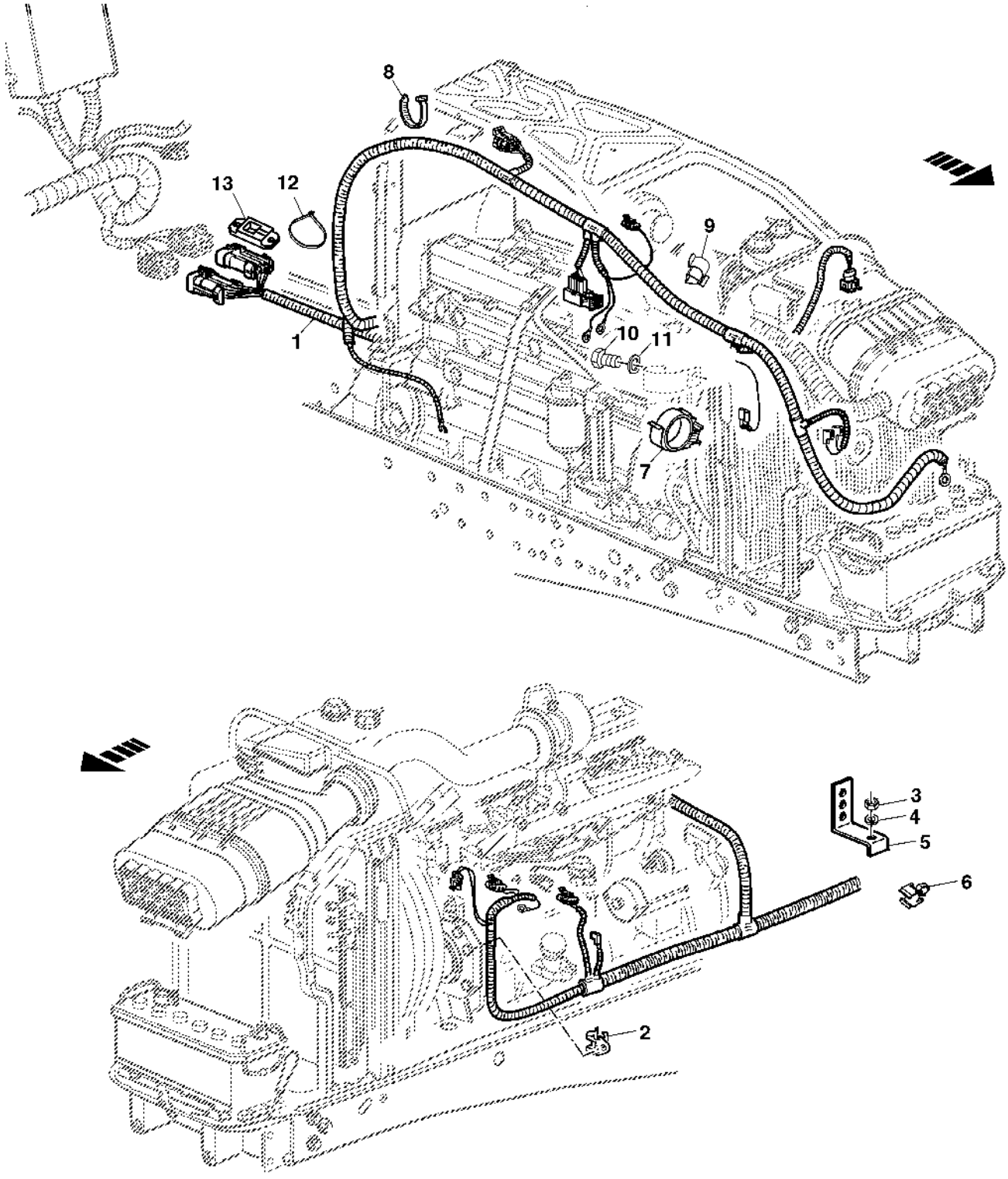

PUBM1712

Item	*N pea*	*Descrio*	*Qtde*	*N srie*	*Notas*
1	AL164282	Chicote	1		
2	L110765	Braçadeira	1		
	L154171	Presilha	1		
3	14M7273	Porca	1		
4	24M7055	Arruela	1		
5	L153842	Suporte	1		
6	L153768	Presilha	1		
7	AH130222	Braçadeira	2		
8	L41858	Cinta	AR		
9	L110765	Braçadeira	1		
10	19M7386	Parafuso sextavado	1		
11	24M7044	Arruela	1		
12	R44302	Cinta	5		
13	57M8093	Porta-fusível	1		

CONECTORES 1-4-TERMINAIS

LX023027 A.1

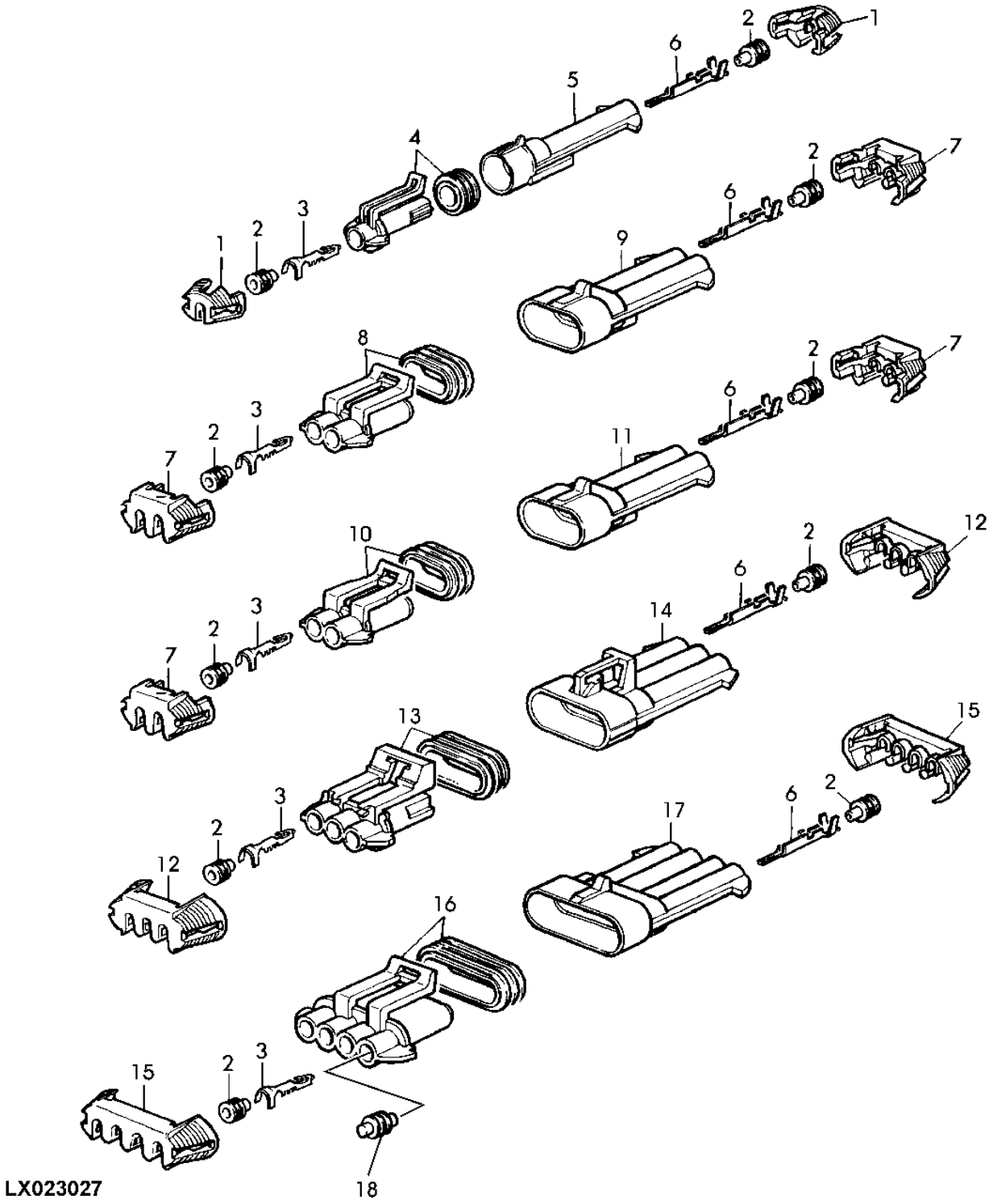

Item	N pea	Descrio	Qtde	N srie	Notas
1	57M7315	Acessório conexão elétrica	AR		
2	57M7377	Vedação conector elétrico	AR		(A)
	57M7258	Vedação conector elétrico	AR		(B)
	57M7493	Vedação conector elétrico	AR		(C)
3	R104846	Terminal conecTor eléTrico	AR		0, 5-1MM2 /1, 5MM
4	57M7266	Alojam. conector elétrico	AR		
5	57M7267	Alojam. conector elétrico	AR		
6	57M7252	Terminal conecTor eléTrico	AR		0, 5-1MM2 /1, 5MM
7	57M7289	Disp fechamento conec elétr	AR		
8	57M7254	Alojam. conector elétrico	AR		(D)
9	57M7256	Alojam. conector elétrico	AR		(D)
10	57M7328	Alojam. conector elétrico	AR		(E)
11	57M7365	Alojam. conector elétrico	AR		(E)
12	57M7317	Acessório conexão elétrica	AR		
13	57M7255	Alojam. conector elétrico	AR		
14	57M7257	Alojam. conector elétrico	AR		
15	57M7318	Acessório conexão elétrica	AR		
16	57M7247	Alojam. conector elétrico	AR		
17	57M7244	Alojam. conector elétrico	AR		
18	57M7259	Conect elétr tomada cavidad	AR		

(A) AZUL (B) VERMELHO (C) BRANCO

(D) PRETO (E) CINZA

CONECTORES 6-, 8- OU 10-TERMINAIS

CQ155770 A.1

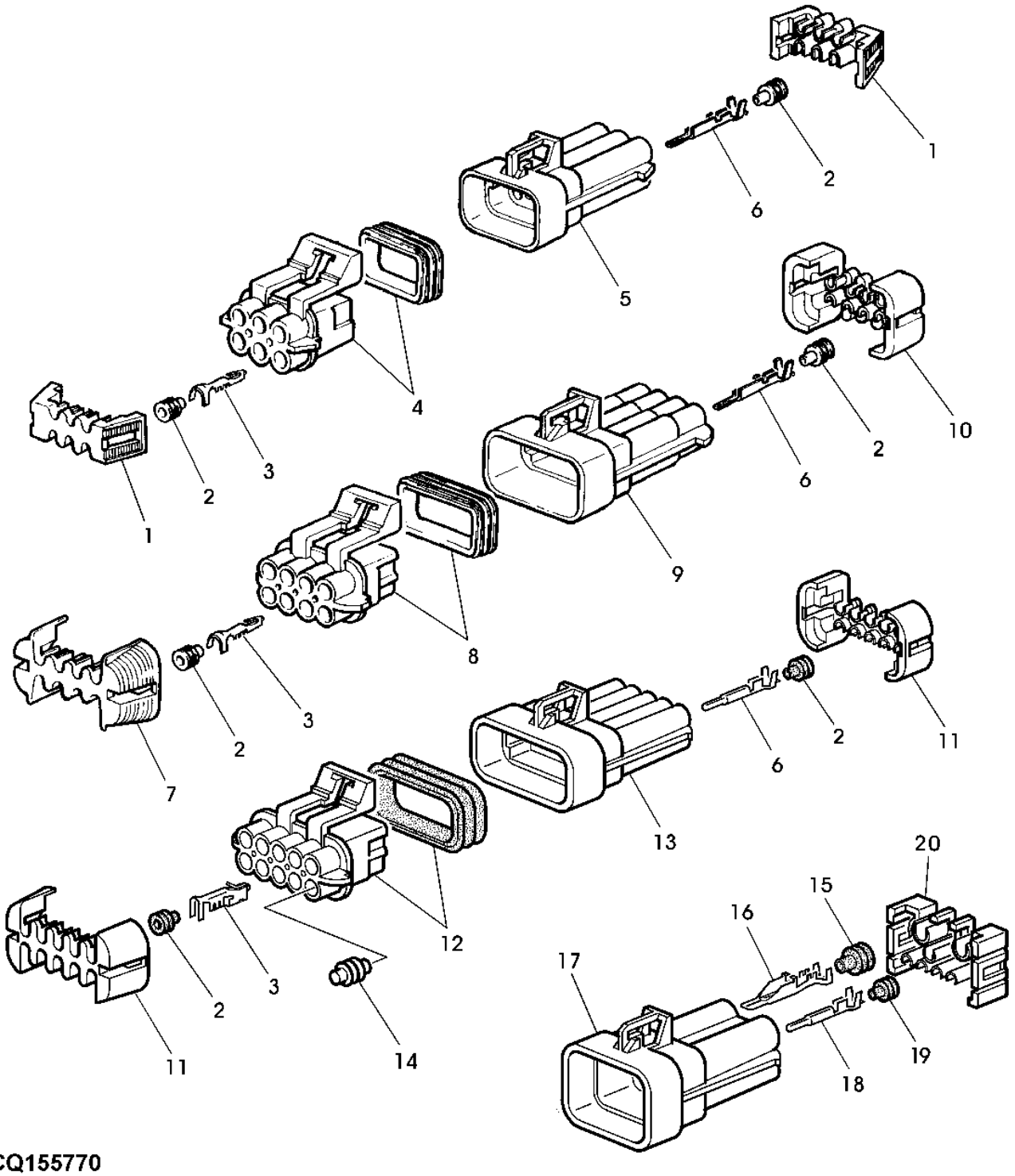

CQ155770

Item	N pea	Descrio	Qtde	N srie	Notas
1	57M7291	Conj mont Conector elétrico	AR		
2	57M7258	Vedação conector elétrico	AR		(A)
	57M7377	Vedação conector elétrico	AR		(B)
	57M7493	Vedação conector elétrico	AR		(C)
3	R104846	Terminal conecTor eléTrico	AR		0, 5-1MM2 /1, 5MM
4	57M7260	Alojam. conector elétrico	AR		
5	57M7263	Alojam. conector elétrico	AR		
6	57M7252	Terminal conecTor eléTrico	AR		0, 5-1MM2 /1, 5MM
7	57M7296	Acessório conexão elétrica	AR		
8	57M7261	Alojam. conector elétrico	AR		
9	57M7264	Alojam. conector elétrico	AR		
10	57M7283	Disp fechamento conec elétr	AR		
11	57M7281	Disp fechamento conec elétr	AR		
12	57M7262	Alojam. conector elétrico	AR		
13	57M7265	Alojam. conector elétrico	AR		
14	57M7259	Conect elétr tomada cavidad	AR		
15	57M7576	Terminal conecTor eléTrico	AR		(A)
	57M7292	Vedação conector elétrico	AR		(D)
16	57M7583	Terminal conecTor eléTrico	AR		
	57M7584	Terminal conecTor eléTrico	AR		
17	57M7697	Conj mont Conector elétrico	AR		
18	57M7252	Terminal conecTor eléTrico	AR		
19	57M7493	Vedação conector elétrico	AR		
20	57M7699	Terminal conecTor eléTrico	AR		

(A) VERMELHO

(B) AZUL

(C) BRANCO

(D) LARANJA

CONECTORES (1-, 2- OU 20-TERMINAIS)

CQ156598 A.1

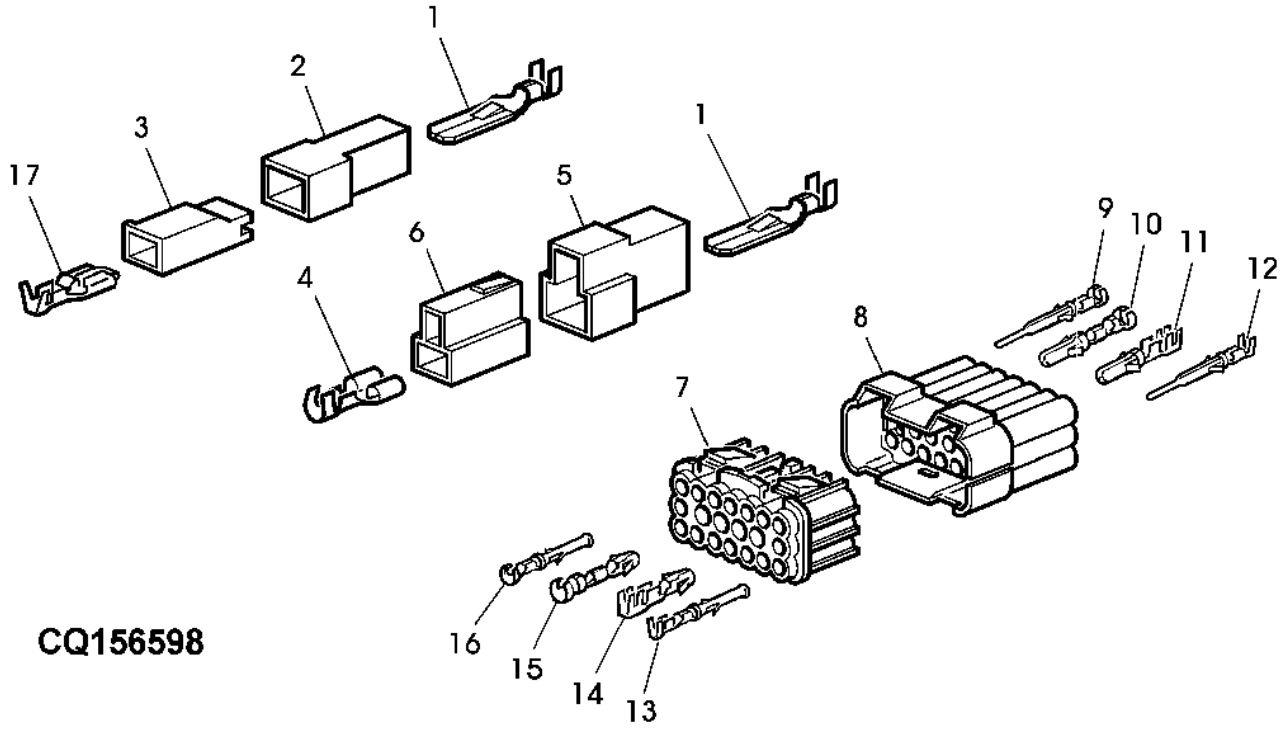

Item	*N pea*	*Descrio*	*Qtde*	*N srie*	*Notas*
1	57M7427	Terminal conecTor eléTrico	AR		0, 5-1MM2 /6, 3MM
	57M7039	Terminal conecTor eléTrico	AR		1-2, 5MM2 /6, 3MM
	57M7189	Terminal conecTor eléTrico	AR		4-6MM2 /6, 3MM
2	57M7068	Alojam. conector elétrico	AR		
3	57M7170	Acessório conexão elétrica	AR		/6, 3MM
4	57M7103	Terminal conecTor eléTrico	AR		0, 5-1, 5MM2 /6, 3MM
	57M7041	Terminal conecTor eléTrico	AR		1-2, 5MM2 /6, 3MM
	57M7104	Terminal conecTor eléTrico	AR		4-6, 0MM2 /6, 3MM
5	57M7066	Alojam. conector elétrico	AR		
6	57M7065	Alojam. conector elétrico	AR		
7	57M7323	Alojam. conector elétrico	AR		
8	57M7324	Alojam. conector elétrico	AR		
9	57M7331	Terminal conecTor eléTrico	AR		0, 5-1MM2 /1, 6MM
10	L36670	Terminal conecTor eléTrico	AR		1-2, 5MM2 /3, 5MM
11	L35423	Terminal conecTor eléTrico	AR		2-4MM2/ 3, 5MM
12	L35425	Terminal conecTor eléTrico	AR		1-2, 5MM2 /1, 6MM
13	L35424	Conj mont Conector elétrico	AR		1-2, 5MM2 /1, 6MM
14	L36681	Conector	AR		2-4MM2 /3, 5MM
15	L36685	Terminal conecTor eléTrico	AR		1-2, 5MM2 /3, 5MM
16	57M7161	Conector	AR		0, 5-1MM2 /1, 6MM
17	57M7089	Conector	1		0, 5-1, 5MM2 /6, 3MM

CONECTORES 2 OU 10-TERMINAIS

PUBM0364 A.1

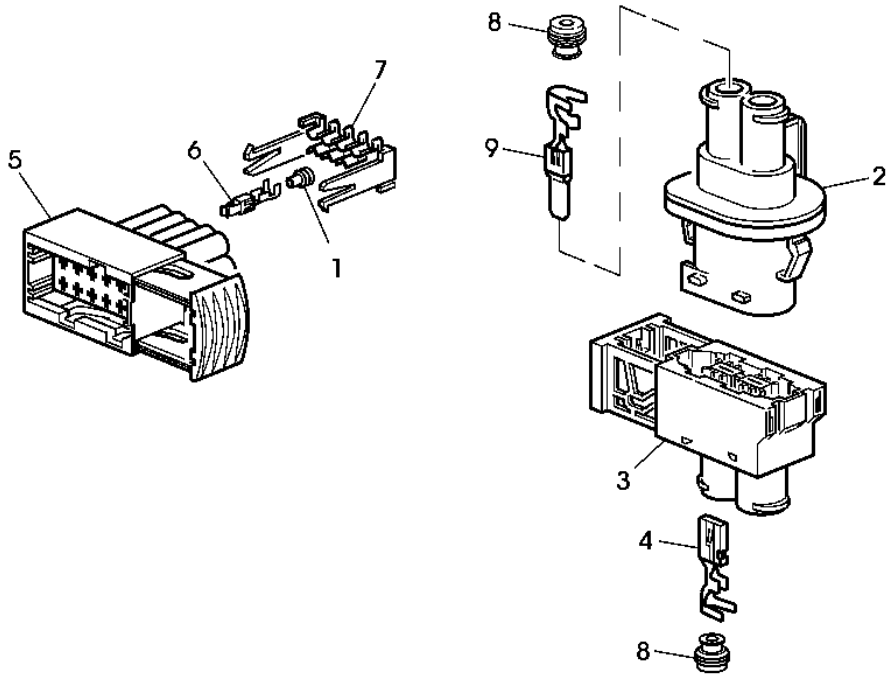

PUBM0364

Item	*N pea*	*Descrio*	*Qtde*	*N srie*	*Notas*
1	57M7399	Terminal conecTor eléTrico	AR		(A)
	57M7400	Vedação conector elétrico	AR		(B)
2	57M8170	Acessório conexão elétrica	AR		
3	57M8169	Alojam. conector elétrico	1		
4	57M8200	Terminal conecTor eléTrico	1		
5	57M8071	Alojam. conector elétrico	1		
6	57M8078	Terminal conecTor eléTrico	AR		0, 5-1MM2 /2, 8MM
	57M8079	Terminal conecTor eléTrico	AR		1, 5-2, 5MM2, 5 /2, 8MM
7	57M8081	Terminal conecTor eléTrico	1		
8	57M8202	Terminal conecTor eléTrico	AR		
9	57M8201	Terminal conecTor eléTrico	1		

(A) BRANCO

(B) AZUL

CONECTORES

CQ155773 A.1

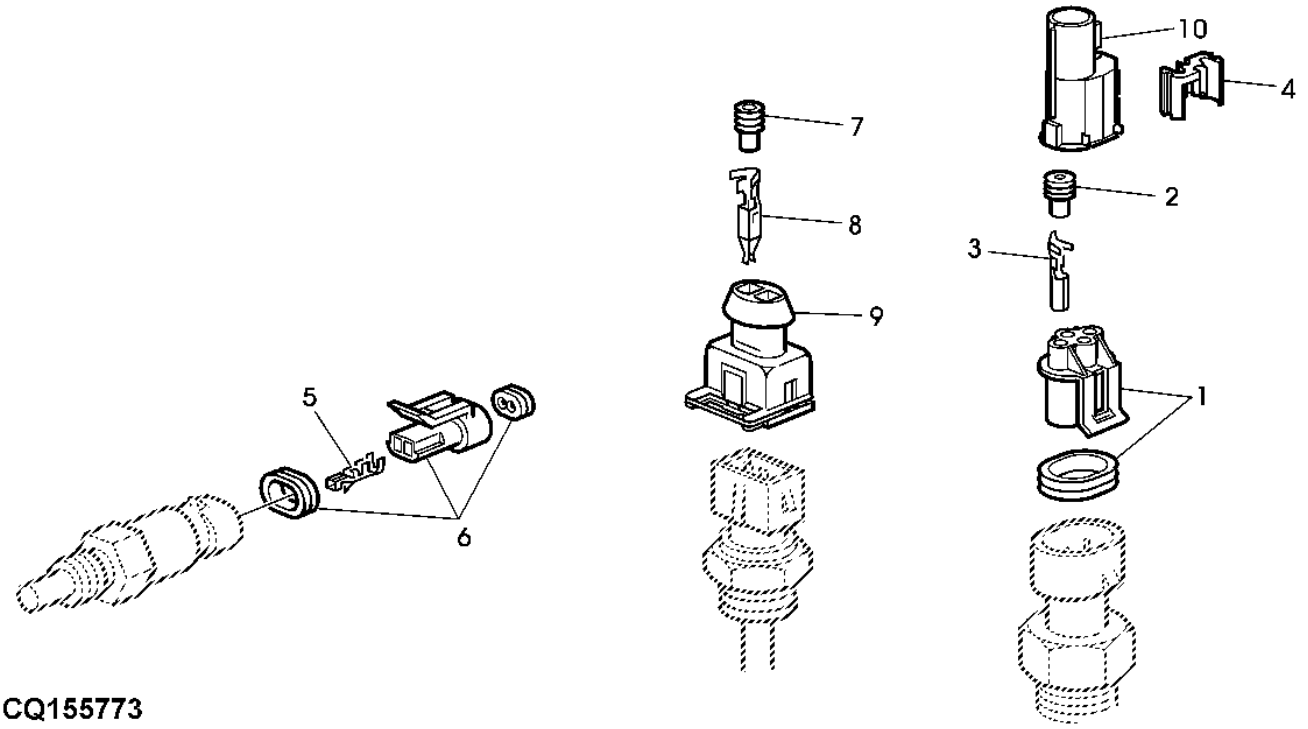

CQ155773

Item	*N pea*	*Descrio*	*Qtde*	*N srie*	*Notas*
1	57M7346	Alojam. conector elétrico	AR		
	57M7349	Acessório conexão elétrica	AR		
2	57M7493	Vedação conector elétrico	AR		
3	R104846	Terminal conecTor eléTrico	AR		0, 5-1MM2 /1, 5MM
4	57M7347	Acessório conexão elétrica	AR		(A)
5	57M7829	Terminal conecTor eléTrico	2		0, 8-1MM2 /1, 5MM
6	57M7379	Alojam. conector elétrico	1		
7	57M7402	Vedação cabo conect elétric	2		
8	57M7393	Terminal conecTor eléTrico	2		0, 5-1MM2 /2, 8MM
9	57M7406	Alojam. conector elétrico	AR		
10	L112121	Acessório conexão elétrica	AR		

(A) CINZA

CONECTORES

CQ155774 A.1

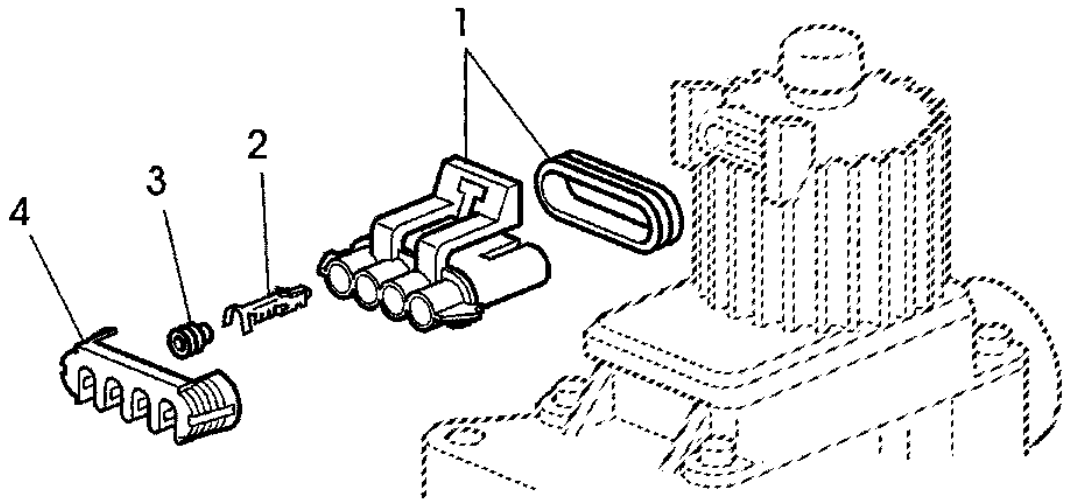

CQ155774

Item	*N pea*	*Descrio*	*Qtde*	*N srie*	*Notas*
1	57M7364	Alojam. conector elétrico	1		
2	R104846	Terminal conecTor eléTrico	AR		
3	57M7377	Vedação conector elétrico	AR		
4	57M7318	Acessório conexão elétrica	1		

CONECTORES

CQ301895 A.1

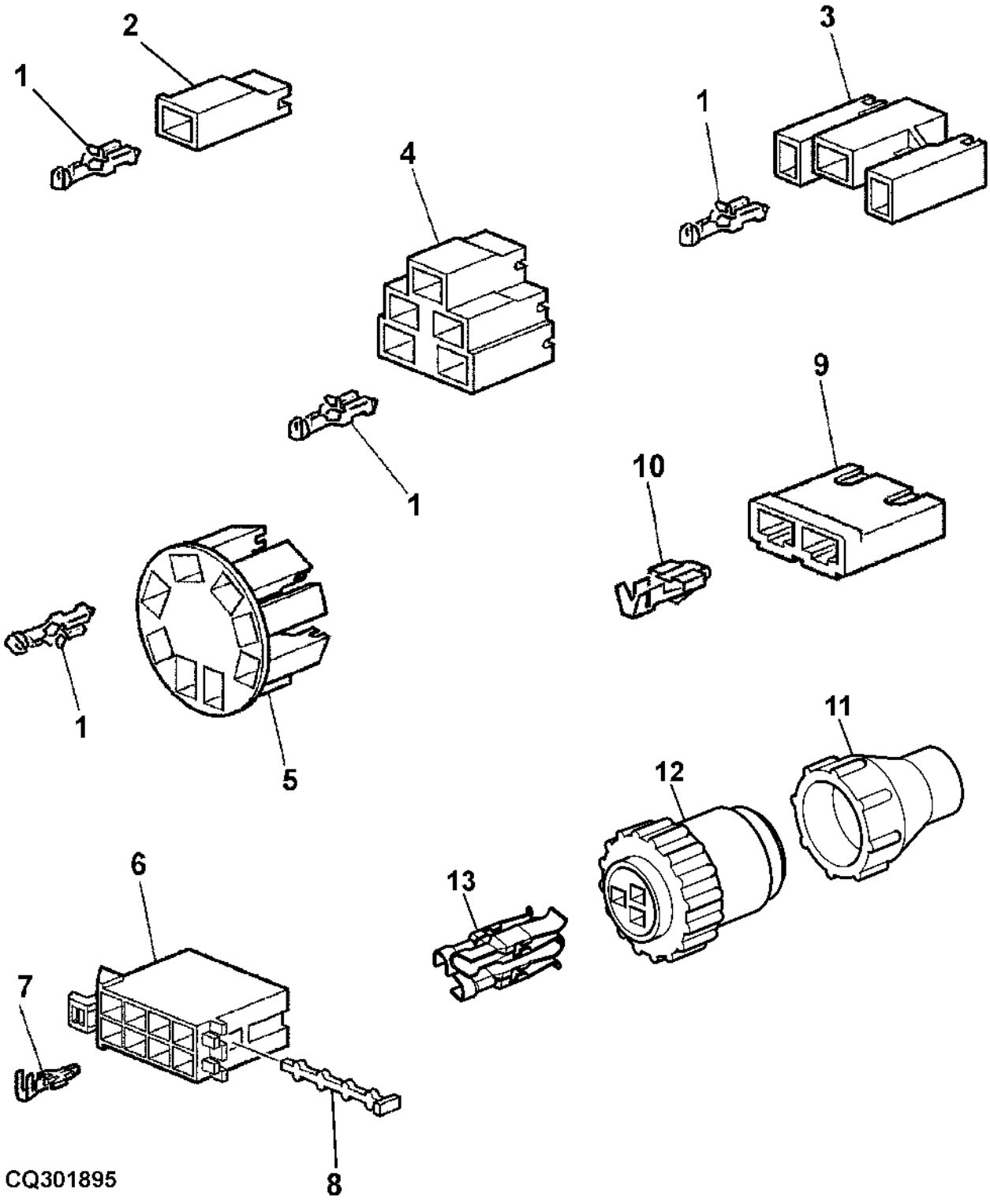

Item	N pea	Descrio	Qtde	N srie	Notas
1	57M7089	Conector	AR		0, 5-1, 5MM2 /6, 3MM
	57M7106	Conector	AR		2, 5-4MM2 /6, 3MM
2	57M7170	Acessório conexão elétrica	AR		
3	57M7183	Alojam. conector elétrico	AR		
4	L38622	Alojam. conector elétrico	AR		
5	L78202	Alojam. conector elétrico	AR		
6	57M8398	Alojam. conector elétrico	AR		
7	57M8078	Terminal conecTor eléTrico	AR		
8	57M8399	Disp fechamento conec elétr	AR		
9	R77480	Conj mont Conector elétrico	AR		
10	U46662	Terminal conecTor eléTrico	AR		
11	57M9164	Acessório conexão elétrica	AR		
12	AE44929	Conj mont Conector elétrico	AR		
13	57M7602	Terminal conecTor eléTrico	AR		

CONECTORES PARA A UNIDADE DE CONTROLE BASICA

CQ155776 A.1

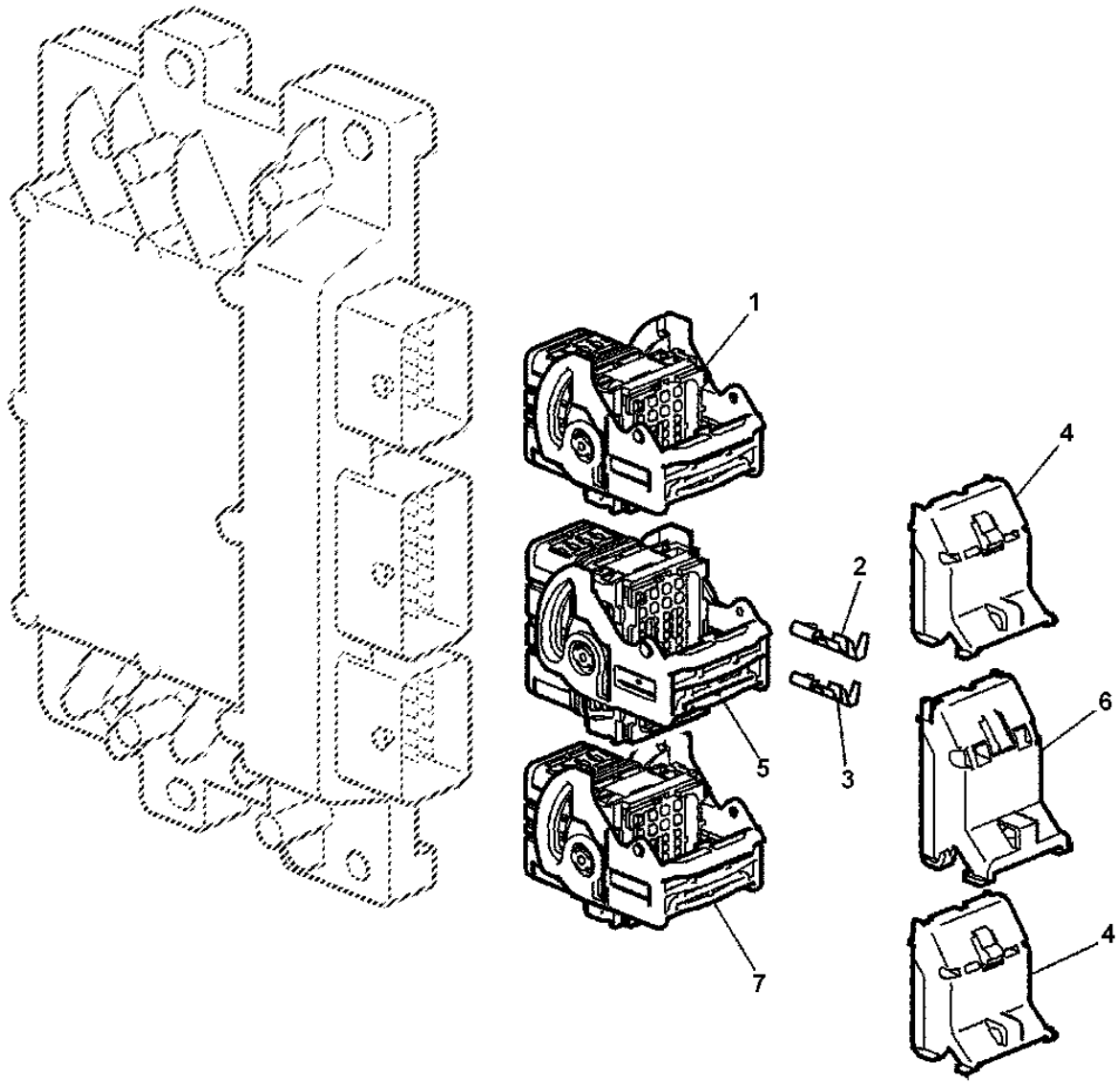

CQ155776

Item	N pea	Descrio	Qtde	N srie	Notas
1	57M8519	Alojam. conector elétrico	1		
2	57M8531	Terminal conecTor eléTrico	AR		
3	57M8530	Terminal conecTor eléTrico	AR		
4	57M8528	Tampa de conecTor eléTrico	2		
5	57M8527	Alojam. conector elétrico	1		
6	57M8529	Tampa de conecTor eléTrico	1		
7	57M8520	Alojam. conector elétrico	1		

CONECTORES E OLHAIS

CQ157529 A.1

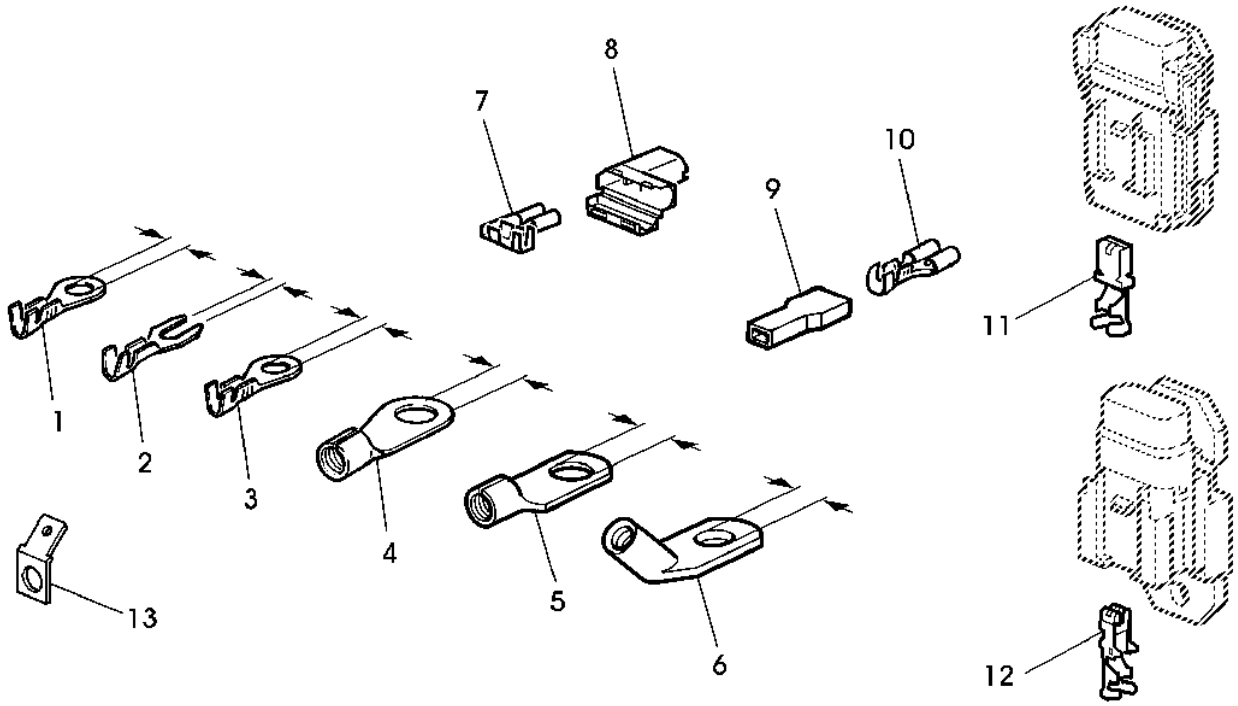

CQ157529

Item	N pea	Descrio	Qtde	N srie	Notas
1	57M7118	Terminal conecTor eléTrico	AR		-1, 5MM2 /1, 5MM
	57M7430	Terminal conecTor eléTrico	AR		-2, 5MM2 /2, 5MM
2	57M7054	Terminal conecTor eléTrico	AR		1-2, 5MM2 /5, 3MM
3	57M7052	Terminal conecTor eléTrico	AR		0, 5-1MM2 /5, 3MM
	57M7079	Terminal conecTor eléTrico	AR		0, 5-1MM2 /8, 4MM
	57M7348	Terminal conecTor eléTrico	AR		1-2, 5MM2 /8, 4MM
4	57M7175	Terminal conecTor eléTrico	AR		10-16MM2 /8, 4MM
	57M7207	Conj mont Conector elétrico	AR		16-25MM2 /8, 4MM
5	57M7847	Terminal conecTor eléTrico	AR		-10MM2 /6, 5MM
	57M7848	Terminal conecTor eléTrico	AR		-10MM2 /8, 5MM
6	57M7924	Terminal conecTor eléTrico	AR		-10MM2 /8, 5MM
7	57M8024	Terminal conecTor eléTrico	AR		1-2, 5MM2 /6, 3MM
8	57M7984	Terminal conecTor eléTrico	AR		/6, 3MM
9	57M7210	Acessório conexão elétrica	1		/6, 3MM
10	57M7044	Terminal conecTor eléTrico	1		0, 5-1MM2 /6, 3MM
11	57M8186	Terminal conecTor eléTrico	2		8-10MM2 /8MM
12	57M8057	Terminal conecTor eléTrico	1		1-1, 5MM2 /4, 8MM
13	57M7116	Terminal conecTor eléTrico	1		/6.3MM

Índice pictrico por seo

PUBM1574 A.1

1-	158
2-	159
3-	160
4-	162
5-	164
6-	165
7-	166
8-	168
9-	170
10-	171
11-	172
12-	174
13-	176

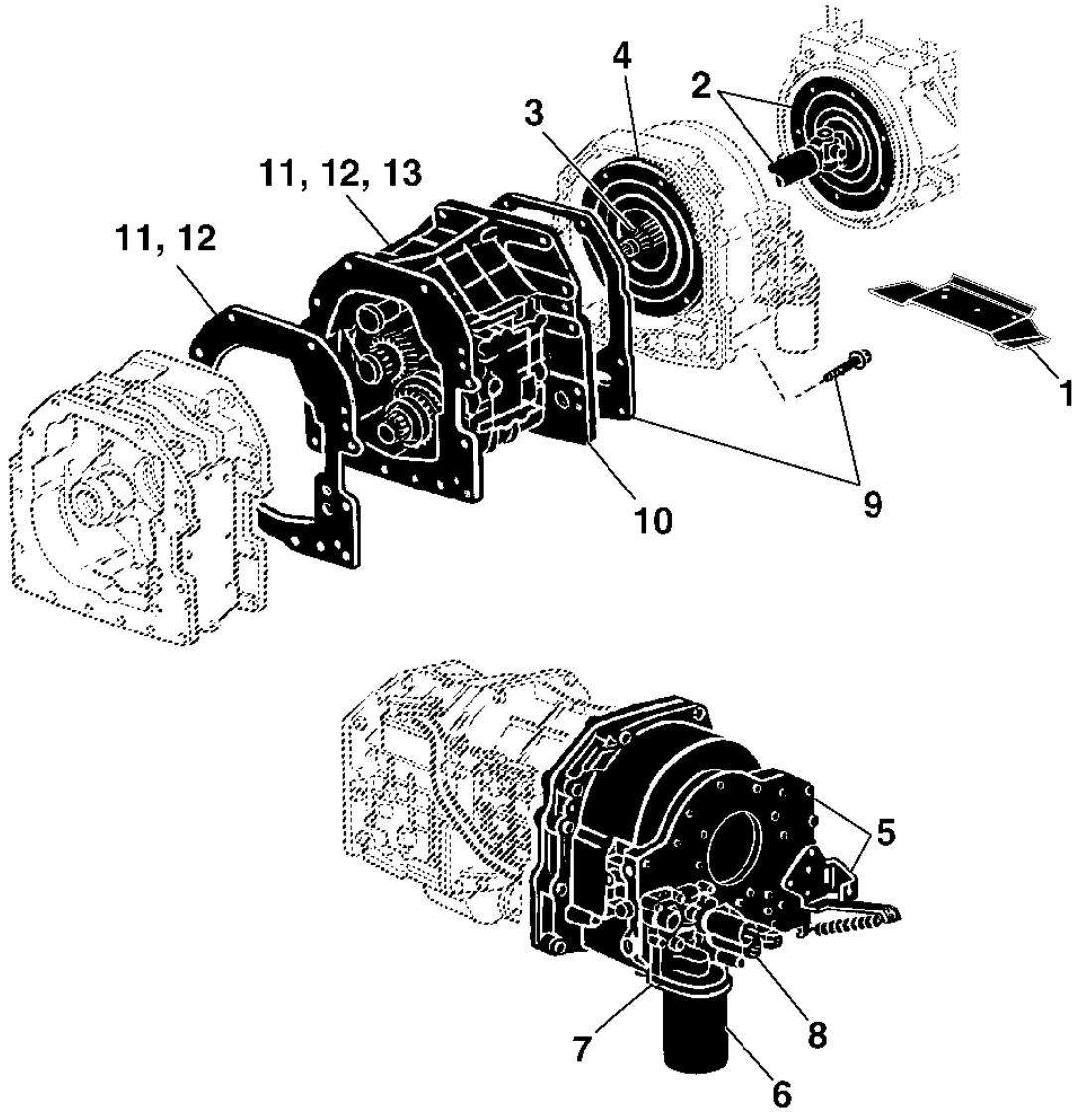

PUBM1574

PROTECAO DO VOLANTE

PUBM1394 A.1

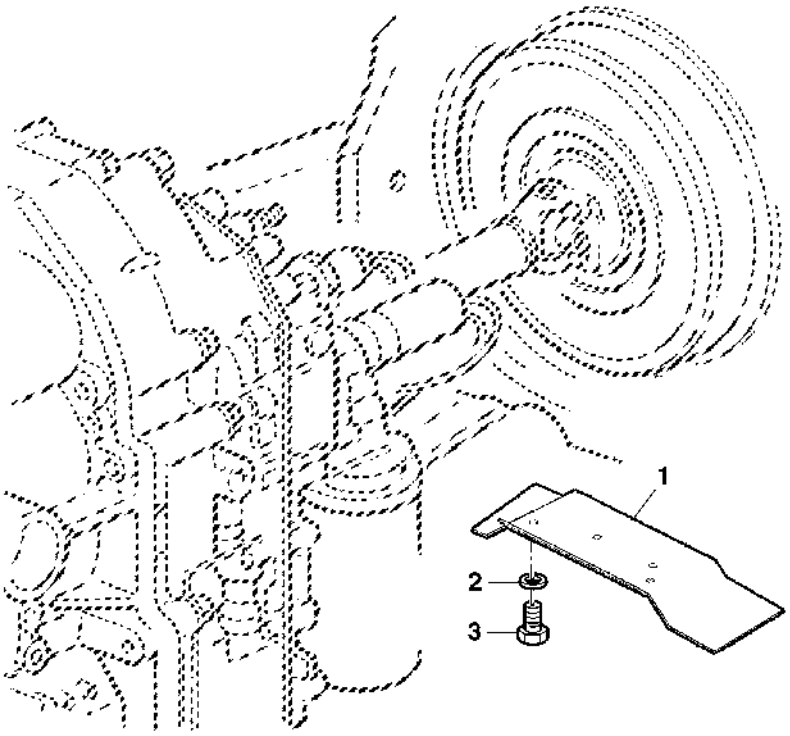

PUBM1394

Item	*N pea*	*Descrio*	*Qtde*	*N srie*	*Notas*
1	AL170290	Blindagem	1		
2	24M7096	Arruela	2		
3	19M7557	Parafuso sextavado	2		

CARDA DO MOTOR / AMORTECEDOR TORCIONAL (SYNCROPLUS)

PUBM1395 A.1

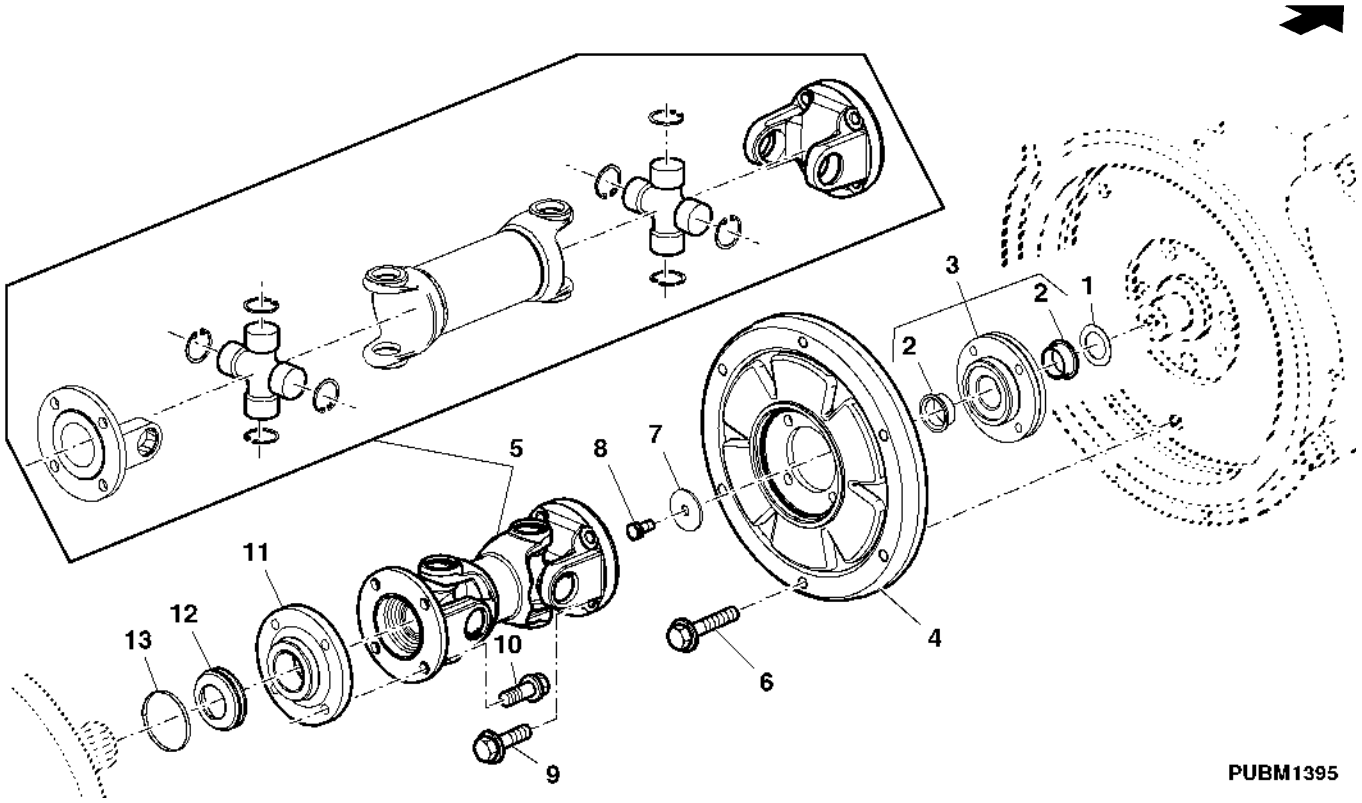

Item	*N pea*	*Descrio*	*Qtde*	*N srie*	*Notas*
1	L112690	Arruela	1		
2	L112001	Bucha	2		
3	AL165247	Rolamento com mancal	1		
4	AL174123	Amortecedor de torção	1		
5	AL173229	Eixo cardã	1		
6	19M8292	Parafuso	6		
7	L110092	Arruela	1		
8	19M7938	Parafuso sextavado	1		
9	L77173	Parafuso sextavado	4		
10	L80445	Parafuso sextavado	4		
11	L116041	Flange	1		
12	L116013	Protetor	1		
13	L41858	Cinta	1		

CARCACA DA EMBREAGEM / BOMBA DE LUBRIFICACAO

LX001126 A.1

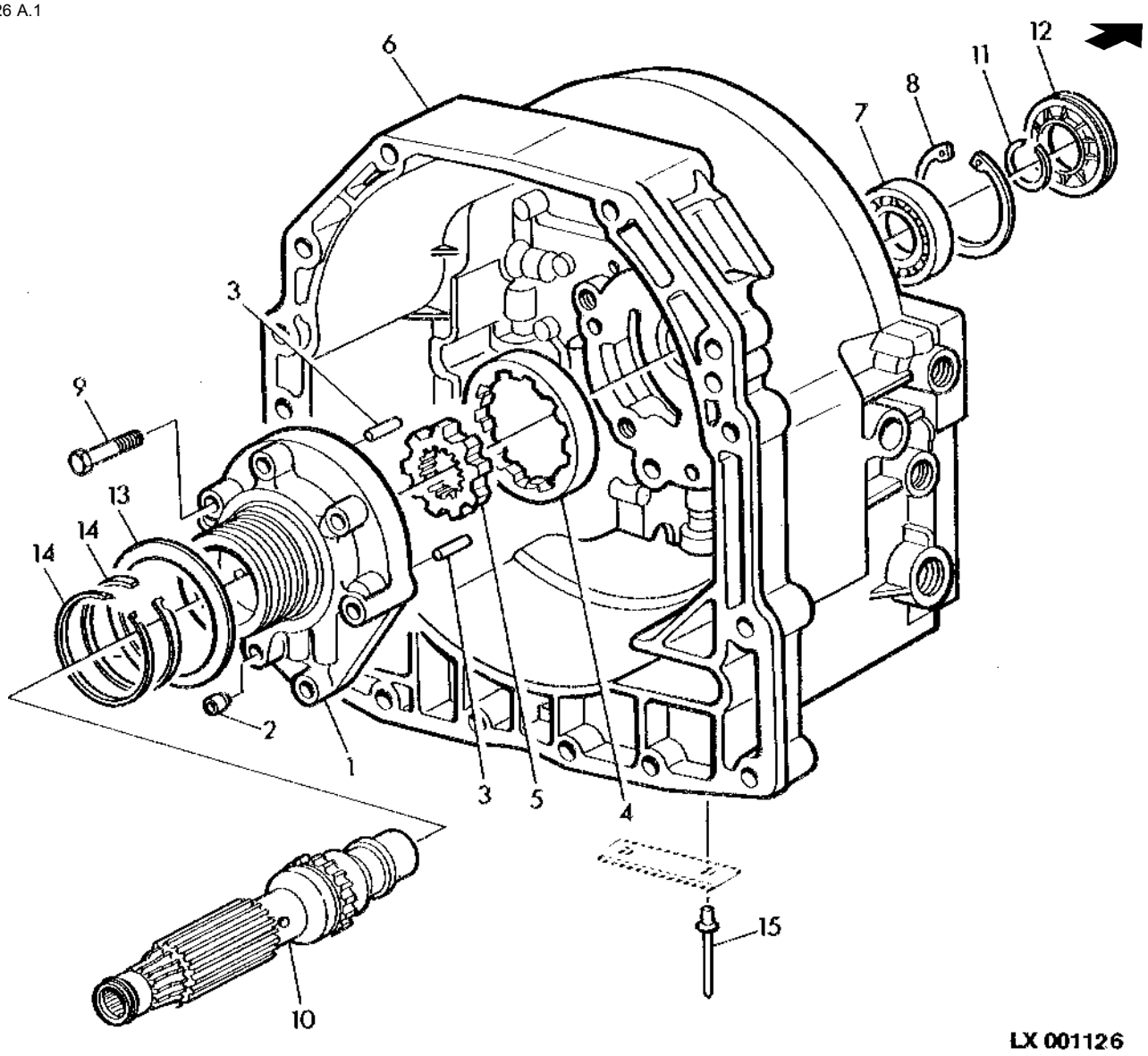

Item	N pea	Descrio	Qtde	N srie chassis	Notas
1	AL166744	Bomba	1		
2	RE41945	Inserto de assento válvula	1		
3	R38295	Agulha de rolamento	2		
4	R108927	EngrEnagem	1		
5	R108925	EngrEnagem	1		
6	L204120	Carcaça	1		
7	JD8510	Rolamento de esfeRas	1		
8	40M5099	Anel de pressão	1		
9	19M7184	Parafuso sextavado	1		
10	L167318	Eixo	1		
11	T27432	Anel de pressão	1		TK= 2, 74MM
12	RE40370	Vedação	1		
13	R87210	Arruela de encosto	1		
14	R33167	Anel	2		
15	16M7111	Rebite	2		

EMBREAGEM PERMACLUTCH II

CQ155051 A.1

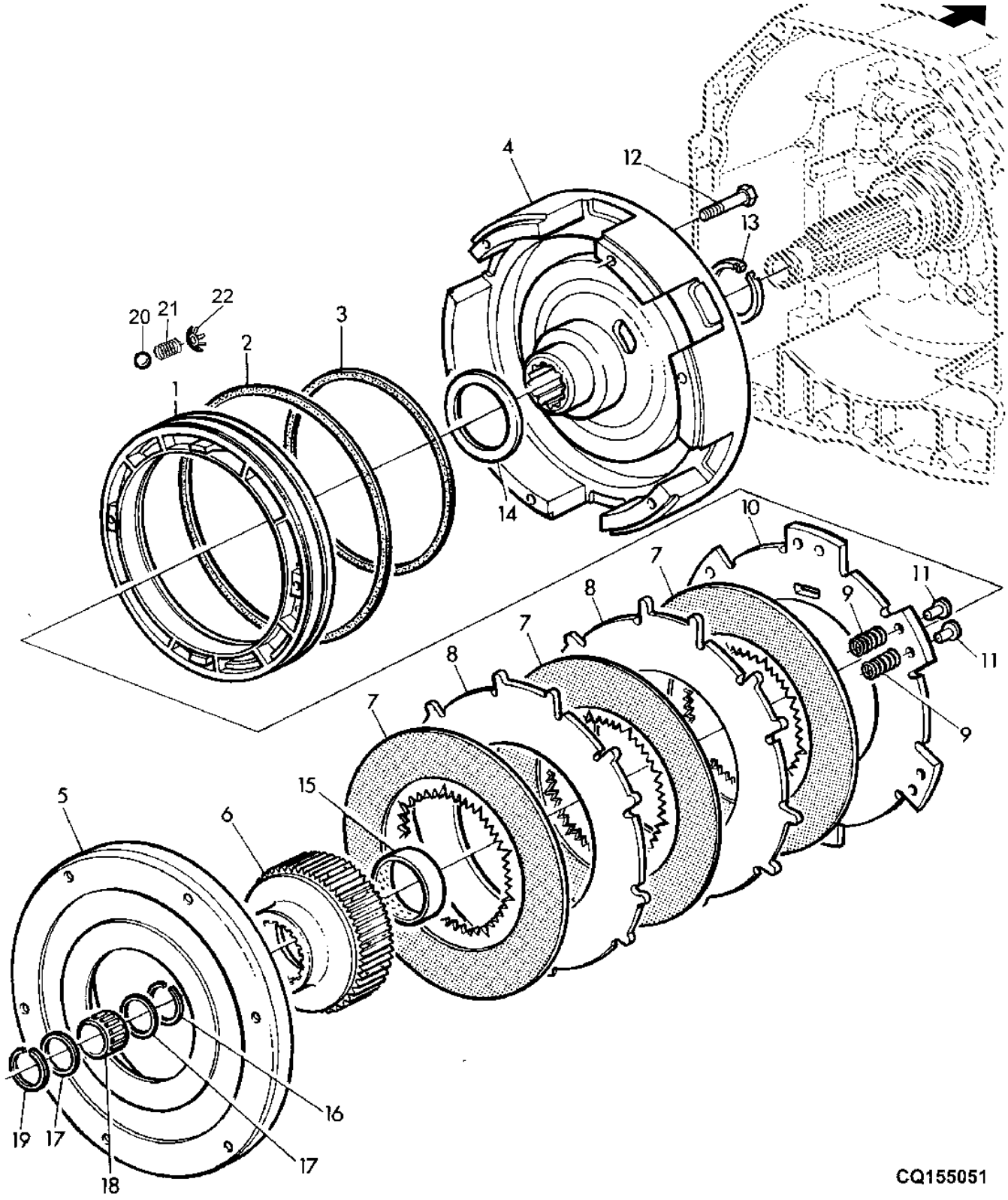

Item	N pea	Descrio	Qtde	N srie	Notas
1	RE56031	Pistão	1		(INCL KEYS 20, 21, 22)
2	R120840	Junta de vedação	1		
3	R120839	Vedação	1		
4	L172982	Tambor	1		
5	R95181	Capa	1		
6	L100581	Cubo	1		
7	RE35512	Disco de freio	3		
8	R96805	Plato da embreagem	2		
9	R95182	Mola	12		
10	R96806	Plato da embreagem	1		
11	R104733	Pino fixador	12		
12	19M7385	Parafuso sextavado	6		
13	R95171	Anel de vedação	1		
14	R87227	Arruela de encosto	1		
15	L79557	Bucha	1		
16	T27432	Anel de pressão	1		TK= 2, 74MM
17	L75911	Arruela de encosto	2		
18	JD10479	Rolamento de agulhas	1		
19	L76033	Anel de pressão	1		
20	400R	Esfera	2		
21	R79018	Mola de compressão	2		
22	R87395	Arruela de elástica	2		

PECAS DA MONTAGEM, CARCACA DA EMBREAGEM

PUBM1548 A.1

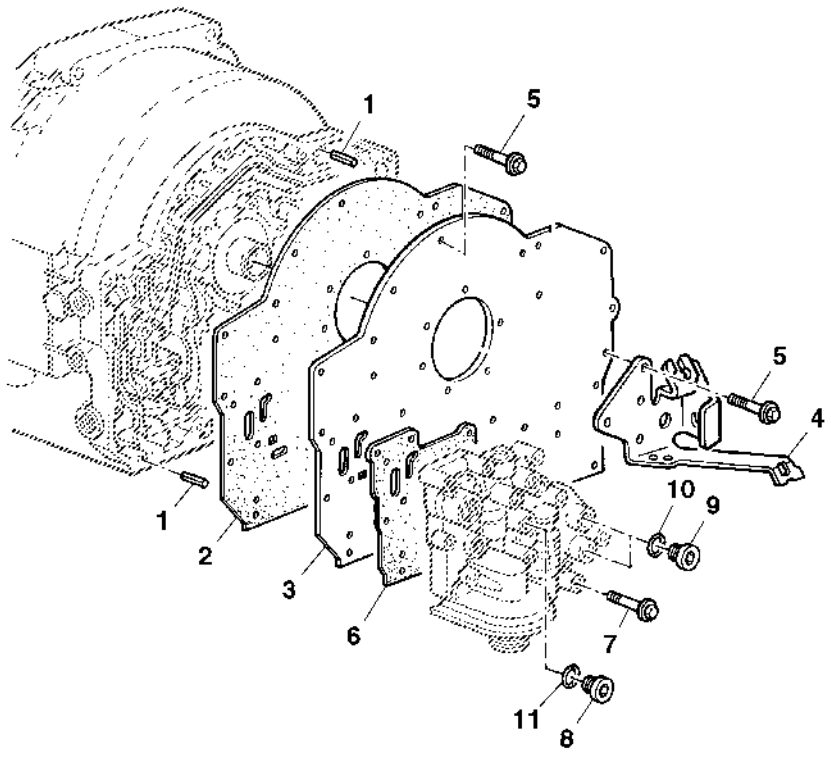

PUBM1548

Item	*N pea*	*Descrio*	*Qtde*	*N srie*	*Notas*
1	34M5028	Pino elástico	2		
2	R95899	Junta	1		
3	R95898	Placa	1		
4	L101463	Apoio	1		
5	L115608	Parafuso	AR		
6	R95900	Junta	1		
7	L115609	Parafuso	AR		
8	L41079	Tampão	1		
9	L41709	Tampão	4		
10	L41536	Anel o	4		
11	L41526	Anel o	1		

FILTRO DE OLEO DA TRANSMISSAO

LX001758 A.1

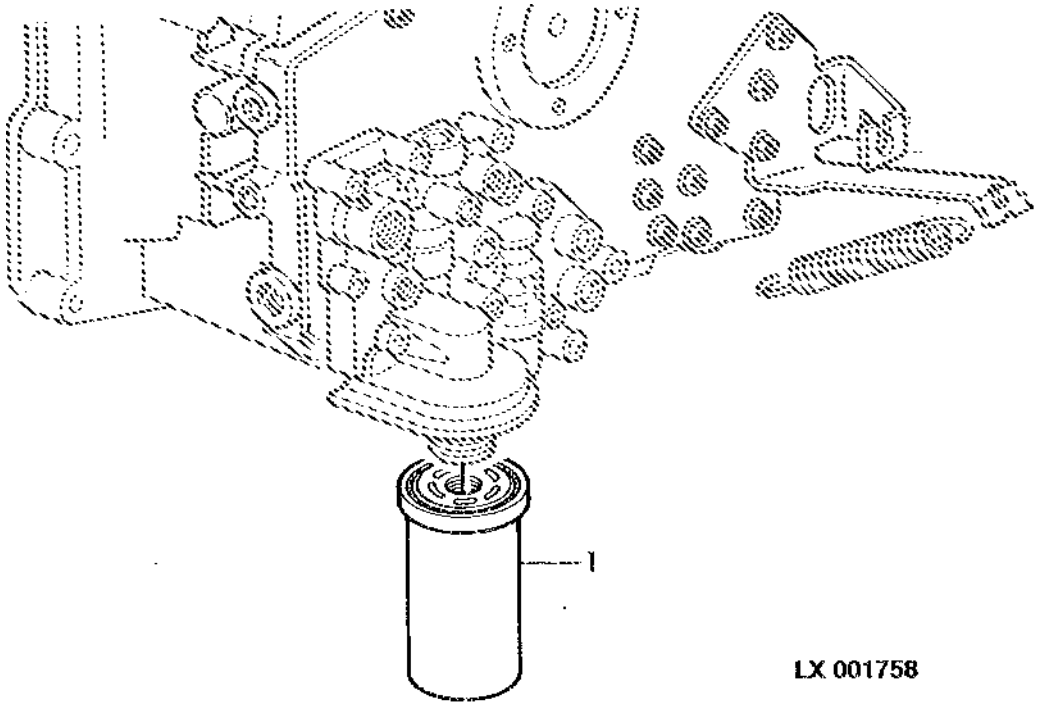

Item	*N pea*	*Descrio*	*Qtde*	*N srie*	*Notas*
1	AL156625	Filtro de óleo	1		

ELEMENTOS HIDRAULICOS, CARCACA DA EMBREAGEM

PUBM1396 A.1

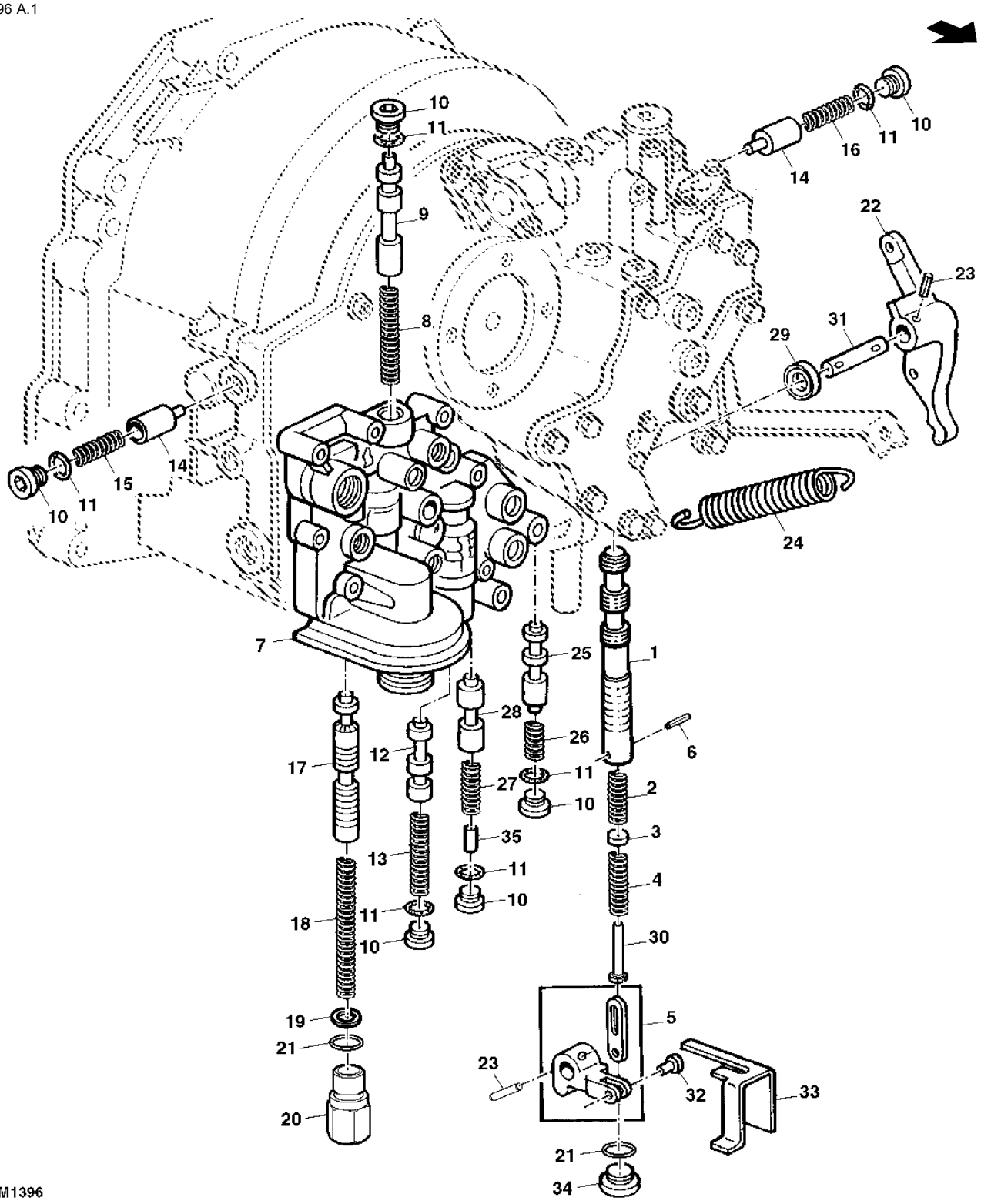

PUBM1396

Item	N pea	Descrio	Qtde	N srie	Notas
1	R95066	VálVula	1		(A)
2	R110079	Mola	1		
3	R116473	Disco	1		
4	R110080	Mola	1		
5	RE47315	Kit do braço	1		
6	R107252	Pino elástico	1		
7	R95660	Carcaça	1		
8	R95077	Mola	1		
9	R95076	VálVula	1		
10	L41384	Tampão	6		
11	L41383	Anel	6		
12	L173222	VálVula de carretel	1		(B)
13	L173218	Mola	1		
14	R95081	VálVula	2		
15	R100949	Mola	1		
16	R100948	Mola	1		
17	R120947	VálVula	1		(C)
18	R109535	Mola	1		
19	R86638	Calço	4		
20	L166446	Tampão	1		
21	51M7045	Anel o	2		
22	R119441	Braço	1		
23	34M7272	Pino elástico	2		
24	R105605	Mola	1		
25	R100950	VálVula	1		(D)
26	R100947	Mola	1		
27	L170803	Mola	1		
28	L173220	VálVula de carretel	1		(E)
29	AR103873	Vedação	1		
30	R121609	Guia	1		
31	R95063	Pino fixador	1		
32	R58941	Pino fixador	1		
33	R95073	Limitador	1		
34	L78975	Tampão	1		
35	R38295	Agulha de rolamento	1		

(A) VALVULA DE CONTROLE DA EMBREAGEM

(B) VALVULA DE CONTROLE DO OLEO REFRIGERANTE

(C) VALVULA REGULADORA DE PRESSAO

(D) VALVULA DE SEGURANCA

(E) VALVULA DO OLEO REFRIGERANTE

COMPONENTES ELETRICOS, CARCACA DA EMBREAGEM

PUBM1569 A.1

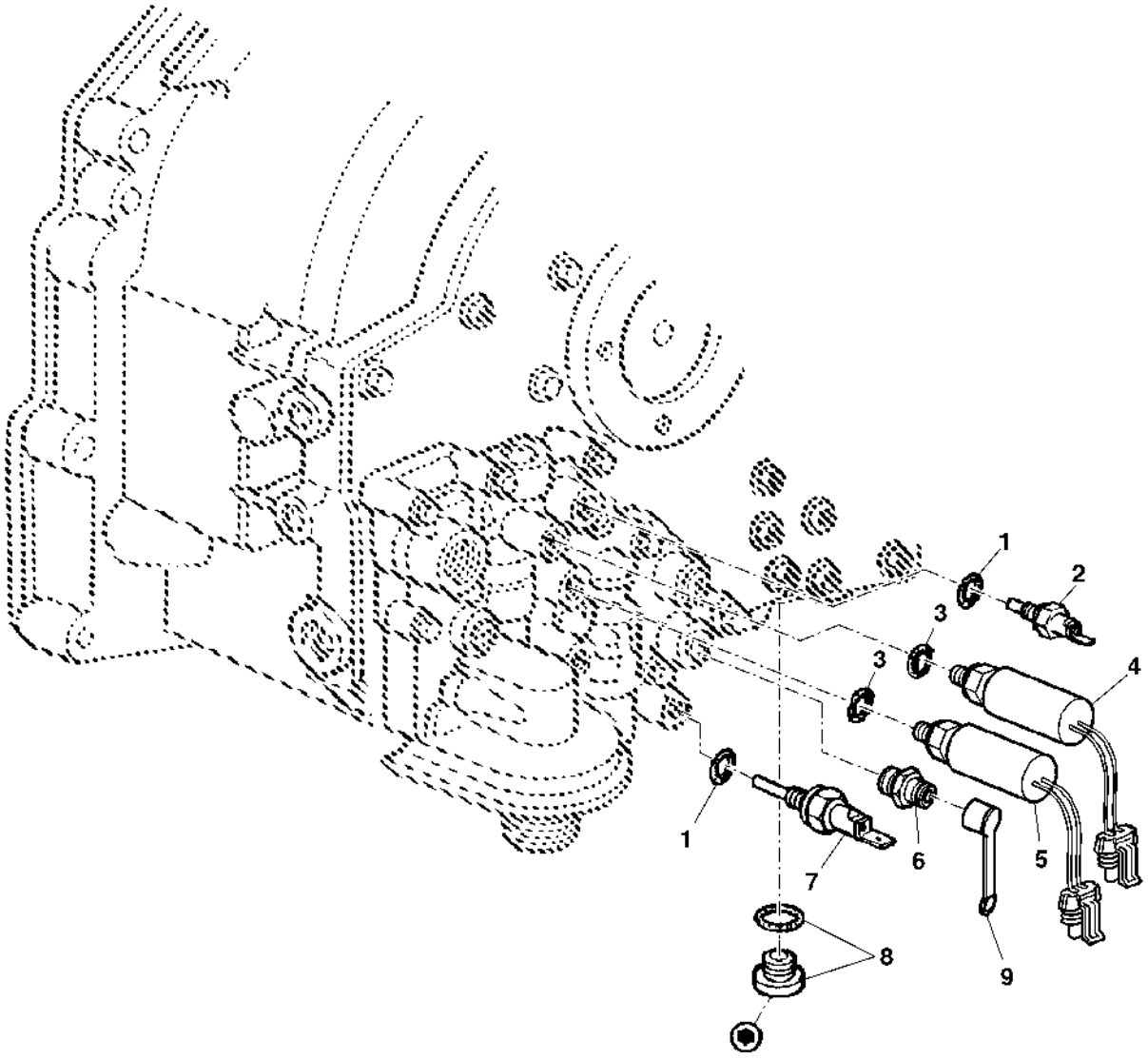

PUBM1569

Item	*N pea*	*Descrio*	*Qtde*	*N srie*	*Notas*
1	L41526	Anel o	2		
2	AL178071	Interruptor	1		(A)
3	51M7040	Anel o	2		
4	RE212878	Interrup. de pressão	1		(B)
5	RE212876	Interrup. de pressão	1		(C)
6	RE190805	Engate de diagnostico	1		
7	AL81358	Interruptor	1		(D)
8	AL163081	Plugue	1		
9	R77175	Capa	1		

(A) LAMPADA DE TEMPERATURA DO OLEO

(B) PRESSAO DO FILTRO DE OLEO (RESTRICAO)

(C) LAMPADA INDICADORA DA PRESSAO DO OLEO

(D) OIL FILTER INDICATOR LAMP (OIL TEMPERATURE)

PECAS DE FIXACAO, CARCACA DA EMBREAGEM

LX000002 A.1

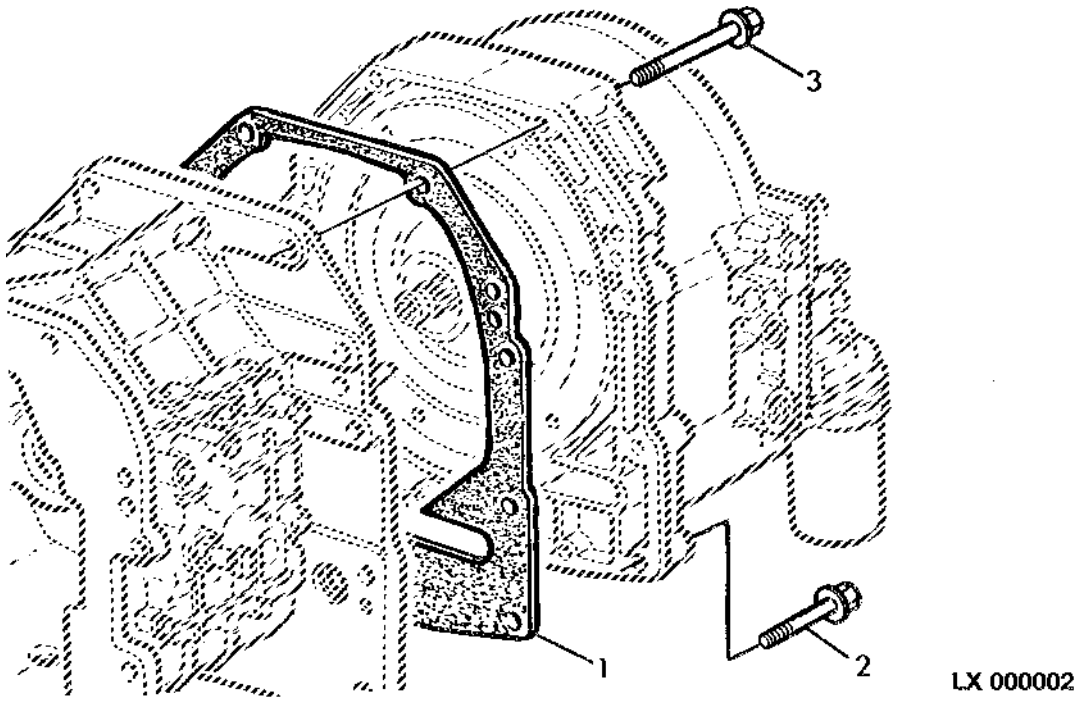

Item	*N pea*	*Descrio*	*Qtde*	*N srie*	*Notas*
1	L76670	Junta	1		
2	19M8292	Parafuso	12		
3	19M7810	Parafuso	2		

CAIXA DE CAMBIO DE MARCHAS

PUBM1397 A.1

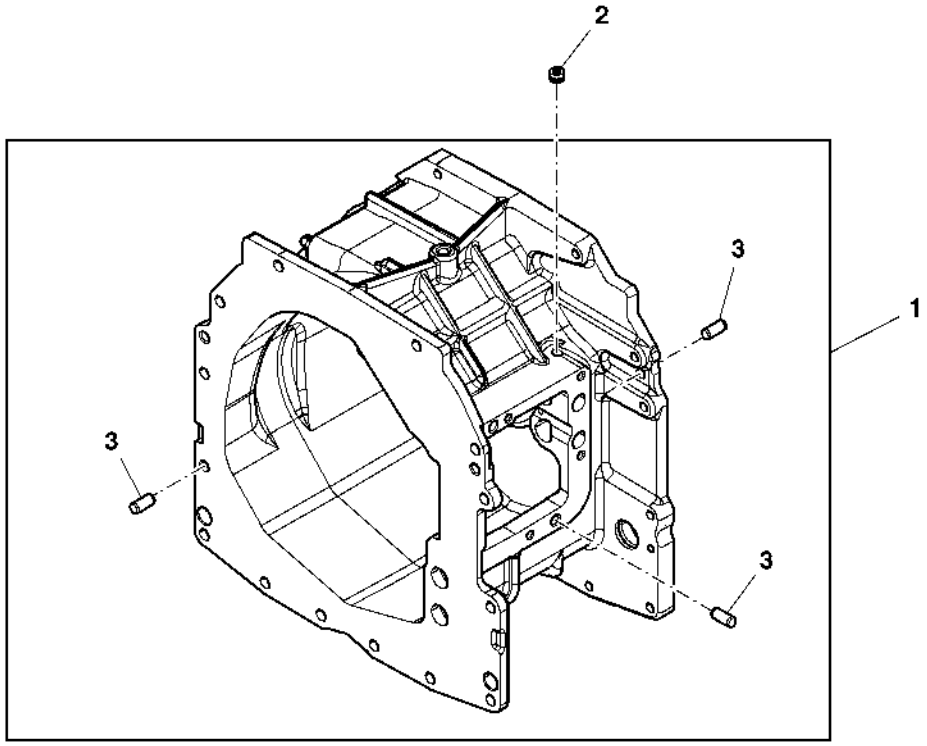

PUBM1397

Item	*N pea*	*Descrio*	*Qtde*	*N srie*	*Notas*
1	AL201021	Caixa de câmbio	1		
2	AL166905	Plugue	1		
3	L110066	Pino de centragem	6		

CAMBIO DE MARCHAS

PUBM0489 A.1

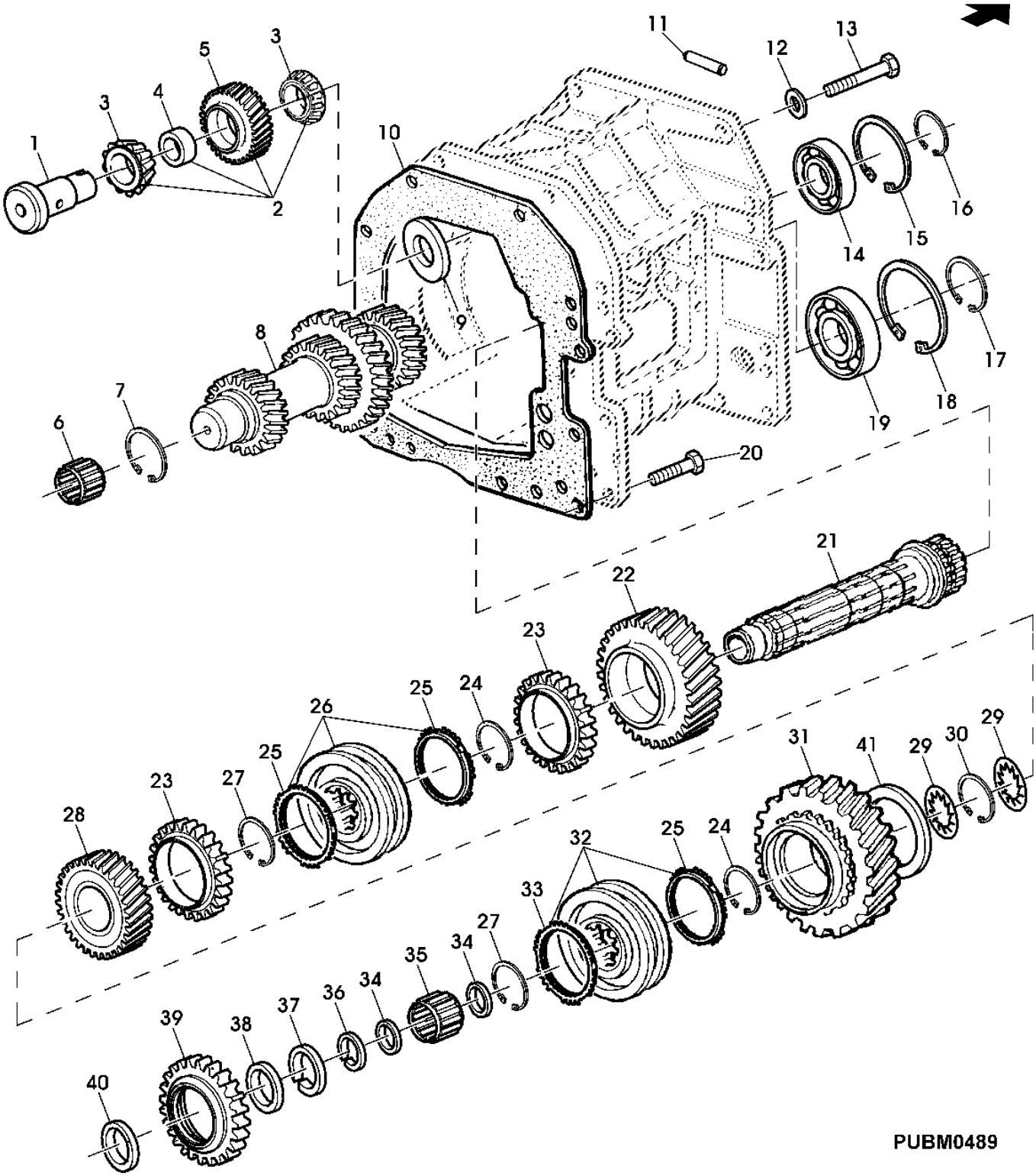

Item	N pea	Descrio	Qtde	N srie transmisso	Notas
1	L156282	Eixo	1		
2	AL162756	EngrEnagem	1		
3	JD10330	Cone de rolamento	1		Z 26
4	L41649	Bucha	AR		LGTH= 8, 00MM
	L41650	Bucha	AR		LGTH= 8, 05MM
	L41651	Bucha	AR		LGTH= 8, 10MM
	L41652	Bucha	AR		LGTH= 8, 15MM
	L41653	Bucha	AR		LGTH= 8, 20MM
	L41654	Bucha	AR		LGTH= 8, 25MM
	L41655	Bucha	AR		LGTH= 8, 30MM
	L41656	Bucha	AR		LGTH= 8, 35MM
	L41657	Bucha	AR		LGTH= 8, 40MM
5	L156283	EngrEnagem	1		Z 30
6	L114567	Rolamento cilíndRico	1		
7	40M7043	Anel de pressão	1		
8	L154516	Eixo secundário	1		
9	L79871	Arruela	1		
10	L111005	Junta	1		
11	L157872	Pino	1		
12	L79871	Arruela	1		
13	19M7385	Parafuso sextavado	1		
14	JD10522	Rolamento de esfeRas	1		
15	40M7115	Anel de pressão	1		
16	40M7046	Anel de pressão	1		
17	40M7120	Anel de pressão	1		
18	40M7178	Anel de pressão	1		
19	JD9320	Rolamento de esfeRas	1		
20	19M7662	Parafuso sextavado	14		
21	L169258	Eixo de acionamento	1		
22	L169253	EngrEnagem	1		Z 32
23	L155496	EngrEnagem	2		
24	L76923	Anel de pressão	2		TK= 2.0MM
..	DT5037	Selante	1		LOCTITE 242

CAMBIO DE MARCHAS

PUBM0489 A.1

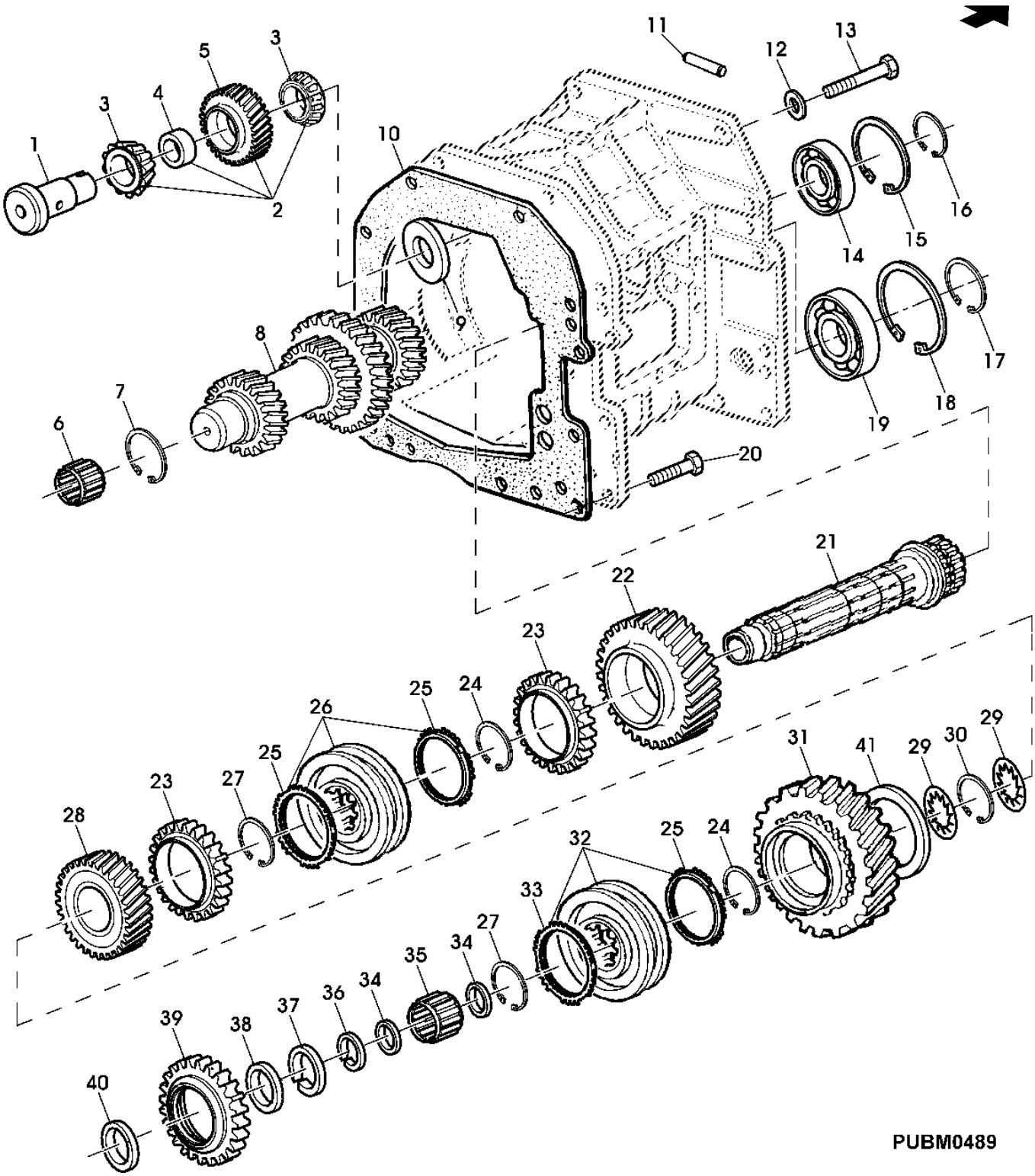

Item	N pea	Descrio	Qtde	N srie transmisso	Notas
25	L150336	Sincronizador	3		
26	AL157732	Sincronizador	1		
27	L75904	Anel de pressão	AR		TK= 2.3MM
	L75905	Anel de pressão	AR		TK= 2.20MM
	L75906	Anel de pressão	AR		TK= 2.10MM
	L76923	Anel de pressão	AR		
28	L169254	EngrEnagem	1		
29	L76821	Arruela de encosto	AR		TK= 3.65MM
	L75917	Arruela de encosto	AR		TK= 3.80MM
	L76822	Arruela de encosto	AR		TK= 3.95MM
	L153635	Arruela de encosto	AR		TK= 4.05MM
	L113339	Arruela de encosto	AR		TK= 4.15MM
30	L170237	Anel	1		
31	L155885	EngrEnagem	1		Z 46
32	AL203950	Sincronizador	1		
33	L116130	Sincronizador	1		
34	L75911	Arruela de encosto	2		
35	JD10479	Rolamento de agulhas	1		
36	L76033	Anel de pressão	1		
37	40M7252	Anel de pressão	1		
38	L79795	Arruela	AR		TK= 1.0MM
	L79796	Arruela	AR		TK= 1.5MM
	L79797	Arruela	AR		TK= 2.0MM
	L79798	Arruela	AR		TK= 2.5MM
	L157284	Arruela	AR		TK= 1.25MM
	L157285	Arruela	AR		TK= 1.75MM
	L157555	Arruela	AR		TK= 2.25MM
39	L157515	EngrEnagem	1		
40	L78122	Arruela	AR		TK= 1.0MM
	L78123	Arruela	AR		TK= 1.5MM
	L78124	Arruela	AR		TK= 2.0MM
	L78125	Arruela	AR		TK= 2.5MM
	L157286	Arruela	AR		TK= 1.75MM
	L157287	Arruela	AR		TK= 2.25MM
	L157556	Arruela	AR		TK= 1.25MM
41	L167749	Arruela	AR		
..	AL150921	Eixo secundário	1		INCL KEYS 1, 2, 6-8, 11-16
..	AL110613	Peças de montagem	1		LNCL KEYS 10, 20, 37-40
..	AL150919	Eixo de acionamento	1		INCL KEYS 3, 17-19, 21-36
..	DT5037	Selante	1		LOCTITE 242

ELEMENTOS DE COMANDO, CAMBIO DE MARCHAS

CQ302517 A.1

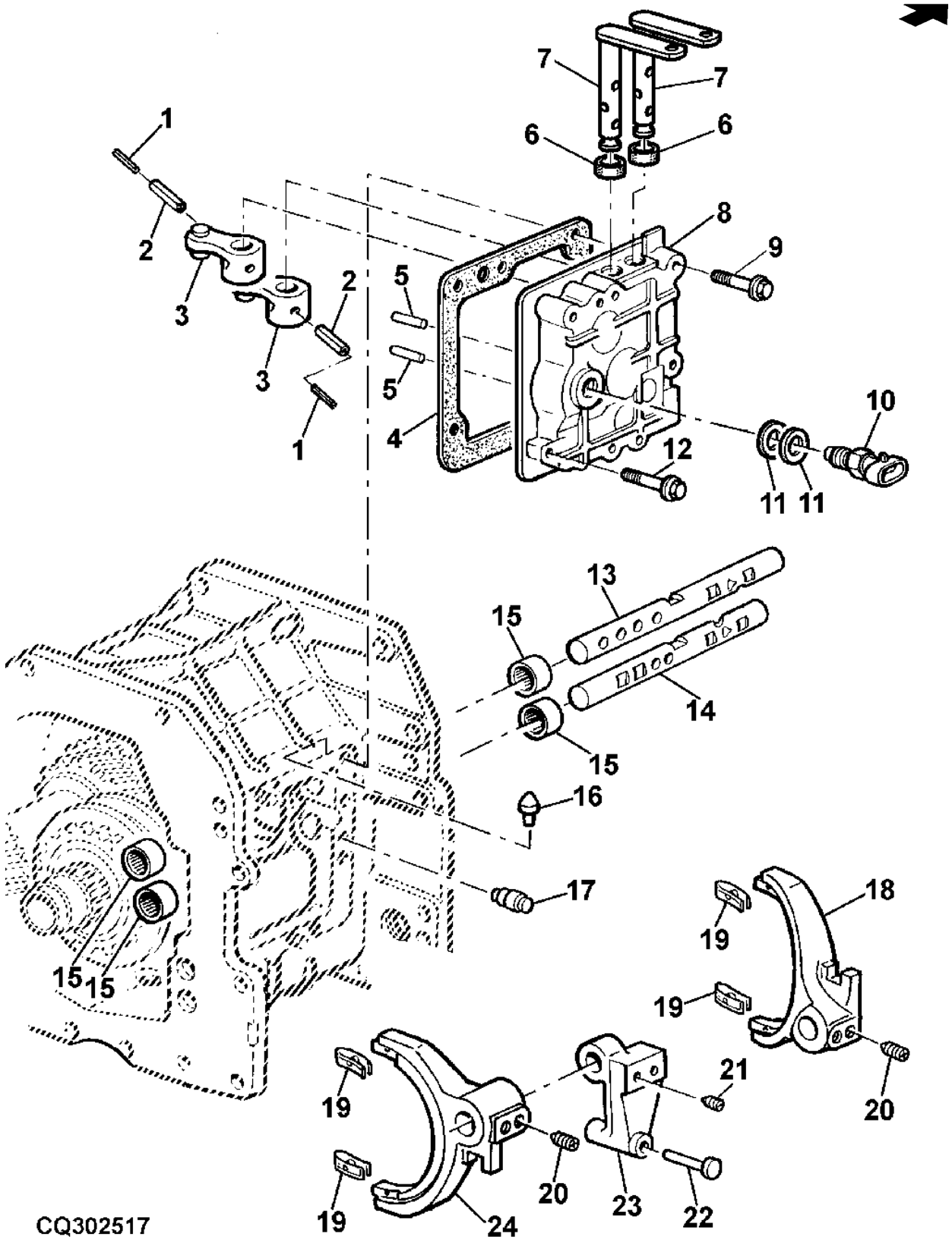

Item	N pea	Descrio	Qtde	N srie chassis	Notas
1	34M3858	Pino elástico	2		
2	34M7226	Pino elástico	2		
3	AL166651	Alavanca	2		
4	L76235	Junta	1		
5	44M7111	Pino de centragem	2		
6	L153307	Vedação	2		
7	AL81331	Eixo	2		
8	L153161	Capa	1		
9	19M7979	Parafuso	4		
10	RE46534	Interruptor	1		(A)
11	L100769	Arruela	AR		TK= 1.60MM
	L100768	Arruela	AR		TK= 1.80MM
	L79187	Arruela	AR		TK= 2.00MM
	L79188	Arruela	AR		TK= 2.20MM
	L100767	Arruela	AR		TK= 2.40MM
12	19M8317	Parafuso	2		
13	L156690	Haste do câmbio	1		
14	L156691	Haste do câmbio	1		
15	JD10508	Rolamento	2		
16	L76229	Pino fixador	1		
17	AL116245	Limitador	2		
18	L111054	Comutador	1		(ORD W/ L113217)
19	L113217	Presilha	4		
20	L33332	Parafuso de fenda	4		
21	L79127	Parafuso de fenda	2		
22	L78867	Pino	1		
23	L78866	Guia	1		
24	L111052	Comutador	1		(ORD W/ L113217)

(A) INTERRUPTOR DE SEGURANCA DE PARTIDA

Transmission Housing With Creeper, Syncroplus

PUBM2661 A.1

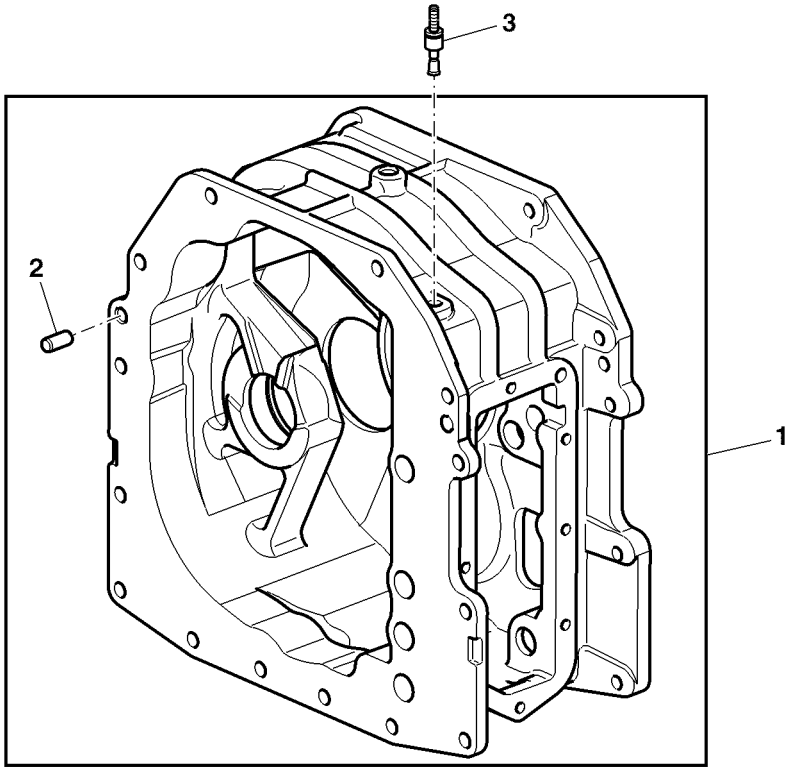

PUBM2661

Item	*N pea*	*Descrio*	*Qtde*	*N srie*	*Notas*
1	AL201022	Carcaça	1		
2	L110066	Pino de centragem	4		
3	AL166905	Plugue	1		

Creeper Transmission, Syncroplus

LX016977 A.1

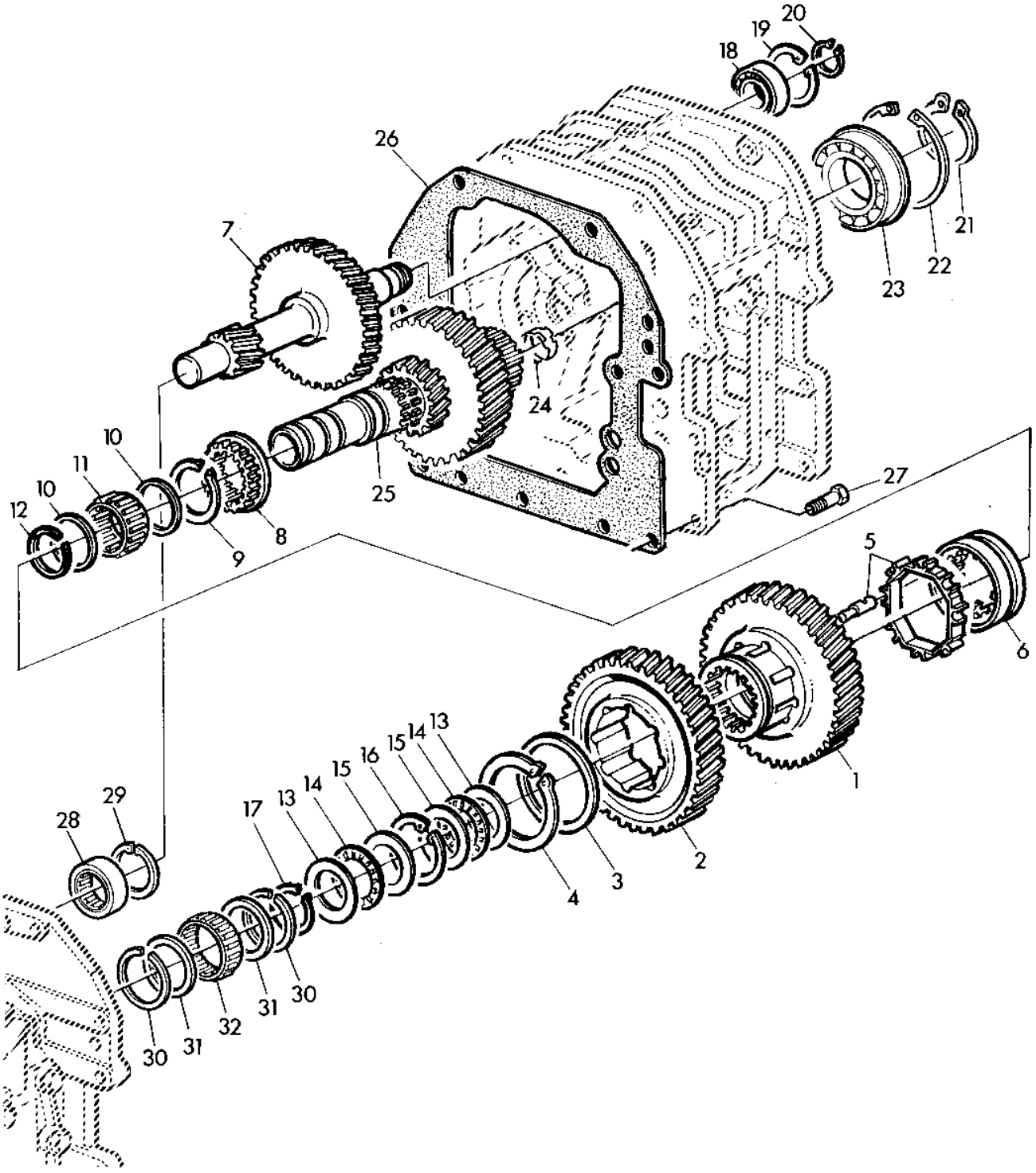

LX016977

Item	N pea	Descrio	Qtde	N srie	Notas
1	L115871	Pinhão	1		Z = 54
2	L110379	EngrEnagem	1		Z = 67
3	L77085	Arruela	1		
4	40M7205	Anel de pressão	1		
5	AL113942	Kit do pino	1		
6	L77034	Anel de câmbio	1		
7	L76872	Eixo secundário	1		
8	L77035	EngrEnagem	1		
9	L76645	Anel de pressão	1		TK = 1.45
	L76646	Anel de pressão	1		TK = 1.55
	L76647	Anel de pressão	1		TK = 1.65
	L76648	Anel de pressão	1		TK = 1.75
10	L77086	Calço	2		
11	L77094	Rolamento de agulhas	1		
12	L77082	Anel de pressão	1		
13	L77087	Arruela	2		
14	L77096	Rolamento de agulhas	2		
15	JD39128	Rolamento axial	2		
16	40M7229	Anel de pressão	1		
17	40M7179	Anel de pressão	1		
18	JD30036	Rolamento de esfeRas	1		
19	40M7216	Anel de pressão	1		
20	40M7195	Anel de pressão	1		
21	40M7120	Anel de pressão	1		
22	40M7257	Anel de pressão	1		
23	L77728	Rolamento de esfeRas	1		
24	L75889	Luva	1		
25	L154786	Eixo secundário	1		Z = 50
26	L111005	Junta	1		
27	19M7168	Parafuso sextavado	1		
28	L77220	Luva	1		
29	40M7247	Anel	1		
30	L76033	Anel de pressão	2		
31	L75911	Arruela de encosto	2		
32	JD10479	Rolamento de agulhas	1		

Shifting Parts, Creeper Transmission, Syncroplus

AL76651A A.1

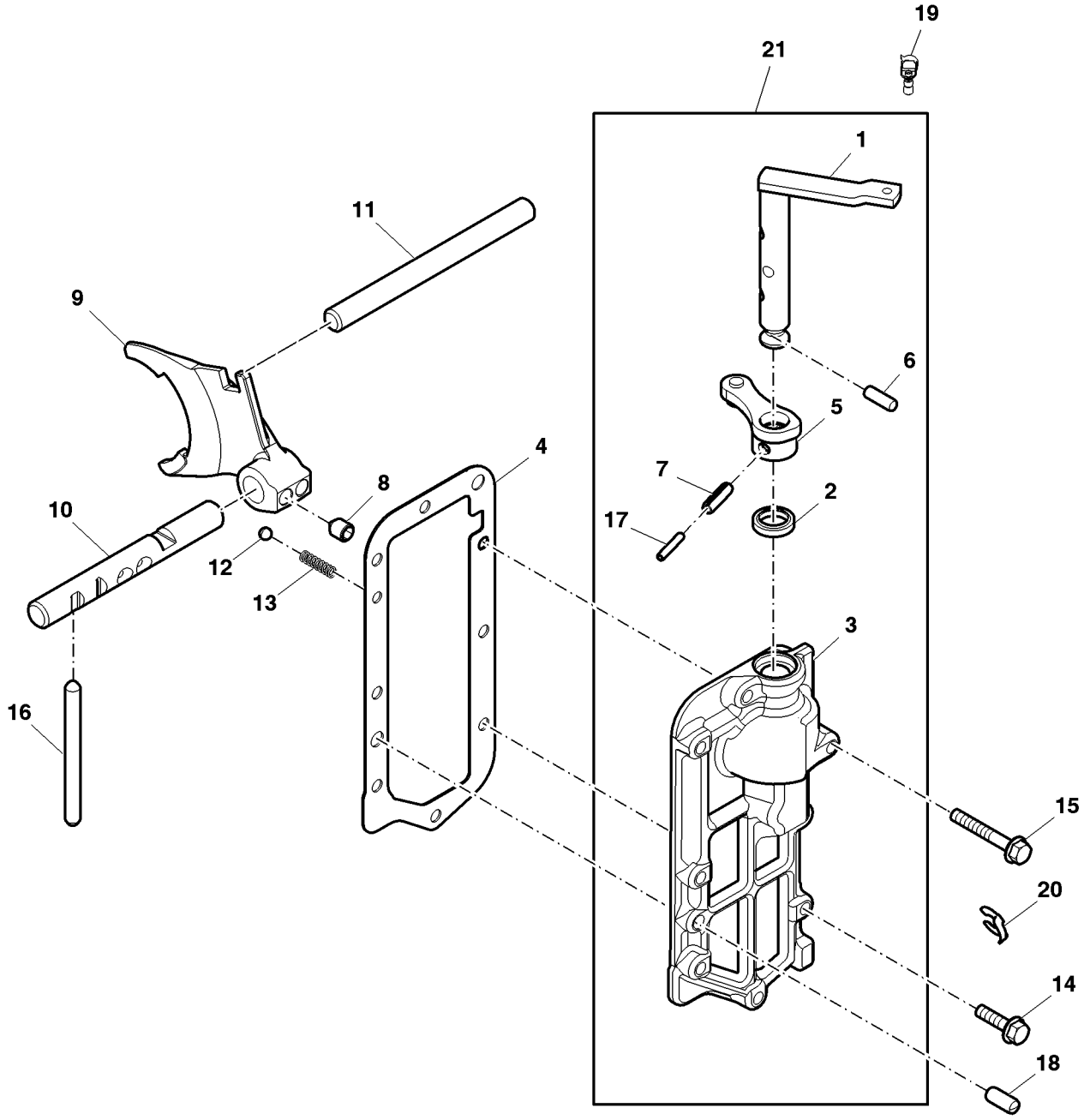

AL76651A

Item	N pea	Descrio	Qtde	N srie	Notas
1	AL81251	Eixo	1		
2	L153307	Vedação	1		
3	L155603	Capa	1		
4	L100684	Junta	1		
5	AL166651	Alavanca	1		
6	44M7111	Pino de centragem	1		
7	34M7226	Pino elástico	1		
8	L33332	Parafuso de fenda	2		
9	L113391	Comutador	1		
10	L156696	Haste do câmbio	1		
11	L77269	Pino fixador	1		
12	R26552	Esfera	1		
13	L76682	Mola de compressão	1		
14	19M7868	Parafuso	7		
15	19M7979	Parafuso	1		
16	L77252	Pino fixador	1		
17	L77271	Pino fixador	1		
18	L76229	Pino fixador	1		
19	34M3858	Pino elástico	1		
20	L110066	Pino de centragem	2		
21	AL81768	Conjs prontos p/carregamen.	1		
22	JD10508	Rolamento	2		
23	L165944	Haste do câmbio	1		

U.J. Drive Shaft, Torsion Damper, Syncroplus

PUBM3067 A.1

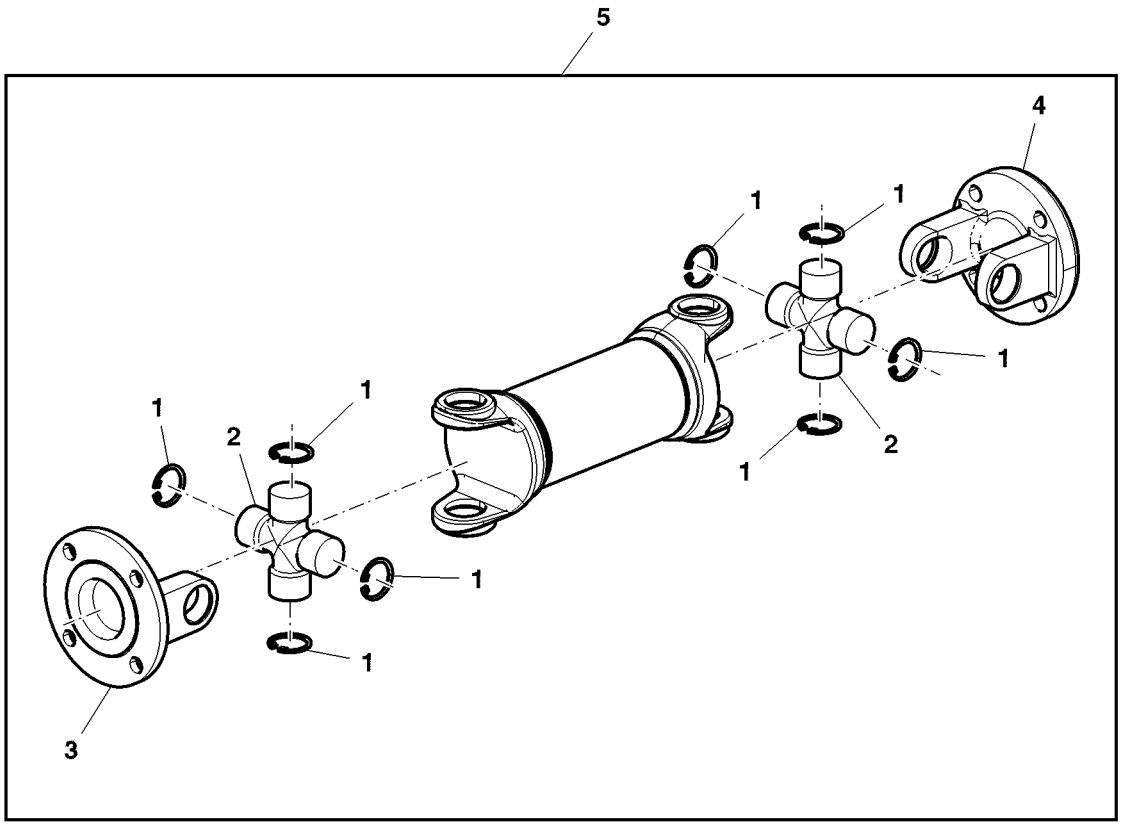

PUBM3067

Item	*N pea*	*Descrio*	*Qtde*	*N srie*	*Notas*
1	L156917	Anel de pressão	8		
2	AL160516	Cruzeta com rolamento	2		
3	L114858	Flange	1		
4	L167478	Flange	1		
5	AL168625	Eixo cardã	1		

Suction Line, Transmission Oil Pump, With Creeper, Syncroplus

CQ155629 A.1

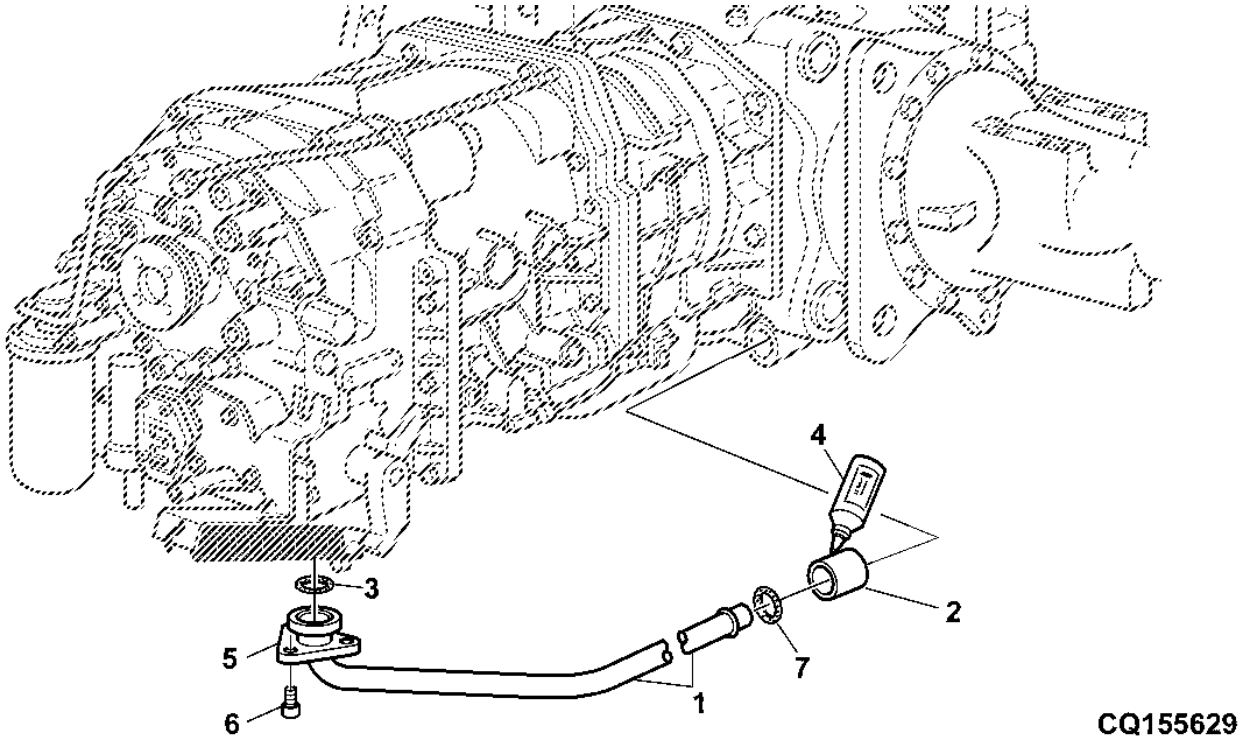

Item	*N pea*	*Descrio*	*Qtde*	*N srie*	*Notas*
1	AL164740	Tubo	1		
2	L156224	Bucha	1		
3	L78457	Anel o	1		
4	.....	Selante	1		
5	L78545	Flange	2		
6	19M6755	Parafuso sextavado	3		
7	51M7119	Anel o	1		

Creeper, Control Linkage, Syncroplus

PUBM3071 A.1

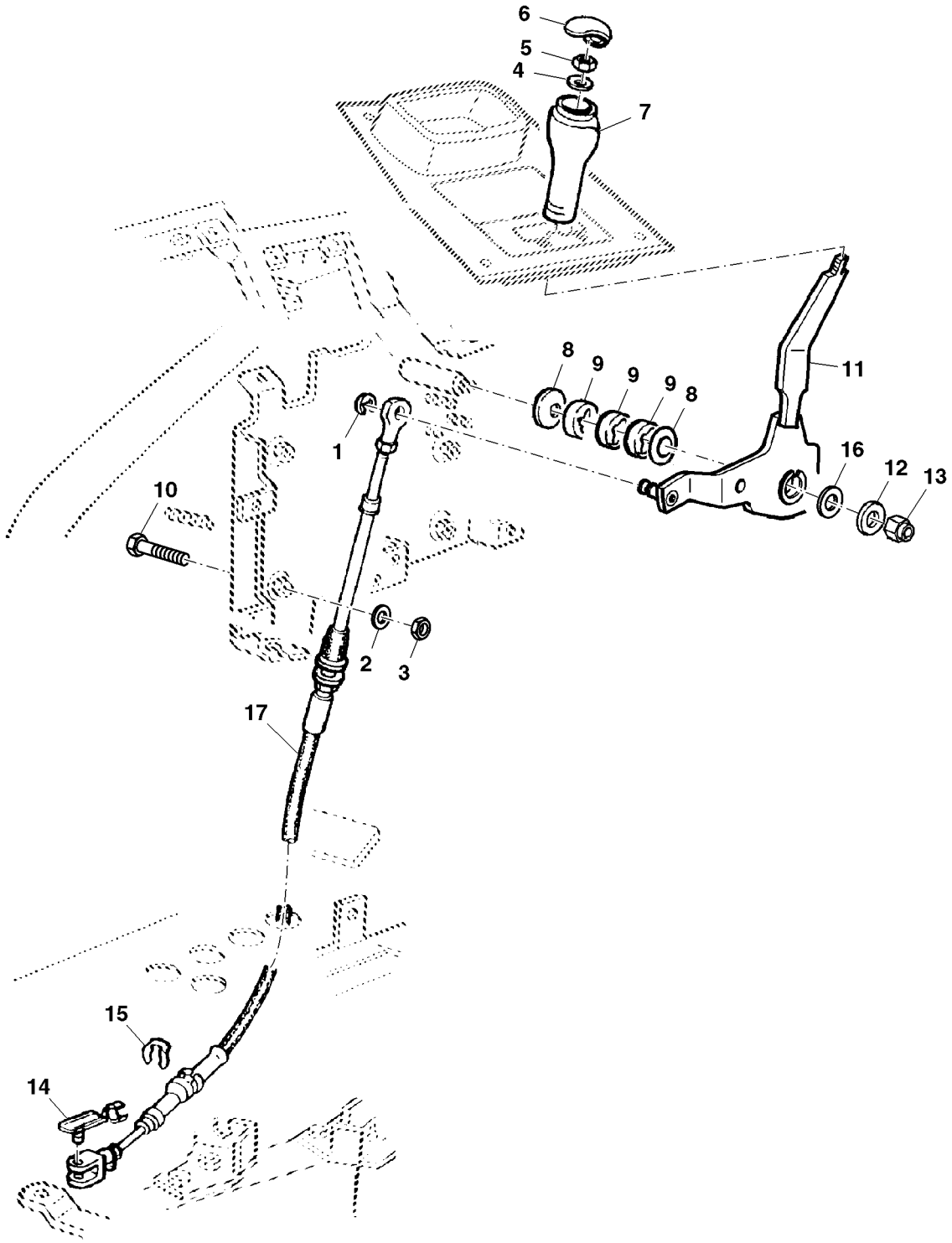

PUBM3071

Item	N pea	Descrio	Qtde	N srie	Notas
1	40M7041	Anel de pressão	1		
2	12M7065	Arruela de pressão	1		
3	14M7273	Porca	1		
4	24M7055	Arruela	1		
5	14M7273	Porca	1		
6	L78980	Inserto	1		
7	L77747	Botão	1		
8	L112676	Arrela de disco	AR		
9	L113060	Bucha	AR		
10	19M7139	Parafuso sextavado	1		
11	AL116935	Alavanca	1		
12	24M7101	Arruela	1		
13	14M7167	Porca de segurança	1		
14	AL79050	Pino fixador	1		
15	L79076	Anel de pressão	1		
16	24M7053	Arruela	1		
17	AL173947	Cabo de puxar e empurrar	1		

Console for Creeper, Syncroplus

PY028213 A.1

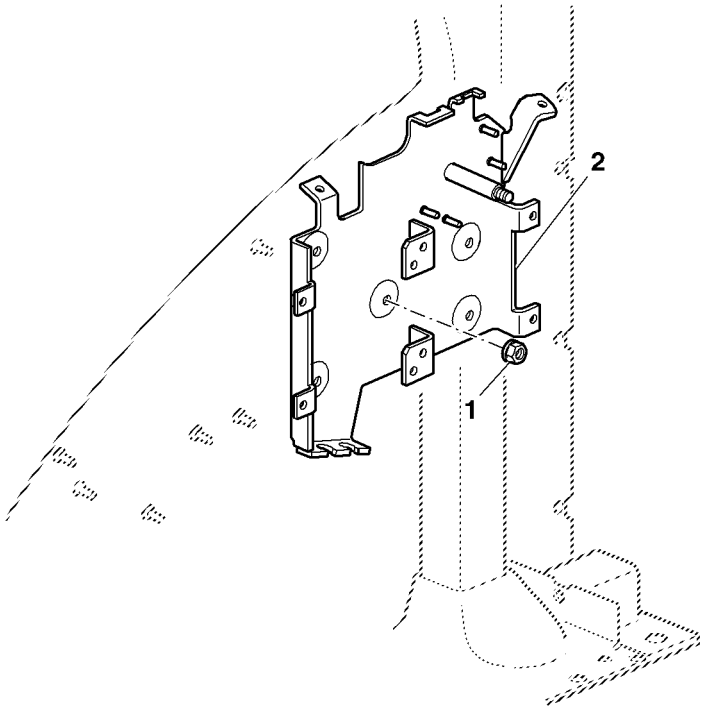

PY028213

Item	*N pea*	*Descrio*	*Qtde*	*N srie*	*Notas*
1	14M7416	Porca com flange	3		
2	AL174966	Apoio	1		

Índice pictrico por seo

PUBM0937 A.1

1-	193
2-	194
3-	196
4-	198
5-	200
6-	202
7-	204
8-	206
9-	208
10-	209

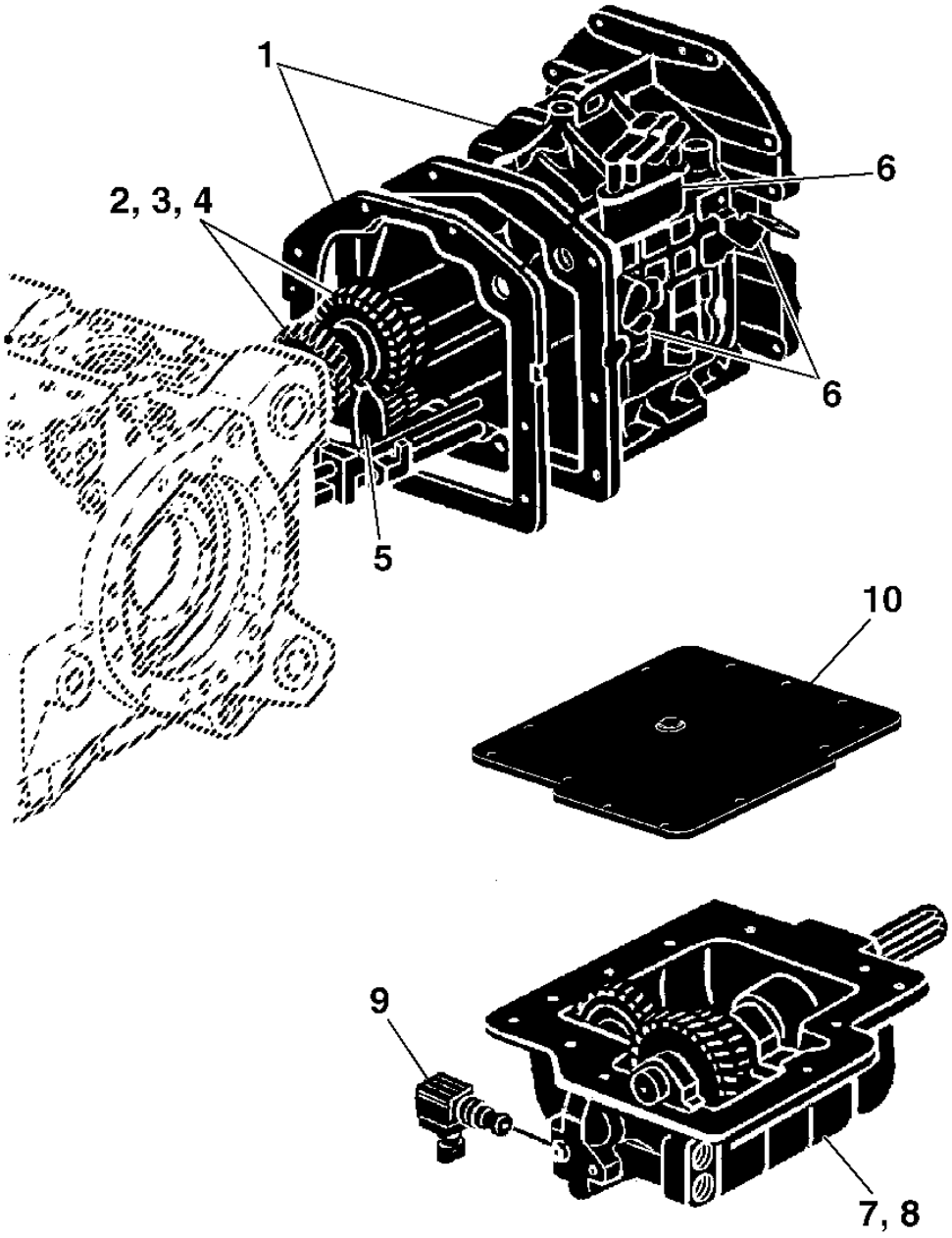

PUBM0937

Índice pictrico por seo

PUBM3020 A.1

11-	210
12-	212
13-	214
14-	215
15-	216
16-	218
17-	220
18-	221
19-	222
20-	224
21-	226
22-	232

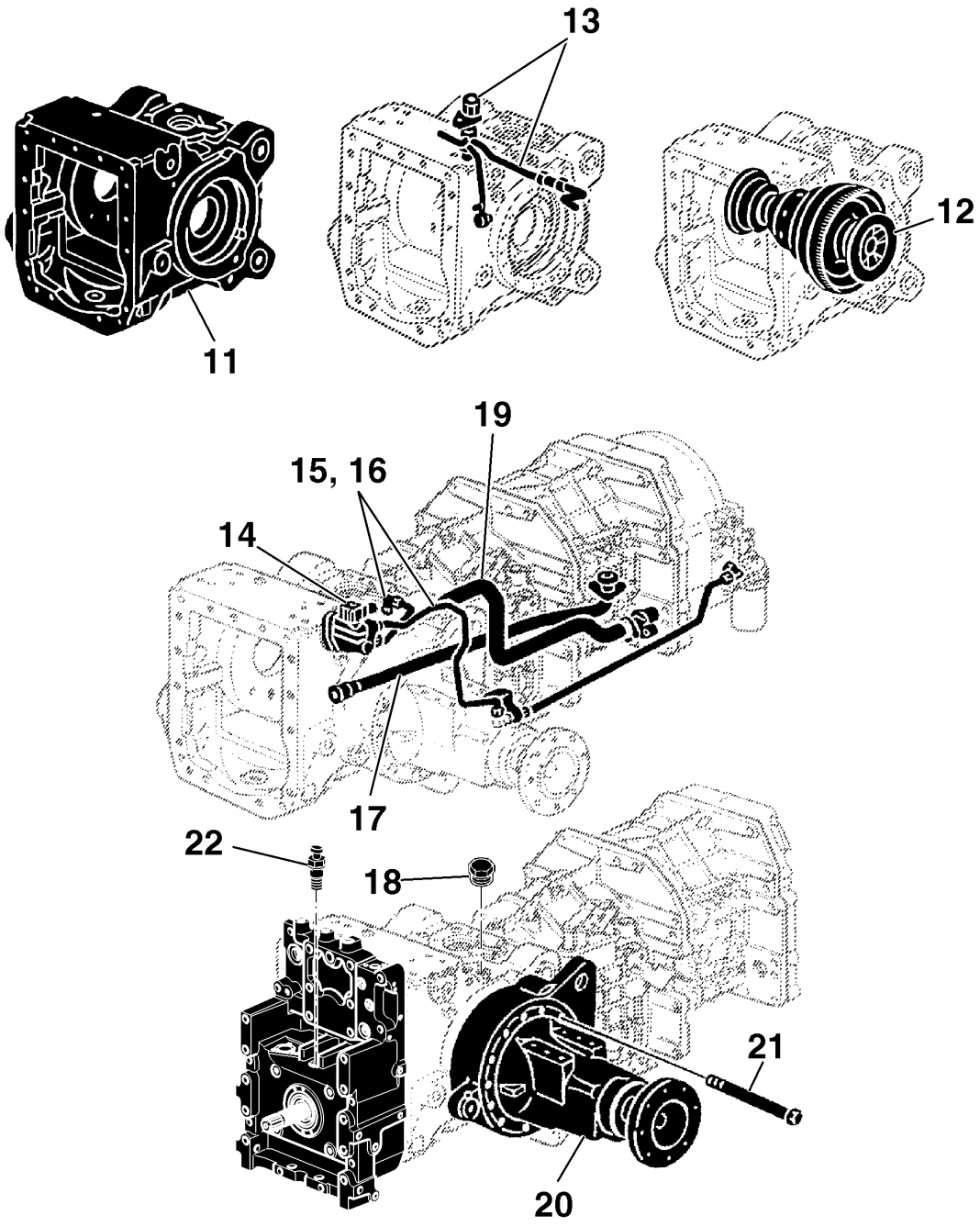

PUBM3020

CAIXA DE CAMBIO DE GRUPOS (SYNCROPLUS)

PUBM1399 A.1

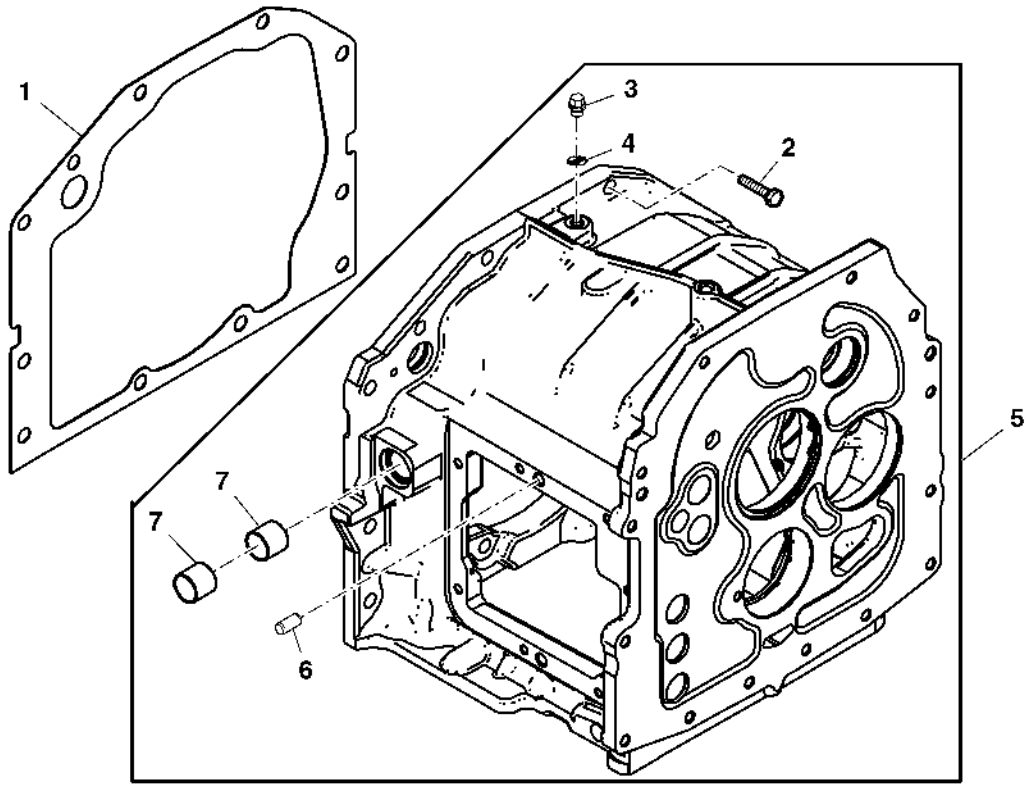

PUBM1399

Item	*N pea*	*Descrio*	*Qtde*	*N srie*	*Notas*
1	L75885	Junta	1		
2	19M7403	Parafuso sextavado	9		
3	15M2714	Tampão de dreno	1		
4	L76408	Anel o	1		
5	L176945	Carcaça	1		SYNCROPLUS
6	L110066	Pino de centragem	2		
7	L78494	Bucha	2		

EIXO DE SAIDA DO DIFERENCIAL, CAMBIO DE GRUPOS (4X2)

PUBM1798 A.1

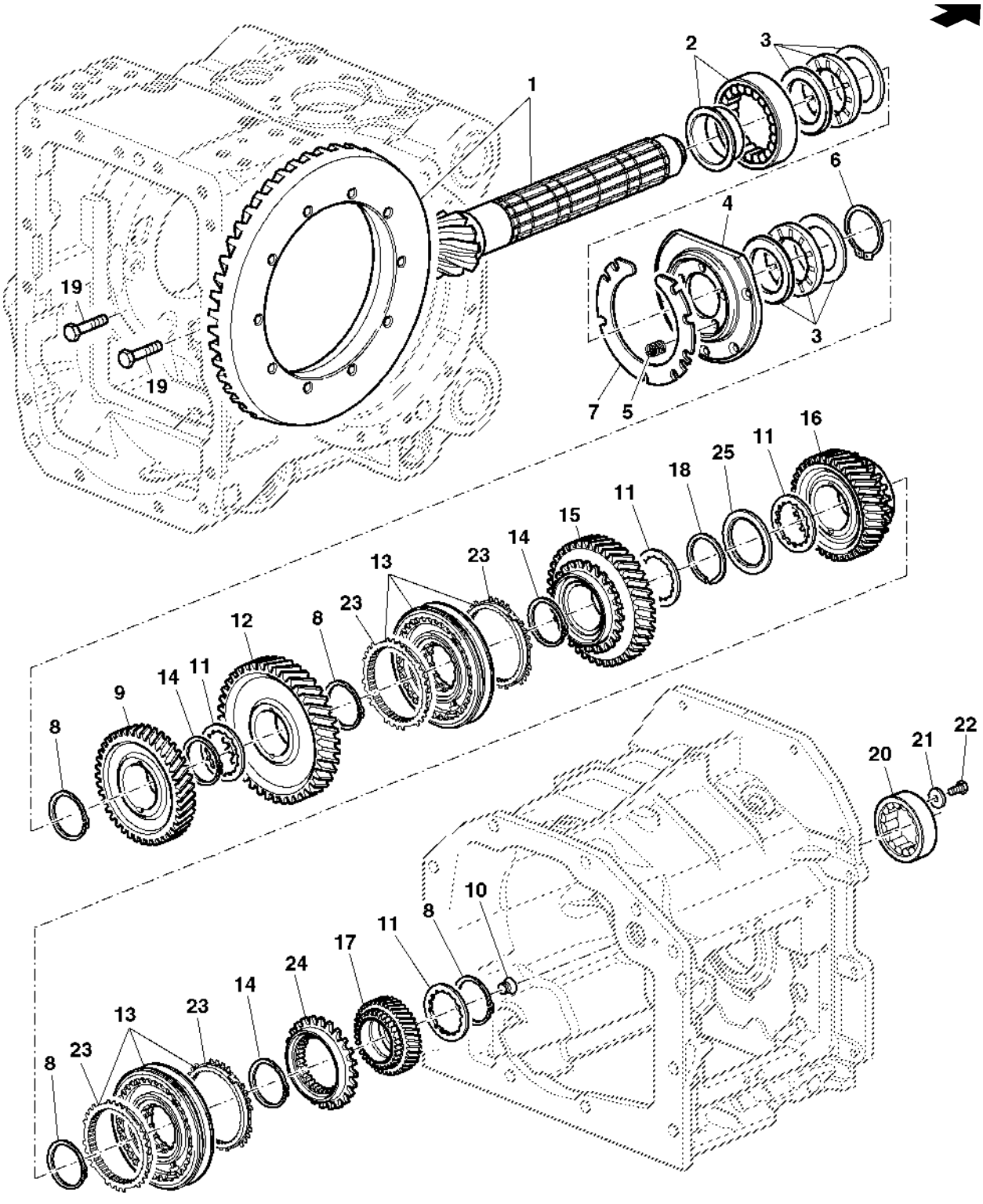

PUBM1798

Item	N pea	Descrio	Qtde	N srie transmisso	Notas
1	AL164687	Acionamento da coroa	1		Z 10/53
2	AL152075	Rolamento cilíndRico	1		
3	AL166438	Rolamento cilíndRico	2		SUB FOR AL114948
4	L113426	Mancal	1		
5	L113724	Mola	5		
6	L173991	Anel de pressão	AR		TK= 3.00MM
	L78069	Anel de pressão	AR		TK= 2.90MM
	L78070	Anel de pressão	AR		TK= 2.80MM
	L78071	Anel de pressão	AR		TK= 2.70MM
	L78072	Anel de pressão	AR		TK= 2.60MM
	L78073	Anel de pressão	AR		TK= 2.50MM
7	L157084	Calço	AR		TK= 0.2MM
	L157085	Calço	AR		TK= 0.3MM
	L157086	Calço	AR		TK= 0.5MM
8	L76923	Anel de pressão	4		TK= 3.0MM
9	L168800	Pinhão	1		
10	L110851	Parafuso	1		
11	L76821	Arruela de encosto	AR		TK= 3.65MM
	L75917	Arruela de encosto	AR		TK= 3.80MM
	L76822	Arruela de encosto	AR		TK= 3.95MM
	L153635	Arruela de encosto	AR		TK= 4.05MM
	L113339	Arruela de encosto	AR		TK= 4.15MM
12	L166228	EngrEnagem	1		(SUB FOR 155891)
13	AL157733	Sincronizador	2		
14	L76923	Anel de pressão	AR		TK= 2. 00MM
	L75904	Anel de pressão	AR		TK= 2.3MM
	L75905	Anel de pressão	AR		TK= 2.20MM
	L75906	Anel de pressão	AR		TK= 2.10MM
15	L155889	EngrEnagem	1		Z 55 (MARKED L155889)
16	L166231	EngrEnagem	1		Z 43 (MARKED L155891) (SUB FOR L155891)
17	L166230	EngrEnagem	1		(SUB FOR L155890)
18	L170237	Anel	1		
19	19M7156	Parafuso sextavado	4		
20	L172927	Rolamento cilíndRico	1		
21	24M7332	Arruela	1		
22	19M7162	Parafuso sextavado	1		
23	L116130	Sincronizador	4		
24	L155496	EngrEnagem	1		
25	L167749	Arruela	1		
..	DT5299	Adesivo	1		LOCTITE 648
..	DT5267	Graxa	1		

EIXO DE SAIDA DO DIFERENCIAL, CAMBIO DE GRUPOS (4X4)

PUBM1401 A.1

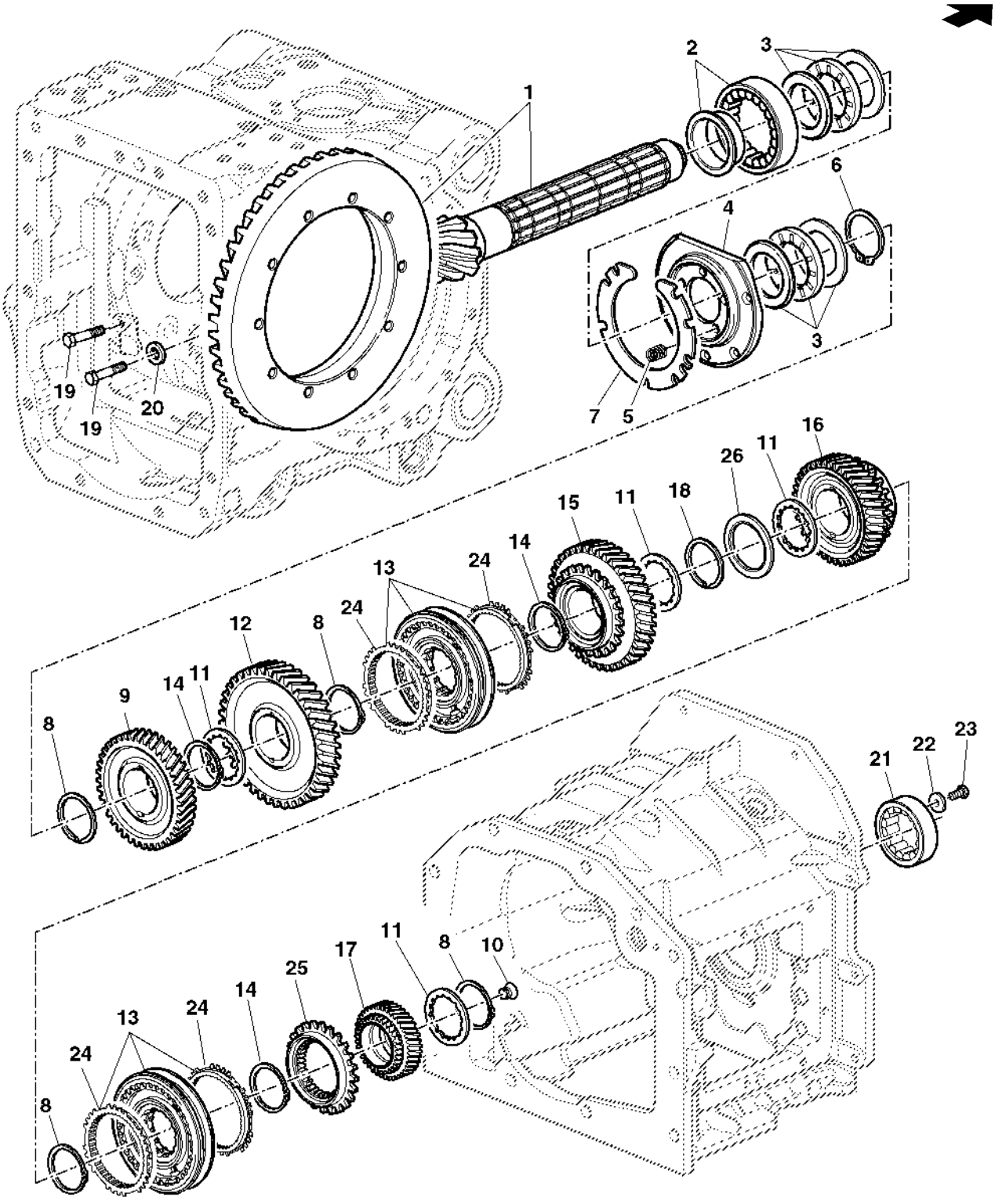

PUBM1401

Item	N pea	Descrio	Qtde	N srie transmisso	Notas
1	AL164690	Acionamento da coroa	1		Z 9/51
2	AL113714	Rolamento cilíndRico	1		
3	AL77434	Rolamento cilíndRico	2		
4	L156851	Mancal	1		
5	L77775	Mola de compressão	5		
6	L173991	Anel de pressão	AR		TK= 3.00MM
	L78069	Anel de pressão	AR		TK= 2.90MM
	L78070	Anel de pressão	AR		TK= 2.80MM
	L78071	Anel de pressão	AR		TK= 2.70MM
	L78072	Anel de pressão	AR		TK= 2.60MM
	L78073	Anel de pressão	AR		TK= 2.50MM
7	L157084	Calço	AR		TK= 0.2MM
	L157085	Calço	AR		TK= 0.3MM
	L157086	Calço	AR		TK= 0.5MM
8	L170237	Anel	AR		TK= 3.0MM
9	L168800	Pinhão	1		
10	L110851	Parafuso	1		
11	L76821	Arruela de encosto	AR		TK= 3.65MM
	L75917	Arruela de encosto	AR		TK= 3.80MM
	L76822	Arruela de encosto	AR		TK= 3.95MM
	L113339	Arruela de encosto	AR		TK= 4.15MM
	L153635	Arruela de encosto	AR		TK= 4.05MM
12	L166228	EngrEnagem	1		
13	AL157733	Sincronizador	2		
14	L76923	Anel de pressão	AR		
	L75904	Anel de pressão	AR		TK= 2.3MM
	L75905	Anel de pressão	AR		TK= 2.20MM
	L75906	Anel de pressão	AR		TK= 2.10MM
15	L155889	EngrEnagem	1		Z 55 (MARKED L155889)
16	L166231	EngrEnagem	1		Z 43
17	L166230	EngrEnagem	1		
18	L170237	Anel	1		
19	19M7156	Parafuso sextavado	5		
20	24M7028	Arruela	4		
21	L172927	Rolamento cilíndRico	1		
22	24M7332	Arruela	1		
23	19M7162	Parafuso sextavado	1		
24	L116130	Sincronizador	4		
25	L155496	EngrEnagem	1		
26	L167749	Arruela	1		
..	DT5299	Adesivo	AR		LOCTITE 648

ARVORE DE TRANSMISSAO, CAMBIO DE GRUPOS

LX018020 A.1

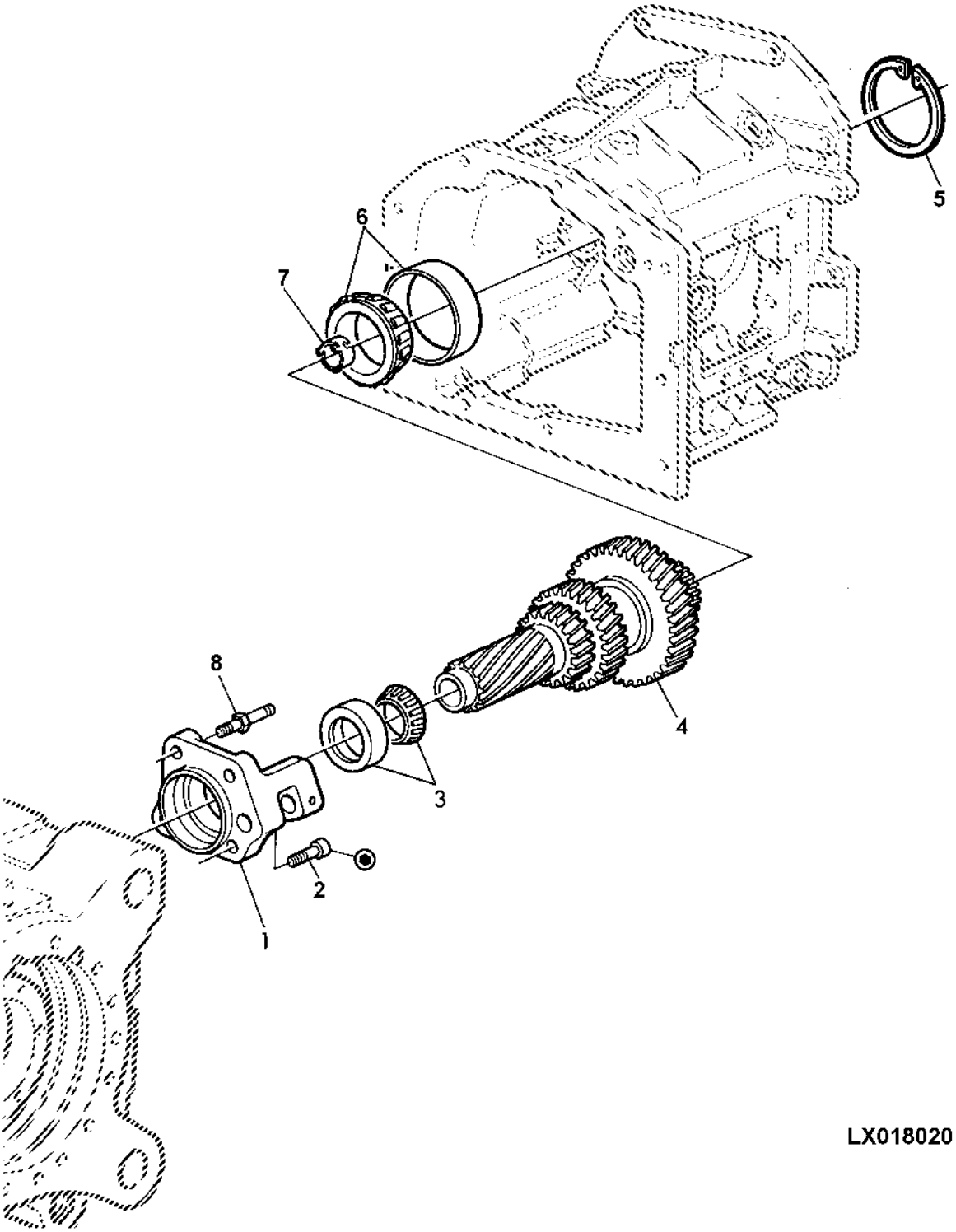

Item	N pea	Descrio	Qtde	N srie	Notas
1	L155339	Mancal	1		
2	19M8533	Parafuso	3		
3	AL178191	Rolamento de Rolos cônicos	1		
4	L166233	Eixo	1		
5	L77758	Anel de pressão	AR		TK= 3.40MM
	L77763	Anel de pressão	AR		TK= 2.50MM
	L77762	Anel de pressão	AR		TK= 2.60MM
	L77761	Anel de pressão	AR		TK= 2.70MM
	L77760	Anel de pressão	AR		TK= 2.80MM
	L77759	Anel de pressão	AR		TK= 2.90MM
	L114266	Anel de pressão	AR		TK= 3.00MM
	L75882	Anel de pressão	AR		TK= 3.10MM
	L75883	Anel de pressão	AR		TK= 3.20MM
	L75884	Anel de pressão	AR		TK= 3.30MM
6	AL208150	Rolamento de Rolos cônicos	1		
7	L75889	Luva	1		
8	L150695	Pino	1		

BLOQUEIO DO ESTACIONAMENTO, CAMBIO DE GRUPOS

PUBM1402 A.1

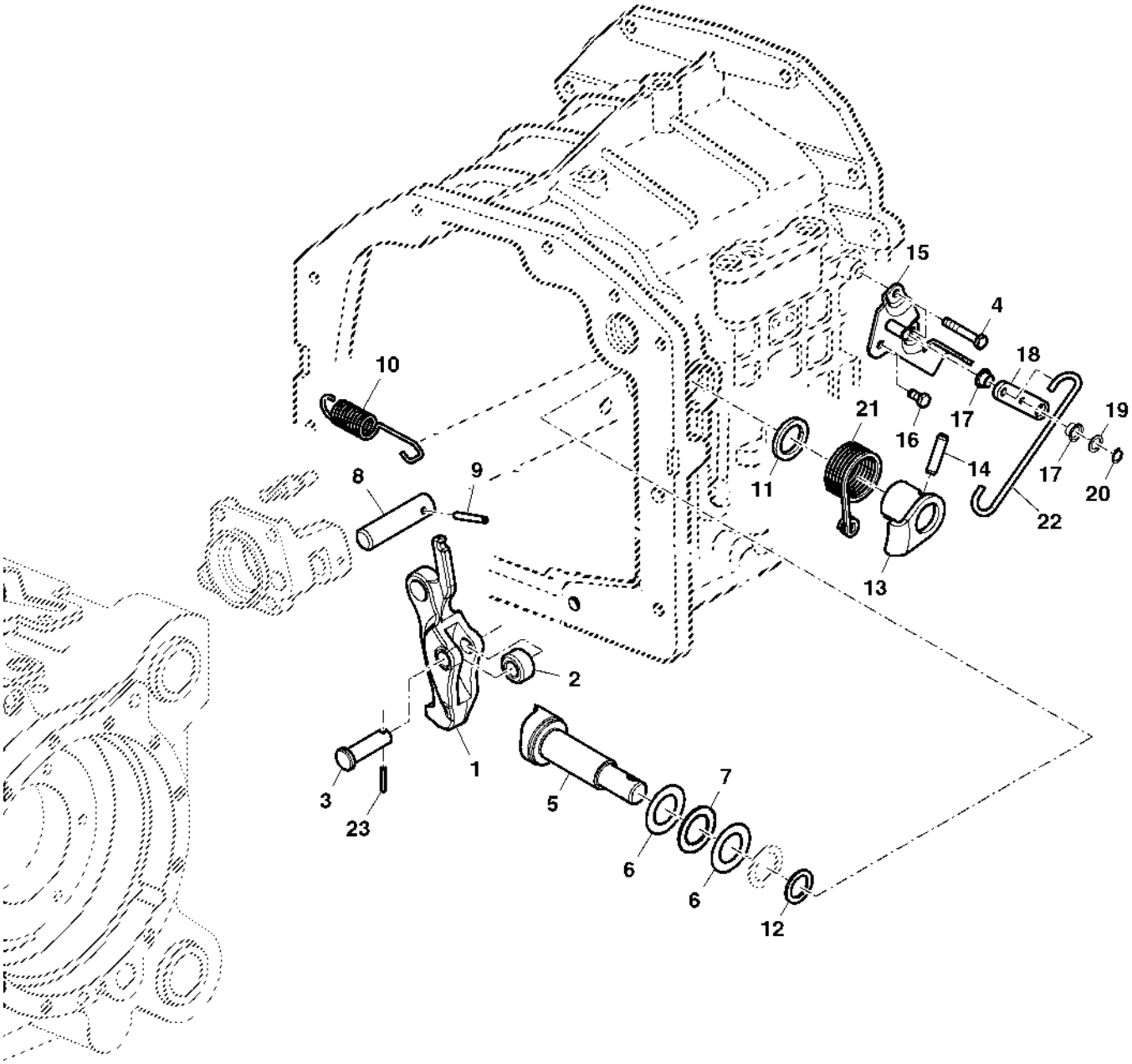

PUCQ1402

Item	N pea	Descrio	Qtde	N srie transmisso	Notas
1	L153968	Lingüeta	1		
2	L78415	Bucha	1		
3	L150696	Pino fixador	1		
4	19M8397	Parafuso sextavado	2		
5	L165947	Came	1		
6	L154520	Arruela de encosto	2		
7	JD8856	Rolamento de agulhas	1		
8	L150693	Pino fixador	1		
9	34M7215	Pino elástico	1		
10	L155639	Mola de tração	1		
11	L79037	Vedação	1		
12	24M7369	Arruela	AR		TK= 1.4MM
	24M7370	Arruela	AR		TK= 1.5MM
	24M7371	Arruela	AR		TK= 1.6MM
	24M7372	Arruela	AR		TK= 1.7MM
	24M7373	Arruela	AR		TK= 1.8MM
	24M7374	Arruela	AR		TK= 1.9MM
	24M7375	Arruela	AR		TK= 2.0MM
	24M7452	Arruela	AR		TK= 1.1 MM
	24M7398	Arruela	AR		TK= 1.2MM
	24M7399	Arruela	AR		TK= 1.3MM
13	AL164323	Braço	1		
14	34M7259	Pino elástico	1		
15	AL79072	Suporte	1		
16	19M7162	Parafuso sextavado	1		
17	L80107	Bucha	2		
18	AL113358	Alavanca	1		
19	24M7386	Arruela	1		
20	40M7253	Anel de pressão	1		
21	L80167	Mola de torção	1		
22	L167801	TiranTe	1		LGTH= 184.5MM
23	34M5719	Pino elástico	1		
..	AL156714	Arruela	1		

PECAS DE ACIONAMENTO, GRUPOS (SYNCROPLUS)

PUBM1403 A.1

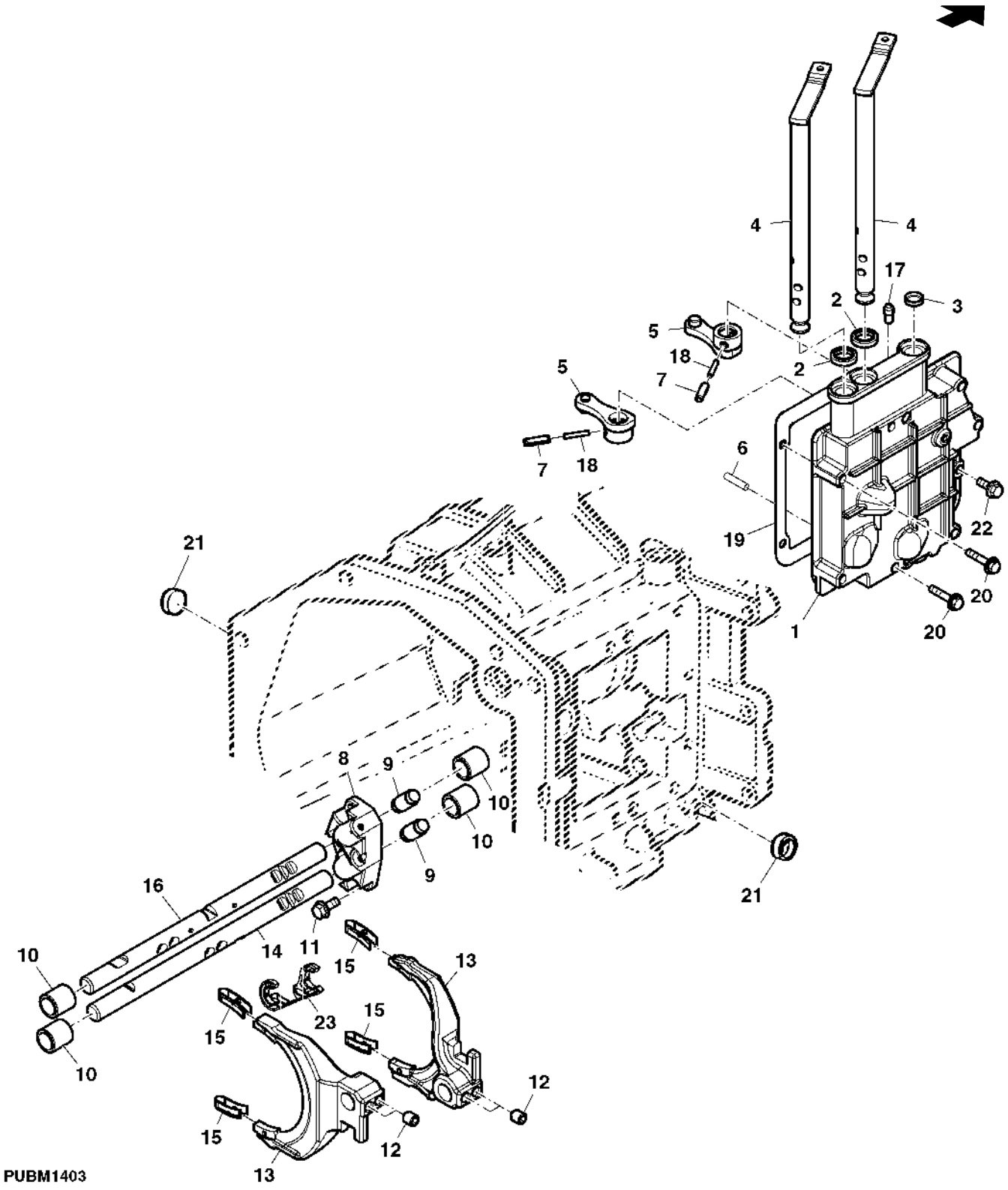

Item	*N pea*	*Descrio*	*Qtde*	*N srie*	*Notas*
1	L153159	Capa	1		(MARKED L153159)
2	L153307	Vedação	AR		
3	30M7024	Plugue	1		
4	AL81250	Eixo	2		
5	AL166649	Alavanca	AR		
6	44M7111	Pino de centragem	AR		
7	34M7226	Pino elástico	AR		
8	L153345	Carcaça	1		
9	AL116245	Limitador	2		
10	JD10508	Rolamento	AR		
11	19M7866	Parafuso	3		
12	L33332	Parafuso de fenda	4		
13	L111048	Comutador	2		
14	L165942	Haste do câmbio	1		(B)
15	L113217	Presilha	1		
16	L156693	Haste do câmbio	1		(A)
17	L76229	Pino fixador	1		
18	34M3858	Pino elástico	1		
19	L76234	Junta	1		
20	19M7800	Parafuso	5		
21	30M7010	Plugue	2		
22	19M7866	Parafuso	1		
23	L165946	Presilha	1		
..	DT5037	Selante	AR		LOCTITE 242
..	DT5299	Adesivo	AR		LOCTITE 648

(A) PARA GRUPOS A-B

(B) PARA GRUPOS C-D

EIXO DE SAIDA DA TRACAO DIANTEIRA

PUBM1799 A.1

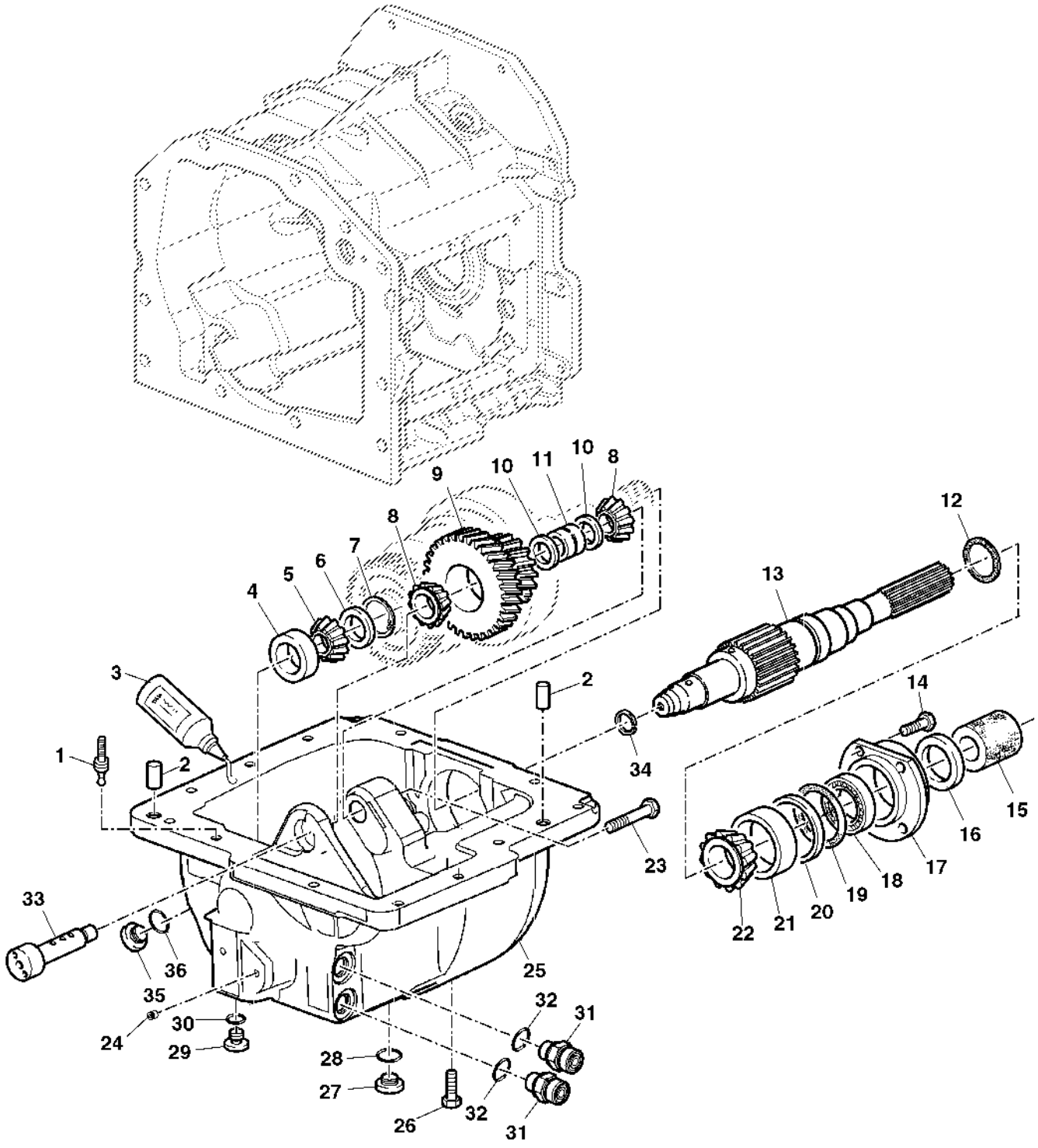

PUBM1799

Item	N pea	Descrio	Qtde	N srie	Notas
1	AL166905	Plugue	1		LGTH= 41MM OD= 10MM
	AL166902	Plugue	1		LGTH= 43MM OD= 6MM
2	L110066	Pino de centragem	2		
3	L64500	Selante	1		50 CM3
4	JD10498	Capa de rolamento	1		
5	JD10497	Cone de rolamento	1		
6	L102565	Arruela de encosto	1		
7	L102489	Disco	1		
8	AL114942	Cone de rolamento	2		
9	L155993	EngrEnagem	1		Z 25/44 (RATIO 1.760)
	L155994	EngrEnagem	1		Z 24/44 (RATIO 1.870)
10	L77262	Calço	AR		TK= 0.05MM
	24M7150	Calço	AR		TK= 0.10MM
	24M7331	Calço	AR		TK= 0.20MM
	24M7258	Calço	AR		TK= 0.50MM
11	L114651	Espaçador	1		
12	L100522	Anel de vedação	1		
13	L157992	Eixo	1		
14	19M7163	Parafuso sextavado	2		
	19M7288	Parafuso sextavado	2		
15	L41187	Bucha	1		
16	L157568	RetentoR Redondo	1		
17	L78828	Mancal	1		
18	AL79750	Vedação	1		
19	L78683	Anel o	1		
20	L78827	Calço	AR		TK= 0.05MM
	L78838	Calço	AR		TK= 0.10MM
	L78839	Calço	AR		TK= 0.20MM
	L78840	Calço	AR		TK= 0.50MM
21	L100959	Capa de rolamento	1		ORDER AL208149
22	AL80939	Cone de rolamento	1		ORDER AL208149
23	19M7180	Parafuso sextavado	1		
24	AT107509	Plugue	2		
25	L158055	Caixa	1		
26	19M7513	Parafuso sextavado	12		
27	AL179236	Tampão	1		
28	51M7048	Anel o	1		
29	L41709	Tampão	1		
30	L41526	Anel o	1		
31	38H5135	Conexão	2		
32	51M7042	Anel o	2		
33	L114655	Pino fixador	1		
34	R34140	Anel	1		
35	15M2717	Tampão de dreno	1		
36	L59900	Anel o	1		
..	DT5173	óleo	3		

EMBREAGEM MULTIDISCOS TRACAO DIANTEIRA

PUBM2503 A.1

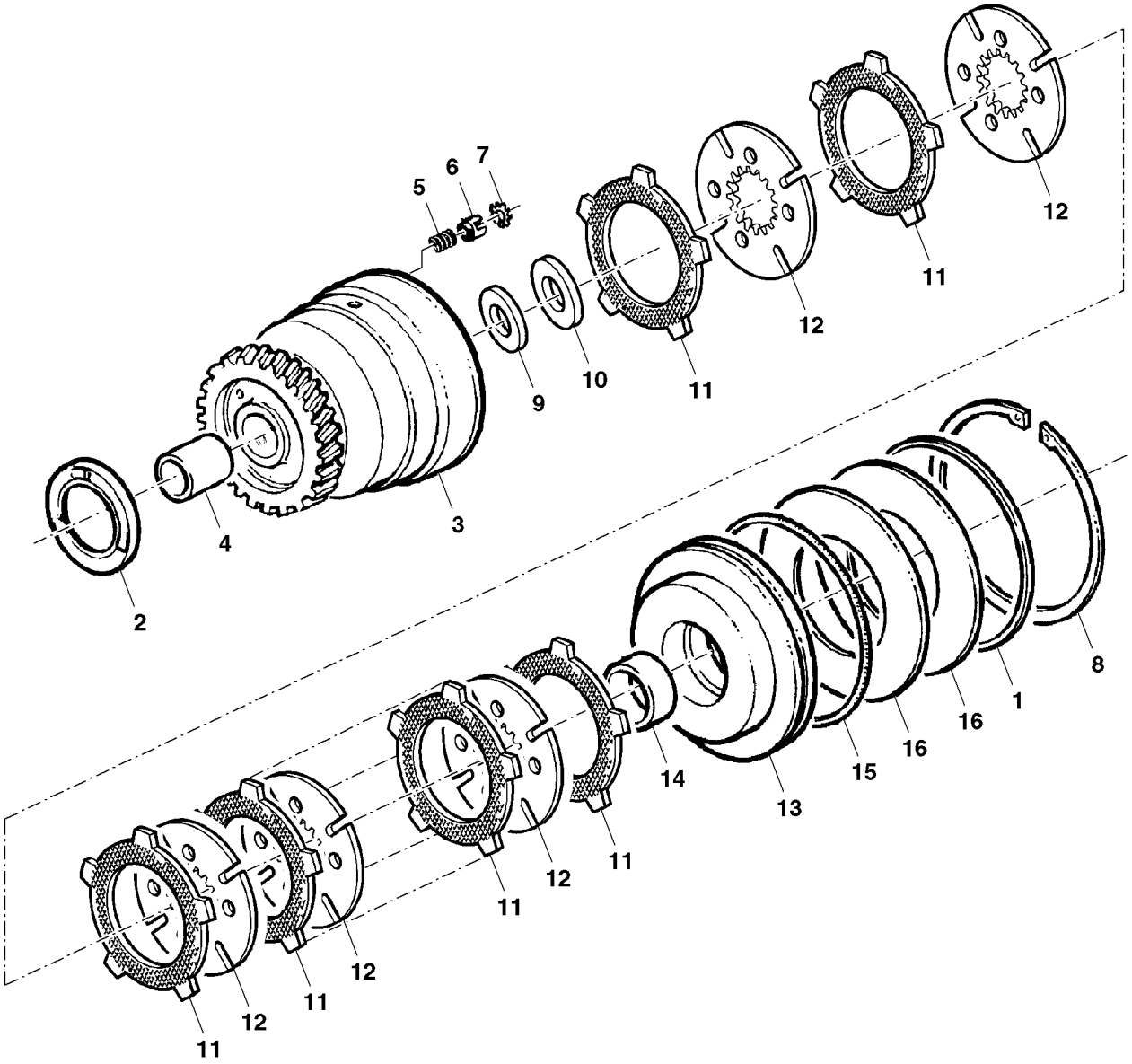

PUBM2503

Item	N pea	Descrio	Qtde	N srie	Notas
1	L101122	Anel	1		
2	L110129	Impulsor	1		
3	L157103	Tambor	1		Z 50 (RATIO 1.760)
	L157106	Tambor	1		Z 51 (RATIO 1.870), (USE WITH L155994)
	L157104	Tambor	1		Z 51 (RATIO 1.795), (USE WITH L155993)
4	L102567	Bucha	1		
5	R79018	Mola de compressão	1		
6	L112884	Cone de válvula	3		
7	L172658	Tampão	3		
8	L158967	Anel de pressão	1		
9	L102489	Disco	1		
10	L101779	Arruela de encosto	1		
11	AL114526	Disco com estriado externo	10		
12	L78682	Disco com estriado interno	9		
13	L101488	Pistão	1		
14	L100935	Bucha	1		
15	L78687	Anel o	1		
16	L100519	Arrela de disco	2		

VALVULA SOLENOIDE DA TRACAO DIANTEIRA

LX048534 A.1

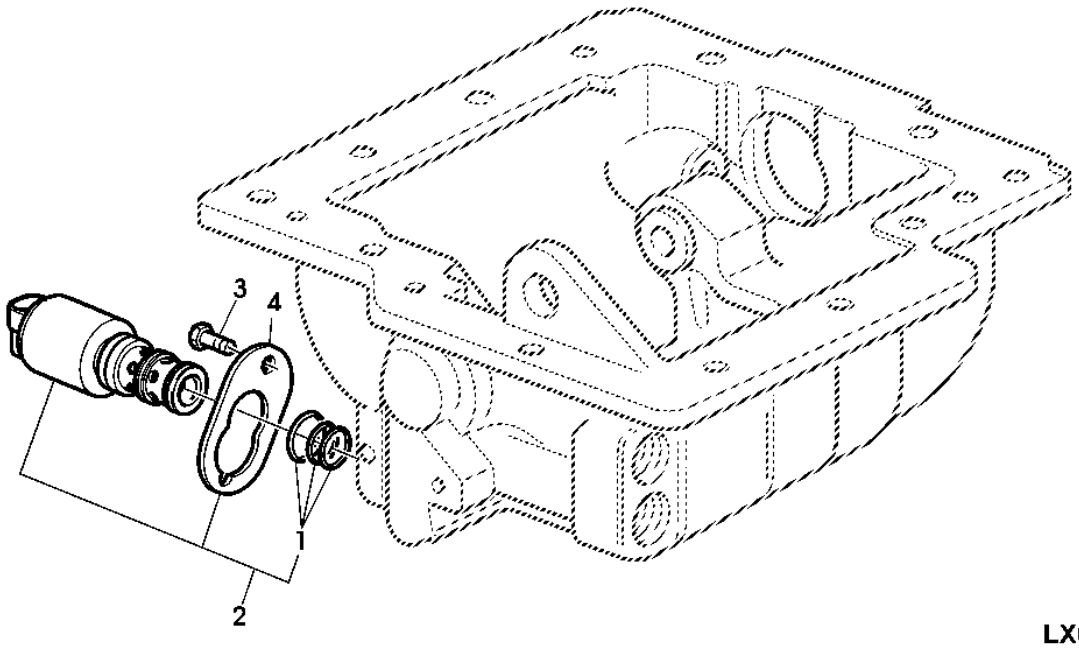

LX048534

Item	*N pea*	*Descrio*	*Qtde*	*N srie*	*Notas*
1	RE47392	Kit - anel o	1		
2	RE211158	VálVula solenóide	1		
3	19M7560	Parafuso sextavado	2		
4	R211082	Braçadeira	1		

TAMPA DA TRANSMISSAO (4X2)

LX026707 A.1

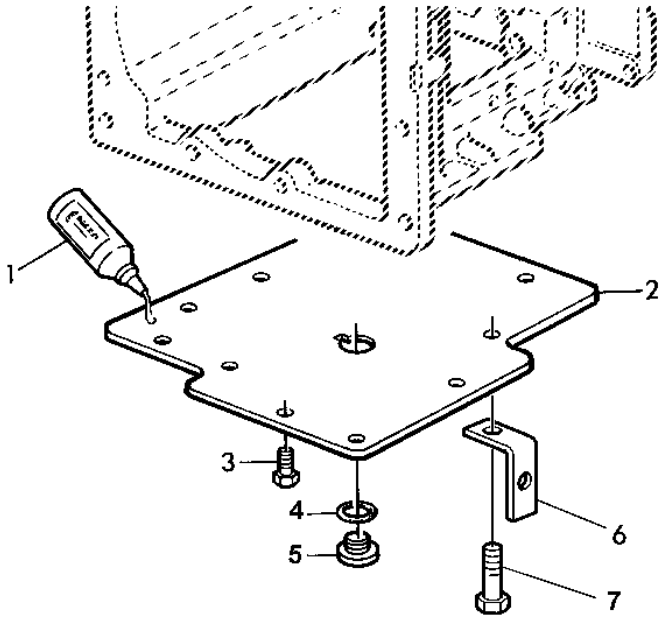

LX026707

Item	*N pea*	*Descrio*	*Qtde*	*N srie*	*Notas*
1	L64500	Selante	1		50CM3
2	L101155	Capa	1		
3	19M7881	Parafuso	11		
4	51M7043	Anel o	1		
5	L100549	Tampão	1		
6	L111900	Cantoneira	1		
7	19M7407	Parafuso sextavado	1		

CARCACA DO DIFERENCIAL

PUBM1406 A.1

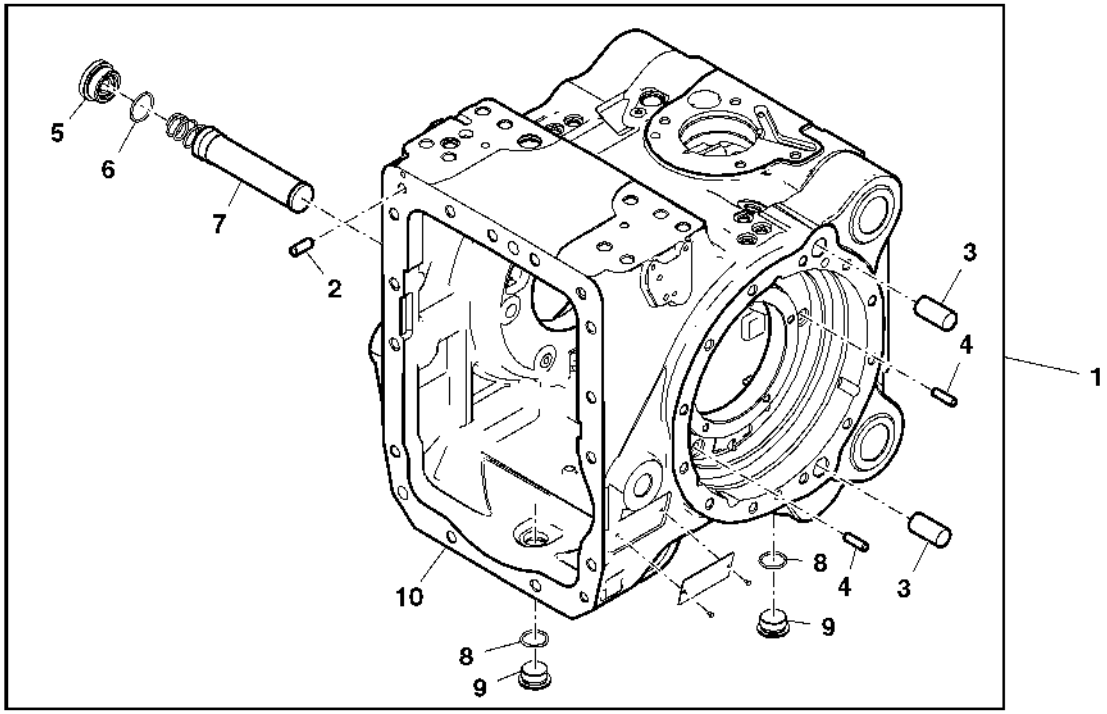

PUBM1406

Item	*N pea*	*Descrio*	*Qtde*	*N srie*	*Notas*
1	AL179429	Caixa	1		
2	L112380	Pino de centragem	4		
3	L77560	Pino fixador	4		
4	L110067	Pino de centragem	6		
5	L80062	Tampão	1		
6	51M7061	Anel o	1		
7	AL79010	Peneira	1		
8	51M7048	Anel o	2		
9	L101574	Tampão	2		
10	L174554	Caixa	1		

DIFERENCIAL

PUBM3036 A.1

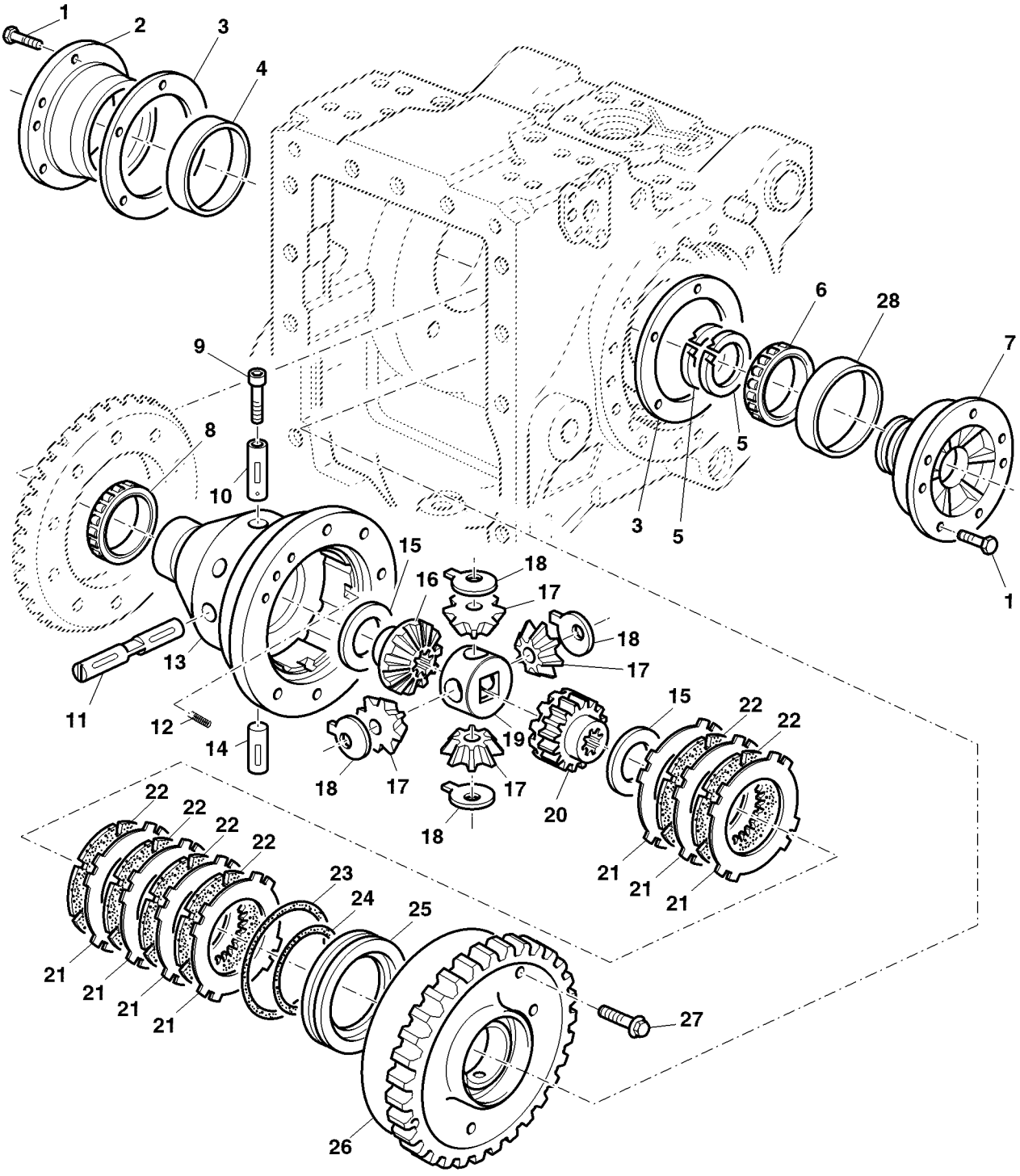

PUBM3036

Item	N pea	Descrio	Qtde	N srie transmisso	Notas
1	19M8475	Parafuso sextavado	10		
2	L77138	Mancal	1		LH
3	L102146	Calço	AR		TK= 0.075MM
	L102147	Calço	AR		TK= 0.1MM
	L102148	Calço	AR		TK= 0.25MM
	L102149	Calço	AR		TK= 0.5MM
4	L77371	Capa de rolamento	1		
5	L78580	Anel de pistão	2		
6	AL156506	Cone de rolamento	1		
7	AL112560	Tampa do rolamenTo	1		RH
8	AL78835	Cone de rolamento	1		
9	L172599	Parafuso	1		
10	L173432	Pino fixador	1		
11	L173431	Pino fixador	1		
12	59M7001	Mola de compressão	4		
13	L152216	Carcaça	1		
14	L173433	Pino fixador	1		
15	L31792	Arruela	2		
16	L158220	Coroa	1		Z 18
17	L113016	EngrEnagem	4		
18	L157982	Arruela de encosto	4		
19	L173998	Suporte	1		
20	L158222	Coroa	1		
21	L77141	Disco com estriado externo	7		
22	AL159216	Disco com estriado interno	6		
23	L151416	Anel o	1		
24	L62735	Anel o	1		
25	AL175138	Pistão	1		
26	L155267	Carcaça	1		
27	19M8702	Parafuso	10		
28	L154620	Capa de rolamento	1		SUB FOR L100961

LUBRIFICACAO FORCADA

LX014507 A.1

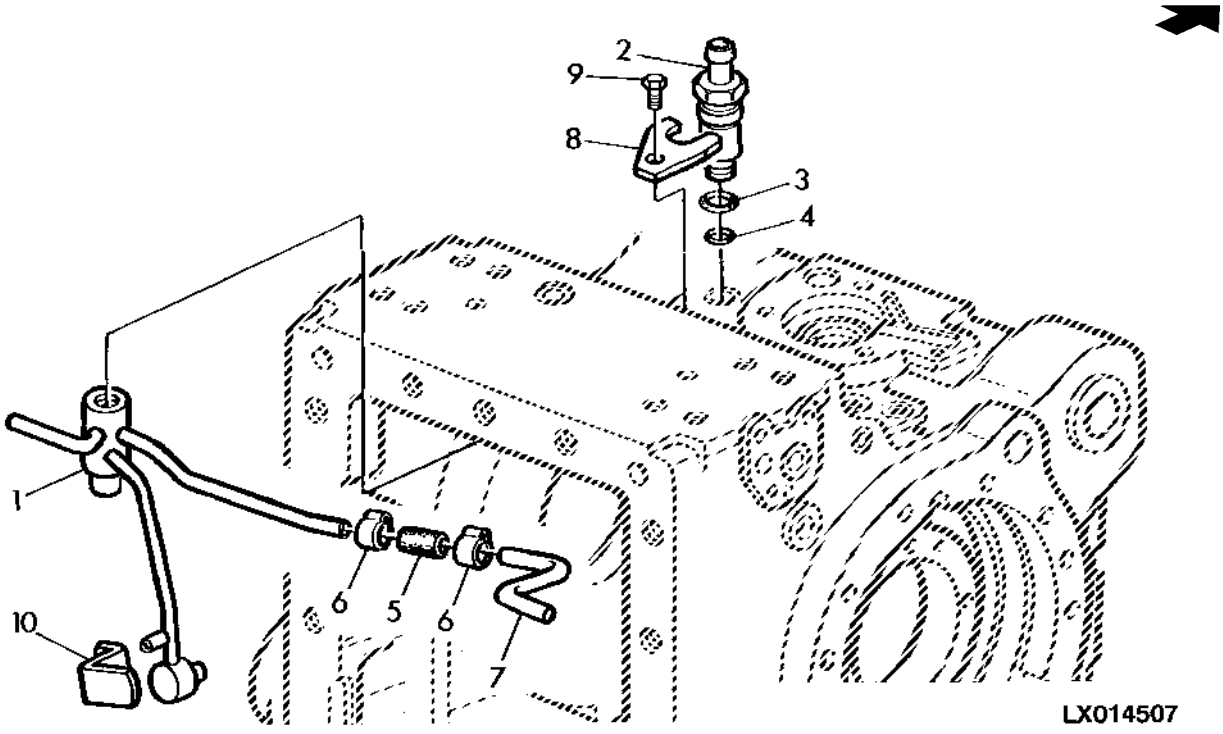

Item	*N pea*	*Descrio*	*Qtde*	*N srie trator*	*Notas*
1	AL76421	Tubulação de óleo	1		
2	L101829	Conexão	1		
3	L59901	Anel o	1		
4	51M7042	Anel o	1		
5	L78870	Bucha	1		
6	AL172570	Abraçadeira para mangueira	2		
7	L76654	Tubo	1		
8	L77065	RetentoR	1		
9	19M7162	Parafuso sextavado	1		
10	L76661	RetentoR	1		

VALVULA SOLENOIDE PARA BLOQUEIO DO DIFERENCIAL

PUBM1501 A.1

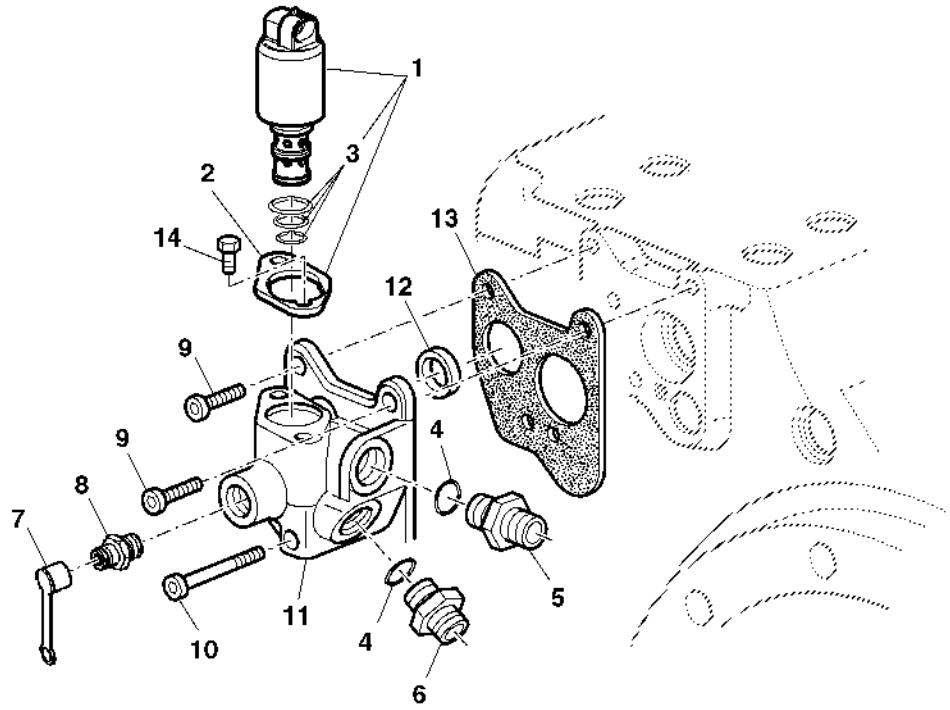

PUBM1501

Item	*N pea*	*Descrio*	*Qtde*	*N srie*	*Notas*
1	RE211158	VálVula solenóide	1		
2	R211082	Braçadeira	1		
3	RE47392	Kit - anel o	1		
4	51M7042	Anel o	2		
5	38H5135	Conexão	1		
6	38H5037	Adaptador	1		
7	R77175	Capa	1		
8	RE190805	Engate de diagnostico	1		
9	21M7572	Parafuso allen	2		
10	21M7463	Parafuso	1		
11	L112092	Carcaça	1		
12	L40966	Arruela	1		
13	L100573	Junta	1		
14	19M7560	Parafuso sextavado	2		
..	DT5037	Selante	AR		LOCTITE 242

TUBOS HIDRAULICOS DO BLOQUEIO DO DIFERENCIAL (4X2)

LX018577 A.1

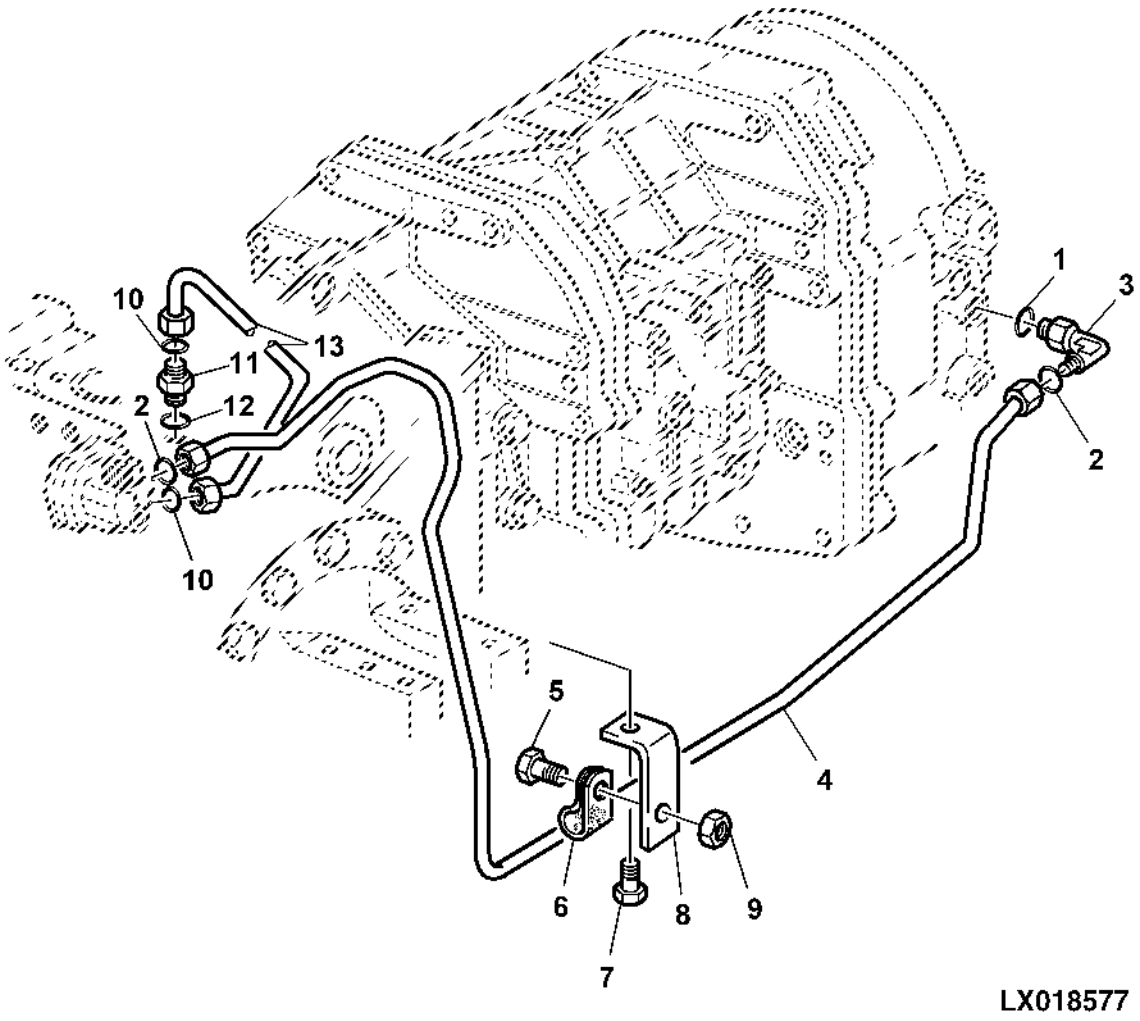

Item	*N pea*	*Descrio*	*Qtde*	*N srie*	*Notas*
1	51M7043	Anel o	1		
2	T77857	Anel o	4		
3	61M5017	Conexão em ângulo	1		
4	AL164713	Tubulação de óleo	1		
5	19M7162	Parafuso sextavado	1		
6	H75541	Braçadeira	1		
7	19M7407	Parafuso sextavado	1		
8	L111900	Cantoneira	1		
9	14M7273	Porca	1		
10	T77613	Anel o	2		
11	61M5002	Adaptador	1		
12	51M7041	Anel o	1		
13	AL81320	Tubulação de óleo	1		

Linhas de Óleo do Bloqueio do Diferencial / TDM, SyncroPlus™

PUBM1841 A.1

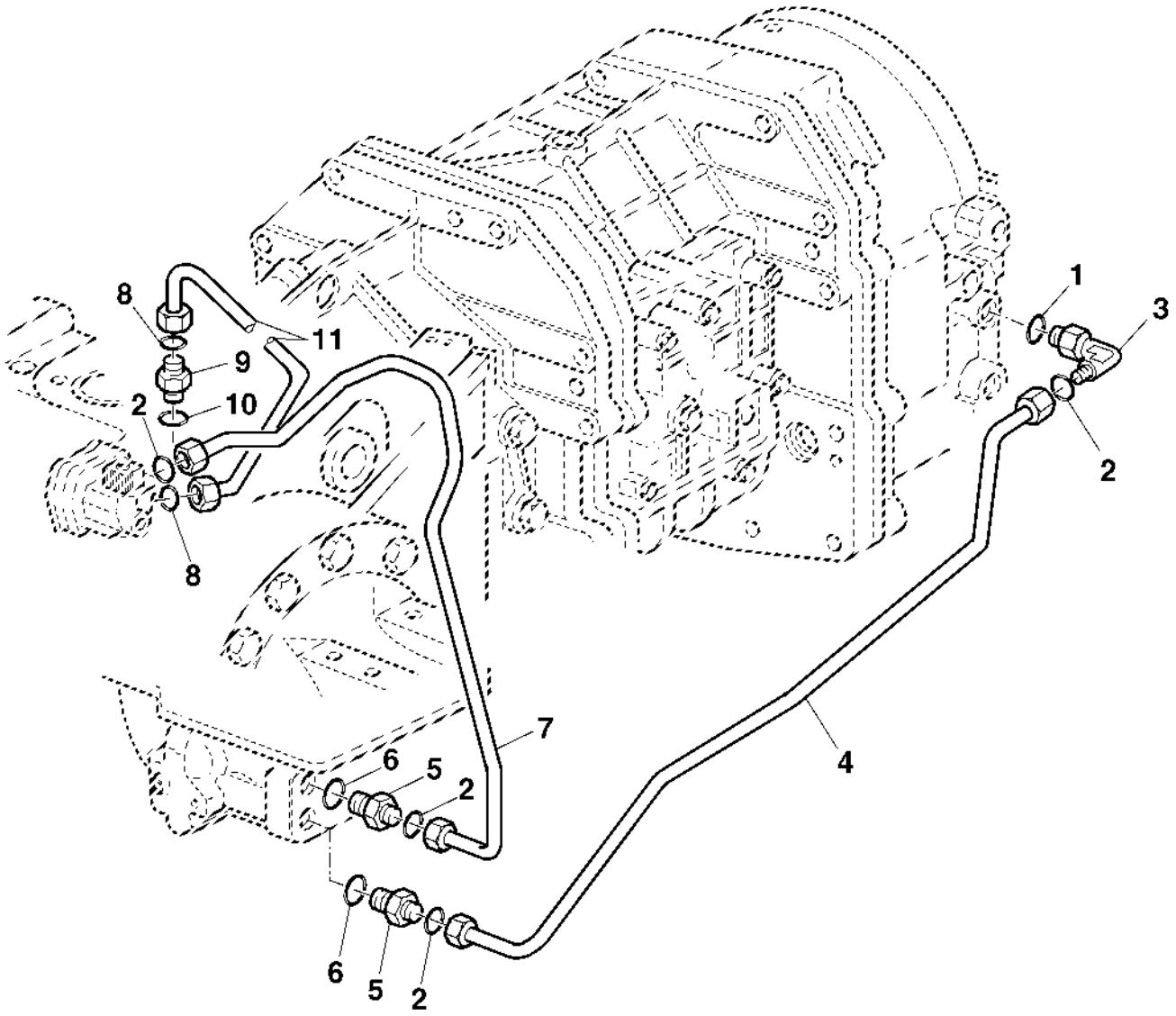

PUBM1841

Item	*N pea*	*Descrio*	*Qtde*	*N srie*	*Notas*
1	51M7043	Anel o	1		
2	T77857	Anel o	4		
3	61M5017	Conexão em ângulo	1		
4	AL110053	Tubulação de óleo	1		
5	38H5135	Conexão	2		
6	51M7042	Anel o	2		
7	AL150179	Tubulação de óleo	1		
8	T77613	Anel o	2		
9	61M5002	Adaptador	1		
10	51M7041	Anel o	1		
11	AL81320	Tubulação de óleo	1		

TUBOS DE ASPIRACAO DA BOMBA DE LUBRIFICACAO

CQ302530 A.1

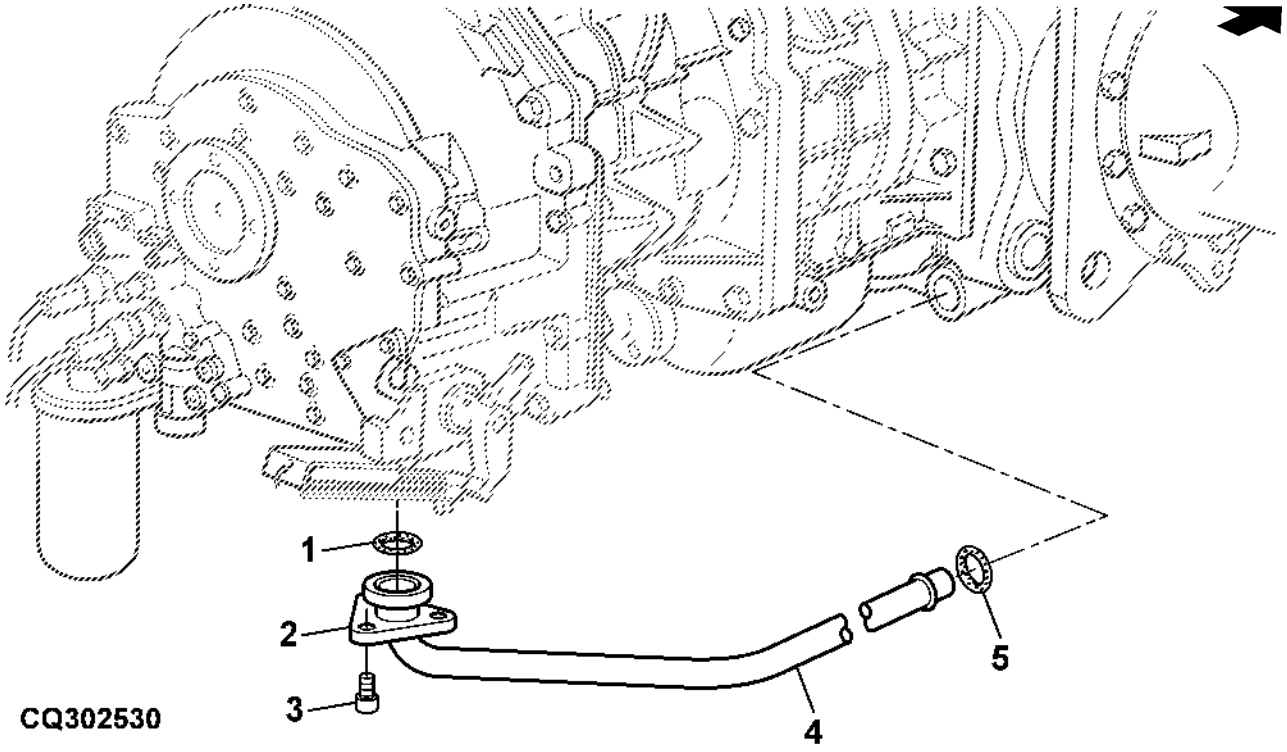

Item	*N pea*	*Descrio*	*Qtde*	*N srie*	*Notas*
1	L78457	Anel o	1		
2	L78545	Flange	2		
3	19M7555	Parafuso	3		
4	AL164106	Tubo	1		SYNCROPLUS
5	51M7119	Anel o	1		

SENSOR DO TACOMETRO

PUBM1408 A.1

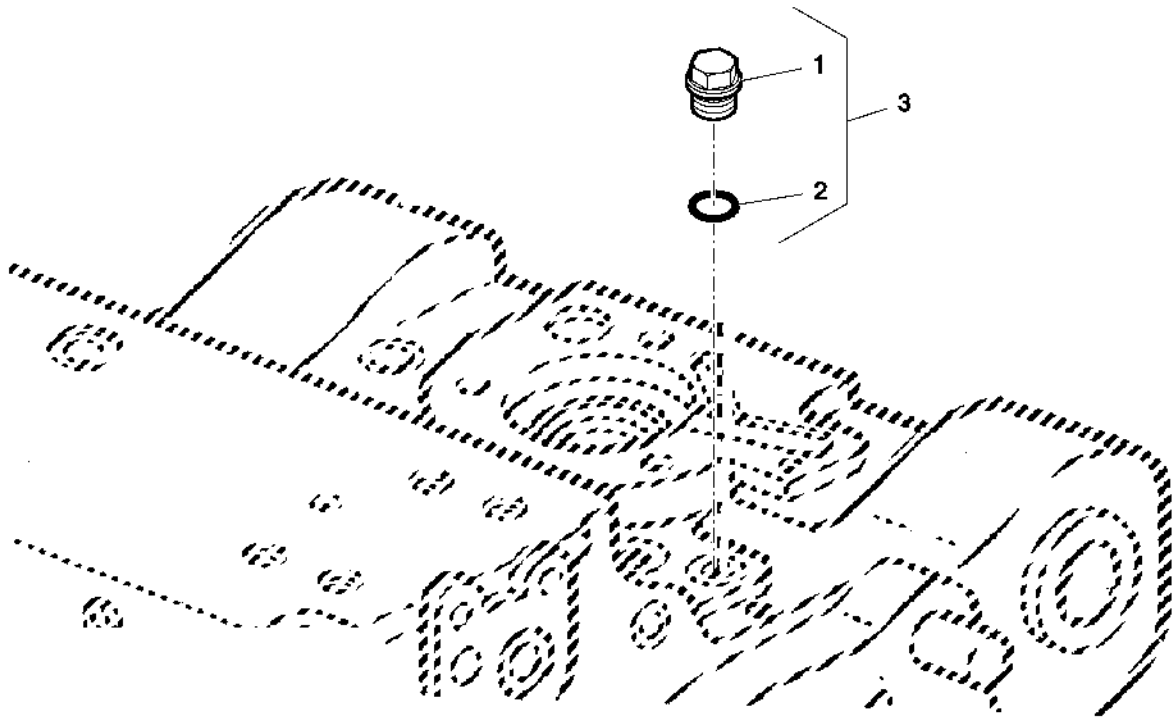

PUBM1408

Item	*N pea*	*Descrio*	*Qtde*	*N srie*	*Notas*
1	15M2717	Tampão de dreno	1		(A)
2	L59900	Anel o	1		
3	AL77322	Plugue	1		

(A) SEM SENSOR

RETORNO DE OLEO DA TRANSMISSAO (SYNCROPLUS)

LX014227 A.1

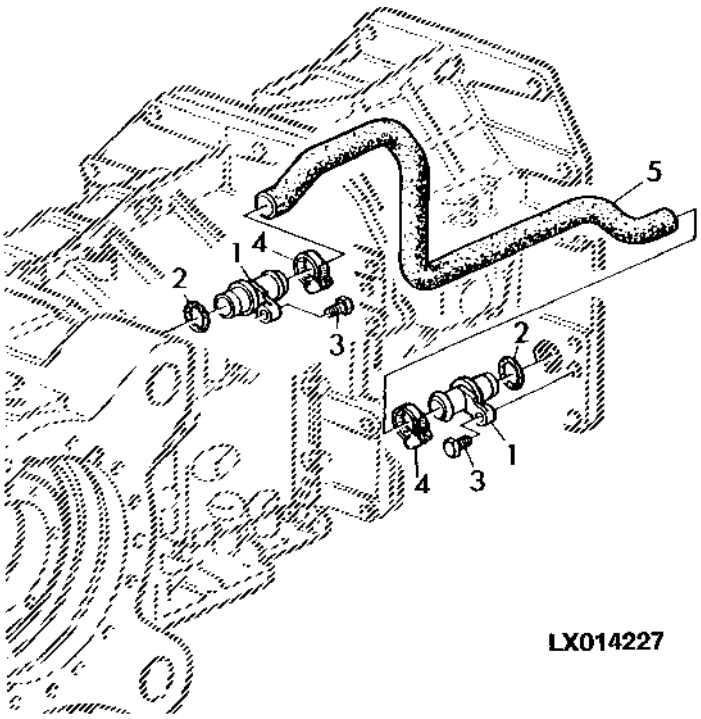

Item	*N pea*	*Descrio*	*Qtde*	*N srie*	*Notas*
1	L158800	Conexão	2		
2	L53861	Anel o	2		
3	19M7162	Parafuso sextavado	2		
4	AL82025	Braçadeira	2		
5	L115458	Mangueira	1		

EIXO TRASEIRO

PUBM1800 A.1

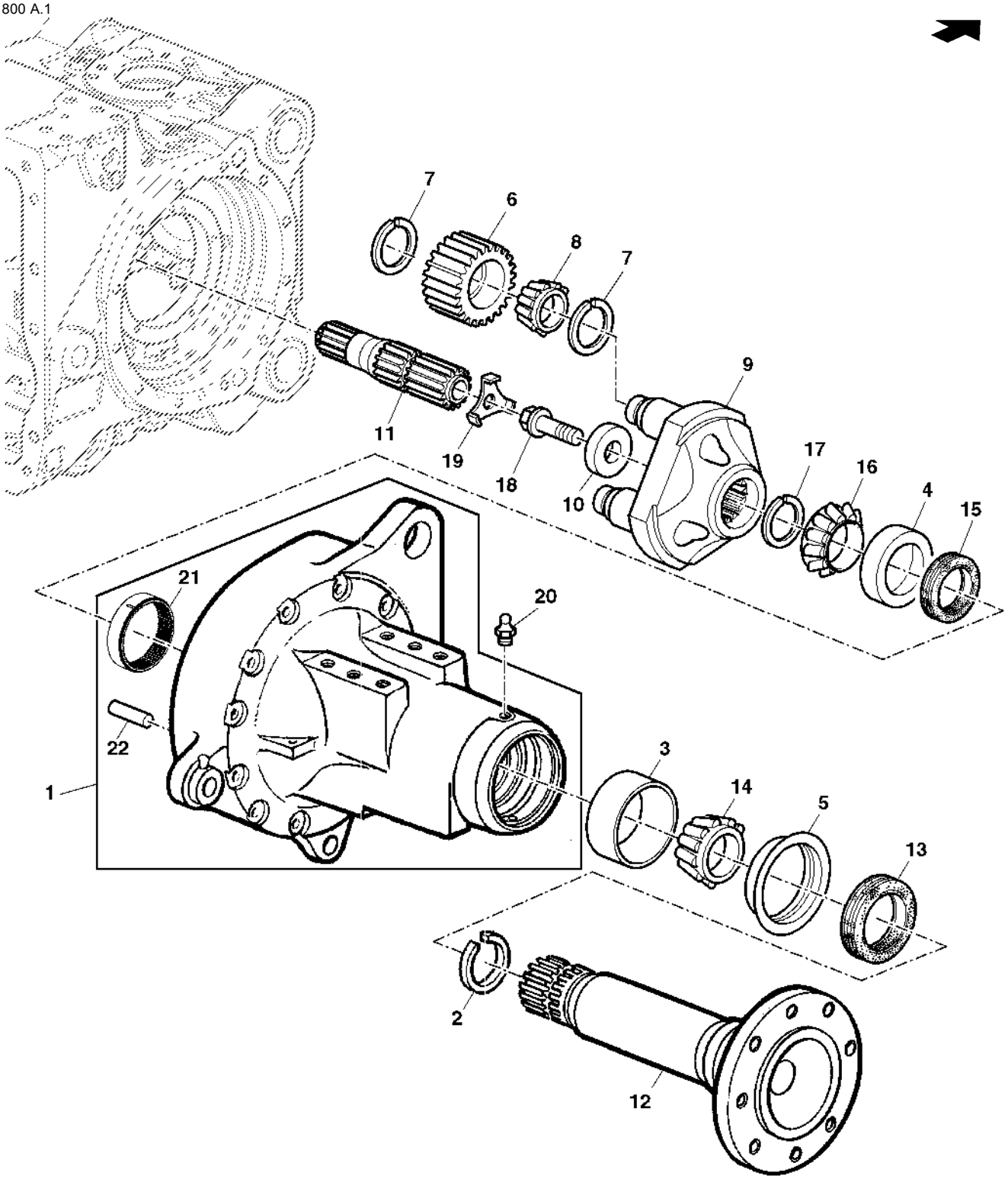

PUBM1800

Item	N pea	Descrio	Qtde	N srie	Notas
1	AL157747	Carcaça	1		RH
	AL157748	Carcaça	1		LH
2	40M1839	Anel de pressão	3		
3	L154620	Capa de rolamento	1		
4	L154621	Capa de rolamento	1		
5	L76058	Anel de desgaste	1		
6	L152490	Pinhão	3		SUB FOR L172081
7	L75294	Anel de pressão	6		
8	AL182098	Rolamento cilíndRico	3		
9	L101243	Porta-Planetários	1		
10	L156914	Bucha	1		
11	L80361	Eixo de acionamento	1		RH
	L80362	Eixo de acionamento	1		LH
12	L176898	Semi-eixo	1		
13	AL158922	Vedação	1		
14	AL156506	Cone de rolamento	1		
15	AL69712	Vedação	1		
16	AL156503	Cone de rolamento	1		
17	L76059	Anel de pressão	1		
18	L57311	Parafuso	1		
19	L101142	Placa de segurança	1		
20	58M5575	Conexão de lubrificação	1		
21	L79831	Coroa	1		
22	44M7114	Pino de centragem	2		
..	DT5267	Graxa	AR		

PECAS DE FIXACAO - EIXO TRASEIRO

LX021308 A.1

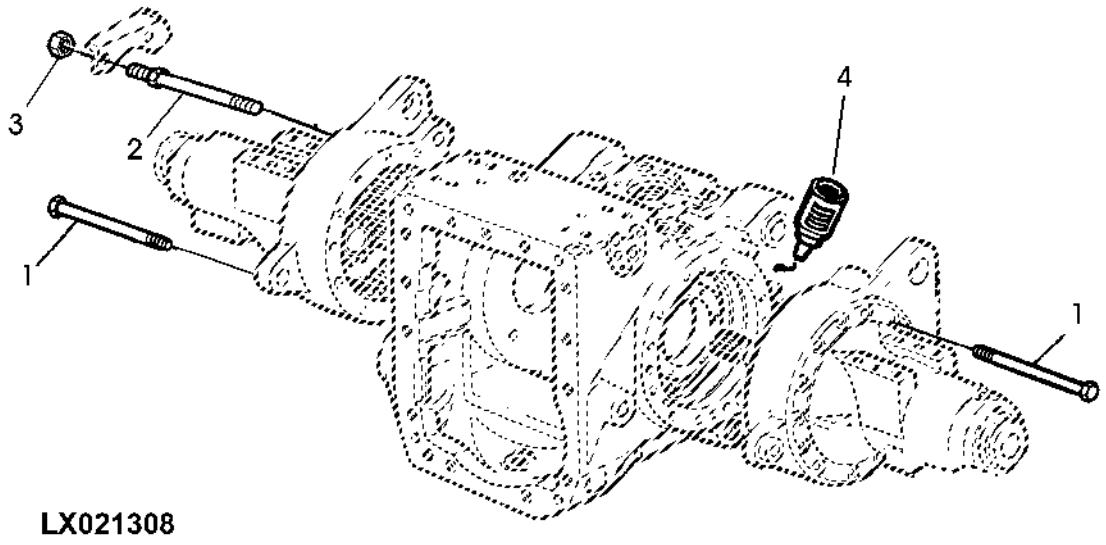

LX021308

Item	*N pea*	*Descrio*	*Qtde*	*N srie*	*Notas*
1	L111385	Parafuso	22		
2	L113893	Parafuso	2		
3	14M7274	Porca	2		(FOR L113893)
4	L64500	Selante	1		LOCTITE 573; SUB FOR CQ25602

Unidade Emissora, Velocímetro da PTO

LX048959 A.1

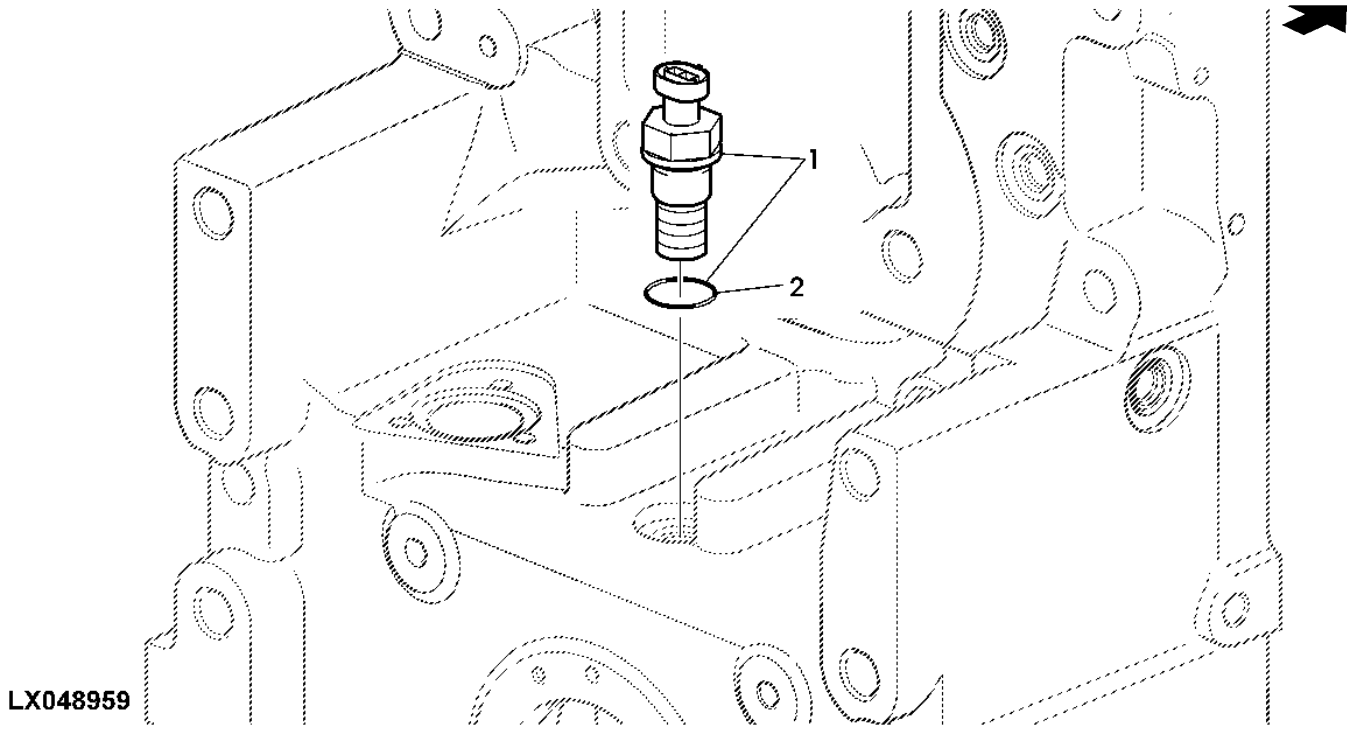

Item	N pea	Descrio	Qtde	N srie trator	Notas
1	RE519144	SenSor	1		
2	51M7044	Anel o	1		

Índice pictrico por seo

PUBM0939 A.1

1-	230
2-	231
3-	233
4-	234
5-	236
6-	238
7-	239
8-	240
9-	242
10-	244
11-	246
12-	247
13-	248
14-	232

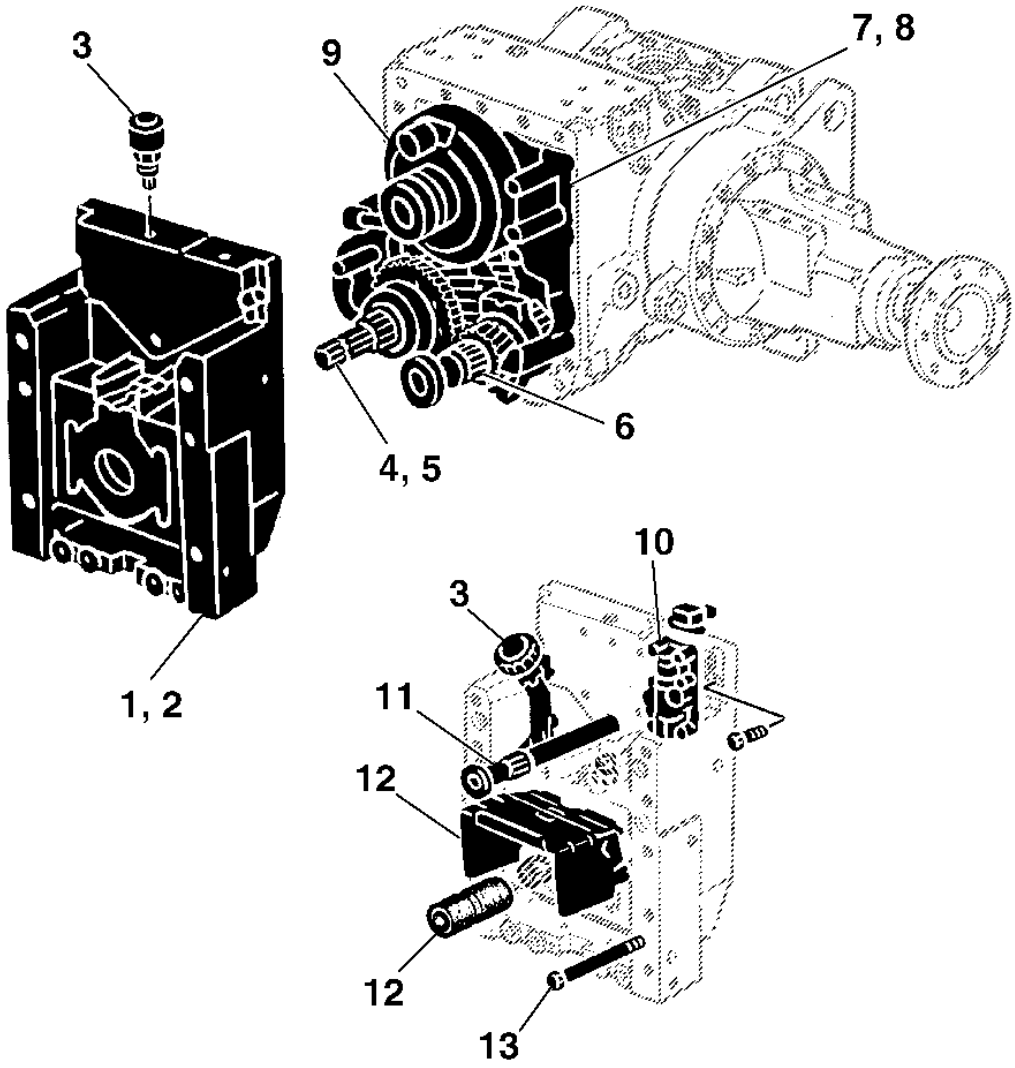

PUBM0939

CARCACA DA TOMADA DE POTENCIA TRASEIRA 540 RPM

PUBM2994 A.1

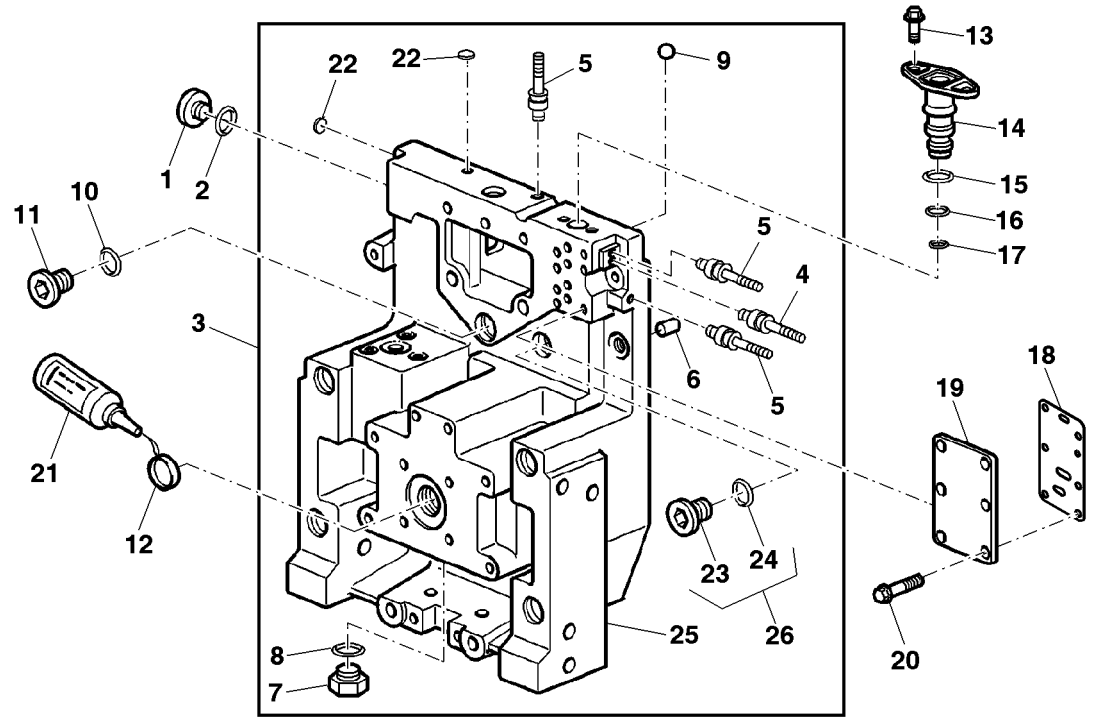

PUBM2994

Item	*N pea*	*Descrio*	*Qtde*	*N srie*	*Notas*
1	L41709	Tampão	1		
2	L41526	Anel o	1		
3	AL167008	Carcaça	1		
4	AL166903	Plugue	1		OD= 7MM
5	AL166904	Plugue	3		OD= 8MM
6	L111964	Pino de centragem	2		
7	15M2717	Tampão de dreno	1		
8	L59900	Anel o	1		
9	400R	Esfera	1		
10	L59904	Anel o	1		
11	L76445	Plugue	1		
12	R54213	Plugue	1		
13	19M7774	Parafuso	2		
14	L76421	Plugue	1		
15	R104555	Junta de vedação	1		
16	R104557	Anel o	1		
17	R104558	Anel o	1		
18	L176859	Junta	1		SUB FOR R95200
19	L101727	Placa	1		
20	19M7775	Parafuso	6		
21	L64500	Selante	1		LOCTITE 574
22	30M7011	Plugue	2		
23	15M7078	Tampão de dreno	1		
24	51M7047	Anel o	AR		
25	L166528	Carcaça	1		
26	AL158828	Tampão	1		

CAIXA DA TOMADA DE POTENCIA TRASEIRA 540/1000 RPM

PUBM1410 A.1

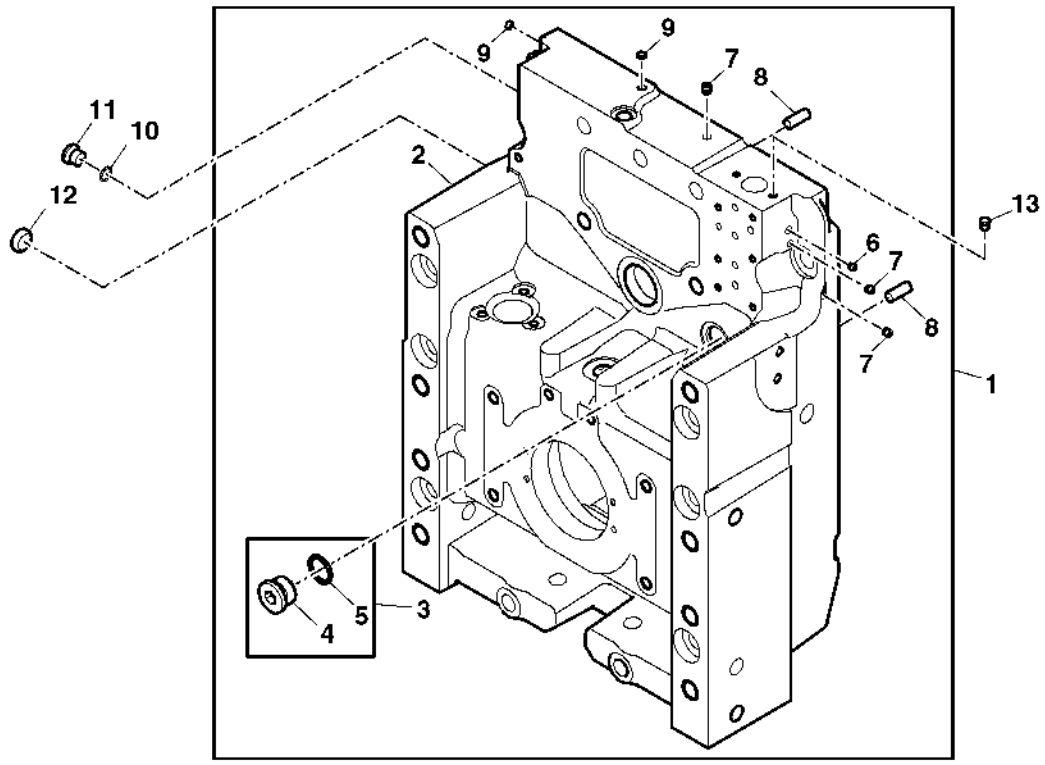

PUBM1410

Item	*N pea*	*Descrio*	*Qtde*	*N srie*	*Notas*
1	AL167009	Carcaça	1		
2	L166529	Carcaça	1		
3	AL158828	Tampão	1		
4	15M7078	Tampão de dreno	1		
5	51M7047	Anel o	1		
6	AL166903	Plugue	1		OD= 7MM
7	AL166904	Plugue	3		OD= 8MM
8	L111964	Pino de centragem	2		
9	30M7011	Plugue	2		
10	L41526	Anel o	1		
11	L41709	Tampão	1		
12	30M5581	Plugue	1		
13	99M7043	Plugue	2		

Unidade Emissora, Velocímetro da PTO

LX048959 A.1

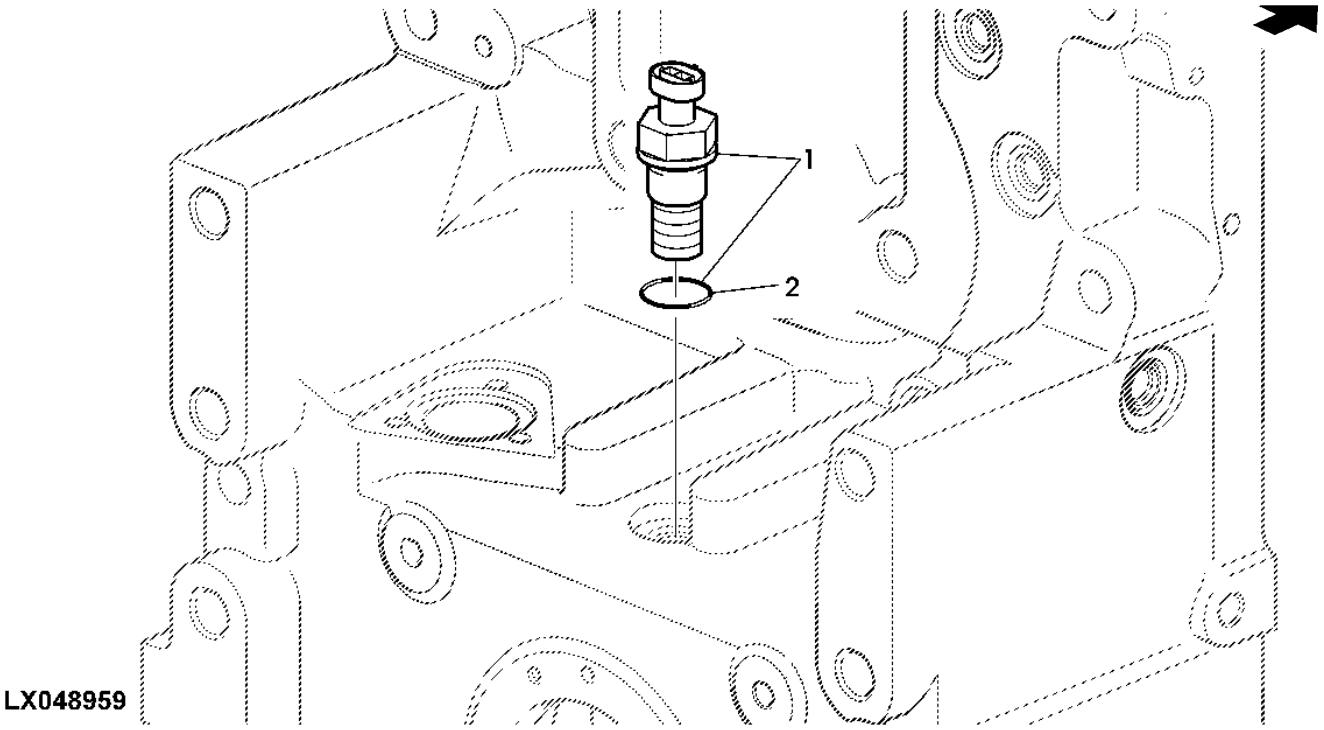

Item	*N pea*	*Descrio*	*Qtde*	*N srie trator*	*Notas*
1	RE519144	SenSor	1		
2	51M7044	Anel o	1		

BOCAL DE OLEO DA TRANSMISSAO

PUBM1418 A.1

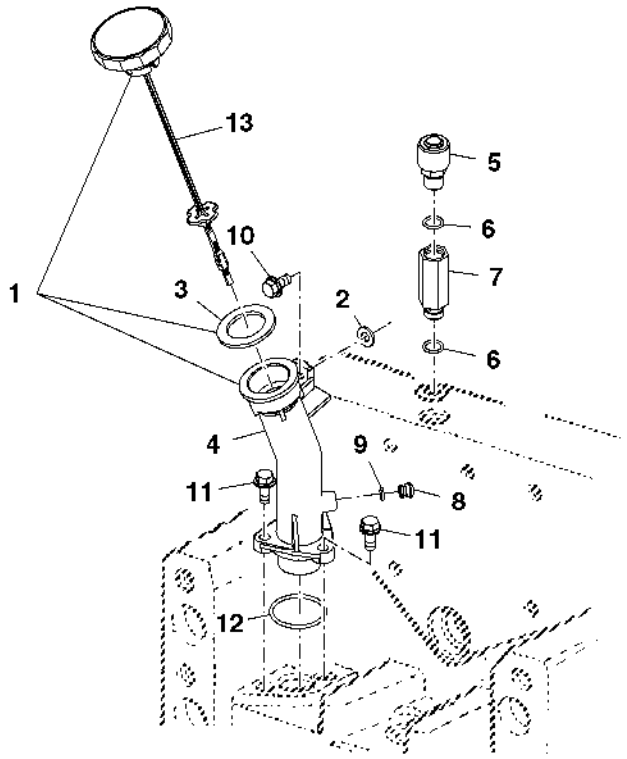

PUBM1418

Item	*N pea*	*Descrio*	*Qtde*	*N srie trator*	*Notas*
1	AL162901	Plugue	1		
2	24H1304	Arruela	1		(A)
3	T21564	Arruela	1		
4	L102647	Bocal de enchimento	1		
5	AL117892	VálVula de sangria	1		
6	51M7042	Anel o	1		
7	L165781	Adaptador	1		
8	L78338	Plugue	1		
9	T77814	Anel o	1		
10	19M7865	Parafuso	1		
11	19M7866	Parafuso	3		
12	L53821	Anel o	1		
13	AL82582	Vareta de niVel	1		NSEP (ORD AL162901)
..	DT5037	Selante	1		LOCTITE 242

(A) COM TDP TRASEIRA 540 RPM, SEM VCR

TDP TRASEIRA 540 RPM

LX008016 A.1

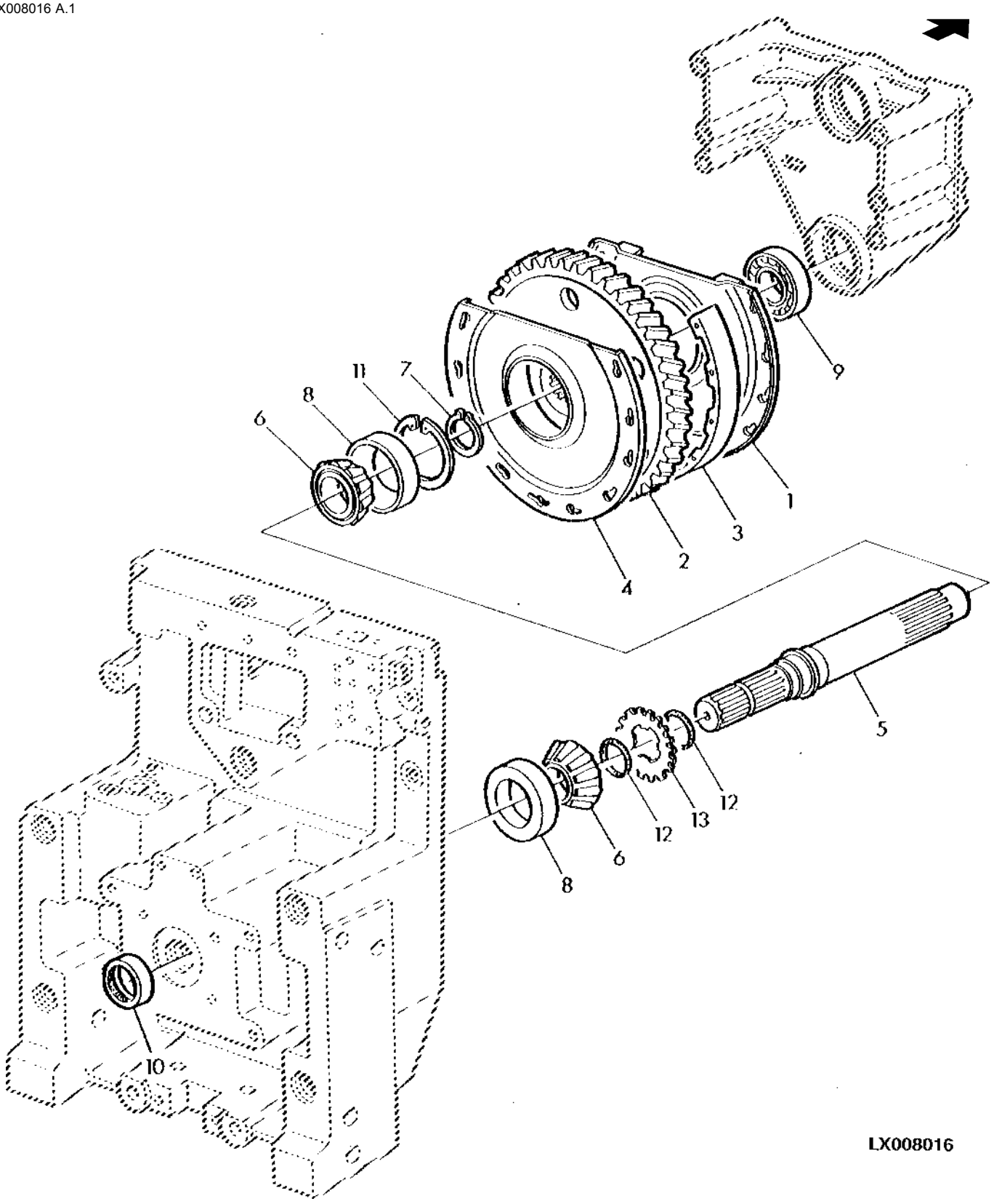

Item	N pea	Descrio	Qtde	N srie	Notas
1	AL76125	Blindagem	1		
2	L76327	EngrEnagem	1		Z 59
3	L76495	Suporte	1		
4	L76494	Blindagem	1		
5	L169277	Eixo	1		
6	AL80939	Cone de rolamento	2		ORDER AL208149
7	40M7179	Anel de pressão	1		
8	L100959	Capa de rolamento	2		ORDER AL208149
9	L64838	Rolamento de esfeRas	1		
10	48M7038	Vedação	1		
11	L101355	Anel de pressão	AR		TK= 2.25MM
	L101356	Anel de pressão	AR		TK= 2.35MM
	L76291	Anel de pressão	AR		TK= 2.45MM
	L76292	Anel de pressão	AR		TK= 2.55MM
	L76294	Anel de pressão	AR		TK= 2.75MM
	L76295	Anel de pressão	AR		TK= 2.85MM
	L76293	Anel de pressão	AR		TK= 2.65MM
12	M44162	Anel o	2		
13	L79862	Arruela	1		

TDP TRASEIRA 540/1000 RPM

LX014520 A.1

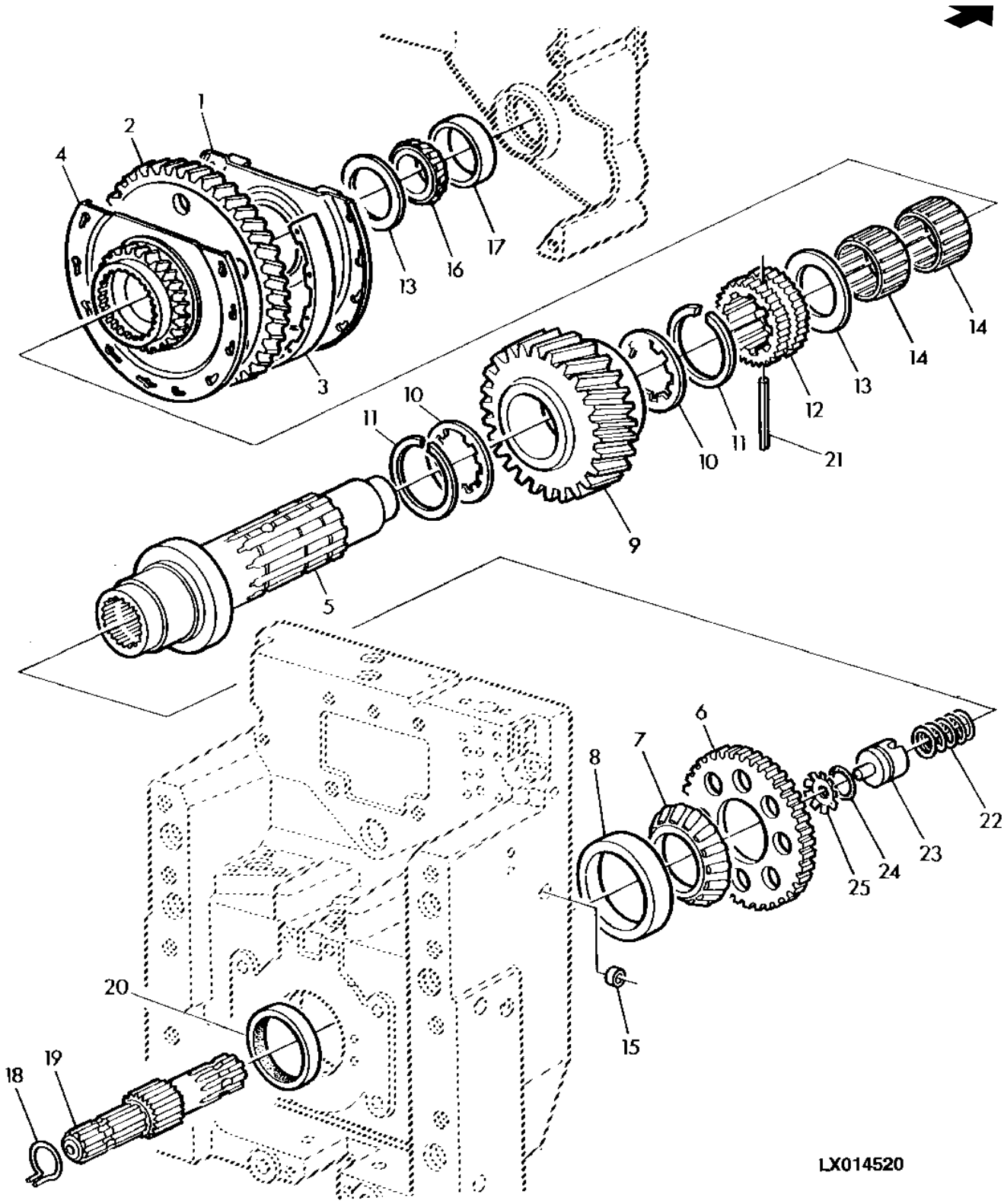

Item	N pea	Descrio	Qtde	N srie trator	Notas
1	AL76005	Blindagem	1		
2	L167350	EngrEnagem	1		Z 53/24
3	L77301	Junta	1		
4	L76308	Blindagem	1		
5	L202816	Eixo	1		
6	L101573	Roda fônica	1		TK= 1.75MM
7	AL78835	Cone de rolamento	1		
8	L77371	Capa de rolamento	1		
9	L172889	EngrEnagem	1		Z 30
10	R95784	Arruela de encosto	2		
11	L33035	Anel de pressão	2		
12	R125178	Luva estriada	1		
13	R95152	Arruela de encosto	1		
14	AL114548	Rolamento de agulhas	2		
15	30M7024	Plugue	1		
16	AL80939	Cone de rolamento	1		ORDER AL208149
17	L100959	Capa de rolamento	1		ORDER AL208149
18	R129680	Anel de pressão	1		
19	L173241	Eixo	1		
20	AL150750	Vedação	1		
21	34M7187	Pino elástico	1		
22	R93485	Mola de compressão	1		
23	L76029	Pistão	1		
24	P47889	Anel o	1		
25	L76193	RetentoR	1		
..	DT5299	Adesivo	1		

EIXO SECUNDARIO DA TDP TRASEIRA

PUBM0334 A.1

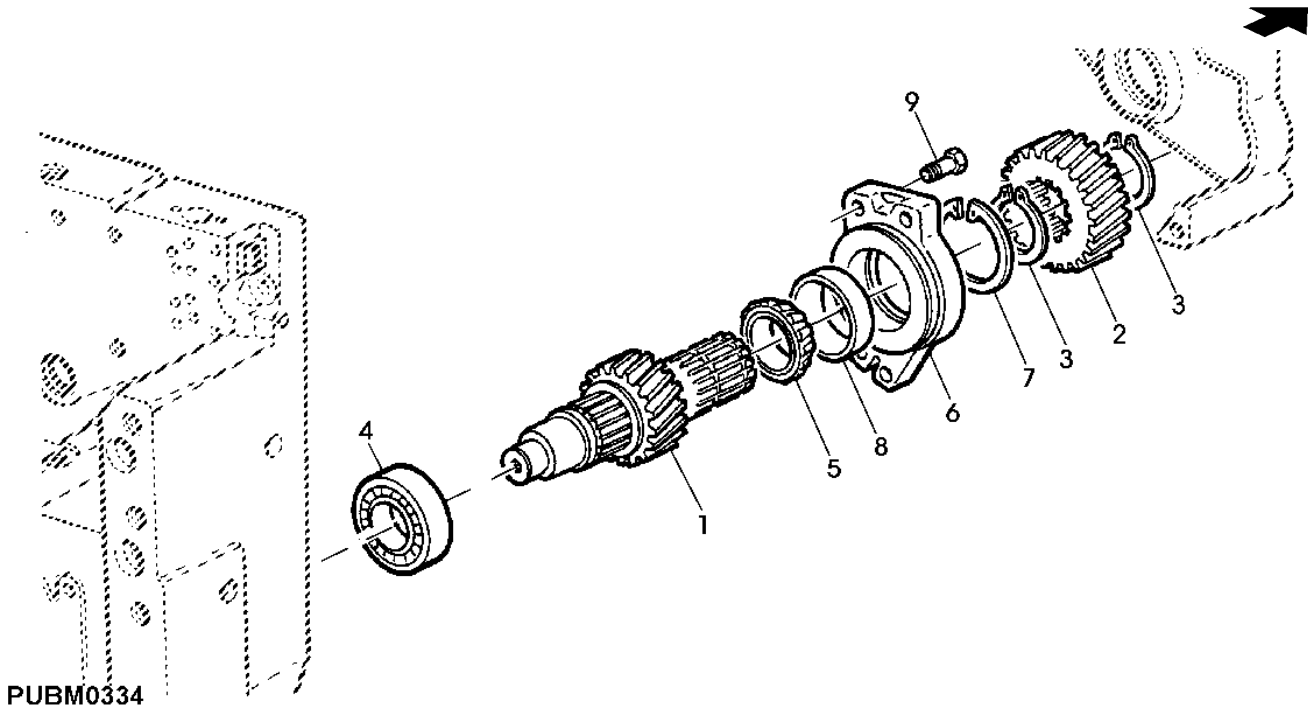

Item	*N pea*	*Descrio*	*Qtde*	*N srie*	*Notas*
1	L156912	Eixo secundário	1		
2	L156910	EngrEnagem	1		Z 23
3	40M7066	Anel de pressão	2		
4	JD37047	Rolamento de Rolos cônicos	1		
5	AL160366	Cone de rolamento	1		
6	L76287	Mancal	1		
7	L111818	Anel de pressão	AR		TK= 2.55MM
	L76296	Anel de pressão	AR		TK= 2.65MM
	L102097	Anel de pressão	AR		TK= 2.70MM
	L76297	Anel de pressão	AR		TK= 2.75MM
	L76298	Anel de pressão	AR		TK= 2.85MM
	L76299	Anel de pressão	AR		TK= 2.95MM
	L156502	Anel de pressão	1		TK= 2.45MM
8	L156773	Capa de rolamento	1		
9	19M7169	Parafuso sextavado	4		

SUPORTE DO ROLAMENTO DA TDP TRASEIRA 540 RPM

LX007507 A.1

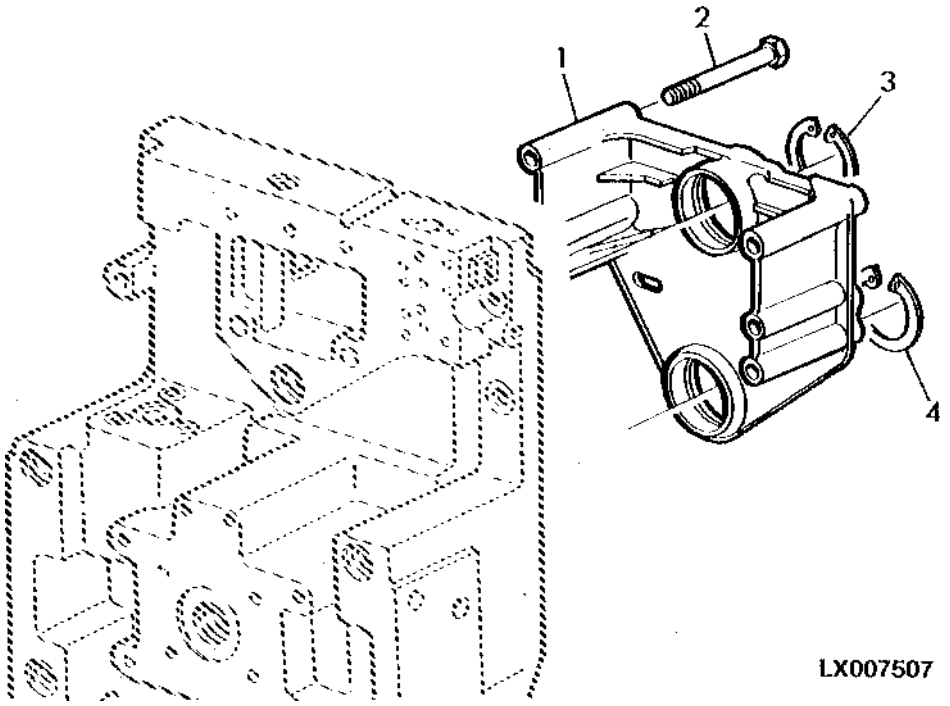

Item	*N pea*	*Descrio*	*Qtde*	*N srie*	*Notas*
1	L166213	Suporte	1		
2	19M7898	Parafuso	4		
3	L101355	Anel de pressão	AR		TK= 2.25MM
	L101356	Anel de pressão	AR		TK= 2.35MM
	L76291	Anel de pressão	AR		TK= 2.45MM
	L76292	Anel de pressão	AR		TK= 2.55MM
	L76293	Anel de pressão	AR		TK= 2.65MM
	L76294	Anel de pressão	AR		TK= 2.75MM
	L76295	Anel de pressão	AR		TK= 2.85MM
4	40M7044	Anel de pressão	1		

SUPORTE DO ROLAMENTO DA TDP 540/1000 RPM

LX007512 A.1

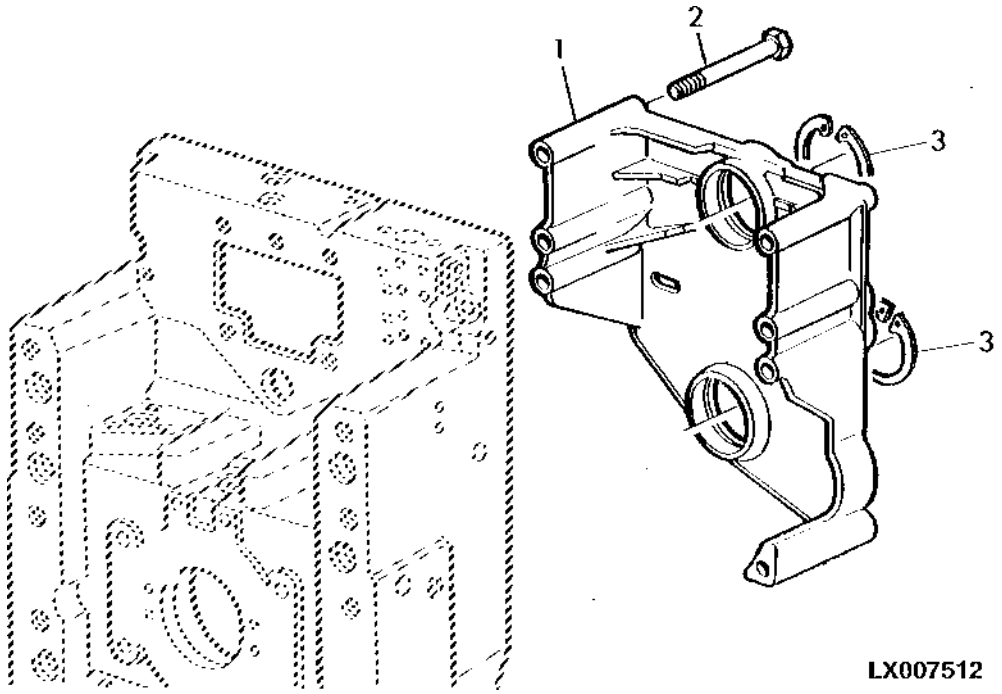

Item	*N pea*	*Descrio*	*Qtde*	*N srie*	*Notas*
1	L114757	Suporte	1		(SUB FORL169983)
2	19M7638	Parafuso sextavado	5		
3	L101355	Anel de pressão	AR		TK= 2.25MM
	L101356	Anel de pressão	AR		TK= 2.35MM
	L76291	Anel de pressão	AR		TK= 2.45MM
	L76292	Anel de pressão	AR		TK= 2.55MM
	L76293	Anel de pressão	AR		TK= 2.65MM
	L76294	Anel de pressão	AR		TK= 2.75MM
	L76295	Anel de pressão	AR		TK= 2.85MM

EMBREAGEM DA TDP TRASEIRA

LX017402 A.1

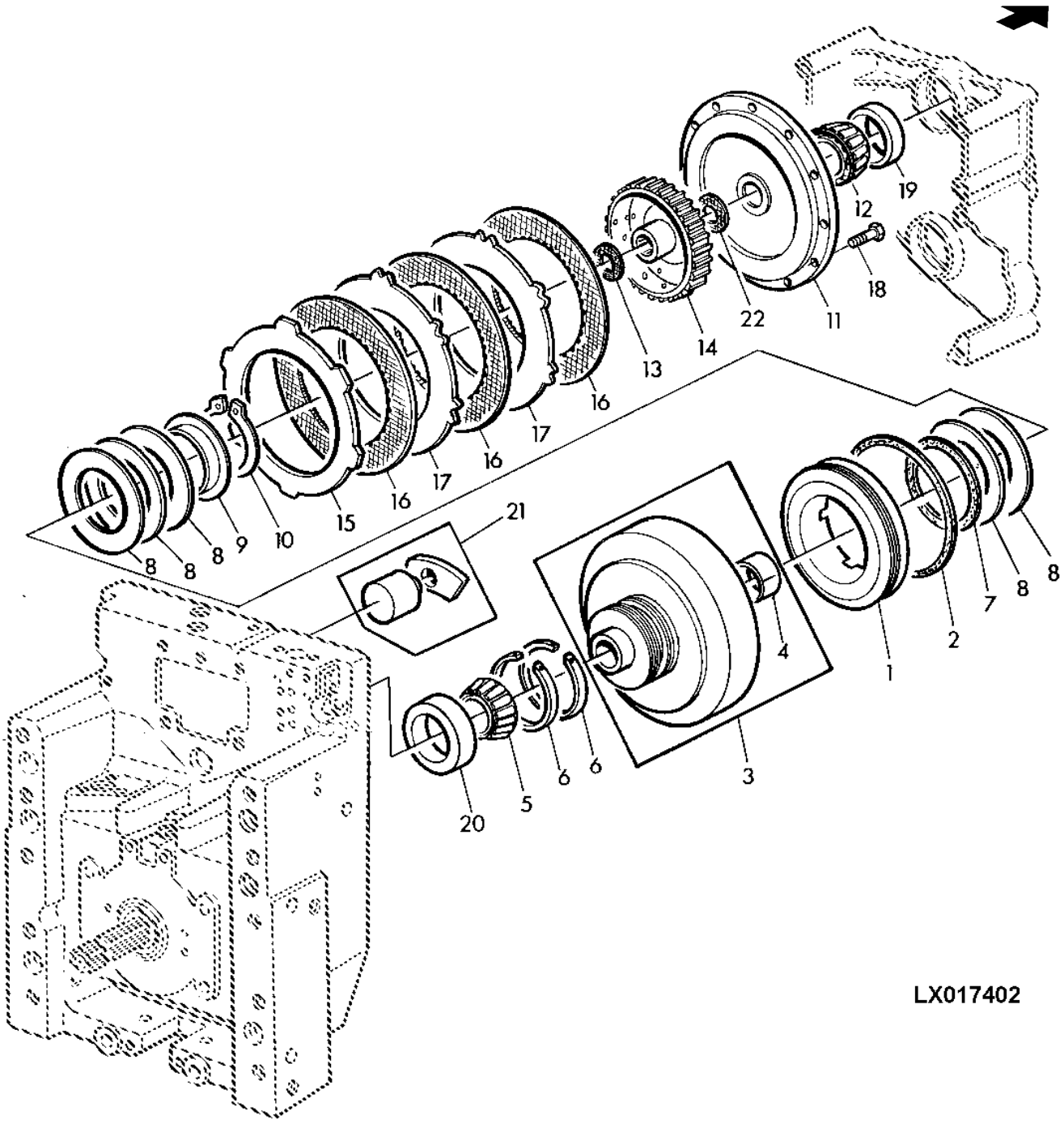

Item	*N pea*	*Descrio*	*Qtde*	*N srie*	*Notas*
1	L114089	Pistão	1		
2	L204571	Junta de vedação	1		
3	AL115948	Tambor	1		
4	L76286	Bucha	1		
5	JD8171	Cone de rolamento	1		
6	R33167	Anel	2		
7	L174368	Anel de vedação	1		
8	L77255	Arrela de disco	5		
9	L114088	Arruela	1		
10	40M7237	Anel de pressão	1		
11	AL161463	Plato da embreagem	1		(A) Z 15
	AL161462	Plato da embreagem	1		(B) Z 24
12	AL80939	Cone de rolamento	1		ORDER AL208149
13	L33159	Arruela de encosto	1		TK= 1.50MM
14	L170885	Cubo	1		
15	R95109	Plato da embreagem	1		
16	RE65291	Disco com estriado interno	3		
17	R95110	Plato da embreagem	2		
18	19M7407	Parafuso sextavado	6		
19	L100959	Capa de rolamento	1		ORDER AL208149
20	JD8217	Capa de rolamento	1		
21	RE222770	Disco atuador do freio	AR		
22	L101618	Arruela de encosto	1		TK= 2.00MM

(A) COM TDP 540 RPM

(B) COM TDP 540/1000 RPM

VALVULA DE COMANDO DA TDP

PUBM1502 A.1

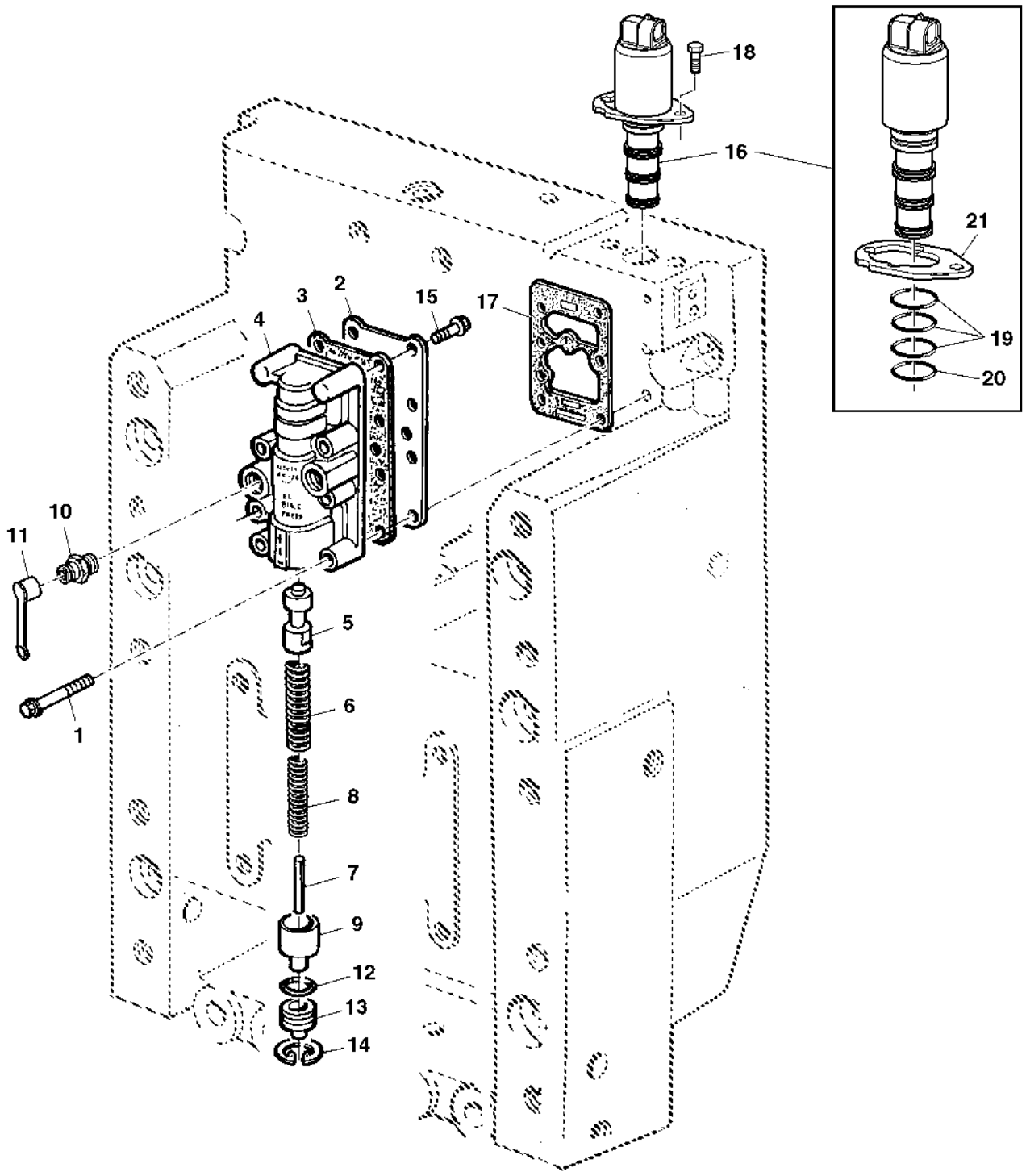

PUBM1502

Item	N pea	Descrio	Qtde	N srie	Notas
1	19M7834	Parafuso	6		
2	R95198	Placa	1		
3	R95197	Junta	1		
4	R152204	Carcaça	1		
5	R153481	Carretel de válvula	1		
6	R95195	Mola de compressão	1		
7	34M3872	Pino elástico	1		
8	R95216	Mola de compressão	1		
9	R95890	Pistão	1		
10	RE190805	Engate de diagnostico	2		
11	R77175	Capa	2		
12	P48347	Anel o	1		
13	R95892	Plugue	1		
14	40M1851	Anel de pressão	1		
15	19M7775	Parafuso	2		
16	AL158332	VálVula solenóide	2		
17	L176859	Junta	1		
18	19M7560	Parafuso sextavado	6		
19	RE47393	Anel o	1		
20	R104558	Anel o	1		
21	R211082	Braçadeira	1		
..	AL209634	VálVula de controle	1		SUB FOR AL76434

EIXO DE SAIDA DA TDP TRASEIRA

LX014535 A.1

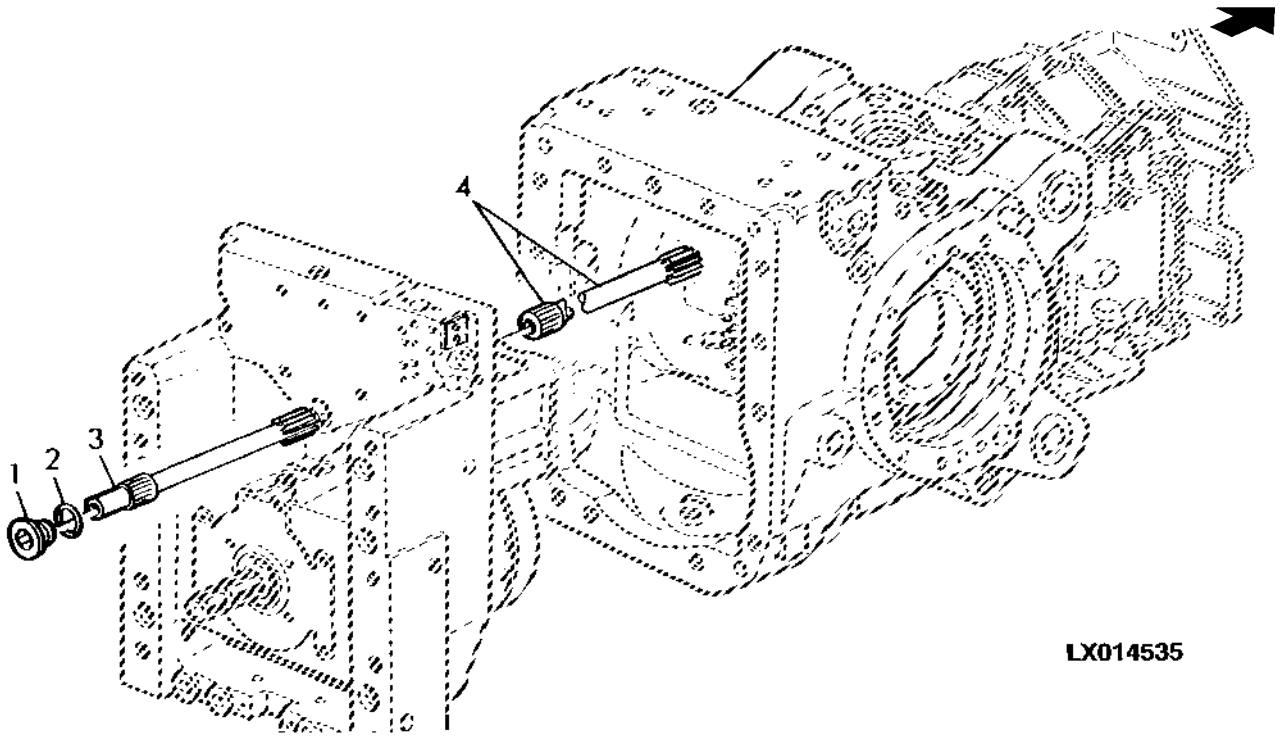

Item	*N pea*	*Descrio*	*Qtde*	*N srie*	*Notas*
1	L76445	Plugue	1		
2	L59904	Anel o	1		
3	L76924	Eixo de acionamento	1		
4	L76568	Eixo de acionamento	1		SYNCROPLUS

PROTECAO DA TDP

PUBM1419 A.1

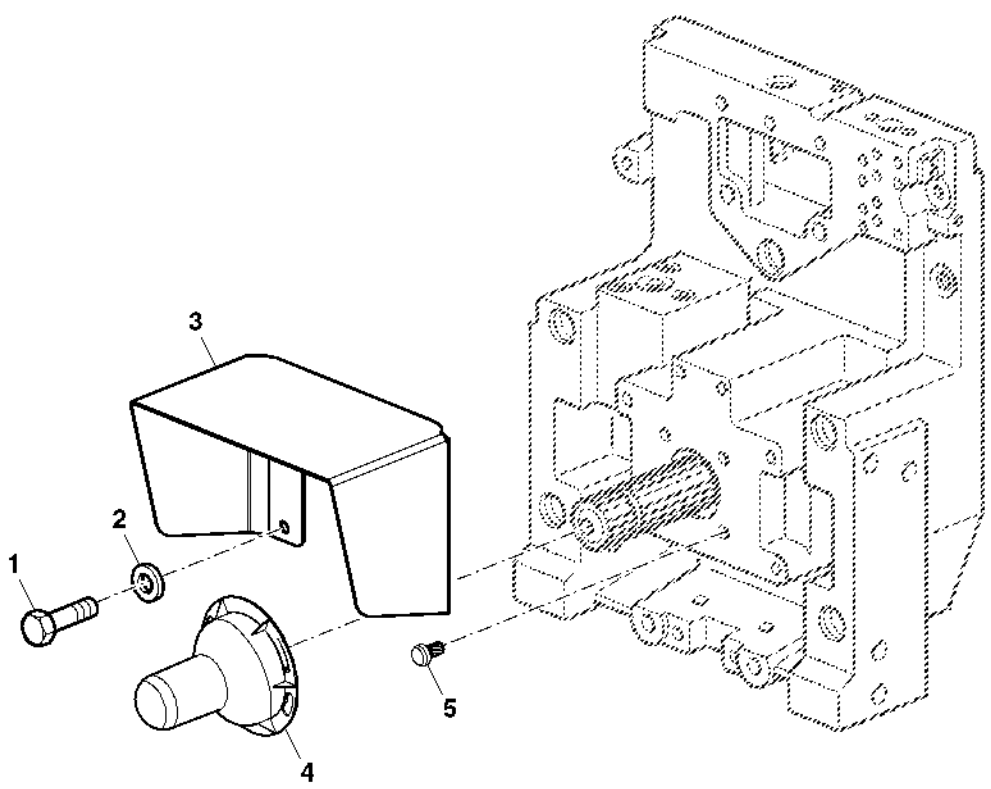

Item	*N pea*	*Descrio*	*Qtde*	*N srie*	*Notas*
1	19M7386	Parafuso sextavado	2		
2	12M7067	Arruela de pressão	2		
3	L200484	Blindagem	1		
4	L64456	Proteção	1		
5	R27329	Parafuso	2		

PECAS DE MONTAGEM DA CAIXA DA TDP

PUBM1503 A.1

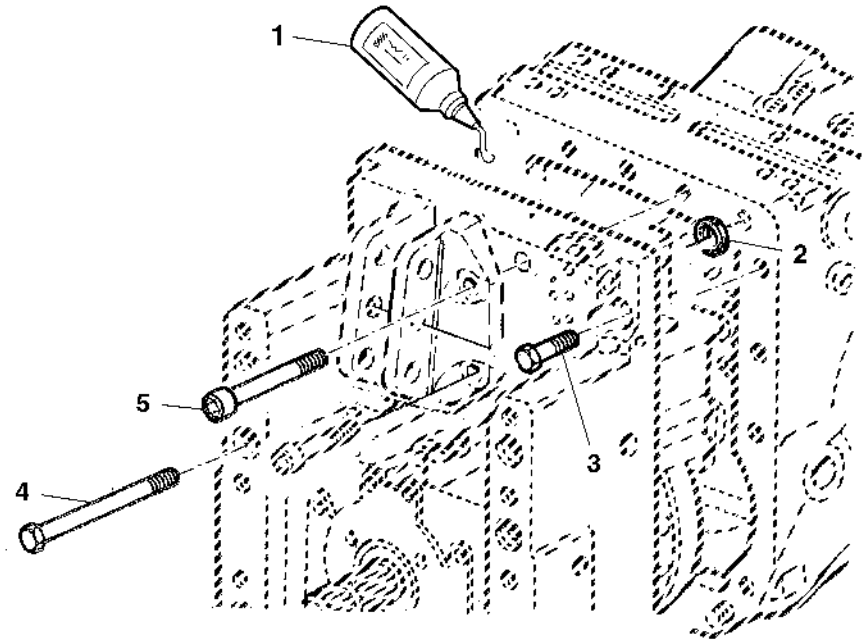

PUBM1503

Item	*N pea*	*Descrio*	*Qtde*	*N srie*	*Notas*
1	L64500	Selante	1		
2	L34383	Arruela	1		
3	19M7396	Parafuso sextavado	4		
4	19M7675	Parafuso sextavado	6		
5	19M7495	Parafuso sextavado	3		

Índice pictrico por seo

PUBM1769 A.1

1-	251
2-	252
3-	254
4-	255
5-	256
6-	258
7-	260

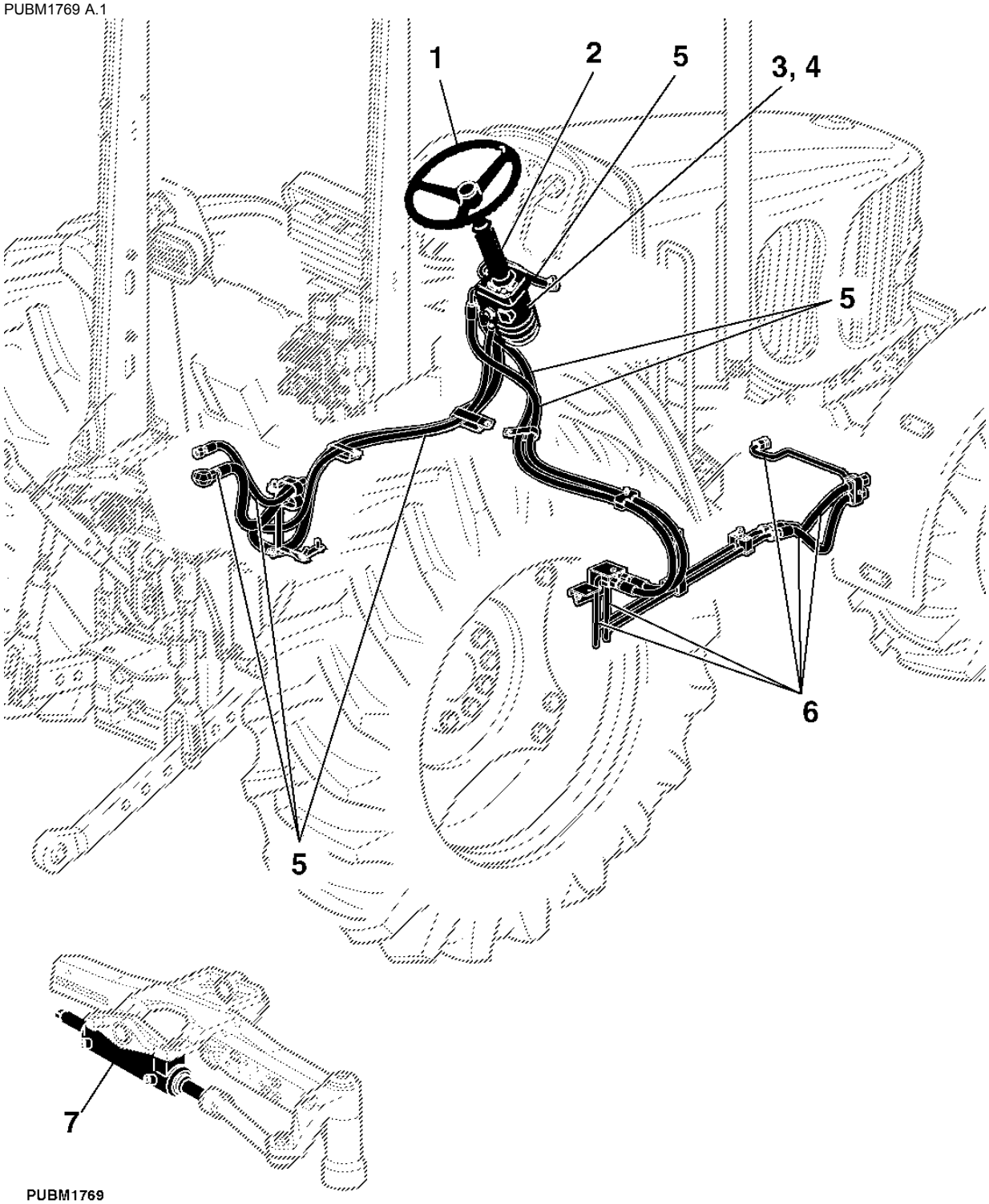

PUBM1769

Índice pictrico por seo

PUBM1770 A.1

8-	262
9-	264
10-	266
11-	268
12-	270

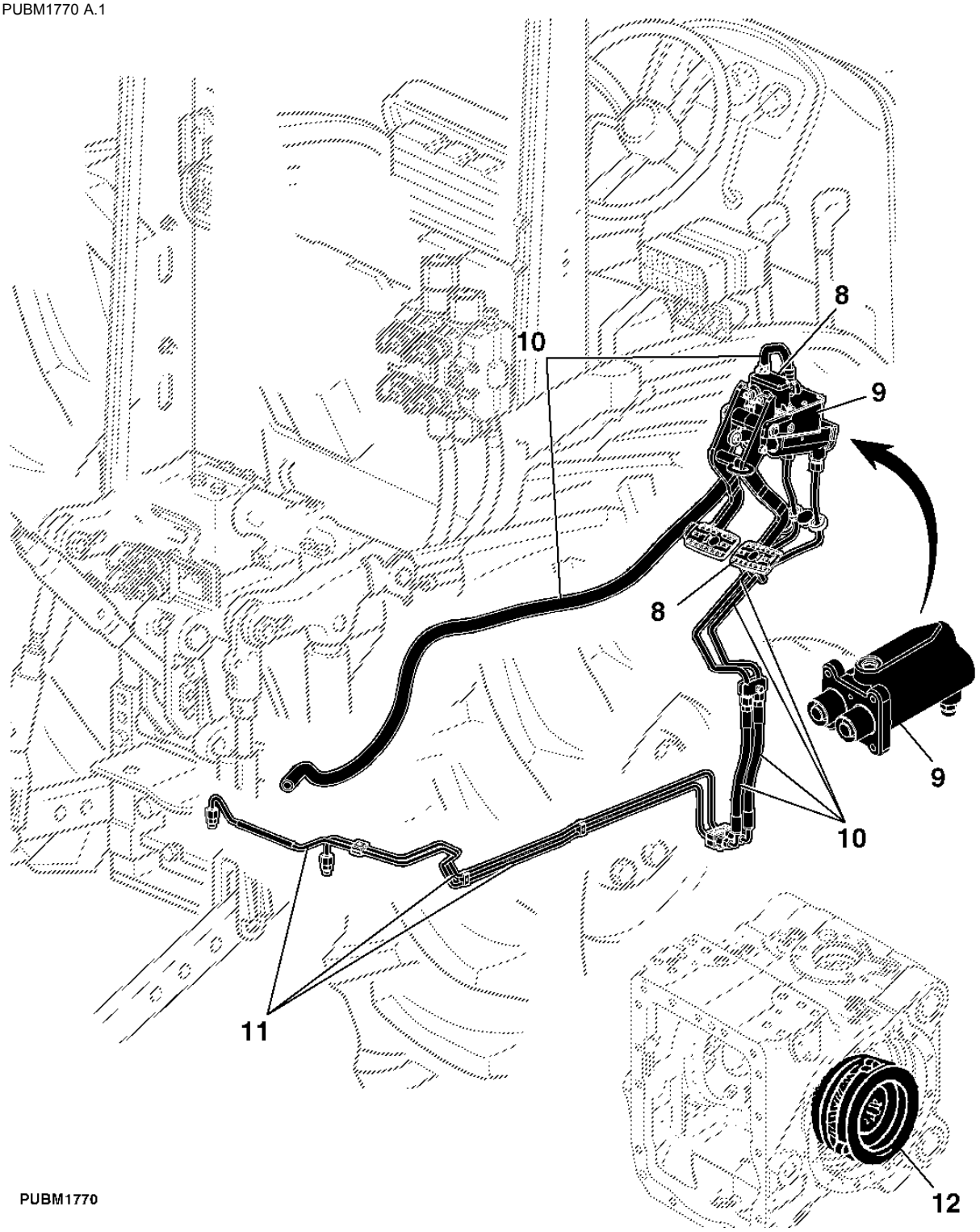

PUBM1770

Volante / Peças de Conexão

PUBM1719 A.1

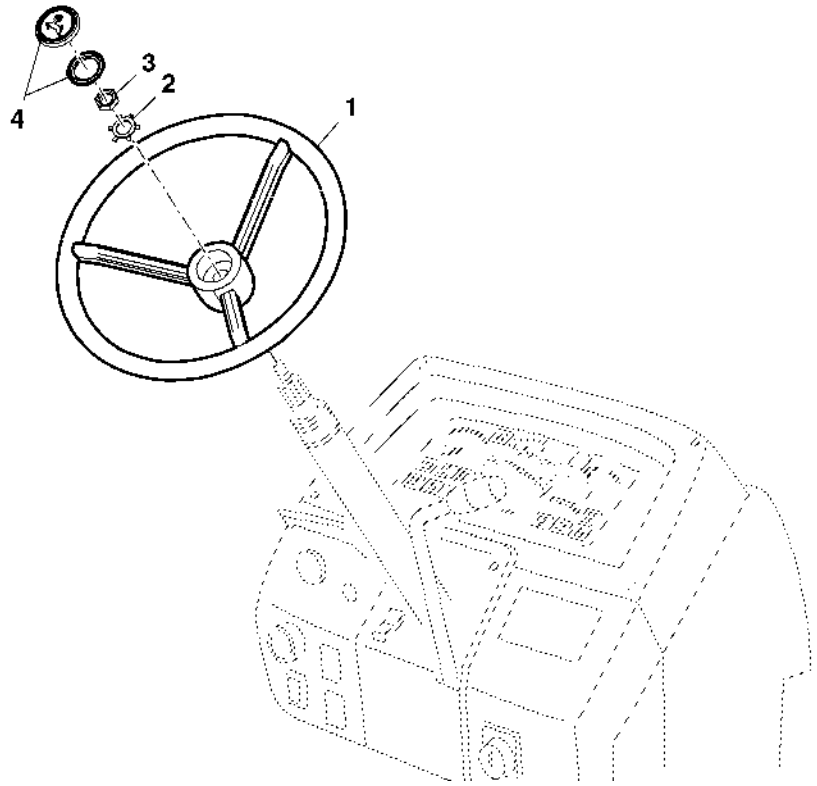

PUBM1719

Item	*N pea*	*Descrio*	*Qtde*	*N srie*	*Notas*
1	L172182	Volante de direção	1		
2	T17148	Arruela de pressão	1		
3	14M7209	Porca	1		
4	AL155228	Capa	1		

Coluna de Direção

PUBM1720 A.1

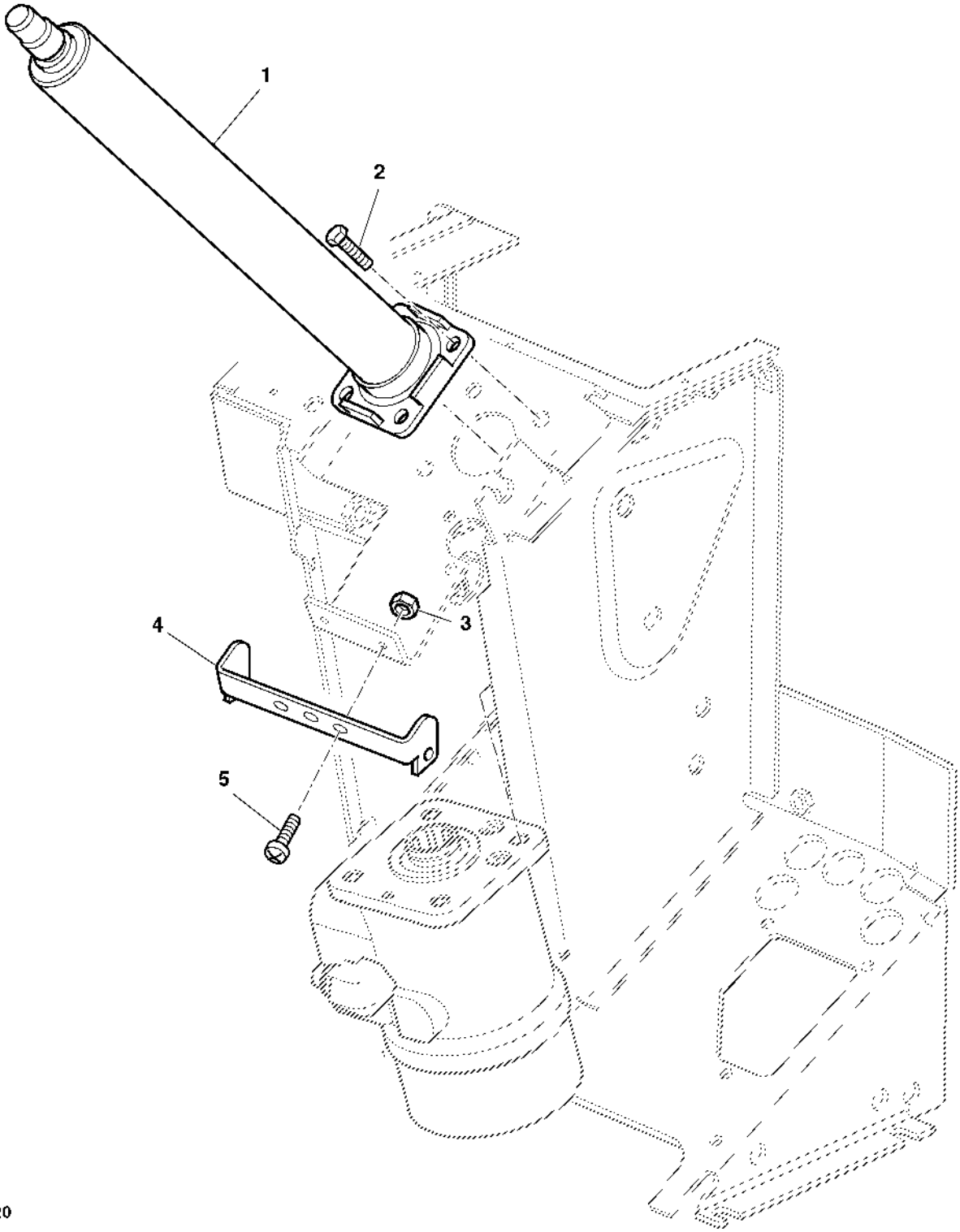

PUBM1720

Item	*N pea*	*Descrio*	*Qtde*	*N srie*	*Notas*
1	AL119362	Coluna de direção	1		
2	19M7166	Parafuso sextavado	4		
3	14M7165	Porca de segurança	2		
4	L154057	Forquilha	1		
5	L151020	Parafuso	2		

Unidade de Controle da Direção

PY003876 A.1

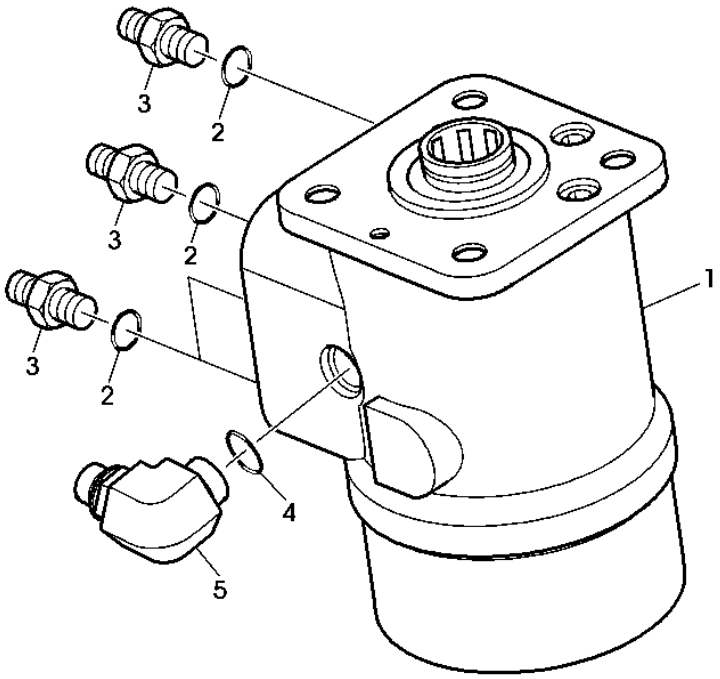

PY003876

Item	*N pea*	*Descrio*	*Qtde*	*N srie*	*Notas*
1	AL118056	Unidade de direção	1		125LS
2	51M7043	Anel o	4		
3	61M5003	Adaptador	4		
4	51M7041	Anel o	1		
5	61M5016	Conexão em ângulo	1		

KIT DE REPARO DA UNIDADE DE DIRECAO HIDROSTATICA

LX016512 A.1

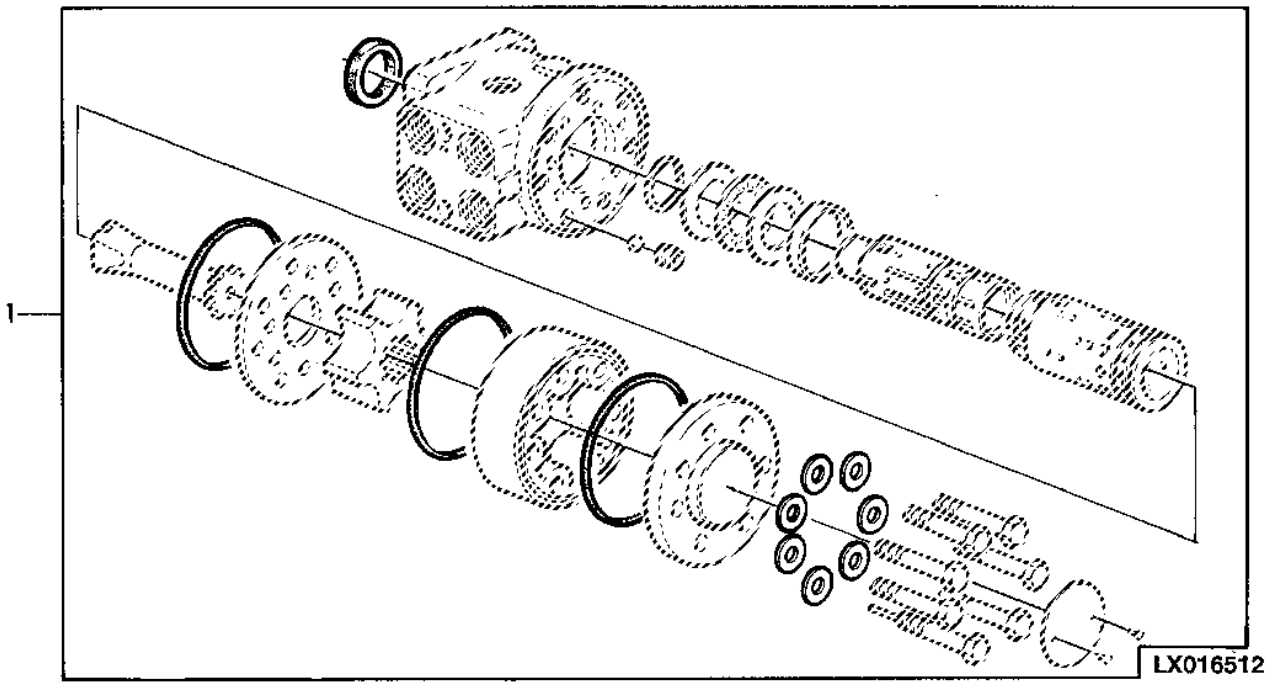

Item	*N pea*	*Descrio*	*Qtde*	*N srie trator*	*Notas*
1	AL112819	Kit retentor	1		

Direção Hidrostática, Linhas de Óleo, OOS

PUBM1718 A.1

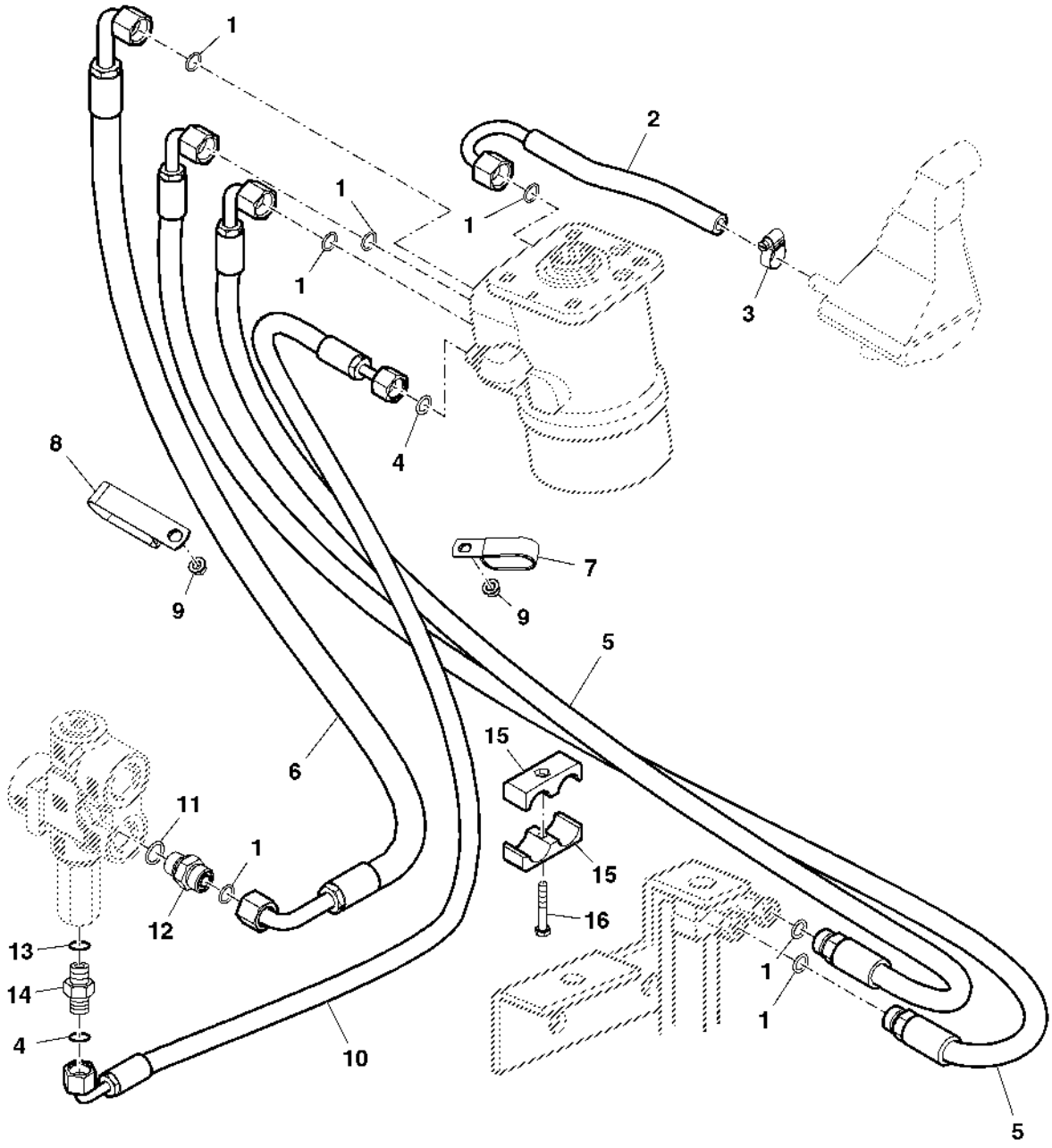

PUBM1718

Item	*N pea*	*Descrio*	*Qtde*	*N srie*	*Notas*
1	T77857	Anel o	AR		
2	AL115334	Mangueira hidráulica	1		
3	AL37489	Braçadeira	1		
4	T77613	Anel o	2		
5	AL150529	Mangueira hidráulica	2		
6	AL79540	Mangueira hidráulica	1		
7	R50454	Braçadeira	1		
8	L114178	Braçadeira	1		
9	14M7416	Porca com flange	2		
10	AL157571	Mangueira hidráulica	1		
11	51M7043	Anel o	1		
12	61M5003	Adaptador	1		
13	51M7040	Anel o	1		
14	61M5008	Adaptador	1		
15	L41980	Braçadeira	1		
16	19M8263	Parafuso	1		

Linhas da Direção Hidrostática

PUBM1721 A.1

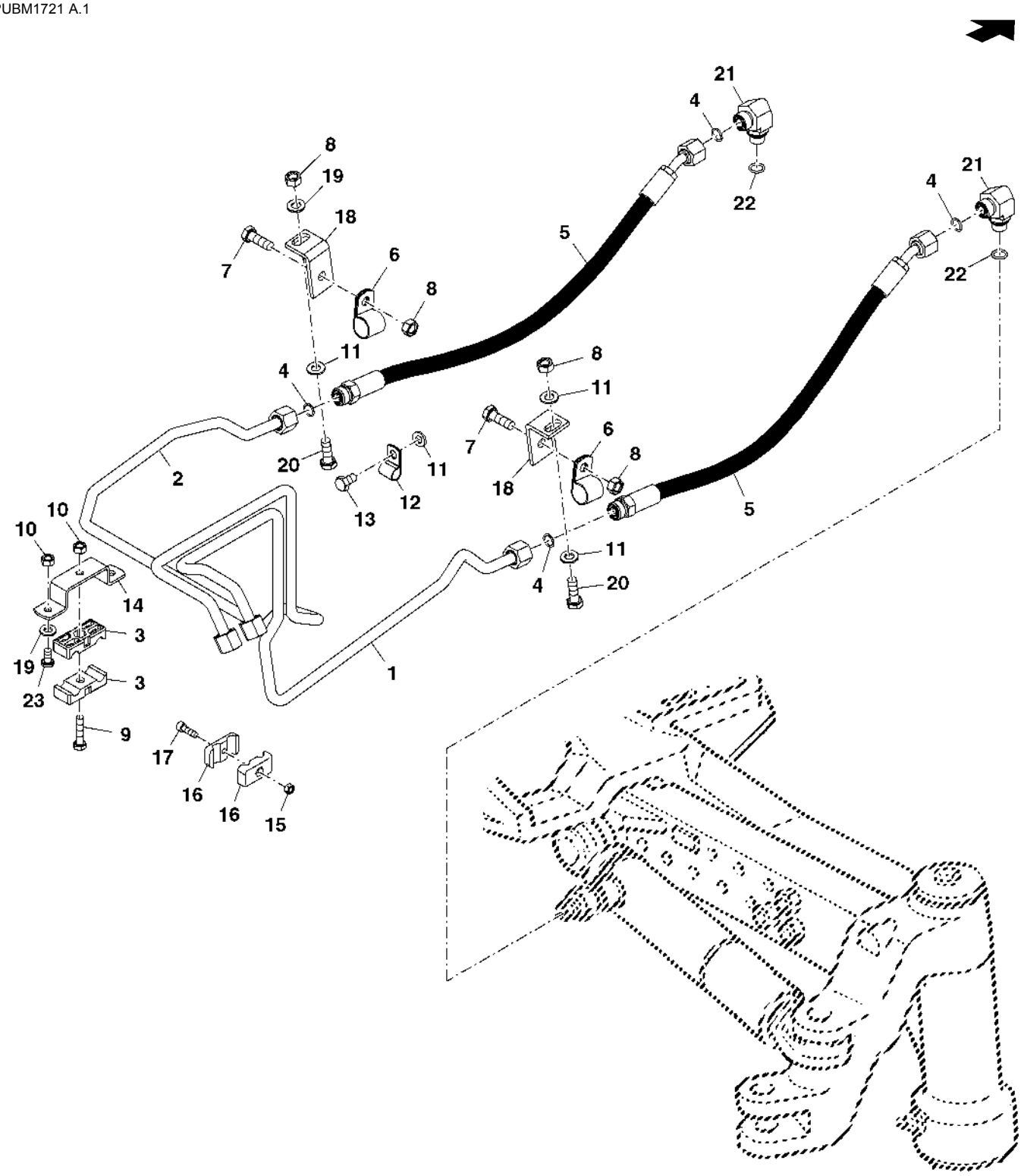

PUBM1721

Item	*N pea*	*Descrio*	*Qtde*	*N srie*	*Notas*
1	AL170185	Tubulação de óleo	1		RH
2	AL170186	Tubulação de óleo	1		LH
3	L101560	Braçadeira	2		
4	T77857	Anel o	4		
5	AL170454	Mangueira hidráulica	2		
6	T70659	Braçadeira	2		
7	19M8533	Parafuso	2		
8	14M7274	Porca	4		
9	19M7288	Parafuso sextavado	AR		
10	14M7273	Porca	3		
11	24M7028	Arruela	4		
12	H75541	Braçadeira	1		
13	19M8533	Parafuso	1		
14	L168503	Suporte	1		
15	14M7272	Porca	1		
16	L38284	Braçadeira	2		
17	19M7603	Parafuso	1		
18	L157895	Suporte	2		
19	24M7055	Arruela	2		
20	19M7168	Parafuso sextavado	2		
21	38H5036	Conexão em ângulo	2		
22	51M7042	Anel o	2		
23	19M7660	Parafuso	2		

CILINDRO DE DIRECAO DO EIXO DIANTEIRO - SEM TRACAO DIANTEIRA

PY005313 A.1

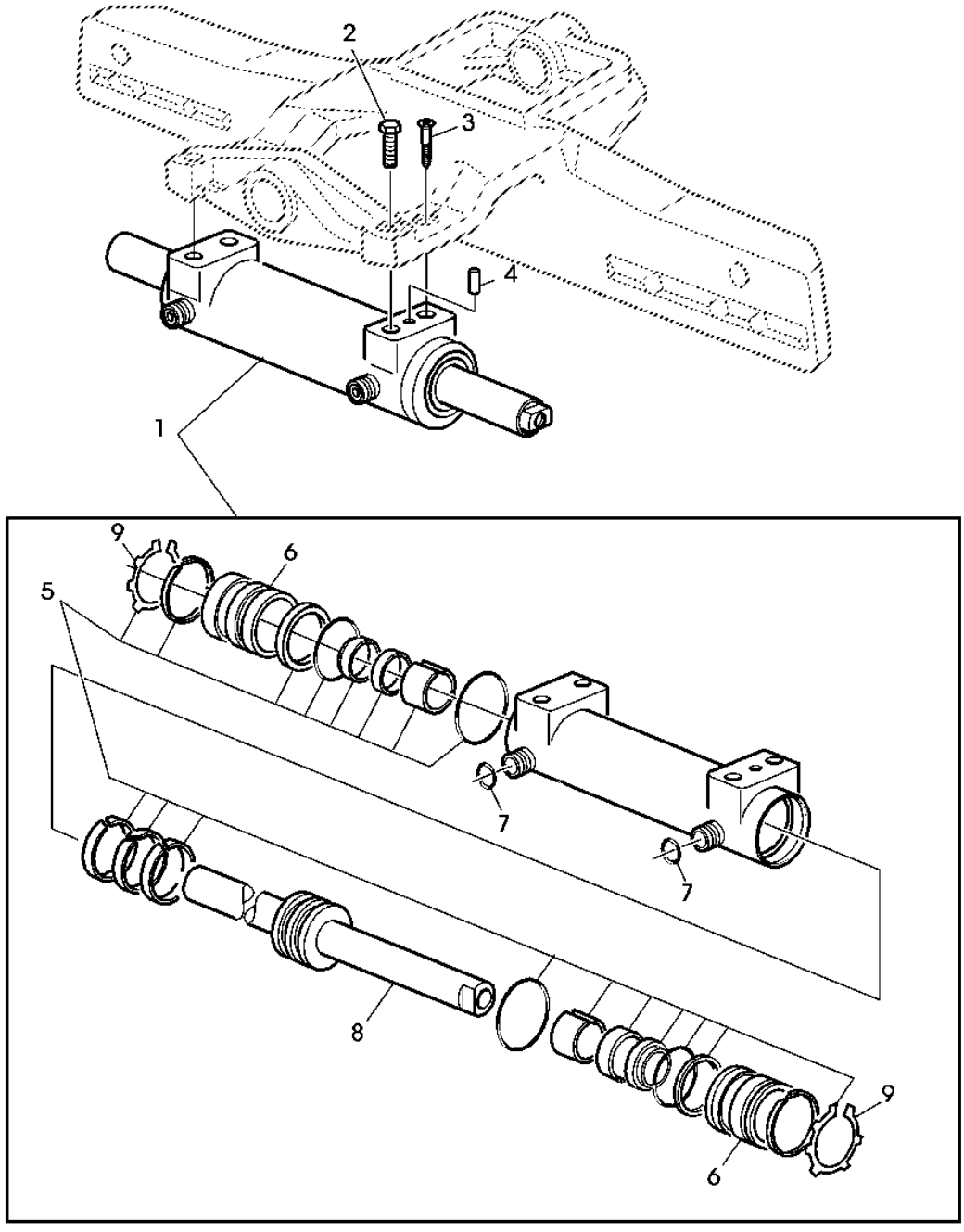

PY005313

Item	*N pea*	*Descrio*	*Qtde*	*N srie*	*Notas*
1	AL117713	Cilindro hidráulico	1		
2	19M8348	Parafuso sextavado	2		(10.9)
3	19M9033	Parafuso	2		(12.9)
4	L111964	Pino de centragem	1		
5	AL150908	Kit de juntas	1		
6	L150620	Guia do pistão cil hidr	2		
7	T77857	Anel o	2		
8	.....	Haste de ligação	1		NSEP (ORD AL117713)
9	Z76373	Anel	2		

Pedal do Freio, Interruptor do Freio

PUBM1710 A.1

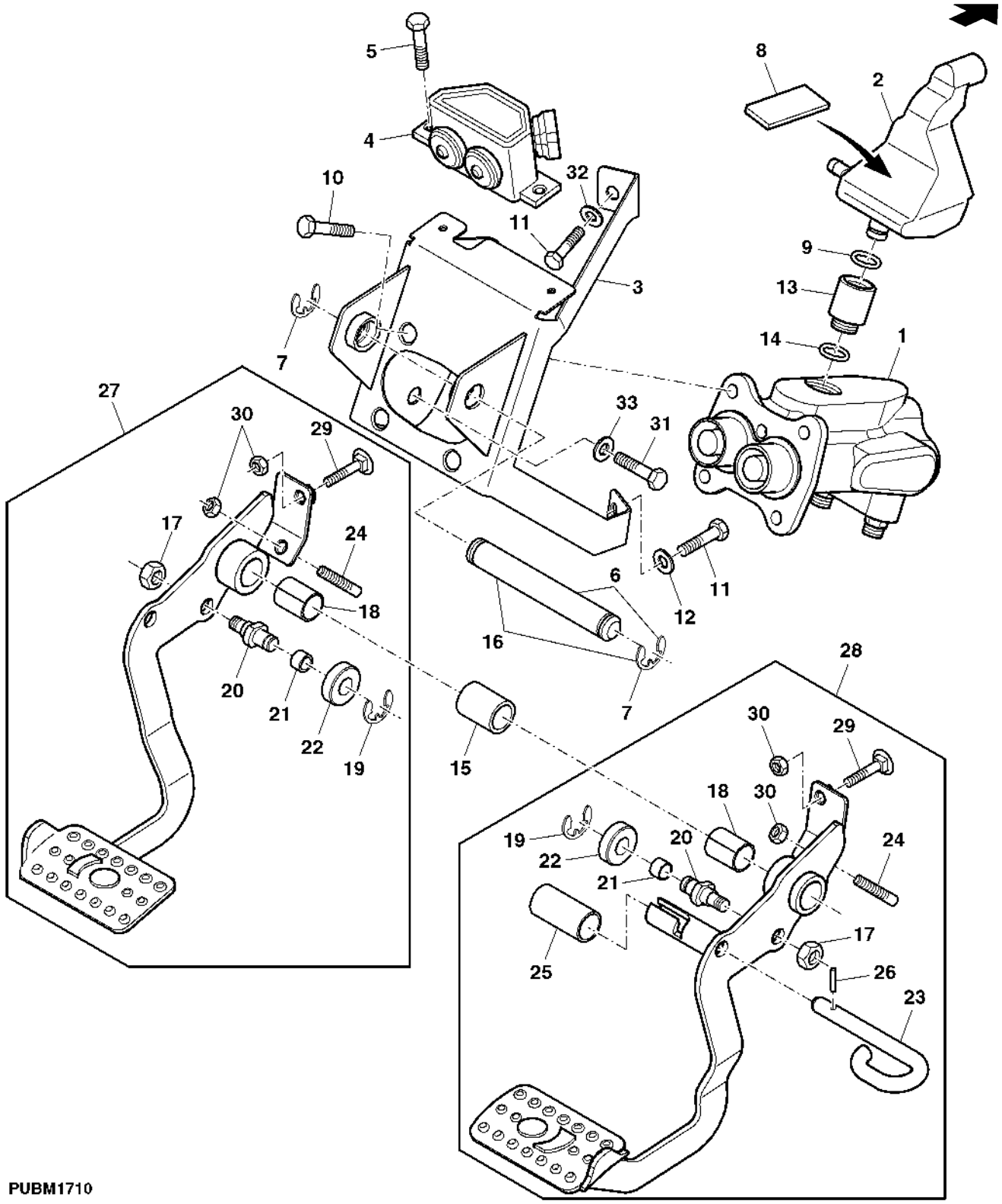

Item	N pea	Descrio	Qtde	N srie	Notas
1	AP37887	VálVula	1		
2	L102049	ReseRvatóRio	1		
3	DQ69816	Suporte	1		
4	AL156199	Interrup. de pressão	1		
5	19M7300	Parafuso sextavado	2		
6	AL112163	Pino fixador	1		
7	40M7051	Anel de pressão	2		
8	L110762	Apoio	1		
9	51M7041	Anel o	1		
10	19M5055	Parafuso	4		
11	19M7163	Parafuso sextavado	2		
12	24M7047	Arruela	2		
13	L110065	Conexão	1		
14	B2762R	Anel o	1		
15	L169231	Bucha	1		
16	L76532	Pino fixador	1		(ORDER AL112163)
17	14M7274	Porca	2		
18	L77779	Bucha	2		
19	40M7030	Anel de pressão	2		
20	L101897	Pino	2		
21	L111002	Bucha	2		
22	L111003	Luva	2		
23	L79009	Pino fixador	1		
24	22M7168	Parafuso de fenda	2		
25	L79270	Luva	1		
26	34M7095	Pino elástico	1		
27	AL164008	Pedal	1		
28	AL164009	Pedal	1		
29	03M7331	Parafuso	2		
30	14M7273	Porca	4		
31	19M7285	Parafuso sextavado	2		
32	24M7260	Arruela	1		
33	24M7055	Arruela	1		

Válvula do Freio

PUBM1526 A.1

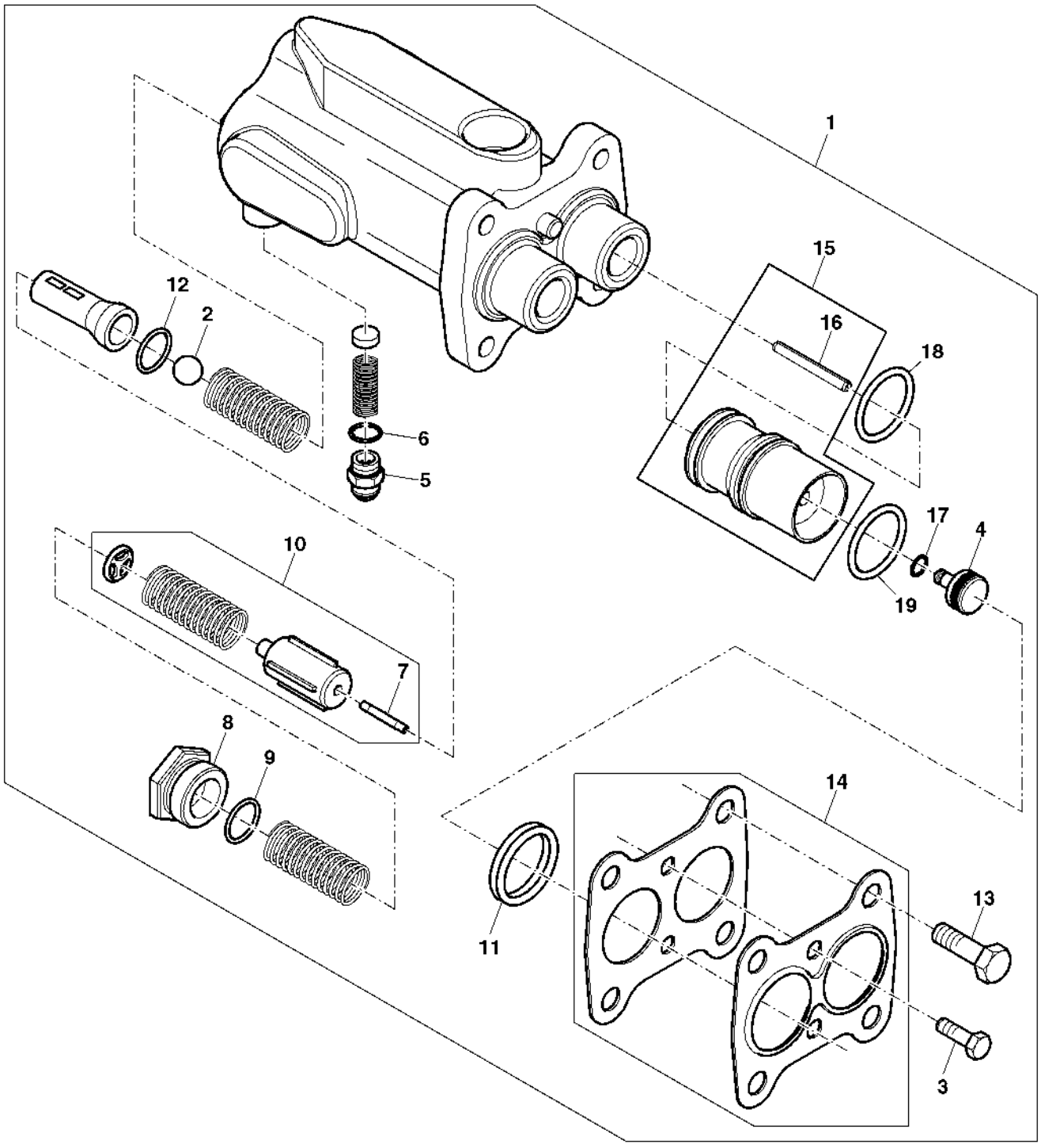

PUBM1526

Item	*N pea*	*Descrio*	*Qtde*	*N srie*	*Notas*
1	AP37887	VálVula	1		
2	R26552	Esfera	1		
3	19M8493	Parafuso	2		
4	R108052	êmbolo	2		
5	61M5002	Adaptador	2		
6	51M7041	Anel o	1		
7	R60755	Agulha de rolamento	2		
8	R108062	Tampão	2		
9	U17409	Anel o	2		
10	RE175238	Kit do freio	2		
11	R108041	Vedação	2		
12	T13119	Anel o	2		
13	19M7402	Parafuso sextavado	4		
14	RE46598	Kit do freio	1		
15	AP32913	Pistão	2		
16	34H294	Pino elástico	2		
17	R108066	Anel o	2		
18	R108043	Anel	1		
19	R118205	Anel o	1		

Linhas de Óleo do Freio

PUBM1716 A.1

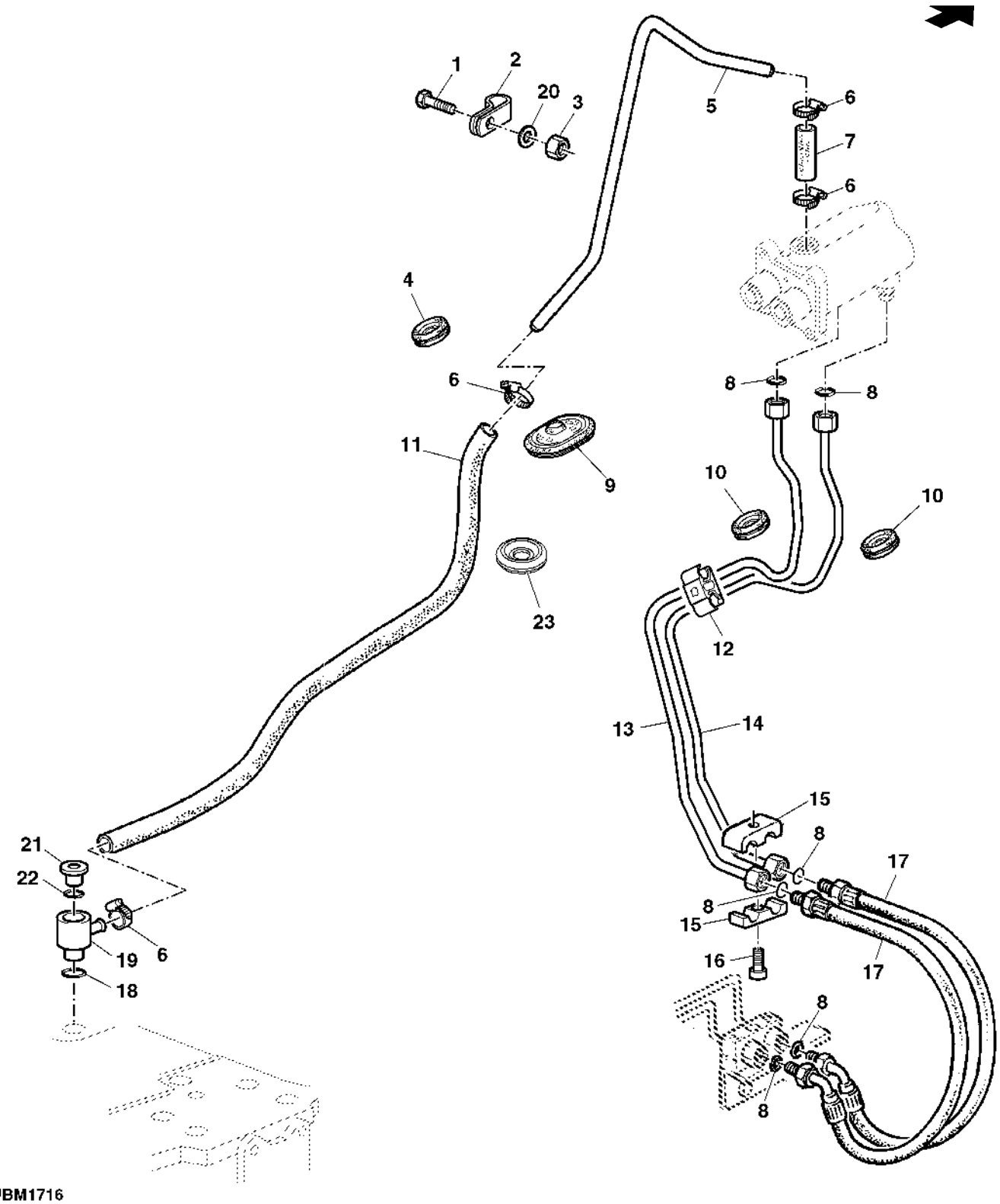

PUBM1716

Item	N pea	Descrio	Qtde	N srie	Notas
1	19M7163	Parafuso sextavado	2		
2	AH77724	Presilha	2		
3	14M7151	Porca	2		
4	L113281	Espaçador	1		
5	L159212	Tubulação de óleo	1		
6	AL82025	Braçadeira	AR		SUB FOR AL80154
7	L62172	Mangueira	1		
8	T77613	Anel o	AR		
9	L114539	Passa-fio	1		
10	L100644	Passa-fio	2		
11	L170820	Mangueira	1		SUB FOR L111138
12	L100851	Braçadeira	1		
13	AL164598	Tubulação de óleo	1		RH
14	AL164597	Tubulação de óleo	1		LH
15	L41980	Braçadeira	2		
16	19M8263	Parafuso	1		
17	AL110276	Mangueira hidráulica	2		
18	L53873	Anel o	1		
19	L113347	Conexão em t	1		
20	24M7055	Arruela	6		
21	L41709	Tampão	1		
22	51M7041	Anel o	1		
23	L113460	Passa-fio	1		

Linhas de Óleo do Freio

PUBM1723 A.1

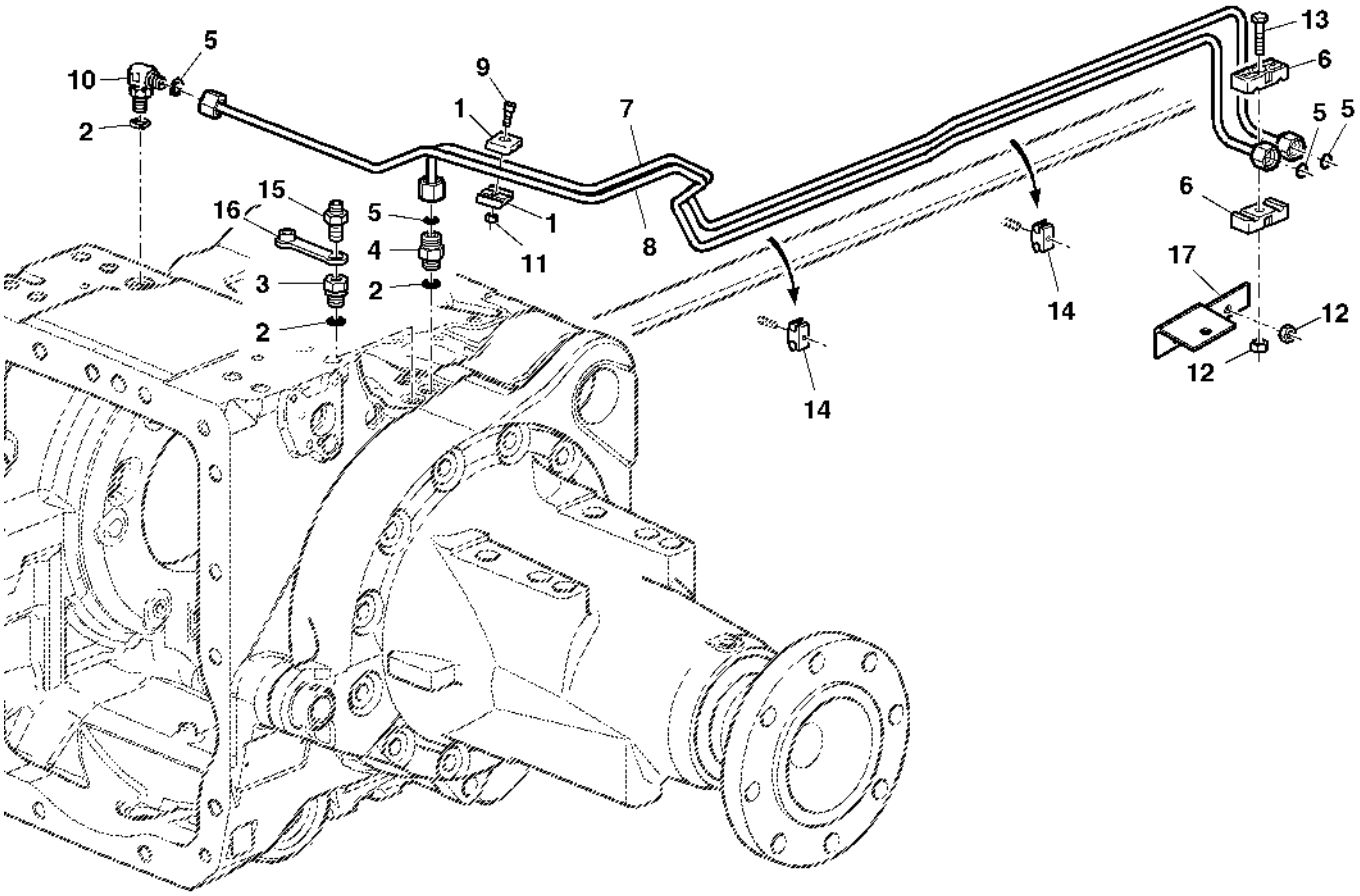

PUBM1723

Item	N pea	Descrio	Qtde	N srie	Notas
1	L101287	Braçadeira	2		
2	51M7041	Anel o	AR		
3	L100425	Adaptador	2		
4	61M5002	Adaptador	1		
5	T77613	Anel o	AR		
6	L101561	Braçadeira	2		
7	AL156683	Linha do freio	1		RH
8	AL156684	Linha do freio	1		LH
9	19M7768	Parafuso	1		
10	61M5016	Conexão em ângulo	1		
11	14M7272	Porca	1		
12	14M7273	Porca	3		
13	19M7298	Parafuso sextavado	1		
14	L57382	Braçadeira	2		
15	L102453	VálVula de sangria	2		
16	R47862	Tampa	2		
17	L168610	Apoio	1		

Disco de Freio

PUBM1708 A.1

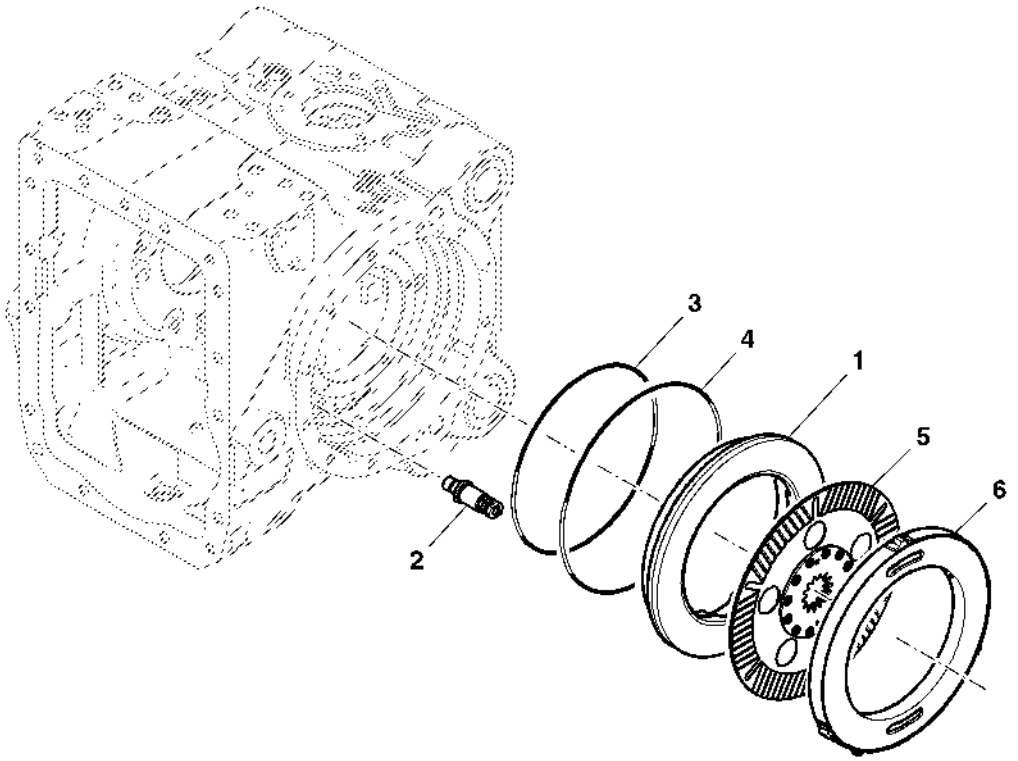

PUBM1708

Item	*N pea*	*Descrio*	*Qtde*	*N srie*	*Notas*
1	L111978	Pistão	2		
2	AL181918	Mola	6		
3	L56243	Anel o	2		
4	L56246	Anel o	2		
5	AL171954	Disco de freio	2		TK= 4.9MM
6	L114053	Disco	2		TK= 22MM

Índice pictrico por seo

PUBM1764 A.1

14-	292
15-	294
16-	296
21-	304
22-	306
23-	308
25-	311
26-	312
27-	314
28-	316
11-	318

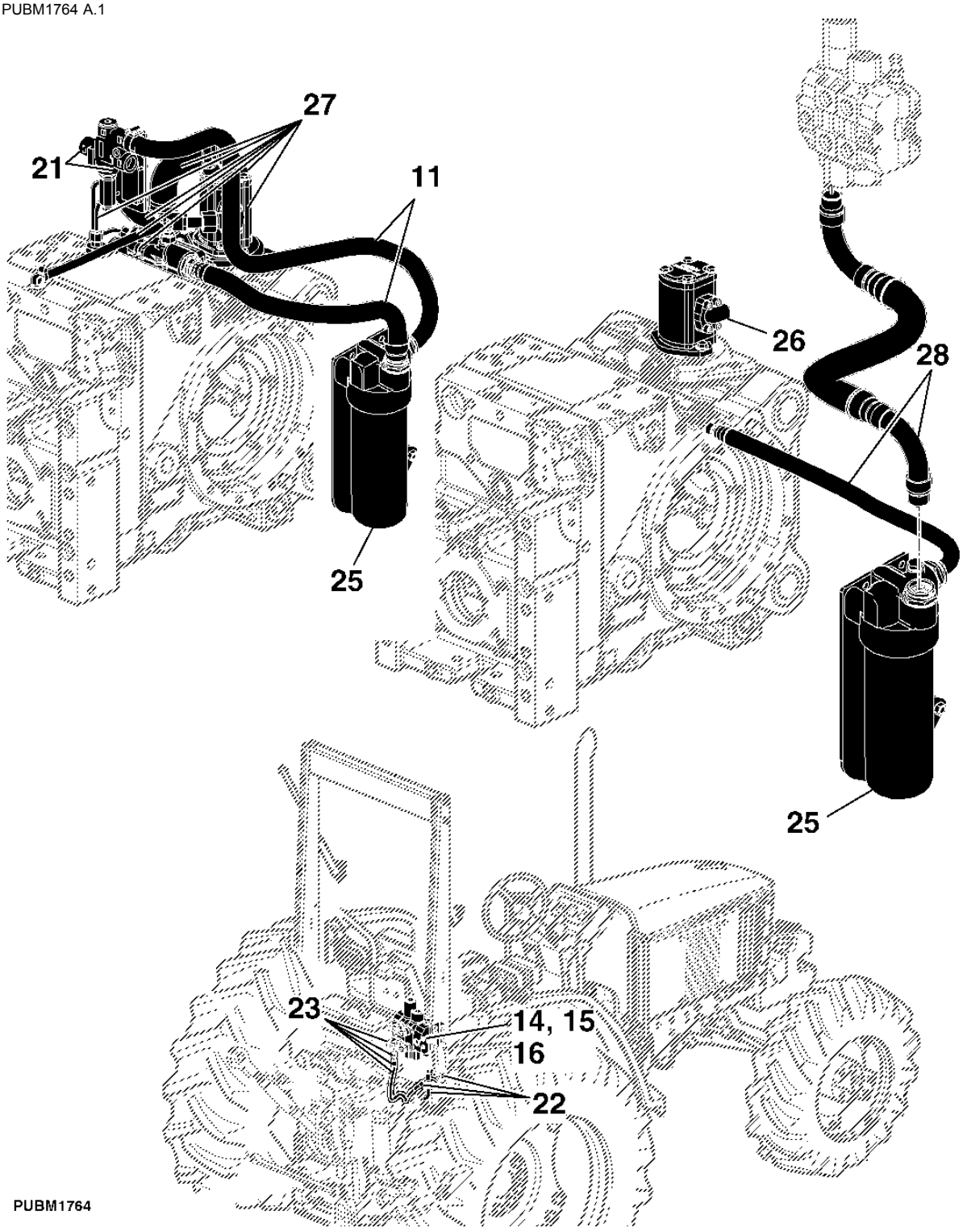

PUBM1764

Índice pictrico por seo

PUBM1765 A.1

1-	274
2-	276
3-	277
4-	278
5-	279
6-	280
7-	282
8-	284
9-	286
10-	288
12-	289
13-	290
17-	298
18-	299
19-	300
20-	302
24-	310

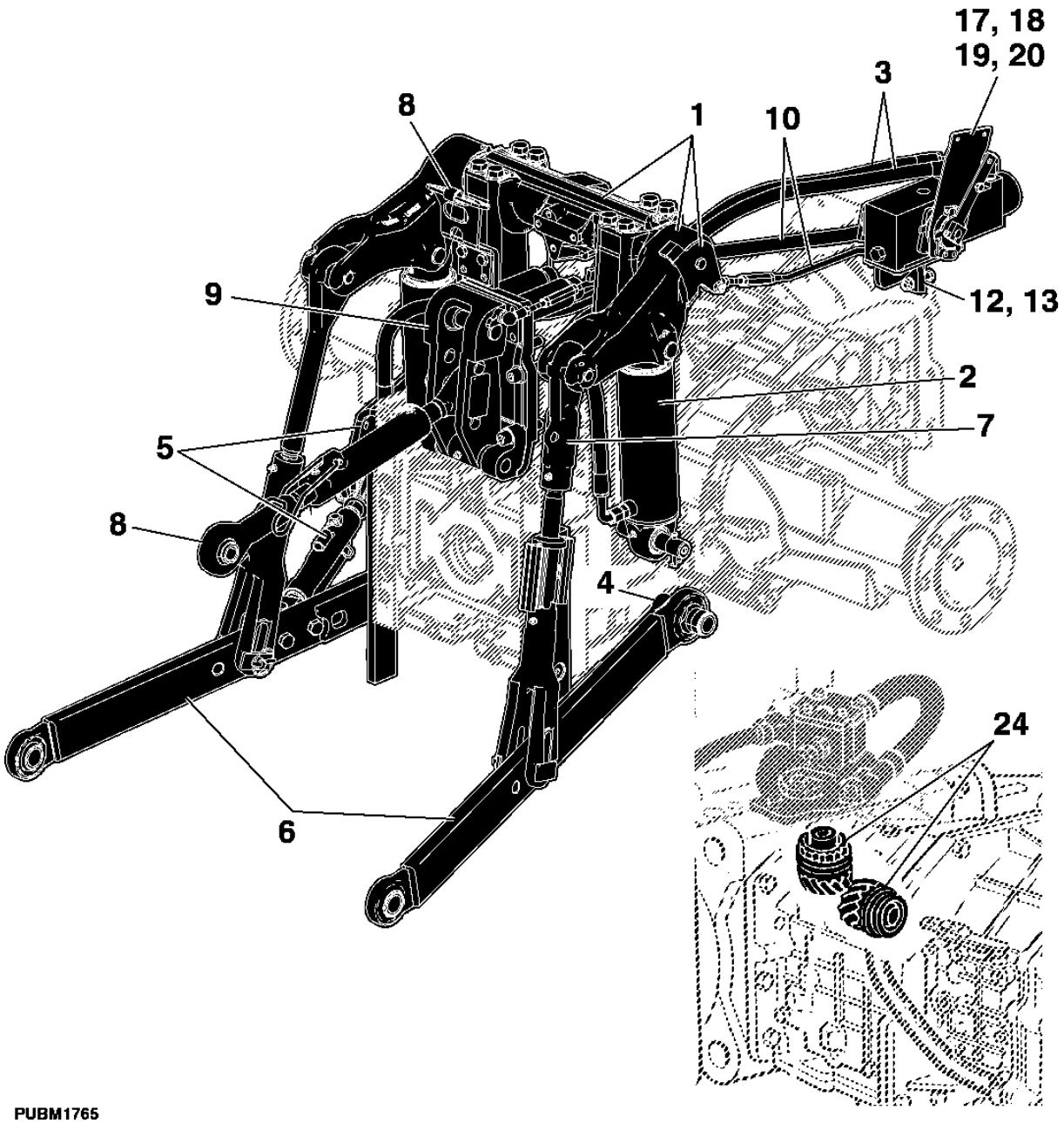

PUBM1765

Eixo Oscilante

PUBM1747 A.1

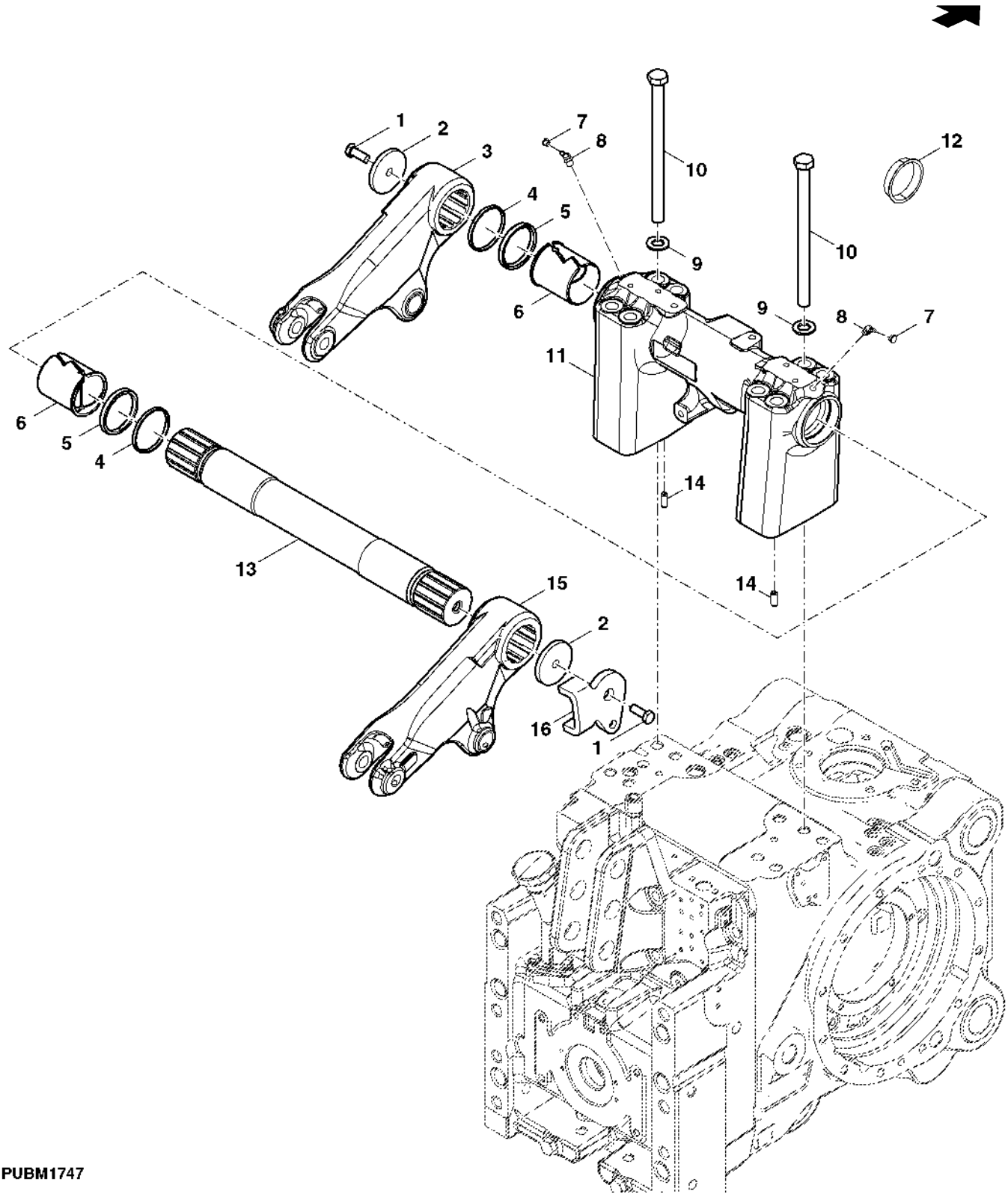

PUBM1747

Item	*N pea*	*Descrio*	*Qtde*	*N srie*	*Notas*
1	19M8011	Parafuso sextavado	2		
2	L77320	Arruela	1		
3	L116615	Braço elevador	1		
4	L79230	Arruela	2		
5	L79232	Vedação	2		
6	L79234	Bucha	2		
7	99M7090	Plugue	2		(A)
8	58M7009	Conexão de lubrificação	2		
9	24M7361	Arruela	8		
10	L158930	Parafuso sextavado	8		
11	L112503	Suporte	1		
12	L168598	Plugue	2		(A)
13	L168344	Eixo oscilante	1		
14	34M7230	Pino elástico	2		
15	L116616	Braço elevador	1		
16	L150583	Apoio	1		

(A) Sem Engate Hidráulico

Cilindro de Elevação

PUBM1752 A.1

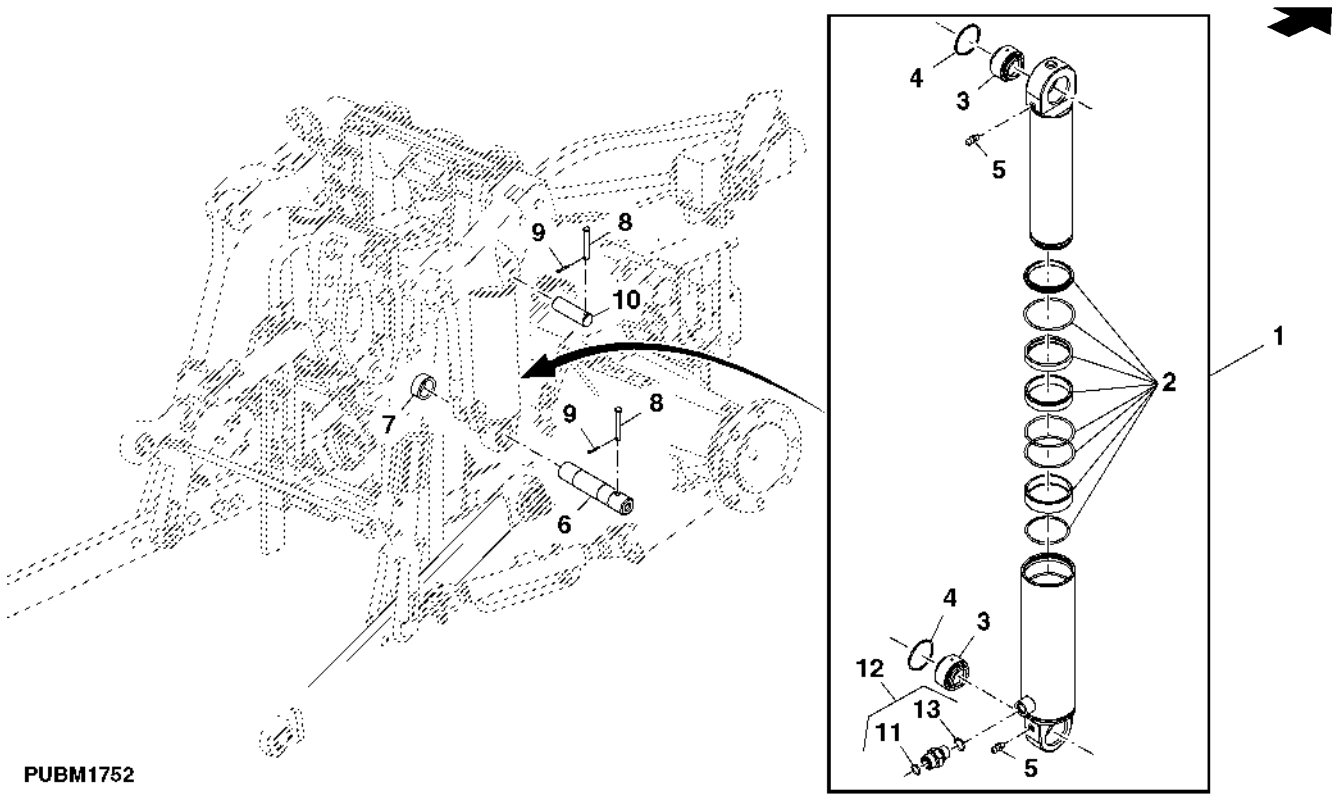

Item	*N pea*	*Descrio*	*Qtde*	*N srie*	*Notas*
1	AL110593	Cilindro hidráulico	2		
2	AL165199	Kit retentor	2		(Hidrover)
	AL80708	Kit retentor	1		(WEBER)
3	AL76638	Bucha auto-compensadora	4		
4	40M7103	Anel de pressão	4		
5	58M5573	Conexão de lubrificação	4		
6	L154750	Pino fixador	2		
7	L77594	Bucha	2		
8	R69166	Pino	4		
9	11M7012	Contra-pino	4		
10	L158223	Pino fixador	2		
11	T77857	Anel o	1		
12	61M5003	Adaptador	1		
13	51M7043	Anel o	1		

Linhas dos Cilindros de Elevação

PUBM1760 A.1

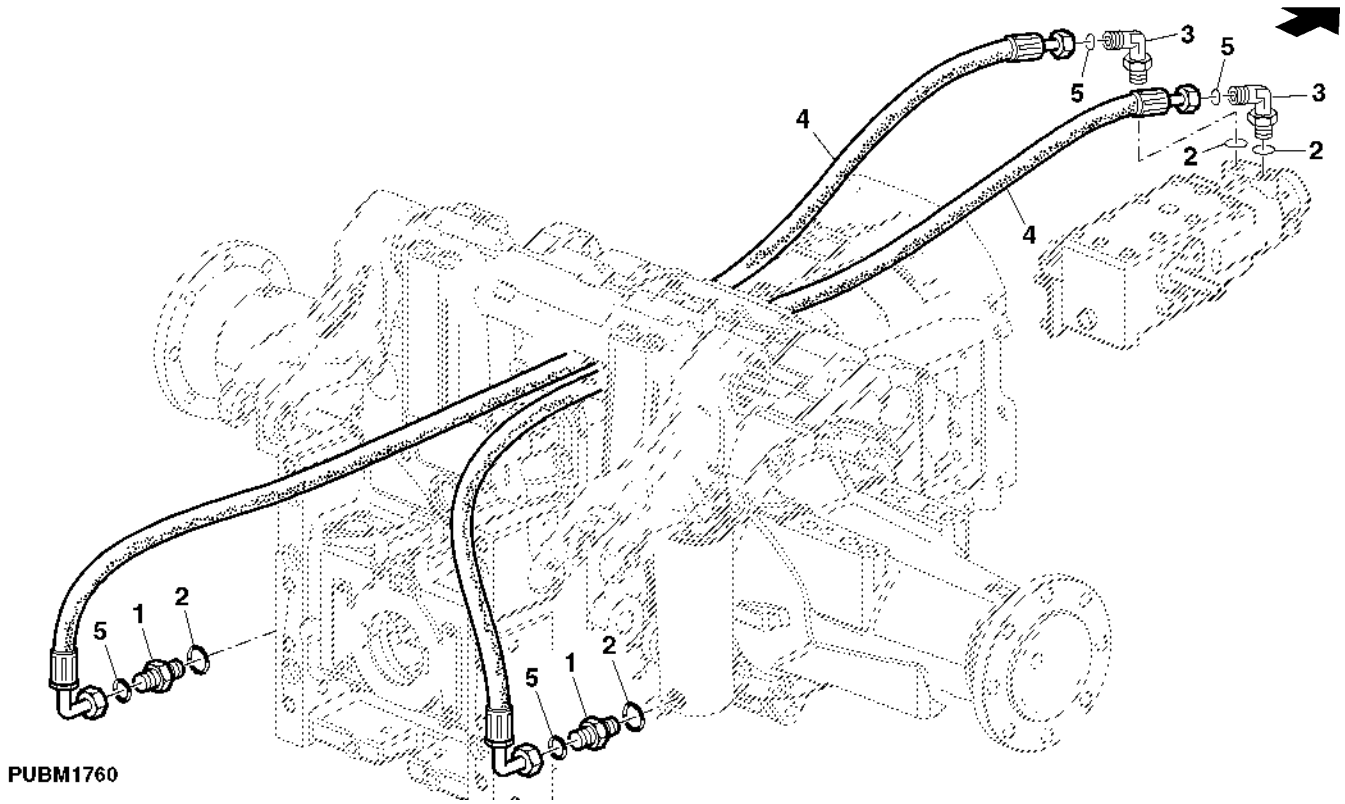

Item	*N pea*	*Descrio*	*Qtde*	*N srie*	*Notas*
1	61M5003	Adaptador	2		
2	51M7043	Anel o	4		
3	61M5017	Conexão em ângulo	2		
4	AL180184	Mangueira hidráulica	2		
5	T77857	Anel o	4		

Sensor de Tração, Braços de Tração

PUBM1772 A.1

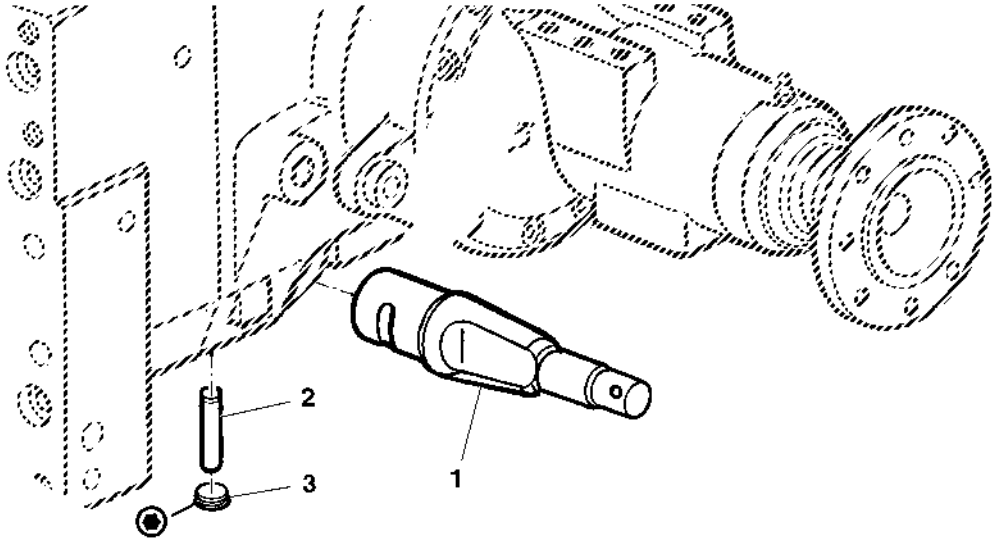

PUBM1772

Item	*N pea*	*Descrio*	*Qtde*	*N srie*	*Notas*
1	44M7110	Pino de centragem	2		
2	L79385	Pino fixador	2		
3	15M7062	Tampão de dreno	2		

BARRA ESTABILIZADORA AJUSTAVEL, DIREITA OU ESQUERDA

PUBM3040 A.1

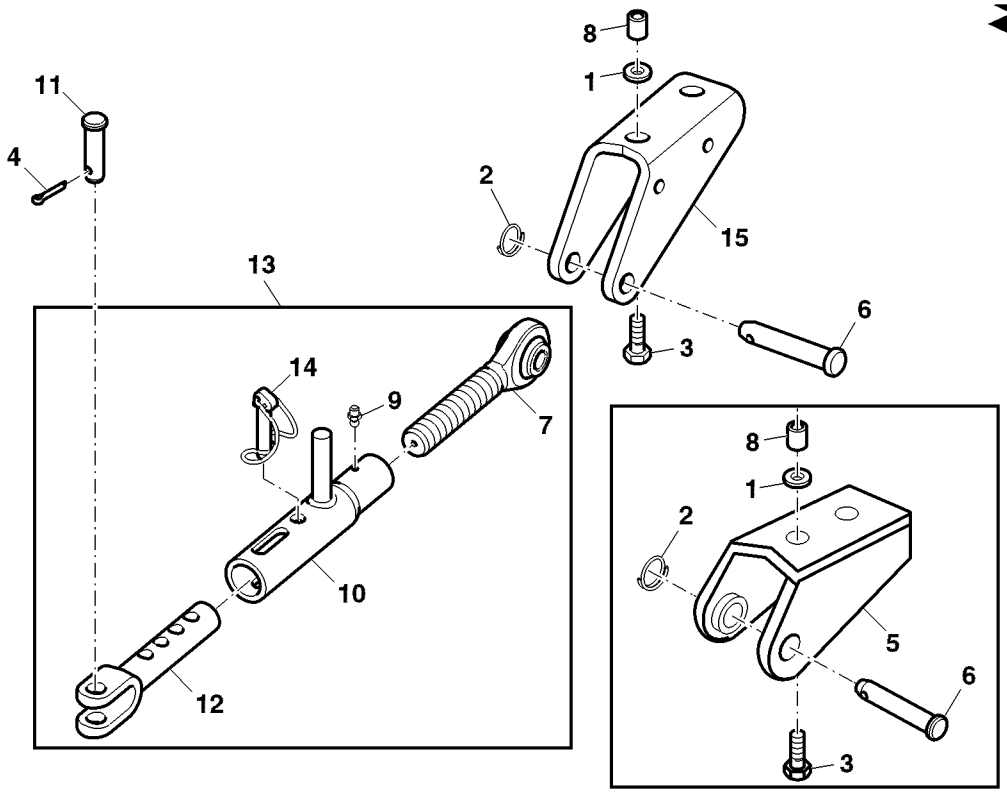

PUBM3040

Item	*N pea*	*Descrio*	*Qtde*	*N srie*	*Notas*
1	24M7090	Arruela	4		
2	L174417	Pino elástico	2		
3	CQ07569	Parafuso sextavado	4		
4	L174417	Arruela de pressão	4		SUB FOR 11M7054
5	DQ26134	Suporte	2		SUB FOR DQ26015
6	R58262	Pino fixador	2		SUB FOR CQ26016
7	AL201900	Braço	2		
8	CQ25768	Bucha	2		
9	SU292606	Conexão de lubrificação	2		
10	L202150	Tubo	2		
11	L77493	Pino fixador	2		
12	SU292160	Bloco de oscilação	2		
13	AL201899	Estabilizador	1		
14	L202151	Pino elástico	2		
15	L155798	Apoio	1		
	L155799	Apoio	1		

Braços de Tração, Padrão

PUBM1761 A.1

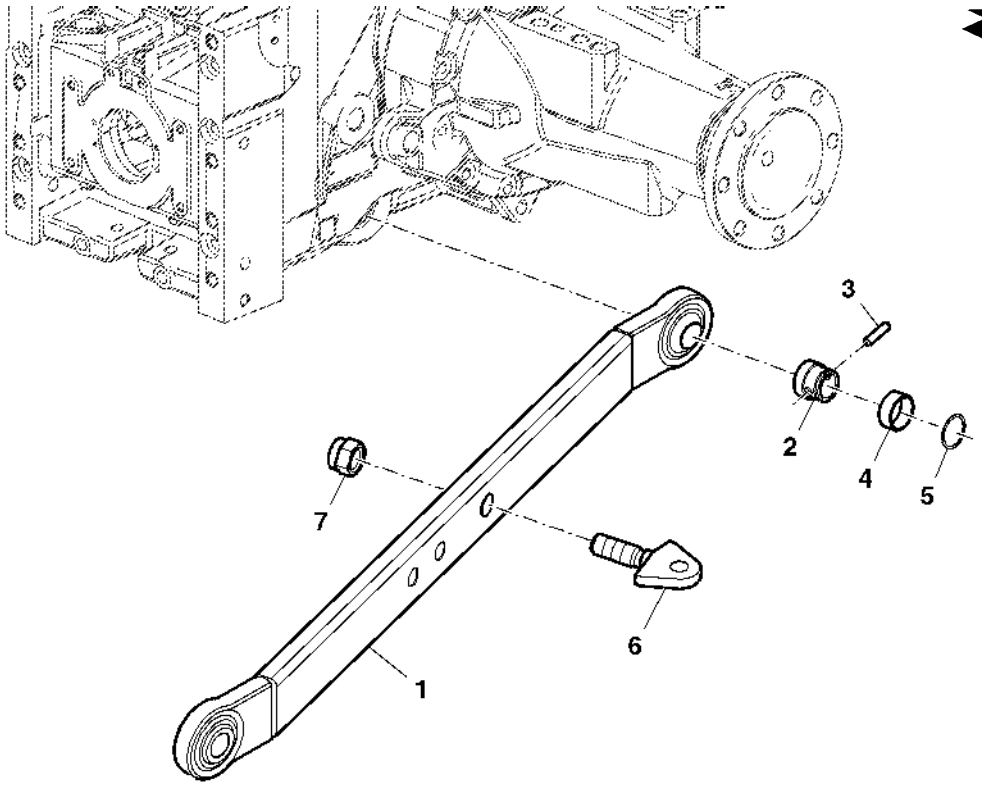

PUBM1761

Item	*N pea*	*Descrio*	*Qtde*	*N srie*	*Notas*
1	AL201843	Braço de elevação	2		
2	L79610	Bucha	2		
3	L26943	Pino	2		
4	L79611	Luva	2		
5	40M7249	Anel de pressão	2		
6	L206857	Braço de elevação	1		
7	14M7413	Porca de segurança	1		

Braços de Elevação

PUBM1371 A.1

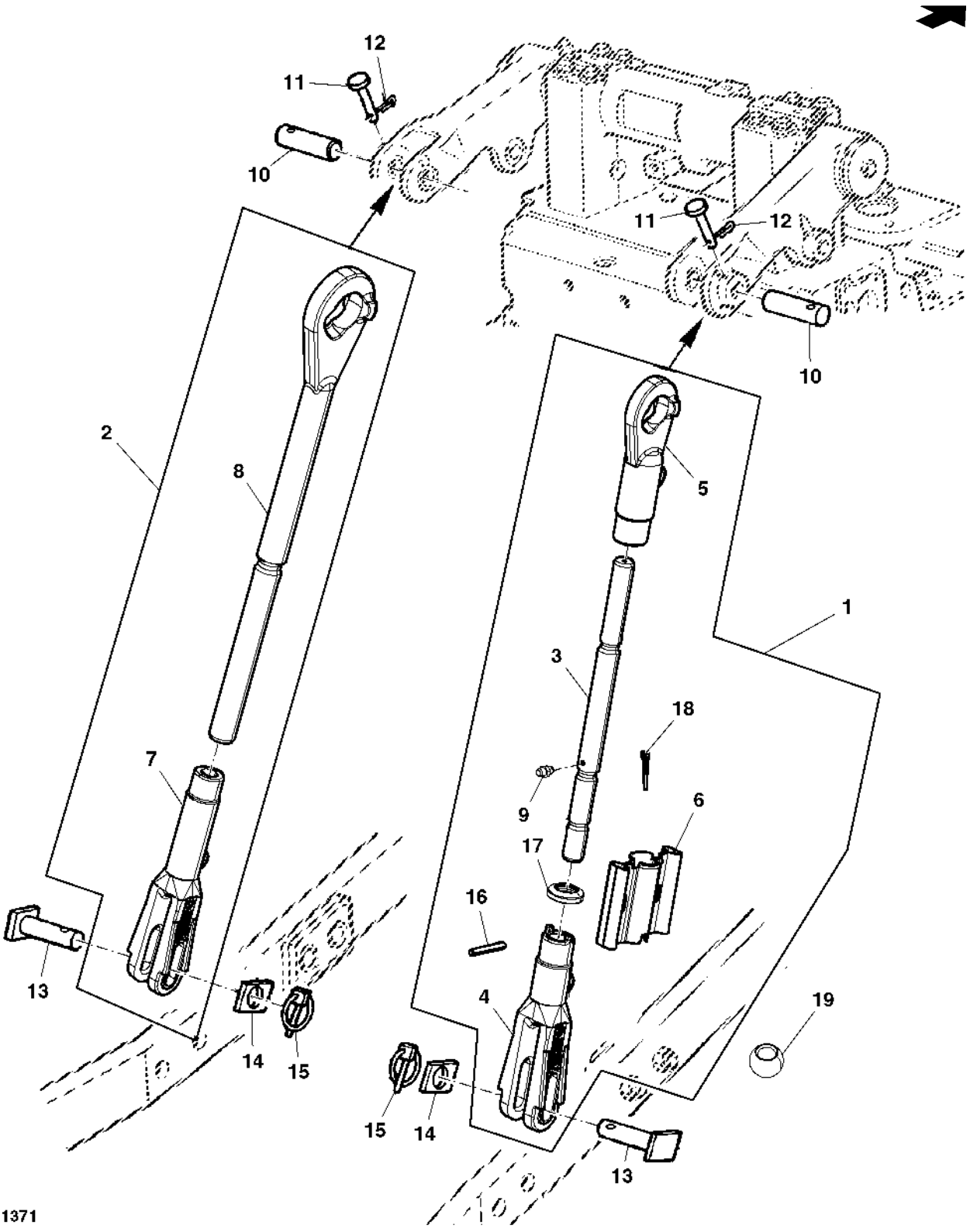

Item	N pea	Descrio	Qtde	N srie trator	Notas
1	AL201892	Tensor laTeral	1		RH
2	AL201897	Tensor laTeral	1		LH
3	L202138	Fuso	1		
4	L202135	Garfo	1		
5	L202136	Braço	1		
6	L202137	Apoio	1		
7	L202140	Garfo	1		
8	L202141	Braço	1		
9	SU292606	Conexão de lubrificação	2		
10	L79924	Pino fixador	2		
11	R69166	Pino	2		
12	11M7012	Contra-pino	2		
13	L158186	Pino fixador	2		
14	L156665	Correia	2		
15	AL114597	Pino fixador	2		
16	SU292142	Pino	AR		
17	L202139	Suporte	1		
18	11M7012	Contra-pino	1		
19	CQ42968	Esfera	2		

Braço Central

PUBM1779 A.1

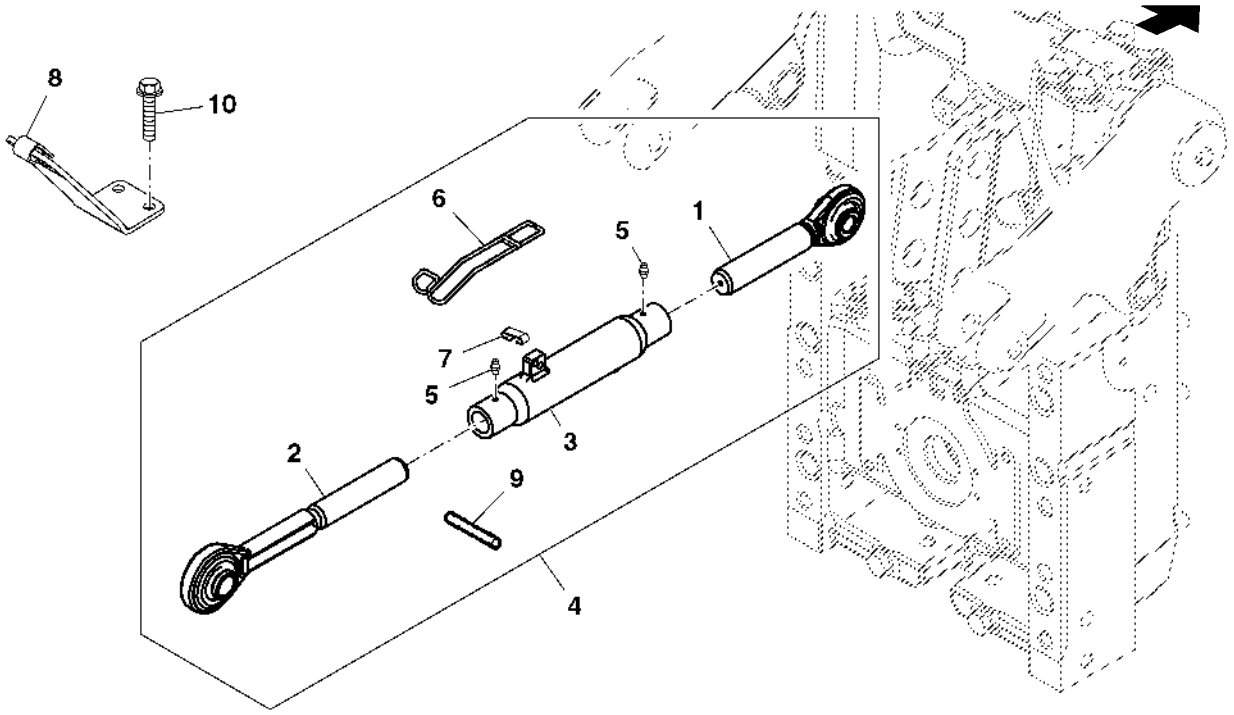

PUBM1779

Item	*N pea*	*Descrio*	*Qtde*	*N srie*	*Notas*
1	AL201898	Braço	1		
2	AL201863	Braço	1		
3	L202144	Corpo de junção	1		
4	AL201844	Tensor cenTral	1		
5	SU292606	Conexão de lubrificação	2		
6	L202146	Mola	1		
7	L202147	Suporte	1		
8	DQ65036	Suporte	1		
9	.....	Contra-pino	1		
10	19M7386	Parafuso sextavado	2		

Suporte do Braço Central, Engate

PUBM1759 A.1

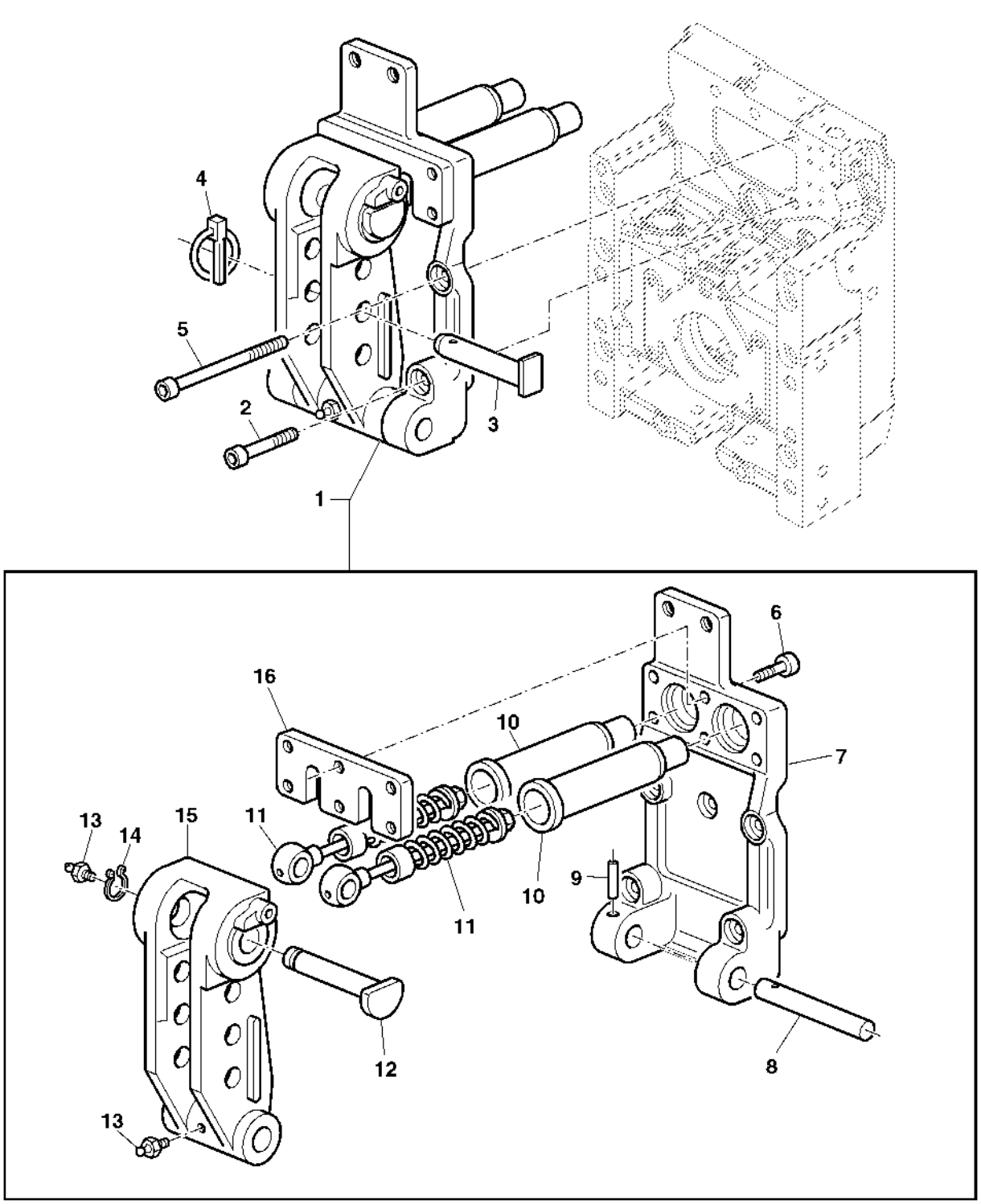

PUBM1759

Item	N pea	Descrio	Qtde	N srie	Notas
1	AL118273	Apoio	1		
2	L116460	Parafuso	2		
3	L158185	Pino fixador	1		
4	AL14540	Pino de engate ráPido	1		
5	L116459	Parafuso	3		
6	19M8168	Parafuso	6		
7	L150400	Flange	1		
8	L150403	Munhão	1		
9	34M7049	Pino elástico	1		
10	L150399	Guia	2		
11	AL150612	Mola de tração	2		
12	L150402	Pino fixador	1		
13	58M5575	Conexão de lubrificação	2		
14	40M7195	Anel de pressão	1		
15	L150401	RetentoR	1		
16	L150398	Capa	1		

TIRANTE DO CONTROLE DE CARGA E TIRANTE DO CONTROLE DE PROFUNDIDADE

LX028216 A.1

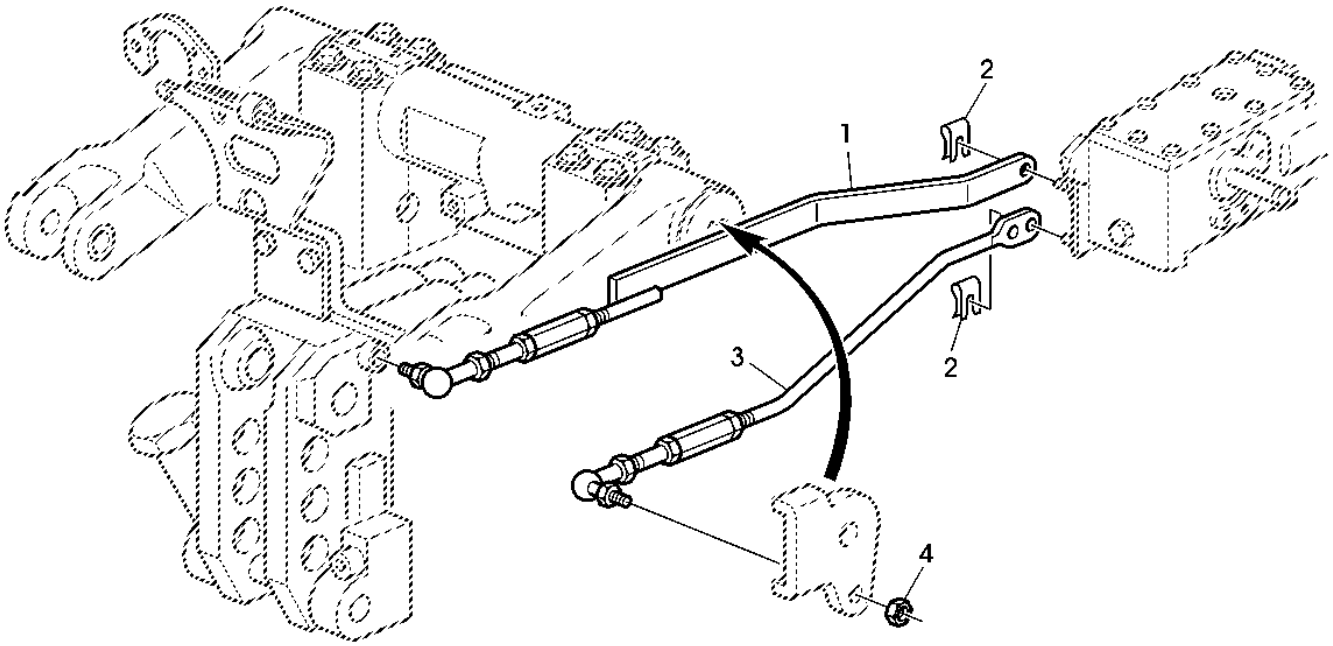

LX028216

Item	*N pea*	*Descrio*	*Qtde*	*N srie*	*Notas*
1	MN10143	TiranTe	1		
2	L116466	Presilha	2		
3	AL150749	TiranTe	1		
4	14M7516	Porca de segurança	1		

SUPORTE DA VALVULA DE CONTROLE DO ELEVADOR HIDRAULICO

PUBM1748 A.1

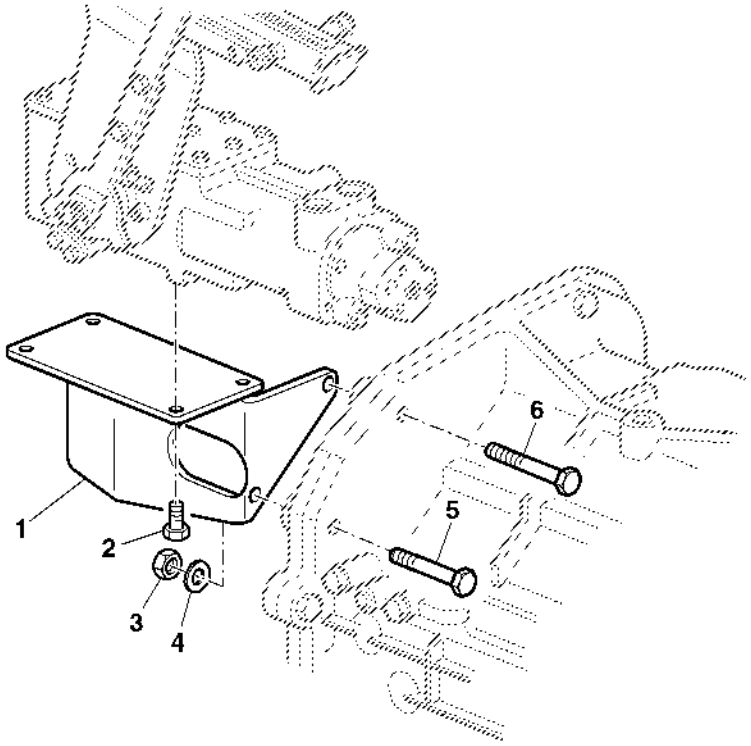

PUBM1748

Item	*N pea*	*Descrio*	*Qtde*	*N srie*	*Notas*
1	AL150434	Suporte	1		
2	19M7162	Parafuso sextavado	4		
3	14M7516	Porca de segurança	2		
4	24M7028	Arruela	2		
5	19M9022	Parafuso sextavado	1		
6	19M8498	Parafuso sextavado	1		

Peças de Montagem, SCV

PUBM1738 A.1

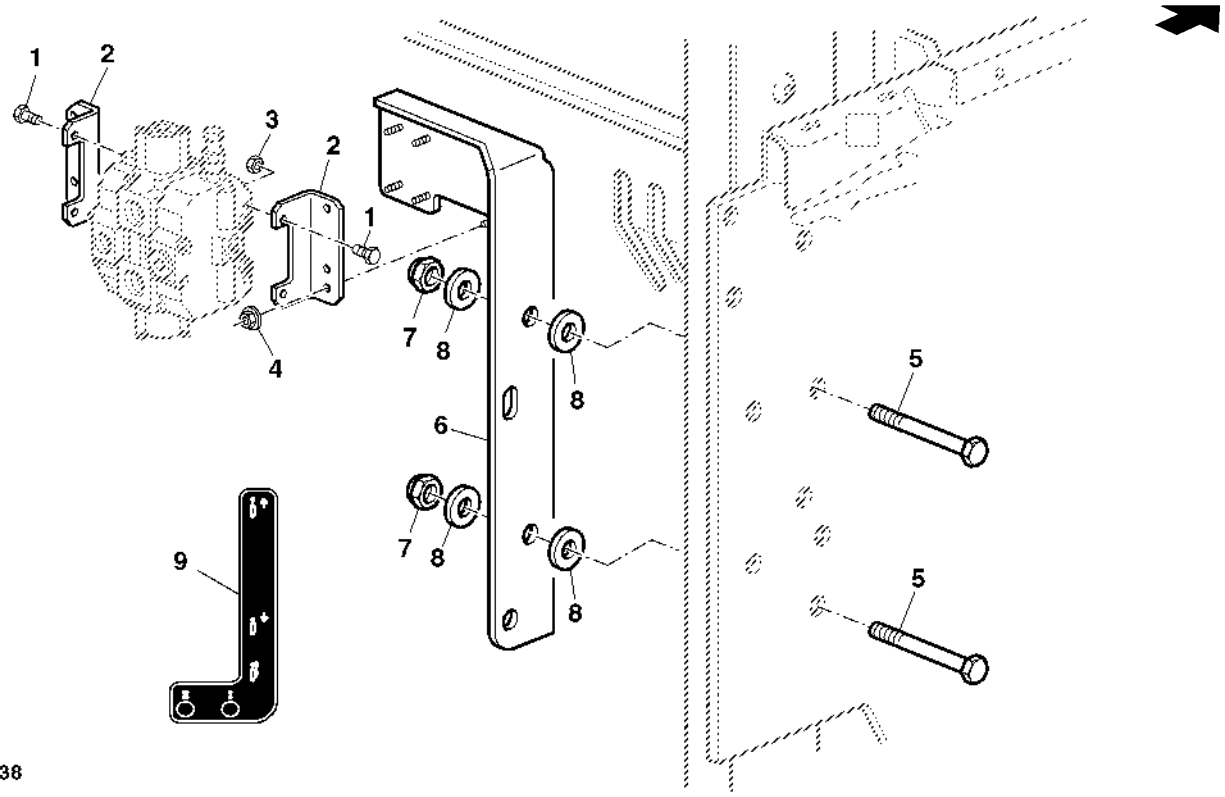

PUBM1738

Item	*N pea*	*Descrio*	*Qtde*	*N srie*	*Notas*
1	19M7561	Parafuso	4		
2	L115829	Suporte	2		
3	14M7273	Porca	4		
4	14M7298	Porca com flange	4		
5	19M7943	Parafuso sextavado	2		
6	AL118950	Apoio	1		
7	14M7168	Porca de segurança	2		
8	24M7102	Arruela	4		
9	L200540	Etiqueta	1		

VALVULAS DE CONTROLE REMOTO

PUBM1737 A.1

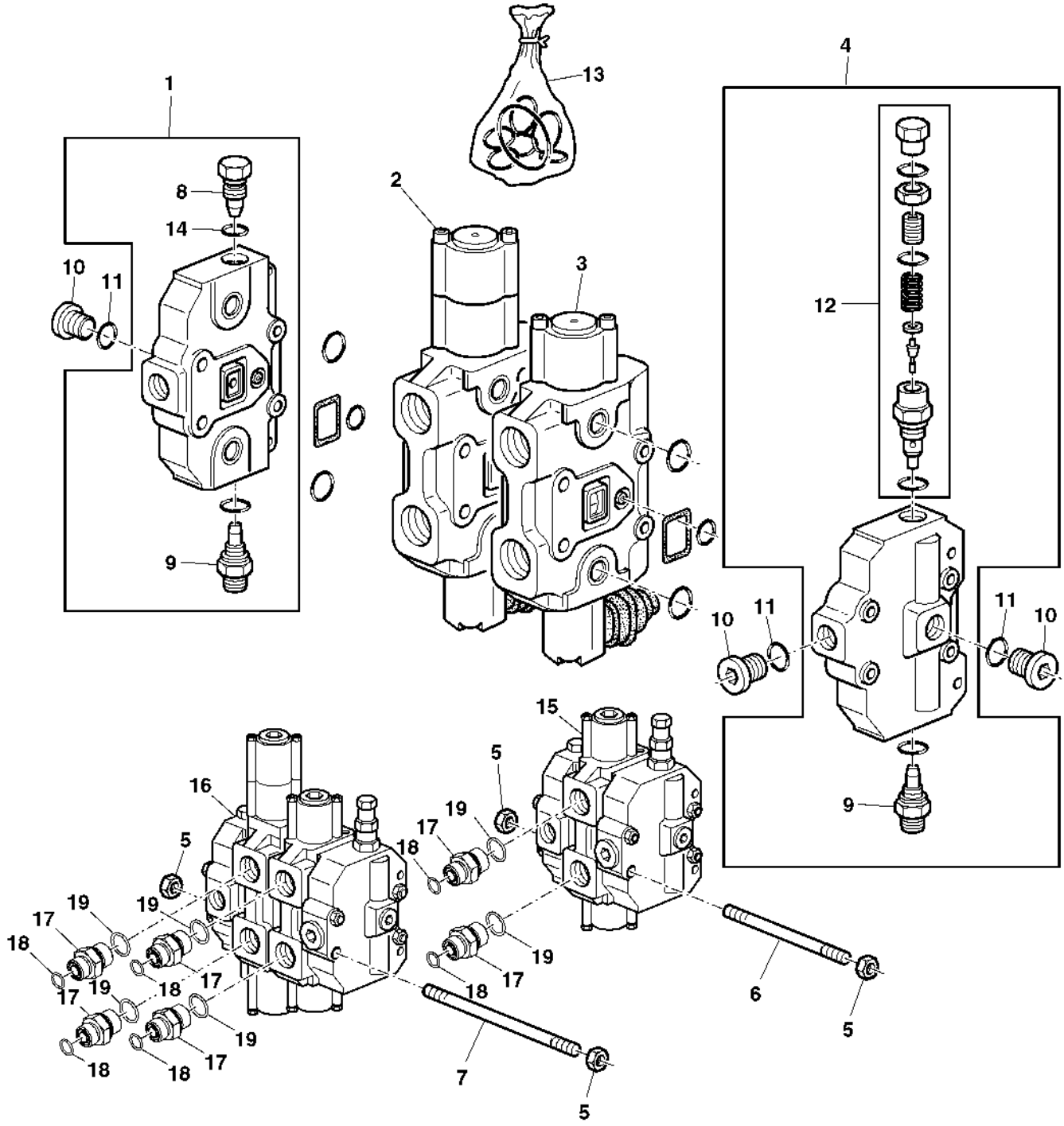

Item	N pea	Descrio	Qtde	N srie	Notas
1	AL118685	VálVula de controle remoto	1		
2	AL118677	VálVula de controle remoto	1		(A)
3	AL118676	VálVula de controle remoto	1		
4	AL118684	VálVula de controle remoto	2		
5	14M7273	Porca	8		
6	L115830	Parafuso	4		
7	L115831	Parafuso	4		(A)
8	DC49873	Conexão de lubrificação	1		
9	L150129	Conexão	2		
10	L78975	Tampão	3		
11	L59901	Anel o	3		
12	AL150239	VálVula de alíVio de press.	1		
13	DC49898	Kit retentor	1		
14	AT136617	Anel o	1		
15	AL118643	VálVula de controle remoto	1		
16	AL118182	VálVula de controle remoto	1		(A)
17	61M5076	Adaptador	4		(A)
	61M5076	Adaptador	2		
18	T77858	Anel o	6		
19	51M7045	Anel o	6		

(A) VALVULA DE CONTROLE SELETIVO DUPLA

VALVULA DE CONTROLE REMOTO SEM POSICAO DE FLUTUACAO

PY004671 A.1

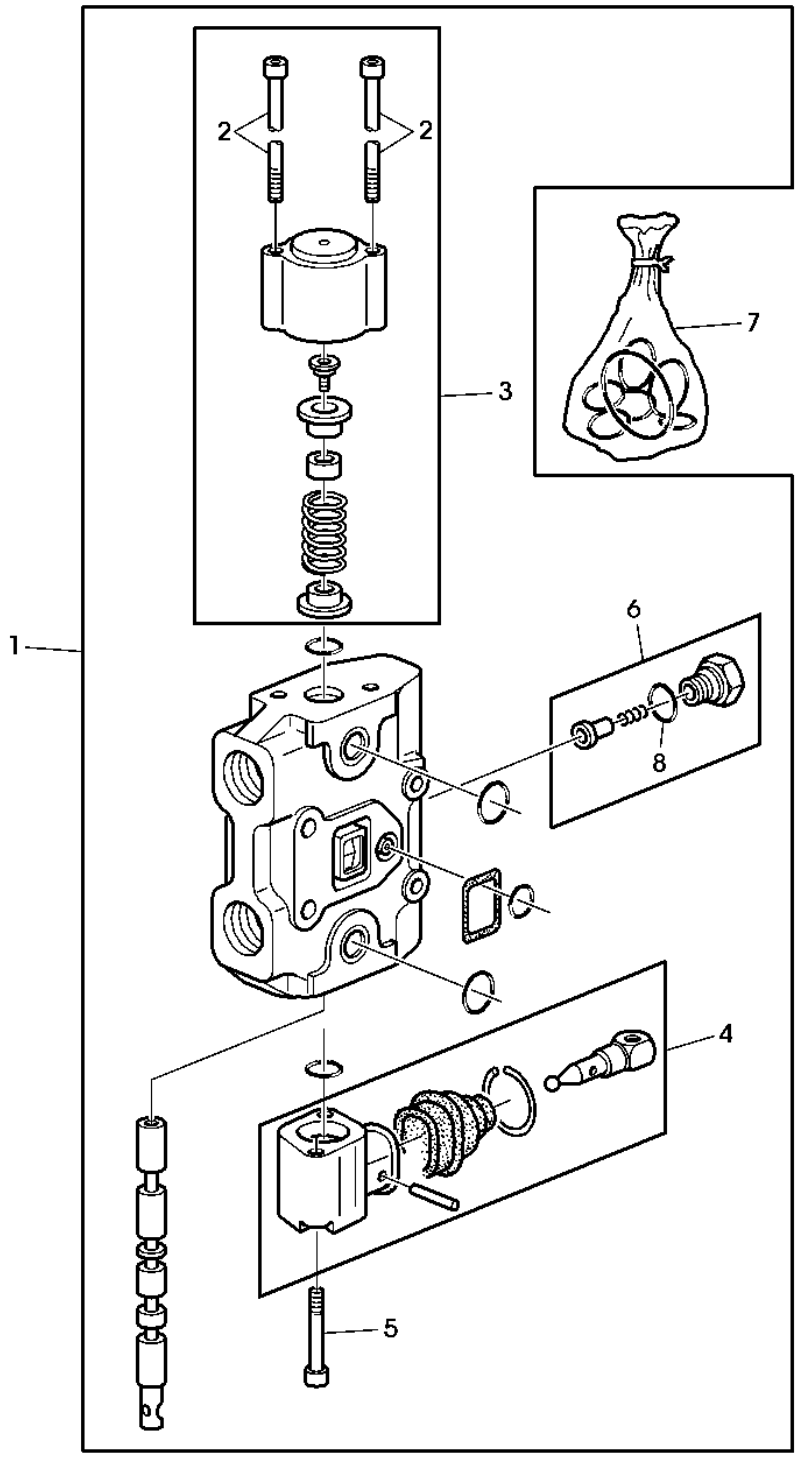

PY004671

Item	N pea	Descrio	Qtde	N srie	Notas
1	AL118676	VálVula de controle remoto	1		
2	19M7940	Parafuso	2		
3	DC49877	Tampa	1		
4	AL150238	Atuador	1		
5	.....	Parafuso de fenda	2		LGTH= 45MM, (MF 19M8265)
6	DC49876	VálVula de retenção	1		
7	DC49898	Kit retentor	1		
8	R51203	Anel o	1		
..	19M8265	Parafuso	2		

VALVULA DE CONTROLE REMOTO COM POSICAO DE FLUTUACAO

PY004672 A.1

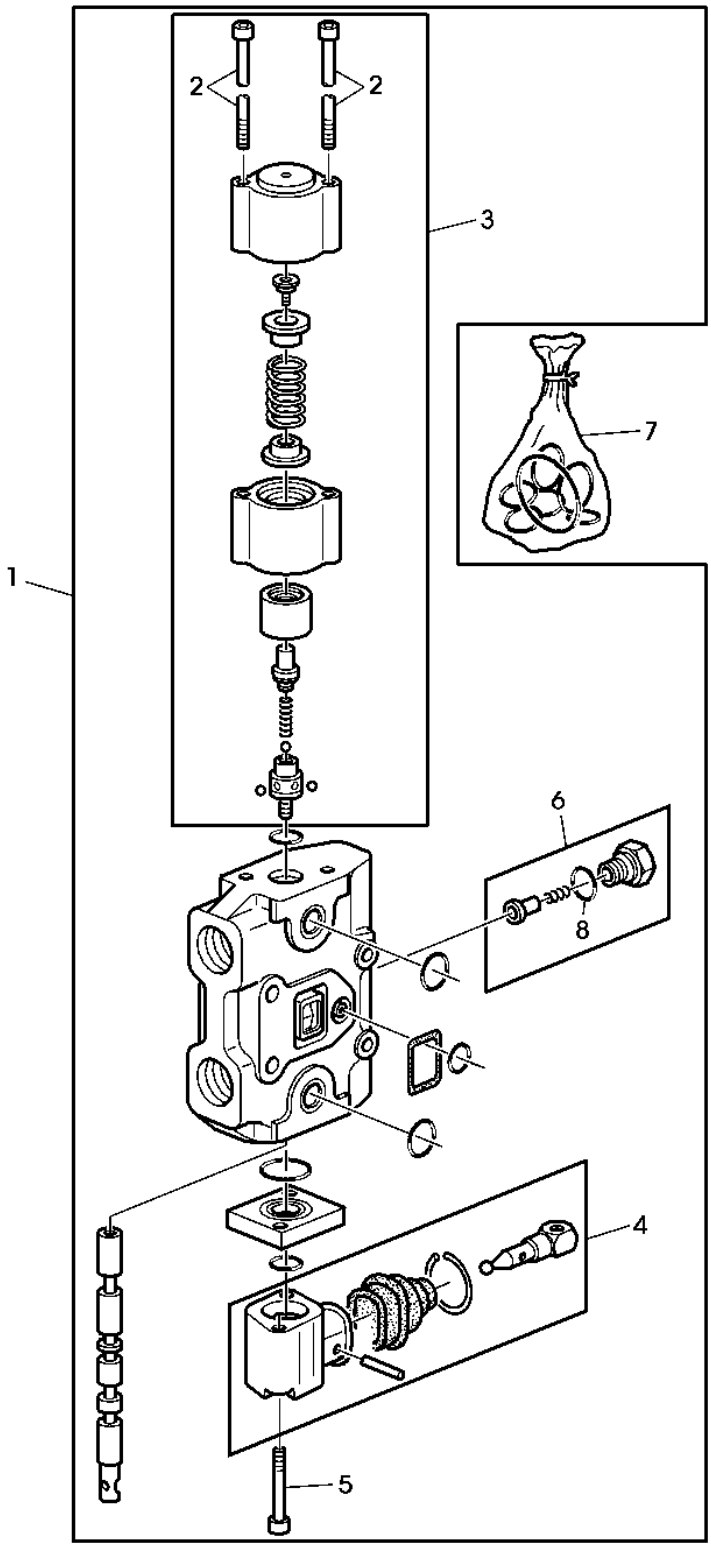

Item	*N pea*	*Descrio*	*Qtde*	*N srie*	*Notas*
1	AL118677	VálVula de controle remoto	1		
2	19M8706	Parafuso	2		
3	AL150528	Atuador	1		
4	AL150238	Atuador	1		
5	.....	Parafuso de fenda	2		LGTH= 55MM, (MF 19M8572)
6	DC49876	VálVula de retenção	1		
7	DC49898	Kit retentor	1		
8	R51203	Anel o	1		
..	19M8572	Parafuso	2		

Válvula de Controle do Eixo Oscilante

PUBM1734 A.1

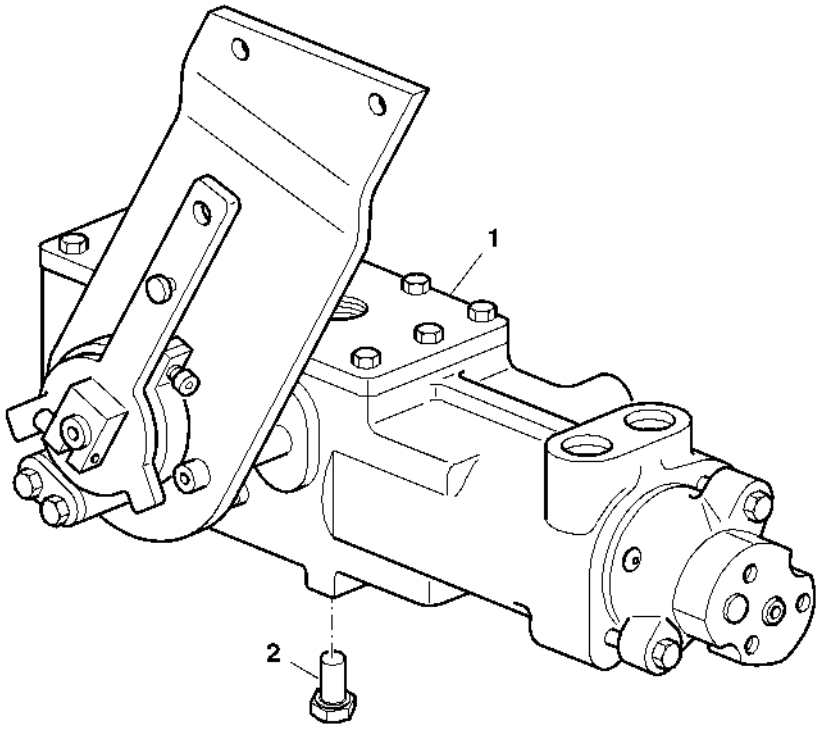

PUBM1734

Item	*N pea*	*Descrio*	*Qtde*	*N srie*	*Notas*
1	AL118272	Elevador hidráulico	1		(B)
	AL153694	Elevador hidráulico	1		(A)
2	19M7162	Parafuso sextavado	4		

(A) Tratores sem SCV
(B) Tractors W/ SCV

Válvula de Controle do Eixo Oscilante

LX022841 A.1

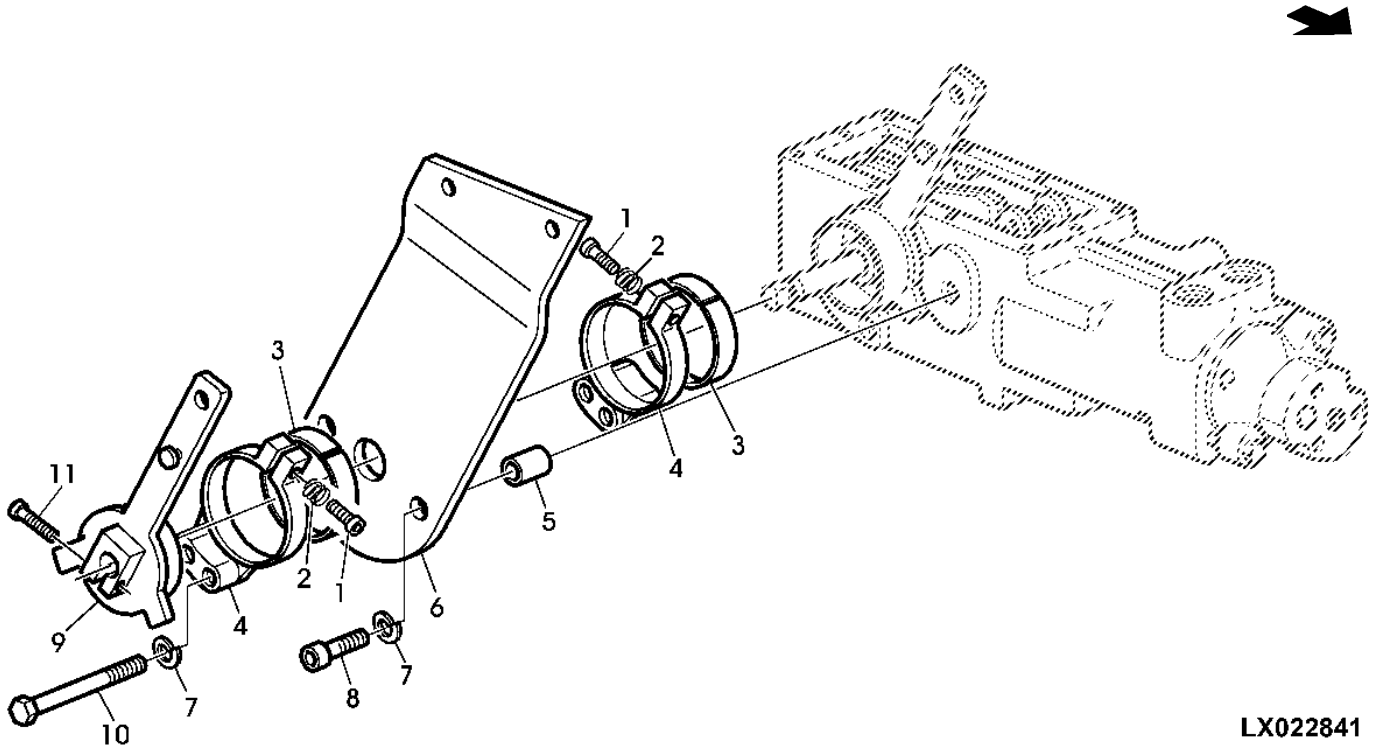

Item	*N pea*	*Descrio*	*Qtde*	*N srie*	*Notas*
1	19M8513	Parafuso	2		
2	L151040	Mola de compressão	2		
3	L151036	Anel	2		
4	L151038	Cubo	2		
5	L151037	Espaçador	1		
6	L151039	Suporte	1		
7	12M7087	Arruela	4		
8	19M8300	Parafuso	2		
9	AL151179	Alavanca	1		
10	19M7981	Parafuso sextavado	2		
11	19M7561	Parafuso	1		

Válvula de Controle do Eixo Oscilante

LX022842 A.1

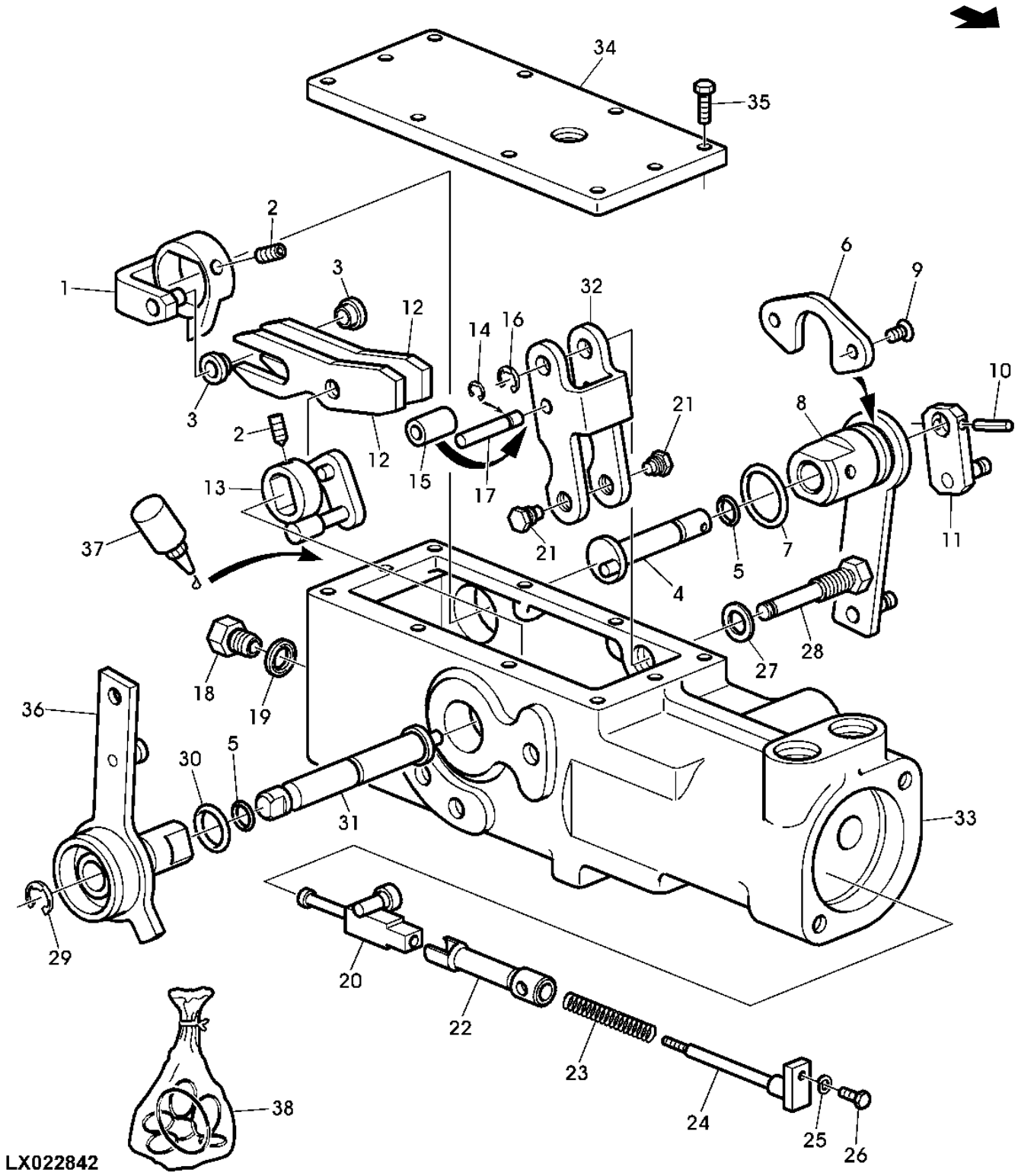

Item	N pea	Descrio	Qtde	N srie	Notas
1	L150982	Alavanca	1		
2	22M7080	Parafuso de fenda	2		
3	L150985	Bucha	2		
4	L150983	Eixo	1		
5	L77578	Anel o	2		
6	L150984	Placa	1		
7	L151061	Anel o	1		
8	AL151175	Alavanca	1		
9	19M8826	Parafuso	2		
10	34M7267	Pino elástico	1		
11	AL151176	Alavanca	1		
12	L150986	Alavanca	2		
13	AL151177	Manivela	1		
14	40M7041	Anel de pressão	1		
15	L150989	Bucha	1		
16	40M7042	Anel de pressão	1		
17	L150990	Pino fixador	1		
18	L150995	Plugue	1		
19	L150996	Arruela de pressão	1		
20	L150997	Atuador	1		
21	L150994	Pino fixador	2		
22	L150998	Bucha	1		
23	L150999	Mola de compressão	1		
24	L151000	Pino fixador	1		
25	L151001	Arruela de pressão	1		
26	L151002	Pino fixador	1		
27	L150991	Arruela de pressão	1		
28	L150993	Pino fixador	1		
29	40M7068	Anel de pressão	1		
30	L150988	Anel o	1		
31	L150987	Eixo	1		
32	L150992	Alavanca	1		
33	L151003	Carcaça	1		
34	L151041	Capa	1		
35	19M7077	Parafuso sextavado	10		
36	AL151178	Alavanca	1		
37	L64500	Selante	1		LOCTITE 574, 50CCM
38	AL151174	Kit retentor	1		INCL KEYS 5, 7, 30

Válvula de Controle do Eixo Oscilante

LX050577 A.1

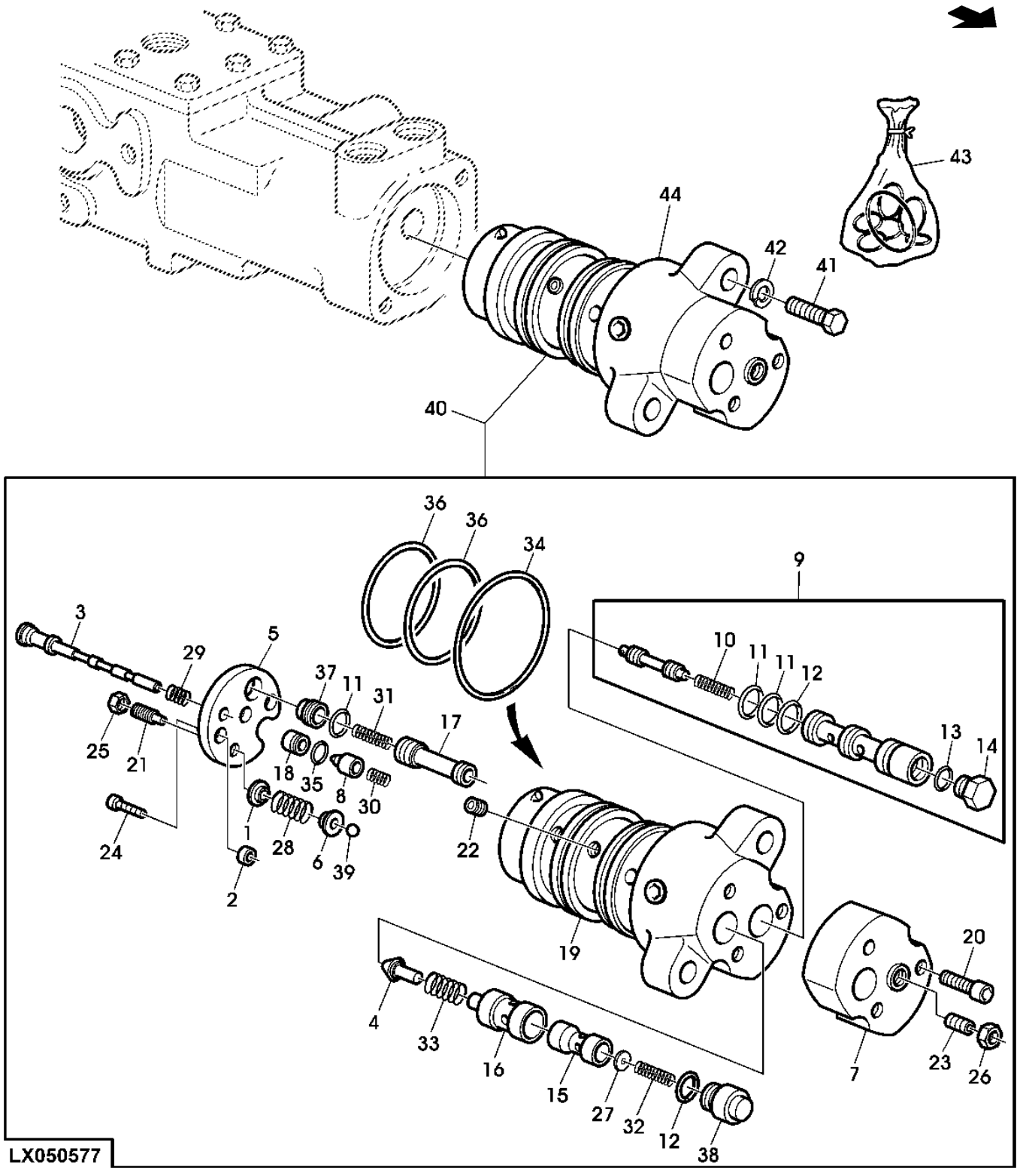

Item	N pea	Descrio	Qtde	N srie	Notas
1	L150967	Espaçador	1		
2	L150972	Espaçador	1		
3	L150969	Carretel de válvula	1		
4	L150952	VálVula de carretel	1		
5	L150971	Placa	1		
6	L150965	Espaçador	1		
7	L150980	Capa	1		
8	L150962	VálVula de carretel	1		
9	AL151172	Kit - anel o	1		
10	L150977	Mola de compressão	1		
11	T77857	Anel o	AR		
12	L150958	Anel o	AR		
13	L150978	Anel o	1		
14	L150979	Plugue	1		
15	L150955	Carretel de válvula	1		
16	L150954	Assento de válvula	1		
17	L150975	Carretel de válvula	1		
18	L150964	Assento de válvula	1		
19	L150950	Carcaça	1		
20	19M7966	Parafuso	3		
21	22M7077	Parafuso de fenda	1		
22	L150951	Limitador de vazão	1		
23	22M7148	Parafuso de fenda	1		
24	19M7603	Parafuso	2		
25	L150968	Porca	1		
26	L150981	Porca	1		
27	L150956	Arruela	1		
28	L150966	Mola de compressão	1		
29	L150970	Mola de compressão	1		
30	L150961	Mola de compressão	1		
31	L150974	Mola de compressão	1		
32	L150957	Mola de compressão	1		
33	L150953	Mola de compressão	1		
34	L150976	Anel o	1		
35	L150963	Anel o	1		
36	L150960	Anel o	2		
37	L150973	Plugue	1		
38	L150959	Plugue	1		
39	T13624	Esfera	1		
40	AL151292	VálV.de contr.atuada hidr.	1		(B) USE WITH AL118272
41	19M7298	Parafuso sextavado	2		
42	12M7087	Arruela	2		
43	AL151173	Kit retentor	1		(INCL (2) L150958, (2) L150960, L150963, L150976, L150978, (3) T77857)
44	AL154280	VálV.de contr.atuada hidr.	1		(A) (FOR AL153694)

(A) Tratores sem SCV
(B) Tractors W/ SCV

Kit da Válvula Prioritária de Entrada

PUBM1758 A.1

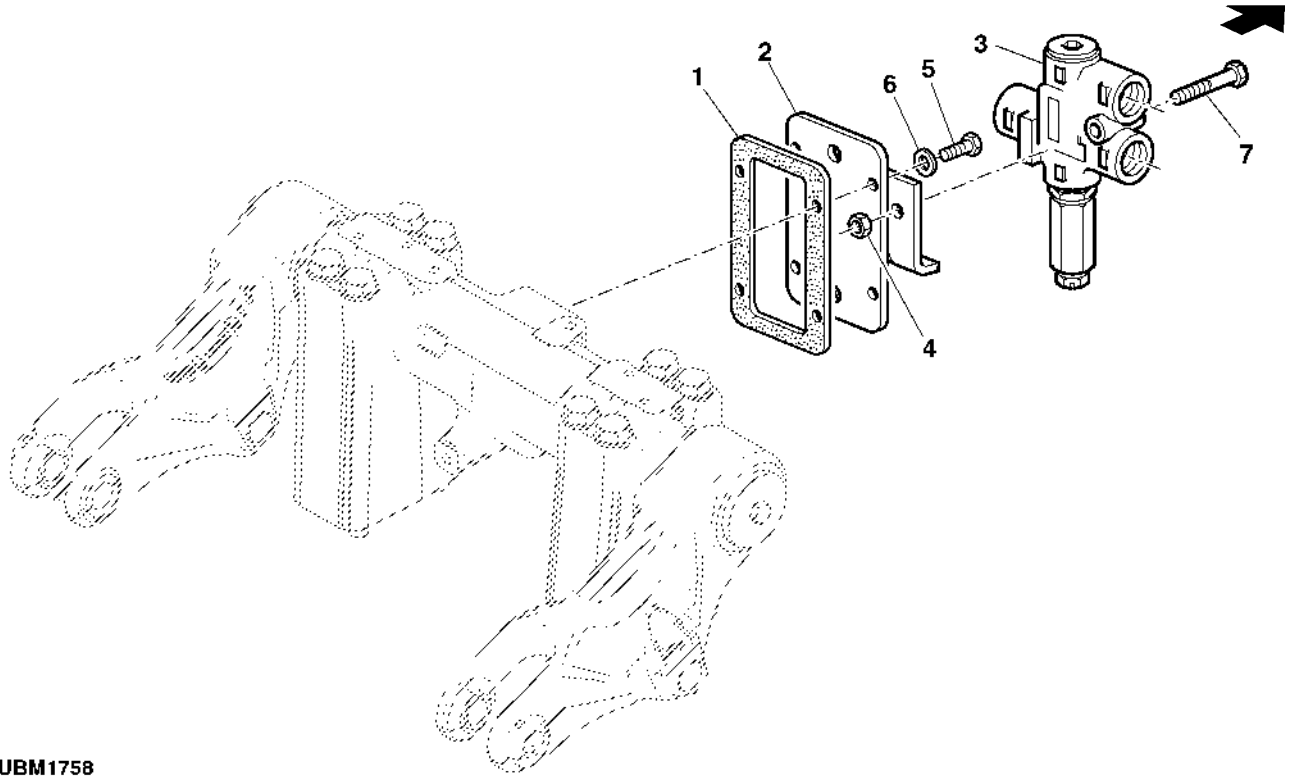

PUBM1758

Item	*N pea*	*Descrio*	*Qtde*	*N srie*	*Notas*
1	L102054	Junta	1		
2	AL154240	Suporte	1		
3	AL118026	VálV.de contr.atuada hidr.	1		
4	14M7273	Porca	1		
5	19M7768	Parafuso	4		
6	24M7267	Arruela	4		
7	19M7185	Parafuso sextavado	1		

MANGUEIRAS HIDRAULICAS E, VALVULA DE CONTROLE

PUBM1773 A.1

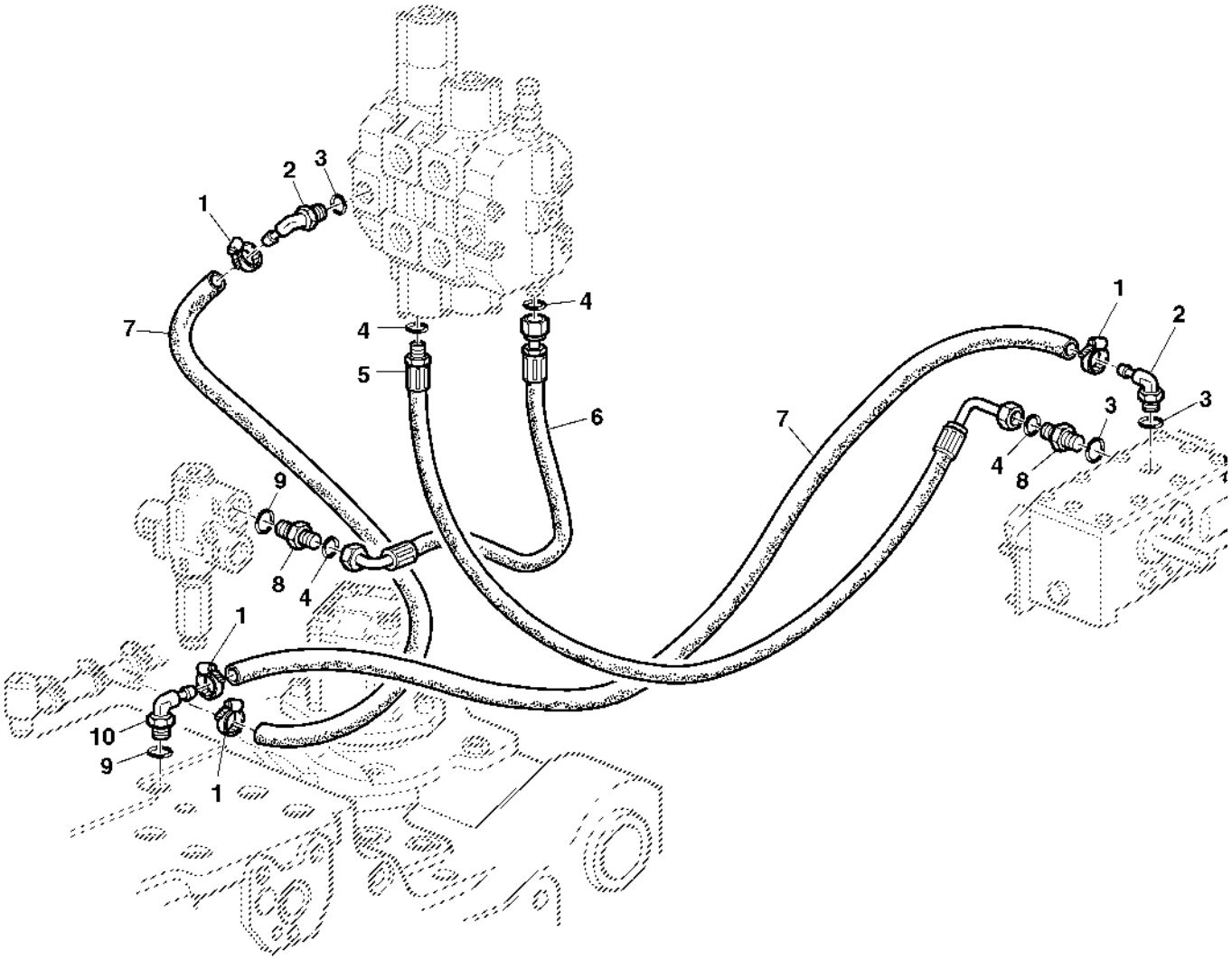

PUBM1773

Item	*N pea*	*Descrio*	*Qtde*	*N srie*	*Notas*
1	AL64588	Braçadeira	4		
2	AL114633	Conexão	2		
3	51M7045	Anel o	4		
4	T77932	Anel o	4		
5	AL118985	Mangueira hidráulica	1		
6	AL118984	Mangueira hidráulica	1		
7	L150504	Mangueira	2		
8	61M5004	Adaptador	2		
9	51M7043	Anel o	2		
10	AL116423	Conexão	1		

ACOPLAMENTO HIDRAULICO RAPIDO

PUBM1739 A.1

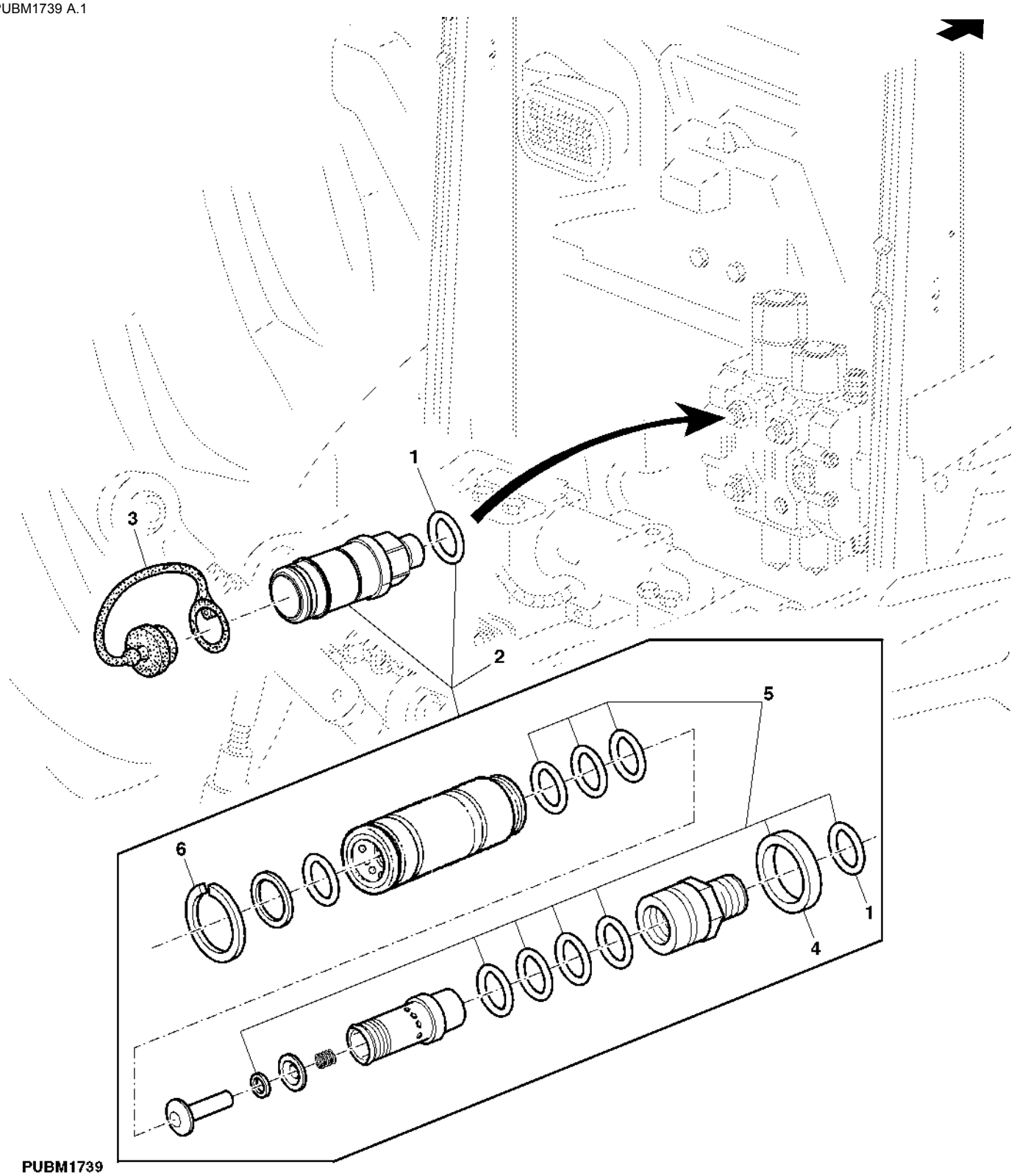

Item	*N pea*	*Descrio*	*Qtde*	*N srie*	*Notas*
1	L150031	RetentoR	1		
2	AL112951	Conexão engate rápido	AR		
3	A15899	Plugue	2		
4	R120797	Anel de pressão	AR		
5	AL112953	Kit retentor	AR		
6	40M7102	Anel de pressão	AR		

ACIONAMENTO BOMBA DE CARGA E HIDRAULICA

PUBM1745 A.1

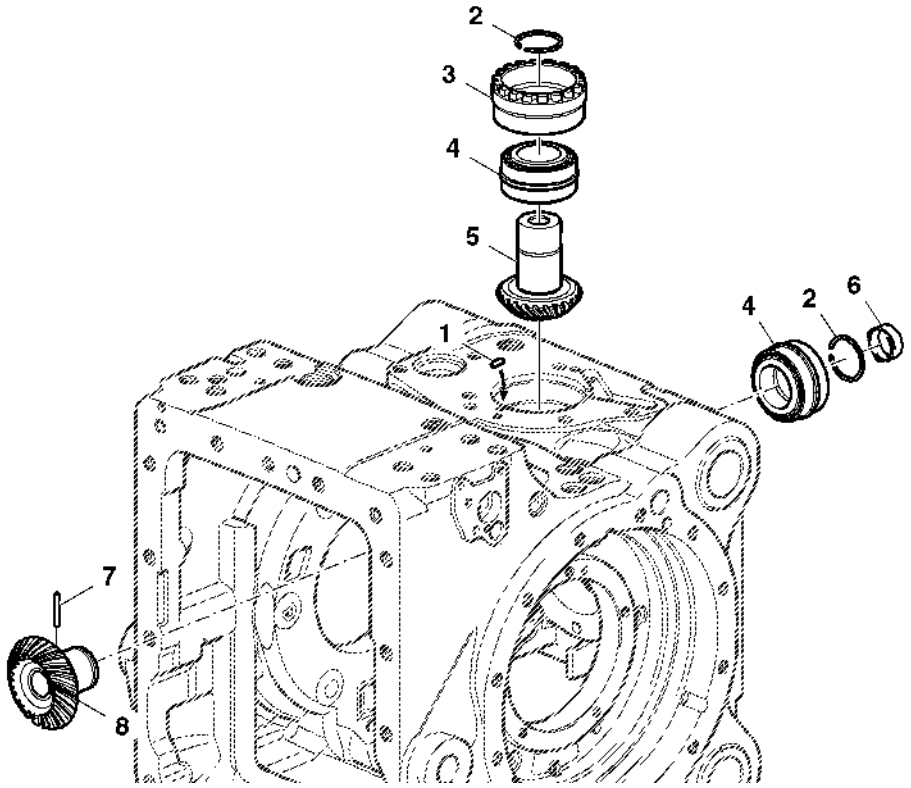

PUBM1745

Item	*N pea*	*Descrio*	*Qtde*	*N srie*	*Notas*
1	44M7146	Pino de centragem	1		
2	L114773	Anel	AR		TK= 1.86MM
	R48745	Anel de pressão	AR		TK= 1.93MM
	R48746	Anel de pressão	AR		TK= 2.01MM
	R48749	Anel de pressão	AR		TK= 2.24MM
	R48750	Anel de pressão	AR		TK= 2.31MM
	L78784	Anel de pressão	AR		TK= 2.38MM
	R96515	Anel de pressão	AR		TK= 2.45MM
	L78785	Anel de pressão	AR		TK= 2.52MM
	R96517	Anel de pressão	AR		TK= 2.60MM
	R48747	Anel de pressão	AR		TK= 2.08MM
	R48748	Anel de pressão	AR		TK= 2.16MM
3	L77774	Luva	1		
4	AL82960	Rolamento de Rolos cônicos	2		
5	L155492	Coroa	1		Z 25
6	L75889	Luva	1		
7	34M7042	Pino elástico	1		
8	L155244	Coroa	1		Z 29
	L155246	Coroa	1		(A) Z 29

(A) Sem PTO

FILTRO DE OLEO HIDRAULICO

PUBM1484 A.1

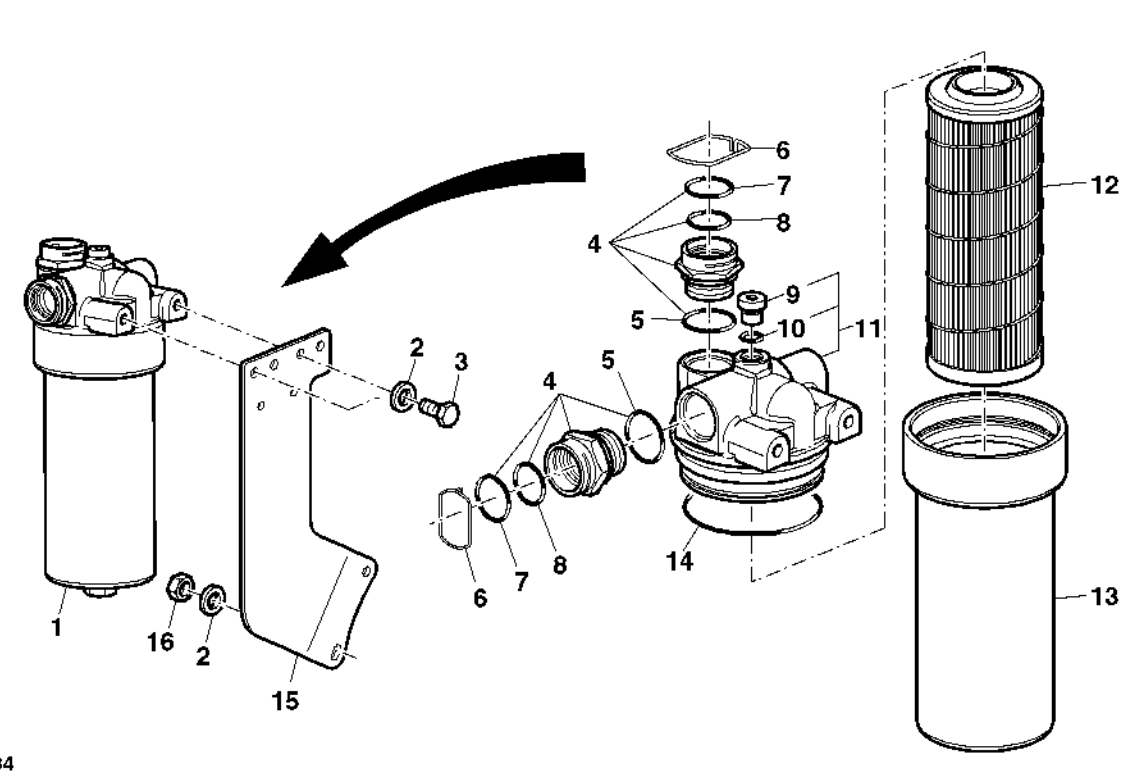

PUBM1484

Item	*N pea*	*Descrio*	*Qtde*	*N srie*	*Notas*
1	AL160772	Cabeçote do filtro	1		
2	24M7096	Arruela	4		
3	19M7166	Parafuso sextavado	2		
4	AL155008	Luva	2		
5	51M7048	Anel o	2		
6	L171572	Braçadeira	2		
7	51M7103	Anel o	2		
8	51M7100	Anel o	2		
9	15M7076	Tampão de dreno	1		
10	51M7041	Anel o	1		
11	AL160773	Cabeçote do filtro	1		
12	AL203061	Filtro de óleo	1		(INCL. KEY 14)
13	AL160761	Alojamento de filtro	1		
14	R56757	Anel o	1		
15	DQ62060	Suporte	1		
16	14M7274	Porca	2		

BOMBA HIDRAULICA (54 LPM) (23CM3)

PUBM1756 A.1

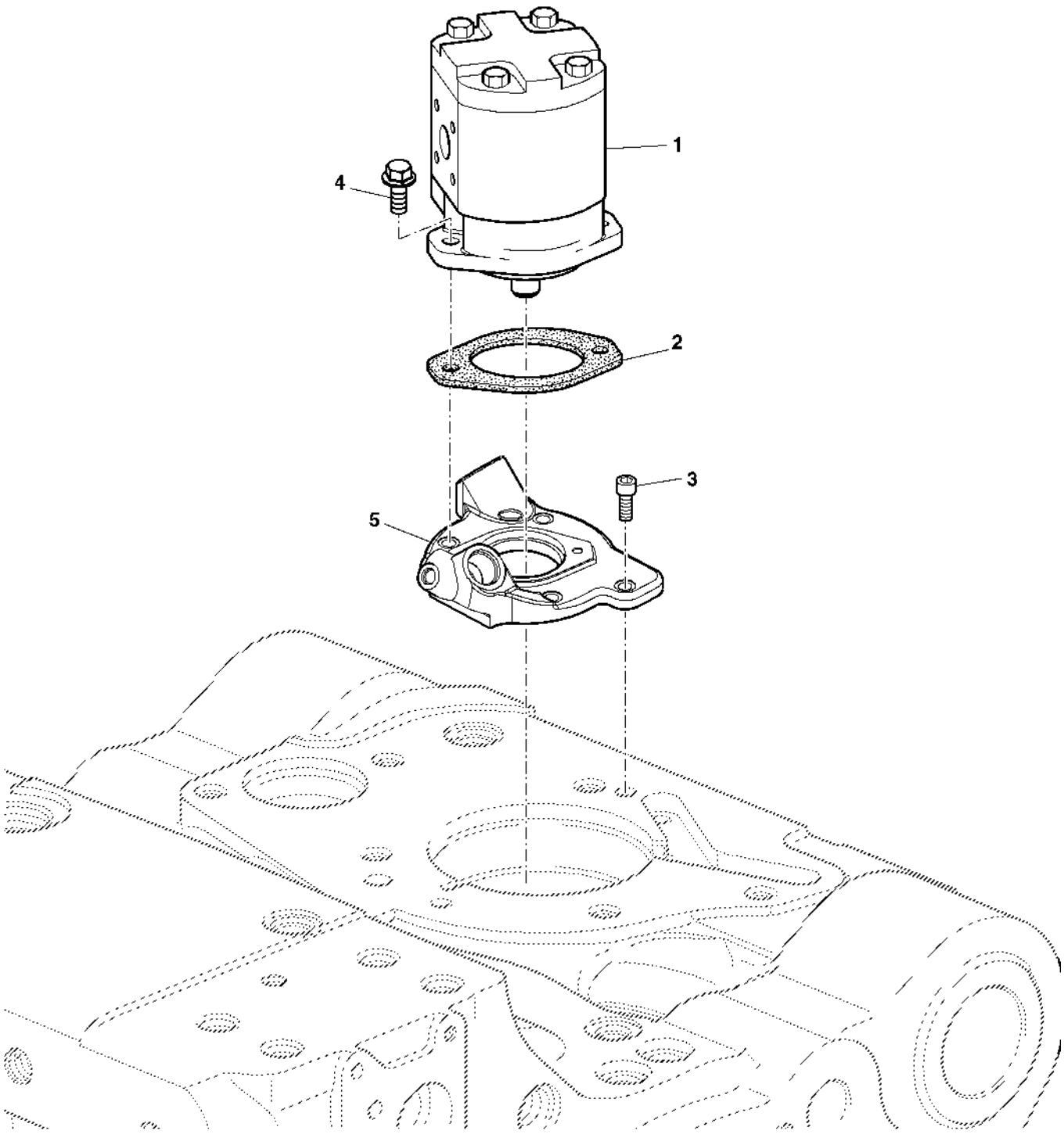

PUBM1756

Item	*N pea*	*Descrio*	*Qtde*	*N srie*	*Notas*
1	AL163918	Bombahidráulica	1	23CM3	
2	L77317	Junta	1		
3	19M7988	Parafuso	4		
4	19M7785	Parafuso	2		
5	AL114392	Adaptador	1		

LINHAS DE OLEO E CONEXOES PARA BOMBA DE 54 LPM (BOMBA HIDRAULICA 23CM3)

PUBM1735 A.1

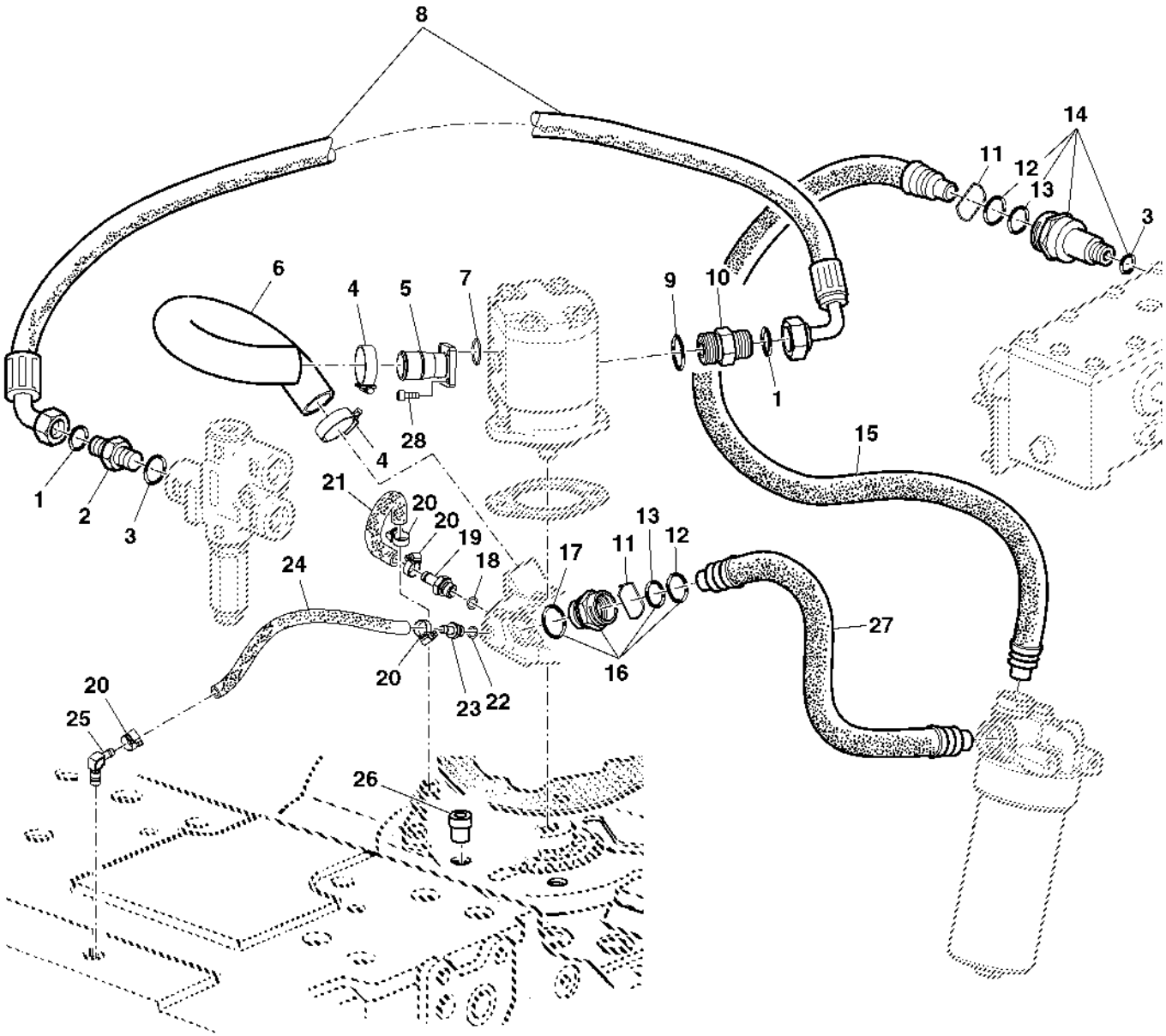

PUBM1735

Item	N pea	Descrio	Qtde	N srie	Notas
1	T77858	Anel o	2		
2	61M5121	Adaptador	1		
3	51M7045	Anel o	2		
4	AL114812	Braçadeira	2		
5	L115460	Adaptador	1		
6	L116560	Mangueira	1		
7	L34995	Anel o	1		
8	AL114404	Mangueira hidráulica	1		
9	51M7047	Anel o	2		
10	61M5005	Adaptador	2		
11	L171572	Braçadeira	2		
12	51M7103	Anel o	2		
13	51M7100	Anel o	2		
14	AL155716	Luva	1		
15	DQ72198	Mangueira hidráulica	1		
16	AL155008	Luva	2		
17	51M7048	Anel o	2		
18	51M7043	Anel o	1		
19	L102179	Conexão de mangueira	1		
20	AL37489	Braçadeira	4		
21	L111412	Mangueira	1		
22	51M7041	Anel o	2		
23	L100802	Conexão	1		
24	L155577	Mangueira	1		
25	AL78652	Conexão em ângulo	1		
26	AL112193	VálVula de alíVio de press.	1		
27	AL157760	Mangueira hidráulica	1		
28	19M7660	Parafuso	4		
..	L111092	Mangueira	1		LGTH= 5000MM

Mangueiras Hidráulicas, Filtro do Óleo Hidráulico, com Válvula do Engate

PUBM1766 A.1

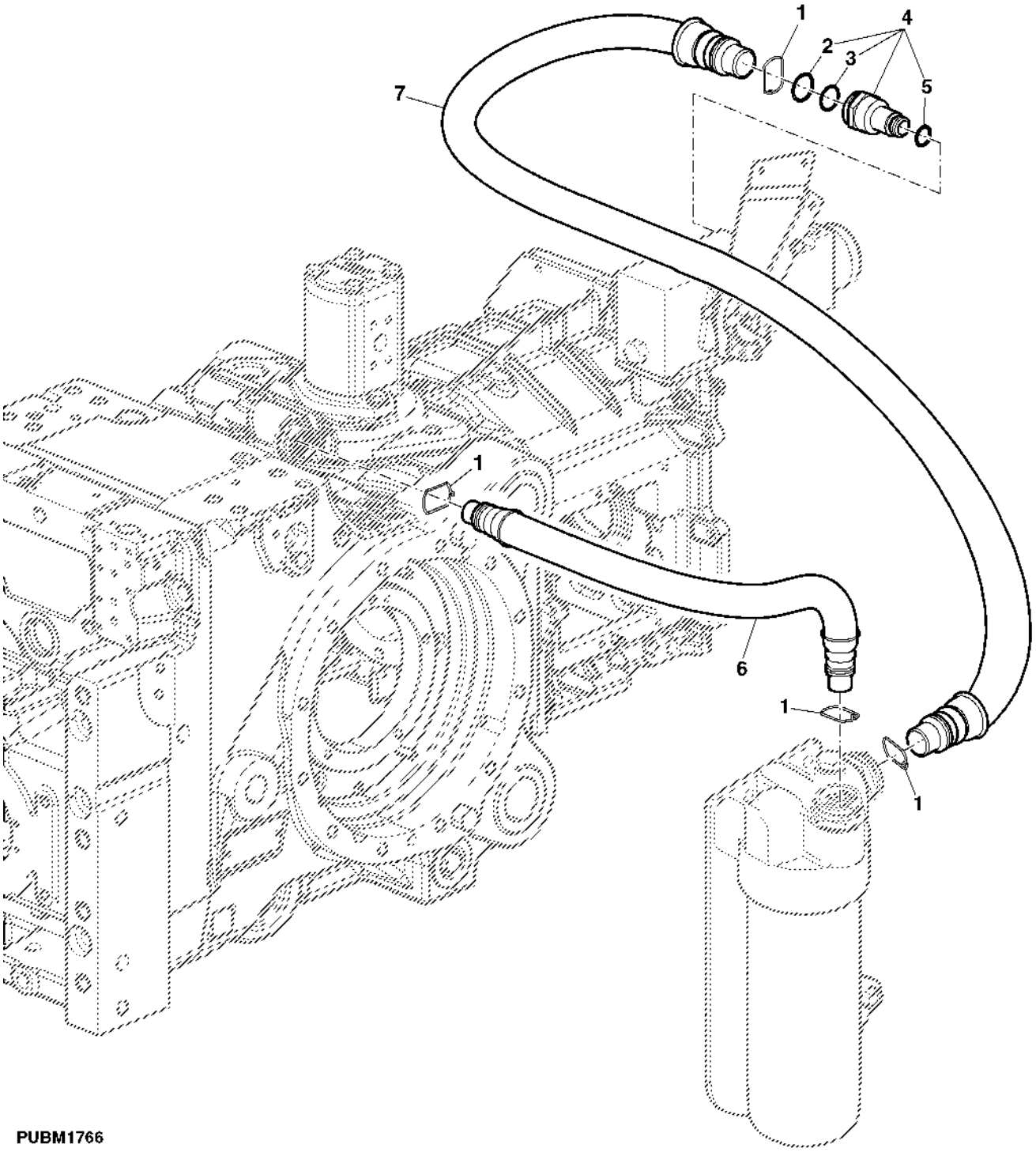

PUBM1766

Item	*N pea*	*Descrio*	*Qtde*	*N srie*	*Notas*
1	L171572	Braçadeira	4		
2	51M7103	Anel o	1		
3	51M7100	Anel o	1		
4	AL155716	Luva	1		
	MN10260	Apoio	1		(B)
5	51M7045	Anel o	1		
6	AL177517	Mangueira	2		
7	AL206978	Mangueira em metro	1		(A)

(A) Com SCV
(B) Tratores sem SCV

MANGUEIRAS HIDRAULICAS PARA FILTRO DE OLEO HIDRAULICO (SEM VALVULA DE LEVANTE)

PUBM2738 A.1

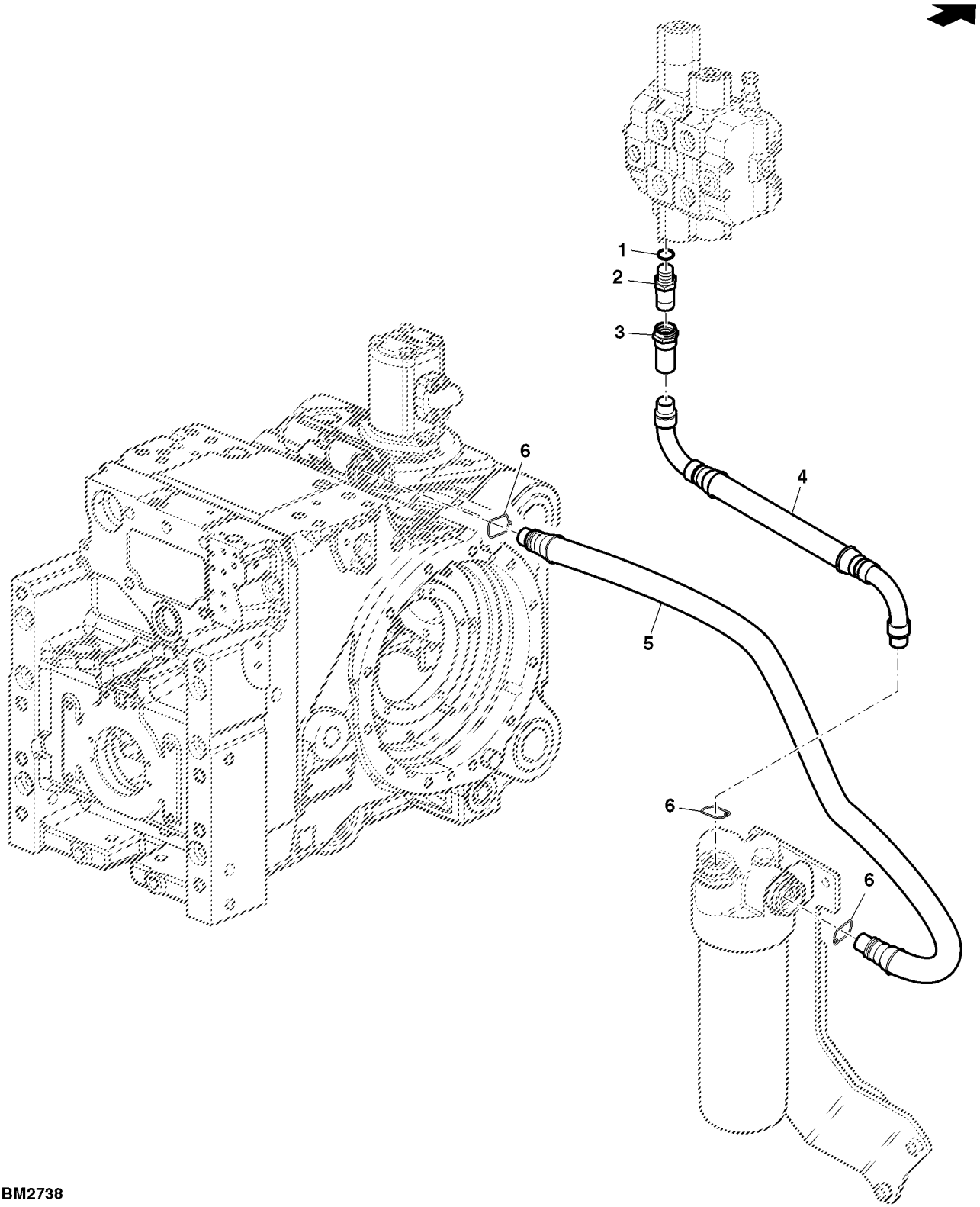

PUBM2738

Item	*N pea*	*Descrio*	*Qtde*	*N srie*	*Notas*
1	51M7045	Anel o	1		
2	AL207732	Conexão de mangueira	1		SUB FOR L116418
3	AL202706	Adaptador	1		
4	AL200765	Mangueira hidráulica	1		(A)
5	AL157760	Mangueira hidráulica	1		
6	L171572	Braçadeira	3		

(A) COM SCV

Índice pictrico por seo

PUBM3076 A.1

1-	323
2-	324
3-	326
4-	328
5-	329
6-	330
7-	332
8-	334
9-	335
10-	336
11-	338
28-	366
29-	367
31-	369
32-	370
33-	380
34-	374
35-	375
36-	372
37-	376
38-	380

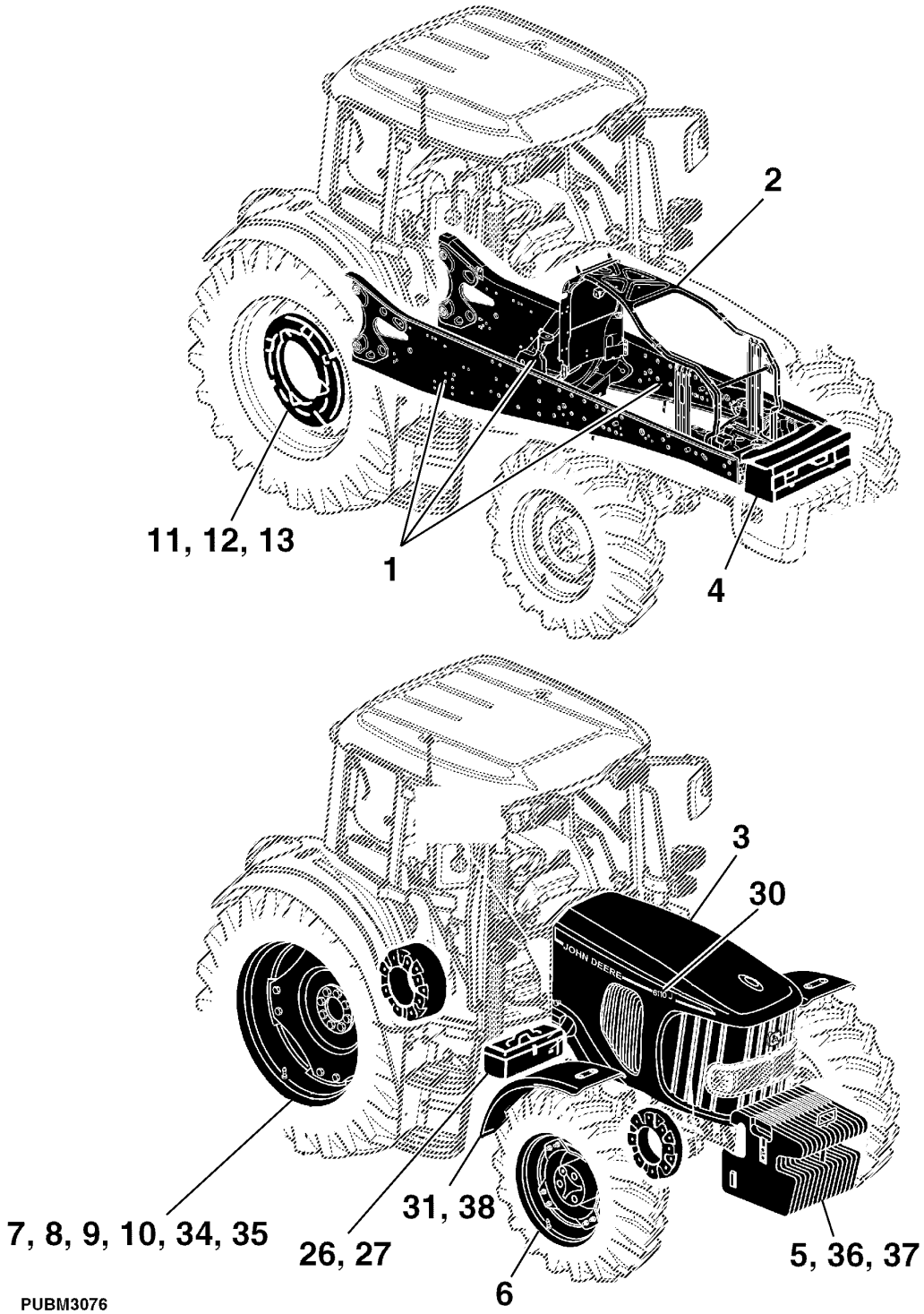

PUBM3076

Índice pictrico por seo

PUBM1707 A.1

12-	339
13-	340
14-	342
15-	344
16-	346
17-	347
18-	348
19-	350
20-	352
21-	354
22-	356
23-	358
24-	360
25-	362
26-	364
27-	365
30-	368

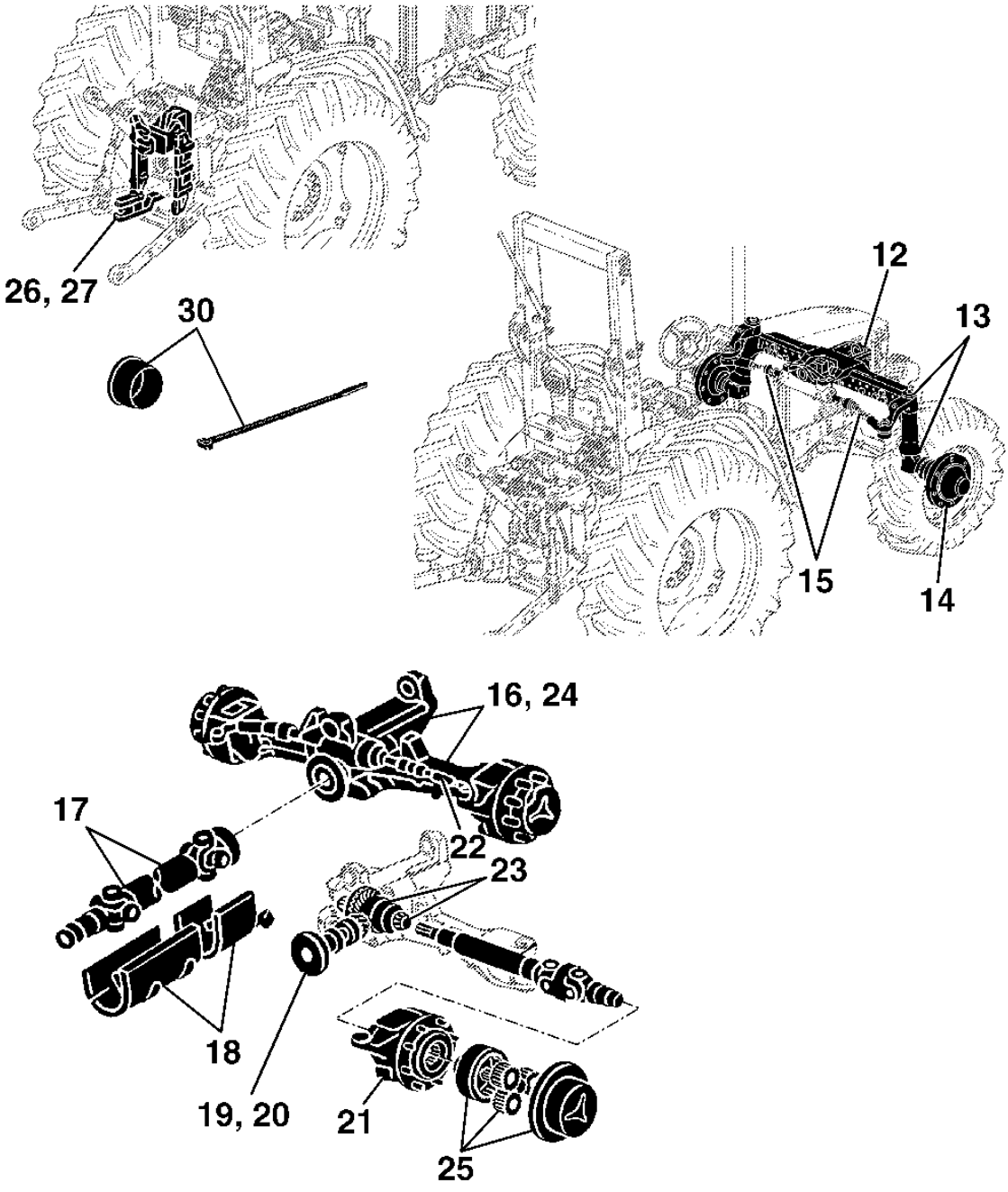

PUBM1707

CHASSI E PECAS DE MONTAGEM

PUBM1715 A.1

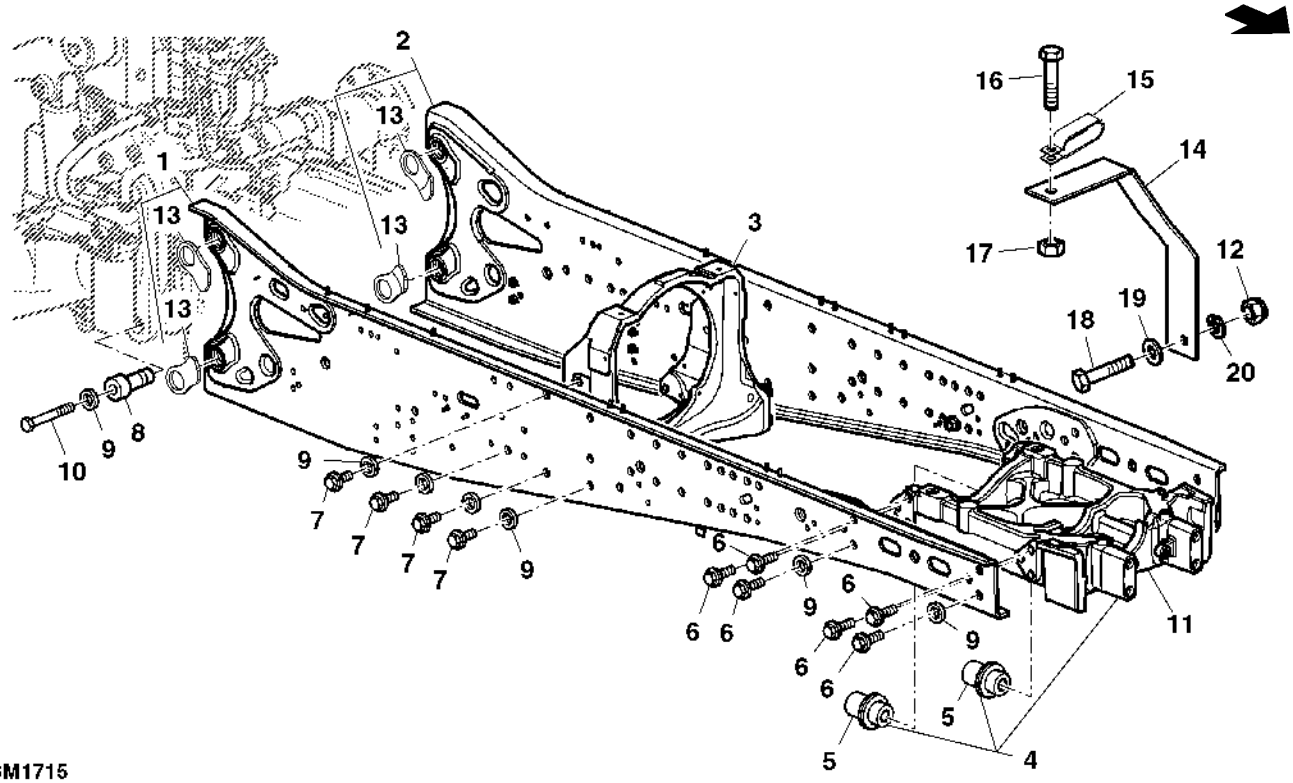

PUBM1715

Item	*N pea*	*Descrio*	*Qtde*	*N srie*	*Notas*
1	DQ68990	Bastidor de extensão	1	-XXXXXX	RH
	AL209307	Bastidor de extensão	1	XXXXXX-	RH
2	DQ68991	Bastidor de extensão	1	-XXXXXX	LH
	AL209308	Bastidor de extensão	1	XXXXXX-	LH
3	L176515	Barra transversal	1		SUB FOR L170688
4	AL162970	Suporte eixo dianteiro	1		
5	L114874	Pino fixador	2		
6	19M8639	Parafuso sextavado	10		
7	19M7946	Parafuso sextavado	8		
8	L165048	Bucha	4		
9	24M7242	Arruela	4		
10	L153099	Parafuso sextavado	4		
11	L158414	Suporte eixo dianteiro	1		
12	14M7168	Porca de segurança	1		
13	L113446	Placa	8		
14	L168634	Suporte	1		
15	L114178	Braçadeira	1		
16	19M7166	Parafuso sextavado	1		
17	14M7294	Porca	1		
18	19M3167	Parafuso sextavado	1		
19	24M7043	Arruela	1		
20	12M7067	Arruela de pressão	1		
..	**DT5267**	**Graxa**	**1**		

SUPORTE DO CAPO

PUBM1726 A.1

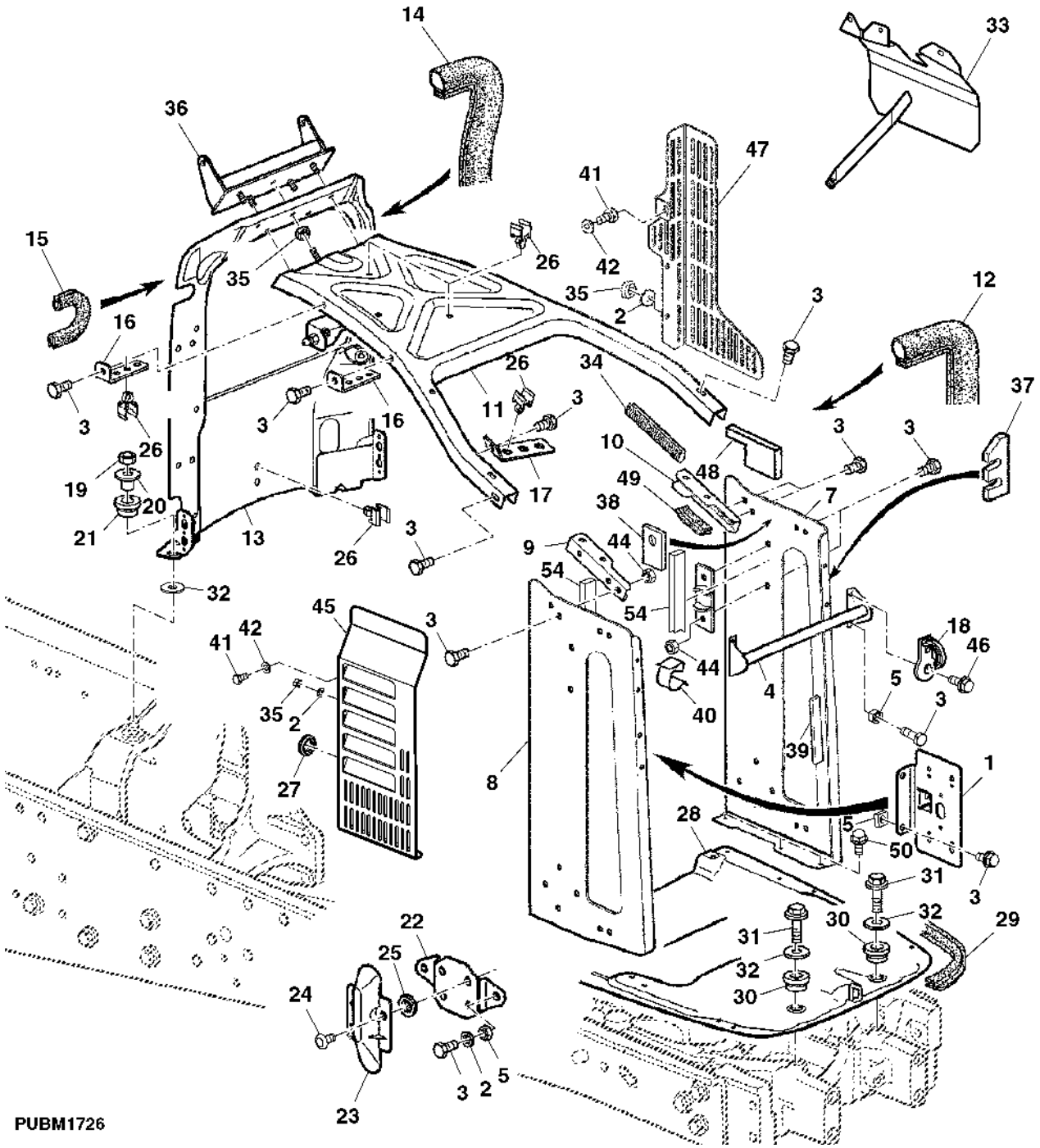

Item	N pea	Descrio	Qtde	N srie	Notas
1	AL154573	Porta-fusível	1		
2	24M7055	Arruela	AR		
3	19M7865	Parafuso	AR		
4	AL162701	Apoio	1		
5	14M7029	Porca	10		
6	AL162703	Apoio	4		
7	L158278	Suporte	1		LH
8	L158277	Suporte	1		RH
9	AL162729	Suporte	1		RH
10	AL162730	Suporte	1		LH
11	AL158053	Suporte	1		
12	AL158151	Vedação de acabamento	1		LGTH= 1920MM
13	AL169335	Suporte	1		4CYL
	AL205085	Suporte	1		MW 4CYL
	AL206856	Suporte	1		4 CYL
14	L152658	Isolador	1		LGTH= 1485MM
15	L152663	Vedação	1		
16	L157826	Suporte	2		
17	L152663	Vedação	1		
18	L173476	Gancho	1		
19	14M7140	Porca	2		
20	L155965	Luva	2		
21	L155966	Passa-fio	2		
22	L169323	Suporte	2		
23	L157769	Guia	2		
24	16M7114	Rebite	2		
25	24M7139	Arruela	4		
26	L153768	Presilha	AR		
27	L79919	Passa-fio	1		
28	AL162699	Placa	1		
29	AL207468	Isolador	1		LGTH= 1380MM, SUB FOR AL163193
30	L167473	Espaçador	4		
31	19M7785	Parafuso	4		
32	24M7178	Arruela	4		
33	AL206855	Proteção térmica	1		
34	CQ04738	Isolador	1		
35	14M7273	Porca	4		
36	AL164643	Dobradiça	1		
37	L167363	Apoio	1		
38	L167362	Apoio	1		
39	CQ62312	Isolador	2		
40	L101519	Presilha	1		
41	19M7166	Parafuso sextavado	1		
42	24M7028	Arruela	2		
43	14M7029	Porca	AR		
44	14M7347	Porca	10		
45	L206841	Proteção	1		
46	19M7866	Parafuso	1		
47	CQ61656	Adutor	1		
48	L167365	Apoio	1		
49	L158306	Isolador	1		
50	19M7864	Parafuso	6		
51	19M7162	Parafuso sextavado	3		
52	19M7163	Parafuso sextavado	1		
53	14M7298	Porca com flange	1		
54	L158279	Isolador	2		

CAPO E GRADE DO RADIADOR

PUBM1421 A.1

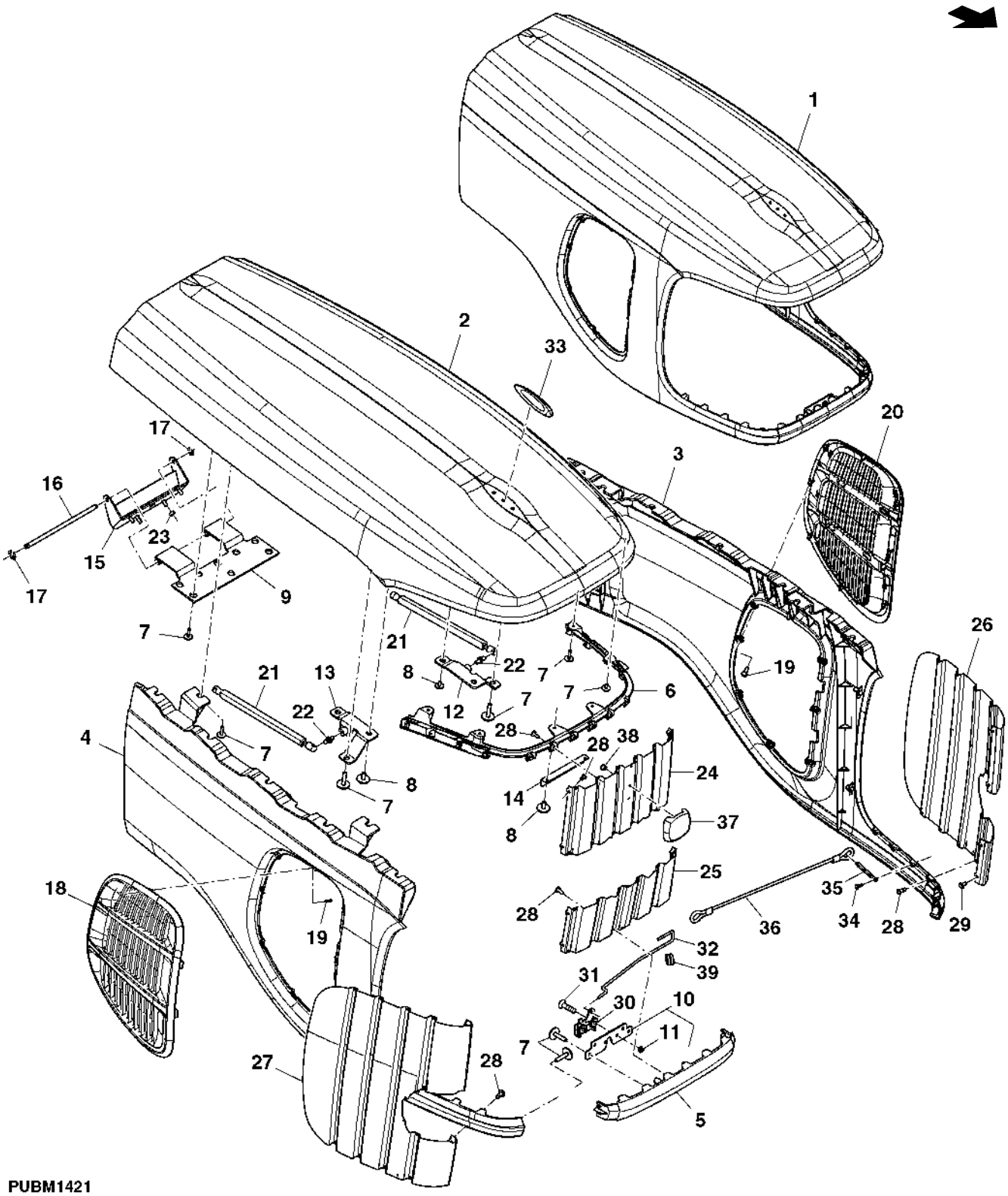

PUBM1421

Item	N pea	Descrio	Qtde	N srie	Notas
1	AL202768	Capô	1		INC KEYS 2, 3, 4, 5, 6, 7, 8, 9, 10, 11, 12, 13, 14, 15, 16, 17
2	L203436	Capô	1		
3	L203435	Capô	1		LH
4	L203433	Capô	1		RH
5	L203437	Capô	1		
6	L203438	Flange	1		
7	R263120	Parafuso	30		
8	L203490	Parafuso	8		
9	AL203444	Apoio	1		
10	AL203843	Apoio	1		
11	14M7233	Porca soldável	2		
12	AL203634	Apoio	1		LH
13	AL203635	Apoio	1		RH
14	L204116	Apoio	1		
15	AL164643	Dobradiça	2		RH
16	AL157407	Pino fixador	1		
17	R30437	Anel de pressão	2		
18	AL174451	Veneziana de aeração	1		RH
19	37M7179	Parafuso	18		
20	AL174452	Veneziana de aeração	1		LH
21	DQ63432	Cilindro operado a gás	2		
22	L78979	Pino esférico	4		
23	14M7273	Porca	4		
24	L157398	Grade	1		
25	L155181	Grade	1		
26	L155596	Grade	1		LH
27	L155597	Grade	1		RH
28	37M7240	Parafuso	26		
29	16M7101	Rebite	8		
30	AL157575	Trava	1		
31	19M8703	Parafuso	2		
32	L153536	TiranTe	1		
33	R169906	Dispositivo	1		
34	37M7181	Parafuso	2		
35	L156573	Correia	1		
36	AL168081	Gatilho	1		
37	L175019	EmblEma	1		
38	L111800	Tomada	2		
39	CQ62315	Passa-fio	2		
..	**L200689**	**Adesivo**	**1**		

SUPORTE DOS PESOS FRONTAIS

CQ155655 A.1

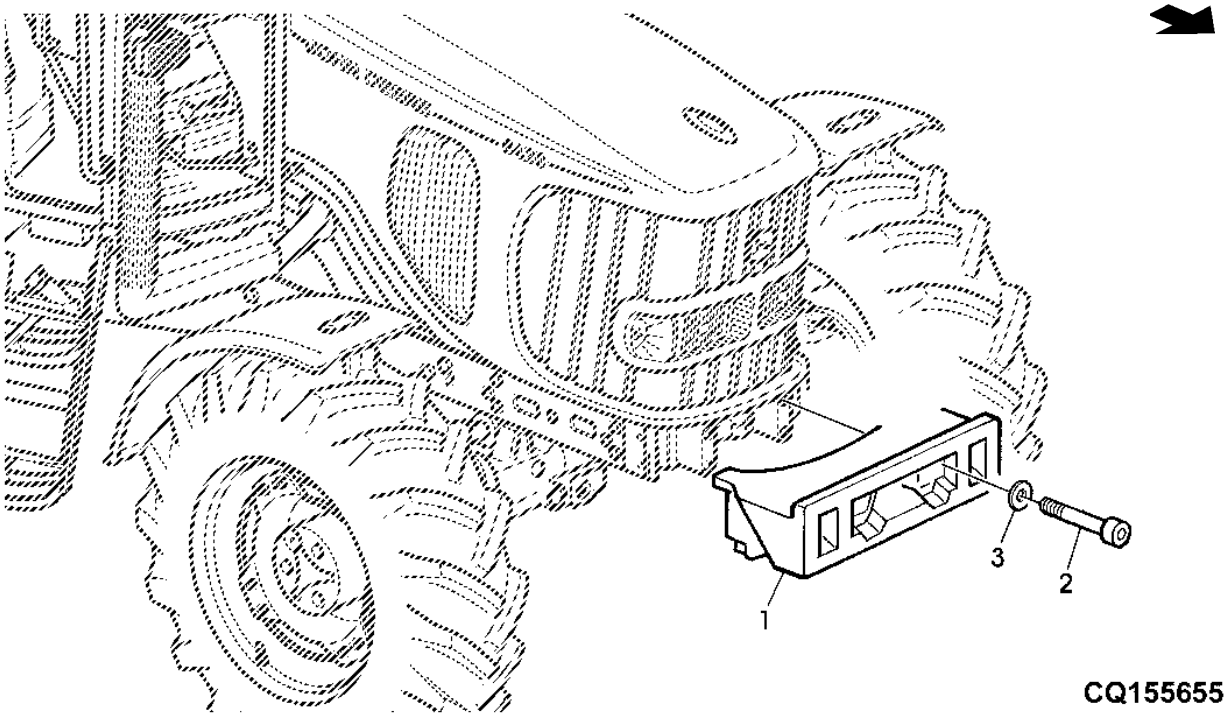

Item	*N pea*	*Descrio*	*Qtde*	*N srie*	*Notas*
1	CQ29519	Suporte	1		70KG
2	19M7620	Parafuso sextavado	4		
3	C2214E	Arruela	4		

PESOS DIANTEIROS

PUBM1415 A.1

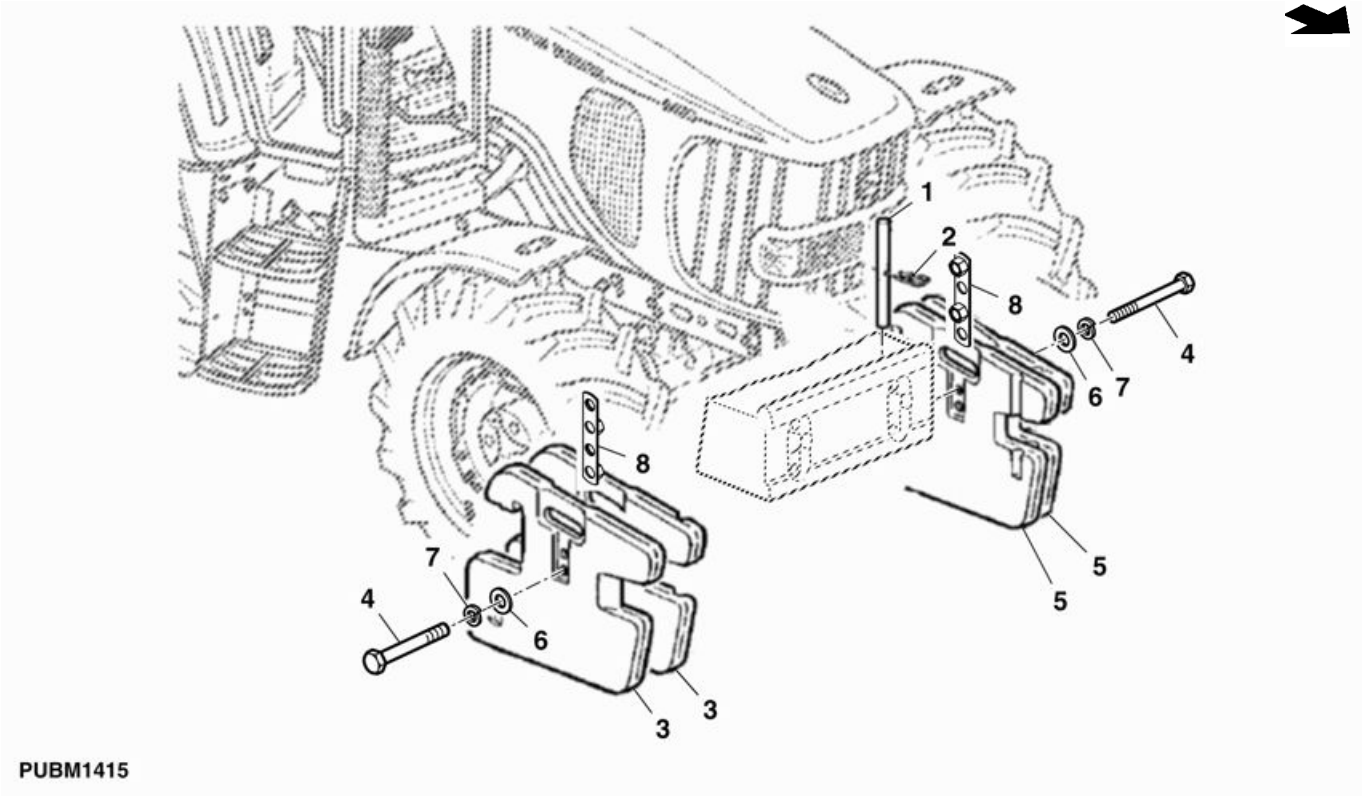

Item	*N pea*	*Descrio*	*Qtde*	*N srie*	*Notas*
1	T32146	Pino fixador	1		
2	L18955	Pino de engate ráPido	1		
3	L38450	Peso	2		RH
4	19M7411	Parafuso sextavado	2		WITH MORE THAN 8 WEIGHTS
5	L38449	Peso	2		LH
6	24M7241	Arruela	2		WITH MORE THAN 8 WEIGHTS
7	12M7069	Arruela de pressão	2		WITH MORE THAN 8 WEIGHTS
8	DQ70291	RetentoR	2		WITH MORE THAN 8 WEIGHTS
..	**PS630005**	**Contrapeso**	**1**		
..	**PS630018**	**Conjs prontos p/carregamen.**	**1**		

PESOS DIANTEIROS

PUBM1691 A.1

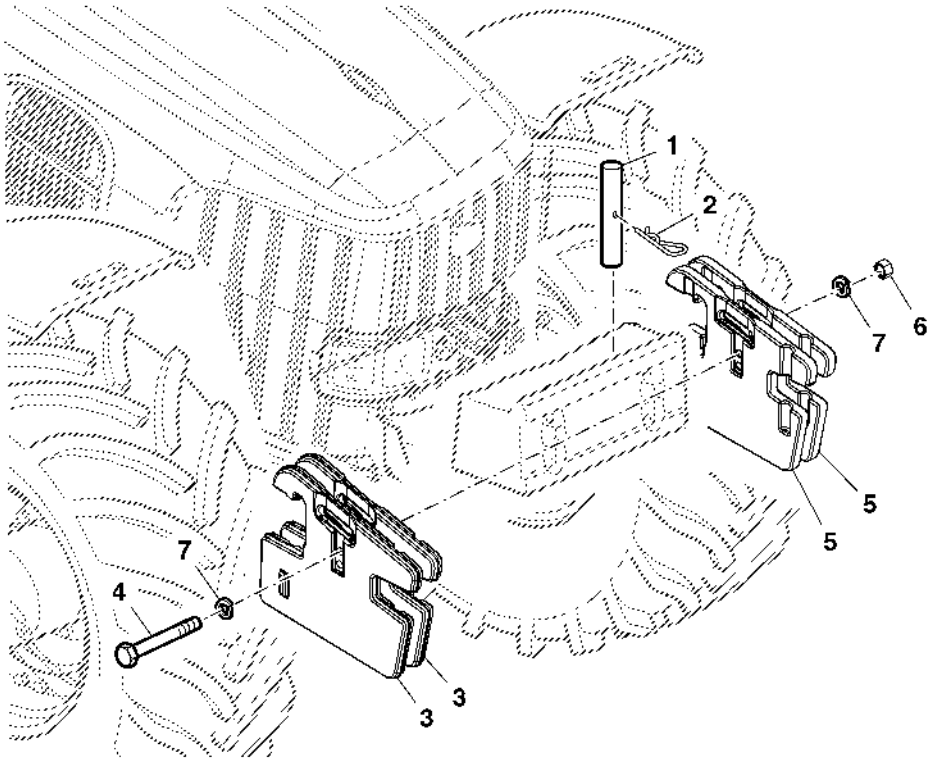

PUBM1691

Item	*N pea*	*Descrio*	*Qtde*	*N srie*	*Notas*
1	T32146	Pino fixador	2		
2	L18955	Pino de engate ráPido	2		
3	L38450	Peso	2		RH
4	19M7882	Parafuso	1		UPTO 8 WEIGHTS
5	L38449	Peso	2		LH
6	14M7276	Porca	1		UPTO 8 WEIGHTS
7	12M7044	Arruela de pressão	2		UPTO 8 WEIGHTS
..	**PS630005**	**Contrapeso**	**1**		
..	**PS630018**	**Conjs prontos p/carregamen.**	**1**		

RODADO DIANTEIRO

PUBM1368 A.1

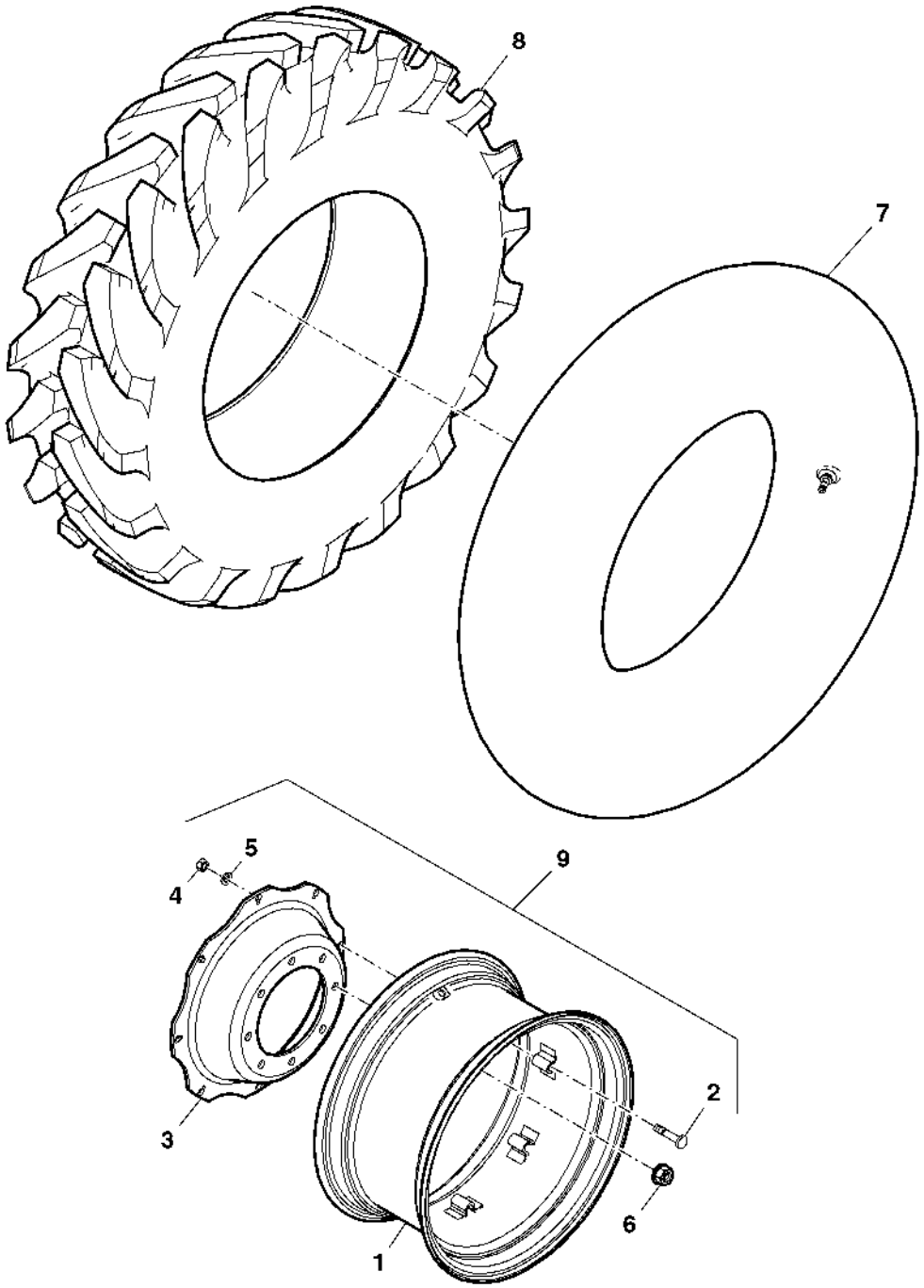

PUBM1368

Item	N pea	Descrio	Qtde	N srie	Notas
1	DQ30260	Aro de roda	2		14.9-26 R1
	DQ30256	Aro de roda	2		14.9-24 R2
2	CQ29426	Parafuso	16		5/8" X89
	L41560	Parafuso	16		M16X74/10.9
3	CQ30867	Disco de roda	2		14.9-26 R1
4	CQ29427	Porca	16		5/8"
	14M7276	Porca	16		M16X2
5	CQ29428	Arruela	16		16.7X28.4X3.8
	L115344	Arruela	16		16.8X28.4X3.9
6	DQ20973	Porca com flange	16		
7	AZ33725	Pneu	2		14.9-24 R1 R2
	CQ26128	câmara de ar, pneu	2		14.9-26 R1
8	CQ26127	Pneu	2		14.9-26 R1 12PR
	CQ47188	Pneu	2		14.9-24 R1 8PR
	CQ66248	Pneu	2		14.9-24 R2 8PR
9	DQ26126	Roda	2		DW 12 X 26
	RE261134	Aro e roda central	2		14.9-24 R1

RODAS DIANTEIRAS - SEM TRACAO DIANTEIRA

PUBM1656 A.1

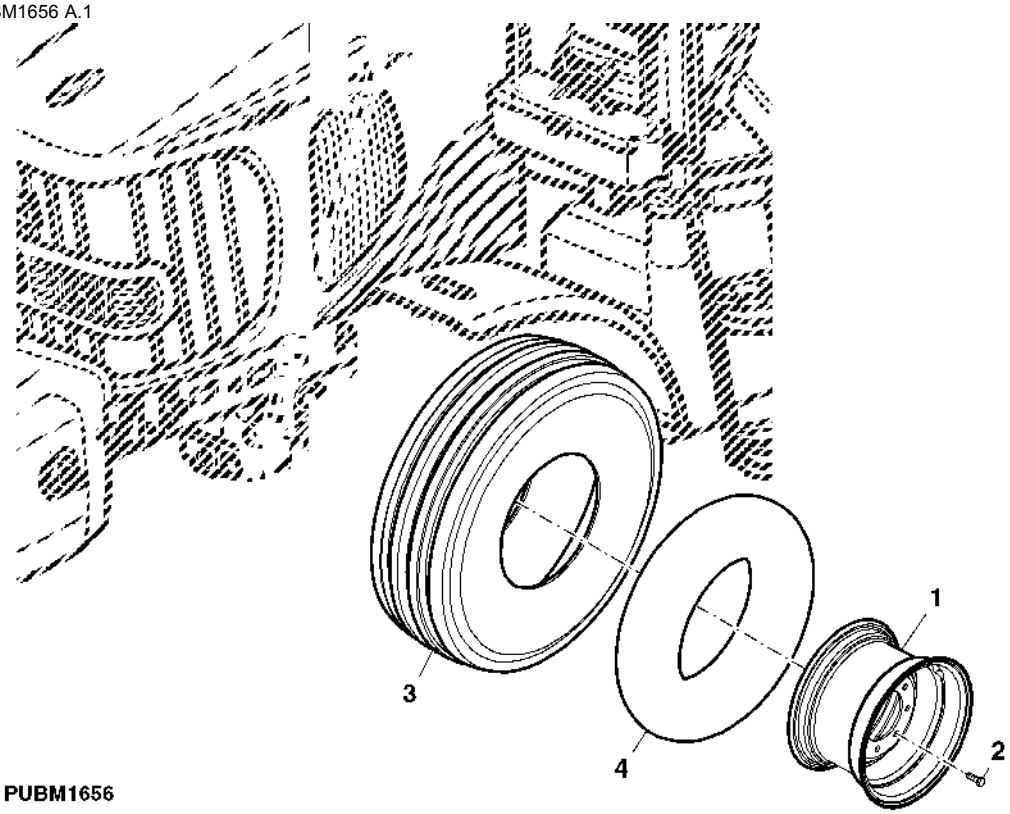

PUBM1656

Item	*N pea*	*Descrio*	*Qtde*	*N srie*	*Notas*
1	AT310291	Roda	2		
2	JD21	Paraf. de roda	16		
3	AZ35205	Pneu	2		
4	CQ24732	câmara de ar, pneu	2		

RODAS TRASEIRAS DE ACO

CQ151406 A.1

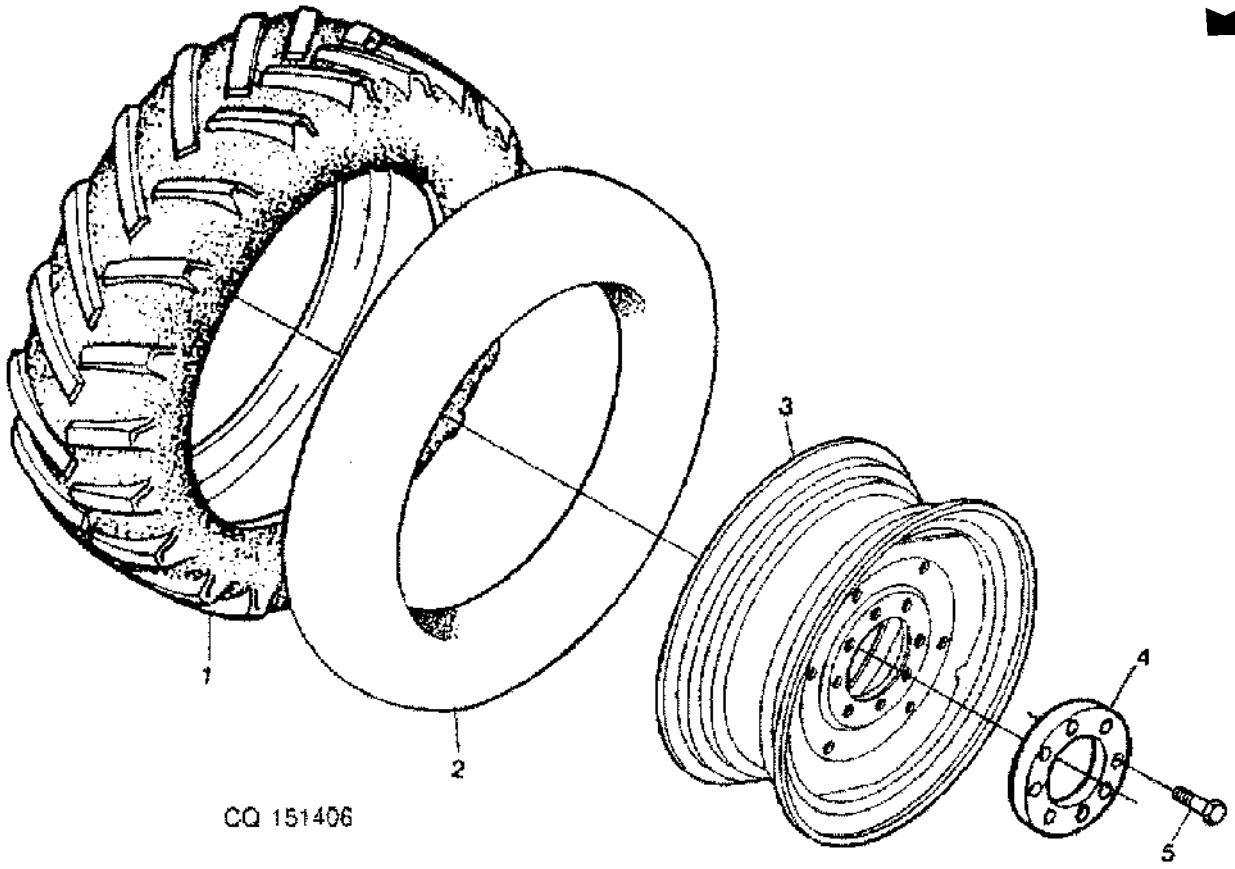

Item	*N pea*	*Descrio*	*Qtde*	*N srie*	*Notas*
1	CQ07843	Pneu	2		23.1-30 R1 12PR
	CQ66250	Pneu	2		23.1-30 R2 10PR
2	CQ07844	câmara de ar, pneu	2		23.1-30
3	DQ48452	Roda	2		DW20 X 30
4	CQ50357	Anel	2		
5	19M9433	Parafuso sextavado	16		

RODAS TRASEIRAS COM DISCO DE ACO

PUBM1694 A.1

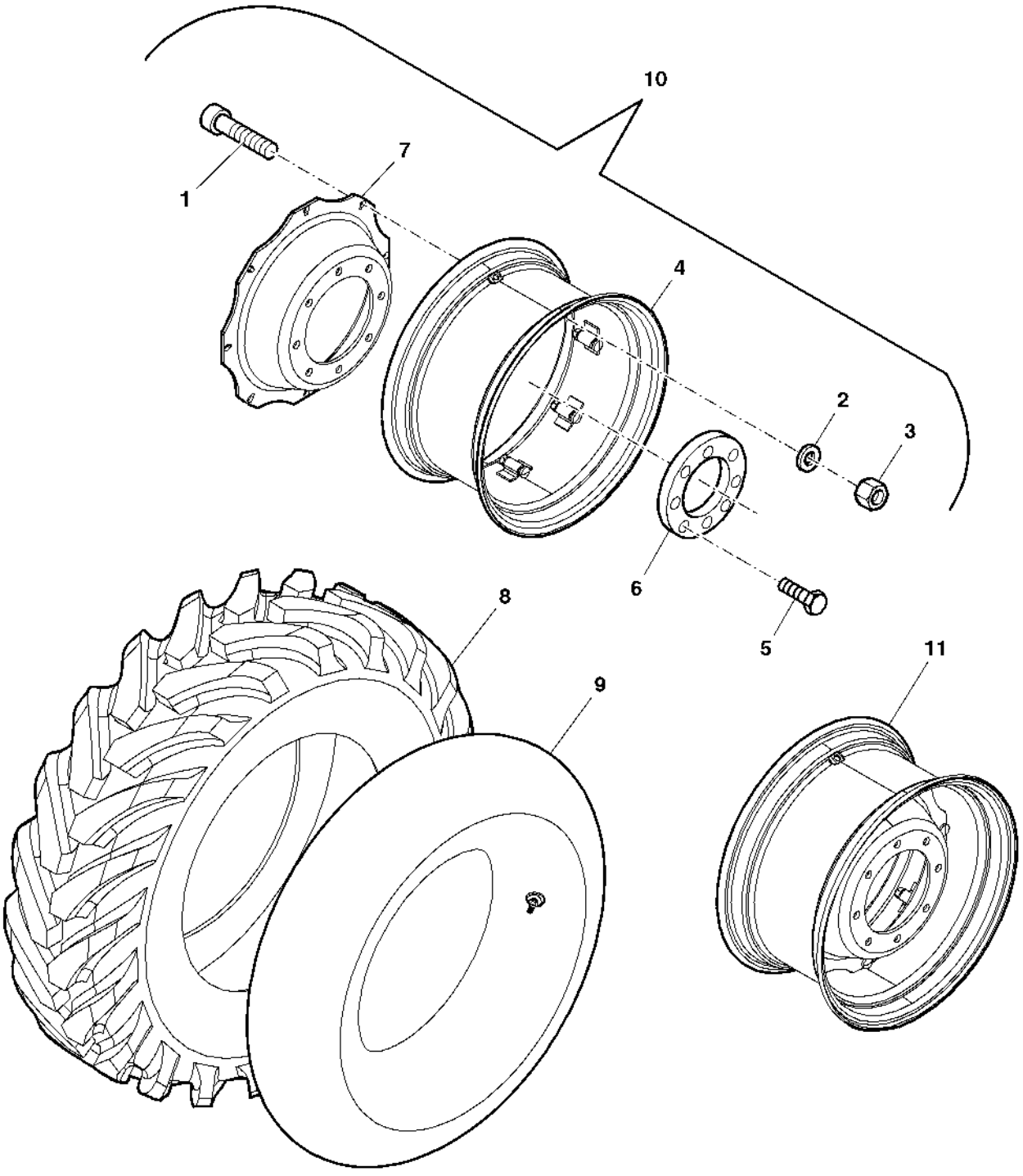

PUBM1694

Item	N pea	Descrio	Qtde	N srie	Notas
1	CQ29426	Parafuso	16		5/8" X 89
	L41560	Parafuso	16		M16X74 / 10.9
2	CQ29428	Arruela	16		16.7X28.4X3.8
	L115344	Arruela	16		16.8X28.4X3.9
3	CQ29427	Porca	16		5/8"
	14M7276	Porca	16		M16X2
4	AL110764	Aro	2		18.4-34 R1 R4
	DQ30877	Aro de roda	2		W16X38 18.4-38 R1 FL
5	19M9433	Parafuso sextavado	16		
6	CQ50357	Anel	2		
7	CQ50662	Roda	2		34" 18.4-38 R1
	CQ30867	Disco de roda	2		14.9-26 R1
	R206171	Disco de roda	2		18.4-34 R1 R4 FL
8	CQ28088	Pneu	2		18.4-38 R1 PC 10PR
	CQ07843	Pneu	2		23.1-30 R1 12PR
	CQ26740	Pneu	2		18.4-34 R1
9	RE23542	câmara de ar, pneu	2		18.4-34
	R23551	câmara de ar, pneu	2		18.4-38 R1
	CQ07844	câmara de ar, pneu	2		23.1-30
10	DQ48453	Roda	2		ORDER RE206170
	RE206170	Aro e roda central	2		18.4-34 R4 FL; 18.4-34 R1 FL
	DQ50588	Roda	2		18.4-38 R1 FL
11	DQ48452	Roda	2		DW20 X 30

PESO DE RODA TRASEIRA

PUBM1490 A.1

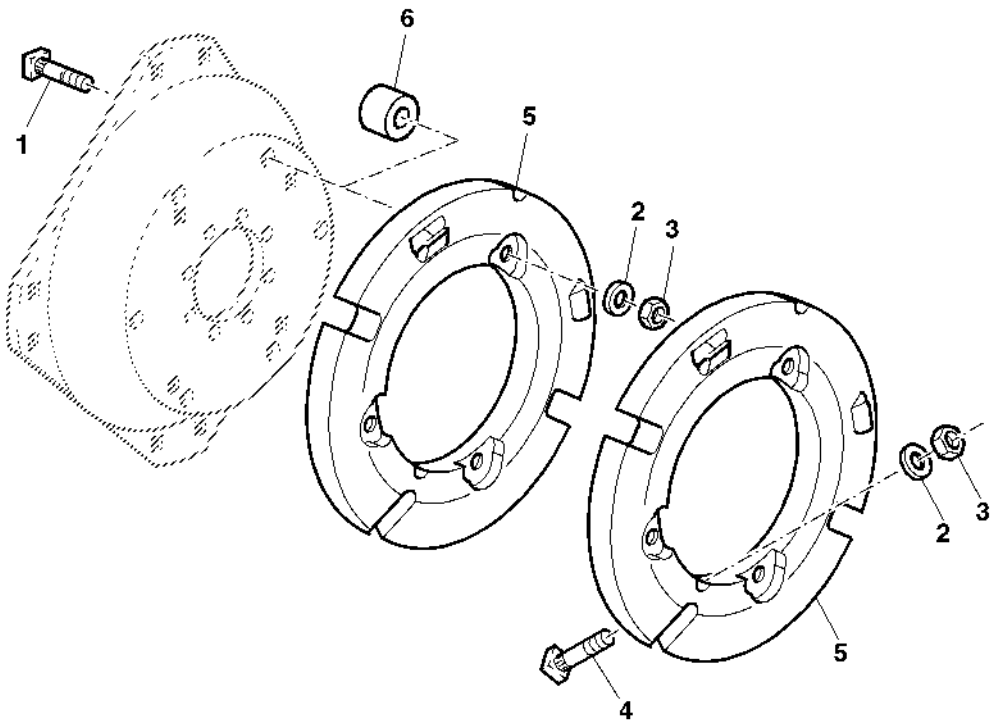

PUBM1490

Item	*N pea*	*Descrio*	*Qtde*	*N srie*	*Notas*
1	19M7609	Parafuso sextavado	6		
	R81272	Parafuso	6		(USE WITH RE206170)
	19M7343	Parafuso sextavado	6		M16 X 60
2	24M7049	Arruela	12		
3	14M7142	Porca	AR		
	14H800	Porca	AR		5/8"
4	CQ26402	Parafuso	AR		USE WITH 38.5KG
	CQ27128	Parafuso	AR		USE WITH 55KG
5	L28228	Peso	4		(55KG)
	L28230	Peso	4		(38.5KG)
6	CQ27184	Espaçador	6		
	R190726	Espaçador	6		(USE WITH RE206170)
..	**PS630006**	**Contrapeso**	**1**		
..	**PS630007**	**Contrapeso**	**1**		

PONTE CENTRAL DO EIXO DIANTEIRO SEM TRACAO

LX022075 A.1

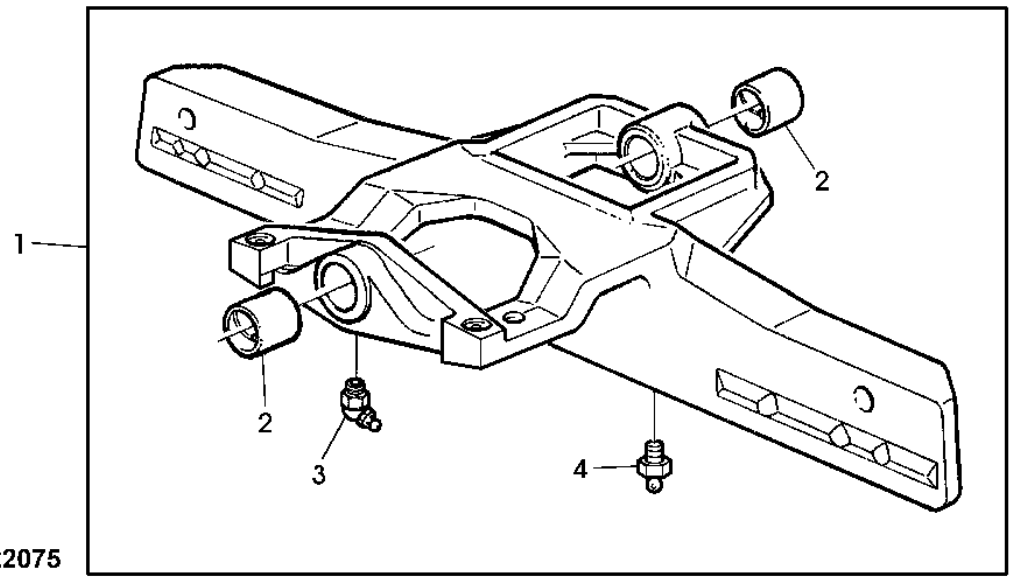

LX022075

Item	*N pea*	*Descrio*	*Qtde*	*N srie*	*Notas*
1	AL119603	Suporte eixo dianteiro	1		
2	L76471	Bucha	2		
3	JD7847	Conexão de lubrificação	1		
4	JD7798	Conexão de lubrificação	1		

BRACO DO EIXO DIANTEIRO/CONJUNTO DA PONTEIRA (4X2)

PUBM1585 A.1

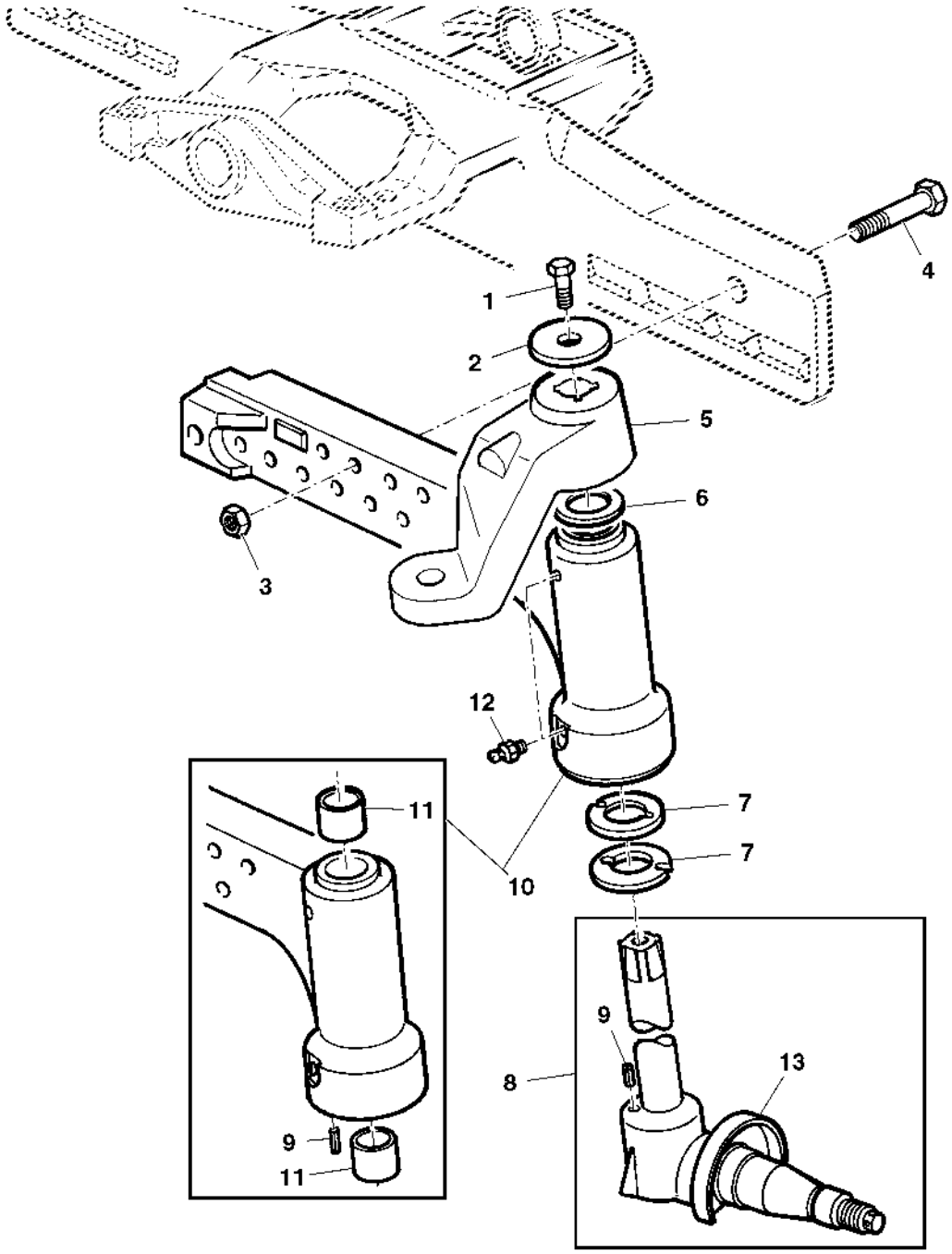

PUBM1585

Item	N pea	Descrio	Qtde	N srie	Notas
1	19H1890	Parafuso sextavado	2		
2	L110579	Arruela	2		
3	14H1058	Porca	8		
4	19H3612	Parafuso sextavado	8		
5	L115180	Braço de direção	1		RH
	L115181	Braço de direção	1		LH
6	R45523	Calço	AR		
7	R49838	Arruela	4		
8	AL57855	Ponta de eixo	2		
9	34H308	Pino elástico	1		
10	AL111139	Joelho do eixo	1		LH
	AL111138	Eixo dianteiro	1		RH
11	R49835	Bucha	2		
12	JD7798	Conexão de lubrificação	2		
13	R20255	Proteção contra Pó	2		

CUBO DE RODA DO EIXO DIANTEIRO SEM TRACAO

LX022080 A.1

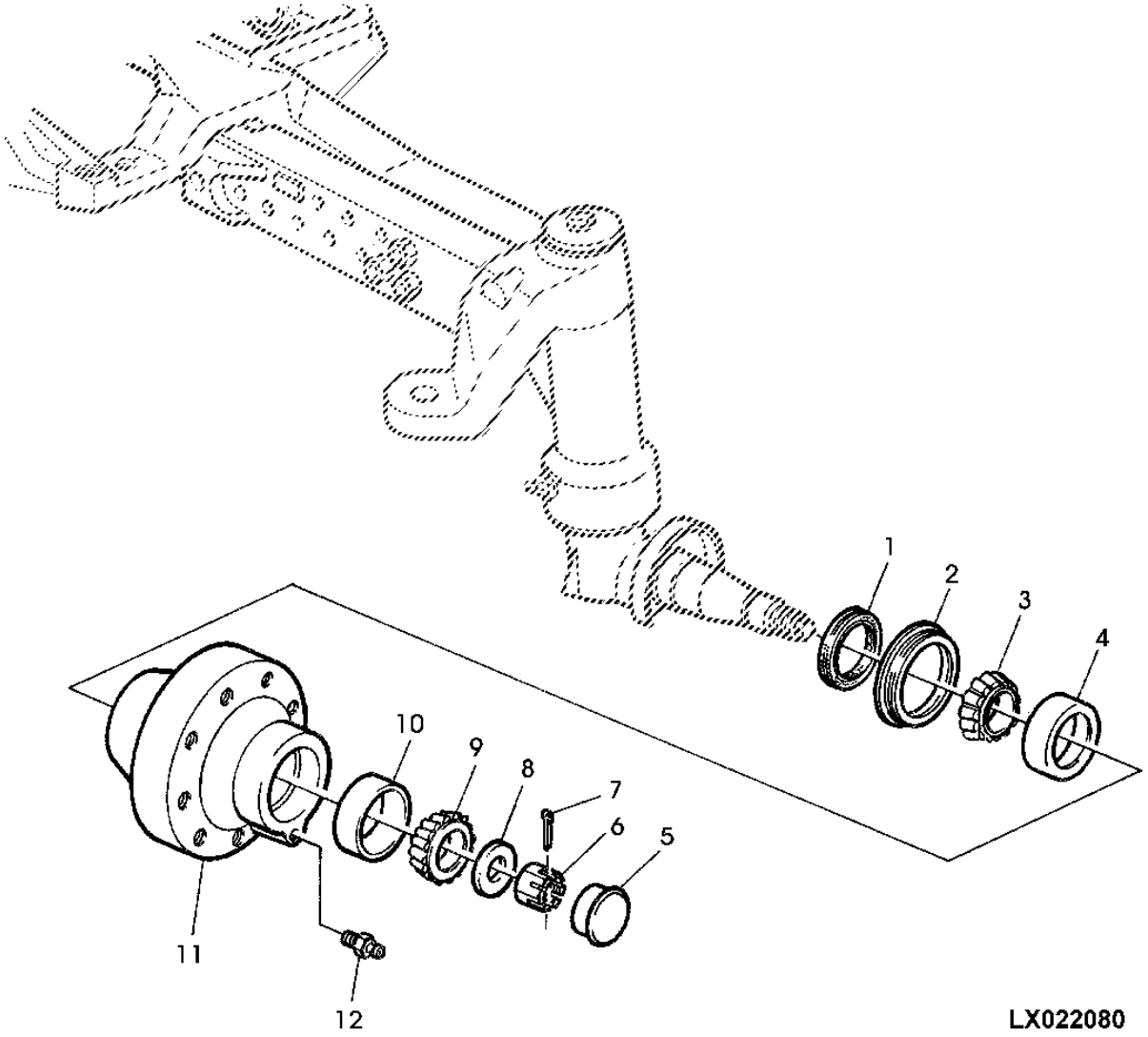

Item	N pea	Descrio	Qtde	N srie	Notas
1	AR26480	Vedação	2		
2	R26632	Bucha	2		
3	JD9041	Cone de rolamento	2		
4	JD9170	Capa de rolamento	2		
5	R50992	Tampa	2		
6	14H920	Porca	2		
7	11H218	Contra-pino	2		
8	T75506	Arruela	2		
9	JD8929	Cone de rolamento	2		
10	JD8251	Capa de rolamento	2		
11	R49841	Cubo	2		
12	JD7797	Conexão	2		

EIXO DIANTIERO SEM TRACAO - BARRA DE DIRECAO E EXTENSAO

LX039457 A.1

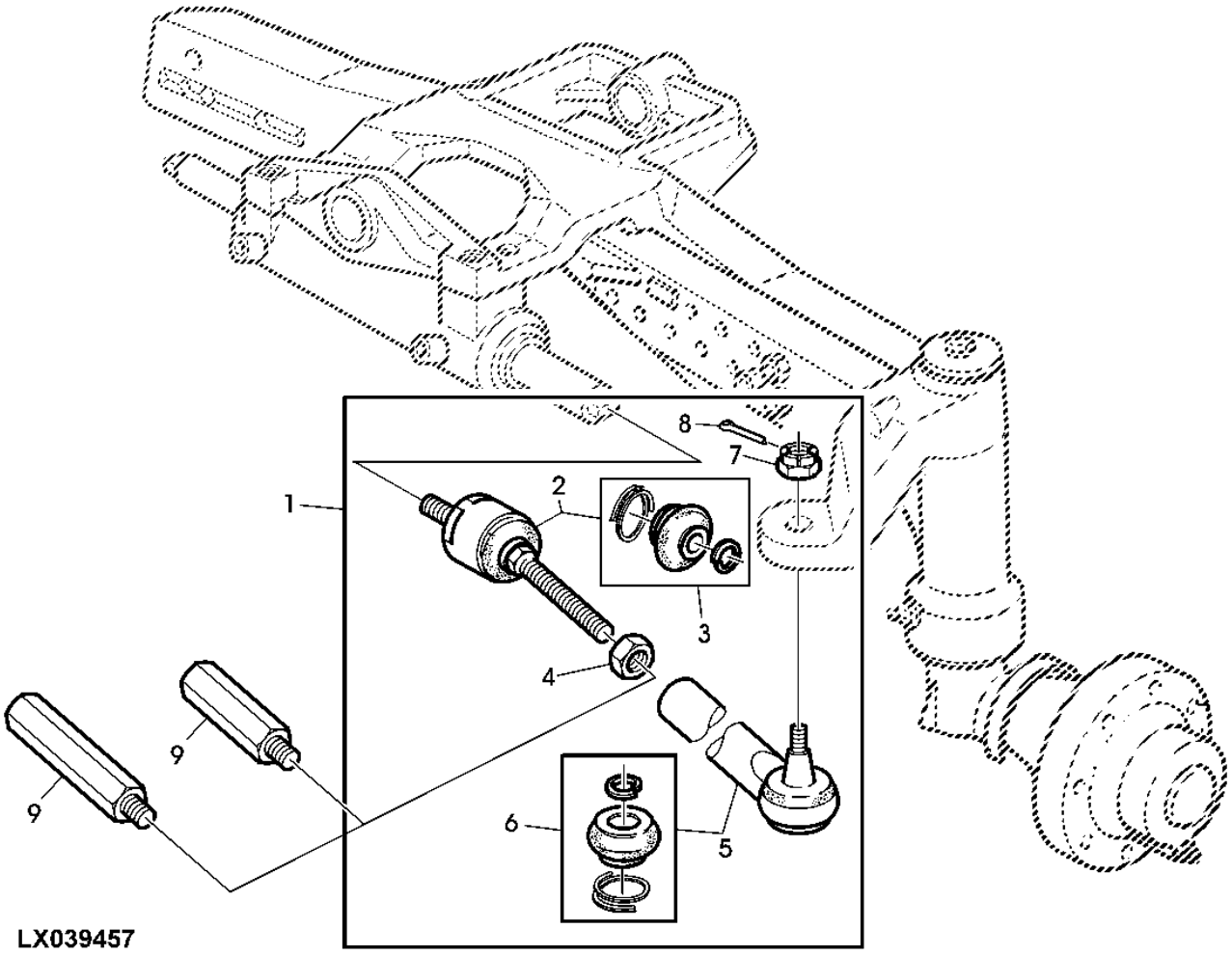

Item	N pea	Descrio	Qtde	N srie	Notas
1	AL119598	Haste de ligação	2		
2	AL178284	Junta esférica	2		
3	AL113451	Junta	2		
4	14M7309	Porca	2		
5	AL178283	Junta esférica	2		
6	AL113460	Protetor	2		
7	14M7180	Porca	2		(ORD W/ 11M7030)
8	11M7030	Contra-pino	2		
9	L150047	Extensão	2		LGTH= 102MM
	L157909	Extensão	2		LGTH= 204MM

EIXO DE TRACAO DIANTEIRO

CQ157147 A.1

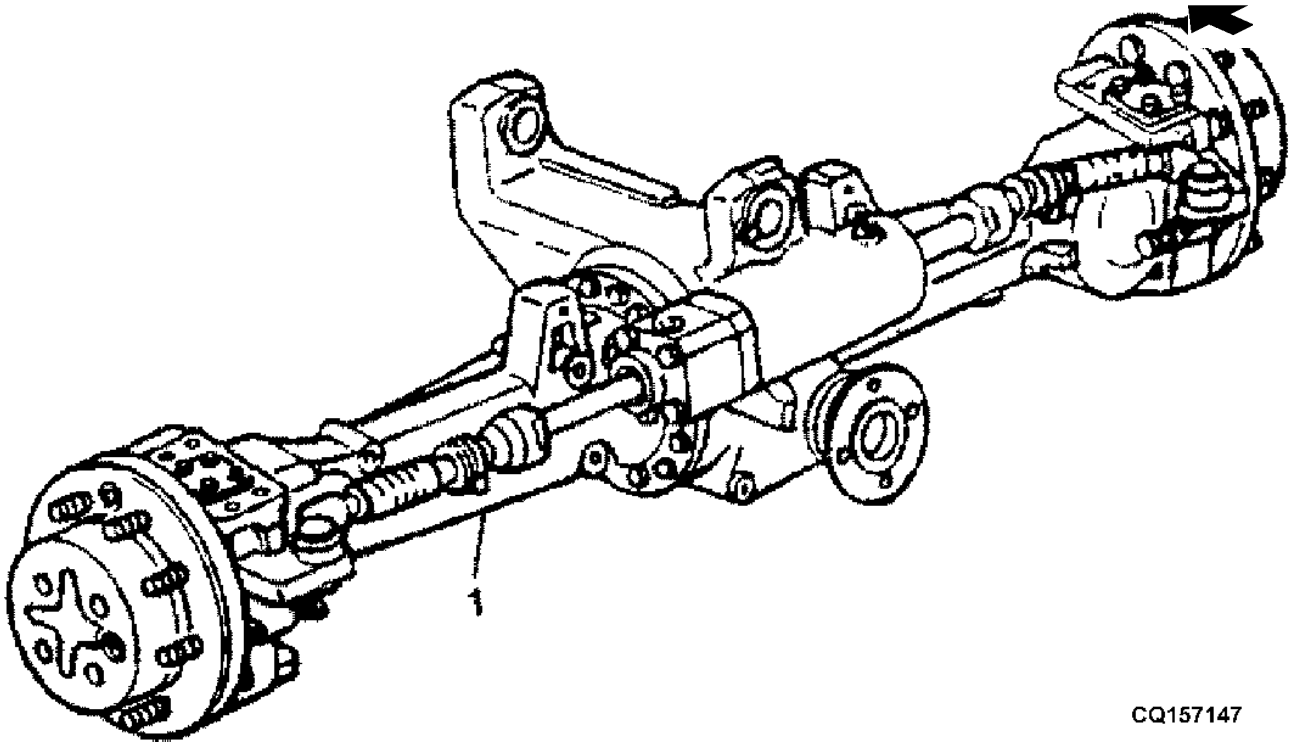

Item	*N pea*	*Descrio*	*Qtde*	*N srie*	*Notas*
1	DQ61022	Eixo dianteiro	1		

CARDA DO EIXO DIANTEIRO

PUBM1392 A.1

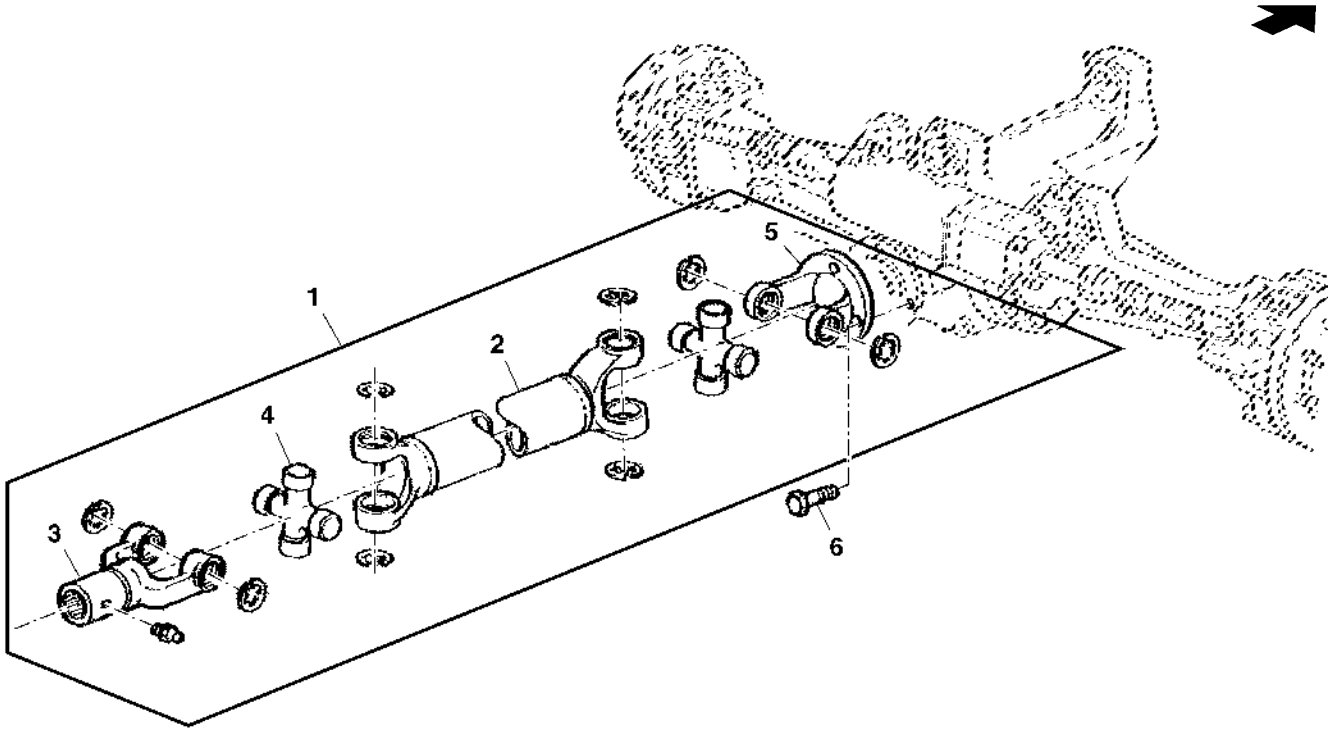

PUBM1392

Item	*N pea*	*Descrio*	*Qtde*	*N srie*	*Notas*
1	DQ36680	Tambor de descarga	1		
2	CQ43005	Comutador	2		
3	DQ43003	Luva	1		
4	DQ43004	Cruzeta	2		
5	CQ43006	Flange	1		
6	19M8552	Parafuso	4		

Proteção Antienrolamento, Eixo da MFWD sem TLS™

PY014346 A.1

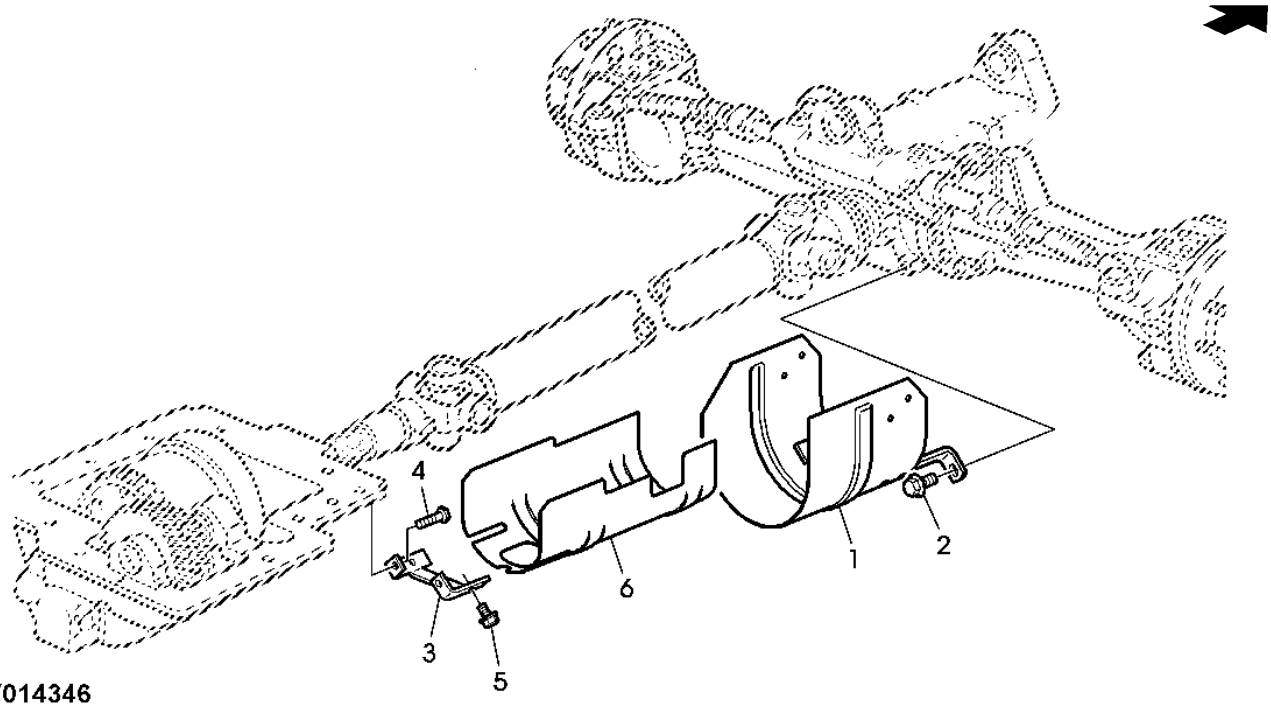

PY014346

Item	*N pea*	*Descrio*	*Qtde*	*N srie*	*Notas*
1	DQ40077	Proteção	1		
2	19M7784	Parafuso	2		
3	L157928	Apoio	1		
4	19M7288	Parafuso sextavado	2		
5	19M7864	Parafuso	2		
6	CQ40080	Proteção	1		

ACIONAMENTO DO EIXO DIANTEIRO

PUBM1504 A.1

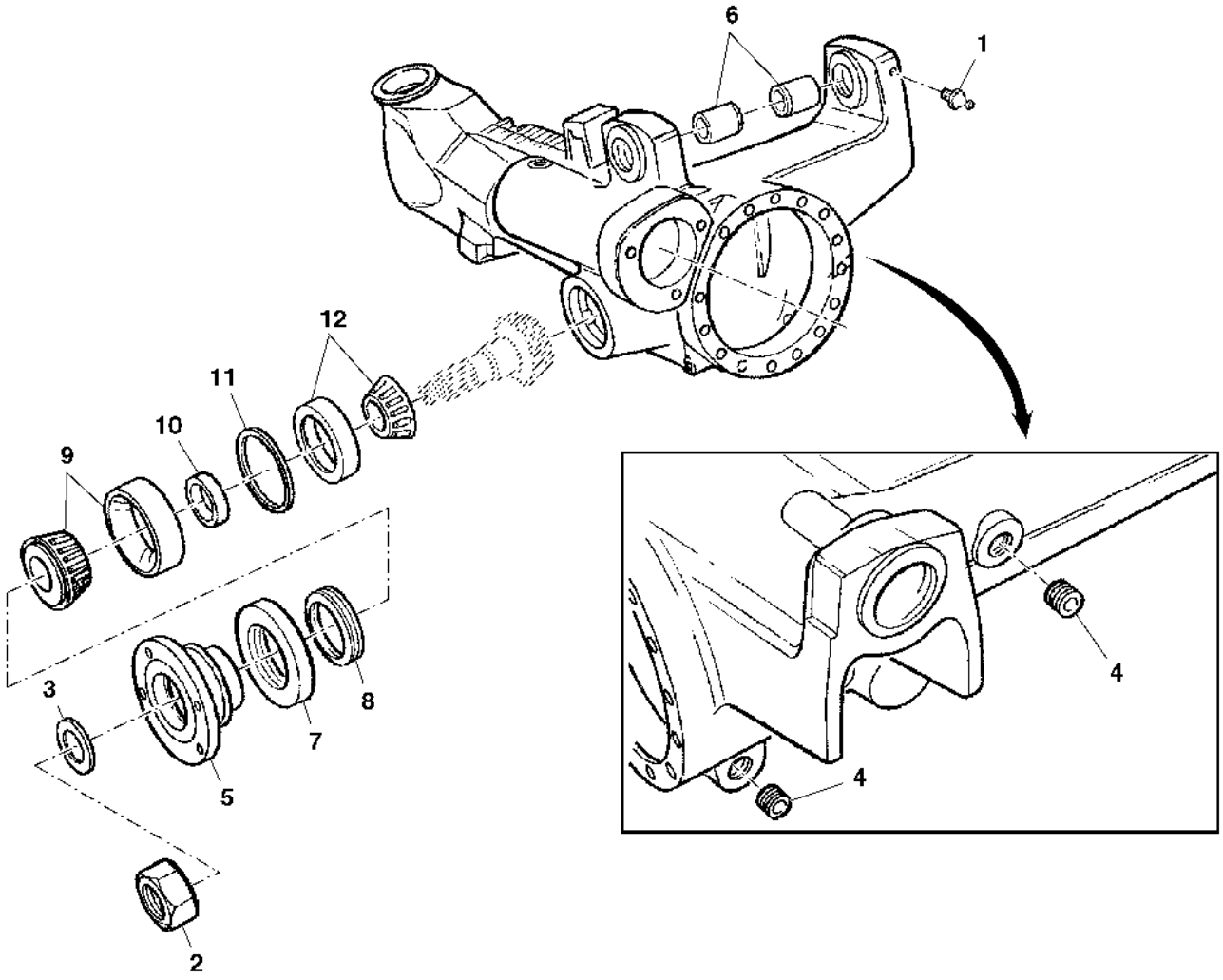

PUBM1504

Item	N pea	Descrio	Qtde	N srie	Notas
1	CQ29345	Bocal	2		
2	CQ50408	Porca	1		
3	CQ50410	Arruela	1		
4	CQ27241	Plugue	2		
5	CQ27990	Flange	1		
6	CQ45134	Bucha	2		
7	L100230	Proteção	1		
8	CQ67641	Vedação	1		
9	AL111096	Rolamento de Rolos cônicos	1		
10	CQ27195	Espaçador	1		TK= 11.30MM
	CQ27196	Espaçador	1		TK= 11.33MM
	CQ27197	Espaçador	1		TK= 11.36MM
	CQ27198	Espaçador	1		TK= 11.39MM
	CQ27199	Espaçador	1		TK= 11.42MM
	CQ27200	Espaçador	1		TK= 11.45MM
	CQ27201	Espaçador	1		TK= 11.48MM
	CQ27202	Espaçador	1		TK= 11.51MM
	CQ27203	Espaçador	1		TK= 11.54MM
	CQ27204	Espaçador	1		TK= 11.57MM
	CQ27205	Espaçador	1		TK= 11.60MM
	CQ27206	Espaçador	1		TK= 11.63MM
	CQ27207	Espaçador	1		TK= 11.68MM
	CQ27208	Espaçador	1		TK= 11.69MM
	CQ27209	Espaçador	1		TK= 11.72MM
	CQ27210	Espaçador	1		TK= 11.75MM
	CQ27211	Espaçador	1		TK= 11.78MM
	CQ27212	Espaçador	1		TK= 11.81MM
	CQ27213	Espaçador	1		TK= 11.84MM
	CQ27214	Espaçador	1		TK= 11.87MM
	CQ27215	Espaçador	1		TK= 11.90MM
	CQ27216	Espaçador	1		TK= 11.93MM
	CQ27217	Espaçador	1		TK= 11.96MM
	CQ27218	Espaçador	1		TK= 11.99MM
	CQ27219	Espaçador	1		TK= 12.02MM
	CQ27220	Espaçador	1		TK= 12.05MM
	CQ27221	Espaçador	1		TK= 12.08MM
	CQ27222	Espaçador	1		TK= 12.11MM
	CQ27223	Espaçador	1		TK= 12.14MM
	CQ27224	Espaçador	1		TK= 12.17MM
	CQ27225	Espaçador	1		TK= 12.20MM
	CQ27226	Espaçador	1		TK= 12.23MM
	CQ27227	Espaçador	1		TK= 11.15MM
	CQ27228	Espaçador	1		TK= 11.18MM
	CQ27229	Espaçador	1		TK= 11.21MM
	CQ27230	Espaçador	1		TK= 11.24MM
	CQ27231	Espaçador	1		TK= 11.27MM

ACIONAMENTO DO EIXO DIANTEIRO

PUBM1504 A.1

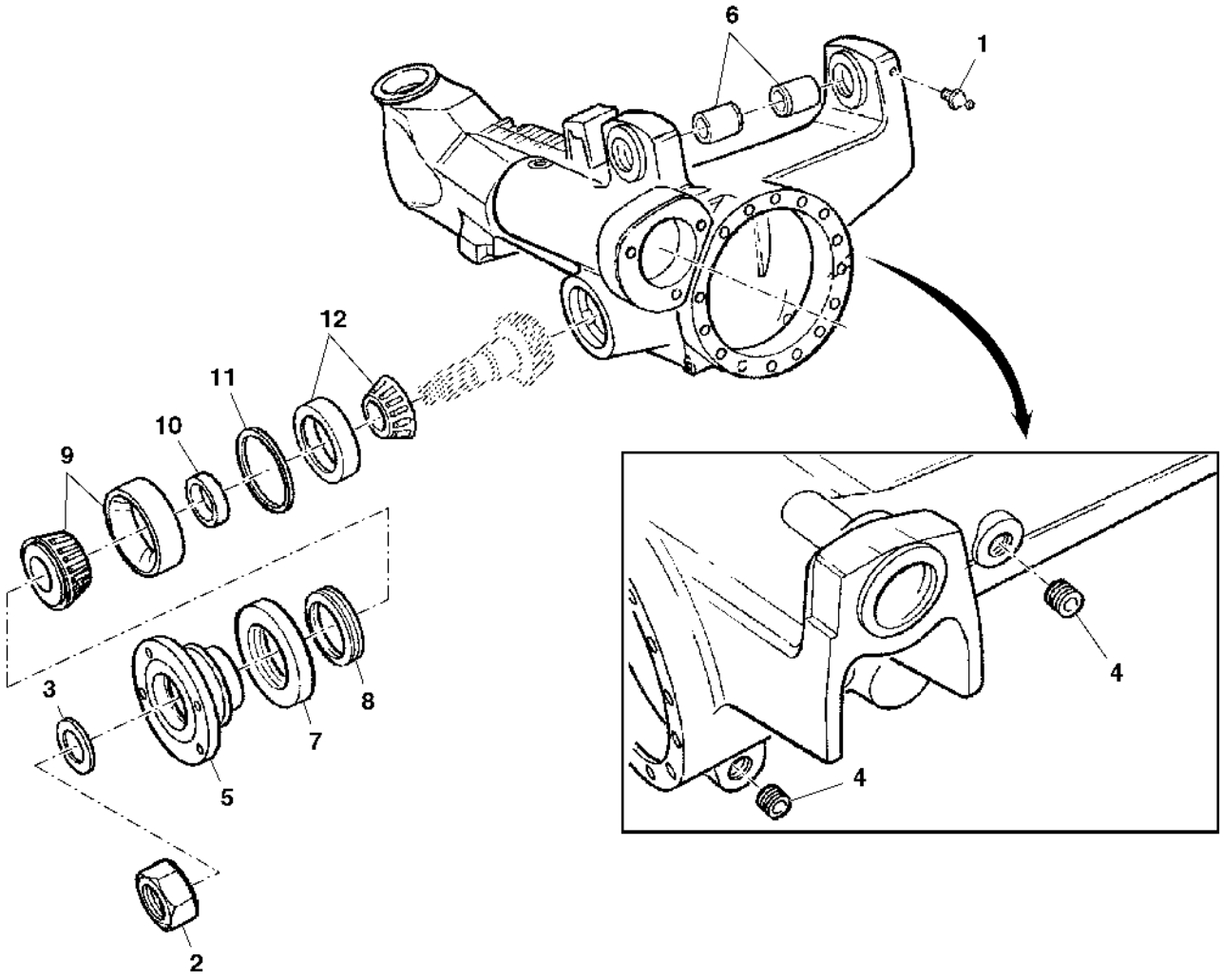

PUBM1504

Item	N pea	Descrio	Qtde	N srie	Notas
11	L40272	Espaçador	1		TK= 1.2MM
	L40982	Arruela	1		TK= 1.0MM
	L40983	Arruela	1		TK= 1.05MM
	L40984	Arruela	1		TK= 1.1MM
	L40985	Arruela	1		TK= 1.15MM
	L40987	Arruela	1		TK= 1.25MM
	L40988	Arruela	1		TK= 1.3MM
	L40989	Arruela	1		TK= 1.35MM
	L40990	Arruela	1		TK= 1.40MM
	L40991	Arruela	1		TK= 1.45MM
	L40992	Arruela	1		TK= 1.5MM
	L40993	Arruela	1		TK= 1.55MM
	L40994	Arruela	1		TK= 1.6MM
	L40995	Arruela	1		TK= 0.9MM
	L40996	Arruela	1		TK= 0.95MM
	L55606	Calço	1		TK= 0.65MM
	L55607	Calço	1		TK= 0.70MM
	L55608	Calço	1		TK= 0.75MM
	L55610	Arruela	1		TK= 0.85MM
	L100592	Arruela	1		TK= 0.8MM
12	AL79794	Rolamento de Rolos cônicos	1		

CARCACA DE ARTICULACAO

PUBM1430 A.1

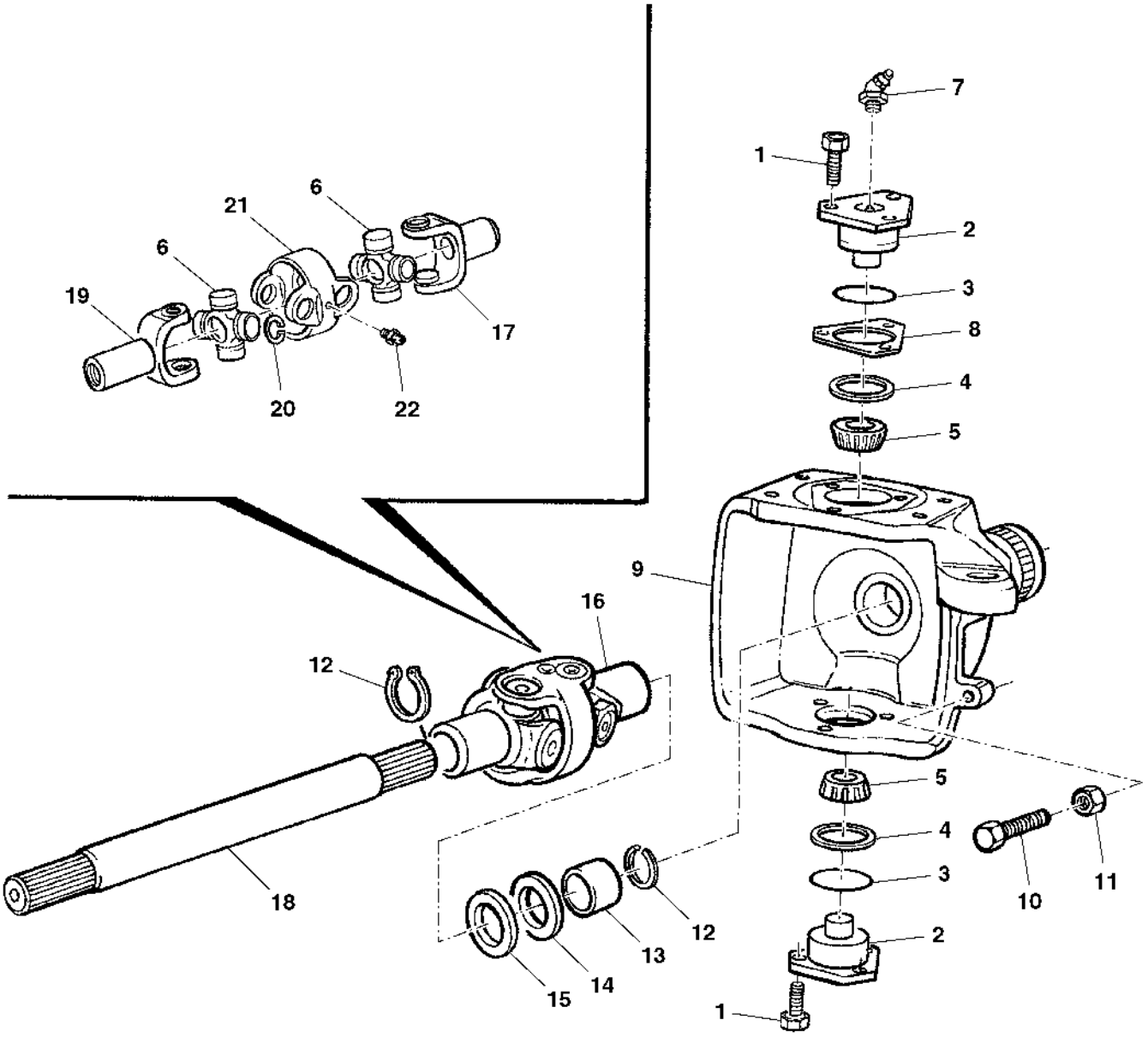

PUBM1430

Item	N pea	Descrio	Qtde	N srie	Notas
1	19M8011	Parafuso sextavado	12		
2	CQ27251	Eixo	4		
3	CQ50412	Anel o	4		
4	L55594	Tampa do rolamenTo	1		
5	CQ27250	Cone de rolamento	4		
6	DQ28725	Cruzeta	4		
7	L40552	Conexão de lubrificação	4		
8	L63127	Calço	2		TK= 0.2MM
	L63128	Calço	1		TK= 0.3MM
	L41006	Arruela	1		TK= 0.4MM
	L40075	Arruela	1		TK= 1.0MM
9	CQ27248	Carcaça	1		RH
	CQ27249	Carcaça	1		LH
10	CQ64646	Parafuso	2		
11	CQ27298	Porca	2		
12	CQ27243	Anel de pressão	2		
13	L60088	Bucha	2		
14	CQ27244	Vedação	2		
15	CQ27989	Vedação	2		
16	DQ31200	Ligação	2		
17	DQ28542	Comutador	1		
18	CQ50411	Eixo	2		
19	CQ50413	Comutador	1		
20	CQ64112	Anel de pressão	16		
21	DQ28540	Comutador	2		
22	DQ28539	Conexão de lubrificação	4		

CILINDRO DA DIRECAO

PUBM1436 A.1

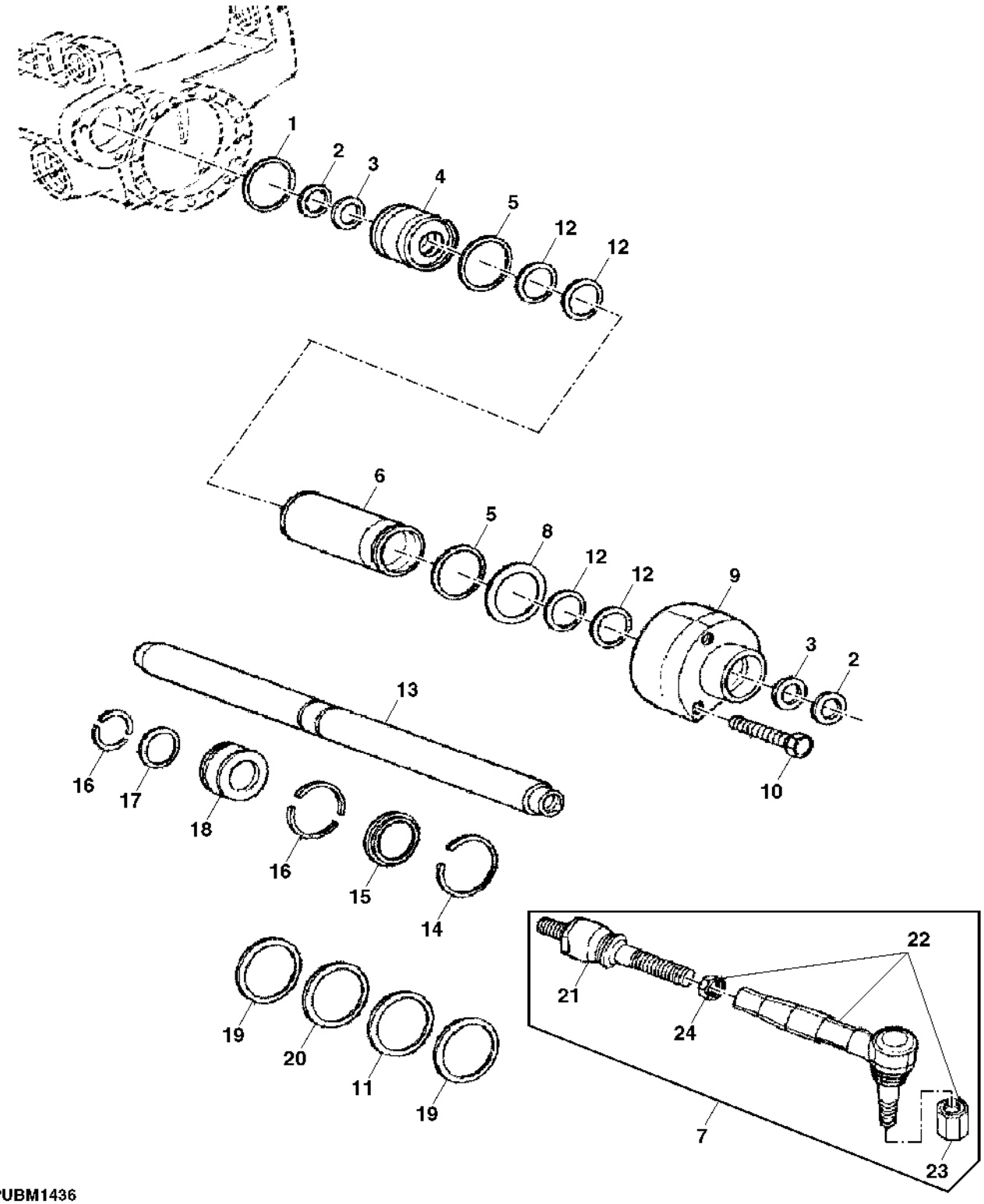

PUBM1436

Item	N pea	Descrio	Qtde	N srie	Notas
1	L40282	Anel o	1		
2	L41216	Vedação	2		
3	L41164	Vedação	2		
4	CQ64250	Guia	1		
5	L53888	Anel o	1		LAN641 75X81X3
	L40283	Anel o	1		LAN461 76X82X3
6	L40071	Camisa do cilindro hidr.	1		
7	DQ67132	Barra de direção	2		
8	L41171	Calço	1		TK= 0.5MM
	L41172	Calço	1		TK= 0.6MM
	L41173	Calço	1		TK= 0.7MM
	L41174	Calço	1		TK= 0.8MM
	L41175	Calço	1		TK= 0.9MM
9	CQ64251	Guia	1		
10	19M8122	Parafuso sextavado	5		
11	DQ64254	Vedação	1		
12	CQ64253	Guia do pistão cil hidr	4		
13	CQ27307	TiranTe	1		
14	CQ27308	Anel de pressão	1		
15	L40005	Arruela	1		
16	L40205	Anel	2		
17	L40284	Anel o	1		
18	CQ64249	Pistão	1		
19	CQ64252	Guia do pistão cil hidr	2		
20	DQ64254	Vedação	1		
21	DQ67133	Terminal da barra de direçã	2		
22	DQ67134	Terminal da barra de direçã	2		
23	14M5409	Porca	2		
24	CQ64111	Porca	1		

DIFERENCIAL E CARCACA DO EIXO DIANTEIRO

PUBM1386 A.1

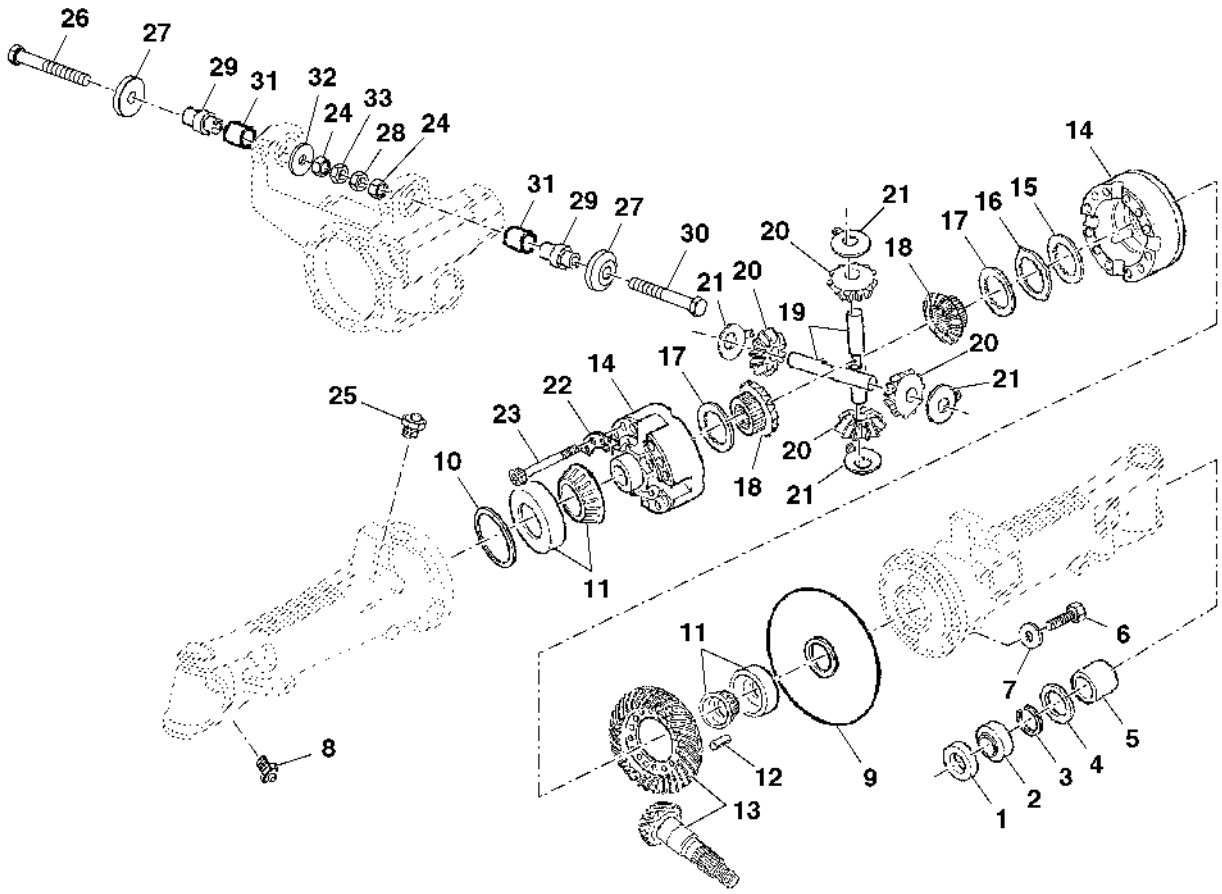

PUBM1386

Item	N pea	Descrio	Qtde	N srie	Notas
1	CQ29344	Chapa	2		
2	CQ27245	Vedação	2		
3	CQ27246	Anel de pressão	2		
4	CQ27244	Vedação	1		
5	L60088	Bucha	2		
6	19M7174	Parafuso sextavado	30		
7	L40274	Arruela	30		
8	CQ29345	Bocal	2		
9	L40273	Anel o	1		
10	L40272	Espaçador	1		TK= 1.2MM
	L40982	Arruela	1		
	L40983	Arruela	1		TK= 1.05MM
	L40984	Arruela	1		TK= 1.1MM
	L40985	Arruela	1		TK= 1.15MM
	L40987	Arruela	1		TK= 1.25MM
	L40988	Arruela	1		TK= 1.3MM
	L40989	Arruela	1		TK= 1.35MM
	L40990	Arruela	1		TK= 1.40MM
	L40991	Arruela	1		TK= 1.45MM
	L40992	Arruela	1		TK= 1.5MM
	L40993	Arruela	1		TK= 1.55MM
	L40994	Arruela	1		TK= 1.6MM
	L40995	Arruela	1		TK= 0.9MM
	L40996	Arruela	1		TK= 0.95MM
	L55606	Calço	1		TK= 0.65MM
	L55607	Calço	1		TK= 0.70MM
	L55608	Calço	1		TK= 0.75MM
	L55610	Arruela	1		TK= 0.85MM
11	JD37087	Rolamento de Rolos cônicos	2		
12	34M7135	Pino elástico	4		
13	DQ27253	Coroa e pinhão	1		
14	AL38020	Diferencial	1		
15	L40003	Disco com estriado interno	8		
16	CQ27730	Disco com estriado externo	AR		TK= 1.2MM
	L35577	Disco com estriado externo	AR		TK= 1.3MM
	L62420	Disco com estriado externo	AR		TK= 1.4MM
17	L40130	Disco com estriado interno	2		TK= 3.2MM
18	CQ27234	EngrEnagem de corrEnte	2		
19	L39983	Eixo com diferencial	2		
20	L101698	Coroa	4		
21	L40253	Arruela	4		
22	L40254	Setor	4		
23	19M8119	Parafuso	12		
24	L204993	Porca de segurança	2		TK= 17 MM
25	AL32877	RespiRo	1		
26	19M7921	Parafuso sextavado	1		
27	L78006	Espaçador	2		
28	A31870	Porca de segurança	AR		
29	L114874	Pino fixador	2		
30	19M7907	Parafuso	1		
31	CQ45134	Bucha	2		
32	L78009	Arruela	1		
33	L41005	Calço	2		TK= 0.1MM
	L41004	Calço	1		TK= 0.2MM
	L41003	Calço	1		TK= 0.3MM
	L101689	Calço	1		TK= 0.45MM
	L41001	Calço	1		TK= 0.5MM
	L41000	Calço	1		TK= 0.6MM
	L112212	Arruela	1		TK= 0.7MM
	L40999	Arruela	1		TK= 0.8MM
	L112214	Arruela	1		TK= 0.85MM
	L112215	Arruela	1		TK= 0.9MM
	L40998	Arruela	1		TK= 1.0MM
	L112217	Arruela	1		TK= 1.1MM
	L112218	Arruela	1		TK= 1.15MM

CARCACA DO EIXO DIANTEIRO

PUBM0952 A.1

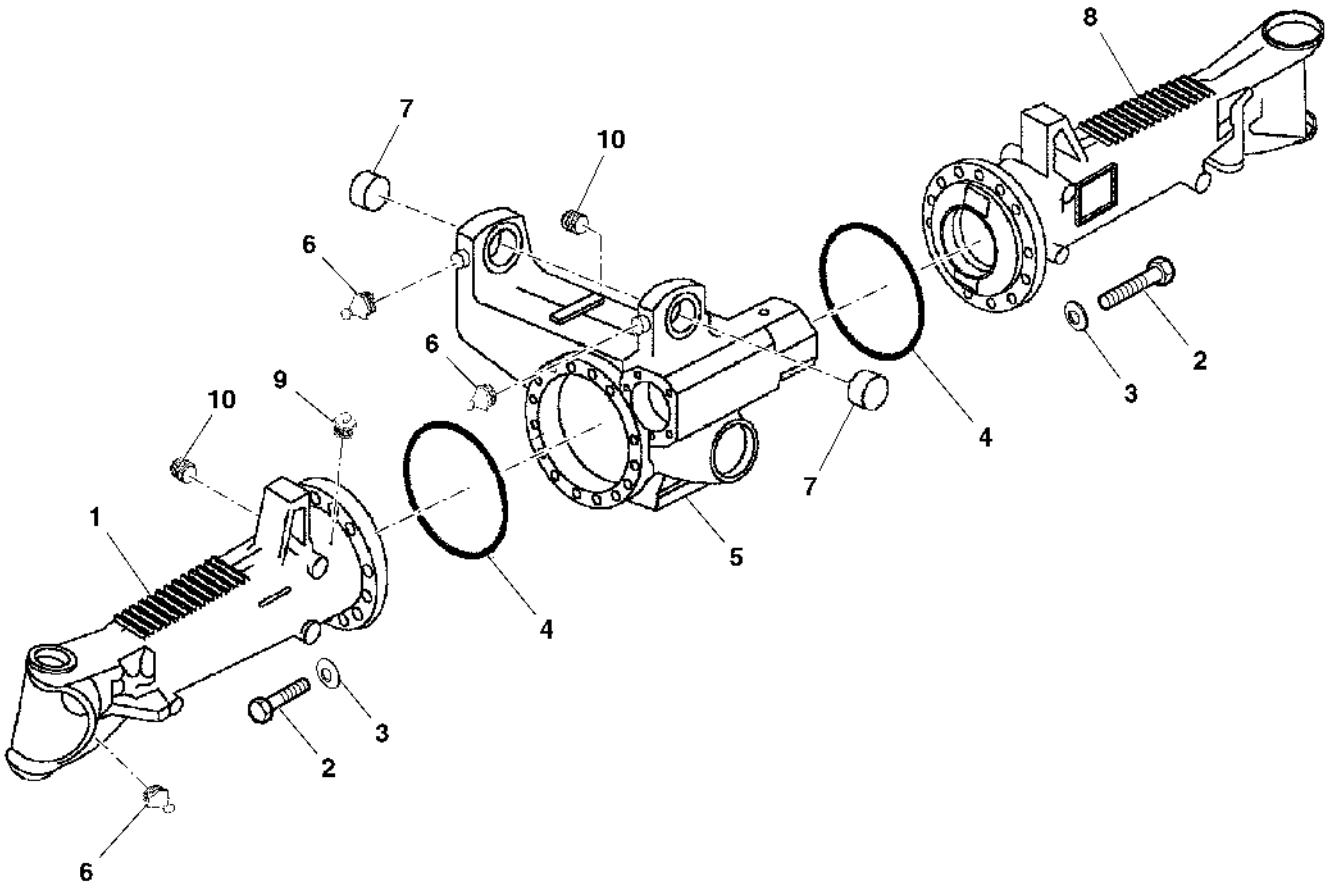

PUBM0952

Item	N pea	Descrio	Qtde	N srie	Notas
1	CQ64245	Ponte	1		
2	19M7174	Parafuso sextavado	30		
3	L40274	Arruela	30		
4	L40273	Anel o	2		
5	CQ64248	Carcaça	1		
6	CQ29345	Bocal	2		
7	CQ45134	Bucha	2		
8	CQ64246	Ponte	1		
9	AL32877	RespiRo	1		
10	CQ27241	Plugue	2		

CARCACA DA ARTICULACAO E PLANETARIA

PUBM1434 A.1

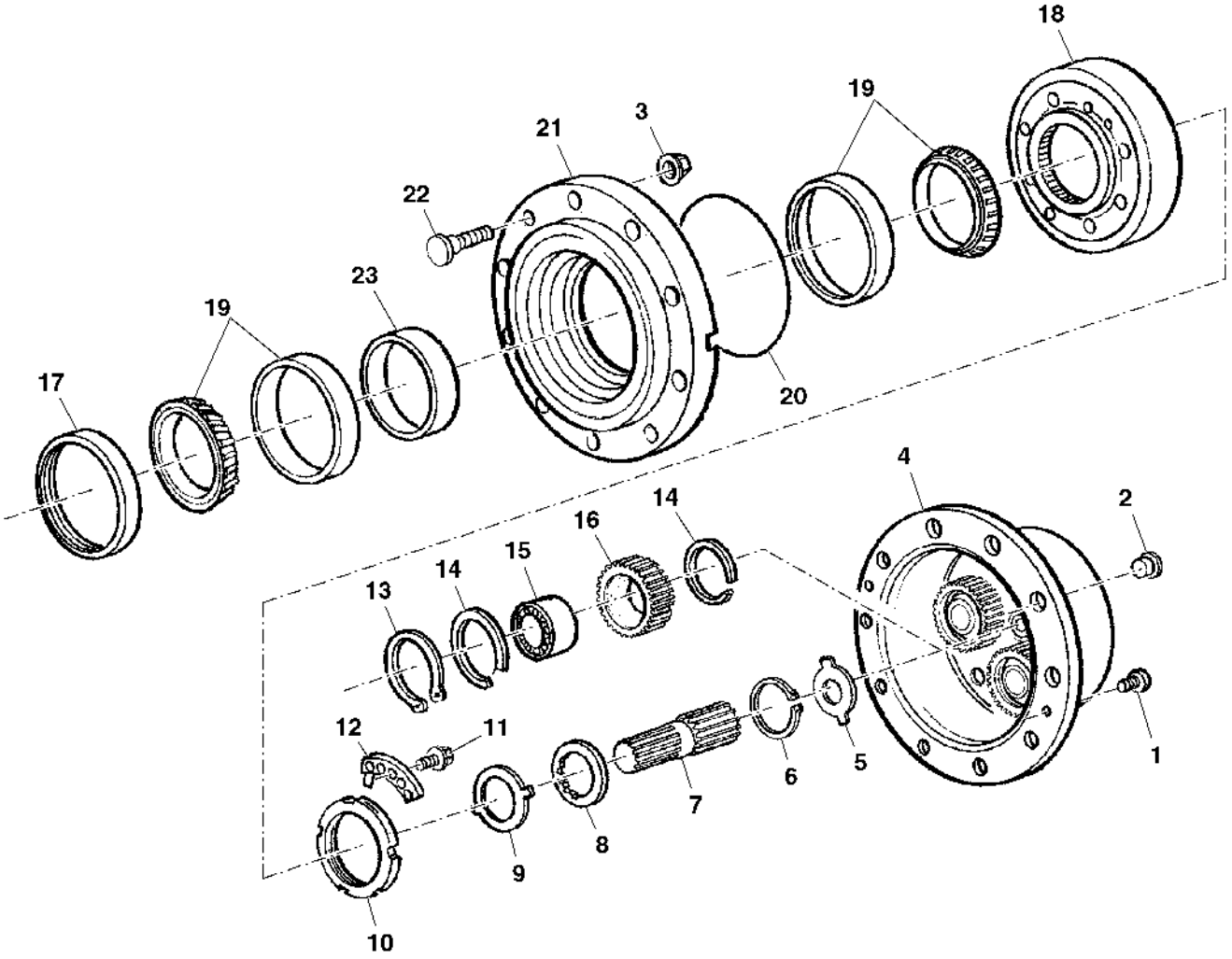

PUBM1434

Item	N pea	Descrio	Qtde	N srie	Notas
1	CQ64114	Parafuso	4		
2	CQ27242	Plugue	2		
3	DQ20973	Porca com flange	16		
4	CQ72046	Porta-Planetários	2		
5	L39997	Arruela	1		TK= 1.5MM
	L55602	Arruela	1		TK= 1.7MM
	L40121	Arruela	1		TK= 2.0MM
	L55603	Arruela	1		TK= 2.2MM
	L41008	Arruela	1		TK= 2.5MM
	CQ27305	Arruela	1		TK= 2.7MM
	L41170	Arruela	1		TK= 3.0MM
6	CQ29407	Anel	2		
7	CQ27302	Eixo	2		
8	CQ29406	Arruela de encosto	2		
9	T82565	Arruela de encosto	2		
10	T116822	Porca	2		
11	19M7902	Parafuso	4		
12	T116827	Arruela	4		
13	40M4624	Anel de pressão	8		
14	L41159	Anel de pressão	16		
15	JD10250	Rolamento cilíndRico	8		
16	CQ29408	EngrEnagem de corrEnte	8		
17	AL200971	Vedação	2		
18	CQ27301	Coroa	2		
19	JD10249	Rolamento de Rolos cônicos	4		
20	L40281	Anel o	2		
21	L41928	Cubo	2		
22	CQ49408	Parafuso	16		
23	CQ27271	Espaçador	1		TK= 14.089MM
	CQ27272	Espaçador	1		TK= 14.414MM
	CQ27273	Espaçador	1		TK= 14.139MM
	CQ27274	Espaçador	1		TK= 14.164MM
	CQ27275	Espaçador	1		TK= 14.189MM
	CQ27276	Espaçador	1		TK= 14.214MM
	CQ27277	Espaçador	1		TK= 14.239MM
	CQ27278	Espaçador	1		TK= 14.264MM
	CQ27279	Espaçador	1		TK= 14.289MM
	CQ27280	Espaçador	1		TK= 14.314MM
	CQ27281	Espaçador	1		TK= 14.339MM
	CQ27282	Espaçador	1		TK= 14.364MM
	CQ27283	Espaçador	1		TK= 14.389MM
	CQ27284	Espaçador	1		TK= 14.414MM
	CQ27285	Espaçador	1		TK= 14.439MM
	CQ27286	Espaçador	1		TK= 14.464MM
	CQ27287	Espaçador	1		TK= 14.489MM
	CQ27288	Espaçador	1		TK= 14.514MM
	CQ27289	Espaçador	1		TK= 14.539MM
	CQ27290	Espaçador	1		TK= 14.564MM
	CQ27291	Espaçador	1		TK= 14.589MM
	CQ27292	Espaçador	1		TK= 14.619MM
	CQ27293	Espaçador	1		TK= 14.639MM
	CQ27294	Espaçador	1		TK= 14.664MM
	CQ27295	Espaçador	1		TK= 14.689MM
	CQ27296	Espaçador	1		TK= 14.714MM

SUPORTE DA BARRA DE TRACAO

PUBM1493 A.1

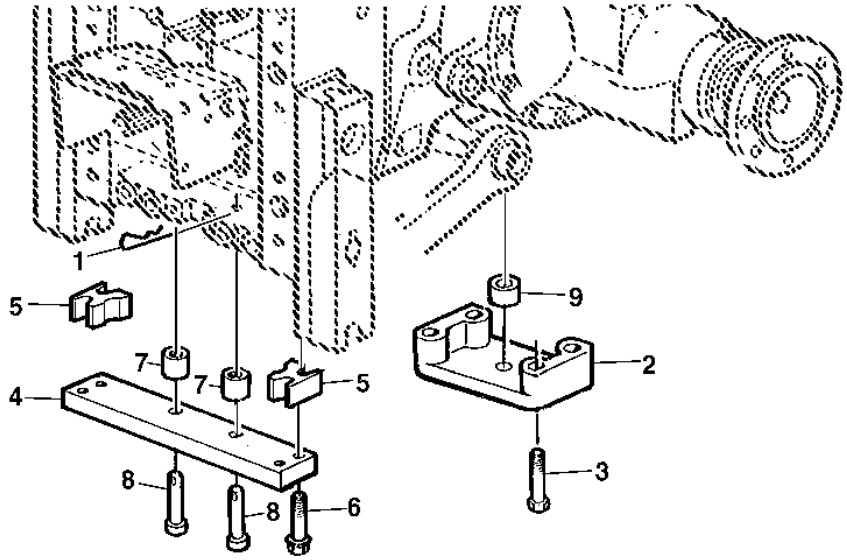

PUBM1493

Item	*N pea*	*Descrio*	*Qtde*	*N srie*	*Notas*
1	L18955	Pino de engate ráPido	2		
2	L37226	Suporte	1		
3	19M7720	Parafuso sextavado	4		
4	L76895	Espaçador	1		
5	L101177	Espaçador	2		
6	19M7845	Parafuso	4		
7	L77331	Bucha	2		
8	L60404	Pino fixador	2		
9	R95612	Bucha	1		

BARRA DE TRACAO

PUBM1495 A.1

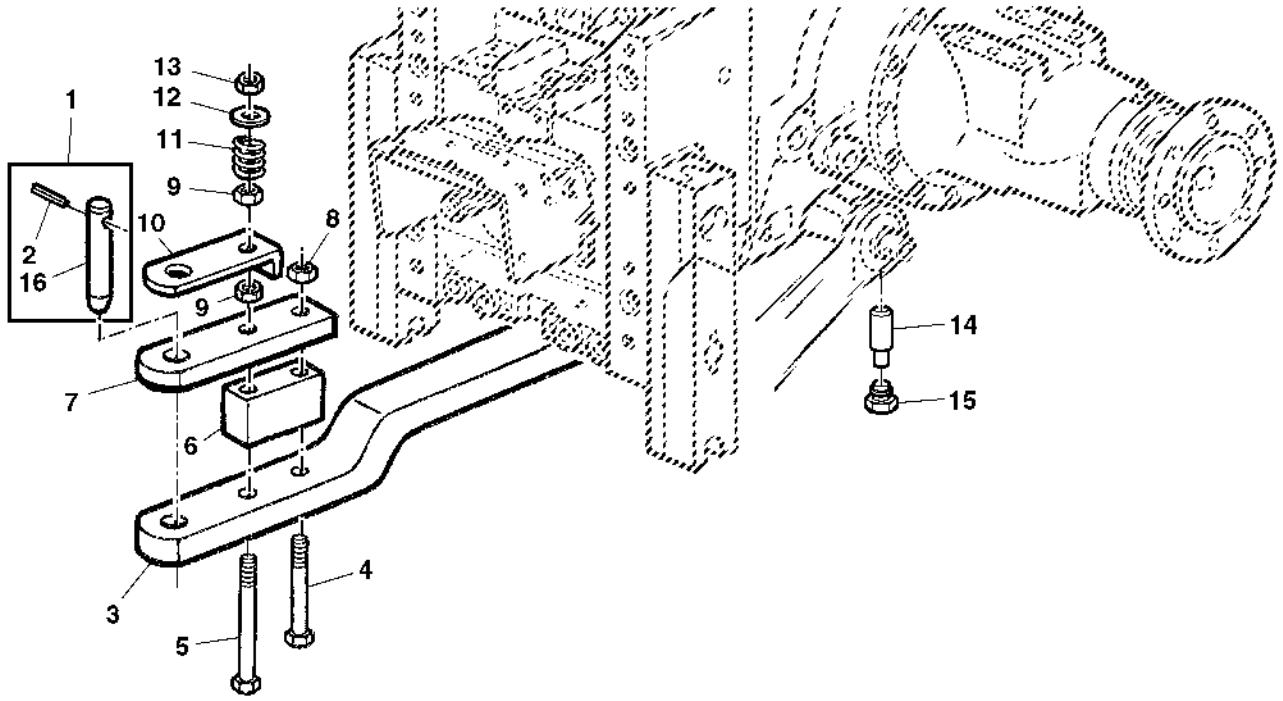

PUBM1495

Item	*N pea*	*Descrio*	*Qtde*	*N srie*	*Notas*
1	DQ34064	Pino	1		LGTH= = 247.5MM
	DQ34065	Pino	1		LGTH= = 174.5MM
2	CQ31233	Pino elástico	1		12X90
3	L114953	Barra de tração	1		LGTH= = 1145MM
	L203949	Barra de tração	1		LGTH= = 995MM
4	CQ31202	Parafuso sextavado	1		
5	CQ31207	Parafuso sextavado	1		
6	L79894	Correia	1		
7	L78501	Correia	1		
8	CQ31201	Porca	1		M18X2.5
9	14M7276	Porca	2		M16X2
10	CQ27851	Suporte	1		
11	L79149	Mola	1		
12	24M7318	Arruela	1		
13	14M7260	Porca	1		
14	L37225	Pino fixador	1		
15	L37224	Adaptador	1		
16	CQ33966	Pino	1		LGTH= = 247.5MM
	CQ33967	Pino	1		LGTH= = 174.5MM

CAIXA DE FERRAMENTAS

PUBM1714 A.1

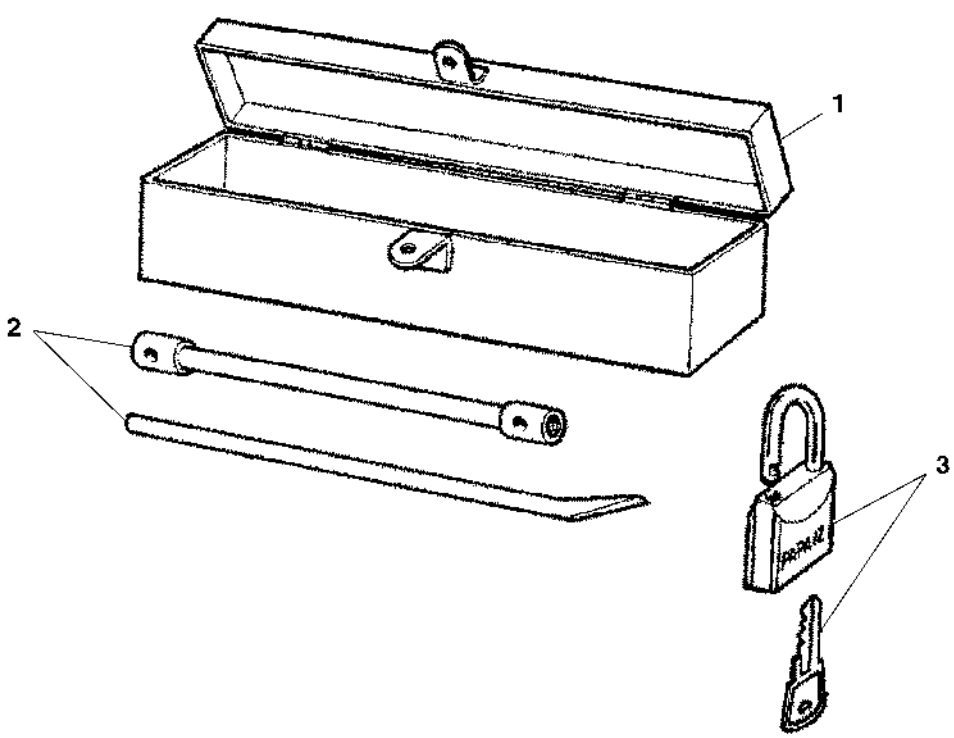

PUBM1714

Item	*N pea*	*Descrio*	*Qtde*	*N srie*	*Notas*
1	AL203642	Caixa de ferramentas	1		
2	DQ64777	Ferramenta	2		
3	DQ04397	Fechadura	1		

SOPORTE - CAIXA DE FERRAMENTAS

PUBM1453 A.1

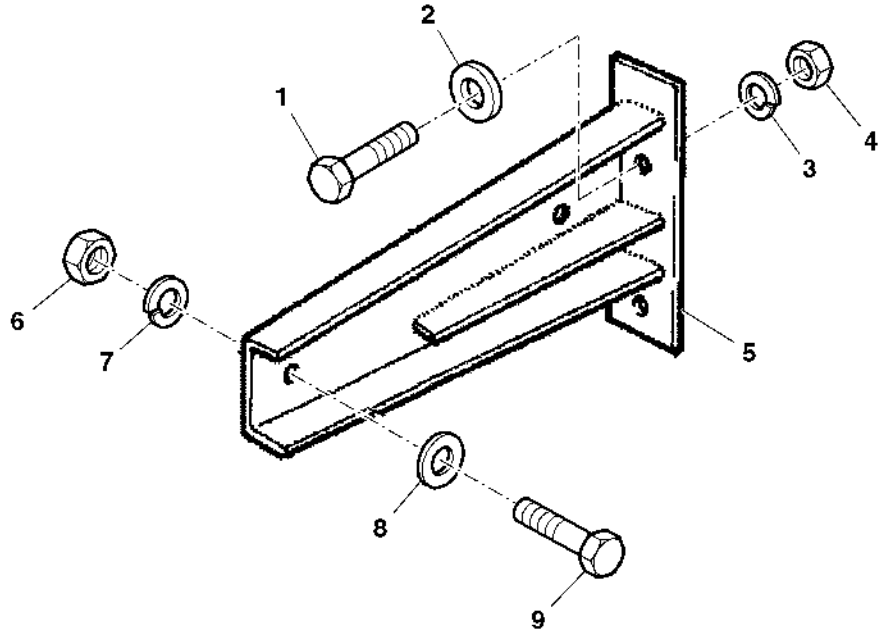

PUBM1453

Item	*N pea*	*Descrio*	*Qtde*	*N srie*	*Notas*
1	19M7169	Parafuso sextavado	2		
2	24M7101	Arruela	2		
3	12M7066	Arruela de pressão	2		
4	14M7140	Porca	2		
5	DQ58532	Suporte	1		
6	14M7029	Porca	2		
7	12M7065	Arruela de pressão	2		
8	24M7207	Arruela	2		
9	19M7139	Parafuso sextavado	2		

PLUGS DE PLASTICO E ABRACADEIRAS

PUBM1383 A.1

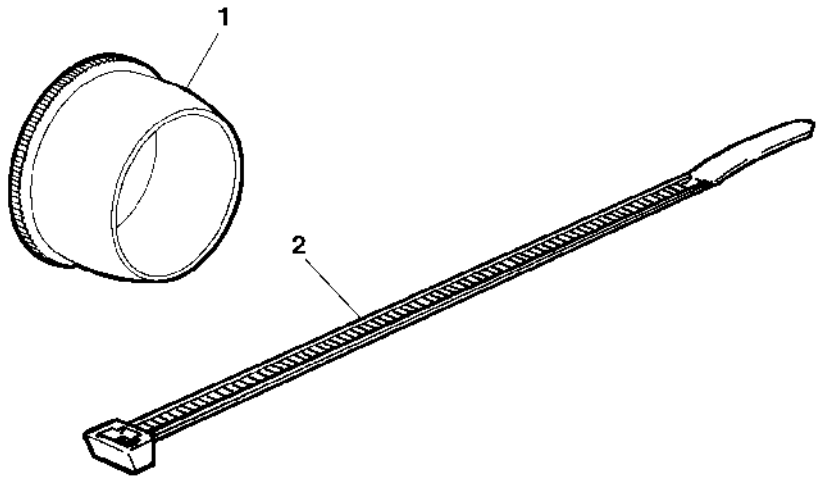

PUBM1383

Item	*N pea*	*Descrio*	*Qtde*	*N srie*	*Notas*
1	99M7043	Plugue	AR		OD= 7.0MM
	99M7016	Plugue	AR		OD= 9.0MM
	99M7015	Plugue	AR		OD= 11.0MM
	99M7095	Plugue	AR		OD= 13.0MM
	99M7009	Plugue	AR		OD= 14.5MM
	99M7098	Plugue	AR		OD= 6, 0MM
	99M7057	Plugue	AR		OD= 18.0MM
	99M7115	Plugue	AR		OD= 22.4MM
	99M7130	Plugue	AR		OD= 29.0MM
2	R44302	Cinta	AR		LGTH= 190MM
	H77698	Cinta	AR		LGTH= 360MM
	L41858	Cinta	AR		LGTH= 360MM
	CQ03768	Braçadeira	AR		LGTH= 230MM
	CQ28556	Correia	AR		

ADESIVIO

PUBM1673 A.1

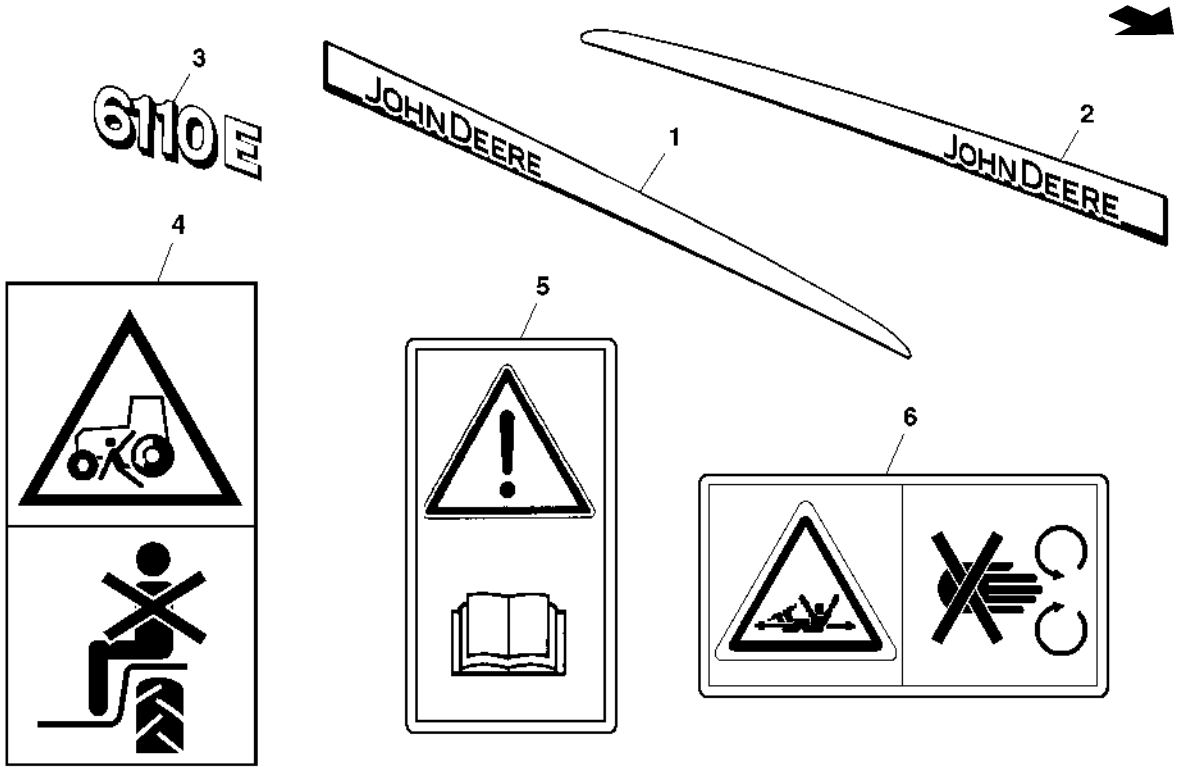

PUBM1673

Item	*N pea*	*Descrio*	*Qtde*	*N srie*	*Notas*
1	L170996	Etiqueta	1		RH
2	L170995	Etiqueta	1		LH
3	L205756	Etiqueta	1		6110E RH
	L205757	Etiqueta	1		6110E LH
4	L64996	Etiqueta	1		
5	CC40740	Etiqueta	1		
6	H151673	Etiqueta	1		NLA

PARALAMAS DIANTEIROS

LX001909 A.1

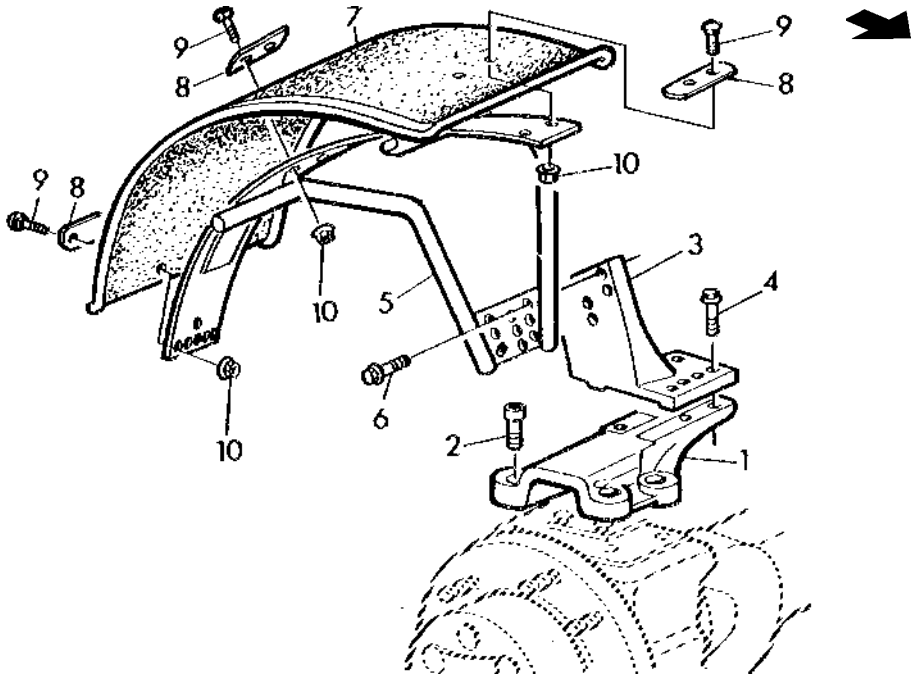

LX 001909

Item	*N pea*	*Descrio*	*Qtde*	*N srie*	*Notas*
1	L165957	Base	2		
2	19M8653	Parafuso	8		
3	L114160	Apoio	1		RH
	L114159	Apoio	1		LH
4	19M7791	Parafuso	4		
5	AL69320	Suporte	1		RH
	AL69331	Suporte	1		LH
6	19M7790	Parafuso	6		
7	MN10384	Pára-lama	2		
8	L27099	Correia	6		
9	03M7264	Parafuso	12		
10	14M7296	Porca com flange	12		

Kit de Para-lamas Dianteiros, MFWD

PUBM2933 B.1

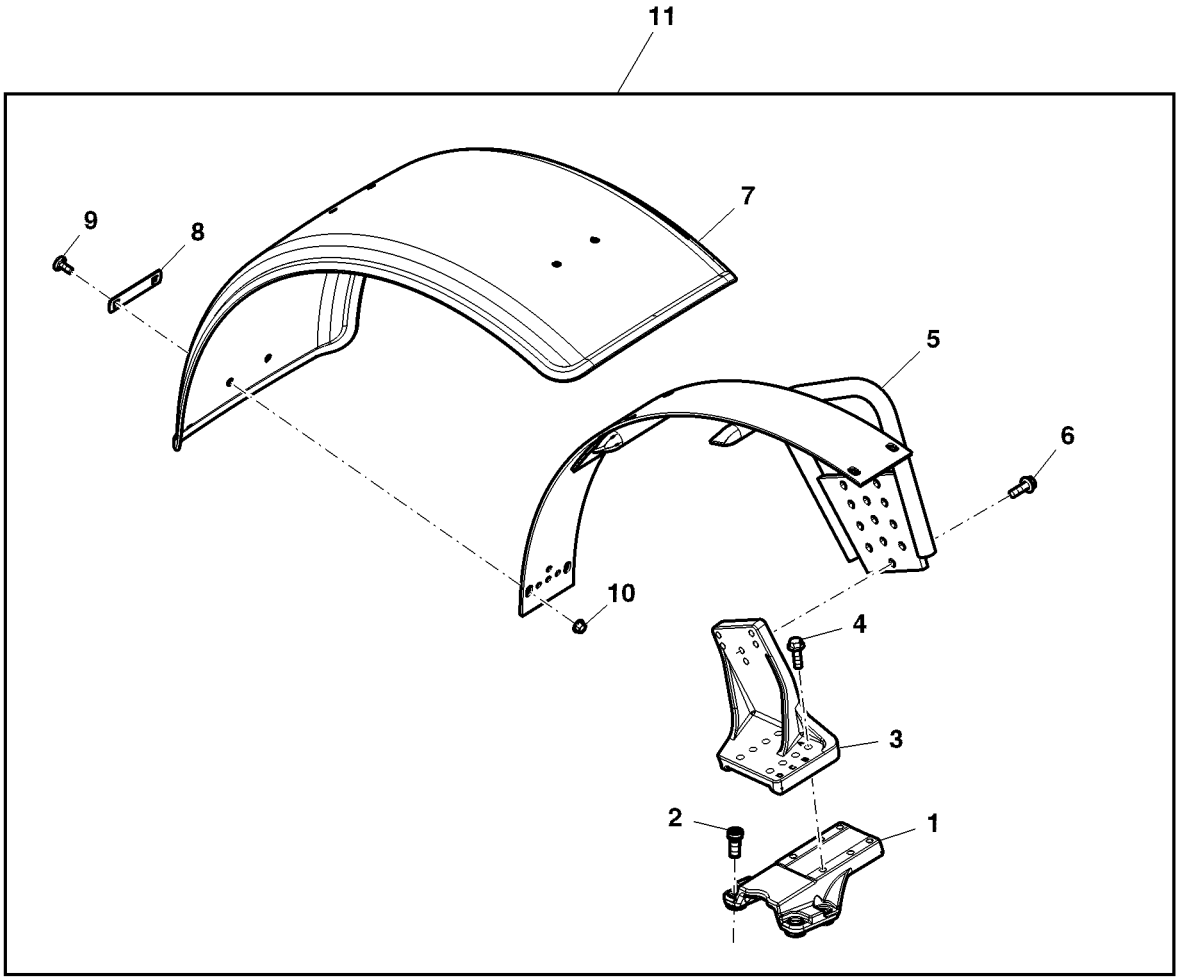

PUBM2933

Item	N pea	Descrio	Qtde	N srie	Notas
1	L165957	Base	2		
2	19M8653	Parafuso	8		
3	L114160	Apoio	1		RH
	L114159	Apoio	1		LH
4	19M7791	Parafuso	4		
5	AL69320	Suporte	1		RH
	AL69331	Suporte	1		LH
6	19M7790	Parafuso	6		
7	MN10384	Pára-lama	2		
8	L27099	Correia	6		
9	03M7264	Parafuso	12		
10	14M7296	Porca com flange	12		
11	PS630000	Pára-lama	1		FI

Peso da Roda Traseira, Kit

PUBM2934 A.1

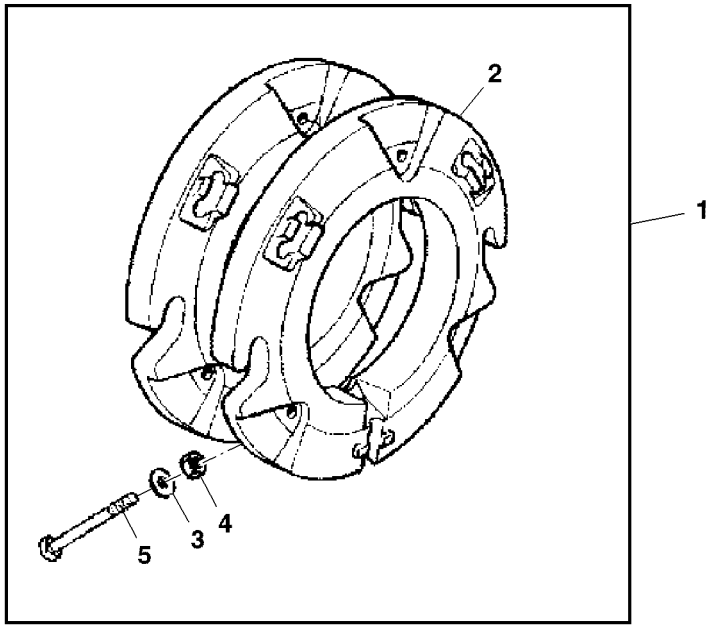

PUBM2934

Item	*N pea*	*Descrio*	*Qtde*	*N srie*	*Notas*
1	PS630007	Contrapeso	1		FI
2	L28230	Peso	2		38.5 Kg
3	24M7049	Arruela	AR		
4	14M7142	Porca	AR		
5	CQ27128	Parafuso	2		

Kit, Rear Wheel Weight

PUBM3075 A.1

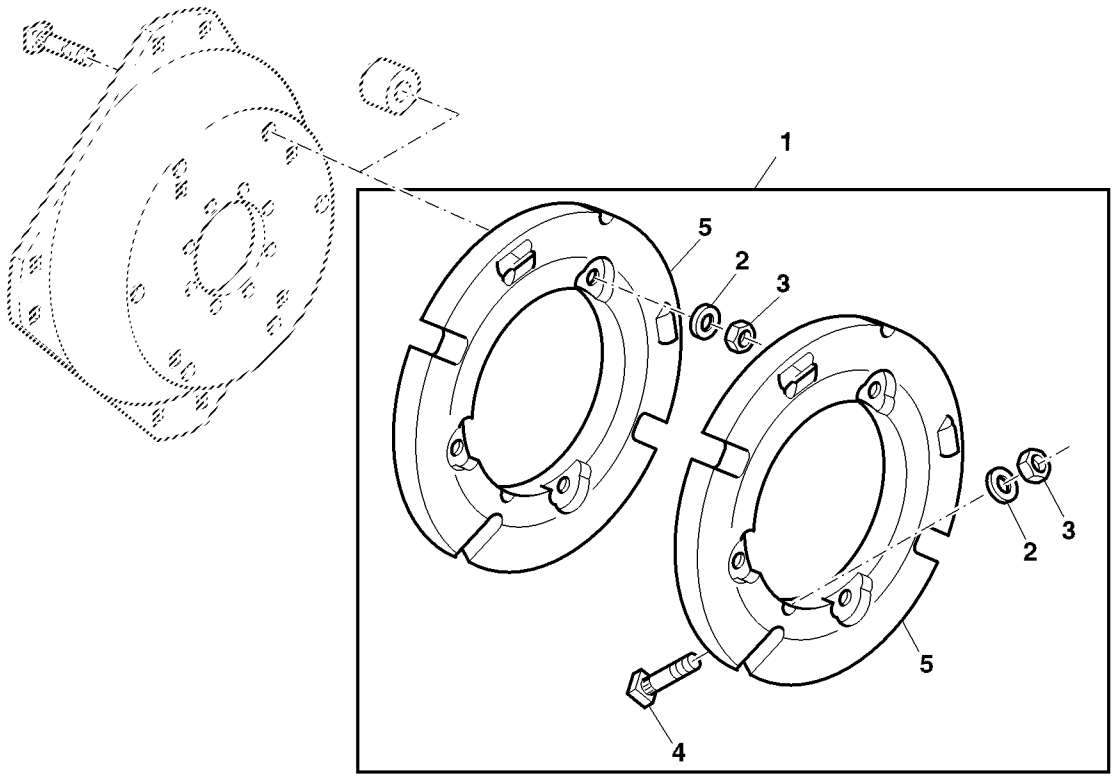

PUBM3075

Item	*N pea*	*Descrio*	*Qtde*	*N srie*	*Notas*
1	PS630006	Contrapeso	1		FI Kit
2	24M7049	Arruela	12		
3	14M7142	Porca	1		
4	CQ26402	Parafuso	1		
5	L28228	Peso	1		55kg

Front Weight Kit

PUBM3073 A.1

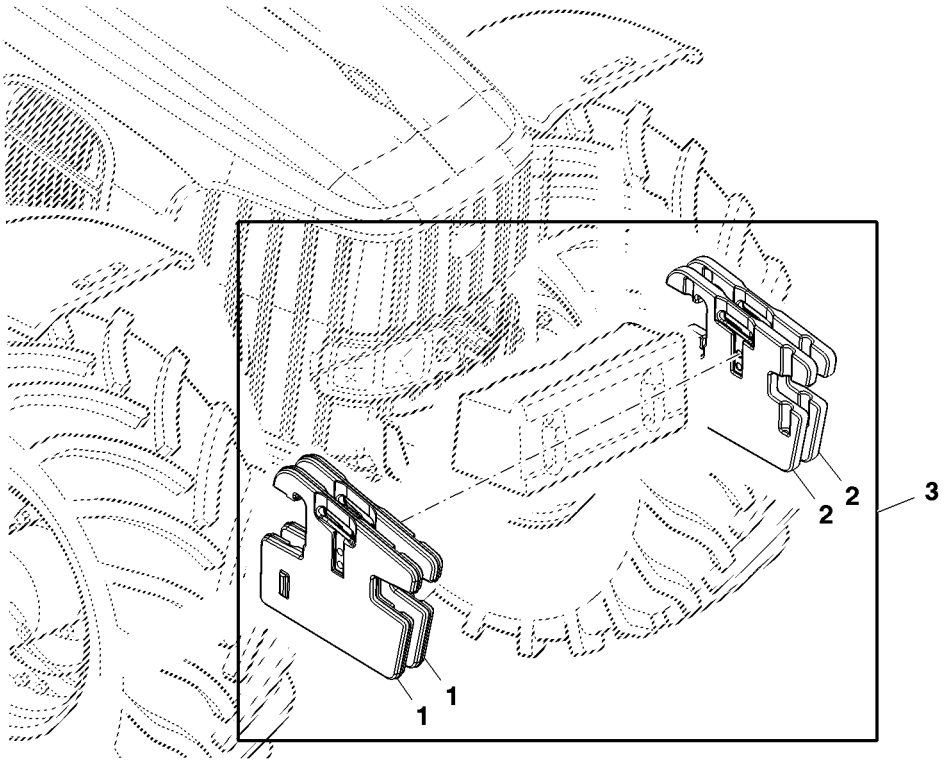

PUBM3073

Item	*N pea*	*Descrio*	*Qtde*	*N srie*	*Notas*
1	L38450	Peso	1		50kg, RH
2	L38449	Peso	1		50kg, RH
3	PS630005	Contrapeso	1		50kg, Kit

Quik-Tatch Front Weights Mounting Parts, Kit

PUBM3074 A.1

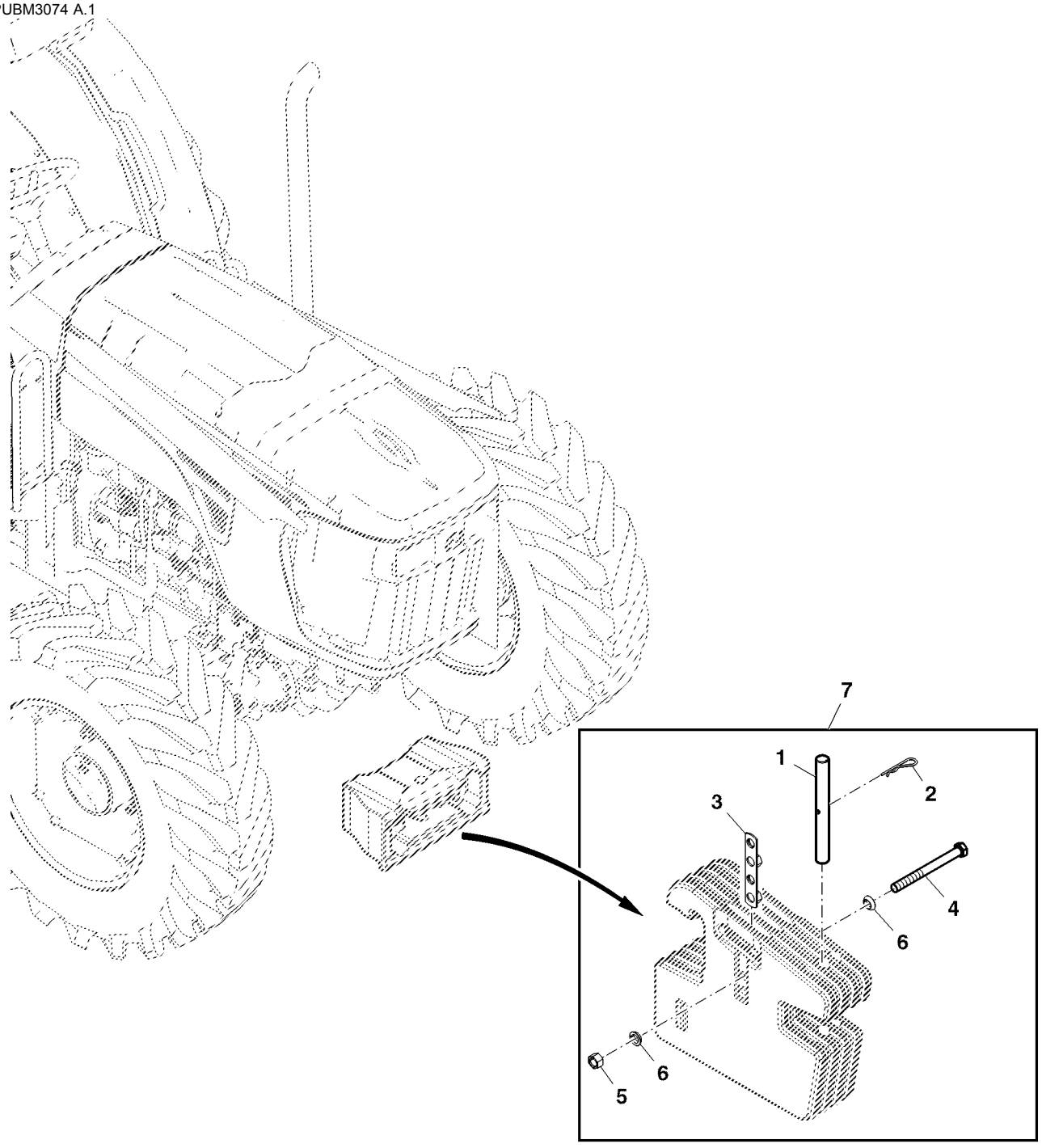

PUBM3074

Item	N pea	Descrio	Qtde	N srie	Notas
1	T32146	Pino fixador	2		
2	L18955	Pino de engate ráPido	2		
3	DQ70291	RetentoR	3		
4	19M8485	Parafuso sextavado	1		(A)
	19M7882	Parafuso	1		(B)
	19M9024	Parafuso sextavado	1		(C)
	19M8976	Parafuso sextavado	1		(D)
	19M9426	Parafuso sextavado	3		(E)
5	14M7276	Porca	AR		
6	12M7044	Arruela de pressão	2		
7	PS630018	Conjs prontos p/carregamen.	1		FI Kit

(A) Use With Counter Weight 2

(B) Use With Counter Weight 4

(C) Use With Counter Weight 6

(D) Use With Counter Weight 8

(E) Use com Mais de 8 Pesos Dianteiros

Para-lama Traseiro

PUBM2852 A.1

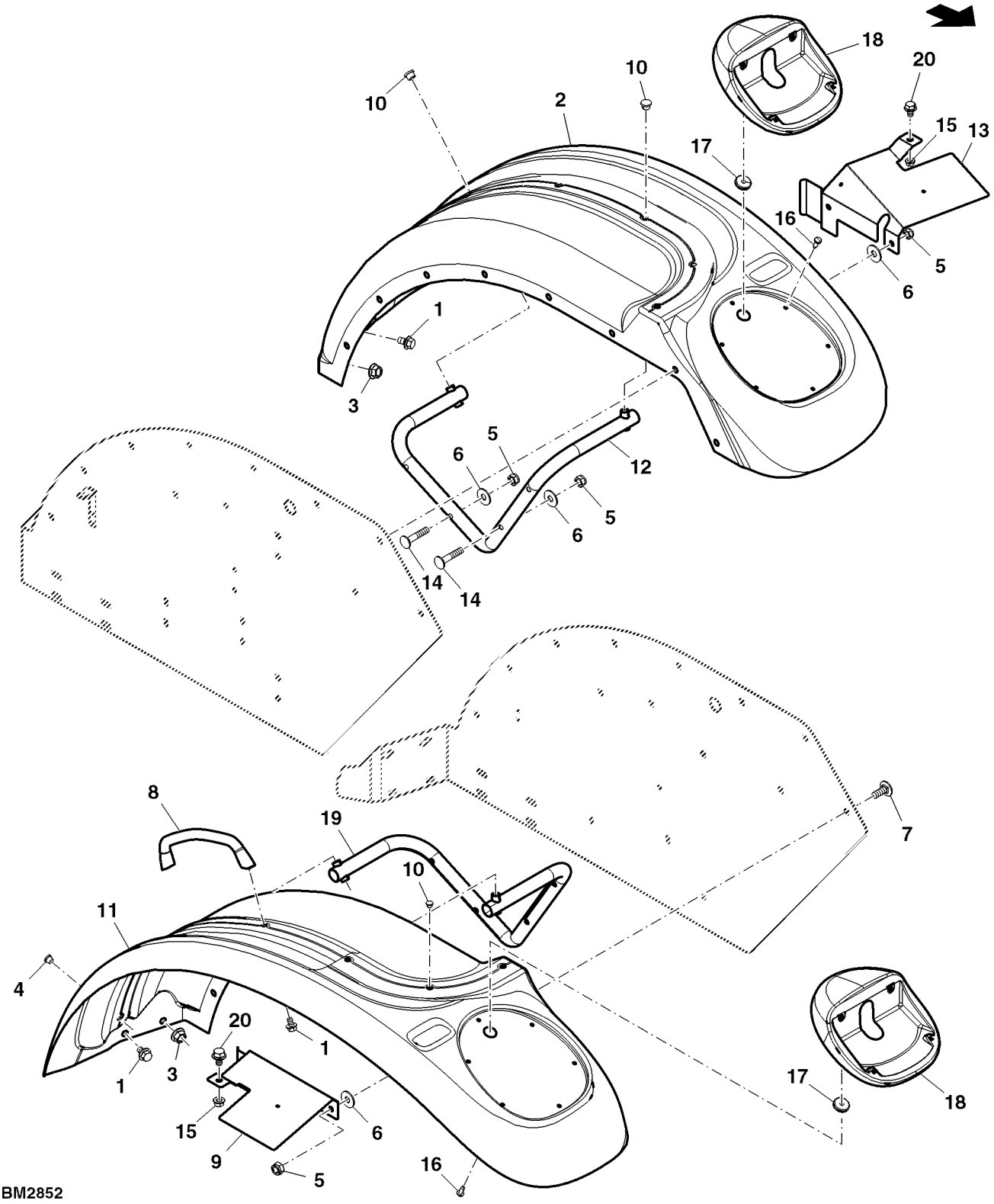

PUBM2852

Item	N pea	Descrio	Qtde	N srie	Notas
1	19M7783	Parafuso	5		
2	NF100035	Pára-lama	1		RH
3	14M7296	Porca com flange	2		
4	99M7107	Plugue	6		
5	14M7296	Porca com flange	15		
6	24M7136	Arruela	16		
7	03M7084	Parafuso	10		
8	SU21679	Alavanca	1		
9	L206815	Blindagem	1		
10	19M7808	Parafuso	4		
11	NF100034	Pára-lama	1		LH
12	SJ11167	Apoio	1		
13	L206816	Blindagem	1		
14	03M7463	Parafuso	8		
15	14M7298	Porca com flange	2		
16	37M7337	Parafuso	12		
17	CQ02164	Passa-fio	2		
18	NF100975	Suporte	2		
19	SJ11169	Apoio	1		
20	19M7864	Parafuso	6		

Índice pictrico por seo

PUBM1741 A.1

1-	386
2-	388
3-	390
4-	392
5-	394
6-	396
7-	398
8-	400
9-	402

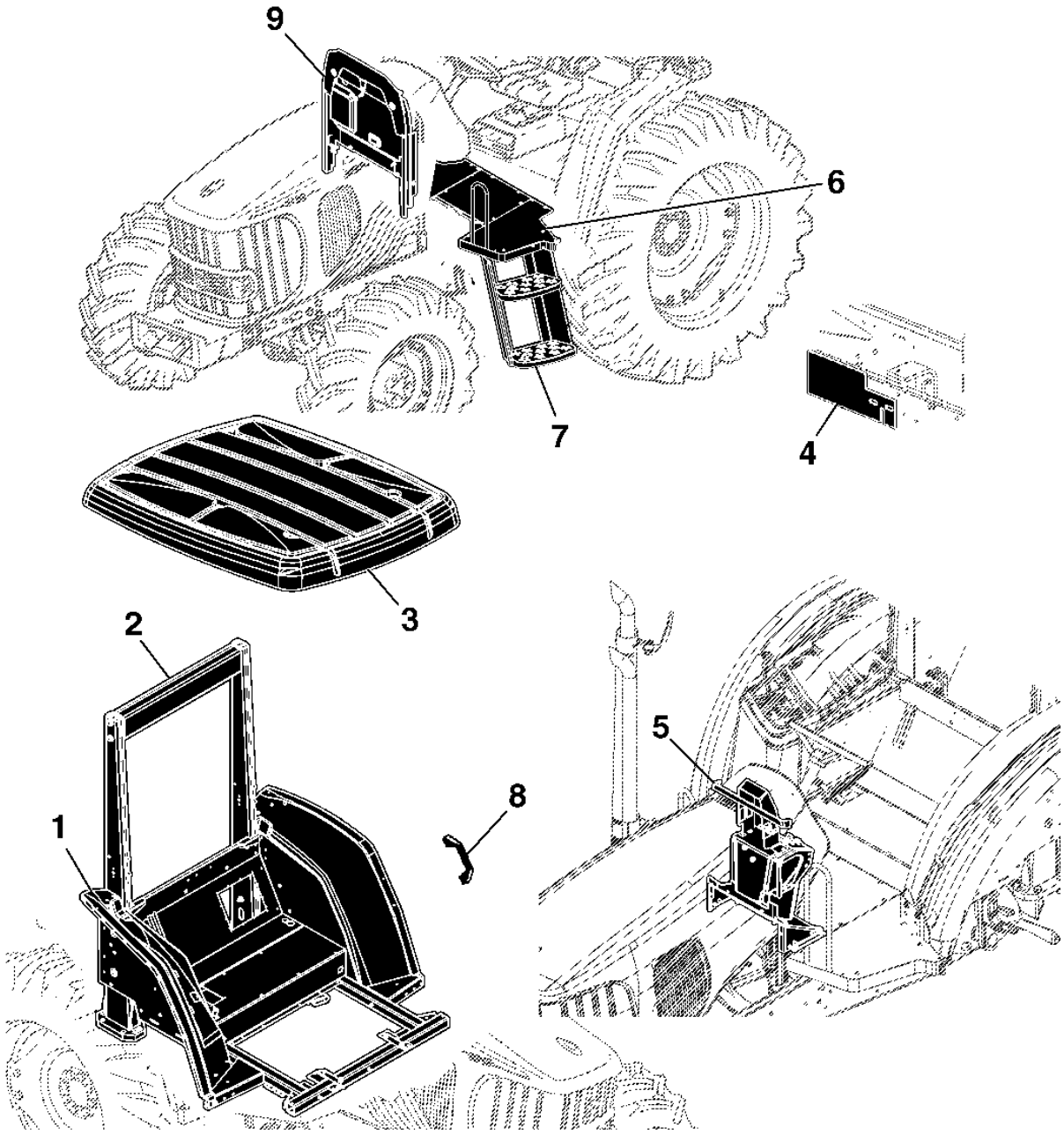

PUBM1741

Índice pictrico por seo

PUBM3009 A.1

14-	410
15-	412
16-	416
17-	418
19-	422
20-	424
21-	425
23-	427
31-	442
32-	444
33-	445
35-	414

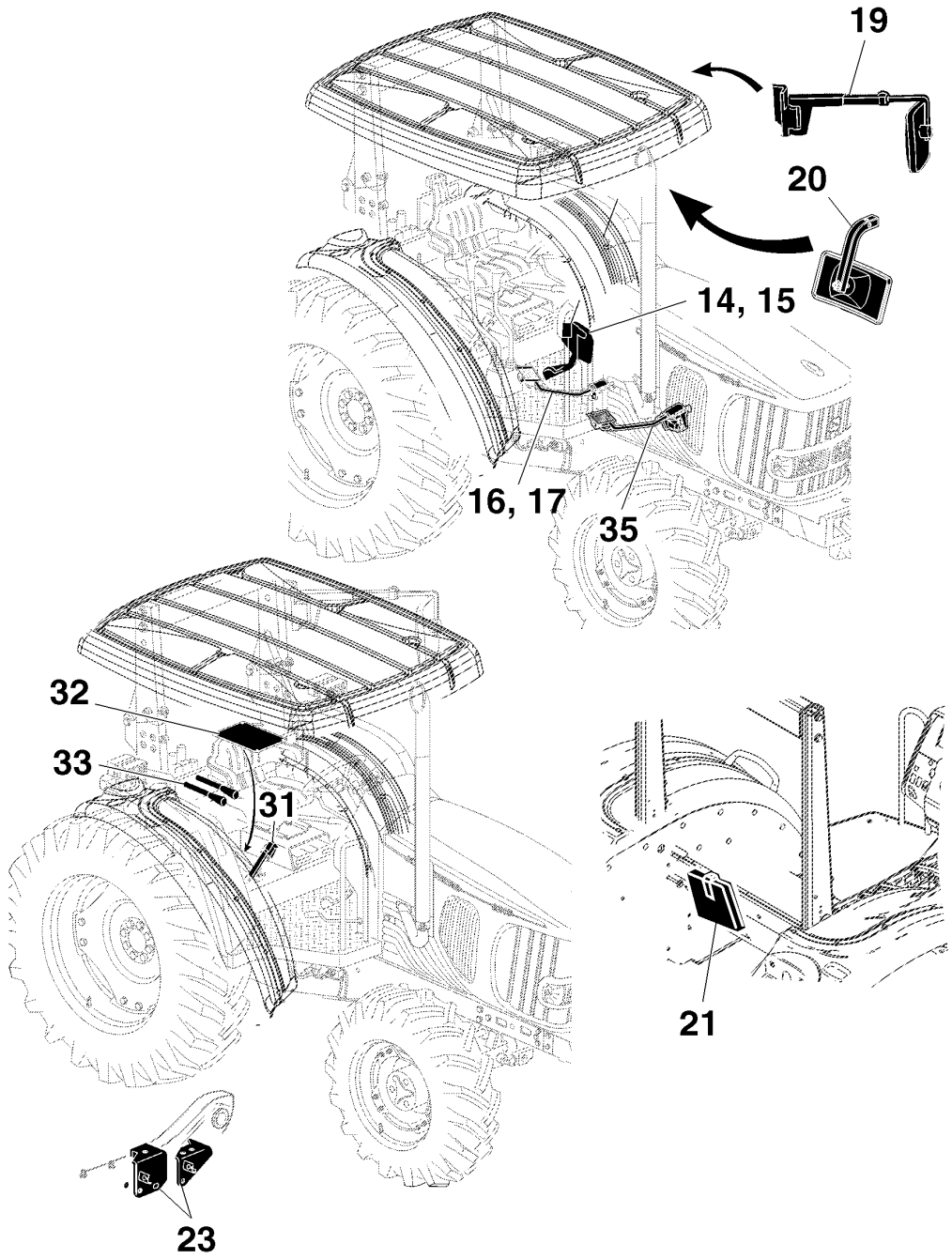

PUBM3009

Índice pictrico por seo

PUBM1743 A.1

10-	404
11-	406
12-	408
13-	409
18-	420
22-	426
24-	428
25-	430
26-	432
27-	434
28-	436
29-	438
30-	440
34-	446

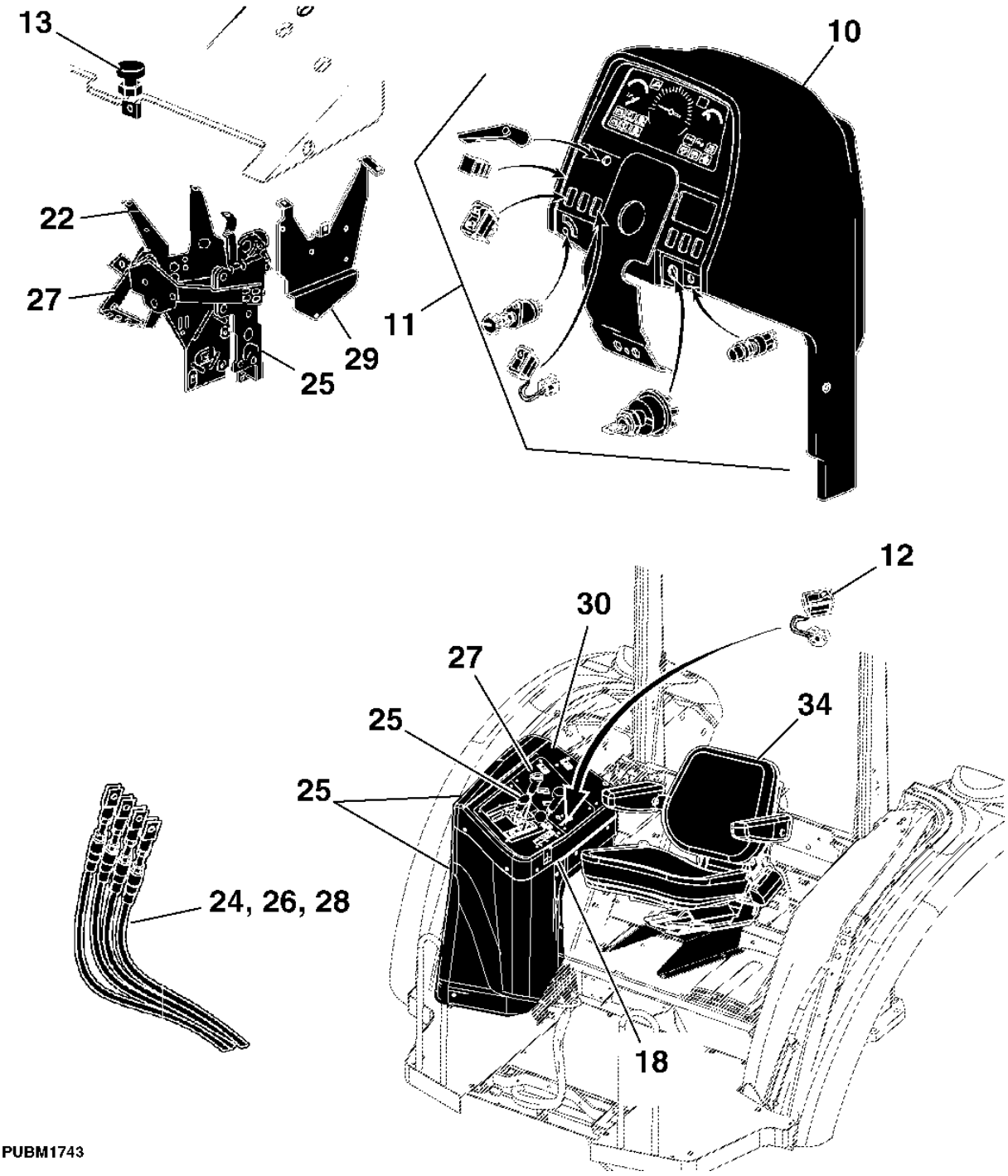

PUBM1743

ESTRURA DA PLATAFORMA DO OPERADOR

PUBM2853 A.1

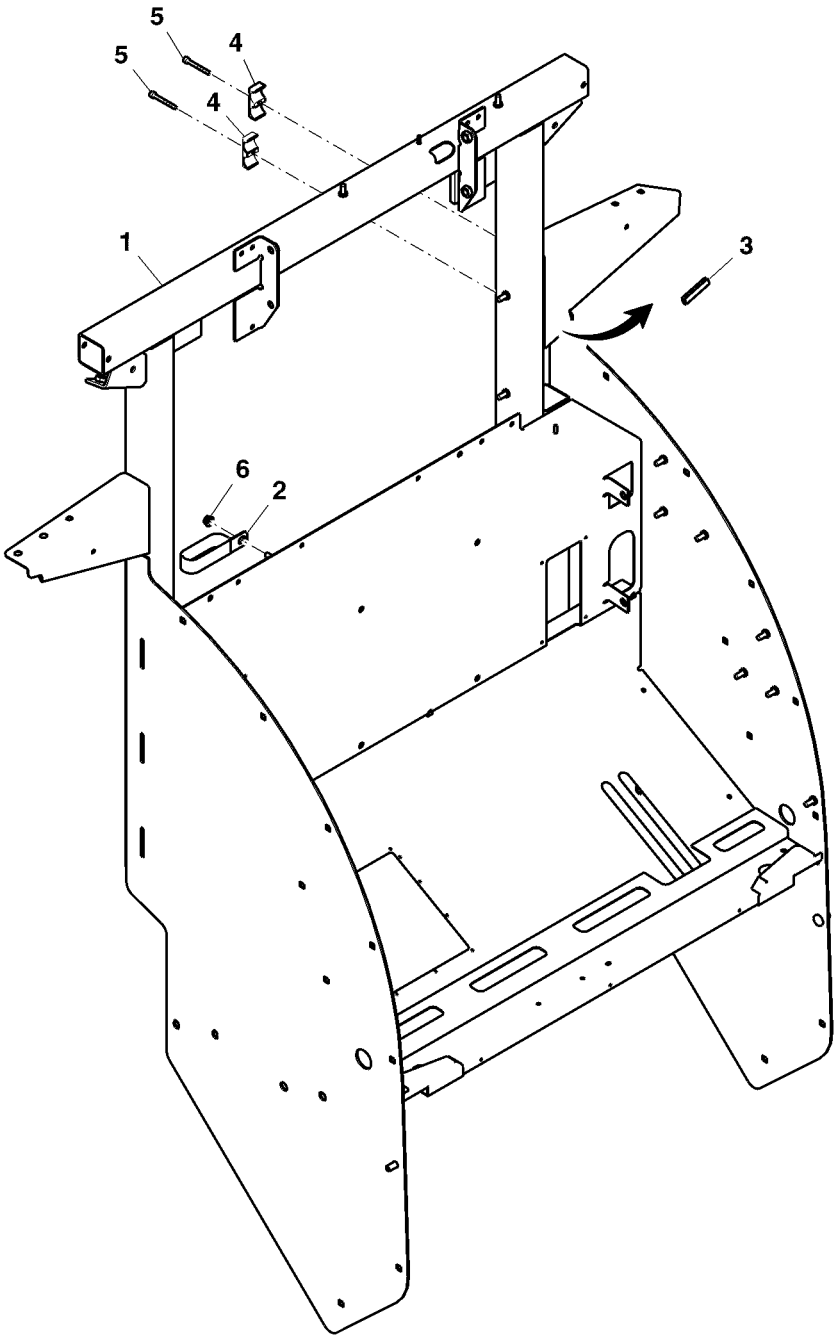

PUBM2853

Item	*N pea*	*Descrio*	*Qtde*	*N srie*	*Notas*
1	AL206321	Plataforma	1		
2	L114178	Braçadeira	1		
3	MN10428	Isolador	1		
4	L41980	Braçadeira	2		
5	19M8265	Parafuso	2		
6	14M7416	Porca com flange	2		

PROTECAO ANTICAPOTAMENTO DE 2 POSTES, SUPORTES DA PLATAFORMA

PUBM1685 A.1

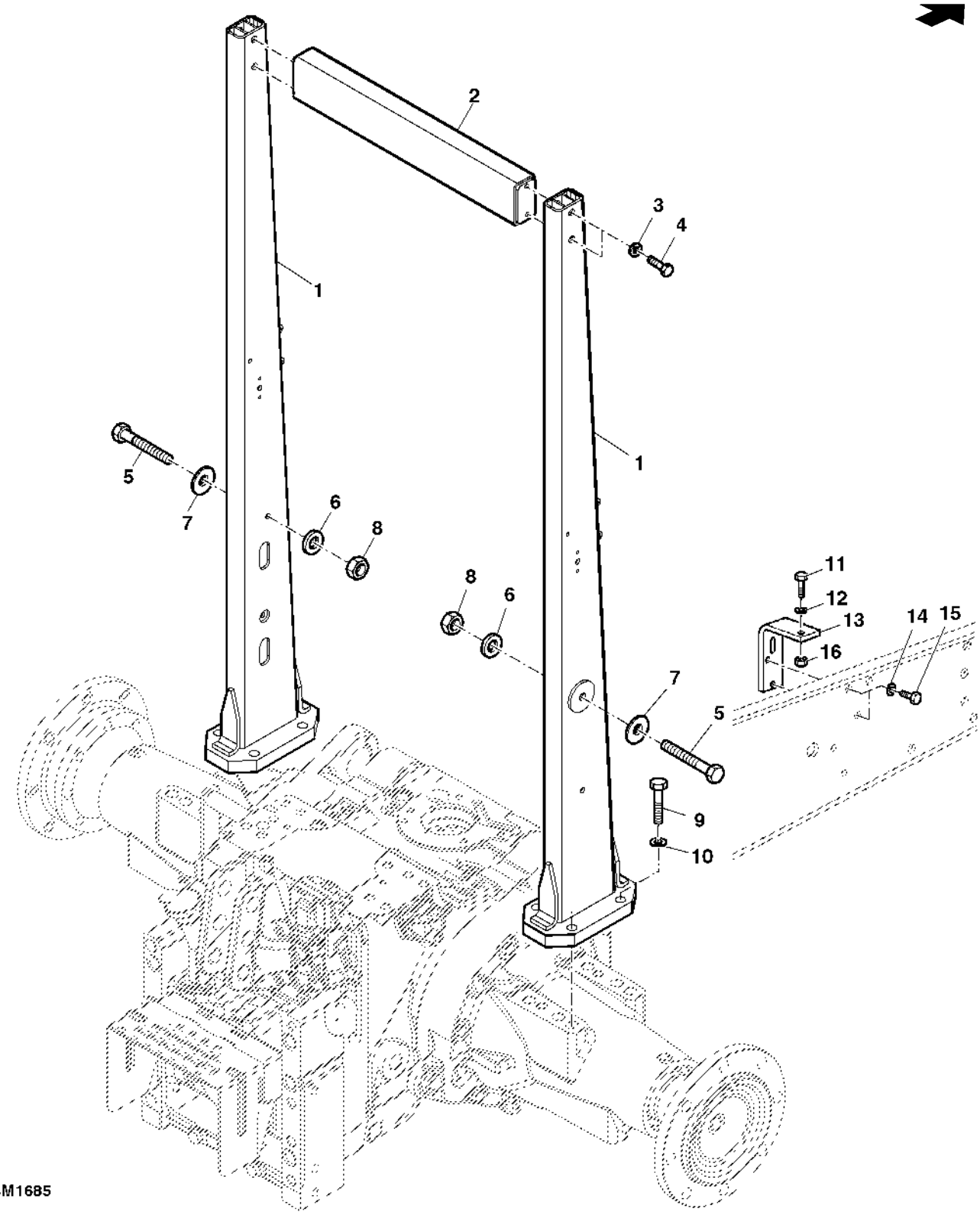

Item	*N pea*	*Descrio*	*Qtde*	*N srie*	*Notas*
1	MN10343	Coluna	1		LH
	MN10344	Coluna	1		RH
2	MN10101	Barra transversal	1		
3	24M7241	Arruela	AR		
4	19M8485	Parafuso sextavado	AR		
5	19M8122	Parafuso sextavado	AR		(10.9)
6	24M7047	Arruela	AR		
7	24M7102	Arruela	AR		
8	14M7168	Porca de segurança	AR		
9	L113529	Parafuso	8		
10	24M7051	Arruela	8		
11	19M7493	Parafuso sextavado	2		
12	24M7047	Arruela	2		
13	AL155424	Apoio	2		
14	24M7053	Arruela	4		
15	19M8029	Parafuso sextavado	4		
16	14M7299	Porca com flange	2		

TETO DA PLATAFORMA DO OPERADOR

PUBM1749 A.1

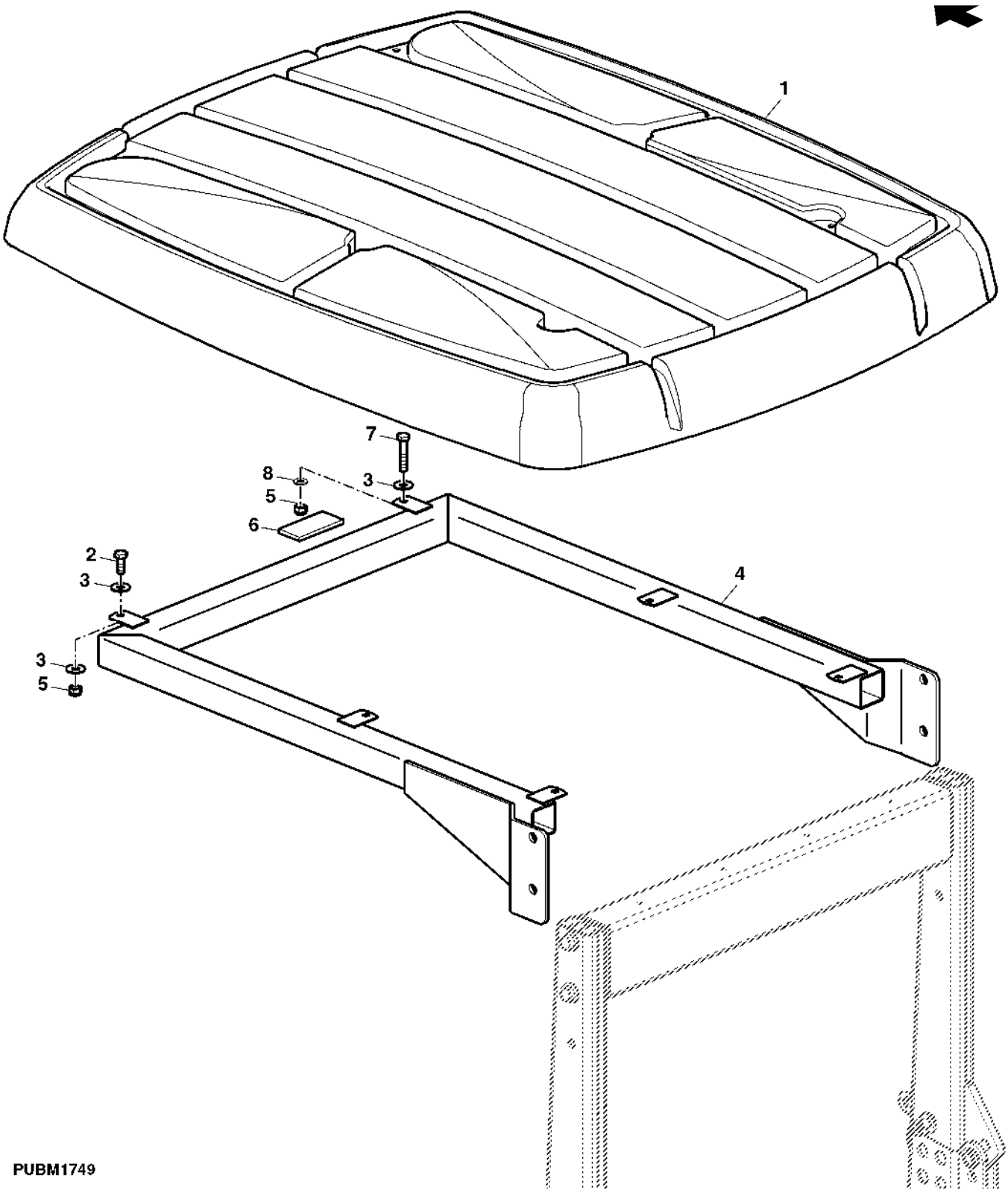

Item	*N pea*	*Descrio*	*Qtde*	*N srie*	*Notas*
1	CQ47831	TeTo	1		
2	19M7139	Parafuso sextavado	6		
3	24M7008	Arruela	12		
4	MN10055	Suporte teto da cabine	1		
5	14M7166	Porca de segurança	6		
6	L154378	Apoio	8		
7	19M7301	Parafuso sextavado	1		
8	24M7055	Arruela	1		

CHAPA DE SEGURANCA PARA PLATAFORMA DO OPERADOR

PUBM0032 A.1

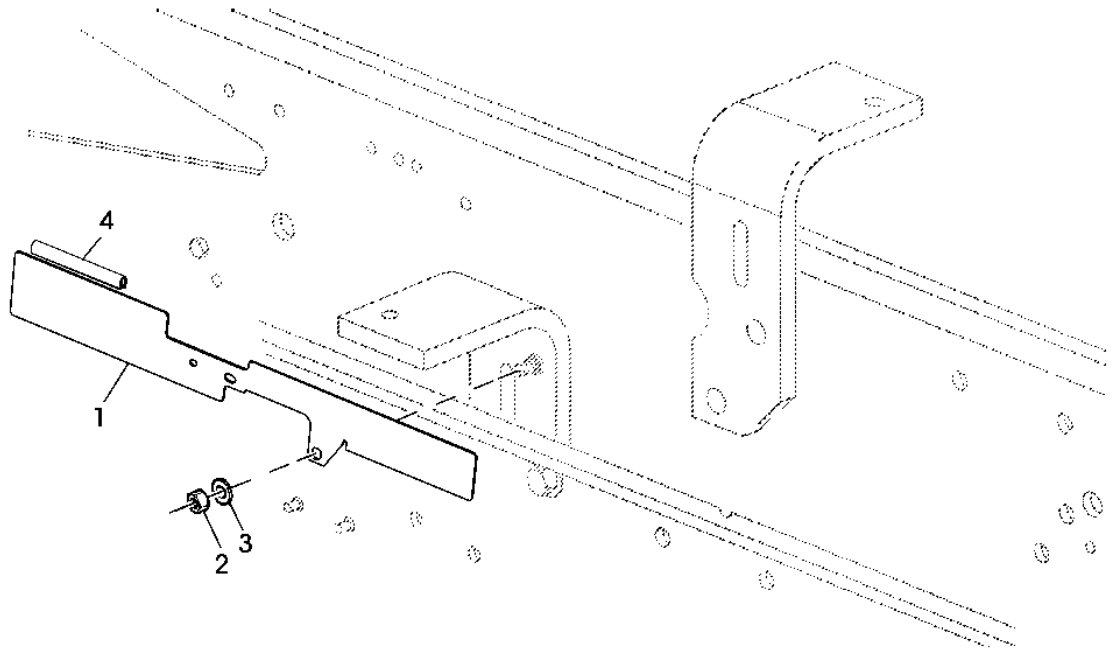

PUBM0032

Item	*N pea*	*Descrio*	*Qtde*	*N srie*	*Notas*
1	MN10412	Blindagem	1		
2	14M7151	Porca	2		
3	24M7055	Arruela	2		
4	MN10427	Isolador	1		

SUPORTE DO PAINEL

PUBM1699 A.1

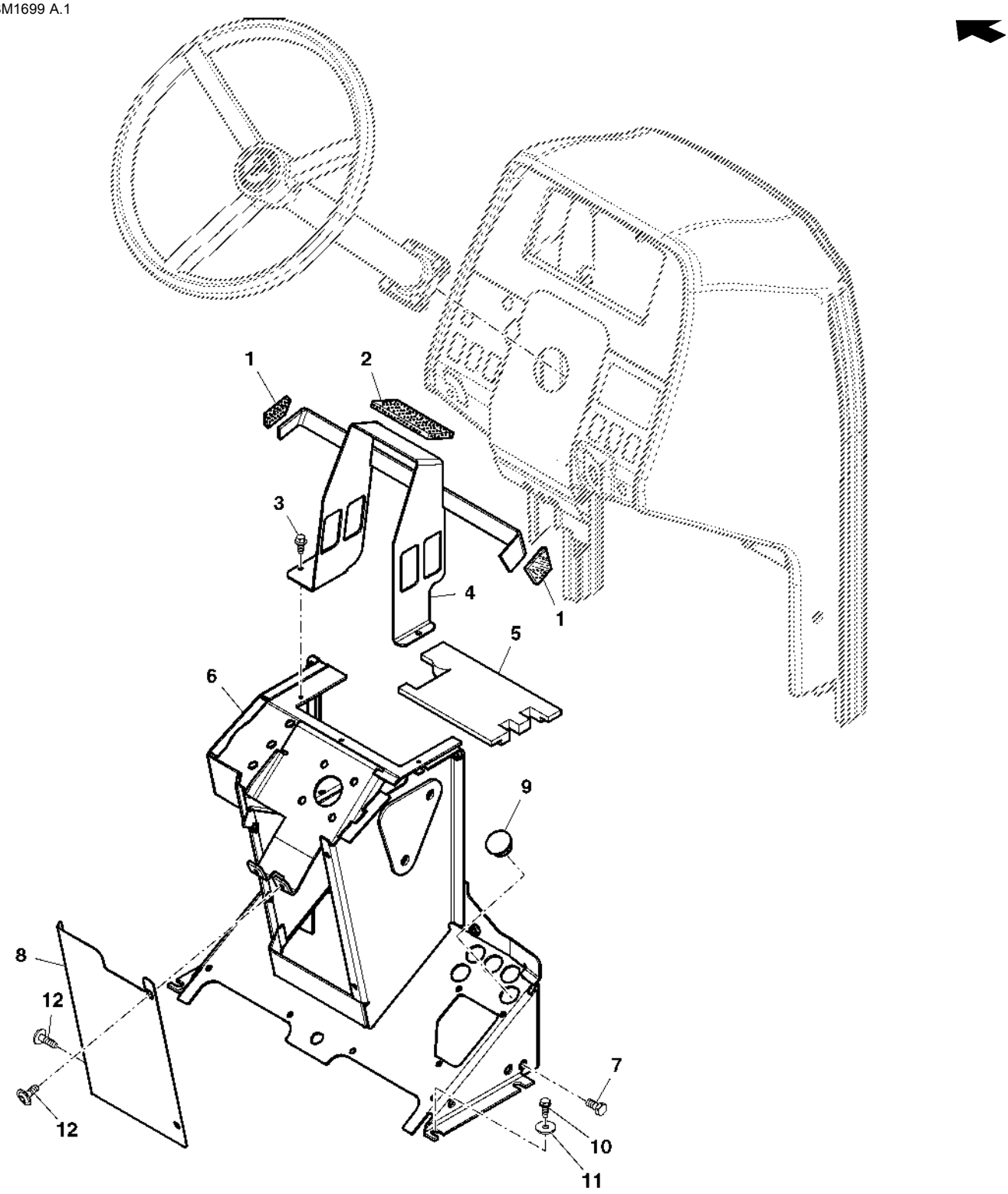

PUBM1699

Item	*N pea*	*Descrio*	*Qtde*	*N srie*	*Notas*
1	L154379	Apoio	2		
2	L154378	Apoio	8		
3	37M7059	Parafuso	2		
4	AL159914	Suporte	1		
5	DQ68471	Apoio	1		
6	DQ71178	Suporte do controle	1		
7	19M7166	Parafuso sextavado	AR		
8	L173748	Capa	1		
9	99M7130	Plugue	1		
10	37M7131	Parafuso	4		
11	24M7309	Arruela	4		
12	L157372	Parafuso	4		

CHAPAS DO PISO

PUBM2522 A.1

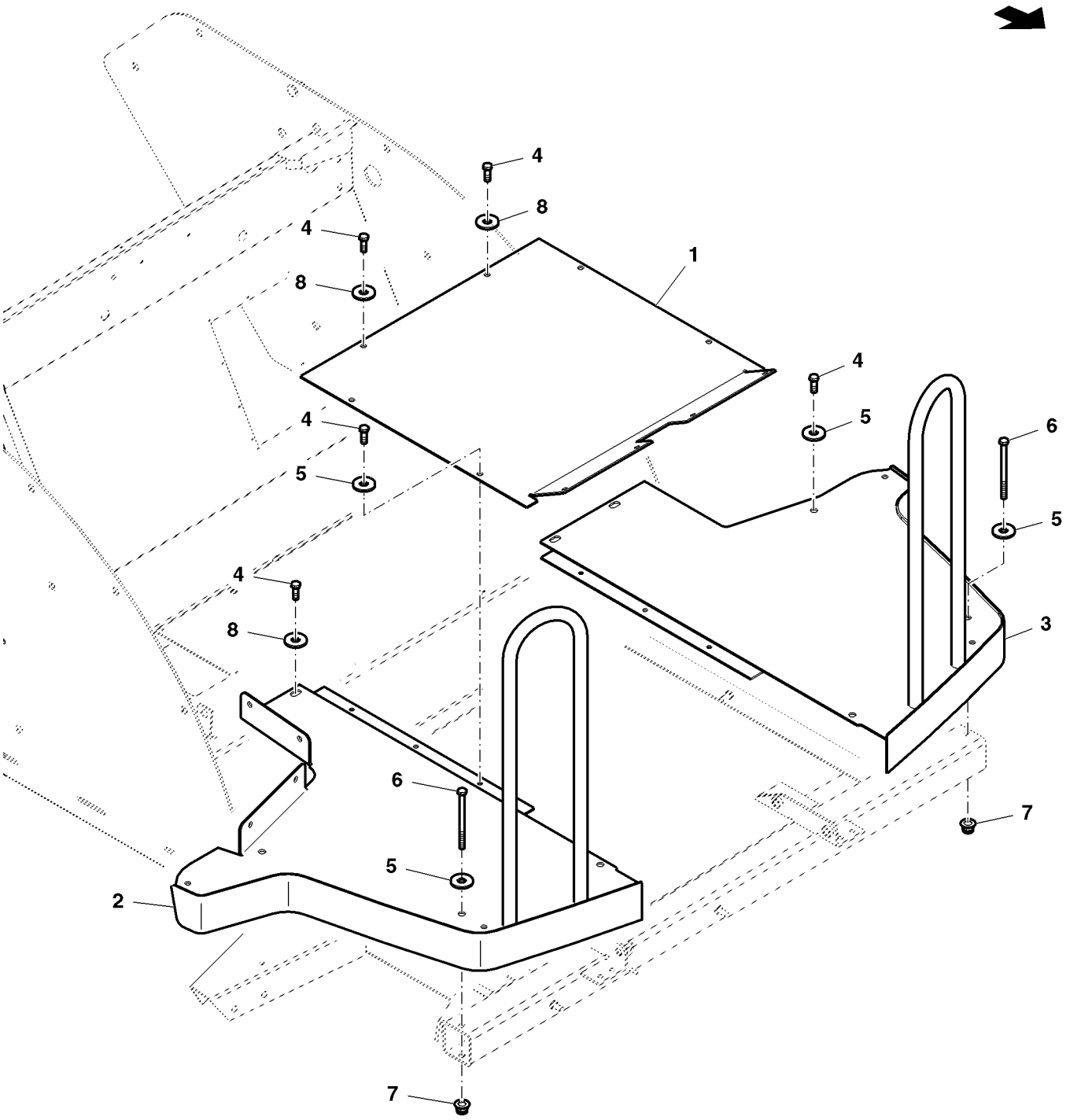

PUBM2522

Item	*N pea*	*Descrio*	*Qtde*	*N srie*	*Notas*
1	P70848	Placa	1		
2	AL206477	Piso	1		RH
3	AL206476	Piso	1		LH
4	19M7560	Parafuso sextavado	AR		M6X16
5	24M7139	Arruela	AR		
6	19M7689	Parafuso sextavado	2		
7	14M7397	Porca de segurança	2		
8	24M7100	Arruela	6		

ESCADA

PUBM1727 A.1

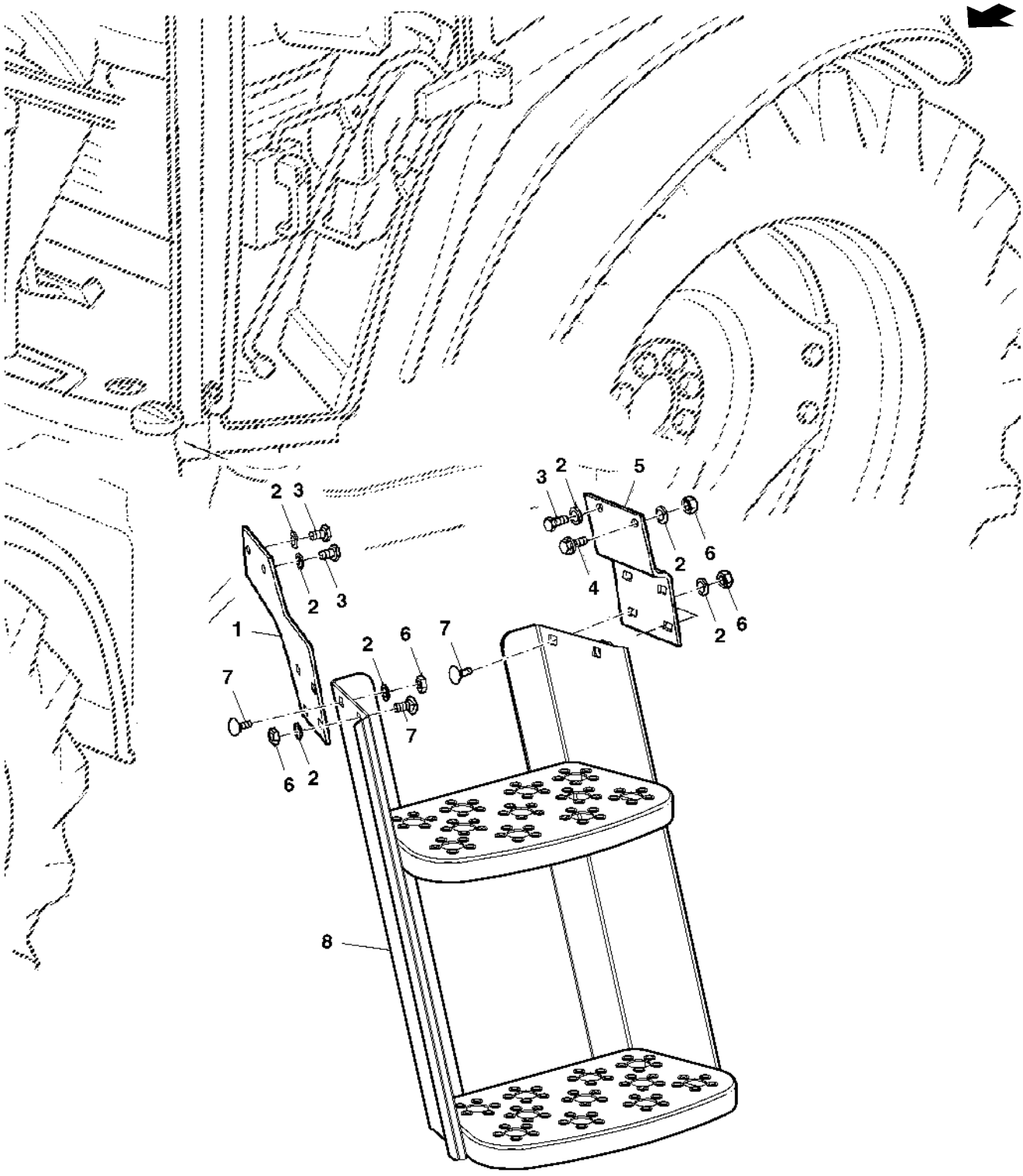

PUBM1727

Item	*N pea*	*Descrio*	*Qtde*	*N srie*	*Notas*
1	L113220	Apoio	1		
2	24M7028	Arruela	8		
3	19M7167	Parafuso sextavado	3		
4	19M7835	Parafuso	1		
5	L113145	Apoio	1		
6	14M7274	Porca	5		
7	03M7088	Parafuso	4		
8	DQ52393	Escada	1		

PEGADOR (EPCC)

PUBM1149 A.1

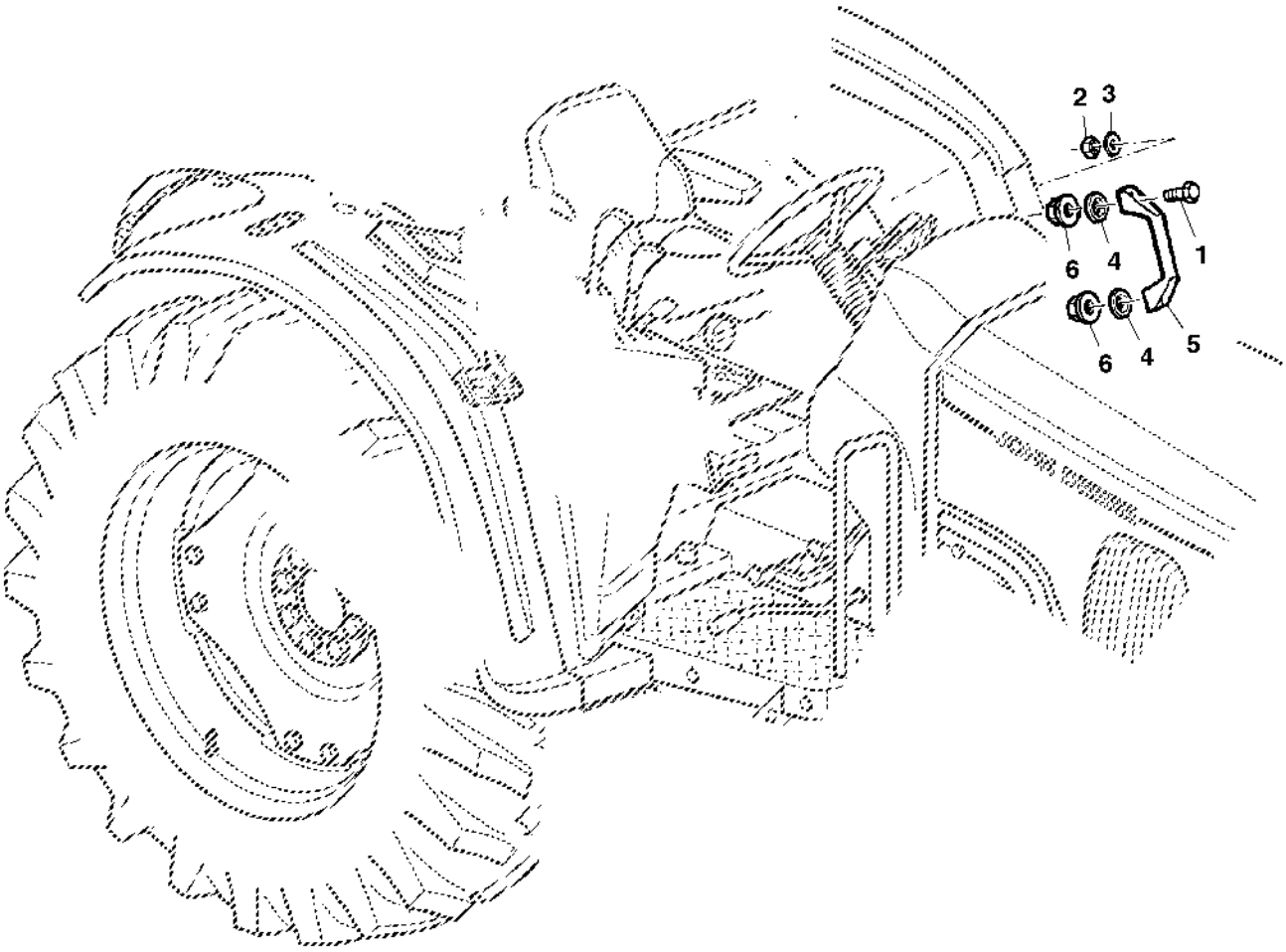

PUBM1149

Item	*N pea*	*Descrio*	*Qtde*	*N srie*	*Notas*
1	19M7286	Parafuso sextavado	2		
2	14M7165	Porca de segurança	2		
3	24M7100	Arruela	2		
4	L57824	Arruela	2		
5	L57250	Alavanca	1		
6	L114314	Arruela	2		

VEDACAO

PUBM1825 A.1

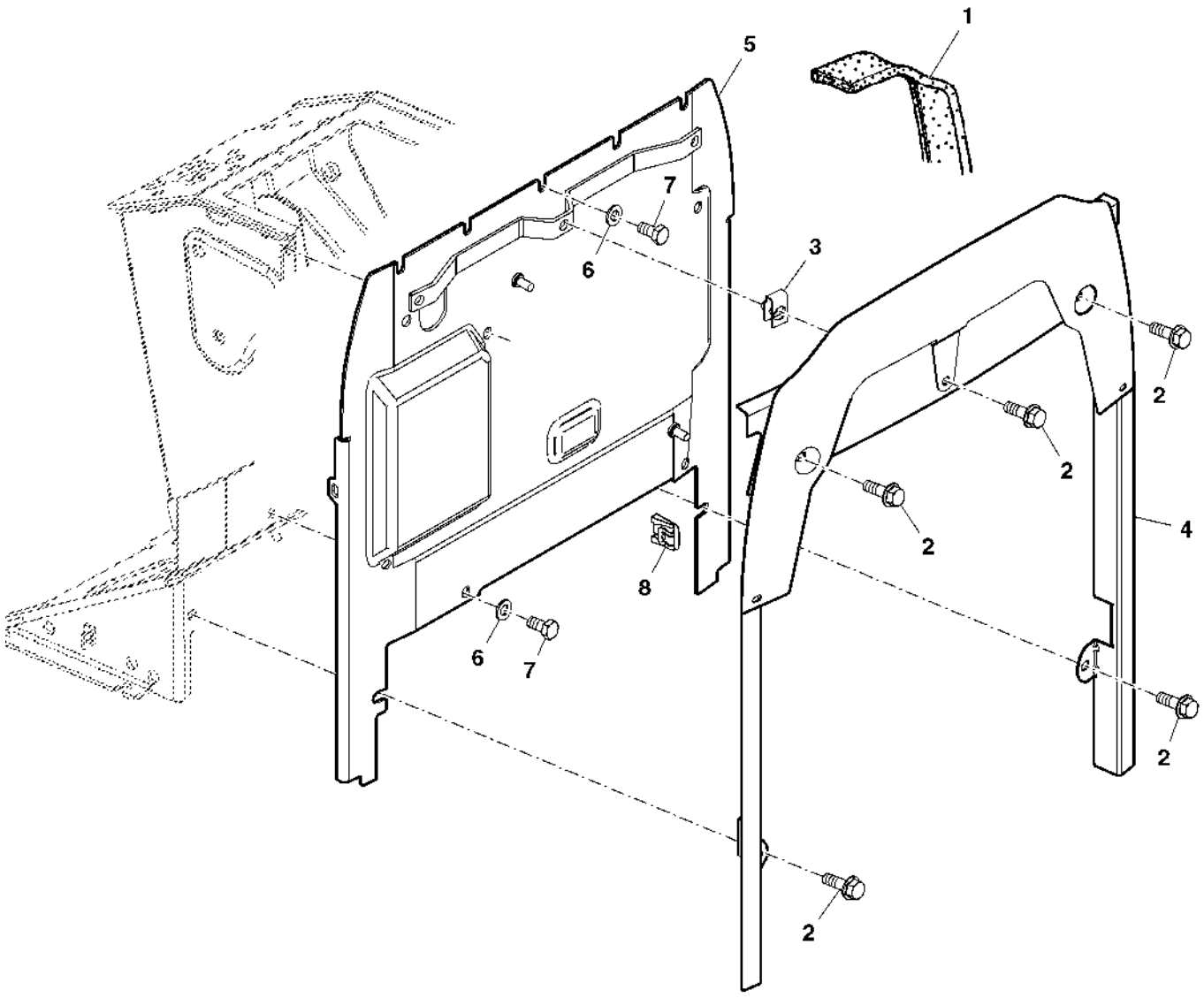

PUBM1825

Item	*N pea*	*Descrio*	*Qtde*	*N srie*	*Notas*
1	AL157707	Vedação	1		
2	19M7867	Parafuso	AR		
3	M84971	Porca	3		
4	MN10390	RetentoR	1		
5	AL164013	Parede corta-fogo	1		
6	24M7055	Arruela	AR		
7	19M7162	Parafuso sextavado	AR		
8	L164972	Porca	1		

PAINEL

PUBM1701 A.1

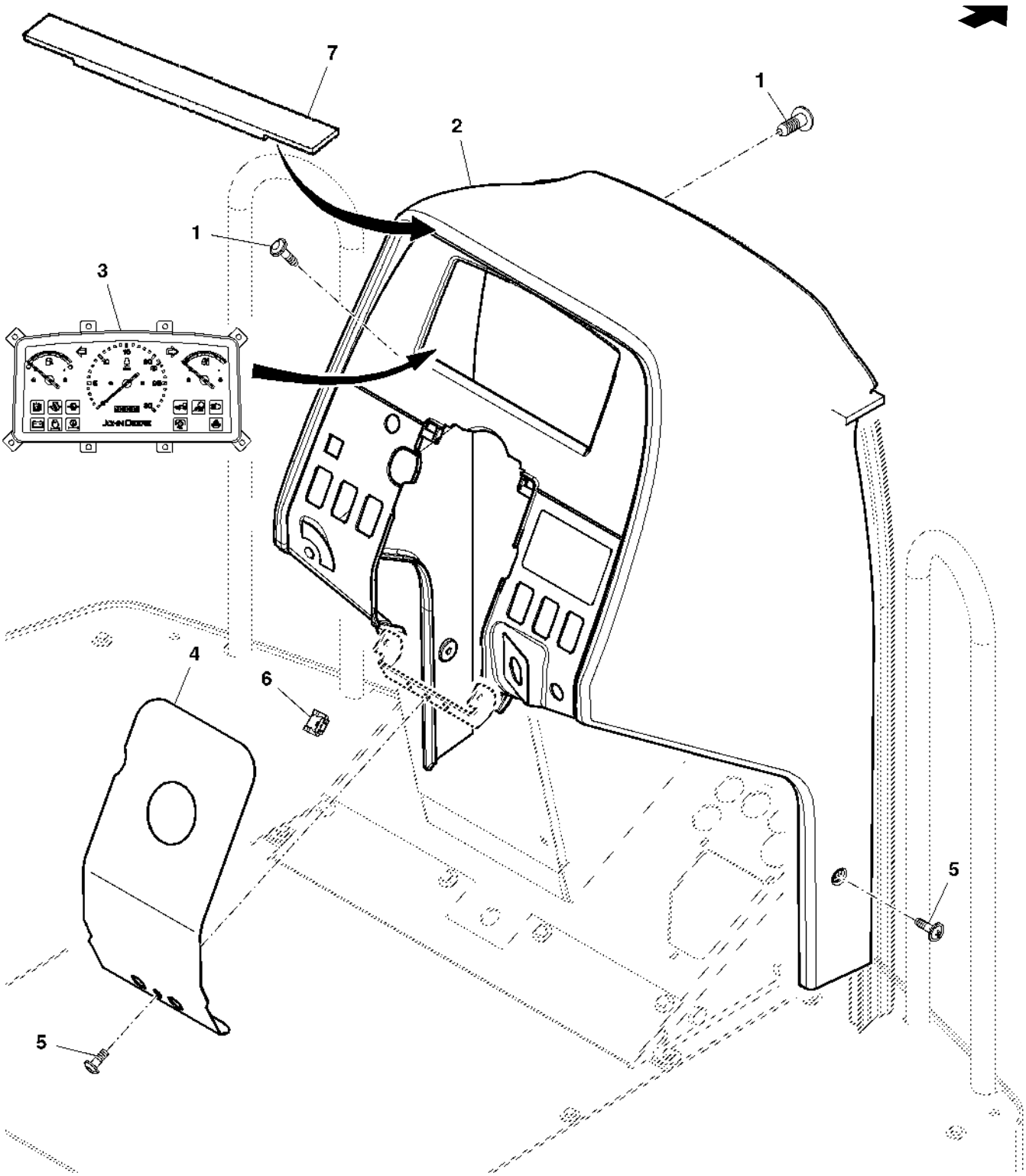

PUBM1701

Item	*N pea*	*Descrio*	*Qtde*	*N srie*	*Notas*
1	37M7181	Parafuso	2		
2	AL200299	Capota	1		
3	MN10255	Central de controles	1		
4	AL160026	Capa	1		
5	L113415	Parafuso	2		
6	L164972	Porca	3		
7	CQ64057	Apoio	1		

CONPONENTES ELETRICOS

PUBM1481 A.1

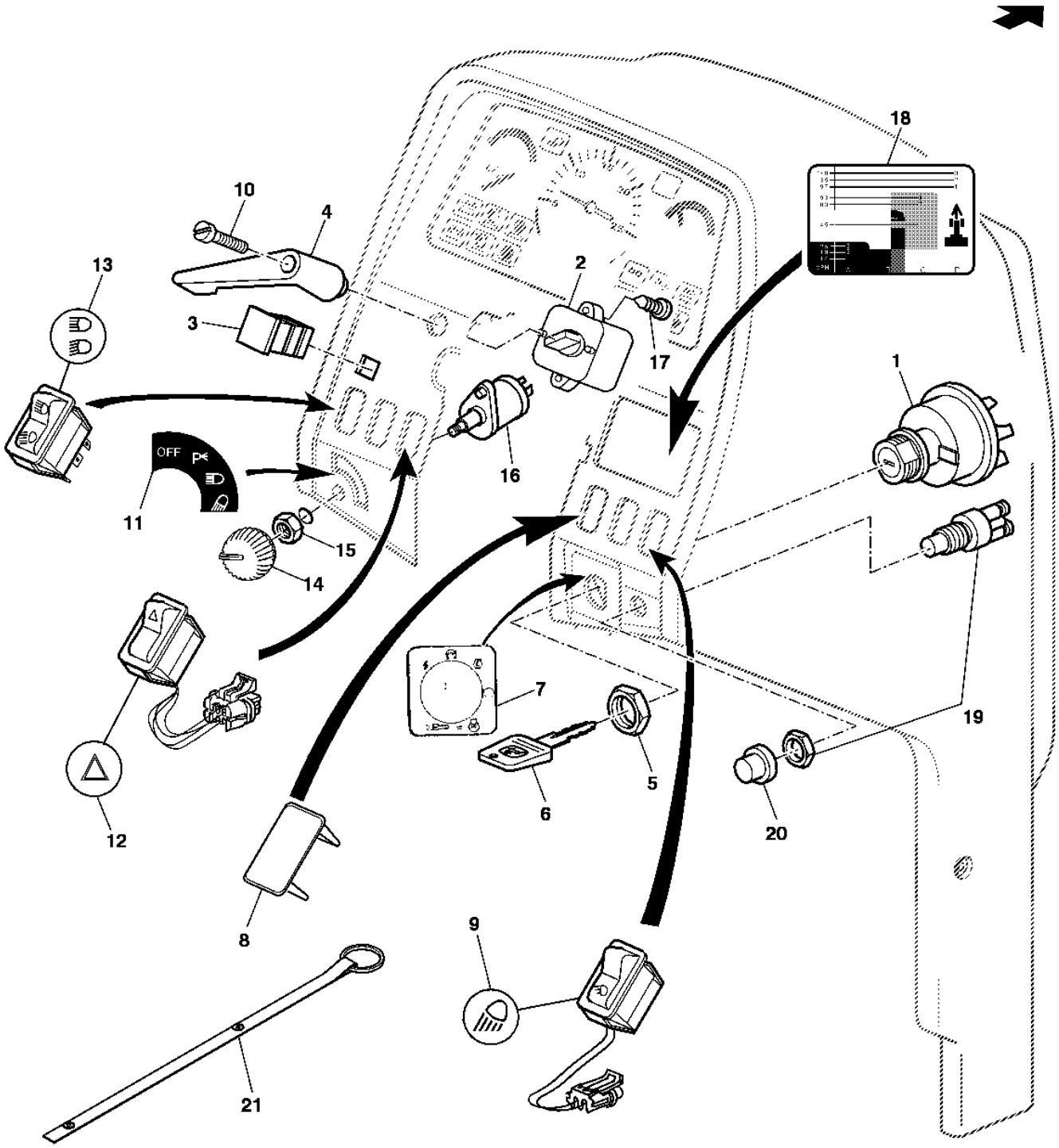

PUBM01481

Item	*N pea*	*Descrio*	*Qtde*	*N srie*	*Notas*
1	RE61717	Interruptor giratório	1		
2	AL35179	Interruptor	1		
3	L157295	Plugue	1		
4	L37489	Alavanca	1		
5	R115974	Porca	1		
6	RE183935	Chave	1		
7	L79734	Etiqueta	1		
8	L114509	Plugue	AR		
9	AL155612	Interruptor de alavanca	1		
10	21M7290	Parafuso	1		
11	L102359	Etiqueta	1		
12	AL154249	Interruptor	1		
13	AL157883	Interruptor de alavanca	1		
14	AL76568	Botão	1		
15	R44165	Porca de segurança	1		
16	AL36529	Interruptor	1		
17	37M7336	Parafuso	2		
18	L115020	Etiqueta	1		
19	R39554	Interruptor	1		
20	T55501	Tampa	1		
21	DQ70988	Chaveiro	1		

INTERRUPTOR DA TRACAO DIANTEIRA

LX015699 A.1

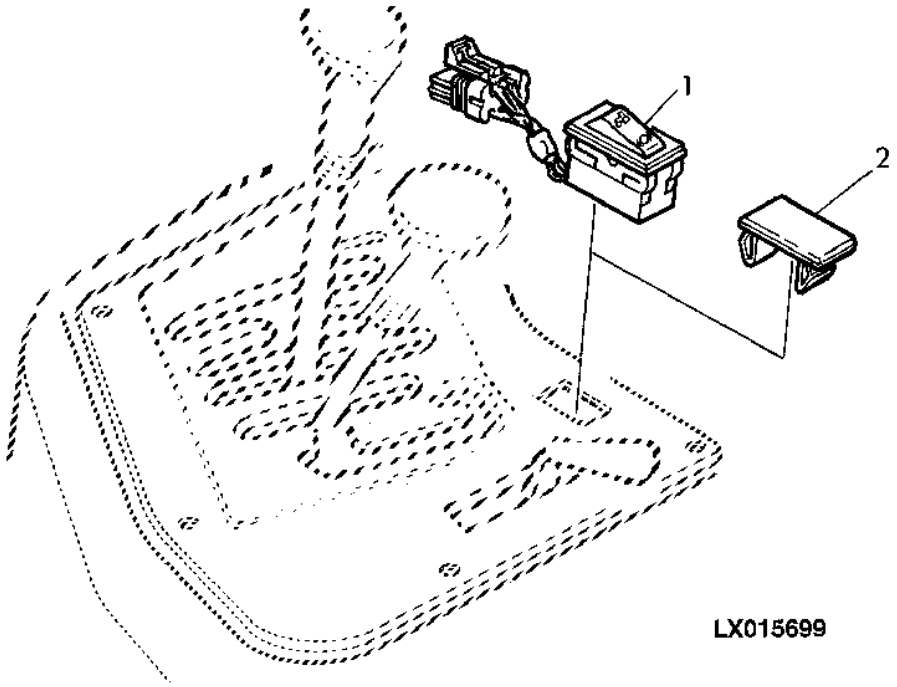

Item	*N pea*	*Descrio*	*Qtde*	*N srie*	*Notas*
1	AL165520	Interruptor de alavanca	1		
2	R106551	Capa	1		

INTERRUPTOR DE BLOQUEIO DO DIFERENCIAL

LX006370 A.1

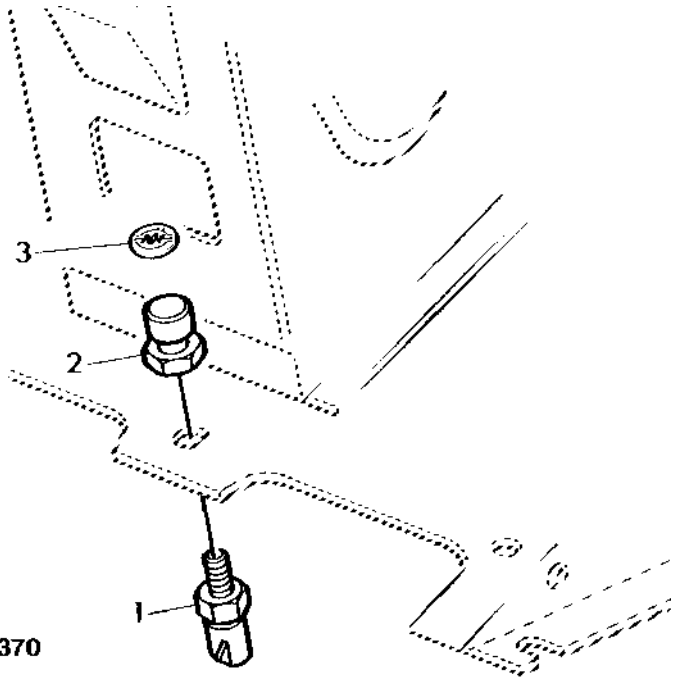

Item	N pea	Descrio	Qtde	N srie	Notas
1	RE46534	Interruptor	1		
2	RE43637	Atuador	1		
3	L80302	Etiqueta	1		

PEDAL DA EMBREAGEM

PUBM1089 A.1

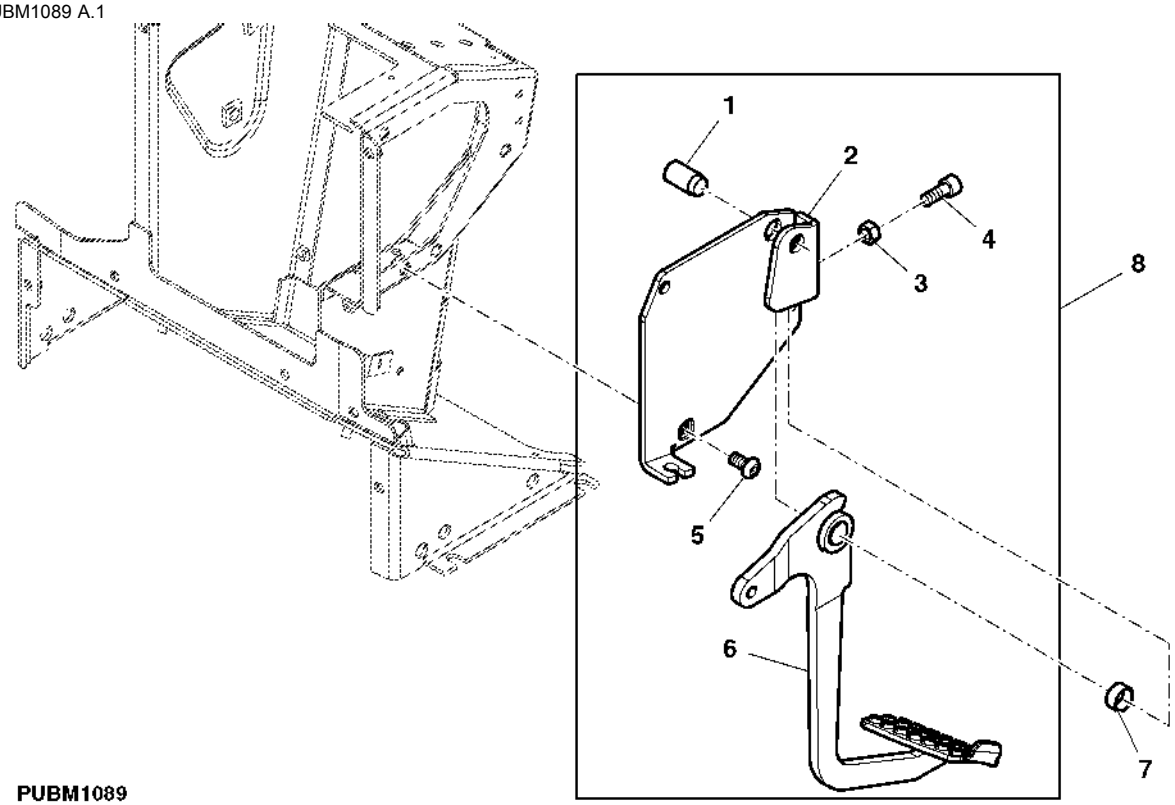

PUBM1089

Item	*N pea*	*Descrio*	*Qtde*	*N srie*	*Notas*
1	L110617	Pino fixador	1		
2	AL110894	Apoio	1		
3	14M7274	Porca	1		
4	19M8533	Parafuso	1		
5	L100285	Parafuso	3		
6	AL169899	Pedal	1		INCL KEY 7
7	L41178	Bucha	2		
8	AL203461	Controle	1		INCL KEY 1, 2, 3, 4, 6, 7

CABO DA EMBRAGEM

LX035844 A.1

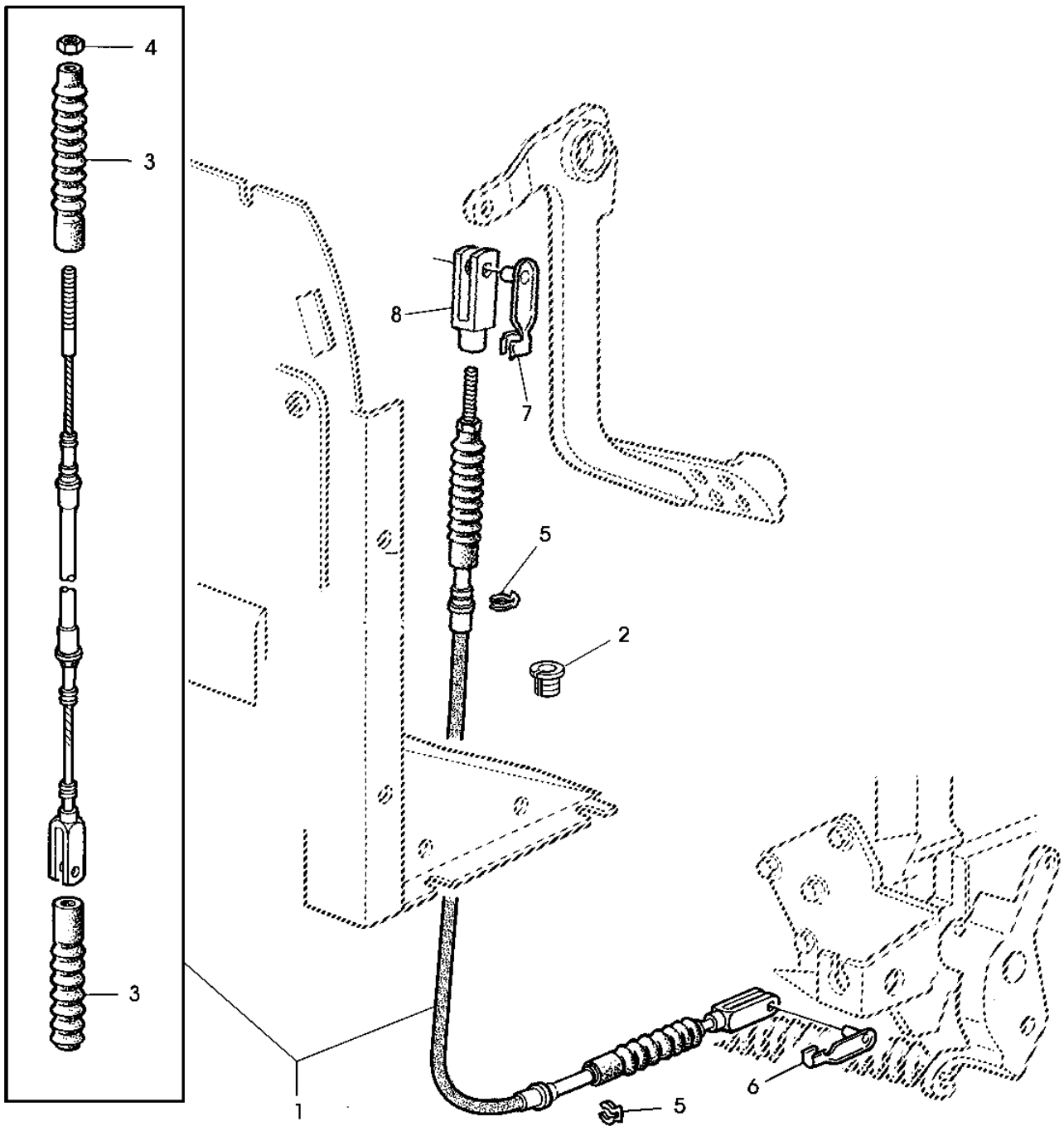

LX035844

Item	*N pea*	*Descrio*	*Qtde*	*N srie*	*Notas*
1	AL151612	Cabo	1		LGTH= 1130MM
2	L157793	Passa-fio	1		
3	L154381	Protetor	2		
4	14M7272	Porca	1		
5	L79792	Anel de pressão	2		
6	45M7080	Pino de trava	1		
7	45M7063	Pino fixador	1		
8	L166609	Forquilha	1		

Pedal do Acelerador com Controle de Velocidade Eletrônico

PY030621 B.1

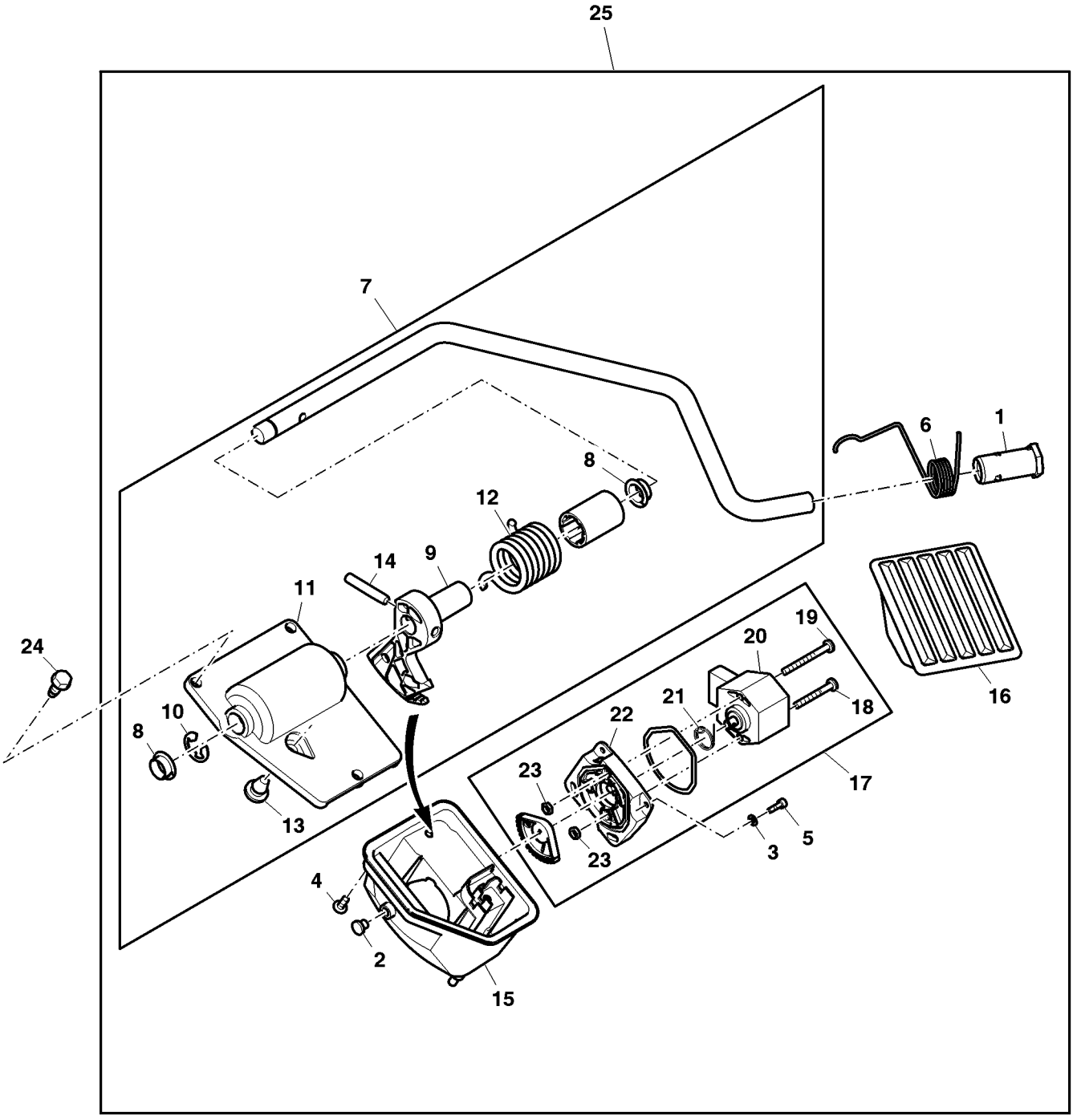

PY030621

Item	N pea	Descrio	Qtde	N srie trator	Notas
1	L113021	Bucha	1		
2	99M7105	Plugue	1		
3	24M7029	Calço	3		
4	19M9036	Parafuso	3		
5	19M8825	Parafuso	3		
6	L78701	Mola	1		
7	AL172025	Carcaça	1		
8	L150363	Bucha	2		
9	L168521	Quadrante	1		
10	R26871	Anel de pressão	1		
11	L150340	Carcaça	1		
12	L150338	Mola de torção	1		
13	L150079	Pára-choque	1		
14	L153015	Pino	1		
15	L150341	Carcaça	1		
16	L113020	Pedal	1		
17	AL181277	SenSor	1		SUB FOR AL176501 APPL
18	21M7474	Parafuso	1		
19	21M7477	Parafuso	1		
20	AL175213	Potenciômetro	1		SUB FOR AL156253 APPL
21	L150718	Mola de torção	1		
22	L157767	Capa	1		
23	14M7372	Porca	2		
24	37M7361	Parafuso	3		
25	AL204525	Acelerador	1		

ACELERADOR DE PE

PUBM1683 A.1

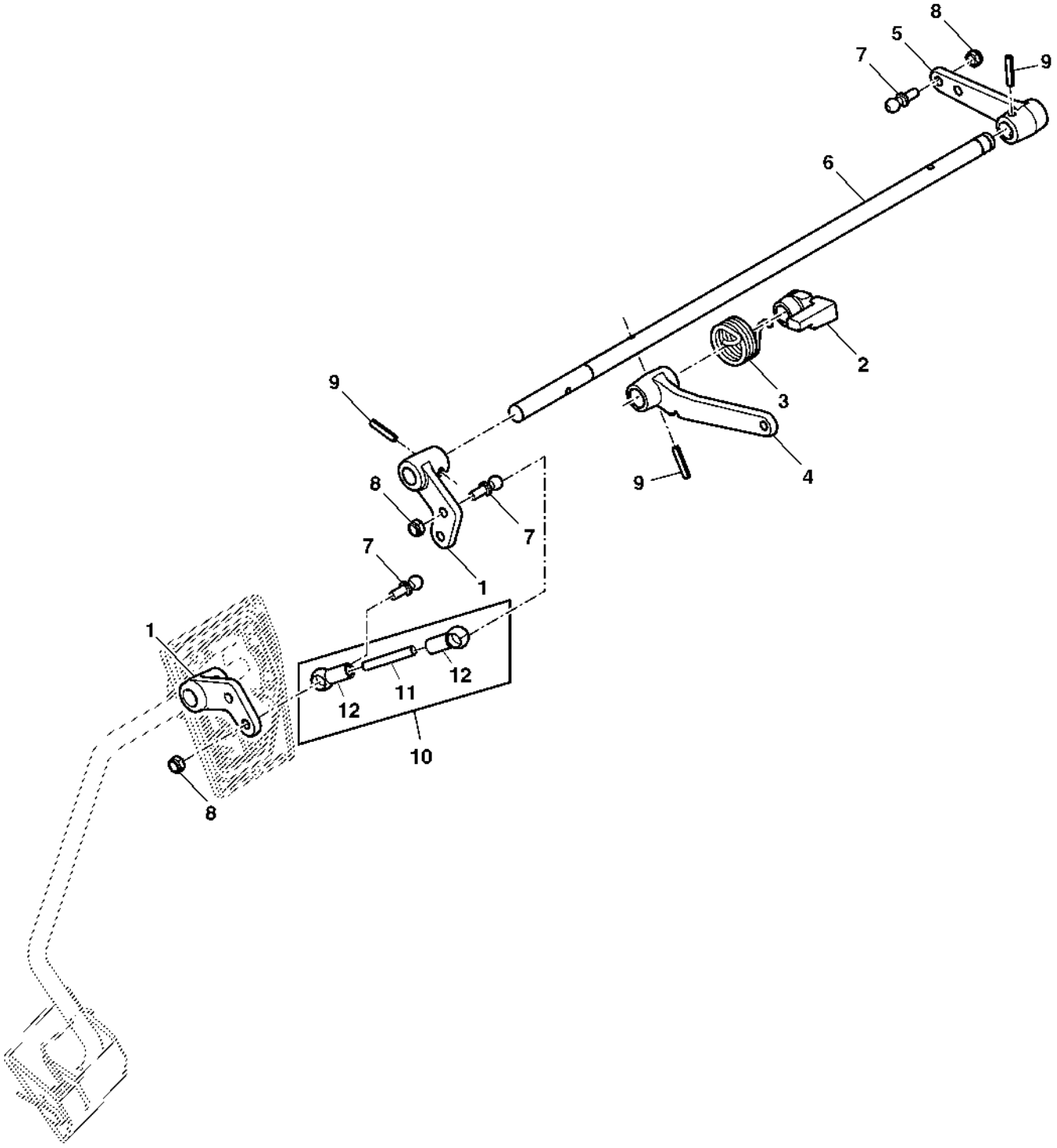

PUBM1683

Item	N pea	Descrio	Qtde	N srie	Notas
1	L151157	Alavanca	2		
2	L150527	Alavanca	1		
3	L150526	Mola de torção	1		
4	AL208355	Alavanca	1		SUB FOR CQ59332
5	L112950	Alavanca	1		
6	L150525	Eixo	1		
7	55M7012	Pino esférico	3		
8	14M7165	Porca de segurança	6		
9	34H394	Pino elástico	4		
10	AL150098	Haste de ligação	1		
11	L150034	Pino	1		
12	56M7006	Soquete p/ junta eSférica	1		
..	L31343	Selante	1		

ACELERADOR DE PE

PUBM1133 A.1

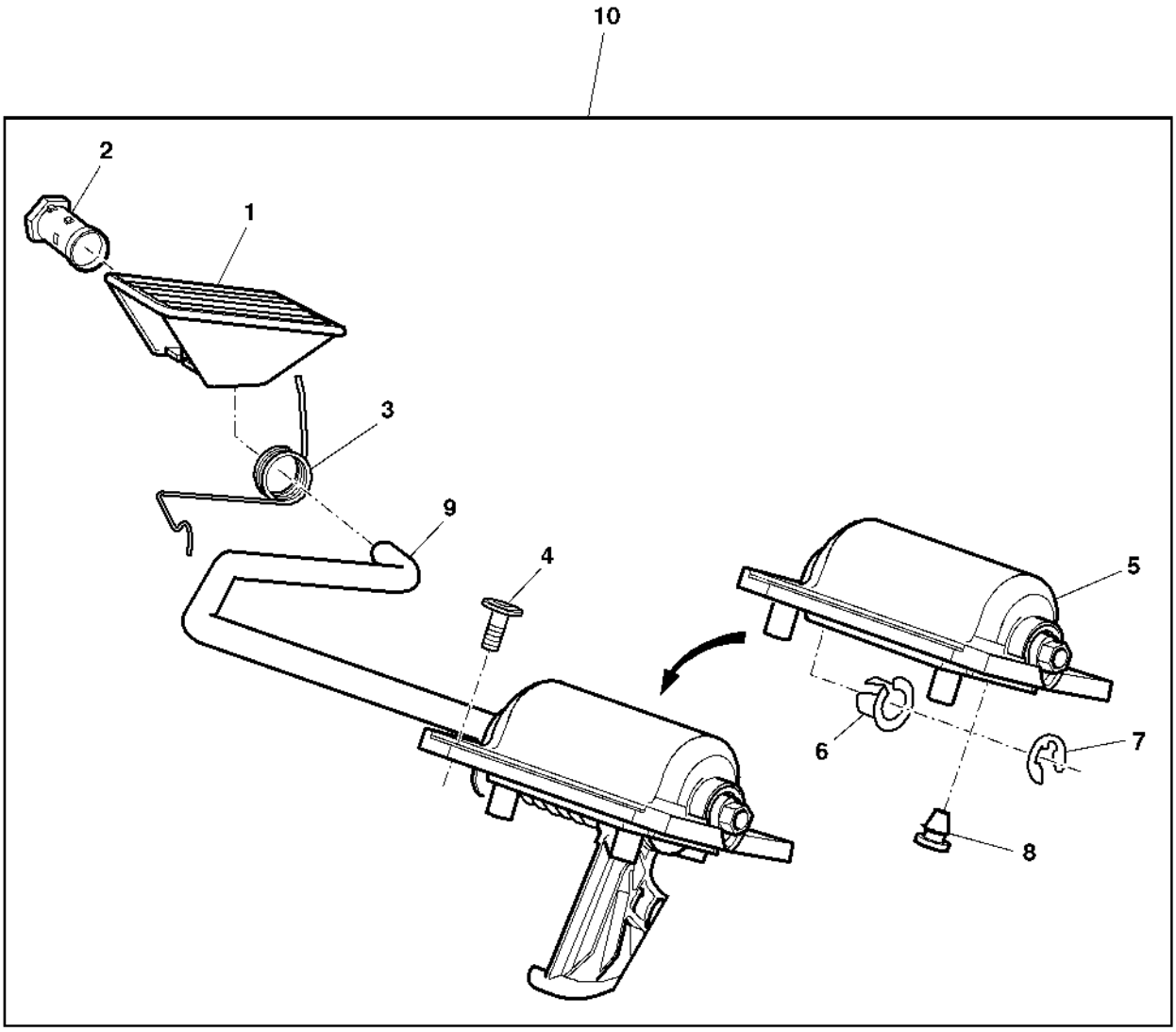

PUBM1133

Item	*N pea*	*Descrio*	*Qtde*	*N srie*	*Notas*
1	L113020	Pedal	1		
2	L113021	Bucha	1		
3	L78701	Mola	1		
4	37M7361	Parafuso	3		
5	L150340	Carcaça	1		
6	L150363	Bucha	AR		
7	R26871	Anel de pressão	AR		
8	L150079	Pára-choque	1		
9	L150454	TiranTe	1		
10	DQ65998	Acelerador	1		

CONTROLE DO CONSOLE (EPCC)

PUBM2851 A.1

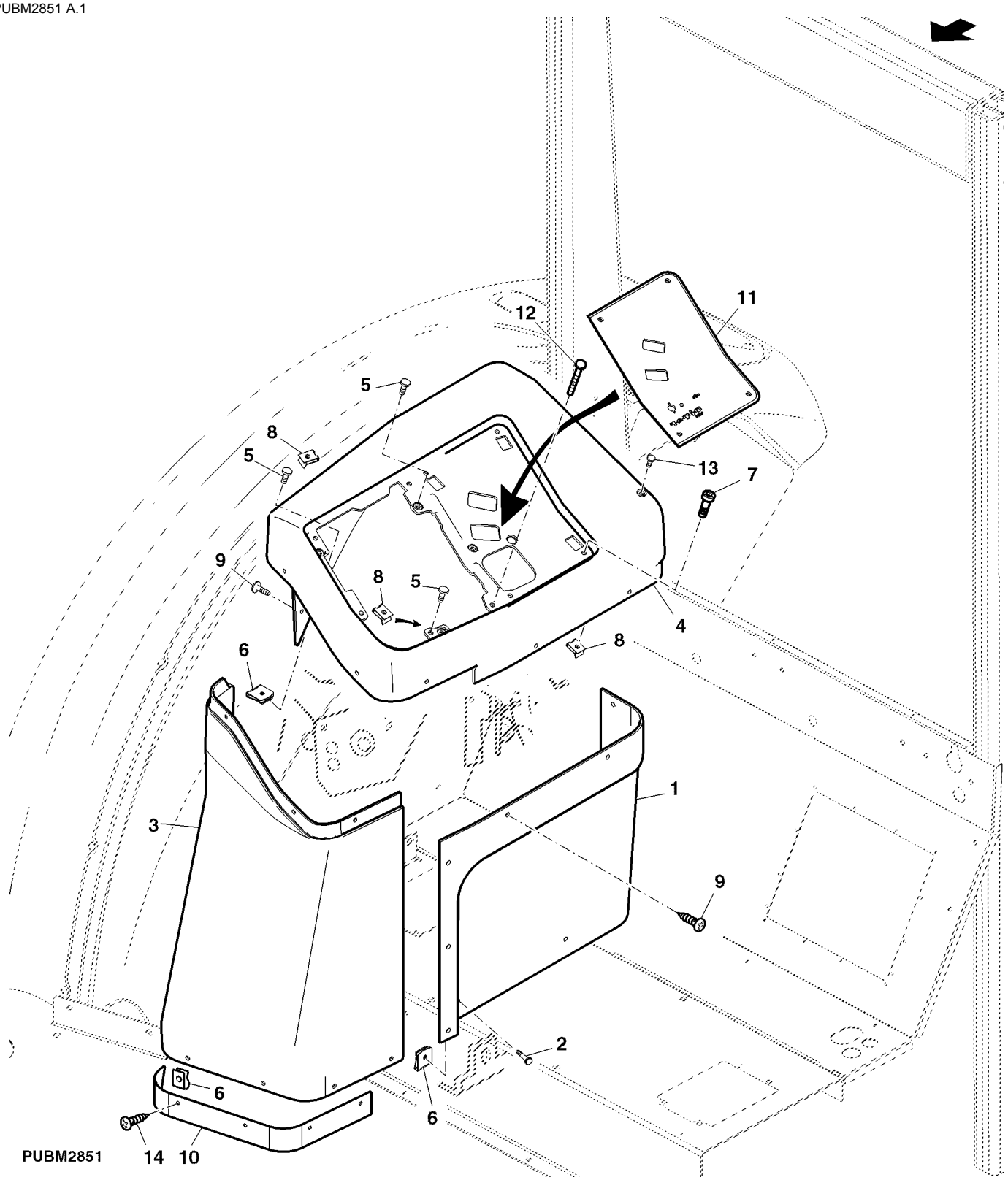

Item	*N pea*	*Descrio*	*Qtde*	*N srie*	*Notas*
1	L206565	Painel	1		
2	37M7185	Parafuso	2		
3	AL206586	Painel	1		(A)
4	L206564	Console	1		
5	21M7246	Parafuso	4		
6	L164972	Porca	15		
7	19M8866	Parafuso	4		
8	L80355	Porca de segurança	9		
9	L113415	Parafuso	8		
10	L206660	Base	1		
11	L206595	Painel	1		
12	21M7376	Parafuso	1		
13	21M7292	Parafuso	1		
14	R52931	Parafuso	4		

(A) SEM CORRIMAO

RETROVISOR

PUBM1676 A.1

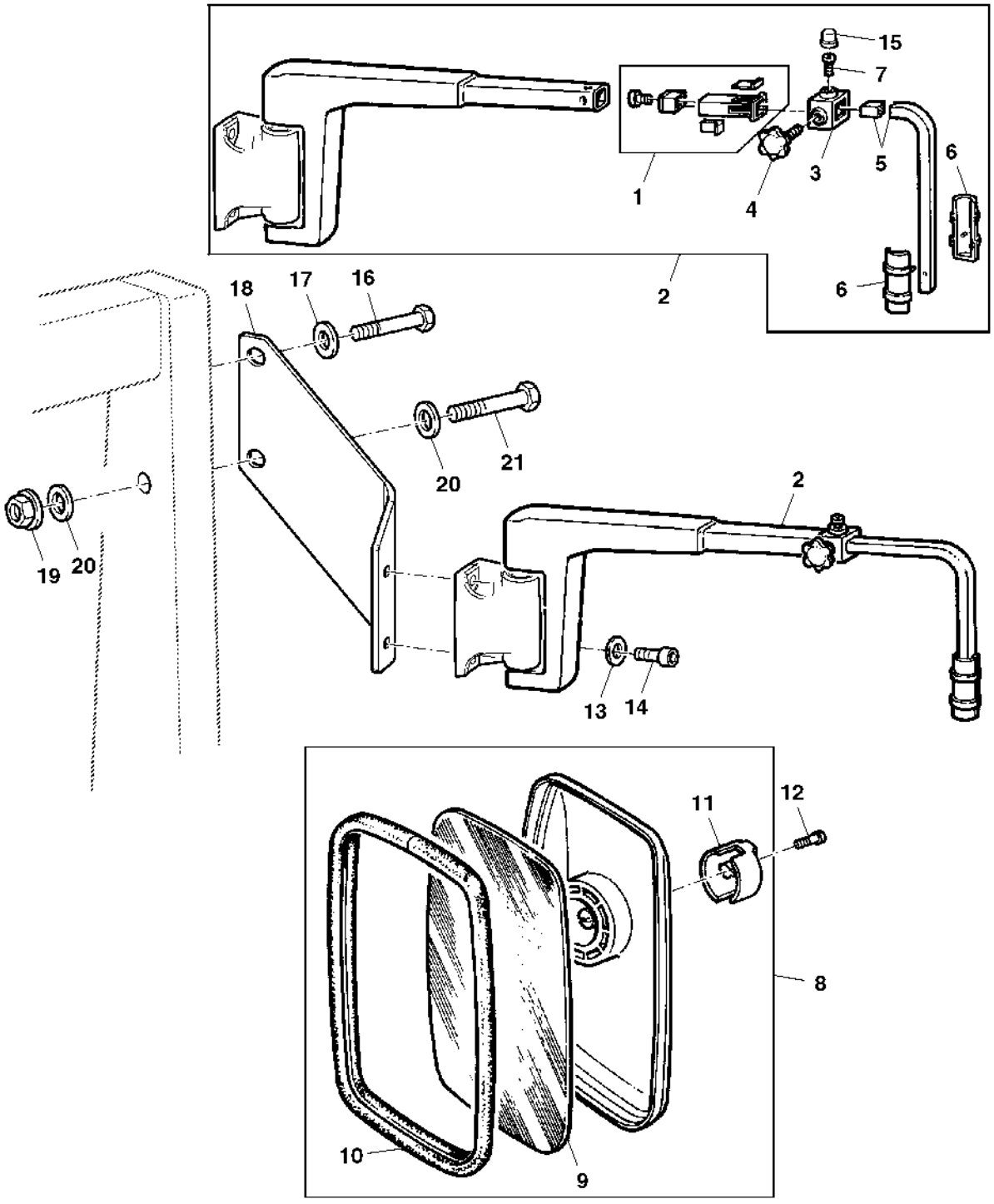

PUBM1676

Item	*N pea*	*Descrio*	*Qtde*	*N srie*	*Notas*
1	AL78834	RetRovisoR	1		
2	AL77483	Apoio	1		LH
	AL77484	Apoio	1		RH
3	L78174	Tubulação esTruTural	1		
4	L78176	Botão	1		
5	L78173	TiranTe	1		
6	L79784	Adaptador	1		
7	21M7430	Parafuso	1		
8	AL78021	RetRovisoR	1		
9	L79776	Vidro do retroVisor	1		
10	L79777	Tomada	1		
11	L79778	Suporte	1		
12	21M7423	Parafuso	2		
13	24M7362	Arruela	2		
14	19M9175	Parafuso	2		
15	L38797	Tampa	1		
16	19M8485	Parafuso sextavado	1		
17	24H1698	Arruela	1		
18	MN10126	Suporte	1		LH
	MN10118	Suporte	1		RH
	AL117577	Apoio	1		(A) LH
19	14M7291	Porca com flange	1		
20	24M7053	Arruela	2		
21	19M7720	Parafuso sextavado	1		
..	**MN10417**	**RetRovisoR**	**1**		**LH**
..	**MN10419**	**RetRovisoR**	**1**		**RH**

(A) SEM TETO

RETROVISOR INTERNO

PUBM1704 A.1

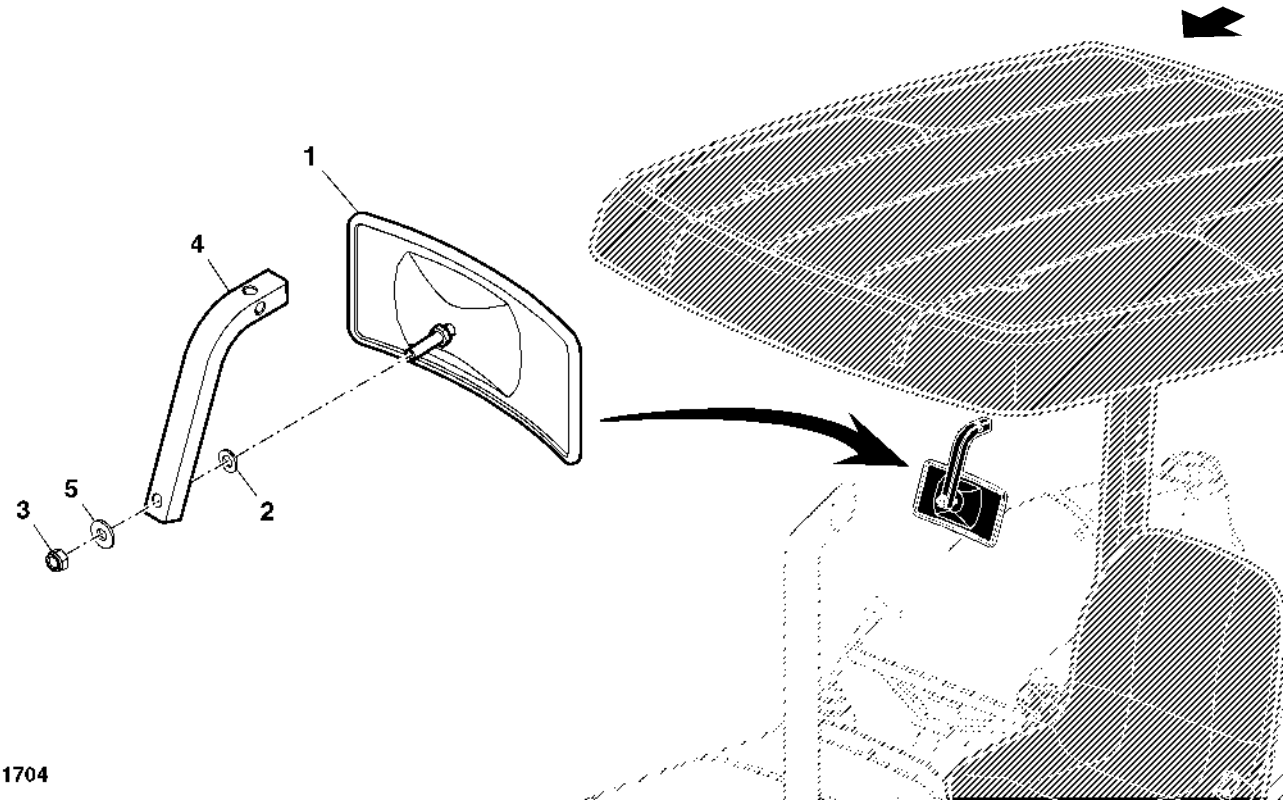

PUBM1704

Item	*N pea*	*Descrio*	*Qtde*	*N srie*	*Notas*
1	AT186760	RetRovisoR	1		
2	24M7055	Arruela	1		
3	14M7166	Porca de segurança	1		
4	SU20627	Apoio	1		
5	R210137	Arruela	1		

PORTA-MANUAL DO OPERADOR (POSTO ABERTO DO OPERADOR)

LX048426 A.1

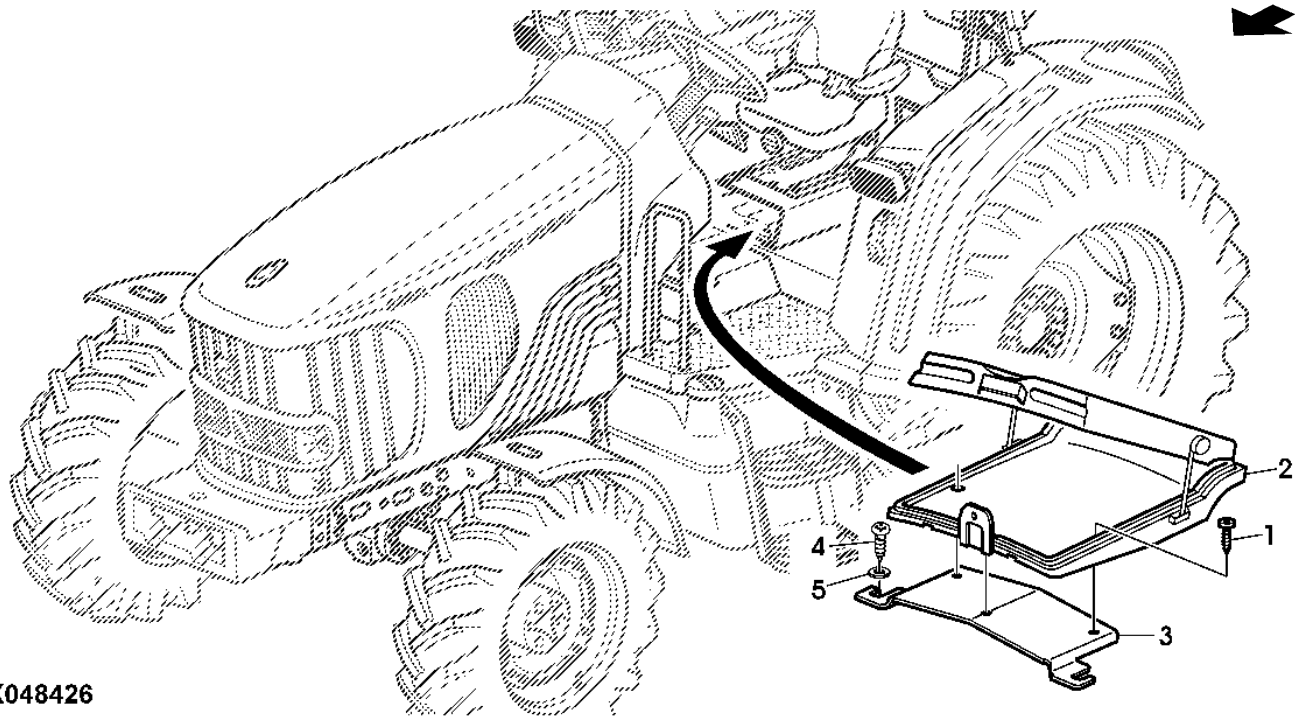

Item	*N pea*	*Descrio*	*Qtde*	*N srie*	*Notas*
1	37M7063	Parafuso	3		
2	L115238	Container	1		
3	L115149	RetentoR	1		
4	37M7079	Parafuso	1		
5	24M7309	Arruela	1		

SUPORTE DAS ALAVANCAS

PUBM1671 A.1

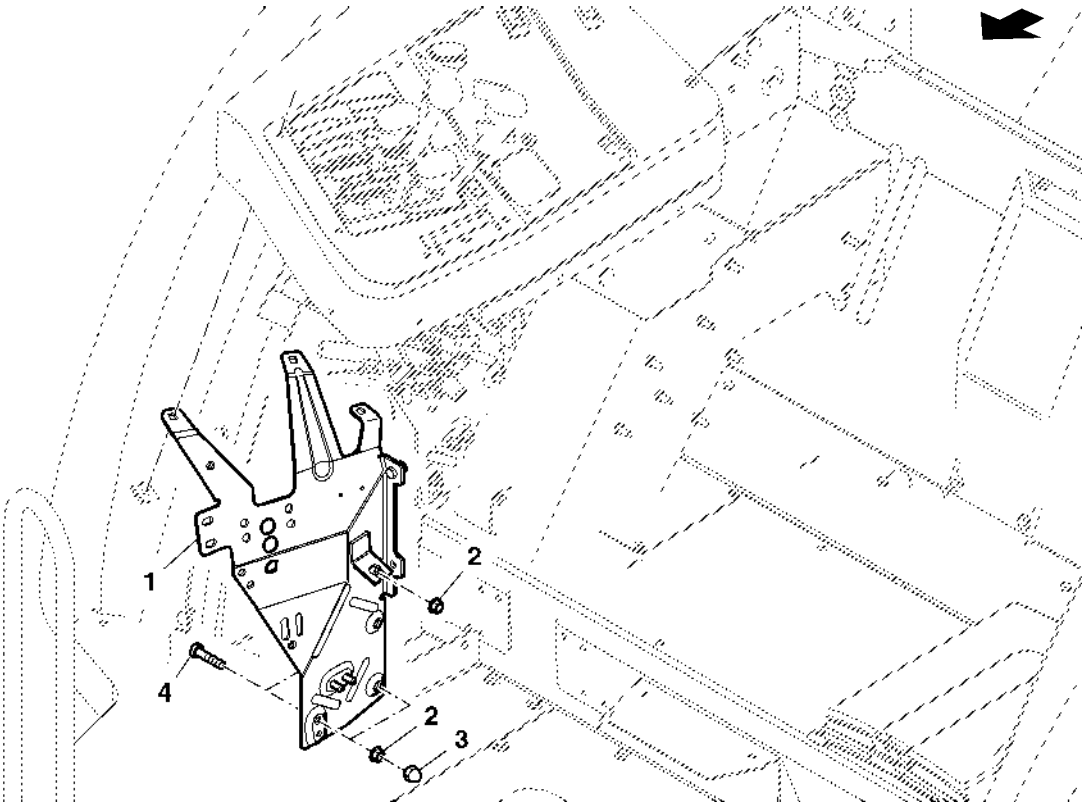

PUBM1671

Item	*N pea*	*Descrio*	*Qtde*	*N srie*	*Notas*
1	AL157837	Suporte	1		
2	14M7416	Porca com flange	4		
3	L32394	Tampa	2		
4	19M7162	Parafuso sextavado	1		

SUPORTE DOS CABOS

LX049236 A.1

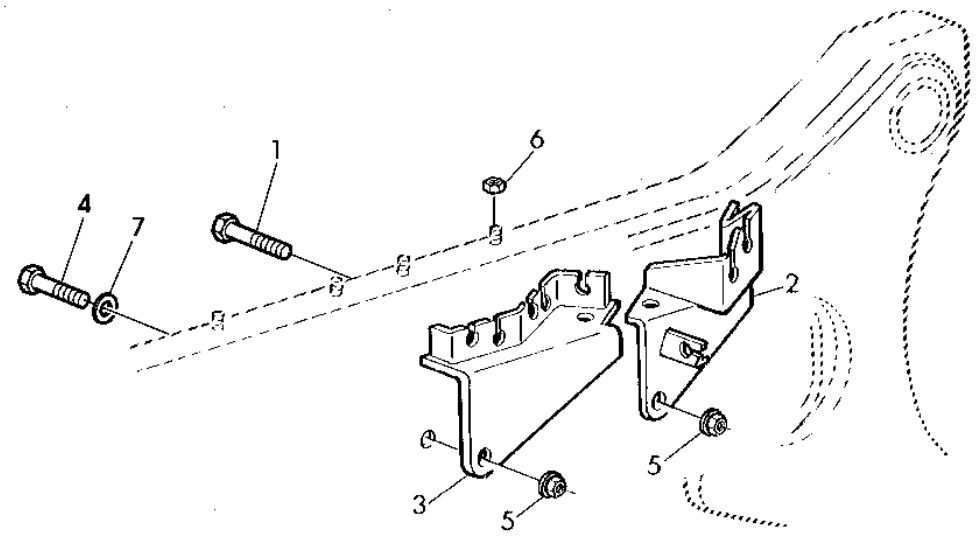

LX049236

Item	*N pea*	*Descrio*	*Qtde*	*N srie*	*Notas*
1	19M7167	Parafuso sextavado	1		
2	AL81862	Cantoneira	1		
3	AL163841	Cantoneira	1		
4	19M7168	Parafuso sextavado	1		
5	14M7296	Porca com flange	2		
6	14M7273	Porca	4		
7	24M7028	Arruela	1		

CABO DE MARCHAS E PARK (SYNCROPLUS)

LX018313 A.1

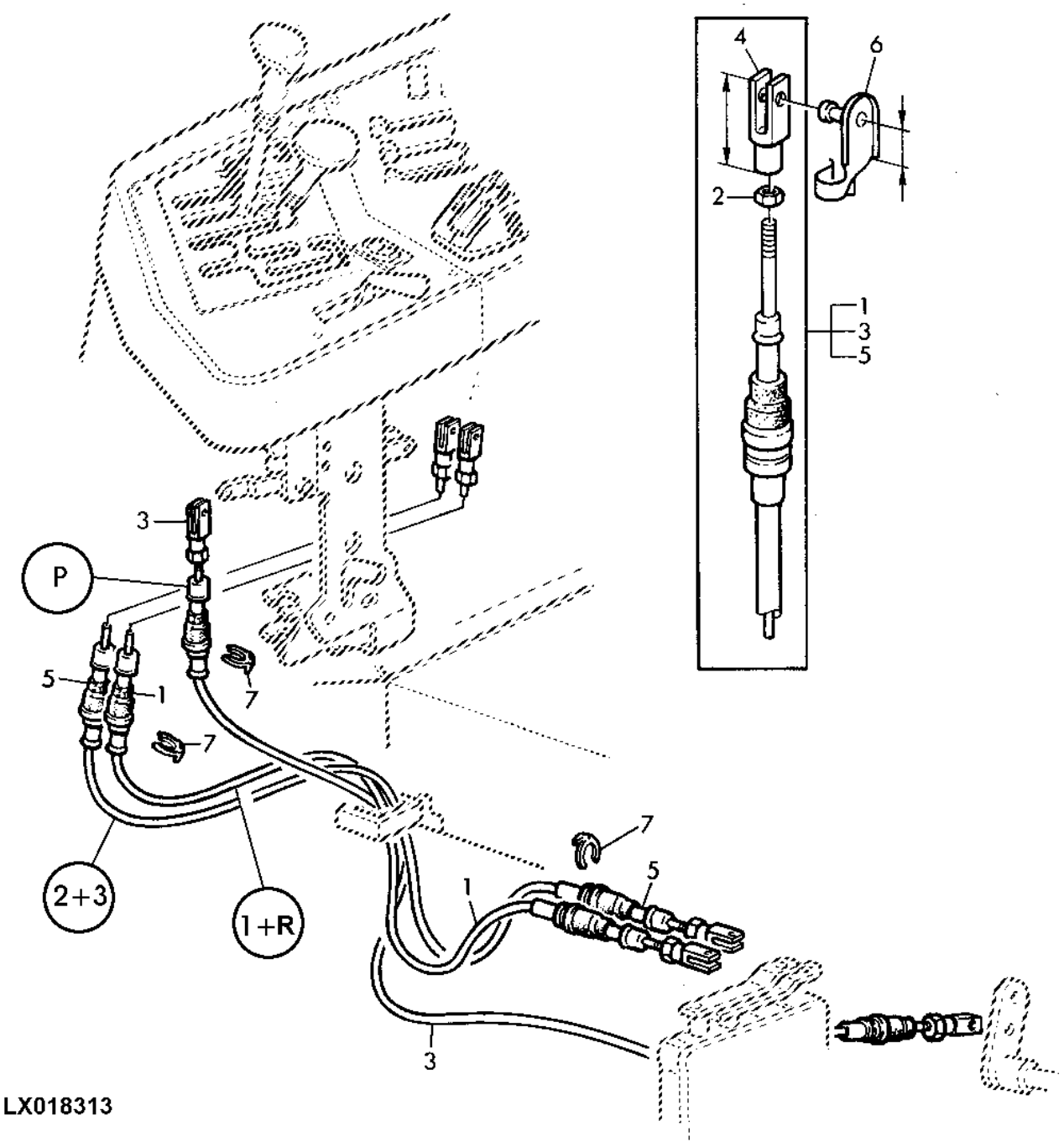

LX018313

Item	*N pea*	*Descrio*	*Qtde*	*N srie*	*Notas*
1	DQ53203	Cabo de puxar e empurrar	1		LGTH= 890MM
2	14M7272	Porca	6		
3	DQ53133	Cabo de puxar e empurrar	1		LGTH= 1212MM
4	L80051	Forquilha	1		LGTH= 32MM
	L80052	Forquilha	4		LGTH= 44MM
	L80053	Forquilha	1		LGTH= 56MM
5	DQ53204	Cabo de puxar e empurrar	1		LGTH= 888MM
6	AL79050	Pino fixador	AR		LGTH= 24MM
7	L79076	Anel de pressão	6		

ALAVANCA DO CAMBIO DE MARCHAS (SYNCROPLUS)

PUBM1674 A.1

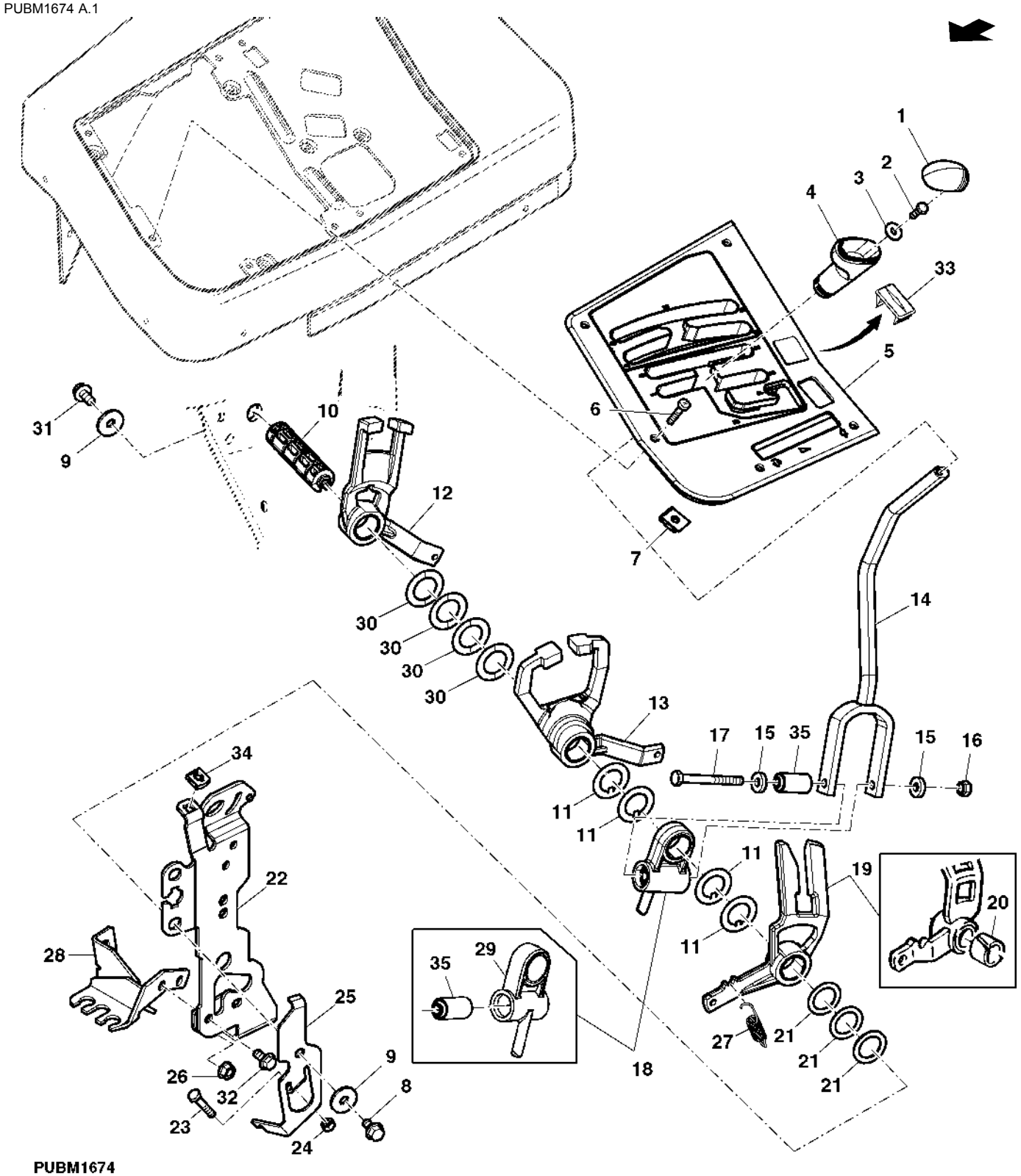

PUBM1674

Item	N pea	Descrio	Qtde	N srie	Notas
1	L150446	Inserto	1		
2	19M7560	Parafuso sextavado	1		
3	24M7139	Arruela	1		
4	L116840	Botão	1		
5	AL117179	Painel	1		(EPCC)
6	19M8866	Parafuso	5		
7	L102357	Porca	5		
8	M78508	Parafuso sextavado	5		
9	24M7024	Arruela	2		
10	L114032	Pino fixador	1		
11	L111165	Arruela	6		
12	AL150844	Quadrante	1		INCL KEY 20
13	AL117586	Quadrante	1		INCL KEY 20
14	AL110868	Haste do câmbio	1		
15	L79335	Arruela	2		
16	14M7166	Porca de segurança	1		
17	19M8403	Parafuso sextavado	1		
18	AL110860	Suporte	1		INCL KEY 35
19	AL150845	Quadrante	1		INCL KEY 20
20	L77978	Bucha	1		
21	L111988	Arruela	AR		TK= 1.0MM
	L111987	Arruela	AR		TK= 1.5MM
	L77963	Arruela	AR		TK= 2.0MM
22	AL150667	Apoio	1		
23	19M7160	Parafuso sextavado	1		
24	14M7272	Porca	1		
25	AL113247	Apoio	1		
26	14M7416	Porca com flange	2		
27	L102451	Mola de tração	1		
28	AL110543	Suporte	1		
29	AL112614	Suporte	1		
30	L112469	Calço	4		
31	DQ46828	Parafuso	1		
32	19M7865	Parafuso	3		
33	L114509	Plugue	1		
34	L111480	Porca de Pressão	1		
35	AL80994	Isolador	1		
..	AL112289	Haste do câmbio	1		(INCL KEYS 14, 15, 16, 17, 18)

CABOS DE GRUPOS

LX018329 A.1

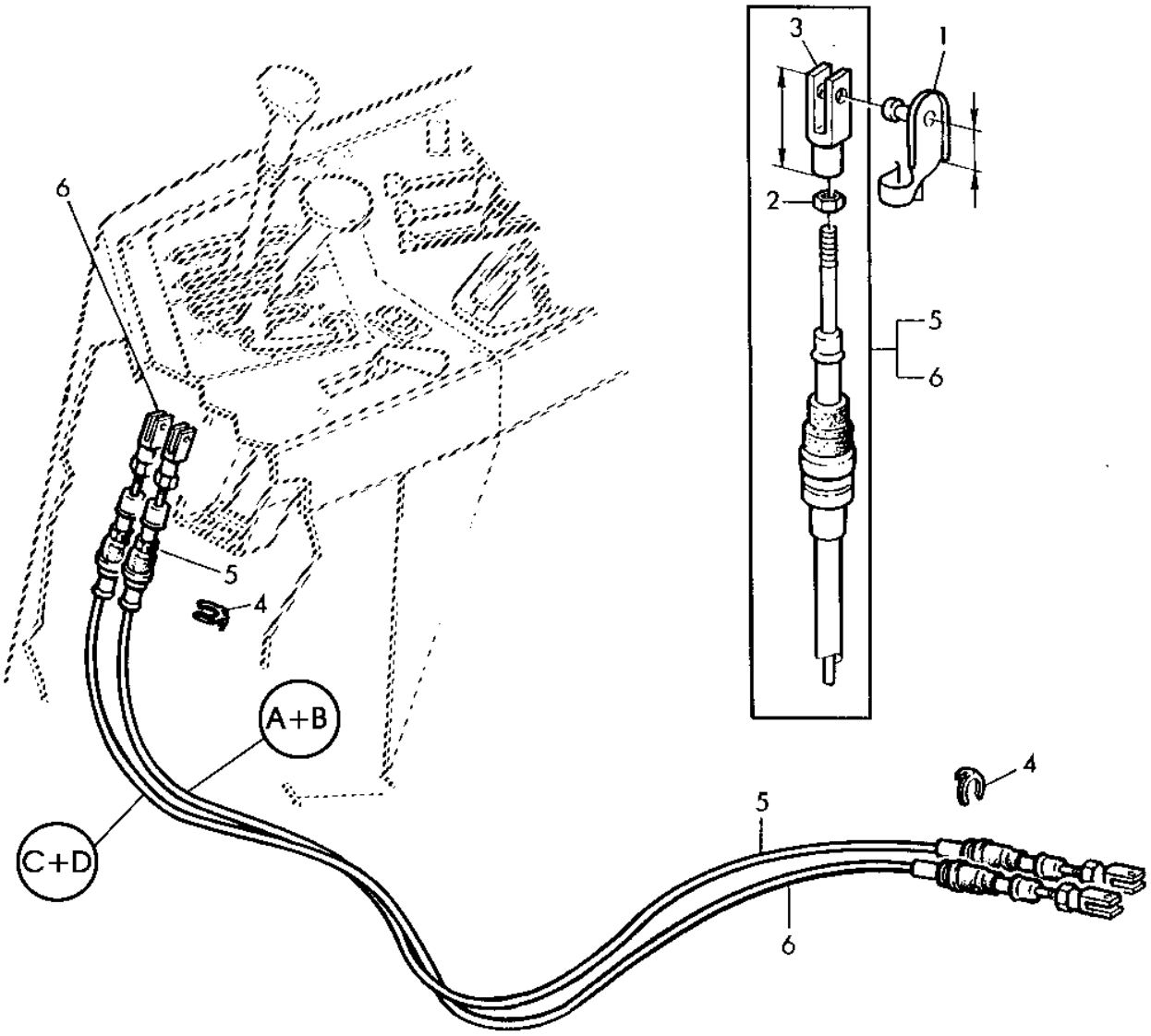

LX018329

Item	*N pea*	*Descrio*	*Qtde*	*N srie*	*Notas*
1	AL79050	Pino fixador	1		LGTH= 12MM
2	14M7272	Porca	2		
3	L80051	Forquilha	1		LGTH= 32MM
	L80052	Forquilha	1		LGTH= 44MM
	L80053	Forquilha	1		LGTH= 56MM
4	L79076	Anel de pressão	4		
5	DQ53145	Cabo de puxar e empurrar	1		LGTH= 1127MM
6	DQ53205	Cabo de puxar e empurrar	1		LGTH= 1090MM

ALAVANCA DE MUDANCA DE GRUPOS

PUBM1709 A.1

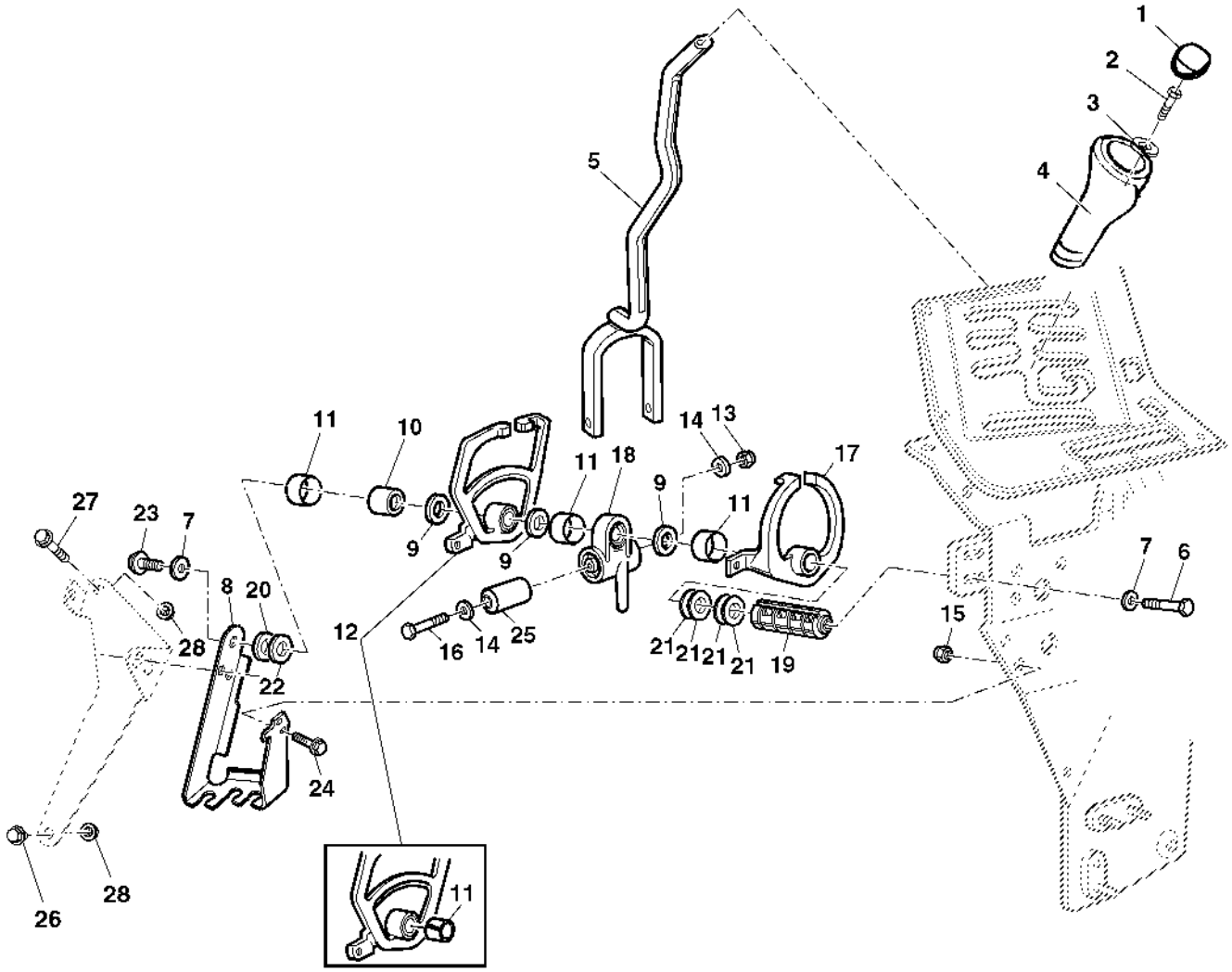

PUBM1709

Item	*N pea*	*Descrio*	*Qtde*	*N srie*	*Notas*
1	L113018	Inserto	1		
2	19M7560	Parafuso sextavado	1		
3	24M7139	Arruela	1		
4	L77805	Botão	1		
5	AL110859	Haste do câmbio	1		
6	M78508	Parafuso sextavado	1		
7	24M7024	Arruela	2		
8	L206404	Suporte do controle	1		
9	L77963	Arruela	4		TK= 2.0MM
10	L101929	Bucha	1		
11	L77978	Bucha	1		
12	AL117583	Quadrante	1		
13	14M7166	Porca de segurança	1		
14	L79335	Arruela	2		
15	14M7416	Porca com flange	2		
16	19M8403	Parafuso sextavado	1		
17	AL117582	Quadrante	1		INCL KEY 11
18	AL110860	Suporte	1		INCL KEY 11,19,20
19	AL112614	Suporte	1		
20	AL80994	Isolador	1		
21	L112469	Calço	1		
22	L206299	Cantoneira	1		
23	L113994	Pino fixador	1		
24	L111988	Arruela	AR		TK 1.0 MM
	L111987	Arruela	AR		TK 1.5 MM
25	AL80994	Isolador	4		
26	L113225	Arruela	1		TK 6.0 MM
27	DQ46828	Parafuso	1		
28	19M7865	Parafuso	4		

ACELERADOR MANUAL

PUBM1826 A.1

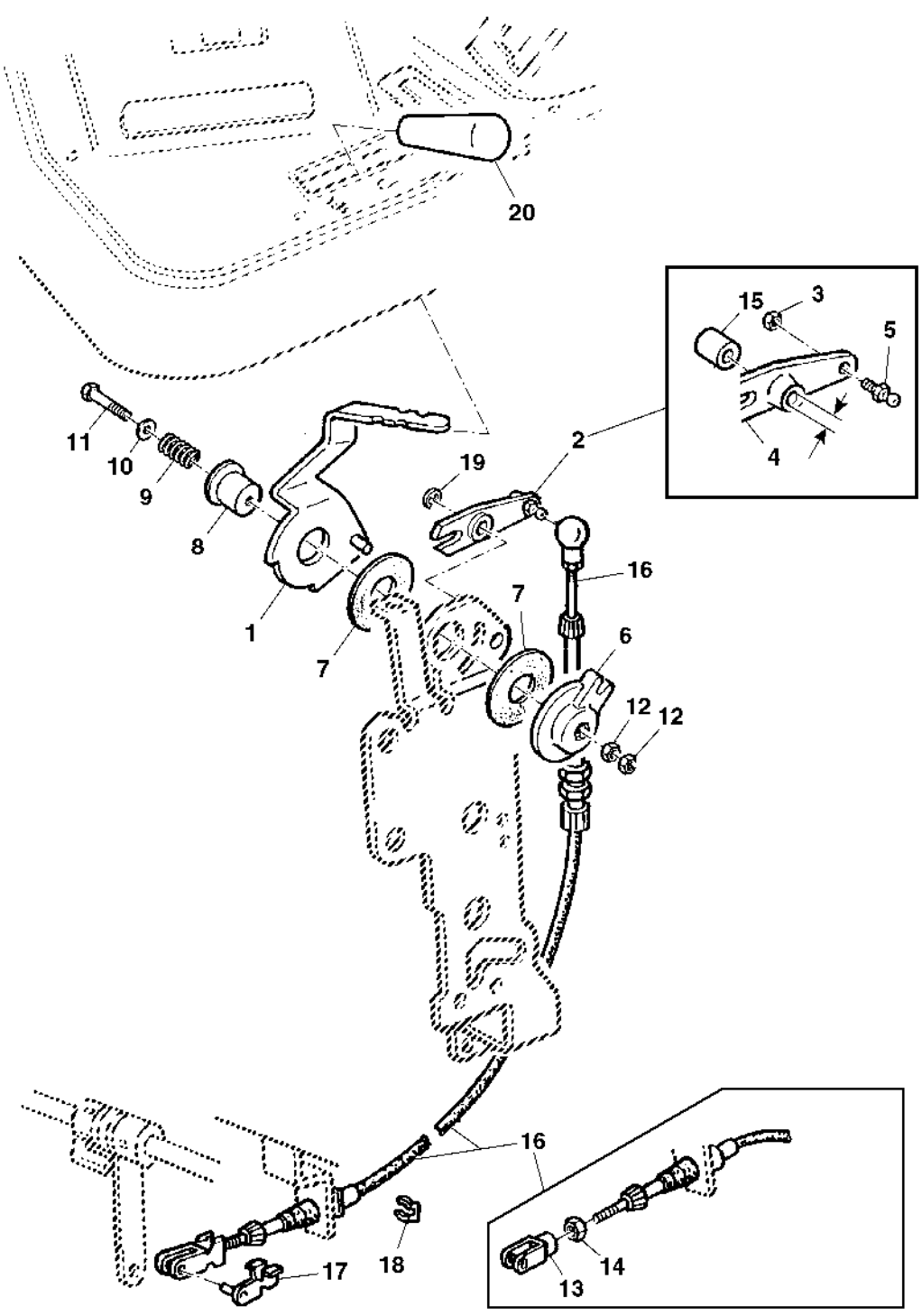

PUBM1826

Item	*N pea*	*Descrio*	*Qtde*	*N srie*	*Notas*
1	AL151282	Alavanca	1		
2	AL119895	Alavanca	1		ID= 10MM
3	14M7265	Porca de segurança	1		
4	AL119851	Alavanca	1		
5	55M7003	Pino esférico	1		
6	L110422	Placa	1		
7	L58671	Arruela	2		
8	R50227	RetentoR Redondo	1		
9	R31271	Mola de compressão	1		
10	24M7055	Arruela	1		
11	19M7378	Parafuso sextavado	1		
12	14M7151	Porca	2		
13	L80051	Forquilha	1		
14	14M7272	Porca	2		
15	L116576	Bucha	1		
16	DQ34208	Cabo de puxar e empurrar	1		
17	AL79050	Pino fixador	1		
18	L79076	Anel de pressão	1		
19	40M7040	Anel de pressão	1		
20	L113076	Manete	1		

SUPORTE DAS ALAVANCAS DA PTO

PUBM1732 A.1

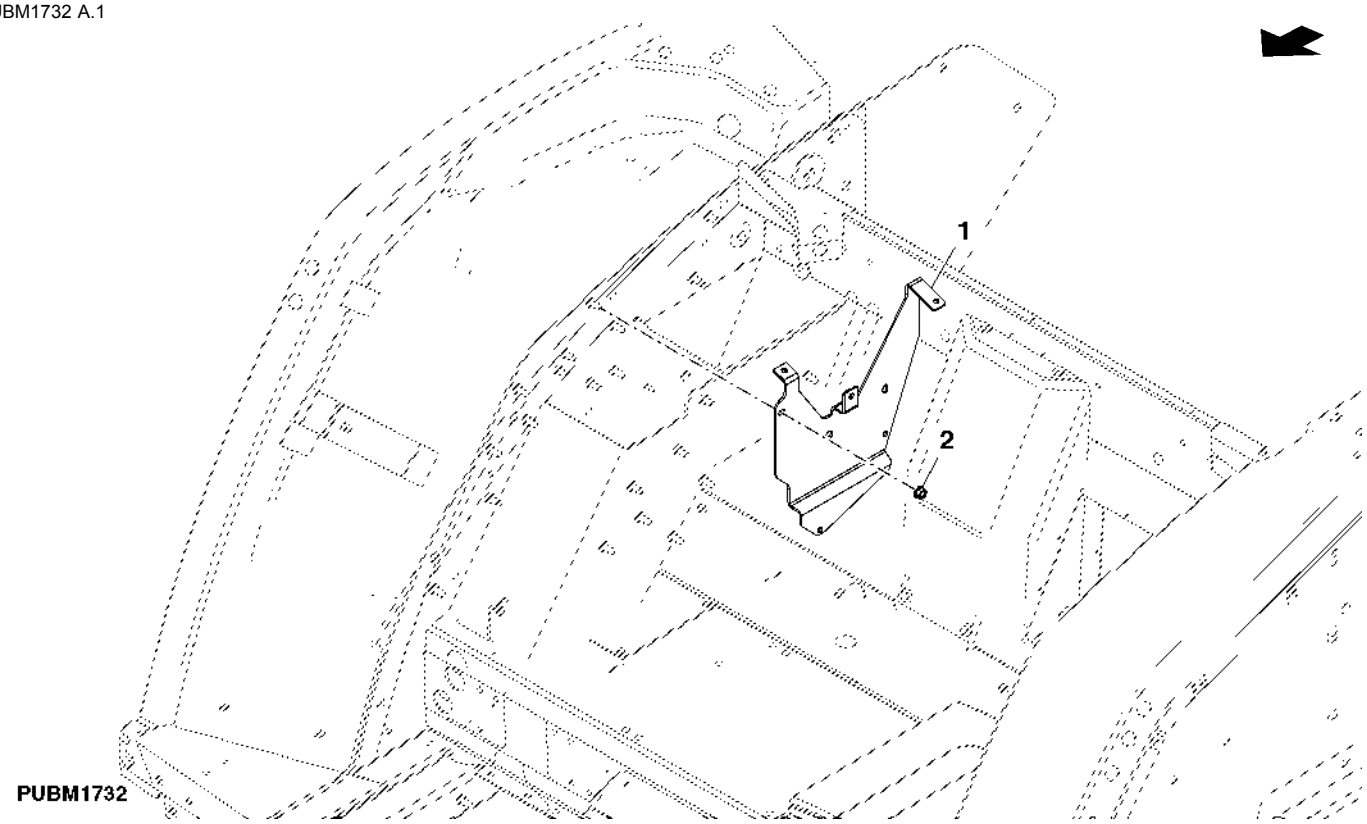

Item	N pea	Descrio	Qtde	N srie	Notas
1	AL163851	Apoio	1		
2	14M7416	Porca com flange	3		

INTERRUPTOR DA TDP

LX015210 A.1

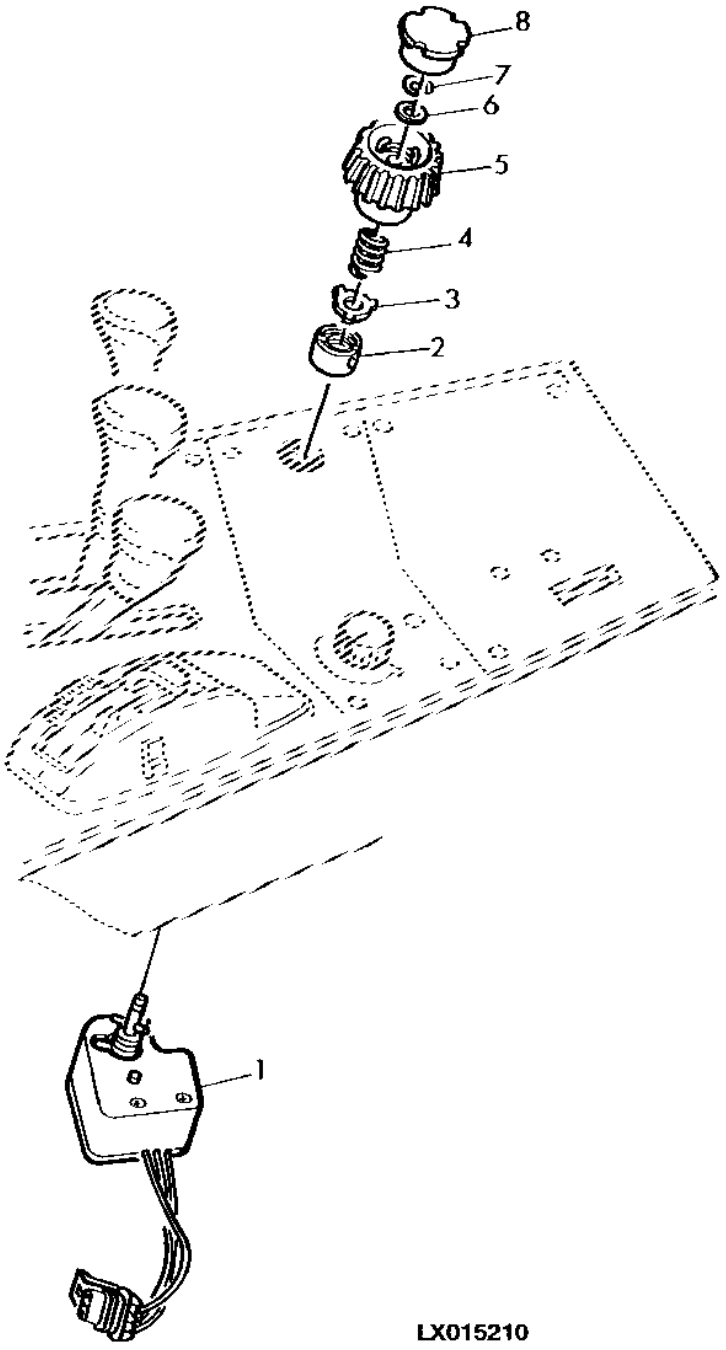

Item	*N pea*	*Descrio*	*Qtde*	*N srie*	*Notas*
1	RE169008	Interruptor	1		
2	L158822	Porca	1		
3	L158963	Arruela	1		
4	R44313	Mola de compressão	1		
5	R117611	Botão	1		
6	24M7265	Arruela	1		
7	R72653	Anel de pressão	1		
8	R108073	Tampa	1		

COMANDO DO LEVANTE HIDRAULICO

LX021836 A.1

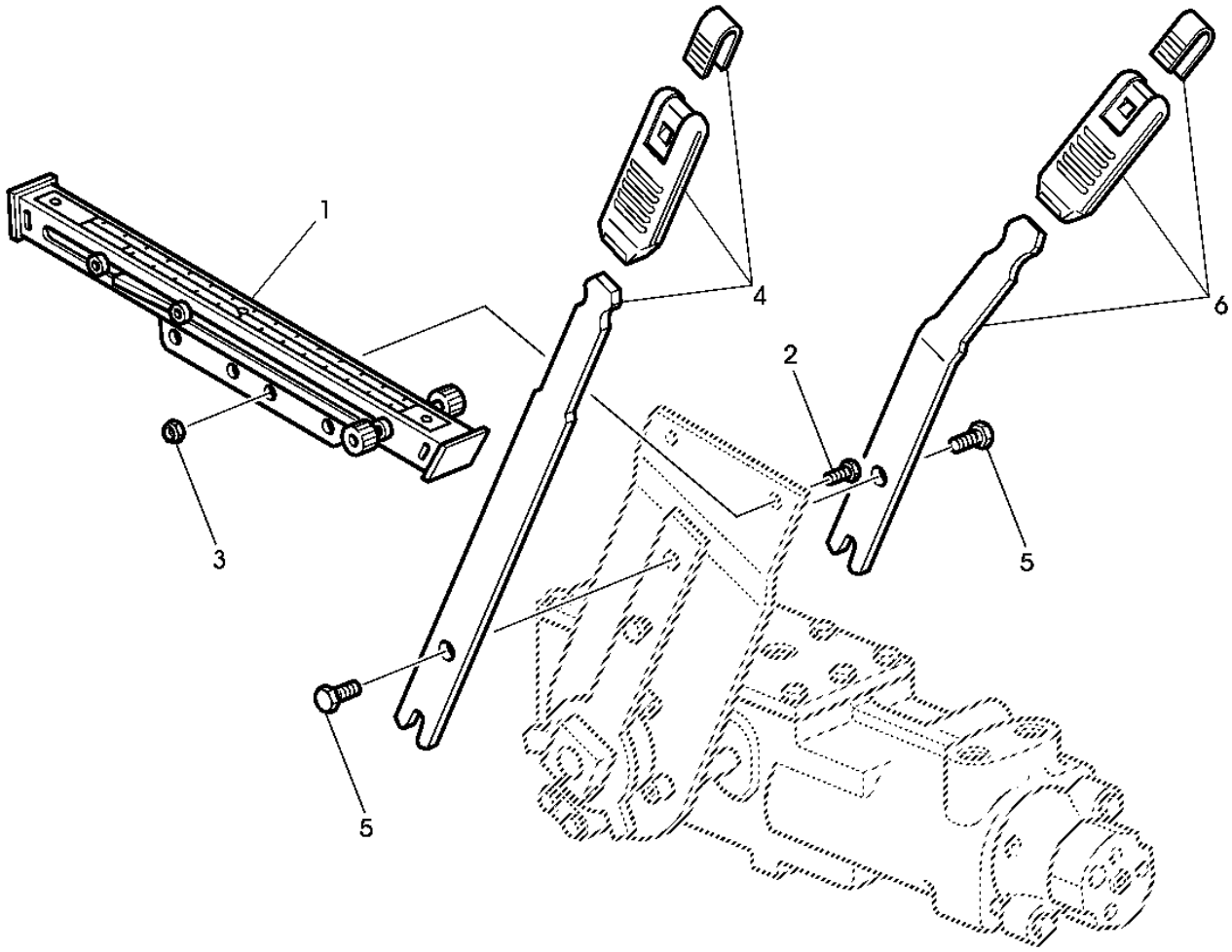

LX021836

Item	*N pea*	*Descrio*	*Qtde*	*N srie*	*Notas*
1	AL119593	Setor	1		
2	19M6614	Parafuso sextavado	2		
3	14M7272	Porca	2		
4	AL119594	Alavanca	1		
5	19M7162	Parafuso sextavado	2		
6	AL119595	Alavanca	1		

CHAPA DE FECHAMENTO SEM LEVANTE HIDRAULICO

PUBM1717 A.1

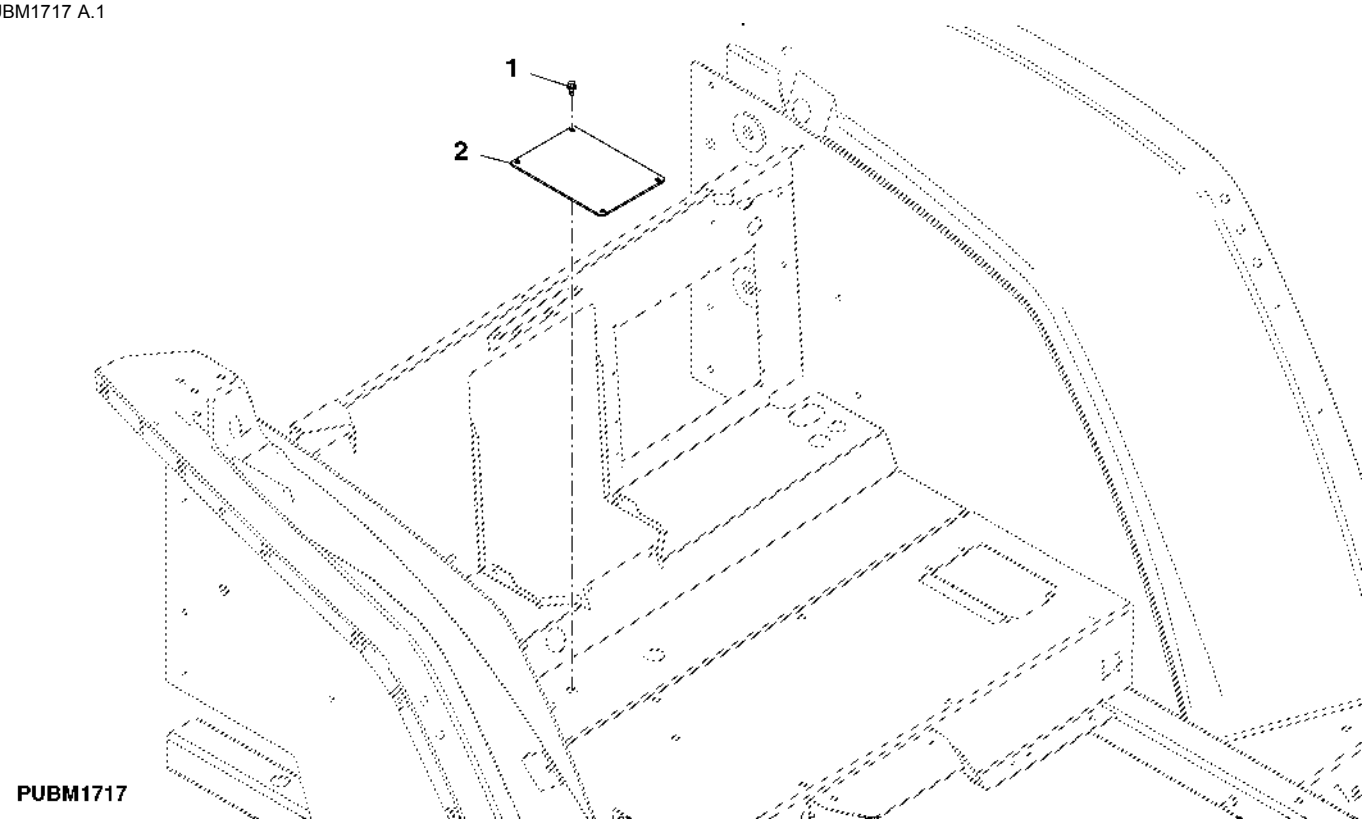

Item	*N pea*	*Descrio*	*Qtde*	*N srie*	*Notas*
1	37M7089	Parafuso	4		
2	MN10163	Capa	1		

ALAVANCAS DAS VALVULAS DE CONTROLE REMOTO

PUBM1830 A.1

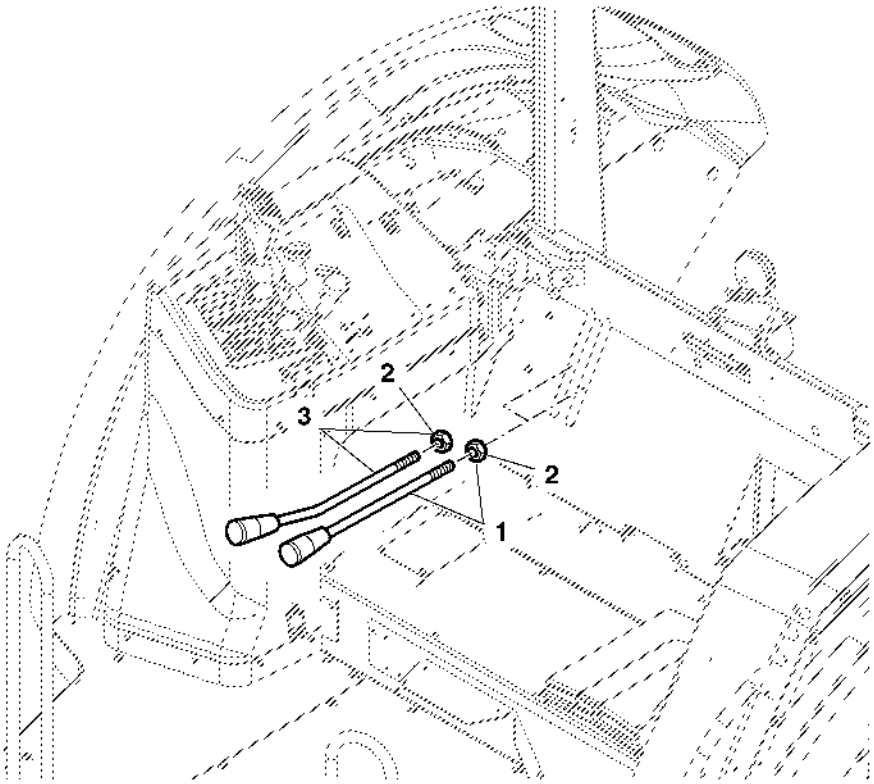

PUBM1830

Item	*N pea*	*Descrio*	*Qtde*	*N srie*	*Notas*
1	AL150162	Unidade básica de controle	1		
2	14M7274	Porca	1		
3	AL150160	Unidade básica de controle	1		

ASSENTO

PUBM1693 A.1

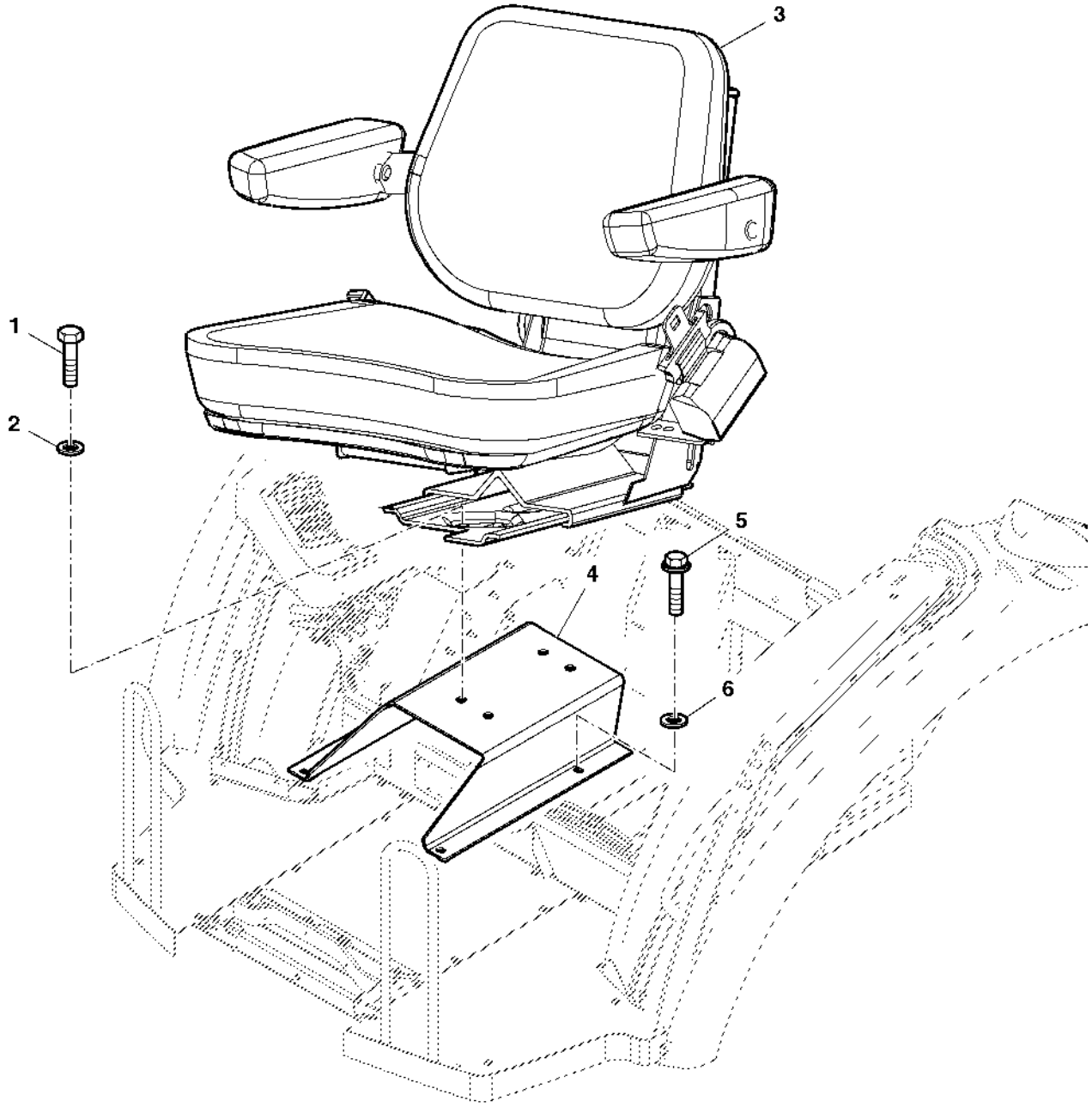

PUBM1693

Item	*N pea*	*Descrio*	*Qtde*	*N srie*	*Notas*
1	19M7166	Parafuso sextavado	4		
2	24M7040	Arruela	4		
3	MN10233	Conjunto de assento	1		
4	MN10123	Suporte	1		
5	19M7139	Parafuso sextavado	AR		
6	24M7026	Arruela	4		

Índice numrico

N pea	Item	Pgina
03M7084	7	381
03M7088	7	399
03M7264	9	370
03M7264	9	373
03M7331	29	263
03M7463	14	381
11H218	7	343
11M7009	3	92
11M7012	9	276
11M7012	12	283
11M7012	18	283
11M7030	7	345
11M7030	8	345
11M7054	4	279
12H295	7	121
12M7044	7	330
12M7044	6	379
12M7065	2	189
12M7065	7	367
12M7066	14	107
12M7066	3	367
12M7066	10	98
12M7067	10	107
12M7067	2	247
12M7067	20	323
12M7069	7	329
12M7070	12	107
12M7087	7	299
12M7087	42	303
12M7122	5	121
12M7135	6	127
14H1058	3	341
14H631	8	121
14H785	6	121
14H800	3	338
14H920	6	343
14M5409	23	357
14M7028	5	114
14M7029	13	101
14M7029	13	103
14M7029	6	113
14M7029	43	325
14M7029	5	325
14M7029	6	367
14M7029	16	89
14M7066	3	62
14M7100	6	135
14M7136	22	87
14M7139	9	140
14M7140	11	103
14M7140	15	107
14M7140	19	325
14M7140	4	367
14M7140	11	98
14M7142	3	338
14M7142	4	374
14M7142	3	375
14M7144	4	107
14M7148	7	61
14M7151	3	267
14M7151	2	392
14M7151	12	437
14M7165	12	121
14M7165	3	253
14M7165	2	401
14M7165	8	417
14M7166	4	129
14M7166	7	129
14M7166	5	391
14M7166	3	424
14M7166	16	431
14M7166	13	435
14M7167	13	189
14M7168	7	290
14M7168	12	323
14M7168	8	389
14M7180	7	345
14M7209	3	251
14M7233	11	327
14M7260	13	365
14M7265	3	437
14M7272	11	135
14M7272	15	259
14M7272	11	269
14M7272	4	413
14M7272	2	429
14M7272	24	431
14M7272	2	433
14M7272	14	437
14M7272	3	443
14M7272	6	89
14M7272	4	92
14M7273	3	117
14M7273	3	127
14M7273	10	135
14M7273	7	137
14M7273	3	143
14M7273	3	189
14M7273	5	189
14M7273	9	217
14M7273	10	259
14M7273	30	263
14M7273	12	269
14M7273	3	290
14M7273	5	293
14M7273	4	304
14M7273	35	325
14M7273	23	327
14M7273	6	427
14M7274	3	226
14M7274	8	259
14M7274	17	263
14M7274	16	311
14M7274	6	399
14M7274	3	410
14M7274	2	445
14M7274	5	81
14M7276	6	330
14M7276	4	333
14M7276	3	337
14M7276	9	365
14M7276	5	379
14M7291	19	423
14M7294	17	323
14M7296	2	114
14M7296	5	115
14M7296	10	370
14M7296	10	373
14M7296	3	381
14M7296	5	381
14M7296	5	427
14M7296	27	51
14M7298	4	290
14M7298	3	31
14M7298	53	325
14M7298	15	381
14M7299	7	127
14M7299	16	389
14M7309	4	345
14M7319	6	83
14M7347	44	325
14M7372	23	415
14M7397	3	113
14M7397	7	397
14M7413	7	280
14M7416	1	190
14M7416	9	257
14M7416	6	387
14M7416	2	426
14M7416	26	431
14M7416	15	435
14M7416	2	438
14M7516	4	288
14M7516	3	289
155891	12	195
15H584	5	55
15H584	3	70
15H623	23	55
15M2714	3	193
15M2717	35	205
15M2717	1	221
15M2717	7	230
15M7062	3	278
15M7076	9	311
15M7078	23	230
15M7078	4	231
16M7101	29	327
16M7111	15	161
16M7114	24	325
19H1890	1	341
19H3612	4	341
19M10075	1	35
19M3167	18	323
19M5055	10	263
19M6614	13	31
19M6614	2	443
19M6755	6	186
19M7077	11	121
19M7077	13	135
19M7077	35	301
19M7077	8	89
19M7139	8	113
19M7139	10	189
19M7139	9	367
19M7139	2	391
19M7139	5	447
19M7156	19	195
19M7156	19	197
19M7160	23	431
19M7162	5	128
19M7162	22	195
19M7162	23	197
19M7162	16	201
19M7162	9	214
19M7162	5	217
19M7162	3	222
19M7162	2	289
19M7162	2	298
19M7162	51	325
19M7162	7	403
19M7162	4	426
19M7162	5	443
19M7162	1	81
19M7163	14	205
19M7163	11	263
19M7163	1	267
19M7163	52	325
19M7166	9	103
19M7166	2	115
19M7166	2	253
19M7166	3	311
19M7166	16	323
19M7166	41	325
19M7166	7	395
19M7166	1	447
19M7166	1	79
19M7167	16	101
19M7167	17	103
19M7167	3	399
19M7167	1	427
19M7167	8	95
19M7167	8	98
19M7168	27	181
19M7168	20	259
19M7168	4	427
19M7168	7	79
19M7169	17	103
19M7169	9	238
19M7169	1	367
19M7174	6	359
19M7174	2	361
19M7179	4	32
19M7180	23	205
19M7183	16	107
19M7184	9	161
19M7185	7	304
19M7268	1	127
19M7268	4	79
19M7269	6	129
19M7274	1	129
19M7285	8	107
19M7285	31	263
19M7286	1	401
19M7288	14	205
19M7288	9	259
19M7288	4	348
19M7297	1	117
19M7298	13	269
19M7298	41	303
19M7300	5	263
19M7301	7	391
19M7330	13	107

Índice numrico - continuao

N pea	Item	Pgina
19M7343	1	338
19M7364	8	83
19M7378	11	437
19M7385	12	163
19M7385	13	173
19M7386	5	124
19M7386	10	143
19M7386	1	247
19M7386	10	284
19M7387	4	106
19M7387	7	107
19M7396	3	248
19M7402	13	265
19M7403	2	193
19M7407	7	209
19M7407	7	217
19M7407	18	243
19M7408	11	114
19M7408	4	115
19M7408	3	79
19M7411	4	329
19M7487	2	107
19M7493	11	389
19M7495	5	248
19M7496	7	83
19M7513	26	205
19M7555	3	220
19M7557	3	158
19M7560	4	121
19M7560	3	208
19M7560	14	215
19M7560	18	245
19M7560	4	397
19M7560	2	431
19M7560	2	435
19M7560	16	87
19M7561	1	290
19M7561	11	299
19M7603	17	259
19M7603	24	303
19M7609	1	338
19M7620	2	328
19M7638	2	240
19M7660	23	259
19M7660	28	315
19M7662	20	173
19M7675	4	248
19M7689	6	397
19M7720	3	364
19M7720	21	423
19M7768	9	269
19M7768	5	304
19M7774	13	230
19M7774	2	36
19M7775	20	230
19M7775	15	245
19M7775	11	51
19M7783	1	381
19M7783	3	43
19M7784	2	348
19M7784	11	43
19M7784	8	75
19M7785	4	313
19M7785	31	325
19M7785	6	37
19M7785	14	69
19M7785	3	97
19M7786	2	42
19M7788	2	76
19M7790	6	370
19M7790	6	373
19M7791	4	370
19M7791	4	373
19M7796	22	51
19M7798	4	26
19M7798	7	53
19M7800	20	203
19M7801	12	46
19M7801	29	51
19M7802	10	67
19M7802	19	75
19M7808	10	381
19M7809	5	37
19M7809	1	39
19M7810	10	114
19M7810	3	115
19M7810	3	170
19M7811	3	46
19M7834	1	245
19M7835	4	399
19M7835	1	73
19M7845	6	364
19M7864	50	325
19M7864	5	348
19M7864	20	381
19M7864	5	53
19M7864	14	89
19M7865	12	101
19M7865	19	101
19M7865	10	233
19M7865	3	325
19M7865	32	431
19M7865	28	435
19M7865	2	87
19M7865	1	89
19M7866	11	203
19M7866	22	203
19M7866	11	233
19M7866	46	325
19M7866	6	69
19M7866	17	89
19M7867	2	403
19M7867	35	51
19M7867	1	66
19M7868	14	183
19M7881	3	209
19M7882	4	330
19M7882	4	379
19M7898	2	239
19M7902	11	363
19M7907	30	359
19M7913	18	75
19M7921	26	359
19M7938	8	159
19M7940	2	295
19M7943	5	290
19M7946	7	323
19M7966	20	303
19M7970	11	67
19M7979	9	177
19M7979	15	183
19M7979	26	51
19M7981	10	299
19M7984	18	103
19M7984	12	95
19M7988	3	313
19M8011	1	275
19M8011	1	355
19M8029	15	389
19M8049	7	106
19M8062	6	35
19M8119	23	359
19M8122	10	357
19M8122	5	389
19M8163	9	35
19M8168	6	287
19M8263	16	257
19M8263	16	267
19M8265	..	295
19M8265	5	295
19M8265	5	387
19M8291	24	51
19M8292	6	159
19M8292	2	170
19M8300	8	299
19M8317	12	177
19M8317	25	51
19M8348	2	261
19M8397	4	201
19M8403	17	431
19M8403	16	435
19M8475	1	213
19M8485	4	379
19M8485	4	389
19M8485	16	423
19M8493	3	265
19M8498	6	289
19M8513	1	299
19M8533	2	199
19M8533	13	259
19M8533	7	259
19M8533	4	410
19M8552	6	347
19M8572	..	297
19M8572	5	297
19M8618	10	75
19M8618	14	75
19M8639	6	323
19M8653	2	370
19M8653	2	373
19M8675	9	135
19M8702	27	213
19M8703	31	327
19M8706	2	297
19M8819	4	95
19M8825	5	415
19M8826	9	301
19M8844	8	44
19M8851	6	97
19M8866	7	421
19M8866	6	431
19M8875	2	125
19M8966	31	51
19M8976	4	379
19M8987	1	62
19M8999	10	55
19M9022	5	289
19M9024	4	379
19M9033	3	261
19M9036	4	415
19M9175	14	423
19M9201	10	127
19M9426	4	379
19M9433	5	335
19M9433	5	337
21M7246	9	105
21M7246	5	421
21M7250	7	140
21M7265	8	132
21M7290	10	407
21M7292	13	421
21M7369	5	135
21M7376	12	421
21M7423	12	423
21M7430	7	423
21M7463	10	215
21M7474	18	415
21M7477	19	415
21M7572	9	215
22M7077	21	303
22M7080	2	301
22M7148	23	303
22M7168	24	263
24H1292	2	89
24H1304	2	233
24H1698	17	423
24M3763	17	107
24M7008	3	391
24M7024	9	431
24M7024	7	435
24M7026	12	103
24M7026	6	447
24M7027	6	114
24M7028	10	103
24M7028	20	197
24M7028	11	259
24M7028	4	289
24M7028	42	325
24M7028	2	399
24M7028	7	427
24M7028	11	95
24M7029	3	415
24M7040	17	101
24M7040	18	107
24M7040	6	115
24M7040	2	447
24M7040	9	98
24M7043	19	323
24M7044	4	124

Índice numrico - continuao

N pea	Item	Pgina
24M7044	11	143
24M7047	3	106
24M7047	2	127
24M7047	12	263
24M7047	12	389
24M7047	6	389
24M7049	2	338
24M7049	3	374
24M7049	2	375
24M7051	3	107
24M7051	10	389
24M7053	16	189
24M7053	14	389
24M7053	20	423
24M7054	3	121
24M7055	11	101
24M7055	7	113
24M7055	2	117
24M7055	4	127
24M7055	6	137
24M7055	4	143
24M7055	4	189
24M7055	19	259
24M7055	33	263
24M7055	20	267
24M7055	2	325
24M7055	8	391
24M7055	3	392
24M7055	6	403
24M7055	2	424
24M7055	10	437
24M7055	3	87
24M7088	7	89
24M7088	6	92
24M7090	1	279
24M7096	2	158
24M7096	2	311
24M7100	8	397
24M7100	3	401
24M7101	12	189
24M7101	2	367
24M7102	8	290
24M7102	7	389
24M7117	7	135
24M7117	6	139
24M7136	6	381
24M7139	8	105
24M7139	12	135
24M7139	25	325
24M7139	5	397
24M7139	3	431
24M7139	3	435
24M7139	15	87
24M7145	9	127
24M7146	8	131
24M7146	13	139
24M7146	8	140
24M7150	10	205
24M7178	32	325
24M7207	8	367
24M7213	7	95
24M7241	6	329
24M7241	3	389
24M7242	9	323
24M7258	10	205
24M7260	32	263
24M7265	6	441
24M7267	6	304
24M7298	2	129
24M7309	11	395
24M7309	5	425
24M7318	12	365
24M7331	10	205
24M7332	21	195
24M7332	22	197
24M7346	2	61
24M7361	9	275
24M7362	13	423
24M7369	12	201
24M7370	12	201
24M7371	12	201
24M7372	12	201
24M7373	12	201
24M7374	12	201
24M7375	12	201
24M7386	19	201
24M7398	12	201
24M7399	12	201
24M7452	12	201
28H3394	21	103
30M5581	12	231
30M7010	21	203
30M7011	22	230
30M7011	9	231
30M7024	3	203
30M7024	15	237
34H294	16	265
34H308	9	341
34H394	9	417
34M3858	1	177
34M3858	19	183
34M3858	18	203
34M3872	7	245
34M5028	1	164
34M5719	23	201
34M7042	7	310
34M7049	9	287
34M7095	26	263
34M7135	12	359
34M7187	21	237
34M7215	9	201
34M7226	2	177
34M7226	7	183
34M7226	7	203
34M7230	14	275
34M7259	14	201
34M7267	10	301
34M7272	23	167
37M7059	3	395
37M7063	1	425
37M7079	4	425
37M7089	1	444
37M7095	10	137
37M7131	10	395
37M7177	8	129
37M7179	5	139
37M7179	19	327
37M7181	34	327
37M7181	1	405
37M7185	2	421
37M7240	28	327
37M7257	7	132
37M7274	2	116
37M7293	3	131
37M7293	14	139
37M7335	2	119
37M7336	17	407
37M7337	16	381
37M7361	24	415
37M7361	4	419
38H5019	15	103
38H5036	21	259
38H5037	6	215
38H5135	31	205
38H5135	5	215
38H5135	5	219
400R	20	163
400R	9	230
40M1839	2	225
40M1851	14	245
40M1863	9	79
40M4624	13	363
40M5099	8	161
40M7030	19	263
40M7040	19	437
40M7041	1	189
40M7041	14	301
40M7042	16	301
40M7043	7	173
40M7044	4	239
40M7046	16	173
40M7051	7	263
40M7066	3	238
40M7068	29	301
40M7102	6	309
40M7103	4	276
40M7115	15	173
40M7120	17	173
40M7120	21	181
40M7178	18	173
40M7179	17	181
40M7179	7	235
40M7195	20	181
40M7195	14	287
40M7205	4	181
40M7216	19	181
40M7229	16	181
40M7237	10	243
40M7247	29	181
40M7249	5	280
40M7252	37	175
40M7253	20	201
40M7257	22	181
42M7058	11	79
44M7110	1	278
44M7111	5	177
44M7111	6	183
44M7111	6	203
44M7114	22	225
44M7146	1	310
45M7063	7	413
45M7080	6	413
48M7038	10	235
51M7039	7	32
51M7040	3	169
51M7040	13	257
51M7040	5	31
51M7040	9	43
51M7040	1	46
51M7040	14	67
51M7041	12	217
51M7041	10	219
51M7041	4	254
51M7041	9	263
51M7041	6	265
51M7041	22	267
51M7041	2	269
51M7041	10	311
51M7041	22	315
51M7041	3	37
51M7041	5	46
51M7042	32	205
51M7042	4	214
51M7042	4	215
51M7042	6	219
51M7042	6	233
51M7042	22	259
51M7042	2	75
51M7043	4	209
51M7043	1	217
51M7043	1	219
51M7043	2	254
51M7043	11	257
51M7043	13	276
51M7043	2	277
51M7043	9	307
51M7043	18	315
51M7043	17	51
51M7043	16	67
51M7044	2	227
51M7044	2	232
51M7044	4	51
51M7044	2	71
51M7045	21	167
51M7045	19	293
51M7045	3	307
51M7045	3	315
51M7045	5	317
51M7045	1	319
51M7045	13	69
51M7045	3	75
51M7045	5	75
51M7047	2	103
51M7047	24	230
51M7047	5	231
51M7047	9	315
51M7048	28	205
51M7048	8	210
51M7048	5	311

Índice numrico - continuao

N pea	Item	Pgina
51M7048	17	315
51M7061	6	210
51M7100	8	311
51M7100	13	315
51M7100	3	317
51M7103	7	311
51M7103	12	315
51M7103	2	317
51M7119	7	186
51M7119	5	220
55M7003	5	437
55M7012	7	417
56M7006	12	417
56M7009	5	92
57M6498	4	132
57M7011	4	116
57M7014	3	116
57M7014	3	132
57M7039	1	148
57M7041	4	148
57M7044	10	156
57M7052	3	156
57M7054	2	156
57M7064	5	123
57M7065	6	148
57M7066	5	148
57M7068	2	148
57M7079	3	156
57M7089	17	148
57M7089	1	153
57M7103	4	148
57M7104	4	148
57M7106	1	153
57M7116	13	156
57M7118	1	156
57M7120	5	131
57M7121	5	131
57M7146	5	131
57M7161	16	148
57M7166	6	119
57M7170	3	148
57M7170	2	153
57M7175	4	156
57M7183	3	153
57M7189	1	148
57M7204	10	139
57M7205	10	139
57M7206	10	139
57M7207	4	156
57M7210	9	156
57M7229	11	139
57M7244	17	145
57M7247	16	145
57M7252	6	145
57M7252	18	147
57M7252	6	147
57M7254	14	137
57M7254	8	145
57M7255	16	137
57M7255	20	137
57M7255	13	145
57M7256	9	145
57M7257	27	137
57M7257	14	145
57M7258	2	145
57M7258	2	147
57M7259	18	145
57M7259	14	147
57M7260	23	137
57M7260	4	147
57M7261	19	137
57M7261	8	147
57M7262	17	137
57M7262	12	147
57M7263	7	124
57M7263	5	147
57M7264	6	123
57M7264	9	147
57M7265	10	124
57M7265	7	128
57M7265	13	147
57M7266	4	145
57M7267	5	145
57M7280	26	137
57M7281	11	147
57M7283	10	147
57M7289	7	145
57M7291	1	147
57M7292	15	147
57M7296	7	147
57M7315	1	145
57M7317	12	145
57M7318	15	145
57M7318	4	151
57M7323	7	148
57M7324	8	148
57M7328	8	124
57M7328	21	137
57M7328	10	145
57M7331	9	148
57M7346	1	150
57M7347	4	150
57M7348	3	156
57M7349	13	137
57M7349	1	150
57M7364	1	151
57M7365	9	124
57M7365	15	135
57M7365	11	145
57M7377	2	145
57M7377	2	147
57M7377	3	151
57M7379	8	128
57M7379	6	150
57M7393	8	150
57M7399	1	149
57M7400	1	149
57M7402	7	150
57M7406	9	150
57M7427	1	148
57M7430	1	156
57M7493	2	145
57M7493	19	147
57M7493	2	147
57M7493	2	150
57M7576	15	147
57M7583	16	147
57M7584	16	147
57M7602	13	153
57M7697	18	137
57M7697	17	147
57M7699	20	147
57M7829	5	150
57M7847	5	156
57M7848	5	156
57M7919	25	137
57M7924	6	156
57M7969	24	137
57M7984	8	156
57M7989	3	140
57M8024	7	156
57M8057	12	156
57M8068	14	121
57M8071	5	149
57M8078	6	149
57M8078	7	153
57M8079	6	149
57M8081	7	149
57M8093	6	140
57M8093	13	143
57M8167	29	137
57M8169	10	140
57M8169	3	149
57M8170	22	137
57M8170	2	149
57M8181	2	140
57M8182	5	140
57M8186	11	156
57M8189	4	140
57M8190	3	140
57M8198	28	137
57M8200	4	149
57M8201	9	149
57M8202	8	149
57M8398	6	153
57M8399	8	153
57M8519	1	155
57M8520	7	155
57M8527	5	155
57M8528	4	155
57M8529	6	155
57M8530	3	155
57M8531	2	155
57M9164	11	153
57M9698	4	140
58M5573	5	276
58M5575	20	225
58M5575	13	287
58M7009	8	275
59M7001	12	213
61M5002	11	217
61M5002	9	219
61M5002	5	265
61M5002	4	269
61M5003	3	254
61M5003	12	257
61M5003	12	276
61M5003	1	277
61M5004	8	307
61M5005	1	103
61M5005	10	315
61M5008	14	257
61M5016	5	254
61M5016	10	269
61M5017	3	217
61M5017	3	219
61M5017	3	277
61M5076	17	293
61M5121	2	315
99M7009	1	368
99M7015	1	368
99M7016	1	368
99M7043	13	231
99M7043	1	368
99M7057	1	368
99M7065	5	131
99M7090	7	275
99M7095	1	368
99M7098	1	368
99M7105	2	415
99M7107	4	381
99M7115	1	368
99M7130	1	368
99M7130	9	395
A15899	3	309
A31870	28	359
A364R	20	51
AE44929	12	153
AH130222	30	137
AH130222	7	143
AH77714	8	137
AH77724	2	267
AH78125	10	101
AH89557	4	128
AH89557	4	43
AL110053	4	219
AL110276	17	267
AL110543	28	431
AL110593	1	276
AL110613	..	175
AL110764	4	337
AL110859	5	435
AL110860	18	431
AL110860	18	435
AL110868	14	431
AL110894	2	410
AL111096	9	351
AL111138	10	341
AL111139	10	341
AL112163	16	263
AL112163	6	263
AL112193	26	315
AL112289	..	431
AL112560	7	213
AL112614	29	431
AL112614	19	435
AL112819	1	255
AL112933	3	93
AL112951	2	309

Índice numrico - continuao

N pea	Item	Pgina
AL112953	5	309
AL113086	11	105
AL113247	25	431
AL113358	18	201
AL113451	3	345
AL113460	6	345
AL113714	2	197
AL113942	5	181
AL114392	5	313
AL114404	8	315
AL114526	11	207
AL114548	14	237
AL114597	15	283
AL114633	2	307
AL114812	4	315
AL114942	8	205
AL114948	3	195
AL114955	3	135
AL115334	2	257
AL115948	3	243
AL116245	17	177
AL116245	9	203
AL116265	8	135
AL116423	10	307
AL116935	11	189
AL117063	2	95
AL117064	6	95
AL117179	5	431
AL117577	18	423
AL117582	17	435
AL117583	12	435
AL117586	13	431
AL117713	1	261
AL117713	8	261
AL117892	5	233
AL117951	6	131
AL118026	3	304
AL118056	1	254
AL118182	16	293
AL118272	1	298
AL118272	40	303
AL118273	1	287
AL118643	15	293
AL118676	3	293
AL118676	1	295
AL118677	2	293
AL118677	1	297
AL118684	4	293
AL118685	1	293
AL118950	6	290
AL118984	6	307
AL118985	5	307
AL119362	1	253
AL119409	5	97
AL119593	1	443
AL119594	4	443
AL119595	6	443
AL119598	1	345
AL119603	1	339
AL119851	4	437
AL119895	2	437
AL14540	4	287
AL150098	10	417
AL150160	3	445
AL150162	1	445
AL150169	1	93
AL150179	7	219
AL150238	4	295
AL150238	4	297
AL150239	12	293
AL150286	9	91
AL150287	5	91
AL150288	7	91
AL150289	4	91
AL150434	1	289
AL150528	3	297
AL150529	5	257
AL150612	11	287
AL150667	22	431
AL150749	3	288
AL150750	20	237
AL150844	12	431
AL150845	19	431
AL150908	5	261
AL150919	..	175
AL150921	..	175
AL151172	9	303
AL151173	43	303
AL151174	38	301
AL151175	8	301
AL151176	11	301
AL151177	13	301
AL151178	36	301
AL151179	9	299
AL151282	1	437
AL151292	40	303
AL151612	1	413
AL152075	2	195
AL152098	2	131
AL153600	4	97
AL153694	1	298
AL153694	44	303
AL154240	2	304
AL154249	12	407
AL154280	44	303
AL154428	8	127
AL154541	5	83
AL154573	1	325
AL155008	4	311
AL155008	16	315
AL155228	4	251
AL155424	13	389
AL155612	9	407
AL155716	14	315
AL155716	4	317
AL156090	2	73
AL156199	4	263
AL156253	20	415
AL156263	1	91
AL156503	16	225
AL156506	6	213
AL156506	14	225
AL156625	1	165
AL156683	7	269
AL156684	8	269
AL156714	..	201
AL157407	16	327
AL157540	12	127
AL157571	10	257
AL157575	30	327
AL157593	3	73
AL157626	1	140
AL157627	1	123
AL157641	1	140
AL157707	1	403
AL157732	26	175
AL157733	13	195
AL157733	13	197
AL157747	1	225
AL157748	1	225
AL157760	27	315
AL157760	5	319
AL157837	1	426
AL157883	13	407
AL158053	11	325
AL158151	12	325
AL158332	16	245
AL158828	26	230
AL158828	3	231
AL158889	9	101
AL158922	13	225
AL159181	5	127
AL159216	22	213
AL159445	11	127
AL159914	4	395
AL160026	4	405
AL160366	5	238
AL160516	2	185
AL160761	13	311
AL160772	1	311
AL160773	11	311
AL161024	6	105
AL161462	11	243
AL161463	11	243
AL161468	3	83
AL161566	1	105
AL162698	21	87
AL162699	28	325
AL162701	4	325
AL162703	6	325
AL162729	9	325
AL162730	10	325
AL162756	2	173
AL162901	1	233
AL162901	13	233
AL162970	4	323
AL163081	8	169
AL163193	29	325
AL163684	12	89
AL163686	1	92
AL163841	3	427
AL163851	1	438
AL163918	1	313
AL163958	3	130
AL164008	27	263
AL164009	28	263
AL164013	5	403
AL164106	4	220
AL164282	1	143
AL164323	13	201
AL164597	14	267
AL164598	13	267
AL164627	1	121
AL164643	36	325
AL164643	15	327
AL164687	1	195
AL164690	1	197
AL164713	4	217
AL164740	1	186
AL164934	5	103
AL164935	4	103
AL164954	1	130
AL165199	2	276
AL165247	3	159
AL165520	1	408
AL166438	3	195
AL166645	4	114
AL166649	5	203
AL166651	3	177
AL166651	5	183
AL166744	1	161
AL166902	1	205
AL166903	4	230
AL166903	6	231
AL166904	5	230
AL166904	7	231
AL166905	2	171
AL166905	3	178
AL166905	1	205
AL167008	3	230
AL167009	1	231
AL168081	36	327
AL168625	5	185
AL168815	15	89
AL169335	13	325
AL169899	6	410
AL169907	4	130
AL169907	32	137
AL170185	1	259
AL170186	2	259
AL170290	1	158
AL170454	5	259
AL171782	7	103
AL171954	5	270
AL172025	7	415
AL172532	3	114
AL172570	6	214
AL172765	10	89
AL172780	6	91
AL173229	5	159
AL173947	17	189
AL174123	4	159
AL174451	18	327
AL174452	20	327
AL174966	2	190
AL175138	25	213
AL175213	20	415
AL176143	1	116
AL176501	17	415

Índice numrico - continuao

N pea	Item	Pgina
AL176799	2	135
AL177517	6	317
AL177823	7	97
AL178071	2	169
AL178191	3	199
AL178283	5	345
AL178284	2	345
AL178813	1	128
AL179236	27	205
AL179429	1	210
AL180184	4	277
AL180296	1	124
AL181277	17	415
AL181849	1	139
AL181918	2	270
AL182098	8	225
AL200299	2	405
AL200765	4	319
AL200971	17	363
AL201021	1	171
AL201022	1	178
AL201723	26	87
AL201724	10	87
AL201843	1	280
AL201844	4	284
AL201863	2	284
AL201892	1	283
AL201897	2	283
AL201898	1	284
AL201899	13	279
AL201900	7	279
AL202706	3	319
AL202768	1	327
AL203061	12	311
AL203265	4	117
AL203444	9	327
AL203461	8	410
AL203634	12	327
AL203635	13	327
AL203642	1	366
AL203689	9	87
AL203843	10	327
AL203950	32	175
AL204525	25	415
AL204717	2	97
AL204799	9	97
AL205085	13	325
AL205515	1	125
AL206321	1	387
AL206476	3	397
AL206477	2	397
AL206552	9	137
AL206571	2	105
AL206586	3	421
AL206587	10	105
AL206855	33	325
AL206856	13	325
AL206978	7	317
AL207376	10	131
AL207468	29	325
AL207732	2	319
AL208149	21	205
AL208149	22	205
AL208149	6	235
AL208149	8	235
AL208149	16	237
AL208149	17	237
AL208149	12	243
AL208149	19	243
AL208150	6	199
AL208355	4	417
AL209177	1	92
AL209307	1	323
AL209308	2	323
AL209634	..	245
AL32877	25	359
AL32877	9	361
AL35179	2	407
AL36529	16	407
AL37489	3	257
AL37489	20	315
AL37489	12	87
AL38020	14	359
AL57855	8	341
AL64588	1	307
AL69320	5	370
AL69320	5	373
AL69331	5	370
AL69331	5	373
AL69712	15	225
AL75641	1	132
AL75642	5	132
AL76005	1	237
AL76125	1	235
AL76421	1	214
AL76434	..	245
AL76568	14	407
AL76638	3	276
AL76702	1	131
AL77322	3	221
AL77324	4	131
AL77434	3	197
AL77483	2	423
AL77484	2	423
AL78021	8	423
AL78652	25	315
AL78834	1	423
AL78835	8	213
AL78835	7	237
AL79010	7	210
AL79050	14	189
AL79050	6	429
AL79050	1	433
AL79050	17	437
AL79072	15	201
AL79540	6	257
AL79750	18	205
AL79794	12	353
AL80154	6	267
AL80708	2	276
AL80939	22	205
AL80939	6	235
AL80939	16	237
AL80939	12	243
AL80994	35	431
AL80994	20	435
AL80994	25	435
AL81250	4	203
AL81251	1	183
AL81320	13	217
AL81320	11	219
AL81331	7	177
AL81358	7	169
AL81768	21	183
AL81862	2	427
AL82025	4	222
AL82025	6	267
AL82256	5	95
AL82582	13	233
AL82960	4	310
AP32897	6	106
AP32897	8	106
AP32913	15	265
AP37887	1	263
AP37887	1	265
AR103873	29	167
AR21837	5	87
AR21839	8	69
AR26480	1	343
AR65507	5	59
AT107509	24	205
AT130104	9	129
AT136617	14	293
AT13740	6	55
AT186760	1	424
AT18904	2	41
AT310291	1	334
AT85174	1	72
AZ33725	7	333
AZ35205	3	334
AZ47904	7	119
B2762R	14	263
C2214E	3	328
CC40740	5	369
CD14689	10	46
CD16284	9	65
CQ02164	17	381
CQ03768	2	368
CQ04738	34	325
CQ07569	3	279
CQ07843	1	335
CQ07843	8	337
CQ07844	2	335
CQ07844	9	337
CQ08038	6	101
CQ24732	4	334
CQ25602	4	226
CQ25768	8	279
CQ26016	6	279
CQ26127	8	333
CQ26128	7	333
CQ26267	34	137
CQ26402	4	338
CQ26402	4	375
CQ26740	8	337
CQ27128	4	338
CQ27128	5	374
CQ27184	6	338
CQ27195	10	351
CQ27196	10	351
CQ27197	10	351
CQ27198	10	351
CQ27199	10	351
CQ27200	10	351
CQ27201	10	351
CQ27202	10	351
CQ27203	10	351
CQ27204	10	351
CQ27205	10	351
CQ27206	10	351
CQ27207	10	351
CQ27208	10	351
CQ27209	10	351
CQ27210	10	351
CQ27211	10	351
CQ27212	10	351
CQ27213	10	351
CQ27214	10	351
CQ27215	10	351
CQ27216	10	351
CQ27217	10	351
CQ27218	10	351
CQ27219	10	351
CQ27220	10	351
CQ27221	10	351
CQ27222	10	351
CQ27223	10	351
CQ27224	10	351
CQ27225	10	351
CQ27226	10	351
CQ27227	10	351
CQ27228	10	351
CQ27229	10	351
CQ27230	10	351
CQ27231	10	351
CQ27234	18	359
CQ27241	4	351
CQ27241	10	361
CQ27242	2	363
CQ27243	12	355
CQ27244	14	355
CQ27244	4	359
CQ27245	2	359
CQ27246	3	359
CQ27248	9	355
CQ27249	9	355
CQ27250	5	355
CQ27251	2	355
CQ27271	23	363
CQ27272	23	363
CQ27273	23	363
CQ27274	23	363
CQ27275	23	363
CQ27276	23	363
CQ27277	23	363
CQ27278	23	363
CQ27279	23	363
CQ27280	23	363
CQ27281	23	363

Índice numrico - continuao

N pea	Item	Pgina
CQ27282	23	363
CQ27283	23	363
CQ27284	23	363
CQ27285	23	363
CQ27286	23	363
CQ27287	23	363
CQ27288	23	363
CQ27289	23	363
CQ27290	23	363
CQ27291	23	363
CQ27292	23	363
CQ27293	23	363
CQ27294	23	363
CQ27295	23	363
CQ27296	23	363
CQ27298	11	355
CQ27301	18	363
CQ27302	7	363
CQ27305	5	363
CQ27307	13	357
CQ27308	14	357
CQ27730	16	359
CQ27851	10	365
CQ27989	15	355
CQ27990	5	351
CQ28088	8	337
CQ28556	15	101
CQ28556	13	121
CQ28556	2	368
CQ28556	27	87
CQ29143	1	101
CQ29167	8	101
CQ29344	1	359
CQ29345	1	351
CQ29345	8	359
CQ29345	6	361
CQ29406	8	363
CQ29407	6	363
CQ29408	16	363
CQ29426	2	333
CQ29426	1	337
CQ29427	4	333
CQ29427	3	337
CQ29428	5	333
CQ29428	2	337
CQ29519	1	328
CQ30867	3	333
CQ30867	7	337
CQ31201	8	365
CQ31202	4	365
CQ31207	5	365
CQ31233	2	365
CQ33966	16	365
CQ33967	16	365
CQ34351	12	105
CQ38349	..	87
CQ38916	9	107
CQ40080	6	348
CQ42968	19	283
CQ43005	2	347
CQ43006	5	347
CQ43567	4	81
CQ45134	6	351
CQ45134	31	359
CQ45134	7	361
CQ47036	9	106
CQ47188	8	333
CQ47831	1	391
CQ48366	18	101
CQ48506	1	115
CQ49408	22	363
CQ50357	4	335
CQ50357	6	337
CQ50408	2	351
CQ50410	3	351
CQ50411	18	355
CQ50412	3	355
CQ50413	19	355
CQ50662	7	337
CQ51594	8	97
CQ51921	1	84
CQ55029	5	101
CQ55032	3	101
CQ59332	4	417
CQ61656	47	325
CQ62312	39	325
CQ62312	25	87
CQ62315	39	327
CQ63798	5	106
CQ64057	7	405
CQ64111	24	357
CQ64112	20	355
CQ64114	1	363
CQ64245	1	361
CQ64246	8	361
CQ64248	5	361
CQ64249	18	357
CQ64250	4	357
CQ64251	9	357
CQ64252	19	357
CQ64253	12	357
CQ64646	10	355
CQ65301	7	105
CQ66216	7	114
CQ66248	8	333
CQ66250	1	335
CQ67641	8	351
CQ71882	3	119
CQ71890	8	119
CQ72046	4	363
DC49873	8	293
DC49876	6	295
DC49876	6	297
DC49877	3	295
DC49898	13	293
DC49898	7	295
DC49898	7	297
DQ04397	3	366
DQ20973	6	333
DQ20973	3	363
DQ24057	2	98
DQ25143	6	98
DQ26015	5	279
DQ26126	9	333
DQ26134	5	279
DQ27253	13	359
DQ28539	22	355
DQ28540	21	355
DQ28542	17	355
DQ28725	6	355
DQ30256	1	333
DQ30260	1	333
DQ30877	4	337
DQ31200	16	355
DQ32910	7	98
DQ34064	1	365
DQ34065	1	365
DQ34208	16	437
DQ36680	1	347
DQ39530	3	98
DQ40077	1	348
DQ41285	6	107
DQ41499	5	107
DQ43003	3	347
DQ43004	4	347
DQ46828	31	431
DQ46828	27	435
DQ48452	3	335
DQ48452	11	337
DQ48453	10	337
DQ50588	10	337
DQ51588	1	95
DQ52393	8	399
DQ52819	13	89
DQ53133	3	429
DQ53145	5	433
DQ53203	1	429
DQ53204	5	429
DQ53205	6	433
DQ58449	9	119
DQ58532	5	367
DQ59038	9	114
DQ61022	1	346
DQ62060	15	311
DQ63432	21	327
DQ63790	1	107
DQ63793	11	107
DQ64254	11	357
DQ64254	20	357
DQ64777	2	366
DQ65036	8	284
DQ65274	1	135
DQ65998	10	419
DQ67132	7	357
DQ67133	21	357
DQ67134	22	357
DQ68471	5	395
DQ68990	1	323
DQ68991	2	323
DQ69816	3	263
DQ70291	8	329
DQ70291	3	379
DQ70988	21	407
DQ71178	6	395
DQ72198	15	315
DQ72612	4	98
DQ72620	1	98
DQ72620	5	98
DQ73126	1	106
DT5037	..	173
DT5037	..	175
DT5037	..	203
DT5037	..	215
DT5037	..	233
DT5173	..	205
DT5267	..	195
DT5267	..	225
DT5267	..	323
DT5299	..	195
DT5299	..	197
DT5299	..	203
DT5299	..	237
H141394	5	130
H141394	33	137
H151673	6	369
H23125	2	25
H75541	14	101
H75541	6	217
H75541	12	259
H77698	2	368
J60538	13	43
JD10058	8	79
JD10249	19	363
JD10250	15	363
JD10330	3	173
JD10479	18	163
JD10479	35	175
JD10479	32	181
JD10497	5	205
JD10498	4	205
JD10508	15	177
JD10508	22	183
JD10508	10	203
JD10522	14	173
JD21	2	334
JD30036	18	181
JD37047	4	238
JD37087	11	359
JD39128	15	181
JD7797	12	343
JD7798	4	339
JD7798	12	341
JD7847	3	339
JD8171	5	243
JD8217	20	243
JD8251	10	343
JD8510	7	161
JD8856	7	201
JD8929	9	343
JD9041	3	343
JD9170	4	343
JD9320	19	173
L100230	7	351
L100285	5	410
L100425	3	269
L100519	16	207
L100522	12	205
L100549	5	209
L100573	13	215

Índice numrico - continuao

N pea	Item	Pgina
L100581	6	163
L100592	11	353
L100644	10	267
L100684	4	183
L100767	11	177
L100768	11	177
L100769	11	177
L100802	23	315
L100851	12	267
L100935	14	207
L100959	21	205
L100959	8	235
L100959	17	237
L100959	19	243
L100961	28	213
L101122	1	207
L101142	19	225
L101155	2	209
L101177	5	364
L101241	8	139
L101243	9	225
L101287	1	269
L101355	11	235
L101355	3	239
L101355	3	240
L101356	11	235
L101356	3	239
L101356	3	240
L101463	4	164
L101488	13	207
L101519	40	325
L101560	3	259
L101561	6	269
L101573	6	237
L101574	9	210
L101618	22	243
L101689	33	359
L101698	20	359
L101727	19	230
L101779	10	207
L101829	2	214
L101897	20	263
L101929	10	435
L102049	2	263
L102054	1	304
L102097	7	238
L102146	3	213
L102147	3	213
L102148	3	213
L102149	3	213
L102179	19	315
L102203	4	139
L102204	7	139
L102357	7	431
L102359	11	407
L102363	3	139
L102451	27	431
L102453	15	269
L102489	7	205
L102489	9	207
L102565	6	205
L102567	4	207
L102647	4	233
L110065	13	263
L110066	3	171
L110066	2	178
L110066	20	183
L110066	6	193
L110066	2	205
L110067	4	210
L110092	7	159
L110129	2	207
L110306	9	121
L110379	2	181
L110422	6	437
L110579	2	341
L110617	1	410
L110762	8	263
L110765	2	124
L110765	2	143
L110765	9	143
L110777	10	79
L110851	10	195
L110851	10	197
L111002	21	263
L111003	22	263
L111005	10	173
L111005	26	181
L111048	13	203
L111052	24	177
L111054	18	177
L111092	..	315
L111120	2	79
L111138	11	267
L111165	11	431
L111294	6	79
L111385	1	226
L111412	21	315
L111480	34	431
L111800	38	327
L111818	7	238
L111857	5	79
L111900	6	209
L111900	8	217
L111964	6	230
L111964	8	231
L111964	4	261
L111978	1	270
L111987	21	431
L111987	24	435
L111988	21	431
L111988	24	435
L112001	2	159
L112092	11	215
L112121	10	150
L112212	33	359
L112214	33	359
L112215	33	359
L112217	33	359
L112218	33	359
L112380	2	210
L112469	30	431
L112469	21	435
L112503	11	275
L112545	4	73
L112676	8	189
L112690	1	159
L112884	6	207
L112950	5	417
L113016	17	213
L113018	1	435
L113020	16	415
L113020	1	419
L113021	1	415
L113021	2	419
L113060	9	189
L113076	20	437
L113094	12	137
L113094	4	137
L113145	5	399
L113217	18	177
L113217	19	177
L113217	24	177
L113217	15	203
L113220	1	399
L113225	26	435
L113281	4	267
L113339	29	175
L113339	11	195
L113339	11	197
L113347	19	267
L113391	9	183
L113409	3	95
L113415	5	405
L113415	9	421
L113426	4	195
L113446	13	323
L113460	23	267
L113529	9	389
L113724	5	195
L113893	2	226
L113893	3	226
L113994	23	435
L114030	2	139
L114032	10	431
L114053	6	270
L114088	9	243
L114089	1	243
L114159	3	370
L114159	3	373
L114160	3	370
L114160	3	373
L114178	19	103
L114178	8	257
L114178	15	323
L114178	2	387
L114266	5	199
L114314	6	401
L114509	8	407
L114509	33	431
L114522	9	139
L114524	12	139
L114539	9	267
L114567	6	173
L114651	11	205
L114655	33	205
L114757	1	240
L114773	2	310
L114822	9	95
L114858	3	185
L114874	5	323
L114874	29	359
L114953	3	365
L115020	18	407
L115149	3	425
L115159	2	137
L115180	5	341
L115181	5	341
L115238	2	425
L115344	5	333
L115344	2	337
L115458	5	222
L115460	5	315
L115608	5	164
L115609	7	164
L115829	2	290
L115830	6	293
L115831	7	293
L115871	1	181
L116013	12	159
L116041	11	159
L116130	33	175
L116130	23	195
L116130	24	197
L116418	2	319
L116459	5	287
L116460	2	287
L116466	2	288
L116560	6	315
L116576	15	437
L116615	3	275
L116616	15	275
L116840	4	431
L150031	1	309
L150034	11	417
L150047	9	345
L150079	13	415
L150079	8	419
L150129	9	293
L150336	25	175
L150338	12	415
L150340	11	415
L150340	5	419
L150341	15	415
L150363	8	415
L150363	6	419
L150398	16	287
L150399	10	287
L150400	7	287
L150401	15	287
L150402	12	287
L150403	8	287
L150446	1	431
L150454	9	419
L150504	7	307
L150525	6	417
L150526	3	417
L150527	2	417
L150583	16	275

Índice numrico - continuao

N pea	Item	Pgina
L150620	6	261
L150693	8	201
L150695	8	199
L150696	3	201
L150718	21	415
L150950	19	303
L150951	22	303
L150952	4	303
L150953	33	303
L150954	16	303
L150955	15	303
L150956	27	303
L150957	32	303
L150958	12	303
L150958	43	303
L150959	38	303
L150960	36	303
L150960	43	303
L150961	30	303
L150962	8	303
L150963	35	303
L150963	43	303
L150964	18	303
L150965	6	303
L150966	28	303
L150967	1	303
L150968	25	303
L150969	3	303
L150970	29	303
L150971	5	303
L150972	2	303
L150973	37	303
L150974	31	303
L150975	17	303
L150976	34	303
L150976	43	303
L150977	10	303
L150978	13	303
L150978	43	303
L150979	14	303
L150980	7	303
L150981	26	303
L150982	1	301
L150983	4	301
L150984	6	301
L150985	3	301
L150986	12	301
L150987	31	301
L150988	30	301
L150989	15	301
L150990	17	301
L150991	27	301
L150992	32	301
L150993	28	301
L150994	21	301
L150995	18	301
L150996	19	301
L150997	20	301
L150998	22	301
L150999	23	301
L151000	24	301
L151001	25	301
L151002	26	301
L151003	33	301
L151020	5	253
L151036	3	299
L151037	5	299
L151038	4	299
L151039	6	299
L151040	2	299
L151041	34	301
L151061	7	301
L151157	1	417
L151416	23	213
L151979	8	91
L151980	5	116
L152216	13	213
L152490	6	225
L152658	14	325
L152663	15	325
L152663	17	325
L152943	6	116
L153015	14	415
L153099	10	323
L153159	1	203
L153161	8	177
L153307	6	177
L153307	2	183
L153307	2	203
L153345	8	203
L153536	32	327
L153635	29	175
L153635	11	195
L153635	11	197
L153768	15	101
L153768	3	123
L153768	6	143
L153768	26	325
L153842	5	143
L153968	1	201
L154057	4	253
L154128	4	119
L154170	5	73
L154171	2	143
L154378	6	391
L154378	2	395
L154379	1	395
L154381	3	413
L154516	8	173
L154520	6	201
L154620	28	213
L154620	3	225
L154621	4	225
L154750	6	276
L154786	25	181
L154937	13	127
L154938	20	103
L155075	11	137
L155181	25	327
L155244	8	310
L155246	8	310
L155267	26	213
L155339	1	199
L155448	4	123
L155492	5	310
L155496	23	173
L155496	24	195
L155496	25	197
L155577	24	315
L155596	26	327
L155597	27	327
L155603	3	183
L155639	10	201
L155798	15	279
L155799	15	279
L155885	31	175
L155889	15	195
L155889	15	197
L155890	17	195
L155891	16	195
L155927	1	83
L155965	20	325
L155966	21	325
L155993	9	205
L155993	3	207
L155994	9	205
L155994	3	207
L156224	2	186
L156282	1	173
L156283	5	173
L156502	7	238
L156573	35	327
L156665	14	283
L156690	13	177
L156691	14	177
L156693	16	203
L156696	10	183
L156773	8	238
L156796	5	137
L156851	4	197
L156910	2	238
L156912	1	238
L156914	10	225
L156917	1	185
L156986	4	83
L157084	7	195
L157084	7	197
L157085	7	195
L157085	7	197
L157086	7	195
L157086	7	197
L157103	3	207
L157104	3	207
L157106	3	207
L157284	38	175
L157285	38	175
L157286	40	175
L157287	40	175
L157295	3	407
L157372	12	395
L157398	24	327
L157473	12	129
L157515	39	175
L157555	38	175
L157556	40	175
L157568	16	205
L157767	22	415
L157769	23	325
L157793	2	413
L157826	16	325
L157872	11	173
L157895	18	259
L157909	9	345
L157928	3	348
L157982	18	213
L157992	13	205
L158055	25	205
L158185	3	287
L158186	13	283
L158220	16	213
L158222	20	213
L158223	10	276
L158229	11	87
L158231	1	87
L158232	6	87
L158235	4	89
L158241	20	87
L158247	2	91
L158251	13	87
L158252	23	87
L158277	8	325
L158278	7	325
L158279	54	325
L158289	8	87
L158301	4	113
L158303	2	113
L158304	5	113
L158306	49	325
L158306	24	87
L158414	11	323
L158590	1	97
L158800	1	222
L158822	2	441
L158930	10	275
L158963	3	441
L158967	8	207
L159011	16	103
L159013	9	89
L159016	8	103
L159212	5	267
L164972	8	403
L164972	6	405
L164972	6	421
L165048	8	323
L165282	5	89
L165421	..	127
L165781	7	233
L165942	14	203
L165944	23	183
L165946	23	203
L165947	5	201
L165957	1	370
L165957	1	373
L166213	1	239
L166228	12	195
L166228	12	197
L166230	17	195
L166230	17	197
L166231	16	195

Índice numrico - continuao

N pea	Item	Pgina
L166231	16	197
L166233	4	199
L166315	4	87
L166446	20	167
L166528	25	230
L166529	2	231
L166609	8	413
L166630	7	87
L167244	2	128
L167318	10	161
L167350	2	237
L167362	38	325
L167363	37	325
L167365	22	103
L167365	48	325
L167473	30	325
L167478	4	185
L167664	10	95
L167749	41	175
L167749	25	195
L167749	26	197
L167801	22	201
L168269	19	87
L168286	3	89
L168344	13	275
L168503	14	259
L168521	9	415
L168598	12	275
L168610	17	269
L168634	14	323
L168800	9	195
L168800	9	197
L168846	11	91
L169208	6	103
L169231	15	263
L169253	22	173
L169254	28	175
L169258	21	173
L169277	5	235
L169323	22	325
L169983	1	240
L170237	30	175
L170237	18	195
L170237	18	197
L170237	8	197
L170688	3	323
L170803	27	167
L170820	11	267
L170885	14	243
L170995	2	369
L170996	1	369
L171364	3	129
L171572	6	311
L171572	11	315
L171572	1	317
L171572	6	319
L172081	6	225
L172182	1	251
L172599	9	213
L172658	7	207
L172889	9	237
L172906	3	91
L172927	20	195
L172927	21	197
L172982	4	163
L173218	13	167
L173220	28	167
L173222	12	167
L173241	19	237
L173431	11	213
L173432	10	213
L173433	14	213
L173476	18	325
L173748	8	395
L173991	6	195
L173991	6	197
L173998	19	213
L174368	7	243
L174417	2	279
L174417	4	279
L174554	10	210
L175019	37	327
L176515	3	323
L176859	18	230
L176859	17	245
L176898	12	225
L176945	5	193
L18955	2	329
L18955	2	330
L18955	1	364
L18955	2	379
L200484	3	247
L200540	9	290
L200689	..	327
L202135	4	283
L202136	5	283
L202137	6	283
L202138	3	283
L202139	17	283
L202140	7	283
L202141	8	283
L202144	3	284
L202146	6	284
L202147	7	284
L202150	10	279
L202151	14	279
L202816	5	237
L203433	4	327
L203435	3	327
L203436	2	327
L203437	5	327
L203438	6	327
L203490	8	327
L203949	3	365
L204116	14	327
L204120	6	161
L204571	2	243
L204993	24	359
L205139	4	81
L205756	3	369
L205757	3	369
L206299	22	435
L206374	2	83
L206404	8	435
L206564	4	421
L206565	1	421
L206595	11	421
L206651	15	139
L206660	10	421
L206815	9	381
L206816	13	381
L206841	45	325
L206857	6	280
L206924	6	132
L206925	6	132
L207126	2	93
L208732	20	101
L208733	21	101
L26943	3	280
L27099	8	370
L27099	8	373
L28228	5	338
L28228	5	375
L28230	5	338
L28230	2	374
L31343	..	417
L31792	15	213
L32394	3	426
L33035	11	237
L33159	13	243
L33332	20	177
L33332	8	183
L33332	12	203
L34383	2	248
L34995	7	315
L35423	11	148
L35424	13	148
L35425	12	148
L35577	16	359
L36670	10	148
L36681	14	148
L36685	15	148
L37224	15	365
L37225	14	365
L37226	2	364
L37489	4	407
L38284	16	259
L38449	5	329
L38449	5	330
L38449	2	376
L38450	3	329
L38450	3	330
L38450	1	376
L38622	4	153
L38797	15	423
L39888	5	129
L39888	1	137
L39983	19	359
L39997	5	363
L40003	15	359
L40005	15	357
L40071	6	357
L40075	8	355
L40121	5	363
L40130	17	359
L40205	16	357
L40253	21	359
L40254	22	359
L40272	11	353
L40272	10	359
L40273	9	359
L40273	4	361
L40274	7	359
L40274	3	361
L40281	20	363
L40282	1	357
L40283	5	357
L40284	17	357
L40552	7	355
L40966	12	215
L40982	11	353
L40982	10	359
L40983	11	353
L40983	10	359
L40984	11	353
L40984	10	359
L40985	11	353
L40985	10	359
L40987	11	353
L40987	10	359
L40988	11	353
L40988	10	359
L40989	11	353
L40989	10	359
L40990	11	353
L40990	10	359
L40991	11	353
L40991	10	359
L40992	11	353
L40992	10	359
L40993	11	353
L40993	10	359
L40994	11	353
L40994	10	359
L40995	11	353
L40995	10	359
L40996	11	353
L40996	10	359
L40998	33	359
L40999	33	359
L41000	33	359
L41001	33	359
L41003	33	359
L41004	33	359
L41005	33	359
L41006	8	355
L41008	5	363
L41079	8	164
L41159	14	363
L41164	3	357
L41170	5	363
L41171	8	357
L41172	8	357
L41173	8	357
L41174	8	357
L41175	8	357
L41178	7	410
L41187	15	205
L41216	2	357

Índice numrico - continuao

N pea	Item	Pgina
L41383	11	167
L41384	10	167
L41526	11	164
L41526	1	169
L41526	30	205
L41526	2	230
L41526	10	231
L41536	10	164
L41560	2	333
L41560	1	337
L41649	4	173
L41650	4	173
L41651	4	173
L41652	4	173
L41653	4	173
L41654	4	173
L41655	4	173
L41656	4	173
L41657	4	173
L41709	9	164
L41709	29	205
L41709	1	230
L41709	11	231
L41709	21	267
L41858	8	143
L41858	13	159
L41858	2	368
L41928	21	363
L41980	15	257
L41980	15	267
L41980	4	387
L53821	12	233
L53861	2	222
L53873	18	267
L53888	5	357
L55594	4	355
L55602	5	363
L55603	5	363
L55606	11	353
L55606	10	359
L55607	11	353
L55607	10	359
L55608	11	353
L55608	10	359
L55610	11	353
L55610	10	359
L56243	3	270
L56246	4	270
L57250	5	401
L57311	18	225
L57382	14	269
L57824	4	401
L58671	7	437
L59900	36	205
L59900	2	221
L59900	8	230
L59901	3	214
L59901	11	293
L59904	10	230
L59904	2	246
L60088	13	355
L60088	5	359
L60404	8	364
L62172	7	267
L62420	16	359
L62735	24	213
L63127	8	355
L63128	8	355
L63386	7	131
L64456	4	247
L64500	3	205
L64500	1	209
L64500	4	226
L64500	21	230
L64500	1	248
L64500	37	301
L64838	9	235
L64996	4	369
L75294	7	225
L75588	2	132
L75882	5	199
L75883	5	199
L75884	5	199
L75885	1	193
L75889	24	181
L75889	7	199
L75889	6	310
L75904	27	175
L75904	14	195
L75904	14	197
L75905	27	175
L75905	14	195
L75905	14	197
L75906	27	175
L75906	14	195
L75906	14	197
L75911	17	163
L75911	34	175
L75911	31	181
L75917	29	175
L75917	11	195
L75917	11	197
L76029	23	237
L76033	19	163
L76033	36	175
L76033	30	181
L76058	5	225
L76059	17	225
L76193	25	237
L76229	16	177
L76229	18	183
L76229	17	203
L76234	19	203
L76235	4	177
L76286	4	243
L76287	6	238
L76291	11	235
L76291	3	239
L76291	3	240
L76292	11	235
L76292	3	239
L76292	3	240
L76293	11	235
L76293	3	239
L76293	3	240
L76294	11	235
L76294	3	239
L76294	3	240
L76295	11	235
L76295	3	239
L76295	3	240
L76296	7	238
L76297	7	238
L76298	7	238
L76299	7	238
L76308	4	237
L76327	2	235
L76408	4	193
L76421	14	230
L76445	11	230
L76445	1	246
L76471	2	339
L76494	4	235
L76495	3	235
L76532	16	263
L76568	4	246
L76645	9	181
L76646	9	181
L76647	9	181
L76648	9	181
L76654	7	214
L76661	10	214
L76670	1	170
L76682	13	183
L76821	29	175
L76821	11	195
L76821	11	197
L76822	29	175
L76822	11	195
L76822	11	197
L76872	7	181
L76895	4	364
L76923	24	173
L76923	27	175
L76923	14	195
L76923	8	195
L76923	14	197
L76924	3	246
L77034	6	181
L77035	8	181
L77065	8	214
L77082	12	181
L77085	3	181
L77086	10	181
L77087	13	181
L77094	11	181
L77096	14	181
L77138	2	213
L77141	21	213
L77173	9	159
L77220	28	181
L77252	16	183
L77255	8	243
L77262	10	205
L77269	11	183
L77271	17	183
L77301	3	237
L77317	2	313
L77320	2	275
L77331	7	364
L77371	4	213
L77371	8	237
L77493	11	279
L77560	3	210
L77578	5	301
L77594	7	276
L77728	23	181
L77747	7	189
L77758	5	199
L77759	5	199
L77760	5	199
L77761	5	199
L77762	5	199
L77763	5	199
L77774	3	310
L77775	5	197
L77779	18	263
L77805	4	435
L77963	21	431
L77963	9	435
L77978	20	431
L77978	11	435
L78006	27	359
L78009	32	359
L78069	6	195
L78069	6	197
L78070	6	195
L78070	6	197
L78071	6	195
L78071	6	197
L78072	6	195
L78072	6	197
L78073	6	195
L78073	6	197
L78085	8	114
L78122	40	175
L78123	40	175
L78124	40	175
L78125	40	175
L78173	5	423
L78174	3	423
L78176	4	423
L78202	5	153
L78338	8	233
L78415	2	201
L78457	3	186
L78457	1	220
L78494	7	193
L78501	7	365
L78545	5	186
L78545	2	220
L78580	5	213
L78682	12	207
L78683	19	205
L78687	15	207
L78701	6	415
L78701	3	419
L78784	2	310
L78785	2	310

Índice numrico - continuao

N pea	Item	Pgina
L78827	20	205
L78828	17	205
L78838	20	205
L78839	20	205
L78840	20	205
L78866	23	177
L78867	22	177
L78870	5	214
L78871	18	87
L78975	34	167
L78975	10	293
L78979	22	327
L78980	6	189
L78984	1	119
L79009	23	263
L79028	3	81
L79037	11	201
L79057	17	87
L79076	15	189
L79076	7	429
L79076	4	433
L79076	18	437
L79127	21	177
L79149	11	365
L79187	11	177
L79188	11	177
L79230	4	275
L79232	5	275
L79234	6	275
L79270	25	263
L79335	15	431
L79335	14	435
L79354	9	131
L79385	2	278
L79493	10	97
L79557	15	163
L79610	2	280
L79611	4	280
L79734	7	407
L79776	9	423
L79777	10	423
L79778	11	423
L79784	6	423
L79792	5	413
L79795	38	175
L79796	38	175
L79797	38	175
L79798	38	175
L79831	21	225
L79862	13	235
L79871	12	173
L79871	9	173
L79894	6	365
L79919	27	325
L79924	10	283
L80051	4	429
L80051	3	433
L80051	13	437
L80052	4	429
L80052	3	433
L80053	4	429
L80053	3	433
L80062	5	210
L80107	17	201
L80167	21	201
L80302	3	409
L80303	10	121
L80355	8	421
L80361	11	225
L80362	11	225
L80445	10	159
M44162	12	235
M78508	8	431
M78508	6	435
M84971	3	403
M87733	1	69
MN10029	5	119
MN10055	4	391
MN10101	2	389
MN10118	18	423
MN10123	4	447
MN10126	18	423
MN10143	1	288
MN10163	2	444
MN10233	3	447
MN10255	3	405
MN10260	4	317
MN10299	3	105
MN10321	4	105
MN10343	1	389
MN10344	1	389
MN10384	7	370
MN10384	7	373
MN10390	4	403
MN10393	14	87
MN10412	1	392
MN10416	7	101
MN10417	..	423
MN10419	..	423
MN10427	4	392
MN10428	3	387
MN10767	..	137
MN10768	..	131
MN10769	..	131
NF100034	11	381
NF100035	2	381
NF100975	18	381
P47889	24	237
P48347	12	245
P60213	2	106
P70848	1	397
PS630000	11	373
PS630005	..	329
PS630005	..	330
PS630005	3	376
PS630006	..	338
PS630006	1	375
PS630007	..	338
PS630007	1	374
PS630018	..	329
PS630018	..	330
PS630018	7	379
R100947	26	167
R100948	16	167
R100949	15	167
R100950	25	167
R101225	11	44
R104536	9	69
R104555	15	230
R104557	16	230
R104558	17	230
R104558	20	245
R104733	11	163
R104846	3	145
R104846	3	147
R104846	3	150
R104846	2	151
R105346	5	69
R105605	24	167
R106551	2	408
R107252	6	167
R107731	11	61
R108041	11	265
R108043	18	265
R108052	4	265
R108062	8	265
R108066	17	265
R108073	8	441
R108925	5	161
R108927	4	161
R109535	18	167
R109863	5	44
R110079	2	167
R110080	4	167
R110531	1	32
R114082	10	59
R114193	34	51
R114194	10	44
R114241	19	55
R114282	2	29
R115250	1	36
R115299	16	55
R115532	9	31
R115974	5	407
R116115	3	75
R116115	4	75
R116296	6	26
R116366	10	31
R116386	2	44
R116466	9	55
R116473	3	167
R116515	16	65
R117611	5	441
R118205	19	265
R119441	22	167
R119874	12	55
R120247	7	35
R120631	2	56
R120638	2	62
R120639	4	53
R120797	4	309
R120839	3	163
R120840	2	163
R120947	17	167
R121376	6	62
R121411	10	51
R121424	9	51
R121609	30	167
R121634	2	66
R123161	8	61
R123226	8	46
R123226	13	51
R123271	1	61
R123324	11	46
R123417	8	51
R123471	5	67
R123501	4	67
R123513	10	61
R123561	5	56
R123562	5	56
R123563	6	56
R123564	6	56
R123565	12	61
R123574	3	25
R123575	4	25
R123584	12	44
R123586	4	41
R125178	12	237
R128659	2	81
R129680	18	237
R131182	3	55
R131283	9	44
R131283	32	51
R131425	13	55
R131765	3	28
R132186	22	55
R132267	1	31
R132518	11	55
R133303	2	53
R133303	1	55
R133405	3	45
R134518	3	44
R134527	1	44
R135439	2	55
R135918	1	28
R135918	7	56
R136475	4	44
R136495	5	26
R152204	4	245
R153481	5	245
R153690	6	128
R169906	33	327
R190726	6	338
R20255	13	341
R206171	7	337
R210137	5	424
R211082	4	208
R211082	2	215
R211082	21	245
R217636	5	105
R23551	9	337
R26121	8	59
R26125	14	65
R263120	7	327
R26448	2	70
R26552	12	183
R26552	2	265
R26632	2	343
R26650	17	55

Índice numrico - continuao

N pea	Item	Pgina
R26871	10	415
R26871	7	419
R26906	8	65
R27329	5	247
R30437	17	327
R31271	9	437
R33167	14	161
R33167	6	243
R34140	34	205
R38295	3	161
R38295	35	167
R39554	19	407
R43409	6	65
R44165	15	407
R44302	2	123
R44302	6	124
R44302	2	130
R44302	4	135
R44302	3	137
R44302	12	143
R44302	2	368
R44313	4	441
R45523	6	341
R47862	16	269
R48685	4	55
R48685	4	56
R48745	2	310
R48746	2	310
R48747	2	310
R48748	2	310
R48749	2	310
R48750	2	310
R48767	6	59
R49835	11	341
R49838	7	341
R49841	11	343
R49921	31	137
R500471	4	46
R500472	2	37
R500596	2	32
R500650	6	53
R501124	9	59
R501178	2	49
R501227	1	37
R501228	7	46
R501314	9	46
R501428	7	67
R501436	16	75
R501472	6	32
R50227	8	437
R502725	3	49
R502811	9	67
R502864	15	75
R503880	1	27
R50454	7	257
R504734	6	51
R504734	8	67
R504849	7	55
R505609	3	56
R50992	5	343
R51203	8	295
R51203	8	297
R515040	2	27
R515195	8	35
R515588	2	39
R516215	3	76
R516648	3	27
R517171	1	41
R517353	3	26
R518507	11	75
R518507	12	75
R518507	13	75
R519313	2	28
R519779	5	25
R520130	5	51
R520132	2	51
R520792	1	29
R521401	1	25
R521439	3	39
R521493	4	35
R523060	30	51
R524480	6	25
R52931	14	421
R54114	1	59
R54114	2	59
R54213	12	230
R54565	4	61
R55453	7	59
R56757	14	311
R58262	6	279
R58941	32	167
R60755	7	265
R61467	4	28
R61871	3	35
R63548	12	69
R63548	2	69
R69166	8	276
R69166	11	283
R71228	21	51
R72328	3	41
R72653	7	441
R77175	9	169
R77175	7	215
R77175	11	245
R77480	9	153
R78053	15	137
R79018	21	163
R79018	5	207
R80135	2	26
R80136	1	26
R81272	1	338
R81275	5	32
R85363	15	65
R85687	3	65
R86638	19	167
R87210	13	161
R87227	14	163
R87395	22	163
R89944	3	66
R90692	2	65
R91889	11	65
R92097	4	69
R93485	22	237
R95063	31	167
R95066	1	167
R95073	33	167
R95076	9	167
R95077	8	167
R95081	14	167
R95109	15	243
R95110	17	243
R95152	13	237
R95171	13	163
R95181	5	163
R95182	9	163
R95195	6	245
R95197	3	245
R95198	2	245
R95200	18	230
R95216	8	245
R95612	9	364
R95660	7	167
R95784	10	237
R95890	9	245
R95892	13	245
R95898	3	164
R95899	2	164
R95900	6	164
R96515	2	310
R96517	2	310
R96805	8	163
R96806	10	163
R97185	5	62
R97354	19	31
R98062	4	65
R98063	5	65
RE12363	14	135
RE164448	2	121
RE169008	1	441
RE175238	10	265
RE183935	6	407
RE190805	6	169
RE190805	8	215
RE190805	10	245
RE19797	12	31
RE19799	14	31
RE206170	10	337
RE206170	1	338
RE206170	6	338
RE211158	2	208
RE211158	1	215
RE212876	5	169
RE212878	4	169
RE222770	21	243
RE23542	9	337
RE261134	9	333
RE285712	1	114
RE31617	13	65
RE35512	7	163
RE40370	12	161
RE41945	2	161
RE43637	2	409
RE44574	5	28
RE46534	10	177
RE46534	1	409
RE46598	14	265
RE46684	4	37
RE46684	6	46
RE46685	16	51
RE46685	15	67
RE46686	12	43
RE46686	2	46
RE46686	13	67
RE47315	5	167
RE47392	1	208
RE47392	3	215
RE47393	19	245
RE47730	6	31
RE48786	8	31
RE48986	11	129
RE500026	11	69
RE500133	7	75
RE500446	3	53
RE500447	3	53
RE500447	8	53
RE500448	9	53
RE500449	1	53
RE500608	11	59
RE500631	6	44
RE500844	1	70
RE501053	3	32
RE501592	7	69
RE502446	1	53
RE502447	9	53
RE502740	1	49
RE503727	6	75
RE504233	2	45
RE504914	4	62
RE505232	3	75
RE505232	7	75
RE505501	14	55
RE505980	12	51
RE505980	14	51
RE505980	15	51
RE505980	18	51
RE505980	19	51
RE506195	1	56
RE506261	3	69
RE507850	3	59
RE507852	4	59
RE508185	25	55
RE508317	6	61
RE508566	7	51
RE508599	6	67
RE508599	9	67
RE515591	11	31
RE515591	15	31
RE515591	16	31
RE515591	17	31
RE515591	18	31
RE516280	2	35
RE517011	1	38
RE517370	3	51
RE519144	1	227
RE519144	1	232
RE519144	1	71
RE519736	3	61
RE519740	11	75
RE519741	13	75

Índice numrico - continuao

N pea	Item	Pgina
RE520368	10	75
RE520539	6	25
RE52242	1	75
RE524144	6	43
RE524535	1	29
RE527289	15	69
RE528644	2	43
RE528935	7	43
RE528936	5	43
RE529594	1	42
RE530306	1	112
RE532716	7	55
RE532939	1	51
RE535728	1	45
RE538097	23	51
RE545165	2	31
RE545665	1	45
RE54885	10	69
RE56031	1	163
RE56369	33	51
RE56375	2	55
RE57234	1	65
RE57482	5	35
RE59298	2	67
RE59754	9	75
RE59801	5	25
RE60005	12	65
RE60029	4	31
RE60029	8	43
RE60071	8	32
RE60765	10	129
RE61717	1	407
RE63674	15	55
RE63915	2	59
RE65165	5	56
RE65168	6	56
RE65291	16	243
RE65908	12	59
RE67231	1	67
RE67238	7	26
RE67238	12	67
RE67238	17	75
RE67239	28	51
RE68748	7	31
RE70358	10	43
RE70401	5	25
RE71255	8	55
RE71255	10	65
S17072	2	101
SE501094	11	59
SE501101	8	31
SE501579	1	65
SE501609	12	51
SE501656	1	56
SE501814	4	62
SE502472	3	69
SG01001	10	91
SG01301	13	105
SG06401	4	101
SJ10989	1	113
SJ11167	12	381
SJ11169	19	381
SU20627	4	424
SU21679	8	381
SU292142	16	283
SU292160	12	279
SU292606	9	279
SU292606	9	283
SU292606	5	284
T116822	10	363
T116827	12	363
T122075	3	67
T13119	12	265
T13624	39	303
T13744	3	124
T13744	3	128
T17148	2	251
T18891	18	55
T20034	7	44
T20168	21	55
T20314	9	61
T20316	5	61
T21564	3	233
T22242	2	92
T23474	20	55
T27432	11	161
T27432	16	163
T28862	1	43
T32146	1	329
T32146	1	330
T32146	1	379
T55501	20	407
T58477	7	65
T62323	2	83
T70659	6	259
T75506	8	343
T77613	10	217
T77613	8	219
T77613	4	257
T77613	8	267
T77613	5	269
T77814	9	233
T77857	2	217
T77857	2	219
T77857	1	257
T77857	4	259
T77857	7	261
T77857	11	276
T77857	5	277
T77857	11	303
T77857	43	303
T77858	3	103
T77858	18	293
T77858	1	315
T77932	4	307
T82565	9	363
U13639	24	55
U17409	9	265
U46662	10	153
Z20701	14	103
Z35271	11	89
Z76373	9	261