Tractor 6110J

RUTHZIL TRATOR COMERCIAL DE PEÇAS LTDA 11 97083-6812 ROLANDO CITRANGULO

JOHN DEERE

AGOSTO 2013

CATÁLOGO DE PEÇAS

Tractor 6110J

PC8538P (ago-13) Português

John Deere Montenegro
South America Edition
Litho in Brazil (Revised)
COPYRIGHT © 2013
DEERE & COMPANY
Moline, Illinois
All rights reserved

Primary Pictorial Index
Index d'illustrations principal
Hauptbildindex
Indice principale illustrato
Índice pictórico principal
Índice primario de ilustraciones

20-	1
20-	2
030-	1
030-	2

PUBM0884 A.1

20

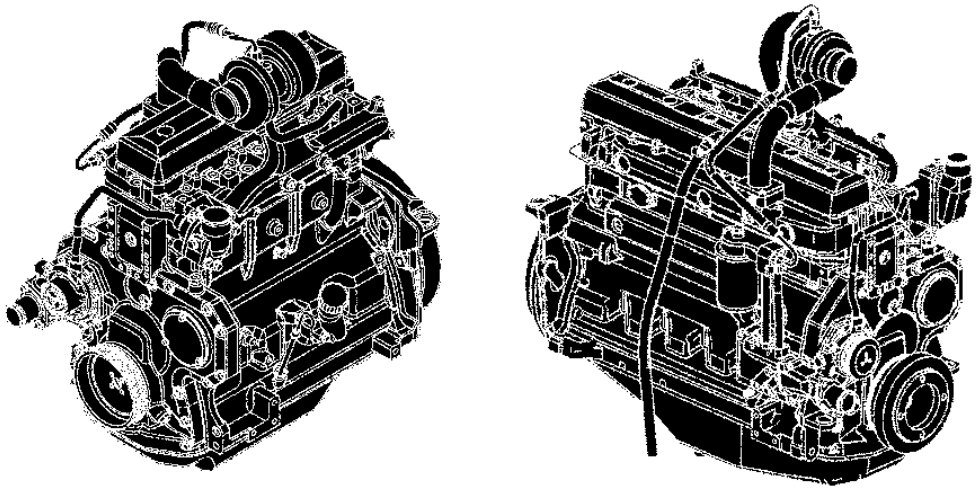

30

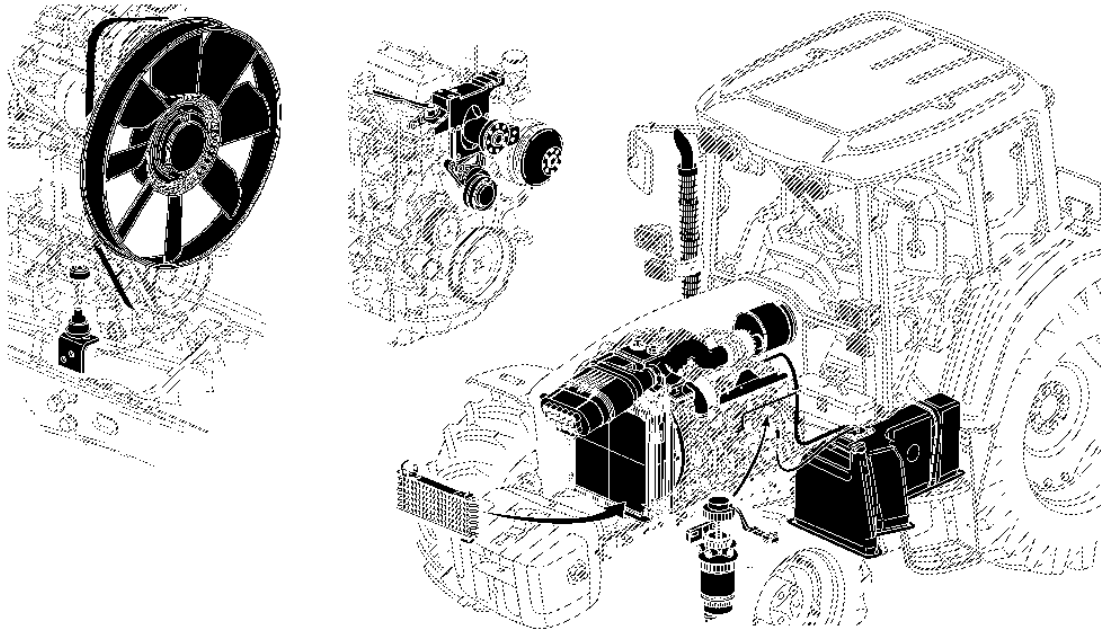

PUBM0884

Primary Pictorial Index
Index d'illustrations principal
Hauptbildindex
Indice principale illustrato
Índice pictórico principal
Índice primario de ilustraciones

040-	1
040-	2
040-	3
040-	4

PUBM0885 A.1

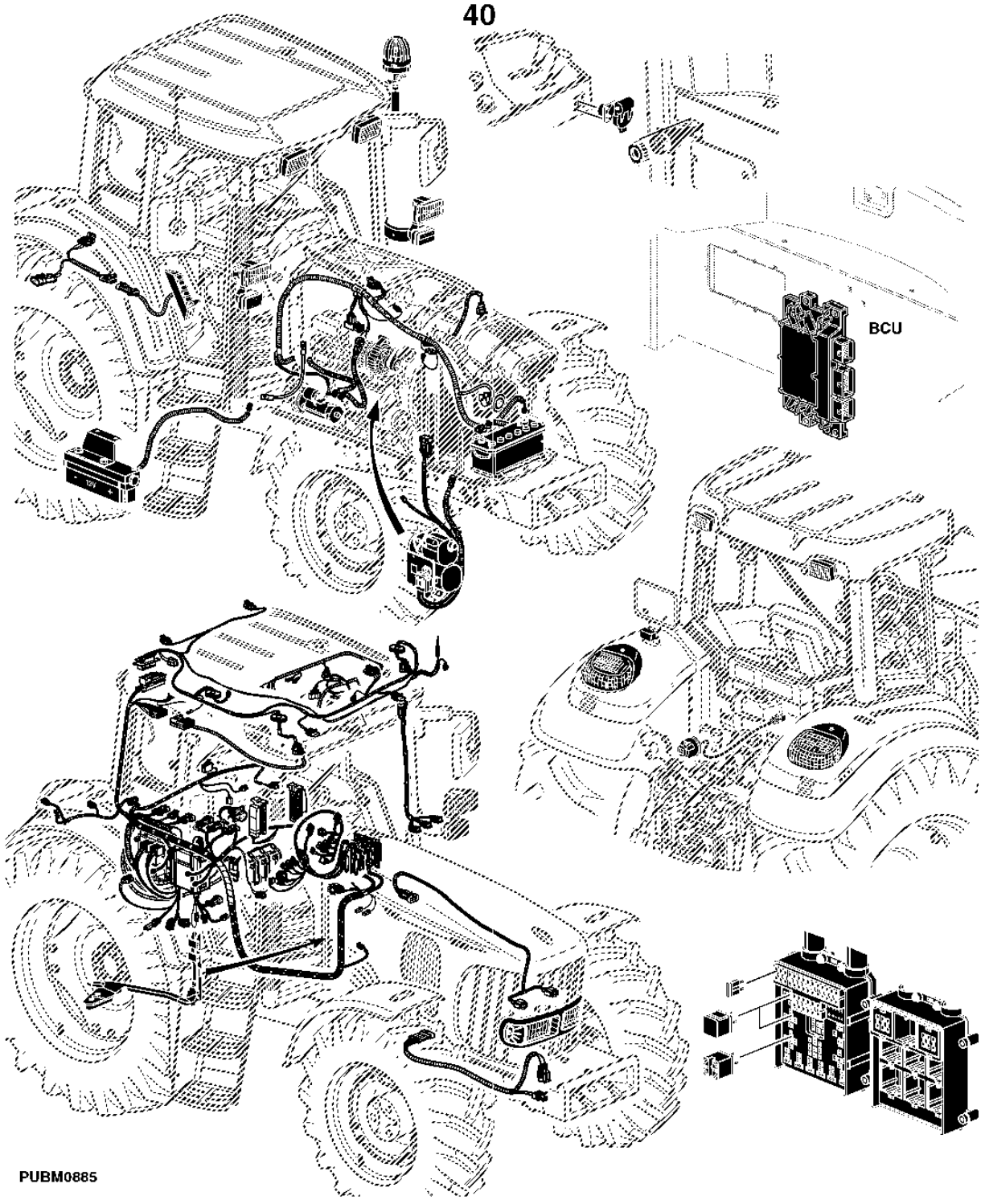

Primary Pictorial Index
Index d'illustrations principal
Hauptbildindex
Indice principale illustrato
Índice pictórico principal
Índice primario de ilustraciones

PUBM0886 A.1

052-	1
054-	1
054-	2

52

SYNCROPLUS

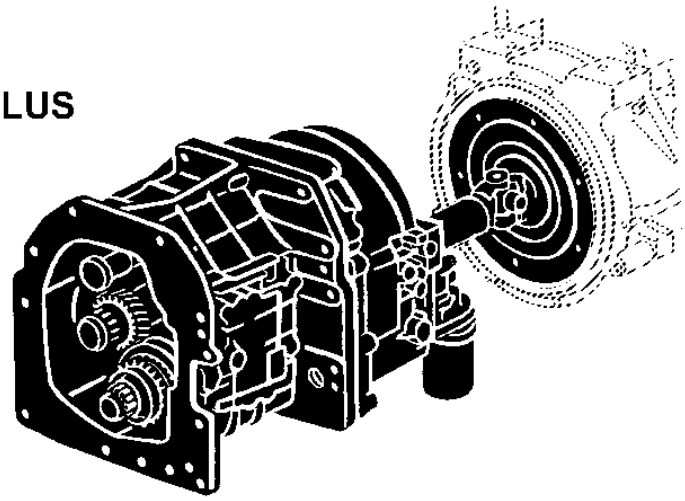

54

POWRQUAD

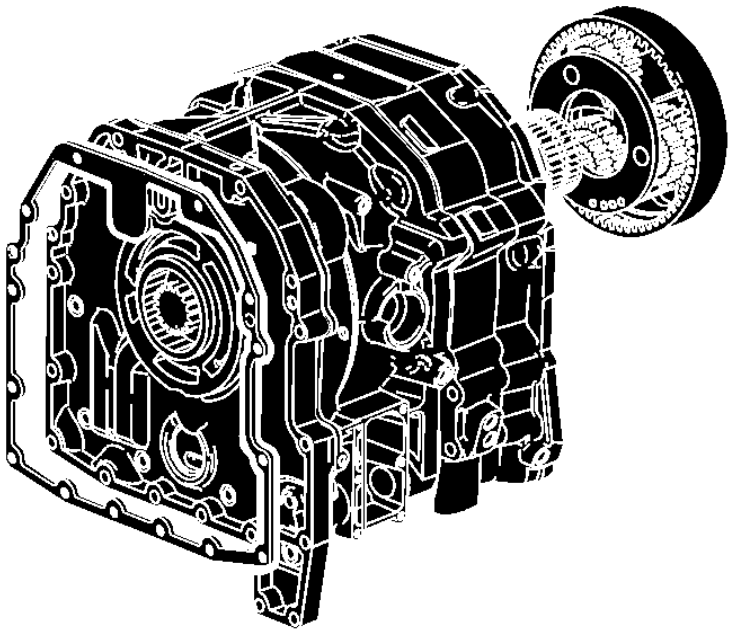

PUBM0886

Primary Pictorial Index
Index d'illustrations principal
Hauptbildindex
Indice principale illustrato
Índice pictórico principal
Índice primario de ilustraciones

056-	1
056-	2
058-	1

PUBM0887 A.1

56

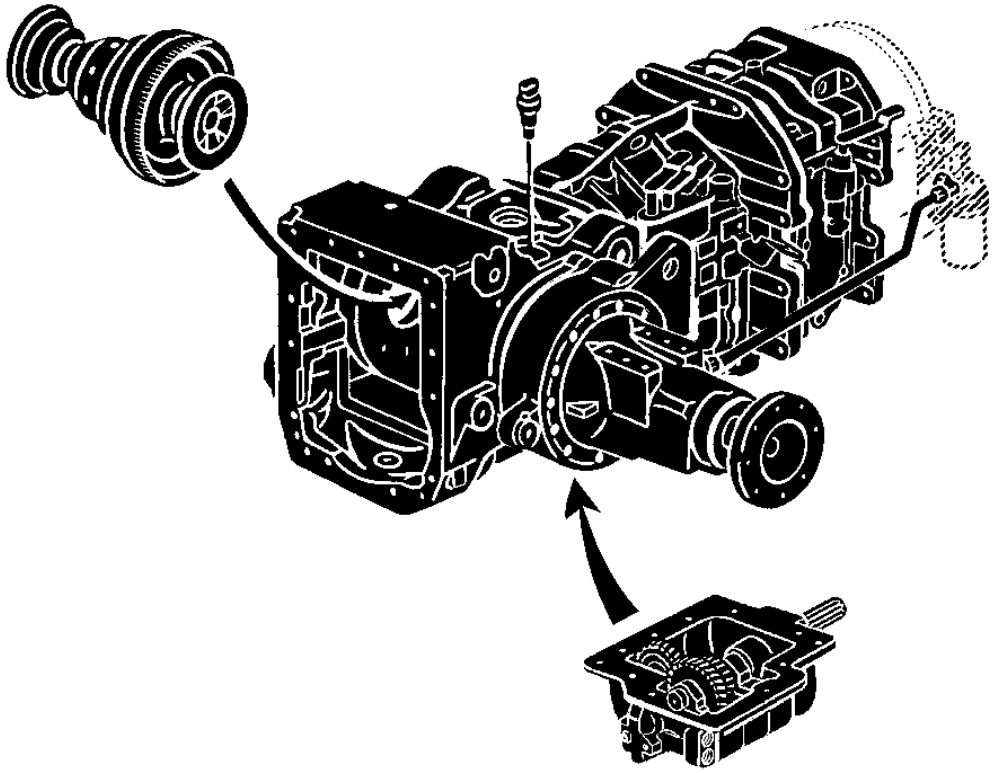

58

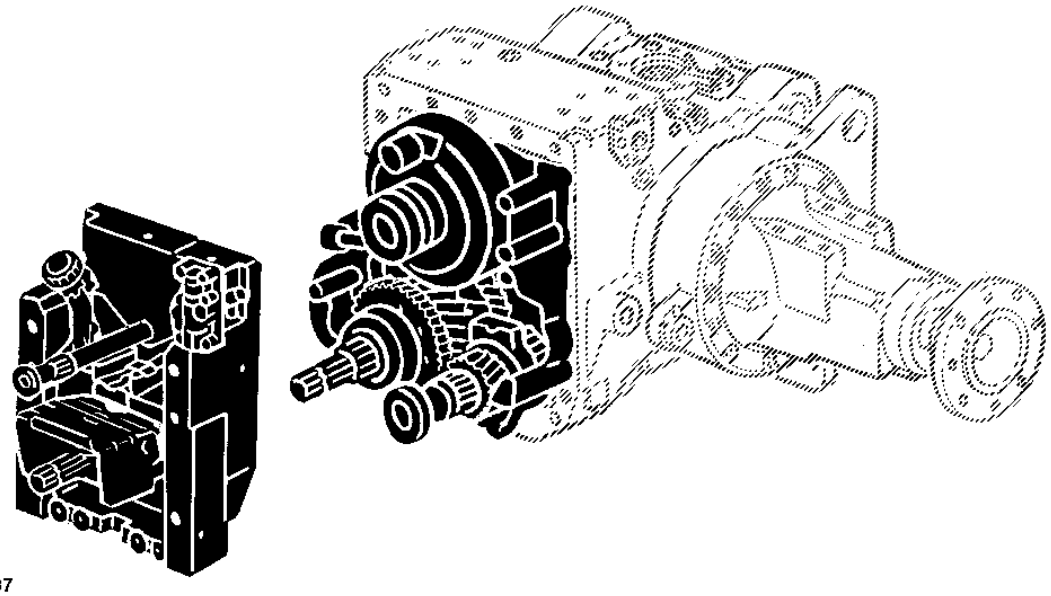

PUBM0887

Primary Pictorial Index
Index d'illustrations principal
Hauptbildindex
Indice principale illustrato
Índice pictórico principal
Índice primario de ilustraciones

PUBM0888 A.1

060-	1
070-	1
070-	2
070-	3

60

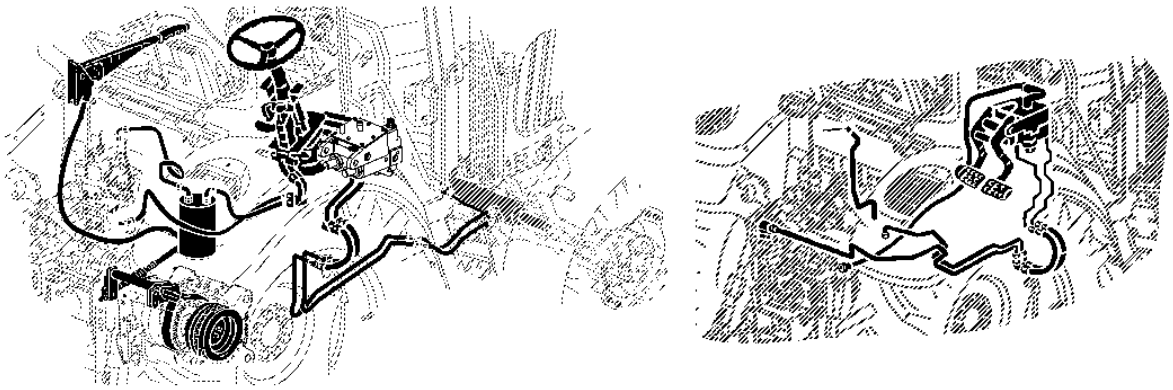

70

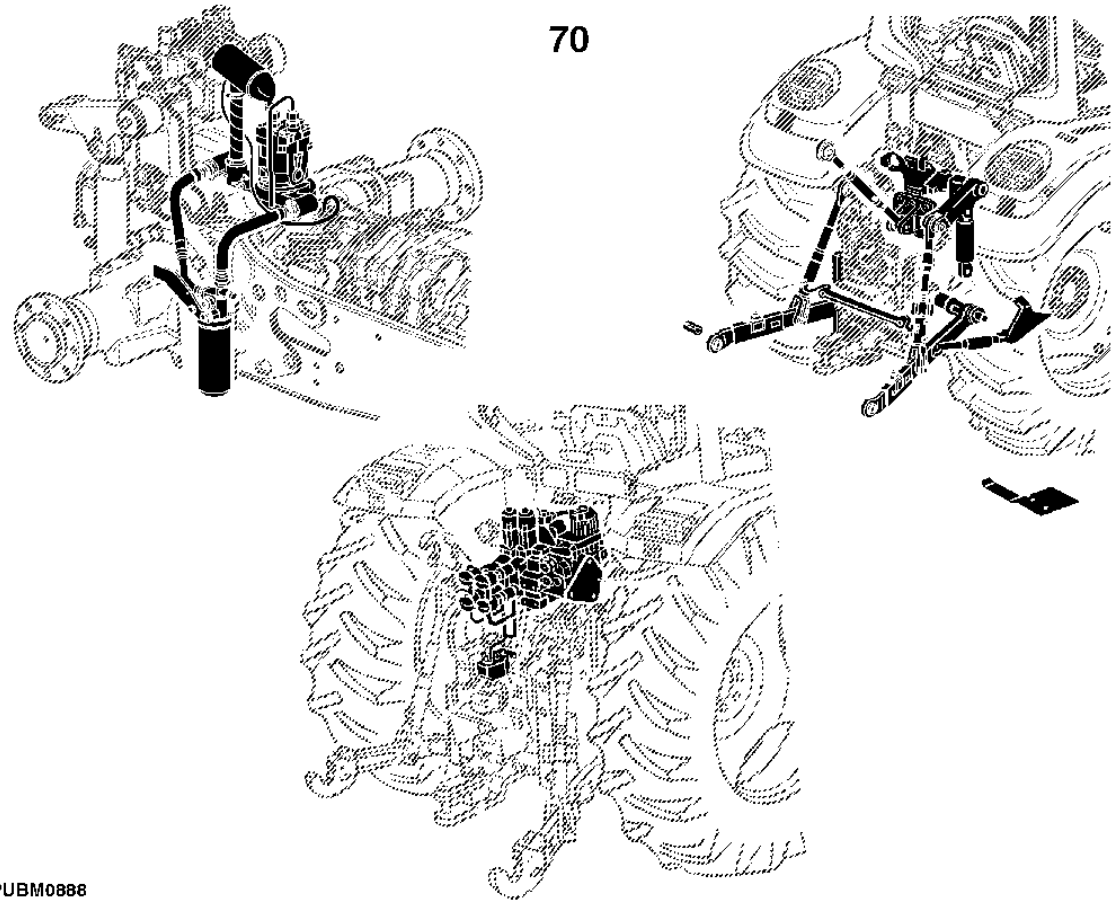

PUBM0888

Primary Pictorial Index
Index d'illustrations principal
Hauptbildindex
Indice principale illustrato
Índice pictórico principal
Índice primario de ilustraciones

080- 1
080- 2

PUBM0889 A.1

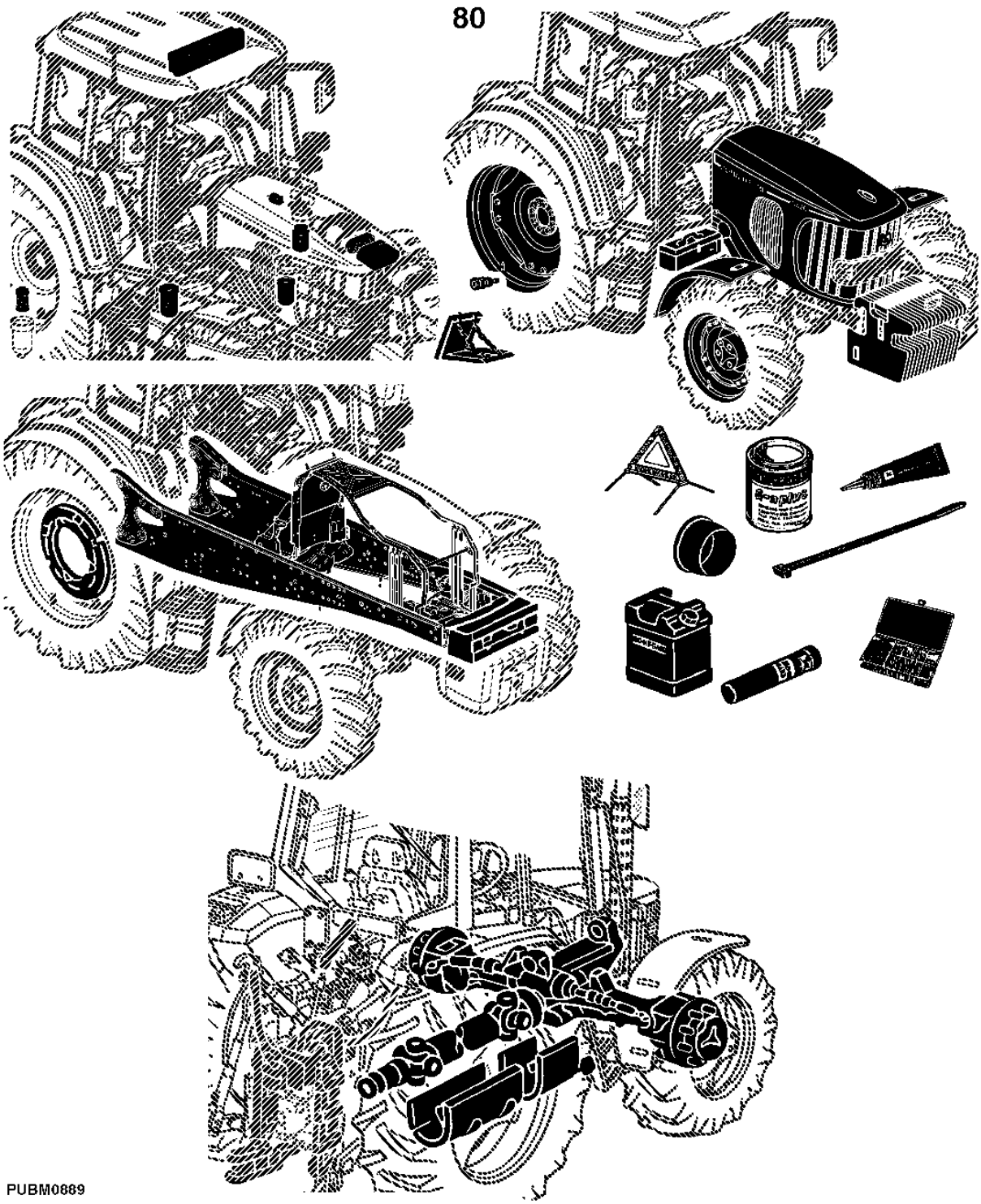

Primary Pictorial Index
Index d'illustrations principal
Hauptbildindex
Indice principale illustrato
Índice pictórico principal
Índice primario de ilustraciones

092-	1
092-	2
092-	3
093-	1
093-	2

PUBM0890 A.1

92

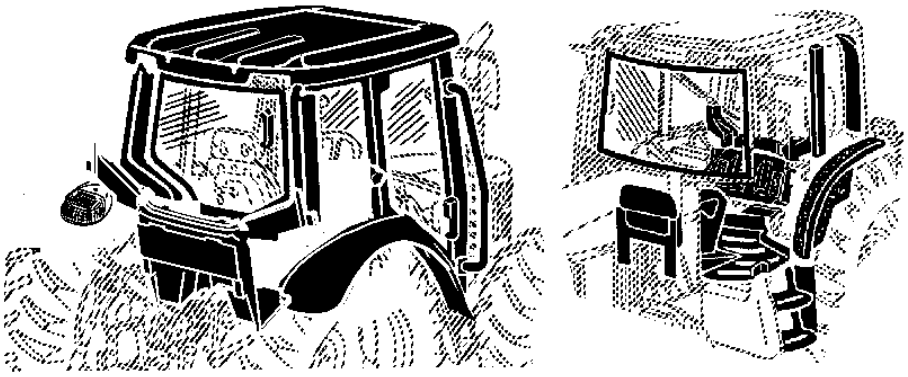

93

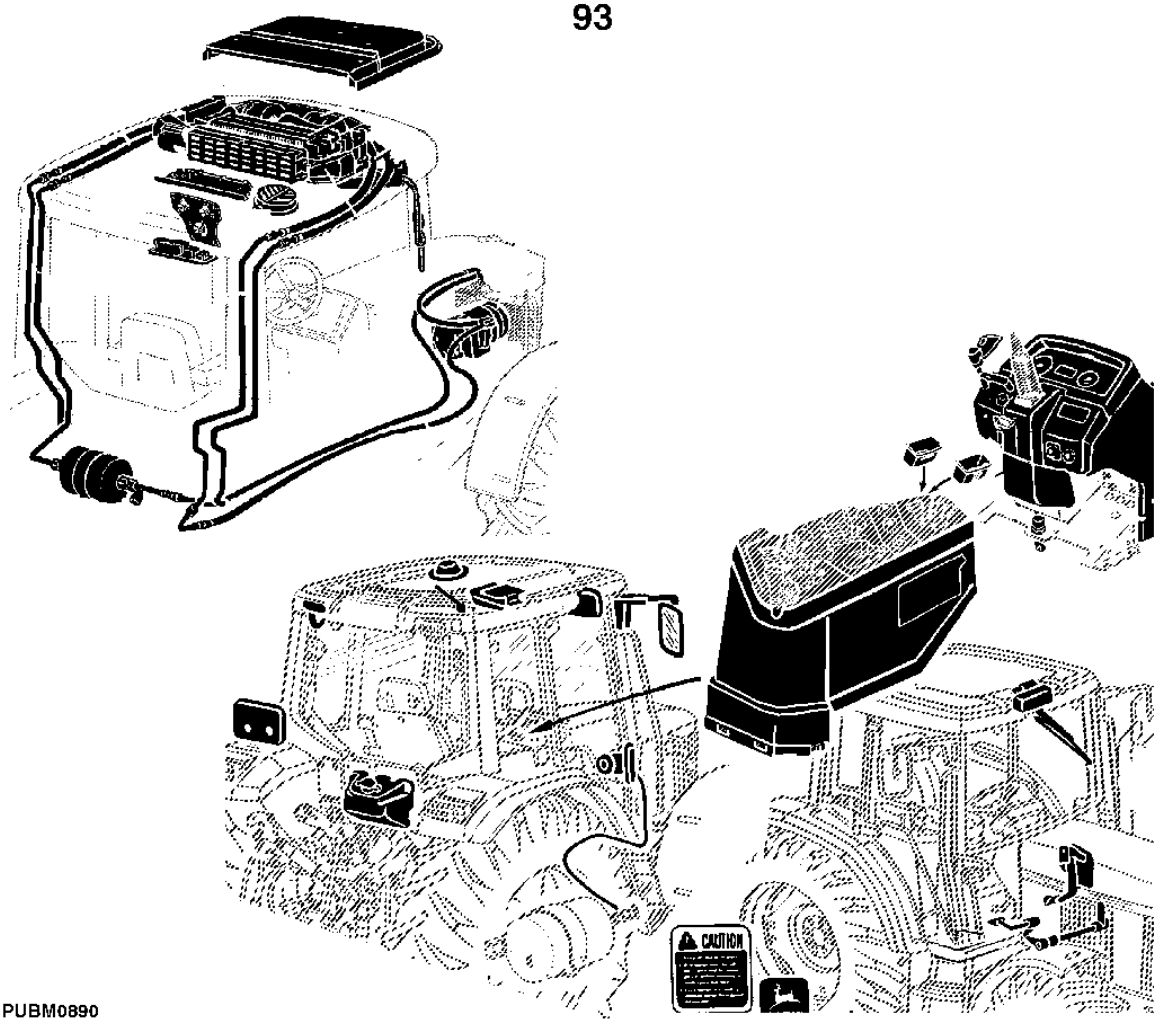

PUBM0890

Primary Pictorial Index
Index d'illustrations principal
Hauptbildindex
Indice principale illustrato
Índice pictórico principal
Índice primario de ilustraciones

PUBM0891 A.1

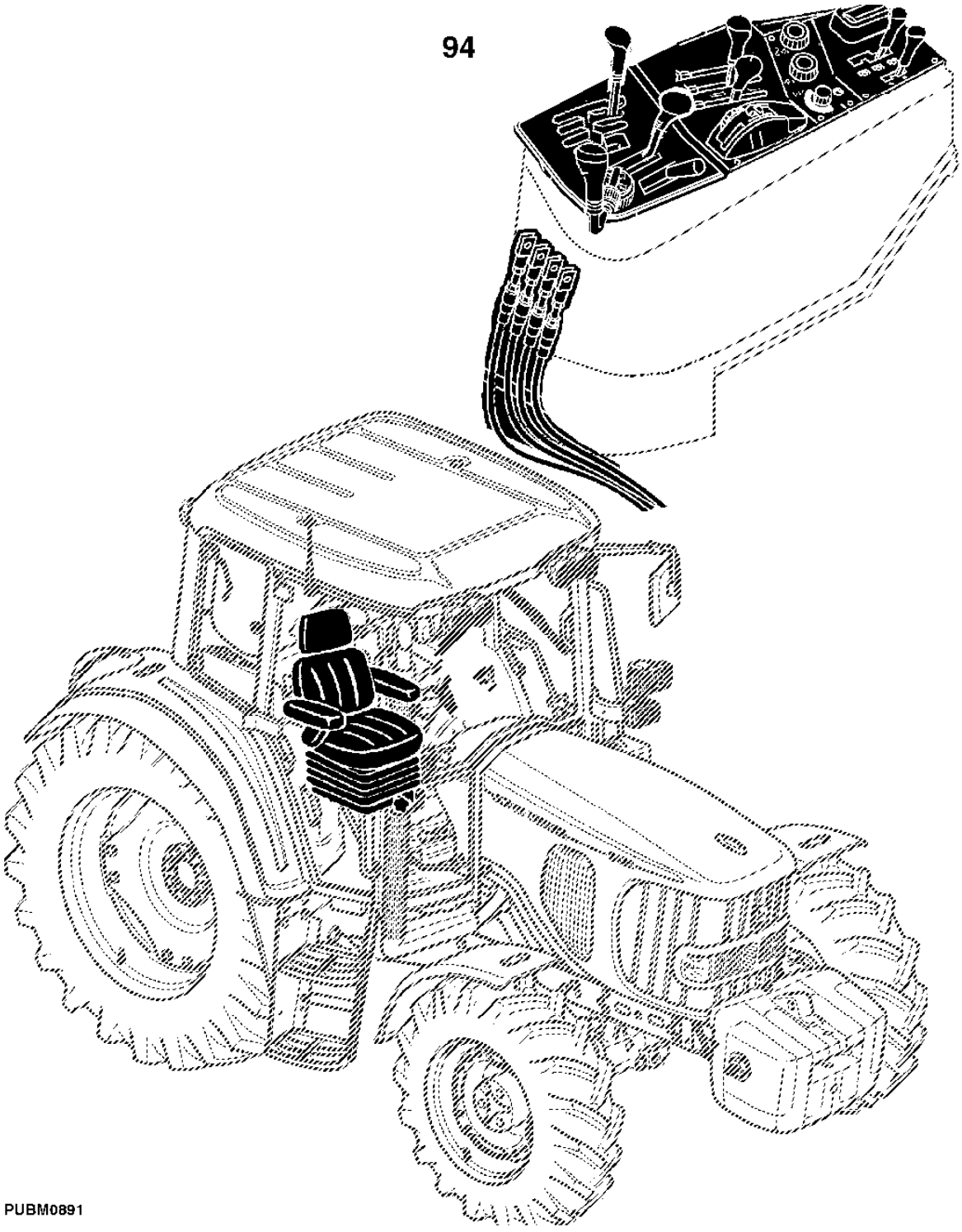

Ao Cliente

Os números de peça neste Catálogo de peças estavam corretos quando o catálogo foi publicado. De acordo com a política da John Deere, nossos produtos são aprimorados continuamente. Portanto, ao fazer um pedido de peças, verifique os números de peça com seu concessionário.

Unidades de Medida do SI

As dimensões métricas são fornecidas conforme aplicável do começo ao fim deste catálogo de peças.

Identificação de Resistência de Parafusos

Os parafusos que devem ter qualidades de alta resistência equivalentes à classe 10.9 do sistema métrico (SAE grau 8) ou superior são identificados do começo ao fim deste catálogo pela descrição 10.9, 12.9 ou 14.9. Todos os parafusos padrão são da classe 8.8 do sistema métrico (SAE grau 5) ou inferior.

Ilustrações

As ilustrações neste catálogo destinam-se apenas como uma referência para concessionários e clientes. Estas ilustrações não representam necessariamente a visualização exata das peças.

Ilustrações Exibidas em Caixas

As peças com legenda exibidas em caixas na ilustração estão disponíveis como um conjunto de serviço ou um acessório. Essas peças também podem incluir peças não disponíveis para serviço. As ilustrações podem não mostrar todas as peças individuais de um acessório. Uma caixa sem legenda inclui peças não atuais.

Orientação do Produto

Uma seta mostrada com uma ilustração destina-se a indicar a direção do movimento de avanço do produto. Os lados Direito (RH) e Esquerdo (LH) são determinados pelo movimento de avanço do produto.

Orientação do Motor

Os lados Direito (RH) e Esquerdo (LH) são determinados estando no volante do motor e de frente para o motor.

Componentes John Deere Remanufaturados

As peças REMAN listadas neste catálogo destinam-se ao reparo ou substituição de componentes originais do equipamento que apresentem defeito ou desgate. Os componentes John Deere Reman são fabricados conforme os rigorosos padrões John Deere e produzidos conforme as especificações originais John Deere que incorporam as mais recentes melhorias de projeto e desempenho.

Informações da Listagem de Números de Série

As informações sobre número de série são listadas para mostrar em quais máquinas cada peça pode ser utilizada, por exemplo:

	–		**A peça pode ser utilizada em todos os produtos.**
000000	–		**A peça pode ser usada em produtos que começam com o número de série listado.**
	–	**000000**	**A peça pode ser usada em produtos até (e incluindo) o número de série listado.**
000000	–	**000000**	**A peça pode ser usada em produtos entre (e incluindo) os números de série listados.**

Quando XXXXXX é listado no lugar do número de série, uma alteração no número de série foi feita, porém o número de série exato não estava disponível quando o catálogo foi publicado.

Trator Ag and Turf — Marcas Comerciais

ActiveCommand Steering™	GreenStar™	PowrQuad™
ActiveSeat™	Harvest Smart™	PowrReverser™
AirCushion™	HarvestLab™	PowrSync™
AutoPowr™	HillMaster™	ProDrive™
AutoQuad™	HydraFlex™	QuikTach™
AutoTrac™	iMatch™	Reman™
Bullet Rotor™	iTorque™	Roll-Gard™
ClimaTrak™	IVLOC™	Service ADVISOR™
ComfortCommand™	IVT™	StarFire™
ComfortGard™	JDLink™	StellarSupport™
CommandARM™	Load Command™	STS™
CommandCenter™	Mega Track™	SyncReverser™
CommandTouch™	Nothing Runs Like a Deere™	SyncroPlus™
CommandView™	Parallel Tracking™	SyncShift™
Contour-Master™	PermaClutch 2™	SyncShuttle™
COOL-GARD™	Phoenix™	TLS™ (Suspensão Articulada Tripla)
Field Office™	Power Zero™	TMIII™
FieldCruise™	PowerGard™	TMII™
Funk™	PowerTech™	Vari-Cool™

Trator Ag and Turf — Termos e Abreviações

Frase	Significado	Frase	Significado
A/C	Ar Condicionado	OD	Diâmetro Externo
ALSO ORDER	Encomende Também	OOS	Estação do Operador Aberta
APPL	Somente Nesta Aplicação	OPTION	Opção
AR	Conforme Necessário	OR	Ou
ASSY	Conjunto Completo	ORD	Encomendar
ATC	Unidade de Controle para ClimaTrak™	ORD W/	Encomendar Com
BCU	Unidade de Controle Básico	OS	Tamanho Superior
BIF	Informante Básico	PC0	Módulo de Alimentação (Teto)
CNLA	Completo Não Mais Disponível (Encomende Peças Individuais)	PC5	Módulo de Alimentação (Transmissão)
CTL	Cortar no Comprimento Correto	PC6	Módulo de Alimentação (HF, CAB)
DSM	Módulo de Interruptores Distribuídos do Informante do Trator	PEC	Unidade de Controle para PowrQuad™ / E-ICV
ECU	Unidade de Controle do Motor	PKG	Pacote de
EPC	Unidade de Controle da Transmissão PowrQuad™ PLUS	PLC	Unidade de Controle do Bloqueio de Estacionamento
EPQT	Transmissão Operada Eletricamente PowrQuad™	PRF	Monitor de Desempenho
ETC	Controle Eletrônico de Temperatura	PTO	Tomada de Potência
FI	Kit de Instalação em Campo	RATIO	Relação
FIP	Bomba de Injeção de Combustível	RCU	Unidade de Controle do Reversor
FOR	Para	REAR	Traseira
FRONT	Dianteira	REMAN	Remanufaturado
GSD	Monitor GreenStar™	RH	Do Lado Direito
HCS	Suspensão Hidráulica da Cabine	SCV	Válvula de Controle Seletivo
HTC	Unidade de Controle do Aquecedor	SFA	Unidade de Controle para Suspensão do Eixo Dianteiro e/ou Suspensão da Cabine
ID	Diâmetro Interno	SIC	Unidade de Controle E-SCV/E-ICV
INCL	Inclui	SSU	Unidade de Controle para Sistema de Direção (AutoTrac™)
INCL KEYS	Incluindo Chaves	STD	Padrão
IOOS	Estação do Operador Aberta Isolada	SUB	Substituído por
JDL	Unidade de Controle JDLink™	SUB FOR	Substituto para
KIT	Kit	TCU	Unidade de Controle da Transmissão (AutoPowr™/IVT™)
LGTH	Comprimento	TEC	Unidade de Controle de Equipamento do Trator
LH	Do Lado Esquerdo	TK	Espessura

Frase	Significado		Frase	Significado
LOW	Inferior		TSC	Unidade de Controle para Eixo da TDM com TLS™ e Suspensão da Cabine
MARKED	Marcado		UIC	Unidade de Controle da Interface do Usuário
MF	Fabricação de		UIM	Módulo da Interface do Usuário
MFWD	Tração Dianteira Mecânica		UP	Superior
M-ICV	Válvula de Controle Operada Mecanicamente (Montagem Intermediária)		USE WITH	Usar com
M-SCV	Válvula de Controle Seletivo Operada Mecanicamente		VTI	Monitor Isobus John Deere
NA	Não Aplicável		W/	Com
NLA	Não Está Mais Disponível		W/O	Sem
NSEP	Não Fornecido Separadamente		Z	Número de Dentes da Engrenagem e da Roda Dentada

Número de Identificação do Produto, 17 Dígitos

PUBM2349 A.1

1BM7815XC9A123456
1 2 3 4 5 6 7

PUBM2349

1 - Fabricante do Trator	1BM - JOHN DEERE MONTENEGRO
2 - Modelo do Trator	Cada Modelo Possui Seu Próprio Número de Sequência de Produção.
3 - Sufixo do Modelo	
4 - Letra de Verificação	Calculado usando os outros 16 dígitos
5- Ano de Fabricação	De acordo com o ano da tabela de fabricação
6 - Tipo de Transmissão	De acordo com a Tabela de Tipo de Transmissão
7 - Número de Série do Trator	123456 (Seis Dígitos)

O número de identificação do produto está localizado no lado direito da estrutura principal.

Tabela de Ano de Fabricação (5 Dígitos)

Caracteres Utilizados para Designar o Ano de Produção do Trator							
Ano	**Código**	**Ano**	**Código**	**Ano**	**Código**	**Ano**	**Código**
2008	8	2018	J	2028	W	2038	8
2009	9	2019	K	2029	X	2039	9
2010	A	2020	L	2030	Y	2040	A
2011	B	2021	M	2031	1	2041	B
2012	C	2022	N	2032	2	2042	C
2013	D	2023	P	2033	3	2043	D
2014	E	2024	R	2034	4	2044	E
2015	F	2025	S	2035	5	2045	F
2016	G	2026	T	2036	6	2046	G
2017	H	2027	V	2037	7	2047	H

Tabela de Tipo de Transmissão (6 Dígitos)

Tipos de Transmissão para Tratores das Séries 6000 e 7000
A - Syncroplus
D - PowrQuad 30 km/h
H - PowrQuad Plus 30 km/h
G - PowrQuad Plus 40 km/h

Tipos de Transmissão para Tratores da Série 5000
0 – Colar Deslocador, 9x3
1 – SR 12x12, Estreita
2 – PR 12x12, Estreita
3 – TSS 9x3, Estreita
4 – TSS 9x3
5 – SR 12x4
6 – PR 12x12
7 – PR 16x16
8 – TSS e HC
9 – PR e HC

Número de Série da TDM

LVP229 A.1

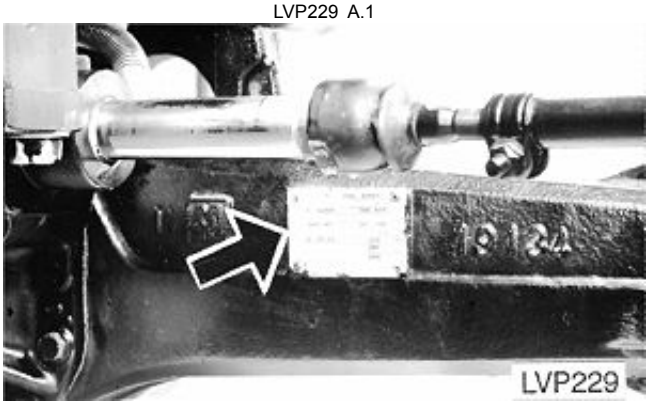

A Placa do Número de Série da TDM Está Localizada na Superfície Traseira do Lado Direito do Alojamento do Eixo Dianteiro.

Placa do Número de Série do Motor — 4045 e 6068

RGP11355 A.1

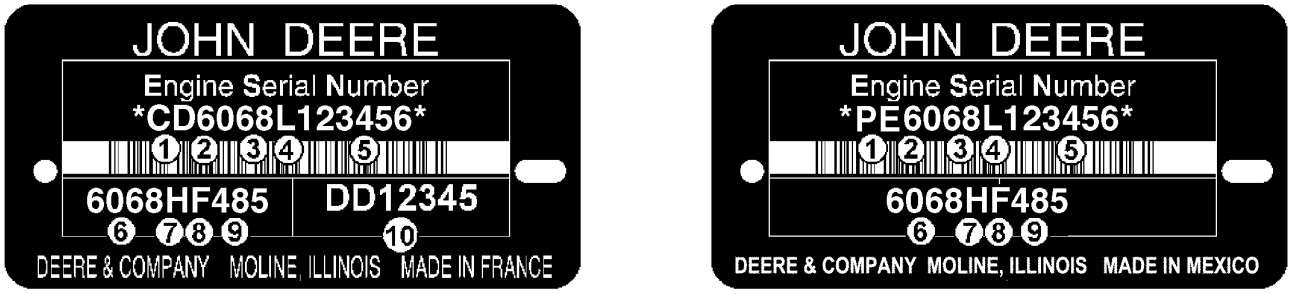

RGP11355

O Número de Série do Motor é Definido por 13 Caracteres	
Primeira Linha	Indica
1 — Duas letras para designação da fábrica do motor	PE: Torreon, México, CD: Saran, França, JX: Rosario, Argentina
2 — Um dígito para o número de cilindros.	4 Cilindros, 6 Cilindros
3 — Três dígitos para cilindradas em litros	045: 4.5 Litros, 068: 6.8 Litros
4 — Uma letra para o nível de emissão	B= Não Certificado C= Nível de emissão Classe 1/Estágio I G= Nível de emissão Classe 2/Estágio II L= Nível de emissão Classe 3/Estágio IIIA R= Nível de emissão Interim Classe 4/Estágio IIIB
5 — Seis dígitos	123456= Número sequencial de fabricação do motor. Os números sequenciais começam em 000001
O Tipo de Motor é Definido por 9 Caracteres Alfanuméricos	
6 — Quatro dígitos	Igual aos itens 2 e 3 acima
7 — Uma letra para o tipo de aspiração	A= Turbocomprimido com aftercooler ar-água D= Naturalmente Aspirado T= Turbocomprimido H= Turbocomprimido com aftercooler ar-ar S= Turbocomprimido com aftercooler ar-água marinha
8 — Uma ou duas letras para aplicação OEM	F: OEM, FM: Marítimo, FH: HazLoc, FN: Gás Natural Comprimido
8 — Uma ou duas letras para aplicação de Veículo John Deere	DW, KV: Construção, RW, LV, L, BM: Trator, TJ: Florestal, H, Z, CQ : Colheitadeira, N: Colhedora/Pulverizador, E: Enleiradeira
9 — Dois ou três dígitos para versão	485
10 — Duas Letras e 5 ou 6 dígitos para o Número de peça do motor	DD12345 (Motores Somente de Saran)

Identificação do Número de Série do Bloco Curto

RGP4460 A.1

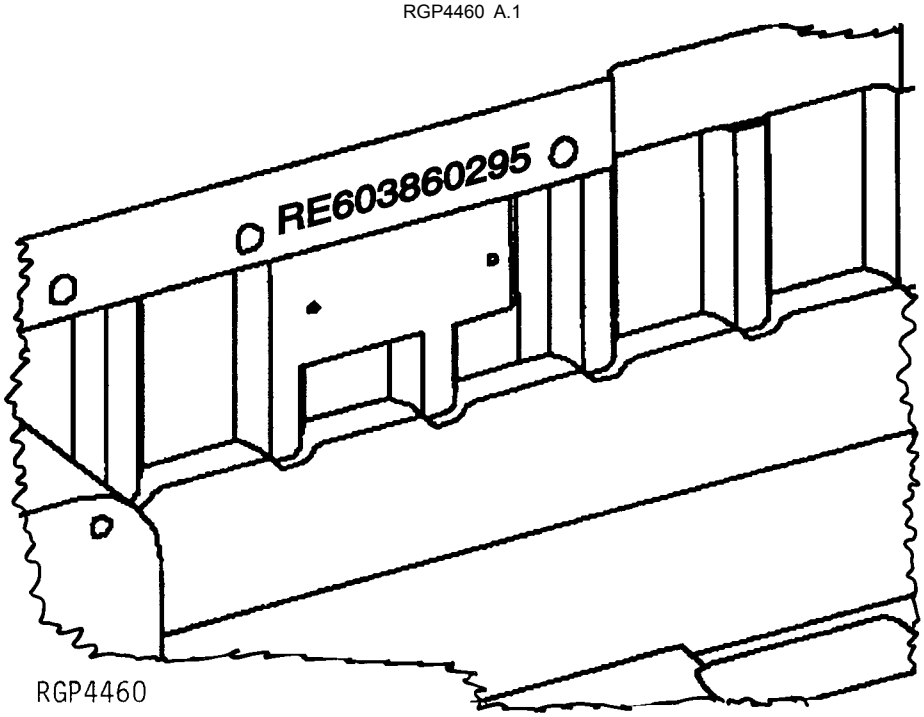

Número de série estampado na peça fundida do bloco perto da placa do número de série anterior.

1.	RE60386	Número de Peça de Serviço
2.	02	Mês de Montagem
3.	95	Ano de Montagem

Transmissão PowrQuad™, Número de Série do Componente

A.1

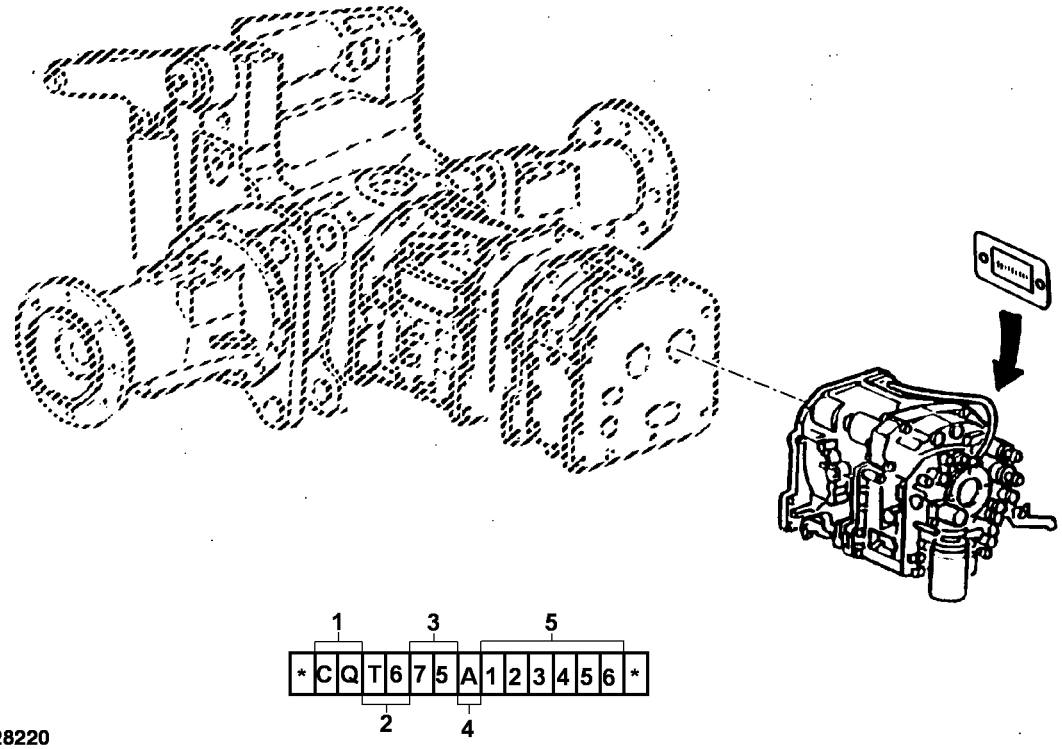

PY028220

1 - Fabricante do Componente	BM - John Deere Montenegro
2 - Tipo de Transmissão	TF - SYNCROPLUS
	T6 - PowrQuad™
3 - Modelo do Trator	Cada Modelo Possui Seu Próprio Número de Sequência de Produção.
4 - Engate	A - Com Engate
	B - Sem Engate
5 - Número de Série do Componente	123456 (Seis Dígitos)

Número de Série da Transmissão

A.1

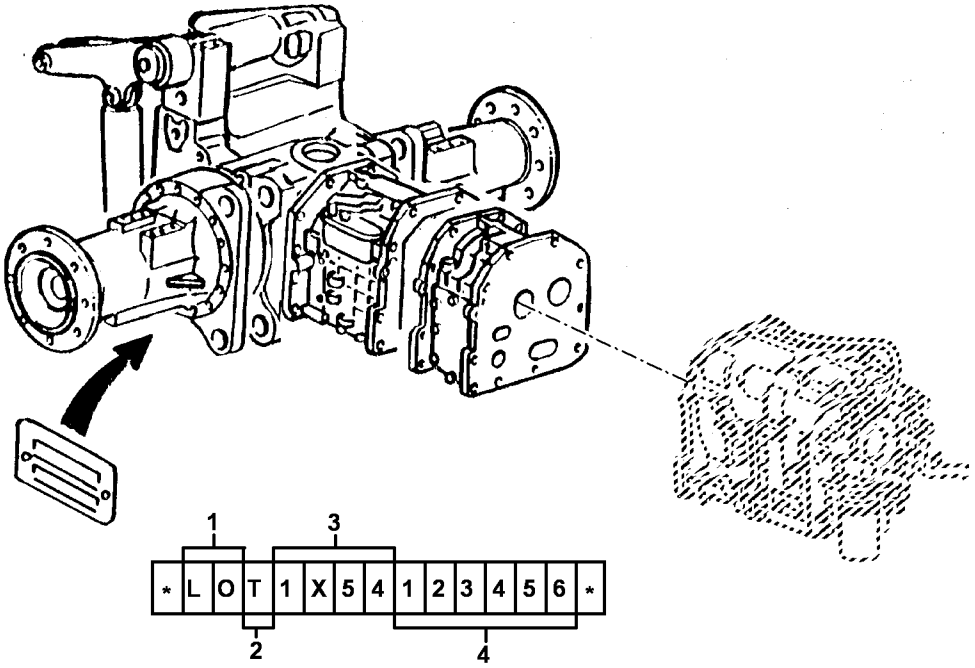

PY028268

1 - Fabricante do Componente	LO - John Deere Mannheim
2 - Identificação do Componente	T - Transmissão
3 - Modelo do Trator	Cada Modelo Possui Seu Próprio Número de Sequência de Produção.
4 - Número de Série da Transmissão	123456 (Seis Dígitos)

Conteúdo

20 Motor 4045TBM03 29
030 PERIFERICOS DO MOTOR, TANQUE E SISTEMA DE ADMISSAO 95
040 SISTEMA ELETRICO 137
052 TRANSMISSAO SYNCROPLUS 221
054 TRANSMISSAO POWRQUAD 243
056 SISTEMA DE TRANSMISSAO 277
058 TOMADA DE POTENCIA - TDP 313
060 SISTEMA DE DIRECAO E FREIO 335
070 SISTEMA HIDRAULICO 361
080 CHASSI, EIXO DIANTEIRO, CAPO, ACESSORIOS 439
092 PLATAFORMA DO OPERADOR 511
093 CONTROLE, ACESSORIOS E AR CONDICIONADO 563
094 CABOS ACESSORIOS E ASSENTO 615

Índice alfabético

Página

1103 TAMPA DA VÁLVULA ... 31
1203 GARGALO DE ENCHIMENTO DE ÓLEO ... 32
1327 Polia do Virabrequim ... 34
1463 CARCAÇA DO VOLANTE ... 36
1592 VOLANTE ... 37
1625 BOMBA DE INJEÇÃO DE COMBUSTÍVEL ... 38
1750 ENTRADA DE AR ... 40
1914 BANDEJA DE ÓLEO ... 42
2001 POLIA DA BOMBA DE ÁGUA ... 44
2130 TERMOSTATO, TAMPA ... 45
2222 TERMOSTATO ... 46
2865 COLETOR DE ESCAPE ... 47
2910 SISTEMA DE VENTILAÇÃO ... 48
30AQ Motor de Partida ... 50
3722 Bomba de Transferência de Combustível ... 54
3908 CARCAÇA DO TERMOSTATO ... 56
4005 VARETA DE ÓLEO DO MOTOR ... 58
4461 TAMPA ENGR. COMANDO DE VALVULAS ... 60
4501 EIXO BALANCEADOR ... 62
4601 BLOCO DOS CILINDROS ... 64
4715 VIRABREQUIM / ROLAMENTOS ... 66
4822 BIELAS E PISTÕES ... 68
4901 BALANCIM / EIXO / TUCHO / HASTE DE COMANDO ... 70
5001 BOMBA DE ÓLEO ... 72
5102 CABEÇOTE DOS CILINDROS E VÁLVULAS ... 74
5701 ENTRADA DA BOMBA DE ÁGUA ... 76
5903 RESFRIADOR DE ÓLEO ... 77
6606 Interruptor de Temperatura ... 80
6701 SENSORES ... 81
7643 PRESSOSTATO DO ÓLEO ... 82
8733 TENSOR DA CORREIA ... 83
8801 FILTRO DE ÓLEO ... 84
9838 TIRANTES DE ELEVAÇÃO ... 86
9901 Conjunto do Bloco Curto ... 92
9901 Kit de Camisa do Pistão ... 90
9901 Kit de Juntas do Motor ... 88

A

ACELERADOR DE PE ... 578, 580
ACELERADOR MANUAL ... 630
ACESSORIOS ... 486
ACIONAMENTO BOMBA DE CARGA E HIDRAULICA ... 414
ACOUSTIC ALARM, FUSES, DIODES, RELAYS ... 183
ADAPTADOR, FILTRO DE ÓLEO ... 84
ADMISSÃO DA BOMBA DE ÓLEO ... 42
ADMISSÃO DE AR ... 40
ADMISSÃO, BOMBA DE ÓLEO ... 42
AIR CHANNELS, DOME LIGHT, CONSOLE LIGHT, BEACON LIGHT SWITCH ... 604
AIR COMPRESSOR, AIR CONDITIONING ... 611
AIRCONDITIONING AND HEATING WIRING HARNESS ... 178
ALAVANCA DE MUDANCA DE GRUPOS ... 628
ALAVANCA DO CAMBIO DE MARCHAS (POWRQUAD) ... 626
ALAVANCA DO CAMBIO DE MARCHAS (SYNCROPLUS) ... 622
ALAVANCAS DE CONTROLE DAS VCR ... 632
ALOJAMENTO DO VOLANTE ... 36
ALOJAMENTO INTERMEDIÁRIO / RESFRIADOR DE ÓLEO ... 77
ALOJAMENTO, VOLANTE ... 36
ALOJAMENTO-INTERMEDIÁRIO / RESFRIADOR DE ÓLEO ... 77
Alojamentos do Eixo, Eixo da MFWD ... 476
ALTERNADOR ... 145
APOIA BRACO SEM CONTROLE DO LEVANTE HIDRAULICO ... 635
ARVORE DE TRANSMISSAO, CAMBIO DE GRUPOS ... 284
ASSENTOS (CABINE) ... 648
ASSENTOS (EPCC) ... 642, 644, 646

B

BALANCINS ... 70
BANDEJA, ÓLEO ... 42
Barra de Tração ... 481
BARRA DE TRACAO STANDARD ... 374
BARRA ESTABILIZADORA AJUSTAVEL, DIREITA OU ESQUERDA ... 373
BATERIA / FIXACAO DA BATERIA ... 144
BATTERY / ATTACHING PARTS ... 141
BEACON LIGHT SWITCH, DOME LIGHT, CONSOLE LIGHT, AIR CHANNELS ... 604, 611
BIELA E PISTÃO ... 68
BIELA REMANUFATURADA ... 68

Página

Bloco Curto-9901-4045TBM03 ... 92
Bloco, Curto-9901-4045TBM03 ... 92
BLOCO-CILINDRO ... 64
Bloqueio do Diferencial / Linhas de Óleo da MFWD, PowrQuad™ ... 302
BLOQUEIO DO ESTACIONAMENTO, CAMBIO DE GRUPOS ... 286
BLOWER, HEATER ... 598
BOCAL DE OLEO DA TRANSMISSAO ... 318
BOMBA DE ÁGUA REMAN ... 60
BOMBA DE ÁGUA, TAMPA DA ENGRENAGEM DE DISTRIBUIÇÃO ... 60
BOMBA DE CARGA (100 LPM) ... 396
BOMBA DE INJEÇÃO DE COMBUSTÍVEL ... 38
BOMBA DE INJEÇÃO, COMBUSTÍVEL ... 38
BOMBA DE ÓLEO ... 72
BOMBA DE OLEO DA TRANSMISSAO ... 260
Bomba de Transferência de Combustível-3722-4045TBM03 ... 54
BOMBA HIDRAULICA (41 CM3) (100 LPM) ... 400
BOMBA HIDRAULICA(28CM3) ... 404
BOMBA, ADMISSÃO DE ÓLEO ... 42
BOMBA-ÓLEO ... 72
BOX, TOOL (MAIN FRAME, L.H. SIDE) ... 482, 483
BRACKETS, FUEL TANK (FLAT FLOOR CAB) ... 122, 126
BRACO DE LEVANTE CENTRAL TIPO HOOK (CATEGORIA II) ... 381
BRACOS DO LEVANTE TIPO HOOK ... 376
BRAKE OIL LINES (FLAT FLOOR CAB) ... 356
BRAKE OIL LINES FOR REAR BRAKE ... 358
BRAKE PEDAL ... 352
BULB, TURN-SIGNAL AND CLEARANCE LIGHTS (CAB FRONT) ... 175
BULKHEAD (WITH FLAT FLOOR CAB) ... 560
BUZINA ... 147

C

CAB WIRING HARNESS (WITH TIER II ENGINE) ... 172
CABEÇOTE DO FILTRO ... 84
CABEÇOTE DOS CILINDROS ... 74
CABEÇOTE DOS CILINDROS REMAN ... 74
CABEÇOTE, CILINDRO ... 74
CABEÇOTE, FILTRO DE ÓLEO ... 84
CABLE, CLUTCH OPERATING PARTS(MECHANICAL) ... 574
CABO DA EMBRAGEM ... 574
CABO DE MARCHAS E PARK (SYNCROPLUS) ... 620
CABOS DA BATERIA ... 186
CABOS DE GRUPOS ... 624
CABOS DE MARCHA E PARK (POWRQUAD) ... 618
CABOS DO LEVANTE ... 371
CAIXA DA TOMADA DE POTENCIA TRASEIRA 540/1000 RPM ... 315
CAIXA DE CAMBIO DE GRUPOS (POWRQUAD) ... 280
CAIXA DE CAMBIO DE GRUPOS (SYNCROPLUS) ... 279
CAIXA DE CAMBIO DE MARCHAS ... 235
CAIXA DE FERRAMENTAS ... 482, 483
CAIXA DE FUSIVEIS / ADESIVOS ... 190, 192
CAMBIO DE MARCHAS ... 236, 238
CANAL PARA CHICOTE ELETRICO ... 176
CAPO E GRADE DO RADIADOR ... 444
CARCACA (COM CONTROLE DE REVERSAO MECANICA) ... 264
Carcaça da Articulação da MFWD ... 470
CARCACA DA EMBREAGEM / BOMBA DE LUBRIFICACAO ... 224
CARCACA DA TOMADA DE POTENCIA TRASEIRA 540 RPM ... 314
CARCACA DO DIFERENCIAL ... 297
CARCAÇA DO TERMOSTATO ... 56
CARCACA FRONTAL DA TRANSMISSAO ... 262
CARCAÇA, TERMOSTATO ... 56
CHARGE PUMP, CONNECTING PARTS (HYDRAULIC PUMP 25/41CM3) ... 398
CHASSI E PECAS DE MONTAGEM ... 441
CHICOTE DA CABINE ... 172
CHICOTE DA PLATAFORMA DO OPERADOR ... 162
CHICOTE DA TETO ... 180
CHICOTE DA TRANSMISSAO (CABINE) ... 168
CHICOTE DA TRANSMISSAO (SEM CABINE) ... 170
CHICOTE DA TRANSMISSAO C/ CABINE C/ LEVANTE ... 195
CHICOTE DA TRANSMISSAO C/ CABINE S/ LEVANTE ... 196
CHICOTE DA TRANSMISSAO S/ CABINE C/ LEVANTE ... 197
CHICOTE DE ALIMENTACAO ... 188
CHICOTE DO AUTO-FALANTE ... 174
CHICOTE DO MOTOR ... 158
CHICOTE DO PAINEL ... 177
CHICOTE DO REBOQUE ... 194
CHICOTE E RELE DE PARTIDA ... 160
CHICOTE ELETRICO ... 200
CHICOTE ELETRICO, AQUECIMENTO E AR CONDICIONADO ... 178

Índice alfabético - continuação

Página

CHICOTE TRASEIRO DA TRANSMISSAO S/ CABINE S/ LEVANTE ... 198
CHICOTE, LUZES DIANTEIRAS E LUZES DE TRABALHO (GRADE FRONTAL) ... 164
CILINDRO DO LEVANTE ... 369
CLEANER, AIR ... 602
CLEARANCE LIGHTS / TURN-SIGNAL, FRONT (CAB) ... 175
CLUTCH OPERATING PARTS, BOWDEN CABLE (MECHANICAL) ... 574
COLETOR DE ESCAPE ... 47
COLUNA DE DIRECAO ... 340
COMANDO DE VÁLVULAS ... 64
Componentes de Acionamento da Embreagem / Pedal da Embreagem ... 572
Componentes do Conjunto do Módulo do Aquecedor ... 600
COMPONENTES ELÉTRICOS, CARCACA DA EMBREAGEM ... 232
COMPRESSOR DO AR CONDICIONADO ... 611
CONECTOR (42 TERMINAL) ... 212
CONECTORES ... 214, 215, 216
CONECTORES (1-, 2- OU 20-TERMINAIS) ... 210
CONECTORES 1-4-TERMINAIS ... 206
CONECTORES 2 OU 10-TERMINAIS ... 211
CONECTORES 6-, 8- OU 10-TERMINAIS ... 208
CONECTORES E OLHAIS ... 220
CONECTORES PARA A UNIDADE DE CONTROLE BASICA ... 218
CONEXOES DA BOMBA DE CARGA (41CM3) (100LPM) ... 398
CONEXOES DA VALVULA DE PRIORIDADE (100 LPM) ... 402
CONEXOES DA VALVULA DE PRIORIDADE (60 LPM)) ... 392
Conjunto da Engrenagem Cônica, Eixo da MFWD ... 466, 468
CONJUNTO DE PLANETARIOS DE ENTRADA ... 258
Conjunto do Bloco Curto do Motor-9901-4045TBM03 ... 92
CONNECTOR (1-, 2- OR 20-TERMINAL) ... 199, 200, 204
CONNECTOR 42 TERMINAL ... 212
CONNECTORS 1-4.TERMINAL (METRI PACK) ... 206
CONNECTORS 2 OR 10-TERMINAL ... 214
CONNECTORS 2-, 10-, 16- OR 24, TERMINAL ... 211, 214
CONNECTORS 6-, 8- OR 10- TERMINAL (METRI PACK) ... 208
CONNECTORS AND WIRE PINS ... 194, 195, 196, 197, 198
CONNECTORS FOR ELECTRONIC CONTROL UNITS ... 218
CONPONENTES ELETRICOS ... 568
Console de Controle, Cabine ... 582
Console do Rádio ... 590
CONSOLE DO VENTILADOR E PECAS DE MONTAGEM ... 98
CONSOLE LIGHT, BEACON LIGHT SWITCH, DOME LIGHT, AIR CHANNELS ... 604, 611
CONSOLE, CONTROL (OPEN OPERATOR'S S TATION) ... 584
CONTROL CONSOLE (OPEN OPERATOR'S S TATION) ... 584
CONTROL SUPPORT (CAB) ... 520
CONTROL, ROCKSHAFT ... 597
CONTROLE DO CONSOLE (EPCC) ... 584
CONTROLE DO LEVANTE HIDRAULICO ... 638
CONTROLE EXTERNO DO LEVANTE ... 597
COOLANT HOSES / RADIATOR / FAN SHROUD SCREEN FOR RADIATOR ... 108, 118, 120
CORREIA DO MOTOR ... 106

D

DE ÓLEO TRASEIRA, VEDAÇÃO ... 36
DECALCOS ... 488
DECALS, TRADEMARK ... 488
DIFERENCIAL ... 298
Diferencial com Autobloqueio de Múltiplos Discos, Eixo da MFWD ... 474
DIODES, RELAYS, ACOUSTIC ALARM, FUSES ... 183
DISCO DE FREIO ... 350
DISPLAY DO GREENSTAR ... 204
DRAFT LINKS, QUICK TACH (HOOK TYPE) ... 376
DRENO DE CONSENSACAO COM A/C ... 606

E

EIXO BALANCEADOR ... 62
EIXO CARDAN, AMORTECEDOR DE TORCAO ... 246
Eixo da Junta Universal, Amortecedor de Torção, SyncroPlus™ ... 223
EIXO DE SAIDA DA TDP TRASEIRA ... 332
EIXO DE SAIDA DA TRACAO DIANTEIRA ... 292
EIXO DE SAIDA DA TRANSMISSAO ... 256
EIXO DE SAIDA DO DIFERENCIAL, CAMBIO DE GRUPOS (4X4) ... 282
EIXO DE TRACAO DIANTEIRO ... 463
EIXO DO BALANCIM ... 70
EIXO SECUNDARIO DA TDP TRASEIRA ... 324
EIXO TRASEIRO ... 308
EIXO, BALANCIM ... 66
EIXO-BALANCEADOR ... 58
ELECTRONIC CONTROL UNITS CONNECTORS ... 218
ELEMENTO DA FIXACAO DA POSICAO NEUTRA ... 290
ELEMENTOS DE COMANDO, CAMBIO DE MARCHAS ... 240
ELEMENTOS HIDRAULICOS, CARCACA DA EMBREAGEM ... 230
EMBREAGEM DA TDP TRASEIRA ... 328
Embreagem de Acionamento Direto ... 252
EMBREAGEM DE TRACAO/ CARCACA FREIO PLANETARIO ... 248
Embreagem Multi-Disco da MFWD ... 294
EMBREAGEM PERMACLUTCH II ... 226
ENCHIMENTO DE ÓLEO ... 32
ENCHIMENTO, ÓLEO ... 32
ENGATE RAPIDO ... 422
ENGINE FRONT BRACKETS (4045TL073/HL070) ... 100
ENGRENAGEM DE COROA, VOLANTE ... 37
ENGRENAGEM, BOMBA DE ÓLEO ... 72
ENGRENAGEM, COROA ... 37
ENGRENAGEM, DE COROA DO VOLANTE ... 37
ENGRENAGENS SOLARES ... 257
ENTRADA DA BOMBA DE ÁGUA ... 76
ENTRADA, BOMBA DE ÁGUA ... 76
ESCADA ... 540
ESPACADOR DO COMANDO HIDRAULICO ... 424
Espelho Retrovisor Interno, Cabine ... 593
Espelho Retrovisor Traseiro Externo ... 591
Estrutura da Cabine ... 516
Estrutura Traseira / Pesos ... 460, 461, 462
EVAPORATOR, HEATER ... 598
EXHAUST SYSTEM (CORNER POST STACK) ... 134

F

FAN PARTS, HEATER UNIT, HEATER HOSES ... 598
FAN SHROUD / COOLANT HOSES /RADIATOR SCREEN FOR RADIATOR ... 108, 118, 120
FAROIS DIANTEIROS ... 150
FILTER, AIR ... 602
FILTER, OIL, HYDRAULIC ... 415
FILTER, POLLEN ... 602
Filtro de Ar ... 602
FILTRO DE AR ... 116
FILTRO DE COMBUSTÍVEL ... 52
FILTRO DE COMBUSTÍVEL 35GK ... 52
FILTRO DE ÓLEO ... 84
FILTRO DE OLEO DA TRANSMISSAO ... 229, 270
FILTRO DE ÓLEO DO MOTOR ... 47
FILTRO DE OLEO HIDRAULICO ... 415
FILTRO SECADOR DA CABINE E PRESSOSTATO ... 610
FILTRO, COMBUSTÍVEL ... 52
FILTRO, ÓLEO ... 84
FOUR-SPEED SHIFTING HOUSING (WITH MECHANICAL REVERSER CONTROL) ... 264
FREIOS DAS PLANETARIAS ... 254
FRONT AND REAR PTO, SWITCH ... 640, 644, 646
FUEL HOSES (WITH ENGINE STAGE II ACC. 97/68/EC) ... 128
FUEL TANK, BRACKETS (FLAT FLOOR CAB) ... 122, 126
FUSE BOX / SYMBOLS ... 202
FUSE BOX / SYMBOLS (OPEN OPERATOR'S S T ATION) ... 190
FUSES, DIODES, RELAYS, ACOUSTIC ALARM ... 183, 184
FUSIVEIS, DIODOS, RELES ... 183
FUSIVEIS, RELES, DIODOS ... 184

G

GEAR SHIFT BOWDEN CABLE (POWRQUAD D WITH REVERSER CONTROL AT STEERING ... 618
GEAR SHIFT BOWDEN CABLE (POWRQUAD D WITH REVERSER CONTROL AT STEERING ... 618
GREENSTAR - CHICOTE DO RECEPTOR ... 199

H

HASTE DO PISTÃO ... 64
HASTES DE COMANDO ... 70
HASTES, COMANDO ... 70
HEATER HOSES, FAN PARTS, HEATER UNIT ... 598
HEATER UNIT, COVER ... 600
HEATING AND AIRCONDITIONING WIRING HARNESS ... 178

Índice alfabético - continuação

Página

HOLDER FOR OPERATOR'S MANUAL (OPEN O PERATOR'S STATION) ... 595
HOOK, CENTER LINK (CATEGORY II) ... 381
HOSES, HEATER ... 598
HYDRAULIC PUMP (25/41CM3) ... 400
HYDROSTATIC STEERING OIL LINES (OPEN OPERATOR'S STATION, STANDARD VERSION) ... 344
HYDROSTATIC STEERING OIL LINES (OPEN OPERATOR'S STATION, STANDARD VERSION) ... 344
HYDROSTATIC STEERING OIL LINES (W/O FRONT WHEEL DRIVE) ... 348
HYDROSTATIC STEERING, OIL LINES (FLAT FLO0R CAB) ... 346

I

INLET PRIORITY VALVE ... 388
Innertube, Rear Wheels ... 508
INSIDE REAR VIEW MIRROR ... 592, 593
INSTRUMENTS, WIRING HARNESS (CAB) ... 177
INTERRUPTOR DA TDP ... 640
INTERRUPTOR DA TRACAO DIANTEIRA ... 570
INTERRUPTOR DE BLOQUEIO DO DIFERENCIAL ... 571
INVERSOR HIDRAULICO ... 250

J

JANELA LATERAL DA CABINE ... 550
JANELA TRASEIRA ... 548
JUNTA DO CABEÇOTE DOS CILINDROS ... 74
JUNTA, CABEÇOTE DOS CILINDROS ... 70

K

Kit da Válvula de Controle, Série 101 ... 436
Kit da Válvula de Controle, Série 300 ... 428
Kit da Válvula de Controle, Série 301 ... 432
Kit de Camisa do Pistão-9901-4045TBM03 ... 90
Kit de Juntas do Motor-9901-4045TBM03 ... 88
Kit de Juntas, Motor-9901-4045TBM03 ... 88
Kit de Para-lamas Dianteiros, MFWD ... 490
KIT DE REPARO DA UNIDADE DE DIRECAO HIDROSTATICA ... 343
KIT DE REPARO DAS VALVULAS DE CONTROLE REMOTO (SERIE 301) ... 410, 412
KIT DE REPAROS DA VALVULA DE CONTROLE 100,101 ... 418
Kit de Rodas, Traseira e Dianteira ... 504
Kit do Peso Dianteiro ... 493
KIT DOS ANÉIS DO PISTÃO ... 68
Kit, Engates de Conexão Rápida Hid. ... 316
Kit, Juntas do Motor-9901-4045TBM03 ... 88
Kit, Peso da Roda Traseira ... 496
Kit, Rear Wheel Weight ... 492
Kit, Rodas Traseiras Fundidas ... 506
Kit, Válvula de Controle Seletivo ... 434
KITS PARA ASSENTO CONFORT (CABINE) ... 650, 652

L

LABEL, FUSE BOX (OPEN OPERATOR'S S TATION) ... 190
LEVANTE HIDRAULICO ... 366
LIGHTS, CLEARANCE / TURN-SIGNAL, FRONT (CAB) ... 175
Limpador do Para-brisa Dianteiro ... 588
LINHAS DA DIRECAO HIDROSTATICA ... 348
LINHAS DA DIRECAO HIDROSTATICA (EPCC) ... 344
LINHAS DA DIRECAO HIDROSTATICA COM BOMBA 60L (CABINE) ... 346
LINHAS DE CALEFACAO ... 110
LINHAS DE OLEO DO FREIO ... 356
LINHAS DE OLEO E CONEXOES PARA BOMBA DE (BOMBA HIDRAULICA 28CM3) ... 406
LINHAS DO AR CONDICIONADO ... 608
LINHAS HIDRAULICAS DO FREIO ... 358
Linhas, Ar Condicionado ... 612
LUBRIFICACAO FORCADA ... 300
LUNCH BOX, INSULATED(FRONT INSTALLATION) ... 591
LUZ DO RE (- XXXXXX) ... 154
LUZ TRASEIRA ... 146
LUZES DE TRABALHO ... 148
LUZES INTERNAS, CONDUTORES DE AR ... 604

M

MAIN FRAME AND MOUNTING PARTS (WITHOUT TLS) ... 441
MANGUEIRA DE ADMISSAO DE AR ... 131
MANGUEIRA DE VENTILAÇÃO ... 48
MANGUEIRA DO CILINDRO DO LEVANTE ... 370
MANGUEIRA, VENTILAÇÃO ... 48
MANGUEIRAS DE COMBUSTIVEL ... 128
MANUAL HOLDER (OPEN OPERATOR'S STATION) ... 595
MFWD, Eixo da Junta Universal ... 464
MIRROR, INSIDE ... 593
Módulo, Transmissão ... 274
MOLA DA VÁLVULA ... 74
MOLA, VÁLVULA ... 74
Monitor GreenStar™ 2630 ... 205
Motor de Partida-30AQ-4045TBM03 ... 50
Motor, Partida-30AQ-4045TBM03 ... 50
MOUNTING PARTS FOR OIL RETURN (SYNCROPLUS OR POWERREVERSER) ... 280, 306
MOUNTING PARTS, MAIN FRAME (WITHOUT TLS) ... 441
MOUNTING PARTS, SPEED CONTROL (FLAT FLOO R CAB) ... 130

O

OIL COOLER (OPEN STATION) ... 112
OIL FILTER, HYDRAULIC OIL ... 415
OIL LINES AND CONNECTING PARTS (HYDRAULIC PUMP 23/27CM3) ... 406
OIL LINES FOR BRAKE OIL (CAB) ... 356
OIL LINES FOR HYDROSTATIC STEERING (OPEN OPERATOR'S STATION, STANDARD VERSION) ... 344
OIL LINES FOR HYDROSTATIC STEERING (W/O FRONT WHEEL DRIVE) ... 348
OIL LINES FOR REAR BRAKE ... 358
OIL LINES, HYDROSTATIC STEERING (FLAT FLO0R CAB) ... 346
OIL RETURN/MOUNTING PARTS (SYNCROPLUS OR POWERREVERSER) ... 280, 306
OPEN OPERATOR'S STATION FRONT T RANSMISSION HARNESS ... 170
OPERATING PARTS CLUTCH, BOWDEN CABLE(MEC HANICAL) ... 574
OPERATOR'S MANUAL HOLDER (OPEN OPERATOR'S STATION) ... 595
OUTPUT SHAFT, TRANSMISSION ... 256

P

PAINEL ... 566
Panel, Post Upholstery ... 526
PARABRISA ... 558
PARALAMA ... 534
PARALAMAS DIANTEIROS ... 489
PECAS DA MONTAGEM, CARCACA DA EMBREAGEM ... 228
PECAS DE ACIONAMENTO, GRUPOS (SYNCROPLUS/POWRQUAD) ... 288
PECAS DE FIXACAO - EIXO TRASEIRO ... 310
PECAS DE MONTAGEM ... 272
PECAS DE MONTAGEM DA CAIXA DA TDP ... 334
Peças de Montagem de Contrapesos Dianteiros Quik-Tatch, Kit ... 494
Peças de Montagem, Carcaça da Embreagem ... 234
PECAS DE REVESTIMENTO (PARTE TRASEIRA) ... 522
Peças do Cilindro de Direção, MFWD ... 472
Pedal do Acelerador com Controle de Velocidade Eletrônico ... 576
PEDAL FOR BRAKE ... 352
PEGADOR ... 536
PEGADOR (EPCC) ... 538
Peso da Roda Traseira, Kit ... 492
PESOS DIANTEIROS ... 447
PISCAS DIRECIONAIS E LUZES DE POSICAO ... 175
PISO DA CABINE ... 528
PLACA DIANTEIRA ... 53
PLACA DIANTEIRA 3601 ... 53
PLACA, DIANTEIRA ... 53
PLASTIC PLUG ... 484
Plataforma, IOOS ... 514
PLUG, PLASTIC ... 484
PLUGS DE PLASTICO E ABRACADEIRAS ... 484
POLIA DA BOMBA DE ÁGUA ... 40
POLIA DO VENTILADOR ... 102
Polia do Virabrequim-1327-4045TBM03 ... 34
POLIA, BOMBA DE ÁGUA ... 44

Índice alfabético - continuação

Página

Polia, Virabrequim-1327-4045TBM03 34
POLLEN FILTER 602
PORTA 556
PORTA-MANUAL DO OPERADOR (POSTO ABERTO DO OPERADOR) 595
Post Upholstery 526
POST UPHOLSTERY 522
PRE FILTRO DE COMBUSTIVEL 127
PRESSOSTATO DO ÓLEO 82
PRIORITY VALVE, INLET 388
PROTECAO (EIXO DIANTEIRO SEM SUSPENSAO) 465
PROTECAO DA TDP 333
PROTECAO DO TANQUE DE COMBUSTIVEL 126
PROTECAO DO VOLANTE 222, 245
Protetor do Motor de Partida 141

R

RADIADOR / PROTECAO DA HELICE / MANGUEIRAS DE REFRIGERACAO 108
RADIATOR / FAN SHROUD / COOLANT HOSES 118, 120
REAR BRAKE OIL LINES 358
REAR FENDER UPHOLSTERY 524
RECEPTOR DE POSICAO - GPS (GREENSTAR) 202
RELAYS, ACOUSTIC ALARM, FUSES, DIODES 183
REPAIR KITS FOR COMFORT SEATS 650, 652
RESERVATORIO DE AGUA DO LIMPADOR DO PARABRISA 586
RESFRIADOR DE ÓLEO / ALOJAMENTO INTERMEDIÁRIO 77
RESFRIADOR DE OLEO (CABINE) 114
RESFRIADOR DE OLEO (LINHAS) (POWRQUAD) 120
RESFRIADOR DE OLEO (LINHAS) (SYNCROPLUS) 118
RESFRIADOR DE OLEO (SEM CABINE) 112
RESFRIADOR-ÓLEO / ALOJAMENTO INTERMEDIÁRIO 77
RESPIRO 44
RETORNO DE OLEO DA TRANSMISSAO (POWRQUAD) 307
RETORNO DE OLEO DA TRANSMISSAO (SYNCROPLUS) 306
RETORNO DE OLEO DO MOTOR DE PASSO (60LPM) 384
RETROVISOR INTERNO (EPCC) 592
RETURN, OIL/ MOUNTING PARTS (SYNCROPLUS OR POWERREVERSER) 280, 306
Reverse Alarm (XXXXXX -) 156
Revestimento da Coluna 526
REVESTIMENTO DO PARALAMA 524
REVESTIMENTO LATERAL 532
REVESTIMENTO TRASEIRO DA CABINE (INTERNO) 525
ROCKER SWITCH, BULBS 604
ROCKSHAFT CONTROL 597
RODAS DIANTEIRAS 448
Rodas Dianteiras, Agrossilvicultura 509
Rodas Dianteiras, Ajustáveis 500
RODAS PARA EIXO PINHAO E CREMALHEIRA (R&P) 456, 458
RODAS TRASEIRAS COM DISCO DE ACO (- XXXXXX) 452
RODAS TRASEIRAS DE ACO 450
Rodas Traseiras Fundidas, Kit 498, 502
Rodas Traseiras, Agrossilvicultura 508
Rodas Traseiras, Ajustáveis (XXXXXX -) 454
ROLAMENTOS / VIRABREQUIM 62

S

SCREEN FOR RADIATOR / RADIATOR / FAN SHROUD / COOLANT HOSES 108, 118, 120
Sem Porta do Lado Direito 554
SENSOR DE CONTROLE DE CARGA, BARRA DE TRACAO 372
SENSOR DE PROFUNDIDADE, LEVANTE HIDRAULICO 368
SENSOR DO TACOMETRO 305
SENSOR DO TACÔMETRO 81
SENSOR, TACÔMETRO 81
SENSOR, TEMPERATURE (6606)-6606-4045TBM03 80
SENSORES / PRESSOSTATOS 268
SILENCIADOR 132
SISTEMA DE ESCAPE 134
SPEED CONTROL, MOUNTING PARTS (FLAT FLOO R CAB) 130
STEERING OIL LINES (OPEN OPERATOR'S S TATION, STANDARD VERSION) 344
STEERING OIL LINES FOR HYDR. STEERING (W/O FRONT WHEEL DRIVE) 348
STEERING OIL LINES, HYDROST. STEERING (FLAT FLO0R CAB) 346
Sun Visor 594
SUPORTE DA BARRA DE TRACAO 480
SUPORTE DA VALVULA PRIORITARIA DE ENTRADA 386
SUPORTE DAS ALAVANCAS 616
SUPORTE DAS ALAVANCAS DA PTO 634
SUPORTE DO ALTERNADOR (CABINE) 143
SUPORTE DO ALTERNADOR (SEM CABINE) 142
SUPORTE DO CAPO 442
SUPORTE DO CONTROLE DO LEVANTE HIDRAULICO 636
Suporte do Manual do Operador 596
SUPORTE DO PAINEL 520
SUPORTE DO ROLAMENTO DA TDP 540/1000 RPM 326
SUPORTE DO ROLAMENTO DA TDP TRASEIRA 540 RPM 325
SUPORTE DO TANQUE DE COMBUSTIVEL 122
SUPORTE DO TENSOR CENTRAL 382
SUPORTE DOS CABOS (POWRQUAD) 617
SUPORTE DOS PESOS FRONTAIS 446
SUPORTE FRONTAL DO MOTOR 100
SUPORTE PARA CABOS/CHICOTES DA TRANSMISSAO 166
SUPORTES DO COMANDO HIDRAULICO 383
SUPPORT, DRAWBAR 480
SUSPENSAO DA PLATAFORMA DO OPERADOR 518
SUSPENSAO DO MOTOR 104
SUSPENSION, ENGINE 104
SWITCH FOR FWD 570
SWITCH, HEATER 598
SWITCH, TEMPERATURE (6606)-6606-4045TBM03 80
SYMBOLS / FUSE BOX (OPEN OPERATOR'S S TATION) 190

T

TAMPA DA ENGRENAGEM DE DISTRIBUIÇÃO 60
TAMPA DA VÁLVULA 31
TAMPA DIANTEIRA E VALVULAS COM CONTROLE DE REVERSAO MECANICA 266
TAMPA DO TERMOSTATO 45, 52
TAMPA, ENGRENAGEM DE DISTRIBUIÇÃO 60
TAMPA, TERMOSTATO 45
TAMPA-VÁLVULA 31
TAMPAS DO COMANDO 420
TANK, FUEL, BRACKETS (FLAT FLOOR CAB) 122, 126
TANQUE DE COMBUSTIVEL 124
TAPETE 530
TDP TRASEIRA 540 RPM 320
TDP TRASEIRA 540/1000 RPM 322
TEMPERATURE SENSOR (6606)-6606-4045TBM03 80
TEMPERATURE SWITCH (6606)-6606-4045TBM03 80
TENSOR CENTRAL 380
TENSOR DA CORREIA 83
TENSOR, CORREIA 83
TENSORES LATERAIS 378
TERMINAL 1-, 2- OR 20- CONNECTORS 199, 200, 204, 210
TERMOSTATO 46
TETO EXTERNO SEM ALÇAPÃO (CABINE) 546
TETO EXTERNO SEM ALÇAPÃO (OOS) 544
TETO INTERNO DA CABINE 542
TIRANTE DE ELEVAÇÃO 86
TIRANTE, ELEVAÇÃO 86
Tomadas de corrente 152
TOOL BOX (MAIN FRAME, L.H. SIDE) 482, 483
Transmissão PowrQuad™ 274
TRANSMISSION FRONT HARNESS (2-POST ROLL GUARD) 170
TRANSMISSION HARNESS (FRONT) 168
TRANSMISSION WIRING HARNESS FOR SYNCROPLUS 168
Transportador do Cubo da MFWD / Acionamento Planetário 478
TRINCO DA PORTA 552
TUBO DE ÓLEO, MOTOR 58
TUBO, BOMBA DE ÓLEO 72
TUBOS DE ASPIRACAO DA BOMBA DE LUBRIFICACAO 304
TURBOCOMPRESSOR 78
TURBOCOMPRESSOR 65WW 78
TURBOCOMPRESSOR REMAN 78
TURN SIGNAL LIGHTS AND TAIL LIGHTS 146
TURN-SIGNAL AND CLEARANCE LIGHTS, FRONT (CAB) 175

U

UNIDADE BASICA DE CONTROLE (BCU) 182
UNIDADE DE DIRECAO HIDROSTATICA 342
Unidade do Aquecedor, Mangueiras do Aquecedor, Peças do Ventilador 598
Unidade Emissora, Velocímetro da PTO 311, 317
UPHOLSTERY PARTS W/O ROCKSHAFT CONTROL 635

Índice alfabético - continuação

Página

V

VALVE, HEATER 598
VALVE, INLET PRIORITY 388
VÁLVULA DE ADMISSÃO 74
VALVULA DE COMANDO DA TDP 330
VALVULA DE CONTROLE (SERIES 101) 416
VALVULA DE CONTROLE DO LEVANTE HIDRAULICO - MOTOR DE PASSO 390
VALVULA DE CONTROLE REMOTO (SERIE 300) 426
VALVULA DE CONTROLE REMOTO (SERIE 301) 408
Válvula de Controle Seletivo, Articulação de Controle 430
VÁLVULA DE ESCAPE 74
VALVULA DO FREIO 354
VALVULA DO FREIO E PEDAIS 352
VALVULA PRIORITARIA DE ENTRADA (100 LPM) 394
VALVULA PRIORITARIA DE ENTRADA (60 LPM) 388
VALVULA SOLENOIDE DA TRACAO DIANTEIRA 296
VALVULA SOLENOIDE PARA BLOQUEIO DO DIFERENCIAL 301
VÁLVULA, ADMISSÃO 74
VÁLVULA, ESCAPE 74
VARETA DO ACELERADOR 130
VARETA, ÓLEO DO MOTOR 58
VEDACAO DA CABINE 560
VEDAÇÃO DE ÓLEO, TAMPA DA ENGRENAGEM DE DISTRIBUIÇÃO 60
VEDAÇÃO, DE ÓLEO TRASEIRA 36
VIRABREQUIM / ROLAMENTOS 66
VIRABREQUIM REMAN 66
Volante 336, 338
Volante da Direção / Peças de Fixação (Com AutoTrac™ Universal) 336
Volante da Direção / Peças de Fixação (Sem AutoTrac™ Universal) 338

W

Wheel, Agro Forestry, Front Wheels 509
Wheel, Rear Wheels 508
Wheels, Front, Adjustable 500
WINDSHIELD, NOT TILTABLE 558
WIRING HARNESS FOR CAB (WITH TIER II ENGINE) 172
WIRING HARNESS INSTRUMENTS (CAB) 177
WIRING HARNESS, FRONT TRANSMISSION (OOS) 170
WIRING HARNESS, TURN-SIGNAL AND CLEARANCE LIGHTS (CAB FRONT) 175

Sectional Pictorial Index
Index d'illustrations par sections.
Gruppenbildindex
Indice illustrato delle sezioni
Índice pictórico por seção
Índice de ilustraciones por secciones

RGP13994 A.2

1103-	31
1203-	32
1327-	34
1463-	36
1592-	37
1625-	38
1750-	40
1914-	42
2001-	44
2130-	45
2222-	46
2865-	47
2910-	48
30AQ-	50
35GK-	52
3601-	53
3722-	54
3908-	56
4005-	58
4461-	60

4045TBM03

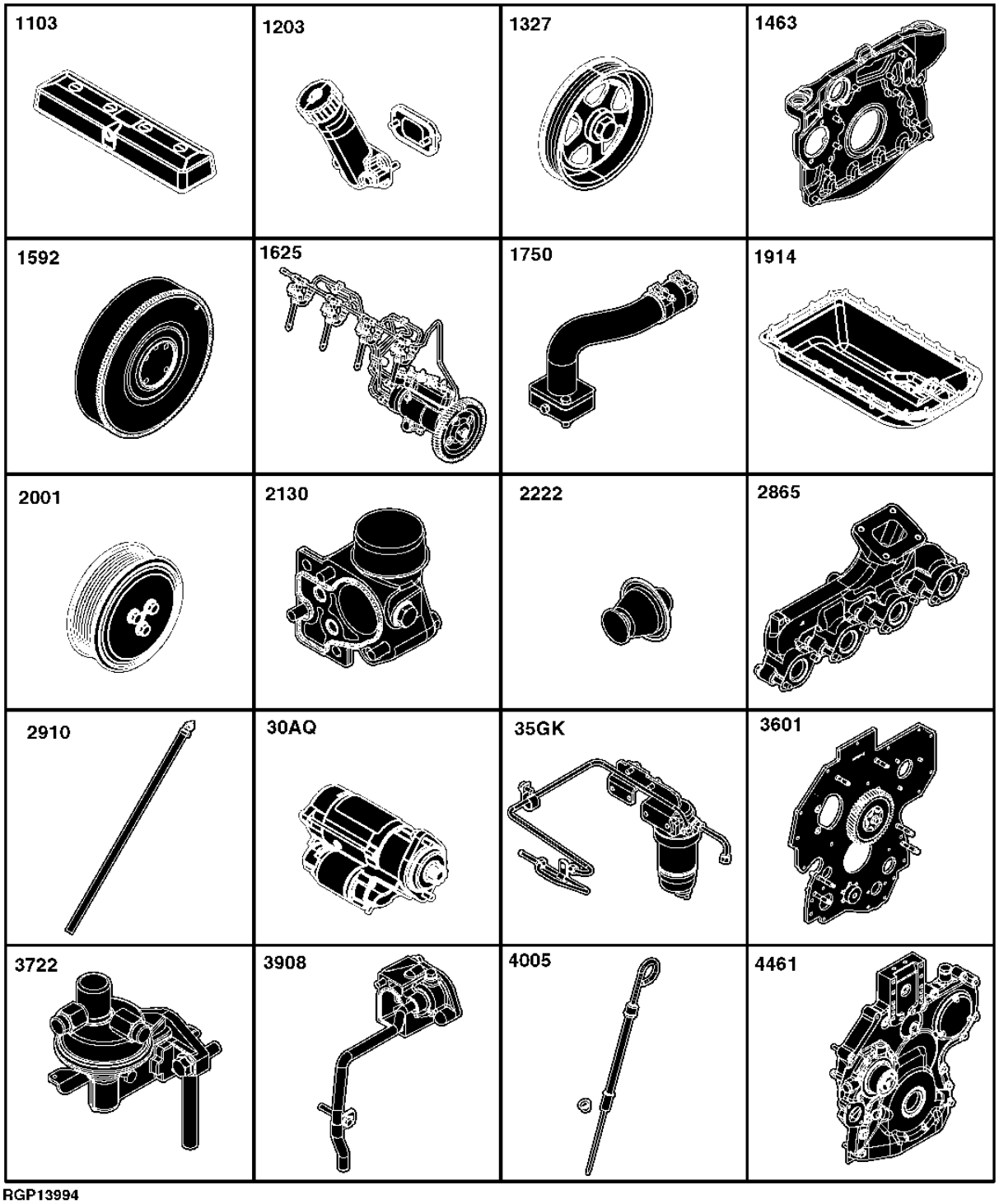

RGP13994

Sectional Pictorial Index
Index d'illustrations par sections.
Gruppenbildindex
Indice illustrato delle sezioni
Índice pictórico por seção
Índice de ilustraciones por secciones

RGP13995 A.2

4501-	62
4601-	64
4715-	66
4822-	68
4901-	70
5001-	72
5102-	74
5701-	76
5903-	77
65WW-	78
6606-	80
6701-	81
7643-	82
8733-	83
8801-	84
9838-	86

4045TBM03

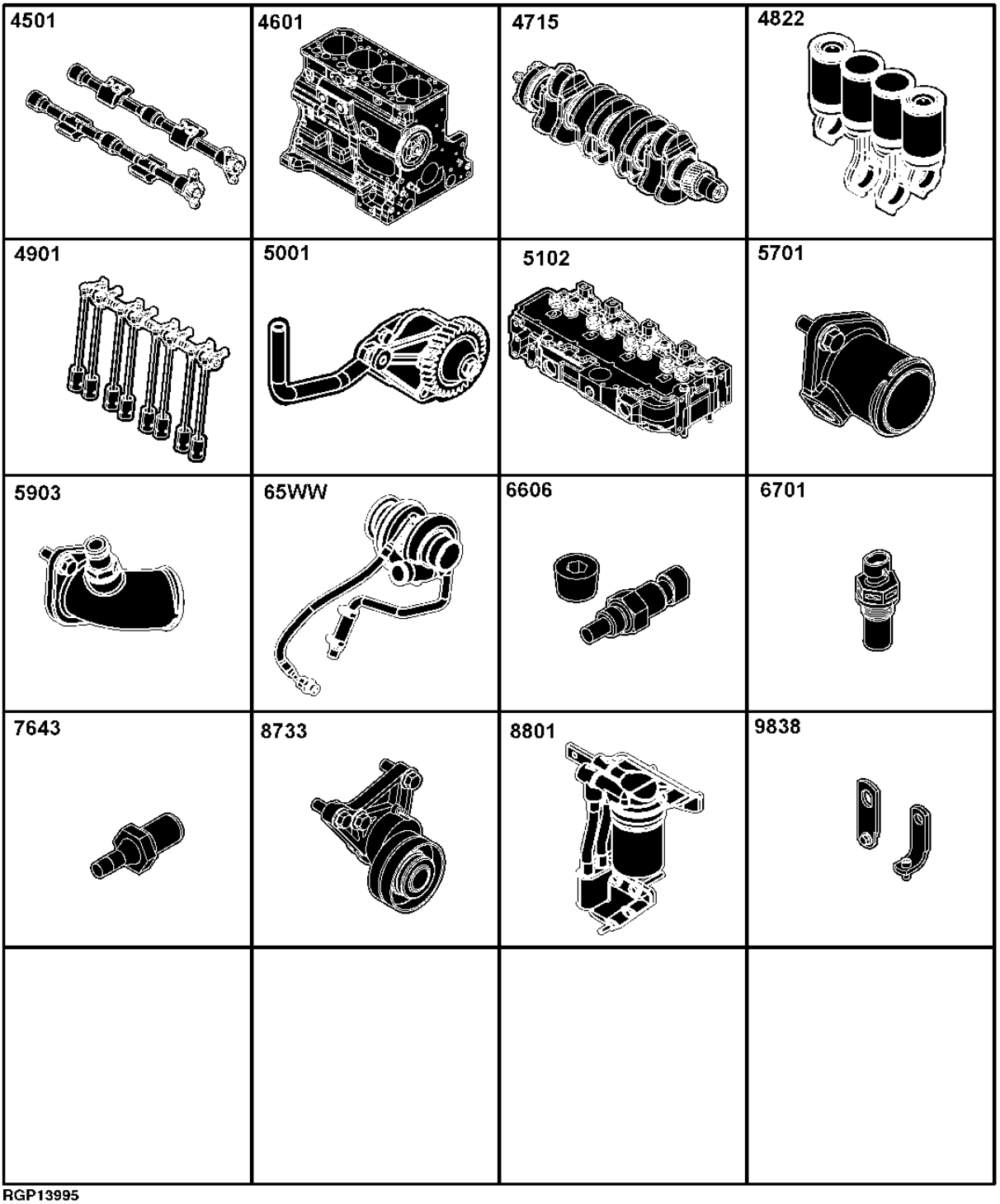

RGP13995

1103 VALVE COVER
1103 CACHE-CULBUTEURS
1103 VENTILDECKEL
1103 COPERCHIO VALVOLE
1103 TAMPA DA VÁLVULA
1103 TAPA DE VALVULA

RE59798PCDF01 A.1

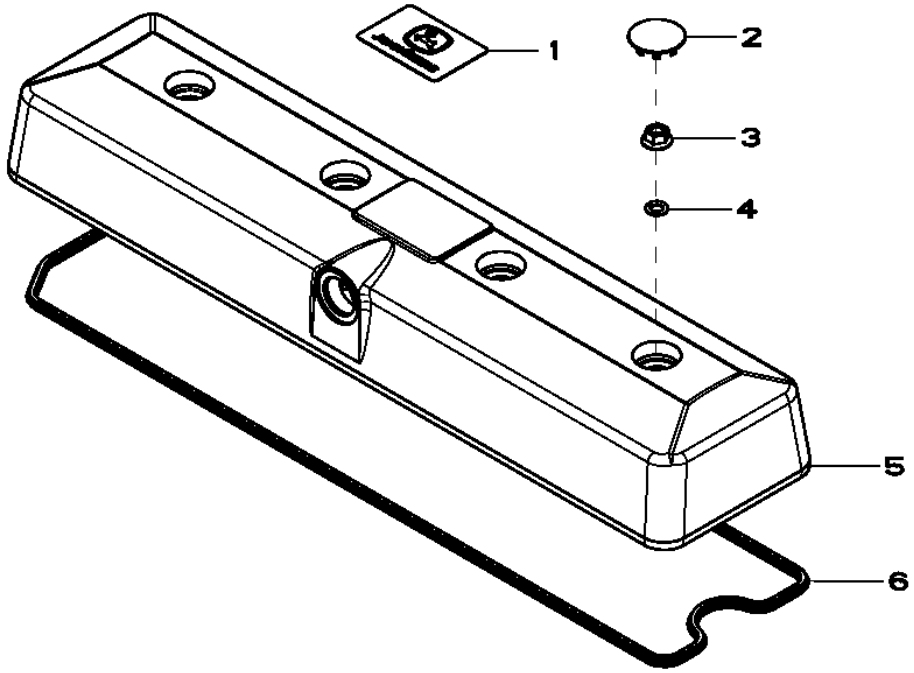

Item	*Nº peça*	*Descrição*	*Qtde*	*Nº série motor*	*Notas*
1	R521401	EmblEma	1		
2	H23125	Plugue	4		
3	R123574	Porca	4		
4	R123575	Anel o	4		
5	.....	Tampa de válvula	1		(MARKED R519779) (ORDER RE70401 AND RE59801)
6	R524480	Junta	1		
	RE520539	Kit de juntas	AR		(A)

(A) SUITABLE FOR HIGH TEMPERATURE, INCLUDE INSTRUCTIONS
CONVIENT POUR HAUTES TEMPERATURES, COMPREND LES INSTRUCTIONS
FUER HOHE TEMPERATUREN GEEIGNET, EINSCHLIESSLICH ANLEITUNG
RESISTENTE AD ALTE TEMPERATURE, ISTRUZIONI INCLUSE
APROPRIADOS PARA ALTA TEMPERATURA, INCLUEM INSTRUÇÕES
ADECUADO PARA ALTAS TEMPERATURAS, INCLUYE INSTRUCCIONES

1203 OIL FILLER NECK
1203 GOULOTTE DE REMPLISSAGE D'HUILE
1203 OEL-EINFUELLSTUTZEN
1203 BOCCHETTONE DI RIEMPIMENTO DELL'OLIO
1203 GARGALO DE ENCHIMENTO DE ÓLEO
1203 BOCA DE LLENADO DE ACEITE

RE59891PCDE03 A.1

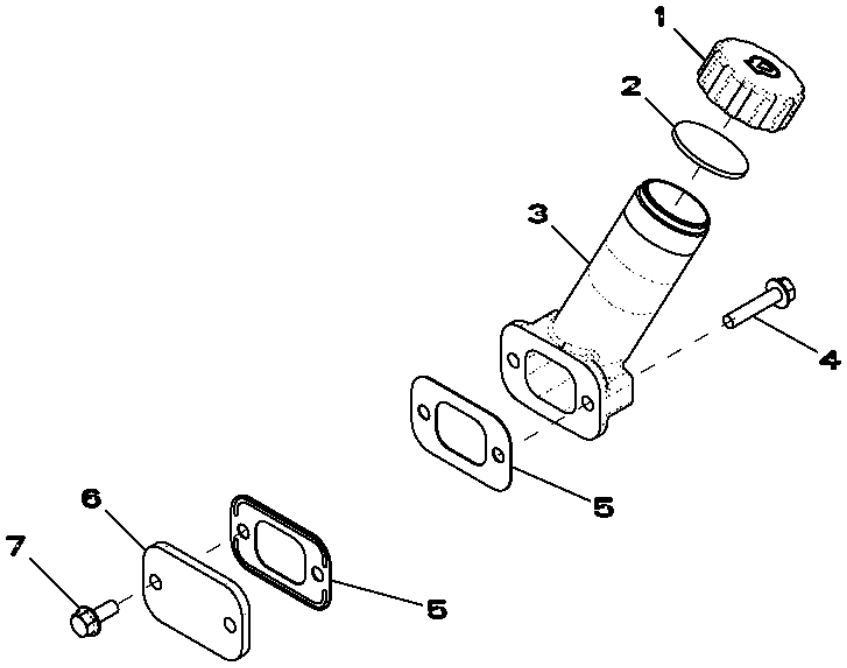

Item	*Nº peça*	*Descrição*	*Qtde*	*Nº série motor*	*Notas*
1	R80136	Tampa do abasTecimenTo	1		
2	R80135	Junta	1		
3	R517353	Bocal de enchimento	1		
4	19M7798	Parafuso	2		M8 X 40
5	R136495	Junta	2		
6	R116296	Capa	1		
7	RE67238	Parafuso	2		

1327 Crankshaft Pulley
1327 Poulie du vilebrequin
1327 Kurbelwellen-Riemenscheibe
1327 Puleggia albero a gomiti
1327 Polia do Virabrequim
1327 Polea del cigüeñal

1327_RE515237_PCD A.1

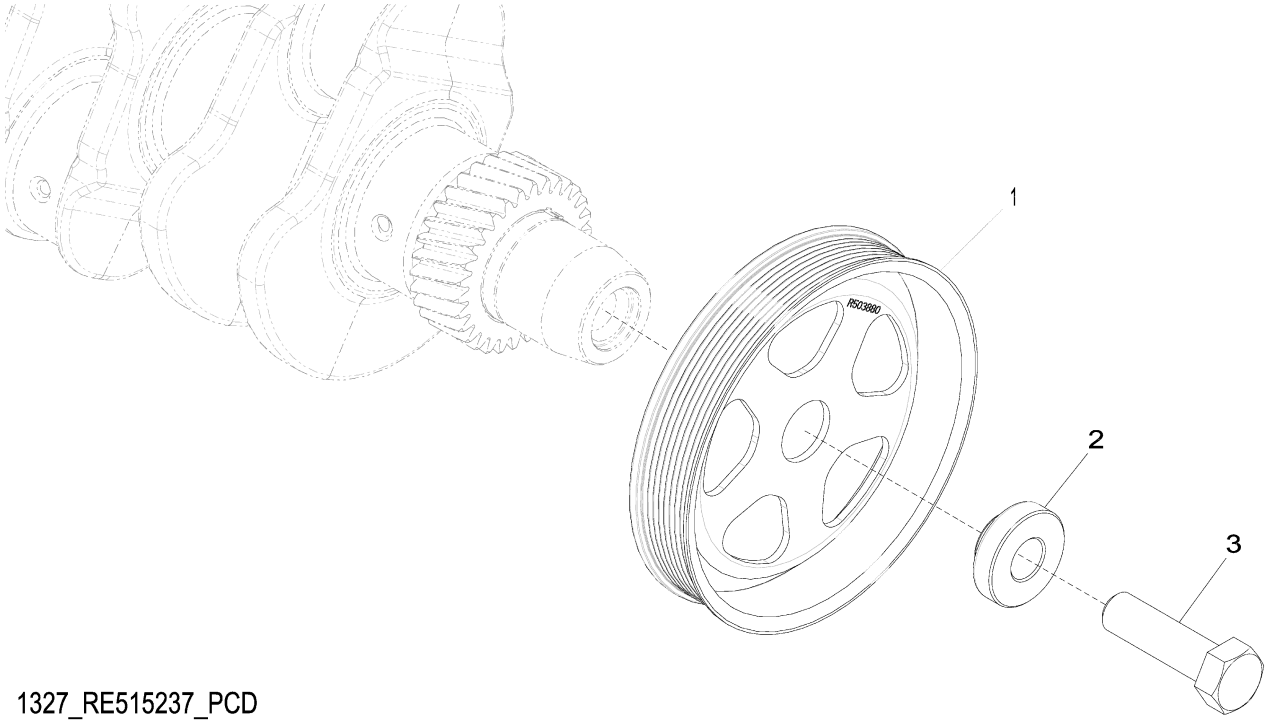

1327_RE515237_PCD

Item	*Nº peça*	*Descrição*	*Qtde*	*Nº série motor*	*Notas*
1	R503880	Polia	1		OD = 188 mm
2	R515040	Bucha	1		OD = 50 mm
3	R516648	Parafuso sextavado	1		(A) M20 X 70

(A) One Time Usage
Usage unique
Einmalige Verwendung
Monouso
Única Utilização
Para usar una vez

1463 FLYWHEEL HOUSING
1463 CARTER VOLANT
1463 SCHWUNGRADGEHAEUSE
1463 ARCASSAVOLANO
1463 CARCAÇA DO VOLANTE
1463 CARCASAVOLANTE

RE522292PCDA01 A.1

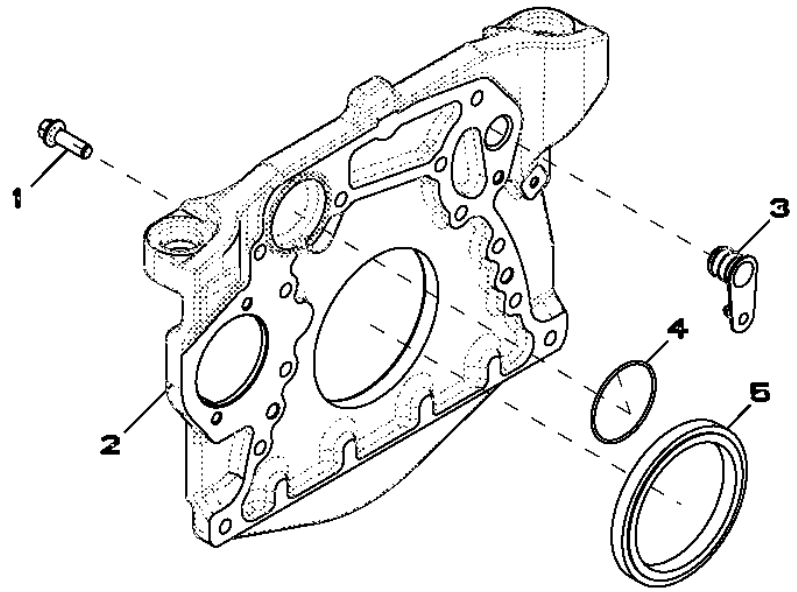

Item	*Nº peça*	*Descrição*	*Qtde*	*Nº série motor*	*Notas*
1	R135918	Parafuso	12		
2	R519313	Carcaça	1		
3	R131765	Plugue	1		
4	R61467	Anel o	1		
5	RE44574	Vedação	1		

1592 FLYWHEEL
1592 VOLANT
1592 CHWUNGRAD
1592 VOLANO
1592 VOLANTE
1592 VOLANTE

RE524536PCDA01 A.1

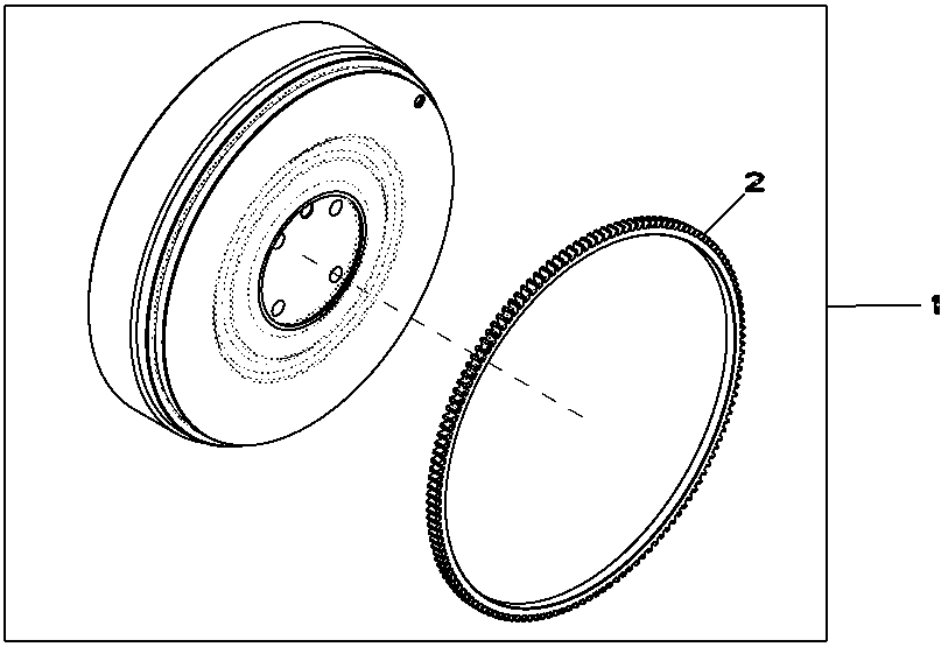

RE524536PCDA01

Item	*Nº peça*	*Descrição*	*Qtde*	*Nº série motor*	*Notas*
1	RE524535	Volante	1		(MARKED R520792)
2	R114282	Coroa	1		

1625 FUEL INJECTION PUMP
1625 POMPE D'INJECTION
1625 EINSPRITZPUMPE
1625 POMPA D'INIEZIONE
1625 BOMBA DE INJEÇÃO DE COMBUSTÍVEL
1625 BOMBA DE INYECCION

RE540075PCDC02 A.1

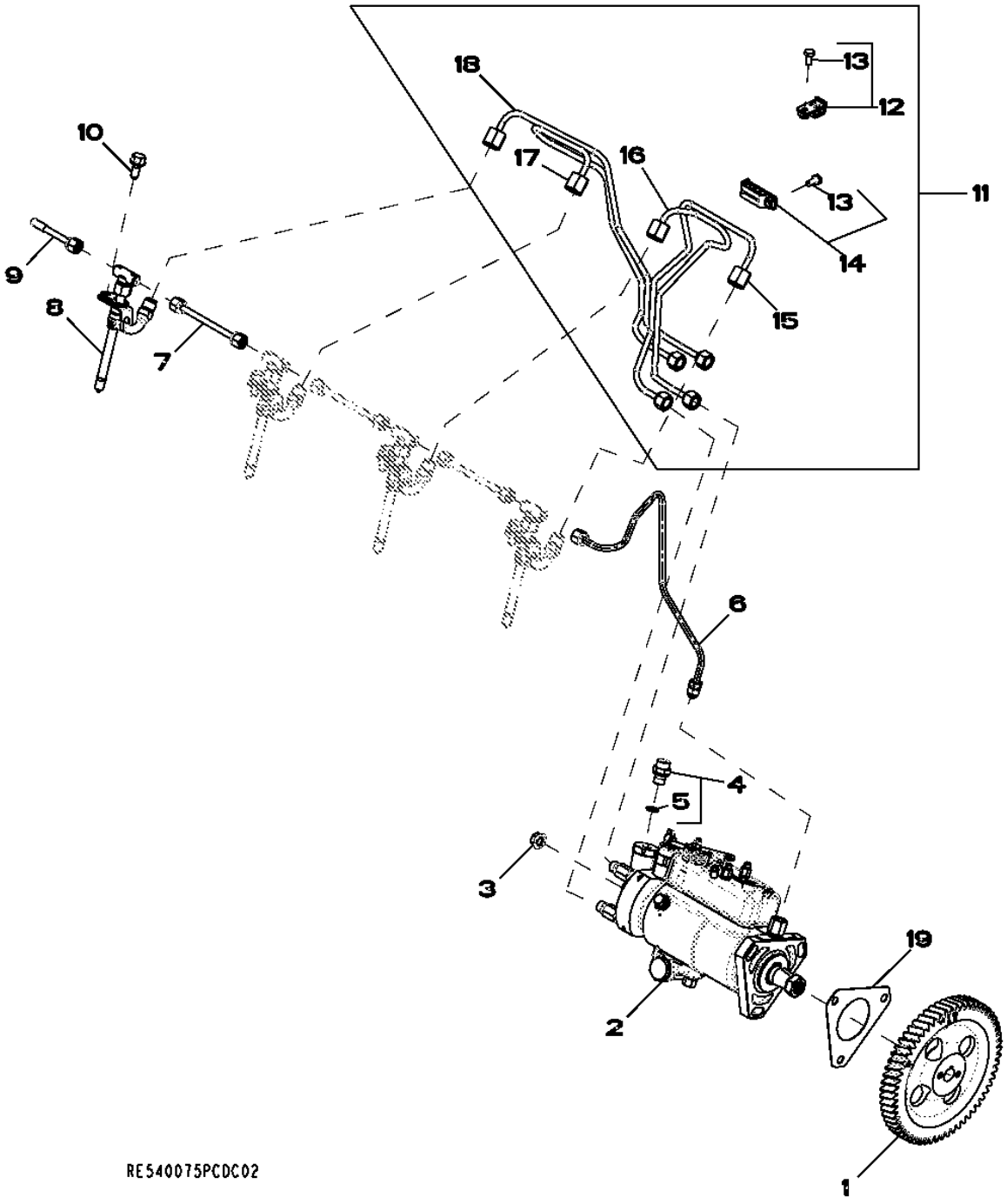

Item	Nº peça	Descrição	Qtde	Nº série motor	Notas
1	R132267	EngrEnagem	1		
2	RE545165	Bombainjetora combustível	1		
3	14M7298	Porca com flange	3		M8
4	RE60029	Adaptador	1		
5	51M7040	Anel o	1		9.300 X 2.200 mm
6	RE47730	Linha de combustivel	1		
7	RE68748	Tubo	3		
8	RE48786	Bico injetor	4		
	SE501101	Bico injetor remanufaturado	4		(REMAN FOR RE48786)
9	R115532	Linha de combustivel	1		
10	R116366	Parafuso	4		
11	RE515591	Linha de combustivel	1		
12	RE19797	Braçadeira	2		
13	19M6614	Parafuso sextavado	2		M6 X 12
14	RE19799	Braçadeira	1		
15	.....	Linha de combustivel	1		(NSEP) (ORDER RE515591)
16	.....	Linha de combustivel	1		(NSEP) (ORDER RE515591)
17	.....	Linha de combustivel	1		(NSEP) (ORDER RE515591)
18	.....	Linha de combustivel	1		(NSEP) (ORDER RE515591)
19	R97354	Junta	1		

1750 AIR INLET
1750 ADMISSION D'AIR
1750 LUFTEINLASS
1750 INGRESSO ARIA
1750 ENTRADA DE AR
1750 ENTRADA DE AIRE

RE503568PCDD01 A.1

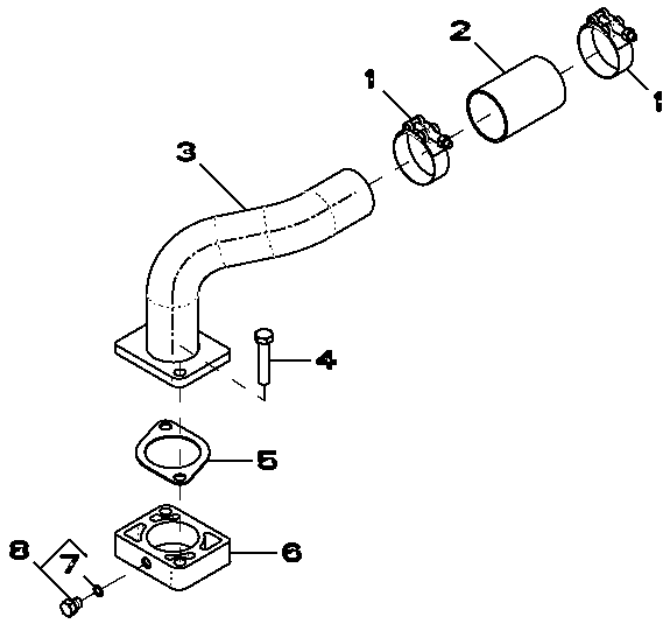

Item	*Nº peça*	*Descrição*	*Qtde*	*Nº série motor*	*Notas*
1	R110531	Braçadeira	2		
2	R500596	Mangueira	1		
3	RE501053	Duto de ar	1		
4	19M7179	Parafuso sextavado	2		M10 X 50
5	R81275	Junta	2		
6	R501472	Espaçador	1		
7	51M7039	Anel o	1		8.100 X 1.600 mm
8	RE60071	Conexão	1		

1914 OIL PAN
1914 CARTER D'HUILE
1914 OELWANNE
1914 COPPA DELL'OLIO
1914 BANDEJA DE ÓLEO
1914 CARTER DE ACEITE

RE59937PCDE01 A.1

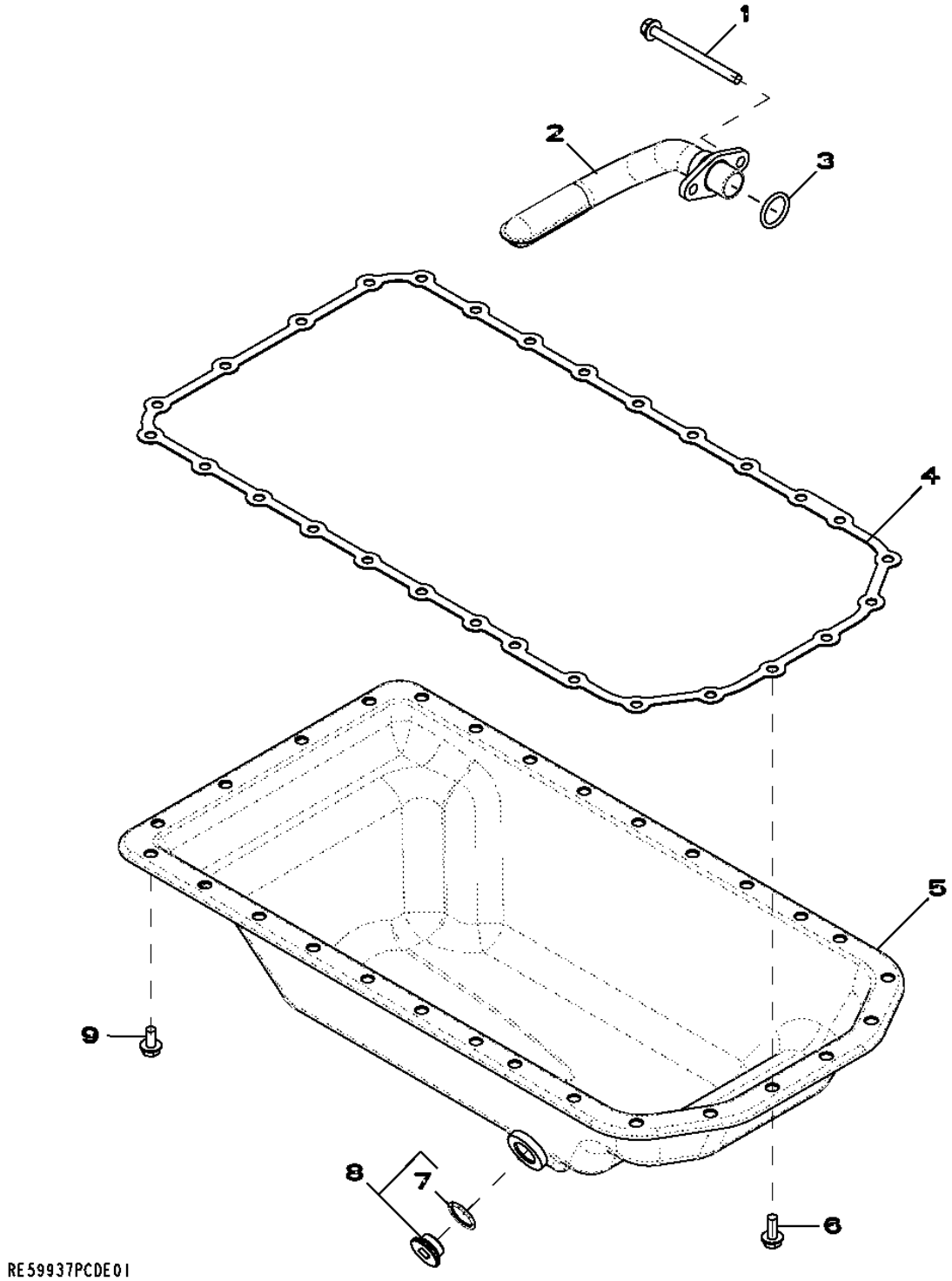

Item	Nº peça	Descrição	Qtde	Nº série motor	Notas
1	19M10075	Parafuso	2		M8 X 110
2	RE516280	Entrada da Bombade óleo	1		
3	R61871	Anel o	1		
4	R521493	Junta	1		
5	RE57482	Cárter	1		
6	19M8062	Parafuso	6		M8 X 20
7	R120247	Anel	1		
8	R515195	Tampão de dreno	1		
9	19M8163	Parafuso	22		M8 X 16

2001 WATER PUMP PULLEY
2001 POMPE A EAU
2001 WASSERPUMPE
2001 POMPA ACQUA
2001 POLIA DA BOMBA DE ÁGUA
2001 BOMBA DE AGUA

RE58175PCDD02 A.1

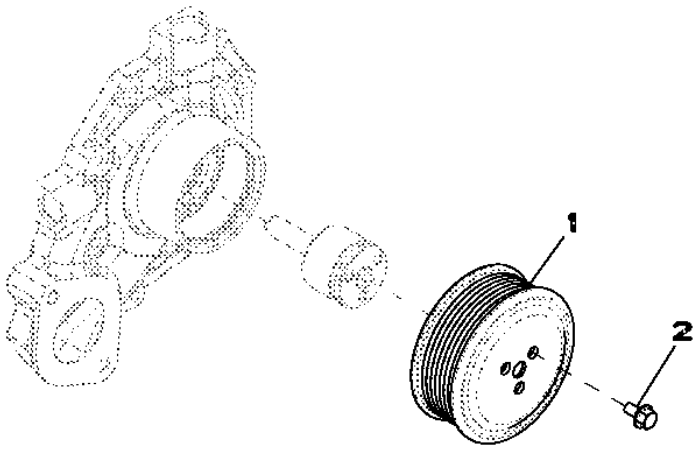

RE58175PCDD02

Item	*Nº peça*	*Descrição*	*Qtde*	*Nº série motor*	*Notas*
1	R115250	Polia	1		
2	19M7774	Parafuso	3		M6 X 12

2130 THERMOSTAT, COVER
2130 THERMOSTAT, COUVERCLE
2130 THERMOSTAT, DECKEL
2130 THERMOSTATO, COPERCHIO
2130 TERMOSTATO, TAMPA
2130 THERMOSTATO, TAPADREA

RE503960PCDD02 A.1

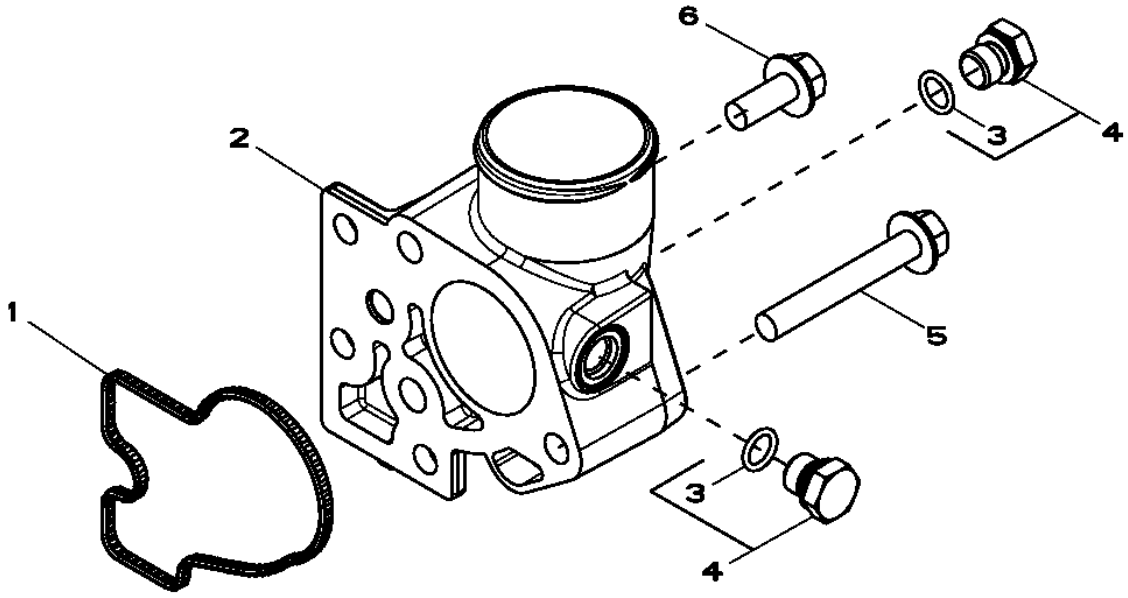

Item	*Nº peça*	*Descrição*	*Qtde*	*Nº série motor*	*Notas*
1	R501227	Vedação	1		
2	R500472	Capa	1		
3	51M7041	Anel o	1		11.300 X 2.200 mm
4	RE46684	Tampão	3		
5	19M7809	Parafuso	2		M10 X 70
6	19M7785	Parafuso	1		M10 X 25

2222 THERMOSTAT
2222 THERMOSTAT
2222 THERMOSTAT
2222 TERMOSTATO
2222 TERMOSTATO
2222 TERMOSTATO

RE540313PCDA01 A.1

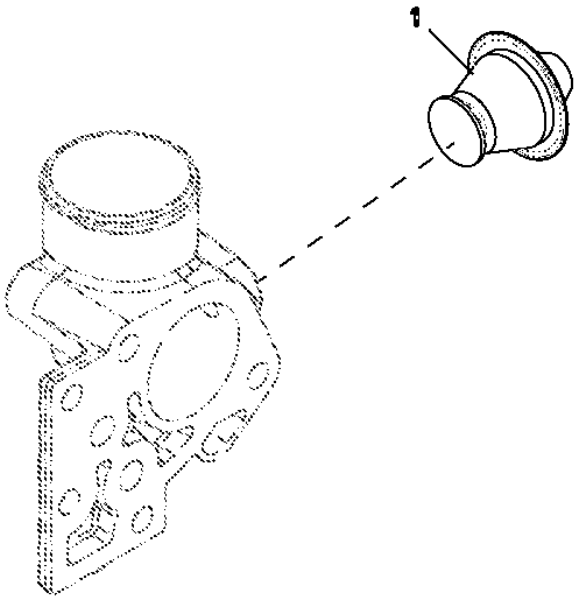

Item	*Nº peça*	*Descrição*	*Qtde*	*Nº série motor*	*Notas*
1	RE517011	TermosTaTo	1		

2865 EXHAUST MANIFOLD
2865 COLLECTEUR D'ECHAPPEMENT
2865 AUSPUFFKRUEMMER
2865 COLLETTORE DI SCARICO
2865 COLETOR DE ESCAPE
2865 COLECTOR DE ESCAPE

RE516307PCDD01 A.1

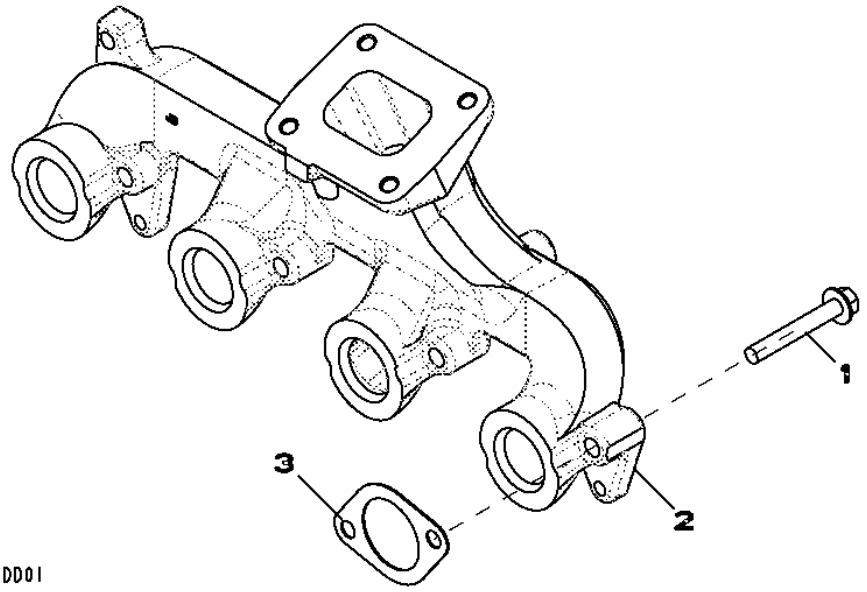

Item	*Nº peça*	*Descrição*	*Qtde*	*Nº série motor*	*Notas*
1	19M7809	Parafuso	8		M10 X 70
2	R515588	Coletor de escape	1		
3	R521439	Junta	4		

2910 VENTILATING SYSTEM
2910 SYSTEME DE VENTILATION
2910 ENTLUEFTUNGSSYSTEM
2910 SISTEMA DI VENTILAZIONE
2910 SISTEMA DE VENTILAÇÃO
2910 SISTEMA DE VENTILACION

RE500266PCDB01 A.1

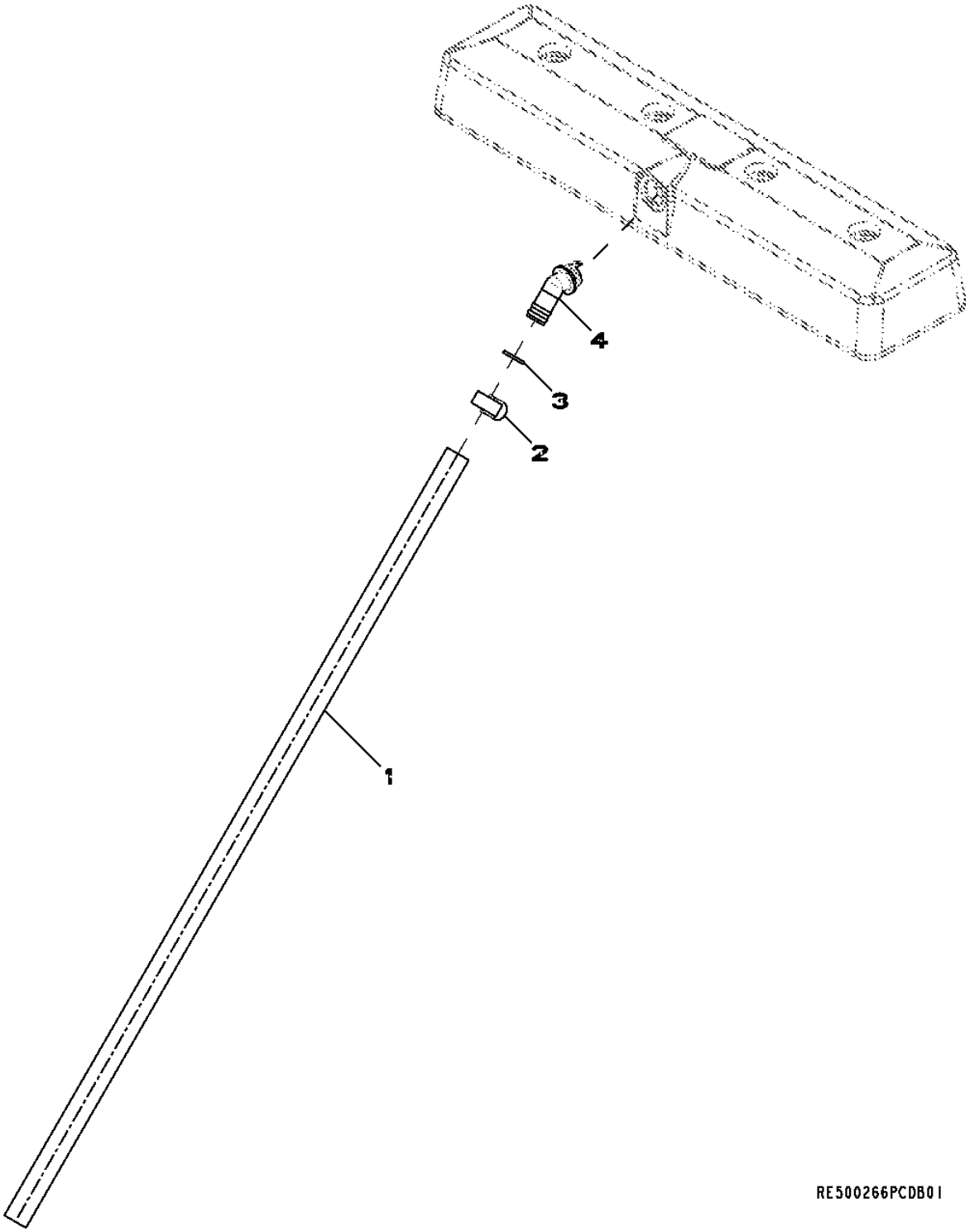

Item	Nº peça	Descrição	Qtde	Nº série motor	Notas
1	R517171	Mangueira	1		
2	AT18904	Braçadeira	1		
3	R72328	Anel o	1		
4	R123586	Conexão em ângulo	1		

30AQ Starting Motor
30AQ Démarreur
30AQ Anlasser
30AQ Motorino di avviamento
30AQ Motor de Partida
30AQ Motor de arranque

30AQ_RE540096_PCD A.1

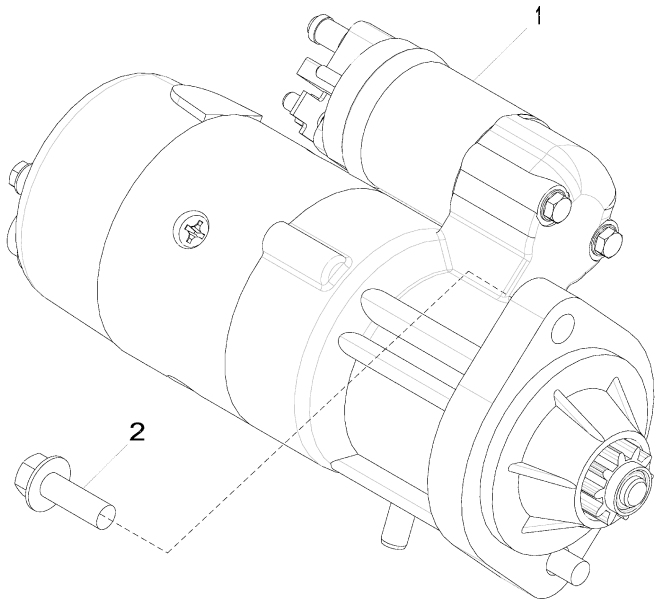

30AQ_RE540096_PCD

Item	Nº peça	Descrição	Qtde	Nº série motor	Notas
1	RE529594	Motor de partida	1	-677456	(A) 12 V, 3 KW, ORDER RE516157
	RE516157	Kit para motor de partida	1	677457-	(B)
2	19M7786	Parafuso	2		M10 X 30

(A) Prestolite
Prestolite
Prestolite
Prestolite
Prestolite
Prestolite

(B) Iskra
Iskra
Iskra
Iskra
Iskra
Iskra

35GK FUEL FILTER
35GK FILTRE A COMBUSTIBLE
35GK KRAFTSTOFFFILTER
35GK FILTRO DEL COMBUSTIBILE
FILTRO DE COMBUSTÍVEL 35GK
35GK FILTRO DE COMBUSTIBLE

RE540100PCDA01 A.1

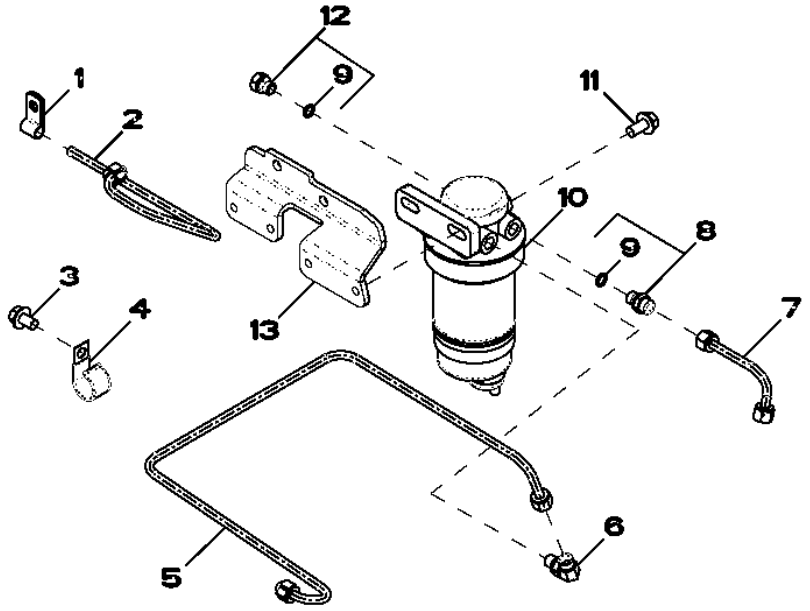

RE540100PCDA01

Item	*Nº peça*	*Descrição*	*Qtde*	*Nº série motor*	*Notas*
1	T28862	Braçadeira	1		
2	RE528644	Tubulação	1		
3	19M7783	Parafuso	1		M10 X 16
4	AH89557	Presilha	1		
5	RE528936	Linha de combustivel	1		
6	RE524144	Conexão em ângulo	1		
7	RE528935	Linha de combustivel	1		
8	RE60029	Adaptador	1		
9	51M7040	Anel o	2		9.300 X 2.200 mm
10	RE70358	Cabeçote do filtro	1		
11	19M7784	Parafuso	4		M10 X 20
12	RE46686	Conexão	2		
13	J60538	Apoio	1		

3601 FRONT PLATE
3601 PLAQUE AVANT
3601 VORDERE PLATTE
3601 PIASTRA ANTERIORE
PLACA DIANTEIRA 3601
3601 PLACA DELANTERA

RE57614PCDD02 A.1

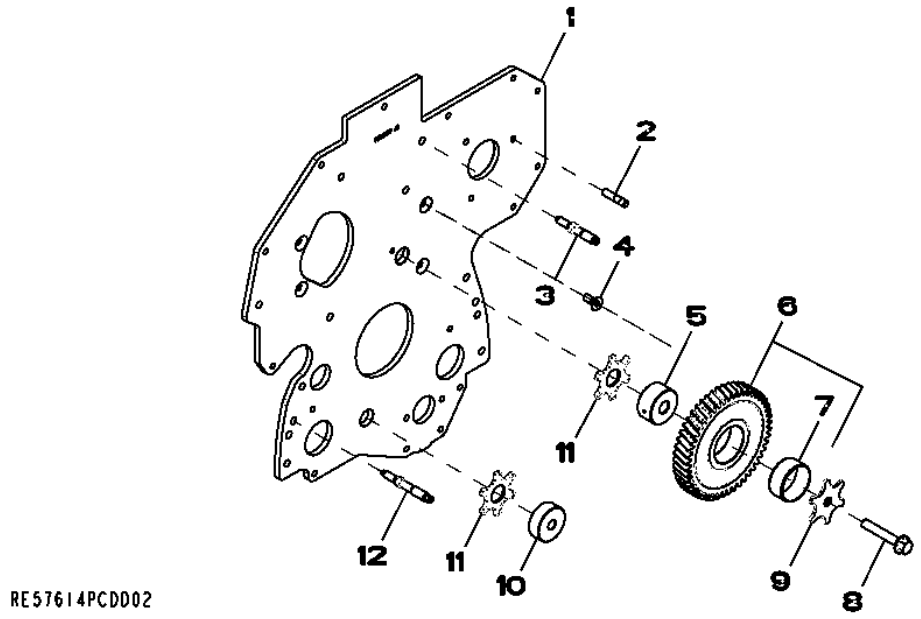

Item	*Nº peça*	*Descrição*	*Qtde*	*Nº série motor*	*Notas*
1	R134527	Placa	1		
2	R116386	Pino	3		
3	R134518	Pino	2		
4	R136475	Parafuso	4		
5	R109863	Eixo	1		
6	RE500631	EngrEnagem	1		
7	T20034	Bucha	1		
8	19M8844	Parafuso	1		M10 X 60
9	R131283	Arruela de encosto	1		
10	R114194	Eixo	1		
11	R101225	Arruela de encosto	2		
12	R123584	Pino	4		

3722 Fuel Transfer Pump
3722 Pompe d'alimentation
3722 Kraftstofförderpumpe
3722 Fuel Transfer Pump
3722 Bomba de Transferência de Combustível
3722 Bomba de alimentación de combustible

3722_RE538942_PCD B.2

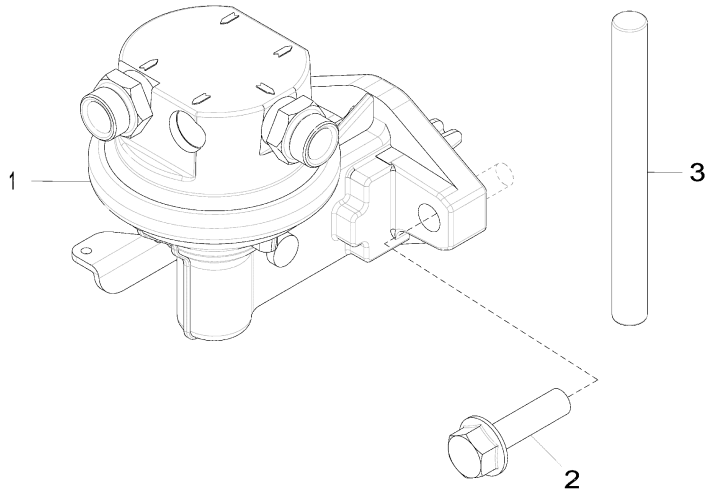

3722_RE538942_PCD

Item	Nº peça	Descrição	Qtde	Nº série motor	Notas
1	RE545665	Bombade combustível	1		(SUB FOR RE535728)
2	RE504233	Parafuso sextavado	2		
3	R133405	Pino	1		

3908 THERMOSTAT HOUSING
3908 BOITIER DE THERMOSTAT
3908 THERMOSTAT-GEHAEUSE
3908 CARCASSA TERMOSTATO
3908 CARCAÇA DO TERMOSTATO
3908 CARCASA DEL TERMOSTATO

RE503962PCDD01 A.1

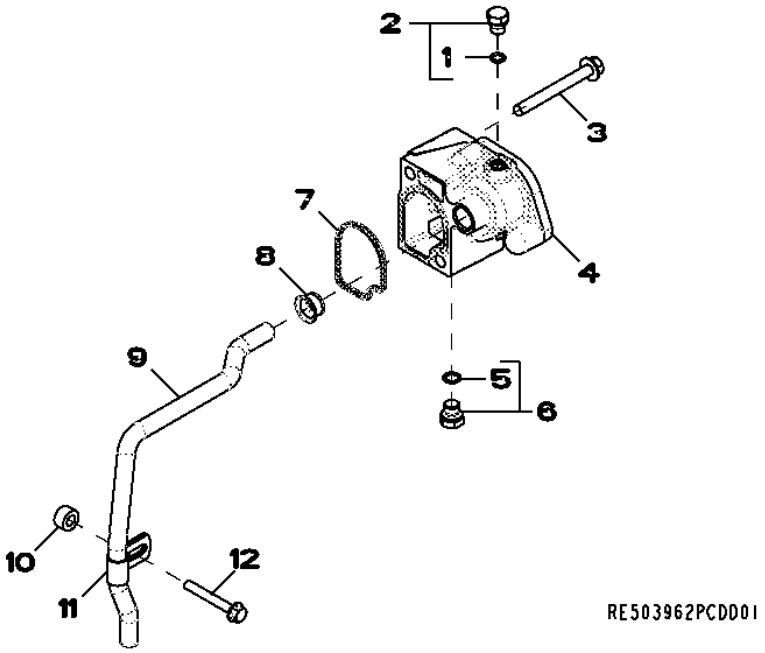

Item	*Nº peça*	*Descrição*	*Qtde*	*Nº série motor*	*Notas*
1	51M7040	Anel o	1		9.300 X 2.200 mm
2	RE46686	Conexão	1		
3	19M7811	Parafuso	2		M10 X 90
4	R500471	Carcaça	1		
5	51M7041	Anel o	1		11.300 X 2.200 mm
6	RE46684	Tampão	1		
7	R501228	Vedação	1		
8	R123226	Vedação	1		
9	R501314	Tubulação	1		
10	CD14689	Espaçador	1		
11	R123324	Braçadeira	1		
12	19M7801	Parafuso	1		M8 X 60

4005 ENGINE OIL DIPSTICK
4005 JAUGE A HUILE MOTEUR
4005 MOTOROELMESSSTAB
4005 ASTINA DE LIVELLO OLIO MOTORE
4005 VARETA DE ÓLEO DO MOTOR
4005 ASPILLA PARA MEDIR EL NIVEL DE ACEITE DEL MOTOR

RE59878PCDD02 A.1

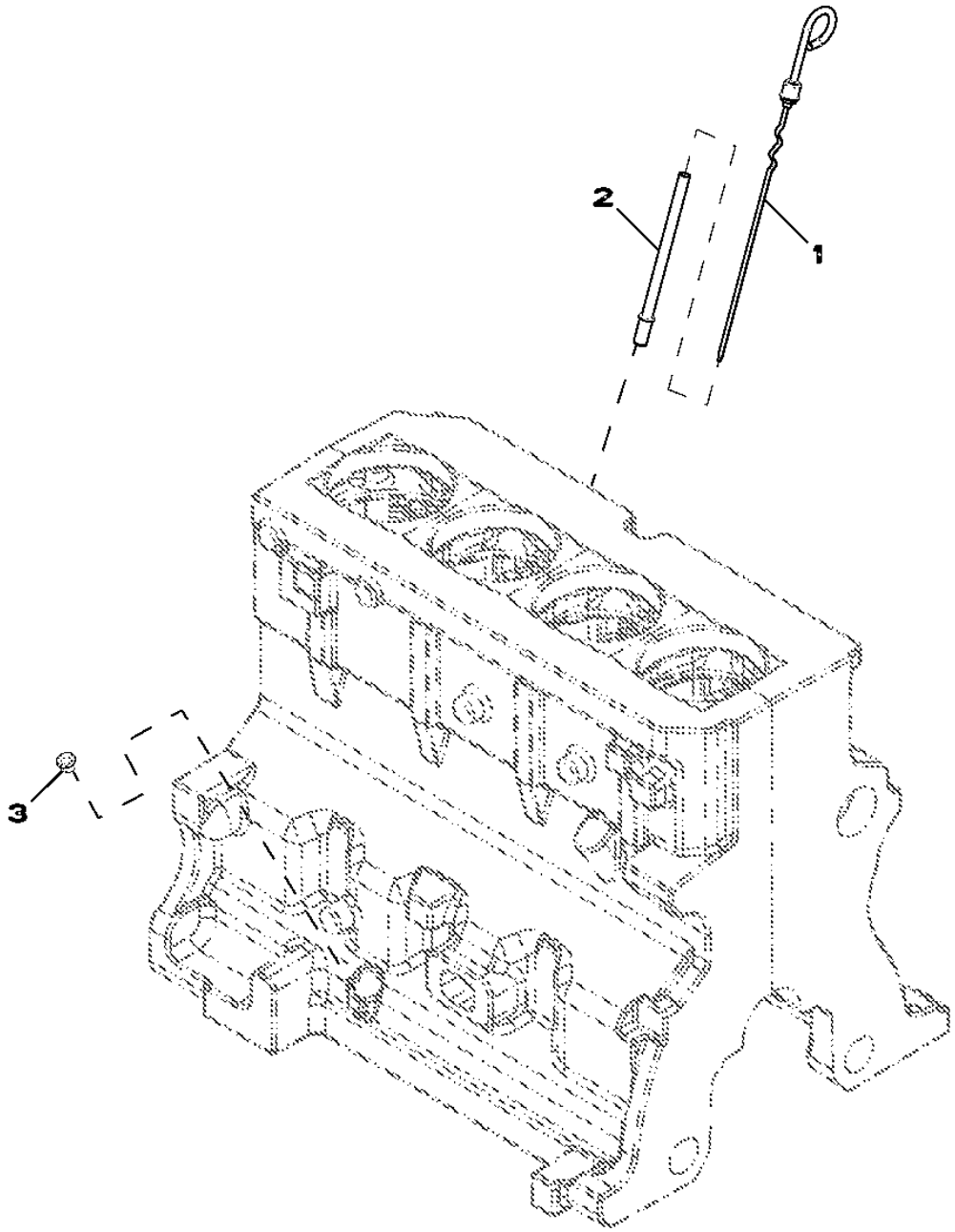

RE59878PCDD02

Item	Nº peça	Descrição	Qtde	Nº série motor	Notas
1	RE502740	Vareta de niVel	1		
2	R501178	Tubo vareTa de nível	1		
3	R502725	Plugue	1		

4461 TIMING GEAR COVER
4461 COUVERCLE DE DISTRIBUTION
4461 STEUERGETRIEBEDECKEL
COPERCHIO INGRANAGGI DI DISTRIBUZIONE 4461
4461 TAMPA ENGR. COMANDO DE VALVULAS
4461 TAPA DE LA DISTRIBUCION

RE540126PCDB02 A.1

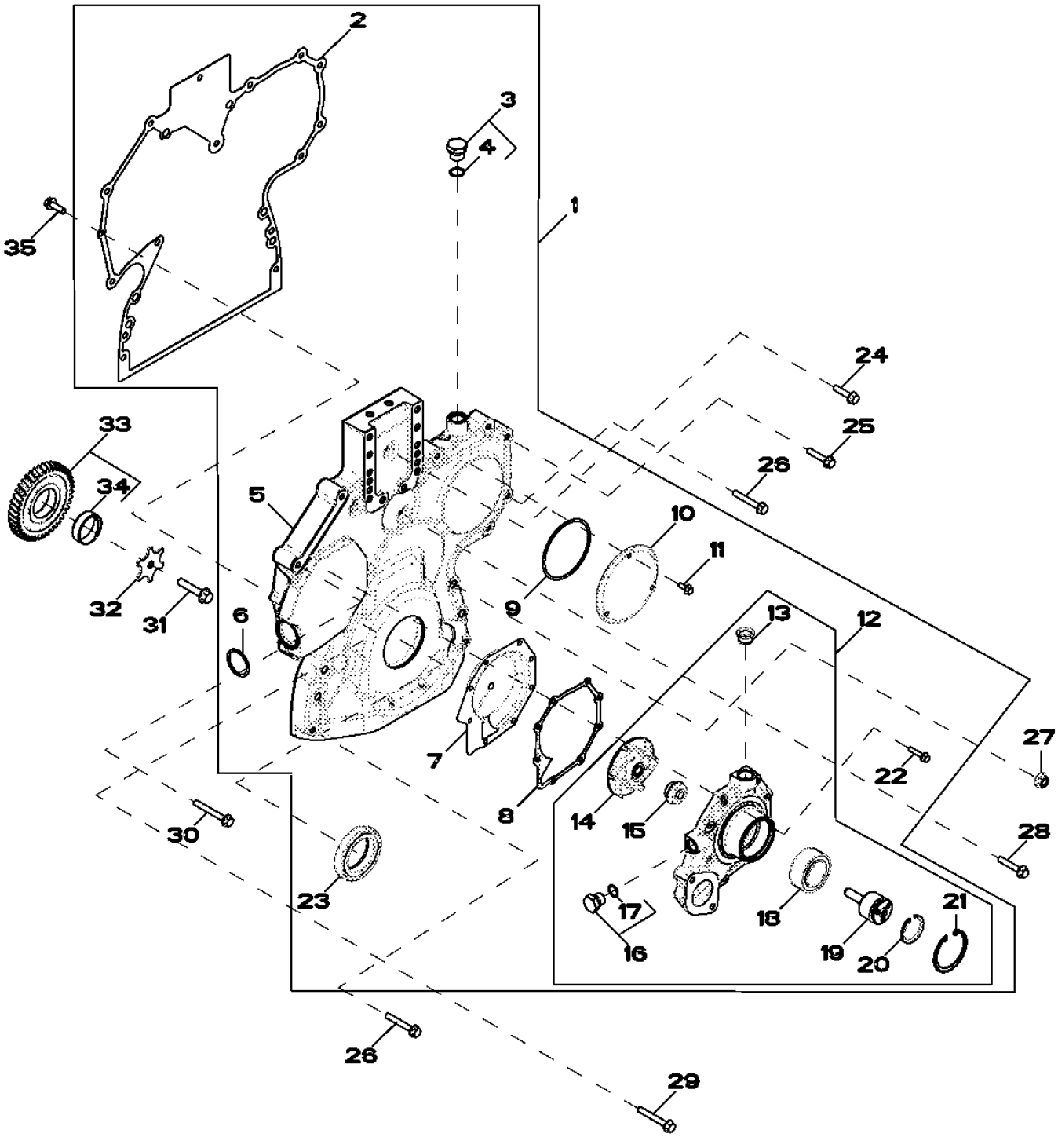

Item	Nº peça	Descrição	Qtde	Nº série motor	Notas
1	RE532939	Kit da cobertura	1		
2	R520132	Junta	1		
3	RE517370	Conexão	2		
4	51M7044	Anel o	1		17.300 X 2.200 mm
5	R520130	Capa	1		
6	R504734	Anel o	1		
7	RE508566	Inserto	1		
8	R123417	Junta	1		
9	R121424	Anel o	1		
10	R121411	Capa	1		
11	19M7775	Parafuso	3		M6 X 16
12	RE505980	Bombad'água	1		
	SE501609	Bombad'água remanufaturada	1		(REMAN FOR RE505980)
13	R123226	Vedação	1		
14	.....	Impulsor	1		(NSEP) (ORDER RE505980)
15	.....	Vedação	1		(NSEP) (ORDER RE505980)
16	RE46685	Tampão	1		
17	51M7043	Anel o	1		15.300 X 2.200 mm
18	.....	Rolamento de esfeRas	1		(NSEP) (ORDER RE505980)
19	.....	Eixo	1		(NSEP) (ORDER RE505980)
20	A364R	Anel de pressão	1		
21	R71228	Anel	1		
22	19M7796	Parafuso	8		M6 X 30
23	RE538097	Vedação	1		
24	19M8291	Parafuso	1		M8 X 35
25	19M8317	Parafuso	4		M8 X 40
26	19M7979	Parafuso	4		M8 X 55
27	14M7296	Porca com flange	6		M10
28	RE67239	Parafuso	1		(A)
29	19M7801	Parafuso	1		M8 X 60
30	R523060	Parafuso sextavado	1		
31	19M8966	Parafuso	1		M10 X 50
32	R131283	Arruela de encosto	1		
33	RE56369	EngrEnagem	1		
34	R114193	Bucha	1		
35	19M7867	Parafuso	1		M8 X 25

(A) THREADS WITH PRE-APPLIED SEALANT
FILETAGES AVEC PRODUIT ÉTANCHÉITÉ PRÉAPPLIQUÉ
GEWINDE MIT VORAUFGETRAGENEM DICHTMITTEL
FILETTI CON SIGILLANTE PREAPPLICATO
ROSCAS REVESTIDAS COM SELANTE PRE-APLICADO
ROSCAS CON PASTA SELLADORA PREAPLICADA

4501 BALANCER SHAFT
4501 ARBRE D'EQUILIBRAGE
4501 ASSENAUSGLEICHSWELLE
4501 ALBERO EQUILIBRATORE
4501 EIXO BALANCEADOR
4501 EJE EQUILIBRADOR

RE501264PCDD03 A.1

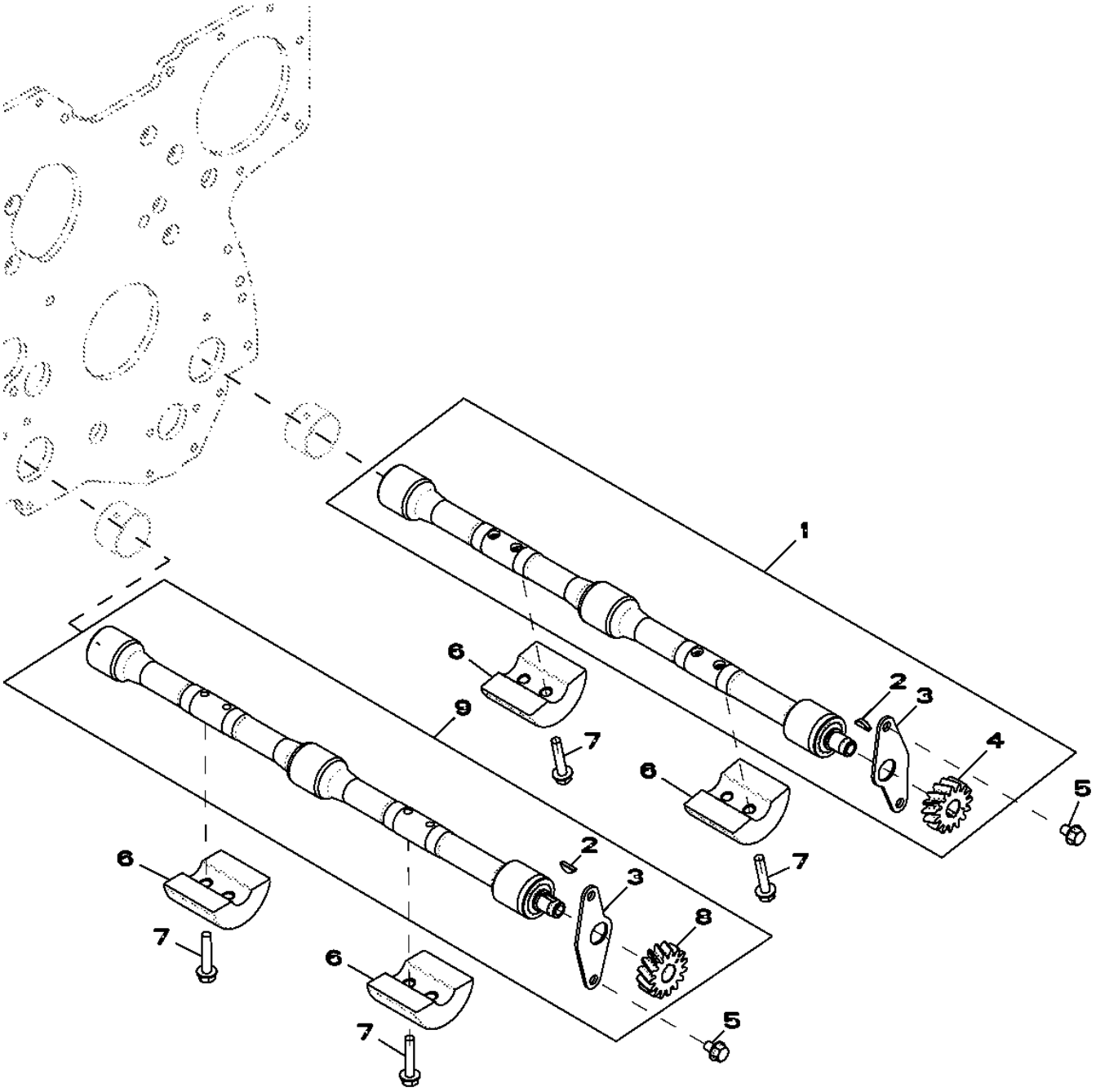

RE501264PCDD03

Item	Nº peça	Descrição	Qtde	Nº série motor	Notas
1	RE500449	Eixo compensador	1		RH (ORDER RE502446)
2	R133303	Chaveta	2		
3	.....	Placa	2		(ORDER RE500446 OR RE500447)
4	R120639	EngrEnagem	1		Z = 15, RH
5	19M7864	Parafuso	4		M8 X 12
6	R500650	Peso	4		
7	19M7798	Parafuso	8		M8 X 40
8	.....	EngrEnagem	1		Z = 15, LH (ORDER RE500447)
9	RE500448	Eixo compensador	1		LH (ORDER RE502447)

4601 CYLINDER BLOCK
4601 BLOC-CYLINDRES
4601 ZYLINDERBLOCK
4601 MONOBLOCCO
4601 BLOCO DOS CILINDROS
4601 BLOQUE DE CILINDROS

RE57617PCDE01 A.1

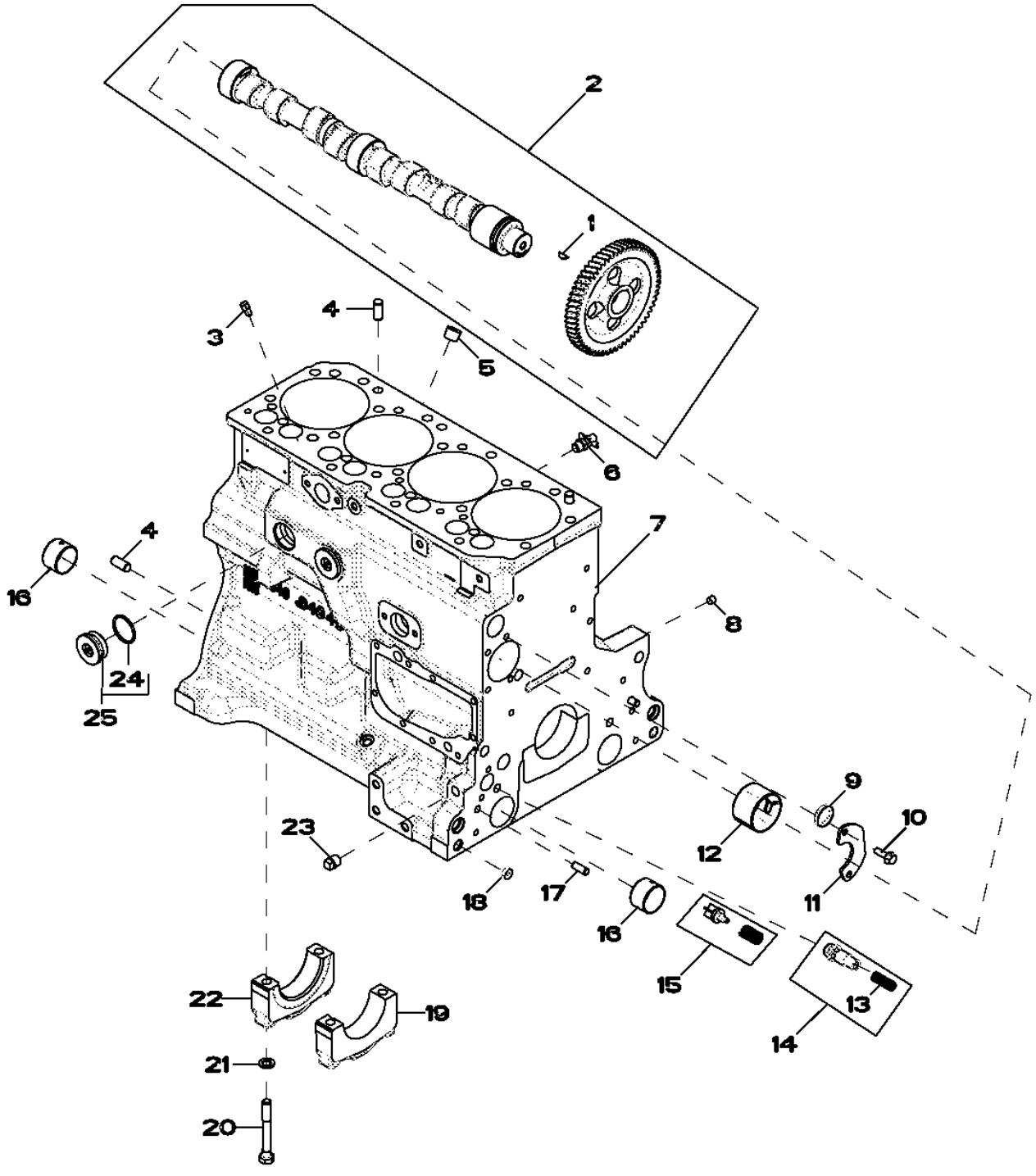

Item	Nº peça	Descrição	Qtde	Nº série motor	Notas
1	R133303	Chaveta	1		
2	RE56375	Eixo de cames	1		(MARKED R135439)
3	R131182	Orifício	4		
4	R48685	Pino de centragem	4		
5	15H584	Tampão	1		1/2"
6	AT13740	VálVula de dreno	1		
7	.....	Bloco de cilindro	1		(MARKED R504849) (ORDER RE532716)
8	RE71255	Tampão	5		(A)
9	R116466	Plugue	2		
10	19M8999	Parafuso	2		M8 X 25
11	R132518	Placa	1		
12	R119874	Bucha	1		
13	R131425	Mola de compressão	1		
14	RE505501	VálVula de sangria	1		
15	RE63674	VálVula	1		
16	R115299	Bucha	6		
17	R26650	Pino de centragem	2		
18	T18891	Plugue	2		
19	R114241	Tampa do rolamenTo	4		
20	T23474	Parafuso sextavado	10		
21	T20168	Arruela	10		
22	R132186	Tampa do rolamenTo	1		
23	15H623	Tampão	1		3/8"
24	U13639	Anel o	1		
25	RE508185	Conexão	2		

(A) THREADS WITH PRE-APPLIED SEALANT
FILETS ENDUITS DE PRODUIT D'ETANCHEITE
MIT DICHTMITTEL
CON MATERIALE DI TENUTA
ROSCAS COM VEDANTE PRÉ-APLICADO
CON SELLADOR

4715 CRANKSHAFT / BEARINGS
4715 VILEBREQUIN / COUSSINETS
4715 KURBELWELLE / LAGER
4715 ALBERO A GOMITI / CUSCINETTO
4715 VIRABREQUIM / ROLAMENTOS
4715 CIGUENAL / COJINETE

RE515513PCDD03 A.1

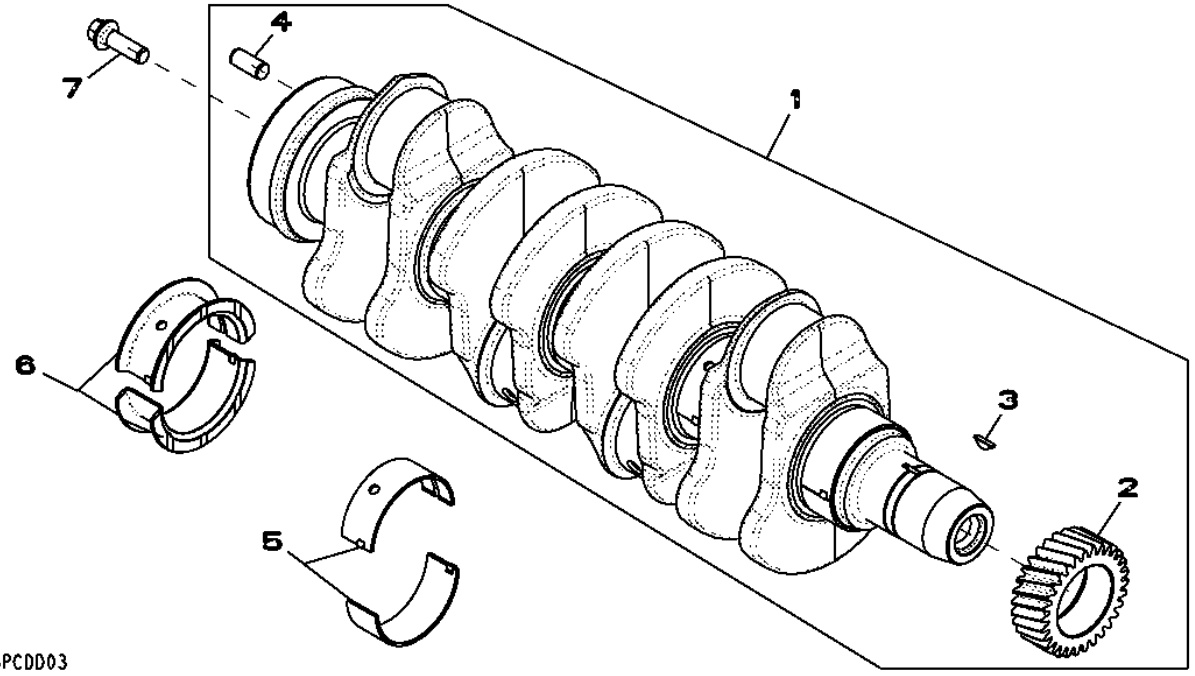

Item	*Nº peça*	*Descrição*	*Qtde*	*Nº série motor*	*Notas*
1	RE506195	Virabrequim	1		(A)
	SE501656	Virabrequim remanufaturado	1		(B) (REMAN FOR RE506195)
2	R120631	EngrEnagem	1		
3	R505609	Chaveta	1		
4	R48685	Pino de centragem	1		
5	RE65165	Conj. do rolamento	4		STD (MARKED R123561 AND R123562)
6	RE65168	Conj. do rolamento	1		STD (MARKED R123563 AND R123564)
7	R135918	Parafuso	4		

(A) GRINDING GUIDELINES : SEE CTM104
DIRECTIVES DE RECTIFICATION : VOIR CTM105
HINWEISE ZUM SCHLEIFEN : SIEHE CTM106
ISTRUZIONI RIGUARDO RETTIFICA : VEDERE CTM116
DIRETRIZES DE RETÍFICA : CONSULTE CTM104
INSTRUCCIONES REFERENTE AL RECTIFICADO : VER CTM107

(B) WITH BEARINGS
AVEC ROULEMENTS
MIT LAGERN
CON CUSCINETTI
COM ROLAMENTOS
CON COJINETES

4822 CONNECTING RODS AND PISTONS
4822 BIELLES ET PISTONS
4822 PLEUELSTANGEN UND KOLBEN
4822 BIELLE E PISTONI
4822 BIELAS E PISTÕES
4822 BIELA Y PISTONES

RE508086PCDB02 A.1

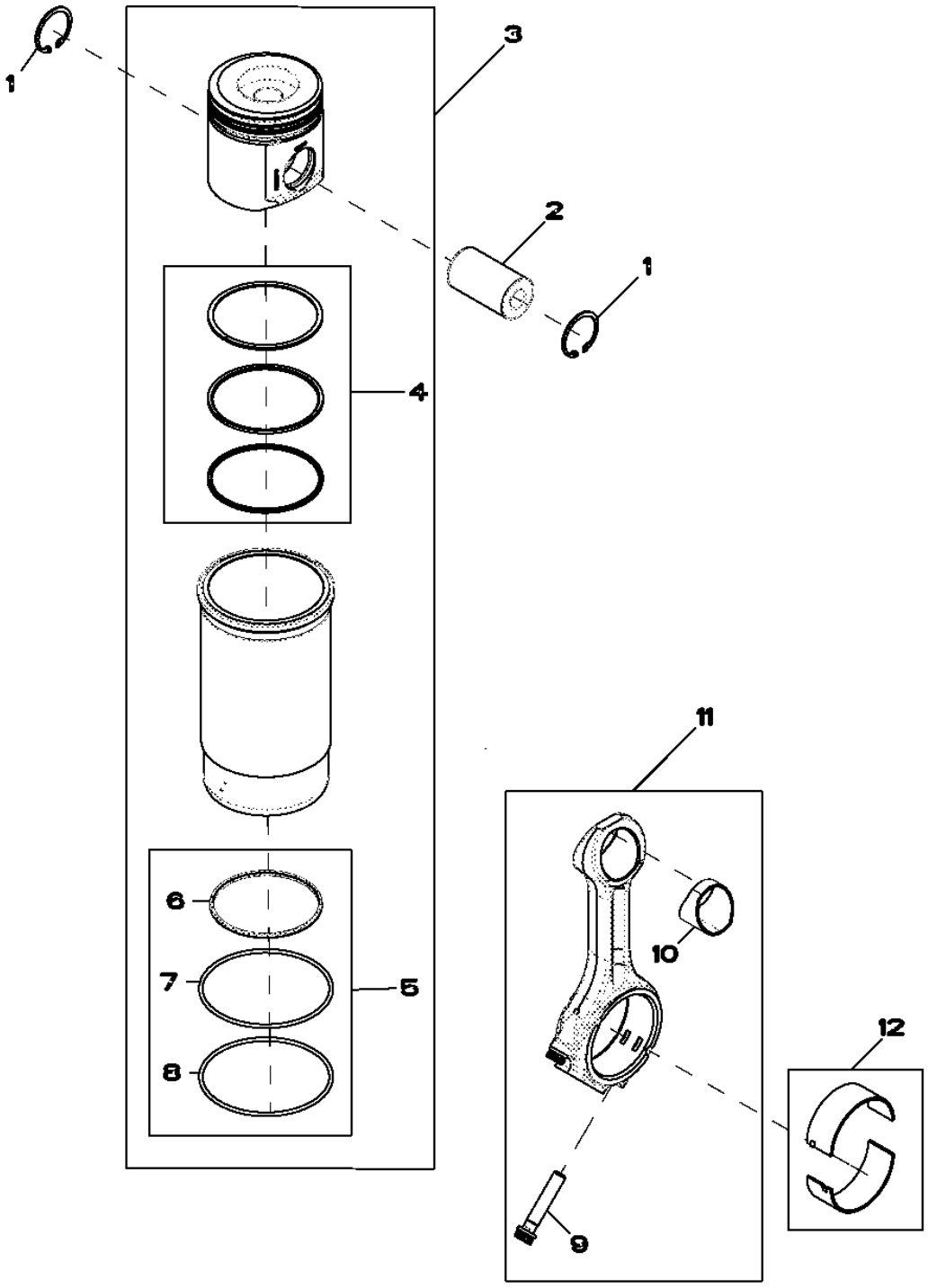

Item	Nº peça	Descrição	Qtde	Nº série motor	Notas
1	R54114	Anel de pressão	8		
2	RE63915	Kit pino e bucha	4		(INCLUDES R54114)
3	RE507850	Kit pistão e camisa	4		
4	RE507852	Kit anéis de pistão	4		
5	AR65507	Kit - anel o	4		
6	R48767	Junta de vedação	4		
7	R55453	Anel o	4		
8	R26121	Anel o	4		
9	R501124	Parafuso	8		
10	R114082	Bucha	4		
11	RE500608	Biela	4		
	SE501094	Biela remanufaturada	4		(REMAN FOR RE500608)
12	RE65908	Rolamento	4		

4901 ROCKER ARM / SHAFT / TAPPET / PUSH ROD
4901 CULBUTEUR / ARBRE / POUSSOIR DE SOUPAPE / TIGE
4901 KIPPHEBEL / WELLE / VENTILSTOESSEL / STOESSELSTANGE
4901 TERGICRISTALLO / ALBERO / CEDENTE / ASTINA PUNTERIE
4901 BALANCIM / EIXO / TUCHO / HASTE DE COMANDO
4901 BALANCIN / ARBOL / BOTADOR / VARILLA DE EMPUJE

RE57618PCDB02 A.1

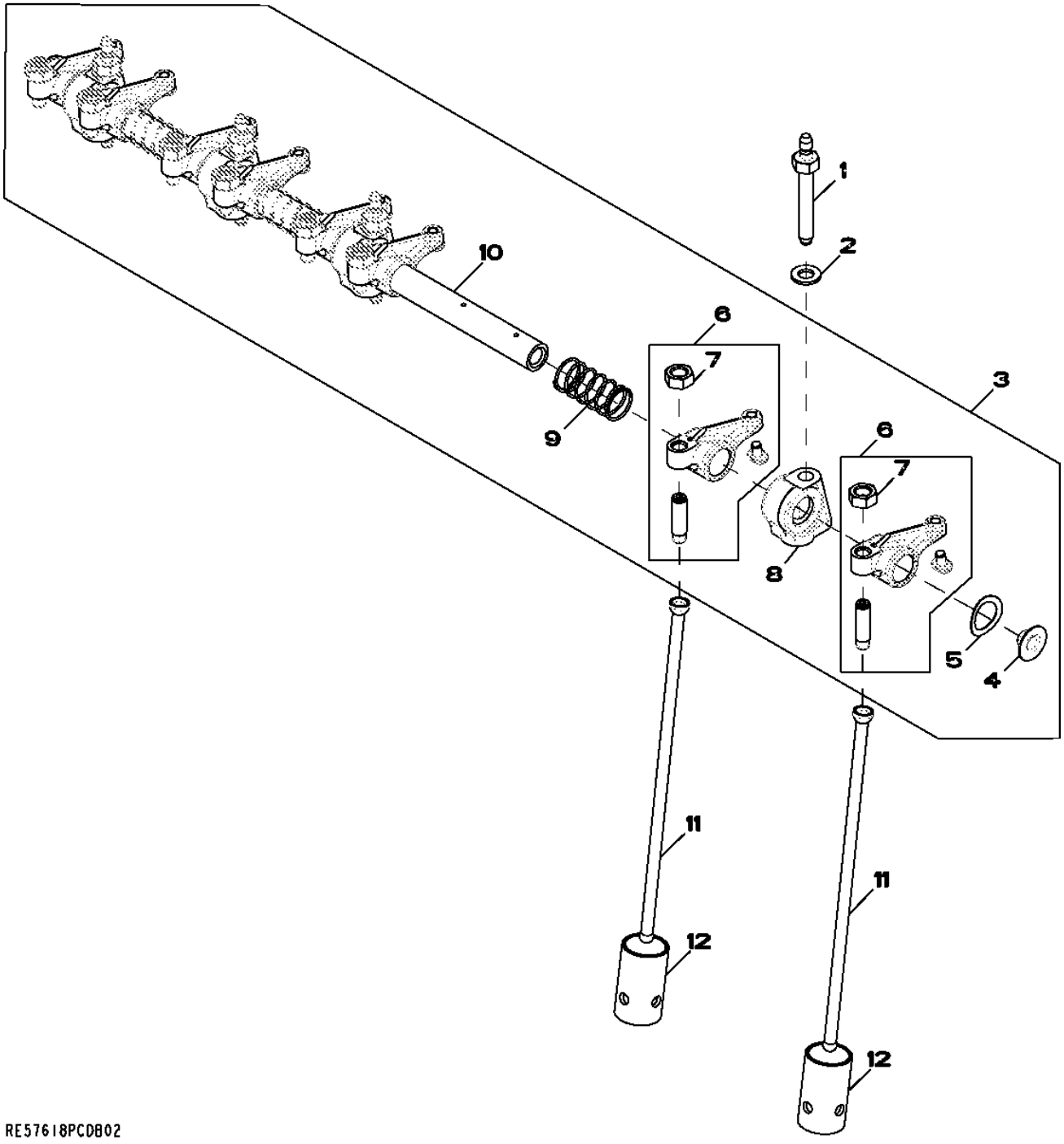

Item	Nº peça	Descrição	Qtde	Nº série motor	Notas
1	R123271	Pino	4		
2	24M7346	Arruela	4		11 X 20 X 2 mm
3	RE548059	Eixo do balancim	1		INCLUDES R123271, 24M7346 AND (4) R504813; SUB FOR RE519736
4	R54565	Plugue	2		
5	T20316	Arruela	2		
6	RE508317	Balancim	8		
7	14M7148	Porca	1		M10
8	R123161	Suporte	4		
9	T20314	Mola	3		
10	R123513	Eixo do balancim	1		NLA; ORDER RE548059
11	R107731	Vareta	8		
12	R123565	Peça acionada Pelo came	8		
..	R504813	Paraf. auto-frenante	1		

5001 OIL PUMP
5001 POMPE A HUILE
5001 OELPUMPE
5001 POMPA DELL'OLIO
5001 BOMBA DE ÓLEO
5001 BOMBA DE ACEITE

RE57763PCDD02 A.1

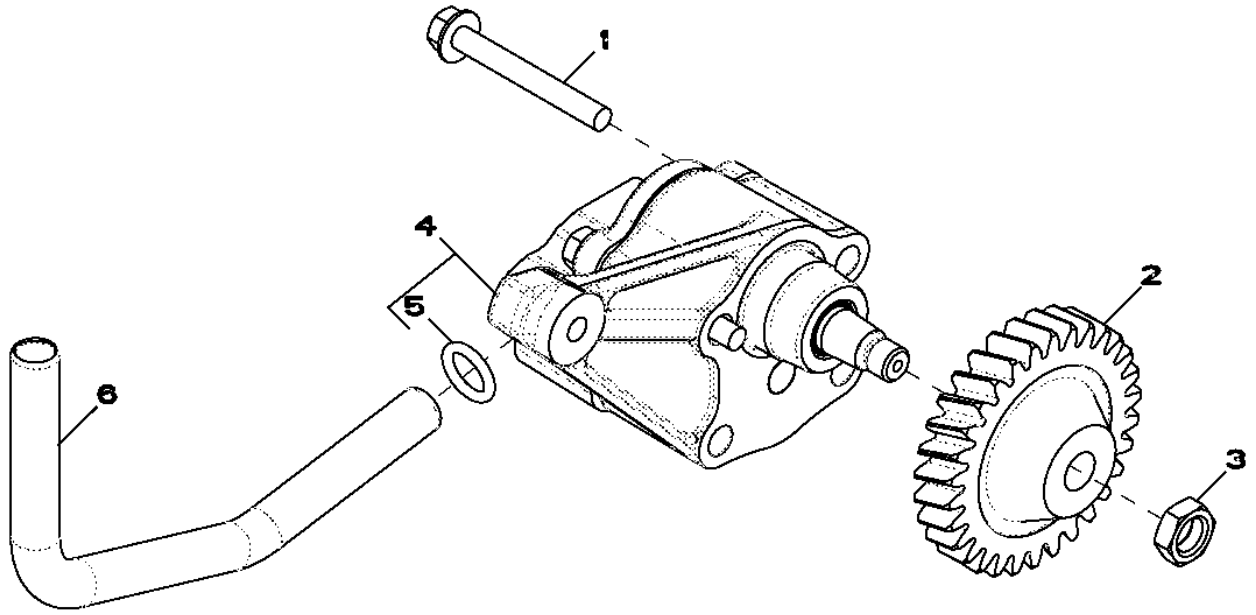

RE57763PCDD02

Item	*Nº peça*	*Descrição*	*Qtde*	*Nº série motor*	*Notas*
1	19M8987	Parafuso	2		M8 X 65
2	R120638	EngrEnagem	1		Z= 30
3	14M7066	Porca	1		M12
4	RE504914	Bombade óleo	1		
	SE501814	Bombade óleo remanufatur.	1		(REMAN FOR RE504914)
5	R97185	Anel o	1		
6	R121376	Tubo	1		

5102 CYLINDER HEAD AND VALVES
5102 CULASSE AVEC SOUPAPES
5102 ZYLINDERKOPF MIT VENTILE
5102 TESTATA DEL MOTORE CON VALVOLAS
5102 CABEÇOTE DOS CILINDROS E VÁLVULAS
5102 CULATA CON VALVULAS

RE59432PCDD03 A.1

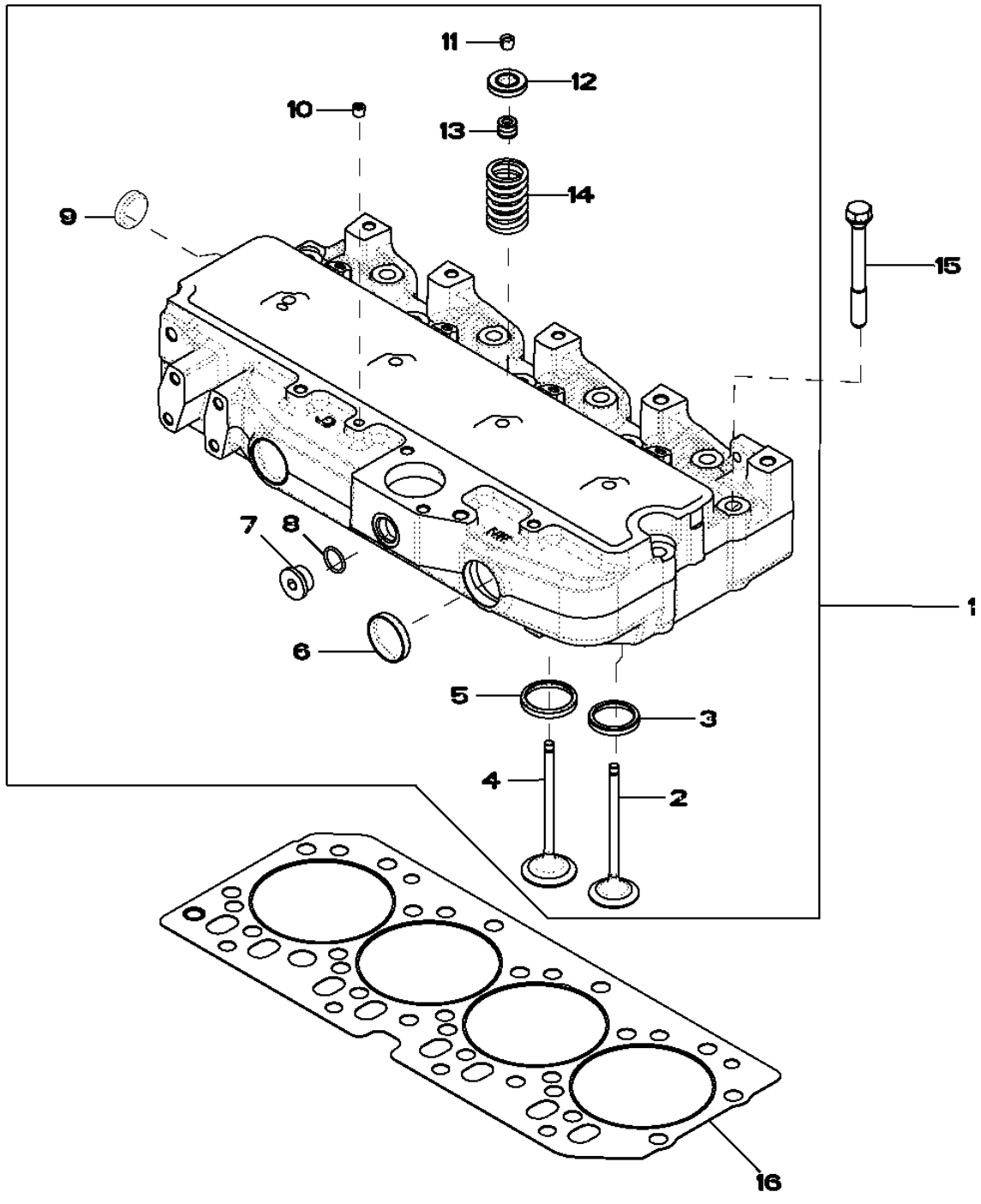

RE59432PCDD03

Item	Nº peça	Descrição	Qtde	Nº série motor	Notas
1	RE57234	Cabeçote	1		
	SE501579	Cabeça do cilindro remanuf.	1		(REMAN FOR RE57234)
2	R90692	VálVula de escape	4		
3	R85687	Inserto de assento válvula	4		
4	R98062	VálVula de admissão	4		
5	R98063	Inserto de assento válvula	4		
6	R43409	Plugue	2		
7	T58477	Tampão	1		
8	R26906	Anel o	1		
9	CD16284	Plugue	1		
10	RE71255	Tampão	1		
11	R91889	RetentoR	16		
12	RE60005	RotadoR	8		
13	RE31617	Vedação	8		
14	R26125	Mola	8		
15	R85363	Parafuso sextavado	18		
16	R116515	Vedação de cilindro	1		

5701 WATER PUMP INLET
5701 ENTREE DE POMPE A EAU
5701 WASSERPUMPEN-EINLASS
5701 INGRESSO DELLA POMPA DELL'ACQUA
5701 ENTRADA DA BOMBA DE ÁGUA
5701 ENTRADA DE BOMBA DE AGUA

RE59313PCDD02 A.1

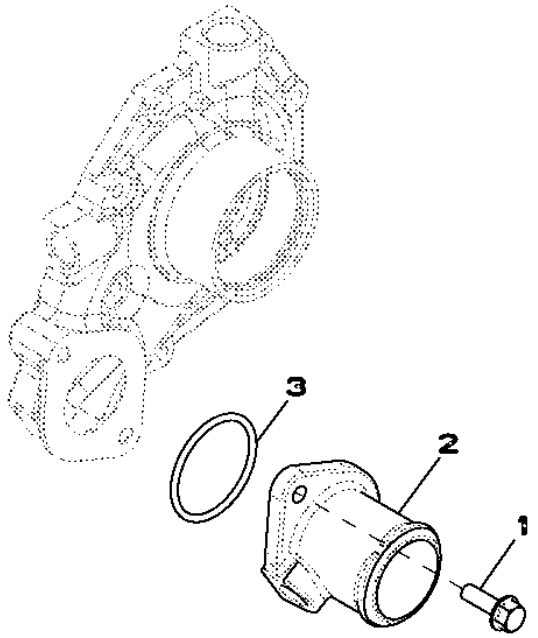

RE59313PCDD02

Item	*Nº peça*	*Descrição*	*Qtde*	*Nº série motor*	*Notas*
1	19M7867	Parafuso	2		M8 X 25
2	R121634	Carcaça	1		
3	R89944	Anel o	1		

5903 OIL COOLER
5903 REFROIDISSEUR D'HUILE
5903 OELKUEHLER
5903 RADIATORE DELL'OLIO
5903 RESFRIADOR DE ÓLEO
5903 REFRIGERADOR DE ACEITE

RE59756PCDD02 A.1

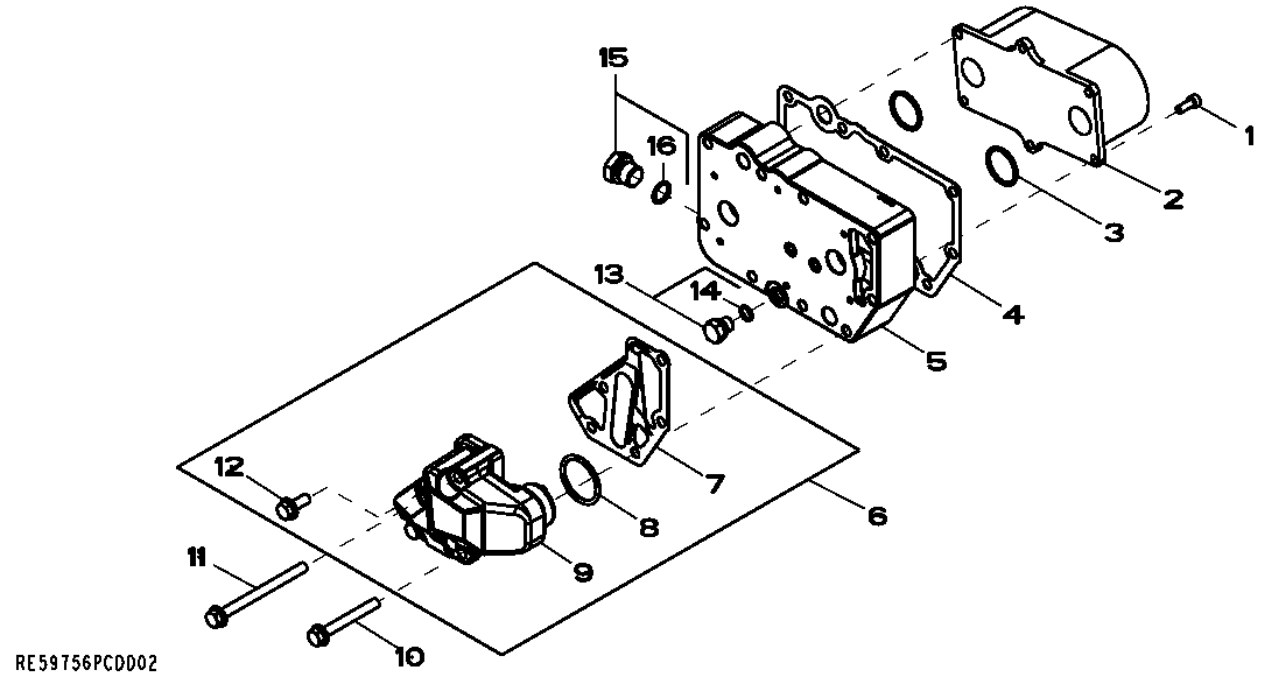

Item	*Nº peça*	*Descrição*	*Qtde*	*Nº série motor*	*Notas*
1	RE67231	Parafuso	6		(A)
2	RE59298	ResfRiadoR de óleo	1		(B)
3	T122075	Anel o	2		
4	R123501	Junta	1		
5	R123471	Carcaça	1		
6	RE508599	Adaptador	1		
7	R501428	Junta	1		
8	R504734	Anel o	1		
9	.....	Adaptador	1		NSEP (MARKED R502811) (ORDER RE508599)
10	19M7802	Parafuso	2		M8 X 65
11	19M7970	Parafuso	2		M8 X 100
12	RE67238	Parafuso	1		(A) M8 X 20
13	RE46686	Conexão	1		
14	51M7040	Anel o	1		9.300 X 2.200 mm
15	RE46685	Tampão	1		
16	51M7043	Anel o	1		15.300 X 2.200 mm

(A) THREADS WITH PRE-APPLIED SEALANT
FILETS ENDUITS DE PRODUIT D'ETANCHEITE
MIT DICHTMITTEL
CON MATERIALE DI TENUTA
ROSCAS COM VEDANTE PRÉ-APLICADO
CON SELLADOR

(B) 9 PLATES
9 PLAQUES
9 PLATTEN
9 PIASTRE
9 CHAPAS
9 PLACAS

65WW TURBOCHARGER
65WW TURBOCOMPRESSEUR
65WW TURBOLADER
65WW TURBO-SOVRALIMENTATORE
TURBOCOMPRESSOR 65WW
65WW TURBOCARGADOR

RE540139PCDA01 A.1

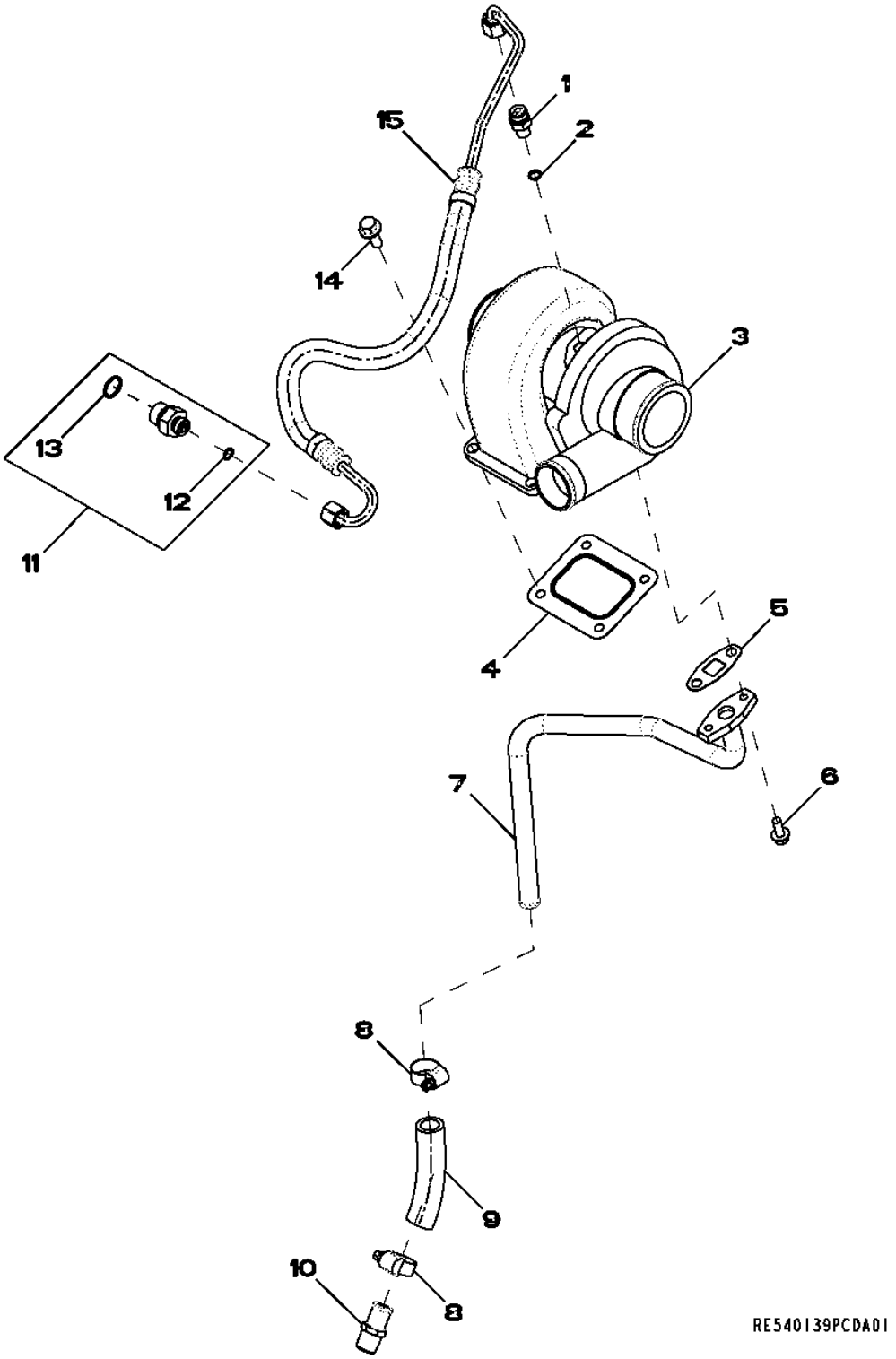

Item	Nº peça	Descrição	Qtde	Nº série motor	Notas
1	M87733	Adaptador	1		
2	R63548	Anel o	1		
3	RE506261	TurboalimenTador	1		
	SE502472	TurboalimenTador remanufaT.	1		(REMAN FOR RE506261)
4	R92097	Junta	1		
5	R105346	Junta	1		
6	19M7866	Parafuso	2		M8 X 20
7	RE501592	Tubulação de óleo	1		
8	AR21839	Braçadeira	2		
9	R104536	Mangueira	1		
10	RE54885	Conexão de mangueira	1		
11	RE500026	Adaptador	1		
12	R63548	Anel o	1		
13	51M7045	Anel o	1		19.300 X 2.200 mm
14	19M7785	Parafuso	2		M10 X 25
15	RE527289	Mangueira	1		

6606 Temperature Switch
6606 Contacteur thermostatique
6606 Temperaturschalter
6606 Termointerruttore
6606 Interruptor de Temperatura
6606 Interruptor de temperatura

RE501099PCDD01 A.1

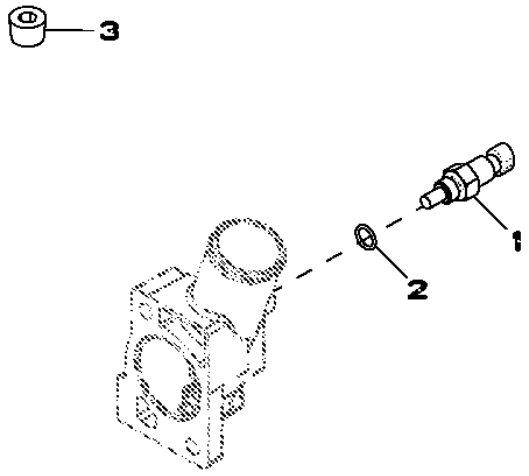

RE501099PCDD01

Item	*Nº peça*	*Descrição*	*Qtde*	*Nº série motor*	*Notas*
1	RE500844	SenSor	1		
2	R26448	Anel o	1		
3	15H584	Tampão	1		1/2"

6701 SENSORS
6701 CAPTEURS
6701 SENSOREN
6701 SENSORI
6701 SENSORES
6701 SENSORES

RE59977PCDD01 A.1

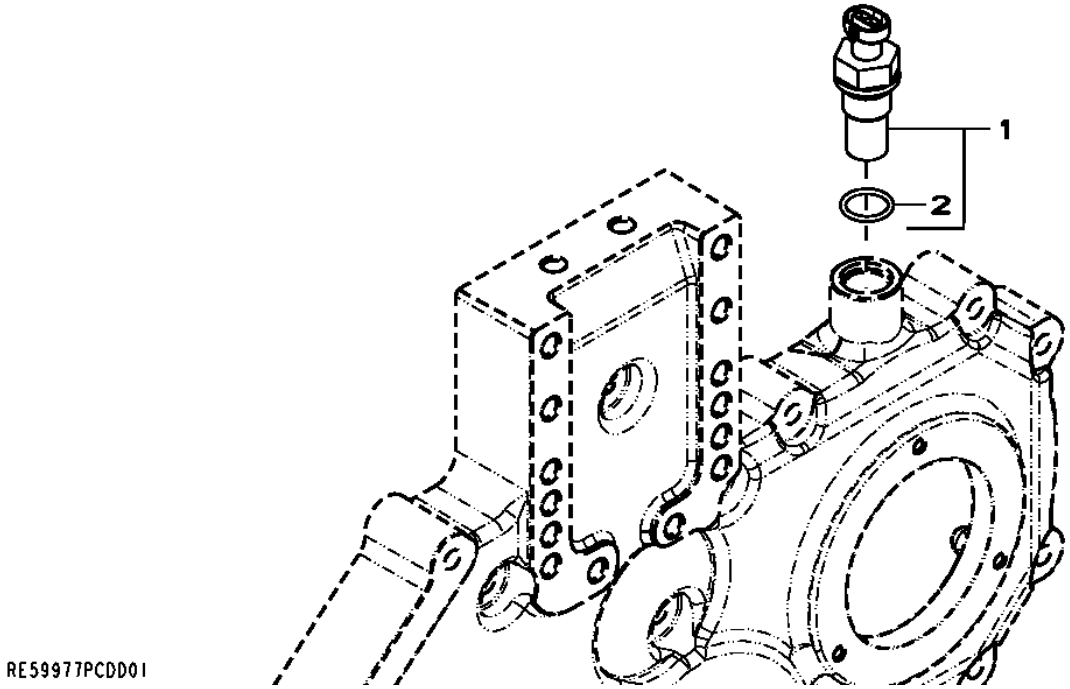

Item	*Nº peça*	*Descrição*	*Qtde*	*Nº série motor*	*Notas*
1	RE519144	SenSor	1		
2	51M7044	Anel o	1		17.300 X 2.200 mm

7643 OIL PRESSURE SWITCH
7643 MANOCONTACT DE PRESSION D'HUILE
7643 OELDRUCKSCHALTER
7643 MANOCONTATTO DEL OLIO
7643 PRESSOSTATO DO ÓLEO
7643 INTERRUPTOR DE PRESION DE ACEITE

RE542211PCDA02 A.1

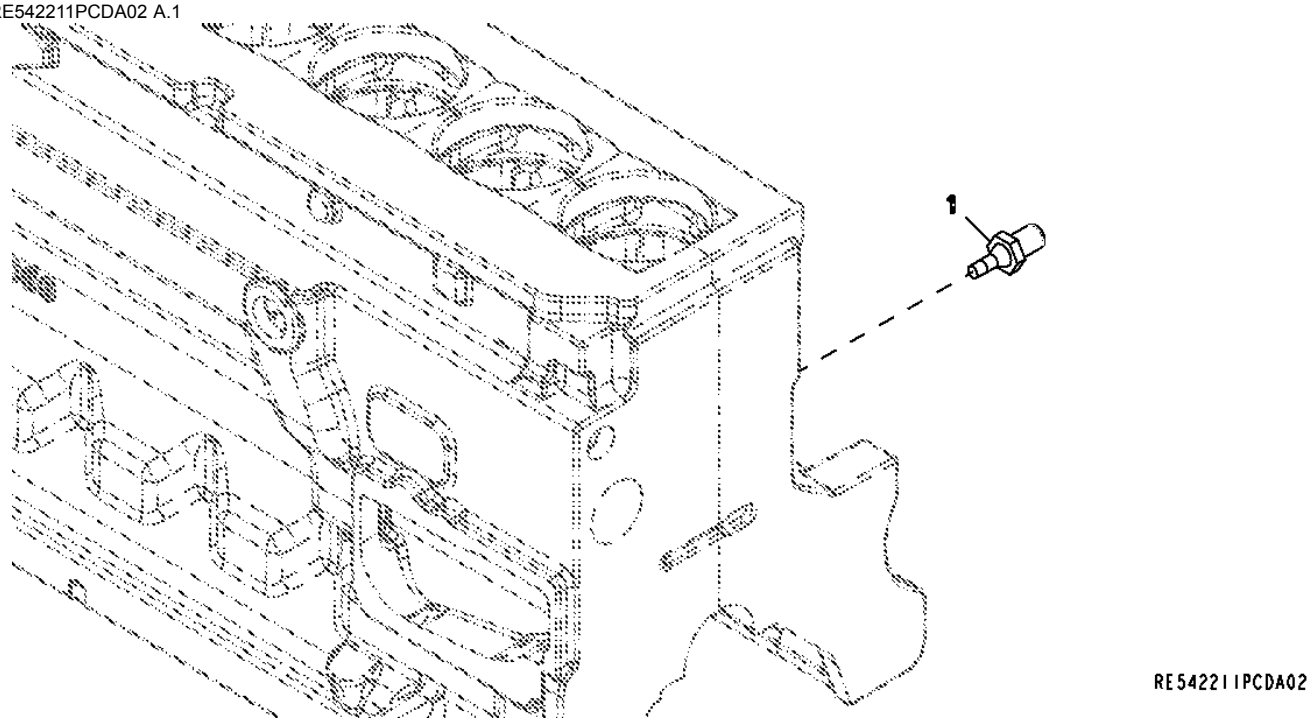

Item	*Nº peça*	*Descrição*	*Qtde*	*Nº série motor*	*Notas*
1	AT85174	Interruptor	1		

8733 BELT TENSIONER
8733 TENDEUR DE COURROIE
8733 RIEMENSPANNER
8733 TENDICINGHIA
8733 TENSOR DA CORREIA
8733 TENSOR DE CORREA

RE540151PCDA01 A.1

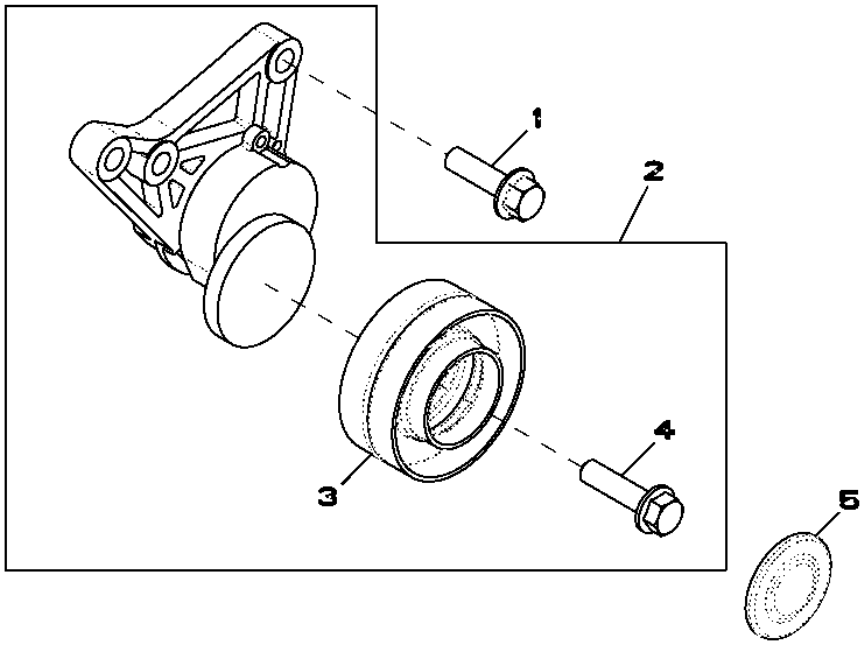

RE540151PCDA01

Item	*Nº peça*	*Descrição*	*Qtde*	*Nº série motor*	*Notas*
1	19M7835	Parafuso	3		M10 X 35
2	AL156090	Tensor	1		
3	AL157593	Polia-guia	1		
4	L112545	Parafuso	1		
5	L154170	Tampa	1		

8801 OIL FILTER
8801 (FILTRE A HUILE)
8801 (OELFILTER)
8801 (FILTRO OLIO)
8801 FILTRO DE ÓLEO
8801 (FILTRO DE ACEITE)

RE59753PCDD04 A.1

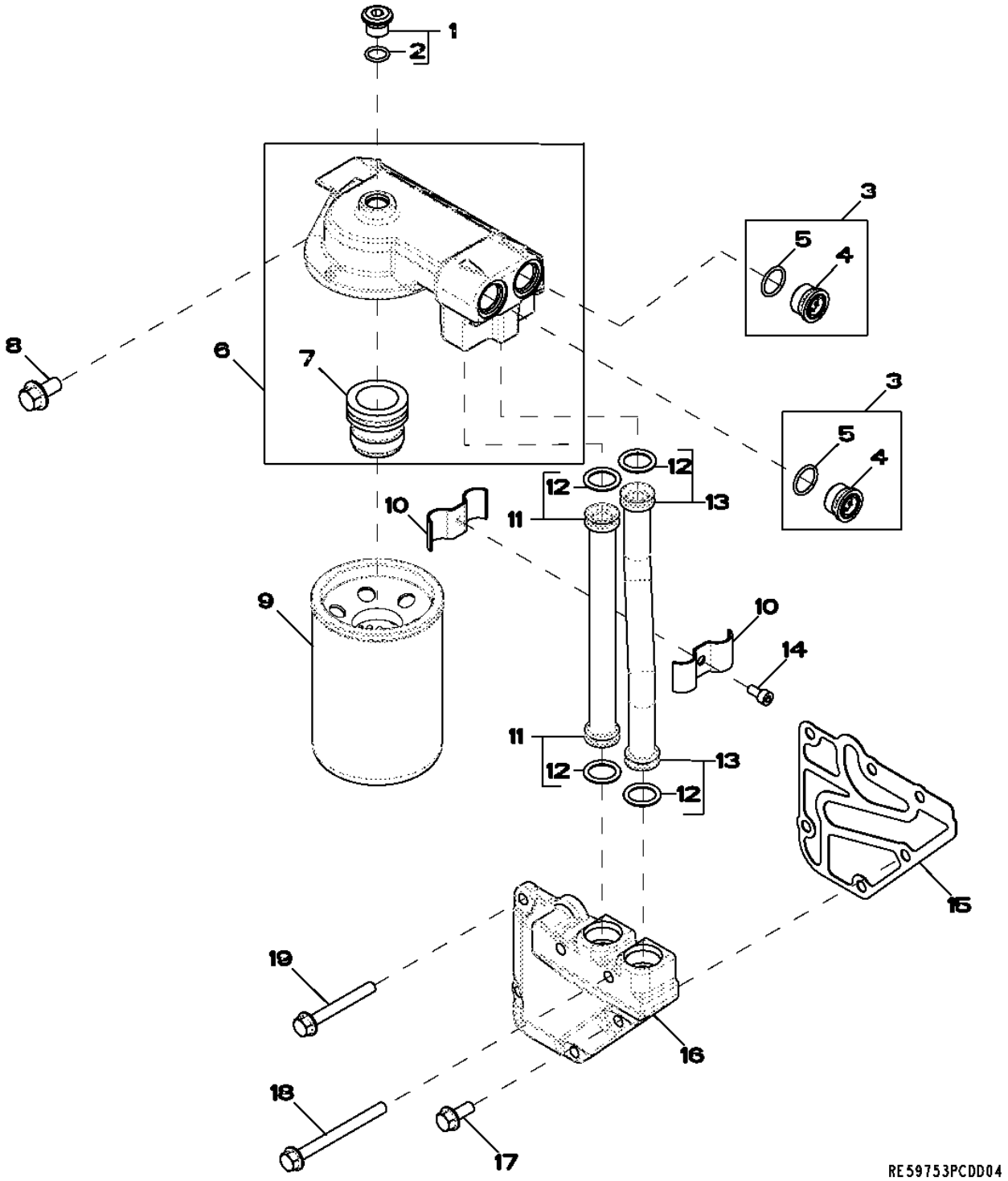

Item	Nº peça	Descrição	Qtde	Nº série motor	Notas
1	RE52242	Tampão de dreno	1		
2	51M7042	Anel o	1		13.300 X 2.200 mm
3	RE505232	Conexão	2		(INCLUDES R116115 AND 51M7045)
4	R116115	Conexão	1		
5	51M7045	Anel o	1		19.300 X 2.200 mm
6	RE503727	Cabeçote do filtro	1		
7	RE500133	Adaptador	1		(INCLUDES (2) RE505232)
8	19M7784	Parafuso	2		M10 X 20
9	RE59754	Filtro de óleo	1		
10	RE520368	Semi-braçadeira	2		(INCLUDES (5) 19M8618)
11	RE519740	Tubo	1		(INCLUDES (2) R518507)
12	R518507	Anel o	4		
13	RE519741	Tubo	1		(INCLUDES (2) R518507)
14	19M8618	Parafuso	1		M6 X 12
15	R502864	Junta	1		
16	R501436	Adaptador	1		
17	RE67238	Parafuso	1		(A)
18	19M7913	Parafuso	2		M8 X 90
19	19M7802	Parafuso	3		M8 X 65

(A) WITH PRE-APPLIED SEALANT
FILETS ENDUITS DE PRODUIT D'ETANCHEITE
MIT DICHTMITTEL
CON MATERIALE DI TENUTA
COM VEDANTE PRÉ-APLICADO
CON SELLADOR

9838 LIFT STRAPS
9838 OEILLETS DE LEVAGE
9838 AUFHAENGEOESEN
9838 PIASTRINE DI SOLLEVAMENTO
9838 TIRANTES DE ELEVAÇÃO
9838 CINTAS DE ELEVACION

RE540160PCDB01 A.1

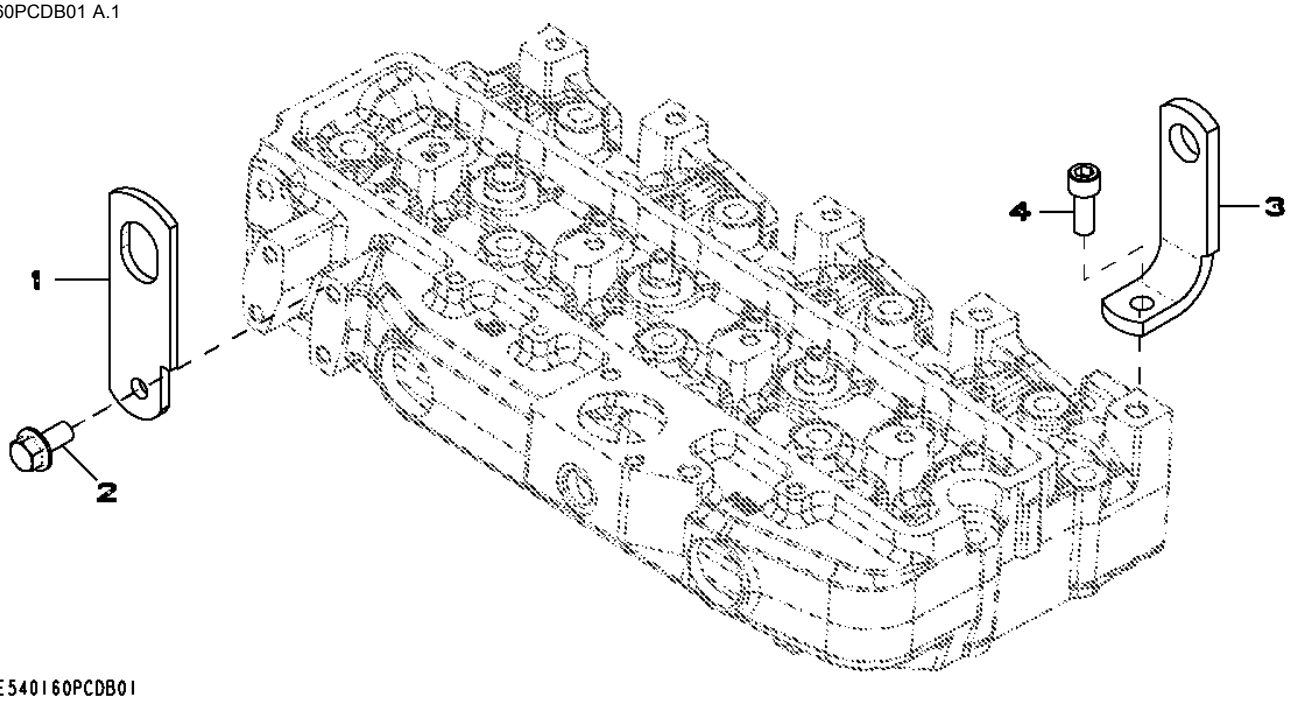

Item	*Nº peça*	*Descrição*	*Qtde*	*Nº série motor*	*Notas*
1	.....	Trava	1		
2	19M7788	Parafuso	1		M12 X 25
3	R516215	Correia	1		
4	.....	Parafuso sextavado	1		

9901 Engine Gasket Kit
9901 Jeu de joints du moteur
9901 Motor-Dichtungssatz
9901 Kit guarnizioni motore
9901 Kit de Juntas do Motor
9901 Kit de empaquetaduras de motor

9901_AJ61842_PCD A.1

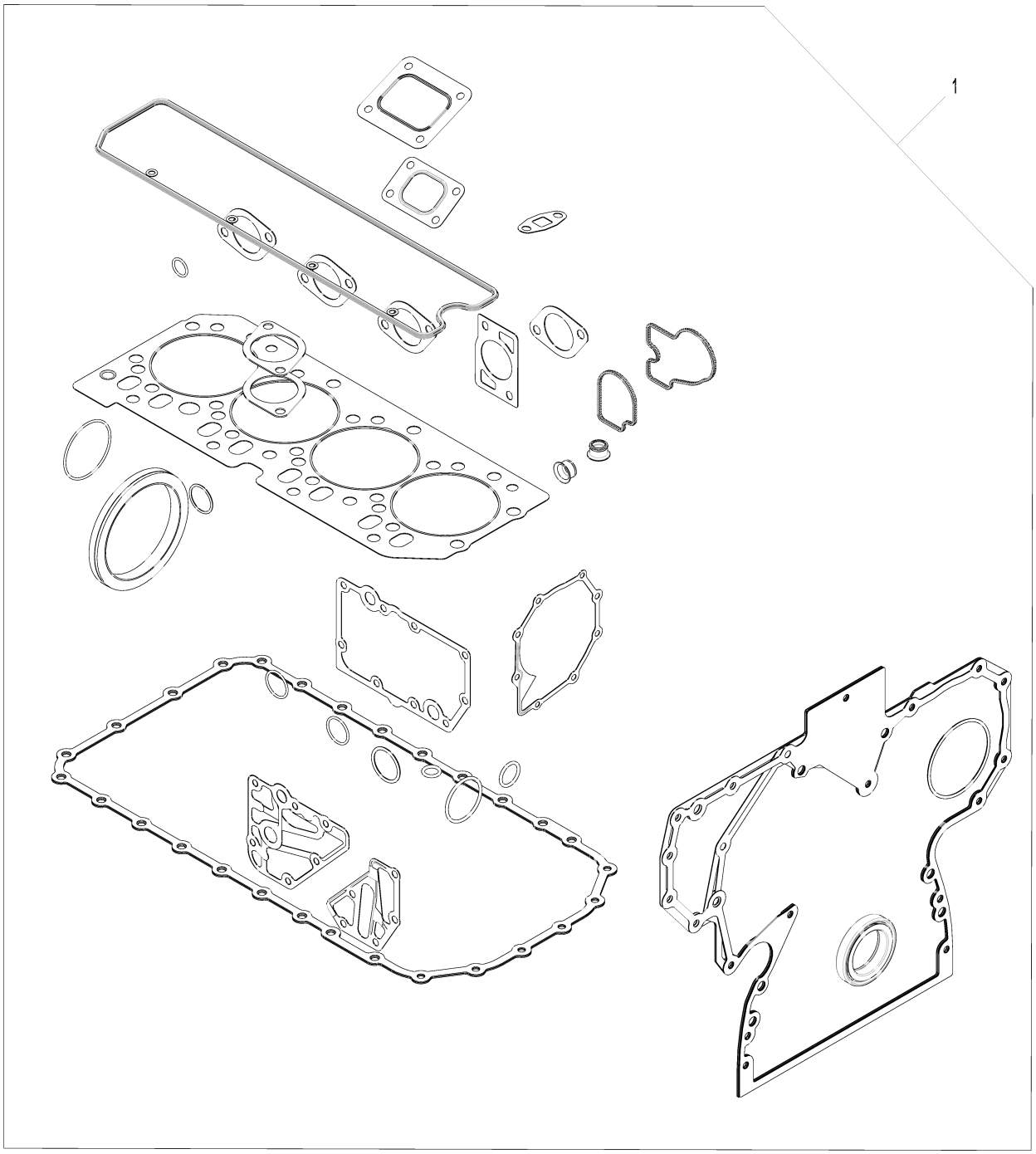

9901_AJ61842_PCD

Item	Nº peça	Descrição	Qtde	Nº série motor	Notas
1	AJ61842	Kit de juntas	1		

9901 Piston Liner Kit
9901 Kit de chemise de piston
9901 Kolbenbüchsensatz
9901 Kit camicia pistone
9901 Kit de Camisa do Pistão
9901 Juego de camisas de pistón

RE507850PCDB03 A.1

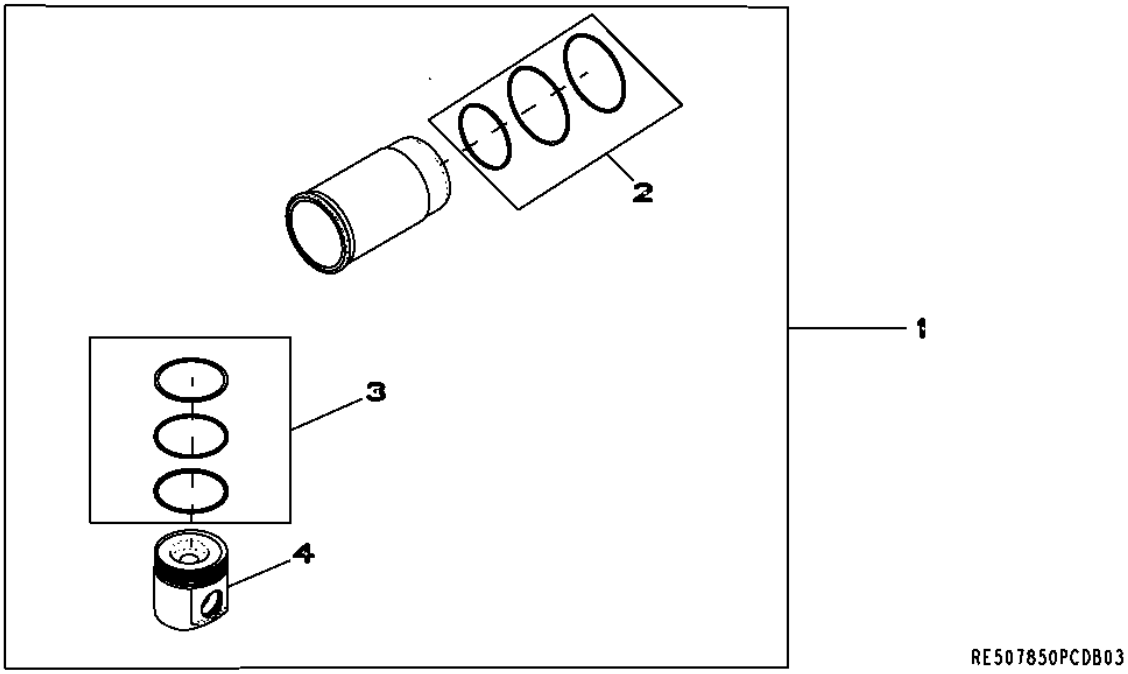

Item	*Nº peça*	*Descrição*	*Qtde*	*Nº série motor*	*Notas*
1	RE507850	Kit pistão e camisa	1		
2	AR65507	Kit - anel o	1		
3	RE507852	Kit anéis de pistão	1		
4	.....	Pistão	1		(ORD RE507850)

9901 Short Block Assembly
9901 Bloc moteur embielle
9901 Kurzmotor
9901 Gruppo monoblocco corto
9901 Conjunto do Bloco Curto
9901 Conjunto de bloque corto

9901_RE544904_PCD A.1

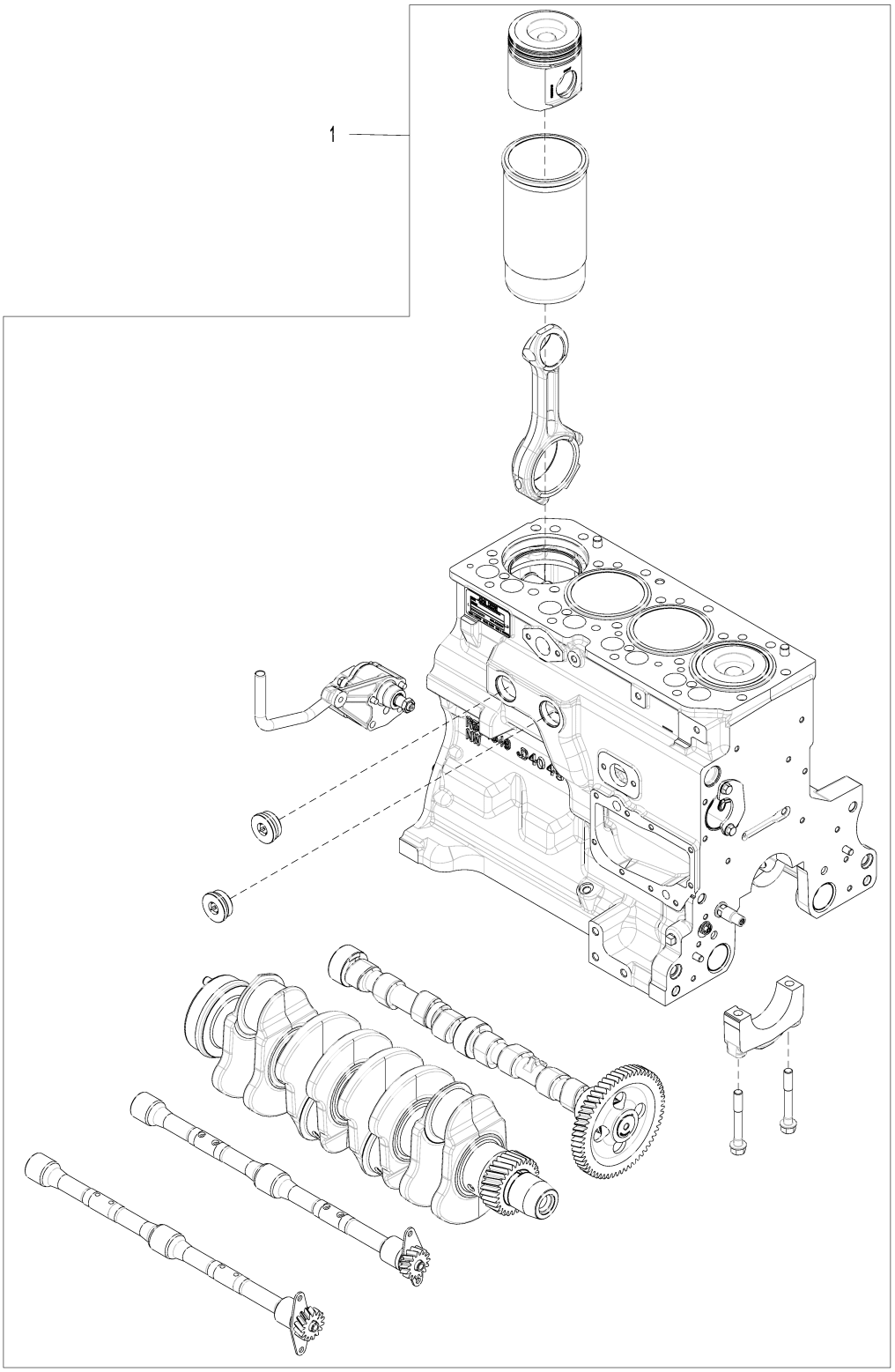

9901_RE544904_PCD

Item	Nº peça	Descrição	Qtde	Nº série motor	Notas
1	RE544904	Bloco de cil.c/peças móveis	1		

Sectional Pictorial Index
Index d'illustrations par sections.
Gruppenbildindex
Indice illustrato delle sezioni
Índice pictórico por seção
Índice de ilustraciones por secciones

PUBM1432 A.1

1-	98
2-	100
3-	102
4-	104
5-	106
6-	108
8-	112
9-	114
21-	134

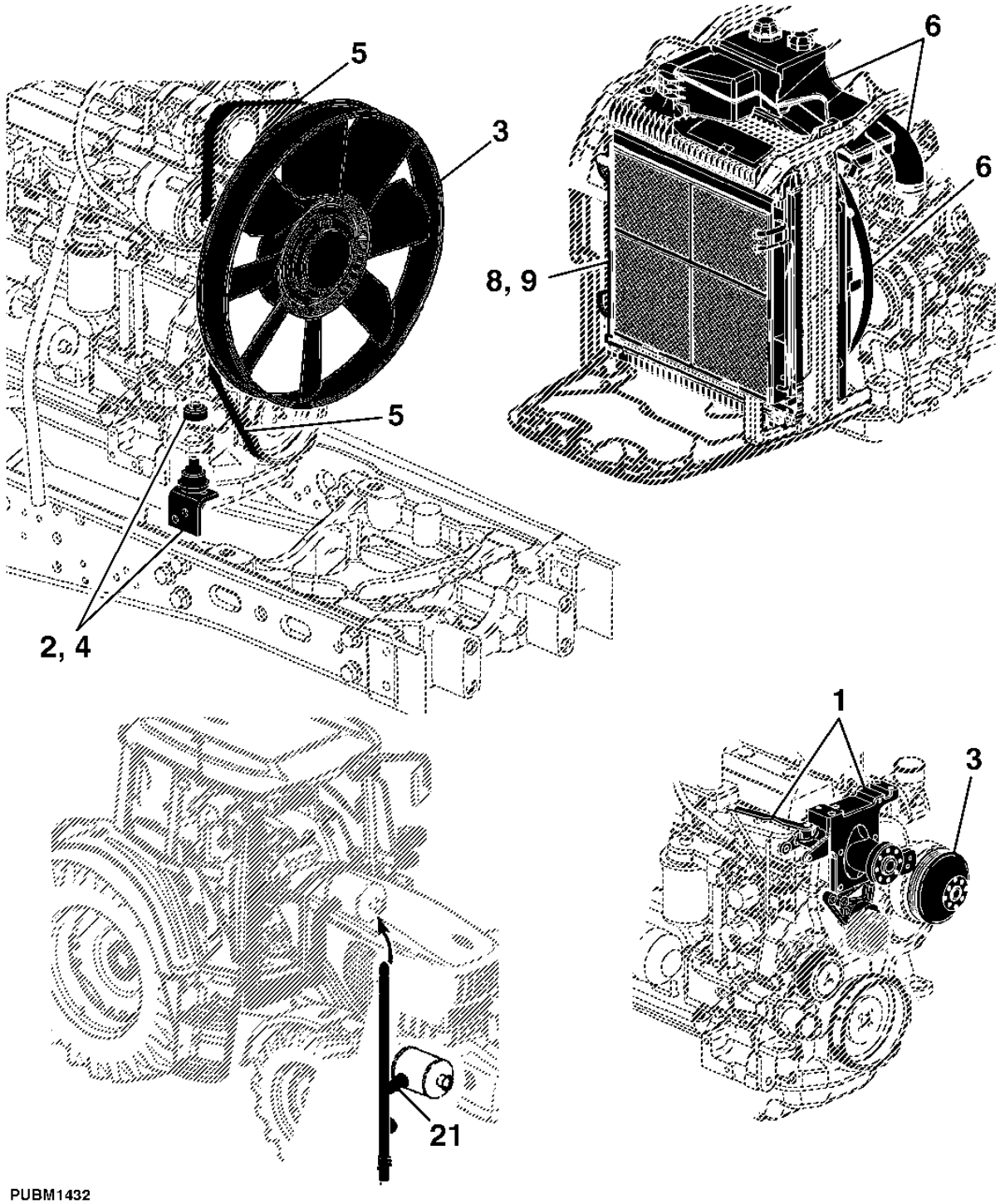

Sectional Pictorial Index
Index d'illustrations par sections.
Gruppenbildindex
Indice illustrato delle sezioni
Índice pictórico por seção
Índice de ilustraciones por secciones

PUBM1433 A.1

7-	110
10-	116
11-	118
12-	120
13-	122
14-	124
15-	126
16-	127
17-	128
18-	130
19-	131
20-	132

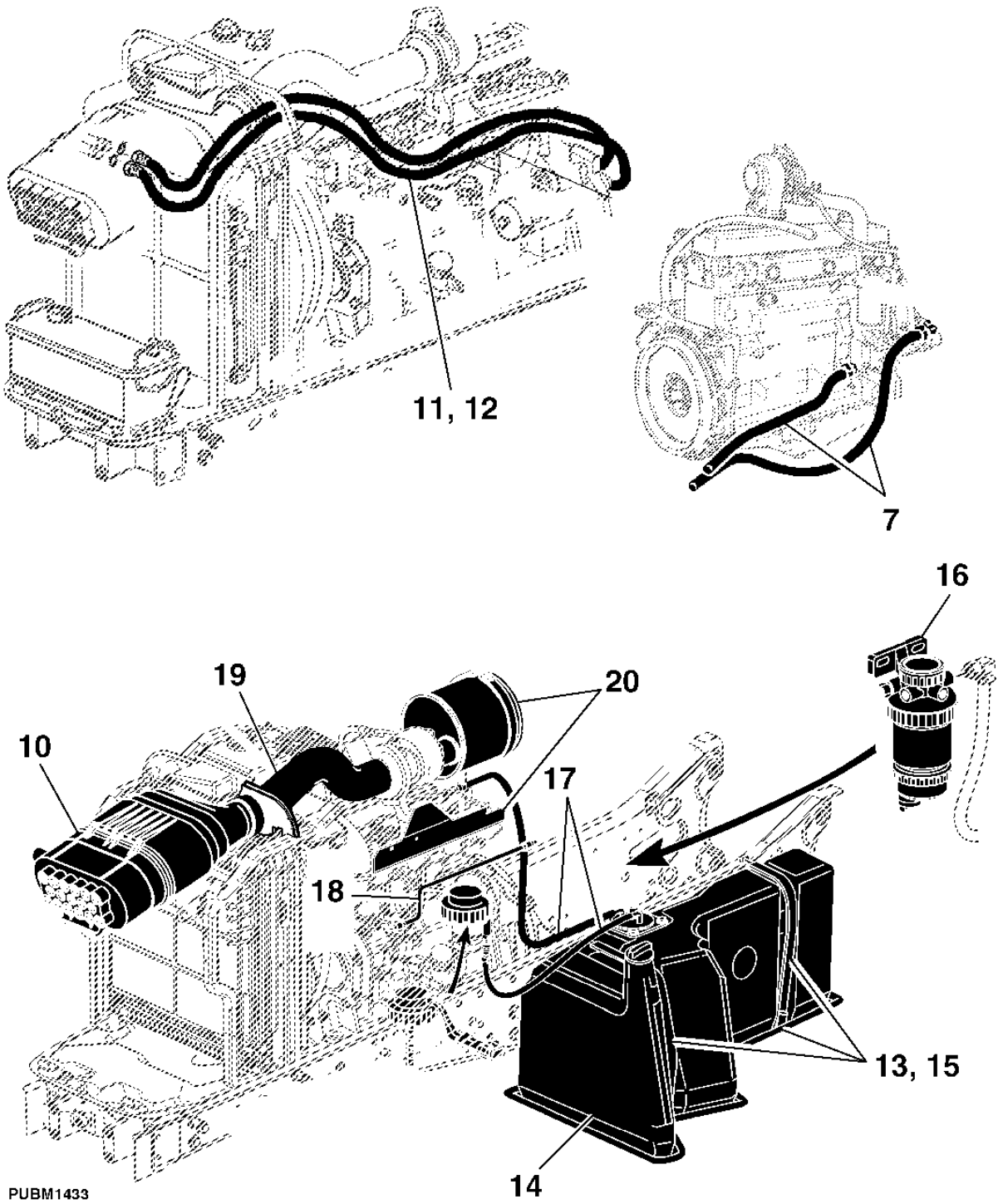

FAN CONSOLE AND ATTACHING PARTS
CONSOLE VENTILATEUR ET ELEMENTS DE FIXATION
LUEFTERKONSOLE UND ANBAUTEILE
CONSOLE PER VENTOLA E PARTI DI FISSAGGIO
CONSOLE DO VENTILADOR E PECAS DE MONTAGEM
CONSOLA DEL VENTILADOR Y PIEZAS DE MONTAJE

LX018264 A.1

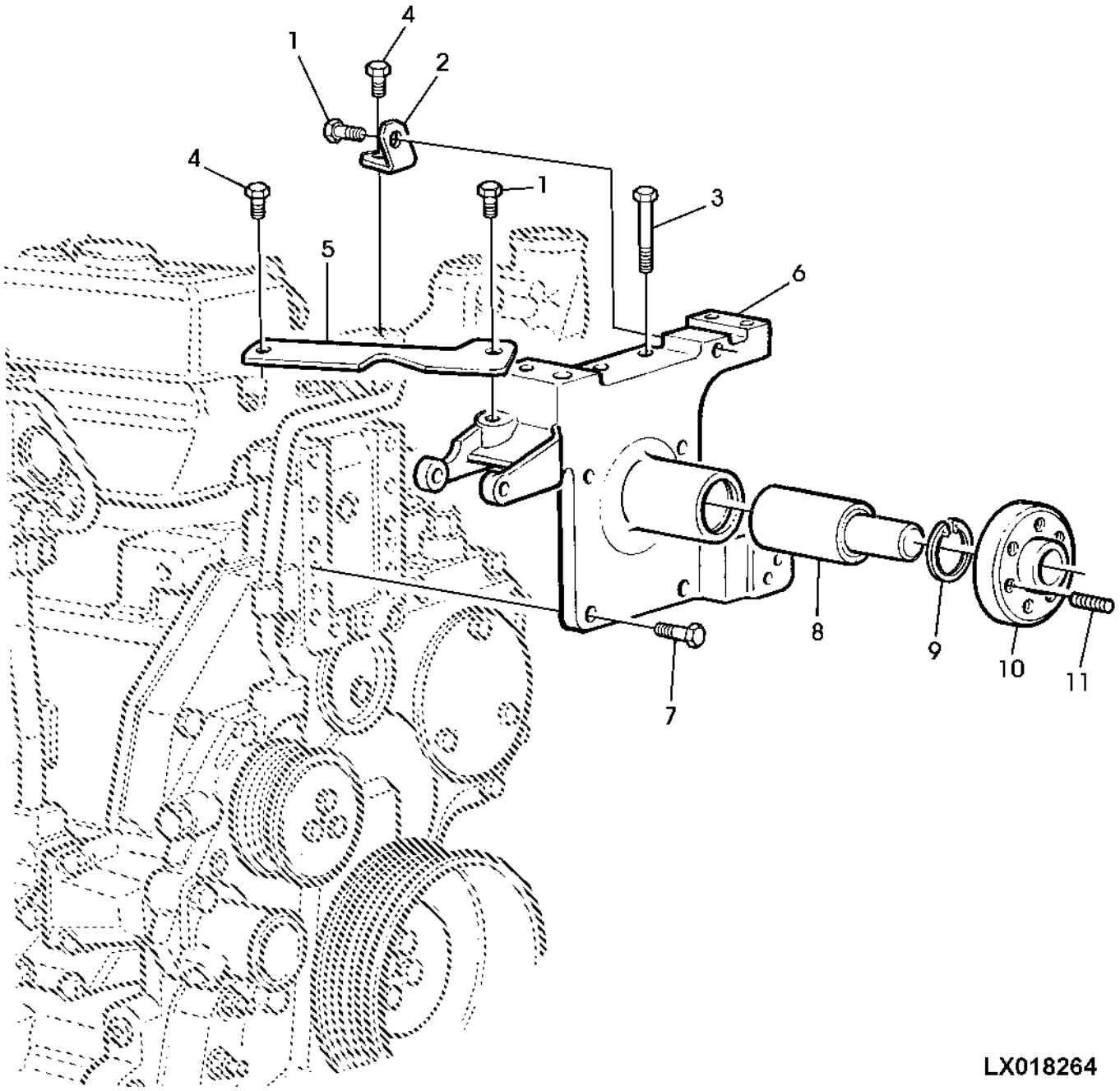

Item	*Nº peça*	*Descrição*	*Qtde*	*Nº série*	*Notas*
1	19M7166	Parafuso sextavado	2		M10 X 20
2	L111120	Cantoneira	1		
3	19M7408	Parafuso sextavado	2		M10 X 90
4	19M7268	Parafuso sextavado	2		M12 X 25
5	L111857	RetentoR	1		
6	L111294	Apoio	1		
7	19M7168	Parafuso sextavado	4		M10 X 30
8	JD10058	Rolamento de esfeRas	1		
9	40M1863	Anel de pressão	1		
10	L110777	Cubo	4		
11	42M7058	Pino	1		

ENGINE FRONT BRACKETS
SUPPORTS AVANT MOTEUR
MOTORKONSOLE, VORN
STAFFA DEL MOTORE, ANTERIORE
SUPORTE FRONTAL DO MOTOR
SOPORTE DEL MOTOR, FRENTE

CD41813A A.1

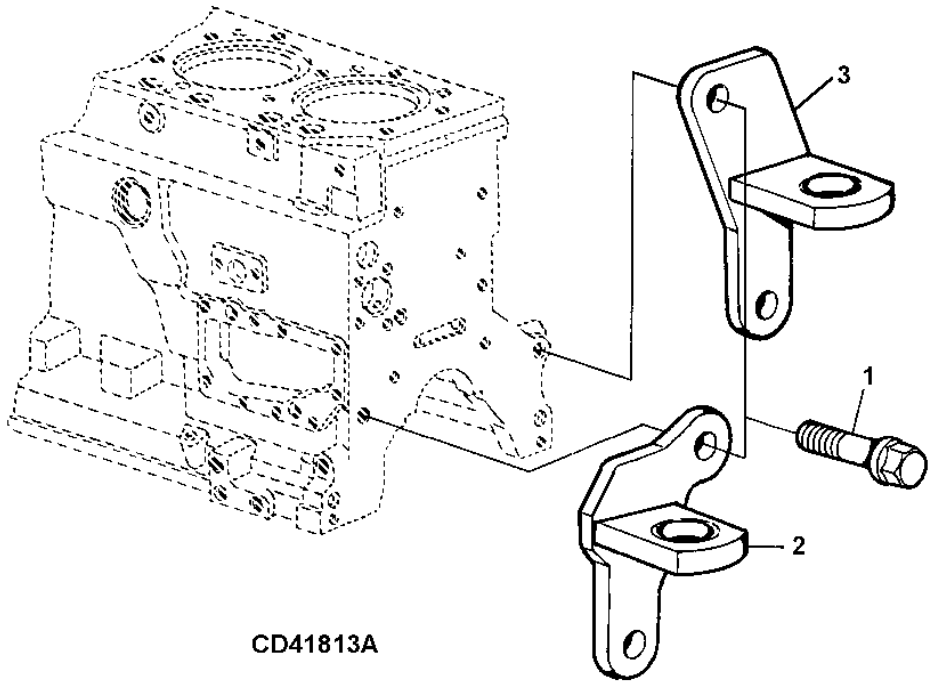

CD41813A

Item	*Nº peça*	*Descrição*	*Qtde*	*Nº série motor*	*Notas*
1	19M7793	Parafuso	4		M16 X 40
2	RE522530	Apoio	1		RH
3	RE522531	Apoio	1		LH

PULLEY AND FAN
POULIE ET VENTILATEUR
RILLENSCHEIBE UND LUEFTER
PULEGGIA E VENTOLA
POLIA DO VENTILADOR
POLEA ACANALADA Y VENTILADOR

CQ155780 A.1

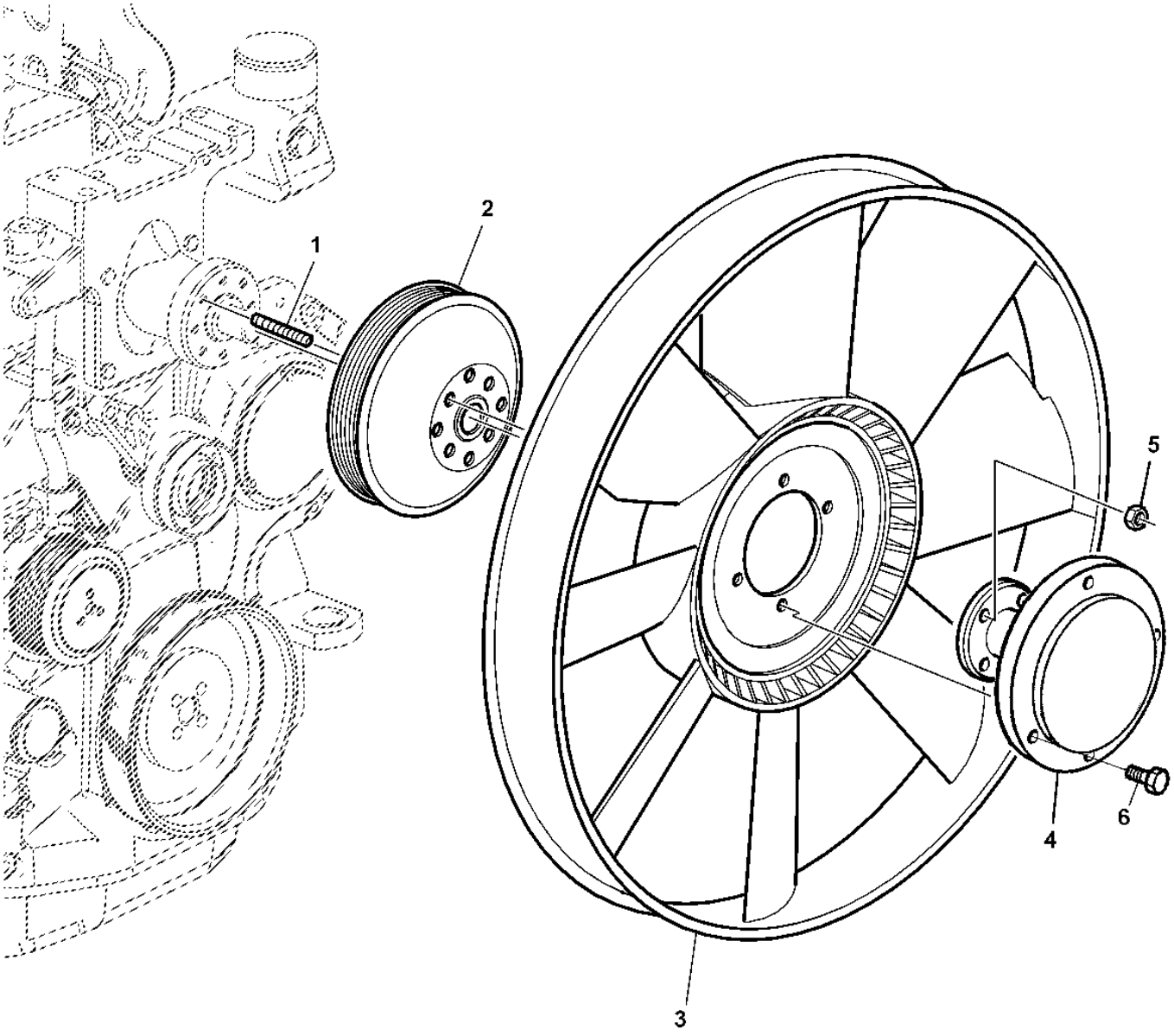

CQ155780

Item	*Nº peça*	*Descrição*	*Qtde*	*Nº série*	*Notas*
1	42M7058	Pino	4		
2	R128661	Polia	1		(A) OD= 183.5MM
	R128660	Polia	1		(B) OD= 168MM
3	L79028	Ventilador	1		
4	L205138	Espaçador	1		
5	14M7274	Porca	4		M10
6	19M7162	Parafuso sextavado	6		M8 X 16

(A) WITHOUT CAB
SANS CABINE
OHNE KABINE
SENZA CABINA
SEM CABINE
SIN CABINA

(B) WITH CAB
AVEC CABINE
MIT KABINE
CON CABINA
COM CABINE
CON CABINA

ENGINE SUSPENSION
SUSPENSION DU MOTEUR
MOTORAUFHAENGUNG
SOSPENSIONI MOTORE
SUSPENSAO DO MOTOR
SUSPENSION DEL MOTOR

LX024522 A.1

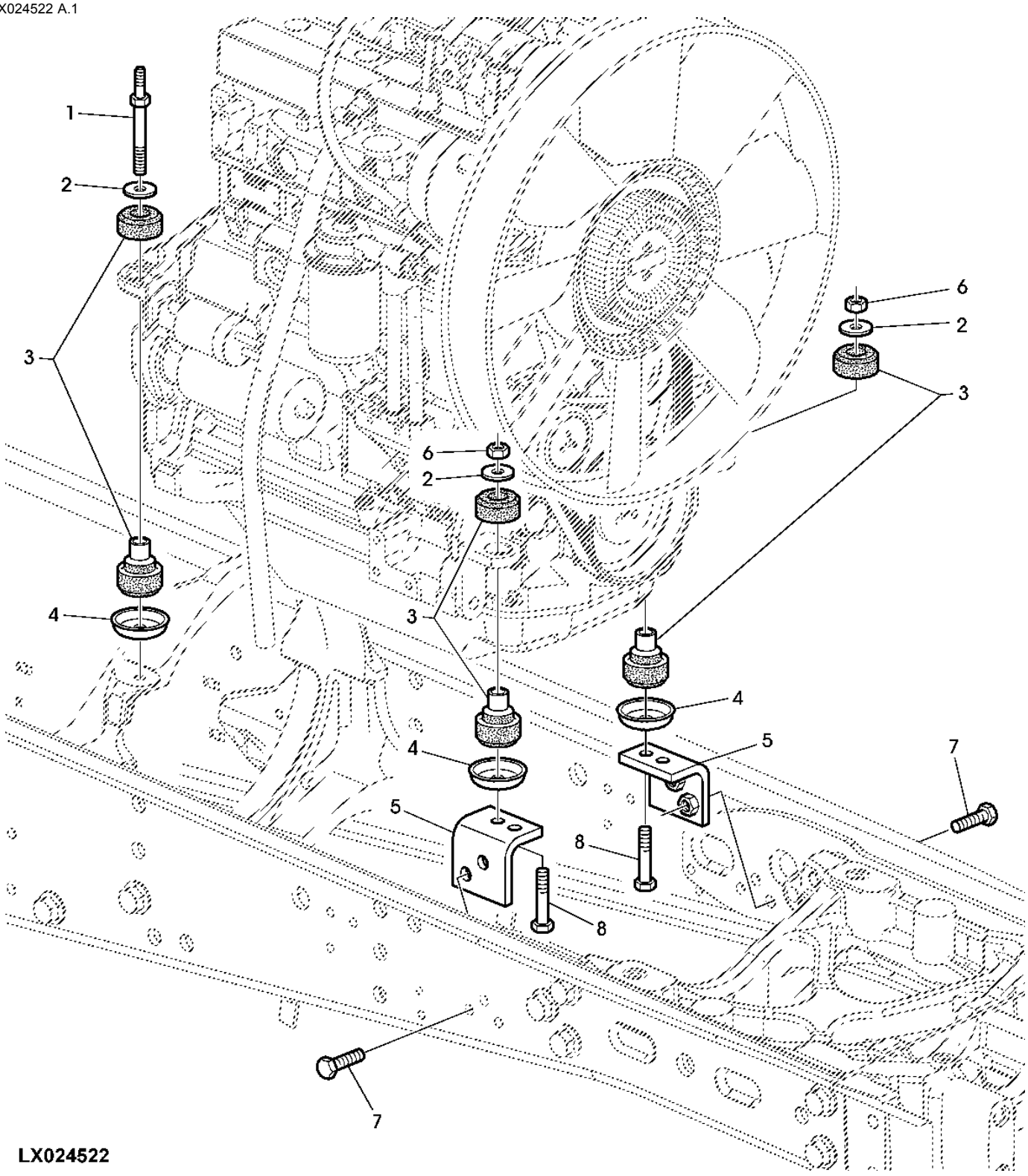

Item	*Nº peça*	*Descrição*	*Qtde*	*Nº série*	*Notas*
1	L155927	Pino	2		
2	L206374	Arruela	4		SUB FOR T62323
3	AL161468	Isolador	4		
4	L156986	RetentoR Redondo	4		
5	AL154541	Cantoneira	2		
6	14M7319	Porca de segurança	2		M12
7	19M7496	Parafuso sextavado	4		M12 X 45
8	19M7364	Parafuso sextavado	2		M12 X 80

DRIVE BELT
COURROIE D'ENTRAINEMENT
ANTRIEBSRIEMEN
CINGHIA DI COMANDO
CORREIA DO MOTOR
CORREA DE TRANSMISION

CQ155628 A.1

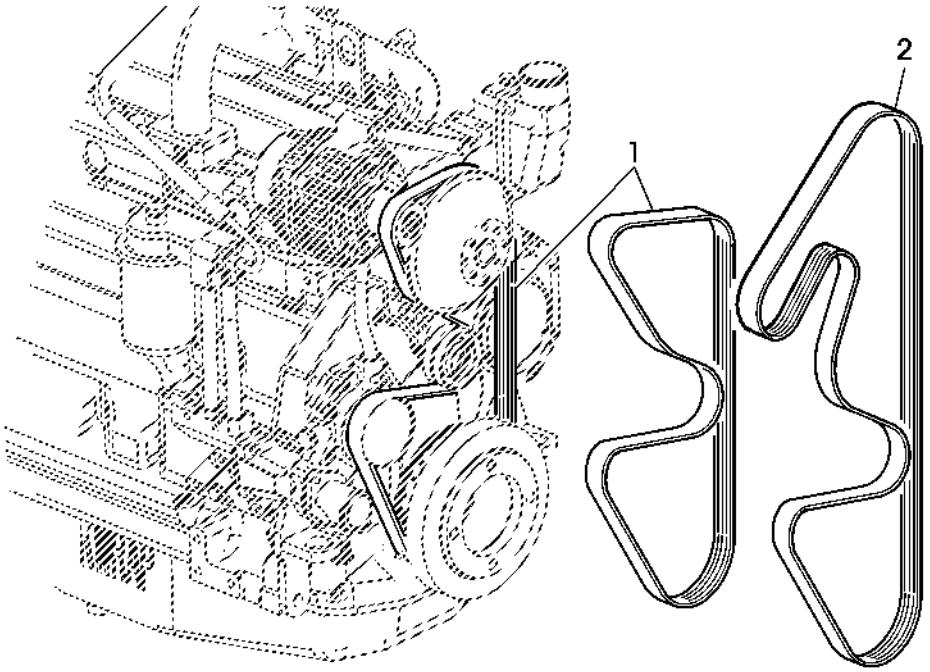

CQ155628

Item	*Nº peça*	*Descrição*	*Qtde*	*Nº série*	*Notas*
1	CQ51921	Correia trapezoidal	1		(A) LGTH= 1910MM
2	CQ58873	Correia chata	1		(B) LGTH= 2455MM

(A) WITHOUT CAB
SANS CABINE
OHNE KABINE
SENZA CABINA
SEM CABINE
SIN CABINA

(B) WITH CAB
AVEC CABINE
MIT KABINE
CON CABINA
COM CABINE
CON CABINA

RADIATOR / FAN SHROUD / COOLANT HOSES
RADIATEUR / CAPOTAGE DU VENTILATEUR / CONDUITES DE LIQUIDE DE REFROIDISSEMENT
KUEHLER / LUEFTERHAUBE / KUEHLMITTELSCHLAEUCHE
RADIATORE / PROTEZIONE VENTILATORE / TUBI LIQUIDO REFRIGERANTE
RADIADOR / PROTECAO DA HELICE / MANGUEIRAS DE REFRIGERACAO
RADIADOR / CARENADO DEL VENTILADOR / MANGUERAS DE LIQUIDO REFRIGERANTE

PUBM1363 A.1

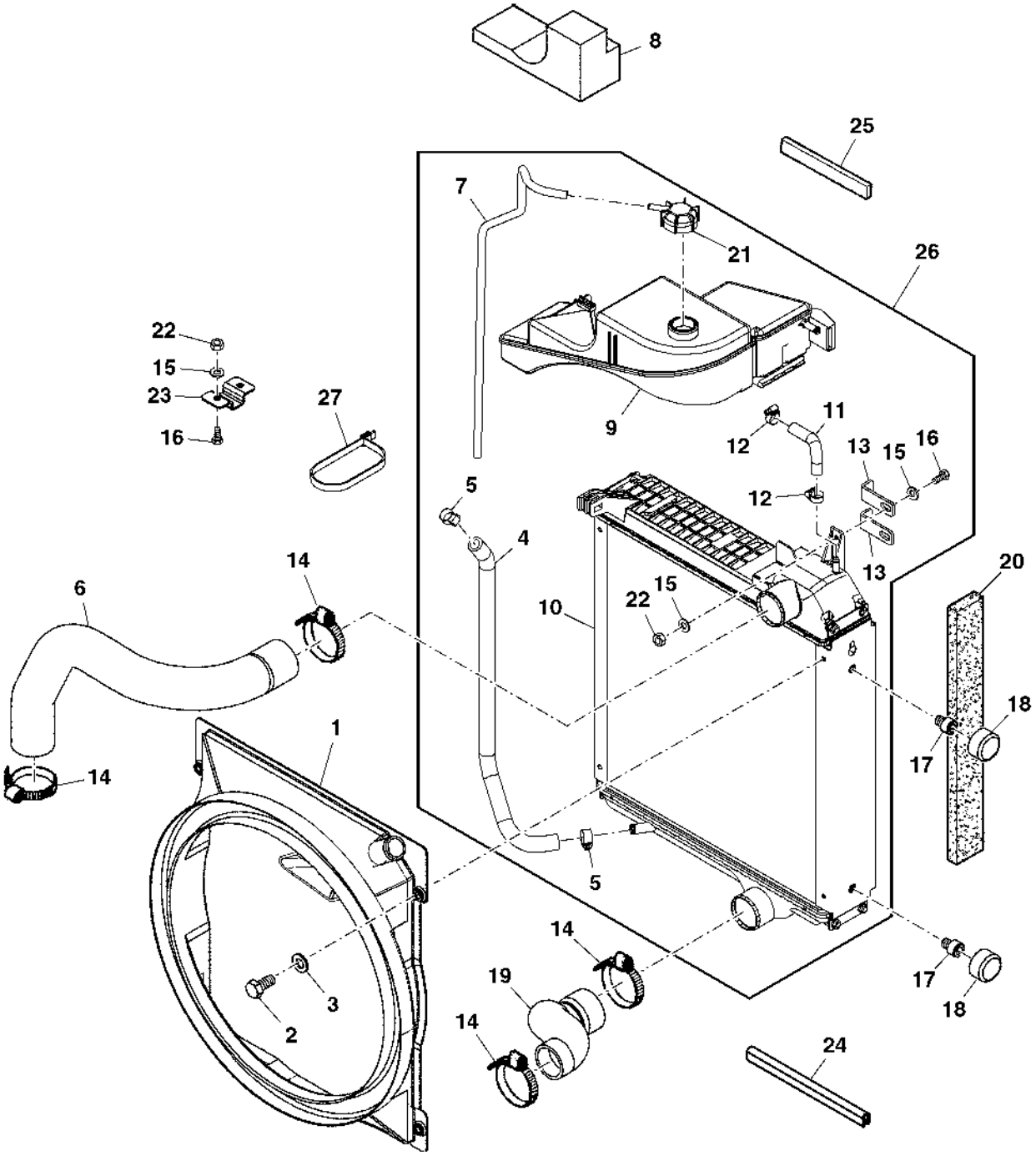

PUBM1363

Item	*Nº peça*	*Descrição*	*Qtde*	*Nº série*	*Notas*
1	L158231	Adutor	1		
2	19M7162	Parafuso sextavado	4		M8 X 16
3	24M7055	Arruela	4		8.400 X 16 X 1.600 mm
4	L166315	Mangueira	4		
5	AR21837	Abraçadeira para mangueira	2		
6	L158232	Mangueira	1		
7	L166630	Mangueira	1		
8	L158289	Vedação de acabamento	1		
9	AL203689	ReseRvatóRio do RadiadoR	1		
10	AL201724	RadiadoR	1		
11	L158229	Mangueira	1		
12	AL37489	Braçadeira	2		
13	L158251	Cantoneira	2		
14	MN10393	Abraçadeira para mangueira	4		
15	24M7139	Arruela	4		6.400 X 18 X 1.600 mm
16	19M7560	Parafuso sextavado	4		M6 X 16
17	L79057	Parafuso borboleta	4		
18	L78871	Isolador	4		
19	L168269	Mangueira	1		
20	L158241	Isolador	2		
21	AL162698	Capa	1		
22	14M7136	Porca	2		M6
23	L158252	Suporte	1		
24	L158306	Isolador	2		
25	CQ62312	Isolador	1		
26	AL201723	RadiadoR	1		
27	CQ28556	Braçadeira	1		
..	CQ38349	Líquido de arrefecimento	1		

HEATING - LINES CONNECTIONS AT ENGINE
RACCORDS DE CONDUITES DE CHAUFFAGE SUR MOTEUR
HEIZUNG - LEITUNGSANSCHLUESSE MOTOR
RISCALDAMENTO - CONNETTORI TUBI A MOTORE
LINHAS DE CALEFACAO
RACORES DE CONDUCTOS DE LA CALEFACCION DEL MOTOR

CQ155788 A.1

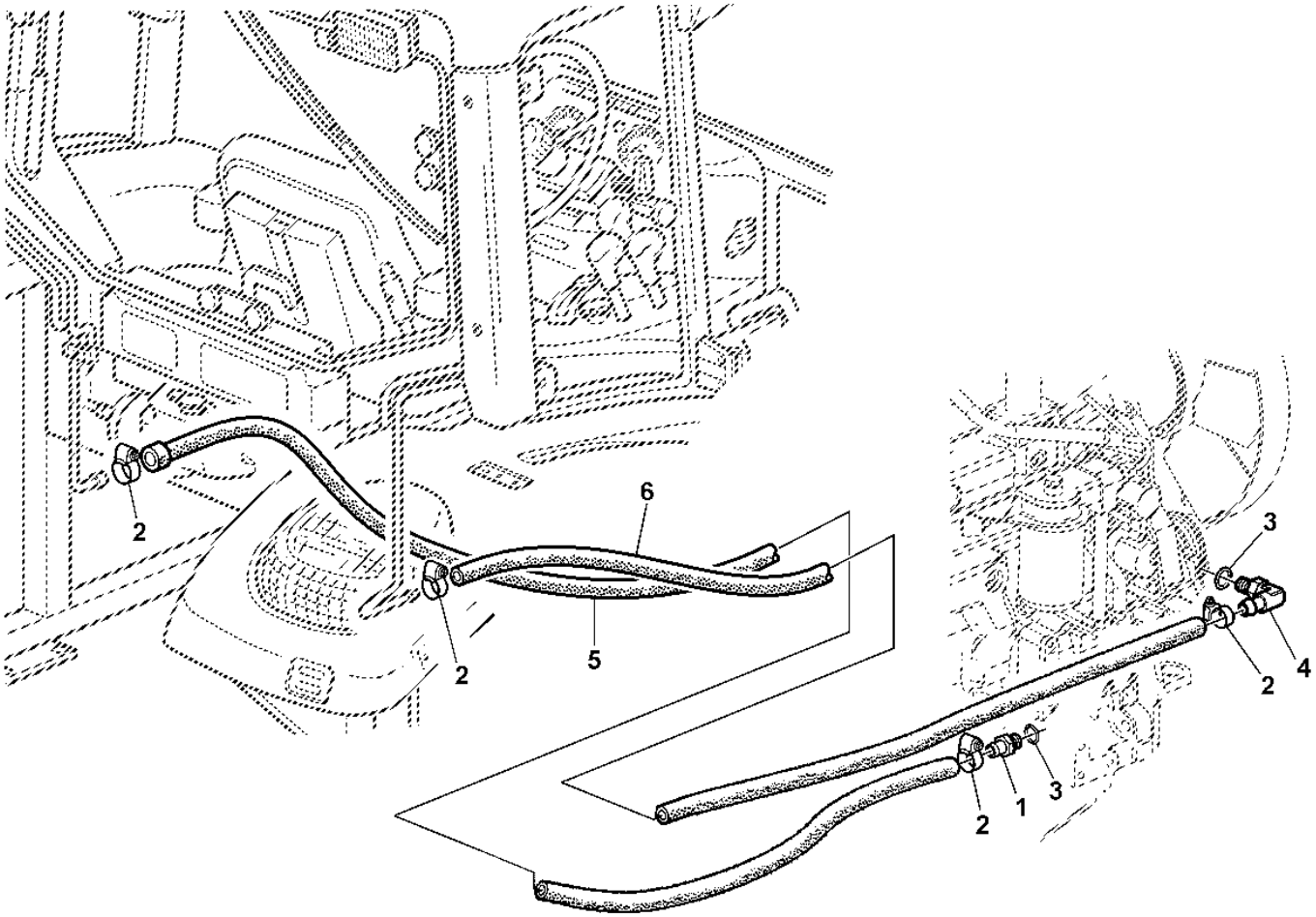

CQ155788

Item	*Nº peça*	*Descrição*	*Qtde*	*Nº série*	*Notas*
1	L155376	Conexão	1		
2	AL118565	Braçadeira	4		
3	51M7043	Anel o	2		15.300 X 2.200 mm
4	AL116423	Conexão	1		
5	CQ43598	Mangueira	1		
6	CQ52174	Mangueira	1		

OIL COOLER (OPEN OPERATOR'S STATION)
REFROIDISSEUR D'HUILE (SANS CABINE)
OELKUEHLER (OFFENE FAHRERPLATTFORM)
RADIATORE DELL'OLIO (STAZIONE OPERATORE APERTA)
RESFRIADOR DE OLEO (SEM CABINE)
REFRIGERADOR DE ACEITE (PLATAF. ABIERTA)

CQ302838 A.1

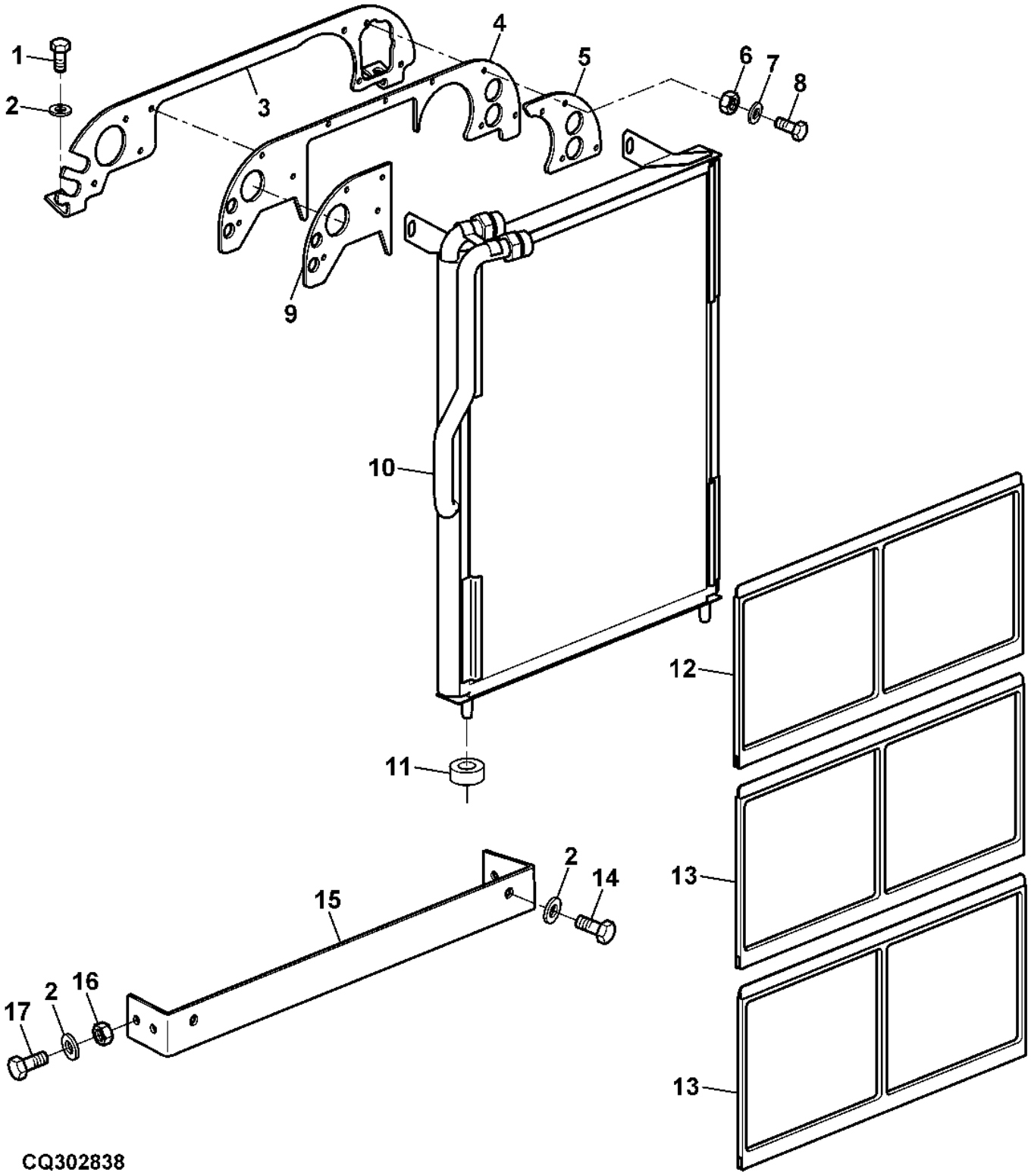

Item	*Nº peça*	*Descrição*	*Qtde*	*Nº série*	*Notas*
1	19M7162	Parafuso sextavado	AR		M8 X 16
2	24M7055	Arruela	AR		8.400 X 16 X 1.600 mm
3	L168286	Apoio	1		
4	L158235	Vedação de acabamento	1		
5	L165282	Vedação de acabamento	1		
6	14M7272	Porca	AR		M6
7	24M7088	Arruela	AR		6.600 X 12 X 1.600 mm
8	19M7077	Parafuso sextavado	AR		M6 X 20
9	L159013	Vedação de acabamento	1		
10	AL172765	ResfRiadoR de óleo	1		
11	Z35271	Bucha	2		
12	DQ52819	Peneira	1		
13	DQ52819	Peneira	2		
14	19M7297	Parafuso sextavado	4		M8 X 12
15	AL168815	Suporte	1		
16	14M7029	Porca	4		M8
17	19M7139	Parafuso sextavado	4		M8 X 20

OIL COOLER (CAB)
REFROIDISSEUR D'HUILE (CABINE)
OELKUEHLER (KABINE)
SCAMBIATORE DI CALORE OLIO (CABINA)
RESFRIADOR DE OLEO (CABINE)
ENFRIADOR DE ACEITE (CABINA)

PUBM3279 A.1

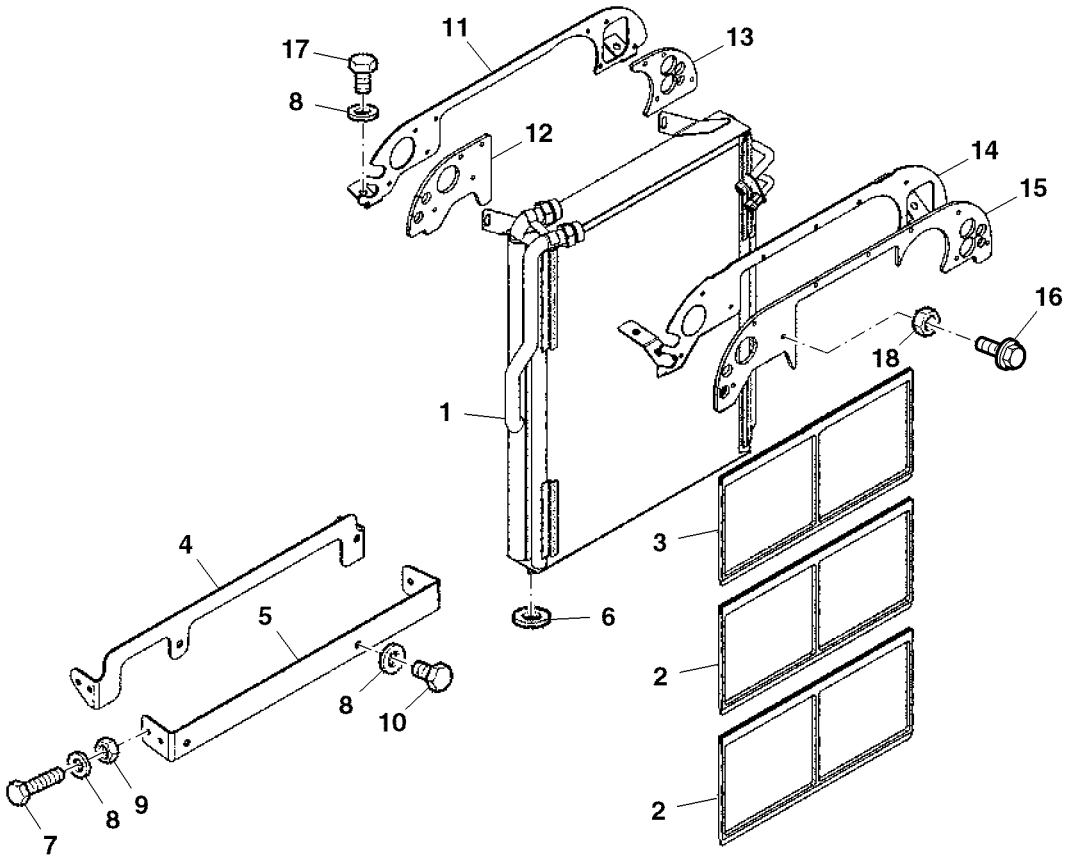

PUBM3279

Item	*Nº peça*	*Descrição*	*Qtde*	*Nº série*	*Notas*
1	AL168814	ResfRiadoR de óleo	1		
2	DQ52819	Peneira	2		
3	AL163684	Peneira	1		
4	AL162696	Apoio	1		
5	AL168815	Suporte	1		
6	Z35271	Bucha	2		
7	19M7139	Parafuso sextavado	4		M8 X 20
8	24M7055	Arruela	AR		8.400 X 16 X 1.600 mm
9	14M7029	Porca	4		M8
10	19M7297	Parafuso sextavado	2		M8 X 12
11	L168286	Apoio	1		
12	L159013	Vedação de acabamento	1		
13	L165281	Vedação de acabamento	1		
14	L211560	Suporte	1		SUB FOR L158239
15	L211561	Vedação	1		SUB FOR L158240
16	19M7775	Parafuso	AR		M6 X 16
17	19M7162	Parafuso sextavado	AR		M8 X 16
18	14M7272	Porca	AR		M6

AIR CLEANER
FILTRE A AIR
LUFTFILTER
FILTRO ARIA
FILTRO DE AR
FILTRO DE AIRE

CQ302431 A.1

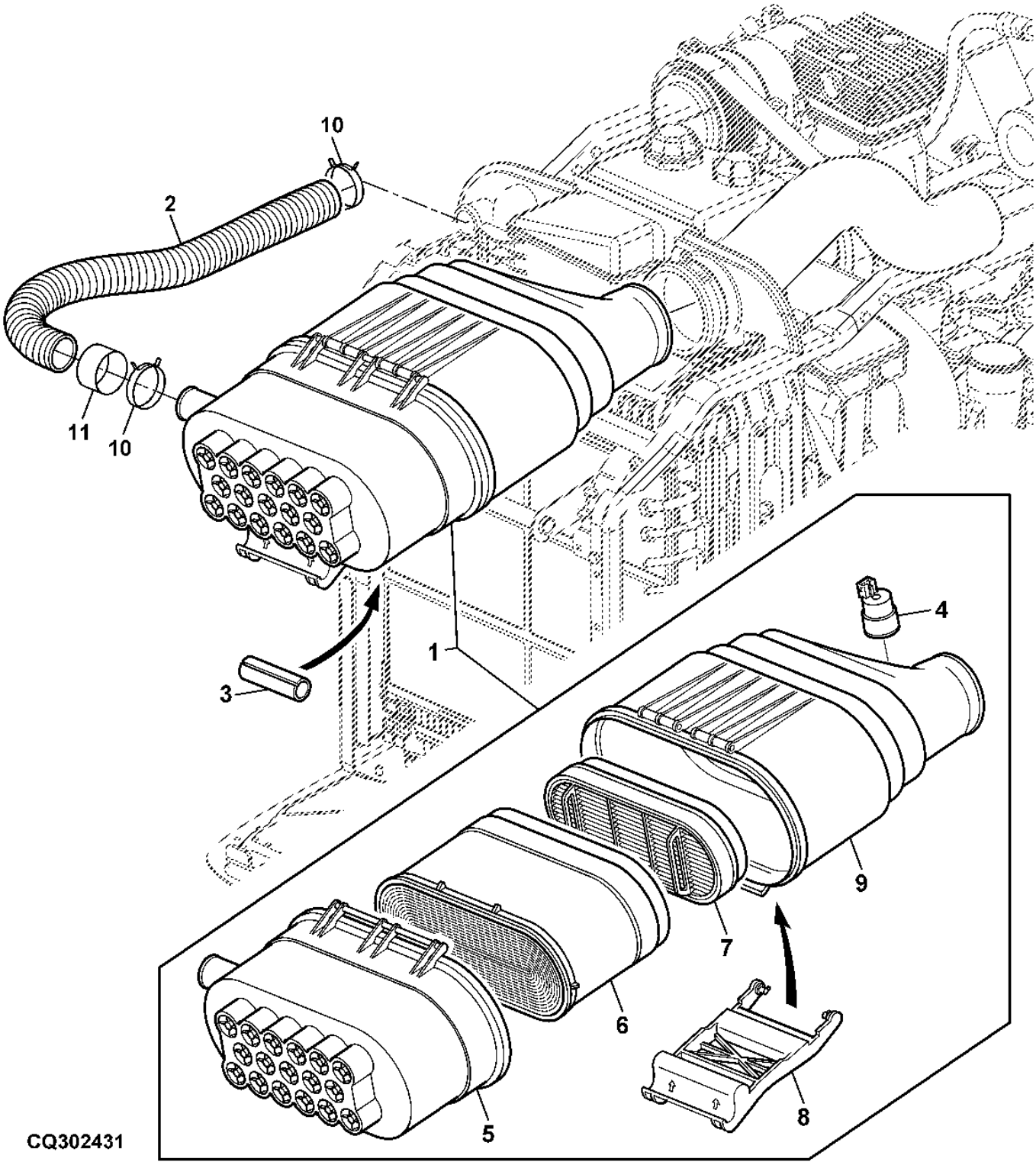

Item	*Nº peça*	*Descrição*	*Qtde*	*Nº série*	*Notas*
1	AL156263	Purificador de ar	1		
2	L158246	Mangueira	1		LGTH= 730MM
3	L172906	Luva	1		
4	AL150289	Interrup. de pressão	1		
5	AL150287	Defletor	1		
6	AL172780	Filtro de ar	1		
7	AL150288	Filtro de ar	1		
8	L151979	Alavanca	1		
9	AL150286	Cabeçote do filtro	1		
10	SG01001	Braçadeira	2		
11	L168846	Mangueira	3		

OIL COOLER (LINES) (SYNCROPLUS)
REFROIDISSEUR D'HUILE (CONDUITES) (SYNCROPLUS)
OELKUEHLER (LEITUNGEN) (SYNCROPLUS)
RADIATORE OLIO (TUBAZIONI) (SYNCROPLUS)
RESFRIADOR DE OLEO (LINHAS) (SYNCROPLUS)
ENFRIADOR DE ACEITE (TUBERIAS) (SYNCROPLUS)

CQ300787 A.1

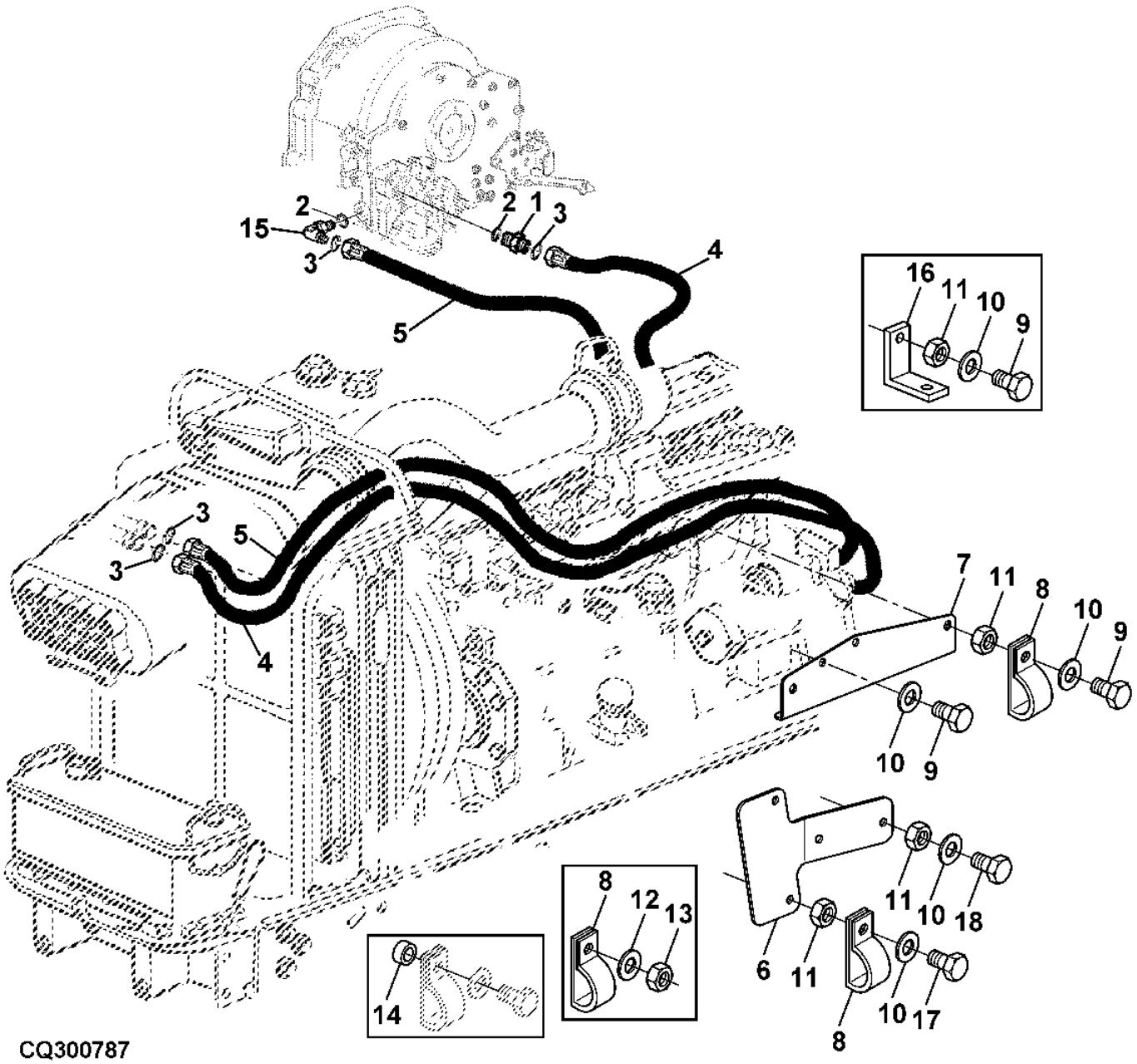

Item	*Nº peça*	*Descrição*	*Qtde*	*Nº série*	*Notas*
1	61M5005	Adaptador	1		INCL KEYS 2 AND 3
2	51M7047	Anel o	2		23.600 X 2.900 mm
3	T77858	Anel o	2		
4	AL164935	Mangueira hidráulica	1		
5	AL164934	Mangueira hidráulica	1		(A)
	AL168817	Mangueira	1		(B)
6	L169208	Suporte de mangueira	1		
7	AL171782	Suporte de mangueira	1		
8	L159016	Braçadeira	AR		
9	19M7166	Parafuso sextavado	AR		M10 X 20
10	24M7028	Arruela	AR		10.500 X 20 X 2 mm
11	14M7140	Porca	AR		M10
12	24M7026	Arruela	AR		9 X 17 X 1.600 mm
13	14M7029	Porca	AR		M8
14	Z20701	Arruela	1		
15	38H5019	Conexão em ângulo	1		
16	L159011	Cantoneira	1		
17	19M7169	Parafuso sextavado	AR		M10 X 35
18	19M7984	Parafuso sextavado	AR		M10 X 12

(A) WITHOUT CAB
SANS CABINE
OHNE KABINE
SENZA CABINA
SEM CABINE
SIN CABINA

(B) WITH CAB
AVEC CABINE
MIT KABINE
CON CABINA
COM CABINE
CON CABINA

OIL COOLER (LINES) (POWRQUAD)
REFROIDISSEUR D'HUILE (CONDUITES) (POWRQUAD)
OELKUEHLER (LEITUNGEN) (POWRQUAD)
RADIATORE OLIO (TUBAZIONI) (POWRQUAD)
RESFRIADOR DE OLEO (LINHAS) (POWRQUAD)
ENFRIADOR DE ACEITE (TUBERIAS) (POWRQUAD)

PUBM1378 A.1

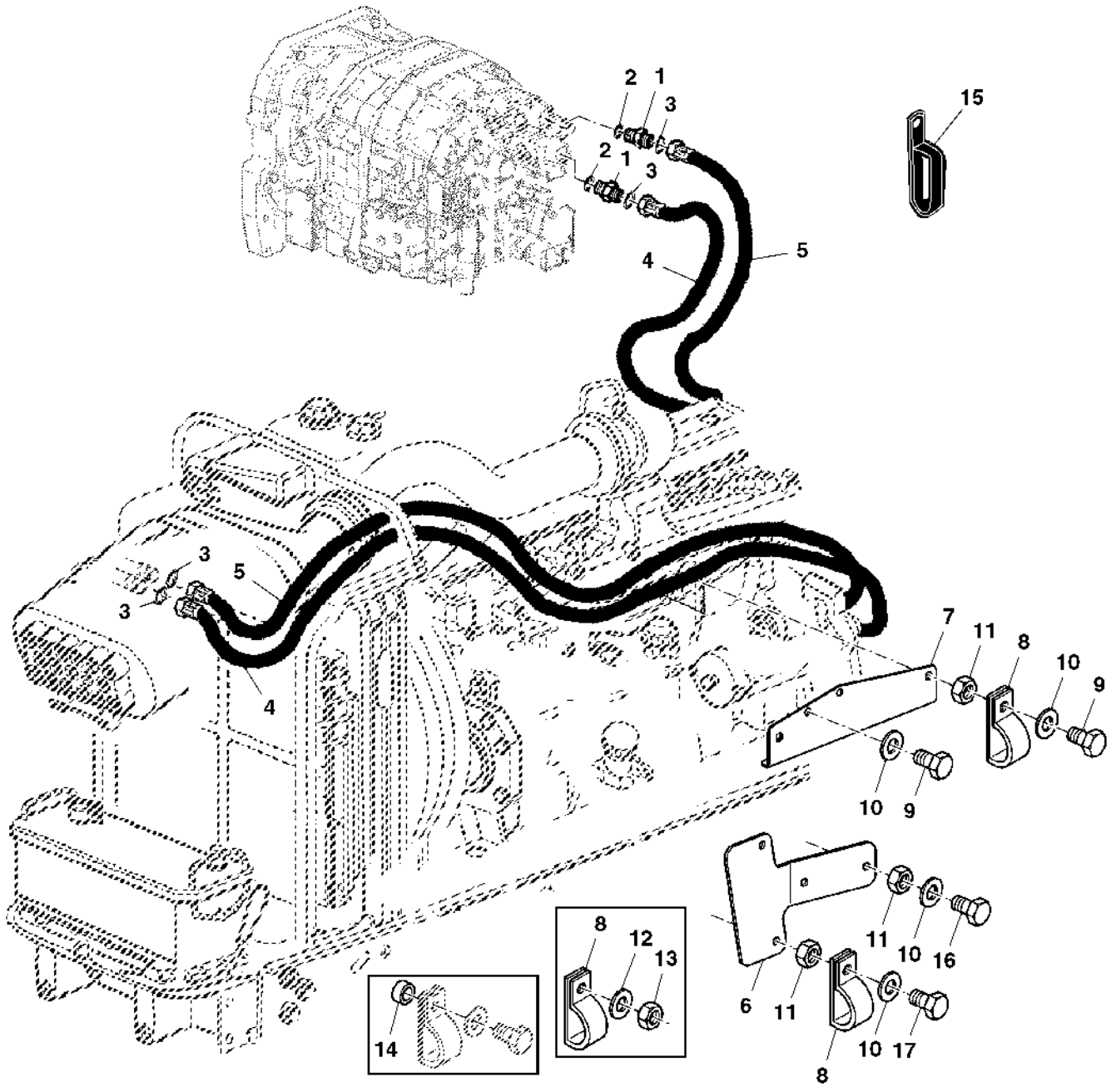

PUBM1378

Item	*Nº peça*	*Descrição*	*Qtde*	*Nº série*	*Notas*
1	61M5005	Adaptador	2		INCL KEYS 2 AND 3
2	51M7047	Anel o	2		23.600 X 2.900 mm
3	T77858	Anel o	4		
4	AL164931	Mangueira hidráulica	1		
	DQ64100	Mangueira hidráulica	1		(A)
5	AL164930	Mangueira hidráulica	1		(B)
	AL168816	Mangueira	1		(C)
	DQ64099	Mangueira hidráulica	1		(A)
6	L169208	Suporte de mangueira	1		
7	AL171782	Suporte de mangueira	1		
8	L159016	Braçadeira	AR		
9	19M7166	Parafuso sextavado	AR		M10 X 20
10	24M7028	Arruela	AR		10.500 X 20 X 2 mm
11	14M7140	Porca	AR		M10
12	24M7026	Arruela	AR		9 X 17 X 1.600 mm
13	14M7029	Porca	AR		M8
14	Z20701	Arruela	1		
15	L114178	Braçadeira	1		
16	19M7984	Parafuso sextavado	2		M10 X 12
17	19M7169	Parafuso sextavado	AR		M10 X 35

(A) WITH CREEPER TRANSMISSION
AVEC REDUCTEUR GAMME RAMPANT
BEI KRIECHGANGGETRIEBE
CON SUPERRIDUTTORE
COM CREEPER
CON TRANSMISION LENTA

(B) WITHOUT CAB
SANS CABINE
OHNE KABINE
SENZA CABINA
SEM CABINE
SIN CABINA

(C) WITH CAB
AVEC CABINE
MIT KABINE
CON CABINA
COM CABINE
CON CABINA

BRACKETS, FUEL TANK
RESERVOIR A COMBUSTIBLE, SUPPORTS
HALTERUNGEN, KRAFTSTOFFTANK
SUPPORTI PER SERBATOIO COMBUSTIBILE
SUPORTE DO TANQUE DE COMBUSTIVEL
SOPORTES, DEPOSITO DE COMBUSTIBLE

CQ155900 A.1

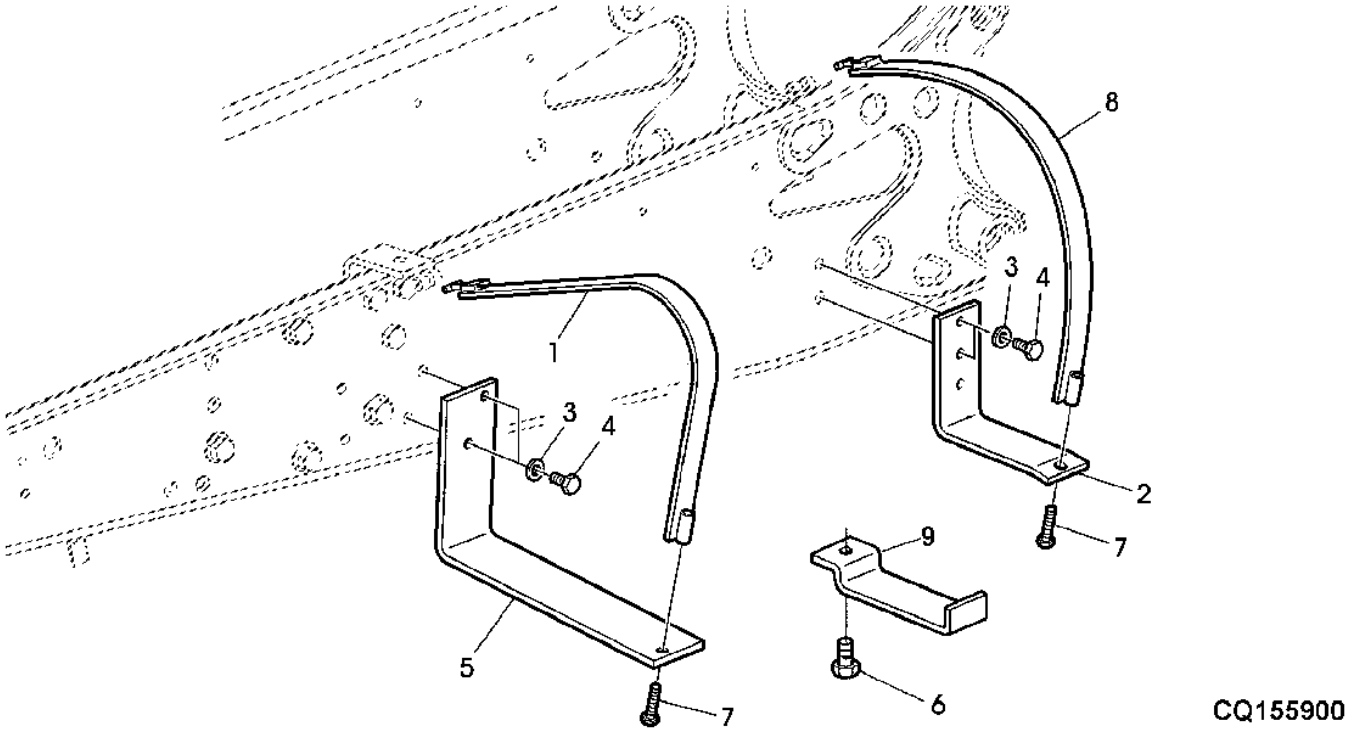

Item	*Nº peça*	*Descrição*	*Qtde*	*Nº série*	*Notas*
1	DQ55333	Cinta	1		FRONT
2	P60213	Suporte	1		
3	24M7047	Arruela	4		13 X 24 X 2.500 mm
4	19M7387	Parafuso sextavado	AR		M12 X 40
5	CQ63798	Suporte	1		
6	19M7496	Parafuso sextavado	AR		M12 X 45
7	19M8049	Parafuso sextavado	2		M10 X 80
8	AP32897	Correia de ajuste	1		
9	CQ47036	Apoio	1		

FUEL TANK
RESERVOIR A COMBUSTIBLE
KRAFTSTOFFTANK
SERBATOIO COMBUSTIBILE
TANQUE DE COMBUSTIVEL
DEPOSITO DE COMBUSTIBLE

CQ156521 A.1

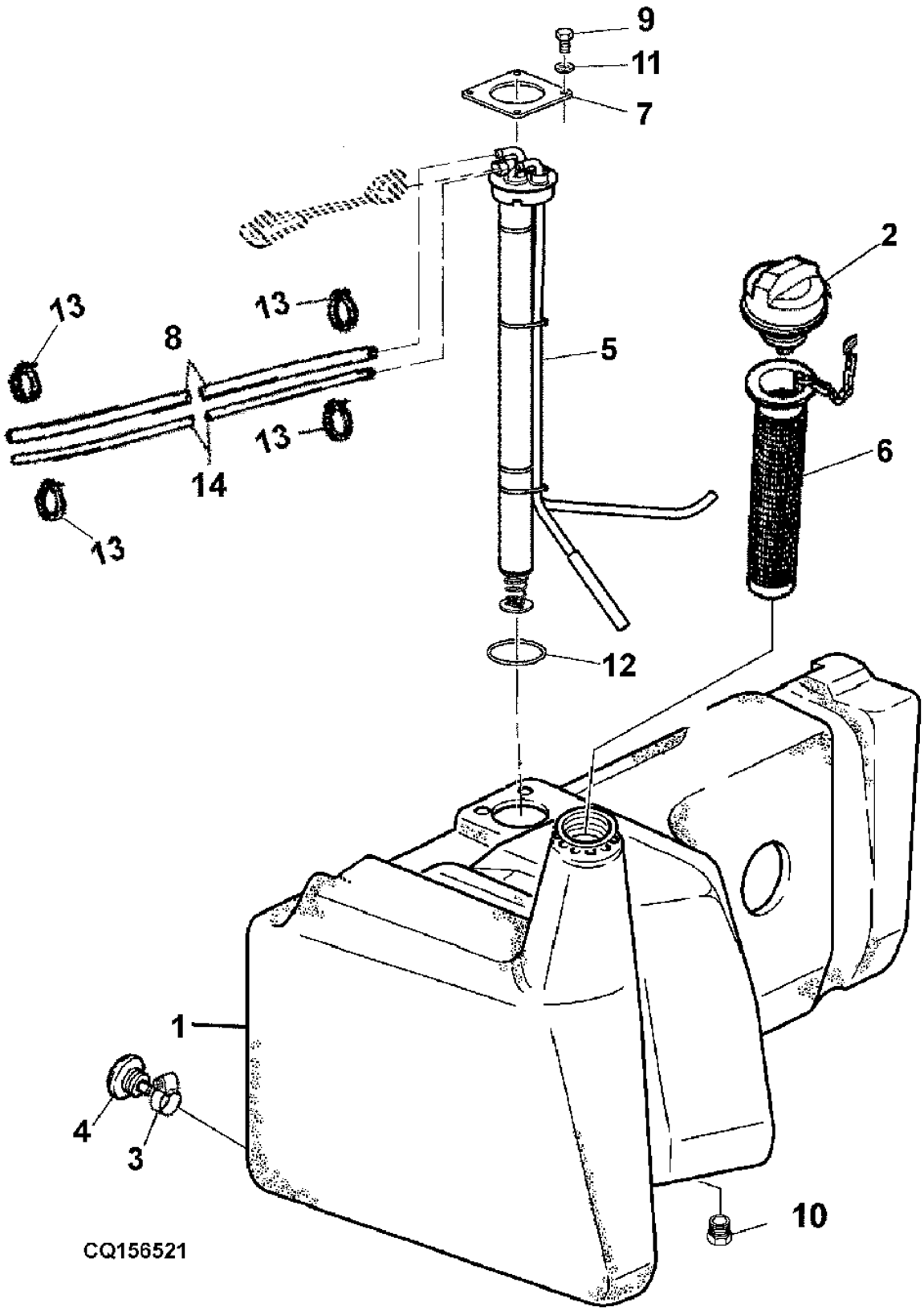

Item	*Nº peça*	*Descrição*	*Qtde*	*Nº série*	*Notas*
1	MN10299	Tanque de combusTível	1		154L INCL KEY 10
2	AL113086	Tampa do abasTecimenTo	1		
3	SG01301	Braçadeira	1		
4	CQ34351	Plugue	1		
5	AL161024	Emissor combustível	1		
6	CQ29104	Filtro	1		
7	CQ65301	Flange	1		
8	CQ55032	Mangueira	1		
9	21M7285	Parafuso	4		M6 X 12, SUB FOR 21M7246
10	L2646N	Tampão	1		
11	24M7139	Arruela	1		6.400 X 18 X 1.600 mm
12	R217636	Anel o	1		
13	SG06401	Braçadeira	4		
14	MN10416	Mangueira	1		

FUEL TANK PROTECTION
RESERVOIR A COMBUSTIBLE, SUPPORTS
HALTERUNGEN, KRAFTSTOFFTANK
SUPPORTI PER SERBATOIO COMBUSTIBILE
PROTECAO DO TANQUE DE COMBUSTIVEL
PROTECION DEPOSITO DE COMBUSTIBLE

CQ157587 A.1

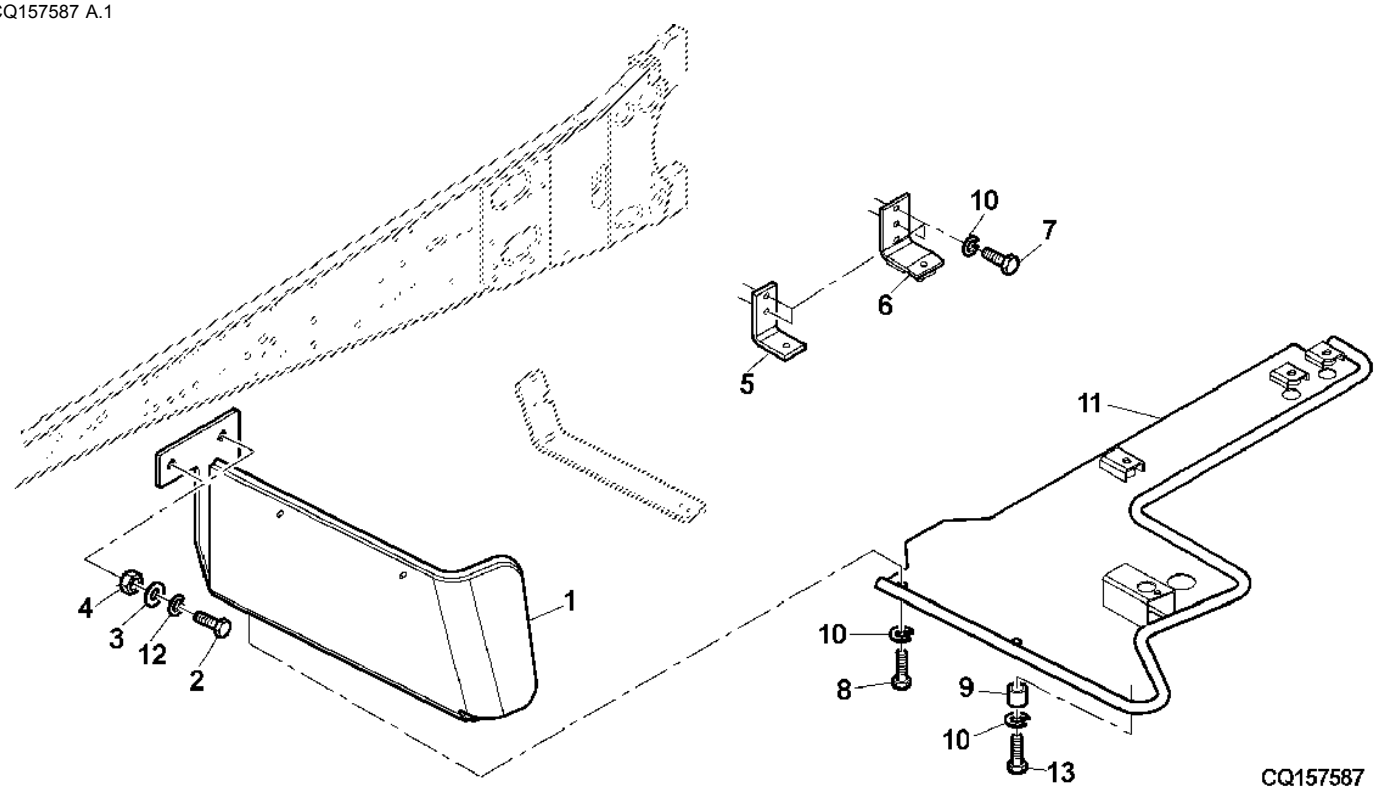

Item	*Nº peça*	*Descrição*	*Qtde*	*Nº série*	*Notas*
1	DQ63790	Proteção	1		
2	19M7487	Parafuso sextavado	2		M20 X 50
3	24M7051	Arruela	2		21 X 37 X 3 mm
4	14M7144	Porca	2		M20
5	DQ41499	Apoio	1		
6	DQ41285	Apoio	1		
7	19M7496	Parafuso sextavado	AR		M12 X 45
8	19M7285	Parafuso sextavado	AR		M12 X 30
9	CQ38916	Espaçador	1		
10	12M7067	Arruela de pressão	AR		12 mm
11	AL153514	Painel	1		SUB FOR DQ63793
12	12M7070	Arruela de pressão	2		20 mm
13	19M7330	Parafuso sextavado	1		M12 X 55

PRIMARY FUEL FILTER
FILTRE A COMBUSTIBLE PRIMAIRE
KRAFTSTOFFVORFILTER
FILTRO PRIMARIO DEL COMBUSTIBILE
PRE FILTRO DE COMBUSTIVEL
FILTRO PRIMARIO DE COMBUSTIBLE

CQ301753 A.1

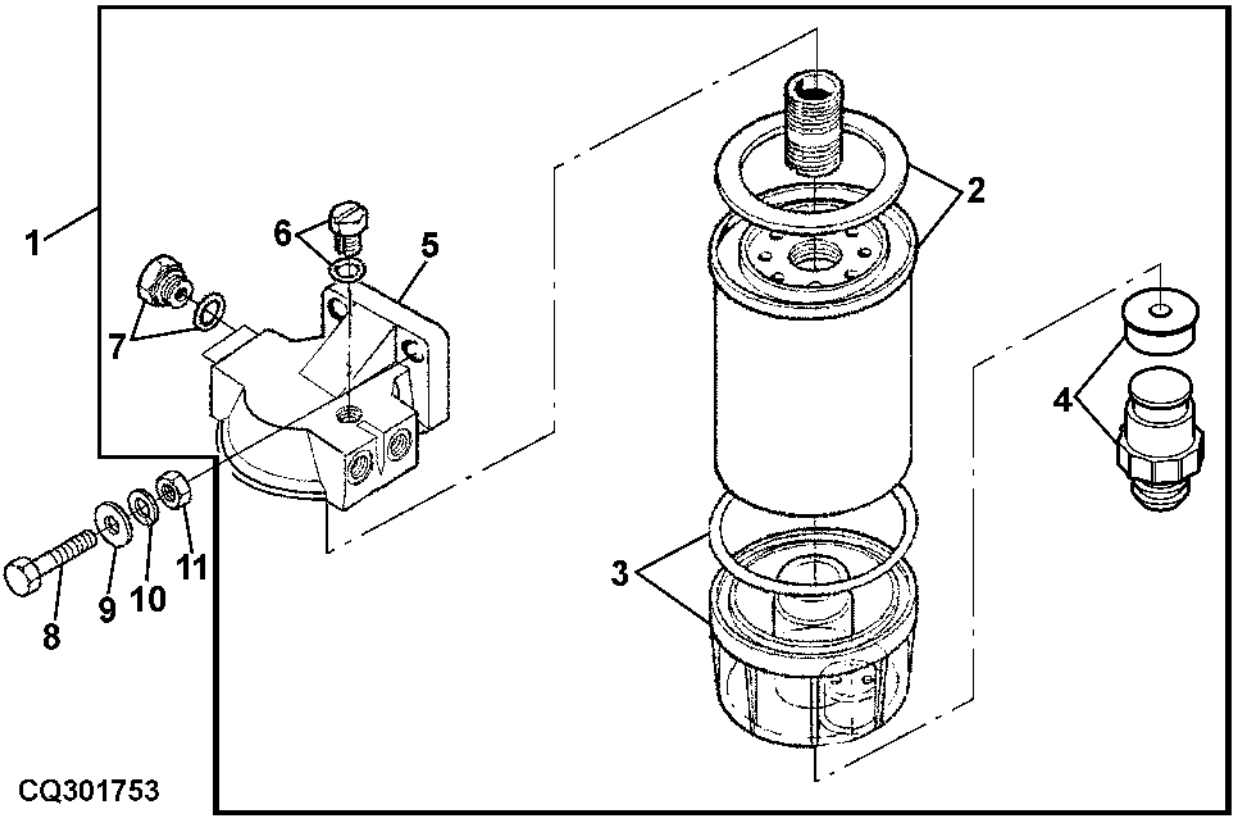

Item	*Nº peça*	*Descrição*	*Qtde*	*Nº série*	*Notas*
1	DQ72620	Filtro	1		
2	DQ24057	Filtro de combustível	1		
3	DQ39530	Copo	1		
4	DQ72612	Plugue	1		
5	.....	Aftercooler	1		(ORD DQ72620)
6	DQ25143	Plugue	1		
7	DQ32910	Tampão	1		
8	19M7167	Parafuso sextavado	2		M10 X 25
9	24M7040	Arruela	2		11 X 20 X 2 mm
10	12M7066	Arruela de pressão	2		10 mm
11	14M7140	Porca	2		M10

FUEL HOSES
FLEXIBLES DE COMBUSTIBLE
KRAFTSTOFFSCHLAEUCHE
TUBI FLESSIBILI COMBUSTIBILE
MANGUEIRAS DE COMBUSTIVEL
MANGUERAS DE COMBUSTIBLE

CQ156975 A.1

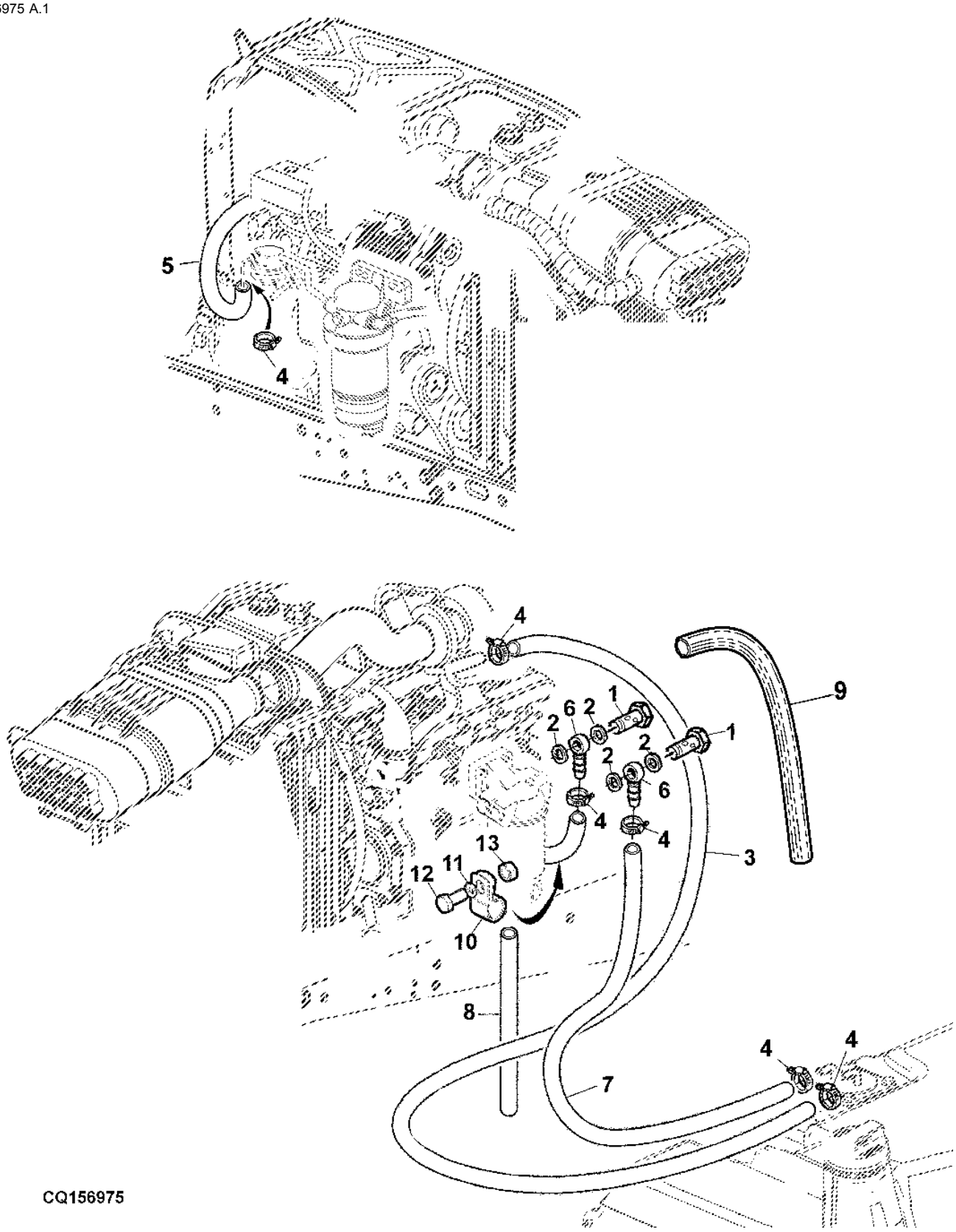

Item	*Nº peça*	*Descrição*	*Qtde*	*Nº série*	*Notas*
1	CQ29143	Parafuso oco	2		
2	S17072	Arruela	4		
3	CQ55032	Mangueira	1		
4	SG06401	Braçadeira	6		
5	CQ55029	Mangueira	1		
6	CQ08038	Conexão de mangueira	2		
7	MN10416	Mangueira	1		
8	CQ29167	Mangueira	1		
9	AL158889	Proteção de mangueira	1		
10	AH78125	Presilha	1		
11	24M7055	Arruela	AR		8.400 X 16 X 1.600 mm
12	19M7865	Parafuso	AR		M8 X 16
13	14M7029	Porca	AR		M8

MOUNTING PARTS, SPEED CONTROL (FLAT FLOOR CAB)
REGLAGE DU REGIME - ELEMENTS DE FIXATION (CABINE A PLANCHER PLAT)
ANBAUTEILE, DREHZAHLVERSTELLUNG (KABINE MIT EBENEM BODEN)
PARTI DI MONTAGGIO, COMANDO VELOCITA (CABINA CON PAVIMENTO PIANO)
VARETA DO ACELERADOR
PIEZAS DE MONTAJE, VARILLAJE DE MANDO DEL ACELERADOR (CAB. CON SUELO PLANO)

LX017931 A.1

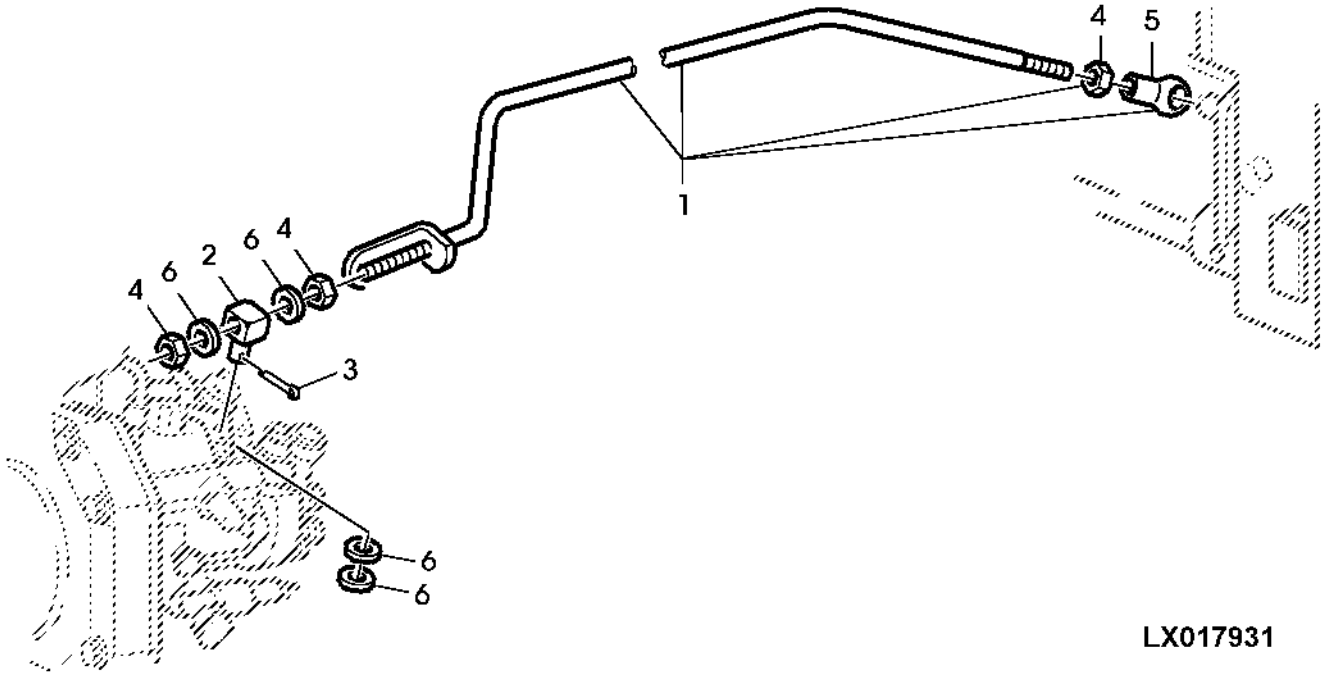

Item	*Nº peça*	*Descrição*	*Qtde*	*Nº série*	*Notas*
1	AL209177	TiranTe	1		SUB FOR AL163686
2	T22242	Rótula	1		
3	11M7009	Contra-pino	1		2 X 16 mm
4	14M7272	Porca	3		M6
5	56M7009	Soquete p/ junta eSférica	1		
6	24M7088	Arruela	4		6.600 X 12 X 1.600 mm

AIR INTAKE HOSE
CONDUITE D'ADMISSION D'AIR
LUFTANSAUGSCHLAUCH
TUBO INGRESSO ARIA
MANGUEIRA DE ADMISSAO DE AR
MANGUERA DE ADMISION DE AIRE

CQ155797 A.1

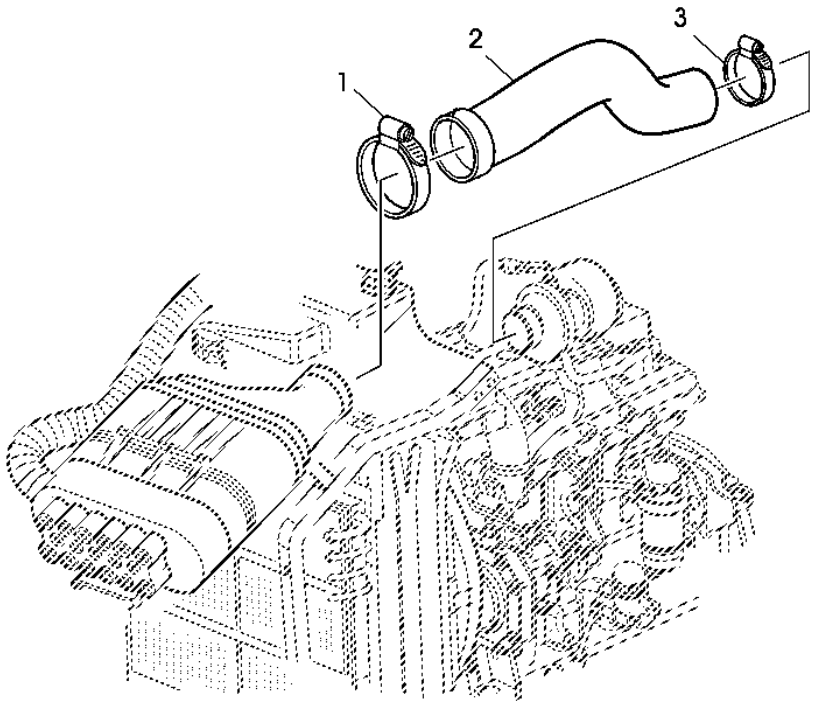

CQ155797

Item	*Nº peça*	*Descrição*	*Qtde*	*Nº série*	*Notas*
1	AL150169	Abraçadeira para mangueira	1		
2	L202660	Mangueira	1		
3	AL112933	Braçadeira	1		

MUFFLER
SILENCIEUX
SCHALLDAEMPFER
SILENZIATORE
SILENCIADOR
SILENCIADOR

LX024542 A.1

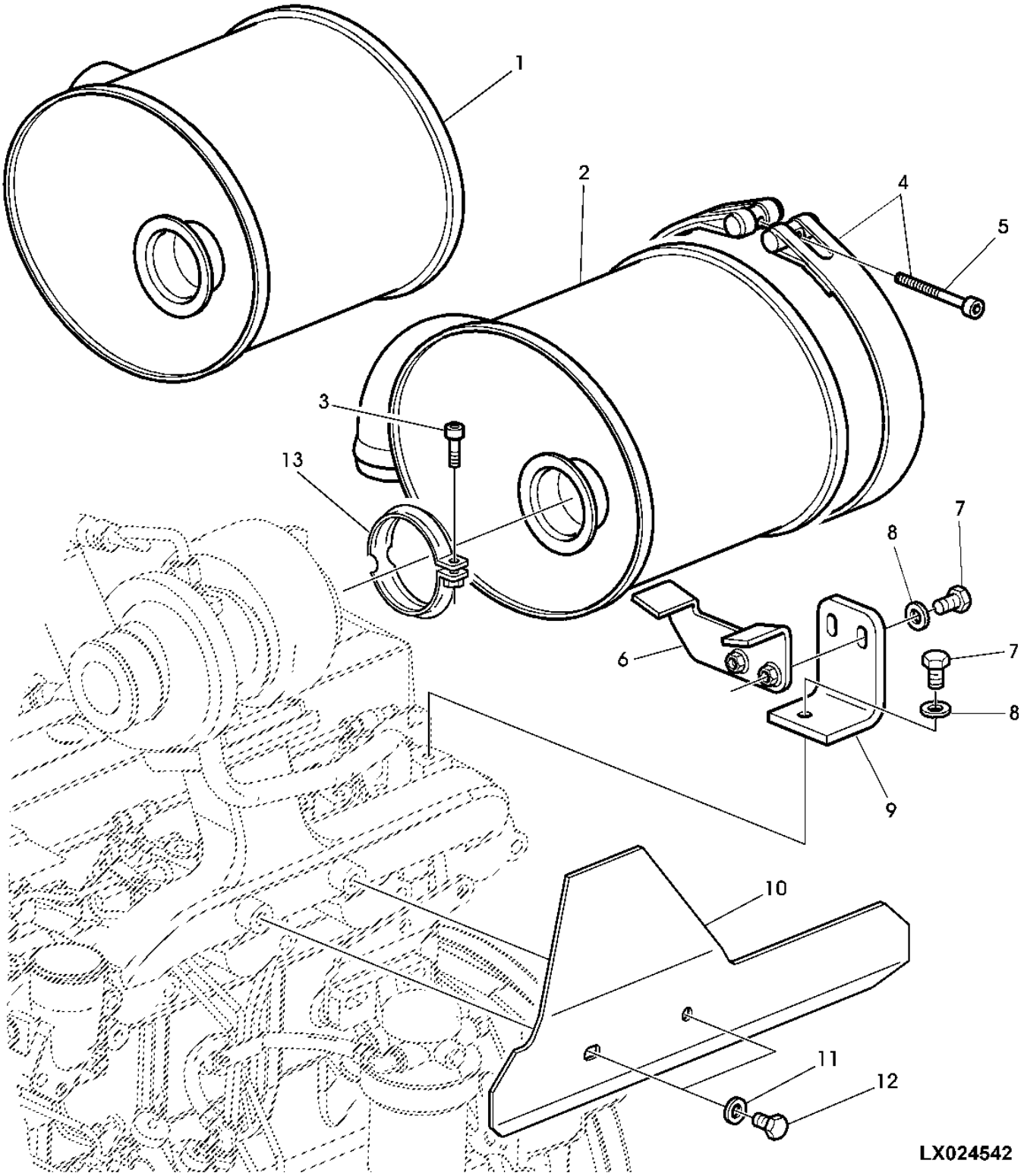

Item	*Nº peça*	*Descrição*	*Qtde*	*Nº série*	*Notas*
1	DQ51588	Alimentador do cilindro	1		(A)
2	AL153067	SilencioSo	1		(B)
3	19M8819	Parafuso	1		M8 X 35
4	AL117063	Cinta	1		
5	L113409	Parafuso	1		M8 X 70
6	AL117064	Apoio	1		
7	19M7167	Parafuso sextavado	AR		(A) M10 X 25
	19M7402	Parafuso sextavado	AR		(B) M10 X 25
8	24M7213	Arruela	AR		10.500 X 25 X 4 mm
9	L114822	Apoio	1		
10	L167664	Proteção	1		
11	24M7028	Arruela	2		10.500 X 20 X 2 mm
12	19M3143	Parafuso sextavado	2		M10 X 20
13	AL82256	Braçadeira	1		

(A) WITHOUT CAB
SANS CABINE
OHNE KABINE
SENZA CABINA
SEM CABINE
SIN CABINA

(B) WITH CAB
AVEC CABINE
MIT KABINE
CON CABINA
COM CABINE
CON CABINA

EXHAUST SYSTEM (EPCC)
SYSTEME D'ECHAPPEMENT (EPCC)
ABGASANLAGE NACH (EPCC)
SISTEMA DI SCARICO (EPCC)
SISTEMA DE ESCAPE
SISTEMA DE ESCAPE (EPCC)

PUBM1373 A.1

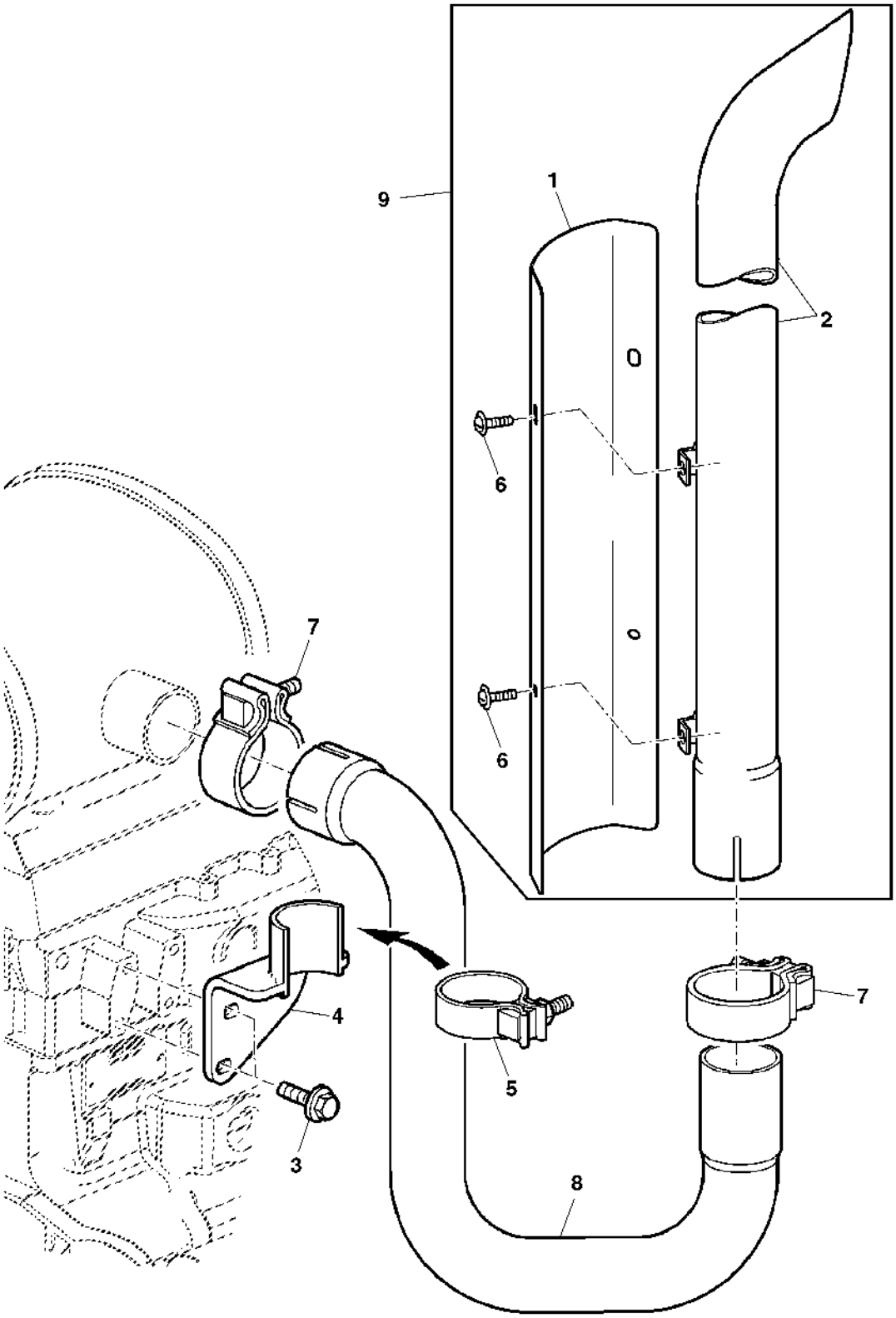

PUBM1373

Item	*Nº peça*	*Descrição*	*Qtde*	*Nº série*	*Notas*
1	L158590	Proteção	1		
2	AL204717	Cano de descarga	1		
3	19M7785	Parafuso	2		M10 X 25
4	AL153600	Apoio	1		
5	AL119409	Braçadeira	1		
6	19M8851	Parafuso	4		M6 X 12
7	AL177823	Braçadeira	2		
8	CQ51594	Cano de descarga	1		
9	AL204799	Cano de descarga	1		

Sectional Pictorial Index
Index d'illustrations par sections.
Gruppenbildindex
Indice illustrato delle sezioni
Índice pictórico por seção
Índice de ilustraciones por secciones

PUBM1440 A.1

10-	152
1-	141
2-	142
3-	143
4-	144
5-	145
7-	147
8-	148
11-	154
12-	158
13-	160
21-	175
29-	186
30-	188

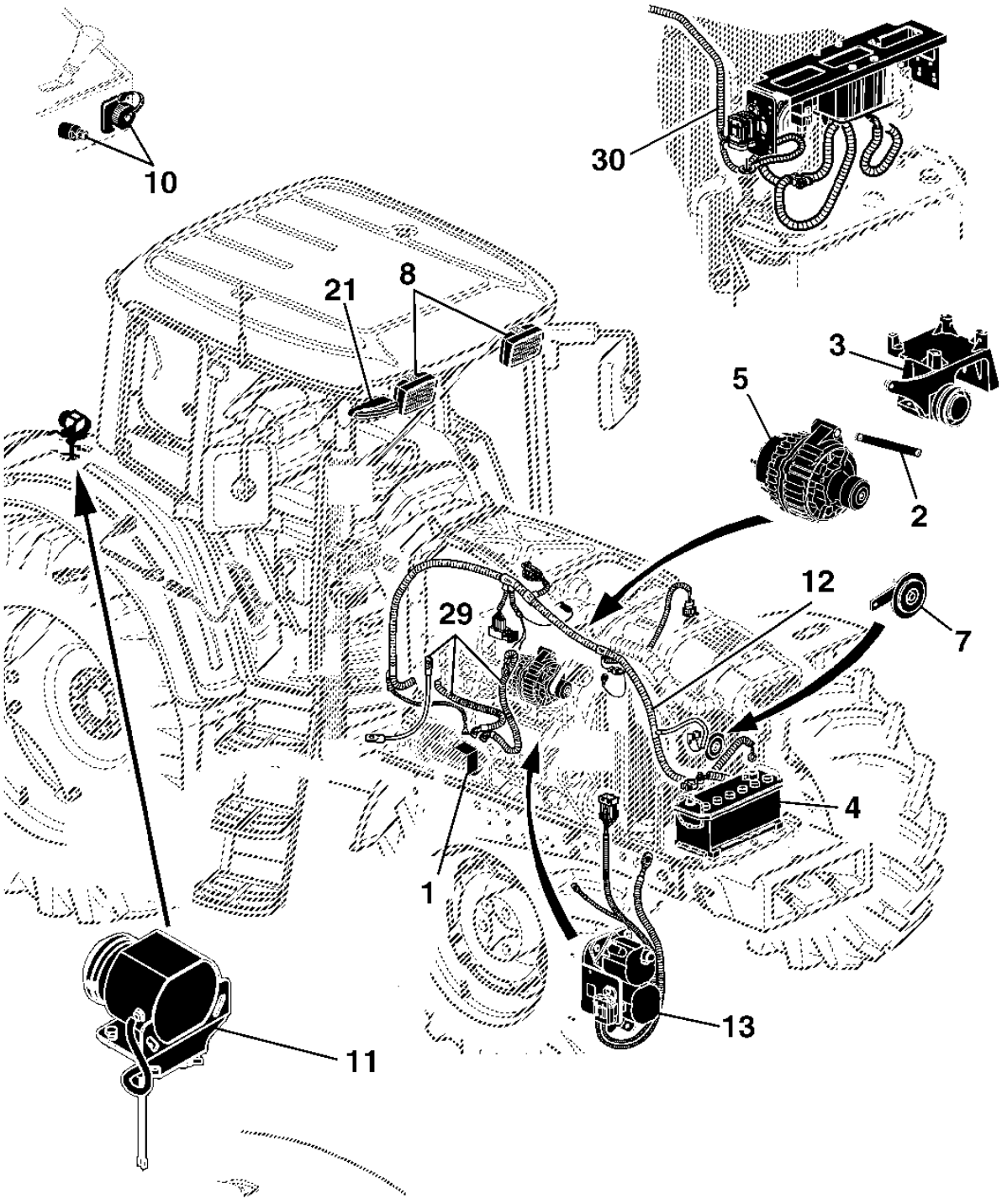

PUBM1440

Sectional Pictorial Index
Index d'illustrations par sections.
Gruppenbildindex
Indice illustrato delle sezioni
Índice pictórico por seção
Índice de ilustraciones por secciones

PUBM2724 A.1

6-	146
9-	150
15-	164
16-	166
17-	168
18-	170
33-	194
34-	195
35-	196
36-	197
37-	198
41-	204
52-	205

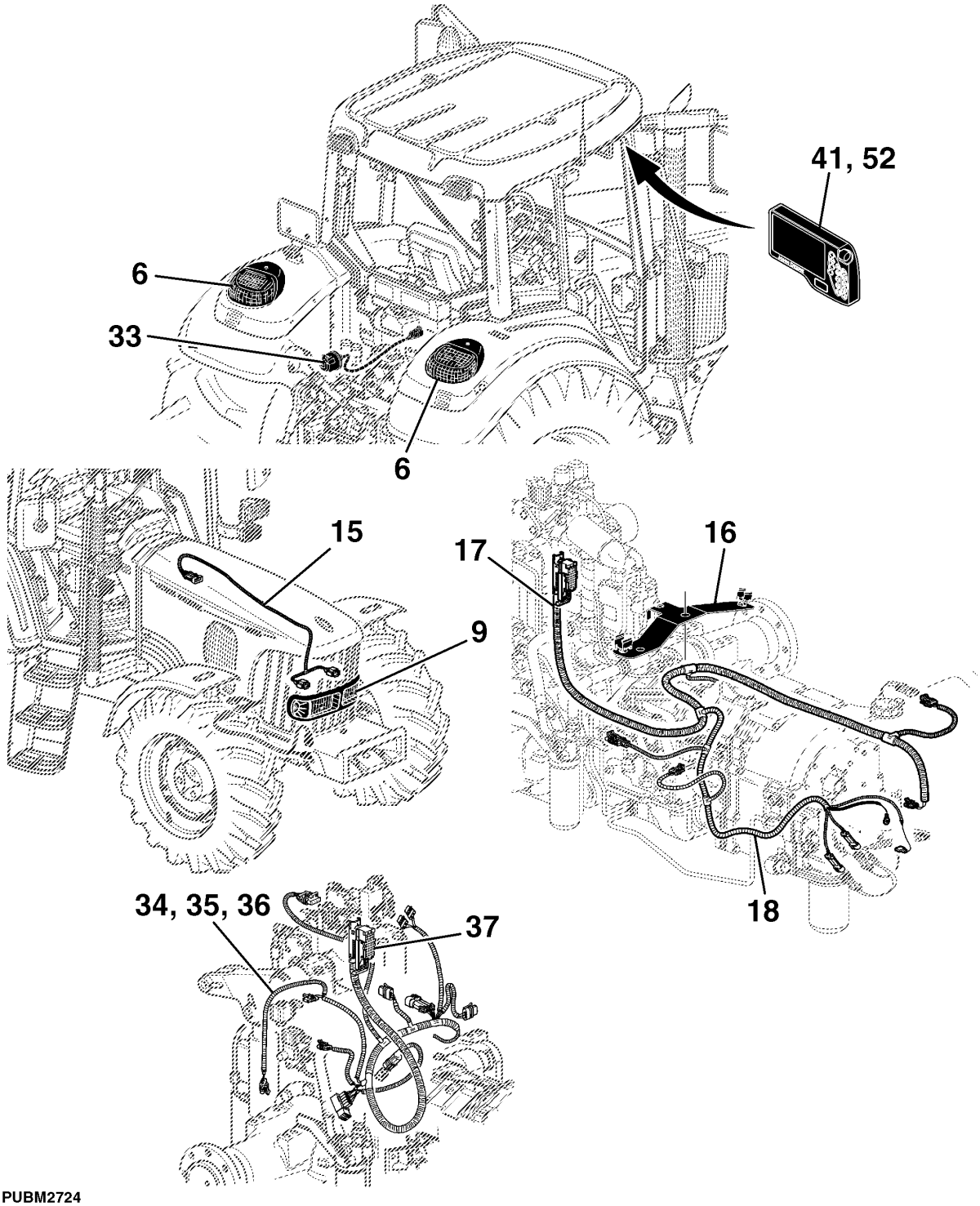

PUBM2724

Sectional Pictorial Index
Index d'illustrations par sections.
Gruppenbildindex
Indice illustrato delle sezioni
Índice pictórico por seção
Índice de ilustraciones por secciones

PUBM1442 A.1

14-	162
19-	172
20-	174
22-	176
23-	177
24-	178
25-	180
26-	182
27-	183
28-	184
31-	190
32-	192
38-	199
39-	200
40-	202

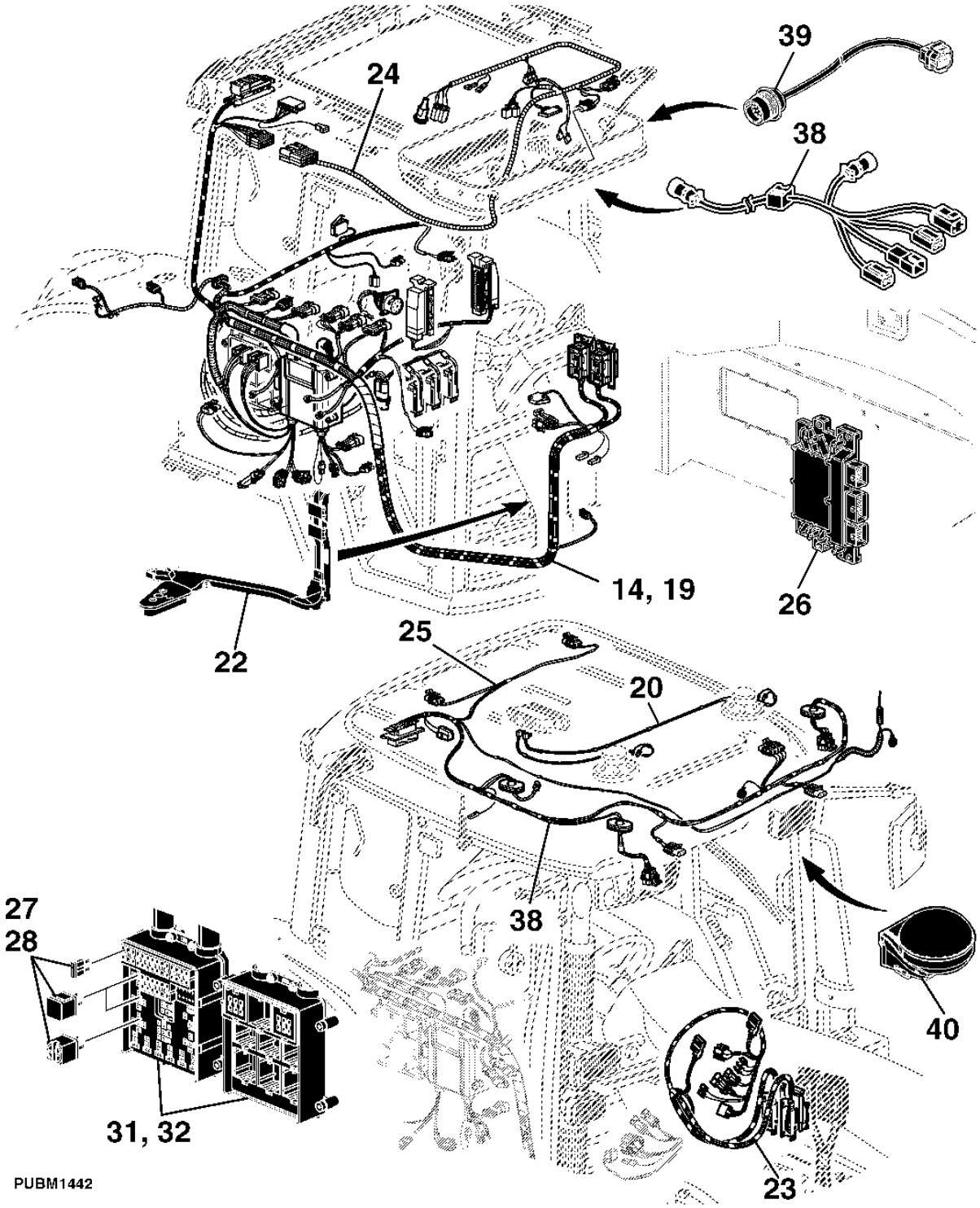

Sectional Pictorial Index
Index d'illustrations par sections.
Gruppenbildindex
Indice illustrato delle sezioni
Índice pictórico por seção
Índice de ilustraciones por secciones

PUBM1454 A.1

42-	206
43-	208
44-	210
45-	211
46-	212
47-	214
48-	215
49-	216
50-	218
51-	220

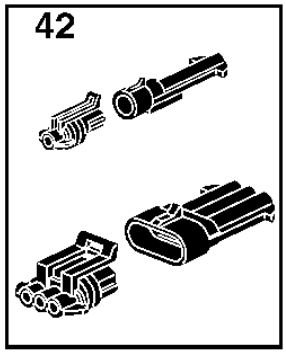

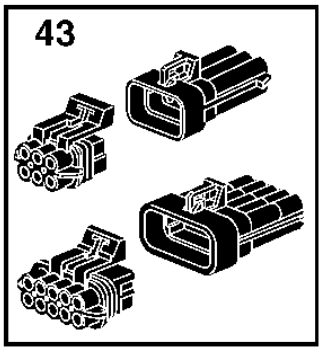

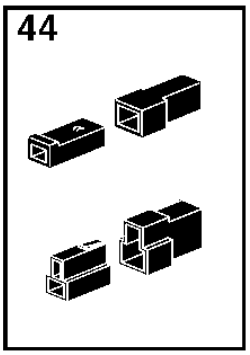

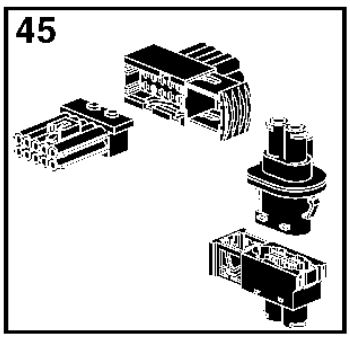

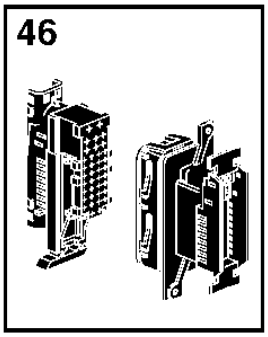

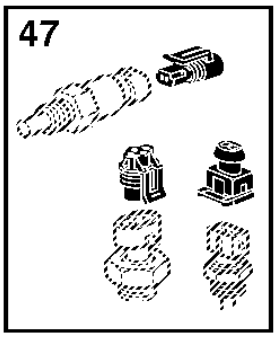

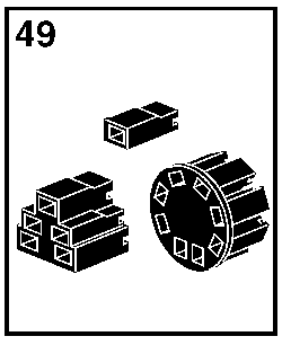

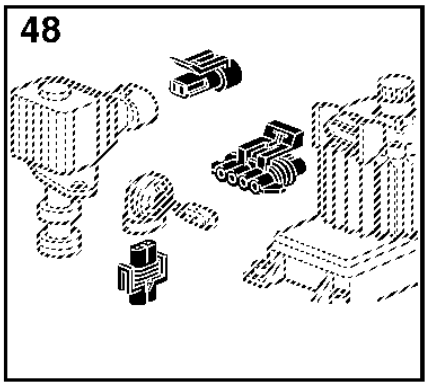

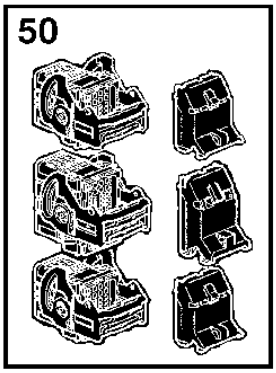

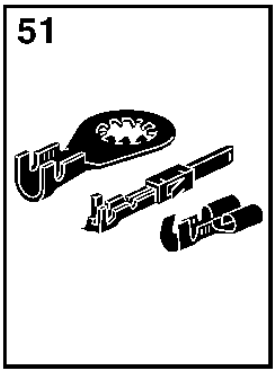

PUBM1454

Starter Motor Shield
Garant de démarreur
Anlasserschutz
Protezione motorino di avviamento
Protetor do Motor de Partida
Protección de motor de arranque

PUBM1435 A.1

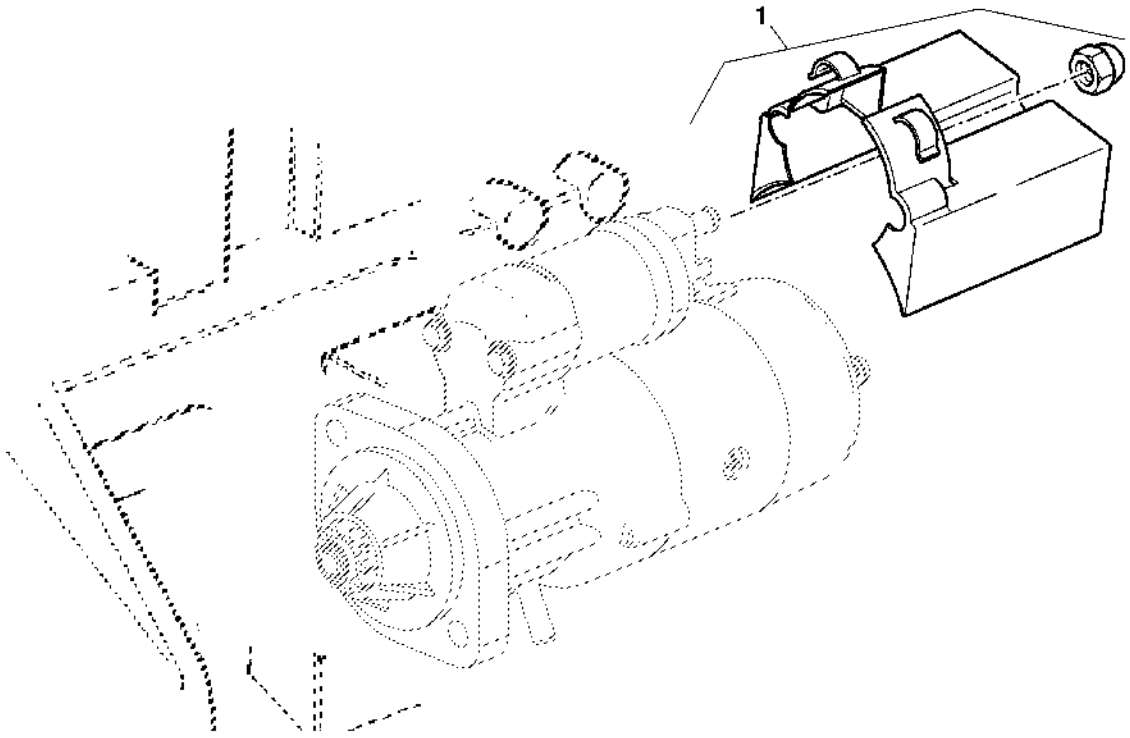

PUBM1435

Item	*Nº peça*	*Descrição*	*Qtde*	*Nº série motor*	*Notas*
1	RE530306	Kit	1		NLA

ALTERNATOR ATTACHING PARTS (WITHOUT AIR CONDITIONING OR AIR COMPRESSOR)
ELEMENTS DE FIXATION, ALTERNATEUR (SANS CLIMATISATION OU COMPRESSEUR D'AIR)
BEFESTIGUNGSTEILE, DREHSTROMGENERATOR (OHNE KLIMAANLAGE ODER LUFTKOMPRESSOR)
PARTI MONTAGGIO ALTERNATORE (SENZA CONDIZIONAMENTO ARIA O COMPRESSORE ARIA)
SUPORTE DO ALTERNADOR (SEM CABINE)
PIEZAS DE SUJECION, ALTERNADOR (SIN AIRE ACONDICIONADO O COMPRESOR DE AIRE)

PUBM0362 A.1

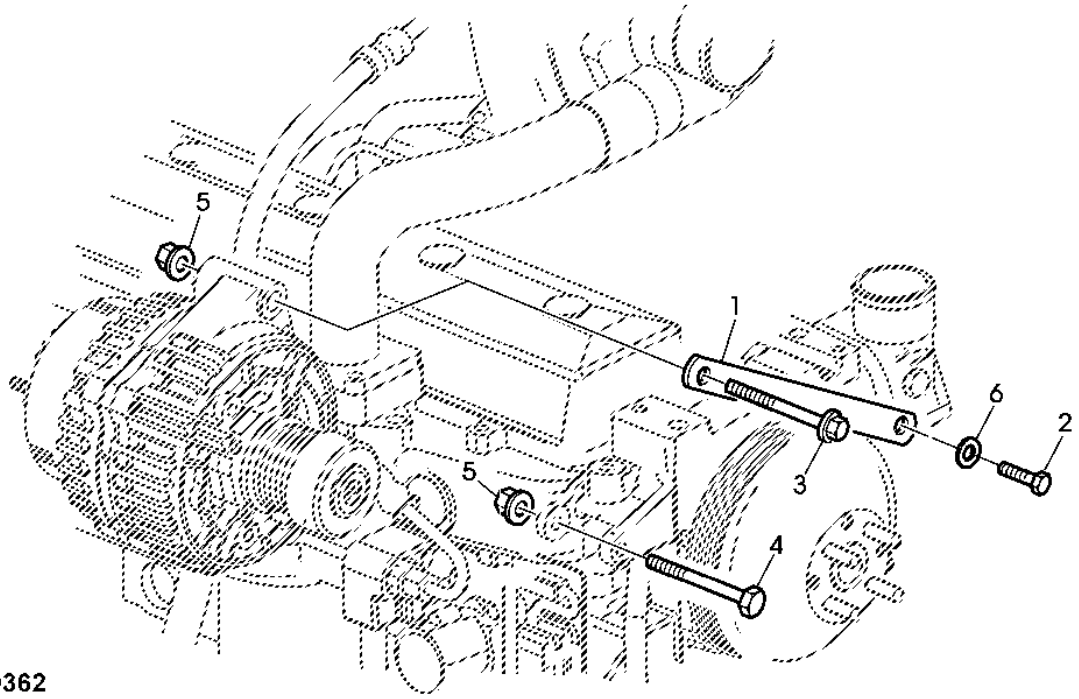

PUBM0362

Item	*Nº peça*	*Descrição*	*Qtde*	*Nº série*	*Notas*
1	CQ48506	Suporte	2		
2	19M7166	Parafuso sextavado	1		M10 X 20
3	19M7810	Parafuso	1		M10 X 80
4	19M7408	Parafuso sextavado	1		M10 X 90
5	14M7296	Porca com flange	2		M10
6	24M7040	Arruela	2		11 X 20 X 2 mm

ALTERNATOR ATTACHING PARTS (WITH AIR CONDITIONING)
ELEMENTS DE FIXATION - ALTERNATEUR (AVEC CLIMATISATION)
BEFESTIGUNGSTEILE, DREHSTROMGENERATOR (BEI KLIMAANLAGE)
PARTI FISSAGGIO ALTERNATORE (CON ARIA CONDIZIONATA)
SUPORTE DO ALTERNADOR (CABINE)
PIEZAS DE SUJECION, ALTERNADOR (CON AIRE ACONDICIONADO)

LX032490 A.1

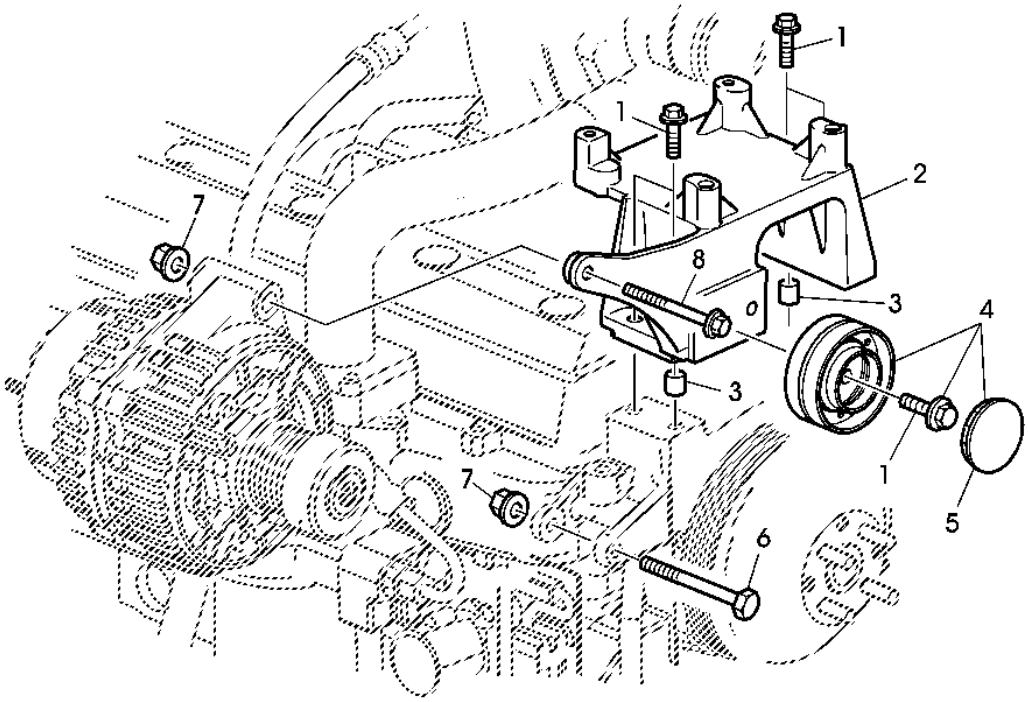

LX032490

Item	*Nº peça*	*Descrição*	*Qtde*	*Nº série*	*Notas*
1	19M7835	Parafuso	5		M10 X 35
2	CQ48046	Apoio	1		
3	34M7190	Pino elástico	2		14 X 14 mm
4	AL155417	Polia-guia	1		
5	L154170	Tampa	1		
6	19M7408	Parafuso sextavado	1		M10 X 90
7	14M7296	Porca com flange	2		M10
8	19M7810	Parafuso	1		M10 X 80

BATTERY / ATTACHING PARTS
BATTERIE-ELEMENTS DE FIXATION
BATTERIE / BEFESTIGUNGSTEILE
BATTERIA / PARTI FISSAGGIO
BATERIA / FIXACAO DA BATERIA
BATERIA / PIEZAS DE FIJACION

CQ155737 A.1

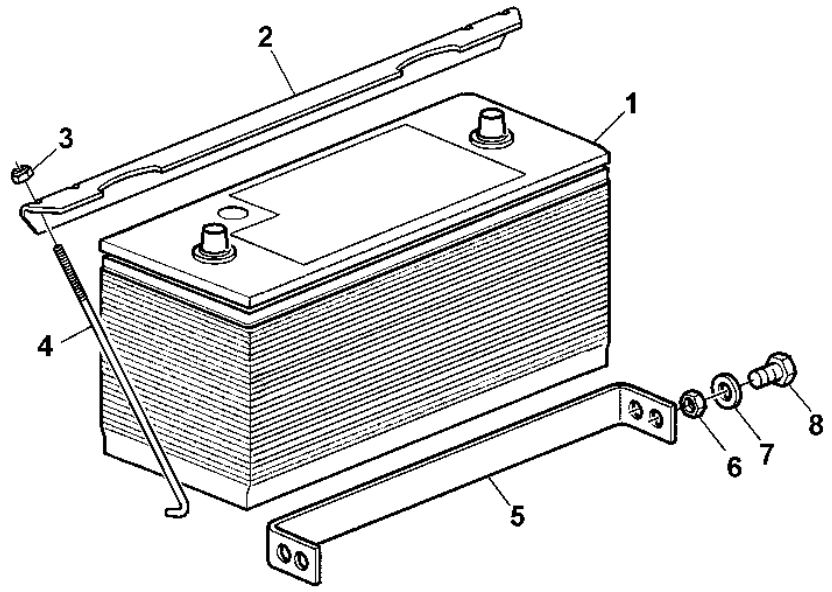

CQ155737

Item	*Nº peça*	*Descrição*	*Qtde*	*Nº série*	*Notas*
1	SJ10989	Bateria com carga úmida	1		750CCA, (SUB FOR DQ68477)
2	L158303	Suporte	1		
3	14M7397	Porca de segurança	2		M6
4	L158301	Paraf. com gancho	2		
5	L158304	Apoio	1		
6	14M7029	Porca	4		M8
7	24M7055	Arruela	4		8.400 X 16 X 1.600 mm
8	19M7139	Parafuso sextavado	4		M8 X 20

ALTERNATOR
ALTERNATEUR
DREHSTROMGENERATOR
ALTERNATORE
ALTERNADOR
ALTERNADOR

PUBM1343 A.1

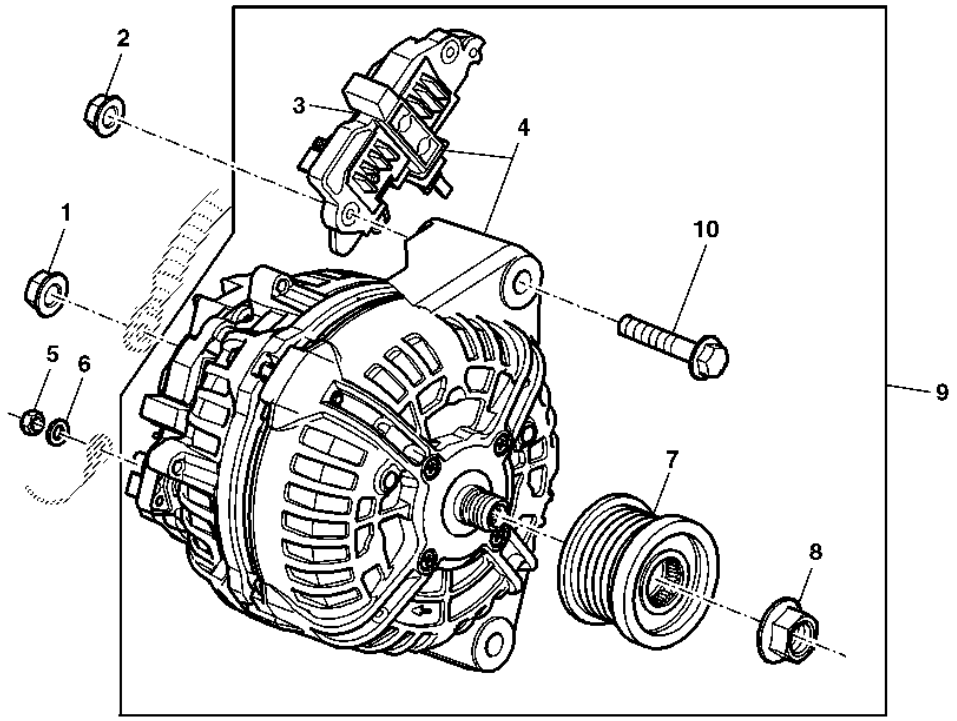

PUBM1343

Item	*Nº peça*	*Descrição*	*Qtde*	*Nº série*	*Notas*
1	RE285712	Porca	1		
2	14M7296	Porca com flange	2		M10
3	AL172532	ReguladoR	1		
4	AL166645	Alternador	1		
5	14M7028	Porca	1		M5
6	24M7027	Arruela	1		5.300 X 10 X 1 mm
7	CQ66216	Polia	1		
8	L78085	Porca com flange	1		
9	DQ59038	Alternador	1		
10	19M7810	Parafuso	1		M10 X 80

TAIL LIGHTS AND TURN SIGNAL LIGHTS
FEUX ARRIERE ET CLIGNOTANTS
SCHLUSS- UND BLINKLEUCHTEN
LUCI DI CODA E DI DIREZIONE
LUZ TRASEIRA
LUCES TRASERAS E INTERMITENCIAS DE GIRO

LX033270 A.1

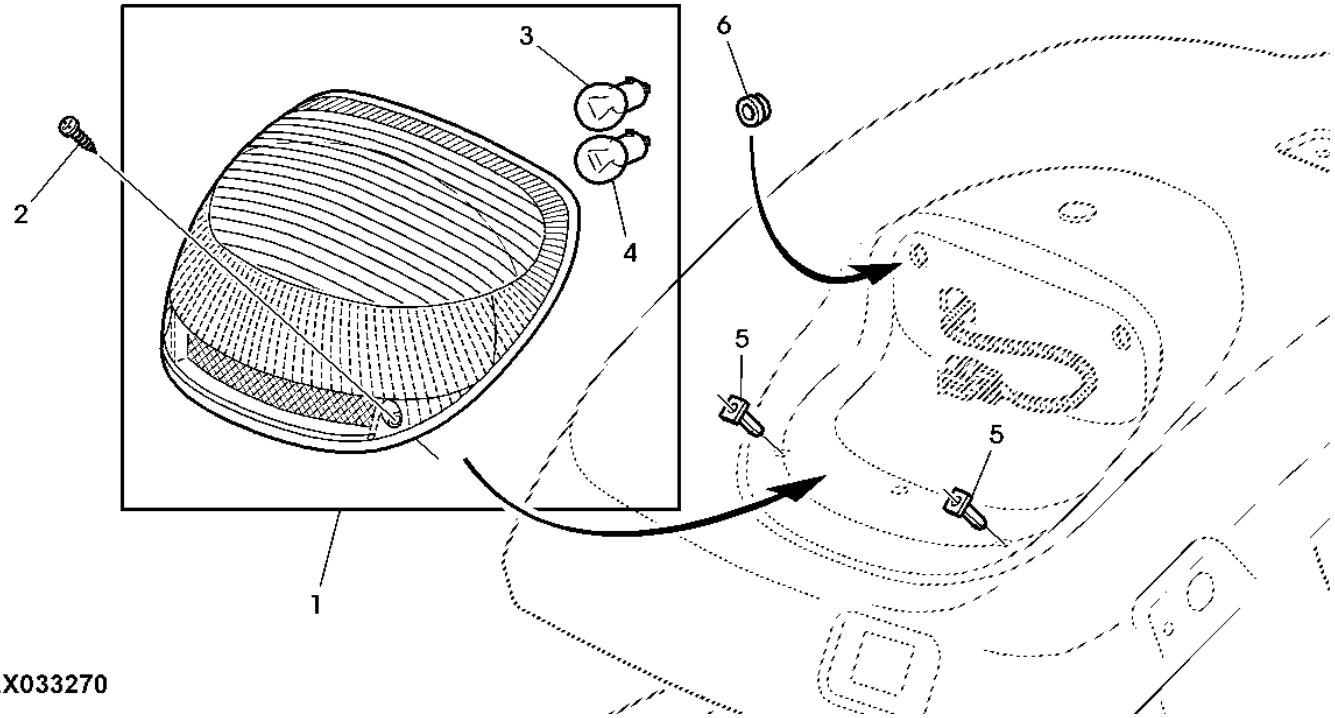

Item	*Nº peça*	*Descrição*	*Qtde*	*Nº série*	*Notas*
1	AL210810	Kit retentor	2		SUB FOR AL176143
2	37M7274	Parafuso	4		
3	57M7014	Lâmpada	1		12V-21W
4	57M7011	Lâmpada	1		12V-21/5W
5	L151980	Porca de segurança	4		
6	L152943	Passa-fio	4		

HORN
FEUX ARRIERE ET CLIGNOTANTS
SCHLUSS- UND BLINKLEUCHTEN
LUCI DI CODA E DI DIREZIONE
BUZINA
BOZINA

LX025959 A.1

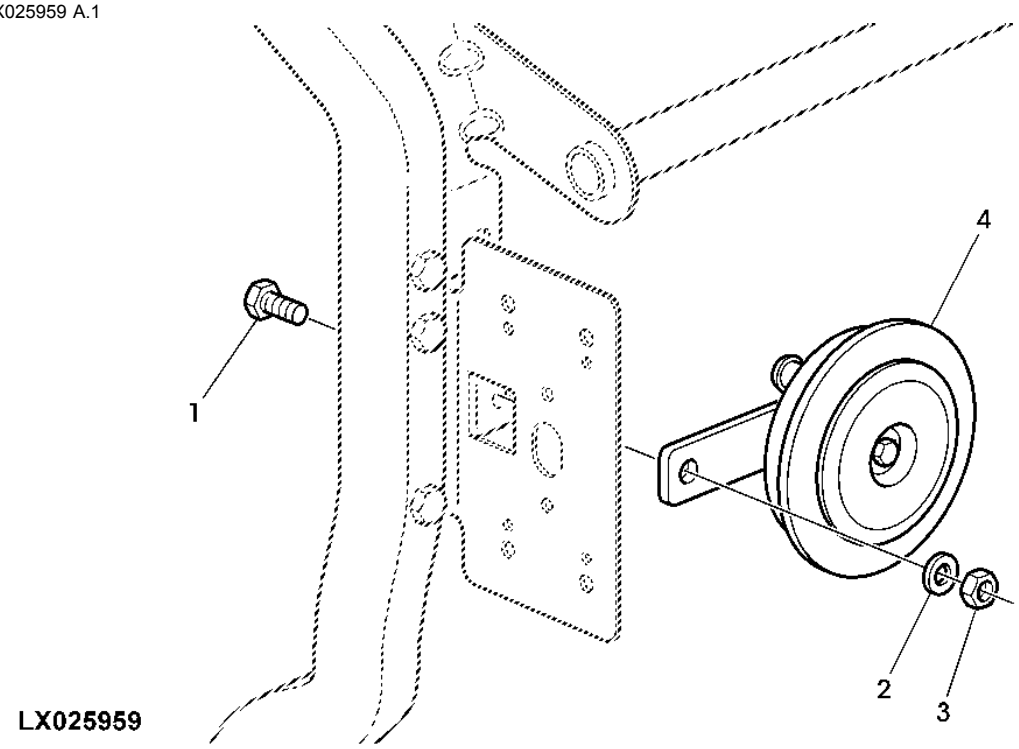

Item	*Nº peça*	*Descrição*	*Qtde*	*Nº série trator*	*Notas*
1	19M7297	Parafuso sextavado	1		M8 X 12
2	24M7055	Arruela	1		8.400 X 16 X 1.600 mm
3	14M7273	Porca	1		M8
4	AL203265	Buzina	1		

WORK LIGHT
PROJECTEURS DE TRAVAIL
GERAETESCHEINWERFER
FARI DI LAVORO
LUZES DE TRABALHO
FAROS DE LABOR FRONTALES

PUBM1525 A.1

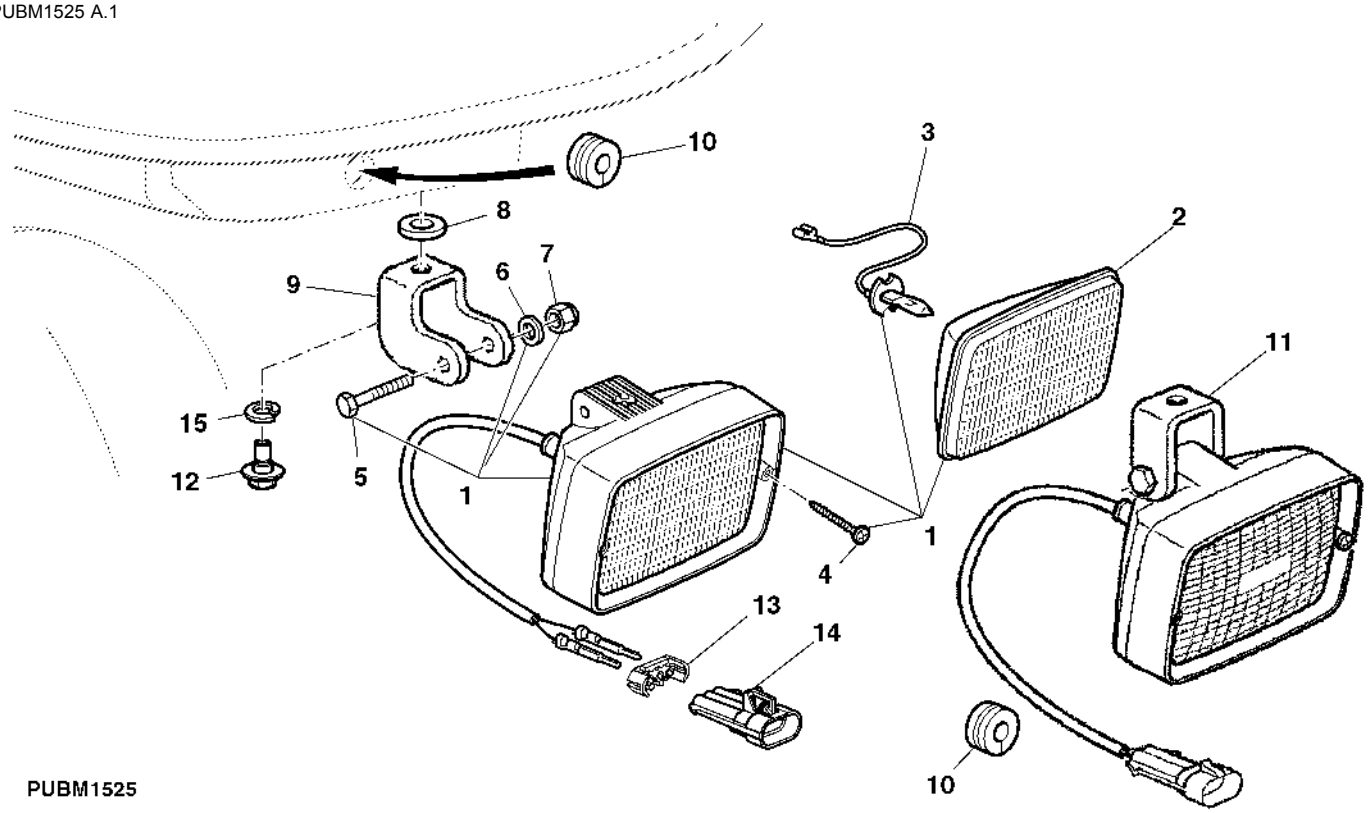

PUBM1525

Item	*Nº peça*	*Descrição*	*Qtde*	*Nº série*	*Notas*
1	AL154553	Farol de serviço	4		(A)
2	RE60765	Lente	2		
3	AT130104	Lâmpada	4		(A)
	AS04904	Lâmpada	4		(B)
4	37M7177	Parafuso	4		
5	19M7269	Parafuso sextavado	2		M8 X 50
6	24M7055	Arruela	2		8.400 X 16 X 1.600 mm
7	14M7166	Porca de segurança	2		M8
8	L153587	Arruela	4		
9	CQ51923	Suporte	4		
10	CQ25923	Passa-fio	4		
11	DQ25068	Farol dianteiro	2		(B) REAR
	DQ33944	Farol dianteiro	2		(B) FRONT
12	L171231	Parafuso	4		
13	57M7289	Disp fechamento conec elétr	4		
14	57M7256	Alojam. conector elétrico	4		
15	12M7142	Arruela	AR		10.500 X 21 X 1 mm

(A) WITH CAB
AVEC CABINE
MIT KABINE
CON CABINA
COM CABINE
CON CABINA

(B) WITHOUT CAB
SANS CABINE
OHNE KABINE
SENZA CABINA
SEM CABINE
SIN CABINA

HEADLIGHTS
PHARES AVANT
FRONTSCHEINWERFER
FARI ANTERIORI
FAROIS DIANTEIROS
FAROS DELANTEROS

PUBM1538 A.1

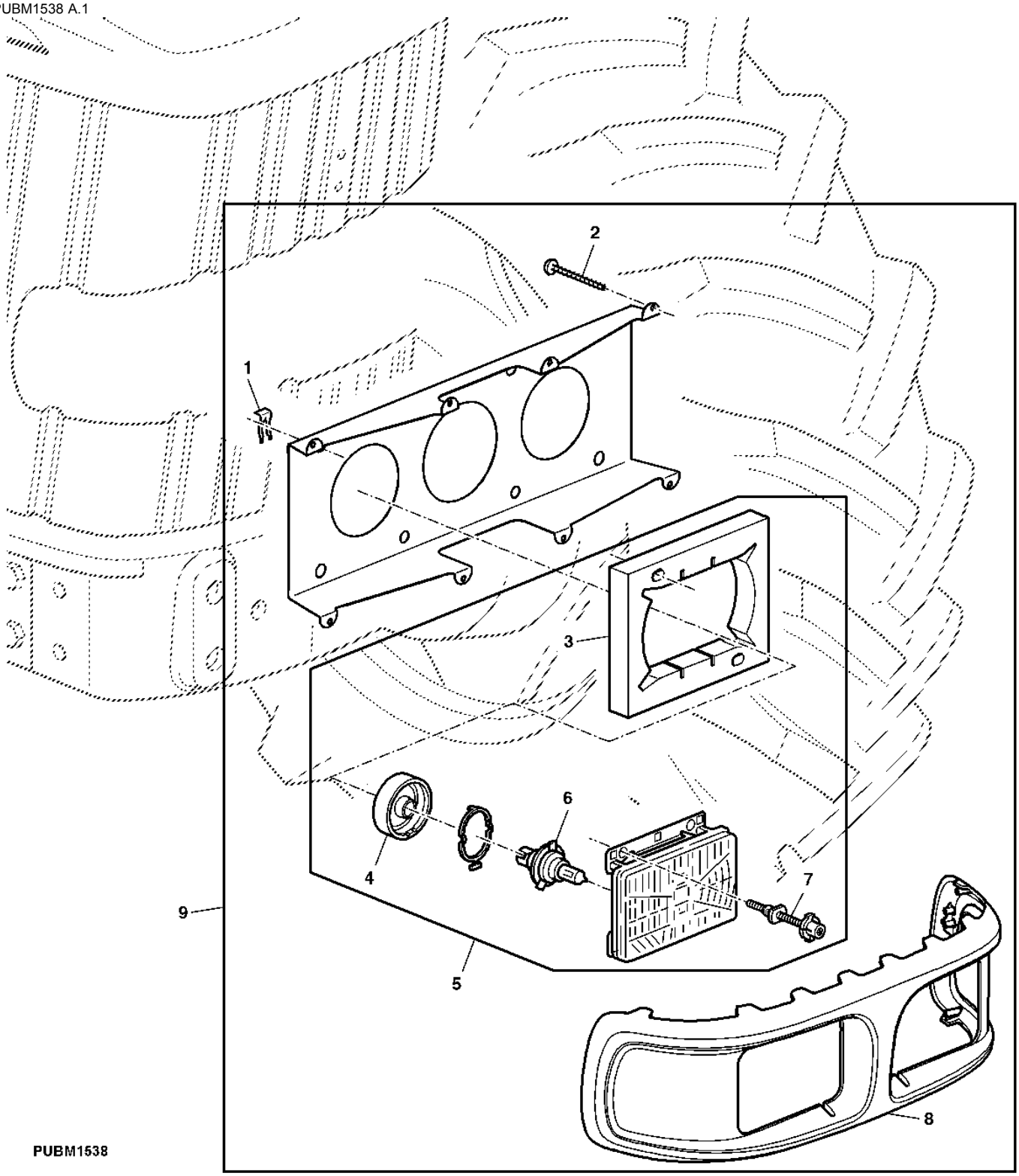

Item	*Nº peça*	*Descrição*	*Qtde*	*Nº série*	*Notas*
1	L78984	Presilha	6		
2	37M7335	Parafuso	8		
3	CQ71882	Vedação	2		
4	L154128	Proteção contra Pó	1		
5	MN10029	Farol dianteiro	2		
6	57M7166	Lâmpada	2		
7	AZ47904	Correia de ajuste	6		
8	CQ71890	Moldura	1		
9	AL202199	Farol dianteiro	1		SUB FOR DQ58449

Power Outlet Socket
Prise
Steckdose
Presa di alimentazione
Tomadas de corrente
Toma eléctrica

PUBM2353 A.1

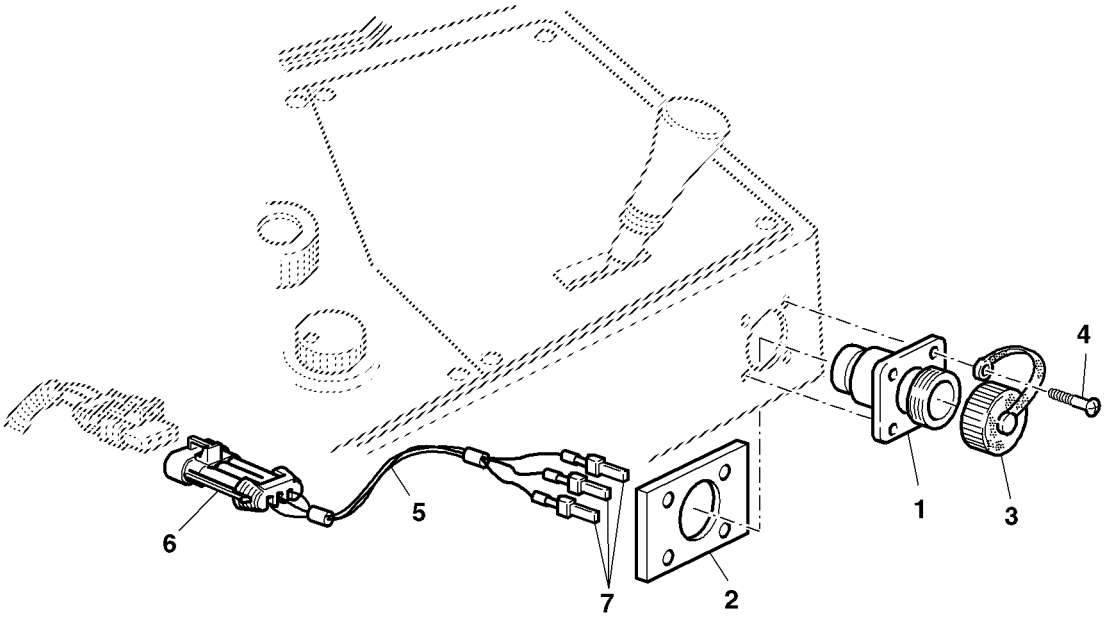

PUBM2353

Item	*Nº peça*	*Descrição*	*Qtde*	*Nº série trator*	*Notas*
1	57M7390	Alojam. conector elétrico	1		
2	L157467	Correia	1		
3	AL201803	Tampa	1		
4	37M7095	Parafuso	4		
5	AL114896	Chicote	1		
6	57M7305	Alojam. conector elétrico	1		(A)
	57M7307	Conj mont Conector elétrico	1		(A)
7	57M7388	Terminal conecTor eléTrico	3		

(A) Outlet Socket/Field Office
Prise Field Office
Steckdose/Field Office
Presa di alimentazione/Field Office
Tomada/Field Office
Toma eléctrica/consola Field Office

REVERSE LIGHT (- XXXXXX)
FEU DE MARCHE ARRIERE (- XXXXXX)
RUECKFAHRSCHEINWERFER (- XXXXXX)
LUCE DI RETROMARCIA (- XXXXXX)
LUZ DO RE (- XXXXXX)
LUCES DE MARCHA ATRAS (- XXXXXX)

PUBM2140 A.1

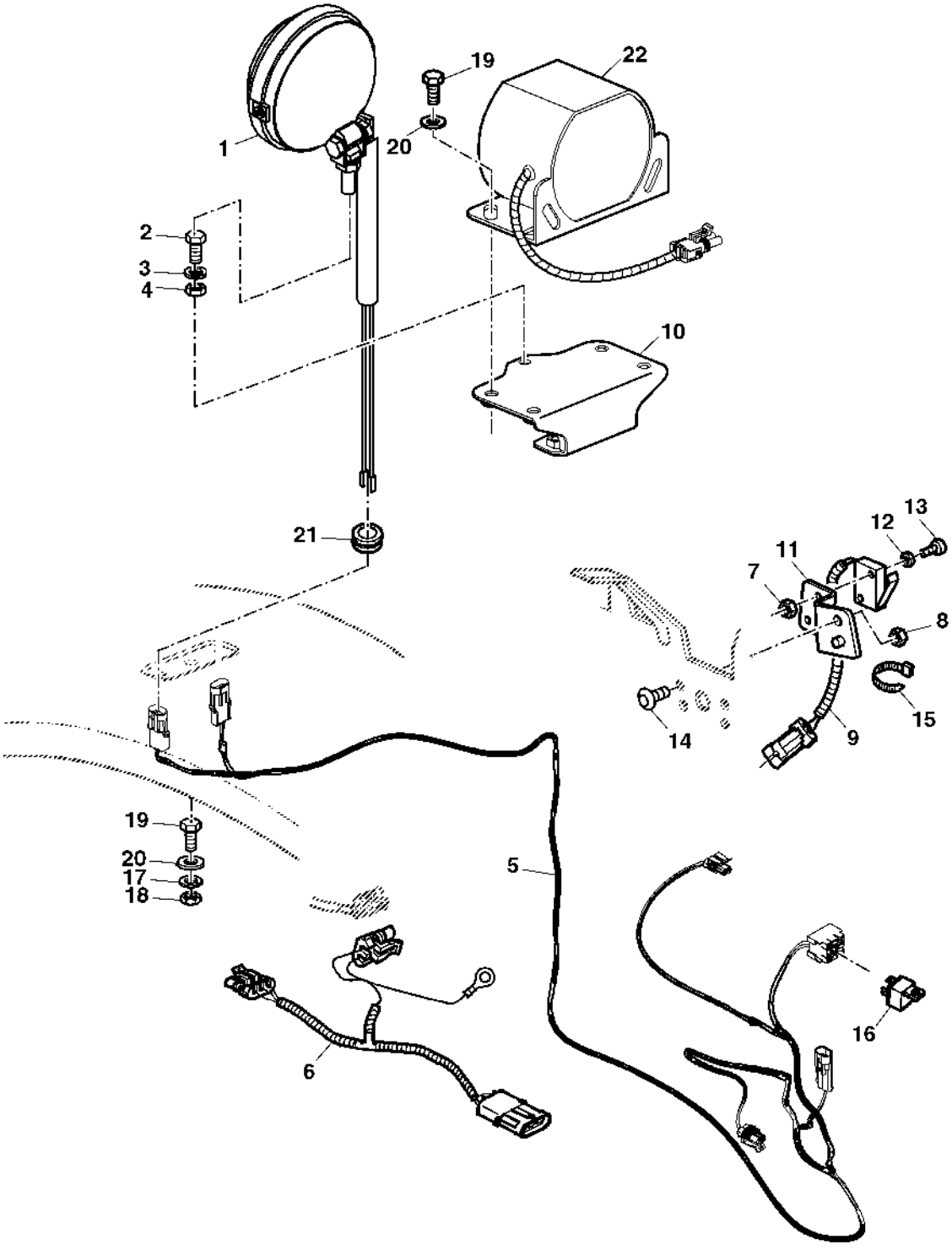

PUBM2140

Item	*Nº peça*	*Descrição*	*Qtde*	*Nº série*	*Notas*
1	DQ65274	Luz traseira	1	-002829	
2	19M7163	Parafuso sextavado	1		M8 X 25
3	12M7065	Arruela de pressão	1		8 mm
4	14M7029	Porca	1		M8
5	AL158140	Chicote	1		
6	DQ72369	Chicote	2		(A)
7	14M7100	Porca	2		M4
8	14M7273	Porca	1		M8
9	AL114955	Chicote	1		
10	CQ42092	Suporte	1		
11	DQ67022	Suporte	1		POWRQUAD
	AL116265	Suporte	1		SYNCROPLUS
12	24M7117	Arruela	2		4.300 X 9 X 0.800 mm
13	21M7369	Parafuso	2		M4 X 25
14	19M8675	Parafuso	1		M8 X 16
15	R44302	Cinta	3		
16	AL150015	Relé	1		
17	12M7067	Arruela de pressão	1		12 mm
18	14M7273	Porca	1		M8
19	19M7162	Parafuso sextavado	4		M8 X 16
20	24M7055	Arruela	6		8.400 X 16 X 1.600 mm
21	CQ62315	Passa-fio	1		
22	AL176799	Alarme auditivo	1		
23	RE12363	Terminal conecTor eléTrico	1	002830-	

(A) WITHOUT CAB
SANS CABINE
OHNE KABINE
SENZA CABINA
SEM CABINE
SIN CABINA

Reverse Alarm (XXXXXX -)
Reverse Alarm (XXXXXX -)
Reverse Alarm (XXXXXX -)
Reverse Alarm (XXXXXX -)
Reverse Alarm (XXXXXX -)
Reverse Alarm (XXXXXX -)

PUBM3293 A.1

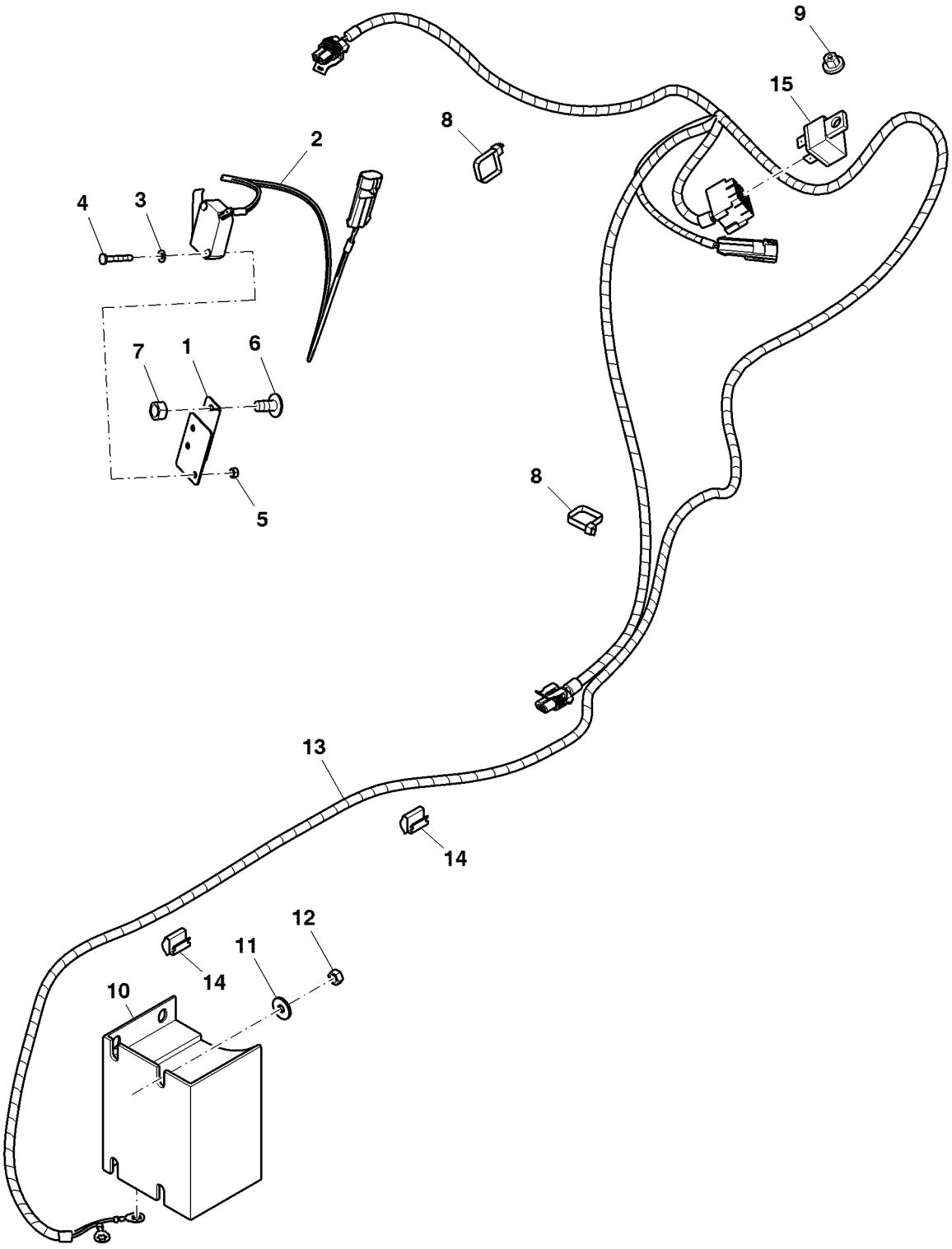

PUBM3293

Item	*Nº peça*	*Descrição*	*Qtde*	*Nº série*	*Notas*
1	AL116265	Suporte	1		FST
	DQ67022	Suporte	1		MPQT
2	AL114955	Chicote	1		
3	24M7117	Arruela	2		4.300 X 9 X 0.800 mm
4	21M7369	Parafuso	2		M4 X 25
5	14M7100	Porca	2		M4
6	19M8675	Parafuso	1		M8 X 16
7	14M7273	Porca	1		M8
8	R44302	Cinta	2		
9	L40924	Porca	1		com Cabine
10	AT120461	Alarme de marcha	1		
11	24M7139	Arruela	4		6.400 X 18 X 1.600 mm
12	14M7272	Porca	4		M6
13	AL212988	Chicote	1		com Cabine
14	L153804	Presilha	2		com Cabine
15	AL150015	Relé	1		com Cabine

ENGINE WIRING HARNESS
FAISCEAU MOTEUR
MOTORKABELBAUM
CAVO ELETTRICO MOTORE
CHICOTE DO MOTOR
GRUPO DE CABLES MOTOR

CQ155749 A.1

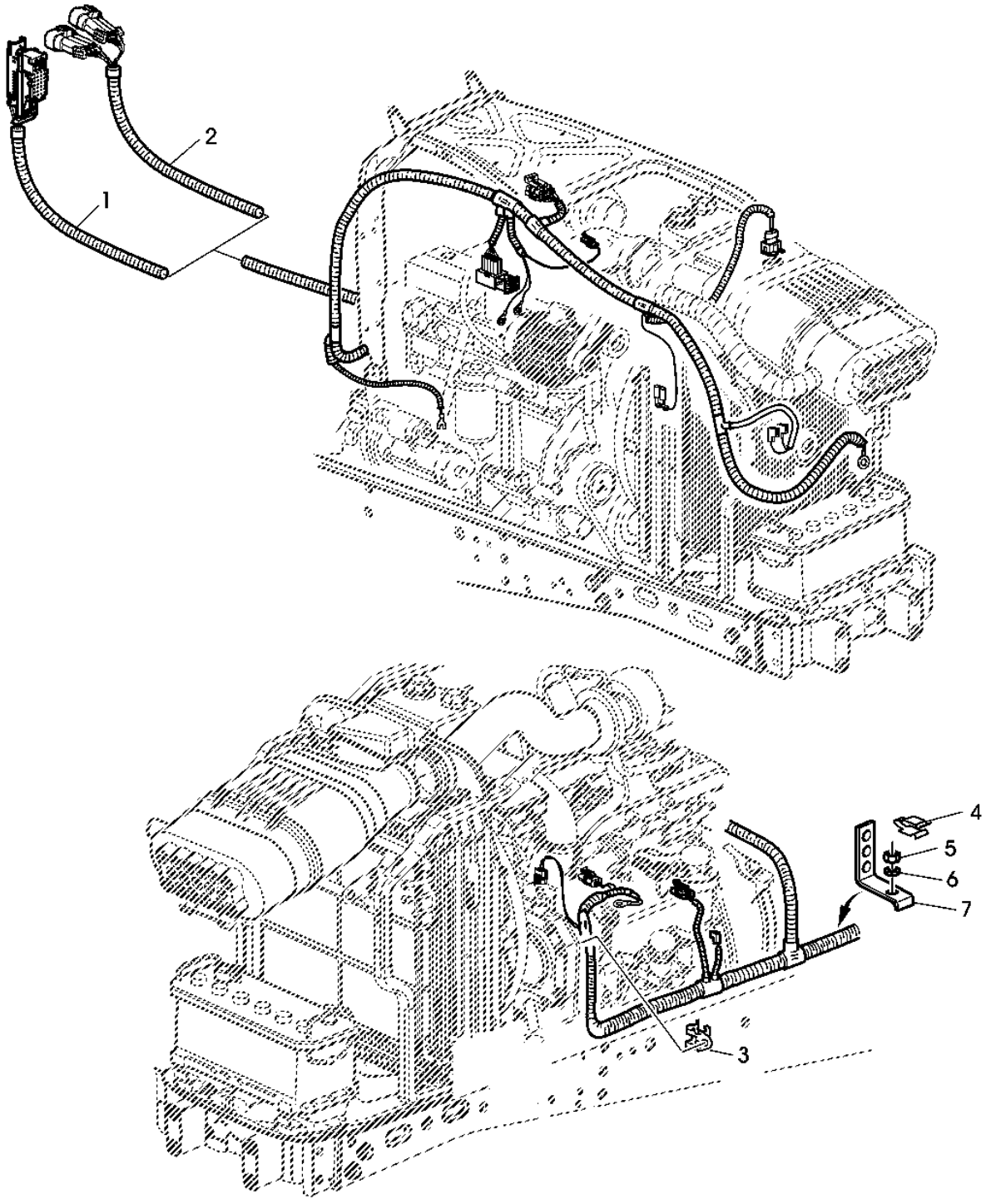

CQ155749

Item	*Nº peça*	*Descrição*	*Qtde*	*Nº série*	*Notas*
1	AL164069	Chicote	1		(A)
2	AL164282	Chicote	1		(B)
3	L154171	Presilha	1		
4	L153768	Presilha	2		
5	14M7273	Porca	1		M8
6	24M7055	Arruela	2		8.400 X 16 X 1.600 mm
7	L153842	Suporte	2		

(A) WITH CAB
AVEC CABINE
MIT KABINE
CON CABINA
COM CABINE
CON CABINA

(B) WITHOUT CAB
SANS CABINE
OHNE KABINE
SENZA CABINA
SEM CABINE
SIN CABINA

WIRING HARNESS, ENGINE STARTING AID
FAISCEAU - AIDE AU DEMARRAGE
KABELBAUM, MOTORSTARTHILFE
CAVO ELETTRICO AUSILIO ELETTRICO DI AVVIAMENTO
CHICOTE E RELE DE PARTIDA
GRUPO DE CABLES/ AUXILIAR DE ARRANQUE

CQ156927 A.1

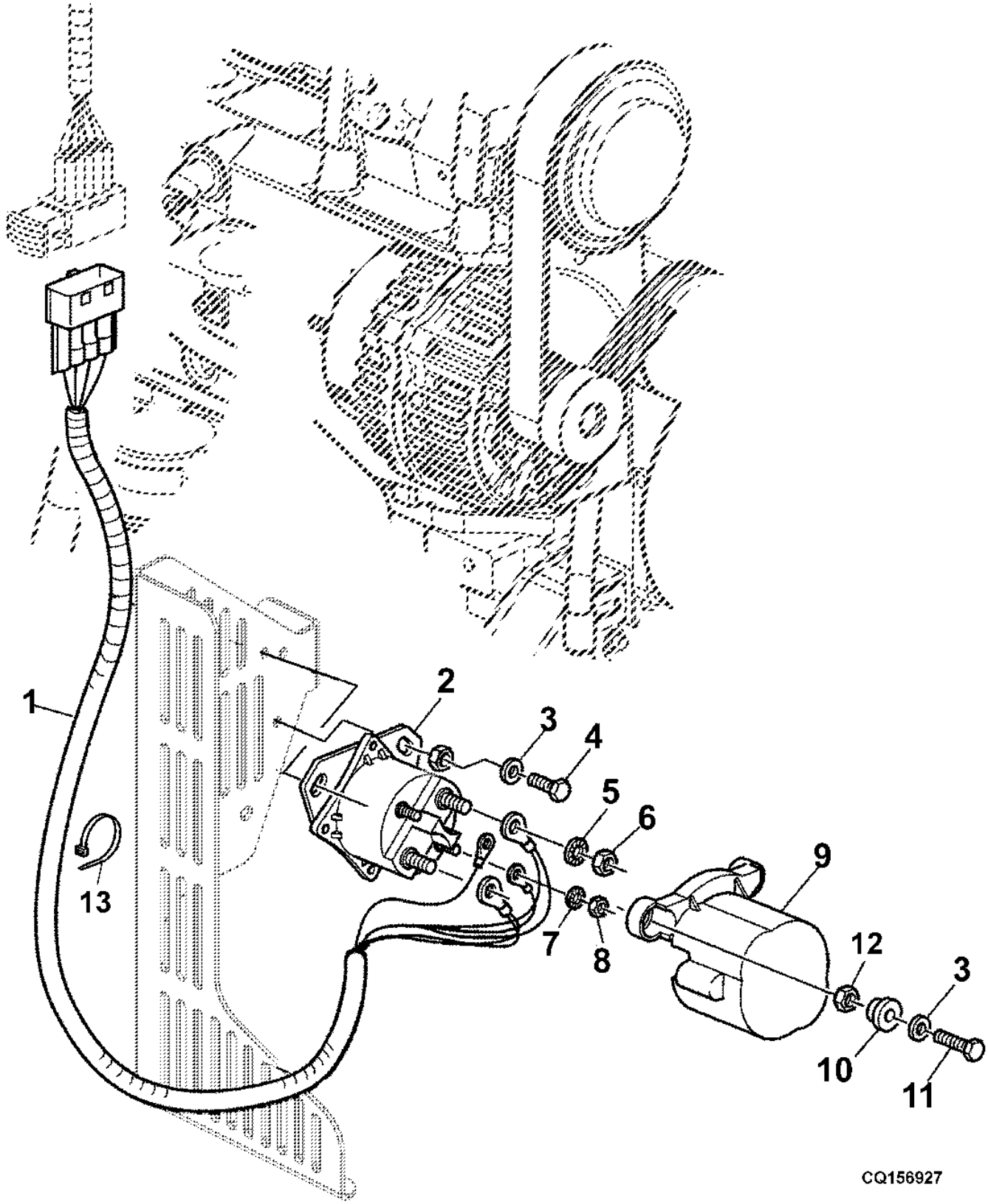

Item	*Nº peça*	*Descrição*	*Qtde*	*Nº série*	*Notas*
1	AL164627	Chicote	1		
2	RE164448	Relé de paRtida	1		
3	24M7054	Arruela	AR		6.400 X 12 X 1.600 mm
4	19M7560	Parafuso sextavado	AR		M6 X 16
5	12M7122	Arruela de pressão	2		8.400 mm
6	14H785	Porca	2		5/16"
7	12H295	Arruela de pressão	2		0.190"
8	14H631	Porca	2		0.190"
9	L110306	Proteção	1		
10	L80303	Arruela	1		
11	19M7077	Parafuso sextavado	AR		M6 X 20
12	14M7165	Porca de segurança	AR		M6
13	CQ28556	Braçadeira	1		

CAB WIRING HARNESS
FAISCEAU CABINE
KABELBAUM KABINE
CAVO ELETTRICO CABINA
CHICOTE DA PLATAFORMA DO OPERADOR
GRUPO DE CABLES DE LA CABINA

CQ157863 A.1

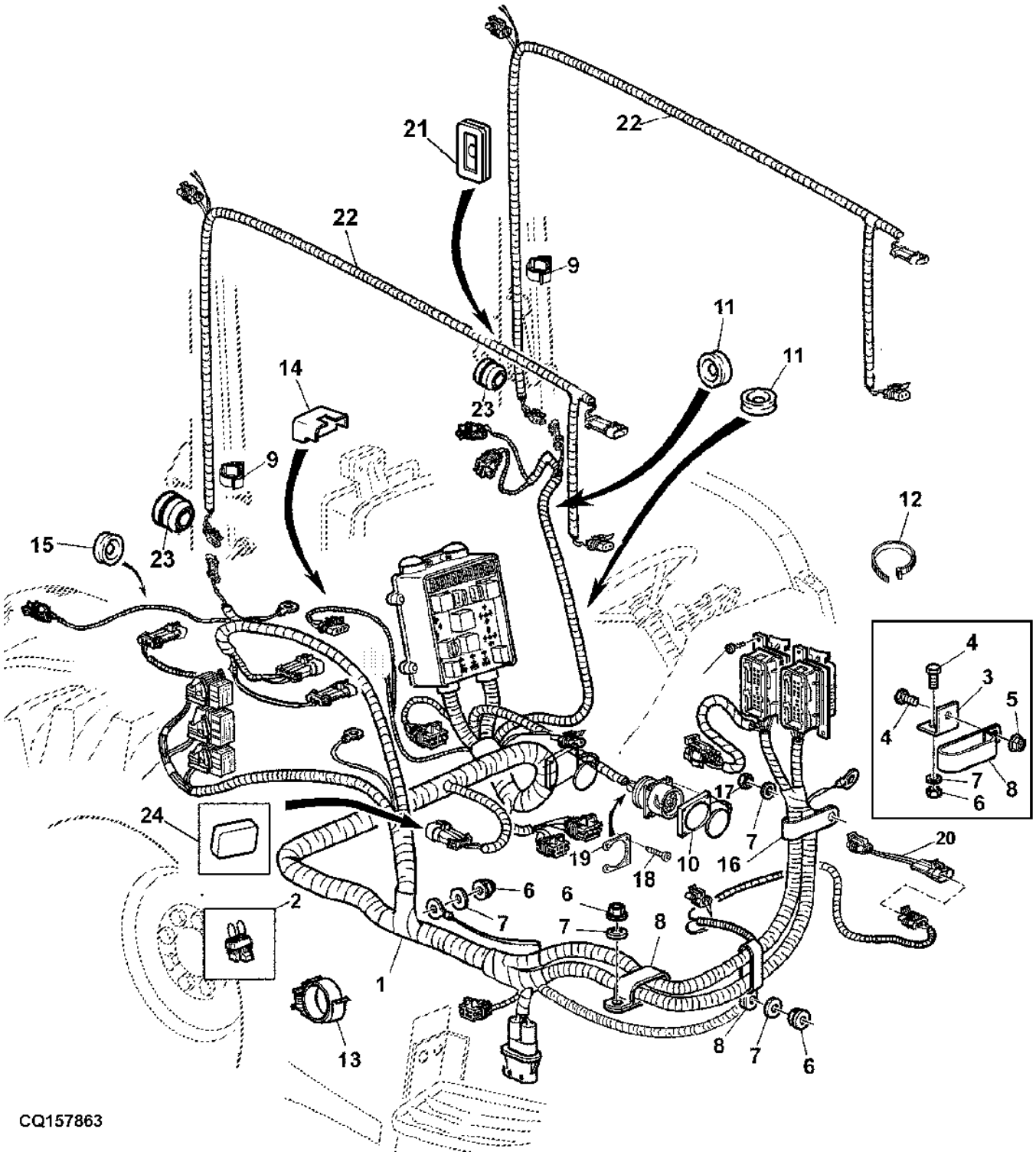

Item	*Nº peça*	*Descrição*	*Qtde*	*Nº série*	*Notas*
1	AL169982	Chicote	1	-XXXXXX	
	AL212989	Chicote	1	XXXXXX-	
2	AL156915	Chicote	1		
3	L114902	Cantoneira	1		
4	19M7865	Parafuso	2		M8 X 16
5	14M7416	Porca com flange	1		M8
6	14M7273	Porca	1		M8
7	24M7055	Arruela	1		8.400 X 16 X 1.600 mm
8	AL118382	Braçadeira	3		
9	L115159	Braçadeira	6		
10	L156796	Plugue	1		
11	L79919	Passa-fio	2		
12	R44302	Cinta	10		
13	L113094	Braçadeira	4		
14	L79919	Passa-fio	1		
15	L79337	Passa-fio	1		
16	AH77714	Presilha	5		
17	14M7166	Porca de segurança	1		M8
18	37M7095	Parafuso	4		
19	L155075	Placa	1		
20	AL161566	Chicote	1		
21	L78028	Passa-fio	2		
22	AL169983	Chicote	2		
23	CQ25923	Passa-fio	2		
24	CQ65525	Tampa de conecTor eléTrico	1		

WIRING HARNESS, HEADLIGHTS AND WORKLIGHTS (FRONT GRILLE)
FAISCEAU, PHARES PRINCIPAUX ET PHARES DE TRAVAIL (CALANDRE)
KABELBAUM, FRONTSCHEINWERFER UND GERAETESCHEINWERFER (FRONTGRILL)
CAVO ELETTRICO FARI ANTERIORI E FARI DI LAVORO (GRIGLIA ANTERIORE)
CHICOTE, LUZES DIANTEIRAS E LUZES DE TRABALHO (GRADE FRONTAL)
GRUPO DE CABLES, FAROS DELANTEROS Y FAROS DE TRABAJO (PANEL FRONTAL)

PY023826 A.1

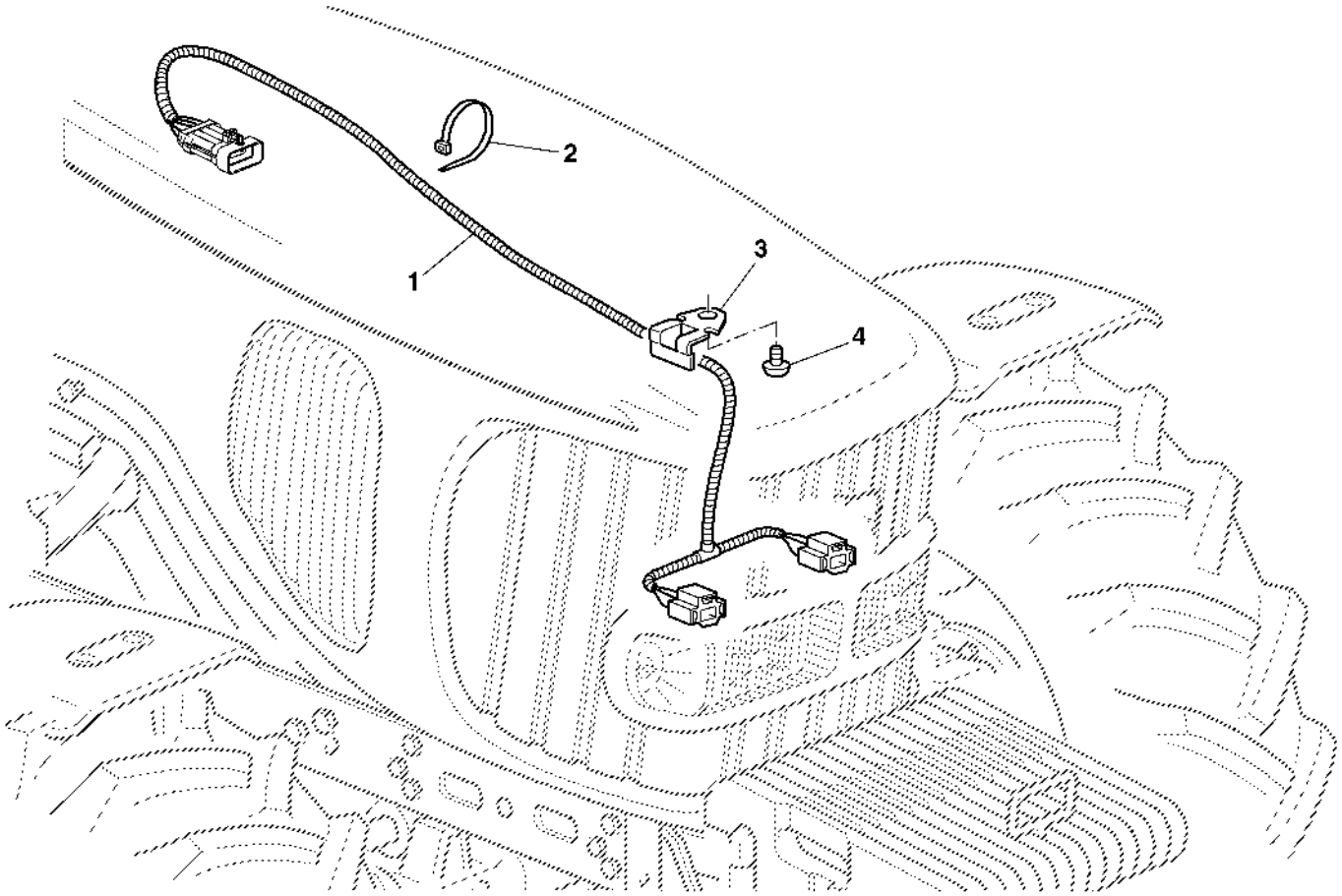

PY023826

Item	*Nº peça*	*Descrição*	*Qtde*	*Nº série*	*Notas*
1	AL157627	Chicote	1		
2	R44302	Cinta	2		
3	L154171	Presilha	1		
4	L155448	Parafuso	1		

WIRING HARNESS FIXTURE
SUPPORT POUR FAISCEAUX TRANSMISSION
HALTERUNG FUER GETRIEBEKABELBAEUME
RITEGNO CAVO ELETTRICO
SUPORTE PARA CABOS/CHICOTES DA TRANSMISSAO
SOPORTE PARA GRUPOS DE CABLES DE LA TRANSMISION

LX028721 A.1

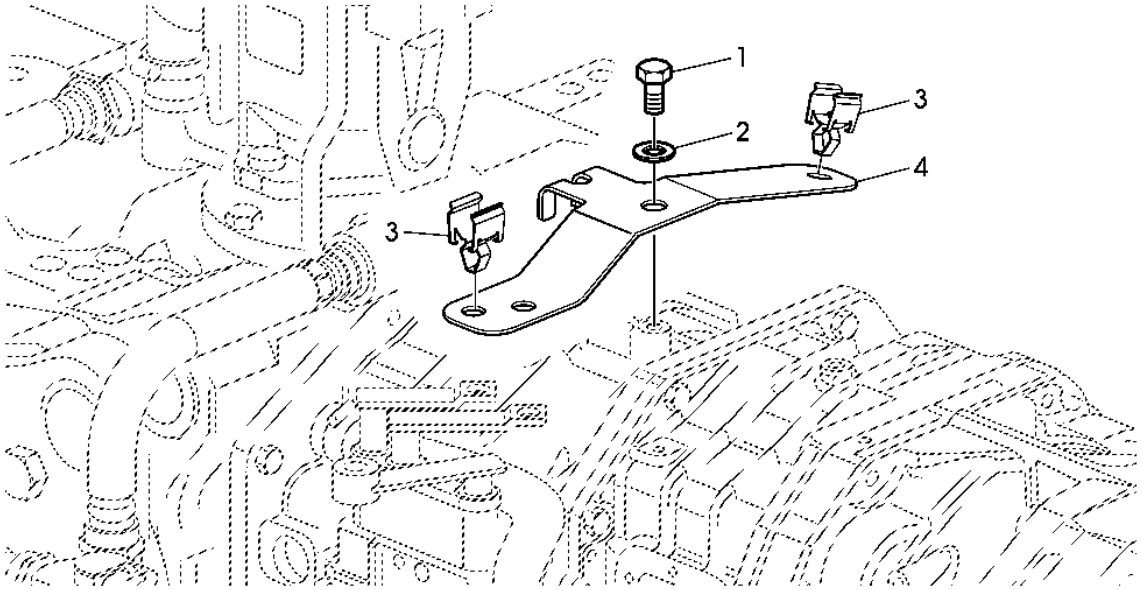

LX028721

Item	*Nº peça*	*Descrição*	*Qtde*	*Nº série trator*	*Notas*
1	19M7386	Parafuso sextavado	1		M12 X 20
2	24M7044	Arruela	1		13 X 20 X 2 mm
3	L153768	Presilha	3		
4	L154647	Suporte	1		

TRANSMISSION HARNESS (CAB)
FAISCEAU TRANSMISSION (AVANT)
GETRIEBEKABELBAUM (FORN)
CAVO ELETTRICO TRASMISSIONE (ANTERIORE)
CHICOTE DA TRANSMISSAO (CABINE)
GRUPO DE CABLES TRANSMISION (CABINA)

PUBM3274 A.1

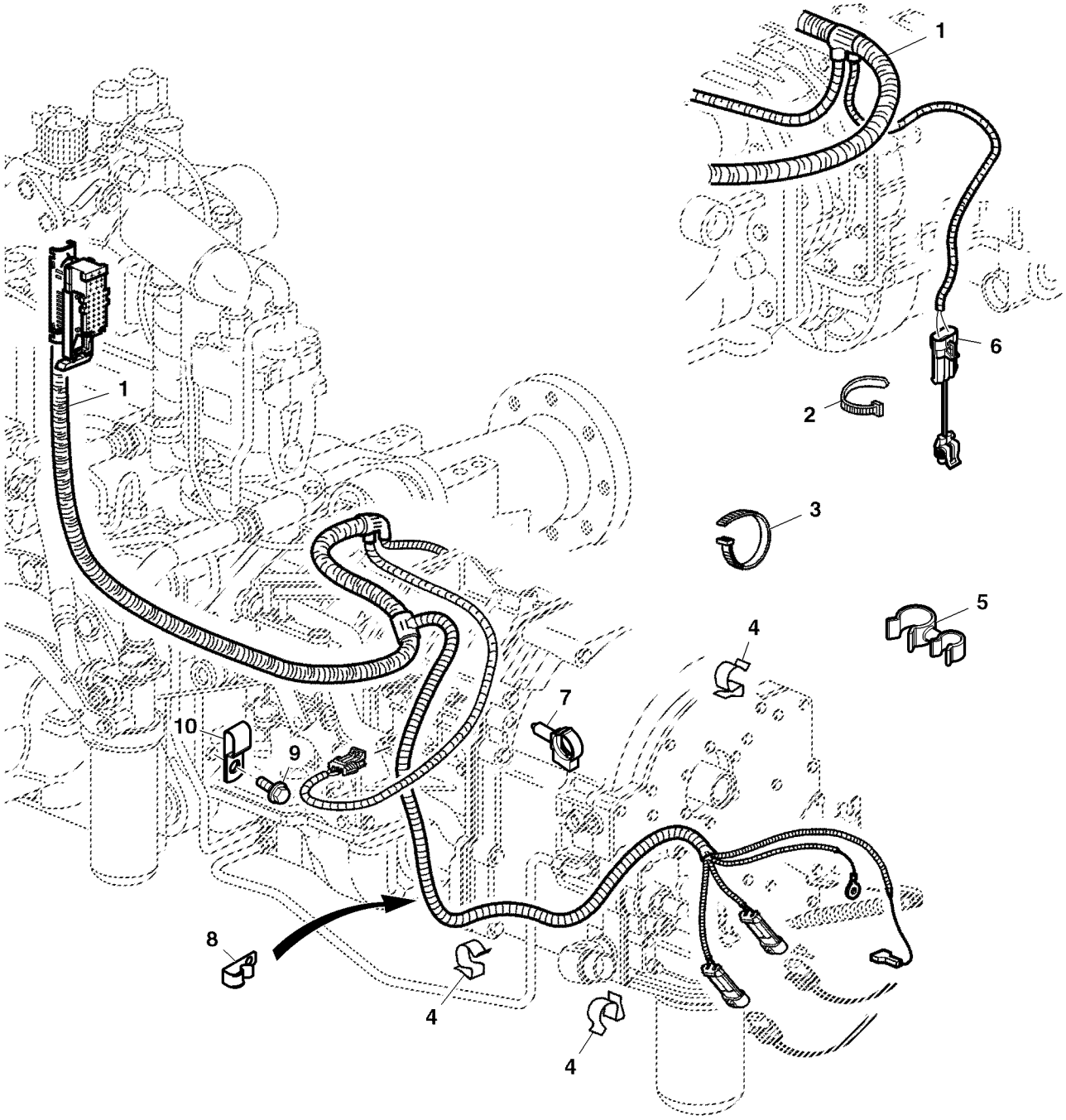

PUBM3274

Item	*Nº peça*	*Descrição*	*Qtde*	*Nº série*	*Notas*
1	AL180297	Chicote	1		
	AL208470	Chicote	1		WITH ATI
2	L41858	Cinta	2		
3	R44302	Cinta	6		
4	L115277	Presilha	3		
5	R232182	Presilha	1		
6	AL161566	Chicote	1		WITH ATI
7	57M8902	Presilha	1		WITH ATI
8	L167244	Presilha	1		
9	19M7784	Parafuso	1		M10 X 20
10	R127657	Braçadeira	1		

TRANSMISSION HARNESS, FRONT (OPEN OPERATOR'S STATION)
FAISCEAU TRANSMISSION AVANT (TRACTEURS SANS CABINE)
GETRIEBEKABELBAUM VORN (OFFENE FAHRERPLATTFORM)
CAVO ANTERIORE TRASMISSIONE (STAZIONE OPERATORE APERTA)
CHICOTE DA TRANSMISSAO (SEM CABINE)
GRUPO DE CABLES DELANTERO DE LA TRANSMISION (CON PLATAFORMA DE CONDUCCION ABIERTA)

LX029538 A.1

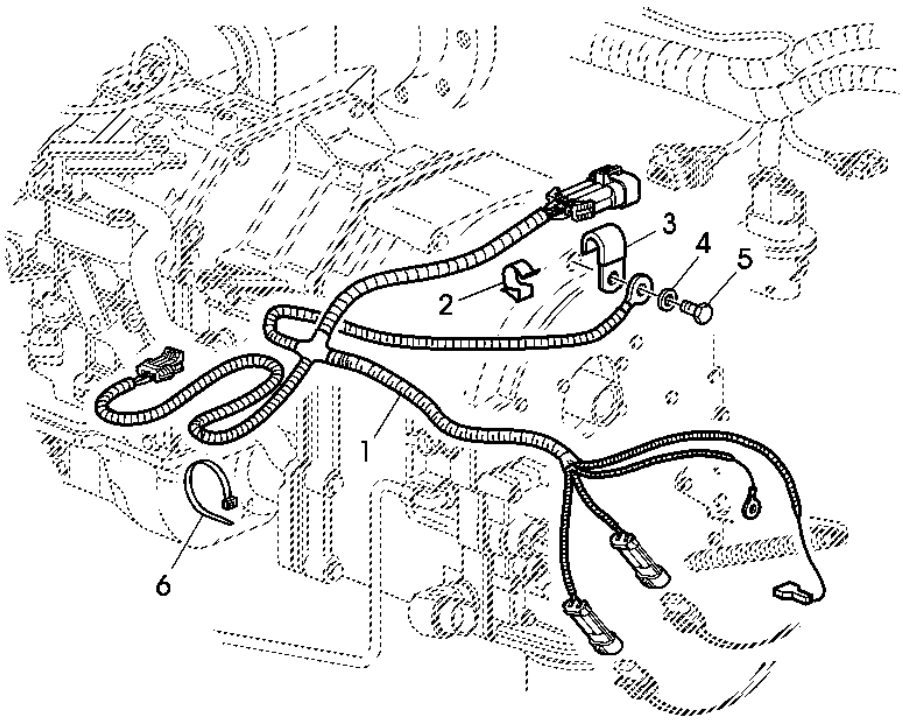

LX029538

Item	*Nº peça*	*Descrição*	*Qtde*	*Nº série*	*Notas*
1	AL180296	Chicote	1		
2	L110765	Braçadeira	1		
3	T13744	Braçadeira	1		
4	24M7044	Arruela	1		13 X 20 X 2 mm
5	19M7386	Parafuso sextavado	1		M12 X 20
6	R44302	Cinta	3		

CAB WIRING HARNESS
FAISCEAU CABINE
KABELBAUM KABINE
CAVO ELETTRICO CABINA
CHICOTE DA CABINE
GRUPO DE CABLES DE LA CABINA

PUBM1342 A.1

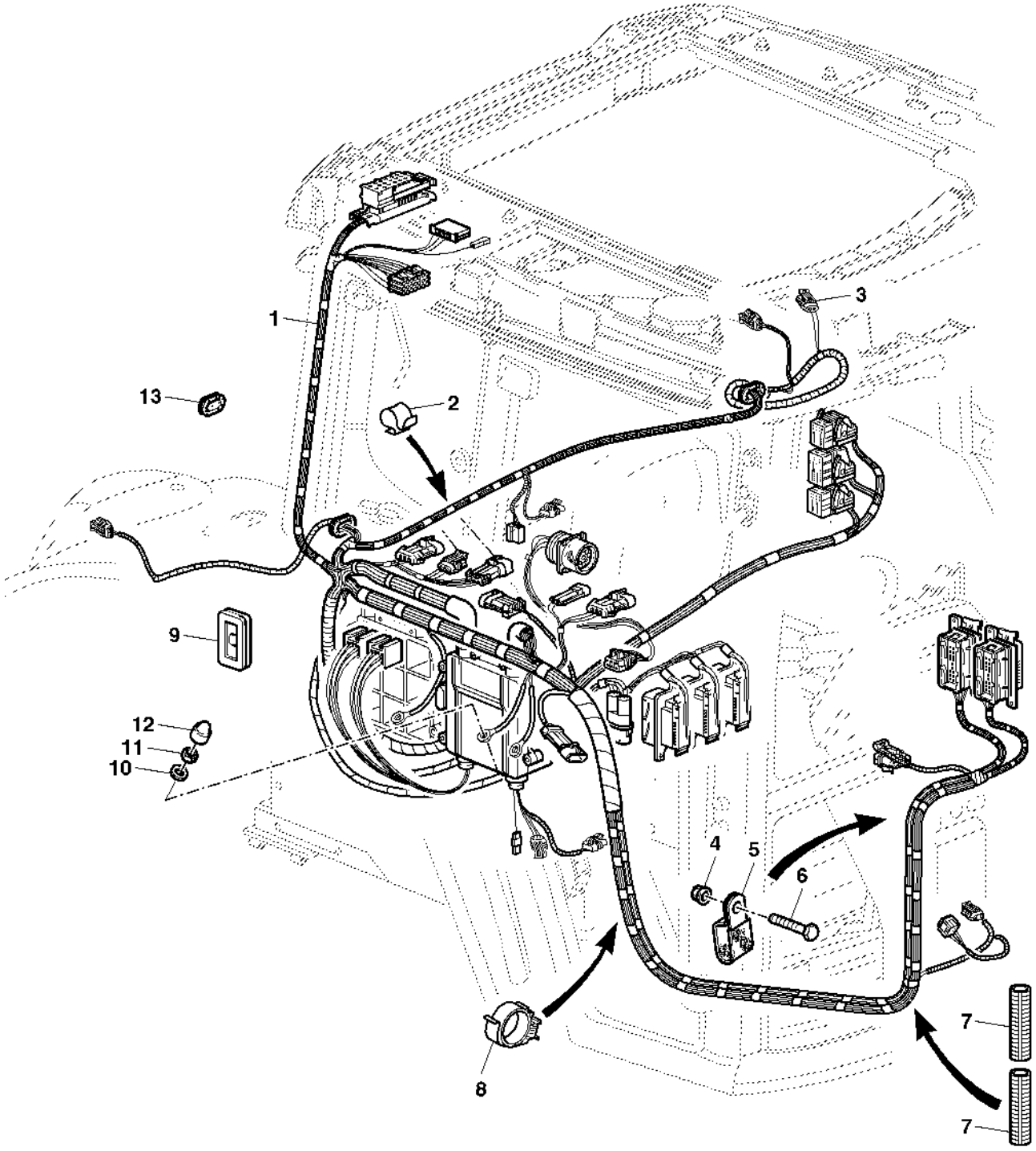

PUBM1342

Item	*Nº peça*	*Descrição*	*Qtde*	*Nº série*	*Notas*
1	AL178887	Chicote	1		
2	L154332	Braçadeira	2		
3	AL82121	Conj mont Conector elétrico	1		
4	14M7416	Porca com flange	1		M8
5	R50454	Braçadeira	1		
6	19M7163	Parafuso sextavado	1		M8 X 25
7	L152151	Conduíde	4		
8	L113094	Braçadeira	2		
9	L78028	Passa-fio	2		
10	24M7055	Arruela	2		8.400 X 16 X 1.600 mm
11	14M7273	Porca	2		M8
12	L32394	Tampa	2		
13	L102007	Passa-fio	2		

SPEAKER HARNESS
FAISCEAU, PAVILLON
KABELBAUM, KABINENDACH
VACO, TETTO CABINA
CHICOTE DO AUTO-FALANTE
CABLE DE MACE

CQ156961 A.1

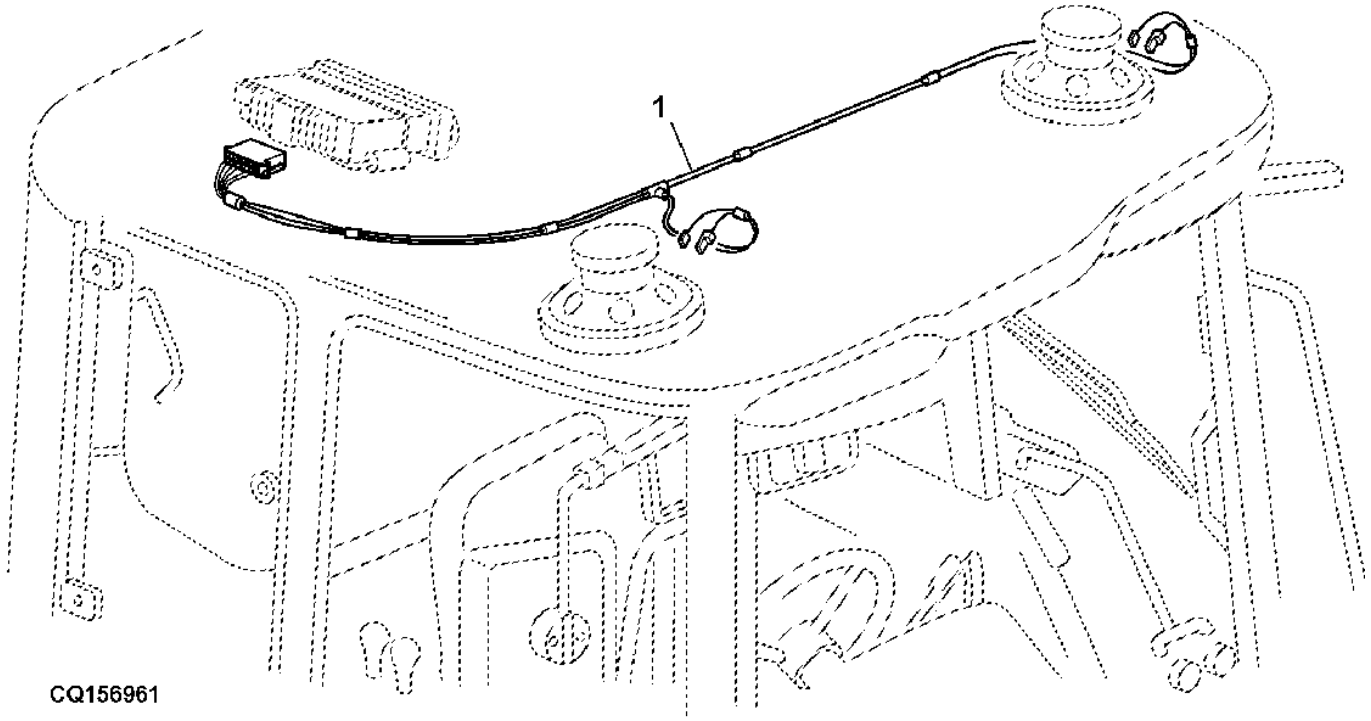

Item	*Nº peça*	*Descrição*	*Qtde*	*Nº série*	*Notas*
1	AL159801	Chicote	1		

WARNING LIGHTS AT FRONT OF CAB ROOF
FEUX DE DETRESSE A L'AVANT DU PAVILLON
WARNLEUCHTEN-KABINENDACH VORN
LUCI DI AVVERTIMENTO LATO ANTERIORE TETTO CABINA
PISCAS DIRECIONAIS E LUZES DE POSICAO
LUCES INTERMITENTES DE EMERGENCIA DEL FRENTE DEL TECHO DE LA CABINA

LX051086 A.1

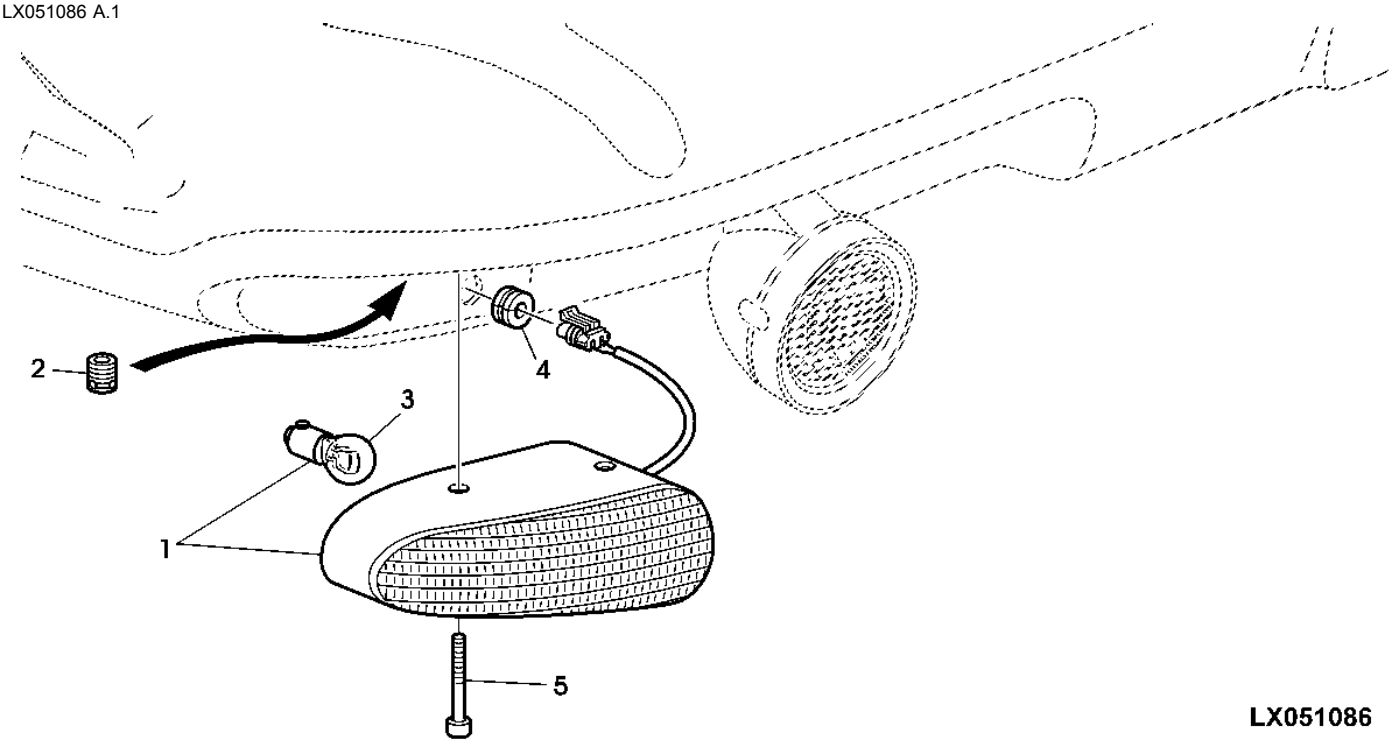

Item	*Nº peça*	*Descrição*	*Qtde*	*Nº série*	*Notas*
1	RE217551	Farol	2		
2	L60585	Arruela	AR		
3	RE49778	Lâmpada	1		
4	CQ25923	Passa-fio	2		
5	19M8482	Parafuso	4		M6 X 80

CHANNEL, WIRING HARNESS
PASSAGE DU FAISCEAU DE CABLES
KABELBAUMKANAL
CAVO ELETTRICO, CANALE
CANAL PARA CHICOTE ELETRICO
CANAL DEL GRUPO DE CABLES

PUBM1596 A.1

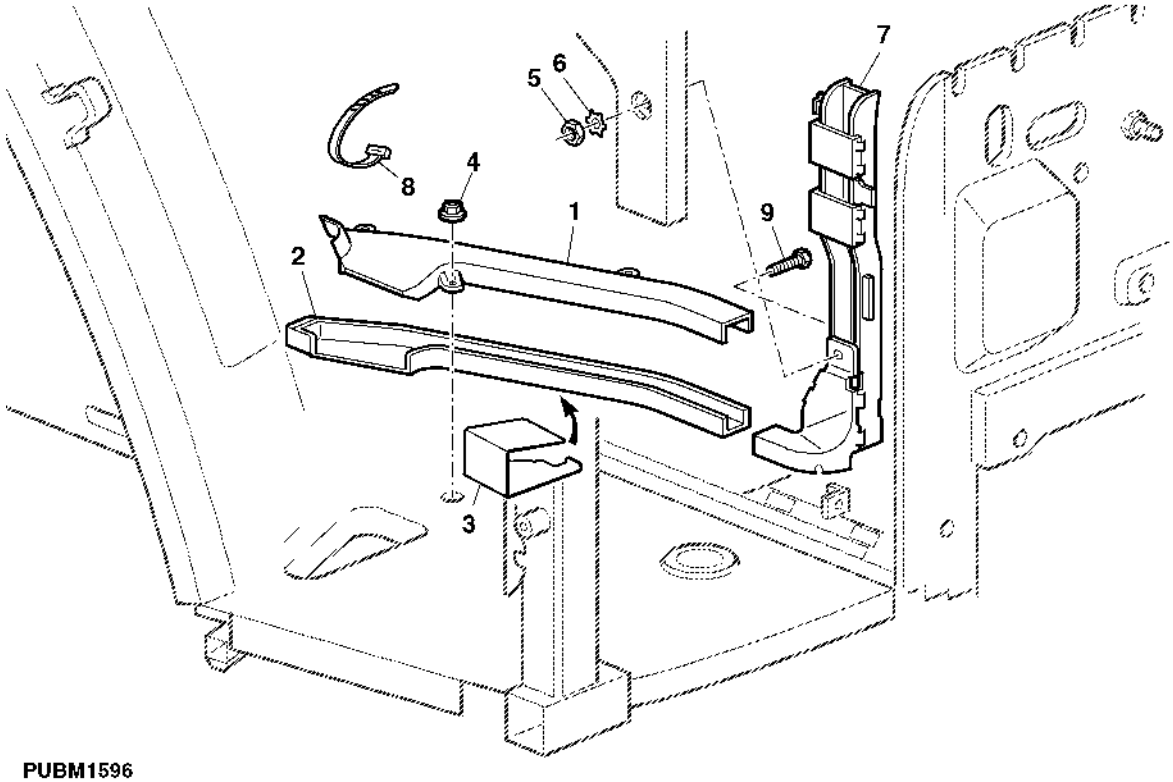

PUBM1596

Item	*Nº peça*	*Descrição*	*Qtde*	*Nº série trator*	*Notas*
1	L175842	Perfil "u"	1		
2	L175841	Perfil "u"	1		
3	L166759	Braçadeira	1		
4	L40924	Porca	3		
5	14M7297	Porca	1		M5
6	12M7077	Arruela	1		5 mm
7	L170967	Perfil "u"	1		
8	R44302	Cinta	2		
9	19M7317	Parafuso	1		M5 X 30

WIRING HARNESS INSTRUMENTS
FAISCEAU TABLEAU DE BORD
KABELBAUM ARMATUREN
CAVO STRUMENTAZIONE
CHICOTE DO PAINEL
GRUPO DE CABLES DEL SALPICADERO

CQ155756 A.1

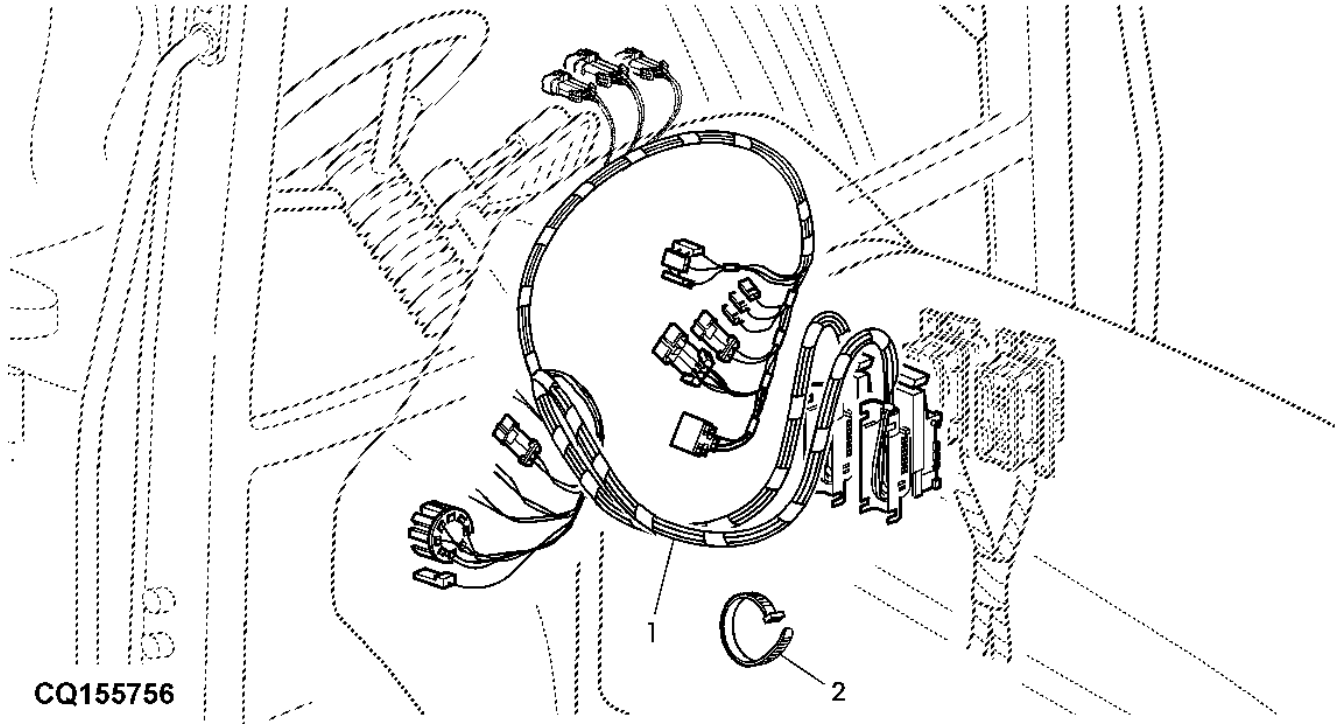

Item	*Nº peça*	*Descrição*	*Qtde*	*Nº série*	*Notas*
1	AL164954	Chicote	1		
2	R44302	Cinta	AR		

WIRING HARNESS, HEATING AND AIRCONDITIONING
FAISCEAU, CHAUFFAGE ET CLIMATISATION
KABELBAUM, HEIZUNG UND KLIMAANLAGE
CAVO RISCALDATORE E CONDIZIONAMENTO ARIA
CHICOTE ELETRICO, AQUECIMENTO E AR CONDICIONADO
GRUPO DE CABLES, CALEFACCION Y AIRE ACONDICIONADO

PUBM1438 A.1

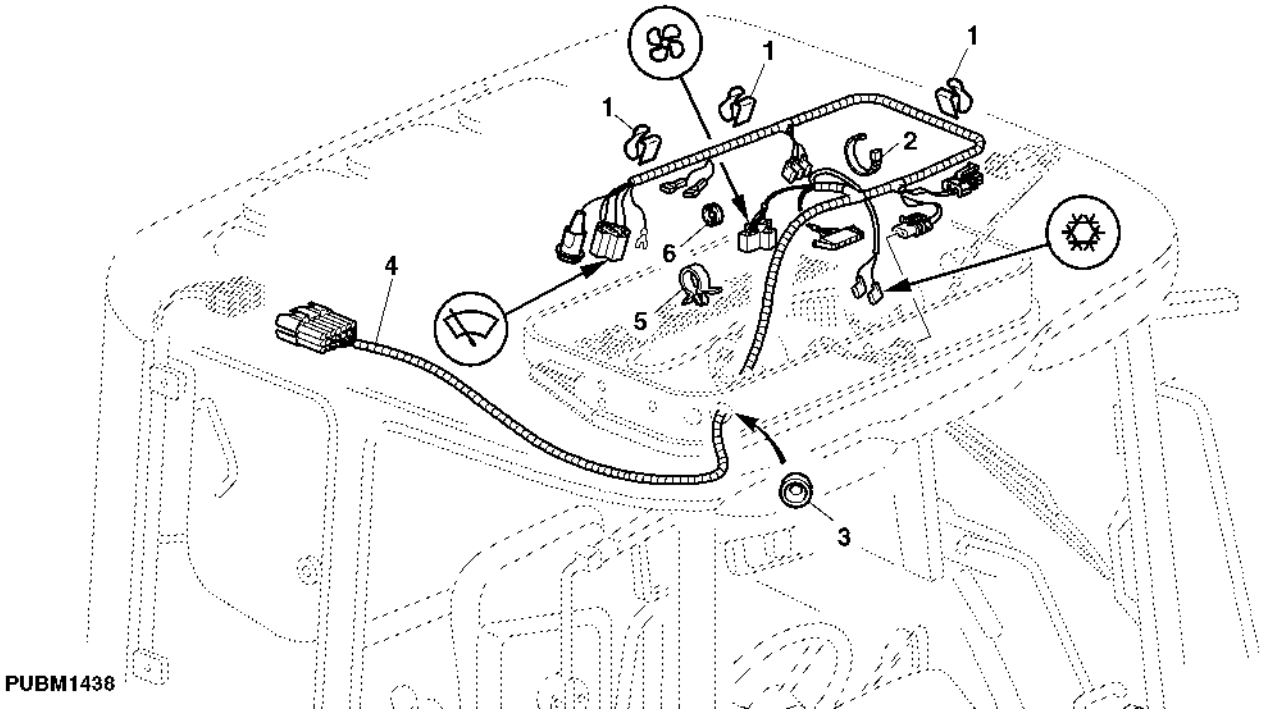

Item	*Nº peça*	*Descrição*	*Qtde*	*Nº série*	*Notas*
1	L111184	Presilha	3		
2	R44302	Cinta	AR		
3	L38642	Passa-fio	1		
4	AL160369	Chicote	1		
5	L111127	Presilha	1		
6	R27180	Passa-fio	1		

WIRING HARNESS, CAB ROOF
FAISCEAU, PAVILLON
KABELBAUM, KABINENDACH
VACO, TETTO CABINA
CHICOTE DA TETO
GRUPO DE CABLES, TECHO CABINA

CQ157348 A.1

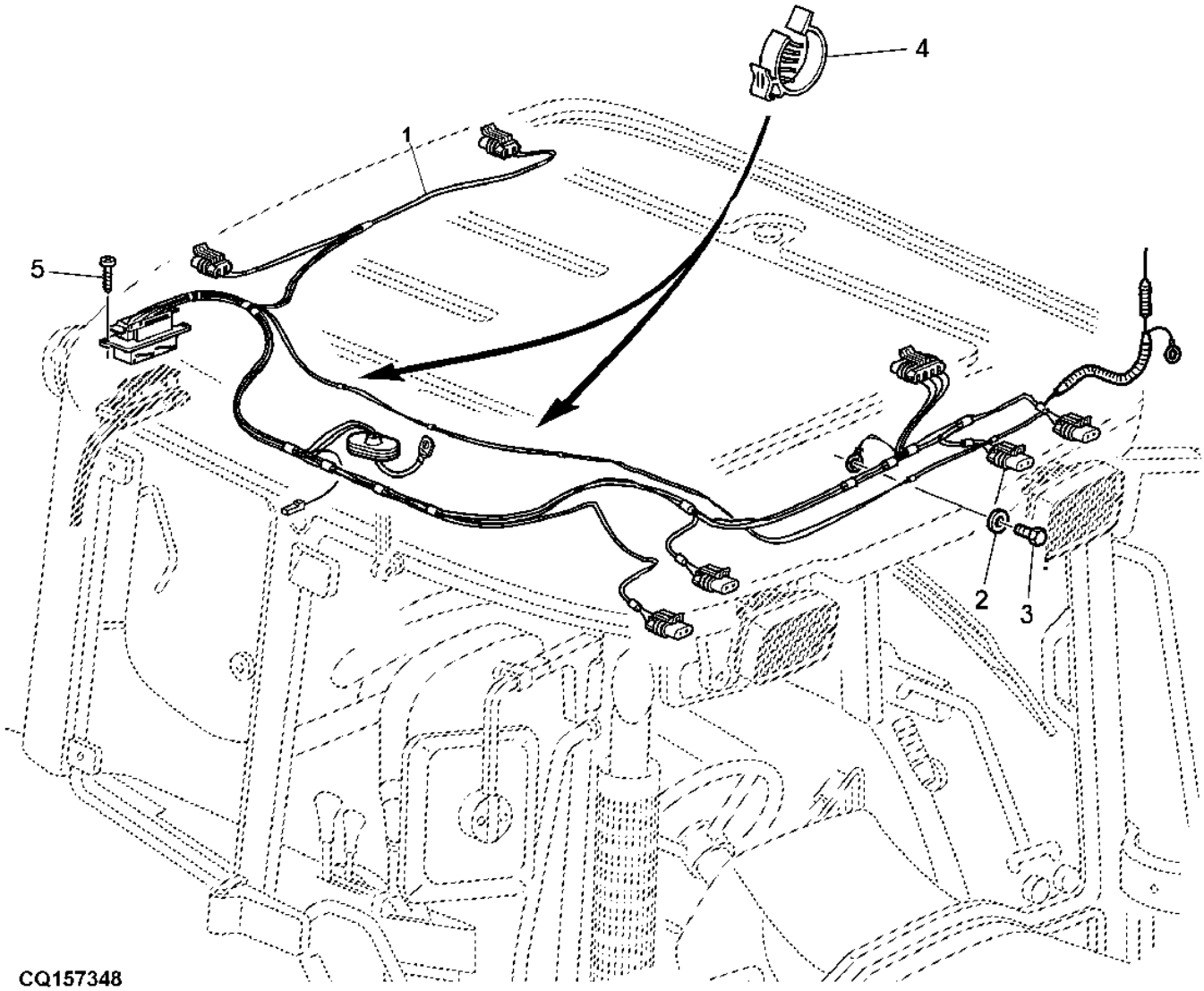

Item	*Nº peça*	*Descrição*	*Qtde*	*Nº série*	*Notas*
1	AL162768	Chicote	1		
2	24M7139	Arruela	1		6.400 X 18 X 1.600 mm
3	19M7560	Parafuso sextavado	1		M6 X 16
4	L151529	Porta-cabos	AR		
5	37M7181	Parafuso	2		

BASIC CONTROL UNIT (BCU)
CENTRALE ELECTRIQUE (BCU)
ZENTRAL-STEUERINHEIT (BCU)
UNITA' DI COMANDO BASE (BCU)
UNIDADE BASICA DE CONTROLE (BCU)
UNIDAD DE CONTROL BASICO (BCU)

CQ155757 A.1

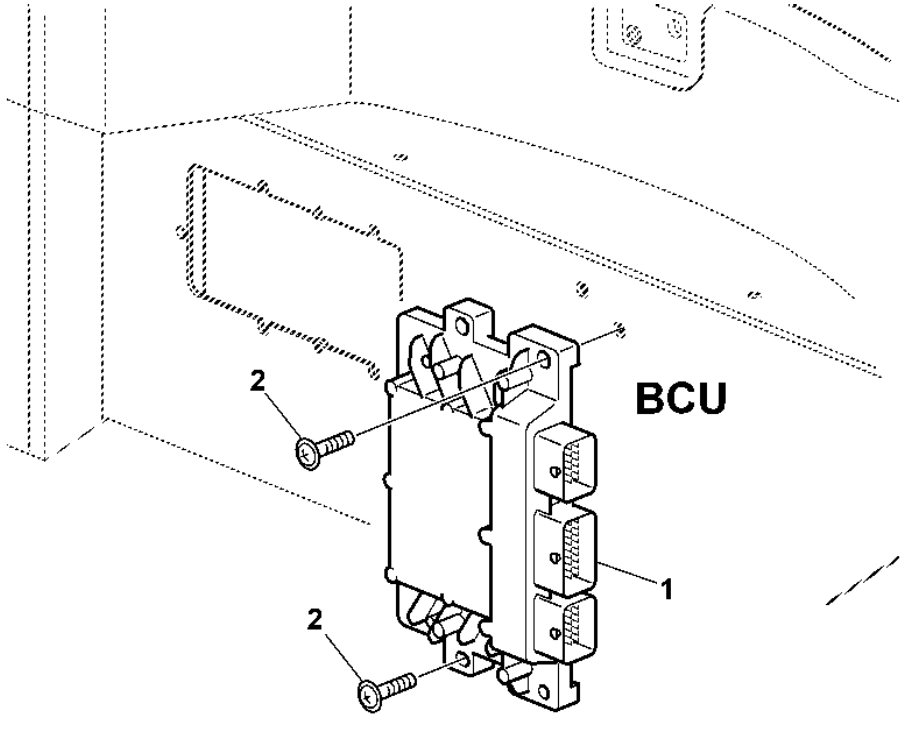

Item	*Nº peça*	*Descrição*	*Qtde*	*Nº série*	*Notas*
1	AL205515	Unidade básica de controle	1		
2	19M8875	Parafuso	2		M6 X 25

FUSES, DIODES, RELAYS
FUSIBLES, DIODES, RELAIS
SICHERUNGEN, DIODEN, RELAIS
FUSIBILI, DIODI, RELE'
FUSIVEIS, DIODOS, RELES
FUSIBLES, DIODOS, RELES

PUBM3013 A.1

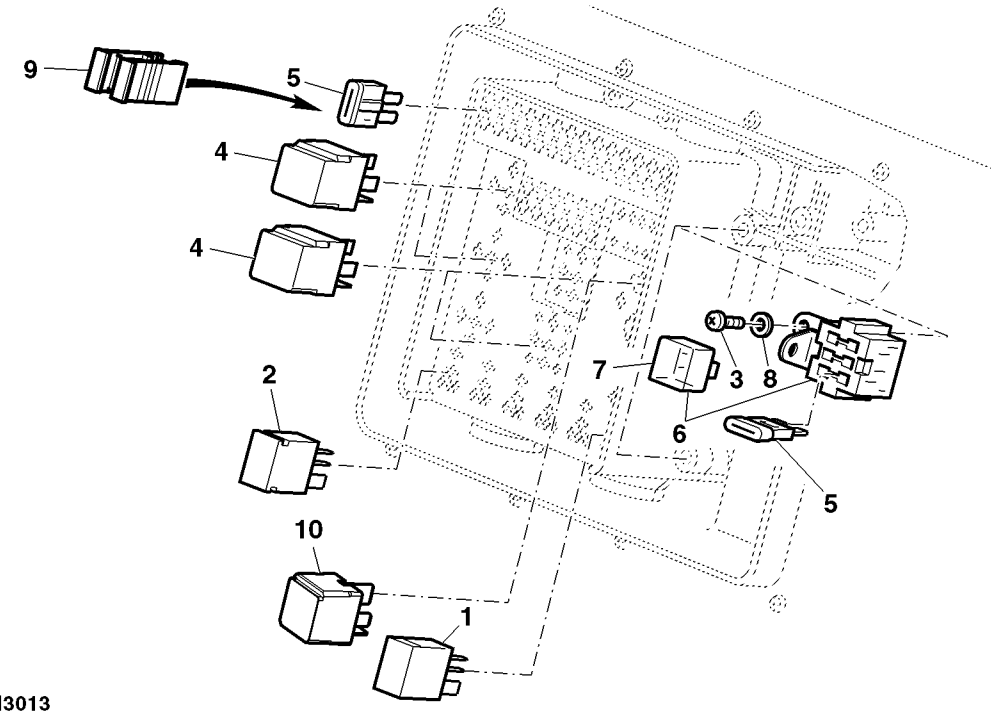

PUBM3013

Item	*Nº peça*	*Descrição*	*Qtde*	*Nº série trator*	*Notas*
1	AL76702	Relé	1		
2	AL152098	Porta-diodos	1		
3	37M7293	Parafuso	1		
4	AL77324	Relé	3		
5	57M7121	Fusível	AR		10A
	99M7065	Fusível	AR		15A
	57M7120	Fusível	AR		20A
	57M7146	Fusível	AR		30A
6	AL117951	Caixa de fusíveis	1		
7	L63386	Capa	1		
8	24M7146	Arruela	1		4.300 X 12 X 1 mm
9	L79354	Alicate	1		
10	AL207376	Relé	1		
..	MN10769	Chicote	1		

FUSES, DIODES, RELAYS
FUSIBLES, DIODES, RELAIS
SICHERUNGEN, DIODEN, RELAIS
FUSIBILI, DIODI, RELE'
FUSIVEIS, RELES, DIODOS
FUSIBLES, DIODOS, RELES

CQ155759 A.1

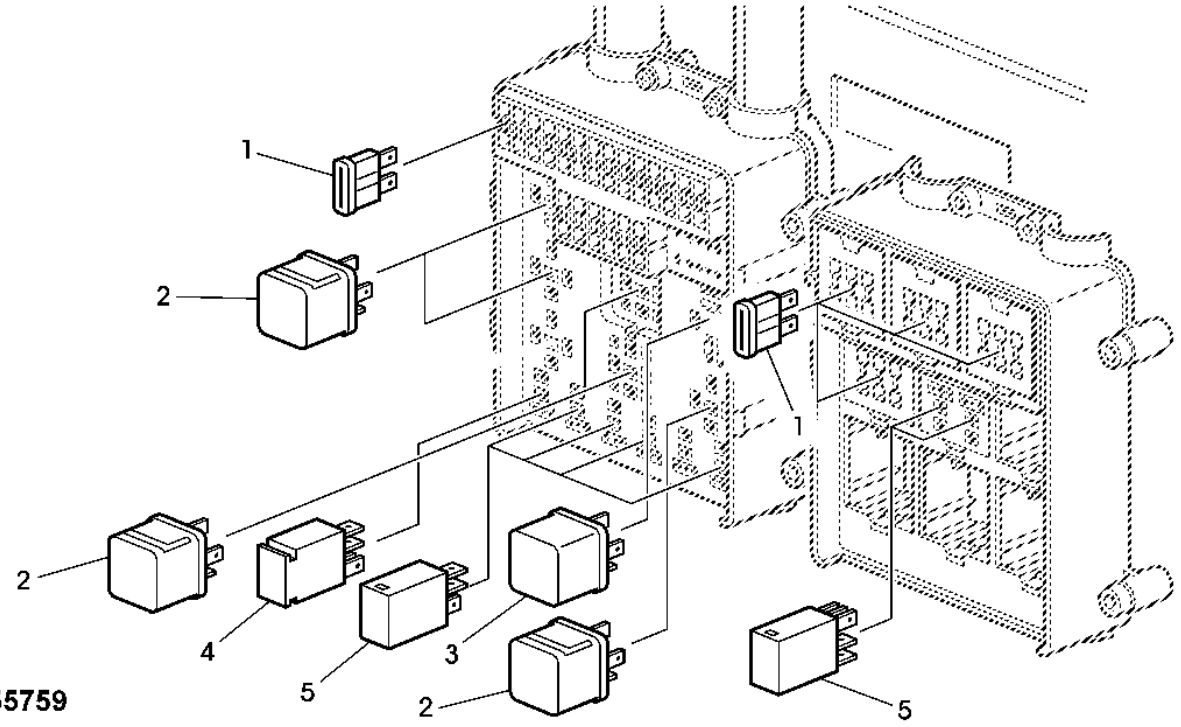

Item	*Nº peça*	*Descrição*	*Qtde*	*Nº série*	*Notas*
1	57M7121	Fusível	AR		10A
	99M7065	Fusível	AR		15A
	57M7120	Fusível	AR		20A
	57M7146	Fusível	AR		30A
2	AL77324	Relé	AR		
3	AL207376	Relé	1		SUB FOR AL81718
4	AL152098	Porta-diodos	1		
5	AL76702	Relé	AR		

BATTERY CABLE
CABLES BATTERIE
BATTERIEKABEL
CAVO BATTERIA
CABOS DA BATERIA
CABLE DE BATERIA

CQ155746 A.1

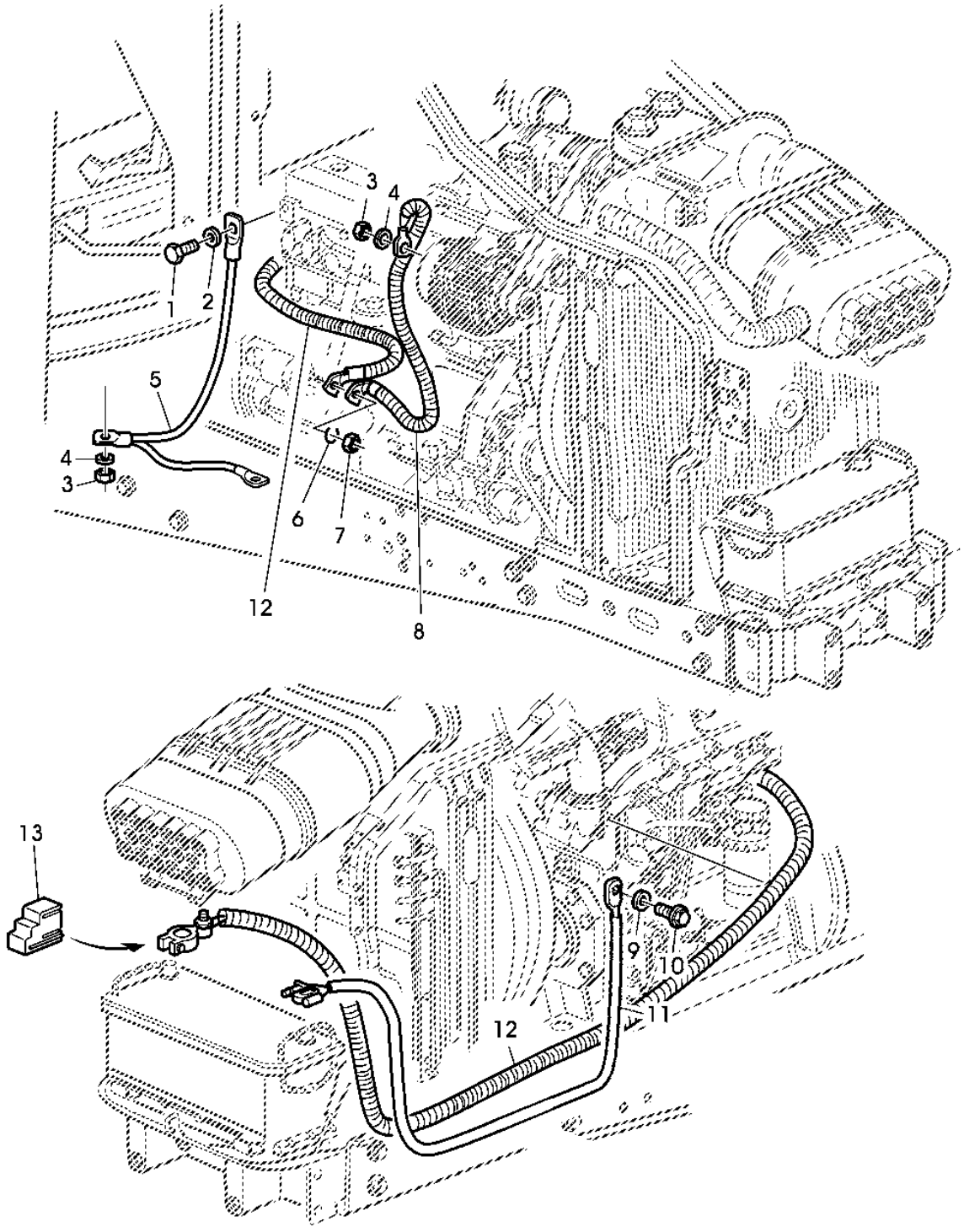

CQ155746

Item	*Nº peça*	*Descrição*	*Qtde*	*Nº série*	*Notas*
1	19M7268	Parafuso sextavado	1		M12 X 25
2	24M7047	Arruela	1		13 X 24 X 2.500 mm
3	14M7273	Porca	3		M8
4	24M7055	Arruela	3		8.400 X 16 X 1.600 mm
5	AL159181	Cabo da bateria	1		
6	12M7135	Arruela de pressão	1		10 mm
7	14M7274	Porca	1		M10
8	AL154428	Cabo da bateria	1		
9	24M7145	Arruela	1		15 X 24 X 2.500 mm
10	19M9201	Parafuso	AR		M14 X 25
11	AL159445	Cabo da bateria	1		
12	AL157540	Cabo da bateria	1		
13	L154937	Blindagem	1		
..	L165421	Graxa	1		

POWER WIRING HARNESS
FAISCEAU D' ALIMENTATION
KABELBAUM, STROMVERSORGUNG
CAVO ELETTRICO DI POTENZA
CHICOTE DE ALIMENTACAO
GRUPO DE CABLES, ALIMENTACION

PUBM1140 A.1

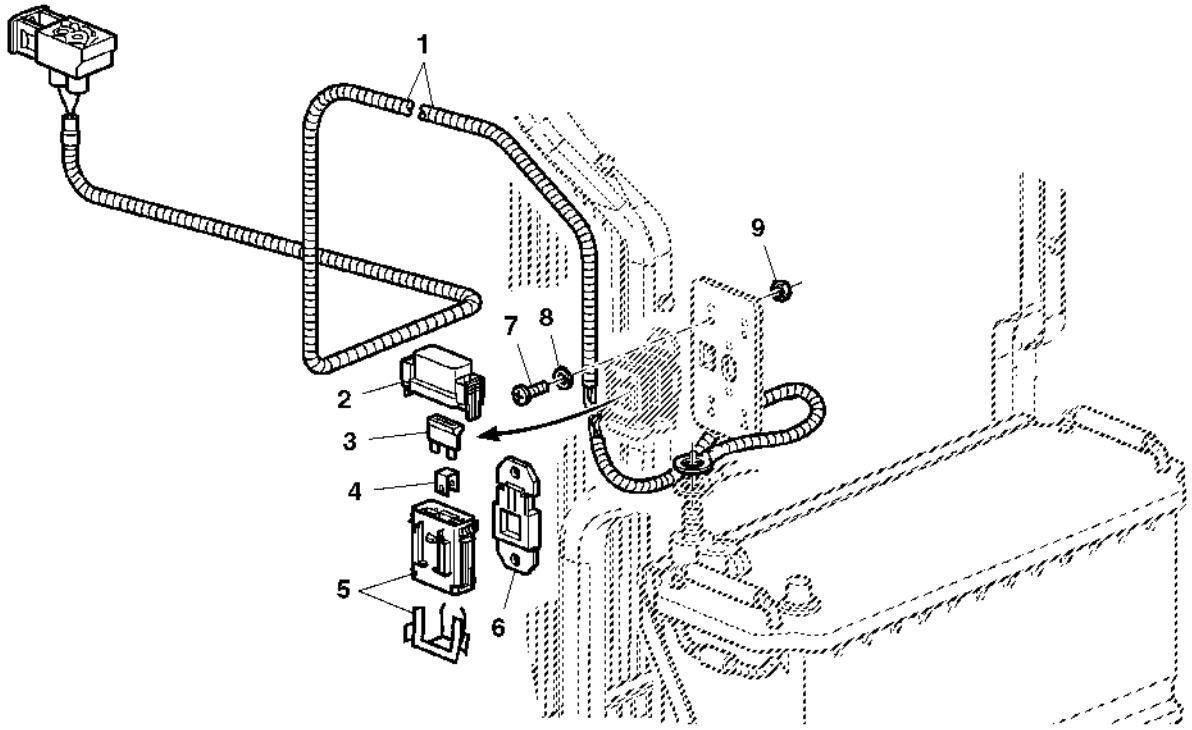

PUBM11140

Item	*Nº peça*	*Descrição*	*Qtde*	*Nº série trator*	*Notas*
1	AL158293	Chicote	1		(A) SUB FOR AL163363
	AL157641	Chicote	1		(B)
2	57M8181	Acessório conexão elétrica	2		
3	57M8190	Fusível	1		80A
	57M7989	Fusível	1		60A
4	57M8189	Porta-fusível	1		COM FUSIVEL 80 AMP
	57M9698	Fusível	1		COM FUSIVEL 60 AMP
5	57M8182	Acessório conexão elétrica	2		
6	57M8093	Porta-fusível	1		
7	21M7250	Parafuso	2		M4 X 12
8	24M7146	Arruela	2		4.300 X 12 X 1 mm
9	14M7139	Porca	2		M4

(A) WITH CAB
AVEC CABINE
MIT KABINE
CON CABINA
COM CABINE
CON CABINA

(B) WITHOUT CAB
SANS CABINE
OHNE KABINE
SENZA CABINA
SEM CABINE
SIN CABINA

FUSE BOX / SYMBOLS
PLATINE DE FUSIBLES / SYMBOLES
SICHERUNGSKASTEN / SYMBOLAUFKLEBER
SCATOLA FUSIBILI / SIMBOLI
CAIXA DE FUSIVEIS / ADESIVOS
CAJA DE FUSIBLES / SIMBOLOS

PUBM3294 A.1

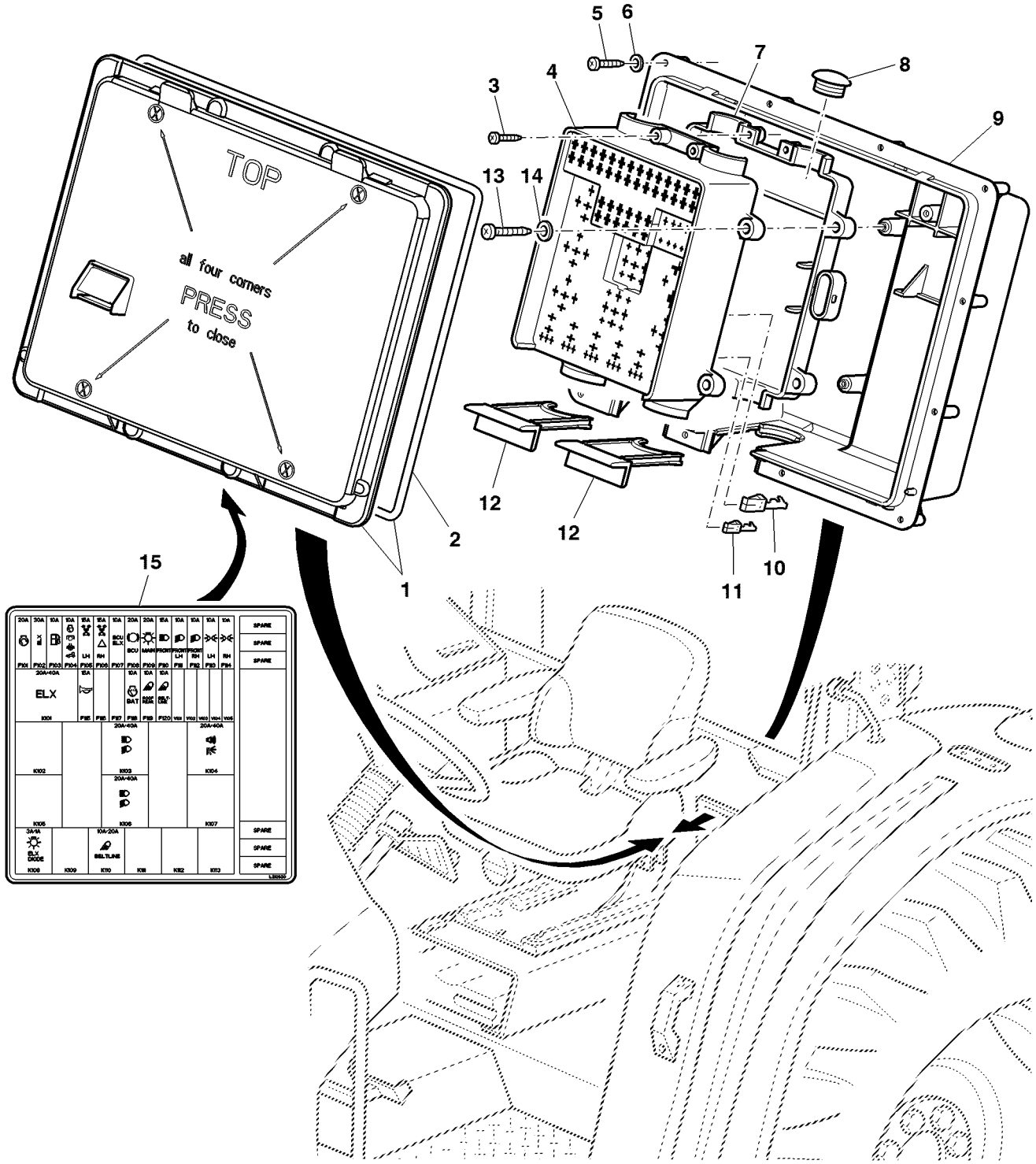

PUBM3294

Item	Nº peça	Descrição	Qtde	Nº série trator	Notas
1	AL181849	Capa	1		
2	L114030	Vedação	1		LGTH=1000MM (39-3/8")
3	L102363	Parafuso	4		
4	L102203	Caixa de fusíveis	1		
5	37M7179	Parafuso	12		
6	24M7117	Arruela	12		4.300 X 9 X 0.800 mm
7	L102204	Capa	1		
8	L101241	Plugue	2		
9	L114522	Caixa de fusíveis	1		
10	57M7204	Terminal conecTor eléTrico	AR		-1, 0MM2/6, 3MM
	57M7205	Terminal conecTor eléTrico	AR		-2, 5MM2/6, 3MM
	57M7206	Terminal conecTor eléTrico	AR		-4, 0MM2/6, 3MM
11	57M7229	Terminal conecTor eléTrico	AR		-1, 0MM2/2, 8MM
12	L114524	Inserto	2		
13	24M7146	Arruela	4		4.300 X 12 X 1 mm
14	37M7293	Parafuso	4		
15	L212620	Etiqueta	1		SUB FOR L168245

FUSE BOX / SYMBOLS
PLATINE DE FUSIBLES / SYMBOLES
SICHERUNGSKASTEN / SYMBOLAUFKLEBER
SCATOLA FUSIBILI / SIMBOLI
CAIXA DE FUSIVEIS / ADESIVOS
CAJA DE FUSIBLES / SIMBOLOS

PUBM1340 A.1

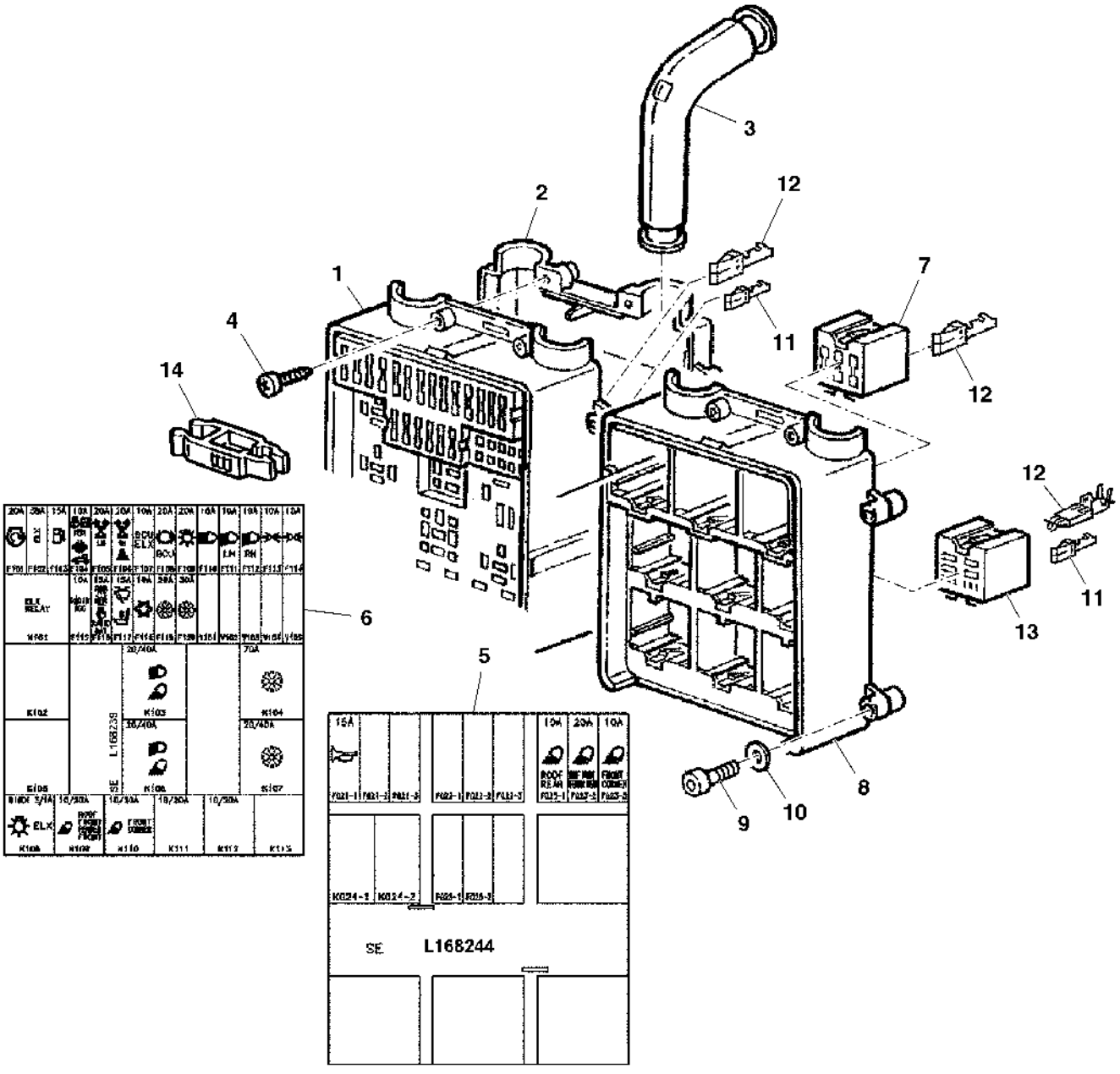

PUBM1340

Item	Nº peça	Descrição	Qtde	Nº série trator	Notas
1	AL161113	Capa	1		
2	L154173	Capa	1		
3	L79880	Guia	2		
4	L102363	Parafuso	4		
5	L174379	Inserto	1		
6	L174378	Inserto	1		
7	57M7528	Acessório conexão elétrica	AR		
8	L111376	Suporte	1		
9	19M8263	Parafuso	8		M6 X 30
10	24M7244	Arruela	8		6.400 X 12 X 1.600 mm
11	57M7229	Terminal conecTor eléTrico	AR		-1, 0MM2/2, 8MM
12	57M7204	Terminal conecTor eléTrico	AR		-1, 0MM2/6, 3MM
	57M7205	Terminal conecTor eléTrico	AR		-2, 5MM2/6, 3MM
13	57M7108	Terminal conecTor eléTrico	1		
14	AL200633	Alicate	1		SUB FOR L79354

TRAILEN HARNESS
CONNECTEUR ET COSSE DE CABLE
STECKVERBINDER UND KABELSCHUHE
CONNETTORE CON SPINETTE PER INSERIMENTO FILO
CHICOTE DO REBOQUE
CABLEADO DEL REMOLQUE

CQ156962 A.1

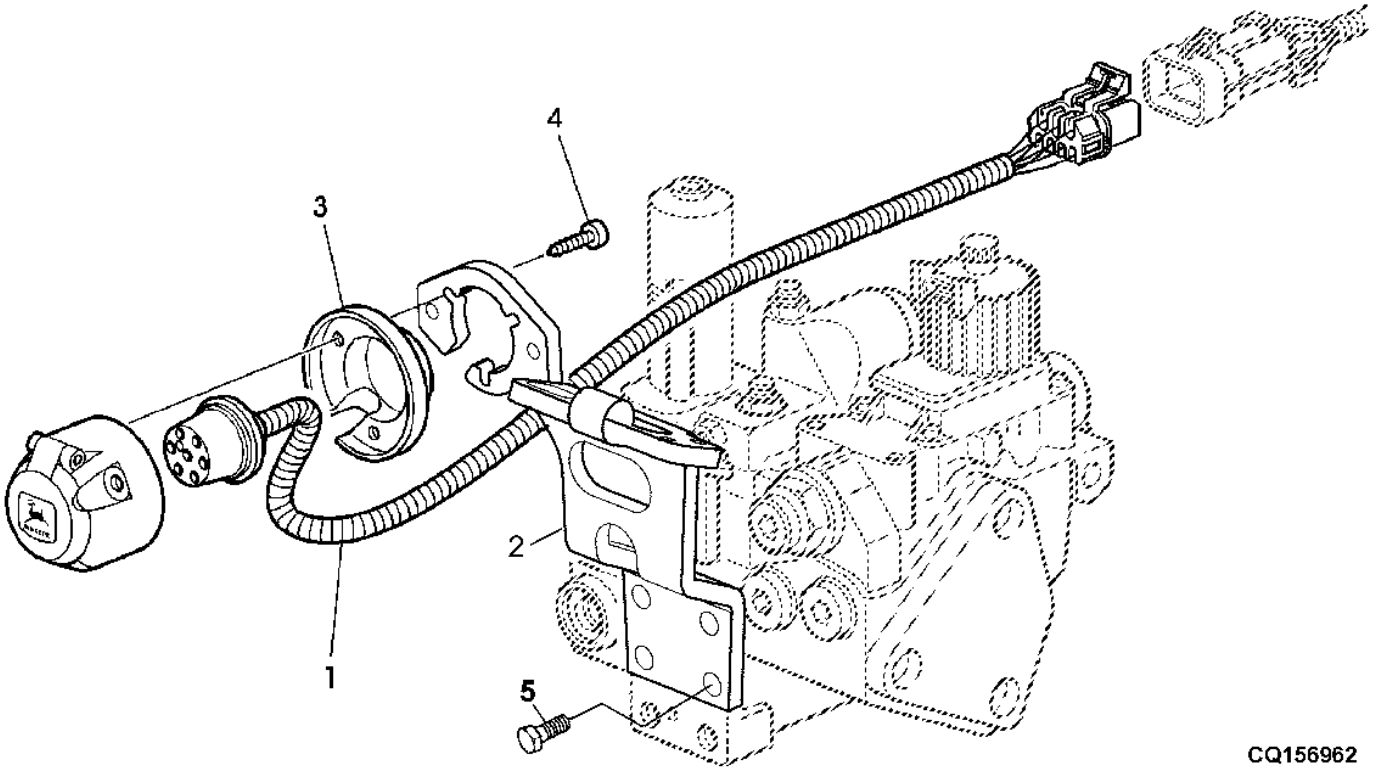

Item	*Nº peça*	*Descrição*	*Qtde*	*Nº série*	*Notas*
1	AL162776	Chicote	1		-1, 5MM2 /1, 5MM
2	AL150924	Apoio	1		
3	L151611	Capa	1		
4	37M7193	Parafuso	3		
5	19M7268	Parafuso sextavado	2		M12 X 25

TRANSMISSION WIRING HARNESS W/ CAB W/ HITCH
FAISCEAU TRANSMISSION W/ CABINE W/ATTELAGE
GETRIEBEKABELBAUM W/ FAHRERKABINE W/ANHAENGEVORRICHTUNG
CAVO TRASMISSIONE W/ CABINA W/GANCIO
CHICOTE DA TRANSMISSAO C/ CABINE C/ LEVANTE
GRUPO DE CABLES DE LA TRANSMISION W/ CABINA W/ENCANCHE

PUBM1354 A.1

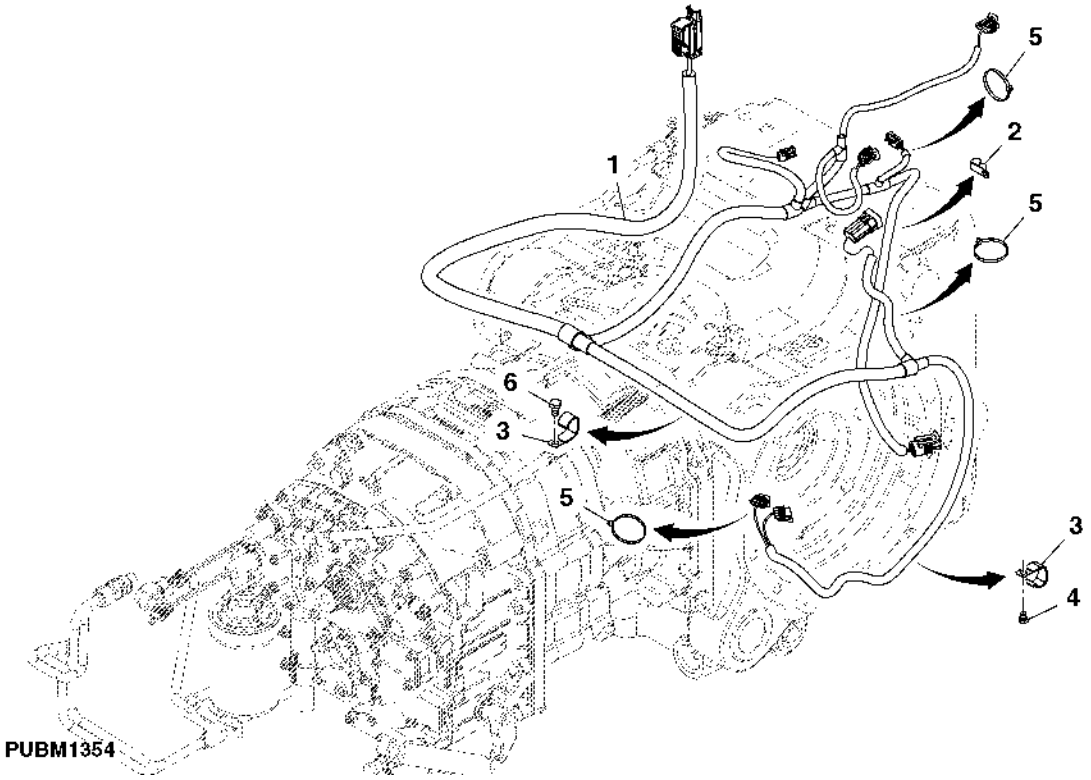

Item	*Nº peça*	*Descrição*	*Qtde*	*Nº série*	*Notas*
1	AL204911	Chicote	1		
2	L101761	Braçadeira	1		
3	AH89557	Presilha	1		
4	19M7008	Parafuso sextavado	1		M8 X 10
5	R44302	Cinta	1		
6	19M7557	Parafuso sextavado	1		M10 X 16

TRANSMISSION WIRING HARNESS W/ CAB W/O HITCH
FAISCEAU TRANSMISSION W/ CABINE W/O ATTELAGE
GETRIEBEKABELBAUM W/ FAHRERKABINE W/O ANHAENGEVORRICHTUNG
CAVO TRASMISSIONE W/ CABINA W/O GANCIO
CHICOTE DA TRANSMISSAO C/ CABINE S/ LEVANTE
GRUPO DE CABLES DE LA TRANSMISION W/ CABINA W/O ENGANCHE

PUBM3134 A.1

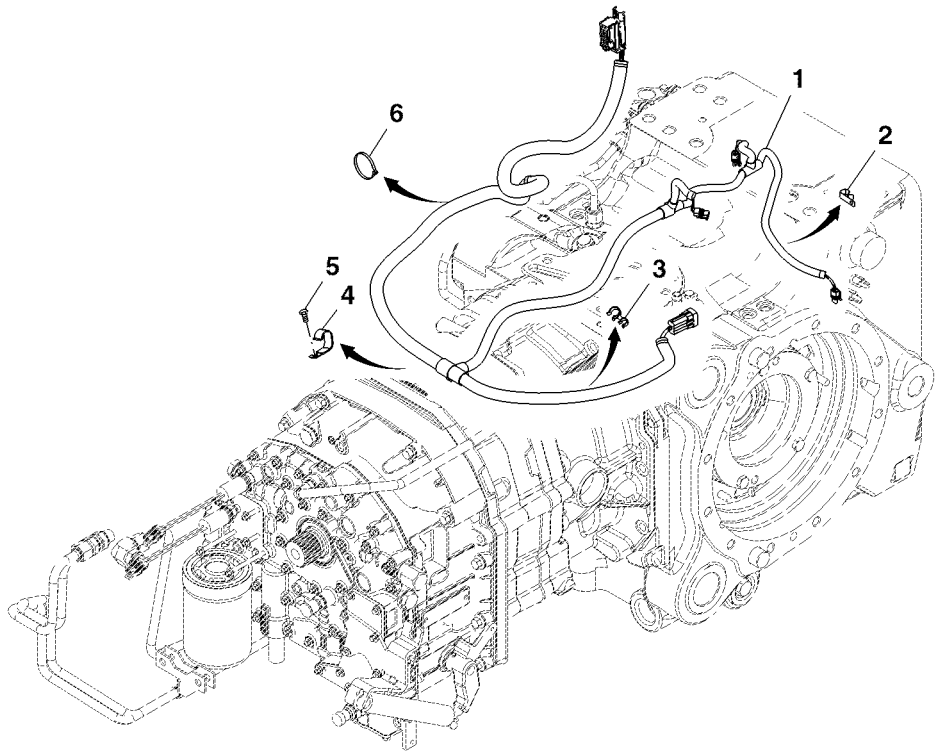

PUBM3134

Item	*Nº peça*	*Descrição*	*Qtde*	*Nº série*	*Notas*
1	AL208072	Chicote	1		SUB FOR AL178891
2	L167244	Presilha	1		
3	R232182	Presilha	1		
4	AH89557	Presilha	1		
5	19M7162	Parafuso sextavado	2		M8 X 16
6	R44302	Cinta	1		

TRANSMISSION WIRING HARNESS W/O CAB W/ HITCH
FAISCEAU TRANSMISSION W/O CABINE W/ATTELAGE
GETRIEBEKABELBAUM W/O FAHRERKABINE W/ANHAENGEVORRICHTUNG
CAVO TRASMISSIONE W/O CABINA W/GANCIO
CHICOTE DA TRANSMISSAO S/ CABINE C/ LEVANTE
GRUPO DE CABLES DE LA TRANSMISION W/O CABINA W/ENCANCHE

PUBM1352 A.1

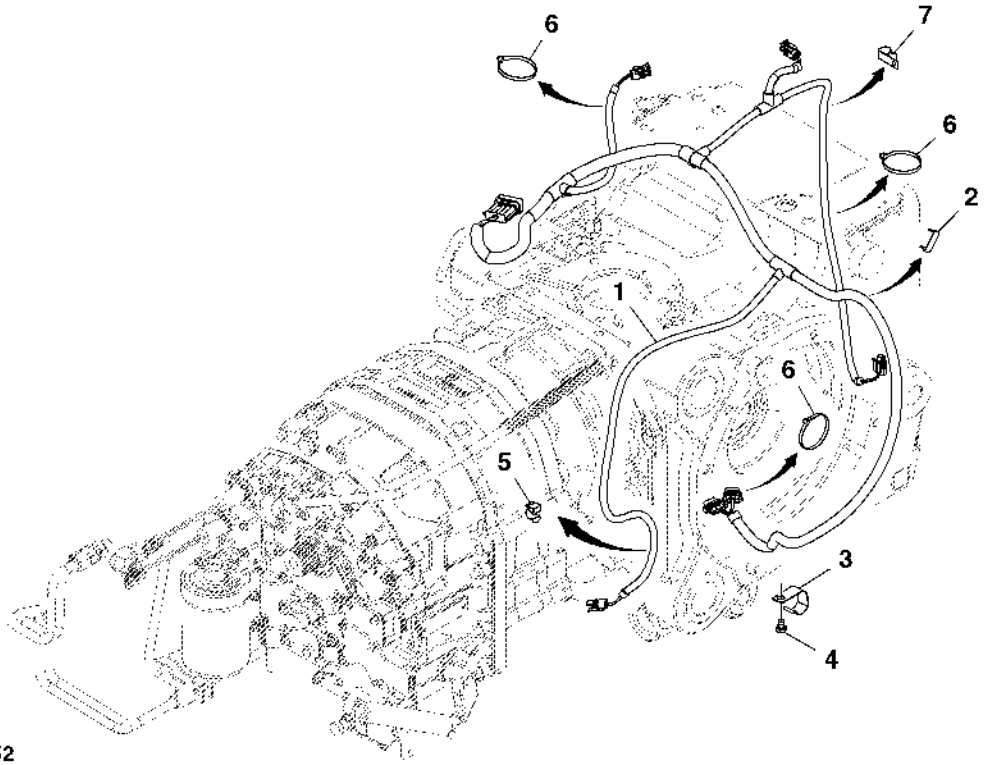

PUBM1352

Item	*Nº peça*	*Descrição*	*Qtde*	*Nº série*	*Notas*
1	AL204913	Chicote	1		
2	L101761	Braçadeira	1		
3	AH89557	Presilha	1		
4	19M7008	Parafuso sextavado	1		M8 X 10
5	L110765	Braçadeira	1		
6	R44302	Cinta	1		
7	L167244	Presilha	1		

TRANSMISSION WIRING HARNESS W/O CAB W/O HITCH
FAISCEAU TRANSMISSION ARRIERE W/O CABINE W/O ATTELAGE
GETRIEBEKABELBAUM HINTEN W/O FAHRERKABINE W/O ANHAENGEVORRICHTUNG
CAVO ELETTRICO TRASMISSIONE, POSTERIORE W/O CABINA W/O GANCIO
CHICOTE TRASEIRO DA TRANSMISSAO S/ CABINE S/ LEVANTE
CABLE ELECTRICO DE LA TRANSMISION, PARTE TRASERA W/O CABINA W/O ENGANCHE

PUBM3135 A.1

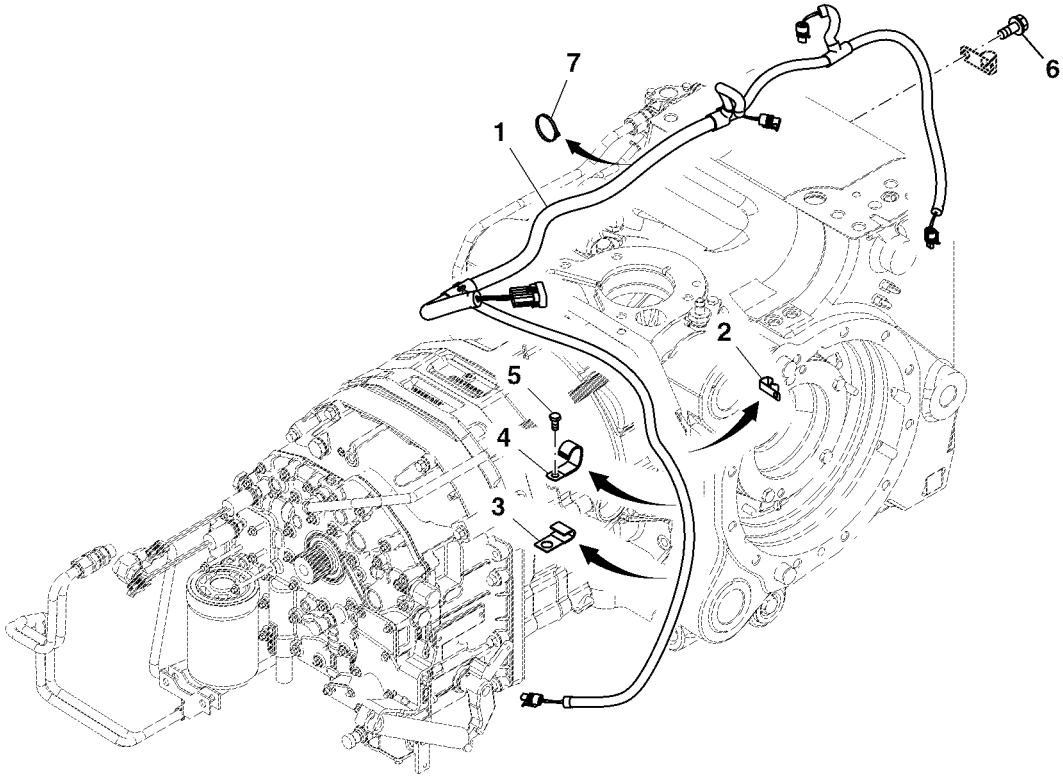

PUBM3135

Item	*Nº peça*	*Descrição*	*Qtde*	*Nº série*	*Notas*
1	AL208086	Chicote	1		SUB FOR AL178813
2	L167244	Presilha	1		
3	T13744	Braçadeira	1		
4	AH89557	Presilha	1		
5	19M7162	Parafuso sextavado	2		M8 X 16
6	R153690	Parafuso	1		
7	R44302	Cinta	1		

GREENSTAR - RECEIVER WIRING HARNESS
GREENSTAR - FAISCEAU RECEPTEUR
GREENSTAR - EMPFAENGERKABELBAUM
GREENSTAR - CAVO ELETTRICO RICEVITORE
GREENSTAR - CHICOTE DO RECEPTOR
GREENSTAR - GRUPO DE CABLES DEL RECEPTOR

PUBM1387 A.1

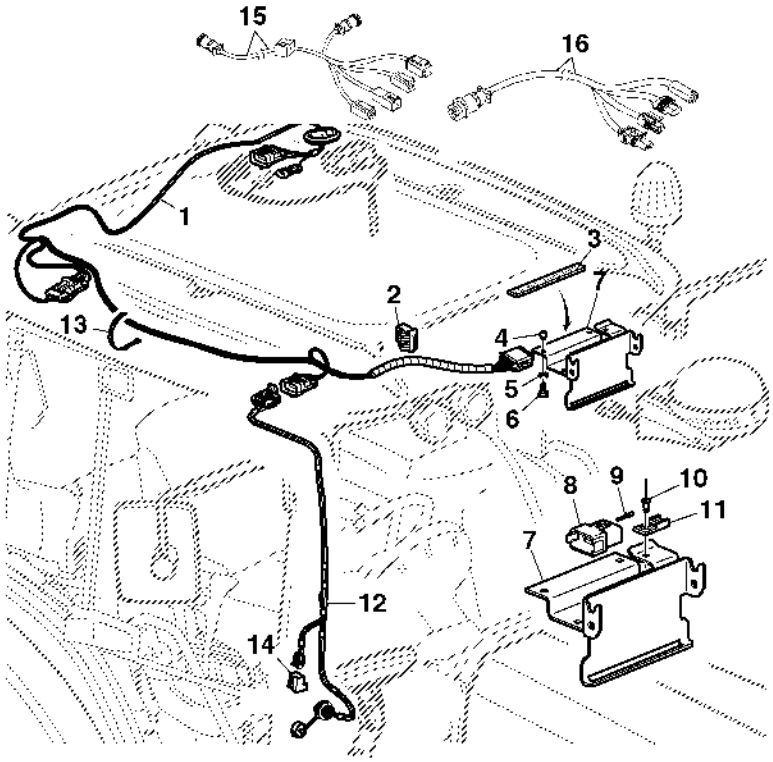

PUBM1387

Item	*Nº peça*	*Descrição*	*Qtde*	*Nº série*	*Notas*
1	AL177795	Chicote	AR		
2	L151529	Porta-cabos	AR		
3	L112290	Vedação	AR		
4	L152460	Bucha	AR		
5	24M7054	Arruela	AR		6.400 X 12 X 1.600 mm
6	19M7560	Parafuso sextavado	AR		M6 X 16
7	AL177068	Apoio	AR		
8	57M7633	Conj mont Conector elétrico	AR		
9	R78069	Conect elétr tomada cavidad	AR		
10	R54477	Rebite	AR		
11	57M8439	Acessório conexão elétrica	AR		
12	AL175708	Chicote	AR		
13	R44302	Cinta	AR		
14	RE207311	Unidade de controle eletrôn	AR		
15	PF80865	Chicote	1		
16	PF80845	Chicote	1		
	AL203755	Chicote	1	-003409	
	AL210785	Chicote	1	003410-	
..	L59796	Vedação	AR		

BULKHEAD WIRING HARNESS
FAISCEAU DE FILS DE CLOISON
TRENNWAND-KABELBAUM
CAVO PARATIA
CHICOTE ELETRICO
ARNES DE ALAMBRADO

HP18516 A.1

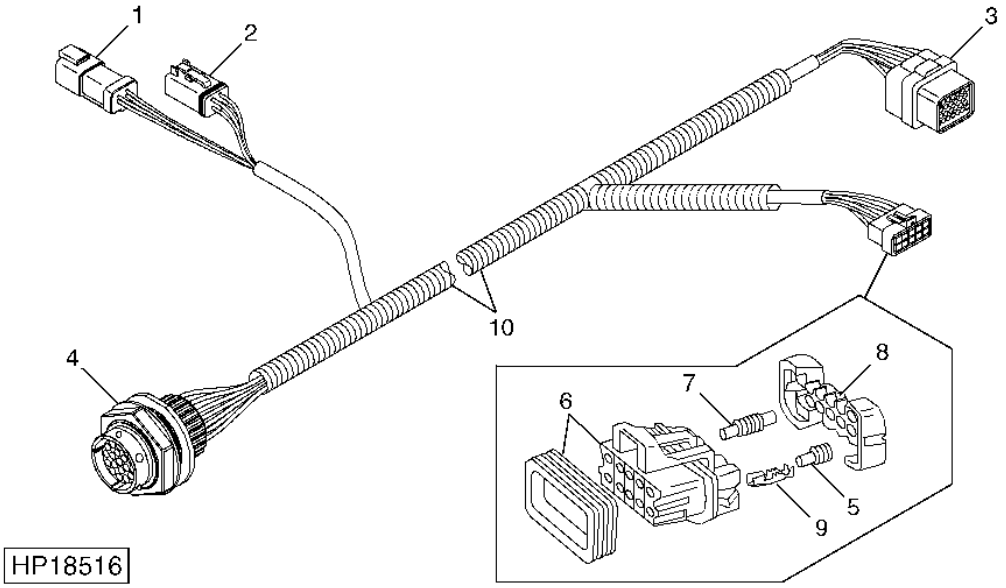

Item	*Nº peça*	*Descrição*	*Qtde*	*Nº série*	*Notas*
1	57M8017	Alojam. conector elétrico	1		
	57M7619	Disp fechamento conec elétr	1		
2	57M8015	Conj mont Conector elétrico	1		
	57M8016	Disp fechamento conec elétr	1		
3	57M8606	Alojam. conector elétrico	1		
4	57M9231	Alojam. conector elétrico	1		
	57M8947	Acessório conexão elétrica	1		
5	57M9215	Vedação conector elétrico	1		
6	57M7262	Alojam. conector elétrico	1		
7	57M7258	Vedação conector elétrico	1		
8	57M8907	Disp fechamento conec elétr	1		
9	R104846	Terminal conecTor eléTrico	1		
10	PF80793	Chicote do painel de instru	1		

GPS - POSITION RECEIVER (GREENSTAR)
RECEPTEUR DE POSITIONNEMENT GPS (GREENSTAR)
GPS - POSITIONSEMPFAENGER (GREENSTAR)
GPS - RICEVITORE DI POSIZIONE (GREENSTAR)
RECEPTOR DE POSICAO - GPS (GREENSTAR)
RECEPTOR DE POSICION - GPS (GREENSTAR)

ETN91666 A.1

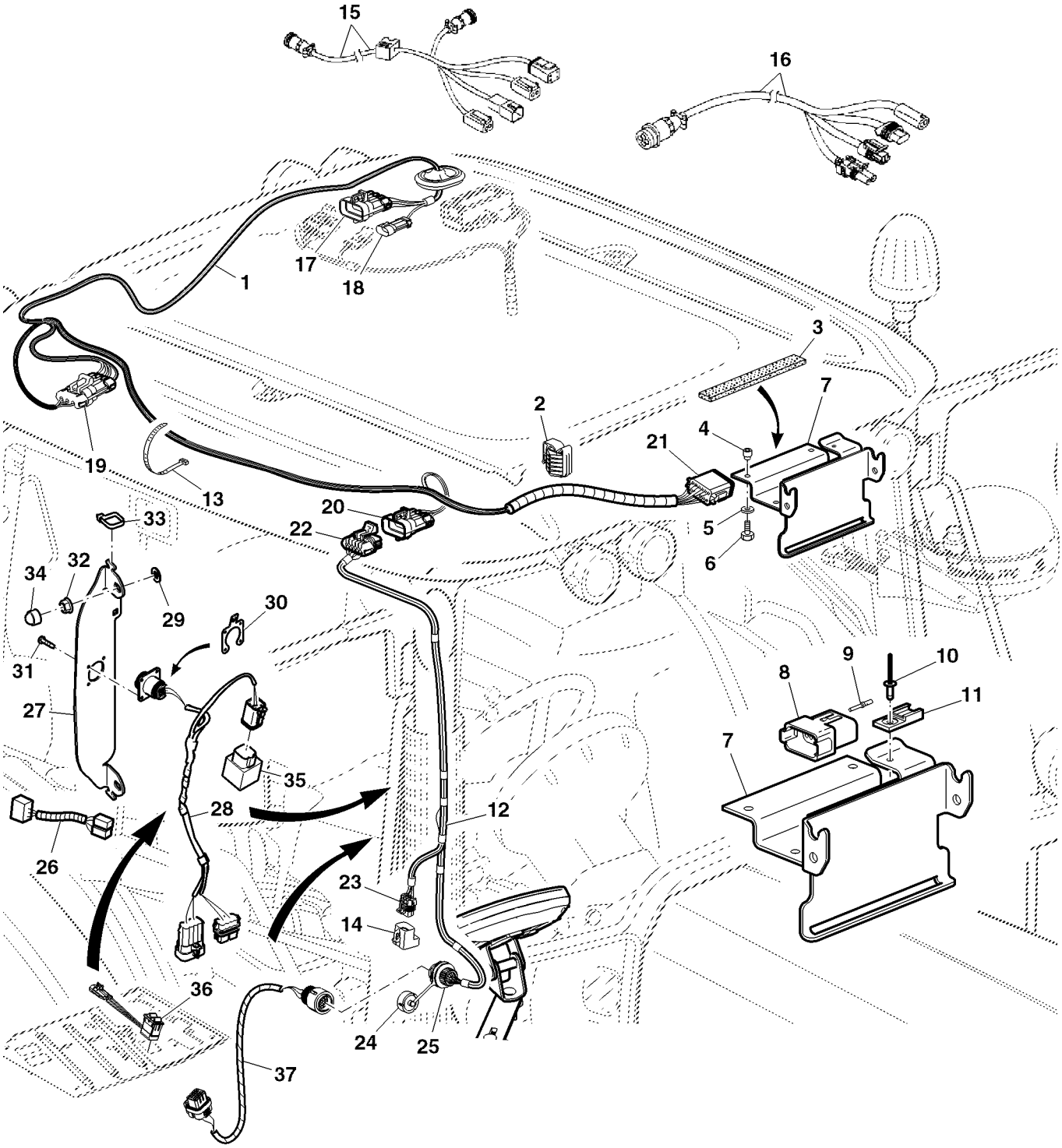

ETN91666

Item	Nº peça	Descrição	Qtde	Nº série trator	Notas
1	AL177795	Chicote	AR		
2	L151529	Porta-cabos	AR		
3	L112290	Vedação	AR		
4	L152460	Bucha	AR		
5	24M7054	Arruela	AR		6.400 X 12 X 1.600 mm
6	19M7560	Parafuso sextavado	AR		M6 X 16
7	AL177068	Apoio	AR		
8	57M7633	Conj mont Conector elétrico	AR		
9	R78069	Conect elétr tomada cavidad	AR		
10	R54477	Rebite	AR		
11	57M8439	Acessório conexão elétrica	AR		
12	AL175708	Chicote	AR		
13	R44302	Cinta	AR		
14	RE207311	Unidade de controle eletrôn	AR		
15	PF80865	Chicote	1		
16	PF80845	Chicote	1		
	AL203755	Chicote	1	-002281	
	AL210785	Chicote	1	002282-	
17	57M7265	Alojam. conector elétrico	1		(A)
	57M7281	Disp fechamento conec elétr	1		
18	57M7256	Alojam. conector elétrico	1		(A)
	57M7289	Disp fechamento conec elétr	1		
19	57M7264	Alojam. conector elétrico	1		(B)
	57M7283	Disp fechamento conec elétr	1		
20	57M7265	Alojam. conector elétrico	1		(C)
	57M7281	Disp fechamento conec elétr	1		
21	57M7634	Conj mont Conector elétrico	1		(D)
	57M7634	Conj mont Conector elétrico	1		
22	57M7262	Alojam. conector elétrico	1		(E)
	57M7281	Disp fechamento conec elétr	1		
23	57M7260	Alojam. conector elétrico	1		
	57M7291	Conj mont Conector elétrico	1		(F)
24	57M9232	Vedação conector elétrico	1		
25	57M9231	Alojam. conector elétrico	1		(C)
26	PF80831	Chicote	1		
27	L210021	Apoio	1		(G)
28	AL174559	Chicote	1		(G)
29	24M7055	Arruela	2		(G) 8.400 X 16 X 1.600 mm
30	L171800	Correia	1		(G)
31	37M7095	Parafuso	4		(G)
32	14M7298	Porca com flange	2		(G) M8
33	R44302	Cinta	2		(G)
34	L32394	Tampa	2		(G)
35	AL174926	Relé	1		(G)
36	AL161135	Interruptor de alavanca	1		(G)
37	AL175883	Chicote	1		(G)

(A) Interface Cab
Cabine d'interface
Schnittstelle Kabine
Interfaccia cabina
Interface, Cabine
Interfaz de cabina

(B) ISO Socket
Douille ISO
ISO-Steckdose
Presa ISO
Soquete ISO
Receptáculo ISO

(C) Interface GSD4
GSD4 d'interface
Schnittstelle GSD4
Interfaccia GSD4
Interface GSD4
Interfaz GSD4

(D) GPS Reciever
Récepteur GPS
GPS-Empfänger
Ricevitore GPS
Receptor de GPS
Receptor de GPS

(E) Interface GS Roof
Toit de GS d'interface
Schnittstelle GS Dach
Interfaccia tetto GS
Interface GS Teto
Interfaz de techo GS

(F) Intrface 60A Front
Partie frontale 60A d'interface
Schnittstelle 60 A vorne
Interfaccia 60A anteriore
Interface 60 A Dianteira
Interfaz delantera 60A

(G) With AutoTrac™ Integrated
Avec AutoTrac™ intégré
Mit integriertem AutoTrac™
Con AutoTrac™ integrato
Com AutoTrac™ Integrado
Con AutoTrac™ integrado

GREENSTAR DISPLAY
CONSOLE GREENSTAR
GREENSTAR DISPLAY
DISPLAY GREENSTAR
DISPLAY DO GREENSTAR
PANTALLA GREENSTAR

HP19604 A.1

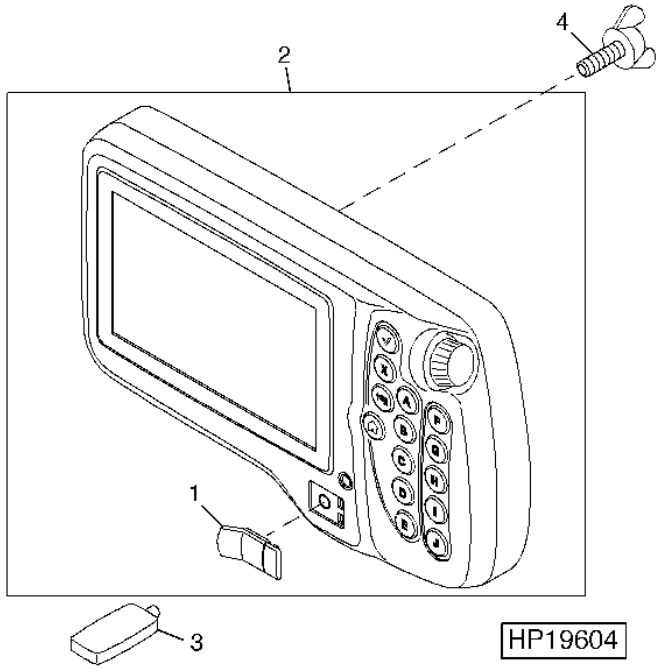

Item	*Nº peça*	*Descrição*	*Qtde*	*Nº série*	*Notas*
1	PF13301	Capa	1		
2	PF81259	Módulo Monitor Green-Star	1		(A)
3	PF13131	Firmware	1		(B)
4	21M1689	Parafuso borboleta	2		M6 X 12
..	PF90718	Kit de peças de montagem	1		

(A) GS2 1800 WITHOUT MANUALS; FOR REPLACEMENT ONLY
GS2 1800 SANS MANUELS, POUR REMPLACEMENT SEULEMENT
GS2 1800 OHNE HANDBUCHER, NUR FUR ERSATZZWECKE
GS2 1800 SENZA MANUALI, SOLO PER SOSTITUZ
GS2 1800 SEM MANUAIS, APENAS PARA REPOSICAO
GS2 1800 SIN MANUALES, SOLAMENTE PARA SUSTITUIRLOS

(B) 2 GB USB STORAGE DEVICE
DISPOSITIF DE STOCKAGE USB 2 GO
2 GB-USB-SPEICHERGERAT
DISPOSITIVO DI MEMORIZZAZIONE USB DA 2 GB
DISPOSITIVO DE ARMAZENAMENTO USB DE 2 GB
DISPOSITIVO DE ALMACENAMIENTO 2 GBUSB

GreenStar™ Display 2630
Console GreenStar™ 2630
GreenStar™-Display 2630
Display GreenStar™ 2630
Monitor GreenStar™ 2630
Pantalla GreenStar™ 2630

PUPC100059 A.1

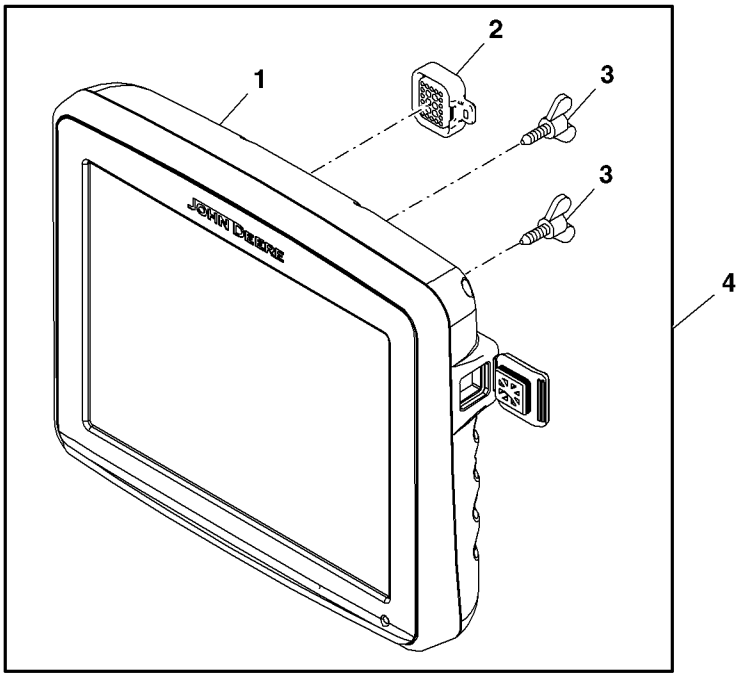

PUPC100059

Item	*Nº peça*	*Descrição*	*Qtde*	*Nº série*	*Notas*
1	.....	Módulo Monitor Green-Star	1		(A)
2	PF81358	Tampa	1		(B)
3	21M1689	Parafuso borboleta	2		M6 X 12
4	PF91091	Conjs prontos p/carregamen.	1		(A)
..	PFA10058	Módulo Monitor Green-Star	1		(C)

(A) GS3 2630 Display
Console GS3 2630
GS3-Display 2630
Display GS3 2630
Monitor GS3 2630
Pantalla GS3 2630

(B) Video connector cap
Capuchon de connecteur vidéo
Video-Steckverbinderkappe
Coperchio connettore video
Tampa do conector de vídeo
Tapa para enchufe de vídeo

(C) GS3 2630 Display (For service) (Does not include Manuals)
Console GS3 2630 (pour l'entretien) (ne comprend pas les manuels)
GS3-Display 2630 (zu Wartungszwecken) (ohne Anleitungen)
Display GS3 2630 (Per manutenzione) (Non comprende i manuali)
Monitor GS3 2630 (Para serviço) (Não inclui Manuais)
Pantalla GS3 2630 (como repuesto) (no incluye manuales)

CONNECTORS 1-4-TERMINAL
CONNECTEUR 1-4 PLOTS
VERBINDUNGSSTECKER 1-4 POLIG
CONNETTORE 1-4 TERMINALI
CONECTORES 1-4-TERMINAIS
ENCHUFE 1-4 POLOS

LX023027 A.1

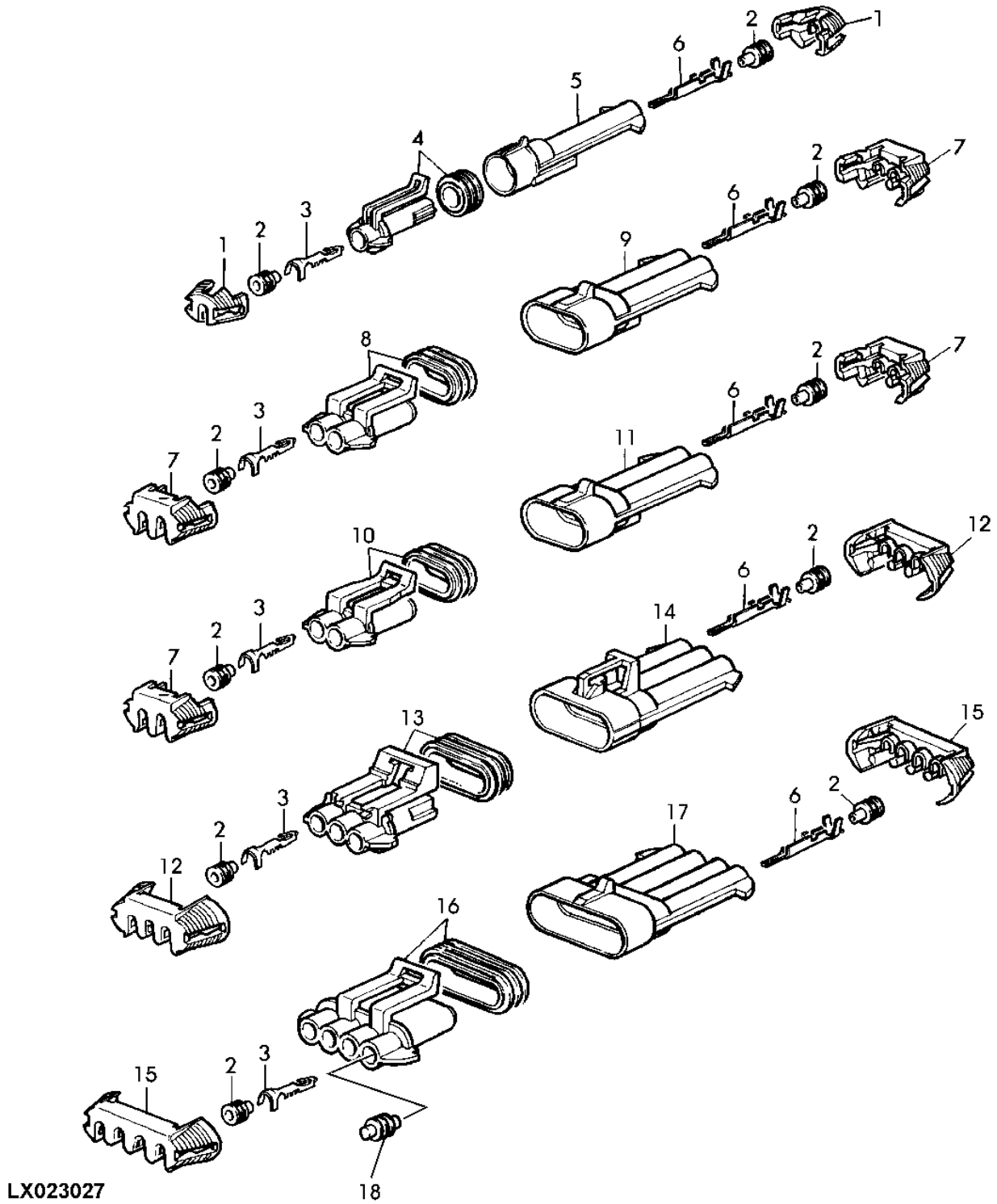

LX023027

Item	Nº peça	Descrição	Qtde	Nº série	Notas
1	57M7315	Acessório conexão elétrica	AR		
2	57M7377	Vedação conector elétrico	AR		(A)
	57M7258	Vedação conector elétrico	AR		(B)
	57M7493	Vedação conector elétrico	AR		(C)
3	R104846	Terminal conecTor eléTrico	AR		0, 5-1MM2 /1, 5MM
4	57M7266	Alojam. conector elétrico	AR		
5	57M7267	Alojam. conector elétrico	AR		
6	57M7252	Terminal conecTor eléTrico	AR		0, 5-1MM2 /1, 5MM
7	57M7289	Disp fechamento conec elétr	AR		
8	57M7254	Alojam. conector elétrico	AR		(D)
9	57M7256	Alojam. conector elétrico	AR		(D)
10	57M7328	Alojam. conector elétrico	AR		(E)
11	57M7365	Alojam. conector elétrico	AR		(E)
12	57M7317	Acessório conexão elétrica	AR		
13	57M7255	Alojam. conector elétrico	AR		
14	57M7257	Alojam. conector elétrico	AR		
15	57M7318	Acessório conexão elétrica	AR		
16	57M7247	Alojam. conector elétrico	AR		
17	57M7244	Alojam. conector elétrico	AR		
18	57M7259	Conect elétr tomada cavidad	AR		

(A) BLUE
BLEU
BLAU
AZZURRO
AZUL
AZUL

(B) RED
ROUGE
ROT
ROSSO
VERMELHO
ROJO

(C) WHITE
BLANC
WEISS
BIANCO
BRANCO
BLANCO

(D) BLACK
NOIR
SCHWARZ
NERO
PRETO
NEGRO

(E) GRAY
GRIS
GRAU
GRIGIO
CINZA
GRIS

CONNECTORS 6-, 8- OR 10-TERMINAL
CONNECTEUR 6, 8 OU 10 PLOTS
VERBINDUNGSSTECKER 6, 8 ODER 10 POLIG
CONNETTORE 6, 8 O 10 TERMINALI
CONECTORES 6-, 8- OU 10-TERMINAIS
ENCHUFE 6, 8 O 10 POLOS

CQ155770 A.1

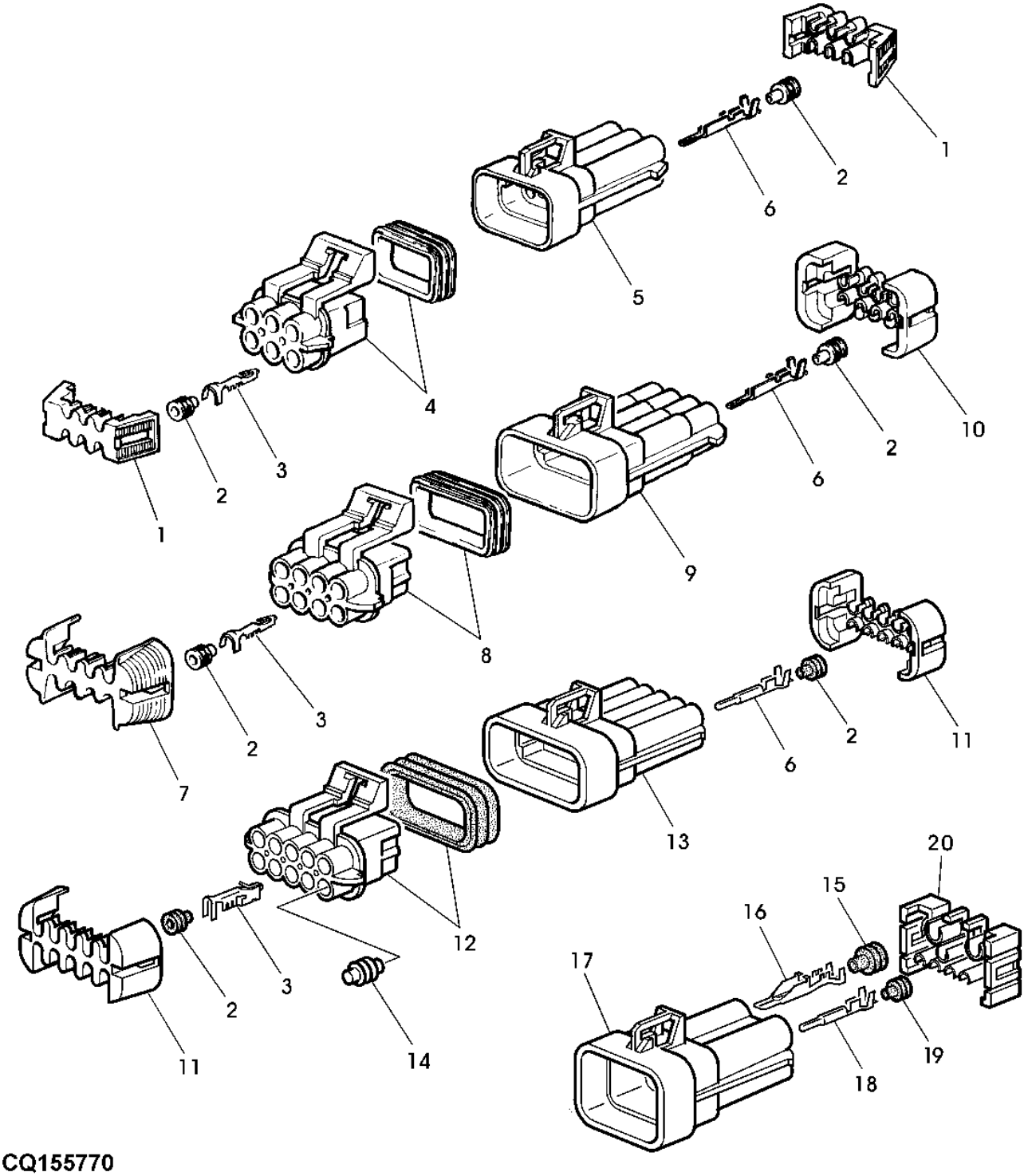

CQ155770

Item	Nº peça	Descrição	Qtde	Nº série	Notas
1	57M7291	Conj mont Conector elétrico	AR		
2	57M7258	Vedação conector elétrico	AR		(A)
	57M7377	Vedação conector elétrico	AR		(B)
	57M7493	Vedação conector elétrico	AR		(C)
3	R104846	Terminal conecTor eléTrico	AR		0, 5-1MM2 /1, 5MM
4	57M7260	Alojam. conector elétrico	AR		
5	57M7263	Alojam. conector elétrico	AR		
6	57M7252	Terminal conecTor eléTrico	AR		0, 5-1MM2 /1, 5MM
7	57M7296	Acessório conexão elétrica	AR		
8	57M7261	Alojam. conector elétrico	AR		
9	57M7264	Alojam. conector elétrico	AR		
10	57M7283	Disp fechamento conec elétr	AR		
11	57M7281	Disp fechamento conec elétr	AR		
12	57M7262	Alojam. conector elétrico	AR		
13	57M7265	Alojam. conector elétrico	AR		
14	57M7259	Conect elétr tomada cavidad	AR		
15	57M7576	Terminal conecTor eléTrico	AR		(A)
	57M7292	Vedação conector elétrico	AR		(D)
16	57M7583	Terminal conecTor eléTrico	AR		
	57M7584	Terminal conecTor eléTrico	AR		
17	57M7697	Conj mont Conector elétrico	AR		
18	57M7252	Terminal conecTor eléTrico	AR		
19	57M7493	Vedação conector elétrico	AR		
20	57M7699	Terminal conecTor eléTrico	AR		

(A) RED
ROUGE
ROT
ROSSO
VERMELHO
ROJO

(B) BLUE
BLEU
BLAU
AZZURRO
AZUL
AZUL

(C) WHITE
BLANC
WEISS
BIANCO
BRANCO
BLANCO

(D) ORANGE
ORANGE
ORANGE
ARANCIONE
LARANJA
NARANJO

CONNECTOR (1-, 2- OR 20-TERMINAL)
CONNECTEUR (1, 2 OU 20 PLOTS)
VERBINDUNGSSTECKER 1, 2, 20 POLIG
CONNETTORE (1, 2 O 20 TERMINALI)
CONECTORES (1-, 2- OU 20-TERMINAIS)
ENCHUFE (1,2 O 20 POLOS)

CQ156598 A.1

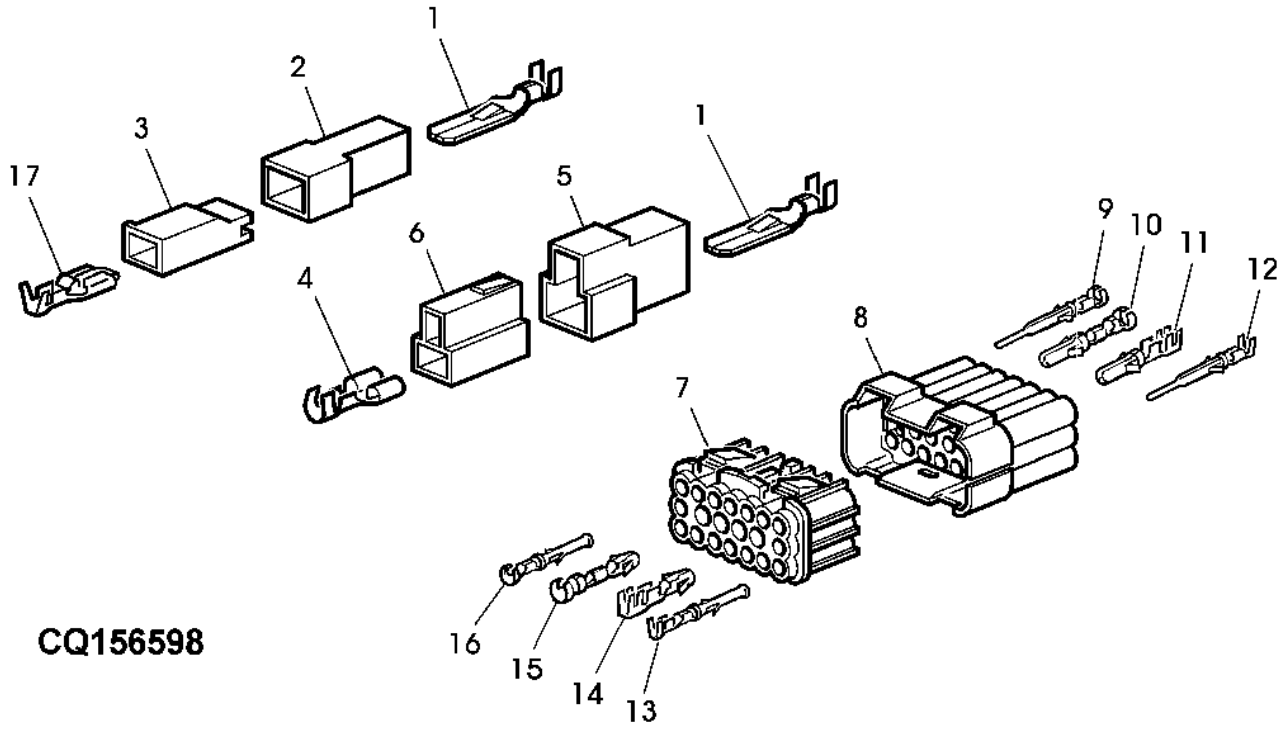

Item	*Nº peça*	*Descrição*	*Qtde*	*Nº série*	*Notas*
1	57M7427	Terminal conecTor eléTrico	AR		0, 5-1MM2 /6, 3MM
	57M7039	Terminal conecTor eléTrico	AR		1-2, 5MM2 /6, 3MM
	57M7189	Terminal conecTor eléTrico	AR		4-6MM2 /6, 3MM
2	57M7068	Alojam. conector elétrico	AR		
3	57M7170	Acessório conexão elétrica	AR		/6, 3MM
4	57M7103	Terminal conecTor eléTrico	AR		0, 5-1, 5MM2 /6, 3MM
	57M7041	Terminal conecTor eléTrico	AR		1-2, 5MM2 /6, 3MM
	57M7104	Terminal conecTor eléTrico	AR		4-6, 0MM2 /6, 3MM
5	57M7066	Alojam. conector elétrico	AR		
6	57M7065	Alojam. conector elétrico	AR		
7	57M7323	Alojam. conector elétrico	AR		
8	57M7324	Alojam. conector elétrico	AR		
9	57M7331	Terminal conecTor eléTrico	AR		0, 5-1MM2 /1, 6MM
10	L36670	Terminal conecTor eléTrico	AR		1-2, 5MM2 /3, 5MM
11	L35423	Terminal conecTor eléTrico	AR		2-4MM2/ 3, 5MM
12	L35425	Terminal conecTor eléTrico	AR		1-2, 5MM2 /1, 6MM
13	L35424	Conj mont Conector elétrico	AR		1-2, 5MM2 /1, 6MM
14	L36681	Conector	AR		2-4MM2 /3, 5MM
15	L36685	Terminal conecTor eléTrico	AR		1-2, 5MM2 /3, 5MM
16	57M7161	Conector	AR		0, 5-1MM2 /1, 6MM
17	57M7089	Conector	1		0, 5-1, 5MM2 /6, 3MM

CONNECTORS 2 OR 10-TERMINAL
CONNECTEUR 2 OU 10 PLOTS
VERBINDUNGSSTECKER 2 ODER 10 POLIG
CONNETTORE 2 O 10 TERMINALI
CONECTORES 2 OU 10-TERMINAIS
ENCHUFE 2 O 10 POLOS

PUBM0364 A.1

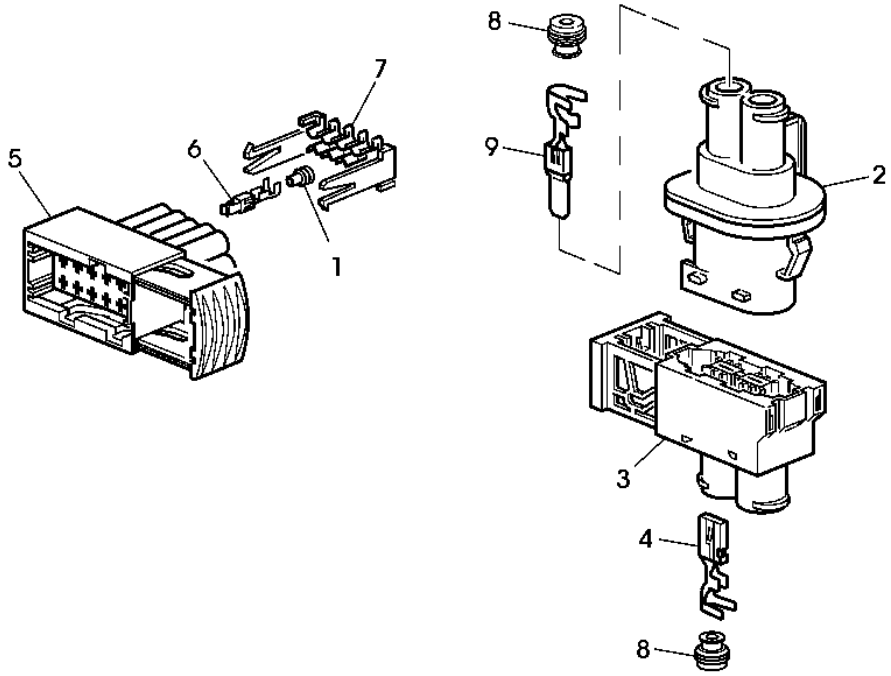

PUBM0364

Item	*Nº peça*	*Descrição*	*Qtde*	*Nº série*	*Notas*
1	57M7399	Terminal conecTor eléTrico	AR		(A)
	57M7400	Vedação conector elétrico	AR		(B)
2	57M8170	Acessório conexão elétrica	AR		
3	57M8169	Alojam. conector elétrico	1		
4	57M8200	Terminal conecTor eléTrico	1		
5	57M8071	Alojam. conector elétrico	1		
6	57M8078	Terminal conecTor eléTrico	AR		0, 5-1MM2 /2, 8MM
	57M8079	Terminal conecTor eléTrico	AR		1, 5-2, 5MM2, 5 /2, 8MM
7	57M8081	Terminal conecTor eléTrico	1		
8	57M8202	Terminal conecTor eléTrico	AR		
9	57M8201	Terminal conecTor eléTrico	1		

(A) WHITE
BLANC
WEISS
BIANCO
BRANCO
BLANCO

(B) BLUE
BLEU
BLAU
AZZURRO
AZUL
AZUL

CONNECTOR (42 TERMINAL)
CONNECTEUR (42 PLOTS)
VERBINDUNGSSTECKER (42 POLIG)
CONNETTORE (42 TERMINALI)
CONECTOR (42 TERMINAL)
ENCHUFE (42 POLOS)

CQ155772 A.1

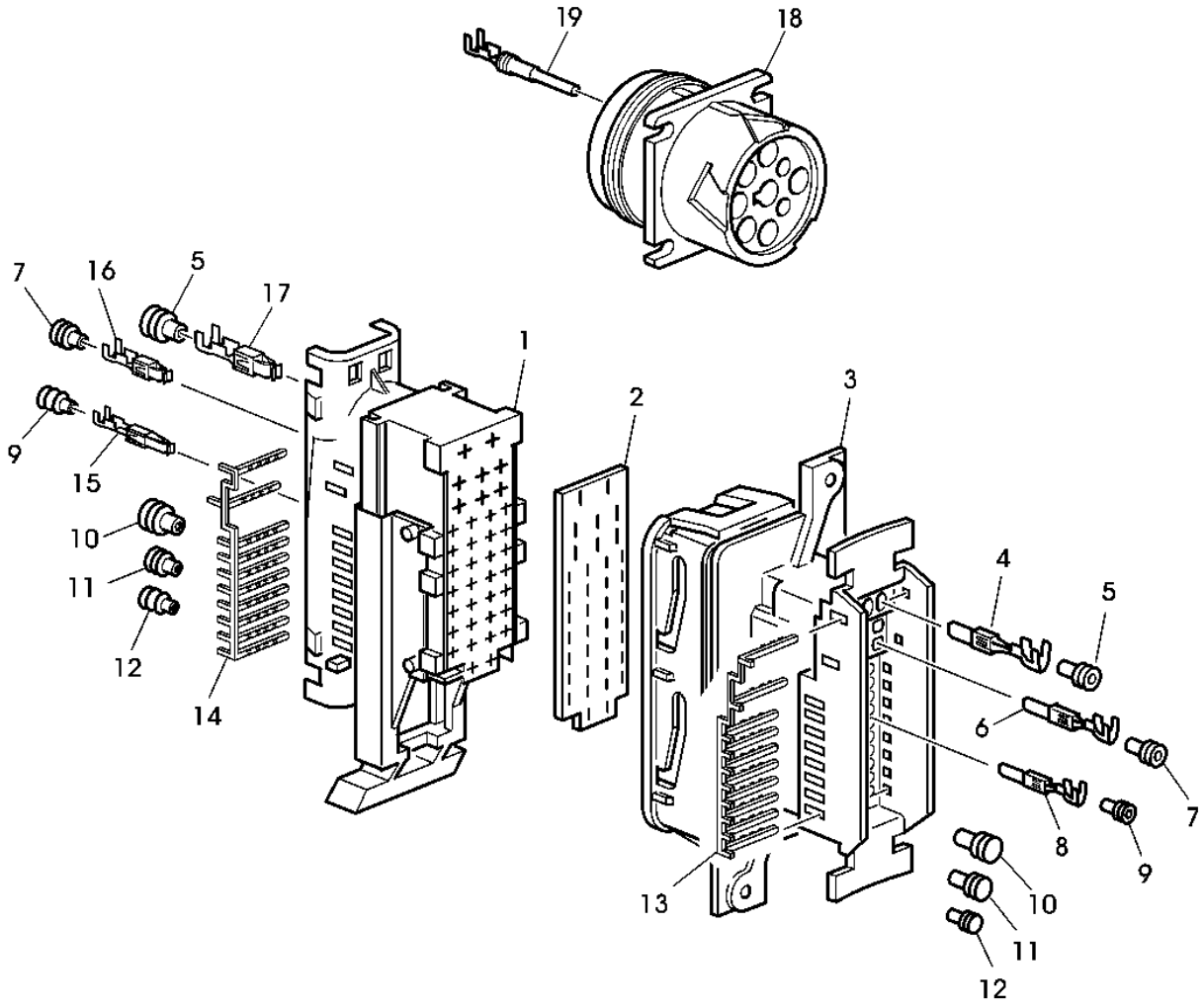

CQ155772

Item	Nº peça	Descrição	Qtde	Nº série	Notas
1	57M8195	Alojam. conector elétrico	1		(A)
	57M8196	Alojam. conector elétrico	1		(B)
	57M8197	Alojam. conector elétrico	1		(C)
2	57M8098	Terminal conecTor eléTrico	1		
3	57M8167	Alojam. conector elétrico	1		(A)
	57M8198	Alojam. conector elétrico	1		(B)
	57M8199	Alojam. conector elétrico	1		(C)
4	57M8099	Terminal conecTor eléTrico	AR		0, 5-1MM2 /5, 8MM
	57M8100	Terminal conecTor eléTrico	AR		1, 5-2, 5MM2 /5, 8MM
	57M8101	Terminal conecTor eléTrico	AR		2, 5-4MM2 /5, 8MM
5	57M8105	Terminal conecTor eléTrico	AR		(D)
	57M8106	Terminal conecTor eléTrico	AR		(E)
6	57M8077	Terminal conecTor eléTrico	AR		0, 5-1MM2 /2, 8MM
	57M7351	Terminal conecTor eléTrico	AR		1, 5-2, 5MM2 /2, 8MM
7	57M7400	Vedação conector elétrico	AR		(C)
	57M7399	Terminal conecTor eléTrico	AR		(D)
8	57M8108	Terminal conecTor eléTrico	AR		0, 5-1MM2 /1, 6MM
9	57M7402	Vedação cabo conect elétric	AR		(B)
10	57M8107	Terminal conecTor eléTrico	AR		
11	57M7401	Terminal conecTor eléTrico	AR		
12	57M7403	Conect elétr tomada cavidad	AR		
13	57M8096	RetentoR	1		
14	57M8097	RetentoR	1		
15	57M7398	Terminal conecTor eléTrico	AR		0, 5-1MM2 /1, 6MM
16	57M8078	Terminal conecTor eléTrico	AR		0, 5-1MM2 /2, 8MM
	57M8079	Terminal conecTor eléTrico	AR		1, 5-2, 5MM2 /2, 8MM
17	57M8102	Terminal conecTor eléTrico	AR		0, 5-1MM2 /5, 8MM
	57M8103	Terminal conecTor eléTrico	AR		1, 5-2, 5MM2 /5, 8MM
	57M8104	Terminal conecTor eléTrico	AR		2, 5-4MM2 /5, 8MM
18	57M7919	Alojam. conector elétrico	AR		
19	57M8164	Terminal conecTor eléTrico	AR		

(A) BLACK
NOIR
SCHWARZ
NERO
PRETO
NEGRO

(B) GRAY
GRIS
GRAU
GRIGIO
CINZA
GRIS

(C) BLUE
BLEU
BLAU
AZZURRO
AZUL
AZUL

(D) WHITE
BLANC
WEISS
BIANCO
BRANCO
BLANCO

(E) YELLOW
JAUNE
GELB
GIALLO
AMARELO
AMARILLO

CONNECTORS
CONNECTEUR
ANSCHLUSSSTECKER
CONNETTORE
CONECTORES
ENCHUFE

CQ155773 A.1

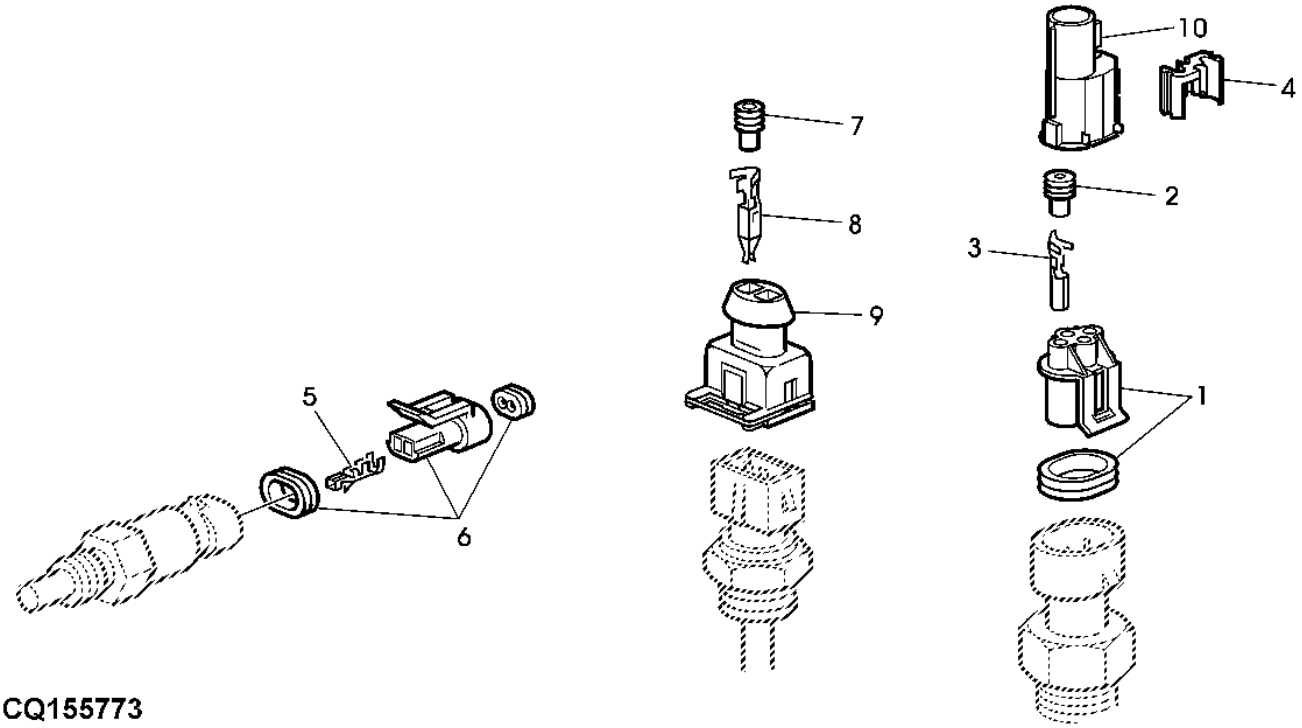

CQ155773

Item	*Nº peça*	*Descrição*	*Qtde*	*Nº série*	*Notas*
1	57M7346	Alojam. conector elétrico	AR		
	57M7349	Acessório conexão elétrica	AR		
2	57M7493	Vedação conector elétrico	AR		
3	R104846	Terminal conecTor eléTrico	AR		0, 5-1MM2 /1, 5MM
4	57M7347	Acessório conexão elétrica	AR		(A)
5	57M7829	Terminal conecTor eléTrico	2		0, 8-1MM2 /1, 5MM
6	57M7379	Alojam. conector elétrico	1		
7	57M7402	Vedação cabo conect elétric	2		
8	57M7393	Terminal conecTor eléTrico	2		0, 5-1MM2 /2, 8MM
9	57M7406	Alojam. conector elétrico	AR		
10	L112121	Acessório conexão elétrica	AR		

(A) GRAY
GRIS
GRAU
GRIGIO
CINZA
GRIS

CONNECTORS
CONNECTEUR
ANSCHLUSSSTECKER
CONNETTORE
CONECTORES
ENCHUFE

CQ155774 A.1

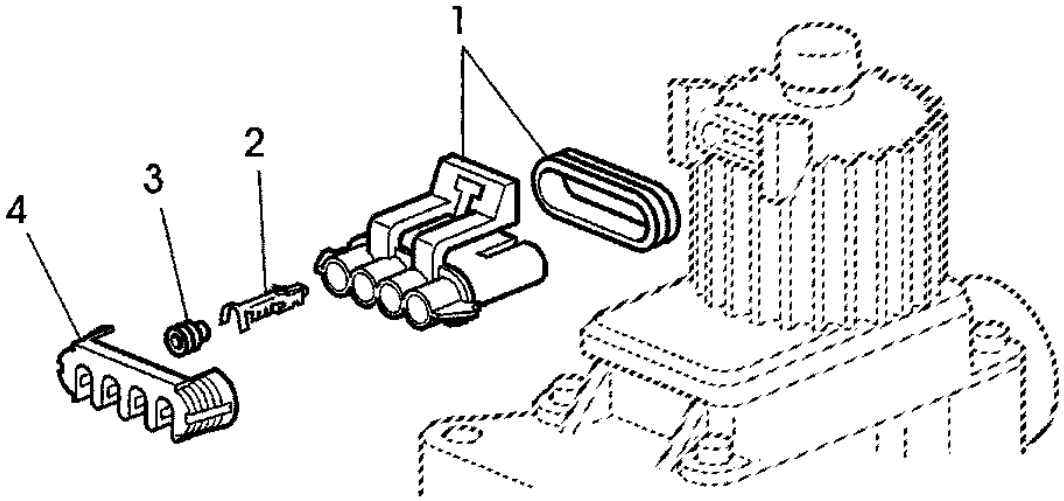

CQ155774

Item	*Nº peça*	*Descrição*	*Qtde*	*Nº série*	*Notas*
1	57M7364	Alojam. conector elétrico	1		
2	R104846	Terminal conecTor eléTrico	AR		
3	57M7377	Vedação conector elétrico	AR		
4	57M7318	Acessório conexão elétrica	1		

CONNECTORS
CONNECTEUR
ANSCHLUSSSTECKER
CONNETTORE
CONECTORES
ENCHUFE

CQ301895 A.1

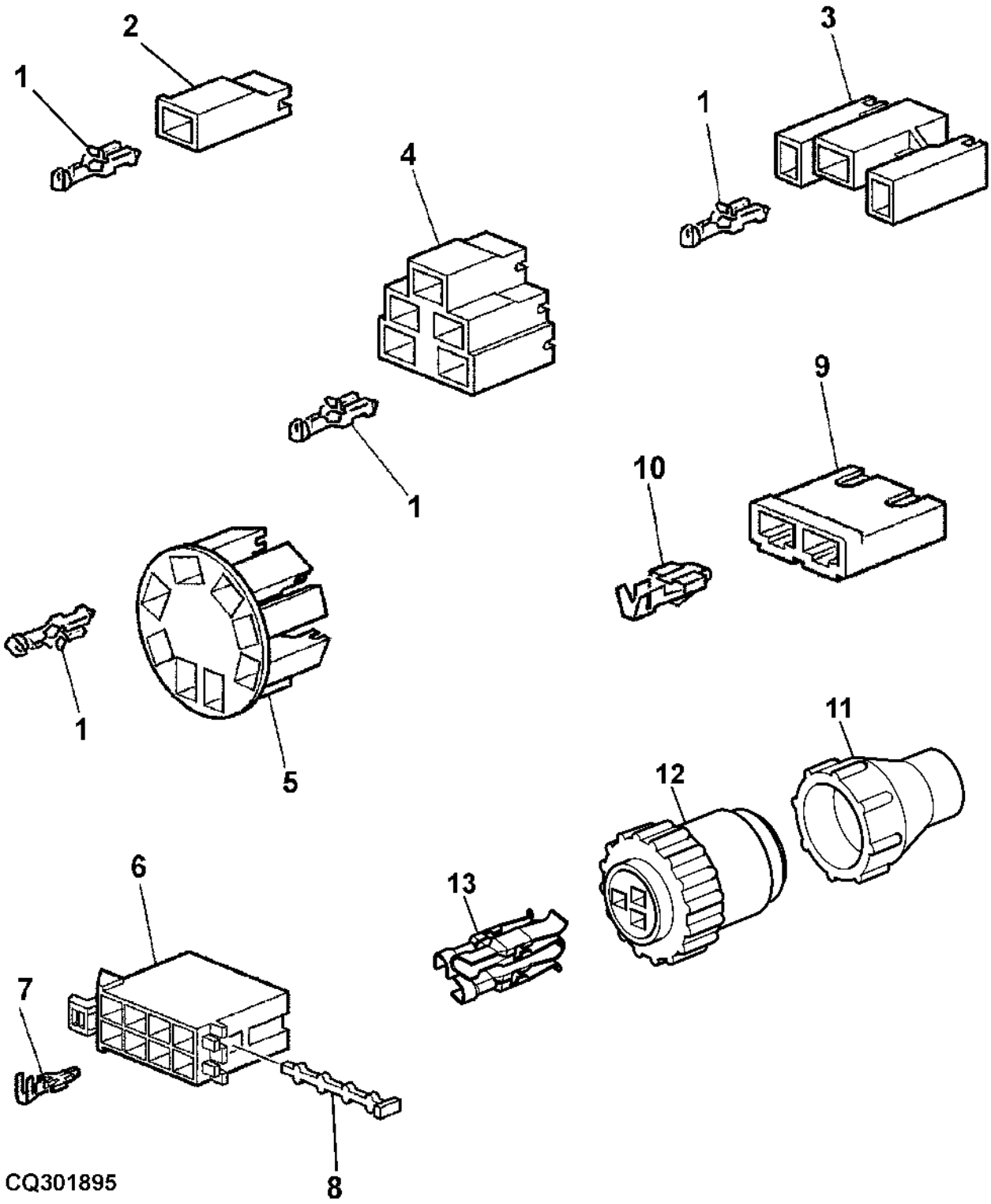

Item	*Nº peça*	*Descrição*	*Qtde*	*Nº série*	*Notas*
1	57M7089	Conector	AR		0, 5-1, 5MM2 /6, 3MM
	57M7106	Conector	AR		2, 5-4MM2 /6, 3MM
2	57M7170	Acessório conexão elétrica	AR		
3	57M7183	Alojam. conector elétrico	AR		
4	L38622	Alojam. conector elétrico	AR		
5	L78202	Alojam. conector elétrico	AR		
6	57M8398	Alojam. conector elétrico	AR		
7	57M8078	Terminal conecTor eléTrico	AR		
8	57M8399	Disp fechamento conec elétr	AR		
9	R77480	Conj mont Conector elétrico	AR		
10	U46662	Terminal conecTor eléTrico	AR		
11	57M9164	Acessório conexão elétrica	AR		
12	AE44929	Conj mont Conector elétrico	AR		
13	57M7602	Terminal conecTor eléTrico	AR		

CONNECTOR FOR ELECTRONIC CONTROL UNITS
CONNECTEUR POUR BOITIERS DE COMMANDE ELECTRONIQUE
ANSCHLUSSTECKER FEUR ELEKTRONISCHE STEUERGERAETE
CONNETTORE PER UNITA' ELETTRONICHE DI COMANDO
CONECTORES PARA A UNIDADE DE CONTROLE BASICA
ENCHUFE PARA UNIDADES DE CONTROL ELECTRONICO

CQ155776 A.1

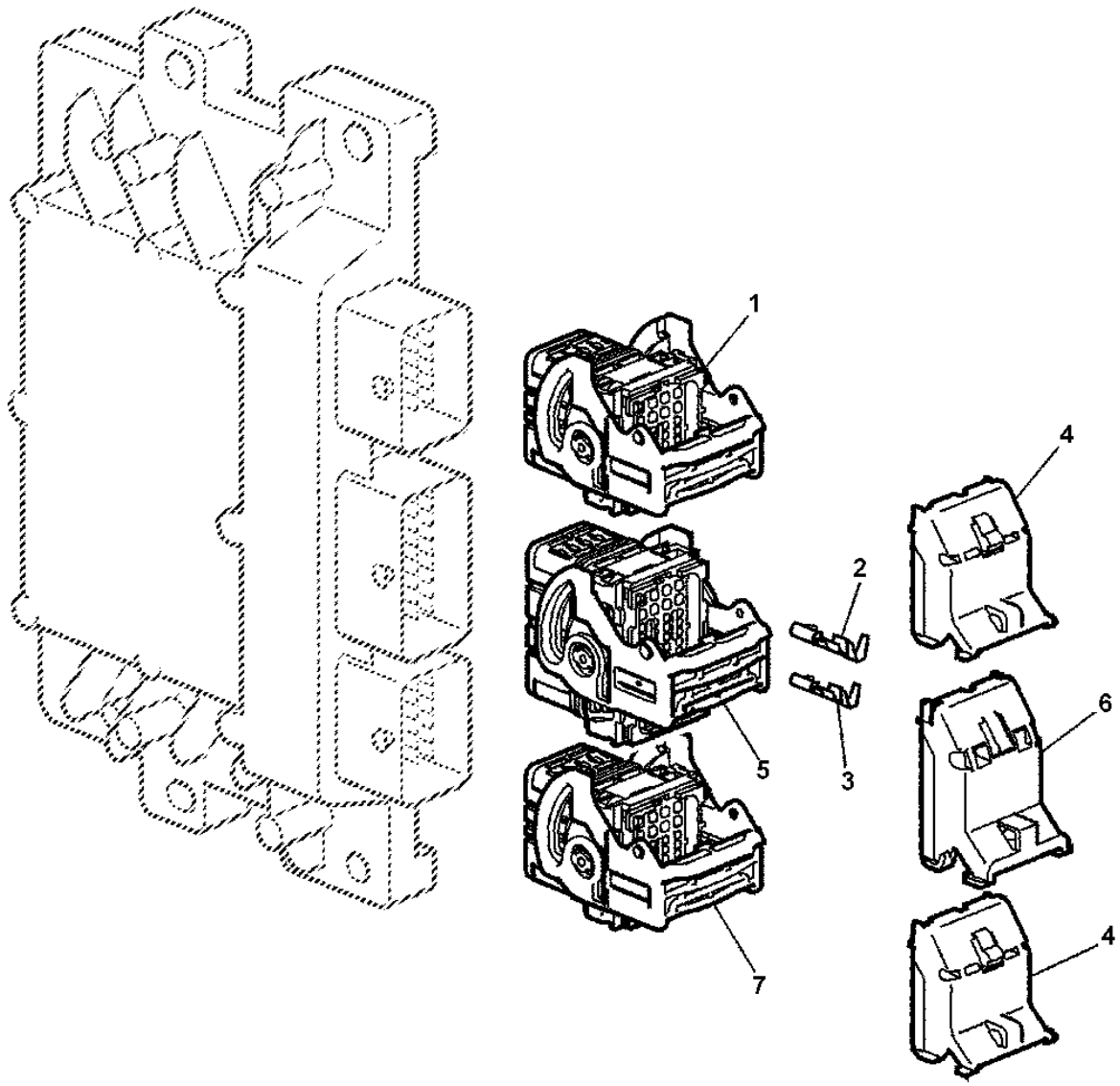

CQ155776

Item	Nº peça	Descrição	Qtde	Nº série	Notas
1	57M8519	Alojam. conector elétrico	1		
2	57M8531	Terminal conecTor eléTrico	AR		
3	57M8530	Terminal conecTor eléTrico	AR		
4	57M8528	Tampa de conecTor eléTrico	2		
5	57M8527	Alojam. conector elétrico	1		
6	57M8529	Tampa de conecTor eléTrico	1		
7	57M8520	Alojam. conector elétrico	1		

CONNECTORS AND WIRE PINS
CONNECTEUR ET COSSE DE CABLE
STECKVERBINDER UND KABELSCHUHE
CONNETTORE CON SPINETTE PER INSERIMENTO FILO
CONECTORES E OLHAIS
ENCHUFE CON TERMINAL DE CABLE

CQ157529 A.1

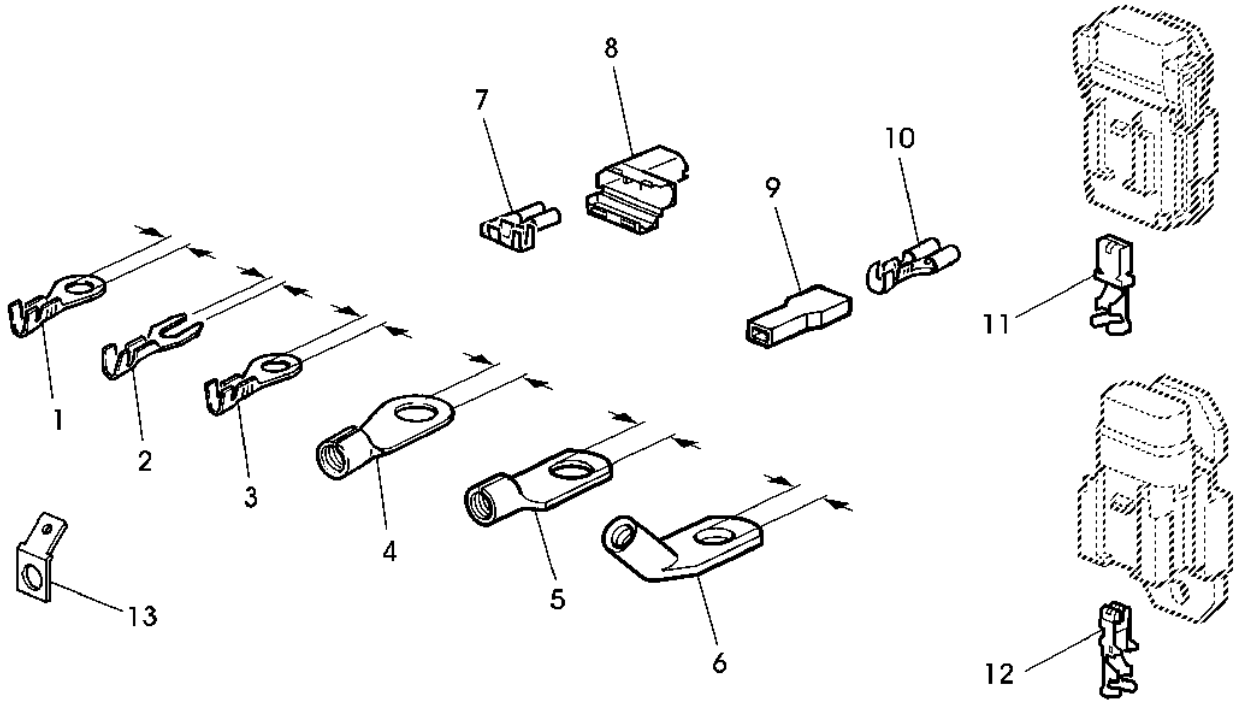

CQ157529

Item	*Nº peça*	*Descrição*	*Qtde*	*Nº série*	*Notas*
1	57M7118	Terminal conecTor eléTrico	AR		-1, 5MM2 /1, 5MM
	57M7430	Terminal conecTor eléTrico	AR		-2, 5MM2 /2, 5MM
2	57M7054	Terminal conecTor eléTrico	AR		1-2, 5MM2 /5, 3MM
3	57M7052	Terminal conecTor eléTrico	AR		0, 5-1MM2 /5, 3MM
	57M7079	Terminal conecTor eléTrico	AR		0, 5-1MM2 /8, 4MM
	57M7348	Terminal conecTor eléTrico	AR		1-2, 5MM2 /8, 4MM
4	57M7175	Terminal conecTor eléTrico	AR		10-16MM2 /8, 4MM
	57M7207	Terminal conecTor eléTrico	AR		16-25MM2 /8, 4MM
5	57M7847	Terminal conecTor eléTrico	AR		-10MM2 /6, 5MM
	57M7848	Terminal conecTor eléTrico	AR		-10MM2 /8, 5MM
6	57M7924	Terminal conecTor eléTrico	AR		-10MM2 /8, 5MM
7	57M8024	Terminal conecTor eléTrico	AR		1-2, 5MM2 /6, 3MM
8	57M7984	Terminal conecTor eléTrico	AR		/6, 3MM
9	57M7210	Acessório conexão elétrica	1		/6, 3MM
10	57M7044	Terminal conecTor eléTrico	1		0, 5-1MM2 /6, 3MM
11	57M8186	Terminal conecTor eléTrico	2		8-10MM2 /8MM
12	57M8057	Terminal conecTor eléTrico	1		1-1, 5MM2 /4, 8MM
13	57M7116	Terminal conecTor eléTrico	1		/6.3MM

Sectional Pictorial Index
Index d'illustrations par sections.
Gruppenbildindex
Indice illustrato delle sezioni
Índice pictórico por seção
Índice de ilustraciones por secciones

PUBM1574 A.1

1-	222
2-	223
3-	224
4-	226
5-	228
6-	229
7-	230
8-	232
9-	234
10-	235
11-	236
12-	238
13-	240

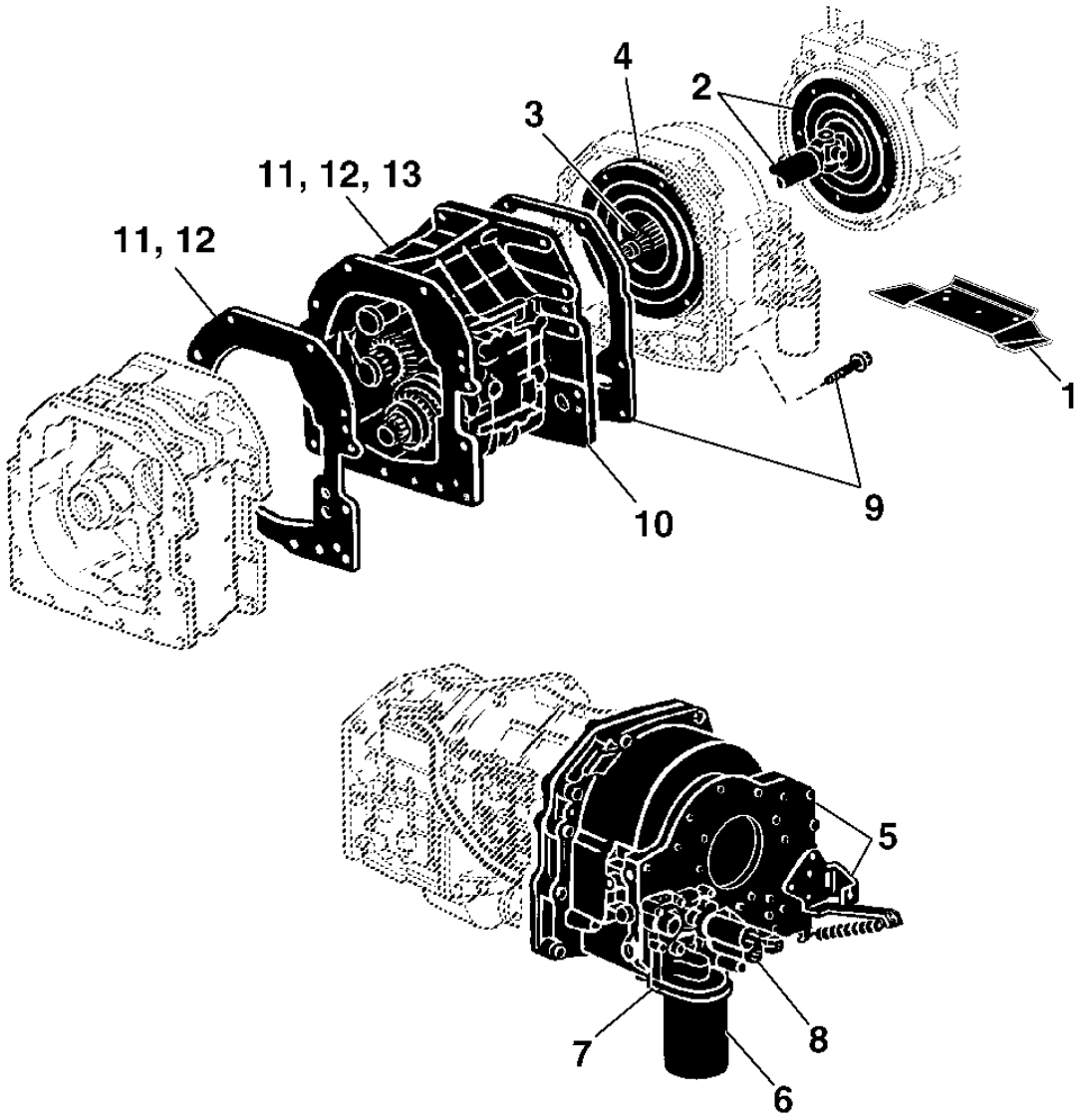

PUBM1574

FLYWHEEL COVER
VOLANT-MOTEUR, PROTECTION
SCHWUNGRAD, ABDECKUNG
VOLANO, COPERTURA
PROTECAO DO VOLANTE
PROTECCION DEL VOLANTE

PUBM1394 A.1

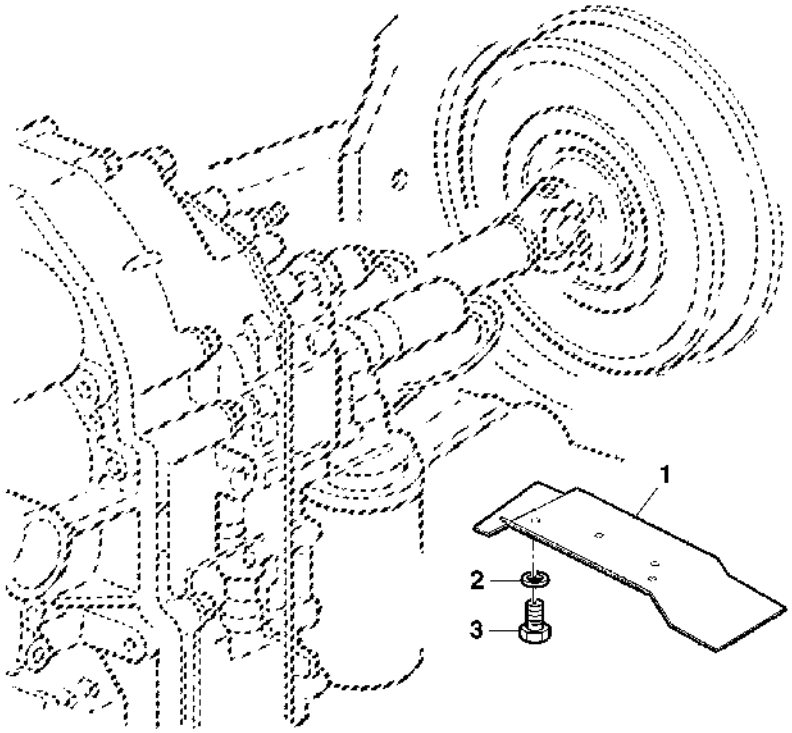

PUBM1394

Item	*Nº peça*	*Descrição*	*Qtde*	*Nº série*	*Notas*
1	AL170290	Blindagem	1		
2	24M7096	Arruela	2		10.500 X 18 X 1.600 mm
3	19M7557	Parafuso sextavado	2		M10 X 16

Universal-Joint Shaft, Torsion Damper, SyncroPlus™
Arbre de transmission, damper, SyncroPlus™
Gelenkwelle, Torsionsdämpfer, SyncroPlus™
Albero cardanico, ammortizzatore torsionale, SyncroPlus™
Eixo da Junta Universal, Amortecedor de Torção, SyncroPlus™
Eje de transmisión, amortiguador de torsión, SyncroPlus™

PUBM1395 A.1

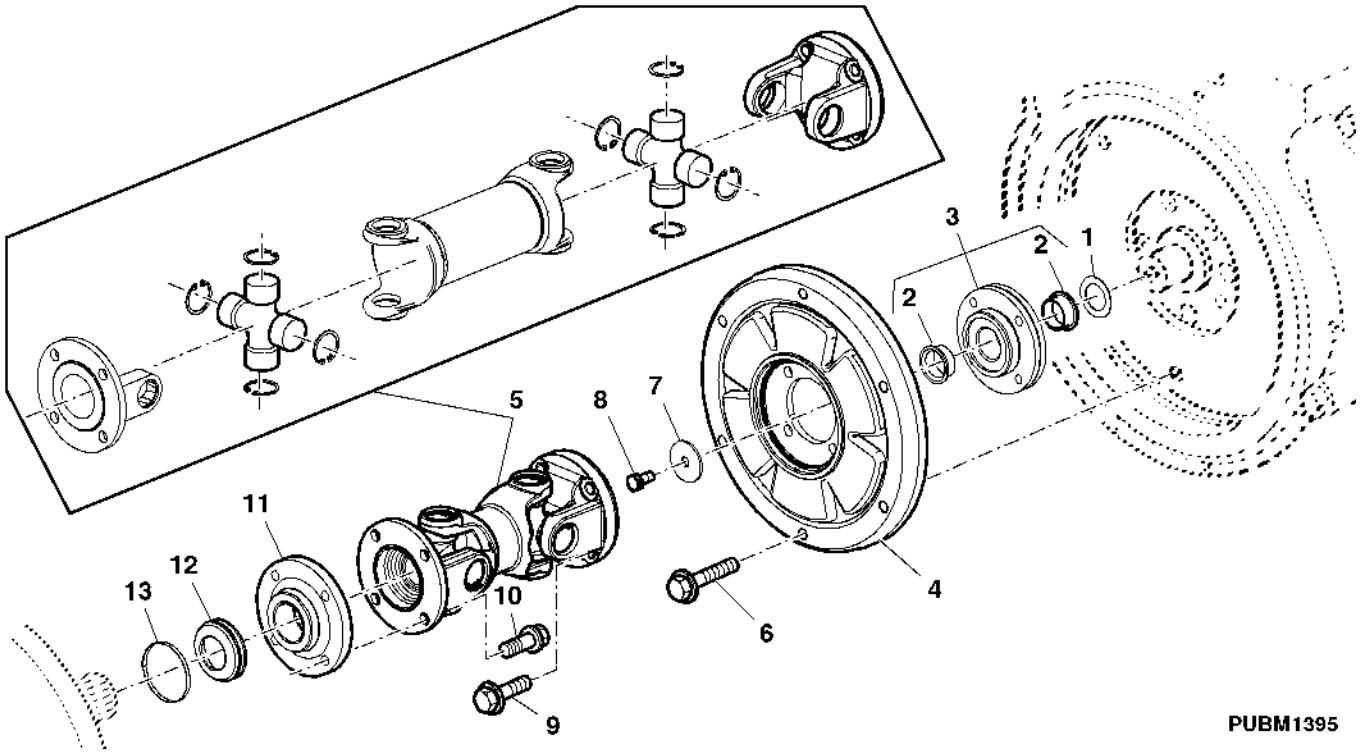

Item	*Nº peça*	*Descrição*	*Qtde*	*Nº série*	*Notas*
1	L112690	Arruela	1		
2	L112001	Bucha	2		
3	AL165247	Rolamento com mancal	1		(INCL KEY 2)
4	AL174123	Amortecedor de torção	1		
5	AL173229	Eixo cardã	1		
6	19M8292	Parafuso	6		M10 X 50
7	L110092	Arruela	1		
8	19M7938	Parafuso sextavado	1		M10 X 20
9	L77173	Parafuso sextavado	4		
10	L80445	Parafuso sextavado	4		
11	L116041	Flange	1		
12	L116013	Protetor	1		
13	L41858	Cinta	1		

CLUTCH HOUSING / TRANSMISSION OIL PUMP
CARTER D'EMBRAYAGE / POMPE A HUILE DE TRANSMISSION
KUPPLUNGSGEHAEUSE / GETRIEBEOELPUMPE
SCATOLA FRIZIONE / POMPA TRASMISSIONE
CARCACA DA EMBREAGEM / BOMBA DE LUBRIFICACAO
CARCASA DE EMBRAGUE / BOMBA DE ENGRASE DE LA TRANSMISION

LX001126 A.1

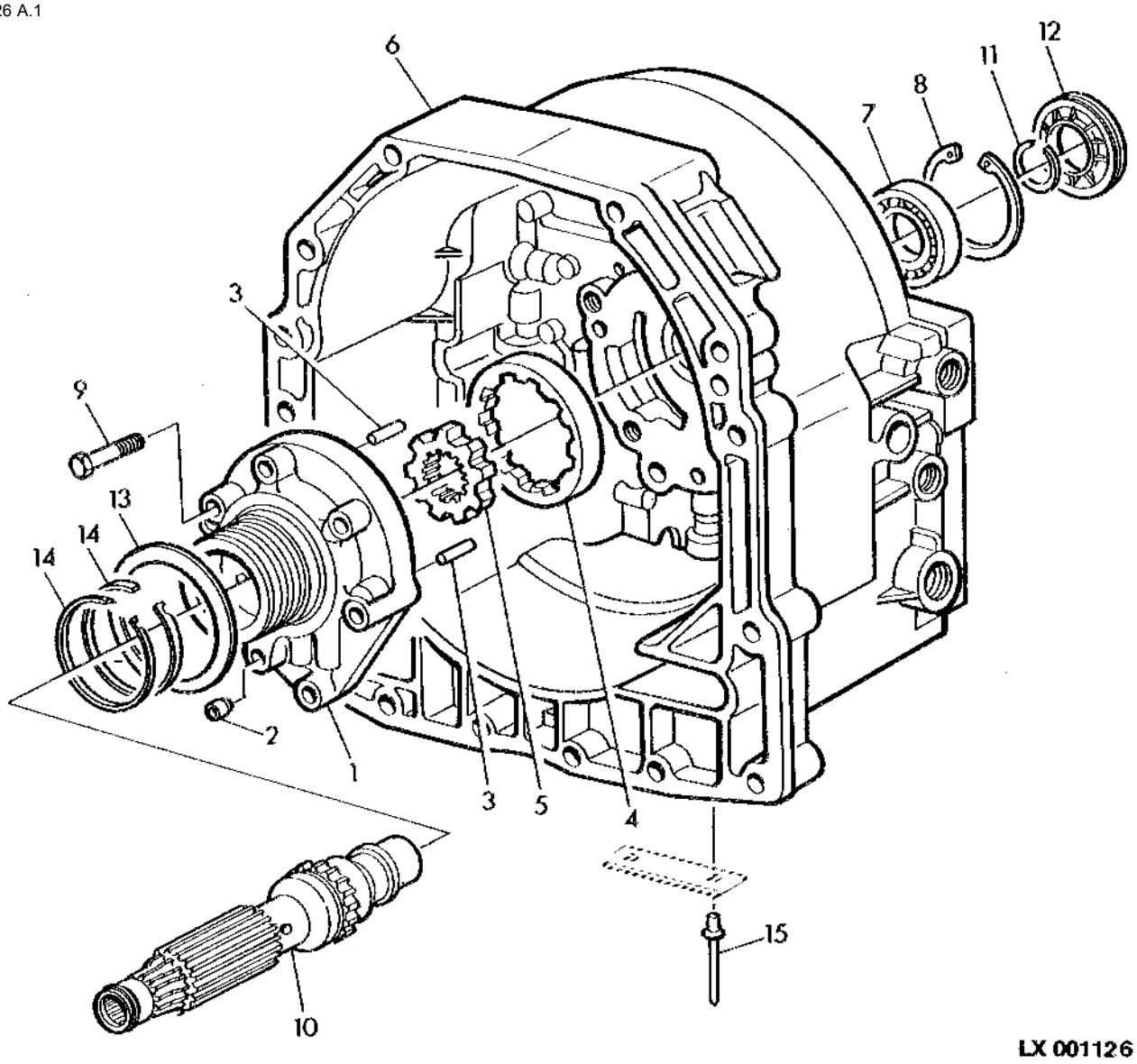

Item	Nº peça	Descrição	Qtde	Nº série chassis	Notas
1	AL166744	Bomba	1		
2	RE41945	Inserto de assento válvula	1		
3	R38295	Agulha de rolamento	2		
4	R108927	EngrEnagem	1		
5	R108925	EngrEnagem	1		
6	L204120	Carcaça	1		
7	JD8510	Rolamento de esfeRas	1		
8	40M5099	Anel de pressão	1		
9	19M7184	Parafuso sextavado	1		M8 X 55
10	L167318	Eixo	1		
11	T27432	Anel de pressão	1		TK= 2, 74MM
12	RE40370	Vedação	1		
13	R87210	Arruela de encosto	1		
14	R33167	Anel	2		
15	16M7111	Rebite	2		3.200 mm

PERMA-CLUTCH II
EMBRAYAGE PERMA CLUTCH II
PERMA-KUPPLUNG II
FRIZIONE PERMA II
EMBREAGEM PERMACLUTCH II
EMBRAGUE PERMA II

CQ155051 A.1

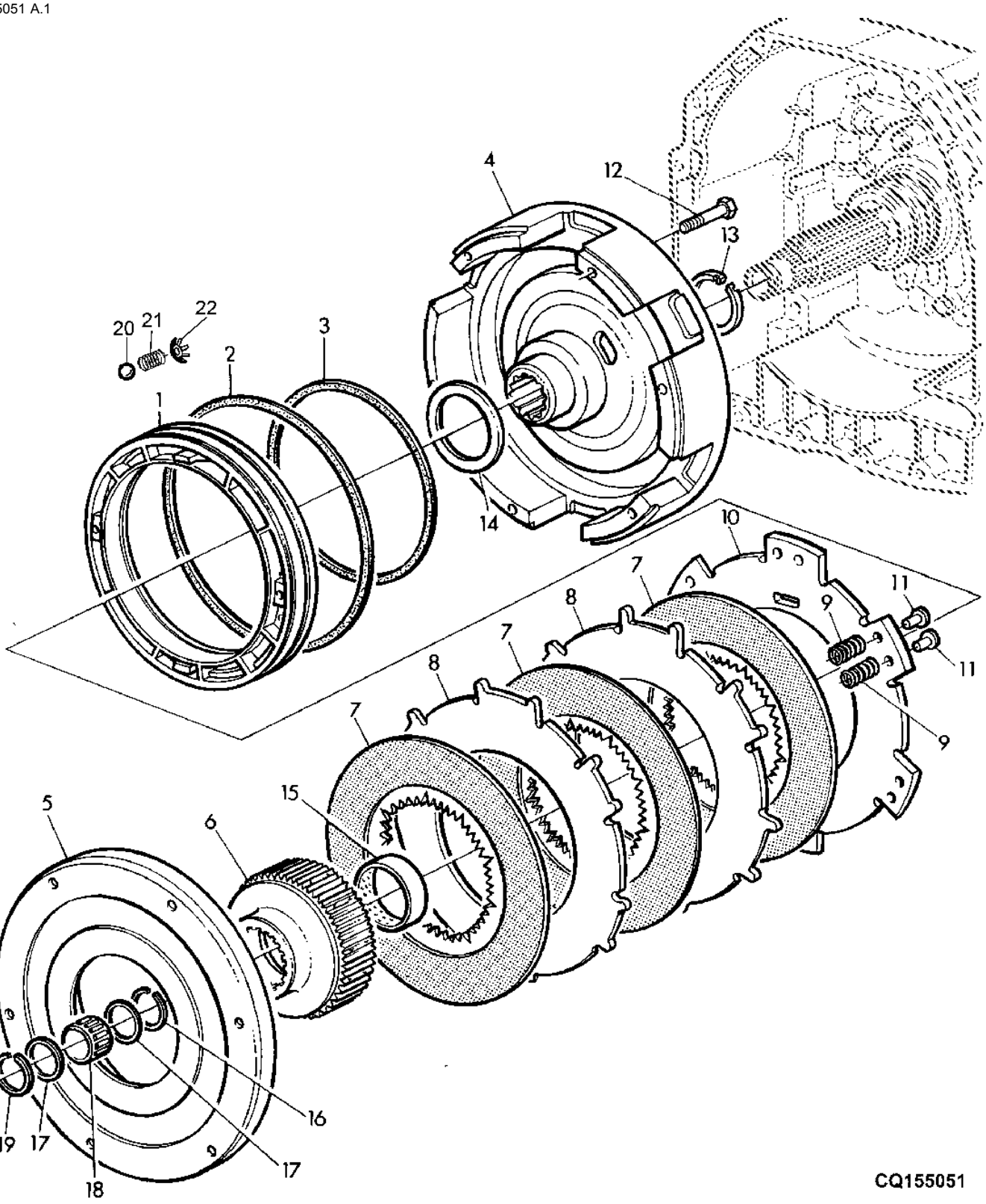

Item	Nº peça	Descrição	Qtde	Nº série chassis	Notas
1	RE56031	Pistão	1		(INCL KEYS 20, 21, 22)
2	R120840	Junta de vedação	1		
3	R120839	Vedação	1		
4	L172982	Tambor	1		
5	R95181	Capa	1		
6	L100581	Cubo	1		
7	RE35512	Disco de freio	3		
8	R96805	Plato da embreagem	2		
9	R95182	Mola	12		
10	R96806	Plato da embreagem	1		
11	R104733	Pino fixador	12		
12	19M7385	Parafuso sextavado	6		M10 X 70
13	R95171	Anel de vedação	1		
14	R87227	Arruela de encosto	1		
15	L79557	Bucha	1		
16	T27432	Anel de pressão	1		TK= 2, 74MM
17	L75911	Arruela de encosto	2		
18	JD10479	Rolamento de agulhas	1		
19	L76033	Anel de pressão	1		
20	400R	Esfera	2		
21	R79018	Mola de compressão	2		
22	R87395	Arruela de elástica	2		

MOUNTING PARTS, CLUTCH HOUSING
CARTER D'EMBRAYAGE - ELEMENTS DE FIXATION
BEFESTIGUNGSTEILE, KUPPLUNGSGEHAEUSE
VITERIA PER SCATOLA FRIZIONE
PECAS DA MONTAGEM, CARCACA DA EMBREAGEM
PIEZAS DE SUJECION, CARCASA DEL EMBRAGUE

PUBM1548 A.1

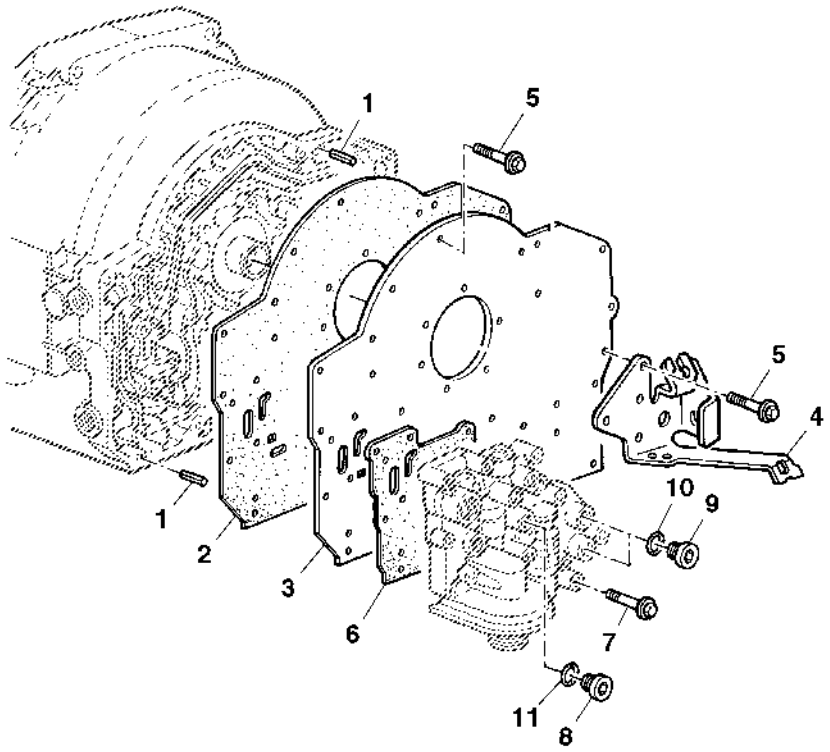

PUBM1548

Item	*Nº peça*	*Descrição*	*Qtde*	*Nº série*	*Notas*
1	34M5028	Pino elástico	2		5 X 12 mm
2	R95899	Junta	1		
3	R95898	Placa	1		
4	L101463	Apoio	1		
5	L115608	Parafuso	AR		
6	R95900	Junta	1		
7	L115609	Parafuso	AR		
8	L41079	Tampão	1		
9	L41709	Tampão	4		
10	L41536	Anel o	4		
11	L41526	Anel o	1		

TRANSMISSION OIL FILTER
FILTRE A HUILE DE TRANSMISSION
GETRIEBEOELFILTER
FILTRO OLIO TRASMISSIONE
FILTRO DE OLEO DA TRANSMISSAO
FILTRO DE ACEITE DE LA TRANSMISION

LX001758 A.1

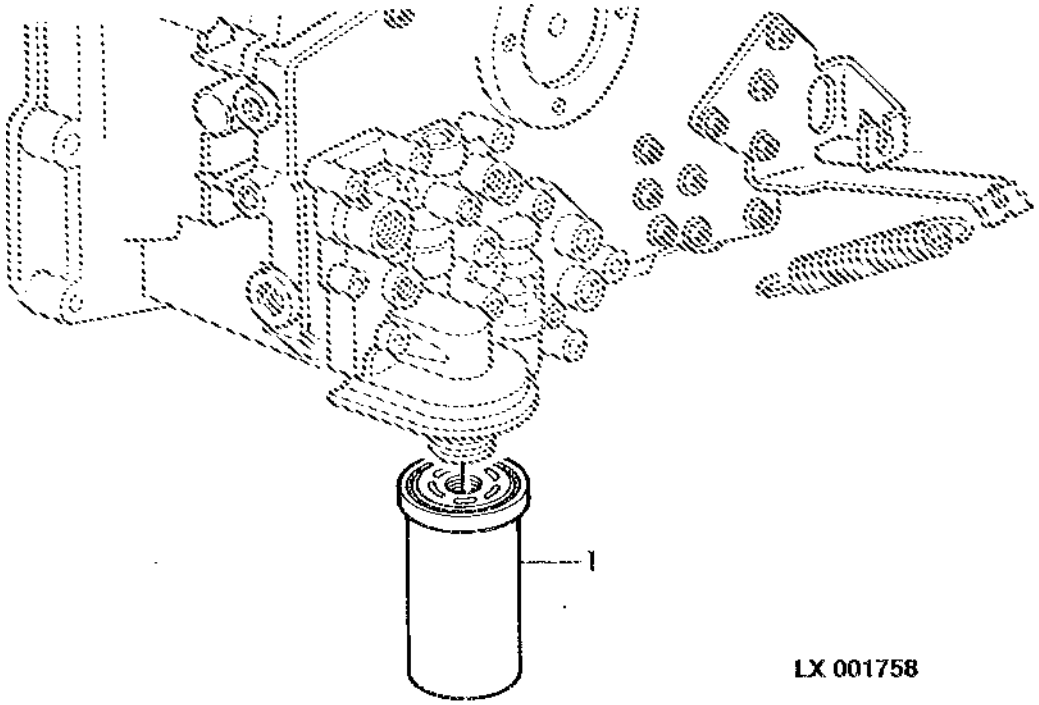

Item	*Nº peça*	*Descrição*	*Qtde*	*Nº série*	*Notas*
1	AL156625	Filtro de óleo	1		

HYDRAULIC PARTS, CLUTCH HOUSING
ELEMENTS HYDRAULIQUES, CARTER D'EMBRAYAGE
HYDRAUL.TEILE, KUPPLUNGSGEHAEUSE
PARTI COMANDO IDRAULICO SCATOLA FRIZIONE
ELEMENTOS HIDRAULICOS, CARCACA DA EMBREAGEM
ELEMENTOS HIDRAULICOS, CARCASA DE EMBRAGUE

PUBM1396 A.1

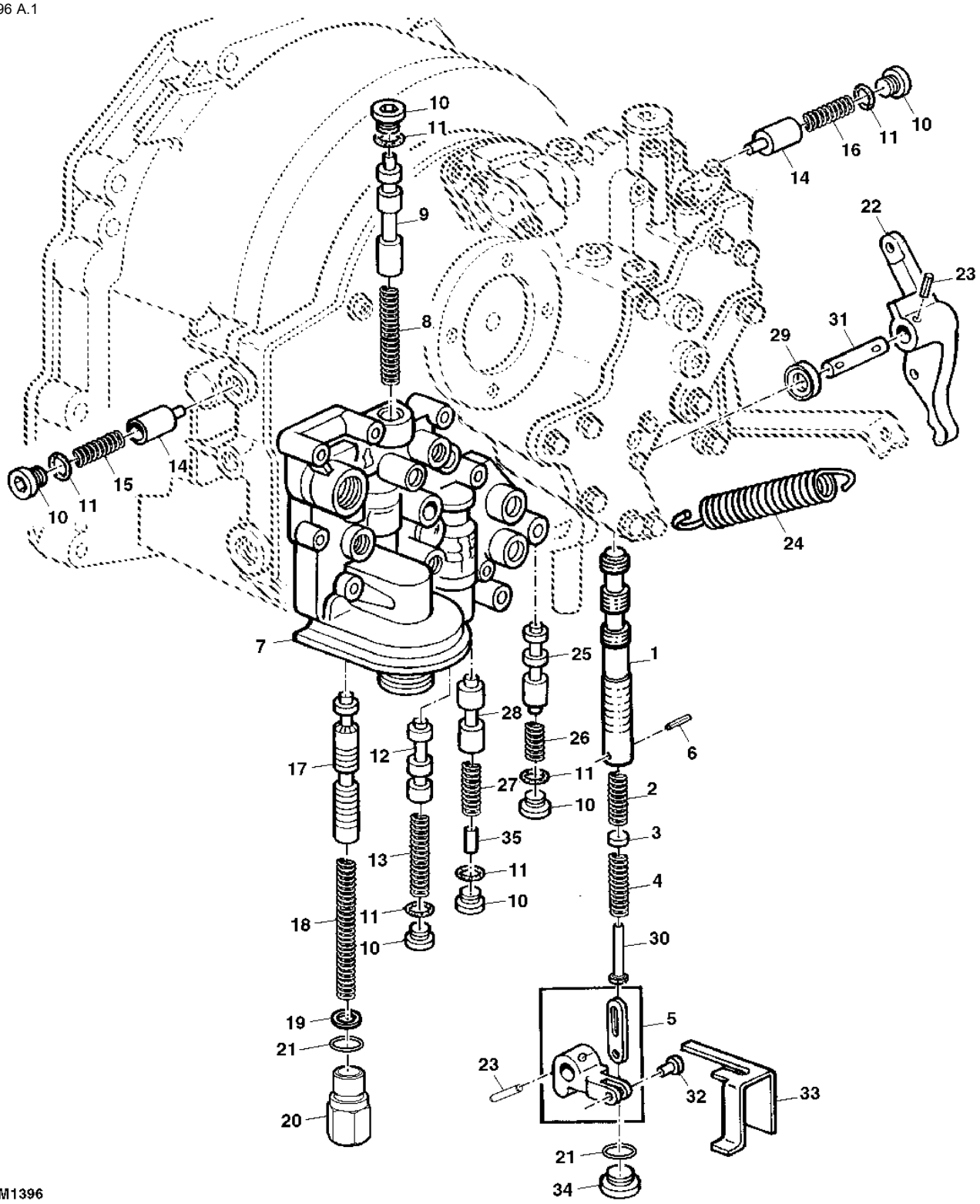

PUBM1396

Item	*Nº peça*	*Descrição*	*Qtde*	*Nº série*	*Notas*
1	R95066	VálVula	1		(A)
2	R110079	Mola	1		
3	R116473	Disco	1		
4	R110080	Mola	1		
5	RE47315	Kit do braço	1		
6	R107252	Pino elástico	1		
7	R95660	Carcaça	1		
8	R95077	Mola	1		
9	R95076	VálVula	1		
10	L41384	Tampão	6		
11	L41383	Anel	6		
12	L173222	VálVula de carretel	1		(B)
13	R109535	Mola	1		
14	R95081	VálVula	2		
15	R100949	Mola	1		
16	R100948	Mola	1		
17	R120947	VálVula	1		(C)
18	R109535	Mola	1		
19	R86638	Calço	4		
20	L166446	Tampão	1		
21	51M7045	Anel o	1		19.300 X 2.200 mm
22	R119441	Braço	1		
23	34M7272	Pino elástico	2		5 X 30 mm
24	R105605	Mola	1		
25	R100950	VálVula	1		(D)
26	R100947	Mola	1		
27	L170803	Mola	1		
28	L173220	VálVula de carretel	1		(E)
29	AR103873	Vedação	1		
30	R121609	Guia	1		
31	R95063	Pino fixador	1		
32	R58941	Pino fixador	1		
33	R95073	Limitador	1		
34	L78975	Tampão	1		
35	R38295	Agulha de rolamento	1		

(A) CLUTCH PEDAL
PEDALE D'EMBRAYAGE
KUPPLUNGSPEDAL
PEDALE FRIZIONE
VALVULA DE CONTROLE DA EMBREAGEM
PEDAL DE EMBRAGUE

(B) COOLING PILOT
CONTROLE DE LA LUBRIFICATION
KUEHLOEL-VORSTEUERUNG
COMANDO PILOTA RAFFREDDAMENTO
VALVULA DE CONTROLE DO OLEO REFRIGERANTE
CONTROL DE REFRIGERACION

(C) PRESSURE - REGULATING
REGULATEUR DE PRESSION
DRUCKREGULIERUNG
REGOLATORE DI PRESSIONE
VALVULA REGULADORA DE PRESSAO
REGULADORA DE PRESION

(D) ENGAGEMENT OVERRIDE
SOUPAPE DE SECURITE
SICHERHEITSVENTIL
VALVOLA DI SICUREZZA
VALVULA DE SEGURANCA
VALVULA DE ANULACION

(E) CLUTCH COOLING
REFROIDISSEMENT DE L'EMBRAYAGE
KUPPLUNGSKUEHLUNG
RAFFREDDAMENTO FRIZIONE
VALVULA DO OLEO REFRIGERANTE
REFRIGERACION DE EMBRAGUE

ELECTRICAL PARTS, CLUTCH HOUSING
CARTER D'EMBRAYAGE - ELEMENTS ELECTRIQUES
ELEKTR.TEILE, KUPPLUNGSGEHAEUSE
COMPONENTI ELETTRICI SCATOLA FRIZIONE
COMPONENTES ELETRICOS, CARCACA DA EMBREAGEM
PIEZAS ELECTRICAS, CARCASA DEL EMBRAGUE

PUBM1569 A.1

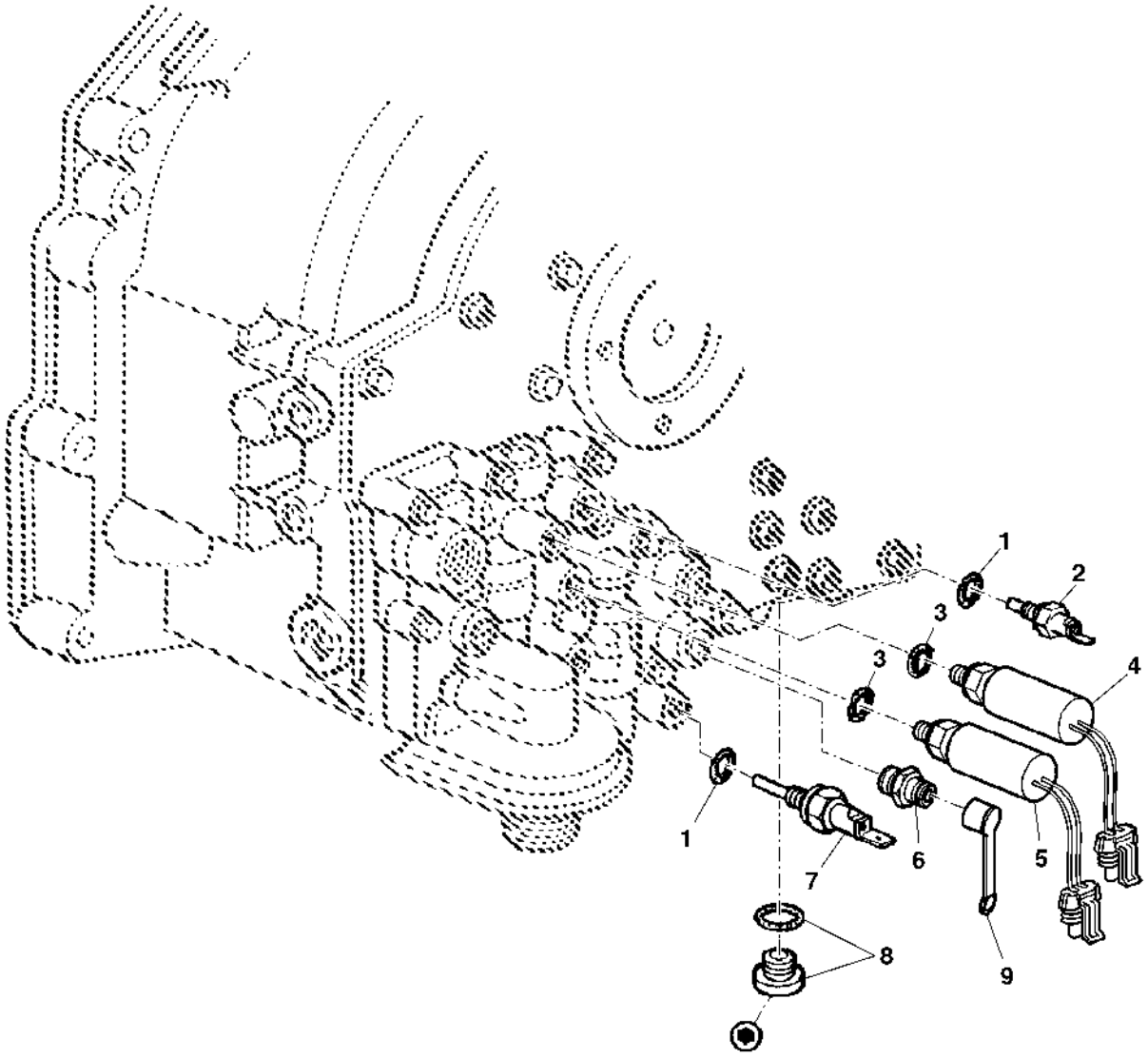

PUBM1569

Item	*Nº peça*	*Descrição*	*Qtde*	*Nº série*	*Notas*
1	L41526	Anel o	2		
2	AL178071	Interruptor	1		(A)
3	51M7040	Anel o	2		9.300 X 2.200 mm
4	RE212878	Interrup. de pressão	1		(B)
5	RE212876	Interrup. de pressão	1		(C)
6	RE190805	Engate de diagnostico	1		
7	AL81358	Interruptor	1		(D)
8	AL163081	Plugue	1		
9	R77175	Capa	1		

(A) OIL TEMPERATURE WARNING LAMP
TEMOIN D'ALERTE TEMPERATURE D'HUILE
OELTEMPERATUR-WARNLAMPE
SPIA TEMPERATURA OLIO
LAMPADA DE TEMPERATURA DO OLEO
LUZ TESTIGO, TEMPERATURA DE ACEITE

(B) OIL FILTER INDICATOR LAMP (OIL PRESSURE)
FILTRE A HUILE - TEMOIN PRESSION D'HUILE
OELFILTER - KONTROLLAMPE FUER OELDRUCK
SPIA PRESSIONE FILTRO OLIO
PRESSAO DO FILTRO DE OLEO (RESTRICAO)
LUZ TESTIGO PRESION ACEITE, FILTRO ACEITE

(C) OIL PRESSURE INDICATOR LAMP
TEMOIN D'ALERTE PRESSION D'HUILE
OELDRUCK WARNLAMPE
SPIA PRESSIONE OLIO
LAMPADA INDICADORA DA PRESSAO DO OLEO
LUZ TESTIGO, PRESION DE ACEITE

(D) OIL FILTER INDICATOR LAMP (OIL TEMPERATURE)
FILTRE A HUILE-TEMOIN TEMPERATURE D'HUILE
OELFILTER- KONTROLLAMPE FUER OELTEMPERATUR
SPIA TEMPERATURA FILTRO OLIO
OIL FILTER INDICATOR LAMP (OIL TEMPERATURE)
LUZ TESTIGO TEMPERATURA ACEITE, FILTRO ACEITE

Mounting Parts, Clutch Housing
Pièces de montage, carter d'embrayage
Befestigungsteile, Kupplungsgehäuse
Componenti di montaggio, alloggiamento frizione
Peças de Montagem, Carcaça da Embreagem
Piezas de montaje, caja del embrague

LX000002 A.1

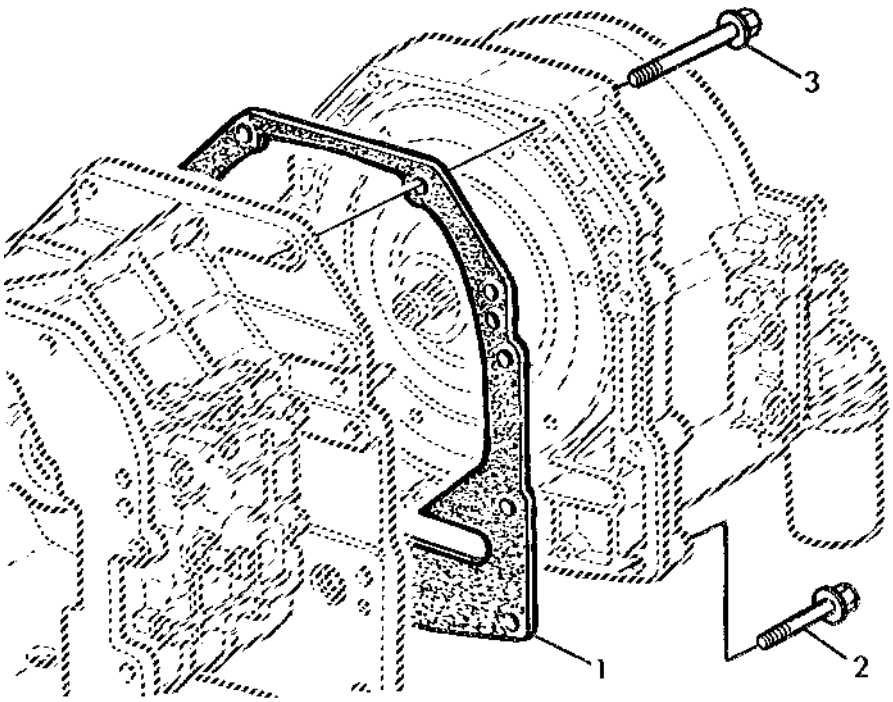

Item	*Nº peça*	*Descrição*	*Qtde*	*Nº série*	*Notas*
1	L76670	Junta	1		
2	19M8292	Parafuso	12		M10 X 50
3	19M7810	Parafuso	2		M10 X 80

GEAR TRANSMISSION HOUSING
CARTER DE BOITE DE VITESSES
GANGSCHALTGETRIEBEGEHAEUSE
SCATOLA TRANSMISSIONE CAMBIO MARCIA
CAIXA DE CAMBIO DE MARCHAS
CAJA DE CAMBIO DE MARCHAS

PUBM1397 A.1

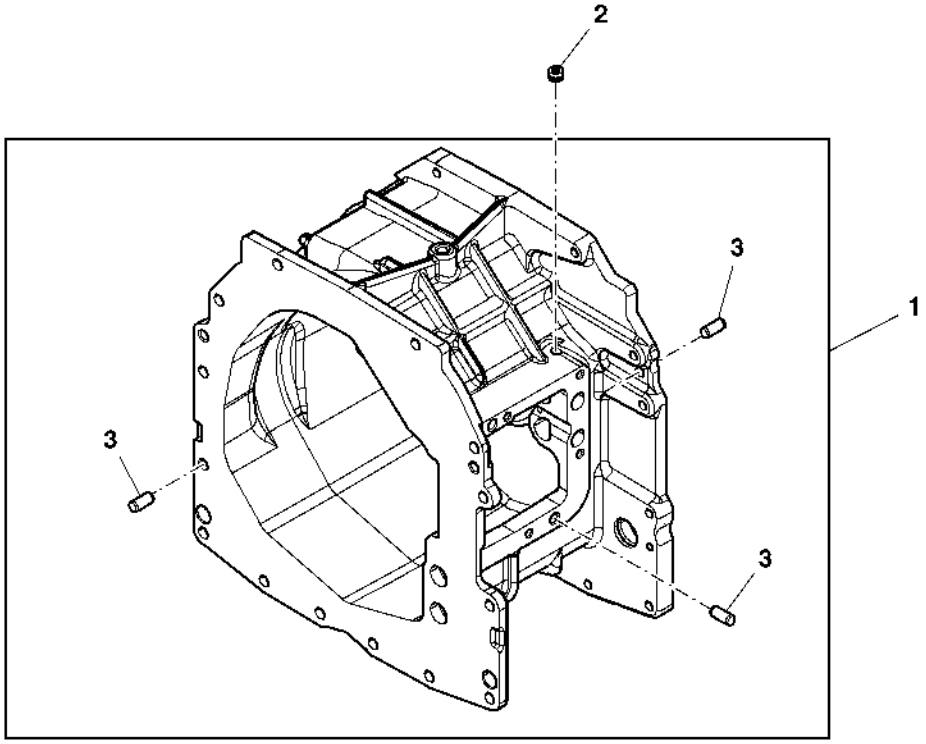

PUBM1397

Item	*Nº peça*	*Descrição*	*Qtde*	*Nº série*	*Notas*
1	AL201021	Caixa de câmbio	1		
2	AL166905	Plugue	1		
3	L110066	Pino de centragem	6		

GEAR TRANSMISSION
BOITE DE VITESSES
GANGSCHALTGETRIEBE
TRASMISSIONE CAMBIO MARCIA
CAMBIO DE MARCHAS
CAMBIO DE MARCHAS

PUBM0489 A.1

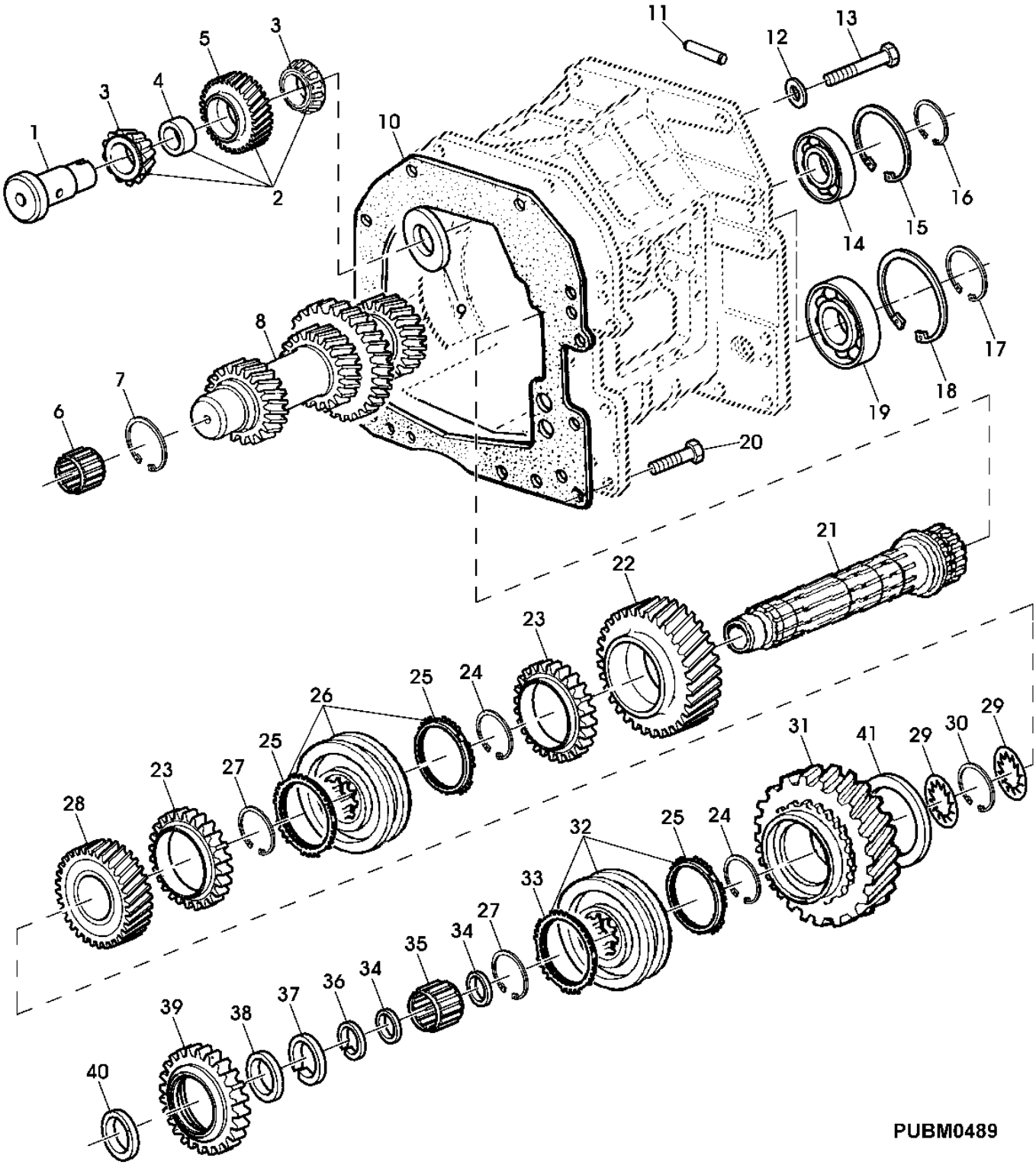

Item	Nº peça	Descrição	Qtde	Nº série transmissão	Notas
1	L156282	Eixo	1		
2	AL162756	EngrEnagem	1		
3	JD10330	Cone de rolamento	1		Z 26
4	L41649	Bucha	AR		LGTH= 8, 00MM
	L41650	Bucha	AR		LGTH= 8, 05MM
	L41651	Bucha	AR		LGTH= 8, 10MM
	L41652	Bucha	AR		LGTH= 8, 15MM
	L41653	Bucha	AR		LGTH= 8, 20MM
	L41654	Bucha	AR		LGTH= 8, 25MM
	L41655	Bucha	AR		LGTH= 8, 30MM
	L41656	Bucha	AR		LGTH= 8, 35MM
	L41657	Bucha	AR		LGTH= 8, 40MM
5	L156283	EngrEnagem	1		Z 30
6	L114567	Rolamento cilíndRico	1		
7	40M7043	Anel de pressão	1		
8	L154516	Eixo secundário	1		
9	L79871	Arruela	1		
10	L111005	Junta	1		
11	L157872	Pino	1		
12	L79871	Arruela	1		
13	19M7385	Parafuso sextavado	1		M10 X 70
14	JD10522	Rolamento de esfeRas	1		
15	40M7115	Anel de pressão	1		
16	40M7046	Anel de pressão	1		
17	40M7120	Anel de pressão	1		
18	40M7178	Anel de pressão	1		
19	JD9320	Rolamento de esfeRas	1		
20	19M7662	Parafuso sextavado	14		M10 X 30
21	L169258	Eixo de acionamento	1		
22	L169253	EngrEnagem	1		Z 32
23	L155496	EngrEnagem	2		
24	L76923	Anel de pressão	2		TK= 2.0MM
..	DT5037	Selante	1		LOCTITE 242

GEAR TRANSMISSION
BOITE DE VITESSES
GANGSCHALTGETRIEBE
TRASMISSIONE CAMBIO MARCIA
CAMBIO DE MARCHAS
CAMBIO DE MARCHAS

PUBM0489 A.1

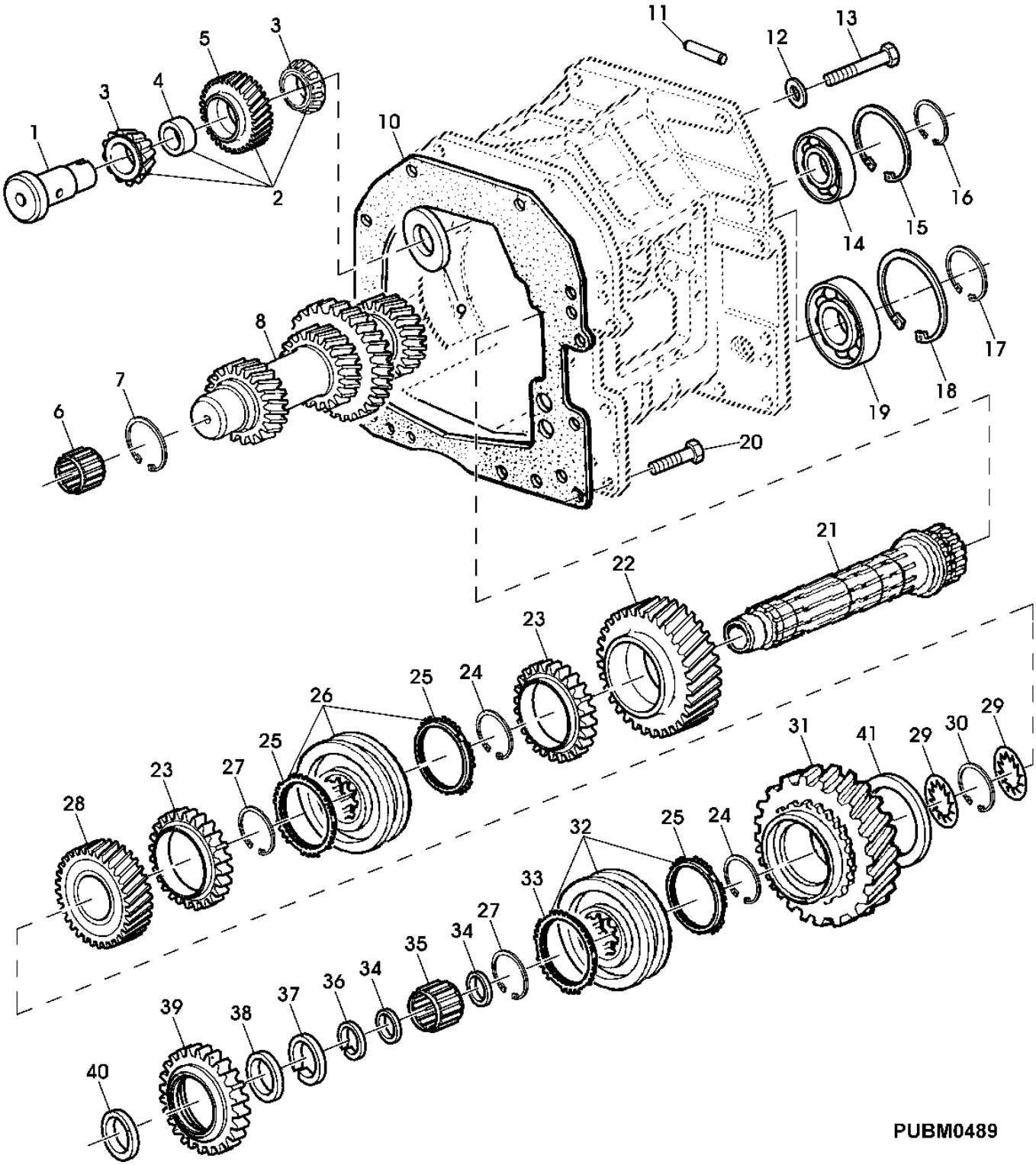

Item	Nº peça	Descrição	Qtde	Nº série transmissão	Notas
25	L150336	Sincronizador	3		
26	AL157732	Sincronizador	1		
27	L75904	Anel de pressão	AR		TK= 2.3MM
	L75905	Anel de pressão	AR		TK= 2.20MM
	L75906	Anel de pressão	AR		TK= 2.10MM
	L76923	Anel de pressão	AR		
28	L169254	EngrEnagem	1		
29	L76821	Arruela de encosto	AR		TK= 3.65MM
	L75917	Arruela de encosto	AR		TK= 3.80MM
	L76822	Arruela de encosto	AR		TK= 3.95MM
	L153635	Arruela de encosto	AR		TK= 4.05MM
	L113339	Arruela de encosto	AR		TK= 4.15MM
30	L170237	Anel	1		
31	L155885	EngrEnagem	1		Z 46
32	AL160962	Sincronizador	1		
33	L116130	Sincronizador	1		
34	L75911	Arruela de encosto	2		
35	JD10479	Rolamento de agulhas	1		
36	L76033	Anel de pressão	1		
37	40M7252	Anel de pressão	1		
38	L79795	Arruela	AR		TK= 1.0MM
	L79796	Arruela	AR		TK= 1.5MM
	L79797	Arruela	AR		TK= 2.0MM
	L79798	Arruela	AR		TK= 2.5MM
	L157284	Arruela	AR		TK= 1.25MM
	L157285	Arruela	AR		TK= 1.75MM
	L157555	Arruela	AR		TK= 2.25MM
39	L157515	EngrEnagem	1		
40	L78122	Arruela	AR		TK= 1.0MM
	L78123	Arruela	AR		TK= 1.5MM
	L78124	Arruela	AR		TK= 2.0MM
	L78125	Arruela	AR		TK= 2.5MM
	L157286	Arruela	AR		TK= 1.75MM
	L157287	Arruela	AR		TK= 2.25MM
	L157556	Arruela	AR		TK= 1.25MM
41	L167749	Arruela	AR		
..	AL110613	Peças de montagem	1		LNCL KEYS 10, 20, 37-40
..	AL150919	Eixo de acionamento	1		INCL KEYS 3, 17-19, 21-36
..	DT5037	Selante	1		LOCTITE 242

SHIFTING PARTS, GEAR TRANSMISSION
BOITE DE VITESSES - ELEMENTS DE COMMANDE
SCHALTUNGSTEILE, GANGSCHALTGETRIEBE
PARTI AZIONAMENTO CAMBIO MARCIA TRASMISSIONE
ELEMENTOS DE COMANDO, CAMBIO DE MARCHAS
ELEMENTOS DE MANDO, CAMBIO DE MARCHAS

CQ302517 A.1

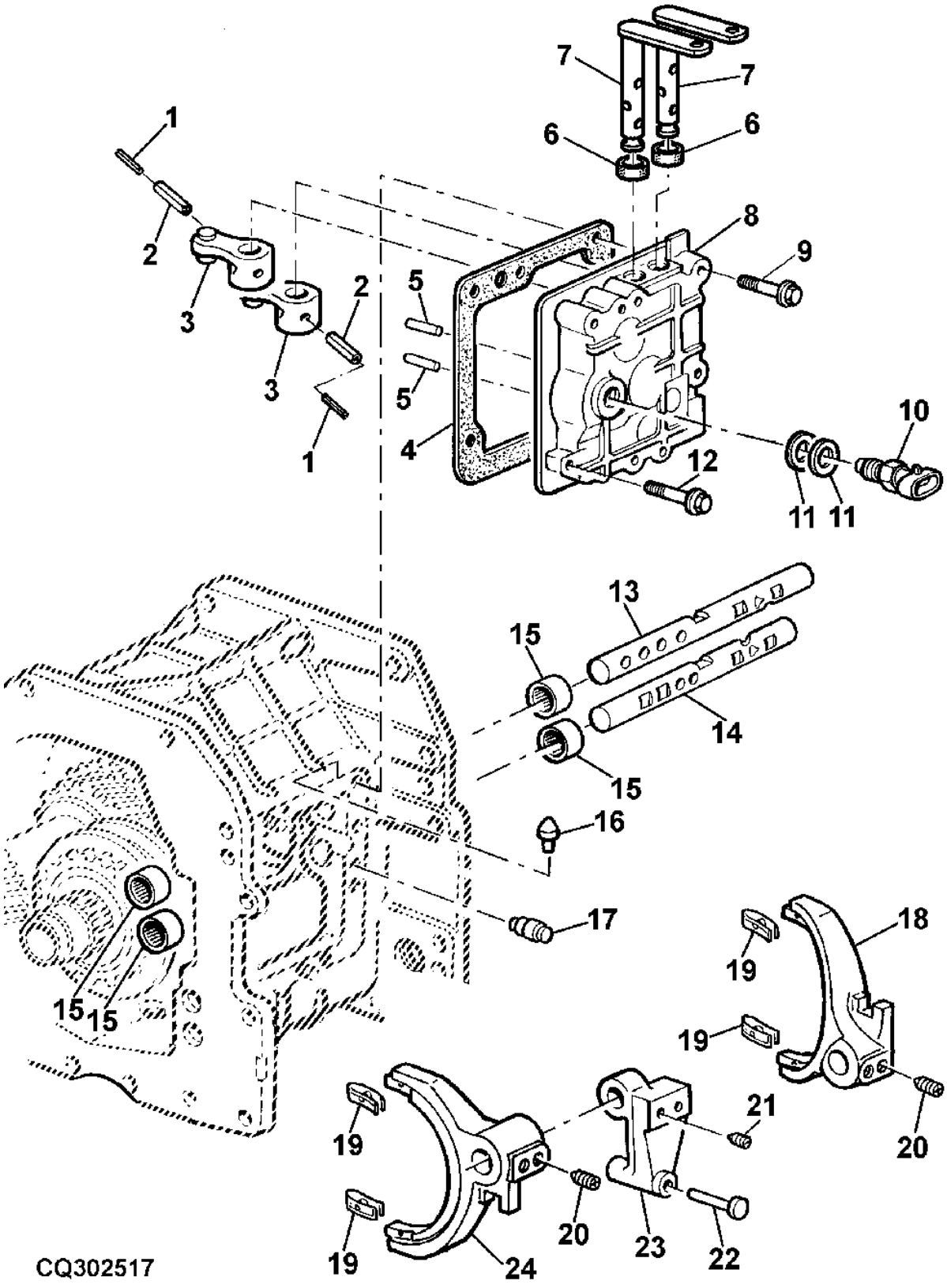

Item	Nº peça	Descrição	Qtde	Nº série chassis	Notas
1	34M3858	Pino elástico	2		5 X 28 mm
2	34M7226	Pino elástico	1		8 X 28 mm
3	AL166651	Alavanca	2		
4	L76235	Junta	1		
5	44M7111	Pino de centragem	2		
6	L153307	Vedação	2		
7	AL81331	Eixo	2		
8	L153161	Capa	1		
9	19M7979	Parafuso	4		M8 X 55
10	RE46534	Interruptor	1		(A)
11	L100769	Arruela	AR		TK= 1.60MM
	L100768	Arruela	AR		TK= 1.80MM
	L79187	Arruela	AR		TK= 2.00MM
	L79188	Arruela	AR		TK= 2.20MM
	L100767	Arruela	AR		TK= 2.40MM
12	19M8317	Parafuso	2		M8 X 40
13	L156690	Haste do câmbio	1		
14	L156691	Haste do câmbio	1		
	L165944	Haste do câmbio	1		(B)
15	JD10508	Rolamento	4		
16	L76229	Pino fixador	1		
17	AL116245	Limitador	2		
18	L111054	Comutador	1		(ORD W/ L113217)
19	L113217	Presilha	1		
	L165946	Presilha	1		(B)
20	L33332	Parafuso de fenda	4		
21	L79127	Parafuso de fenda	2		
22	L78867	Pino	1		
23	L78866	Guia	1		
24	L111052	Comutador	1		(ORD W/ L113217)

(A) NEUTRAL START SWITCH
INTERRUPTEUR DE SECURITE AU DEMARRAGE
ANLASSICHERHEITSSCHALTER
INTERRUTTORE AVVIAMENTO IN SICUREZZA
INTERRUPTOR DE SEGURANCA DE PARTIDA
INTERRUPTOR DE SEGURIDAD DEL ARRANQUE

(B) With Creeper Transmission, Syncroplus
Avec réducteur gamme rampante, Syncroplus
Mit Kriechganggetriebe, Syncroplus
Con trasmissione superriduttore, Syncroplus
Com Transmissão Lenta, SyncroPlus
Con transmisión lenta, Syncroplus

Sectional Pictorial Index
Index d'illustrations par sections.
Gruppenbildindex
Indice illustrato delle sezioni
Índice pictórico por seção
Índice de ilustraciones por secciones

PUBM1317 B.1

1-	245
2-	246
3-	248
4-	250
5-	252
6-	254
7-	256
8-	257
9-	258
10-	260
16-	272
17-	274

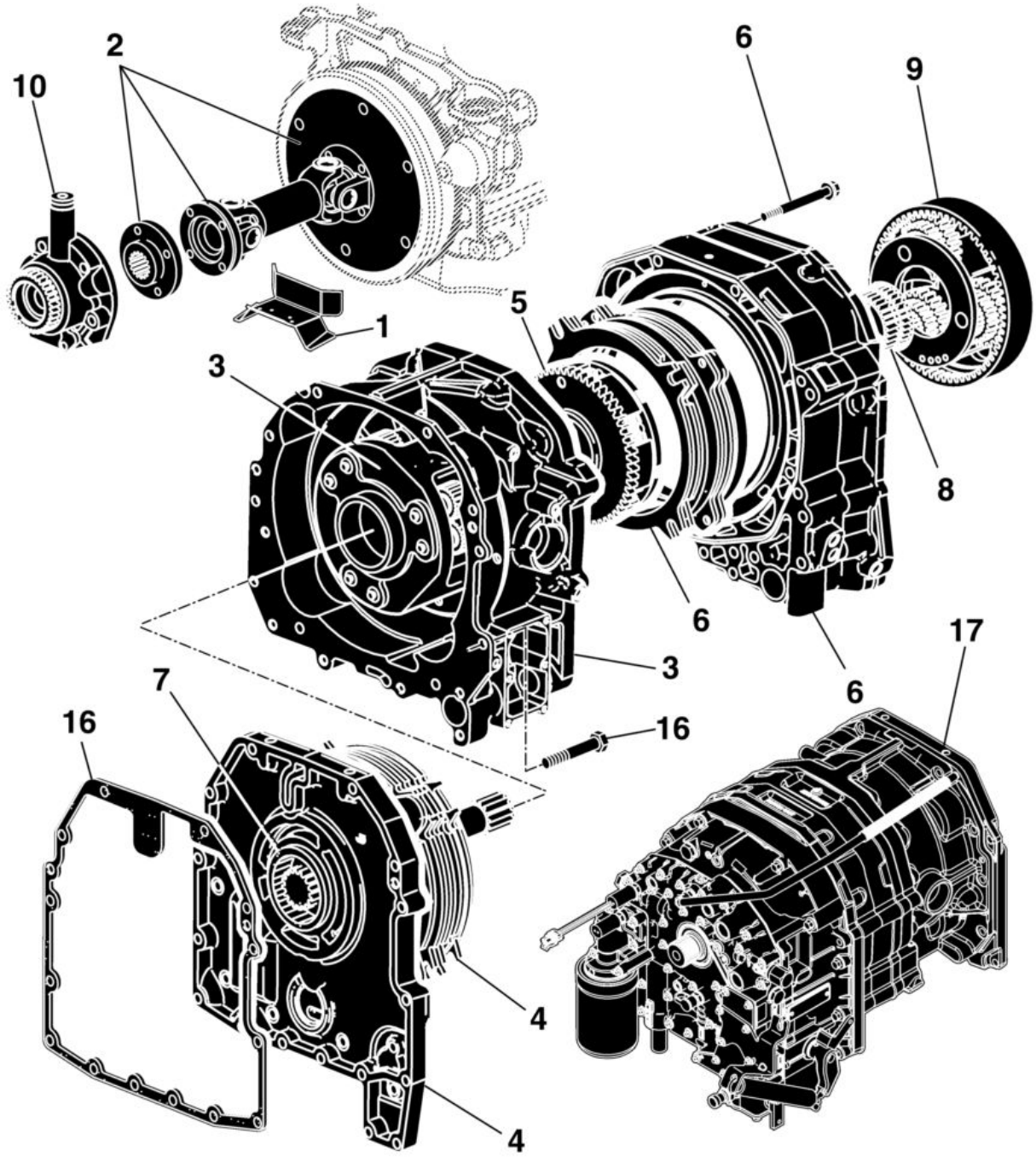

PUBM1317

Sectional Pictorial Index
Index d'illustrations par sections.
Gruppenbildindex
Indice illustrato delle sezioni
Índice pictórico por seção
Índice de ilustraciones por secciones

11-	262
12-	264
13-	266
14-	268
15-	270

PUBM1572 A.1

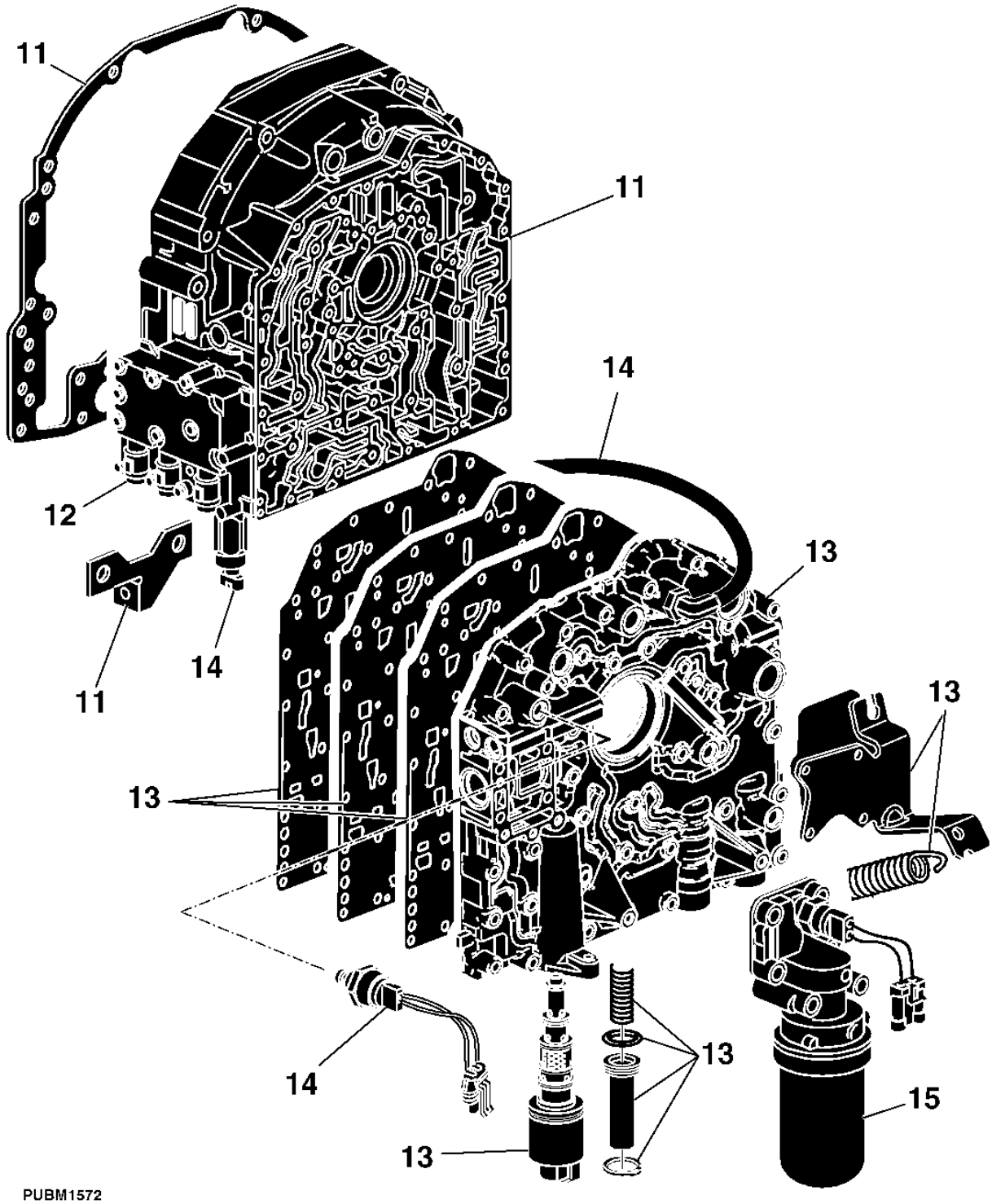

PUBM1572

FLYWHEEL COVER
VOLANT-MOTEUR, PROTECTION
SCHWUNGRAD, ABDECKUNG
VOLANO, COPERTURA
PROTECAO DO VOLANTE
PROTECCION DEL VOLANTE

PUBM1394 A.1

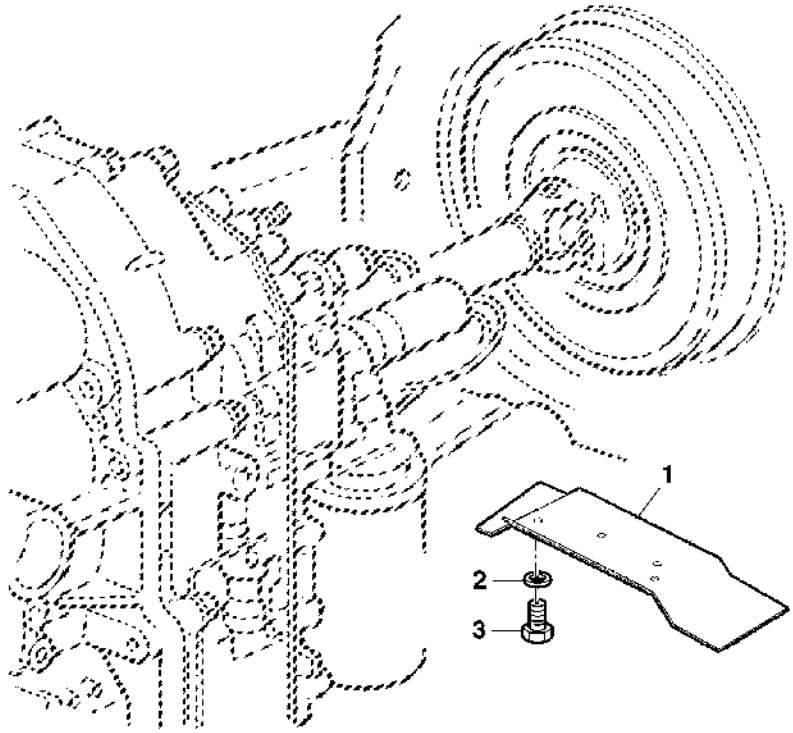

PUBM1394

Item	*Nº peça*	*Descrição*	*Qtde*	*Nº série*	*Notas*
1	AL170290	Blindagem	1		
2	24M7096	Arruela	2		10.500 X 18 X 1.600 mm
3	19M7557	Parafuso sextavado	2		M10 X 16

U.J. DRIVE SHAFT, TORSION DAMPER
ARBRE DE TRANSMISSION, DAMPER
GELENKWELLE, TORSIONSDAEMPFER
ALBERO CARDANICO, AMORTIZZATORE TORSIONALE
EIXO CARDAN, AMORTECEDOR DE TORCAO
EJE ARTICULADO, AMORTIGUADOR DE TORSION

PUBM1395 A.1

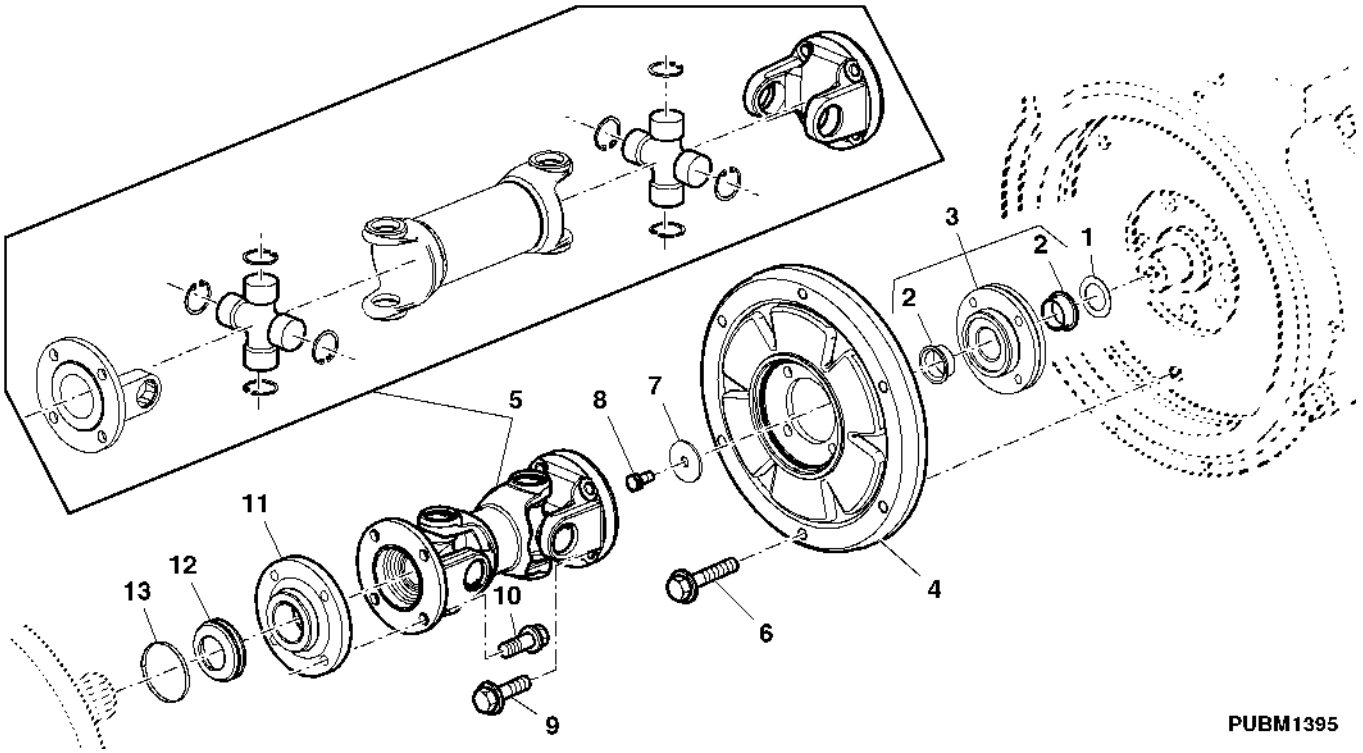

Item	*Nº peça*	*Descrição*	*Qtde*	*Nº série*	*Notas*
1	L112690	Arruela	1		
2	L112001	Bucha	2		
3	AL165247	Rolamento com mancal	1		INCL. KEY 2
4	AL174123	Amortecedor de torção	1		
5	AL173864	Eixo cardã	1		
6	19M8292	Parafuso	6		M10 X 50
7	L110092	Arruela	1		
8	19M7938	Parafuso sextavado	1		M10 X 20
9	L77173	Parafuso sextavado	4		
10	L80445	Parafuso sextavado	4		
11	L116041	Flange	1		
12	L116013	Protetor	1		
13	L41858	Cinta	1		

TRACTION CLUTCH/ HOUSING PLANETARY BRAKE
EMBRAYAGE MARCHE AVANT / CARTER D'EMBRAYAGE MARCHE ARRIERE
FAHRKUPPLUNG/ PLANETENBREMSGEHAEUSE
FRIZIONE DI TRAZIONE / SCATOLA FRENO GRUPPO?PLANETARI
EMBREAGEM DE TRACAO/ CARCACA FREIO PLANETARIO
EMBRAGUE DE TRACCION / CAJA DEL FRENO DE RETROCESO

PUBM1506 A.1

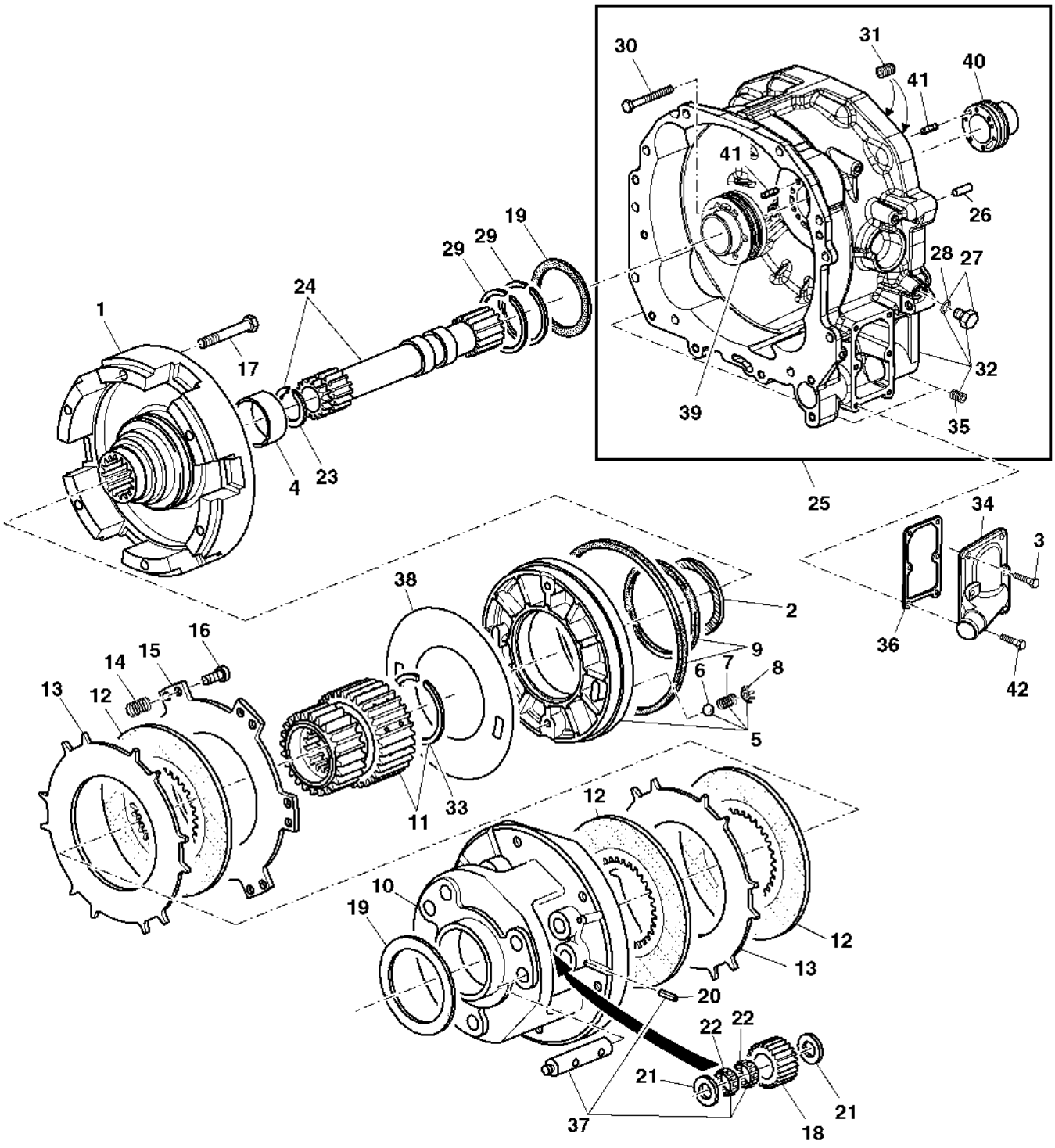

PUBM1506

Item	Nº peça	Descrição	Qtde	Nº série	Notas
1	RE280054	Tambor	1		INCL KEY 4, (SUB FOR R255597)
2	R95360	Arruela de encosto	1		
3	19M7863	Parafuso	4		M6 X 25
4	R104655	Bucha	1		
5	RE239984	Pistão	1		
6	400R	Esfera	2		
7	R79018	Mola de compressão	2		
8	R87395	Arruela de elástica	2		
9	RE47305	Kit retentor	1		
10	R171006	Porta-Planetários	1		
11	RE220989	Cubo	1		
12	RE35512	Disco de freio	5		
13	R96805	Plato da embreagem	4		
14	R102913	Mola	12		
15	R96806	Plato da embreagem	1		
16	R104733	Pino fixador	12		
17	R276658	Parafuso sextavado	6		M10 X 65
18	R171009	Planetário	6		
19	R87210	Arruela de encosto	1		
20	RE34603	Pino elástico	6		
21	R125173	Arruela	12		
22	JD10542	Rolamento de agulhas	12		
23	R107206	Anel de pressão	1		
24	RE220029	Eixo	1		INCL.KEY23
25	AL170691	Carcaça	1		MARKED R251670(INCL. KEYS 26, 27, 28, 31, 35, 39, 40, 41, 42, 43)
26	L111964	Pino de centragem	2		
27	RE46684	Tampão	1		
28	51M7041	Anel o	1		11.300 X 2.200 mm
29	R33167	Anel	2		
30	R247895	Parafuso allen	6		
31	RE261756	Assento de válvula	2		
32	RE251672	Carcaça	1		MARKED R251670 (INCL. KEYS 27, 28, 35)
33	R113671	Anel de pressão	1		
34	L156294	Conexão de mangueira	1		
35	R121580	Tampão	2		
36	R158505	Junta	1		
37	RE47271	Kit	6		
38	R255603	Calço	AR		TK= 0, 4MM (0.016")
	R255604	Calço	AR		TK= 0, 8MM (0.031")
39	R251675	Luva	1		
40	R251678	Luva	1		
41	R38295	Agulha de rolamento	4		
42	19M7862	Parafuso	2		M6 X 20

REVERSE BRAKE HOUSING
EMBRAYAGE MARCHE ARRIERE
UMKEHRKUPPLUNG
SCATOLA FRENO INVERSIONE
INVERSOR HIDRAULICO
INVERSOR HIDRAULICO

LX040875 A.1

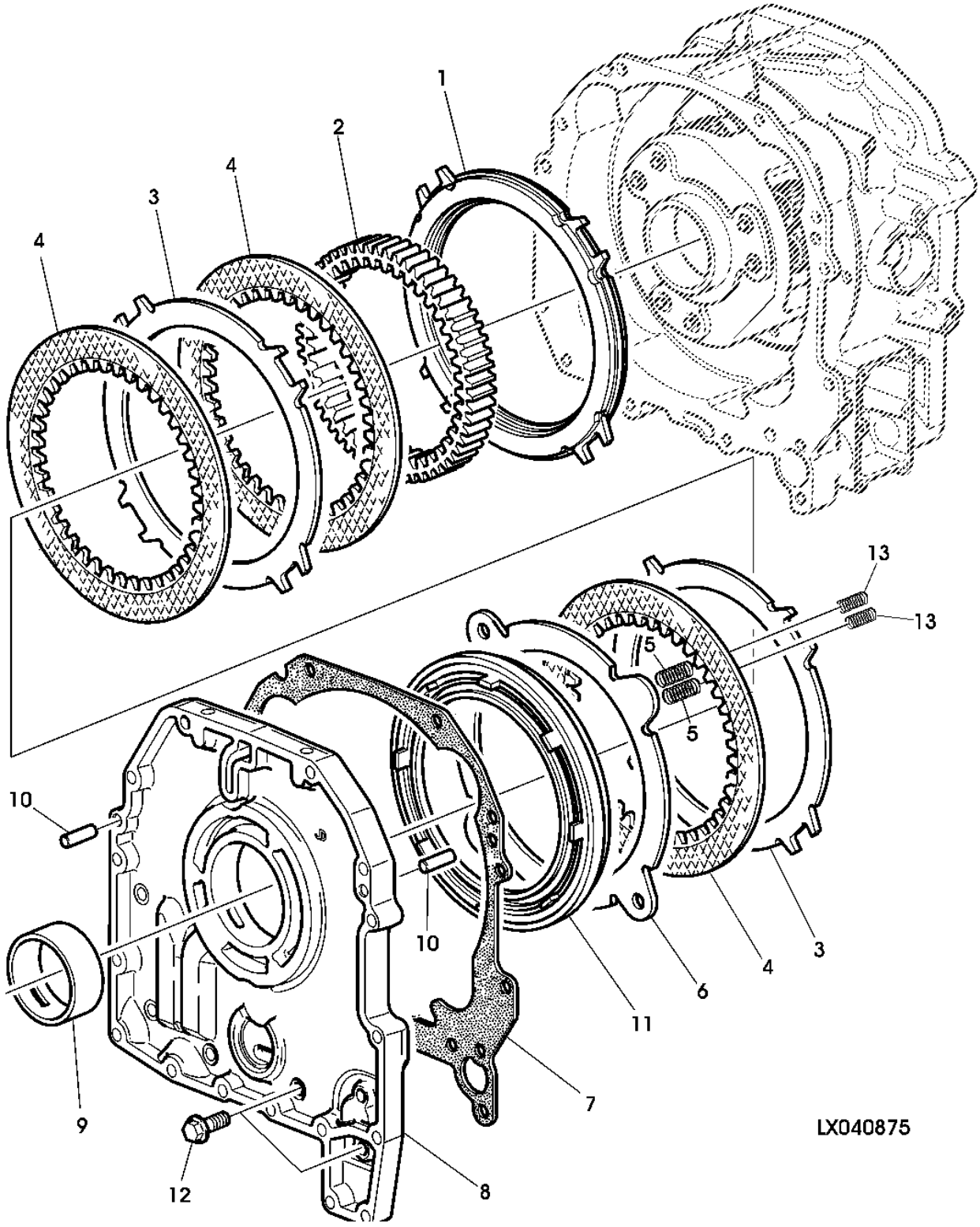

Item	*Nº peça*	*Descrição*	*Qtde*	*Nº série*	*Notas*
1	R176474	Espaçador	1		
2	R122146	Coroa	1		
3	R95378	Plato da embreagem	4		
4	RE48092	Disco com estriado interno	5		
5	R102913	Mola	8		
6	R95422	Disco	1		TK= 6MM
	R243074	Placa	1		TK= 7MM
7	R223964	Junta	1		
8	R244132	Carcaça	1		
9	R124438	Bucha	1		
10	L111964	Pino de centragem	4		
11	R95560	Pistão	1		
12	19M7835	Parafuso	6		M10 X 35
13	L158623	Mola	8		(A)

(A) WITH MECHANICAL REVERSER CONTROL
AVEC COMMANDE MECANIQUE DE L'INVERSEUR
BEI MECHANISCHER FAHRTRICHTUNGSBETAETIGUNG
CON COMANDO MECCANICO INVERSIONE DI MARCIA
COM CONTROLE DE REVERSAO MECANICA
CON MANDO MECANICO DEL INVERSOR

Direct Drive Clutch
Embrayage de transmission directe
Direktantriebskupplung
Frizione a presa diretta
Embreagem de Acionamento Direto
Embrague de mando directo

PY004788 A.1

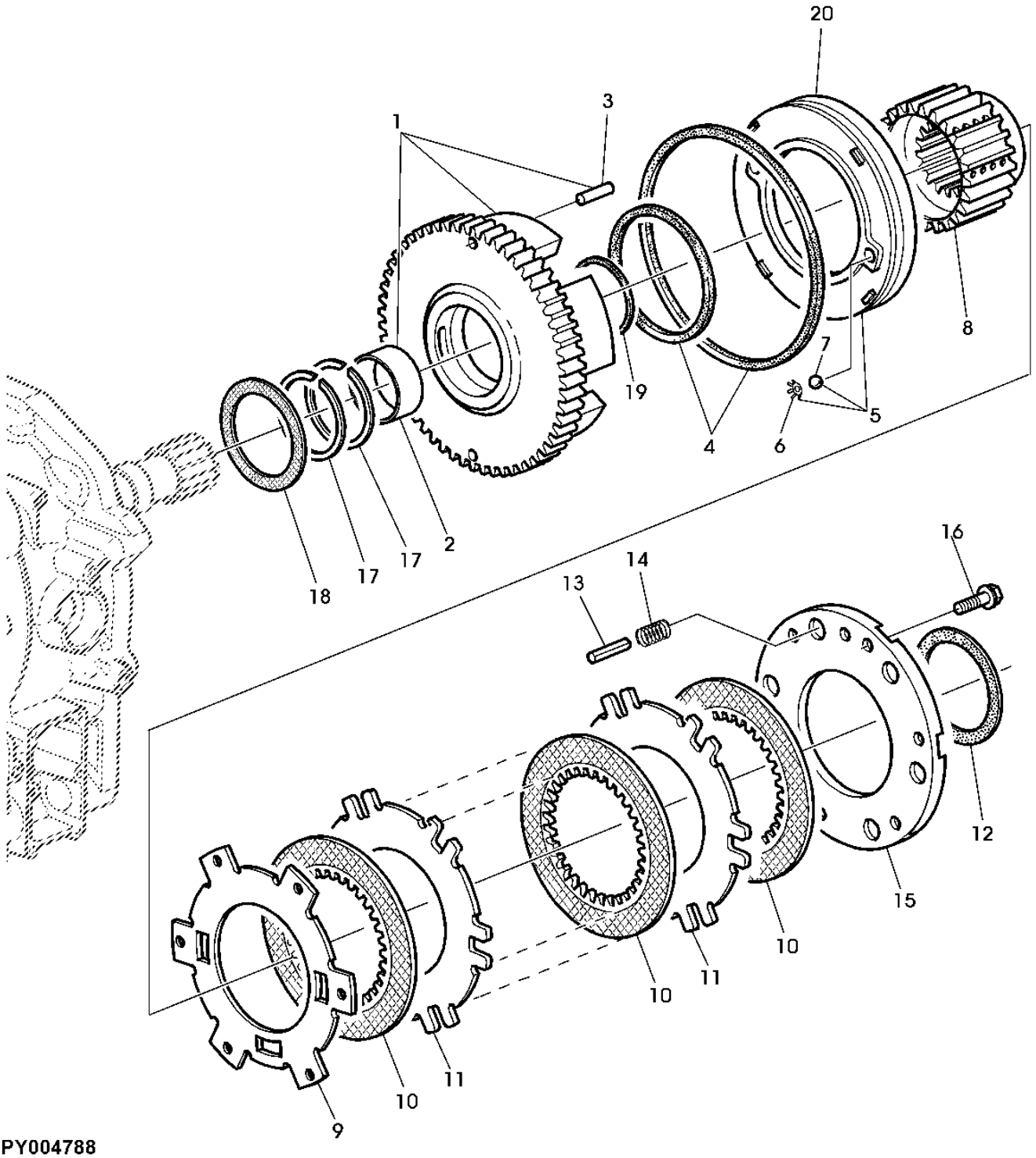

PY004788

Item	*Nº peça*	*Descrição*	*Qtde*	*Nº série*	*Notas*
1	RE217516	Tambor	1		
2	R104738	Bucha	1		
3	R38295	Agulha de rolamento	2		
4	RE47294	Kit embreagem	1		
5	RE56036	Pistão	1		
6	R87395	Arruela de elástica	2		
7	400R	Esfera	2		
8	R101187	EngrEnagem sol	1		
9	R220471	Plato da embreagem	1		
10	RE239058	Disco com estriado interno	4		
11	R216294	Plato da embreagem	3		
12	R101170	Arruela	1		
13	R219974	Pino	6		
14	R125065	Mola	6		LGTH = 30.0 mm (1-3/16")
15	R219516	Capa	1		
16	R151435	Parafuso sextavado	6		M8 X 30
17	R39322	Anel	2		
18	R105040	Arruela de encosto	1		
19	R95835	Arruela de encosto	1		
20	R120477	Pistão	1		

PLANETARY BRAKE
FREIN DE PLANETAIRE
PLANETENTRIEBBREMSE
FRENO GRUPPO PLANETARI
FREIOS DAS PLANETARIAS
TREN DE PLANETARIOS DE FRENO

LX048771 A.1

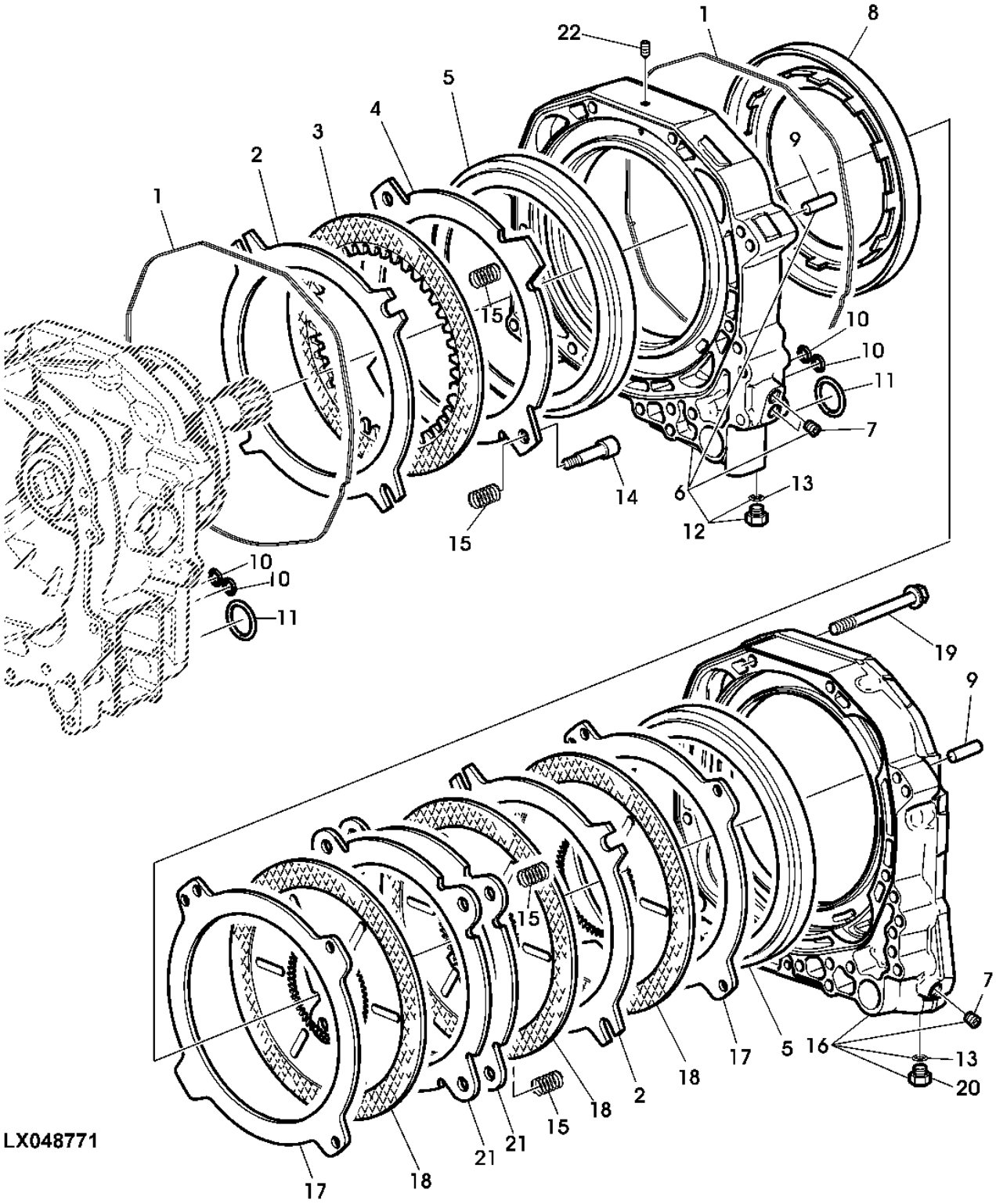

Item	*Nº peça*	*Descrição*	*Qtde*	*Nº série*	*Notas*
1	R188518	Junta de vedação	2		
2	R216291	Plato da embreagem	2		
3	RE151059	Disco com estriado interno	1		
4	R216293	Plato da embreagem	1		
5	R101214	Pistão	2		
6	RE244125	Carcaça	1		MARKED R244123
7	R121580	Tampão	3		
8	R95316	Pistão	1		
9	L111964	Pino de centragem	4		
10	R158521	Anel o	14		
11	R158523	Anel o	2		
12	RE46684	Tampão	1		
13	51M7041	Anel o	2		11.300 X 2.200 mm
14	R173443	Parafuso	2		
15	R101169	Mola	8		
16	RE244129	Carcaça	1		MARKEDR244126
17	R216292	Plato da embreagem	2		
18	RE34786	Disco com estriado interno	3		
19	19M7944	Parafuso	8		M10 X 120
20	RE221608	Tampão de dreno	1		INCL KEY 13
21	R209938	Disco de freio	2		TK= 5MM
22	R130606	Tampão	1		

TRANSMISSION OUTPUT SHAFT
ABRE DE SORTIE DE TRANSMISSION
GETRIEBEABTRIEBSWELLE
ALBERGO DI USCITA DELLA TRANSMISSIONE
EIXO DE SAIDA DA TRANSMISSAO
EJE DE SALIDA DE LA TRANSMISION

LX026696 A.1

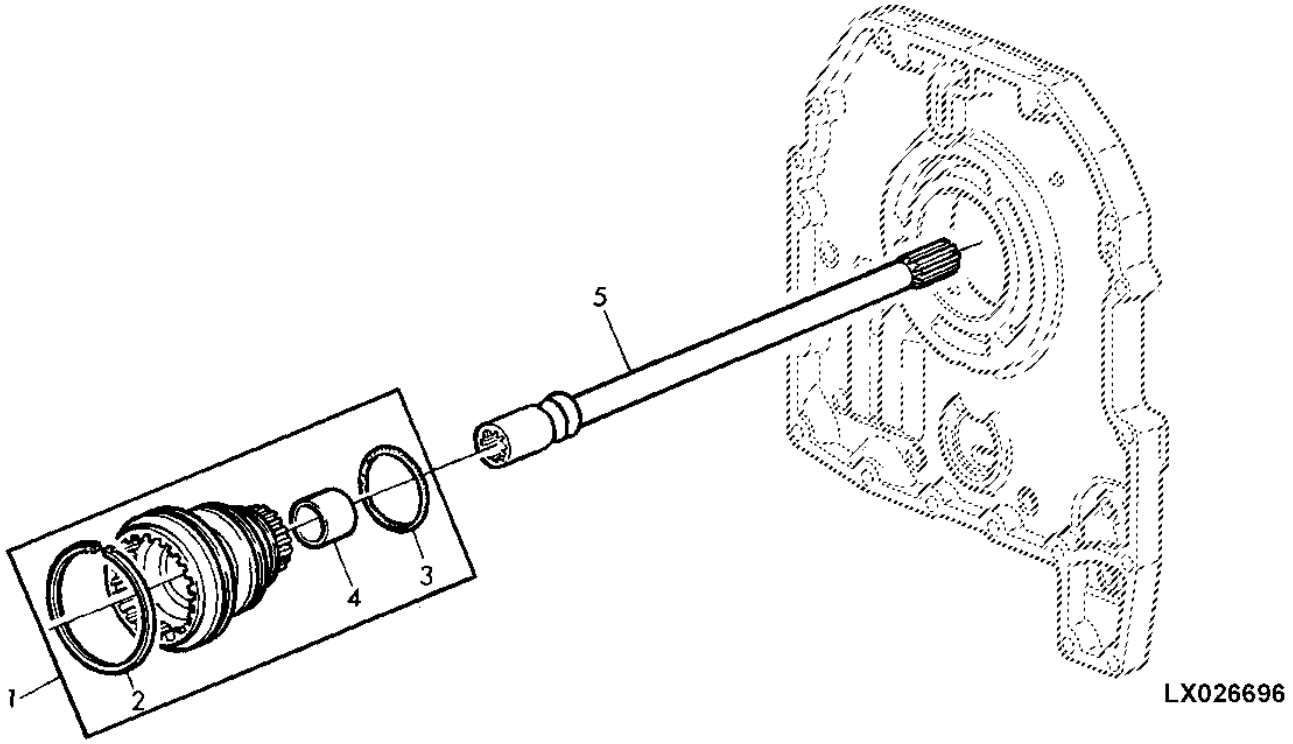

Item	*Nº peça*	*Descrição*	*Qtde*	*Nº série transmissão*	*Notas*
1	RE61245	Eixo	1		
2	R112955	Anel	1		
3	R112857	Anel o	1		
4	R92241	Bucha	1		
5	L110257	Eixo de acionamento	1		LGTH= 452MM, SUB FOR L101305

SUN GEARS
PLANETAIRES
SONNENRAEDER
INGRANAGGI CENTRALI
ENGRENAGENS SOLARES
PINONES SOLARES

RXA0073358 A.1

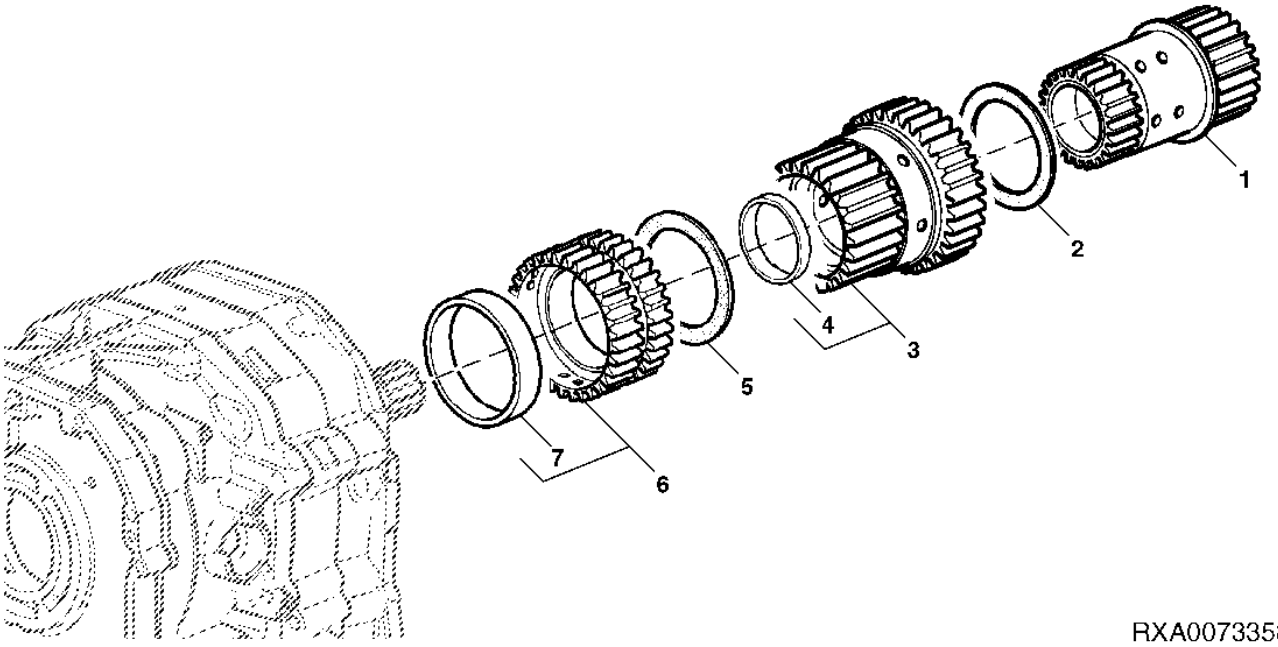

Item	*Nº peça*	*Descrição*	*Qtde*	*Nº série*	*Notas*
1	RE228608	EngrEnagem	1		
2	R95895	Arruela de encosto	1		
3	RE228607	EngrEnagem	1		
4	R219255	Bucha	1		
5	R95835	Arruela de encosto	1		
6	RE245565	EngrEnagem	1		
7	R214122	Arruela	1		

INPUT PLANETARY ASSEMBLY
TRAIN PLANETAIRE D'ENTREE
PLANETENTRIEB
GRUPPO INGRESSO COMANDO PLANETARI
CONJUNTO DE PLANETARIOS DE ENTRADA
TREN DE PLANETARIOS DE ENTRADA

LX048781 A.1

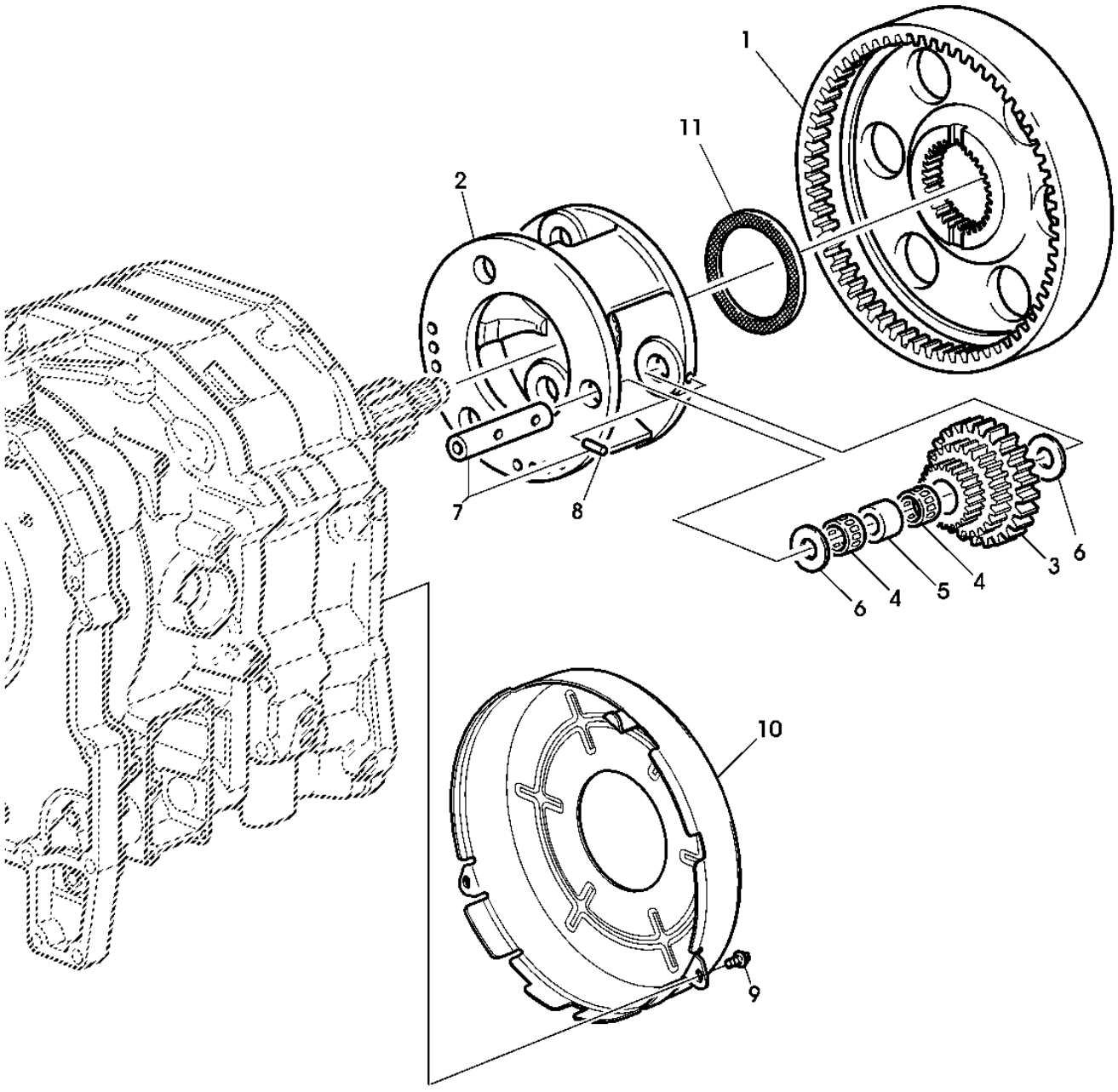

LX048781

Item	*Nº peça*	*Descrição*	*Qtde*	*Nº série*	*Notas*
1	R245934	Coroa	1		
2	R228266	Porta-Planetários	1		
3	R227060	EngrEnagem	3		
4	RE228488	Rolamento	6		
5	R228601	Espaçador	3		
6	R96826	Arruela de encosto	6		
7	RE47279	Eixo	3		
8	RE34603	Pino elástico	3		
9	R115215	Parafuso	2		
10	R212399	Blindagem	1		
11	R228268	Arruela	1		

TRANSMISSION OIL PUMP
POMPE A HUILE DE TRANSMISSION
GETRIEBEOELPUMPE
POMPA TRANSMISSIONE
BOMBA DE OLEO DA TRANSMISSAO
BOMBA DE ENGRASE DE LA TRANSMISSION

LX048793 A.1

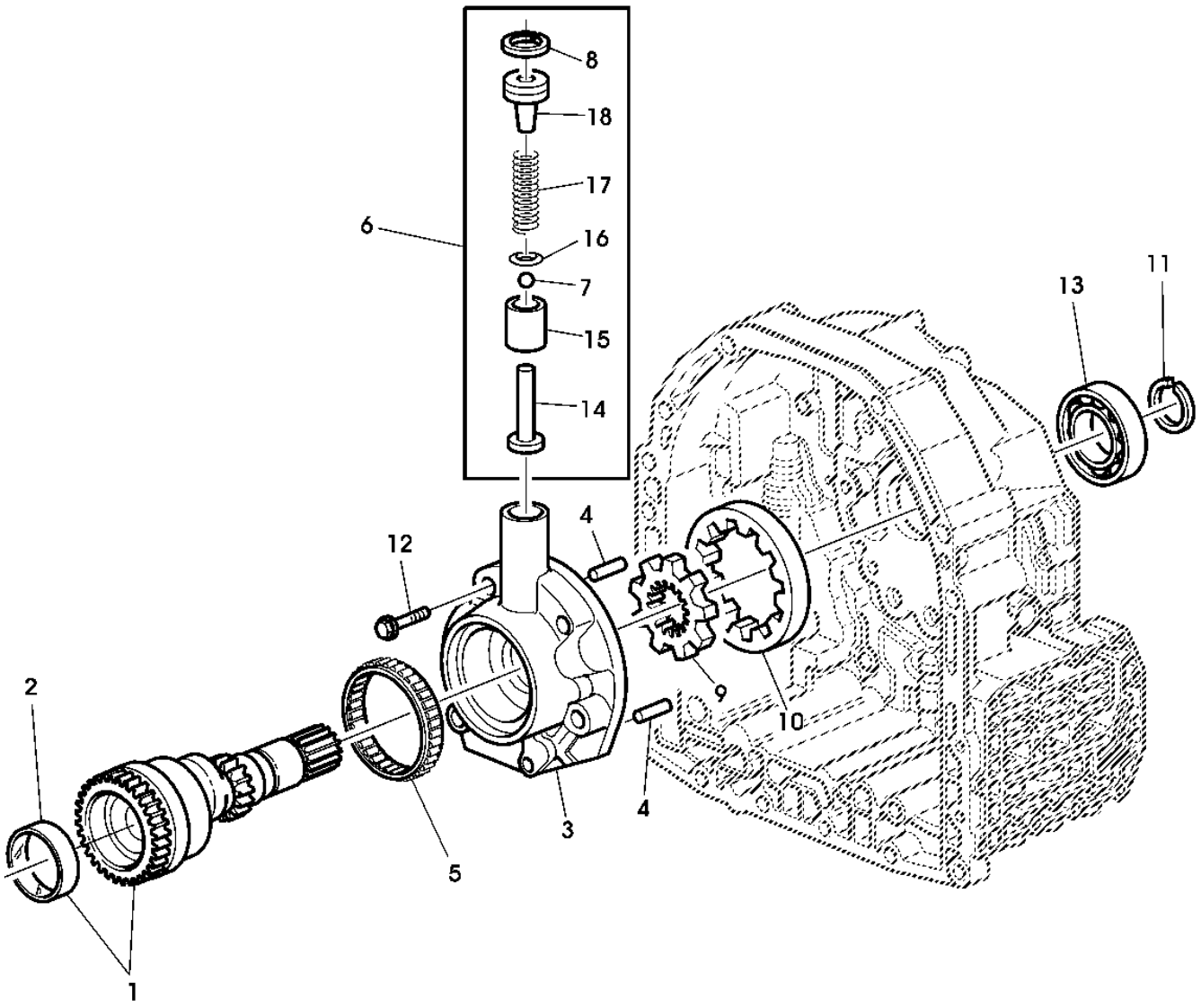

LX048793

Item	*Nº peça*	*Descrição*	*Qtde*	*Nº série*	*Notas*
1	RE225879	Eixo	1		
2	R214121	Bucha	1		
3	R130488	Coletor	1		
4	R38295	Agulha de rolamento	2		
5	JD10269	Rolamento cilíndRico	1		
6	RE47291	Kit do reparo de bomba	1		
7	R79639	Esfera	1		
8	40M7097	Anel de pressão	1		
9	R108925	EngrEnagem	1		
10	R108927	EngrEnagem	1		
11	T27432	Anel de pressão	1		
12	R106825	Parafuso	6		
13	R115119	Rolamento de esfeRas	1		
14	R100991	Pino	1		LGTH= 47MM
15	R100989	Pistão	1		
16	R100988	RetentoR	1		
17	R101239	Mola	1		
18	RE40448	RetentoR	1		

TRANSMISSION FRONT COVER
CARTER AVANT
VORDERER GETRIEBEDECKEL
COPERCHIO ANTERIORE TRASMISSIONE
CARCACA FRONTAL DA TRANSMISSAO
TAPA FRONTAL DEL CAMBIO

PUBM1427 A.1

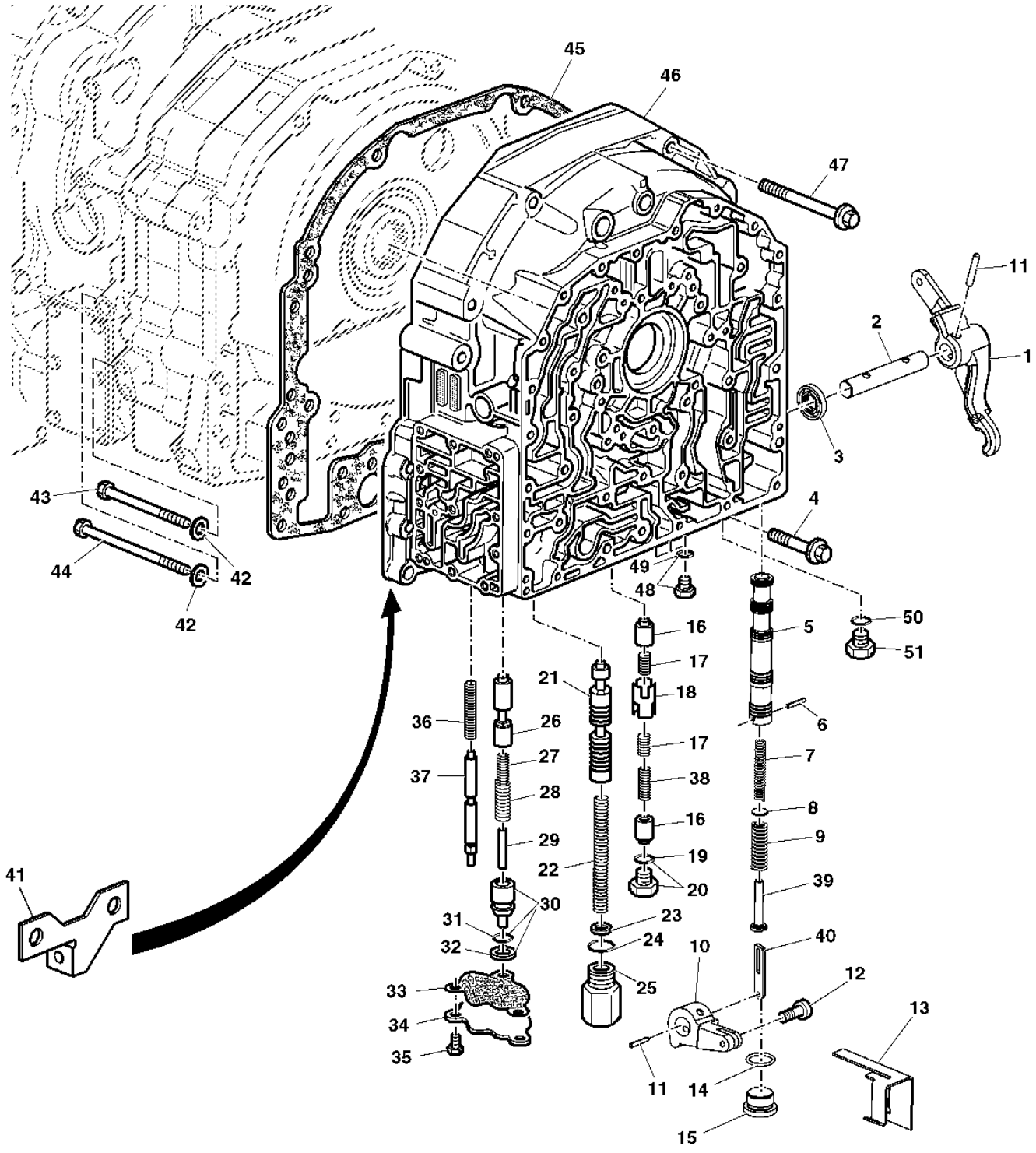

PUBM1427

Item	*Nº peça*	*Descrição*	*Qtde*	*Nº série*	*Notas*
1	L154133	Braço	1		
2	R95063	Pino fixador	1		
3	AR103873	Vedação	1		
4	R115141	Parafuso	8		
5	R95066	VálVula	1		
6	R107252	Pino elástico	1		
7	R116100	Mola	1		
8	R116473	Disco	2		
9	R116101	Mola	1		
10	RE47315	Kit do braço	1		
11	34M7272	Pino elástico	2		5 X 30 mm
12	R58941	Pino fixador	1		
13	R213853	Limitador	1		(USE WITH R202359)
14	51M7045	Anel o	2		19.300 X 2.200 mm
15	L78975	Tampão	1		
16	R241994	VálVula de carretel	2		
17	R255005	Mola de compressão	2		
18	R273498	VálVula de carretel	1		
19	51M7043	Anel o	1		15.300 X 2.200 mm
20	RE46685	Tampão	1		
21	R120947	VálVula	1		
22	R109535	Mola	1		
23	R86638	Calço	4		
24	51M7045	Anel o	1		19.300 X 2.200 mm
25	AL166743	Tampão	1		
26	R252208	VálVula de carretel	1		
27	R299263	Mola de compressão	1		
28	R299262	Mola de compressão	1		
29	R299264	Pino	1		
30	R176199	Pistão	1		
31	P48347	Anel o	1		
32	R112976	Vedação	1		
33	R171413	Junta	1		
34	R171412	Capa	1		
35	19M7775	Parafuso	3		M6 X 16
36	R54174	Mola	1		
37	R176198	VálVula	1		
38	R273530	Mola de compressão	1		
39	R121609	Guia	1		
40	R124949	Ligação	1		
41	L153819	Suporte	1		
42	24M7028	Arruela	1		10.500 X 20 X 2 mm
43	19M9168	Parafuso	1		M10 X 180
44	R104714	Parafuso	1		M10 X 185
45	R202640	Junta	1		
46	R208927	Carcaça	1		
47	R112063	Parafuso	5		
48	RE46684	Tampão	AR		
49	51M7041	Anel o	1		11.300 X 2.200 mm
50	51M7042	Anel o	1		13.300 X 2.200 mm
51	L158473	Plugue	1		

HOUSING, 4-SPEED SHIFTING (WITH MECHANICAL REVERSER CONTROL)
CARTER, BOITE 4 VITESSES (AVEC COMMANDE MECANIQUE D'INVERSEUR)
GEHAEUSE, 4-GANGSCHALTUNG (BEI MECHANISCHER FAHRTRICHTUNGSBETAETIGUNG)
SCATOLA, CAMBIO A 4 MARCE (CON COMANDO MECCANICO INVERSORE)
CARCACA (COM CONTROLE DE REVERSAO MECANICA)
CARCASA, TRANSMISION DE 4 MARCHAS (CON ACCIONAMIENTO MECANICO DEL INVERSOR)

PUBM1314 A.1

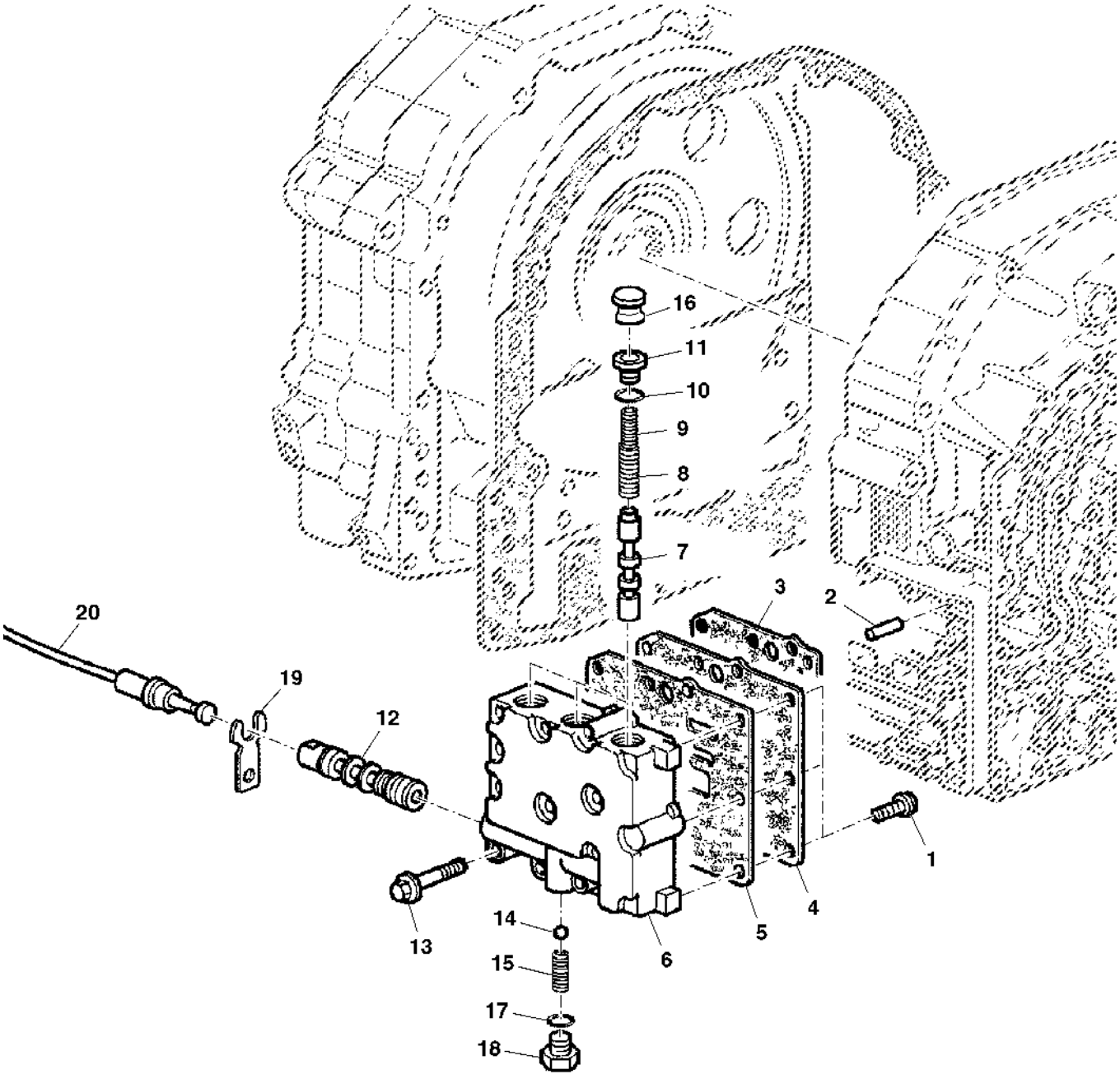

PUBM1314

Item	*Nº peça*	*Descrição*	*Qtde*	*Nº série*	*Notas*
1	19M7775	Parafuso	3		M6 X 16
2	34M5028	Pino elástico	2		5 X 12 mm
3	R213485	Junta	1		
4	R213348	Placa	1		
5	R213484	Junta	1		
6	R194487	Carcaça	1		
7	R248215	Carretel	3		
8	R194659	Mola de compressão	3		
9	R194658	Mola de compressão	3		
10	51M7043	Anel o	3		15.300 X 2.200 mm
11	RE46685	Tampão	3		
12	R192305	Carretel	1		
13	19M7834	Parafuso	11		M6 X 45
14	405R	Esfera	1		
15	R197564	Mola de compressão	1		
16	R184116	Tampão	1		
17	51M7042	Anel o	1		13.300 X 2.200 mm
18	R202861	Tampão	1		
19	L174436	Presilha	1		SUB FOR R182130
20	AL155310	Cabo de puxar e empurrar	1		

FRONT COVER AND VALVES WITH MECHANICAL REVERSER CONTROL
BOITIER DE SOUPAPES AVANT / SOUPAPES AVEC COMMANDE MECANIQUE DE L'INVERSEUR
VORDERER DECKEL UND VENTILE BEI MECHANISCHER FAHRTRICHTUNGSBETAETIGUNG
COPERCHIO ANTERIORE E VALVOLE CON COMANDO MECCANICO DI INVERSIONE DI MARCIA
TAMPA DIANTEIRA E VALVULAS COM CONTROLE DE REVERSAO MECANICA
TAPA FRONTAL Y VALVULAS CON MANDO MECANICO DEL INVERSOR

PUBM1429 A.1

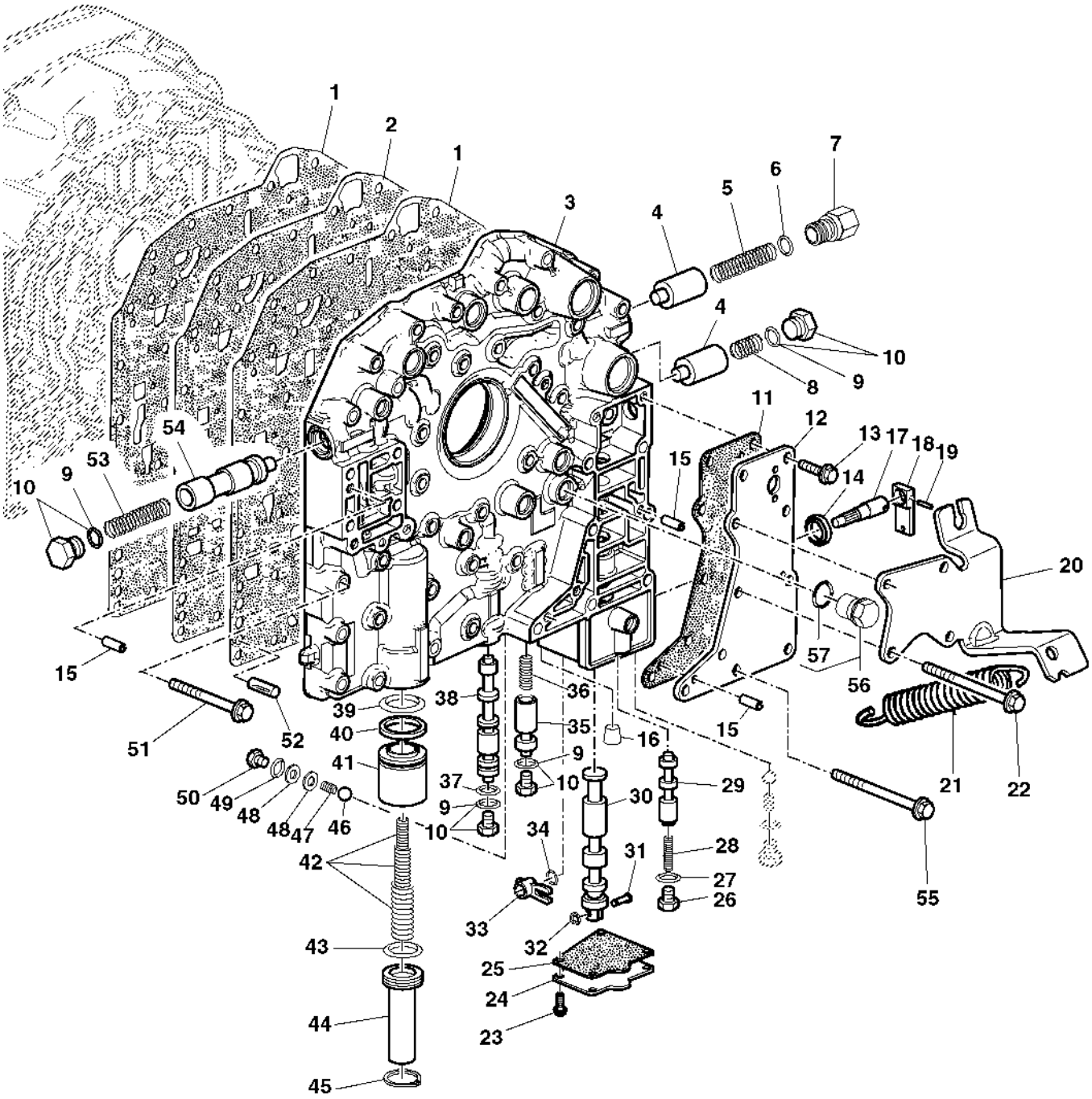

PUBM1429

Item	*Nº peça*	*Descrição*	*Qtde*	*Nº série*	*Notas*
1	R257609	Junta	1		FRONT
	R257613	Junta	1		REAR
2	R167349	Placa	1		
3	R197640	Carcaça	1		
4	R95081	VálVula	2		
5	R95084	Mola	1		
6	51M7045	Anel o	1		19.300 X 2.200 mm
7	L166446	Tampão	1		
8	R116040	Mola	1		
9	51M7043	Anel o	AR		15.300 X 2.200 mm
10	RE46685	Tampão	AR		
11	R167686	Junta	1		
12	R167722	Capa	1		
13	L156151	Parafuso	3		
14	AR103873	Vedação	1		
15	34M5028	Pino elástico	3		5 X 12 mm
16	R121580	Tampão	1		
17	R184115	Eixo	1		
18	L154293	Alavanca	1		
19	34M7268	Pino elástico	1		5 X 20 mm
20	L154134	Suporte	1		
21	R105605	Mola	1		
22	L158312	Parafuso sextavado	4		(10.9)
23	19M7775	Parafuso	4		M6 X 16, (10.9)
24	R186903	Capa	1		
25	R186905	Junta	1		
26	L41384	Tampão	1		
27	51M7043	Anel o	1		15.300 X 2.200 mm
28	R129184	Mola de compressão	1		
29	R167684	VálVula de carretel	1		
30	R224445	Carretel	1		
31	R192193	Pino fixador	1		
32	40M7251	Anel de pressão	1		
33	R197326	Alavanca	1		
34	H63237	Anel de pressão	1		
35	R95086	VálVula	1		
36	T23853	Mola	1		
37	R28776	Anel o	1		
38	R134141	VálVula	1		
39	P51079	Anel o	1		
40	R112977	Vedação	1		
41	R88791	Pistão	1		
42	RE47303	Kit	1		
43	R104728	Anel o	1		
44	R87455	Plugue	1		
45	40M1857	Anel de pressão	1		
46	405R	Esfera	1		
47	L171152	Mola	1		
48	24M7027	Arruela	1		5.300 X 10 X 1 mm
49	51M7042	Anel o	1		13.300 X 2.200 mm
50	R202861	Tampão	1		
51	R109067	Parafuso	33		(10.9)
52	R38295	Agulha de rolamento	2		
53	R95077	Mola	1		
54	R95076	VálVula	1		
55	R109066	Parafuso	3		(10.9)
56	RE46684	Tampão	1		
57	51M7041	Anel o	1		11.300 X 2.200 mm

SENDING UNITS / PRESSURE SWITCHES
CAPTEURS / MANOCONTACTS
GEBER / DRUCKSCHALTER
SENSORI / INTERRUTTORI A PRESSIONE
SENSORES / PRESSOSTATOS
SENSORES /MANOCONTACTOS DE PRESION

PUBM1437 A.1

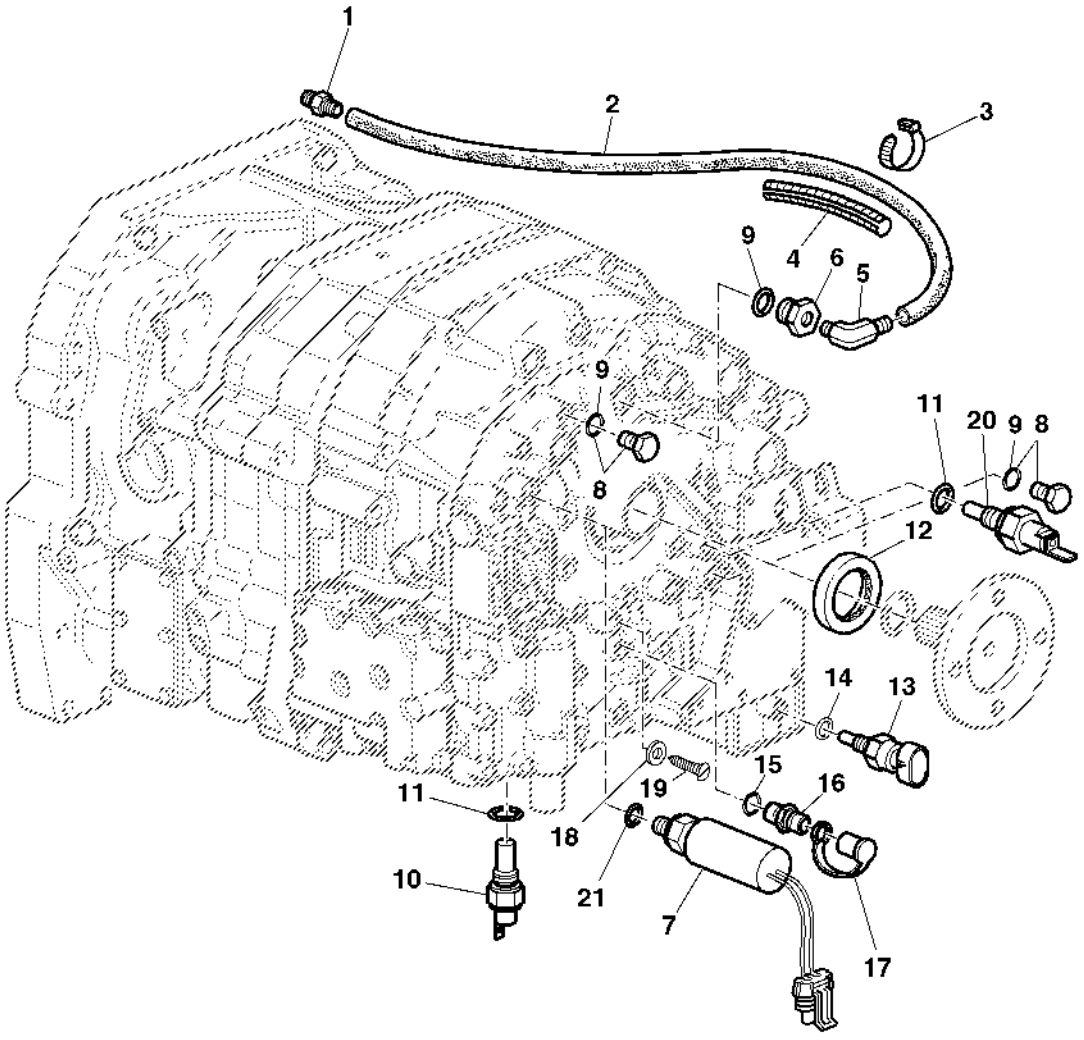

PUBM1437

Item	*Nº peça*	*Descrição*	*Qtde*	*Nº série*	*Notas*
1	R111085	Conexão	1		
2	R95398	Mangueira	1		
3	R44302	Cinta	1		
4	R107638	Conduíde	1		
5	R112945	Conexão em ângulo	1		
6	R113419	Adaptador	1		
7	RE212876	Interrup. de pressão	1		(E)
8	RE46685	Tampão	1		
9	51M7043	Anel o	1		15.300 X 2.200 mm
10	AL81358	Interruptor	1		(A) (B)
11	L41526	Anel o	2		
12	RE39354	Vedação	1		
13	RE46534	Interruptor	1		(A) (C)
14	51M7042	Anel o	1		13.300 X 2.200 mm
15	51M7041	Anel o	AR		11.300 X 2.200 mm
16	AL80099	Tomada engaTe rápido	1		
17	R77175	Capa	1		
18	R27976	Anel o	1		
19	R34028	Parafuso	1		
20	AL178071	Interruptor	1		(A) (D)
21	51M7040	Anel o	1		9.300 X 2.200 mm

(A) WITH MECHANICAL REVERSER CONTROL
AVEC COMMANDE MECANIQUE DE L'INVERSEUR
BEI MECHANISCHER FAHRTRICHTUNGSBETAETIGUNG
CON COMANDO MECCANICO INVERSIONE DI MARCIA
COM CONTROLE DE REVERSAO MECANICA
CON MANDO MECANICO DEL INVERSOR

(B) LOW TEMPERATURE
BASSE TEMPERATURE
NIEDRIGE TEMPERATUR
BASSA TEMPERATURA
BAIXA TEMPERATURA
TEMPERATURA BAJA

(C) NEUTRAL SENSOR
CAPTEUR DE POSITION NEUTRE
NEUTRALSTELLUNGSSENSOR
SENSORE POSIZIONE NEUTRALE
SENSOR DO NEUTRO
SENSOR DE POSICION NEUTRO

(D) TEMPERATURE
TEMPERATURE
TEMPERATUR
TEMPERATURA
TEMPERATURA
TEMPERATURA

(E) PRESSURE
PRESSION
DRUCK
PRESSIONE
PRESSAO
PRESION

TRANSMISSION OIL FILTER
FILTRE A HUILE DE TRANSMISSION
GETRIEBEOELFILTER
FILTRO OLIO TRASMISSIONE
FILTRO DE OLEO DA TRANSMISSAO
FILTRO DE ACEITE DE LA TRANSMISION

LX039415 A.1

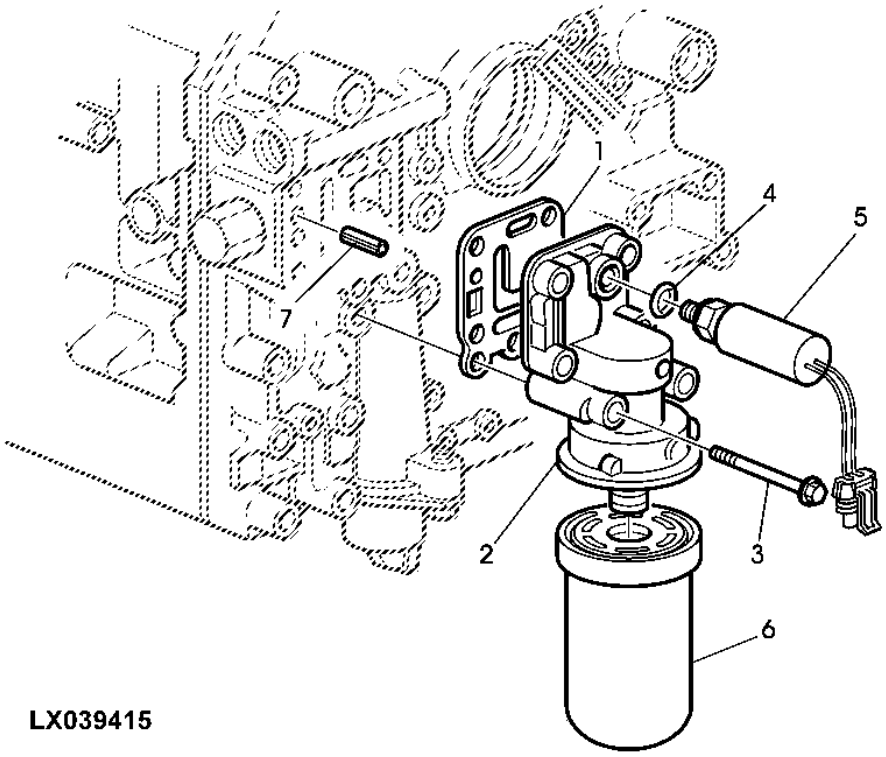

Item	*Nº peça*	*Descrição*	*Qtde*	*Nº série*	*Notas*
1	R120902	Junta	1		
2	R95850	Carcaça	1		
3	R109066	Parafuso	6		(10.9)
4	51M7040	Anel o	1		9.300 X 2.200 mm
5	RE212878	Interrup. de pressão	1		(A)
6	AL156625	Filtro de óleo	1		LGTH= 151, 6MM (5-31/32")
7	34M5028	Pino elástico	2		5 X 12 mm

(A) OIL FILTER INDICATOR LAMP (OIL PRESSURE)
FILTRE A HUILE - TEMOIN PRESSION D'HUILE
OELFILTER - KONTROLLAMPE FUER OELDRUCK
SPIA PRESSIONE FILTRO OLIO
LAMPADA INDICADORA DO FILTRO DE OLEO (PRESSAO DO OLEO)
LUZ TESTIGO PRESION ACEITE, FILTRO ACEITE

MOUNTING PARTS
ELEMENTS DE FIXATION
BEFESTIGUNGSTEILE
PARTI MONTAGGIO
PECAS DE MONTAGEM
PIEZAS DE SUJECION

PUBM1439 A.1

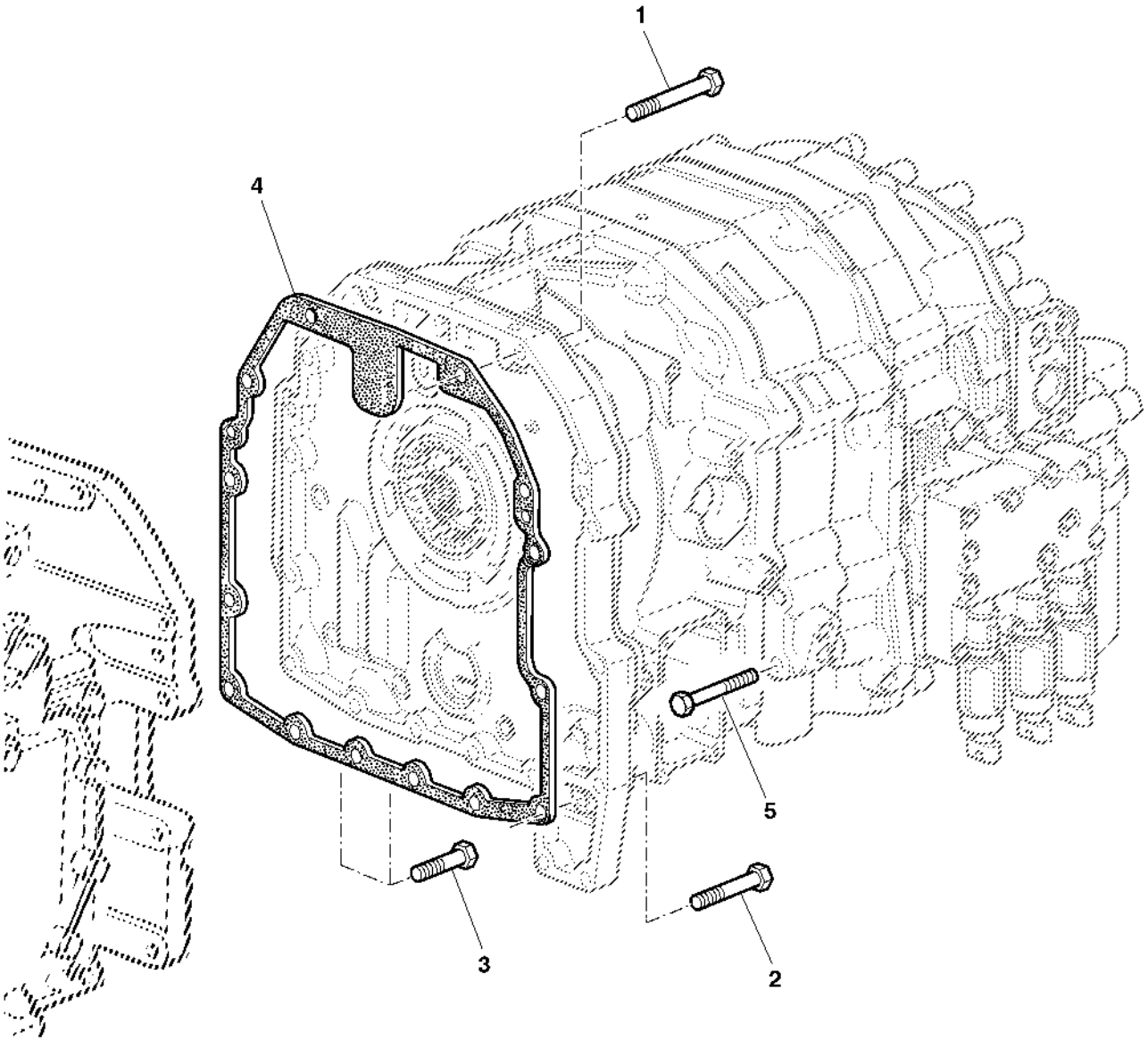

PUBM1439

Item	*Nº peça*	*Descrição*	*Qtde*	*Nº série*	*Notas*
1	19M7807	Parafuso	8		M10 X 60
2	19M8162	Parafuso	4		M10 X 40
3	19M7785	Parafuso	2		M10 X 25
4	L152507	Junta	1		
5	19M7958	Parafuso	1		M10 X 150

PowrQuad™ Transmission
Boîte PowrQuad™
PowrQuad™-Getriebe
Trasmissione PowrQuad™
Transmissão PowrQuad™
Transmisión PowrQuad™

PUBM2733 A.1

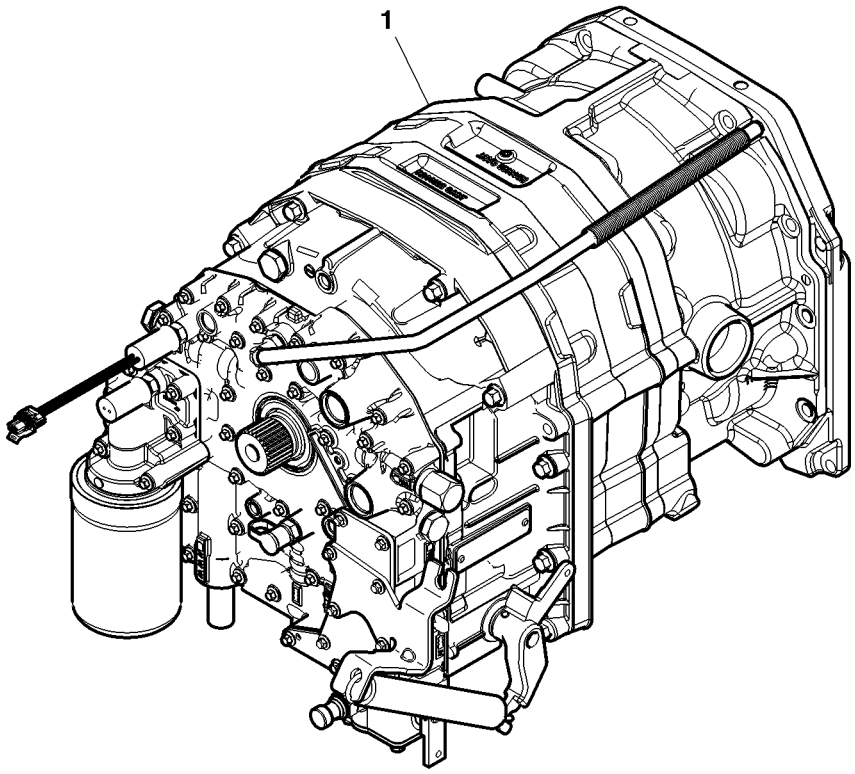

PUBM2733

Item	*Nº peça*	*Descrição*	*Qtde*	*Nº série*	*Notas*
1	DQ49871	Controle	1		

Sectional Pictorial Index
Index d'illustrations par sections.
Gruppenbildindex
Indice illustrato delle sezioni
Índice pictórico por seção
Índice de ilustraciones por secciones

PUBM1398 A.1

1-	279
2-	280
3-	282
4-	284
5-	286
6-	288
21-	290
7-	292
8-	294
9-	296

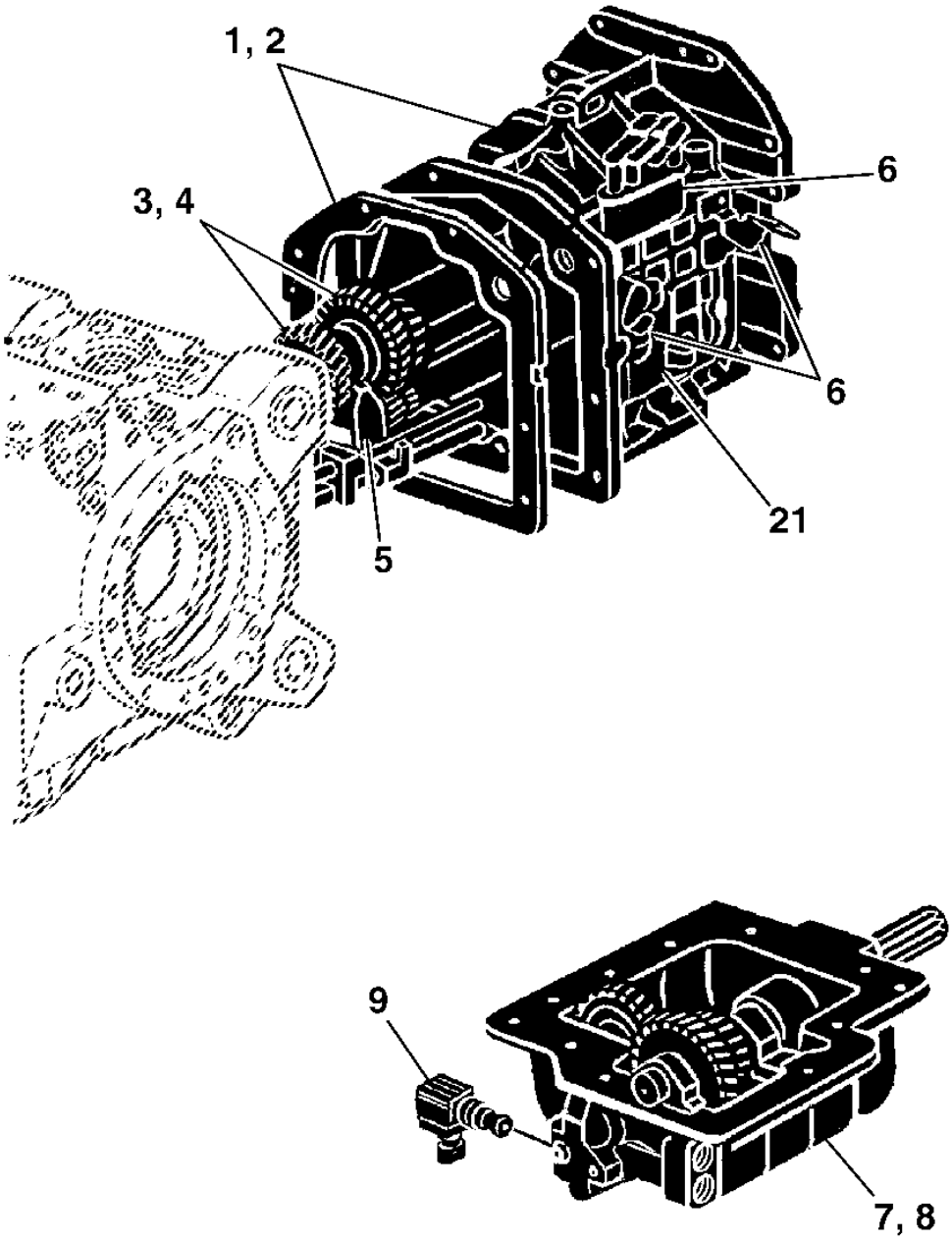

PUBM1398

Sectional Pictorial Index
Index d'illustrations par sections.
Gruppenbildindex
Indice illustrato delle sezioni
Índice pictórico por seção
Índice de ilustraciones por secciones

PUBM3019 A.2

10-	297
11-	298
12-	300
13-	301
14-	302
15-	304
16-	305
17-	306
18-	307
19-	308
20-	310
22-	317

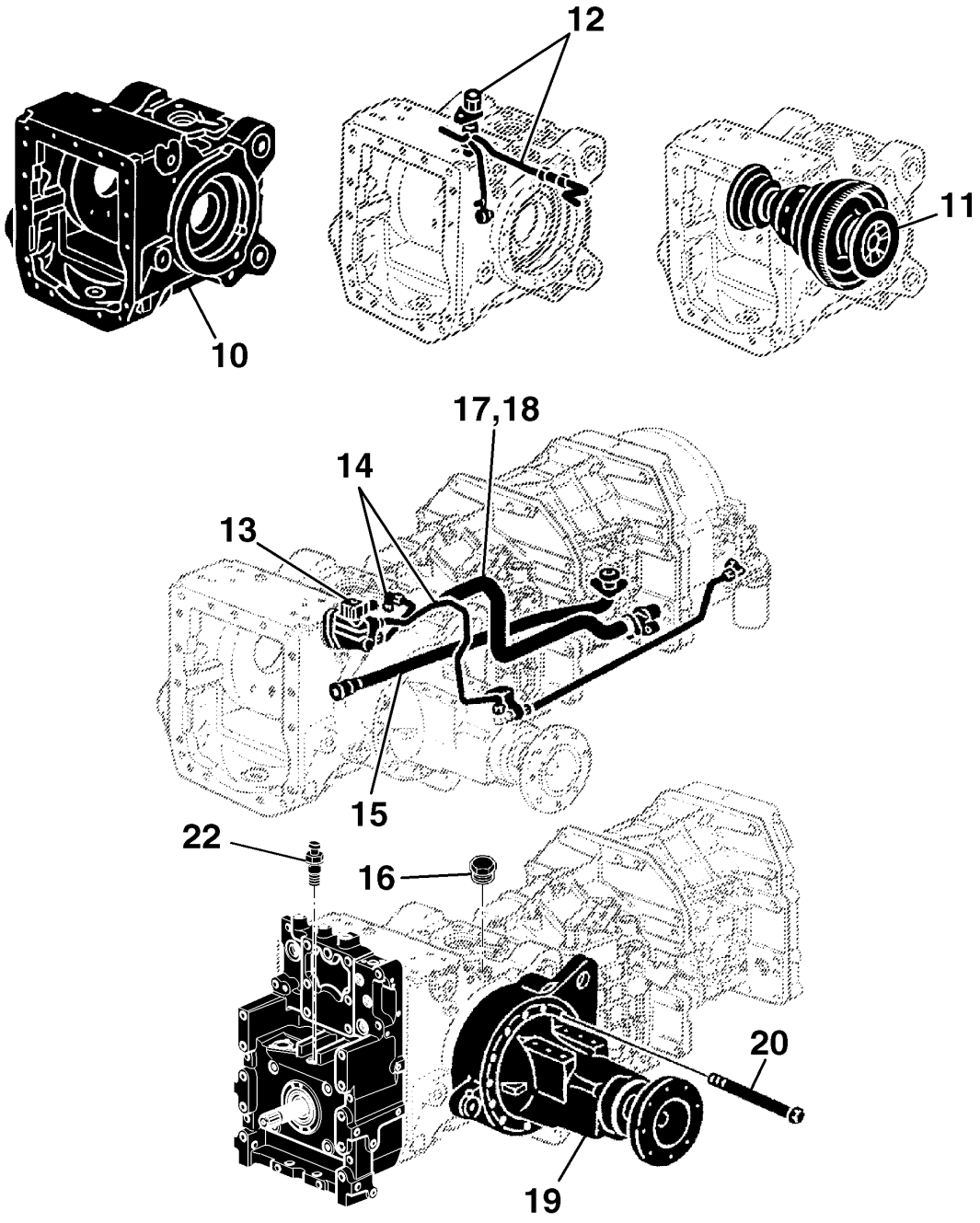

PUBM3019

RANGE TRANSMISSION HOUSING (SYNCROPLUS)
CARTER DE BOITE DE GAMMES (SYNCROPLUS)
GRUPPENSCHALTGETRIEBEGEHAEUSE (SYNCROPLUS)
SCATOLA TRASMISSIONE A GAMME (SYNCROPLUS)
CAIXA DE CAMBIO DE GRUPOS (SYNCROPLUS)
CAJA DEL CAMBIO DE GRUPOS (SYNCROPLUS)

PUBM1399 A.1

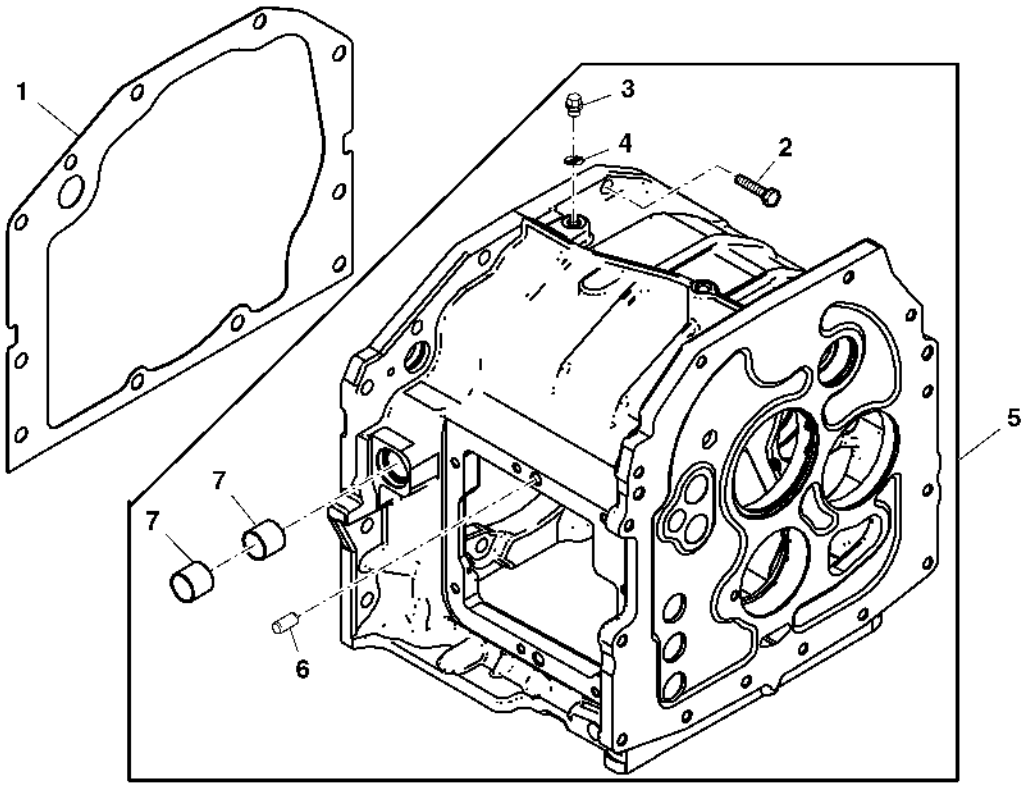

PUBM1399

Item	*Nº peça*	*Descrição*	*Qtde*	*Nº série*	*Notas*
1	L75885	Junta	1		
2	19M7403	Parafuso sextavado	9		M12 X 35
3	15M2714	Tampão de dreno	1		
4	L76408	Anel o	1		
5	AL201024	Carcaça	1		SYNCROPLUS; MARKED L176945; SUB FOR AL156862
	AL156862	Carcaça	1		SYNCROPLUS; MARKED L156261 OR L166551
6	L110066	Pino de centragem	2		
7	L78494	Bucha	2		

RANGE TRANSMISSION HOUSING (POWRQUAD)
CARTER DE BOITE DE GAMMES (POWRQUAD)
GRUPPENSCHALTGETRIEBEGEHAEUSE (POWRQUAD)
SCATOLA TRASMISSIONE A GAMME (POWRQUAD)
CAIXA DE CAMBIO DE GRUPOS (POWRQUAD)
CAJA DEL CAMBIO DE GRUPOS (POWRQUAD)

PUBM1400 A.1

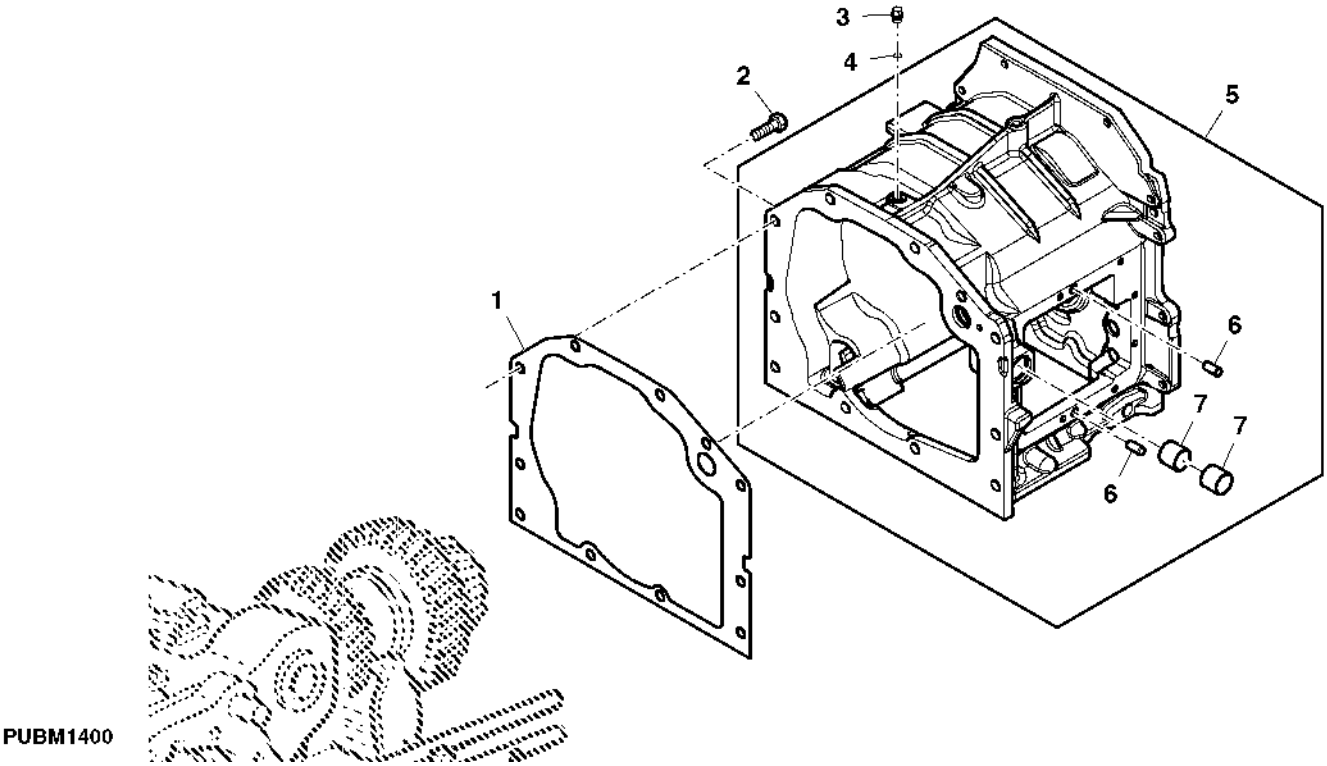

Item	*Nº peça*	*Descrição*	*Qtde*	*Nº série*	*Notas*
1	L75885	Junta	2		
2	19M7403	Parafuso sextavado	2		M12 X 35
3	15M2714	Tampão de dreno	2		
4	L76408	Anel o	2		
5	AL201025	Carcaça	1		MARKED L200733; SUB FOR AL156863
	AL156863	Carcaça	1		MARKED L156262 OR L166552
6	L110066	Pino de centragem	1		
7	L78494	Bucha	1		

DIFF, DRIVE SHAFT, RANGE TRANSMISSION (4X4)
BOITE DE GAMMES - ARBRE DU PIGNON D'ATTAQUE (4X4)
HAUPTWELLE, GRUPPENSCHALTGETRIEBE (4X4)
ALBERO COMANDO DIFFERENZIALE, TRASMISSIONE CAMBIO GAMMA (4X4)
EIXO DE SAIDA DO DIFERENCIAL, CAMBIO DE GRUPOS (4X4)
EJE DE SALIDA DEL DIFERENCIAL, CAMBIO DE GRUPOS (4X4)

PUBM1401 A.1

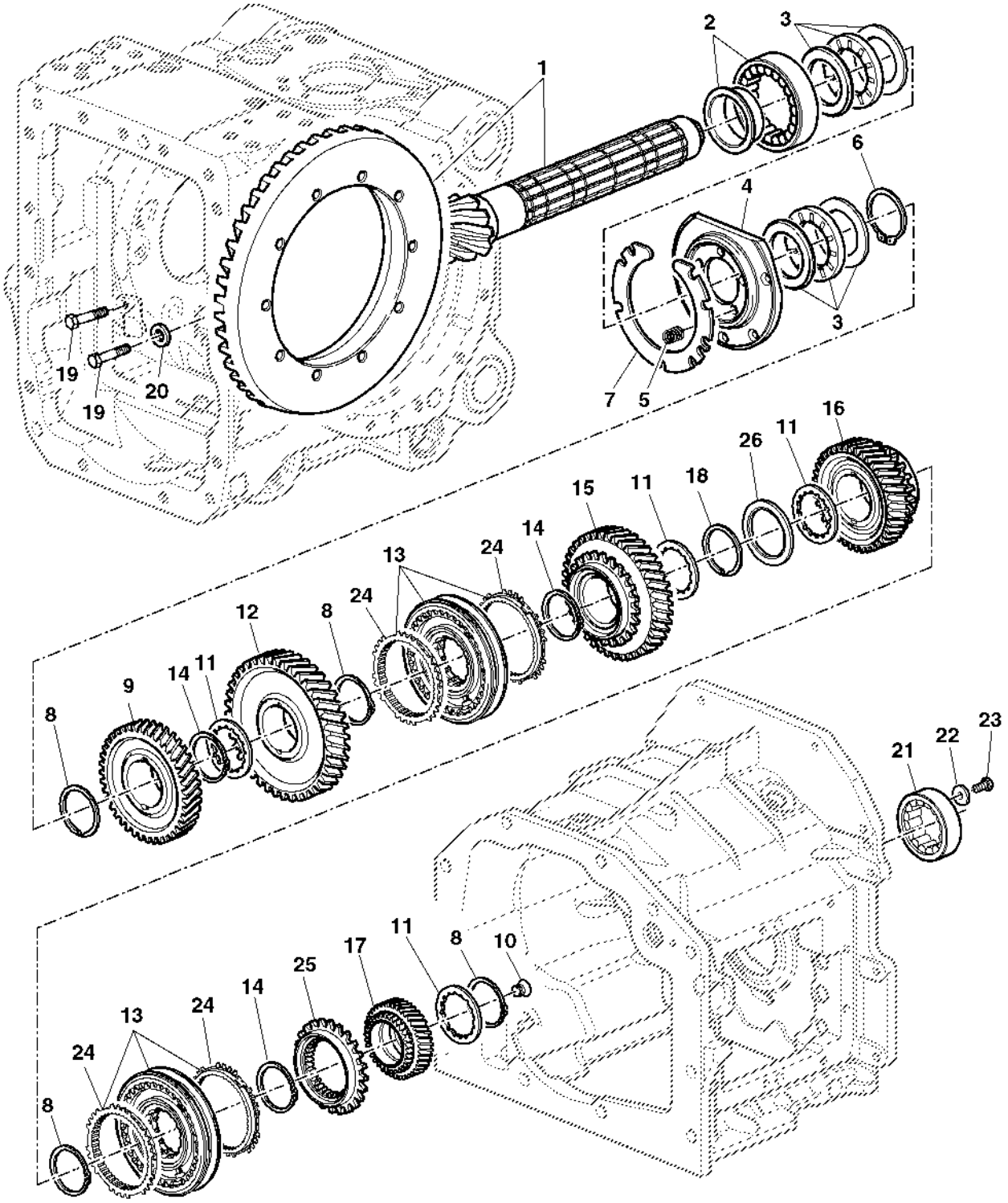

PUBM1401

Item	Nº peça	Descrição	Qtde	Nº série transmissão	Notas
1	AL164690	Acionamento da coroa	1		Z 9/51
2	AL113714	Rolamento cilíndRico	1		
3	AL77434	Rolamento cilíndRico	2		
4	L156851	Mancal	1		
5	L77775	Mola de compressão	5		
6	L173991	Anel de pressão	AR		TK= 3.00MM
	L78069	Anel de pressão	AR		TK= 2.90MM
	L78070	Anel de pressão	AR		TK= 2.80MM
	L78071	Anel de pressão	AR		TK= 2.70MM
	L78072	Anel de pressão	AR		TK= 2.60MM
	L78073	Anel de pressão	AR		TK= 2.50MM
7	L157084	Calço	AR		TK= 0.2MM
	L157085	Calço	AR		TK= 0.3MM
	L157086	Calço	AR		TK= 0.5MM
8	L170237	Anel	AR		TK= 3.0MM
9	L168800	Pinhão	1		
10	L110851	Parafuso	1		
11	L76821	Arruela de encosto	AR		TK= 3.65MM
	L75917	Arruela de encosto	AR		TK= 3.80MM
	L76822	Arruela de encosto	AR		TK= 3.95MM
	L113339	Arruela de encosto	AR		TK= 4.15MM
	L153635	Arruela de encosto	AR		TK= 4.05MM
12	L166228	EngrEnagem	1		
13	AL157733	Sincronizador	2		
14	L76923	Anel de pressão	AR		
	L75904	Anel de pressão	AR		TK= 2.3MM
	L75905	Anel de pressão	AR		TK= 2.20MM
	L75906	Anel de pressão	AR		TK= 2.10MM
15	L155889	EngrEnagem	1		Z 55 (MARKED L155889)
16	L166231	EngrEnagem	1		Z 43
17	L166230	EngrEnagem	1		
18	L170237	Anel	1		
19	19M7156	Parafuso sextavado	5		M10 X 60
20	24M7028	Arruela	4		10.500 X 20 X 2 mm
21	L172927	Rolamento cilíndRico	1		
22	24M7332	Arruela	1		8.400 X 23 X 4 mm
23	19M7162	Parafuso sextavado	1		M8 X 16
24	L116130	Sincronizador	4		
25	L155496	EngrEnagem	1		
26	L167749	Arruela	1		
..	DT5299	Adesivo	AR		LOCTITE 648

DRIVE SHAFT, RANGE TRANSMISION
BOITE DE GAMMES - ARBRE D'ENTRAINEMENT
ANTRIEBSWELLE, GRUPPENSCHALTGETR
ALBERO COMANDO, TRASMISSIONE CAMBIO GAMMA
ARVORE DE TRANSMISSAO, CAMBIO DE GRUPOS
ARBOL DE TRANSMISION, CAMBIO DE GRUPOS

LX018020 A.1

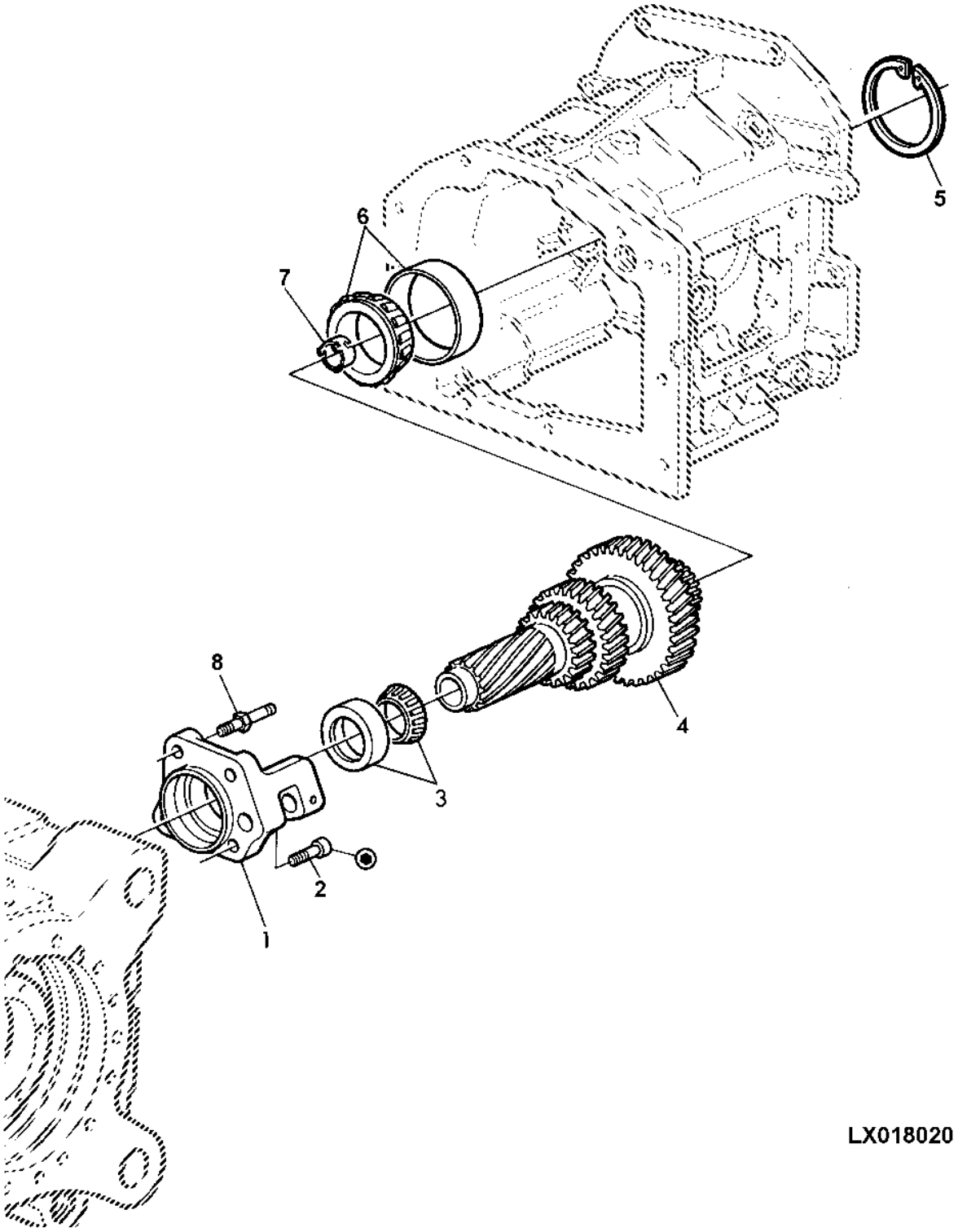

Item	*Nº peça*	*Descrição*	*Qtde*	*Nº série*	*Notas*
1	L155339	Mancal	1		
2	19M8533	Parafuso	3		M10 X 25
3	AL178191	Rolamento de Rolos cônicos	1		
4	L166233	Eixo	1		
5	L77758	Anel de pressão	AR		TK= 3.40MM
	L77763	Anel de pressão	AR		TK= 2.50MM
	L77762	Anel de pressão	AR		TK= 2.60MM
	L77761	Anel de pressão	AR		TK= 2.70MM
	L77760	Anel de pressão	AR		TK= 2.80MM
	L77759	Anel de pressão	AR		TK= 2.90MM
	L114266	Anel de pressão	AR		TK= 3.00MM
	L75882	Anel de pressão	AR		TK= 3.10MM
	L75883	Anel de pressão	AR		TK= 3.20MM
	L75884	Anel de pressão	AR		TK= 3.30MM
6	AL208150	Rolamento de Rolos cônicos	1		
7	L75889	Luva	1		
8	L150695	Pino	1		

PARKING LOCK, RANGE TRANSMISSION
BOITE DE GAMMES - FREIN DE STATIONNEMENT
PARKSPERRE, GRUPPENSCHALTGETRIEBE
BLOCCO STAZIONAMENTO, TRASM. A GAMME
BLOQUEIO DO ESTACIONAMENTO, CAMBIO DE GRUPOS
BLOQUEO DE ESTACIONAMIENTO, CAMBIO DE GRUPOS

PUBM1402 A.1

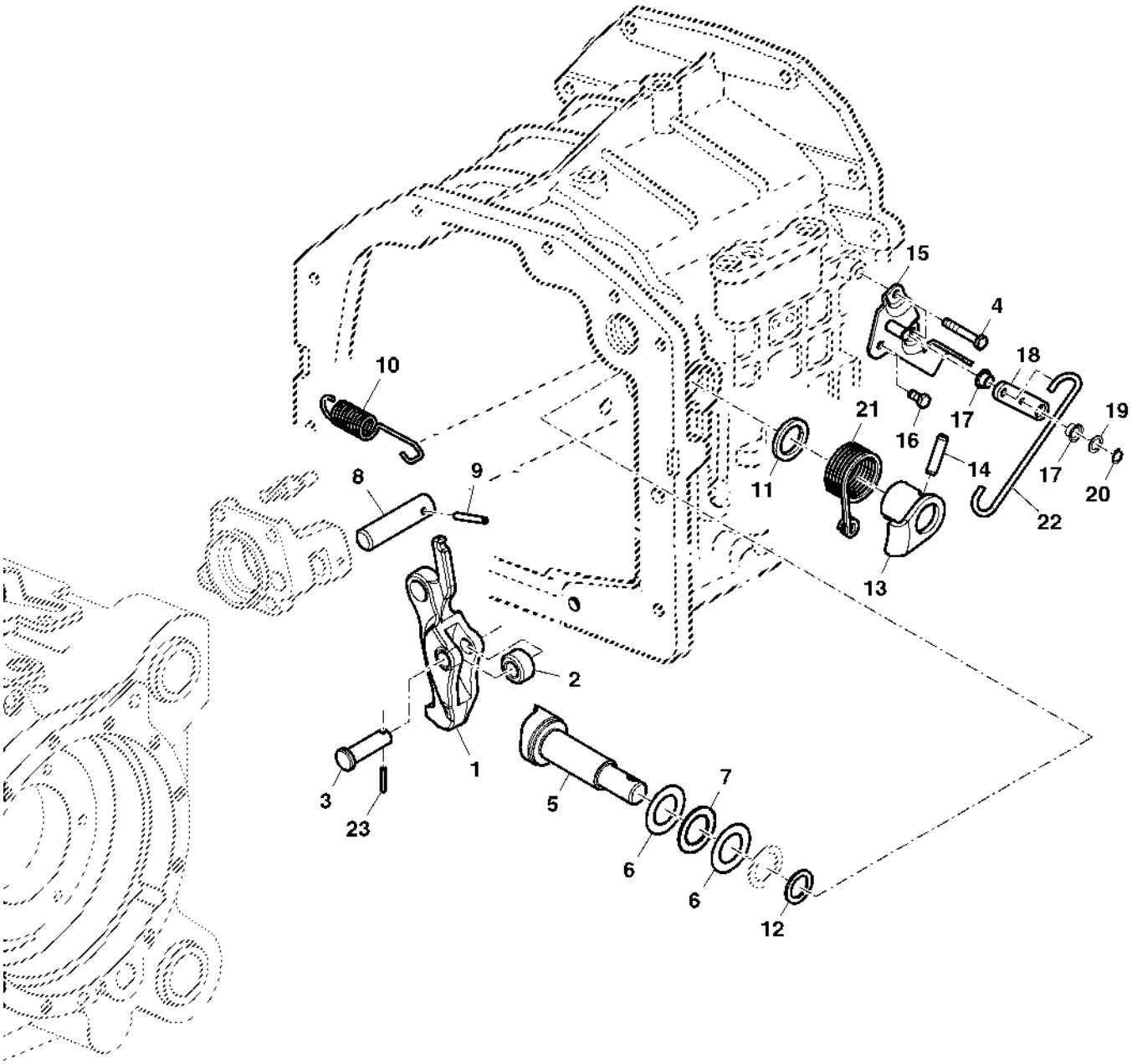

PUCQ1402

Item	Nº peça	Descrição	Qtde	Nº série transmissão	Notas
1	L153968	Lingüeta	1		
2	L78415	Bucha	1		
3	L150696	Pino fixador	1		
4	19M8397	Parafuso sextavado	2		M8 X 50
5	L165947	Came	1		
6	L154520	Arruela de encosto	2		
7	JD8856	Rolamento de agulhas	1		
8	L150693	Pino fixador	1		
9	34M7215	Pino elástico	1		5 X 35 mm
10	L155639	Mola de tração	1		
11	L79037	Vedação	1		
12	24M7369	Arruela	AR		25 X 36 X 1.400 mm,
	24M7370	Arruela	AR		25 X 36 X 1.500 mm,
	24M7371	Arruela	AR		25 X 36 X 1.600 mm,
	24M7372	Arruela	AR		25 X 36 X 1.700 mm,
	24M7373	Arruela	AR		25 X 36 X 1.800 mm,
	24M7374	Arruela	AR		25 X 36 X 1.900 mm,
	24M7375	Arruela	AR		25 X 36 X 2 mm,
	24M7452	Arruela	AR		25 X 36 X 1.100 mm,
	24M7398	Arruela	AR		25 X 36 X 1.200 mm,
	24M7399	Arruela	AR		25 X 36 X 1.300 mm,
13	AL164323	Braço	1		
14	34M7259	Pino elástico	1		8 X 32 mm
15	AL79072	Suporte	1		
16	19M7162	Parafuso sextavado	1		M8 X 16
17	L80107	Bucha	2		
18	AL202942	Alavanca	1		SUB FOR AL113358
19	24M7386	Arruela	1		13 X 19 X 1.500 mm
20	40M7253	Anel de pressão	1		
21	L80167	Mola de torção	1		
22	L167801	TiranTe	1		LGTH= 184.5MM
23	34M5719	Pino elástico	1		4 X 22 mm
..	AL156714	Arruela	1		

SHIFTING PARTS, RANGE TRANSM. (SYNCROPLUS/POWRQUAD)
BOITE DE GAMMES - ELEMENTS DE COMMANDE (SYNCROPLUS/POWRQUAD)
SCHALTUNGSTEILE, GRUPPENSCHALTGETR. (SYNCROPLUS/POWRQUAD)
PARTI AZIONAAMENTO CAMBIO GAMMA TRASMISSIONE (SYNCROPLUS/POWRQUAD)
PECAS DE ACIONAMENTO, GRUPOS (SYNCROPLUS/POWRQUAD)
VARILLAJE DE MANDO, CAMBIO DE GRUPOS (SYNCROPLUS/POWRQUAD)

PUBM1403 A.1

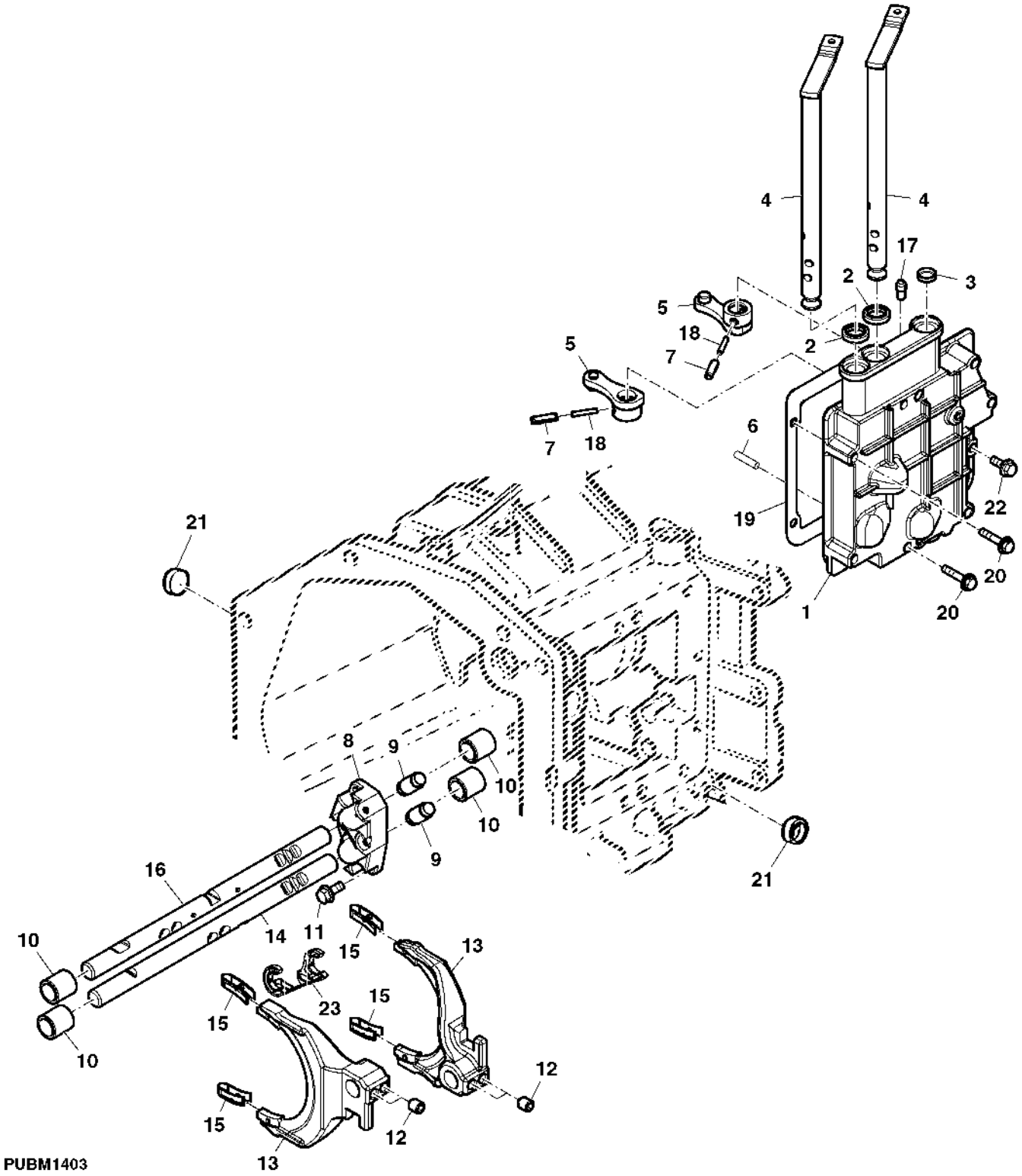

Item	*Nº peça*	*Descrição*	*Qtde*	*Nº série*	*Notas*
1	L153159	Capa	1		(MARKED L153159)
2	L153307	Vedação	AR		
3	30M7024	Plugue	1		
4	AL81250	Eixo	2		
5	AL166649	Alavanca	AR		
6	44M7111	Pino de centragem	AR		
7	34M7226	Pino elástico	AR		8 X 28 mm
8	L153345	Carcaça	1		
9	AL116245	Limitador	2		
10	JD10508	Rolamento	AR		
11	19M7866	Parafuso	3		M8 X 20
12	L33332	Parafuso de fenda	4		
13	L111048	Comutador	2		
14	L165942	Haste do câmbio	1		(B)
15	L113217	Presilha	1		
16	L156693	Haste do câmbio	1		(A)
17	L76229	Pino fixador	1		
18	34M3858	Pino elástico	1		5 X 28 mm
19	L76234	Junta	1		
20	19M7800	Parafuso	5		M8 X 50
21	30M7010	Plugue	2		
22	19M7866	Parafuso	1		M8 X 20
23	L165946	Presilha	1		
..	DT5037	Selante	AR		LOCTITE 242
..	DT5299	Adesivo	AR		LOCTITE 648

(A) FOR GROUPS A-B
POUR GAMMES A-B
FUER GRUPPEN A-B
PER GRUPPI A-B
PARA GRUPOS A-B
PARA GRUPOS A-B

(B) FOR GROUPS C-D
POUR GAMMES C-D
FUER GRUPPEN C-D
PER GRUPPI C-D
PARA GRUPOS C-D
PARA GRUPOS C-D

ANTI PERCH PARTS FOR NEUTRAL POSITION
ELEMENTS POUR MAINTIEN DE LA POSITION NEUTRE
SCHALTUNTERSTUETZUNG ZUR NEUTRALSTELLUNG
ELEMENTI PER FISSARE POSIZ. NEUTRALE
ELEMENTO DA FIXACAO DA POSICAO NEUTRA
ELEMENTO DE FIJACION DE LA POSICION NEUTRA

PUBM1404 A.1

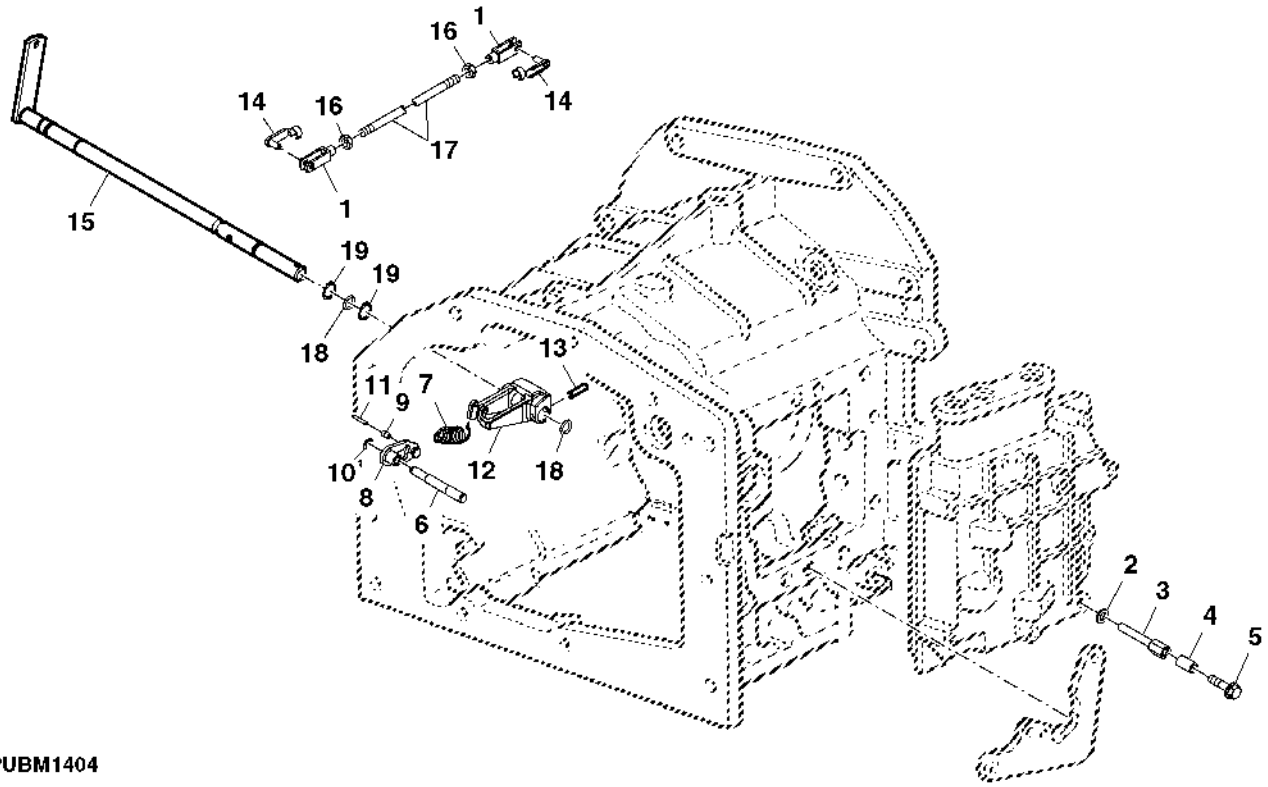

PUBM1404

Item	*Nº peça*	*Descrição*	*Qtde*	*Nº série*	*Notas*
1	L80052	Forquilha	2		
2	24M7055	Arruela	1		8.400 X 16 X 1.600 mm
3	L114120	Pino	1		
4	L113541	Bucha	1		
5	19M7868	Parafuso	1		M8 X 30
6	L113099	Pino de centragem	1		
7	L159313	Mola	1		
8	AL114210	Alavanca	1		
9	L113335	Rolete	1		
10	40M7040	Anel de pressão	1		
11	34M7249	Pino elástico	1		3 X 20 mm
12	L113049	Alavanca	1		
13	34M7267	Pino elástico	2		6 X 24 mm
14	45M7080	Pino de trava	2		
15	AL158041	Eixo	1		
16	14M7009	Porca	2		M6
17	L154131	TiranTe	1		
18	L53813	Anel o	2		
19	40M7068	Anel de pressão	2		

FWD - DRIVE
PONT AVANT - ENTRAINEMENT
FRONTANTRIEB - ABTRIEB
4WD - COMANDO
EIXO DE SAIDA DA TRACAO DIANTEIRA
EJE DE SALIDA / TRACCION DELANTERA

PUBM1405 A.1

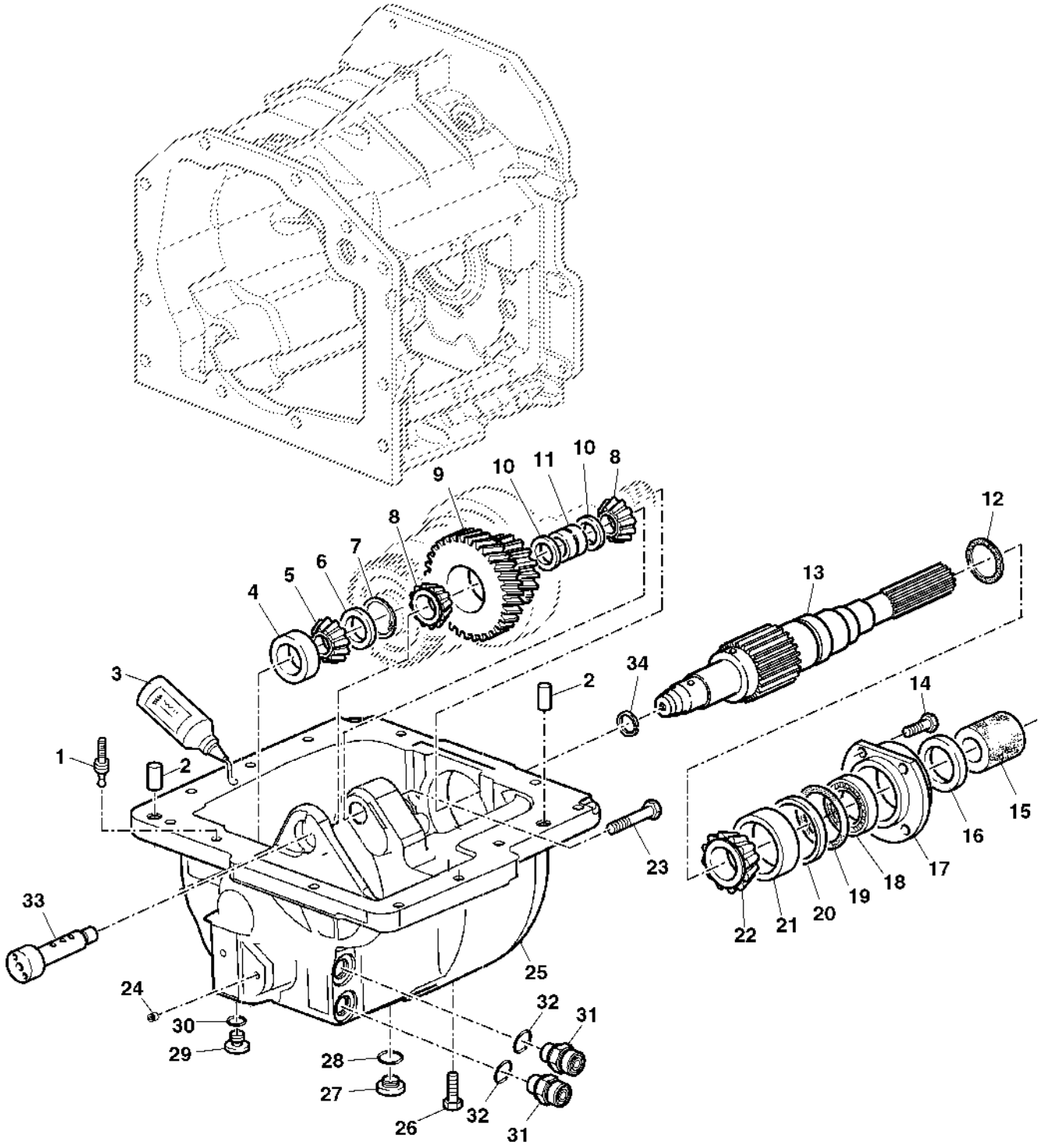

PUBM1405

Item	*Nº peça*	*Descrição*	*Qtde*	*Nº série*	*Notas*
1	AL166905	Plugue	1		LGTH= 41MM OD= 10MM
2	L110066	Pino de centragem	2		
3	L64500	Selante	1		50 CM3
4	JD10498	Capa de rolamento	1		
5	JD10497	Cone de rolamento	1		
6	L102565	Arruela de encosto	1		
7	L102489	Disco	1		
8	AL114942	Cone de rolamento	2		
9	L155993	EngrEnagem	1		Z 25/44 (RATIO 1.760)
	L155994	EngrEnagem	1		Z 24/44 (RATIO 1.870)
10	L77262	Calço	AR		TK= 0.05MM
	24M7150	Calço	AR		TK= 0.10MM
	24M7331	Calço	AR		TK= 0.20MM
	24M7258	Calço	AR		TK= 0.50MM
11	L114651	Espaçador	1		
12	L100522	Anel de vedação	1		
13	L157992	Eixo	1		
14	19M7163	Parafuso sextavado	2		M8 X 25
	19M7288	Parafuso sextavado	2		M8 X 30
15	L41187	Bucha	1		
16	L157568	RetentoR Redondo	1		
17	L78828	Mancal	1		
18	AL79750	Vedação	1		
19	L78683	Anel o	1		
20	L78827	Calço	AR		TK= 0.05MM
	L78838	Calço	AR		TK= 0.10MM
	L78839	Calço	AR		TK= 0.20MM
	L78840	Calço	AR		TK= 0.50MM
21	L100959	Capa de rolamento	1		ORDER AL208149
22	AL80939	Cone de rolamento	1		ORDER AL208149
23	19M7180	Parafuso sextavado	1		M10 X 45
24	AT107509	Plugue	2		
25	L158055	Caixa	1		
26	19M7513	Parafuso sextavado	12		M8 X 30
27	AL179236	Tampão	1		
28	51M7048	Anel o	1		29.600 X 2.900 mm
29	L41709	Tampão	1		
30	L41526	Anel o	1		
31	38H5135	Conexão	2		
32	51M7042	Anel o	2		13.300 X 2.200 mm
33	L114655	Pino fixador	1		
34	R34140	Anel	1		
..	DT5173	óleo	3		

MFWD Multi-Disk Clutch
Embrayage à disques multiples MFWD
MFWD-Mehrscheibenkupplung
Frizione multidisco MFWD
Embreagem Multi-Disco da MFWD
Embrague de discos múltiples de MFWD

PUBM2503 A.1

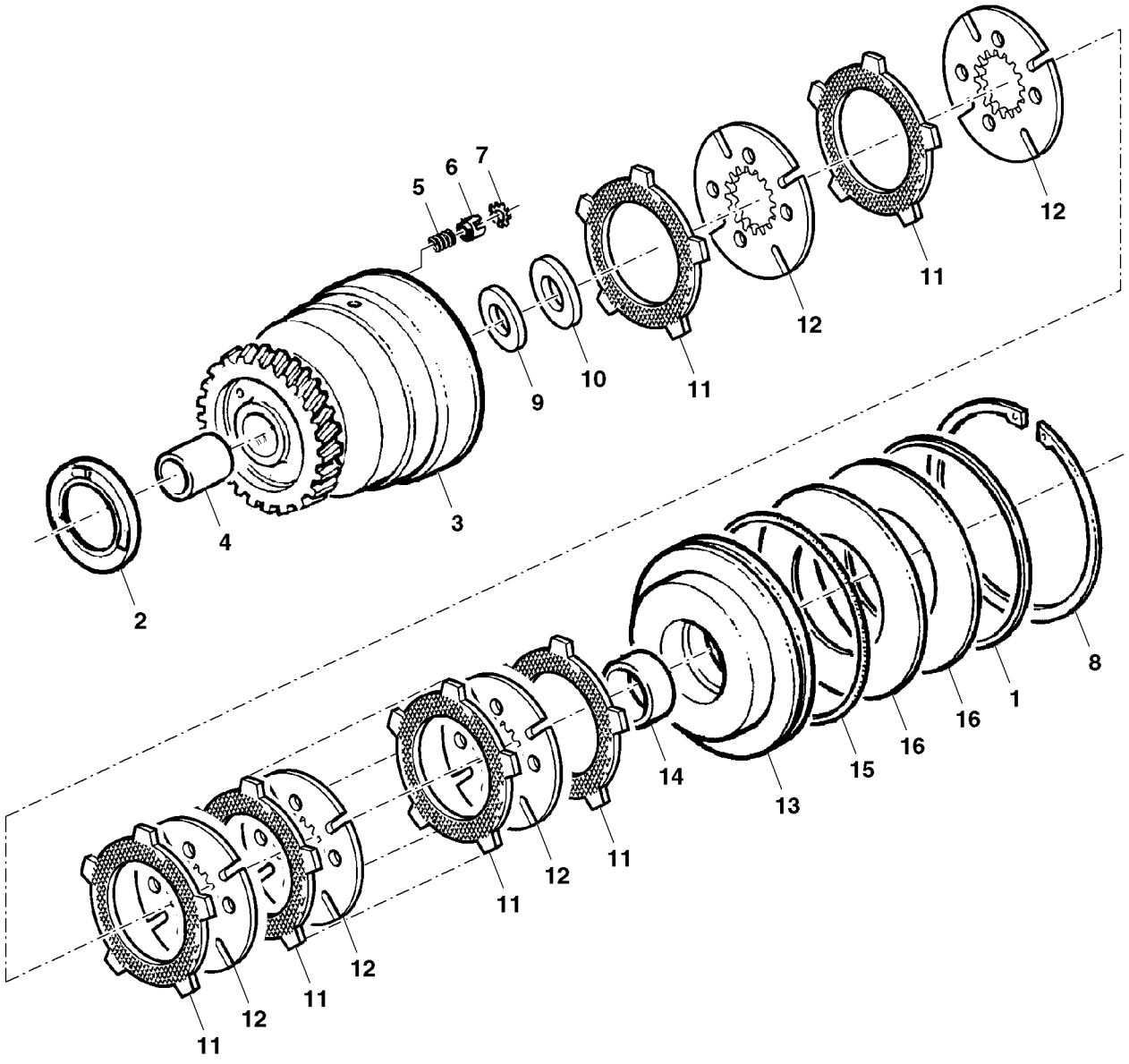

PUBM2503

Item	Nº peça	Descrição	Qtde	Nº série trator	Notas
1	L101122	Anel	1		
2	L110129	Impulsor	1		
3	L157103	Tambor	1		Z 50 (RATIO 1.760)
	L157106	Tambor	1		Z 51 (RATIO 1.870), (USE WITH L155994)
	L157104	Tambor	1		Z 51 (RATIO 1.795), (USE WITH L155993)
	L157108	Tambor	1		Z 53 (RATIO 1.943)
4	L102567	Bucha	1		
5	R79018	Mola de compressão	1		
6	L112884	Cone de válvula	3		
7	L172658	Tampão	3		
8	L158967	Anel de pressão	1		
9	L102489	Disco	1		
10	L101779	Arruela de encosto	1		
11	AL114526	Disco com estriado externo	10		
12	L78682	Disco com estriado interno	9		
13	L101488	Pistão	1		
14	L100935	Bucha	1		
15	L78687	Anel o	1		
16	L100519	Arrela de disco	2		

FWD-SOLENOID VALVE
PONT AVANT - ELECTROVANNE
FRONTANTRIEB-MAGNETVENTIL
4WD - VALVOLA A SOLENOIDE
VALVULA SOLENOIDE DA TRACAO DIANTEIRA
TRACC. DELANT., ELECTROVALVULA

LX048534 A.1

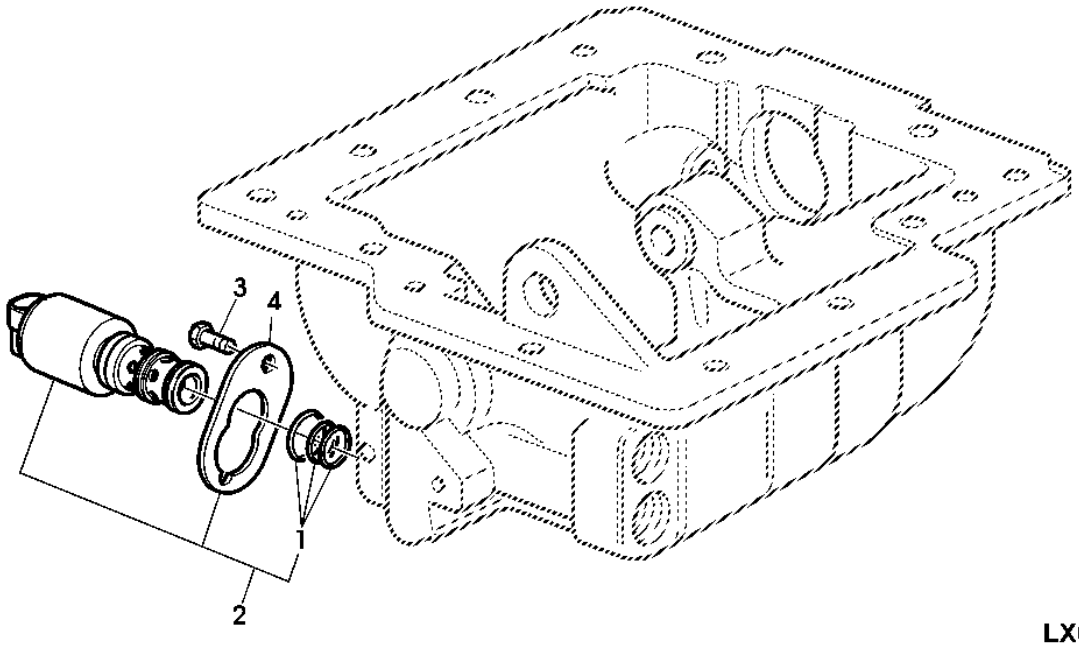

LX048534

Item	*Nº peça*	*Descrição*	*Qtde*	*Nº série*	*Notas*
1	RE47392	Kit - anel o	1		
2	RE211158	VálVula solenóide	1		
3	19M7560	Parafuso sextavado	2		M6 X 16
4	R211082	Braçadeira	1		

DIFFERENTIAL HOUSING
CARTER DE DIFFERENTIEL
DIFFERENTIALGEHAEUSE
SCATOLA DEL DIFFERENZIALE
CARCACA DO DIFERENCIAL
CAJA DEL DIFERENCIAL

PUBM1406 A.1

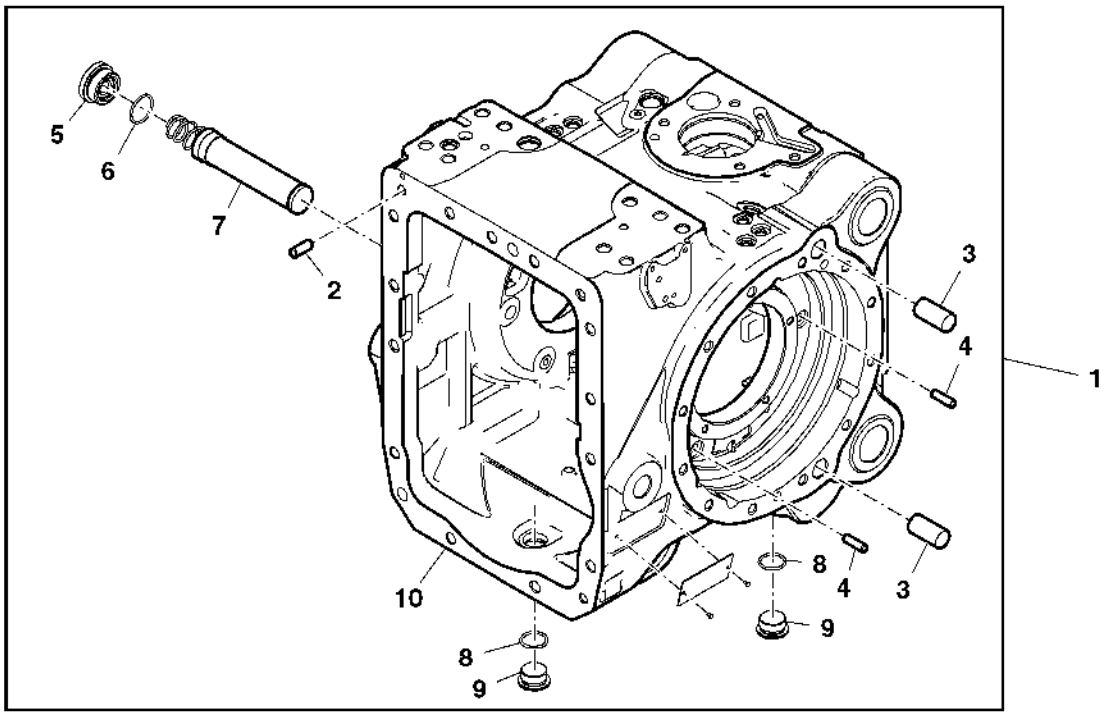

PUBM1406

Item	*Nº peça*	*Descrição*	*Qtde*	*Nº série*	*Notas*
1	AL179429	Caixa	1		
2	L112380	Pino de centragem	4		
3	L77560	Pino fixador	4		
4	L110067	Pino de centragem	6		
5	L80062	Tampão	1		
6	51M7061	Anel o	1		41.600 X 2.900 mm
7	AL79010	Peneira	1		
8	51M7048	Anel o	2		29.600 X 2.900 mm
9	L101574	Tampão	2		
10	L174554	Caixa	1		

DIFFERENTIAL
DIFFERENZIALE
DIFFERENTIAL
DIFFERENTIAL
DIFERENCIAL
DIFERENCIAL

PUBM3219 A.1

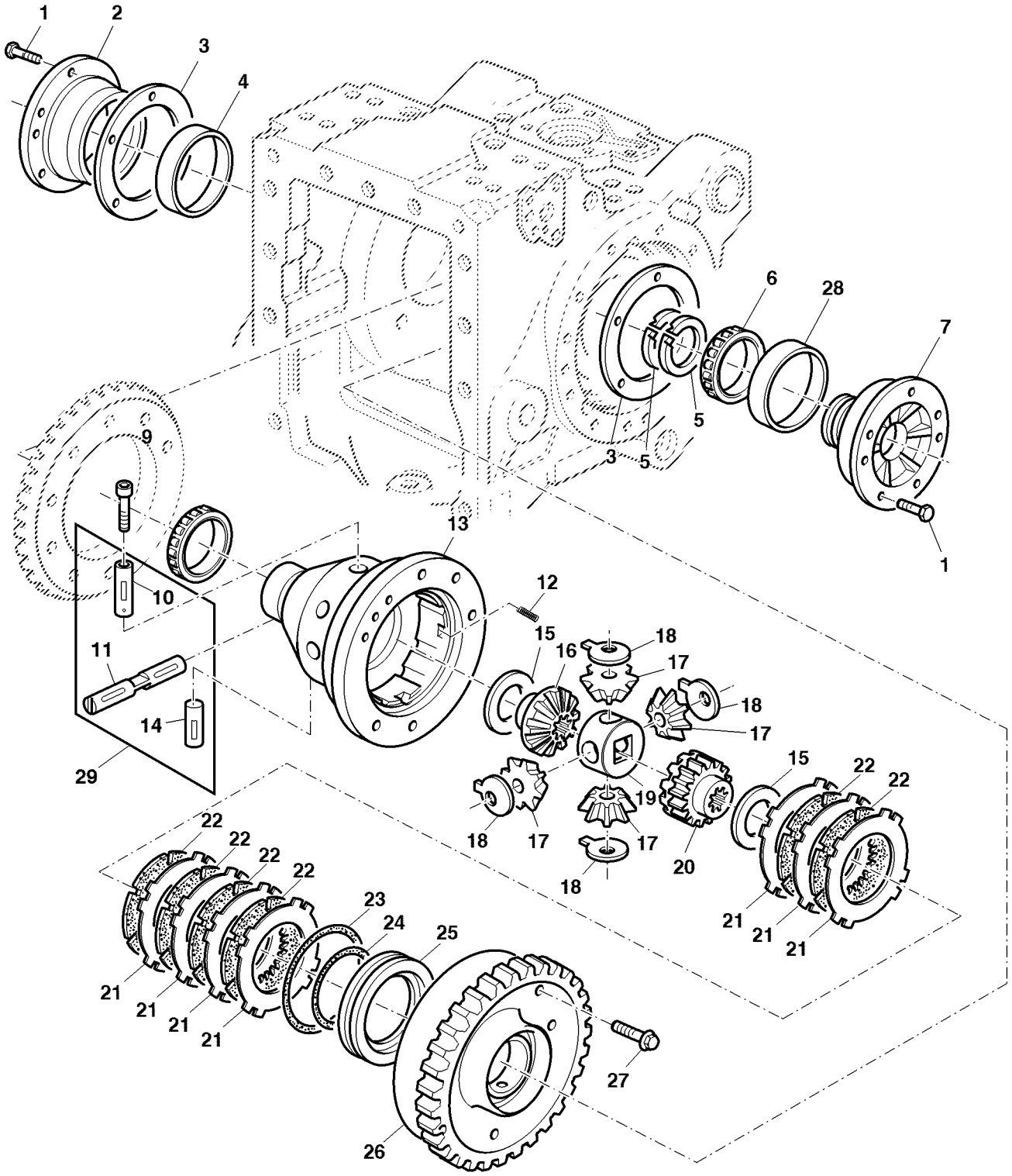

PUBM3219

Item	*Nº peça*	*Descrição*	*Qtde*	*Nº série transmissão*	*Notas*
1	19M8475	Parafuso sextavado	10		M10 X 30
2	L77138	Mancal	1		LH
3	L102146	Calço	AR		TK= 0.075MM
	L102147	Calço	AR		TK= 0.1MM
	L102148	Calço	AR		TK= 0.25MM
	L102149	Calço	AR		TK= 0.5MM
4	L77371	Capa de rolamento	1		
5	L78580	Anel de pistão	2		
6	AL156506	Cone de rolamento	1		
7	AL112560	Tampa do rolamenTo	1		RH
8	AL78835	Cone de rolamento	1		
9	L172599	Parafuso	1		
10	L173432	Pino fixador	1		ORDER AL212229
11	L173431	Pino fixador	1		ORDER AL212229
12	59M7001	Mola de compressão	4		
13	L152216	Carcaça	1		
14	L173433	Pino fixador	1		ORDER AL212229
15	L31792	Arruela	2		
16	L158220	Coroa	1		Z 18
17	L113016	EngrEnagem	4		
18	L157982	Arruela de encosto	4		
19	L173998	Suporte	1		
20	L158222	Coroa	1		
21	L77141	Disco com estriado externo	7		
22	AL159216	Disco com estriado interno	6		
23	L151416	Anel o	1		
24	L62735	Anel o	1		
25	AL175138	Pistão	1		
26	L155267	Carcaça	1		
27	19M8702	Parafuso	10		M12 X 45
28	L154620	Capa de rolamento	1		SUB FOR L100961
29	AL212229	Kit do pino	1		

FORCED LUBRICATION
LUBRIFICATION SOUS PRESSION
DRUCKBEOELUNG
LUBRIFICAZIONE FORZATA
LUBRIFICACAO FORCADA
ENGRASE A PRESION

LX014507 A.1

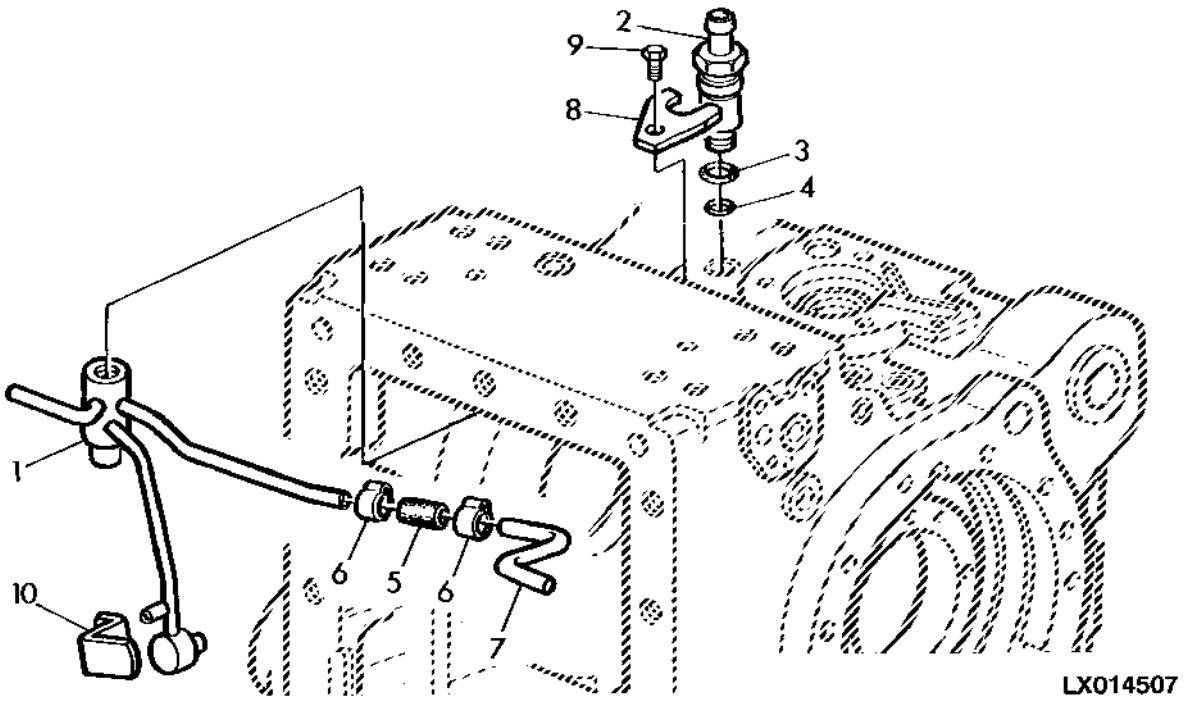

Item	*Nº peça*	*Descrição*	*Qtde*	*Nº série trator*	*Notas*
1	AL76421	Tubulação de óleo	1		
2	L101829	Conexão	1		
3	L59901	Anel o	1		
4	51M7042	Anel o	1		13.300 X 2.200 mm
5	L78870	Bucha	1		
6	AL172570	Abraçadeira para mangueira	2		
7	L76654	Tubo	1		
8	L77065	RetentoR	1		
9	19M7162	Parafuso sextavado	1		M8 X 16
10	L76661	RetentoR	1		

SOLENOID VALVE FOR DIFFERENTIAL LOCK
ELECTROVANNE POUR BLOCAGE HYDRAULIQUE DU DIFFERENTIEL
MAGNETVENTIL FUER DIFFERENTIALSPERRE
VALVOLA A SOLENOIDE PER BLOCCAGGIO DIFFERENZIALE
VALVULA SOLENOIDE PARA BLOQUEIO DO DIFERENCIAL
ELECTROVALVULA PARA BLOQUEO DEL DIFERENCIAL

PUBM1501 A.1

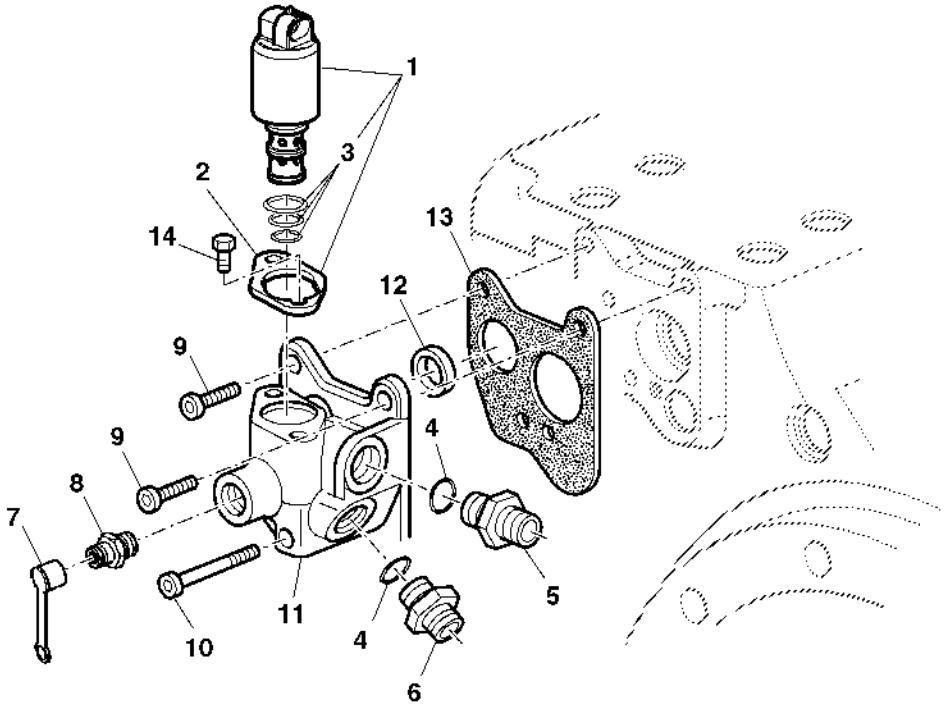

PUBM1501

Item	*Nº peça*	*Descrição*	*Qtde*	*Nº série*	*Notas*
1	RE211158	VálVula solenóide	1		
2	R211082	Braçadeira	1		
3	RE47392	Kit - anel o	1		
4	51M7042	Anel o	2		13.300 X 2.200 mm
5	38H5135	Conexão	1		
6	38H5037	Adaptador	1		
7	R77175	Capa	1		
8	RE190805	Engate de diagnostico	1		
9	21M7572	Parafuso allen	2		M8 X 20
10	21M7463	Parafuso	1		M8 X 60
11	L112092	Carcaça	1		
12	L40966	Arruela	1		
13	L100573	Junta	1		
14	19M7560	Parafuso sextavado	2		M6 X 16
..	DT5037	Selante	AR		LOCTITE 242

Differential Lock / MFWD Oil Lines, PowrQuad™
Conduites d'huile du MFWD/du blocage du différentiel, PowrQuad™
Differenzialsperre / MFWD-Ölleitungen, PowrQuad™
Bloccaggio differenziale / tubazioni olio MFWD, PowrQuad™
Bloqueio do Diferencial / Linhas de Óleo da MFWD, PowrQuad™
Bloqueo del diferencial / tuberías de aceite de MFWD, PowrQuad™

PUBM1407 A.1

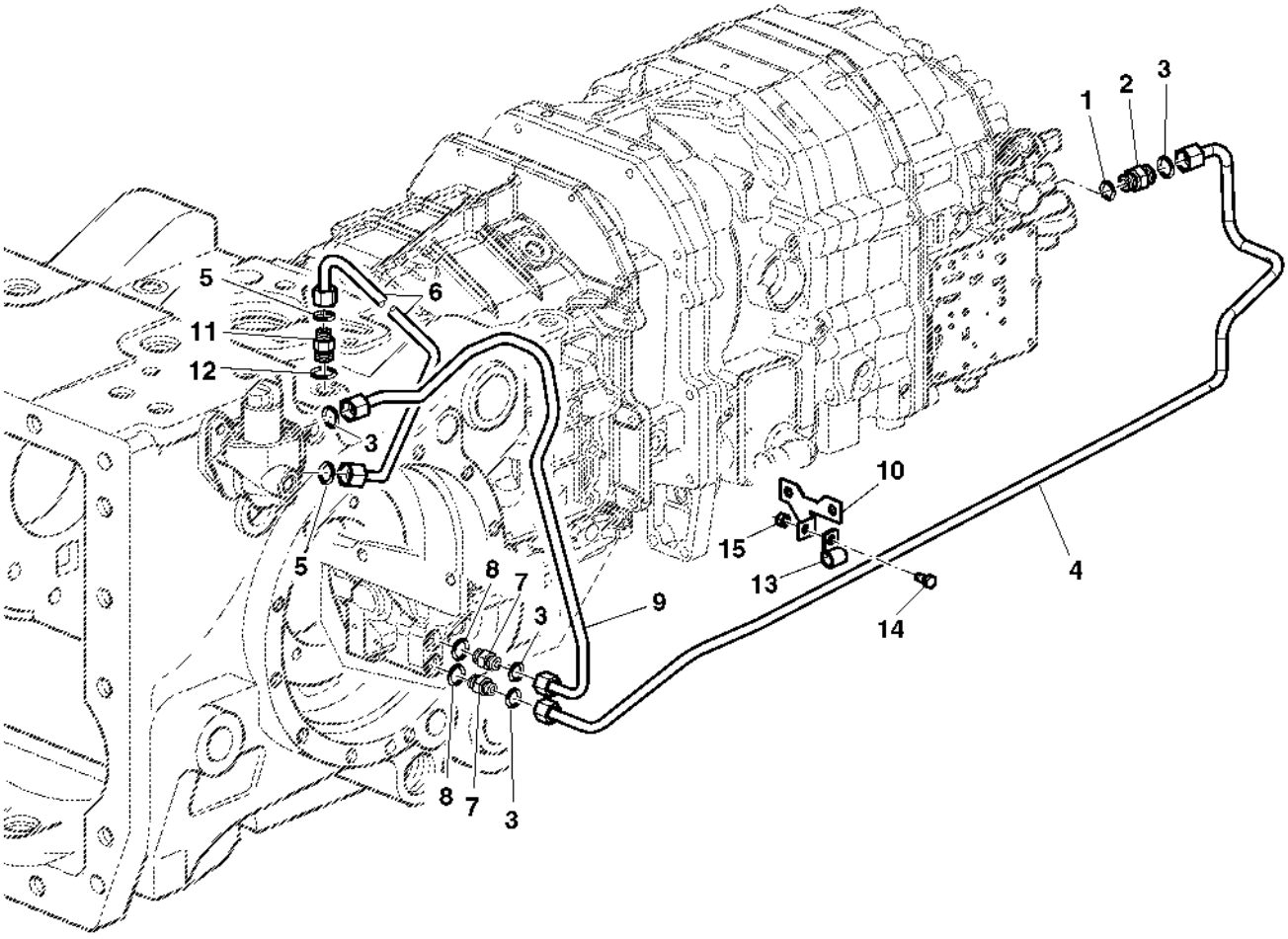

PUBM1407

Item	*Nº peça*	*Descrição*	*Qtde*	*Nº série*	*Notas*
1	51M7043	Anel o	1		15.300 X 2.200 mm
2	61M5003	Adaptador	1		
3	T77857	Anel o	4		
4	AL159472	Tubulação de óleo	1		
	AL110054	Tubulação de óleo	1		(A)
5	T77613	Anel o	2		
6	AL81320	Tubulação de óleo	1		
7	38H5135	Conexão	2		
8	51M7042	Anel o	2		13.300 X 2.200 mm
9	AL150179	Tubulação de óleo	1		
10	L153819	Suporte	1		
11	38H5002	Adaptador	1		
12	51M7041	Anel o	1		11.300 X 2.200 mm
13	H75541	Braçadeira	1		
14	19M7162	Parafuso sextavado	1		M8 X 16
15	14M7273	Porca	1		M8

(A) With Creeper Transmission, Syncroplus
Avec réducteur gamme rampante, Syncroplus
Mit Kriechganggetriebe, Syncroplus
Con trasmissione superriduttore, Syncroplus
Com Transmissão Lenta, SyncroPlus
Con transmisión lenta, Syncroplus

SUCTION LINE, TRANSMISSION OIL PUMP
POMPE A HUILE DE TRANSMISSION, CONDUITE D'ASPIRATION
ANSAUGLEITUNG, GETRIEBEOELPUMPE
TUBO ASPIRAZIONE POMPA OLIO TRASMISSIONE
TUBOS DE ASPIRACAO DA BOMBA DE LUBRIFICACAO
TUBERIA DE ASPIRACION, BOMBA DE ENGRASE DE LA TRANSMISION

CQ302530 A.1

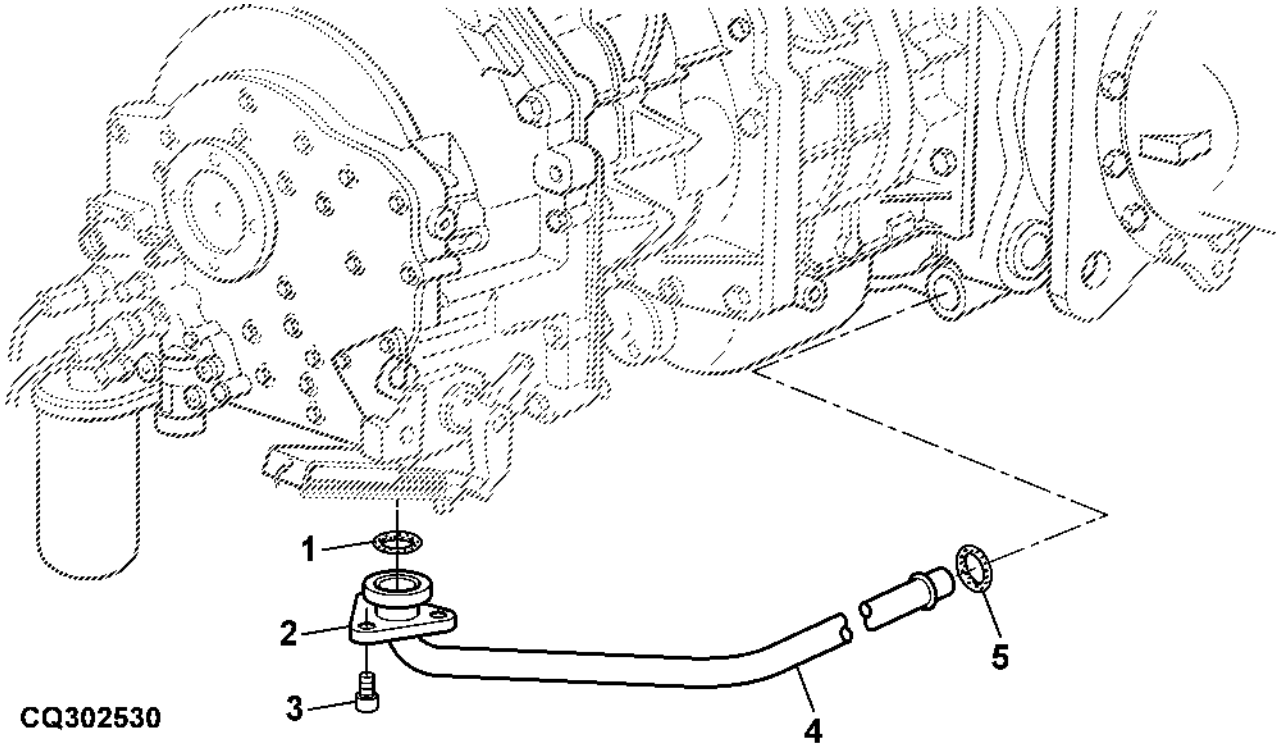

Item	*Nº peça*	*Descrição*	*Qtde*	*Nº série trator*	*Notas*
1	L78457	Anel o	1		
2	L78545	Flange	2		
3	19M7555	Parafuso	3		M8 X 30
4	AL164106	Tubo	1		SYNCROPLUS
	AL164112	Tubo	1		POWRQUAD
5	51M7119	Anel o	1		28 X 4 mm

GROUND SPEED SENDING UNIT
CAPTEUR POUR TACHYMETRE
GEBER FUER FAHRGESCHWINDIGKEIT
RILEVATORE DI VELOCITA
SENSOR DO TACOMETRO
SENSOR DEL TACOMETRO

PUBM1408 A.1

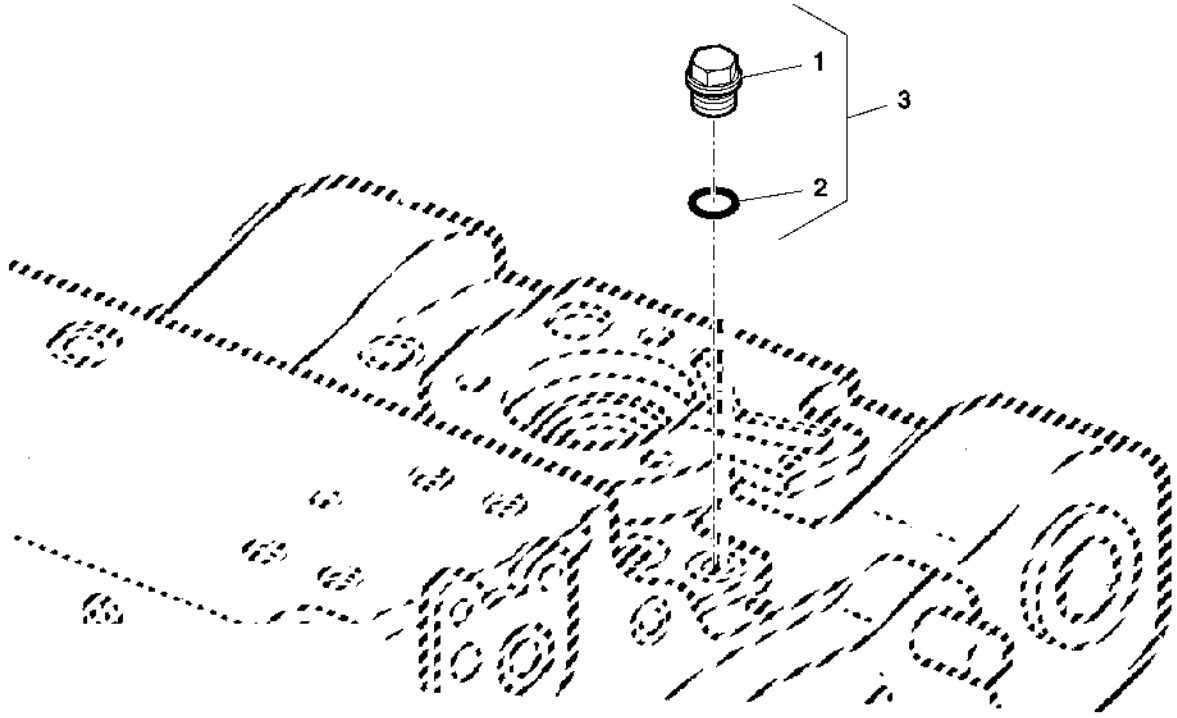

PUBM1408

Item	*Nº peça*	*Descrição*	*Qtde*	*Nº série*	*Notas*
1	15M2717	Tampão de dreno	1		(A)
2	L59900	Anel o	1		
3	AL77322	Plugue	1		

(A) WITHOUT SENSOR
SANS CAPTEUR
OHNE GEBER
SENZA SENSORE
SEM SENSOR
SIN SENSOR

MOUNTING PARTS FOR OIL RETURN (SYNCROPLUS)
CONDUITE DE RETOUR, ELEMENTS DE FIXATION (SYNCROPLUS)
ANBAUTEILE FUER OELRUECKLAUF (SYNCROPLUS)
PARTI DI MONTAGGIO PER RITORNO OLIO (SYNCROPLUS)
RETORNO DE OLEO DA TRANSMISSAO (SYNCROPLUS)
PIEZAS DE MONTAJE - RETORNO DE ACEITE (SYNCROPLUS)

LX014227 A.1

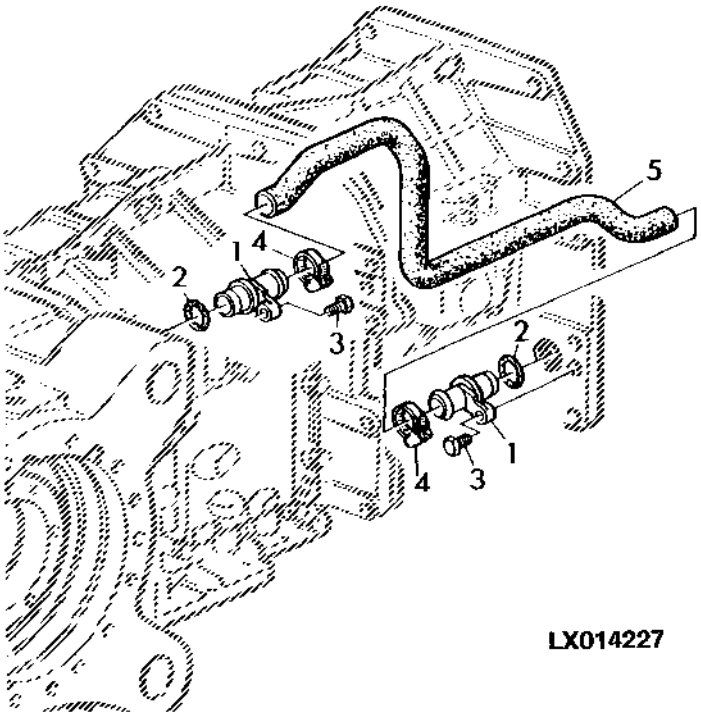

Item	*Nº peça*	*Descrição*	*Qtde*	*Nº série*	*Notas*
1	L158800	Conexão	2		
2	L53861	Anel o	2		
3	19M7162	Parafuso sextavado	2		M8 X 16
4	AL82025	Braçadeira	2		
	AL82025	Braçadeira	2		(A)
5	L155730	Mangueira	1		
	L77710	Mangueira	1		(A)

(A) With Creeper Transmission, Syncroplus
Avec réducteur gamme rampante, Syncroplus
Mit Kriechganggetriebe, Syncroplus
Con trasmissione superriduttore, Syncroplus
Com Transmissão Lenta, SyncroPlus
Con transmisión lenta, Syncroplus

MOUNTING PARTS FOR OIL RETURN (POWRQUAD)
CONDUITE DE RETOUR, ELEMENTS DE FIXATION (POWRQUAD)
ANBAUTEILE FUER OELRUECKLAUF (POWRQUAD)
PARTI DI MONTAGGIO PER RITORNO OLIO (POWRQUAD)
RETORNO DE OLEO DA TRANSMISSAO (POWRQUAD)
PIEZAS DE MONTAJE - RETORNO DE ACEITE (POWRQUAD)

LX034256 A.1

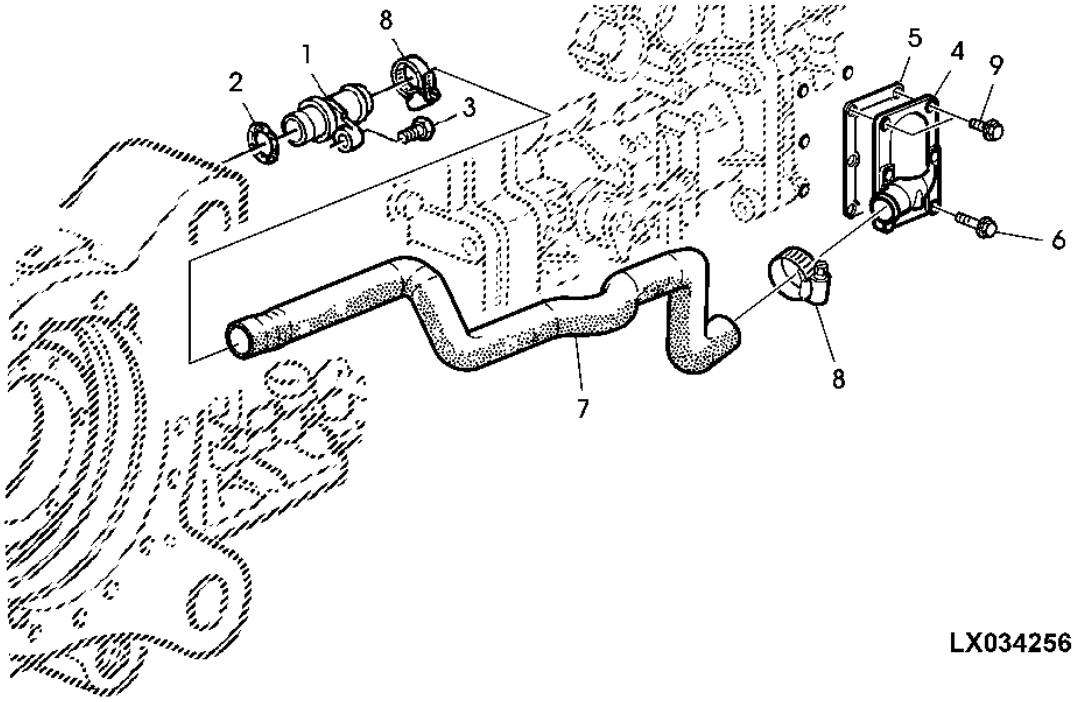

Item	*Nº peça*	*Descrição*	*Qtde*	*Nº série*	*Notas*
1	L158800	Conexão	1		
2	L53861	Anel o	1		
3	19M7162	Parafuso sextavado	1		M8 X 16
4	L156294	Conexão de mangueira	1		
5	R158505	Junta	1		
6	19M7863	Parafuso	4		M6 X 25
7	L155730	Mangueira	1		
8	AL82025	Braçadeira	1		
9	19M7862	Parafuso	2		M6 X 20

REAR AXLE
ESSIEU ARRIERE
HINTERACHSE
ASSALE POSTERIORE
EIXO TRASEIRO
EJE TRASERO

PUBM1499 A.1

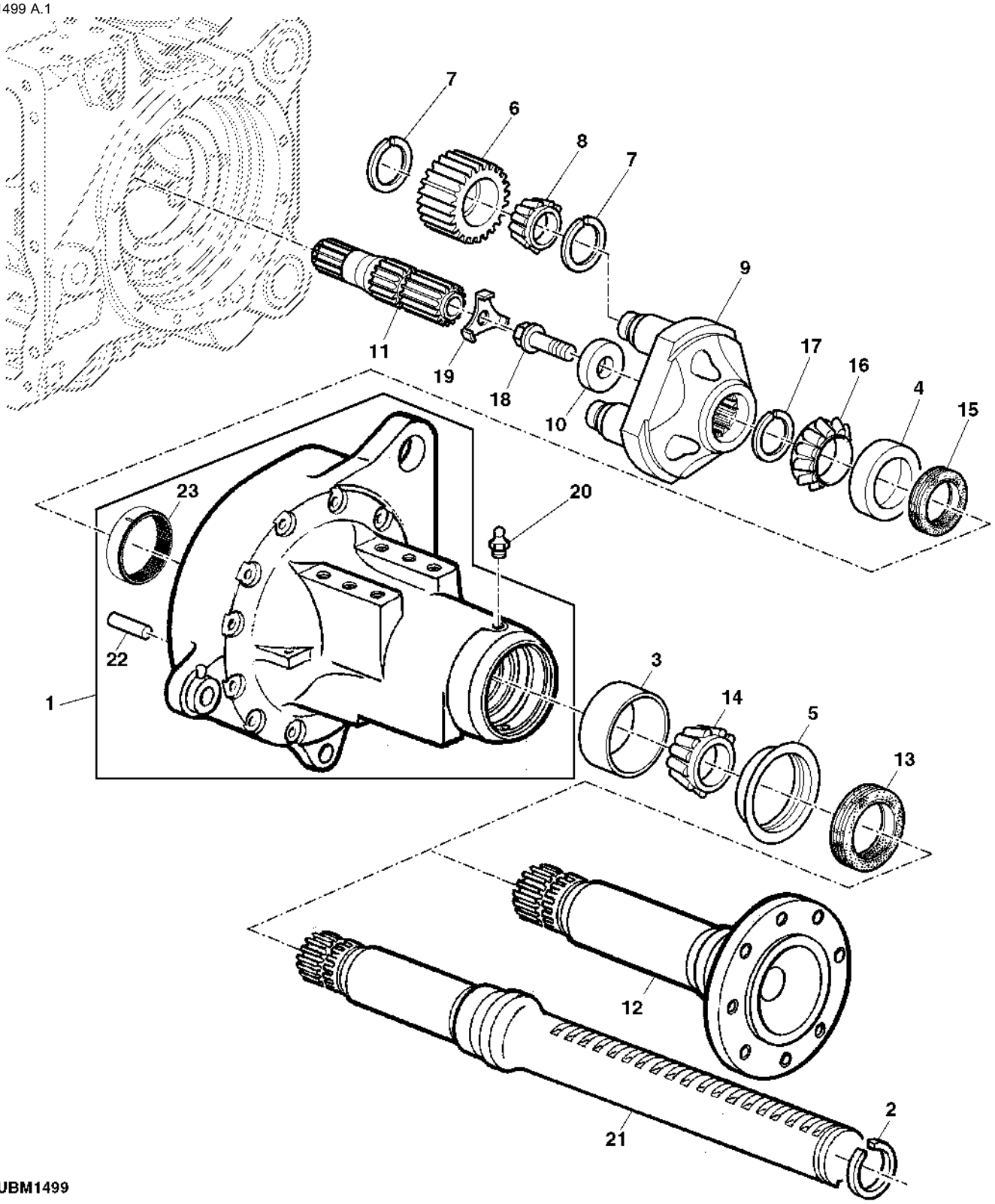

PUBM1499

Item	Nº peça	Descrição	Qtde	Nº série	Notas
1	AL157747	Carcaça	1		RH
	AL157748	Carcaça	1		LH
2	40M1839	Anel de pressão	3		
3	L154620	Capa de rolamento	1		
4	L154621	Capa de rolamento	1		
5	L76058	Anel de desgaste	1		
6	L152490	Pinhão	3		SUB FOR L172081
7	L75294	Anel de pressão	6		
8	AL182098	Rolamento cilíndRico	3		
9	L101243	Porta-Planetários	1		
10	L156914	Bucha	1		
11	L80361	Eixo de acionamento	1		RH
	L80362	Eixo de acionamento	1		LH
12	L176898	Semi-eixo	1		
13	AL158922	Vedação	1		
14	AL156506	Cone de rolamento	1		
15	AL69712	Vedação	1		
16	AL156503	Cone de rolamento	1		
17	L76059	Anel de pressão	1		
18	L57311	Parafuso	1		
19	L101142	Placa de segurança	1		
20	58M5575	Conexão de lubrificação	1		
21	L155937	Semi-eixo	2		
22	44M7114	Pino de centragem	2		
23	.....	Coroa	1		NSEP, ORDER AL157747 RH
	.....	Coroa	1		NSEP, ORDER AL157748 LH
..	DT5267	Graxa	AR		

MOUNTING PARTS, REAR AXLE
ESSIEU ARRIERE - ELEMENTS DE FIXATION
BEFESTIGUNGSTEILE, HINTERACHSE
PARTI MONTAGGIO ASSALE POSTERIORE
PECAS DE FIXACAO - EIXO TRASEIRO
PIEZAS DE FIJACION - EJE TRASERO

LX021308 A.1

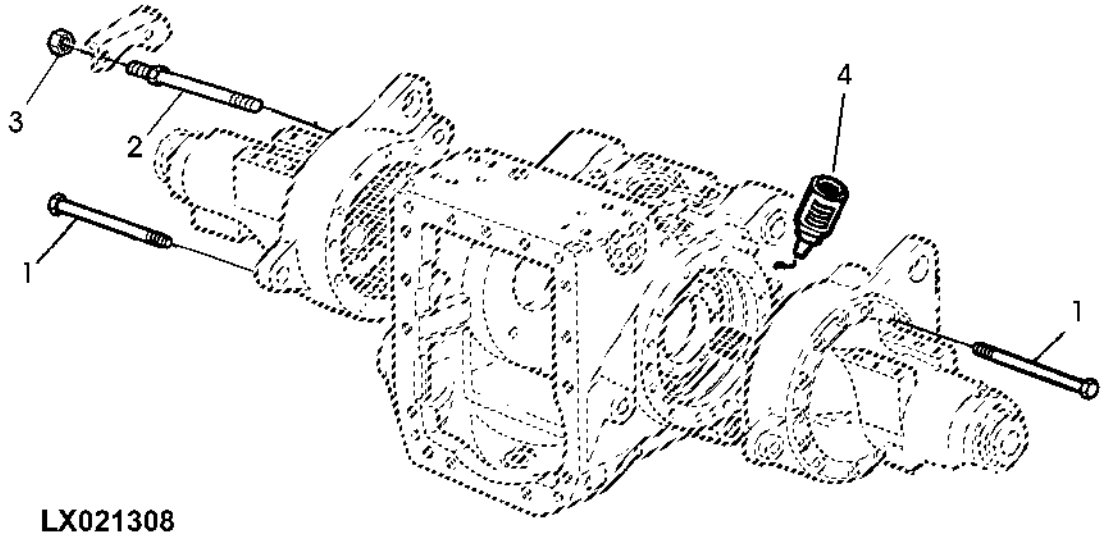

LX021308

Item	*Nº peça*	*Descrição*	*Qtde*	*Nº série*	*Notas*
1	L111385	Parafuso	22		
2	L113893	Pino	2		
3	14M7274	Porca	2		M10, (FOR L113893)
4	L64500	Selante	1		LOCTITE 573; SUB FOR CQ25602

Sending Unit, PTO Speed Meter
Capteur, régime de PTO
Geber, PTO-Drehzahlmesser
Sensore, tachimetro PTO
Unidade Emissora, Velocímetro da PTO
Sensor, medidor de régimen de PTO

LX048959 A.1

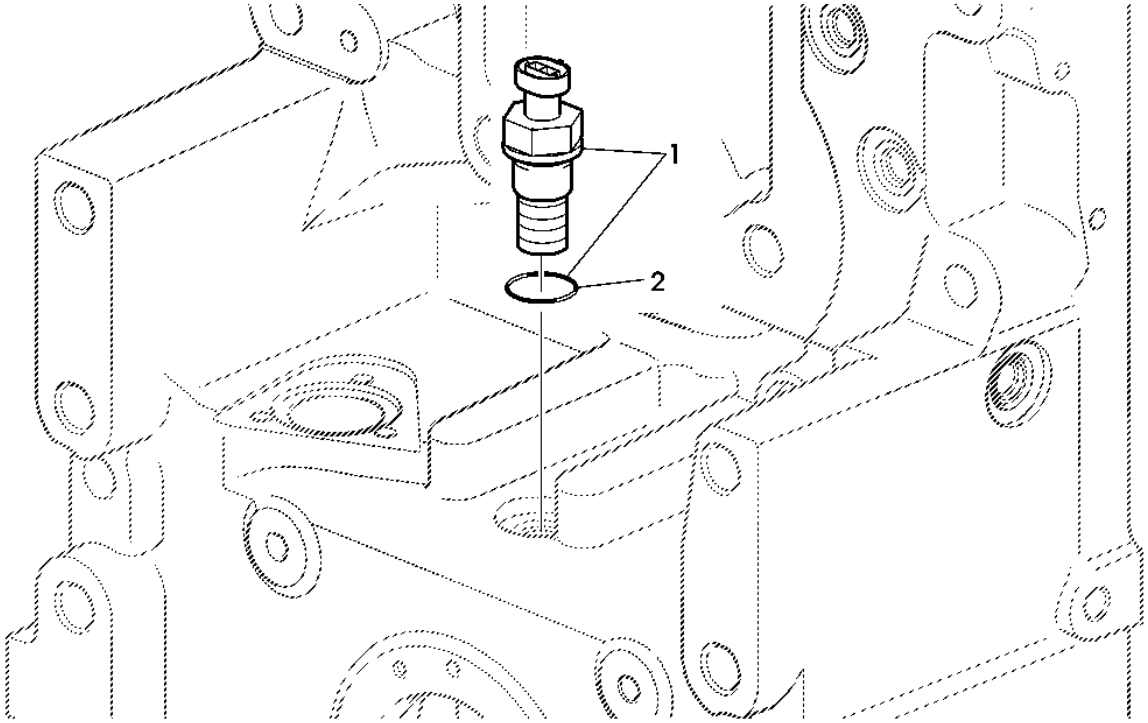

Item	*Nº peça*	*Descrição*	*Qtde*	*Nº série trator*	*Notas*
1	RE519144	SenSor	1		
2	51M7044	Anel o	1		17.300 X 2.200 mm

Sectional Pictorial Index
Index d'illustrations par sections.
Gruppenbildindex
Indice illustrato delle sezioni
Índice pictórico por seção
Índice de ilustraciones por secciones

PUBM3106 A.1

1-	314
2-	315
3-	317
4-	318
5-	320
6-	322
7-	324
8-	325
9-	326
10-	328
11-	330
12-	332
13-	333
14-	334

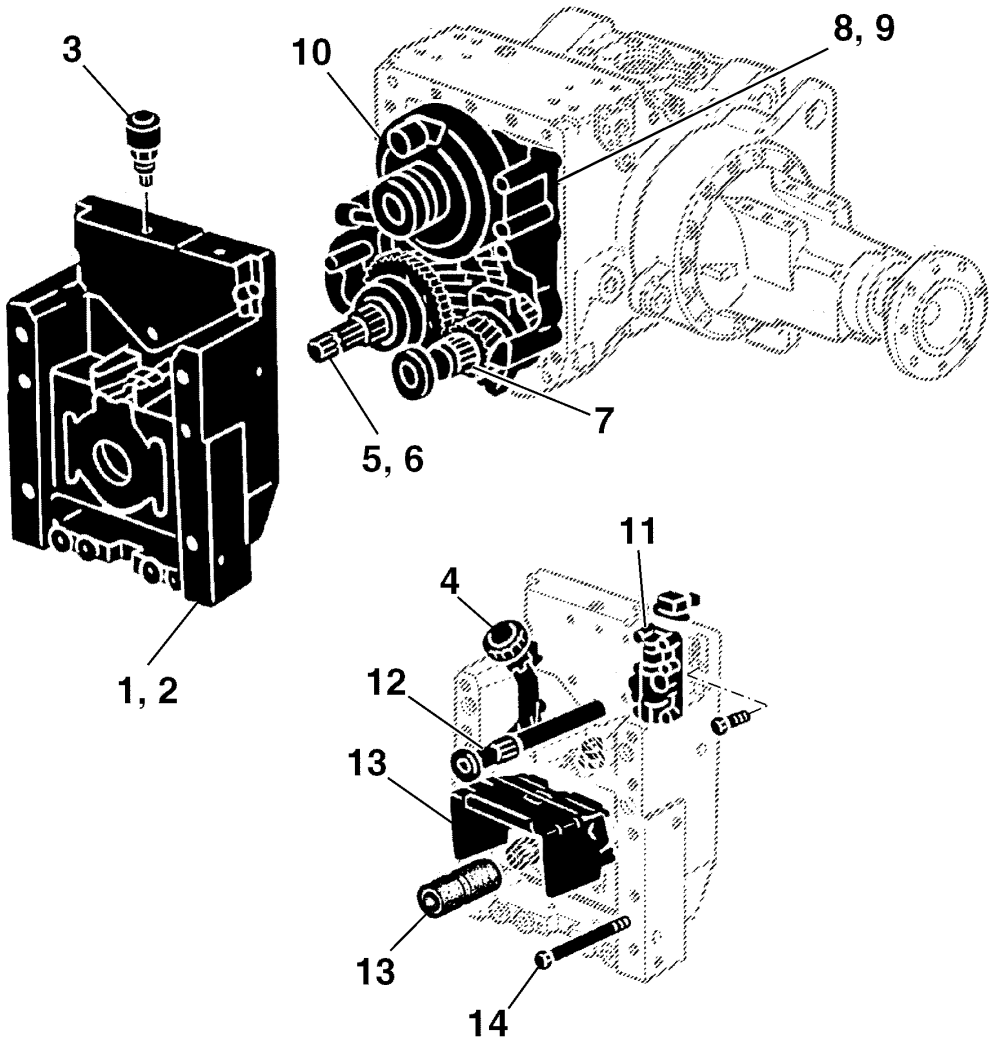

PUBM3106

REAR PTO HOUSING 540 RPM
CARTER DE PRISE DE FORCE ARRIERE 540 TR/MIN
GEHAEUSE FUER HECKZAPFWELLE 540 U/MIN
SCATOLA PTO POSTERIORE 540 GIRI/MIN
CARCACA DA TOMADA DE POTENCIA TRASEIRA 540 RPM
CAJA DE LA TDF TRASERA DE 540 R/MIN

PUBM2536 A.1

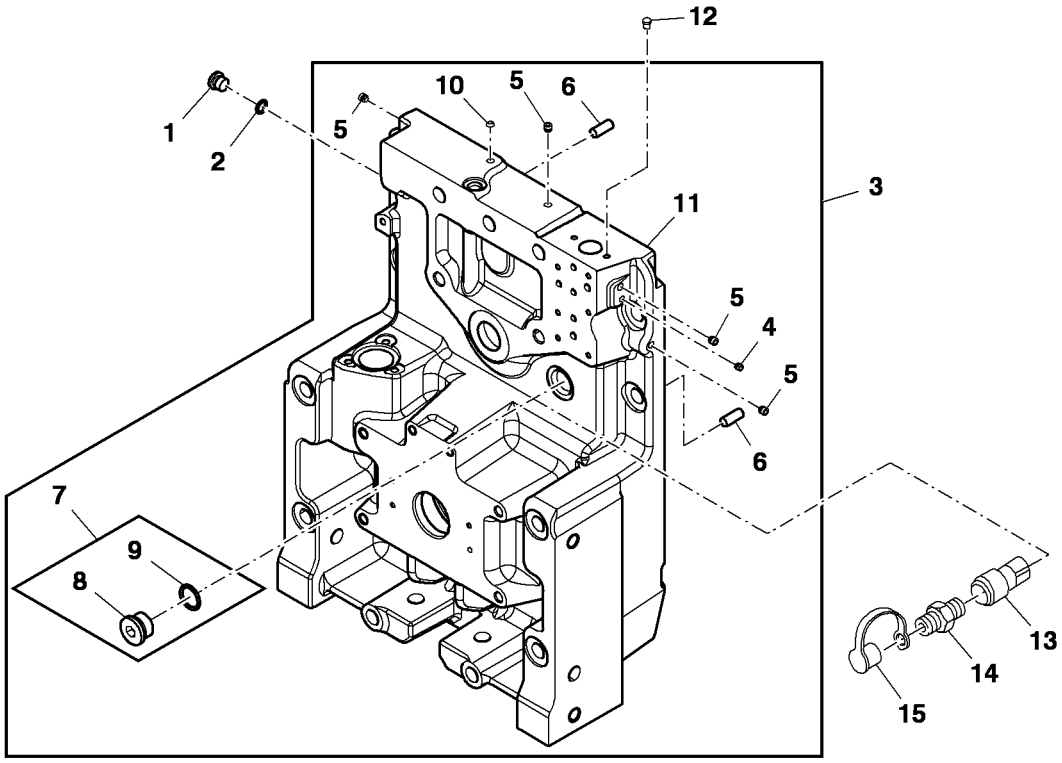

PUBM2536

Item	*Nº peça*	*Descrição*	*Qtde*	*Nº série*	*Notas*
1	L41709	Tampão	1		
2	L41526	Anel o	1		
3	AL167008	Carcaça	1		
4	AL166903	Plugue	1		OD= 7MM
5	AL166904	Plugue	3		OD= 8MM
6	L111964	Pino de centragem	2		
7	AL158828	Tampão	1		
8	15M7078	Tampão de dreno	1		
9	51M7047	Anel o	1		23.600 X 2.900 mm
10	30M7011	Plugue	2		
11	L166528	Carcaça	1		
12	99M7043	Plugue	2		
13	RE214614	Engate hidr. rápido	1		
14	DQ58612	Engate hidr. rápido	1		
15	A79902	Capa	2		

REAR PTO HOUSING 540/1000 RPM
CARTER DE PRISE DE FORCE ARRIERE 540/1000 TR/MIN
GEHAEUSE FUER HECKZAPFWELLE 540/1000 U/MIN
SCATOLA PTO POSTERIORE 540/1000 GIRI/MIN
CAIXA DA TOMADA DE POTENCIA TRASEIRA 540/1000 RPM
CAJA DE LA TDF TRASERA DE 540/1000 R/MIN

PUBM2537 A.1

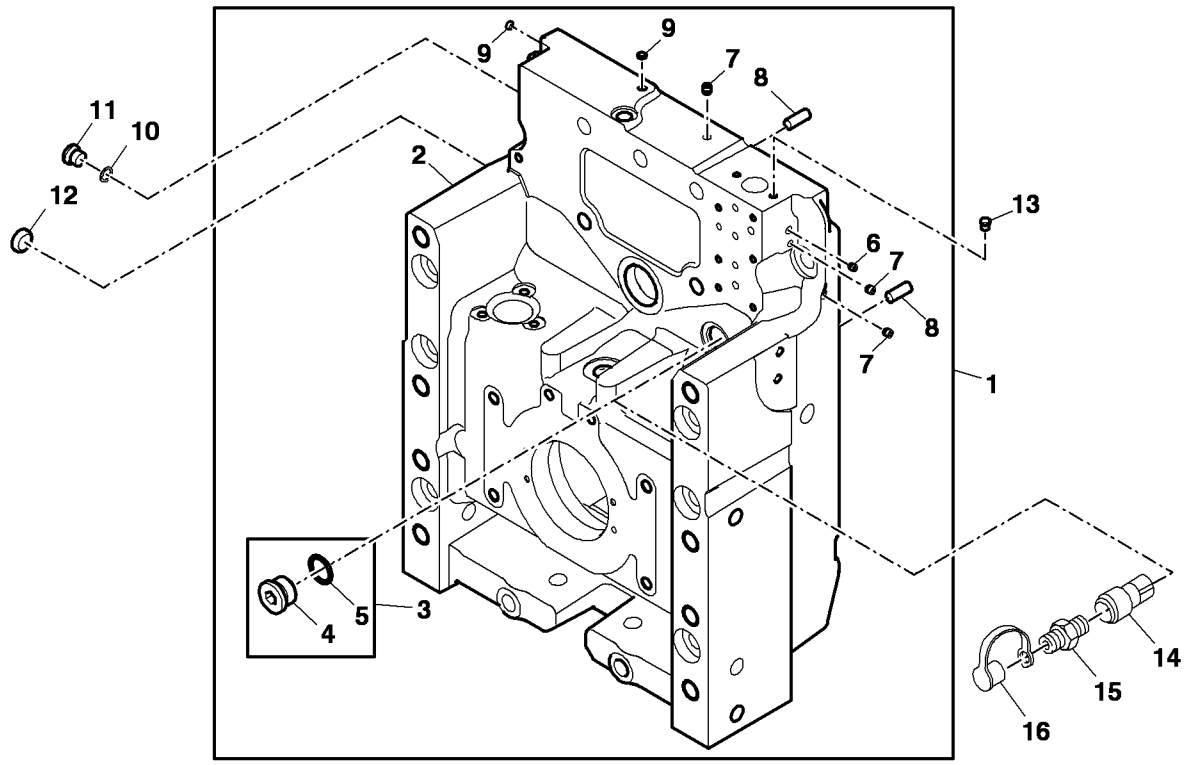

PUBM2537

Item	*Nº peça*	*Descrição*	*Qtde*	*Nº série*	*Notas*
1	AL167009	Carcaça	1		
2	L166529	Carcaça	1		
3	AL158828	Tampão	1		
4	15M7078	Tampão de dreno	1		
5	51M7047	Anel o	1		23.600 X 2.900 mm
6	AL166903	Plugue	1		OD= 7MM
7	AL166904	Plugue	3		OD= 8MM
8	L111964	Pino de centragem	2		
9	30M7011	Plugue	2		
10	L41526	Anel o	1		
11	L41709	Tampão	1		
12	30M5581	Plugue	1		
13	99M7043	Plugue	2		
14	RE214614	Engate hidr. rápido	1		
15	DQ58612	Engate hidr. rápido	1		
16	A79902	Capa	1		

Kit, Hyd. Quick-Connect Coupler
Kit, accouplement d'accessoire quick-connect hydr.
Satz, Hydraulikschnellkupplung
Kit, raccordo idr. ad attacco rapido
Kit, Engates de Conexão Rápida Hid.
Juego, acoplamiento de conexión rápida hidráulico

PUBM3116 A.1

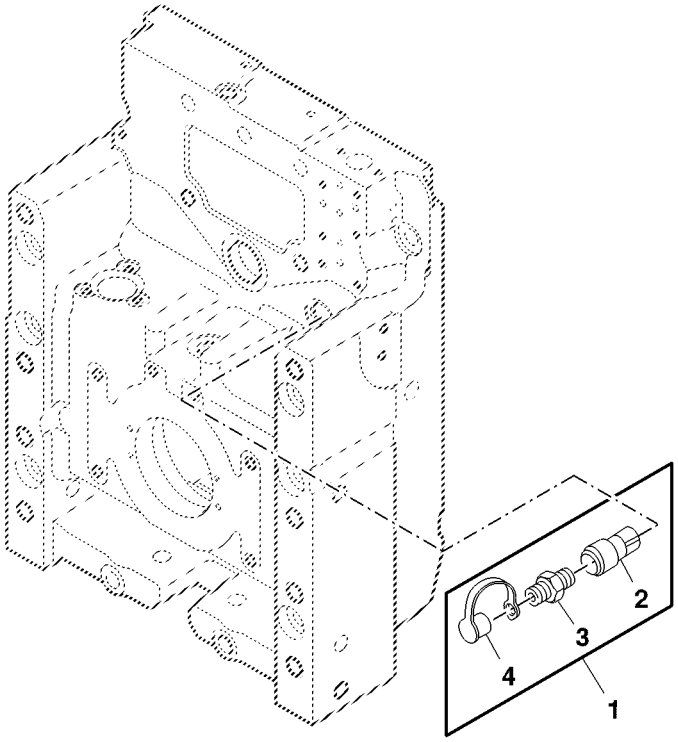

PUBM3116

Item	*Nº peça*	*Descrição*	*Qtde*	*Nº série*	*Notas*
1	PS6405008	Kit	1		
2	RE214614	Engate hidr. rápido	1		
3	DQ58612	Engate hidr. rápido	1		
4	A79902	Capa	1		

Sending Unit, PTO Speed Meter
Capteur, régime de PTO
Geber, PTO-Drehzahlmesser
Sensore, tachimetro PTO
Unidade Emissora, Velocímetro da PTO
Sensor, medidor de régimen de PTO

LX048959 A.1

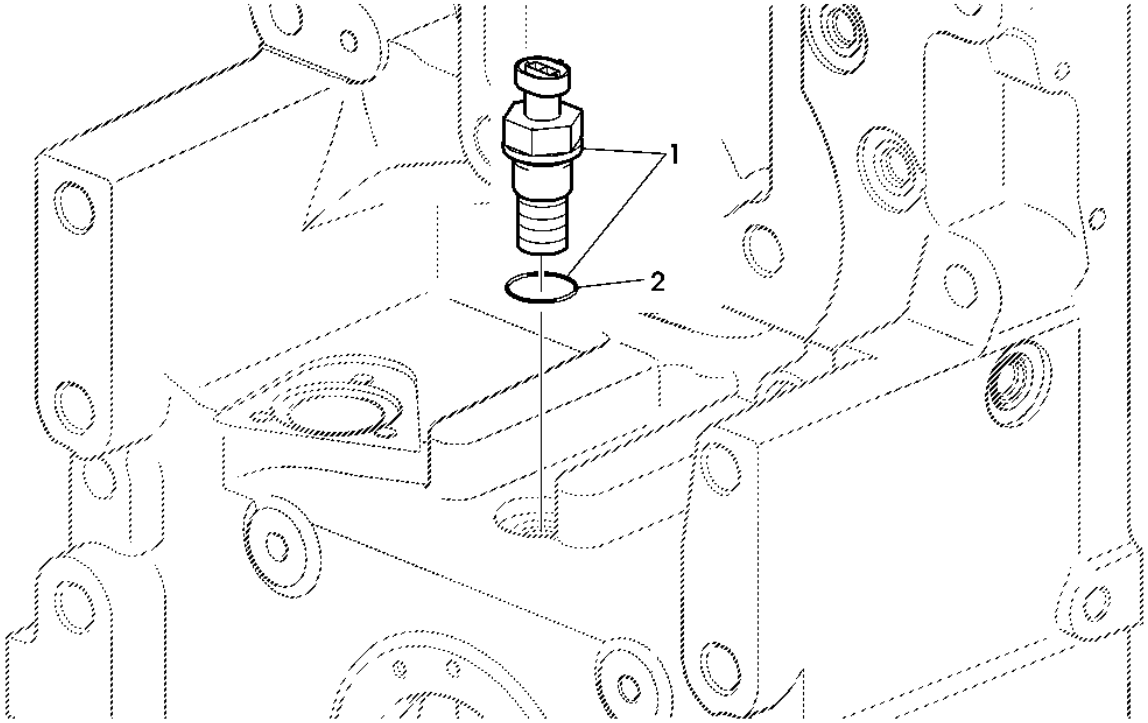

Item	*Nº peça*	*Descrição*	*Qtde*	*Nº série trator*	*Notas*
1	RE519144	SenSor	1		
2	51M7044	Anel o	1		17.300 X 2.200 mm

TRANSMISSION OIL FILLER NECK
GOULOTTE DE REMPLISSAGE D'HUILE DE TRANSMISSION
GETRIEBEOEL-EINFUELLSTUTZEN
TUBO PER RIPIENO DELL'OLIO DEL CAMBIO
BOCAL DE OLEO DA TRANSMISSAO
BOCA DE LLENADO PARA ACEITE DEL CAMBIO

PUBM1418 A.1

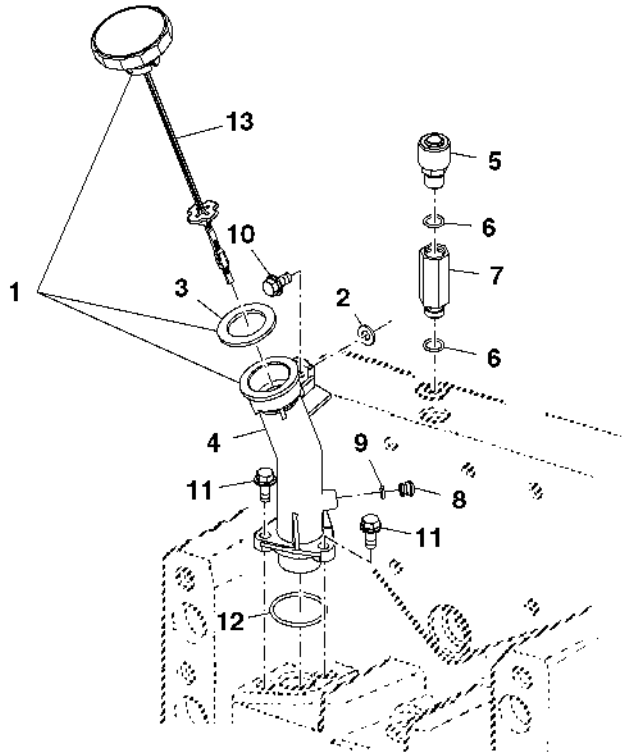

PUBM1418

Item	*Nº peça*	*Descrição*	*Qtde*	*Nº série*	*Notas*
1	AL163619	Plugue	1		
2	24H1304	Arruela	1		(A) 13/32" X 23/32" X 0.120"
3	T21564	Arruela	1		
4	L102647	Bocal de enchimento	1		
5	AL117892	VálVula de sangria	1		
6	51M7042	Anel o	1		13.300 X 2.200 mm
7	L165781	Adaptador	1		
8	L78338	Plugue	1		
9	T77814	Anel o	1		
10	19M7865	Parafuso	1		M8 X 16
11	19M7866	Parafuso	3		M8 X 20
12	L53821	Anel o	1		
13	AL82582	Vareta de niVel	1		NSEP (ORD AL163619)
..	DT5037	Selante	1		LOCTITE 242

(A) WITH REAR PTO 540 RPM, WITHOUT SCV
AVEC PRISE DE FORCE ARRIERE 540 TR/MIN SANS DISTRIBUTEUR AUXILIAIRE
BEI HECKZAPFWELLE 540 1/MIN OHNE ZUSATZSTEUERGERAET
CON PTO POSTER. 540 G/MIN SENZA DISTRIBUTORE
COM TDP TRASEIRA 540 RPM, SEM VCR
CON TDF TRASERA 540 R/MIN SIN VALVULA DE MANDO A DISTANCIA

REAR PTO 540 RPM
PRISE DE FORCE ARRIERE 540 TR/MIN
HECKZAPFWELLE 540 1/MIN
PTO POSTERIORE 540 GIRI/MIN
TDP TRASEIRA 540 RPM
TDF TRASERA DE 540 R/MIN

LX008016 A.1

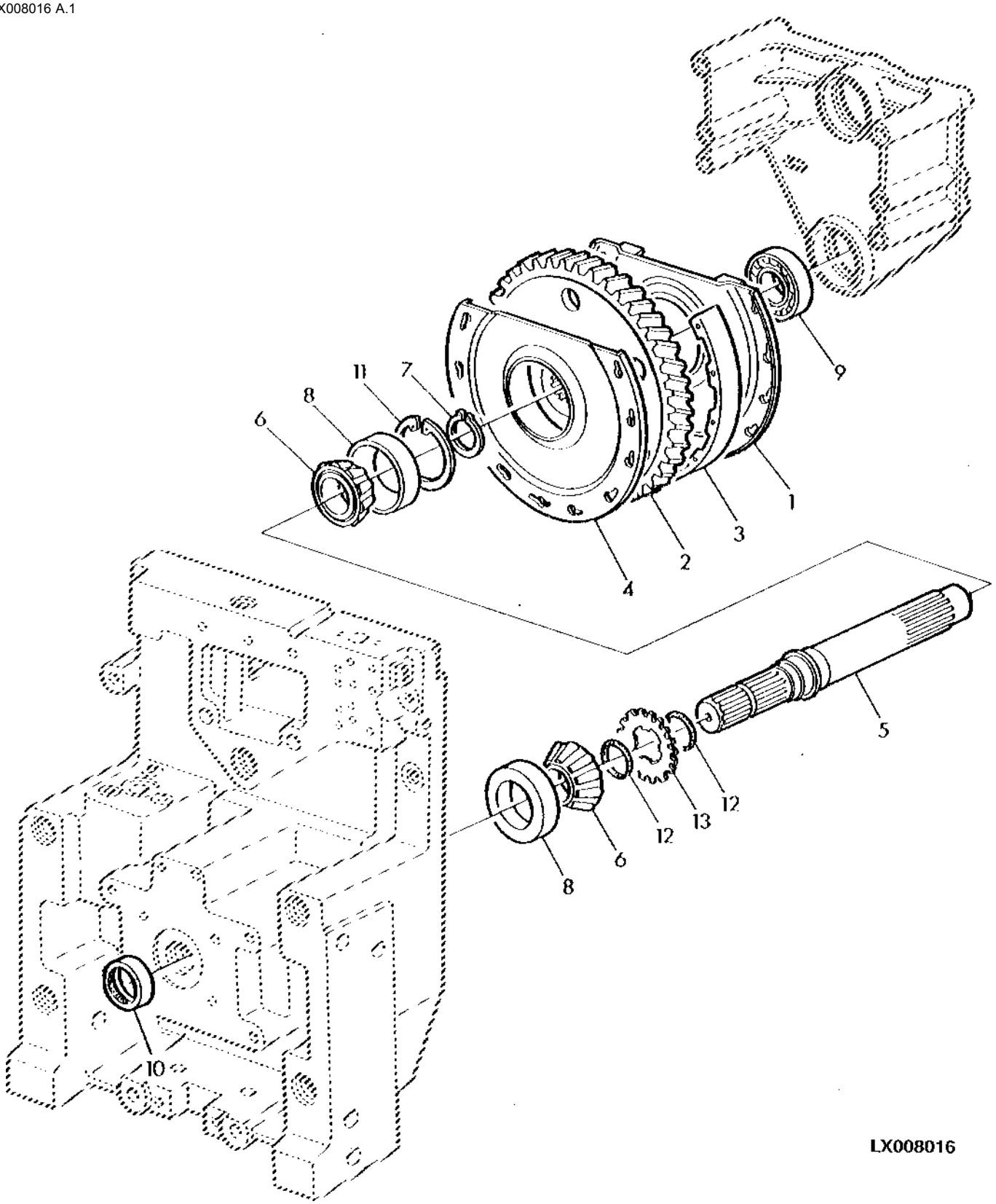

Item	*Nº peça*	*Descrição*	*Qtde*	*Nº série*	*Notas*
1	AL76125	Blindagem	1		
2	L167351	EngrEnagem helicoidal	1		Z 59SUB FOR L76327
3	L76495	Suporte	1		
4	L76494	Blindagem	1		
5	L169277	Eixo	1		
6	AL208113	Cone de rolamento	2		ORDER AL208149; SUB FOR AL80939
7	40M7179	Anel de pressão	1		
8	L207961	Capa de rolamento	2		ORDER AL208149; SUB FOR L100959
9	L64838	Rolamento de esfeRas	1		
10	48M7038	Vedação	1		
11	L101355	Anel de pressão	AR		TK= 2.25MM
	L101356	Anel de pressão	AR		TK= 2.35MM
	L76291	Anel de pressão	AR		TK= 2.45MM
	L76292	Anel de pressão	AR		TK= 2.55MM
	L76294	Anel de pressão	AR		TK= 2.75MM
	L76295	Anel de pressão	AR		TK= 2.85MM
	L76293	Anel de pressão	AR		TK= 2.65MM
12	M44162	Anel o	2		
13	L79862	Arruela	1		

REAR PTO 540/1000 RPM
PRISE DE FORCE ARRIERE 540/1000 TR/MIN
HECKZAPFWELLE 540/1000 1/MIN
PTO POSTERIORE 540/1000 GIRI/MIN
TDP TRASEIRA 540/1000 RPM
TDF TRASERA DE 540/1000 R/MIN

LX014520 A.1

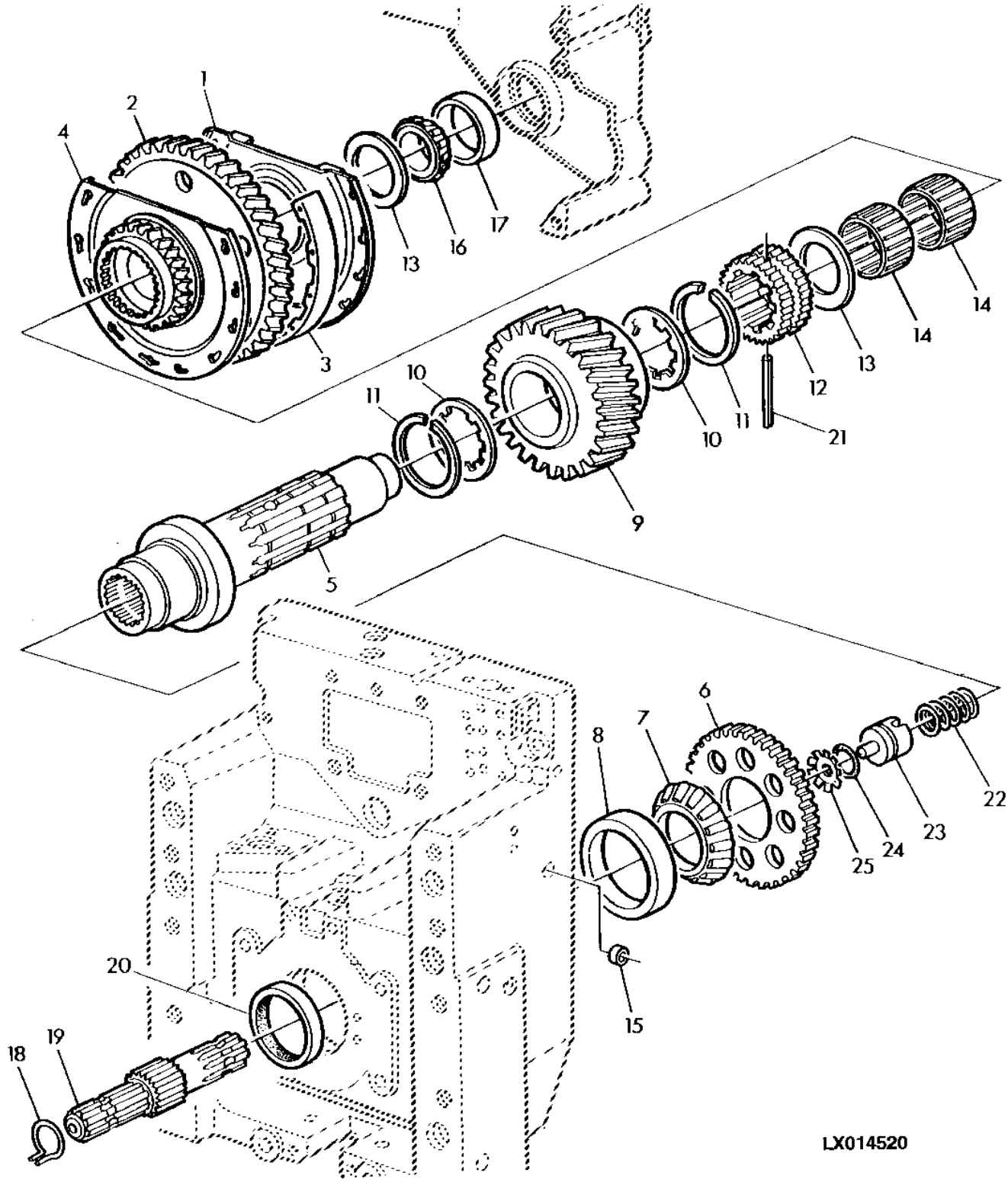

Item	*Nº peça*	*Descrição*	*Qtde*	*Nº série*	*Notas*
1	AL76005	Blindagem	1		
2	L167350	EngrEnagem	1		Z 53/24
3	L77301	Junta	1		
4	L76308	Blindagem	1		
5	L173243	Eixo	1		
6	L101573	Roda fônica	1		TK= 1.75MM
7	AL78835	Cone de rolamento	1		
8	L77371	Capa de rolamento	1		
9	L172889	EngrEnagem	1		Z 30
10	R95784	Arruela de encosto	2		
11	L33035	Anel de pressão	2		
12	R125178	Luva estriada	1		
13	R95152	Arruela de encosto	1		
14	AL114548	Rolamento de agulhas	2		
15	30M7024	Plugue	1		
16	AL80939	Cone de rolamento	1		ORDER AL208149
17	L100959	Capa de rolamento	1		ORDER AL208149
18	R129680	Anel de pressão	1		
19	L173241	Eixo	1		
20	AL150750	Vedação	1		
21	34M7187	Pino elástico	1		8 X 75 mm
22	R93485	Mola de compressão	1		
23	L76029	Pistão	1		
24	P47889	Anel o	1		
25	L76193	RetentoR	1		
..	DT5299	Adesivo	1		

COUNTERSHAFT, REAR PTO
ARBRE SECONDAIRE, PRISE DE FORCE ARRIERE
NEBENWELLE, HECKZAPFWELLE
CONTRALBERO PTO POSTERIORE
EIXO SECUNDARIO DA TDP TRASEIRA
EJE SECUNDARIO, TDF TRASERA

PUBM0334 A.1

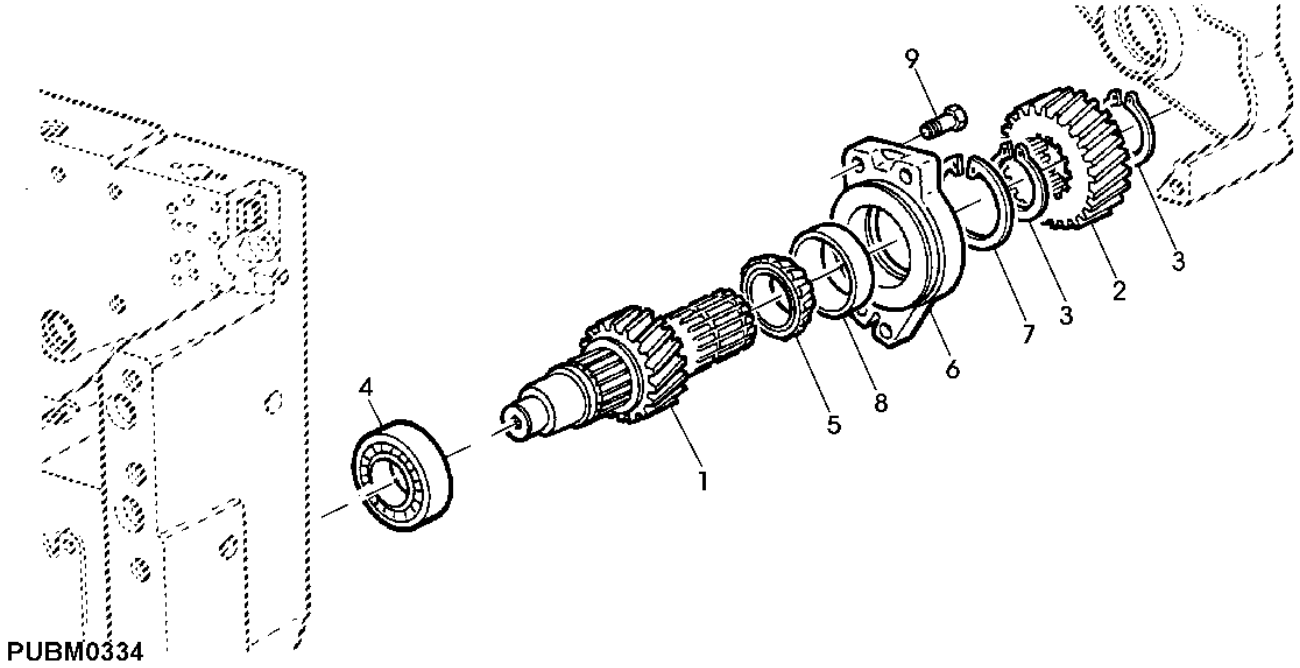

Item	*Nº peça*	*Descrição*	*Qtde*	*Nº série*	*Notas*
1	L156912	Eixo secundário	1		
2	L156910	EngrEnagem	1		Z 23
3	40M7066	Anel de pressão	2		
4	JD37047	Rolamento de Rolos cônicos	1		
5	AL160366	Cone de rolamento	1		
6	L76287	Mancal	1		
7	L111818	Anel de pressão	AR		TK= 2.55MM
	L76296	Anel de pressão	AR		TK= 2.65MM
	L102097	Anel de pressão	AR		TK= 2.70MM
	L76297	Anel de pressão	AR		TK= 2.75MM
	L76298	Anel de pressão	AR		TK= 2.85MM
	L76299	Anel de pressão	AR		TK= 2.95MM
	L156502	Anel de pressão	1		TK= 2.45MM
8	L156773	Capa de rolamento	1		
9	19M7169	Parafuso sextavado	4		M10 X 35

REAR PTO BEARING SUPPORT 540 RPM
SUPPORT DE PALIER, PRISE DE FORCE ARRIERE 540 RPM
LAGERSTUETZE, HECKZAPFWELLE 540 RPM
SUPPORTO CUSCINETTO PTO POSTERIORE 540 RPM
SUPORTE DO ROLAMENTO DA TDP TRASEIRA 540 RPM
SOPORTE DEL ROLAMIENTO DE LA TDP TRASERA 540 RPM

LX007507 A.1

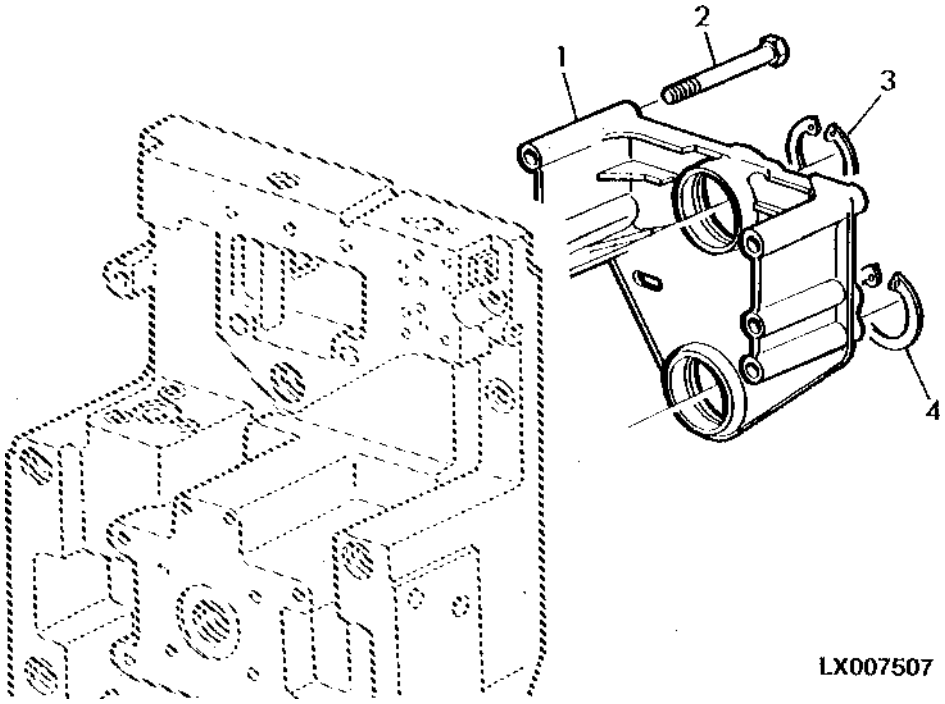

Item	*Nº peça*	*Descrição*	*Qtde*	*Nº série*	*Notas*
1	L166213	Suporte	1		
2	19M7898	Parafuso	4		M10 X 130
3	L101355	Anel de pressão	AR		TK= 2.25MM
	L101356	Anel de pressão	AR		TK= 2.35MM
	L76291	Anel de pressão	AR		TK= 2.45MM
	L76292	Anel de pressão	AR		TK= 2.55MM
	L76293	Anel de pressão	AR		TK= 2.65MM
	L76294	Anel de pressão	AR		TK= 2.75MM
	L76295	Anel de pressão	AR		TK= 2.85MM
4	40M7044	Anel de pressão	1		

REAR PTO BEARING SUPPORT 540/1000 RPM
SUPPORT DE PALIER, PRISE DE FORCE ARRIERE 540/1000 RPM
LAGERSTUETZE, HECKZAPFWELLE 540/1000 RPM
SUPPORTO CUSCINETTO PTO POSTERIORE 540/1000 RPM
SUPORTE DO ROLAMENTO DA TDP 540/1000 RPM
SOPORTE DEL RODAMIENTO DE LA TDF 540/1000 RPM

LX007512 A.1

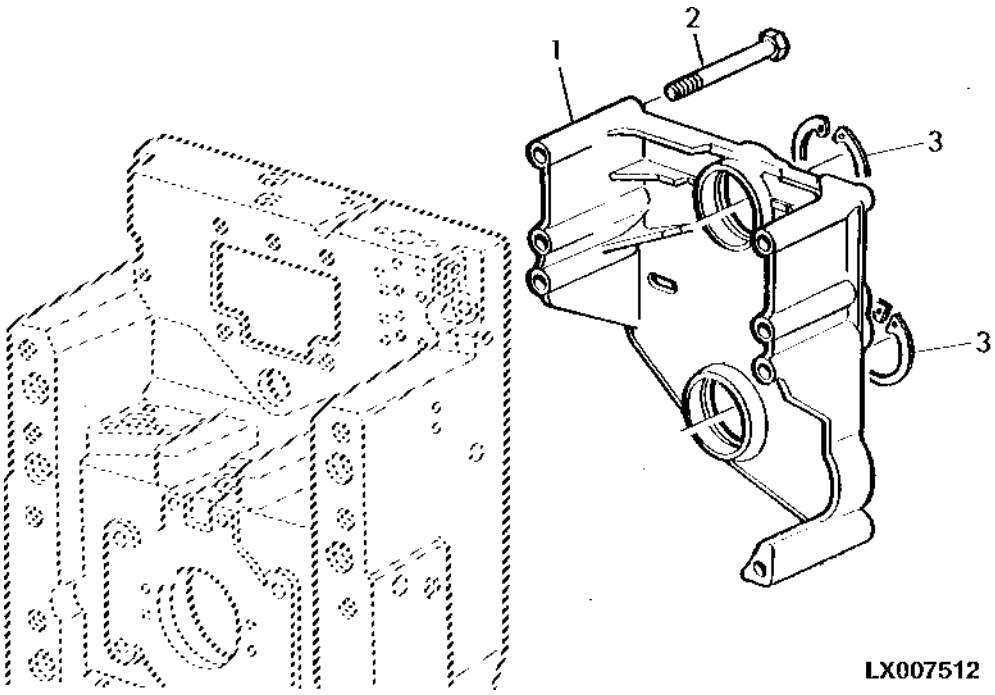

Item	*Nº peça*	*Descrição*	*Qtde*	*Nº série*	*Notas*
1	L114757	Suporte	1		
2	19M7638	Parafuso sextavado	5		M10 X 130
3	L101355	Anel de pressão	AR		TK= 2.25MM
	L101356	Anel de pressão	AR		TK= 2.35MM
	L76291	Anel de pressão	AR		TK= 2.45MM
	L76292	Anel de pressão	AR		TK= 2.55MM
	L76293	Anel de pressão	AR		TK= 2.65MM
	L76294	Anel de pressão	AR		TK= 2.75MM
	L76295	Anel de pressão	AR		TK= 2.85MM

REAR PTO CLUTCH
EMBRAYAGE DE PRISE DE FORCE ARRIERE
KUPPLUNG, HECKZAPFWELLE
FRIZIONE PTO POSTERIORE
EMBREAGEM DA TDP TRASEIRA
EMBRAGUE DE TDF TRASERA

LX017402 A.1

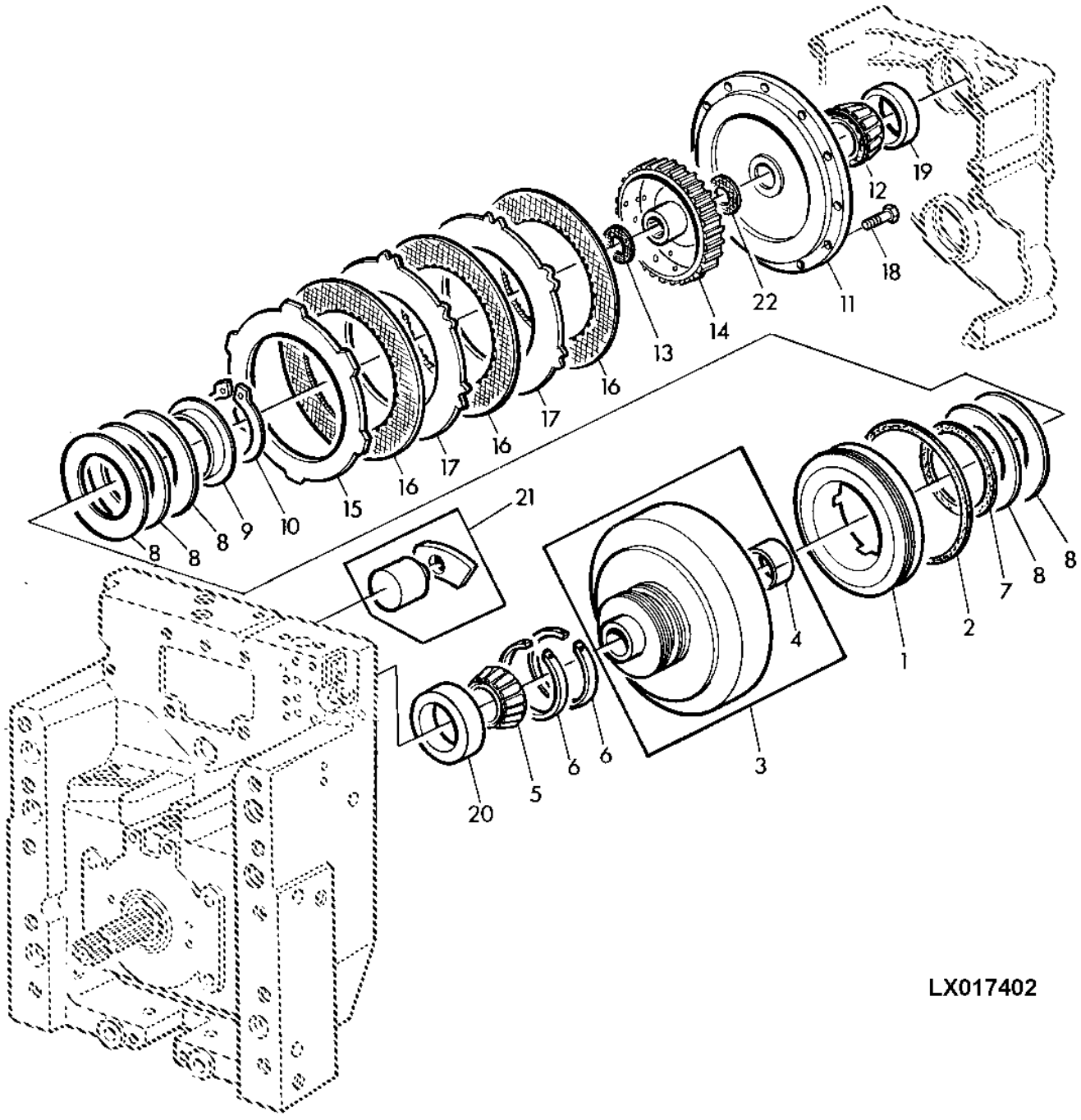

Item	*Nº peça*	*Descrição*	*Qtde*	*Nº série*	*Notas*
1	L114089	Pistão	1		
2	L204571	Junta de vedação	1		
3	AL115948	Tambor	1		
4	L76286	Bucha	1		
5	JD8171	Cone de rolamento	1		
6	R33167	Anel	2		
7	L174368	Anel de vedação	1		
8	L77255	Arrela de disco	5		
9	L114088	Arruela	1		
10	40M7237	Anel de pressão	1		
11	AL161463	Plato da embreagem	1		(A) Z 15
	AL161462	Plato da embreagem	1		(B) Z 24
12	AL80939	Cone de rolamento	1		ORDER AL208149
13	L33159	Arruela de encosto	1		TK= 1.50MM
14	L170885	Cubo	1		
15	R95109	Plato da embreagem	1		
16	RE65291	Disco com estriado interno	3		
17	R95110	Plato da embreagem	2		
18	19M7407	Parafuso sextavado	6		M8 X 25
19	L100959	Capa de rolamento	1		ORDER AL208149
20	JD8217	Capa de rolamento	1		
21	RE222770	Disco atuador do freio	AR		TK= 2.00MM
22	L101618	Arruela de encosto	1		

(A) WITH PTO 540 RPM
AVEC PRISE DE FORCE 540 TR/MIN
BEI ZAPFWELLE 540
CON PTO 540
COM TDP 540 RPM
CON TDF 540 RPM

(B) WITH PTO 540/1000 RPM
AVEC PRISE DE FORCE 540/1000 TR/MIN
BEI ZAPFWELLE 540/1000
CON PTO 540/1000
COM TDP 540/1000 RPM
CON TDF 540/1000 RPM

REAR PTO MODULATING VALVE
DISTRIBUTEUR DE PRISE DE FORCE ARRIERE
BETAETIGUNGSVENTIL, HECKZAPFWELLE
VALVOLA DI MODULAZIONE PTO POSTERIORE
VALVULA DE COMANDO DA TDP
VALVULA DE MANDO, TDF TRASERA

PUBM1502 A.1

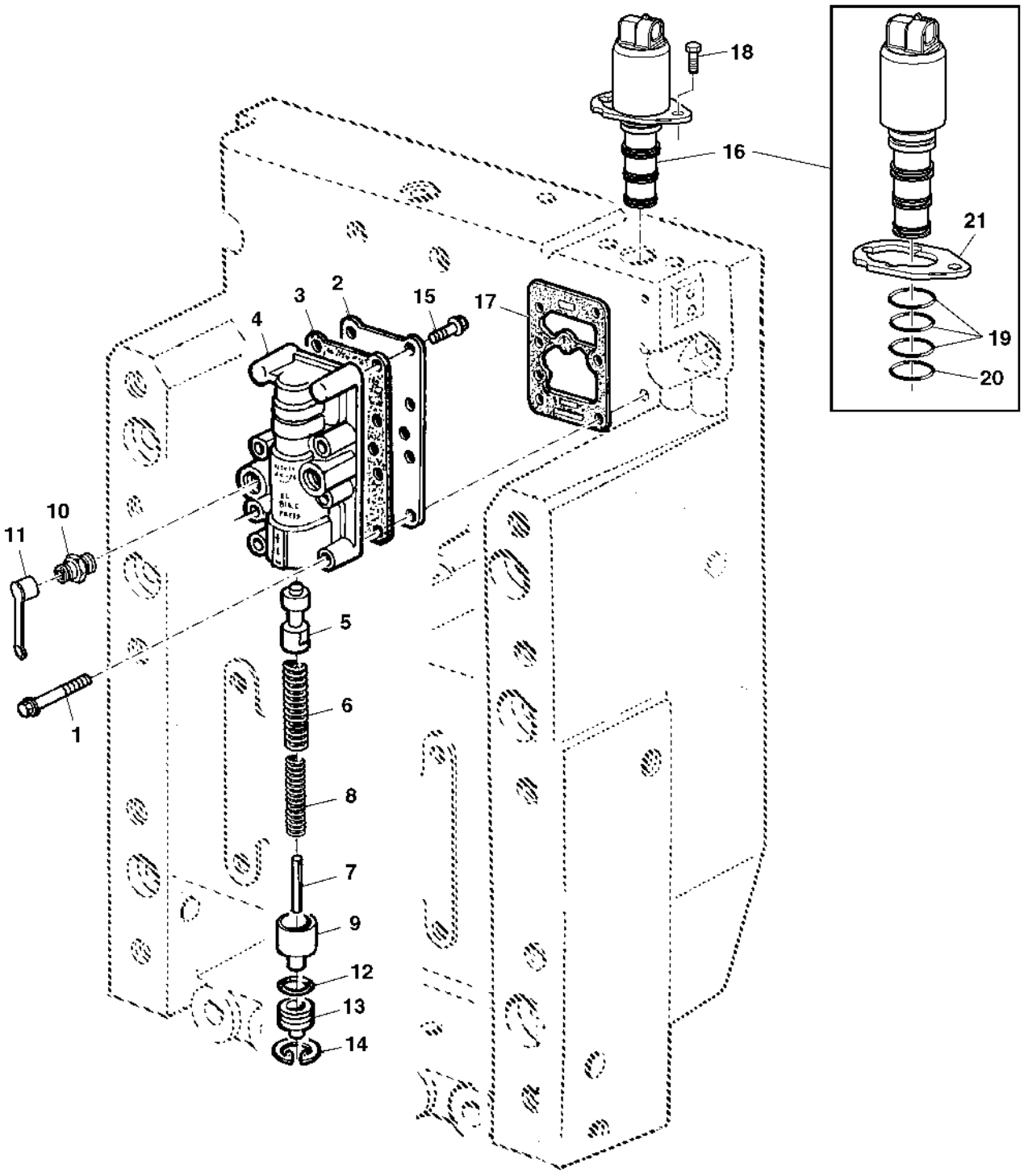

PUBM1502

Item	Nº peça	Descrição	Qtde	Nº série trator	Notas
1	19M7834	Parafuso	6		M6 X 45
2	R95198	Placa	1		
3	R95197	Junta	1		
4	R152204	Carcaça	1		
5	R153481	Carretel de válvula	1		
6	R95195	Mola de compressão	1		
7	34M3872	Pino elástico	1		6 X 60 mm
8	R95216	Mola de compressão	1		
9	R95890	Pistão	1		
10	RE190805	Engate de diagnostico	2		
11	R77175	Capa	2		
12	P48347	Anel o	1		
13	R95892	Plugue	1		
14	40M1851	Anel de pressão	1		
15	19M7775	Parafuso	2		M6 X 16
16	AL158332	VálVula solenóide	2		
17	L176859	Junta	1		
18	19M7560	Parafuso sextavado	6		M6 X 16
19	RE47393	Anel o	1		
20	R104558	Anel o	1		
21	R211082	Braçadeira	1		
..	AL209634	VálVula de controle	1		SUB FOR AL76434

REAR PTO OUTPUT SHAFT
ARBRE D'ENTRAINEMENT, PRISE DE FORCE ARRIERE
ANTRIEBSWELLE, HECKZAPFWELLE
ALBERO USCITA PTO POSTERIORE
EIXO DE SAIDA DA TDP TRASEIRA
EJE DE SALIDA, TDF TRASERA

LX014535 A.1

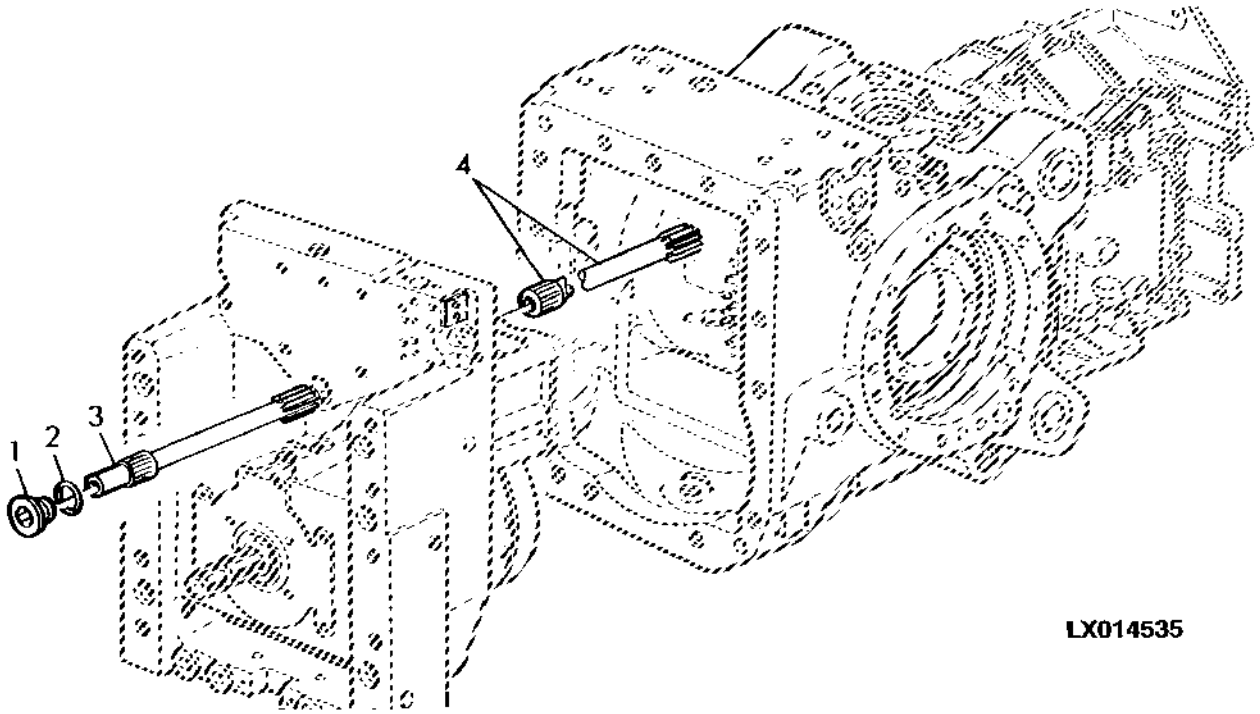

Item	*Nº peça*	*Descrição*	*Qtde*	*Nº série*	*Notas*
1	L76445	Plugue	1		
2	L59904	Anel o	1		
3	L76924	Eixo de acionamento	1		
4	L76568	Eixo de acionamento	1		SYNCROPLUS
	L76569	Eixo de acionamento	1		POWRQUAD LGTH= 354MM

POWER TAKE-OFF GUARD
GARANT DE PDF
ZAPFWELLENSCHUTZ
PROTEZIONE PDF
PROTECAO DA TDP
PROTECCIONES DE LA TDF

PUBM1419 A.1

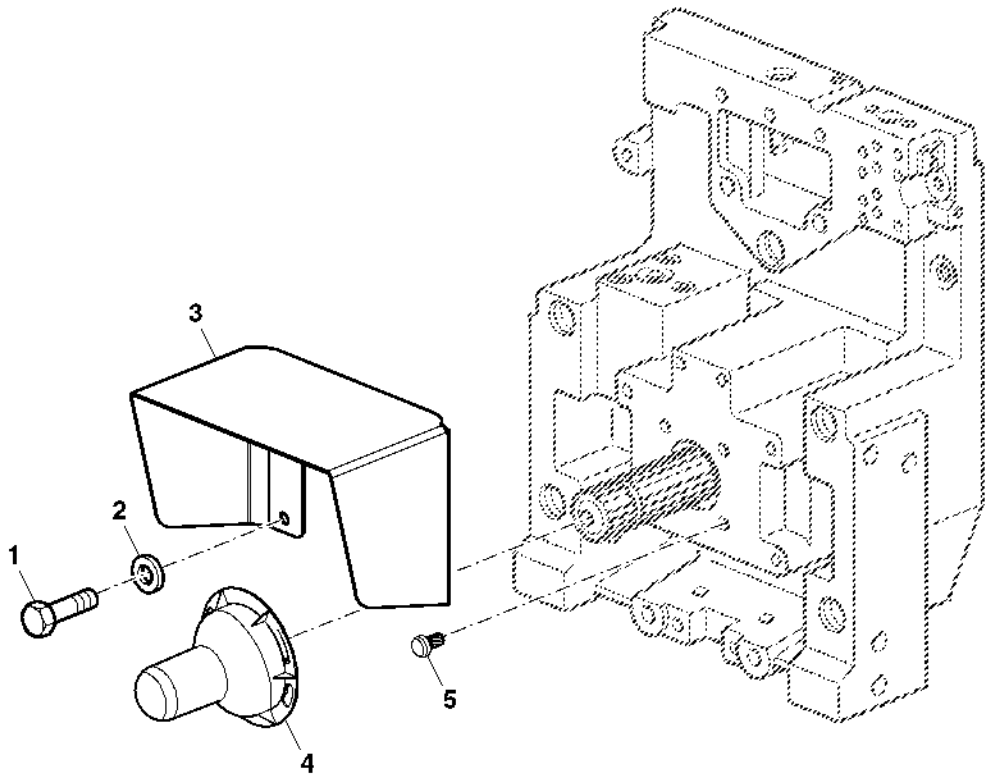

Item	*Nº peça*	*Descrição*	*Qtde*	*Nº série*	*Notas*
1	19M7386	Parafuso sextavado	2		M12 X 20
2	12M7067	Arruela de pressão	2		12 mm
3	L200484	Blindagem	1		
4	L64456	Proteção	1		
5	R27329	Parafuso	2		

MOUNTING PARTS, PTO HOUSING
CARTER DE PRISE DE FORCE - ELEMENTS DE FIXATION
BEFESTIGUNGSTEILE FUER ZAPFWELLENGEHAEUSE
PARTI MONTAGGIO ALLOGGIAMENTO PTO
PECAS DE MONTAGEM DA CAIXA DA TDP
PIEZAS DE FIJACION, CAJA DE LA TDF

PUBM1503 A.1

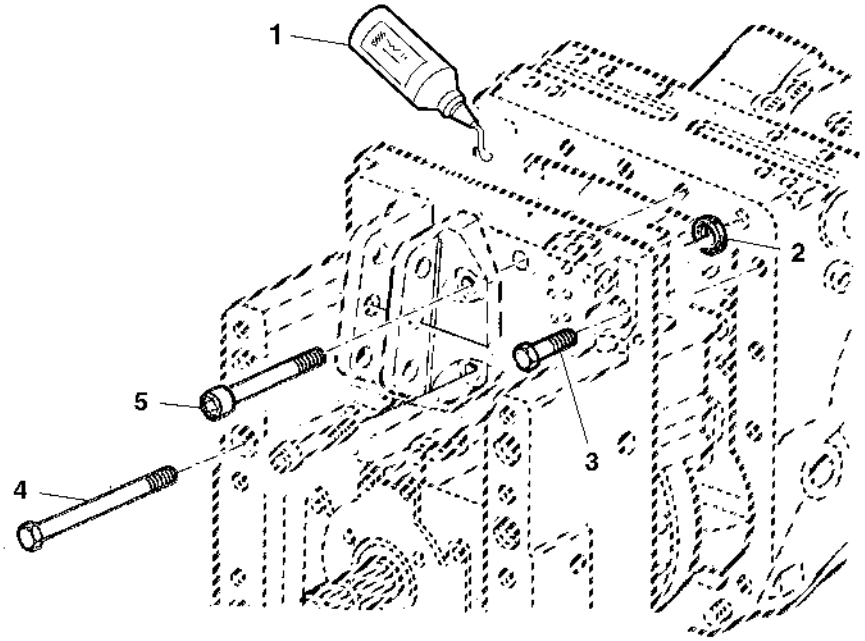

PUBM1503

Item	*Nº peça*	*Descrição*	*Qtde*	*Nº série trator*	*Notas*
1	L64500	Selante	1		
2	L34383	Arruela	1		
3	19M7396	Parafuso sextavado	4		M16 X 45
4	19M7675	Parafuso sextavado	6		M16 X 200
5	19M7495	Parafuso sextavado	3		M16 X 100

Sectional Pictorial Index
Index d'illustrations par sections.
Gruppenbildindex
Indice illustrato delle sezioni
Índice pictórico por seção
Índice de ilustraciones por secciones

PUBM3050 A.1

1-	336
2-	340
3-	342
4-	343
5-	344
6-	346
8-	348
7-	350
9-	352
10-	354
11-	356
12-	358
13-	338

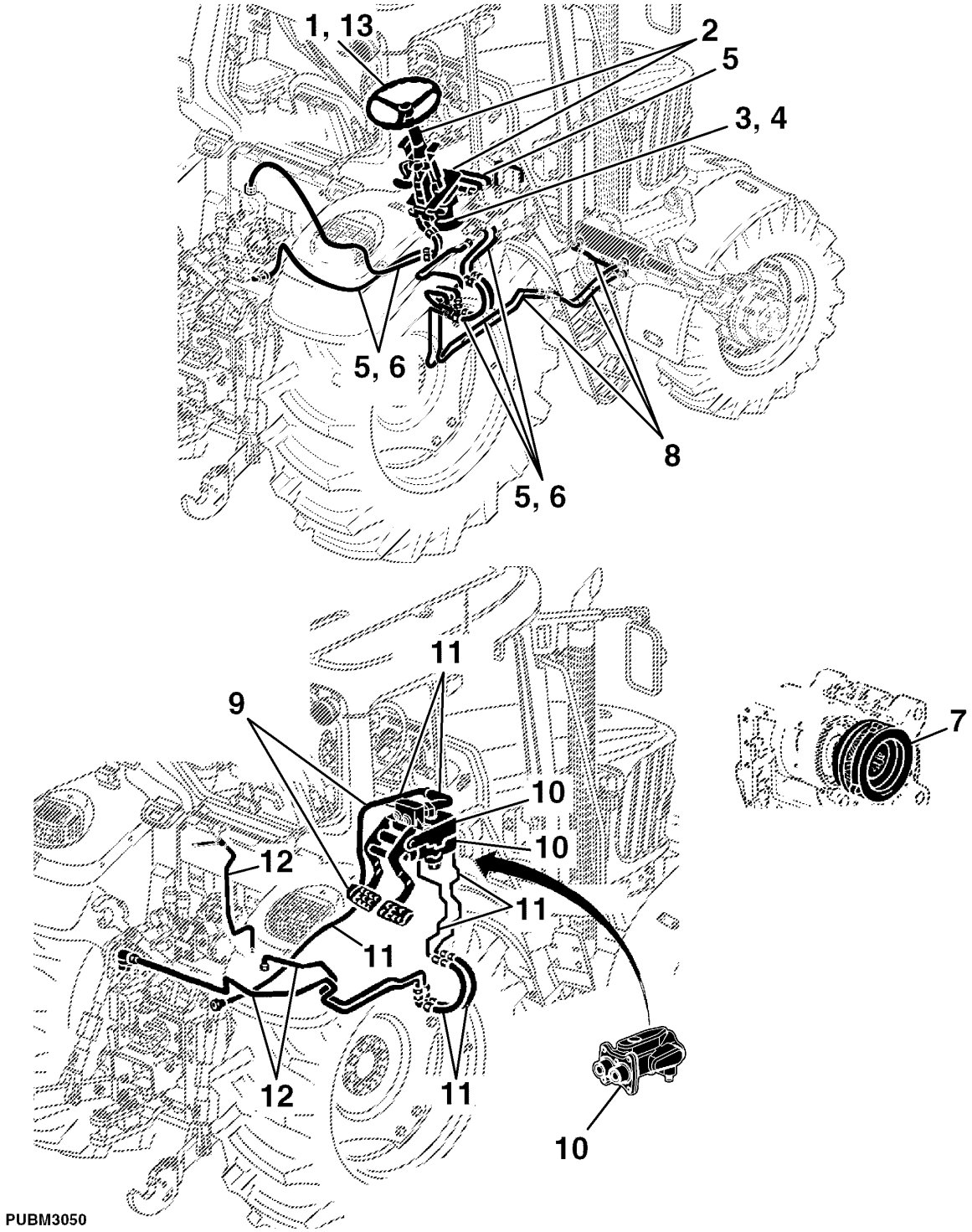

Steering Wheel / Attaching Parts (With AutoTrac™ Universal)
Volant / pièces de fixation (avec AutoTrac™ Universal)
Lenkrad / Befestigungsteile (mit AutoTrac™ Universal)
Volante / Elementi di fissaggio (con AutoTrac™ Universal)
Volante da Direção / Peças de Fixação (Com AutoTrac™ Universal)
Volante de dirección/piezas de sujeción (con AutoTrac™ Universal)

PUBM3046 A.3

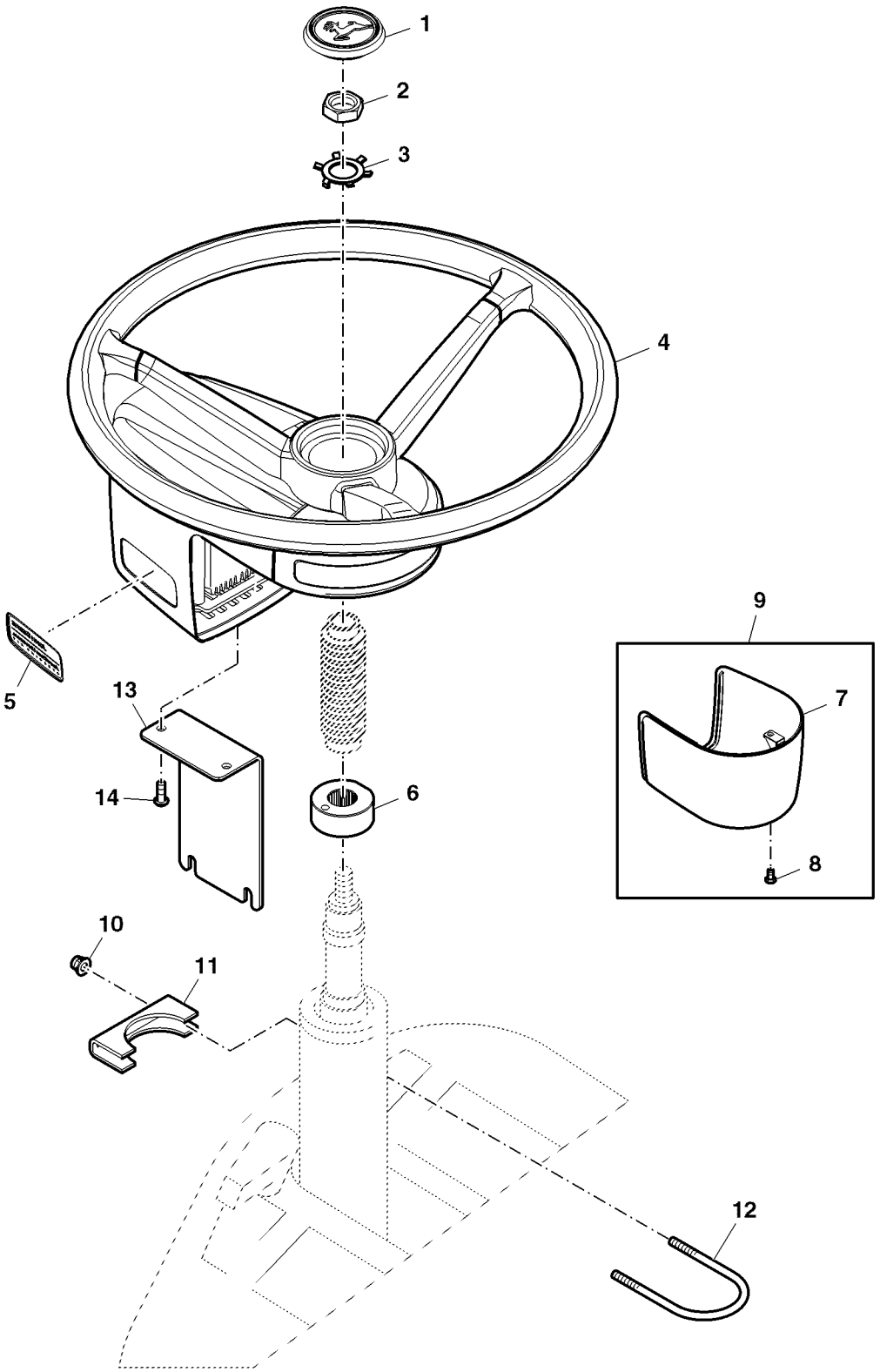

PUBM3046

Item	*Nº peça*	*Descrição*	*Qtde*	*Nº série*	*Notas*
1	AL155227	Capa	1		
2	14M7029	Porca	1		M8
3	T17148	Arruela de pressão	1		
4	PF81061	Montagem de conjuntos	1		INCLUDES PF12948
5	PF12948	Etiqueta	1		
6	PF12168	Cubo	1		
7	PF12169	Capa	1		
8	21M7283	Parafuso	1		M5 X 8
9	PF90617	Conjs prontos p/carregamen.	1		
10	14M7397	Porca de segurança	2		M6
11	PF12198	Sela	1		
12	PFP10111	Parafuso u	1		
13	L207267	Blindagem	1		
14	21M7577	Parafuso allen	2		M6 X 16

Steering Wheel / Attaching Parts (Without AutoTrac™ Universal)
Volant / pièces de fixation (sans AutoTrac™ Universal)
Lenkrad / Befestigungsteile (ohne AutoTrac™ Universal)
Volante / Elementi di fissaggio (senza AutoTrac™ Universal)
Volante da Direção / Peças de Fixação (Sem AutoTrac™ Universal)
Volante de dirección/piezas de sujeción (sin AutoTrac™ Universal)

PUBM3047 A.1

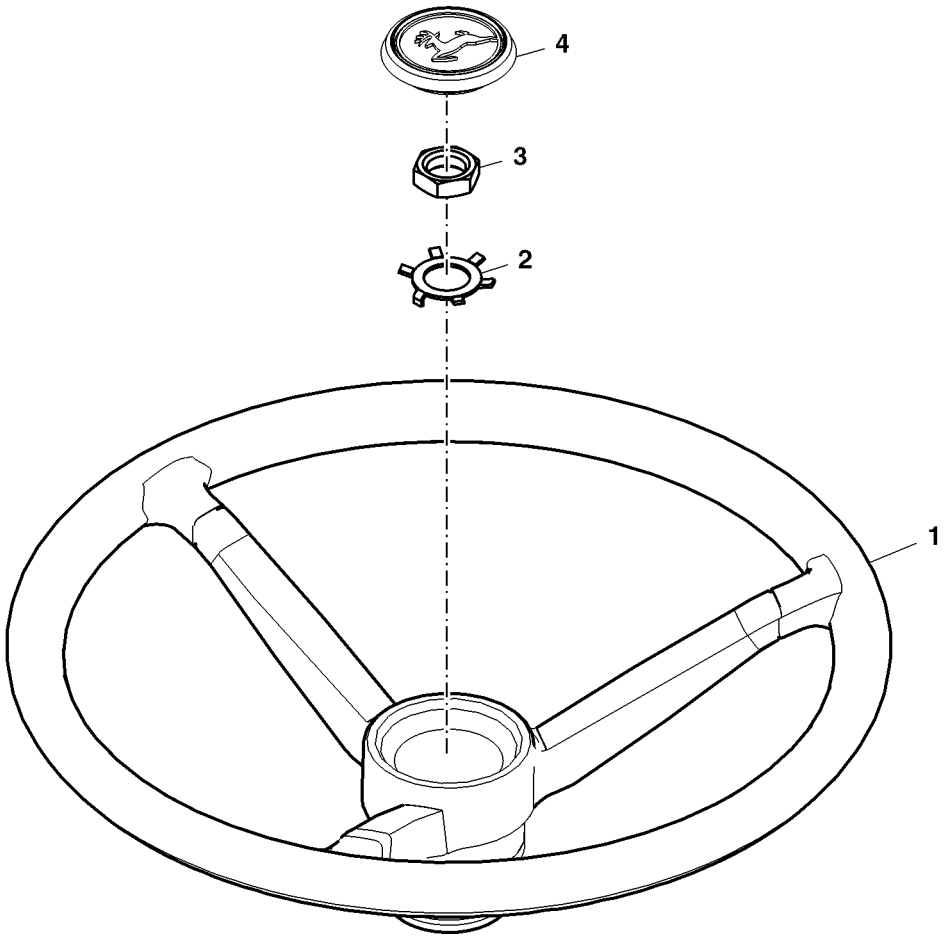

PUBM3047

Item	*Nº peça*	*Descrição*	*Qtde*	*Nº série*	*Notas*
1	L172182	Volante de direção	1		
2	T17148	Arruela de pressão	1		
3	14M7209	Porca	1		M18
4	AL155228	Capa	1		

STEERING COLUMN
COLONNE DE DIRECTION
LENKSAEULE
PIANTONE STERZO
COLUNA DE DIRECAO
COLUMNA DE DIRECCION

PUBM1417 A.1

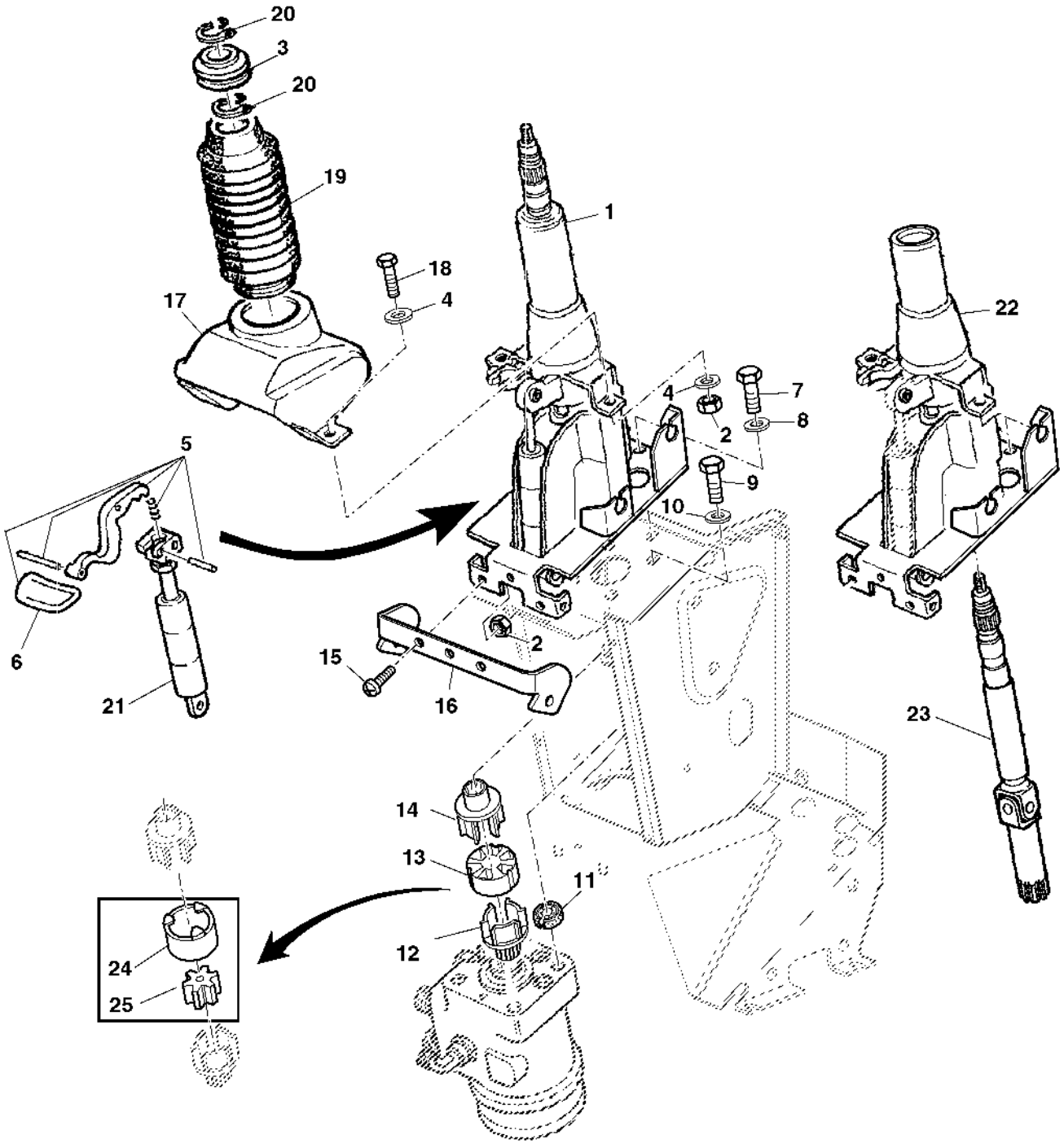

PUBM1417

Item	Nº peça	Descrição	Qtde	Nº série trator	Notas
1	AL205340	Coluna de direção	1		(A) SUB FOR AL158160
	AL205337	Coluna de direção	1		(B) SUB FOR AL172782
2	14M7165	Porca de segurança	2		M6
3	R114779	Bucha	1		(C)
4	24M7251	Arruela	4		6.400 X 18 X 1.600 mm
5	AL208516	Kit da alavanca	1		SUB FOR RE54004
6	R106302	Botão	1		
7	19M7784	Parafuso	3		M10 X 20
8	24H1884	Arruela	AR		13/32" X 13/16" X 0.120", NSEP (ORD AL157856)
9	19M7168	Parafuso sextavado	4		(A) M10 X 30
10	24M7178	Arruela	4		(A) 10.500 X 30 X 2.500 mm
11	AL154960	Isolador	4		(A)
12	R126641	Luva estriada	1		(A)
13	AL157856	Isolador	1		(A)
14	R126640	Luva estriada	1		(A)
15	L151020	Parafuso	2		M6X16
16	L154057	Forquilha	1		
17	R114758	Camisa	1		
18	19M7077	Parafuso sextavado	2		M6 X 20
19	L175853	Protetor	1		(C)
20	R114841	Anel de pressão	2		(C)
21	AL150755	Cilindro operado a gás	1		
22	AL157743	Carcaça	1		(A)
23	.....	Eixo	1		(A) NSEP (ORD AL157856)
	.....	Eixo	1		(B) NSEP (ORD AL157856)
24	.....	Isolador	1		NSEP (ORD AL157856)
25	.....	Luva	1		NSEP (ORD AL157856)

(A) WITH CAB ONLY
SEULEMENT AVEC CABINE
NUR MIT KABINE
SOLO CON CABINA
SOMENTE COM CABINE
SOLO CON CABINA

(B) WITH OPEN OPERATOR'S STATION
SANS CABINE
BEI OFFENER FAHRERPLATTFORM
POSTAZIONE OPERATORE APERTA
COM ESTACAO DO OPERADOR ABERTA
CON PLATAFORMA DE CONDUCCION ABIERTA

(C) Without Autotrack Universal
Sans Autotrack Universal
Ohne Autotrack Universal
Senza Autotrac Universal
Sem Autotrack Universal
Sin AutoTrac Universal

HYDROSTATIC STEERING UNIT
UNITE DE DIRECTION HYDROSTATIQUE
HYDROSTAT. LENKEINHEIT
GRUPPO VALVOLA STERZO IDROST.
UNIDADE DE DIRECAO HIDROSTATICA
CONJUNTO DE DIRECCION HIDROSTATICA

PUBM1384 A.1

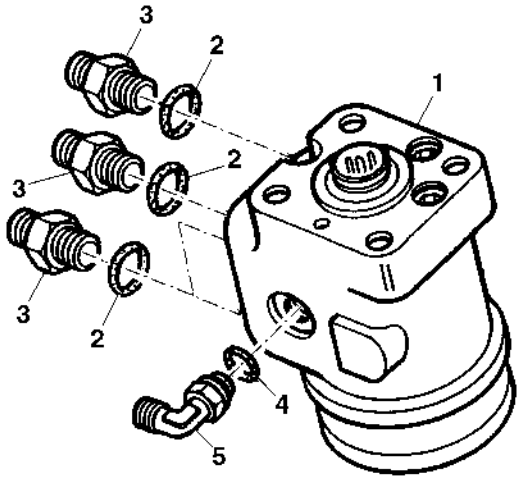

PUBM1384

Item	*Nº peça*	*Descrição*	*Qtde*	*Nº série trator*	*Notas*
1	AL110258	VálVula	1		(A)
2	51M7043	Anel o	4		15.300 X 2.200 mm
3	61M5003	Adaptador	4		
4	51M7041	Anel o	1		11.300 X 2.200 mm
5	61M5016	Conexão em ângulo	1		

(A) FOR SAFETY REASONS, ORDER STEERING VALVE NAMED ON TYPE PLATE
POUR DES RAISONS DE SECURITE, COMMANDER L'UNITE DE DIRECT. INDIQUEE SUR PLAQUETTE SIGNALETIQU
AUS SICHERHEITSGRUENDEN LENKEINHEIT NACH TYPENSCHILD BESTELLEN
PER MOTIVI DI SICUREZZA, ORDINARE IL TIPO DI VALVOLA DELLO STERZO RIPORTATO SULLA TARGHETTA
POR MOTIVO DE SEGURANCA, PEDIR O CODIGO MARCADO NA PECA
POR MOTIVOS DE SEGURIDAD, PEDIR UNIDAD DE DIRECCION SEGUN PLACA DE IDENTIFICACION

GASKET KIT FOR HYDROSTATIC STEERING UNIT
JEU DE JOINTS POUR UNITE DE DIRECTION HYDROSTATIQUE
DICHTUNGSSATZ FUER HYDROSTATISCHE LENKEINHEIT
KIT GUARNIZIONI PER STERZO IDROSTATICO
KIT DE REPARO DA UNIDADE DE DIRECAO HIDROSTATICA
JUEGO DE JUNTAS PARA UNIDAD DE DIRECCION HIDROSTATICA

LX016512 A.1

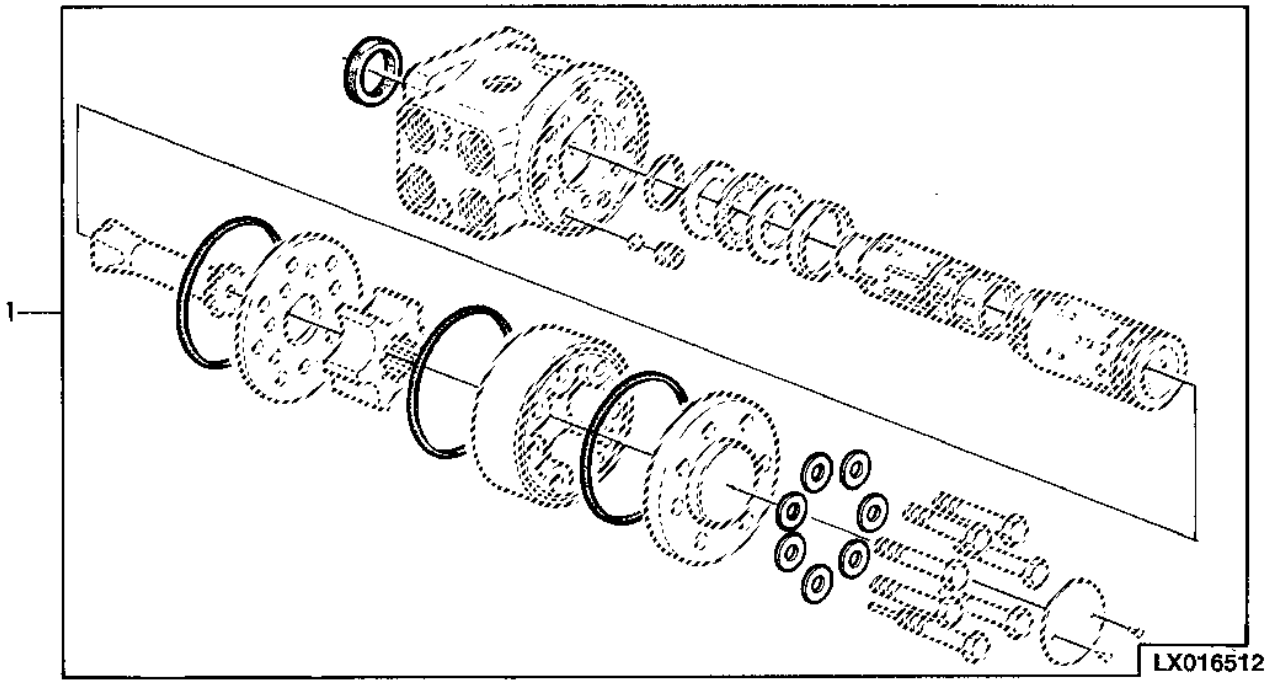

Item	*Nº peça*	*Descrição*	*Qtde*	*Nº série trator*	*Notas*
1	AL112819	Kit retentor	1		

HYDROSTATIC STEERING, OIL LINES (OPEN OPERATOR'S)
DIRECTION HYDROSTATIQUE, CONDUITES D'HUILE (TRACTEURS SANS CABINE)
HYDROSTATISCHE LENKUNG, OELLEITUNGEN (OFFENE FAHRERPLATTFORM)
STERZO IDROSTATICO, TUBI OLIO (STAZIONE OPERATORE APERTA)
LINHAS DA DIRECAO HIDROSTATICA (EPCC)
TUBERIAS DE LA DIRECCION HIDROSTATICA (PLATAFORMA DE C ONDUCCION ABIERTA)

PUBM1494 A.1

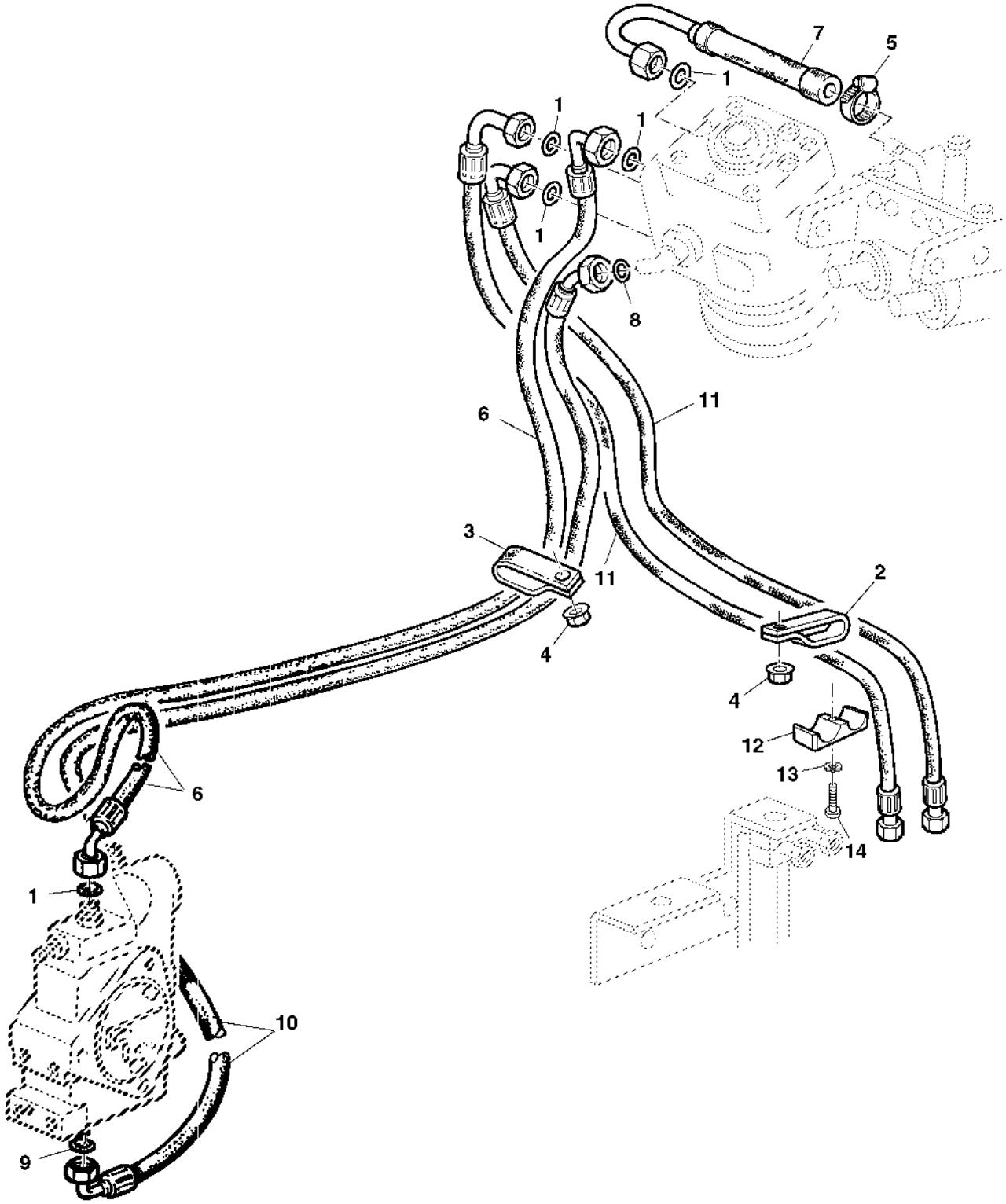

Item	Nº peça	Descrição	Qtde	Nº série trator	Notas
1	T77857	Anel o	AR		
2	R50454	Braçadeira	1		
3	L114178	Braçadeira	1		(ORD AL118382)
4	14M7416	Porca com flange	4		M8
5	AL37489	Braçadeira	1		
6	AL79540	Mangueira hidráulica	1		
7	AL115334	Mangueira hidráulica	1		
8	T77613	Anel o	1		
9	51M7041	Anel o	1		11.300 X 2.200 mm
10	AL157571	Mangueira hidráulica	1		
11	AL150529	Mangueira hidráulica	2		
12	L41980	Braçadeira	1		
13	24M7055	Arruela	1		8.400 X 16 X 1.600 mm
14	19M8263	Parafuso	1		M6 X 30

HYDROSTATIC STEERING OIL LINES (CAB), WITH 60 L PUMP
DIRECTION HYDROSTATIQUE, CONDUITES HYDRAULIQUES (CABINE) AVEC POMPE 60 L
HYDROSTATISCHE LENKUNG, OELLEITUNGEN (KABINE) MIT 60 L PUMPE
TUBI OLIO STERZO IDROSTATICO (CABINA), CON POMPA DA 60 LITRI
LINHAS DA DIRECAO HIDROSTATICA COM BOMBA 60L (CABINE)
TUBERIAS DE DIRECCION HIDROSTATICA (CABINA) CON BOMBA DE 60 L

PUBM1336 A.1

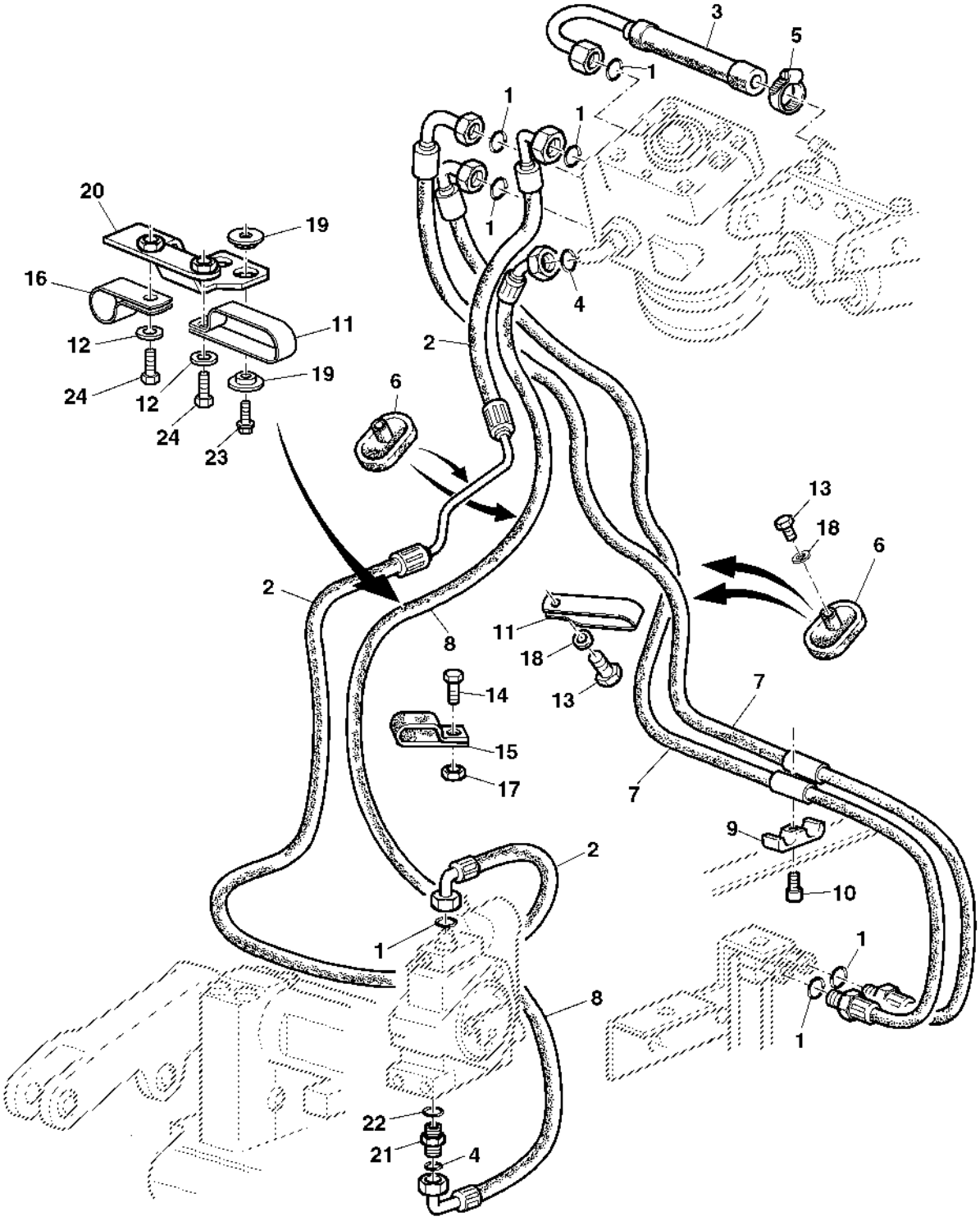

PUBM1336

Item	Nº peça	Descrição	Qtde	Nº série trator	Notas
1	T77857	Anel o	AR		
2	AL163565	Mangueira hidráulica	1		
3	AL115334	Mangueira hidráulica	1		
4	T77613	Anel o	AR		
5	AL37489	Braçadeira	1		
6	L102007	Passa-fio	2		
7	AL153791	Mangueira hidráulica	2		
8	AL157571	Mangueira hidráulica	1		
9	L41980	Braçadeira	1		
10	19M8263	Parafuso	1		M6 X 30
11	R50454	Braçadeira	2		
12	24M7055	Arruela	2		8.400 X 16 X 1.600 mm
13	37M7059	Parafuso	AR		M5 X 12
14	19M7386	Parafuso sextavado	1		M12 X 20
15	L114178	Braçadeira	1		
16	AL169907	Braçadeira	1		
17	14M7416	Porca com flange	1		M8
18	24M7139	Arruela	1		6.400 X 18 X 1.600 mm
19	AL153850	Isolador	4		
20	AL153356	Apoio	1		
21	61M5002	Adaptador	1		
22	51M7041	Anel o	1		11.300 X 2.200 mm
23	37M7104	Parafuso	2		M6 X 30
24	19M7660	Parafuso	2		M8 X 20

HYDROSTATIC STEERING, OIL LINES
DIRECTION HYDROSTATIQUE, CONDUITES HYDRAULIQUES
HYDROSTATISCHE LENKUNG, OELLEITUNGEN
STERZO IDROSTATICO, TUBI OLIO
LINHAS DA DIRECAO HIDROSTATICA
DIRECCION HIDROSTATICA, TUBERIAS HIDRAULICAS

PUBM1375 A.1

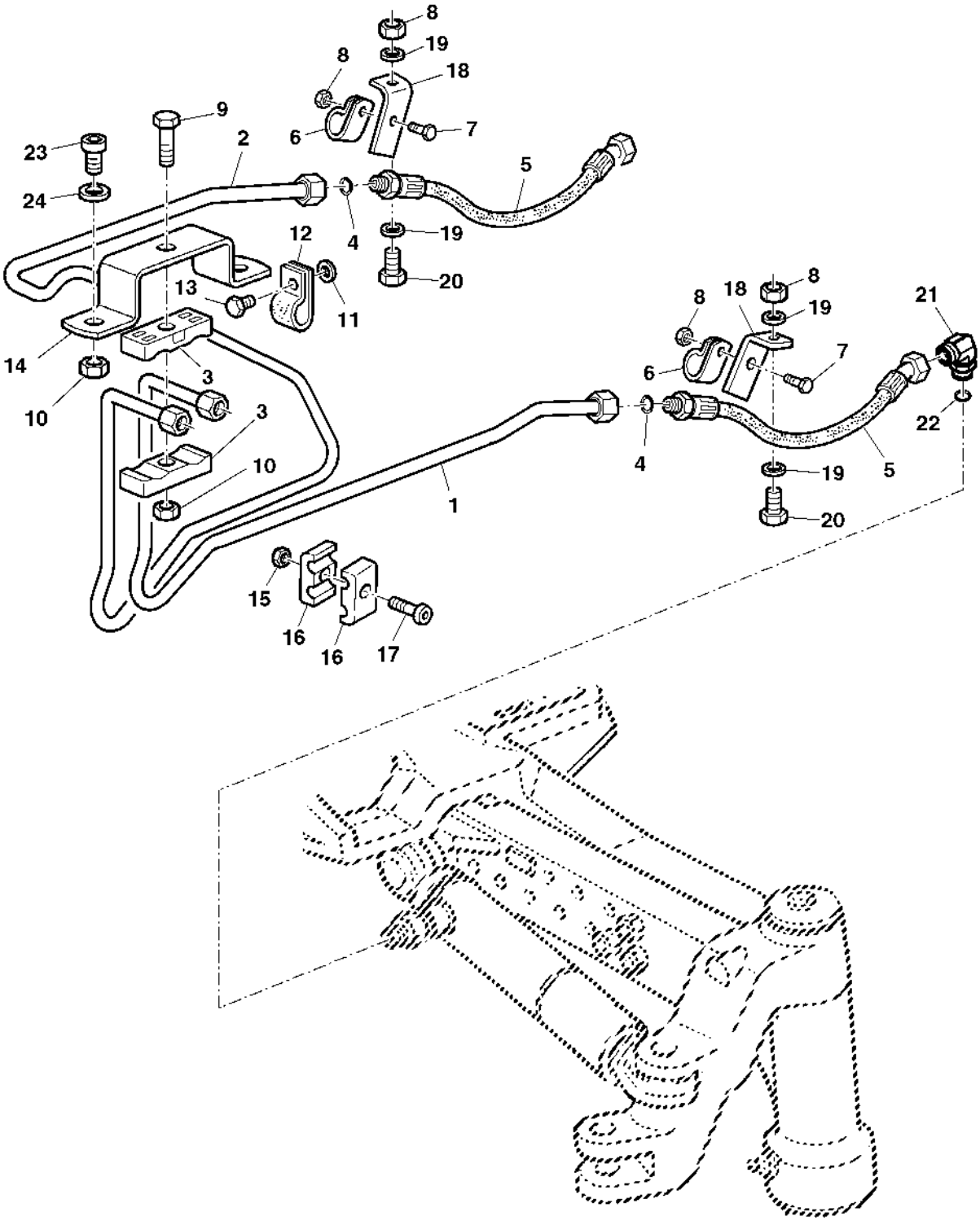

PUBM1375

Item	Nº peça	Descrição	Qtde	Nº série trator	Notas
1	AL170185	Tubulação de óleo	1		RH
2	AL170186	Tubulação de óleo	1		LH
3	L101560	Braçadeira	2		
4	T77857	Anel o	2		
5	AL170454	Mangueira hidráulica	2		
6	T70659	Braçadeira	2		
7	19M8533	Parafuso	2		M10 X 25
8	14M7274	Porca	2		M10
9	19M7288	Parafuso sextavado	AR		M8 X 30
10	14M7273	Porca	3		M8
11	24M7096	Arruela	2		10.500 X 18 X 1.600 mm
12	H75541	Braçadeira	1		
13	19M7557	Parafuso sextavado	2		M10 X 16
14	L168503	Suporte	1		
15	14M7272	Porca	1		M6
16	L38284	Braçadeira	2		
17	19M7603	Parafuso	1		M6 X 20
18	L157895	Suporte	2		
19	24M7028	Arruela	2		10.500 X 20 X 2 mm
20	19M7168	Parafuso sextavado	1		M10 X 30
21	38H5036	Conexão em ângulo	2		
22	51M7042	Anel o	2		13.300 X 2.200 mm
23	19M7660	Parafuso	2		M8 X 20
24	24M7055	Arruela	2		8.400 X 16 X 1.600 mm

BRAKE DISK
DISQUE DE FREIN
BREMSSCHEIBE
DISCO FRENO
DISCO DE FREIO
DISCO DEL FRENO

LX000048 A.1

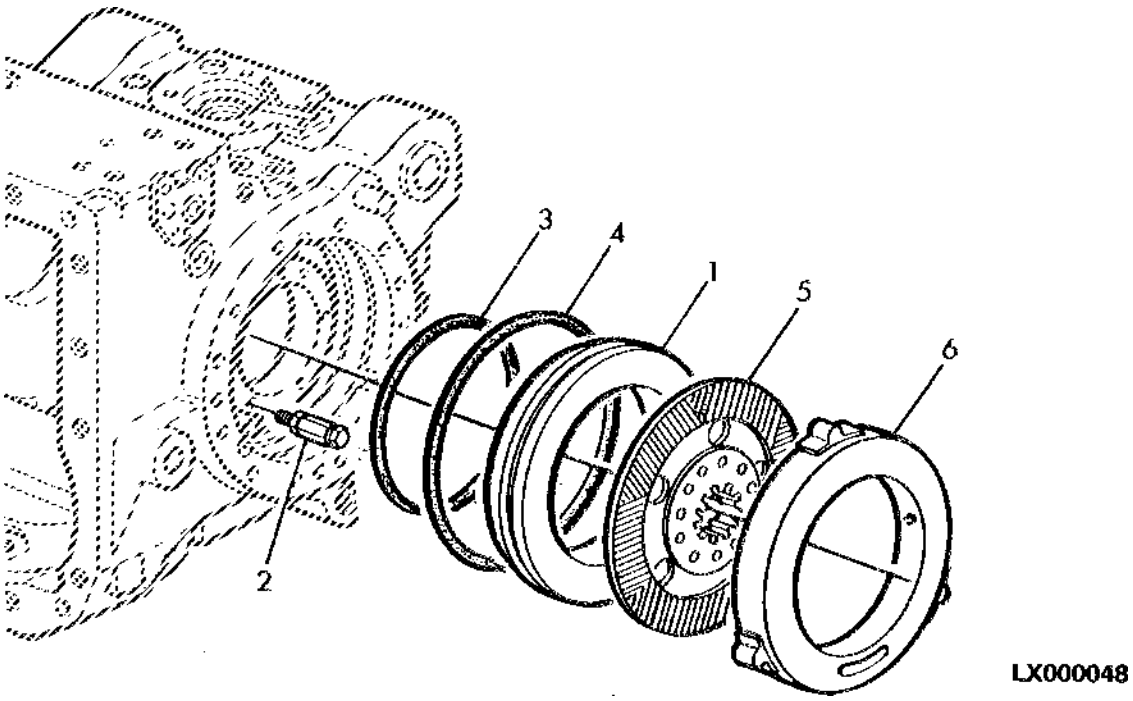

Item	*Nº peça*	*Descrição*	*Qtde*	*Nº série*	*Notas*
1	L111978	Pistão	2		
2	AL181918	Mola	6		
3	L56243	Anel o	2		
4	L56246	Anel o	2		
5	AL171954	Disco de freio	2		TK= 4.9MM
6	L114053	Disco	2		TK= 22MM

BRAKE PEDAL, BRAKE SWITCH
PEDALES DE FREIN, CONTACTEUR DE FREINS
BREMSPEDALE, BREMSSCHALTER
PEDALI FRENO, INTERRUTTORE FRENO
VALVULA DO FREIO E PEDAIS
PEDALES DE FRENO, INTERRUPTORES DE FRENOT

PUBM1110 A.1

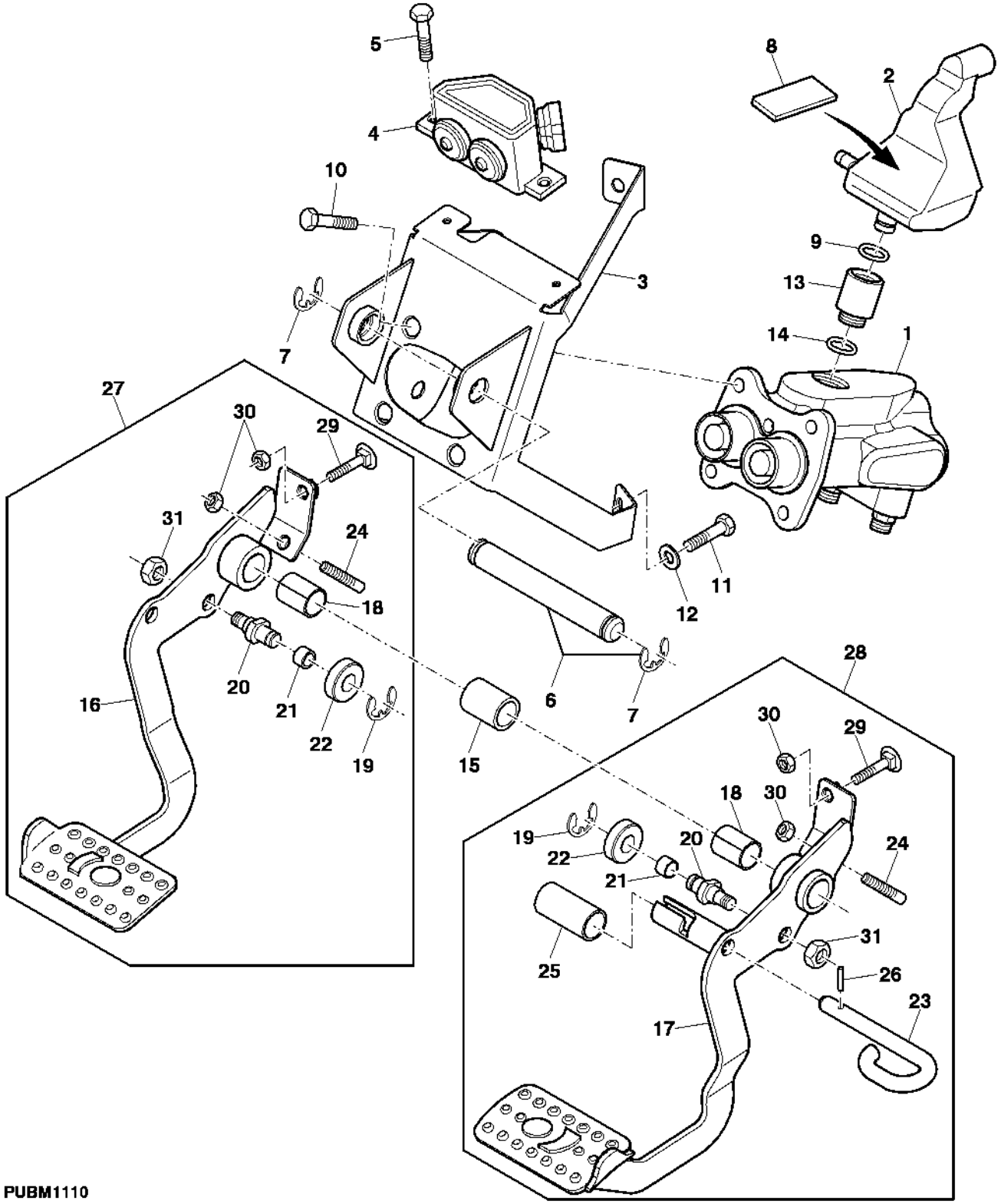

PUBM1110

Item	*Nº peça*	*Descrição*	*Qtde*	*Nº série*	*Notas*
1	AP37887	VálVula	1		
2	L102049	ReseRvatóRio	1		
3	DQ69816	Suporte	1		
4	AL156199	Interrup. de pressão	1		
5	19M7300	Parafuso sextavado	2		M6 X 10
6	AL112163	Pino fixador	1		
7	40M7051	Anel de pressão	2		
8	L110762	Apoio	1		
9	51M7041	Anel o	1		11.300 X 2.200 mm
10	19M5055	Parafuso	4		M10 X 25
11	19M7163	Parafuso sextavado	1		M8 X 25
12	24M7047	Arruela	2		13 X 24 X 2.500 mm
13	L110065	Conexão	1		
14	B2762R	Anel o	1		
15	L169231	Bucha	1		
16	.....	Pedal	1		LH ORD AL164008
17	.....	Pedal	1		RH ORD AL164009
18	L77779	Bucha	2		
19	40M7030	Anel de pressão	2		
20	L101897	Pino	2		
21	L111002	Bucha	2		
22	L111003	Luva	2		
23	L79009	Pino fixador	1		
24	22M7168	Parafuso de fenda	4		M8 X 30
25	L79270	Luva	1		
26	34M7095	Pino elástico	1		4 X 14 mm
27	AL164008	Pedal	1		LH
28	AL164009	Pedal	1		RH
29	03M7331	Parafuso	2		M8 X 35
30	14M7273	Porca	2		M8
31	14M7274	Porca	1		M10

BRAKE VALVE
MAITRE-CYLINDRE
BREMSVENTIL
VALVOLA FRENO
VALVULA DO FREIO
VALVULA DEL FRENO

PUBM1526 A.1

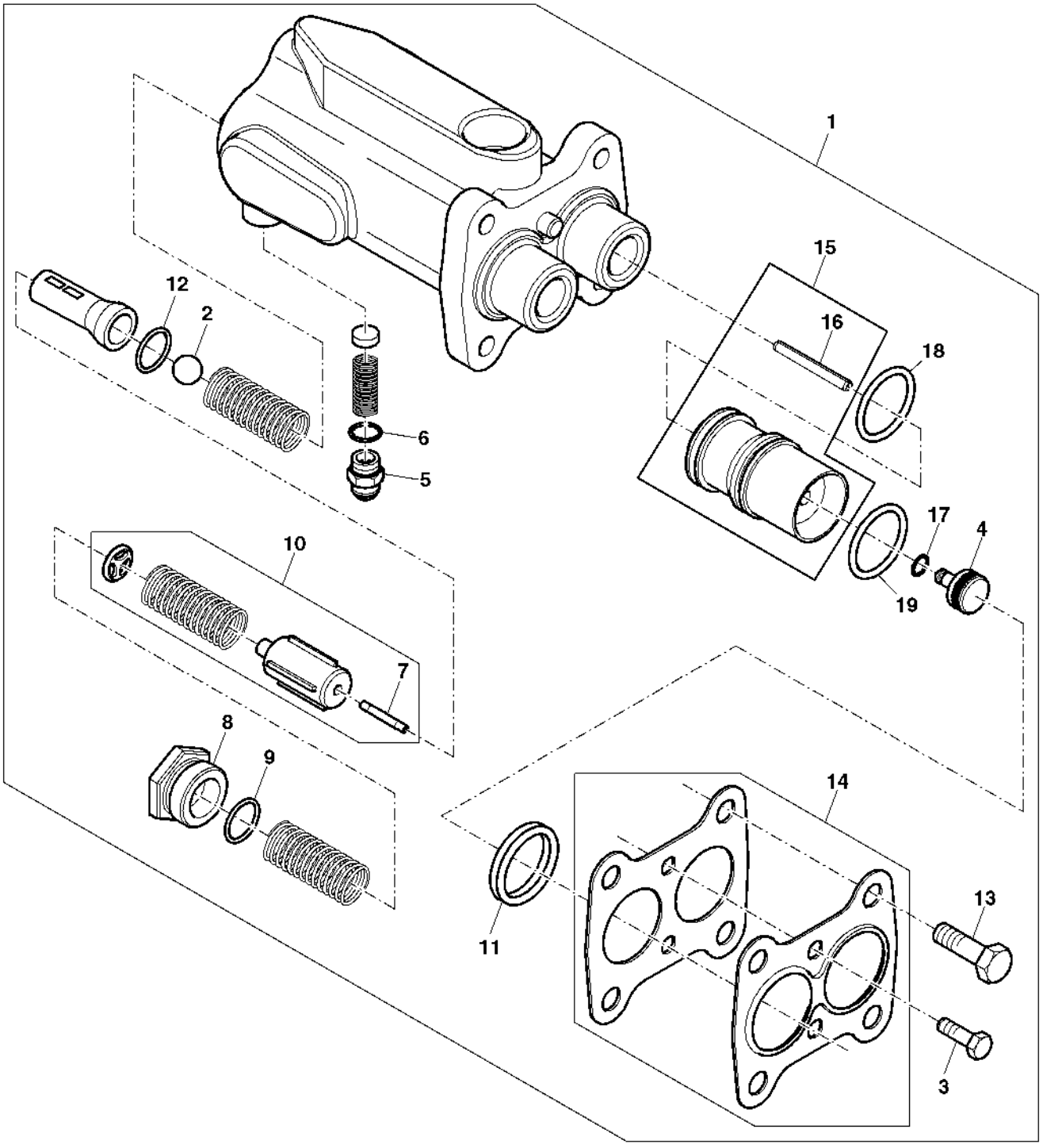

PUBM1526

Item	*Nº peça*	*Descrição*	*Qtde*	*Nº série*	*Notas*
1	AP37887	VálVula	1		
2	R26552	Esfera	1		7.938 mm (5/16")
3	19M8493	Parafuso	2		M8 X 12
4	R108052	êmbolo	2		
5	61M5002	Adaptador	2		
6	51M7041	Anel o	1		11.300 X 2.200 mm
7	R60755	Agulha de rolamento	2		
8	R108062	Tampão	2		
9	U17409	Anel o	2		
10	RE175238	Kit do freio	2		
11	R108041	Vedação	2		
12	T13119	Anel o	2		
13	19M7402	Parafuso sextavado	4		M10 X 25
14	RE46598	Kit do freio	1		
15	AP32913	Pistão	2		
16	34H294	Pino elástico	2		7/32" X 3/4"
17	R108066	Anel o	2		
18	R108043	Anel o	1		
19	R118205	Anel o	1		

BRAKE OIL LINES
CONDUITES D'HUILE DE FREIN
BREMSOELLEITUNGEN
TUBAZIONI FRENO
LINHAS DE OLEO DO FREIO
TUBERIAS DE ACEITE DEL FRENO

PUBM3230 A.1

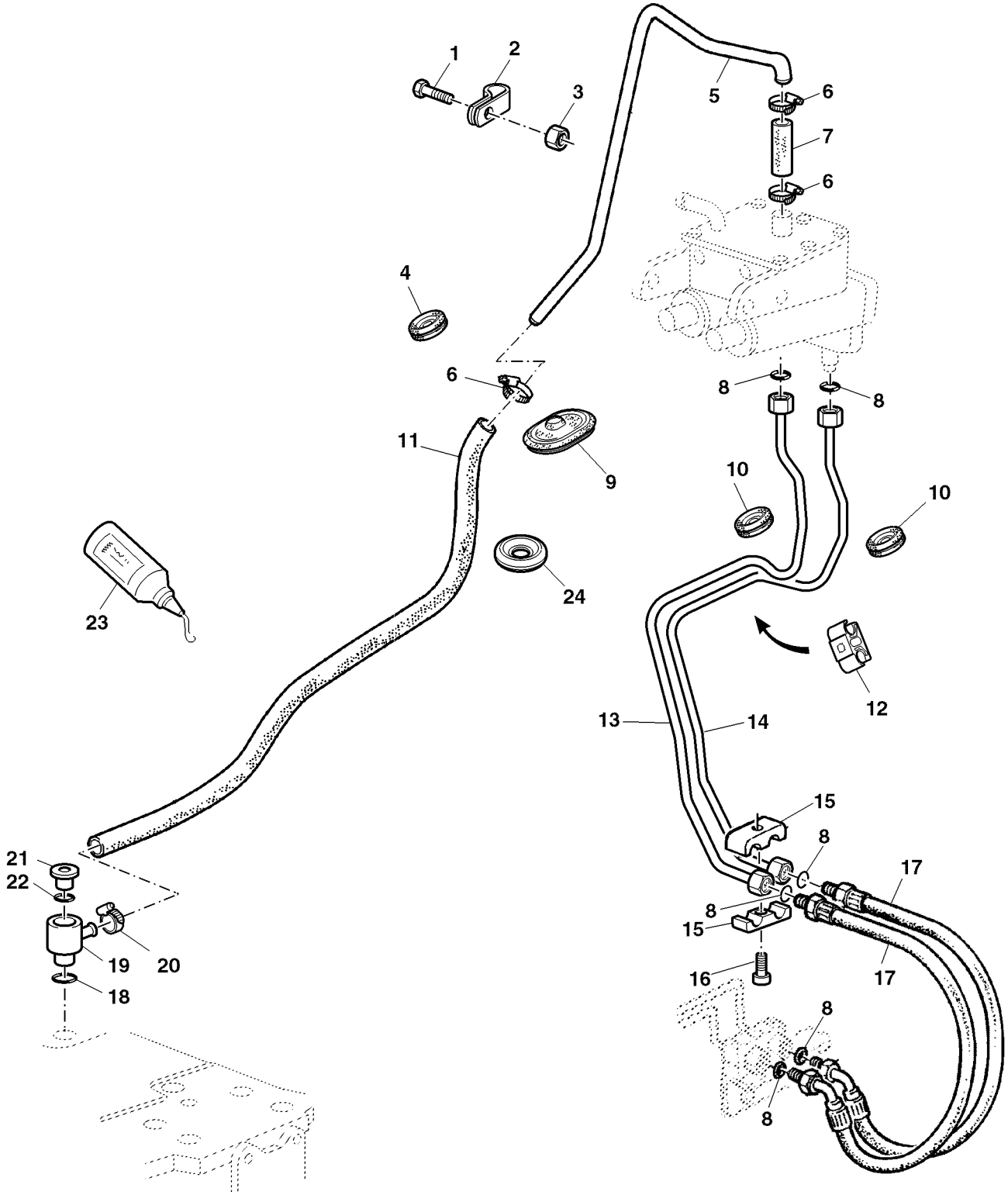

PUBM3230

Item	Nº peça	Descrição	Qtde	Nº série	Notas
1	19M7163	Parafuso sextavado	1		M8 X 25
2	AH77724	Presilha	1		
3	14M7274	Porca	1		M10
4	L113281	Espaçador	1		
5	L159212	Tubulação de óleo	1		
6	AL82025	Braçadeira	AR		SUB FOR AL80154
7	L62172	Mangueira	1		
8	T77613	Anel o	AR		
9	L114539	Passa-fio	1		
10	L100644	Passa-fio	2		
11	L170820	Mangueira	1		SUB FOR L111138
12	L100851	Braçadeira	1		
13	AL164598	Tubulação de óleo	1		RH
14	AL164597	Tubulação de óleo	1		LH
15	L41980	Braçadeira	1		
16	19M8263	Parafuso	1		M6 X 30
17	AL110276	Mangueira hidráulica	2		
18	L53873	Anel o	1		
19	L113347	Conexão em t	1		
20	AL80154	Braçadeira	AR		
21	L41709	Tampão	1		
22	51M7041	Anel o	1		11.300 X 2.200 mm
23	L41860	Selante	1		LOCTITE 648, 10CCM
24	L113460	Passa-fio	1		

BRAKE OIL LINES
CONDUITES D'HUILE DE FREIN
BREMSOELLEITUNGEN
TUBAZIONI FRENO (NOT USATI CON FRENATURA PNEUMATICA PER RIMOCHIO)
LINHAS HIDRAULICAS DO FREIO
TUBERIAS DE ACEITE DEL FRENO

PUBM1492 A.1

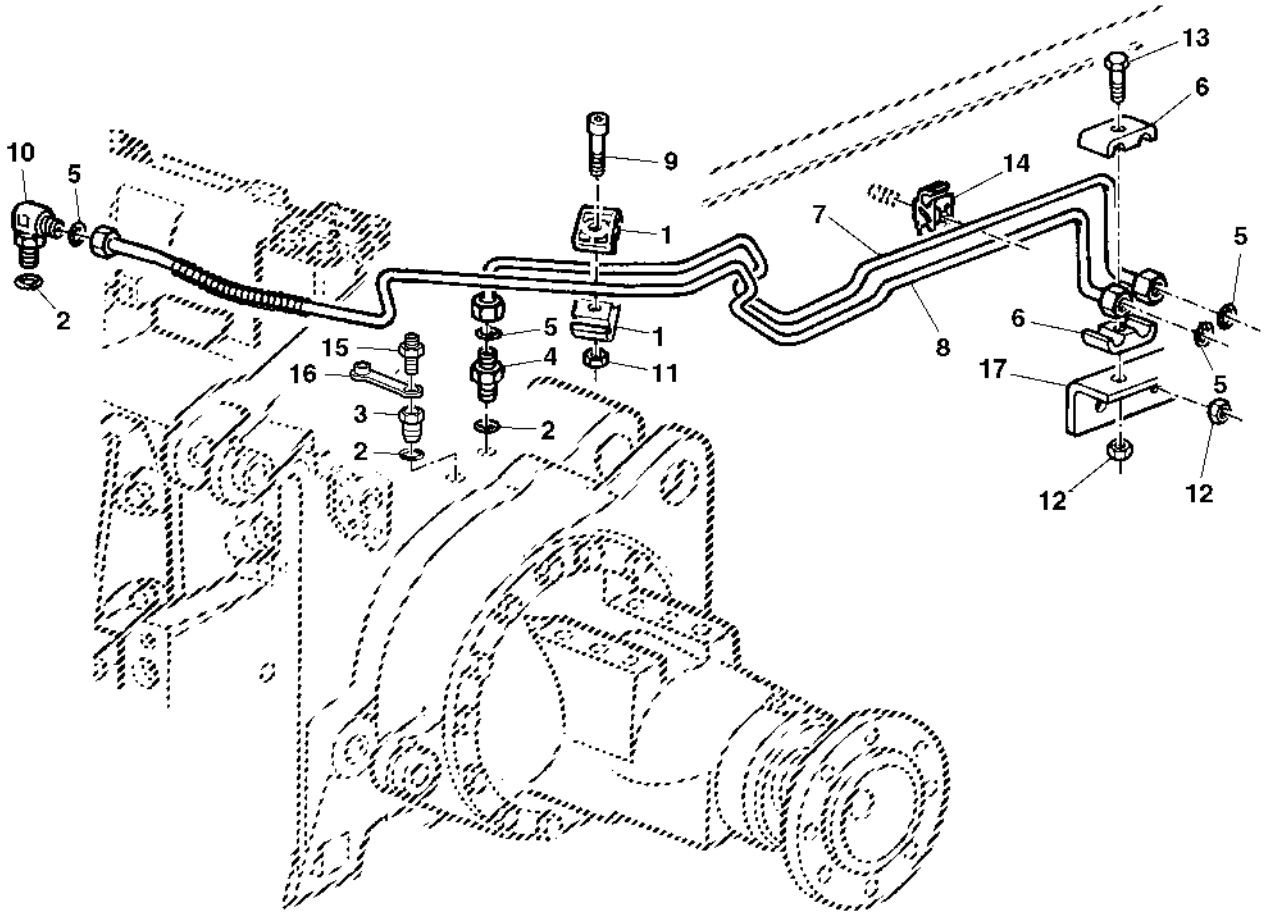

PUBM1492

Item	*Nº peça*	*Descrição*	*Qtde*	*Nº série*	*Notas*
1	L101287	Braçadeira	2		
2	51M7041	Anel o	AR		11.300 X 2.200 mm
3	L100425	Adaptador	AR		
4	61M5002	Adaptador	AR		
5	T77613	Anel o	4		
6	L101561	Braçadeira	1		
7	AL156683	Linha do freio	1		RH
8	AL156684	Linha do freio	1		LH
9	19M7768	Parafuso	1		M6 X 16
10	61M5016	Conexão em ângulo	1		
11	14M7272	Porca	1		M6
12	14M7273	Porca	3		M8
13	19M7298	Parafuso sextavado	1		M8 X 35
14	L57382	Braçadeira	2		
15	L102453	VálVula de sangria	AR		
16	R47862	Tampa	AR		
17	L168610	Apoio	1		

Sectional Pictorial Index
Index d'illustrations par sections.
Gruppenbildindex
Indice illustrato delle sezioni
Índice pictórico por seção
Índice de ilustraciones por secciones

20-	404
21-	406
25-	414
26-	415

PUBM1455 A.1

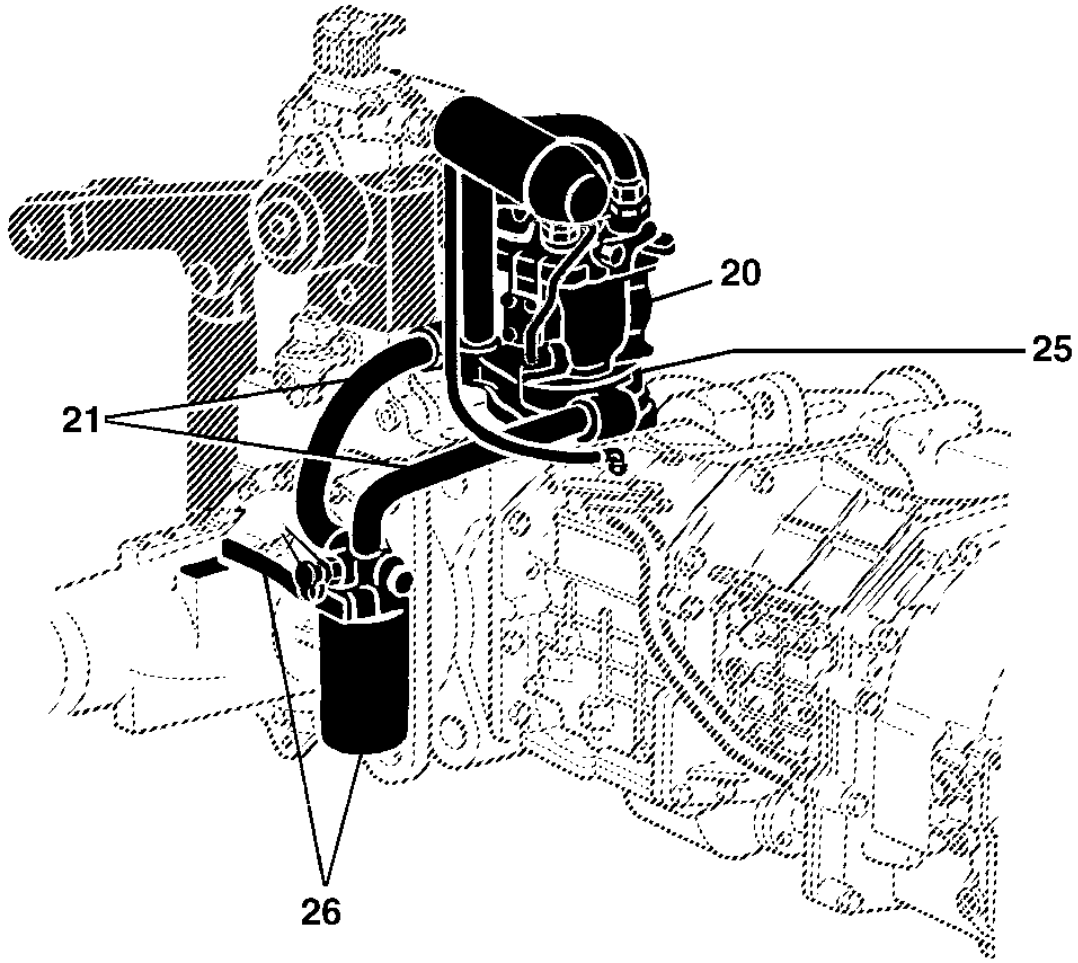

PUBM1455

Sectional Pictorial Index
Index d'illustrations par sections.
Gruppenbildindex
Indice illustrato delle sezioni
Índice pictórico por seção
Índice de ilustraciones por secciones

PUBM1456 A.1

1-	366
2-	368
3-	369
4-	370
5-	371
6-	372
7-	373
8-	374
9-	376
10-	378
11-	380
12-	381
13-	382

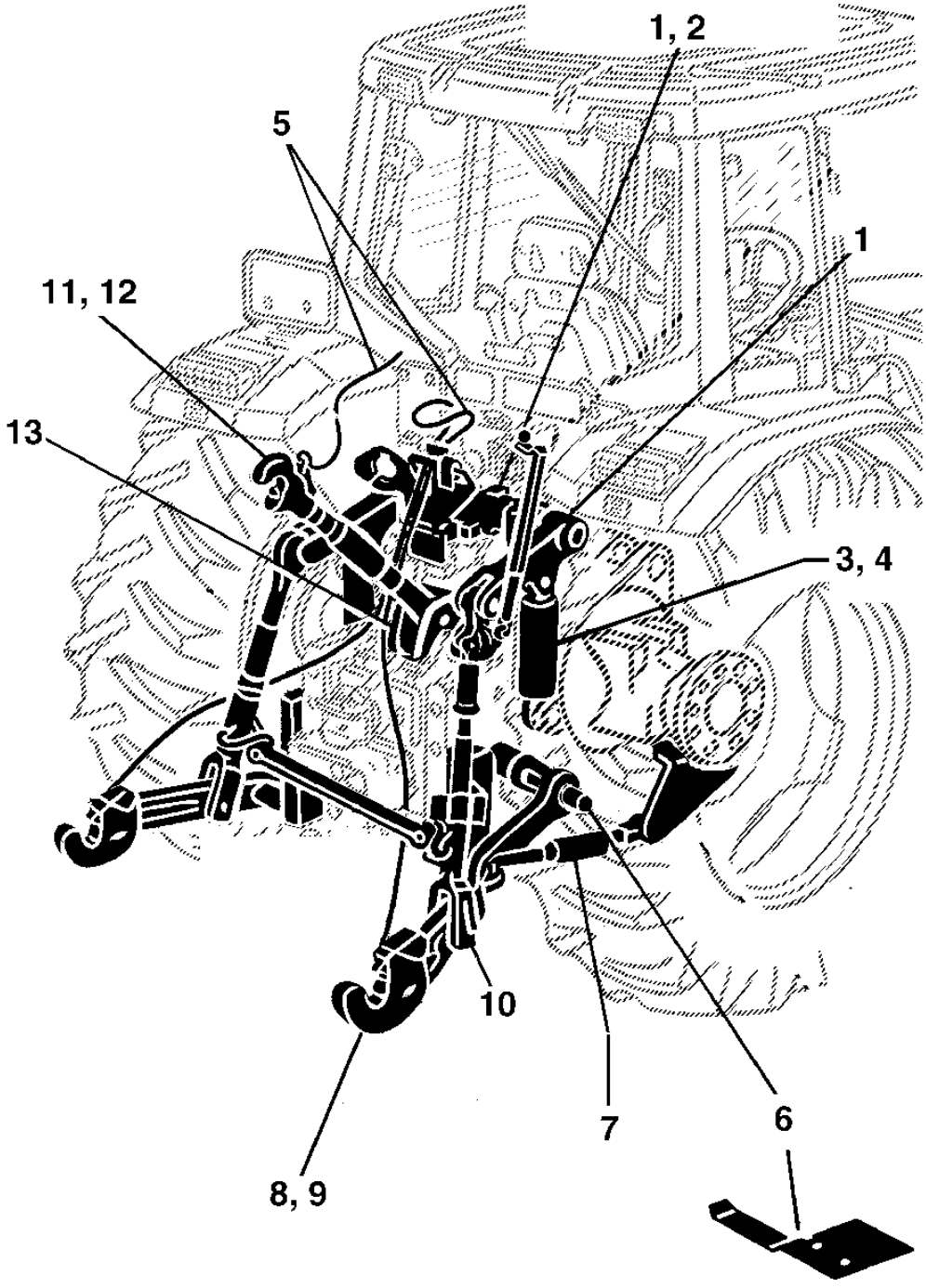

PUBM1456

Sectional Pictorial Index
Index d'illustrations par sections.
Gruppenbildindex
Indice illustrato delle sezioni
Índice pictórico por seção
Índice de ilustraciones por secciones

PUBM1457 A.1

14-	383
15-	384
16-	386
17-	388
18-	390
19-	392
22-	408
23-	410
24-	412
27-	416
28-	418
29-	420
30-	422
31-	424
33-	434

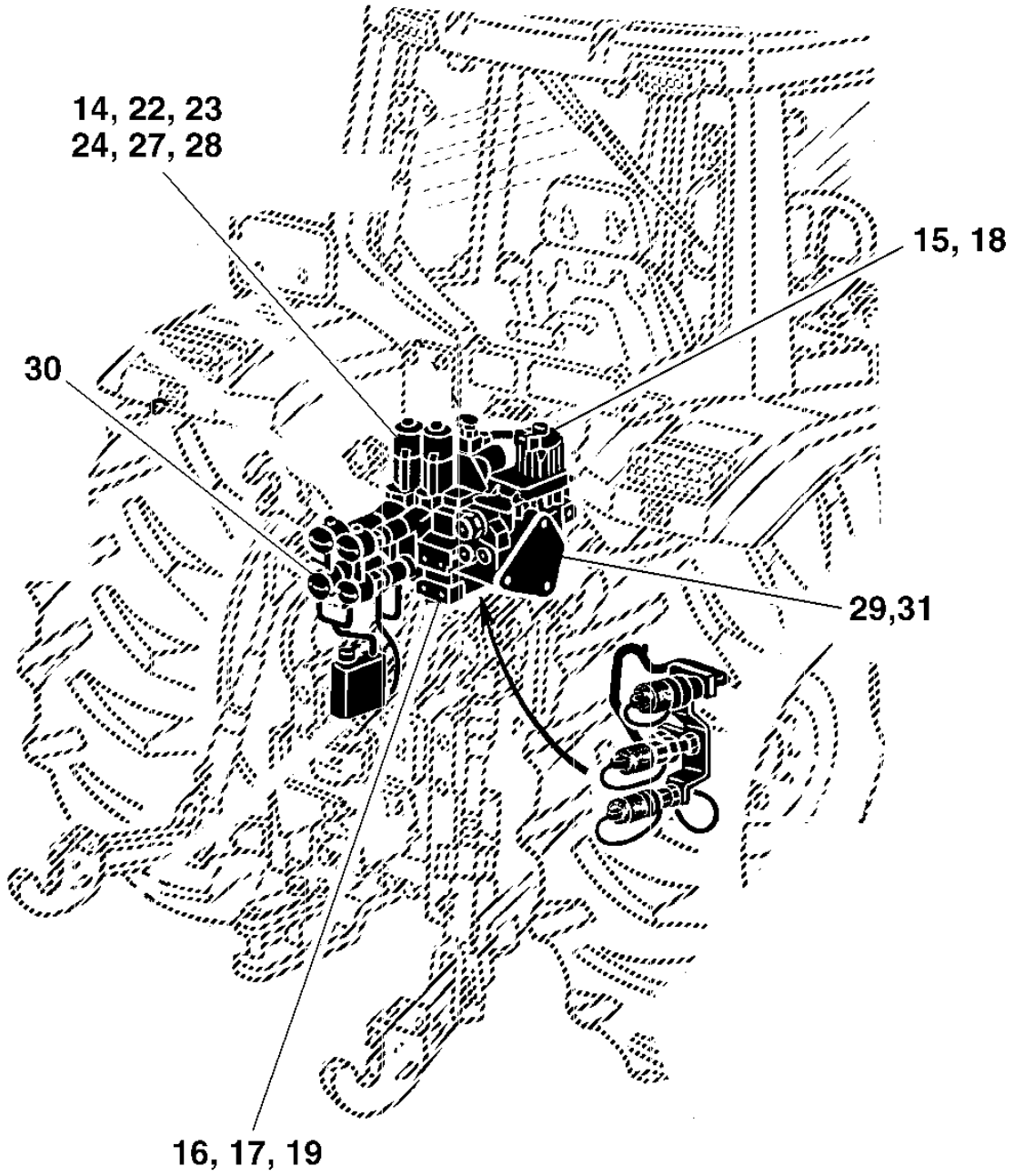

PUBM1457

Sectional Pictorial Index
Index d'illustrations par sections.
Gruppenbildindex
Indice illustrato delle sezioni
Índice pictórico por seção
Índice de ilustraciones por secciones

PUBM3093 A.1

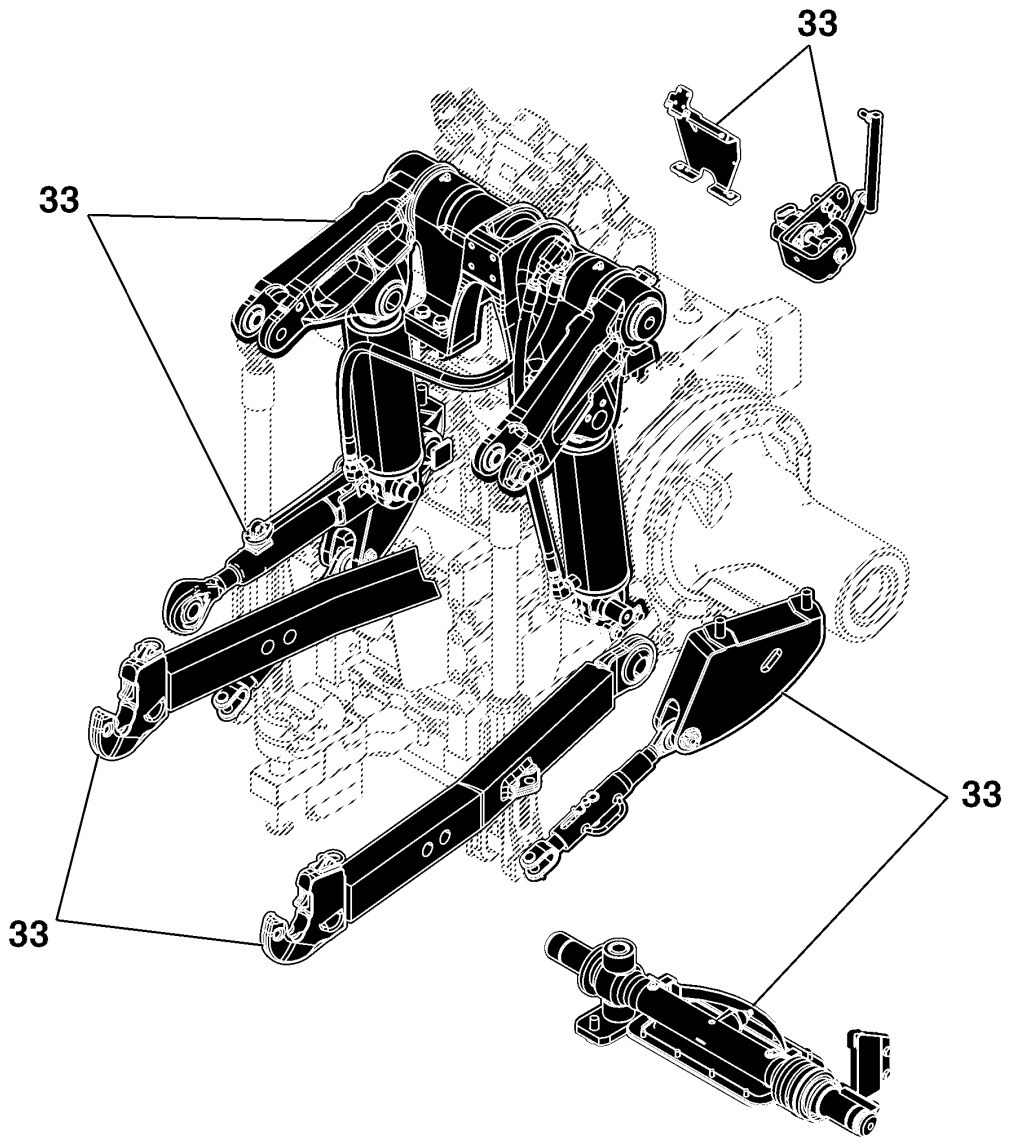

PUBM3093

ROCKSHAFT
RELEVAGE
KRAFTHEBER
SOLLEVATORE
LEVANTE HIDRAULICO
ELEVADOR HIDRAULICO

PUBM1366 A.1

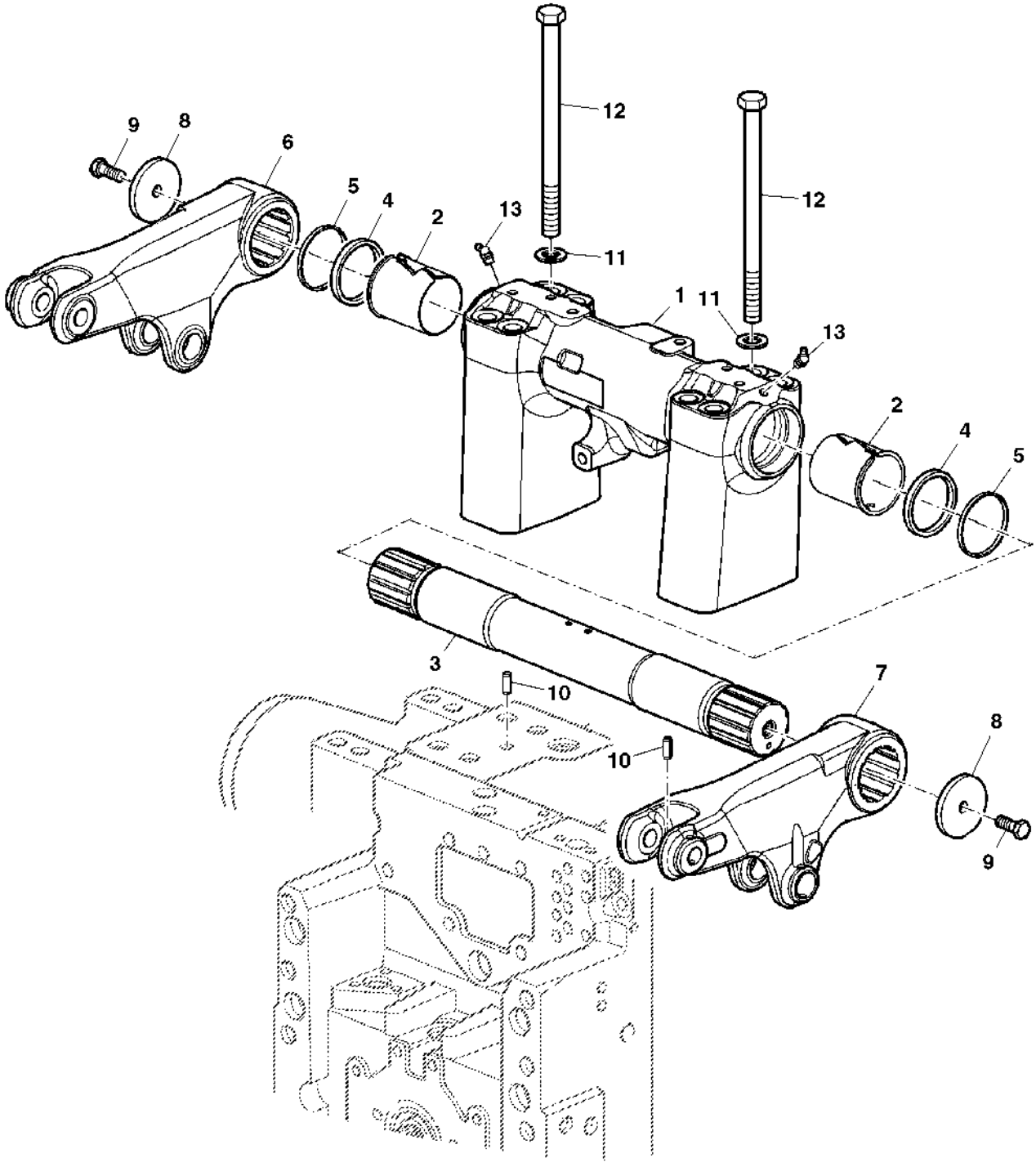

PUBM1366

Item	*Nº peça*	*Descrição*	*Qtde*	*Nº série*	*Notas*
1	L112503	Suporte	1		
2	L79234	Bucha	2		
3	L168344	Eixo oscilante	1		
4	L79232	Vedação	2		
5	L79230	Arruela	2		
6	L116615	Braço elevador	1		
7	L116616	Braço elevador	1		
8	L77320	Arruela	2		
9	19M8011	Parafuso sextavado	2		M12 X 30
10	34M7230	Pino elástico	2		10 X 24 mm
11	24M7361	Arruela	8		19 X 34 X 3 mm
12	L158930	Parafuso sextavado	8		
13	58M7009	Conexão de lubrificação	2		
..	DT5267	Graxa	AR		

POSITION SENSOR, ROCKSHAFT
CAPTEUR DE POSITION DU RELEVAGE
LAGESENSOR, KRAFTHEBER
SENSORE DE POSIZIONE, SOLLEVATORE
SENSOR DE PROFUNDIDADE, LEVANTE HIDRAULICO
SENSOR DE PROFUNDIDAD, ELEVADOR HIDRAULICO

LX024802 A.1

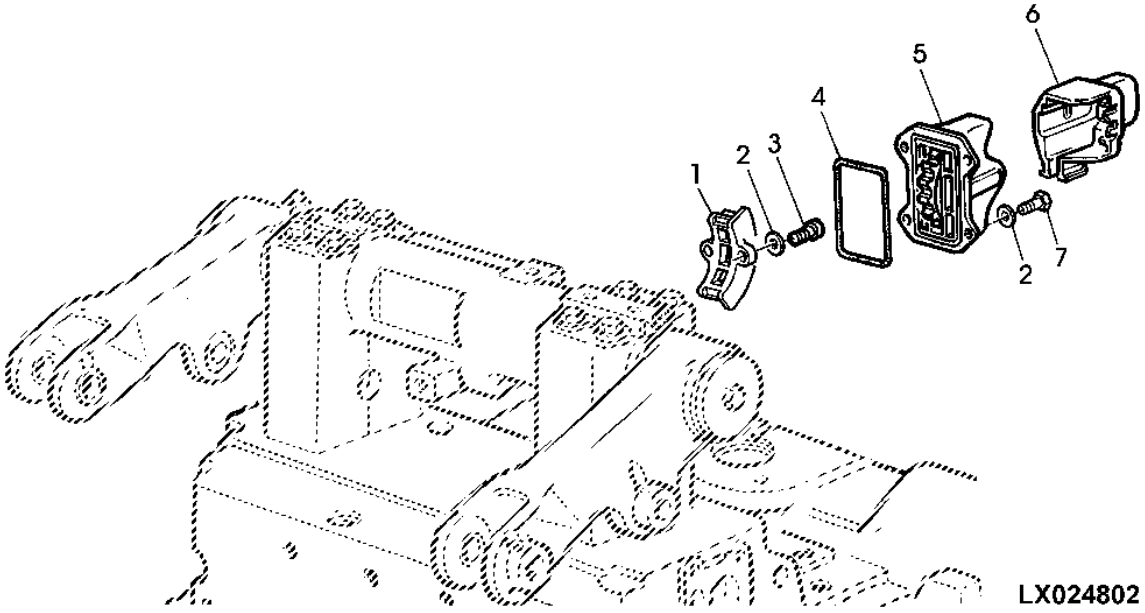

Item	*Nº peça*	*Descrição*	*Qtde*	*Nº série*	*Notas*
1	L172758	Setor	1		
2	24M7267	Arruela	6		6.400 X 11 X 1.600 mm
3	19M7966	Parafuso	2		M6 X 25
4	L102324	Vedação	1		
5	AL176767	SenSor	1		
6	L111707	Proteção	1		
7	L113543	Parafuso	4		

LIFT CYLINDER
VERIN DE RELEVAGE
HUBZYLINDER
CILINDRO DI SOLLEVAMENTO
CILINDRO DO LEVANTE
CILINDRO DE ELEVACION

CQ156293 A.1

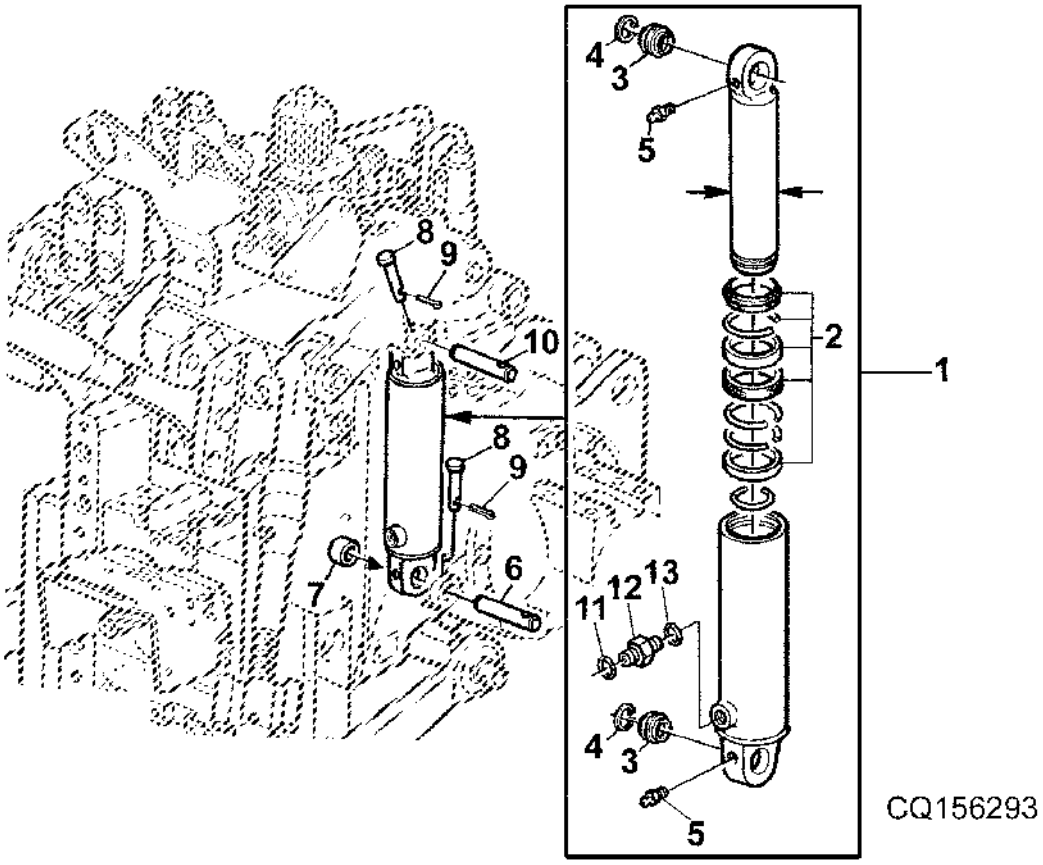

Item	*Nº peça*	*Descrição*	*Qtde*	*Nº série*	*Notas*
1	AL110593	Cilindro hidráulico	2		
2	AL207998	Kit retentor	2		(WEBER)SUB FOR AL80708
	AL165199	Kit retentor	2		
3	AL76638	Bucha auto-compensadora	4		
4	40M7103	Anel de pressão	4		
5	58M5573	Conexão de lubrificação	4		
6	L154750	Pino fixador	2		
7	L77594	Bucha	2		
8	R69166	Pino	4		
9	11M7012	Contra-pino	4		3.200 X 16 mm
10	L158223	Pino fixador	2		
11	T77857	Anel o	1		
12	38H5003	Adaptador	1		
13	51M7043	Anel o	1		15.300 X 2.200 mm

OIL LINES, LIFT CYLINDER
VERIN DE RELEVAGE - CONDUITES HYDRAULIQUES
OELLEITUNGEN, HUBZYLINDER
TUBI OLIO CILINDRO DI SOLLEVAMENTO
MANGUEIRA DO CILINDRO DO LEVANTE
TUBERIAS HIDRAULICAS, CILINDRO ELEVADOR

PUBM1362 A.1

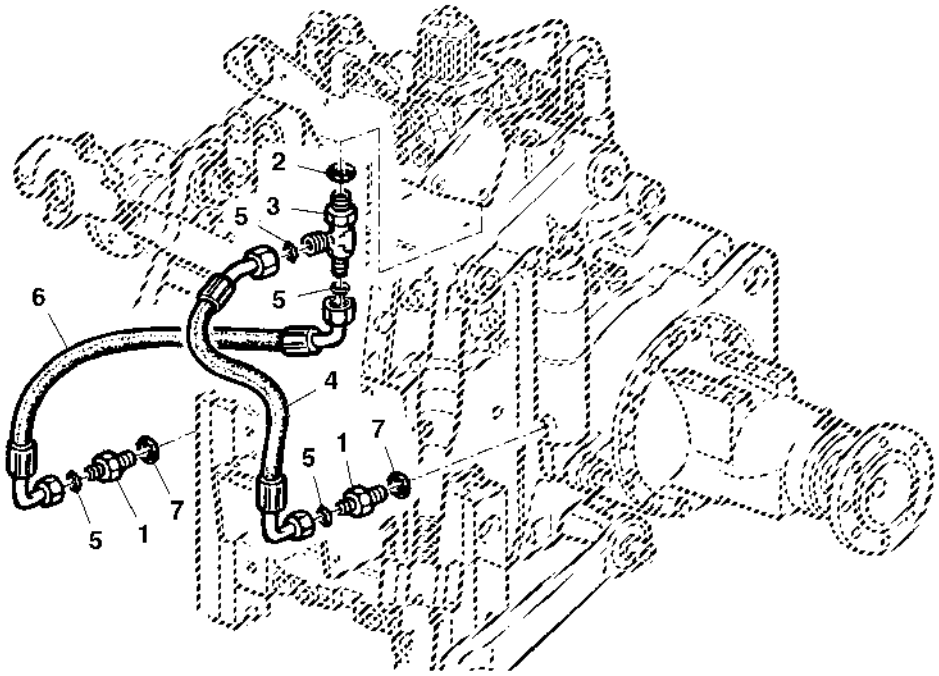

PUBM1362

Item	*Nº peça*	*Descrição*	*Qtde*	*Nº série*	*Notas*
1	38H5003	Adaptador	2		
2	T77932	Anel o	1		
3	38H5243	Conexão em t	1		
4	AL164700	Mangueira hidráulica	1		
5	T77857	Anel o	AR		
6	AL164648	Mangueira hidráulica	1		
7	51M7043	Anel o	2		15.300 X 2.200 mm

CABLE, CENTER AND QUICK TACH LINKS
CABLES, BARRES DE POUSSEE ET DE TRACTION A CROCHET
SEILZUEGE, OBER- UND UNTERLENKER MIT FANGHAKEN
CAVO, TERZO PUNTO E PARALLELE CON ATTACCO QUICK TACH
CABOS DO LEVANTE
CABLES, TENSOR CENTRAL Y BARRAS DE TIRO CON GANCHOS DE ACOPL.

PUBM1496 A.1

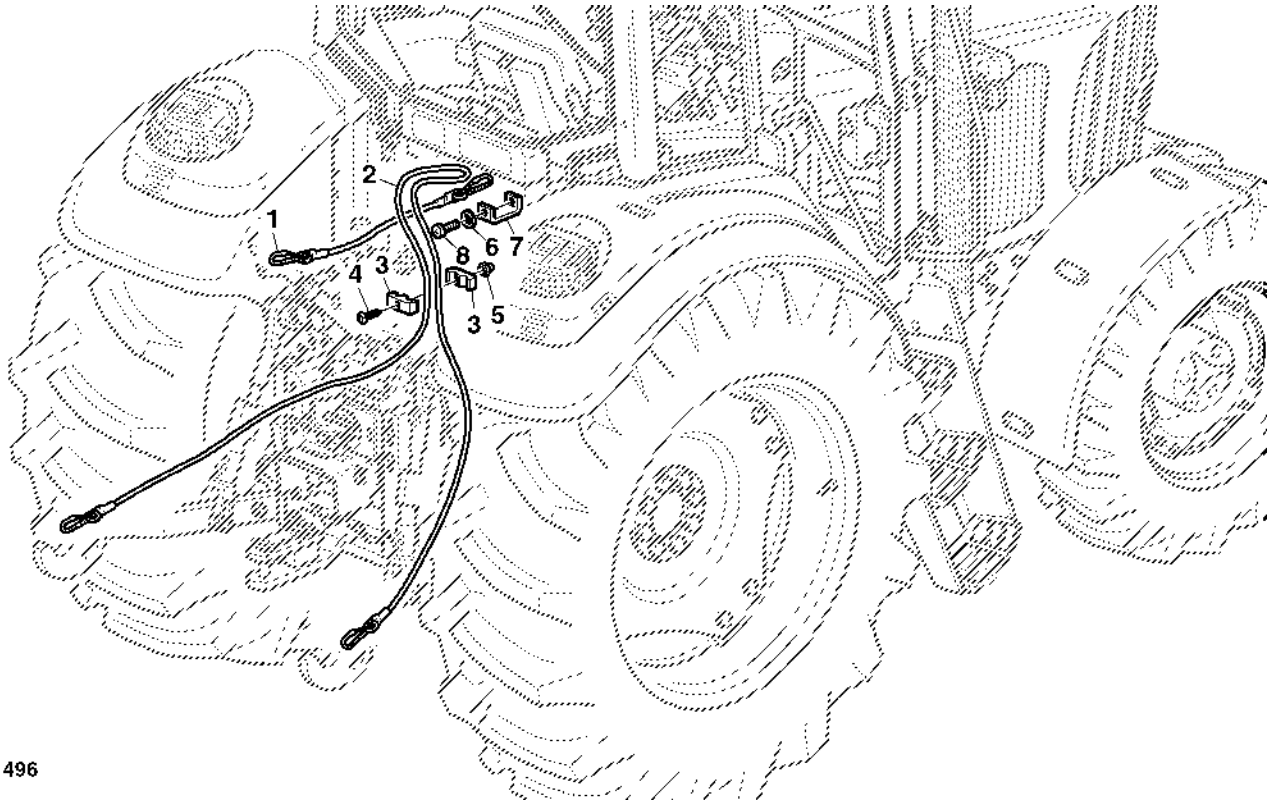

PUBM1496

Item	*Nº peça*	*Descrição*	*Qtde*	*Nº série*	*Notas*
1	AL32693	Cabo	1		
2	AL31983	Cabo	1		
3	L39978	Braçadeira	2		
4	21M7296	Parafuso	1		M6 X 20
5	14M7376	Porca de segurança	1		M6
6	24M7244	Arruela	1		6.400 X 12 X 1.600 mm
7	L101357	Forquilha	1		
8	21M7292	Parafuso	1		M6 X 16

DRAFT SENSOR, DRAFT LINKS
SONDE DE CONTROLE D'EFFORT (BARRE DE TRACTION)
ZUGKRAFTSENSOR, UNTERLENKER
SENSORE DI TRAINO, PARALLELE
SENSOR DE CONTROLE DE CARGA, BARRA DE TRACAO
SENSOR DE CONTROL DE CARGA, BARRAS DE TIRO

PY003461 A.1

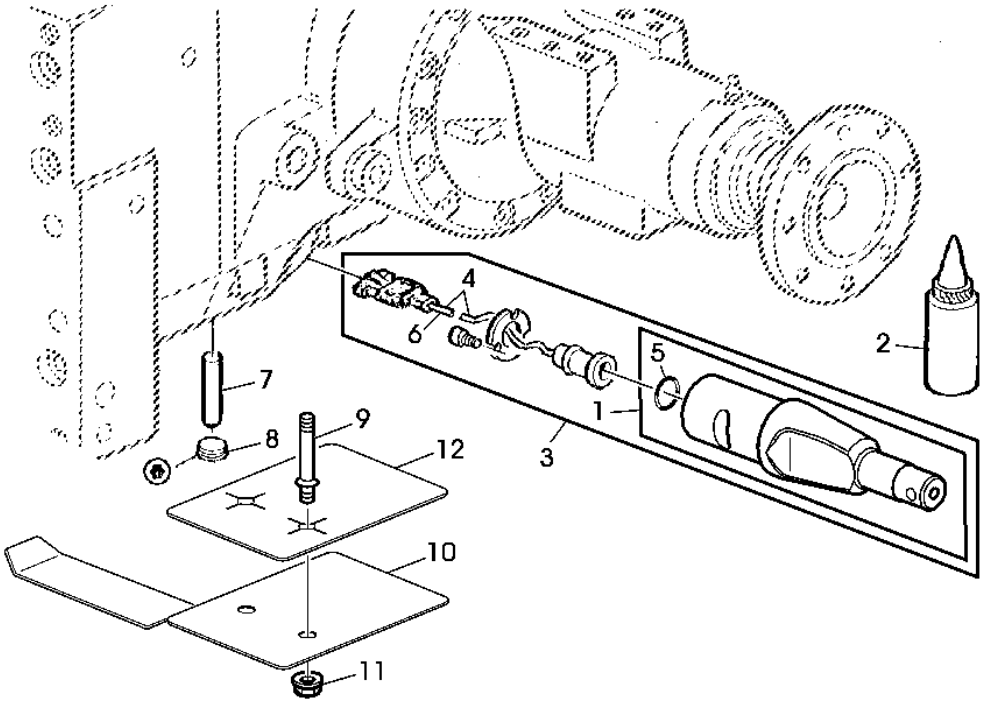

PY003461

Item	*Nº peça*	*Descrição*	*Qtde*	*Nº série*	*Notas*
1	L175651	Pino fixador	1		
2	DT5299	Adesivo	1		
3	DQ53213	SenSor	2		
4	AL169481	SenSor	1		
5	L80005	Anel o	1		
6	19M8618	Parafuso	3		M6 X 12
7	44M7110	Pino de centragem	2		
8	15M7062	Tampão de dreno	2		
9	L101403	Pino	2		
10	L101389	Placa	1		
11	L64882	Porca com flange	2		
12	L172584	Proteção	1		

ADJUSTABLE STABILIZER BAR, RIGHT OR LEFT
BARRE STABILISATRICE RÉGLABLE, DROITE OU GAUCHE
VERSTELLBARE STABILISIERUNGSSTREBE, RECHTS ODER LINKS
BARRA STABILIZZATRICE REGOLABILE, DESTRA O SINISTRA
BARRA ESTABILIZADORA AJUSTAVEL, DIREITA OU ESQUERDA
BARRA ESTABILIZADORA REGULABLE, LADO DERECHO O IZQUIERDO

PUBM3040 A.1

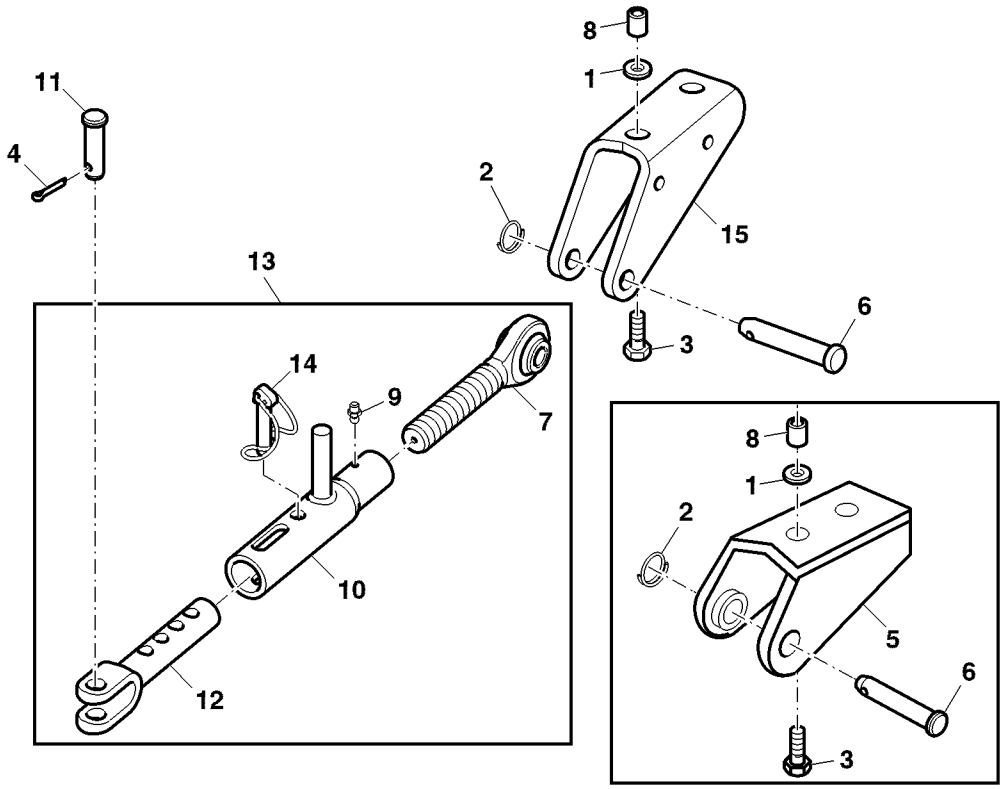

PUBM3040

Item	*Nº peça*	*Descrição*	*Qtde*	*Nº série*	*Notas*
1	24M7090	Arruela	4		22 X 37 X 3 mm
2	L174417	Pino elástico	2		
3	CQ07569	Parafuso sextavado	4		
4	L174417	Arruela de pressão	4		SUB FOR 11M7054
5	DQ26134	Suporte	2		SUB FOR DQ26015
6	R58262	Pino fixador	2		SUB FOR CQ26016
7	AL201900	Braço	2		
8	CQ25768	Bucha	2		
9	SU292606	Conexão de lubrificação	2		
10	L202150	Tubo	2		
11	L77493	Pino fixador	2		
12	SU292160	Bloco de oscilação	2		
13	AL201899	Estabilizador	1		
14	L202151	Pino elástico	2		
15	L155798	Apoio	1		
	L155799	Apoio	1		

DRAFT LINK STANDARD
BARRES DE TRACTION STANDARD
STANDARD-UNTERLENKER
PARALLELE STANDARD
BARRA DE TRACAO STANDARD
BARRAS DE TIRO STANDARD

PUBM1360 A.1

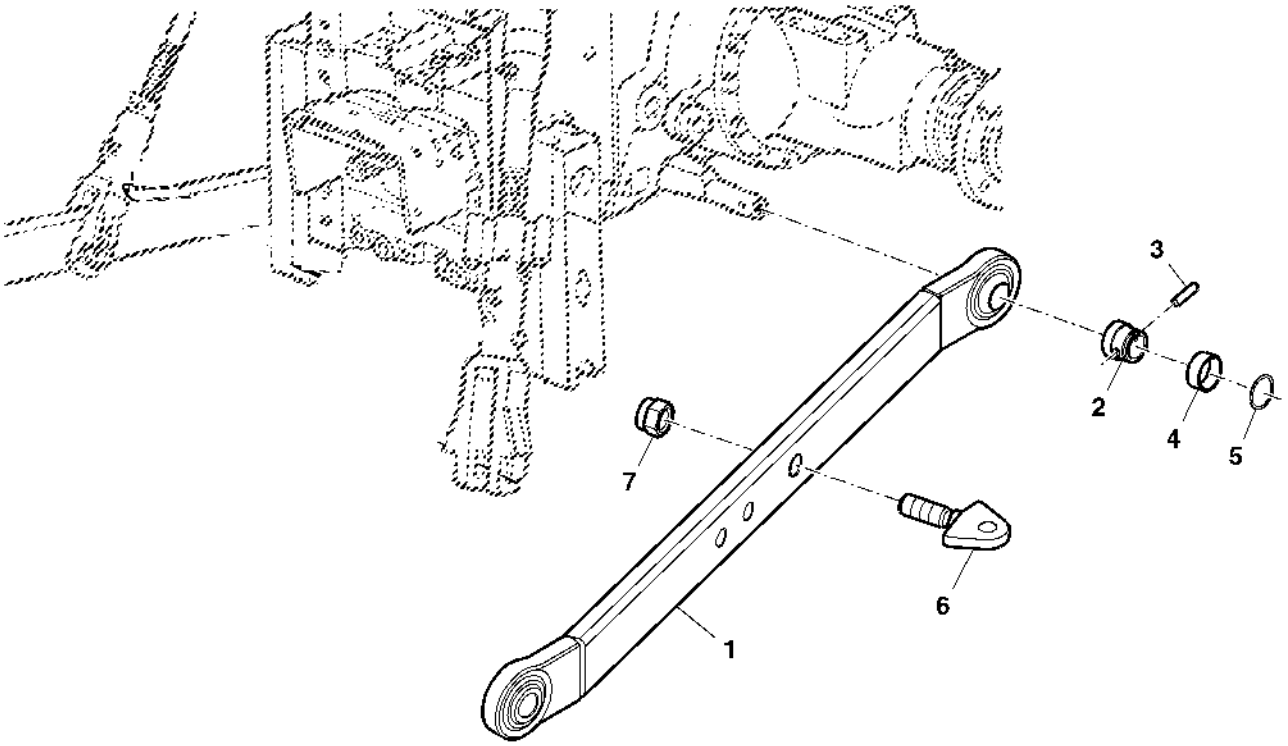

PUBM1360

Item	*Nº peça*	*Descrição*	*Qtde*	*Nº série*	*Notas*
1	AL201843	Braço de elevação	2		
2	L79610	Bucha	2		
3	L26943	Pino	2		
4	L79611	Luva	2		
5	40M7249	Anel de pressão	2		
6	L206857	Braço de elevação	1		
7	14M7413	Porca de segurança	1		M24

DRAFT LINKS WITH HOOKS
BARRES DE TRACTION A CROCHET
UNTERLENKER MIT FANGHAKEN
PARALLELE CON GANCIO
BRACOS DO LEVANTE TIPO HOOK
BARRAS DE TIRO CON GANCHOS

PUBM1497 A.1

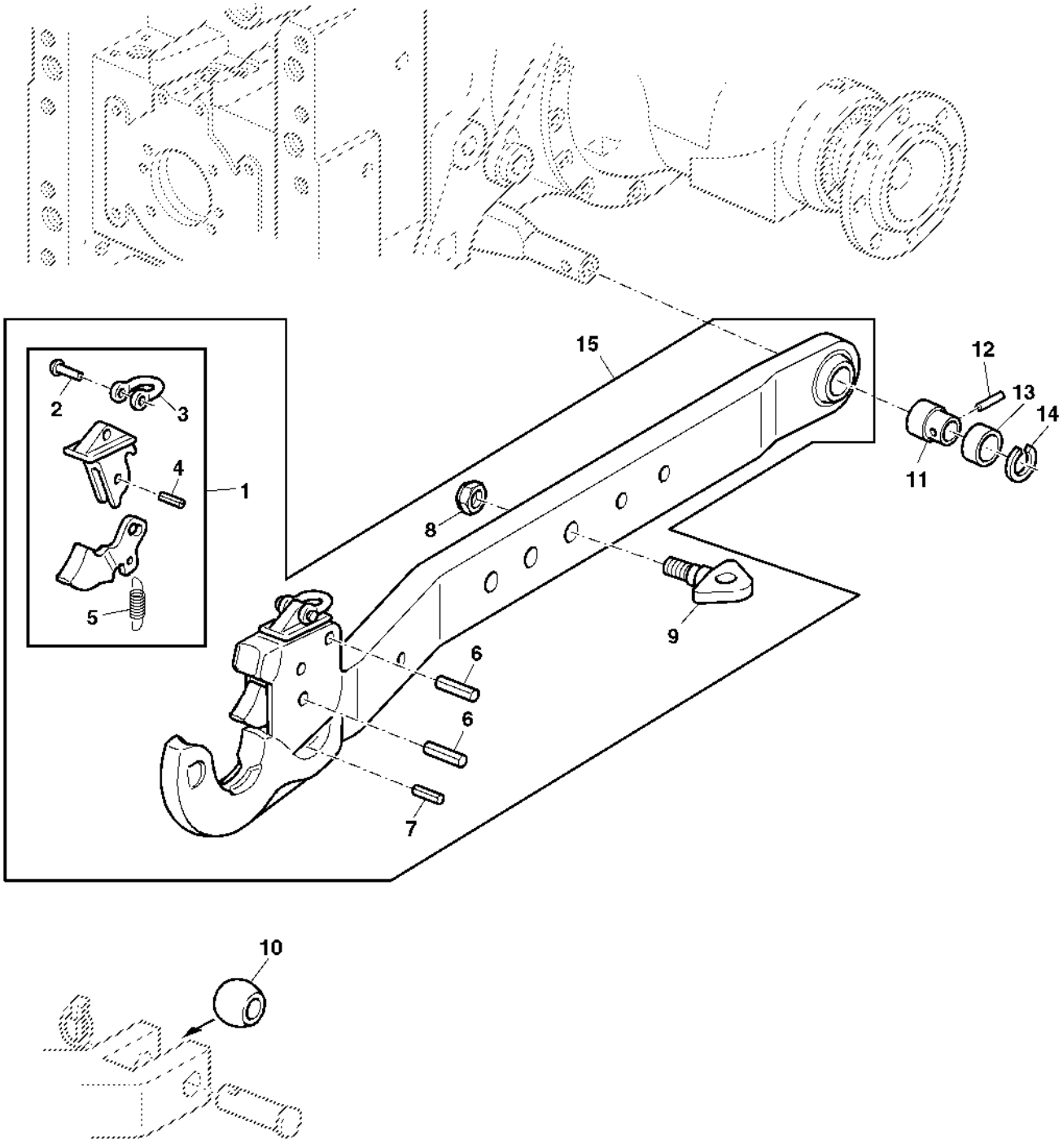

PUBM1497

Item	*Nº peça*	*Descrição*	*Qtde*	*Nº série*	*Notas*
1	AL117720	Lingüeta	1		
2	L115083	Rebite	1		(ORD W/ L115082)
3	L115082	Trava	1		(ORD W/ L115083)
4	34M7160	Pino elástico	1		8 X 16 mm
5	L115353	Mola de tração	1		
6	34M7243	Pino elástico	2		10 X 32 mm
7	34M7245	Pino elástico	1		6 X 28 mm
8	14M7413	Porca de segurança	1		M24
9	L111718	Apoio	1		
10	AL32027	Guia	2		
11	L79610	Bucha	2		
12	L26943	Pino	2		
13	L79611	Luva	2		
14	40M7249	Anel de pressão	2		
15	AL163906	Braço de elevação	1		RH
	AL163905	Braço de elevação	1		LH

LIFT LINKS
BIELLES DE RELEVAGE
HUBSPINDELN
TIRANTI DI SOLLEVAMENTO
TENSORES LATERAIS
TENSORES LATERALES

PUBM1371 A.1

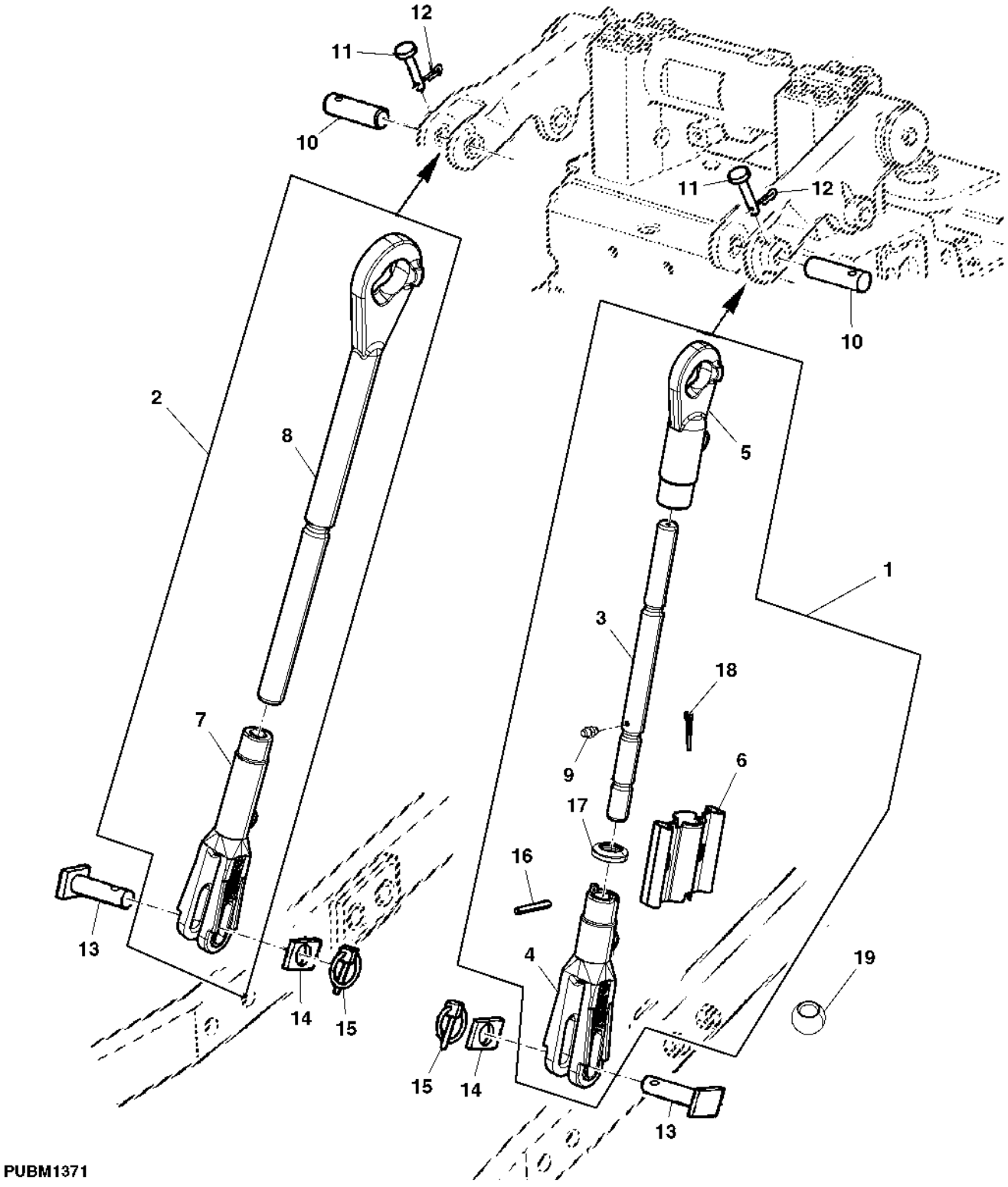

Item	Nº peça	Descrição	Qtde	Nº série trator	Notas
1	AL201892	Tensor laTeral	1		RH
2	AL201897	Tensor laTeral	1		LH
3	L202138	Fuso	1		
4	L202135	Garfo	1		
5	L202136	Braço	1		
6	L202137	Apoio	1		
7	L202140	Garfo	1		
8	L202141	Braço	1		
9	SU292606	Conexão de lubrificação	2		
10	L79924	Pino fixador	2		
11	R69166	Pino	2		
12	11M7012	Contra-pino	2		3.200 X 16 mm
13	L158186	Pino fixador	2		
14	L156665	Correia	2		
15	AL114597	Pino fixador	2		
16	SU292142	Pino	AR		
17	L202139	Suporte	1		
18	11M7012	Contra-pino	1		3.200 X 16 mm
19	CQ42968	Esfera	2		

CENTER LINK
BARRE DE POUSSEE
OBERLENKER
TIRANTE CENTRALE
TENSOR CENTRAL
TENSOR CENTRAL

PUBM1365 A.1

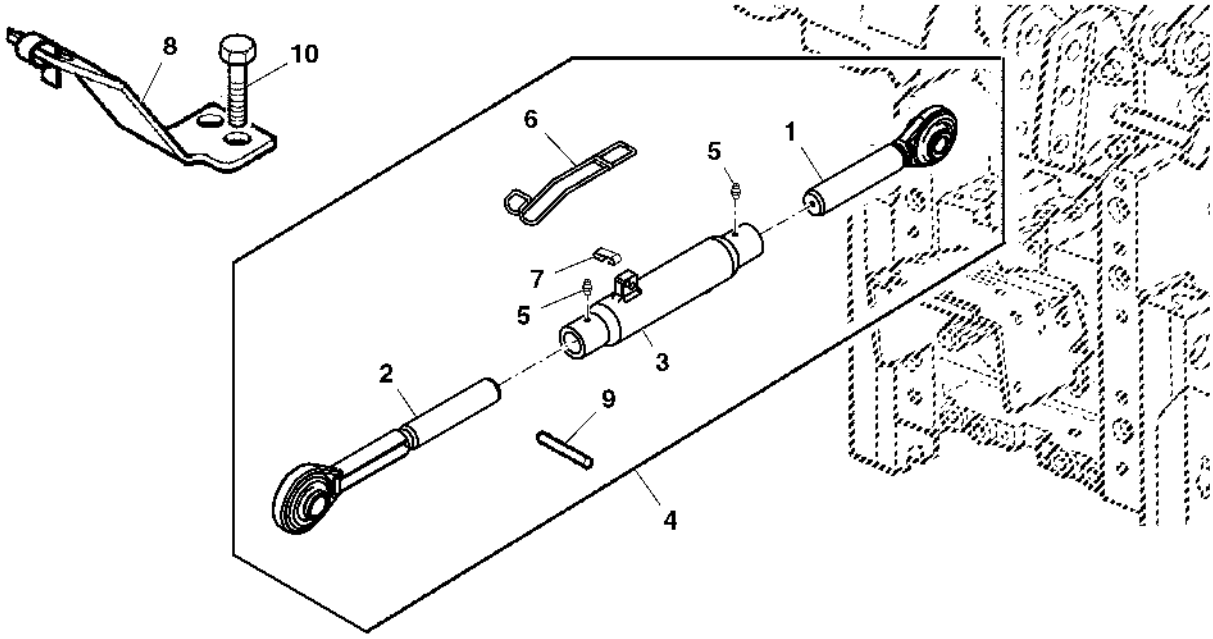

PUBM1365

Item	*Nº peça*	*Descrição*	*Qtde*	*Nº série*	*Notas*
1	AL201898	Braço	1		
2	AL201863	Braço	1		
3	L202144	Corpo de junção	1		
4	AL201844	Tensor cenTral	1		
5	SU292606	Conexão de lubrificação	1		
6	L202146	Mola	1		
7	L202147	Suporte	1		
8	DQ65036	Suporte	1		
9	.....	Contra-pino	1		
10	19M7386	Parafuso sextavado	2		M12 X 20

CENTER LINK HOOK (CATEGORY II)
BARRE DE POUSSEE A CROCHET (CATEGORIE II)
OBERLENKER MIT FANGHAKEN (KATEGORIE II)
GANCIO TERZO PUNTO (CATEGORIA II)
BRACO DE LEVANTE CENTRAL TIPO HOOK (CATEGORIA II)
TENSOR LATERAL CON GANCHO (CATEGORIA II)

PUBM1369 A.1

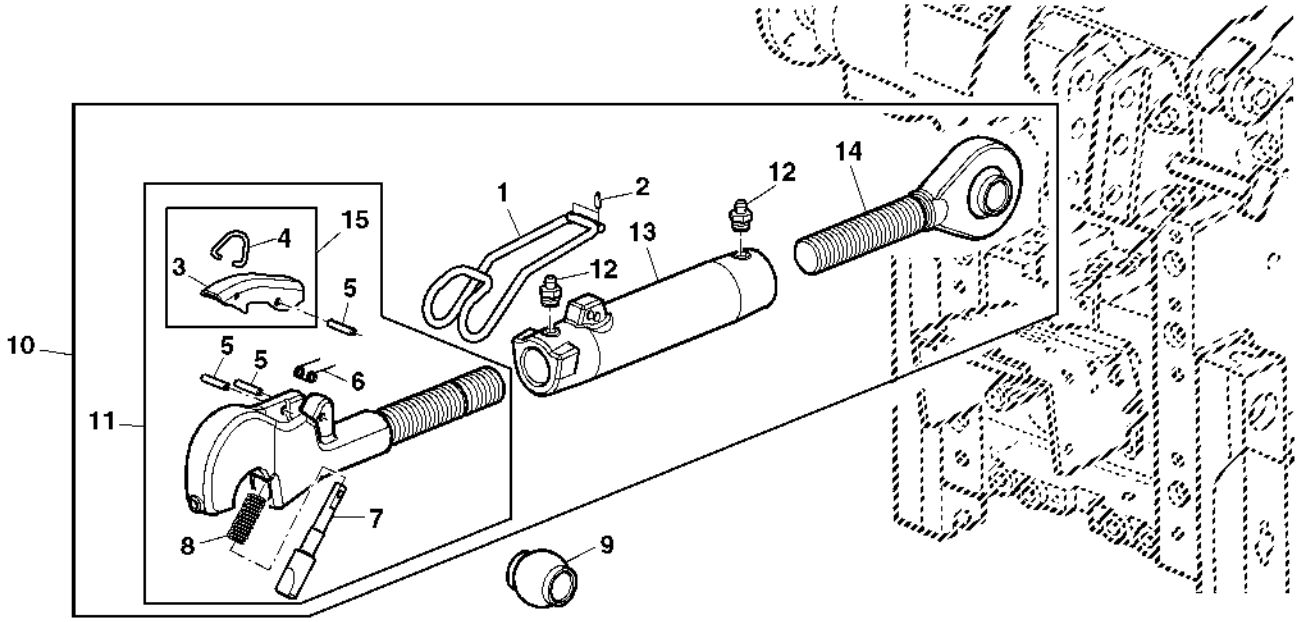

PUBM1369

Item	*Nº peça*	*Descrição*	*Qtde*	*Nº série*	*Notas*
1	L56746	Alavanca	1		
2	34H241	Pino elástico	2		1/8" X 3/8"
3	L64295	Alavanca	1		
4	L35037	Grampo	1		
5	34M7269	Pino elástico	3		6 X 30 mm
6	F2823R	Mola	1		
7	L64632	Pino fixador	1		
8	L64634	Mola	1		
9	L42050	Esfera	1		
10	AL176473	Tensor cenTral	1		
11	AL159973	Extremidade da ligação	1		
12	JD7798	Conexão de lubrificação	2		
13	L156788	Corpo de junção	1		
14	AL159971	Extremidade da ligação	1		
15	AL67199	Alavanca	1		

CENTER LINK BRACKET
BARRE DE POUSSEE - SUPPORT
ANHAENGEBOCK OBERLENKER
SUPPORTO DEL TIRANTE CENTRALE
SUPORTE DO TENSOR CENTRAL
SOPORTE DE ANCLAJE DEL TENSOR CENTRAL

LX000055 A.1

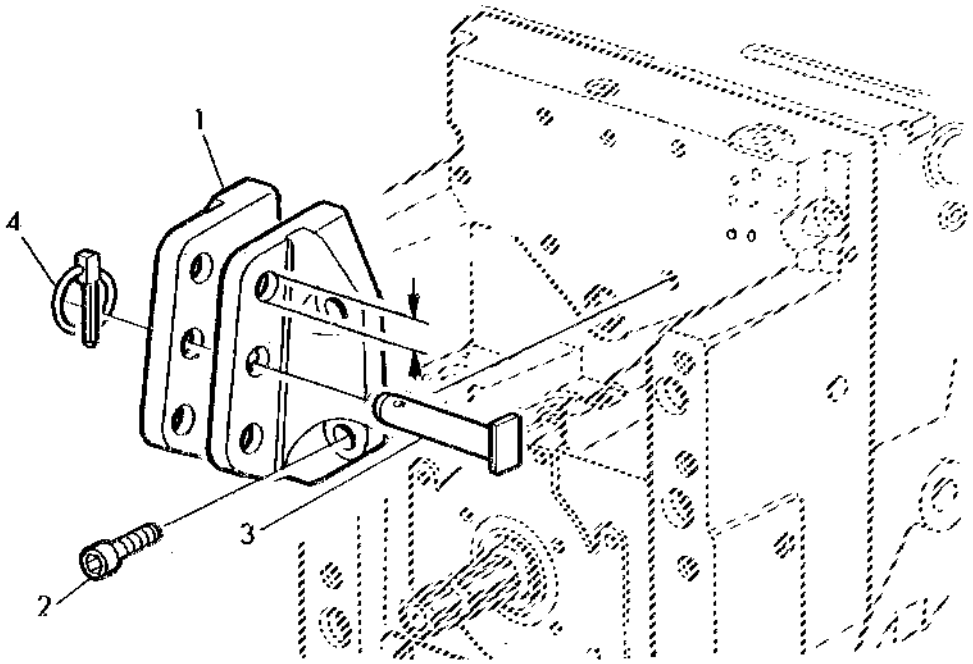

LX 000055

Item	*Nº peça*	*Descrição*	*Qtde*	*Nº série*	*Notas*
1	L78801	Apoio	1		
2	19M8208	Parafuso	2		M16 X 50
3	L158185	Pino fixador	1		OD= 25MM
4	AL14540	Pino de engate ráPido	1		

HYDRAULIC BLOCK SUPPORTS
SUPPORT POUR BLOC HYDRAULIQUE
HALTERUNGEN FUER HYDRAULIKBLOCK
SUPPORTI GRUPPO IDRAULICO
SUPORTES DO COMANDO HIDRAULICO
SOPORTES PARA BLOQUE HIDRAULICO

PUBM0022 A.1

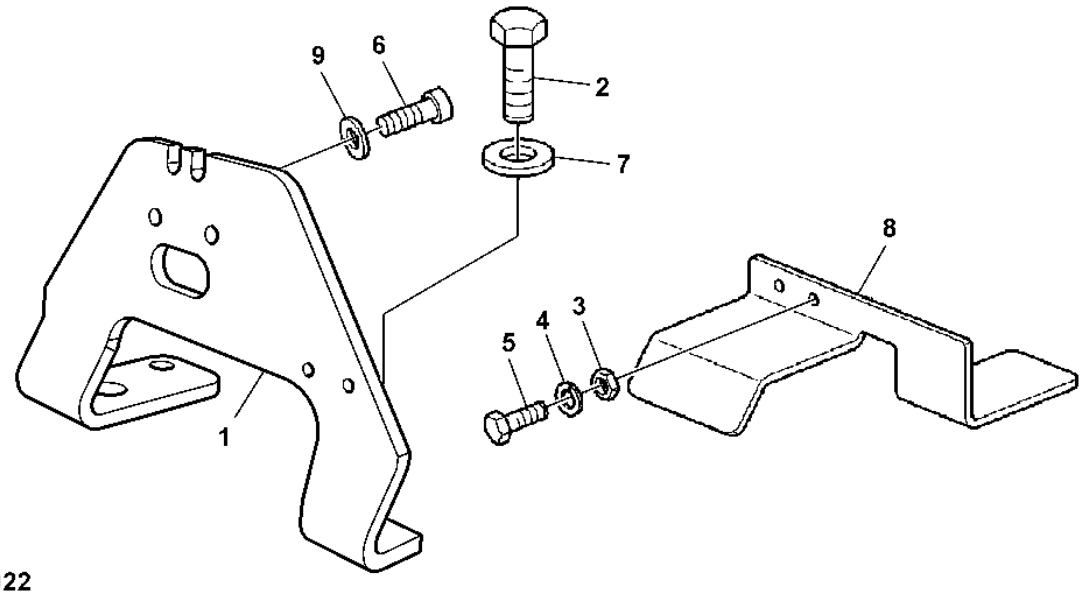

PUBM0022

Item	*Nº peça*	*Descrição*	*Qtde*	*Nº série*	*Notas*
1	MN10280	Suporte	1		
2	19M9432	Parafuso sextavado	2		M18 X 40
3	14M7029	Porca	2		M8
4	12M7065	Arruela de pressão	2		8 mm
5	19M7288	Parafuso sextavado	2		M8 X 30
6	19M7988	Parafuso	3		M12 X 30
7	24M7361	Arruela	2		19 X 34 X 3 mm
8	CQ52934	Proteção	1		
9	24M7240	Arruela	3		13 X 25 X 3 mm

OIL RETURN LINE (ROCKSHAFT VALVE) (60LPM)
CONDUITE DE RETOUR D'HUILE (DISTRIBUTEUR DU RELEVAGE)
OEL- RUECKLAUFLEITUNG (KRAFTHEBERVENTIL)
TUBO RITORNO OLIO (VALVOLA SOLLEVATORE)
RETORNO DE OLEO DO MOTOR DE PASSO (60LPM)
TUBERIA DE RETORNO DE ACEITE (VALVULA DEL ELEVADOR HIDR.) (60LPM)

PUBM1482 A.1

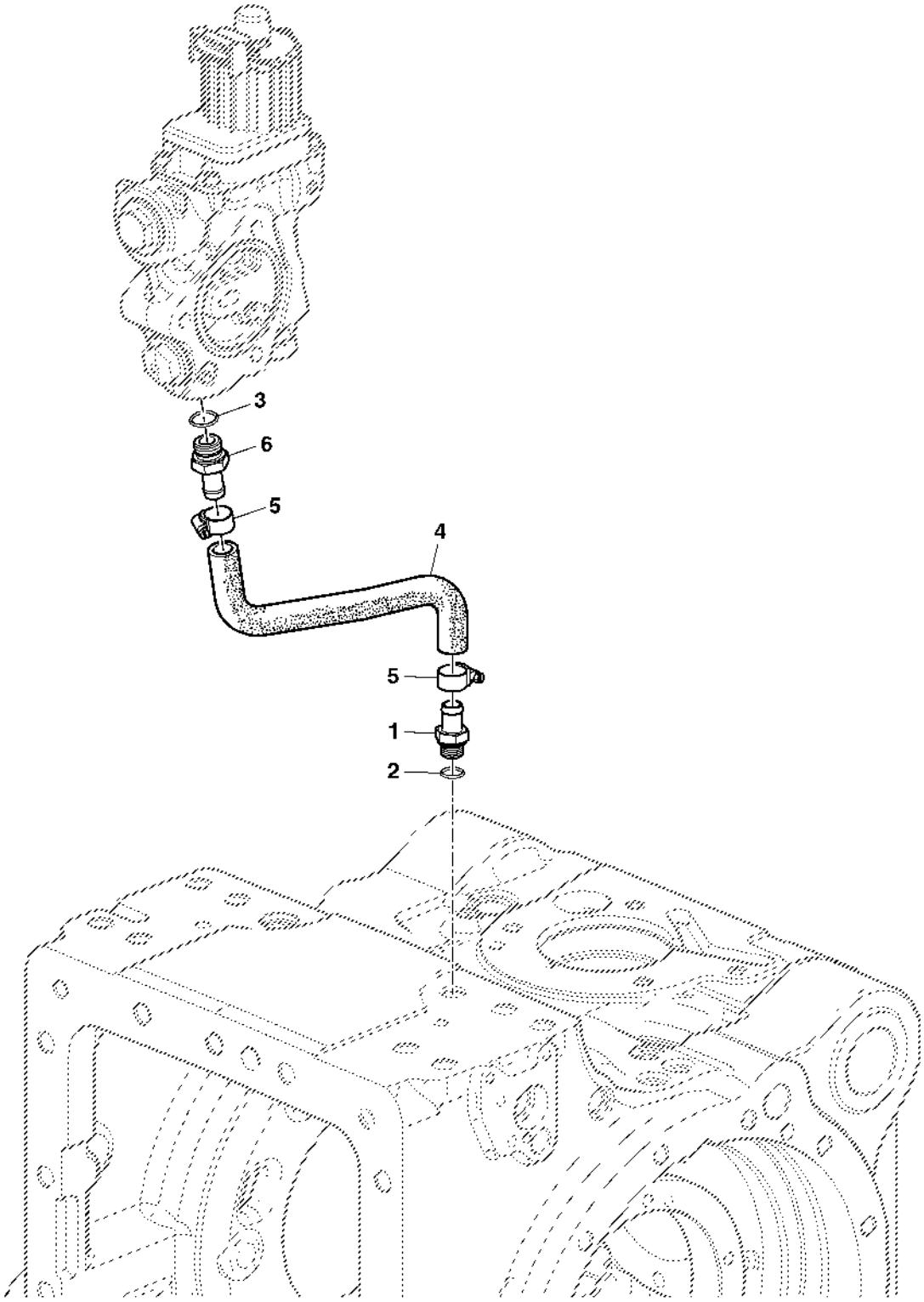

PUBM1482

Item	*Nº peça*	*Descrição*	*Qtde*	*Nº série*	*Notas*
1	L155376	Conexão	1		
2	51M7043	Anel o	1		15.300 X 2.200 mm
3	51M7045	Anel o	1		19.300 X 2.200 mm
4	L158359	Mangueira	1		
5	AL64588	Braçadeira	2		
6	L158360	Conexão	1		

MOUNTING PARTS, INLET PRIORITY VALVE
SOUPAPE DE PRIORITE - ELEMENTS DE FIXATION
ANBAUTEILE, PRIORITAETSVENTIL
PARTI MONTAGGIO VALVOLA DI PRIORITA' IN INGRESSO
SUPORTE DA VALVULA PRIORITARIA DE ENTRADA
PIEZAS DE MONTAJE PARA VALVULA DE PRIORIDAD

LX015376 A.1

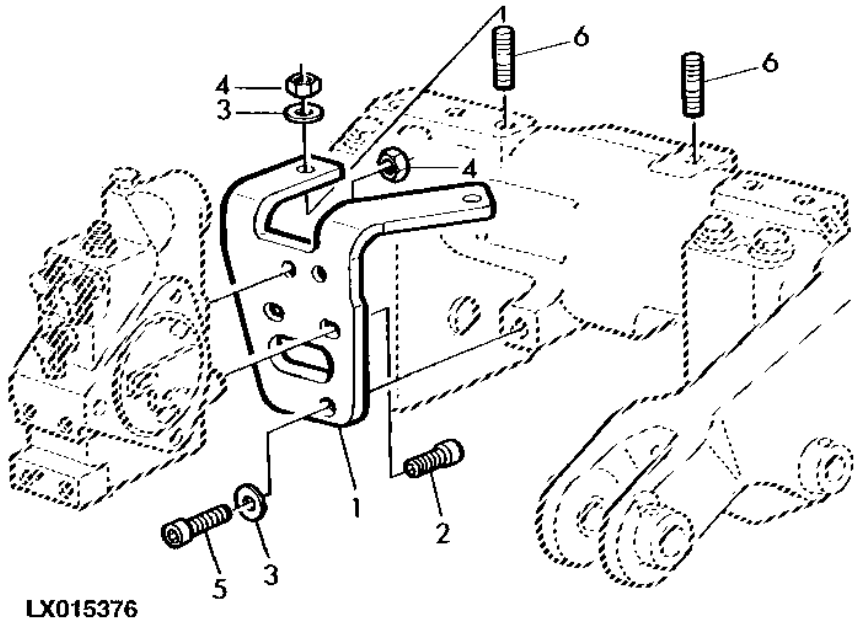

LX015376

Item	*Nº peça*	*Descrição*	*Qtde*	*Nº série*	*Notas*
1	L111085	RetentoR	1		
2	L79006	Parafuso	AR		
3	24M7240	Arruela	3		13 X 25 X 3 mm
4	14M7275	Porca	AR		M12
5	19M7988	Parafuso	1		M12 X 30
6	42M7038	Pino	2		

INLET PRIORITY VALVE (60 LPM)
SOUPAPE DE PRIORITE (60 LPM)
PRIORITAETSVENTIL (60 LPM)
VALVOLA DI PRIORITA' IN INGRESSO (60 LPM)
VALVULA PRIORITARIA DE ENTRADA (60 LPM)
VALVULA DE PRIORIDAD DE ENTRADA (60 LPM)

PUBM1370 A.1

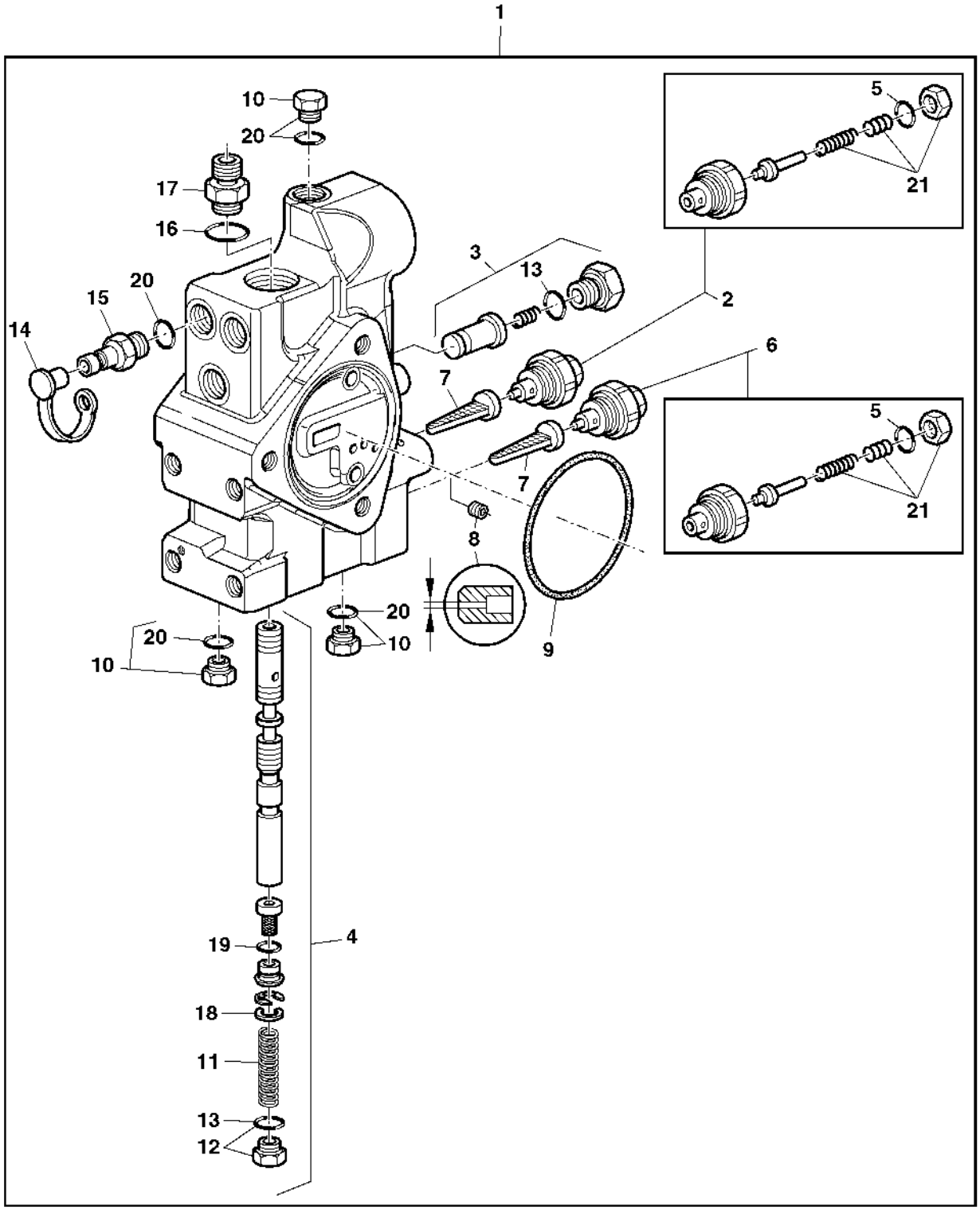

PUBM1370

Item	*Nº peça*	*Descrição*	*Qtde*	*Nº série*	*Notas*
1	AL153389	Bloco de válvulas	1		
2	RE49625	VálVula de alíVio de press.	1		
3	AL170216	Kit	1		
4	RE245952	Carretel de válvula	1		
5	R79060	Anel o	1		
6	AL150732	VálVula de alíVio de press.	1		
7	R58832	Filtro	2		
8	.....	Parafuso de fenda	1		ID= 1MM, (MF 22H896)
9	R95494	Anel o	1		
10	RE46684	Tampão	3		
11	R111298	Mola de compressão	1		
12	RE49624	Tampão	1		
13	L152324	Anel o	1		
14	R77175	Capa	3		
15	AL80099	Tomada engaTe rápido	3		
16	T77857	Anel o	1		
17	61M5003	Adaptador	1		
18	R132899	Arruela	AR		
19	R115892	Anel	1		
20	51M7041	Anel o	6		11.300 X 2.200 mm
21	RE62446	Kit da válvula	1		

ROCKSHAFT CONTROL VALVE WITH STEPPERMOTOR
DISTRIBUTEUR DU RELEVAGE ET MOTEUR PAS-A-PAS
KRAFTHEBERVENTIL MIT SCHRITTMOTOR
VALVOLA COMANDO SOLLEVATORE CON STEPPER MOTOR
VALVULA DE CONTROLE DO LEVANTE HIDRAULICO - MOTOR DE PASSO
VALVULA DE CONTROL DEL ELEVADOR HIDRAULICO CON MOTOR DE REGLAJE

PUBM1367 A.1

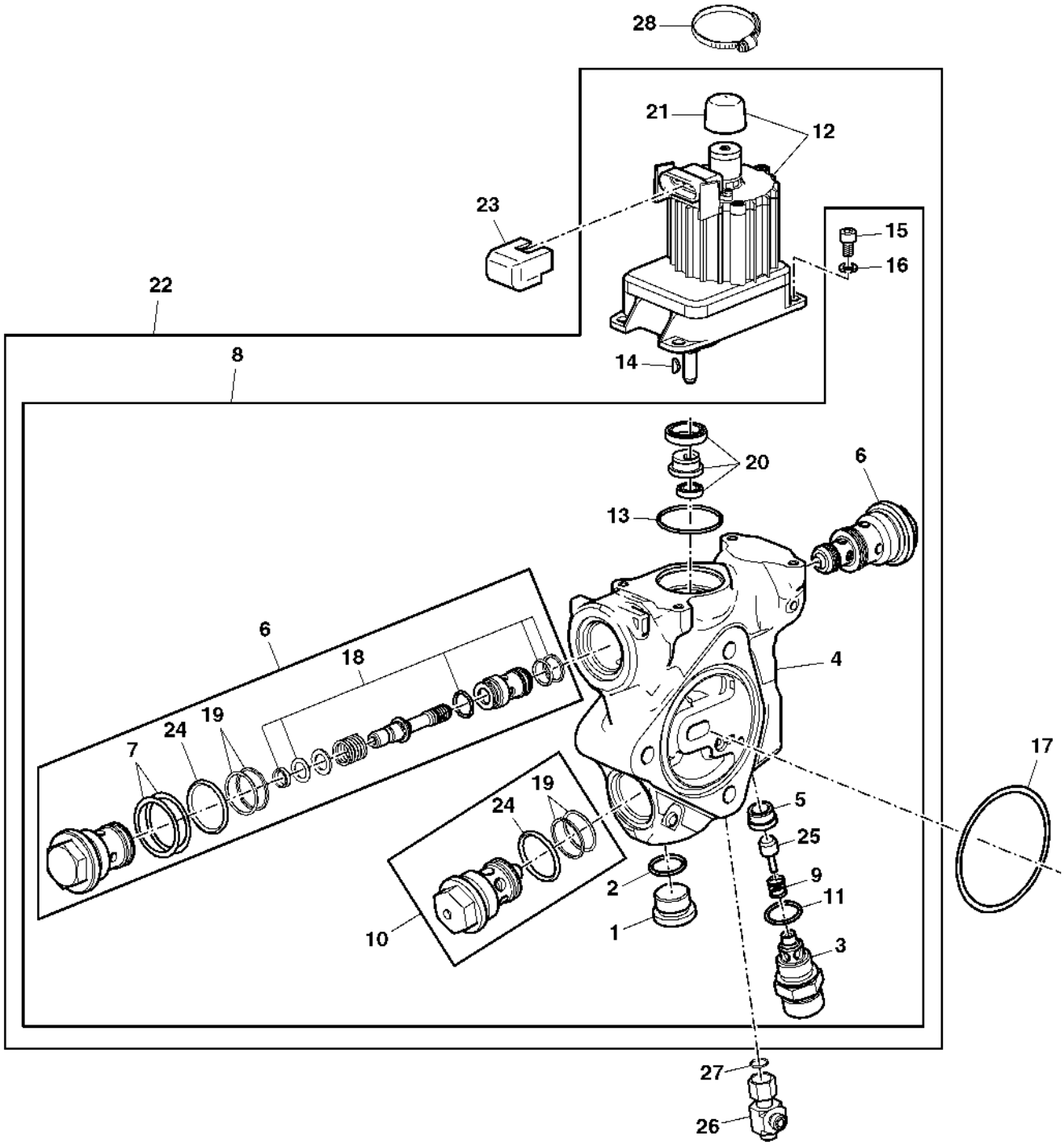

PUBM1367

Item	Nº peça	Descrição	Qtde	Nº série	Notas
1	15M7077	Tampão de dreno	2		
2	51M7045	Anel o	2		19.300 X 2.200 mm
3	L155934	VálVula	1		
4	L159026	Carcaça	1		
5	L78964	Assento de válvula	1		
6	AL168858	VálV.de contr.atuada hidr.	2		
7	AL79037	Kit de calços	1		
8	AL172261	Elevador hidráulico	1		
9	L155935	Mola de compressão	1		
10	AL159011	VálVula de alíVio de press.	1		
11	L59901	Anel o	1		
12	AL181805	Motor elétrico	1		
13	L75747	Anel o	1		
14	26M5447	Chaveta	1		2 X 10 mm
15	19M8618	Parafuso	4		M6 X 12
16	24M7267	Arruela	4		6.400 X 11 X 1.600 mm
17	R95494	Anel o	1		
18	AL164560	Kit de juntas	1		
19	AL164561	Kit de juntas	1		
20	AL80395	Conj. do rolamento	1		
21	L37963	Tampa	1		
22	AL200020	Elevador hidráulico	1		
23	L100259	Acessório conexão elétrica	1		
24	51M7048	Anel o	1		29.600 X 2.900 mm
25	L165818	Cone de válvula	1		
26	61M5243	Conexão em t	1		
27	T77932	Anel o	1		
28	CQ49005	Braçadeira	1		

CONNECTING PARTS, INLET PRIORITY VALVE (60 LPM)
SOUPAPE DE PRIORITE - RACCORDS (60 LPM)
ANSCHLUSSTEILE, PRIORITAETSVENTIL (60 LPM)
PARTI COLLEGAMENTO VALVOLA DI PRIORITA' IN INGRESSO (60 LPM)
CONEXOES DA VALVULA DE PRIORIDADE (60 LPM))
VALVULA DE PRIORIDAD - CONEXIONES (60 LPM)

PUBM1498 A.1

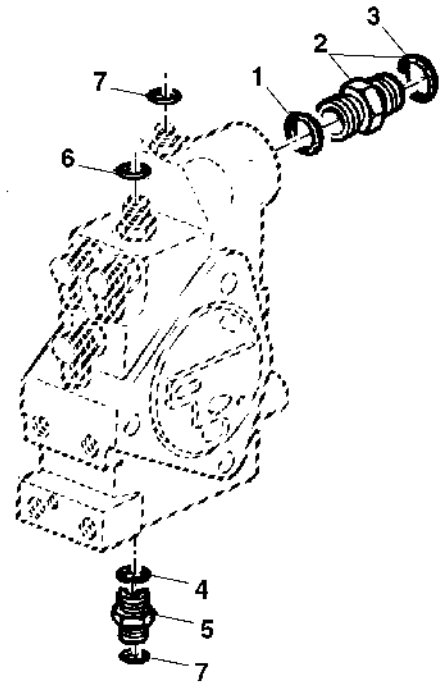

PUBM1498

Item	*Nº peça*	*Descrição*	*Qtde*	*Nº série*	*Notas*
1	51M7047	Anel o	1		23.600 X 2.900 mm
2	61M5005	Adaptador	1		INCL KEY 1, 3
3	T77858	Anel o	1		
4	51M7041	Anel o	1		11.300 X 2.200 mm
5	61M5002	Adaptador	1		INCL KEY 4, 8
6	T77857	Anel o	1		
7	T77613	Anel o	2		

INLET PRIORITY VALVE (100 LPM)
SOUPAPE DE PRIORITE (100 LPM)
PRIORITAETSVENTIL (100 LPM)
VALVOLA DI PRIORITA' IN INGRESSO (100 LPM)
VALVULA PRIORITARIA DE ENTRADA (100 LPM)
VALVULA DE PRIORIDAD DE ENTRADA (100 LPM)

PUBM1393 A.1

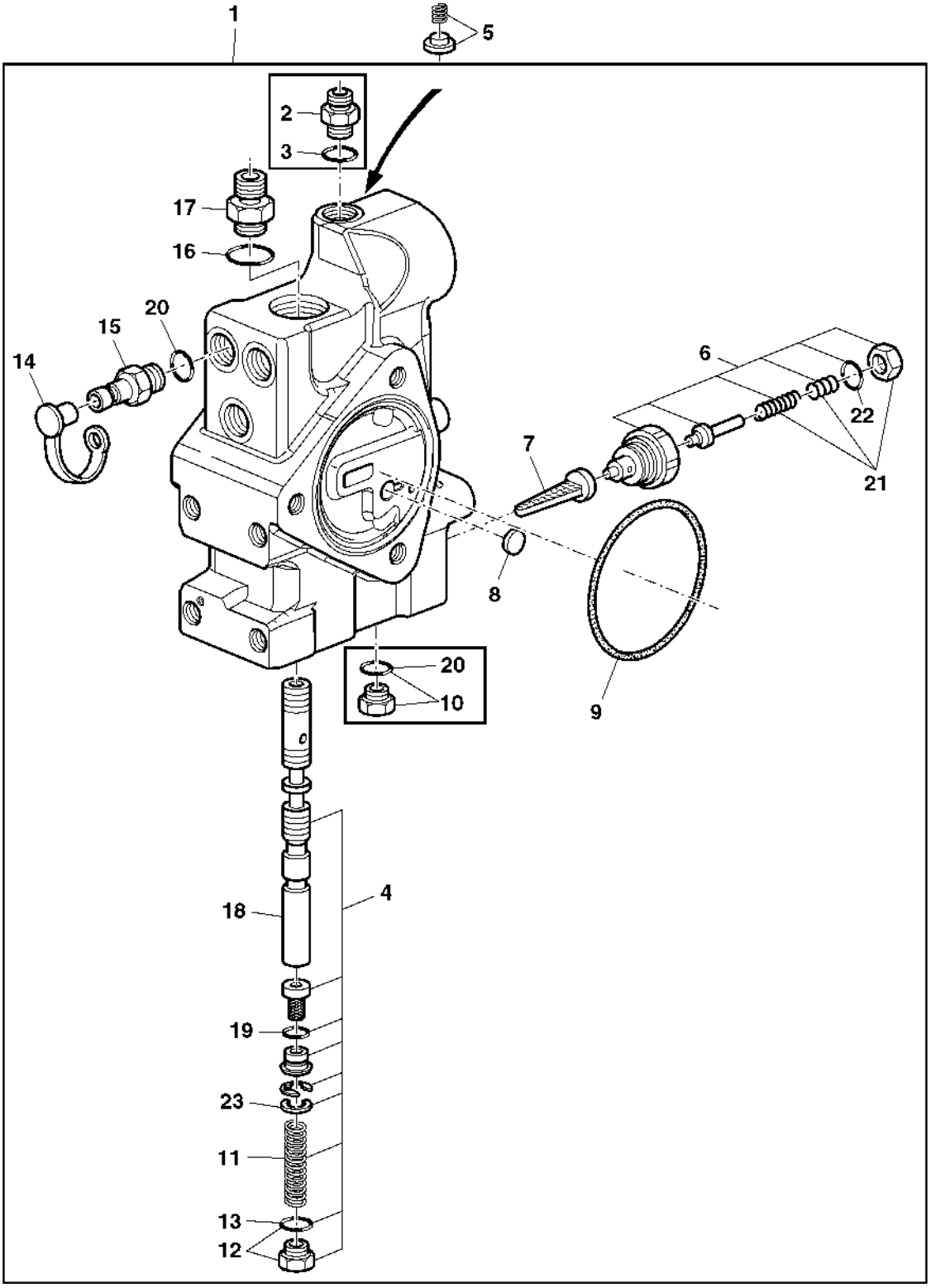

PUBM1393

Item	*Nº peça*	*Descrição*	*Qtde*	*Nº série*	*Notas*
1	AL153388	Bloco de válvulas	1		
2	61M5002	Adaptador	1		
3	T77613	Anel o	1		
4	RE245952	Carretel de válvula	1		
5	AL115105	VálVula de retenção	1		
6	AL150732	VálVula de alíVio de press.	1		
7	R58832	Filtro	1		
8	R95493	Disco	1		
9	R95494	Anel o	1		
10	RE46684	Tampão	1		
11	R111298	Mola de compressão	1		
12	RE49624	Tampão	1		
13	L152324	Anel o	1		
14	R77175	Capa	3		
15	AL80099	Tomada engaTe rápido	3		
16	T77857	Anel o	1		
17	61M5003	Adaptador	1		(FURNISH 38H5003 , T77857)
18	RE207826	Kit	AR		
19	R115892	Anel	1		
20	51M7041	Anel o	4		11.300 X 2.200 mm
21	RE62446	Kit da válvula	1		
22	R79060	Anel o	1		
23	R132899	Arruela	AR		

CHARGE PUMP (100 LPM)
POMPE A CHARGE (100 LPM)
LADEOELPUMPE (100 LPM)
POMPA DI CARICA (100 LPM)
BOMBA DE CARGA (100 LPM)
BOMBA DE CARGA DE ACEITE (100 LPM)

CQ155643 A.1

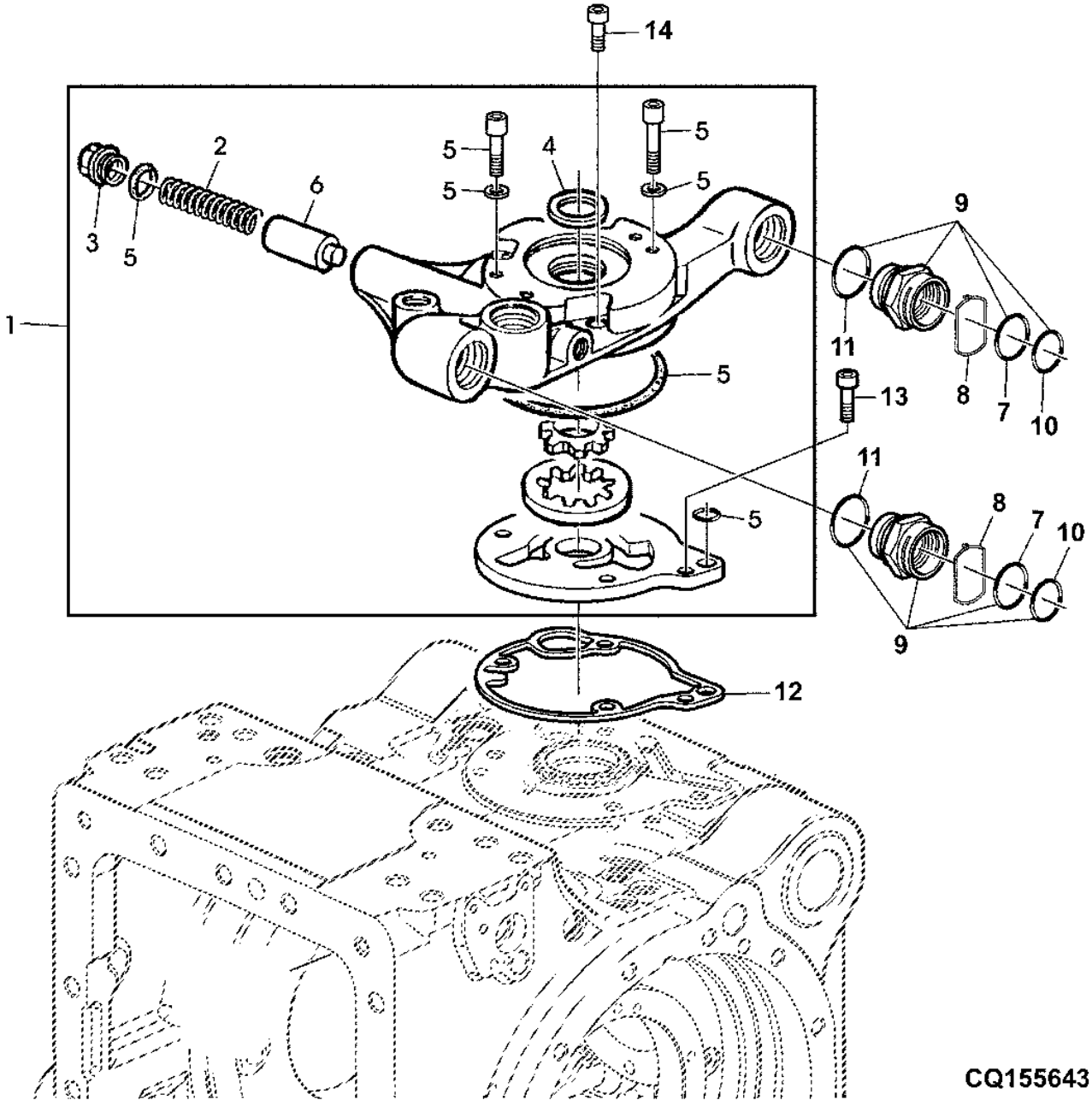

Item	*Nº peça*	*Descrição*	*Qtde*	*Nº série*	*Notas*
1	AL154092	Bombade óleo	1		
2	L79160	Mola de compressão	1		
3	L79171	Tampão	1		
4	R108011	Arruela	1		
5	RE70821	Kit retentor	1		
6	L101394	Pino fixador	1		
7	51M7100	Anel o	2		25 X 2 mm
8	L171572	Braçadeira	2		
9	AL155058	Luva	2		
10	51M7103	Anel o	2		28 X 2.200 mm
11	51M7050	Anel o	2		34.600 X 2.900 mm
12	L116628	Junta	1		
13	19M8823	Parafuso	1		M12 X 35
14	19M8824	Parafuso	3		M12 X 50

CHARGE PUMP, CONNECTING PARTS (41CM3) (100LPM)
POMPE DE GAVAGE, ELEMENTS DE RACCORDEMENT(41CM3) (100LPM)
LADEOELPUMPE, ANSCHLUSSTEILE (41CM3) (100LPM)
POMPA DI CARICA, CONNETTORI (41CM3) (100LPM)
CONEXOES DA BOMBA DE CARGA (41CM3) (100LPM)
BOMBA DE CARGA, PIEZAS DE CONEXION (41CM3) (100LPM)

CQ157375 A.1

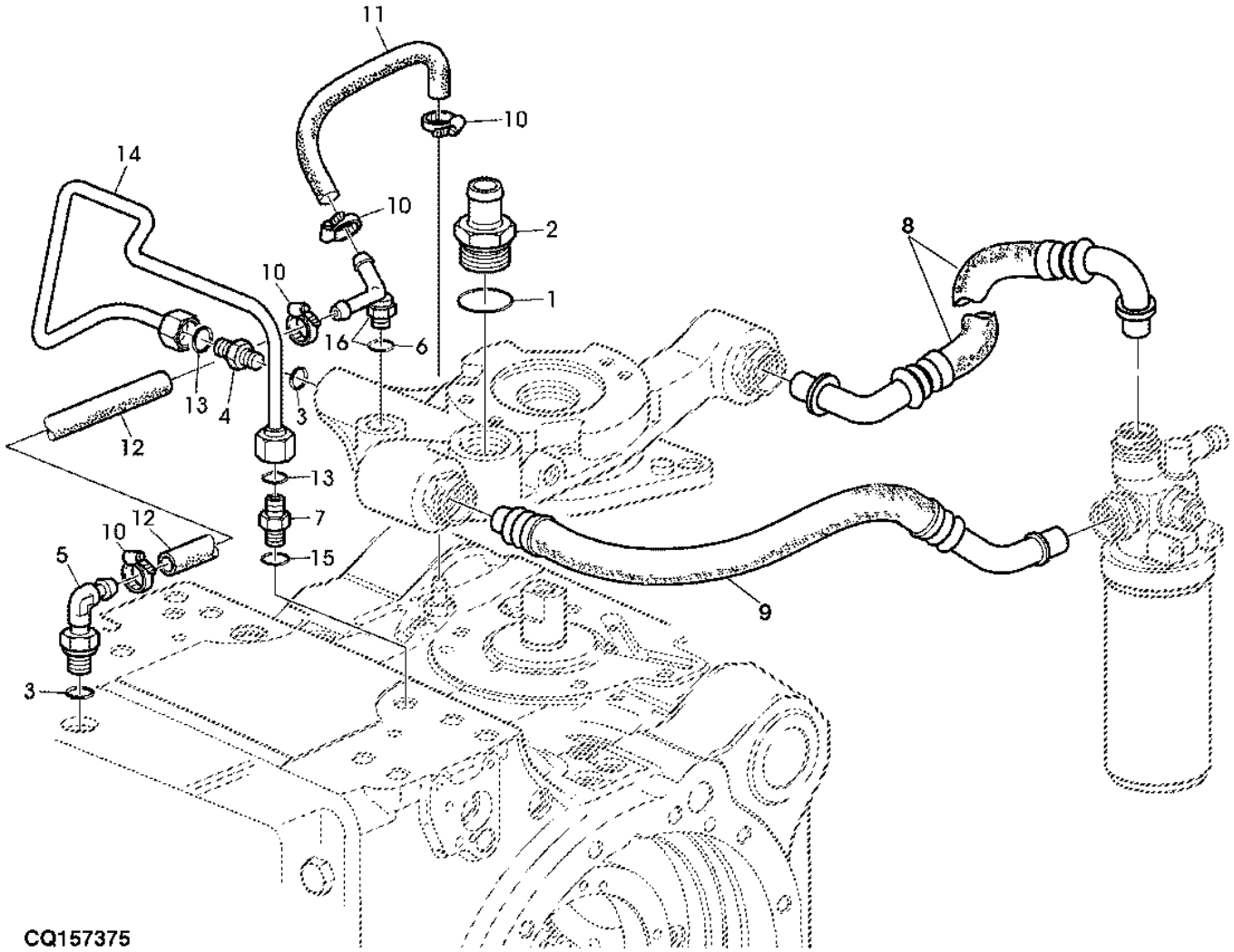

Item	*Nº peça*	*Descrição*	*Qtde*	*Nº série*	*Notas*
1	51M7050	Anel o	1		34.600 X 2.900 mm
2	L110294	Conexão	1		
3	51M7041	Anel o	2		11.300 X 2.200 mm
4	61M5002	Adaptador	1		
5	AL78652	Conexão em ângulo	1		
6	51M7045	Anel o	1		19.300 X 2.200 mm
7	38H5012	Adaptador	1		
8	DQ70340	Mangueira	1		
9	DQ62246	Mangueira	1		
10	AL37489	Braçadeira	4		
11	L111479	Mangueira	1		LGTH 325 MM
12	L158310	Mangueira	1		LGTH 250 MM
13	T77613	Anel o	2		
14	AL76658	Tubulação de óleo	1		
15	51M7043	Anel o	1		15.300 X 2.200 mm
16	AL111759	Conexão em ângulo	1		

HYDRAULIC PUMP (41 CM3) (100 LPM)
POMPE HYDRAULIQUE (41 CM3) (100 LPM)
HYDRAULIKPUMPE (41 CM3) (100 LPM)
POMPE IDRAULICHE (41 CM3) (100 LPM)
BOMBA HIDRAULICA (41 CM3) (100 LPM)
BOMBAS HIDRAULICAS (41 CM3) (100 LPM)

CQ155646 A.1

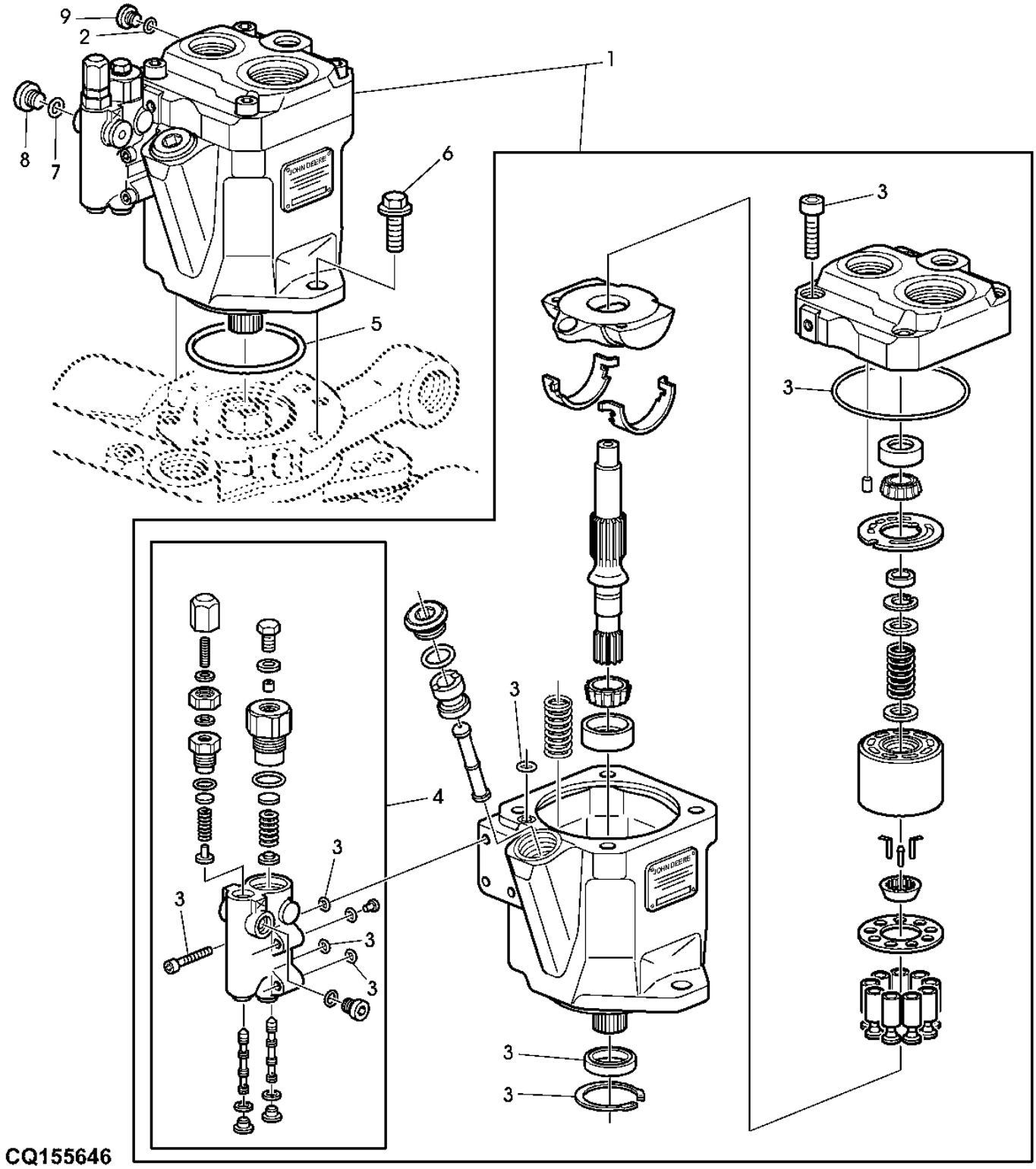

CQ155646

Item	*Nº peça*	*Descrição*	*Qtde*	*Nº série*	*Notas*
1	AL161043	Bombahidráulica	1		
2	51M7041	Anel o	1		11.300 X 2.200 mm
3	AL158422	Kit de juntas	1		
4	AL158423	Kit	1		
5	T42302	Anel o	1		
6	19M7789	Parafuso	2		M12 X 30
7	51M7040	Anel o	1		9.300 X 2.200 mm
8	L41079	Tampão	1		
9	L41709	Tampão	AR		

CONNECTING PARTS, INLET PRIORITY VALVE (100 LPM)
SOUPAPE DE PRIORITE - RACCORDS (100 LPM)
ANSCHLUSSTEILE, PRIORITAETSVENTIL (100 LPM)
PARTI COLLEGAMENTO VALVOLA DI PRIORITA' IN INGRESSO (100 LPM)
CONEXOES DA VALVULA DE PRIORIDADE (100 LPM)
VALVULA DE PRIORIDAD - CONEXIONES (100 LPM)

CQ156168 A.1

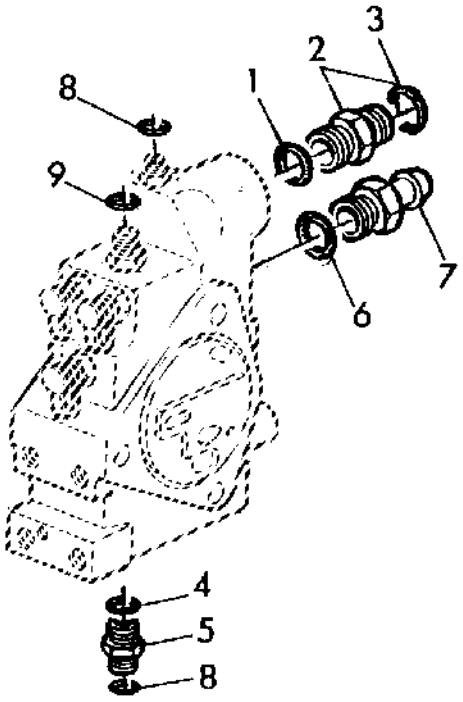

CQ156168

Item	*Nº peça*	*Descrição*	*Qtde*	*Nº série*	*Notas*
1	51M7047	Anel o	1		23.600 X 2.900 mm
2	61M5005	Adaptador	1		INCL KEY 1, 3
3	T77858	Anel o	1		
4	51M7041	Anel o	1		11.300 X 2.200 mm
5	61M5002	Adaptador	1		INCL KEY 4, 8
6	51M7048	Anel o	1		29.600 X 2.900 mm
7	L110293	Conexão	1		
8	T77613	Anel o	2		
9	T77857	Anel o	1		

HYDRAULIC PUMP (28CM3)
POMPE HYDRAULIQUE (28CM3)
HYDRAULIKPUMPE (28CM3)
POMPE IDRAULICHE (28CM3)
BOMBA HIDRAULICA(28CM3)
BOMBAS HIDRAULICAS (28CM3)

LX029347 A.1

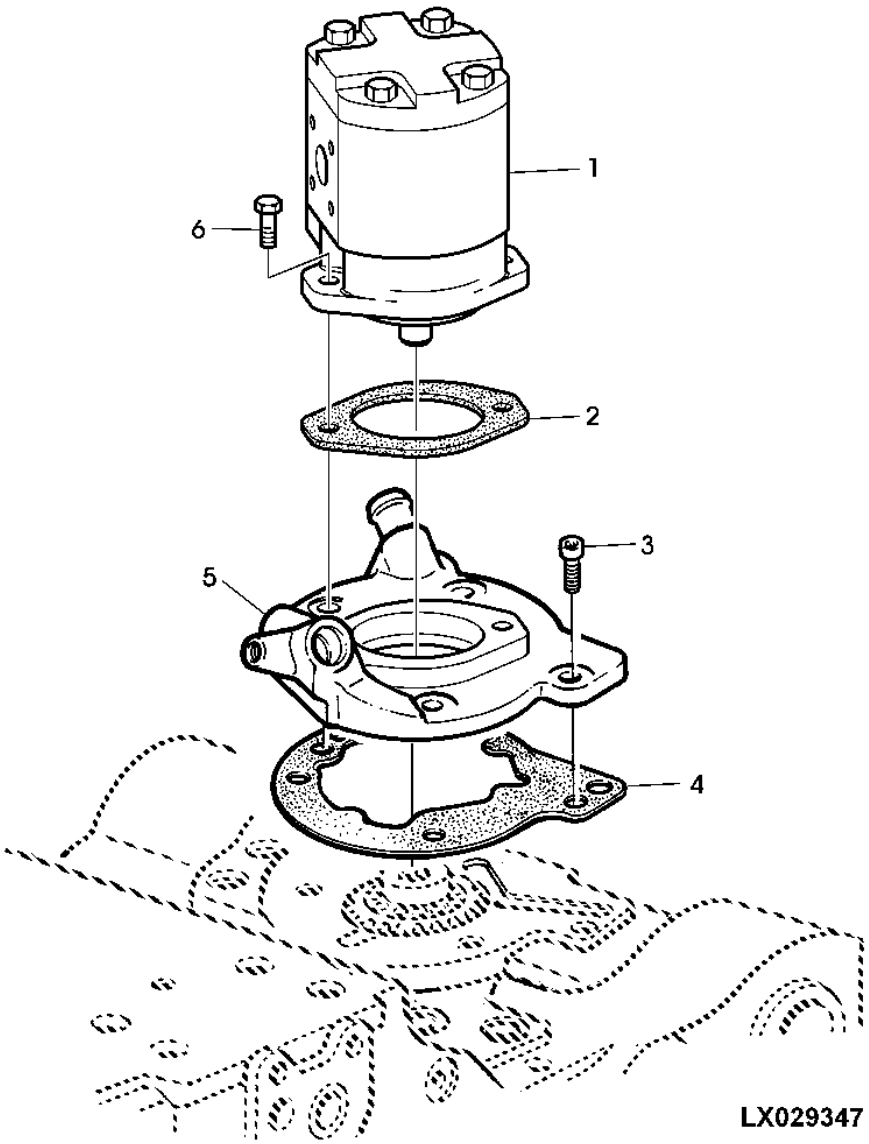

Item	*Nº peça*	*Descrição*	*Qtde*	*Nº série*	*Notas*
1	AL156335	Bombahidráulica	1		28CM3 / 200BAR
2	L77317	Junta	1		
3	19M7988	Parafuso	4		M12 X 30
4	L64500	Selante	1		LOCTITE 574
5	AL114392	Adaptador	1		
6	19M7785	Parafuso	2		M10 X 25

OIL LINES AND CONNECTING PARTS (HYDRAULIC PUMP 28CM3)
CONDUITES HYDRAULIQUES ET ELEMENTS DE RACCORDEMENT (POMPE HYDRAULIQUE 28CM3)
OELLEITUNGEN UND ANSCHLUSSTEILE (HYDRAULIKPUMPE 28CM3)
TUBI OLIO E RACCORDI (POMPA IDRAULICA 28CM3)
LINHAS DE OLEO E CONEXOES PARA BOMBA DE (BOMBA HIDRAULICA 28CM3)
TUBERIAS DE ACEITE Y RACORES (BOMBA HIDRAULICA 28CM3)

LX028111 A.1

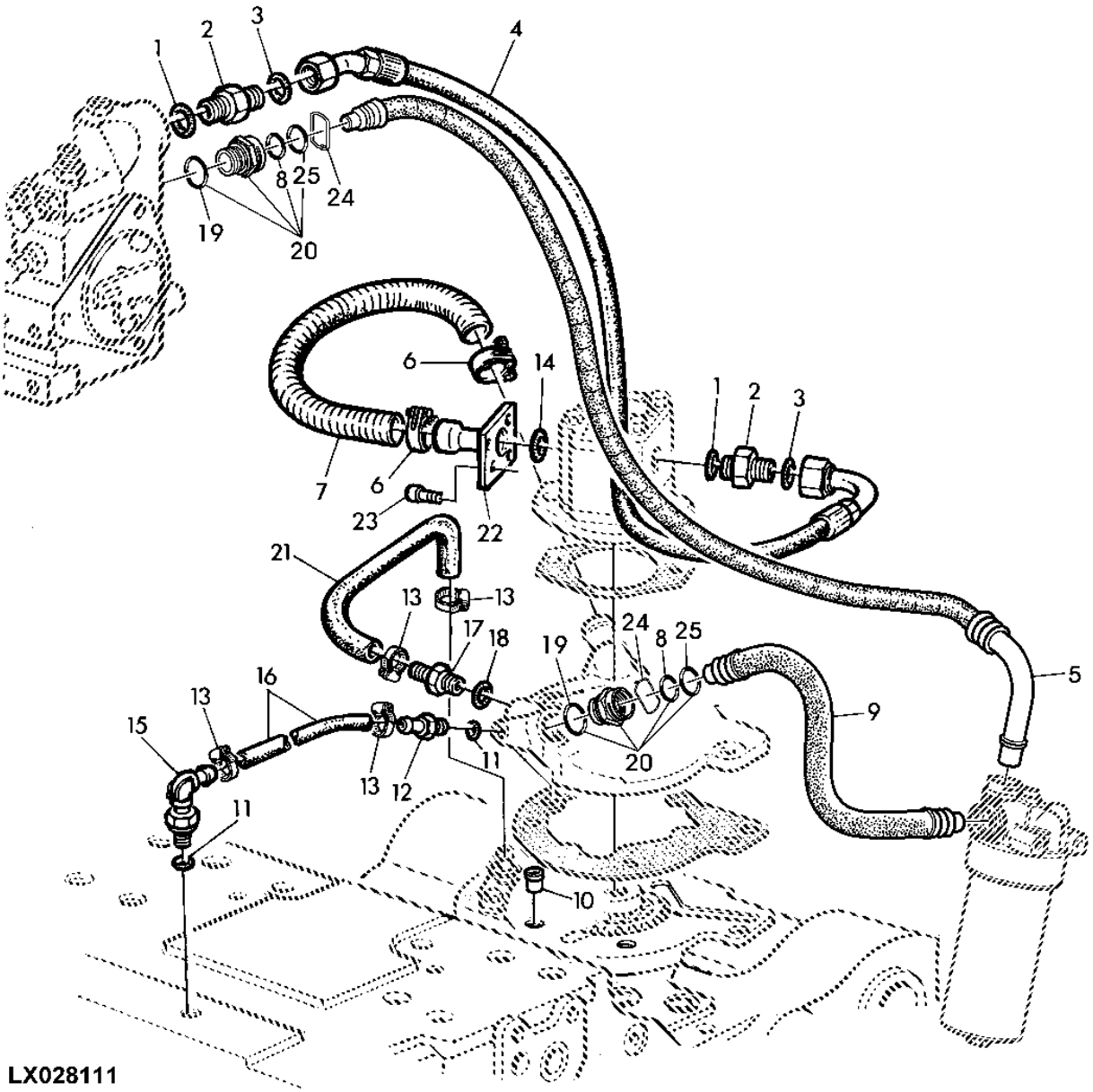

LX028111

Item	Nº peça	Descrição	Qtde	Nº série	Notas
1	51M7047	Anel o	2	-003656	23.600 X 2.900 mm
2	61M5005	Adaptador	2	-003656	INCL KEYS 1, 3
3	T77858	Anel o	2		
4	AL114404	Mangueira hidráulica	1	-003656	
	AL213523	Mangueira hidráulica	1	003657-	
5	AL165144	Mangueira	1		
6	AL114812	Braçadeira	2		
7	L116560	Mangueira	1		
8	51M7100	Anel o	1		25 X 2 mm
9	AL157760	Mangueira hidráulica	1		
10	AL112193	VálVula de alíVio de press.	1		
11	51M7041	Anel o	2		11.300 X 2.200 mm
12	L100802	Conexão	1		
13	AL37489	Braçadeira	4		
14	L34995	Anel o	1	-003656	
	T59014	Anel o	1	003657-	
15	AL78652	Conexão em ângulo	1		
16	L111479	Mangueira	1		LGTH= 325MM
17	L102179	Conexão de mangueira	1		
18	51M7043	Anel o	1		15.300 X 2.200 mm
19	51M7048	Anel o	2		29.600 X 2.900 mm
20	AL155008	Luva	2		
21	L111412	Mangueira	1		
22	L115460	Adaptador	1		
23	19M7660	Parafuso	4	-003656	M8 X 20
	19M8533	Parafuso	1	003657-	M10 X 25
24	L171572	Braçadeira	2		
25	51M7103	Anel o	1		28 X 2.200 mm

SELECTIVE CONTROL VALVE (301 SERIES)
DISTRIBUTEUR AUXILIAIRE (SERIE 301)
ZUSATZSTEUERGERAET (SERIE 301)
DISTRIBUTORE IDRAULICO (SERIE 301)
VALVULA DE CONTROLE REMOTO (SERIE 301)
VALVULA DE MANDO A DISTANCIA (SERIE 301)

PUBM1483 A.1

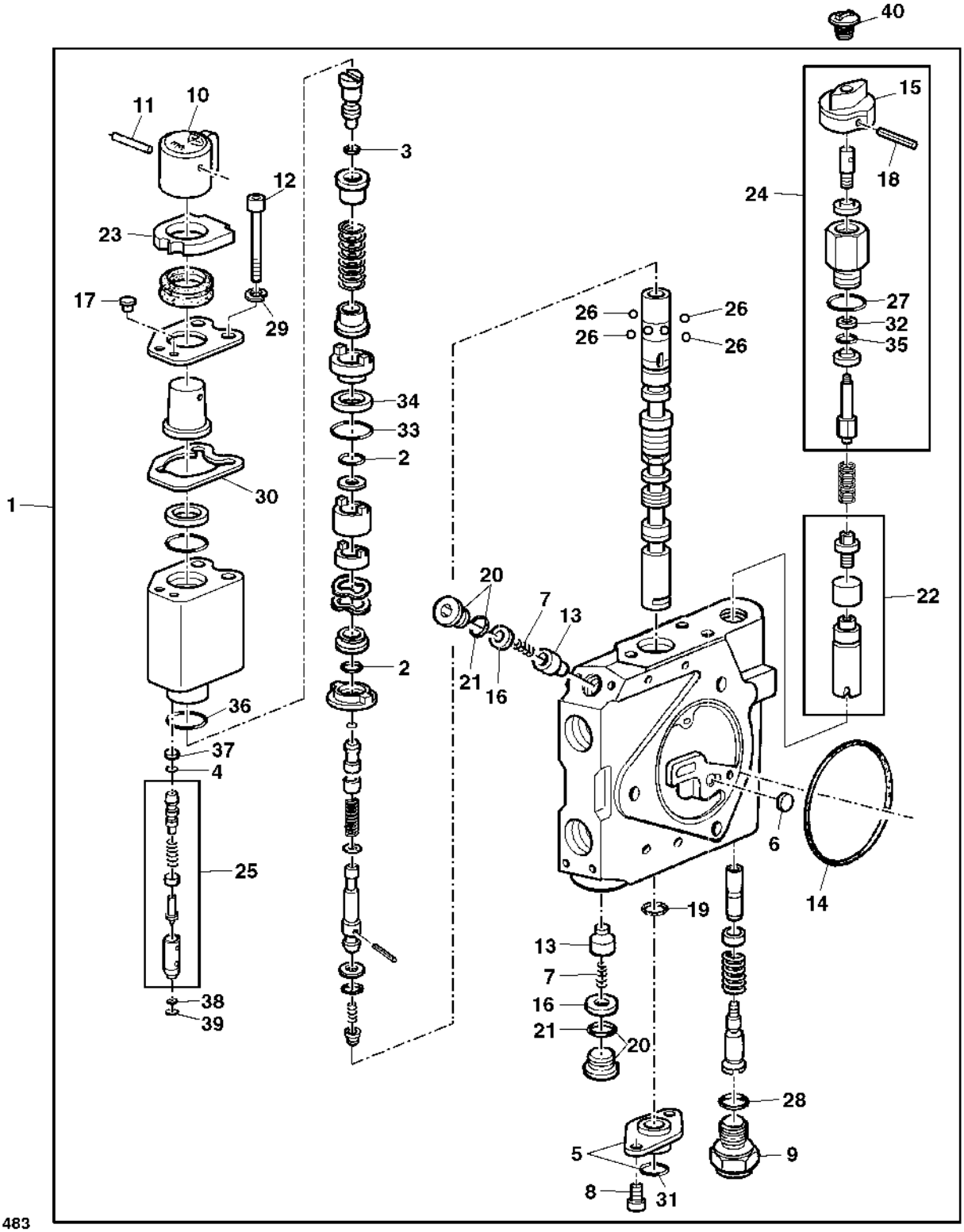

PUBM1483

Item	*Nº peça*	*Descrição*	*Qtde*	*Nº série*	*Notas*
1	AL171119	VálVula de controle remoto	1		
2	E69117	Anel o	2		
3	L152323	Anel o	1		
4	R26976	Anel o	1		
5	AL118383	Flange	1		
6	R95493	Disco	1		
7	R111238	Mola de compressão	1		
8	19M7768	Parafuso	1		M6 X 16
9	R111242	Tampão	1		
10	R95491	Botão	1		
11	25H723	Pino com ranhura	1		1/8" X 1-1/2"
12	19M8706	Parafuso	3		M6 X 75
13	R111288	Cone de válvula	2		
14	R95494	Anel o	1		
15	R95490	Botão	1		
16	R111308	Anel	2		
17	R113228	Plugue	1		
18	34H184	Pino elástico	1		1/8" X 1-1/8"
19	R241161	Anel o	1		
20	RE49624	Tampão	2		
21	L152324	Anel o	2		
22	RE239125	Conjunto do Controle	1		
23	R126667	Vedação	1		
24	RE246313	Kit do reparo	1		
25	RE50384	Kit do reparo	1		
26	RE50385	Kit do limitador	1		
27	L152325	Anel o	1		
28	L152326	Anel o	1		
29	R118192	Arruela de pressão	3		
30	R118092	Junta	AR		
31	P47889	Anel o	AR		
32	R113218	Anel de apoio	1		
33	R111527	Anel o	1		
34	R111504	Anel de apoio	1		
35	R117942	Anel o	1		
36	R113229	Anel o	1		
37	R113223	Anel de apoio	1		
38	R113224	Anel o	1		
39	R113226	Anel o	1		
40	L102154	Plugue	1		
	L102155	Plugue	1		
..	R117738	Graxa	1		270G

REPAIR KIT SELETIVE CONTROL VALVE (301 SERIE)
JEU DE REPARATION - DISTRIBUTEUR AUXILIAIRE (SERIE 301)
REPARATURSATZ ZUSATZSTEUERGERAET (SERIE 301)
KIT REPARAZIONE PER DISTRIBUTORE (SERIE 301)
KIT DE REPARO DAS VALVULAS DE CONTROLE REMOTO (SERIE 301)
CONJUNTO DE REPARACION VALVULA DE MANDO A DISTANCIA (SERIE 301)

LX024971 A.1

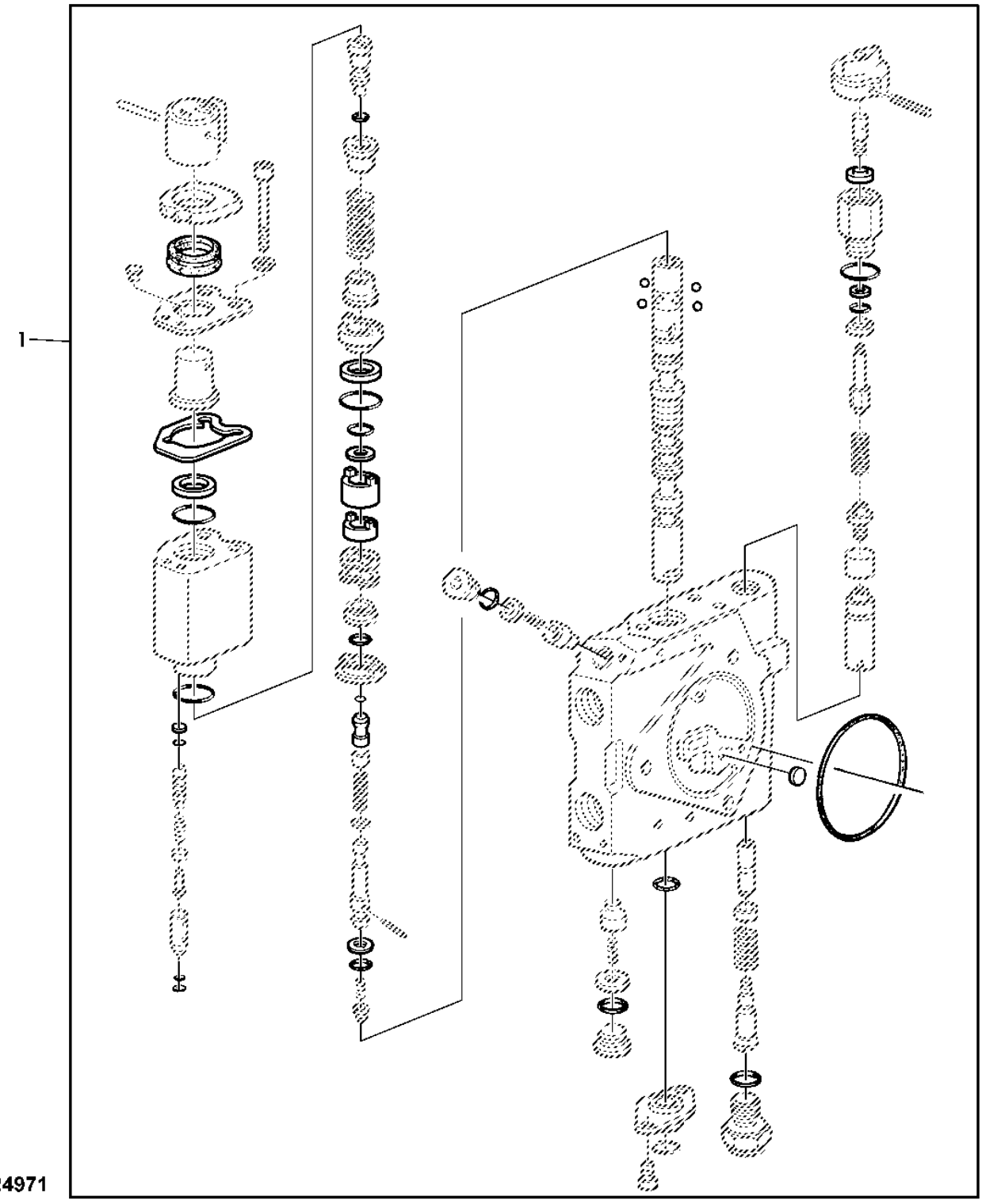

Item	*Nº peça*	*Descrição*	*Qtde*	*Nº série*	*Notas*
1	RE241164	Kit do reparo	1		

REPAIR KIT SELETIVE CONTROL VALVE (301 SERIE)
JEU DE REPARATION - DISTRIBUTEUR AUXILIAIRE (SERIE 301)
REPARATURSATZ ZUSATZSTEUERGERAET (SERIE 301)
KIT REPARAZIONE PER DISTRIBUTORE (SERIE 301)
KIT DE REPARO DAS VALVULAS DE CONTROLE REMOTO (SERIE 301)
CONJUNTO DE REPARACION VALVULA DE MANDO A DISTANCIA (SERIE 301)

CQ157330 A.1

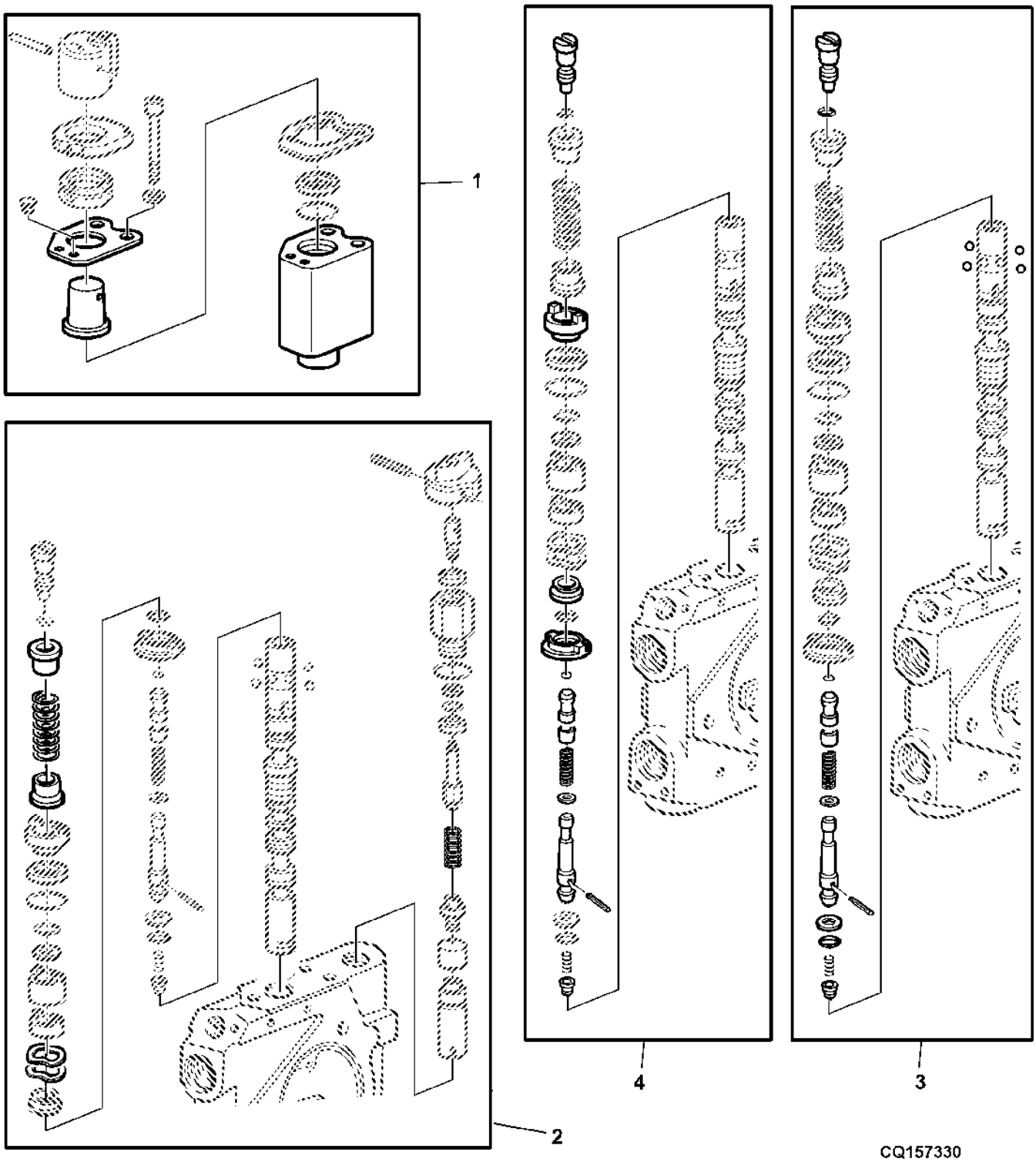

Item	*Nº peça*	*Descrição*	*Qtde*	*Nº série*	*Notas*
1	RE67001	Kit do reparo	1		
2	RE49628	Controlador vcr	1		
3	RE172250	Kit do limitador	1		
4	RE49632	Kit do limitador	1		

HYDRAULIC PUMP DRIVE
ELEMENTS D'ENTREINEMENT DE LA POMPE HYDRAULIQUE
ANTRIEBSTEILE FUER HYDRAULIKPUMPE
COMANDO POMPA IDRAULICA
ACIONAMENTO BOMBA DE CARGA E HIDRAULICA
ACCIONAMIENTO BOMBA DE CARGA E HIDRUALICA

LX003073 A.1

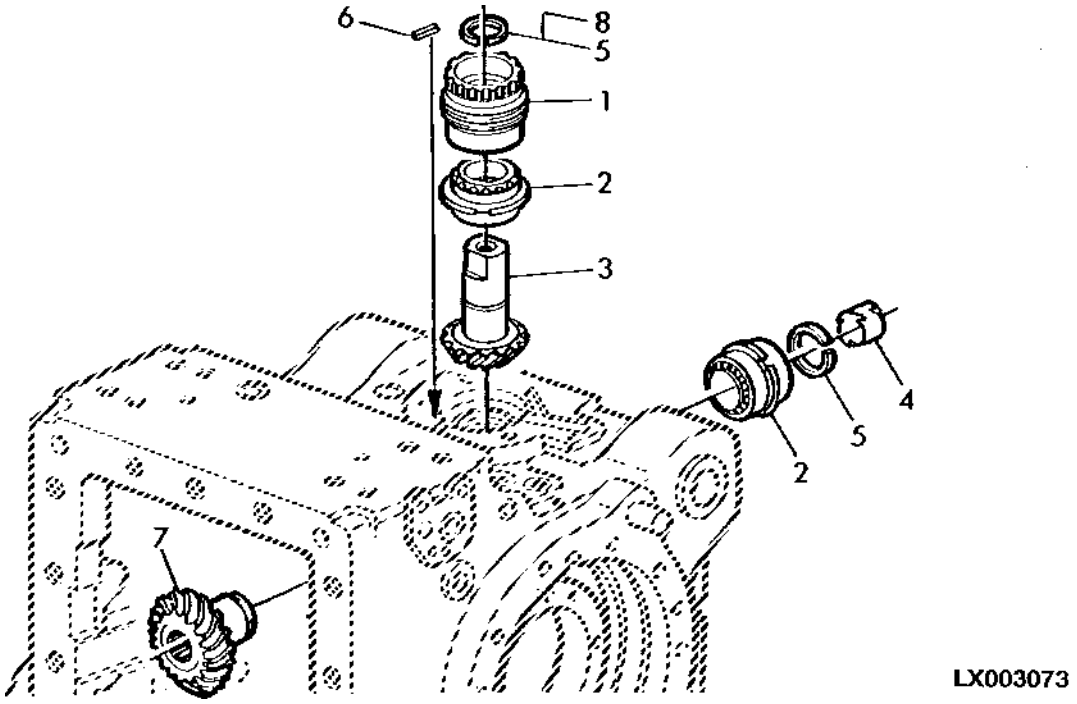

Item	*Nº peça*	*Descrição*	*Qtde*	*Nº série*	*Notas*
1	L77774	Luva	1		
2	AL208098	Rolamento de Rolos cônicos	2		SUB FOR AL82960
3	L155492	Coroa	1		60LPM
4	L75889	Luva	1		
5	L114773	Anel	AR		
	R48745	Anel de pressão	AR		TK= 1.93MM
	R48746	Anel de pressão	AR		TK= 2.01MM
	R48749	Anel de pressão	AR		TK= 2.24MM
	R48750	Anel de pressão	AR		TK= 2.31MM
	L78784	Anel de pressão	AR		TK= 2.38MM
	R96515	Anel de pressão	AR		TK= 2.45MM
	L78785	Anel de pressão	AR		TK= 2.52MM
	R96517	Anel de pressão	AR		TK= 2.60MM
6	44M7146	Pino de centragem	1		6 X 14 mm
7	L155244	Coroa	1		Z 29
8	R48747	Anel de pressão	AR		TK= 2.08MM
	R48748	Anel de pressão	AR		TK= 2.16MM

HYDRAULIC OIL FILTERS
FILTRES A HUILE HYDRAULIQUE
HYDRAULIKOELFILTER
FILTRO OLIO IDRAULICO
FILTRO DE OLEO HIDRAULICO
FILTRO DE ACEITE HIDRAULICO

PUBM1484 A.1

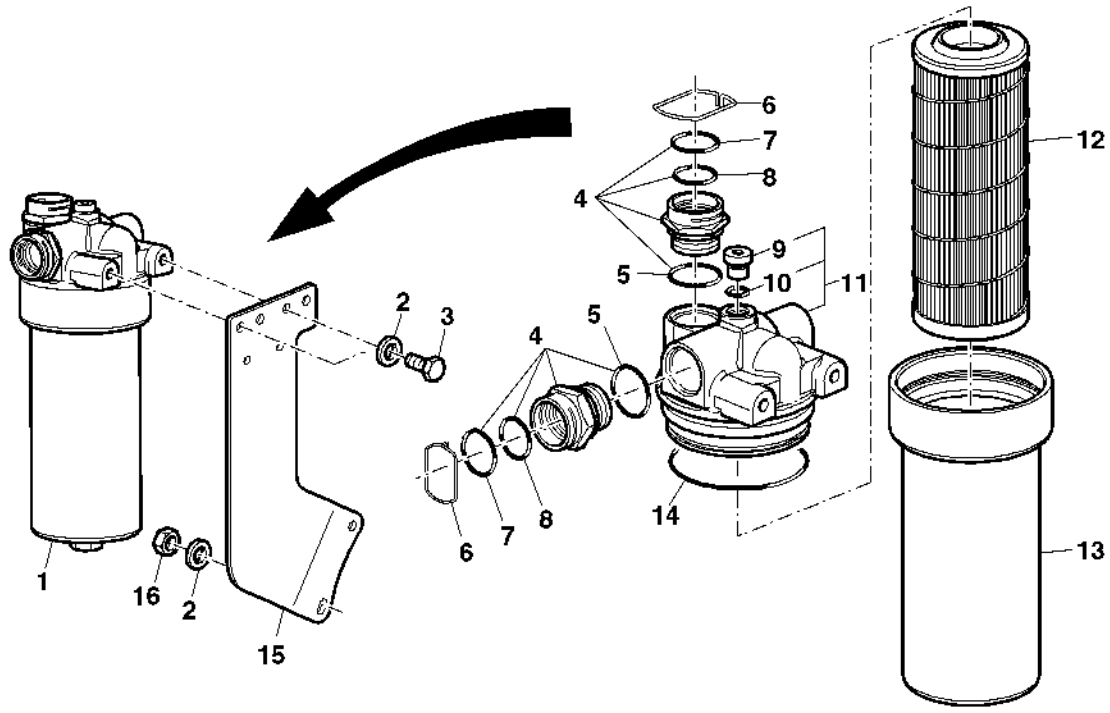

PUBM1484

Item	*Nº peça*	*Descrição*	*Qtde*	*Nº série*	*Notas*
1	AL203520	Cabeçote do filtro	1		SUB FOR AL160772 , (INCL. KEY 4 AND 9–14)
2	24M7096	Arruela	4		10.500 X 18 X 1.600 mm
3	19M7166	Parafuso sextavado	2		M10 X 20
4	AL155008	Luva	2		
5	51M7048	Anel o	2		29.600 X 2.900 mm
6	L171572	Braçadeira	2		
7	51M7101	Anel o	2		28 X 2 mm
8	51M7100	Anel o	1		25 X 2 mm
9	15M7076	Tampão de dreno	1		
10	51M7041	Anel o	1		11.300 X 2.200 mm
11	AL160773	Cabeçote do filtro	1		
12	AL203061	Filtro de óleo	1		(INCL. KEY 13 AND 14)
13	AL160761	Alojamento de filtro	1		
14	R56757	Anel o	1		
15	L212378	Suporte	1		SUB FOR DQ62060
16	14M7274	Porca	2		M10

SELECTIVE CONTROL VALVE (101 SERIES)
DISTRIBUTEUR AUXILIAIRE (SERIE 101)
ZUSATZSTEUERGERAET (SERIE 101)
DISTRIBUTORE IDRAULICO (SERIE 101)
VALVULA DE CONTROLE (SERIES 101)
VALVULA DE MANDO A DISTANCIA (SERIE 101)

PUBM1485 A.1

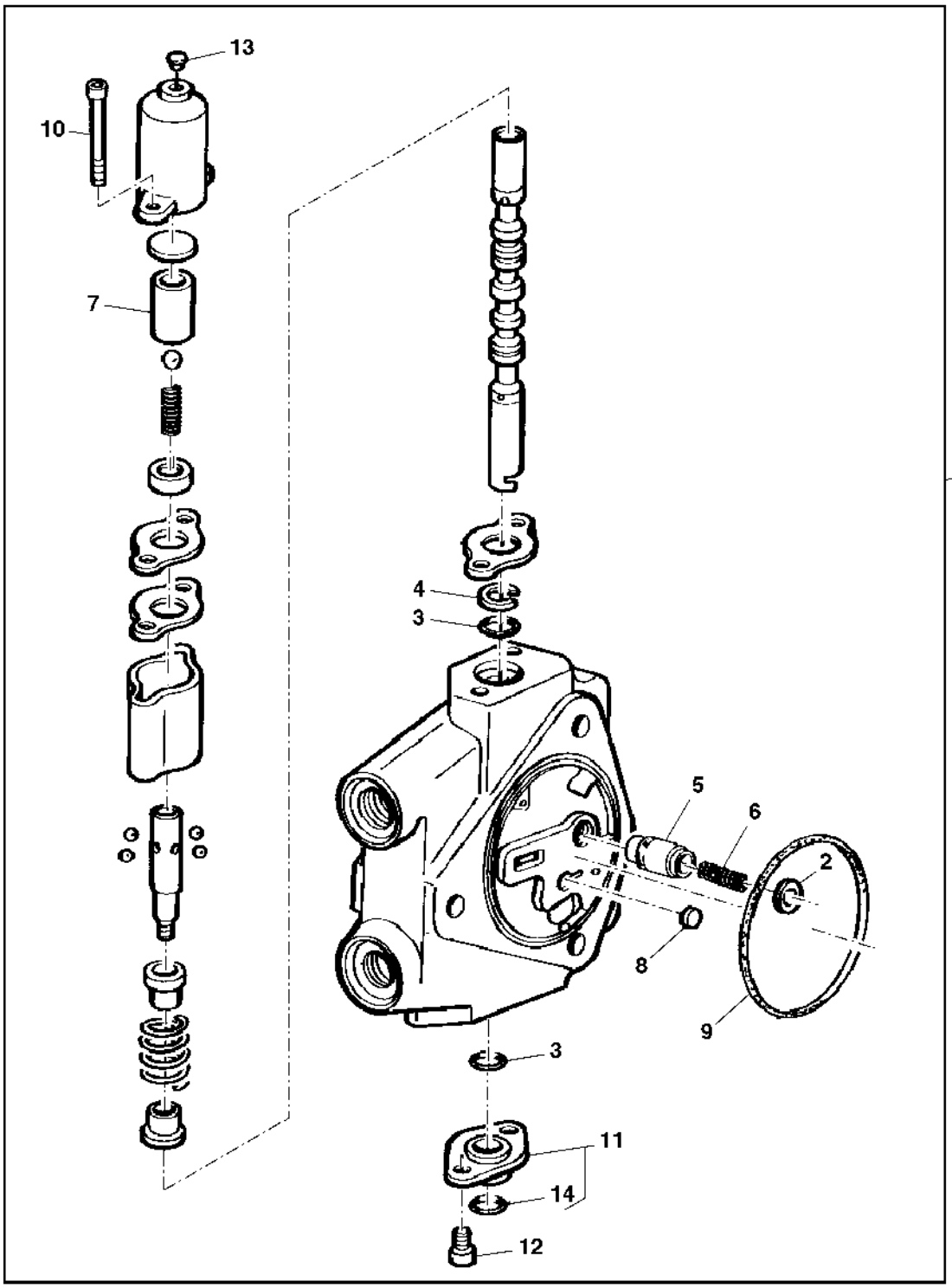

PUBM1485

Item	*Nº peça*	*Descrição*	*Qtde*	*Nº série*	*Notas*
1	AL160825	VálVula de controle remoto	AR		
2	T77857	Anel o	1		
3	R241161	Anel o	2		
4	R111206	Vedação	1		
5	R111278	Cone de válvula	AR		
6	P60266	Mola	1		
7	R113211	Luva	1		
8	R95493	Disco	1		
9	R95494	Anel o	1		
10	19M8705	Parafuso	2		M6 X 65
11	AL118383	Flange	1		
12	19M7768	Parafuso	2		M6 X 16
13	R113228	Plugue	1		
14	L37733	Anel o	1		

REPAIR KITS SELECTIVE CONTROL VALVE 100 ,101
JEUX DE REPARATION - DISTRIBUTEUR AUXILIAIRE 100, 101
REPARATURSAETZE ZUSATZSTEUERGERAET 100, 101
KITS RIPARAZIONE PER DISTRIBUTORE 100, 101
KIT DE REPAROS DA VALVULA DE CONTROLE 100,101
CONJUNTOS DE REPARACION VALVULA DE MANDO A DISTANCIA 100, 101

LX008293 A.1

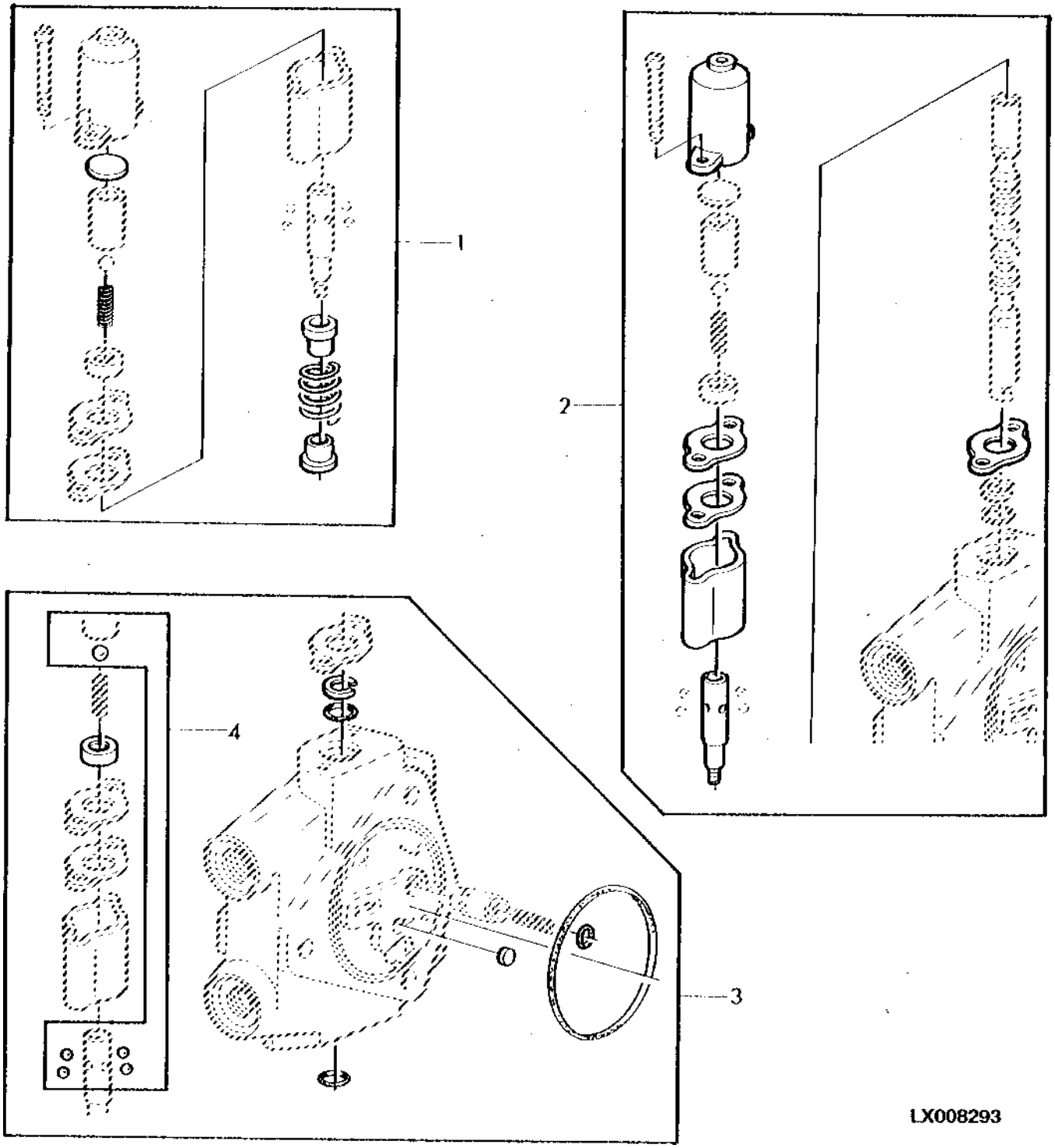

Item	*Nº peça*	*Descrição*	*Qtde*	*Nº série*	*Notas*
1	RE50333	Kit de peças de montagem	1		
2	RE50334	Kit do limitador	1		
3	RE50332	Kit retentor	1		
4	RE50385	Kit do limitador	1		

END COVER
COUVERCLE
ABSCHLUSSDECKEL
FONDELLO
TAMPAS DO COMANDO
TAPA

LXA003684 A.1

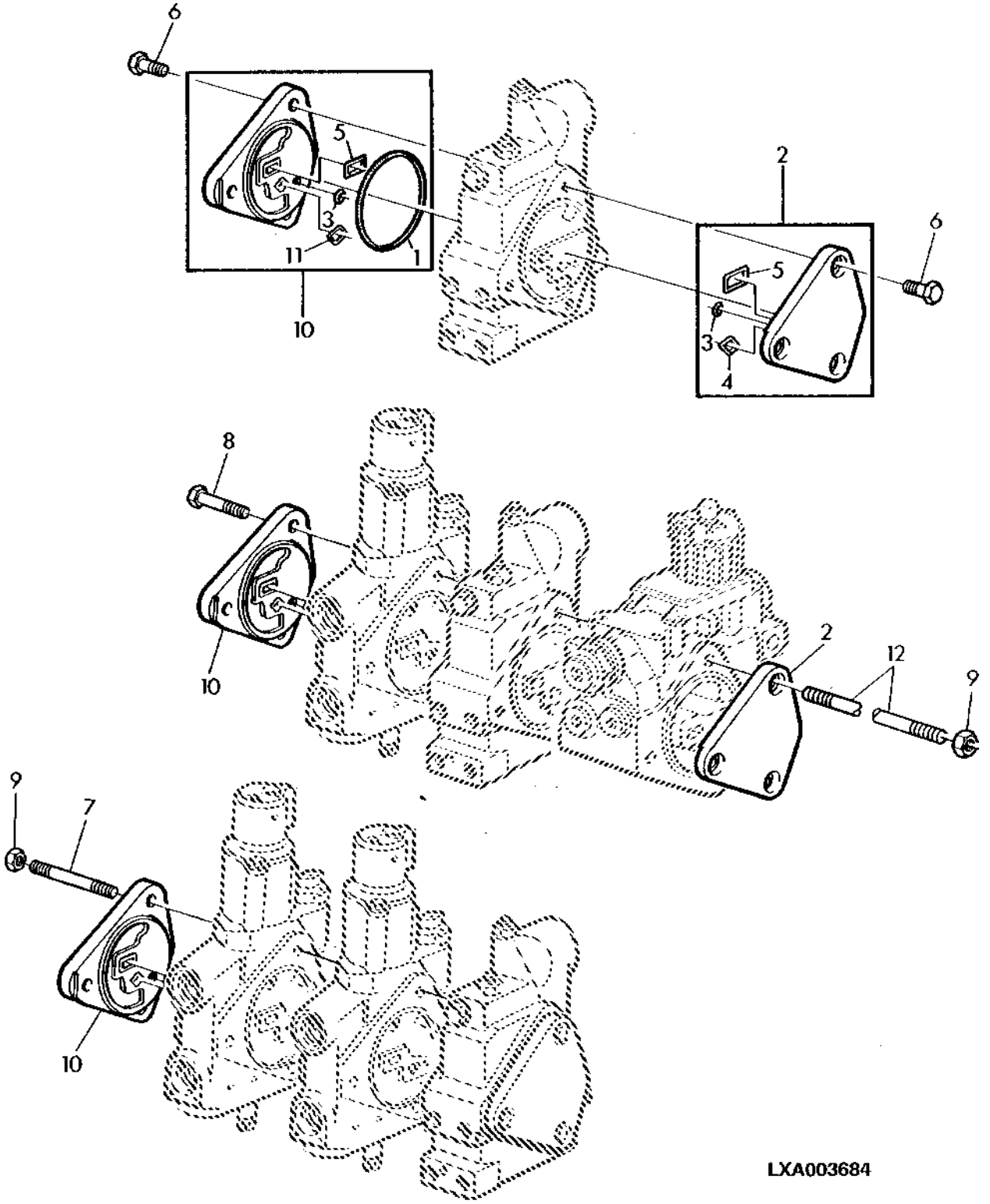

Item	*Nº peça*	*Descrição*	*Qtde*	*Nº série*	*Notas*
1	R95494	Anel o	1		
2	AL77680	Capa	1		RH
3	U42902	Anel o	1		
4	H63283	Anel o	1		
5	T75984	Anel o	1		
6	19M8678	Parafuso	AR		M10 X 22
7	R95616	Pino	3		M10 X 1 X 141
8	19M8664	Parafuso sextavado	3		M10 X 70
9	14M7148	Porca	AR		M10
10	AL77028	Capa	1		LH
11	Z29304	Anel o	1		
12	L169844	Pino	3		M10 X 1 X 85

QUICK DISCONNECT COUPLERS
ACCOUPLEMENT RAPIDE
SCHNELLKUPPLUNG
GIUNTI RAPIDI
ENGATE RAPIDO
ACOPLAMIENTO HIDRAULICO RAPIDO

PUBM1388 A.1

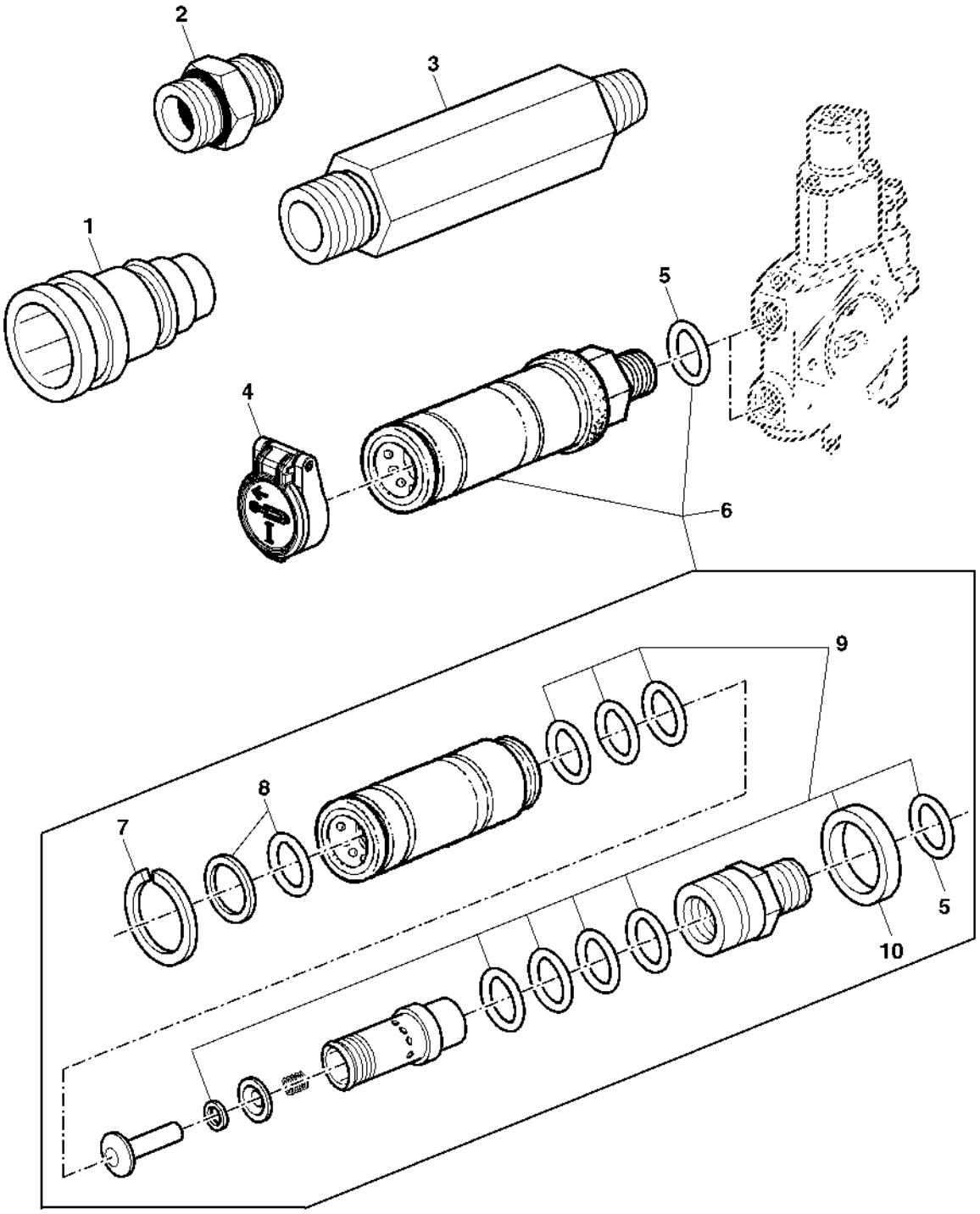

PUBM1388

Item	*Nº peça*	*Descrição*	*Qtde*	*Nº série*	*Notas*
1	AJ58437	Conexão engate rápido	1		3/4"
2	CQ30150	Conexão de união	1		3/4"
3	CQ33591	Adaptador	1		3/4"
4	RE268228	Tampa	1		(A)
	RE268229	Tampa	1		(A)
	RE268230	Tampa	1		(B)
	RE268231	Tampa	1		(B)
5	51M7045	Anel o	AR		19.300 X 2.200 mm, ORDER AL166181
6	AL166181	Conexão engate rápido	AR		LGTH= 95MM, SUB FOR AL166180
7	40M7102	Anel de pressão	1		
8	AL166745	Kit retentor	1		FASTERN
9	AL112953	Kit retentor	1		FASTERN
10	L112370	Capa	1		

(A) Green
Vert
Grün
Verde
Verde
Verde

(B) Blue
Bleu
Blau
Blu
Azul
Azul

HYDRAULIC CONTROL SPACER
BLOC D'ECARTEMENT POUR COMMANDE HYDRAULIQUE
DISTANZBLOCK FUER HYDRAULIKSTEUERUNG
DISTANZIATORE COMANDO IDRAULICO
ESPACADOR DO COMANDO HIDRAULICO
ESPACIADOR DE SISTEMA CONTROL HIDRAULICO

CQ302459 A.1

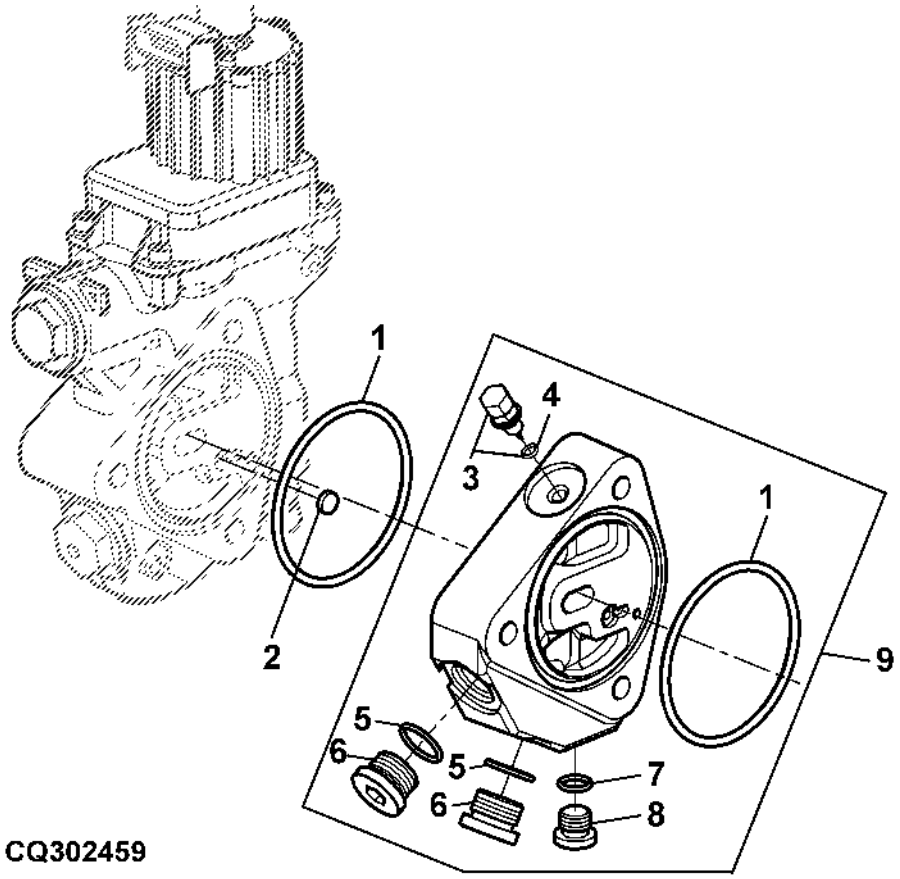

Item	*Nº peça*	*Descrição*	*Qtde*	*Nº série*	*Notas*
1	R95494	Anel o	AR		
2	R95493	Disco	AR		
3	AL117977	Parafuso	1		
4	51M7052	Anel o	1		6.071 X 1.626 mm
5	51M7045	Anel o	1		19.300 X 2.200 mm
6	15M7077	Tampão de dreno	2		
7	51M7041	Anel o	1		11.300 X 2.200 mm
8	15M7076	Tampão de dreno	1		
9	AL161388	Espaçador	1		

SELECTIVE CONTROL VALVE (SERIE 300)
DISTRIBUTEUR AUXILIARE (SERIE 300)
ZUSATZSTEUERGERAET (SERIE 300)
DISTRIBUTORE IDRAULICO (SERIE 300)
VALVULA DE CONTROLE REMOTO (SERIE 300)
VALVULA DE MANDO A DISTANCIA (SERIE 300)

PUBM1486 A.1

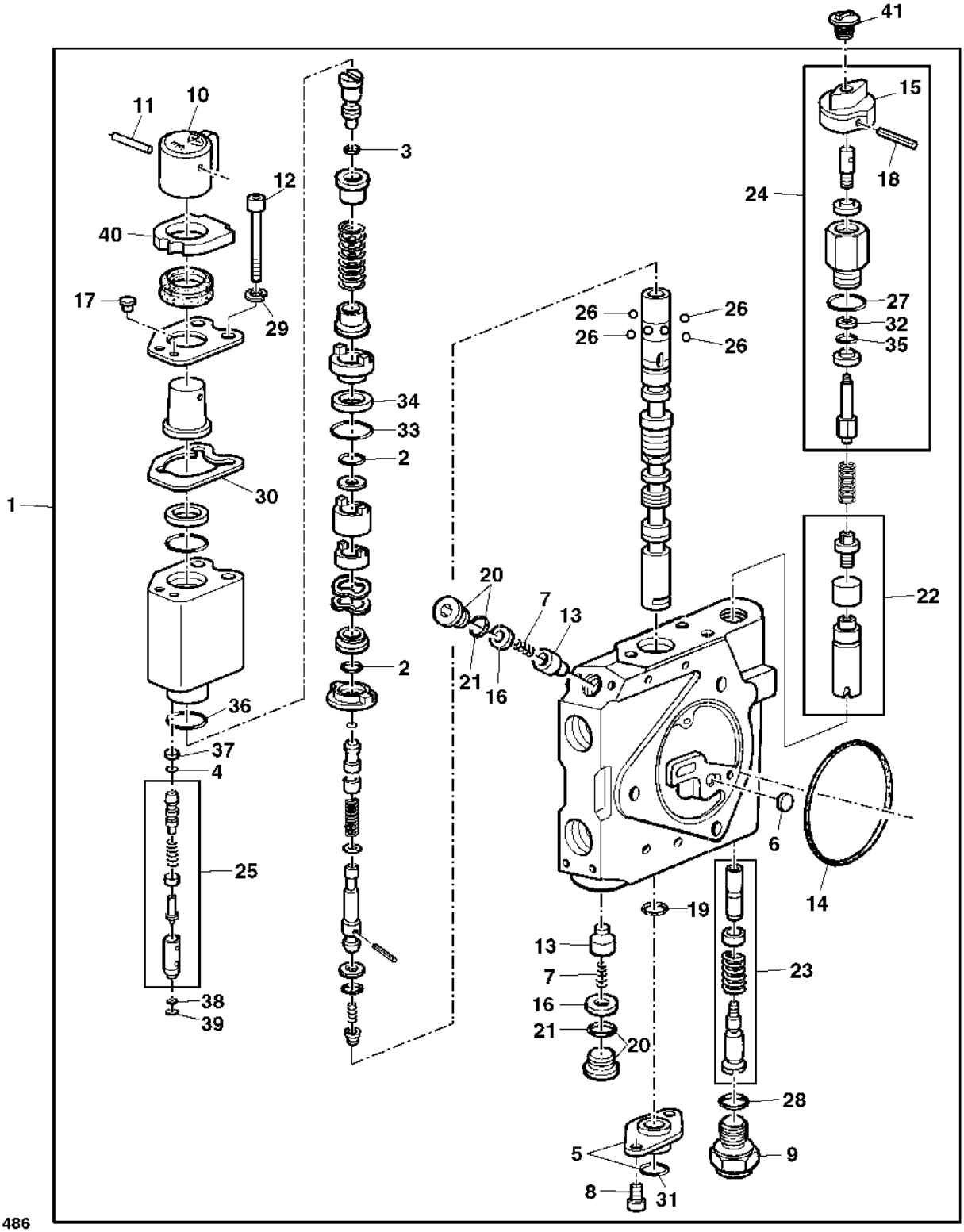

PUBM1486

Item	*Nº peça*	*Descrição*	*Qtde*	*Nº série*	*Notas*
1	RE239127	Bloco de válvulas	1		
2	E69117	Anel o	2		
3	L152323	Anel o	1		
4	R26976	Anel o	1		
5	AL118383	Flange	1		
6	R95493	Disco	1		
7	R111238	Mola de compressão	2		
8	19M7768	Parafuso	2		M6 X 16
9	R111242	Tampão	1		
10	R95491	Botão	1		
11	25H723	Pino com ranhura	1		1/8" X 1-1/2"
12	19M8706	Parafuso	3		M6 X 75
13	R111288	Cone de válvula	2		
14	R95494	Anel o	1		
15	R95490	Botão	1		
16	R111308	Anel	2		
17	R113228	Plugue	1		
18	34H184	Pino elástico	1		1/8" X 1-1/8"
19	R241161	Anel o	1		
20	RE49624	Tampão	2		
21	L152324	Anel o	2		
22	RE49631	Kit	1		
23	RE49633	Kit	1		
24	RE56127	Kit	1		
25	RE50384	Kit do reparo	1		
26	RE50385	Kit do limitador	1		
27	L152325	Anel o	1		
28	L152326	Anel o	1		
29	R118192	Arruela de pressão	3		
30	R118092	Junta	AR		
31	L37733	Anel o	AR		
32	R113218	Anel de apoio	1		
33	R111527	Anel o	1		
34	R111504	Anel de apoio	1		
35	R117942	Anel o	1		
36	R113229	Anel o	1		
37	R113223	Anel de apoio	1		
38	R113224	Anel o	1		
39	R113226	Anel o	1		
40	R126667	Vedação	1		
41	L102154	Plugue	1		MARKED I
	L102155	Plugue	1		MARKED II
..	R177738	Etiqueta	1		270G

Control Valve Kit, Series 300
Kit distributeur, série 300
Steuerventilsatz, Serie 300
Kit valvola di comando, Serie 300
Kit da Válvula de Controle, Série 300
Conjunto de válvula de control, serie 300

PUBM3239 A.1

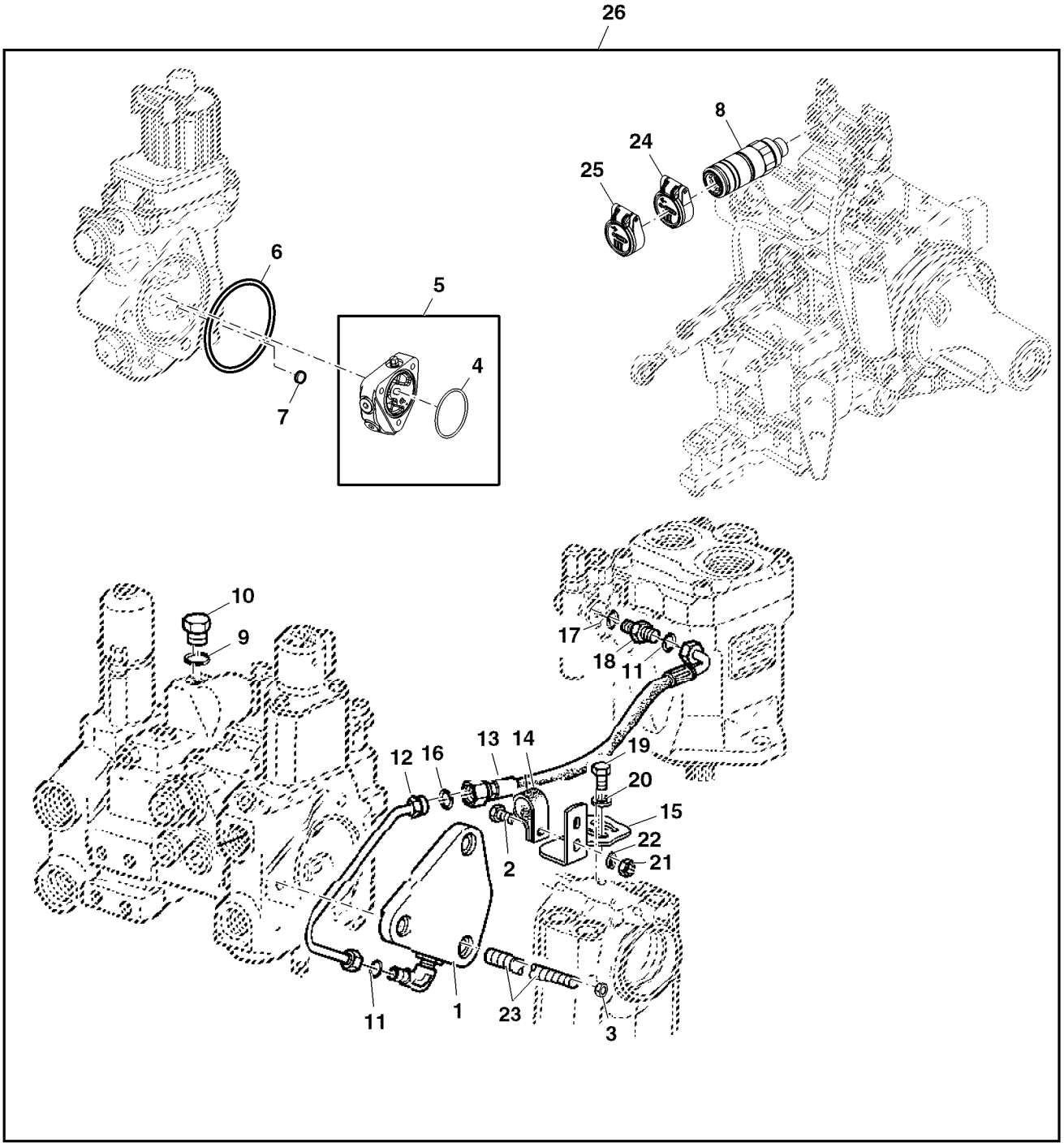

PUBM3239

Item	*Nº peça*	*Descrição*	*Qtde*	*Nº série*	*Notas*
1	AL160414	Capa	1		
2	19M7077	Parafuso sextavado	1		M6 X 20
3	14M7148	Porca	3		M10
4	R95494	Anel o	2		
5	AL161388	Espaçador	1		
6	R95494	Anel o	3		
7	R95493	Disco	1		
8	AL166181	Conexão engate rápido	2		SUB FOR AL166180
9	L41526	Anel o	1		
10	L41709	Tampão	3		
11	T77814	Anel o	2		
12	AL153820	Tubulação de óleo	1		
13	AL157635	Mangueira hidráulica	1		
14	T70659	Braçadeira	1		
15	L152622	Suporte	1		
16	T77613	Anel o	1		
17	51M7040	Anel o	1		9.300 X 2.200 mm
18	L102176	Conexão	1		
19	19M7557	Parafuso sextavado	1		M10 X 16
20	24M7028	Arruela	1		10.500 X 20 X 2 mm
21	14M7165	Porca de segurança	1		M6
22	24M7088	Arruela	2		6.600 X 12 X 1.600 mm
23	L169846	Pino	3		
	L169847	TiranTe	1		
24	RE268232	Tampa	1		
25	RE268233	Tampa	1		
26	PS6415000	VálVula de controle	1		

Selective Control Valve, Control Linkage
Distributeur auxiliaire, tringle de commande
Zusatzsteuergerät, Steuergestänge
Distributore idraulico, tiranteria di comando
Válvula de Controle Seletivo, Articulação de Controle
Válvula de mando a distancia, varillaje de control

PUBM3079 A.1

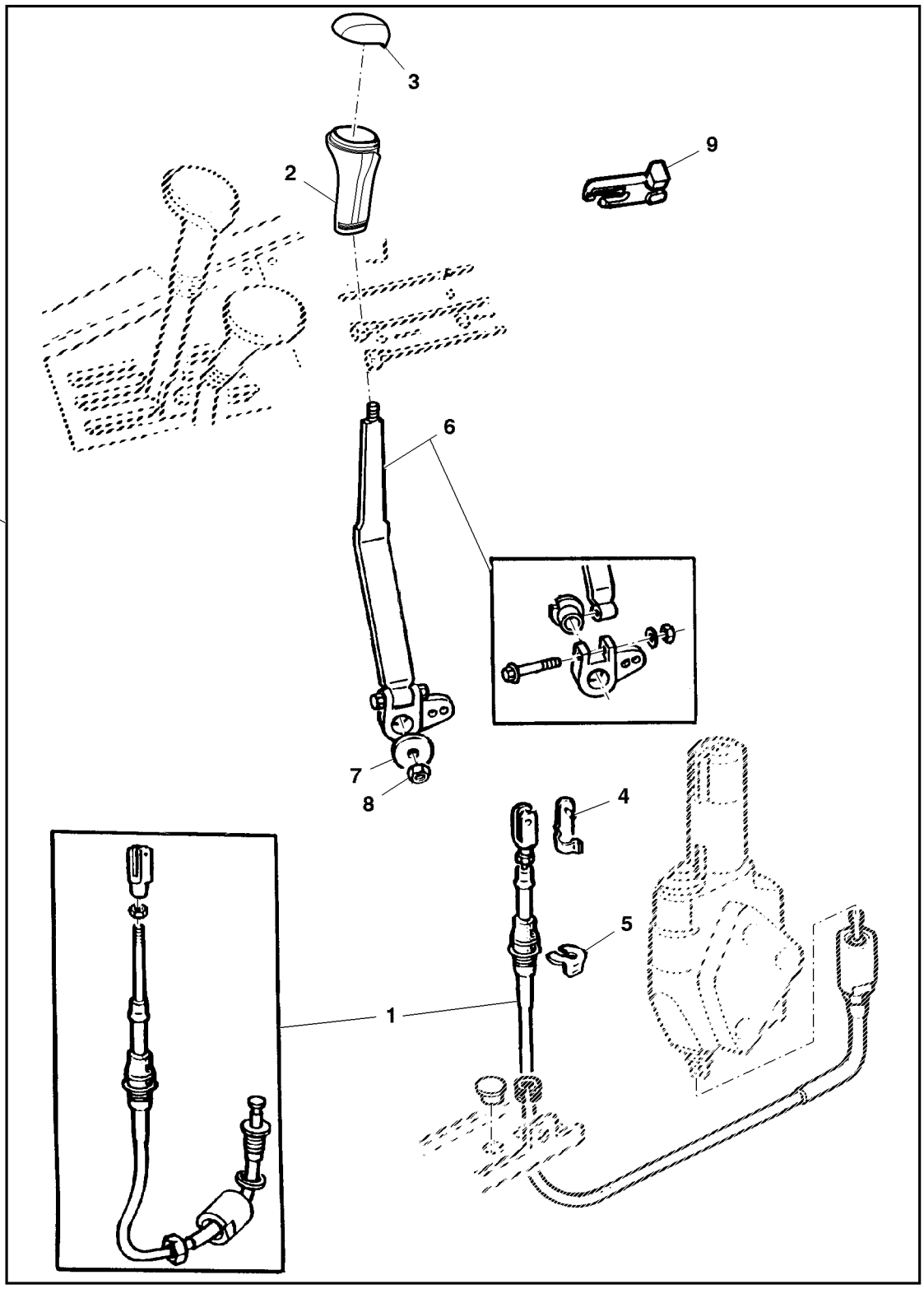

PUBM3079

Item	*Nº peça*	*Descrição*	*Qtde*	*Nº série*	*Notas*
1	DQ69428	Cabo de puxar e empurrar	1		
2	L77747	Botão	1		
3	L171481	Inserto	1		
4	45M7080	Pino de trava	1		
5	L79076	Anel de pressão	1		
6	AL173416	Alavanca	1		(A)
7	24M7180	Arruela	1		13 X 37 X 3 mm
8	14M7168	Porca de segurança	1		M12
9	L111965	Limitador	1		
10	PS6415001	Alavanca	1		FI Kit

(A) With 3 Select Control Valves
Avec 3 distributeurs auxiliaires
Mit 3 Zusatzsteuergeräten
Con 3 distributori idraulici
Com 3 Válvulas Seletoras de Controle
Con válvulas de mando a distancia en pos. 3

Control Valve Kit, Series 301
Kit distributeur, série 301
Steuerventilsatz, Serie 301
Kit valvola di comando, Serie 301
Kit da Válvula de Controle, Série 301
Conjunto de válvula de control, serie 301

PUBM3240 A.1

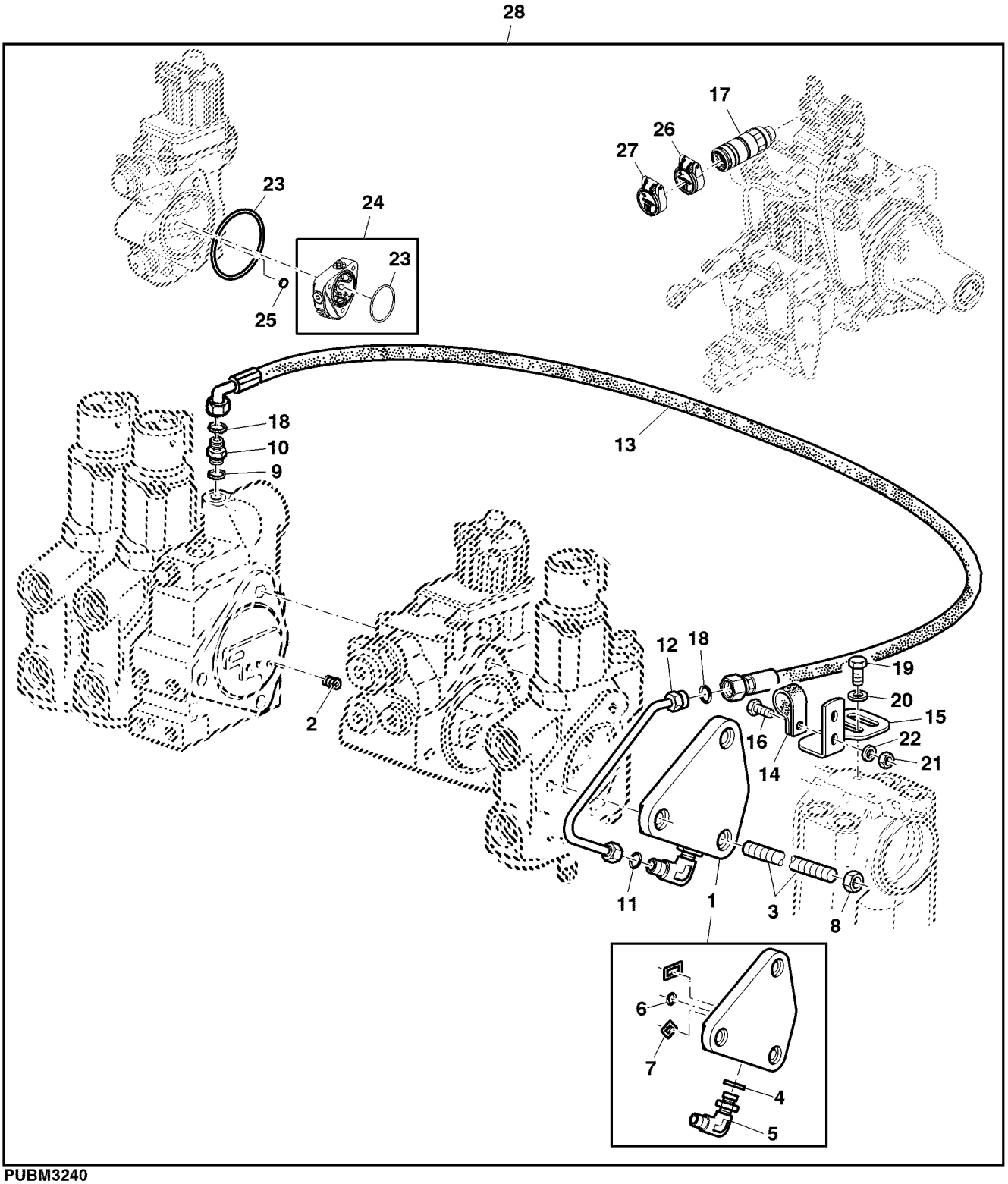

PUBM3240

Item	*Nº peça*	*Descrição*	*Qtde*	*Nº série*	*Notas*
1	AL160414	Capa	1		
2	22H896	Parafuso de fenda	1		0.190" X 3/16"
3	L169846	Pino	3		(A) LGTH = 175 mm
	L169847	TiranTe	3		(B) LGTH = 225 mm
4	51M7040	Anel o	1		9.300 X 2.200 mm
5	38H5015	Conexão em ângulo	1		
6	U42902	Anel o	1		
7	Z29304	Anel o	1		
8	14M7148	Porca	3		M10
9	51M7041	Anel o	1		11.300 X 2.200 mm
10	L155432	Conexão	1		
11	T77814	Anel o	1		
12	AL153820	Tubulação de óleo	1		
13	AL157634	Mangueira hidráulica	1		
14	T70659	Braçadeira	1		
15	L152622	Suporte	1		
16	19M7077	Parafuso sextavado	1		M6 X 20
17	AL166181	Conexão engate rápido	1		SUB FOR AL166180
18	T77613	Anel o	2		
19	19M7557	Parafuso sextavado	1		M10 X 16
20	24M7028	Arruela	1		10.500 X 20 X 2 mm
21	14M7165	Porca de segurança	1		M6
22	24M7088	Arruela	2		6.600 X 12 X 1.600 mm
23	R95494	Anel o	3		
24	AL161388	Espaçador	1		
25	R95493	Disco	1		
26	RE268232	Tampa	1		
27	RE268233	Tampa	1		
28	PS6415002	VálVula de controle	1		FI Kit

(A) With Control Valve Pos - 3
Avec pos. - 3 de distributeur
Mit Steuergerätstellung 3
Con valvola di comando pos. - 3
Com Posição da Válvula de Controle - 3
Con válvula de control de pos.3

(B) With Control Valve Pos - 4
Avec pos. - 4 de distributeur
Mit Steuergerätstellung 4
Con valvola di comando pos. - 4
Com Posição da Válvula de Controle - 4
Con válvula de control de pos.4

Kit, Selective Control Valve
Kit, distributeur auxiliaire
Satz, Zusatzsteuergerät
Kit, distributore idraulico
Kit, Válvula de Controle Seletivo
Conjunto, Válvula de mando a distancia

PUBM3092 A.1

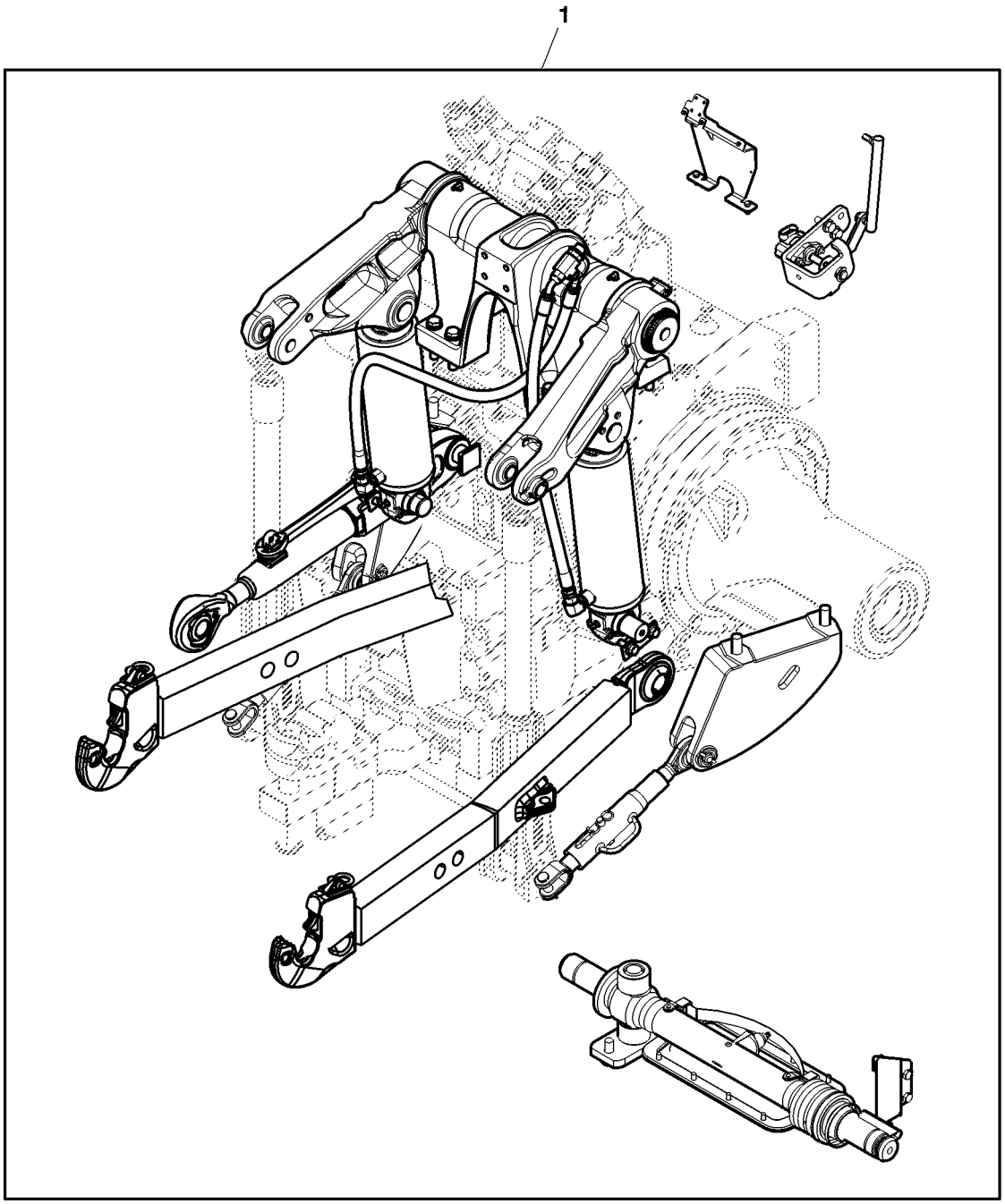

PUBM3092

Item	*Nº peça*	*Descrição*	*Qtde*	*Nº série*	*Notas*
1	PS6415008	VálVula de controle remoto	1		

Control Valve Kit, Series 101
Kit distributeur, série 101
Steuerventilsatz, Serie 101
Kit valvola di comando, Serie 101
Kit da Válvula de Controle, Série 101
Juego de válvula de control, serie 101

PUBM3242 A.1

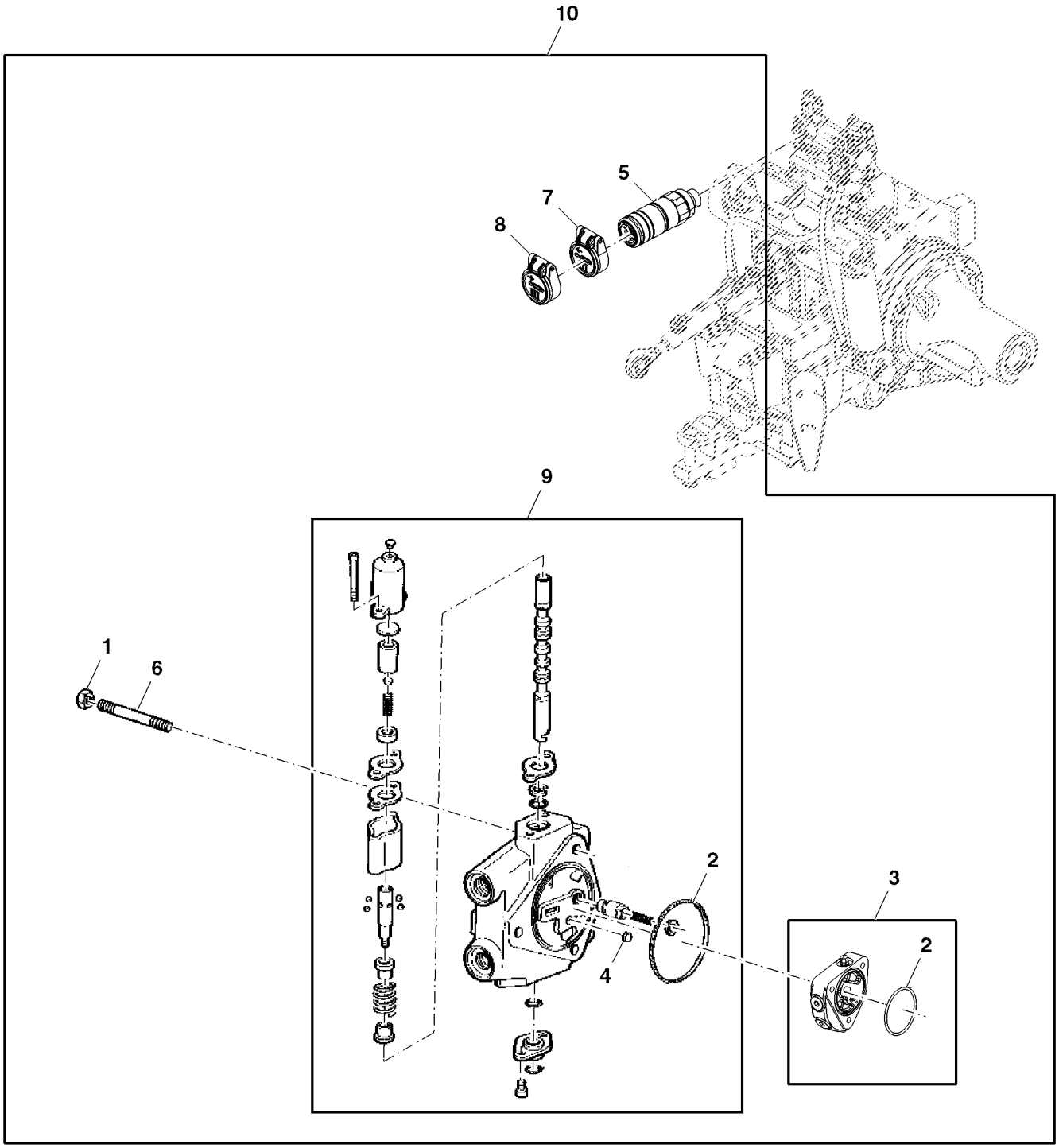

PUBM3242

Item	*Nº peça*	*Descrição*	*Qtde*	*Nº série*	*Notas*
1	14M7148	Porca	3		M10
2	R95494	Anel o	2		
3	AL161388	Espaçador	1		
4	R95493	Disco	1		
5	AL166181	Conexão engate rápido	2		SUB FOR AL166180
6	L169846	Pino	3		
	L169847	TiranTe	3		
7	RE268232	Tampa	1		
8	RE268233	Tampa	1		
9	AL77163	VálVula de controle	1		
10	PS6415004	VálVula de controle	1		FI Kit

Sectional Pictorial Index
Index d'illustrations par sections.
Gruppenbildindex
Indice illustrato delle sezioni
Índice pictórico por seção
Índice de ilustraciones por secciones

PUBM1446 A.1

1-	441
2-	442
3-	444
4-	446
5-	447
6-	448
7-	508
6-	509
7-	450
8-	452
9-	456
10-	458
11-	460
12-	461
13-	462
26-	482
27-	483
30-	488
31-	489

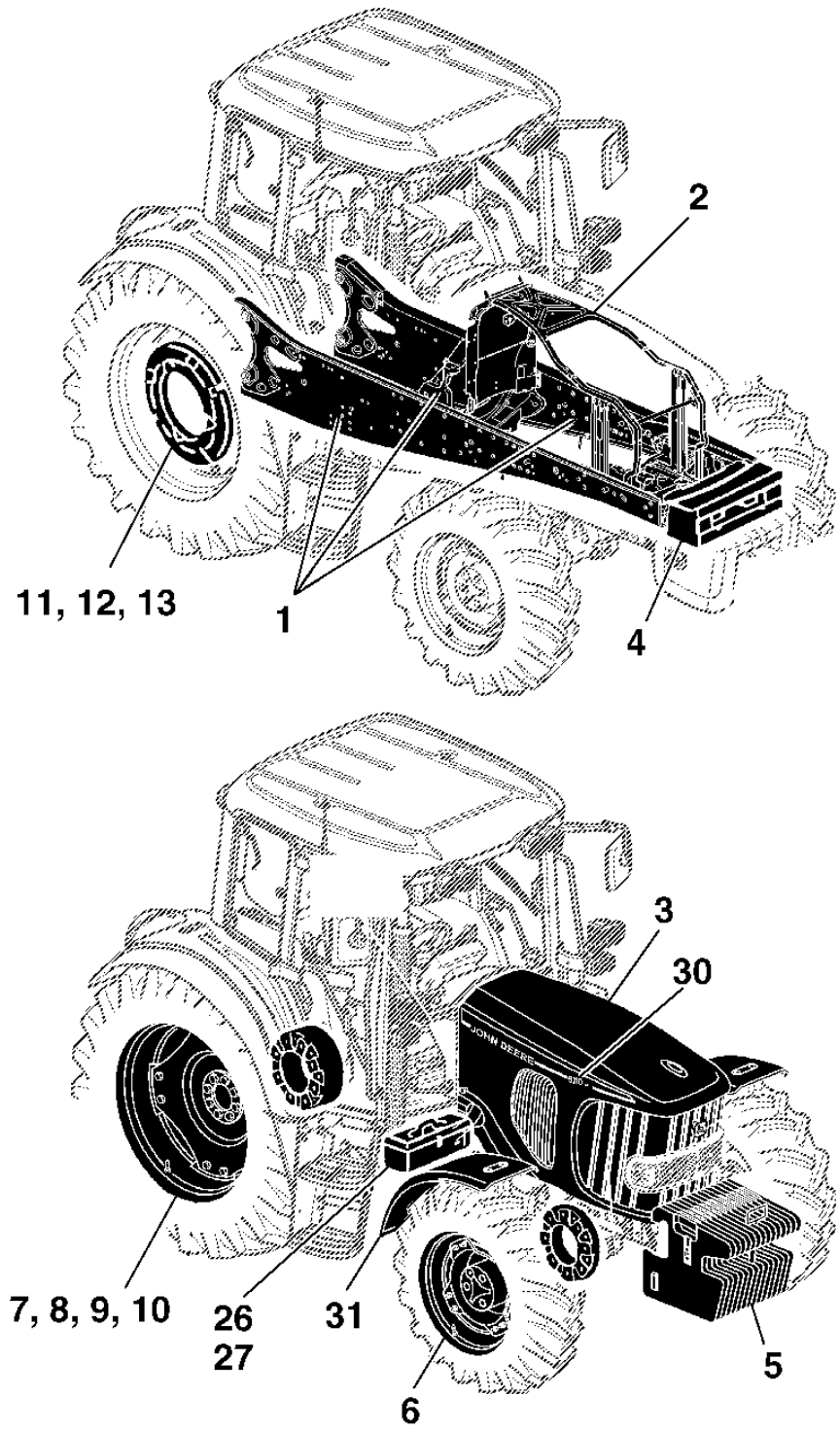

PUBM1446

Sectional Pictorial Index
Index d'illustrations par sections.
Gruppenbildindex
Indice illustrato delle sezioni
Índice pictórico por seção
Índice de ilustraciones por secciones

PUBM1447 A.1

14-	463
15-	464
16-	465
17-	466
18-	468
19-	470
20-	472
21-	474
22-	476
23-	478
24-	480
25-	481
28-	484
29-	486

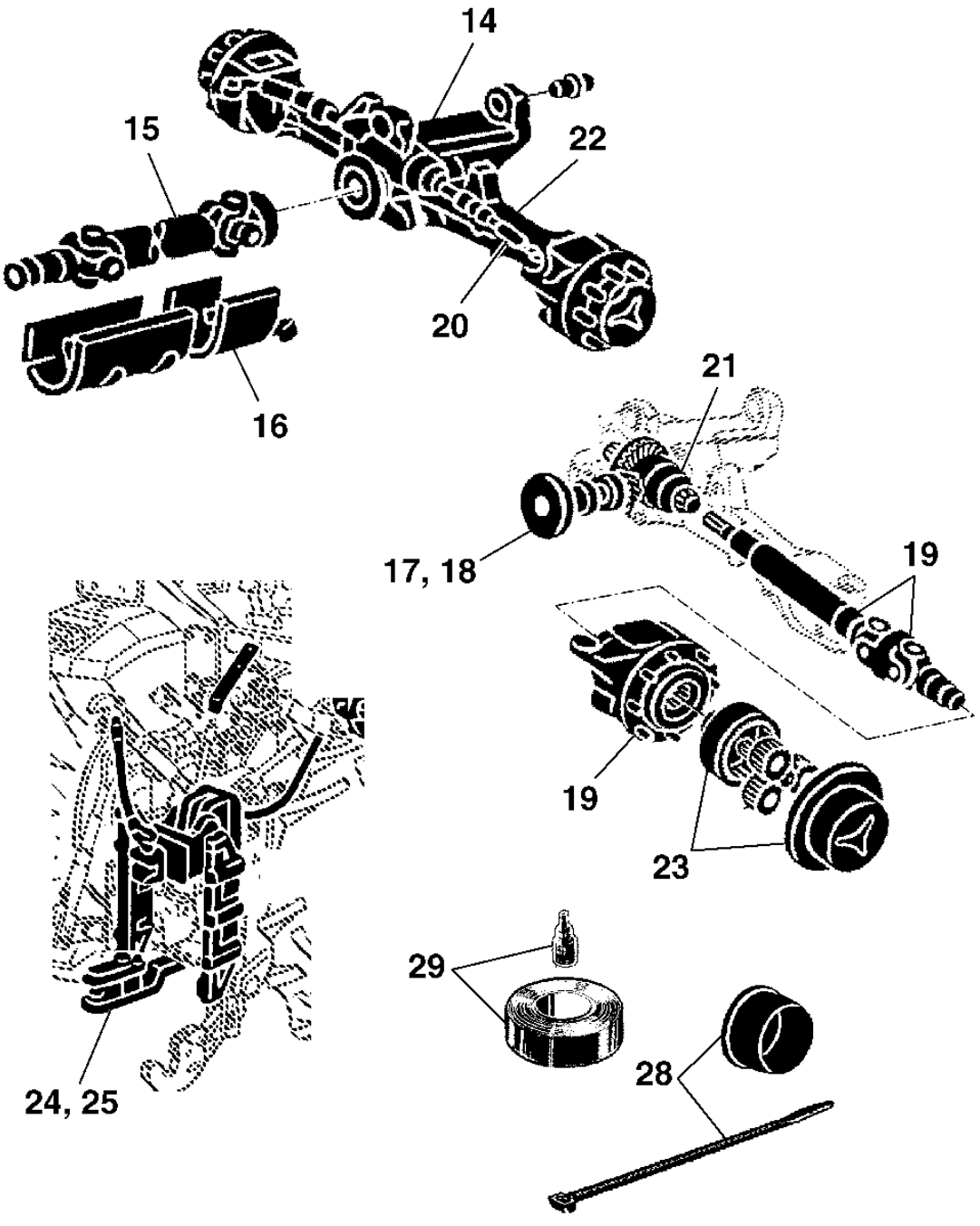

PUBM1447

MAIN FRAME AND MOUNTING PARTS
CHASSIS PRINCIPAL ET ELEMENTS DE FIXATION
HAUPTRAHMEN UND ANBAUTEILE
TELAIO PRINCIPALE E PARTI DI MONTAGGIO
CHASSI E PECAS DE MONTAGEM
BASTIDOR PRINCIPAL Y PIEZAS DE MONTAJE

PUBM1391 A.1

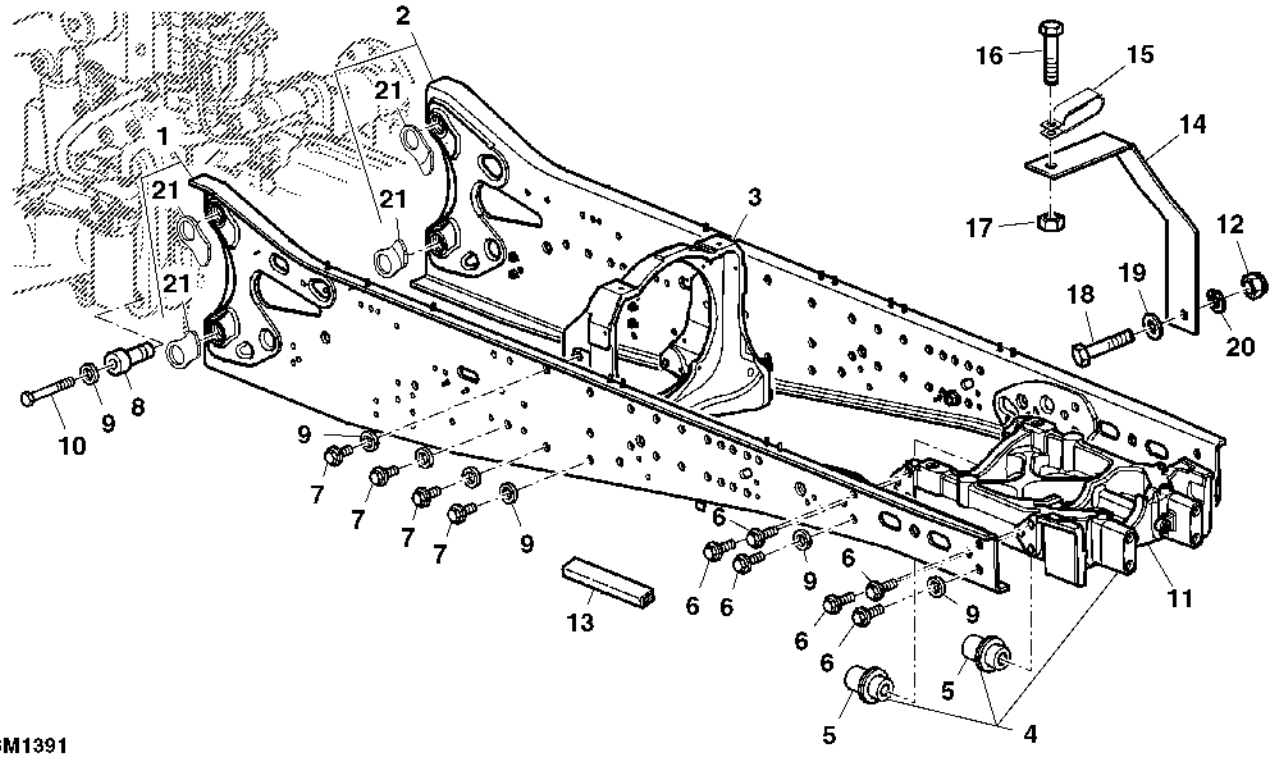

PUBM1391

Item	*Nº peça*	*Descrição*	*Qtde*	*Nº série*	*Notas*
1	DQ68990	Bastidor de extensão	1	-XXXXXX	RH
	AL209307	Bastidor de extensão	1	XXXXXX-	RH
2	DQ68991	Bastidor de extensão	1	-XXXXXX	LH
	AL209308	Bastidor de extensão	1	XXXXXX-	LH
3	L176515	Barra transversal	1		SUB FOR L170688
4	AL177985	Suporte eixo dianteiro	1		SUB FOR AL162970
5	L114874	Pino fixador	2		
6	19M8639	Parafuso sextavado	10		M20 X 70
7	19M7946	Parafuso sextavado	8		M20 X 40
8	L165048	Bucha	4		
9	24M7242	Arruela	AR		21.400 X 42 X 5 mm
10	L153099	Parafuso sextavado	4		
11	L158414	Suporte eixo dianteiro	1		
12	14M7168	Porca de segurança	1		M12
13	L114339	Proteção de mangueira	1		
14	L168634	Suporte	1		
15	L114178	Braçadeira	1		
16	19M7166	Parafuso sextavado	1		M10 X 20
17	14M7294	Porca	1		M10
18	19M3167	Parafuso sextavado	1		M12 X 60
19	24M7043	Arruela	1		12 X 25 X 3 mm
20	12M7067	Arruela de pressão	1		12 mm
21	L113446	Placa	8		
..	DT5267	Graxa	1		

HOOD SUPPORT
SUPPORT DE CAPOT
HAUBENSTUETZE
SUPPORTO COFANO
SUPORTE DO CAPO
SOPORTE DEL CAPO

PUBM1385 A.1

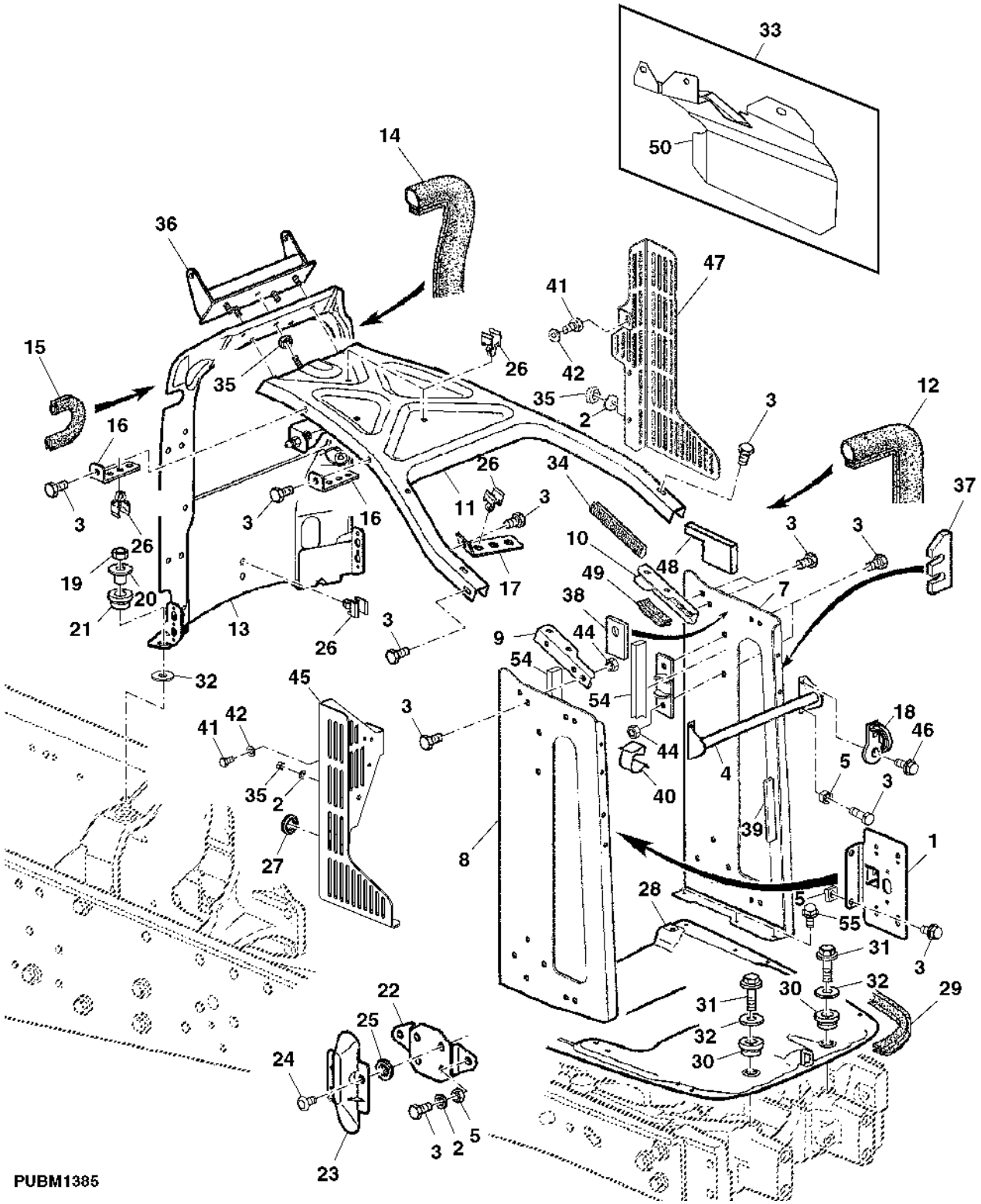

Item	*Nº peça*	*Descrição*	*Qtde*	*Nº série*	*Notas*
1	AL154573	Porta-fusível	1		
2	24M7055	Arruela	5		8.400 X 16 X 1.600 mm
3	19M7865	Parafuso	27		M8 X 16
4	AL162701	Apoio	1		
5	14M7029	Porca	10		M8
6	AL162703	Apoio	4		
7	L158278	Suporte	1		LH
8	L158277	Suporte	1		RH
9	AL162729	Suporte	1		RH
10	AL162730	Suporte	1		LH
11	AL158053	Suporte	1		
12	AL158151	Vedação de acabamento	1		LGTH= 1920MM
13	AL169335	Suporte	1		4CYL
	AL205085	Suporte	1		MW 4CYL
14	L152658	Isolador	1		LGTH= 1485MM
15	L152663	Vedação	1		
16	L157826	Suporte	2		
17	L153842	Suporte	1		
18	L173476	Gancho	1		
19	14M7140	Porca	2		M10
20	L155965	Luva	2		
21	L155966	Passa-fio	2		
22	L169323	Suporte	2		
23	L157769	Guia	2		
24	16M7114	Rebite	2		6 mm
25	24M7139	Arruela	4		6.400 X 18 X 1.600 mm
26	L153768	Presilha	AR		
27	L79919	Passa-fio	1		
28	AL162699	Placa	1		
29	AL163193	Vedação de acabamento	1		LGTH= 1380MM
30	L167473	Espaçador	4		
31	19M7785	Parafuso	4		M10 X 25
32	24M7178	Arruela	4		10.500 X 30 X 2.500 mm
33	AL167617	Proteção térmica	1		
34	CQ04738	Isolador	1		
35	14M7273	Porca	4		M8
36	AL164643	Dobradiça	1		
37	L167363	Apoio	1		
38	L167362	Apoio	1		
39	CQ62312	Isolador	2		
40	L101519	Presilha	1		
41	19M7166	Parafuso sextavado	1		M10 X 20
42	24M7028	Arruela	2		10.500 X 20 X 2 mm
43	14M7029	Porca	AR		M8
44	14M7347	Porca	10		M8
45	MN10413	Blindagem	1		
46	19M7866	Parafuso	1		M8 X 20
47	CQ61656	Adutor	1		
48	L167365	Apoio	1		
49	L158306	Isolador	1		
50	L155510	Proteção térmica	1		
51	19M7162	Parafuso sextavado	3		M8 X 16
52	19M7163	Parafuso sextavado	1		M8 X 25
53	14M7298	Porca com flange	1		M8
54	L158279	Isolador	2		
55	19M7864	Parafuso	6		M8 X 12

HOOD AND RADIATOR GRILLE
CAPOT ET GRILLE DU RADIATEUR
HAUBE UND KUEHLERGRILL
COFANO E GRIGLIA RADIATORE
CAPO E GRADE DO RADIADOR
CAPO Y PARRILLA DEL RADIADOR

PUBM1421 A.1

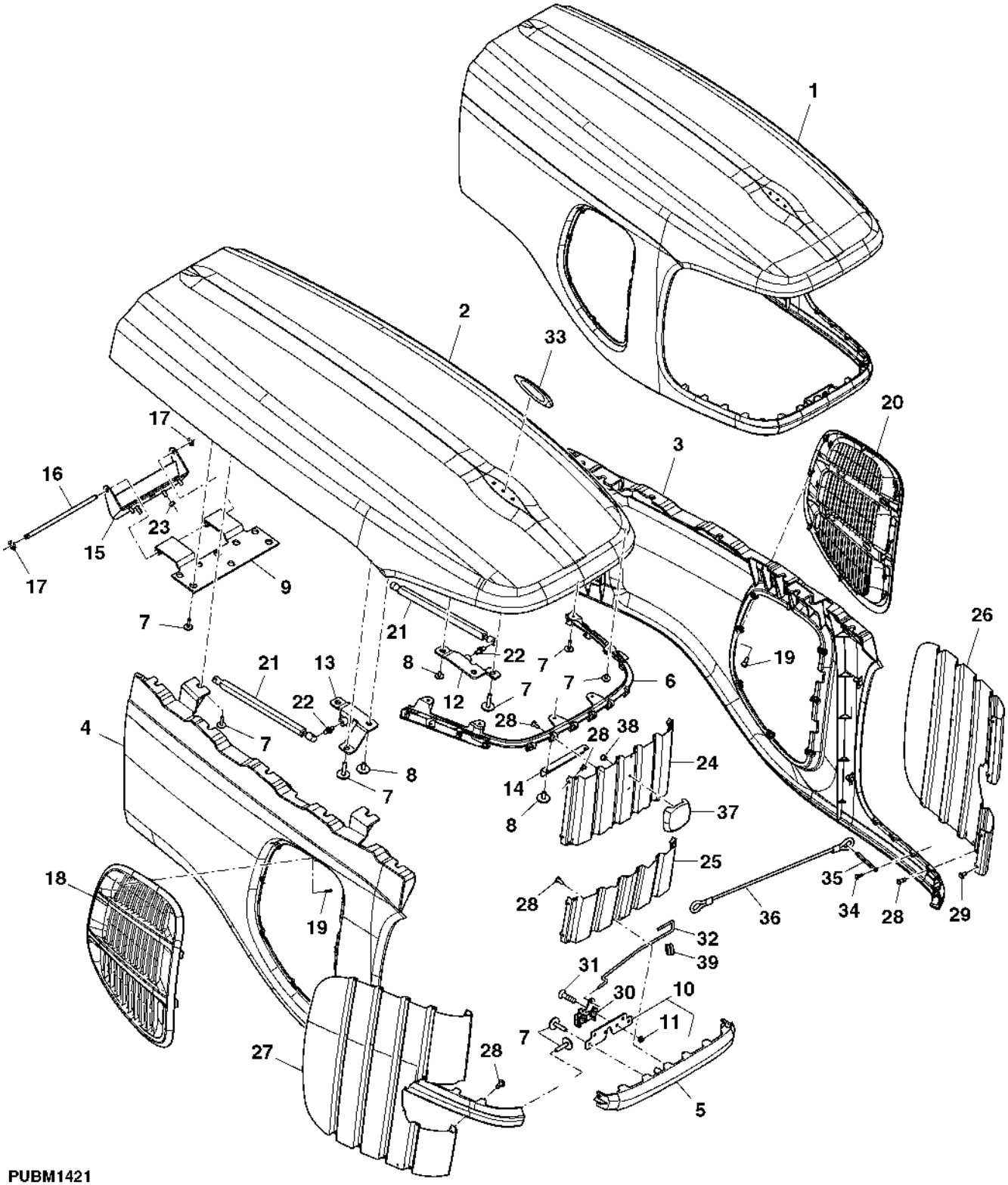

Item	*Nº peça*	*Descrição*	*Qtde*	*Nº série*	*Notas*
1	AL202768	Capô	1		INC KEYS 2, 3, 4, 5, 6, 7, 8, 9, 10, 11, 12, 13, 14, 15, 16, 17
2	L203436	Capô	1		
3	L203435	Capô	1		LH
4	L203433	Capô	1		RH
5	L203437	Capô	1		
6	L203438	Flange	1		
7	R263120	Parafuso	30		
8	L203490	Parafuso	8		
9	AL203444	Apoio	1		
10	AL203843	Apoio	1		
11	14M7233	Porca soldável	2		M8
12	AL203634	Apoio	1		LH
13	AL203635	Apoio	1		RH
14	L208337	Apoio	1		SUB FOR L204116
15	AL164643	Dobradiça	2		RH
16	AL157407	Pino fixador	1		
17	R30437	Anel de pressão	1		
18	AL174451	Veneziana de aeração	1		RH
19	37M7179	Parafuso	18		
20	AL174452	Veneziana de aeração	1		LH
21	DQ63432	Cilindro operado a gás	2		
22	L78979	Pino esférico	4		
23	14M7273	Porca	4		M8
24	L157398	Grade	1		
25	L155181	Grade	1		
26	L155596	Grade	1		LH
27	L155597	Grade	1		RH
28	37M7240	Parafuso	26		
29	16M7101	Rebite	8		5 mm
30	AL157575	Trava	1		
31	19M8703	Parafuso	2		M8 X 30
32	L153536	TiranTe	1		
33	R169906	Dispositivo	1		
34	37M7181	Parafuso	2		
35	L156573	Correia	1		
36	AL168081	Gatilho	1		
37	L175019	EmblEma	1		
38	L111800	Tomada	2		
39	CQ62315	Passa-fio	2		
..	L200689	Adesivo	1		

MAIN FRAME BASIC WEIGHT
CHASSIS PRINCIPAL SUPPORT DE MASSES
HAUPTRAHMEN-GRUNDGEWICHT
TELAIO PORTANTE PESO DI BASE
SUPORTE DOS PESOS FRONTAIS
CHASIS PRINCIPAL CONTRAPESO BASE

CQ155655 A.1

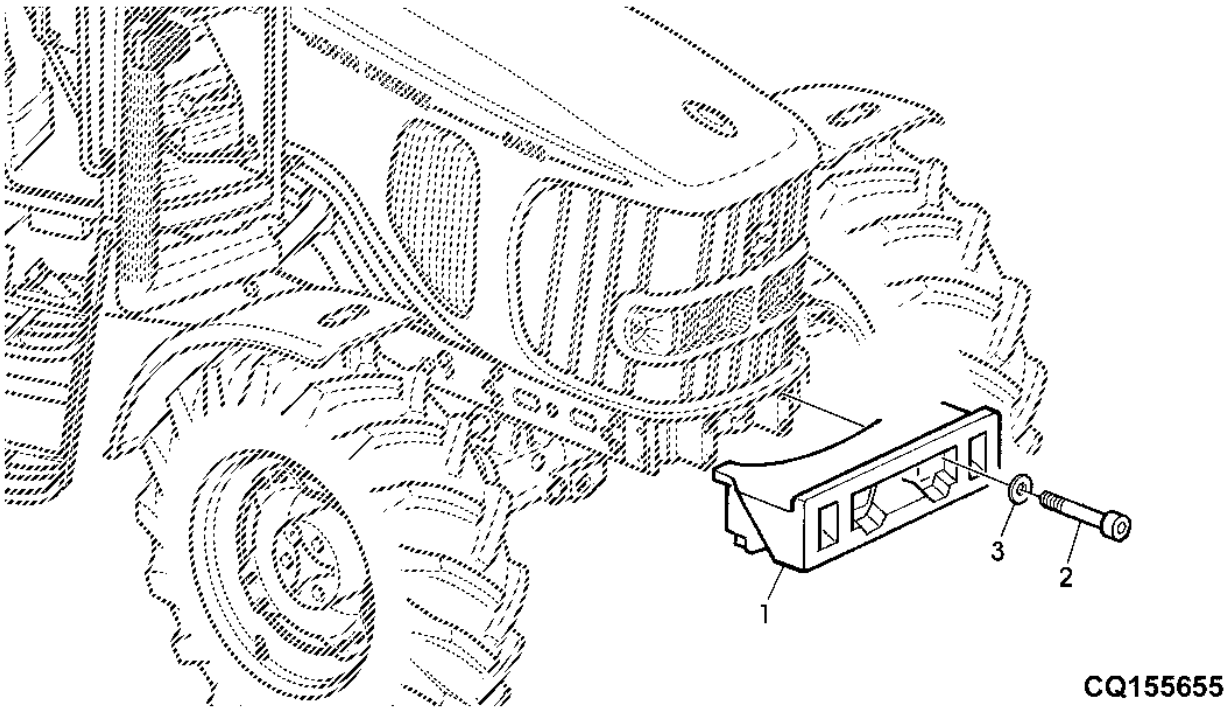

Item	*Nº peça*	*Descrição*	*Qtde*	*Nº série*	*Notas*
1	R204428	Peso	1		60KG SUB FOR CQ29519
2	19M9814	Parafuso allen	4		M20 X 160, SUB FOR 19M7620
3	24M7396	Arruela	4		21 X 34 X 3 mm, SUB FOR C2214E

ADDITIONAL FRONT WEIGHTS
MASSES FRONTALES
FRONTZUSATZGEWICHTE
PESI ANTERIORI ADDIZIONALI
PESOS DIANTEIROS
CONTRAPESOS DELANTEROS ADICIONALES

PUBM1415 A.1

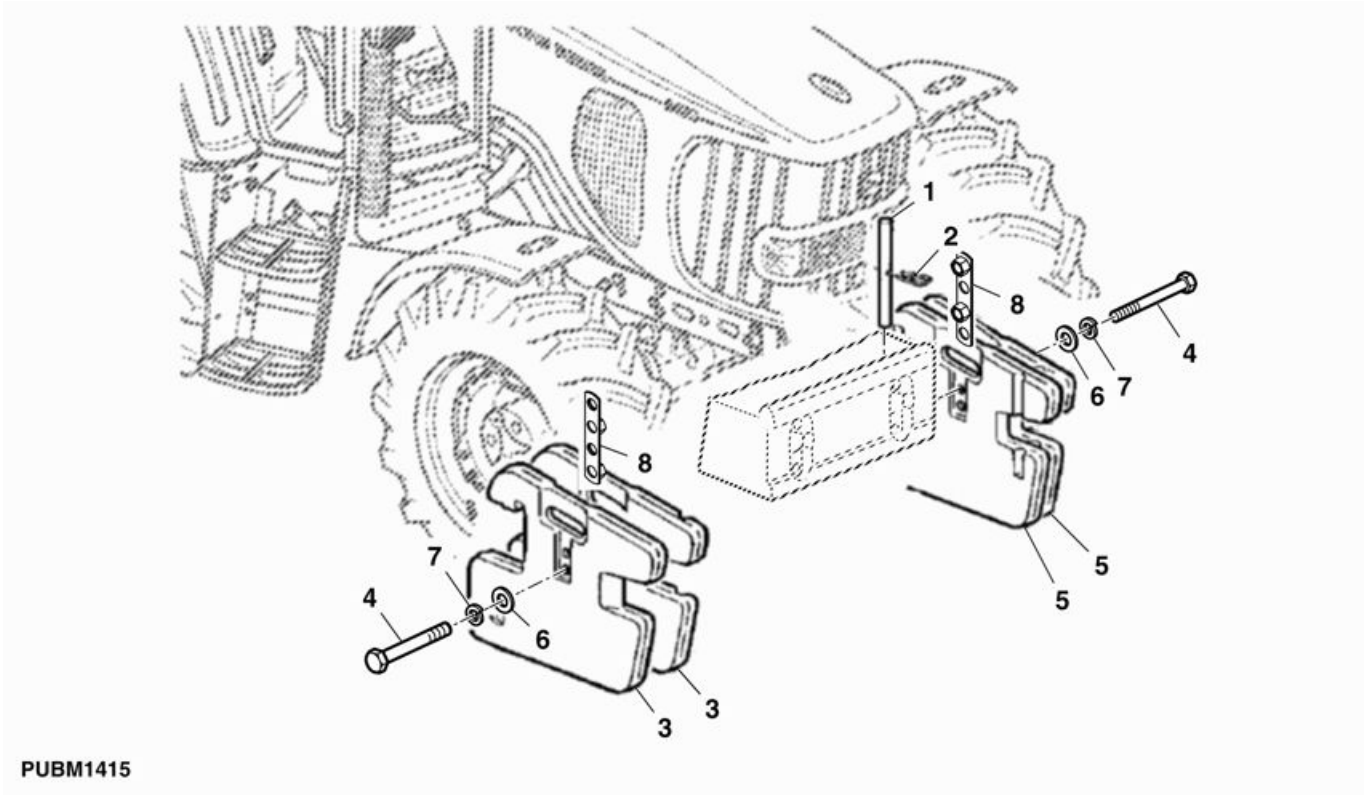

Item	*Nº peça*	*Descrição*	*Qtde*	*Nº série*	*Notas*
1	T32146	Pino fixador	1		
2	L18955	Pino de engate ráPido	1		
3	L38450	Peso	2		RH
4	19M7411	Parafuso sextavado	2		M16 X 130
5	L38449	Peso	2		LH
6	24M7241	Arruela	2		17 X 34 X 4 mm
7	12M7069	Arruela de pressão	2		16 mm
8	DQ70291	RetentoR	2		

FRONT WHEELS
ROUES AVANT REGLABLES
VORDERRAEDER SPURWEITENVERSTELLBAR
RUOTE ANTERIORI, CARREGGIATA REGOLABILE
RODAS DIANTEIRAS
RUEDAS DELANTERAS CON ANCHO DE VIA AJUSTABLE

PUBM1368 A.1

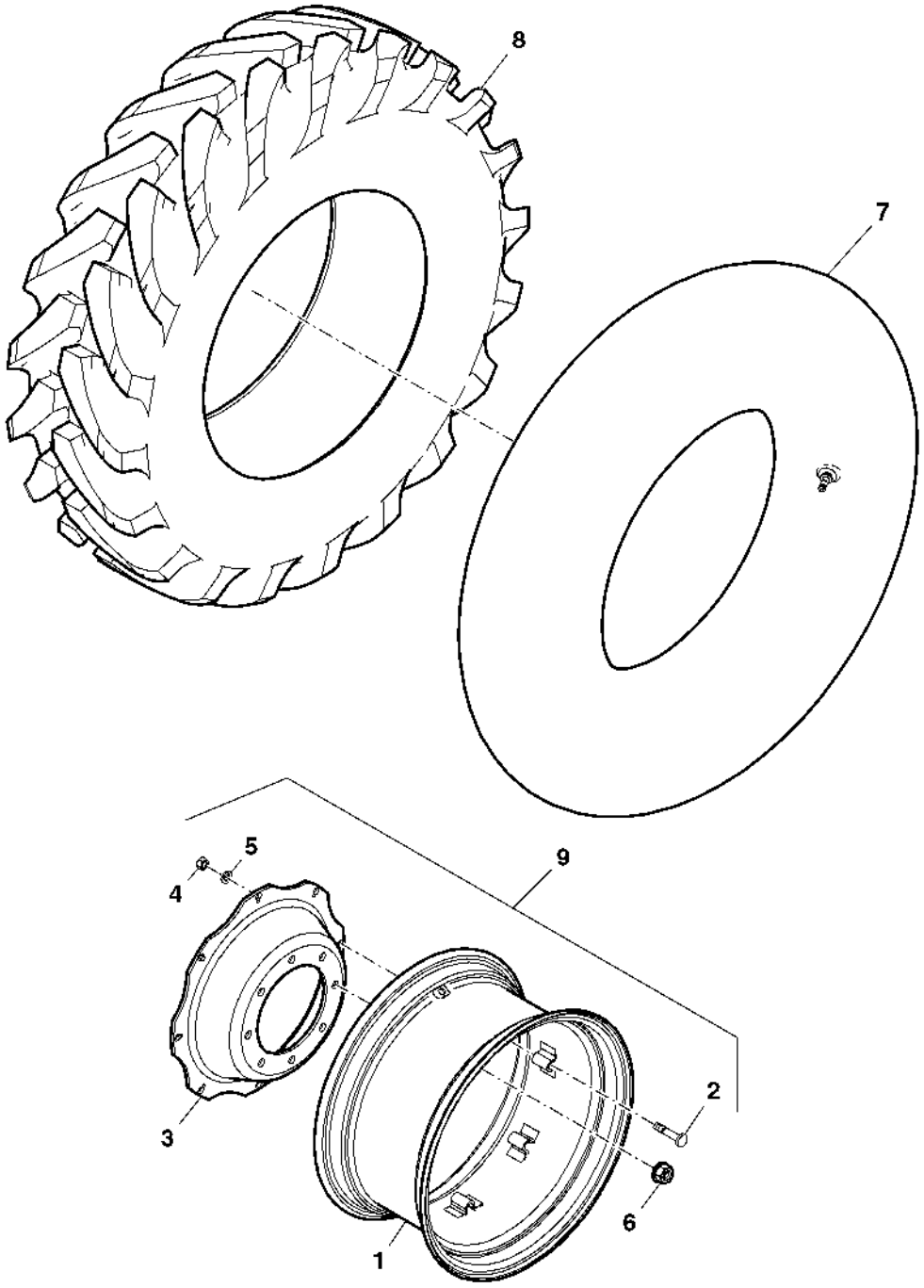

PUBM1368

Item	*Nº peça*	*Descrição*	*Qtde*	*Nº série*	*Notas*
1	DQ34723	Aro de roda	2		11.2-28 R1 6PR
	DQ30260	Aro de roda	2		14.9-26 R1 12PR
	DQ30262	Aro de roda	2		16.9-24 R4 8PR
	DQ30256	Aro de roda	2		14.9-24 R2 8PR
2	CQ29426	Parafuso	16		
	L41560	Parafuso	16		14.9-24 R1 R2 8PR
3	CQ30872	Disco de roda	2		11.2-28 R1 6PR
	CQ30867	Disco de roda	2		14.9-26 R1 12PR
	CQ30870	Disco de roda	2		16.9-24 R4 8PR
4	CQ29427	Porca	16		5/8"
	14M7276	Porca	16		M16, 14.9-24 R1 R2 8PR
5	CQ29428	Arruela	16		
	L115344	Arruela	16		14.9-24 R1 R2 8PR
6	DQ20973	Porca com flange	16		
7	AZ33725	câmara de ar, pneu	2		14.9-24 R1 R2 8PR; 16.9-24 R4 8PR
	CQ26128	câmara de ar, pneu	2		14.9-26 R1 12PR
	DQ37643	câmara de ar, pneu	2		12.4-36R1 6PR-275
	CQ34453	câmara de ar, pneu	2		11.2-28 R1 6PR
8	CQ26127	Pneu	2		14.9-26 R1 12PR
	CQ41341	Pneu	2		16.9-24 R4 8PR
	CQ47188	Pneu	2		14.9-24 R1 8PR
	CQ66248	Pneu	2		14.9-24 R2 8PR
	CQ37642	Pneu	2		12.4-36 R1 6PR
	CQ34452	Pneu	2		11.2-28 R1 6PR
9	DQ26126	Roda	2		14.9-26 R1 12PR
	DQ28326	Roda	2		16.9-24 R4 8PR
	RE261134	Aro e roda central	2		14.9-24 R1 R2 8PR
	DQ37676	Roda	2		12.4-36R1 6PR
	DQ31503	Roda	2		11.2-28 R1 6PR

STEEL DISK REAR WHEELS
ROUES ARRIERE ACIER
STAHL-HINTERRAEDER
RUOTE POSTERIORI CON DISCO IN ACCIAIO
RODAS TRASEIRAS DE ACO
RUEDAS TRASERAS DE ACERO

CQ151406 A.1

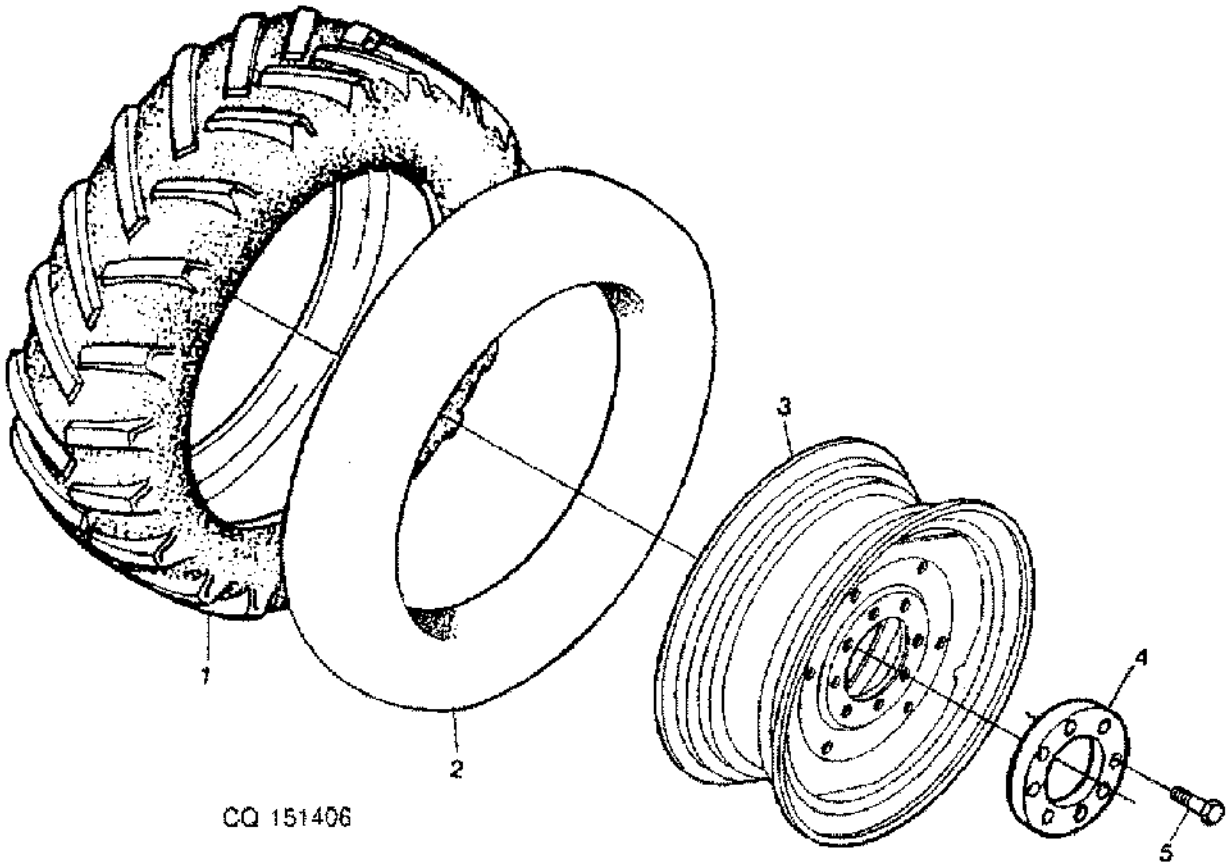

Item	*Nº peça*	*Descrição*	*Qtde*	*Nº série*	*Notas*
1	CQ07843	Pneu	2		23.1/18-30 R1 12PR FL
	CQ66250	Pneu	2		23.1-30 R2 10PR FL
2	CQ07844	câmara de ar, pneu	2		23.1-30
3	DQ48452	Roda	2		23.1-30 R1 12PR FL
4	CQ50357	Anel	2		
5	19M9433	Parafuso sextavado	16		M20 X 70

REAR WHEELS, ADJUSTABLE (- XXXXXX)
ROUES ARRIERE REGLABLES (- XXXXXX)
HINTERRAEDER, SPURWEITENVERSTELLBAR (- XXXXXX)
RUOTE POSTERIORI CARREGGIATA REGOLABILE (- XXXXXX)
RODAS TRASEIRAS COM DISCO DE ACO (- XXXXXX)
RUEDAS TRASERAS CON DISCO DE ACERO (- XXXXXX)

CQ155196 A.1

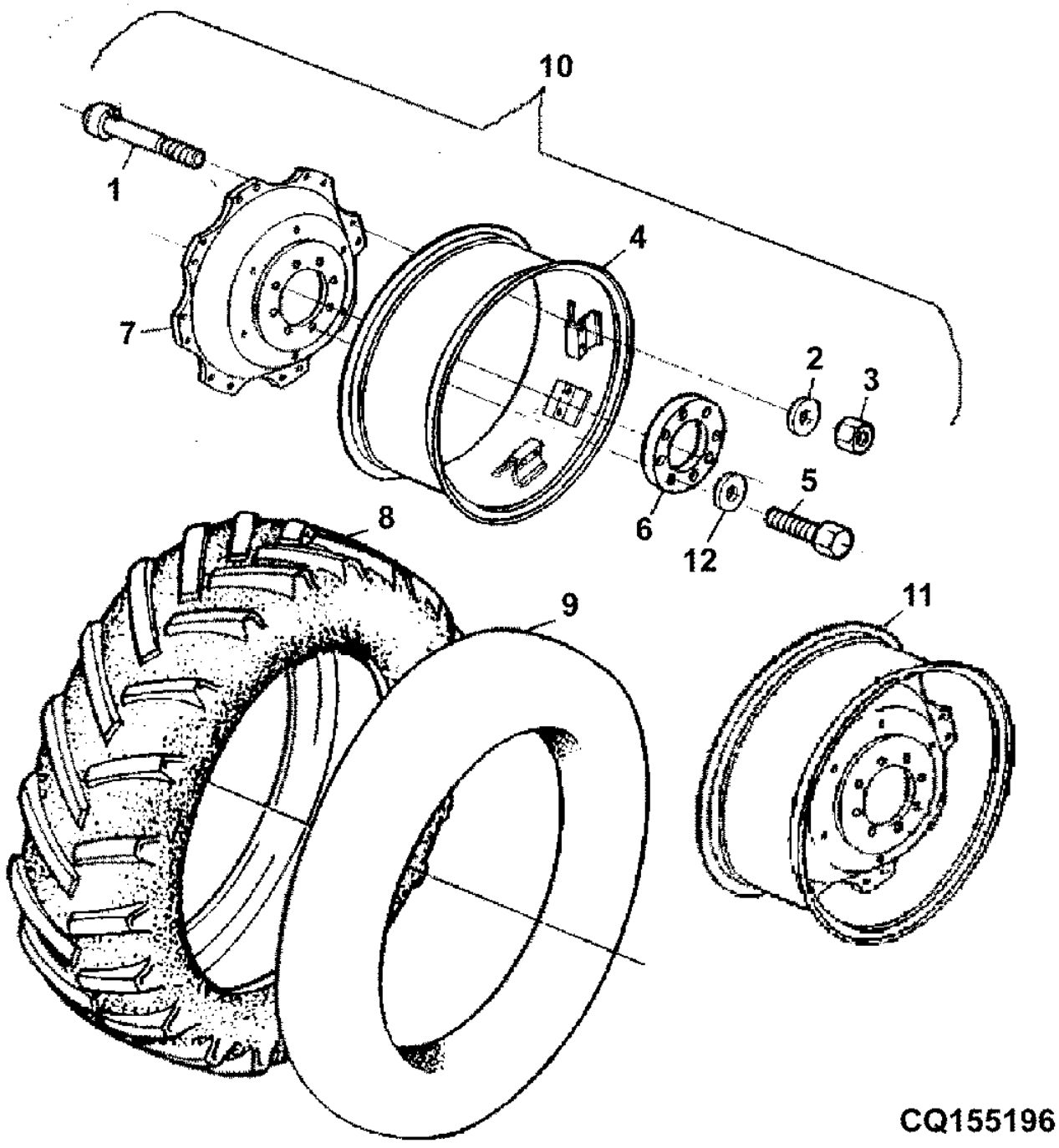

Item	*Nº peça*	*Descrição*	*Qtde*	*Nº série*	*Notas*
1	CQ29426	Parafuso	16		5/8"
	L41560	Parafuso	16		
2	CQ29428	Arruela	16		5/8"
	L115344	Arruela	16		
3	CQ29427	Porca	16		5/8"
	14M7276	Porca	16		M16
4	DQ34723	Aro de roda	2		11.2-28 R1 6PR
	AL110764	Aro	2		18.4-34 R4 12PR FL; 18.4-34 R1 FL 10PR
	DQ30877	Aro de roda	2		18.4-38 R1 FL 10PR
5	19M9433	Parafuso sextavado	16		M20 X 70
	L31683	Parafuso	16		19.050 X 40 mm (3/4" X 1.575"), 13.6-46 R2 PC 6PR
6	CQ50357	Anel	2		
7	CQ50662	Roda	2		34", 18.4-38 R1 FL 10PR
	CQ30867	Disco de roda	2		24", 14.9-26 R1 12PR
	CQ30872	Disco de roda	2		11.2-28 R1 6PR
	R206171	Disco de roda	2		18.4-34 R4 12PR FL; 18.4-34 R1 FL 10PR
8	CQ28088	Pneu	2		18.4-38 R1 PC 10PR
	CQ34452	Pneu	2		11.2-28 R1 6PR
	CQ41340	Pneu	2		18.4-34 R4 PC AERO ;18.4-34 R4 12PR FL
	CQ07843	Pneu	2		23.1-30 R1 12PR FL; 23.1-30 R1 PC 12PR
9	RE23542	câmara de ar, pneu	2		18.4-34 R4 PC AERO ;18.4-34 R4 12PR FL
	R23551	câmara de ar, pneu	2		18.4-38 R1 PC 10PR; 18.4-38 R1 FL 10PR
	CQ34453	câmara de ar, pneu	2		11.2-28 R1 6PR
	CQ07844	câmara de ar, pneu	2		23.1-30 R1 R2 12PR 10PR FL PC
10	DQ48453	Roda	2		ORDER RE206170
	RE206170	Aro e roda central	2		18.4-34 R4 12PR FL; 18.4-34 R1 FL 10PR
	DQ50588	Roda	2		18.4-38 R1 FL 10PR
11	DQ48452	Roda	2		23.1-30 R1 12PR FL; 23.1-30 R2 10PR FL
12	L115418	Arruela	16		13.6-46 R2 PC 6PR

Rear Wheels, Adjustable (XXXXXX -)
Roues arrière, réglables (XXXXXX -)
Hinterräder, verstellbar (XXXXXX -)
Ruote posteriori, regolabili (XXXXXX -)
Rodas Traseiras, Ajustáveis (XXXXXX -)
Ruedas traseras, ajustables (XXXXXX -)

PUBM2943 A.1

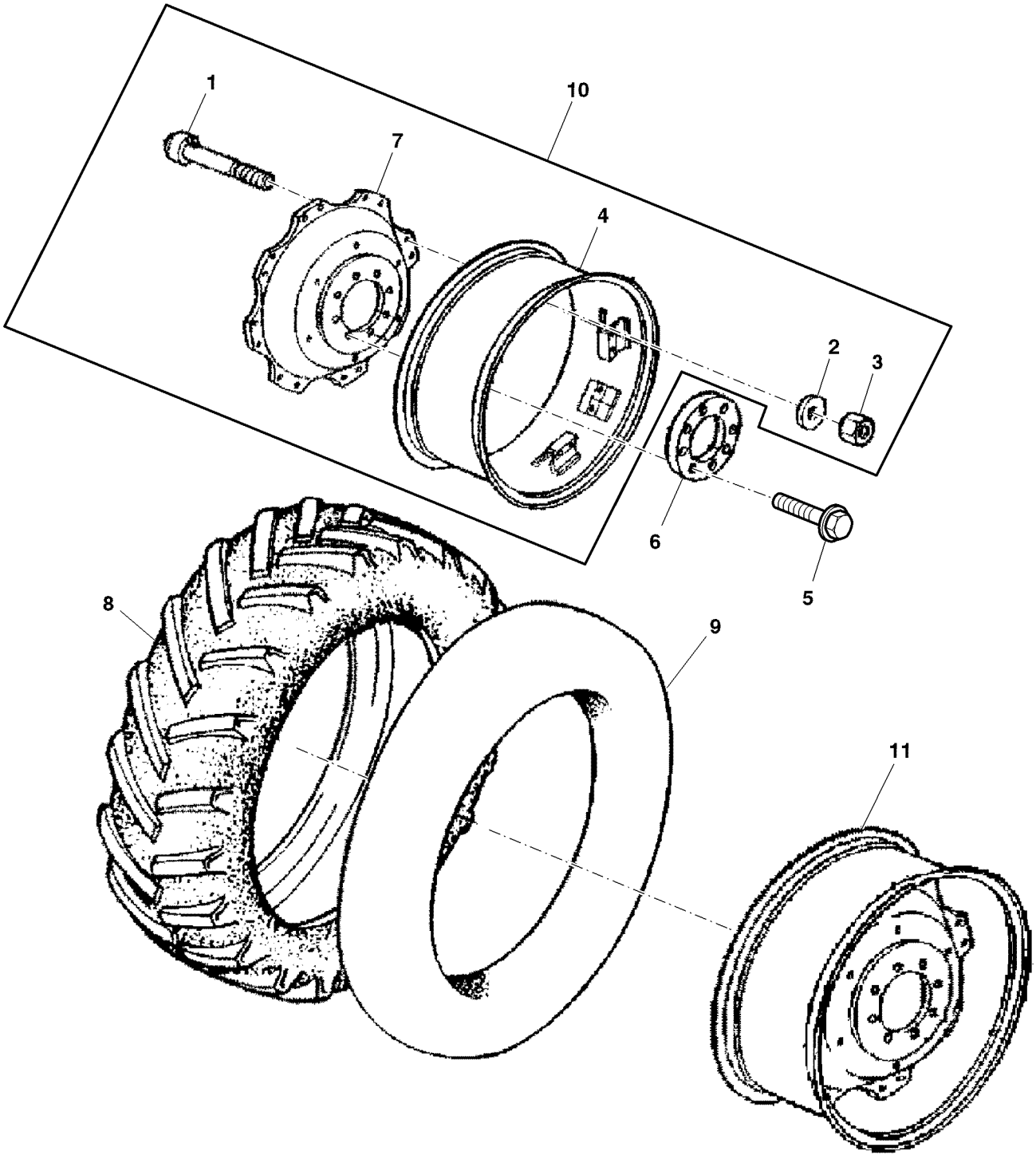

PUBM2943

Item	*Nº peça*	*Descrição*	*Qtde*	*Nº série*	*Notas*
1	CQ29426	Parafuso	16		5/8"
	L41560	Parafuso	16		
2	CQ29428	Arruela	16		5/8"
	L115344	Arruela	16		
3	CQ29427	Porca	16		5/8"
	14M7276	Porca	16		M16
4	DQ34723	Aro de roda	2		11.2-28 R1 6PR
	AL110764	Aro	2		18.4-34 R4 12PR FL; 18.4-34 R1 FL 10PR
	DQ30877	Aro de roda	2		18.4-38 R1 FL 10PR
5	R254962	Parafuso	16		M20 X 35, 13.6-46 R2 PC 6PR; SUB FOR L115418, L31683
6	CQ50357	Anel	2		
7	CQ50662	Roda	2		34", 18.4-38 R1 FL 10PR
	CQ30867	Disco de roda	2		24", 14.9-26 R1 12PR
	CQ30872	Disco de roda	2		11.2-28 R1 6PR
	R206171	Disco de roda	2		18.4-34 R4 12PR FL; 18.4-34 R1 FL 10PR
8	CQ28088	Pneu	2		18.4-38 R1 PC 10PR
	CQ34452	Pneu	2		11.2-28 R1 6PR
	CQ41340	Pneu	2		18.4-34 R4 PC AERO ;18.4-34 R4 12PR FL
	CQ07843	Pneu	2		23.1-30 R1 12PR FL; 23.1-30 R1 PC 12PR
9	RE23542	câmara de ar, pneu	2		18.4-34 R4 PC AERO ;18.4-34 R4 12PR FL
	R23551	câmara de ar, pneu	2		18.4-38 R1 PC 10PR; 18.4-38 R1 FL 10PR
	CQ34453	câmara de ar, pneu	2		11.2-28 R1 6PR
	CQ07844	câmara de ar, pneu	2		23.1-30 R1 R2 12PR 10PR FL PC
10	DQ48453	Roda	2		ORDER RE206170
	RE206170	Aro e roda central	2		18.4-34 R4 12PR FL; 18.4-34 R1 FL 10PR
	DQ50588	Roda	2		18.4-38 R1 FL 10PR
11	DQ48452	Roda	2		23.1-30 R1 12PR FL; 23.1-30 R2 10PR FL

CAST REAR (R&P)
ROUES (R&P)
HINTERRAEDER (R&P)
RUOTE (R&P)
RODAS PARA EIXO PINHAO E CREMALHEIRA (R&P)
RUEDAS (R&P)

PUBM1355 A.1

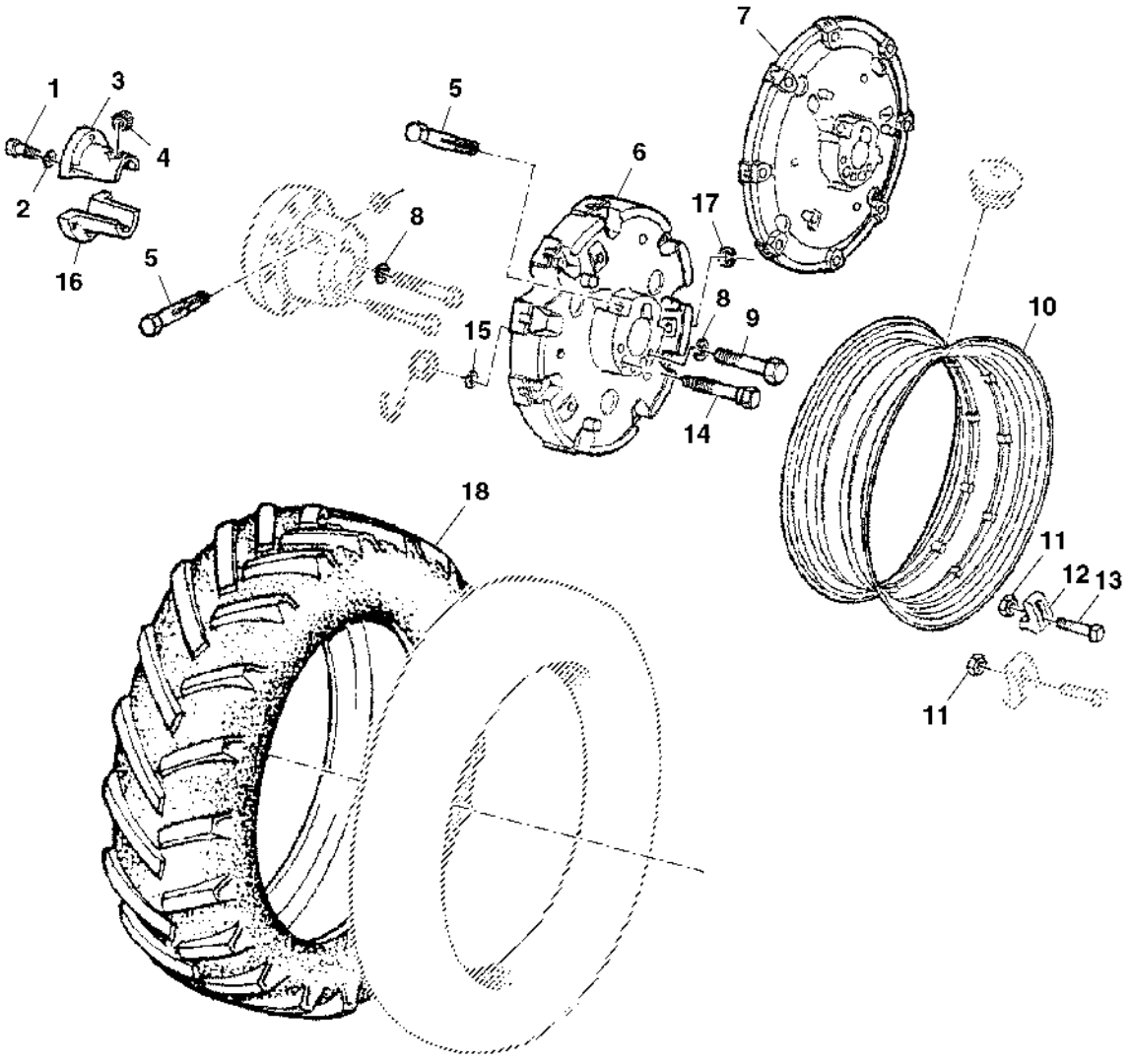

PUBM1355

Item	*Nº peça*	*Descrição*	*Qtde*	*Nº série*	*Notas*
1	R109147	Parafuso sextavado	8		18.4-38 R1 PC 10PR
	19H1782	Parafuso sextavado	6		3/4" X 2-1/4", 18.4-34 R4 PC AERO
2	R99437	Arruela	8		
	12H236	Arruela de pressão	10		3/4", 18.4-34 R4 PC AERO
3	J53701	Bucha	2		18.4-34 R4 PC AEROJ53701
	R111101	Semi-caSquilho	2		18.4-38 R1 PC 10PRR111101
4	R124104	Pinhão	2		
	A4379R	Pinhão	2		18.4-34 R4 PC AERO
5	CQ65207	Pino	2		
	R83588	Eixo de acionamento	2		18.4-34 R4 PC AERO
6	CQ32109	Disco	AR		23.1-30 R1 PC 12PR (ORD CQ65139 , R111101 , R124247 , (4) A4883R, (3) R125475 , CQ65207, R124104, (2) R111009, (5) R99437, (3) R109823, (2) R111010, (4) R109147)
	CQ65139	Disco	2		23.1-30 R2 10PR PC, 23.1-30 R1 PC 12PR
7	CQ66643	Disco de roda	2		18.4-38 R1 PC 10PR; 15.5-38 R1 PC 6PR AND 13.6-38 R1 PC 6PR
	CQ33856	Disco	2		18.4-34 R4 PC AERO
8	12H245	Arruela de pressão	6		7/8"
9	R109823	Parafuso sextavado	6		
10	R41012	Roda	2		18.4-38 R1 PC 10PR
	J53401	Aro	2		18.4-34 R1 PC 10PR; 18.4-34 R4 PC AERO
	R34659	Aro	2		23.1-30 R1 PC 12PR ; 23.1-30 R2 10PR PC
	CQ34080	Aro	2		13.6-38 R1 PC 6PR
	CQ34081	Roda	2		15.5-38 R1 6PR PC
11	14H800	Porca	16		5/8"
12	L38141	Braçadeira	16		
13	08H4373	Parafuso	16		5/8" X 4"
14	R111009	Parafuso sextavado	4		
15	A4883R	Anel de pressão	8		
16	J53702	Bucha	2		18.4-34 R4 PC AEROJ53702
	R124247	Semi-caSquilho	2		18.4-38 R1 PC 10PR; 23.1-30 R1 PC 12PR; 23.1-30 R2 10PR PC; 15.5-38 R1 6PR PCR111101
17	R73380	Anel de pressão	2		
18	CQ07843	Pneu	2		23.1-30 R1 12PR FL; 23.1-30 R1 PC 12PR
	CQ28088	Pneu	2		18.4-38 R1 PC 10PR; 18.4-38 R1 FL 10PR
	CQ26740	Pneu	2		18.4-34 R1 PC 10PR; 18.4-34 R1 FL 10PR
	CQ26159	Pneu	2		23.1-30 R2 8 LONAS
	CQ66250	Pneu	2		23.1-30 R2 10PR FL; 23.1-30 R2 10PR PC
	CQ25620	Pneu	2		13.6-38 R1 PC 6PR
	CQ40864	Pneu	2		15.5-38 R1 6PR PC
	L112367	Pneu	2		13.6-46 R2 PC 6PR

CAST REAR (R&P)
ROUES (R&P)
HINTERRAEDER (R&P)
RUOTE (R&P)
RODAS PARA EIXO PINHAO E CREMALHEIRA (R&P)
RUEDAS (R&P)

PUBM1356 A.1

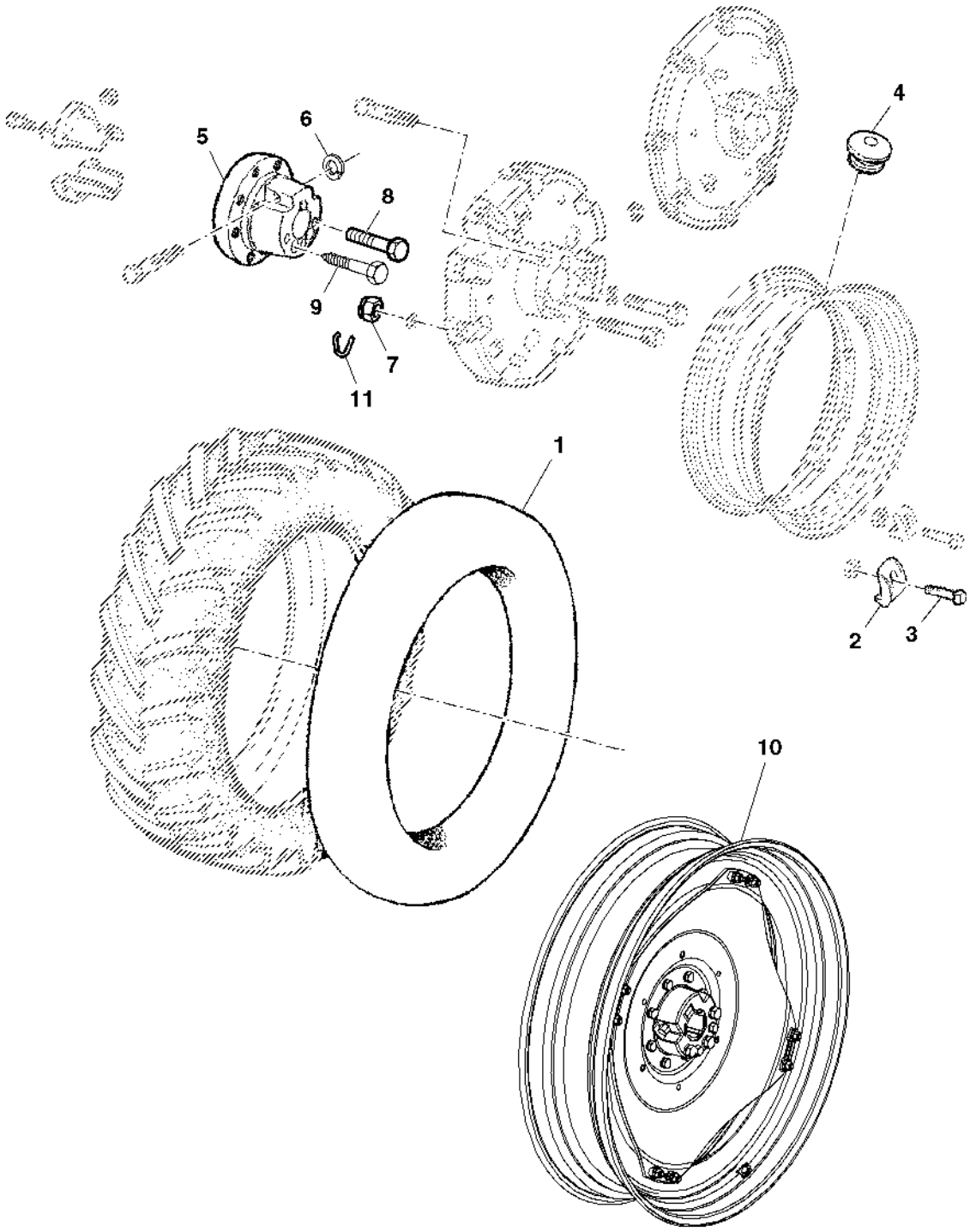

PUBM1356

Item	*Nº peça*	*Descrição*	*Qtde*	*Nº série*	*Notas*
1	CQ07844	câmara de ar, pneu	2		WITH 23.1-30 R1 12PR FL; 23.1-30 R1 PC 1 2PR; 23.1-30 R2 10PR FL; 23.1-30 R2 10 PR PC
	R23551	câmara de ar, pneu	2		WITH 18.4-38 R1 PC 10PR; 18.4-38 R1 FL 10 PR
	RE23542	câmara de ar, pneu	2		WITH 18.4-34 R4 PC AERO; 18.4-34 R4 12PR FL
	CQ25621	câmara de ar, pneu	2		WITH 13.6-38 R1 PC 6PR
	CQ25614	câmara de ar, pneu	2		WITH 15.5-38 R1 6PR PC
	AL39876	câmara de ar, pneu	2		WITH 13.6-46 R2 PC 6PR
2	J53262	Braçadeira	16		WITH 18.4-34 R4 PC AERO; 18.4-34 R1 PC 1 0PR; 23.1-30 R1 PC 12PR; 23.1-30 R2 10 PR PC
3	R34801R	Parafuso	16		WITH 18.4-34 R4 PC AERO; 18.4-34 R1 PC 1 0PR; 23.1-30 R1 PC 12PR; 23.1-30 R2 10 PR PC
4	J55278	Plugue	2		
5	L34029	Cubo	2		WITH 13.6-46 R2 PC 6PR
6	R73380	Anel de pressão	2		
7	R111010	Porca	4		
8	08H4419	Parafuso sextavado	6		7/8" X 6-1/2"
9	R58303	Parafuso sextavado	6		
10	AL157374	Roda	2		WITH 13.6-46 R2 PC 6PR
11	R125475	Pino	6		

Rear Frame / Weights
Châssis arrière / masses d'alourdissement
Hinterrahmen / Gewichte
Telaio posteriore / zavorre
Estrutura Traseira / Pesos
Bastidor trasero / pesos

PUBM1490 A.1

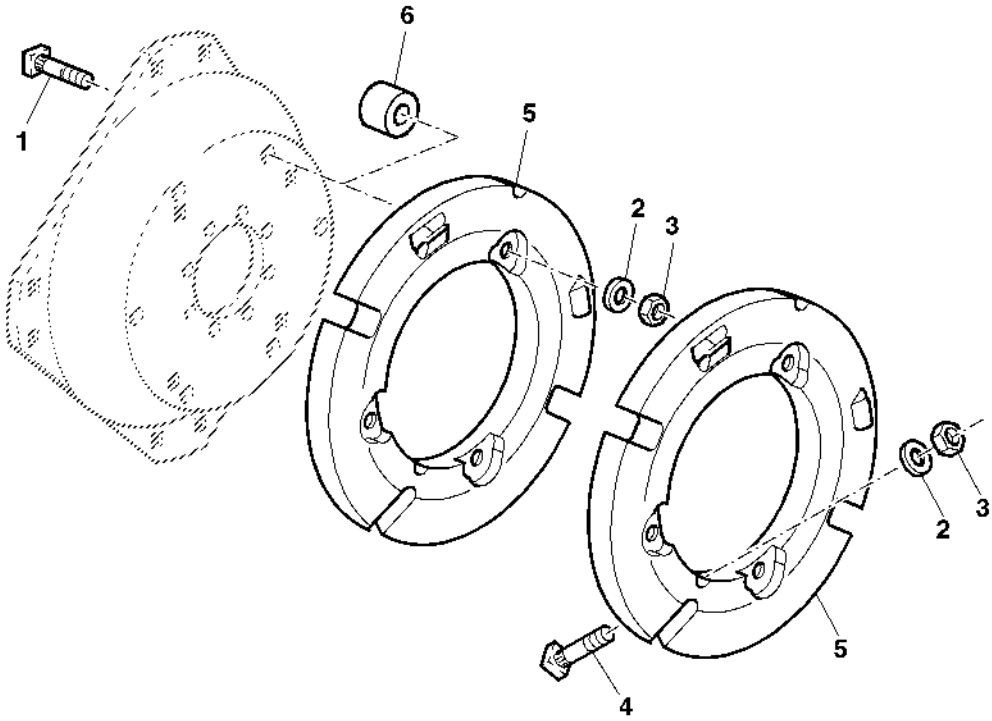

PUBM1490

Item	*Nº peça*	*Descrição*	*Qtde*	*Nº série*	*Notas*
1	19M7609	Parafuso sextavado	6		M16 X 90
	R81272	Parafuso	6		(USE WITH RE206170)
2	24M7049	Arruela	12		17.500 X 30 X 3 mm
3	14M7142	Porca	12		M16
4	CQ26402	Parafuso	AR		
5	R310080	Peso	4		(49KG) SUB FOR L28228
6	CQ27184	Espaçador	6		
	R190726	Espaçador	6		(USE WITH RE206170)
..	PS630006	Contrapeso	1		FI

Rear Frame / Weights
Châssis arrière / masses d'alourdissement
Hinterrahmen / Gewichte
Telaio posteriore / zavorre
Estrutura Traseira / Pesos
Bastidor trasero / pesos

PUBM1489 A.1

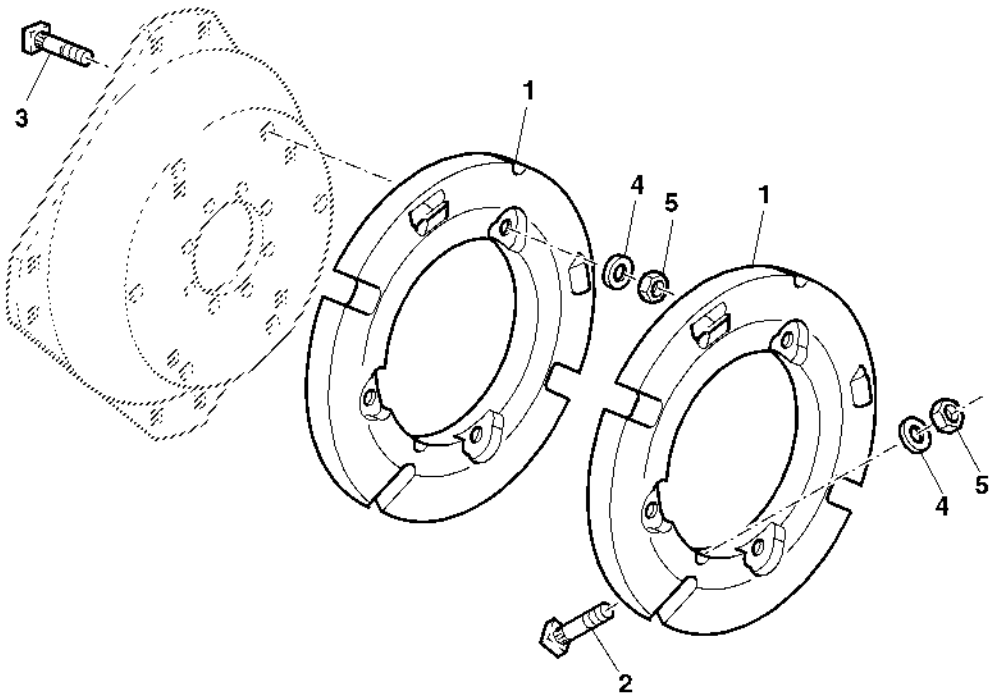

PUBM1489

Item	*Nº peça*	*Descrição*	*Qtde*	*Nº série*	*Notas*
1	R310080	Peso	4		(49KG) SUB FOR L28228
2	CQ26402	Parafuso	AR		
3	R34801R	Parafuso	16		
4	CQ16408	Arruela	12		
5	14H800	Porca	16		5/8",
..	PS630006	Contrapeso	1		FI

Rear Frame / Weights
Châssis arrière / masses d'alourdissement
Hinterrahmen / Gewichte
Telaio posteriore / zavorre
Estrutura Traseira / Pesos
Bastidor trasero / pesos

CQ151633 A.1

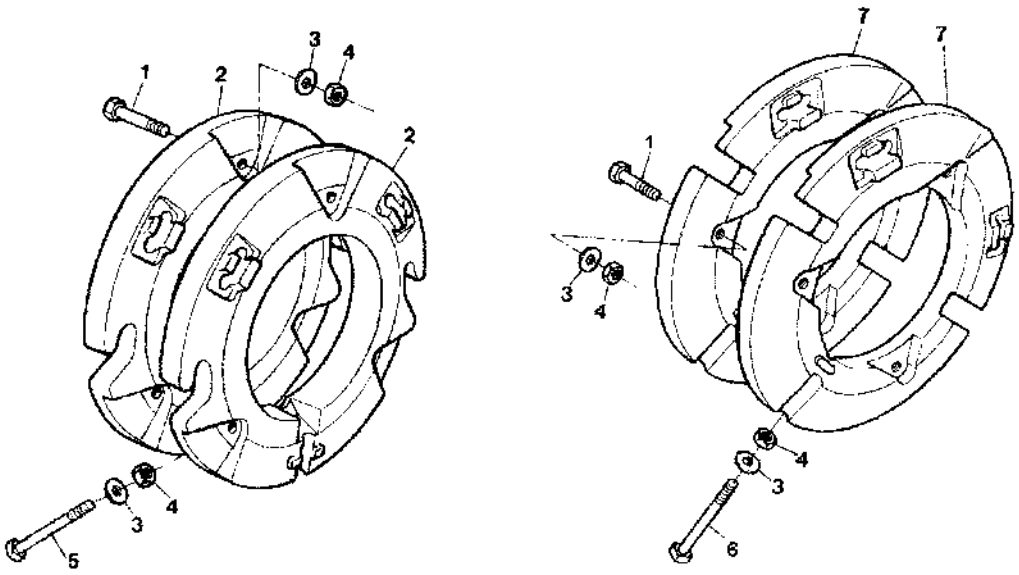

CQ151633

Item	*Nº peça*	*Descrição*	*Qtde*	*Nº série*	*Notas*
1	19M7343	Parafuso sextavado	6		M16 X 60
2	L28230	Peso	2		(38.5KG)
3	24M7049	Arruela	12		17.500 X 30 X 3 mm
4	14M7142	Porca	12		M16
5	CQ27128	Parafuso	AR		M16 X 100
6	CQ26402	Parafuso	AR		M16 X 160
7	R310080	Peso	4		(49KG) SUB FOR L28228
..	PS630006	Contrapeso	1		FI, 2 x 55 kg
..	PS630007	Contrapeso	1		FI, 2 x 38.5 kg

FWD-AXLE
PONT AVANT
FRONTANTRIEBSACHSE
ASSALE TRAZIONE ANTERIORE
EIXO DE TRACAO DIANTEIRO
EJE DE TRACCION DELANTERA

CQ157147 A.1

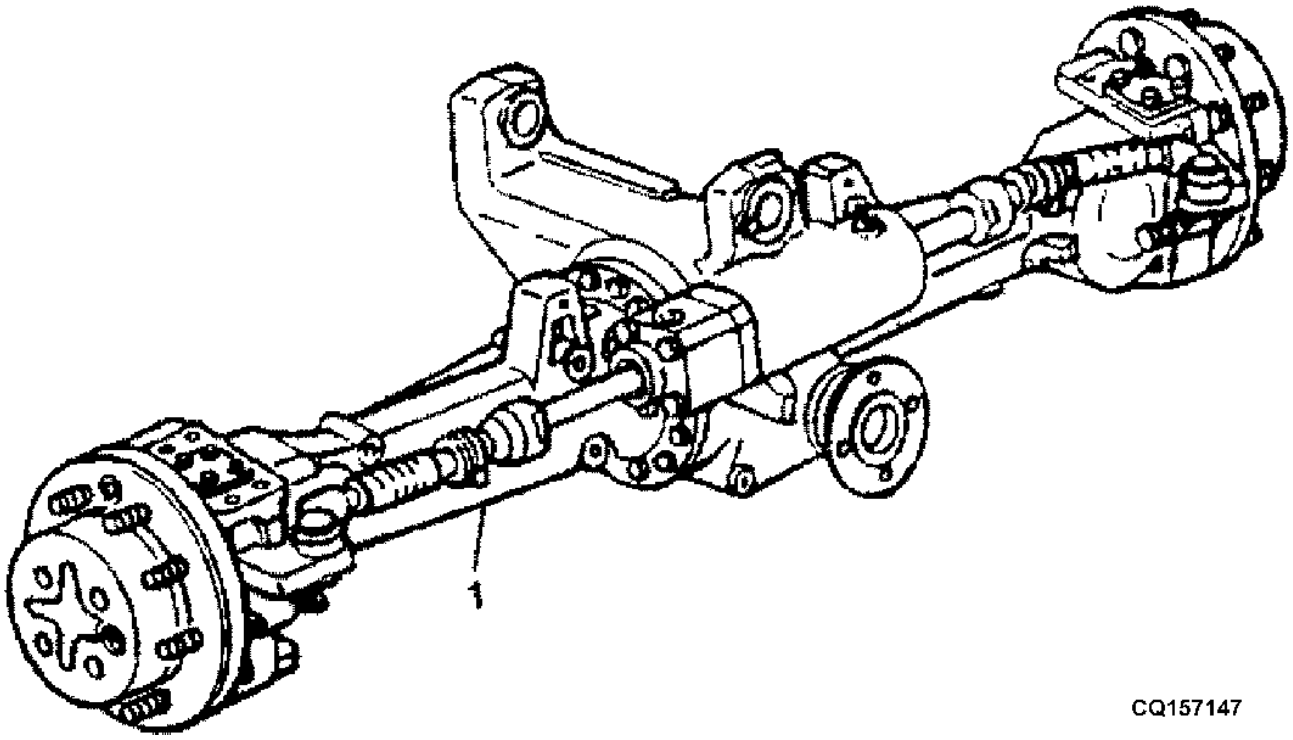

Item	*Nº peça*	*Descrição*	*Qtde*	*Nº série*	*Notas*
1	DQ61022	Eixo dianteiro	1		

MFWD, Universal-Joint Shaft
MFWD, arbre de transmission
MFWD, Gelenkwelle
MFWD, albero cardanico
MFWD, Eixo da Junta Universal
MFWD, eje articulado

PUBM1392 A.1

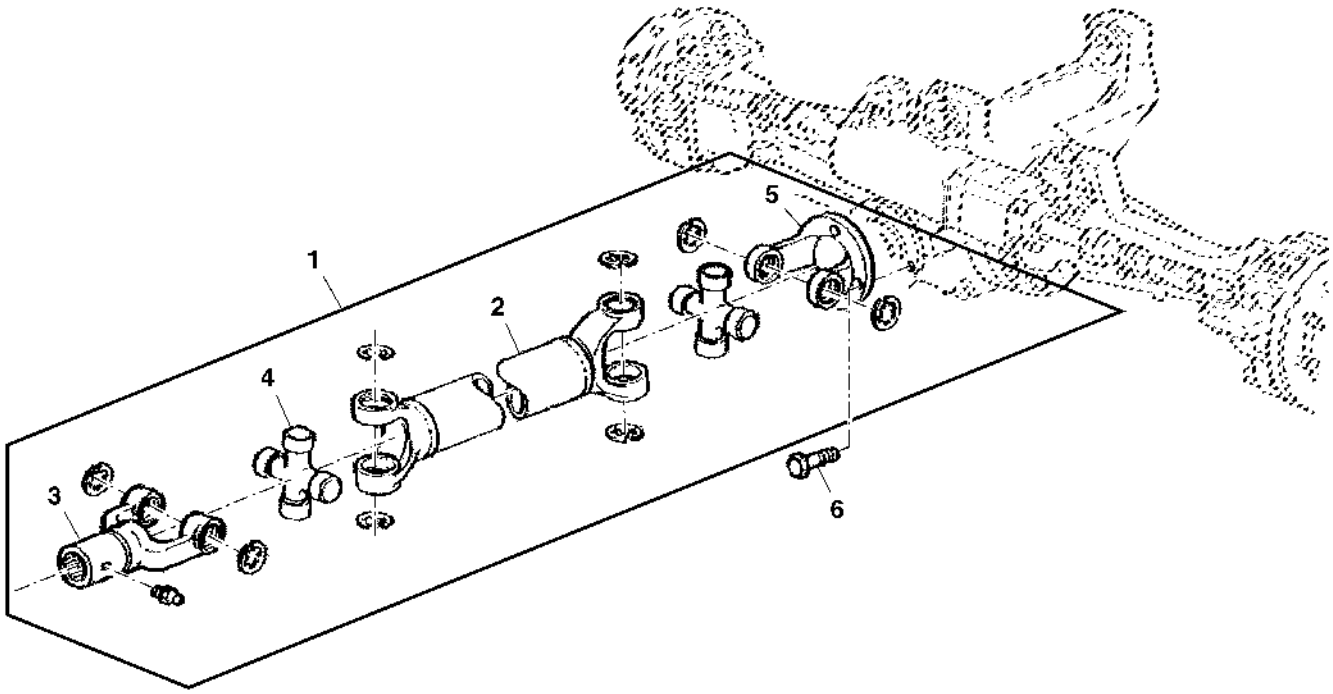

PUBM1392

Item	*Nº peça*	*Descrição*	*Qtde*	*Nº série*	*Notas*
1	DQ36680	Tambor de descarga	1		
2	CQ43005	Comutador	2		
3	DQ43003	Luva	1		
4	DQ43004	Cruzeta	2		
5	CQ43006	Flange	1		
6	19M8552	Parafuso	4		M12 X 25

ANTI-WRAP GUARD (MFWD-AXLE WITHOUT TLS)
PONT AVANT NON SUSPENDU (SANS TLS), PROTECTION ANTIENROULEMENT
WICKELSCHUTZ (FRONTANTRIEBSACHSE OHNE TLS)
PROTEZIONE ANTIAVVOLGIMENTO (ASSALE TRAZIONE ANTERIORE SENZA TLS)
PROTECAO (EIXO DIANTEIRO SEM SUSPENSAO)
PROTECCION ANTIENROLLAMIENTO (EJE DE TDM SIN SUSPENSION TLS)

PY014346 A.1

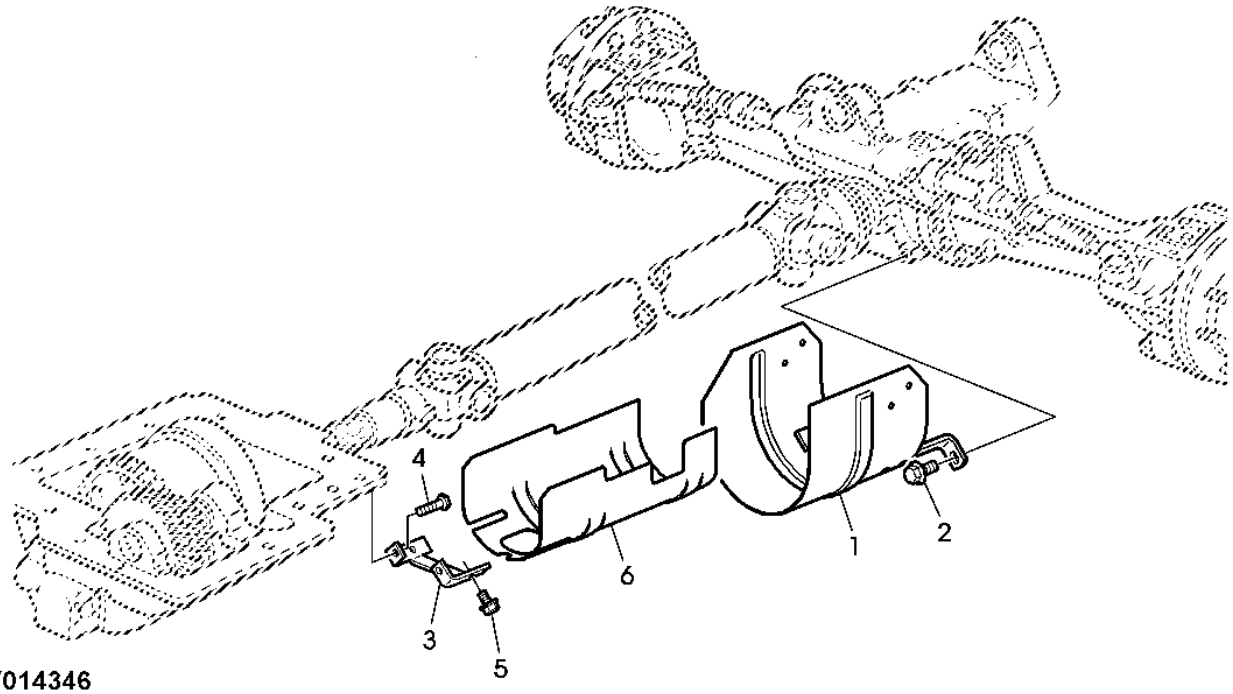

PY014346

Item	*Nº peça*	*Descrição*	*Qtde*	*Nº série*	*Notas*
1	AL110487	Proteção	1		
2	19M7784	Parafuso	2		M10 X 20
3	L157928	Apoio	1		
4	19M7288	Parafuso sextavado	2		M8 X 30
5	19M7864	Parafuso	2		M8 X 12
6	L175783	Proteção	1		

Bevel Gear Set, MFWD-Axle
Jeu de pignons coniques, essieu MFWD
Kegelradsatz, MFWD-Achse
Gruppo ingranaggi conici, assale MFWD
Conjunto da Engrenagem Cônica, Eixo da MFWD
Juego de engranajes cónicos, eje de MFWD

PUBM1504 A.1

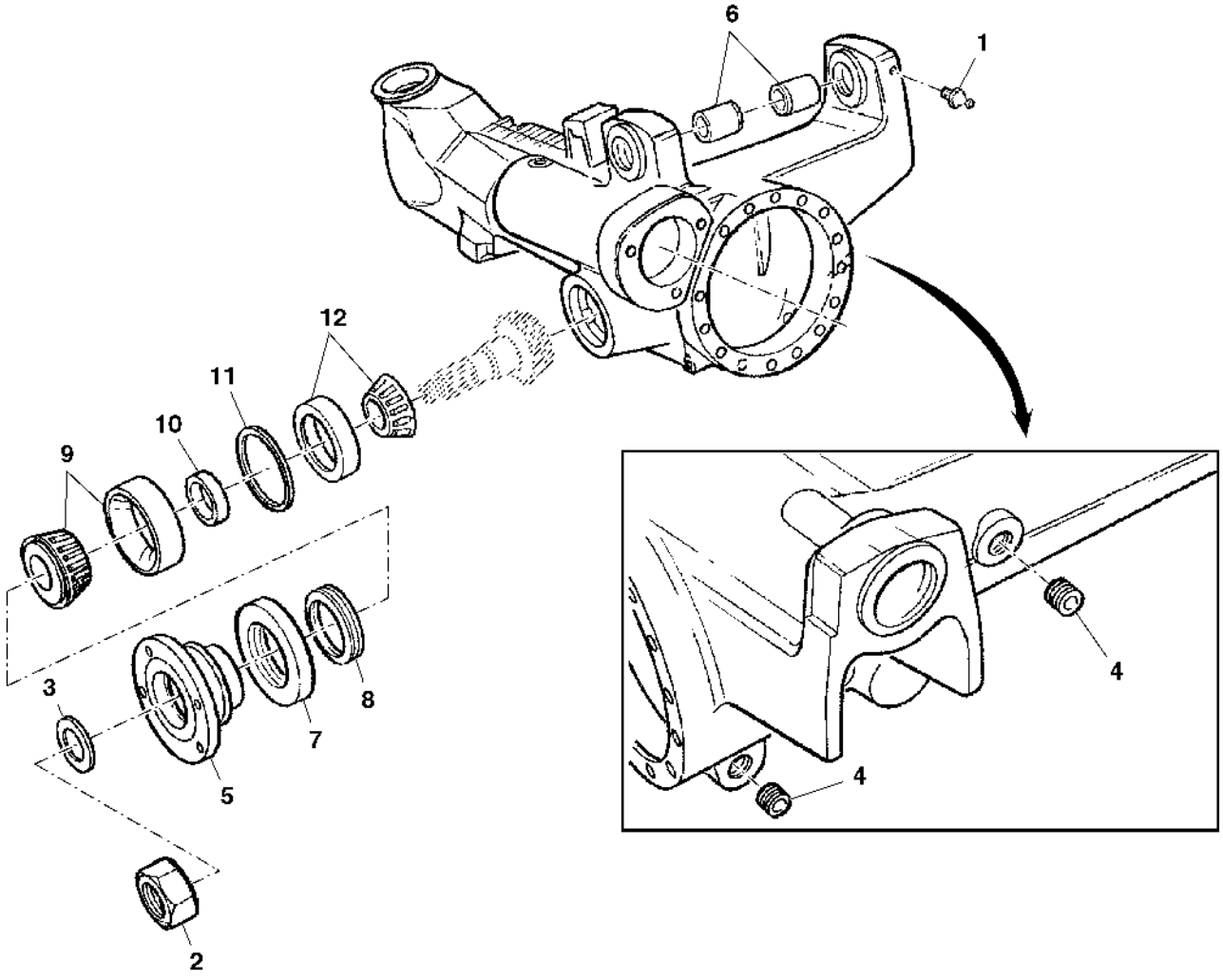

PUBM1504

Item	*Nº peça*	*Descrição*	*Qtde*	*Nº série*	*Notas*
1	CQ29345	Bocal	2		
2	CQ50408	Porca	1		
3	CQ50410	Arruela	1		
4	CQ27241	Plugue	2		
5	CQ27990	Flange	1		
6	CQ45134	Bucha	2		
7	L100230	Proteção	1		
8	CQ67641	Vedação	1		
9	AL111096	Rolamento de Rolos cônicos	1		
10	CQ27195	Espaçador	1		TK= 11.30MM
	CQ27196	Espaçador	1		TK= 11.33MM
	CQ27197	Espaçador	1		TK= 11.36MM
	CQ27198	Espaçador	1		TK= 11.39MM
	CQ27199	Espaçador	1		TK= 11.42MM
	CQ27200	Espaçador	1		TK= 11.45MM
	CQ27201	Espaçador	1		TK= 11.48MM
	CQ27202	Espaçador	1		TK= 11.51MM
	CQ27203	Espaçador	1		TK= 11.54MM
	CQ27204	Espaçador	1		TK= 11.57MM
	CQ27205	Espaçador	1		TK= 11.60MM
	CQ27206	Espaçador	1		TK= 11.63MM
	CQ27207	Espaçador	1		TK= 11.68MM
	CQ27208	Espaçador	1		TK= 11.69MM
	CQ27209	Espaçador	1		TK= 11.75MM
	CQ27210	Espaçador	1		TK= 11.75MM
	CQ27211	Espaçador	1		TK= 11.78MM
	CQ27212	Espaçador	1		TK= 11.81MM
	CQ27213	Espaçador	1		TK= 11.84MM
	CQ27214	Espaçador	1		TK= 11.87MM
	CQ27215	Espaçador	1		TK= 11.90MM
	CQ27216	Espaçador	1		TK= 11.93MM
	CQ27217	Espaçador	1		TK= 11.96MM
	CQ27218	Espaçador	1		TK= 11.99MM
	CQ27219	Espaçador	1		TK= 12.02MM
	CQ27220	Espaçador	1		TK= 12.05MM
	CQ27221	Espaçador	1		TK= 12.08MM
	CQ27222	Espaçador	1		TK= 12.11MM
	CQ27223	Espaçador	1		TK= 12.14MM
	CQ27224	Espaçador	1		TK= 12.17MM
	CQ27225	Espaçador	1		TK= 12.20MM
	CQ27226	Espaçador	1		TK= 12.23MM
	CQ27227	Espaçador	1		TK= 11.15MM
	CQ27228	Espaçador	1		TK= 11.18MM
	CQ27229	Espaçador	1		TK= 11.21MM
	CQ27230	Espaçador	1		TK= 11.24MM
	CQ27231	Espaçador	1		TK= 11.27MM

Bevel Gear Set, MFWD-Axle
Jeu de pignons coniques, essieu MFWD
Kegelradsatz, MFWD-Achse
Gruppo ingranaggi conici, assale MFWD
Conjunto da Engrenagem Cônica, Eixo da MFWD
Juego de engranajes cónicos, eje de MFWD

PUBM1504 A.1

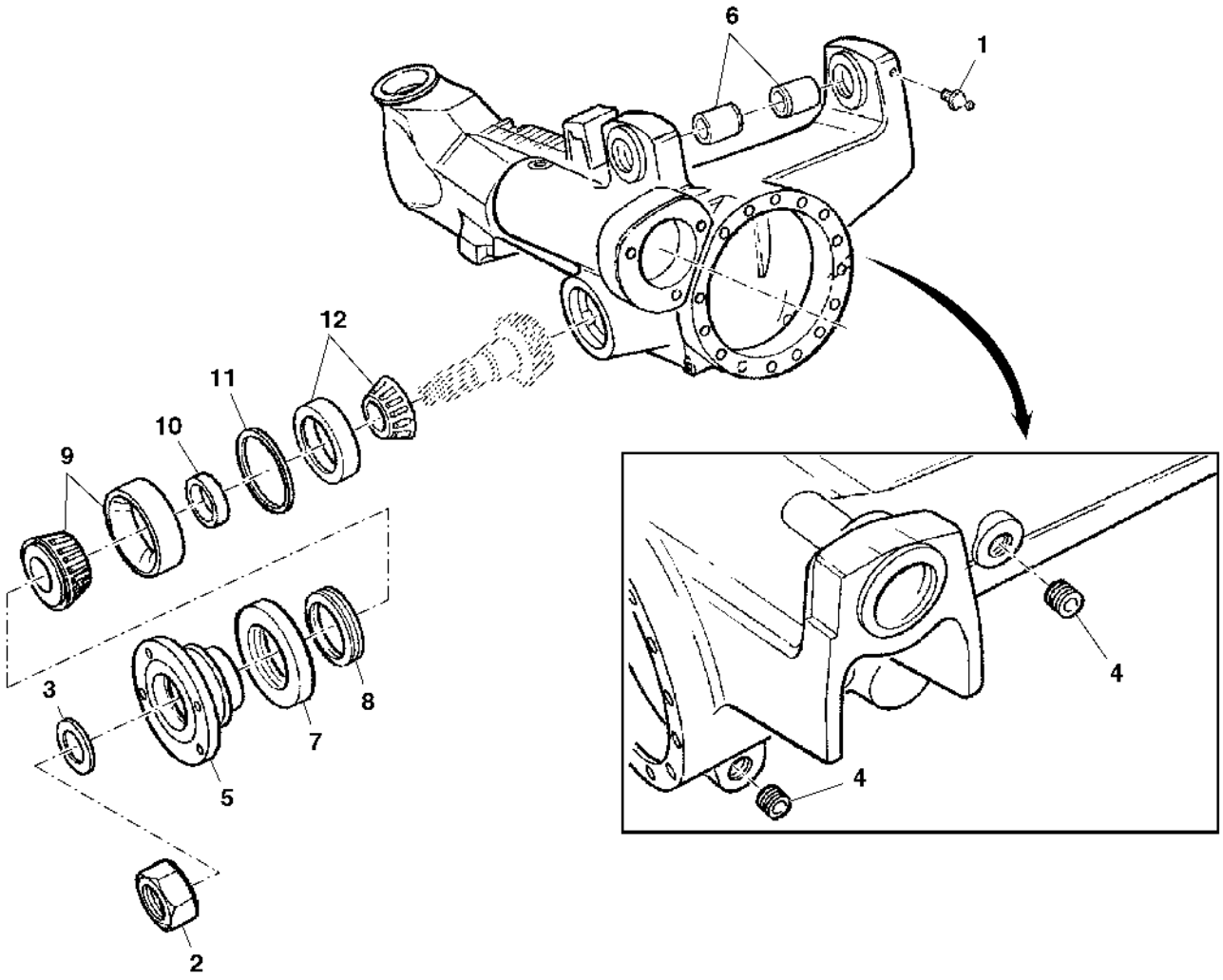

PUBM1504

Item	*Nº peça*	*Descrição*	*Qtde*	*Nº série*	*Notas*
11	L40272	Espaçador	1		TK= 1.2MM
	L40982	Arruela	1		TK= 1.0MM
	L40983	Arruela	1		TK= 1.05MM
	L40984	Arruela	1		TK= 1.1MM
	L40985	Arruela	1		TK= 1.15MM
	L40987	Arruela	1		TK= 1.25MM
	L40988	Arruela	1		TK= 1.3MM
	L40989	Arruela	1		TK= 1.35MM
	L40990	Arruela	1		TK= 1.40MM
	L40991	Arruela	1		TK= 1.45MM
	L40992	Arruela	1		TK= 1.5MM
	L40993	Arruela	1		TK= 1.55MM
	L40994	Arruela	1		TK= 1.6MM
	L40995	Arruela	1		TK= 0.9MM
	L40996	Arruela	1		TK= 0.95MM
	L55606	Calço	1		TK= 0.65MM
	L55607	Calço	1		TK= 0.70MM
	L55608	Calço	1		TK= 0.75MM
	L55610	Arruela	1		TK= 0.85MM
	L100592	Arruela	1		TK= 0.80MM
12	AL79794	Rolamento de Rolos cônicos	1		

MFWD Knuckle Housing
Carter de fusée du MFWD
MFWD-Achsschenkelgehäuse
Scatola snodo MFWD
Carcaça da Articulação da MFWD
Portamanguetas de la MFWD

PUBM1430 A.1

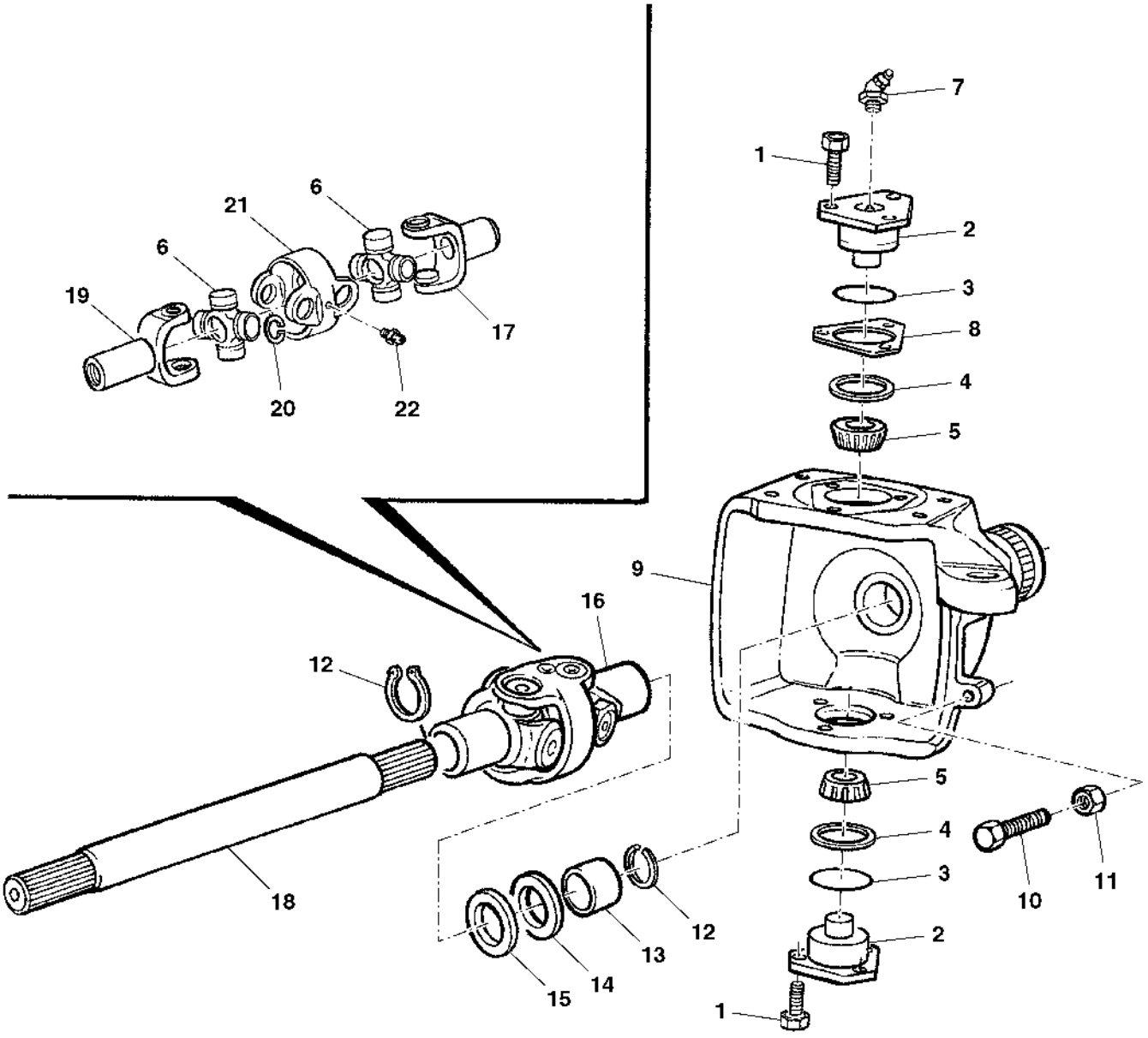

PUBM1430

Item	*Nº peça*	*Descrição*	*Qtde*	*Nº série*	*Notas*
1	19M8011	Parafuso sextavado	12		M12 X 30
2	CQ27251	Eixo	4		
3	CQ50412	Anel o	4		
4	L55594	Tampa do rolamenTo	1		
5	CQ27250	Cone de rolamento	4		
6	DQ28725	Cruzeta	4		
7	L40552	Conexão de lubrificação	4		
8	L63127	Calço	2		TK= 0.2MM
	L63128	Calço	1		TK= 0.3MM
	L41006	Arruela	1		TK= 0.4MM
	L40075	Arruela	1		TK= 1.0MM
9	CQ27248	Carcaça	1		RH
	CQ27249	Carcaça	1		LH
10	CQ64646	Parafuso	2		
11	CQ27298	Porca	2		
12	CQ27243	Anel de pressão	2		
13	L60088	Bucha	2		
14	CQ27244	Vedação	2		
15	CQ27989	Vedação	2		
16	DQ31200	Ligação	2		
17	DQ28542	Comutador	1		
18	CQ50411	Eixo	2		
19	CQ50413	Comutador	1		
20	CQ64112	Anel de pressão	16		
21	DQ28540	Comutador	2		
22	DQ28539	Conexão de lubrificação	4		

Steering Cylinder Parts, MFWD
Pièces du vérin de direction, MFWD
Lenkzylinderteile, MFWD
Componenti cilindro sterzo, MFWD
Peças do Cilindro de Direção, MFWD
Piezas de cilindro de dirección, MFWD

PUBM1436 A.1

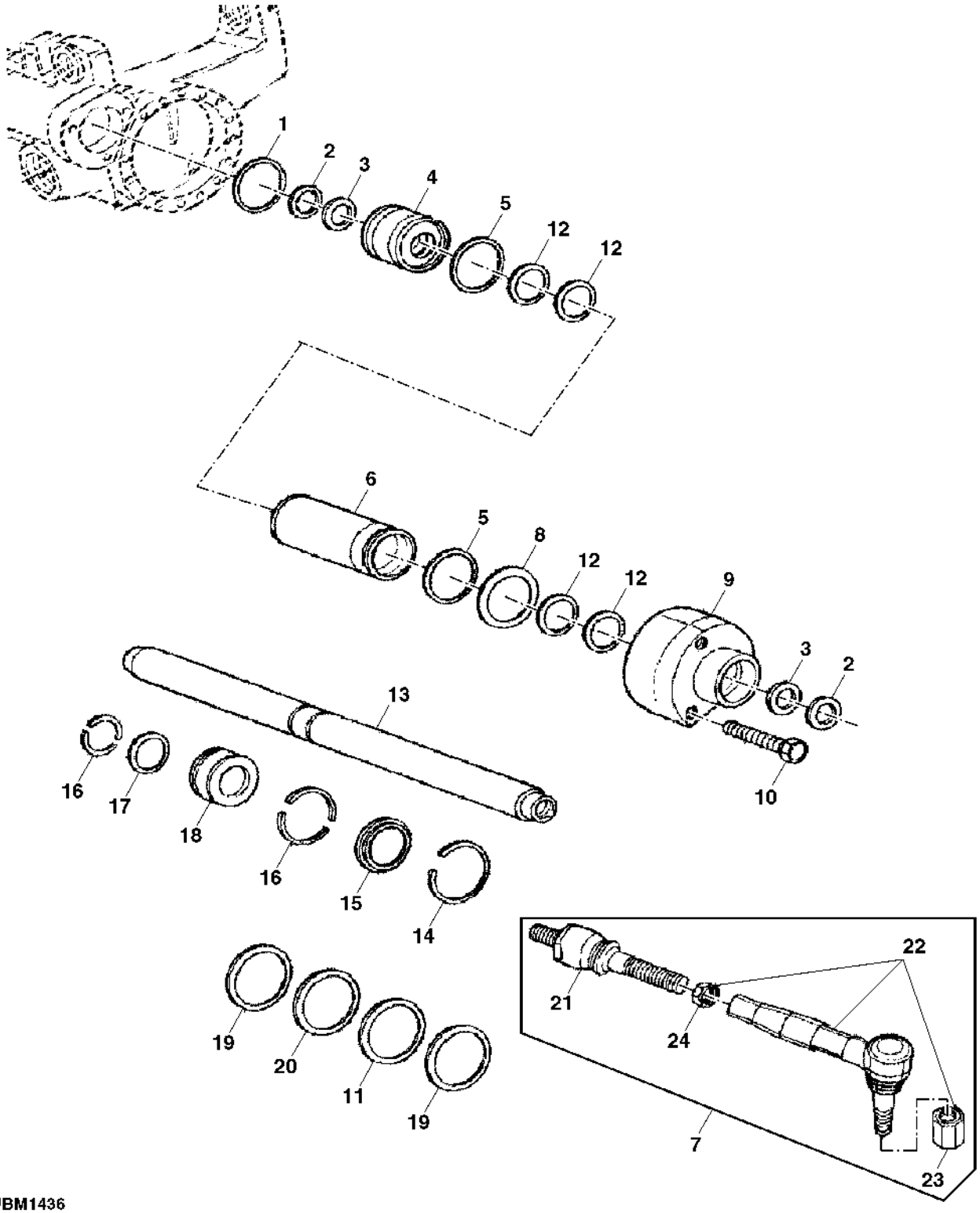

PUBM1436

Item	*Nº peça*	*Descrição*	*Qtde*	*Nº série*	*Notas*
1	L40282	Anel o	1		
2	L41216	Vedação	2		
3	L41164	Vedação	2		
4	CQ64250	Guia	1		
5	L53888	Anel o	1		LAN641 75X81X3
	L40283	Anel o	1		LAN461 76X82X3
6	L40071	Camisa do cilindro hidr.	1		
7	DQ67132	Barra de direção	2		ORDER DQ67133, DQ67134, 14M5409 AND CQ64111
8	L41171	Calço	1		TK= 0.5MM
	L41172	Calço	1		TK= 0.6MM
	L41173	Calço	1		TK= 0.7MM
	L41174	Calço	1		TK= 0.8MM
	L41175	Calço	1		TK= 0.9MM
9	CQ64251	Guia	1		
10	19M8122	Parafuso sextavado	5		M12 X 85
11	DQ64254	Vedação	1		
12	CQ64253	Guia do pistão cil hidr	4		
13	CQ27307	TiranTe	1		
14	CQ27308	Anel de pressão	1		
15	L40005	Arruela	1		
16	L40205	Anel	2		
17	L40284	Anel o	1		
18	CQ64249	Pistão	1		
19	CQ64252	Guia do pistão cil hidr	2		
20	DQ64254	Vedação	1		
21	DQ67133	Terminal da barra de direçã	2		
22	DQ67134	Terminal da barra de direçã	2		
23	14M5409	Porca	2		M20
24	CQ64111	Porca	1		

Multiple Disk Self-Locking Differential, MFWD-Axle
Différentiel autobloquant à disques multiples, essieu MFWD
Mehrscheiben-Selbstsperrdifferenzial, MFWD-Achse
Differenziale autobloccante multidisco, assale MFWD
Diferencial com Autobloqueio de Múltiplos Discos, Eixo da MFWD
Diferencial autoblocante de discos múltiples, eje de MFWD

PUBM1386 A.1

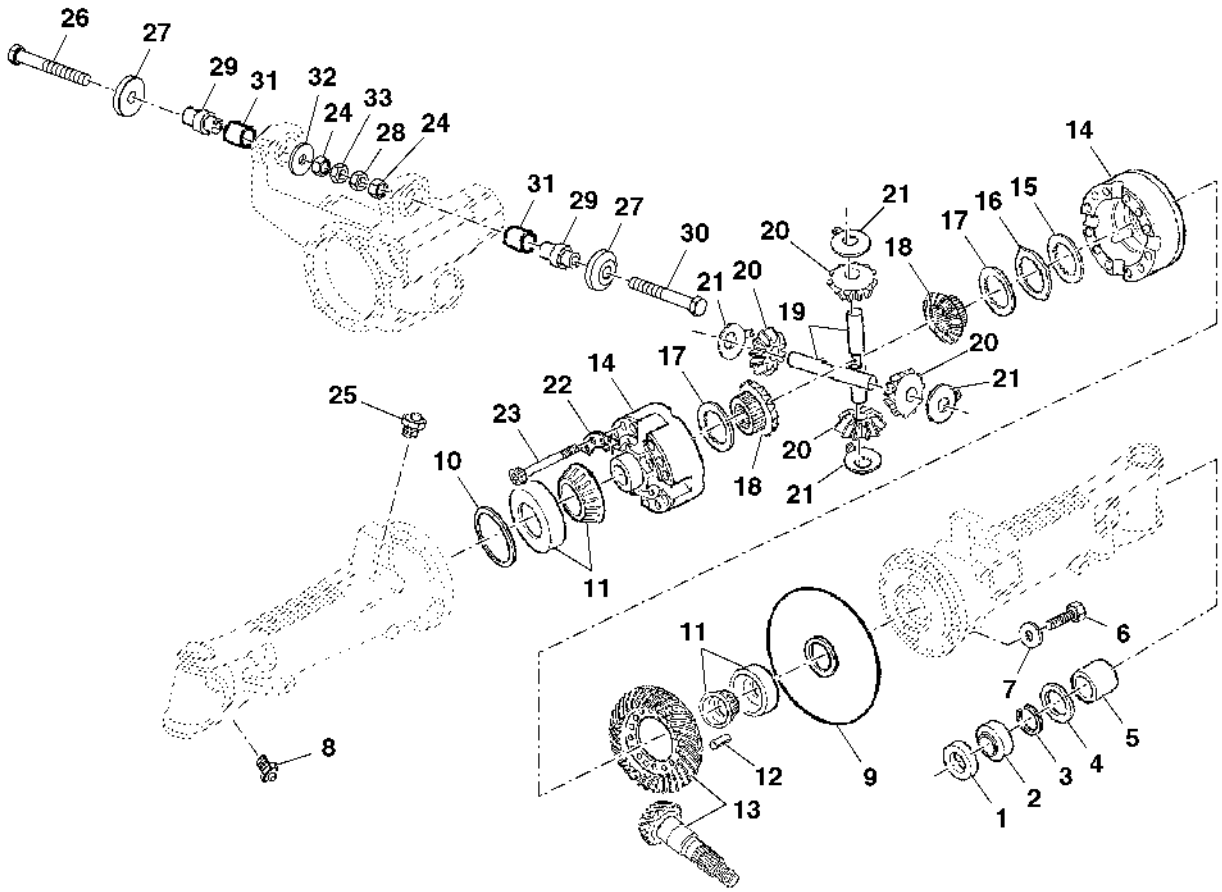

PUBM1386

Item	*Nº peça*	*Descrição*	*Qtde*	*Nº série*	*Notas*
1	CQ29344	Chapa	2		
2	CQ27245	Vedação	2		
3	CQ27246	Anel de pressão	2		
4	CQ27244	Vedação	1		
5	L60088	Bucha	2		
6	19M7174	Parafuso sextavado	30		M16 X 50
7	L40274	Arruela	30		
8	CQ29345	Bocal	2		
9	L40273	Anel o	1		
10	L40272	Espaçador	1		TK= 1.2MM
	L40982	Arruela	1		
	L40983	Arruela	1		TK= 1.05MM
	L40984	Arruela	1		TK= 1.1MM
	L40985	Arruela	1		TK= 1.15MM
	L40987	Arruela	1		TK= 1.25MM
	L40988	Arruela	1		TK= 1.3MM
	L40989	Arruela	1		TK= 1.35MM
	L40990	Arruela	1		TK= 1.40MM
	L40991	Arruela	1		TK= 1.45MM
	L40992	Arruela	1		TK= 1.5MM
	L40993	Arruela	1		TK= 1.55MM
	L40994	Arruela	1		TK= 1.6MM
	L40995	Arruela	1		TK= 0.9MM
	L40996	Arruela	1		TK= 0.95MM
	L55606	Calço	1		TK= 0.65MM
	L55607	Calço	1		TK= 0.70MM
	L55608	Calço	1		TK= 0.75MM
	L55610	Arruela	1		TK= 0.85MM
	L100592	Arruela	1		TK= 0.80MM
11	JD37087	Rolamento de Rolos cônicos	2		
12	34M7135	Pino elástico	4		14 X 40 mm
13	DQ27253	Coroa e pinhão	1		
14	AL38020	Diferencial	1		
15	L40003	Disco com estriado interno	8		
16	CQ27730	Disco com estriado externo	AR		TK= 1.2MM
	L35577	Disco com estriado externo	AR		TK= 1.3MM
	L62420	Disco com estriado externo	AR		TK= 1.4MM
17	L40130	Disco com estriado interno	2		TK= 3.2MM
18	CQ27234	EngrEnagem de corrEnte	2		
19	L39983	Eixo com diferencial	2		
20	L101698	Coroa	4		
21	L40253	Arruela	4		
22	L40254	Setor	4		
23	19M8119	Parafuso	12		M12 X 130
24	L204993	Porca de segurança	2		TK= 17 MM
25	AL32877	RespiRo	1		
26	19M7921	Parafuso sextavado	1		M20 X 150
27	L78006	Espaçador	2		
28	A31870	Porca de segurança	AR		
29	L114874	Pino fixador	2		
30	19M7907	Parafuso	1		M20 X 140
31	CQ45134	Bucha	2		
32	L78009	Arruela	1		
33	L41005	Calço	2		TK= 0.1MM
	L41004	Calço	1		TK= 0.2MM
	L41003	Calço	1		TK= 0.3MM
	L101689	Calço	1		TK= 0.45MM
	L41001	Calço	1		TK= 0.5MM
	L41000	Calço	1		TK= 0.6MM
	L112212	Arruela	1		TK= 0.7MM
	L40999	Arruela	1		TK= 0.8MM
	L112214	Arruela	1		TK= 0.85MM
	L112215	Arruela	1		TK= 0.9MM
	L40998	Arruela	1		TK= 1.0MM
	L112217	Arruela	1		TK= 1.1MM
	L112218	Arruela	1		TK= 1.15MM

Axle Housings, MFWD-Axle
Carters de l'essieu, essieu MFWD
Achsgehäuse, MFWD-Achse
Scatole assale, assale MFWD
Alojamentos do Eixo, Eixo da MFWD
Carcasas de eje, eje de MFWD

PUBM0952 A.1

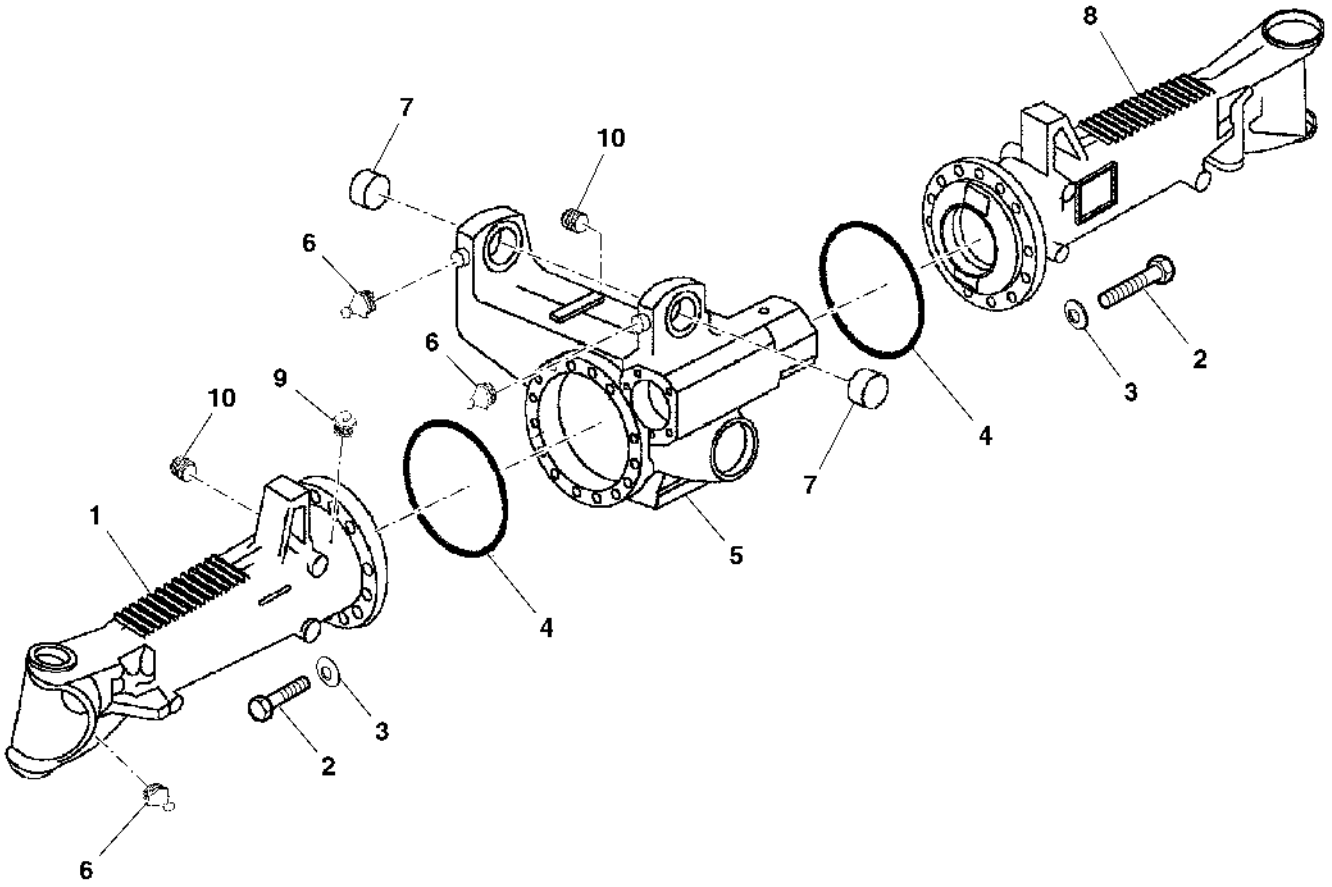

PUBM0952

Item	*Nº peça*	*Descrição*	*Qtde*	*Nº série*	*Notas*
1	CQ64245	Ponte	1		
2	19M7174	Parafuso sextavado	30		M16 X 50
3	L40274	Arruela	30		
4	L40273	Anel o	2		
5	CQ64248	Carcaça	1		
6	CQ29345	Bocal	2		
7	CQ45134	Bucha	2		
8	CQ64246	Ponte	1		
9	AL32877	RespiRo	1		
10	CQ27241	Plugue	2		

MFWD Hub Carrier / Planetary Drive
Train planétaire/porte-moyeu MFWD
MFWD-Nabenträger / Planetengetriebe
Portamozzo / riduttore a planetari MFWD
Transportador do Cubo da MFWD / Acionamento Planetário
Portacubo / transmisión por planetarios de MFWD

PUBM1434 A.1

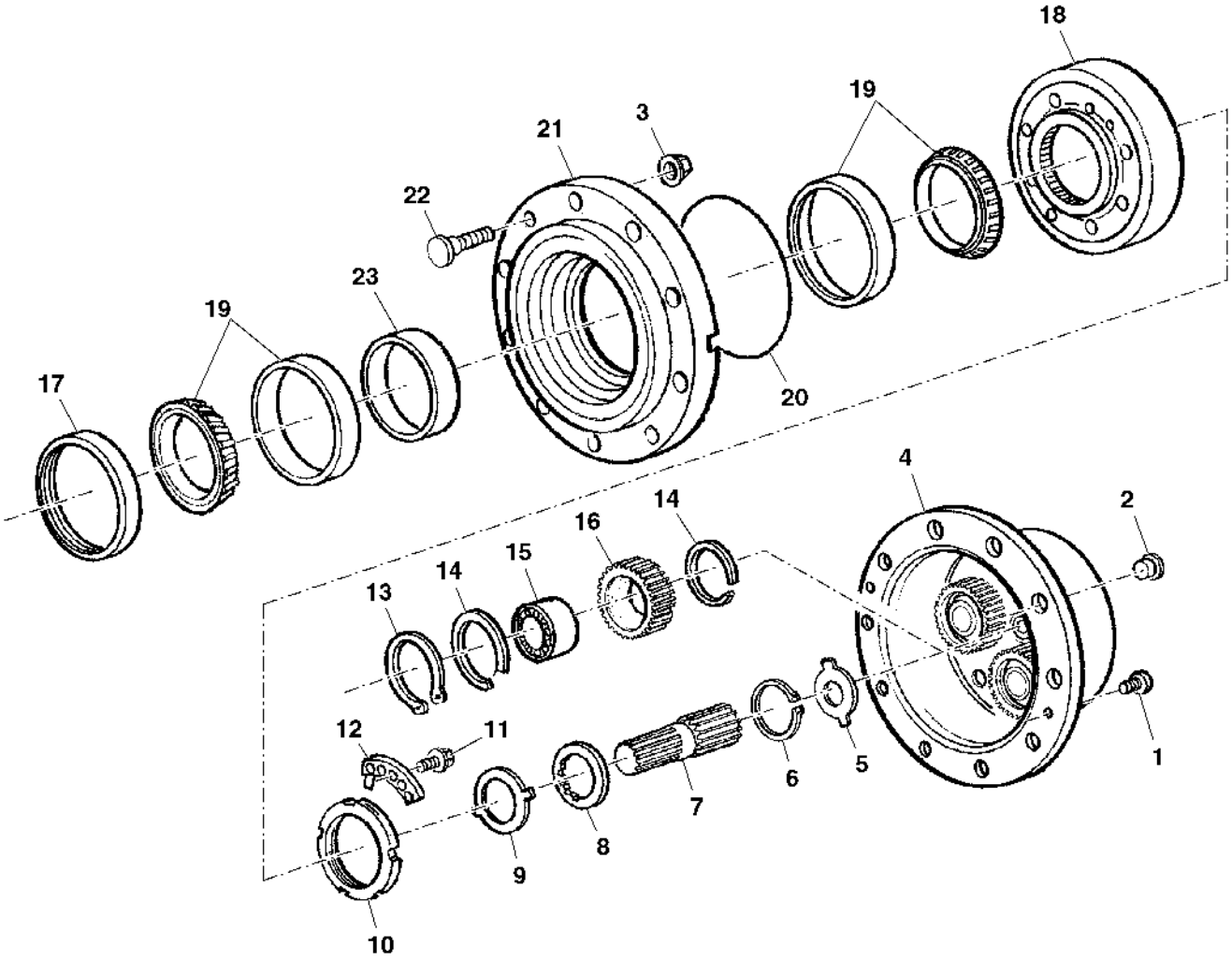

PUBM1434

Item	*Nº peça*	*Descrição*	*Qtde*	*Nº série*	*Notas*
1	CQ64114	Parafuso	4		
2	CQ27242	Plugue	2		
3	DQ20973	Porca com flange	16		
4	CQ72046	Porta-Planetários	2		
5	L39997	Arruela	1		TK= 1.5MM
	L55602	Arruela	1		TK= 1.7MM
	L40121	Arruela	1		TK= 2.0MM
	L55603	Arruela	1		TK= 2.2MM
	L41008	Arruela	1		TK= 2.5MM
	CQ27305	Arruela	1		TK= 2.7MM
	L41170	Arruela	1		TK= 3.0MM
6	CQ29407	Anel	2		
7	CQ27302	Eixo	2		
8	CQ29406	Arruela de encosto	2		
9	T82565	Arruela de encosto	2		
10	T116822	Porca	2		
11	19M7902	Parafuso	4		M8 X 16
12	T116827	Arruela	4		
13	40M4624	Anel de pressão	8		
14	L41159	Anel de pressão	16		
15	JD10250	Rolamento cilíndRico	8		
16	CQ29408	EngrEnagem de corrEnte	8		
17	AL200971	Vedação	2		
18	CQ27301	Coroa	2		
19	JD10249	Rolamento de Rolos cônicos	4		
20	L40281	Anel o	2		
21	L41928	Cubo	2		
22	CQ49408	Parafuso	16		
23	CQ27271	Espaçador	1		TK= 14.089MM
	CQ27272	Espaçador	1		TK= 14.414MM
	CQ27273	Espaçador	1		TK= 14.139MM
	CQ27274	Espaçador	1		TK= 14.164MM
	CQ27275	Espaçador	1		TK= 14.189MM
	CQ27276	Espaçador	1		TK= 14.214MM
	CQ27277	Espaçador	1		TK= 14.239MM
	CQ27278	Espaçador	1		TK= 14.264MM
	CQ27279	Espaçador	1		TK= 14.289MM
	CQ27280	Espaçador	1		TK= 14.314MM
	CQ27281	Espaçador	1		TK= 14.339MM
	CQ27282	Espaçador	1		TK= 14.364MM
	CQ27283	Espaçador	1		TK= 14.389MM
	CQ27284	Espaçador	1		TK= 14.414MM
	CQ27285	Espaçador	1		TK= 14.439MM
	CQ27286	Espaçador	1		TK= 14.464MM
	CQ27287	Espaçador	1		TK= 14.489MM
	CQ27288	Espaçador	1		TK= 14.514MM
	CQ27289	Espaçador	1		TK= 14.539MM
	CQ27290	Espaçador	1		TK= 14.564MM
	CQ27291	Espaçador	1		TK= 14.589MM
	CQ27292	Espaçador	1		TK= 14.619MM
	CQ27293	Espaçador	1		TK= 14.639MM
	CQ27294	Espaçador	1		TK= 14.664MM
	CQ27295	Espaçador	1		TK= 14.689MM
	CQ27296	Espaçador	1		TK= 14.714MM

DRAWBAR SUPPORT
SUPPORT BARRE D'ATTELAGE
STUETZE FUER ZUGPENDEL
SUPPORTO DELLA BARRA DI TRAINO
SUPORTE DA BARRA DE TRACAO
SOPORTE PARA BARRA DE TIRO OSCILANTE

PUBM1493 A.1

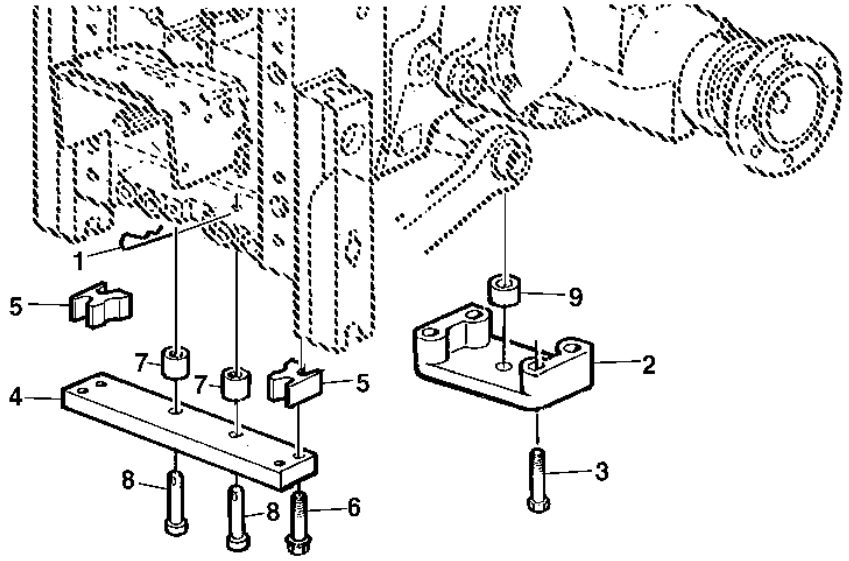

PUBM1493

Item	*Nº peça*	*Descrição*	*Qtde*	*Nº série*	*Notas*
1	L18955	Pino de engate ráPido	2		
2	L37226	Suporte	1		
3	19M7720	Parafuso sextavado	4		M16 X 80
4	L76895	Espaçador	1		
5	L101177	Espaçador	2		
6	19M7845	Parafuso	4		M16 X 90
7	L77331	Bucha	2		
8	L60404	Pino fixador	2		
9	R95612	Bucha	1		

Drawbar
Sur barre d'attelage
Zugpendel
Barra di traino
Barra de Tração
Barra de tiro

PUBM1495 A.1

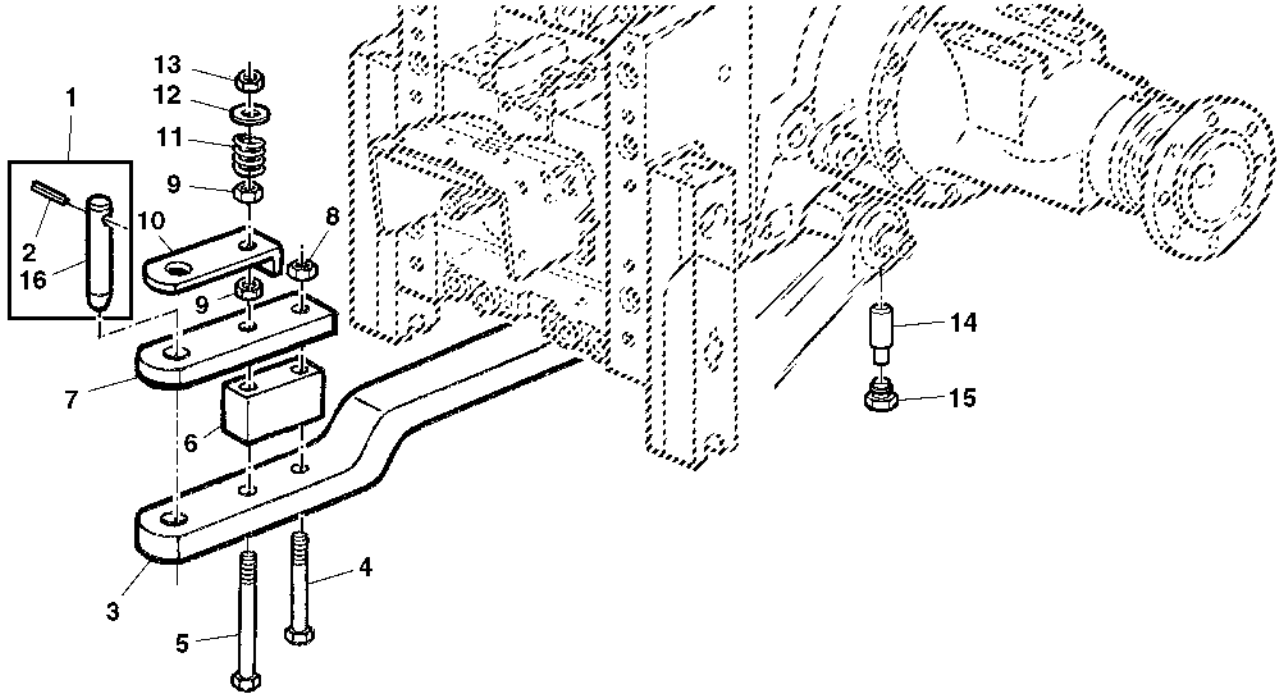

PUBM1495

Item	*Nº peça*	*Descrição*	*Qtde*	*Nº série*	*Notas*
1	DQ34064	Pino	1		LGTH= 247.5MM
	DQ34065	Pino	1		LGTH= 174.5MM
2	CQ31233	Pino elástico	1		12X90
3	L114953	Barra de tração	1		LGTH= 1145MM
	L203949	Barra de tração	1		LGTH= 995MM
4	CQ31202	Parafuso sextavado	1		M18 X 150
5	CQ31207	Parafuso sextavado	1		
6	L79894	Correia	1		
7	L78501	Correia	1		
8	CQ31201	Porca	1		M18X2.5
9	14M7276	Porca	2		M16
10	CQ27851	Suporte	1		
11	L79149	Mola	1		
12	24M7318	Arruela	1		19 X 34 X 3 mm
13	14M7260	Porca	1		M16
14	L37225	Pino fixador	1		
15	L37224	Adaptador	1		
16	CQ33966	Pino	1		LGTH= 247.5MM
	CQ33967	Pino	1		LGTH= 174.5MM

TOOL BOX
BOITE A OUTILS
WERKZEUGKASTEN
CASSETTA DEGLI ATTREZZI
CAIXA DE FERRAMENTAS
CAJA DE HERRAMIENTAS

CQ155661 A.1

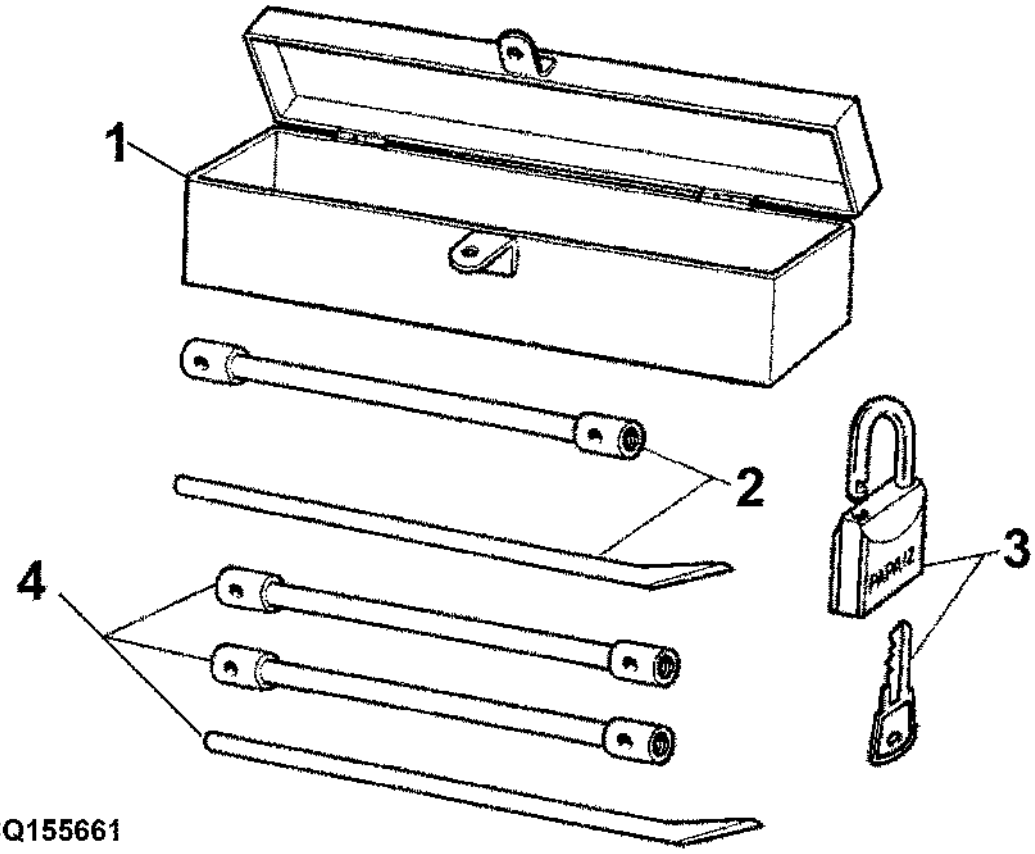

Item	*Nº peça*	*Descrição*	*Qtde*	*Nº série*	*Notas*
1	DQ33769	Caixa de ferramentas	1		
2	DQ64777	Ferramenta	2		
3	DQ04397	Fechadura	1		
4	DQ64776	Conjunto de chaves	2		

TOOL BOX
BOITE A OUTILS
WERKZEUGKASTEN
CASSETTA DEGLI ATTREZZI
CAIXA DE FERRAMENTAS
CAJA DE HERRAMIENTAS

PUBM1453 A.1

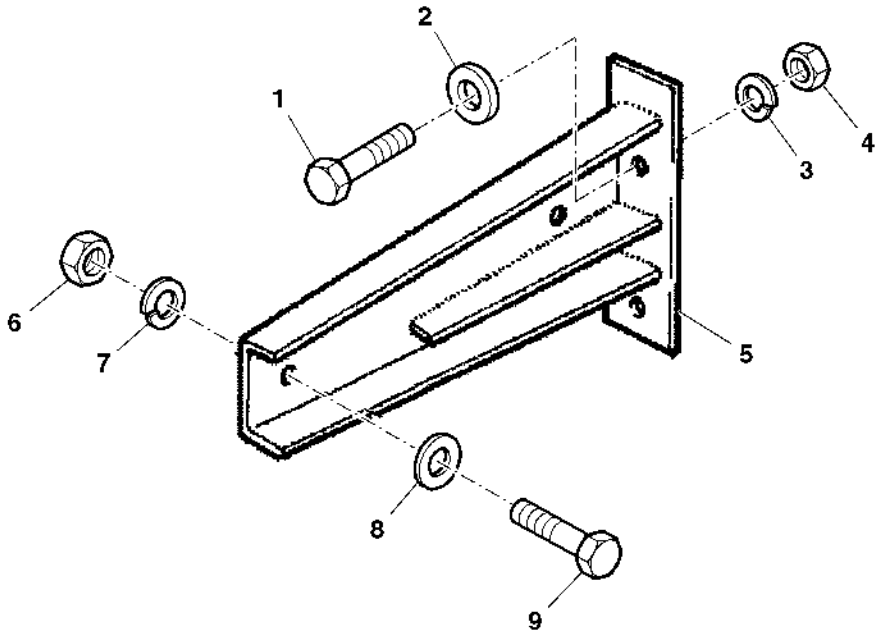

PUBM1453

Item	*Nº peça*	*Descrição*	*Qtde*	*Nº série*	*Notas*
1	19M7169	Parafuso sextavado	2		M10 X 35
2	24M7101	Arruela	2		11 X 34 X 3 mm
3	12M7066	Arruela de pressão	2		10 mm
4	14M7140	Porca	2		M10
5	DQ58532	Suporte	1		
6	14M7029	Porca	2		M8
7	12M7065	Arruela de pressão	2		8 mm
8	24M7207	Arruela	2		8.400 X 24 X 2 mm
9	19M7139	Parafuso sextavado	2		M8 X 20

PLASTIC PLUG AND TIE BANDS
BOUCHON EN PLASTIQUE ET COLLIERS
PLASTIK-STOPFEN UND SPANNBAENDER
TAPPO IN PLASTICA E FASCETTE DI RITEGNO
PLUGS DE PLASTICO E ABRACADEIRAS
TAPON DE PLASTICO Y TIRAS DE RETENCION

PUBM1383 A.1

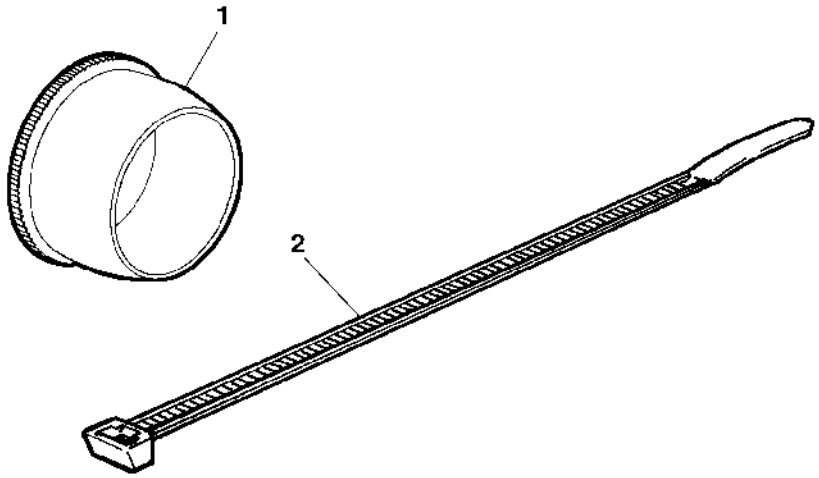

PUBM1383

Item	*Nº peça*	*Descrição*	*Qtde*	*Nº série*	*Notas*
1	99M7043	Plugue	AR		OD= 7.0MM
	99M7016	Plugue	AR		OD= 9.0MM
	99M7015	Plugue	AR		OD= 11.0MM
	99M7095	Plugue	AR		OD= 13.0MM
	99M7009	Plugue	AR		OD= 14.5MM
	99M7032	Plugue	AR		OD= 15.5MM
	99M7057	Plugue	AR		OD= 18.0MM
	99M7115	Plugue	AR		OD= 22.4MM
	99M7130	Plugue	AR		OD= 29.0MM
	CQ47666	Plugue	AR		OD= 30.0MM
	99M7098	Plugue	AR		OD= 6. 0MM
	99M7056	Plugue	AR		OD= 31.8MM
2	R44302	Cinta	AR		LGTH= 190MM
	H77698	Cinta	AR		LGTH= 360MM
	L41858	Cinta	AR		LGTH= 360MM
	CQ03768	Braçadeira	AR		LGTH= 230MM
	CQ28556	Braçadeira	AR		

ACCESSORY PARTS
ACCESSOIRES
ZUBEHOERTEILE
ACCESSORI
ACESSORIOS
ACCESORIOS

PUBM1160 A.1

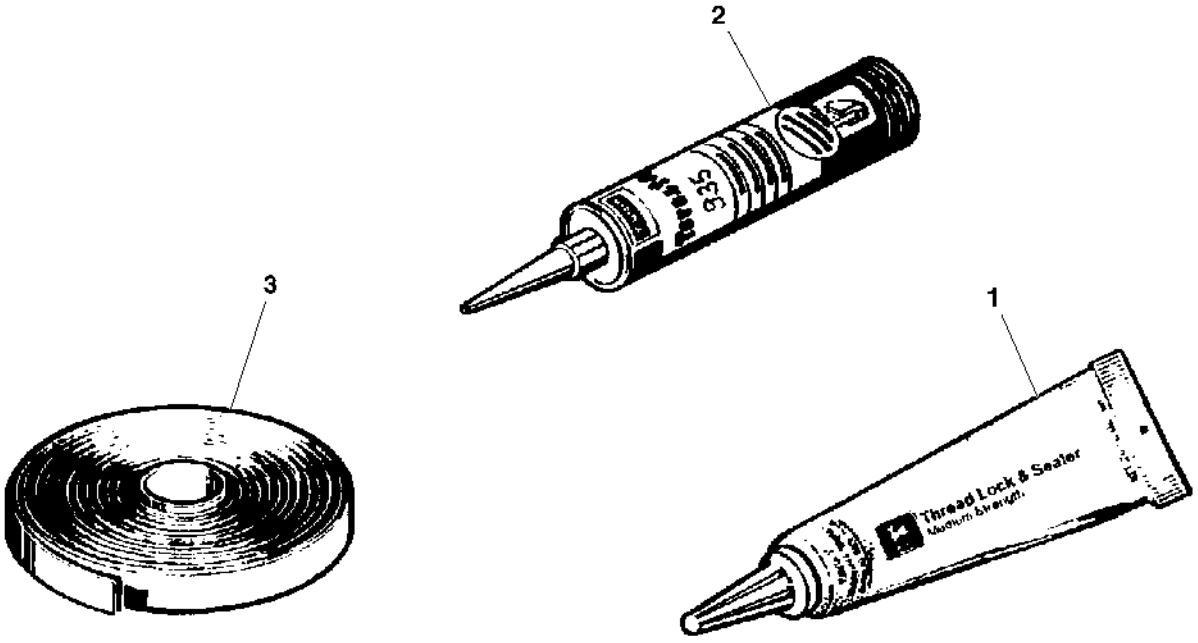

PUBM1160

Item	*Nº peça*	*Descrição*	*Qtde*	*Nº série*	*Notas*
1	L64500	Selante	1		LOCTITE 574, 50CCM
2	L102616	Selante	1		TEROSTAT 935, 310CCM, BLACK, NOIR
	R46727	Selante	1		
3	L152148	Fita	1		LGTH = 6000 mm

TRADEMARK, DECALS
MARQUE, AUTOCOLLANTS
FIRMENZEICHEN, AUFKLEBER
MARCHIO COMMERCIALE, ETICHETTE
DECALCOS
MARCA REGISTRADA, ADHESIVOS

PUBM1337 A.1

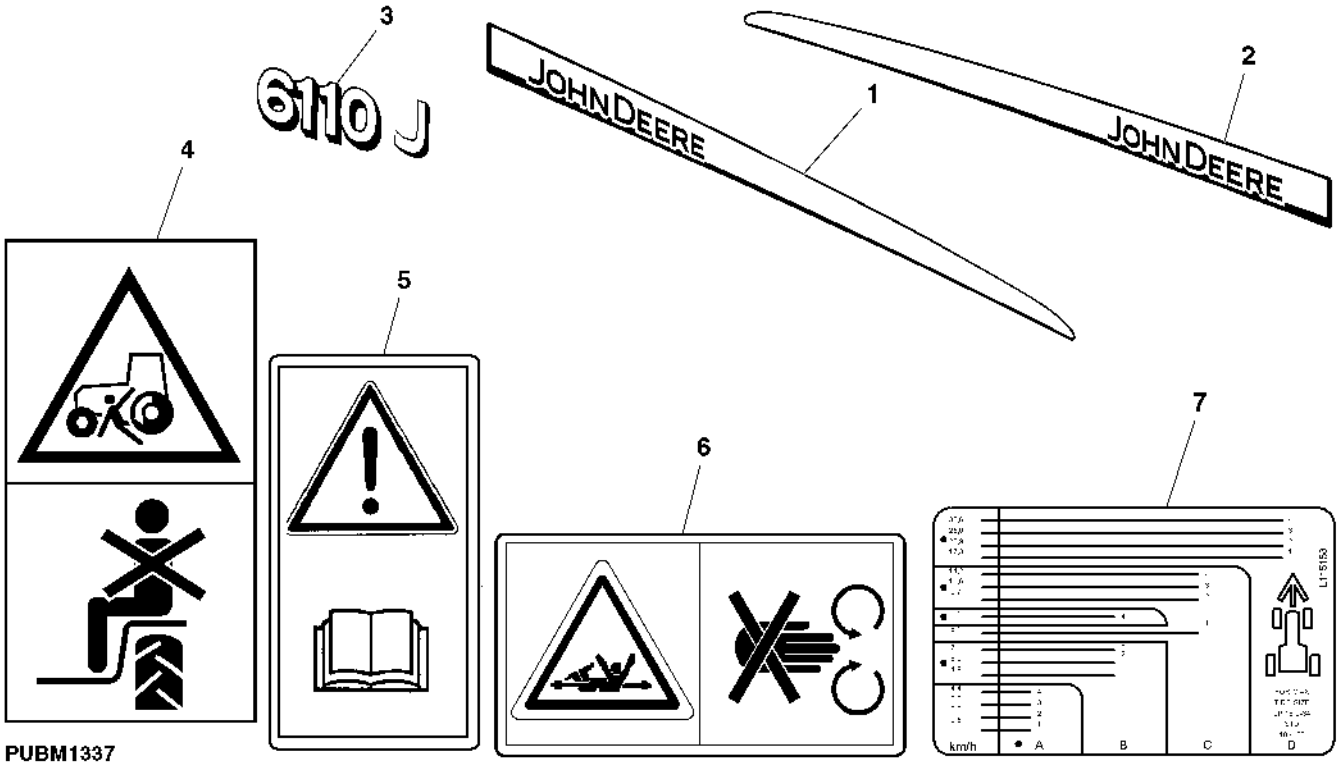

Item	*Nº peça*	*Descrição*	*Qtde*	*Nº série*	*Notas*
1	L170996	Etiqueta	1		RH
2	L170995	Etiqueta	1		LH
3	L205758	Etiqueta	1		6110J RH
	L205759	Etiqueta	1		6110J LH
4	L64996	Etiqueta	1		
5	CC40740	Etiqueta	1		
6	H151673	Etiqueta	1		NLA
7	L115158	Etiqueta	1		

FRONT FENDERS
AILES AVANT
KOTFLUEGEL VORN
PARAFANGHI ANTERIORI
PARALAMAS DIANTEIROS
GUARDABARROS DELANTEROS

LX001909 A.1

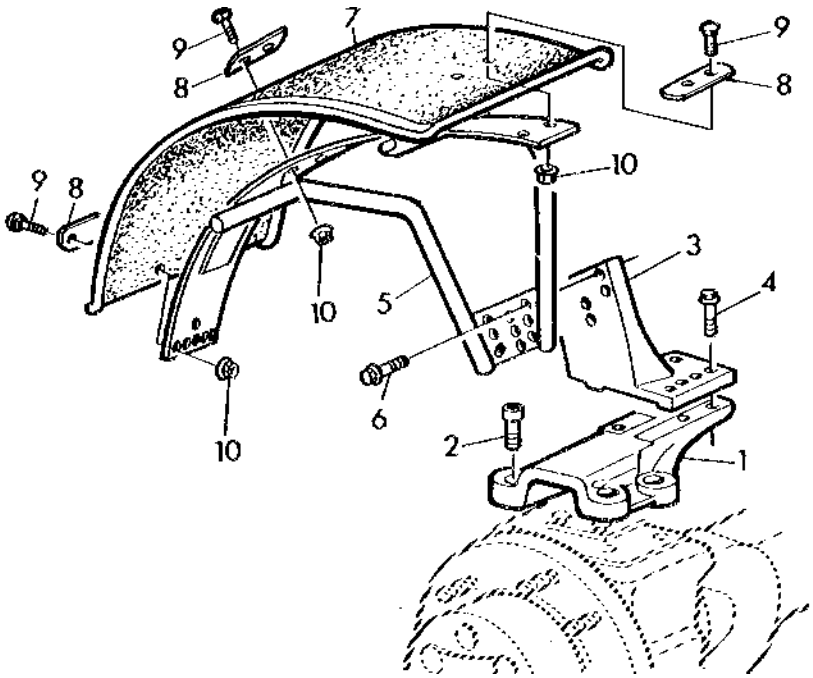

LX 001909

Item	*Nº peça*	*Descrição*	*Qtde*	*Nº série*	*Notas*
1	L165957	Base	2		
2	19M8653	Parafuso	8		M16 X 35
3	L114160	Apoio	1		RH
	L114159	Apoio	1		LH
4	19M7791	Parafuso	4		M12 X 40
5	AL69320	Suporte	1		RH
	AL69331	Suporte	1		LH
6	19M7790	Parafuso	6		M12 X 35
7	MN10384	Pára-lama	2		
8	L27099	Correia	6		
9	03M7264	Parafuso	12		M10 X 25
10	14M7296	Porca com flange	12		M10

Front Fenders Kit, MFWD
Kit d'ailes avant, pont avant
Frontkotflügelsatz, MFWD
Kit parafanghi anteriori, MFWD
Kit de Para-lamas Dianteiros, MFWD
Juego de guardabarros delanteros, MFWD

PUBM2933 B.1

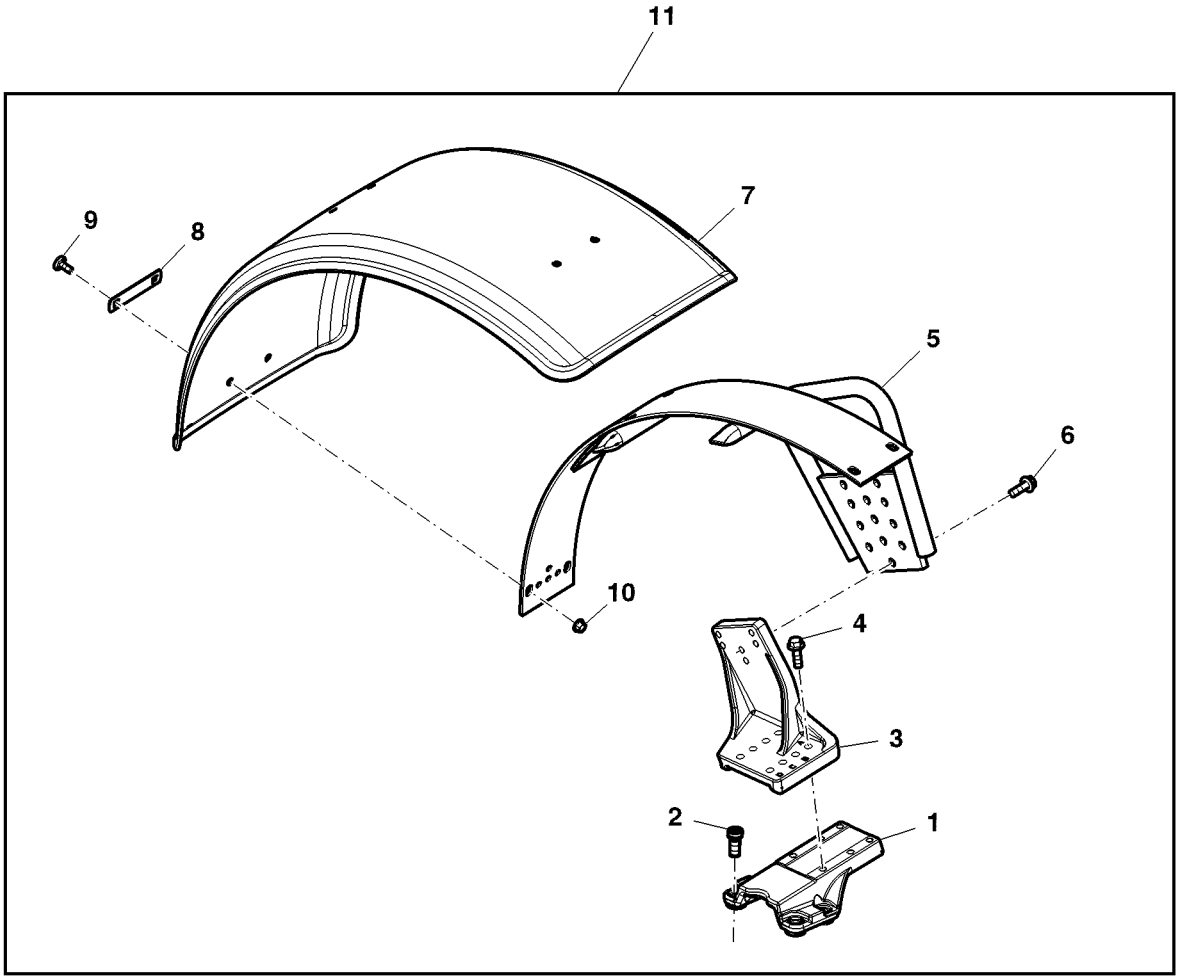

PUBM2933

Item	*Nº peça*	*Descrição*	*Qtde*	*Nº série*	*Notas*
1	MN10820	Base	2		SUB FOR L165957
2	19M8653	Parafuso	8		M16 X 35
3	L114160	Apoio	1		RH
	L114159	Apoio	1		LH
4	19M7791	Parafuso	4		M12 X 40
5	AL69320	Suporte	1		RH
	AL69331	Suporte	1		LH
6	19M7790	Parafuso	6		M12 X 35
7	MN10384	Pára-lama	2		
8	L27099	Correia	6		
9	03M7264	Parafuso	12		M10 X 25
10	14M7296	Porca com flange	12		M10
11	PS630000	Pára-lama	1		FI

Rear Wheel Weight, Kit
Masse de lestage de roue arrière, kit
Hinterradgewicht, Satz
Zavorra ruota posteriore, kit
Peso da Roda Traseira, Kit
Contrapeso de rueda trasera, juego

PUBM2934 A.1

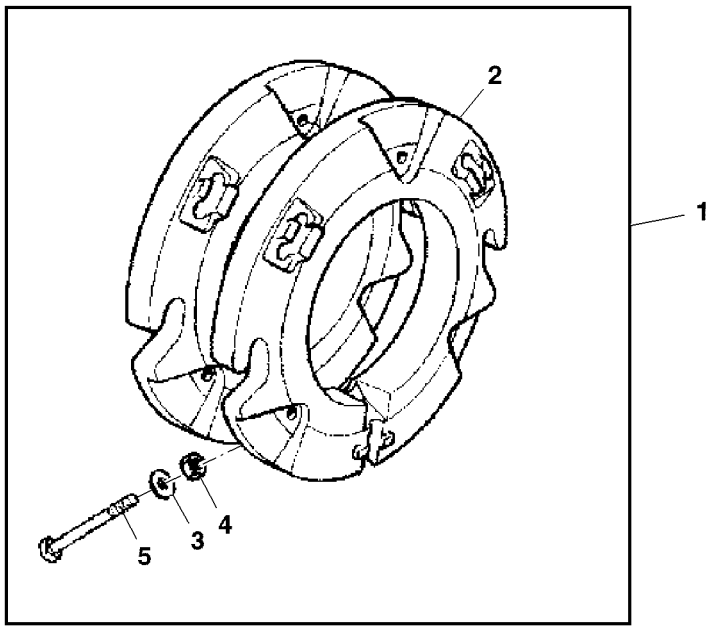

PUBM2934

Item	*Nº peça*	*Descrição*	*Qtde*	*Nº série*	*Notas*
1	PS630007	Contrapeso	1		FI
2	L28230	Peso	2		38.5 Kg
3	24M7049	Arruela	AR		17.500 X 30 X 3 mm
4	14M7142	Porca	AR		M16
5	CQ27128	Parafuso	2		

Front Weight Kit
Kit de masse frontale
Frontgewichtsatz
Kit zavorre anteriori
Kit do Peso Dianteiro
Juego de contrapesos delanteros

PUBM3073 A.1

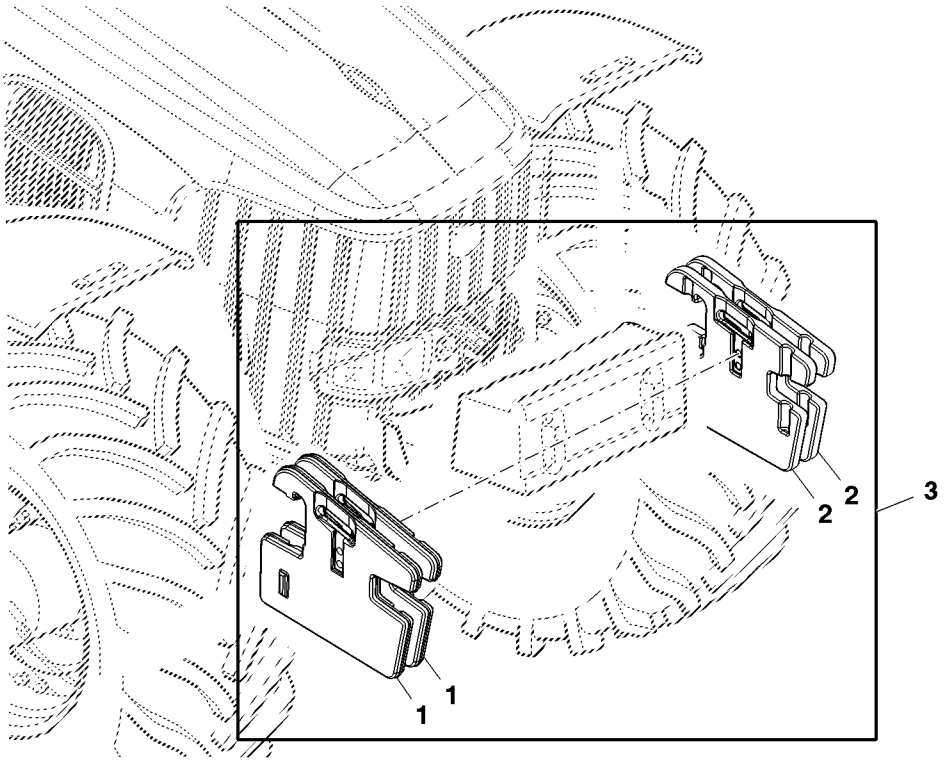

PUBM3073

Item	*Nº peça*	*Descrição*	*Qtde*	*Nº série*	*Notas*
1	L38450	Peso	1		50kg, RH
2	L38449	Peso	1		50kg, RH
3	PS630005	Contrapeso	1		50kg, Kit; ORDER L38450, L38449

Quik-Tatch Front Weights Mounting Parts, Kit
Pièces de montage des masses frontales Quik-Tatch, kit
Quik-Tatch-Frontgewichte, Befestigungsteile, Satz
Quik-Tatch Front Weights Mounting Parts, Kit
Peças de Montagem de Contrapesos Dianteiros Quik-Tatch, Kit
Piezas de montaje de contrapesos Quik-Tatch delanteros, juego

PUBM3074 A.1

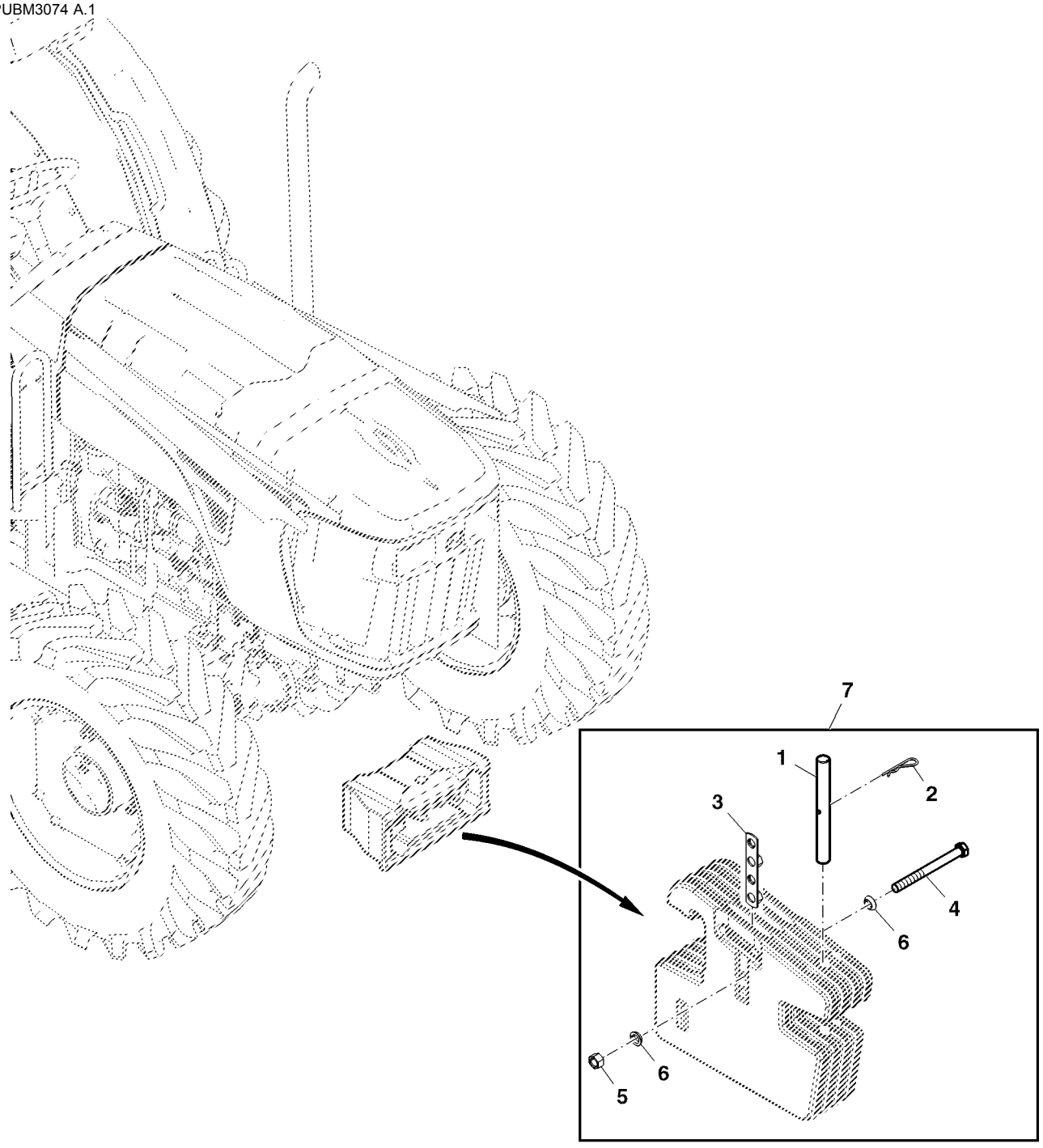

PUBM3074

Item	*Nº peça*	*Descrição*	*Qtde*	*Nº série*	*Notas*
1	T32146	Pino fixador	2		
2	L18955	Pino de engate ráPido	2		
3	DQ70291	RetentoR	3		
4	19M8485	Parafuso sextavado	1		(A) M16 X 90
	19M7882	Parafuso	1		(B) M16 X 170
	19M9024	Parafuso sextavado	1		(C) M16 X 250
	19M8976	Parafuso sextavado	1		(D) M16 X 320
	19M9426	Parafuso sextavado	3		(E) M16 X 270
5	14M7276	Porca	AR		M16
6	12M7044	Arruela de pressão	2		18.500 mm
7	PS630018	Conjs prontos p/carregamen.	1		FI Kit

(A) Use With Counter Weight 2
Use With Counter Weight 2
Mit Gegengewicht 2 verwenden
Usare con contrappeso 2
Usar Com Contrapeso 2
Use With Counter Weight 2

(B) Use With Counter Weight 4
À utiliser avec le contrepoids 4
Mit Gegengewicht 4 verwenden
Usare con contrappeso 4
Usar Com Contrapeso 4
Usar con contrapeso 4

(C) Use With Counter Weight 6
Use With Counter Weight 6
Mit Gegengewicht 6 verwenden
Usare con contrappeso 6
Usar Com Contrapeso 6
Usar con contrapeso 6

(D) Use With Counter Weight 8
À utiliser avec le contrepoids 8
Mit Gegengewicht 8 verwenden
Usare con contrappeso 8
Usar Com Contrapeso 8
Usar con contrapeso 8

(E) Use With More Than 8 Front Weights
À utiliser avec plus de 8 masses frontales
Mit mehr als 8 Frontgewichten verwenden
Usare con più di 8 zavorre anteriori
Use com Mais de 8 Pesos Dianteiros
Usar con más de 8 pesos delanteros

Kit, Rear Wheel Weight
Kit, masse de roue arrière
Satz, Hinterradgewicht
Kit, zavorra ruota posteriore
Kit, Peso da Roda Traseira
Juego, contrapesos de rueda trasera

PUBM3075 A.1

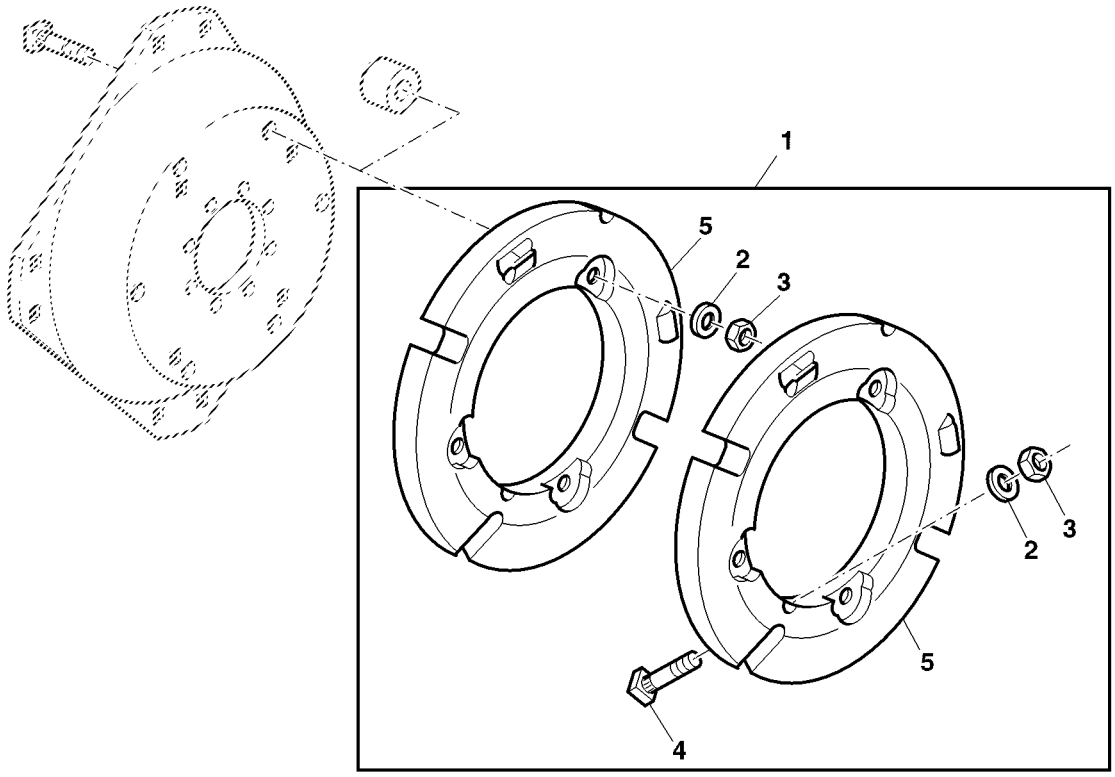

PUBM3075

Item	*Nº peça*	*Descrição*	*Qtde*	*Nº série*	*Notas*
1	PS630006	Contrapeso	1		FI Kit
2	24M7049	Arruela	12		17.500 X 30 X 3 mm
3	14M7142	Porca	1		M16
4	CQ26402	Parafuso	1		
5	L28228	Peso	1		55kg

Cast Rear Wheels, Kit
Roues arrière en fonte, kit
Gusshinterräder, Satz
Ruote posteriori in ghisa, kit
Rodas Traseiras Fundidas, Kit
Ruedas traseras de fundición, juego

PUBM3077 A.1

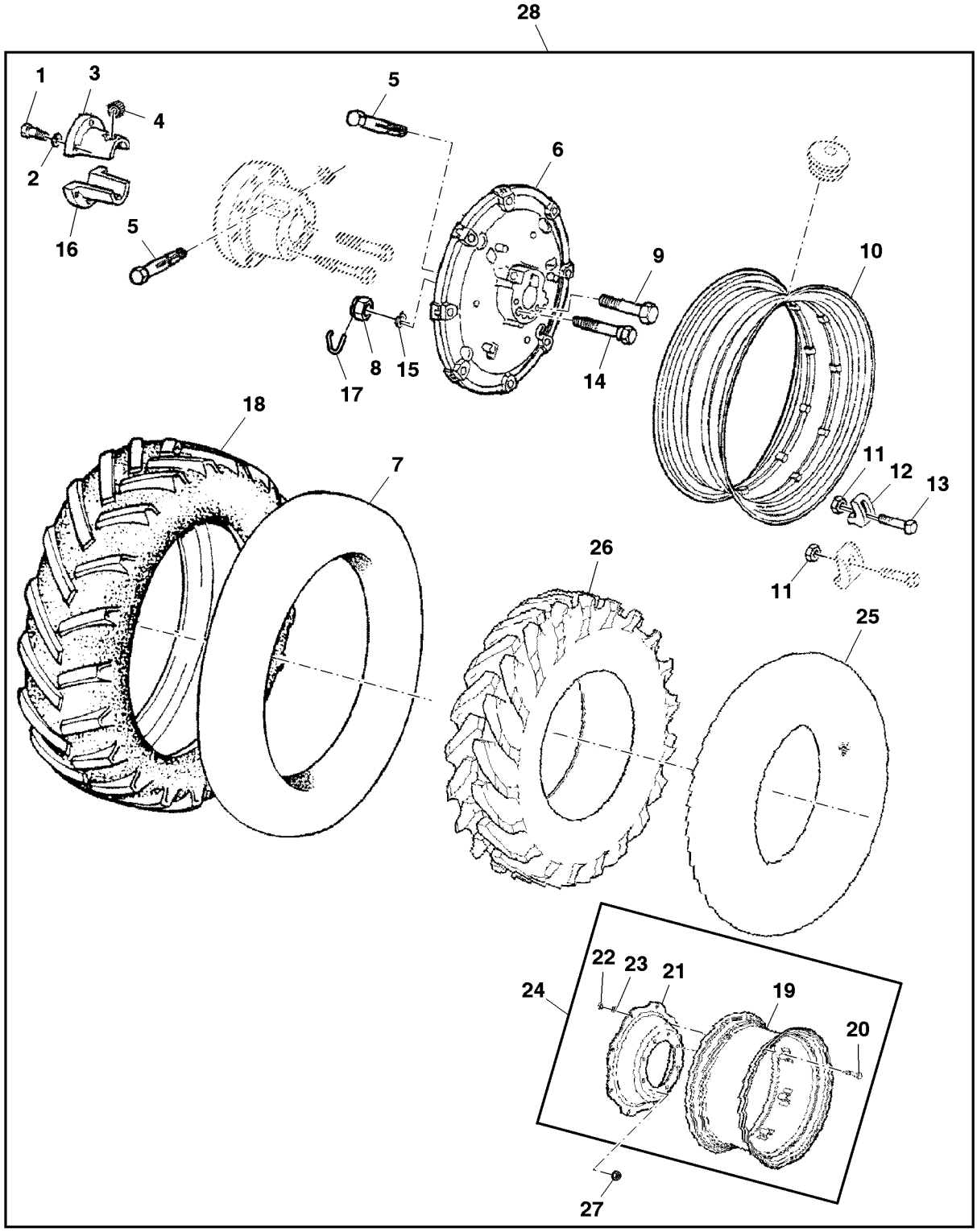

PUBM3077

Item	*Nº peça*	*Descrição*	*Qtde*	*Nº série*	*Notas*
1	R109147	Parafuso sextavado	8		(B) 18.4-38 R1 PC 10PR
2	R99437	Arruela	8		(B)
3	R111101	Semi-caSquilho	2		(B) 18.4-38 R1 PC 10PRR111101
4	R124104	Pinhão	2		(B)
5	CQ65207	Pino	2		(B)
6	CQ66643	Disco de roda	2		(B) 18.4-38 R1 PC 10PR AND 15.5-38 R1 6PR PC
7	CQ25621	câmara de ar, pneu	2		(B)
8	R111010	Porca	4		(B)
9	R109823	Parafuso sextavado	6		(B)
10	CQ34080	Aro	2		(B) 13.6-38 R1 PC 6PR
11	14H800	Porca	16		(B) 5/8"
12	L38141	Braçadeira	16		(B)
13	08H4373	Parafuso	16		(B) 5/8" X 4"
14	R111009	Parafuso sextavado	4		(B)
15	A4883R	Anel de pressão	8		(B)
16	R124247	Semi-caSquilho	2		(B)
17	R125475	Pino	6		(B)
18	CQ25620	Pneu	2		(B)
19	DQ34723	Aro de roda	2		(A)
20	CQ29426	Parafuso	16		(A)
21	CQ30872	Disco de roda	2		(A)
22	CQ29427	Porca	16		(A)
23	CQ29428	Arruela	16		(A)
24	DQ31503	Roda	2		(A)
25	CQ34453	câmara de ar, pneu	2		(B)
26	CQ34452	Pneu	2		(B)
27	14M7238	Porca com flange	16		(A) M18
28	PS630030	Roda	1		FI Kit

(A) For Front Wheel
Pour roue avant
Für Vorderrad
For Front Wheel
Para Roda Dianteira
Para rueda delantera

(B) For Rear Wheel
For Rear Wheel
Für Hinterrad
Per ruota posteriore
Para Roda Traseira
Para rueda trasera

Front Wheels, Adjustable
Roues avant, réglables
Vorderräder, verstellbar
Ruote anteriori, regolabili
Rodas Dianteiras, Ajustáveis
Ruedas delanteras, ajustables

PUBM2879.A.2 A.1

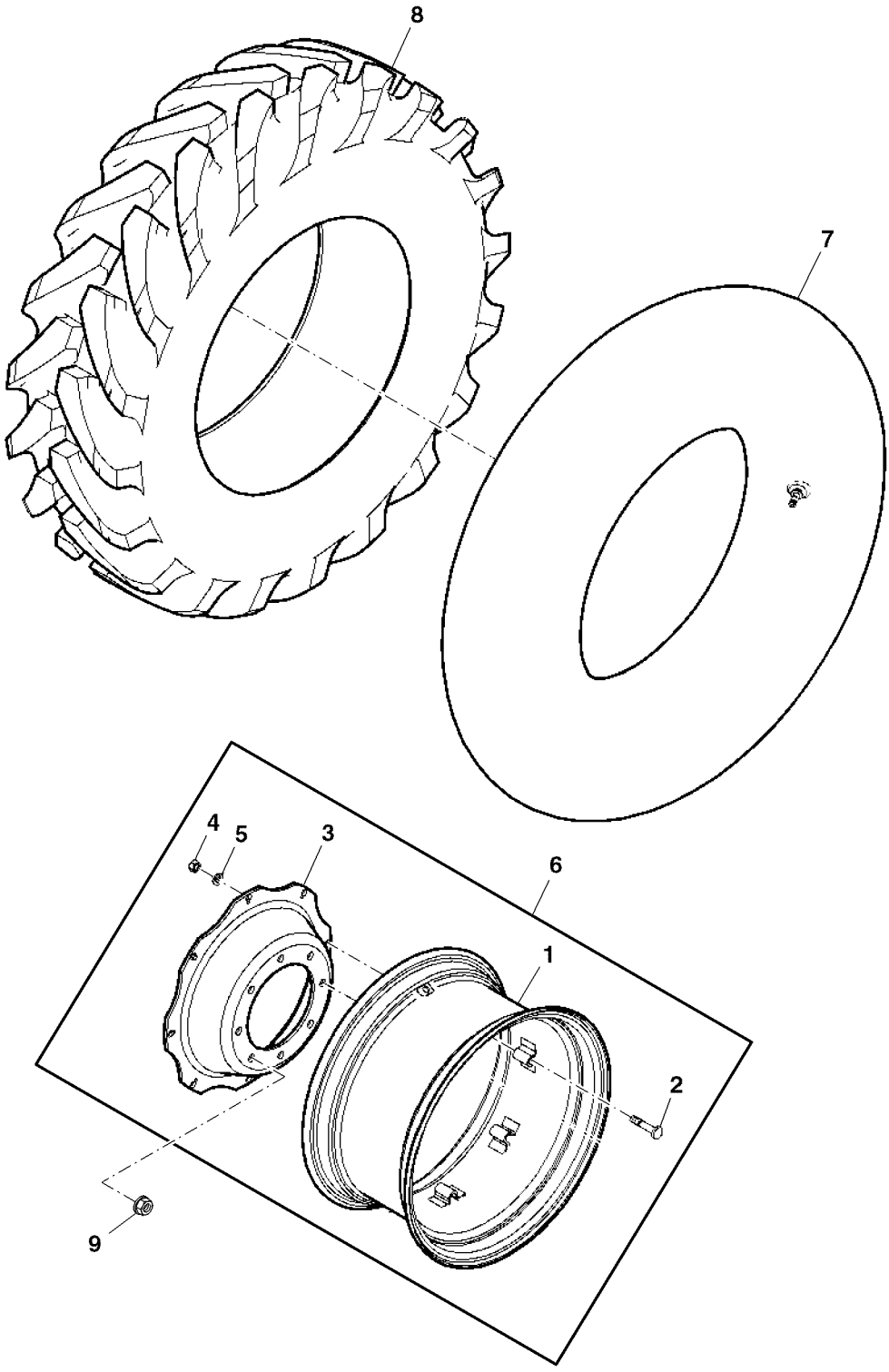

PUBM2879

Item	*Nº peça*	*Descrição*	*Qtde*	*Nº série*	*Notas*
1	DQ34723	Aro de roda	2		W10 x 28, Use With 11.2-28 R1 6PR
2	CQ29426	Parafuso	16		
3	CQ30872	Disco de roda	2		Use With 11.2-28 R1 6PR
4	CQ29427	Porca	16		
5	CQ29428	Arruela	16		
6	DQ31503	Roda	2		W10 x 28, Use With 11.2-28 R1 6PR
7	CQ34453	câmara de ar, pneu	2		11.2-28, Use With 11.2-28 R1 6PR
8	CQ34452	Pneu	2		11.2-28 R1 6PR
9	DQ20973	Porca com flange	16		ORDER14M7238

Cast Rear Wheels, kit
Roues arrière en fonte, kit
Gusshinterräder, Satz
Ruote posteriori in ghisa, kit
Rodas Traseiras Fundidas, Kit
Ruedas de fundición traseras, juego

PUBM3180 A.1

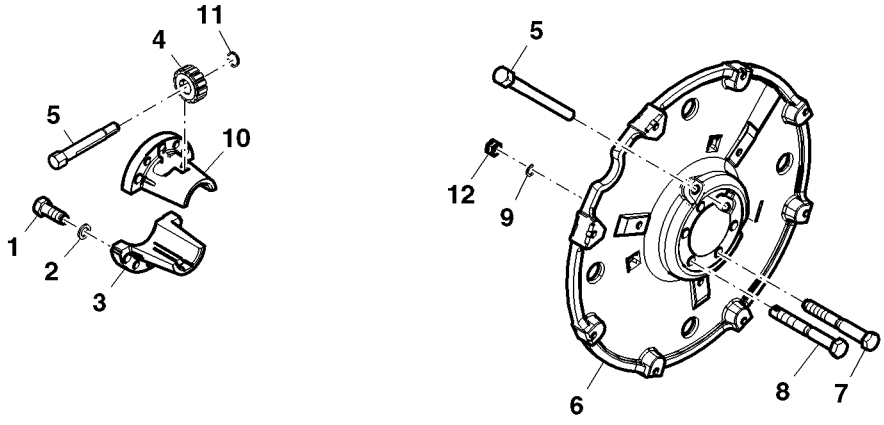

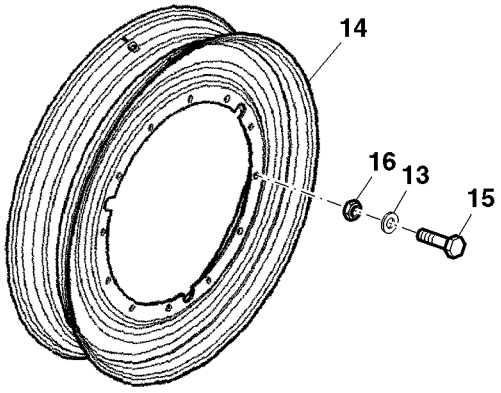

PUBM3180

Item	*Nº peça*	*Descrição*	*Qtde*	*Nº série*	*Notas*
1	R109147	Parafuso sextavado	8		
2	R99437	Arruela	8		
3	R111101	Semi-caSquilho	2		
4	R124104	Pinhão	2		
5	CQ65207	Pino	2		
6	CQ66643	Disco de roda	2		18.4-38 R1 10PR R&P, 320/90 R50 R1 R&P, 15.5-38 R1 6PR R&P
7	R109823	Parafuso sextavado	6		
8	R111009	Parafuso sextavado	4		
9	A4883R	Anel de pressão	8		
10	R124247	Semi-caSquilho	2		
11	R125475	Pino	6		
12	R111010	Porca	4		
13	12M7069	Arruela de pressão	16		16 mm, 320/90-R50 R1 10PR R&P
14	DQ46621	Roda	2		320/90-R50 R1 10PR R&P
15	19M7609	Parafuso sextavado	16		M16 X 90, 320/90-R50 R1 10PR R&P
16	14M7142	Porca	16		M16, 320/90-R50 R1 10PR R&P

Wheel Kit, Rear and Front
Kit roues, arrière et avant
Radsatz, hinten und vorne
Kit ruote, posteriori e anteriori
Kit de Rodas, Traseira e Dianteira
Conjunto de ruedas, traseras y delanteras

PUBM3114 A.2

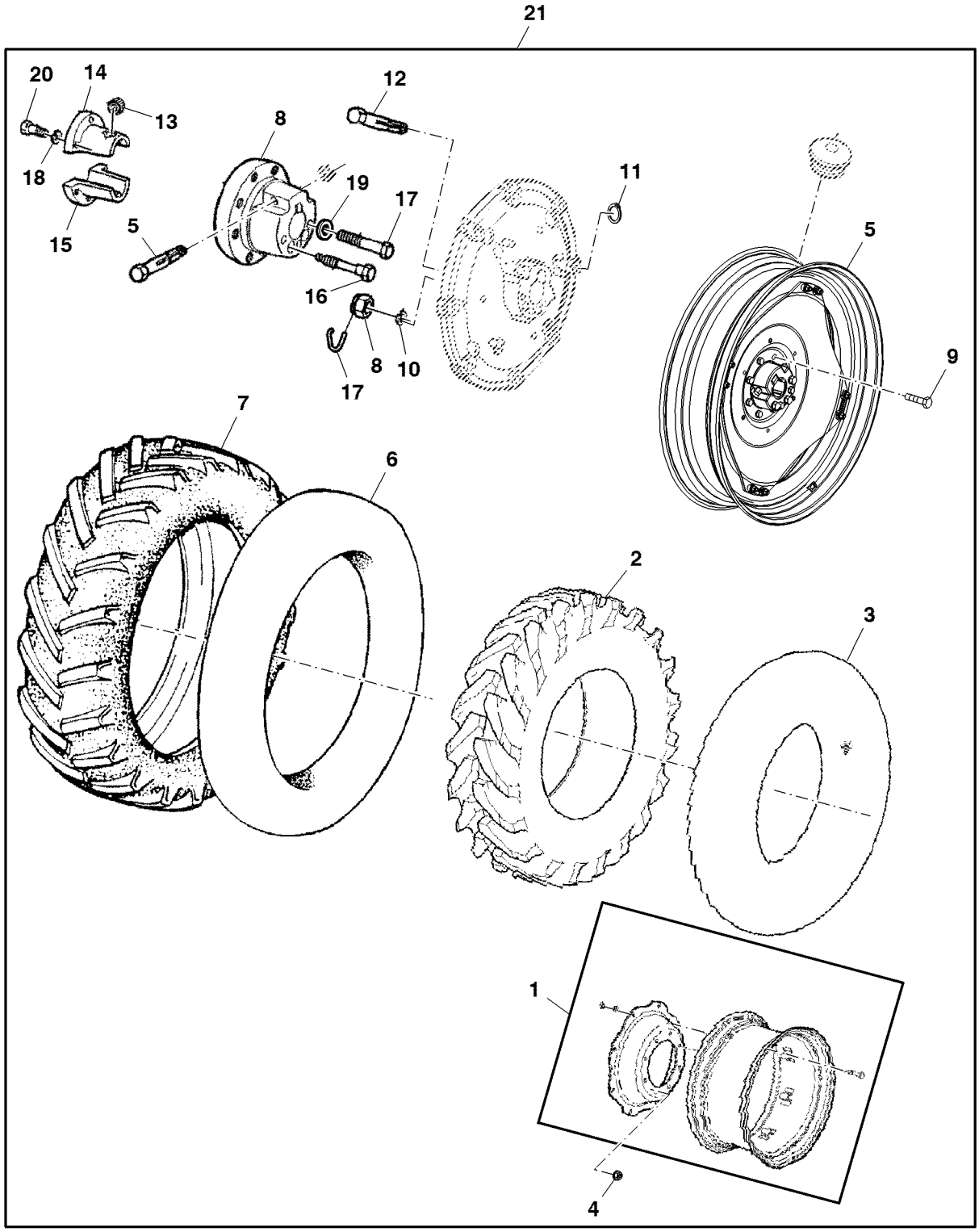

PUBM3114

Item	*Nº peça*	*Descrição*	*Qtde*	*Nº série*	*Notas*
1	DQ37676	Roda	2		(A) 12.4-36R1 6PR
2	CQ37642	Pneu	2		(A) 12.4-36 R1 6PR
3	DQ37643	câmara de ar, pneu	2		(A) 12.4-36R1 6PR
4	14M7238	Porca com flange	16		M18
5	AL157374	Roda	2		(B) 13.6-46 R2 PC 6PR
6	AL39876	câmara de ar, pneu	1		(B) 13.6-46 R2 PC 6PR
7	L112367	Pneu	1		(B) 13.6-46 R2 PC 6PR
8	L34029	Cubo	2		
9	R254962	Parafuso	16		
10	A4883R	Anel de pressão	4		
11	R73380	Anel de pressão	2		
12	R83588	Eixo de acionamento	2		
13	A4379R	Pinhão	2		
14	J53701	Bucha	2		
15	J53702	Bucha	2		
16	R58303	Parafuso sextavado	4		
17	08H4419	Parafuso sextavado	6		7/8" X 6-1/2"
18	12H236	Arruela de pressão	6		3/4"
19	12H245	Arruela de pressão	6		7/8"
20	19H1782	Parafuso sextavado	6		3/4" X 2-1/4"
21	PS630031	Roda	1		FI Kit; Front / Rear

(A) Front Wheel
Roue avant
Vorderrad
Ruota anteriore
Roda Dianteira
Rueda delantera

(B) Rear Wheel
Roue arrière
Hinterrad
Ruota posteriore
Roda Traseira
Rueda trasera

Kit, Cast Rear Wheels
Kit, roues arrière en fonte
Satz, Gusshinterräder
Kit, ruote posteriori in ghisa
Kit, Rodas Traseiras Fundidas
Conjunto, Ruedas de fundición traseras

PUBM3118 A.1

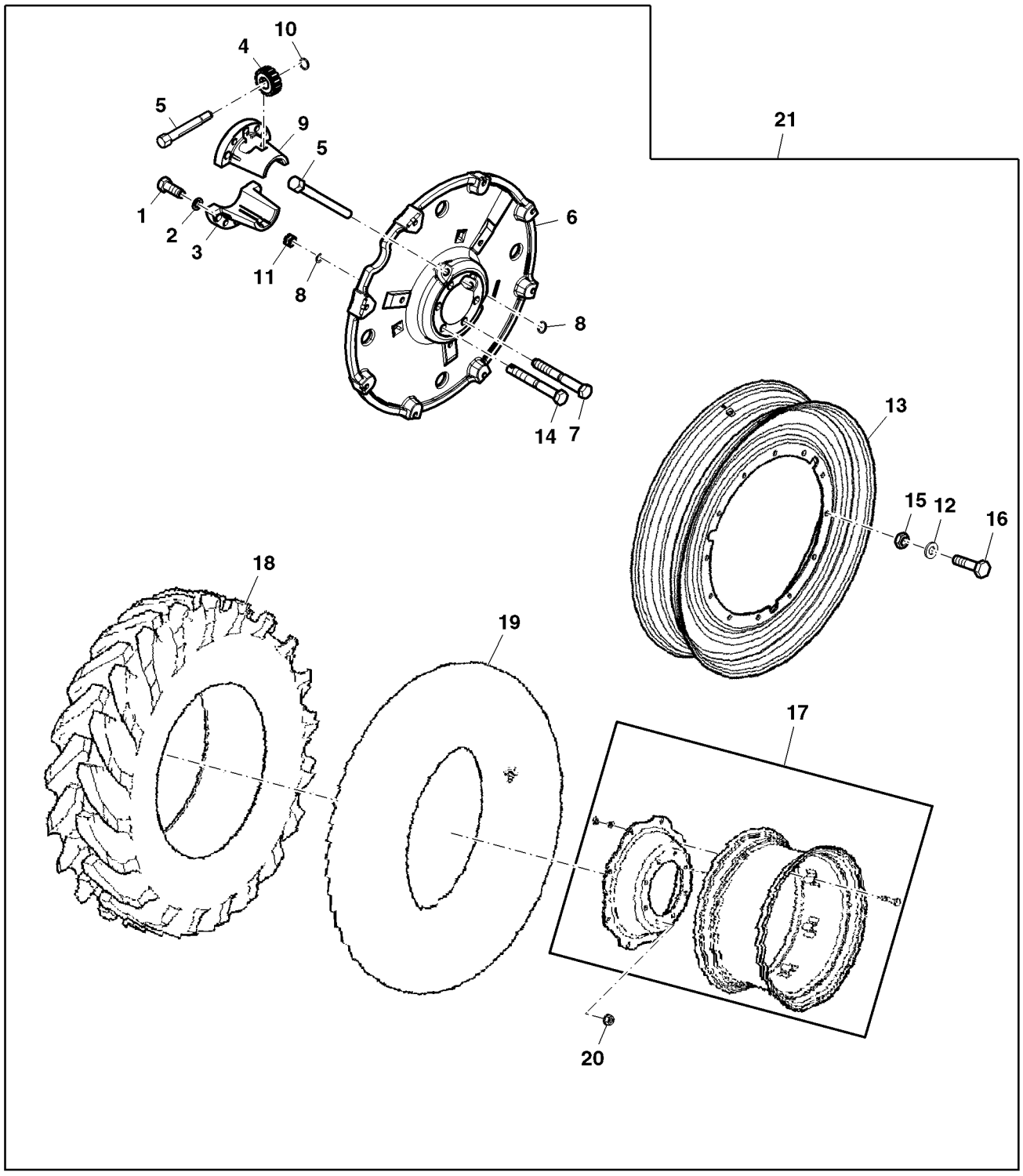

PUBM3118

Item	*Nº peça*	*Descrição*	*Qtde*	*Nº série*	*Notas*
1	R109147	Parafuso sextavado	8		
2	R99437	Arruela	8		
3	R111101	Semi-caSquilho	2		
4	R124104	Pinhão	2		
5	CQ65207	Pino	2		
6	CQ66643	Disco de roda	2		18.4-38 R1 10PR R&P, 320/90 R50 R1 R&P, 15.5-38 R1 6PR R&P
7	R109823	Parafuso sextavado	6		
8	R111009	Parafuso sextavado	6		
9	A4883R	Anel de pressão	8		
10	R124247	Semi-caSquilho	2		
11	R125475	Pino	6		
12	R111010	Porca	4		
13	12M7069	Arruela de pressão	16		16 mm, 320/90-R50 R1 10PR R&P
14	DQ46621	Roda	2		320/90-R50 R1 10PR R&P
15	19M7609	Parafuso sextavado	16		M16 X 90, 320/90-R50 R1 10PR R&P
16	14M7142	Porca	16		M16, 320/90-R50 R1 10PR R&P
17	DQ37676	Roda	2		(A) 12.4-36R1 6PR
18	CQ37642	Pneu	2		(A) 12.4-36 R1 6PR
19	DQ37643	câmara de ar, pneu	2		(A) 12.4-36R1 6PR
20	14M7238	Porca com flange	16		(A) M18
21	PS660014	Roda	1		Field Installation kit

(A) Front
Avant
Vorne
Anteriore
Dianteira
Delantero

Rear Wheels, Agro Forestry
Roues arrière, agroforesterie
Hinterräder, Agroforstwirtschaft
Ruote posteriori, agrosilvicoltura
Rodas Traseiras, Agrossilvicultura
Ruedas traseras, Agro Forestry

ETN87843A A.1

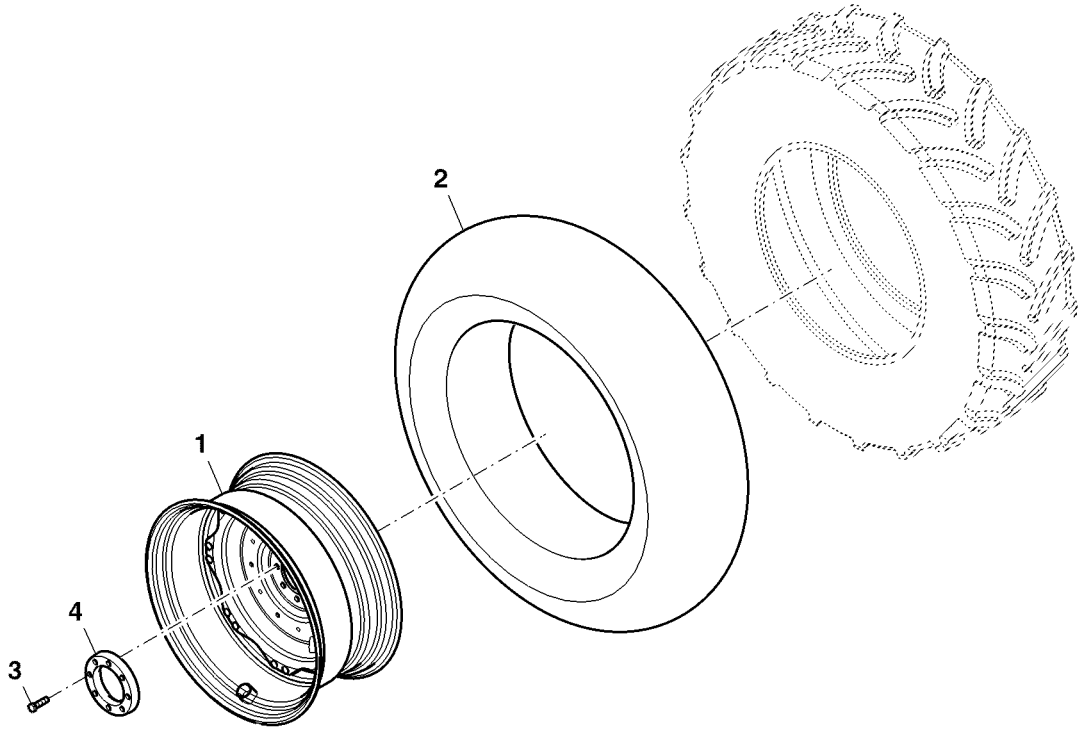

ETN87843A

Item	*Nº peça*	*Descrição*	*Qtde*	*Nº série*	*Notas*
1	RE23542	câmara de ar, pneu	2		
2	AL210064	Roda	2		USE WITH L209739
3	19M9433	Parafuso sextavado	16		M20 X 70
4	CQ50357	Anel	2		

Front Wheels, Agro Forestry
Roues avant, agroforesterie
Vorderräder, Agroforstwirtschaft
Ruote anteriori, agrosilvicoltura
Rodas Dianteiras, Agrossilvicultura
Ruedas delanteras, Agro Forestry

ETN87847 A.1

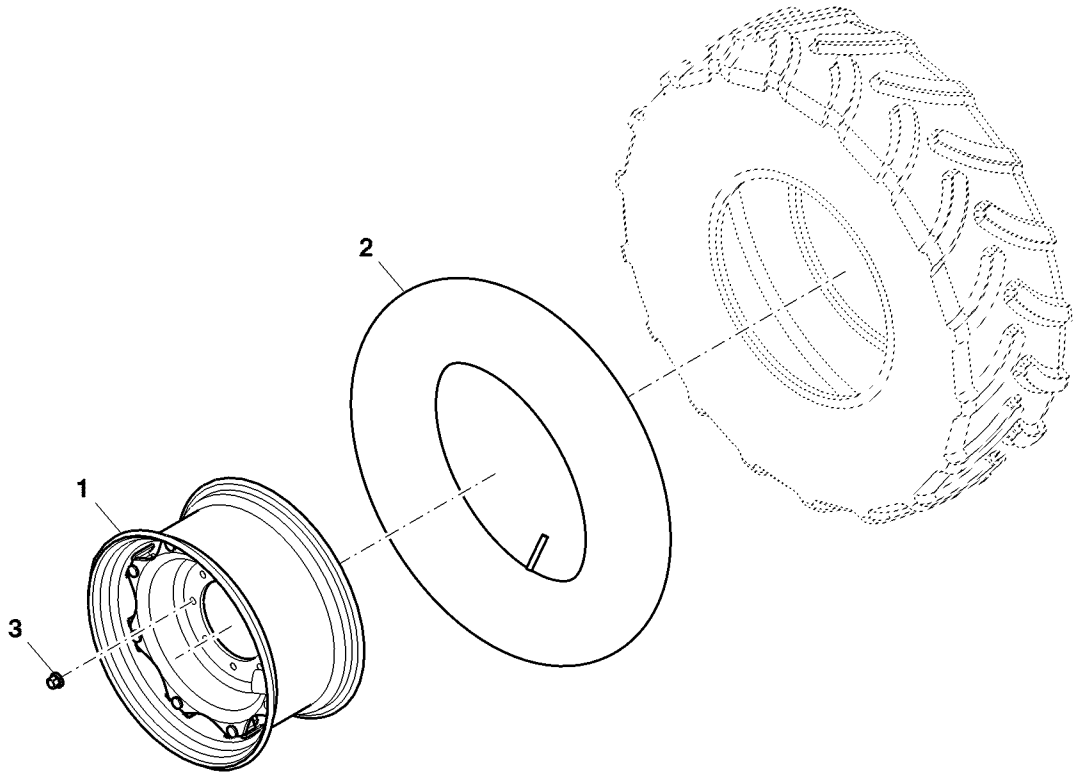

ETN87847

Item	*Nº peça*	*Descrição*	*Qtde*	*Nº série*	*Notas*
1	AZ33725	Pneu	2		
2	AL210065	Roda	2		USE WITH L209740
3	DQ20973	Porca com flange	16		

Sectional Pictorial Index
Index d'illustrations par sections.
Gruppenbildindex
Indice illustrato delle sezioni
Índice pictórico por seção
Índice de ilustraciones por secciones

PUBM1422 A.1

1-	516
2-	518
3-	520
5-	524
7-	526
14-	540
23-	558
24-	560

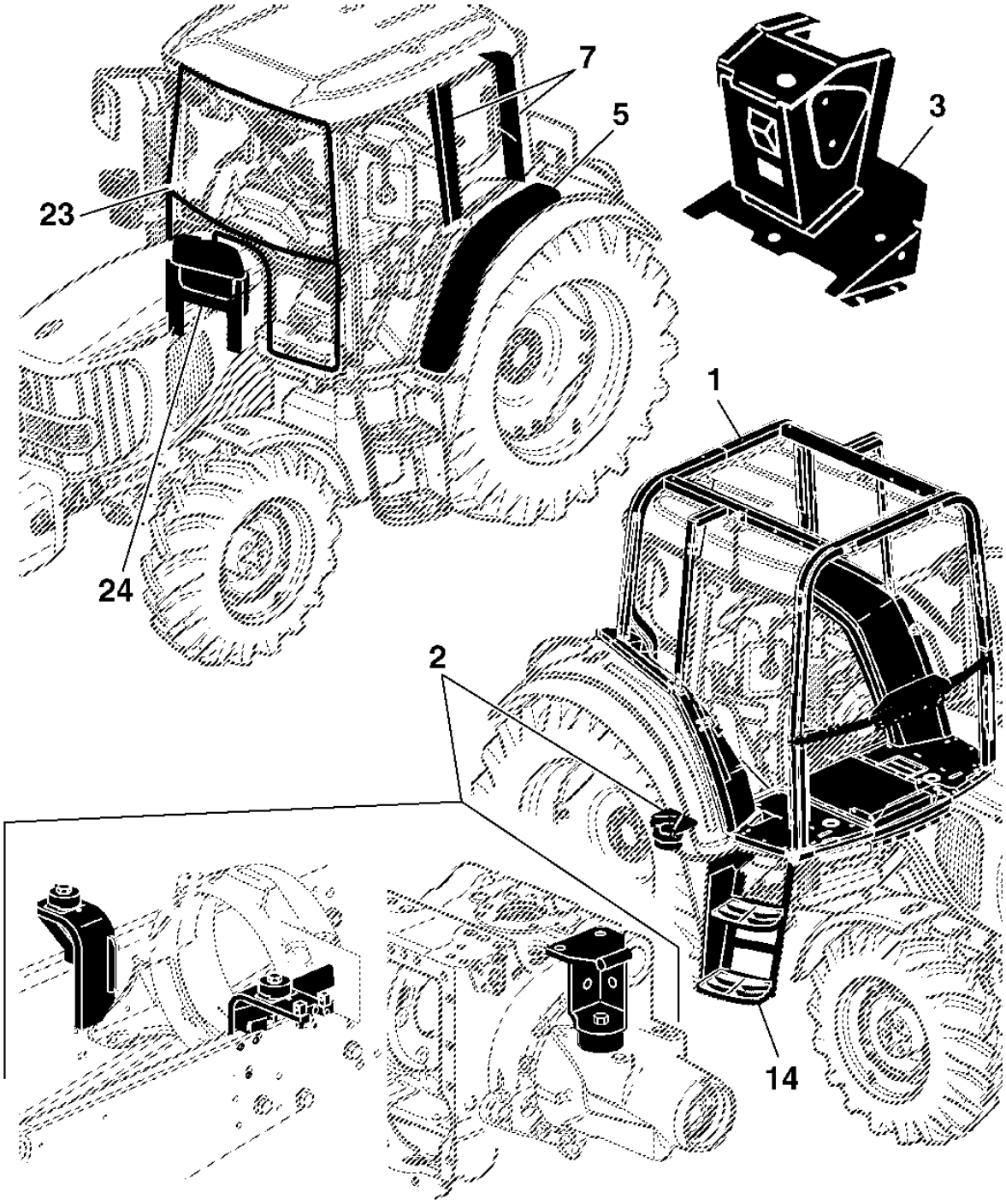

PUBM1422

Sectional Pictorial Index
Index d'illustrations par sections.
Gruppenbildindex
Indice illustrato delle sezioni
Índice pictórico por seção
Índice de ilustraciones por secciones

PUBM1423 A.1

6-	525
8-	528
9-	530
15-	542
16-	544
17-	546

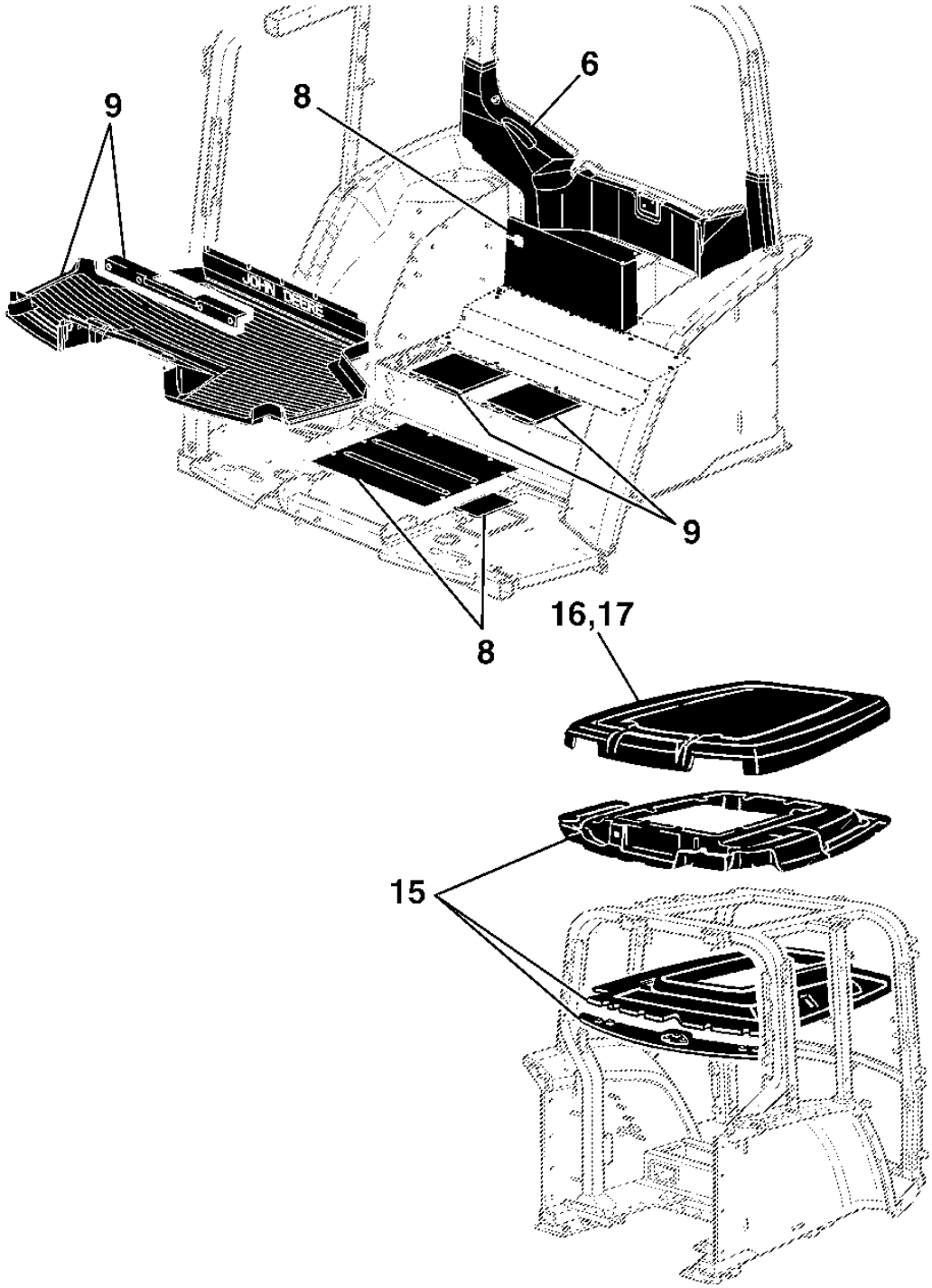

PUBM1423

Sectional Pictorial Index
Index d'illustrations par sections.
Gruppenbildindex
Indice illustrato delle sezioni
Índice pictórico por seção
Índice de ilustraciones por secciones

PUBM1424 A.1

4-	522
10-	532
11-	534
12-	536
13-	538
18-	548
19-	550
20-	552
21-	554
22-	556

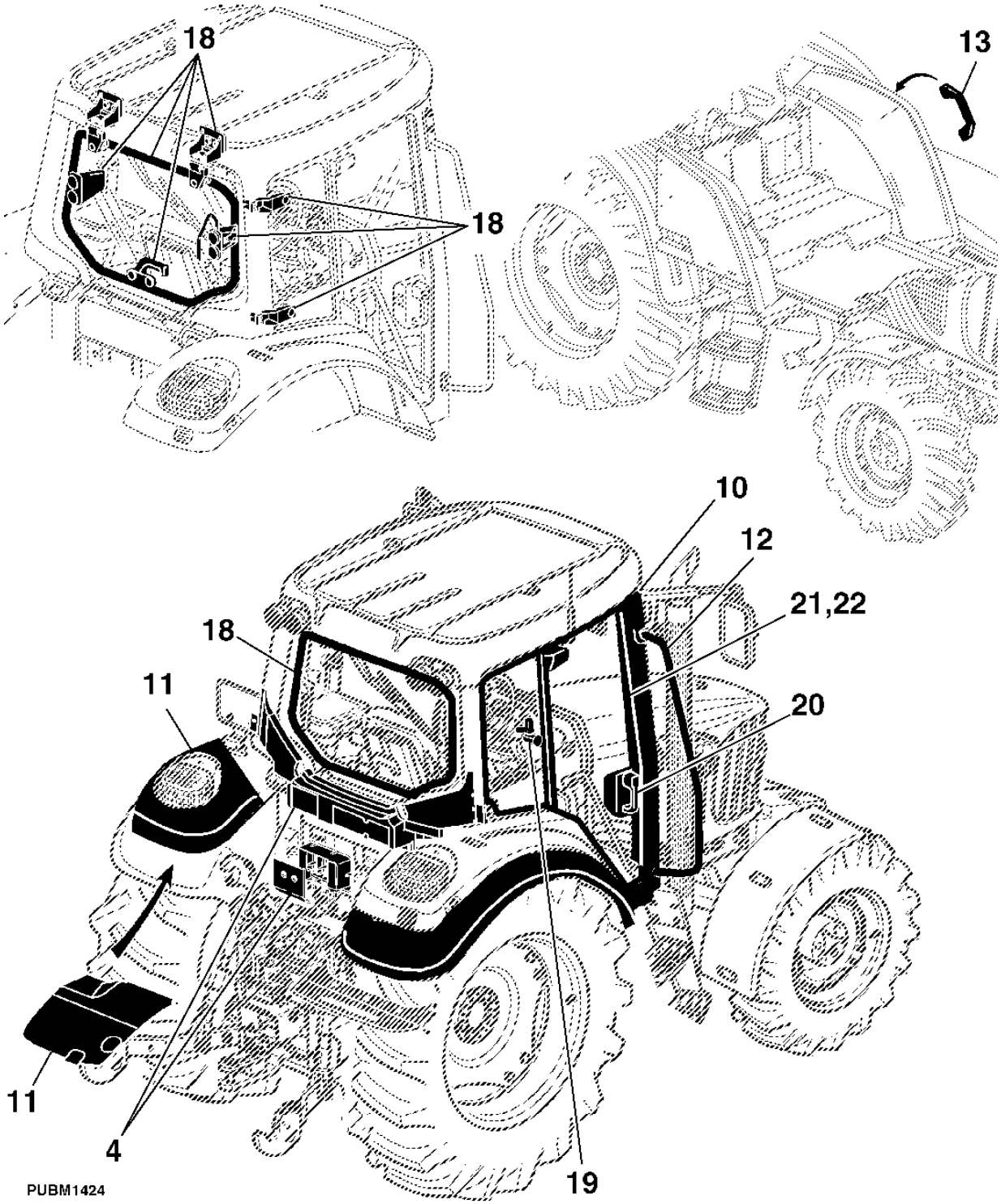

Platform, IOOS
Plate-forme, IOOS
Plattform, IOOS
Piattaforma, IOOS
Plataforma, IOOS
Plataforma, IOOS

PUBM2507 A.1

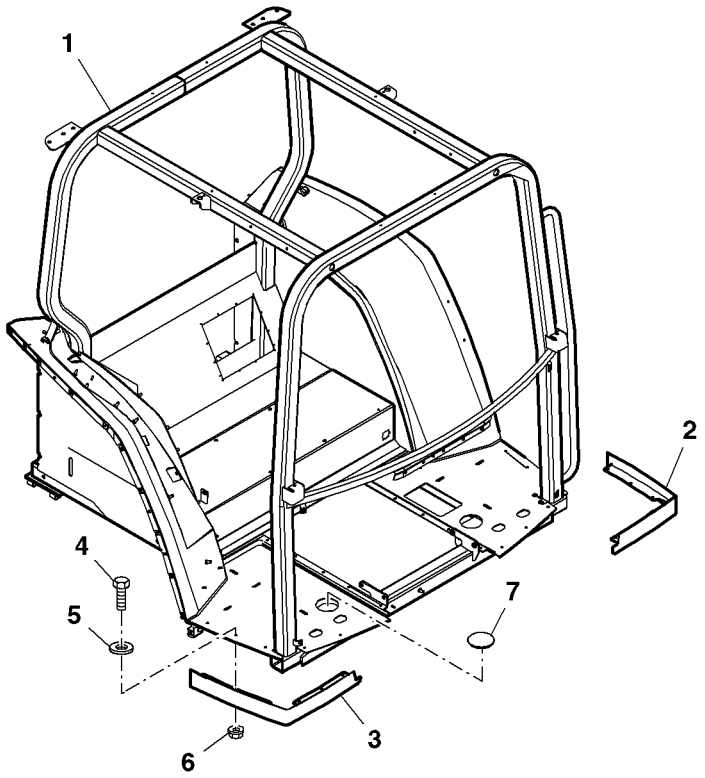

PUBM2507

Item	*Nº peça*	*Descrição*	*Qtde*	*Nº série*	*Notas*
1	AL214546	Plataforma	1		SUB FOR DQ58301
2	DQ53462	Moldura	1		LH
3	DQ53463	Moldura	1		RH
4	19M7560	Parafuso sextavado	10		M6 X 16
	19M7077	Parafuso sextavado	2		M6 X 20
5	24M7139	Arruela	12		6.400 X 18 X 1.600 mm
6	14M7165	Porca de segurança	2		M6
7	Z30233	Capa	2		

Cab Frame
Cadre de cabine
Kabinenrahmen
Telaio cabina
Estrutura da Cabine
Bastidor de cabina

PUBM2609 A.1

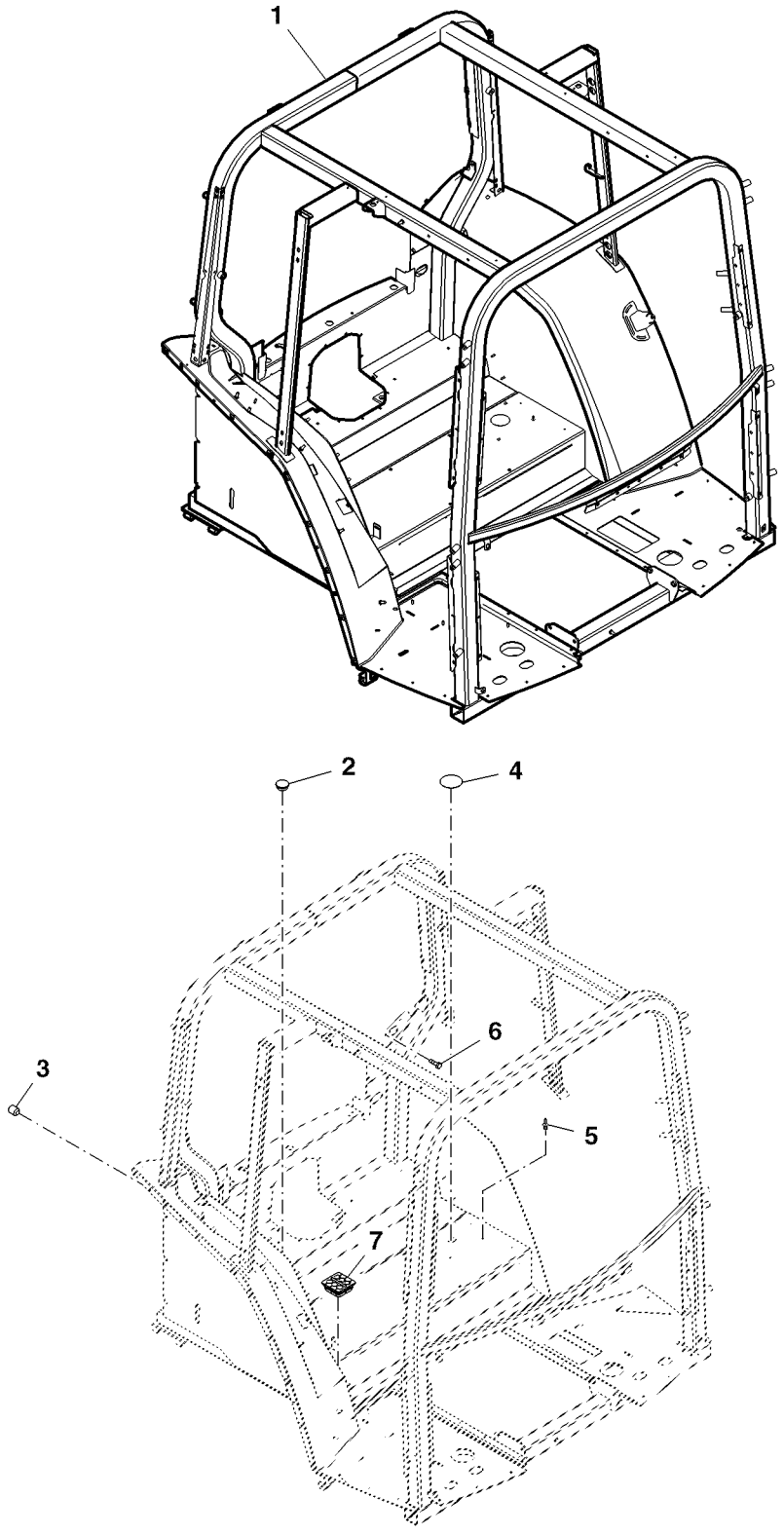

PUBM2609

Item	*Nº peça*	*Descrição*	*Qtde*	*Nº série*	*Notas*
1	DQ58302	Estrutura	1		
2	CQ47666	Plugue	1		
3	L110830	Bucha	2		
4	R204258	Capa	1		
5	L39134	Rebite	4		
6	19M3118	Parafuso sextavado	2		M6 X 20
7	L171030	Passa-fio	2		

SUSPENSION FOR CAB / OPEN OERATORS STATION
PALIERS POUR CABINE
LAGERUNG FUER KABINE
SUPPORTI PER CABINA
SUSPENSAO DA PLATAFORMA DO OPERADOR
SOPORTES DE ANCLAJE DE LA CABINA

CQ155665 A.1

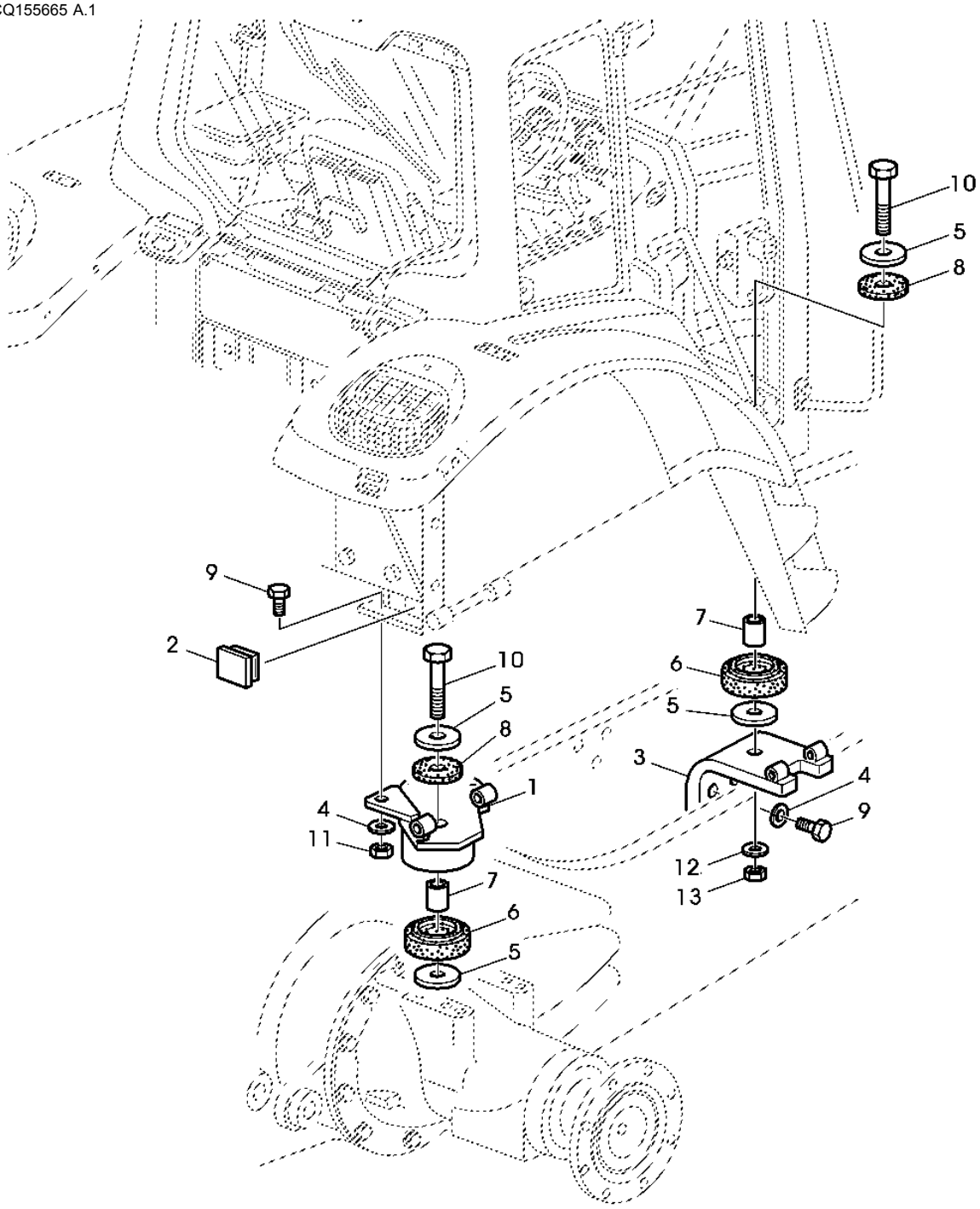

CQ155665

Item	*Nº peça*	*Descrição*	*Qtde*	*Nº série*	*Notas*
1	DQ52336	Apoio	1		LH
	DQ52337	Apoio	1		RH
2	L111072	Plugue	AR		
3	DQ52380	Apoio	1		LH
	DQ52379	Apoio	1		RH
4	24M7053	Arruela	13		17 X 30 X 3 mm
5	CQ34905	Arruela	8		
6	R111173	Isolador	4		
7	CQ27171	Espaçador	4		
8	R66375	Isolador	10		
9	19M8035	Parafuso sextavado	6		M16 X 35
10	19M7969	Parafuso sextavado	4		M20 X 110
11	14M7291	Porca com flange	4		M16
12	24M7051	Arruela	4		21 X 37 X 3 mm
13	14M7410	Porca de segurança	1		M20

CONTROL SUPPORT
SUPPORT TABLEAU DE BORD
ARMATURENWANDTRAEGER
SUPPORTO CRUSCOTTO
SUPORTE DO PAINEL
SOPORTE SALPICADERO

PUBM1069 A.1

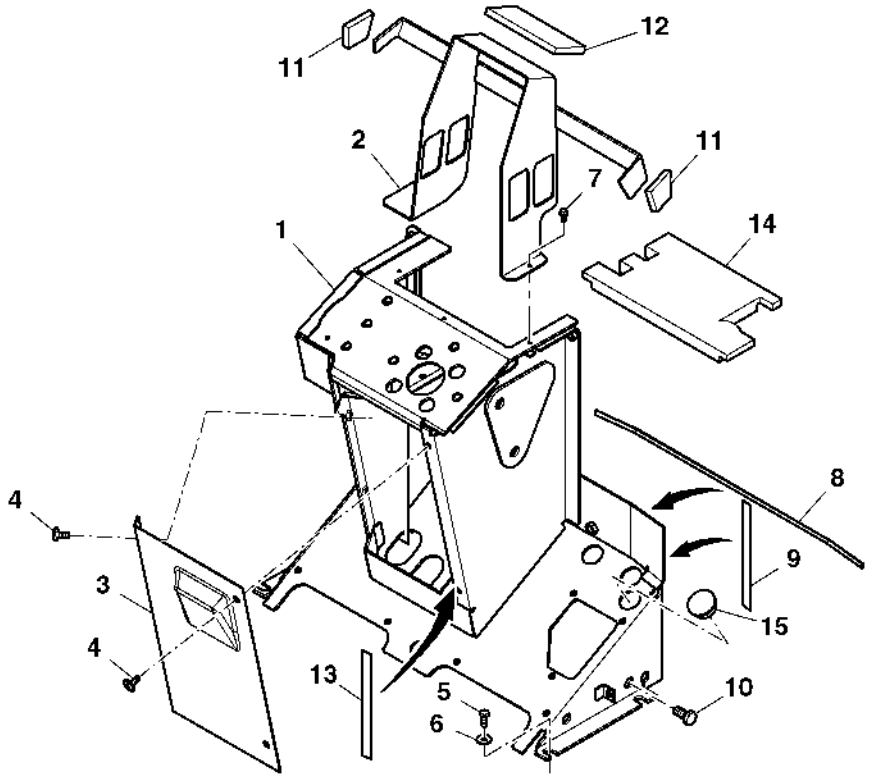

PUBM1069

Item	*Nº peça*	*Descrição*	*Qtde*	*Nº série*	*Notas*
1	DQ61096	Console	1		CABINE
	DQ61097	Console	1		EPCC
2	AL159914	Suporte	1		
3	L154335	Capa	1		
4	L157372	Parafuso	4		
5	19M7560	Parafuso sextavado	4		M6 X 16, (FOR DQ61096)
	37M7131	Parafuso	4		M6 X 20, (FOR DQ61097)
6	24M7139	Arruela	4		6.400 X 18 X 1.600 mm, (USE WITH 19M7560)
	24M7309	Arruela	4		6.600 X 22 X 2 mm
7	37M7059	Parafuso	2		M5 X 12
8	.....	Vedação de acabamento	1		LGTH=470MM (18-33/64"), (MF R46727)
9	.....	Vedação	2		(MF L152250)
10	19M7166	Parafuso sextavado	4		M10 X 20
11	L154379	Apoio	2		
12	L154378	Apoio	1		
13	.....	Vedação	1		(MF L59748)
14	DQ68471	Apoio	1		(EPCC)
15	99M7130	Plugue	1		
..	L59748	Vedação	1		LGTH= 1000MM
..	L152250	Vedação	1		LGTH= 22000MM
..	R46727	Selante	1		LGTH= 6000MM

TRIM COMPONENTS (FOR REAR OF CAB)
ELEMENTS D'HABILLAGE (POUR L'ARRIERE DE LA CABINE)
VERKLEIDUNGSTEILE (KABINE HINTEN)
COMPONENTI DI FINITURA (PER LATO POSTERIORE CABINA)
PECAS DE REVESTIMENTO (PARTE TRASEIRA)
COMPONENTES DE REVESTIMIENTO (PARTE TRASERA DE LA CABINA)

PUBM0388 A.1

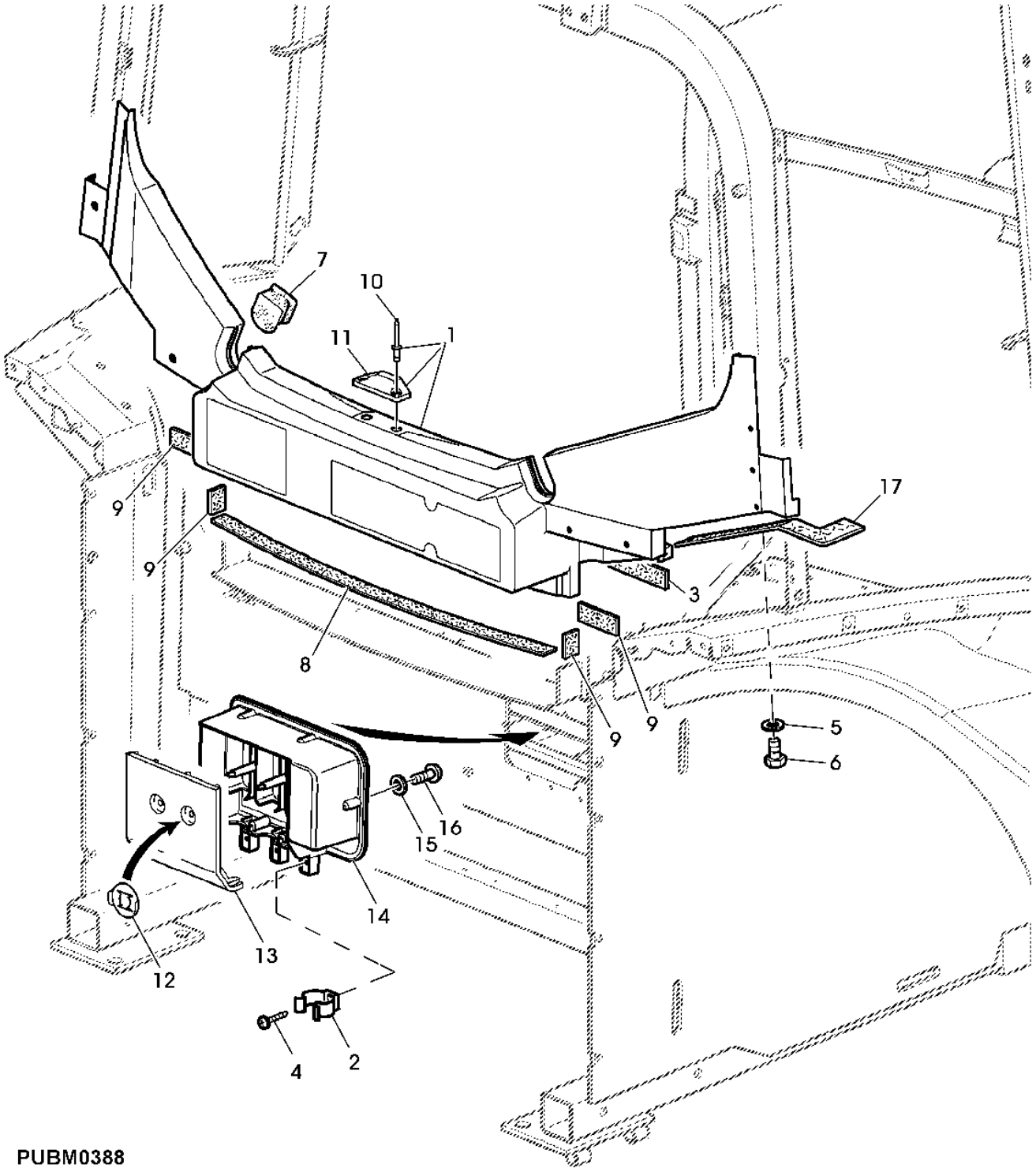

PUBM0388

Item	*Nº peça*	*Descrição*	*Qtde*	*Nº série*	*Notas*
1	AL117641	Painel	1		
2	L153769	Braçadeira	3		
3	L59748	Vedação	1		LGTH= 3M
4	37M7240	Parafuso	2		
5	24M7298	Arruela	6		8.400 X 25 X 2 mm
6	19M7162	Parafuso sextavado	6		M8 X 16
7	L76331	Passa-fio	2		
8	DT5470	Vedação	AR		
9	DT5472	Vedação	AR		
10	R54477	Rebite	2		
11	R111570	Trava	1		
12	L154067	Porca de Pressão	2		
13	L153759	Capa	1		
14	AL155749	Proteção	1		
15	24M7146	Arruela	6		4.300 X 12 X 1 mm
16	37M7179	Parafuso	6		
17	L76767	Isolante	1		

REAR FENDER UPHOLSTERY
HABILLAGE D'AILE
KOTFLUEGELVERKLEIDUNG HINTEN
RIVESTIMENTO PARAFANGO
REVESTIMENTO DO PARALAMA
REVESTIMIENTO DEL GUARDABARROS

PUBM1158 A.1

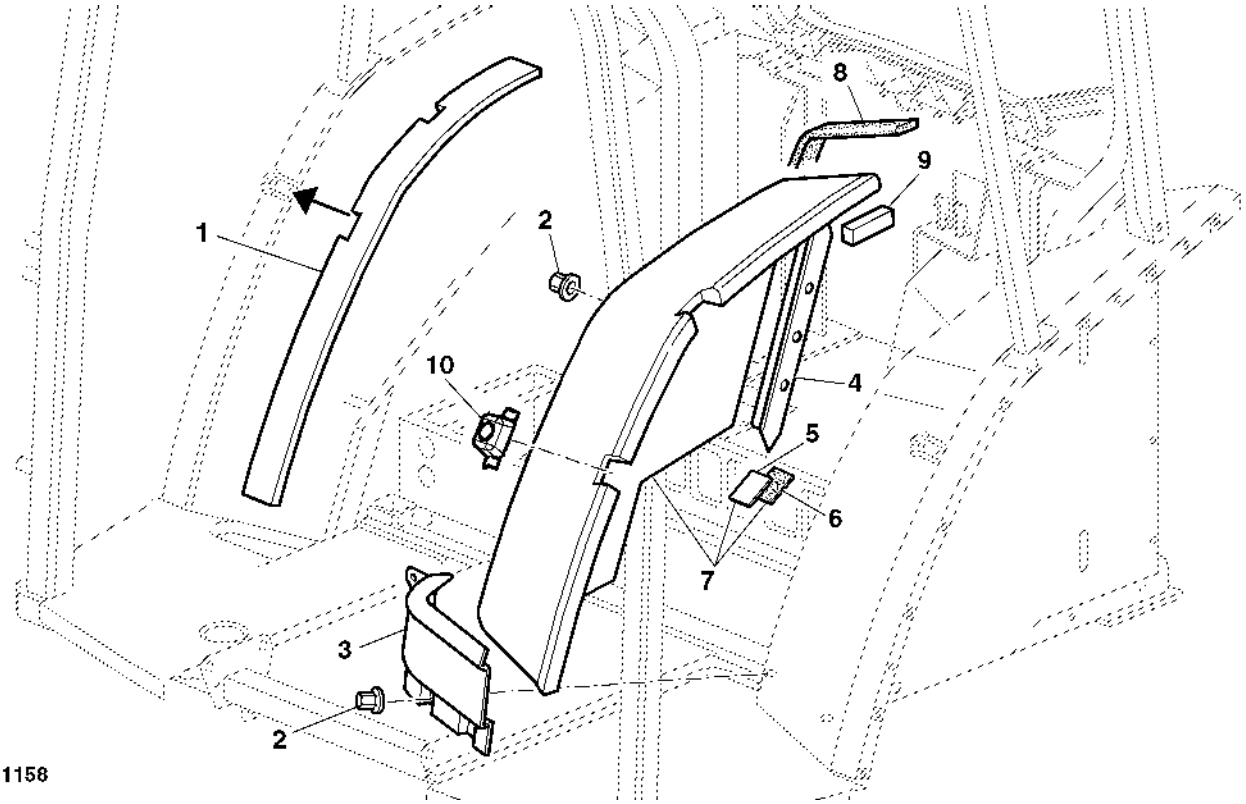

Item	*Nº peça*	*Descrição*	*Qtde*	*Nº série*	*Notas*
1	CQ58168	Isolamento acústico	1		CAB
	L155008	Isolamento acústico	1		WITH DOOR RH SIDE
2	L40924	Porca	6		
3	L151554	Isolamento acústico	1		
4	L152519	Moldura	1		
5	L56021	Apoio	5		
6	L39860	Tira	5		
7	AL180301	Isolamento acústico	1		
8	L152254	Vedação	1		
9	DY8313	Apoio	1		
10	L151718	Tampa	1		

UPHOLSTERY, UPPER (CAB REAR)
HABILLAGE, PARTIE SUPERIEURE (ARRIERE CABINE)
POLSTERUNG, OBEN (KABINE HINTEN)
RIVESTIMENTO SUPERIORE (RETRO CABINA)
REVESTIMENTO TRASEIRO DA CABINE (INTERNO)
REVESTIMIENTO PARTE SUPERIOR (POSTERIOR CABINA)

PUBM1159 A.1

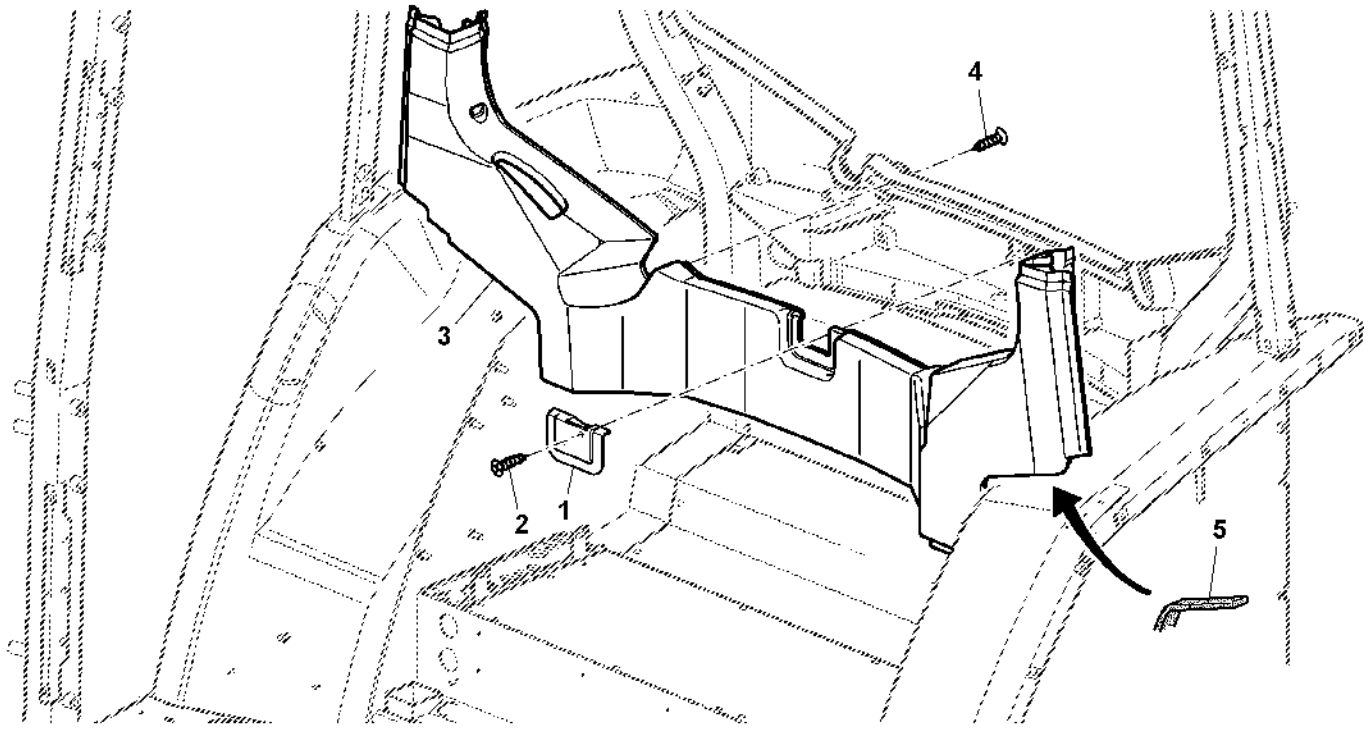

Item	*Nº peça*	*Descrição*	*Qtde*	*Nº série*	*Notas*
1	L154428	Blindagem	1		
2	L100380	Parafuso	2		
3	L151614	Isolamento acústico	1		
4	37M7291	Parafuso	2		
5	DT5470	Vedação	AR		

Post Upholstery
Garniture intérieure de montant
Säulenpolsterung
Rivestimento montante
Revestimento da Coluna
Tapizado de poste

PUBM2489 A.1

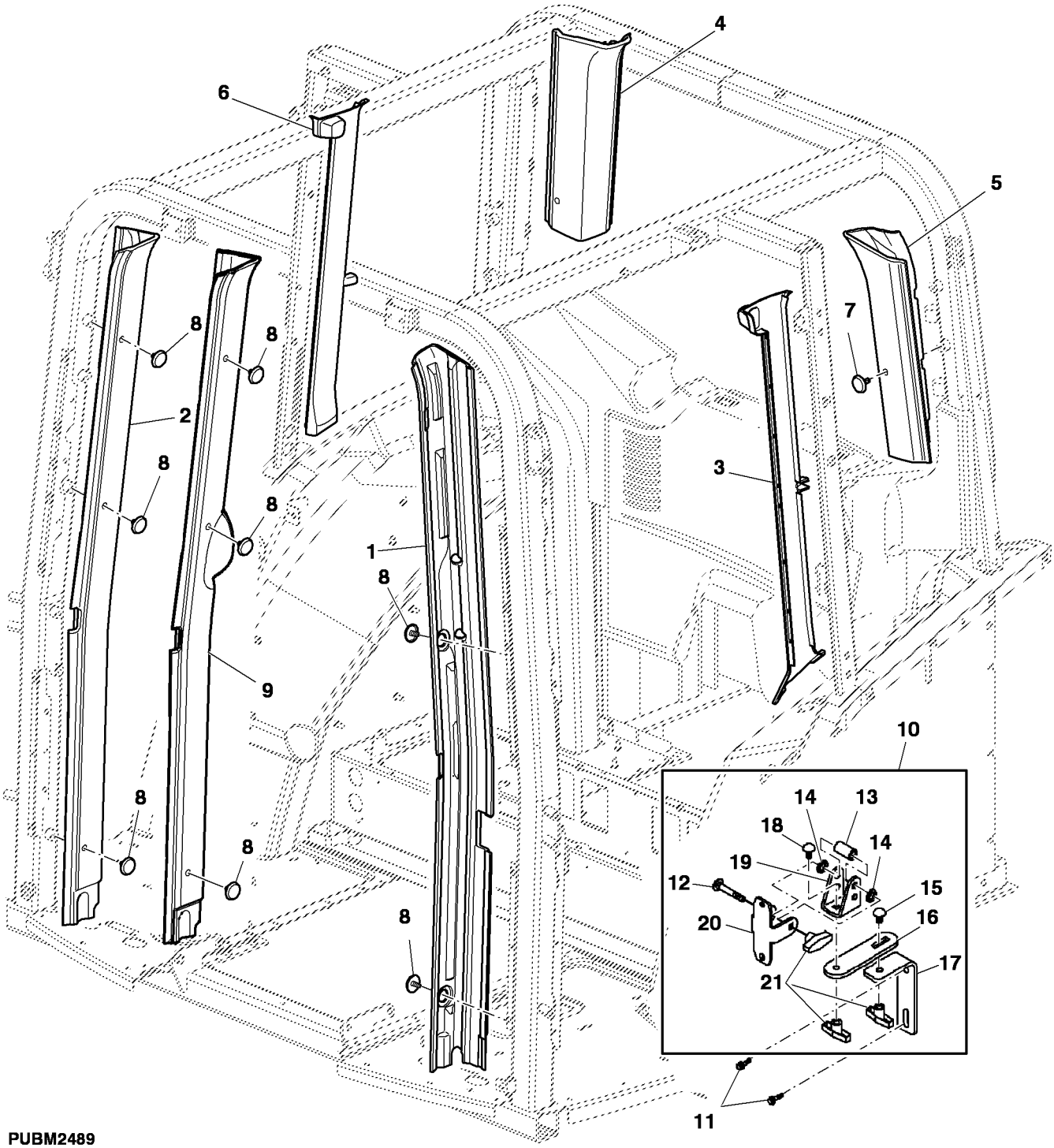

PUBM2489

Item	Nº peça	Descrição	Qtde	Nº série trator	Notas
1	AL163809	Isolamento acústico	1		FRONT, LH
2	AL163810	Isolamento acústico	1		(A) FRONT, RH
3	L157732	Painel	1		LH
4	L158434	Isolamento acústico	1		REAR, RH
	L171130	Isolamento acústico	1		WITH ATI
5	L159241	Isolamento acústico	1		REAR, LH
6	L152652	Painel	1		RH
7	L151569	Plugue	AR		
8	L151570	Plugue	AR		
9	L172100	Isolamento acústico	1		(C)
10	PF90385	Apoio	1		(B)
11	19M7784	Parafuso	2		(B) M10 X 20
12	03M7233	Parafuso	1		(B) M10 X 70
13	T143534	Espaçador	1		(B)
14	N209692	Arruela de pressão	2		(B)
15	03M7191	Parafuso	3		(B) M10 X 25
16	R255897	Apoio	1		(B)
17	R255898	Cantoneira	1		(B)
18	03M7192	Parafuso	1		(B) M10 X 30
19	R244202	Apoio	1		(B)
20	R237730	Apoio	1		(B)
21	N209668	Botão	3		(B)

(A) Without Greenstar Display
Sans console Greenstar
Ohne Greenstar-Display
Senza display GreenStar
Sem Monitor Greenstar
Sin pantalla GreenStar

(B) With Greenstar Display
Avec console Greenstar
Mit Greenstar-Display
Con display GreenStar
Com Monitor Greenstar
Con pantalla GreenStar:

(C) With AutoTrac™ Integrated
Avec AutoTrac™ intégré
Mit integriertem AutoTrac™
Con AutoTrac™ integrato
Com AutoTrac™ Integrado
Con AutoTrac™ integrado

FLOOR PLATES
TOLES DE SOL
BODENBLECHE
PIASTRE DI PAVIMENTO
PISO DA CABINE
CHAPAS DEL SUELO

PUBM2612 A.1

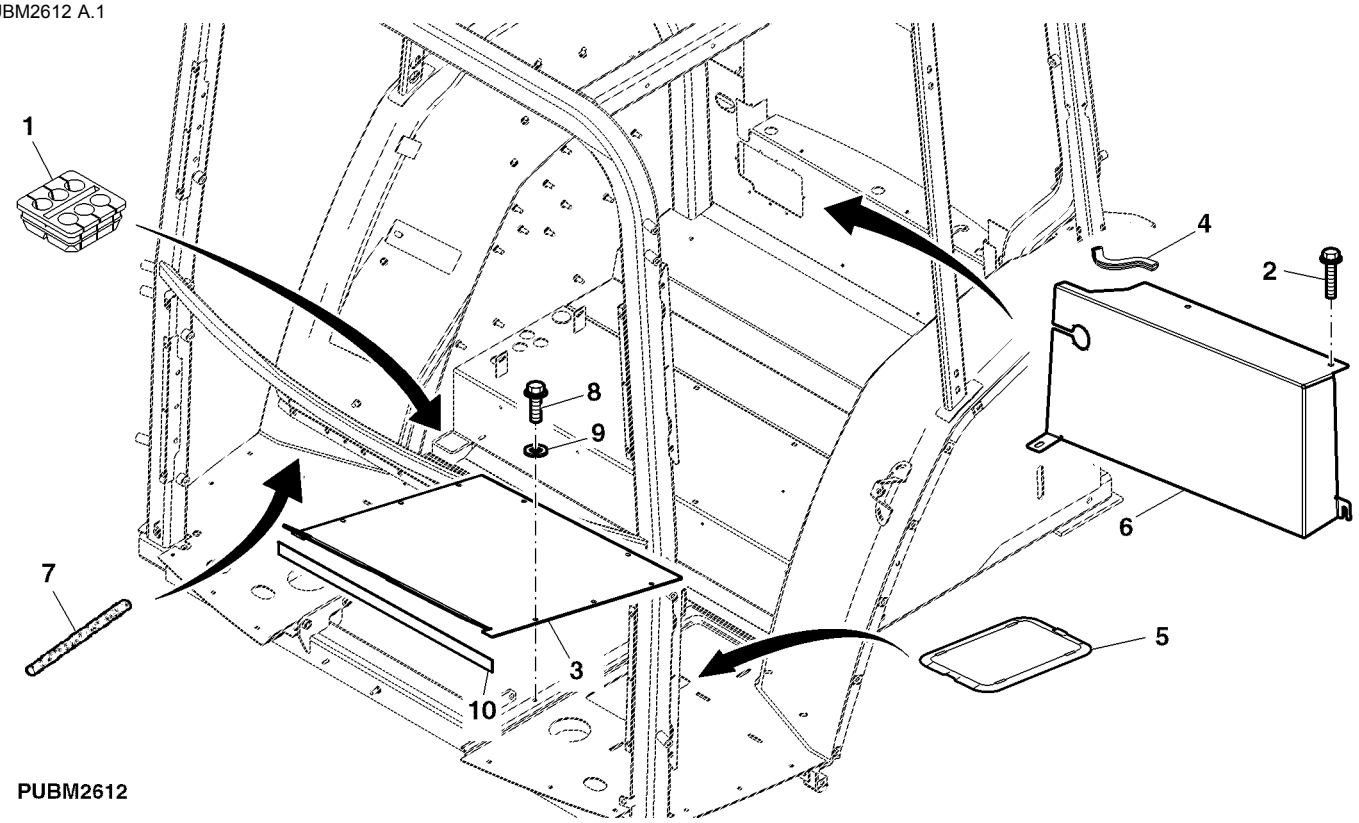

PUBM2612

Item	*Nº peça*	*Descrição*	*Qtde*	*Nº série*	*Notas*
1	L79125	Passa-fio	1		
2	L157372	Parafuso	AR		
3	CQ52392	Piso	1		
4	L62810	Vedação	1		
5	L150424	Capa	1		
6	L154991	Capa	1		
7	R46727	Selante	AR		
8	19M7560	Parafuso sextavado	AR		M6 X 16
9	24M7139	Arruela	AR		6.400 X 18 X 1.600 mm
10	DT5471	Vedação	AR		

FLOOR MATS
TAPIS DE SOL
BODENMATTEN
TAPETINI
TAPETE
ALFOMBRILLAS

PUBM1067 A.1

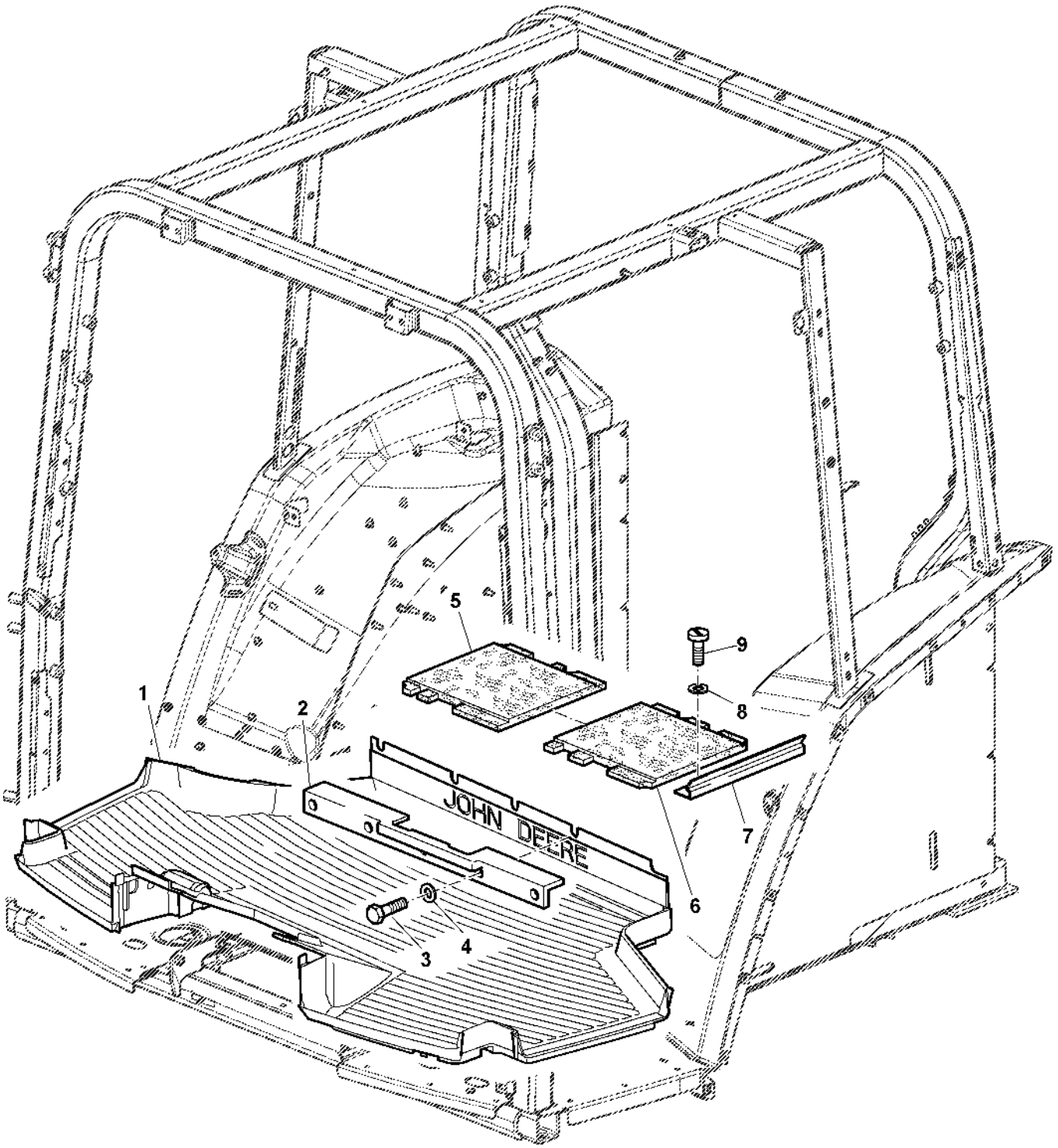

PUBM1067

Item	*Nº peça*	*Descrição*	*Qtde*	*Nº série*	*Notas*
1	L168228	TapeTe	1		(A)
	DQ58814	TapeTe	1		(B)
2	L115239	Moldura	1		
3	37M7146	Parafuso	5		
4	24M7309	Arruela	5		6.600 X 22 X 2 mm
5	L171150	TapeTe	1		RH
6	L171151	TapeTe	1		LH
7	L157274	Moldura	1		
8	24M7138	Arruela	2		5.300 X 15 X 1.200 mm
9	37M7088	Parafuso	2		

(A) Cab
Cabine
Kabine
Cabina
Cabine
Cabina

(B) OOS
Plate-forme de conduite
OOS
OOS
OOS
Plataforma de conducción abierta

SIDE COVERS
HABILLAGE LATERAL
SEITENVERKLEIDUNG
PROFILI LATERALI
REVESTIMENTO LATERAL
REVESTIMIENTO LATERAL

PUBM3030 A.1

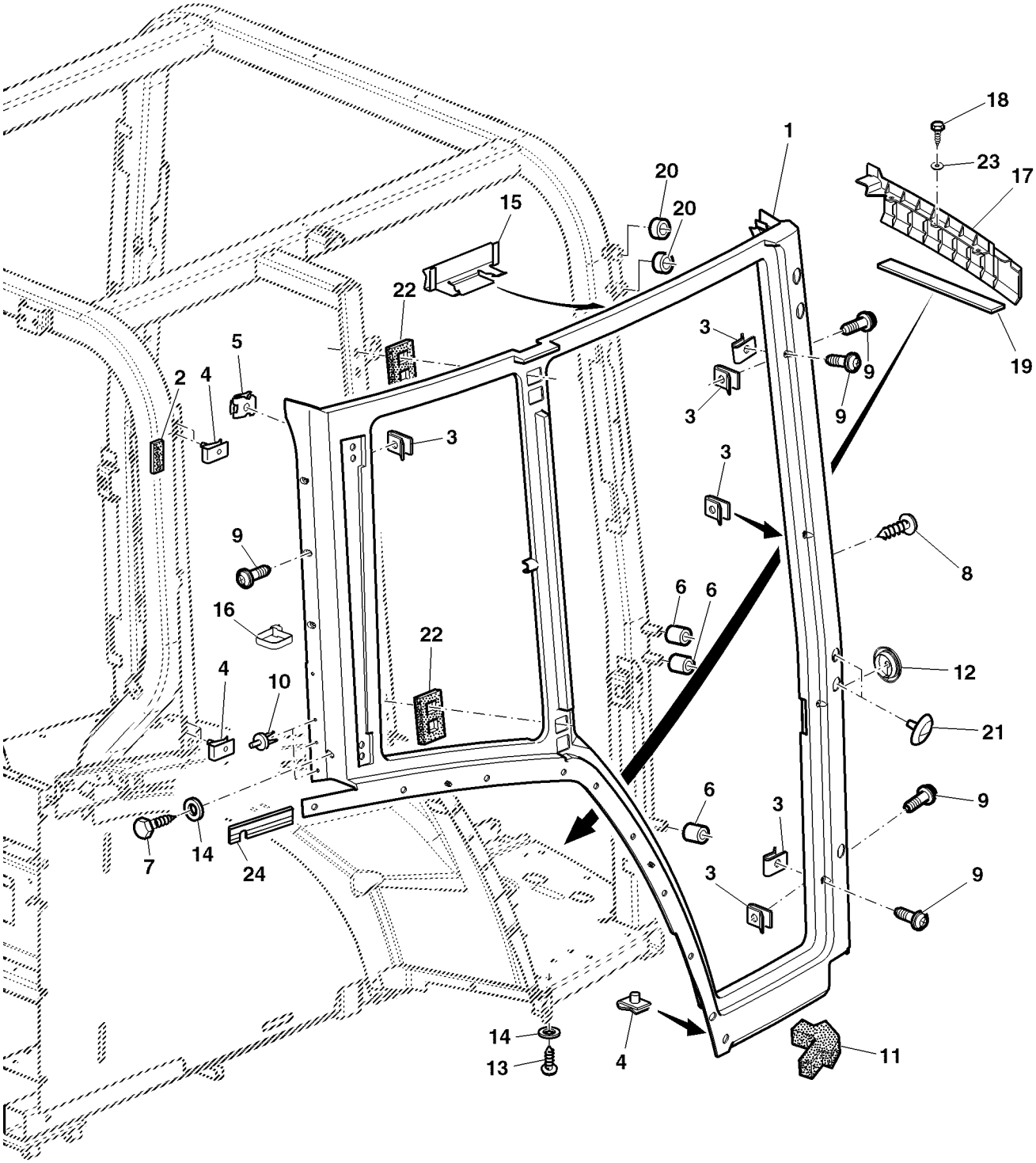

PUBM3030

Item	*Nº peça*	*Descrição*	*Qtde*	*Nº série*	*Notas*
1	AL176430	Painel	1		LH
	AL176431	Painel	1		RH
2	R46727	Selante	1		
3	L114257	Porca	22		
4	L111480	Porca de Pressão	8		
5	L111480	Porca de Pressão	4		
6	L112657	Isolador	6		
7	21M7292	Parafuso	2		M6 X 16
8	L102588	Parafuso	4		
9	L174118	Parafuso	22		
10	L39134	Rebite	6		
11	L112232	Apoio	2		
12	L100435	Plugue	2		
13	21M7296	Parafuso	6		M6 X 20
14	24M7251	Arruela	8		6.400 X 18 X 1.600 mm
15	L151528	Braçadeira	4		
16	R44302	Cinta	10		
17	L78846	Moldura	1		LH
	L78847	Moldura	1		RH
18	37M7361	Parafuso	6		M6 X 16
19	L59796	Vedação	2		
20	L155423	Espaçador	4		
21	L100389	Plugue	2		
22	L116184	Vedação	4		
23	24M7139	Arruela	6		6.400 X 18 X 1.600 mm
24	L77912	Vedação de acabamento	2		

REAR FENDER
AILES ARRIERE
KOTFLUEGEL HINTEN
PARAFANGHI POSTERIORI
PARALAMA
GUARDABARROS TRASEROS

PUBM1480 A.1

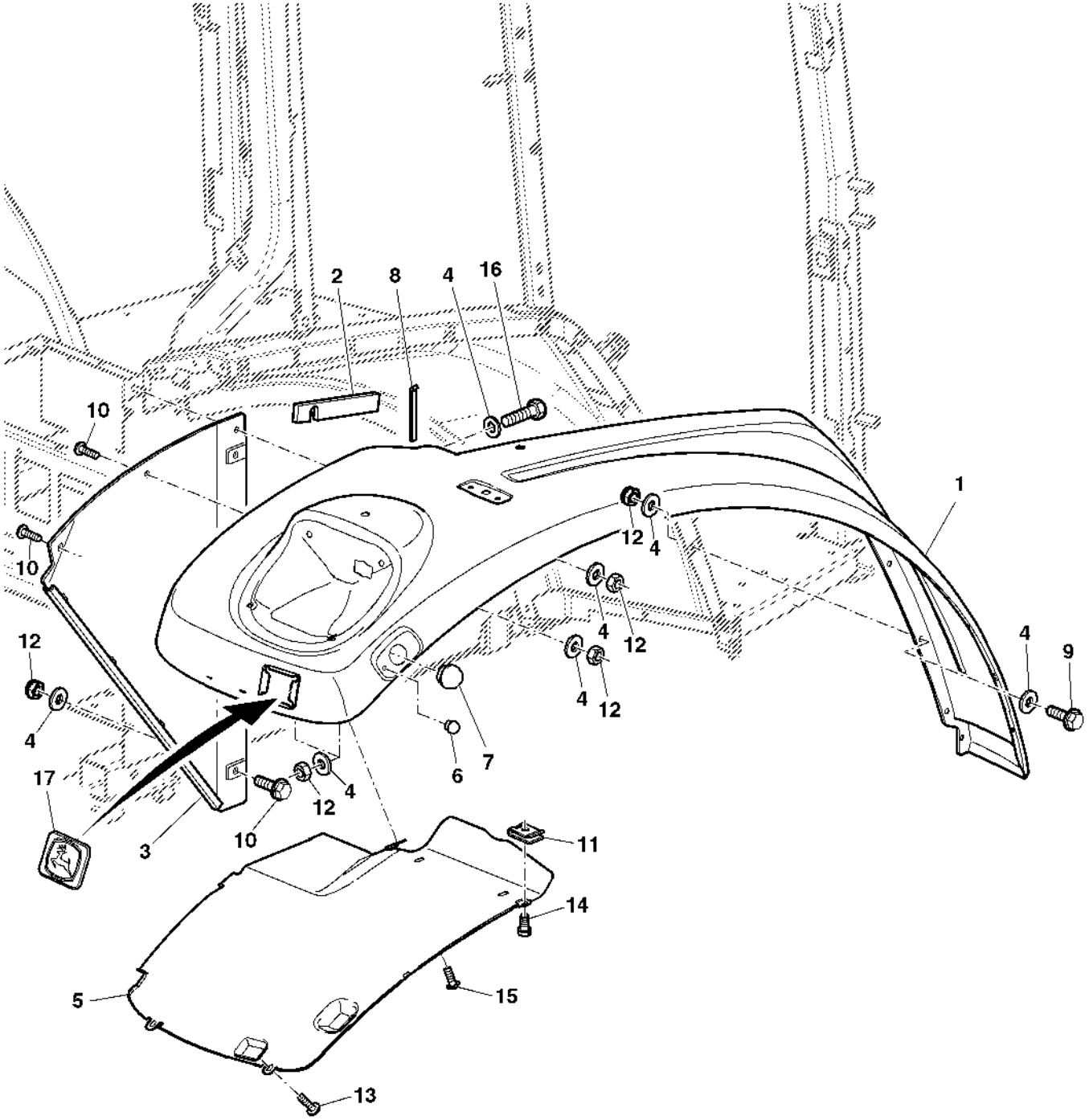

PUBM1480

Item	*Nº peça*	*Descrição*	*Qtde*	*Nº série*	*Notas*
1	AL168325	Pára-lama	1		LH
	AL168326	Pára-lama	1		RH
2	L77912	Vedação de acabamento	2		
3	L157464	Blindagem	1		LH
	L157465	Blindagem	1		RH
4	24M7139	Arruela	AR		6.400 X 18 X 1.600 mm
5	L173249	Blindagem	1		LH
	L173250	Blindagem	1		RH
6	99M7043	Plugue	AR		
7	99M7056	Plugue	AR		
8	DT5472	Vedação	AR		
9	19M7560	Parafuso sextavado	AR		M6 X 16
10	L157372	Parafuso	4		
11	L80355	Porca de segurança	2		
12	14M7165	Porca de segurança	10		M6
13	L112797	Parafuso	6		
14	19M8831	Parafuso	2		M5 X 16
15	19M8675	Parafuso	2		M8 X 16
16	19M7077	Parafuso sextavado	2		M6 X 20
17	R206454	Plugue	2		

HANDLES
POIGNEES
HALTEGRIFFE
MANIGLIE
PEGADOR
ASIDEROS

PUBM1359 A.1

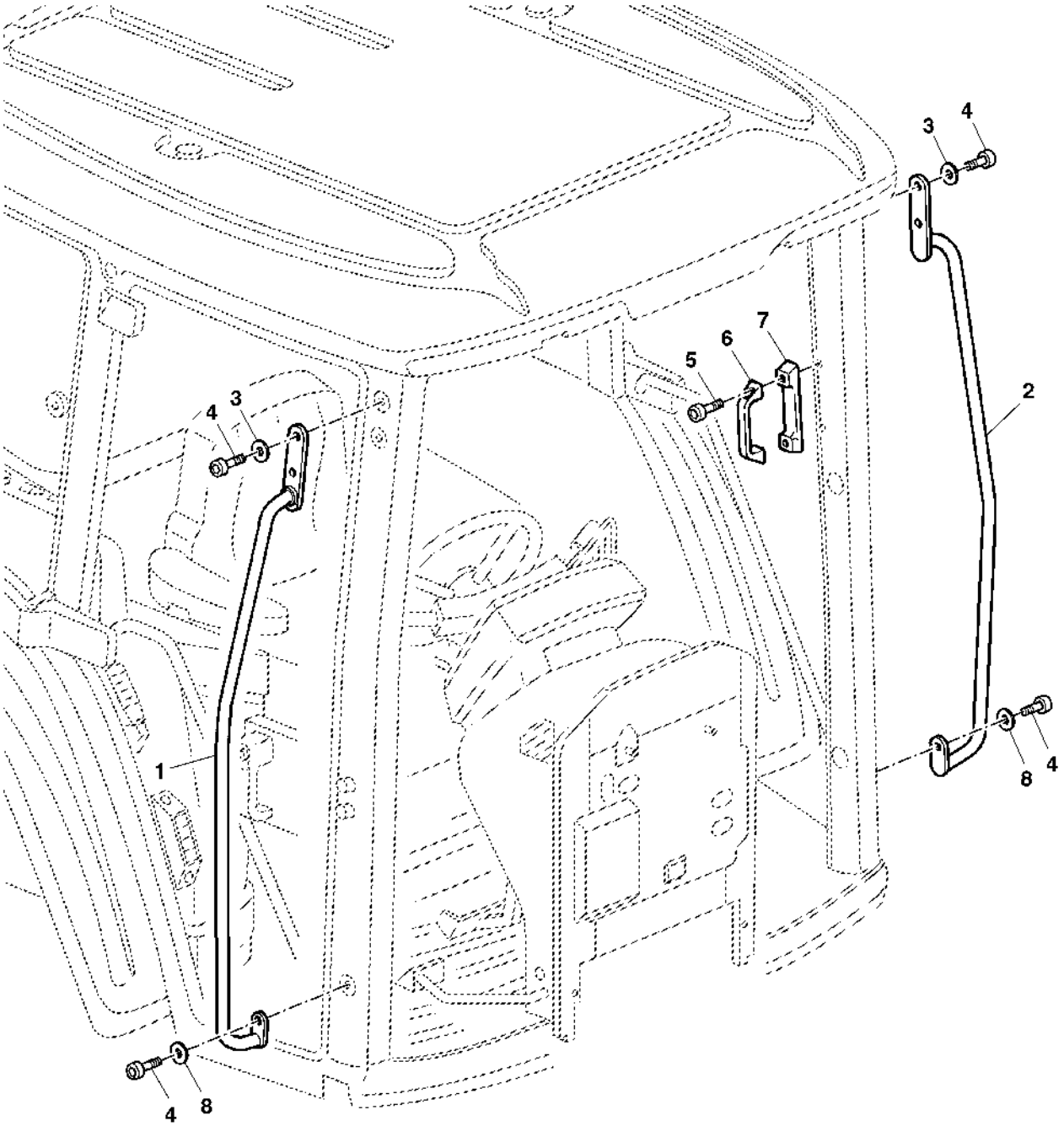

PUBM1359

Item	*Nº peça*	*Descrição*	*Qtde*	*Nº série*	*Notas*
1	AL80651	Alavanca	1		WITH DOOR RH SIDE
2	AL76067	Alavanca	1		LH
3	L202305	Arruela	AR		
4	L153130	Parafuso	6		M8 X 30
5	19M8715	Parafuso	2		M6 X 35
6	L113886	Alavanca	1		
7	L113887	Blindagem	1		
8	L202306	Arruela	AR		

REAR HANDLES (OPEN OPERATOR'S STATION)
POIGNEES ARRIERE (TRACTEURS SANS CABINE)
HALTEGRIFFE HINTEN (OFFENE FAHRERPLATTFORM)
MANIGLIE POSTERIORI (POSTAZIONE OPERATORE APERTA)
PEGADOR (EPCC)
ASIDEROS PARTE TRASERA (PLATAFORMA DE CONDUCCION ABIERTA)

PUBM1149 A.1

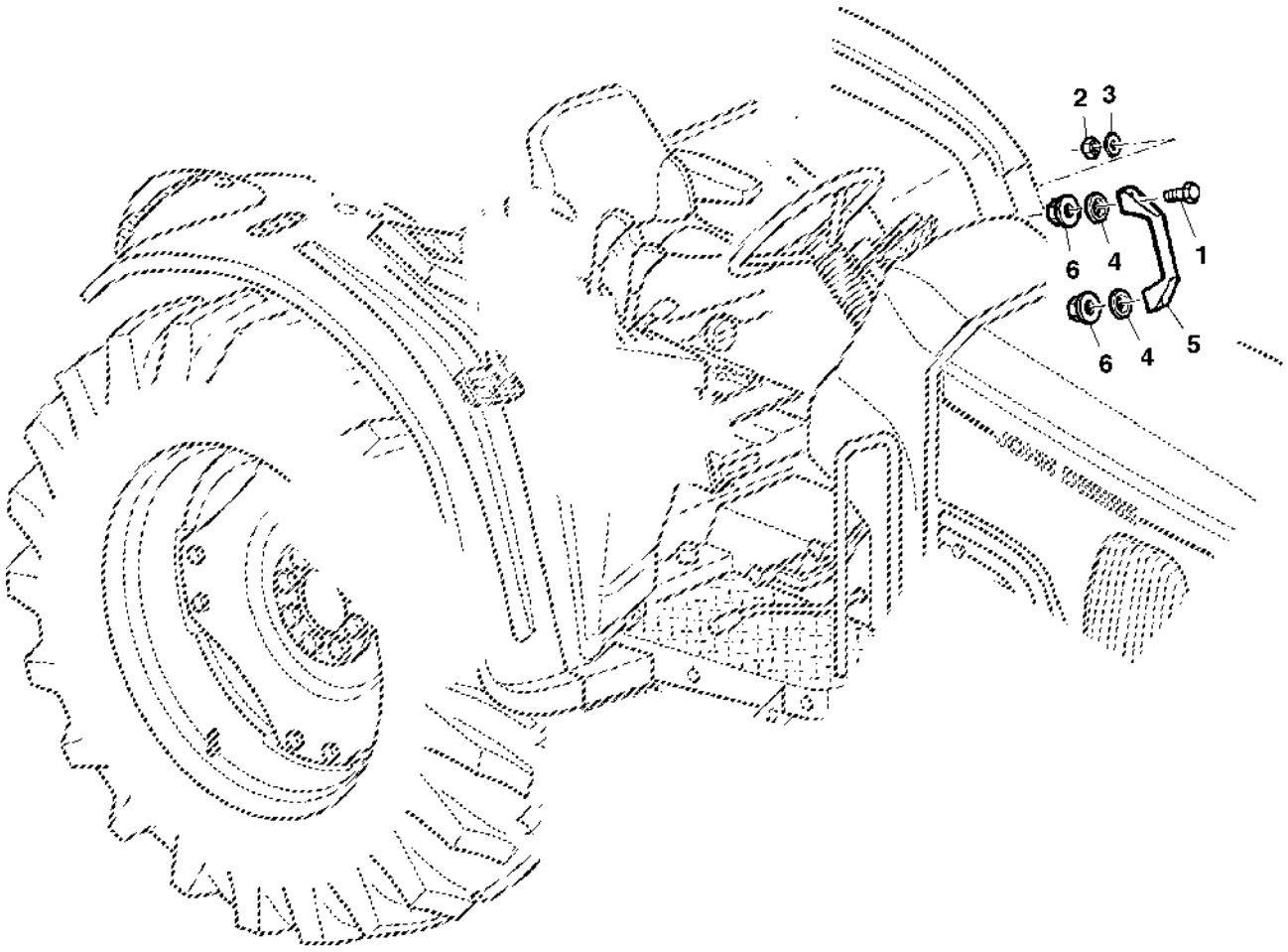

PUBM1149

Item	*Nº peça*	*Descrição*	*Qtde*	*Nº série*	*Notas*
1	19M7286	Parafuso sextavado	2		M6 X 25
2	14M7165	Porca de segurança	2		M6
3	24M7100	Arruela	2		6.600 X 22 X 2 mm
4	L57824	Arruela	2		
5	L57250	Alavanca	1		
6	L114314	Arruela	2		

STEPS
MARCHE
TRITTSTUFE
GRADINI
ESCADA
PELDANO

PUBM3289 A.1

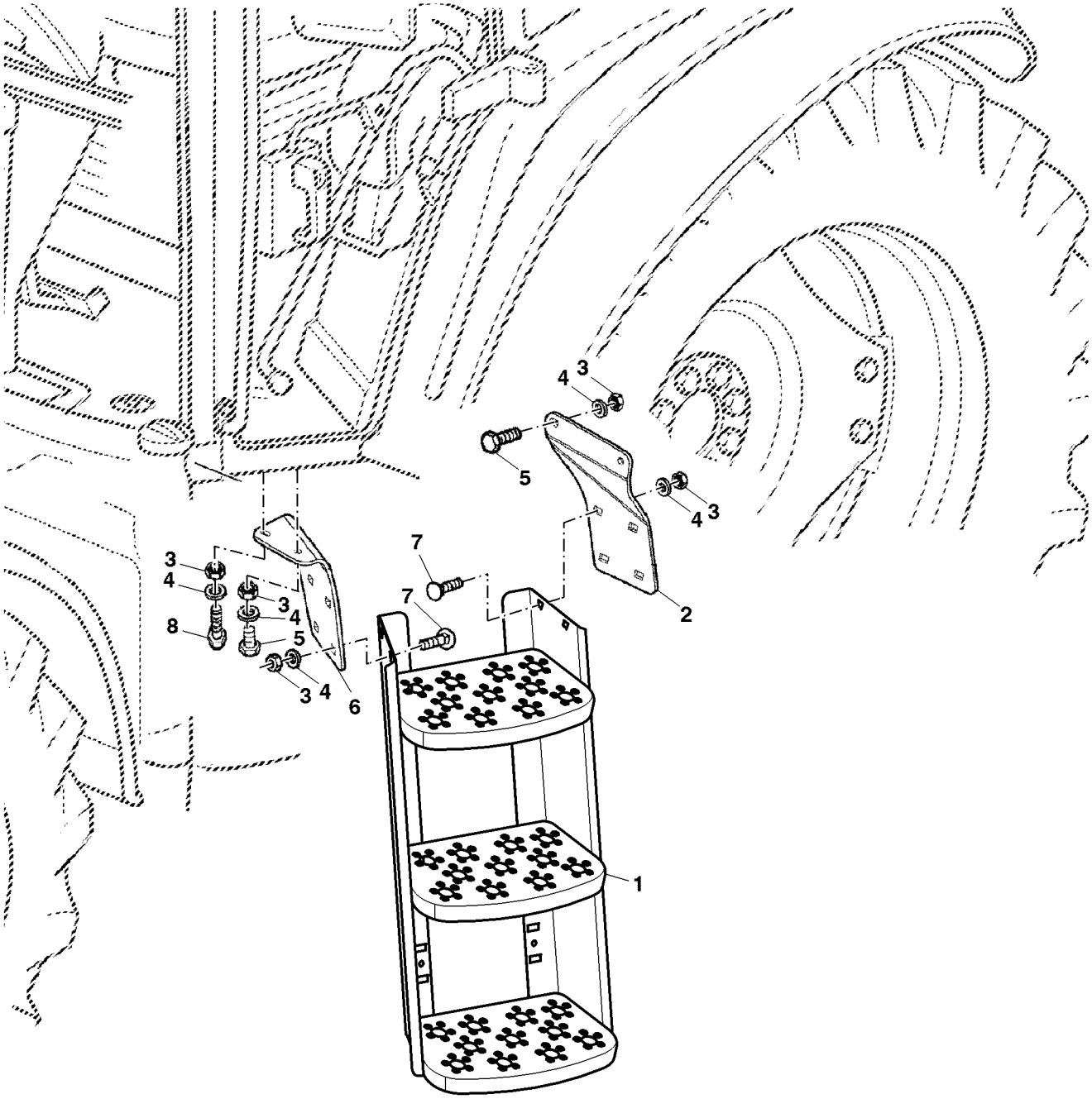

PUBM3289

Item	*Nº peça*	*Descrição*	*Qtde*	*Nº série*	*Notas*
1	DQ52393	Escada	1	-XXXXXX	
	DQ64290	Degrau	1	XXXXXX-	
2	CQ67635	Apoio	1		
3	14M7274	Porca	8		M10
4	24M7028	Arruela	8		10.500 X 20 X 2 mm
5	19M7167	Parafuso sextavado	3		M10 X 25
6	CQ67634	Apoio	1		
7	03M7088	Parafuso	4		M10 X 20
8	19M7479	Parafuso sextavado	1		M10 X 80

HEADLINER, ROOF TRIM
PARTIE INTERIEURE DU PAVILLON, REVETEMENT
INNENDACH, INNENDACHVERKLEIDUNG
FASCIA ANTERIORE, FINITURA TETTO
TETO INTERNO DA CABINE
TECHO INTERIOR, REVESTIMIENTO DEL TECHO INTERIOR

CQ301987 A.1

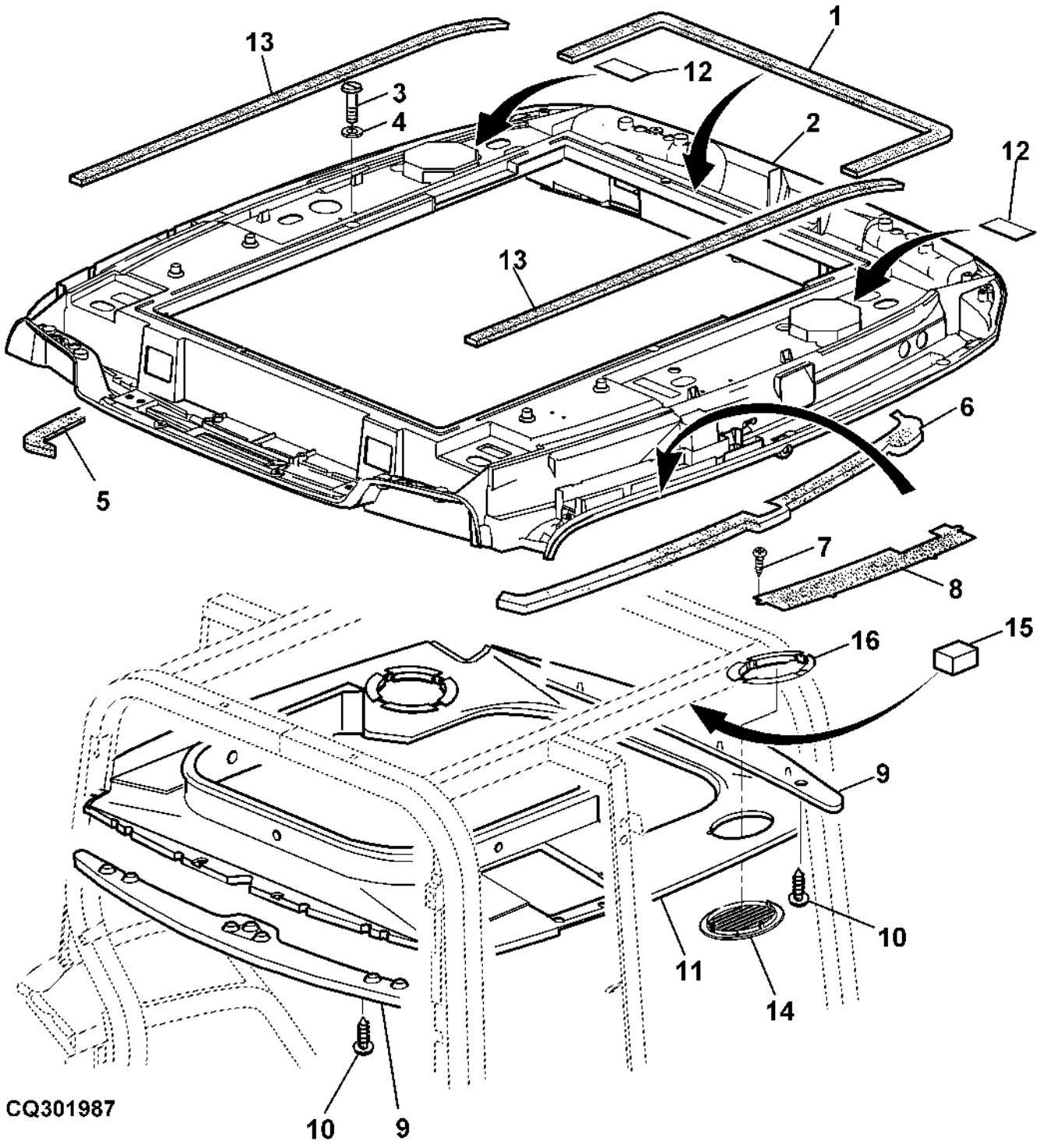

Item	*Nº peça*	*Descrição*	*Qtde*	*Nº série*	*Notas*
1	.....	Vedação	1		LGTH= 1500MM, (MF L155025)
2	AL164480	TeTo	1		
	AL164808	TeTo	1		(WITH DOOR RH SIDE)
3	37M7091	Parafuso	2		M6 X 25
4	24M7309	Arruela	2		6.600 X 22 X 2 mm
5	L100413	Junta	1		LH
6	L100414	Junta	1		RH
7	37M7357	Parafuso	8		
8	L155257	Admissão de ar	2		
9	L152035	Moldura	2		
10	21M7292	Parafuso	11		M6 X 16
11	AL160142	Painel	1		INCL KEY 16
12	L154897	Capa	AR		
13	.....	Vedação	2		(MF L155025)
14	L156206	Grade	2		
15	L110138	Apoio	2		
16	L156205	Estrutura	2		
..	L155025	Vedação	1		LGTH= 18000MM

OUTER ROOF WITHOUT HATCH (OOS)
TOIT EXTÉRIEUR SANS TRAPPE DE PAVILLON (PLATE-FORME DE CONDUITE)
ÄUSSERES DACH OHNE DACHLUKE (OOS)
TETTO ESTERNO SENZA BOCCAPORTO (OOS)
TETO EXTERNO SEM ALÇAPÃO (OOS)
TECHO EXTERIOR SIN TRAMPILLA (PLATAFORMA DE CONDUCCIÓN ABIERTA)

PUBM1349 A.1

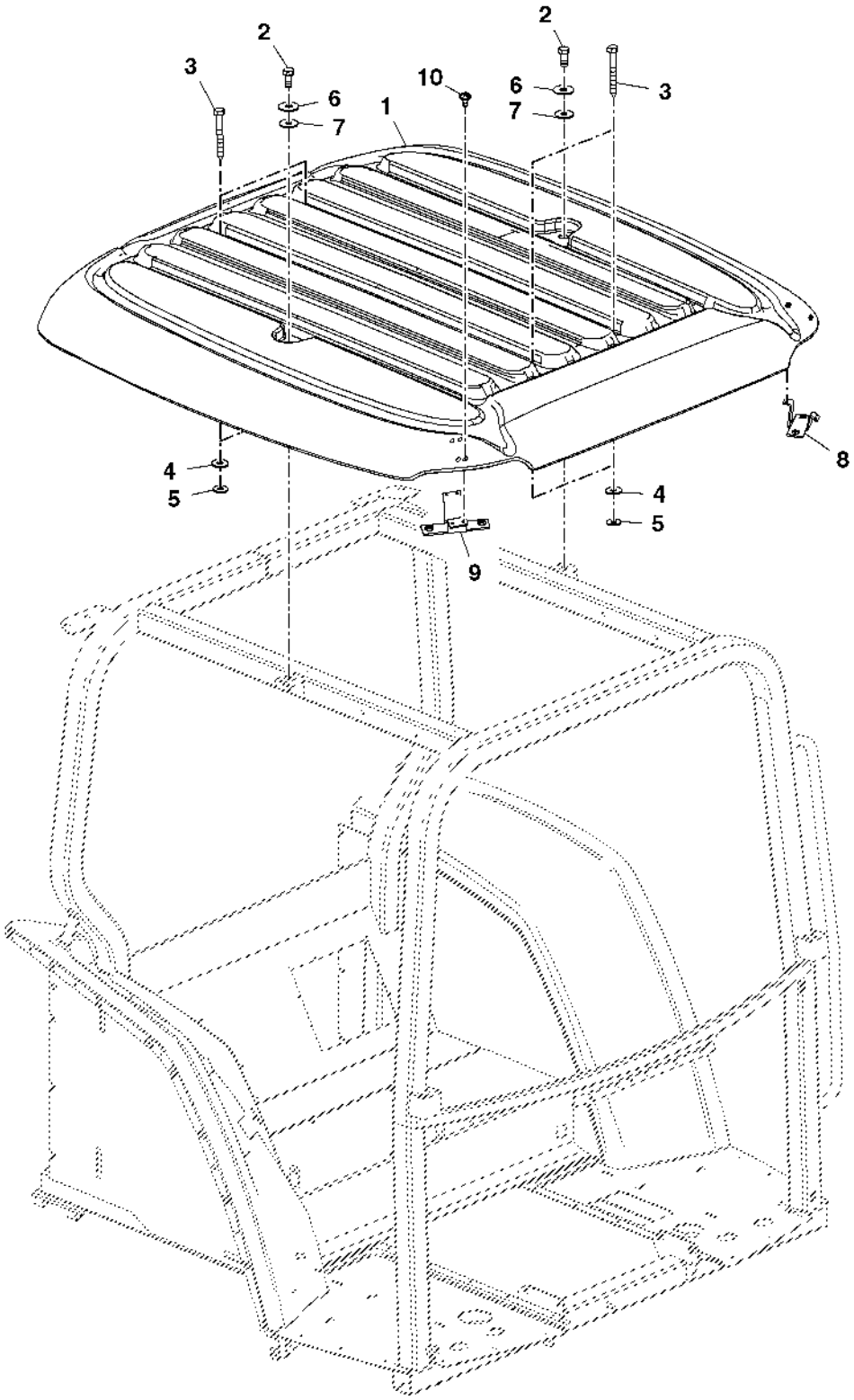

PUBM1349

Item	*Nº peça*	*Descrição*	*Qtde*	*Nº série*	*Notas*
1	MN10437	TeTo	1		
2	19M8035	Parafuso sextavado	2		M16 X 35
3	37M7242	Parafuso	4		
4	24M7139	Arruela	4		6.400 X 18 X 1.600 mm
5	L61335	Arruela	4		
6	24M7315	Arruela	2		17 X 50 X 3 mm
7	L200226	Arruela	2		
8	MN10436	Suporte	1		RH
9	MN10435	Suporte	1		LH
10	L112797	Parafuso	8		

OUTER ROOF W/O HATCH (CABINE)
TOIT EXTÉRIEUR SANS TRAPPE DE PAVILLON (CABINE)
ÄUSSERES DACH OHNE DACHLUKE (KABINE)
TETTO ESTERNO SENZA BOCCAPORTO (CABINA)
TETO EXTERNO SEM ALÇAPÃO (CABINE)
TECHO EXTERIOR SIN TRAMPILLA (CABINA)

PUBM1151 A.1

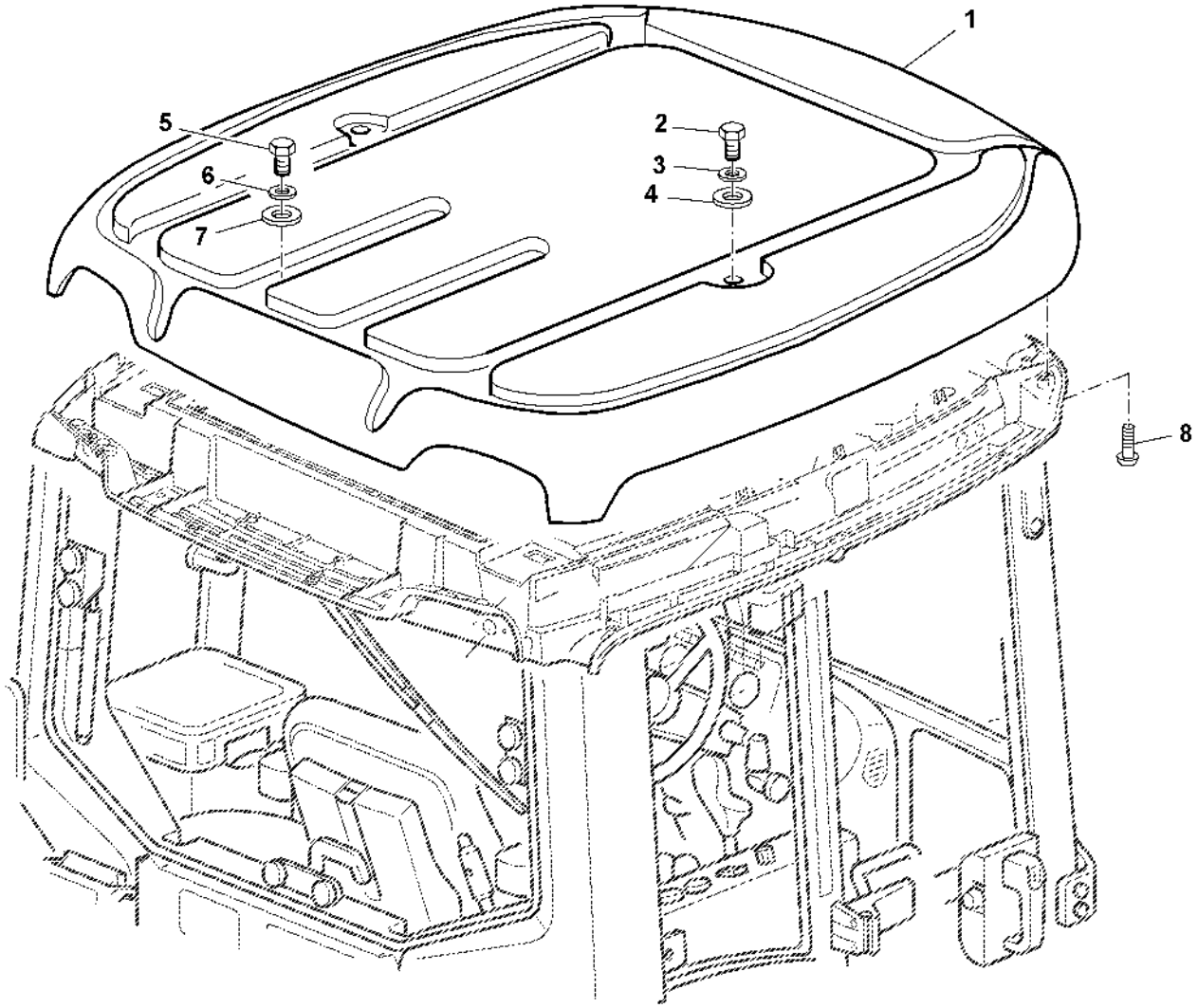

PUBM1151

Item	*Nº peça*	*Descrição*	*Qtde*	*Nº série*	*Notas*
1	AL179341	TeTo	1		
	AL179948	TeTo	1		(A)
2	19M7481	Parafuso sextavado	2		M16 X 80
3	24M7315	Arruela	2		17 X 50 X 3 mm
4	L200226	Arruela	2		
5	37M7422	Parafuso	4		M6 X 70
6	24M7139	Arruela	6		6.400 X 18 X 1.600 mm
7	L61335	Arruela	4		
8	L157372	Parafuso	14		

(A) W/ GreenStar
Avec GreenStar
Mit GreenStar
Con GreenStar
Com GreenStar
Con GreenStar

REAR WINDOW
VITRE ARRIERE
HECKFENSTER
FINESTRINO POSTERIORE
JANELA TRASEIRA
VENTANA TRASERA

PUBM2527 A.1

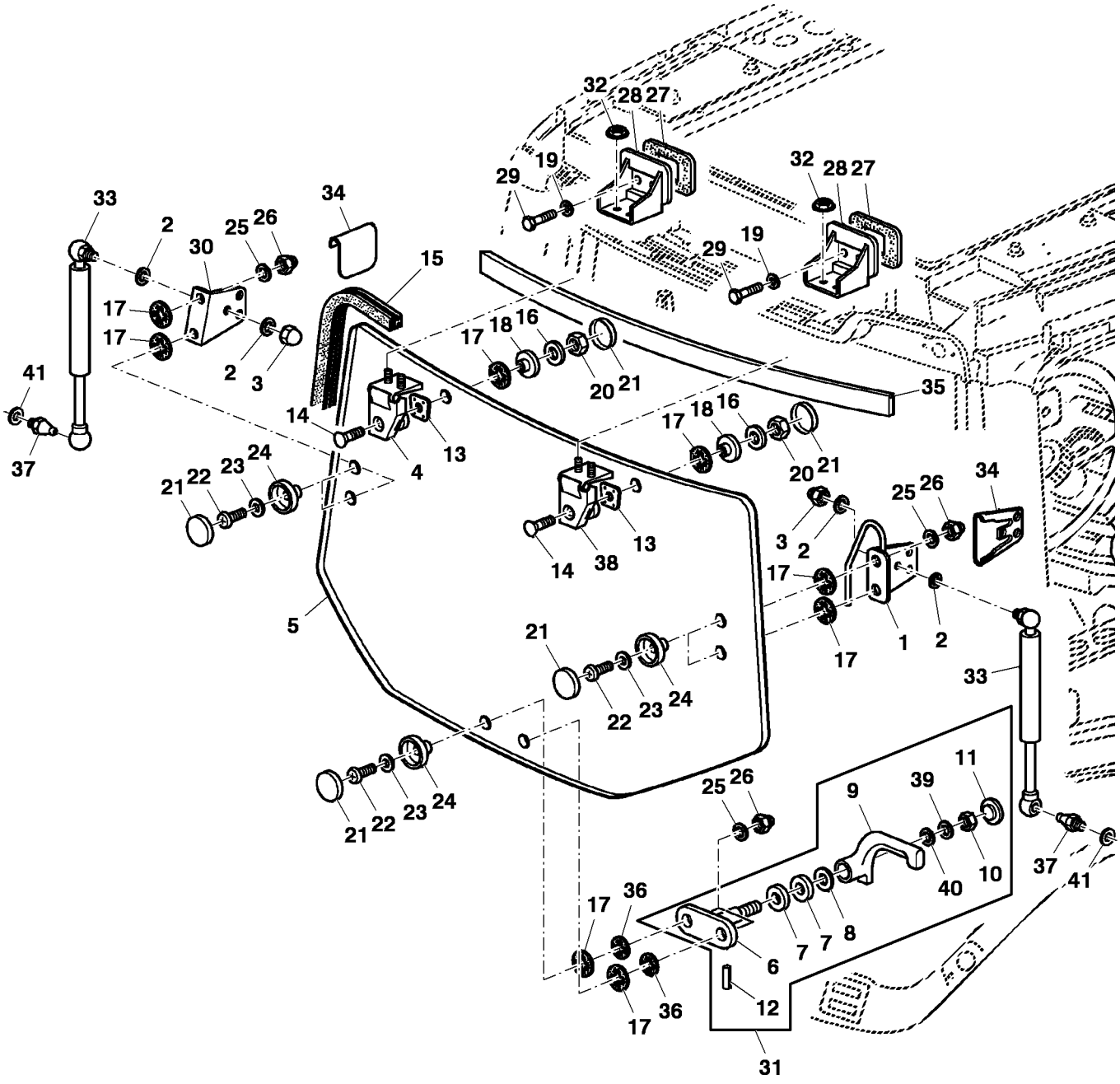

PUBM2527

Item	*Nº peça*	*Descrição*	*Qtde*	*Nº série*	*Notas*
1	AL111717	Alavanca	1		
2	24M7362	Arruela	4		8.400 X 16 X 1.600 mm
3	14M7478	Porca de segurança	2		M8
4	AL163211	Dobradiça	1		LH
5	L156325	Vidraça	1		
6	AL173630	Apoio	1		
7	T27260	Arruela	2		
8	24M7252	Arruela	1		13 X 20 X 2 mm
9	L168271	Alavanca	1		
10	14M7528	Porca de segurança	1		M6
11	L156522	Plugue	1		
12	34M7302	Pino elástico	1		5 X 16 mm
13	L111419	Junta	2		
14	03M7331	Parafuso	2		M8 X 35
15	L157816	Vedação	1		
16	24M7298	Arruela	2		8.400 X 25 X 2 mm
17	L78704	Arruela de vedação	8		
18	L78851	Bucha	2		
19	24M7055	Arruela	4		8.400 X 16 X 1.600 mm
20	14M7166	Porca de segurança	2		M8
21	L78703	Tampa	8		
22	21M7310	Parafuso	6		M6 X 25
23	24M7309	Arruela	6		6.600 X 22 X 2 mm
24	L78705	Bucha	6		
25	24M7251	Arruela	6		6.400 X 18 X 1.600 mm
26	14M7376	Porca de segurança	6		M6
27	L78693	Apoio	2		
28	L75449	Perfil "u"	2		
29	19M7139	Parafuso sextavado	4		M8 X 20
30	L111414	Cantoneira	1		
31	AL173397	Alavanca	1		
32	14M7416	Porca com flange	4		M8
33	DQ50436	Cilindro operado a gás	2		
34	L111440	Capa	2		
35	L112290	Vedação	1		
36	L110367	Arruela	2		
37	R237474	Pino esférico	2		
38	AL163210	Dobradiça	1		RH
39	Z26250	Arruela	1		
40	L61335	Arruela	1		
41	24M7207	Arruela	2		8.400 X 24 X 2 mm

SIDE WINDOWS, TILTABLE
VITRES LATERALES BASCULANTES
SEITENSCHEIBEN, AUSSTELLBAR
FINESTRINO LATERALI ORIENTABILI
JANELA LATERAL DA CABINE
VENTANAS LATERALES, ABATIBLES

PUBM2605 A.1

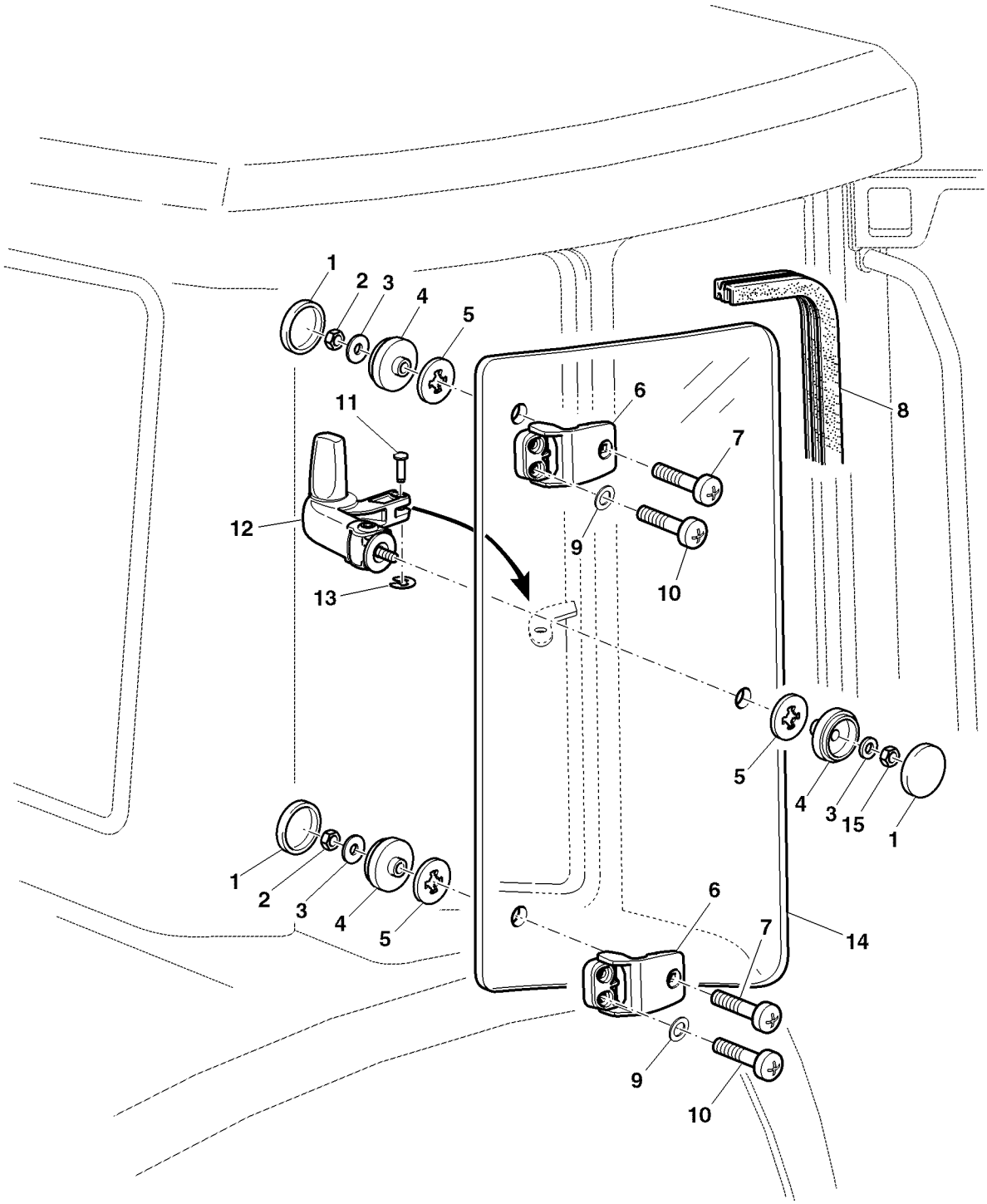

PUBM2605

Item	*Nº peça*	*Descrição*	*Qtde*	*Nº série*	*Notas*
1	L78703	Tampa	6		
2	14M7165	Porca de segurança	4		M6
3	24M7251	Arruela	6		6.400 X 18 X 1.600 mm
4	L78702	Bucha	6		
5	L78704	Arruela de vedação	6		
6	AL163297	Dobradiça	4		
7	03M7391	Parafuso	4		M6 X 25
8	L157818	Vedação	2		
9	12M7081	Arruela de pressão	8		6.400 mm
10	21M7423	Parafuso	8		M6 X 30
11	L115740	Pino fixador	2		
12	AL152733	Trava	1		RH
	AL152732	Trava	1		LH
13	40M7251	Anel de pressão	2		SUB FOR 40M7088
14	L170546	Vidraça	1		RH
	L170547	Vidraça	1		LH
15	14M7272	Porca	2		M6

DOOR HANDLE AND LOCK
POIGNEE ET SERRURE
TUERGRIFF UND SCHLOSS
MANIGLIA E SERRATURA PORTA
TRINCO DA PORTA
MANILLA Y CERRADURA

LX020675 A.1

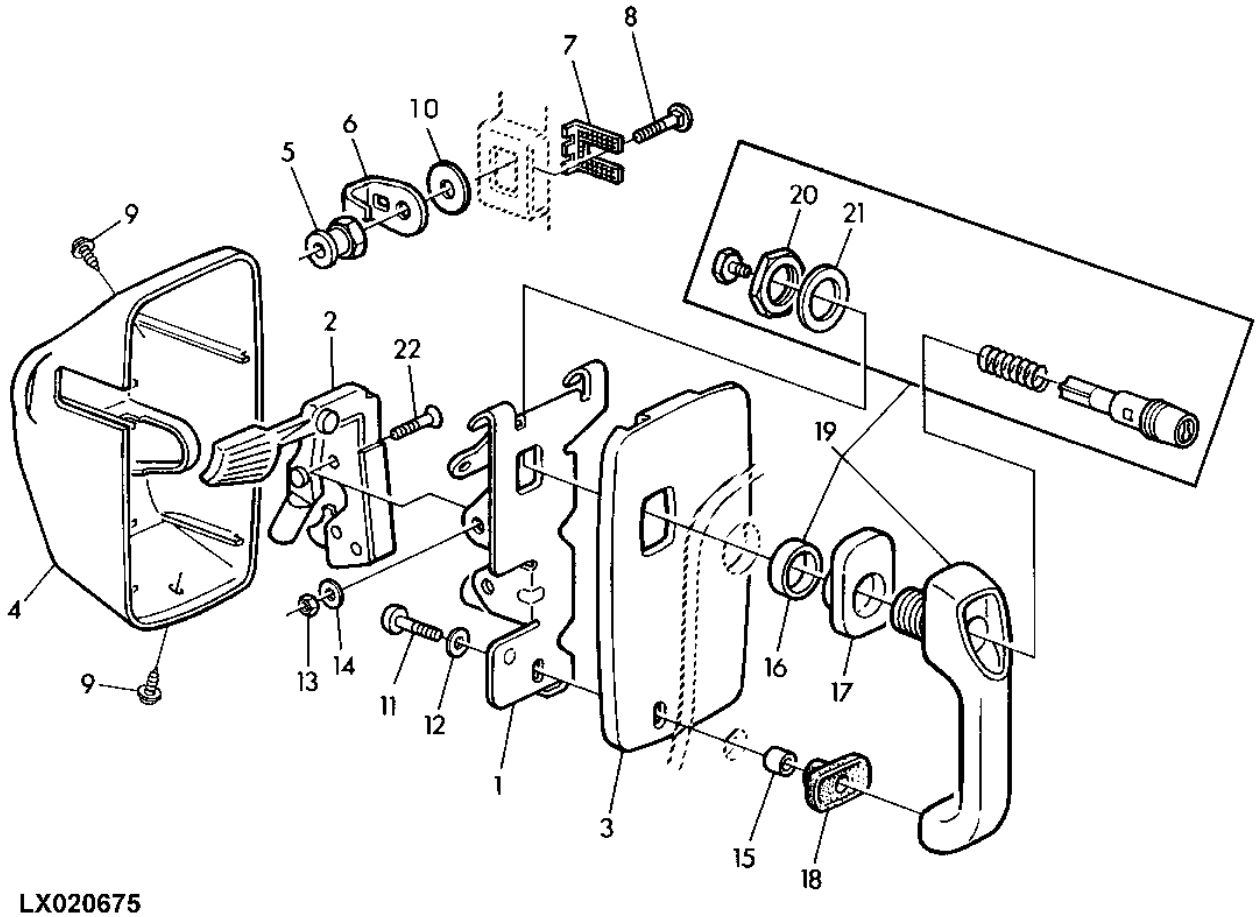

LX020675

Item	*Nº peça*	*Descrição*	*Qtde*	*Nº série*	*Notas*
1	L113440	Cantoneira	1		LH
	L113441	Cantoneira	1		RH
2	AL202908	Fechadura	1		LH
	AL202906	Fechadura	1		RH
3	L113436	Placa	1		LH
	L113437	Placa	1		RH
4	L113438	Capô	1		LH
	L113439	Capô	1		RH
5	R74402	Limitador	2		
6	L113717	Grampo	2		
7	L113718	Placa de segurança	2		
8	03M7097	Parafuso	2		M10 X 30
9	L102588	Parafuso	6		
10	24M7178	Arruela	AR		10.500 X 30 X 2.500 mm
11	21M7310	Parafuso	2		M6 X 25
12	24M7054	Arruela	2		6.400 X 12 X 1.600 mm
13	14M7166	Porca de segurança	4		M8
14	24M7055	Arruela	4		8.400 X 16 X 1.600 mm
15	L78691	Bucha	2		
16	L78690	Bucha	1		
17	L113908	Arruela de vedação	2		
18	L113907	Arruela de vedação	2		
19	AL113174	Alavanca	2		
20	L79432	Porca	1		
21	L79433	Arruela	1		
22	19M7574	Parafuso	4		M8 X 40

W/O RIGHT- HAND DOOR
SANS PORTIÈRE DROITE
OHNE RECHTE TÜR
Senza sportello destro
Sem Porta do Lado Direito
SIN PUERTA DERECHA

PUBM1199 A.1

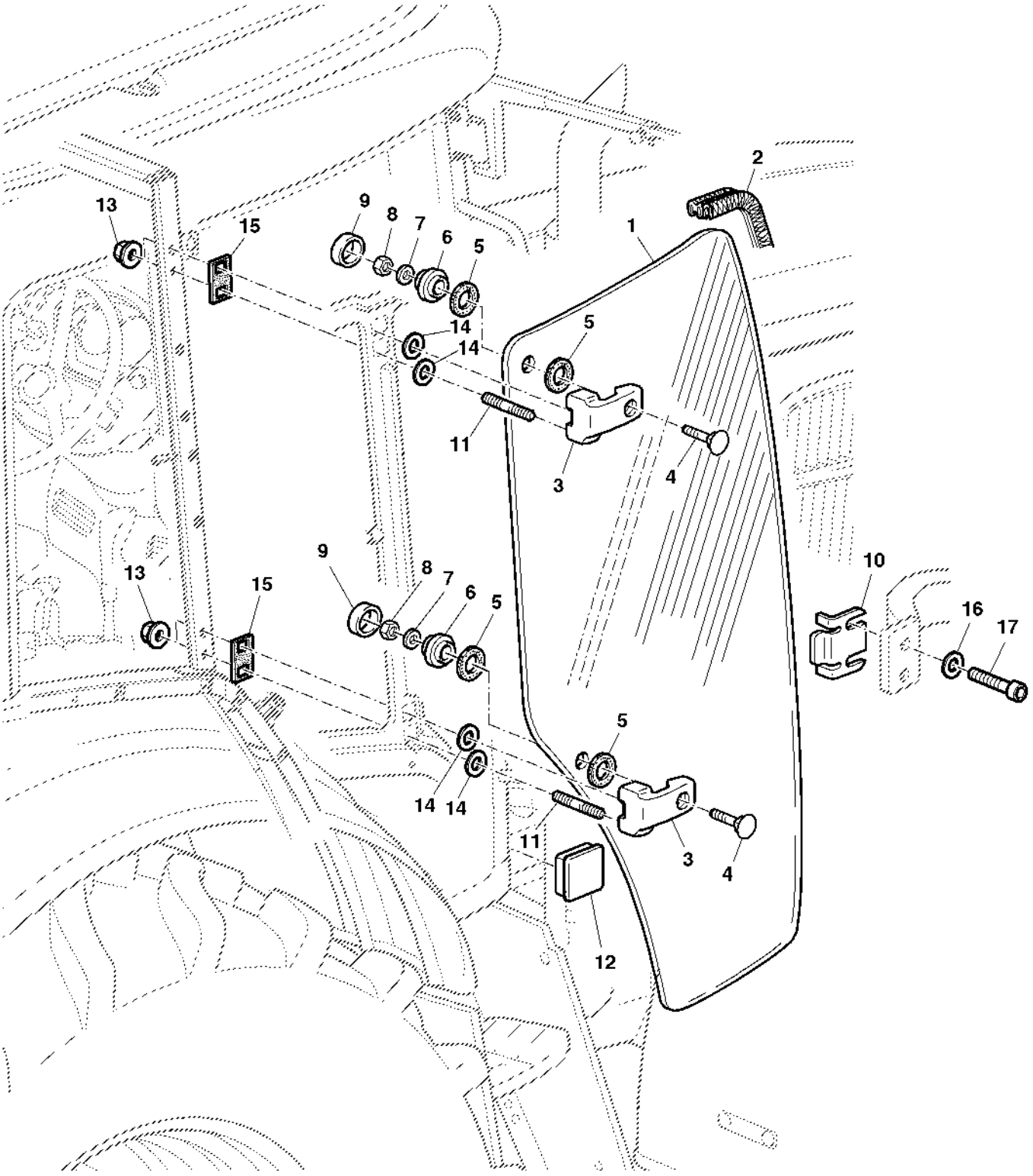

Item	*Nº peça*	*Descrição*	*Qtde*	*Nº série*	*Notas*
1	L78989	Vidraça	1		
2	L157817	Vedação	1		
3	AL78377	Suporte	2		
4	03M7309	Parafuso	1		M8 X 25
5	L78704	Arruela de vedação	4		
6	L78851	Bucha	2		
7	24M7055	Arruela	2		8.400 X 16 X 1.600 mm
8	14M7166	Porca de segurança	2		M8
9	L78703	Tampa	2		
10	L157095	Suporte	1		
11	22M7170	Parafuso de fenda	4		M8 X 35
12	L111072	Plugue	1		
13	AL117519	Porca soldável	4		
14	24M7260	Arruela	4		8.400 X 24 X 2 mm
15	L116184	Vedação	2		TK = 5.0MM (13/64")
16	24M7362	Arruela	2		8.400 X 16 X 1.600 mm
	L202305	Arruela	2		
17	19M8386	Parafuso	2		M8 X 25
	L153130	Parafuso	2		

DOORS
PORTES
TUEREN
PORTE
PORTA
PUERTAS

PUBM2604 A.1

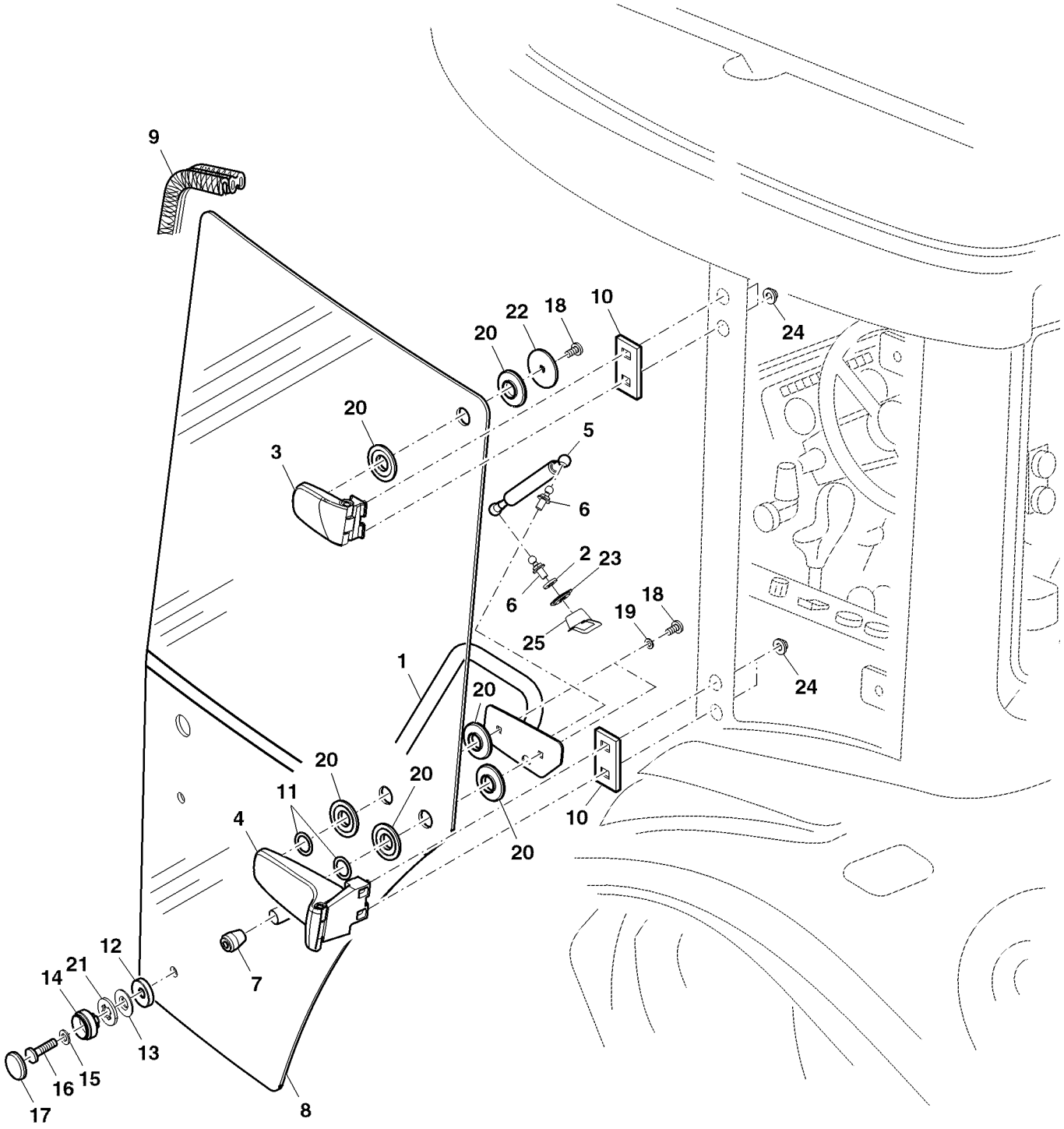

PUBM2604

Item	*Nº peça*	*Descrição*	*Qtde*	*Nº série*	*Notas*
1	AL78276	Alavanca	1		LH
	AL78277	Alavanca	1		RH
2	24H1292	Arruela	1		11/32" X 3/4" X 0.120"
3	AL179829	Dobradiça	1		LH
	AL179830	Dobradiça	1		RH
4	AL179831	Dobradiça	1		LH
	AL179832	Dobradiça	1		RH
5	DQ59131	Cilindro operado a gás	1		
6	R237474	Pino esférico	2		
7	L112743	Bucha	2		
8	L77647	Porta	1		LH
	L77648	Porta	1		RH
9	L157817	Vedação	1		LGTH=3720MM (146-29/64", (MF AL164267)
10	L116184	Vedação	4		
11	L111988	Arruela	3		
12	L78769	Arruela	2		
13	L78768	Arruela	2		
14	L78851	Bucha	2		
15	24M7055	Arruela	2		8.400 X 16 X 1.600 mm
16	21M7392	Parafuso	2		M8 X 30
17	L78703	Tampa	2		
18	21M7491	Parafuso	6		M8 X 16
19	24M7362	Arruela	2		8.400 X 16 X 1.600 mm
20	L155606	Arruela de vedação	4		
21	L78704	Arruela de vedação	1		
22	L77651	Arruela	1		
23	L100869	Arruela	2		
24	AL117519	Porca soldável	4		
25	L151718	Tampa	2		
	L151719	Tampa	1		RH

WINDSHIELD
PARE-BRISE, NON INCLINABLE
FRONTSCHEIBE
PARABREZZA
PARABRISA
PARABRISAS DELANTERO

PUBM1198 A.1

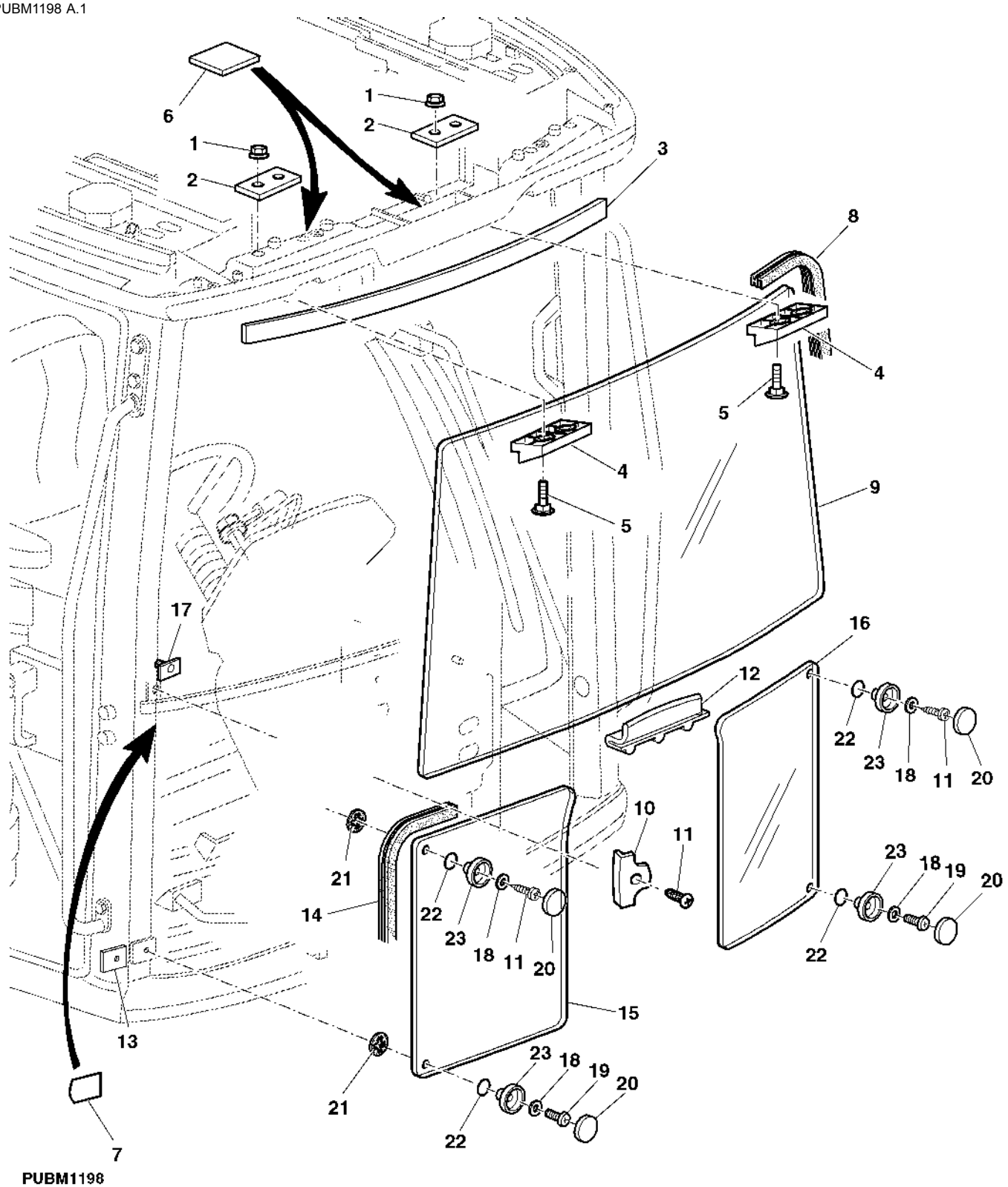

Item	*Nº peça*	*Descrição*	*Qtde*	*Nº série*	*Notas*
1	14M7416	Porca com flange	4		M8
2	L113232	Placa	2		
3	L112290	Vedação	1		
4	L112951	Suporte	2		
5	03M7331	Parafuso	4		M8 X 35
6	L79909	Apoio	2		
7	L116304	Etiqueta	2		
8	L157820	Vedação	1		LGTH= 2000MM
9	L112972	Pára-brisa	1		
10	L100685	RetentoR	2		
11	37M7305	Parafuso	4		
12	L112971	Cantoneira	1		
13	L111480	Porca de Pressão	2		
14	L157821	Vedação	2		
15	L151753	Vidraça	1		RH
16	L151752	Vidraça	1		LH
17	L155576	Porca	4		
18	24M7309	Arruela	4		6.600 X 22 X 2 mm
19	21M7423	Parafuso	2		M6 X 30, RH
20	L78703	Tampa	4		
21	L78704	Arruela de vedação	4		
22	L41443	Anel o	4		
23	L78702	Bucha	4		

BULKHEAD
TABLIER
SCHOTTWAND
PARATIA
VEDACAO DA CABINE
TABIQUE

PUBM1125 A.1

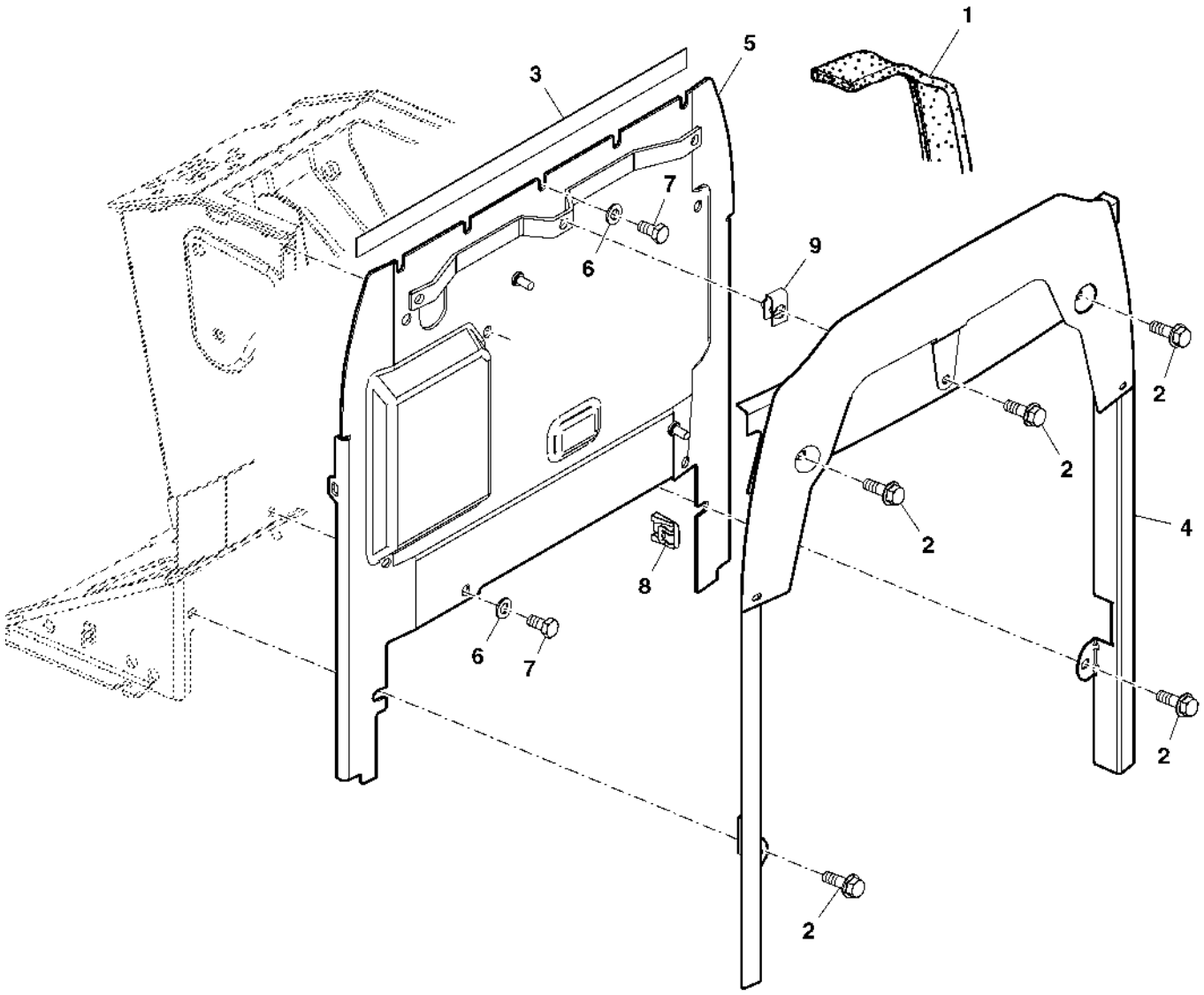

PUBM1125

Item	*Nº peça*	*Descrição*	*Qtde*	*Nº série*	*Notas*
1	AL157707	Vedação	1		
2	19M7867	Parafuso	5		M8 X 25
3	DT5471	Vedação	1		
4	AL154932	Estrutura	1		
5	AL164012	Parede corta-fogo	1		(A)
	AL164013	Parede corta-fogo	1		(B)
6	24M7055	Arruela	9		8.400 X 16 X 1.600 mm
7	19M7162	Parafuso sextavado	9		M8 X 16
8	L164972	Porca	1		
9	M84971	Porca	3		

(A) Cab
Cabine
Kabine
Cabina
Cabine
Cabina

(B) OOS
Plate-forme de conduite
OOS
OOS
OOS
Plataforma de conducción abierta

Sectional Pictorial Index
Index d'illustrations par sections.
Gruppenbildindex
Indice illustrato delle sezioni
Índice pictórico por seção
Índice de ilustraciones por secciones

PUBM1425 A.1

1-	566
2-	568
3-	570
4-	571
9-	582
10-	584
21-	598
22-	600
23-	602
24-	604
25-	606
26-	608
27-	610
28-	611
29-	612

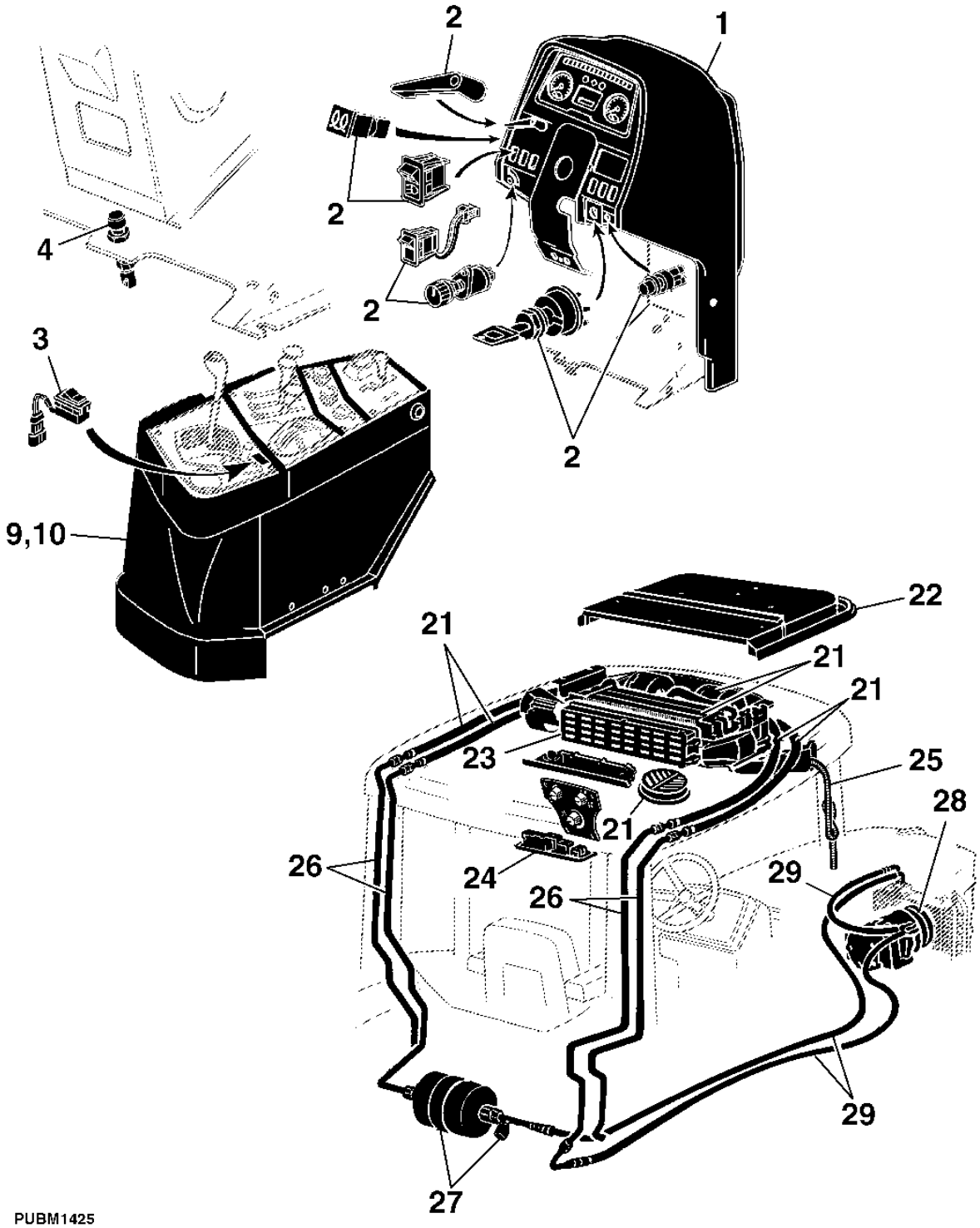

PUBM1425

Sectional Pictorial Index
Index d'illustrations par sections.
Gruppenbildindex
Indice illustrato delle sezioni
Índice pictórico por seção
Índice de ilustraciones por secciones

PUBM3008 A.1

5-	572
6-	574
7-	578
8-	580
11-	586
12-	588
13-	590
14-	591
15-	592
16-	593
17-	594
18-	595
19-	596
20-	597
30-	576

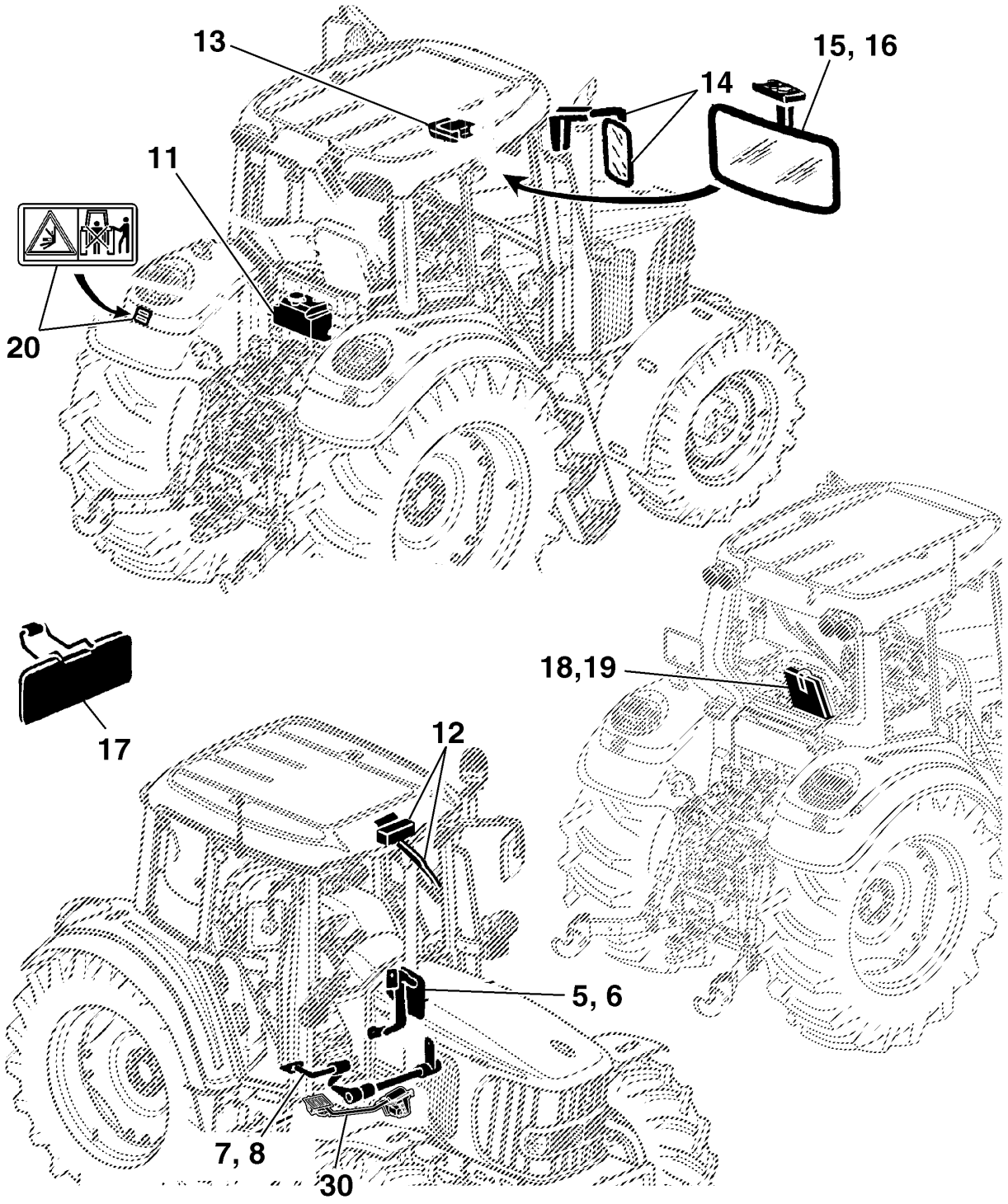

PUBM3008

DASH/COWL
HABILLAGE TABLEAU DE BORD
ARMATURENWANDVERKLEIDUNG
CRUSCOTTO / COPERTURA
PAINEL
REVESTIMIENTO SALPICADERO

PUBM1082 A.1

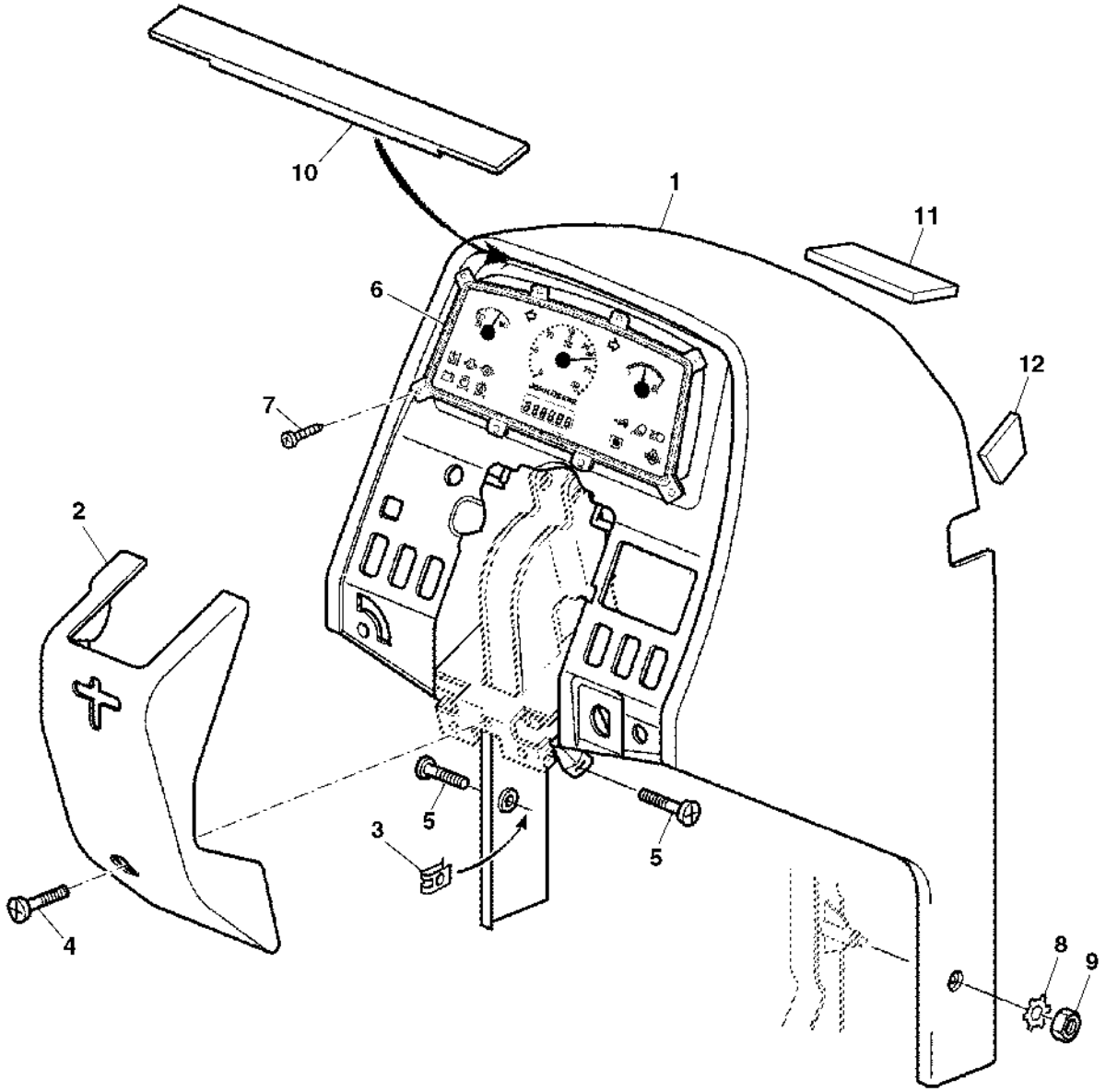

PUBM1082

Item	*Nº peça*	*Descrição*	*Qtde*	*Nº série*	*Notas*
1	AL164922	Capota	1		CABINE
	AL171534	Capota	1		EPCC
2	L155361	Capa	1		
3	L164972	Porca	3		
4	L112797	Parafuso	1		
5	L113415	Parafuso	3		
6	MN10255	Central de controles	1		
7	37M7181	Parafuso	8		
8	24M7027	Arruela	1		5.300 X 10 X 1 mm
9	14M7265	Porca de segurança	1		M5
10	CQ64057	Apoio	1		EPCC
11	L154378	Apoio	1		
12	L154379	Apoio	2		

ELECTRICAL INSTRUMENTS
TABLEAU DE BORD - ELEMENTS ELECTRIQUES
ELEKTRISCHE ARMATUREN
STRUMENTI ELETTRICI
CONPONENTES ELETRICOS
COMPONENTES ELECTRICOS

PUBM1481 A.1

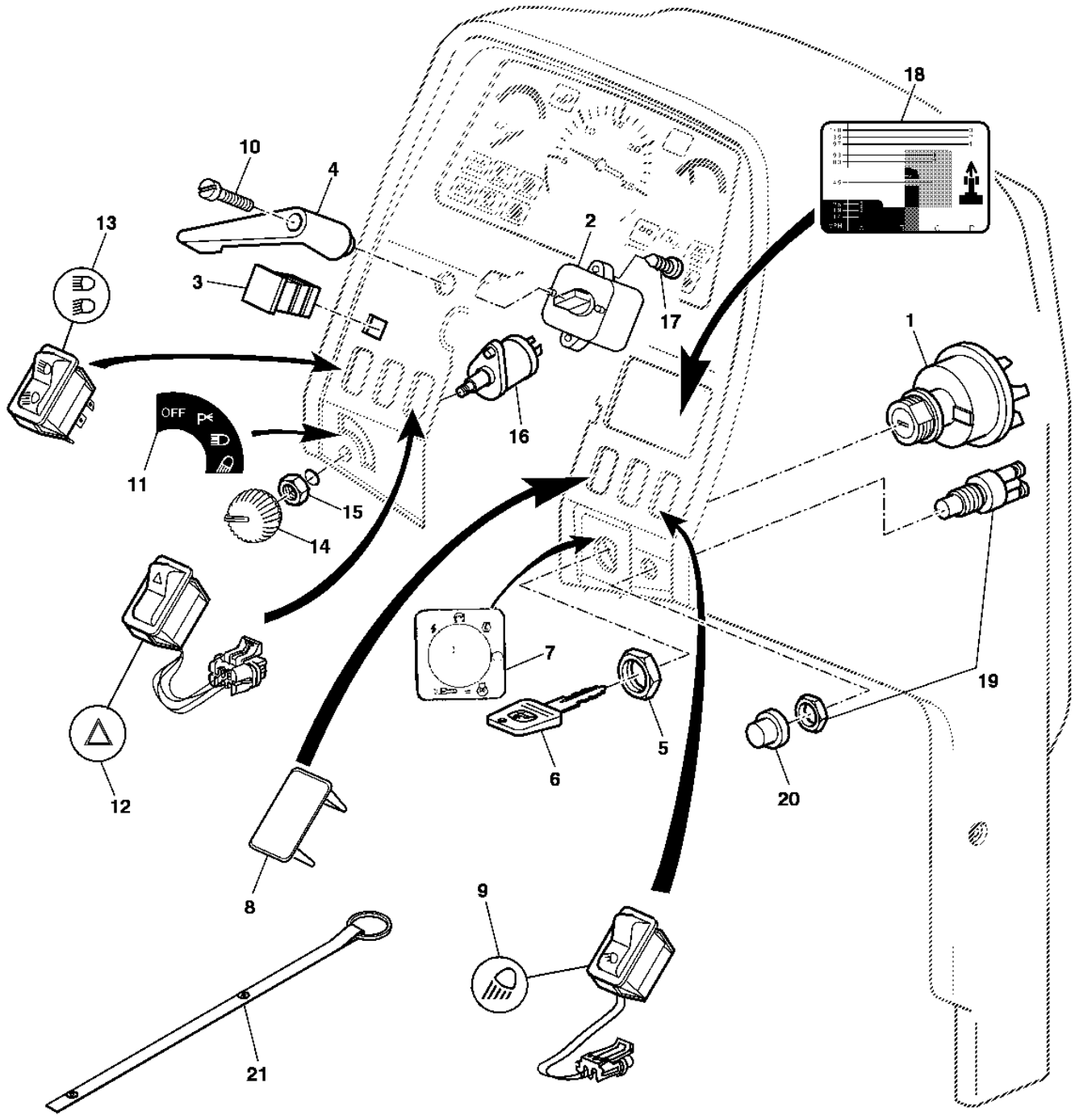

PUBM01481

Item	*Nº peça*	*Descrição*	*Qtde*	*Nº série*	*Notas*
1	RE61717	Interruptor giratório	1		
2	AL35179	Interruptor	1		
3	L157295	Plugue	1		
4	L37489	Alavanca	1		
5	R115974	Porca	1		
6	RE183935	Chave	1		
7	L79734	Etiqueta	1		
8	L114509	Plugue	AR		
9	AL155612	Interruptor de alavanca	1		
10	21M7290	Parafuso	1		M3 X 35
11	L102359	Etiqueta	1		
12	AL154249	Interruptor	1		
13	AL157883	Interruptor de alavanca	1		
14	AL76568	Botão	1		
15	R44165	Porca de segurança	1		
16	AL36529	Interruptor	1		
17	37M7360	Parafuso	2		
18	L115020	Etiqueta	1		
19	R39554	Interruptor	1		
20	T55501	Tampa	1		
21	DQ70988	Chaveiro	1		

FWD SWITCH
INTERRUPTEUR PONT AVANT
SCHALTER FUER FRONTANTRIEB
INTERRUTTORE 4WD
INTERRUPTOR DA TRACAO DIANTEIRA
INTERRUPTOR DE LA TDM

CQ155689 A.1

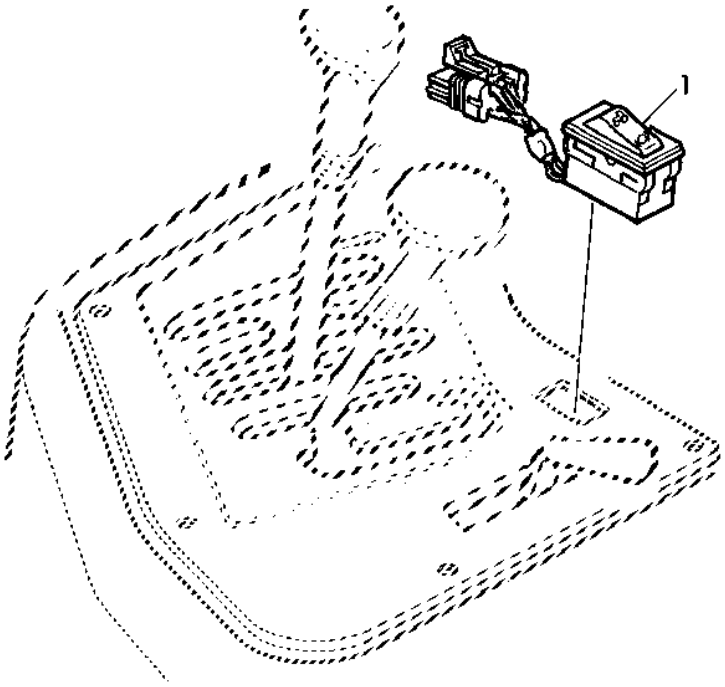

Item	*Nº peça*	*Descrição*	*Qtde*	*Nº série*	*Notas*
1	AL165520	Interruptor de alavanca	1	(A)	
	AL156854	Interruptor de alavanca	1	(B)	

(A) WITHOUT CAB
SANS CABINE
OHNE KABINE
SENZA CABINA
SEM CABINE
SIN CABINA

(B) WITH CAB
AVEC CABINE
MIT KABINE
CON CABINA
COM CABINE
CON CABINA

DIFFERENTIAL LOCK SWITCH
BLOCAGE DU DIFFERENTIEL, CONTACTEUR
SCHALTER FUER DIFFERENTIALSPERRE
INTERRUTTORE BLOCCAGGIO DIFFERENZIALE
INTERRUPTOR DE BLOQUEIO DO DIFERENCIAL
INTERRUPTOR DE BLOQUEO DEL DIFERENCIAL

CQ155886 A.1

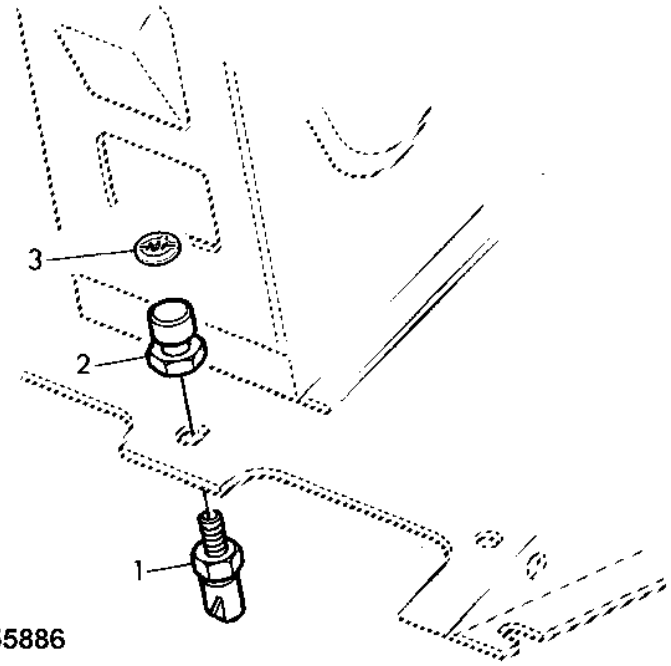

Item	*Nº peça*	*Descrição*	*Qtde*	*Nº série*	*Notas*
1	RE46534	Interruptor	1		
2	RE43637	Atuador	1		
3	L80302	Etiqueta	1		

Clutch Actuating Components / Clutch Pedal
Composants de commande de l'embrayage / pédale d'embrayage
Kupplungsbetätigungsteile / Kupplungspedal
Componenti attuatori frizione / pedale frizione
Componentes de Acionamento da Embreagem / Pedal da Embreagem
Componentes de accionamiento de embrague / pedal de embrague

PUBM1089 A.1

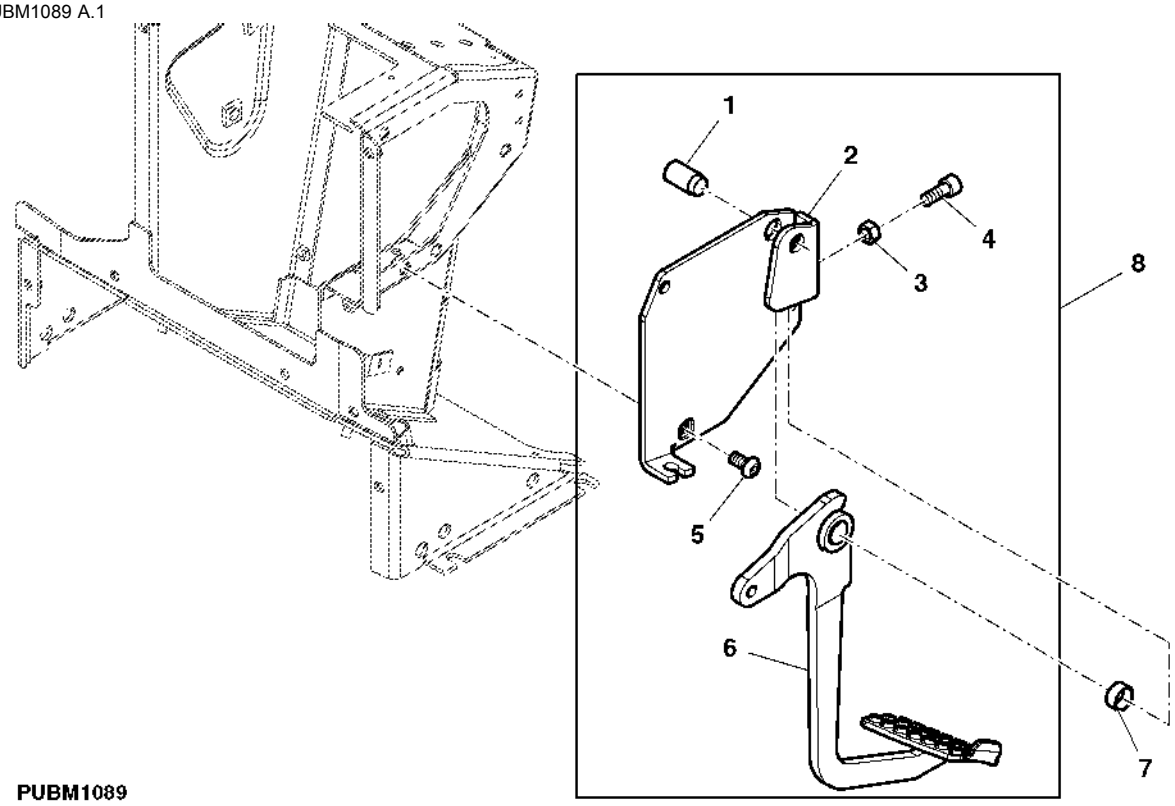

PUBM1089

Item	*Nº peça*	*Descrição*	*Qtde*	*Nº série*	*Notas*
1	L110617	Pino fixador	1		
2	AL110894	Apoio	1		
3	14M7274	Porca	1		M10
4	19M8533	Parafuso	1		M10 X 25
5	L100285	Parafuso	3		
6	AL169899	Pedal	1		INCL KEY 7
7	L41178	Bucha	2		
8	AL203461	Controle	1		ASSY

CLUTCH OPERATING PARTS, BOWDEN CABLE
COMMANDE DE L'EMBRAYAGE, CABLE SOUS GAINE
KUPPLUNGSBETAETIGUNGSTEILE, BOWDENZUG
PARTI COMANDO FRIZIONE, CAVO BOWDEN
CABO DA EMBRAGEM
ELEMENTOS DE MANDO DEL EMBRAGUE, CABLE

LX035844 A.1

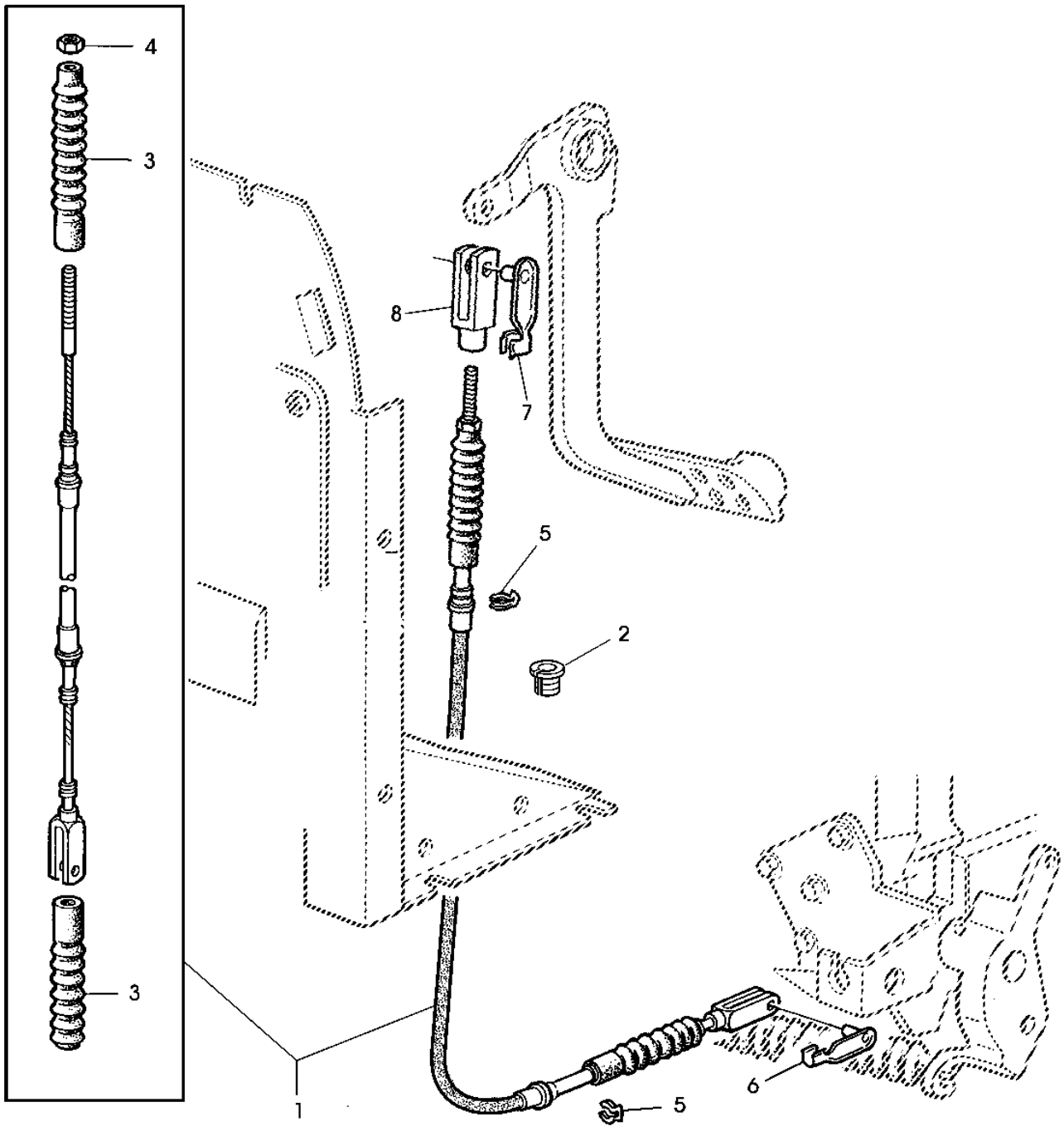

LX035844

Item	*Nº peça*	*Descrição*	*Qtde*	*Nº série*	*Notas*
1	AL151612	Cabo	1		(SYNCROPLUS) LGTH= 1130MM
	AL151614	Cabo	1		(A)
2	L157793	Passa-fio	1		
3	L154381	Protetor	2		(B)
4	14M7272	Porca	1		(B) M6
5	L79792	Anel de pressão	2		
6	45M7080	Pino de trava	1		
7	45M7063	Pino fixador	1		
8	L166609	Forquilha	2		(B)

(A) With Creeper Transmission, Syncroplus
Avec réducteur gamme rampante, Syncroplus
Mit Kriechganggetriebe, Syncroplus
Con trasmissione superriduttore, Syncroplus
Com Transmissão Lenta, SyncroPlus
Con transmisión lenta, Syncroplus

(B) Also for With Creeper Transmission, Syncroplus
Uniquement pour avec réducteur gamme rampante, Syncroplus
Auch bei Kriechganggetriebe, Syncroplus
Anche per modelli con trasmissione superriduttore, Syncroplus
Também para Com Transmissão Lenta, SyncroPlus
También con transmisión lenta, Syncroplus

Accelerator Pedal with Electronic Speed Control
Pédale d'accélération avec commande de régime électronique
Gadpedal bei elektronischer Drehzahlregulierung
Pedale acceleratore con comando elettronico velocità
Pedal do Acelerador com Controle de Velocidade Eletrônico
Pedal acelerador con regulación electrónica de régimen

PY030621 B.1

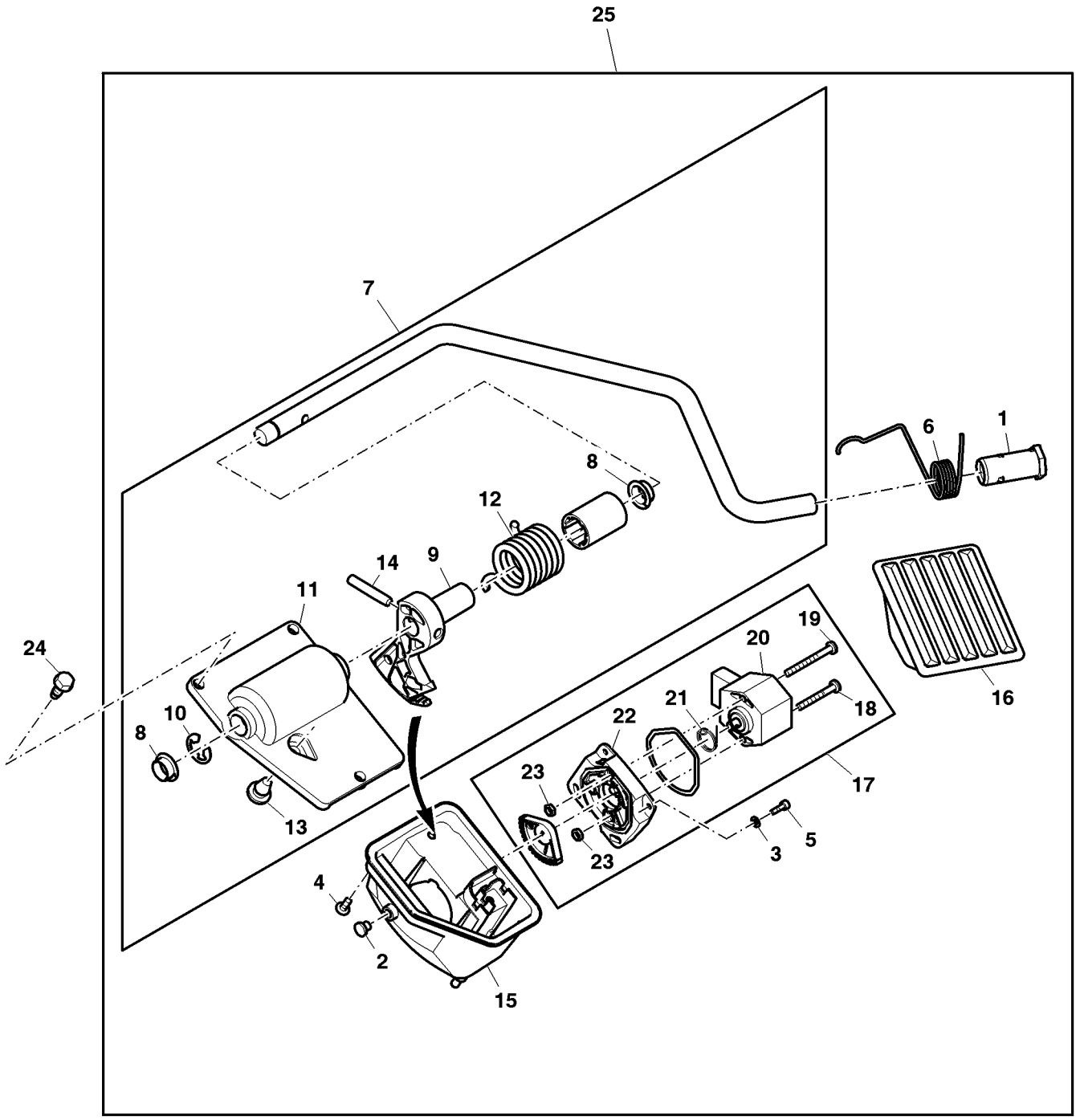

PY030621

Item	Nº peça	Descrição	Qtde	Nº série trator	Notas
1	L113021	Bucha	1		
2	99M7105	Plugue	1		
3	24M7029	Calço	3		
4	19M9036	Parafuso	3		M4 X 10
5	19M8825	Parafuso	3		M3 X 10
6	L78701	Mola	1		
7	AL172025	Carcaça	1		
8	L150363	Bucha	2		
9	L168521	Quadrante	1		
10	R26871	Anel de pressão	1		
11	L150340	Carcaça	1		
12	L150338	Mola de torção	1		
13	L150079	Pára-choque	1		
14	L153015	Pino	1		
15	L150341	Carcaça	1		
16	L113020	Pedal	1		
17	AL181277	SenSor	1		SUB FOR AL176501 APPL
18	21M7474	Parafuso	1		M4 X 32
19	21M7477	Parafuso	1		M4 X 40
20	AL175213	Potenciômetro	1		SUB FOR AL156253 APPL
21	L150718	Mola de torção	1		
22	L157767	Capa	1		
23	14M7372	Porca	2		M4
24	37M7361	Parafuso	3		M6 X 16
25	AL204525	Acelerador	1		

FOOT THROTTLE
PEDALE D'ACCELERATION
DREHZAHLFUSSHEBEL
PEDALE ACCELERATORE
ACELERADOR DE PE
ACELERADOR DE PIE

PUBM1134 A.1

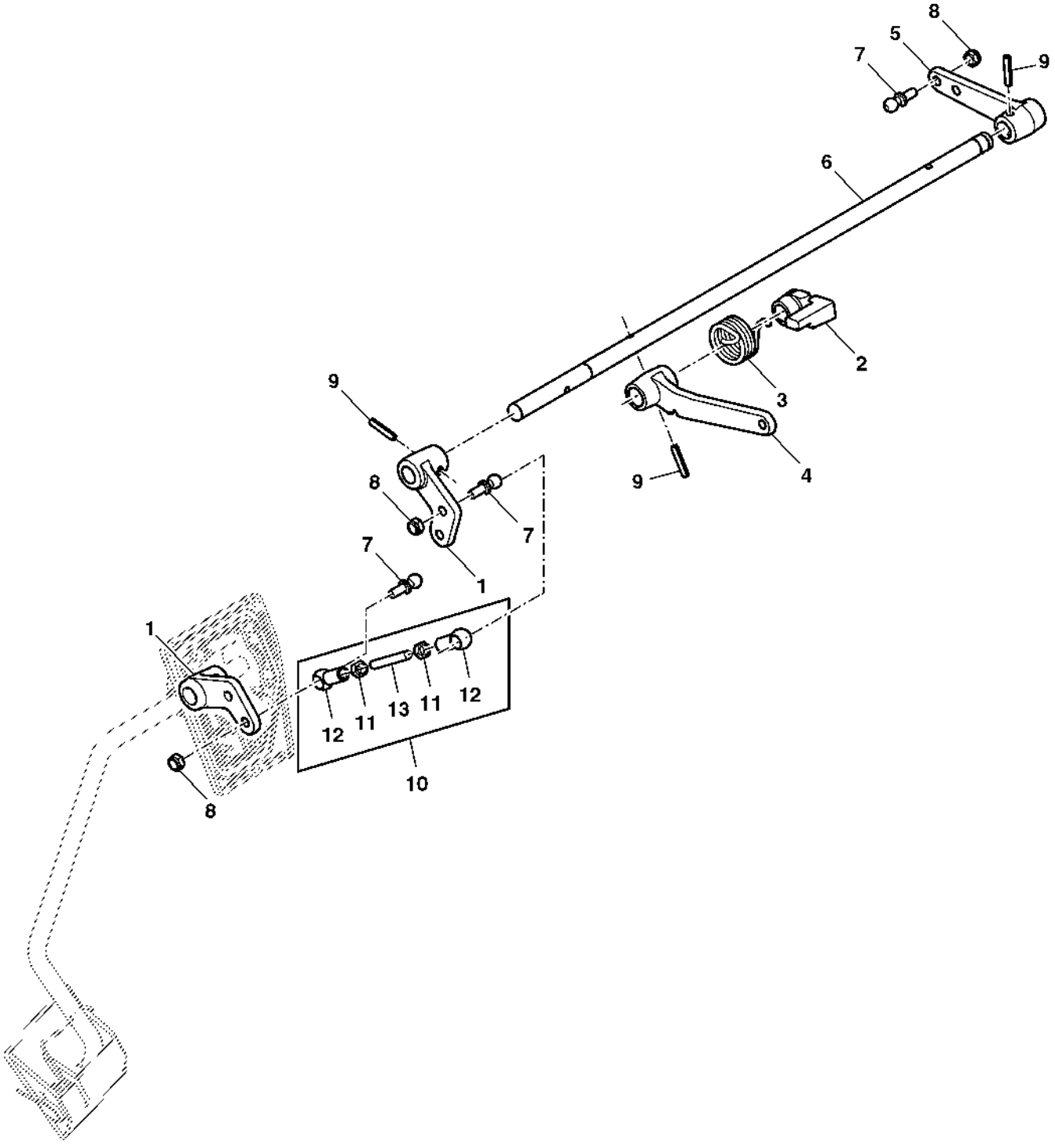

PUBM1134

Item	*Nº peça*	*Descrição*	*Qtde*	*Nº série*	*Notas*
1	L151157	Alavanca	1		
2	L150527	Alavanca	1		
3	L150526	Mola de torção	1		
4	AL208355	Alavanca	1		SUB FOR CQ59332
5	L112950	Alavanca	1		
6	L150525	Eixo	1		
7	55M7012	Pino esférico	1		
8	14M7165	Porca de segurança	6		M6
9	34H394	Pino elástico	1		3/16" X 15/16"
10	DQ63989	Haste de ligação	1		
11	14M7027	Porca	1		M6
12	56M7006	Soquete p/ junta eSférica	1		
13	L150034	Pino	1		

FOOT THROTTLE
PEDALE D'ACCELERATION
DREHZAHLFUSSHEBEL
PEDALE ACCELERATORE
ACELERADOR DE PE
ACELERADOR DE PIE

PUBM1133 A.1

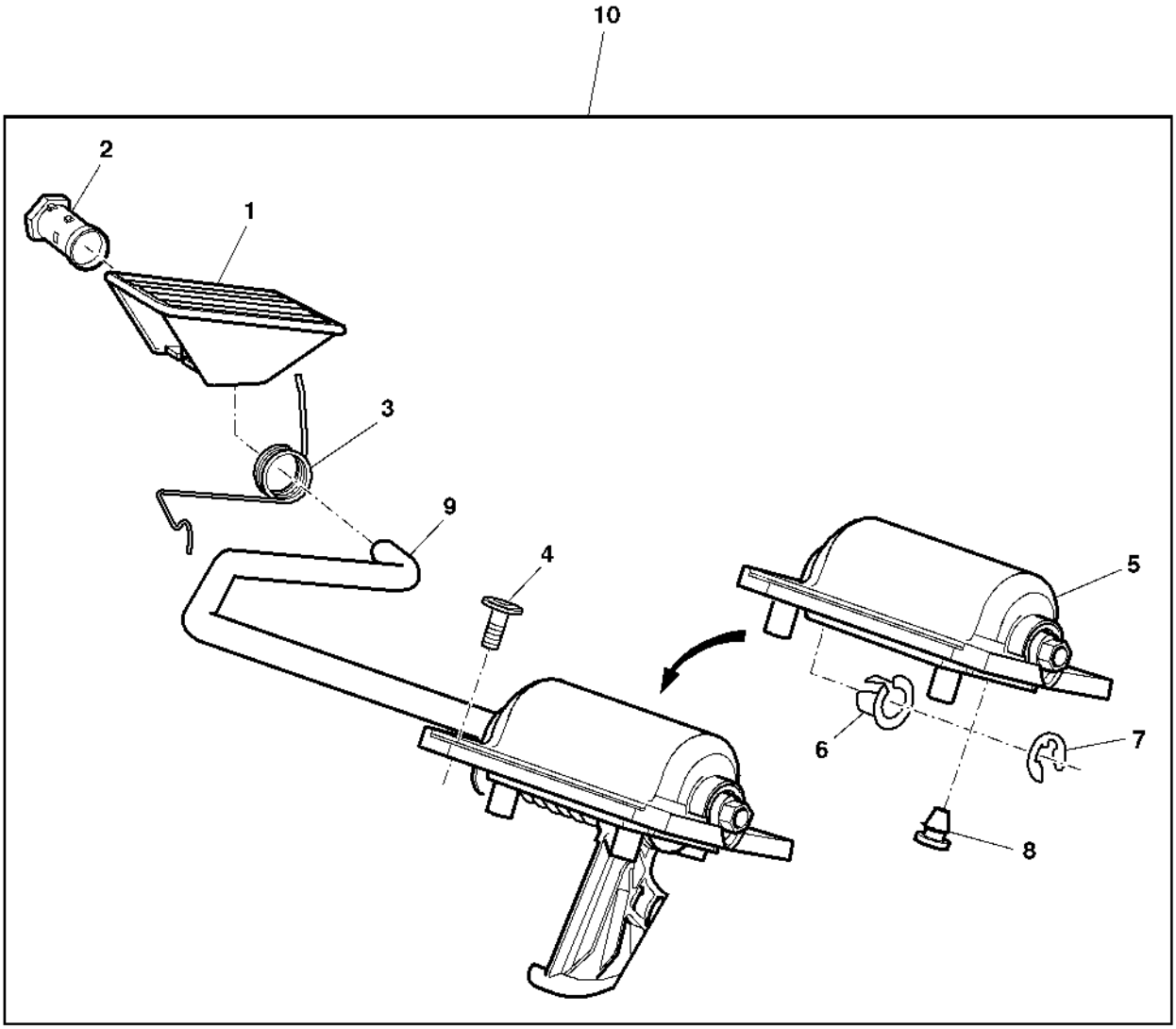

PUBM1133

Item	*Nº peça*	*Descrição*	*Qtde*	*Nº série*	*Notas*
1	L113020	Pedal	1		
2	L113021	Bucha	1		
3	L78701	Mola	1		
4	37M7361	Parafuso	3		M6 X 16
5	L150340	Carcaça	1		
6	L150363	Bucha	2		
7	R26871	Anel de pressão	1		
8	L150079	Pára-choque	1		
9	L150454	TiranTe	1		
10	DQ65998	Acelerador	1		

Control Console, Cab
Console de commande, cabine
Bedienungskonsole, Kabine
Consolle di comando, cabina
Console de Controle, Cabine
Consola de mando, cabina

PUBM1142 A.1

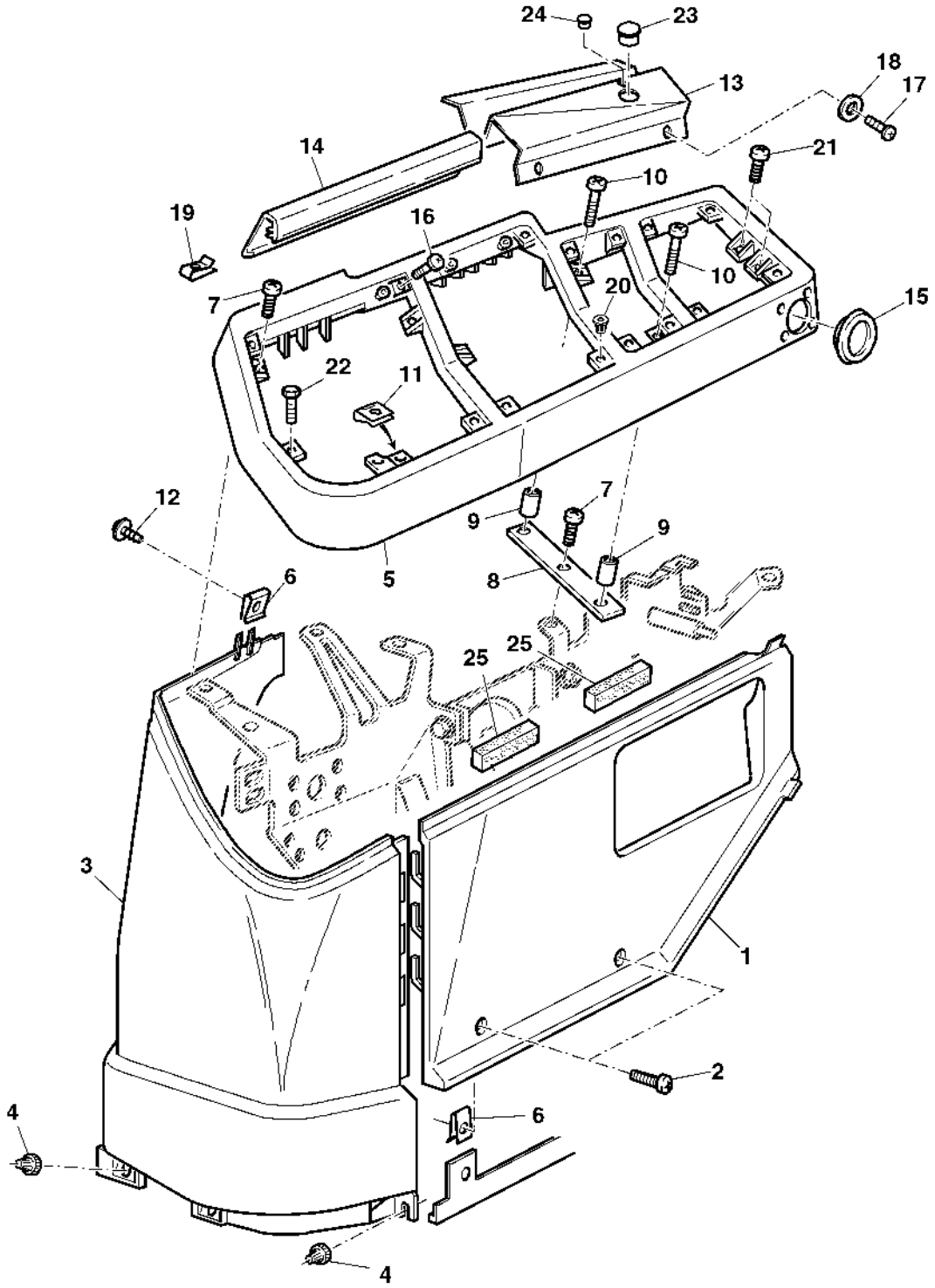

PUBM1142

Item	*Nº peça*	*Descrição*	*Qtde*	*Nº série*	*Notas*
1	AL201018	Capa	1		
2	37M7185	Parafuso	2		
3	L151699	Painel	1		
4	L40924	Porca	3		
5	L158260	Painel de controle	1		
6	L39603	Porca	3		
7	21M7246	Parafuso	6		M6 X 16
8	AL79029	Correia	1		
9	L101932	Espaçador	2		
10	21M7403	Parafuso	2		M6 X 40
11	AL115814	Porca	16		
12	L113415	Parafuso	1		
13	L168519	Painel	1		
14	L113846	Moldura	1		
15	L112282	Plugue	1		
16	37M7290	Parafuso	3		
17	37M7140	Parafuso	2		
18	24M7027	Arruela	1		5.300 X 10 X 1 mm
19	L79648	Porca de Pressão	2		
20	L102110	Porca	1		
21	21M7285	Parafuso	2		M6 X 12
22	L115292	Parafuso	12		
23	99M7073	Plugue	1		
24	99M7016	Plugue	1		
25	L157254	Vedação	2		

CONTROL CONSOLE (OPEN OPERATOR'S STATION)
CONSOLE DE COMMANDE (TRACTEURS SANS CABINE)
BEDIENUNGSKONSOLE (OFFENE FAHRERPLATTFORM)
CONSOLE COMANDI (POSTAZIONE OPERATORE APERTA)
CONTROLE DO CONSOLE (EPCC)
CONSOLA DE INSTRUMENTOS (PLATAFORMA DE CONDUCCION ABIERTA)

PUBM1117 A.1

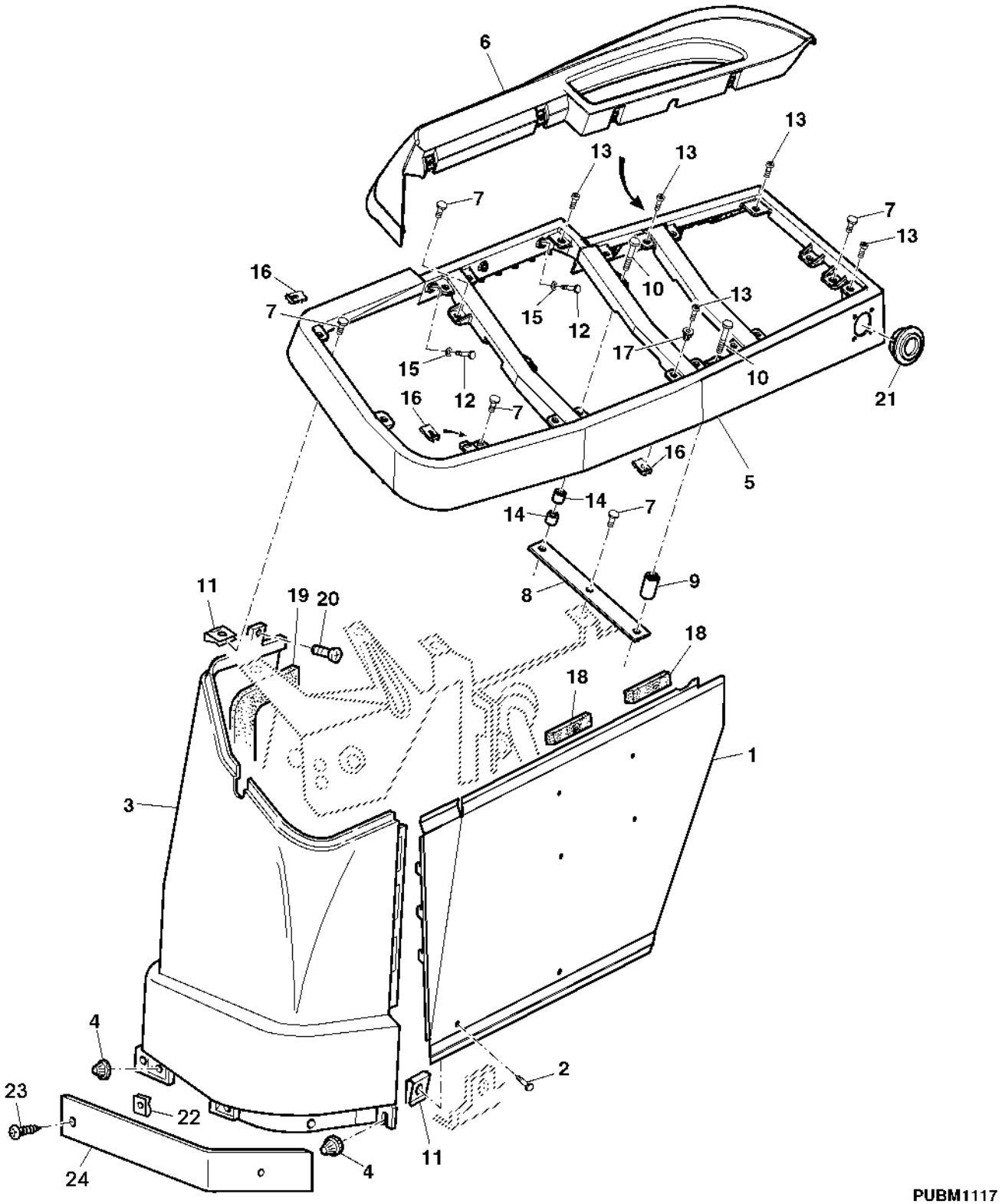

PUBM1117

Item	*Nº peça*	*Descrição*	*Qtde*	*Nº série*	*Notas*
1	L113559	Blindagem	1		
2	37M7185	Parafuso	2		
3	AL117697	Painel	1		(A)
4	L40924	Porca	3		
5	L112511	Painel de controle	1		
6	AL178554	Chapa para união	1		
7	21M7246	Parafuso	4		M6 X 16
8	AL79029	Correia	1		
9	L101932	Espaçador	1		
10	21M7403	Parafuso	2		M6 X 40
11	L39603	Porca	1		
12	37M7230	Parafuso	4		
13	19M8866	Parafuso	4		M5 X 16
14	L59635	Bucha	2		
15	24M7027	Arruela	4		5.300 X 10 X 1 mm
16	AL115814	Porca	17		
17	L102110	Porca	1		
18	L157254	Vedação	2		
19	L102490	Isolador	1		
20	L113415	Parafuso	1		
21	L112282	Plugue	1		
22	L79648	Porca de Pressão	4		
23	L112796	Parafuso	2		
24	L115235	Painel	1		

(A) WITHOUT RAILING
SANS MAIN COURANTE
OHNE HANDLAUF
SENZA GUIDE
SEM CORRIMAO
SIN PASAMANOS

WINDSCREEN WASHER SYSTEM WITH RESERVOIR
LAVE-GLACE PARE-BRISE AVEC RESERVOIR
SCHEIBENWASCHANLAGE VORN MIT VORRATSBEHAELTER
DISPOS. LAVAPARABREZZA CON SERBATOIO
RESERVATORIO DE AGUA DO LIMPADOR DO PARABRISA
LAVAPARABRISAS CON DEPOSITO

PUBM2615 A.1

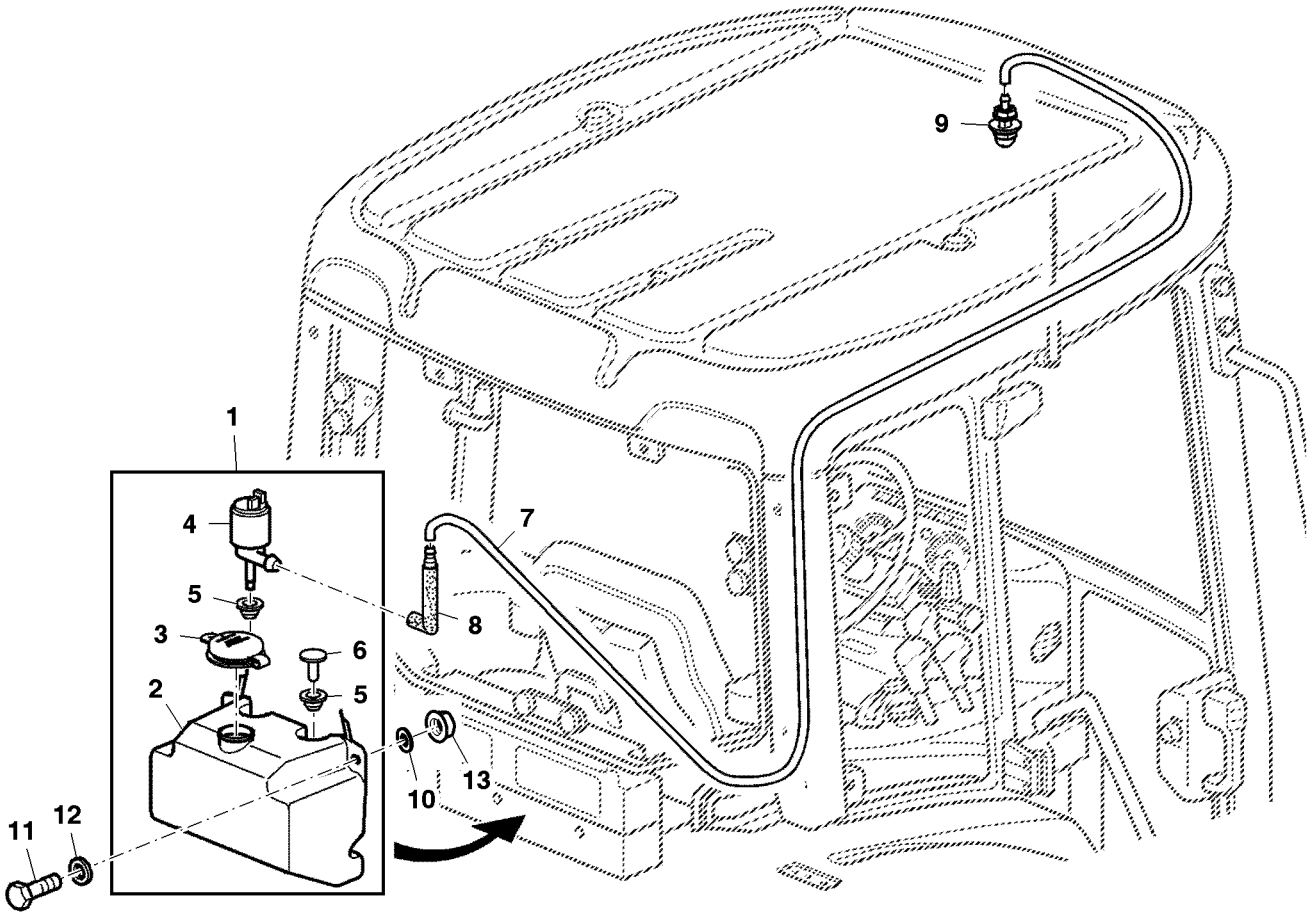

PUBM2615

Item	*Nº peça*	*Descrição*	*Qtde*	*Nº série*	*Notas*
1	AL205624	ReseRvatóRio	1		SUB FOR AL77711
2	L205798	ReseRvatóRio	1		SUB FOR L78422
3	L205799	Tampa do abasTecimenTo	1		SUB FOR L80013
4	AL205623	Bombad'água	1		SUB FOR AL79013
5	L205800	Passa-fio	2		SUB FOR L80014
6	L205801	Plugue	1		SUB FOR L80015
7	L155455	Mangueira	1		
8	AL114276	VálVula de retenção	1		
9	AL35642	Bico	1		
10	24H1292	Arruela	4		11/32" X 3/4" X 0.120"
11	19M8830	Parafuso	2		M8 X 30
12	24M7260	Arruela	2		8.400 X 24 X 2 mm
13	14M7416	Porca com flange	2		M8

Front Windshield Wiper
Essuie-glaces avant
Frontscheibenwischer
Tergicristallo anteriore
Limpador do Para-brisa Dianteiro
Limpiaparabrisas frontal

PUBM1138 A.1

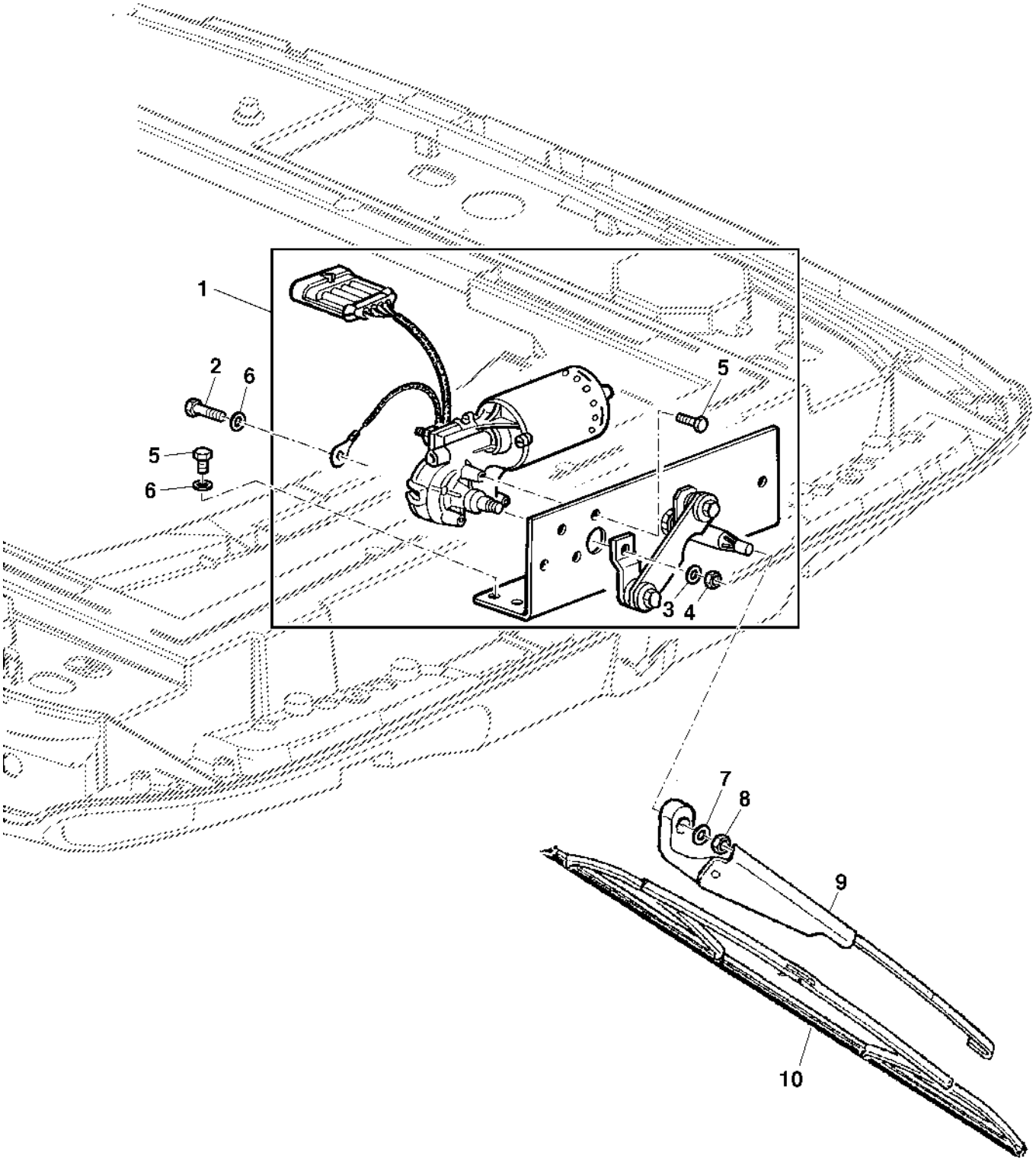

PUBM1138

Item	*Nº peça*	*Descrição*	*Qtde*	*Nº série*	*Notas*
1	RE151494	Motor do limp. pára-brisa	1		INCL KEYS 2–6
2	19M7560	Parafuso sextavado	1		M6 X 16
3	12M7133	Arruela de pressão	1		6 mm
4	14M7272	Porca	1		M6
5	19M6614	Parafuso sextavado	4		M6 X 12
6	24M7139	Arruela	3		6.400 X 18 X 1.600 mm
7	24M7055	Arruela	1		8.400 X 16 X 1.600 mm
8	14M7273	Porca	1		M8
9	AL153662	Haste limp. de pára-brisa	1		
10	AL153660	Palheta do limP. Pára-brisa	1		(A) LGTH= 500MM

(A) WITH HINGED WINDSHIELD
AVEC VITRE AVANT ORIENTABLE
BEI AUSSTELLBARER FRONTSCHEIBE
CON PARABREZZA INCERNIERATO
COM PARABRISA ARTICULAVEL
CON PARABRISAS ABATIBLE

Radio Console
Console radio
Radiokonsole
Radio consolle
Console do Rádio
Consola de radio

LX048702 A.1

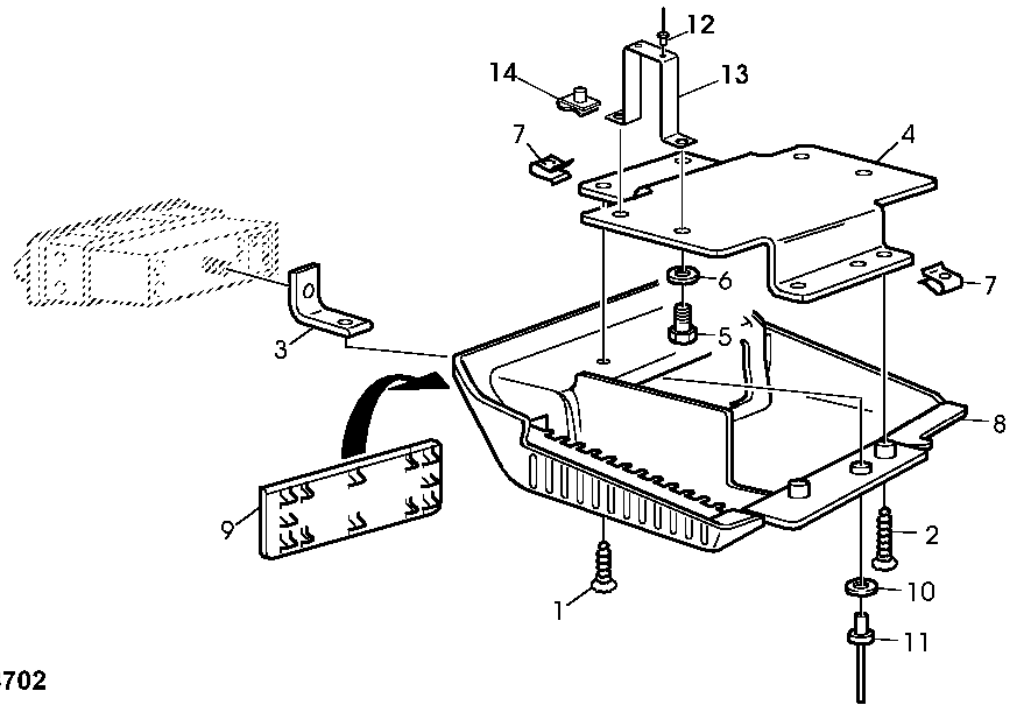

LX048702

Item	*Nº peça*	*Descrição*	*Qtde*	*Nº série*	*Notas*
1	L203991	Parafuso	2		
2	37M7263	Parafuso	2		
3	L78041	Cantoneira	1		
4	L204008	Apoio	1		
5	19M7300	Parafuso sextavado	4		M6 X 10
6	24M7054	Arruela	4		6.400 X 12 X 1.600 mm
7	L78238	Porca	4		
8	L151740	Painel	1		
9	L152335	Capa	1		
10	24M7138	Arruela	1		5.300 X 15 X 1.200 mm
11	Z59391	Rebite	1		
12	R54477	Rebite	2		
13	L151863	Apoio	1		
14	L111480	Porca de Pressão	2		

Outside Rear View Mirror
Rétroviseur extérieur
Äußerer Rückspiegel
Specchietto retrovisore esterno
Espelho Retrovisor Traseiro Externo
Espejo retrovisor exterior

PUBM1150 A.1

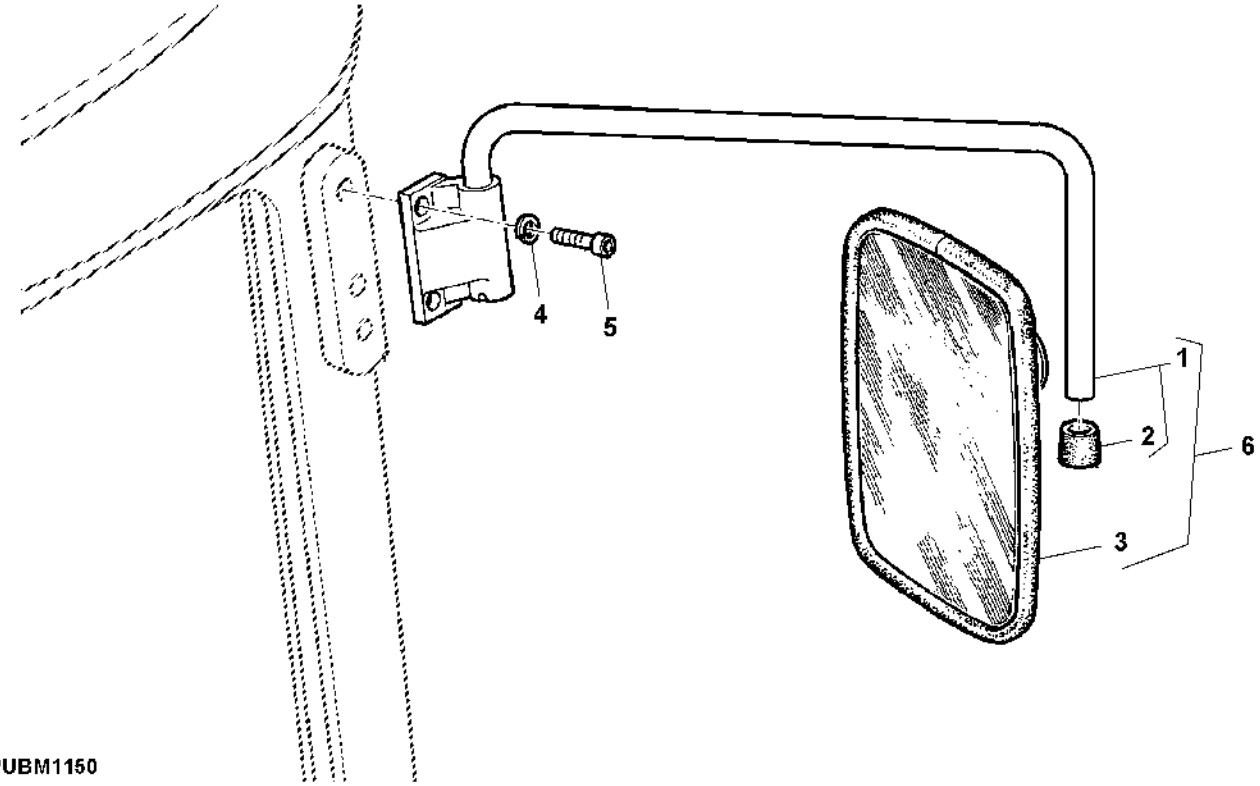

PUBM1150

Item	*Nº peça*	*Descrição*	*Qtde*	*Nº série*	*Notas*
1	DQ46087	Suporte	1	-003539	LH
	AL77485	Suporte	1	003540-	LH
	DQ46088	Suporte	1	-003539	INCL KEY-1,RH
	AL77486	RetentoR	1	003540-	RH
2	L79775	Tampa	2	-003539	
3	DQ43135	RetRovisoR	1	-003539	
	AL78021	RetRovisoR	1	003540-	
4	24M7362	Arruela	4		8.400 X 16 X 1.600 mm
5	19M7660	Parafuso	1		M8 X 20
6	DQ43133	RetRovisoR	1	-003539	LH
	DQ43134	RetRovisoR	1	-003539	RH

INSIDE REAR VIEW MIRROR (OOS)
RETROVISEUR INTERIEUR (EPCC)
INNENRUECKSPIEGEL (EPCC)
SPECCHIETTO RETROVISIVO INTERIORE (EPCC)
RETROVISOR INTERNO (EPCC)
ESPEJO RETROVISOR INTERIOR (EPCC)

PUBM1062 A.1

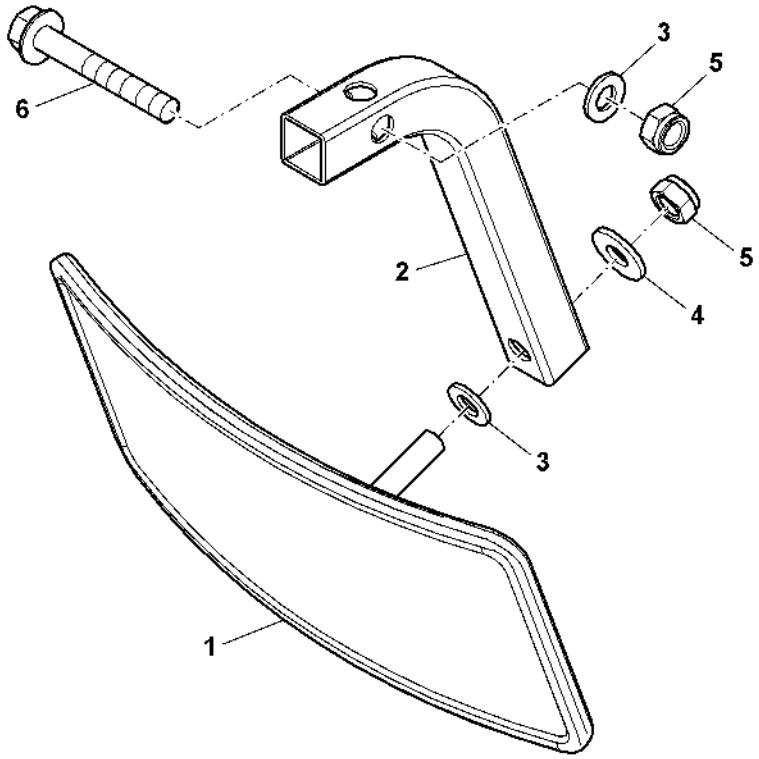

PUBM1062

Item	*Nº peça*	*Descrição*	*Qtde*	*Nº série*	*Notas*
1	AT186760	RetRovisoR	1		
2	SU20627	Apoio	1		
3	24M7055	Arruela	2		8.400 X 16 X 1.600 mm
4	R210137	Arruela	1		
5	14M7166	Porca de segurança	2		M8
6	19M7913	Parafuso	1		M8 X 90

Interior Rear View Mirror, Cab
Rétroviseur l'intérieur, cabine
Innerer Rückspiegel, Kabine
Specchietto retrovisore interno, cabina
Espelho Retrovisor Interno, Cabine
Retrovisor de interior, cabina

PUBM2130 A.1

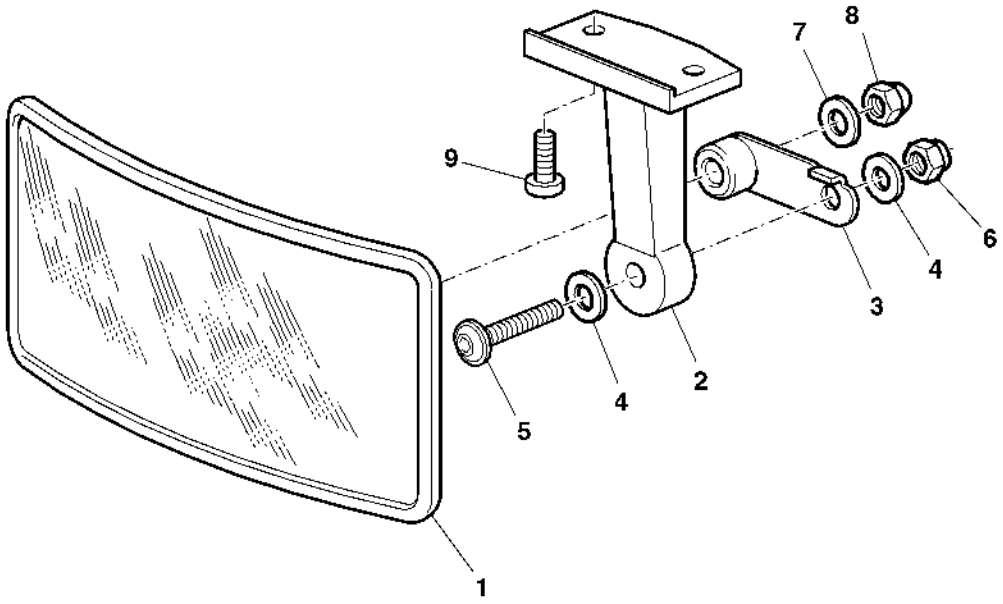

PUBM2130

Item	*Nº peça*	*Descrição*	*Qtde*	*Nº série*	*Notas*
1	AT186760	RetRovisoR	1		
2	.....	RetentoR	1		
3	AL154247	Correia	1		
4	24M7260	Arruela	2		8.400 X 24 X 2 mm
5	19M8830	Parafuso	1		M8 X 30
6	14M7478	Porca de segurança	1		M8
7	24M7362	Arruela	1		8.400 X 16 X 1.600 mm
8	.....	Porca	1		
9	21M7296	Parafuso	2		M6 X 20

Sun Visor
Pare-soleil
Sonnenblende
Visiera parasole
Sun Visor
Visera

PUBM1093 A.1

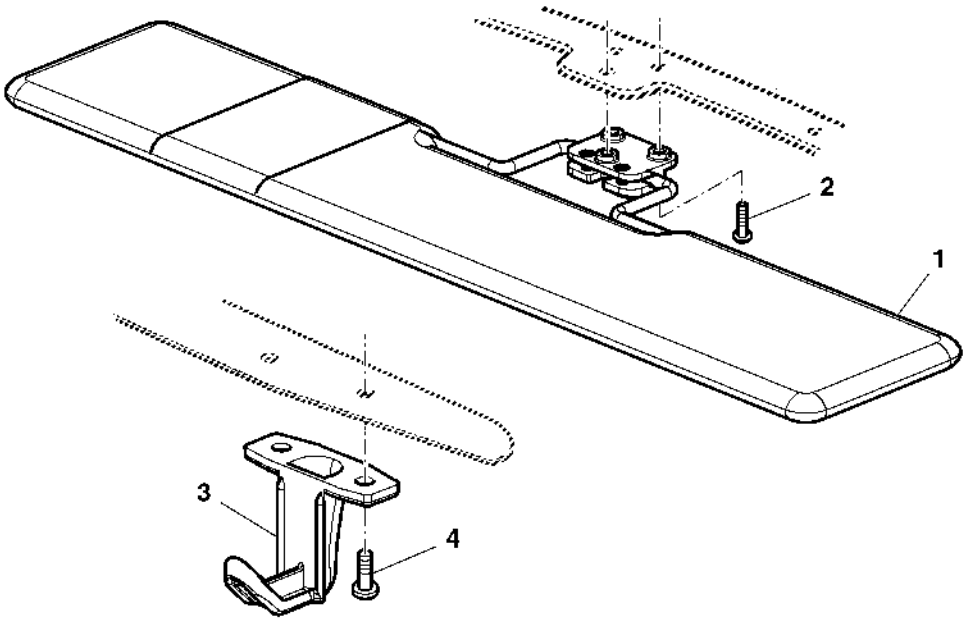

PUBM1093

Item	*Nº peça*	*Descrição*	*Qtde*	*Nº série*	*Notas*
1	AL156781	Pára-sol	1		
2	21M7310	Parafuso	3		M6 X 25
3	L113023	Gancho	1		
4	21M7296	Parafuso	2		M6 X 20

HOLDER FOR OPERATOR'S MANUAL (OPEN OPERATOR'S STATION)
CASIER DE RANGEMENT POUR LIVRET D'ENTRETIEN (TRACTEURS SANS CABINE)
BETRIEBSANLEITUNGSHALTER (OFFENE FAHRERPLATTFORM)
SOSTEGNO MANUALE OPERATORE (STAZIONE OPERATORE APERTA)
PORTA-MANUAL DO OPERADOR (POSTO ABERTO DO OPERADOR)
COMPARTIMENTO PARA MANUAL DEL OPERADOR (CON PLATAFORMA DE CONDUCCION ABIERTA)

LX048426 A.1

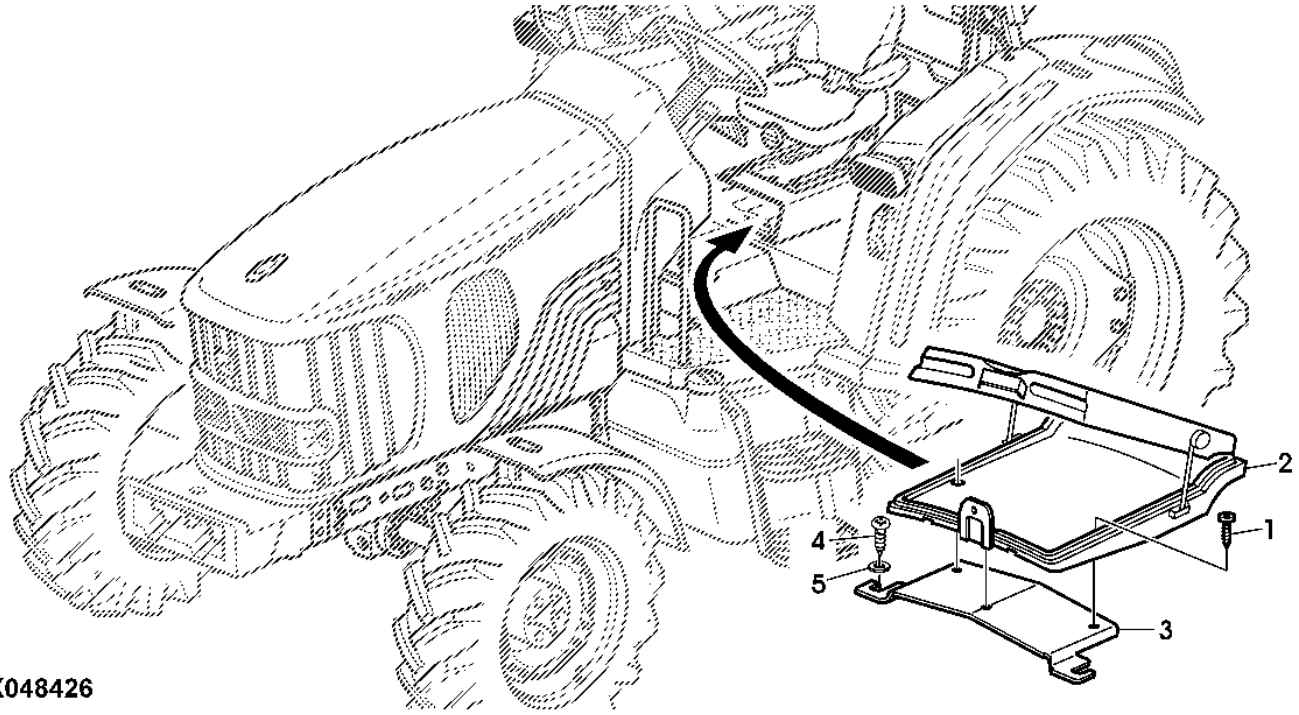

LX048426

Item	*Nº peça*	*Descrição*	*Qtde*	*Nº série*	*Notas*
1	37M7063	Parafuso	3		
2	L115238	Container	1		
3	L115149	RetentoR	1		
4	37M7079	Parafuso	1		
5	24M7309	Arruela	1		6.600 X 22 X 2 mm

Operator's Manual Holder
Support du livret d'entretien
Betriebsanleitungsfach
Vano manuale dell'operatore
Suporte do Manual do Operador
Bolsillo para el Manual del operador

PUBM1107 A.1

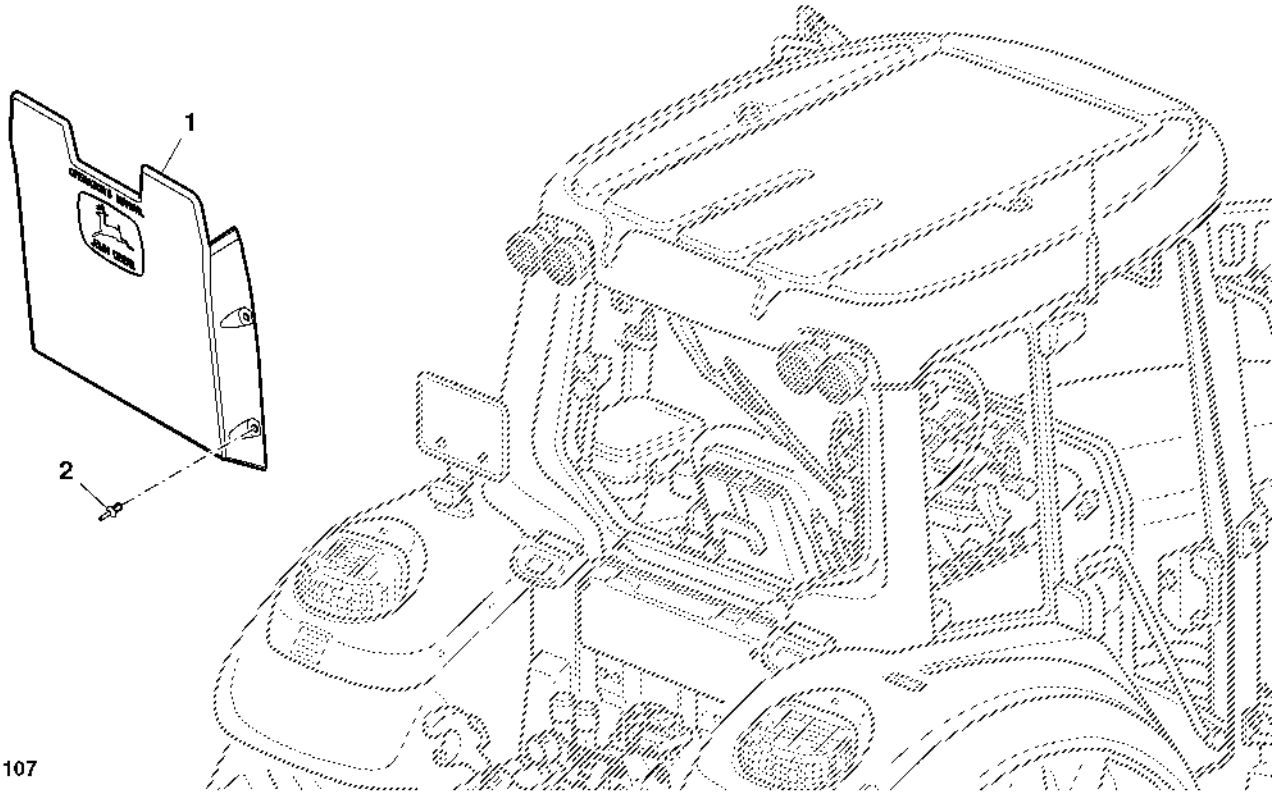

Item	*Nº peça*	*Descrição*	*Qtde*	*Nº série*	*Notas*
1	R77915	Suporte	1		
2	L39134	Rebite	4		

ROCKSHAFT, REMOTE CONTROL
COMMANDE A DISTANCE DU RELEVAGE
KRAFTHEBER, FERNBEDIENUNG
TIRANTERIA COMANDO SOLLEVATORE ANTERIORE
CONTROLE EXTERNO DO LEVANTE
ELEVADOR HIDR., MANDO A DISTANCIA

PUBM1055 A.1

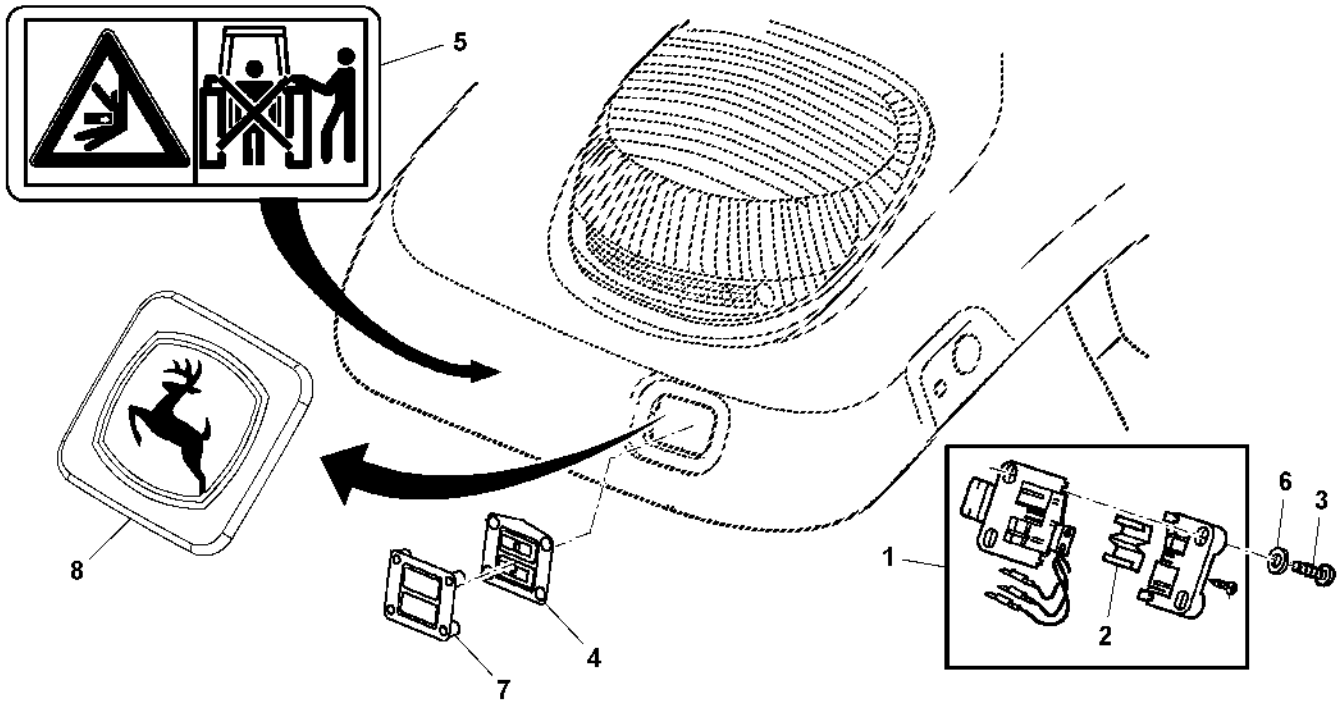

PUBM1055

Item	*Nº peça*	*Descrição*	*Qtde*	*Nº série*	*Notas*
1	AL172871	Controle	1		
2	L168608	Presilha	1		(USE WITH AL172871)
3	37M7411	Parafuso	AR		
4	L169912	Protetor	2		(USE WITH AL168325 OR AL168326)
5	L65071	Etiqueta	1		LH
6	24M7117	Arruela	AR		4.300 X 9 X 0.800 mm, (USE WITH 37M7411)
7	R234273	Estrutura	1		(USE WITH AL168325 OR AL168326)
8	R206454	Plugue	1		

Heater Unit, Heater Hoses, Fan Parts
Unité de chauffage, flexibles de chauffage, pièces de ventilateur
Heizungseinheit, Heizungsschläuche, Lüfterteile
Unità riscaldatore, tubi flessibili riscaldatore, componenti ventola
Unidade do Aquecedor, Mangueiras do Aquecedor, Peças do Ventilador
Unidad de calefactor, mangueras de calefactor, piezas de ventilador

AL151725A A.1

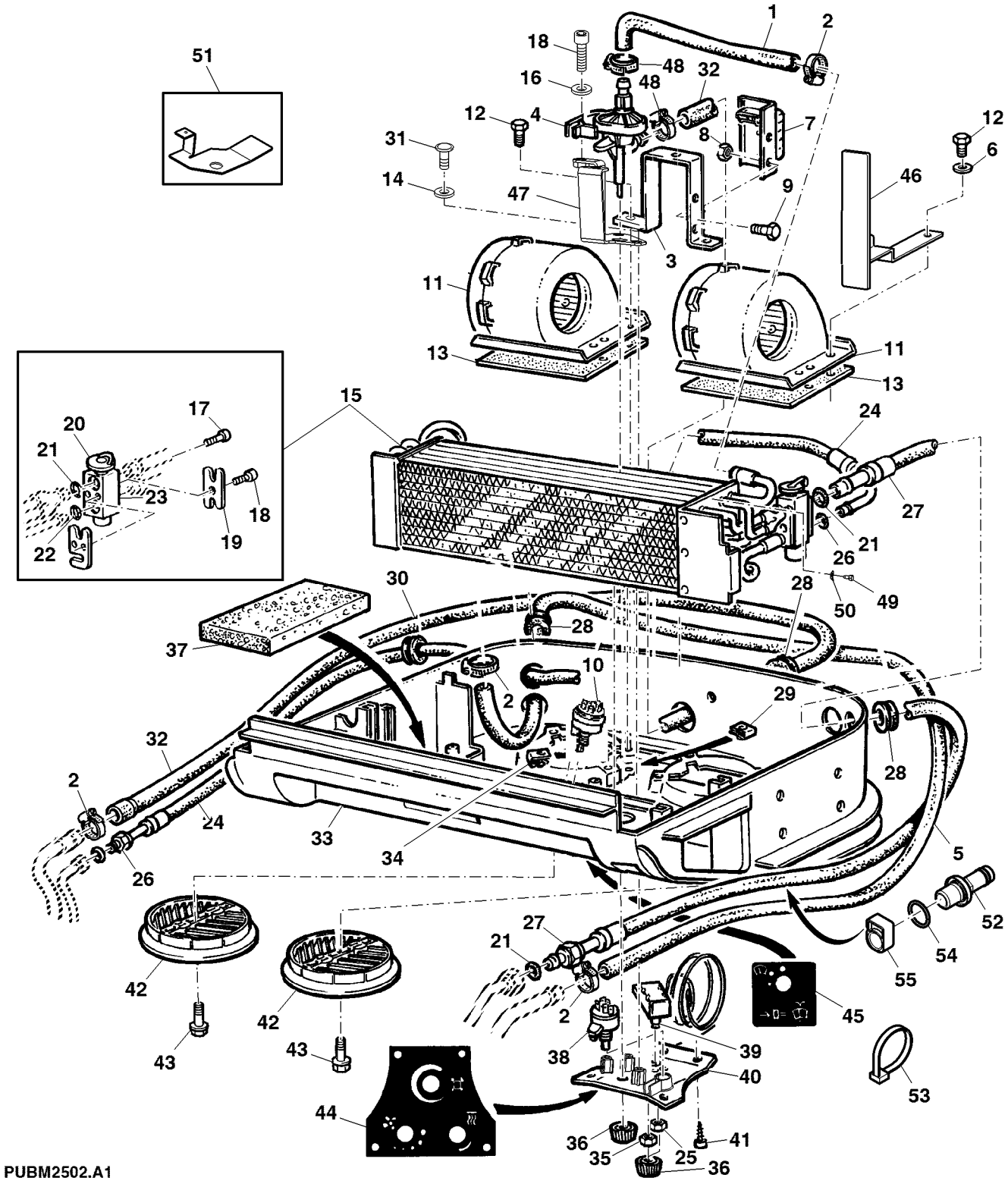

PUBM2502.A1

Item	Nº peça	Descrição	Qtde	Nº série trator	Notas
1	L110186	Mangueira	1		
2	L168126	Presilha	4		
3	L110147	Suporte	1		
4	AL171742	VálVula operada a mão	1		
5	L158565	Mangueira	1		
6	24M7139	Arruela	6		6.400 X 18 X 1.600 mm
7	AL152449	Rede de ResistoRes	1		
8	14M7028	Porca	2		M5
9	19M7640	Parafuso sextavado	2		M5 X 12
10	RE46634	Interruptor	1		
11	AL110881	Soprador	2		
12	19M7560	Parafuso sextavado	8		M6 X 16
13	L79884	Junta	2		
14	24M7027	Arruela	3		5.300 X 10 X 1 mm
15	AL163858	Trocador de calor	1		INCL KEYS 17–23
16	24M7054	Arruela	2		6.400 X 12 X 1.600 mm
17	19M8669	Parafuso	2		M5 X 35
18	19M7768	Parafuso	3		M6 X 16
19	L157800	Placa	1		
20	AL160645	VálVula de retenção	1		
21	R33259	Anel o	2		
22	R113050	Anel o	1		
23	L157116	RetentoR	1		
24	AL179243	Mangueira	1		INCL KEY 26
25	L59927	Porca	1		
26	R10093	Anel o	2		
27	AL110299	Mangueira	1		INCL KEY 21
28	L204606	Isolador	3		SUB FOR L79919
29	L79648	Porca de Pressão	4		
30	L38642	Passa-fio	1		
31	37M7256	Parafuso	3		
32	L158566	Mangueira	1		
33	AL173750	Caixa	1		
34	L59800	Porca	8		
35	R44165	Porca de segurança	1		
36	AL76568	Botão	3		
37	L113312	Apoio	1		LH
	L113313	Apoio	1		RH
38	RE43497	Interruptor	1		
39	AL59879	Interruptor	1		INCL KEY 25
40	L169889	Capa	1		
41	37M7185	Parafuso	4		
42	L151729	Veneziana de aeração	2		
43	37M7272	Parafuso	2		
44	L110865	Etiqueta	1		
45	L110867	Etiqueta	1		
46	L157466	Defletor	2		
47	AL172331	Apoio	1		
48	AL64588	Braçadeira	2		
49	37M7042	Parafuso	4		
50	57M7116	Terminal conecTor eléTrico	1		
51	AL110297	Suporte	1		
52	L170387	Adaptador	2		
53	Z36392	Cinta	AR		
54	L110296	Anel o	2		
55	L170670	Placa	2		

Heater Module Assembly Components
Composants de module de chauffage
Heizungsmodulbaugruppen-Komponenten
Componenti gruppo modulo riscaldatore
Componentes do Conjunto do Módulo do Aquecedor
Componentes de ensamble de módulo de calefacción

PUBM1200 A.1

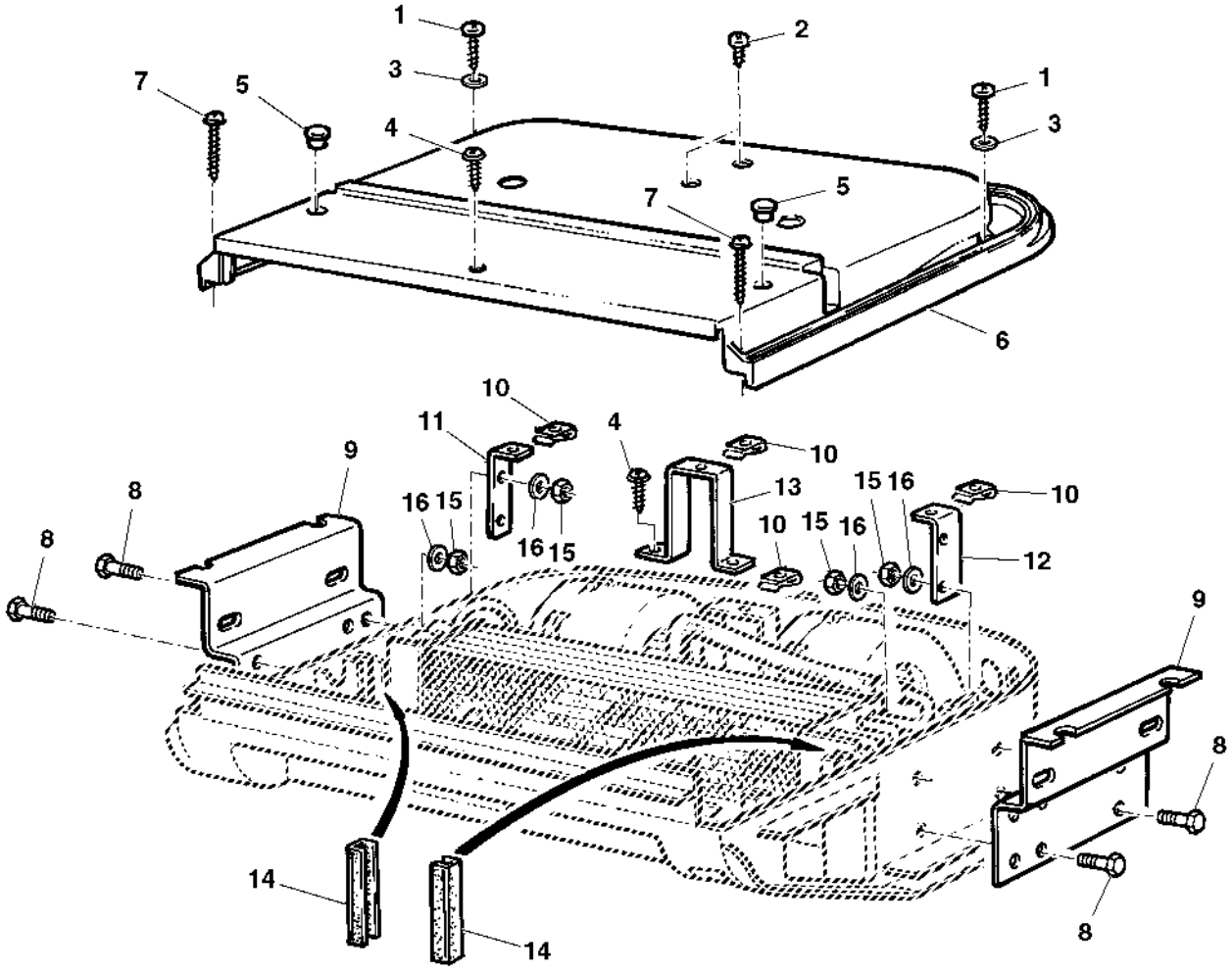

PUBM1200

Item	*Nº peça*	*Descrição*	*Qtde*	*Nº série*	*Notas*
1	37M7140	Parafuso	2		
2	37M7185	Parafuso	2		
3	24M7027	Arruela	2		5.300 X 10 X 1 mm
4	37M7218	Parafuso	3		
5	99M7057	Plugue	2		
6	L151731	Capa	1		
7	37M7219	Parafuso	2		
8	19M7560	Parafuso sextavado	8		M6 X 16
9	L110146	Suporte	2		
10	L79648	Porca de Pressão	4		
11	L110148	Cantoneira	1		LH
12	L110149	Cantoneira	1		RH
13	L110633	Suporte	1		
14	L110189	Junta	2		
15	14M7272	Porca	8		M6
16	24M7139	Arruela	8		6.400 X 18 X 1.600 mm

Air Cleaner
Filtre à air
Luftfilter
Filtro dell'aria
Filtro de Ar
Filtro de aire

PUBM1201 A.1

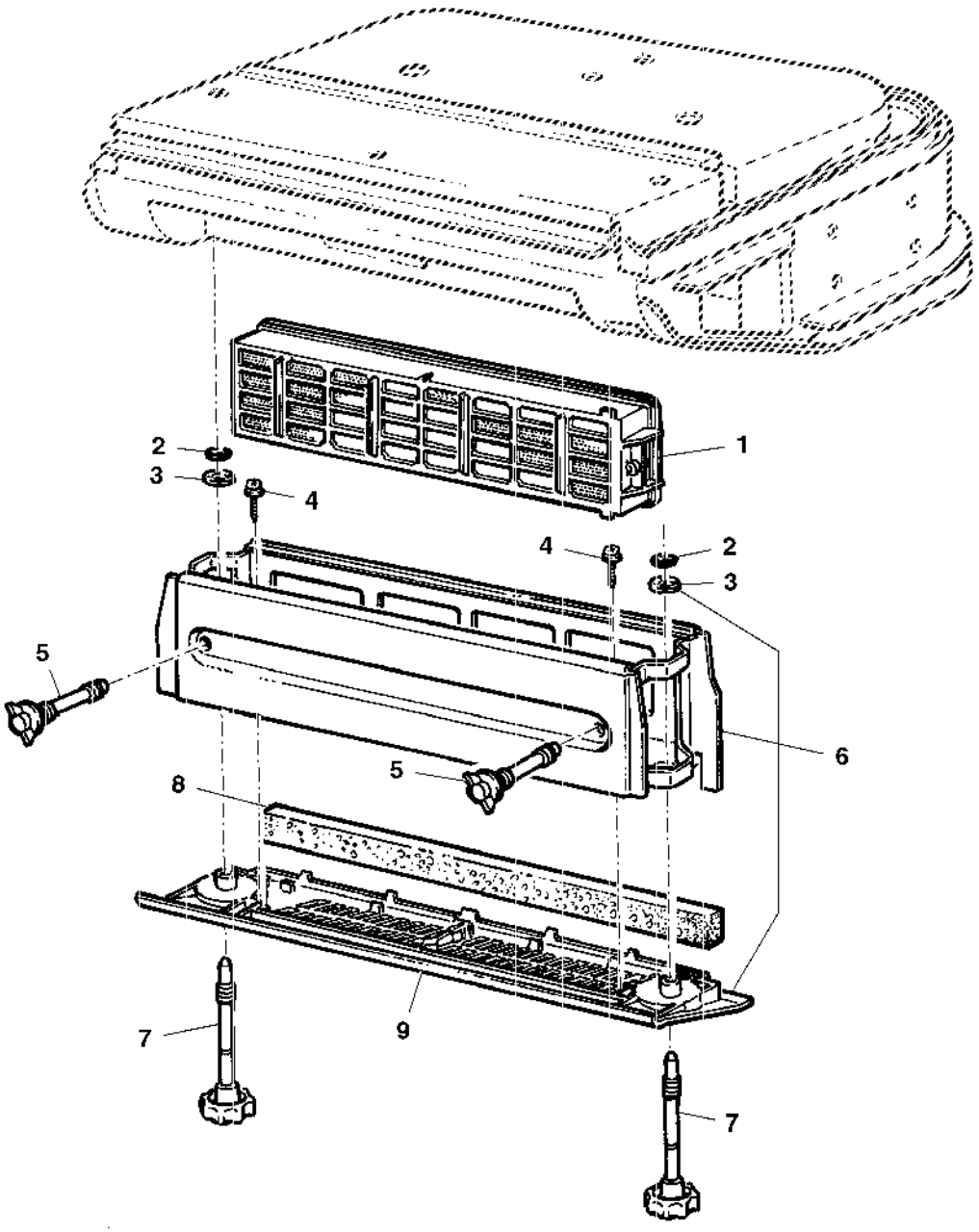

PUBM1201

Item	*Nº peça*	*Descrição*	*Qtde*	*Nº série*	*Notas*
1	AL177184	Filtro de ar	1		
2	40M7040	Anel de pressão	2		
3	L111425	Porca de Pressão	2		
4	37M7255	Parafuso	6		
5	AL111469	Parafuso borboleta	2		
6	AL152152	Caixa	1		INCL KEY 2–9
7	AL110300	Parafuso	2		
8	L110183	Apoio	1		
9	L151732	Capa	1		

DOME LIGHT, CONSOLE LIGHT, BEACON LIGHT SWITCH, AIR CHANNELS
PLAFONNIER, ECLAIRAGE CONSOLE, CONTACTEUR GYROPHARE, CIRCULATION D'AIR
INNENLEUCHTE, KONSOLENBELEUCHTUNG, SCHALTER FUER RUNDUMLEUCHTE, LUFTFUEHRUNG
PLAFONIERA, LAMPADINA PER CONSOLE, INTERRUTTORE PER LUCE ROTANTE, BOCCHETTE DI VENTILAZIONE
LUZES INTERNAS, CONDUTORES DE AR
LUZ INTERIOR DE CABINA, LUZ DE CONSOLA, INTERRUPTOR LUZ DE AVISO GIRATORIA, CONDUCTOS DE AIRE

PUBM1202 A.1

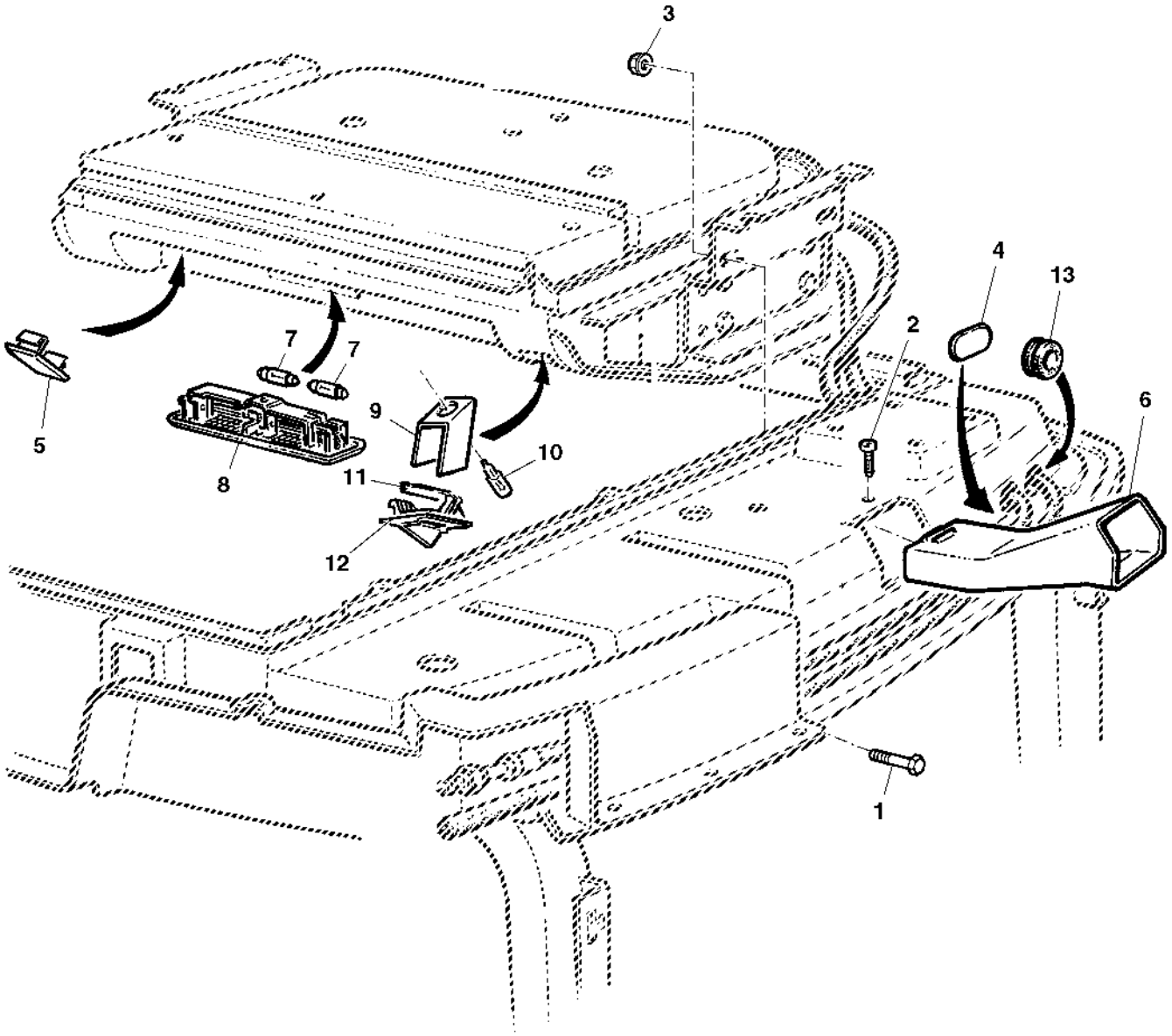

PUBM1202

Item	*Nº peça*	*Descrição*	*Qtde*	*Nº série*	*Notas*
1	19M8403	Parafuso sextavado	4		M8 X 75
2	37M7290	Parafuso	2		
3	14M7416	Porca com flange	4		M8
4	R81207	Capa	2		
5	R106551	Capa	1		
6	L110150	Duto de ar	1		LH
	L110151	Duto de ar	1		RH
7	57M7615	Farol	2		
8	AL110365	Farol	1		
9	L112250	Suporte	1		
10	57M7105	Lâmpada	1		
11	L110496	Lente	1		
12	L151733	Capa	1		
13	L168124	Passa-fio	AR		

CONDENSED WATER DRAIN WITH AIR CONDITIONING
EVACUATION DE L'EAU DE CONDENSATION, AVEC CLIMATISATION
KONDENSWASSERABLAUF BEI KLIMAANLAGE
SCARICO CONDENSA CON CLIMATIZZATORE
DRENO DE CONSENSACAO COM A/C
VACIADO DE CONDENSACION DE AGUA, CON AIRE ACONDICIONADO

PUBM1154 A.1

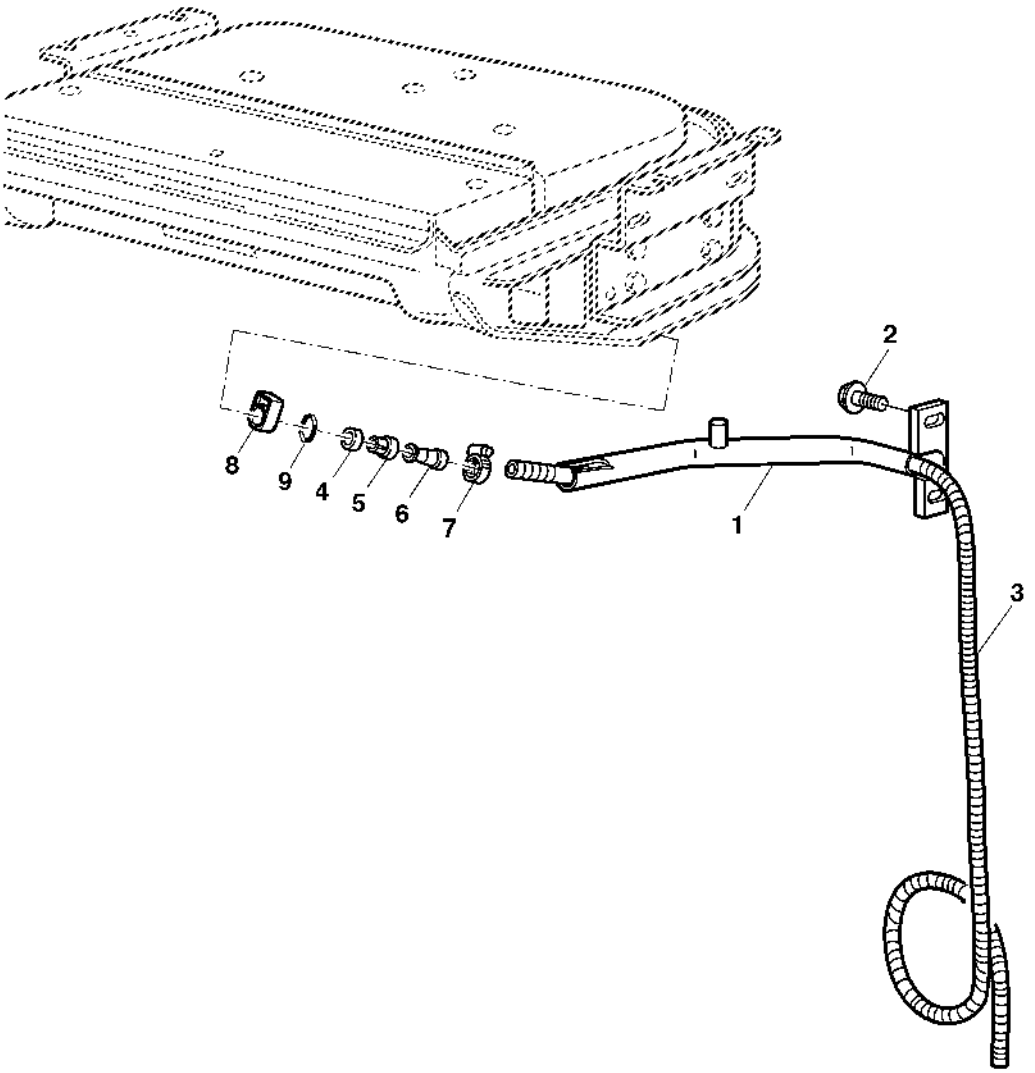

PUBM1154

Item	*Nº peça*	*Descrição*	*Qtde*	*Nº série*	*Notas*
1	AL153802	Tubo	1		LH, ORDER AL171286 AND L169142
	AL153803	Tubo	1		RH, ORDERAL171287 AND L169142
2	37M7089	Parafuso	4		M6 X 12
3	L114086	Conduíde	2		
4	L169203	Arruela	2		
5	R60263	Bucha	2		
6	R60264	Tubulação	2		
7	SG06401	Braçadeira	2		
8	L170670	Placa	2		
9	L110296	Anel o	2		

LINES, HEATER AND AIR CONDITIONING
CONDUITES, CHAUFFAGE ET CLIMATISATION
LEITUNGEN, HEIZUNG UND KLIMAANLAGE
TUBI RISCALDAMENTO E CONDIZIONAMENTO ARIA
LINHAS DO AR CONDICIONADO
TUBERIAS, CALEFACCION Y SISTEMA DE AIRE ACONDICIONADO

CQ155713 A.1

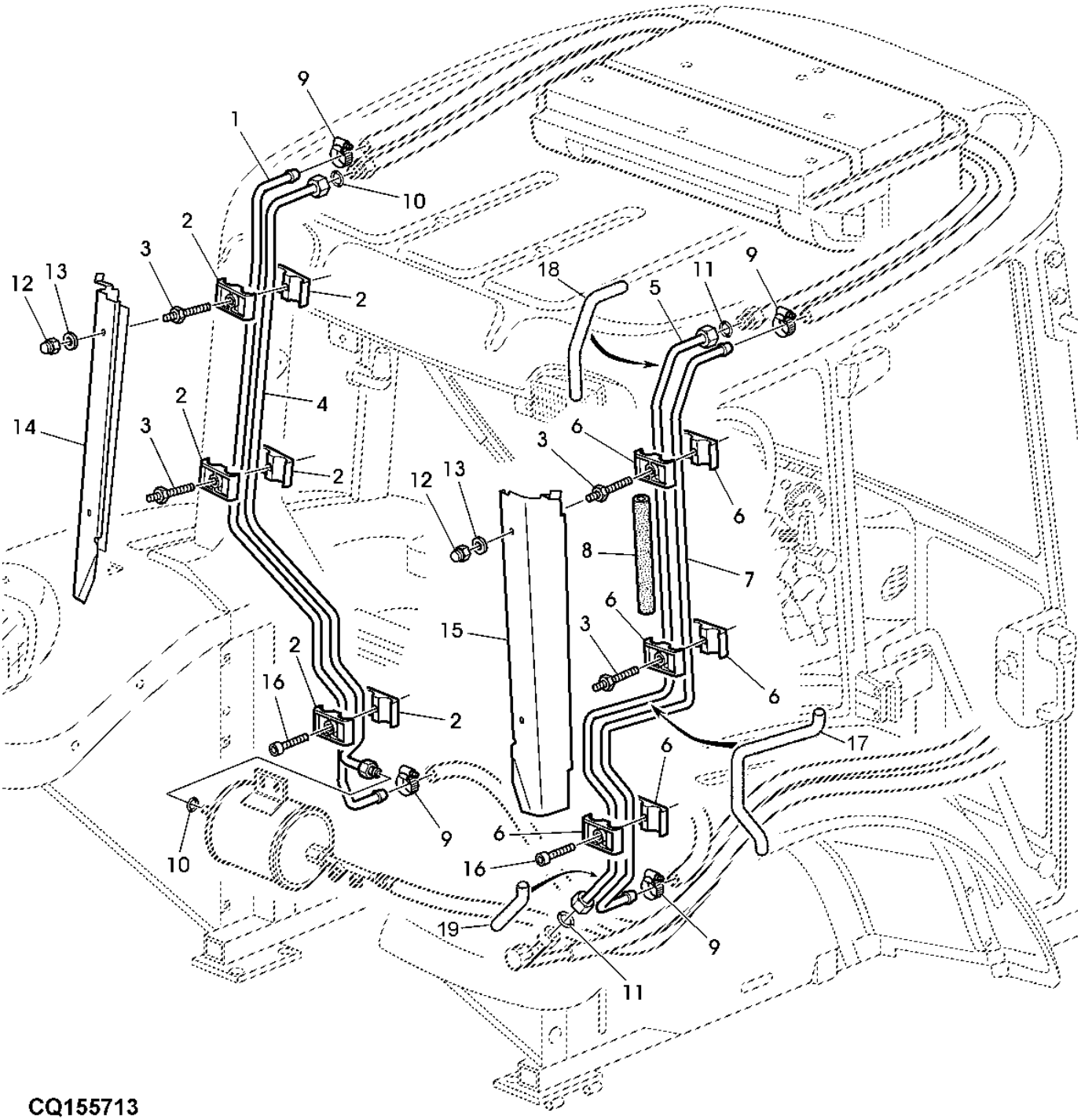

Item	*Nº peça*	*Descrição*	*Qtde*	*Nº série*	*Notas*
1	L158567	Tubulação	1		
2	L110816	Braçadeira	6		
3	L152636	Pino	4		
4	AL157806	Tubulação	1		(A)
	AL174537	Tubulação	1		
5	AL158926	Tubulação de óleo	1		(A)
6	L110815	Braçadeira	6		
7	L111465	Tubulação	1		
8	L169839	Isolante	AR		LGTH= 650MM
9	AL118565	Braçadeira	4		
10	R10093	Anel o	2		
11	R33259	Anel o	2		
12	14M7376	Porca de segurança	4		M6
13	24M7309	Arruela	4		6.600 X 22 X 2 mm
14	AL158537	Capa	1		LH
15	AL158538	Capa	1		RH
16	21M7423	Parafuso	1		M6 X 30
17	L169857	Isolante	1		
18	L169858	Isolante	1		
19	L169859	Isolante	1		

(A) AIR CONDITIONING
CLIMATISATION
KLIMAANLAGE
IMPIANTO CONDIZION. ARIA
SISTEMA DE AR CONDICIONADO
SISTEMA DE AIRE ACONDICIONADO

RECEIVER DRYER, PRESSURE SWITCH FOR AIR CONDITIONING
DESHYDRATEUR, MANOCONTACT POUR CLIMATISATION
TROCKNER, DRUCKSCHALTER FUER KLIMAANLAGE
RICEVITORE-ESSICCATORE, INTERRUTTORE PER IMP. ARIA CONDIZ.
FILTRO SECADOR DA CABINE E PRESSOSTATO
SECADOR, INTERRUPTOR

LX034698 A.1

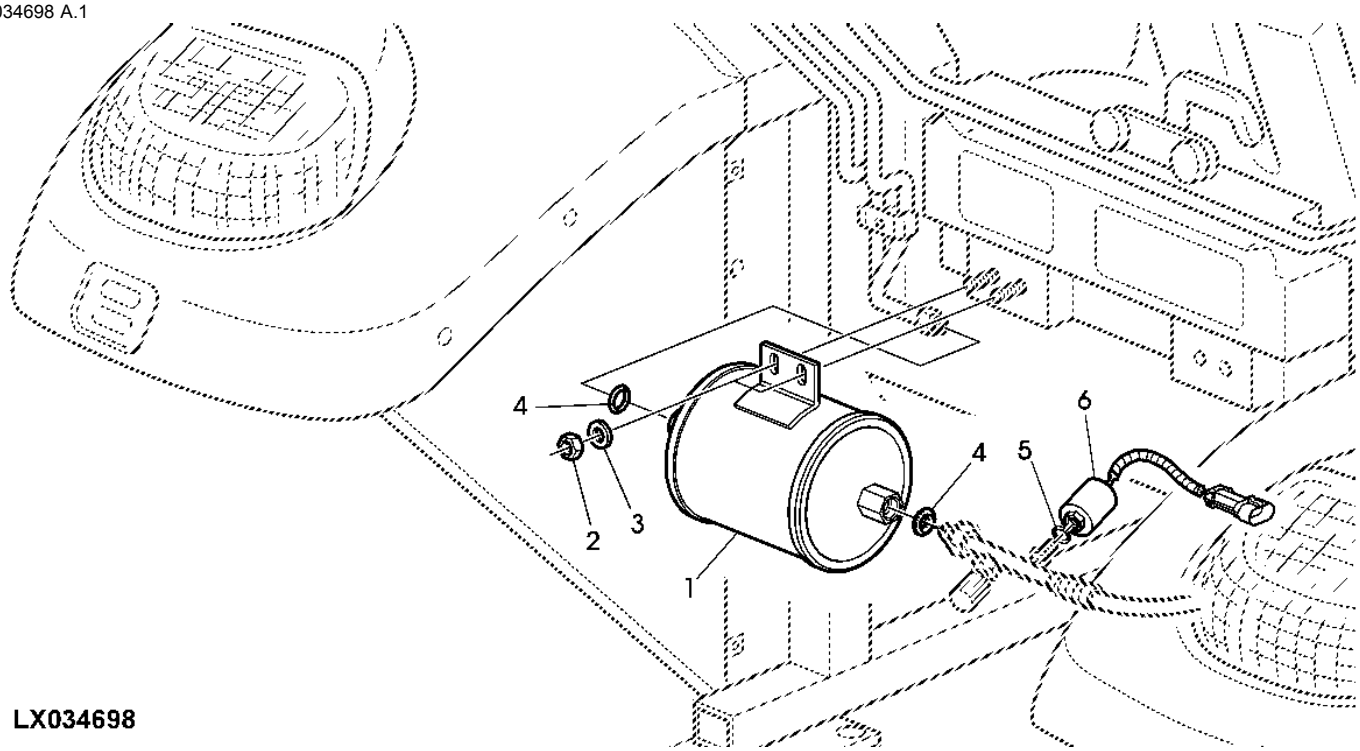

LX034698

Item	*Nº peça*	*Descrição*	*Qtde*	*Nº série*	*Notas*
1	AL162467	Depósito Desumidificador	1		
2	14M7165	Porca de segurança	2		M6
3	24M7054	Arruela	2		6.400 X 12 X 1.600 mm
4	R10093	Anel o	2		
5	L151429	Anel o	1		
6	AL168231	SenSor	1		(ORD W/ L151429)

COMPRESSOR, AIR CONDITIONING
CLIMATISATION - COMPRESSEUR
KOMPRESSOR, KLIMAANLAGE
COMPRESSORE CONDIZIONAMENTO ARIA
COMPRESSOR DO AR CONDICIONADO
COMPRESOR, AIRE ACONDICIONADO

CQ156178 A.1

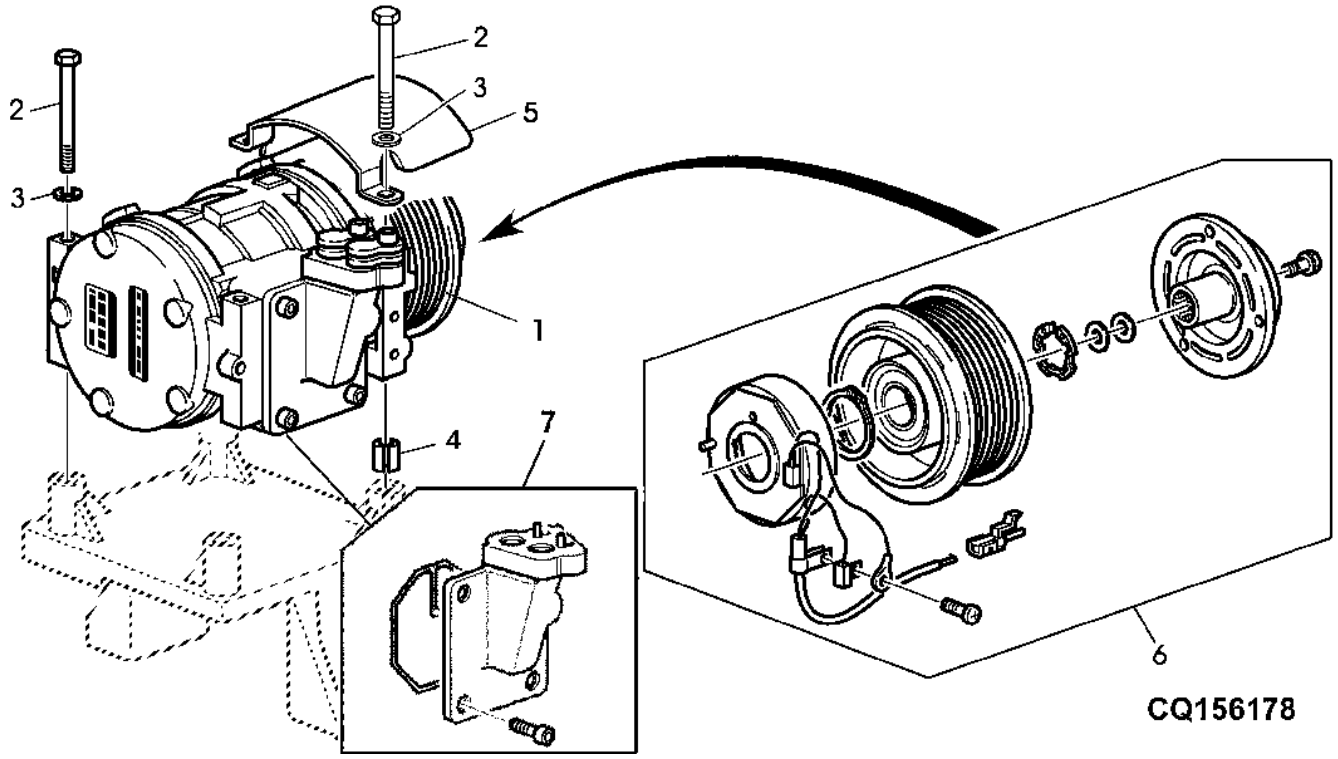

Item	*Nº peça*	*Descrição*	*Qtde*	*Nº série*	*Notas*
1	DQ49620	Compressor	1		
2	19M7691	Parafuso sextavado	4		M8 X 90
3	24M7055	Arruela	4		8.400 X 16 X 1.600 mm
4	L115093	Pino elástico	2		
5	L155548	Proteção	1		
6	DQ51064	Kit	1		
7	DQ59390	Coletor	1		

Lines, Air Conditioning
Support, de climatisation
Leitungen, Klimaanlage
Tubi, condizionamento aria
Linhas, Ar Condicionado
Tuberías, aire acondicionado

PUBM2623 A.1

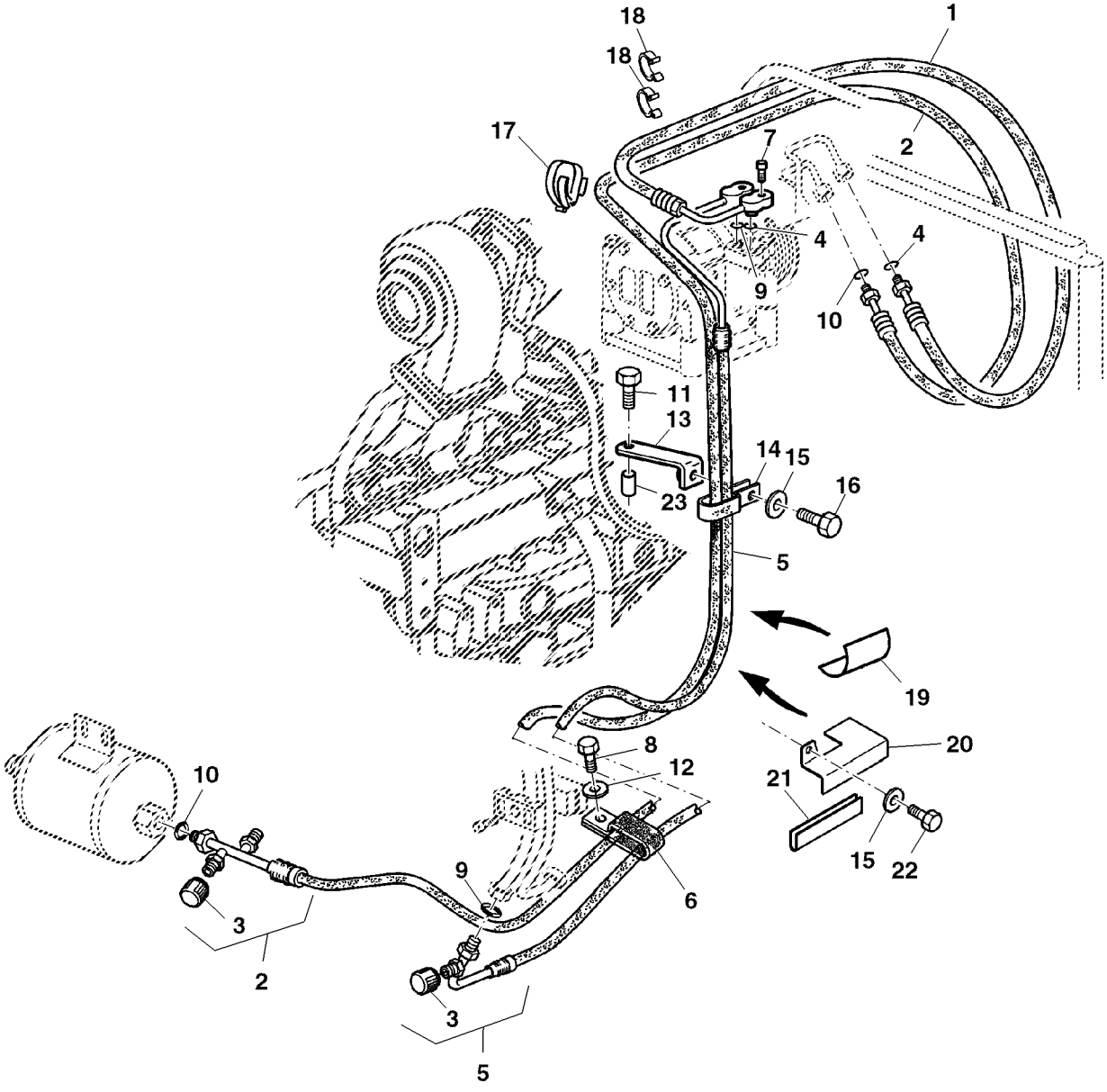

PUBM2623

Item	*Nº peça*	*Descrição*	*Qtde*	*Nº série*	*Notas*
1	AL161500	Mangueira do ar condicionad	1		
2	AL161175	Mangueira	1		INCL KEY 3
3	.....	Tampa	1		NSEP (ORD AL110238)
4	R113050	Anel o	2		
5	AL161174	Mangueira	1		
6	L114178	Braçadeira	1		
7	19M7657	Parafuso	2		M8 X 25
8	19M7386	Parafuso sextavado	1		M12 X 20
9	R33259	Anel o	2		
10	R10093	Anel o	1		
11	19M7303	Parafuso sextavado	1		M12 X 45
12	24M7047	Arruela	1		13 X 24 X 2.500 mm
13	AL154392	RetentoR	1		
14	R49921	Braçadeira	1		
15	24M7055	Arruela	2		8.400 X 16 X 1.600 mm
16	19M7162	Parafuso sextavado	1		M8 X 16
17	L114660	Braçadeira	2		
18	AL157838	Braçadeira	3		
19	L157586	Proteção térmica	1		
20	L168690	RetentoR	1		
21	L152663	Vedação	1		
22	19M7297	Parafuso sextavado	1		M8 X 12
23	CQ58078	Espaçador	1		

Sectional Pictorial Index
Index d'illustrations par sections.
Gruppenbildindex
Indice illustrato delle sezioni
Índice pictórico por seção
Índice de ilustraciones por secciones

PUBM1458 A.1

1-	616
2-	617
3-	618
4-	620
5-	622
6-	624
7-	626
8-	628
9-	630
10-	632
11-	634
12-	635
13-	636
14-	638
15-	640
16-	642
17-	644
18-	646
19-	648
20-	650
21-	652

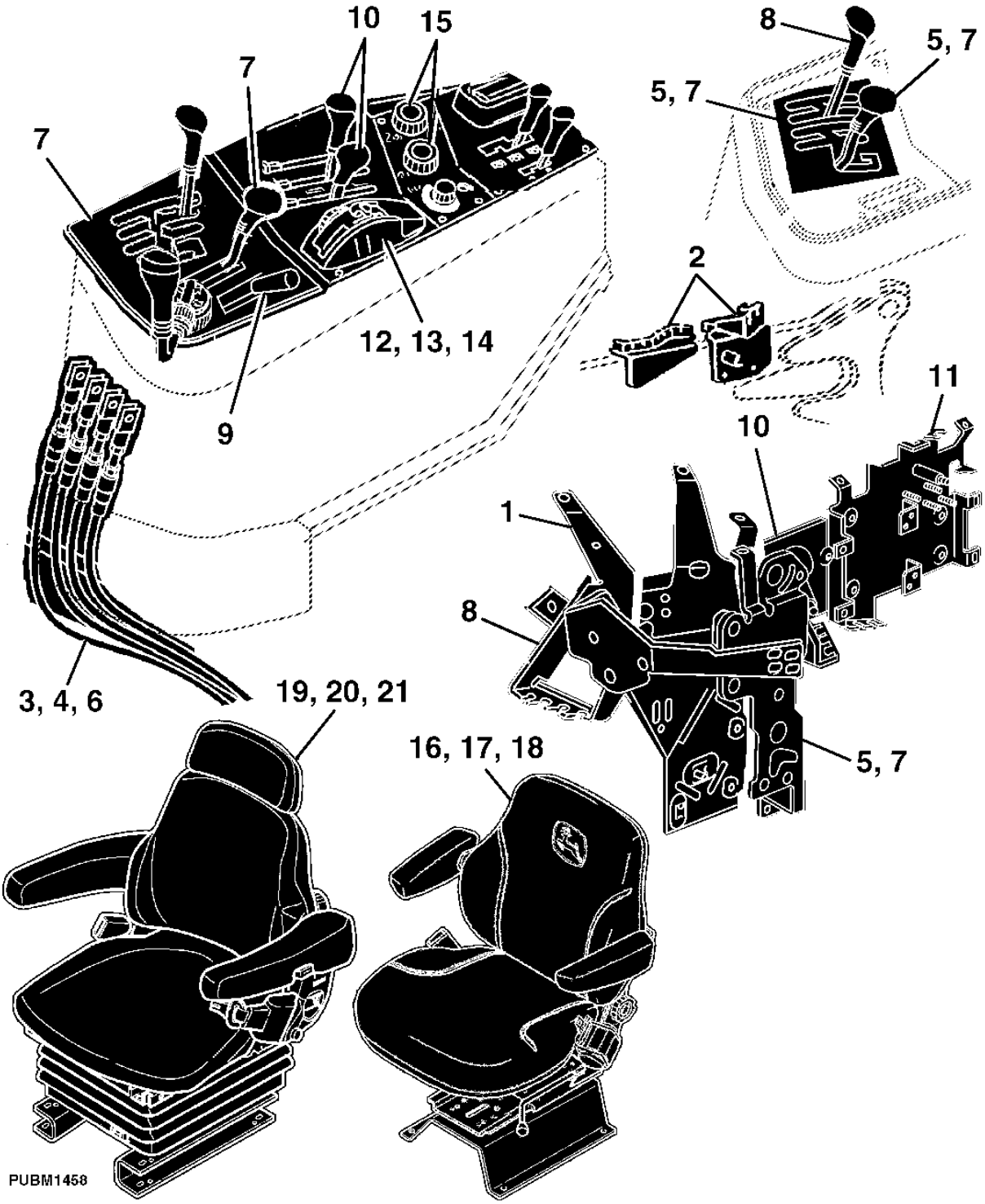

SHIFT LEVER SUPPORT
SUPPORT LEVIERS DE COMMANDE
KONSOLE FUER SCHALTHEBEL
SUPPORTO LEVA CAMBIO
SUPORTE DAS ALAVANCAS
CONSOLA PARA PALANCA DEL CAMBIO

PUBM1376 A.1

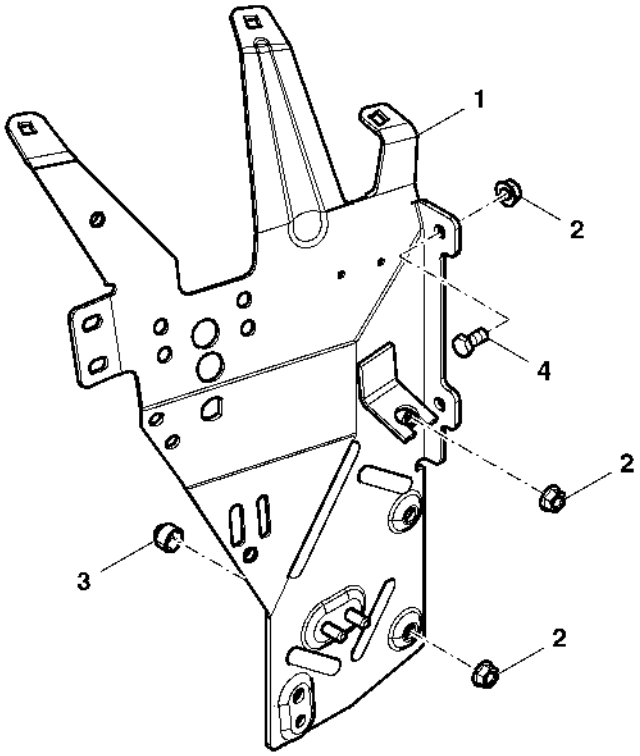

PUBM1376

Item	*Nº peça*	*Descrição*	*Qtde*	*Nº série*	*Notas*
1	AL157837	Suporte	1		
2	14M7416	Porca com flange	4		M8
3	L32394	Tampa	2		
4	19M7162	Parafuso sextavado	1		M8 X 16

BOWDEN CABLE RETAINER ASSEMBLY (POWRQUAD)
SUPPORT DES CABLES SOUS GAINE (POWRQUAD)
HALTERANBAU FUER BOWDENZUEGE (POWRQUAD)
GRUPPO STAFFA PER CAVI BOWDEN (POWRQUAD)
SUPORTE DOS CABOS (POWRQUAD)
CONJUNTO RETENCION DE CABLES DE MANDO (POWRQUAD)

PUBM1382 A.1

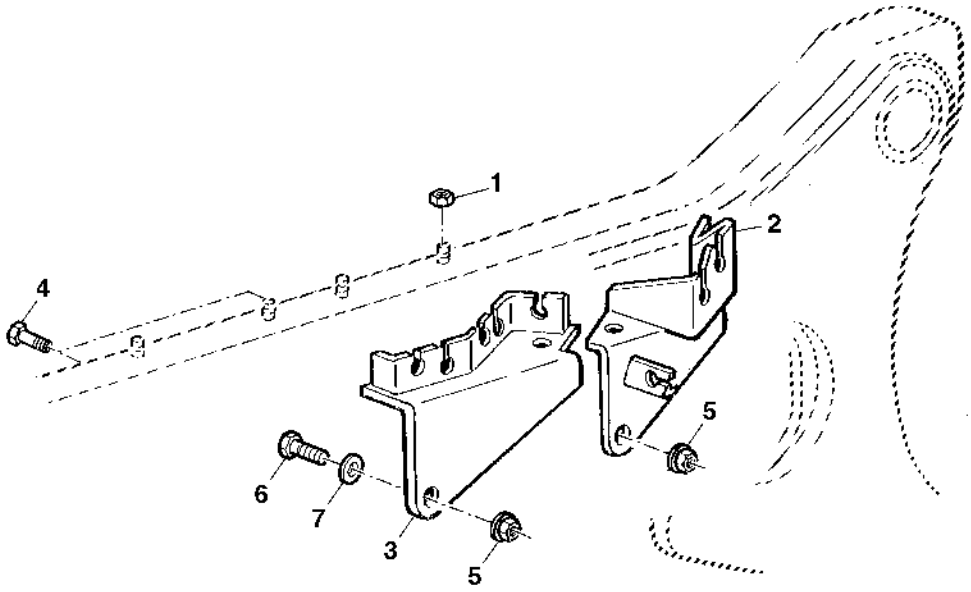

PUBM1382

Item	*Nº peça*	*Descrição*	*Qtde*	*Nº série*	*Notas*
1	14M7273	Porca	4		M8
2	AL81862	Cantoneira	1		
3	AL163841	Cantoneira	1		(A)
4	19M7167	Parafuso sextavado	2		M10 X 25
5	14M7296	Porca com flange	2		(A) M10
6	19M7168	Parafuso sextavado	1		M10 X 30
7	24M7028	Arruela	1		10.500 X 20 X 2 mm

(A) Also for Creeper FI, Syncroplus\ Powerquad
Uniquement pour FI de gamme rampante, Syncroplus \ Powerquad
Auch bei Kriechgang FI, Syncroplus / Powerquad
Anche per regime massimo superriduttore, Syncroplus/Powerquad
Também para Transmissão Lenta FI, SyncroPlus \ Powerquad
También con juego de instalación en campo de transmisión lenta, Syncroplus \ Powerquad

GEAR SHIFT BOWDEN CABLE (POWRQUAD)
COMMANDE DES VITESSES, CABLE SOUS GAINE (POWRQUAD)
BOWDENZUG FUER GANGSCHALTUNG (POWRQUAD)
CAVI PER COMANDO CAMBIO MARCIA (POWRQUAD)
CABOS DE MARCHA E PARK (POWRQUAD)
CABLE BOWDEN DE CAMBIO DE MARCHAS (POWRQUAD)

CQ155717 A.1

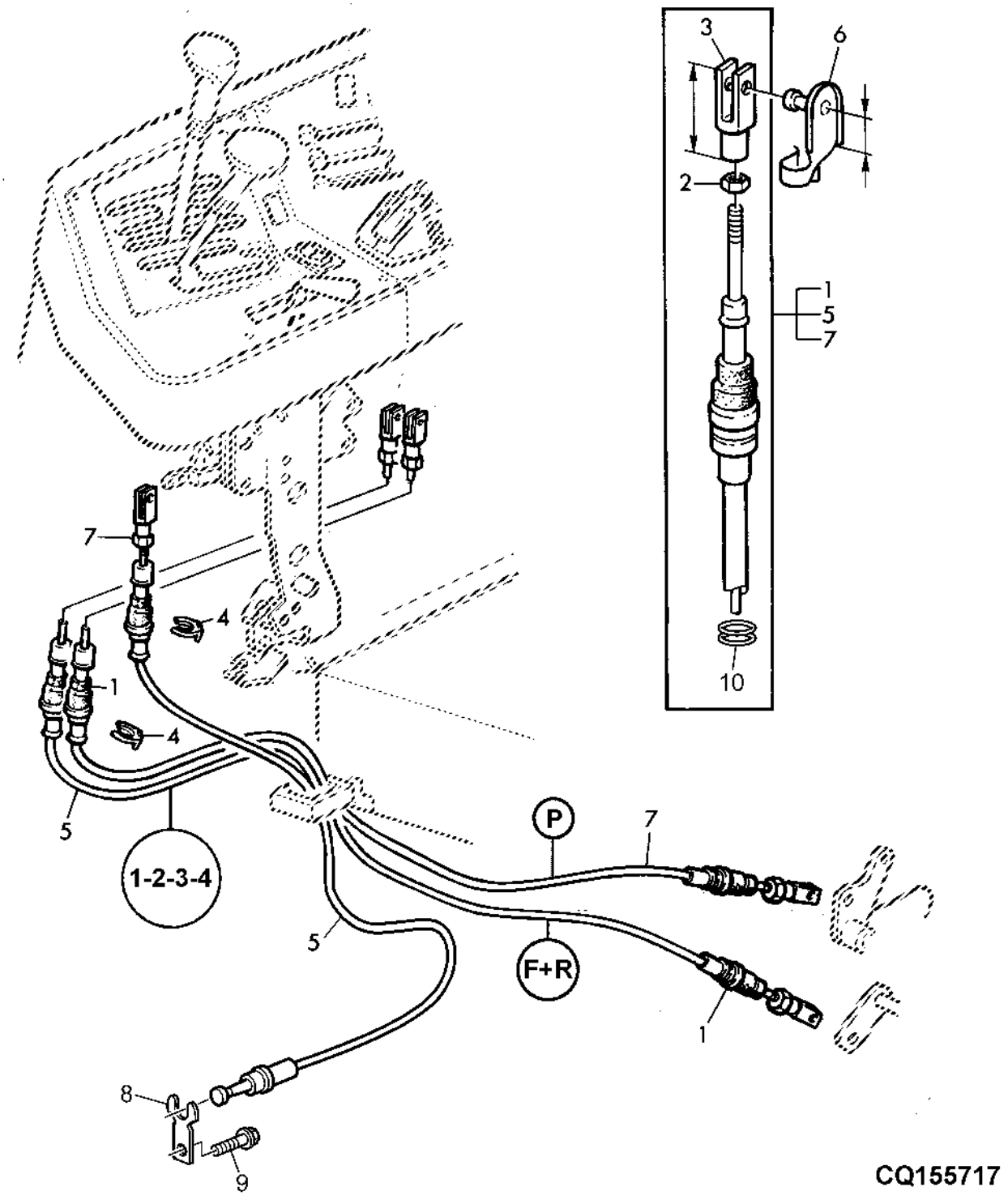

Item	*Nº peça*	*Descrição*	*Qtde*	*Nº série*	*Notas*
1	DQ53134	Cabo de puxar e empurrar	1		
2	14M7272	Porca	AR		M6
3	L80051	Forquilha	AR		LGTH= 32MM
	L80052	Forquilha	AR		LGTH= 44MM
	L80053	Forquilha	AR		LGTH= 56MM
4	L79076	Anel de pressão	AR		
5	AL155310	Cabo de puxar e empurrar	1		
6	AL79050	Pino fixador	AR		LGTH= 12MM
	45M7080	Pino de trava	AR		LGTH= 24MM
7	DQ53133	Cabo de puxar e empurrar	1		
8	R182130	Presilha	AR		
9	19M7775	Parafuso	AR		M6 X 16
10	L78620	Anel o	AR		

GEAR SHIFT BOWDEN CABLES AND PARKING LOCK (SYNCROPLUS)
COMMANDE VITESSES/FREIN DE STATION., CABLES SOUS GAINE (SYNCROPLUS)
BOWDENZUEGE FUER GANGSCHALTUNG UND PARKSPERRE (SYNCROPLUS)
CAVI BOWDEN COM.CAMBIO MARCIA E BLOCCAG.DI PARCHEG. (SYNCROPLUS)
CABO DE MARCHAS E PARK (SYNCROPLUS)
CABLES P. CAMBIO DE MARCHAS Y BLOQUEO DE ESTACIONAM. (SYNCROPLUS)

LX018313 A.1

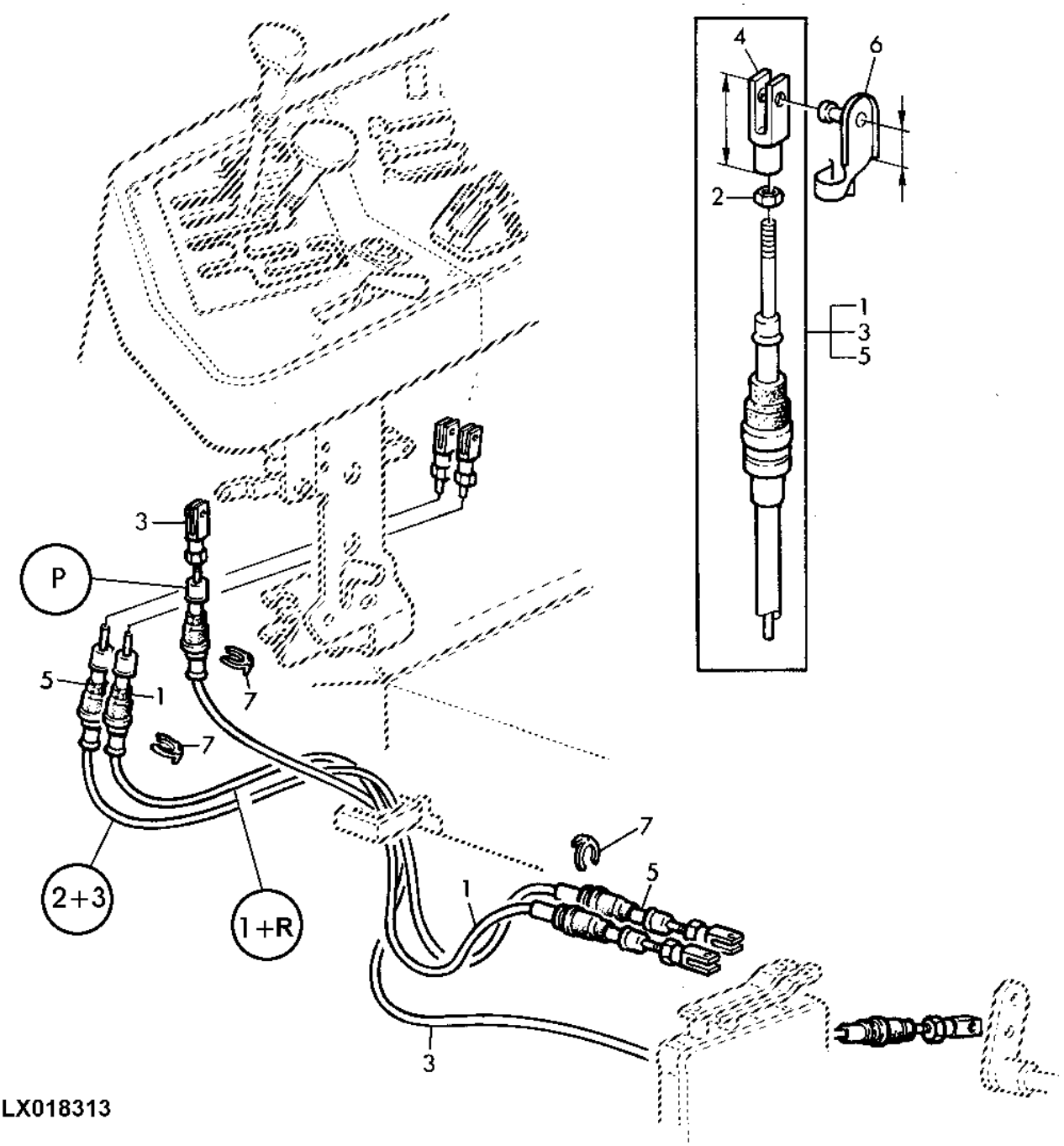

LX018313

Item	*Nº peça*	*Descrição*	*Qtde*	*Nº série*	*Notas*
1	DQ53203	Cabo de puxar e empurrar	1		LGTH= 890MM
2	14M7272	Porca	2		M6
3	DQ53133	Cabo de puxar e empurrar	1		LGTH= 1212MM
4	L80051	Forquilha	1		LGTH= 32MM
	L80052	Forquilha	1		LGTH= 44MM
	L80053	Forquilha	1		LGTH= 56MM
5	DQ53204	Cabo de puxar e empurrar	1		LGTH= 888MM
6	AL79050	Pino fixador	AR		LGTH= 12MM
	45M7080	Pino de trava	AR		LGTH= 24MM
7	L79076	Anel de pressão	6		

GEAR SHIFT COMPONENTS WITH 12-SPEED TRANSMISSION (SYNCROPLUS)
COMMANDE DES VITESSES, ELEMENTS - BOITE 12 VITESSES (SYNCROPLUS)
GANGSCHALTUNG BEI 12-GANG GETRIEBE (SYNCROPLUS)
PARTI CAMBIO MARCIA CON TRASM. 12 MARCE (SYNCROPLUS)
ALAVANCA DO CAMBIO DE MARCHAS (SYNCROPLUS)
CAMBIO DE MARCHAS CON TRANSMISION DE 12 MARCHAS (SYNCROPLUS)

PUBM1377 A.1

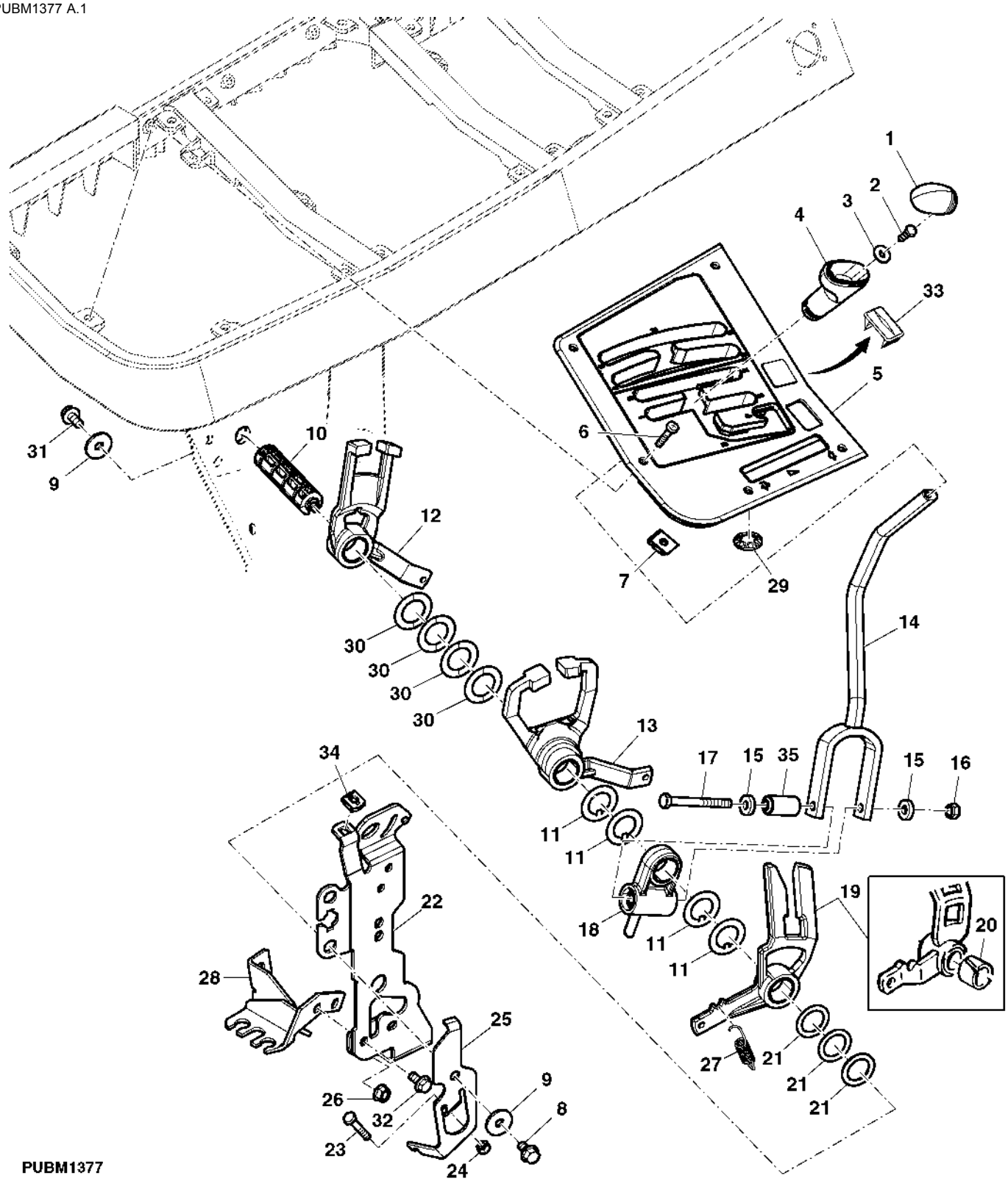

Item	*Nº peça*	*Descrição*	*Qtde*	*Nº série*	*Notas*
1	L150446	Inserto	1		
2	19M7560	Parafuso sextavado	1		M6 X 16
3	24M7139	Arruela	1		6.400 X 18 X 1.600 mm
4	L116840	Botão	1		
5	AL117517	Painel	1		INCL KEY 29
	AL117179	Painel	1		(EPCC)
6	L115292	Parafuso	5		(CABINE)
	19M8866	Parafuso	5		M5 X 16, (EPCC)
7	L102357	Porca	5		
8	M78508	Parafuso sextavado	5		M8 X 20
9	24M7024	Arruela	2		9 X 28 X 3 mm
10	L114032	Pino fixador	1		
11	L111165	Arruela	6		
12	AL150844	Quadrante	1		INCL KEY 20
13	AL117586	Quadrante	1		INCL KEY 20
14	AL110868	Haste do câmbio	1		
15	L79335	Arruela	2		
16	14M7166	Porca de segurança	1		M8
17	19M8403	Parafuso sextavado	1		M8 X 75
18	AL110860	Suporte	1		INCL KEY 20
19	AL150845	Quadrante	1		
20	L77978	Bucha	1		
21	L111988	Arruela	AR		TK= 1.0MM
	L111987	Arruela	AR		TK= 1.5MM
	L77963	Arruela	AR		TK= 2.0MM
22	AL150667	Apoio	1		
23	19M7160	Parafuso sextavado	1		M6 X 30
24	14M7272	Porca	1		M6
25	AL113247	Apoio	1		
26	14M7416	Porca com flange	2		M8
27	L102451	Mola de tração	1		
28	AL110543	Suporte	1		
29	L111878	Porca	3		
30	L112469	Calço	4		
31	DQ46828	Parafuso	1		
32	19M7865	Parafuso	3		M8 X 16
33	L114509	Plugue	1		
34	L111480	Porca de Pressão	1		
35	AL80994	Isolador	1		
..	AL112289	Haste do câmbio	1		(INCL 14, 15, 16, 17, 18, 35)

BOWDEN CABLES FOR RANGE SHIFT
COMMANDE DES GAMMES, CABLES SOUS GAINE
BOWDENZUEGE FUER GRUPPENSCHALTUNG
CAVI BOWDEN PER CAMBIO GAMMA
CABOS DE GRUPOS
CABLES BOWDEN PARA EL CAMBIO DE GRUPOS

LX018329 A.1

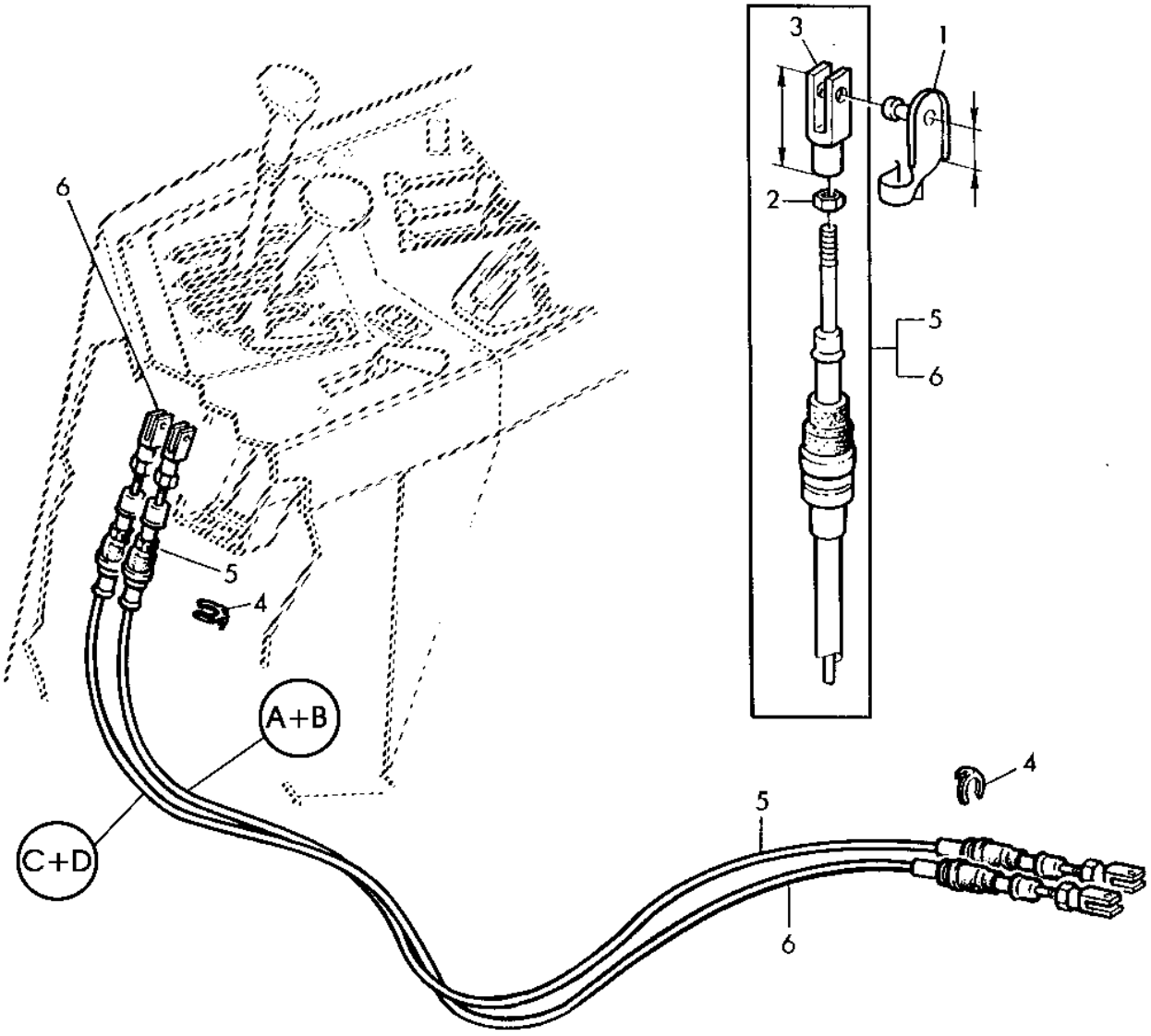

LX018329

Item	*Nº peça*	*Descrição*	*Qtde*	*Nº série*	*Notas*
1	AL79050	Pino fixador	1		LGTH= 12MM
	45M7080	Pino de trava	1		LGTH= 24MM
2	14M7272	Porca	2		M6
3	L80051	Forquilha	1		LGTH= 32MM
	L80052	Forquilha	1		LGTH= 44MM
	L80053	Forquilha	1		LGTH= 56MM
4	L79076	Anel de pressão	1		
5	DQ53145	Cabo de puxar e empurrar	1		LGTH= 1127MM
6	DQ53205	Cabo de puxar e empurrar	1		LGTH= 1090MM

GEAR SHIFT COMPONENTS (POWRQUAD)
COMMANDE DES VITESSES, ELEMENTS (POWRQUAD)
GANGSCHALTUNG (POWRQUAD)
CAMBIO MARCIA (POWRQUAD)
ALAVANCA DO CAMBIO DE MARCHAS (POWRQUAD)
COMPONENTES DEL CAMBIO (POWRQUAD)

PUBM1380 A.1

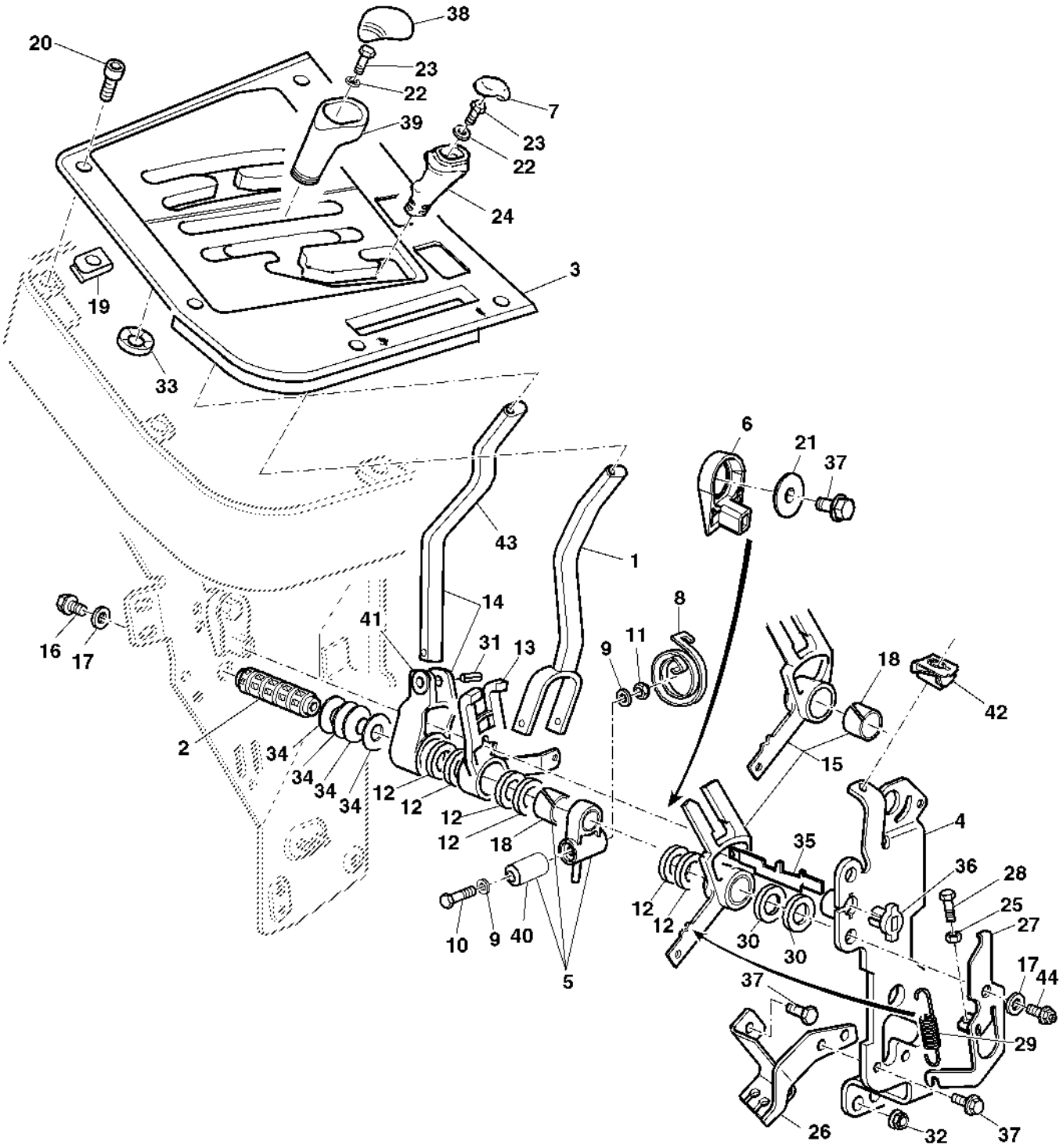

PUBM1380

Item	Nº peça	Descrição	Qtde	Nº série trator	Notas
1	AL110868	Haste do câmbio	1		
2	L114032	Pino fixador	1		
3	AL112606	Painel	1		(CABINE)
	AL110722	Painel	1		(EPCC)
4	AL119445	Apoio	1		
5	AL110860	Suporte	1		INCL KEY 18
6	L116262	Bucha	1		
7	L113019	Inserto	1		(CABINE)
	L77964	Inserto	1		(EPCC)
8	L112041	Mola	1		
9	L79335	Arruela	2		
10	19M8403	Parafuso sextavado	1		M8 X 75
11	14M7166	Porca de segurança	1		M8
12	L111165	Arruela	6		
13	AL150844	Quadrante	1		INCL KEY 18 (SUB FOR AL117587)
14	AL157672	Haste do câmbio	1		INCL KEY 18 AND 31 (SUB FOR AL119446)
15	AL150845	Quadrante	1		INCL KEY 18 (SUB FOR AL117845)
16	M78508	Parafuso sextavado	1		M8 X 20
17	24M7024	Arruela	2		9 X 28 X 3 mm
18	L77978	Bucha	1		
19	L102357	Porca	3		
20	L115292	Parafuso	5		(CABINE)
	19M8866	Parafuso	5		M5 X 16, (EPCC)
21	L116263	Arruela	1		
22	24M7139	Arruela	2		6.400 X 18 X 1.600 mm
23	19M7560	Parafuso sextavado	2		M6 X 16
24	L111179	Botão	1		(CABINE)
	L77805	Botão	1		(EPCC)
25	14M7272	Porca	1		M6
26	AL110543	Suporte	1		
27	AL113247	Apoio	1		
28	19M7160	Parafuso sextavado	1		M6 X 30
29	L102451	Mola de tração	1		
30	L111988	Arruela	AR		TK= 1.0MM
	L111987	Arruela	AR		TK= 1.5MM
	L77963	Arruela	AR		TK= 2.0MM
31	34M7172	Pino elástico	1		6 X 30 mm
32	14M7416	Porca com flange	2		M8
33	L111878	Porca	4		
34	L112469	Calço	4		
35	L115395	Came	1		
36	L116261	Bucha	1		
37	19M7865	Parafuso	2		M8 X 16
38	L150446	Inserto	1		
39	L116840	Botão	1		
40	AL80994	Isolador	1		
41	AL157661	Quadrante	1		
42	L111480	Porca de Pressão	1		
43	L110964	Alavanca	1		
44	DQ46828	Parafuso	AR		

RANGE SHIFTING
COMMANDE DES GAMMES
GRUPPENSCHALTUNG
COMPONENTI CAMBIO GAMMA TRASMISSIONE
ALAVANCA DE MUDANCA DE GRUPOS
CAMBIO DE GRUPOS

PUBM1381 A.1

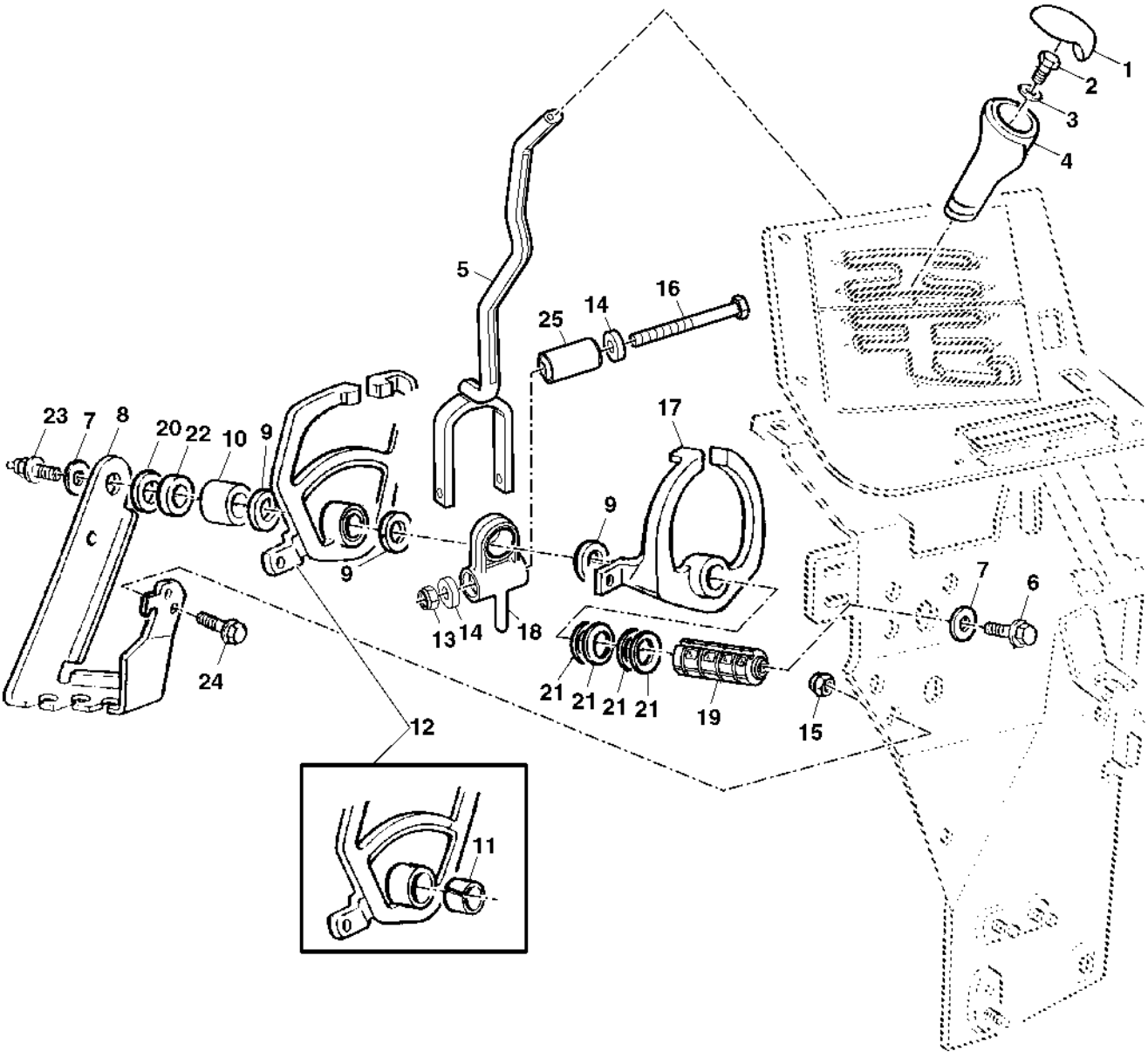

PUBM1381

Item	*Nº peça*	*Descrição*	*Qtde*	*Nº série*	*Notas*
1	L113018	Inserto	1		
2	19M7560	Parafuso sextavado	1		M6 X 16
3	24M7139	Arruela	1		6.400 X 18 X 1.600 mm
4	L77805	Botão	1		
5	AL110859	Haste do câmbio	1		
6	M78508	Parafuso sextavado	3		M8 X 20
7	24M7024	Arruela	2		9 X 28 X 3 mm
8	L112053	Suporte	1		
9	L77963	Arruela	3		TK= 2.0MM
10	L101929	Bucha	1		
11	L77978	Bucha	1		
12	AL117583	Quadrante	1		
13	14M7166	Porca de segurança	1		M8
14	L79335	Arruela	2		
15	14M7416	Porca com flange	2		M8
16	19M8403	Parafuso sextavado	1		M8 X 75
17	AL117582	Quadrante	1		INCL KEY 11
18	AL110860	Suporte	1		INCL KEY 11
19	L113994	Pino fixador	1		
20	L111988	Arruela	AR		TK= 1.0MM
	L111987	Arruela	AR		TK= 1.5MM
	L77963	Arruela	AR		
21	L112469	Calço	4		
22	L113225	Arruela	1		TK= 6.0MM
23	DQ46828	Parafuso	1		
24	19M7865	Parafuso	2		M8 X 16
25	AL80994	Isolador	1		

MECHANICAL SPEED CONTROL
CONTROLE DU REGIME MECANIQUE
MECHANISCHE DREHZAHLREGULIERUNG
COMANDO MECCANICO VELOCITA'
ACELERADOR MANUAL
MANDO MECANICO DE VELOCIDAD

PUBM1379 A.1

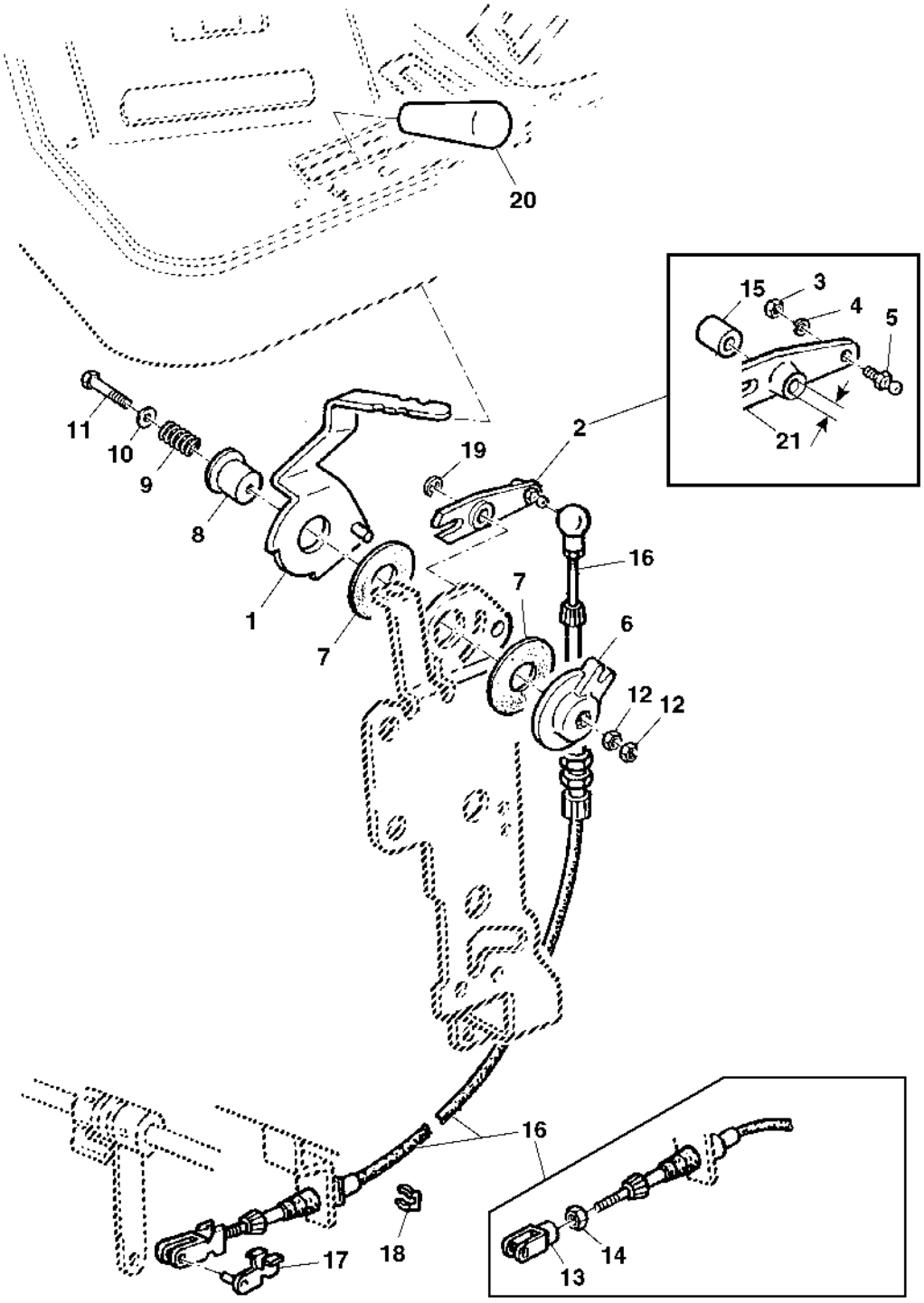

PUBM1379

Item	*Nº peça*	*Descrição*	*Qtde*	*Nº série*	*Notas*
1	AL151282	Alavanca	1		
2	AL119895	Alavanca	1		ID= 10MM
3	14M7265	Porca de segurança	1		M5
4	12M7077	Arruela	1		5 mm
5	55M7003	Pino esférico	1		
6	L110422	Placa	1		
7	L58671	Arruela	2		
8	R50227	RetentoR Redondo	1		
9	R31271	Mola de compressão	1		
10	24M7055	Arruela	1		8.400 X 16 X 1.600 mm
11	19M7378	Parafuso sextavado	1		M8 X 45
12	14M7151	Porca	2		M8
13	L80051	Forquilha	1		
14	14M7272	Porca	2		M6
15	L116576	Bucha	1		
16	DQ34208	Cabo de puxar e empurrar	1		
17	AL79050	Pino fixador	1		
18	L79076	Anel de pressão	1		
19	40M7040	Anel de pressão	1		
20	L113076	Manete	1		
21	AL119851	Alavanca	1		

SELECTIVE CONTROL VALVE, CONTROL LINKAGE
DISTRIBUTEUR AUXILIAIRE, ELEMENTS DE COMMANDE
ZUSATZSTEUERGERAET, BETAETIGUNGSTEILE
DISTRIBUTORE, TIRANTE DI COMANDO
ALAVANCAS DE CONTROLE DAS VCR
VMD, ELEMENTOS DE MANDO

PUBM1052 A.1

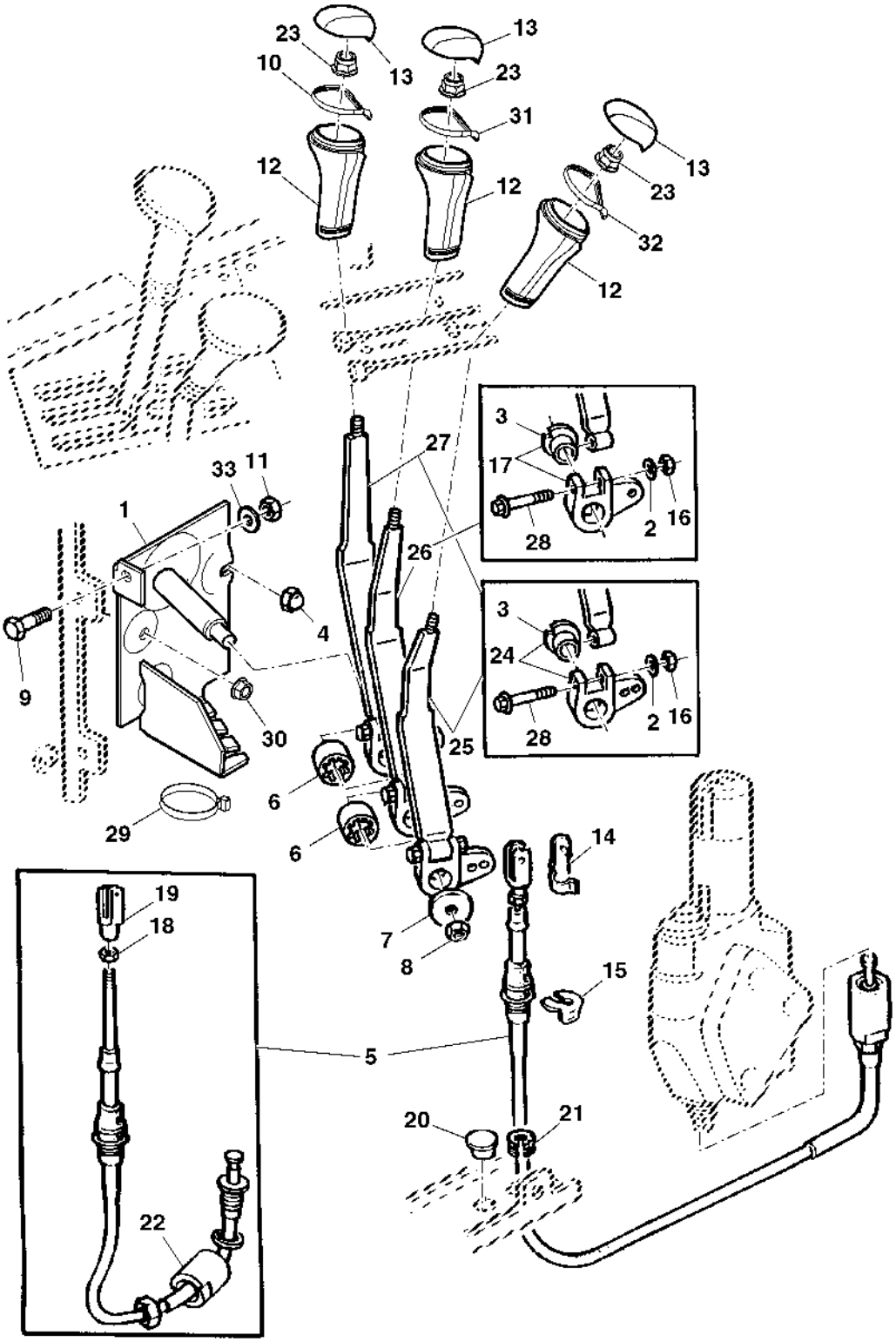

PUBM1052

Item	*Nº peça*	*Descrição*	*Qtde*	*Nº série*	*Notas*
1	AL76483	Suporte	1		
2	24M7262	Arruela	1		5.300 X 10 X 1 mm
3	L110766	Bucha	1		
4	L32394	Tampa	2		
5	DQ69428	Cabo de puxar e empurrar	AR		
6	L101931	Espaçador	AR		
7	24M7180	Arruela	1		13 X 37 X 3 mm
8	14M7168	Porca de segurança	1		M12
9	19M7139	Parafuso sextavado	1		M8 X 20
10	L171710	Anel	AR		
11	14M7273	Porca	AR		M8
12	L77747	Botão	AR		
13	L171481	Inserto	AR		
14	45M7080	Pino de trava	AR		
15	L79076	Anel de pressão	AR		
16	14M7360	Porca de segurança	1		M5
17	AL173417	Quadrante	1		
18	14M7272	Porca	1		M6
19	L80052	Forquilha	1		
20	CQ47666	Plugue	AR		
21	CQ02164	Passa-fio	AR		
22	L100560	Porca de tubo	1		
23	14M7396	Porca de segurança	AR		M8
24	AL173418	Quadrante	1		
25	AL173414	Alavanca	1		
26	AL173415	Alavanca	1		
27	AL173416	Alavanca	1		(A)
28	L113527	Parafuso	1		M5 X 45
29	L41858	Cinta	1		
30	14M7416	Porca com flange	3		M8
31	L171711	Anel	1		
32	L171712	Anel	1		
33	24M7055	Arruela	1		8.400 X 16 X 1.600 mm

(A) WITH 3 SELECT. CONTROL VALVES
AVEC 3 DISTRIB. AUXILIAIRES
BEI 3 ZUSATZSTEUERGERAETEN
CON 3 DISTRIBUTORI AUSILIARI
COM 3 VCR
CON 3 VALV. DE MANDO AUXIL.

CONSOLE FOR SHIFTABLE REAR PTO
CONSOLE POUR PRISE DE FORCE A SELECTEUR DE REGIME ET REDUCTEUR GAMME RAMPANTE
KONSOLE FUER UMSCHALTBARE HECKZAPFWELLE
CONSOLE PER PTO POSTERIORE CON CAMBIO
SUPORTE DAS ALAVANCAS DA PTO
CONSOLA PARA TDF TRASERA DE CAMBIO MANUAL

PUBM1053 A.1

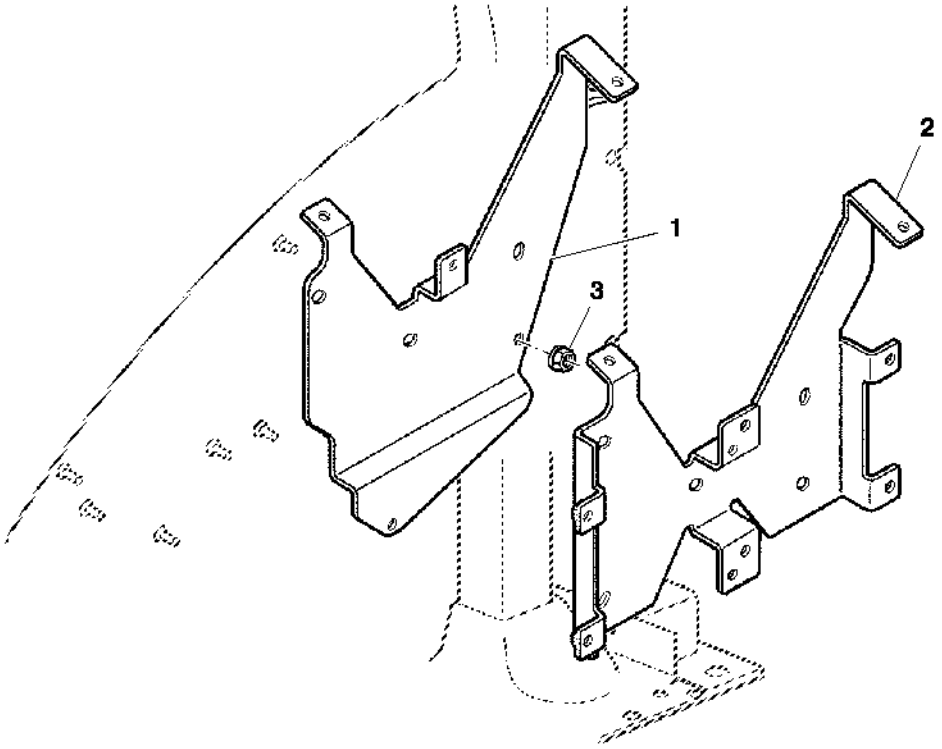

PUBM1053

Item	*Nº peça*	*Descrição*	*Qtde*	*Nº série*	*Notas*
1	AL163851	Apoio	1		(B)
2	DQ46008	Apoio	1		(A)
3	14M7416	Porca com flange	AR		M8

(B) WITH CAB
SANS CABINE
OHNE KABINE
SENZA CABINA
SEM CABINE
SIN CABINA

(A) WITHOUT CAB
AVEC CABINE
MIT KABINE
CON CABINA
CON CABINE
CON CABINA

UPHOLSTERY PARTS WITHOUT ROCKSHAFT CONTROL
ELEMENTS D'HABILLAGE SANS COMMANDE DU RELEVAGE
VERKLEIDUNGSTEILE OHNE KRAFTHEBERBETAETIGUNG
RIVESTIMENTO SENZA COMANDO DEL SOLLEVATORE
APOIA BRACO SEM CONTROLE DO LEVANTE HIDRAULICO
PANELES SIN MANDO DEL ELEVADOR HIDRAULICO

PUBM1487 A.1

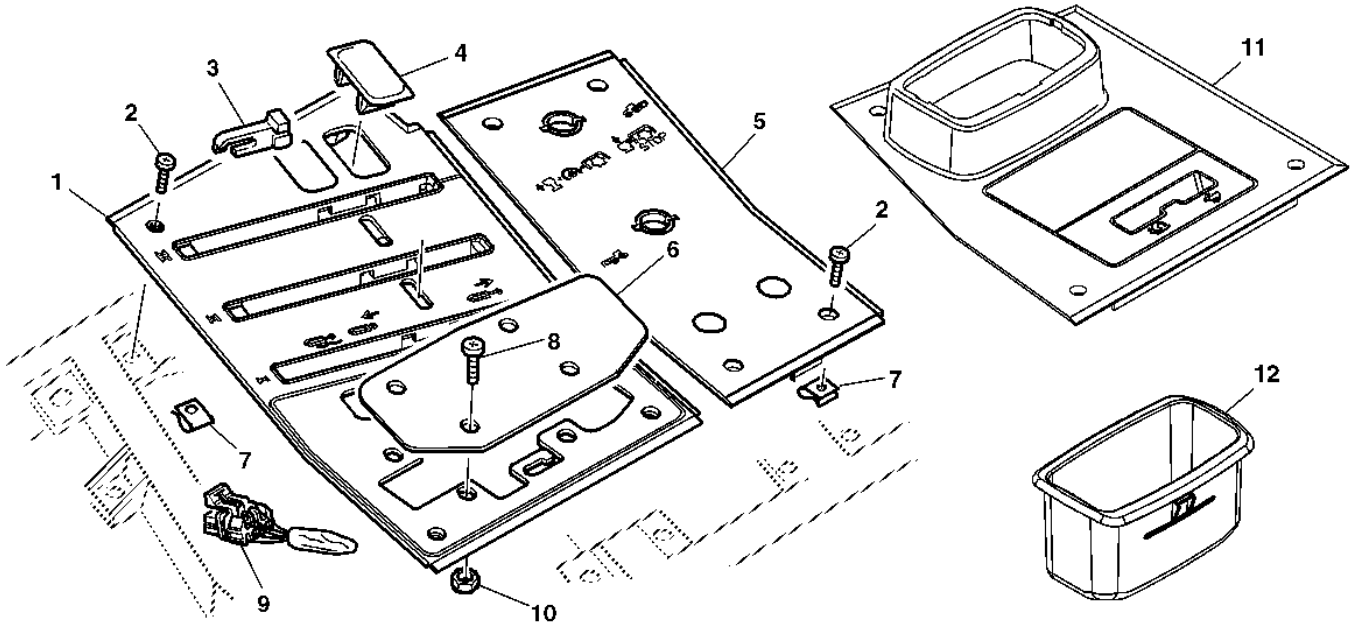

PUBM1487

Item	*Nº peça*	*Descrição*	*Qtde*	*Nº série*	*Notas*
1	AL156882	Painel de controle	1		(CABINE)
	AL156898	Painel de controle	1		(EPCC)
2	L115292	Parafuso	12		M5 X 18, (CABINE)
	19M8866	Parafuso	8		M5 X 16, (EPCC)
3	L111965	Limitador	AR		
4	L114509	Plugue	2		(CABINE)
	R106551	Capa	1		(EPCC)
5	L153594	Painel	1		(CABINE)
	L113823	Painel	1		(EPCC)
6	L157990	Capa	1		
7	AL115814	Porca	7		
8	L151020	Parafuso	1		(CABINE)
9	AL163958	Chicote	AR		
10	14M7165	Porca de segurança	4		M6, (CABINE)
11	L156536	Painel	1		(CABINE)
	L80085	Painel	1		(EPCC)
12	L156260	Armazém	1		(CABINE)

ROCKSHAFT CONTROL, LOCKING LEVER FOR SCV
COMMANDE DU RELEVAGE, BUTEES DES DISTRIBUTEURS AUXILIAIRES
KRAFTHEBERBETAETIGUNG, ARRETIERUNGSHEBEL FUER ZUSATZSTEUERGERAET
COMANDO SOLLEVATORE, ARRESTO PER DISTRIBUTORI
SUPORTE DO CONTROLE DO LEVANTE HIDRAULICO
MANDO DEL ELEVADOR HIDRAULICO, PALANCAS DE RETENCION P. VMD

PUBM1488 A.1

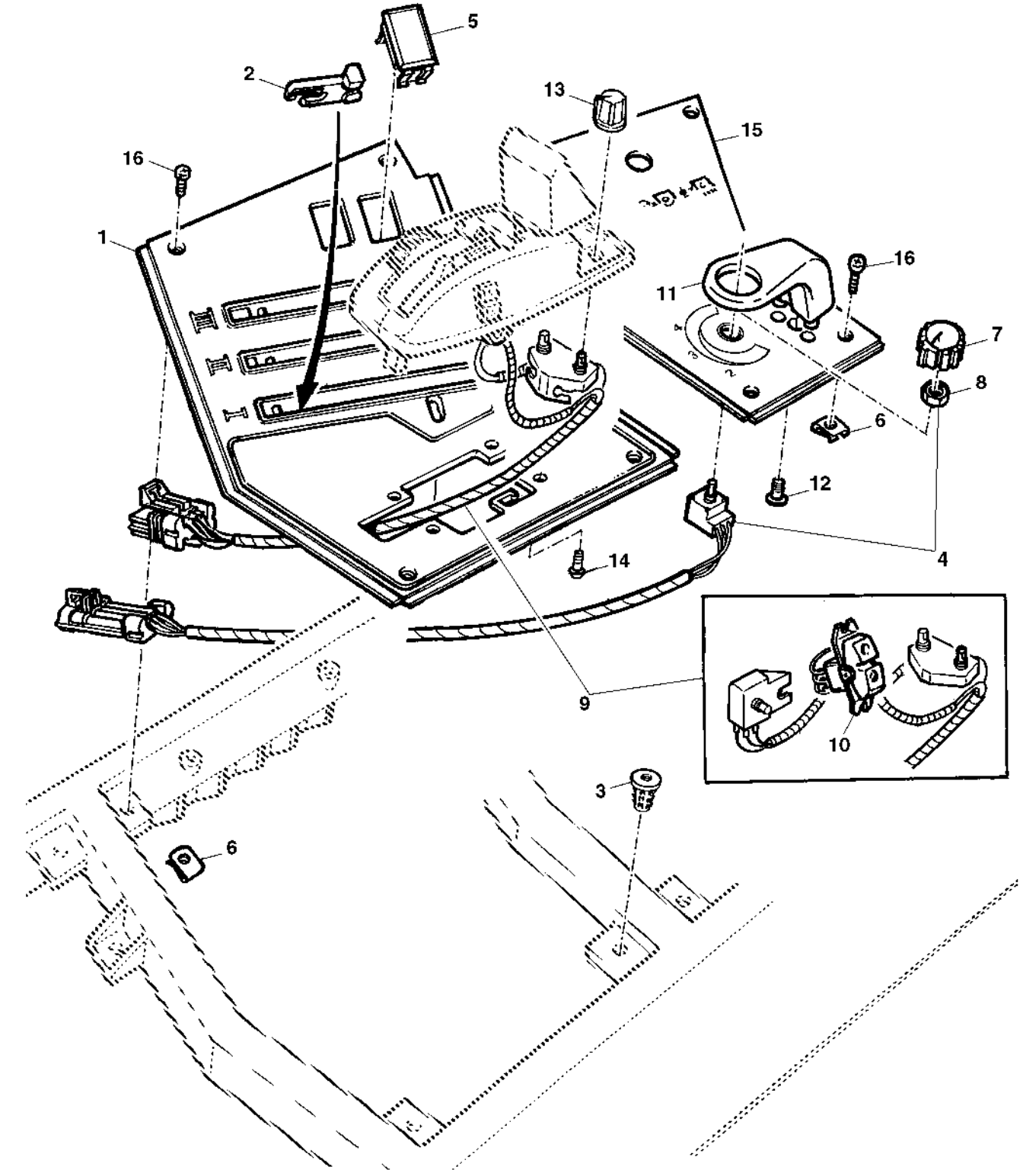

Item	*Nº peça*	*Descrição*	*Qtde*	*Nº série*	*Notas*
1	AL156882	Painel de controle	1		(CABINE)
	AL156898	Painel de controle	1		(EPCC)
2	L111965	Limitador	AR		
3	L102110	Porca	1		
4	AL110119	Potenciômetro	1		
5	L114509	Plugue	3		
6	AL115814	Porca	8		
7	AL82770	Botão	1		
8	L102678	Porca	1		
9	RE255240	Módulo	1		
10	RE255150	Interruptor	1		
11	L115241	Proteção	1		
12	37M7179	Parafuso	1		
13	RE49639	Botão	2		
14	37M7382	Parafuso	1		
15	L115371	Painel	1		(CABINE)
	L115370	Painel	1		(EPCC)
16	L115292	Parafuso	8		(CABINE)
	19M8866	Parafuso	8		M5 X 16, (EPCC)

ROCKSHAFT CONTROL
COMMANDE DU RELEVAGE
KRAFTHEBERBETAETIGUNG
COMANDO SOLLEVATORE
CONTROLE DO LEVANTE HIDRAULICO
MANDO DEL ELEVADOR HIDRAULICO

PUBM1203 A.1

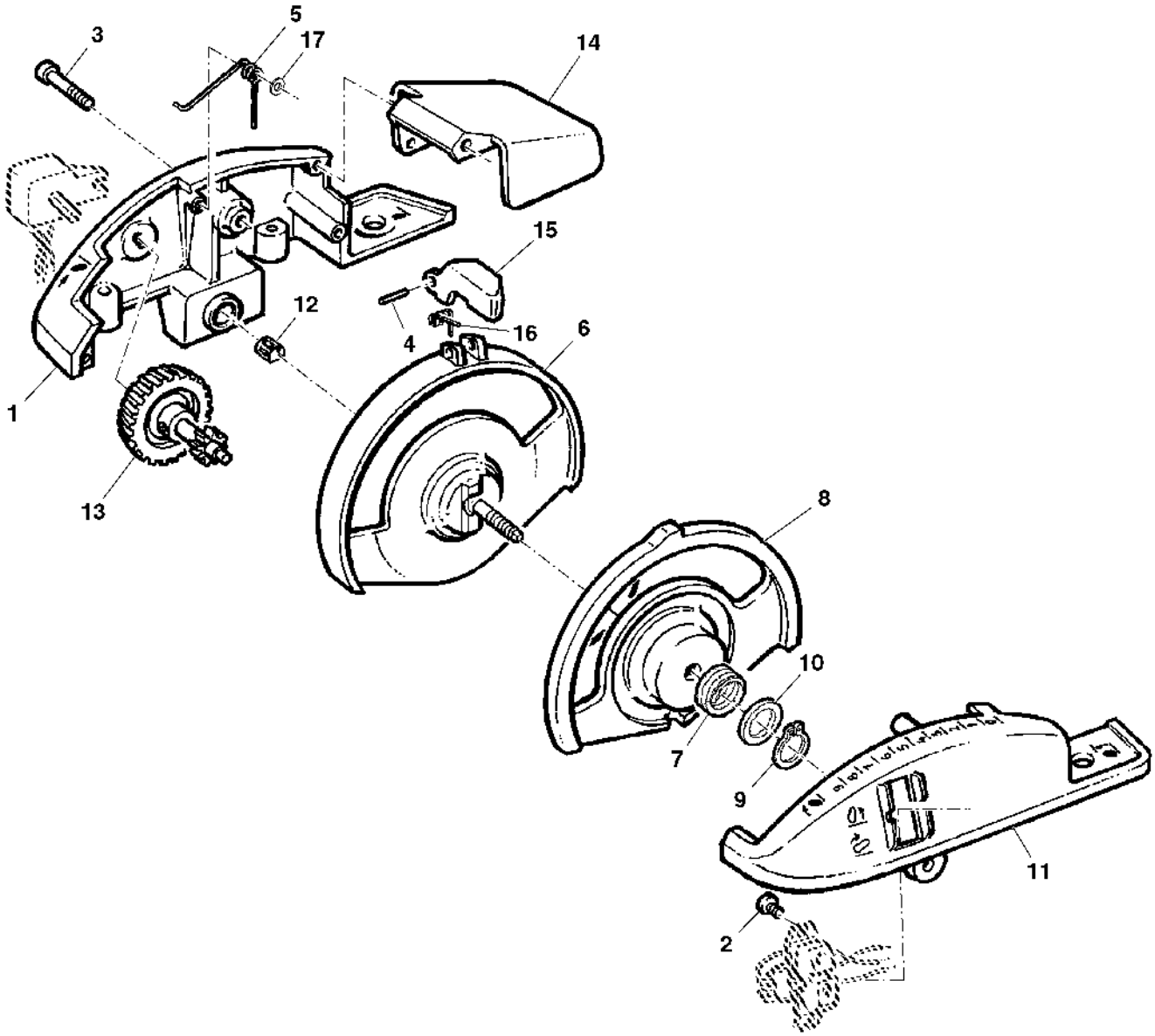

PUBM1203

Item	*Nº peça*	*Descrição*	*Qtde*	*Nº série*	*Notas*
1	R213346	Carcaça	1		(ORD W/ R166612)
2	37M7376	Parafuso	2		
3	37M7179	Parafuso	1		
4	34H234	Pino elástico	1		3/32" X 15/16"
5	R112551	Mola	1		
6	R212934	Roda	1		
7	R213206	Mola de compressão	1		
8	R212936	Roda	1		
9	40M7126	Anel de pressão	1		
10	R213644	Arruela	1		
11	L170010	Carcaça	1		
12	R118453	Presilha	1		
13	RE58029	Botão	1		
14	R117463	Capa	1		
15	R212937	Botão	1		
16	R112553	Mola de torção	1		
17	L171701	Arruela	1		

PTO, SWITCHES
PRISES DE FORCE, CONTACTEURS
HECKZAPFWELLE, SCHALTER
PTO, INTERUTTORI
INTERRUPTOR DA TDP
INTERRUPTOR TDF

CQ155735 A.1

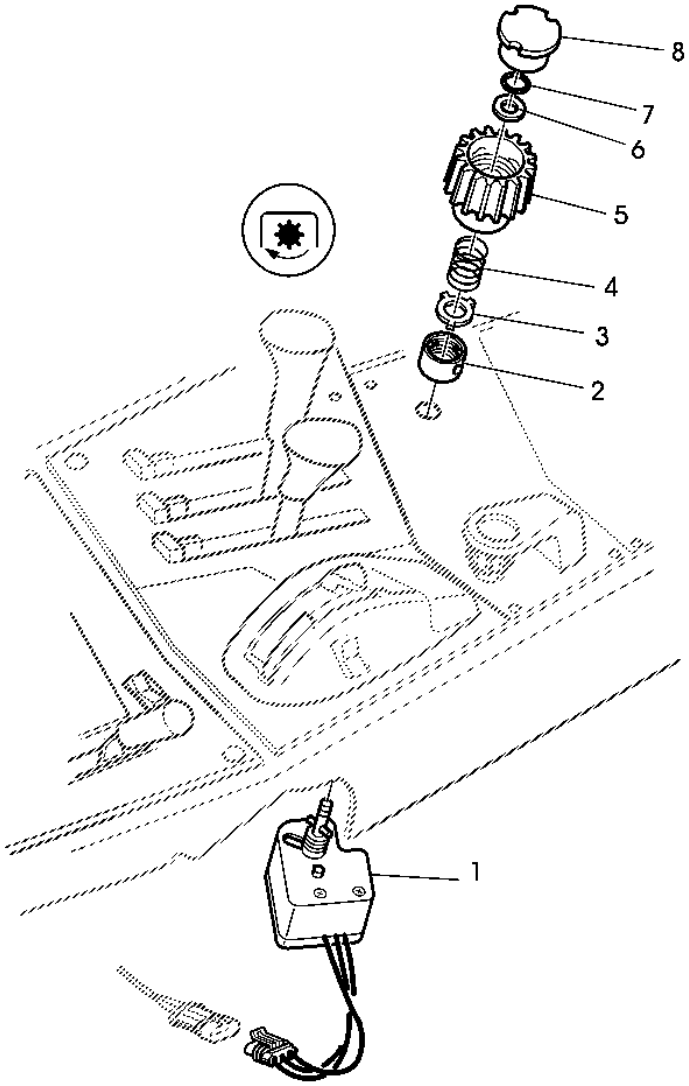

CQ155735

Item	*Nº peça*	*Descrição*	*Qtde*	*Nº série*	*Notas*
1	RE169008	Interruptor	1		
2	L158822	Porca	1		
3	L158963	Arruela	1		
4	R44313	Mola de compressão	1		
5	R117611	Botão	1		
6	24M7265	Arruela	1		9 X 16 X 1.600 mm
7	R72653	Anel de pressão	1		
8	R108073	Tampa	1		

SEATS (OPEN OPERATOR STATION)
FAUTEUILS (PLATE-FORME DE CONDUITE)
SITZE (OFFENE FAHRERPLATTFORM)
SEDILI (POSTAZIONE OPERATORE APERTA)
ASSENTOS (EPCC)
ASIENTOS (ESTACION DEL OPERADOR ABIERTA)

CQ156179 A.1

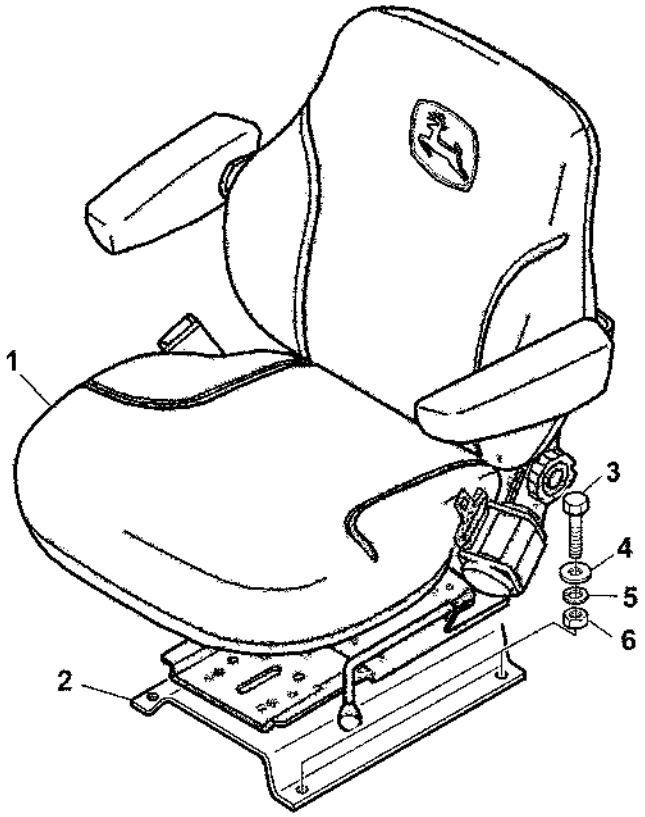

CQ156179

Item	*Nº peça*	*Descrição*	*Qtde*	*Nº série*	*Notas*
1	DQ63806	Assento	1		
2	CQ57432	Suporte	1		
3	19M7268	Parafuso sextavado	4		M12 X 25
4	24M7026	Arruela	4		9 X 17 X 1.600 mm
5	12M7067	Arruela de pressão	4		12 mm
6	14M7031	Porca	4		M12

SEATS (OPEN OPERATOR STATION)
FAUTEUILS (PLATE-FORME DE CONDUITE)
SITZE (OFFENE FAHRERPLATTFORM)
SEDILI (POSTAZIONE OPERATORE APERTA)
ASSENTOS (EPCC)
ASIENTOS (ESTACION DEL OPERADOR ABIERTA)

CQ300505 A.1

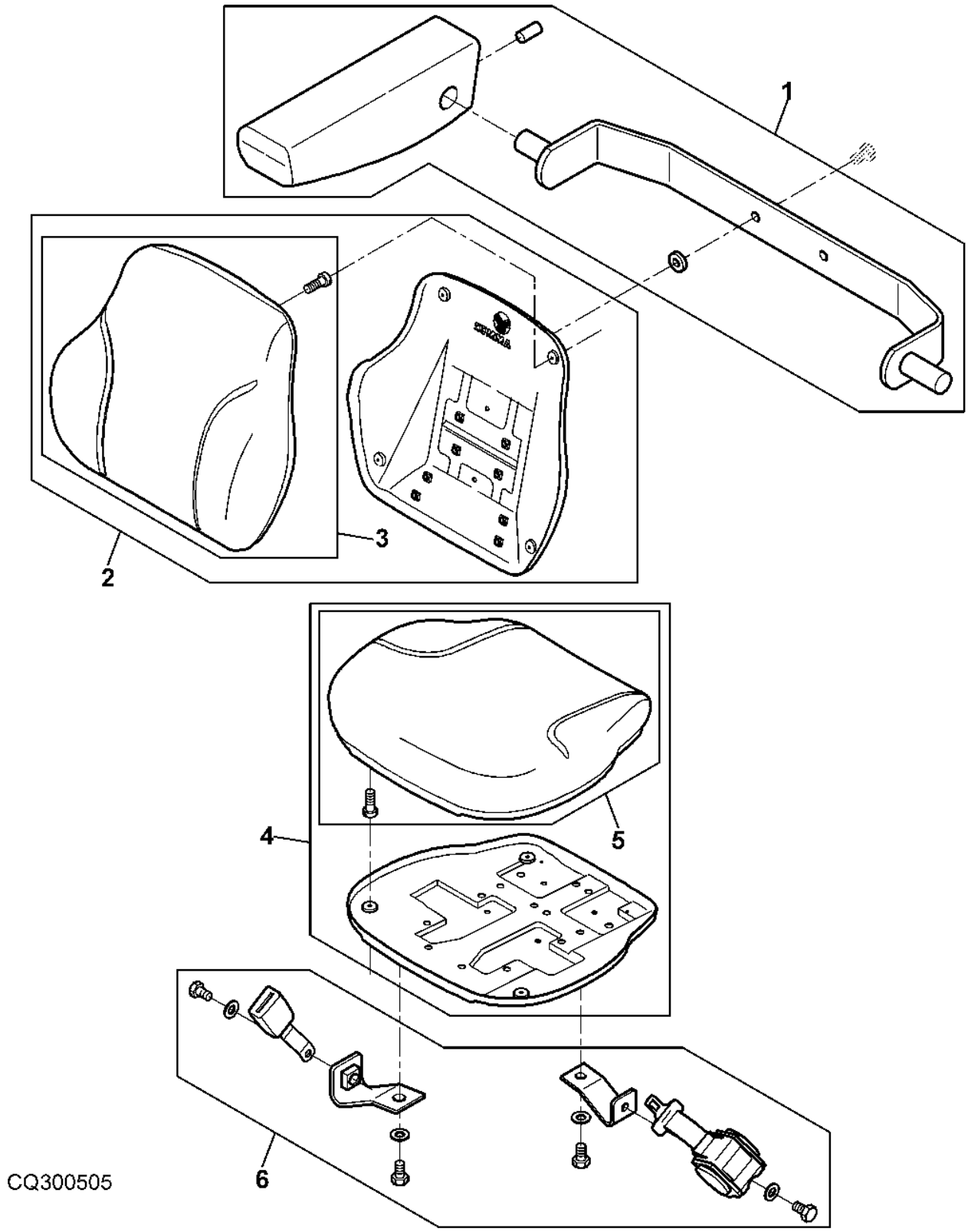

Item	*Nº peça*	*Descrição*	*Qtde*	*Nº série*	*Notas*
1	DQ58193	Kit	1		
2	DQ58191	Kit	1		
3	DQ58192	Kit	1		
4	DQ58189	Kit	1		
5	DQ58190	Kit	1		
6	DQ58194	Cinto de segurança	1		

SEATS (OPEN OPERATOR STATION)
FAUTEUILS (PLATE-FORME DE CONDUITE)
SITZE (OFFENE FAHREPLATTFORM)
SEDILI (POSTAZIONE OPERATORE APERTA)
ASSENTOS (EPCC)
ASIENTOS (ESTACION DEL OPERADOR ABIERTA)

CQ300506 A.1

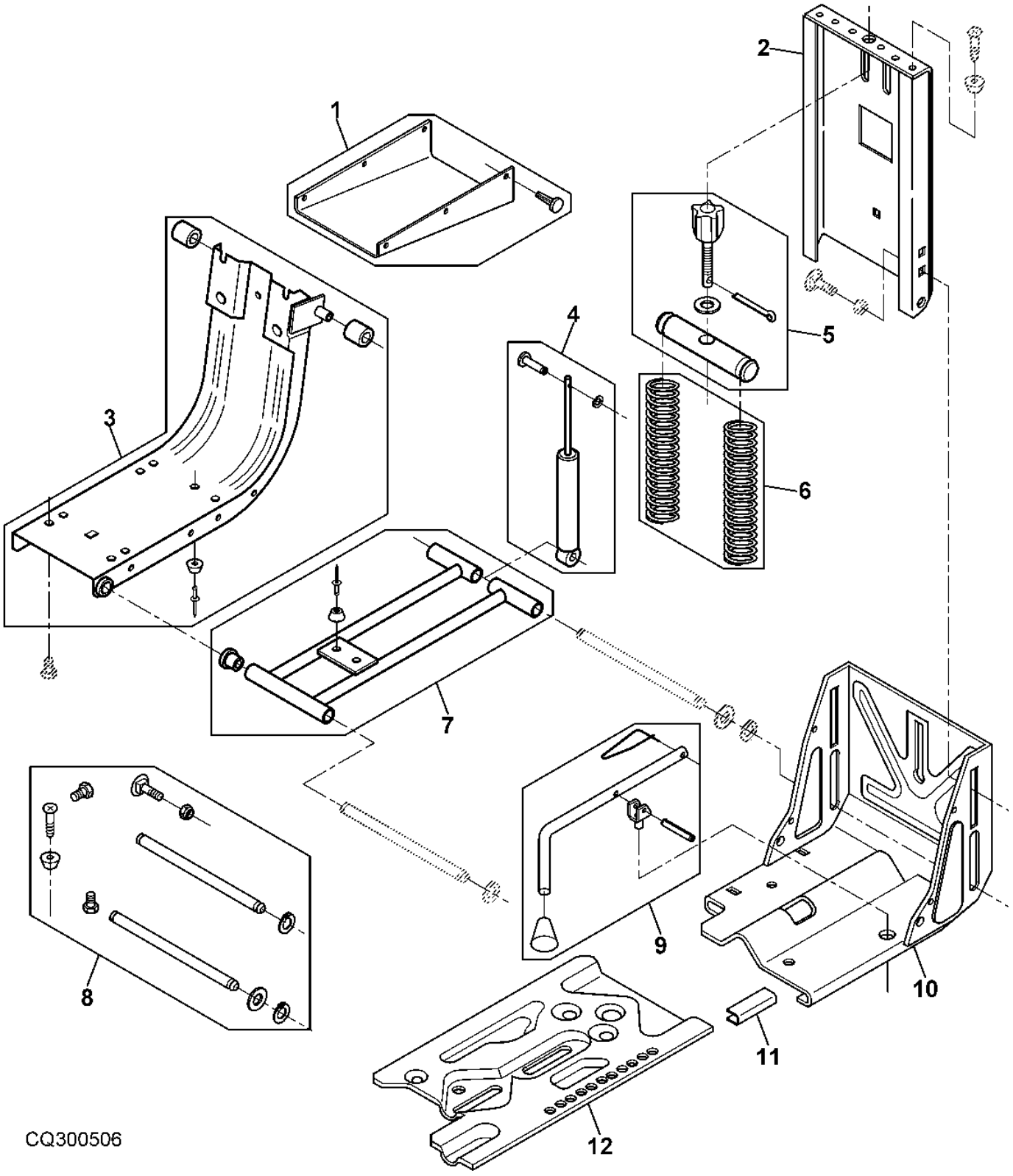

Item	*Nº peça*	*Descrição*	*Qtde*	*Nº série*	*Notas*
1	DQ65990	Proteção	1		
2	CQ58205	Slide	1		
3	DQ65991	Estrutura	1		
4	DQ58199	Amortecedor	1		
5	DQ42160	ReguladoR	1		
6	DQ42174	Mola	1		
7	DQ42161	Kit suspensão do assento	1		
8	DQ64363	Kit de peças	1		
9	DQ42163	Alavanca	1		
10	DQ64362	Suporte	1		
11	DQ42175	Kit de peças	1		
12	CQ58204	Base	1		

SEATS (CAB)
FAUTEUILS (CABINE)
SITZE (KABINE)
SEDILI (CABINA)
ASSENTOS (CABINE)
ASIENTOS (CABINA)

CQ155736 A.1

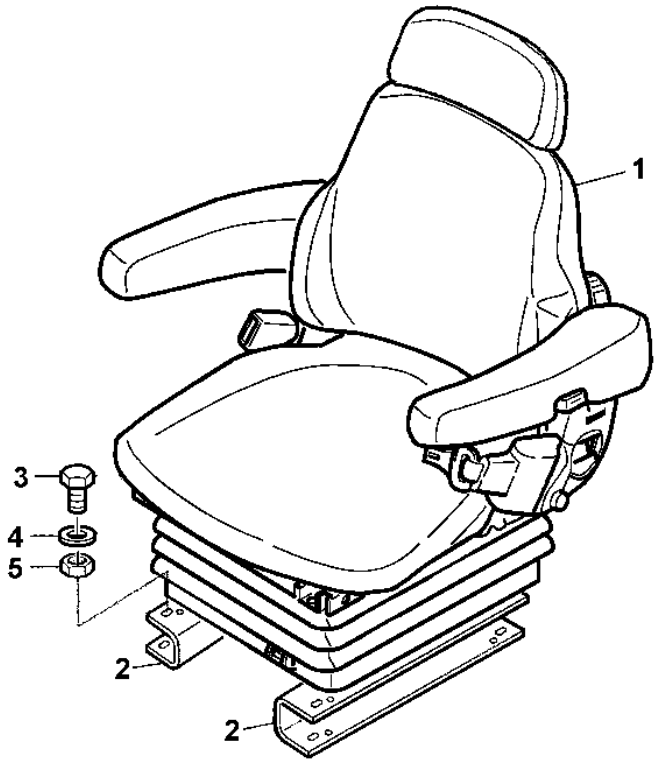

CQ155736

Item	*Nº peça*	*Descrição*	*Qtde*	*Nº série*	*Notas*
1	DQ56939	Assento	1		
2	CQ57475	Apoio	1		LH
	CQ57433	Apoio	1		RH
3	19M7139	Parafuso sextavado	4		M8 X 20
4	24M7026	Arruela	4		9 X 17 X 1.600 mm
5	14M7029	Porca	4		M8

REPAIR KITS FOR COMFORT SEATS (CAB)
JEUX DE REPARATION POUR FAUTEUILS CONFORT (CABINE)
REPARATURSAETZE FUER KOMFORT-SITZ (KABINE)
KIT RIPARAZIONE SEDILI COMFORT (CABINA)
KITS PARA ASSENTO CONFORT (CABINE)
CONJUNTOS DE REPARACION P. ASIENTO CONFORT (CABINA)

CQ300485 A.1

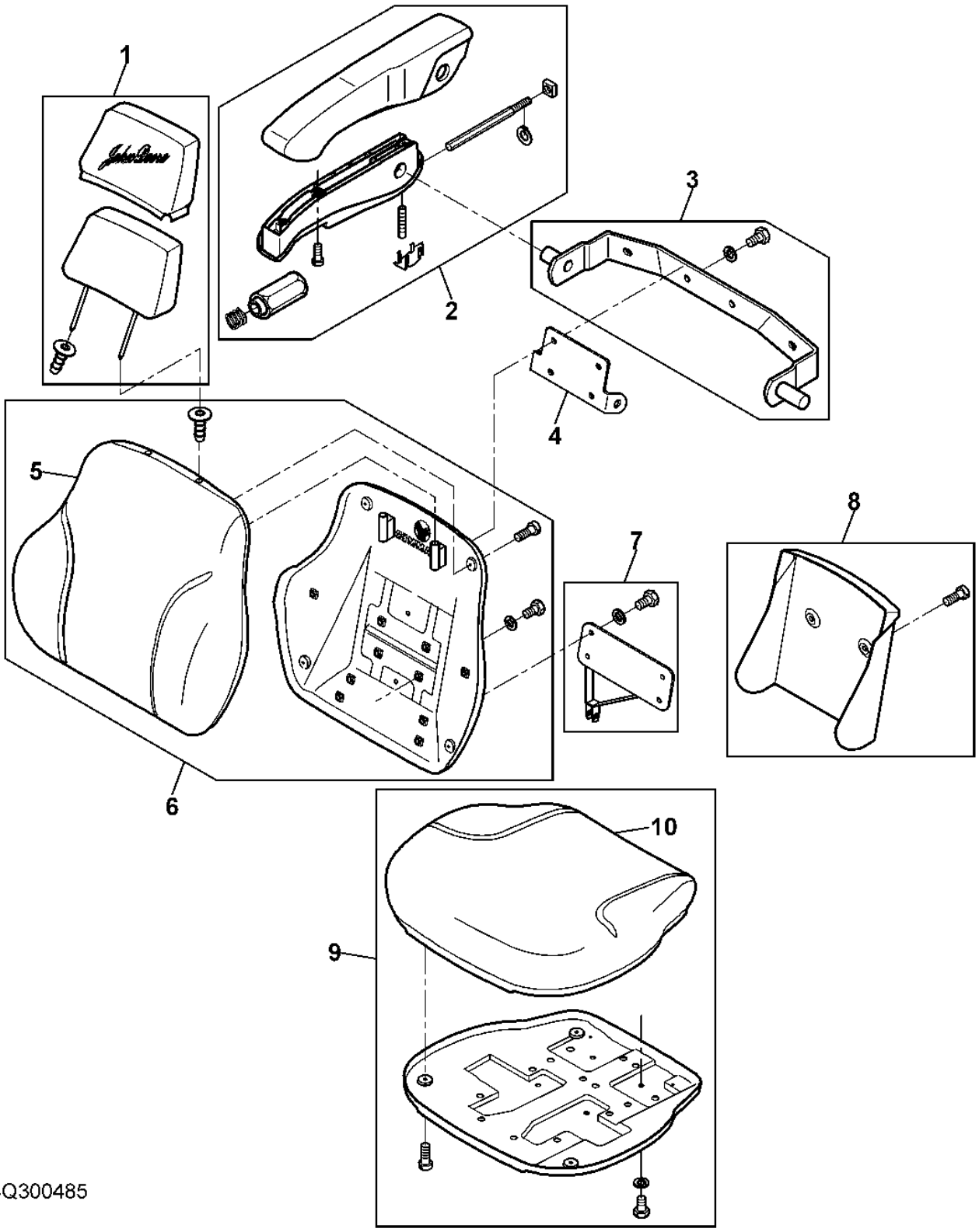

Item	*Nº peça*	*Descrição*	*Qtde*	*Nº série*	*Notas*
1	DQ62628	Kit p/assento	1		
2	DQ62620	Kit do apoio para braço	1		RH
	DQ62621	Kit do apoio para braço	1		LH
3	DQ62631	Kit p/assento	1		
4	CQ62633	Suporte	1		
5	DQ62616	Kit p/assento	1		
6	DQ62615	Kit p/assento	1		
7	DQ66167	Kit p/assento	1		
8	DQ62623	Kit p/assento	1		
9	DQ62617	Kit p/assento	1		
10	DQ62618	Kit p/assento	1		

REPAIR KITS FOR COMFORT SEATS (CAB)
JEUX DE REPARATION POUR FAUTEUILS CONFORT (CABINE)
REPARATURSAETZE FUER KOMFORT-SITZ (KABINE)
KIT RIPARAZIONE SEDILI COMFORT (CABINA)
KITS PARA ASSENTO CONFORT (CABINE)
CONJUNTOS DE REPARACION P. ASIENTO CONFORT (CABINA)

CQ300486 A.1

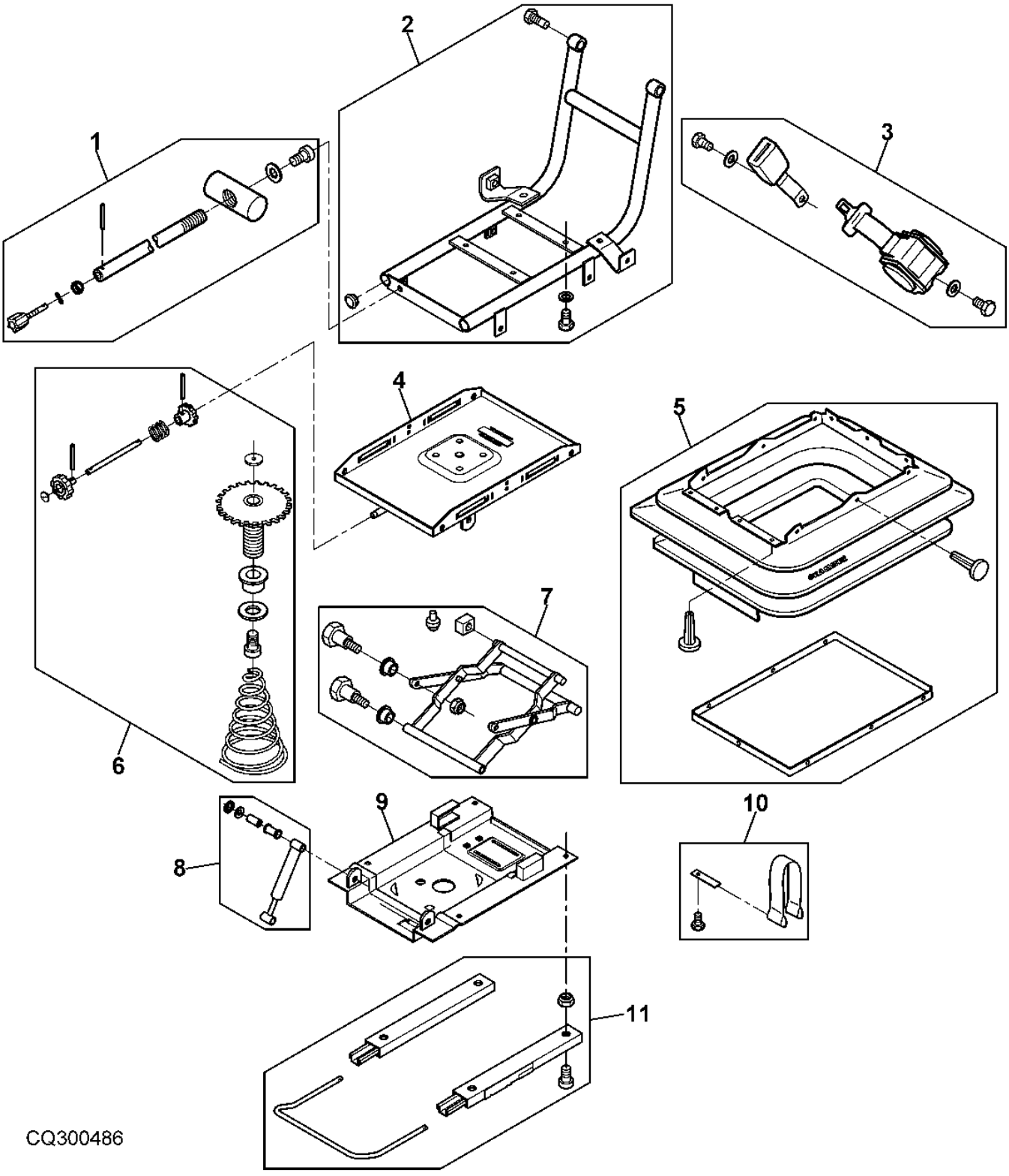

Item	*Nº peça*	*Descrição*	*Qtde*	*Nº série*	*Notas*
1	DQ62622	Kit alavanca contr. assento	1		
2	DQ62619	Kit p/assento	1		
3	DQ62629	Kit p/assento	1		
4	DQ62630	Base	1		
5	DQ62625	Kit p/assento	1		
6	DQ50652	Kit p/assento	1		
7	DQ62624	Kit p/assento	1		
8	DQ50655	Kit p/assento	1		
9	DQ62632	Base	1		
10	DQ62626	Kit p/assento	1		
11	DQ62627	Kit trilhos do assento	1		

Índice numérico

Nº peça	Item	Página
03M7088	7	541
03M7097	8	553
03M7191	15	527
03M7192	18	527
03M7233	12	527
03M7264	9	489
03M7264	9	491
03M7309	4	555
03M7331	29	353
03M7331	14	549
03M7331	5	559
03M7391	7	551
08H4373	13	457
08H4373	13	499
08H4419	8	459
08H4419	17	505
11M7009	3	130
11M7012	9	369
11M7012	12	379
11M7012	18	379
11M7054	4	373
12H236	2	457
12H236	18	505
12H245	8	457
12H245	19	505
12H295	7	161
12M7044	6	495
12M7065	3	155
12M7065	4	383
12M7065	7	483
12M7066	10	127
12M7066	3	483
12M7067	10	126
12M7067	17	155
12M7067	2	333
12M7067	20	441
12M7067	5	642
12M7069	7	447
12M7069	13	503
12M7069	13	507
12M7070	12	126
12M7077	6	176
12M7077	4	631
12M7081	9	551
12M7122	5	161
12M7133	3	589
12M7135	6	187
12M7142	15	148
14H631	8	161
14H785	6	161
14H800	11	457
14H800	5	461
14H800	11	499
14M5409	23	473
14M5409	7	473
14M7009	16	290
14M7027	11	579
14M7028	5	145
14M7028	8	599
14M7029	16	113
14M7029	9	115
14M7029	13	119
14M7029	13	121
14M7029	13	129
14M7029	6	144
14M7029	4	155
14M7029	2	337
14M7029	3	383
14M7029	43	443
14M7029	5	443
14M7029	6	483
14M7029	5	648
14M7031	6	642
14M7066	3	72
14M7100	7	155
14M7100	5	157
14M7136	22	109
14M7139	9	188
14M7140	11	119
14M7140	11	121
14M7140	11	127
14M7140	19	443
14M7140	4	483
14M7142	3	460
14M7142	4	462
14M7142	4	492
14M7142	3	496
14M7142	16	503
14M7142	16	507
14M7144	4	126
14M7148	9	421
14M7148	3	429
14M7148	8	433
14M7148	1	437
14M7148	7	71
14M7151	12	631
14M7165	12	161
14M7165	2	341
14M7165	21	429
14M7165	21	433
14M7165	6	514
14M7165	12	535
14M7165	2	539
14M7165	2	551
14M7165	8	579
14M7165	2	610
14M7165	10	635
14M7166	7	148
14M7166	17	163
14M7166	20	549
14M7166	13	553
14M7166	8	555
14M7166	5	592
14M7166	16	623
14M7166	11	627
14M7166	13	629
14M7168	8	431
14M7168	12	441
14M7168	8	633
14M7209	3	339
14M7233	11	445
14M7238	27	499
14M7238	9	501
14M7238	4	505
14M7238	20	507
14M7260	13	481
14M7265	9	567
14M7265	3	631
14M7272	6	113
14M7272	18	115
14M7272	4	130
14M7272	12	157
14M7272	15	349
14M7272	11	359
14M7272	15	551
14M7272	4	575
14M7272	4	589
14M7272	15	601
14M7272	2	619
14M7272	2	621
14M7272	24	623
14M7272	2	625
14M7272	25	627
14M7272	14	631
14M7272	18	633
14M7273	3	147
14M7273	18	155
14M7273	8	155
14M7273	7	157
14M7273	5	159
14M7273	6	163
14M7273	11	173
14M7273	3	187
14M7273	15	303
14M7273	10	349
14M7273	30	353
14M7273	12	359
14M7273	35	443
14M7273	23	445
14M7273	8	589
14M7273	1	617
14M7273	11	633
14M7274	5	103
14M7274	7	187
14M7274	3	310
14M7274	8	349
14M7274	31	353
14M7274	3	357
14M7274	16	415
14M7274	3	541
14M7274	3	573
14M7275	4	386
14M7276	4	449
14M7276	3	453
14M7276	3	455
14M7276	9	481
14M7276	5	495
14M7291	11	519
14M7294	17	441
14M7296	5	142
14M7296	7	143
14M7296	2	145
14M7296	10	489
14M7296	10	491
14M7296	27	61
14M7296	5	617
14M7297	5	176
14M7298	32	203
14M7298	3	39
14M7298	53	443
14M7319	6	105
14M7347	44	443
14M7360	16	633
14M7372	23	577
14M7376	5	371
14M7376	26	549
14M7376	12	609
14M7396	23	633
14M7397	3	144
14M7397	10	337
14M7410	13	519
14M7413	7	374
14M7413	8	377
14M7416	5	163
14M7416	4	173
14M7416	4	345
14M7416	17	347
14M7416	32	549
14M7416	1	559
14M7416	13	587
14M7416	3	605
14M7416	2	616
14M7416	26	623
14M7416	32	627
14M7416	15	629
14M7416	30	633
14M7416	3	634
14M7478	3	549
14M7478	6	593
14M7528	10	549
15H584	5	65
15H584	3	80
15H623	23	65
15M2714	3	279
15M2714	3	280
15M2717	1	305
15M7062	8	372
15M7076	9	415
15M7076	8	425
15M7077	1	391
15M7077	6	425
15M7078	8	314
15M7078	4	315
16M7101	29	445
16M7111	15	225
16M7114	24	443
19H1782	1	457
19H1782	20	505
19M10075	1	43
19M3118	6	517
19M3143	12	133
19M3167	18	441
19M5055	10	353
19M6614	13	39
19M6614	5	589
19M7008	4	195
19M7008	4	197
19M7077	8	113
19M7077	11	161
19M7077	18	341
19M7077	2	429
19M7077	16	433

Índice numérico - continuação

Nº peça	Item	Página
19M7077	4	514
19M7077	16	535
19M7139	17	113
19M7139	7	115
19M7139	8	144
19M7139	9	483
19M7139	29	549
19M7139	9	633
19M7139	3	648
19M7156	19	283
19M7160	23	623
19M7160	28	627
19M7162	6	103
19M7162	2	109
19M7162	1	113
19M7162	17	115
19M7162	19	155
19M7162	5	196
19M7162	5	198
19M7162	23	283
19M7162	16	287
19M7162	9	300
19M7162	14	303
19M7162	3	306
19M7162	3	307
19M7162	51	443
19M7162	6	523
19M7162	7	561
19M7162	16	613
19M7162	4	616
19M7163	2	155
19M7163	6	173
19M7163	14	293
19M7163	11	353
19M7163	1	357
19M7163	52	443
19M7166	9	119
19M7166	9	121
19M7166	2	142
19M7166	3	415
19M7166	16	441
19M7166	41	443
19M7166	10	520
19M7166	1	99
19M7167	8	127
19M7167	7	133
19M7167	5	541
19M7167	4	617
19M7168	9	341
19M7168	20	349
19M7168	6	617
19M7168	7	99
19M7169	17	119
19M7169	17	121
19M7169	9	324
19M7169	1	483
19M7174	6	475
19M7174	2	477
19M7179	4	40
19M7180	23	293
19M7184	9	225
19M7268	1	187
19M7268	5	194
19M7268	3	642
19M7268	4	99
19M7269	5	148
19M7285	8	126
19M7286	1	539
19M7288	14	293
19M7288	9	349
19M7288	5	383
19M7288	4	465
19M7297	14	113
19M7297	10	115
19M7297	1	147
19M7297	22	613
19M7298	13	359
19M7300	5	353
19M7300	5	590
19M7303	11	613
19M7317	9	176
19M7330	13	126
19M7343	1	462
19M7364	8	105
19M7378	11	631
19M7385	12	227
19M7385	13	237
19M7386	1	166
19M7386	5	170
19M7386	1	333
19M7386	14	347
19M7386	10	380
19M7386	8	613
19M7387	4	122
19M7396	3	334
19M7402	7	133
19M7402	13	355
19M7403	2	279
19M7403	2	280
19M7407	18	329
19M7408	4	142
19M7408	6	143
19M7408	3	99
19M7411	4	447
19M7479	8	541
19M7481	2	547
19M7487	2	126
19M7495	5	334
19M7496	7	105
19M7496	6	122
19M7496	7	126
19M7513	26	293
19M7555	3	304
19M7557	6	195
19M7557	3	222
19M7557	3	245
19M7557	13	349
19M7557	19	429
19M7557	19	433
19M7560	16	109
19M7560	4	161
19M7560	3	181
19M7560	6	199
19M7560	6	203
19M7560	3	296
19M7560	14	301
19M7560	18	331
19M7560	4	514
19M7560	5	520
19M7560	6	520
19M7560	8	528
19M7560	9	535
19M7560	2	589
19M7560	12	599
19M7560	8	601
19M7560	2	623
19M7560	23	627
19M7560	2	629
19M7574	22	553
19M7603	17	349
19M7609	1	460
19M7609	15	503
19M7609	15	507
19M7620	2	446
19M7638	2	326
19M7640	9	599
19M7657	7	613
19M7660	24	347
19M7660	23	349
19M7660	23	407
19M7660	5	591
19M7662	20	237
19M7675	4	334
19M7691	2	611
19M7720	3	480
19M7768	9	359
19M7768	8	409
19M7768	12	417
19M7768	8	427
19M7768	18	599
19M7774	2	44
19M7775	16	115
19M7775	35	263
19M7775	1	265
19M7775	23	267
19M7775	15	331
19M7775	11	61
19M7775	9	619
19M7783	3	52
19M7784	9	169
19M7784	7	341
19M7784	2	465
19M7784	11	52
19M7784	11	527
19M7784	8	85
19M7785	3	135
19M7785	3	273
19M7785	6	405
19M7785	31	443
19M7785	6	45
19M7785	14	79
19M7786	2	51
19M7788	2	86
19M7789	6	401
19M7790	6	489
19M7790	6	491
19M7791	4	489
19M7791	4	491
19M7793	1	100
19M7796	22	61
19M7798	4	32
19M7798	7	63
19M7800	20	289
19M7801	12	56
19M7801	29	61
19M7802	10	77
19M7802	19	85
19M7807	1	273
19M7809	5	45
19M7809	1	47
19M7810	3	142
19M7810	8	143
19M7810	10	145
19M7810	3	234
19M7811	3	56
19M7834	13	265
19M7834	1	331
19M7835	1	143
19M7835	12	251
19M7835	1	83
19M7845	6	480
19M7862	42	249
19M7862	9	307
19M7863	3	249
19M7863	6	307
19M7864	55	443
19M7864	5	465
19M7864	5	63
19M7865	12	129
19M7865	4	163
19M7865	10	318
19M7865	3	443
19M7865	32	623
19M7865	37	627
19M7865	24	629
19M7866	11	289
19M7866	22	289
19M7866	11	318
19M7866	46	443
19M7866	6	79
19M7867	2	561
19M7867	35	61
19M7867	1	76
19M7868	5	290
19M7882	4	495
19M7898	2	325
19M7902	11	479
19M7907	30	475
19M7913	6	592
19M7913	18	85
19M7921	26	475
19M7938	8	223
19M7938	8	246
19M7944	19	255
19M7946	7	441
19M7958	5	273
19M7966	3	368
19M7969	10	519
19M7970	11	77

Índice numérico - continuação

Nº peça	Item	Página
19M7979	9	241
19M7979	26	61
19M7984	18	119
19M7984	16	121
19M7988	6	383
19M7988	5	386
19M7988	3	405
19M8011	9	367
19M8011	1	471
19M8035	9	519
19M8035	2	545
19M8049	7	122
19M8062	6	43
19M8119	23	475
19M8122	10	473
19M8162	2	273
19M8163	9	43
19M8208	2	382
19M8263	9	193
19M8263	14	345
19M8263	10	347
19M8263	16	357
19M8291	24	61
19M8292	6	223
19M8292	2	234
19M8292	6	246
19M8317	12	241
19M8317	25	61
19M8386	17	555
19M8397	4	287
19M8403	1	605
19M8403	17	623
19M8403	10	627
19M8403	16	629
19M8475	1	299
19M8482	5	175
19M8485	4	495
19M8493	3	355
19M8533	2	285
19M8533	7	349
19M8533	23	407
19M8533	4	573
19M8552	6	464
19M8618	6	372
19M8618	15	391
19M8618	10	85
19M8618	14	85
19M8639	6	441
19M8653	2	489
19M8653	2	491
19M8664	8	421
19M8669	17	599
19M8675	14	155
19M8675	6	157
19M8675	15	535
19M8678	6	421
19M8702	27	299
19M8703	31	445
19M8705	10	417
19M8706	12	409
19M8706	12	427
19M8715	5	537
19M8819	3	133
19M8823	13	397
19M8824	14	397
19M8825	5	577
19M8830	11	587
19M8830	5	593
19M8831	14	535
19M8844	8	53
19M8851	6	135
19M8866	13	585
19M8866	6	623
19M8866	20	627
19M8866	2	635
19M8866	16	637
19M8875	2	182
19M8966	31	61
19M8976	4	495
19M8987	1	72
19M8999	10	65
19M9024	4	495
19M9036	4	577
19M9168	43	263
19M9201	10	187
19M9426	4	495
19M9432	2	383
19M9433	5	450
19M9433	5	453
19M9433	3	508
19M9814	2	446
21M1689	4	204
21M1689	3	205
21M7246	9	125
21M7246	7	583
21M7246	7	585
21M7250	7	188
21M7283	8	337
21M7285	9	125
21M7285	21	583
21M7290	10	569
21M7292	8	371
21M7292	7	533
21M7292	10	543
21M7296	4	371
21M7296	13	533
21M7296	9	593
21M7296	4	594
21M7310	22	549
21M7310	11	553
21M7310	2	594
21M7369	13	155
21M7369	4	157
21M7392	16	557
21M7403	10	583
21M7403	10	585
21M7423	10	551
21M7423	19	559
21M7423	16	609
21M7463	10	301
21M7474	18	577
21M7477	19	577
21M7491	18	557
21M7572	9	301
21M7577	14	337
22H896	8	389
22H896	2	433
22M7168	24	353
22M7170	11	555
24H1292	2	557
24H1292	10	587
24H1304	2	318
24H1884	8	341
24M7024	9	623
24M7024	17	627
24M7024	7	629
24M7026	12	119
24M7026	12	121
24M7026	4	642
24M7026	4	648
24M7027	6	145
24M7027	48	267
24M7027	8	567
24M7027	18	583
24M7027	15	585
24M7027	14	599
24M7027	3	601
24M7028	10	119
24M7028	10	121
24M7028	11	133
24M7028	42	263
24M7028	20	283
24M7028	19	349
24M7028	20	429
24M7028	20	433
24M7028	42	443
24M7028	4	541
24M7028	7	617
24M7029	3	577
24M7040	9	127
24M7040	6	142
24M7043	19	441
24M7044	2	166
24M7044	4	170
24M7047	3	122
24M7047	2	187
24M7047	12	353
24M7047	12	613
24M7049	2	460
24M7049	3	462
24M7049	3	492
24M7049	2	496
24M7051	3	126
24M7051	12	519
24M7053	4	519
24M7054	3	161
24M7054	5	199
24M7054	5	203
24M7054	12	553
24M7054	6	590
24M7054	16	599
24M7054	3	610
24M7055	3	109
24M7055	2	113
24M7055	8	115
24M7055	11	129
24M7055	7	144
24M7055	2	147
24M7055	6	148
24M7055	20	155
24M7055	6	159
24M7055	7	163
24M7055	10	173
24M7055	4	187
24M7055	29	203
24M7055	2	290
24M7055	13	345
24M7055	12	347
24M7055	24	349
24M7055	2	443
24M7055	19	549
24M7055	14	553
24M7055	7	555
24M7055	15	557
24M7055	6	561
24M7055	7	589
24M7055	3	592
24M7055	3	611
24M7055	15	613
24M7055	10	631
24M7055	33	633
24M7088	7	113
24M7088	6	130
24M7088	22	429
24M7088	22	433
24M7090	1	373
24M7096	2	222
24M7096	2	245
24M7096	11	349
24M7096	2	415
24M7100	3	539
24M7101	2	483
24M7117	12	155
24M7117	3	157
24M7117	6	191
24M7117	6	597
24M7138	8	531
24M7138	10	590
24M7139	15	109
24M7139	11	125
24M7139	11	157
24M7139	2	181
24M7139	18	347
24M7139	25	443
24M7139	5	514
24M7139	6	520
24M7139	9	528
24M7139	23	533
24M7139	4	535
24M7139	4	545
24M7139	6	547
24M7139	6	589
24M7139	6	599
24M7139	16	601
24M7139	3	623
24M7139	22	627
24M7139	3	629
24M7145	9	187
24M7146	8	183

Índice numérico - continuação

Nº peça	Item	Página
24M7146	8	188
24M7146	13	191
24M7146	15	523
24M7150	10	293
24M7178	10	341
24M7178	32	443
24M7178	10	553
24M7180	7	431
24M7180	7	633
24M7207	8	483
24M7207	41	549
24M7213	8	133
24M7240	9	383
24M7240	3	386
24M7241	6	447
24M7242	9	441
24M7244	10	193
24M7244	6	371
24M7251	4	341
24M7251	14	533
24M7251	25	549
24M7251	3	551
24M7252	8	549
24M7258	10	293
24M7260	14	555
24M7260	12	587
24M7260	4	593
24M7262	2	633
24M7265	6	641
24M7267	2	368
24M7267	16	391
24M7298	5	523
24M7298	16	549
24M7309	6	520
24M7309	4	531
24M7309	4	543
24M7309	23	549
24M7309	18	559
24M7309	5	595
24M7309	13	609
24M7315	6	545
24M7315	3	547
24M7318	12	481
24M7331	10	293
24M7332	22	283
24M7346	2	71
24M7346	3	71
24M7361	11	367
24M7361	7	383
24M7362	2	549
24M7362	16	555
24M7362	19	557
24M7362	4	591
24M7362	7	593
24M7369	12	287
24M7370	12	287
24M7371	12	287
24M7372	12	287
24M7373	12	287
24M7374	12	287
24M7375	12	287
24M7386	19	287
24M7396	3	446
24M7398	12	287
24M7399	12	287
24M7452	12	287
25H723	11	409
25H723	11	427
26M5447	14	391
30M5581	12	315
30M7010	21	289
30M7011	10	314
30M7011	9	315
30M7024	3	289
30M7024	15	323
34H184	18	409
34H184	18	427
34H234	4	639
34H241	2	381
34H294	16	355
34H394	9	579
34M3858	1	241
34M3858	18	289
34M3872	7	331
34M5028	1	228
34M5028	2	265
34M5028	15	267
34M5028	7	270
34M5719	23	287
34M7095	26	353
34M7135	12	475
34M7160	4	377
34M7172	31	627
34M7187	21	323
34M7190	3	143
34M7215	9	287
34M7226	2	241
34M7226	7	289
34M7230	10	367
34M7243	6	377
34M7245	7	377
34M7249	11	290
34M7259	14	287
34M7267	13	290
34M7268	19	267
34M7269	5	381
34M7272	23	231
34M7272	11	263
34M7302	12	549
37M7042	49	599
37M7059	13	347
37M7059	7	520
37M7063	1	595
37M7079	4	595
37M7088	9	531
37M7089	2	607
37M7091	3	543
37M7095	4	152
37M7095	18	163
37M7095	31	203
37M7104	23	347
37M7131	5	520
37M7140	17	583
37M7140	1	601
37M7146	3	531
37M7177	4	148
37M7179	5	191
37M7179	19	445
37M7179	16	523
37M7179	12	637
37M7179	3	639
37M7181	5	181
37M7181	34	445
37M7181	7	567
37M7185	2	583
37M7185	2	585
37M7185	41	599
37M7185	2	601
37M7193	4	194
37M7218	4	601
37M7219	7	601
37M7230	12	585
37M7240	28	445
37M7240	4	523
37M7242	3	545
37M7255	4	603
37M7256	31	599
37M7263	2	590
37M7272	43	599
37M7274	2	146
37M7290	16	583
37M7290	2	605
37M7291	4	525
37M7293	3	183
37M7293	14	191
37M7305	11	559
37M7335	2	151
37M7357	7	543
37M7360	17	569
37M7361	18	533
37M7361	24	577
37M7361	4	581
37M7376	2	639
37M7382	14	637
37M7411	3	597
37M7411	6	597
37M7422	5	547
38H5002	11	303
38H5003	12	369
38H5003	1	370
38H5003	17	395
38H5012	7	399
38H5015	5	433
38H5019	15	119
38H5036	21	349
38H5037	6	301
38H5135	31	293
38H5135	5	301
38H5135	7	303
38H5243	3	370
400R	20	227
400R	6	249
400R	7	253
405R	14	265
405R	46	267
40M1839	2	309
40M1851	14	331
40M1857	45	267
40M1863	9	99
40M4624	13	479
40M5099	8	225
40M7030	19	353
40M7040	10	290
40M7040	2	603
40M7040	19	631
40M7043	7	237
40M7044	4	325
40M7046	16	237
40M7051	7	353
40M7066	3	324
40M7068	19	290
40M7088	13	551
40M7097	8	261
40M7102	7	423
40M7103	4	369
40M7115	15	237
40M7120	17	237
40M7126	9	639
40M7178	18	237
40M7179	7	321
40M7237	10	329
40M7249	5	374
40M7249	14	377
40M7251	32	267
40M7251	13	551
40M7252	37	239
40M7253	20	287
42M7038	6	386
42M7058	1	103
42M7058	11	99
44M7110	7	372
44M7111	5	241
44M7111	6	289
44M7114	22	309
44M7146	6	414
45M7063	7	575
45M7080	14	290
45M7080	4	431
45M7080	6	575
45M7080	6	619
45M7080	6	621
45M7080	1	625
45M7080	14	633
48M7038	10	321
51M7039	7	40
51M7040	3	233
51M7040	21	269
51M7040	4	270
51M7040	5	39
51M7040	7	401
51M7040	17	429
51M7040	4	433
51M7040	9	52
51M7040	1	56
51M7040	14	77
51M7041	28	249
51M7041	13	255
51M7041	49	263
51M7041	57	267

Índice numérico - continuação

Nº peça	Item	Página
51M7041	15	269
51M7041	12	303
51M7041	4	342
51M7041	9	345
51M7041	22	347
51M7041	9	353
51M7041	6	355
51M7041	22	357
51M7041	2	359
51M7041	20	389
51M7041	4	392
51M7041	20	395
51M7041	3	399
51M7041	2	401
51M7041	4	402
51M7041	11	407
51M7041	10	415
51M7041	7	425
51M7041	9	433
51M7041	3	45
51M7041	5	56
51M7042	50	263
51M7042	17	265
51M7042	49	267
51M7042	14	269
51M7042	32	293
51M7042	4	300
51M7042	4	301
51M7042	8	303
51M7042	6	318
51M7042	22	349
51M7042	2	85
51M7043	3	111
51M7043	19	263
51M7043	10	265
51M7043	27	267
51M7043	9	267
51M7043	9	269
51M7043	1	303
51M7043	2	342
51M7043	13	369
51M7043	7	370
51M7043	2	385
51M7043	15	399
51M7043	18	407
51M7043	17	61
51M7043	16	77
51M7044	2	311
51M7044	2	317
51M7044	4	61
51M7044	2	81
51M7045	21	231
51M7045	14	263
51M7045	24	263
51M7045	6	267
51M7045	3	385
51M7045	2	391
51M7045	6	399
51M7045	5	423
51M7045	5	425
51M7045	13	79
51M7045	3	85
51M7045	5	85
51M7047	2	119
51M7047	2	121
51M7047	9	314
51M7047	5	315
51M7047	1	392
51M7047	1	402
51M7047	1	407
51M7048	28	293
51M7048	8	297
51M7048	24	391
51M7048	6	402
51M7048	19	407
51M7048	5	415
51M7050	11	397
51M7050	1	399
51M7052	4	425
51M7061	6	297
51M7100	7	397
51M7100	8	407
51M7100	8	415
51M7101	7	415
51M7103	10	397
51M7103	25	407
51M7119	5	304
55M7003	5	631
55M7012	7	579
56M7006	12	579
56M7009	5	130
57M7011	4	146
57M7014	3	146
57M7039	1	210
57M7041	4	210
57M7044	10	220
57M7052	3	220
57M7054	2	220
57M7065	6	210
57M7066	5	210
57M7068	2	210
57M7079	3	220
57M7089	17	210
57M7089	1	217
57M7103	4	210
57M7104	4	210
57M7105	10	605
57M7106	1	217
57M7108	13	193
57M7116	13	220
57M7116	50	599
57M7118	1	220
57M7120	5	183
57M7120	1	184
57M7121	5	183
57M7121	1	184
57M7146	5	183
57M7146	1	184
57M7161	16	210
57M7166	6	151
57M7170	3	210
57M7170	2	217
57M7175	4	220
57M7183	3	217
57M7189	1	210
57M7204	10	191
57M7204	12	193
57M7205	10	191
57M7205	12	193
57M7206	10	191
57M7207	4	220
57M7210	9	220
57M7229	11	191
57M7229	11	193
57M7244	17	207
57M7247	16	207
57M7252	6	207
57M7252	18	209
57M7252	6	209
57M7254	8	207
57M7255	13	207
57M7256	14	148
57M7256	18	203
57M7256	9	207
57M7257	14	207
57M7258	7	200
57M7258	2	207
57M7258	2	209
57M7259	18	207
57M7259	14	209
57M7260	23	203
57M7260	4	209
57M7261	8	209
57M7262	6	200
57M7262	22	203
57M7262	12	209
57M7263	5	209
57M7264	19	203
57M7264	9	209
57M7265	17	203
57M7265	20	203
57M7265	13	209
57M7266	4	207
57M7267	5	207
57M7281	17	203
57M7281	20	203
57M7281	22	203
57M7281	11	209
57M7283	19	203
57M7283	10	209
57M7289	13	148
57M7289	18	203
57M7289	7	207
57M7291	23	203
57M7291	1	209
57M7292	15	209
57M7296	7	209
57M7305	6	152
57M7307	6	152
57M7315	1	207
57M7317	12	207
57M7318	15	207
57M7318	4	215
57M7323	7	210
57M7324	8	210
57M7328	10	207
57M7331	9	210
57M7346	1	214
57M7347	4	214
57M7348	3	220
57M7349	1	214
57M7351	6	213
57M7364	1	215
57M7365	11	207
57M7377	2	207
57M7377	2	209
57M7377	3	215
57M7379	6	214
57M7388	7	152
57M7390	1	152
57M7393	8	214
57M7398	15	213
57M7399	1	211
57M7399	7	213
57M7400	1	211
57M7400	7	213
57M7401	11	213
57M7402	9	213
57M7402	7	214
57M7403	12	213
57M7406	9	214
57M7427	1	210
57M7430	1	220
57M7493	2	207
57M7493	19	209
57M7493	2	209
57M7493	2	214
57M7528	7	193
57M7576	15	209
57M7583	16	209
57M7584	16	209
57M7602	13	217
57M7615	7	605
57M7619	1	200
57M7633	8	199
57M7633	8	203
57M7634	21	203
57M7697	17	209
57M7699	20	209
57M7829	5	214
57M7847	5	220
57M7848	5	220
57M7919	18	213
57M7924	6	220
57M7984	8	220
57M7989	3	188
57M8015	2	200
57M8016	2	200
57M8017	1	200
57M8024	7	220
57M8057	12	220
57M8071	5	211
57M8077	6	213
57M8078	6	211
57M8078	16	213
57M8078	7	217
57M8079	6	211
57M8079	16	213
57M8081	7	211

Índice numérico - continuação

Nº peça	Item	Página
57M8093	6	188
57M8096	13	213
57M8097	14	213
57M8098	2	213
57M8099	4	213
57M8100	4	213
57M8101	4	213
57M8102	17	213
57M8103	17	213
57M8104	17	213
57M8105	5	213
57M8106	5	213
57M8107	10	213
57M8108	8	213
57M8164	19	213
57M8167	3	213
57M8169	3	211
57M8170	2	211
57M8181	2	188
57M8182	5	188
57M8186	11	220
57M8189	4	188
57M8190	3	188
57M8195	1	213
57M8196	1	213
57M8197	1	213
57M8198	3	213
57M8199	3	213
57M8200	4	211
57M8201	9	211
57M8202	8	211
57M8398	6	217
57M8399	8	217
57M8439	11	199
57M8439	11	203
57M8519	1	219
57M8520	7	219
57M8527	5	219
57M8528	4	219
57M8529	6	219
57M8530	3	219
57M8531	2	219
57M8606	3	200
57M8902	7	169
57M8907	8	200
57M8947	4	200
57M9164	11	217
57M9215	5	200
57M9231	4	200
57M9231	25	203
57M9232	24	203
57M9698	4	188
58M5573	5	369
58M5575	20	309
58M7009	13	367
59M7001	12	299
61M5002	21	347
61M5002	5	355
61M5002	4	359
61M5002	5	392
61M5002	2	395
61M5002	4	399
61M5002	5	402
61M5003	2	303
61M5003	3	342
61M5003	17	389
61M5003	17	395
61M5005	1	119
61M5005	1	121
61M5005	2	392
61M5005	2	402
61M5005	2	407
61M5016	5	342
61M5016	10	359
61M5243	26	391
99M7009	1	484
99M7015	1	484
99M7016	1	484
99M7016	24	583
99M7032	1	484
99M7043	12	314
99M7043	13	315
99M7043	1	484
99M7043	6	535
99M7056	1	484
99M7056	7	535
99M7057	1	484
99M7057	5	601
99M7065	5	183
99M7065	1	184
99M7073	23	583
99M7095	1	484
99M7098	1	484
99M7105	2	577
99M7115	1	484
99M7130	1	484
99M7130	15	520
A31870	28	475
A364R	20	61
A4379R	4	457
A4379R	13	505
A4883R	15	457
A4883R	6	457
A4883R	15	499
A4883R	9	503
A4883R	10	505
A4883R	9	507
A79902	15	314
A79902	16	315
A79902	4	316
AE44929	12	217
AH77714	16	163
AH77724	2	357
AH78125	10	129
AH89557	3	195
AH89557	4	196
AH89557	3	197
AH89557	4	198
AH89557	4	52
AJ58437	1	423
AJ61842	1	89
AL110054	4	303
AL110119	4	637
AL110238	3	613
AL110258	1	342
AL110276	17	357
AL110297	51	599
AL110299	27	599
AL110300	7	603
AL110365	8	605
AL110487	1	465
AL110543	28	623
AL110543	26	627
AL110593	1	369
AL110613	..	239
AL110722	3	627
AL110764	4	453
AL110764	4	455
AL110859	5	629
AL110860	18	623
AL110860	5	627
AL110860	18	629
AL110868	14	623
AL110868	1	627
AL110881	11	599
AL110894	2	573
AL111096	9	467
AL111469	5	603
AL111717	1	549
AL111759	16	399
AL112163	6	353
AL112193	10	407
AL112289	..	623
AL112560	7	299
AL112606	3	627
AL112819	1	343
AL112933	3	131
AL112953	9	423
AL113086	2	125
AL113174	19	553
AL113247	25	623
AL113247	27	627
AL113358	18	287
AL113714	2	283
AL114210	8	290
AL114276	8	587
AL114392	5	405
AL114404	4	407
AL114526	11	295
AL114548	14	323
AL114597	15	379
AL114812	6	407
AL114896	5	152
AL114942	8	293
AL114955	9	155
AL114955	2	157
AL115105	5	395
AL115334	7	345
AL115334	3	347
AL115814	11	583
AL115814	16	585
AL115814	7	635
AL115814	6	637
AL115948	3	329
AL116245	17	241
AL116245	9	289
AL116265	11	155
AL116265	1	157
AL116423	4	111
AL117063	4	133
AL117064	6	133
AL117179	5	623
AL117517	5	623
AL117519	13	555
AL117519	24	557
AL117582	17	629
AL117583	12	629
AL117586	13	623
AL117587	13	627
AL117641	1	523
AL117697	3	585
AL117720	1	377
AL117845	15	627
AL117892	5	318
AL117951	6	183
AL117977	3	425
AL118382	8	163
AL118382	3	345
AL118383	5	409
AL118383	11	417
AL118383	5	427
AL118565	2	111
AL118565	9	609
AL119409	5	135
AL119445	4	627
AL119446	14	627
AL119851	21	631
AL119895	2	631
AL14540	4	382
AL150015	16	155
AL150015	15	157
AL150169	1	131
AL150179	9	303
AL150286	9	117
AL150287	5	117
AL150288	7	117
AL150289	4	117
AL150529	11	345
AL150667	22	623
AL150732	6	389
AL150732	6	395
AL150750	20	323
AL150755	21	341
AL150844	12	623
AL150844	13	627
AL150845	19	623
AL150845	15	627
AL150919	..	239
AL150924	2	194
AL151282	1	631
AL151612	1	575
AL151614	1	575
AL152098	2	183
AL152098	4	184
AL152152	6	603
AL152449	7	599
AL152732	12	551
AL152733	12	551
AL153067	2	133

Índice numérico - continuação

Nº peça	Item	Página
AL153356	20	347
AL153388	1	395
AL153389	1	389
AL153514	11	126
AL153600	4	135
AL153660	10	589
AL153662	9	589
AL153791	7	347
AL153802	1	607
AL153803	1	607
AL153820	12	429
AL153820	12	433
AL153850	19	347
AL154092	1	397
AL154247	3	593
AL154249	12	569
AL154392	13	613
AL154428	8	187
AL154541	5	105
AL154553	1	148
AL154573	1	443
AL154932	4	561
AL154960	11	341
AL155008	20	407
AL155008	4	415
AL155058	9	397
AL155227	1	337
AL155228	4	339
AL155310	20	265
AL155310	5	619
AL155417	4	143
AL155612	9	569
AL155749	14	523
AL156090	2	83
AL156199	4	353
AL156253	20	577
AL156263	1	117
AL156335	1	405
AL156503	16	309
AL156506	6	299
AL156506	14	309
AL156625	1	229
AL156625	6	270
AL156683	7	359
AL156684	8	359
AL156714	..	287
AL156781	1	594
AL156854	1	570
AL156862	5	279
AL156863	5	280
AL156882	1	635
AL156882	1	637
AL156898	1	635
AL156898	1	637
AL156915	2	163
AL157374	10	459
AL157374	5	505
AL157407	16	445
AL157540	12	187
AL157571	10	345
AL157571	8	347
AL157575	30	445
AL157593	3	83
AL157627	1	165
AL157634	13	433
AL157635	13	429
AL157641	1	188
AL157661	41	627
AL157672	14	627
AL157707	1	561
AL157732	26	239
AL157733	13	283
AL157743	22	341
AL157747	1	309
AL157747	23	309
AL157748	1	309
AL157748	23	309
AL157760	9	407
AL157806	4	609
AL157837	1	616
AL157838	18	613
AL157856	13	341
AL157856	23	341
AL157856	24	341
AL157856	25	341
AL157856	8	341
AL157883	13	569
AL158041	15	290
AL158053	11	443
AL158140	5	155
AL158151	12	443
AL158160	1	341
AL158293	1	188
AL158332	16	331
AL158422	3	401
AL158423	4	401
AL158537	14	609
AL158538	15	609
AL158828	7	314
AL158828	3	315
AL158889	9	129
AL158922	13	309
AL158926	5	609
AL159011	10	391
AL159181	5	187
AL159216	22	299
AL159445	11	187
AL159472	4	303
AL159801	1	174
AL159914	2	520
AL159971	14	381
AL159973	11	381
AL160142	11	543
AL160366	5	324
AL160369	4	178
AL160414	1	429
AL160414	1	433
AL160645	20	599
AL160761	13	415
AL160772	1	415
AL160773	11	415
AL160825	1	417
AL160962	32	239
AL161024	5	125
AL161043	1	401
AL161113	1	193
AL161135	36	203
AL161174	5	613
AL161175	2	613
AL161388	9	425
AL161388	5	429
AL161388	24	433
AL161388	3	437
AL161462	11	329
AL161463	11	329
AL161468	3	105
AL161500	1	613
AL161566	20	163
AL161566	6	169
AL162467	1	610
AL162696	4	115
AL162698	21	109
AL162699	28	443
AL162701	4	443
AL162703	6	443
AL162729	9	443
AL162730	10	443
AL162756	2	237
AL162768	1	181
AL162776	1	194
AL162970	4	441
AL163081	8	233
AL163193	29	443
AL163210	38	549
AL163211	4	549
AL163297	6	551
AL163363	1	188
AL163565	2	347
AL163619	1	318
AL163619	13	318
AL163684	3	115
AL163686	1	130
AL163809	1	527
AL163810	2	527
AL163841	3	617
AL163851	1	634
AL163858	15	599
AL163905	15	377
AL163906	15	377
AL163958	9	635
AL164008	16	353
AL164008	27	353
AL164009	17	353
AL164009	28	353
AL164012	5	561
AL164013	5	561
AL164069	1	159
AL164106	4	304
AL164112	4	304
AL164267	9	557
AL164282	2	159
AL164323	13	287
AL164480	2	543
AL164560	18	391
AL164561	19	391
AL164597	14	357
AL164598	13	357
AL164627	1	161
AL164643	36	443
AL164643	15	445
AL164648	6	370
AL164690	1	283
AL164700	4	370
AL164808	2	543
AL164922	1	567
AL164930	5	121
AL164931	4	121
AL164934	5	119
AL164935	4	119
AL164954	1	177
AL165144	5	407
AL165199	2	369
AL165247	3	223
AL165247	3	246
AL165520	1	570
AL166180	6	423
AL166180	8	429
AL166180	17	433
AL166180	5	437
AL166181	5	423
AL166181	6	423
AL166181	8	429
AL166181	17	433
AL166181	5	437
AL166645	4	145
AL166649	5	289
AL166651	3	241
AL166743	25	263
AL166744	1	225
AL166745	8	423
AL166903	4	314
AL166903	6	315
AL166904	5	314
AL166904	7	315
AL166905	2	235
AL166905	1	293
AL167008	3	314
AL167009	1	315
AL167617	33	443
AL168081	36	445
AL168231	6	610
AL168325	1	535
AL168325	4	597
AL168325	7	597
AL168326	1	535
AL168326	4	597
AL168326	7	597
AL168814	1	115
AL168815	15	113
AL168815	5	115
AL168816	5	121
AL168817	5	119
AL168858	6	391
AL169335	13	443
AL169481	4	372
AL169899	6	573
AL169907	16	347
AL169982	1	163
AL169983	22	163

Índice numérico - continuação

Nº peça	Item	Página
AL170185	1	349
AL170186	2	349
AL170216	3	389
AL170290	1	222
AL170290	1	245
AL170454	5	349
AL170691	25	249
AL171119	1	409
AL171286	1	607
AL171287	1	607
AL171534	1	567
AL171742	4	599
AL171782	7	119
AL171782	7	121
AL171954	5	350
AL172025	7	577
AL172261	8	391
AL172331	47	599
AL172532	3	145
AL172570	6	300
AL172765	10	113
AL172780	6	117
AL172782	1	341
AL172871	1	597
AL172871	2	597
AL173229	5	223
AL173397	31	549
AL173414	25	633
AL173415	26	633
AL173416	6	431
AL173416	27	633
AL173417	17	633
AL173418	24	633
AL173630	6	549
AL173750	33	599
AL173864	5	246
AL174123	4	223
AL174123	4	246
AL174451	18	445
AL174452	20	445
AL174537	4	609
AL174559	28	203
AL174926	35	203
AL175138	25	299
AL175213	20	577
AL175708	12	199
AL175708	12	203
AL175883	37	203
AL176143	1	146
AL176430	1	533
AL176431	1	533
AL176473	10	381
AL176501	17	577
AL176767	5	368
AL176799	22	155
AL177068	7	199
AL177068	7	203
AL177184	1	603
AL177795	1	199
AL177795	1	203
AL177823	7	135
AL177985	4	441
AL178071	2	233
AL178071	20	269
AL178191	3	285
AL178554	6	585
AL178813	1	198
AL178887	1	173
AL178891	1	196
AL179236	27	293
AL179243	24	599
AL179341	1	547
AL179429	1	297
AL179829	3	557
AL179830	3	557
AL179831	4	557
AL179832	4	557
AL179948	1	547
AL180296	1	170
AL180297	1	169
AL180301	7	524
AL181277	17	577
AL181805	12	391
AL181849	1	191
AL181918	2	350
AL182098	8	309
AL200020	22	391
AL200633	14	193
AL200971	17	479
AL201018	1	583
AL201021	1	235
AL201024	5	279
AL201025	5	280
AL201723	26	109
AL201724	10	109
AL201803	3	152
AL201843	1	374
AL201844	4	380
AL201863	2	380
AL201892	1	379
AL201897	2	379
AL201898	1	380
AL201899	13	373
AL201900	7	373
AL202199	9	151
AL202768	1	445
AL202906	2	553
AL202908	2	553
AL202942	18	287
AL203061	12	415
AL203265	4	147
AL203444	9	445
AL203461	8	573
AL203520	1	415
AL203634	12	445
AL203635	13	445
AL203689	9	109
AL203755	16	199
AL203755	16	203
AL203843	10	445
AL204525	25	577
AL204717	2	135
AL204799	9	135
AL204911	1	195
AL204913	1	197
AL205085	13	443
AL205337	1	341
AL205340	1	341
AL205515	1	182
AL205623	4	587
AL205624	1	587
AL207376	10	183
AL207376	3	184
AL207998	2	369
AL208072	1	196
AL208086	1	198
AL208098	2	414
AL208113	6	321
AL208149	21	293
AL208149	22	293
AL208149	6	321
AL208149	8	321
AL208149	16	323
AL208149	17	323
AL208149	12	329
AL208149	19	329
AL208150	6	285
AL208355	4	579
AL208470	1	169
AL208516	5	341
AL209177	1	130
AL209307	1	441
AL209308	2	441
AL209634	..	331
AL210064	2	508
AL210065	2	509
AL210785	16	199
AL210785	16	203
AL210810	1	146
AL212229	10	299
AL212229	11	299
AL212229	14	299
AL212229	29	299
AL212988	13	157
AL212989	1	163
AL213523	4	407
AL214546	1	514
AL31983	2	371
AL32027	10	377
AL32693	1	371
AL32877	25	475
AL32877	9	477
AL35179	2	569
AL35642	9	587
AL36529	16	569
AL37489	12	109
AL37489	5	345
AL37489	5	347
AL37489	10	399
AL37489	13	407
AL38020	14	475
AL39876	1	459
AL39876	6	505
AL59879	39	599
AL64588	5	385
AL64588	48	599
AL67199	15	381
AL69320	5	489
AL69320	5	491
AL69331	5	489
AL69331	5	491
AL69712	15	309
AL76005	1	323
AL76067	2	537
AL76125	1	321
AL76421	1	300
AL76434	..	331
AL76483	1	633
AL76568	14	569
AL76568	36	599
AL76638	3	369
AL76658	14	399
AL76702	1	183
AL76702	5	184
AL77028	10	421
AL77163	9	437
AL77322	3	305
AL77324	4	183
AL77324	2	184
AL77434	3	283
AL77485	1	591
AL77486	1	591
AL77680	2	421
AL77711	1	587
AL78021	3	591
AL78276	1	557
AL78277	1	557
AL78377	3	555
AL78652	5	399
AL78652	15	407
AL78835	8	299
AL78835	7	323
AL79010	7	297
AL79013	4	587
AL79029	8	583
AL79029	8	585
AL79037	7	391
AL79050	6	619
AL79050	6	621
AL79050	1	625
AL79050	17	631
AL79072	15	287
AL79540	6	345
AL79750	18	293
AL79794	12	469
AL80099	16	269
AL80099	15	389
AL80099	15	395
AL80154	20	357
AL80154	6	357
AL80395	20	391
AL80651	1	537
AL80708	2	369
AL80939	22	293
AL80939	6	321
AL80939	16	323
AL80939	12	329
AL80994	35	623
AL80994	40	627

Índice numérico - continuação

Nº peça	Item	Página
AL80994	25	629
AL81250	4	289
AL81320	6	303
AL81331	7	241
AL81358	7	233
AL81358	10	269
AL81718	3	184
AL81862	2	617
AL82025	4	306
AL82025	8	307
AL82025	6	357
AL82121	3	173
AL82256	13	133
AL82582	13	318
AL82770	7	637
AL82960	2	414
AP32897	8	122
AP32913	15	355
AP37887	1	353
AP37887	1	355
AR103873	29	231
AR103873	3	263
AR103873	14	267
AR21837	5	109
AR21839	8	79
AR65507	5	69
AR65507	2	90
AS04904	3	148
AT107509	24	293
AT120461	10	157
AT130104	3	148
AT13740	6	65
AT186760	1	592
AT186760	1	593
AT18904	2	49
AT85174	1	82
AZ33725	7	449
AZ33725	1	509
AZ47904	7	151
B2762R	14	353
C2214E	3	446
CC40740	5	488
CD14689	10	56
CD16284	9	75
CQ02164	21	633
CQ03768	2	484
CQ04738	34	443
CQ07569	3	373
CQ07843	1	450
CQ07843	8	453
CQ07843	8	455
CQ07843	18	457
CQ07844	2	450
CQ07844	9	453
CQ07844	9	455
CQ07844	1	459
CQ08038	6	129
CQ16408	4	461
CQ25602	4	310
CQ25614	1	459
CQ25620	18	457
CQ25620	18	499
CQ25621	1	459
CQ25621	7	499
CQ25768	8	373
CQ25923	10	148
CQ25923	23	163
CQ25923	4	175
CQ26016	6	373
CQ26127	8	449
CQ26128	7	449
CQ26159	18	457
CQ26402	4	460
CQ26402	2	461
CQ26402	6	462
CQ26402	4	496
CQ26740	18	457
CQ27128	5	462
CQ27128	5	492
CQ27171	7	519
CQ27184	6	460
CQ27195	10	467
CQ27196	10	467
CQ27197	10	467
CQ27198	10	467
CQ27199	10	467
CQ27200	10	467
CQ27201	10	467
CQ27202	10	467
CQ27203	10	467
CQ27204	10	467
CQ27205	10	467
CQ27206	10	467
CQ27207	10	467
CQ27208	10	467
CQ27209	10	467
CQ27210	10	467
CQ27211	10	467
CQ27212	10	467
CQ27213	10	467
CQ27214	10	467
CQ27215	10	467
CQ27216	10	467
CQ27217	10	467
CQ27218	10	467
CQ27219	10	467
CQ27220	10	467
CQ27221	10	467
CQ27222	10	467
CQ27223	10	467
CQ27224	10	467
CQ27225	10	467
CQ27226	10	467
CQ27227	10	467
CQ27228	10	467
CQ27229	10	467
CQ27230	10	467
CQ27231	10	467
CQ27234	18	475
CQ27241	4	467
CQ27241	10	477
CQ27242	2	479
CQ27243	12	471
CQ27244	14	471
CQ27244	4	475
CQ27245	2	475
CQ27246	3	475
CQ27248	9	471
CQ27249	9	471
CQ27250	5	471
CQ27251	2	471
CQ27271	23	479
CQ27272	23	479
CQ27273	23	479
CQ27274	23	479
CQ27275	23	479
CQ27276	23	479
CQ27277	23	479
CQ27278	23	479
CQ27279	23	479
CQ27280	23	479
CQ27281	23	479
CQ27282	23	479
CQ27283	23	479
CQ27284	23	479
CQ27285	23	479
CQ27286	23	479
CQ27287	23	479
CQ27288	23	479
CQ27289	23	479
CQ27290	23	479
CQ27291	23	479
CQ27292	23	479
CQ27293	23	479
CQ27294	23	479
CQ27295	23	479
CQ27296	23	479
CQ27298	11	471
CQ27301	18	479
CQ27302	7	479
CQ27305	5	479
CQ27307	13	473
CQ27308	14	473
CQ27730	16	475
CQ27851	10	481
CQ27989	15	471
CQ27990	5	467
CQ28088	8	453
CQ28088	8	455
CQ28088	18	457
CQ28556	27	109
CQ28556	13	161
CQ28556	2	484
CQ29104	6	125
CQ29143	1	129
CQ29167	8	129
CQ29344	1	475
CQ29345	1	467
CQ29345	8	475
CQ29345	6	477
CQ29406	8	479
CQ29407	6	479
CQ29408	16	479
CQ29426	2	449
CQ29426	1	453
CQ29426	1	455
CQ29426	20	499
CQ29426	2	501
CQ29427	4	449
CQ29427	3	453
CQ29427	3	455
CQ29427	22	499
CQ29427	4	501
CQ29428	5	449
CQ29428	2	453
CQ29428	2	455
CQ29428	23	499
CQ29428	5	501
CQ29519	1	446
CQ30150	2	423
CQ30867	3	449
CQ30867	7	453
CQ30867	7	455
CQ30870	3	449
CQ30872	3	449
CQ30872	7	453
CQ30872	7	455
CQ30872	21	499
CQ30872	3	501
CQ31201	8	481
CQ31202	4	481
CQ31207	5	481
CQ31233	2	481
CQ32109	6	457
CQ33591	3	423
CQ33856	7	457
CQ33966	16	481
CQ33967	16	481
CQ34080	10	457
CQ34080	10	499
CQ34081	10	457
CQ34351	4	125
CQ34452	8	449
CQ34452	8	453
CQ34452	8	455
CQ34452	26	499
CQ34452	8	501
CQ34453	7	449
CQ34453	9	453
CQ34453	9	455
CQ34453	25	499
CQ34453	7	501
CQ34905	5	519
CQ37642	8	449
CQ37642	2	505
CQ37642	18	507
CQ38349	..	109
CQ38916	9	126
CQ40864	18	457
CQ41340	8	453
CQ41340	8	455
CQ41341	8	449
CQ42092	10	155
CQ42968	19	379
CQ43005	2	464
CQ43006	5	464
CQ43598	5	111
CQ45134	6	467
CQ45134	31	475

Índice numérico - continuação

Nº peça	Item	Página
CQ45134	7	477
CQ47036	9	122
CQ47188	8	449
CQ47666	1	484
CQ47666	2	517
CQ47666	20	633
CQ48046	2	143
CQ48506	1	142
CQ49005	28	391
CQ49408	22	479
CQ50357	4	450
CQ50357	6	453
CQ50357	6	455
CQ50357	4	508
CQ50408	2	467
CQ50410	3	467
CQ50411	18	471
CQ50412	3	471
CQ50413	19	471
CQ50662	7	453
CQ50662	7	455
CQ51594	8	135
CQ51921	1	106
CQ51923	9	148
CQ52174	6	111
CQ52392	3	528
CQ52934	8	383
CQ55029	5	129
CQ55032	8	125
CQ55032	3	129
CQ57432	2	642
CQ57433	2	648
CQ57475	2	648
CQ58078	23	613
CQ58168	1	524
CQ58204	12	647
CQ58205	2	647
CQ58873	2	106
CQ59332	4	579
CQ61656	47	443
CQ62312	25	109
CQ62312	39	443
CQ62315	21	155
CQ62315	39	445
CQ62633	4	651
CQ63798	5	122
CQ64057	10	567
CQ64111	24	473
CQ64111	7	473
CQ64112	20	471
CQ64114	1	479
CQ64245	1	477
CQ64246	8	477
CQ64248	5	477
CQ64249	18	473
CQ64250	4	473
CQ64251	9	473
CQ64252	19	473
CQ64253	12	473
CQ64646	10	471
CQ65139	6	457
CQ65207	5	457
CQ65207	6	457
CQ65207	5	499
CQ65207	5	503
CQ65207	5	507
CQ65301	7	125
CQ65525	24	163
CQ66216	7	145
CQ66248	8	449
CQ66250	1	450
CQ66250	18	457
CQ66643	7	457
CQ66643	6	499
CQ66643	6	503
CQ66643	6	507
CQ67634	6	541
CQ67635	2	541
CQ67641	8	467
CQ71882	3	151
CQ71890	8	151
CQ72046	4	479
DQ04397	3	482
DQ20973	6	449
DQ20973	3	479
DQ20973	9	501
DQ20973	3	509
DQ24057	2	127
DQ25068	11	148
DQ25143	6	127
DQ26015	5	373
DQ26126	9	449
DQ26134	5	373
DQ27253	13	475
DQ28326	9	449
DQ28539	22	471
DQ28540	21	471
DQ28542	17	471
DQ28725	6	471
DQ30256	1	449
DQ30260	1	449
DQ30262	1	449
DQ30877	4	453
DQ30877	4	455
DQ31200	16	471
DQ31503	9	449
DQ31503	24	499
DQ31503	6	501
DQ32910	7	127
DQ33769	1	482
DQ33944	11	148
DQ34064	1	481
DQ34065	1	481
DQ34208	16	631
DQ34723	1	449
DQ34723	4	453
DQ34723	4	455
DQ34723	19	499
DQ34723	1	501
DQ36680	1	464
DQ37643	7	449
DQ37643	3	505
DQ37643	19	507
DQ37676	9	449
DQ37676	1	505
DQ37676	17	507
DQ39530	3	127
DQ41285	6	126
DQ41499	5	126
DQ42160	5	647
DQ42161	7	647
DQ42163	9	647
DQ42174	6	647
DQ42175	11	647
DQ43003	3	464
DQ43004	4	464
DQ43133	6	591
DQ43134	6	591
DQ43135	3	591
DQ46008	2	634
DQ46087	1	591
DQ46088	1	591
DQ46621	14	503
DQ46621	14	507
DQ46828	31	623
DQ46828	44	627
DQ46828	23	629
DQ48452	3	450
DQ48452	11	453
DQ48452	11	455
DQ48453	10	453
DQ48453	10	455
DQ49620	1	611
DQ49871	1	275
DQ50436	33	549
DQ50588	10	453
DQ50588	10	455
DQ50652	6	653
DQ50655	8	653
DQ51064	6	611
DQ51588	1	133
DQ52336	1	519
DQ52337	1	519
DQ52379	3	519
DQ52380	3	519
DQ52393	1	541
DQ52819	12	113
DQ52819	13	113
DQ52819	2	115
DQ53133	7	619
DQ53133	3	621
DQ53134	1	619
DQ53145	5	625
DQ53203	1	621
DQ53204	5	621
DQ53205	6	625
DQ53213	3	372
DQ53462	2	514
DQ53463	3	514
DQ55333	1	122
DQ56939	1	648
DQ58189	4	645
DQ58190	5	645
DQ58191	2	645
DQ58192	3	645
DQ58193	1	645
DQ58194	6	645
DQ58199	4	647
DQ58301	1	514
DQ58302	1	517
DQ58449	9	151
DQ58532	5	483
DQ58612	14	314
DQ58612	15	315
DQ58612	3	316
DQ58814	1	531
DQ59038	9	145
DQ59131	5	557
DQ59390	7	611
DQ61022	1	463
DQ61096	1	520
DQ61096	5	520
DQ61097	1	520
DQ61097	5	520
DQ62060	15	415
DQ62246	9	399
DQ62615	6	651
DQ62616	5	651
DQ62617	9	651
DQ62618	10	651
DQ62619	2	653
DQ62620	2	651
DQ62621	2	651
DQ62622	1	653
DQ62623	8	651
DQ62624	7	653
DQ62625	5	653
DQ62626	10	653
DQ62627	11	653
DQ62628	1	651
DQ62629	3	653
DQ62630	4	653
DQ62631	3	651
DQ62632	9	653
DQ63432	21	445
DQ63790	1	126
DQ63793	11	126
DQ63806	1	642
DQ63989	10	579
DQ64099	5	121
DQ64100	4	121
DQ64254	11	473
DQ64254	20	473
DQ64290	1	541
DQ64362	10	647
DQ64363	8	647
DQ64776	4	482
DQ64777	2	482
DQ65036	8	380
DQ65274	1	155
DQ65990	1	647
DQ65991	3	647
DQ65998	10	581
DQ66167	7	651
DQ67022	11	155
DQ67022	1	157
DQ67132	7	473
DQ67133	21	473
DQ67133	7	473

Índice numérico - continuação

Nº peça	Item	Página
DQ67134	22	473
DQ67134	7	473
DQ68471	14	520
DQ68477	1	144
DQ68990	1	441
DQ68991	2	441
DQ69428	1	431
DQ69428	5	633
DQ69816	3	353
DQ70291	8	447
DQ70291	3	495
DQ70340	8	399
DQ70988	21	569
DQ72369	6	155
DQ72612	4	127
DQ72620	1	127
DQ72620	5	127
DT5037	..	237
DT5037	..	239
DT5037	..	289
DT5037	..	301
DT5037	..	318
DT5173	..	293
DT5267	..	309
DT5267	..	367
DT5267	..	441
DT5299	..	283
DT5299	..	289
DT5299	..	323
DT5299	2	372
DT5470	8	523
DT5470	5	525
DT5471	10	528
DT5471	3	561
DT5472	9	523
DT5472	8	535
DY8313	9	524
E69117	2	409
E69117	2	427
F2823R	6	381
H151673	6	488
H23125	2	31
H63237	34	267
H63283	4	421
H75541	13	303
H75541	12	349
H77698	2	484
J53262	2	459
J53401	10	457
J53701	3	457
J53701	14	505
J53702	16	457
J53702	15	505
J55278	4	459
J60538	13	52
JD10058	8	99
JD10249	19	479
JD10250	15	479
JD10269	5	261
JD10330	3	237
JD10479	18	227
JD10479	35	239
JD10497	5	293
JD10498	4	293
JD10508	15	241
JD10508	10	289
JD10522	14	237
JD10542	22	249
JD37047	4	324
JD37087	11	475
JD7798	12	381
JD8171	5	329
JD8217	20	329
JD8510	7	225
JD8856	7	287
JD9320	19	237
L100230	7	467
L100259	23	391
L100285	5	573
L100380	2	525
L100389	21	533
L100413	5	543
L100414	6	543
L100425	3	359
L100435	12	533
L100519	16	295
L100522	12	293
L100560	22	633
L100573	13	301
L100581	6	227
L100592	11	469
L100592	10	475
L100644	10	357
L100685	10	559
L100767	11	241
L100768	11	241
L100769	11	241
L100802	12	407
L100851	12	357
L100869	23	557
L100935	14	295
L100959	21	293
L100959	8	321
L100959	17	323
L100959	19	329
L100961	28	299
L101122	1	295
L101142	19	309
L101177	5	480
L101241	8	191
L101243	9	309
L101287	1	359
L101305	5	256
L101355	11	321
L101355	3	325
L101355	3	326
L101356	11	321
L101356	3	325
L101356	3	326
L101357	7	371
L101389	10	372
L101394	6	397
L101403	9	372
L101463	4	228
L101488	13	295
L101519	40	443
L101560	3	349
L101561	6	359
L101573	6	323
L101574	9	297
L101618	22	329
L101689	33	475
L101698	20	475
L101761	2	195
L101761	2	197
L101779	10	295
L101829	2	300
L101897	20	353
L101929	10	629
L101931	6	633
L101932	9	583
L101932	9	585
L102007	13	173
L102007	6	347
L102049	2	353
L102097	7	324
L102110	20	583
L102110	17	585
L102110	3	637
L102146	3	299
L102147	3	299
L102148	3	299
L102149	3	299
L102154	40	409
L102154	41	427
L102155	40	409
L102155	41	427
L102176	18	429
L102179	17	407
L102203	4	191
L102204	7	191
L102324	4	368
L102357	7	623
L102357	19	627
L102359	11	569
L102363	3	191
L102363	4	193
L102451	27	623
L102451	29	627
L102453	15	359
L102489	7	293
L102489	9	295
L102490	19	585
L102565	6	293
L102567	4	295
L102588	8	533
L102588	9	553
L102616	2	487
L102647	4	318
L102678	8	637
L110065	13	353
L110066	3	235
L110066	6	279
L110066	6	280
L110066	2	293
L110067	4	297
L110092	7	223
L110092	7	246
L110129	2	295
L110138	15	543
L110146	9	601
L110147	3	599
L110148	11	601
L110149	12	601
L110150	6	605
L110151	6	605
L110183	8	603
L110186	1	599
L110189	14	601
L110257	5	256
L110293	7	402
L110294	2	399
L110296	54	599
L110296	9	607
L110306	9	161
L110367	36	549
L110422	6	631
L110496	11	605
L110617	1	573
L110633	13	601
L110762	8	353
L110765	2	170
L110765	5	197
L110766	3	633
L110777	10	99
L110815	6	609
L110816	2	609
L110830	3	517
L110851	10	283
L110865	44	599
L110867	45	599
L110964	43	627
L111002	21	353
L111003	22	353
L111005	10	237
L111048	13	289
L111052	24	241
L111054	18	241
L111072	2	519
L111072	12	555
L111085	1	386
L111120	2	99
L111127	5	178
L111138	11	357
L111165	11	623
L111165	12	627
L111179	24	627
L111184	1	178
L111294	6	99
L111376	8	193
L111385	1	310
L111412	21	407
L111414	30	549
L111419	13	549
L111425	3	603
L111440	34	549
L111465	7	609
L111479	11	399
L111479	16	407

Índice numérico - continuação

Nº peça	Item	Página	Nº peça	Item	Página	Nº peça	Item	Página
L111480	4	533	L113099	6	290	L115083	2	377
L111480	5	533	L113217	18	241	L115083	3	377
L111480	13	559	L113217	19	241	L115093	4	611
L111480	14	590	L113217	24	241	L115149	3	595
L111480	34	623	L113217	15	289	L115158	7	488
L111480	42	627	L113225	22	629	L115159	9	163
L111707	6	368	L113232	2	559	L115235	24	585
L111718	9	377	L113281	4	357	L115238	2	595
L111800	38	445	L113312	37	599	L115239	2	531
L111818	7	324	L113313	37	599	L115241	11	637
L111857	5	99	L113335	9	290	L115277	4	169
L111878	29	623	L113339	29	239	L115292	22	583
L111878	33	627	L113339	11	283	L115292	6	623
L111964	26	249	L113347	19	357	L115292	20	627
L111964	10	251	L113409	5	133	L115292	2	635
L111964	9	255	L113415	5	567	L115292	16	637
L111964	6	314	L113415	12	583	L115344	5	449
L111964	8	315	L113415	20	585	L115344	2	453
L111965	9	431	L113436	3	553	L115344	2	455
L111965	3	635	L113437	3	553	L115353	5	377
L111965	2	637	L113438	4	553	L115370	15	637
L111978	1	350	L113439	4	553	L115371	15	637
L111987	21	623	L113440	1	553	L115395	35	627
L111987	30	627	L113441	1	553	L115418	12	453
L111987	20	629	L113446	21	441	L115418	5	455
L111988	11	557	L113460	24	357	L115460	22	407
L111988	21	623	L113527	28	633	L115608	5	228
L111988	30	627	L113541	4	290	L115609	7	228
L111988	20	629	L113543	7	368	L115740	11	551
L112001	2	223	L113559	1	585	L116013	12	223
L112001	2	246	L113717	6	553	L116013	12	246
L112041	8	627	L113718	7	553	L116041	11	223
L112053	8	629	L113823	5	635	L116041	11	246
L112092	11	301	L113846	14	583	L116130	33	239
L112121	10	214	L113886	6	537	L116130	24	283
L112212	33	475	L113887	7	537	L116184	22	533
L112214	33	475	L113893	2	310	L116184	15	555
L112215	33	475	L113893	3	310	L116184	10	557
L112217	33	475	L113907	18	553	L116261	36	627
L112218	33	475	L113908	17	553	L116262	6	627
L112232	11	533	L113994	19	629	L116263	21	627
L112250	9	605	L114030	2	191	L116304	7	559
L112282	15	583	L114032	10	623	L116560	7	407
L112282	21	585	L114032	2	627	L116576	15	631
L112290	3	199	L114053	6	350	L116615	6	367
L112290	3	203	L114086	3	607	L116616	7	367
L112290	35	549	L114088	9	329	L116628	12	397
L112290	3	559	L114089	1	329	L116840	4	623
L112367	18	457	L114120	3	290	L116840	39	627
L112367	7	505	L114159	3	489	L150034	13	579
L112370	10	423	L114159	3	491	L150079	13	577
L112380	2	297	L114160	3	489	L150079	8	581
L112469	30	623	L114160	3	491	L150336	25	239
L112469	34	627	L114178	15	121	L150338	12	577
L112469	21	629	L114178	3	345	L150340	11	577
L112503	1	367	L114178	15	347	L150340	5	581
L112511	5	585	L114178	15	441	L150341	15	577
L112545	4	83	L114178	6	613	L150363	8	577
L112657	6	533	L114257	3	533	L150363	6	581
L112690	1	223	L114266	5	285	L150424	5	528
L112690	1	246	L114314	6	539	L150446	1	623
L112743	7	557	L114339	13	441	L150446	38	627
L112796	23	585	L114509	8	569	L150454	9	581
L112797	13	535	L114509	33	623	L150525	6	579
L112797	10	545	L114509	4	635	L150526	3	579
L112797	4	567	L114509	5	637	L150527	2	579
L112884	6	295	L114522	9	191	L150693	8	287
L112950	5	579	L114524	12	191	L150695	8	285
L112951	4	559	L114539	9	357	L150696	3	287
L112971	12	559	L114567	6	237	L150718	21	577
L112972	9	559	L114651	11	293	L151020	15	341
L113016	17	299	L114655	33	293	L151020	8	635
L113018	1	629	L114660	17	613	L151157	1	579
L113019	7	627	L114757	1	326	L151416	23	299
L113020	16	577	L114773	5	414	L151429	5	610
L113020	1	581	L114822	9	133	L151429	6	610
L113021	1	577	L114874	5	441	L151528	15	533
L113021	2	581	L114874	29	475	L151529	4	181
L113023	3	594	L114902	3	163	L151529	2	199
L113049	12	290	L114953	3	481	L151529	2	203
L113076	20	631	L115020	18	569	L151554	3	524
L113094	13	163	L115082	2	377	L151569	7	527
L113094	8	173	L115082	3	377	L151570	8	527

Índice numérico - continuação

Nº peça	Item	Página
L151611	3	194
L151614	3	525
L151699	3	583
L151718	10	524
L151718	25	557
L151719	25	557
L151729	42	599
L151731	6	601
L151732	9	603
L151733	12	605
L151740	8	590
L151752	16	559
L151753	15	559
L151863	13	590
L151979	8	117
L151980	5	146
L152035	9	543
L152148	3	487
L152151	7	173
L152216	13	299
L152250	..	520
L152250	9	520
L152254	8	524
L152323	3	409
L152323	3	427
L152324	13	389
L152324	13	395
L152324	21	409
L152324	21	427
L152325	27	409
L152325	27	427
L152326	28	409
L152326	28	427
L152335	9	590
L152460	4	199
L152460	4	203
L152490	6	309
L152507	4	273
L152519	4	524
L152622	15	429
L152622	15	433
L152636	3	609
L152652	6	527
L152658	14	443
L152663	15	443
L152663	21	613
L152943	6	146
L153015	14	577
L153099	10	441
L153130	4	537
L153130	17	555
L153159	1	289
L153161	8	241
L153307	6	241
L153307	2	289
L153345	8	289
L153536	32	445
L153587	8	148
L153594	5	635
L153635	29	239
L153635	11	283
L153759	13	523
L153768	4	159
L153768	3	166
L153768	26	443
L153769	2	523
L153804	14	157
L153819	41	263
L153819	10	303
L153842	7	159
L153842	17	443
L153968	1	287
L154057	16	341
L154067	12	523
L154128	4	151
L154131	17	290
L154133	1	263
L154134	20	267
L154170	5	143
L154170	5	83
L154171	3	159
L154171	3	165
L154173	2	193
L154293	18	267
L154332	2	173
L154335	3	520
L154378	12	520
L154378	11	567
L154379	11	520
L154379	12	567
L154381	3	575
L154428	1	525
L154516	8	237
L154520	6	287
L154620	28	299
L154620	3	309
L154621	4	309
L154647	4	166
L154750	6	369
L154897	12	543
L154937	13	187
L154991	6	528
L155008	1	524
L155025	..	543
L155025	1	543
L155025	13	543
L155075	19	163
L155181	25	445
L155244	7	414
L155257	8	543
L155267	26	299
L155339	1	285
L155361	2	567
L155376	1	111
L155376	1	385
L155423	20	533
L155432	10	433
L155448	4	165
L155455	7	587
L155492	3	414
L155496	23	237
L155496	25	283
L155510	50	443
L155548	5	611
L155576	17	559
L155596	26	445
L155597	27	445
L155606	20	557
L155639	10	287
L155730	5	306
L155730	7	307
L155798	15	373
L155799	15	373
L155885	31	239
L155889	15	283
L155927	1	105
L155934	3	391
L155935	9	391
L155937	21	309
L155965	20	443
L155966	21	443
L155993	9	293
L155993	3	295
L155994	9	293
L155994	3	295
L156151	13	267
L156205	16	543
L156206	14	543
L156260	12	635
L156261	5	279
L156262	5	280
L156282	1	237
L156283	5	237
L156294	34	249
L156294	4	307
L156325	5	549
L156502	7	324
L156522	11	549
L156536	11	635
L156573	35	445
L156665	14	379
L156690	13	241
L156691	14	241
L156693	16	289
L156773	8	324
L156788	13	381
L156796	10	163
L156851	4	283
L156910	2	324
L156912	1	324
L156914	10	309
L156986	4	105
L157084	7	283
L157085	7	283
L157086	7	283
L157095	10	555
L157103	3	295
L157104	3	295
L157106	3	295
L157108	3	295
L157116	23	599
L157254	25	583
L157254	18	585
L157274	7	531
L157284	38	239
L157285	38	239
L157286	40	239
L157287	40	239
L157295	3	569
L157372	4	520
L157372	2	528
L157372	10	535
L157372	8	547
L157398	24	445
L157464	3	535
L157465	3	535
L157466	46	599
L157467	2	152
L157515	39	239
L157555	38	239
L157556	40	239
L157568	16	293
L157586	19	613
L157732	3	527
L157767	22	577
L157769	23	443
L157793	2	575
L157800	19	599
L157816	15	549
L157817	2	555
L157817	9	557
L157818	8	551
L157820	8	559
L157821	14	559
L157826	16	443
L157872	11	237
L157895	18	349
L157928	3	465
L157982	18	299
L157990	6	635
L157992	13	293
L158055	25	293
L158185	3	382
L158186	13	379
L158220	16	299
L158222	20	299
L158223	10	369
L158229	11	109
L158231	1	109
L158232	6	109
L158235	4	113
L158239	14	115
L158240	15	115
L158241	20	109
L158246	2	117
L158251	13	109
L158252	23	109
L158260	5	583
L158277	8	443
L158278	7	443
L158279	54	443
L158289	8	109
L158301	4	144
L158303	2	144
L158304	5	144
L158306	24	109
L158306	49	443
L158310	12	399
L158312	22	267

Índice numérico - continuação

Nº peça	Item	Página	Nº peça	Item	Página	Nº peça	Item	Página
L158359	4	385	L168610	17	359	L174118	9	533
L158360	6	385	L168634	14	441	L174368	7	329
L158414	11	441	L168690	20	613	L174378	6	193
L158434	4	527	L168800	9	283	L174379	5	193
L158473	51	263	L168846	11	117	L174417	2	373
L158565	5	599	L169142	1	607	L174417	4	373
L158566	32	599	L169203	4	607	L174436	19	265
L158567	1	609	L169208	6	119	L174554	10	297
L158590	1	135	L169208	6	121	L175019	37	445
L158623	13	251	L169231	15	353	L175651	1	372
L158800	1	306	L169253	22	237	L175783	6	465
L158800	1	307	L169254	28	239	L175841	2	176
L158822	2	641	L169258	21	237	L175842	1	176
L158930	12	367	L169277	5	321	L175853	19	341
L158963	3	641	L169323	22	443	L176515	3	441
L158967	8	295	L169839	8	609	L176859	17	331
L159011	16	119	L169844	12	421	L176898	12	309
L159013	9	113	L169846	23	429	L176945	5	279
L159013	12	115	L169846	3	433	L18955	2	447
L159016	8	119	L169846	6	437	L18955	1	480
L159016	8	121	L169847	23	429	L18955	2	495
L159026	4	391	L169847	3	433	L200226	7	545
L159212	5	357	L169847	6	437	L200226	4	547
L159241	5	527	L169857	17	609	L200484	3	333
L159313	7	290	L169858	18	609	L200689	..	445
L164972	8	561	L169859	19	609	L200733	5	280
L164972	3	567	L169889	40	599	L202135	4	379
L165048	8	441	L169912	4	597	L202136	5	379
L165281	13	115	L170010	11	639	L202137	6	379
L165282	5	113	L170237	30	239	L202138	3	379
L165421	..	187	L170237	18	283	L202139	17	379
L165781	7	318	L170237	8	283	L202140	7	379
L165818	25	391	L170387	52	599	L202141	8	379
L165942	14	289	L170546	14	551	L202144	3	380
L165944	14	241	L170547	14	551	L202146	6	380
L165946	19	241	L170670	55	599	L202147	7	380
L165946	23	289	L170670	8	607	L202150	10	373
L165947	5	287	L170688	3	441	L202151	14	373
L165957	1	489	L170803	27	231	L202305	3	537
L165957	1	491	L170820	11	357	L202305	16	555
L166213	1	325	L170885	14	329	L202306	8	537
L166228	12	283	L170967	7	176	L202660	2	131
L166230	17	283	L170995	2	488	L203433	4	445
L166231	16	283	L170996	1	488	L203435	3	445
L166233	4	285	L171030	7	517	L203436	2	445
L166315	4	109	L171130	4	527	L203437	5	445
L166446	20	231	L171150	5	531	L203438	6	445
L166446	7	267	L171151	6	531	L203490	8	445
L166528	11	314	L171152	47	267	L203949	3	481
L166529	2	315	L171231	12	148	L203991	1	590
L166551	5	279	L171481	3	431	L204008	4	590
L166552	5	280	L171481	13	633	L204116	14	445
L166609	8	575	L171572	8	397	L204120	6	225
L166630	7	109	L171572	24	407	L204571	2	329
L166759	3	176	L171572	6	415	L204606	28	599
L167244	8	169	L171701	17	639	L204993	24	475
L167244	2	196	L171710	10	633	L205138	4	103
L167244	7	197	L171711	31	633	L205758	3	488
L167244	2	198	L171712	32	633	L205759	3	488
L167318	10	225	L171800	30	203	L205798	2	587
L167350	2	323	L172081	6	309	L205799	3	587
L167351	2	321	L172100	9	527	L205800	5	587
L167362	38	443	L172182	1	339	L205801	6	587
L167363	37	443	L172584	12	372	L206374	2	105
L167365	48	443	L172599	9	299	L206857	6	374
L167473	30	443	L172658	7	295	L207267	13	337
L167664	10	133	L172758	1	368	L207961	8	321
L167749	41	239	L172889	9	323	L208337	14	445
L167749	26	283	L172906	3	117	L209739	2	508
L167801	22	287	L172927	21	283	L209740	2	509
L168124	13	605	L172982	4	227	L210021	27	203
L168126	2	599	L173220	28	231	L211560	14	115
L168228	1	531	L173222	12	231	L211561	15	115
L168245	15	191	L173241	19	323	L212378	15	415
L168269	19	109	L173243	5	323	L212620	15	191
L168271	9	549	L173249	5	535	L2646N	10	125
L168286	3	113	L173250	5	535	L26943	3	374
L168286	11	115	L173431	11	299	L26943	12	377
L168344	3	367	L173432	10	299	L27099	8	489
L168503	14	349	L173433	14	299	L27099	8	491
L168519	13	583	L173476	18	443	L28228	5	460
L168521	9	577	L173991	6	283	L28228	1	461
L168608	2	597	L173998	19	299	L28228	7	462

Índice numérico - continuação

Nº peça	Item	Página
L28228	5	496
L28230	2	462
L28230	2	492
L31683	5	453
L31683	5	455
L31792	15	299
L32394	12	173
L32394	34	203
L32394	3	616
L32394	4	633
L33035	11	323
L33159	13	329
L33332	20	241
L33332	12	289
L34029	5	459
L34029	8	505
L34383	2	334
L34995	14	407
L35037	4	381
L35423	11	210
L35424	13	210
L35425	12	210
L35577	16	475
L36670	10	210
L36681	14	210
L36685	15	210
L37224	15	481
L37225	14	481
L37226	2	480
L37489	4	569
L37733	14	417
L37733	31	427
L37963	21	391
L38141	12	457
L38141	12	499
L38284	16	349
L38449	5	447
L38449	2	493
L38449	3	493
L38450	3	447
L38450	1	493
L38450	3	493
L38622	4	217
L38642	3	178
L38642	30	599
L39134	5	517
L39134	10	533
L39134	2	596
L39603	6	583
L39603	11	585
L39860	6	524
L39978	3	371
L39983	19	475
L39997	5	479
L40003	15	475
L40005	15	473
L40071	6	473
L40075	8	471
L40121	5	479
L40130	17	475
L40205	16	473
L40253	21	475
L40254	22	475
L40272	11	469
L40272	10	475
L40273	9	475
L40273	4	477
L40274	7	475
L40274	3	477
L40281	20	479
L40282	1	473
L40283	5	473
L40284	17	473
L40552	7	471
L40924	9	157
L40924	4	176
L40924	2	524
L40924	4	583
L40924	4	585
L40966	12	301
L40982	11	469
L40982	10	475
L40983	11	469
L40983	10	475
L40984	11	469
L40984	10	475
L40985	11	469
L40985	10	475
L40987	11	469
L40987	10	475
L40988	11	469
L40988	10	475
L40989	11	469
L40989	10	475
L40990	11	469
L40990	10	475
L40991	11	469
L40991	10	475
L40992	11	469
L40992	10	475
L40993	11	469
L40993	10	475
L40994	11	469
L40994	10	475
L40995	11	469
L40995	10	475
L40996	11	469
L40996	10	475
L40998	33	475
L40999	33	475
L41000	33	475
L41001	33	475
L41003	33	475
L41004	33	475
L41005	33	475
L41006	8	471
L41008	5	479
L41079	8	228
L41079	8	401
L41159	14	479
L41164	3	473
L41170	5	479
L41171	8	473
L41172	8	473
L41173	8	473
L41174	8	473
L41175	8	473
L41178	7	573
L41187	15	293
L41216	2	473
L41383	11	231
L41384	10	231
L41384	26	267
L41443	22	559
L41526	11	228
L41526	1	233
L41526	11	269
L41526	30	293
L41526	2	314
L41526	10	315
L41526	9	429
L41536	10	228
L41560	2	449
L41560	1	453
L41560	1	455
L41649	4	237
L41650	4	237
L41651	4	237
L41652	4	237
L41653	4	237
L41654	4	237
L41655	4	237
L41656	4	237
L41657	4	237
L41709	9	228
L41709	29	293
L41709	1	314
L41709	11	315
L41709	21	357
L41709	9	401
L41709	10	429
L41858	2	169
L41858	13	223
L41858	13	246
L41858	2	484
L41858	29	633
L41860	23	357
L41928	21	479
L41980	12	345
L41980	9	347
L41980	15	357
L42050	9	381
L53813	18	290
L53821	12	318
L53861	2	306
L53861	2	307
L53873	18	357
L53888	5	473
L55594	4	471
L55602	5	479
L55603	5	479
L55606	11	469
L55606	10	475
L55607	11	469
L55607	10	475
L55608	11	469
L55608	10	475
L55610	11	469
L55610	10	475
L56021	5	524
L56243	3	350
L56246	4	350
L56746	1	381
L57250	5	539
L57311	18	309
L57382	14	359
L57824	4	539
L58671	7	631
L59635	14	585
L59748	..	520
L59748	13	520
L59748	3	523
L59796	..	199
L59796	19	533
L59800	34	599
L59900	2	305
L59901	3	300
L59901	11	391
L59904	2	332
L59927	25	599
L60088	13	471
L60088	5	475
L60404	8	480
L60585	2	175
L61335	5	545
L61335	7	547
L61335	40	549
L62172	7	357
L62420	16	475
L62735	24	299
L62810	4	528
L63127	8	471
L63128	8	471
L63386	7	183
L64295	3	381
L64456	4	333
L64500	3	293
L64500	4	310
L64500	1	334
L64500	4	405
L64500	1	487
L64632	7	381
L64634	8	381
L64838	9	321
L64882	11	372
L64996	4	488
L65071	5	597
L75294	7	309
L75449	28	549
L75747	13	391
L75882	5	285
L75883	5	285
L75884	5	285
L75885	1	279
L75885	1	280
L75889	7	285
L75889	4	414
L75904	27	239
L75904	14	283

Índice numérico - continuação

Nº peça	Item	Página
L75905	27	239
L75905	14	283
L75906	27	239
L75906	14	283
L75911	17	227
L75911	34	239
L75917	29	239
L75917	11	283
L76029	23	323
L76033	19	227
L76033	36	239
L76058	5	309
L76059	17	309
L76193	25	323
L76229	16	241
L76229	17	289
L76234	19	289
L76235	4	241
L76286	4	329
L76287	6	324
L76291	11	321
L76291	3	325
L76291	3	326
L76292	11	321
L76292	3	325
L76292	3	326
L76293	11	321
L76293	3	325
L76293	3	326
L76294	11	321
L76294	3	325
L76294	3	326
L76295	11	321
L76295	3	325
L76295	3	326
L76296	7	324
L76297	7	324
L76298	7	324
L76299	7	324
L76308	4	323
L76327	2	321
L76331	7	523
L76408	4	279
L76408	4	280
L76445	1	332
L76494	4	321
L76495	3	321
L76568	4	332
L76569	4	332
L76654	7	300
L76661	10	300
L76670	1	234
L76767	17	523
L76821	29	239
L76821	11	283
L76822	29	239
L76822	11	283
L76895	4	480
L76923	24	237
L76923	27	239
L76923	14	283
L76924	3	332
L77065	8	300
L77138	2	299
L77141	21	299
L77173	9	223
L77173	9	246
L77255	8	329
L77262	10	293
L77301	3	323
L77317	2	405
L77320	8	367
L77331	7	480
L77371	4	299
L77371	8	323
L77493	11	373
L77560	3	297
L77594	7	369
L77647	8	557
L77648	8	557
L77651	22	557
L77710	5	306
L77747	2	431
L77747	12	633
L77758	5	285
L77759	5	285
L77760	5	285
L77761	5	285
L77762	5	285
L77763	5	285
L77774	1	414
L77775	5	283
L77779	18	353
L77805	24	627
L77805	4	629
L77912	24	533
L77912	2	535
L77963	21	623
L77963	30	627
L77963	20	629
L77963	9	629
L77964	7	627
L77978	20	623
L77978	18	627
L77978	11	629
L78006	27	475
L78009	32	475
L78028	21	163
L78028	9	173
L78041	3	590
L78069	6	283
L78070	6	283
L78071	6	283
L78072	6	283
L78073	6	283
L78085	8	145
L78122	40	239
L78123	40	239
L78124	40	239
L78125	40	239
L78202	5	217
L78238	7	590
L78338	8	318
L78415	2	287
L78422	2	587
L78457	1	304
L78494	7	279
L78494	7	280
L78501	7	481
L78545	2	304
L78580	5	299
L78620	10	619
L78682	12	295
L78683	19	293
L78687	15	295
L78690	16	553
L78691	15	553
L78693	27	549
L78701	6	577
L78701	3	581
L78702	4	551
L78702	23	559
L78703	21	549
L78703	1	551
L78703	9	555
L78703	17	557
L78703	20	559
L78704	17	549
L78704	5	551
L78704	5	555
L78704	21	557
L78704	21	559
L78705	24	549
L78768	13	557
L78769	12	557
L78784	5	414
L78785	5	414
L78801	1	382
L78827	20	293
L78828	17	293
L78838	20	293
L78839	20	293
L78840	20	293
L78846	17	533
L78847	17	533
L78851	18	549
L78851	6	555
L78851	14	557
L78866	23	241
L78867	22	241
L78870	5	300
L78871	18	109
L78964	5	391
L78975	34	231
L78975	15	263
L78979	22	445
L78984	1	151
L78989	1	555
L79006	2	386
L79009	23	353
L79028	3	103
L79037	11	287
L79057	17	109
L79076	5	431
L79076	4	619
L79076	7	621
L79076	4	625
L79076	18	631
L79076	15	633
L79125	1	528
L79127	21	241
L79149	11	481
L79160	2	397
L79171	3	397
L79187	11	241
L79188	11	241
L79230	5	367
L79232	4	367
L79234	2	367
L79270	25	353
L79335	15	623
L79335	9	627
L79335	14	629
L79337	15	163
L79354	9	183
L79354	14	193
L79432	20	553
L79433	21	553
L79557	15	227
L79610	2	374
L79610	11	377
L79611	4	374
L79611	13	377
L79648	19	583
L79648	22	585
L79648	29	599
L79648	10	601
L79734	7	569
L79775	2	591
L79792	5	575
L79795	38	239
L79796	38	239
L79797	38	239
L79798	38	239
L79862	13	321
L79871	12	237
L79871	9	237
L79880	3	193
L79884	13	599
L79894	6	481
L79909	6	559
L79919	11	163
L79919	14	163
L79919	27	443
L79919	28	599
L79924	10	379
L80005	5	372
L80013	3	587
L80014	5	587
L80015	6	587
L80051	3	619
L80051	4	621
L80051	3	625
L80051	13	631
L80052	1	290
L80052	3	619
L80052	4	621
L80052	3	625
L80052	19	633

Índice numérico - continuação

Nº peça	Item	Página
L80053	3	619
L80053	4	621
L80053	3	625
L80062	5	297
L80085	11	635
L80107	17	287
L80167	21	287
L80302	3	571
L80303	10	161
L80355	11	535
L80361	11	309
L80362	11	309
L80445	10	223
L80445	10	246
M44162	12	321
M78508	8	623
M78508	16	627
M78508	6	629
M84971	9	561
M87733	1	79
MN10029	5	151
MN10255	6	567
MN10280	1	383
MN10299	1	125
MN10384	7	489
MN10384	7	491
MN10393	14	109
MN10413	45	443
MN10416	14	125
MN10416	7	129
MN10435	9	545
MN10436	8	545
MN10437	1	545
MN10769	..	183
MN10820	1	491
N209668	21	527
N209692	14	527
P47889	24	323
P47889	31	409
P48347	31	263
P48347	12	331
P51079	39	267
P60213	2	122
P60266	6	417
PF12168	6	337
PF12169	7	337
PF12198	11	337
PF12948	4	337
PF12948	5	337
PF13131	3	204
PF13301	1	204
PF80793	10	200
PF80831	26	203
PF80845	16	199
PF80845	16	203
PF80865	15	199
PF80865	15	203
PF81061	4	337
PF81259	2	204
PF81358	2	205
PF90385	10	527
PF90617	9	337
PF90718	..	204
PF91091	4	205
PFA10058	..	205
PFP10111	12	337
PS630000	11	491
PS630005	3	493
PS630006	..	460
PS630006	..	461
PS630006	..	462
PS630006	1	496
PS630007	..	462
PS630007	1	492
PS630018	7	495
PS630030	28	499
PS630031	21	505
PS6405008	1	316
PS6415000	26	429
PS6415001	10	431
PS6415002	28	433
PS6415004	10	437
PS6415008	1	435
PS660014	21	507
R10093	26	599
R10093	10	609
R10093	4	610
R10093	10	613
R100947	26	231
R100948	16	231
R100949	15	231
R100950	25	231
R100988	16	261
R100989	15	261
R100991	14	261
R101169	15	255
R101170	12	253
R101187	8	253
R101214	5	255
R101225	11	53
R101239	17	261
R102913	14	249
R102913	5	251
R104536	9	79
R104558	20	331
R104655	4	249
R104714	44	263
R104728	43	267
R104733	11	227
R104733	16	249
R104738	2	253
R104846	9	200
R104846	3	207
R104846	3	209
R104846	3	214
R104846	2	215
R105040	18	253
R105346	5	79
R105605	24	231
R105605	21	267
R106302	6	341
R106551	5	605
R106551	4	635
R106825	12	261
R107206	23	249
R107252	6	231
R107252	6	263
R107638	4	269
R107731	11	71
R108011	4	397
R108041	11	355
R108043	18	355
R108052	4	355
R108062	8	355
R108066	17	355
R108073	8	641
R108925	5	225
R108925	9	261
R108927	4	225
R108927	10	261
R109066	55	267
R109066	3	270
R109067	51	267
R109147	1	457
R109147	6	457
R109147	1	499
R109147	1	503
R109147	1	507
R109535	13	231
R109535	18	231
R109535	22	263
R109823	6	457
R109823	9	457
R109823	9	499
R109823	7	503
R109823	7	507
R109863	5	53
R110079	2	231
R110080	4	231
R110531	1	40
R111009	14	457
R111009	6	457
R111009	14	499
R111009	8	503
R111009	8	507
R111010	6	457
R111010	7	459
R111010	8	499
R111010	12	503
R111010	12	507
R111085	1	269
R111101	16	457
R111101	3	457
R111101	6	457
R111101	3	499
R111101	3	503
R111101	3	507
R111173	6	519
R111206	4	417
R111238	7	409
R111238	7	427
R111242	9	409
R111242	9	427
R111278	5	417
R111288	13	409
R111288	13	427
R111298	11	389
R111298	11	395
R111308	16	409
R111308	16	427
R111504	34	409
R111504	34	427
R111527	33	409
R111527	33	427
R111570	11	523
R112063	47	263
R112551	5	639
R112553	16	639
R112857	3	256
R112945	5	269
R112955	2	256
R112976	32	263
R112977	40	267
R113050	22	599
R113050	4	613
R113211	7	417
R113218	32	409
R113218	32	427
R113223	37	409
R113223	37	427
R113224	38	409
R113224	38	427
R113226	39	409
R113226	39	427
R113228	17	409
R113228	13	417
R113228	17	427
R113229	36	409
R113229	36	427
R113419	6	269
R113671	33	249
R114082	10	69
R114193	34	61
R114194	10	53
R114241	19	65
R114282	2	37
R114758	17	341
R114779	3	341
R114841	20	341
R115119	13	261
R115141	4	263
R115215	9	259
R115250	1	44
R115299	16	65
R115532	9	39
R115892	19	389
R115892	19	395
R115974	5	569
R116040	8	267
R116100	7	263
R116101	9	263
R116115	3	85
R116115	4	85
R116296	6	32
R116366	10	39
R116386	2	53
R116466	9	65
R116473	3	231
R116473	8	263

Índice numérico - continuação

Nº peça	Item	Página
R116515	16	75
R117463	14	639
R117611	5	641
R117738	..	409
R117942	35	409
R117942	35	427
R118092	30	409
R118092	30	427
R118192	29	409
R118192	29	427
R118205	19	355
R118453	12	639
R119441	22	231
R119874	12	65
R120247	7	43
R120477	20	253
R120631	2	66
R120638	2	72
R120639	4	63
R120839	3	227
R120840	2	227
R120902	1	270
R120947	17	231
R120947	21	263
R121376	6	72
R121411	10	61
R121424	9	61
R121580	35	249
R121580	7	255
R121580	16	267
R121609	30	231
R121609	39	263
R121634	2	76
R122146	2	251
R123161	8	71
R123226	8	56
R123226	13	61
R123271	1	71
R123271	3	71
R123324	11	56
R123417	8	61
R123471	5	77
R123501	4	77
R123513	10	71
R123561	5	66
R123562	5	66
R123563	6	66
R123564	6	66
R123565	12	71
R123574	3	31
R123575	4	31
R123584	12	53
R123586	4	49
R124104	4	457
R124104	6	457
R124104	4	499
R124104	4	503
R124104	4	507
R124247	16	457
R124247	6	457
R124247	16	499
R124247	10	503
R124247	10	507
R124438	9	251
R124949	40	263
R125065	14	253
R125173	21	249
R125178	12	323
R125475	6	457
R125475	11	459
R125475	17	499
R125475	11	503
R125475	11	507
R126640	14	341
R126641	12	341
R126667	23	409
R126667	40	427
R127657	10	169
R128660	2	103
R128661	2	103
R129184	28	267
R129680	18	323
R130488	3	261
R130606	22	255
R131182	3	65
R131283	9	53
R131283	32	61
R131425	13	65
R131765	3	36
R132186	22	65
R132267	1	39
R132518	11	65
R132899	18	389
R132899	23	395
R133303	2	63
R133303	1	65
R133405	3	55
R134141	38	267
R134518	3	53
R134527	1	53
R135439	2	65
R135918	1	36
R135918	7	66
R136475	4	53
R136495	5	32
R151435	16	253
R152204	4	331
R153481	5	331
R153690	6	198
R158505	36	249
R158505	5	307
R158521	10	255
R158523	11	255
R166612	1	639
R167349	2	267
R167684	29	267
R167686	11	267
R167722	12	267
R169906	33	445
R171006	10	249
R171009	18	249
R171412	34	263
R171413	33	263
R173443	14	255
R176198	37	263
R176199	30	263
R176474	1	251
R177738	..	427
R182130	19	265
R182130	8	619
R184115	17	267
R184116	16	265
R186903	24	267
R186905	25	267
R188518	1	255
R190726	6	460
R192193	31	267
R192305	12	265
R194487	6	265
R194658	9	265
R194659	8	265
R197326	33	267
R197564	15	265
R197640	3	267
R202359	13	263
R202640	45	263
R202861	18	265
R202861	50	267
R204258	4	517
R204428	1	446
R206171	7	453
R206171	7	455
R206454	17	535
R206454	8	597
R208927	46	263
R209938	21	255
R210137	4	592
R211082	4	296
R211082	2	301
R211082	21	331
R212399	10	259
R212934	6	639
R212936	8	639
R212937	15	639
R213206	7	639
R213346	1	639
R213348	4	265
R213484	5	265
R213485	3	265
R213644	10	639
R213853	13	263
R214121	2	261
R214122	7	257
R216291	2	255
R216292	17	255
R216293	4	255
R216294	11	253
R217636	12	125
R219255	4	257
R219516	15	253
R219974	13	253
R220471	9	253
R223964	7	251
R224445	30	267
R227060	3	259
R228266	2	259
R228268	11	259
R228601	5	259
R232182	5	169
R232182	3	196
R234273	7	597
R23551	9	453
R23551	9	455
R23551	1	459
R237474	37	549
R237474	6	557
R237730	20	527
R241161	19	409
R241161	3	417
R241161	19	427
R241994	16	263
R243074	6	251
R244123	6	255
R244126	16	255
R244132	8	251
R244202	19	527
R245934	1	259
R247895	30	249
R248215	7	265
R251670	25	249
R251670	32	249
R251675	39	249
R251678	40	249
R252208	26	263
R254962	5	455
R254962	9	505
R255005	17	263
R255597	1	249
R255603	38	249
R255604	38	249
R255897	16	527
R255898	17	527
R257609	1	267
R257613	1	267
R26121	8	69
R26125	14	75
R263120	7	445
R26448	2	80
R26552	2	355
R26650	17	65
R26871	10	577
R26871	7	581
R26906	8	75
R26976	4	409
R26976	4	427
R27180	6	178
R27329	5	333
R273498	18	263
R273530	38	263
R276658	17	249
R27976	18	269
R28776	37	267
R299262	28	263
R299263	27	263
R299264	29	263
R30437	17	445
R310080	5	460
R310080	1	461
R310080	7	462

Índice numérico - continuação

Nº peça	Item	Página
R31271	9	631
R33167	14	225
R33167	29	249
R33167	6	329
R33259	21	599
R33259	11	609
R33259	9	613
R34028	19	269
R34140	34	293
R34659	10	457
R34801R	3	459
R34801R	3	461
R38295	3	225
R38295	35	231
R38295	41	249
R38295	3	253
R38295	4	261
R38295	52	267
R39322	17	253
R39554	19	569
R41012	10	457
R43409	6	75
R44165	15	569
R44165	35	599
R44302	15	155
R44302	8	157
R44302	12	163
R44302	2	165
R44302	3	169
R44302	6	170
R44302	8	176
R44302	2	177
R44302	2	178
R44302	5	195
R44302	6	196
R44302	6	197
R44302	7	198
R44302	13	199
R44302	13	203
R44302	33	203
R44302	3	269
R44302	2	484
R44302	16	533
R44313	4	641
R46727	2	487
R46727	..	520
R46727	8	520
R46727	7	528
R46727	2	533
R47862	16	359
R48685	4	65
R48685	4	66
R48745	5	414
R48746	5	414
R48747	8	414
R48748	8	414
R48749	5	414
R48750	5	414
R48767	6	69
R49921	14	613
R500471	4	56
R500472	2	45
R500596	2	40
R500650	6	63
R501124	9	69
R501178	2	59
R501227	1	45
R501228	7	56
R501314	9	56
R501428	7	77
R501436	16	85
R501472	6	40
R50227	8	631
R502725	3	59
R502811	9	77
R502864	15	85
R503880	1	35
R50454	5	173
R50454	2	345
R50454	11	347
R504734	6	61
R504734	8	77
R504813	..	71
R504813	3	71
R504849	7	65
R505609	3	66
R515040	2	35
R515195	8	43
R515588	2	47
R516215	3	86
R516648	3	35
R517171	1	49
R517353	3	32
R518507	11	85
R518507	12	85
R518507	13	85
R519313	2	36
R519779	5	31
R520130	5	61
R520132	2	61
R520792	1	37
R521401	1	31
R521439	3	47
R521493	4	43
R523060	30	61
R524480	6	31
R54114	1	69
R54114	2	69
R54174	36	263
R54477	10	199
R54477	10	203
R54477	10	523
R54477	12	590
R54565	4	71
R55453	7	69
R56757	14	415
R58262	6	373
R58303	9	459
R58303	16	505
R58832	7	389
R58832	7	395
R58941	32	231
R58941	12	263
R60263	5	607
R60264	6	607
R60755	7	355
R61467	4	36
R61871	3	43
R63548	12	79
R63548	2	79
R66375	8	519
R69166	8	369
R69166	11	379
R71228	21	61
R72328	3	49
R72653	7	641
R73380	17	457
R73380	6	459
R73380	11	505
R74402	5	553
R77175	9	233
R77175	17	269
R77175	7	301
R77175	11	331
R77175	14	389
R77175	14	395
R77480	9	217
R77915	1	596
R78069	9	199
R78069	9	203
R79018	21	227
R79018	7	249
R79018	5	295
R79060	5	389
R79060	22	395
R79639	7	261
R80135	2	32
R80136	1	32
R81207	4	605
R81272	1	460
R81275	5	40
R83588	5	457
R83588	12	505
R85363	15	75
R85687	3	75
R86638	19	231
R86638	23	263
R87210	13	225
R87210	19	249
R87227	14	227
R87395	22	227
R87395	8	249
R87395	6	253
R87455	44	267
R88791	41	267
R89944	3	76
R90692	2	75
R91889	11	75
R92097	4	79
R92241	4	256
R93485	22	323
R95063	31	231
R95063	2	263
R95066	1	231
R95066	5	263
R95073	33	231
R95076	9	231
R95076	54	267
R95077	8	231
R95077	53	267
R95081	14	231
R95081	4	267
R95084	5	267
R95086	35	267
R95109	15	329
R95110	17	329
R95152	13	323
R95171	13	227
R95181	5	227
R95182	9	227
R95195	6	331
R95197	3	331
R95198	2	331
R95216	8	331
R95316	8	255
R95360	2	249
R95378	3	251
R95398	2	269
R95422	6	251
R95490	15	409
R95490	15	427
R95491	10	409
R95491	10	427
R95493	8	395
R95493	6	409
R95493	8	417
R95493	2	425
R95493	6	427
R95493	7	429
R95493	25	433
R95493	4	437
R95494	9	389
R95494	17	391
R95494	9	395
R95494	14	409
R95494	9	417
R95494	1	421
R95494	1	425
R95494	14	427
R95494	4	429
R95494	6	429
R95494	23	433
R95494	2	437
R95560	11	251
R95612	9	480
R95616	7	421
R95660	7	231
R95784	10	323
R95835	19	253
R95835	5	257
R95850	2	270
R95890	9	331
R95892	13	331
R95895	2	257
R95898	3	228
R95899	2	228
R95900	6	228
R96515	5	414
R96517	5	414

Índice numérico - continuação

Nº peça	Item	Página
R96805	8	227
R96805	13	249
R96806	10	227
R96806	15	249
R96826	6	259
R97185	5	72
R97354	19	39
R98062	4	75
R98063	5	75
R99437	2	457
R99437	6	457
R99437	2	499
R99437	2	503
R99437	2	507
RE12363	23	155
RE151059	3	255
RE151494	1	589
RE164448	2	161
RE169008	1	641
RE172250	3	413
RE175238	10	355
RE183935	6	569
RE190805	6	233
RE190805	8	301
RE190805	10	331
RE19797	12	39
RE19799	14	39
RE206170	10	453
RE206170	10	455
RE206170	1	460
RE206170	6	460
RE207311	14	199
RE207311	14	203
RE207826	18	395
RE211158	2	296
RE211158	1	301
RE212876	5	233
RE212876	7	269
RE212878	4	233
RE212878	5	270
RE214614	13	314
RE214614	14	315
RE214614	2	316
RE217516	1	253
RE217551	1	175
RE220029	24	249
RE220989	11	249
RE221608	20	255
RE222770	21	329
RE225879	1	261
RE228488	4	259
RE228607	3	257
RE228608	1	257
RE23542	9	453
RE23542	9	455
RE23542	1	459
RE23542	1	508
RE239058	10	253
RE239125	22	409
RE239127	1	427
RE239984	5	249
RE241164	1	411
RE244125	6	255
RE244129	16	255
RE245565	6	257
RE245952	4	389
RE245952	4	395
RE246313	24	409
RE251672	32	249
RE255150	10	637
RE255240	9	637
RE261134	9	449
RE261756	31	249
RE268228	4	423
RE268229	4	423
RE268230	4	423
RE268231	4	423
RE268232	24	429
RE268232	26	433
RE268232	7	437
RE268233	25	429
RE268233	27	433
RE268233	8	437
RE280054	1	249
RE285712	1	145
RE31617	13	75
RE34603	20	249
RE34603	8	259
RE34786	18	255
RE35512	7	227
RE35512	12	249
RE39354	12	269
RE40370	12	225
RE40448	18	261
RE41945	2	225
RE43497	38	599
RE43637	2	571
RE44574	5	36
RE46534	10	241
RE46534	13	269
RE46534	1	571
RE46598	14	355
RE46634	10	599
RE46684	27	249
RE46684	12	255
RE46684	48	263
RE46684	56	267
RE46684	10	389
RE46684	10	395
RE46684	4	45
RE46684	6	56
RE46685	20	263
RE46685	11	265
RE46685	10	267
RE46685	8	269
RE46685	16	61
RE46685	15	77
RE46686	12	52
RE46686	2	56
RE46686	13	77
RE47271	37	249
RE47279	7	259
RE47291	6	261
RE47294	4	253
RE47303	42	267
RE47305	9	249
RE47315	5	231
RE47315	10	263
RE47392	1	296
RE47392	3	301
RE47393	19	331
RE47730	6	39
RE48092	4	251
RE48786	8	39
RE49624	12	389
RE49624	12	395
RE49624	20	409
RE49624	20	427
RE49625	2	389
RE49628	2	413
RE49631	22	427
RE49632	4	413
RE49633	23	427
RE49639	13	637
RE49778	3	175
RE500026	11	79
RE500133	7	85
RE500446	3	63
RE500447	3	63
RE500447	8	63
RE500448	9	63
RE500449	1	63
RE500608	11	69
RE500631	6	53
RE500844	1	80
RE501053	3	40
RE501592	7	79
RE502446	1	63
RE502447	9	63
RE502740	1	59
RE50332	3	419
RE50333	1	419
RE50334	2	419
RE503727	6	85
RE50384	25	409
RE50384	25	427
RE50385	26	409
RE50385	4	419
RE50385	26	427
RE504233	2	55
RE504914	4	72
RE505232	3	85
RE505232	7	85
RE505501	14	65
RE505980	12	61
RE505980	14	61
RE505980	15	61
RE505980	18	61
RE505980	19	61
RE506195	1	66
RE506261	3	79
RE507850	3	69
RE507850	1	90
RE507850	4	90
RE507852	4	69
RE507852	3	90
RE508185	25	65
RE508317	6	71
RE508566	7	61
RE508599	6	77
RE508599	9	77
RE515591	11	39
RE515591	15	39
RE515591	16	39
RE515591	17	39
RE515591	18	39
RE516157	1	51
RE516280	2	43
RE517011	1	46
RE517370	3	61
RE519144	1	311
RE519144	1	317
RE519144	1	81
RE519736	3	71
RE519740	11	85
RE519741	13	85
RE520368	10	85
RE520539	6	31
RE52242	1	85
RE522530	2	100
RE522531	3	100
RE524144	6	52
RE524535	1	37
RE527289	15	79
RE528644	2	52
RE528935	7	52
RE528936	5	52
RE529594	1	51
RE530306	1	141
RE532716	7	65
RE532939	1	61
RE535728	1	55
RE538097	23	61
RE54004	5	341
RE544904	1	93
RE545165	2	39
RE545665	1	55
RE548059	10	71
RE548059	3	71
RE54885	10	79
RE56031	1	227
RE56036	5	253
RE56127	24	427
RE56369	33	61
RE56375	2	65
RE57234	1	75
RE57482	5	43
RE58029	13	639
RE59298	2	77
RE59754	9	85
RE59801	5	31
RE60005	12	75
RE60029	4	39
RE60029	8	52
RE60071	8	40
RE60765	2	148
RE61245	1	256
RE61717	1	569
RE62446	21	389

Índice numérico - continuação

Nº peça	Item	Página
RE62446	21	395
RE63674	15	65
RE63915	2	69
RE65165	5	66
RE65168	6	66
RE65291	16	329
RE65908	12	69
RE67001	1	413
RE67231	1	77
RE67238	7	32
RE67238	12	77
RE67238	17	85
RE67239	28	61
RE68748	7	39
RE70358	10	52
RE70401	5	31
RE70821	5	397
RE71255	8	65
RE71255	10	75
S17072	2	129
SE501094	11	69
SE501101	8	39
SE501579	1	75
SE501609	12	61
SE501656	1	66
SE501814	4	72
SE502472	3	79
SG01001	10	117
SG01301	3	125
SG06401	13	125
SG06401	4	129
SG06401	7	607
SJ10989	1	144
SU20627	2	592
SU292142	16	379
SU292160	12	373
SU292606	9	373
SU292606	9	379
SU292606	5	380
T116822	10	479
T116827	12	479
T122075	3	77
T13119	12	355
T13744	3	170
T13744	3	198
T143534	13	527
T17148	3	337
T17148	2	339
T18891	18	65
T20034	7	53
T20168	21	65
T20314	9	71
T20316	5	71
T21564	3	318
T22242	2	130
T23474	20	65
T23853	36	267
T27260	7	549
T27432	11	225
T27432	16	227
T27432	11	261
T28862	1	52
T32146	1	447
T32146	1	495
T42302	5	401
T55501	20	569
T58477	7	75
T59014	14	407
T62323	2	105
T70659	6	349
T70659	14	429
T70659	14	433
T75984	5	421
T77613	5	303
T77613	8	345
T77613	4	347
T77613	8	357
T77613	5	359
T77613	7	392
T77613	3	395
T77613	13	399
T77613	8	402
T77613	16	429
T77613	18	433
T77814	9	318
T77814	11	429
T77814	11	433
T77857	3	303
T77857	1	345
T77857	1	347
T77857	4	349
T77857	11	369
T77857	5	370
T77857	16	389
T77857	6	392
T77857	16	395
T77857	17	395
T77857	9	402
T77857	2	417
T77858	3	119
T77858	3	121
T77858	3	392
T77858	3	402
T77858	3	407
T77932	2	370
T77932	27	391
T82565	9	479
U13639	24	65
U17409	9	355
U42902	3	421
U42902	6	433
U46662	10	217
Z20701	14	119
Z20701	14	121
Z26250	39	549
Z29304	11	421
Z29304	7	433
Z30233	7	514
Z35271	11	113
Z35271	6	115
Z36392	53	599
Z59391	11	590