RUTHZIL TRATOR COMERCIAL DE PEÇAS LTDA 11 97083-6812 ROLANDO CITRANGULO

JOHN DEERE
JUNHO 2013

CATÁLOGO DE PEÇAS

6145J Tractor

PC8550P (jun-13) Português

John Deere Montenegro
South America Edition
Litho in Brazil (Revised)
COPYRIGHT © 2013
DEERE & COMPANY
Moline, Illinois
All rights reserved

Primary Pictorial Index
Index d'illustrations principal
Hauptbildindex
Indice principale illustrato
Índice pictórico principal
Índice primario de ilustraciones

PUBM0884 A.1

20-	1
20-	2
030-	1
030-	2

20

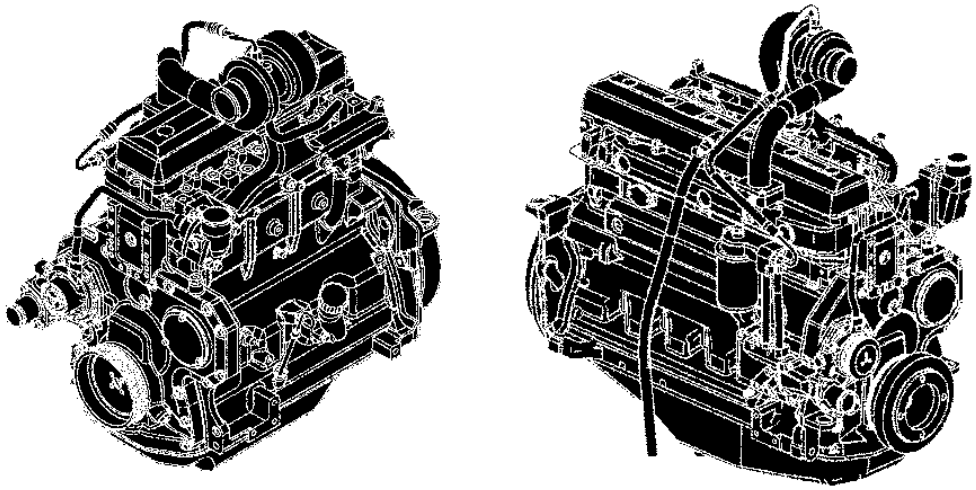

30

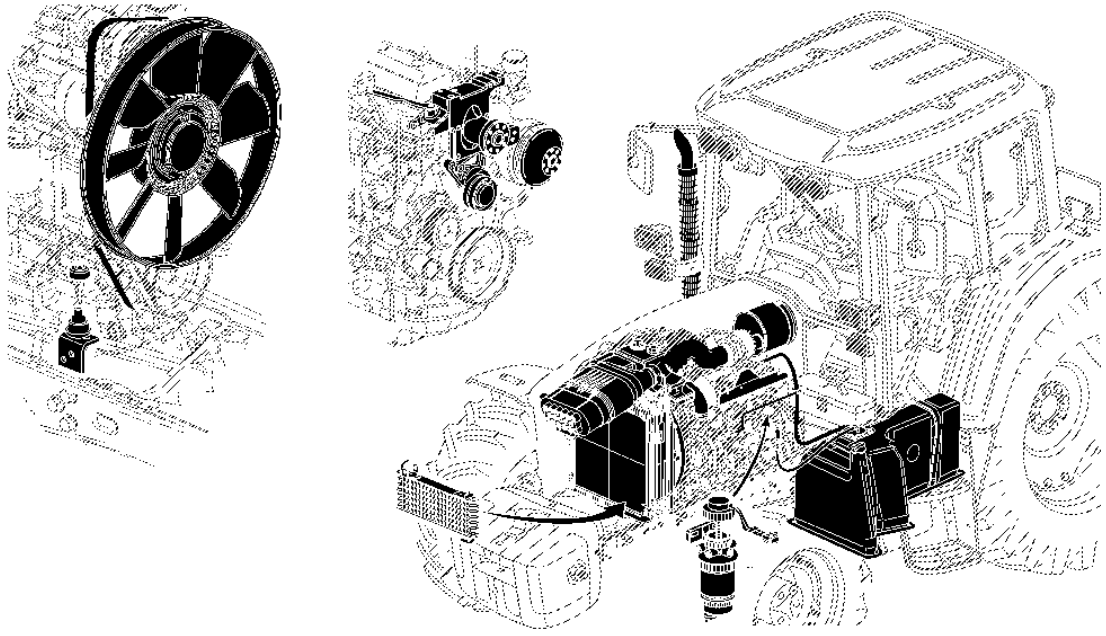

PUBM0884

Primary Pictorial Index
Index d'illustrations principal
Hauptbildindex
Indice principale illustrato
Índice pictórico principal
Índice primario de ilustraciones

040-	1
040-	2
040-	3
040-	4

PUBM0885 A.1

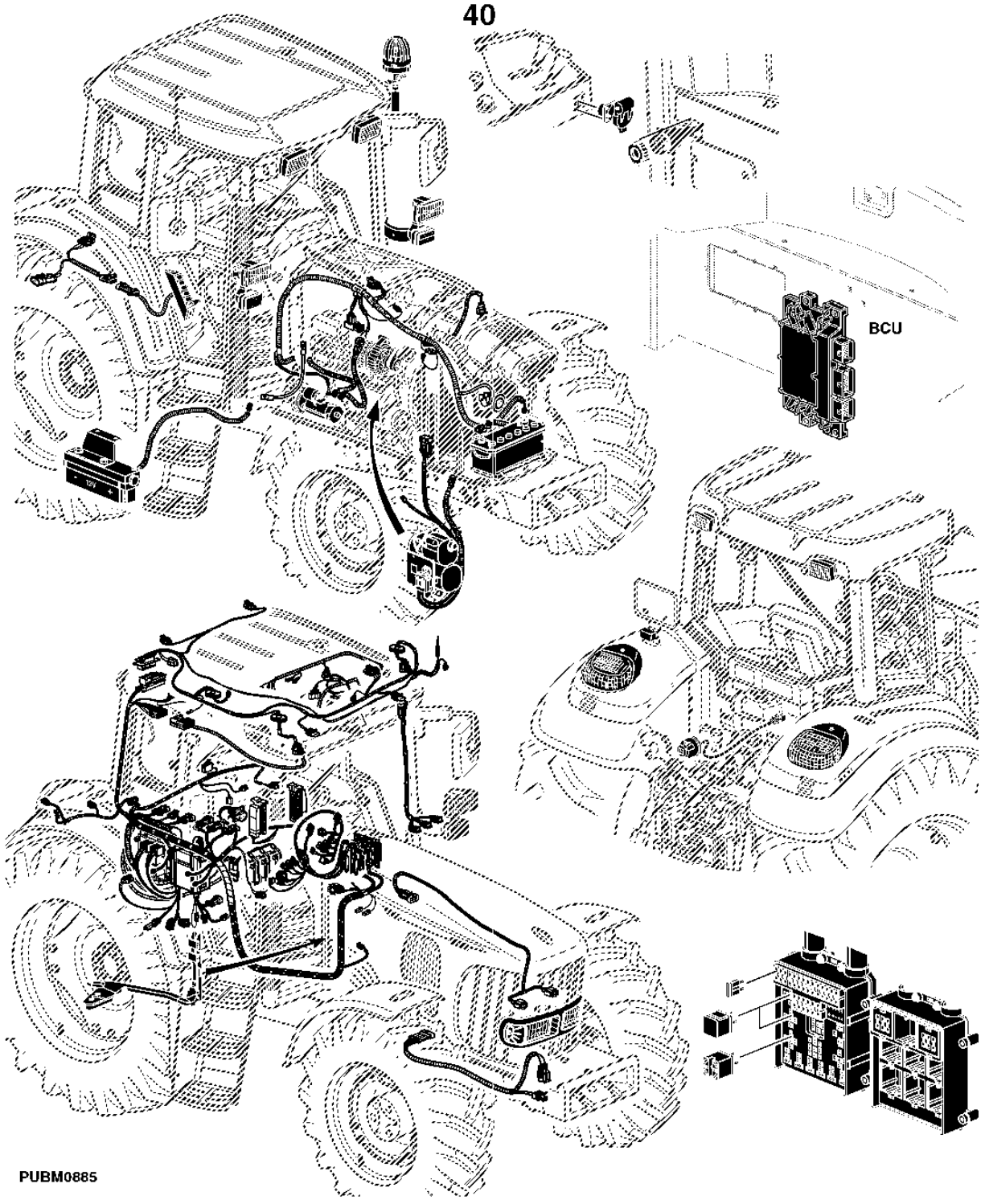

Primary Pictorial Index
Index d'illustrations principal
Hauptbildindex
Indice principale illustrato
Índice pictórico principal
Índice primario de ilustraciones

054-	2
054-	1
56-	1
56-	2
56-	3

PUBM1560 A.1

54

POWRQUAD

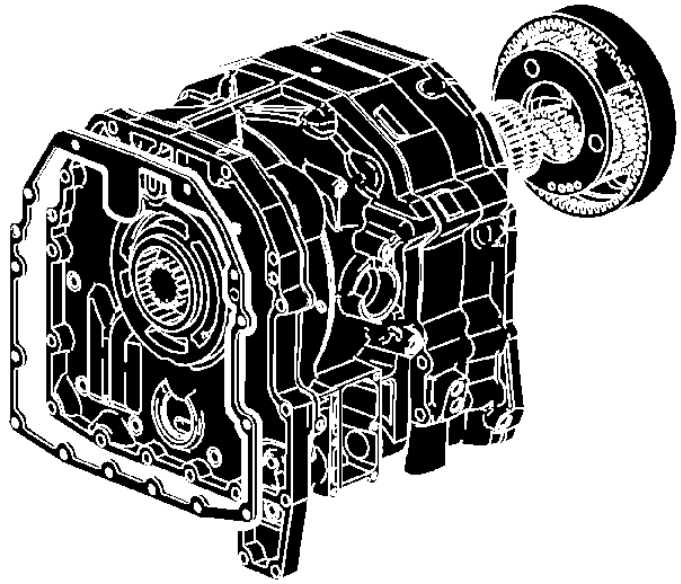

56

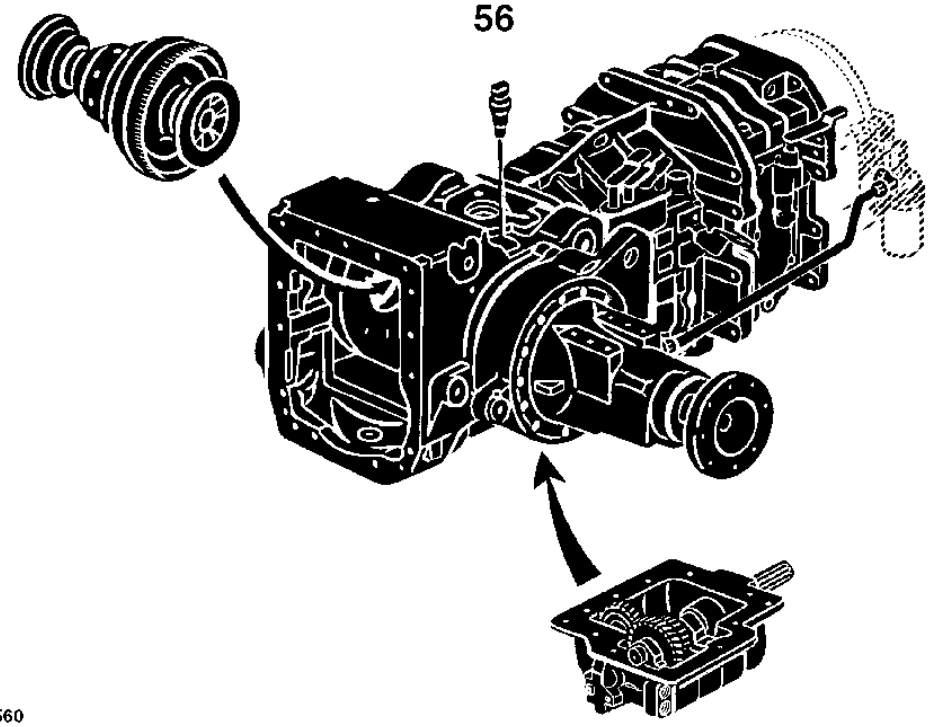

PUBM1560

Primary Pictorial Index
Index d'illustrations principal
Hauptbildindex
Indice principale illustrato
Índice pictórico principal
Índice primario de ilustraciones

PUBM0888 A.1

060-	1
070-	1
070-	2

60

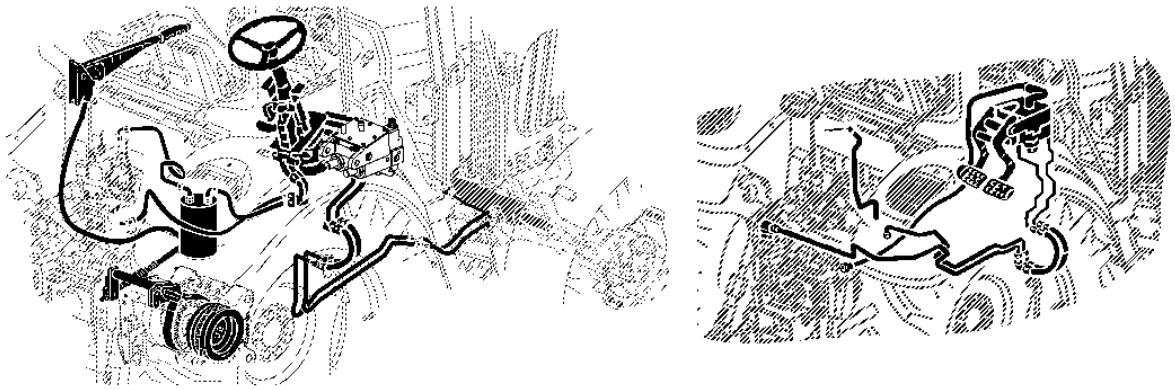

70

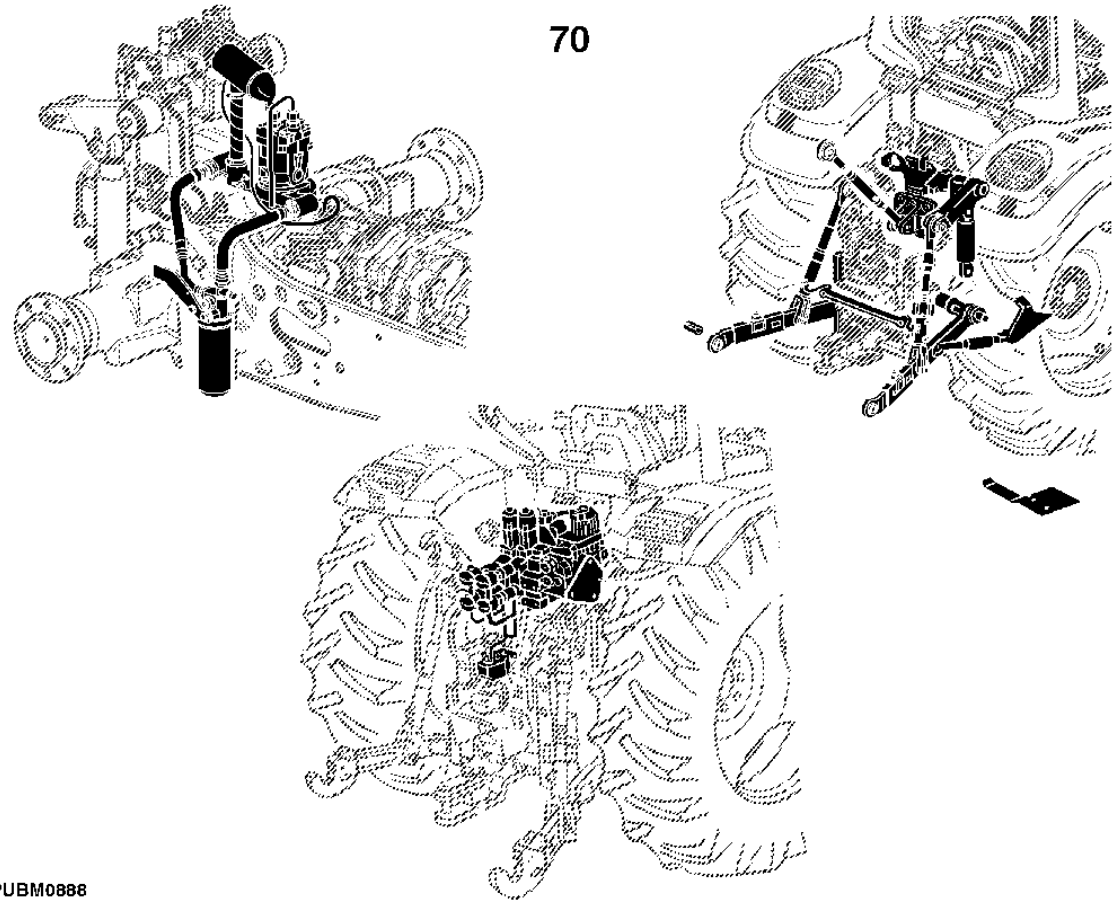

PUBM0888

Primary Pictorial Index
Index d'illustrations principal
Hauptbildindex
Indice principale illustrato
Índice pictórico principal
Índice primario de ilustraciones

080-	1
080-	2
080-	3

PUBM0889 A.1

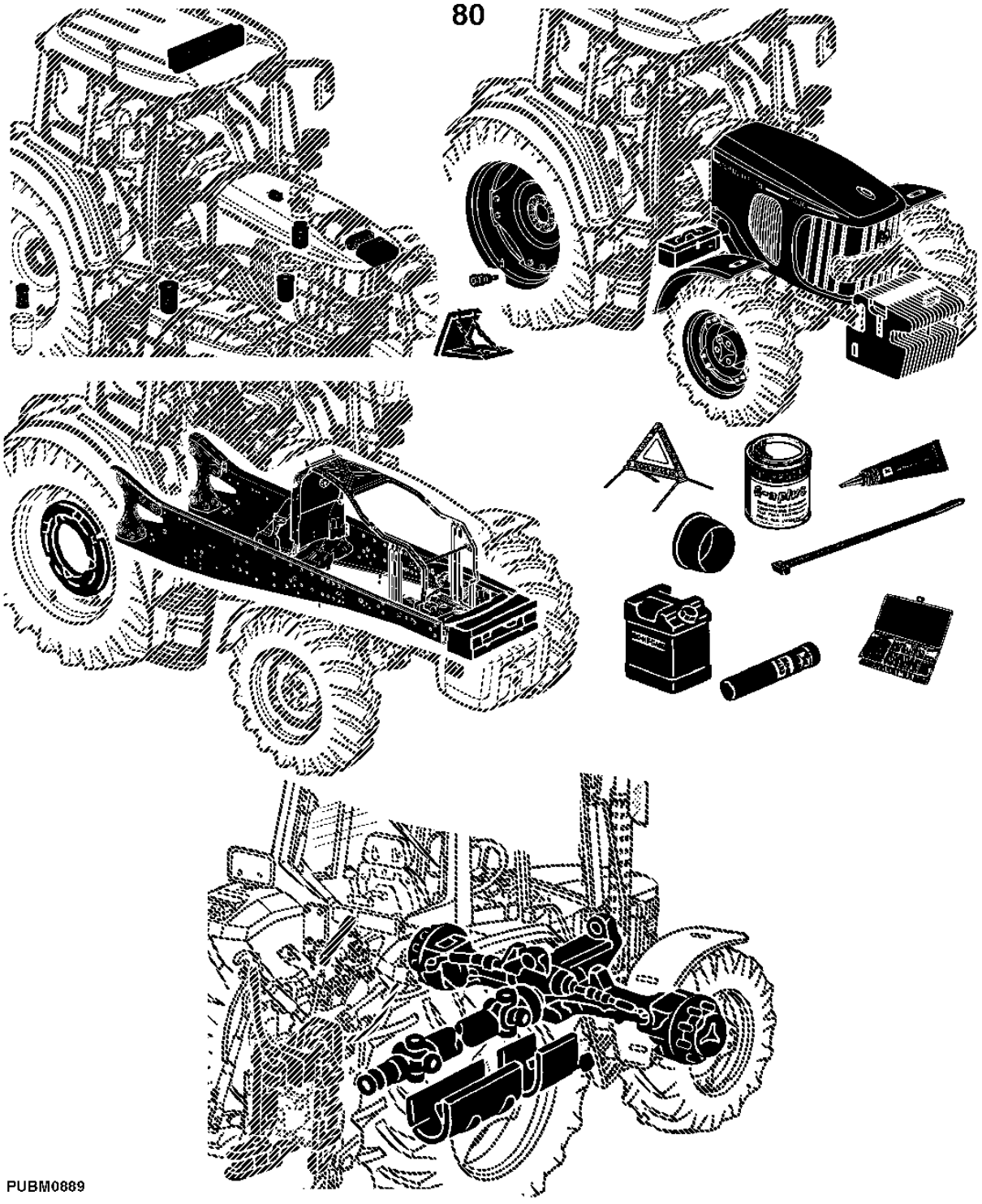

Primary Pictorial Index
Index d'illustrations principal
Hauptbildindex
Indice principale illustrato
Índice pictórico principal
Índice primario de ilustraciones

092-	1
092-	2
092-	3
093-	1
093-	2

PUBM0890 A.1

92

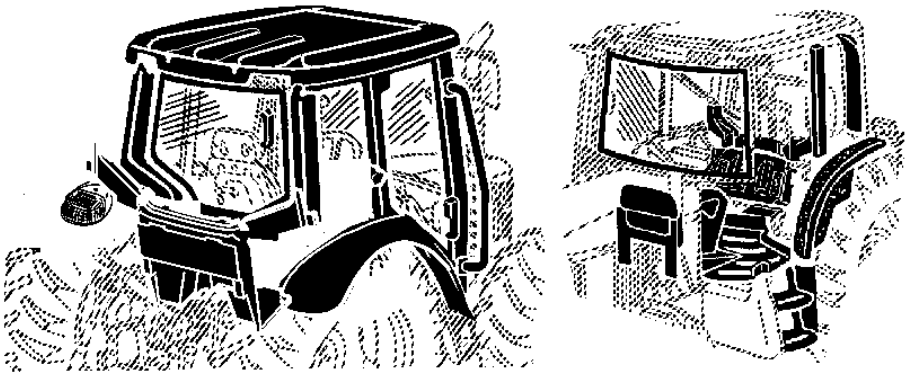

93

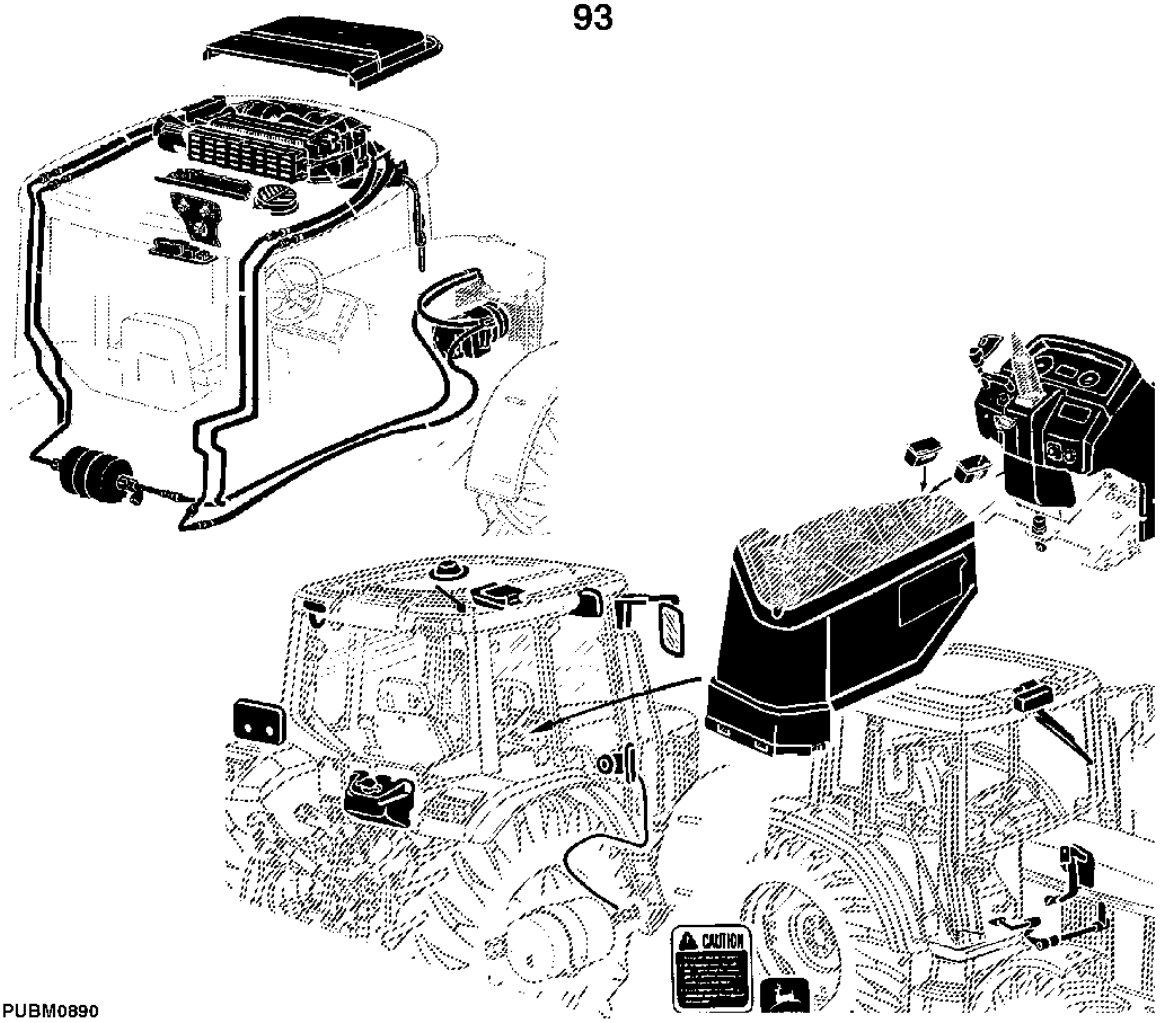

PUBM0890

Primary Pictorial Index
Index d'illustrations principal
Hauptbildindex
Indice principale illustrato
Índice pictórico principal
Índice primario de ilustraciones

PUBM0891 A.1

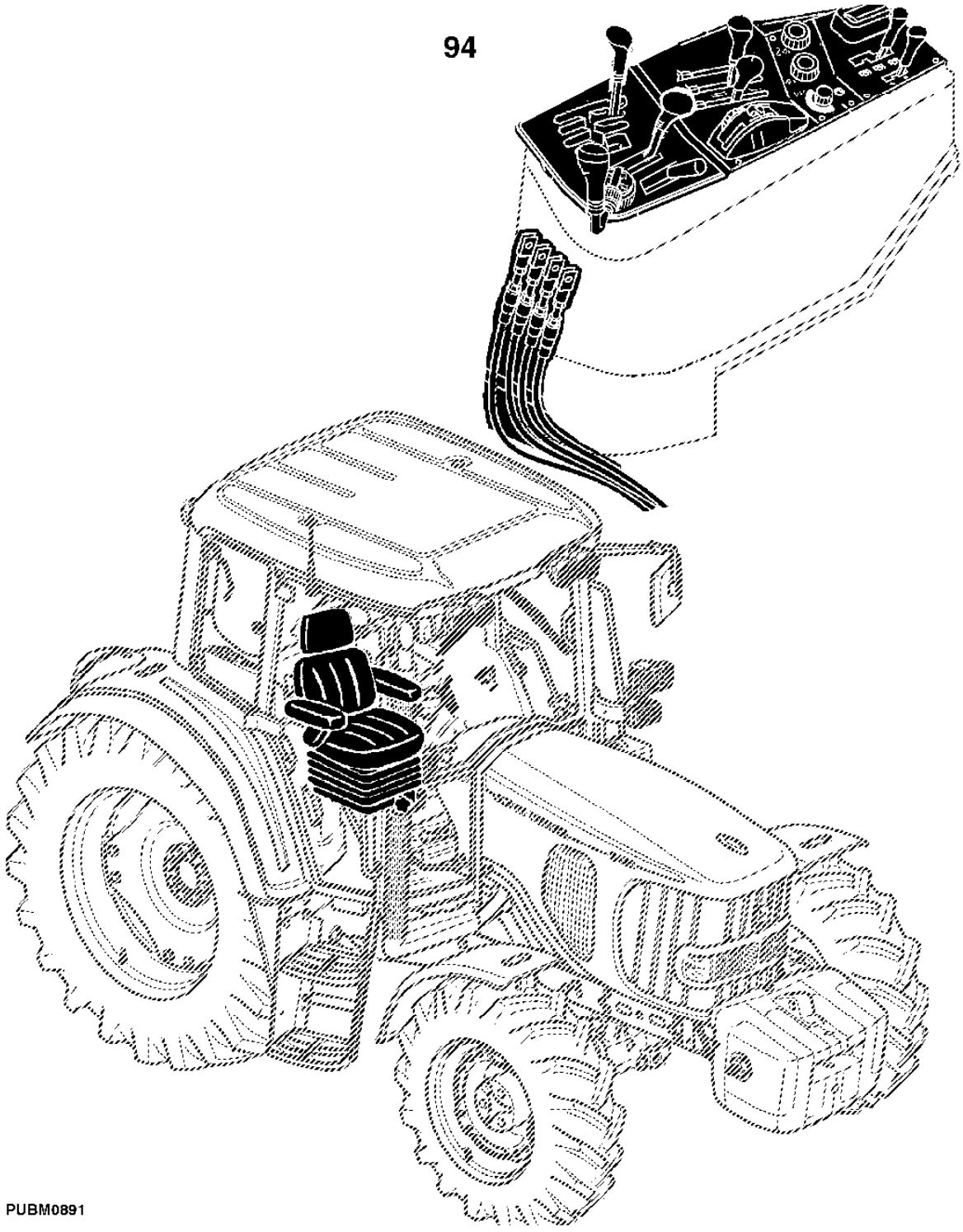

Ao Cliente

Os números de peça neste Catálogo de peças estavam corretos quando o catálogo foi publicado. De acordo com a política da John Deere, nossos produtos são aprimorados continuamente. Portanto, ao fazer um pedido de peças, verifique os números de peça com seu concessionário.

Unidades de Medida do SI

As dimensões métricas são fornecidas conforme aplicável do começo ao fim deste catálogo de peças.

Identificação de Resistência de Parafusos

Os parafusos que devem ter qualidades de alta resistência equivalentes à classe 10.9 do sistema métrico (SAE grau 8) ou superior são identificados do começo ao fim deste catálogo pela descrição 10.9, 12.9 ou 14.9. Todos os parafusos padrão são da classe 8.8 do sistema métrico (SAE grau 5) ou inferior.

Ilustrações

As ilustrações neste catálogo destinam-se apenas como uma referência para concessionários e clientes. Estas ilustrações não representam necessariamente a visualização exata das peças.

Ilustrações Exibidas em Caixas

As peças com legenda exibidas em caixas na ilustração estão disponíveis como um conjunto de serviço ou um acessório. Essas peças também podem incluir peças não disponíveis para serviço. As ilustrações podem não mostrar todas as peças individuais de um acessório. Uma caixa sem legenda inclui peças não atuais.

Orientação do Produto

Uma seta mostrada com uma ilustração destina-se a indicar a direção do movimento de avanço do produto. Os lados Direito (RH) e Esquerdo (LH) são determinados pelo movimento de avanço do produto.

Orientação do Motor

Os lados Direito (RH) e Esquerdo (LH) são determinados estando no volante do motor e de frente para o motor.

Componentes John Deere Remanufaturados

As peças REMAN listadas neste catálogo destinam-se ao reparo ou substituição de componentes originais do equipamento que apresentem defeito ou desgate. Os componentes John Deere Reman são fabricados conforme os rigorosos padrões John Deere e produzidos conforme as especificações originais John Deere que incorporam as mais recentes melhorias de projeto e desempenho.

Informações da Listagem de Números de Série

As informações sobre número de série são listadas para mostrar em quais máquinas cada peça pode ser utilizada, por exemplo:

	–		**A peça pode ser utilizada em todos os produtos.**
000000	–		**A peça pode ser usada em produtos que começam com o número de série listado.**
	–	**000000**	**A peça pode ser usada em produtos até (e incluindo) o número de série listado.**
000000	–	**000000**	**A peça pode ser usada em produtos entre (e incluindo) os números de série listados.**

Quando XXXXXX é listado no lugar do número de série, uma alteração no número de série foi feita, porém o número de série exato não estava disponível quando o catálogo foi publicado.

Trator Ag and Turf — Marcas Comerciais

ActiveCommand Steering™	GreenStar™	PowrQuad™
ActiveSeat™	Harvest Smart™	PowrReverser™
AirCushion™	HarvestLab™	PowrSync™
AutoPowr™	HillMaster™	ProDrive™
AutoQuad™	HydraFlex™	QuikTach™
AutoTrac™	iMatch™	Reman™
Bullet Rotor™	iTorque™	Roll-Gard™
ClimaTrak™	IVLOC™	Service ADVISOR™
ComfortCommand™	IVT™	StarFire™
ComfortGard™	JDLink™	StellarSupport™
CommandARM™	Load Command™	STS™
CommandCenter™	Mega Track™	SyncReverser™
CommandTouch™	Nothing Runs Like a Deere™	SyncroPlus™
CommandView™	Parallel Tracking™	SyncShift™
Contour-Master™	PermaClutch 2™	SyncShuttle™
COOL-GARD™	Phoenix™	TLS™ (Suspensão Articulada Tripla)
Field Office™	Power Zero™	TMIII™
FieldCruise™	PowerGard™	TMII™
Funk™	PowerTech™	Vari-Cool™

Trator Ag and Turf — Termos e Abreviações

Frase	Significado	Frase	Significado
A/C	Ar Condicionado	OD	Diâmetro Externo
ALSO ORDER	Encomende Também	OOS	Estação do Operador Aberta
APPL	Somente Nesta Aplicação	OPTION	Opção
AR	Conforme Necessário	OR	Ou
ASSY	Conjunto Completo	ORD	Encomendar
ATC	Unidade de Controle para ClimaTrak™	ORD W/	Encomendar Com
BCU	Unidade de Controle Básico	OS	Tamanho Superior
BIF	Informante Básico	PC0	Módulo de Alimentação (Teto)
CNLA	Completo Não Mais Disponível (Encomende Peças Individuais)	PC5	Módulo de Alimentação (Transmissão)
CTL	Cortar no Comprimento Correto	PC6	Módulo de Alimentação (HF, CAB)
DSM	Módulo de Interruptores Distribuídos do Informante do Trator	PEC	Unidade de Controle para PowrQuad™ / E-ICV
ECU	Unidade de Controle do Motor	PKG	Pacote de
EPC	Unidade de Controle da Transmissão PowrQuad™ PLUS	PLC	Unidade de Controle do Bloqueio de Estacionamento
EPQT	Transmissão Operada Eletricamente PowrQuad™	PRF	Monitor de Desempenho
ETC	Controle Eletrônico de Temperatura	PTO	Tomada de Potência
FI	Kit de Instalação em Campo	RATIO	Relação
FIP	Bomba de Injeção de Combustível	RCU	Unidade de Controle do Reversor
FOR	Para	REAR	Traseira
FRONT	Dianteira	REMAN	Remanufaturado
GSD	Monitor GreenStar™	RH	Do Lado Direito
HCS	Suspensão Hidráulica da Cabine	SCV	Válvula de Controle Seletivo
HTC	Unidade de Controle do Aquecedor	SFA	Unidade de Controle para Suspensão do Eixo Dianteiro e/ou Suspensão da Cabine
ID	Diâmetro Interno	SIC	Unidade de Controle E-SCV/E-ICV
INCL	Inclui	SSU	Unidade de Controle para Sistema de Direção (AutoTrac™)
INCL KEYS	Incluindo Chaves	STD	Padrão
IOOS	Estação do Operador Aberta Isolada	SUB	Substituído por
JDL	Unidade de Controle JDLink™	SUB FOR	Substituto para
KIT	Kit	TCU	Unidade de Controle da Transmissão (AutoPowr™/IVT™)
LGTH	Comprimento	TEC	Unidade de Controle de Equipamento do Trator
LH	Do Lado Esquerdo	TK	Espessura

Frase	Significado		Frase	Significado
LOW	Inferior		TSC	Unidade de Controle para Eixo da TDM com TLS™ e Suspensão da Cabine
MARKED	Marcado		UIC	Unidade de Controle da Interface do Usuário
MF	Fabricação de		UIM	Módulo da Interface do Usuário
MFWD	Tração Dianteira Mecânica		UP	Superior
M-ICV	Válvula de Controle Operada Mecanicamente (Montagem Intermediária)		USE WITH	Usar com
M-SCV	Válvula de Controle Seletivo Operada Mecanicamente		VTI	Monitor Isobus John Deere
NA	Não Aplicável		W/	Com
NLA	Não Está Mais Disponível		W/O	Sem
NSEP	Não Fornecido Separadamente		Z	Número de Dentes da Engrenagem e da Roda Dentada

Número de Identificação do Produto, 17 Dígitos

PUBM2349 A.1

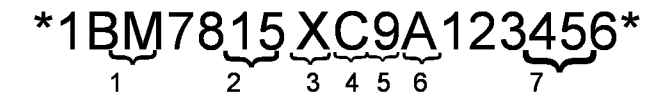

PUBM2349

1 - Fabricante do Trator	1BM - JOHN DEERE MONTENEGRO
2 - Modelo do Trator	Cada Modelo Possui Seu Próprio Número de Sequência de Produção.
3 - Sufixo do Modelo	
4 - Letra de Verificação	Calculado usando os outros 16 dígitos
5- Ano de Fabricação	De acordo com o ano da tabela de fabricação
6 - Tipo de Transmissão	De acordo com a Tabela de Tipo de Transmissão
7 - Número de Série do Trator	123456 (Seis Dígitos)

O número de identificação do produto está localizado no lado direito da estrutura principal.

Tabela de Ano de Fabricação (5 Dígitos)

Caracteres Utilizados para Designar o Ano de Produção do Trator							
Ano	**Código**	**Ano**	**Código**	**Ano**	**Código**	**Ano**	**Código**
2008	8	2018	J	2028	W	2038	8
2009	9	2019	K	2029	X	2039	9
2010	A	2020	L	2030	Y	2040	A
2011	B	2021	M	2031	1	2041	B
2012	C	2022	N	2032	2	2042	C
2013	D	2023	P	2033	3	2043	D
2014	E	2024	R	2034	4	2044	E
2015	F	2025	S	2035	5	2045	F
2016	G	2026	T	2036	6	2046	G
2017	H	2027	V	2037	7	2047	H

Tabela de Tipo de Transmissão (6 Dígitos)

Tipos de Transmissão para Tratores das Séries 6000 e 7000
A - Syncroplus
D - PowrQuad 30 km/h
H - PowrQuad Plus 30 km/h
G - PowrQuad Plus 40 km/h

Tipos de Transmissão para Tratores da Série 5000
0 – Colar Deslocador, 9x3
1 – SR 12x12, Estreita
2 – PR 12x12, Estreita
3 – TSS 9x3, Estreita
4 – TSS 9x3
5 – SR 12x4
6 – PR 12x12
7 – PR 16x16
8 – TSS e HC
9 – PR e HC

Número de Série da TDM

LVP229 A.1

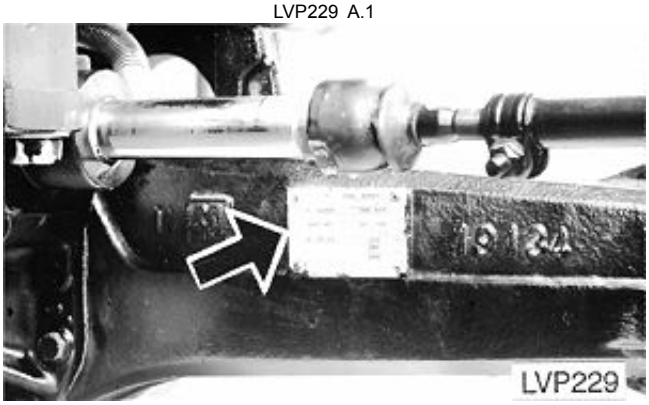

A Placa do Número de Série da TDM Está Localizada na Superfície Traseira do Lado Direito do Alojamento do Eixo Dianteiro.

Placa do Número de Série do Motor — 4045 e 6068

RGP11355 A.1

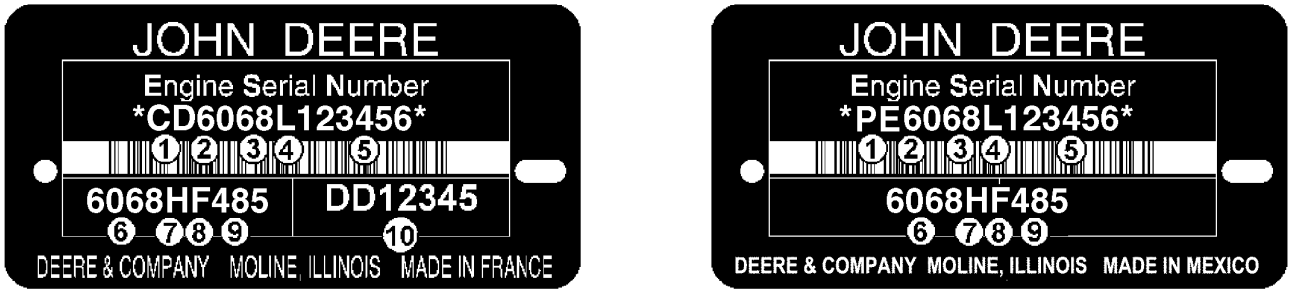

RGP11355

O Número de Série do Motor é Definido por 13 Caracteres	
Primeira Linha	Indica
1 — Duas letras para designação da fábrica do motor	PE: Torreon, México, CD: Saran, França, JX: Rosario, Argentina
2 — Um dígito para o número de cilindros.	4 Cilindros, 6 Cilindros
3 — Três dígitos para cilindradas em litros	045: 4.5 Litros, 068: 6.8 Litros
4 — Uma letra para o nível de emissão	B= Não Certificado C= Nível de emissão Classe 1/Estágio I G= Nível de emissão Classe 2/Estágio II L= Nível de emissão Classe 3/Estágio IIIA R= Nível de emissão Interim Classe 4/Estágio IIIB
5 — Seis dígitos	123456= Número sequencial de fabricação do motor. Os números sequenciais começam em 000001
O Tipo de Motor é Definido por 9 Caracteres Alfanuméricos	
6 — Quatro dígitos	Igual aos itens 2 e 3 acima
7 — Uma letra para o tipo de aspiração	A= Turbocomprimido com aftercooler ar-água D= Naturalmente Aspirado T= Turbocomprimido H= Turbocomprimido com aftercooler ar-ar S= Turbocomprimido com aftercooler ar-água marinha
8 — Uma ou duas letras para aplicação OEM	F: OEM, FM: Marítimo, FH: HazLoc, FN: Gás Natural Comprimido
8 — Uma ou duas letras para aplicação de Veículo John Deere	DW, KV: Construção, RW, LV, L, BM: Trator, TJ: Florestal, H, Z, CQ : Colheitadeira, N: Colhedora/Pulverizador, E: Enleiradeira
9 — Dois ou três dígitos para versão	485
10 — Duas Letras e 5 ou 6 dígitos para o Número de peça do motor	DD12345 (Motores Somente de Saran)

Identificação do Número de Série do Bloco Curto

RGP4460 A.1

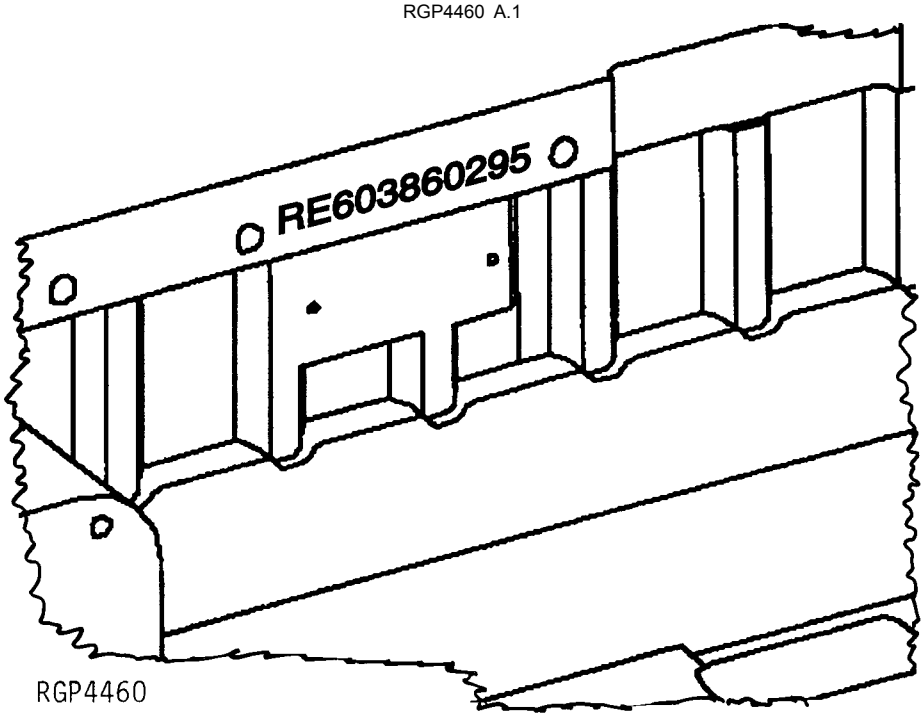

Número de série estampado na peça fundida do bloco perto da placa do número de série anterior.

1.	RE60386	Número de Peça de Serviço
2.	02	Mês de Montagem
3.	95	Ano de Montagem

Transmissão PowrQuad™, Número de Série do Componente

A.1

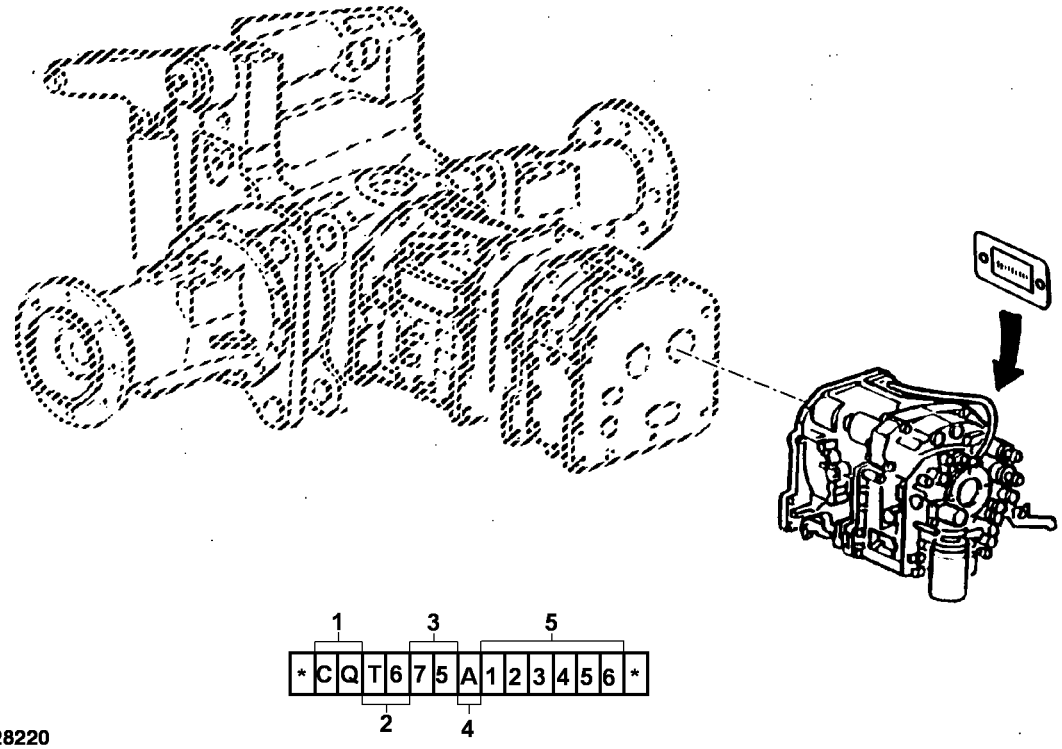

PY028220

1 - Fabricante do Componente	BM - John Deere Montenegro
2 - Tipo de Transmissão	TF - SYNCROPLUS
	T6 - PowrQuad™
3 - Modelo do Trator	Cada Modelo Possui Seu Próprio Número de Sequência de Produção.
4 - Engate	A - Com Engate
	B - Sem Engate
5 - Número de Série do Componente	123456 (Seis Dígitos)

Número de Série da Transmissão

A.1

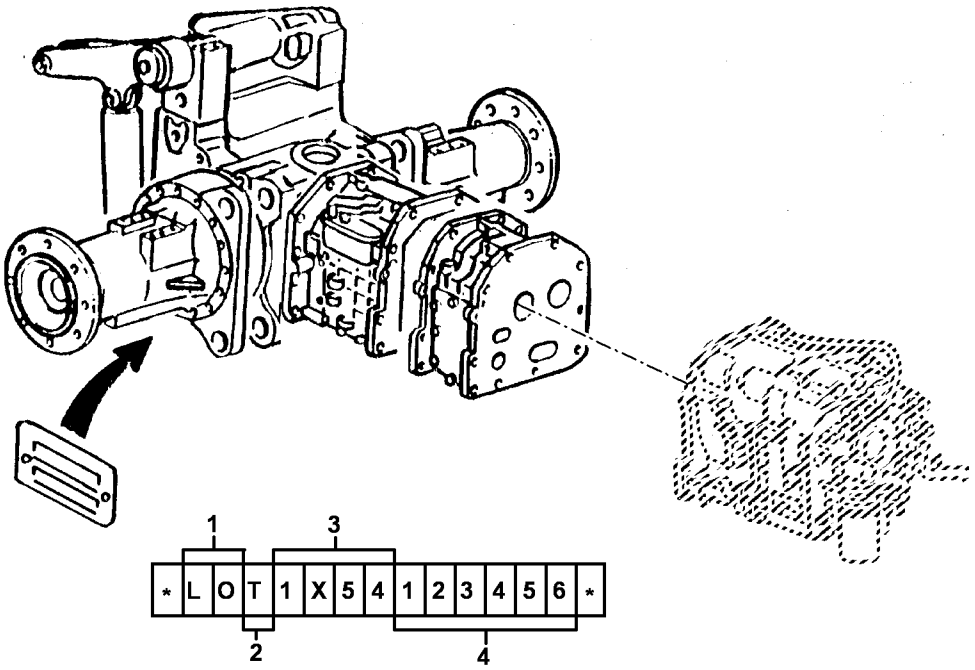

PY028268

1 - Fabricante do Componente	LO - John Deere Mannheim
2 - Identificação do Componente	T - Transmissão
3 - Modelo do Trator	Cada Modelo Possui Seu Próprio Número de Sequência de Produção.
4 - Número de Série da Transmissão	123456 (Seis Dígitos)

Conteúdo

20 Motor 6068TBM02 29
030 PERIFERICOS DO MOTOR, TANQUE E SISTEMA DE ADMISSAO 91
040 SISTEMA ELETRICO 133
054 TRANSMISSAO POWRQUAD 227
56 Sistemas de Acionamento 263
060 SISTEMA DE DIRECAO E FREIO 311
070 SISTEMA HIDRAULICO 347
080 CHASSI, EIXO DIANTEIRO, CAPO, ACESSORIOS 413
092 PLATAFORMA DO OPERADOR 485
093 CONTROLE, ACESSORIOS E AR CONDICIONADO 535
094 CABOS ACESSORIOS E ASSENTO 587

Índice alfabético

Página

1104 Tampa do balancim ... 31
1203 BOCAL DE ENCHIMENTO DE OLEO ... 32
1305 Polia do Virabrequim ... 33
1482 CARCACA DO VOLANTE ... 34
15AE VOLANTE ... 35
1638 BOMBA DE INJECAO ... 36
1767 ADMISSAO DE AR ... 38
1944 CARTER DE OLEO ... 39
2001 POLIA DA BOMBA DE AGUA ... 40
2103 TAMPA DO TERMOSTATO ... 41
2202 TERMOSTATO ... 42
2815 COLETOR DO ESCAPE ... 43
2910 SISTEMA DE VENTILACAO ... 44
30AN Motor de Partida ... 46
35GL FILTRO DE COMBUSTVEL ... 48
3722 Bomba de Transferência de Combustível ... 50
3904 CARCACA DO TERMOSTATO ... 52
4005 VARETA DE NIVEL DE OLEO DO MOTOR ... 54
4461 TAMPA ENGR. COMANDO DE VALVULAS ... 56
4603 BLOCO DO CILINDRO ... 58
4707 Virabrequim e Mancais Principais ... 60
4820 BIELAS E PISTOES ... 62
4902 BALANCIM / EIXO / TUCHO / HASTE DE COMANDO ... 64
5001 BOMBA DE OLEO ... 66
5107 CABECOTE ... 68
5701 ENTRADA DA BOMBA DE AGUA ... 70
5903 RESFRIADOR DO OLEO ... 71
6574 TURBOCOMPRESSOR ... 72
6606 TERMOSTATO ... 74
6701 FIACAO E INTERRUPTOR DO TACOMETRO ... 75
6802 AMORTECEDOR ... 76
7643 PRESSOSTATO DE OLEO ... 77
8733 TENSOR DA CORREIA ... 78
8801 FILTRO DE OLEO ... 80
95AL Suporte do Acessório do Motor ... 82
9813 CINTAS DE ELEVACAO ... 83
9901 Conjunto do Bloco Curto ... 88
9901 Kit de Camisa do Pistão ... 86
9901 Kit de Juntas do Motor ... 84
9901 MOTOR DE SUBSTITUIÇÃO ... 90

A

ACELERADOR DE PE ... 550
ACELERADOR MANUAL ... 598
ACESSORIOS ... 466
ACESSORIOS PARA O RADIO (RTK) ... 210
ADAPTADOR, FILTRO DE ÓLEO ... 80
ADMISSÃO DA BOMBA DE ÓLEO ... 39
ADMISSÃO, AR ... 38
ADMISSÃO, BOMBA DE ÓLEO ... 39
AIR CHANNELS, DOME LIGHT, CONSOLE LIGHT, BEACON LIGHT SWITCH ... 576
AL FILTRO SECADOR DA CABINE E PRESSOSTATO ... 582
AL TAMPA DA UNIDADE DE AR-CONDICIONADO ... 572
ALAVANCA DE CONTROLE DAS VCR ... 600
ALAVANCA DE MUDANCA DE GRUPOS ... 596
ALAVANCA DO CAMBIO DE MARCHAS (POWRQUAD) ... 592
ALOJAMENTO DO VOLANTE ... 34
ALOJAMENTO, VOLANTE ... 34
AMORTECEDOR ... 76
AMORTECEDOR DE TORÇÃO ... 76
AMORTECEDOR, TORÇÃO ... 76
ANÉIS DE PISTÃO ... 62
ANÉIS O, CAMISA DO CILINDRO ... 62
ANÉIS, PISTÃO ... 62
ANEL O, ENTRADA DA BOMBA DE ÁGUA ... 70
ANTI-WRAP GUARD (FWD-AXLE WITHOUT TLS) ... 436
ASSENTOS ... 610, 612, 614, 616

B

BALANCIM ... 64
BANDEJA DE ÓLEO ... 39
BANDEJA, ÓLEO ... 39
BARRA DE TRACAO ... 458
BARRA DE TRACAO HOOK ... 362
BARRA DE TRACAO, SERVICO INTENSIVO ... 460
BARRA ESTABILIZADORA AJUSTAVEL, DIREITA OU ESQUERDA ... 361
BATERIA / FIXACAO DA BATERIA ... 137

Página

BATTERY / ATTACHING PARTS ... 138
BEACON LIGHT SWITCH, DOME LIGHT, CONSOLE LIGHT, AIR CHANNELS ... 576
BICO INJETOR ... 36
BICO INJETOR REMANUFATURADO ... 36
BICO, INJEÇÃO DE COMBUSTÍVEL ... 36
BIELA ... 62
BIELA REMANUFATURADA ... 62
BIELAS E PISTÕES ... 62
BLOCO DE CILINDROS ... 58
BLOCO, CILINDROS ... 58
BLOQUEIO DE ESTACIONAMENTO ... 270
BLOQUEIO DO DIFERENCIAL MULTIDISCO, TDM (DANA) ... 444
BLOWER, HEATER ... 570
BOMBA DE ÁGUA REMAN ... 56
BOMBA DE ÁGUA, TAMPA DA ENGRENAGEM DE DISTRIBUIÇÃO ... 56
BOMBA DE CARGA (100LPM) ... 380
BOMBA DE INJEÇÃO DE COMBUSTÍVEL ... 36
BOMBA DE INJEÇÃO E BICO, COMBUSTÍVEL ... 36
BOMBA DE ÓLEO ... 66
BOMBA DE OLEO DA TRANSMISSAO ... 246
BOMBA DE ÓLEO REMAN ... 66
Bomba de Transferência de Combustível-3722-6068TBM02 ... 50
BOMBA HIDRAULICA - ACIONAMENTO ... 376
BOMBA HIDRAULICA (41CM3) (100LPM) ... 386
BOMBA, INJEÇÃO DE COMBUSTÍVEL ... 36
BOMBA, ÓLEO ... 66
BOTTOM GUARD, 83.2 GALLON FUEL TANK ... 112
Bracket, Engine Accessory-95AL-6068TBM02 ... 82
BRACKETS AND BOTTOM GUARD, 83.2 GALLONS FUEL TANK ... 112
BRACKETS, 83.2 GALLON FUEL TANK ... 112
BRAKE OIL LINES (FLAT FLOOR CAB) ... 342
BUZINA ... 143

C

Cab Transmission Harness (With AutoTrac™ Integrated) ... 176
Cab Transmission Harness, Clamp ... 176
Cab Transmission Harness, Tank Sender, Adapter ... 176
CAB WIRING HARNESS ... 168
Cab Wiring Harness (With AutoTrac™ Integrated) ... 172
CAB WIRING HARNESS (WITH TIER II ENGINE) ... 170
CABEÇOTE DO FILTRO ... 80
CABEÇOTE DOS CILINDROS COM VÁLVULAS ... 68
CABEÇOTE DOS CILINDROS REMAN ... 68
CABEÇOTE, CILINDRO ... 68
CABEÇOTE, FILTRO DE ÓLEO ... 80
CABO DA EMBREAGEM ... 546
CABOS DA BATERIA ... 148
CABOS DE GRUPOS ... 594
CABOS DE MARCHA E PARK (POWRQUAD) ... 590
CABOS DO LEVANTE ... 356
CAIXA DA EMBREAGEM DO MFWD ... 276
CAIXA DE FERRAMENTAS ... 462
Caixa de Ferramentas / Suporte ... 463
CAIXA DE FUSIVEIS / ADESIVOS ... 200, 202
CAIXA DE GRUPOS, EIXO DE ACIONAMENTO ... 266
CÂMARA DE SEDIMENTO, FILTRO DE COMBUSTÍVEL ... 48
CAMISA DO CILINDRO ... 62
CANAL PARA CHICOTE ELETRICO ... 190
CAPO E GRADE DO RADIADOR ... 418
CARCACA (COM CONTROLE DE REVERSAO MECANICA) ... 250
CARCACA DA ARTICULACAO, TDM (DANA) ... 448
CARCACA DA TOMADA DE POTENCIA TRASEIRA ... 292
Carcaça do Diferencial ... 282
CARCAÇA DO TERMOSTATO ... 52
CARCAÇA FRONTAL DA TRANSMISSAO ... 248
CARCAÇA INTERMEDIÁRIA/ RESFRIADOR DE ÓLEO ... 71
CARCAÇA, INTERMEDIÁRIA/ RESFRIADOR DE ÓLEO ... 71
CARCAÇA, TERMOSTATO ... 52
CHASSI E PECAS DE MONTAGEM ... 416
CHICOTE DA CABINE ... 170
CHICOTE DA PLATAFORMA DO OPERADOR SEM CABINE ... 168
CHICOTE DA TRANSMISSAO (CABINE) ... 174
CHICOTE DA TRANSMISSAO (SEM CABINE) ... 161
CHICOTE DA TRANSMISSAO (SEM CABINE)C/ LEVANTE ... 178
CHICOTE DA TRANSMISSAO C/ CABINE C/ LEVANTE ... 182
CHICOTE DA TRANSMISSAO,C/ CABINE S/ LEVANTE ... 180
CHICOTE DE ALIMENTACAO ... 150
CHICOTE DO AUTOFALANTE ... 194
CHICOTE DO MOTOR ... 152

Índice alfabético - continuação

Página

CHICOTE DO PAINEL ... 191
CHICOTE DO REBOQUE ... 156
CHICOTE DO TETO ... 192
CHICOTE E RELE DE PARTIDA ... 154
Chicote Elétrico do Anteparo (com AutoTrac™ Universal) ... 204
Chicote Elétrico, SBBC (Com AutoTrac™ Integrado) ... 186
CHICOTE TRASEIRO DA TRANSMISSAO ... 162
Chicote, Liga/Desliga da Trava de Estacionamento (Com Auto Trac™ Integrado) ... 189
CHICOTE, LUZES DIANTEIRAS E LUZES DE TRABALHO (GRADE FRONTAL) ... 158
CILINDRO DA DIRECAO, TDM (DANA) ... 452
CILINDRO DO LEVANTE ... 353
CILINDRO, CAMISA ... 62
CLEANER, AIR ... 574
COLETOR DE ADMISSÃO ... 38
COLETOR DE ESCAPE ... 43
COLETOR, ADMISSÃO ... 38
COLETOR, ESCAPE ... 43
COLUNA DE DIRECAO ... 316
COMANDO DE VÁLVULAS ... 58
Componentes de Acionamento da Embreagem / Pedal da Embreagem ... 544
COMPONENTES ELETRICOS ... 540
COMPRESSOR DO AR CONDICIONADO ... 583
COMSOLE DO RADIO ... 562
CONECTOR (42 TERMINAL) ... 218
CONECTORES ... 220, 221, 222
CONECTORES (1, 2 OU 20 TERMINAIS) ... 216
CONECTORES 1-4-TERMINAIS ... 212
CONECTORES 2 OU 10-TERMINAIS ... 217
CONECTORES 6, 8 OU 10 TERMINAIS ... 214
CONECTORES E OLHAIS ... 226
CONECTORES PARA A UNIDADE DE CONTROLE BASICA ... 224
CONEXOES DA BOMBA DE CARGA (41CM3) (100LPM) ... 382
CONEXOES DA VALVULA DE PRIORIDADE (100 LPM) ... 388
CONJUNTO DE PLANETARIOS DE ENTRADA ... 244
CONJUNTO DE RETENCAO DOS CABOS DE COMANDO ... 534
CONJUNTO PLANETARIO, TDM (DANA) ... 450
Conjunto, Bloco Curto-9901-6068TBM02 ... 88
CONNECTOR (1-, 2- OR 20-TERMINAL) ... 195, 204, 208
CONNECTORS 2-, 10-, 16- OR 24, TERMINAL ... 217
CONNECTORS AND WIRE PINS ... 156, 162, 180
CONSOLE DO VENTILADOR E PECAS DE MONTAGEM ... 96
CONSOLE LATERAL COM CONTROLE DO LEVANTE HIDRAULICO ... 604
CONSOLE LATERAL SEM CONTROLE DO LEVANTE HIDRAULICO ... 603
CONSOLE LIGHT, BEACON LIGHT SWITCH, DOME LIGHT, AIR CHANNELS ... 576
CONSOLE, CONTROL (OPEN OPERATOR'S S TATION) ... 554
CONTRA EIXO DA TDF ... 298
CONTRA PESOS ... 433
CONTROL CONSOLE (OPEN OPERATOR'S S TATION) ... 554
CONTROL, ROCKSHAFT ... 569
CONTROLE DO CONSOLE (CABINE) ... 552
CONTROLE DO CONSOLE (EPCC) ... 554
CONTROLE DO LEVANTE HIDRAULICO ... 606
CONTROLE REMOTO EXTERNO DO LEVANTE ... 569
COOLANT HOSES / RADIATOR / FAN SHROUD SCREEN FOR RADIATOR ... 102
CORREIA DO MOTOR ... 100
Crankshaft Gear-4707-6068TBM02 ... 60
Crankshaft Seal Kit-4707-6068TBM02 ... 60
Crankshaft Thrust Washer-4707-6068TBM02 ... 60
Crankshaft Timing Gear-4707-6068TBM02 ... 60

D

DECALCOS ... 467
DEPOSITO DE OLEO HIDRAULICO, LINHAS HIDRAULICAS ... 390
DIFERENCIAL ... 284
DISCO DO FREIO ... 345
DISPLAY DO GREENSTAR ... 208
DQ VALVULA DE CONTROLE (SERIE 100) ... 402
DRAWBAR ... 460
DRENO DE CONSENSACAO COM A/C ... 578

E

EIXO CARDAN, AMORTECEDOR DE TORCAO ... 232
Eixo da Junta Universal, Amortecedor de Torção ... 233
EIXO DA TDM (DANA) ... 437
EIXO DE SAIDA DA TDP TRASEIRA ... 303
EIXO DE SAIDA DA TRANSMISSAO ... 242
EIXO DE SAIDA DO DIFERENCIAL, CAMBIO DE GRUPOS ... 268
EIXO DIANTEIRO, SUSPENSAO (DANA) ... 434
EIXO DO MECANISMO DE CAMBIO ... 272
EIXO TRASEIRO ... 290
EIXO, BALANCIM ... 64
Eixos da MFWD (Com AutoTrac™ Integrado) ... 438
ELEMENTO, FILTRO DE COMBUSTÍVEL ... 48
ELEMENTOS DE COMANDO, CAMBIO DE GRUPOS ... 274
EMBREAGEM DA TDP ... 300
EMBREAGEM DE TRACAO/ CARCACA FREIO PLANETARIO ... 234
EMBREAGEM DE TRANSMISSAO DIRETA ... 238
ENCHIMENTO DE ÓLEO ... 32
ENCHIMENTO, ÓLEO ... 32
ENGATE RAPIDO ... 400
Engine Accessory, Bracket-95AL-6068TBM02 ... 82
ENGRENAGEM, BOMBA DE ÓLEO ... 66
ENGRENAGEM, COMANDO DE VÁLVULAS ... 58
ENGRENAGENS SOLARES ... 243
ENTRADA DA BOMBA DE ÁGUA ... 70
ENTRADA DE AR ... 38
ENTRADA, AR ... 38
ENTRADA, BOMBA DE ÁGUA ... 70
ESCADA ... 510
Estrutura da Cabine ... 488
EVAPORATOR, HEATER ... 570

F

FAN PARTS, HEATER UNIT, HEATER HOSES ... 570
FAN SHROUD / COOLANT HOSES /RADIATOR SCREEN FOR RADIATOR ... 102
FAROIS DIANTEIROS ... 146
FIELD INSTALLATION KIT, REAR WIPER ... 558
FILTER, AIR ... 574
FILTER, OIL, HYDRAULIC ... 384
FILTER, POLLEN ... 574
FILTRO DE AR ... 122, 574
FILTRO DE COMBUSTÍVEL ... 48
FILTRO DE ÓLEO ... 80
FILTRO DE OLEO DA TRANSMISSAO ... 256
FILTRO DE OLEO HIDRAULICO ... 384
FILTRO, COMBUSTÍVEL ... 48
FILTRO, ÓLEO ... 80
FLANGE DO ACIONAMENTO DA TRACAO DIANTEIRA (DANA) ... 442
FLANGE, DRIVE, FWD - AXLE 740 ... 442
FOUR-SPEED SHIFTING HOUSING (WITH MECHANICAL REVERSER CONTROL) ... 250
FREIOS DAS PLANETARIAS ... 240
Front Wheels, Agro Forestry ... 432
FUEL TANK,315L ... 114
FUSE BOX / SYMBOLS ... 206
Fuse, Blade, Cab Wiring Harness ... 172
FUSIVEIS, DIODOS, RELES ... 198, 199
FWD - AXLE 740, DRIVE FLANGE ... 442

G

Gargalo de Abastecimento de Óleo Com Tampa ... 296
GARGALO DE ENCHIMENTO DE ÓLEO ... 32
GARGALO, ENCHIMENTO DE ÓLEO ... 32
Gear, Crankshaft-4707-6068TBM02 ... 60
Greenstar™ - Receiver Wiring Harness (With AutoTrac™ Universal) ... 195

H

HASTE DE COMANDO ... 64
HEATER HOSES, FAN PARTS, HEATER UNIT ... 570
HEATER UNIT, COVER ... 572
HOLDER FOR OPERATOR'S MANUAL (OPEN O PERATOR'S STATION) ... 568
HORN ... 210
HOSES, HEATER ... 570
HYDRAULIC PUMP (25/41CM3) ... 386
HYDROSTATIC STEERING, OIL LINES (FLAT FLO0R CAB) ... 324

Índice alfabético - continuação

Página

I

INSERTO DA SEDE DA VÁLVULA ... 68
INSERTO, SEDE DA VÁLVULA ... 68
INSIDE REAR VIEW MIRROR ... 565
INSULATED LUNCH BOX (FRONT INSTALLATION) ... 563
INTERRUPTOR DA TDP ... 608
INTERRUPTOR DA TRACAO DIANTEIRA ... 542
INTERRUPTOR DE BLOQUEIO DO DIFERENCIAL ... 543
INTERRUPTOR DE TEMPERATURA ... 74
INTERRUPTOR, TEMPERATURA ... 74
INVERSOR HIDRAULICO ... 236

J

JANELA LATERAL DA CABINE ... 522
JANELA TRASEIRA ... 520
JUNTA DA TAMPA DO TERMOSTATO ... 41
JUNTA UNIVERSAL DUPLA, TDM (DANA) ... 446
JUNTA, ADMISSÃO DE AR ... 38
JUNTA, CABEÇOTE DOS CILINDROS DO MOTOR ... 68
Junta, Tampa do Balancim-1104-6068TBM02 ... 31
JUNTA, TAMPA DO TERMOSTATO ... 41

K

Kit da Roda, Dianteira / Traseira ... 482
KIT DE ANÉIS O DA CAMISA DO CILINDRO ... 62
Kit de Camisa do Pistão-9901-6068TBM02 ... 86
KIT DE CONVERSAO DA VALVULA DE CONTROLE REMOTO (SERIE 300) ... 398
Kit de juntas ... 85
Kit de Juntas, Motor-9901-6068TBM02 ... 84
Kit de Para-lamas Dianteiros, MFWD ... 468
KIT DE REPARO DA UNIDADE DE DIRECAO HIDROSTATICA ... 321
KIT DE REPARO DA VALVULA DE CONTROLE REMOTO (SERIE 300) ... 394, 396
Kit do Peso Dianteiro ... 470
Kit, Complete Engine Gasket-9901-6068TBM02 ... 84
Kit, Crankshaft Seal-4707-6068TBM02 ... 60
Kit, Peso da Roda Traseira ... 471
Kit, Rear Wheel Weight ... 472
Kit, Rodas Dianteiras, Ajustáveis ... 476, 478
Kit, Rodas, Dianteiras, Ajustáveis ... 478
KITS PARA ASSENTO CONFORT ... 618, 620

L

LEVANTE HIDRAULICO ... 350
LIMPADOR DE PARABRISAS ... 560
LIMPADOR DO PAR-BRISAS TRASEIRO ... 558
LINHA DE SUCCAO, BOMBA DE OLEO DA TRANSMISSAO (POWRQUAD) ... 286
LINHA, FILTRO DE COMBUSTÍVEL ... 48
LINHAS DA DIRECAO HIDROSTATICA ... 326
LINHAS DA DIRECAO HIDROSTATICA (EPCC) ... 322
LINHAS DA DIRECAO HIDROSTATICA COM BOMBA 100L (CABINE) ... 324
LINHAS DE CALEFACAO ... 110
LINHAS DE COMBUSTÍVEL, BOMBA DE INJEÇÃO ... 36
LINHAS DE OLEO BLOQUEIO DO DIFERENCIAL ... 288
LINHAS DE OLEO DO FREIO ... 342
LINHAS DE OLEO, CILINDRO DO LEVANTE ... 354
LINHAS DE ÓLEO, TURBOCOMPRESSOR ... 72
Linhas de Óleo, Válvula de Direção (Com AutoTrac™ Integrado) ... 330
LINHAS DO AR CONDICIONADO ... 580
LINHAS DO RESFRIADOR DE OLEO (POWRQUAD) ... 108
LINHAS HIDRAULICAS DO FREIO ... 344
Linhas, Ar Condicionado ... 584
LINHAS, INJEÇÃO DE COMBUSTÍVEL ... 36
LINHAS, ÓLEO DO TURBOCOMPRESSOR ... 72
LOGOTIPO E DECALCOS ... 420
LUNCH BOX, INSULATED(FRONT INSTALLATION) ... 563
LUZ DO RE ... 166
LUZ DO RE (ARGENTINA) ... 164
LUZ TRASEIRA ... 142
LUZES DE TRABALHO ... 159
LUZES INTERNAS, CONDUTORES DE AR ... 576

M

MANCAIS DAS BIELAS ... 62
MANCAIS, BIELA ... 62
MANGUEIRA DE ADMISSAO DE AR ... 124
MANGUEIRA DE VENTILAÇÃO ... 44
MANGUEIRA, VENTILAÇÃO ... 44
MANGUEIRAS DE COMBUSTIVEL ... 118
MANUAL HOLDER (OPEN OPERATOR'S STATION) ... 568
MFWD Multi - Embreagem de Disco (- 000029) ... 278
MFWD Multi - Embreagem de Disco (000030 -) ... 280
MIRROR, INSIDE ... 564
MN DISCO DE AGO DAS RODAS TRASEIRAS ... 430
Módulo, Transmissão ... 260
MOLA, EIXO DO BALANCIM ... 64
Monitor GreenStar™ 2630 ... 209
Motor de Partida-30AN-6068TBM02 ... 46
MOTOR DE REPOSIÇÃO ... 90
MOTOR, REPOSIÇÃO ... 90
MOTOR, SERVIÇO ... 90
Multi - Embreagem de Disco, MFWD (- 000029) ... 278

O

OIL COOLER (OPEN OPERATOR'S STATION) ... 106
OIL COOLER (OPEN STATION) ... 104, 106
OIL FILTER, HYDRAULIC OIL ... 384
OIL LINES FOR BRAKE OIL (CAB) ... 342
OIL LINES, BRAKE ... 344
OIL LINES, HYDROSTATIC STEERING (FLAT FLO0R CAB) ... 324
OPEN OPERATOR'S STATION FRONT T RANSMISSION HARNESS ... 161
OPERATOR'S MANUAL HOLDER ... 567
OPERATOR'S MANUAL HOLDER (OPEN OPERATOR'S STATION) ... 568
ORIFÍCIO DE ARREFECIMENTO DO PISTÃO ... 58
OUTPUT SHAFT, TRANSMISSION ... 242

P

PAINEL ... 538
Panel, Post Upholstery ... 496
PARA SOL ... 566
PARABRISA ... 528
PARALAMA ... 506
PARALAMAS DIANTEIROS ... 423
PECAS DE MONTAGEM ... 258
Peças de Montagem de Contrapesos Dianteiros Quik-Tatch, Kit ... 474
Peças de Montagem, Direção do Solenoide (Com AutoTrac™ Integrado) ... 334
PECAS DE REVESTIMENTO (PARTE TRASEIRA) ... 494
PECAS DO ALTERNADOR ... 141
Peças para Circuito de Retorno, Motor Hidráulico ... 389
PECAS PARA MONTAGEM DA VALVULA PRIORITARIA ... 371
PEDAIS DO FREIO, INTERRUPTOR DO FREIO ... 338
Pedal do Acelerador com Controle de Velocidade Eletrônico ... 548
PEGADOR ... 508
PEGADOR (EPCC) ... 512
Peso da Roda Traseira, Kit ... 472
PESOS DIANTEIROS ... 421
PISCAS DIRECIONAIS E LUZES DE POSICAO ... 144
PISO DA CABINE ... 500
PISTÃO ... 62
PLACA DIANTEIRA ... 49
PLACA DIANTEIRA 3601 ... 49
PLACA, DIANTEIRA ... 49
Plug, Engine Oil Fill-1104-6068TBM02 ... 31
PLUGS DE PLASTICO E ABRACADEIRAS ... 464
POLIA DA BOMBA DE ÁGUA ... 40
POLIA DO VENTILADOR ... 98
Polia do Virabrequim-1305-6068TBM02 ... 33
POLIA, BOMBA DE ÁGUA ... 40
Polia, Virabrequim-1305-6068TBM02 ... 33
POLLEN FILTER ... 574
PONTES DO EIXO, TDM (DANA) ... 440
PORTA ... 526
PORTA-MANUAL DO OPERADOR ... 567
PORTA-MANUAL DO OPERADOR (POSTO ABERTO DO OPERADOR) ... 568
Post Upholstery ... 496
PRE FILTRO DE COMBUSTIVEL ... 116

Índice alfabético - continuação

Página

PRESSOSTATO DO ÓLEO ... 77
PRESSOSTATO, ÓLEO ... 77
Proteção / Sensor (Com AutoTrac™ Integrado) ... 188
PROTECAO ANTI ENROLAMENTO (EIXO DA TRACAO DIANTEIRA SEM TLS) (DANA) ... 436
PROTECAO DA TDP ... 308
PROTECAO DO VOLANTE ... 230
Proteção, Bomba Hidráulica (Com AutoTrac™ Integrado) ... 378
Proteção, Sensores de Pressão (Com AutoTrac™ Integrado) ... 360
Protetor do Motor de Partida ... 138
PS ESPACADOR DO COMANDO HIDRAULICO ... 410
PS KIT DE REPAROS DA VALVULA DE CONTROLE 100 ... 404
PTO Guard ... 308

R

RADIADOR / PROTECAO DA HELICE / MANGUEIRAS DE REFRIGERACAO ... 102
Raw Casting, Agro Forestry, Rear Wheels ... 431
Rear Wheels, Agro Forestry ... 431
RECEPTOR DE POSICAO - GPS (GREENSTAR) ... 206
RESERVATORIO DE AGUA DO LIMPADOR DO PARABRISA ... 556
RESFRIADOR DE ÓLEO ... 71
RESFRIADOR DE OLEO (CABINE) ... 106
RESFRIADOR DE OLEO (SEM CABINE) ... 104
RESFRIADOR, ÓLEO ... 71
RESPIRO ... 44
RETROVISOR ... 563
RETROVISOR INTERNO ... 564
RETROVISOR INTERNO (EPCC) ... 565
Return Oil Lines, Steering (With AutoTrac™ Integrated) ... 332
REVERSE LIGHT ... 164
Revestimento da Coluna ... 496
REVESTIMENTO DO PARALAMA ... 498
REVESTIMENTO LATERAL ... 504
REVESTIMENTO TRASEIRO DA CABINE (INTERNO) ... 499
ROCKER SWITCH, BULBS ... 576
ROCKSHAFT CONTROL ... 569
RODAS DIANTEIRAS ... 424
RODAS TRASEIRAS (PINHAO E CREMALHEIRA) ... 426
Rodas Traseiras Fundidas, Kit ... 480
RODAS TRASEIRAS W21X32 (PINHAO E CREMALHEIRA) ... 428
Rolamentos, Virabrequim-4707-6068TBM02 ... 60

S

SANGRADOR DO FREIO, CARCACA DO DIFERENCIAL ... 309
SCREEN FOR RADIATOR / RADIATOR / FAN SHROUD / COOLANT HOSES ... 102
SEGUIDOR DE CAME ... 64
SEM PORTA DIREITA ... 530
SENSOR DE CONTROLE DE CARGA, BARRA DE TRACAO ... 358
SENSOR DE PROFUNDIDADE, LEVANTE HIDRAULICO ... 352
SENSOR DE TEMPERATURA ... 74
SENSOR DO TACÔMETRO ... 75
SENSOR, TACÔMETRO ... 75
SENSOR, TEMPERATURA ... 74
SENSORES / PRESSOSTATOS ... 254
Shield, PTO Master Shield ... 308
Short Block Assembly-9901-6068TBM02 ... 88
SILENCIADOR ... 126
SISTEMA DE ESCAPAMENTO (DELUXE) ... 130
SISTEMA DE ESCAPE ... 128
Sleeve, Agro Forestry, Rear Wheels ... 431
STEEL DISK REAR WHEELS (2 POSITION) (10 BOLT) (DUAL) ... 430
Steering Column (With AutoTrac™ Integrated) ... 318
Steering Lines, Oil Line, Cab (With AutoTrac™ Integrated) ... 328
STEERING OIL LINES, HYDROST. STEERING (FLAT FLO0R CAB) ... 324
SUPORTE DA BARRA DE TRACAO ... 456
SUPORTE DA VALVULA PRIORITARIA DE ENTRADA ... 370
SUPORTE DAS ALAVANCAS ... 588
SUPORTE DAS ALAVANCAS DA TDP ... 602
SUPORTE DO ALTERNADOR (CABINE) ... 139
SUPORTE DO ALTERNADOR (SEM CABINE) ... 140
SUPORTE DO CAPO ... 454
SUPORTE DO EIXO DO BALANCIM ... 64
SUPORTE DO PAINEL ... 492
SUPORTE DO ROLAMENTO DA TDP ... 302
SUPORTE DO TENSOR CENTRAL ... 368
SUPORTE DOS PESOS FRONTAIS ... 422
SUPORTE PARA CABOS/CHICOTES DA TRANSMISSAO ... 160
SUPORTE, EIXO DO BALANCIM ... 64
SUPORTES E PROTECAO INFERIOR, TANQUE DE COMBUSTIVEL 300 L ... 112
SUPPORT, DRAWBAR ... 456
SUSPENSAO DA PLATAFORMA DO OPERADOR ... 490
SUSPENSAO DO MOTOR ... 94
SWITCH, HEATER ... 570

T

TAMPA DA ENGRENAGEM DE DISTRIBUIÇÃO ... 56
TAMPA DIANTEIRA E VALVULAS COM CONTROLE DE REVERSAO MECANICA ... 252
TAMPA DIREITA, VALVULA DE COMANDO REMOTO (SERIE 300) ... 408
Tampa do Balancim-1104-6068TBM02 ... 31
TAMPA DO MANCAL PRINCIPAL ... 58
TAMPA DO MANCAL, PRINCIPAL ... 58
TAMPA DO TERMOSTATO ... 41
Tampa, Balancim-1104-6068TBM02 ... 31
TAMPA, ENGRENAGEM DE DISTRIBUIÇÃO ... 56
TAMPA, MANCAL PRINCIPAL ... 58
TAMPA, TERMOSTATO ... 41
TAMPAS DO COMANDO ... 406
TANQUE DE COMBUSTIVEL,300L ... 114
TAPETE ... 502
TDP TRASEIRA ... 294
TENSOR CENTRAL HOOK ... 366
TENSOR DA CORREIA ... 78
TENSOR, CORREIA ... 78
TENSORES LATERAIS ... 364
TERMINAL 1-, 2- OR 20- CONNECTORS ... 195, 204, 208, 216
TERMOSTATO ... 42
TETO DA CABINE (EPCC) ... 516
TETO EXTERNO SEM ALÇAPÃO (CABINE) ... 518
TETO INTERNO DA CABINE ... 514
Thrust Washer, Crankshaft-4707-6068TBM02 ... 60
Timing Gear, Crankshaft-4707-6068TBM02 ... 60
TIRANTES DE ELEVAÇÃO ... 83
TIRANTES, ELEVAÇÃO ... 83
Tomadas de corrente ... 157
TOOL BOX (MAIN FRAME, L.H. SIDE) ... 463
TRACAO DIANTEIRA, EIXO DE TRANSMISSAO ... 435
Transmissão PowrQuad™ ... 260
TRANSMISSION FRONT HARNESS (2-POST ROLL GUARD) ... 161
TRANSMISSION HARNESS (FRONT) ... 174
TRANSMISSION WIRING HARNESS FOR SYNCROPLUS ... 174
TRANSMISSION WIRING HARNESS, REAR (OPEN OPERATORS STATION) ... 178, 182
TRINCO DA PORTA ... 524
TUBO DA VARETA DE ÓLEO ... 54
TUBO, BOMBA DE ÓLEO ... 66
TURBOCOMPRESSOR ... 72
TURBOCOMPRESSOR E LINHAS DE ÓLEO ... 72
TURBOCOMPRESSOR REMAN ... 72
TURBOCOMPRESSOR, JUNTA ... 72

U

UNIDADE BASICA DE CONTROLE (BCU) ... 196
UNIDADE DE AR-CONDICIONADO ... 570
Unidade de Controle da Direção ... 320
Unidade de Controle SBBC (Com AutoTrac™ Integrado) ... 197
Unidade Emissora, Velocímetro da PTO ... 304
UNIVERSAL JOINTED SHAFT (MFWD-AXLE WITHOUT TLS) ... 435
UPHOLSTERY PARTS W/O ROCKSHAFT CONTROL ... 603

V

VALVE, HEATER ... 570
VÁLVULA DE ADMISSÃO ... 68
VALVULA DE COMANDO, TDP TRASEIRA ... 306
VALVULA DE CONTROLE DO LEVANTE HIDRAULICO - MOTOR DE PASSO ... 374
VALVULA DE CONTROLE REMOTO (SERIE 300) ... 392
VÁLVULA DE DERIVAÇÃO DE ÓLEO ... 58
Válvula de Direção / Conexões, Elétrica / Hidráulica (Com AutoTrac™ Integrado) ... 336
VÁLVULA DE ESCAPE ... 68

Índice alfabético - continuação

Página

VALVULA DO FREIO 340
VALVULA PRIORITARIA DE ENTRADA (100LPM) 372
VÁLVULA, ADMISSÃO 68
VÁLVULA, DERIVAÇÃO DE ÓLEO 58
VÁLVULA, ESCAPE 68
VARETA DO ACELERADOR 120
VARETA DO ÓLEO DO MOTOR 54
VARETA, ÓLEO DO MOTOR 54
VEDACAO DA CABINE 532
VEDAÇÃO DE ÓLEO TRASEIRA 34, 90
VEDAÇÃO DE ÓLEO, TAMPA DA ENGRENAGEM DE DISTRIBUIÇÃO 56
VEDAÇÃO DE ÓLEO, TRASEIRA 34
Virabrequim, Rolamentos-4707-6068TBM02 60
Virabrequim-4707-6068TBM02 60
Volante 312, 314
Volante da Direção / Peças de Fixação (Com AutoTrac™ Universal) 312
Volante da Direção / Peças de Fixação (Sem AutoTrac™ Universal) 314
VOLANTE DO MOTOR 35

W

WASHER SYSTEM FOR WINDSCREEN WITH RESERVOIR 558
Wheel Angle Sensor (With AutoTrac™ Integrated) 184
Wheel, Crankshaft Timing-4707-6068TBM02 60
Wiring Channel, Cab Wiring Harness 172
WIRING HARNESS (EPCC) 168
WIRING HARNESS FOR CAB (WITH TIER II ENGINE) 170
WIRING HARNESS FOR TRANSMISSION REAR (OPEN OPERATORS STATION) 178, 182
Wiring Harness Front Support, Cab Wiring Harness 172
WIRING HARNESS, FRONT TRANSMISSION (OOS) 161

Sectional Pictorial Index
Index d'illustrations par sections.
Gruppenbildindex
Indice illustrato delle sezioni
Índice pictórico por seção
Índice de ilustraciones por secciones

RGP13992 A.2

1104-	31
1203-	32
1305-	33
1482-	34
15AE-	35
1638-	36
1767-	38
1944-	39
2001-	40
2103-	41
2202-	42
2815-	43
2910-	44
30AN-	46
35GL-	48
3601-	49
3722-	50
3904-	52
4005-	54
4461-	56

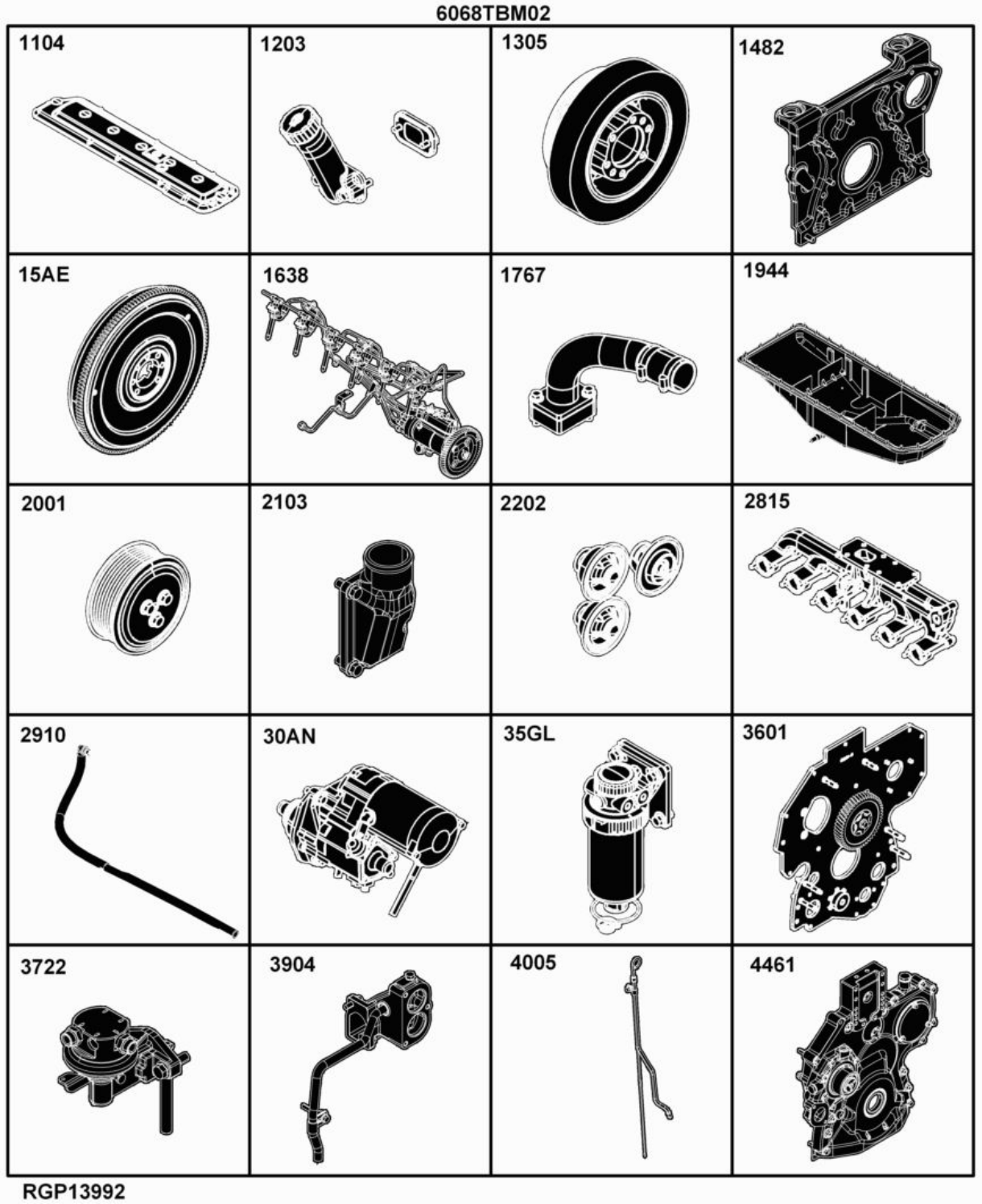

Sectional Pictorial Index
Index d'illustrations par sections.
Gruppenbildindex
Indice illustrato delle sezioni
Índice pictórico por seção
Índice de ilustraciones por secciones

RGP13993 A.2

4603-	58
4707-	60
4820-	62
4902-	64
5001-	66
5107-	68
5701-	70
5903-	71
6574-	72
6606-	74
6701-	75
6802-	76
7643-	77
8733-	78
8801-	80
95AL-	82
9813-	83
1-	90

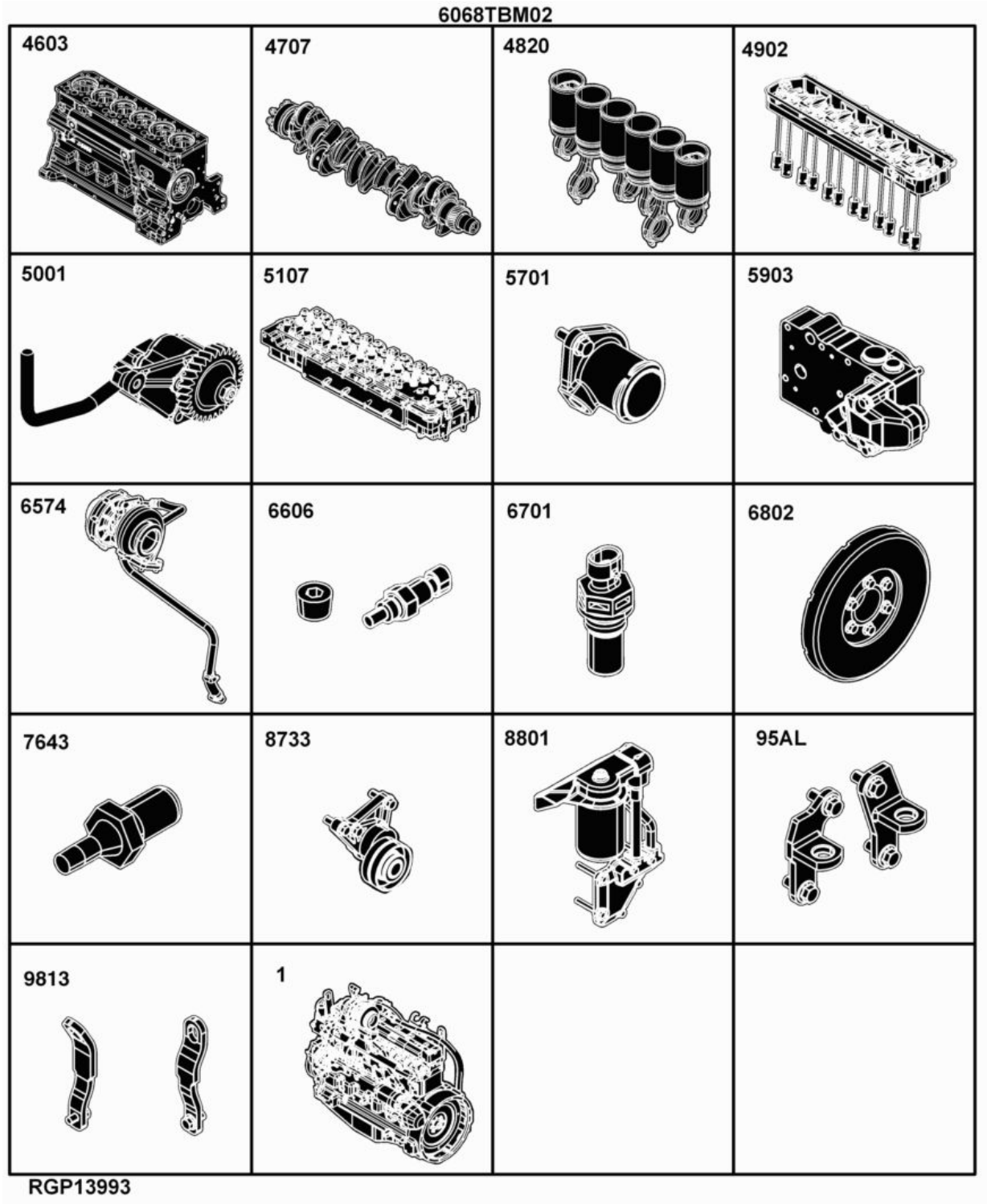

1104 Rocker Arm Cover
1104 Cache-culbuteurs
1104 Kipphebeldeckel
1104 Coperchio bilancieri
1104 Tampa do balancim
1104 Tapa de balancines

RE59799PCDF01 A.1

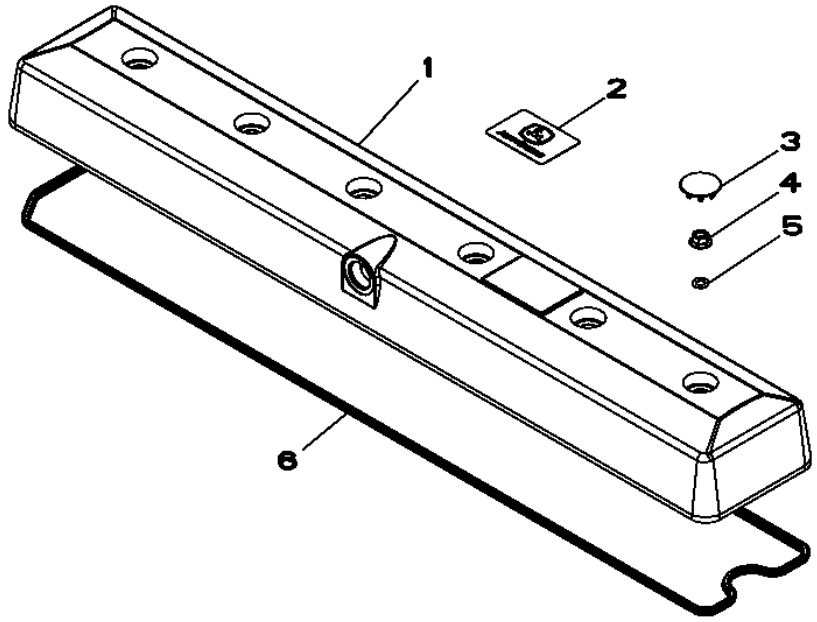

Item	*Nº peça*	*Descrição*	*Qtde*	*Nº série motor*	*Notas*
1	RE503027	Tampa de válvula	1		
2	R521401	EmblEma	1		(SUB FOR R121674)
3	H23125	Plugue	6		
4	R123574	Porca	6		
5	R123575	Anel o	6		
6	R524481	Junta	1		(SUB FOR R123543)

1203 OIL FILLER NECK
1203 GOULOTTE DE REMPLISSAGE D'HUILE
1203 ÖLEINFÜLLSTUTZEN
BOCCHETTONE RIFORNIMENTO OLIO 1203
1203 BOCAL DE ENCHIMENTO DE OLEO
1203 BOCA DE LLENADO DE ACEITE

RE59891PCDE03 A.1

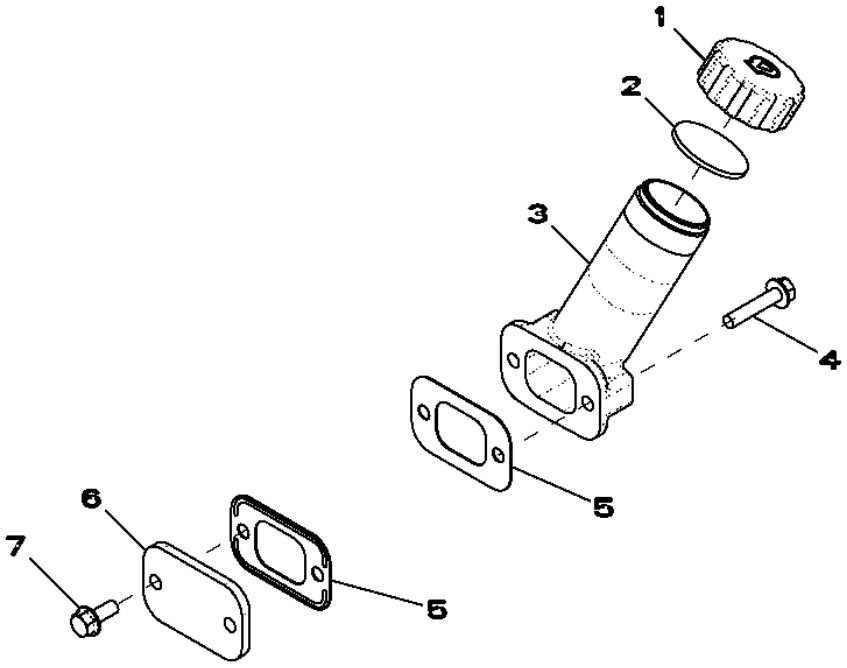

Item	*Nº peça*	*Descrição*	*Qtde*	*Nº série motor*	*Notas*
1	R80136	Tampa do abasTecimenTo	1		
2	R80135	Junta	1		
	R502902	Junta de vedação	1		
3	R517353	Bocal de enchimento	1		
4	19M7798	Parafuso	2		M8 X 40
	19M7979	Parafuso	2		M8 X 55
5	R136495	Junta	2		
6	R116296	Capa	1		
7	RE67238	Parafuso	2		(A)

(A) THREADS WITH PRE-APPLIED SEALANT
FILETAGES AVEC PRODUIT ÉTANCHÉITÉ PRÉAPPLIQUÉ
GEWINDE MIT VORAUFGETRAGENEM DICHTMITTEL
FILETTI CON SIGILLANTE PREAPPLICATO
ROSCAS REVESTIDAS COM SELANTE PRE-APLICADO
ROSCAS CON PASTA SELLADORA PREAPLICADA

1305 Crankshaft Pulley
1305 Poulie du vilebrequin
1305 Kurbelwellen-Riemenscheibe
1305 Puleggia albero a gomiti
1305 Polia do Virabrequim
1305 Polea del cigüeñal

RE59696PCDD01 A.1

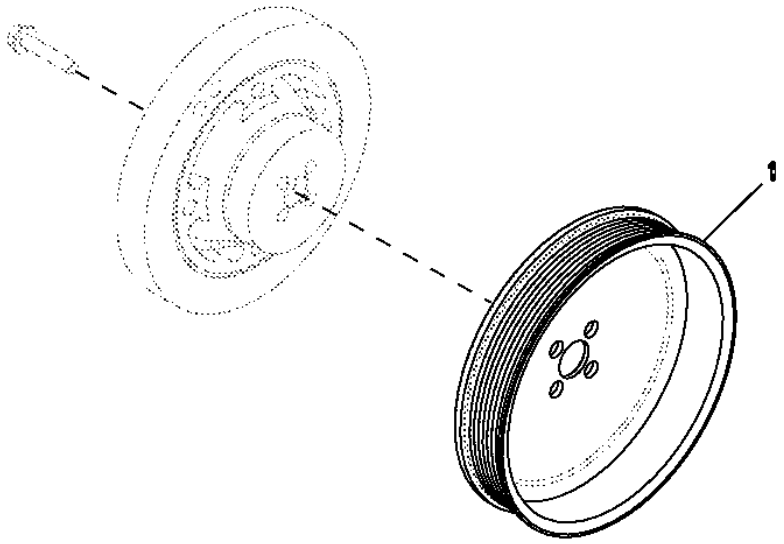

RE59696PCDD01

Item	*Nº peça*	*Descrição*	*Qtde*	*Nº série motor*	*Notas*
1	R133296	Polia	1		

1482 FLYWHEEL HOUSING
1482 CARTER DE VOLANT-MOTEUR
1482 SCHWUNGRADGEHÄUSE
CAMPANA VOLANO 1482
1482 CARCACA DO VOLANTE
1482 CAJA DEL VOLANTE MOTOR

RE540325PCDA01 A.1

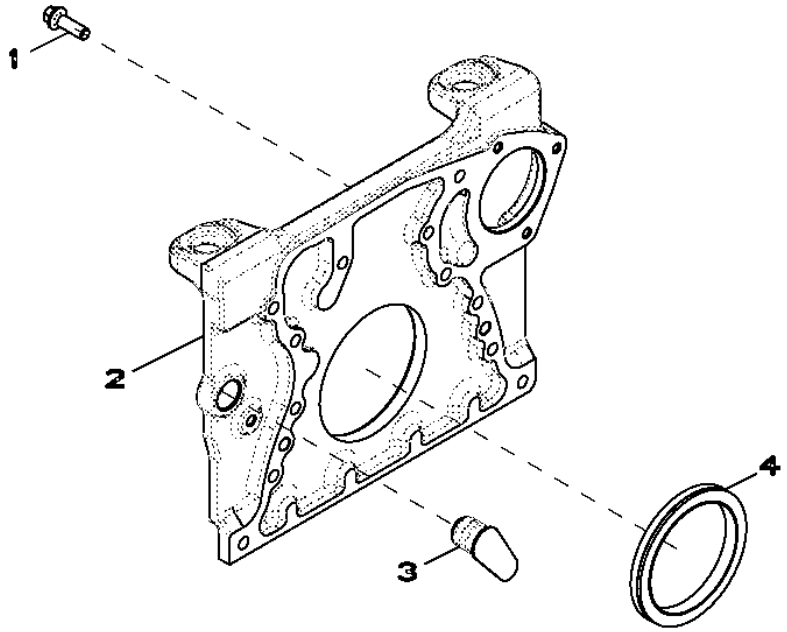

Item	*Nº peça*	*Descrição*	*Qtde*	*Nº série motor*	*Notas*
1	R135918	Parafuso	12		
2	R518402	Carcaça	1		
3	R131767	Plugue	1		
4	RE44574	Vedação	1		

15AE FLYWHEEL
15AE VOLANT-MOTEUR
15AE SCHWUNGRAD
VOLANO 15AE
15AE VOLANTE
15AE VOLANTE MOTOR

RE537848PCDA01 A.1

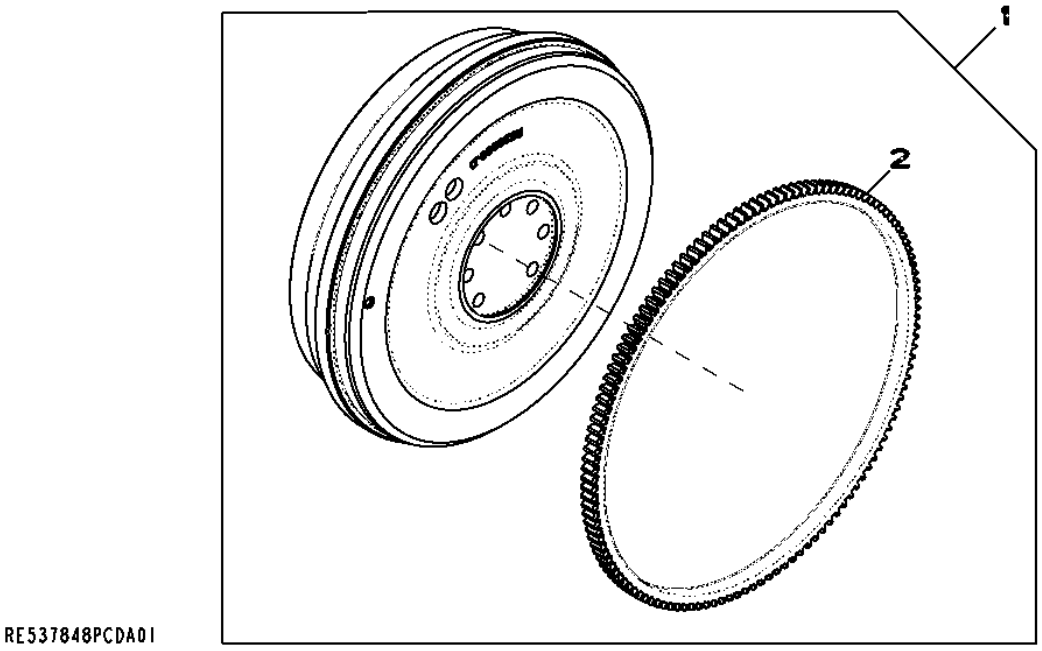

Item	*Nº peça*	*Descrição*	*Qtde*	*Nº série motor*	*Notas*
1	RE536179	Volante	1		
2	R28811	Coroa	1		

1638 FUEL INJECTION PUMP
1638 POMPE D'INJECTION DE CARBURANT
1638 KRAFTSTOFFEINSPRITZPUMPE
POMPA INIEZIONE 1638
1638 BOMBA DE INJECAO
1638 BOMBA DE INYECCION

RE540083PCDB01 A.1

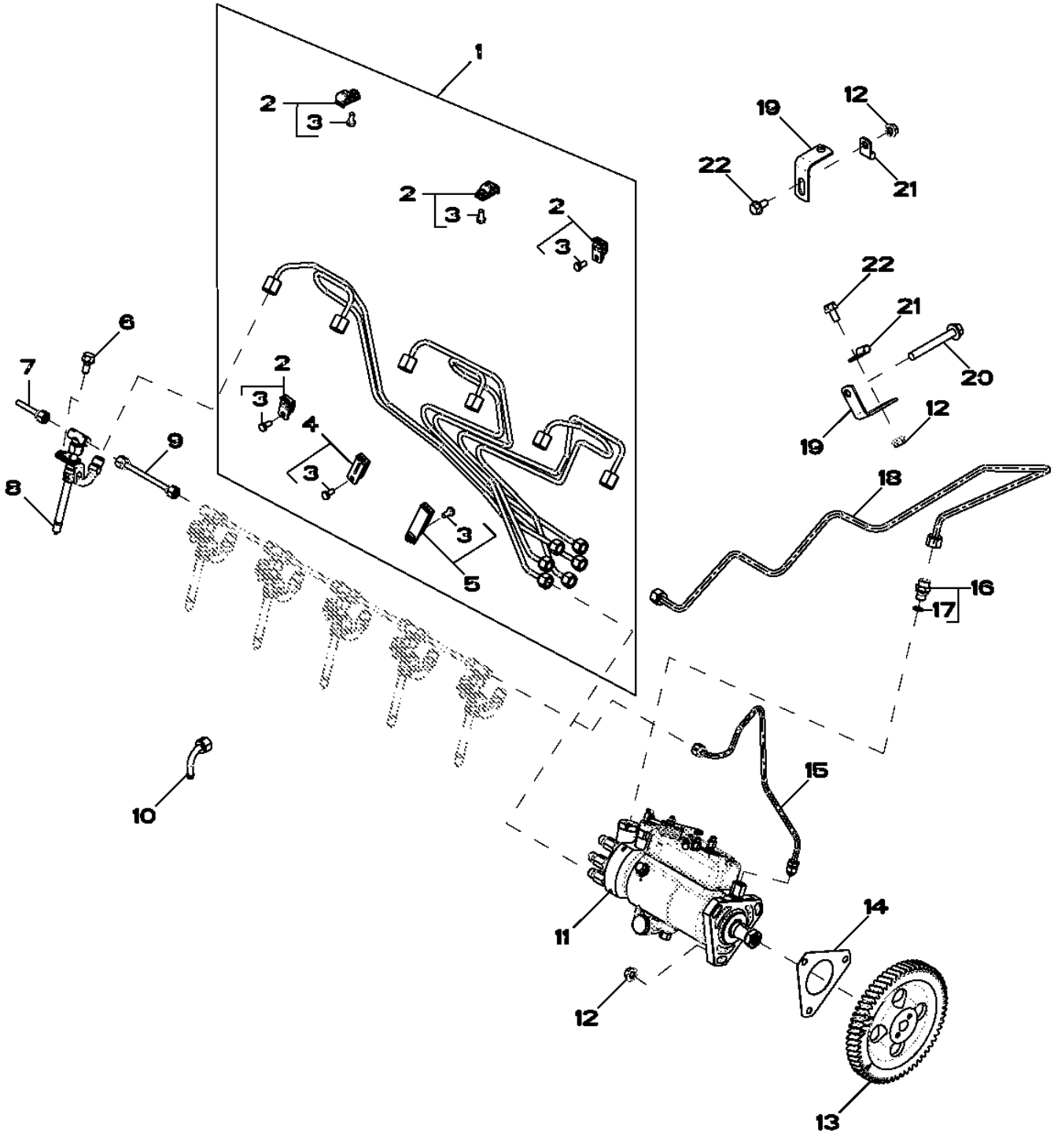

Item	Nº peça	Descrição	Qtde	Nº série motor	Notas
1	RE515605	Tubulação	1		
2	RE19797	Braçadeira	4		(INCLUDES 19M6614)
3	19M6614	Parafuso sextavado	6		M6 X 12
4	RE19799	Braçadeira	1		
5	RE19800	Braçadeira	1		
6	R116366	Parafuso	6		
7	R115532	Linha de combustivel	1		
8	RE48786	Bico injetor	6		
	SE501101	Bico injetor remanufaturado	6		(REMAN FOR RE48786)
9	RE68748	Tubo	5		
10	RE515226	Tubulação	1		
11	RE545166	Bombainjetora combustível	1		
12	14M7298	Porca com flange	5		M8
13	R132267	EngrEnagem	1		
14	R97354	Junta	1		
15	RE47730	Linha de combustivel	1		
16	RE60029	Adaptador	1		
17	51M7040	Anel o	1		9.300 X 2.200 mm
18	RE537501	Tubulação	1		
19	R116116	Apoio	2		
20	19M7810	Parafuso	1		M10 X 80
21	T14050	Braçadeira	2		
22	19M7865	Parafuso	2		M8 X 16

1767 AIR INTAKE
1767 ADMISSION
1767 LUFTEINLASS
ASPIRAZIONE ARIA 1767
1767 ADMISSAO DE AR
1767 ADMISION DE AIRE

RE516680PCDA01 A.1

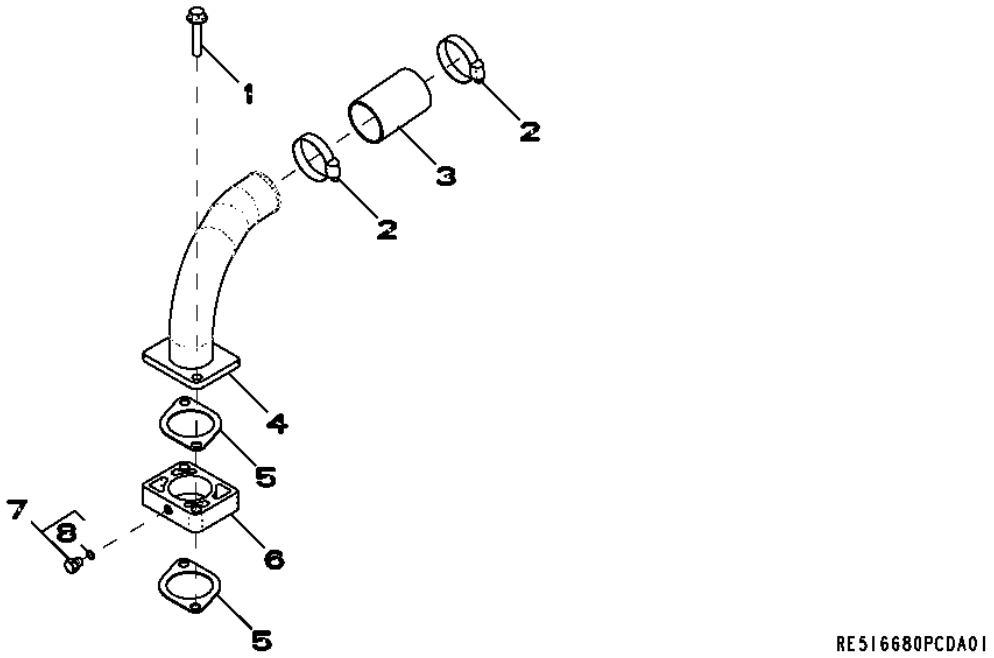

Item	*Nº peça*	*Descrição*	*Qtde*	*Nº série motor*	*Notas*
1	19M8292	Parafuso	2		M10 X 50
2	TY22470	Braçadeira	2		
3	R500596	Mangueira	1		
4	RE502086	Duto de ar	1		
5	R81275	Junta	2		
6	R501472	Espaçador	1		
7	RE60071	Conexão	1		
8	51M7039	Anel o	1		8.100 X 1.600 mm

1944 OIL PAN
1944 CARTER D'HUILE
1944 ÖLWANNE
COPPA OLIO 1944
1944 CARTER DE OLEO
1944 CARTER DE ACEITE

RE502472PCDG02 A.1

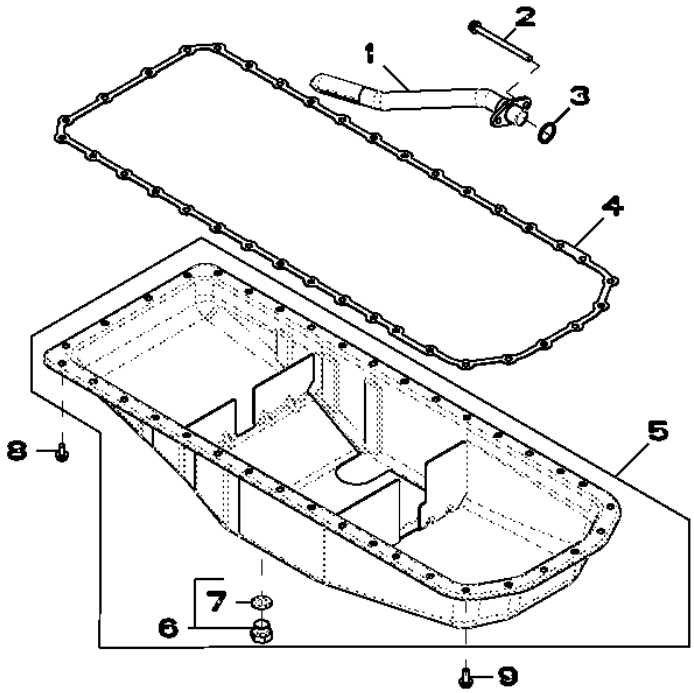

Item	*Nº peça*	*Descrição*	*Qtde*	*Nº série motor*	*Notas*
1	RE71143	Entrada da Bombade óleo	1		
2	19M10075	Parafuso	2		M8 X 110
3	R61871	Anel o	1		
4	R521498	Junta	1		
5	RE528734	Kit do recipiente	1		(INCL RE523251)
6	RE523251	Tampão	1		(INCL R519742)
7	R519742	Vedação	1		
8	19M8163	Parafuso	30		M8 X 16
9	19M8062	Parafuso	6		M8 X 20

2001 WATER PUMP PULLEY
2001 POULIE DE POMPE À EAU
2001 WASSERPUMPEN-RIEMENSCHEIBE
PULEGGIA POMPA ACQUA 2001
2001 POLIA DA BOMBA DE AGUA
2001 POLEA DE LA BOMBA DEL AGUA

RE58175PCDD02 A.1

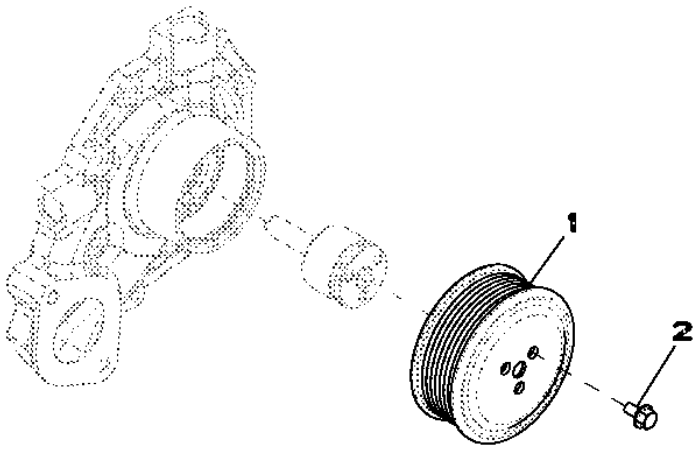

RE58175PCDD02

Item	*Nº peça*	*Descrição*	*Qtde*	*Nº série motor*	*Notas*
1	R115250	Polia	1		
2	19M7774	Parafuso	3		M6 X 12

2103 THERMOSTAT COVER
2103 COUVERCLE DE THERMOSTAT
2103 THERMOSTATDECKEL
COPERCHIO TERMOSTATI 2103
2103 TAMPA DO TERMOSTATO
2103 TAPA TERMOSTATO

RE59574PCDD01 A.1

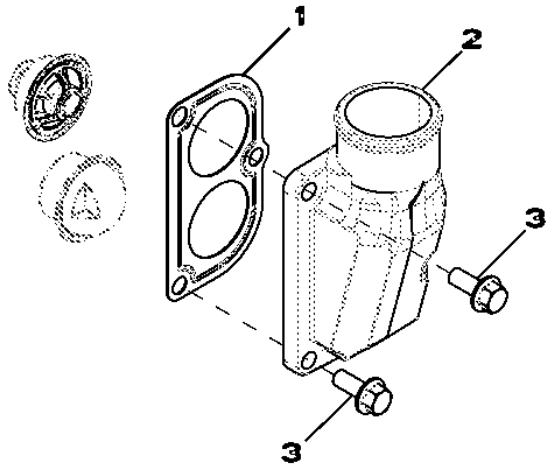

RE59574PCDD01

Item	*Nº peça*	*Descrição*	*Qtde*	*Nº série motor*	*Notas*
1	R501373	Junta	1		
2	R106821	Capa	1		
3	19M7785	Parafuso	3		M10 X 25

2202 THERMOSTAT
2202 THERMOSTAT
2202 THERMOSTAT
TERMOSTATO 2202
2202 TERMOSTATO
2202 TERMOSTATO

RE59718PCDD02 A.1

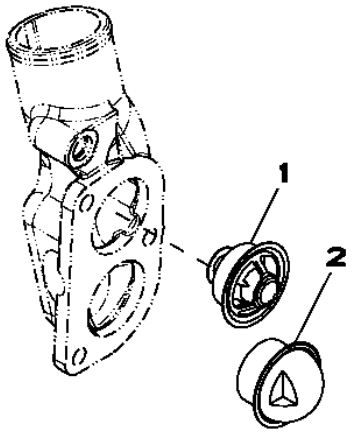

RE59718PCDD02

Item	*Nº peça*	*Descrição*	*Qtde*	*Nº série motor*	*Notas*
1	RE524562	TermosTaTo	1		
2	RE522076	TermosTaTo	1		82°C (180°F)

2815 EXHAUST MANIFOLD
2815 COLLECTEUR D'ÉCHAPPEMENT
2815 AUSPUFFKRÜMMER
COLLETTORE SCARICO 2815
2815 COLETOR DO ESCAPE
2815 COLECTOR DE ESCAPE

RE59874PCDD01 A.1

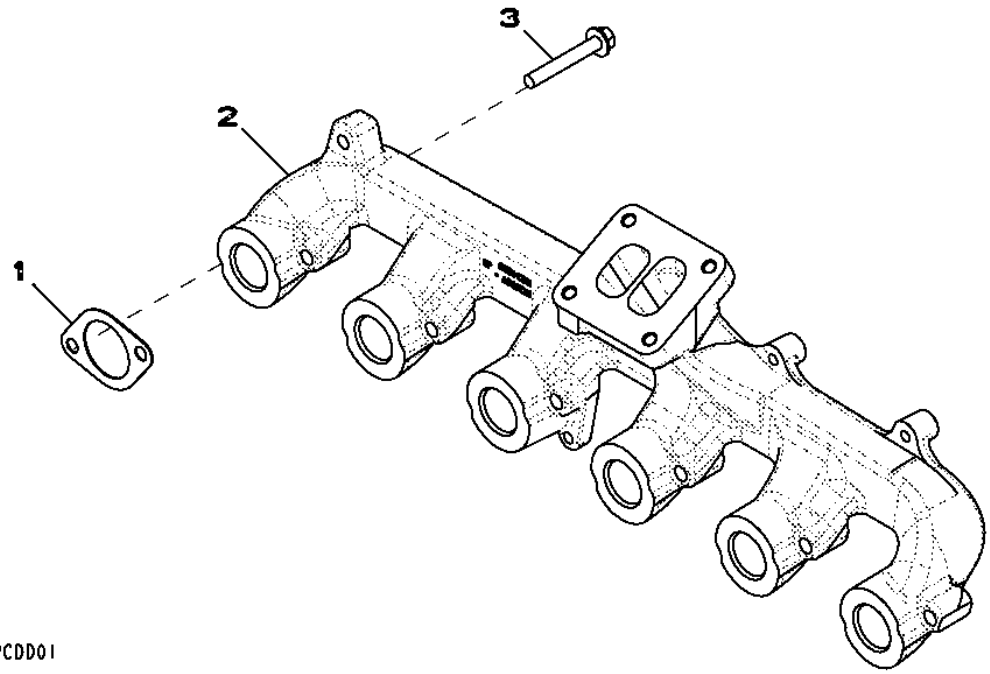

Item	*Nº peça*	*Descrição*	*Qtde*	*Nº série motor*	*Notas*
1	R521439	Junta	6		
2	R123557	Coletor de escape	1		
3	19M7809	Parafuso	12		M10 X 70

2910 VENTILATING SYSTEM
2910 SYSTÈME DE VENTILATION
2910 BELÜFTUNGSSYSTEM
IMPIANTO VENTILAZIONE 2910
2910 SISTEMA DE VENTILACAO
2910 SISTEMA DE VENTILACION

RE500266PCDB01 A.1

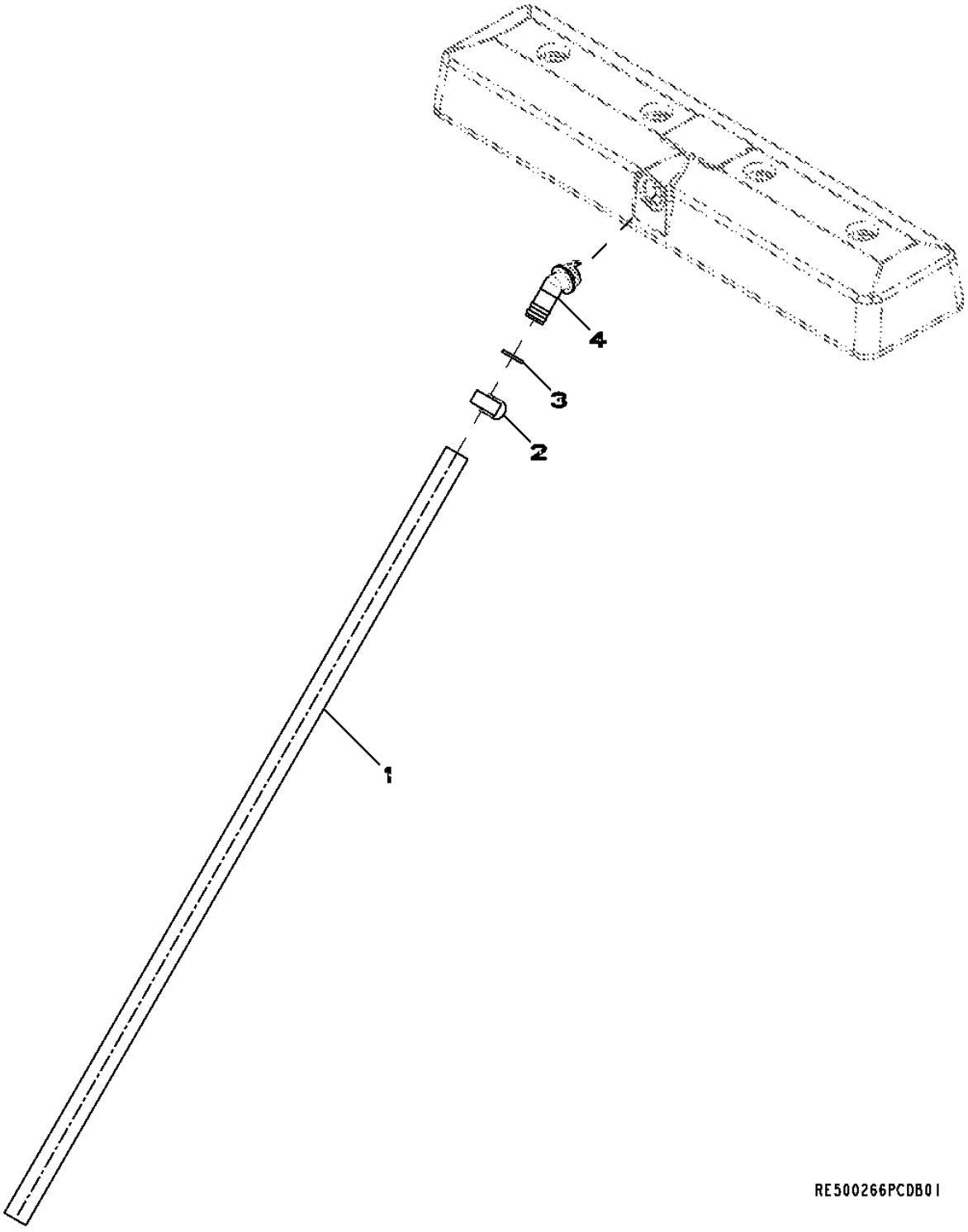

Item	Nº peça	Descrição	Qtde	Nº série motor	Notas
1	R122401	Tubo	1		
2	AT18904	Braçadeira	1		
3	R72328	Anel o	1		
4	R123586	Conexão em ângulo	1		

30AN Starter Motor
30AN Démarreur
30AN ANLASSER
30AN Motorino avviamento
30AN Motor de Partida
30AN Motor de arranque

30AN_RE539194_PCD A.1

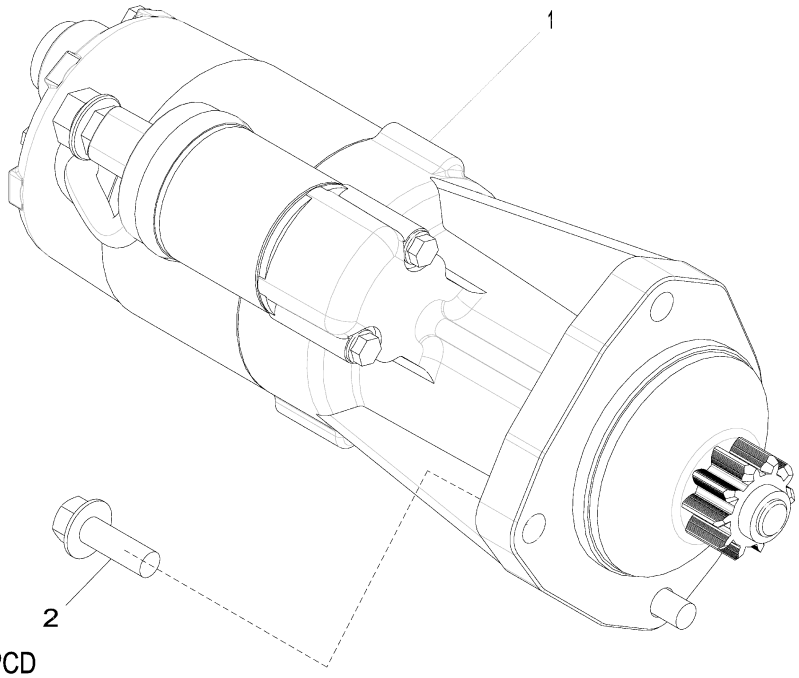

30AN_RE539194_PCD

Item	Nº peça	Descrição	Qtde	Nº série motor	Notas
1	RE529593	Motor de partida	1	-001858	(A) ORDER RE501298; ORDER WITH AL212805, AL212806
	RE501298	Kit para motor de partida	1	001859-	(B)
	SE501403	Motor de partida remanufat.	1	001859-	REMAN FOR RE501298
2	19M7786	Parafuso	3		M10 X 30

(A)	Prestolite	(B)	Denso
	Prestolite		Denso
	Prestolite		Denso
	Prestolite		Denso
	Prestolite		Denso
	Prestolite		Denso

35GL FUEL FILTER
35GL FILTRE À CARBURANT
35GL KRAFTSTOFFFILTER
FILTRO COMBUSTIBILE 35GL
35GL FILTRO DE COMBUSTVEL
35GL FILTRO DE COMBUSTIBLE

RE540101PCDA01 A.1

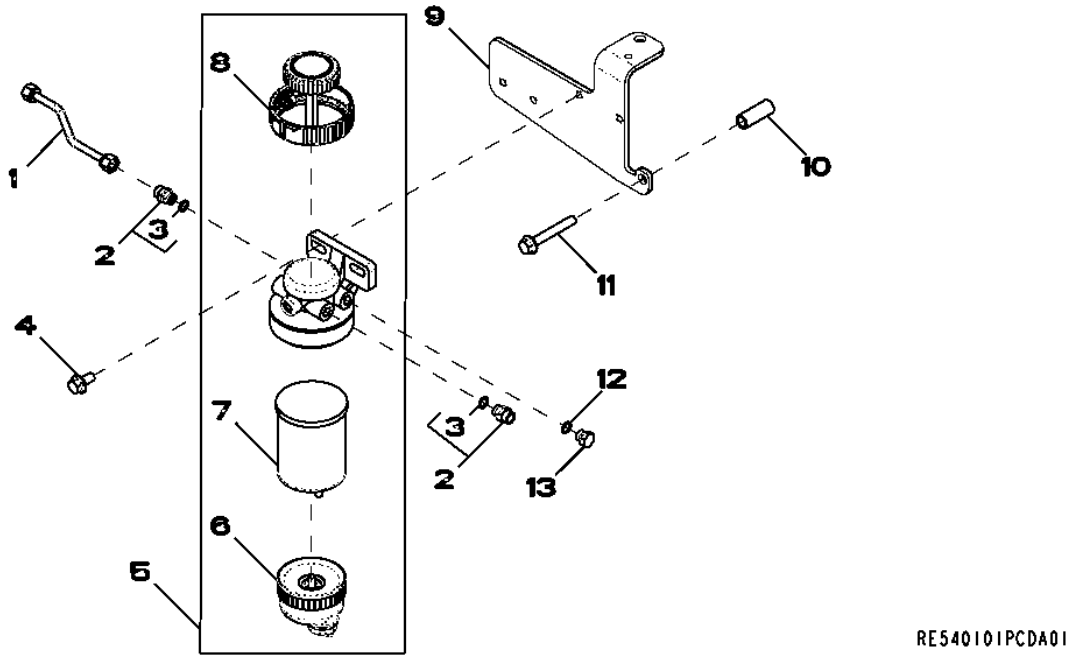

Item	*Nº peça*	*Descrição*	*Qtde*	*Nº série motor*	*Notas*
1	.....	Linha de combustivel	1		
2	RE59487	Conexão	2		
3	R26286	Anel o	1		
4	19M7784	Parafuso	2		M10 X 20
5	RE63134	Filtro de combustível	1		
6	RE51650	Copo de sedimentação	1		
7	RE62419	Elemento de filtro	1		
8	RE526834	Kit do filtro	1		
9	J60540	Suporte	1		
10	28H1529	Bucha	1		0.493" X 0.675" X 1-3/4"
11	19M7809	Parafuso	1		M10 X 70
12	R26286	Anel o	2		
13	R27094	Tampão de dreno	2		

3601 FRONT PLATE
3601 PLAQUE AVANT
3601 VORDERE PLATTE
3601 PIASTRA ANTERIORE
PLACA DIANTEIRA 3601
3601 PLACA DELANTERA

RE57614PCDD02 A.1

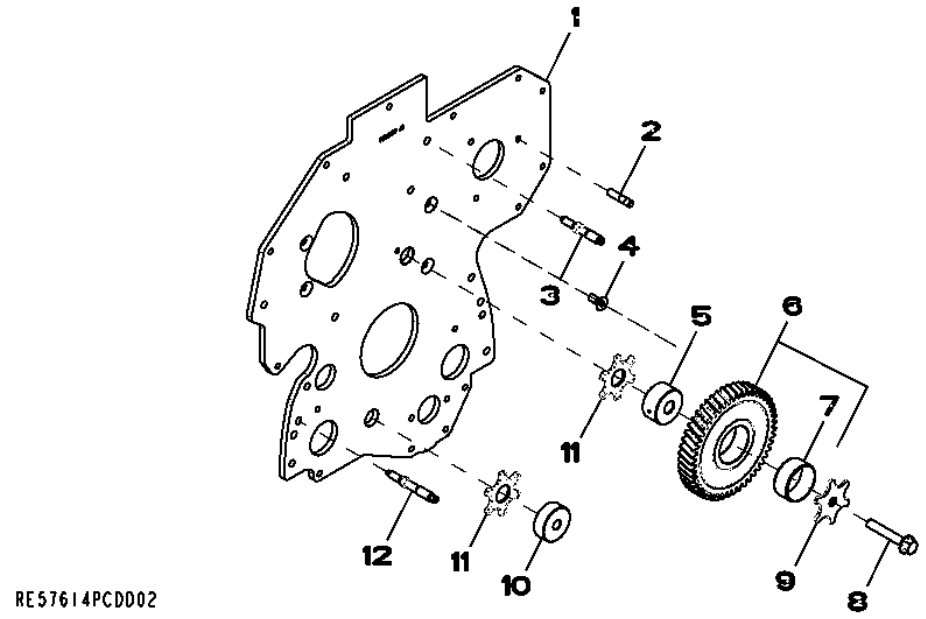

Item	*Nº peça*	*Descrição*	*Qtde*	*Nº série motor*	*Notas*
1	R134527	Placa	1		
2	R116386	Pino	3		
3	R134518	Pino	2		
4	R136475	Parafuso	4		
5	R109863	Eixo	1		
6	RE500631	EngrEnagem	1		
7	T20034	Bucha	1		
8	19M8844	Parafuso	1		M10 X 60
9	R131283	Arruela de encosto	1		
10	R114194	Eixo	1		
11	R101225	Arruela de encosto	2		
12	R123584	Pino	4		

3722 Fuel Transfer Pump
3722 Pompe d'alimentation
3722 Kraftstofförderpumpe
3722 Fuel Transfer Pump
3722 Bomba de Transferência de Combustível
3722 Bomba de alimentación de combustible

3722_RE538942_PCD B.2

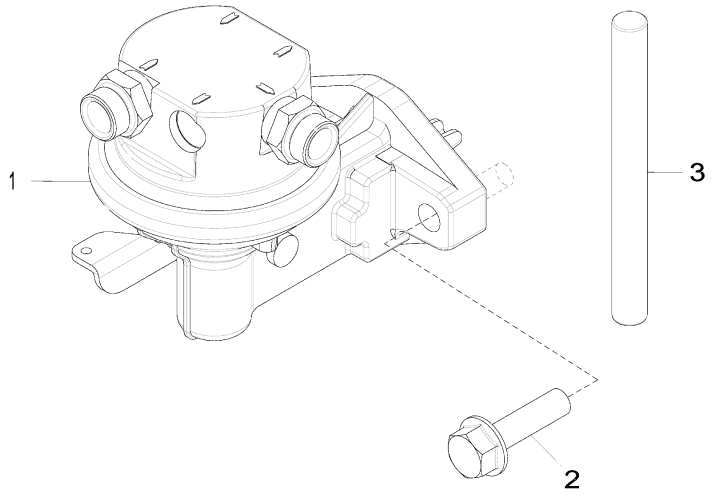

3722_RE538942_PCD

Item	Nº peça	Descrição	Qtde	Nº série motor	Notas
1	RE545665	Bombade combustível	1		(SUB FOR RE535728)
2	RE504233	Parafuso sextavado	2		
3	R133405	Pino	1		

3904 THERMOSTAT HOUSING
3904 BOÎTIER DE THERMOSTAT
3904 THERMOSTATGEHÄUSE
SCATOLA TERMOSTATI 3904
3904 CARCACA DO TERMOSTATO
3904 CARCASA DE TERMOSTATO

RE59875PCDD01 A.1

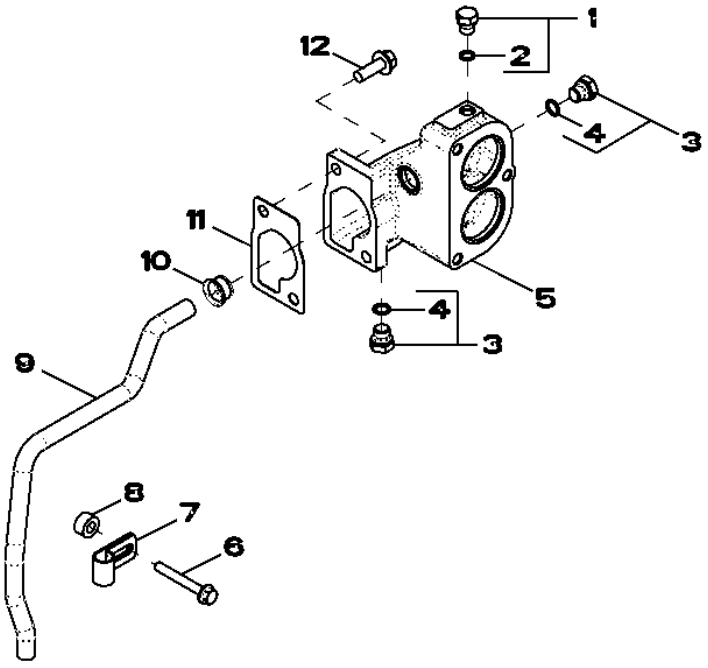

Item	*Nº peça*	*Descrição*	*Qtde*	*Nº série motor*	*Notas*
1	RE46686	Tampão	1		
2	51M7040	Anel o	1		9.300 X 2.200 mm
3	RE46684	Tampão	3		
4	51M7041	Anel o	1		11.300 X 2.200 mm
5	R517196	Carcaça	1		
6	19M7801	Parafuso	1		M8 X 60
7	R123324	Braçadeira	1		
8	CD14689	Espaçador	1		
9	R128690	Tubulação	1		
10	R123226	Vedação	1		
11	R123345	Junta	1		
12	19M7786	Parafuso	2		M10 X 30

4005 ENGINE OIL DIPSTICK
4005 JAUGE D'HUILE MOTEUR
4005 MOTORÖLMESSSTAB
ASTINA LIVELLO OLIO MOTORE 4005
4005 VARETA DE NIVEL DE OLEO DO MOTOR
4005 ASPILLA PARA MEDIR EL NIVEL DE ACEITE DEL MOTOR

RE59878PCDD02 A.1

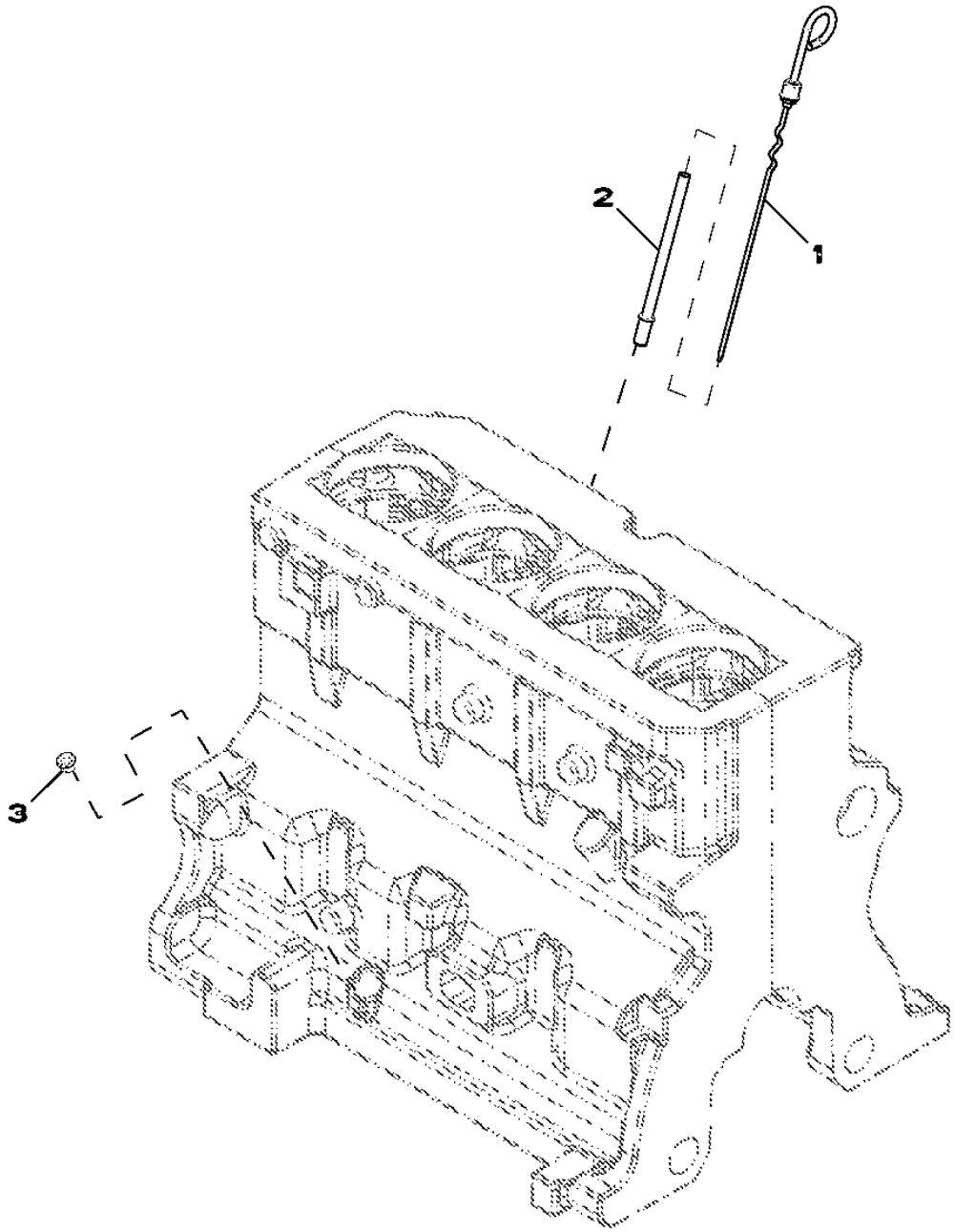

RE59878PCDD02

Item	Nº peça	Descrição	Qtde	Nº série motor	Notas
1	RE502740	Vareta de niVel	1		
2	R501178	Tubo vareTa de nível	1		
3	R502725	Plugue	1		

4461 TIMING GEAR COVER
4461 COUVERCLE DE DISTRIBUTION
4461 STEUERGETRIEBEDECKEL
COPERCHIO INGRANAGGI DI DISTRIBUZIONE 4461
4461 TAMPA ENGR. COMANDO DE VALVULAS
4461 TAPA DE LA DISTRIBUCION

RE540126PCDB02 A.1

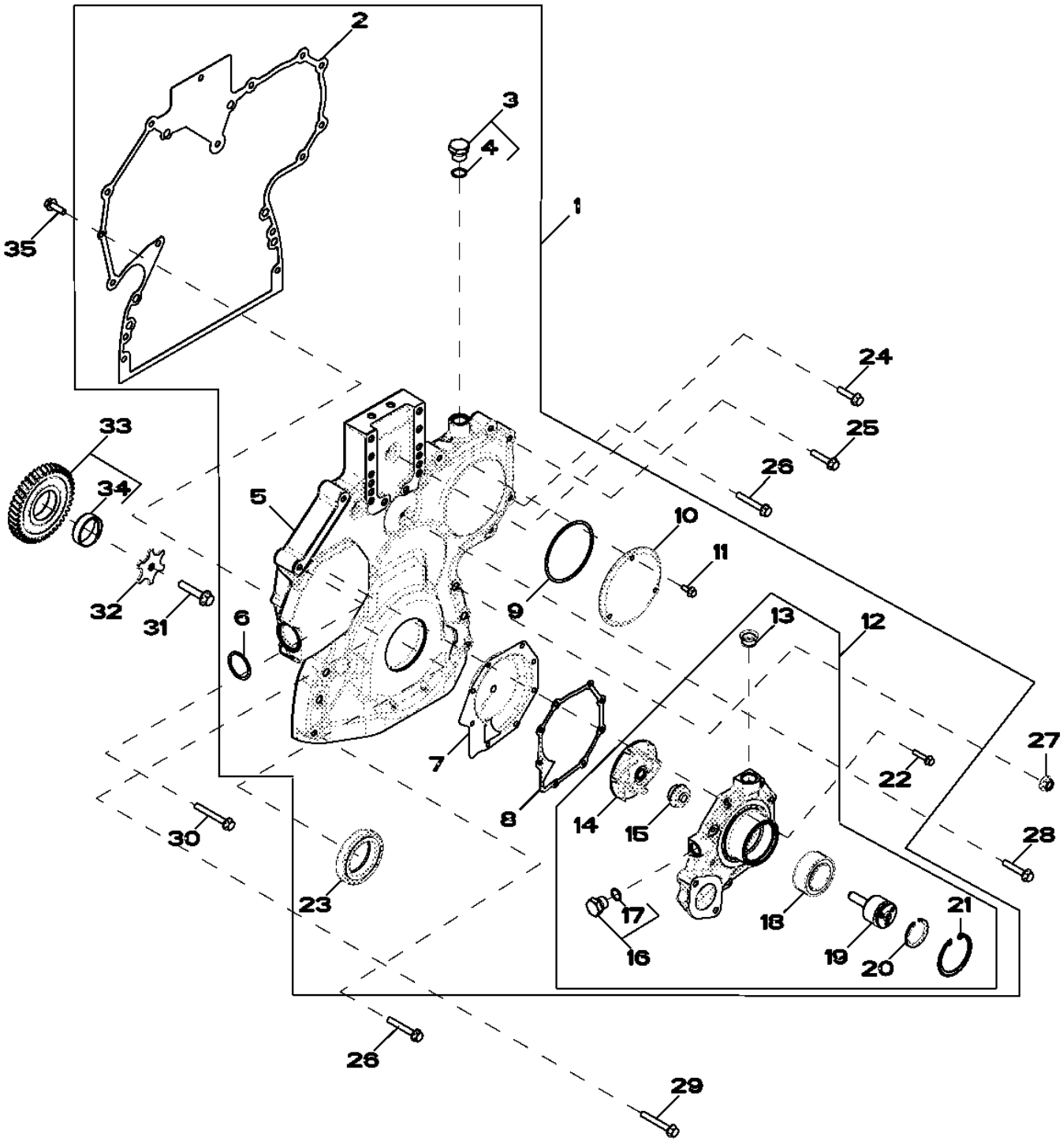

Item	Nº peça	Descrição	Qtde	Nº série motor	Notas
1	RE532939	Kit da cobertura	1		
2	R520132	Junta	1		
3	RE517370	Conexão	2		
4	51M7044	Anel o	1		17.300 X 2.200 mm
5	R520130	Capa	1		
6	R504734	Anel o	1		
7	RE508566	Inserto	1		
8	R123417	Junta	1		
9	R121424	Anel o	1		
10	R121411	Capa	1		
11	19M7775	Parafuso	3		M6 X 16
12	RE505980	Bombad'água	1		
	SE501609	Bombad'água remanufaturada	1		(REMAN FOR RE505980)
13	R123226	Vedação	1		
14	.....	Impulsor	1		(NSEP) (ORDER RE505980)
15	.....	Vedação	1		(NSEP) (ORDER RE505980)
16	RE46685	Tampão	1		
17	51M7043	Anel o	1		15.300 X 2.200 mm
18	.....	Rolamento de esfeRas	1		(NSEP) (ORDER RE505980)
19	.....	Eixo	1		(NSEP) (ORDER RE505980)
20	A364R	Anel de pressão	1		
21	R71228	Anel	1		
22	19M7796	Parafuso	8		M6 X 30
23	RE538097	Vedação	1		
24	19M8291	Parafuso	1		M8 X 35
25	19M8317	Parafuso	4		M8 X 40
26	19M7979	Parafuso	4		M8 X 55
27	14M7296	Porca com flange	6		M10
28	RE67239	Parafuso	1		(A)
29	19M7801	Parafuso	1		M8 X 60
30	R523060	Parafuso sextavado	1		
31	19M8966	Parafuso	1		M10 X 50
32	R131283	Arruela de encosto	1		
33	RE56369	EngrEnagem	1		
34	R114193	Bucha	1		
35	19M7867	Parafuso	1		M8 X 25

(A) THREADS WITH PRE-APPLIED SEALANT
FILETAGES AVEC PRODUIT ÉTANCHÉITÉ PRÉAPPLIQUÉ
GEWINDE MIT VORAUFGETRAGENEM DICHTMITTEL
FILETTI CON SIGILLANTE PREAPPLICATO
ROSCAS REVESTIDAS COM SELANTE PRE-APLICADO
ROSCAS CON PASTA SELLADORA PREAPLICADA

4603 CYLINDER BLOCK
4603 BLOC-CYLINDRES
4603 ZYLINDERBLOCK
MONOBLOCCO 4603
4603 BLOCO DO CILINDRO
4603 BLOQUE DE CILINDROS

RE59344PCDE01 A.1

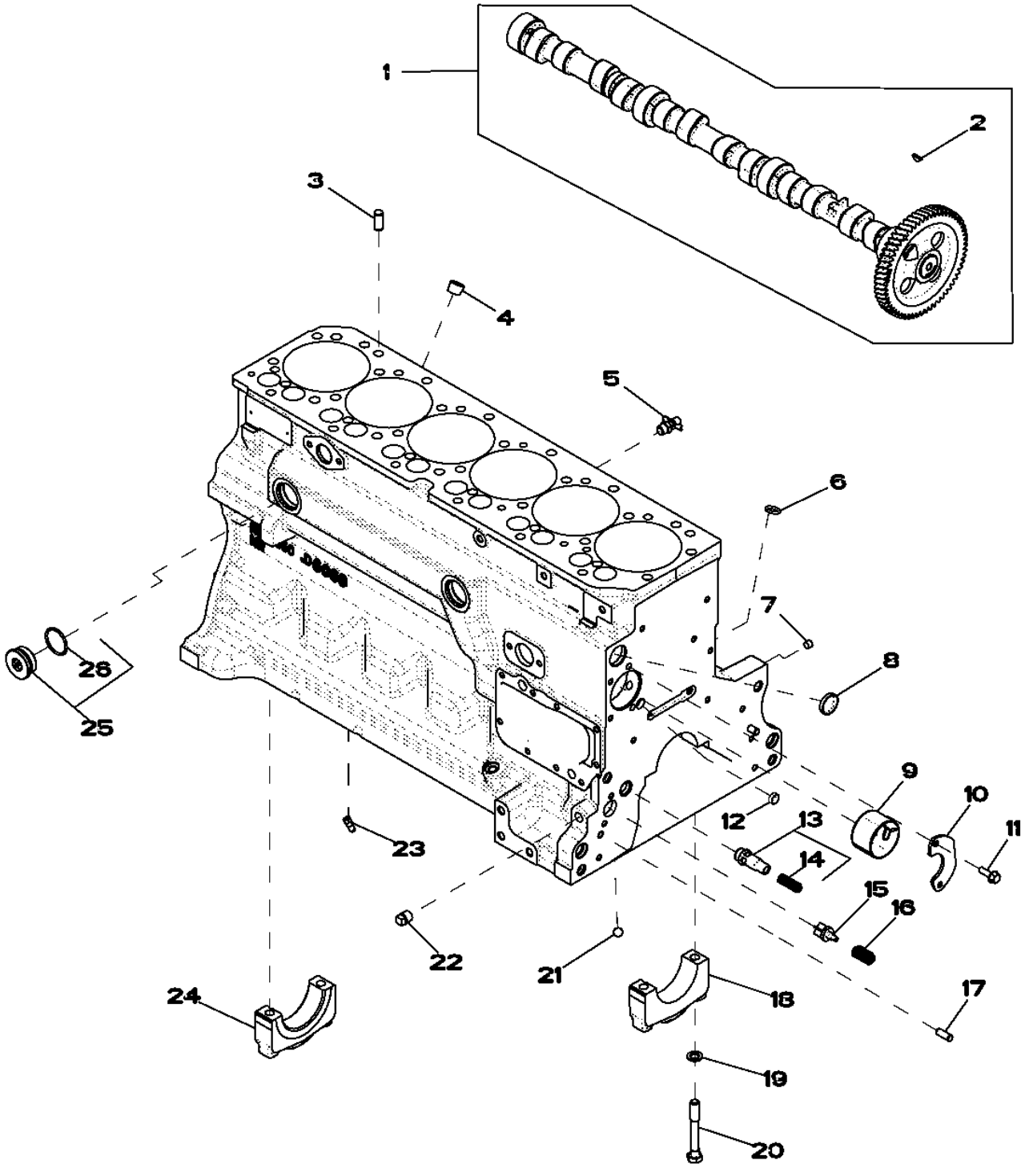

Item	Nº peça	Descrição	Qtde	Nº série motor	Notas
1	RE56578	Eixo de cames	1		
2	R133303	Chaveta	1		
3	R48685	Pino de centragem	4		
4	15H584	Tampão	1		1/2"
5	AT13740	VálVula de dreno	1		
6	R97185	Anel o	1		
7	RE71255	Tampão	7		
8	R116466	Plugue	1		
9	R119874	Bucha	1		
10	R132518	Placa	1		
11	19M8999	Parafuso	2		M8 X 25
12	T18891	Plugue	2		
13	RE505501	VálVula de sangria	1		
14	R131425	Mola de compressão	1		
15	R121043	VálVula	1		
16	R111137	Mola	1		
17	R26650	Pino de centragem	2		
18	R114241	Tampa do rolamenTo	6		
19	T20168	Arruela	14		
20	T23474	Parafuso sextavado	14		
21	D2361R	Esfera	1		
22	15H623	Tampão	1		3/8"
23	R131182	Orifício	6		
24	R132186	Tampa do rolamenTo	1		
25	RE508185	Conexão	2		
26	U13639	Anel o	1		

4707 Crankshaft And Main Bearings
4707 Vilebrequin et paliers principaux
4707 Kurbelwelle und Hauptlager
4707 Albero a gomiti e cuscinetti di banco
4707 Virabrequim e Mancais Principais
4707 Cigüeñal y cojinetes de bancada

RE504746PCDD02 A.1

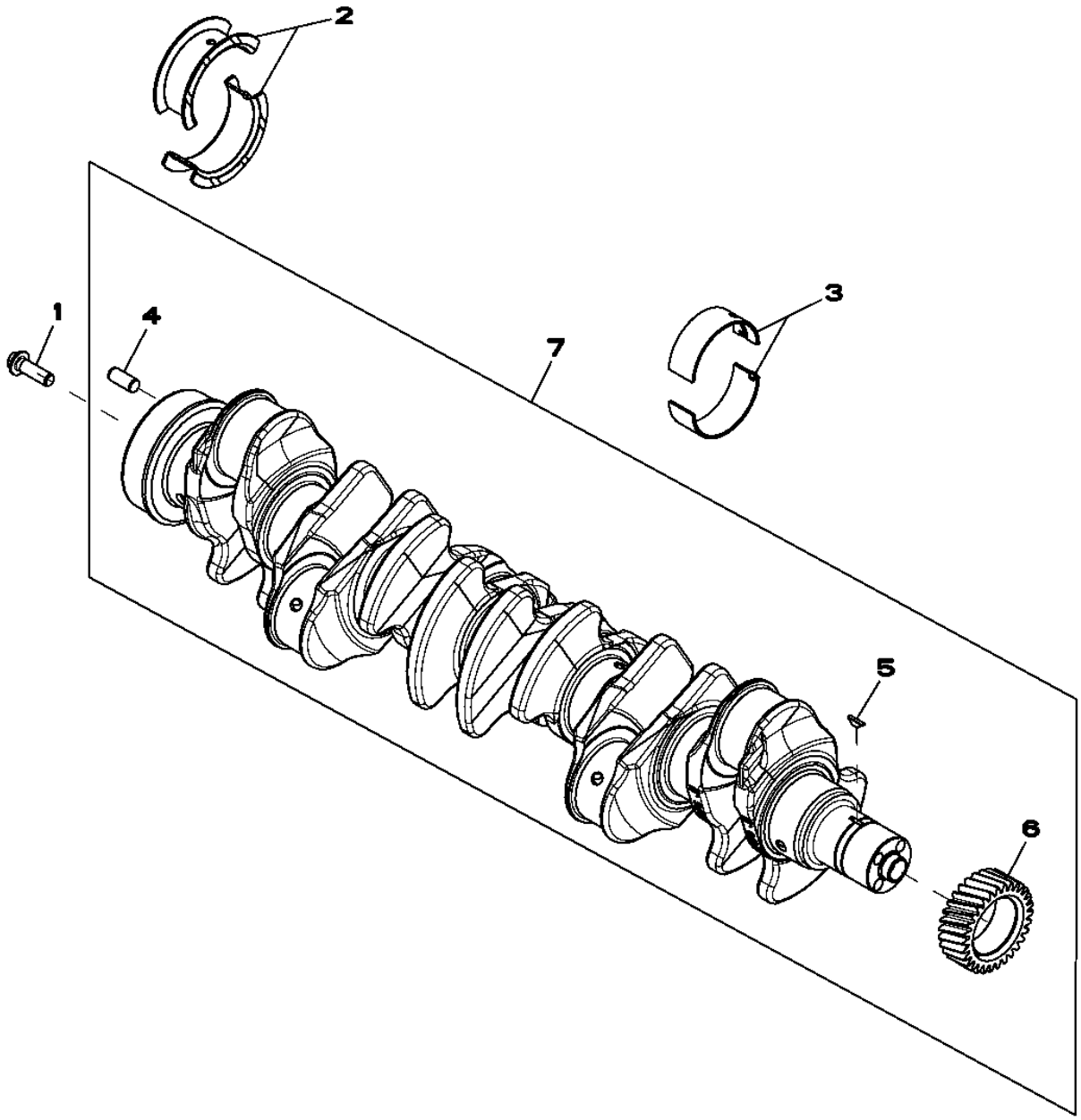

RE504746PCDD02

Item	Nº peça	Descrição	Qtde	Nº série motor	Notas
1	R135918	Parafuso	6		
2	RE65168	Conj. do rolamento	1		(MARKED R123563 AND R123564)STD
	RE65912	Rolamento axial	AR		(A) US -0.254MM, (MARKED R130574 AND R130575)
3	RE65165	Conj. do rolamento	6		(MARKED R123561 AND R123562)STD
	RE65911	Rolamento	AR		(A) US -0.254MM, (MARKED R130576 AND R130577)
4	R48685	Pino de centragem	1		
5	R505609	Chaveta	1		
	26M4224	Chaveta	1		4 X 16 mm, FOR RE504639
6	R120631	EngrEnagem	1		
7	RE515785	Virabrequim	1		(A) (MARKED R116076) (ALSO ORDER RE516340)
..	RE59811	Luva	1		
..	RE44574	Vedação	1		
..	RE505515	Vedação	1		

(A) GRINDING GUIDELINES : SEE CTM104
CONSIGNES SUR LE BROYAGE: CONSULTER LE CTM104
RICHTLINIEN ZUM SCHLEIFEN: SIEHE CTM106
SUGGERIMENTI PER RETTIFICA: VEDI CTM104
DIRETRIZES PARA RETIFICA: VER CTM206
INSTRUCCIONES REFERENTE AL RECTIFICADO : VER CTM107

4820 CONNECTING RODS AND PISTONS
4820 BIELLES ET PISTONS
4820 PLEUELSTANGEN UND KOLBEN
BIELLE E PISTONI 4820
4820 BIELAS E PISTOES
4820 BIELA Y PISTONES

RE507801PCDE04 A.1

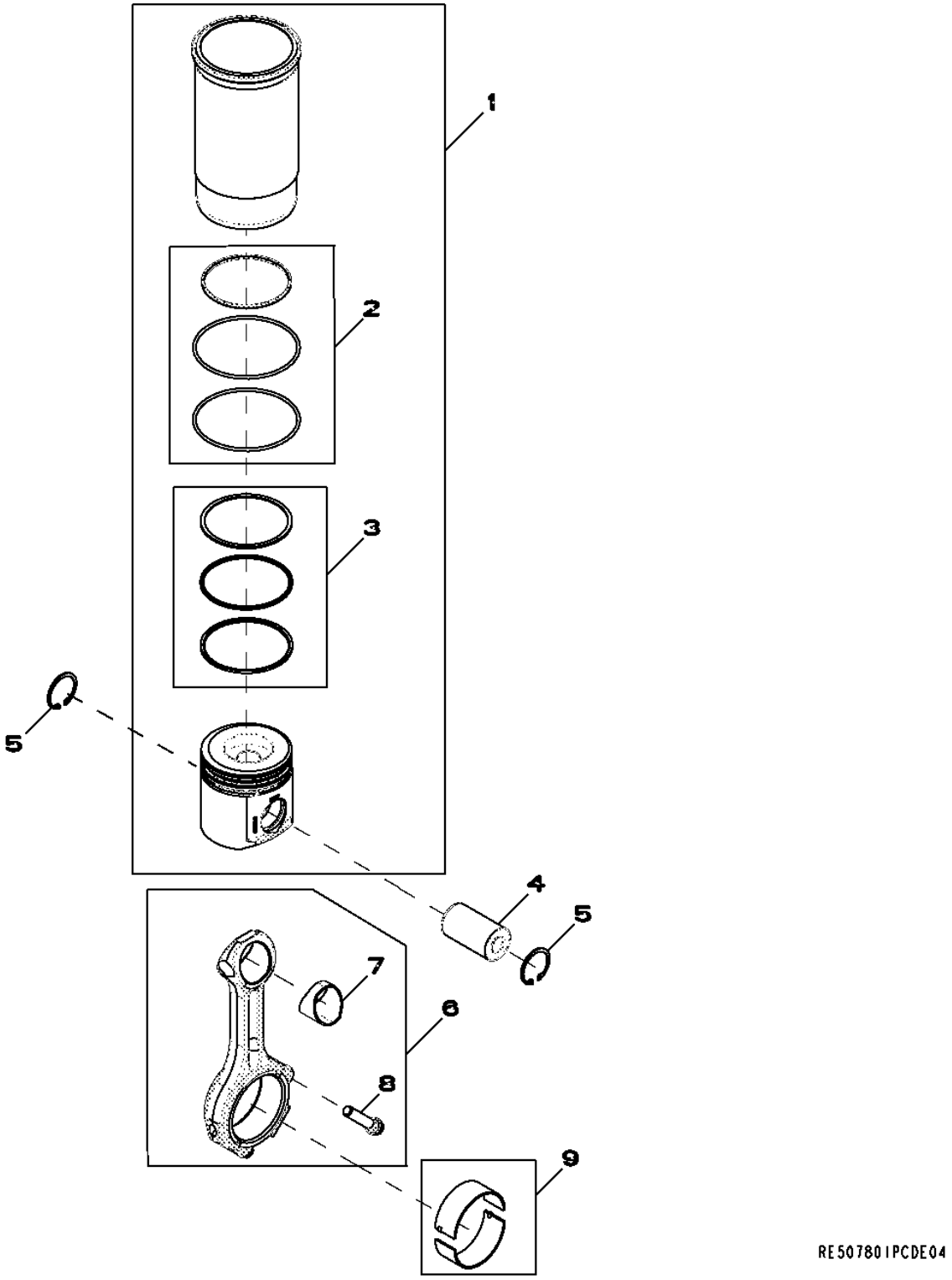

Item	Nº peça	Descrição	Qtde	Nº série motor	Notas
1	RE507850	Kit pistão e camisa	6		
2	AR65507	Kit - anel o	1		PACKG (3)
3	RE507852	Kit anéis de pistão	1		PACKG (3)
4	RE63915	Kit pino e bucha	6		
5	R54114	Anel de pressão	12		
6	RE500608	Biela	6		
	SE501094	Biela remanufaturada	6		(REMAN FOR RE500608)
7	R114082	Bucha	1		
8	R501124	Parafuso	2		A= 61MM, M12
9	RE65908	Rolamento	6		STD (KIT (2) R113698)

4902 ROCKER ARM / SHAFT / TAPPET / PUSH ROD
4902 CULBUTEUR / ARBRE / POUSSOIR / TIGE-POUSSOIR
4902 KIPPHEBEL / WELLE / STÖSSEL / STÖSSELSTANGE
BILANCIERI / ALBERO / PUNTERIA / ASTA PUNTERIA 4902
4902 BALANCIM / EIXO / TUCHO / HASTE DE COMANDO
4902 BALANCIN / ARBOL / BOTADOR / VARILLA DE EMPUJE

RE59334PCDE06 A.1

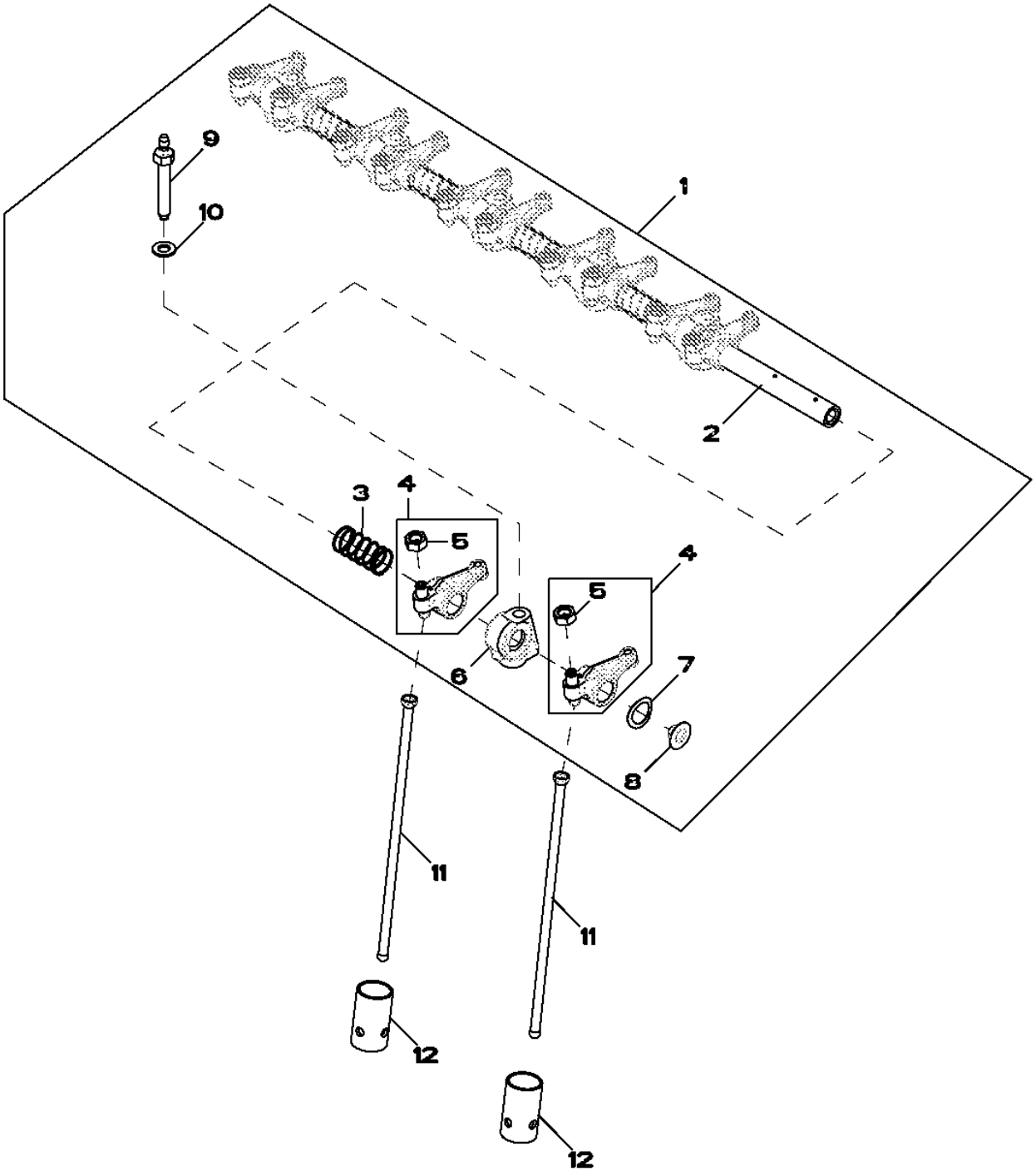

Item	Nº peça	Descrição	Qtde	Nº série motor	Notas
1	RE548060	Kit do eixo	1		INCLUDES R504813; SUB FOR RE525910
2	.....	Eixo do balancim	1		ORDER RE548060
3	T20314	Mola	5		
4	RE508317	Balancim	12		
5	14M7148	Porca	1		M10
6	R123161	Suporte	6		
7	T20316	Arruela	2		
8	R54565	Plugue	2		
9	R123271	Pino	6		
10	R529416	Arruela	6		
11	R107731	Vareta	12		
12	R123565	Peça acionada Pelo came	12		
..	R504813	Paraf. auto-frenante	1		

5001 OIL PUMP
5001 POMPE À HUILE
5001 ÖLPUMPE
POMPA OLIO 5001
5001 BOMBA DE OLEO
5001 BOMBA DE ACEITE

RE57763PCDD02 A.1

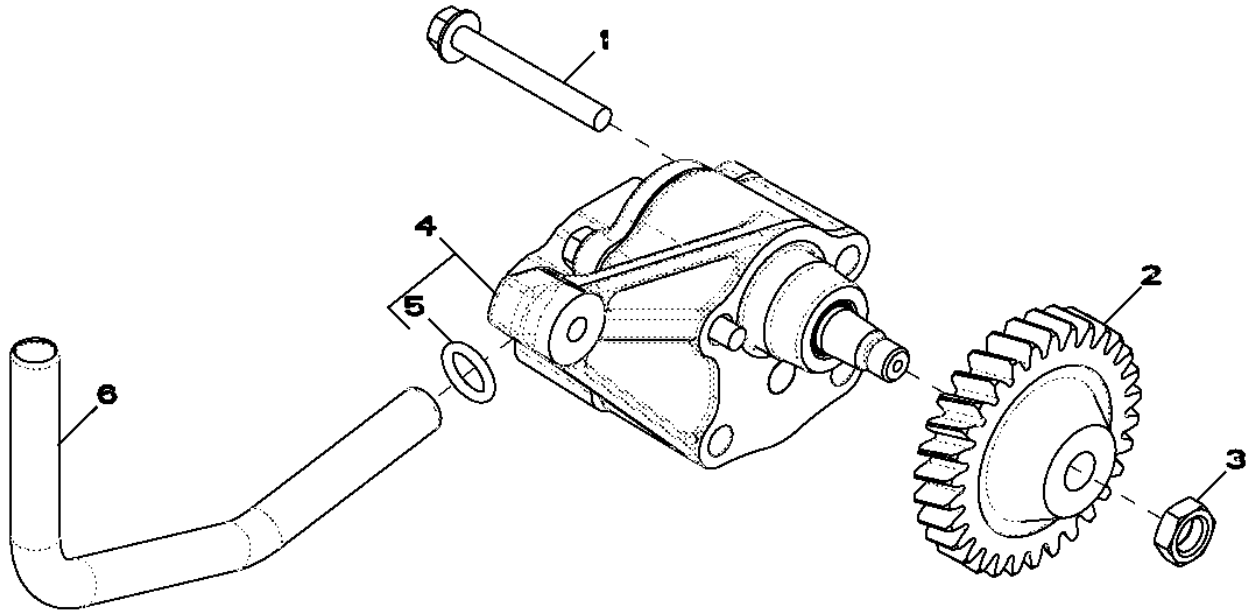

RE57763PCDD02

Item	*Nº peça*	*Descrição*	*Qtde*	*Nº série motor*	*Notas*
1	19M8987	Parafuso	2		M8 X 65
2	R120638	EngrEnagem	1		Z= 30
3	14M7066	Porca	1		M12
4	RE504914	Bombade óleo	1		
	SE501814	Bombade óleo remanufatur.	1		(REMAN FOR RE504914)
5	R97185	Anel o	1		
6	R121376	Tubo	1		

5107 CYLINDER HEAD
5107 CULASSE
5107 ZYLINDERKOPF
TESTATA 5107
5107 CABECOTE
5107 CULATA

RE59335PCDD04 A.1

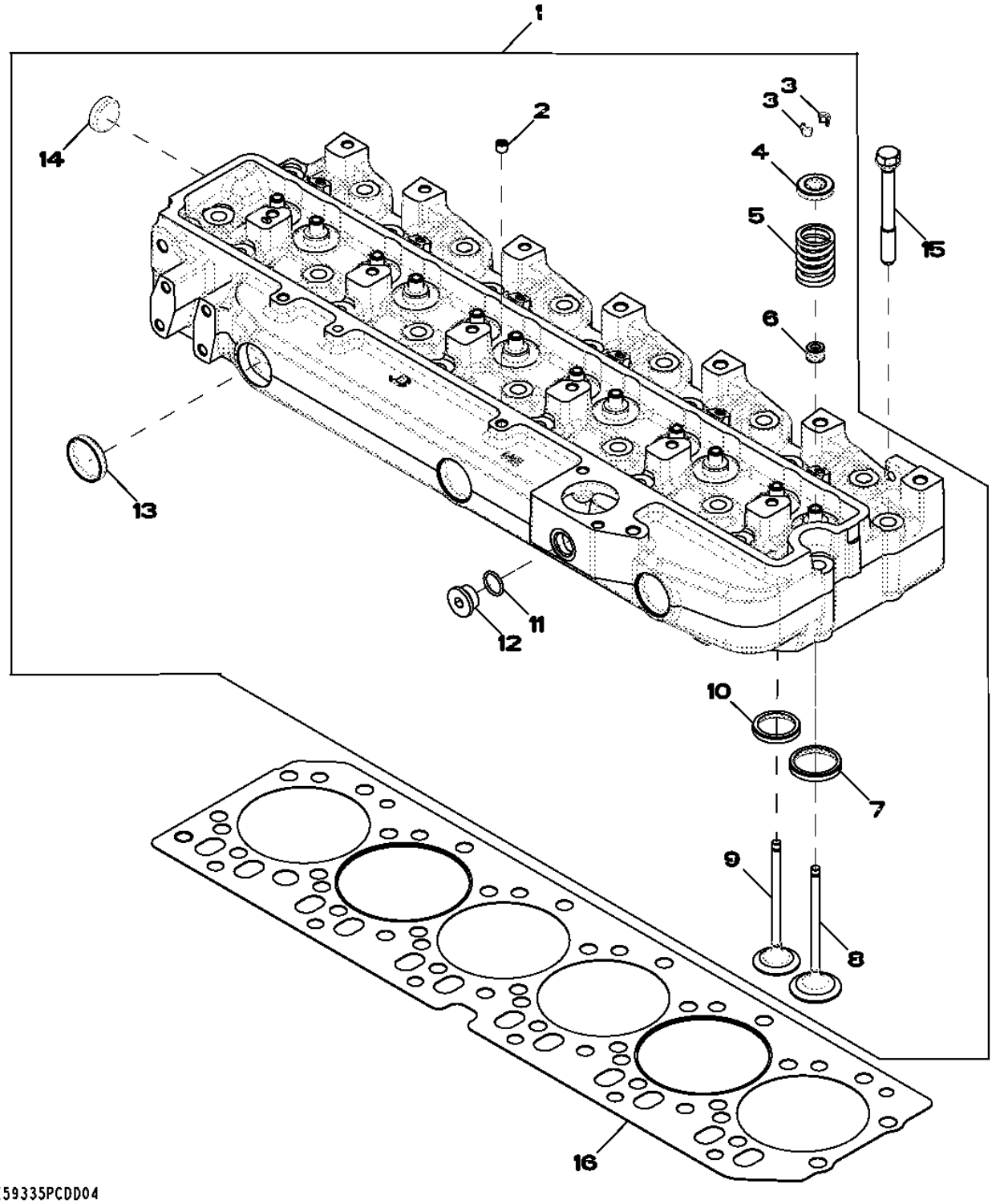

Item	*Nº peça*	*Descrição*	*Qtde*	*Nº série motor*	*Notas*
1	RE57489	Cabeçote	1		
	SE501581	Cabeça do cilindro remanuf.	1		(REMAN FOR RE57489)
2	RE71255	Tampão	1		
3	R91889	RetentoR	24		OD=11.7MM
4	RE60005	RotadoR	12		
5	R26125	Mola	12		
6	RE31617	Vedação	12		
7	R106831	Inserto de assento válvula	6		(A) OD=47.2MM
8	R98062	VálVula de admissão	6		OD STD
	R97490	VálVula de admissão	AR		+0.381MM (OS)
	R97491	VálVula de admissão	AR		+0.762MM (OS)
9	R90692	VálVula de escape	6		OD STD
	R97492	VálVula de escape	AR		+0.381MM (OS)
	R97493	VálVula de escape	AR		+0.762MM (OS)
10	R106829	Inserto de assento válvula	6		(B) OD=43.1MM
11	R26906	Anel o	1		
12	T58477	Tampão	1		7/8"-14UNF APPL, (ALSO ORDER R26906)
13	R43409	Plugue	3		OD=43.3MM
14	CD16284	Plugue	1		OD=32.6MM REAR
15	R85363	Parafuso sextavado	26		12.7MM X 112MM
16	R116516	Vedação de cilindro	1		

(A) INTAKE
ADMISSION
EINLASS
ASPIRAZIONE
ADMISSAO
ADMISION

(B) EXHAUST
ÉCHAPPEMENT
AUSPUFF
SCARICO
ESCAPE
ESCAPE

5701 WATER PUMP INLET
5701 ENTRÉE DE POMPE À EAU
5701 WASSERPUMPENEINLASS
INGRESSO POMPA ACQUA 5701
5701 ENTRADA DA BOMBA DE AGUA
5701 ENTRADA DE BOMBA DE AGUA

RE59313PCDD02 A.1

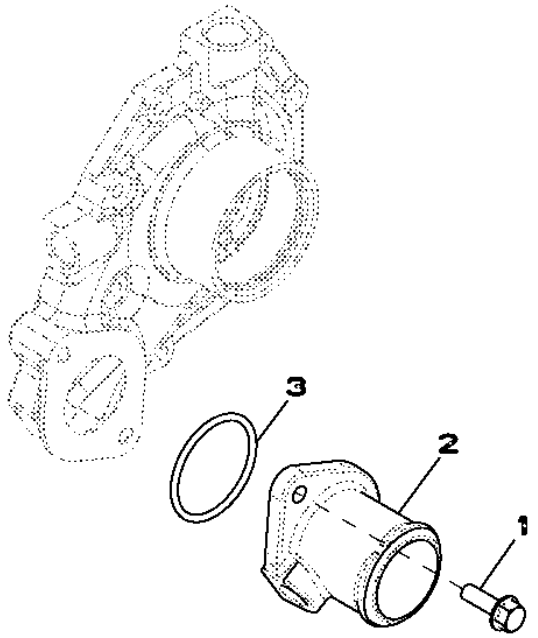

RE59313PCDD02

Item	*Nº peça*	*Descrição*	*Qtde*	*Nº série motor*	*Notas*
1	19M7867	Parafuso	2		M8 X 25
2	R121634	Carcaça	1		
3	R89944	Anel o	1		

5903 OIL COOLER
5903 REFROIDISSEUR D'HUILE
5903 ÖLKÜHLER
SCAMBIATORE DI CALORE OLIO 5903
5903 RESFRIADOR DO OLEO
5903 ENFRIADOR DE ACEITE

RE59756PCDD02 A.1

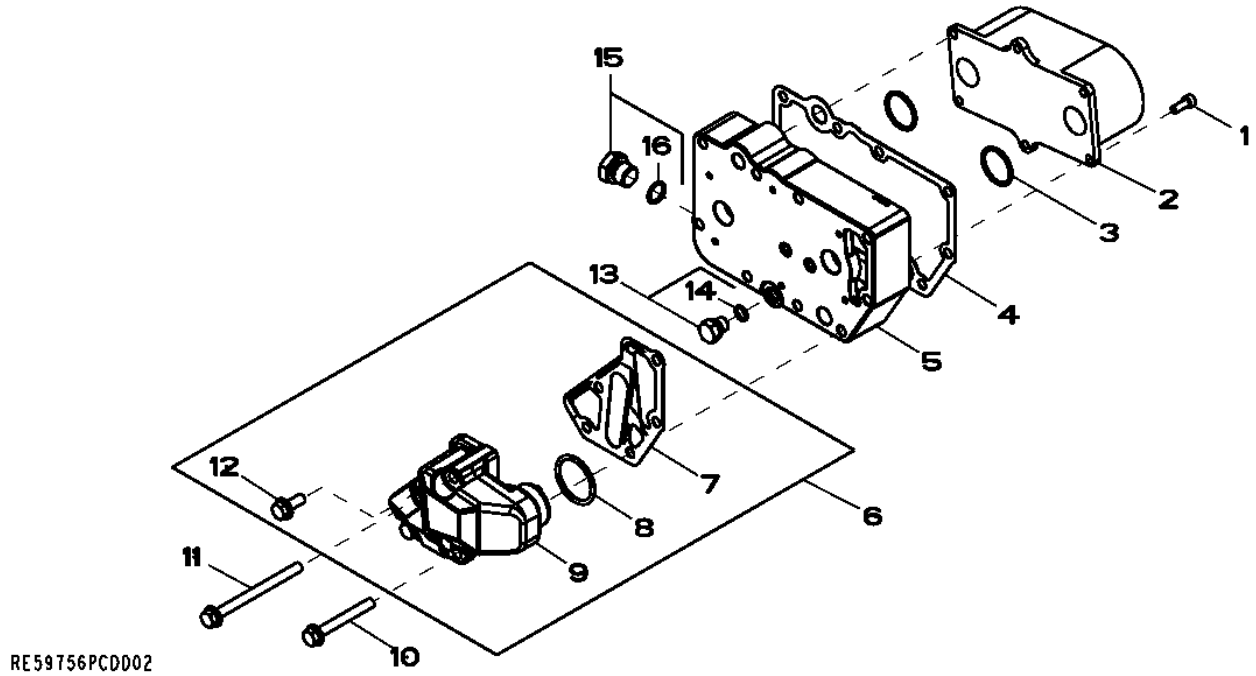

Item	*Nº peça*	*Descrição*	*Qtde*	*Nº série motor*	*Notas*
1	RE67231	Parafuso	6		(A)
2	RE59298	ResfRiadoR de óleo	1		(B)
3	T122075	Anel o	2		
4	R123501	Junta	1		
5	R123471	Carcaça	1		
6	RE508599	Adaptador	1		
7	R501428	Junta	1		
8	R504734	Anel o	1		
9	.....	Adaptador	1		NSEP (MARKED R502811) (ORDER RE508599)
10	19M7802	Parafuso	2		M8 X 65
11	19M7970	Parafuso	2		M8 X 100
12	RE67238	Parafuso	1		(A) M8 X 20
13	RE46686	Tampão	1		M12 X 1.5
14	51M7040	Anel o	1		9.300 X 2.200 mm
15	RE46685	Tampão	1		M18 X 1.5
16	51M7043	Anel o	1		15.300 X 2.200 mm

(A) THREADS WITH PRE-APPLIED SEALANT
FILETAGES AVEC PRODUIT ÉTANCHÉITÉ PRÉAPPLIQUÉ
GEWINDE MIT VORAUFGETRAGENEM DICHTMITTEL
FILETTI CON SIGILLANTE PREAPPLICATO
ROSCAS REVESTIDAS COM SELANTE PRE-APLICADO
ROSCAS CON PASTA SELLADORA PREAPLICADA

(B) 9 PLATES
9 PLAQUES
9 PLATTEN
9 PIASTRE
9 PLACAS
9 PLACAS

6574 TURBOCHARGER
6574 TURBOCOMPRESSEUR
6574 TURBOLADER
TURBOCOMPRESSORE 6574
6574 TURBOCOMPRESSOR
6574 TURBOCARGADOR

RE500290PCDB01 A.1

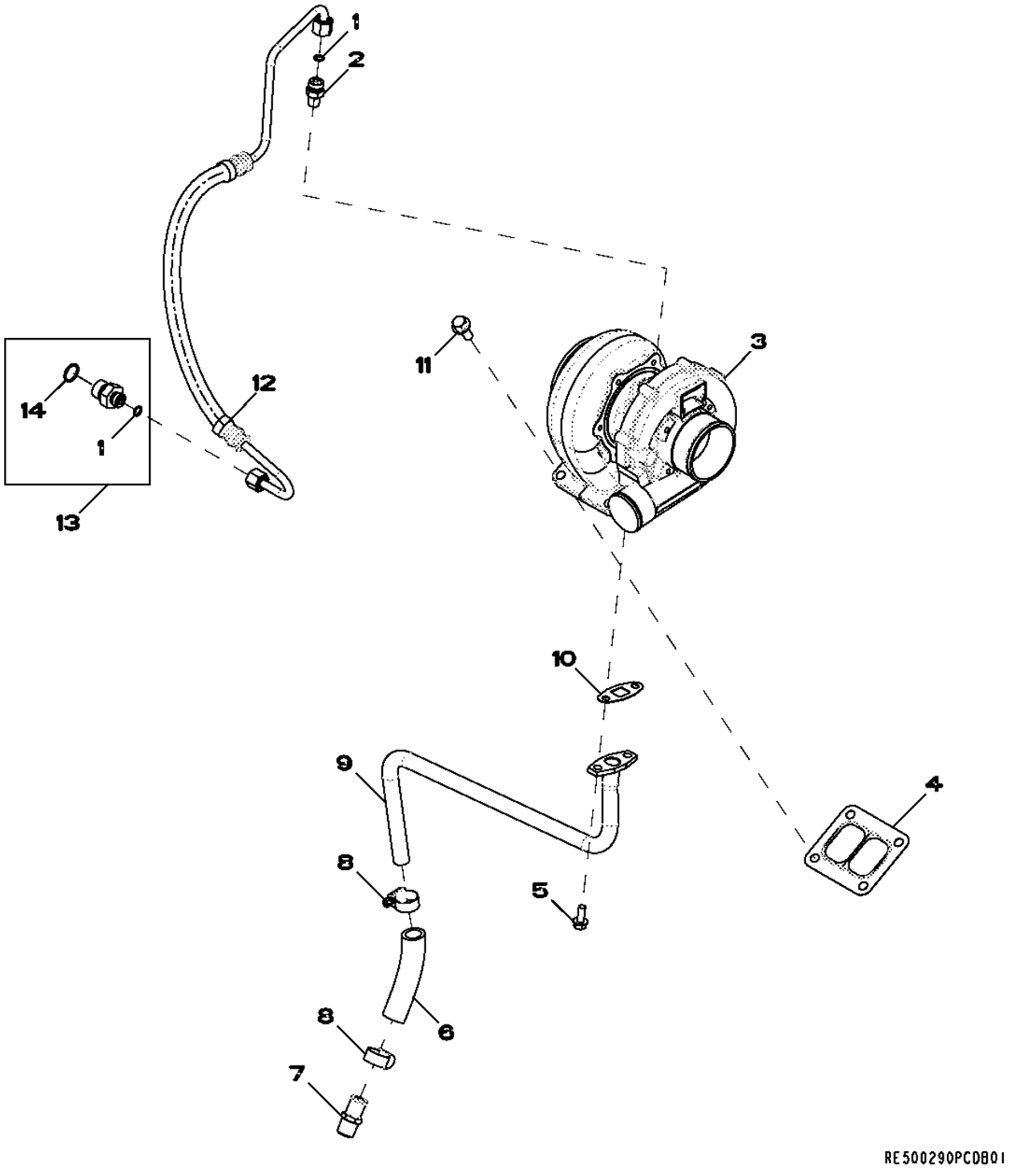

Item	Nº peça	Descrição	Qtde	Nº série motor	Notas
1	R63548	Anel o	2		
2	M87733	Adaptador	1		
3	RE500291	TurboalimenTador	1		
	SE502349	TurboalimenTador remanufaT.	1		(REMAN FOR RE500291)
4	R123572	Junta	1		
5	19M7866	Parafuso	2		M8 X 20
6	R104536	Mangueira	1		
7	RE54885	Conexão de mangueira	1		
8	AT18904	Braçadeira	2		
9	RE524696	Tubulação de óleo	1		
10	R123570	Junta	1		
11	19M7785	Parafuso	4		M10 X 25
12	RE505502	Tubulação de óleo	1		
13	RE500026	Adaptador	1		
14	51M7045	Anel o	1		19.300 X 2.200 mm

6606 TEMPERATURE SWITCH
6606 CONTACTEUR THERMOSTATIQUE
6606 TEMPERATURSCHALTER
INTERRUTTORE TEMPERATURA 6606
6606 TERMOSTATO
6606 INTERRUPTOR DE TEMPERATURA

RE501099PCDD01 A.1

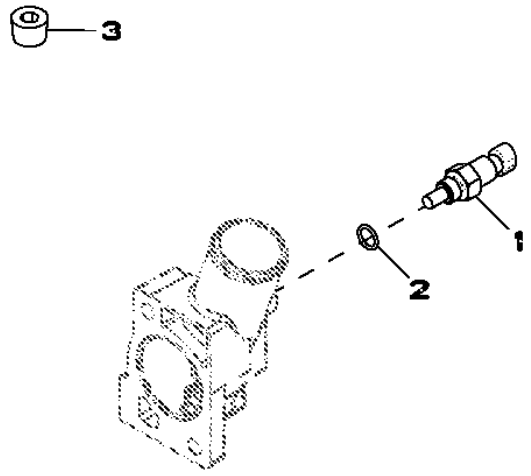

RE501099PCDD01

Item	*Nº peça*	*Descrição*	*Qtde*	*Nº série motor*	*Notas*
1	RE500844	SenSor	1		
2	R26448	Anel o	1		
3	15H584	Tampão	1		1/2"

6701 TACHOMETER SWITCH AND WIRING
6701 INTERRUPTEUR COMPTE-TOURS ET CÂBLAGE
6701 DREHZAHLMESSER-SCHALTER UND -VERDRAHTUNG
INTERRUTTORE CONTAGIRI E CAVO 6701
6701 FIACAO E INTERRUPTOR DO TACOMETRO
6701 INTERRUPTOR DE TACOMETRO Y CABLEADO

RE59977PCDD01 A.1

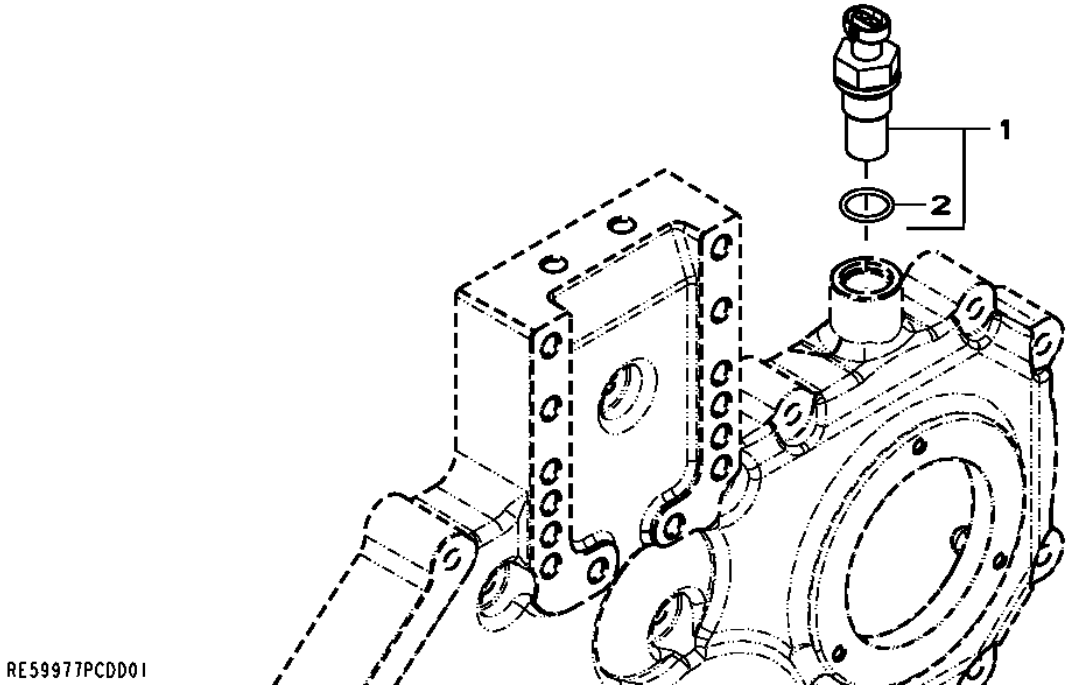

Item	*Nº peça*	*Descrição*	*Qtde*	*Nº série motor*	*Notas*
1	RE519144	SenSor	1		
2	51M7044	Anel o	1		17.300 X 2.200 mm

6802 DAMPER
6802 AMORTISSEUR DE VILEBREQUIN
6802 DÄMPFER
AMMORTIZZATORE 6802
6802 AMORTECEDOR
6802 AMORTIGUADOR

RE59826PCDB01 A.1

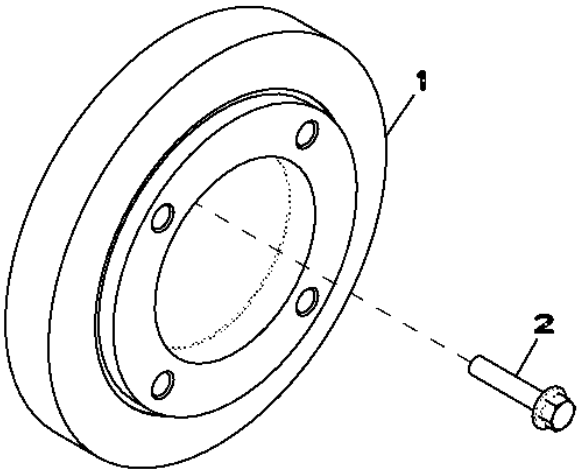

RE59826PCDB01

Item	*Nº peça*	*Descrição*	*Qtde*	*Nº série motor*	*Notas*
1	RE59827	Amortecedor de torção	1		
2	R121897	Parafuso	4		

7643 OIL PRESSURE SWITCH
7643 CONTACTEUR DE PRESSION D'HUILE
7643 ÖLDRUCKSCHALTER
PRESSOSTATO OLIO 7643
7643 PRESSOSTATO DE OLEO
7643 INTERRUPTOR DE PRESION DE ACEITE

RE542211PCDA02 A.1

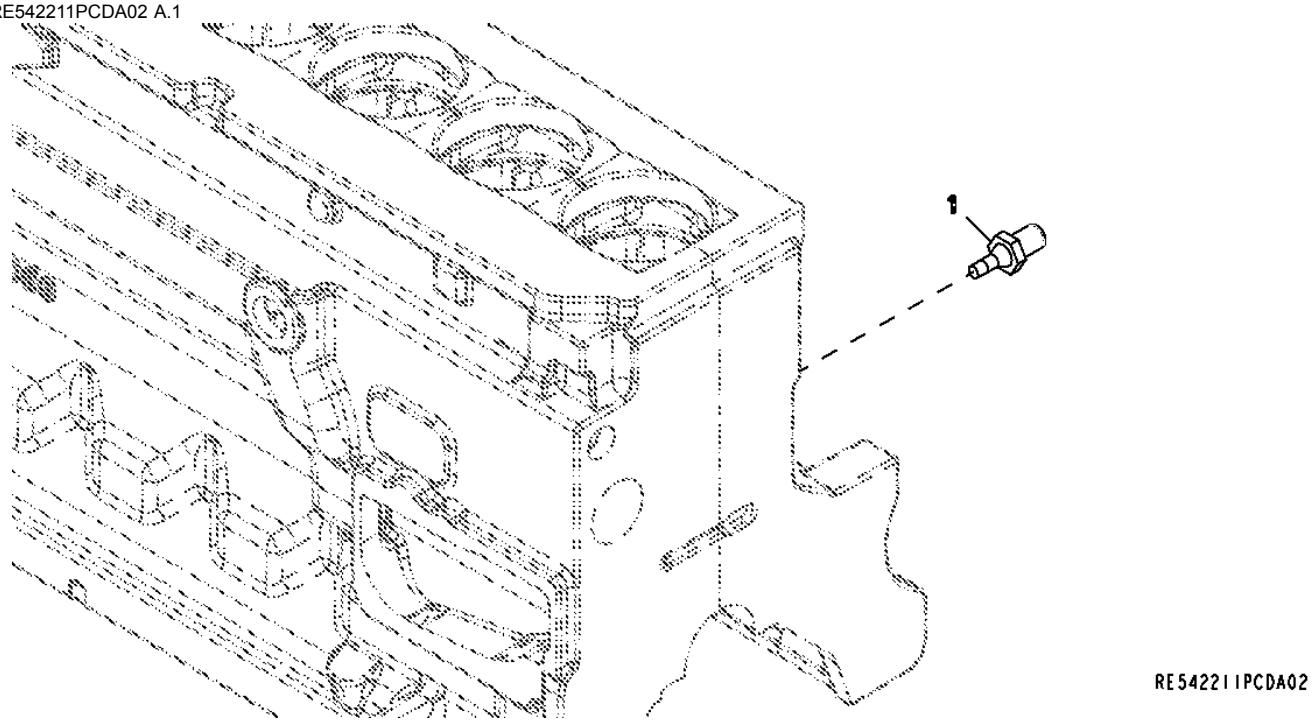

Item	*Nº peça*	*Descrição*	*Qtde*	*Nº série motor*	*Notas*
1	AT85174	Interruptor	1		

8733 BELT TENSIONER
8733 TENDEUR DE COURROIE
8733 RIEMENSPANNER
TENDICINGHIA 8733
8733 TENSOR DA CORREIA
8733 TENSOR DE CORREA

RE540151PCDA01 A.1

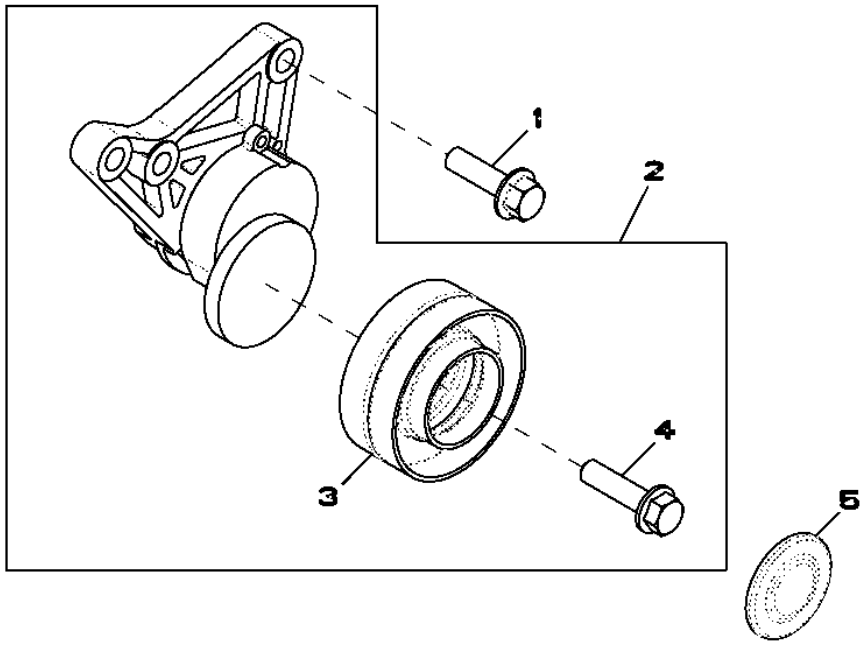

RE540151PCDA01

Item	*Nº peça*	*Descrição*	*Qtde*	*Nº série motor*	*Notas*
1	19M7835	Parafuso	3		M10 X 35
2	AL156090	Tensor	1		
3	AL157593	Polia-guia	1		
4	L112545	Parafuso	1		
5	L154170	Tampa	1		

8801 OIL FILTER
8801 FILTRE À HUILE
8801 ÖLFILTER
FILTRO OLIO 8801
8801 FILTRO DE OLEO
8801 FILTRO DE ACEITE

RE59753PCDD04 A.1

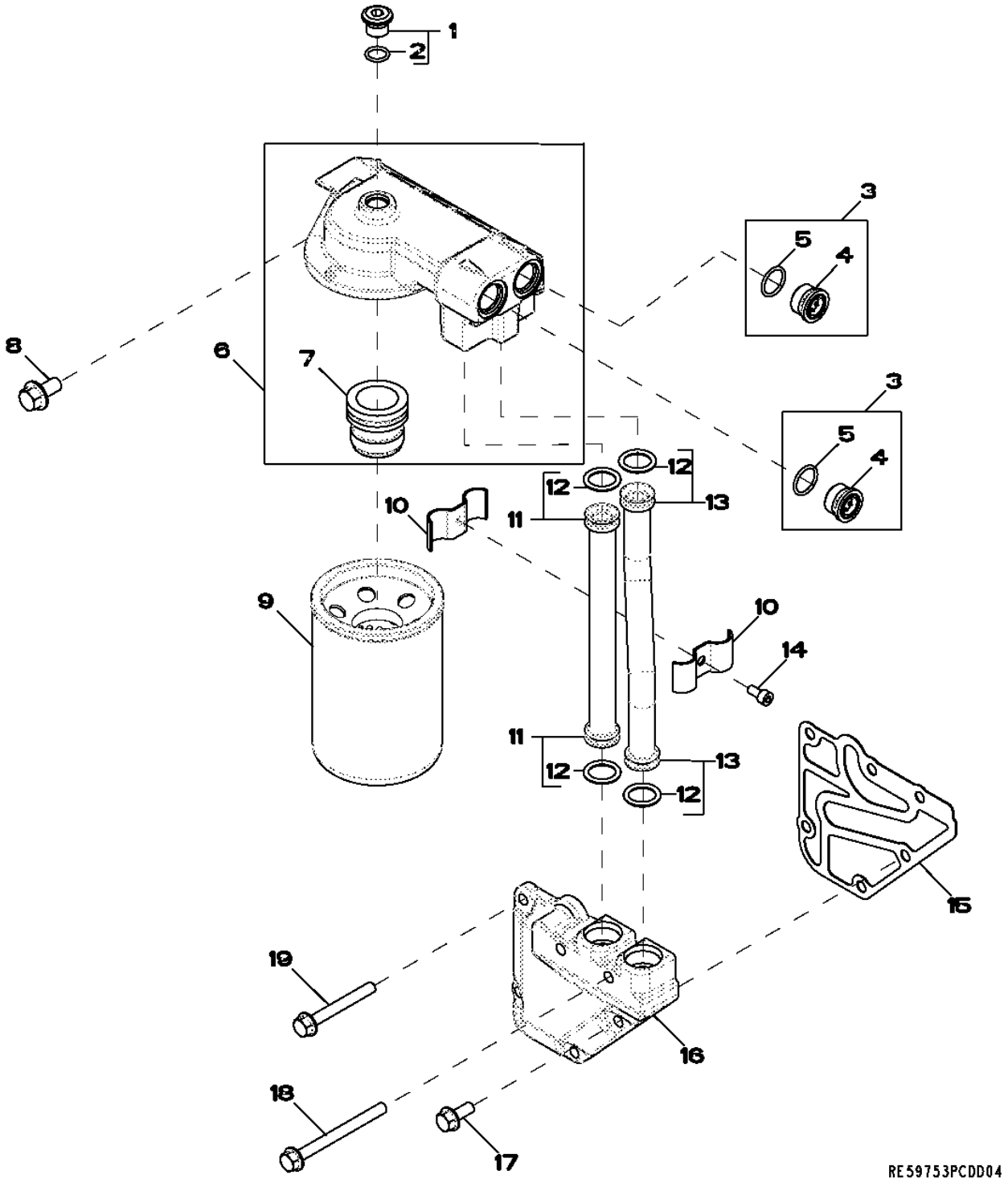

Item	Nº peça	Descrição	Qtde	Nº série motor	Notas
1	RE52242	Tampão de dreno	1		
2	51M7042	Anel o	1		13.300 X 2.200 mm
3	RE505232	Tampão	2		(INCLUDES R116115 AND 51M7045)
4	R116115	Conexão	1		
5	51M7045	Anel o	1		19.300 X 2.200 mm
6	RE503727	Cabeçote do filtro	1		
7	RE500133	Adaptador	1		(INCLUDES (2) RE505232)
8	19M7784	Parafuso	2		M10 X 20
9	RE59754	Filtro de óleo	1		
10	RE520368	Semi-braçadeira	2		(INCLUDES (5) 19M8618)
11	RE519740	Tubo	1		(INCLUDES (2) R518507)
12	R518507	Anel o	4		
13	RE519741	Tubo	1		(INCLUDES (2) R518507)
14	19M8618	Parafuso	1		M6 X 12
15	R502864	Junta	1		
16	R501436	Adaptador	1		
17	RE67238	Parafuso	1		(A)
18	19M7913	Parafuso	2		M8 X 90
19	19M7802	Parafuso	3		M8 X 65

(A) THREADS WITH PRE-APPLIED SEALANT
FILETAGES AVEC PRODUIT ÉTANCHÉITÉ PRÉAPPLIQUÉ
GEWINDE MIT VORAUFGETRAGENEM DICHTMITTEL
FILETTI CON SIGILLANTE PREAPPLICATO
ROSCAS REVESTIDAS COM SELANTE PRE-APLICADO
ROSCAS CON PASTA SELLADORA PREAPLICADA

95AL Engine Accessory Bracket
95AL Support d'accessoire du moteur
95AL Motorzubehör-Halterung
95AL Staffa accessori motore
95AL Suporte do Acessório do Motor
95AL Soporte de accesorio de motor

RE540154PCDA01 A.1

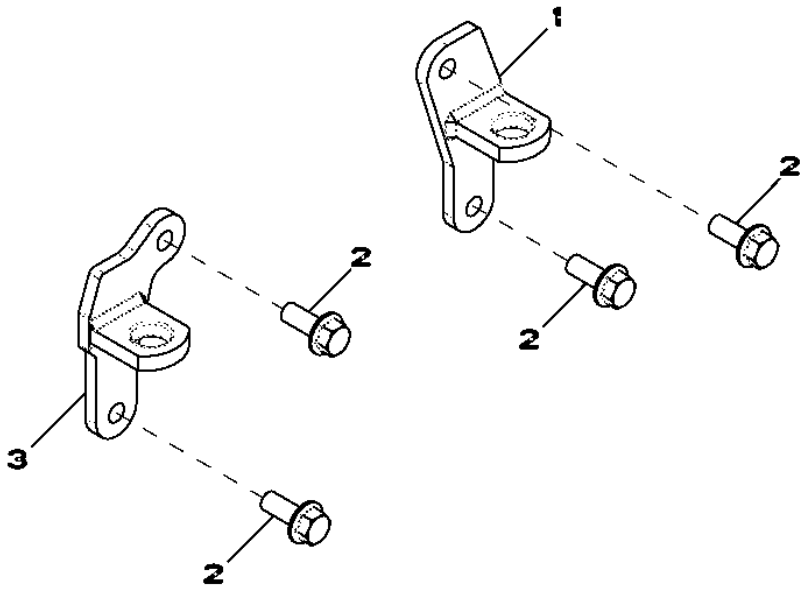

RE540154PCDA01

Item	*Nº peça*	*Descrição*	*Qtde*	*Nº série motor*	*Notas*
1	AL111451	Apoio	1		
2	19M7793	Parafuso	4		M16 X 40
3	AL111449	Apoio	1		

9813 LIFT STRAPS
9813 SANGLES DE LEVAGE
9813 HEBESTREBEN
CINGHIE DI SOLLEVAMENTO 9813
9813 CINTAS DE ELEVACAO
9813 CINTAS DE ELEVACION

RE502864PCDC01 A.1

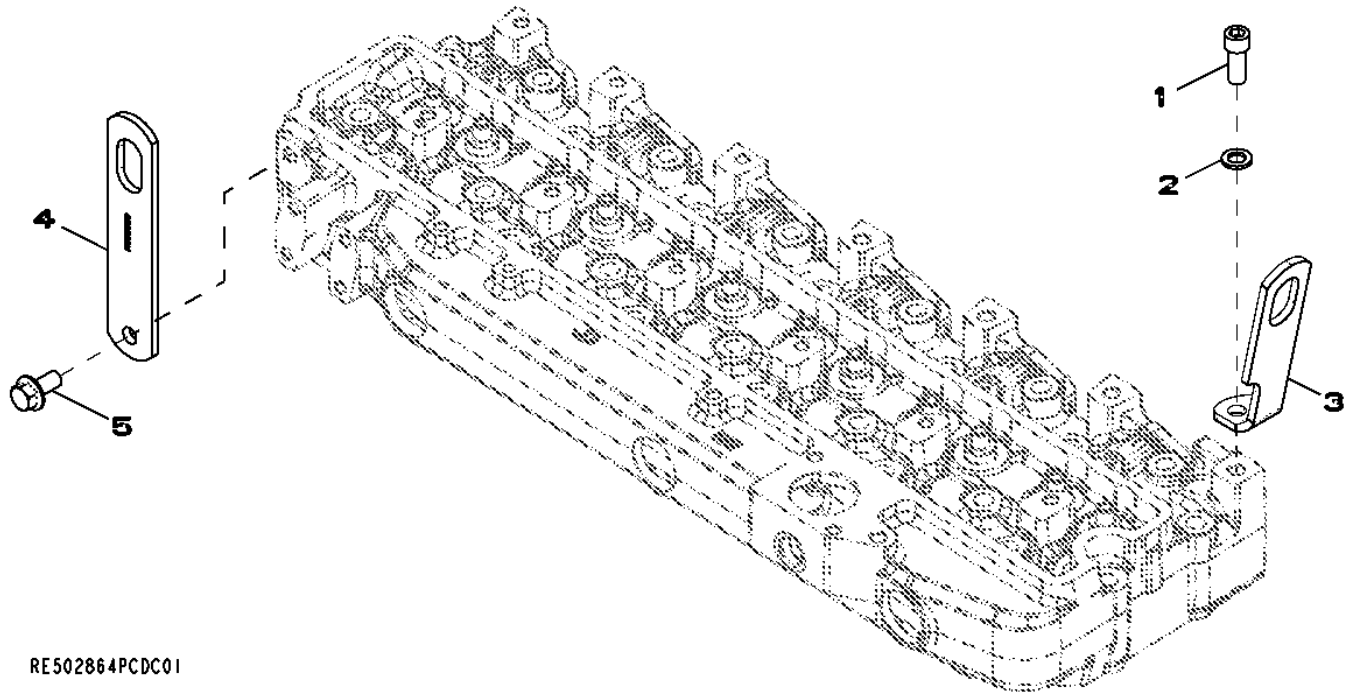

Item	*Nº peça*	*Descrição*	*Qtde*	*Nº série motor*	*Notas*
1	19M7988	Parafuso	1		M12 X 30
2	R32214	Arruela	1		
3	R502175	Suporte	1		
4	R502329	Correia	1		
5	19M7788	Parafuso	1		M12 X 25

9901 Engine Gasket Kit
9901 Kit de joints moteur
9901 Motor-Dichtungssatz
9901 Kit guarnizione motore
9901 Kit de Juntas do Motor
9901 Juego de juntas de motor

9901_AJ61843_PCD A.2

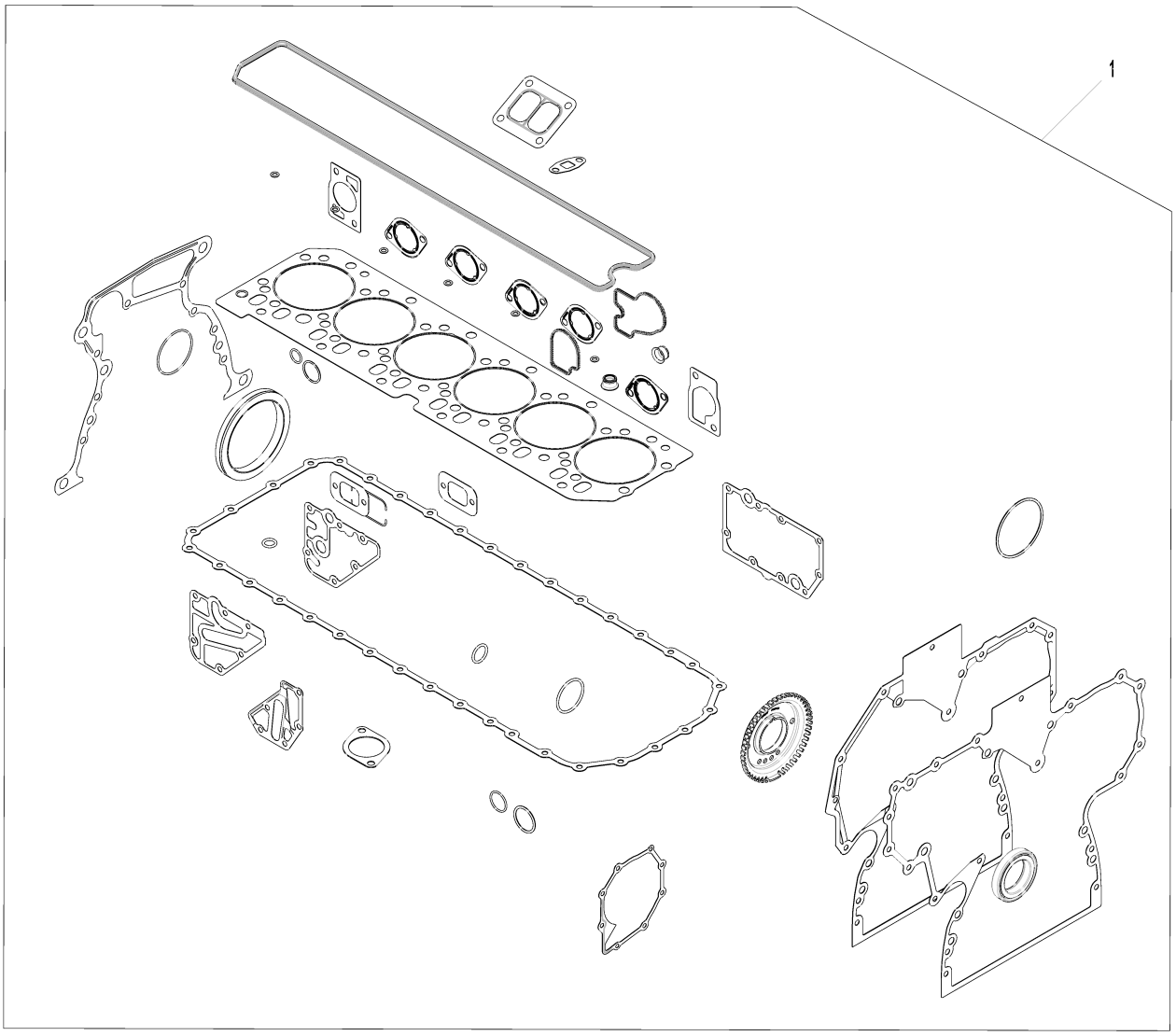

9901_AJ61843_PCD

Item	Nº peça	Descrição	Qtde	Nº série motor	Notas
1	AJ61843	Kit de juntas	1		

9901 Piston Liner Kit
9901 Kit de chemise de piston
9901 Kolbenbüchsensatz
9901 Kit camicia pistone
9901 Kit de Camisa do Pistão
9901 Juego de camisas de pistón

RE507850PCDB03 A.1

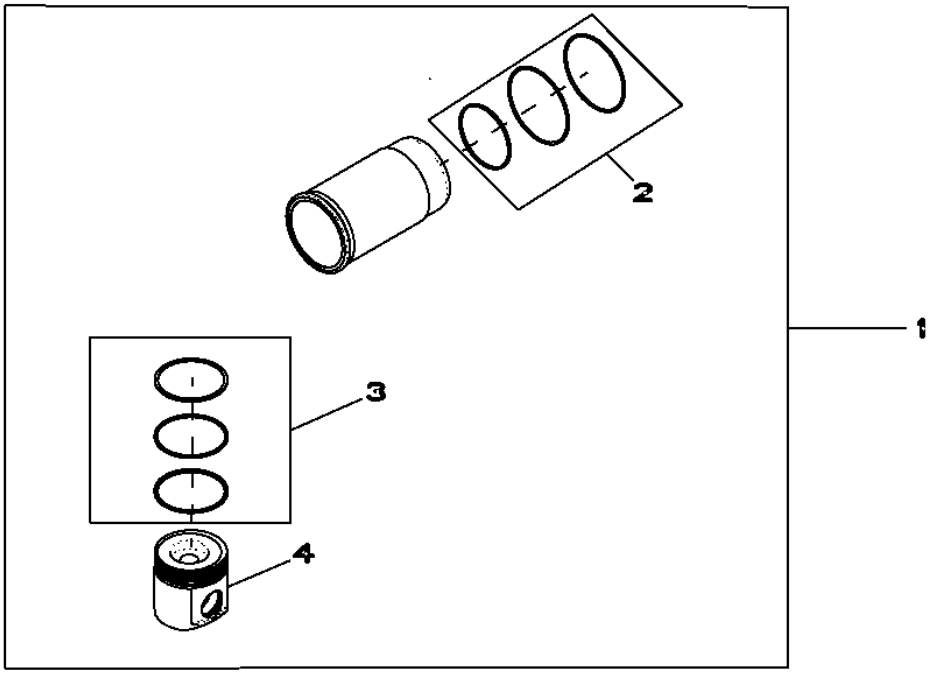

Item	*Nº peça*	*Descrição*	*Qtde*	*Nº série motor*	*Notas*
1	RE507850	Kit pistão e camisa	1		
2	AR65507	Kit - anel o	1		
3	RE507852	Kit anéis de pistão	1		
4	.....	Pistão	1		(ORD RE507850)

9901 Short Block Assembly
9901 Bloc avec équipage mobile
9901 Kurzmotor
9901 Gruppo monoblocco corto
9901 Conjunto do Bloco Curto
9901 Bloque de motor corto

9901_RE544905_PCD A.1

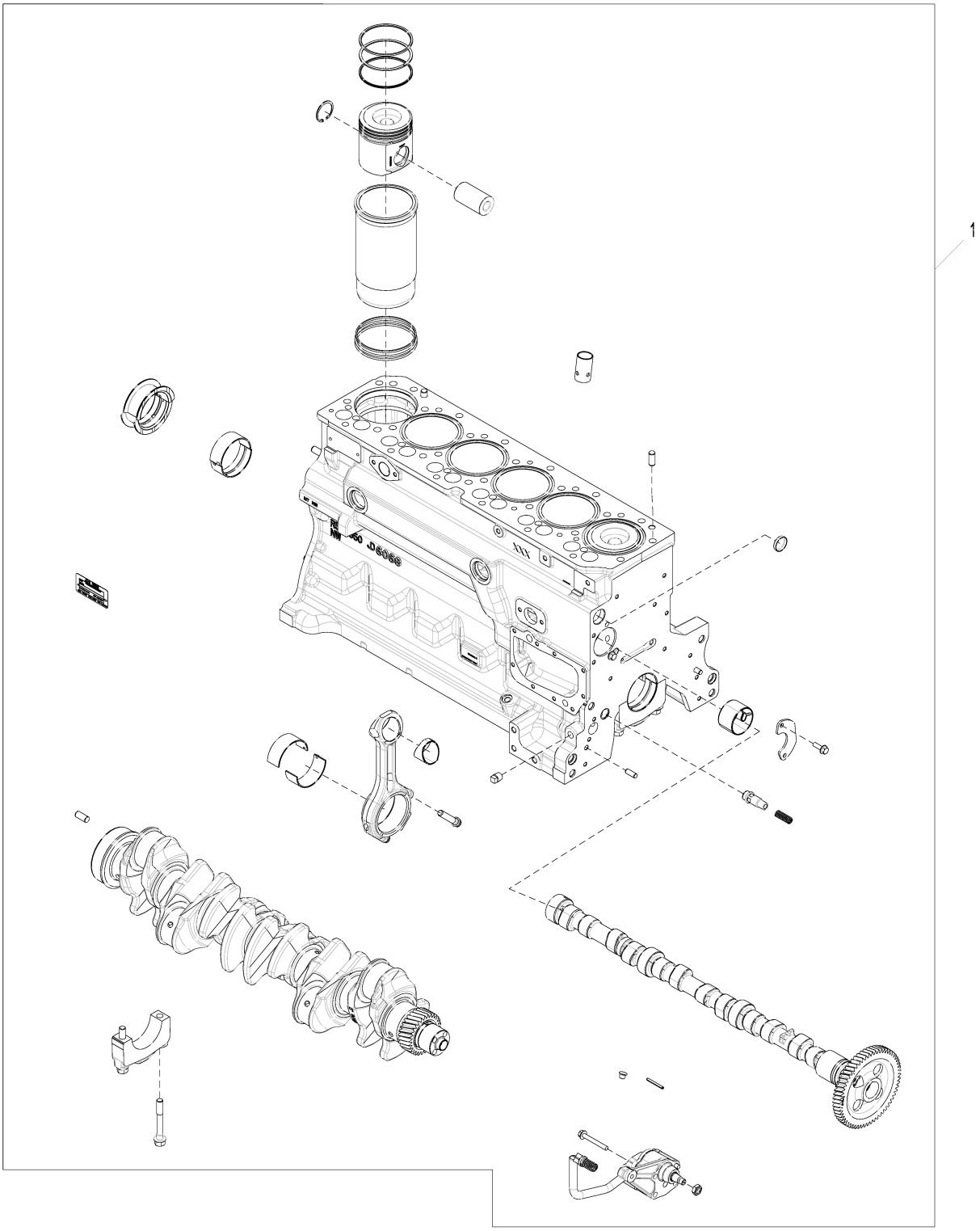

9901_RE544905_PCD

Item	Nº peça	Descrição	Qtde	Nº série motor	Notas
1	RE544905	Bloco de cil.c/peças móveis	1		

9901 REPLACEMENT ENGINE
9901 MOTEUR DE RECHANGE
9901 AUSTAUSCHMOTOR
9901 MOTORE DI RICAMBIO
9901 MOTOR DE SUBSTITUIÇÃO
9901 MOTOR DE RECAMBIO

RGP12657 A.1

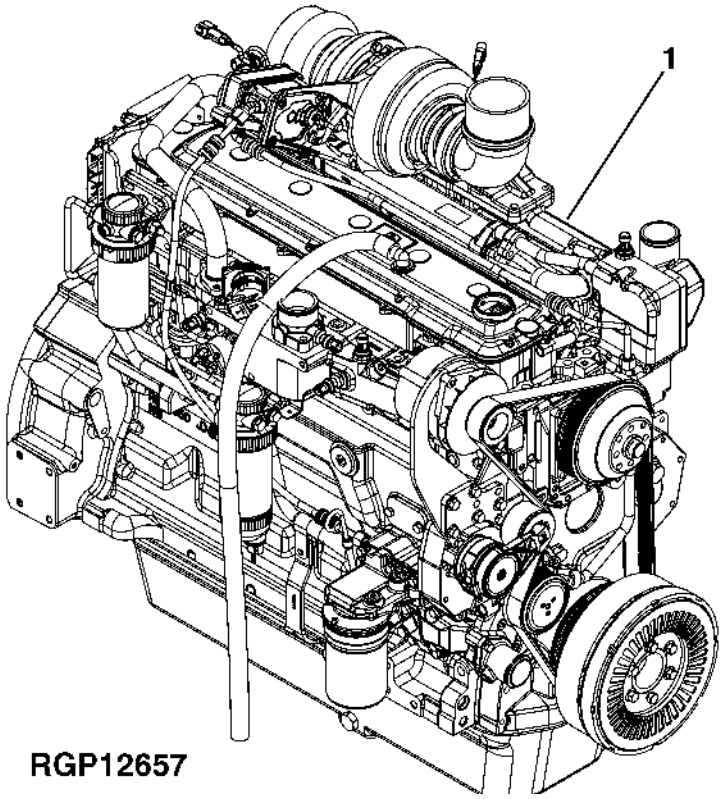

Item	*Nº peça*	*Descrição*	*Qtde*	*Nº série motor*	*Notas*
1	RE545156	Motor a diesel	1		(A)

(A) MAY NOT BE AS ILLUSTRATED
PEUT NE PAS ETRE ILLUSTRE
KANN VON DER ABBILDUNG ABWEICHEN
POTREBBE NON ESSERE COME ILLUSTRATO
PODE NÃO SER CONFORME ILUSTRADO
PUEDE DIFERIR DE LA ILUSTRACION

Sectional Pictorial Index
Index d'illustrations par sections.
Gruppenbildindex
Indice illustrato delle sezioni
Índice pictórico por seção
Índice de ilustraciones por secciones

PUBM1549 A.1

1-	94
2-	96
3-	98
4-	100
5-	102
6-	104
7-	106
9-	110
18-	128
19-	130

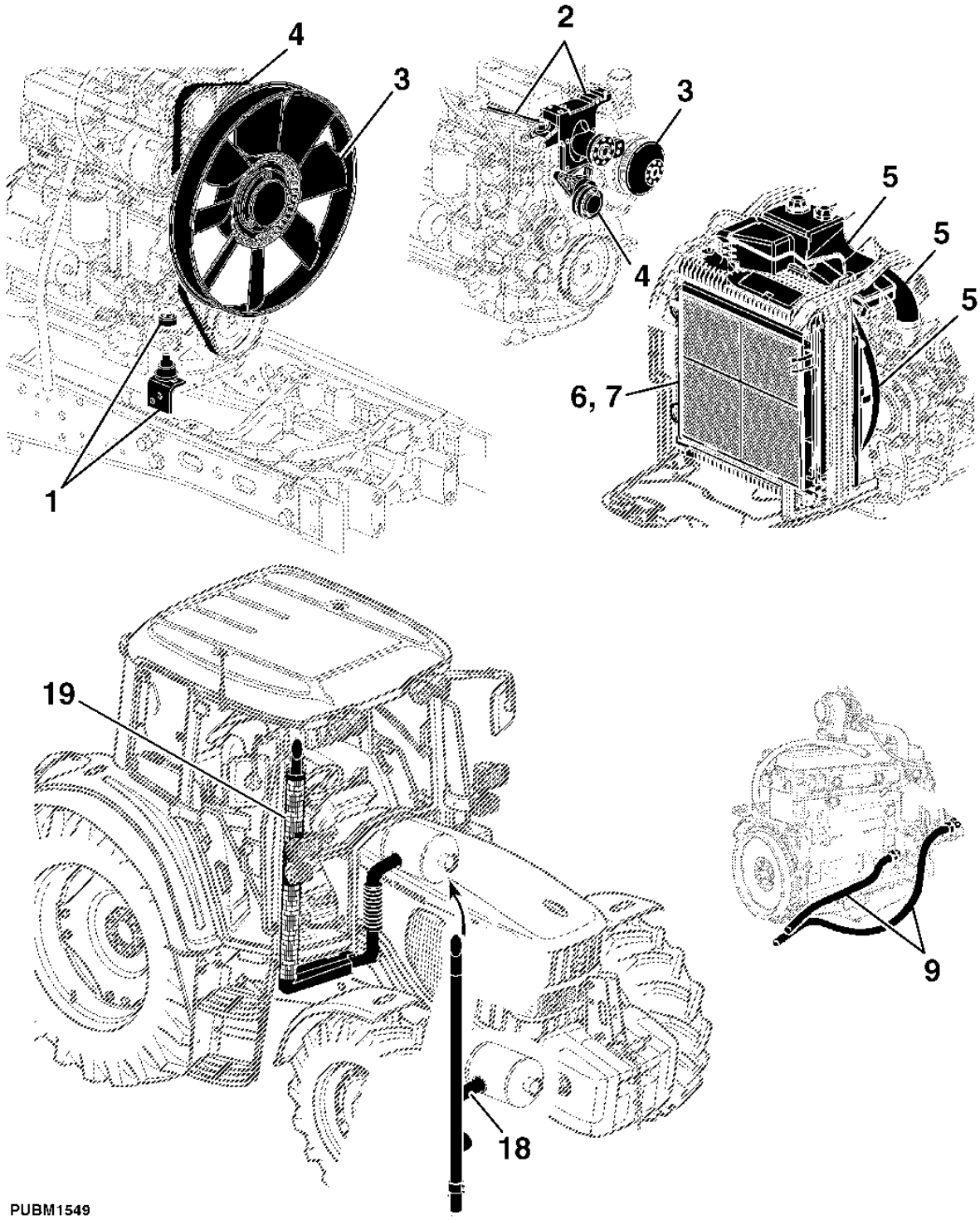

Sectional Pictorial Index
Index d'illustrations par sections.
Gruppenbildindex
Indice illustrato delle sezioni
Índice pictórico por seção
Índice de ilustraciones por secciones

PUBM1550 A.1

8-	108
10-	112
11-	114
12-	116
13-	118
14-	120
15-	122
16-	124
17-	126

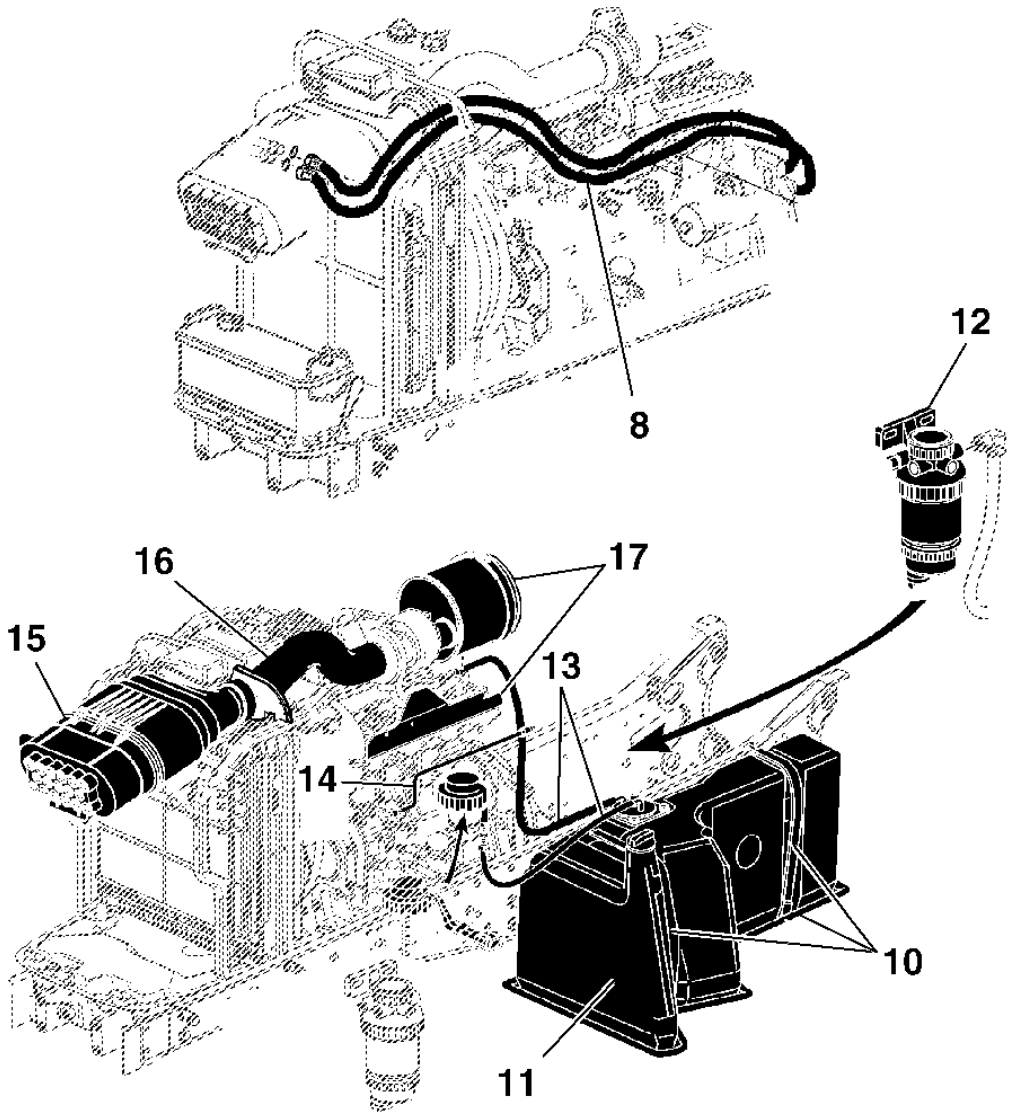

PUBM1550

ENGINE SUSPENSION
SUSPENSION DU MOTEUR
MOTORAUFHAENGUNG
SOSPENSIONI MOTORE
SUSPENSAO DO MOTOR
SUSPENSION DEL MOTOR

LX024521 A.1

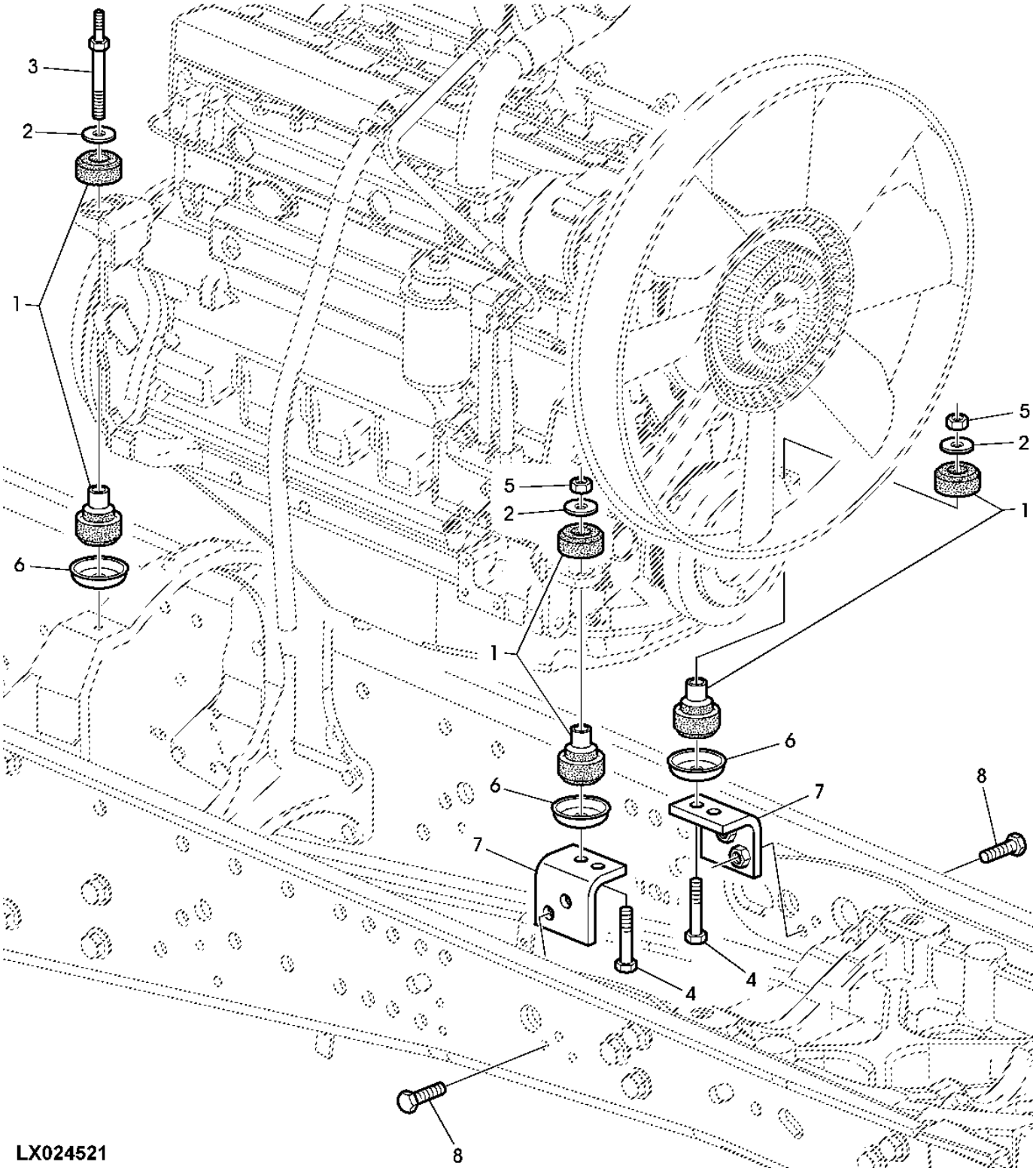

Item	*Nº peça*	*Descrição*	*Qtde*	*Nº série*	*Notas*
1	AL81949	Isolador	4		
2	L206374	Arruela	4		SUB FOR T62323
3	L155927	Pino	2		
4	19M7364	Parafuso sextavado	2		M12 X 80
5	14M7319	Porca de segurança	2		M12
6	L156986	RetentoR Redondo	4		
7	AL154541	Cantoneira	2		
8	19M7496	Parafuso sextavado	4		M12 X 45

FAN CONSOLE AND ATTACHING PARTS
CONSOLE VENTILATEUR ET ELEMENTS DE FIXATION
LUEFTERKONSOLE UND ANBAUTEILE
CONSOLE PER VENTOLA E PARTI DI FISSAGGIO
CONSOLE DO VENTILADOR E PECAS DE MONTAGEM
CONSOLA DEL VENTILADOR Y PIEZAS DE MONTAJE

CQ155627 A.1

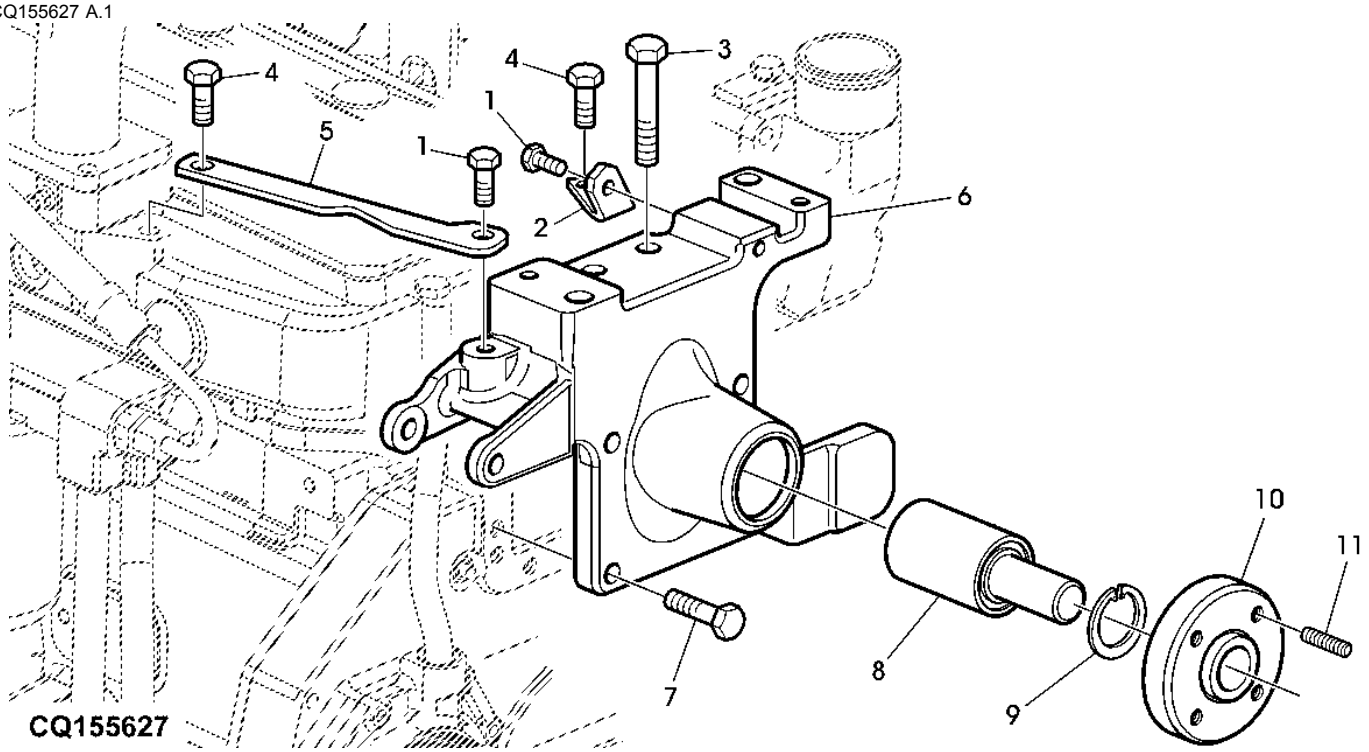

Item	*Nº peça*	*Descrição*	*Qtde*	*Nº série*	*Notas*
1	19M7166	Roda tensoRa	2		
2	L111120	Cantoneira	1		
3	19M7408	Parafuso sextavado	2		M10 X 90
4	19M7268	Parafuso sextavado	2		M12 X 25
5	L111857	RetentoR	1		
6	L111294	Apoio	1		
7	19M7168	Parafuso sextavado	4		M10 X 30
8	JD10058	Rolamento de esfeRas	1		
9	40M1863	Anel de pressão	1		
10	L110777	Cubo	1		
11	42M7058	Pino	1		

PULLEY AND FAN
POULIE ET VENTILATEUR
RILLENSCHEIBE UND LUEFTER
PULEGGIA E VENTOLA
POLIA DO VENTILADOR
POLEA ACANALADA Y VENTILADOR

CQ155780 A.1

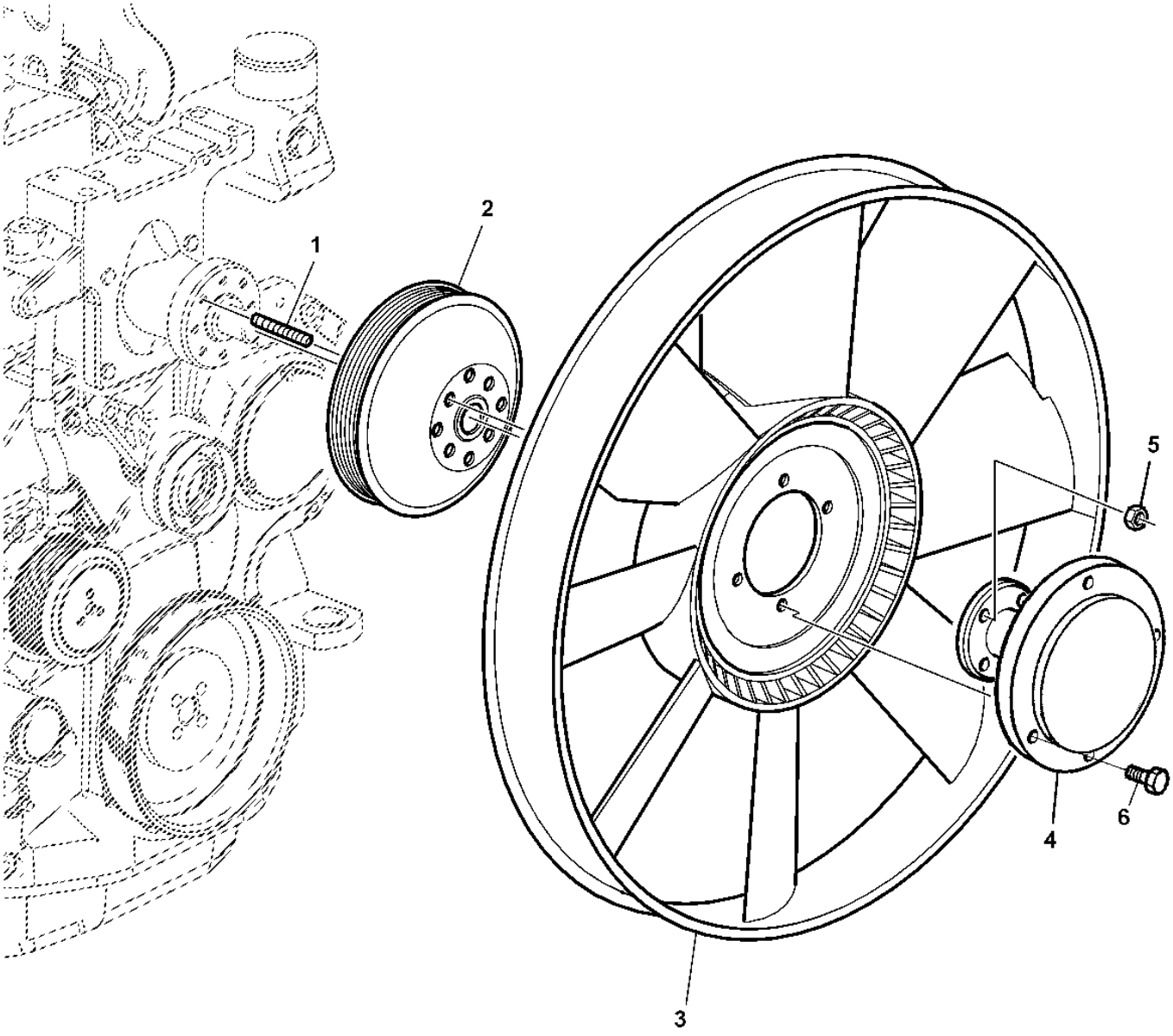

CQ155780

Item	*Nº peça*	*Descrição*	*Qtde*	*Nº série*	*Notas*
1	42M7058	Pino	4		
2	R128659	Polia	1		
	R128658	Polia	1		
3	L79028	Ventilador	1		
4	L205139	Espaçador	1		
5	14M7274	Porca	4		M10
6	19M7162	Parafuso sextavado	6		M8 X 16

DRIVE BELT
COURROIE D'ENTRAINEMENT
ANTRIEBSRIEMEN
CINGHIA DI COMANDO
CORREIA DO MOTOR
CORREA DE TRANSMISION

CQ155628 A.1

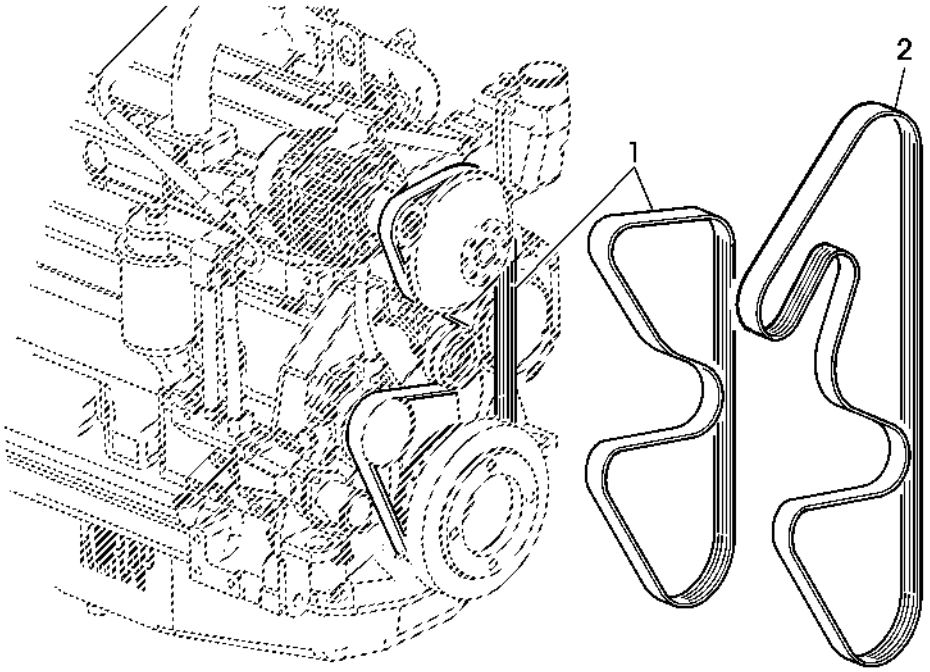

CQ155628

Item	*Nº peça*	*Descrição*	*Qtde*	*Nº série*	*Notas*
1	CQ58875	Correia chata	1		(A) LGTH= 1895 MM
2	CQ58874	Correia chata	1		(B) LGTH= 2495 MM

(A) WITHOUT CAB
SANS CABINE
OHNE KABINE
SENZA CABINA
SEM CABINE
SIN CABINA

(B) WITH CAB
AVEC CABINE
MIT KABINE
CON CABINA
COM CABINE
CON CABINA

RADIATOR / FAN SHROUD / COOLANT HOSES
RADIATEUR / CAPOTAGE DU VENTILATEUR / CONDUITES DE LIQUIDE DE REFROIDISSEMENT
KUEHLER / LUEFTERHAUBE / KUEHLMITTELSCHLAEUCHE
RADIATORE / PROTEZIONE VENTILATORE / TUBI LIQUIDO REFRIGERANTE
RADIADOR / PROTECAO DA HELICE / MANGUEIRAS DE REFRIGERACAO
RADIADOR / CARENADO DEL VENTILADOR / MANGUERAS DE LIQUIDO REFRIGERANTE

PUBM1363 A.1

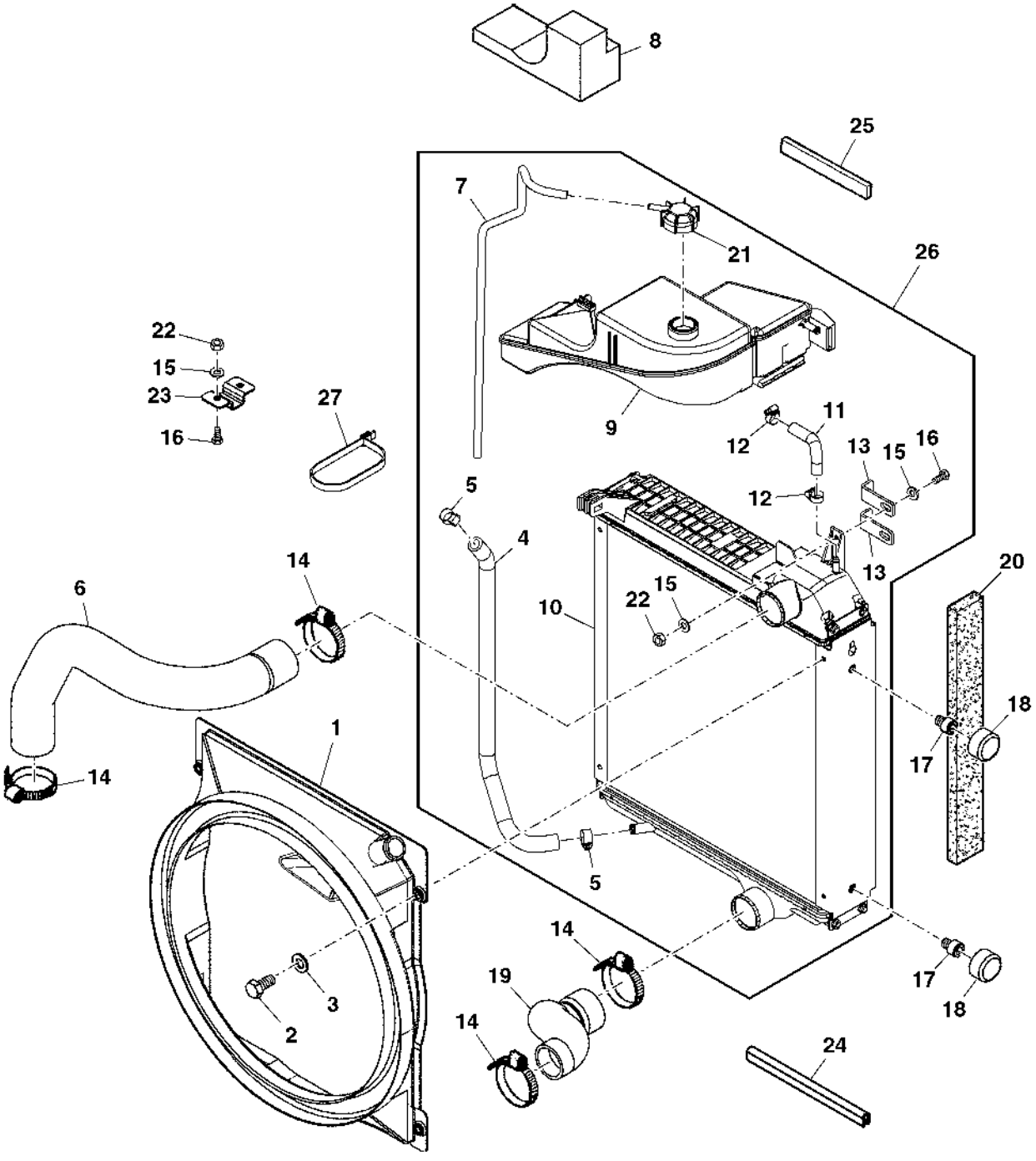

PUBM1363

Item	*Nº peça*	*Descrição*	*Qtde*	*Nº série*	*Notas*
1	L158228	Adutor	1		
2	19M7162	Parafuso sextavado	4		M8 X 16
3	24M7055	Arruela	4		8.400 X 16 X 1.600 mm
4	L166316	Mangueira	4		
5	AR21837	Abraçadeira para mangueira	2		
6	L158230	Mangueira	1		
7	L166630	Mangueira	1		
8	L158289	Vedação de acabamento	1		
9	AL203689	ReseRvatóRio do RadiadoR	1		
10	AL201726	RadiadoR	1		
11	L158229	Mangueira	1		
12	AL37489	Braçadeira	2		
13	L158251	Cantoneira	2		
14	MN10393	Abraçadeira para mangueira	4		
15	24M7139	Arruela	4		6.400 X 18 X 1.600 mm
16	19M7560	Parafuso sextavado	4		M6 X 16
17	L79057	Parafuso borboleta	4		
18	L78871	Isolador	4		
19	L169329	Mangueira do radiador	1		
20	L158241	Isolador	2		
21	AL162698	Capa	1		
22	14M7136	Porca	2		M6
23	L158252	Suporte	1		
24	L158306	Isolador	2		
25	CQ62312	Isolador	1		
26	AL201725	RadiadoR	1		
27	CQ28556	Braçadeira	1		
..	CQ38349	Líquido de arrefecimento	1		

OIL COOLER (OPEN OPERATOR'S STATION)
REFROIDISSEUR D'HUILE (SANS CABINE)
OELKUEHLER (OFFENE FAHRERPLATTFORM)
RADIATORE DELL'OLIO (STAZIONE OPERATORE APERTA)
RESFRIADOR DE OLEO (SEM CABINE)
REFRIGERADOR DE ACEITE (PLATAF. ABIERTA)

PUBM1513 A.1

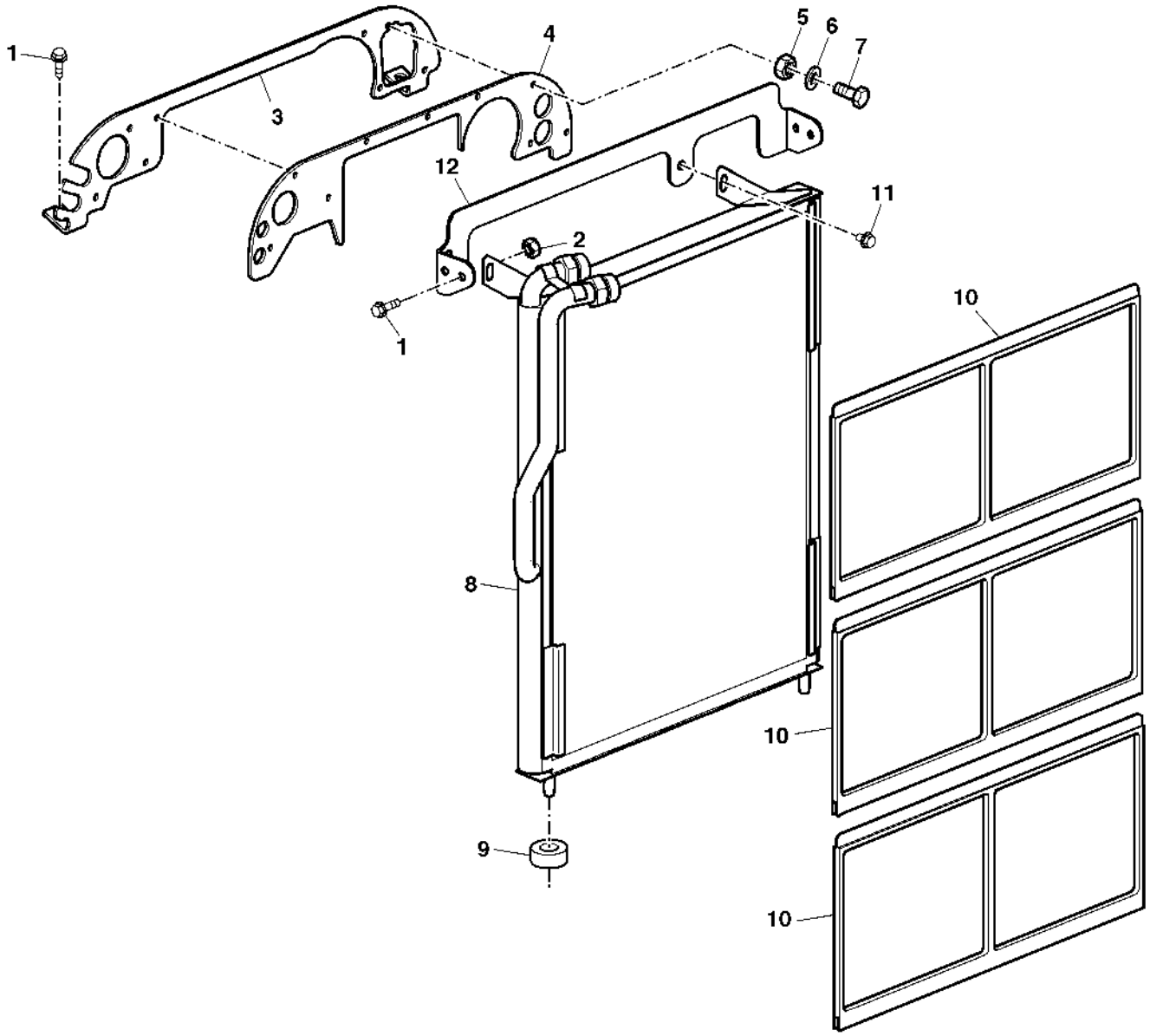

PUBM1513

Item	*Nº peça*	*Descrição*	*Qtde*	*Nº série*	*Notas*
1	19M7866	Parafuso	AR		M8 X 20
2	14M7029	Porca	4		M8
3	L211560	Suporte	1		SUB FOR L158239
4	L211562	Vedação	1		SUB FOR L158235
5	14M7272	Porca	AR		M6
6	24M7088	Arruela	AR		6.600 X 12 X 1.600 mm
7	19M7077	Parafuso sextavado	AR		M6 X 20
8	AL172766	ResfRiadoR de óleo	1		
9	Z35271	Bucha	2		
10	DQ52819	Peneira	3		
11	19M7864	Parafuso	4		M8 X 12
12	AL162696	Apoio	1		

OIL COOLER (CAB)
REFROIDISSEUR D'HUILE (CABINE)
OELKUEHLER (KABINE)
SCAMBIATORE DI CALORE OLIO (CABINA)
RESFRIADOR DE OLEO (CABINE)
ENFRIADOR DE ACEITE (CABINA)

PUBM1514 A.1

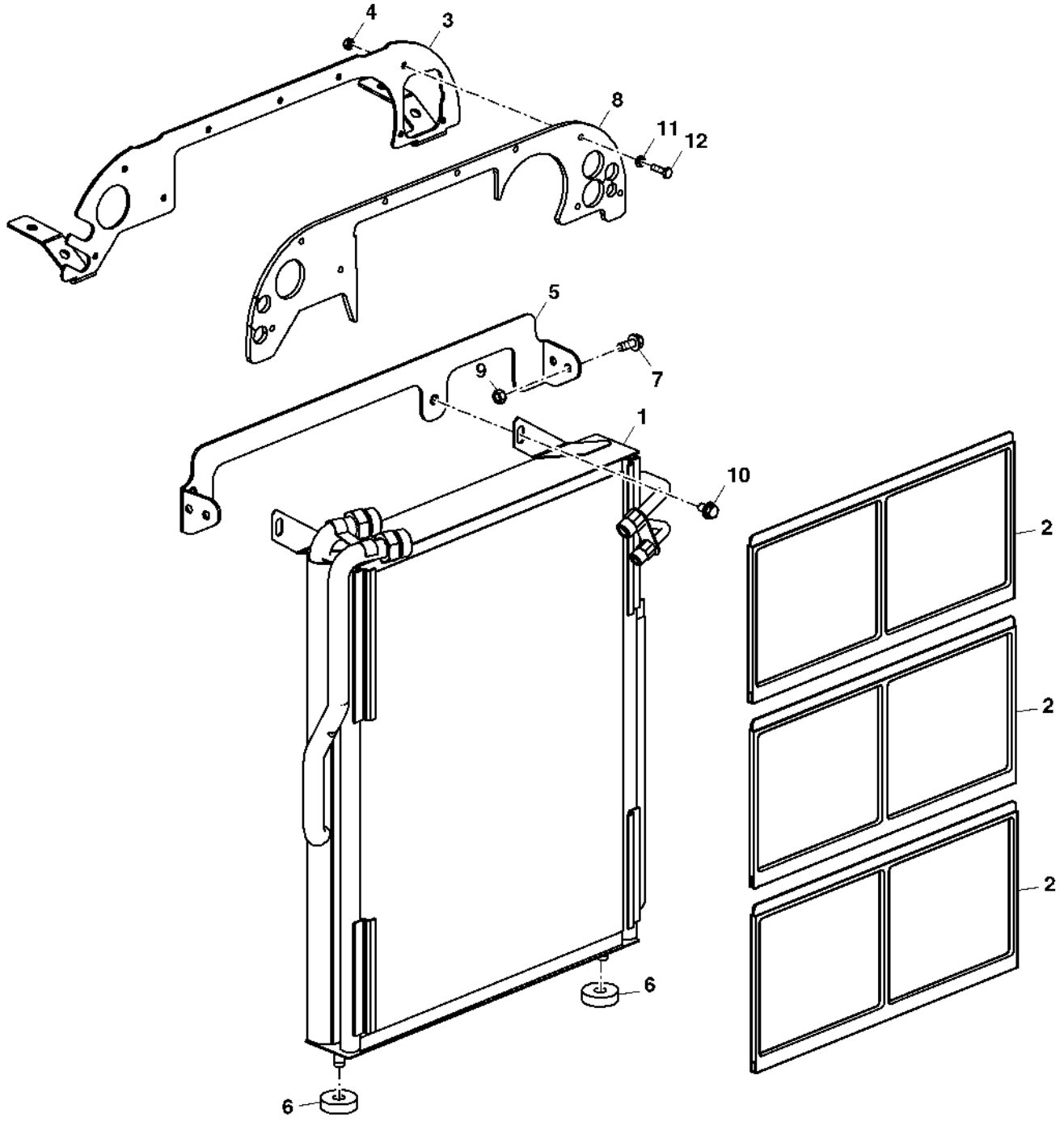

PUBM1514

Item	*Nº peça*	*Descrição*	*Qtde*	*Nº série*	*Notas*
1	AL164837	RadiadoR	1		
2	DQ52819	Peneira	3		
3	L211560	Suporte	1		SUB FOR L158239
4	14M7272	Porca	AR		M6
5	AL162696	Apoio	1		
6	Z35271	Bucha	2		
7	19M7866	Parafuso	4		M8 X 20
8	L211561	Vedação	1		SUB FOR L158240
9	14M7029	Porca	4		M8
10	19M7864	Parafuso	2		M8 X 12
11	24M7088	Arruela	AR		6.600 X 12 X 1.600 mm
12	19M7077	Parafuso sextavado	AR		M6 X 20

OIL COOLER LINES (POWRQUAD)
CONDUITES DU REFROIDISSEUR D'HUILE (POWRQUAD)
OELKUEHLERLEITUNGEN (POWRQUAD)
TUBI SCAMBIATORE DI CALORE OLIO (POWRQUAD)
LINHAS DO RESFRIADOR DE OLEO (POWRQUAD)
TUBERIAS DEL REFRIGERADOR DE ACEITE (POWRQUAD)

PUBM1561 A.1

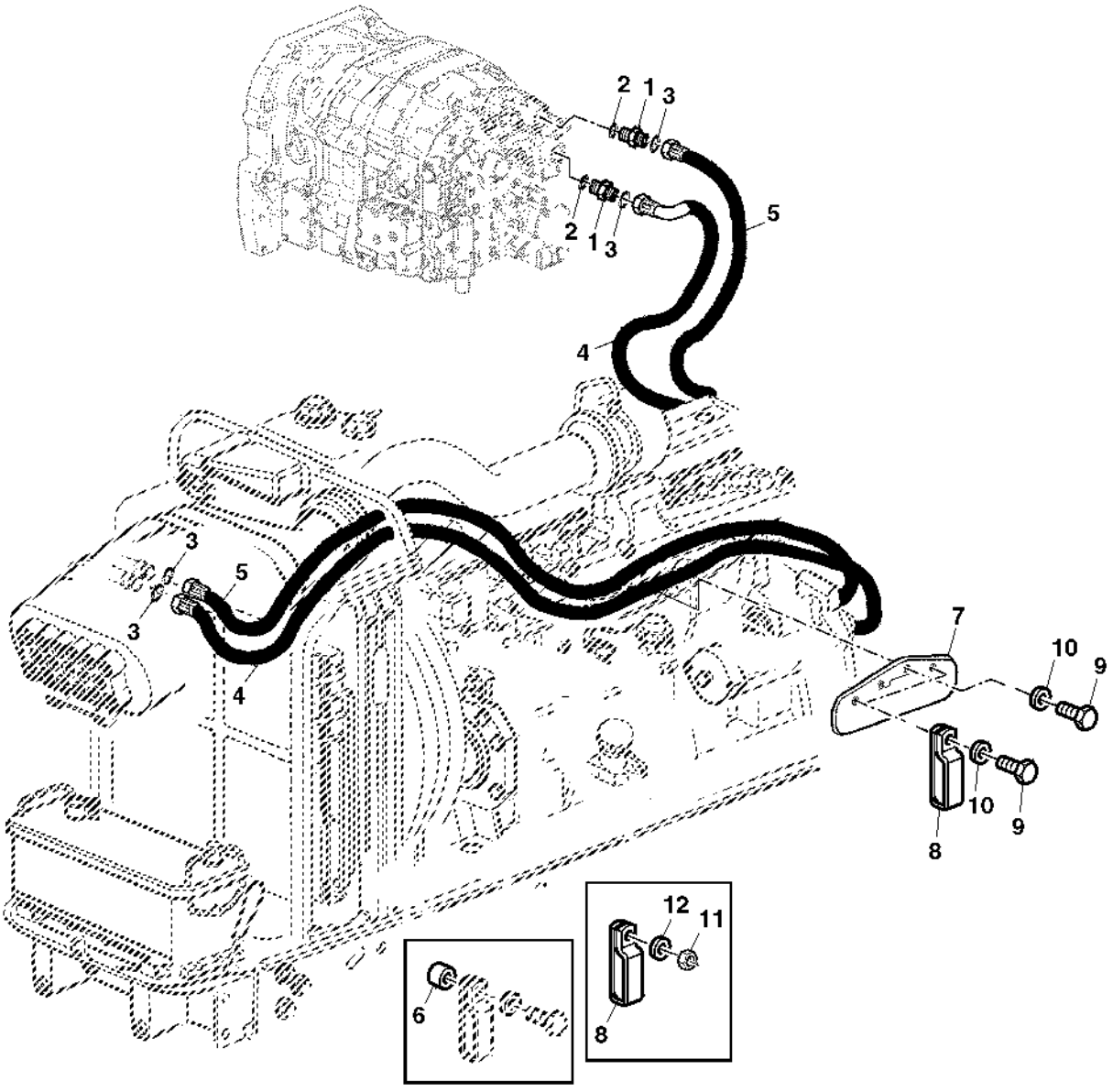

PUBM1561

Item	*Nº peça*	*Descrição*	*Qtde*	*Nº série*	*Notas*
1	61M5005	Adaptador	2		INCL KEYS 2, 3
2	51M7047	Anel o	2		23.600 X 2.900 mm
3	T77858	Anel o	AR		
4	AL164929	Mangueira hidráulica	1		
5	AL164928	Mangueira hidráulica	1		
6	Z20701	Arruela	1		
7	AL171782	Suporte de mangueira	1		
8	L159016	Braçadeira	AR		
9	19M7167	Parafuso sextavado	AR		M10 X 25
10	24M7028	Arruela	AR		10.500 X 20 X 2 mm
11	14M7029	Porca	AR		M8
12	24M7026	Arruela	AR		9 X 17 X 1.600 mm

HEATING - LINES CONNECTIONS AT ENGINE
RACCORDS DE CONDUITES DE CHAUFFAGE SUR MOTEUR
HEIZUNG - LEITUNGSANSCHLUESSE MOTOR
RISCALDAMENTO - CONNETTORI TUBI A MOTORE
LINHAS DE CALEFACAO
RACORES DE CONDUCTOS DE LA CALEFACCION DEL MOTOR

PUBM1519 A.1

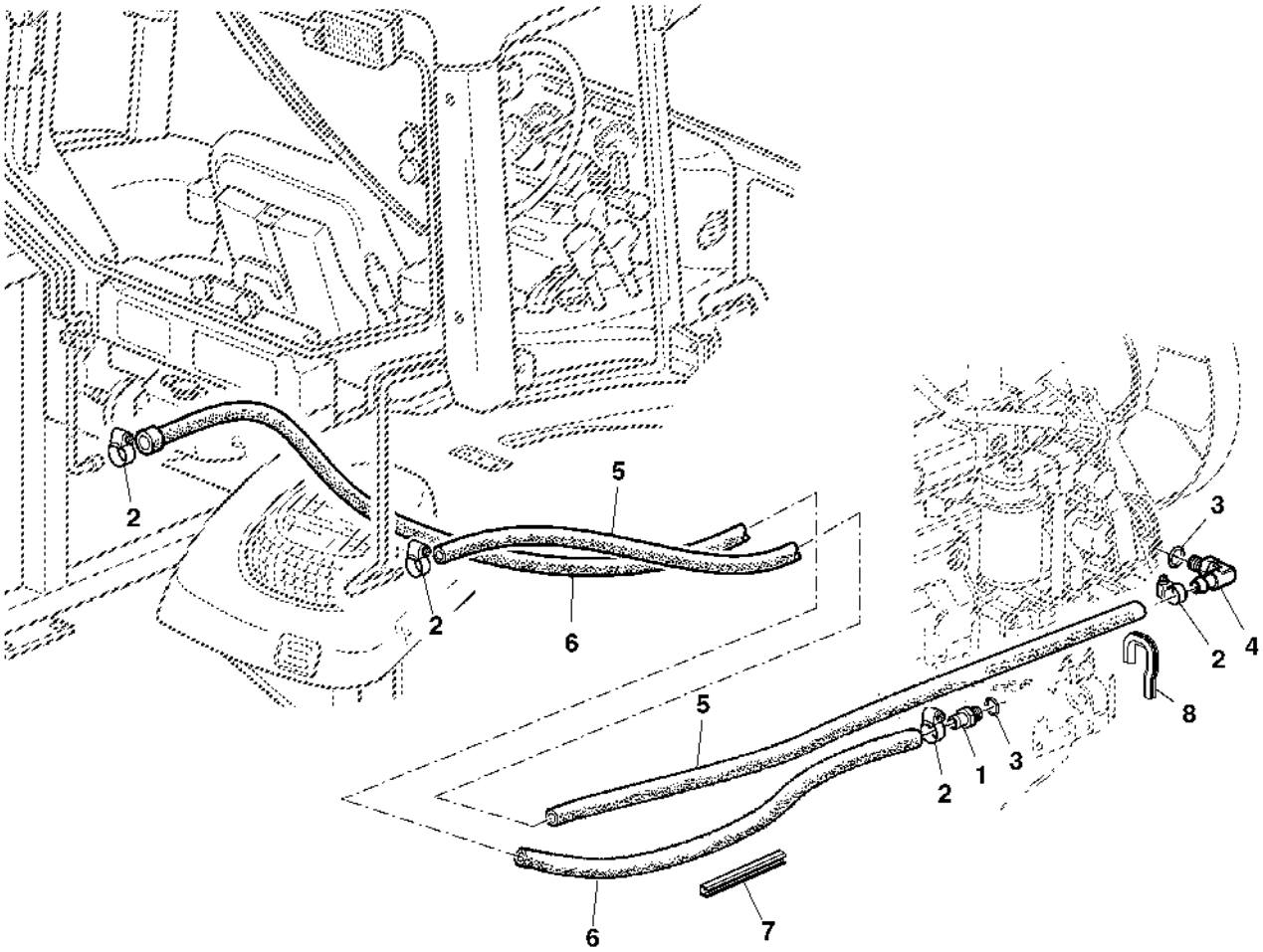

PUBM1519

Item	*Nº peça*	*Descrição*	*Qtde*	*Nº série*	*Notas*
1	L155376	Conexão	1		
2	AL118565	Braçadeira	4		
3	51M7043	Anel o	2		15.300 X 2.200 mm
4	AL116423	Conexão	1		
5	CQ43598	Mangueira	1		
6	CQ52174	Mangueira	1		
7	L114339	Proteção de mangueira	1		
8	L204336	Isolador	1		

BRACKETS AND BOTTOM GUARD, 300 L FUEL TANK
RESERVOIR A COMBUSTIBLE 300 LITRES, SUPPORTS ET PROTECTION DU FOND
HALTERUNGEN UND BODENSCHUTZ, 300 LITER KRAFTSTOFFTANK
SUPPORTI E PROTEZIONE INFERIORE DEL SERBATOIO COMB. A 300 L
SUPORTES E PROTECAO INFERIOR, TANQUE DE COMBUSTIVEL 300 L
SOPORTES Y PROTECCION FONDO, DEPOSITO DE COMBUSTIBLE DE 300 LITROS

PY003445 A.1

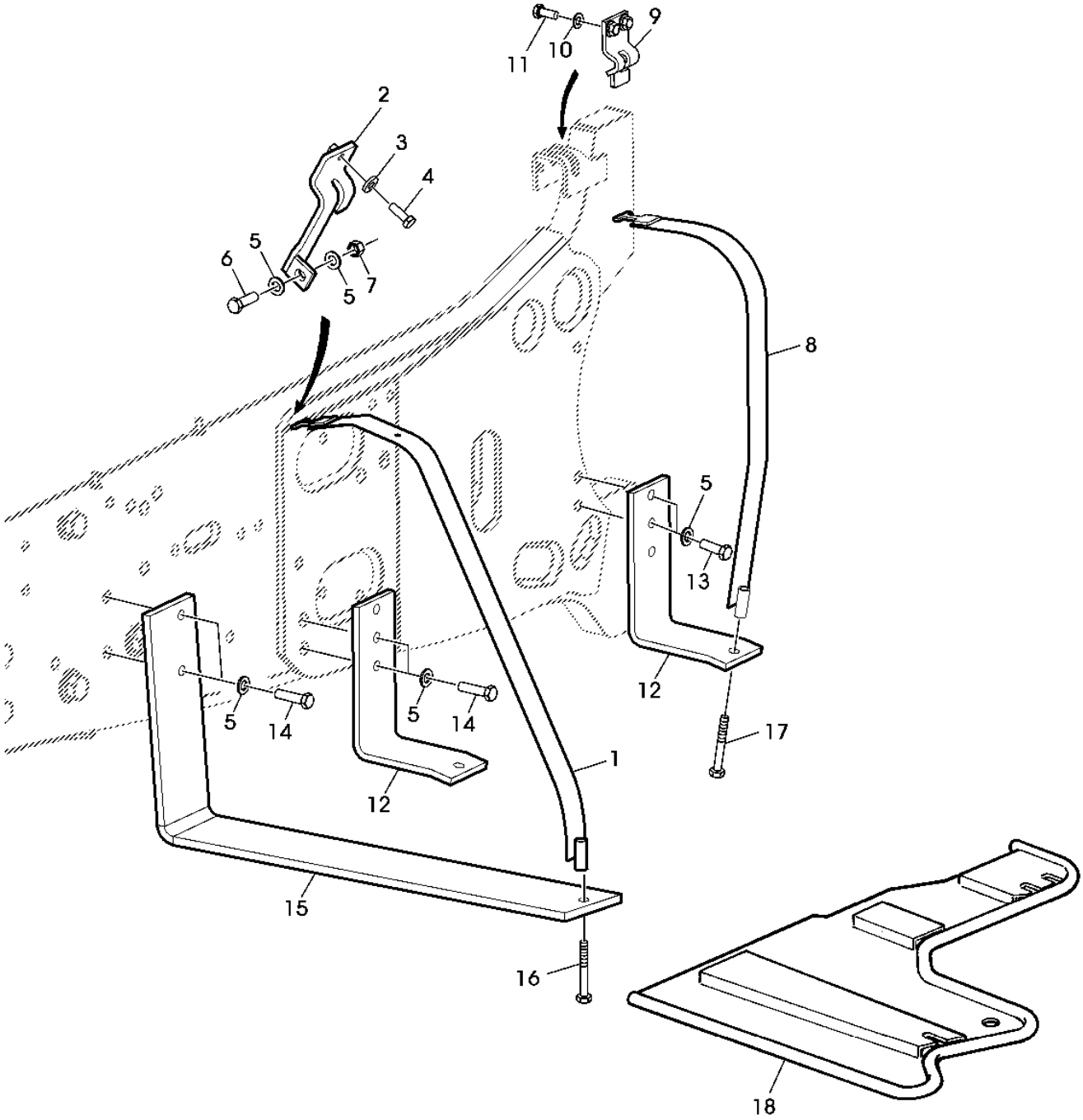

PY003445

Item	*Nº peça*	*Descrição*	*Qtde*	*Nº série*	*Notas*
1	AL175898	Cinta	1		FRONT
2	AL177262	Apoio	1		
3	24M7213	Arruela	1		10.500 X 25 X 4 mm
4	19M7662	Parafuso sextavado	1		M10 X 30,
5	24M7047	Arruela	8		13 X 24 X 2.500 mm
6	19M7493	Parafuso sextavado	1		M12 X 40,
7	14M7275	Porca	1		M12
8	AL111091	Cinta	1		REAR
9	AL175933	Apoio	1		
10	24M7040	Arruela	2		11 X 20 X 2 mm
11	19M7402	Parafuso sextavado	2		M10 X 25,
12	L102259	Cantoneira	2		REAR
13	19M7403	Parafuso sextavado	2		M12 X 35,
14	19M7496	Parafuso sextavado	2		M12 X 45,
15	L102258	Cantoneira	1		FRONT
16	19M7385	Parafuso sextavado	1		M10 X 70
17	19M8241	Parafuso sextavado	1		M10 X 100
18	AL176292	Painel	1		

FUEL TANK,300L
RESERVOIR DE COMBUSTIBLE,300L
KRAFTSTOFFTANK,300L
SERBATOIO COMBUSTIBILE,300L
TANQUE DE COMBUSTIVEL,300L
DEPOSITO DE COMBUSTIBLE,300L

PUBM1512 A.1

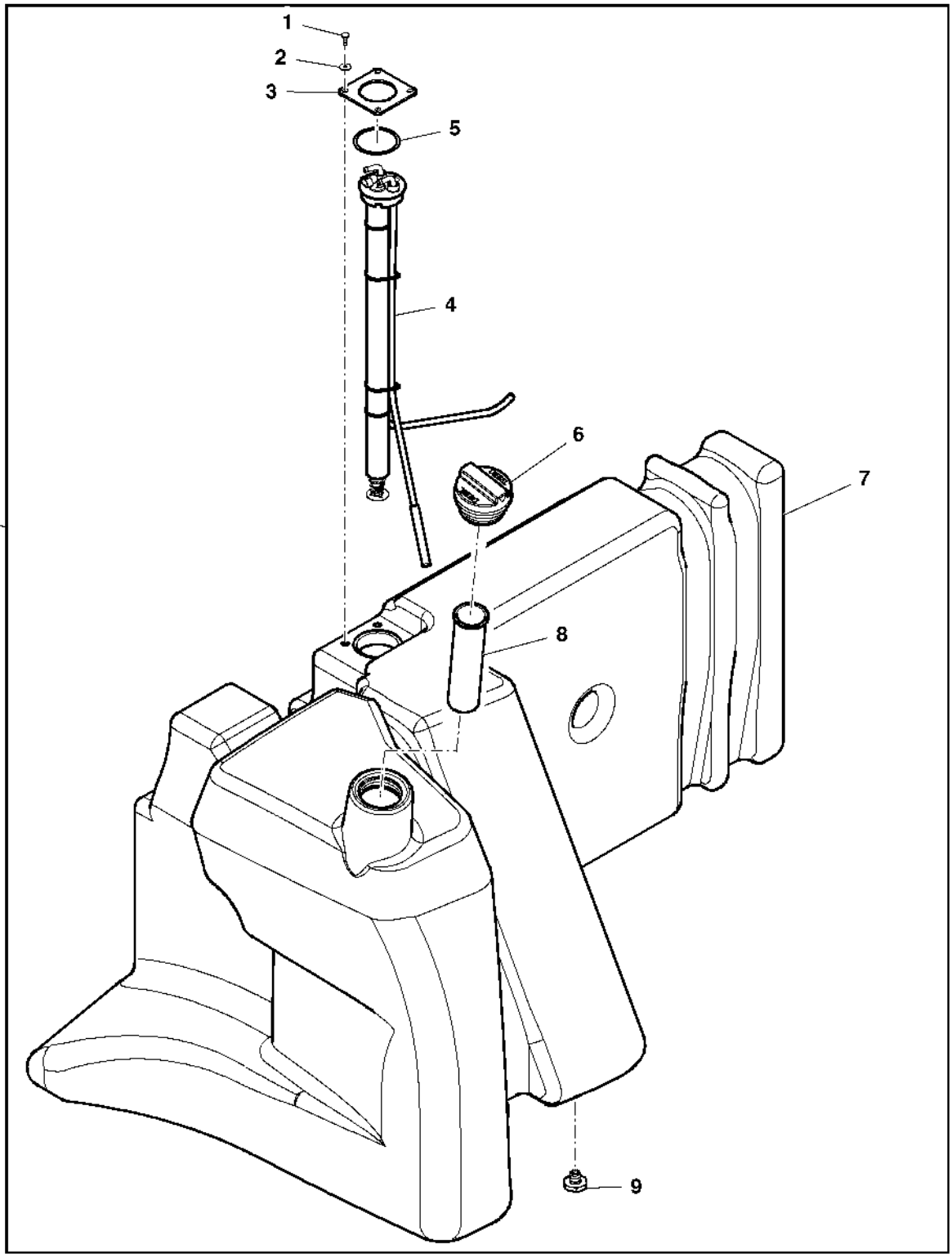

PUBM1512

Item	*Nº peça*	*Descrição*	*Qtde*	*Nº série*	*Notas*
1	21M7285	Parafuso	4		M6 X 12, SUB FOR 21M7246
2	24M7139	Arruela	4		6.400 X 18 X 1.600 mm
3	CQ65301	Flange	1		
4	AL162293	Emissor combustível	1		(ORD W/ R217636)
5	R217636	Anel o	1		
6	AL113086	Tampa do abasTecimenTo	1		
7	AL201538	Tanque de combusTível	1		(ORD W/ R217636)
8	AL206587	Coador	1		
9	MN10321	Tampão de dreno	1		
10	AL206574	Tanque de combusTível	1		

PRIMARY FUEL FILTER
FILTRE A COMBUSTIBLE PRIMAIRE
KRAFTSTOFFVORFILTER
FILTRO PRIMARIO DEL COMBUSTIBILE
PRE FILTRO DE COMBUSTIVEL
FILTRO PRIMARIO DE COMBUSTIBLE

PUBM1562 A.1

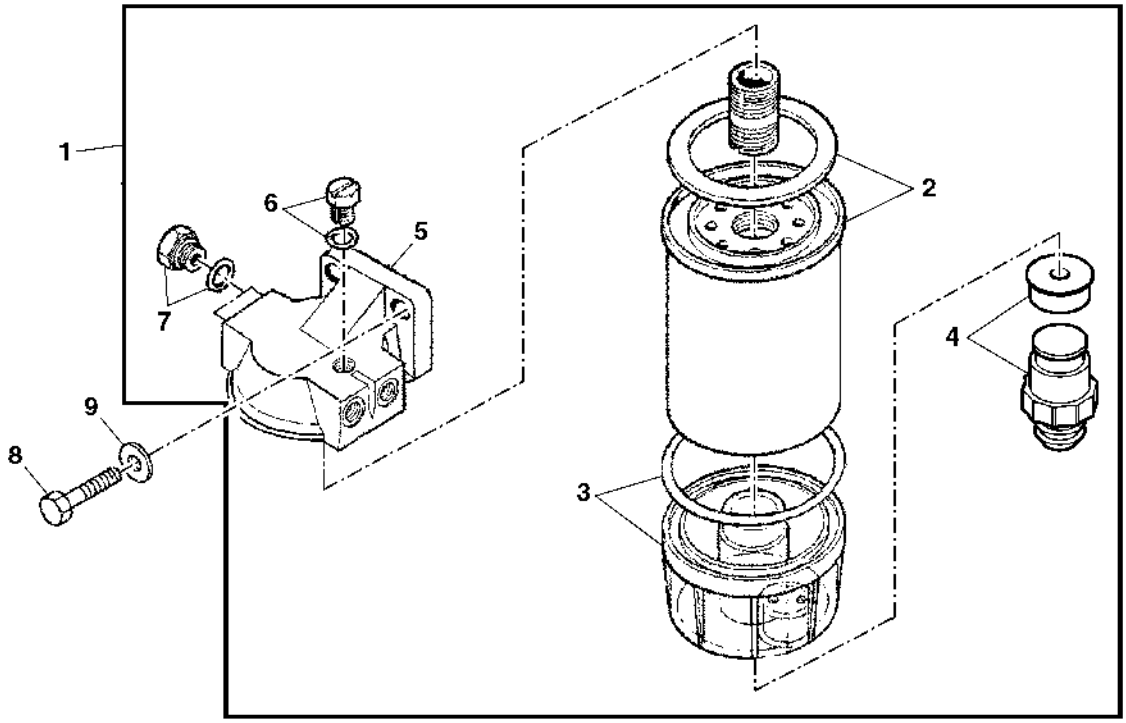

PUBM1562

Item	*Nº peça*	*Descrição*	*Qtde*	*Nº série*	*Notas*
1	DQ72620	Filtro	1		
2	DQ24057	Filtro de combustível	1		
3	DQ39530	Copo	1		
4	DQ72612	Plugue	1		
5	.....	Base	1		(ORD DQ72620)
6	DQ25143	Plugue	1		
7	DQ32910	Tampão	1		
8	19M7167	Parafuso sextavado	2		M10 X 25
9	24M7040	Arruela	2		11 X 20 X 2 mm

FUEL HOSES
FLEXIBLES DE COMBUSTIBLE
KRAFTSTOFFSCHLAEUCHE
TUBI FLESSIBILI COMBUSTIBILE
MANGUEIRAS DE COMBUSTIVEL
MANGUERAS DE COMBUSTIBLE

PUBM1563 A.1

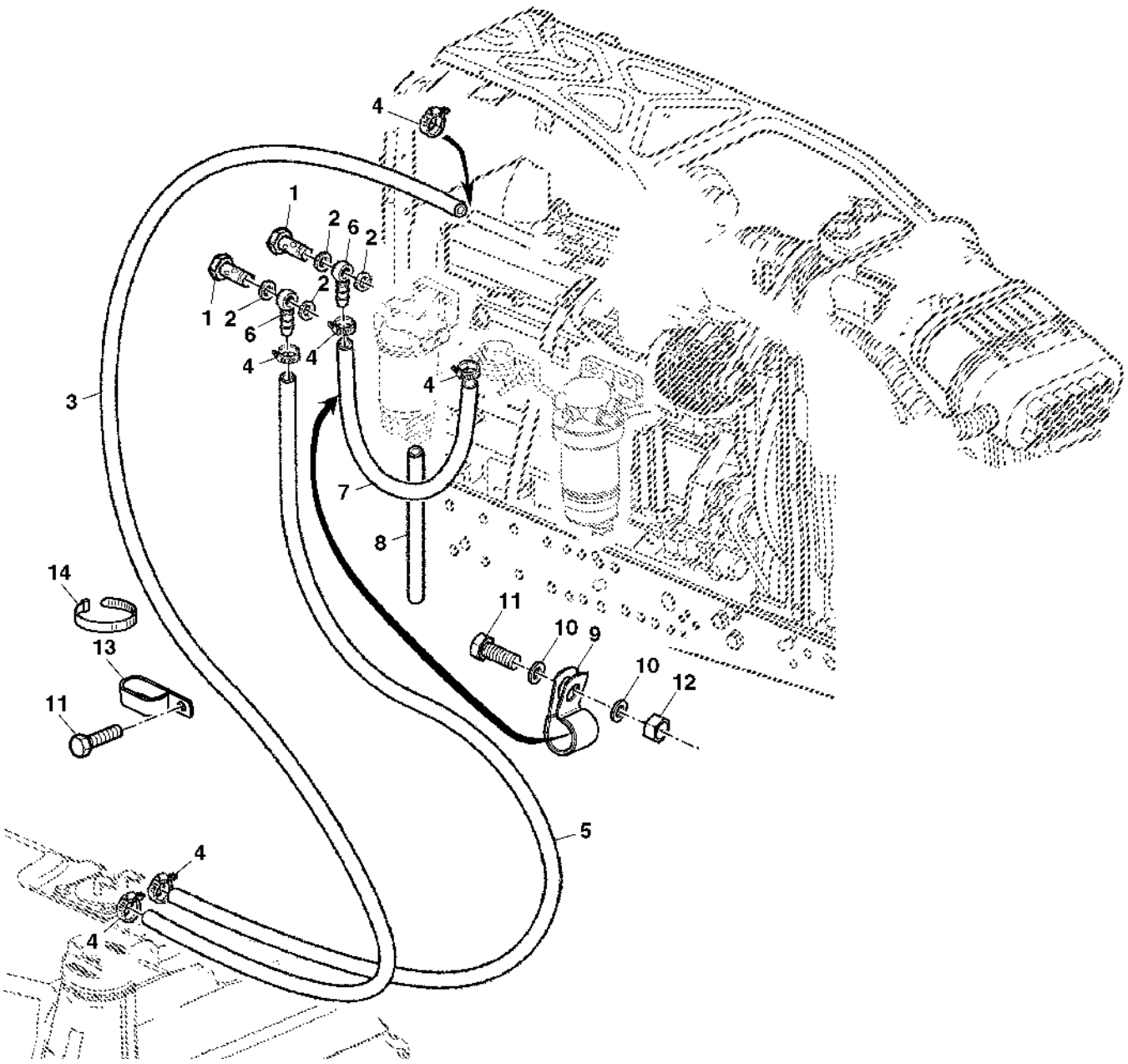

PUBM1563

Item	*Nº peça*	*Descrição*	*Qtde*	*Nº série*	*Notas*
1	CQ29143	Parafuso oco	2		
2	S17072	Arruela	4		
3	CQ55032	Mangueira	1		
4	SG06401	Braçadeira	6		
5	CQ55030	Mangueira	1		
6	CQ08038	Conexão de mangueira	2		
7	CQ63428	Mangueira	1		
8	CQ29167	Mangueira	1		
9	AH78125	Presilha	AR		
10	24M7055	Arruela	AR		8.400 X 16 X 1.600 mm
11	19M7865	Parafuso	AR		M8 X 16
12	14M7029	Porca	AR		M8
13	CQ48366	Braçadeira	1		
14	CQ28556	Correia	1		

MOUNTING PARTS, SPEED CONTROL (FLAT FLOOR CAB)
REGLAGE DU REGIME - ELEMENTS DE FIXATION (CABINE A PLANCHER PLAT)
ANBAUTEILE, DREHZAHLVERSTELLUNG (KABINE MIT EBENEM BODEN)
PARTI DI MONTAGGIO, COMANDO VELOCITA (CABINA CON PAVIMENTO PIANO)
VARETA DO ACELERADOR
PIEZAS DE MONTAJE, VARILLAJE DE MANDO DEL ACELERADOR (CAB. CON SUELO PLANO)

LX017931 A.1

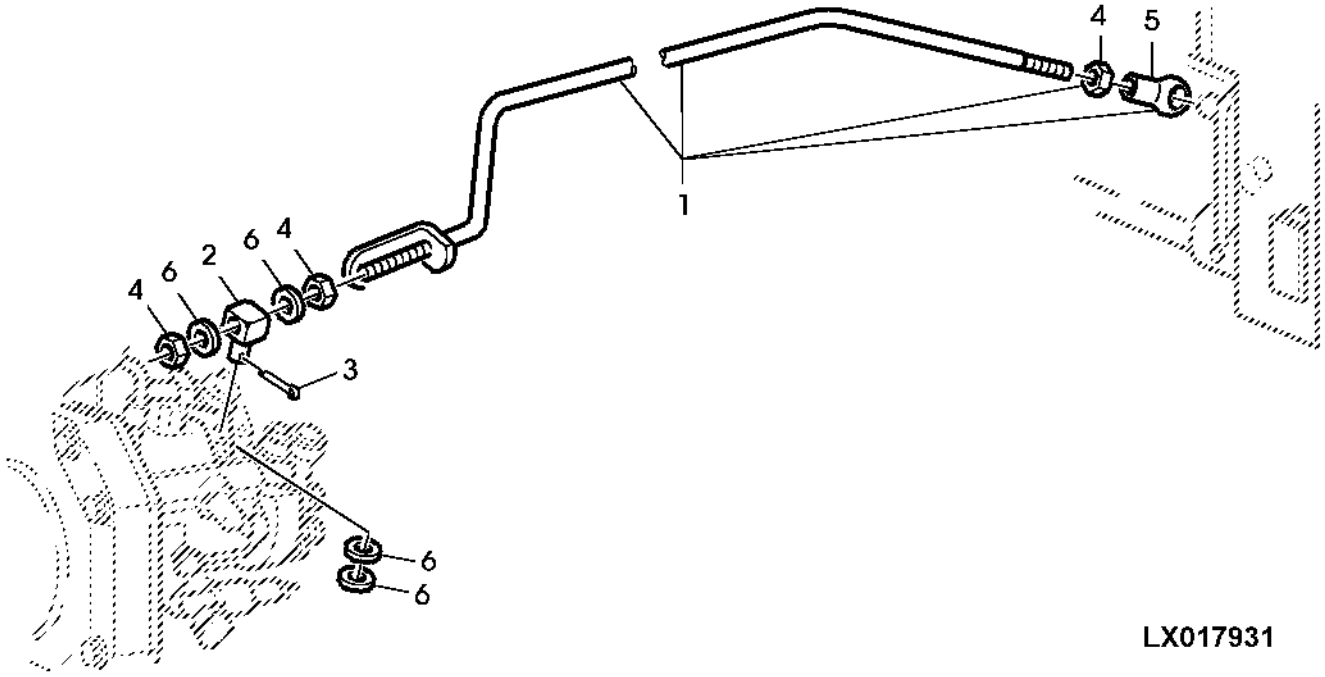

Item	*Nº peça*	*Descrição*	*Qtde*	*Nº série*	*Notas*
1	AL163687	TiranTe	1		
2	T22242	Rótula	1		
3	11M7009	Contra-pino	1		2 X 16 mm
4	14M7272	Porca	3		M6
5	56M7009	Soquete p/ junta eSférica	1		
6	24M7088	Arruela	4		6.600 X 12 X 1.600 mm

AIR CLEANER
FILTRE A AIR
LUFTFILTER
FILTRO ARIA
FILTRO DE AR
FILTRO DE AIRE

CQ302431 A.1

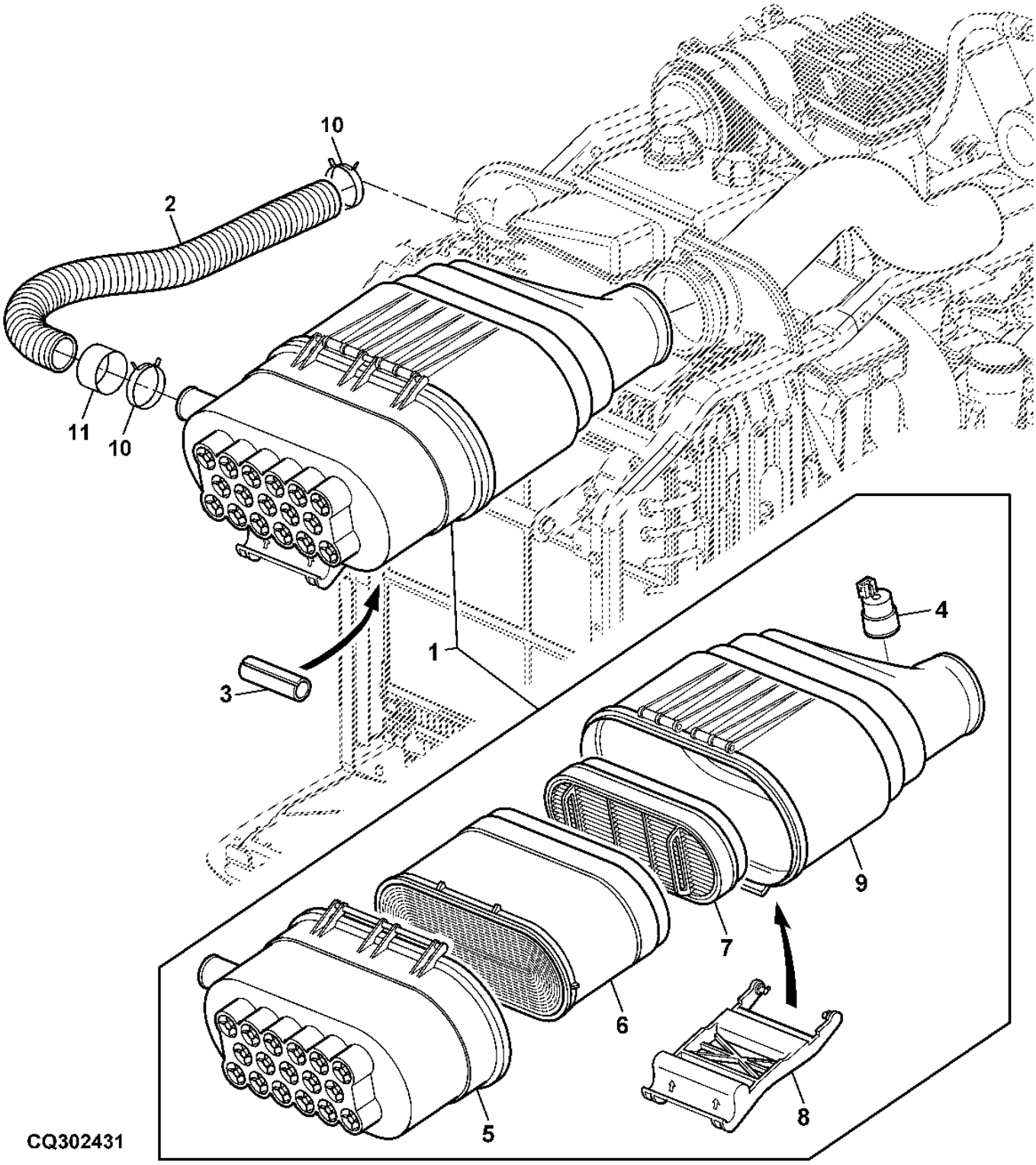

Item	*Nº peça*	*Descrição*	*Qtde*	*Nº série*	*Notas*
1	AL156264	Purificador de ar	1		
2	L158247	Mangueira	1		
3	L172906	Luva	1		
	L151661	Bucha	1		LGTH= 650MM
4	AL150289	Interrup. de pressão	1		
5	AL150287	Defletor	1		
6	AL172781	Filtro de ar	1		
7	AL150288	Filtro de ar	1		
8	L151979	Alavanca	1		
9	AL150284	Carcaça	1		
10	SG01001	Braçadeira	2		
11	L168846	Mangueira	3		

AIR INTAKE HOSE
CONDUITE D'ADMISSION D'AIR
LUFTANSAUGSCHLAUCH
TUBO INGRESSO ARIA
MANGUEIRA DE ADMISSAO DE AR
MANGUERA DE ADMISION DE AIRE

CQ155797 A.1

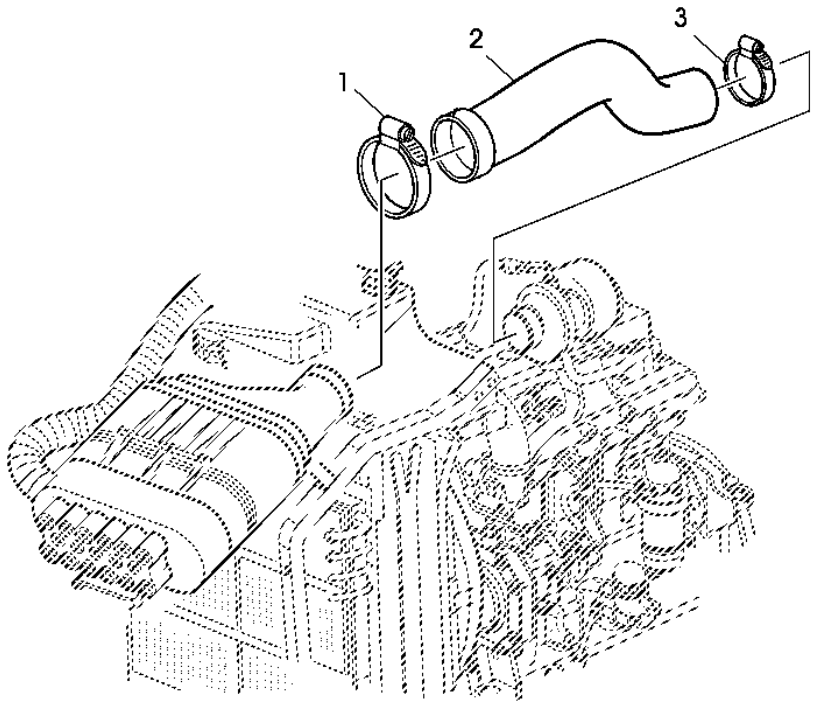

CQ155797

Item	*Nº peça*	*Descrição*	*Qtde*	*Nº série*	*Notas*
1	AL150169	Abraçadeira para mangueira	1		
2	L158227	Mangueira	1		
3	AL112933	Braçadeira	1		

MUFFLER
SILENCIEUX
SCHALLDAEMPFER
SILENZIATORE
SILENCIADOR
SILENCIADOR

CQ302441 A.1

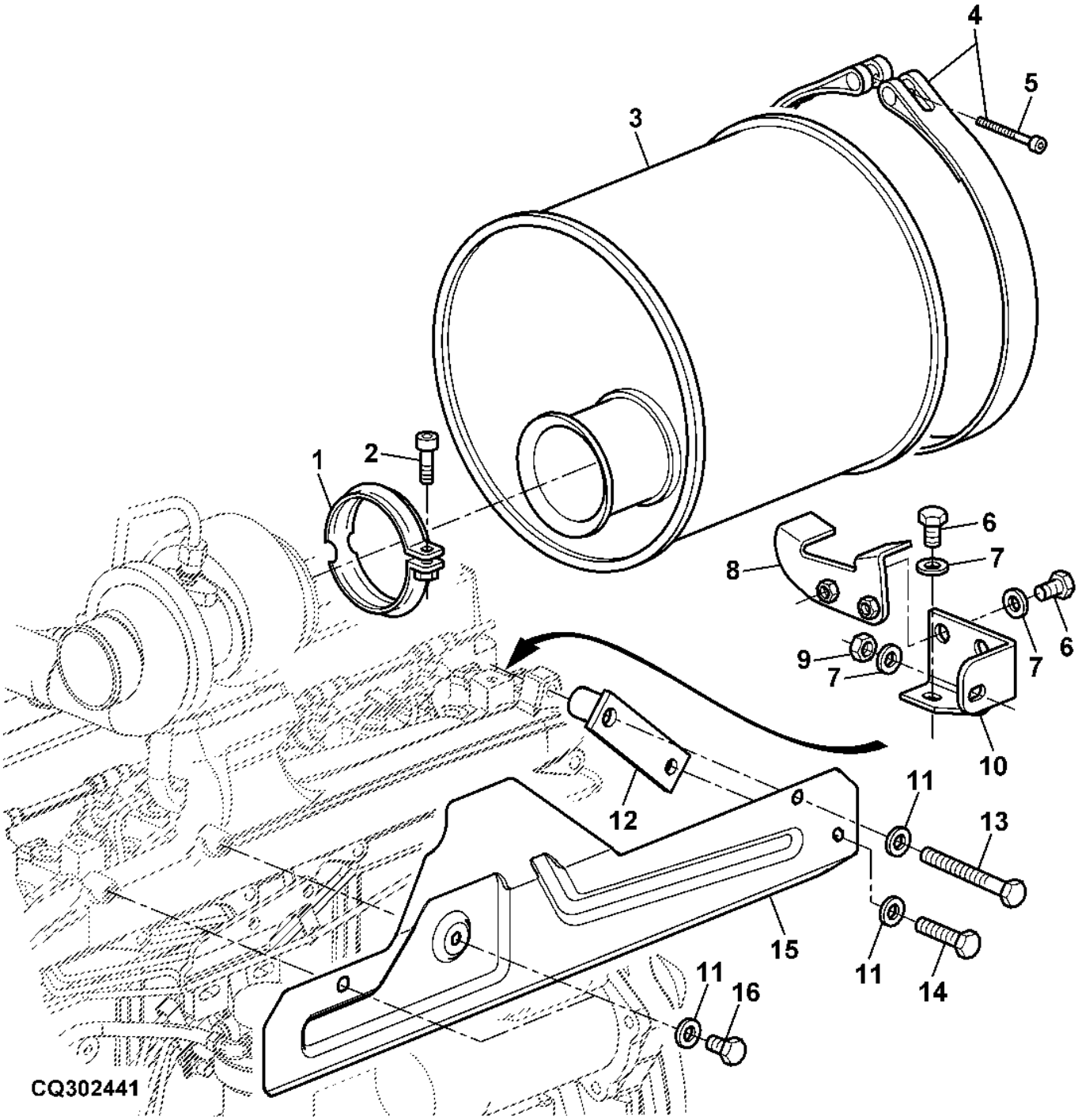

Item	*Nº peça*	*Descrição*	*Qtde*	*Nº série*	*Notas*
1	AL82257	Braçadeira	1		
2	19M8819	Parafuso	1		M8 X 35
3	DQ51572	SilencioSo	1		(A)
	AL153972	SilencioSo	1		(B)
4	AL176428	Braçadeira	1		
5	L113409	Parafuso	1		
6	19M7167	Parafuso sextavado	3		(A) M10 X 25
	19M7402	Parafuso sextavado	3		(B) M10 X 25
7	24M7213	Arruela	4		10.500 X 25 X 4 mm
8	AL114417	Apoio	1		
9	14M7274	Porca	1		M10
10	L113192	Apoio	1		
11	24M7028	Arruela	2		10.500 X 20 X 2 mm
	24M7055	Arruela	4		8.400 X 16 X 1.600 mm
12	AL181065	Suporte	1		
13	19M7479	Parafuso sextavado	1		M10 X 80
14	19M7162	Parafuso sextavado	AR		M8 X 16
	19M8028	Parafuso sextavado	AR		M8 X 8, , (FOR AL181065)
15	L209014	Proteção térmica	1		SUB FOR L200829
16	19M7557	Parafuso sextavado	1		M10 X 16

(A) WITHOUT CAB
SANS CABINE
OHNE KABINE
SENZA CABINA
SEM CABINE
SIN CABINA

(B) WITH CAB
AVEC CABINE
MIT KABINE
CON CABINA
SEM CABINE
CON CABINA

EXHAUST SYSTEM (EPCC)
SYSTEME D`ECHAPPEMENT (EPCC)
ABGASANLAGE NACH (EPCC)
SISTEMA DI SCARICO (EPCC)
SISTEMA DE ESCAPE
SISTEMA DE ESCAPE (EPCC)

PUBM1123 A.1

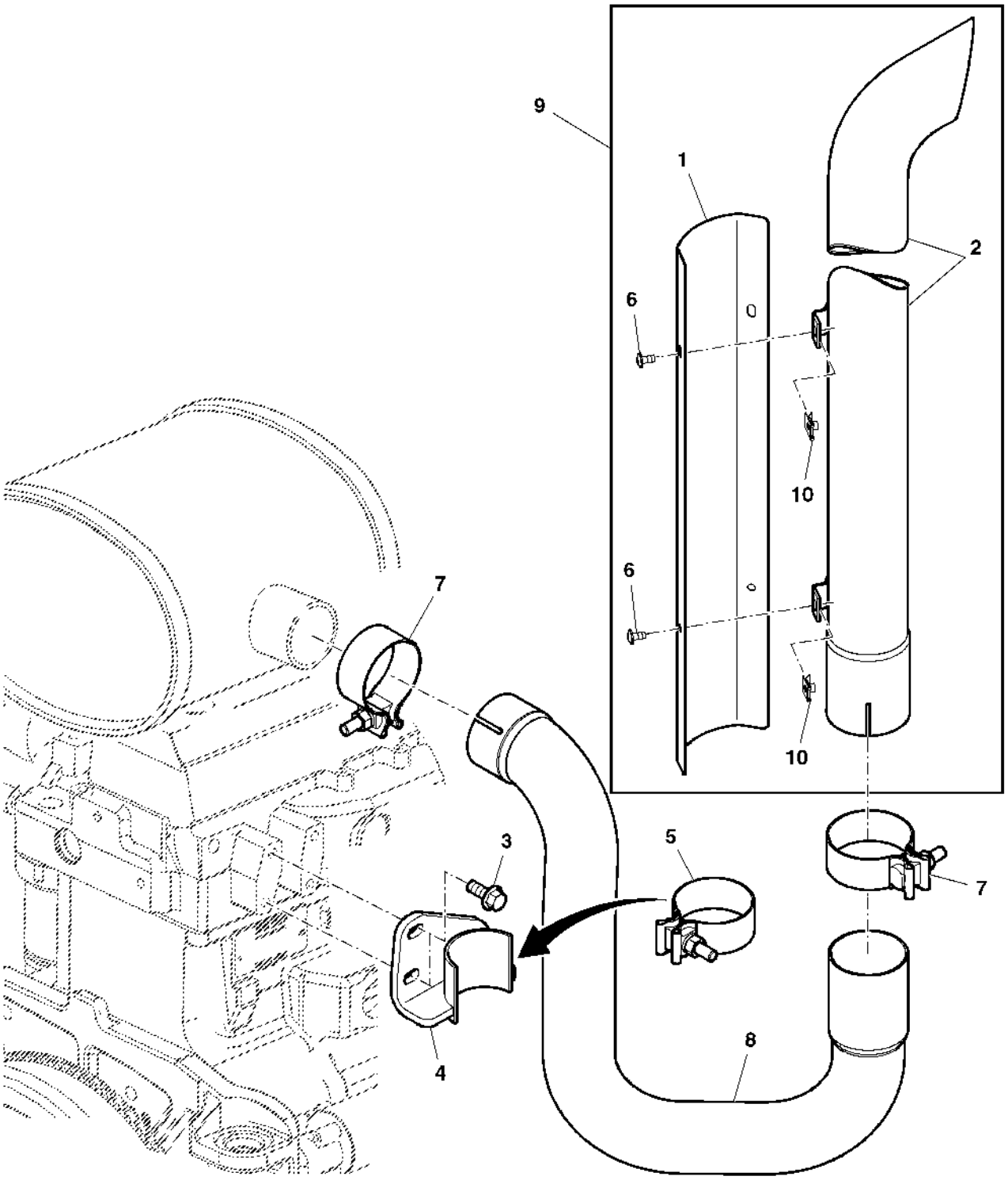

PUBM1123

Item	*Nº peça*	*Descrição*	*Qtde*	*Nº série*	*Notas*
1	L158499	Proteção	1		
2	AL204716	Cano de descarga	1		
3	19M7785	Parafuso	2		M10 X 25
4	AL159691	Apoio	1		
5	AL173829	Braçadeira	1		
6	19M8851	Parafuso	4		M6 X 12
7	AL177823	Braçadeira	2		
8	CQ51579	Cano de descarga	1		
9	AL204800	Cano de descarga	1		
10	L79493	Porca de Pressão	4		

EXHAUST SYSTEM (DELUXE)
SYSTEME D'ECHAPPEMENT (DELUXE)
ABGASANLAGE (DELUXE)
SISTEMA DI SCARICO (DELUXE)
SISTEMA DE ESCAPAMENTO (DELUXE)
SISTEMA DE ESCAPE (DELUXE)

PUBM1143 A.1

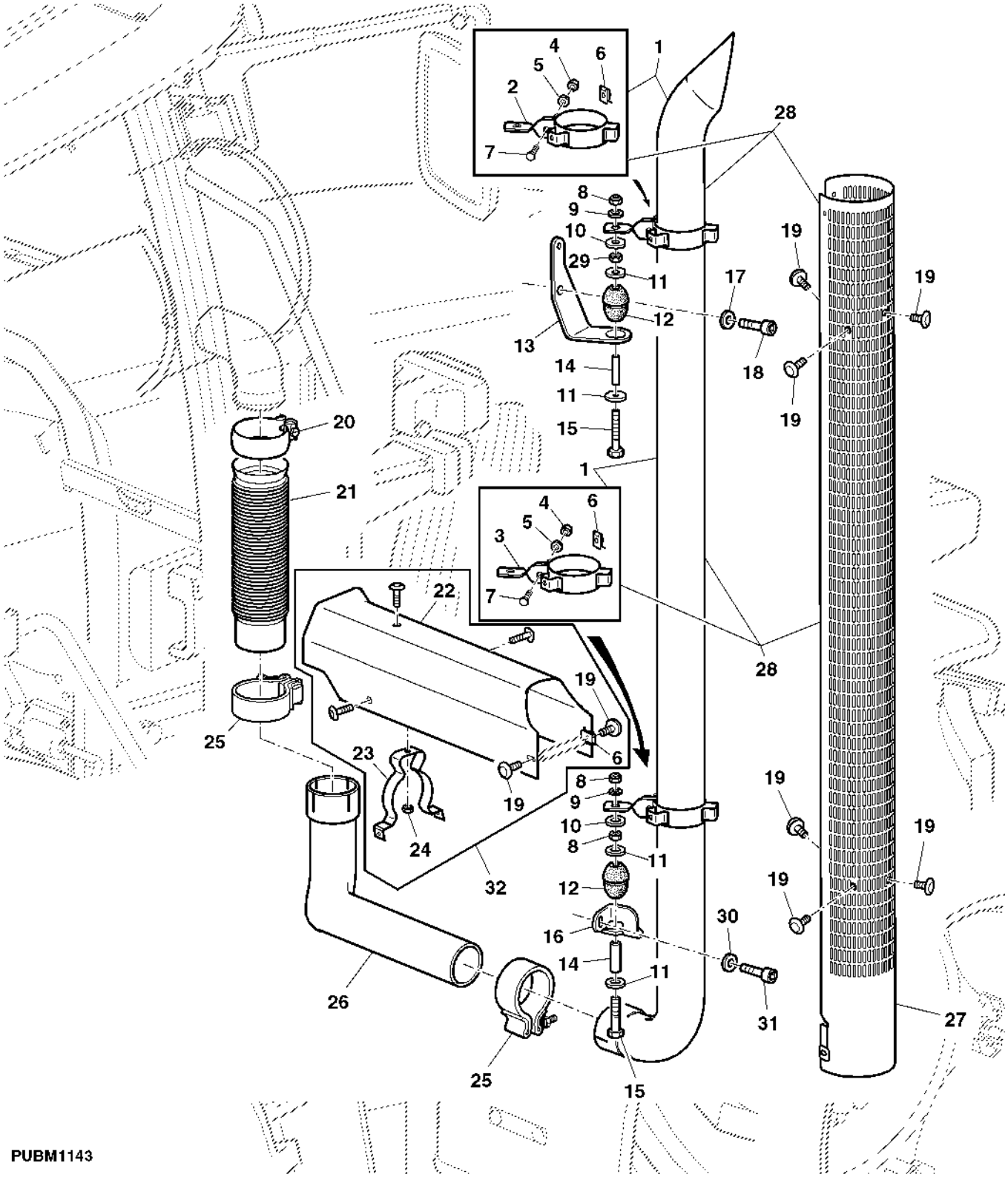

Item	*Nº peça*	*Descrição*	*Qtde*	*Nº série*	*Notas*
1	AL201994	Cano de descarga	1		
2	AL201997	Braçadeira	1		UP
3	AL201999	Braçadeira	1		LOW
4	14M7273	Porca	2		M8
5	24M7055	Arruela	2		8.400 X 16 X 1.600 mm
6	L79493	Porca de Pressão	6		
7	19M7163	Parafuso sextavado	2		M8 X 25
8	14M7165	Porca de segurança	3		M6
9	24M7309	Arruela	2		6.600 X 22 X 2 mm
10	24M7043	Arruela	2		12 X 25 X 3 mm
11	L37975	Arruela de pressão	4		
12	L173428	Isolador	2		
13	L114742	Apoio	1		UP
14	L114724	Bucha	2		
15	L173963	Parafuso sextavado	2		M6X75
16	L114743	Apoio	1		LOW
17	L202305	Arruela	3		
18	L153130	Parafuso	2		M8 X 30, (10.9)
19	19M8851	Parafuso	8		M6 X 12
	L172409	Parafuso	9		(B)
20	AL169565	Braçadeira	1		
21	AL151148	Cano de descarga	1		
22	AL209825	Proteção	1		(ORD AL177629) SUB FOR AL204195
23	L150947	Presilha	1		
24	14M7303	Porca com flange	1		M6
25	AL151150	Braçadeira	2		
26	CQ55291	Cano de descarga	1		
27	L170180	Proteção	1		SUB FOR L159023
28	AL201995	Cano de descarga	1		
29	14M7272	Porca	1		M6
30	24M7260	Arruela	1		8.400 X 24 X 2 mm
31	19M8675	Parafuso	1		(A) M8 X 16, (10.9)
32	AL204196	Proteção	1		

(A) WITHOUT RIGHT DOOR
SANS PORTE DROITE
OHNE RECHTE TUER
SENZA PORTA DESTRA
SEM PORTA DIREITA
SIN PUERTA DERECHA

(B) STAINLESS STEEL VERSION
EN ACIER INOXYDABLE
EDELSTAHL-AUSFUEHRUNG
IN ACCIAIO INOSSIDABILE
VERSAO DE ACO INOXIDAVEL
EN ACERO INOXIDABLE

Sectional Pictorial Index
Index d'illustrations par sections.
Gruppenbildindex
Indice illustrato delle sezioni
Índice pictórico por seção
Índice de ilustraciones por secciones

PUBM2346 A.1

15-	157
1-	137
2-	138
3-	139
4-	140
5-	141
7-	143
8-	144
10-	148
11-	150
12-	152
13-	154
17-	159
21-	164
52-	166

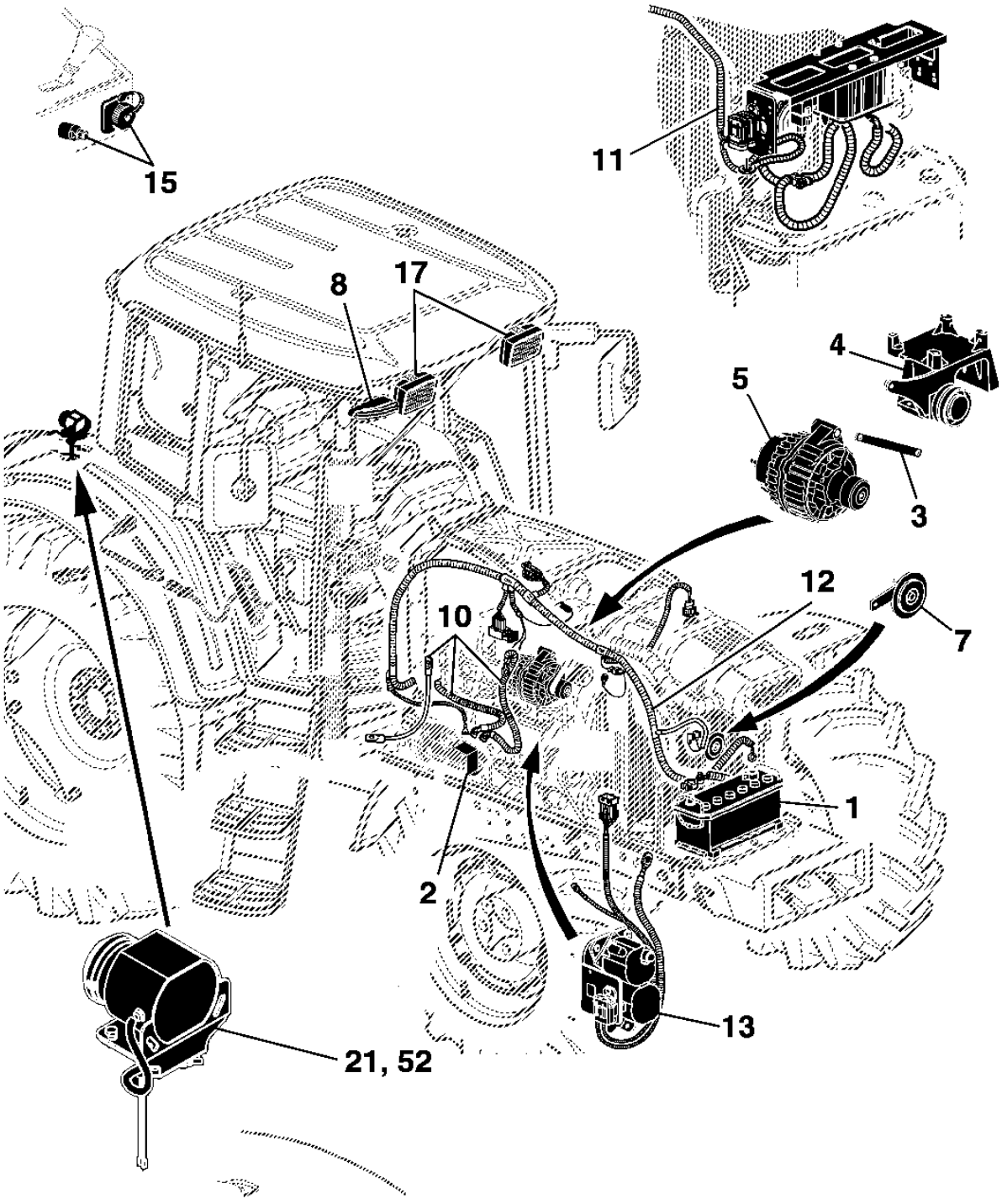

PUBM2346

Sectional Pictorial Index
Index d'illustrations par sections.
Gruppenbildindex
Indice illustrato delle sezioni
Índice pictórico por seção
Índice de ilustraciones por secciones

PUBM2333 B.1

6-	142
9-	146
14-	156
16-	158
18-	160
19-	161
56-	188
57-	186
20-	162
58-	189
24-	174
25-	178
26-	180
27-	182
40-	208
51-	210
53-	209

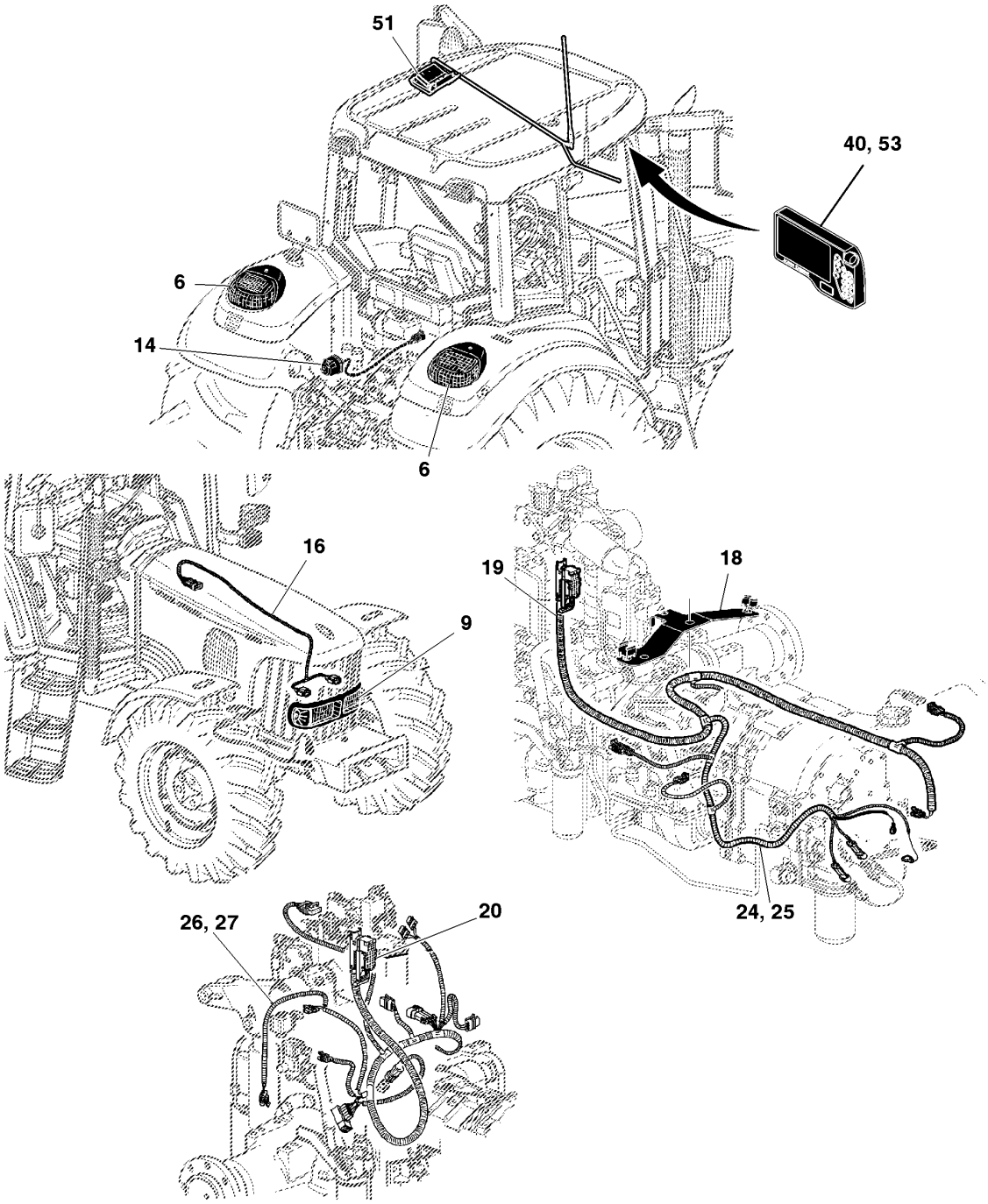

PUBM2333

Sectional Pictorial Index
Index d'illustrations par sections.
Gruppenbildindex
Indice illustrato delle sezioni
Índice pictórico por seção
Índice de ilustraciones por secciones

PUBM1541 A.1

22-	168
23-	170
28-	190
29-	191
55-	197
30-	192
31-	194
32-	195
33-	196
34-	198
35-	199
36-	200
37-	202
38-	204
39-	206

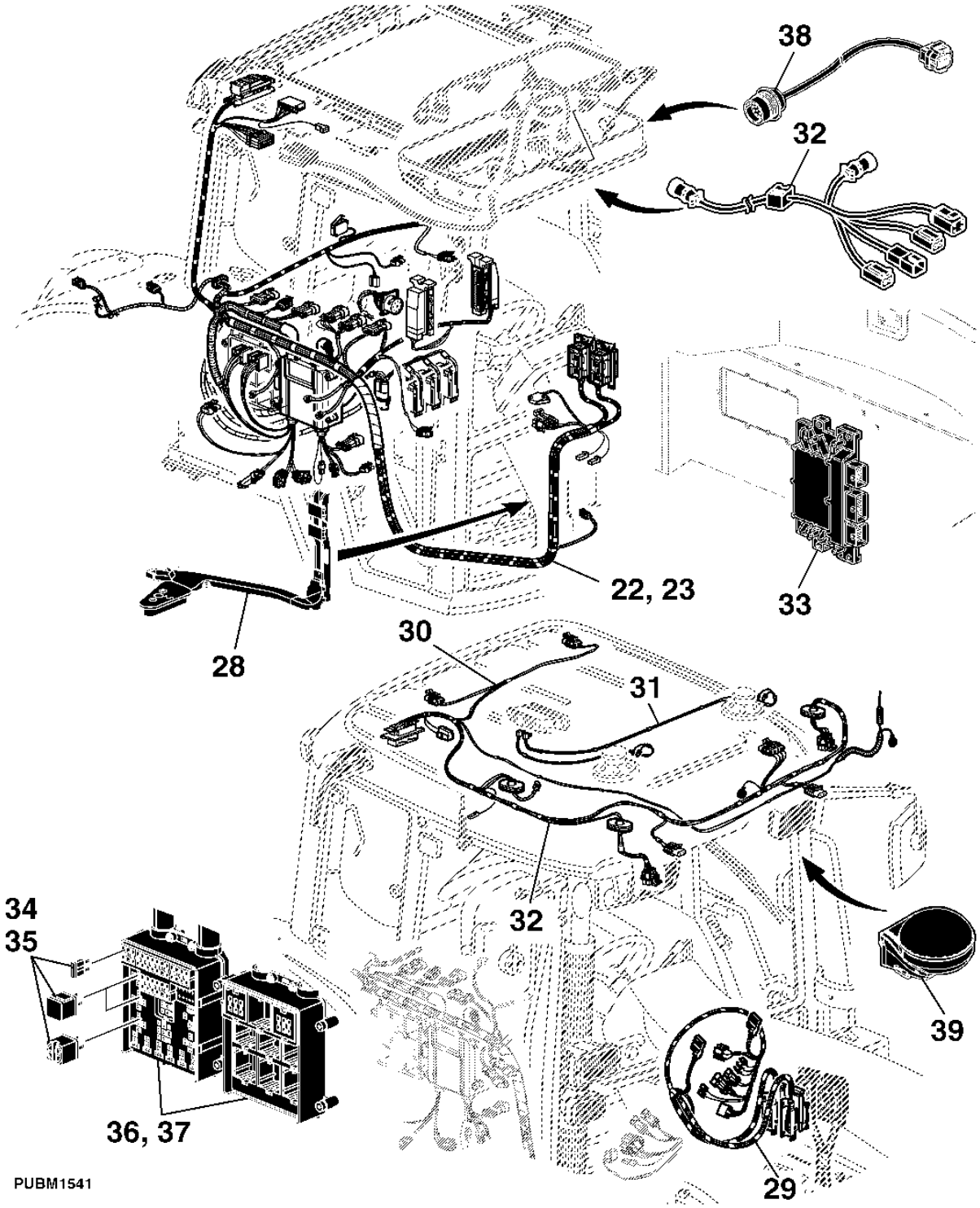

Sectional Pictorial Index
Index d'illustrations par sections.
Gruppenbildindex
Indice illustrato delle sezioni
Índice pictórico por seção
Índice de ilustraciones por secciones

PUBM1542 A.1

41-	212
42-	214
43-	216
44-	217
45-	218
46-	220
47-	221
48-	222
49-	224
50-	226

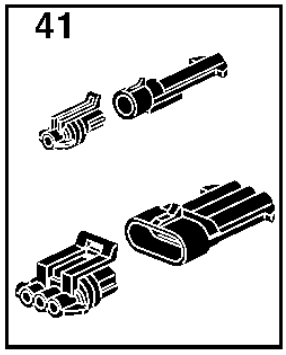

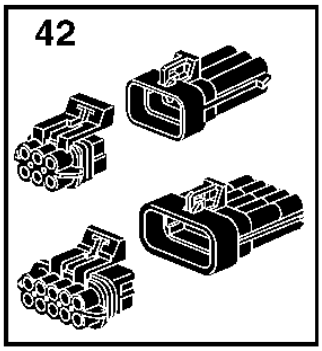

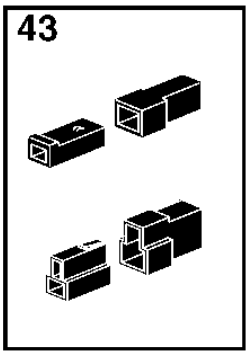

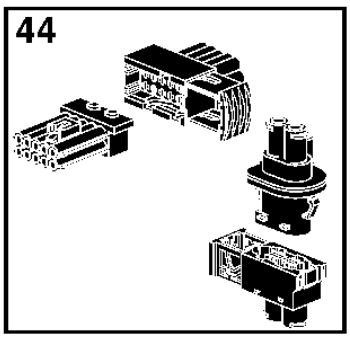

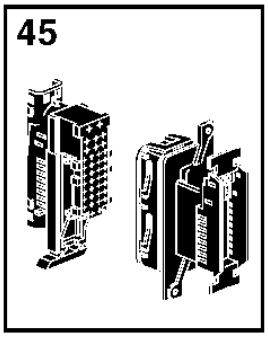

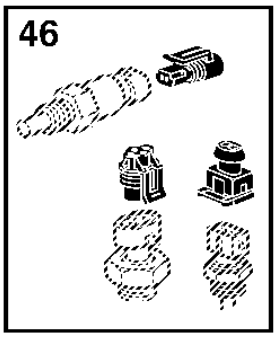

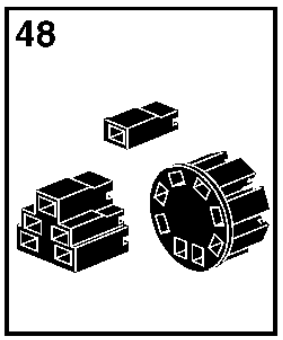

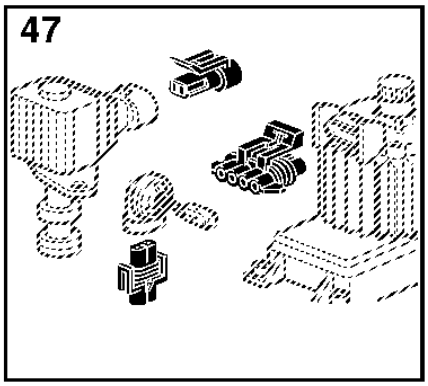

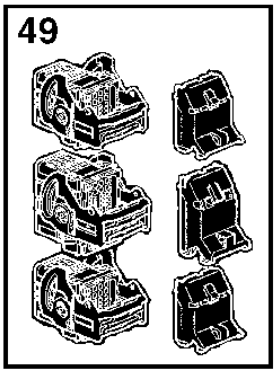

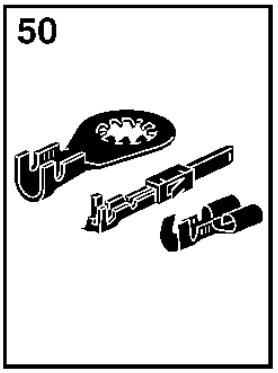

PUBM1542

BATTERY / ATTACHING PARTS
BATTERIE-ELEMENTS DE FIXATION
BATTERIE / BEFESTIGUNGSTEILE
BATTERIA / PARTI FISSAGGIO
BATERIA / FIXACAO DA BATERIA
BATERIA / PIEZAS DE FIJACION

CQ155738 A.1

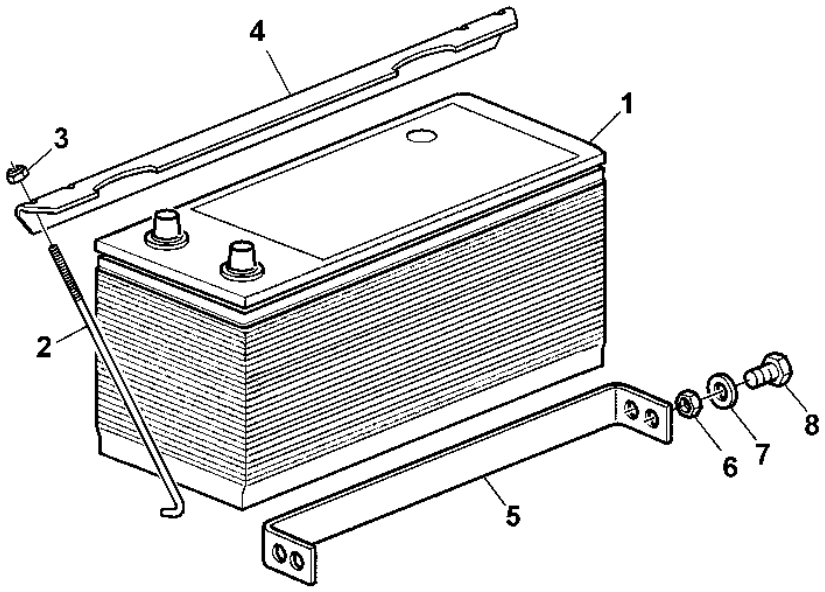

CQ155738

Item	*Nº peça*	*Descrição*	*Qtde*	*Nº série*	*Notas*
1	DQ68478	Bateria com carga úmida	1		
2	L158301	Paraf. com gancho	2		
3	14M7397	Porca de segurança	2		M6
4	L158302	Apoio	1		
5	L158305	Apoio	1		
6	14M7029	Porca	4		M8
7	24M7055	Arruela	4		8.400 X 16 X 1.600 mm
8	19M7139	Parafuso sextavado	4		M8 X 20

Starter Motor Shield
Garant de démarreur
Anlasserschutz
Protezione motorino di avviamento
Protetor do Motor de Partida
Protección de motor de arranque

PUBM1435 A.1

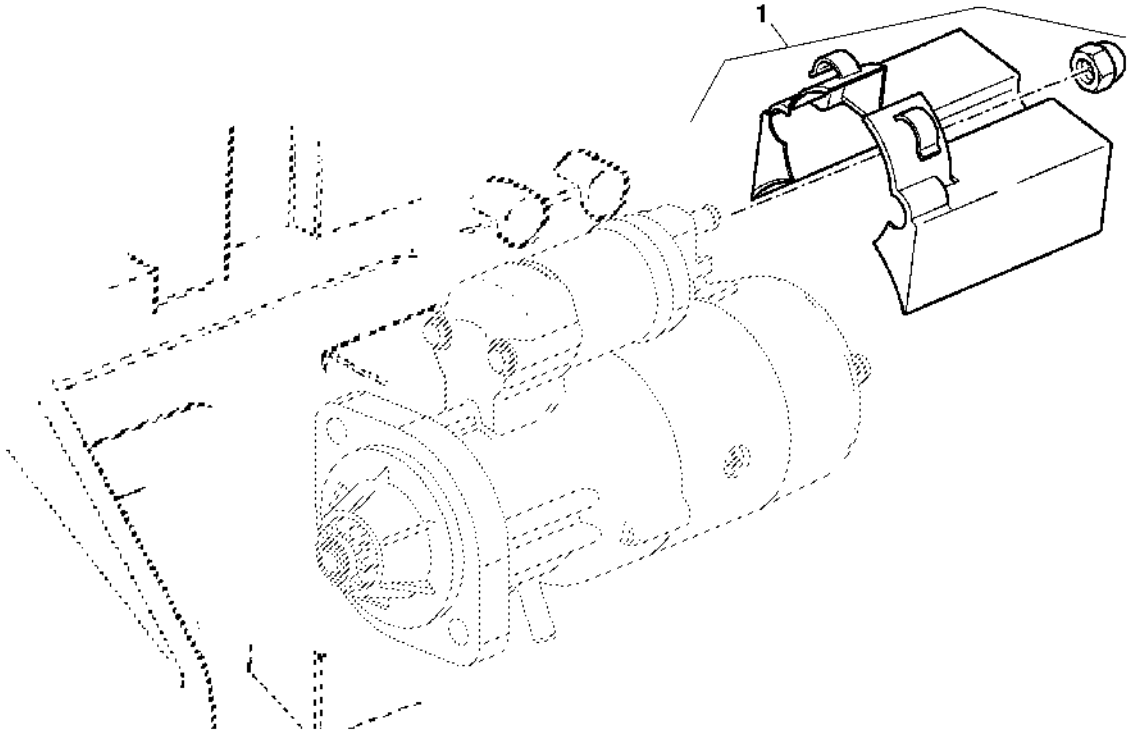

PUBM1435

Item	*Nº peça*	*Descrição*	*Qtde*	*Nº série motor*	*Notas*
1	RE530306	Kit	1		NLA

ALTERNATOR ATTACHING PARTS (WITH AIR CONDITIONING)
ELEMENTS DE FIXATION - ALTERNATEUR (AVEC CLIMATISATION)
BEFESTIGUNGSTEILE, DREHSTROMGENERATOR (BEI KLIMAANLAGE)
PARTI FISSAGGIO ALTERNATORE (CON ARIA CONDIZIONATA)
SUPORTE DO ALTERNADOR (CABINE)
PIEZAS DE SUJECION, ALTERNADOR (CON AIRE ACONDICIONADO)

LX032490 A.1

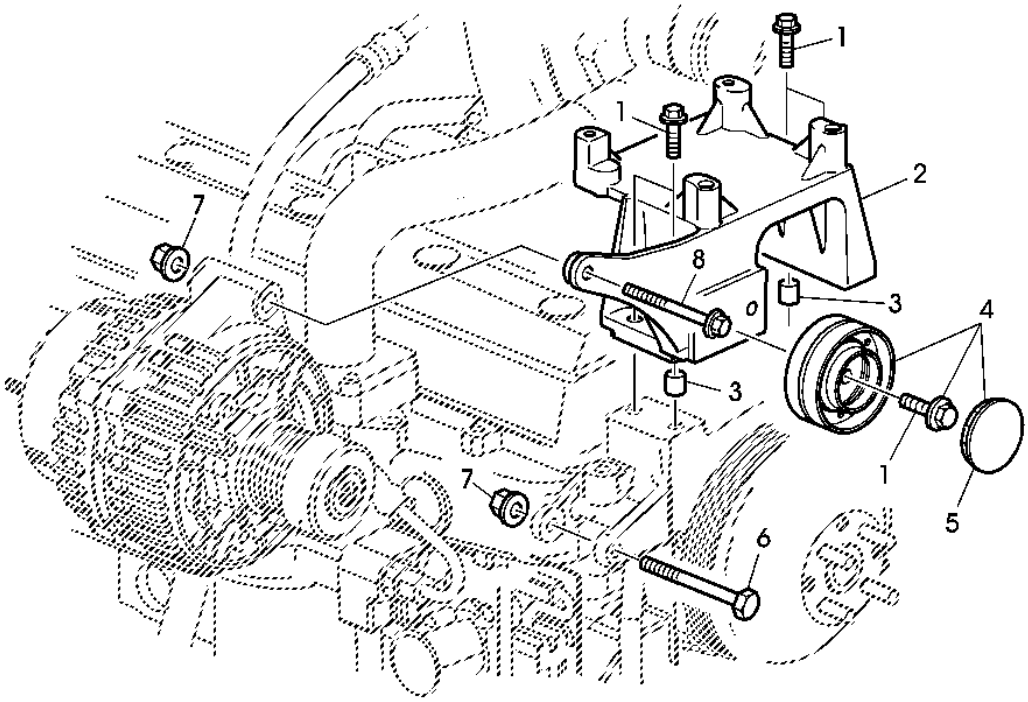

LX032490

Item	*Nº peça*	*Descrição*	*Qtde*	*Nº série*	*Notas*
1	19M7835	Parafuso	5		M10 X 35
2	CQ48046	Suporte	1		
3	34M7190	Bucha	2		
4	AL155417	Polia-guia	1		
5	L154170	Tampa	1		
6	19M7408	Parafuso sextavado	1		M10 X 90
7	14M7296	Porca com flange	2		M10
8	19M7810	Parafuso	1		M10 X 80

ALTERNATOR ATTACHING PARTS (WITHOUT AIR CONDITIONING OR AIR COMPRESSOR)
ELEMENTS DE FIXATION, ALTERNATEUR (SANS CLIMATISATION OU COMPRESSEUR D'AIR)
BEFESTIGUNGSTEILE, DREHSTROMGENERATOR (OHNE KLIMAANLAGE ODER LUFTKOMPRESSOR)
PARTI MONTAGGIO ALTERNATORE (SENZA CONDIZIONAMENTO ARIA O COMPRESSORE ARIA)
SUPORTE DO ALTERNADOR (SEM CABINE)
PIEZAS DE SUJECION, ALTERNADOR (SIN AIRE ACONDICIONADO O COMPRESOR DE AIRE)

PUBM0362 A.1

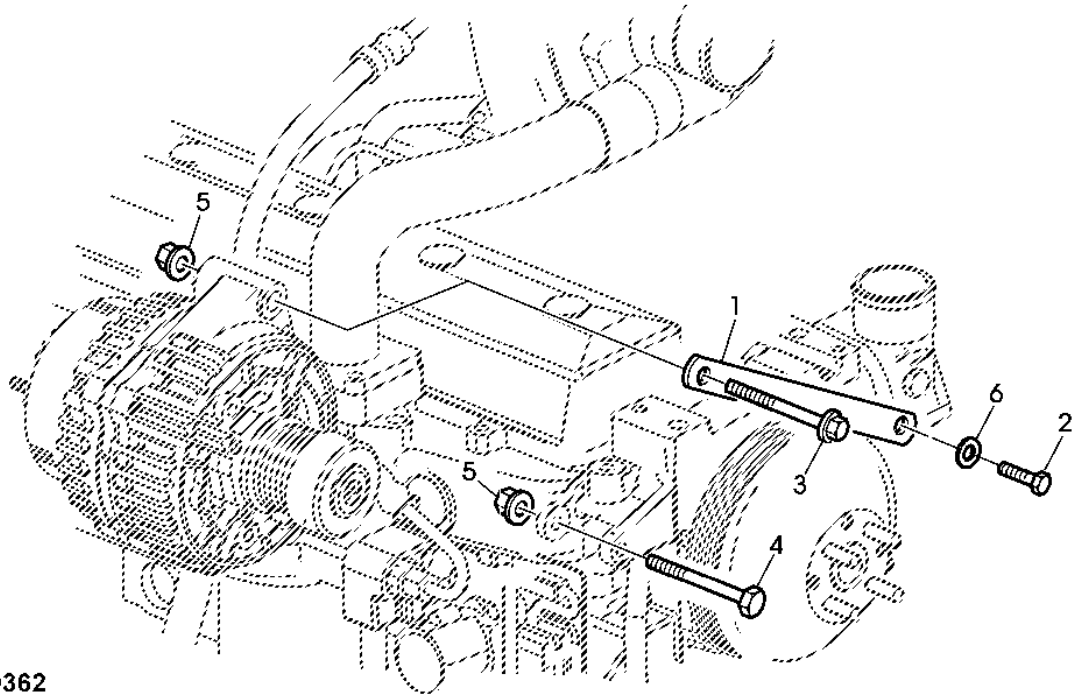

PUBM0362

Item	*Nº peça*	*Descrição*	*Qtde*	*Nº série*	*Notas*
1	CQ48506	Suporte	2		
2	19M7166	Parafuso sextavado	1		M10 X 20
3	19M7810	Parafuso	1		M10 X 80
4	19M7408	Parafuso sextavado	1		M10 X 90
5	14M7296	Porca com flange	2		M10
6	24M7040	Arruela	2		11 X 20 X 2 mm

ALTERNATOR
ALTERNATEUR
DREHSTROMGENERATOR
ALTERNATORE
PECAS DO ALTERNADOR
ALTERNADOR

PUBM1068 A.1

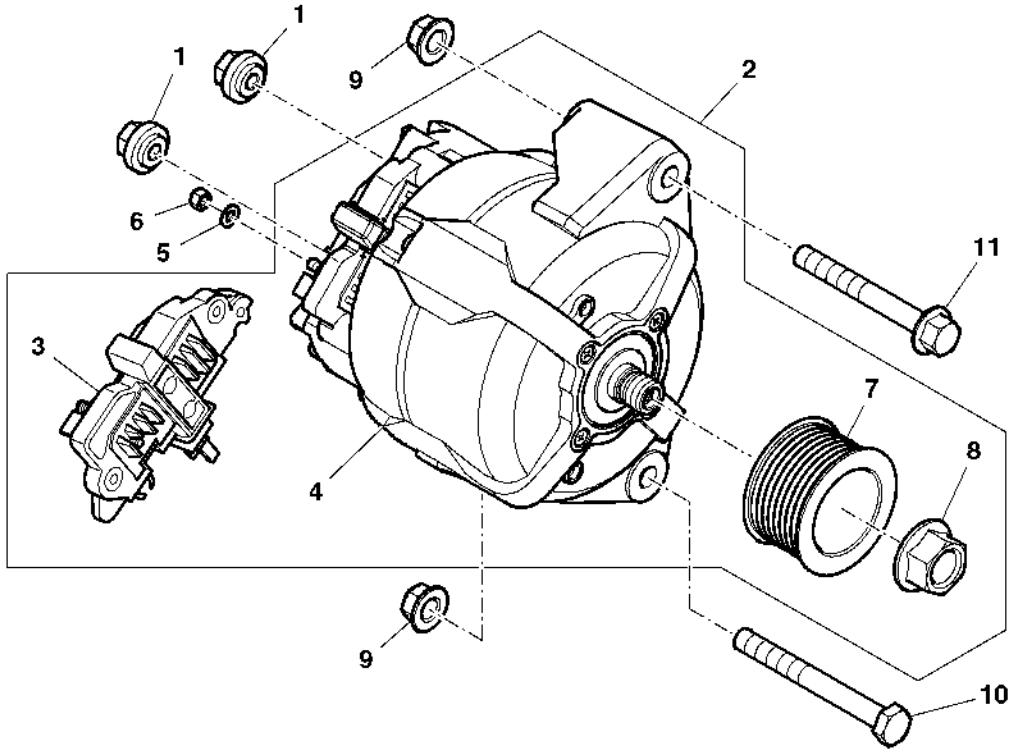

PUBM1068

Item	*Nº peça*	*Descrição*	*Qtde*	*Nº série*	*Notas*
1	RE285712	Porca	2		
2	DQ59038	Alternador	1		
3	AL172532	ReguladoR	1		
4	AL166645	Alternador	1		14V/90A
5	24M7027	Arruela	1		5.300 X 10 X 1 mm
6	14M7028	Porca	1		M5
7	CQ66216	Polia	1		
8	L78085	Porca com flange	1		
9	14M7296	Porca com flange	2		M10
10	19M7810	Parafuso	1		M10 X 80
11	19M7408	Parafuso sextavado	1		M10 X 90

TAIL LIGHTS AND TURN SIGNAL LIGHTS
FEUX ARRIERE ET CLIGNOTANTS
SCHLUSS- UND BLINKLEUCHTEN
LUCI DI CODA E DI DIREZIONE
LUZ TRASEIRA
LUCES TRASERAS E INTERMITENCIAS DE GIRO

LX033270 A.1

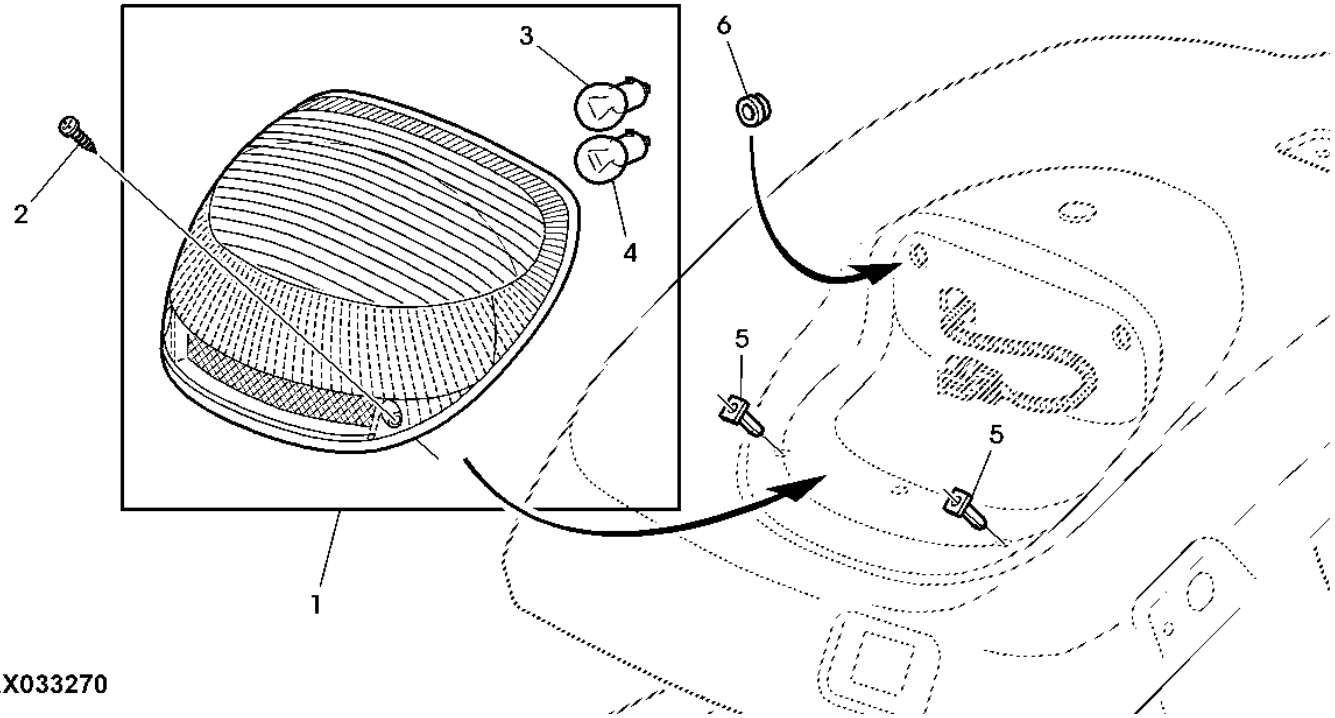

Item	*Nº peça*	*Descrição*	*Qtde*	*Nº série*	*Notas*
1	AL210810	Kit retentor	2		SUB FOR AL176143
2	37M7274	Parafuso	4		
3	57M7014	Lâmpada	1		12V-21W
4	57M7011	Lâmpada	1		12V-21/5W
5	L151980	Porca de segurança	4		
6	L152943	Passa-fio	4		

HORN
AVERTISSEUR SONORE
SIGNALHORN
AVVISATORE ACUSTICO
BUZINA
BOCINA

LX025959 A.1

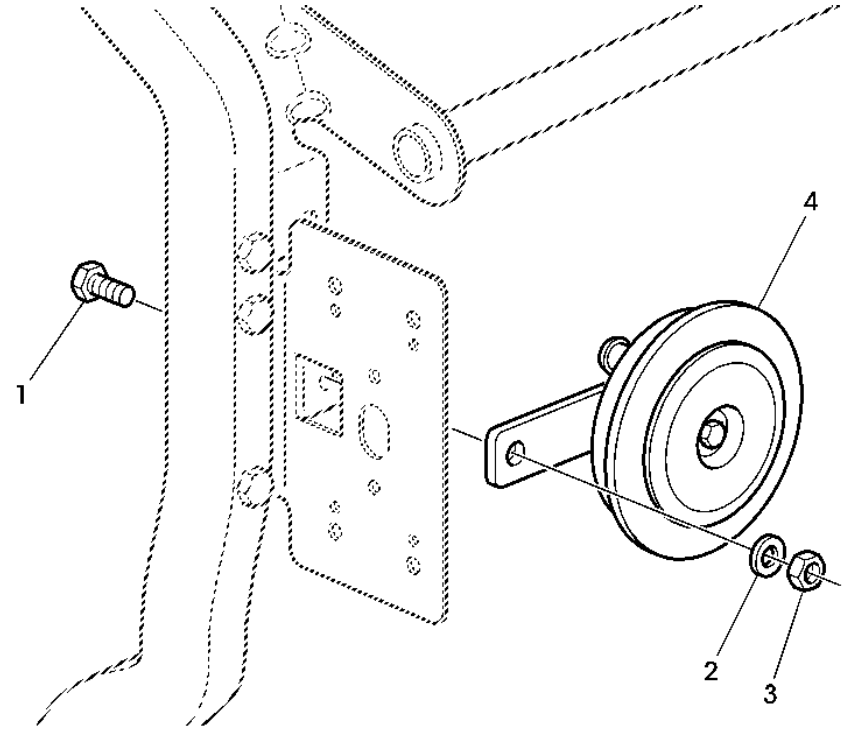

Item	*Nº peça*	*Descrição*	*Qtde*	*Nº série*	*Notas*
1	19M7297	Parafuso sextavado	1		M8 X 12
2	24M7055	Arruela	1		8.400 X 16 X 1.600 mm
3	14M7273	Porca	1		M8
4	AL203265	Buzina	1		

WARNING LIGHTS AT FRONT OF CAB ROOF
FEUX DE DETRESSE A L'AVANT DU PAVILLON
WARNLEUCHTEN-KABINENDACH VORN
LUCI DI AVVERTIMENTO LATO ANTERIORE TETTO CABINA
PISCAS DIRECIONAIS E LUZES DE POSICAO
LUCES INTERMITENTES DE EMERGENCIA DEL FRENTE DEL TECHO DE LA CABINA

LX051087 A.1

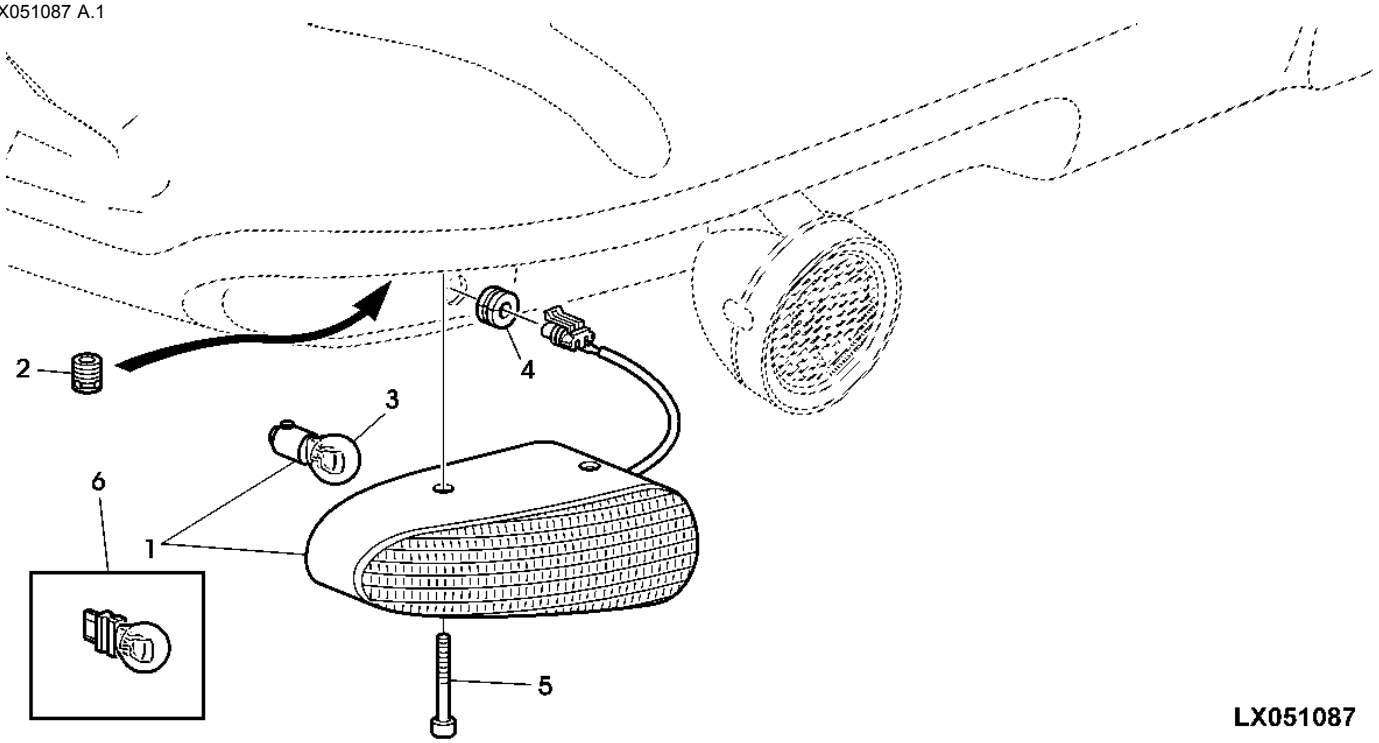

Item	*Nº peça*	*Descrição*	*Qtde*	*Nº série*	*Notas*
1	RE217551	Farol	2		
2	L60585	Arruela	AR		
3	RE49778	Lâmpada	1		
4	CQ25923	Passa-fio	2		
5	19M8482	Parafuso	4		M6 X 80
6	RE49778	Lâmpada	1		

HEADLIGHTS
PHARES AVANT
FRONTSCHEINWERFER
FARI ANTERIORI
FAROIS DIANTEIROS
FAROS DELANTEROS

PUBM1538 A.1

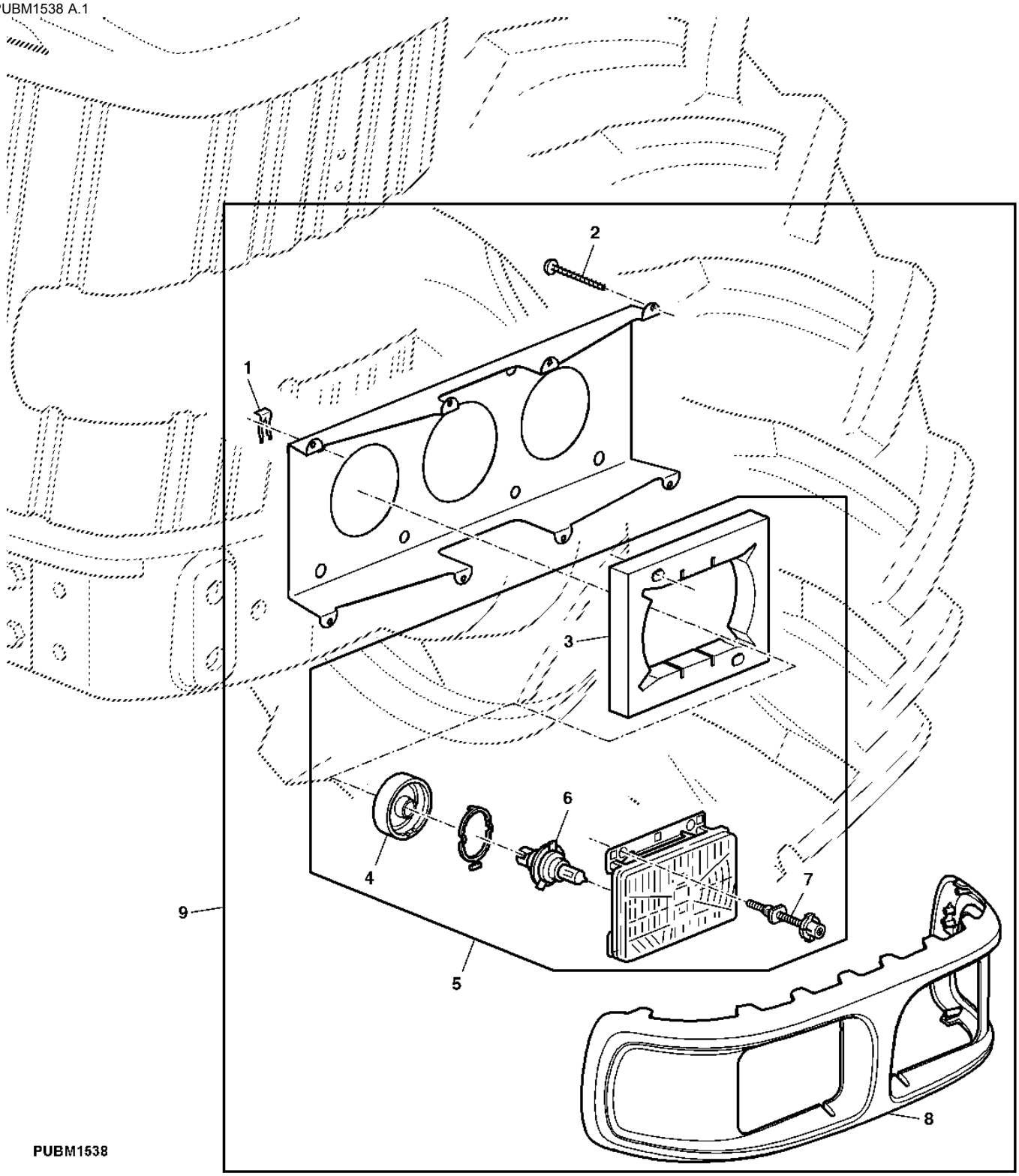

Item	*Nº peça*	*Descrição*	*Qtde*	*Nº série*	*Notas*
1	L78984	Presilha	6		
2	37M7335	Parafuso	8		
3	CQ71882	Vedação	2		
4	L154128	Proteção contra Pó	1		
5	MN10029	Farol dianteiro	2		
6	57M7166	Lâmpada	2		
7	AZ47904	Correia de ajuste	6		
8	CQ71890	Moldura	1		
9	AL202199	Farol dianteiro	1		SUB FOR DQ58449

BATTERY CABLE
CABLES BATTERIE
BATTERIEKABEL
CAVO BATTERIA
CABOS DA BATERIA
CABLE DE BATERIA

PUBM1515 A.1

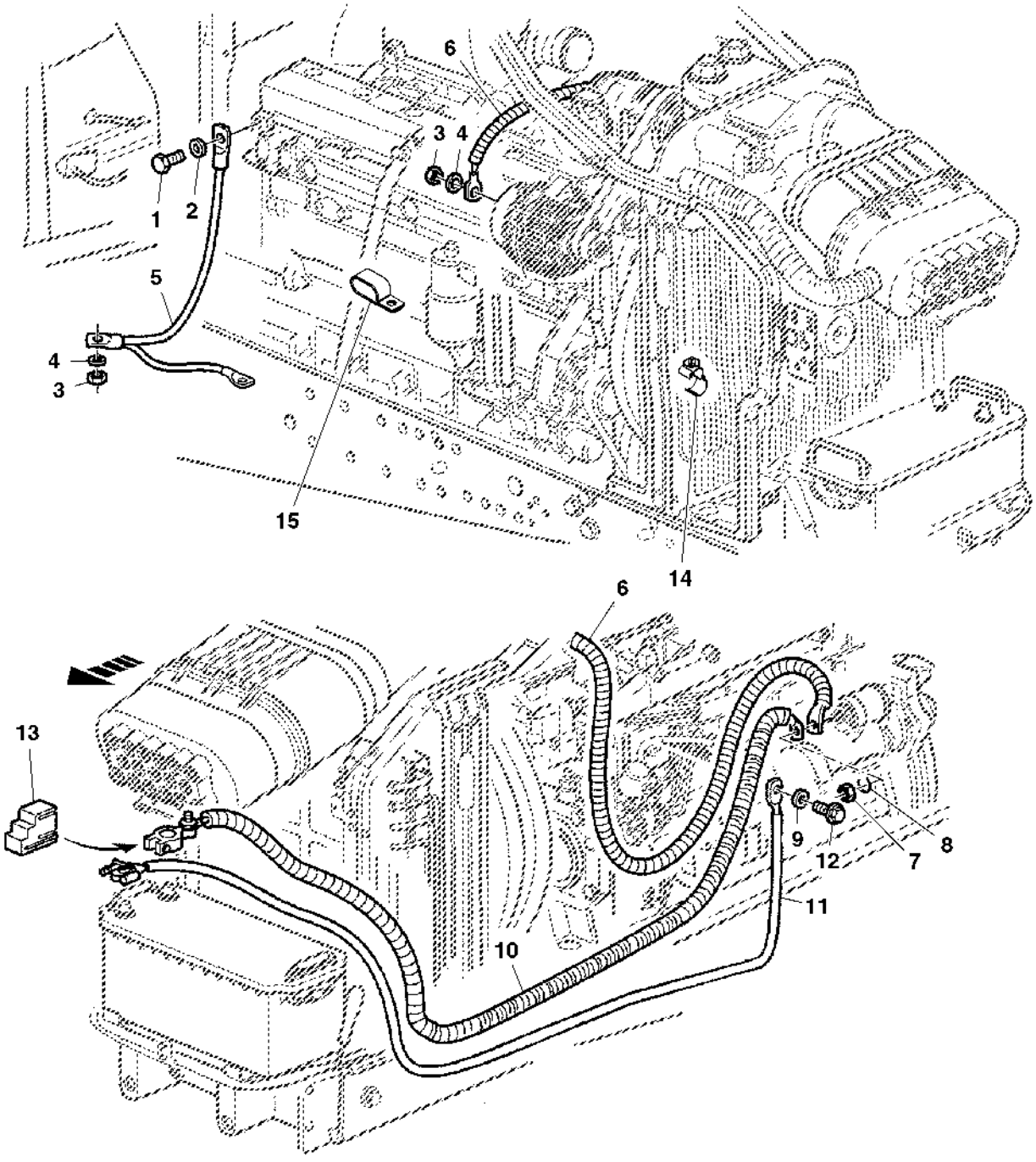

PUBM1515

Item	*Nº peça*	*Descrição*	*Qtde*	*Nº série*	*Notas*
1	19M7268	Parafuso sextavado	1		M12 X 25
2	24M7047	Arruela	1		13 X 24 X 2.500 mm
3	14M7273	Porca	2		M8
4	24M7055	Arruela	2		8.400 X 16 X 1.600 mm
5	AL159181	Cabo da bateria	1		
6	AL154427	Ponte	1	-001858	
	AL212806	Ponte	1	001859-	
7	14M7299	Porca com flange	1		M12
8	12M7135	Arruela de pressão	1		10 mm
9	24M7028	Arruela	1		10.500 X 20 X 2 mm
10	AL157541	Cabo da bateria	1	-001858	
	AL212805	Cabo da bateria	1	001859-	
11	AL159445	Cabo da bateria	1		
12	19M9201	Parafuso	1		M14 X 25
13	L154937	Blindagem	1		
14	L115159	Braçadeira	1		
15	R49921	Braçadeira	1		
..	L165421	Graxa	1		

POWER WIRING HARNESS
FAISCEAU D' ALIMENTATION
KABELBAUM, STROMVERSORGUNG
CAVO ELETTRICO DI POTENZA
CHICOTE DE ALIMENTACAO
GRUPO DE CABLES, ALIMENTACION

PUBM1140 A.1

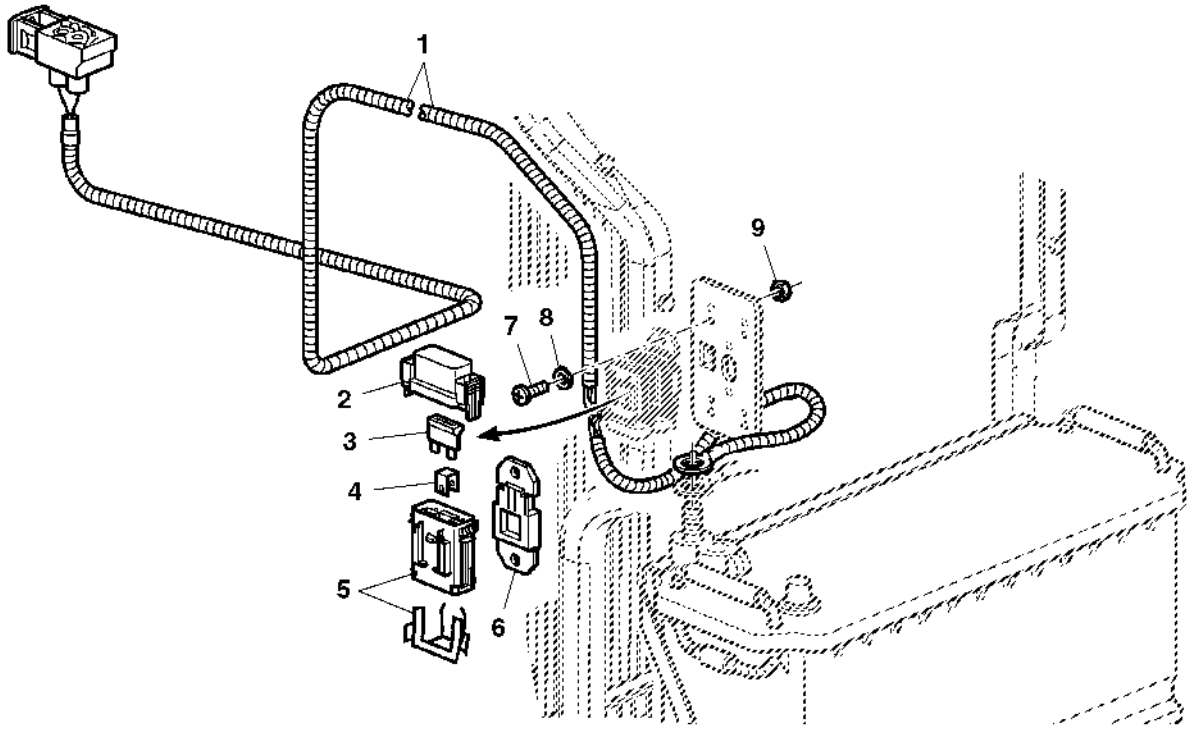

PUBM1140

Item	*Nº peça*	*Descrição*	*Qtde*	*Nº série trator*	*Notas*
1	AL158294	Chicote	1		(A)
	AL157626	Chicote	1		(B)
2	57M8181	Acessório conexão elétrica	2		
3	57M8190	Fusível	1		80A
4	57M8189	Porta-fusível	2		
5	57M8182	Acessório conexão elétrica	2		
6	57M8093	Porta-fusível	1		
7	21M7250	Parafuso	2		M4 X 12
8	24M7146	Arruela	2		4.300 X 12 X 1 mm
9	14M7139	Porca	2		M4

(A) WITH CAB
AVEC CABINE
MIT KABINE
CON CABINA
COM CABINE
CON CABINA

(B) WITHOUT CAB
SANS CABINE
OHNE KABINE
SENZA CABINA
SEM CABINE
SIN CABINA

ENGINE WIRING HARNESS
FAISCEAU MOTEUR
MOTORKABELBAUM
CAVO ELETTRICO MOTORE
CHICOTE DO MOTOR
GRUPO DE CABLES MOTOR

PUBM1516 A.1

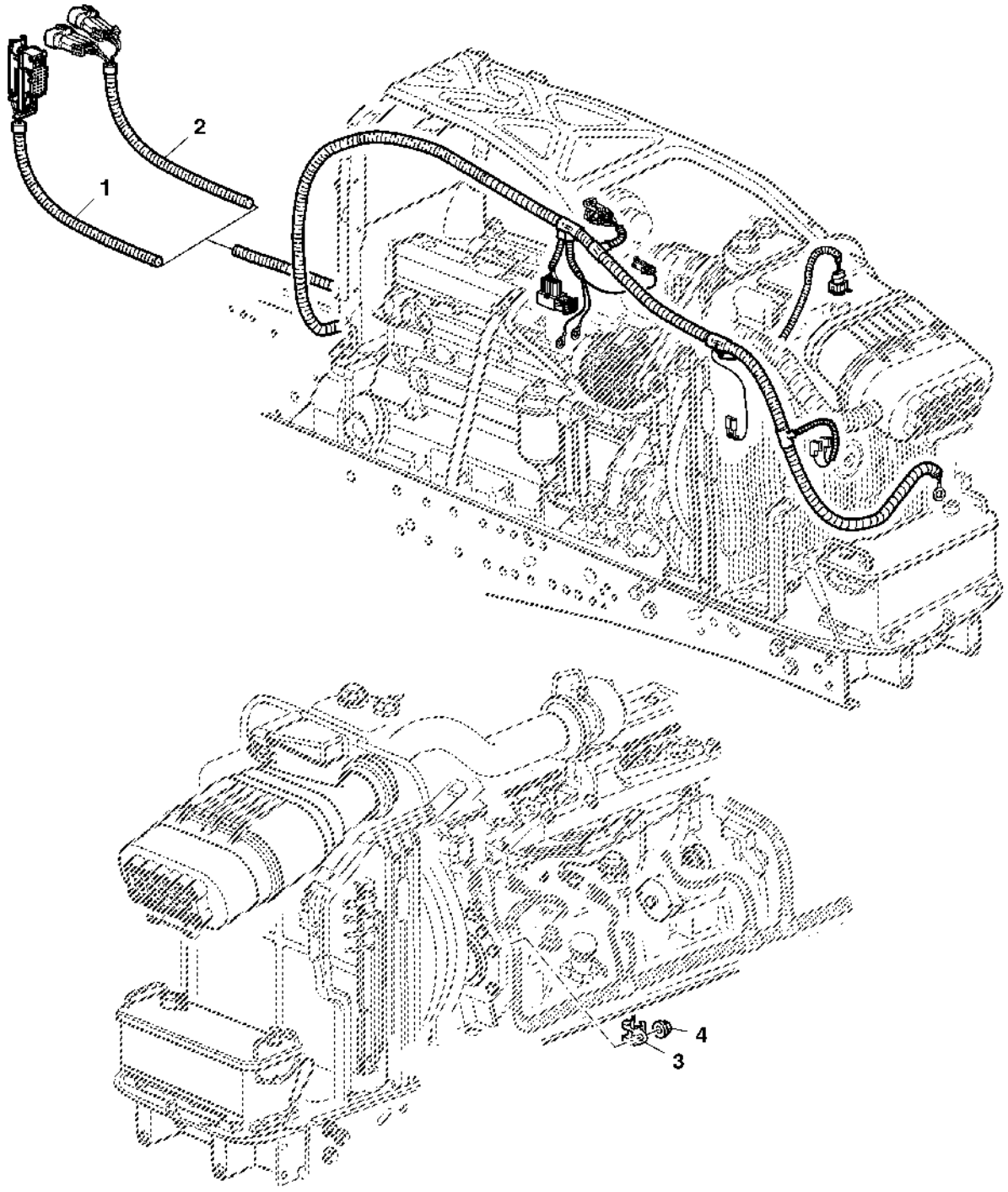

PUBM1516

Item	*Nº peça*	*Descrição*	*Qtde*	*Nº série*	*Notas*
1	AL164070	Chicote	1		(A)
2	AL164281	Chicote	1		(B)
	AL212806	Ponte	1	XXXXXX-	
3	L154171	Presilha	1		
4	14M7298	Porca com flange	1		M8

(A) WITH CAB
AVEC CABINE
MIT KABINE
CON CABINA
COM CABINE
CON CABINA

(B) WITHOUT CAB
SANS CABINE
OHNE KABINE
SENZA CABINA
SEM CABINE
SIN CABINA

WIRING HARNESS, ENGINE STARTING AID
FAISCEAU - AIDE AU DEMARRAGE
KABELBAUM, MOTORSTARTHILFE
CAVO ELETTRICO AUSILIO ELETTRICO DI AVVIAMENTO
CHICOTE E RELE DE PARTIDA
GRUPO DE CABLES/ AUXILIAR DE ARRANQUE

CQ156927 A.1

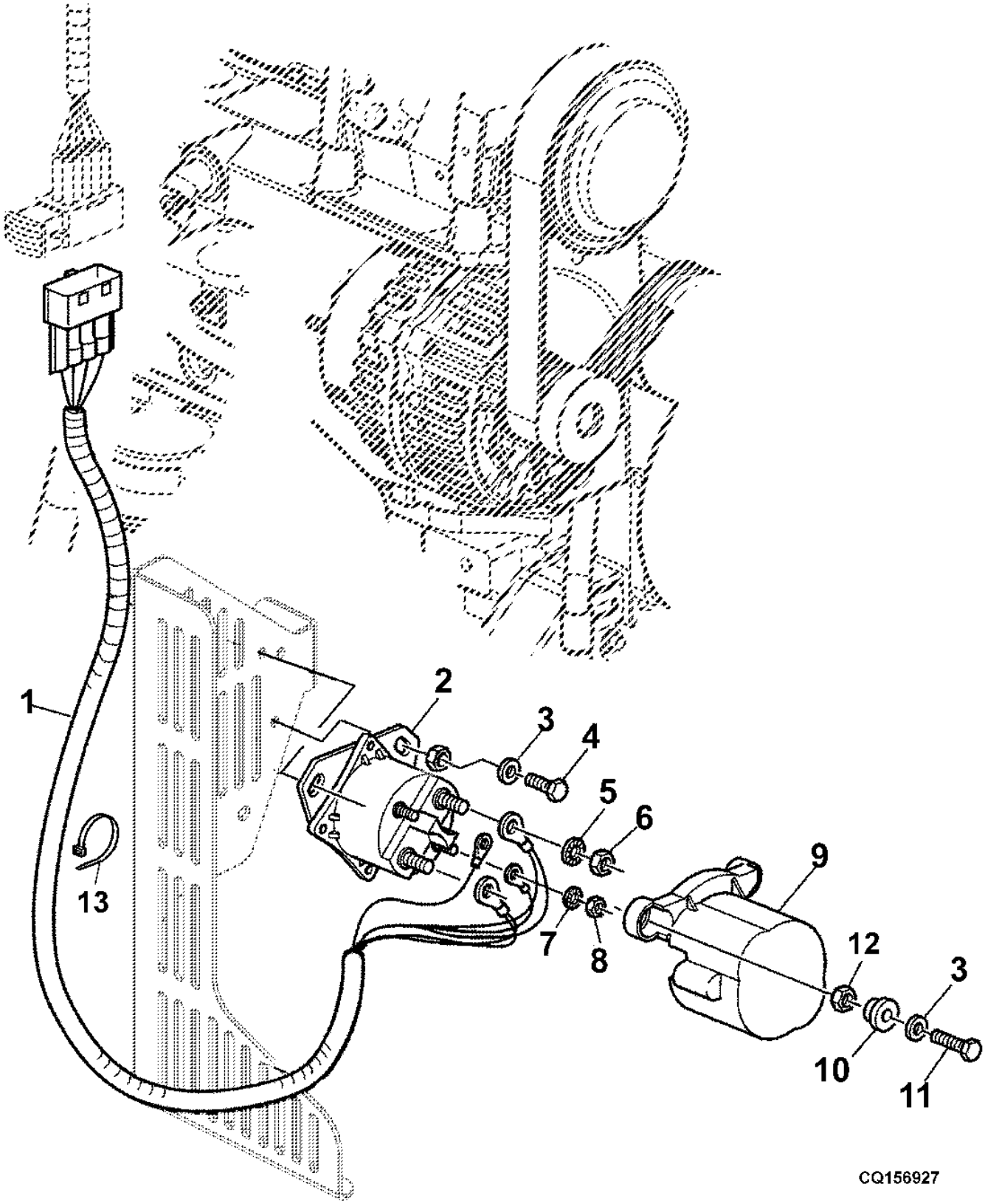

Item	*Nº peça*	*Descrição*	*Qtde*	*Nº série*	*Notas*
1	AL164627	Chicote	1		
2	RE164448	Relé de paRtida	1		
3	24M7054	Arruela	AR		6.400 X 12 X 1.600 mm
4	19M7077	Parafuso sextavado	AR		M6 X 20
5	12M7122	Arruela de pressão	2		8.400 mm
6	14H785	Porca	2		5/16"
7	12H295	Arruela de pressão	2		0.190"
8	14H631	Porca	2		0.190"
9	L110306	Proteção	1		
10	L80303	Arruela	AR		
11	19M7560	Parafuso sextavado	AR		M6 X 16
12	14M7165	Porca de segurança	AR		M6
13	CQ28556	Cinta	1		

TRAILEN HARNESS
CONNECTEUR ET COSSE DE CABLE
STECKVERBINDER UND KABELSCHUHE
CONNETTORE CON SPINETTE PER INSERIMENTO FILO
CHICOTE DO REBOQUE
CABLEADO DEL REMOLQUE

CQ156962 A.1

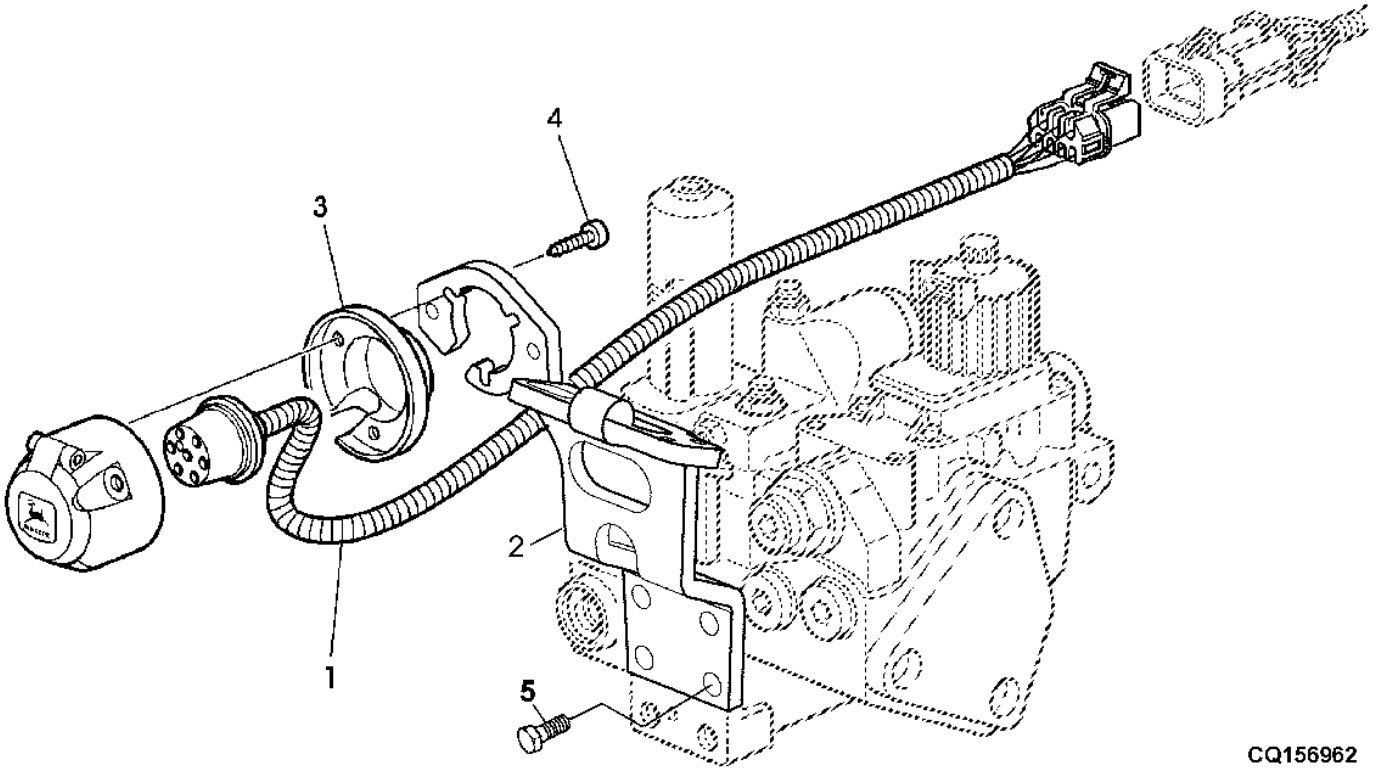

Item	*Nº peça*	*Descrição*	*Qtde*	*Nº série*	*Notas*
1	AL162776	Chicote	1		-1, 5MM2 /1, 5MM
2	AL150924	Apoio	1		
3	L151611	Capa	1		
4	37M7193	Parafuso	3		
5	19M7268	Parafuso sextavado	2		M12 X 25

Power Outlet Socket
Prise
Steckdose
Presa di alimentazione
Tomadas de corrente
Toma eléctrica

PUBM2353 A.1

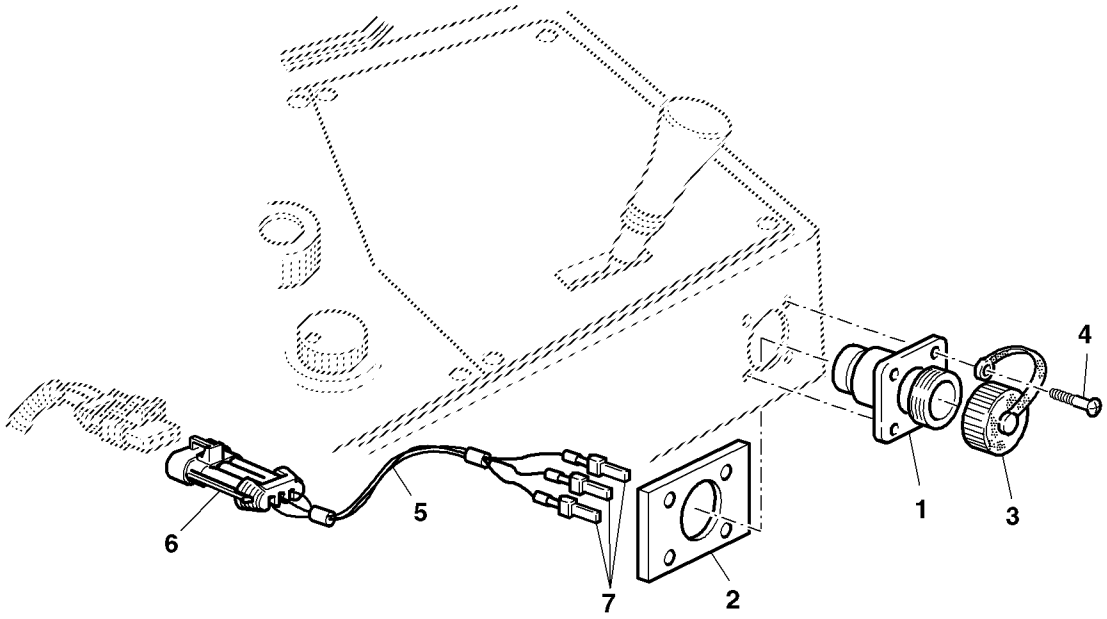

PUBM2353

Item	*Nº peça*	*Descrição*	*Qtde*	*Nº série trator*	*Notas*
1	57M7390	Alojam. conector elétrico	1		
2	L157467	Correia	1		
3	AL201803	Tampa	1		
4	37M7095	Parafuso	4		
5	AL114896	Chicote	1		
6	57M7305	Alojam. conector elétrico	1		(A)
	57M7307	Conj mont Conector elétrico	1		(A)
7	57M7388	Terminal conecTor eléTrico	3		

(A) Outlet Socket/Field Office
Prise Field Office
Steckdose/Field Office
Presa di alimentazione/Field Office
Tomada/Field Office
Toma eléctrica/consola Field Office

WIRING HARNESS, HEADLIGHTS AND WORKLIGHTS (FRONT GRILLE)
FAISCEAU, PHARES PRINCIPAUX ET PHARES DE TRAVAIL (CALANDRE)
KABELBAUM, FRONTSCHEINWERFER UND GERAETESCHEINWERFER (FRONTGRILL)
CAVO ELETTRICO FARI ANTERIORI E FARI DI LAVORO (GRIGLIA ANTERIORE)
CHICOTE, LUZES DIANTEIRAS E LUZES DE TRABALHO (GRADE FRONTAL)
GRUPO DE CABLES, FAROS DELANTEROS Y FAROS DE TRABAJO (PANEL FRONTAL)

PUBM1517 A.1

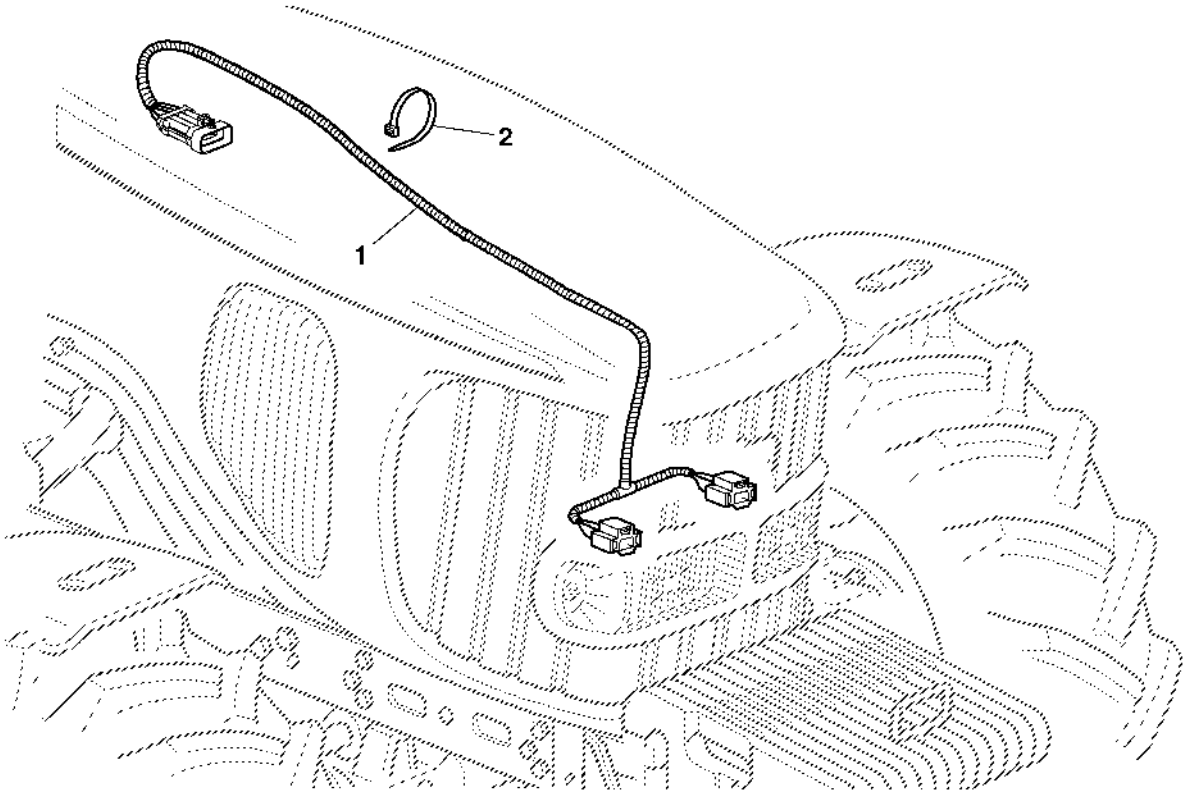

PUBM1517

Item	*Nº peça*	*Descrição*	*Qtde*	*Nº série*	*Notas*
1	AL157627	Chicote	1		
2	R44302	Cinta	AR		

WORK LIGHT
PROJECTEURS DE TRAVAIL
GERAETESCHEINWERFER
FARI DI LAVORO
LUZES DE TRABALHO
FAROS DE LABOR

PUBM1525 A.1

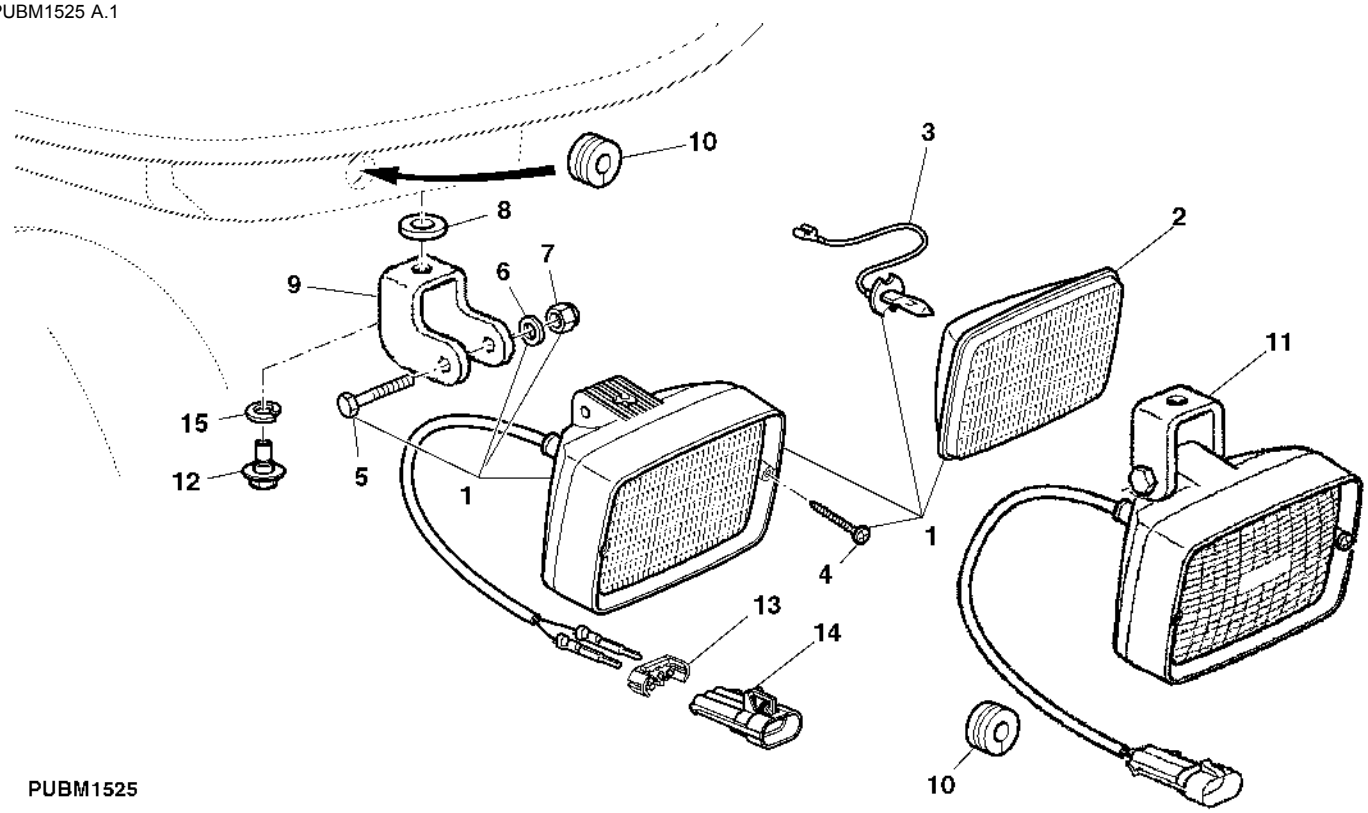

PUBM1525

Item	*Nº peça*	*Descrição*	*Qtde*	*Nº série*	*Notas*
1	AL154553	Farol de serviço	4		(A)
2	RE60765	Lente	2		
3	AT130104	Lâmpada	4		H3-12V, 55W (A)
	AS04904	Lâmpada	4		(B)
4	37M7177	Parafuso	4		
5	19M7269	Parafuso sextavado	2		M8 X 50
6	24M7055	Arruela	2		8.400 X 16 X 1.600 mm
7	14M7166	Porca de segurança	2		M8
8	L153587	Arruela	4		
9	CQ51923	Suporte	4		
10	CQ25923	Passa-fio	4		
11	DQ25068	Farol dianteiro	2		REAR (B)
	DQ33944	Farol dianteiro	2		FRONT (B)
12	L171231	Parafuso	4		
13	57M7289	Disp fechamento conec elétr	4		
14	57M7256	Alojam. conector elétrico	4		
15	12M7142	Arruela	AR		10.500 X 21 X 1 mm

(A) WITH CAB
AVEC CABINE
MIT KABINE
CON CABINA
COM CABINE
CON CABINA

(B) WITHOUT CAB
SANS CABINE
OHNE KABINE
SENZA CABINA
SEM CABINE
SIN CABINA

WIRING HARNESS FIXTURE
SUPPORT POUR FAISCEAUX TRANSMISSION
HALTERUNG FUER GETRIEBEKABELBAEUME
RITEGNO CAVO ELETTRICO
SUPORTE PARA CABOS/CHICOTES DA TRANSMISSAO
SOPORTE PARA GRUPOS DE CABLES DE LA TRANSMISION

LX028730 A.1

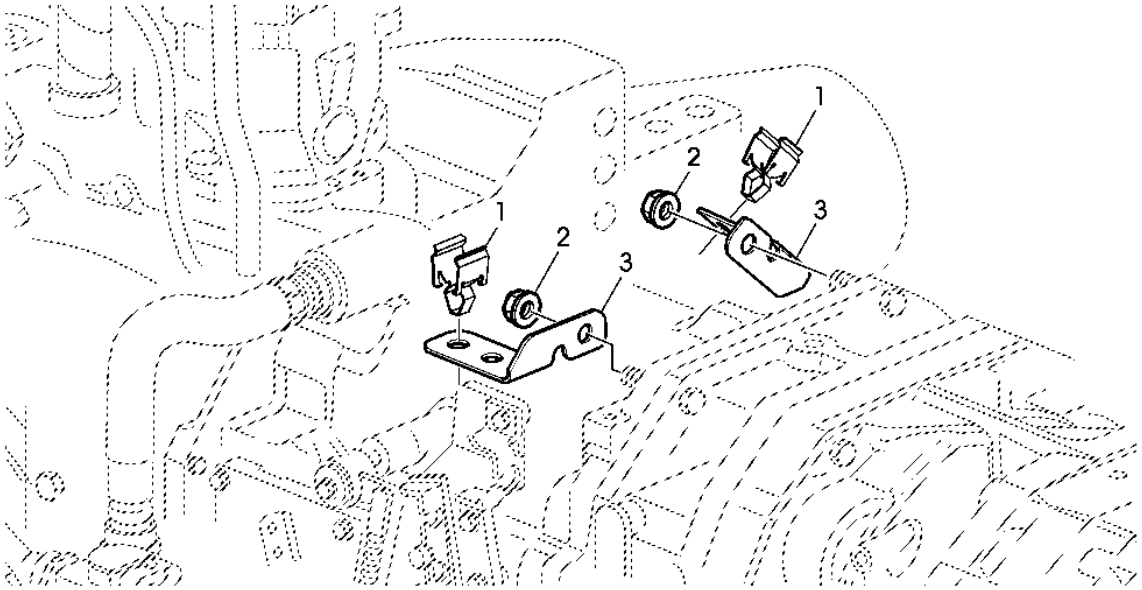

LX028730

Item	*Nº peça*	*Descrição*	*Qtde*	*Nº série*	*Notas*
1	L153768	Presilha	4		
2	14M7296	Porca com flange	2		M10
3	L155049	Suporte	2		

TRANSMISSION HARNESS, FRONT (OPEN OPERATOR'S STATION)
FAISCEAU TRANSMISSION AVANT (TRACTEURS SANS CABINE)
GETRIEBEKABELBAUM VORN (OFFENE FAHRERPLATTFORM)
CAVO ANTERIORE TRASMISSIONE (STAZIONE OPERATORE APERTA)
CHICOTE DA TRANSMISSAO (SEM CABINE)
GRUPO DE CABLES DELANTERO DE LA TRANSMISION (CON PLATAFORMA DE CONDUCCION ABIERTA)

LX029538 A.1

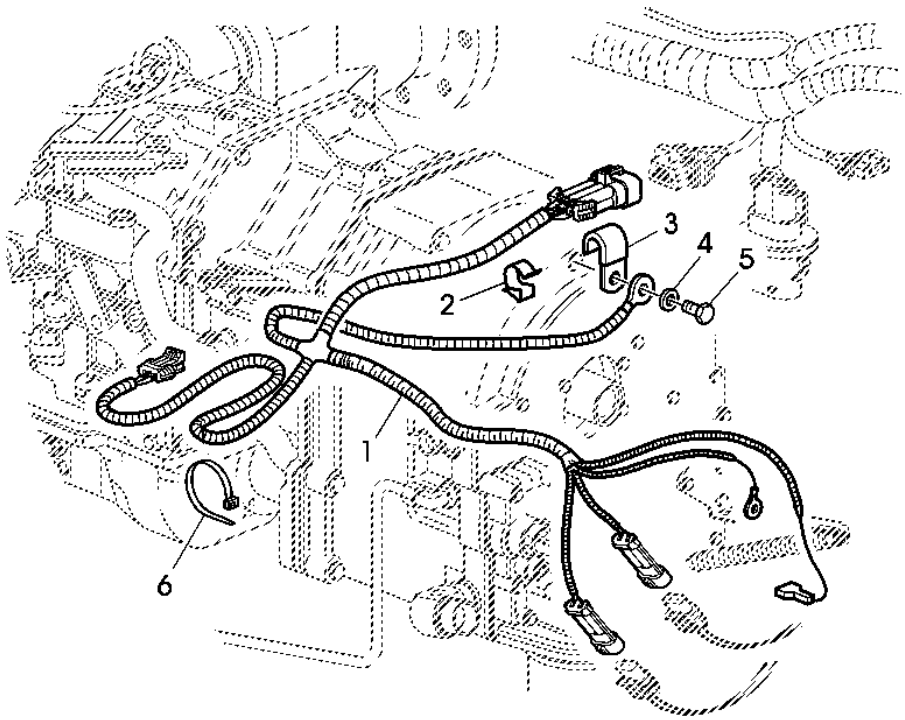

LX029538

Item	*Nº peça*	*Descrição*	*Qtde*	*Nº série*	*Notas*
1	AL180296	Chicote	1		
2	L110765	Braçadeira	1		
3	T13744	Braçadeira	1		
4	24M7044	Arruela	1		13 X 20 X 2 mm
5	19M7386	Parafuso sextavado	1		M12 X 20
6	R44302	Cinta	3		

TRANSMISSION WIRING HARNESS, REAR
FAISCEAU TRANSMISSION, ARRIERE
GETRIEBEKABELBAUM HINTEN
CAVO ELETTRICO TRASMISSIONE, POSTERIORE
CHICOTE TRASEIRO DA TRANSMISSAO
CABLE ELECTRICO DE LA TRANSMISION, PARTE TRASERA

PUBM3135 A.1

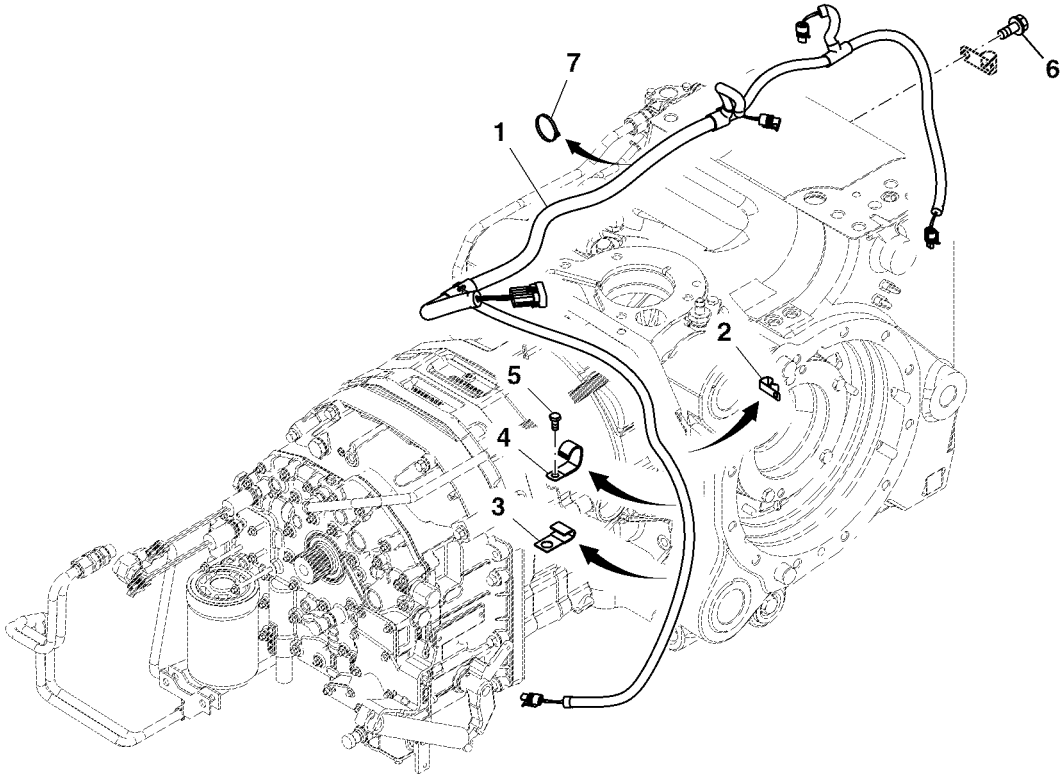

PUBM3135

Item	*Nº peça*	*Descrição*	*Qtde*	*Nº série*	*Notas*
1	AL208086	Chicote	1		SUB FOR AL178813
2	L167244	Presilha	1		
3	T13744	Braçadeira	1		
4	AH89557	Presilha	1		
5	19M7162	Parafuso sextavado	2		M8 X 16
6	R153690	Parafuso	1		
7	R44302	Cinta	1		

REVERSE LIGHT (ARGENTINA)
FEU DE MARCHE ARRIERE (ARGENTINA)
RUECKFAHRSCHEINWERFER (ARGENTINA)
LUCE DI RETROMARCIA (ARGENTINA)
LUZ DO RE (ARGENTINA)
LUCES DE MARCHA ATRAS (ARGENTINA)

PUBM1344 A.1

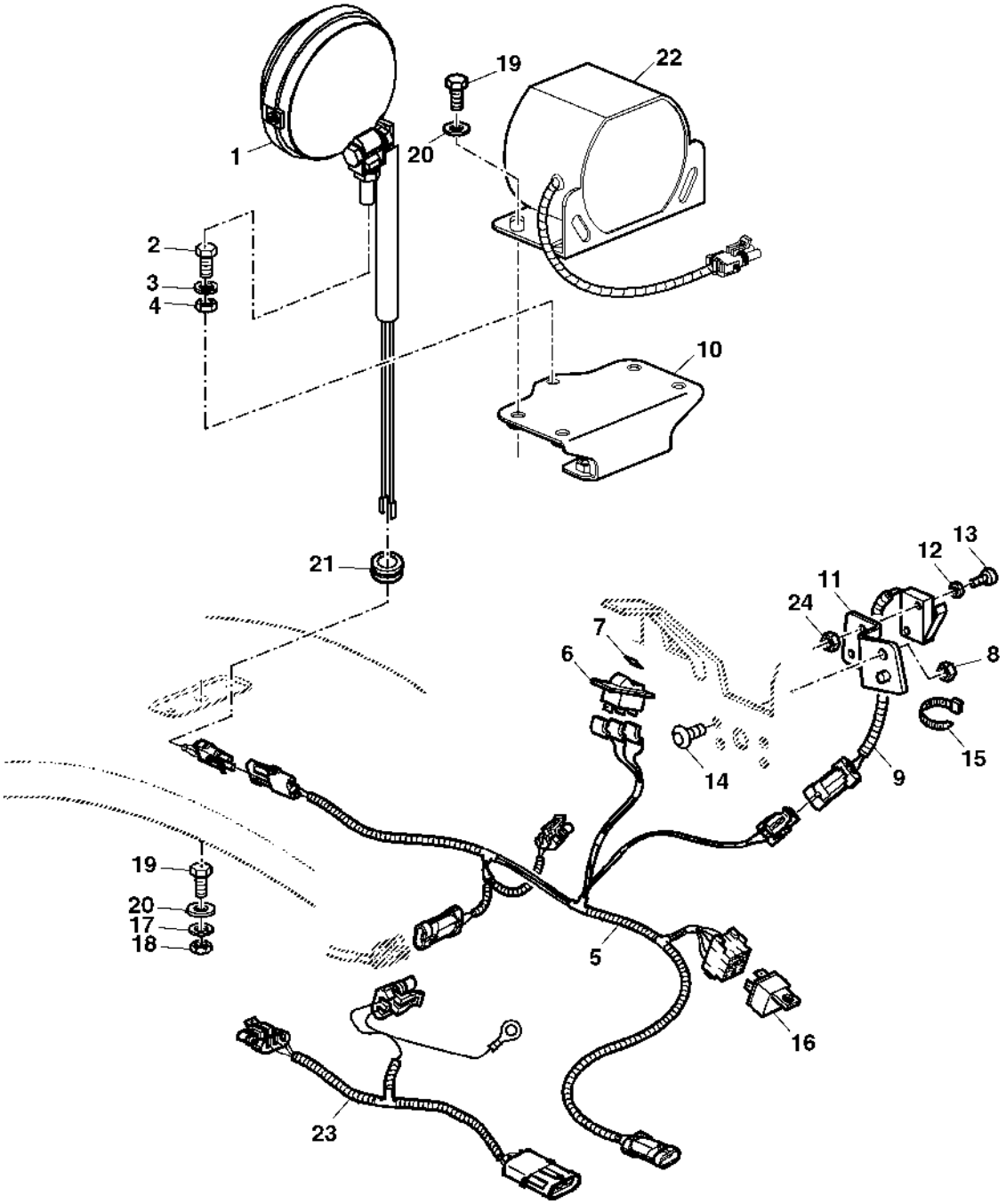

PUBM1344

Item	*Nº peça*	*Descrição*	*Qtde*	*Nº série*	*Notas*
1	DQ65274	Luz traseira	1	-002009	
2	19M7163	Parafuso sextavado	1		M8 X 25
3	12M7065	Arruela de pressão	1		8 mm
4	14M7029	Porca	1		M8
5	AL158140	Chicote	1		
6	AL110566	Interruptor	1		
7	L111041	Kit da lente	1		
8	14M7273	Porca	1		M8
9	AL114955	Chicote	1		
10	CQ42092	Suporte	1		
11	DQ67022	Suporte	1		POWRQUAD
12	24M7117	Arruela	2		4.300 X 9 X 0.800 mm
13	21M7369	Parafuso	2		M4 X 25
14	19M8675	Parafuso	1		M8 X 16
15	R44302	Cinta	3		
16	AL150015	Relé	1		
17	12M7067	Arruela de pressão	1		12 mm
18	14M7273	Porca	1		M8
19	19M7162	Parafuso sextavado	4		M8 X 16
20	24M7055	Arruela	6		8.400 X 16 X 1.600 mm
21	CQ62315	Passa-fio	1		
22	AL176799	Alarme auditivo	1		
23	DQ72369	Chicote	2		(A)
24	14M7100	Porca	2		M4
25	RE12363	Conj mont Conector elétrico	1	002010-	

(A) WITHOUT CAB
SANS CABINE
OHNE KABINE
SENZA CABINA
SEM CABINE
SIN CABINA

REVERSE LIGHT
FEU DE MARCHE ARRIERE
RUECKFAHRSCHEINWERFER
LUCE DI RETROMARCIA
LUZ DO RE
LUCES DE MARCHA ATRAS

PUBM1852 A.1

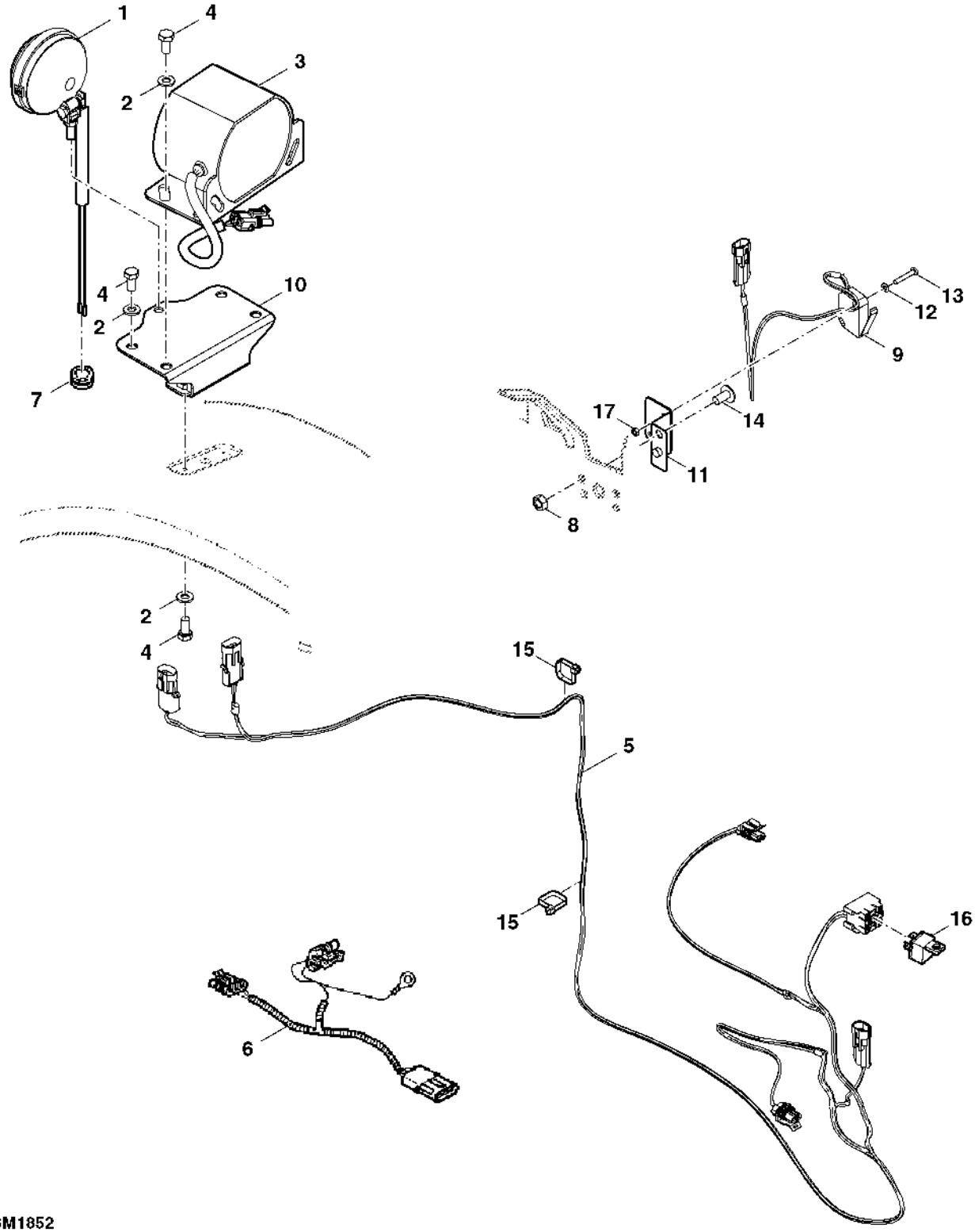

PUBM1852

Item	*Nº peça*	*Descrição*	*Qtde*	*Nº série*	*Notas*
1	DQ65274	Luz traseira	1	-002009	
2	24M7055	Arruela	6		8.400 X 16 X 1.600 mm
3	AL176799	Alarme auditivo	1		
4	19M7162	Parafuso sextavado	6		M8 X 16
5	AL206185	Chicote	1		
6	DQ72369	Chicote	1		(A)
7	CQ62315	Passa-fio	1		
8	14M7273	Porca	1		M8
9	AL114955	Chicote	1		
10	AL158518	RetentoR	1		
11	DQ67022	Suporte	1		POWRQUAD
12	24M7117	Arruela	2		4.300 X 9 X 0.800 mm
13	21M7369	Parafuso	2		M4 X 25
14	19M8675	Parafuso	1		M8 X 16
15	R44302	Cinta	3		
16	AL150015	Relé	1		
17	14M7100	Porca	2		M4
18	RE12363	Conj mont Conector elétrico	1	002010-	

(A) WITHOUT CAB
SANS CABINE
OHNE KABINE
SENZA CABINA
SEM CABINE
SIN CABINA

WIRING HARNESS FOR OPERATOR'S PLATFORM WITHOUT CAB
FAISCEAU POUR PLATE-FORME DE CONDUITE SANS CABINE
KABELBAUM FUER FAHRERPLATTFORM OHNE KABINE
CAVO ELETTRICO PER PIATTAFORMA OPERATORE SENZA CABINA
CHICOTE DA PLATAFORMA DO OPERADOR SEM CABINE
GRUPO DE CABLES PARA PLATAFORMA OPERADOR SIN CABINA

PUBM1303 A.1

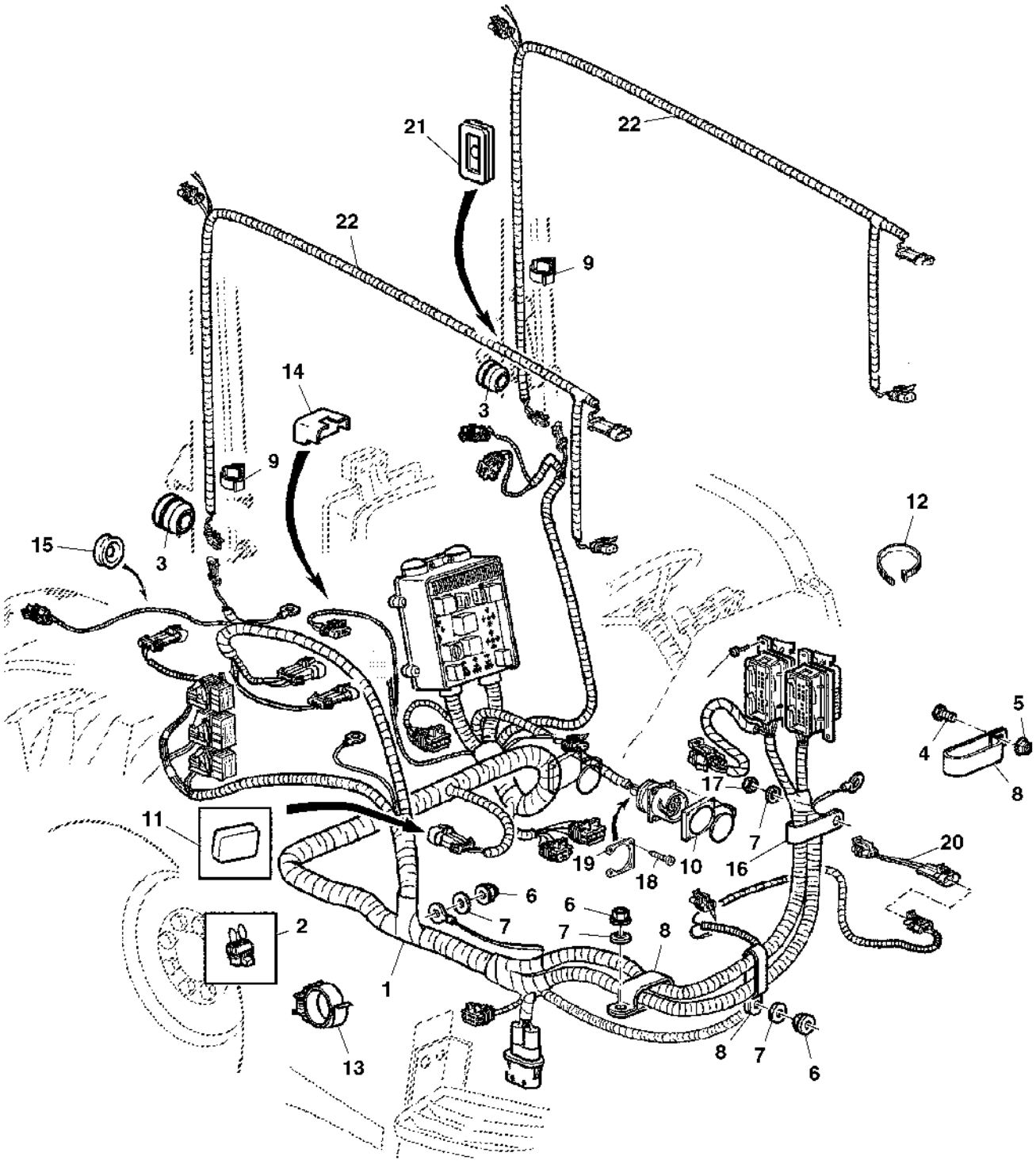

PUBM1303

Item	*Nº peça*	*Descrição*	*Qtde*	*Nº série*	*Notas*
1	AL169982	Chicote	1		
2	AL156915	Chicote	1		
3	CQ25923	Passa-fio	2		
4	19M7865	Parafuso	2		M8 X 16
5	14M7416	Porca com flange	1		M8
6	14M7273	Porca	1		M8
7	24M7055	Arruela	1		8.400 X 16 X 1.600 mm
8	AL118382	Braçadeira	3		
9	L114783	Braçadeira	6		
10	L156796	Plugue	1		
11	CQ65525	Tampa de conecTor eléTrico	1		
12	R44302	Cinta	10		
13	L113094	Braçadeira	4		
14	L100259	Acessório conexão elétrica	1		
15	L79337	Passa-fio	1		
16	AH77714	Presilha	5		
17	14M7166	Porca de segurança	1		M8
18	37M7095	Parafuso	4		
19	L155075	Placa	1		
20	AL161566	Chicote	1		
21	L78028	Passa-fio	2		
22	AL169983	Chicote	2		

CAB WIRING HARNESS
FAISCEAU CABINE
KABINENKABELBAUM
CABLAGGIO CABINA
CHICOTE DA CABINE
GRUPO DE CABLES DE LA CABINA

PUBM3014 A.1

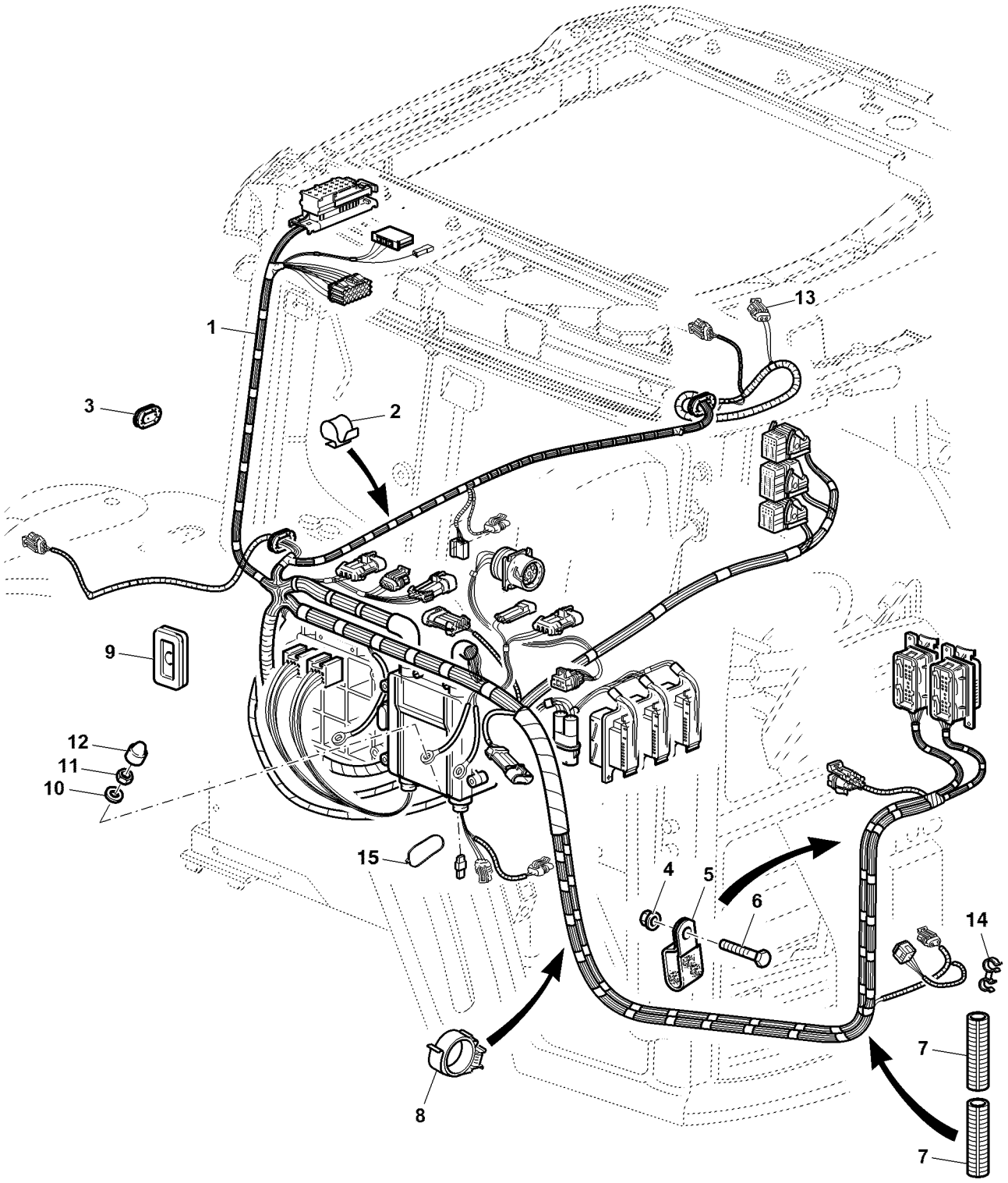

PUBM3014

Item	*Nº peça*	*Descrição*	*Qtde*	*Nº série*	*Notas*
1	AL178887	Chicote	1		
	AL213752	Chicote	1		WITH ATI
2	L154332	Braçadeira	2		
3	L102007	Passa-fio	2		
4	14M7416	Porca com flange	1		M8
5	R50454	Braçadeira	1		
6	19M7163	Parafuso sextavado	1		M8 X 25
7	L152148	Fita	AR		
8	L113094	Braçadeira	2		
9	L78028	Passa-fio	2		
10	24M7055	Arruela	2		8.400 X 16 X 1.600 mm
11	14M7273	Porca	2		M8
12	L32394	Tampa	2		
13	AL82121	Conj mont Conector elétrico	1		
14	AL173227	Presilha	1		
15	L41858	Cinta	2		

Cab Wiring Harness (With AutoTrac™ Integrated)
Cab Wiring Harness (With AutoTrac™ Integrated)
Cab Wiring Harness (With AutoTrac™ Integrated)
Cab Wiring Harness (With AutoTrac™ Integrated)
Cab Wiring Harness (With AutoTrac™ Integrated)
Cab Wiring Harness (With AutoTrac™ Integrated)

ETN79639 A.1

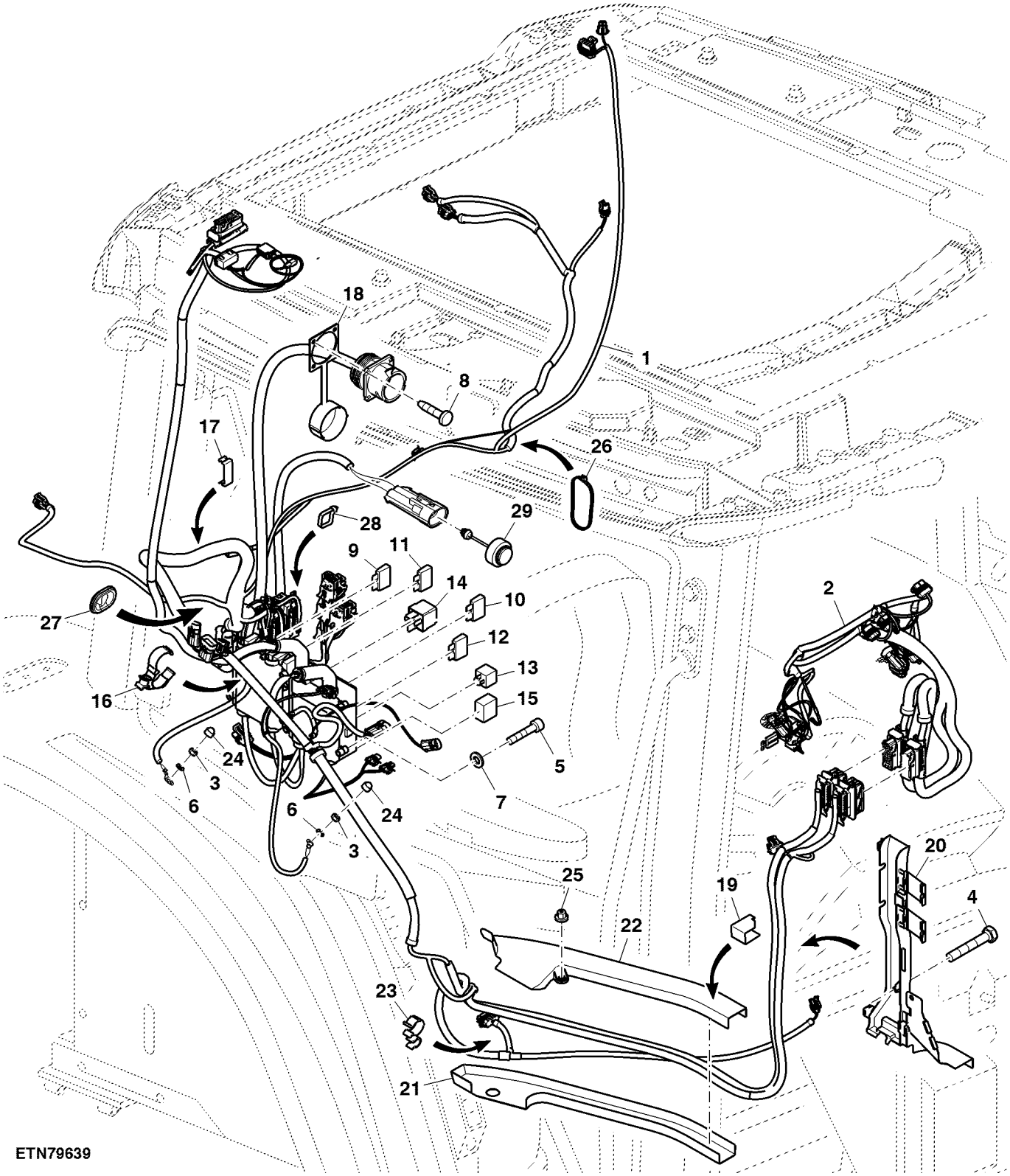

Item	*Nº peça*	*Descrição*	*Qtde*	*Nº série*	*Notas*
1	AL213752	Chicote	1		
2	AL164954	Chicote	1		
3	14M7273	Porca	2		M8
4	19M7317	Parafuso	1		M5 X 30
5	19M8263	Parafuso	8		M6 X 30
6	24M7055	Arruela	2		8.400 X 16 X 1.600 mm
7	24M7244	Arruela	8		6.400 X 12 X 1.600 mm
8	37M7095	Parafuso	4		
9	57M7120	Fusível	6		
10	57M7121	Fusível	17		
11	57M7146	Fusível	5		
12	99M7065	Fusível	7		
13	AL77324	Relé	8		
14	AL207376	Relé	1		
15	AL152098	Porta-diodos	1		
16	L113094	Braçadeira	3		
17	L154332	Braçadeira	2		
18	L156796	Plugue	1		
19	L166759	Braçadeira	1		
20	L170967	Perfil "u"	1		
21	L175841	Perfil "u"	1		
22	L175842	Perfil "u"	1		
23	L171496	Braçadeira	2		
24	L32394	Tampa	2		
25	L40924	Porca	3		
26	L41858	Cinta	10		
27	L78028	Passa-fio	2		
28	R44302	Cinta	2		
29	RE49727	Buzina	1		

TRANSMISSION HARNESS (CAB)
FAISCEAU TRANSMISSION (AVANT)
GETRIEBEKABELBAUM (FORN)
CAVO ELETTRICO TRASMISSIONE (ANTERIORE)
CHICOTE DA TRANSMISSAO (CABINE)
GRUPO DE CABLES TRANSMISION (CABINA)

PUBM3274 A.1

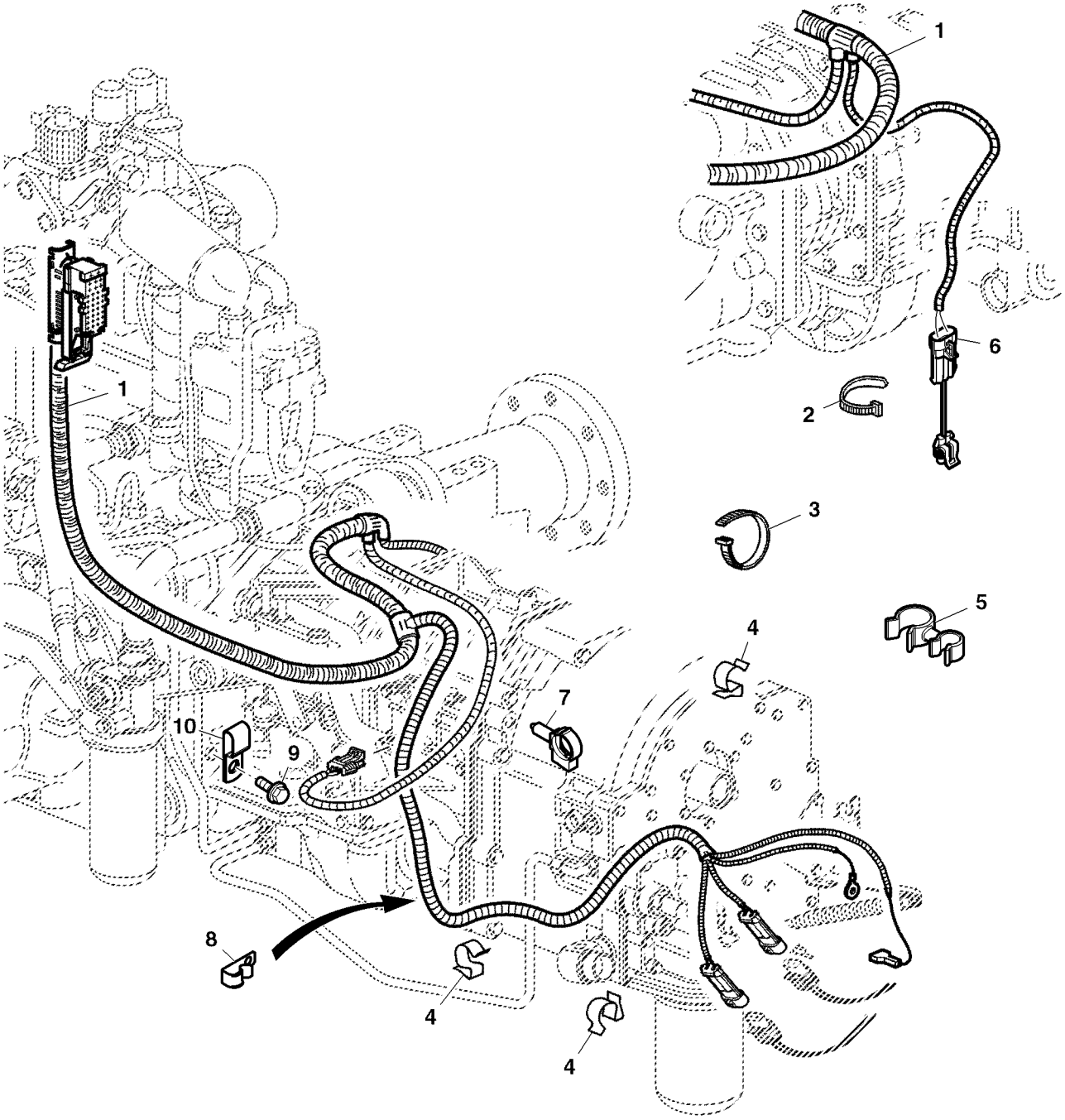

PUBM3274

Item	*Nº peça*	*Descrição*	*Qtde*	*Nº série*	*Notas*
1	AL180297	Chicote	1		
	AL208470	Chicote	1		WITH ATI
2	L41858	Cinta	2		
3	R44302	Cinta	6		
4	L115277	Presilha	3		
5	R232182	Presilha	1		
6	AL161566	Chicote	1		WITH ATI
7	57M8902	Presilha	1		WITH ATI
8	L167244	Presilha	1		
9	19M7784	Parafuso	1		M10 X 20
10	R127657	Braçadeira	1		

Cab Transmission Harness (With AutoTrac™ Integrated)
Cab Transmission Harness (With AutoTrac™ Integrated)
Cab Transmission Harness (With AutoTrac™ Integrated)
Cab Transmission Harness (With AutoTrac™ Integrated)
Cab Transmission Harness (With AutoTrac™ Integrated)
Cab Transmission Harness (With AutoTrac™ Integrated)

ETN79636A A.1

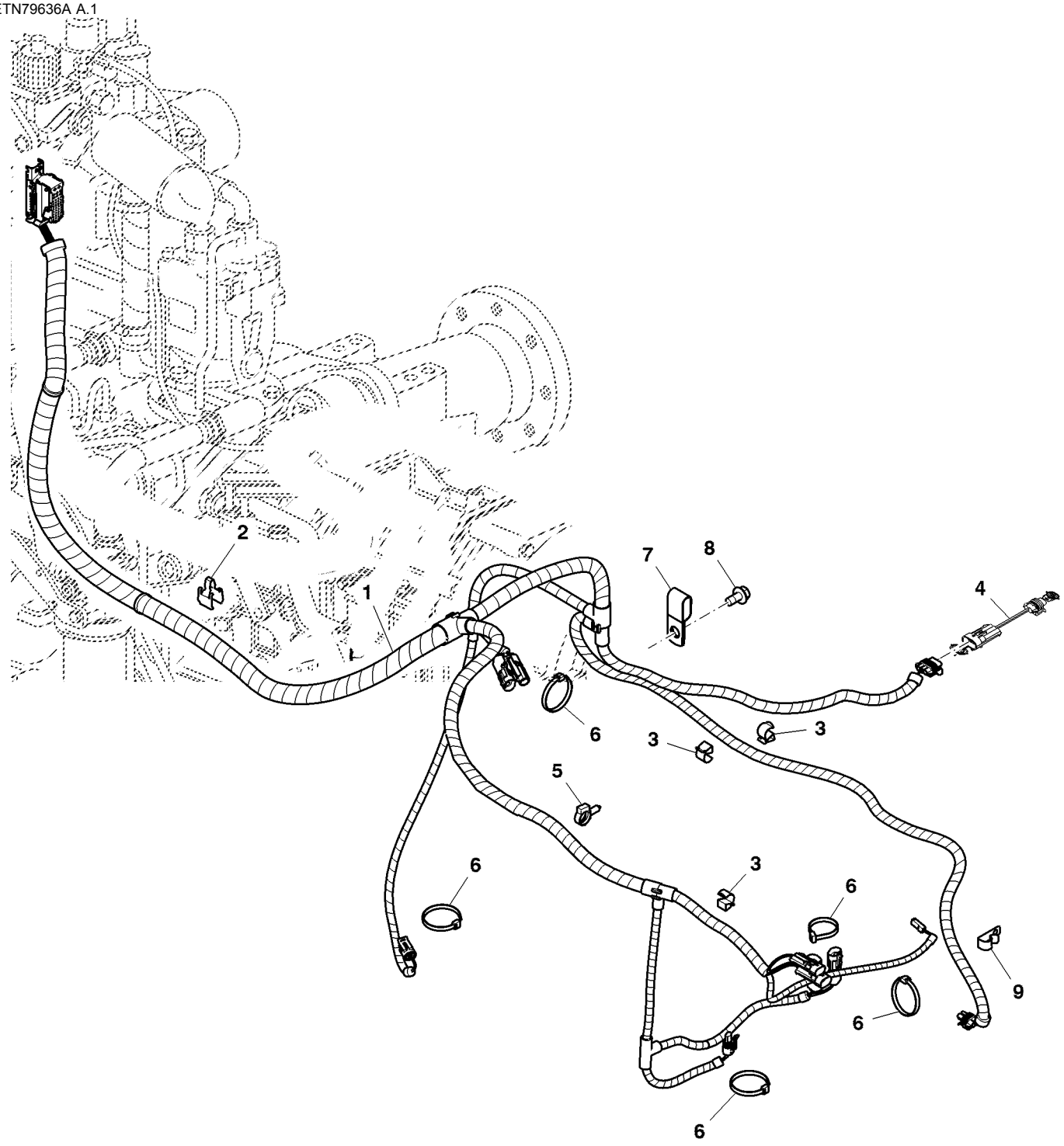

ETN79636A

Item	*Nº peça*	*Descrição*	*Qtde*	*Nº série*	*Notas*
1	AL208470	Chicote	1		
2	L153768	Presilha	1		
3	L115277	Presilha	4		
4	AL161566	Chicote	1		
5	57M8902	Presilha	1		
6	R44302	Cinta	10		
7	R127657	Braçadeira	1		
8	19M7784	Parafuso	1		M10 X 20
9	L167244	Presilha	1		

TRANSMISSION WIRING HARNESS, REAR (OPEN OPERATOR'S STATION),W/ HITCH
FAISCEAU TRANSMISSION, ARRIERE (PLATE-FORME DE CONDUITE)W/ ATTELAGE
GETRIEBEKABELBAUM HINTEN (OFFENE FAHRERPLATTFORM) W/ ANHAENGEVORRICHTUNG
CAVO ELETTRICO TRASMISSIONE, POSTERIORE (POSTAZIONE OPERATORE APERTA
CHICOTE DA TRANSMISSAO (SEM CABINE)C/ LEVANTE
CABLE ELECTRICO DE LA TRANSMISION, PARTE TRASERA (PLATAFORMA DE CONDUCCION ABIERTA)W/ ENGANCHE

LX050343 A.1

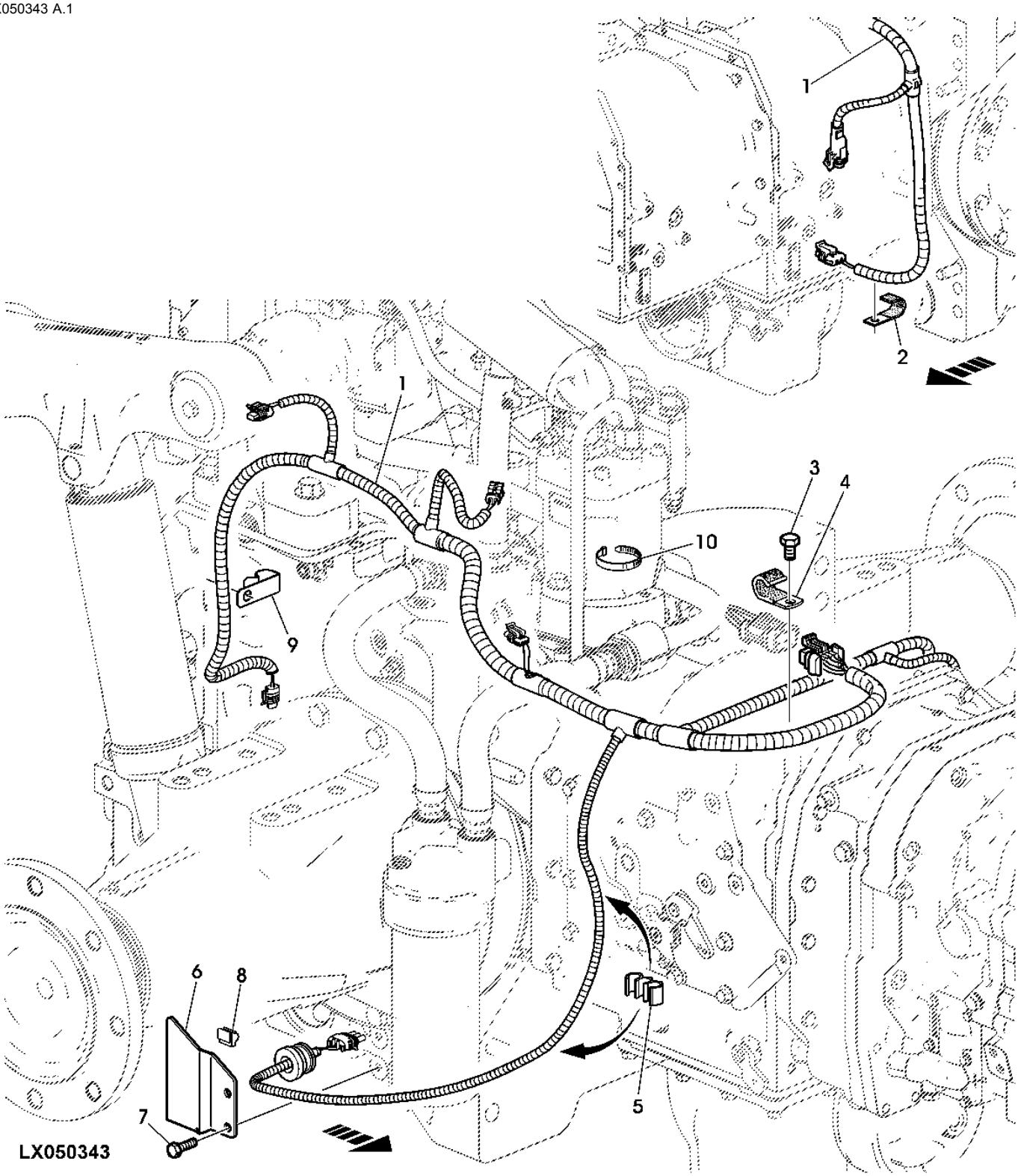

Item	*Nº peça*	*Descrição*	*Qtde*	*Nº série*	*Notas*
1	AL204914	Chicote	1		W63/6
2	T13744	Braçadeira	1		
3	19M7162	Parafuso sextavado	1		M8 X 16
4	AH89557	Presilha	1		
5	L170508	Braçadeira	2		
6	R254180	Blindagem	1		
7	19M7297	Parafuso sextavado	2		M8 X 12
8	L102323	Braçadeira	1		
9	L167244	Presilha	1		
10	R44302	Cinta	2		

TRANSMISSION WIRING HARNESS,W/ CAB W/ O HITCH
FAISCEAU TRANSMISSION,W/ CABINE W/O ATTELAGE
GETRIEBEKABELBAUM,W/ FAHRERKABINE W/O ANHAENGEVORRICHTUNG
CAVO TRASMISSIONE,W/ CABINA W/O GANCIO
CHICOTE DA TRANSMISSAO,C/ CABINE S/ LEVANTE
GRUPO DE CABLES DE LA TRANSMISION,W/ CABINA W/O ENGANCHE

PUBM3134 A.1

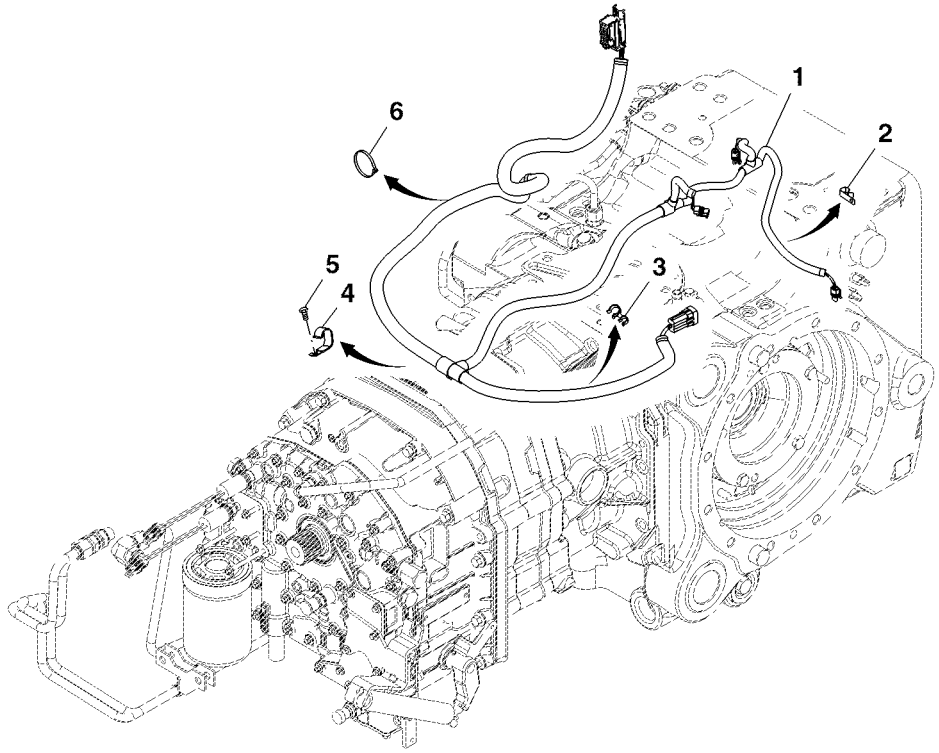

PUBM3134

Item	*Nº peça*	*Descrição*	*Qtde*	*Nº série*	*Notas*
1	AL208072	Chicote	1		SUB FOR AL178891
2	L167244	Presilha	1		
3	R232182	Presilha	1		
4	AH89557	Presilha	1		
5	19M7162	Parafuso sextavado	2		M8 X 16
6	R44302	Cinta	1		

TRANSMISSION WIRING HARNESS,REAR W/ CAB W/ HITCH
FAISCEAU TRANSMISSION, ARRIERE (PLATE-FORME DE CONDUITE)W/ CABINE W/ATTELAGE
GETRIEBEKABELBAUM HINTEN W/ FAHRERKABINE W/ANHAENGEVORRICHTUNG
CAVO ELETTRICO TRASMISSIONE, W/ CABINA W/GANCIO
CHICOTE DA TRANSMISSAO C/ CABINE C/ LEVANTE
CABLE ELECTRICO DE LA TRANSMISION, W/ CABINA W/ENCANCHE

PUBM1528 A.1

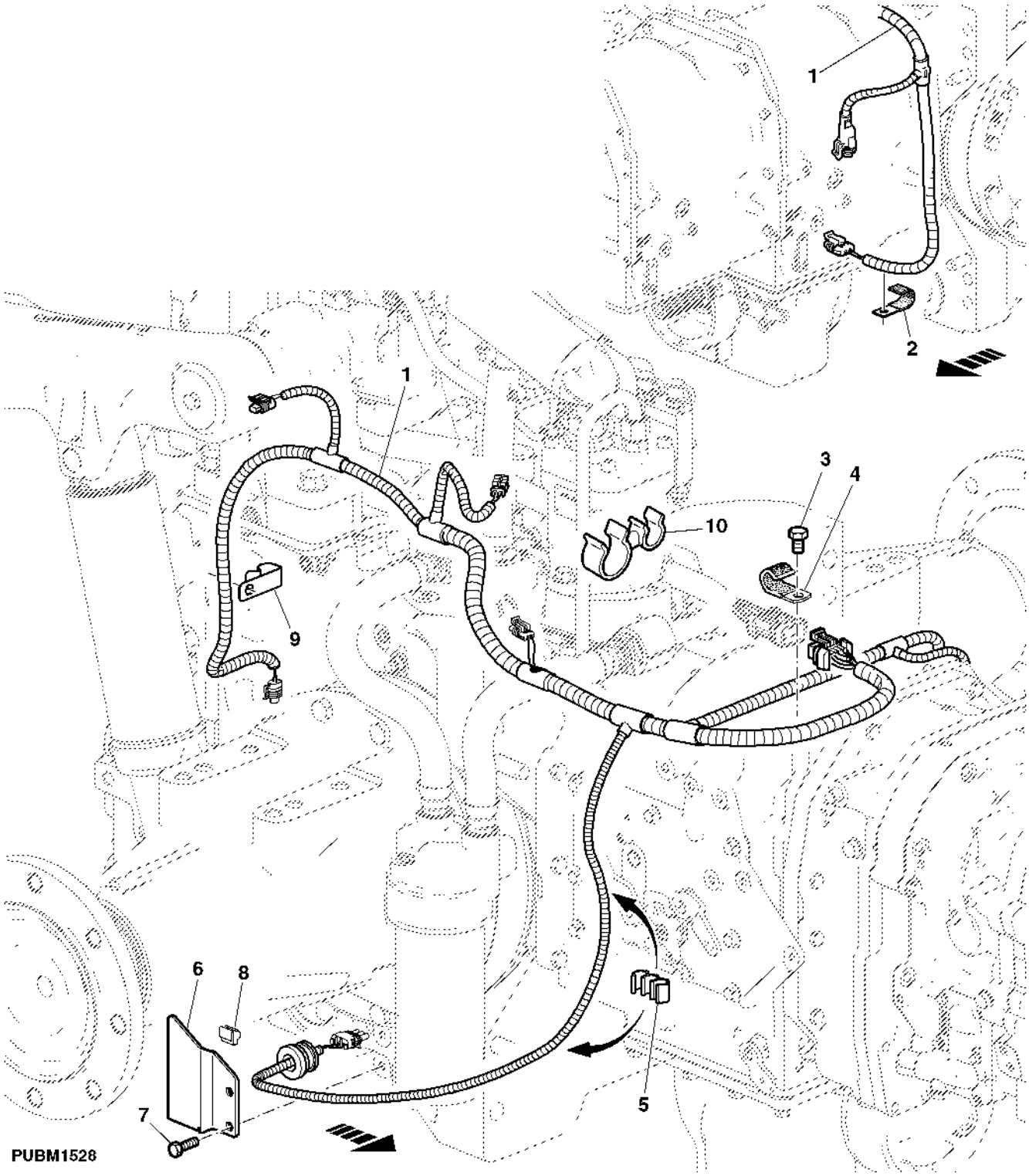

Item	*Nº peça*	*Descrição*	*Qtde*	*Nº série*	*Notas*
1	AL204912	Chicote	1		W63/6
2	T13744	Braçadeira	1		
3	19M7162	Parafuso sextavado	1		M8 X 16
4	AH89557	Presilha	1		
5	L170508	Braçadeira	2		
6	R254180	Blindagem	1		
7	19M7297	Parafuso sextavado	2		M8 X 12
8	L102323	Braçadeira	1		
9	L167244	Presilha	1		
10	R232182	Presilha	2		

Wheel Angle Sensor (With AutoTrac™ Integrated)
Wheel Angle Sensor (With AutoTrac™ Integrated)
Wheel Angle Sensor (With AutoTrac™ Integrated)
Wheel Angle Sensor (With AutoTrac™ Integrated)
Wheel Angle Sensor (With AutoTrac™ Integrated)
Wheel Angle Sensor (With AutoTrac™ Integrated)

ETN79637 A.1

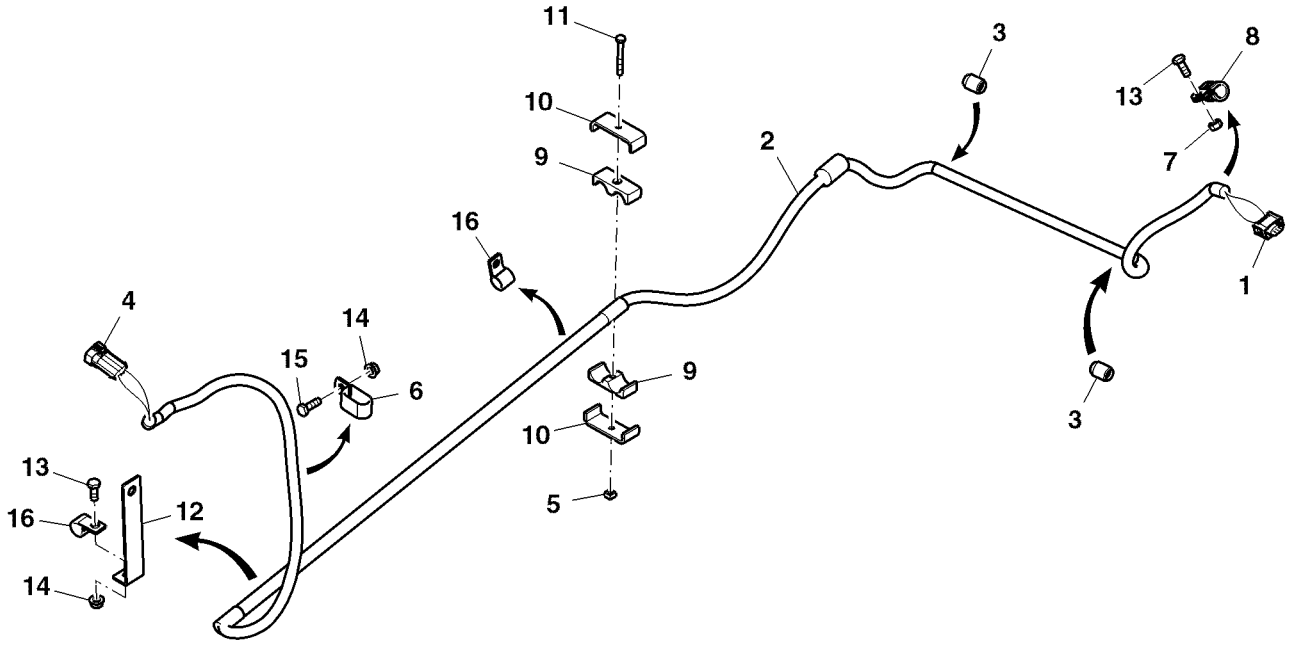

ETN79637

Item	*Nº peça*	*Descrição*	*Qtde*	*Nº série*	*Notas*
1	57M7953	Conj mont Conector elétrico	1		
2	AL208471	Chicote	1		
3	L111518	Apoio	1		
4	57M7263	Alojam. conector elétrico	1		
5	14M7317	Porca	1		M6
6	R49921	Braçadeira	1		
7	14M7273	Porca	1		M8
8	AL169295	Braçadeira	1		
9	L41980	Braçadeira	1		
10	L115343	RetentoR	1		
11	19M8329	Parafuso sextavado	1		M6 X 50
12	L210456	RetentoR	1		
13	19M7139	Parafuso sextavado	1		M8 X 20
14	14M7298	Porca com flange	1		M8
15	L153129	Parafuso sextavado	1		
16	R46414	Braçadeira	1		

Wiring Harness, SBBC (With AutoTrac™ Integrated)
Faisceau, SBBC (avec AutoTrac™ intégré)
Wiring Harness, SBBC (With AutoTrac™ Integrated)
Wiring Harness, SBBC (With AutoTrac™ Integrated)
Chicote Elétrico, SBBC (Com AutoTrac™ Integrado)
Grupo de cables, SBBC (con AutoTrac™ integrado)

ETN63940C B.1

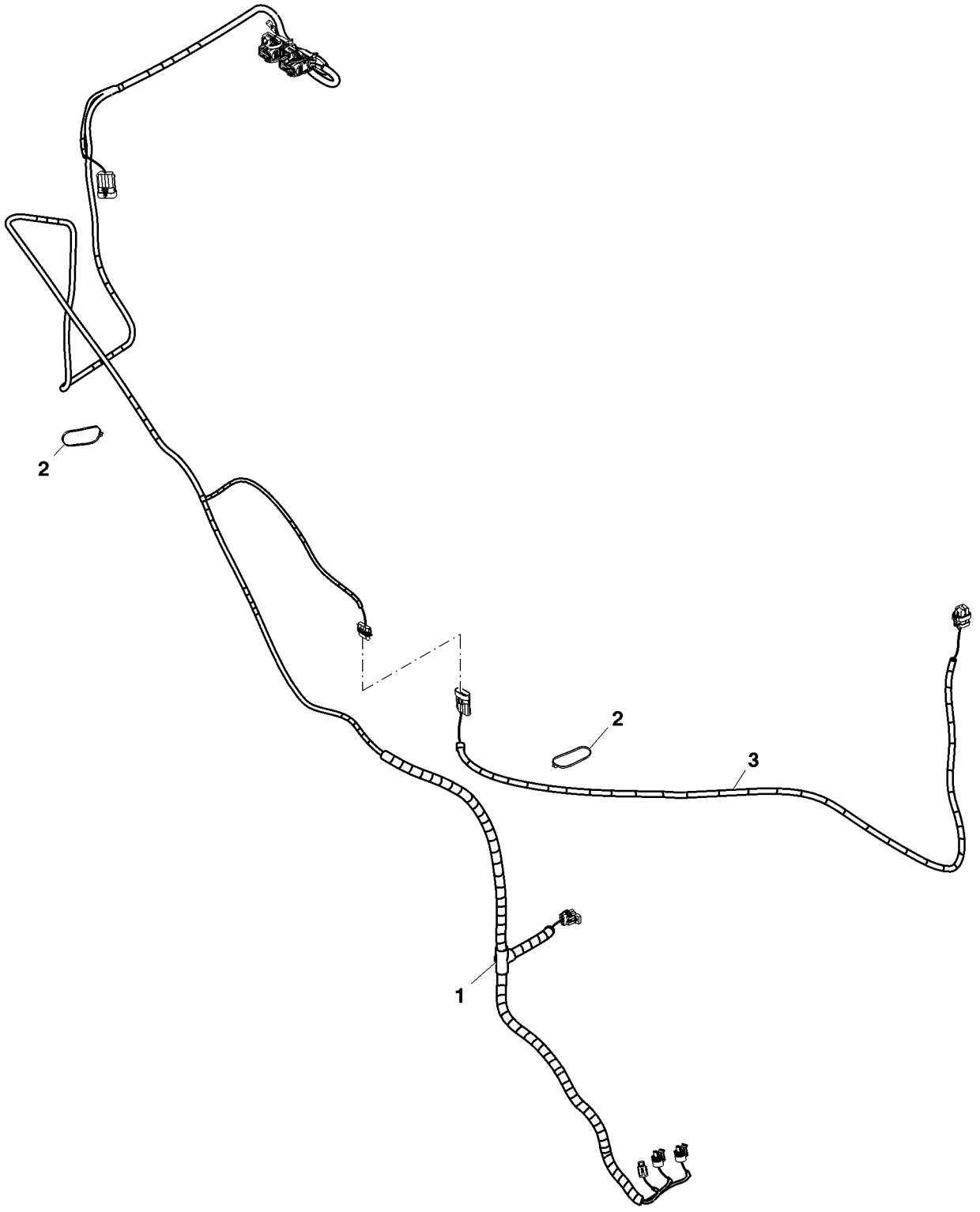

ETN63940C

Item	Nº peça	Descrição	Qtde	Nº série trator	Notas
1	AL207314	Chicote	1		
2	L41858	Cinta	7		
3	AL207316	Chicote	1		

Guard / Sensor (With AutoTrac™ Integrated)
Protection / capteur (avec AutoTrac™ intégré)
Guard / Sensor (With AutoTrac™ Integrated)
Guard / Sensor (With AutoTrac™ Integrated)
Proteção / Sensor (Com AutoTrac™ Integrado)
Protección/sensor (con AutoTrac™ integrado)

PUBM3269 A.1

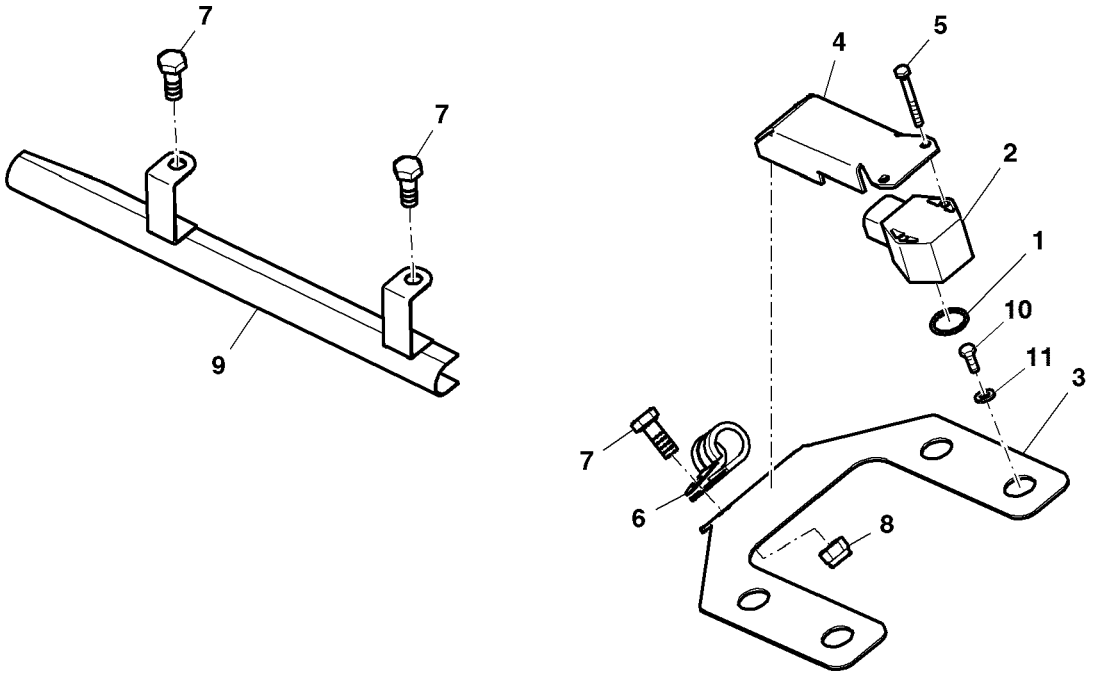

PUBM3269

Item	*Nº peça*	*Descrição*	*Qtde*	*Nº série*	*Notas*
1	L53805	Anel o	1		ORDER P50883
2	AL175214	Potenciômetro	1		
3	L212957	Blindagem	1		
4	L210457	RetentoR	1		
5	L203402	Parafuso sextavado	2		
6	AL169295	Braçadeira	1		
7	19M7139	Parafuso sextavado	3		M8 X 20
8	14M7452	Porca de segurança	1		M8
9	AL206069	Proteção	1		
10	19M8029	Parafuso sextavado	4		M16 X 30
11	24M7053	Arruela	4		17 X 30 X 3 mm

Harness, Parking Lock On/Off (With Auto Trac™ Integrated)
Faisceau, activation/désactivation de frein de stationnement (avec Auto Trac™ intégré)
Harness, Parking Lock On/Off (With Auto Trac™ Integrated)
Harness, Parking Lock On/Off (With Auto Trac™ Integrated)
Chicote, Liga/Desliga da Trava de Estacionamento (Com Auto Trac™ Integrado)
Grupo de cables, bloqueo de estacionamiento act/desact (con Auto Trac™ integrado)

LX035700 A.1

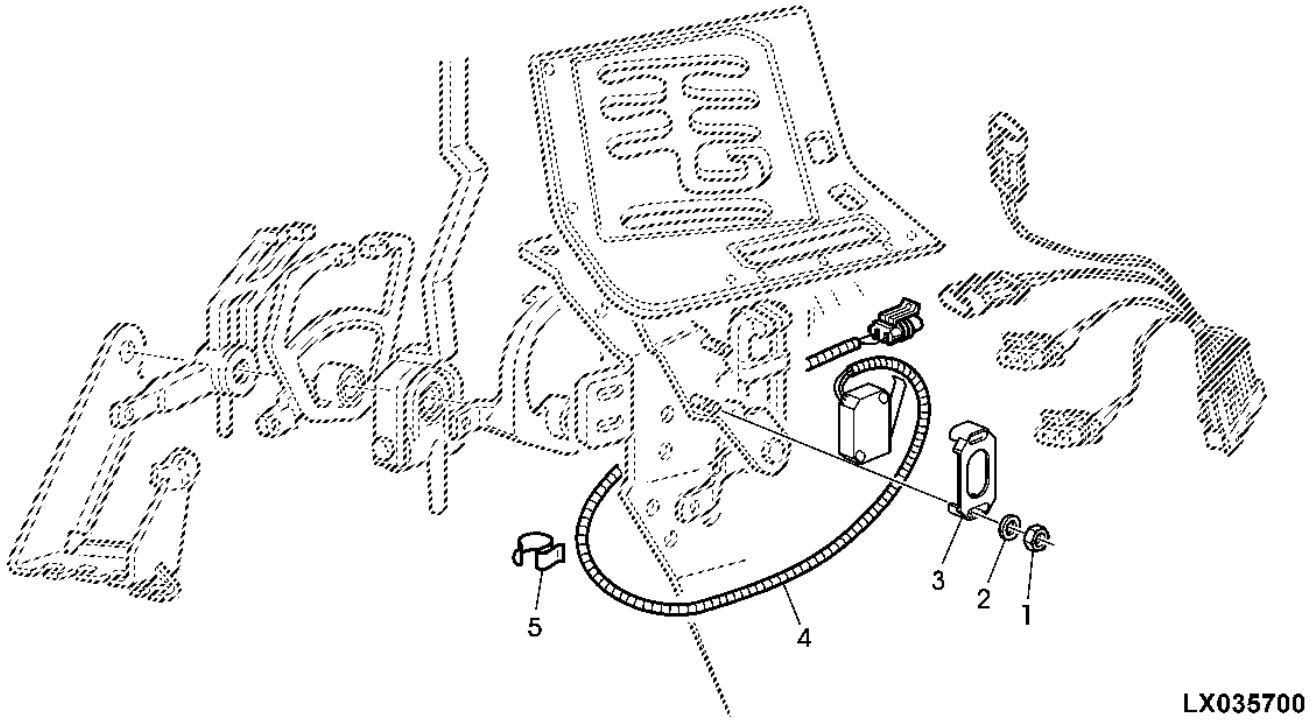

Item	*Nº peça*	*Descrição*	*Qtde*	*Nº série*	*Notas*
1	14M7139	Porca	2		M4
2	24M7117	Arruela	2		4.300 X 9 X 0.800 mm
3	L111706	Adaptador	1		
4	AL157325	Chicote	1		
5	L110765	Braçadeira	2		

CHANNEL, WIRING HARNESS
PASSAGE DU FAISCEAU DE CABLES
KABELBAUMKANAL
CAVO ELETTRICO, CANALE
CANAL PARA CHICOTE ELETRICO
CANAL DEL GRUPO DE CABLES

PUBM1596 A.1

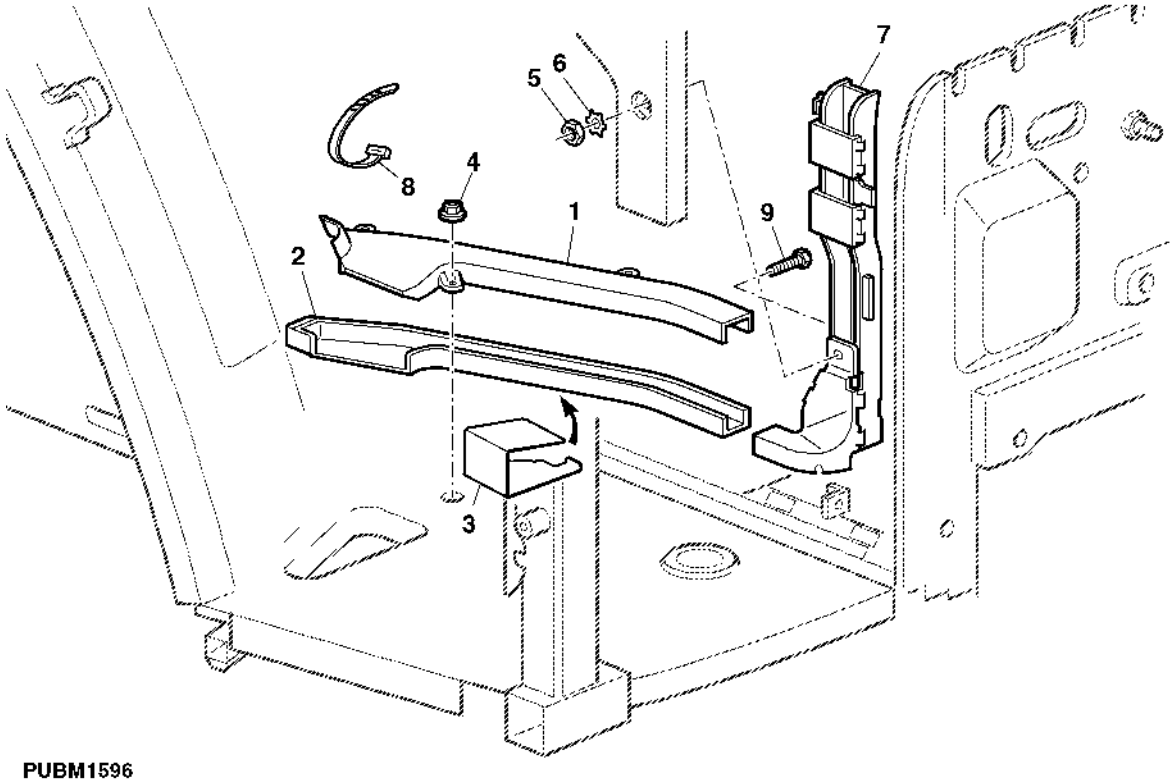

PUBM1596

Item	*Nº peça*	*Descrição*	*Qtde*	*Nº série*	*Notas*
1	L175842	Perfil "u"	1		
2	L175841	Perfil "u"	1		
3	L166759	Braçadeira	1		
4	L40924	Porca	3		
5	14M7297	Porca	1		M5
6	12M7077	Arruela	1		5 mm
7	L170967	Perfil "u"	1		
8	R44302	Cinta	2		
9	19M7317	Parafuso	1		M5 X 30

WIRING HARNESS INSTRUMENTS
FAISCEAU TABLEAU DE BORD
KABELBAUM ARMATUREN
CAVO STRUMENTAZIONE
CHICOTE DO PAINEL
GRUPO DE CABLES DEL SALPICADERO

LX029563 A.1

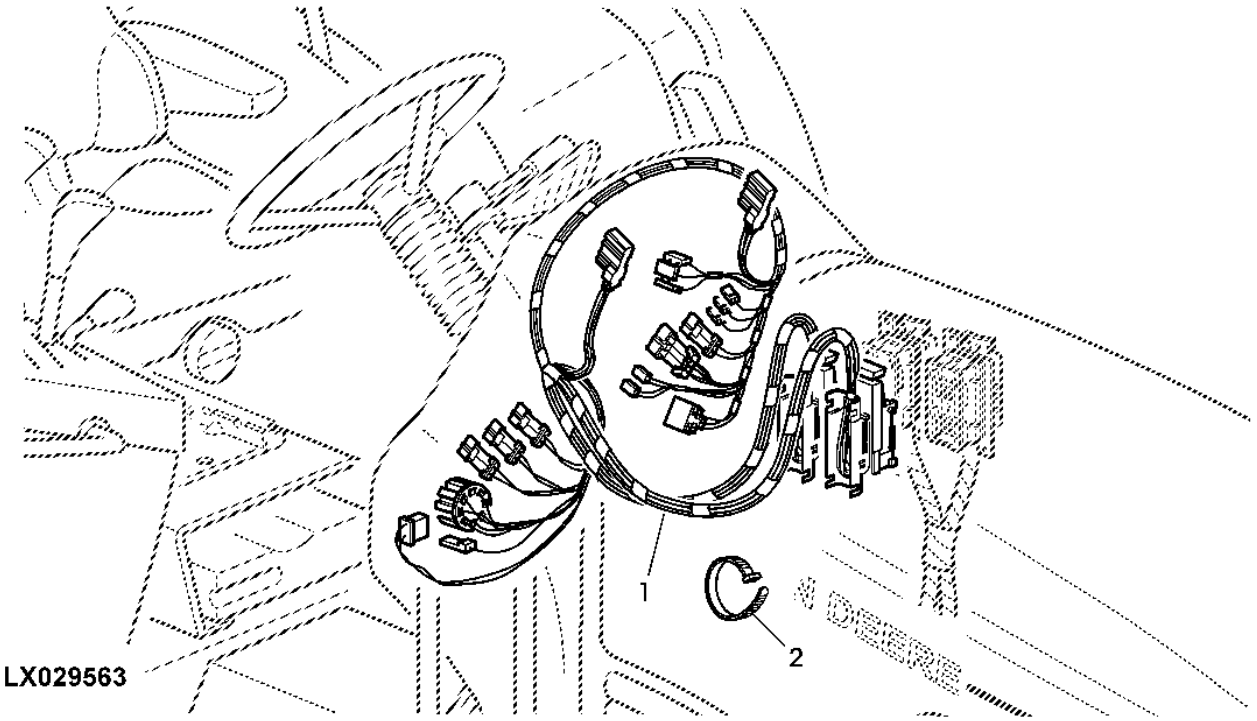

Item	*Nº peça*	*Descrição*	*Qtde*	*Nº série*	*Notas*
1	AL164954	Chicote	1		(CAB)
2	R44302	Cinta	AR		

WIRING HARNESS, CAB ROOF
FAISCEAU, PAVILLON
KABELBAUM, KABINENDACH
VACO, TETTO CABINA
CHICOTE DO TETO
GRUPO DE CABLES, TECHO CABINA

CQ157348 A.1

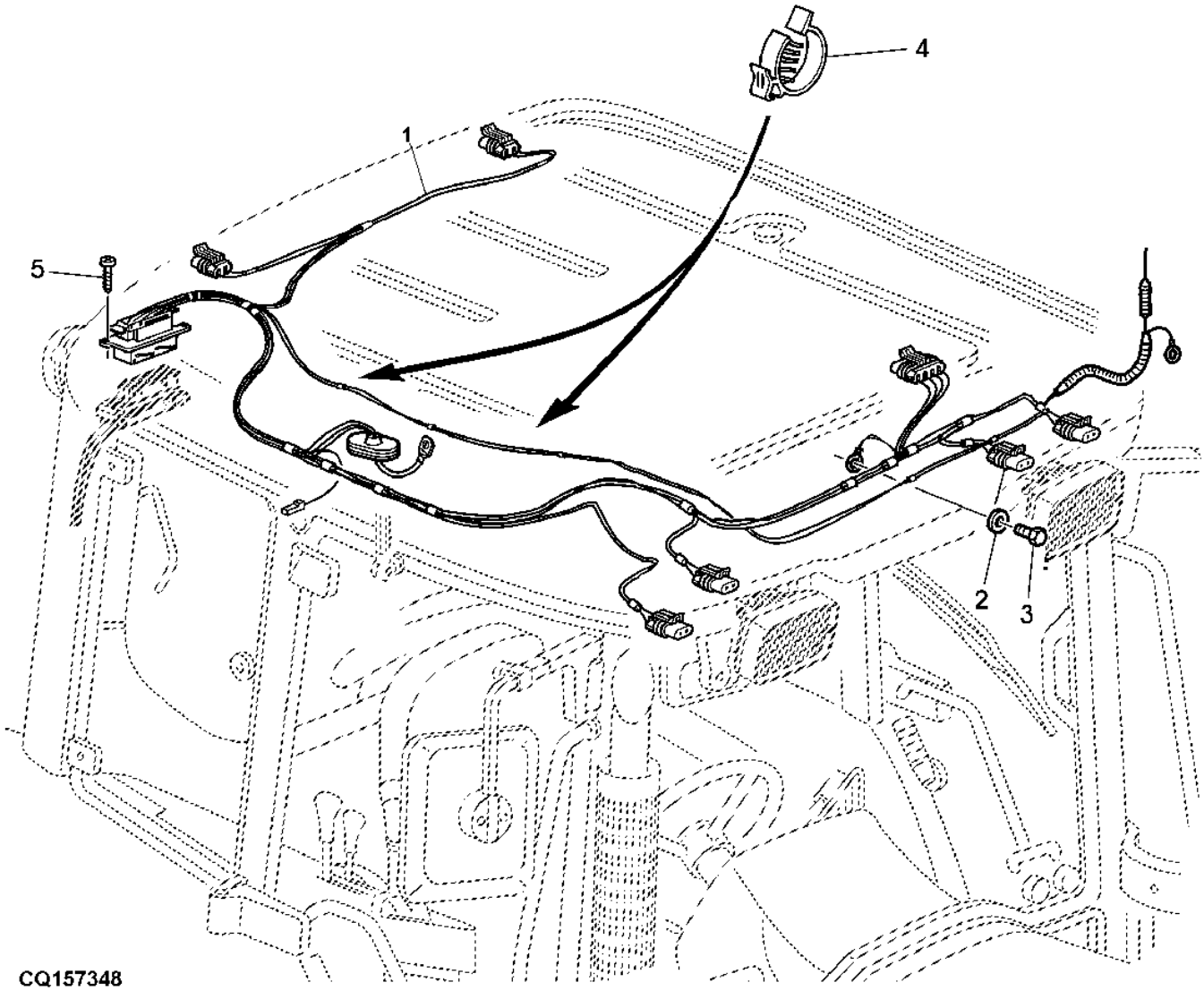

Item	*Nº peça*	*Descrição*	*Qtde*	*Nº série*	*Notas*
1	AL162768	Chicote	1		
2	24M7139	Arruela	1		6.400 X 18 X 1.600 mm
3	19M7560	Parafuso sextavado	1		M6 X 16
4	L151529	Porta-cabos	AR		
5	37M7181	Parafuso	2		

SPEAKER HARNESS
FAISCEAU, PAVILLON
KABELBAUM, KABINENDACH
VACO, TETTO CABINA
CHICOTE DO AUTOFALANTE
CABLE DE MACE

CQ156961 A.1

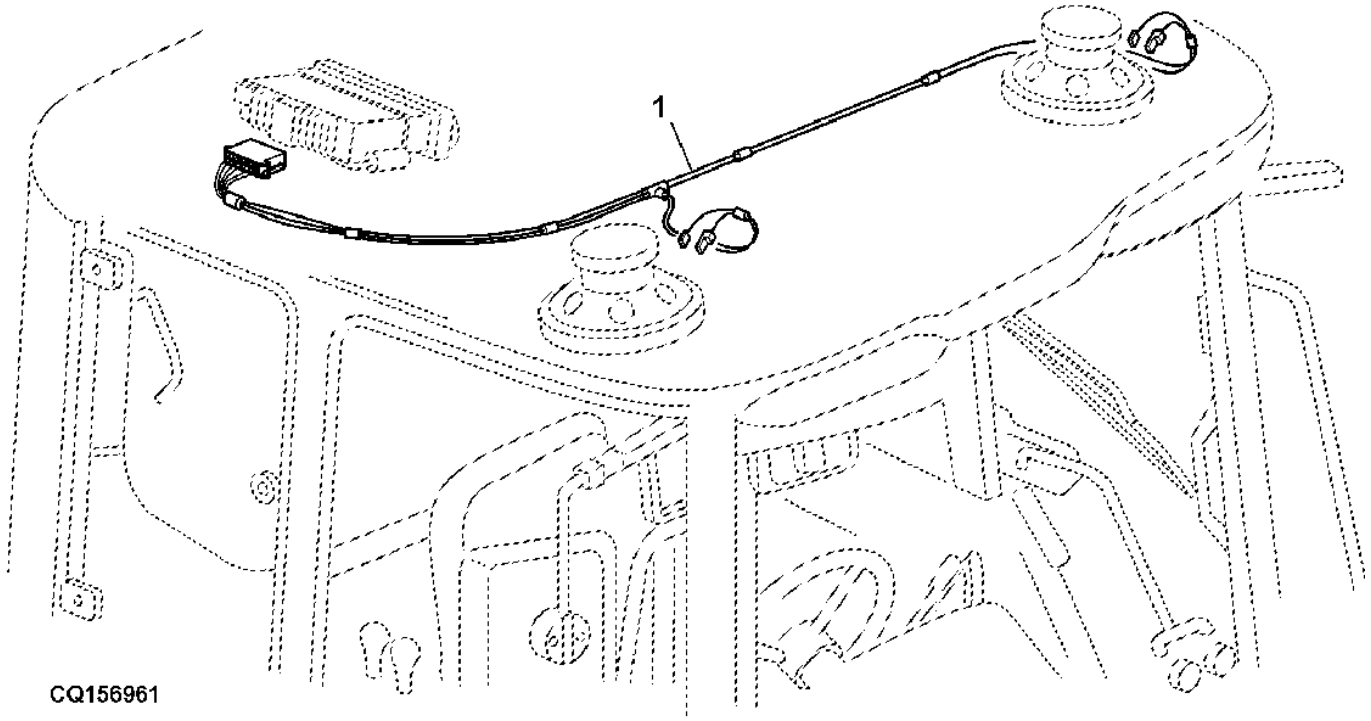

Item	*Nº peça*	*Descrição*	*Qtde*	*Nº série*	*Notas*
1	AL159801	Chicote	1		

Greenstar™ - Receiver Wiring Harness (With AutoTrac™ Universal)
Greenstar™ - Receiver Wiring Harness (With AutoTrac™ Universal)
Greenstar™ - Receiver Wiring Harness (With AutoTrac™ Universal)
Greenstar™ - Receiver Wiring Harness (With AutoTrac™ Universal)
Greenstar™ - Receiver Wiring Harness (With AutoTrac™ Universal)
Greenstar™ - Receiver Wiring Harness (With AutoTrac™ Universal)

PUBM1387 A.1

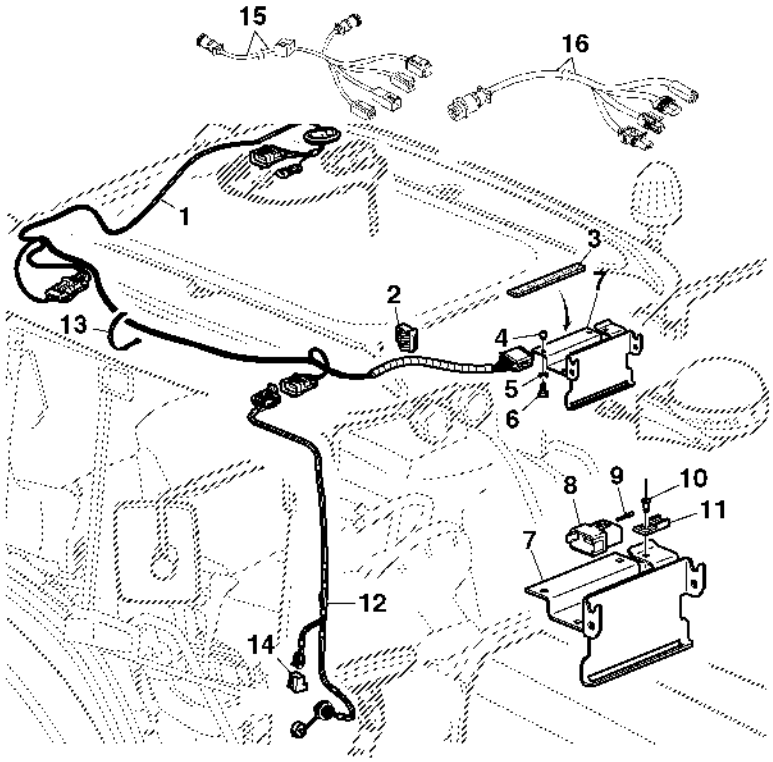

PUBM1387

Item	*Nº peça*	*Descrição*	*Qtde*	*Nº série*	*Notas*
1	AL177795	Chicote	AR		
2	L151529	Porta-cabos	AR		
3	L112290	Vedação	AR		
4	L152460	Bucha	AR		
5	24M7054	Arruela	AR		6.400 X 12 X 1.600 mm
6	19M7560	Parafuso sextavado	AR		M6 X 16
7	AL177068	Apoio	AR		
8	57M7633	Conj mont Conector elétrico	AR		
9	R78069	Conect elétr tomada cavidad	AR		
10	R54477	Rebite	AR		
11	57M8439	Acessório conexão elétrica	AR		
12	AL175708	Chicote	AR		
13	R44302	Cinta	AR		
14	RE207311	Unidade de controle eletrôn	AR		
15	PF80865	Chicote	1		
16	PF80845	Chicote	1		
	AL203755	Chicote	1	-002281	
	AL210785	Chicote	1	002282-	
..	L59796	Vedação	AR		

BASIC CONTROL UNIT (BCU)
CENTRALE ELECTRIQUE (BCU)
ZENTRAL-STEUERINHEIT (BCU)
UNITA' DI COMANDO BASE (BCU)
UNIDADE BASICA DE CONTROLE (BCU)
UNIDAD DE CONTROL BASICO (BCU)

PUBM1523 A.1

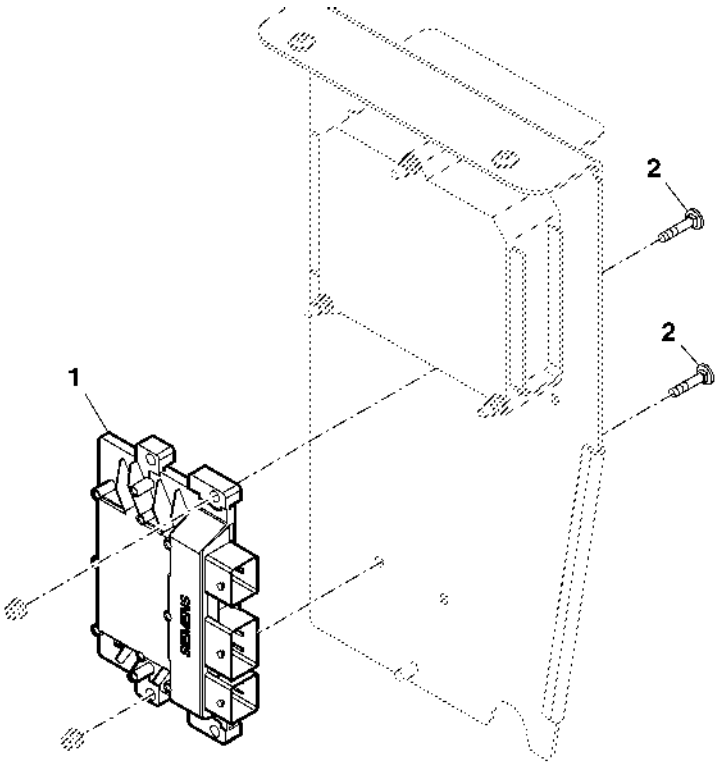

PUBM1523

Item	*Nº peça*	*Descrição*	*Qtde*	*Nº série*	*Notas*
1	AL205515	Unidade básica de controle	1		(A)
	AL212711	Controlador do levante hidr	1		(B)
2	19M8875	Parafuso	2		M6 X 25

(A) Without AutoTrac™ Integrated
Sans AutoTrac™ intégré
Without AutoTrac™ Integrated
Without AutoTrac™ Integrated
Sem AutoTrac™ Integrado
Sin AutoTrac™ integrado

(B) With AutoTrac™ Integrated
Avec AutoTrac™ intégré
Mit integriertem AutoTrac™
Con AutoTrac™ integrato
Com AutoTrac™ Integrado
Con AutoTrac™ integrado

SBBC Control Unit (With AutoTrac™ Integrated)
Contrôleur SBBC (avec contrôleur AutoTrac™ intégré)
SBBC Control Unit (With AutoTrac™ Integrated)
SBBC Control Unit (With AutoTrac™ Integrated)
Unidade de Controle SBBC (Com AutoTrac™ Integrado)
Unidad de control electrónico SBBC (con AutoTrac™ integrado)

PUBM3260 A.1

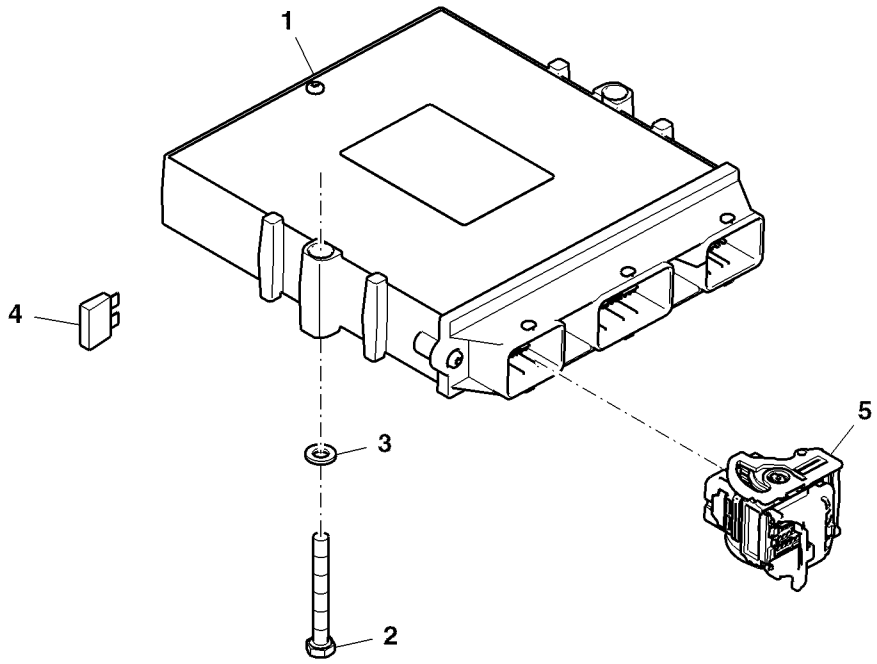

PUBM3260

Item	*Nº peça*	*Descrição*	*Qtde*	*Nº série*	*Notas*
1	RE320163	Controlador eletrô. de dire	1		
2	19M8329	Parafuso sextavado	2		M6 X 50
3	24M7054	Arruela	3		6.400 X 12 X 1.600 mm
4	57M7121	Fusível	1		
5	AL208136	Chicote	1		

FUSES, DIODES, RELAYS
FUSIBLES, DIODES, RELAIS
SICHERUNGEN, DIODEN, RELAIS
FUSIBILI, DIODI, RELE`
FUSIVEIS, DIODOS, RELES
FUSIBLES, DIODOS, RELES

PUBM3013 A.1

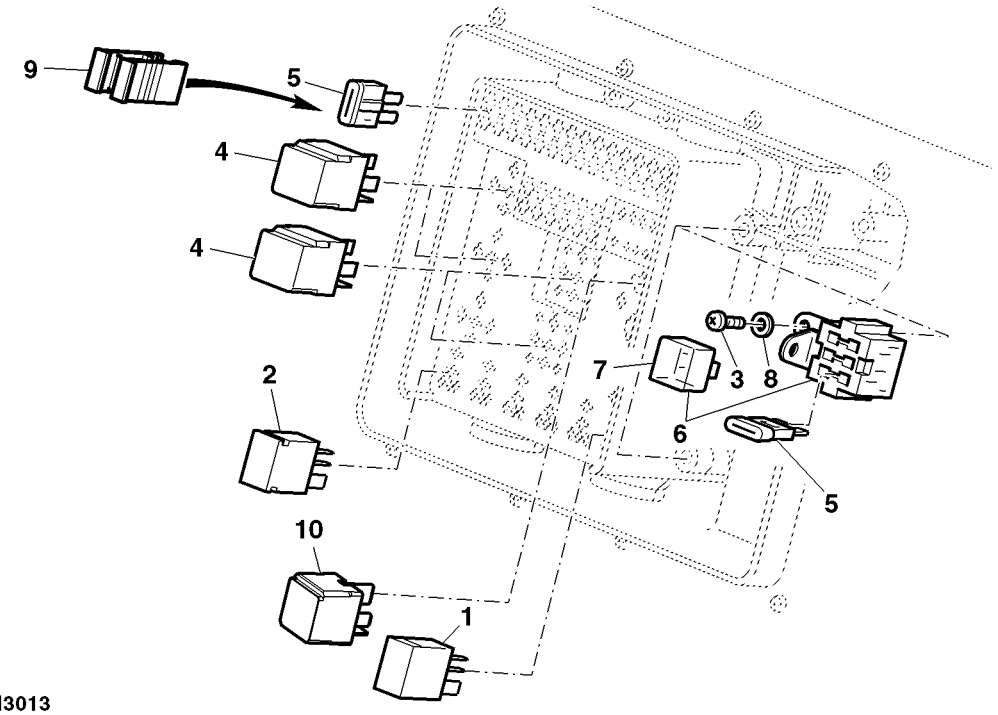

PUBM3013

Item	*Nº peça*	*Descrição*	*Qtde*	*Nº série*	*Notas*
1	AL76702	Relé	1		
2	AL152098	Porta-diodos	1		
3	37M7293	Parafuso	1		
4	AL77324	Relé	3		
5	57M7121	Fusível	AR		10A
	99M7065	Fusível	AR		15A
	57M7120	Fusível	AR		20A
	57M7146	Fusível	AR		30A
6	AL117951	Caixa de fusíveis	1		
7	L63386	Capa	1		
8	24M7146	Arruela	1		4.300 X 12 X 1 mm
9	AL200633	Alicate	1		SUB FOR L79354
10	AL207376	Relé	1		
..	MN10768	Chicote	1		Without Cab
..	MN10769	Chicote	1		With Cab

FUSES, DIODES, RELAYS
FUSIBLES, DIODES, RELAIS
SICHERUNGEN, DIODEN, RELAIS
FUSIBILI, DIODI, RELE`
FUSIVEIS, DIODOS, RELES
FUSIBLES, DIODOS, RELES

CQ155759 A.1

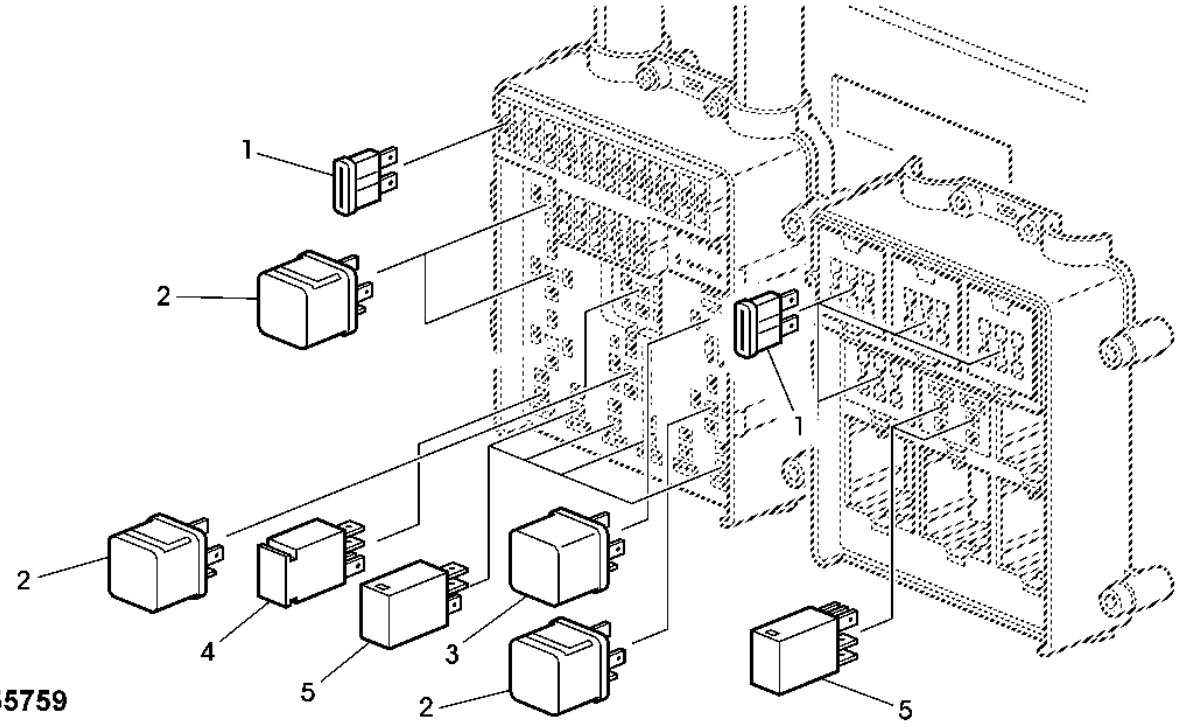

Item	*Nº peça*	*Descrição*	*Qtde*	*Nº série*	*Notas*
1	57M7121	Fusível	AR		10A
	99M7065	Fusível	AR		15A
	57M7120	Fusível	AR		20A
	57M7146	Fusível	AR		30A
2	AL77324	Relé	AR		
3	AL207376	Relé	1		70A , SUB FOR AL81718
4	AL152098	Porta-diodos	1		
5	AL76702	Relé	AR		
..	MN10769	Chicote	1		

FUSE BOX / SYMBOLS
PLATINE DE FUSIBLES / SYMBOLES
SICHERUNGSKASTEN / SYMBOLAUFKLEBER
SCATOLA FUSIBILI / SIMBOLI
CAIXA DE FUSIVEIS / ADESIVOS
CAJA DE FUSIBLES / SIMBOLOS

LX034427 A.1

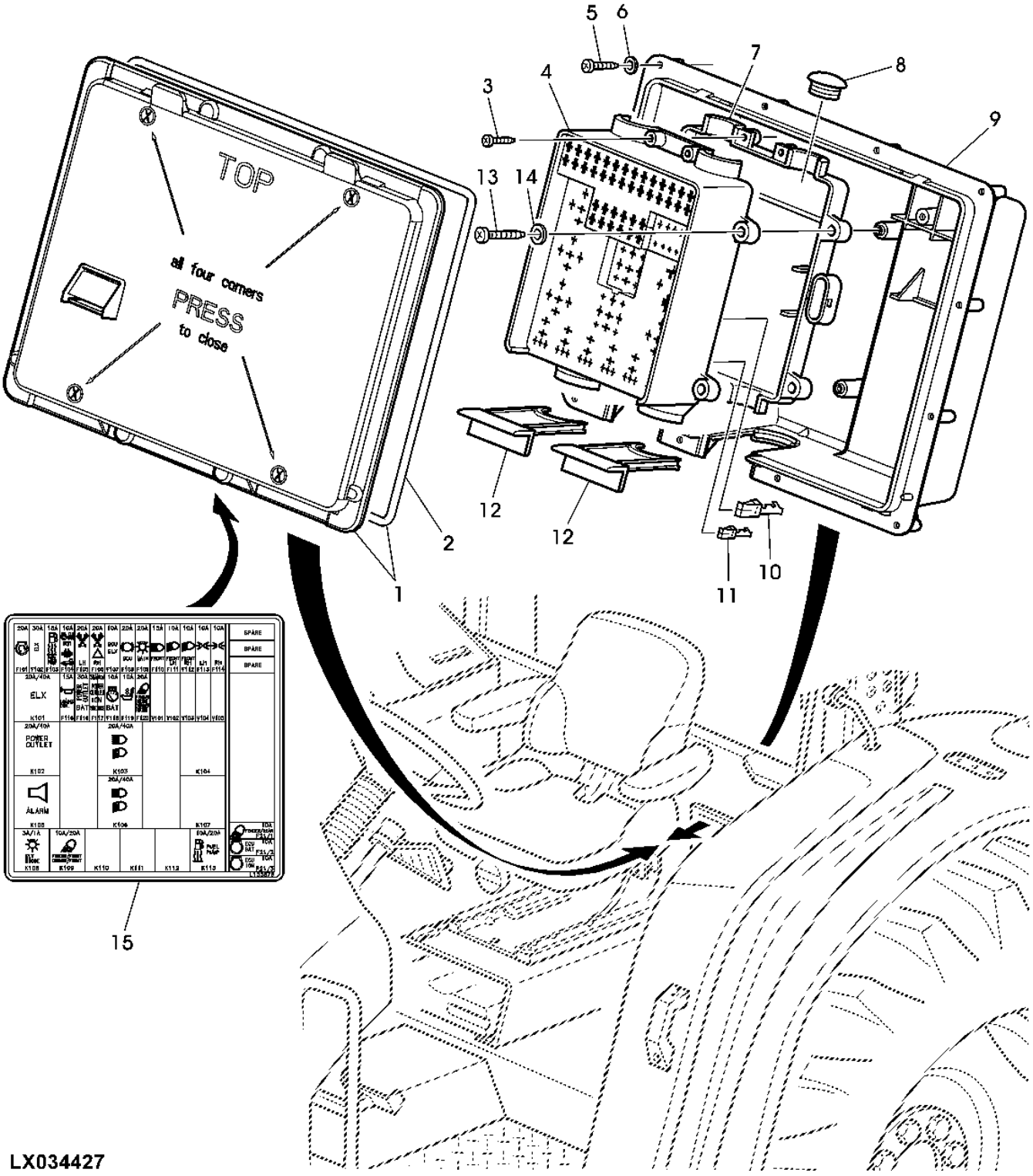

Item	*Nº peça*	*Descrição*	*Qtde*	*Nº série*	*Notas*
1	AL181849	Capa	1		
2	L114030	Vedação	1		LGTH= 1000MM
3	L102363	Parafuso	4		
4	L102203	Caixa de fusíveis	1		
5	37M7179	Parafuso	12		
6	24M7117	Arruela	12		4.300 X 9 X 0.800 mm
7	L102204	Capa	1		
8	L101241	Plugue	2		
9	L114522	Caixa de fusíveis	1		
10	57M7204	Terminal conecTor eléTrico	AR		-1, 0MM2/6, 3MM
	57M7205	Terminal conecTor eléTrico	AR		-2, 5MM2/6, 3MM
	57M7206	Terminal conecTor eléTrico	AR		-4, 0MM2/6, 3MM
11	57M7229	Terminal conecTor eléTrico	AR		-1, 0MM2/2, 8MM
12	L114524	Inserto	2		
13	24M7146	Arruela	4		4.300 X 12 X 1 mm
14	37M7293	Parafuso	4		
15	L168245	Etiqueta	1		

FUSE BOX / SYMBOLS
PLATINE DE FUSIBLES / SYMBOLES
SICHERUNGSKASTEN / SYMBOLAUFKLEBER
SCATOLA FUSIBILI / SIMBOLI
CAIXA DE FUSIVEIS / ADESIVOS
CAJA DE FUSIBLES / SIMBOLOS

PUBM0363 A.1

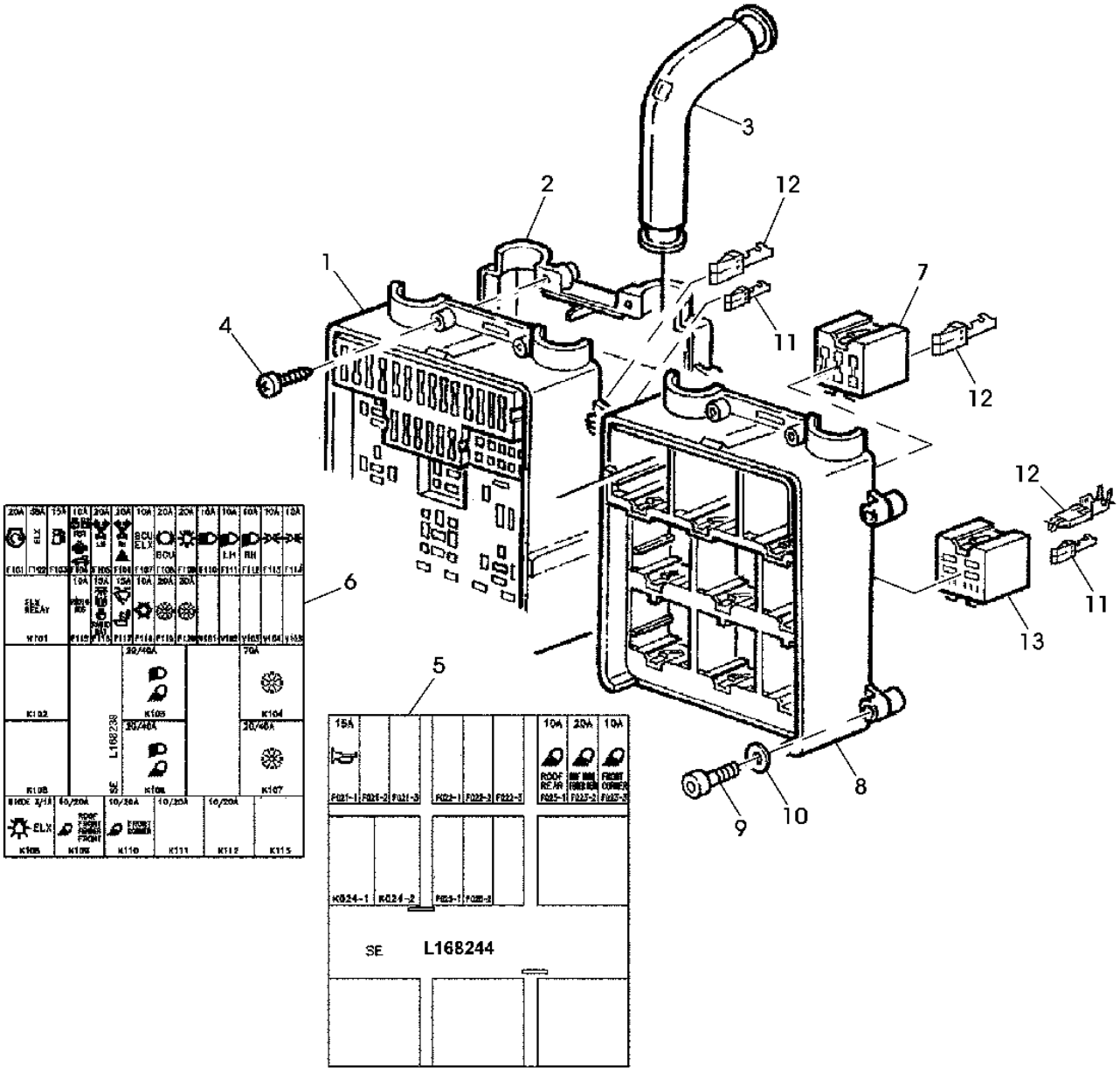

PUBM0363

Item	*Nº peça*	*Descrição*	*Qtde*	*Nº série*	*Notas*
1	AL161113	Capa	1		
2	L154173	Capa	1		
3	L79880	Guia	2		
4	L102363	Parafuso	4		
5	L174379	Inserto	1		
6	L174378	Inserto	1		
7	57M7528	Acessório conexão elétrica	AR		
8	L111376	Suporte	1		
9	19M8263	Parafuso	8		M6 X 30
10	24M7244	Arruela	8		6.400 X 12 X 1.600 mm
11	57M7229	Terminal conecTor eléTrico	AR		-1, 0MM2/2, 8MM
12	57M7204	Terminal conecTor eléTrico	AR		-1, 0MM2/6, 3MM
	57M7205	Terminal conecTor eléTrico	AR		-2, 5MM2/6, 3MM
13	57M7108	Terminal conecTor eléTrico	1		

Bulk Head Wiring Harness (With AutoTrac™ Universal)
Faisceau de cloison (avec universel AutoTrac™)
Trennwand-Kabelbaum (mit AutoTrac™ Universal)
Fascio cavi deflettore (con AutoTrac™ Universal)
Chicote Elétrico do Anteparo (com AutoTrac™ Universal)
Grupo de cables de tabique a granel (con AutoTrac™ universal)

HP18516 A.1

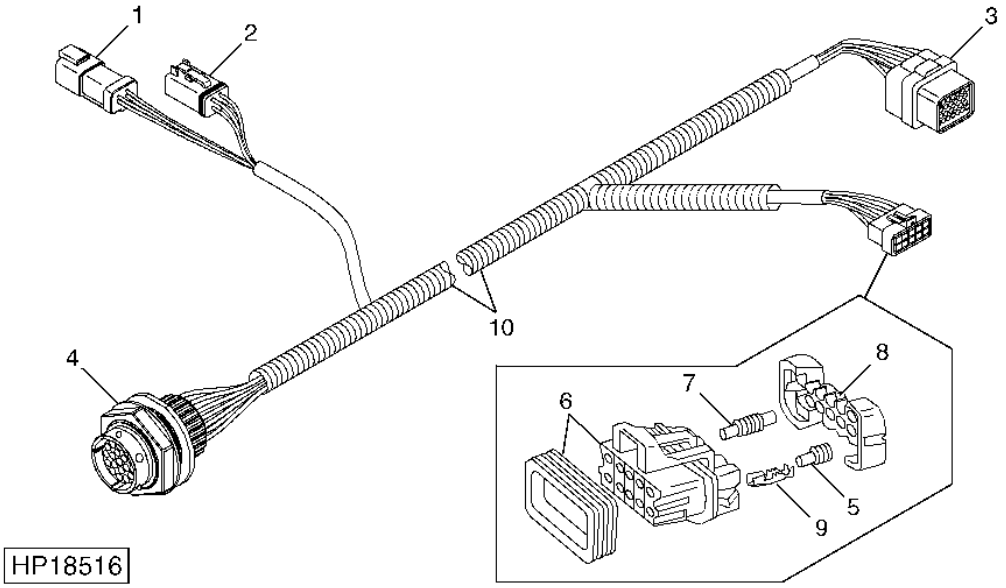

Item	*Nº peça*	*Descrição*	*Qtde*	*Nº série trator*	*Notas*
1	57M8017	Alojam. conector elétrico	1		
	57M7619	Disp fechamento conec elétr	1		
2	57M8015	Conj mont Conector elétrico	1		
	57M8016	Disp fechamento conec elétr	1		
3	57M8606	Alojam. conector elétrico	1		
4	57M9231	Alojam. conector elétrico	1		
	57M8947	Acessório conexão elétrica	1		
5	57M9215	Vedação conector elétrico	1		
6	57M7262	Alojam. conector elétrico	1		
7	57M7258	Vedação conector elétrico	1		
8	57M8907	Disp fechamento conec elétr	1		
9	R104846	Terminal conecTor eléTrico	1		
10	PF80793	Chicote do painel de instru	1		

GPS - POSITION RECEIVER (GREENSTAR)
RECEPTEUR DE POSITIONNEMENT GPS (GREENSTAR)
GPS - POSITIONSEMPFAENGER (GREENSTAR)
GPS - RICEVITORE DI POSIZIONE (GREENSTAR)
RECEPTOR DE POSICAO - GPS (GREENSTAR)
RECEPTOR DE POSICION - GPS (GREENSTAR)

ETN91666 A.1

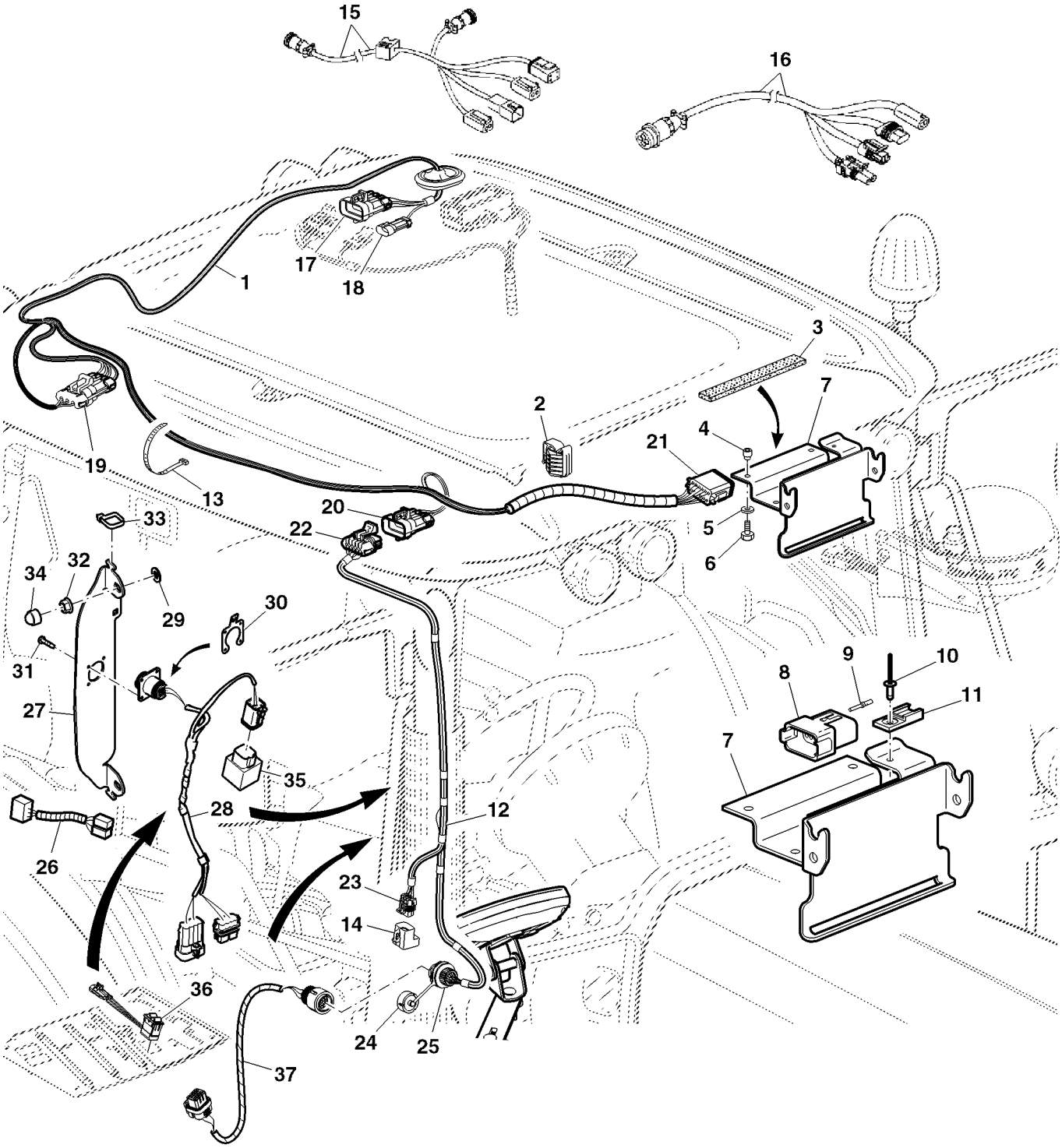

ETN91666

Item	Nº peça	Descrição	Qtde	Nº série trator	Notas
1	AL177795	Chicote	AR		
2	L151529	Porta-cabos	AR		
3	L112290	Vedação	AR		
4	L152460	Bucha	AR		
5	24M7054	Arruela	AR		6.400 X 12 X 1.600 mm
6	19M7560	Parafuso sextavado	AR		M6 X 16
7	AL177068	Apoio	AR		
8	57M7633	Conj mont Conector elétrico	AR		
9	R78069	Conect elétr tomada cavidad	AR		
10	R54477	Rebite	AR		
11	57M8439	Acessório conexão elétrica	AR		
12	AL175708	Chicote	AR		
13	R44302	Cinta	AR		
14	RE207311	Unidade de controle eletrôn	AR		
15	PF80865	Chicote	1		
16	PF80845	Chicote	1		
	AL203755	Chicote	1	-002281	
	AL210785	Chicote	1	002282-	
17	57M7265	Alojam. conector elétrico	1		(A)
	57M7281	Disp fechamento conec elétr	1		
18	57M7256	Alojam. conector elétrico	1		(A)
	57M7289	Disp fechamento conec elétr	1		
19	57M7264	Alojam. conector elétrico	1		(B)
	57M7283	Disp fechamento conec elétr	1		
20	57M7265	Alojam. conector elétrico	1		(C)
	57M7281	Disp fechamento conec elétr	1		
21	57M7634	Conj mont Conector elétrico	1		(D)
	57M7634	Conj mont Conector elétrico	1		
22	57M7262	Alojam. conector elétrico	1		(E)
	57M7281	Disp fechamento conec elétr	1		
23	57M7260	Alojam. conector elétrico	1		
	57M7291	Conj mont Conector elétrico	1		(F)
24	57M9232	Vedação conector elétrico	1		
25	57M9231	Alojam. conector elétrico	1		(C)
26	PF80831	Chicote	1		
27	L210021	Apoio	1		(G)
28	AL174559	Chicote	1		(G)
29	24M7055	Arruela	2		(G) 8.400 X 16 X 1.600 mm
30	L171800	Correia	1		(G)
31	37M7095	Parafuso	4		(G)
32	14M7298	Porca com flange	2		(G) M8
33	R44302	Cinta	2		(G)
34	L32394	Tampa	2		(G)
35	AL174926	Relé	1		(G)
36	AL161135	Interruptor de alavanca	1		(G)
37	AL175883	Chicote	1		(G)

(A) Interface Cab
Cabine d'interface
Schnittstelle Kabine
Interfaccia cabina
Interface, Cabine
Interfaz de cabina

(B) ISO Socket
Douille ISO
ISO-Steckdose
Presa ISO
Soquete ISO
Receptáculo ISO

(C) Interface GSD4
GSD4 d'interface
Schnittstelle GSD4
Interfaccia GSD4
Interface GSD4
Interfaz GSD4

(D) GPS Reciever
Récepteur GPS
GPS-Empfänger
Ricevitore GPS
Receptor de GPS
Receptor de GPS

(E) Interface GS Roof
Toit de GS d'interface
Schnittstelle GS Dach
Interfaccia tetto GS
Interface GS Teto
Interfaz de techo GS

(F) Intrface 60A Front
Partie frontale 60A d'interface
Schnittstelle 60 A vorne
Interfaccia 60A anteriore
Interface 60 A Dianteira
Interfaz delantera 60A

(G) With AutoTrac™ Integrated
Avec AutoTrac™ intégré
Mit integriertem AutoTrac™
Con AutoTrac™ integrato
Com AutoTrac™ Integrado
Con AutoTrac™ integrado

GREENSTAR DISPLAY
CONSOLE GREENSTAR
GREENSTAR DISPLAY
DISPLAY GREENSTAR
DISPLAY DO GREENSTAR
PANTALLA GREENSTAR

HP19604 A.1

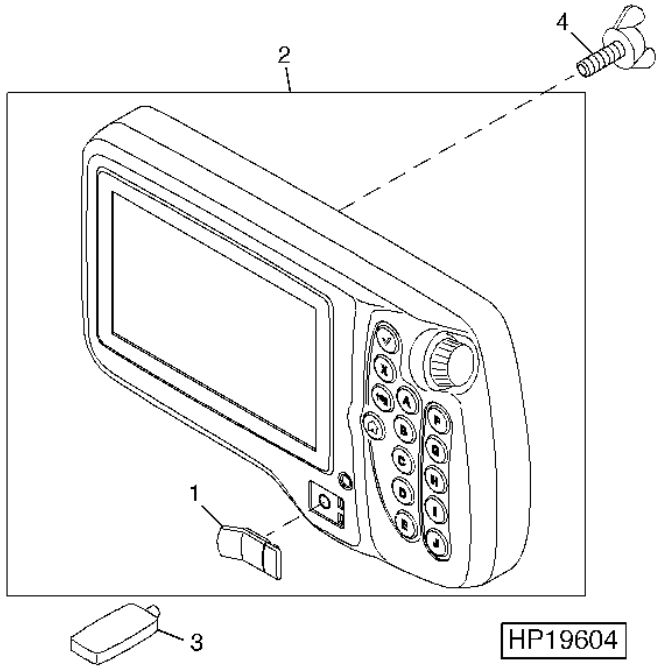

Item	*Nº peça*	*Descrição*	*Qtde*	*Nº série trator*	*Notas*
1	PF13301	Capa	1		
2	PF81259	Módulo Monitor Green-Star TM	1		(A)
3	PF13131	Firmware	1		(B)
4	21M1689	Parafuso borboleta	2		M6 X 12
..	PF90718	Kit de peças de montagem	1		

(A) GS2 1800 WITHOUT MANUALS; FOR REPLACEMENT ONLY
GS2 1800 SANS MANUELS, POUR REMPLACEMENT SEULEMENT
GS2 1800 OHNE HANDBUCHER, NUR FUR ERSATZZWECKE
GS2 1800 SENZA MANUALI, SOLO PER SOSTITUZ
GS2 1800 SEM MANUAIS, APENAS PARA REPOSICAO
GS2 1800 SIN MANUALES, SOLAMENTE PARA SUSTITUIRLOS

(B) 2 GB USB STORAGE DEVICE
DISPOSITIF DE STOCKAGE USB 2 GO
2 GB-USB-SPEICHERGERAT
DISPOSITIVO DI MEMORIZZAZIONE USB DA 2 GB
DISPOSITIVO DE ARMAZENAMENTO USB DE 2 GB
DISPOSITIVO DE ALMACENAMIENTO 2 GBUSB

GreenStar™ Display 2630
Console GreenStar™ 2630
GreenStar™-Display 2630
Display GreenStar™ 2630
Monitor GreenStar™ 2630
Pantalla GreenStar™ 2630

PUPC100059 A.1

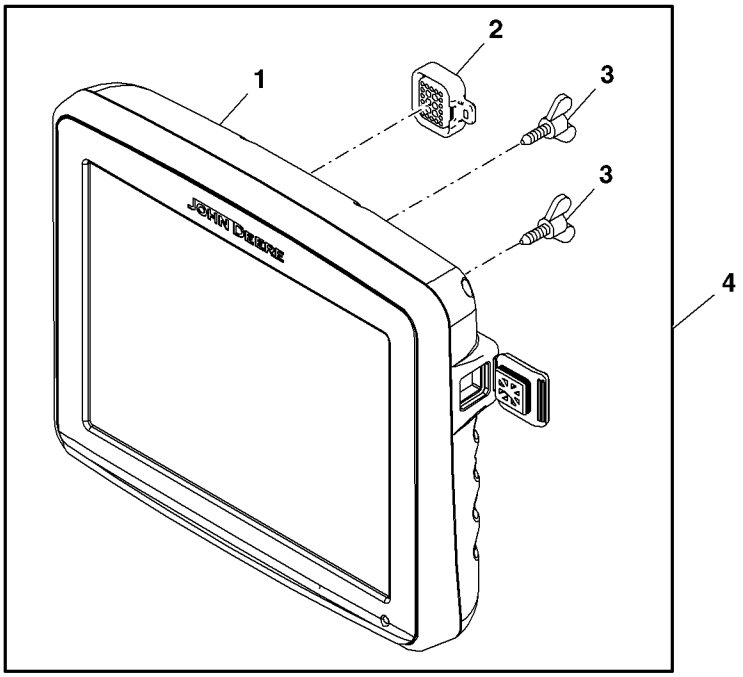

PUPC100059

Item	*Nº peça*	*Descrição*	*Qtde*	*Nº série*	*Notas*
1	.....	Módulo Monitor Green-Star TM	1		(A)
2	PF81358	Tampa	1		(B)
3	21M1689	Parafuso borboleta	2		M6 X 12
4	PF91091	Conjs prontos p/carregamen.	1		(A)
..	PFA10058	Módulo Monitor Green-Star TM	1		(C)

(A) GS3 2630 Display
Console GS3 2630
GS3-Display 2630
Display GS3 2630
Monitor GS3 2630
Pantalla GS3 2630

(B) Video connector cap
Capuchon de connecteur vidéo
Video-Steckverbinderkappe
Coperchio connettore video
Tampa do conector de vídeo
Tapa para enchufe de vídeo

(C) GS3 2630 Display (For service) (Does not include Manuals)
Console GS3 2630 (pour l'entretien) (ne comprend pas les manuels)
GS3-Display 2630 (zu Wartungszwecken) (ohne Anleitungen)
Display GS3 2630 (Per manutenzione) (Non comprende i manuali)
Monitor GS3 2630 (Para serviço) (Não inclui Manuais)
Pantalla GS3 2630 (como repuesto) (no incluye manuales)

RADIO ACCESSORIES (RTK)
ACCESSOIRES POUR RADIO (RTK)
RADIOZUBEHOER (RTK)
ACCESSORI RADIO (RTK)
ACESSORIOS PARA O RÁDIO (RTK)
ACCESORIOS PARA RADIO (RTK)

PUBM2081 A.1

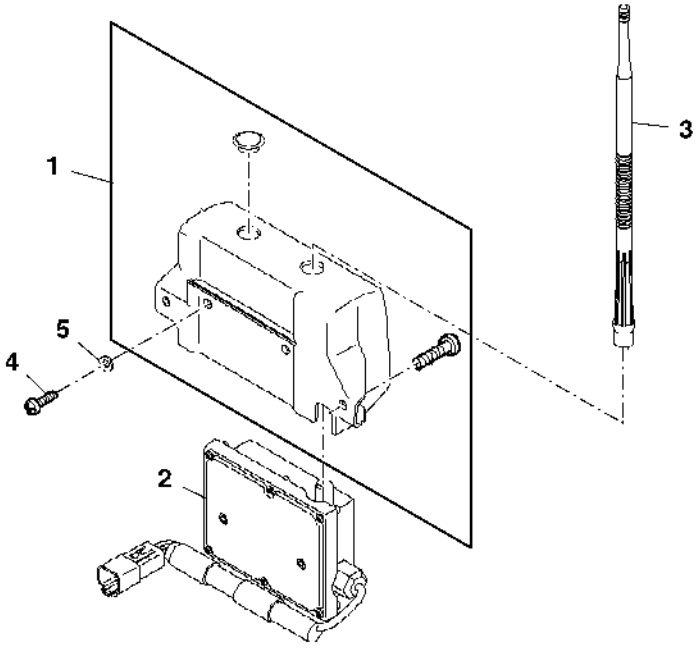

PUBM2081

Item	*Nº peça*	*Descrição*	*Qtde*	*Nº série trator*	*Notas*
1	PF81305	Antena	1		
2	PF81340	Rádio	1		
3	PF81301	Antena	1		902 MHZ
4	PF11703	Parafuso	2		
5	24M7146	Arruela	2		4.300 X 12 X 1 mm

CONNECTORS 1-4-TERMINAL
CONNECTEUR 1-4 PLOTS
VERBINDUNGSSTECKER 1-4 POLIG
CONNETTORE 1-4 TERMINALI
CONECTORES 1-4-TERMINAIS
ENCHUFE 1-4 POLOS

LX023027 A.1

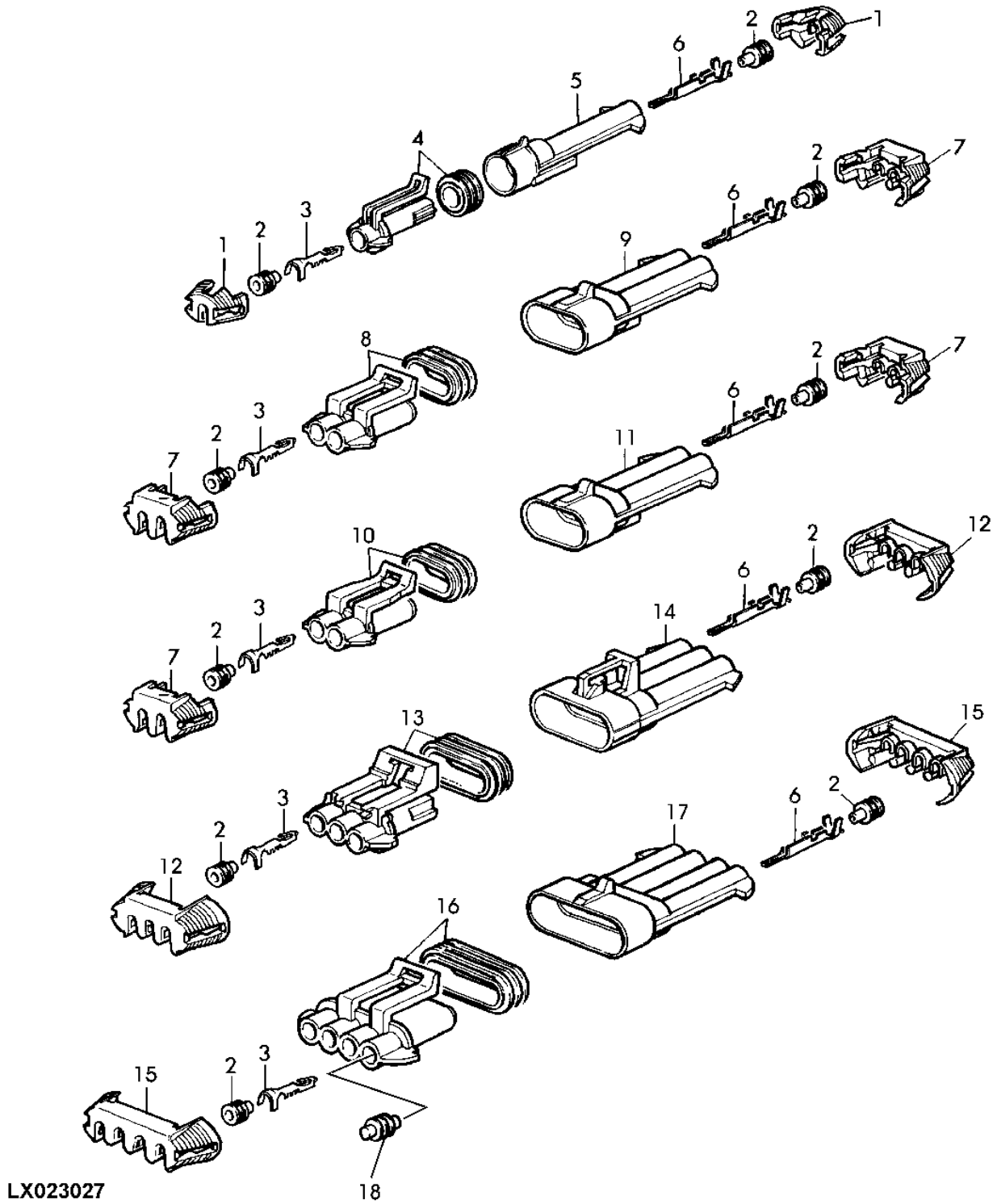

LX023027

Item	Nº peça	Descrição	Qtde	Nº série	Notas
1	57M7315	Acessório conexão elétrica	AR		
2	57M7377	Vedação conector elétrico	AR		(A)
	57M7258	Vedação conector elétrico	AR		(B)
	57M7493	Vedação conector elétrico	AR		(C)
3	R104846	Terminal conecTor eléTrico	AR		0, 5-1MM2 /1, 5MM
4	57M7266	Alojam. conector elétrico	AR		
5	57M7267	Alojam. conector elétrico	AR		
6	57M7252	Terminal conecTor eléTrico	AR		0, 5-1MM2 /1, 5MM
7	57M7289	Disp fechamento conec elétr	AR		
8	57M7254	Alojam. conector elétrico	AR		(D)
9	57M7256	Alojam. conector elétrico	AR		(D)
10	57M7328	Alojam. conector elétrico	AR		(E)
11	57M7365	Alojam. conector elétrico	AR		(E)
12	57M7317	Acessório conexão elétrica	AR		
13	57M7255	Alojam. conector elétrico	AR		
14	57M7257	Alojam. conector elétrico	AR		
15	57M7318	Acessório conexão elétrica	AR		
16	57M7247	Alojam. conector elétrico	AR		
17	57M7244	Alojam. conector elétrico	AR		
18	57M7259	Conect elétr tomada cavidad	AR		

(A) BLUE
BLEU
BLAU
AZZURRO
AZUL
AZUL

(B) RED
ROUGE
ROT
ROSSO
VERMELHO
ROJO

(C) WHITE
BLANC
WEISS
BIANCO
BRANCO
BLANCO

(D) BLACK
NOIR
SCHWARZ
NERO
PRETO
NEGRO

(E) GRAY
GRIS
GRAU
GRIGIO
CINZA
GRIS

CONNECTORS 6-, 8- OR 10-TERMINAL
CONNECTEUR 6, 8 OU 10 PLOTS
VERBINDUNGSSTECKER 6, 8 ODER 10 POLIG
CONNETTORE 6, 8 O 10 TERMINALI
CONECTORES 6, 8 OU 10 TERMINAIS
ENCHUFE 6, 8 O 10 POLOS

CQ155770 A.1

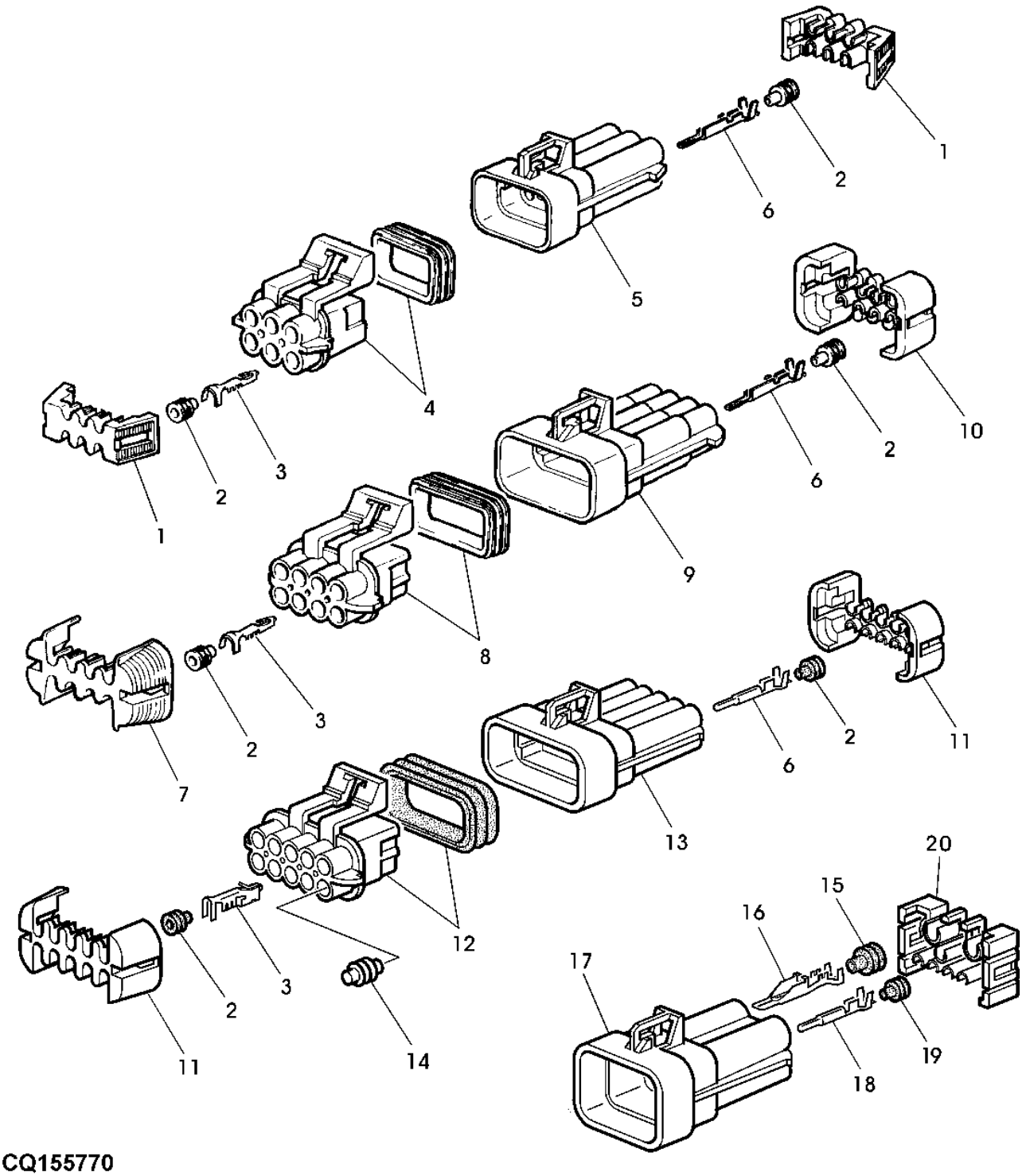

CQ155770

Item	Nº peça	Descrição	Qtde	Nº série	Notas
1	57M7291	Conj mont Conector elétrico	AR		
2	57M7258	Vedação conector elétrico	AR		(A)
	57M7377	Vedação conector elétrico	AR		(B)
	57M7493	Vedação conector elétrico	AR		(C)
3	R104846	Terminal conecTor eléTrico	AR		0, 5-1MM2 /1, 5MM
4	57M7260	Alojam. conector elétrico	AR		
5	57M7263	Alojam. conector elétrico	AR		
6	57M7252	Terminal conecTor eléTrico	AR		0, 5-1MM2 /1, 5MM
7	57M7296	Acessório conexão elétrica	AR		
8	57M7261	Alojam. conector elétrico	AR		
9	57M7264	Alojam. conector elétrico	AR		
10	57M7283	Disp fechamento conec elétr	AR		
11	57M7281	Disp fechamento conec elétr	AR		
12	57M7262	Alojam. conector elétrico	AR		
13	57M7265	Alojam. conector elétrico	AR		
14	57M7259	Conect elétr tomada cavidad	AR		
15	57M7576	Terminal conecTor eléTrico	AR		(A)
	57M7292	Vedação conector elétrico	AR		(D)
16	57M7583	Terminal conecTor eléTrico	AR		
	57M7584	Terminal conecTor eléTrico	AR		
17	57M7697	Conj mont Conector elétrico	AR		
18	57M7252	Terminal conecTor eléTrico	AR		
19	57M7493	Vedação conector elétrico	AR		
20	57M7699	Terminal conecTor eléTrico	AR		

(A) RED
ROUGE
ROT
ROSSO
VERMELHO
ROJO

(B) BLUE
BLEU
BLAU
AZZURRO
AZUL
AZUL

(C) WHITE
BLANC
WEISS
BIANCO
BRANCO
BLANCO

(D) ORANGE
ORANGE
ORANGE
ARANCIONE
LARANJA
NARANJO

CONNECTOR (1-, 2- OR 20-TERMINAL)
CONNECTEUR (1, 2 OU 20 PLOTS)
VERBINDUNGSSTECKER 1, 2, 20 POLIG
CONNETTORE (1, 2 O 20 TERMINALI)
CONECTORES (1, 2 OU 20 TERMINAIS)
ENCHUFE (1,2 O 20 POLOS)

CQ156600 A.1

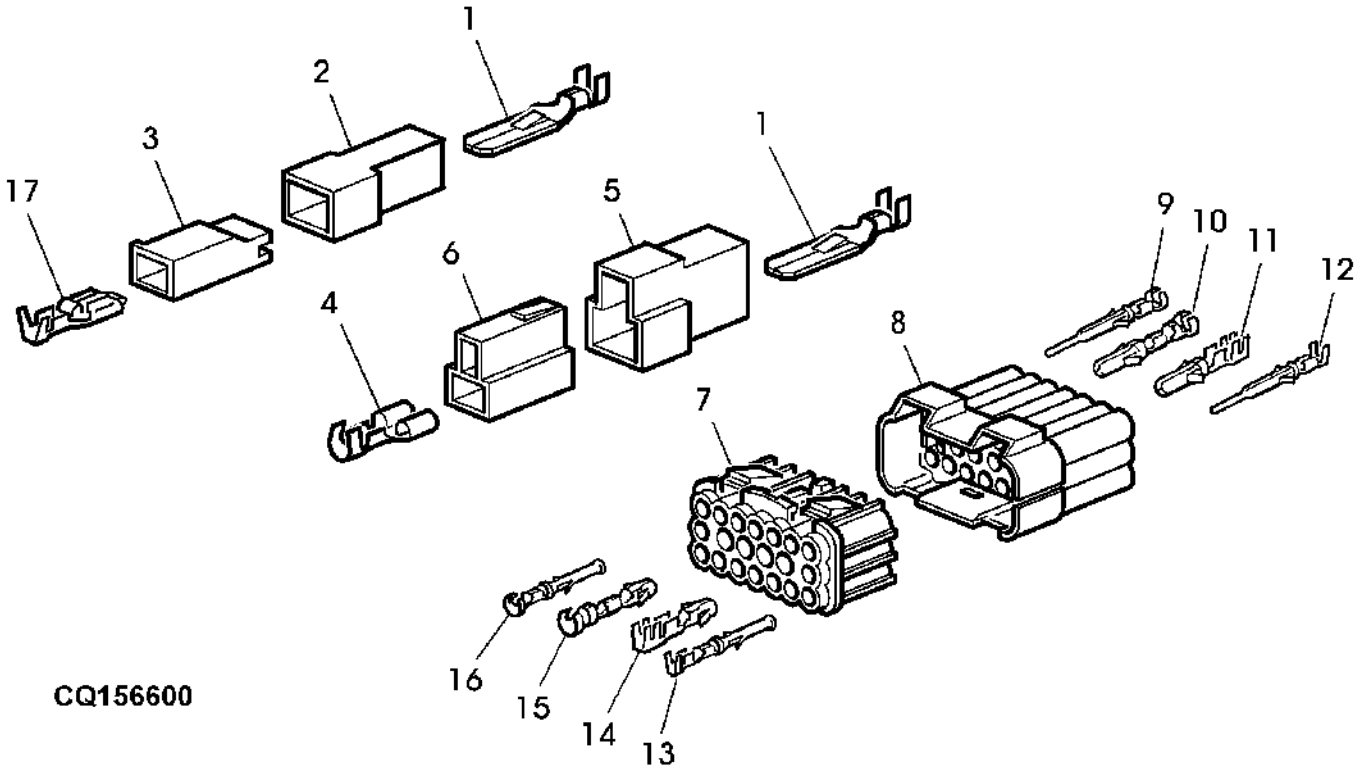

Item	*Nº peça*	*Descrição*	*Qtde*	*Nº série*	*Notas*
1	57M7427	Terminal conecTor eléTrico	AR		0, 5-1MM2 /6, 3MM
	57M7039	Terminal conecTor eléTrico	AR		1-2, 5MM2 /6, 3MM
	57M7189	Terminal conecTor eléTrico	AR		4-6MM2 /6, 3MM
2	57M7068	Alojam. conector elétrico	AR		
3	57M7170	Acessório conexão elétrica	AR		6, 3MM
4	57M7103	Terminal conecTor eléTrico	AR		0, 5-1, 5MM2 /6, 3MM
	57M7041	Terminal conecTor eléTrico	AR		1-2, 5MM2 /6, 3MM
	57M7104	Terminal conecTor eléTrico	AR		4-6, 0MM2 /6, 3MM
5	57M7066	Alojam. conector elétrico	AR		
6	57M7065	Alojam. conector elétrico	AR		
7	57M7323	Alojam. conector elétrico	AR		
8	57M7324	Alojam. conector elétrico	AR		
9	57M7331	Terminal conecTor eléTrico	AR		0, 5-1MM2 /1, 6MM
10	L36670	Terminal conecTor eléTrico	AR		1-2, 5MM2 /3, 5MM
11	L35423	Terminal conecTor eléTrico	AR		2-4MM2/ 3, 5MM
12	L35425	Terminal conecTor eléTrico	AR		1-2, 5MM2 /1, 6MM
13	L35424	Conj mont Conector elétrico	AR		1-2, 5MM2 /1, 6MM
14	L36681	Conector	AR		2-4MM2 /3, 5MM
15	L36685	Terminal conecTor eléTrico	AR		1-2, 5MM2 /3, 5MM
16	57M7161	Conector	AR		0, 5-1MM2 /1, 6MM
17	57M7089	Conector	1		0, 5-1, 5MM2 /6, 3MM

CONNECTORS 2 OR 10-TERMINAL
CONNECTEUR 2 OU 10 PLOTS
VERBINDUNGSSTECKER 2 ODER 10 POLIG
CONNETTORE 2 O 10 TERMINALI
CONECTORES 2 OU 10-TERMINAIS
ENCHUFE 2 O 10 POLOS

PUBM0364 A.1

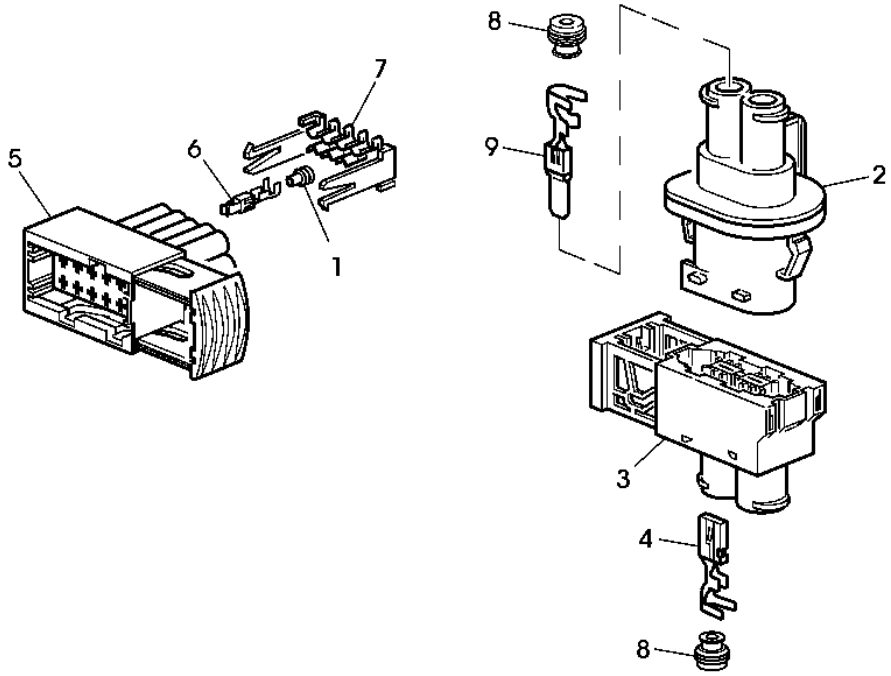

PUBM0364

Item	*Nº peça*	*Descrição*	*Qtde*	*Nº série*	*Notas*
1	57M7399	Terminal conecTor eléTrico	AR		(A)
	57M7400	Vedação conector elétrico	AR		(B)
2	57M8170	Acessório conexão elétrica	AR		
3	57M8169	Alojam. conector elétrico	1		
4	57M8200	Terminal conecTor eléTrico	1		
5	57M8071	Alojam. conector elétrico	1		
6	57M8078	Terminal conecTor eléTrico	AR		0, 5-1MM2 /2, 8MM
	57M8079	Terminal conecTor eléTrico	AR		1, 5-2, 5MM2, 5 /2, 8MM
7	57M8081	Terminal conecTor eléTrico	1		
8	57M8202	Terminal conecTor eléTrico	AR		
9	57M8201	Terminal conecTor eléTrico	1		

(A) WHITE
BLANC
WEISS
BIANCO
BRANCO
BLANCO

(B) BLUE
BLEU
BLAU
AZZURRO
AZUL
AZUL

CONNECTOR (42 TERMINAL)
CONNECTEUR (42 PLOTS)
VERBINDUNGSSTECKER (42 POLIG)
CONNETTORE (42 TERMINALI)
CONECTOR (42 TERMINAL)
ENCHUFE (42 POLOS)

CQ155772 A.1

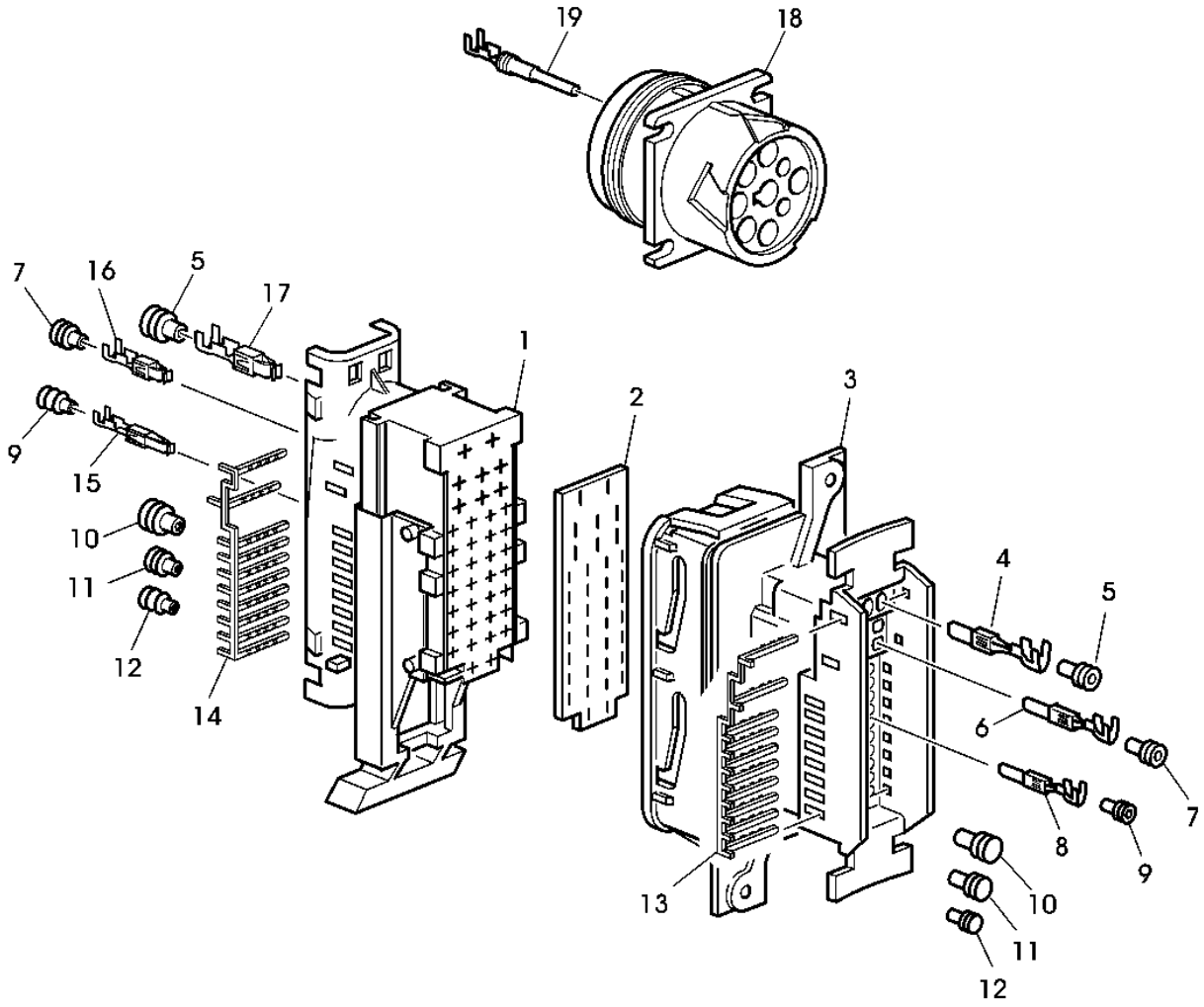

CQ155772

Item	Nº peça	Descrição	Qtde	Nº série	Notas
1	57M8195	Alojam. conector elétrico	1		(A)
	57M8196	Alojam. conector elétrico	1		(B)
	57M8197	Alojam. conector elétrico	1		(C)
2	57M8098	Terminal conecTor eléTrico	1		
3	57M8167	Alojam. conector elétrico	1		(A)
	57M8198	Alojam. conector elétrico	1		(B)
	57M8199	Alojam. conector elétrico	1		(C)
4	57M8099	Terminal conecTor eléTrico	AR		0, 5-1MM2 /5, 8MM
	57M8100	Terminal conecTor eléTrico	AR		1, 5-2, 5MM2 /5, 8MM
	57M8101	Terminal conecTor eléTrico	AR		2, 5-4MM2 /5, 8MM
5	57M8105	Terminal conecTor eléTrico	AR		(D)
	57M8106	Terminal conecTor eléTrico	AR		(E)
6	57M8077	Terminal conecTor eléTrico	AR		0, 5-1MM2 /2, 8MM
	57M7351	Terminal conecTor eléTrico	AR		1, 5-2, 5MM2 /2, 8MM
7	57M7400	Vedação conector elétrico	AR		(C)
	57M7399	Terminal conecTor eléTrico	AR		(D)
8	57M8108	Terminal conecTor eléTrico	AR		0, 5-1MM2 /1, 6MM
9	57M7402	Vedação cabo conect elétric	AR		(B)
10	57M8107	Terminal conecTor eléTrico	AR		
11	57M7401	Terminal conecTor eléTrico	AR		
12	57M7403	Conect elétr tomada cavidad	AR		
13	57M8096	RetentoR	1		
14	57M8097	RetentoR	1		
15	57M7398	Terminal conecTor eléTrico	AR		0, 5-1MM2 /1, 6MM
16	57M8078	Terminal conecTor eléTrico	AR		0, 5-1MM2 /2, 8MM
	57M8079	Terminal conecTor eléTrico	AR		1, 5-2, 5MM2 /2, 8MM
17	57M8102	Terminal conecTor eléTrico	AR		0, 5-1MM2 /5, 8MM
	57M8103	Terminal conecTor eléTrico	AR		1, 5-2, 5MM2 /5, 8MM
	57M8104	Terminal conecTor eléTrico	AR		2, 5-4MM2 /5, 8MM
18	57M7919	Alojam. conector elétrico	AR		
19	57M8164	Terminal conecTor eléTrico	AR		

(A) BLACK
NOIR
SCHWARZ
NERO
PRETO
NEGRO

(B) GRAY
GRIS
GRAU
GRIGIO
CINZA
GRIS

(C) BLUE
BLEU
BLAU
AZZURRO
AZUL
AZUL

(D) WHITE
BLANC
WEISS
BIANCO
BRANCO
BLANCO

(E) YELLOW
JAUNE
GELB
GIALLO
AMARELO
AMARILLO

CONNECTORS
CONNECTEUR
ANSCHLUSSSTECKER
CONNETTORE
CONECTORES
ENCHUFE

CQ155773 A.1

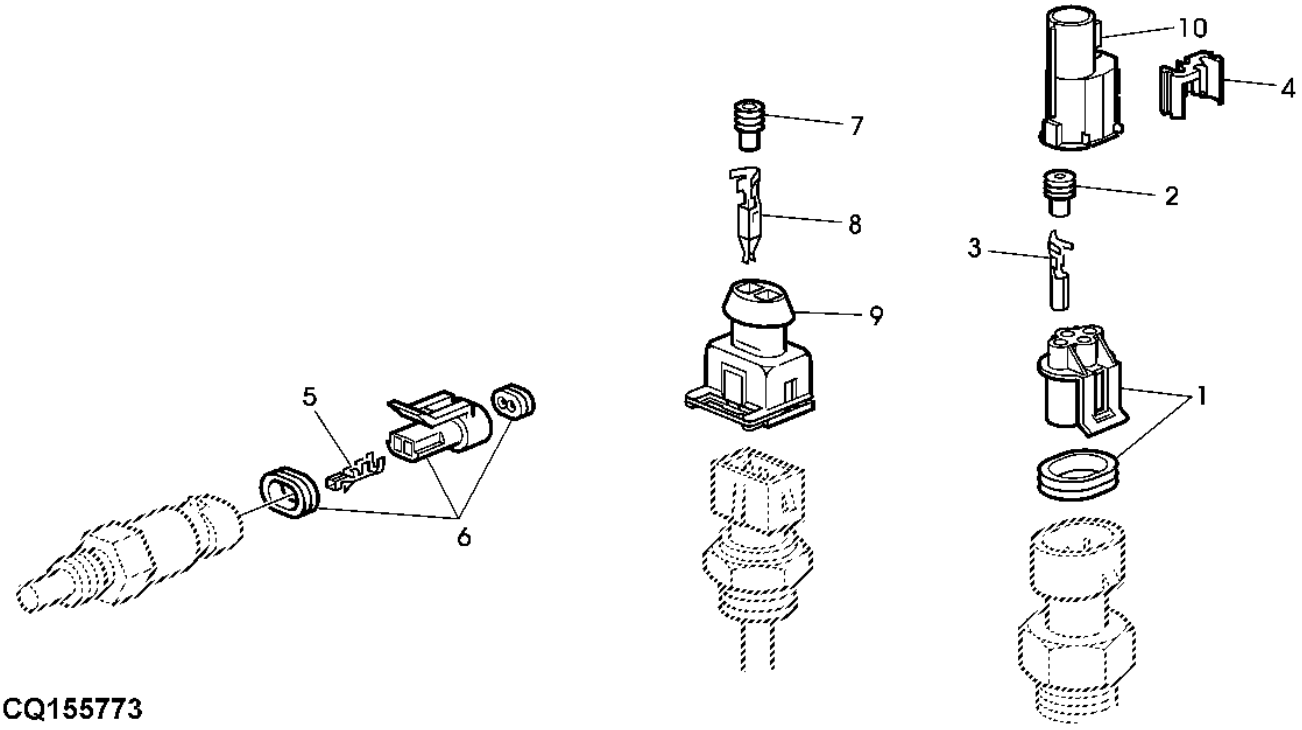

CQ155773

Item	*Nº peça*	*Descrição*	*Qtde*	*Nº série*	*Notas*
1	57M7346	Alojam. conector elétrico	AR		
	57M7349	Acessório conexão elétrica	AR		
2	57M7493	Vedação conector elétrico	AR		
3	T104846	Pistão	AR		0, 5-1MM /1, 5MM
4	57M7347	Acessório conexão elétrica	AR		(A)
5	57M7829	Terminal conecTor eléTrico	2		0, 8-1MM /1, 5MM
6	57M7379	Alojam. conector elétrico	1		
7	57M7402	Vedação cabo conect elétric	2		
8	57M7393	Terminal conecTor eléTrico	2		0, 5-1MM /2, 8MM
9	57M7406	Alojam. conector elétrico	AR		
10	L112121	Acessório conexão elétrica	AR		

(A) CINZA
GRAY
GRIS
GRAU
GRIGIO
CINZA

CONNECTORS
CONNECTEUR
ANSCHLUSSSTECKER
CONNETTORE
CONECTORES
ENCHUFE

CQ155774 A.1

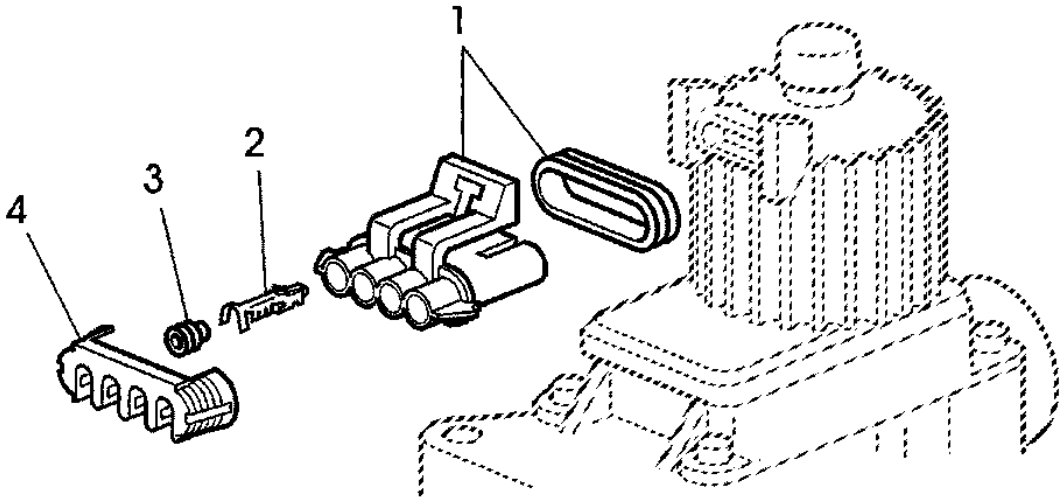

CQ155774

Item	*Nº peça*	*Descrição*	*Qtde*	*Nº série*	*Notas*
1	57M7364	Alojam. conector elétrico	1		
2	R104846	Terminal conecTor eléTrico	AR		
3	57M7377	Vedação conector elétrico	AR		
4	57M7318	Acessório conexão elétrica	1		

CONNECTORS
CONNECTEUR
ANSCHLUSSSTECKER
CONNETTORE
CONECTORES
ENCHUFE

CQ301895 A.1

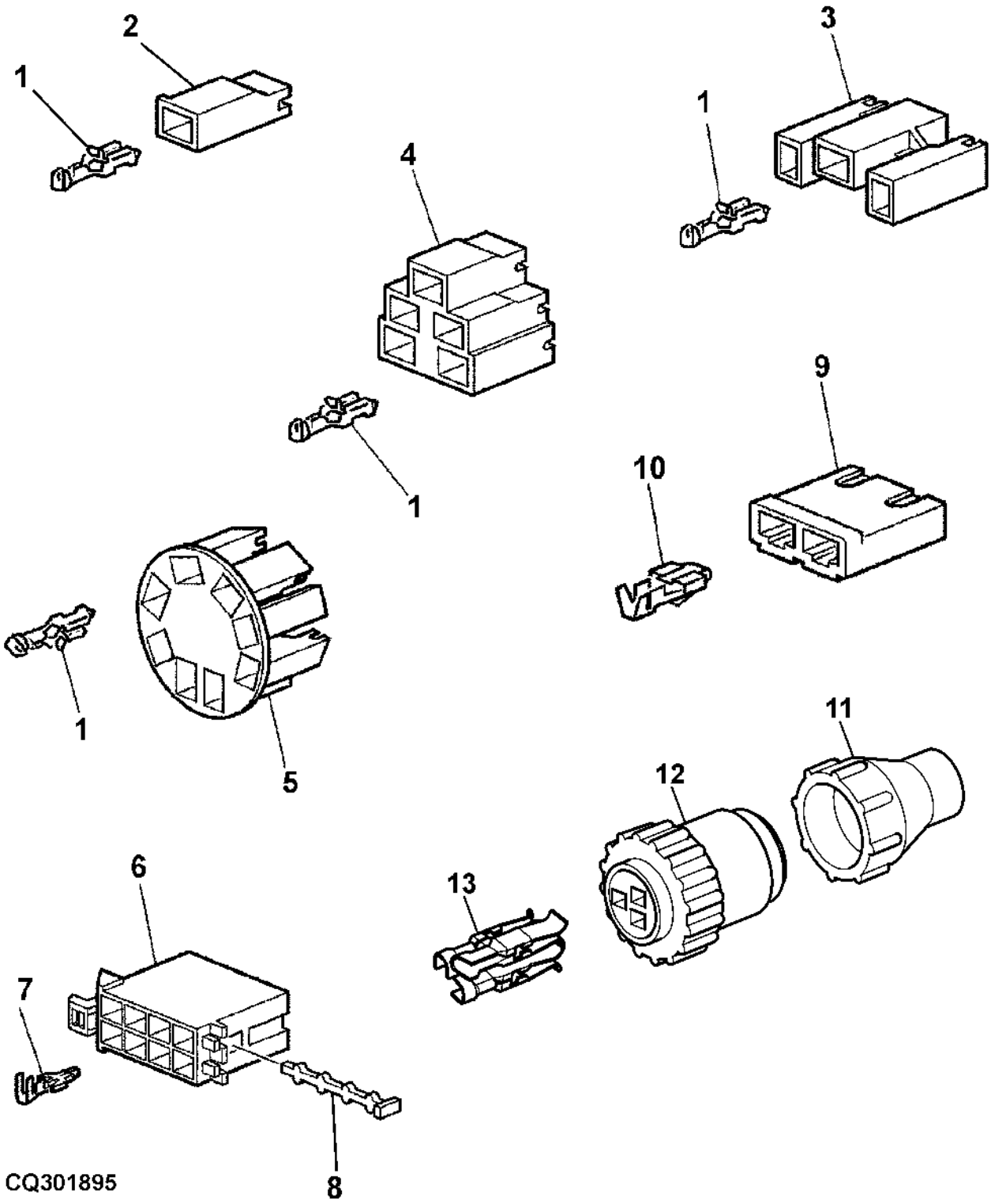

Item	*Nº peça*	*Descrição*	*Qtde*	*Nº série*	*Notas*
1	57M7089	Conector	AR		0, 5-1, 5MM2 /6, 3MM
	57M7106	Conector	AR		2, 5-4MM2 /6, 3MM
2	57M7170	Acessório conexão elétrica	AR		
3	57M7183	Alojam. conector elétrico	AR		
4	L38622	Alojam. conector elétrico	AR		
5	L78202	Alojam. conector elétrico	AR		
6	57M8398	Alojam. conector elétrico	AR		
7	57M8078	Terminal conecTor eléTrico	AR		
8	57M8399	Disp fechamento conec elétr	AR		
9	R77480	Conj mont Conector elétrico	AR		
10	U46662	Terminal conecTor eléTrico	AR		
11	57M9164	Acessório conexão elétrica	AR		
12	AE44929	Conj mont Conector elétrico	AR		
13	57M7602	Terminal conecTor eléTrico	AR		

CONNECTOR FOR ELECTRONIC CONTROL UNITS
CONNECTEUR POUR BOITIERS DE COMMANDE ELECTRONIQUE
ANSCHLUSSTECKER FEUR ELEKTRONISCHE STEUERGERAETE
CONNETTORE PER UNITA' ELETTRONICHE DI COMANDO
CONECTORES PARA A UNIDADE DE CONTROLE BASICA
ENCHUFE PARA UNIDADES DE CONTROL ELECTRONICO

CQ155776 A.1

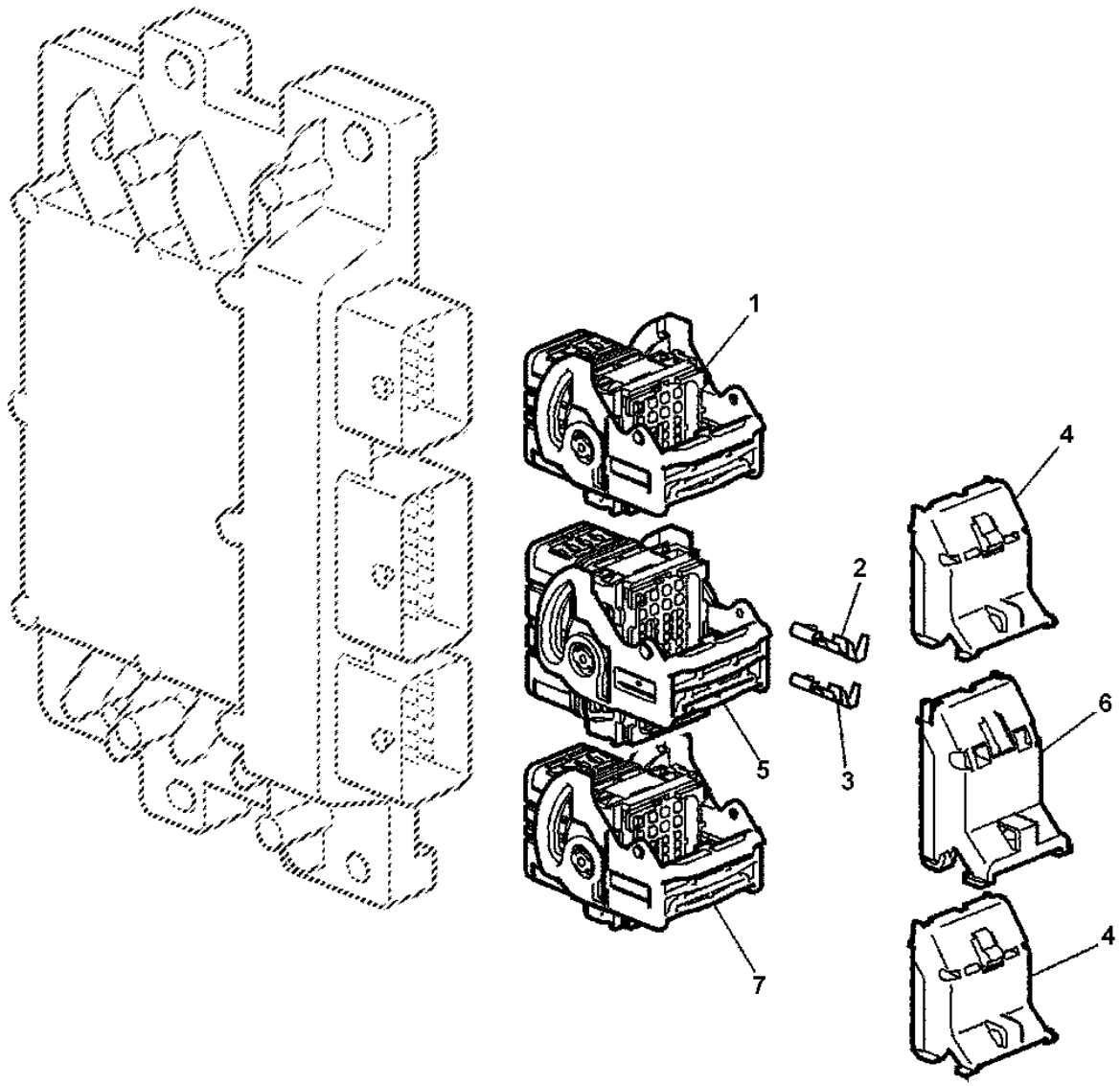

CQ155776

Item	*Nº peça*	*Descrição*	*Qtde*	*Nº série*	*Notas*
1	57M8519	Alojam. conector elétrico	1		
2	57M8531	Terminal conecTor eléTrico	AR		
3	57M8530	Terminal conecTor eléTrico	AR		
4	57M8528	Tampa de conecTor eléTrico	2		
5	57M8527	Alojam. conector elétrico	1		
6	57M8529	Tampa de conecTor eléTrico	1		
7	57M8520	Alojam. conector elétrico	1		

CONNECTORS AND WIRE PINS
CONNECTEUR ET COSSE DE CABLE
STECKVERBINDER UND KABELSCHUHE
CONNETTORE CON SPINETTE PER INSERIMENTO FILO
CONECTORES E OLHAIS
ENCHUFE CON TERMINAL DE CABLE

CQ157529 A.1

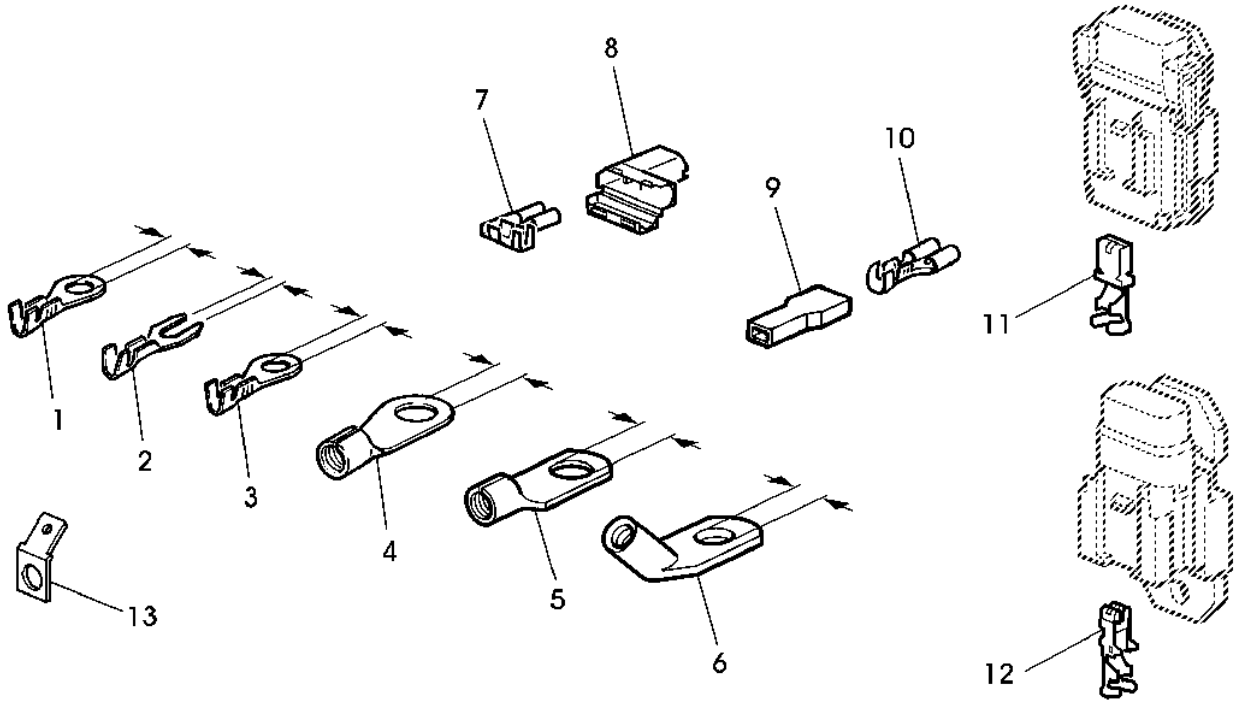

CQ157529

Item	*Nº peça*	*Descrição*	*Qtde*	*Nº série*	*Notas*
1	57M7118	Terminal conecTor eléTrico	AR		-1, 5MM2 /1, 5MM
	57M7430	Terminal conecTor eléTrico	AR		-2, 5MM2 /2, 5MM
2	57M7054	Terminal conecTor eléTrico	AR		1-2, 5MM2 /5, 3MM
3	57M7052	Terminal conecTor eléTrico	AR		0, 5-1MM2 /5, 3MM
	57M7079	Terminal conecTor eléTrico	AR		0, 5-1MM2 /8, 4MM
	57M7348	Terminal conecTor eléTrico	AR		1-2, 5MM2 /8, 4MM
4	57M7175	Terminal conecTor eléTrico	AR		10-16MM2 /8, 4MM
	57M7207	Terminal conecTor eléTrico	AR		16-25MM2 /8, 4MM
5	57M7847	Terminal conecTor eléTrico	AR		-10MM2 /6, 5MM
	57M7848	Terminal conecTor eléTrico	AR		-10MM2 /8, 5MM
6	57M7924	Terminal conecTor eléTrico	AR		-10MM2 /8, 5MM
7	57M8024	Terminal conecTor eléTrico	AR		1-2, 5MM2 /6, 3MM
8	57M7984	Terminal conecTor eléTrico	AR		/6, 3MM
9	57M7210	Acessório conexão elétrica	1		/6, 3MM
10	57M7044	Terminal conecTor eléTrico	1		0, 5-1MM2 /6, 3MM
11	57M8186	Terminal conecTor eléTrico	2		8-10MM2 /8MM
12	57M8057	Terminal conecTor eléTrico	1		1-1, 5MM2 /4, 8MM
13	57M7116	Terminal conecTor eléTrico	1		/6.3MM

Sectional Pictorial Index
Index d'illustrations par sections.
Gruppenbildindex
Indice illustrato delle sezioni
Índice pictórico por seção
Índice de ilustraciones por secciones

11-	248
12-	250
13-	252
14-	254
15-	256

PUBM1318 A.1

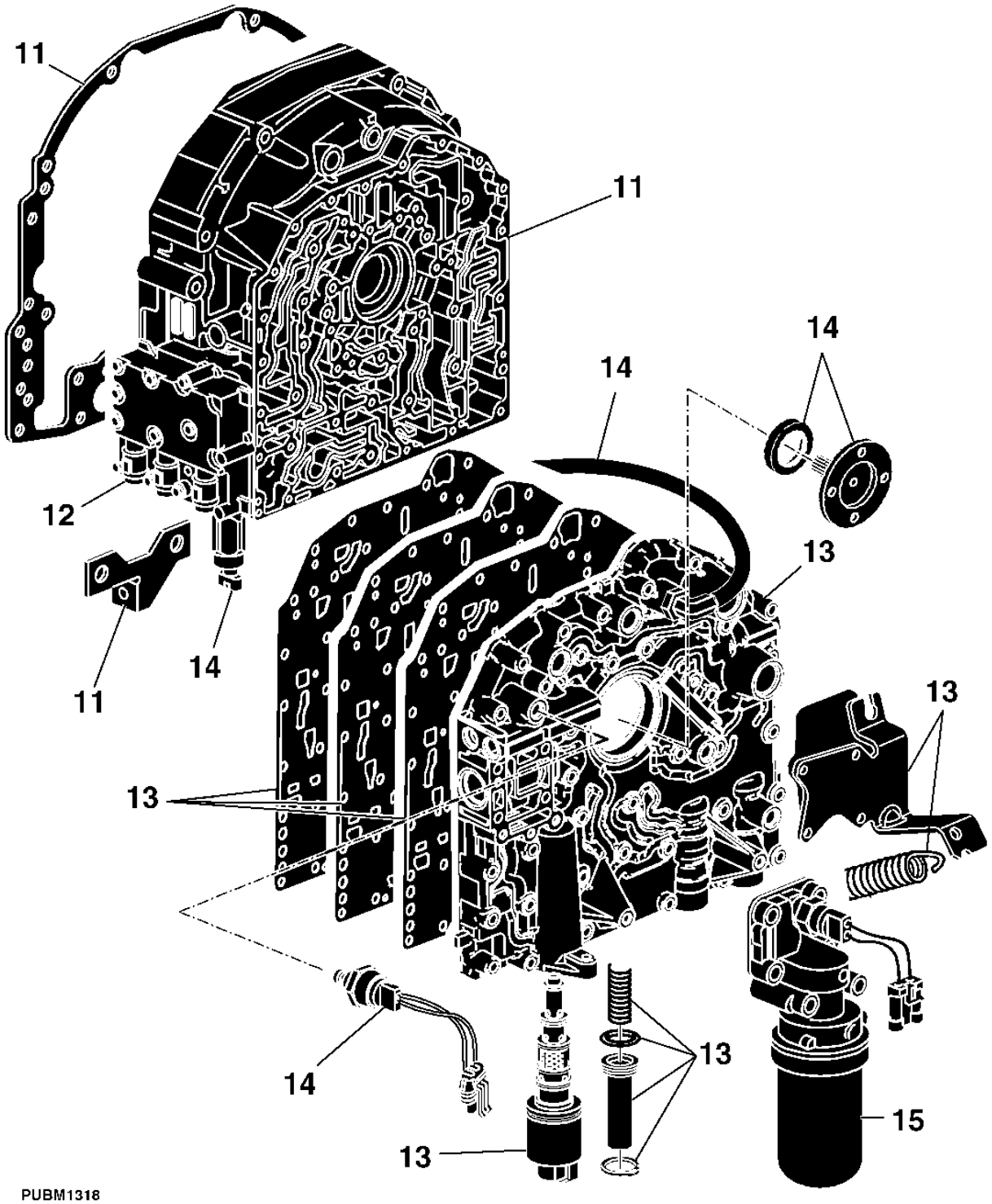

PUBM1318

Sectional Pictorial Index
Index d'illustrations par sections.
Gruppenbildindex
Indice illustrato delle sezioni
Índice pictórico por seção
Índice de ilustraciones por secciones

PUBM2982 A.1

1-	230
2-	232
3-	234
4-	236
5-	238
6-	240
7-	242
8-	243
9-	244
10-	246
16-	258
17-	260
18-	233

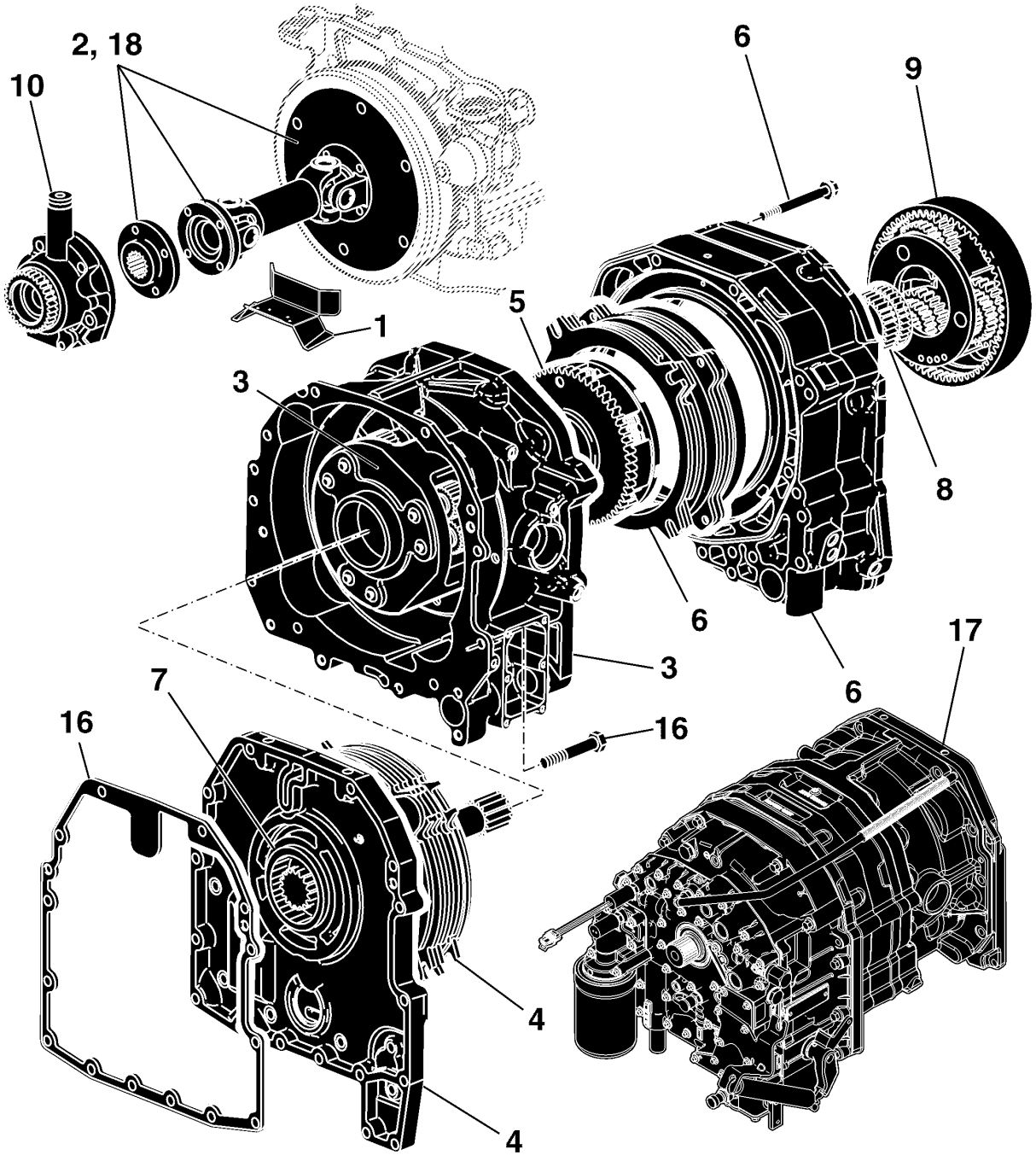

PUBM2982

FLYWHEEL COVER
VOLANT-MOTEUR, PROTECTION
SCHWUNGRAD, ABDECKUNG
VOLANO, COPERTURA
PROTECAO DO VOLANTE
PROTECCION DEL VOLANTE

CQ157133 A.1

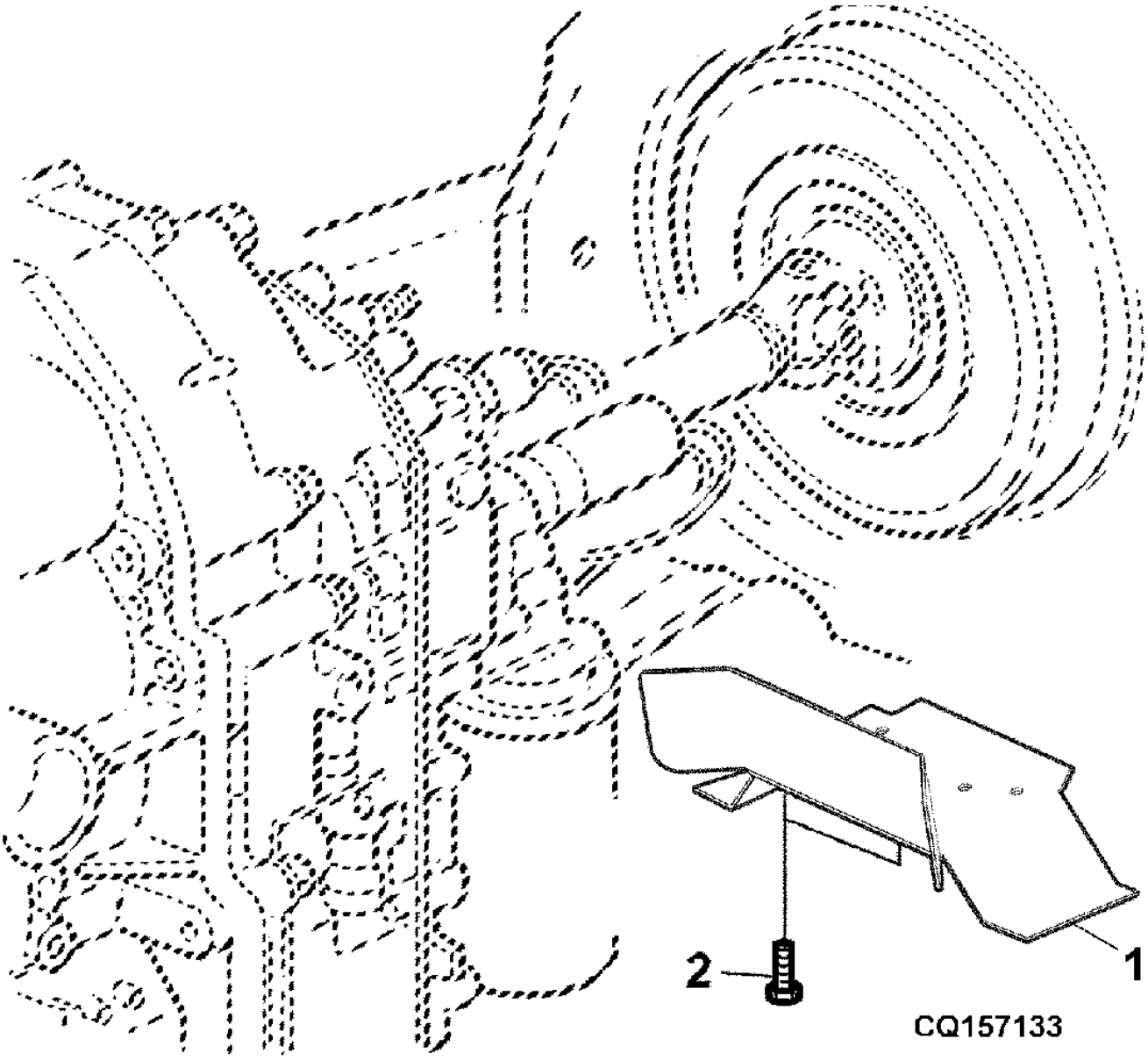

Item	*Nº peça*	*Descrição*	*Qtde*	*Nº série*	*Notas*
1	AL170291	Blindagem	1		
2	19M7784	Parafuso	AR		M10 X 20,
	19M7382	Parafuso sextavado	AR		M10 X 40,

U.J. DRIVE SHAFT, TORSION DAMPER
ARBRE DE TRANSMISSION, DAMPER
GELENKWELLE, TORSIONSDAEMPFER
ALBERO CARDANICO, AMORTIZZATORE TORSIONALE
EIXO CARDAN, AMORTECEDOR DE TORCAO
EJE ARTICULADO, AMORTIGUADOR DE TORSION

PUBM1395 A.1

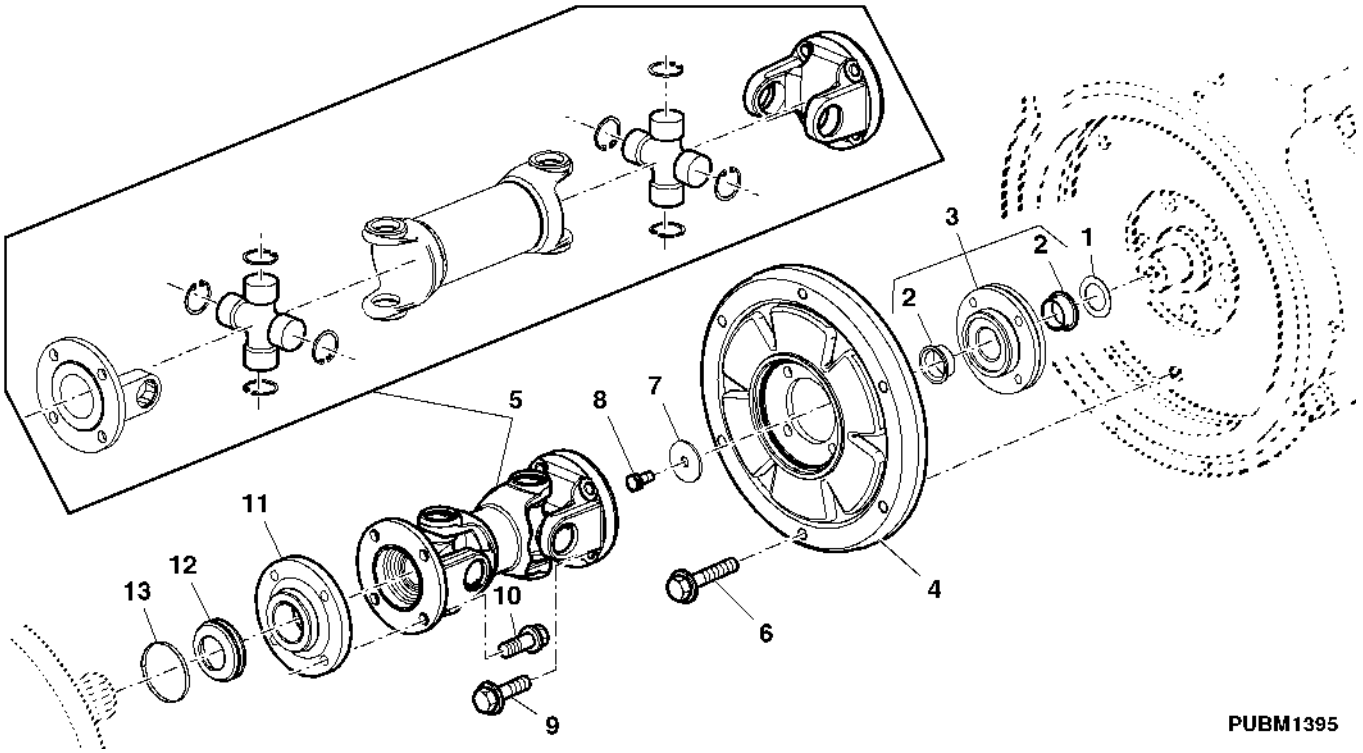

Item	*Nº peça*	*Descrição*	*Qtde*	*Nº série*	*Notas*
1	L112690	Arruela	1	-01146	
2	L112001	Bucha	2	-01146	
3	AL172525	Rolamento com mancal	1	-01146	INCL. KEY 2
4	AL180457	Amortecedor de torção	1	-01146	
5	AL164026	Eixo cardã	1	-01146	
6	19M8292	Parafuso	6	-01146	M10 X 50
7	L110092	Arruela	1	-01146	
8	19M7938	Parafuso sextavado	1	-01146	M10 X 20
9	L77173	Parafuso sextavado	4	-01146	
10	L80445	Parafuso sextavado	4	-01146	
11	L116041	Flange	1	-01146	
12	L116013	Protetor	1	-01146	
13	L41858	Cinta	1	-01146	

Universal-Joint Shaft, Torsion Damper
Arbre de transmission, damper
Gelenkwelle, Torsionsdämpfer
Albero cardanico, ammortizzatore torsionale
Eixo da Junta Universal, Amortecedor de Torção
Eje de transmisión, amortiguador de torsión

PUBM1627 B.1

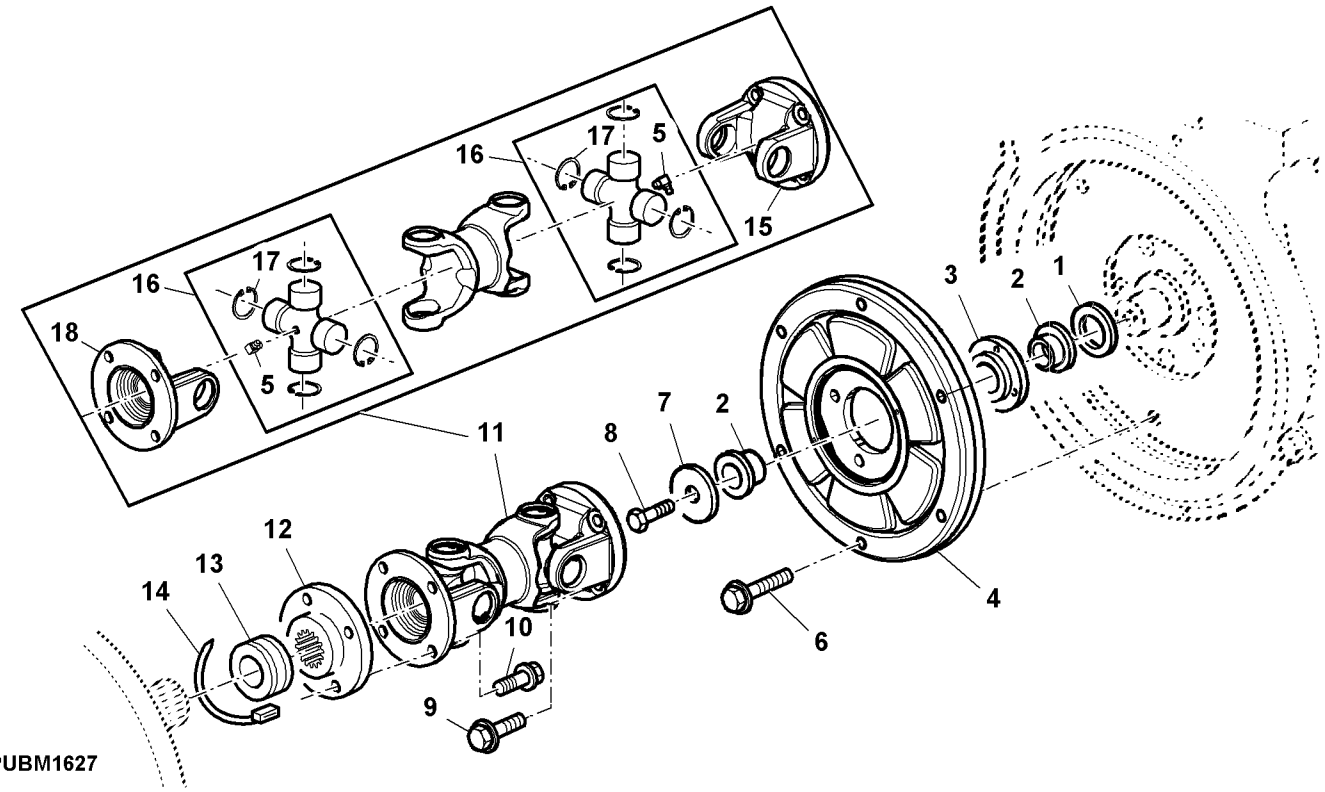

PUBM1627

Item	*Nº peça*	*Descrição*	*Qtde*	*Nº série trator*	*Notas*
1	L112690	Arruela	1	01147-	
2	L112001	Bucha	2	01147-	
3	AL165777	Rolamento com mancal	1	01147-	(INCL KEY 2)
4	AL180458	Amortecedor de torção	1	01147-	
5	58M5579	Conexão de lubrificação	1	01147-	
6	19M8292	Parafuso	6	01147-	M10 X 50
7	L110092	Arruela	1	01147-	
8	19M7938	Parafuso sextavado	1	01147-	M10 X 20
9	L167203	Parafuso sextavado	4	01147-	
10	L168204	Parafuso sextavado	4	01147-	
11	AL201497	Eixo cardã	1	01147-	(INCL KEYS 15, 16, 18)
12	L165962	Flange	1	01147-	
13	L116013	Protetor	1	01147-	
14	L41858	Cinta	1	01147-	
15	L168208	Flange	1	01147-	
16	AL160517	Cruzeta com rolamento	2	01147-	(INCL KEYS 5, 17)
17	L156918	Anel de pressão	8	01147-	
18	L168207	Flange	1	01147-	

TRACTION CLUTCH/ HOUSING PLANETARY BRAKE
EMBRAYAGE MARCHE AVANT / CARTER D'EMBRAYAGE MARCHE ARRIERE
FAHRKUPPLUNG/ PLANETENBREMSGEHAEUSE
FRIZIONE DI TRAZIONE / SCATOLA FRENO GRUPPO?PLANETARI
EMBREAGEM DE TRACAO/ CARCACA FREIO PLANETARIO
EMBRAGUE DE TRACCION / CAJA DEL FRENO DE RETROCESO

PUBM1321 A.1

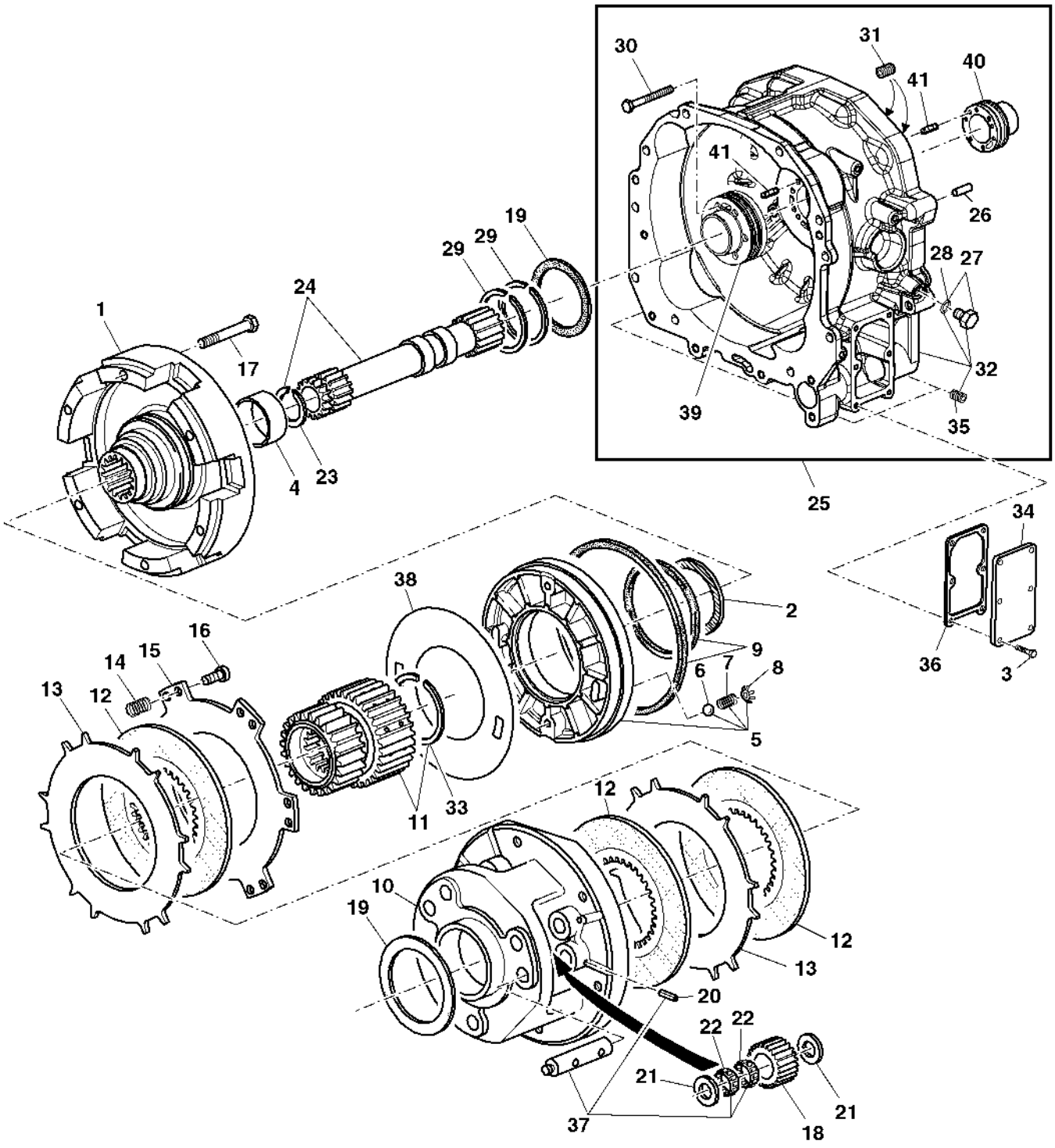

PUBM1321

Item	Nº peça	Descrição	Qtde	Nº série	Notas
1	RE243077	Tambor	1		INCL KEY 4
2	R219747	Arruela de encosto	1		
3	R153675	Parafuso	6		M6 X 16
4	R104655	Bucha	1		
5	RE56033	Pistão	1		
6	400R	Esfera	2		
7	R79018	Mola de compressão	2		
8	R87395	Arruela de elástica	2		
9	RE47305	Kit retentor	1		
10	R171008	Porta-Planetários	1		
11	RE219260	Cubo	1		
12	RE35512	Disco de freio	5		
13	R96805	Plato da embreagem	4		
14	R95370	Mola de compressão	12		
15	R96806	Plato da embreagem	1		
16	R104734	Pino	12		
17	19M8197	Parafuso sextavado	6		M10 X 85, (SUB FORR275242)
18	R171011	Planetário	6		
19	R87210	Arruela de encosto	1		
20	RE34603	Pino elástico	6		
21	AR253241	Arruela de encosto	12		
22	RE56404	Rolamento de agulhas	12		
23	R107206	Anel de pressão	1		
24	R220028	Eixo	1		INCL.KEY23
25	AL170691	Carcaça	1		(INCL.KEYS 26, 27, 28, 31, 35, 39, 40, 41, 42, 43 (MARKED R251670)
26	44M7070	Pino de centragem	2		
27	RE46684	Tampão	1		
28	51M7041	Anel o	1		11.300 X 2.200 mm
29	R33167	Anel	2		
30	R247895	Parafuso allen	6		
31	RE261756	Assento de válvula	2		
32	RE251672	Carcaça	1		(INCL. KEYS 27, 28, 35 (MARKED R251670)
33	R113671	Anel de pressão	1		
34	R156647	Placa	1		
35	R121580	Tampão	2		
36	R158505	Junta	1		
37	RE47271	Kit	6		
38	R255603	Calço	AR		TK= 0, 4MM (0.016")
	R255604	Calço	AR		TK= 0, 8MM (0.031")
39	R251675	Luva	1		
40	R251678	Luva	1		
41	R38295	Agulha de rolamento	4		

REVERSE BRAKE HOUSING
EMBRAYAGE MARCHE ARRIERE
UMKEHRKUPPLUNG
SCATOLA FRENO INVERSIONE
INVERSOR HIDRAULICO
INVERSOR HIDRAULICO

PY018323 A.1

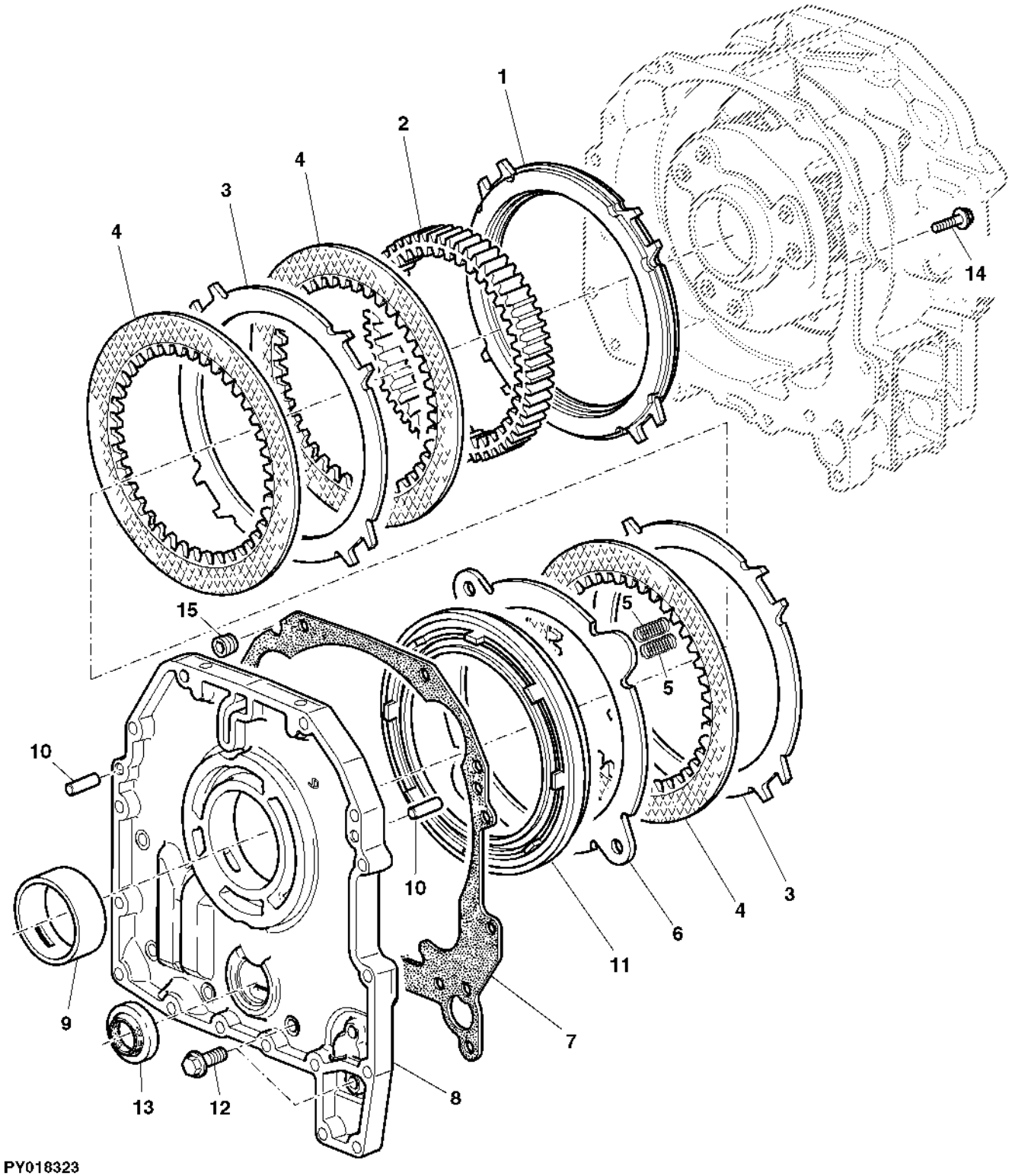

Item	*Nº peça*	*Descrição*	*Qtde*	*Nº série*	*Notas*
1	R176471	Espaçador	1		
2	R122139	Coroa	1		
3	R95378	Plato da embreagem	4		
4	RE48092	Disco com estriado interno	5		
5	R235713	Mola de compressão	8		
6	R95422	Disco	1		
7	R281577	Junta	1		
8	R244137	Carcaça	1		NSEP, ORDER RE555960
9	R124438	Bucha	1		
10	44M7070	Pino de centragem	4		
11	R105391	Pistão	1		
12	R153679	Parafuso	6		M10 X 75
13	RE39262	Vedação	1		
14	R153676	Parafuso	2		M10 X 30
15	R111085	Conexão	1		

DIRECT DRIVE CLUTCH
EMBRAYAGE DE TRANSMISSION DIRECTE
DIREKTANTRIEBSKUPPLUNG
FRIZIONE COMANDO DIRETTO
EMBREAGEM DE TRANSMISSAO DIRETA
EMBRAGUE DE TRANSMISION DIRECTA

PY004788 A.1

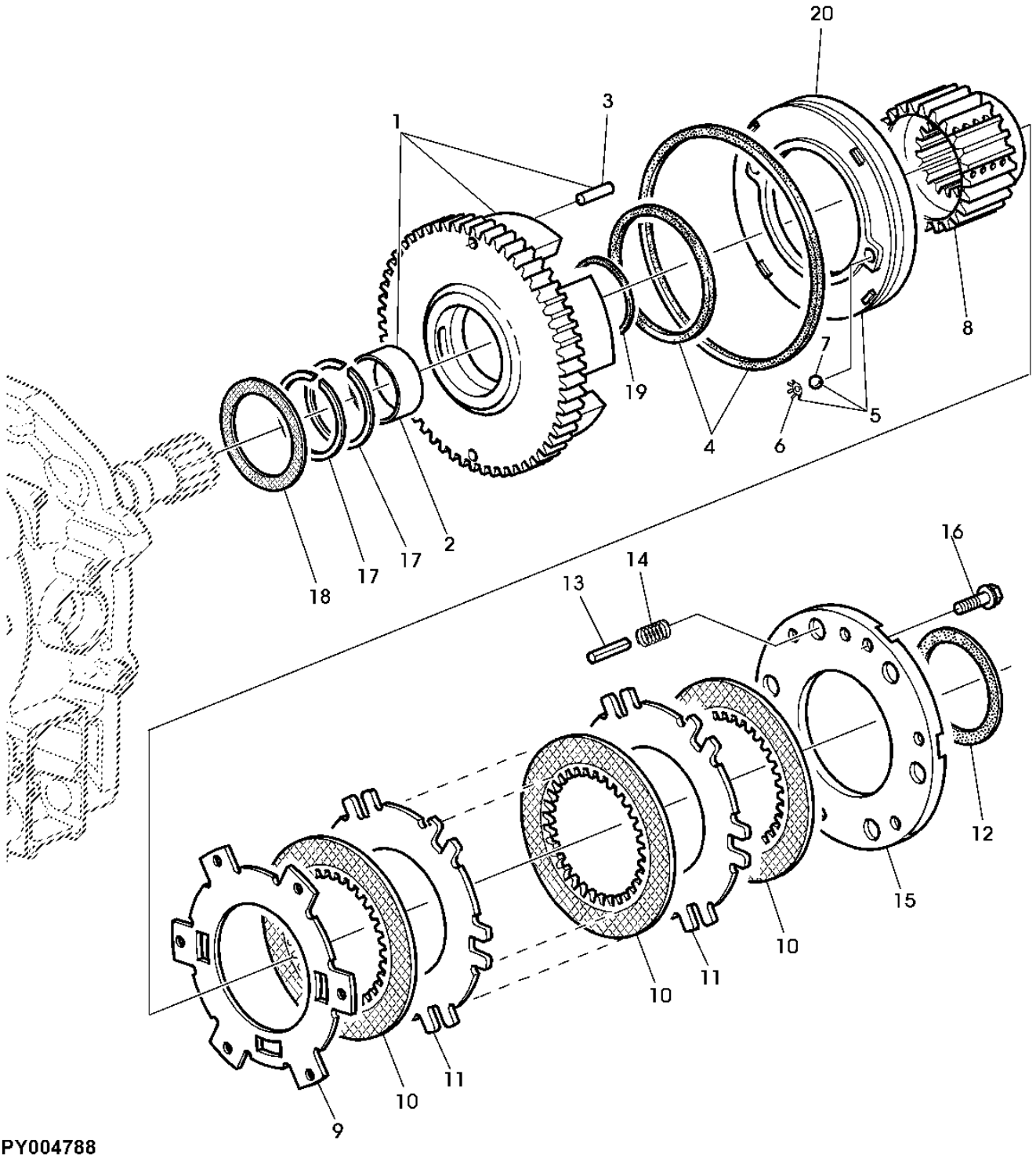

PY004788

Item	*Nº peça*	*Descrição*	*Qtde*	*Nº série*	*Notas*
1	RE220766	Tambor	1		
2	R104738	Bucha	1		
3	R38295	Agulha de rolamento	2		
4	RE47294	Kit embreagem	1		
5	RE56036	Pistão	1		
6	R87395	Arruela de elástica	2		
7	400R	Esfera	2		
8	R101187	EngrEnagem sol	1		
9	R220471	Plato da embreagem	1		
10	RE239058	Disco com estriado interno	4		
11	R216294	Plato da embreagem	3		
12	R101170	Arruela	1		
13	R153297	Pino	6		
14	R125065	Mola	6		LGTH= 30, 00MM (1-3/16")
15	R209936	Capa	1		
16	R275240	Parafuso sextavado	6		M8 X 30, ORDER 19M7288
17	R39322	Anel	2		
18	R105040	Arruela de encosto	1		
19	R95835	Arruela de encosto	1		
20	R120477	Pistão	1		

PLANETARY BRAKE
FREIN DE PLANETAIRE
PLANETENTRIEBBREMSE
FRENO GRUPPO PLANETARI
FREIOS DAS PLANETARIAS
TREN DE PLANETARIOS DE FRENO

LX048771 A.1

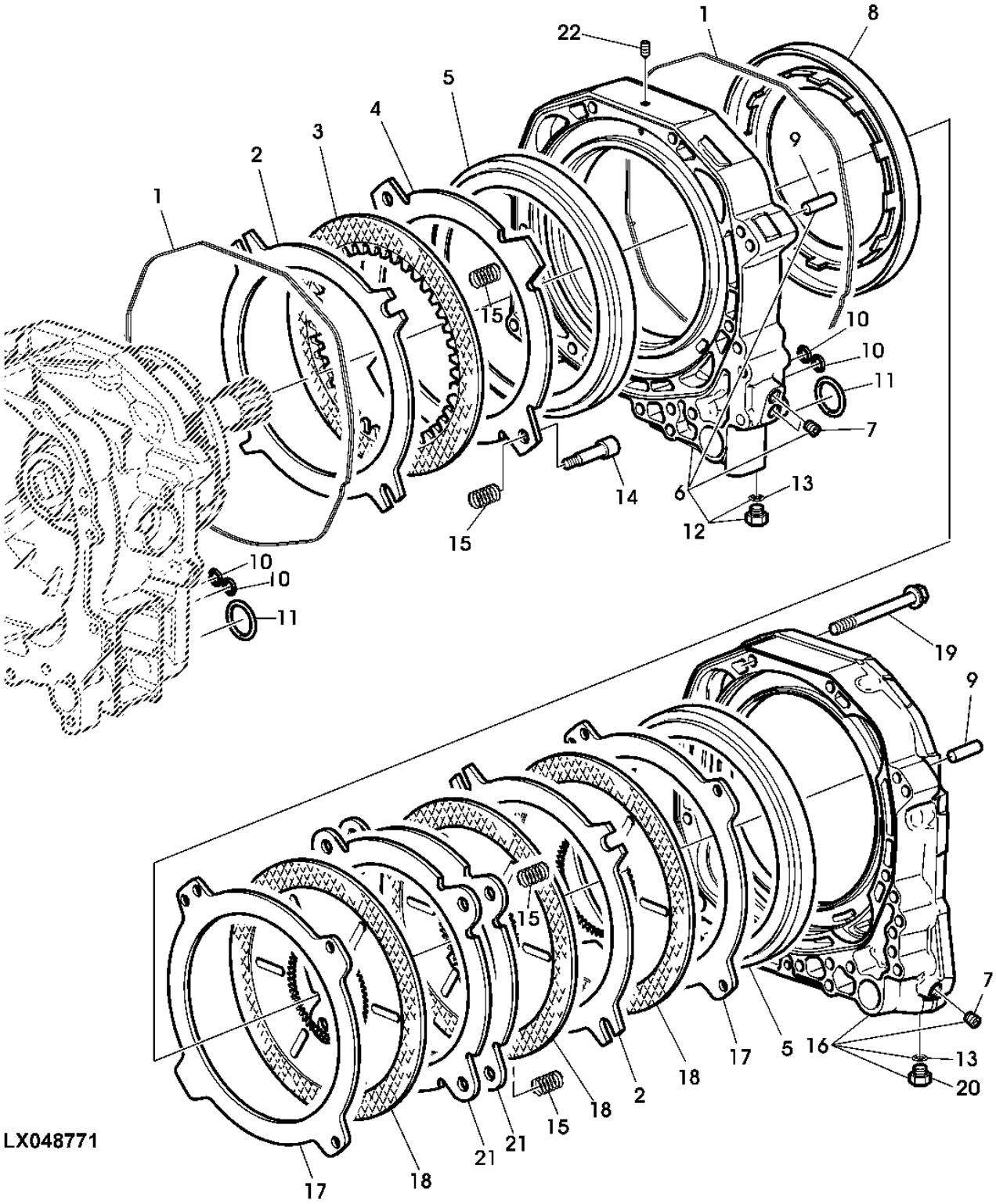

Item	*Nº peça*	*Descrição*	*Qtde*	*Nº série*	*Notas*
1	R188518	Junta de vedação	2		
2	R216291	Plato da embreagem	2		
3	RE151059	Disco com estriado interno	1		
4	R216293	Plato da embreagem	1		
5	R101214	Pistão	2		
6	RE244125	Carcaça	1		(MARKEDR244123)
7	R121580	Tampão	3		
8	R95316	Pistão	1		
9	44M7070	Pino de centragem	4		
10	R158521	Anel o	14		
11	R158523	Anel o	2		
12	RE221608	Tampão de dreno	1		
13	51M7041	Anel o	2		11.300 X 2.200 mm
14	R173443	Parafuso	2		
15	R101169	Mola	8		
16	RE244129	Carcaça	1		(MARKEDR244126)
17	R216292	Plato da embreagem	2		
18	RE273492	Disco com estriado interno	3		
19	19M7944	Parafuso	8		M10 X 120
20	RE221608	Tampão de dreno	1		INCL KEY 13
21	R209938	Disco de freio	2		TK= 5MM
22	R130606	Tampão	1		

TRANSMISSION OUTPUT SHAFT
ABRE DE SORTIE DE TRANSMISSION
GETRIEBEABTRIEBSWELLE
ALBERGO DI USCITA DELLA TRANSMISSIONE
EIXO DE SAIDA DA TRANSMISSAO
EJE DE SALIDA DE LA TRANSMISION

CQ155013 A.1

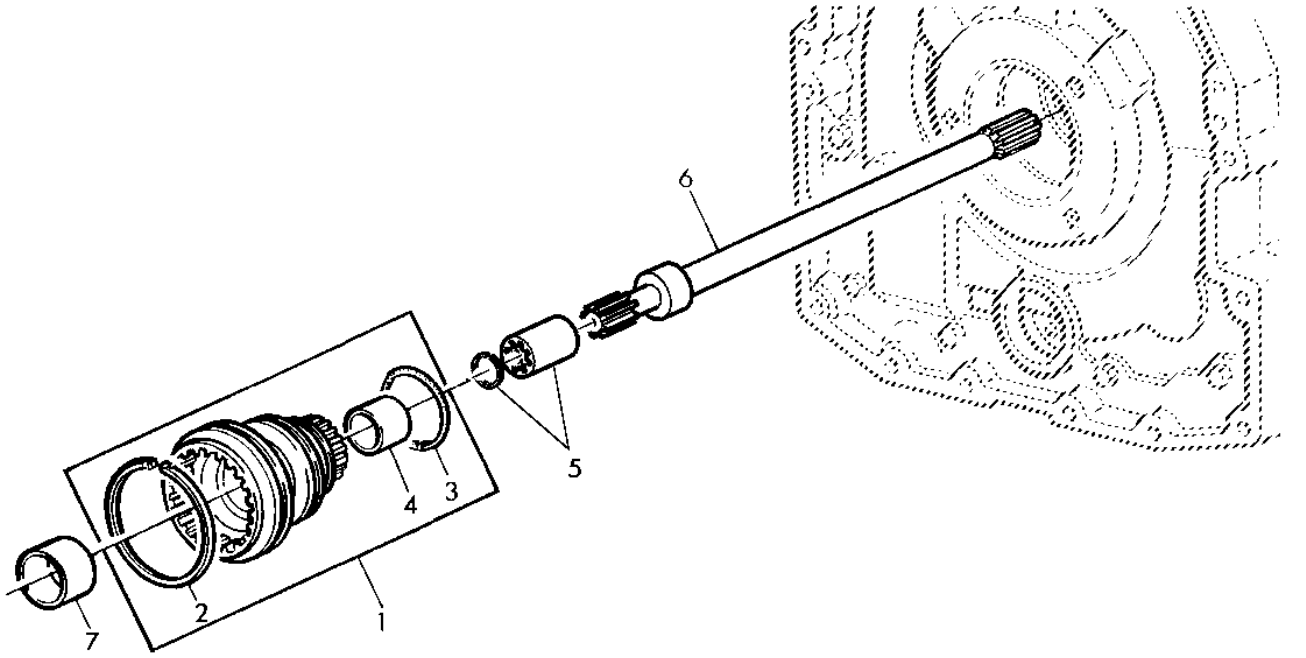

CQ155013

Item	*Nº peça*	*Descrição*	*Qtde*	*Nº série transmissão*	*Notas*
1	RE201076	Eixo	1		
2	R112955	Anel	1		
3	R112857	Anel o	1		
4	R92241	Bucha	1		
5	RE47326	Anel de pressão	1		
6	R104741	Eixo	1		LGTH= 460MM (18-1/8")
7	R162148	Bucha	1		

SUN GEARS
PLANETAIRES
SONNENRAEDER
INGRANAGGI CENTRALI
ENGRENAGENS SOLARES
PINONES SOLARES

RXA0073358 A.1

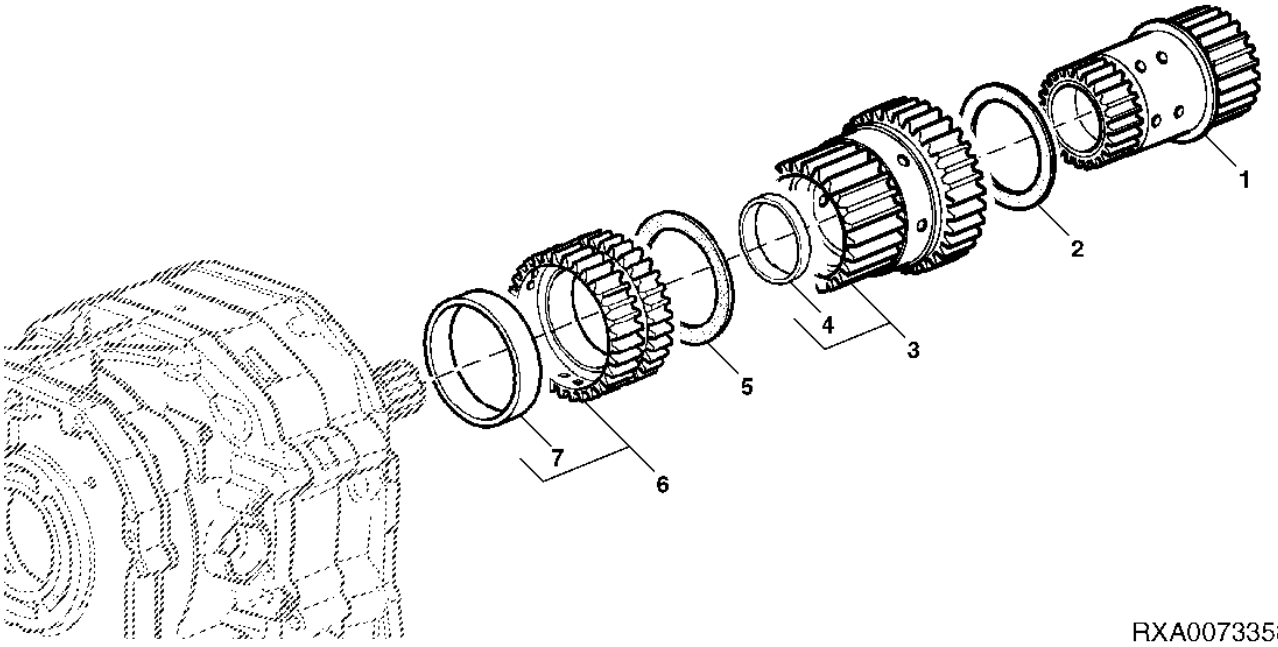

Item	*Nº peça*	*Descrição*	*Qtde*	*Nº série*	*Notas*
1	RE228608	EngrEnagem	1		
2	R95895	Arruela de encosto	1		
3	RE228607	EngrEnagem	1		
4	R219255	Bucha	1		
5	R95835	Arruela de encosto	1		
6	RE245565	EngrEnagem	1		
7	R214122	Arruela	1		

INPUT PLANETARY ASSEMBLY
TRAIN PLANETAIRE D'ENTREE
PLANETENTRIEB
GRUPPO INGRESSO COMANDO PLANETARI
CONJUNTO DE PLANETARIOS DE ENTRADA
TREN DE PLANETARIOS DE ENTRADA

LX048781 A.1

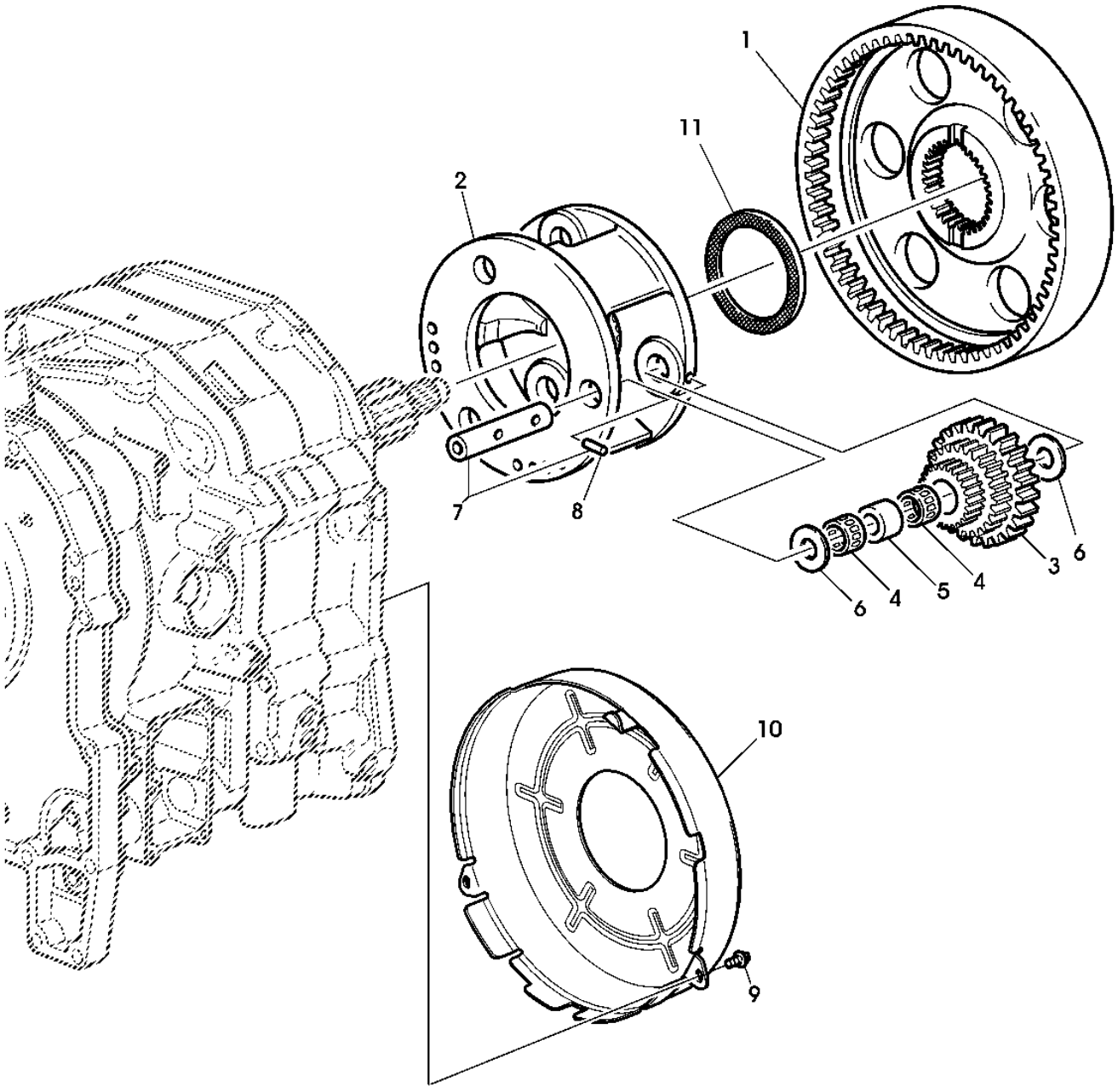

LX048781

Item	*Nº peça*	*Descrição*	*Qtde*	*Nº série*	*Notas*
1	R245934	Coroa	1		
2	R228266	Porta-Planetários	1		
3	R227060	EngrEnagem	3		
4	RE228488	Rolamento	6		
5	R228601	Espaçador	3		
6	AR253251	Arruela de encosto	6		
7	R101178	Eixo com pinhão	3		
8	RE34603	Pino elástico	3		
9	R115215	Parafuso	2		
10	R212399	Blindagem	1		
11	R228268	Arruela	1		

TRANSMISSION OIL PUMP
POMPE A HUILE DE TRANSMISSION
GETRIEBEOELPUMPE
POMPA TRANSMISSIONE
BOMBA DE OLEO DA TRANSMISSAO
BOMBA DE ENGRASE DE LA TRANSMISSION

LX048793 A.1

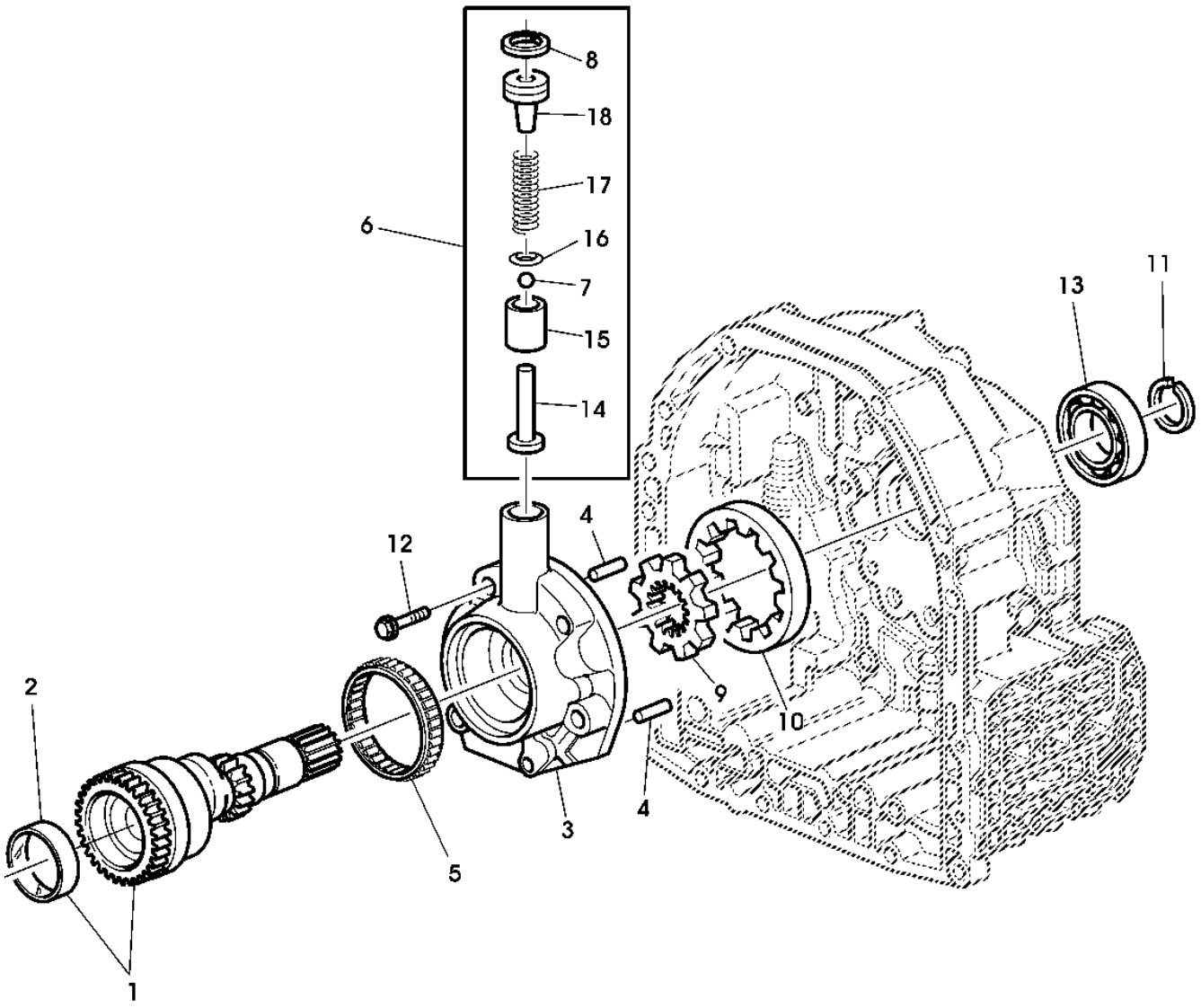

LX048793

Item	*Nº peça*	*Descrição*	*Qtde*	*Nº série*	*Notas*
1	RE222632	Eixo	1		
2	R214121	Bucha	1		
3	R109001	Carcaça	1	-XXXXX	MARKED R109001
	R246017	Carcaça	1	XXXXX-	MARKED R246017
4	R30587	Pino de centragem	2		
5	JD10269	Rolamento cilíndRico	1		
6	RE47291	Kit do reparo de bomba	1		
7	R79639	Esfera	1		
8	40M7256	Anel de pressão	1		
9	R108926	EngrEnagem	1	-XXXXX	TK= 19.5MM, ORDER W/R108928
	R246015	EngrEnagem	1	XXXXX-	TK= 17.25MM, ORDER W/R246016
10	R108928	EngrEnagem	1	-XXXXX	TK= 19.5MM, ORDER W/R108926
	R246016	EngrEnagem	1	XXXXX-	TK= 17.25MM, ORDER W/R246015
11	T27432	Anel de pressão	1		
12	R106825	Parafuso	6		
13	R115119	Rolamento de esfeRas	1		
14	R100991	Pino	1		LGTH= 47MM
15	R100989	Pistão	1		
16	R100988	RetentoR	1		
17	R101239	Mola	1		
18	RE40448	RetentoR	1		

TRANSMISSION FRONT COVER
CARTER AVANT
VORDERER GETRIEBEDECKEL
COPERCHIO ANTERIORE TRASMISSIONE
CARCACA FRONTAL DA TRANSMISSAO
TAPA FRONTAL DEL CAMBIO

PUBM1315 A.1

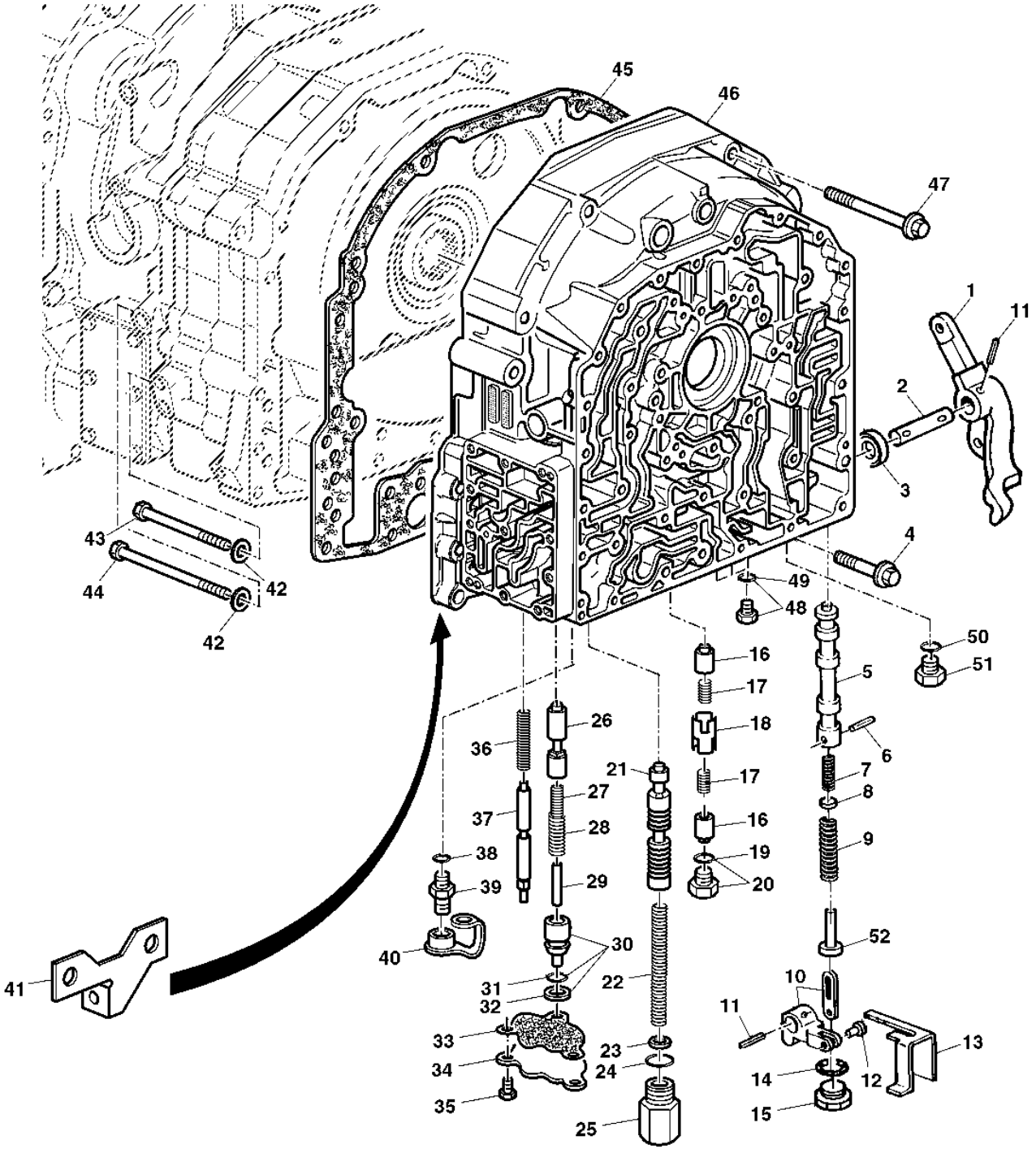

PUBM1315

Item	Nº peça	Descrição	Qtde	Nº série	Notas
1	L154133	Braço	1		
2	R95063	Pino fixador	1		
3	AR103873	Vedação	1		
4	R115141	Parafuso	8		
5	R95066	VálVula	1		
6	R107252	Pino elástico	1		
7	R104814	Mola	1		(ORD W/ R95066, R116473 AND R104815)
8	R116473	Disco	2		
9	R104815	Mola de compressão	1		(ORD W/ R95066, R116473 AND R104814)
10	RE47315	Kit do braço	1		
11	34M7207	Pino elástico	2		5 X 30 mm
12	R58941	Pino fixador	1		
13	R213853	Limitador	1		(USE WITH R202359)
14	51M7045	Anel o	2		19.300 X 2.200 mm
15	L78975	Tampão	1		
16	R241994	VálVula de carretel	2		
17	R276022	Mola de compressão	2		
18	R273498	VálVula de carretel	1		
19	51M7043	Anel o	1		15.300 X 2.200 mm
20	RE46685	Tampão	1		
21	R120947	VálVula	1		
22	R95059	Mola	1		
23	R86638	Calço	4		
24	51M7045	Anel o	1		19.300 X 2.200 mm
25	RE180029	Tampão	1		
26	R252208	VálVula de carretel	1		
27	R299263	Mola de compressão	1		
28	R299262	Mola de compressão	1		
29	R299264	Pino	1		
30	R299265	Pistão	1		
31	P48347	Anel o	1		
32	R112976	Vedação	1		
33	R171413	Junta	1		
34	R171412	Capa	1		
35	19M7862	Parafuso	3		M6 X 20
36	R54174	Mola	1		
37	R176198	VálVula	1		
38	51M7041	Anel o	1		11.300 X 2.200 mm
39	RE190805	Engate de diagnostico	1		
40	R77175	Capa	1		
41	L153819	Suporte	1		
42	24M7028	Arruela	1		10.500 X 20 X 2 mm
43	19M9168	Parafuso	1		M10 X 180
44	R104714	Parafuso	1		M10 X 185
45	R202640	Junta	1		
46	R208927	Carcaça	1		
47	R112063	Parafuso	5		
48	RE46684	Tampão	AR		
49	51M7041	Anel o	1		11.300 X 2.200 mm
50	51M7042	Anel o	1		13.300 X 2.200 mm
51	RE52242	Tampão de dreno	1		
52	R121609	Guia	1		

HOUSING, 4-SPEED SHIFTING (WITH MECHANICAL REVERSER CONTROL)
CARTER, BOITE 4 VITESSES (AVEC COMMANDE MECANIQUE D'INVERSEUR)
GEHAEUSE, 4-GANGSCHALTUNG (BEI MECHANISCHER FAHRTRICHTUNGSBETAETIGUNG)
SCATOLA, CAMBIO A 4 MARCE (CON COMANDO MECCANICO INVERSORE)
CARCACA (COM CONTROLE DE REVERSAO MECANICA)
CARCASA, TRANSMISION DE 4 MARCHAS (CON ACCIONAMIENTO MECANICO DEL INVERSOR)

PUBM1314 A.1

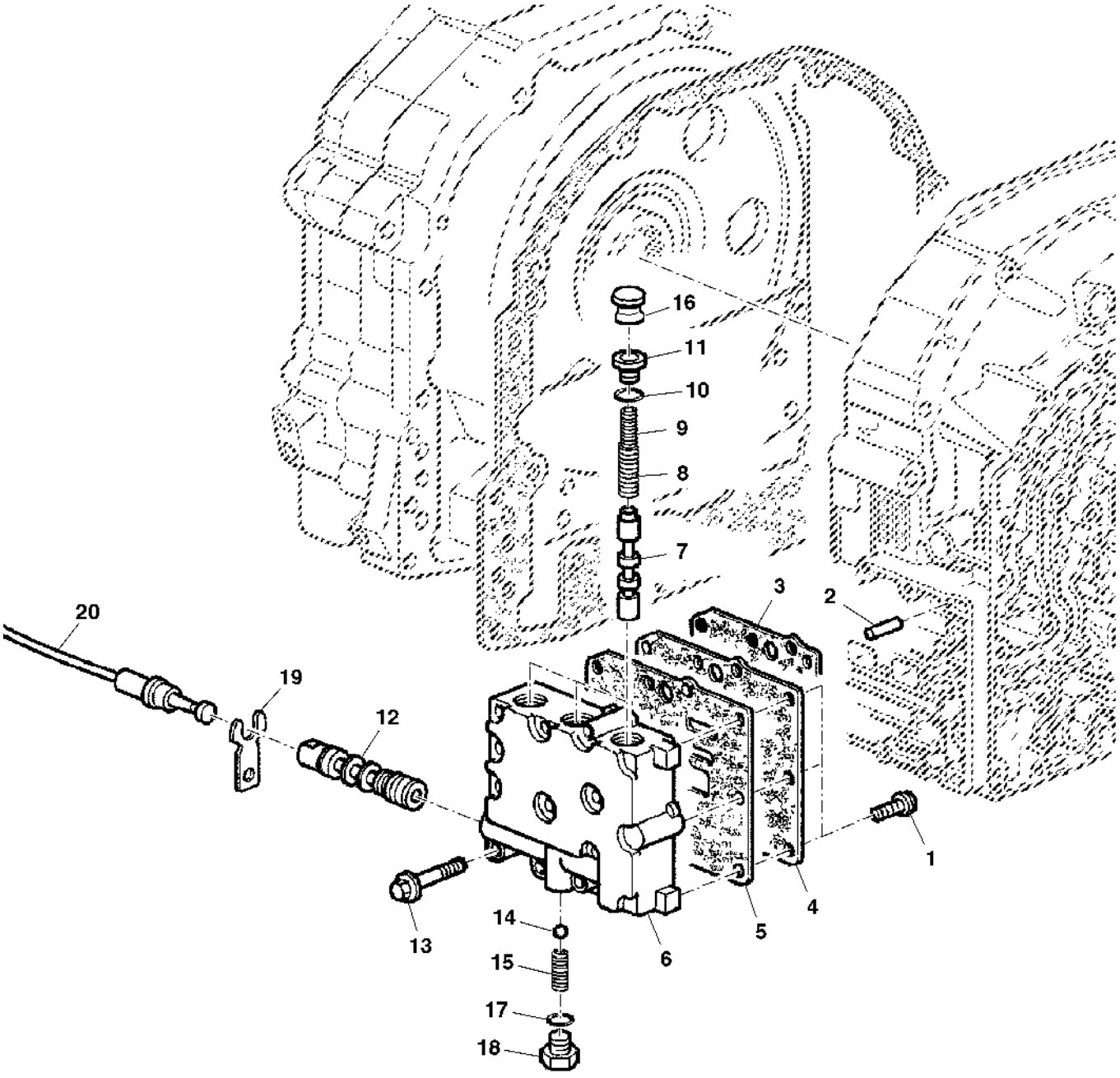

PUBM1314

Item	*Nº peça*	*Descrição*	*Qtde*	*Nº série*	*Notas*
1	19M7775	Parafuso	3		M6 X 16
2	34M7126	Pino elástico	2		5 X 12 mm
3	R213485	Junta	1		
4	R213348	Placa	1		
5	R213484	Junta	1		
6	R194487	Carcaça	1		
7	R248215	Carretel	3		
8	R194659	Mola de compressão	3		
9	R194658	Mola de compressão	3		
10	51M7043	Anel o	3		15.300 X 2.200 mm
11	RE46685	Tampão	3		
12	R192305	Carretel	1		
13	19M7834	Parafuso	11		M6 X 45
14	R42849	Esfera	1		
15	R197564	Mola de compressão	1		
16	R184116	Tampão	1		
17	51M7042	Anel o	1		13.300 X 2.200 mm
18	R202861	Tampão	1		
19	R182130	Presilha	1		
20	AL155310	Cabo de puxar e empurrar	1		

FRONT COVER AND VALVES WITH MECHANICAL REVERSER CONTROL
BOITIER DE SOUPAPES AVANT / SOUPAPES AVEC COMMANDE MECANIQUE DE L'INVERSEUR
VORDERER DECKEL UND VENTILE BEI MECHANISCHER FAHRTRICHTUNGSBETAETIGUNG
COPERCHIO ANTERIORE E VALVOLE CON COMANDO MECCANICO DI INVERSIONE DI MARCIA
TAMPA DIANTEIRA E VALVULAS COM CONTROLE DE REVERSAO MECANICA
TAPA FRONTAL Y VALVULAS CON MANDO MECANICO DEL INVERSOR

PUBM1312 A.1

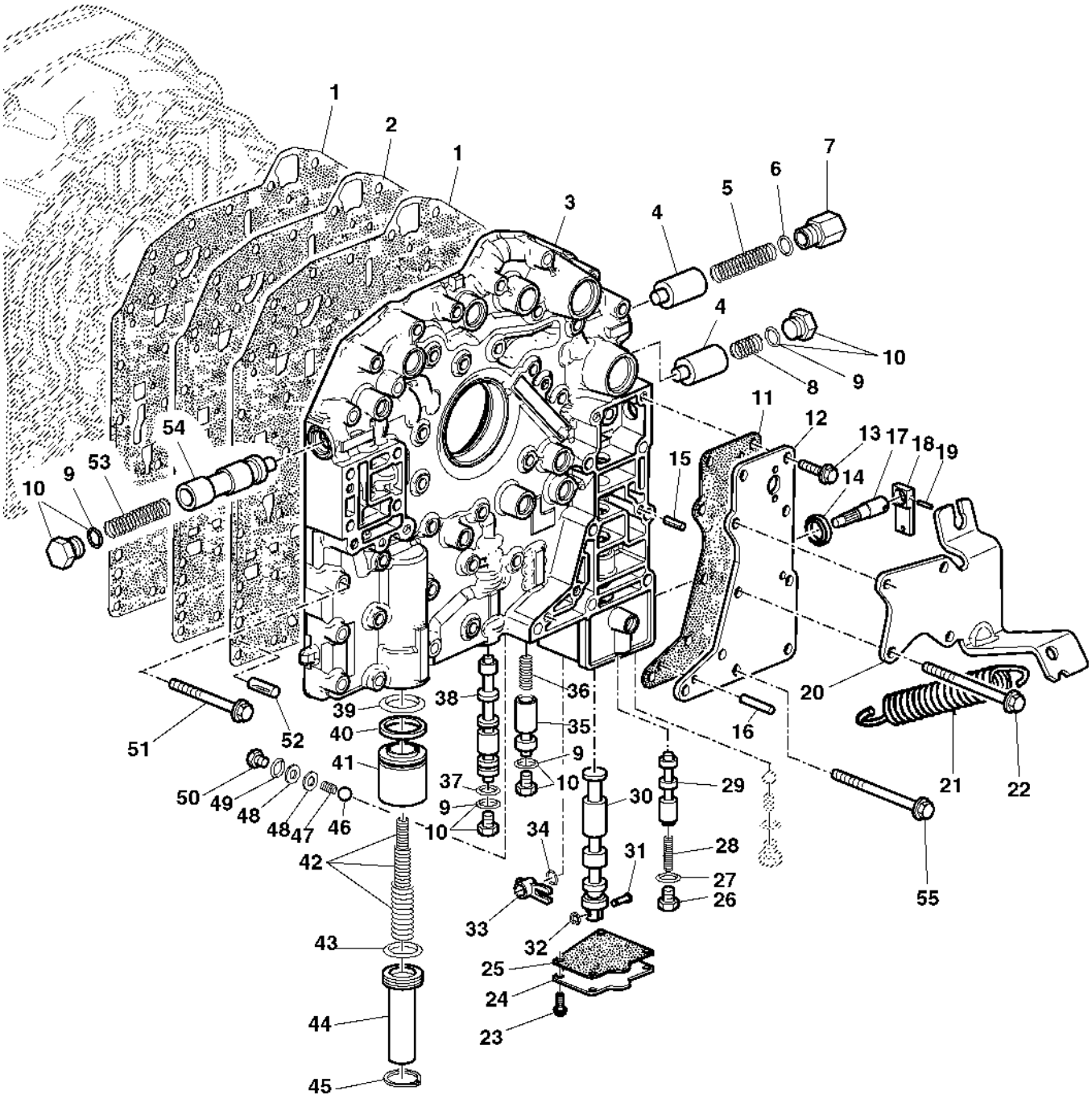

PUBM1312

Item	Nº peça	Descrição	Qtde	Nº série	Notas
1	R257609	Junta	1		FRONT
	R257613	Junta	1		REAR
2	R167349	Placa	1		
3	R197640	Carcaça	1		
4	R95081	VálVula	2		
5	R95084	Mola	1		
6	51M7045	Anel o	1		19.300 X 2.200 mm
7	R95082	Tampão	1		
8	R116040	Mola	1		
9	51M7043	Anel o	AR		15.300 X 2.200 mm
10	RE46685	Tampão	AR		
11	R167686	Junta	1		
12	R167722	Capa	1		
13	L156151	Parafuso	3		
14	AR103873	Vedação	1		
15	34M7126	Pino elástico	1		5 X 12 mm
16	34M7268	Pino elástico	1		5 X 20 mm
17	R184115	Eixo	1		
18	R199893	Alavanca	1		
19	34M7030	Pino elástico	1		5 X 20 mm
20	L154134	Suporte	1		
21	R105605	Mola	1		
22	L158312	Parafuso sextavado	4		(10.9)
23	19M7775	Parafuso	4		M6 X 16, (10.9)
24	R186903	Capa	1		
25	R186905	Junta	1		
26	L41384	Tampão	1		
27	51M7073	Anel o	1		11.100 X 1.600 mm
28	R129184	Mola de compressão	1		
29	R167684	VálVula de carretel	1		
30	R224445	Carretel	1		
31	R192193	Pino fixador	1		
32	40M7251	Anel de pressão	1		
33	R197326	Alavanca	1		
34	H63237	Anel de pressão	1		
35	R153841	VálVula de carretel	1		
36	T23853	Mola	1		
37	R76617	Anel o	1		
38	R134141	VálVula	1		
39	P51079	Anel o	1		
40	R112977	Vedação	1		
41	RE62620	Pistão	1		
42	RE47303	Kit	1		
43	R104728	Anel o	1		
44	R87455	Plugue	1		
45	40M1857	Anel de pressão	1		
46	R42849	Esfera	1		
47	R197564	Mola de compressão	1		
48	24M7027	Arruela	1		5.300 X 10 X 1 mm
49	51M7042	Anel o	1		13.300 X 2.200 mm
50	R202861	Tampão	1		
51	R109067	Parafuso	33		(10.9)
52	34M5028	Pino elástico	2		5 X 12 mm
53	R95077	Mola	1		
54	R95076	VálVula	1		
55	R109066	Parafuso	3		(10.9)

SENDING UNITS / PRESSURE SWITCHES
CAPTEURS / MANOCONTACTS
GEBER / DRUCKSCHALTER
SENSORI / INTERRUTTORI A PRESSIONE
SENSORES / PRESSOSTATOS
SENSORES /MANOCONTACTOS DE PRESION

PUBM2603A.1 A.1

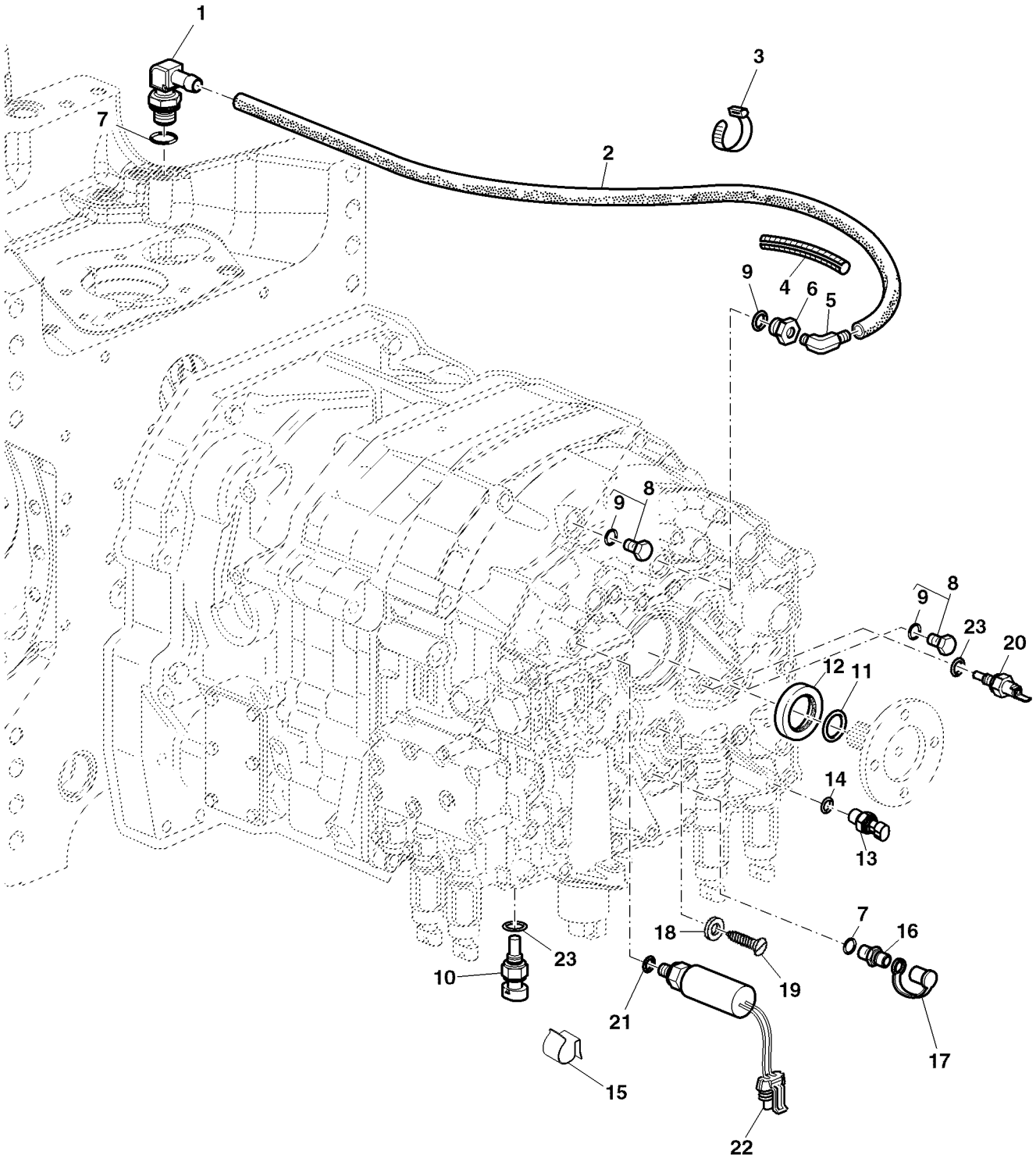

PUBM2603A.1

Item	*Nº peça*	*Descrição*	*Qtde*	*Nº série*	*Notas*
1	R111085	Conexão	1		
2	R95398	Mangueira	1		
3	R44302	Cinta	1		
4	R107638	Conduíde	1		
5	R112945	Conexão em ângulo	1		
6	R113419	Adaptador	1		
7	RE212876	Interrup. de pressão	1		(E)
8	RE46685	Tampão	1		
9	51M7043	Anel o	1		15.300 X 2.200 mm
10	AL81358	Interruptor	1		(A) (B)
11	L41526	Anel o	2		
12	RE39354	Vedação	1		
13	RE46534	Interruptor	1		(A) (C)
14	51M7042	Anel o	1		13.300 X 2.200 mm
15	51M7041	Anel o	AR		11.300 X 2.200 mm
16	AL80099	Tomada engaTe rápido	1		
17	R77175	Capa	1		
18	R27976	Anel o	1		
19	R34028	Parafuso	1		
20	AL178071	Interruptor	1		(A) (D)
21	51M7040	Anel o	1		9.300 X 2.200 mm
22	RE212870	SenSor preS. óleo tranSm.	1		(D)
23	L41526	Anel o	1		

(A) WITH MECHANICAL REVERSER CONTROL
AVEC COMMANDE MECANIQUE DE L'INVERSEUR
BEI MECHANISCHER FAHRTRICHTUNGSBETAETIGUNG
CON COMANDO MECCANICO INVERSIONE DI MARCIA
COM CONTROLE DE REVERSAO MECANICA
CON MANDO MECANICO DEL INVERSOR

(B) LOW TEMPERATURE
BASSE TEMPERATURE
NIEDRIGE TEMPERATUR
BASSA TEMPERATURA
BAIXA TEMPERATURA
TEMPERATURA BAJA

(C) NEUTRAL SENSOR
CAPTEUR DE POSITION NEUTRE
NEUTRALSTELLUNGSSENSOR
SENSORE POSIZIONE NEUTRALE
SENSOR DO NEUTRO
SENSOR DE POSICION NEUTRO

(D) TEMPERATURE
TEMPERATURE
TEMPERATUR
TEMPERATURA
TEMPERATURA
TEMPERATURA

(E) PRESSURE
PRESSION
DRUCK
PRESSIONE
PRESSAO
PRESION

TRANSMISSION OIL FILTER
FILTRE A HUILE DE TRANSMISSION
GETRIEBEOELFILTER
FILTRO OLIO TRASMISSIONE
FILTRO DE OLEO DA TRANSMISSAO
FILTRO DE ACEITE DE LA TRANSMISION

LX039415 A.1

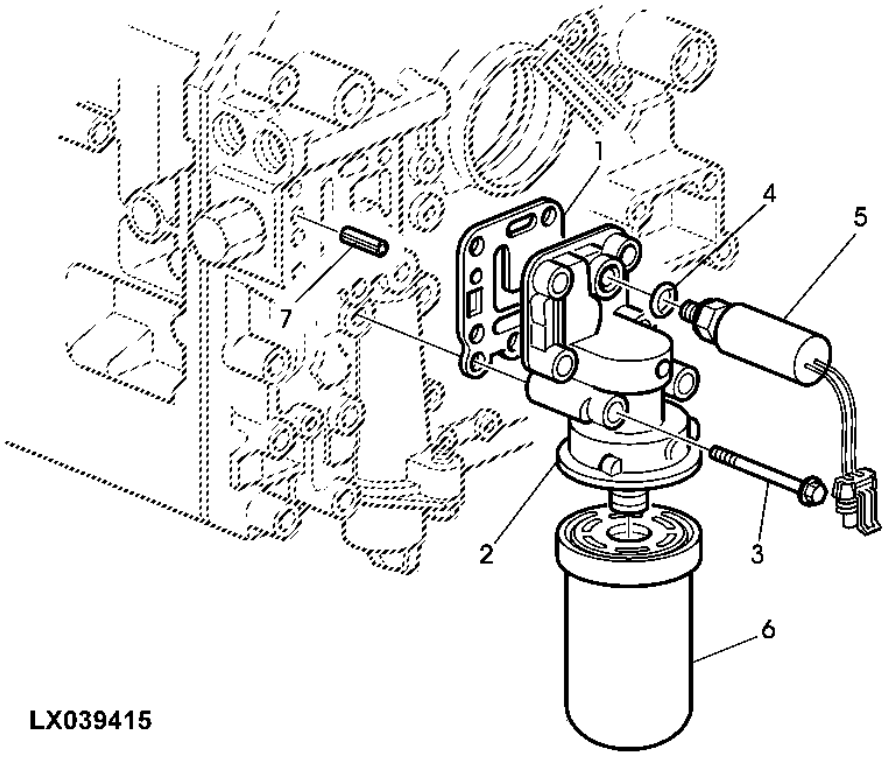

Item	*Nº peça*	*Descrição*	*Qtde*	*Nº série*	*Notas*
1	R120902	Junta	1		
2	R95850	Carcaça	1		
3	R109066	Parafuso	6		(10.9)
4	51M7040	Anel o	1		9.300 X 2.200 mm
5	RE212878	Interrup. de pressão	1		(A)
6	AL156625	Filtro de óleo	1		LGTH= 151, 6MM (5-31/32")
7	34M5028	Pino elástico	2		5 X 12 mm

(A) OIL FILTER INDICATOR LAMP (OIL PRESSURE)
FILTRE A HUILE-TEMOIN PRESSION D'HUILE
OELFILTER- KONTROLLAMPE FUER OELDRUCK
SPIA PRESSIONE FILTRO OLIO
LAMPADA INDICADORA DO FILTRO DE OLEO (PRESSAO DO OLEO)
LUZ TESTIGO PRESION ACEITE, FILTRO ACEITE

MOUNTING PARTS
ELEMENTS DE FIXATION
BEFESTIGUNGSTEILE
PARTI MONTAGGIO
PECAS DE MONTAGEM
PIEZAS DE SUJECION

LX029535 A.1

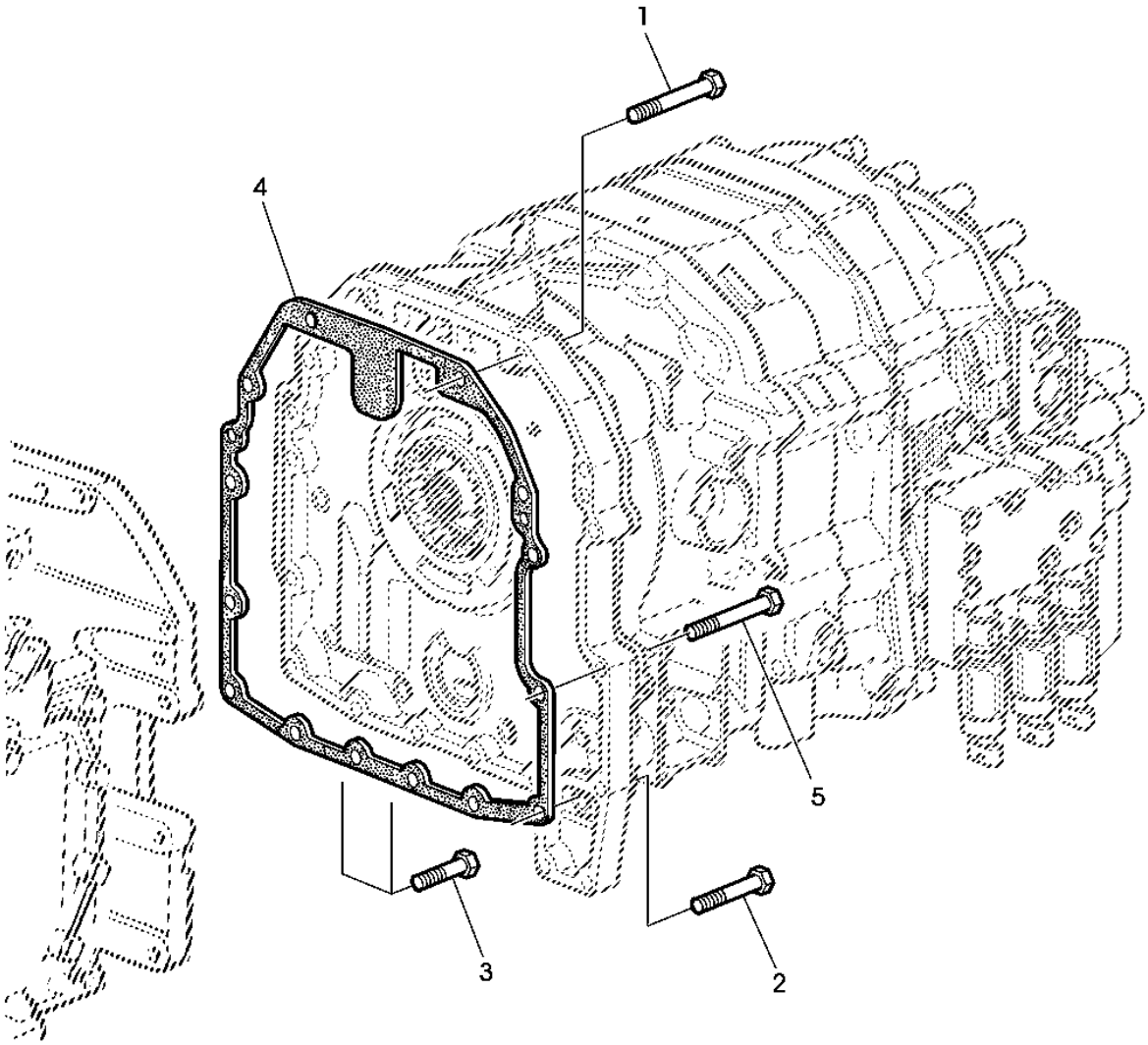

LX029535

Item	*Nº peça*	*Descrição*	*Qtde*	*Nº série*	*Notas*
1	19M7812	Parafuso	4		M10 X 100
2	R153677	Parafuso	2		
3	19M7785	Parafuso	2		M10 X 25
4	R324596	Junta	1		SUB FOR R174103
5	R113464	Parafuso	2		

PowrQuad™ Transmission
Boîte PowrQuad™
PowrQuad™-Getriebe
Trasmissione PowrQuad™
Transmissão PowrQuad™
Transmisión PowrQuad™

PUBM2732 A.1

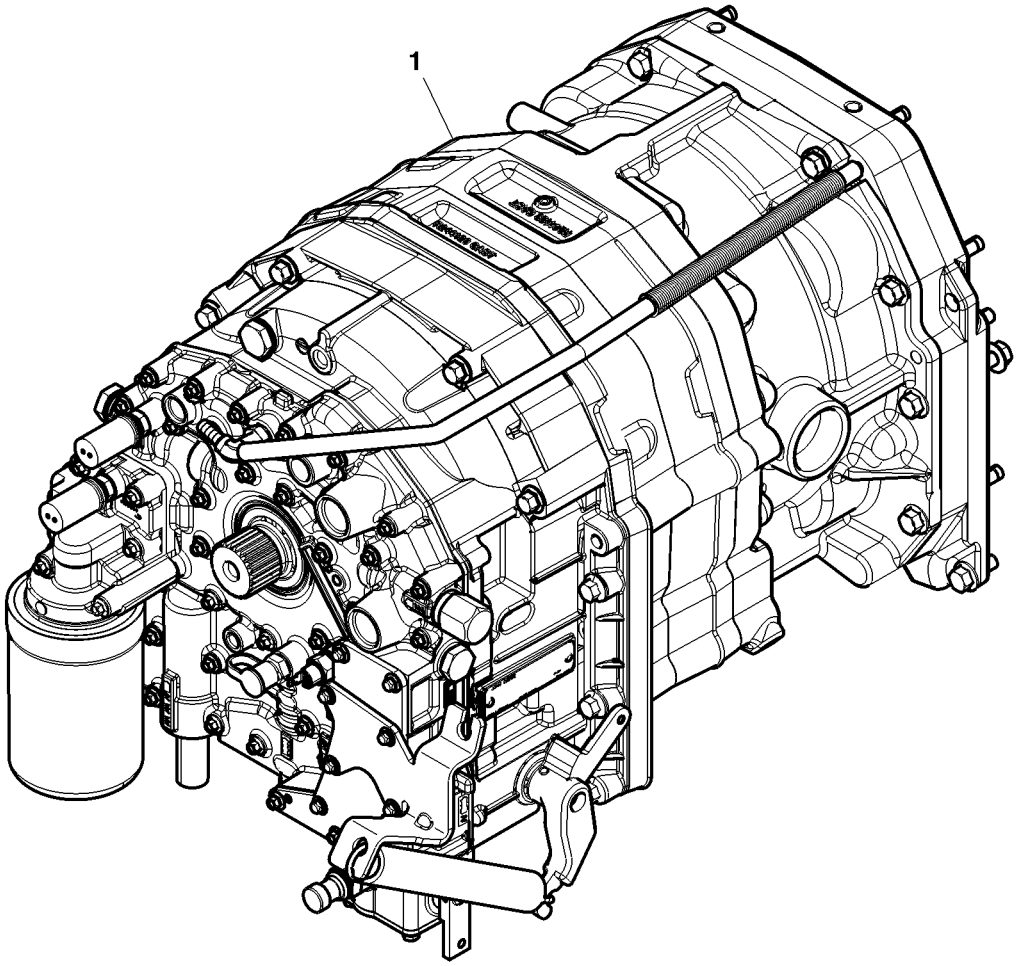

PUBM2732

Item	*Nº peça*	*Descrição*	*Qtde*	*Nº série*	*Notas*
1	LA10141	Caixa de câmbio	1		

Sectional Pictorial Index
Index d'illustrations par sections.
Gruppenbildindex
Indice illustrato delle sezioni
Índice pictórico por seção
Índice de ilustraciones por secciones

PUBM3108 A.1

1-	266
2-	268
4-	272
6-	278
7-	280
8-	282
9-	284

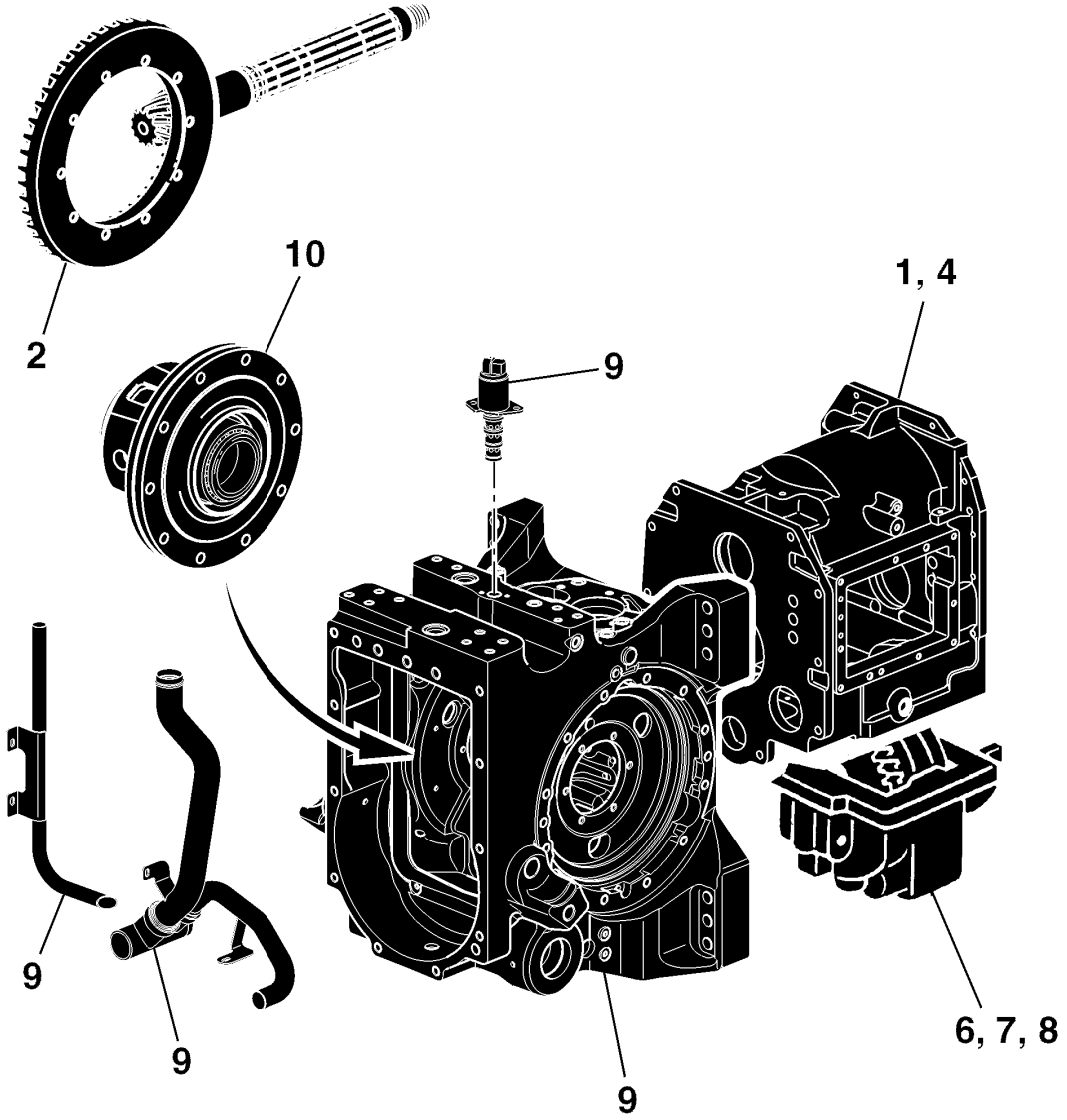

PUBM3108

Sectional Pictorial Index
Index d'illustrations par sections.
Gruppenbildindex
Indice illustrato delle sezioni
Índice pictórico por seção
Índice de ilustraciones por secciones

3-	270
5-	274
11-	286
12-	288

PUBM3109 A.1

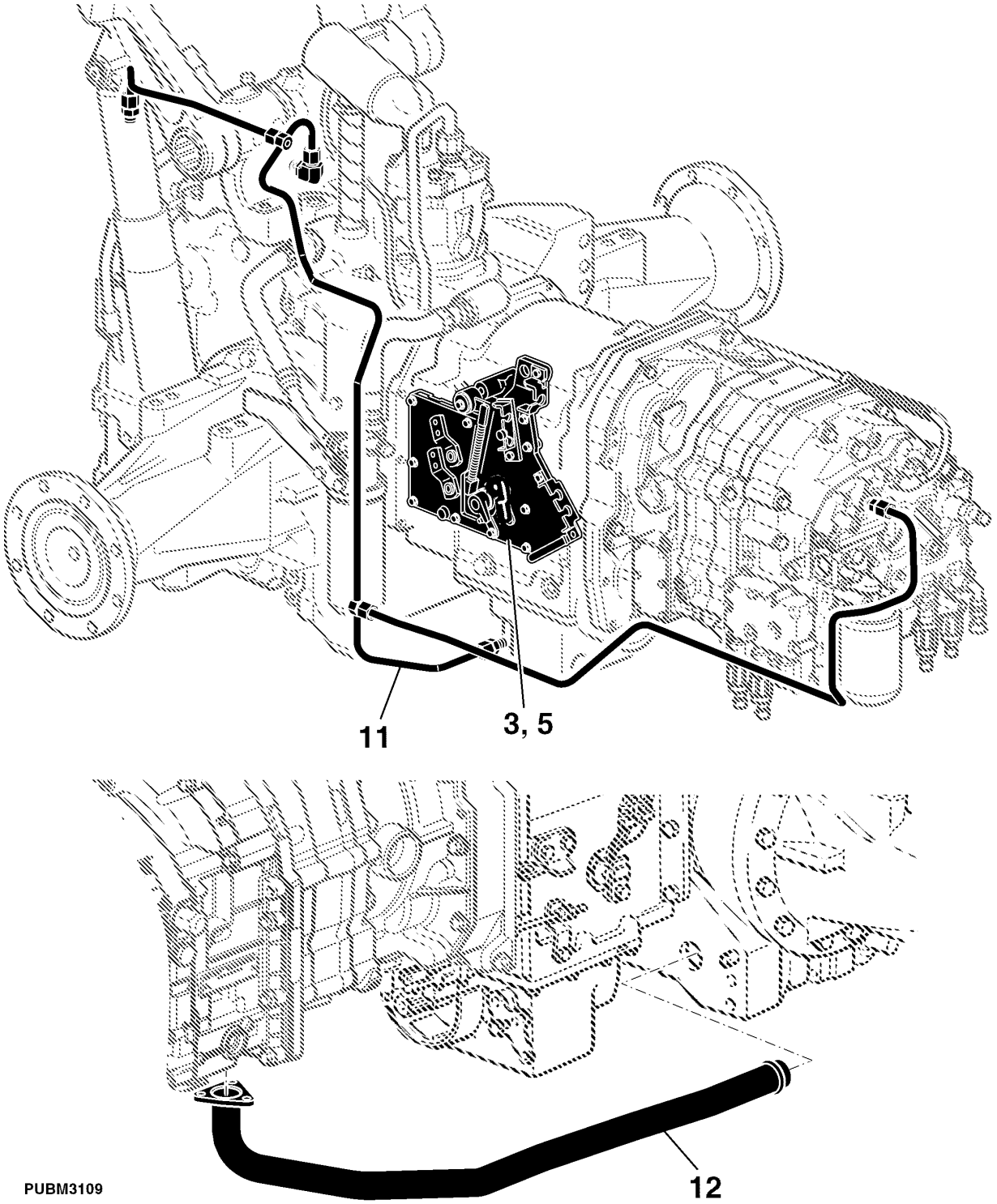

PUBM3109

Sectional Pictorial Index
Index d'illustrations par sections.
Gruppenbildindex
Indice illustrato delle sezioni
Índice pictórico por seção
Índice de ilustraciones por secciones

PUBM3110 A.1

13-	290
14-	292
15-	294
16-	296
17-	298
18-	300
19-	302
20-	303
21-	304
22-	306
23-	308
24-	309

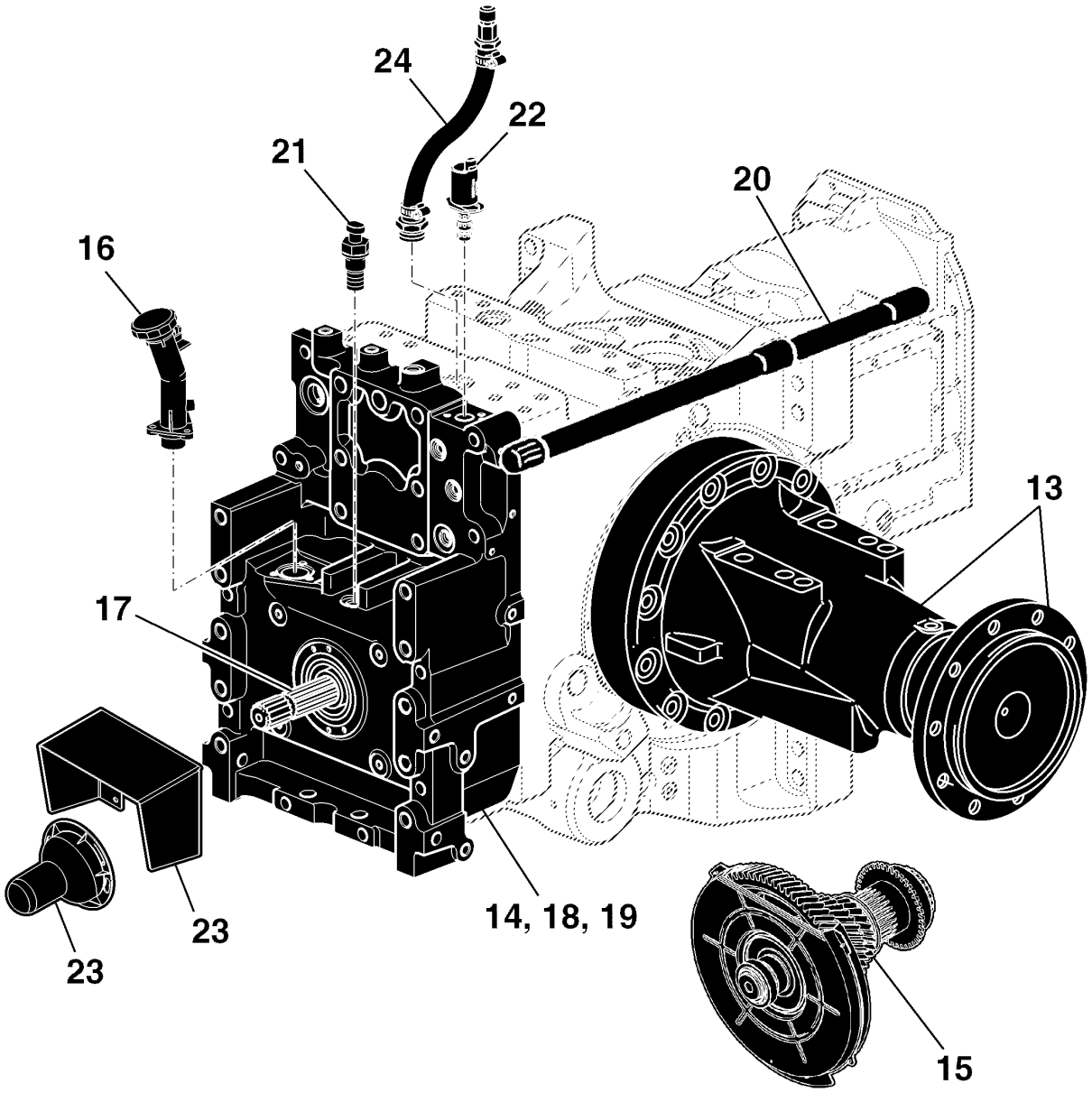

PUBM3110

RANGE TRANSMISSION HOUSING, DRIVE SHAFT
BOITE DE GROUPES , ESSIEU DE ACIONAMENTO
SCHACHTEL VON GRUPPEN , ACHSE UBER ACIONAMENTO
SCATOLA DI GRUPPO , ASSE DI ACIONAMENTO
CAIXA DE GRUPOS, EIXO DE ACIONAMENTO
CAJA DE GRUPOS, EJE DE ACCIONAMIENTO

PUBM2978 A.1

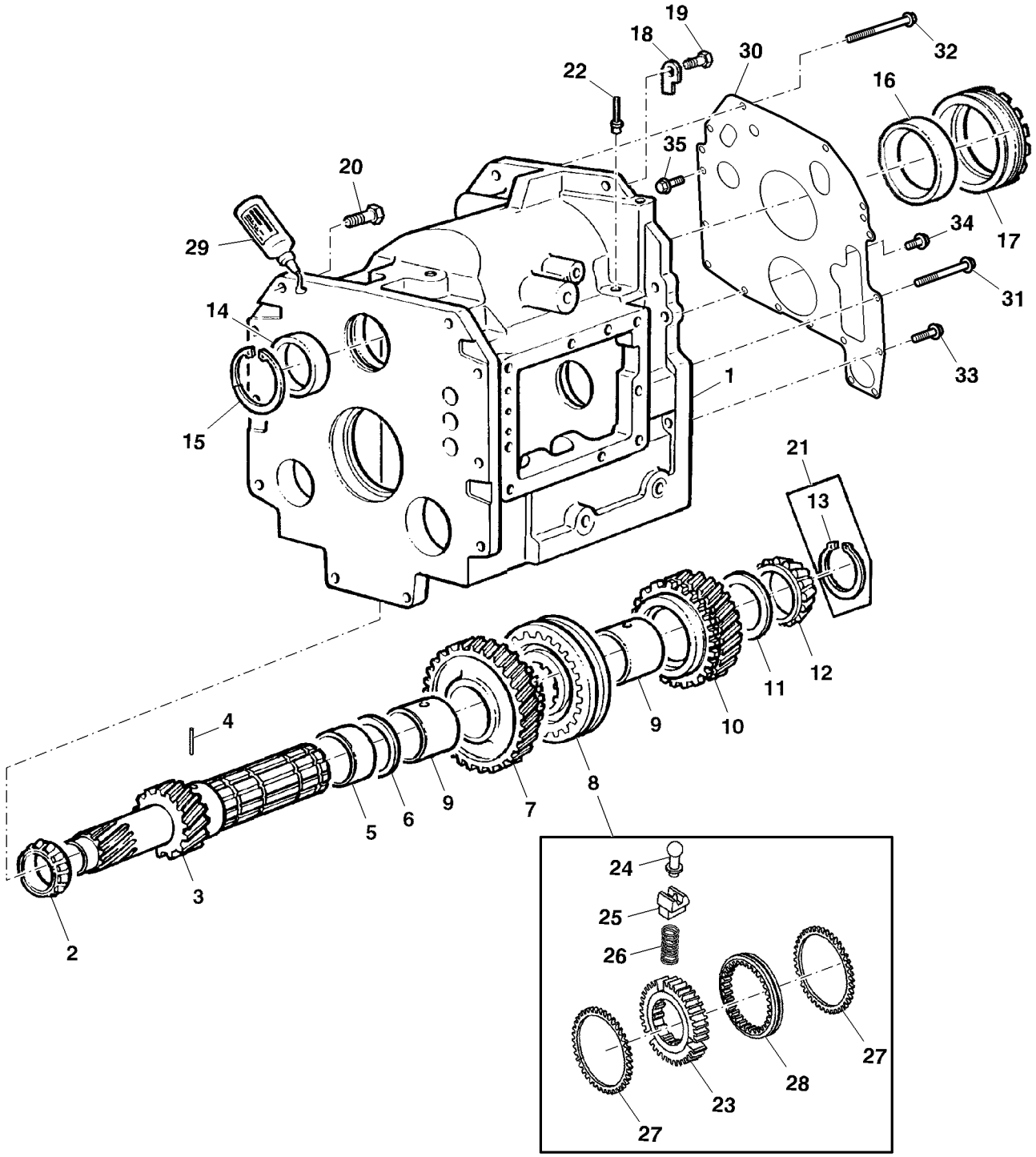

PUBM2978

Item	Nº peça	Descrição	Qtde	Nº série	Notas
1	RE205347	Carcaça	1		(MARKED R201884)
	30M7007	Plugue	1		
2	JD7395	Cone de rolamento	1		
3	R286942	Eixo	1		
4	RE34603	Pino elástico	2		
5	R202391	Espaçador	1		
6	R202386	Arruela de encosto	1		
7	R120940	EngrEnagem	1		Z 36
8	RE286934	Sincronizador	1		
9	R289928	Luva	2		
10	R120941	EngrEnagem	1		Z 25
11	R202386	Arruela de encosto	1		
12	R120499	Cone de rolamento	1		
13	R100501	Anel de pressão	AR		2.93MM
	R100502	Anel de pressão	AR		3.01MM
	R100503	Anel de pressão	AR		3.08MM
	R100504	Anel de pressão	AR		3.16MM
	R100505	Anel de pressão	AR		3.24MM
	R119110	Anel de pressão	1		2.69MM
	R119111	Anel de pressão	1		2.77MM
	R119112	Anel de pressão	1		2.85MM
14	JD7418	Capa de rolamento	1		
15	R109909	Anel de pressão	1		
16	JD7430	Capa de rolamento	1		
17	R108888	Mancal	1		
18	R110196	RetentoR	1		
19	R88246	Parafuso sextavado	1		
20	19M7387	Parafuso sextavado	10		M12 X 40
21	RE55288	Kit do anel	1		
22	AT107510	Plugue	1		OD 8MM
23	R110484	Cubo	1		
24	R113617	Pino	3		
25	R110485	Cone de válvula	3		
26	R110487	Mola de compressão	3		
27	R113616	Anel	2		
28	R110494	Anel de câmbio	1		
29	DT5171	Selante	1		
30	R324596	Junta	1		
31	19M7812	Parafuso	4		M10 X 100
32	R113464	Parafuso	2		
33	19M8162	Parafuso	6		M10 X 40
34	19M7785	Parafuso	2		M10 X 25
35	R153677	Parafuso	2		
..	DT5090	Adesivo	1		

DIFF, DRIVE SHAFT, RANGE TRANSMISSION
ARBRE DU PIGNON D`ATTAQUE/GRANDE COURONNE
HAUPTWELLE/TELLERRAD
ALBERO COMANDO DIFF./CORONA DENTATA
EIXO DE SAIDA DO DIFERENCIAL, CAMBIO DE GRUPOS
EJE DE SALIDA DEL DIFERENCIAL, CAMBIO DE GRUPOS

CQ155905 A.1

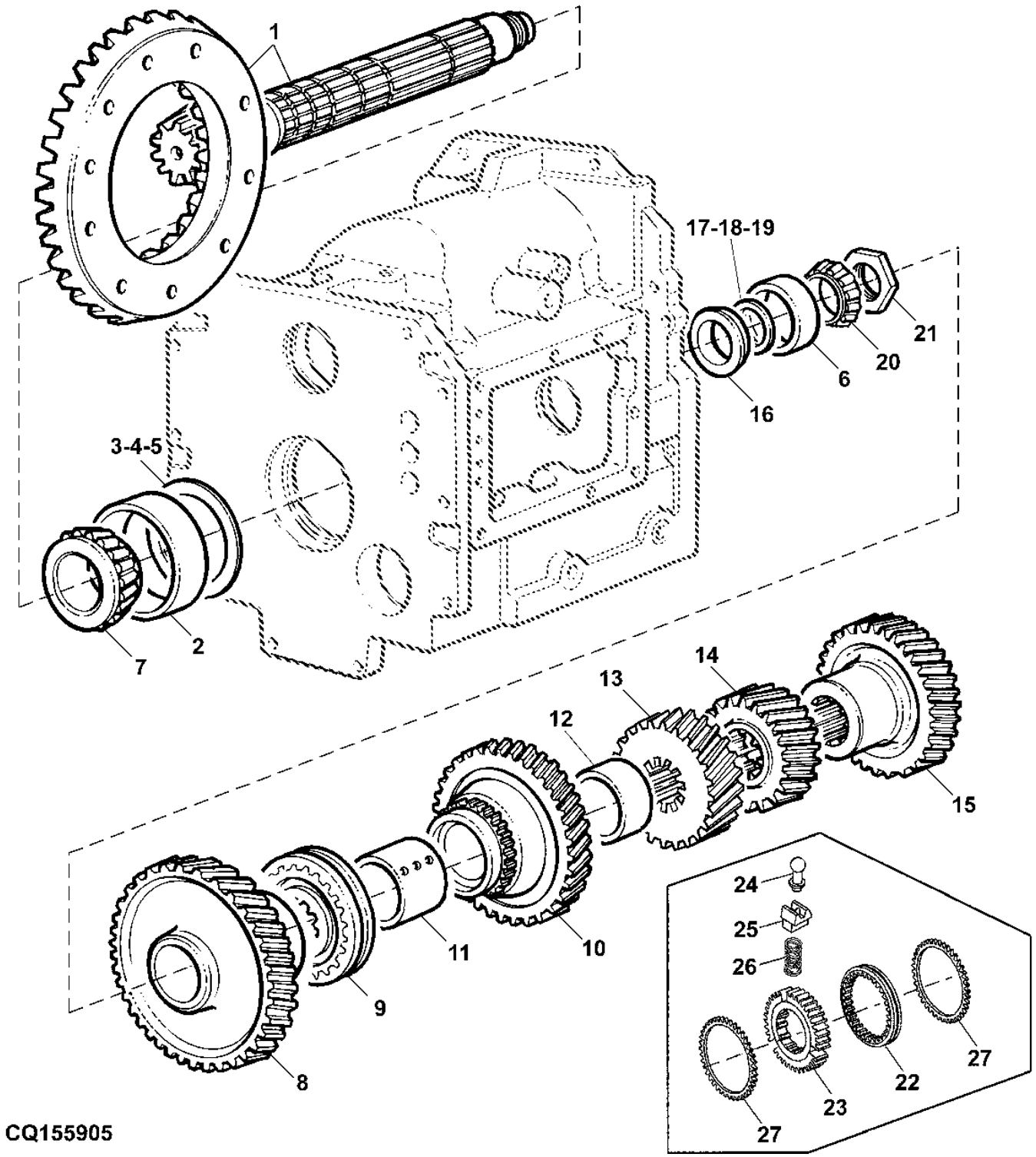

Item	*Nº peça*	*Descrição*	*Qtde*	*Nº série*	*Notas*
1	RE205828	Coroa e pinhão	1		
2	JD8280	Capa de rolamento	2		
3	R35365	Calço	3		
4	R35366	Calço	3		
5	R35367	Calço	4		
6	JD7430	Capa de rolamento	1		
7	JD10377	Cone de rolamento	1		
8	R162580	EngrEnagem helicoidal	1		
9	RE286934	Sincronizador	1		
10	R109508	EngrEnagem	1		
11	R153137	Luva	1		
12	R202389	Espaçador	1		
13	R108893	EngrEnagem	1		
14	R122521	EngrEnagem	1		
15	R119199	EngrEnagem	1		
16	R202394	Espaçador	1		
17	R115998	Calço	3		
18	R115999	Calço	2		
19	R116000	Calço	8		
20	R154778	Cone de rolamento	1		
21	R51200	Porca de segurança	1		
22	R110494	Anel de câmbio	1		
23	R110484	Cubo	1		
24	R113617	Pino	3		
25	R110485	Cone de válvula	3		
26	R110487	Mola de compressão	3		
27	R113616	Anel	2		

PARKING LOCK
FREIN DE STATIONNEMENT
PARKSPERRE
BLOCCO STAZIONAMENTO
BLOQUEIO DE ESTACIONAMENTO
BLOQUEO DE ESTACIONAMIENTO

PUBM1565 A.1

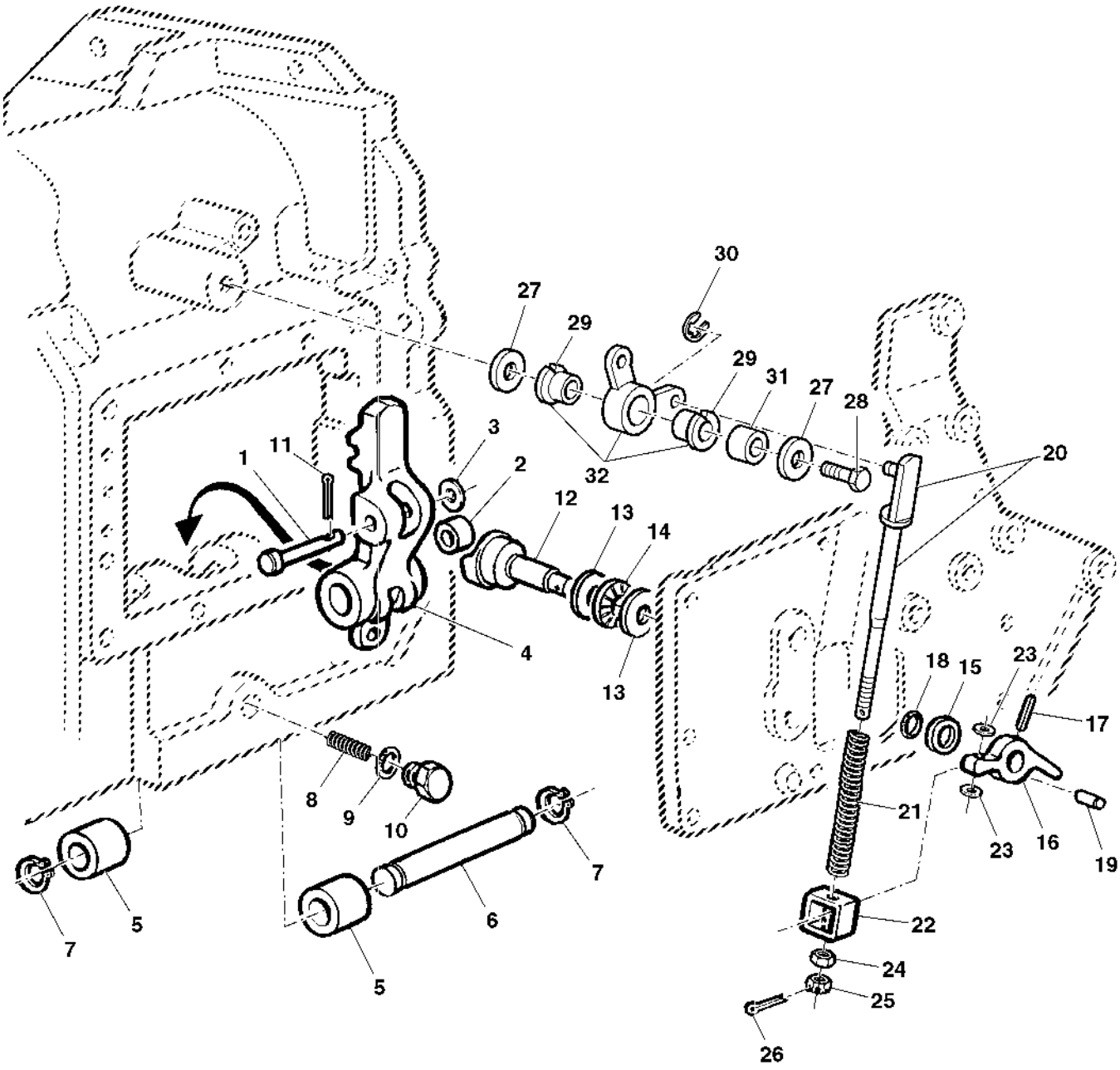

PUBM1565

Item	*Nº peça*	*Descrição*	*Qtde*	*Nº série*	*Notas*
1	R322429	Pino	1		SUB FOR R55494
2	R66670	Rolete	1		
3	AL151910	Braço	1		
4	R322518	Lingüeta	1		SUB FOR R108896
5	R202387	Bucha	2		
6	R93803	Pino fixador	1		
7	A38413	Anel	2		
8	R34352	Mola de compressão	1		
9	R26375	Anel o	1		
10	R39112	Conexão	1		
11	34M7213	Pino elástico	1		4 X 35 mm, MARKED 11H239
12	R173276	Came	1		
13	JD9812	Pista de rolamento axial	2		
14	JD8856	Rolamento de agulhas	1		
15	R167548	Anel vedação em "v'	1		
16	R167549	Braço	1		
17	34H103	Pino elástico	1		1/4" X 1-1/4"
18	B2762R	Anel o	1		
19	44M7119	Pino de centragem	1		
20	RE54611	TiranTe	1		
21	R115957	Mola de compressão	1		
22	R136015	Presilha	1		
23	R136003	Arruela	2		
24	14H649	Porca	1		1/4"
25	14H980	Porca	1		1/4"
26	11M7076	Contra-pino	1		1.600 X 12 mm
27	24M7178	Arruela	2		10.500 X 30 X 2.500 mm
28	19M7724	Parafuso sextavado	1		M10 X 45
29	L111587	Bucha	2		
30	40M7042	Anel de pressão	1		
31	L111452	Bucha	1		

SHIFTER SHAFTS
ARBRE DE LES MECANISME DE ECHANGER
WELLE DES MECHANIK UBER TAUSCH
ALBERO DEL MECCANISMO DI SCAMBIO
EIXO DO MECANISMO DE CAMBIO
EJES DEL MECANISMO DE CAMBIOS

PUBM1566 A.1

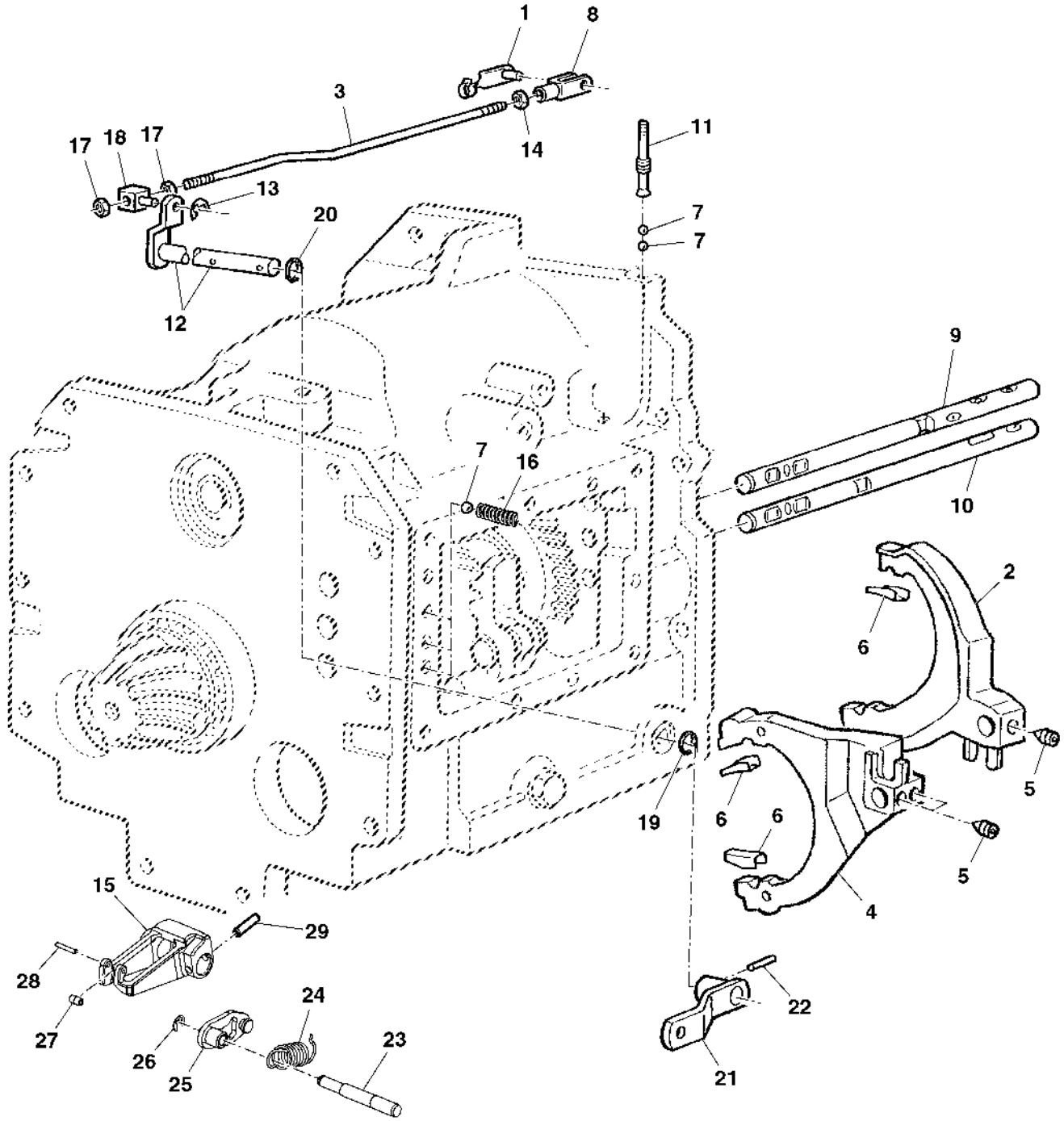

PUBM1566

Item	Nº peça	Descrição	Qtde	Nº série	Notas
1	45M7080	Pino de trava	1		
2	RE52254	Comutador	1		
3	R199894	TiranTe	1		
4	RE51905	Comutador	1		
5	R122638	Parafuso de fenda	AR		
6	R119187	Presilha	4		
7	R26552	Esfera	4		
8	L80052	Forquilha	1		
9	R202523	Trilho	1		
10	R198018	Trilho	1		
11	AT107510	Plugue	1		
12	RE207943	Eixo	1		
13	R72653	Anel de pressão	1		
14	14M7272	Porca	1		M6
15	R153415	Alavanca	1		
16	R54575	Mola de compressão	3		
17	14M7347	Porca	2		M8
18	R79521	Rótula	1		
19	L53813	Anel o	1		
20	R375R	Anel o	1		
21	RE207987	Alavanca	1		
22	34M7207	Pino elástico	1		5 X 30 mm
23	R151537	Pino	1		
24	R152872	Mola de tração	1		
25	R154630	Alavanca	1		
26	40M7040	Anel de pressão	1		
27	R119733	Rolete	1		
28	34M7113	Pino elástico	1		6 X 26 mm
29	34M5724	Pino elástico	1		6 X 26 mm

SHIFTING PARTS, RANGE TRANSMISSION
ELEMENTS DE ORDRE, INTERVERTIR EQUIPEMENT DE GROUPES
ELEMENTE UBER BEFEHL, UMSCHALTEN GANG UBER GRUPPEN
ELEMENTO DI COMANDO, FRUSTA ATTRAENTE DI GRUPPO
ELEMENTOS DE COMANDO, CAMBIO DE GRUPOS
ELEMENTOS DE MANDO, CAMBIO DE GRUPOS

CQ155284 A.1

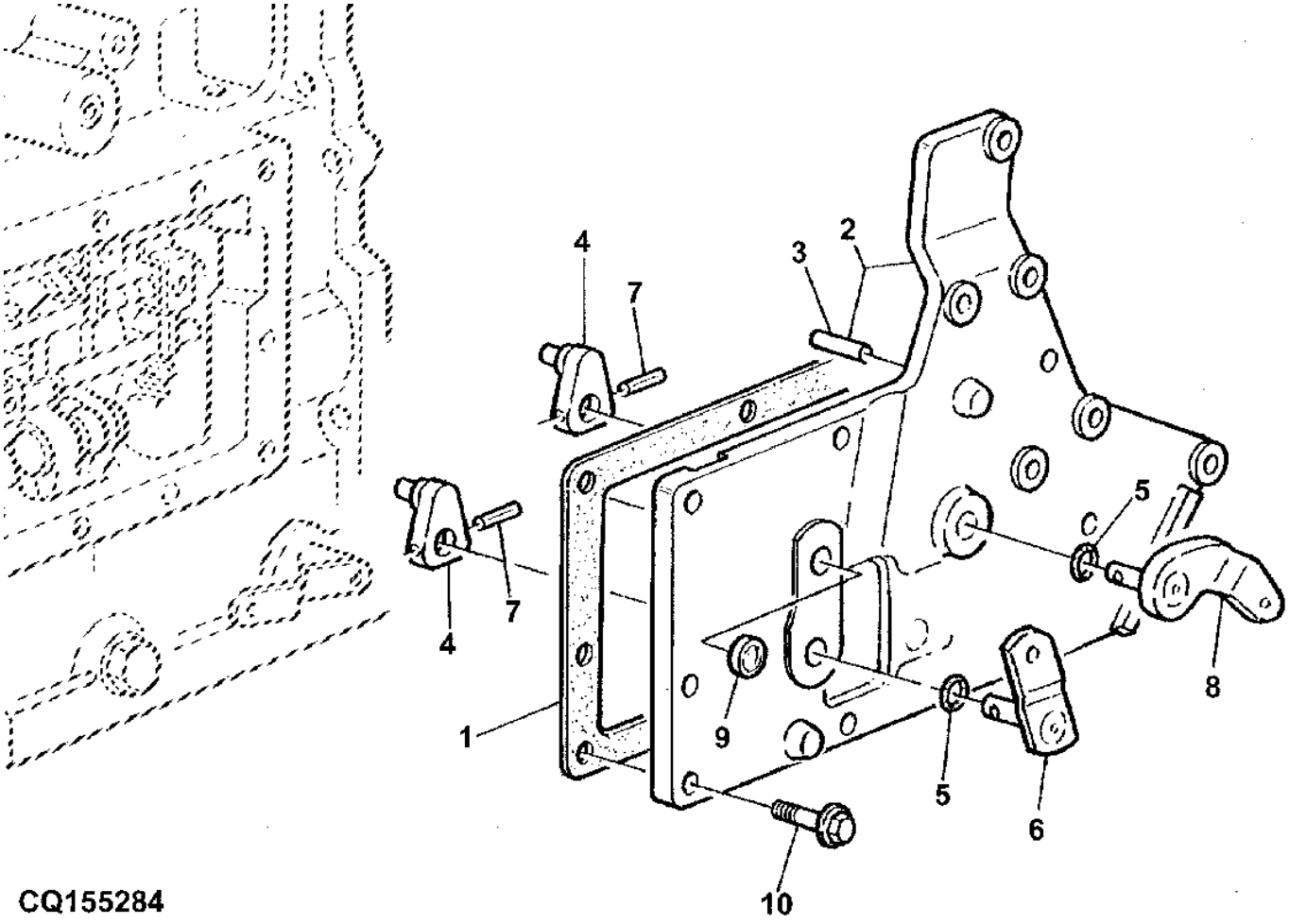

CQ155284

Item	*Nº peça*	*Descrição*	*Qtde*	*Nº série*	*Notas*
1	R270941	Junta	2		
2	R120090	Capa	1		
3	44M7070	Pino de centragem	2		
4	R125392	Braço	2		
5	R459R	Anel o	1		
6	RE55561	Eixo	1		
7	R119832	Pino elástico	2		
8	RE55562	Eixo	1		
9	T12083	Plugue	1		
10	R153676	Parafuso	9		

MFWD CLUTCH HOUSING
CARTER D'EMBRAYAGE DE TAM
MFWD- KUPPLUNGSGEHAEUSE
ALLOGGIAMENTO DELLA FRIZIONE DELLA TAM
CAIXA DA EMBREAGEM DO MFWD
CAJA DEL EMBRAGUE DE LA TDM

PUBM1567 A.1

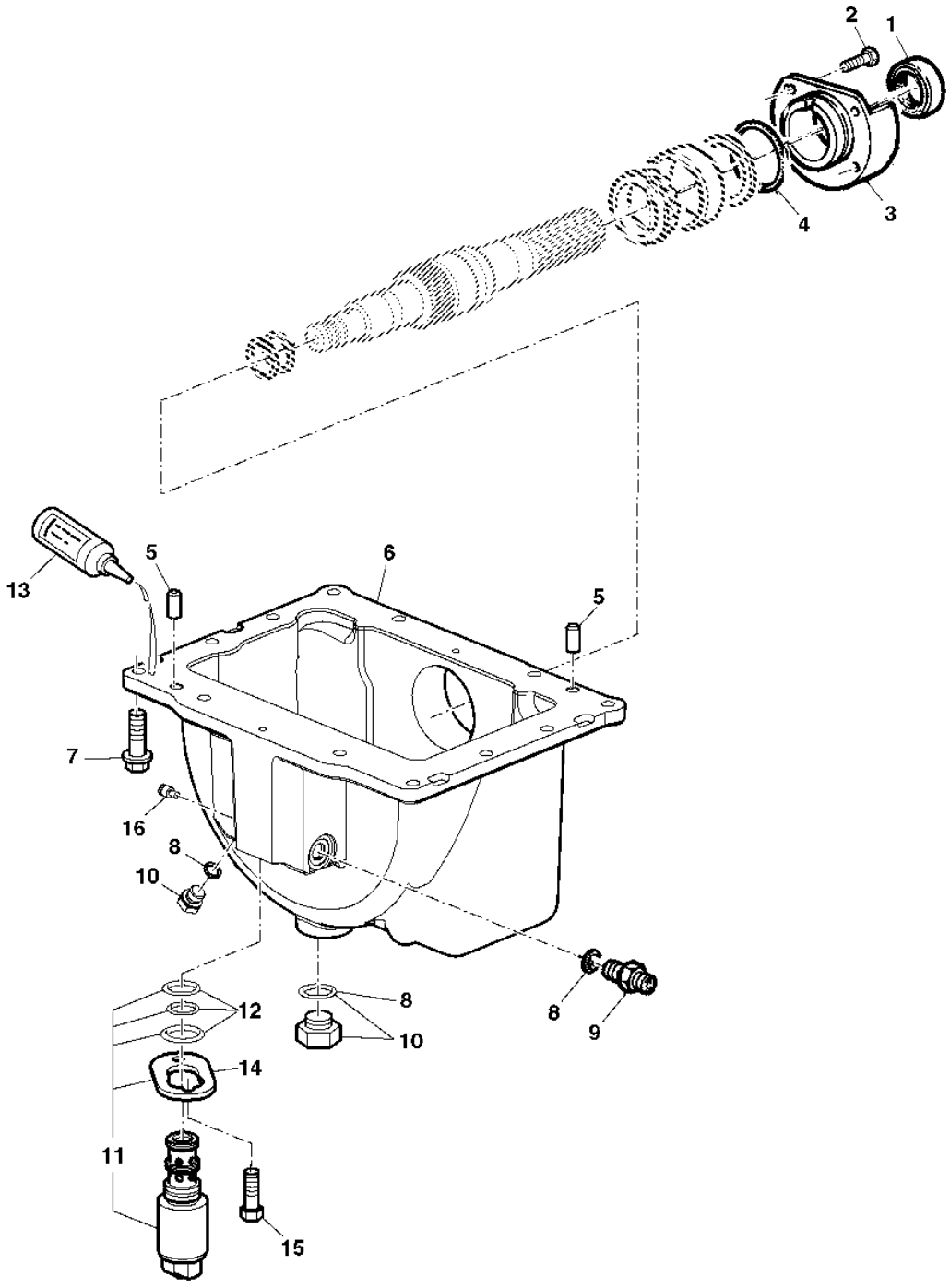

PUBM1567

Item	*Nº peça*	*Descrição*	*Qtde*	*Nº série*	*Notas*
1	RE33083	Vedação	1	-000029	
	AL79750	Vedação	1	000030-	
2	19M7163	Parafuso sextavado	4		M8 X 25
3	R115202	Mancal	1		
4	U12331	Anel o	1	-000029	
	L34452	Anel o	1	000030-	
5	44M7070	Pino de centragem	2		
6	R134578	Carcaça	1		
7	19M7786	Parafuso	12		M10 X 30, (10.9)
8	51M7041	Anel o	AR		11.300 X 2.200 mm
9	38H5009	Adaptador	1		
10	RE46684	Tampão	2		
11	RE211158	VálVula solenóide	1		
12	RE47392	Kit - anel o	1		
13	L64500	Selante	1	000030-	50CCM, LOCTITE 574
14	R211082	Braçadeira	1		
15	19M7560	Parafuso sextavado	2		M6 X 16
16	AT107509	Plugue	1		
..	DT5173	óleo	AR		

MFWD Multi - Disk Clutch (- 000029)
Embrayage multidisque de pont avant (- 000029)
Mechanischer Frontantrieb, Lamellenkupplung (- 000029)
Frizione multidisco MFWD (- 000029)
MFWD Multi - Embreagem de Disco (- 000029)
Embrague multidisco de TDM (- 000029)

CQ155286 A.1

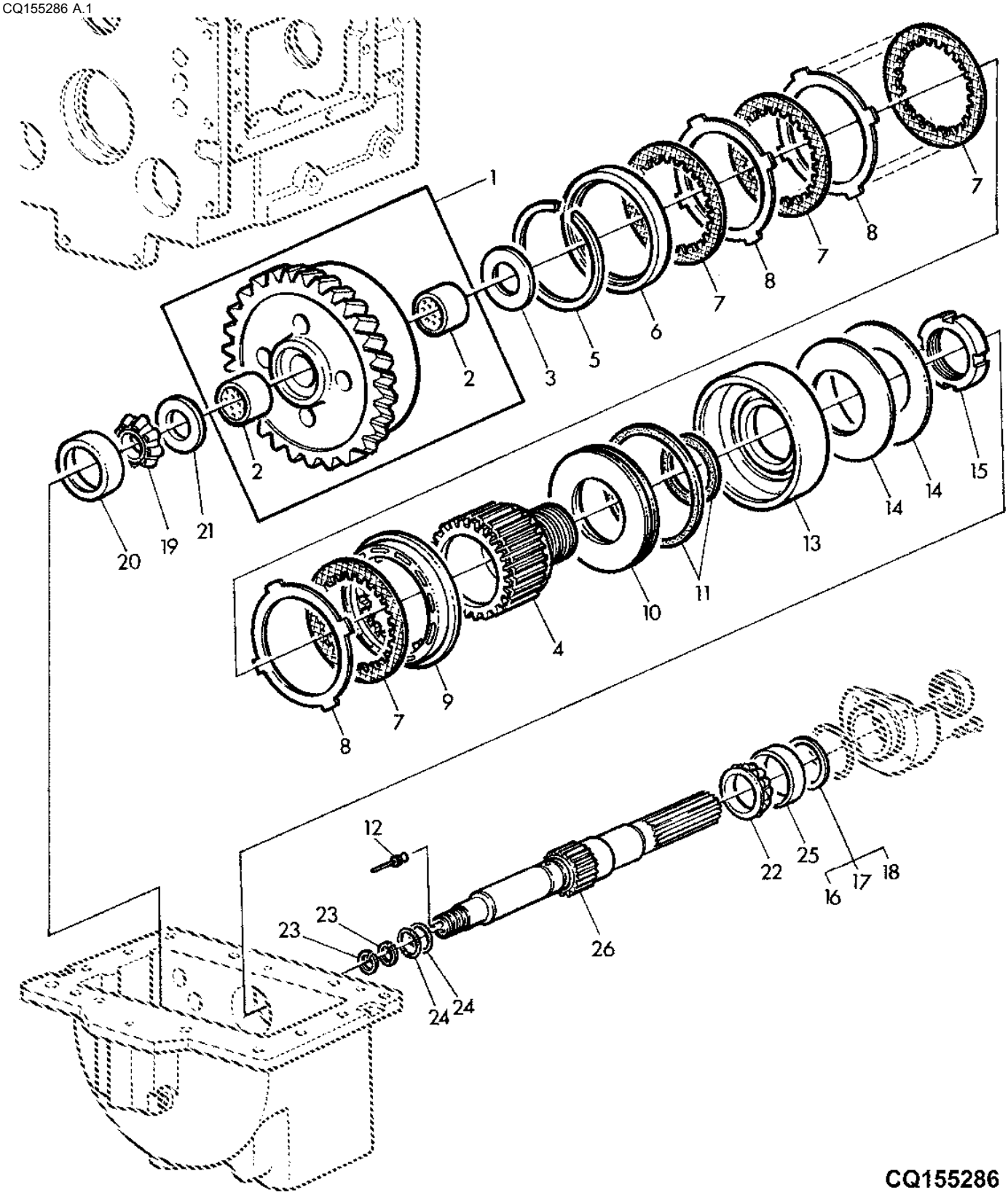

Item	Nº peça	Descrição	Qtde	Nº série	Notas
1	RE166156	EngrEnagem	1		
2	R107621	Bucha	2		
3	R107620	Arruela de encosto	1		
4	R95449	Luva estriada	1		
5	R107622	Anel de pressão	1		
6	R95450	Placa	1		
7	RE34868	Disco	8	-XXXXX	
	RE326611	Disco de embreagem	8	XXXXX-	
8	R271542	Disco	6		
9	R110319	Placa	1		
10	R95453	Placa	1		
11	RE47385	Kit do pistão	2		
12	AT107509	Plugue	1		
13	R95454	Pistão	1		
14	R95455	Arruela	2		
15	R134341	Porca	1		
16	R49002	Calço	3		TK = 0.08 mm
17	R49003	Calço	3		TK = 0.13 mm
18	R49004	Calço	4		TK = 0.25 mm
19	JD8979	Cone de rolamento	1		
20	JD8267	Capa de rolamento	1		
21	R93317	Arruela	1		
22	JD10527	Cone de rolamento	1		
23	R39283	Anel	2		
24	R129726	Anel o	2		
25	JD8247	Capa de rolamento	1		
26	R181288	Eixo	1		

MFWD Multi - Disk Clutch (000030 -)
Embrayage multidisque de pont avant (000030 -)
Mechanischer Frontantrieb, Lamellenkupplung (000030 -)
Frizione multidisco MFWD (000030 -)
MFWD Multi - Embreagem de Disco (000030 -)
Embrague multidisco de TDM (000030 -)

PUBM1164 A.1

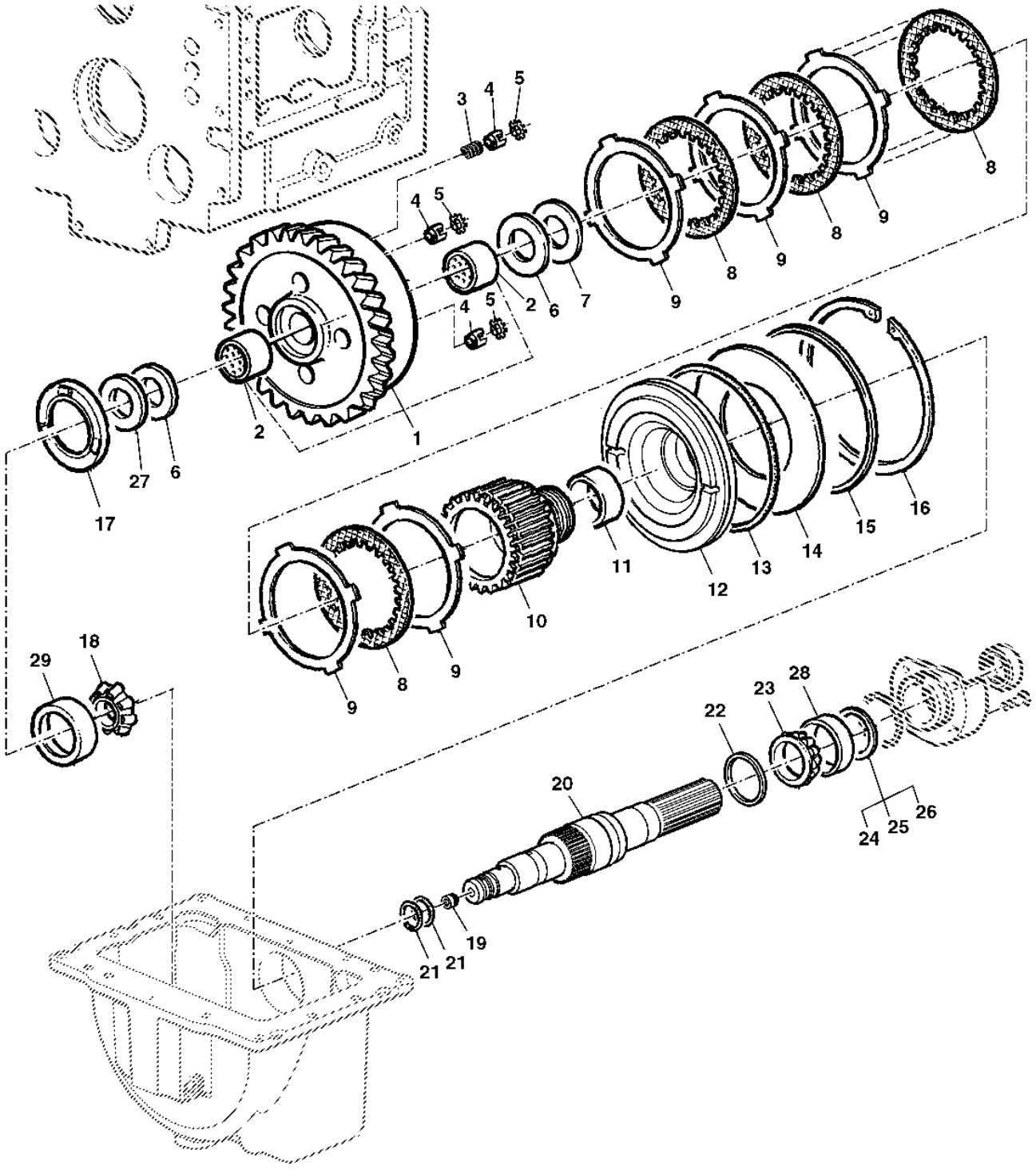

PUBM1164

Item	*Nº peça*	*Descrição*	*Qtde*	*Nº série*	*Notas*
1	AL152454	Tambor	1		
2	R107621	Bucha	2		
3	R79018	Mola de compressão	1		
4	L112884	Cone de válvula	5		
5	L172658	Tampão	3		
6	R107620	Arruela de encosto	2		
7	R154998	Arruela de encosto	1		
8	RE34868	Disco	6		
9	R271542	Disco	7		
10	R154999	Luva estriada	1		
11	L112776	Bucha	1		
12	R155001	Pistão	1		
13	L115178	Anel o	1		
14	L112786	Arrela de disco	1		
15	L112787	Anel	1		
16	L158906	Anel de pressão	1		
17	R154996	Impulsor	1		
18	JD8979	Cone de rolamento	1		
19	AL166904	Plugue	1		
20	R215005	Eixo	1		
21	R39283	Anel	2		
22	R155027	Vedação	1		
23	JD10527	Cone de rolamento	1		
24	R49002	Calço	1		TK = 0.08 mm
25	R49003	Calço	1		TK = 0.13 mm
26	R49004	Calço	1		TK = 0.25 mm
27	R154997	Arruela de encosto	1		
28	JD8247	Capa de rolamento	1		
29	JD8267	Capa de rolamento	1		
..	DT5299	Adesivo	1		LOCTITE 648

Differential Housing
Carter de différentiel
Differenzialgehäuse
Scatola del differenziale
Carcaça do Diferencial
CÁRTER DEL DIFERENCIAL

ETN17381G A.1

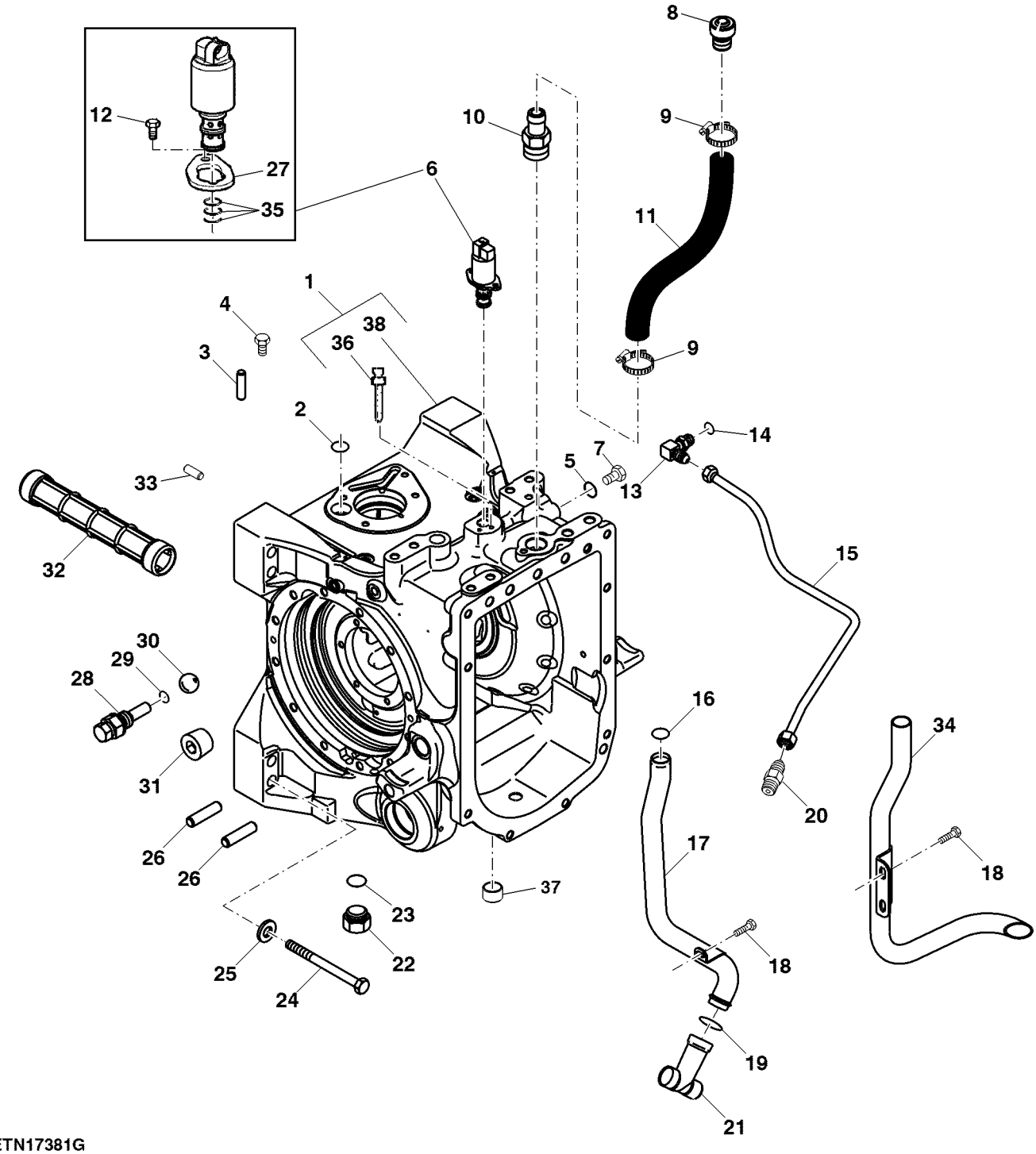

ETN17381G

Item	*Nº peça*	*Descrição*	*Qtde*	*Nº série*	*Notas*
1	RE345781	Caixa	2		
2	U10289	Anel o	1		
3	44M7103	Pino de centragem	1		
4	19M8666	Parafuso	2		M6 X 16
5	51M7040	Anel o	1		9.300 X 2.200 mm
6	RE211158	VálVula solenóide	1		
7	L41079	Tampão	1		
	AT107509	Plugue	2		
8	AL117892	VálVula de sangria	1		
9	AL64588	Braçadeira	1		
10	L153075	Mangueira	1		
11	L100913	Conexão	1		
12	19M7560	Parafuso sextavado	2		M6 X 16
13	AR26746	Conexão em ângulo	1		
14	R26287	Anel o	1		
15	RE47789	Tubulação de óleo	1		
16	U10289	Anel o	1		
17	RE57756	Tubulação esTruTural	1		
18	T100529	Parafuso	2		
19	A4540R	Anel o	1		
20	R39832	Adaptador	1		
21	R121828	Adaptador	1		
22	R84262	Tampão	2		
23	F3171R	Anel o	2		
24	R169519	Parafuso	8		
25	R170103	Arruela	8		
26	T26565	Pino de centragem	4		
27	R211082	Braçadeira	1		
28	RE42567	Tampão	2		
29	R26286	Anel o	2		
30	R42849	Esfera	2		
31	R116373	Tampão	3		
32	R255779	Peneira	1		
33	R32210	Pino de centragem	1		
34	RE173060	Tubulação de óleo	1		
35	RE47392	Kit - anel o	2		
36	AT107510	Plugue	4		
37	R95612	Bucha	1		
38	R345783	Caixa	1		

DIFFERENTIAL
DIFFERENTIEL
DIFFERENTIAL
DIFFERENZIALE
DIFERENCIAL
DIFERENCIAL

PUBM1568 A.1

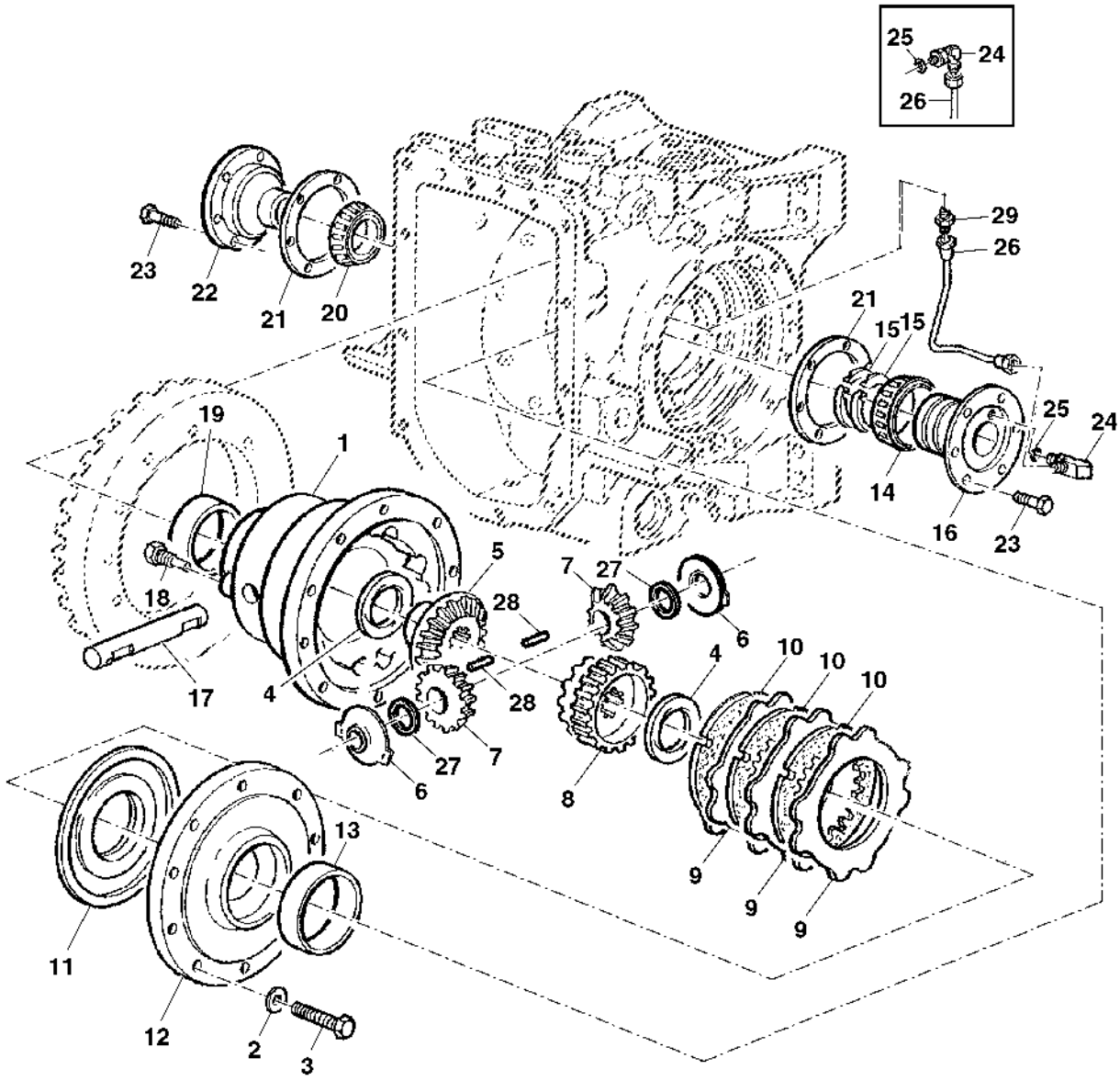

PUBM1568

Item	*Nº peça*	*Descrição*	*Qtde*	*Nº série*	*Notas*
1	R129586	Carcaça	1		
2	R47172	Arruela	10		
3	R105847	Parafuso sextavado	10		
4	R93623	Arruela de encosto	2		
5	R74868	Coroa	1		
6	R162100	Arruela de encosto	2		
7	R130825	Pinhão	AR		
8	R105848	Coroa	1		
9	R78156	Plato da embreagem	3		
10	RE294033	Disco com estriado interno	3		
11	R180260	Pistão	1		
12	R131177	Capa	1		
13	JD8290	Capa de rolamento	1		
14	JD8191	Cone de rolamento	1		
15	R39322	Anel	2		
16	R93885	Mancal	1		
17	R151061	Eixo com pinhão	1		
18	R70236	Parafuso sextavado	1		
19	JD8210	Capa de rolamento	1		
20	JD8159	Cone de rolamento	1		
21	R46323	Calço	AR		0.076MM
	R46324	Calço	AR		0, 127MM
	R46325	Calço	AR		0, 254MM
22	R105849	Mancal	1		
23	R251072	Parafuso	10		
24	AR26746	Conexão em ângulo	1		
25	R26287	Anel o	1		
26	RE47789	Tubulação de óleo	1		
27	R131214	Arruela	2		
28	R68171	Agulha de rolamento	42		
29	R39832	Adaptador	1		

SUCTION LINE, TRANSMISSION OIL PUMP (POWRQUAD)
POMPE A HUILE DE TRANSMISSION, CONDUITE D'ASPIRATION (POWRQUAD)
ANSAUGLEITUNG, GETRIEBEOELPUMPE (POWRQUAD)
TUBO ASPIRAZIONE POMPA OLIO TRASMISSIONE (POWRQUAD)
LINHA DE SUCCAO, BOMBA DE OLEO DA TRANSMISSAO (POWRQUAD)
TUBERIA DE ASPIRACION, BOMBA DE ENGRASE DE LA TRANSMISION (POWRQUAD)

PUBM1576 A.1

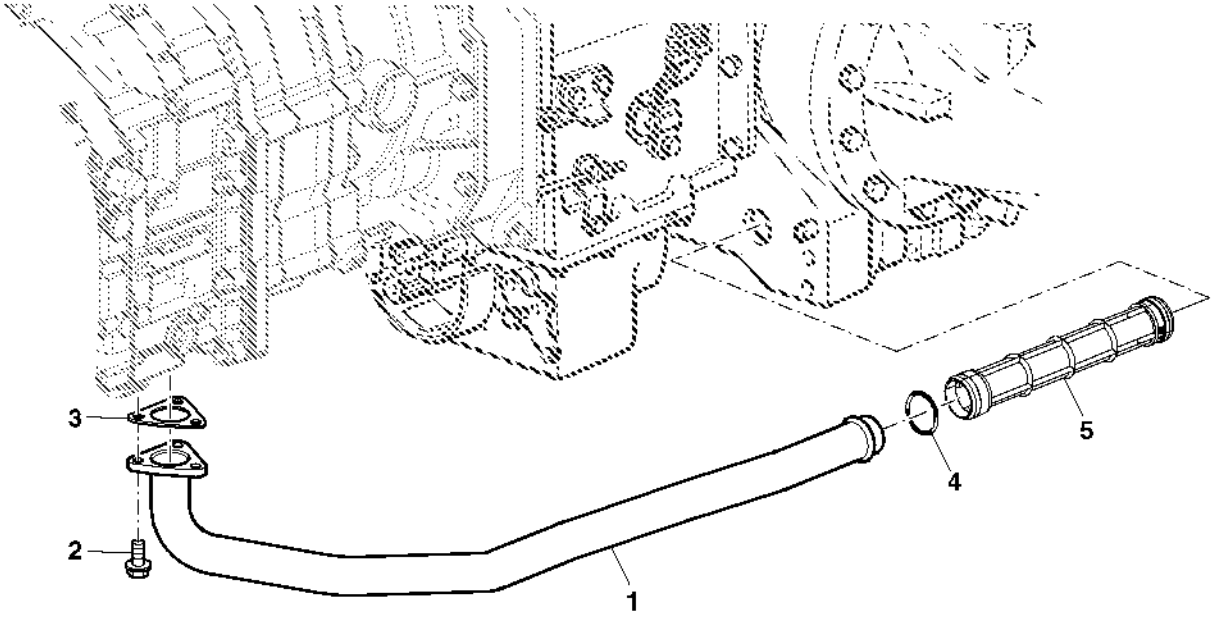

PUBM1576

Item	*Nº peça*	*Descrição*	*Qtde*	*Nº série*	*Notas*
1	RE188948	Tubulação de óleo	1		
2	R112296	Parafuso	3		M8X25
3	R120901	Junta	1		
4	A4540R	Anel o	1		
5	R255779	Peneira	1		

DIFFERENTIAL LOCK, OIL LINES
BLOCAGE HYDRAULIQUE DU DIFFERENTIEL, CONDUITES HYDRAULIQUES
DIFF.SPERRE, OELLEITUNGEN
BLOCCAGGIO DIFFERENZIALE, TUBI OLIO
LINHAS DE OLEO BLOQUEIO DO DIFERENCIAL
BLOQUEO DEL DIFERENCIAL, TUBERIAS HIDRAULICAS

CQ155911 A.1

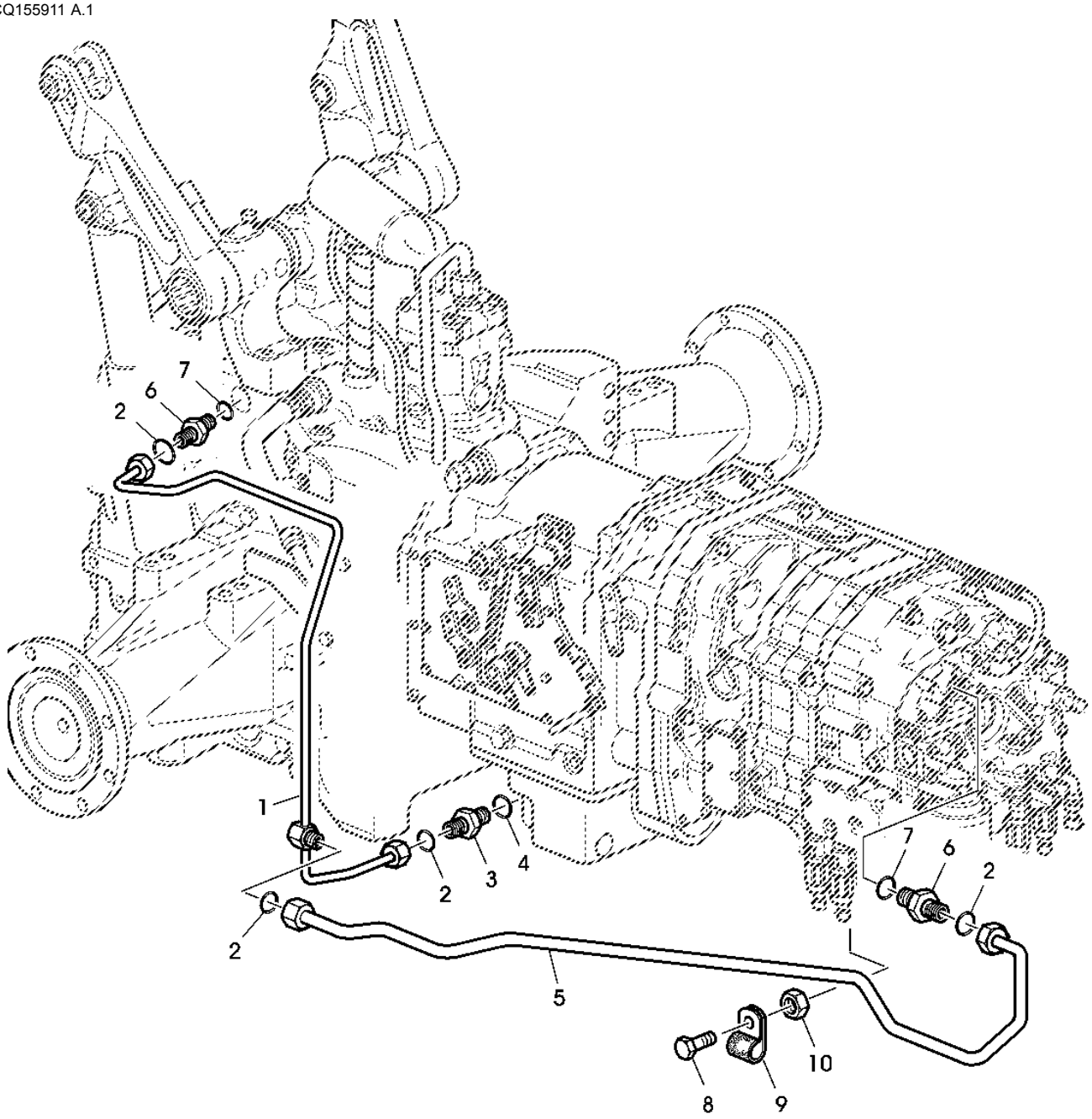

CQ155911

Item	*Nº peça*	*Descrição*	*Qtde*	*Nº série*	*Notas*
1	AL155122	Tubulação de óleo	1		
2	T77857	Anel o	AR		
3	38H5009	Adaptador	1		
4	51M7041	Anel o	1		11.300 X 2.200 mm
5	AL155075	Tubulação de óleo	1		
6	61M5003	Adaptador	1		
7	51M7043	Anel o	1		15.300 X 2.200 mm
8	19M7162	Parafuso sextavado	1		M8 X 16
9	H75541	Braçadeira	1		
10	14M7273	Porca	1		M8

REAR AXLE
ESSIEU ARRIERE
HINTERACHSE
ASSALE POSTERIORE
EIXO TRASEIRO
MANDO FINAL

CQ157857 A.1

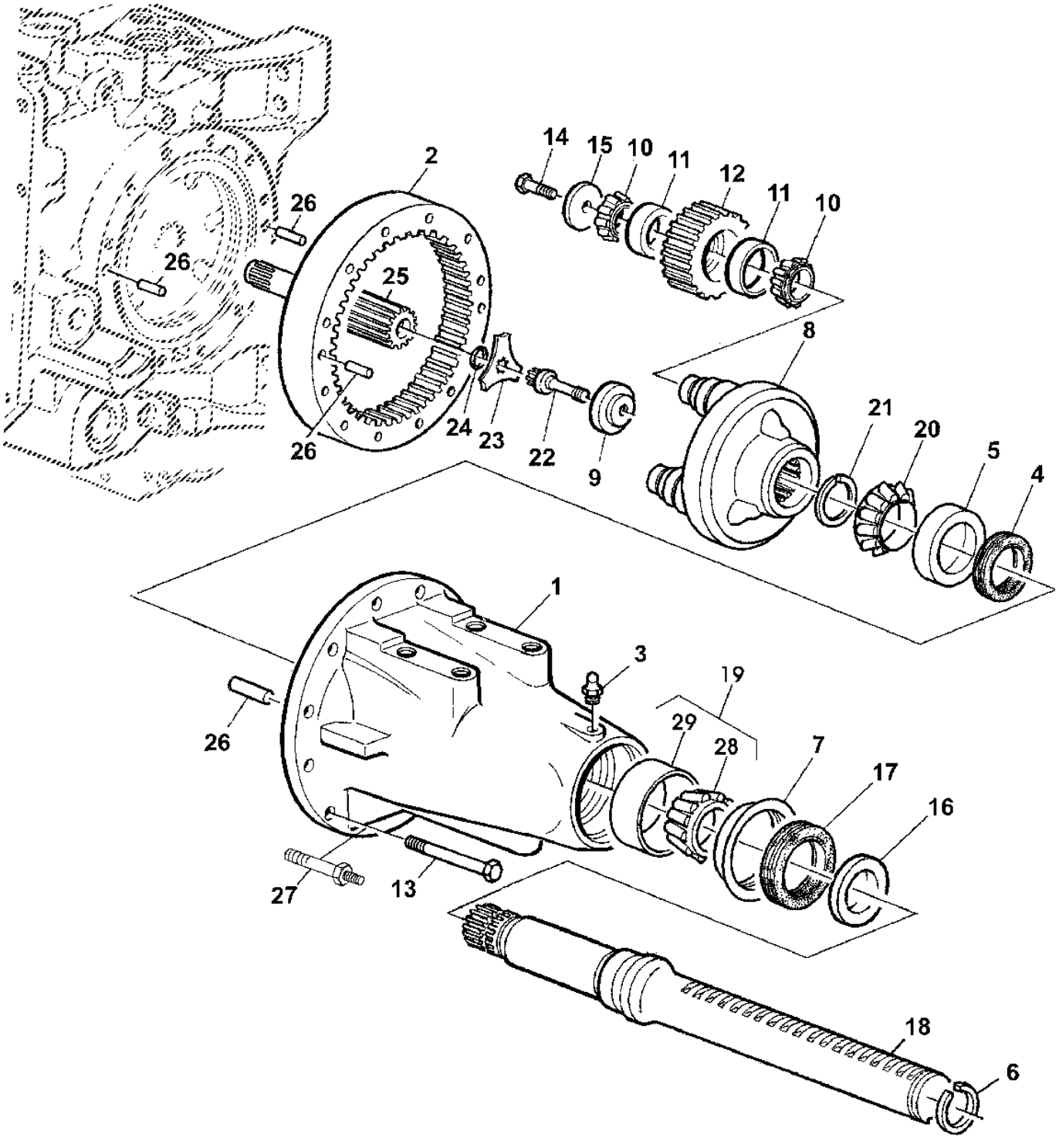

CQ157857

Item	Nº peça	Descrição	Qtde	Nº série	Notas
1	R182470	Carcaça	2		
2	RE322914	Kit do estabilizador	2		SUB FOR R105825
3	JD7769	Conexão de lubrificação	2		
4	AR51564	Vedação	2		
5	R121803	Capa de rolamento	2		
6	R53658	Anel de pressão	AR		
7	R57269	Anel de desgaste	2		
8	R182471	Porta-Planetários	2		
9	R105828	Bucha	2		
10	R110458	Cone de rolamento	12		
11	R110459	Capa de rolamento	12		
12	R182472	Planetário	6		
13	19M6824	Parafuso sextavado	12		M16 X 120
14	R113494	Parafuso sextavado	6		
15	R94919	Arruela	6		
16	R65648	Espaçador	2		
17	R122327	Vedação	2		
18	R309422	Eixo	2		SUB FOR R182475LGTH=1051mm
	R309421	Eixo	1		LGTH=899mm
19	RE61191	Rolamento de Rolos cônicos	2		
20	JD8196	Cone de rolamento	2		
21	F2253R	Calço	2		
22	R94714	Parafuso sextavado	2		
23	R93172	Placa de segurança	2		
24	F3171R	Anel o	2		
25	R328183	Eixo com pinhão	2		SUB FOR R182473
26	T26565	Pino de centragem	4		
27	L156614	Barra	2		
28	R121805	Cone de rolamento	2		
29	R121803	Capa de rolamento	2		

REAR PTO HOUSING
CARTER DE PRISE DE FORCE ARRIERE
GEHAEUSE FUER HECKZAPFWELLE
SCATOLA PTO POSTERIORE
CARCACA DA TOMADA DE POTENCIA TRASEIRA
CARCASA DE TDF TRASERA

PUBM2897 A.1

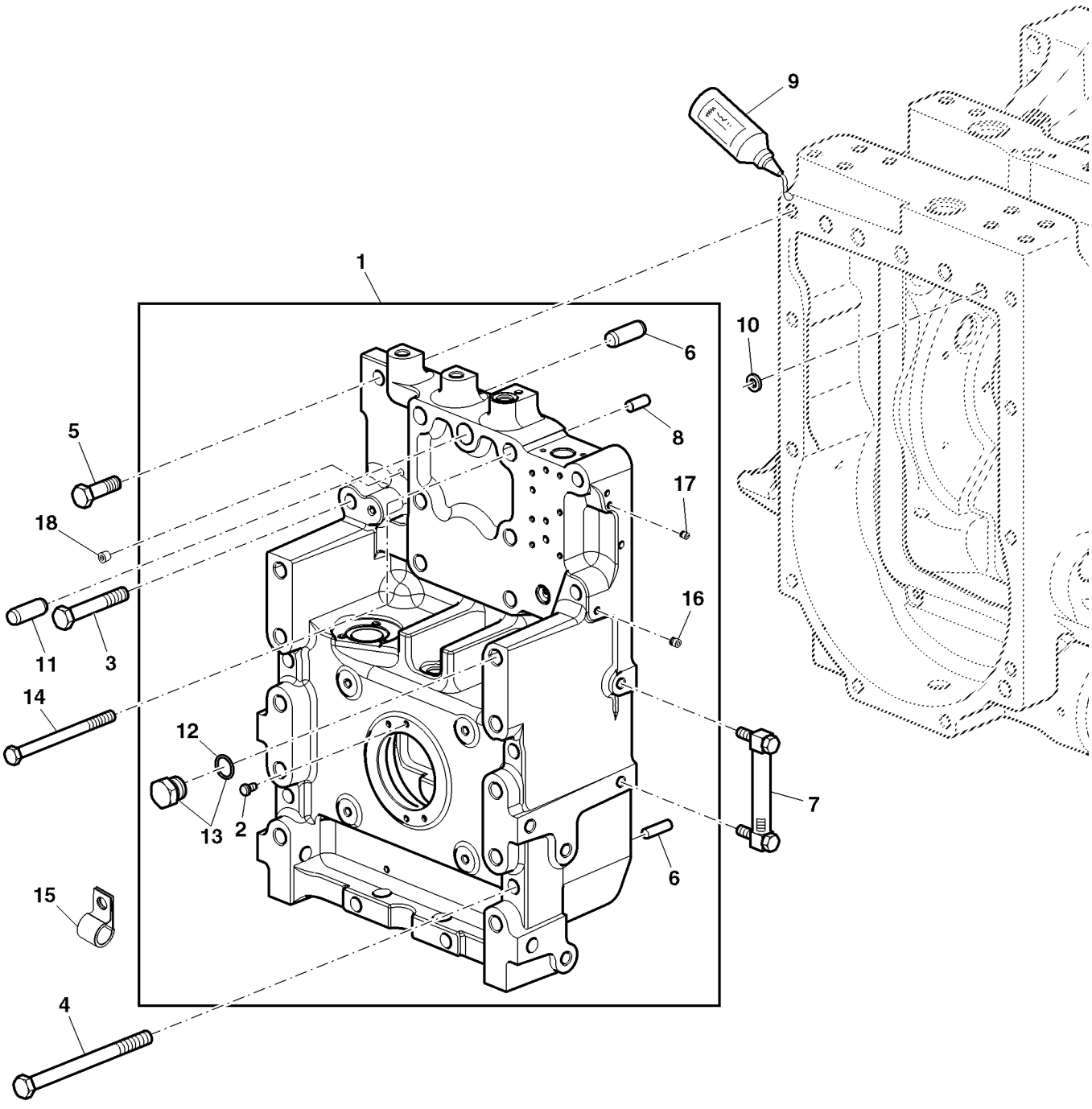

PUBM2897

Item	*Nº peça*	*Descrição*	*Qtde*	*Nº série*	*Notas*
1	RE260110	Carcaça	1		MARKED R254955
2	R27329	Parafuso	2		
3	19M7353	Parafuso sextavado	3		M16 X 95
4	19M7675	Parafuso sextavado	6		M16 X 200
5	19M7397	Parafuso sextavado	1		M16 X 50
6	A776R	Pino	2		
7	RE187450	Medidor	1		
8	R48685	Pino de centragem	2		
9	L64500	Selante	1		50CCM
10	F2741R	Junta de vedação	1		
11	R35482	Pino de centragem	1		
12	51M7047	Anel o	1		23.600 X 2.900 mm
13	RE58658	Conexão	1		
14	19M7969	Parafuso sextavado	2		M20 X 110
15	R114203	Braçadeira	1		
16	AT107510	Plugue	2		
17	AT107509	Plugue	1		
18	15H558	Tampão	1		1/8"

REAR PTO
PRISE DE FORCE ARRIERE
HECKZAPFWELLE
PTO POSTERIORE
TDP TRASEIRA
TDF TRASEIRA

PUBM1579 A.1

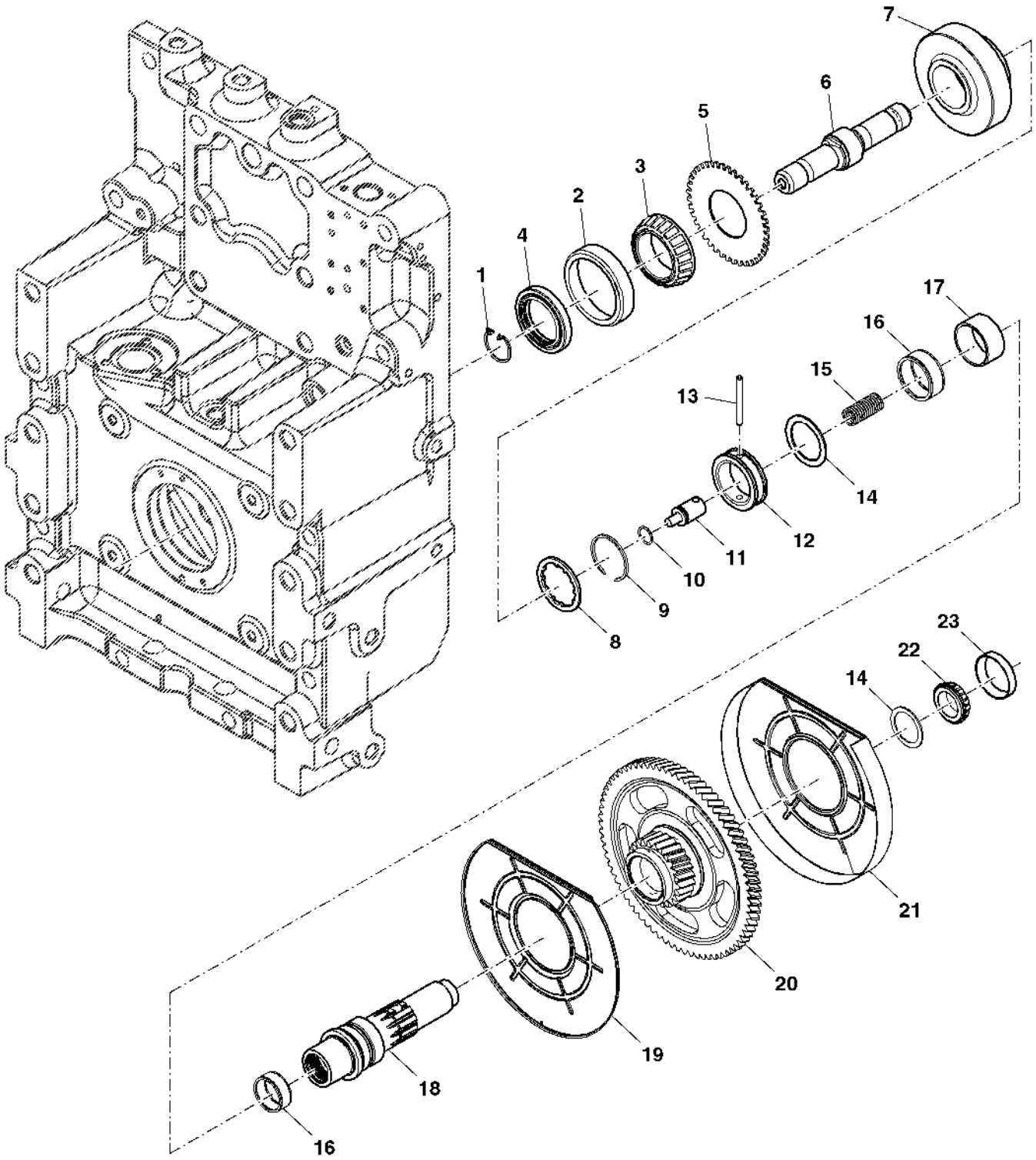

PUBM1579

Item	Nº peça	Descrição	Qtde	Nº série	Notas
1	R232481	Anel de pressão	2		
2	JD7292	Capa de rolamento	1		
3	JD7378	Cone de rolamento	1		
4	RE38725	Vedação	1		
5	R129912	Roda fônica	1		
6	L173283	Eixo	1		
7	R125980	EngrEnagem	1		
8	R95784	Arruela de encosto	1		
9	L33035	Anel de pressão	1		
10	R122750	Anel o	1		
11	R125086	êmbolo	1		
12	R125178	Luva estriada	1		
13	34M7187	Pino elástico	1		8 X 75 mm
14	R95152	Arruela de encosto	1		
15	R93485	Mola de compressão	1		
16	JD10070	Rolamento de agulhas	1		
17	R95151	Espaçador	1		
18	R232381	Eixo	1		
19	R105881	Defletor	1		FRONT
20	RE64466	EngrEnagem	1		(INCL R105881 AND R105882)
21	R105882	Defletor	1		REAR
22	JD10527	Cone de rolamento	1		
23	JD8247	Capa de rolamento	1		

Oil Filler Neck, W/ Cap
Goulotte de remplissage d'huile, avec bouchon
Öleinfüllstutzen, mit Kappe
Bocchettone rifornimento olio, con tappo
Gargalo de Abastecimento de Óleo Com Tampa
Cuello de llenado de aceite con tapa

PUBM1096 A.1

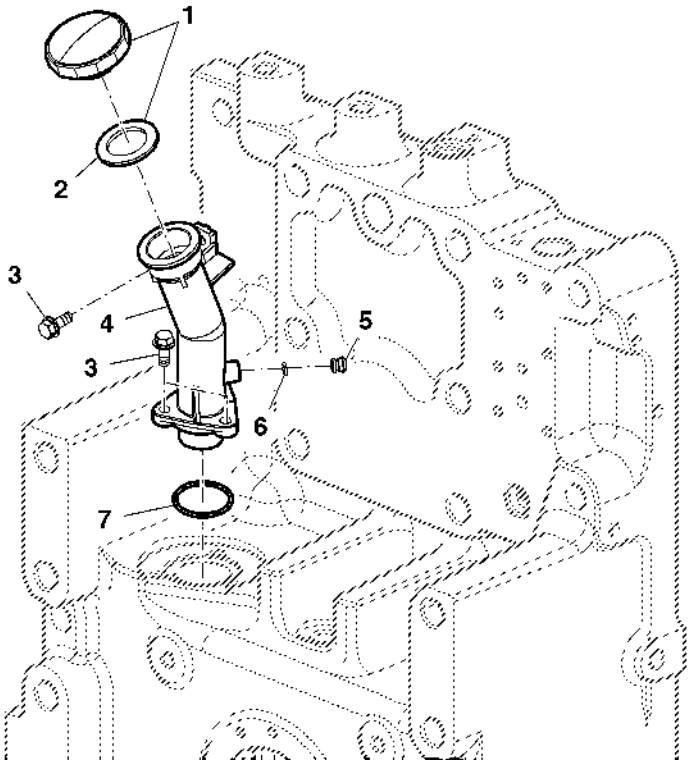

PUBM1096

Item	*Nº peça*	*Descrição*	*Qtde*	*Nº série trator*	*Notas*
1	AL165074	Tampa do abasTecimenTo	1		(INCLUDES T21564)
2	T21564	Arruela	1		
3	RE67238	Parafuso	4		M8 X 20
4	L102647	Bocal de enchimento	1		
5	L78338	Plugue	1		
6	T77814	Anel o	1		
7	L53821	Anel o	1		

COUNTERSHAFT
ARBRE SECONDAIRE, PRISE DE FORCE ARRIERE
NEBENWELLE, HECKZAPFWELLE
CONTRALBERO PTO POSTERIORE
CONTRA EIXO DA TDF
EJE SECUNDARIO, TDF TRASERA

CQ301757 A.1

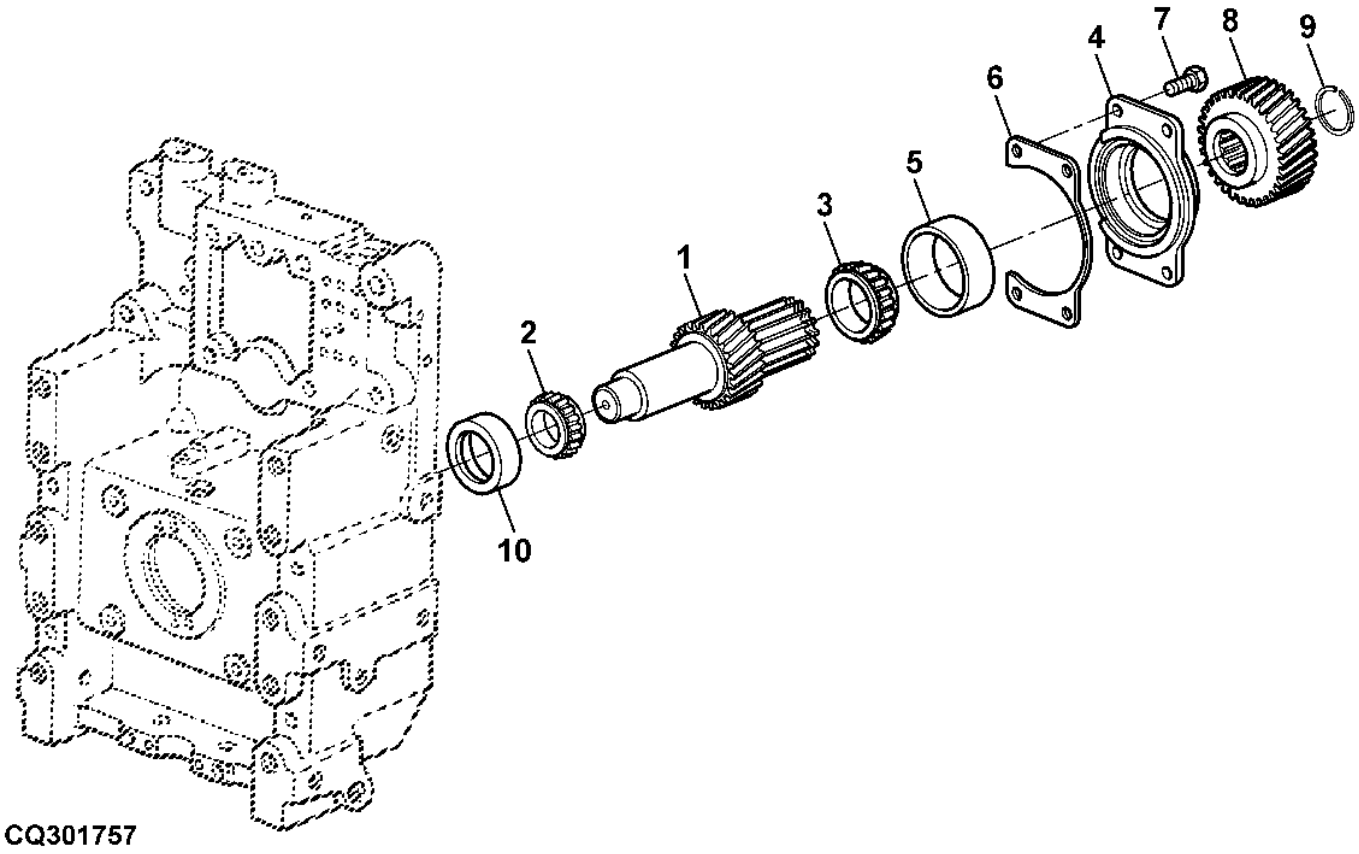

Item	*Nº peça*	*Descrição*	*Qtde*	*Nº série*	*Notas*
1	R228745	Eixo secundário	1		
2	JD7222	Cone de rolamento	1		
3	JD7228	Cone de rolamento	1		
4	R95142	Mancal	1		
5	JD7278	Capa de rolamento	1		
6	R104904	Calço	1		
	R104905	Calço	1		
	R104906	Calço	1		
7	R87789	Paraf. auto-frenante	4		
8	R226569	EngrEnagem helicoidal	1		Z 26
9	R49434	Anel de pressão	1		
10	JD7266	Capa de rolamento	1		

PTO CLUTCH
EMBRAYAGE DE PRISE DE FORCE
KUPPLUNG, HECKZAPFWELLE
FRIZIONE PTO
EMBREAGEM DA TDP
EMBRAGUE DE TDF

LX014041 A.1

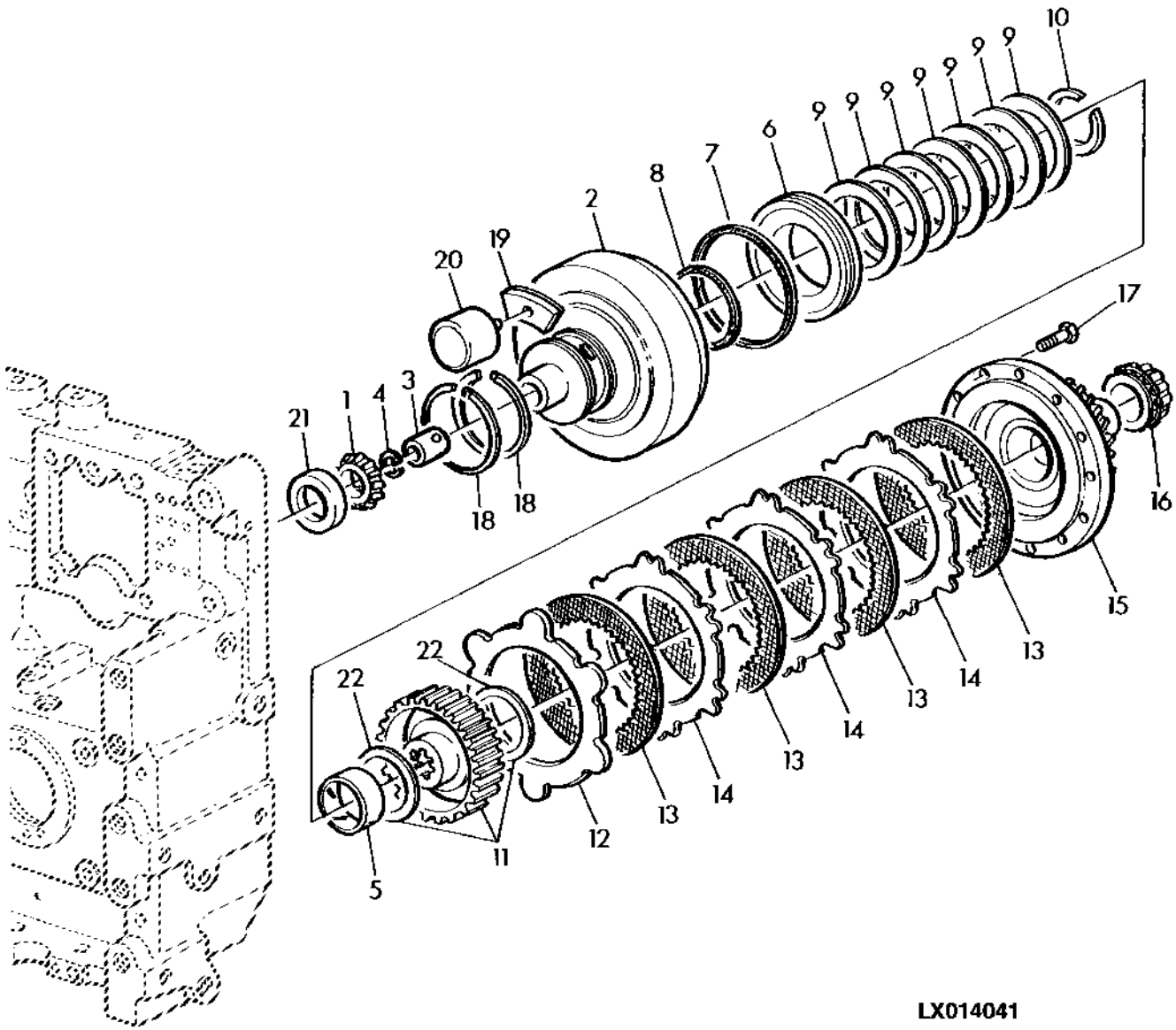

Item	*Nº peça*	*Descrição*	*Qtde*	*Nº série*	*Notas*
1	JD9076	Cone de rolamento	1		
2	R129754	Tambor	1		
3	R265395	VálVula	1		
4	R52876	Anel de pressão	1		
5	R50222	Bucha	1		
6	R129757	Pistão	1		
7	R43381	Arruela	1		
8	R129975	Junta de vedação	AR		
9	R70027	Arrela de disco	7		
10	R43383	Anel de pressão	1		
11	RE259079	Cubo	1		(SUB FOR RE33043)
12	R95109	Plato da embreagem	1		
13	RE65291	Disco com estriado interno	5		
14	R95110	Plato da embreagem	4		
15	R130719	Placa	1		
16	JD8161	Cone de rolamento	1		
17	R104713	Parafuso sextavado	6		
18	R33167	Anel	6		
19	RE204190	Placa	1		
20	R93467	Pistão	1		
21	JD9133	Capa de rolamento	1		
22	R76674	Arruela	2		

REAR PTO BEARING SUPPORT
SUPPORT DE PALIER, PRISE DE FORCE ARRIERE
LAGERSTUETZE, HECKZAPFWELLE
SUPPORTO CUSCINETTO PTO POSTERIORE
SUPORTE DO ROLAMENTO DA TDP
SOPORTE DEL RODAMIENTO DE LA TDF

PUBM1103 A.1

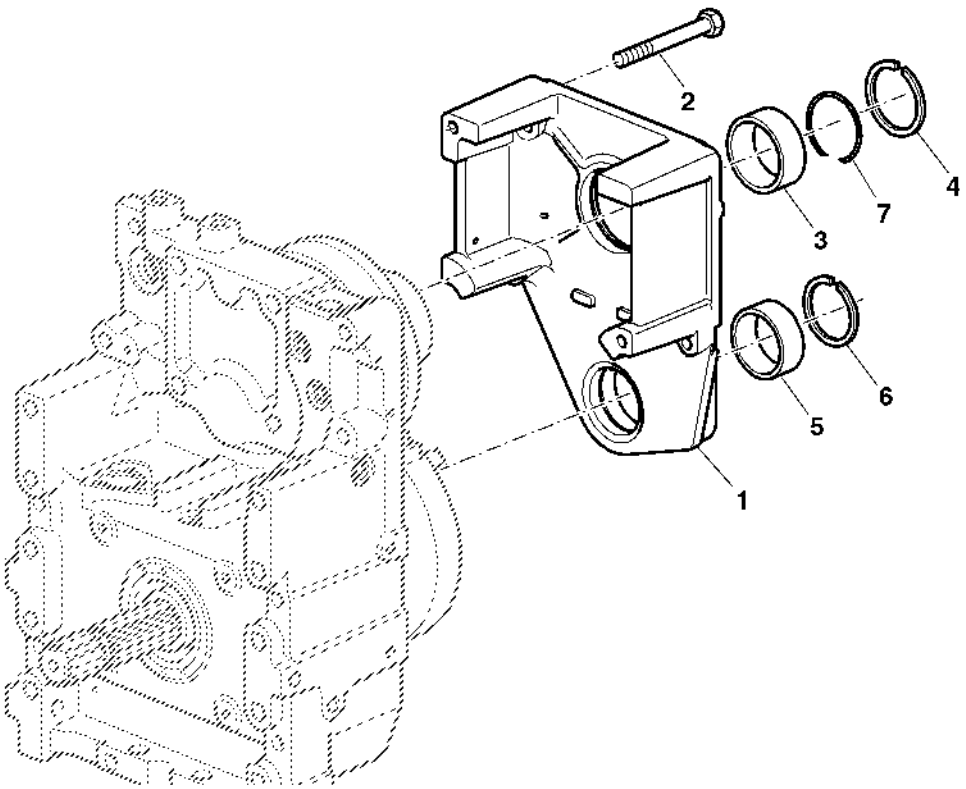

PUBM1103

Item	*Nº peça*	*Descrição*	*Qtde*	*Nº série*	*Notas*
1	R128520	Suporte	1		
2	R128837	Paraf. auto-frenante	4		
3	JD7425	Capa de rolamento	1		
4	R271088	Anel de pressão	1		2.03 MM
	R93495	Anel de pressão	1		
	R93496	Anel de pressão	1		
	R93497	Anel de pressão	1		
	R93498	Anel de pressão	1		
	R93499	Anel de pressão	1		
5	JD8247	Capa de rolamento	1		
6	R95153	Anel de pressão	1		
	R95154	Anel de pressão	1		
	R95155	Anel de pressão	1		
	R95156	Anel de pressão	1		
	R95157	Anel de pressão	1		
7	R271088	Anel de pressão	1		

REAR PTO OUTPUT SHAFT
ARBRE D'ENTRAINEMENT, PRISE DE FORCE ARRIERE
ANTRIEBSWELLE, HECKZAPFWELLE
ALBERO USCITA PTO POSTERIORE
EIXO DE SAIDA DA TDP TRASEIRA
EJE DE SALIDA TDF TRASERA

CQ151137 A.1

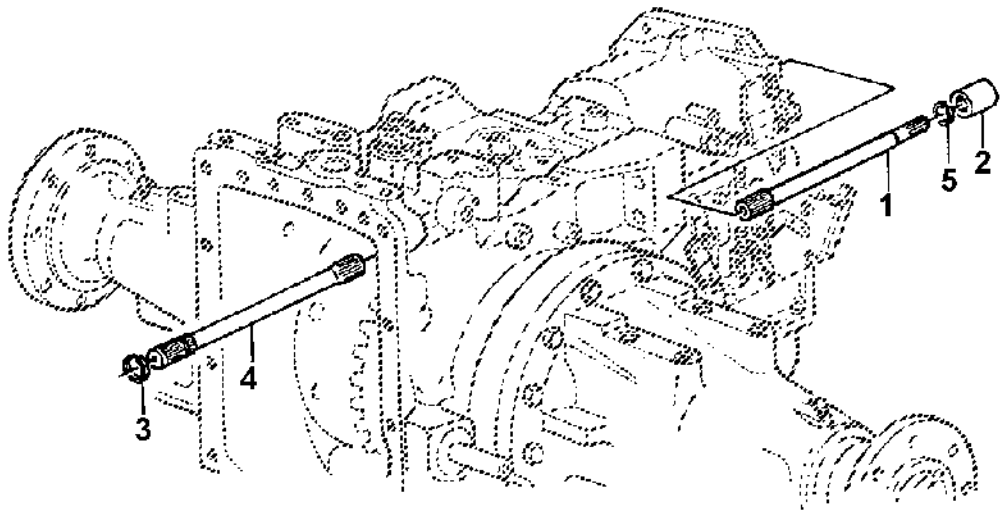

CQ151137

Item	*Nº peça*	*Descrição*	*Qtde*	*Nº série*	*Notas*
1	R97250	Eixo	1		
2	R93278	Luva estriada	1		
3	R69721	Anel de pressão	1		
4	R109477	Eixo	1		
5	40M1854	Anel de pressão	1		

Sending Unit, PTO Speed Meter
Capteur, régime de PTO
Geber, PTO-Drehzahlmesser
Sensore, tachimetro PTO
Unidade Emissora, Velocímetro da PTO
Sensor, medidor de régimen de PTO

LX048959 A.1

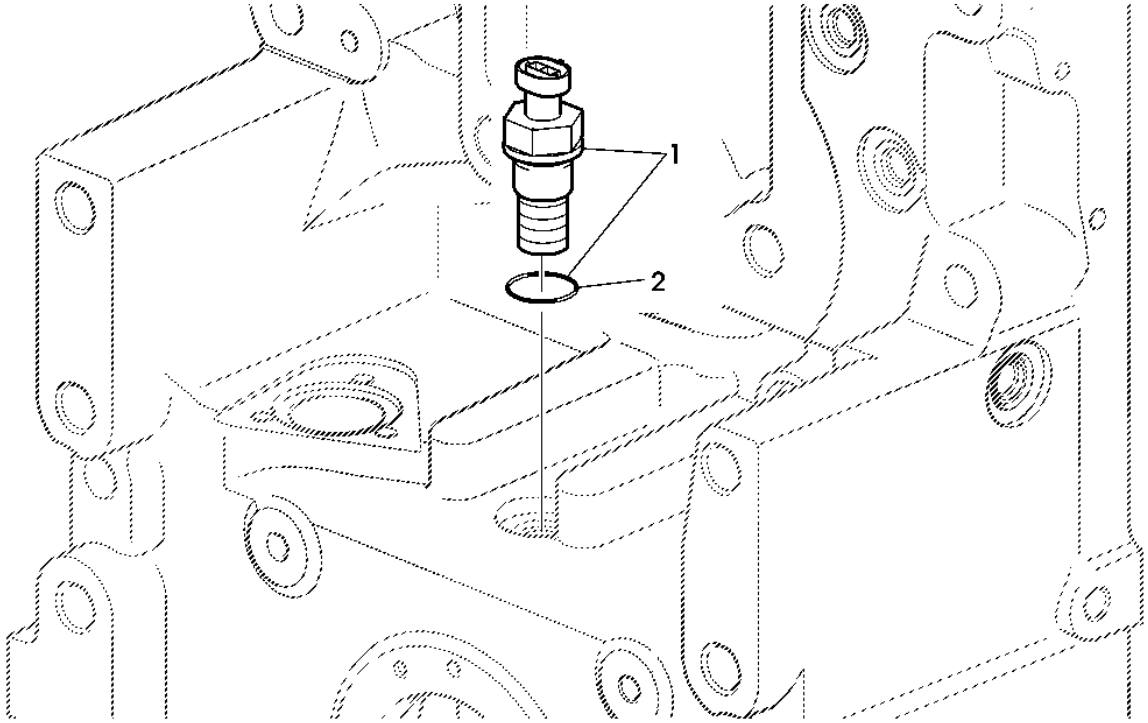

Item	*Nº peça*	*Descrição*	*Qtde*	*Nº série trator*	*Notas*
1	RE519144	SenSor	1		
2	51M7044	Anel o	1		17.300 X 2.200 mm

REAR PTO MODULATING VALVE
DISTRIBUTEUR DE PRISE DE FORCE ARRIERE
BETAETIGUNGSVENTIL, HECKZAPFWELLE
VALVOLA DI MODULAZIONE PTO POSTERIORE
VALVULA DE COMANDO, TDP TRASEIRA
VALVULA DE MANDO, TDF TRASERA

PUBM1109 A.1

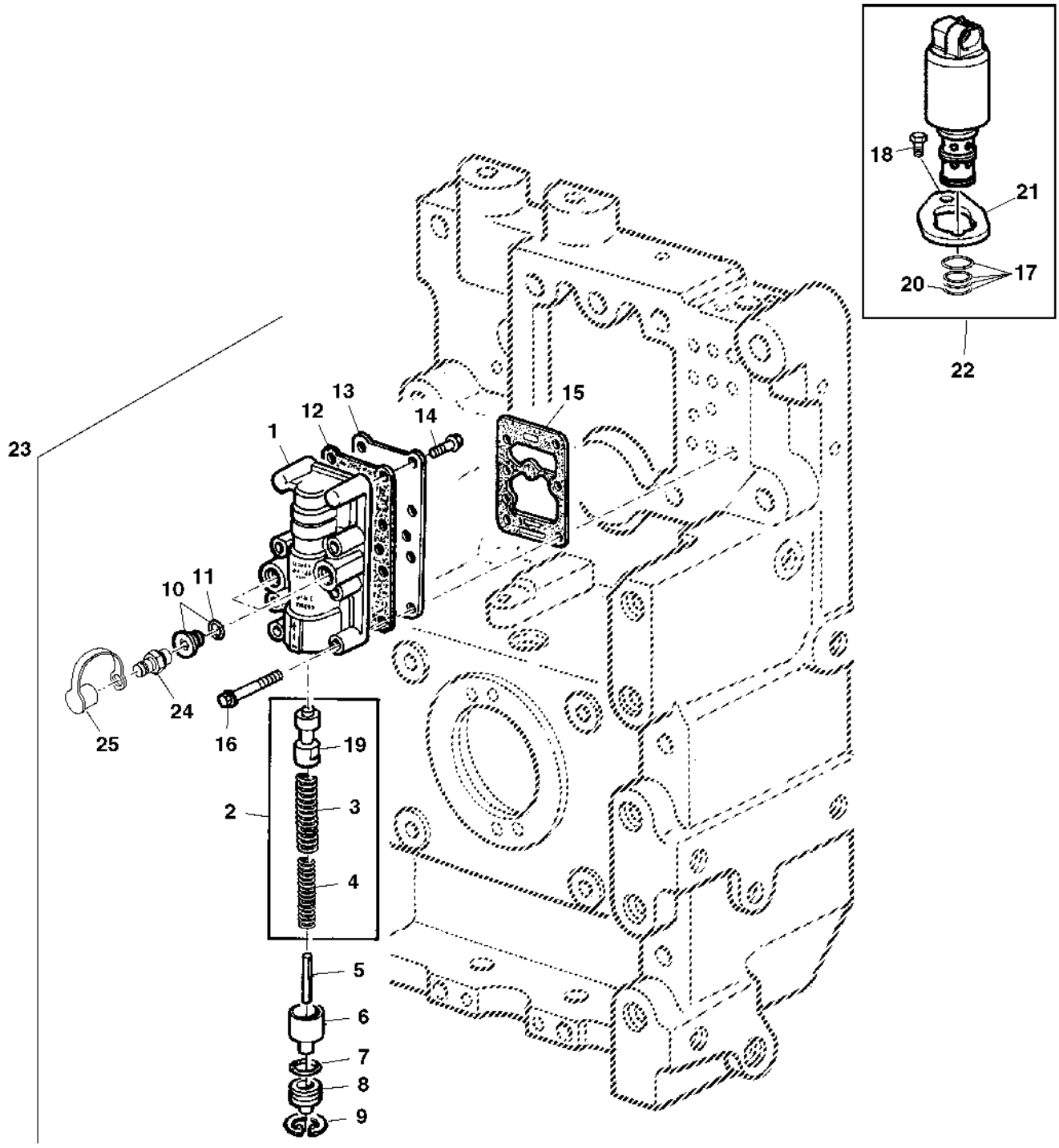

PUBM1109

Item	*Nº peça*	*Descrição*	*Qtde*	*Nº série*	*Notas*
1	R152204	Carcaça	1		
2	RE47329	Kit da válvula	1		
3	R95195	Mola de compressão	1		
4	R95216	Mola de compressão	1		
5	34M3872	Pino elástico	1		6 X 60 mm
6	R95890	Pistão	1		
7	P48347	Anel o	1		
8	R95892	Plugue	1		
9	40M1851	Anel de pressão	1		
10	RE46684	Tampão	2		
11	51M7041	Anel o	2		11.300 X 2.200 mm
12	R95197	Junta	1		
13	R95198	Placa	1		
14	19M7775	Parafuso	2		M6 X 16
15	R95200	Junta	1		
16	19M7834	Parafuso	6		M6 X 45
17	RE47393	Anel o	1		
18	19M8666	Parafuso	2		M6 X 16
19	R153481	Carretel de válvula	1		
20	R104558	Anel o	1		
21	R211082	Braçadeira	1		
22	RE190713	VálVula solenóide	1		
23	RE153176	VálVula	1		
24	RE190805	Engate de diagnostico	1		
25	R77175	Capa	1		

PTO COVER
GARANT DE PDF
ZAPFWELLENSCHUTZ
PROTEZIONE PDF
PROTECAO DA TDP
PROTECCION DE LA TDF

PUBM1162 A.1

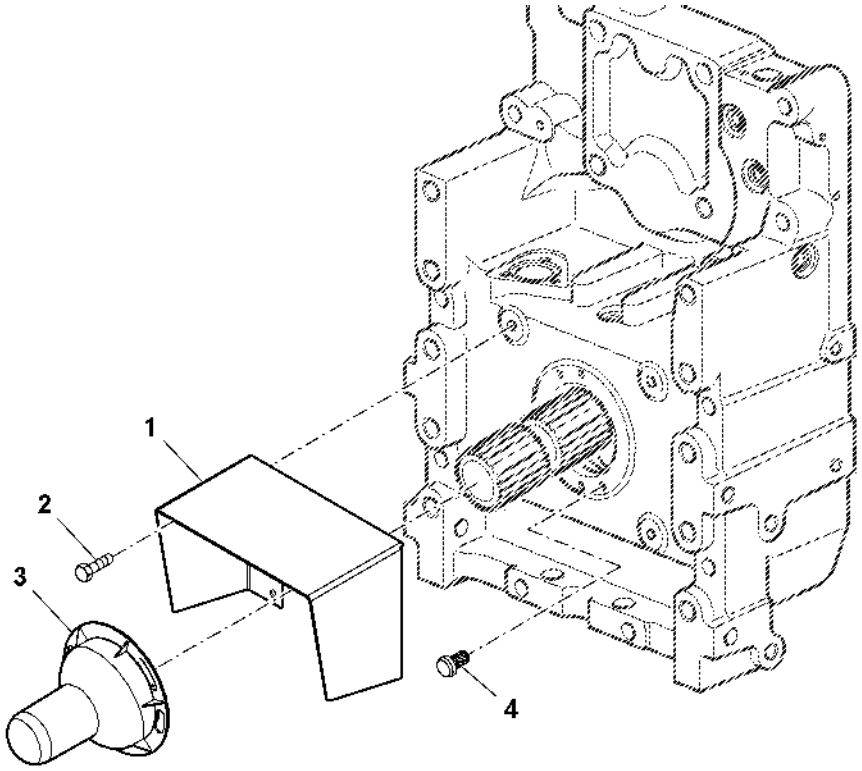

PUBM1162

Item	*Nº peça*	*Descrição*	*Qtde*	*Nº série*	*Notas*
1	CQ61730	Blindagem	1		
2	19M7784	Parafuso	4		M10 X 20
3	L64456	Proteção	1		
4	R27329	Parafuso	2		

BRAKE PURGER, DIFFERENTIAL HOUSING
PURGER DU FREIN, CARTER DE DIFFERENTIEL
ABBLASEN BREMSE, DIFFERENTIALGEHAEUSE
PURGARE DI FRENO, SCATOLA DEL DIFFERENZIALE
SANGRADOR DO FREIO, CARCACA DO DIFERENCIAL
PURGADOR DEL FRENO, CAJA DEL DIFERENCIAL

CQ155909 A.1

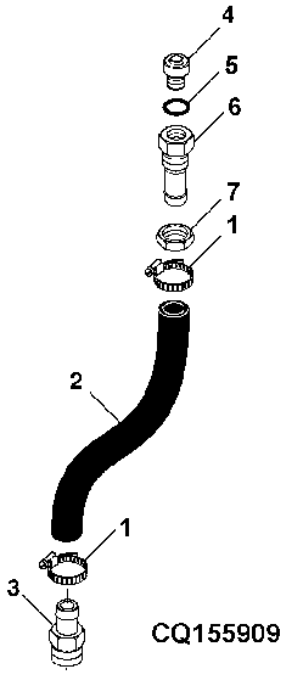

Item	*Nº peça*	*Descrição*	*Qtde*	*Nº série*	*Notas*
1	AL64588	Braçadeira	2		
2	L153075	Mangueira	1		
3	L100913	Conexão	1		
4	AL117892	VálVula de sangria	1		
5	51M7042	Anel o	1		13.300 X 2.200 mm
6	L159295	Adaptador	1		
7	14M7257	Porca	1		M20

Sectional Pictorial Index
Index d'illustrations par sections.
Gruppenbildindex
Indice illustrato delle sezioni
Índice pictórico por seção
Índice de ilustraciones por secciones

PUBM3052 A.1

1-	312
2-	316
3-	320
4-	321
15-	334
5-	322
6-	324
7-	326
16-	336
14-	330
8-	338
17-	332
9-	340
10-	342
11-	344
12-	345
13-	314

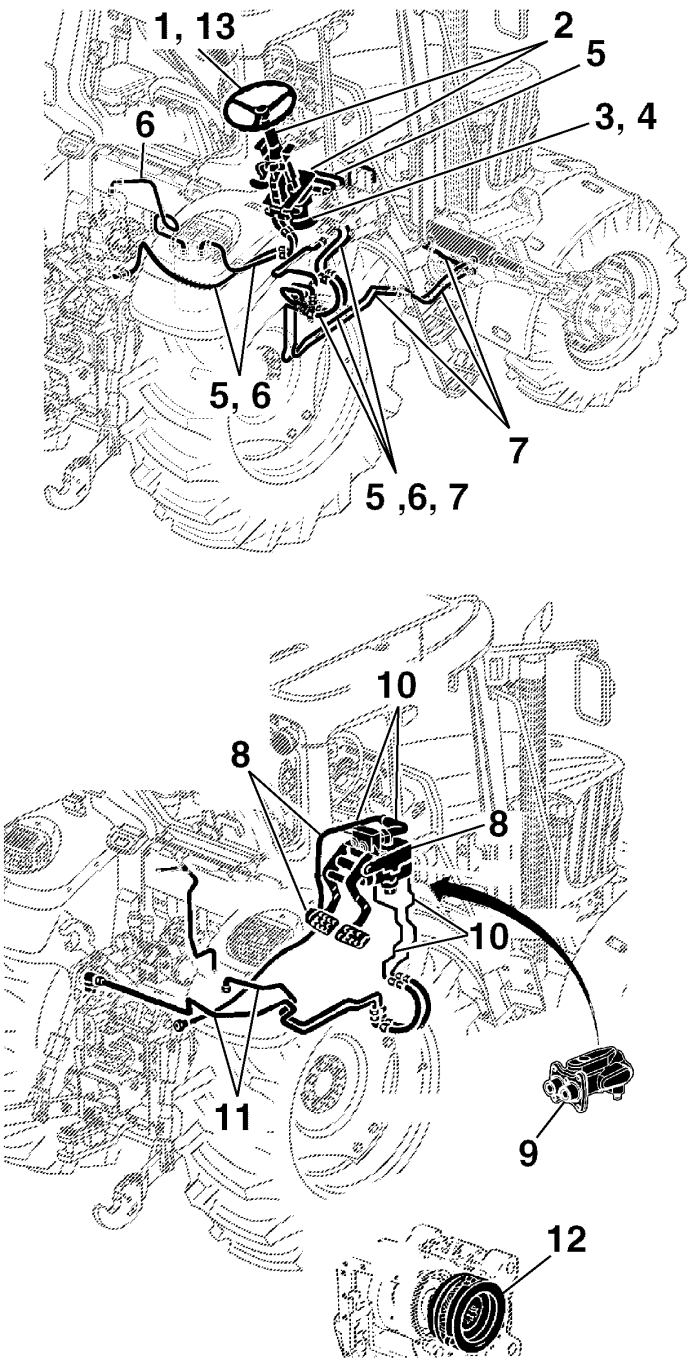

PUBM3052

Steering Wheel / Attaching Parts (With AutoTrac™ Universal)
Volant / pièces de fixation (avec AutoTrac™ Universal)
Lenkrad / Befestigungsteile (mit AutoTrac™ Universal)
Volante / Elementi di fissaggio (con AutoTrac™ Universal)
Volante da Direção / Peças de Fixação (Com AutoTrac™ Universal)
Volante de dirección/piezas de sujeción (con AutoTrac™ Universal)

PUBM3046 A.3

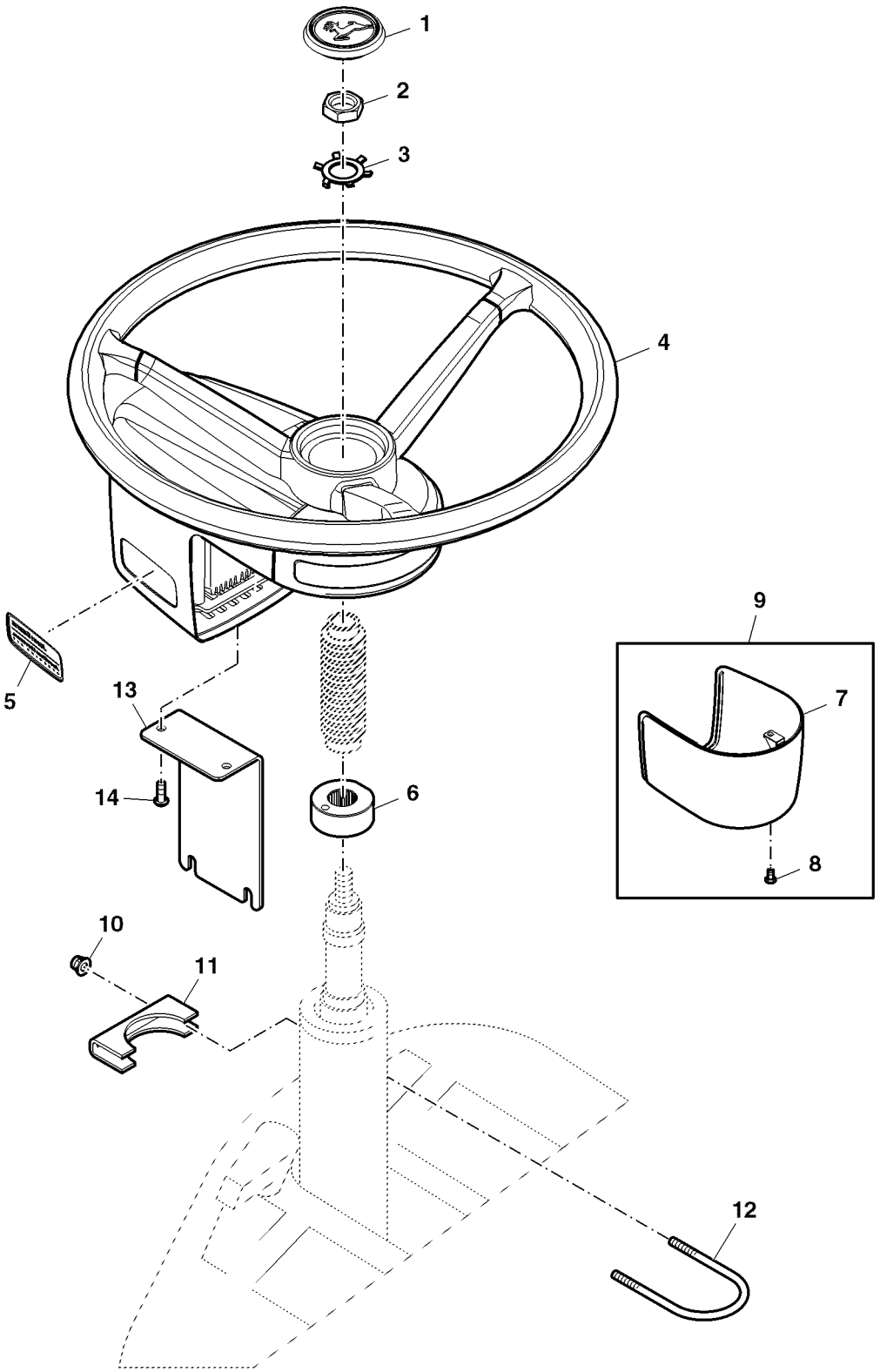

PUBM3046

Item	*Nº peça*	*Descrição*	*Qtde*	*Nº série*	*Notas*
1	AL155227	Capa	1		
2	14M7029	Porca	1		M8
3	T17148	Arruela de pressão	1		
4	PF81061	Montagem de conjuntos	1		INCLUDES PF12948
5	PF12948	Etiqueta	1		
6	PF12168	Cubo	1		
7	PF12169	Capa	1		
8	21M7283	Parafuso	1		M5 X 8
9	PF90617	Conjs prontos p/carregamen.	1		
10	14M7397	Porca de segurança	2		M6
11	PF12198	Sela	1		
12	PFP10111	Parafuso u	1		
13	L207267	Blindagem	1		
14	21M7577	Parafuso allen	2		M6 X 16

Steering Wheel / Attaching Parts (Without AutoTrac™ Universal)
Volant / pièces de fixation (sans AutoTrac™ Universal)
Lenkrad / Befestigungsteile (ohne AutoTrac™ Universal)
Volante / Elementi di fissaggio (senza AutoTrac™ Universal)
Volante da Direção / Peças de Fixação (Sem AutoTrac™ Universal)
Volante de dirección/piezas de sujeción (sin AutoTrac™ Universal)

PUBM3047 A.1

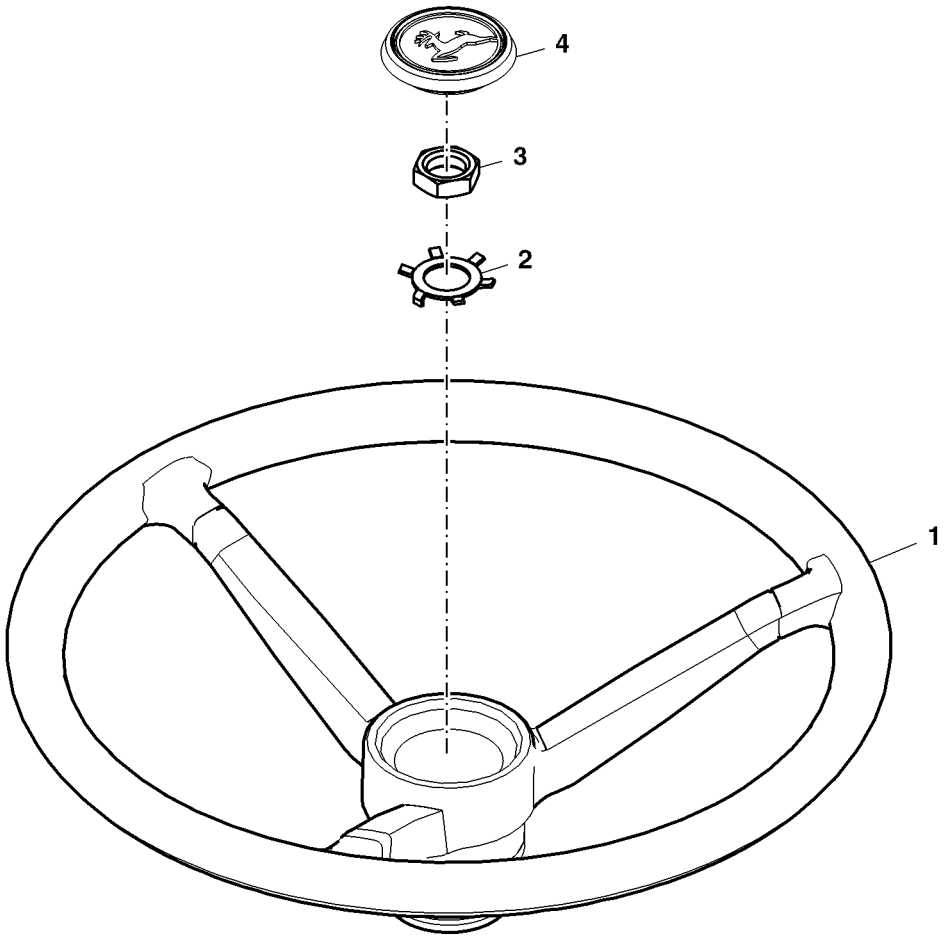

PUBM3047

Item	*Nº peça*	*Descrição*	*Qtde*	*Nº série*	*Notas*
1	L172182	Volante de direção	1		
2	T17148	Arruela de pressão	1		
3	14M7209	Porca	1		M18
4	AL155228	Capa	1		

STEERING COLUMN
COLONNE DE DIRECTION
LENKSAEULE
PIANTONE STERZO
COLUNA DE DIRECAO
COLUMNA DE DIRECCION

CQ300426 A.1

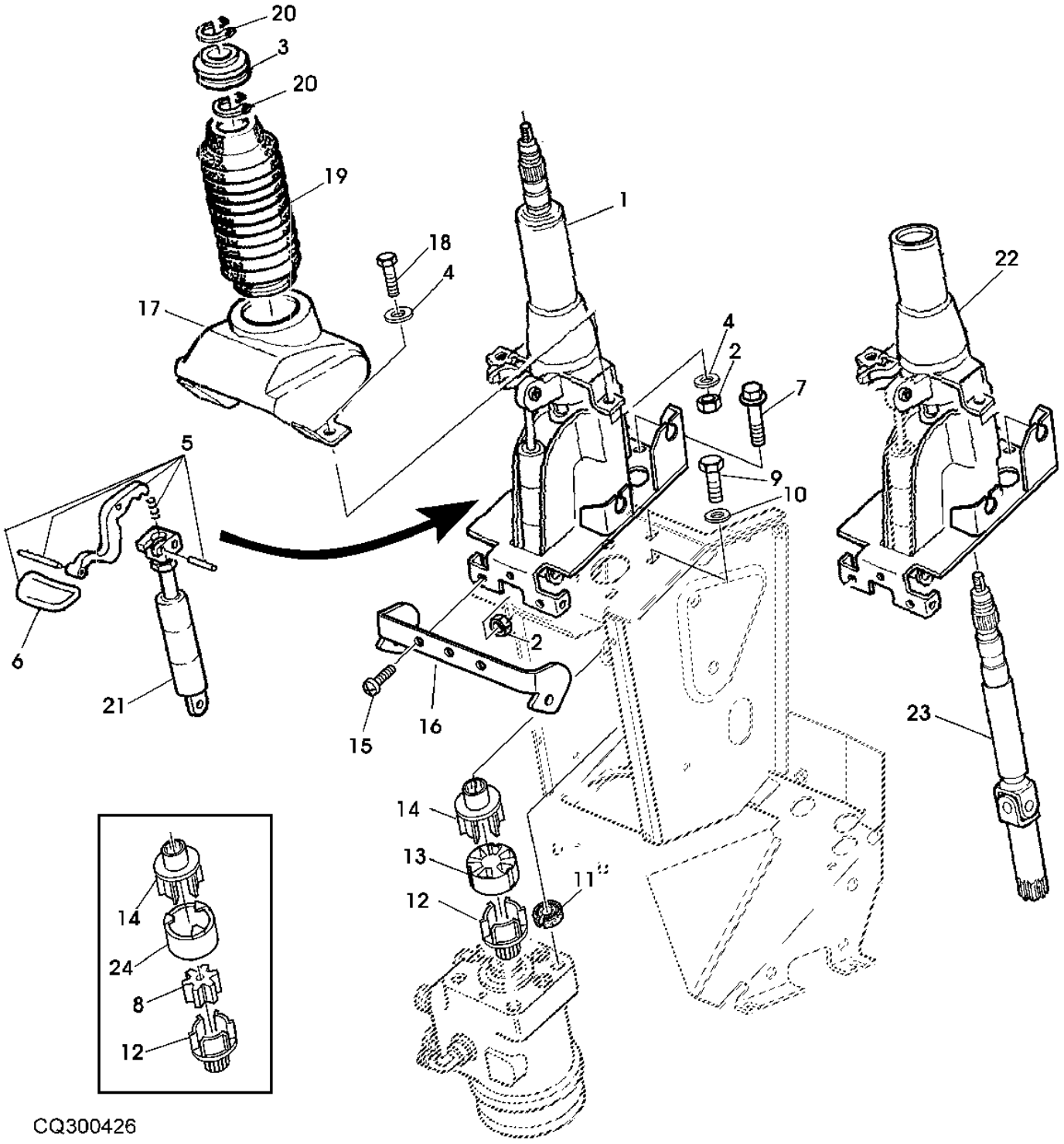

Item	Nº peça	Descrição	Qtde	Nº série trator	Notas
1	AL205340	Coluna de direção	1		(A) SUB FOR AL158160
	AL205337	Coluna de direção	1		(B) SUB FOR AL172782
2	14M7165	Porca de segurança	2		M6
3	R114779	Bucha	1		(C)
4	24M7251	Arruela	4		6.400 X 18 X 1.600 mm
5	AL208516	Kit da alavanca	1		SUB FOR RE54004
6	R106302	Botão	1		
7	19M7784	Parafuso	3		M10 X 20
8	.....	Luva	1		NSEP (ORD AL157856)
9	19M7168	Parafuso sextavado	4		(A) M10 X 30
10	24M7178	Arruela	4		(A) 10.500 X 30 X 2.500 mm
11	AL154960	Isolador	4		(A)
12	R126641	Luva estriada	1		(A)
13	AL157856	Isolador	1		(A)
14	R126640	Luva estriada	1		(A)
15	L151020	Parafuso	2		M6X16
16	L154057	Forquilha	1		
17	R114758	Camisa	1		
18	19M7077	Parafuso sextavado	2		M6 X 20
19	L175853	Protetor	1		(C)
20	R114841	Anel de pressão	2		(C)
21	AL150755	Cilindro operado a gás	1		
22	AL157743	Carcaça	1		(A)
23	.....	Eixo	1		(A) NSEP (ORD AL158160)
	.....	Eixo	1		(B) NSEP (ORD AL172782)
24	.....	Isolador	1		NSEP (ORD AL157856)

(A) WITH CAB ONLY
SEULEMENT AVEC CABINE
NUR MIT KABINE
SOLO CON CABINA
SOMENTE COM CABINE
SOLO CON CABINA

(B) WITH OPEN OPERATOR'S STATION
SANS CABINE
BEI OFFENER FAHRERPLATTFORM
POSTAZIONE OPERATORE APERTA
COM ESTACAO DO OPERADOR ABERTA
CON PLATAFORMA DE CONDUCCION ABIERTA

(C) With AutoTrac™ Universal
With AutoTrac™ Universal
With AutoTrac™ Universal
With AutoTrac™ Universal
With AutoTrac™ Universal
With AutoTrac™ Universal

Steering Column (With AutoTrac™ Integrated)
Steering Column (With AutoTrac™ Integrated)
Steering Column (With AutoTrac™ Integrated)
Steering Column (With AutoTrac™ Integrated)
Steering Column (With AutoTrac™ Integrated)
Steering Column (With AutoTrac™ Integrated)

ETN61272 A.1

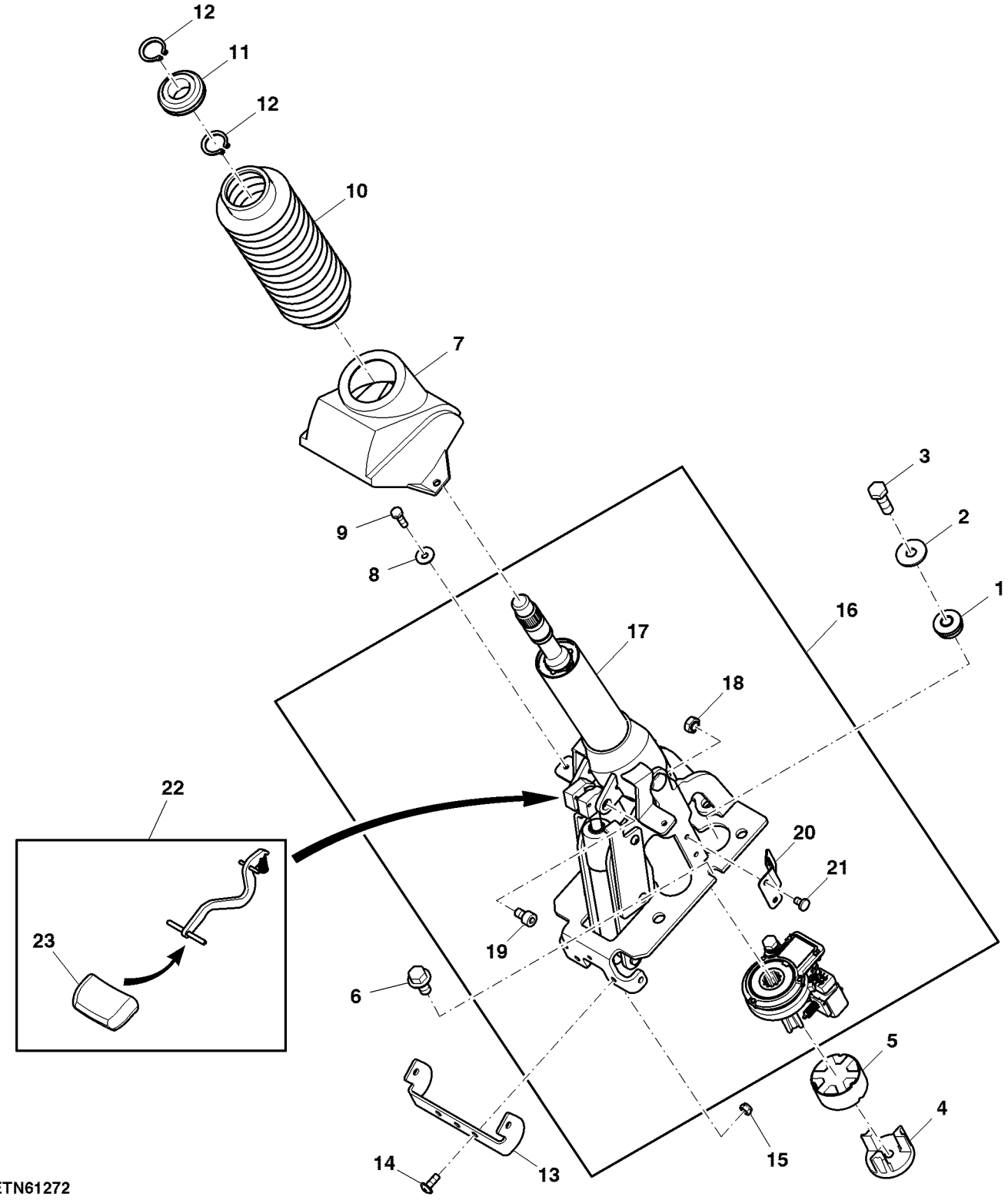

ETN61272

Item	*Nº peça*	*Descrição*	*Qtde*	*Nº série*	*Notas*
1	AL154960	Isolador	4		
2	24M7178	Arruela	4		10.500 X 30 X 2.500 mm
3	19M7168	Parafuso sextavado	4		M10 X 30
4	R126641	Luva estriada	1		
5	AL157856	Isolador	1		
6	19M7784	Parafuso	3		M10 X 20
7	R114758	Camisa	1		
8	24M7251	Arruela	2		6.400 X 18 X 1.600 mm
9	19M7077	Parafuso sextavado	2		M6 X 20
10	L175853	Protetor	1		
11	R114779	Bucha	1		
12	R114841	Anel de pressão	2		
13	L154057	Forquilha	1		
14	L151020	Parafuso	2		
15	14M7165	Porca de segurança	2		M6
16	AL214112	Coluna de direção	1		
17	AL214113	Coluna de direção	1		
18	14M7233	Porca soldável	2		M8
19	19M7995	Parafuso	2		M8 X 12
20	L210160	Cantoneira	1		
21	21M7283	Parafuso	2		M5 X 8
22	AL208516	Kit da alavanca	1		
23	R106302	Botão	1		

Steering Control Unit
Contrôleur de direction
Lenksteuereinheit
Unità di comando sterzo
Unidade de Controle da Direção
Unidad de control de la dirección

PUBM1384 A.1

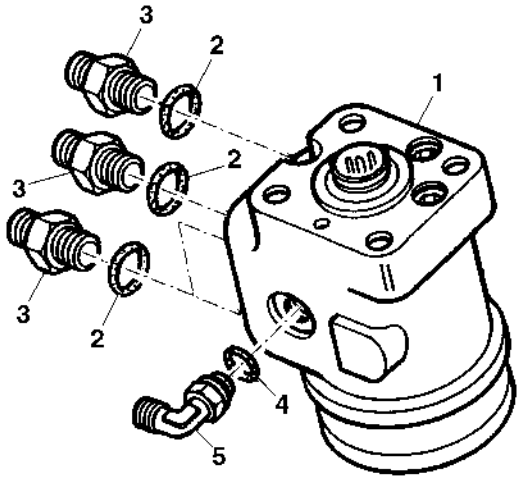

PUBM1384

Item	*Nº peça*	*Descrição*	*Qtde*	*Nº série trator*	*Notas*
1	AL110258	VálVula	1		(A)
2	51M7043	Anel o	4		15.300 X 2.200 mm
3	61M5003	Adaptador	AR		
4	51M7041	Anel o	1		11.300 X 2.200 mm
5	61M5016	Conexão em ângulo	1		

(A) FOR SAFETY REASONS, ORDER STEERING VALVE NAMED ON TYPE PLATE
POUR DES RAISONS DE SECURITE, COMMANDER L'UNITE DE DIRECT. INDIQUEE SUR PLAQUETTE SIGNALETIQU
AUS SICHERHEITSGRUENDEN LENKEINHEIT NACH TYPENSCHILD BESTELLEN
PER MOTIVI DI SICUREZZA, ORDINARE IL TIPO DI VALVOLA DELLO STERZO RIPORTATO SULLA TARGHETTA
POR MOTIVO DE SEGURANCA, PEDIR O CODIGO MARCADO NA PECA
POR MOTIVOS DE SEGURIDAD, PEDIR UNIDAD DE DIRECCION SEGUN PLACA DE IDENTIFICACION

GASKET KIT FOR HYDROSTATIC STEERING UNIT
JEU DE JOINTS POUR UNITE DE DIRECTION HYDROSTATIQUE
DICHTUNGSSATZ FUER HYDROSTATISCHE LENKEINHEIT
KIT GUARNIZIONI PER STERZO IDROSTATICO
KIT DE REPARO DA UNIDADE DE DIRECAO HIDROSTATICA
JUEGO DE JUNTAS PARA UNIDAD DE DIRECCION HIDROSTATICA

LX016512 A.1

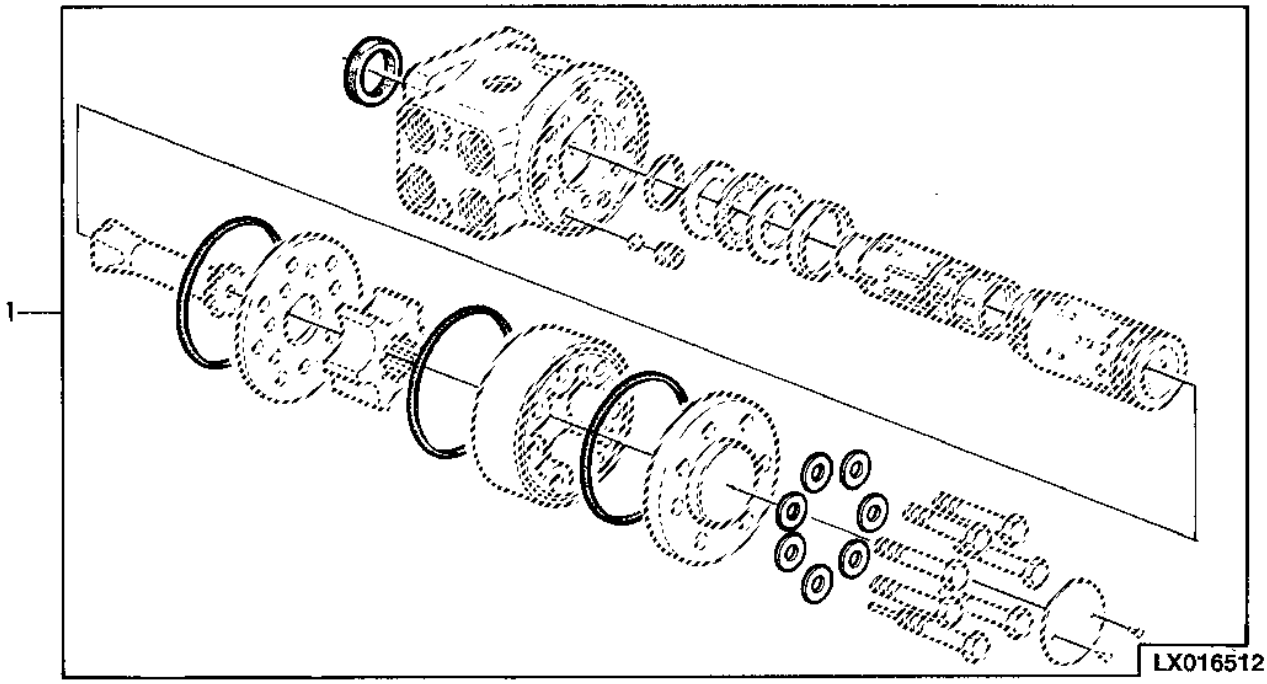

Item	*Nº peça*	*Descrição*	*Qtde*	*Nº série trator*	*Notas*
1	AL112819	Kit retentor	1		

HYDROSTATIC STEERING, OIL LINES (OPEN OPERATOR'S)
DIRECTION HYDROSTATIQUE, CONDUITES D`HUILE (TRACTEURS SANS CABINE)
HYDROSTATISCHE LENKUNG, OELLEITUNGEN (OFFENE FAHRERPLATTFORM)
STERZO IDROSTATICO, TUBI OLIO (STAZIONE OPERATORE APERTA)
LINHAS DA DIRECAO HIDROSTATICA (EPCC)
TUBERIAS DE LA DIRECCION HIDROSTATICA (PLATAFORMA DE CONDUCCION ABIERTA)

CQ157336 A.1

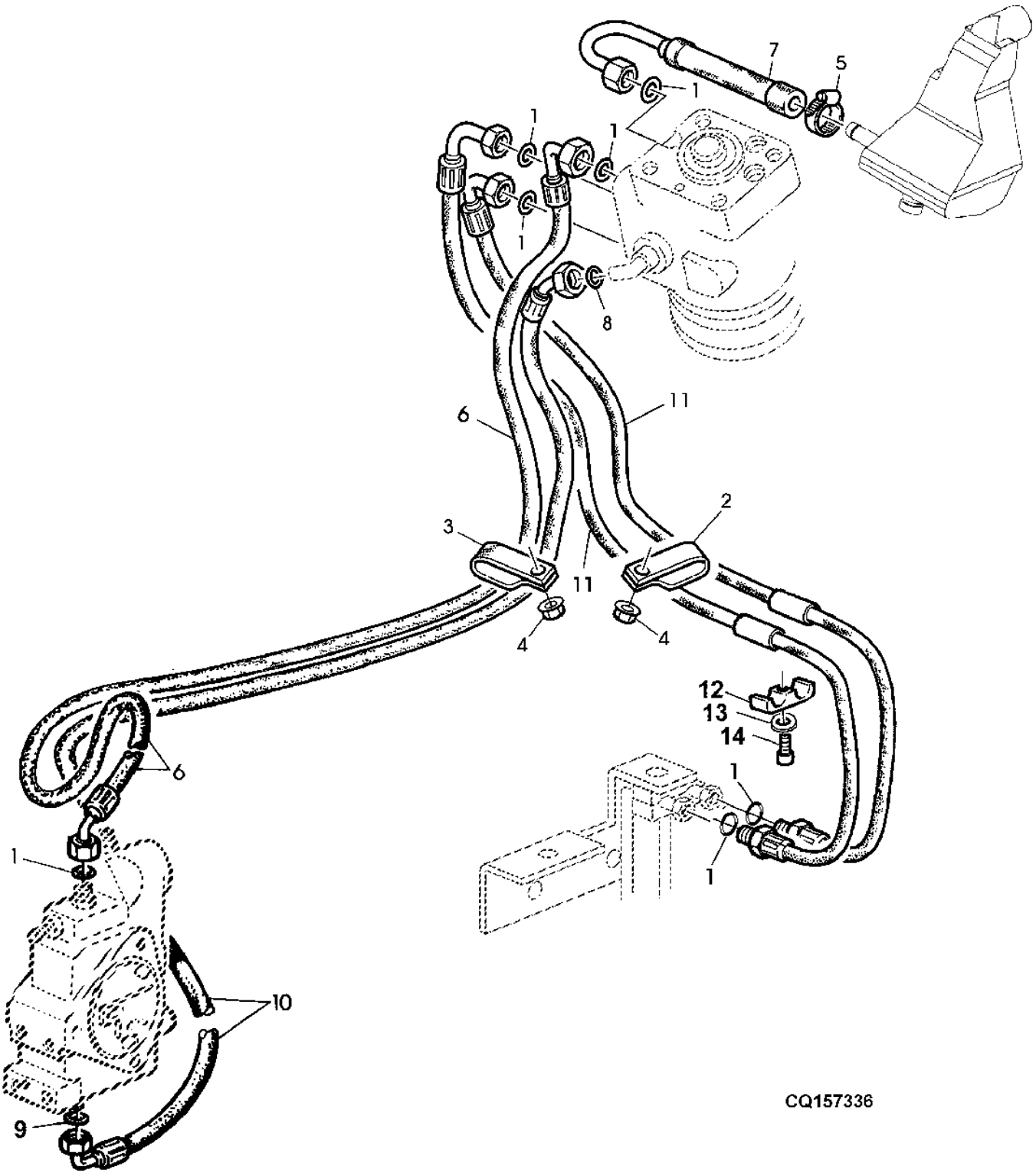

Item	*Nº peça*	*Descrição*	*Qtde*	*Nº série*	*Notas*
1	T77857	Anel o	AR		
2	R50454	Braçadeira	1		
3	L114178	Braçadeira	1		ORDER AL118382
4	14M7416	Porca com flange	4		M8
5	AL37489	Braçadeira	1		
6	AL79540	Mangueira hidráulica	1		
7	AL115334	Mangueira hidráulica	1		
8	T77613	Anel o	1		
9	51M7041	Anel o	1		11.300 X 2.200 mm
10	AL157571	Mangueira hidráulica	1		
11	AL150529	Mangueira hidráulica	2		
12	L41980	Braçadeira	1		
13	24M7055	Arruela	1		8.400 X 16 X 1.600 mm
14	19M8263	Parafuso	1		M6 X 30

HYDROSTATIC STEERING OIL LINES (CAB), WITH 100 L PUMP
DIRECTION HYDROSTATIQUE, CONDUITES HYDRAULIQUES (CABINE) AVEC POMPE 100 L
HYDROSTATISCHE LENKUNG, OELLEITUNGEN (KABINE) MIT 100 L PUMPE
TUBI OLIO STERZO IDROSTATICO (CABINA), CON POMPA DA 100 LITRI
LINHAS DA DIRECAO HIDROSTATICA COM BOMBA 100L (CABINE)
TUBERIAS DE DIRECCION HIDROSTATICA (CABINA) CON BOMBA DE 100 L

PUBM1479 A.1

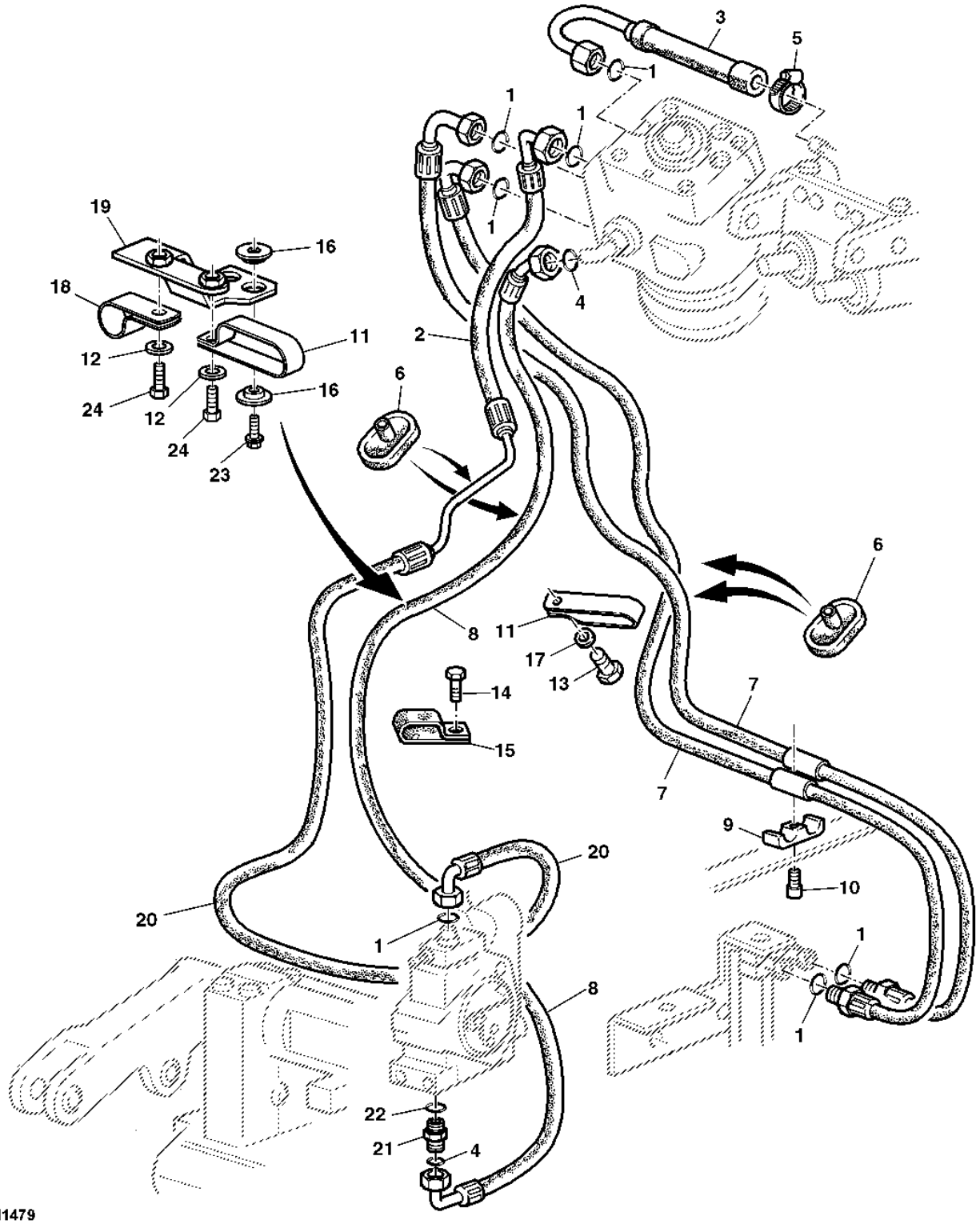

PUBM1479

Item	Nº peça	Descrição	Qtde	Nº série trator	Notas
1	T77857	Anel o	AR		
2	AL163565	Mangueira hidráulica	1		
3	AL115334	Mangueira hidráulica	1		
4	T77613	Anel o	AR		
5	AL37489	Braçadeira	1		
6	L102007	Passa-fio	4		
7	AL153791	Mangueira hidráulica	2		
8	AL157571	Mangueira hidráulica	1		
9	L41980	Braçadeira	1		
10	19M8263	Parafuso	1		M6 X 30
11	R50454	Braçadeira	2		
12	24M7055	Arruela	2		8.400 X 16 X 1.600 mm
13	14M7273	Porca	1		M8
14	19M7386	Parafuso sextavado	1		M12 X 20
15	L114178	Braçadeira	1		
16	AL153850	Isolador	4		
17	24M7139	Arruela	1		6.400 X 18 X 1.600 mm
18	AL169907	Braçadeira	1		
19	AL153356	Apoio	1		
20	AL156633	Mangueira hidráulica	1		
21	61M5002	Adaptador	1		
22	51M7041	Anel o	1		11.300 X 2.200 mm
23	37M7104	Parafuso	2		M6 X 30
24	19M7660	Parafuso	2		M8 X 20

HYDROSTATIC STEERING, OIL LINES
DIRECTION HYDROSTATIQUE, CONDUITES HYDRAULIQUES
HYDROSTATISCHE LENKUNG, OELLEITUNGEN
STERZO IDROSTATICO, TUBI OLIO
LINHAS DA DIRECAO HIDROSTATICA
DIRECCION HIDROSTATICA, TUBERIAS HIDRAULICAS

CQ301758 A.1

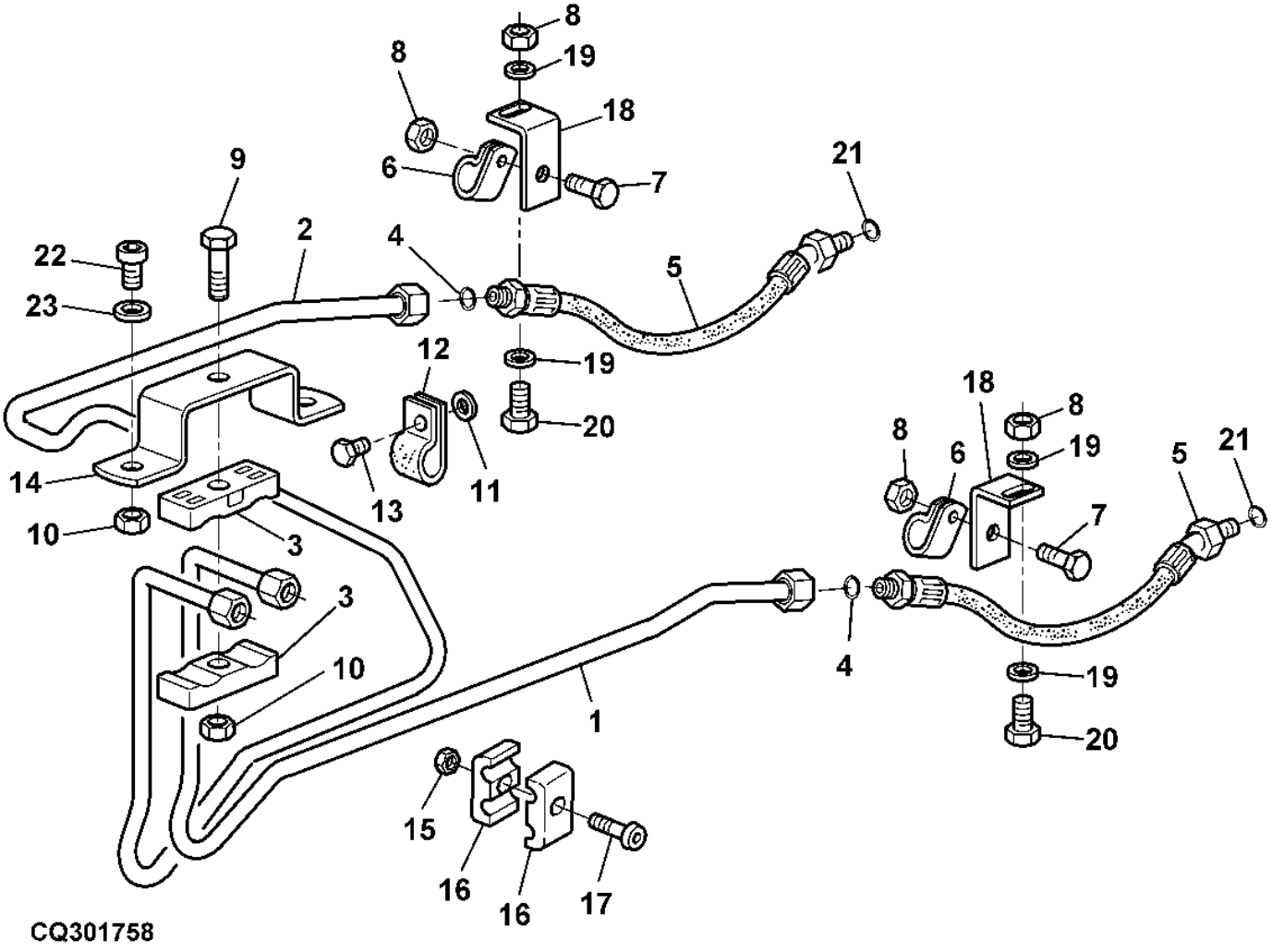

Item	*Nº peça*	*Descrição*	*Qtde*	*Nº série*	*Notas*
1	AL214120	Tubulação de óleo	1		RH
2	AL214121	Tubulação de óleo	1		LH
3	L101560	Braçadeira	2		
4	T77857	Anel o	2		
5	DQ71453	Mangueira hidráulica	2		
6	T70659	Braçadeira	2		
7	19M8533	Parafuso	2		M10 X 25
8	14M7274	Porca	4		M10
9	19M7288	Parafuso sextavado	AR		M8 X 30
10	14M7273	Porca	3		M8
11	24M7028	Arruela	2		10.500 X 20 X 2 mm
12	H75541	Braçadeira	2		
13	19M7166	Roda tensoRa	1		
14	L168503	Suporte	1		
15	14M7272	Porca	1		M6
16	L38284	Braçadeira	2		
17	19M7603	Parafuso	1		M6 X 20
18	L156964	Suporte	2		
19	24M7028	Arruela	2		10.500 X 20 X 2 mm
20	19M7168	Parafuso sextavado	2		M10 X 30
21	51M7042	Anel o	2		13.300 X 2.200 mm
22	19M7660	Parafuso	2		M8 X 20
23	24M7055	Arruela	2		8.400 X 16 X 1.600 mm

Steering Lines, Oil Line, Cab (With AutoTrac™ Integrated)
Steering Lines, Oil Line, Cab (With AutoTrac™ Integrated)
Steering Lines, Oil Line, Cab (With AutoTrac™ Integrated)
Steering Lines, Oil Line, Cab (With AutoTrac™ Integrated)
Steering Lines, Oil Line, Cab (With AutoTrac™ Integrated)
Steering Lines, Oil Line, Cab (With AutoTrac™ Integrated)

ETN92822 A.1

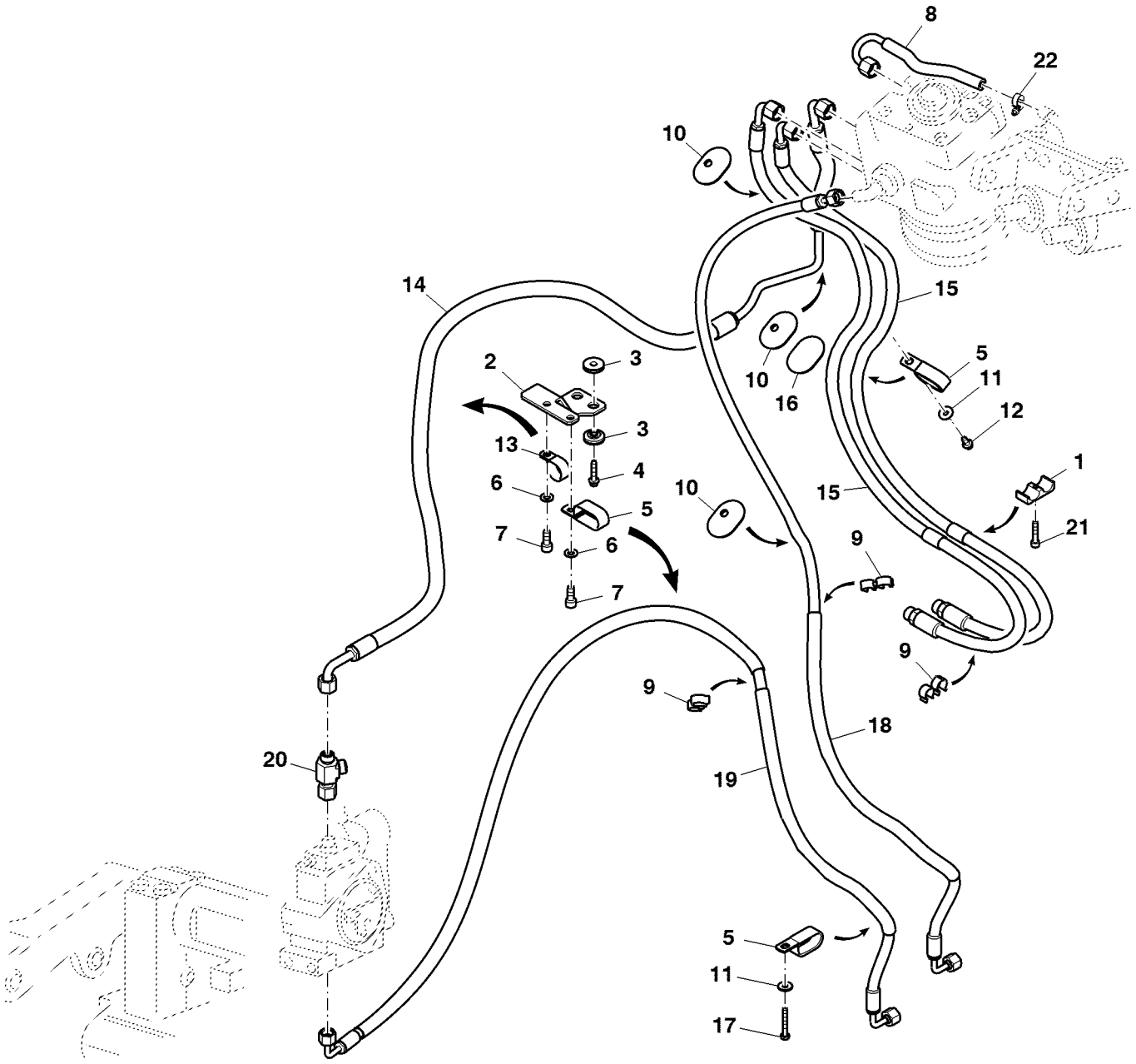

ETN92822

Item	*Nº peça*	*Descrição*	*Qtde*	*Nº série*	*Notas*
1	L41980	Braçadeira	1		
2	AL153356	Apoio	1		
3	AL153850	Isolador	4		
4	37M7104	Parafuso	2		M6 X 30
5	R50454	Braçadeira	2		
6	24M7055	Arruela	2		8.400 X 16 X 1.600 mm
7	19M7660	Parafuso	2		M8 X 20
8	AL115334	Mangueira hidráulica	1		
9	R215302	Presilha	4		
10	L102007	Passa-fio	4		
11	24M7139	Arruela	2		6.400 X 18 X 1.600 mm
12	37M7059	Parafuso	1		M5 X 12
13	AL169907	Braçadeira	1		
14	AL163565	Mangueira hidráulica	1		
15	AL150529	Mangueira hidráulica	2		
16	L114539	Passa-fio	1		
17	19M7374	Parafuso sextavado	1		M6 X 40
18	AL214149	Mangueira hidráulica	1		
19	AL214150	Mangueira hidráulica	1		
20	61M5069	Conexão em t	1		
21	19M8263	Parafuso	1		M6 X 30
22	AL37489	Braçadeira	AR		

Oil Lines, Steering Valve (With AutoTrac™ Integrated)
Conduites d'huile, unité de direction (avec AutoTrac™ intégré)
Oil Lines, Steering Valve (With AutoTrac™ Integrated)
Oil Lines, Steering Valve (With AutoTrac™ Integrated)
Linhas de Óleo, Válvula de Direção (Com AutoTrac™ Integrado)
Tuberías de aceite, válvula de dirección (con AutoTrac™ integrado)

PUBM3268 A.1

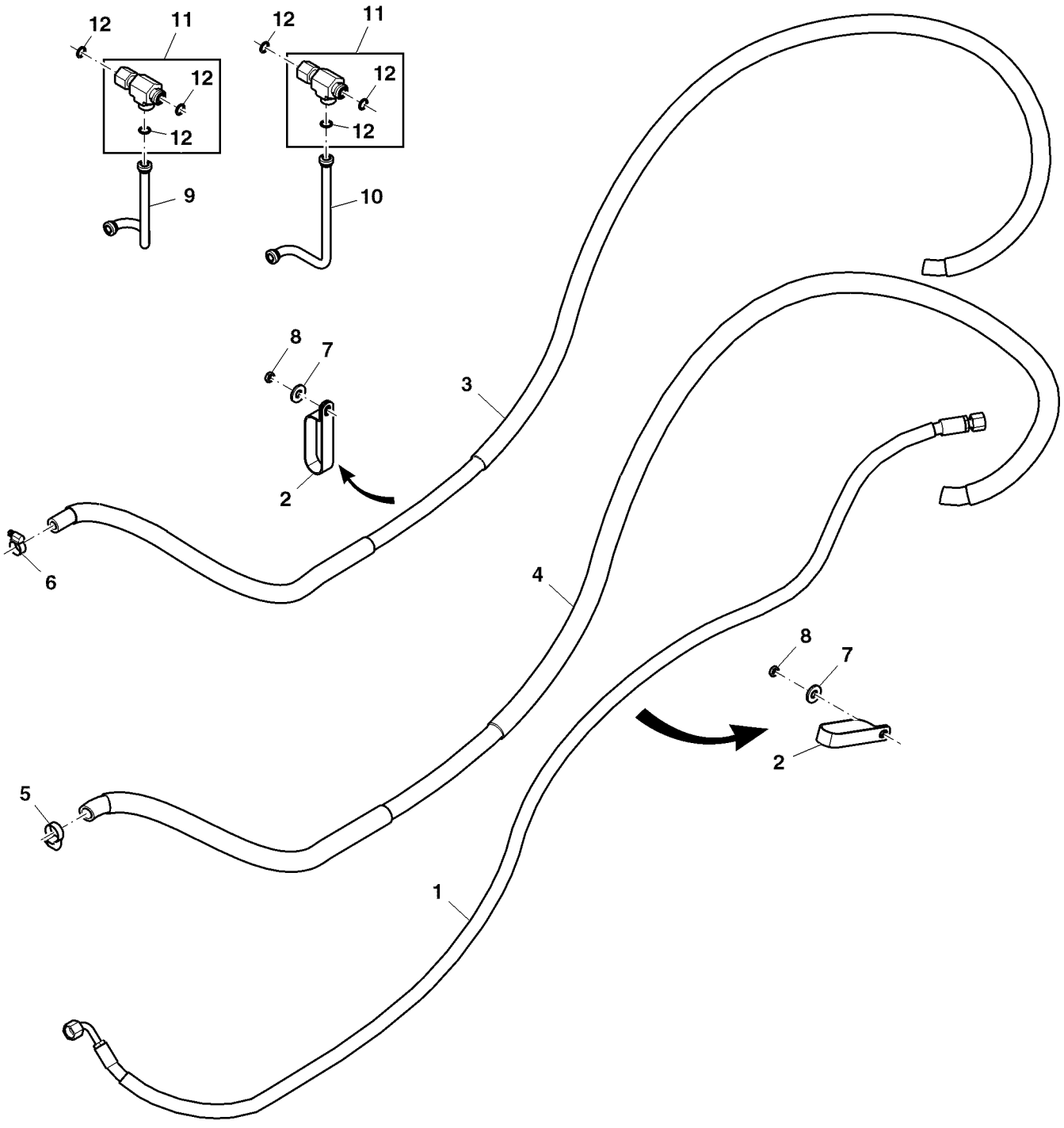

PUBM3268

Item	*Nº peça*	*Descrição*	*Qtde*	*Nº série*	*Notas*
1	AL214246	Mangueira hidráulica	1		
2	H210566	Braçadeira	2		
3	L209948	Mangueira	1		
4	L212710	Mangueira	1		
5	AL80154	Braçadeira	1		
6	AL37489	Braçadeira	1		
7	24M7043	Arruela	2		12 X 25 X 3 mm
8	14M7151	Porca	2		M8
9	AL210322	Tubulação de óleo	1		
10	AL210323	Tubulação de óleo	1		
11	61M5069	Conexão em t	2		
12	T77857	Anel o	2		

Return Oil Lines, Steering (With AutoTrac™ Integrated)
Return Oil Lines, Steering (With AutoTrac™ Integrated)
Return Oil Lines, Steering (With AutoTrac™ Integrated)
Return Oil Lines, Steering (With AutoTrac™ Integrated)
Return Oil Lines, Steering (With AutoTrac™ Integrated)
Return Oil Lines, Steering (With AutoTrac™ Integrated)

PUBM3258 A.1

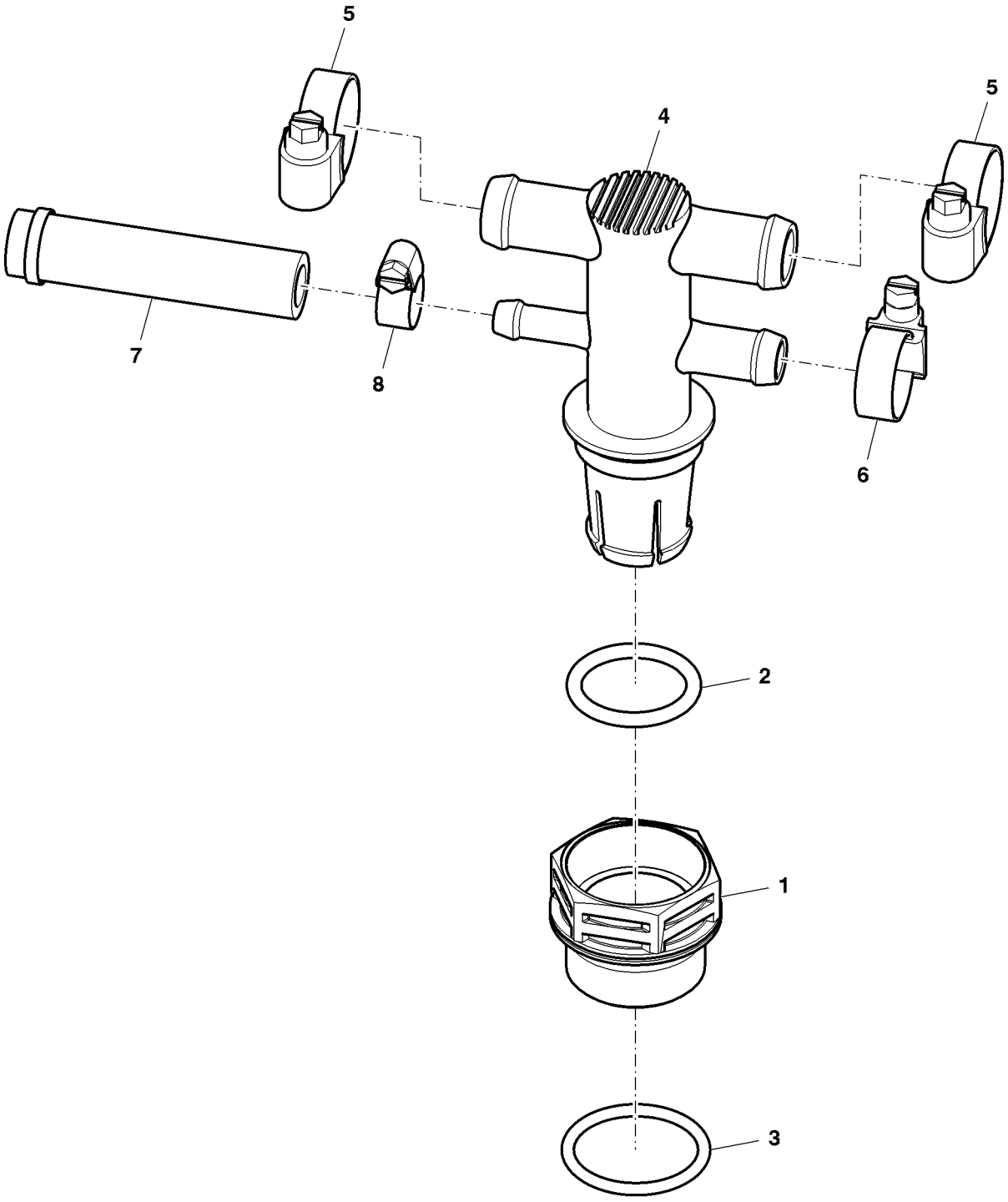

PUBM3258

Item	*Nº peça*	*Descrição*	*Qtde*	*Nº série trator*	*Notas*
1	L205507	Conexão	1		
2	L53910	Anel o	1		
3	51M7048	Anel o	1		29.600 X 2.900 mm
4	L208595	Conexão	1		
5	AL80154	Braçadeira	2		
6	AL37489	Braçadeira	1		
7	RE215512	Mangueira hidráulica	1		
8	RE187161	Braçadeira	1		

Mounting Parts, Solenoid Direction (With AutoTrac™ Integrated)
Pièces de montage, sens du solénoïde (avec AutoTrac™ intégré)
Mounting Parts, Solenoid Direction (With AutoTrac™ Integrated)
Mounting Parts, Solenoid Direction (With AutoTrac™ Integrated)
Peças de Montagem, Direção do Solenoide (Com AutoTrac™ Integrado)
Piezas de montaje, dirección de la electroválvula (con AutoTrac™ integrado)

PUBM3257A A.1

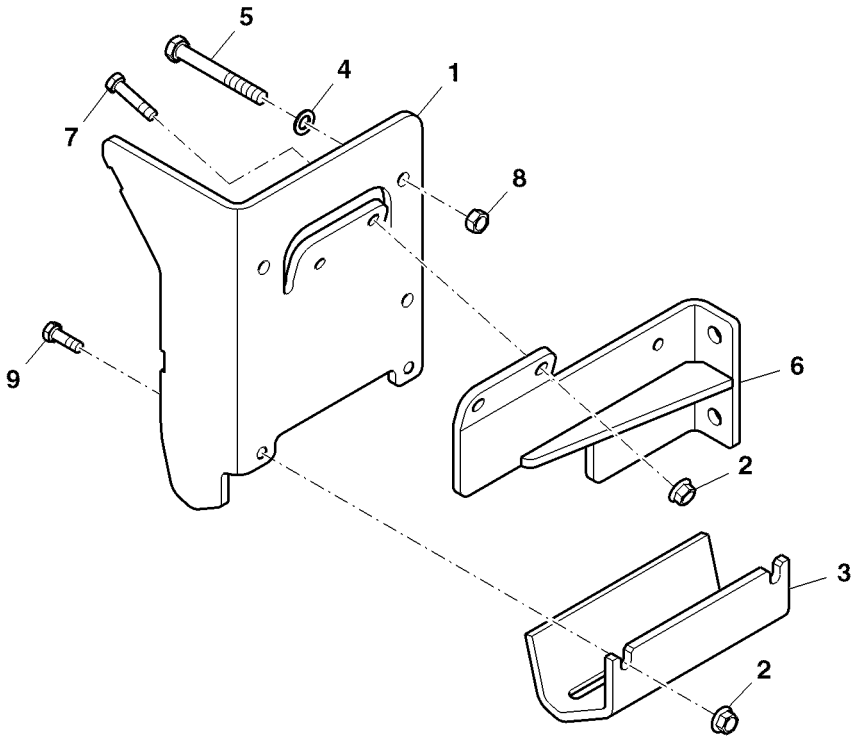

PUBM3257A

Item	*Nº peça*	*Descrição*	*Qtde*	*Nº série*	*Notas*
1	AL201141	Apoio	1		
2	14M7296	Porca com flange	4		M10
3	L204559	Apoio	1		
4	24M7096	Arruela	3		10.500 X 18 X 1.600 mm
5	19M8081	Parafuso sextavado	3		M10 X 80
6	AL212206	Apoio	1		
7	19M7572	Parafuso sextavado	2		M10 X 45
8	14M7294	Porca	3		M10
9	19M3202	Parafuso sextavado	2		M10 X 30

Steering Valve / Fittings, Electrical / Hydraulic (With AutoTrac™ Integrated)
Unité de direction / raccords, électrique / hydraulique (avec AutoTrac™ intégré)
Steering Valve / Fittings, Electrical / Hydraulic (With AutoTrac™ Integrated)
Steering Valve / Fittings, Electrical / Hydraulic (With AutoTrac™ Integrated)
Válvula de Direção / Conexões, Elétrica / Hidráulica (Com AutoTrac™ Integrado)
Válvula de dirección/racores, sistema eléctrico/hidráulico (con AutoTrac™ integrado)

PUBM3259 A.1

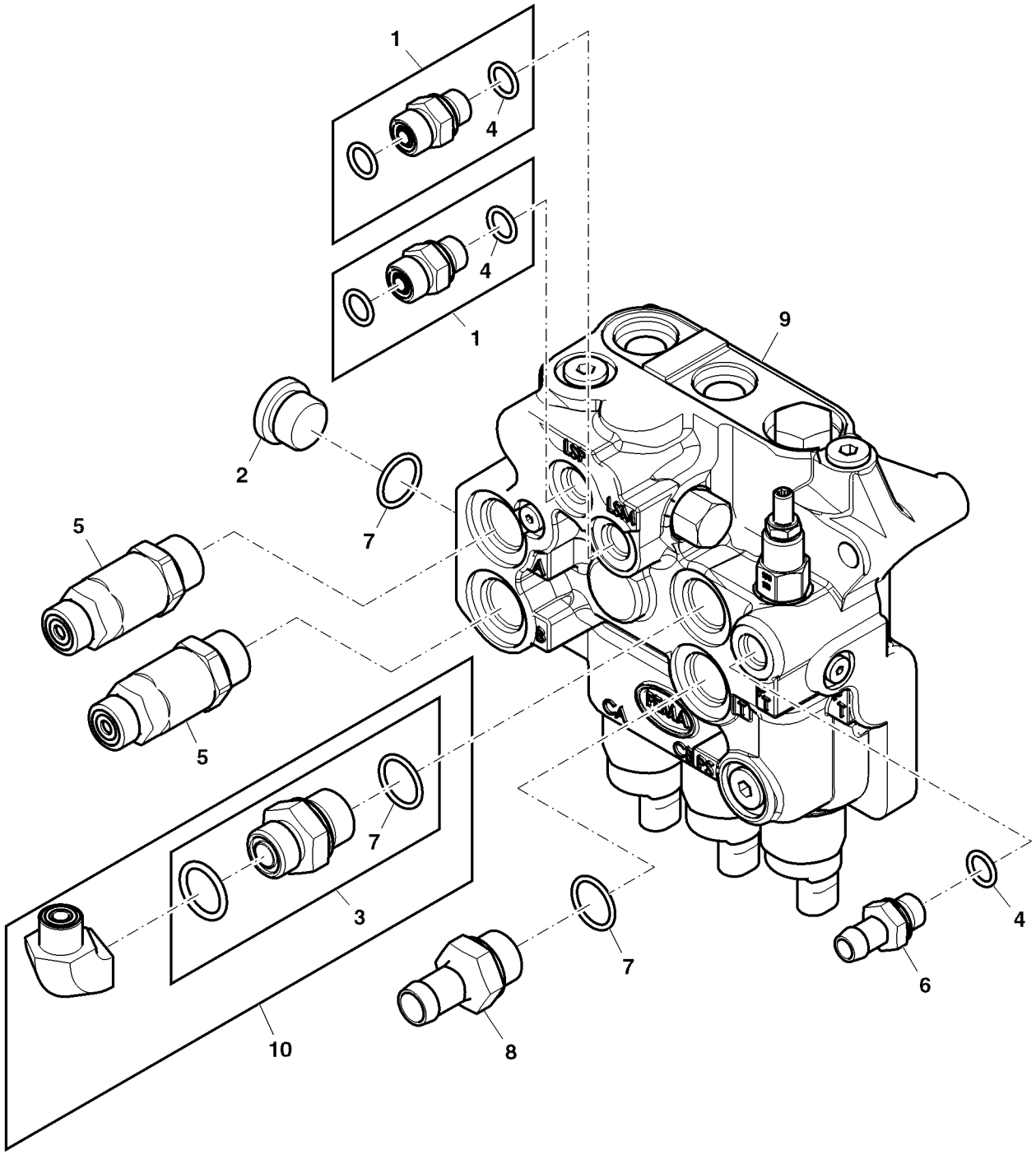

PUBM3259

Item	*Nº peça*	*Descrição*	*Qtde*	*Nº série*	*Notas*
1	61M5002	Adaptador	2		
2	15M7077	Tampão de dreno	2		
3	61M5076	Adaptador	1		
4	51M7041	Anel o	1		11.300 X 2.200 mm
5	AL204168	VálVula	2		
6	L204670	Conexão	1		
7	51M7045	Anel o	3		19.300 X 2.200 mm
8	L158360	Conexão	1		
9	AL208999	Unidade de direção	1		
10	RE212396	Conexão em ângulo	1		

BRAKE PEDAL, BRAKE SWITCH
PEDALES DE FREIN, CONTACTEUR DE FREINS
BREMSPEDALE, BREMSSCHALTER
PEDALI FRENO, INTERRUTTORE FRENO
PEDAIS DO FREIO, INTERRUPTOR DO FREIO
PEDALES DE FRENO, INTERRUPTORES DE FRENO

PUBM1110 A.1

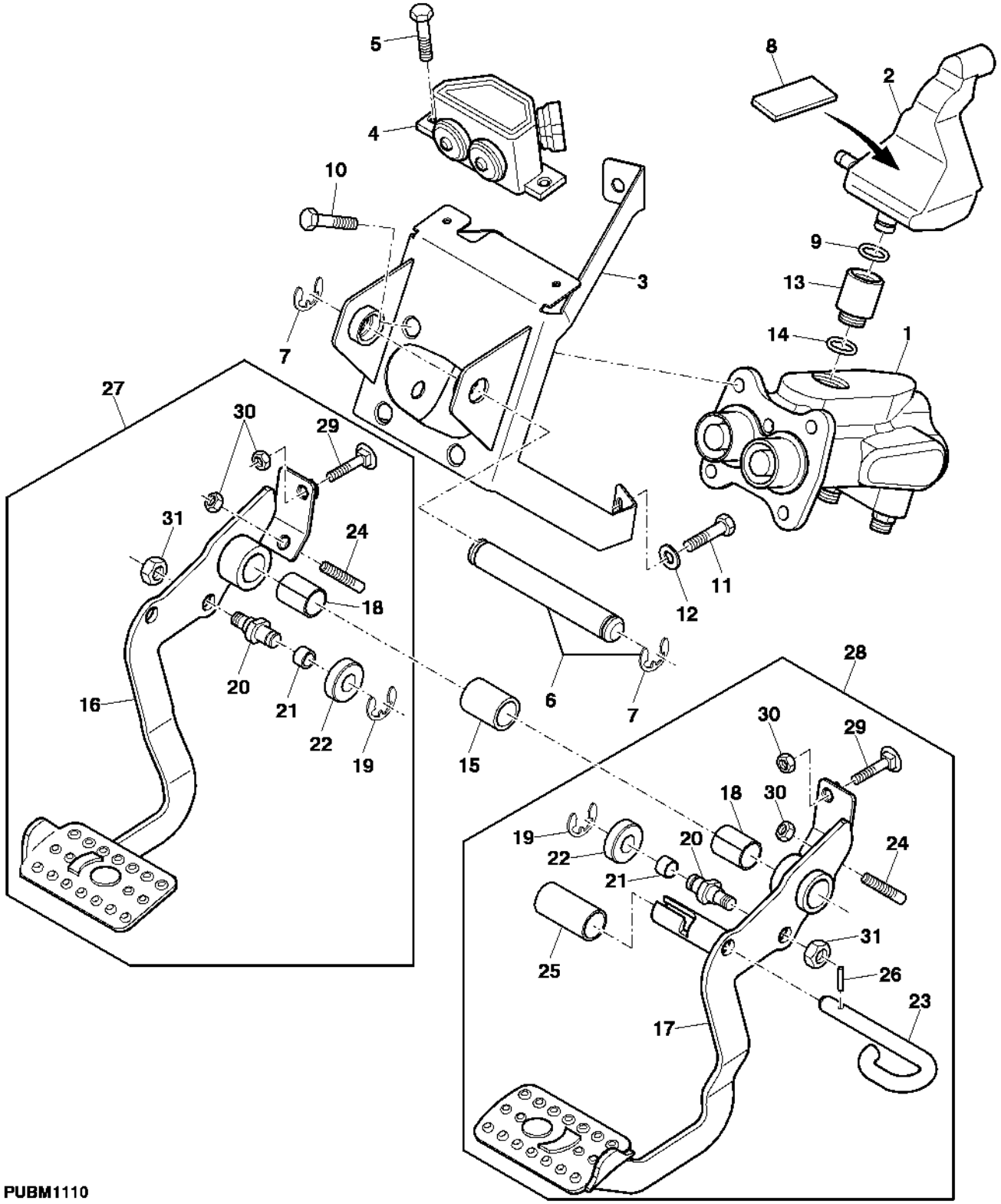

PUBM1110

Item	Nº peça	Descrição	Qtde	Nº série	Notas
1	AP37887	VálVula	1		
2	L102049	ReseRvatóRio	1		
3	DQ69816	Suporte	1		
4	AL156199	Interrup. de pressão	1		
5	19M7300	Parafuso sextavado	2		M6 X 10
6	AL112163	Pino fixador	1		
7	40M7051	Anel de pressão	2		
8	L110762	Apoio	1		
9	51M7041	Anel o	1		11.300 X 2.200 mm
10	19M5055	Parafuso	4		M10 X 25
11	19M7163	Parafuso sextavado	1		M8 X 25
12	24M7047	Arruela	2		13 X 24 X 2.500 mm
13	L110065	Conexão	1		
14	B2762R	Anel o	1		
15	L169231	Bucha	1		
16	.....	Pedal	1		LH ORD AL164008
17	.....	Pedal	1		RH ORD AL164009
18	L77779	Bucha	2		
19	40M7030	Anel de pressão	2		
20	L101897	Pino	2		
21	L111002	Bucha	2		
22	L111003	Luva	2		
23	L79009	Pino fixador	1		
24	22M7168	Parafuso de fenda	2		M8 X 30
25	L79270	Luva	1		
26	34M7095	Pino elástico	1		4 X 14 mm
27	AL164008	Pedal	1		LH
28	AL164009	Pedal	1		RH
29	03M7331	Parafuso	2		M8 X 35
30	14M7273	Porca	4		M8
31	14M7274	Porca	2		M10

BRAKE VALVE
MAITRE-CYLINDRE
BREMSVENTIL
VALVOLA FRENO
VALVULA DO FREIO
VALVULA DEL FRENO

PUBM1526 A.1

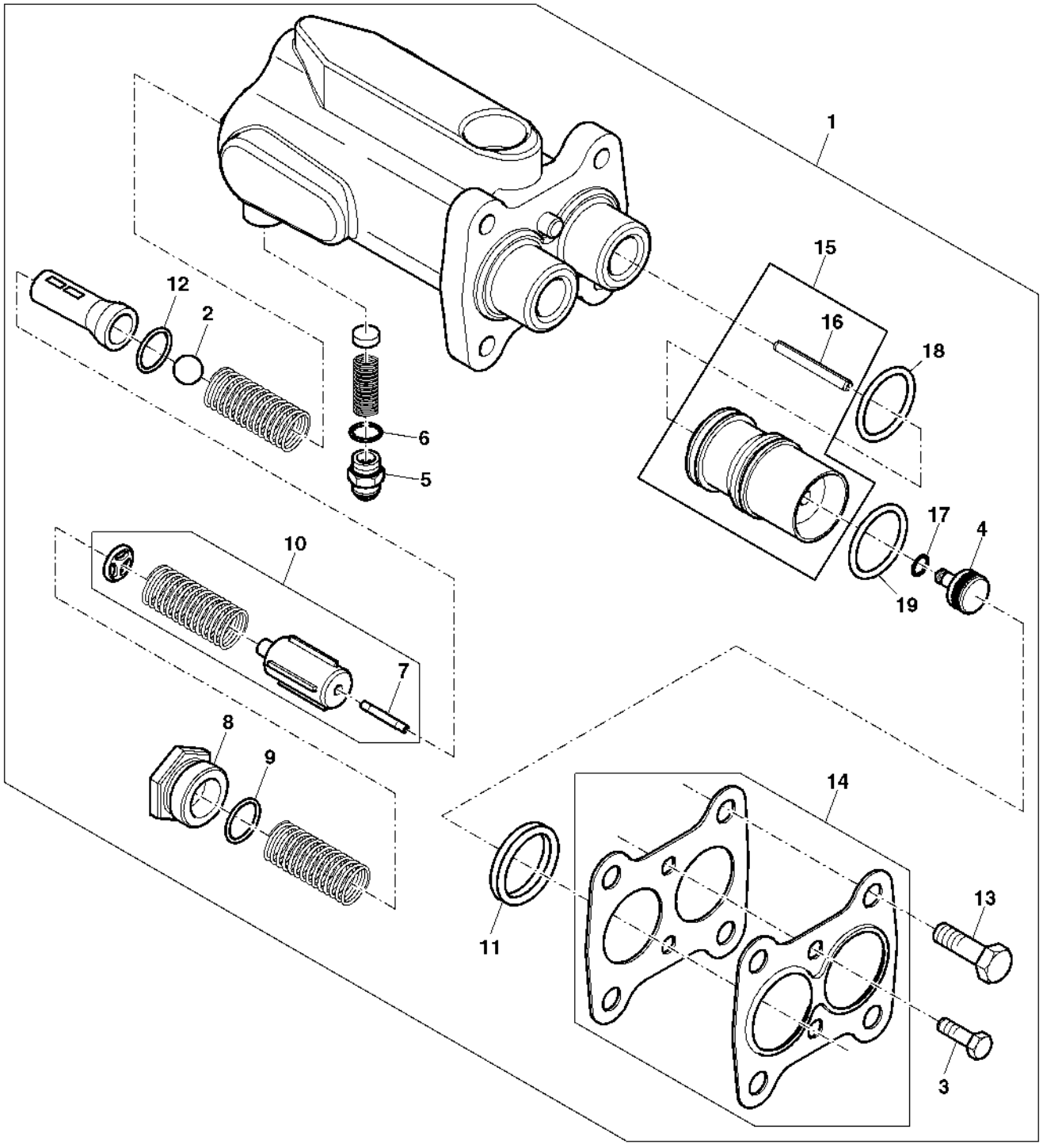

PUBM1526

Item	*Nº peça*	*Descrição*	*Qtde*	*Nº série*	*Notas*
1	AP37887	VálVula	1		
2	R26552	Esfera	1		7.938 mm (5/16")
3	19M8493	Parafuso	2		M8 X 12
4	R108052	êmbolo	2		
5	61M5002	Adaptador	2		
6	51M7041	Anel o	1		11.300 X 2.200 mm
7	R60755	Agulha de rolamento	2		
8	R108062	Tampão	2		
9	U17409	Anel o	2		
10	RE175238	Kit do freio	2		
11	R108041	Vedação	2		
12	T13119	Anel o	2		
13	19M7402	Parafuso sextavado	4		M10 X 25
14	RE46598	Kit do freio	1		
15	AP32913	Pistão	2		
16	34H294	Pino elástico	2		7/32" X 3/4"
17	R108066	Anel o	2		
18	R108043	Anel o	1		
19	R118205	Anel o	1		

BRAKE OIL LINES
CONDUITES D'HUILE DE FREIN
BREMSOELLEITUNGEN
TUBAZIONI FRENO
LINHAS DE OLEO DO FREIO
TUBERIAS DE ACEITE DEL FRENO

PUBM3235 A.1

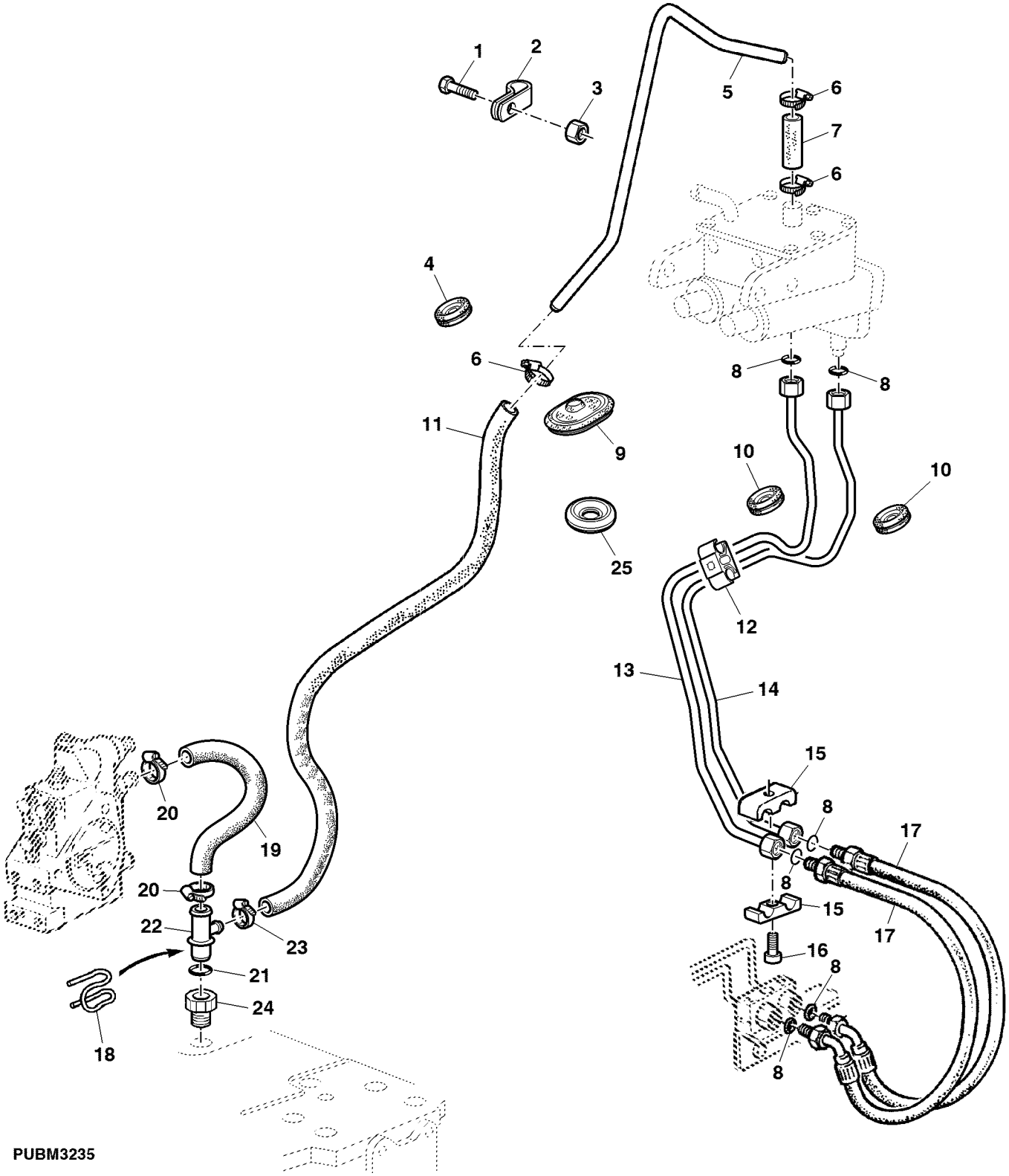

Item	*Nº peça*	*Descrição*	*Qtde*	*Nº série*	*Notas*
1	19M7163	Parafuso sextavado	1		M8 X 25
2	AH77724	Presilha	1		
3	14M7274	Porca	1		M10
4	L113281	Espaçador	1		
5	L159212	Tubulação de óleo	1		
6	AL82025	Braçadeira	AR		SUB FOR AL80154
7	L62172	Mangueira	1		
8	T77613	Anel o	AR		
9	L114539	Passa-fio	1		
	L113460	Passa-fio	1		WITH ATI
10	L100644	Passa-fio	2		
11	L111138	Mangueira	1		
	L170820	Mangueira	1		WITH ATI
12	L100851	Braçadeira	1		
13	AL164598	Tubulação de óleo	1		RH
14	AL164597	Tubulação de óleo	1		LH
15	L41980	Braçadeira	2		
16	19M8263	Parafuso	1		M6 X 30
17	AL110276	Mangueira hidráulica	2		
18	L151894	Presilha	1		
19	L100846	Mangueira	1		
20	AL82025	Braçadeira	AR		
21	L53873	Anel o	1		
22	L112480	Conexão em t	1		
23	AL64588	Braçadeira	AR		10CCM, LOCTITE 648
	AL80154	Braçadeira	AR		
24	L151893	Adaptador	1		
25	L113460	Passa-fio	1		

BRAKE OIL LINES
CONDUITES D'HUILE DE FREIN
BREMSOELLEITUNGEN
TUBI OLIO FRENO
LINHAS HIDRAULICAS DO FREIO
TUBERIAS DE ACEITE DEL FRENO

PUBM1527 A.1

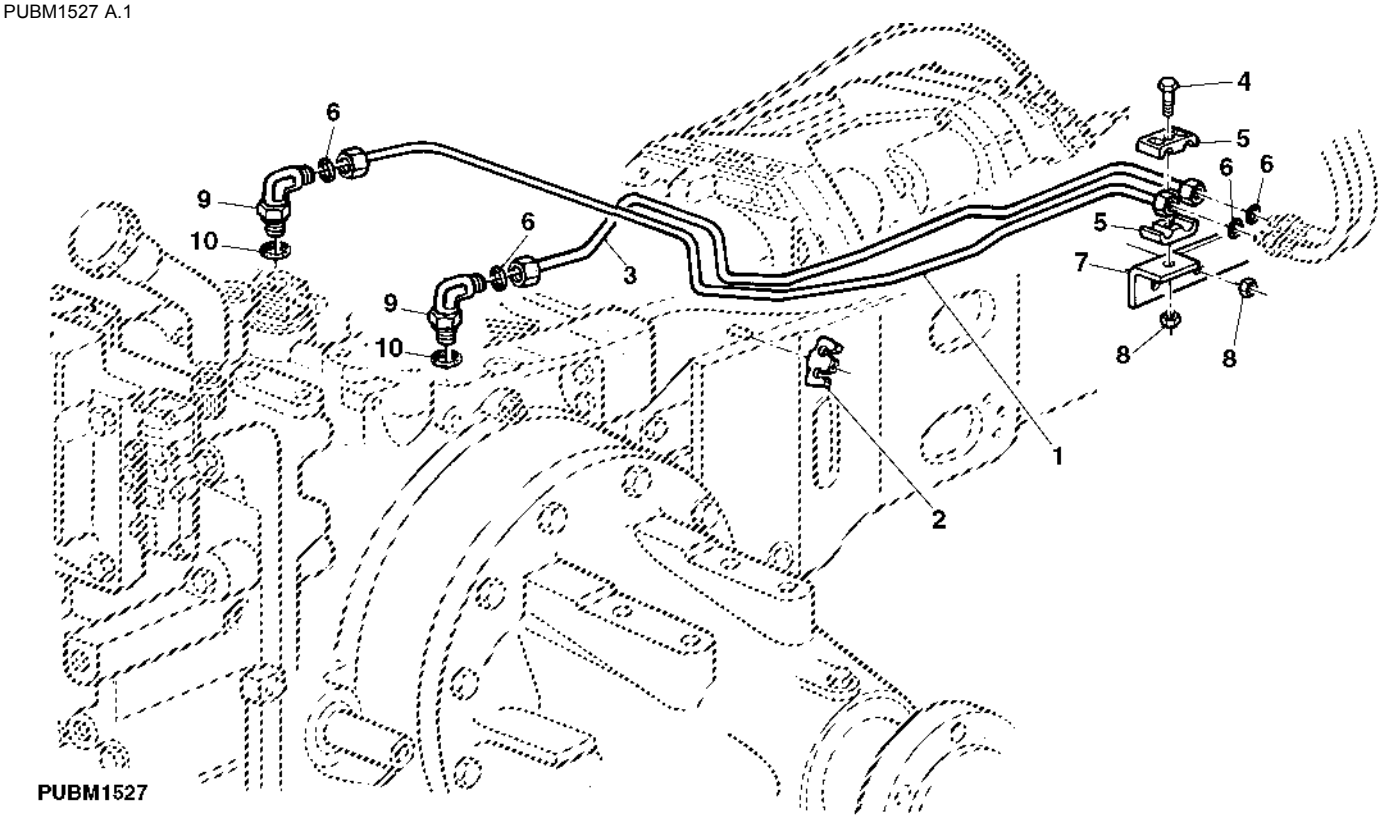

Item	*Nº peça*	*Descrição*	*Qtde*	*Nº série*	*Notas*
1	AL112374	Linha do freio	1		
2	L100851	Braçadeira	1		
3	AL112375	Linha do freio	1		
4	19M7298	Parafuso sextavado	1		M8 X 35
5	L110168	Braçadeira	2		
6	T77613	Anel o	2		
7	L168610	Apoio	1		
8	14M7273	Porca	AR		M8
9	61M5016	Conexão em ângulo	2		
10	51M7041	Anel o	2		11.300 X 2.200 mm

BRAKE DISK
DISQUE DE FREIN
BREMSSCHEIBE
DISCO FRENO
DISCO DO FREIO
DISCO DEL FRENO

LX014988 A.1

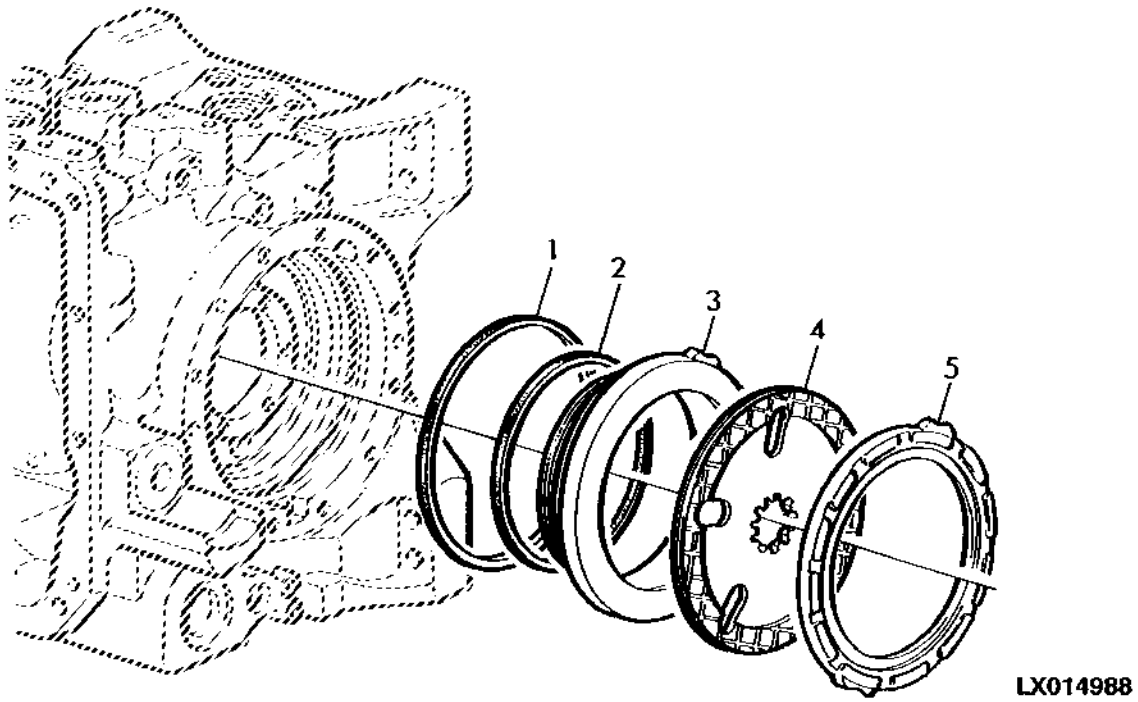

Item	*Nº peça*	*Descrição*	*Qtde*	*Nº série*	*Notas*
1	R122850	Vedação	2		
2	R126399	Vedação	2		
3	R125127	Pistão	2		
4	RE323613	Disco de freio	2		SUB FOR RE292445
5	R125128	Placa	2		

Sectional Pictorial Index
Index d'illustrations par sections.
Gruppenbildindex
Indice illustrato delle sezioni
Índice pictórico por seção
Índice de ilustraciones por secciones

PUBM1552 A.1

1-	350
2-	352
3-	353
34-	378
4-	354
5-	356
6-	358
7-	361
8-	362
9-	364
10-	366
11-	368
12-	370
13-	371
14-	372
15-	374
21-	388
23-	392
24-	394
25-	396
26-	398
27-	400
28-	402
29-	404
30-	406
31-	408
32-	410

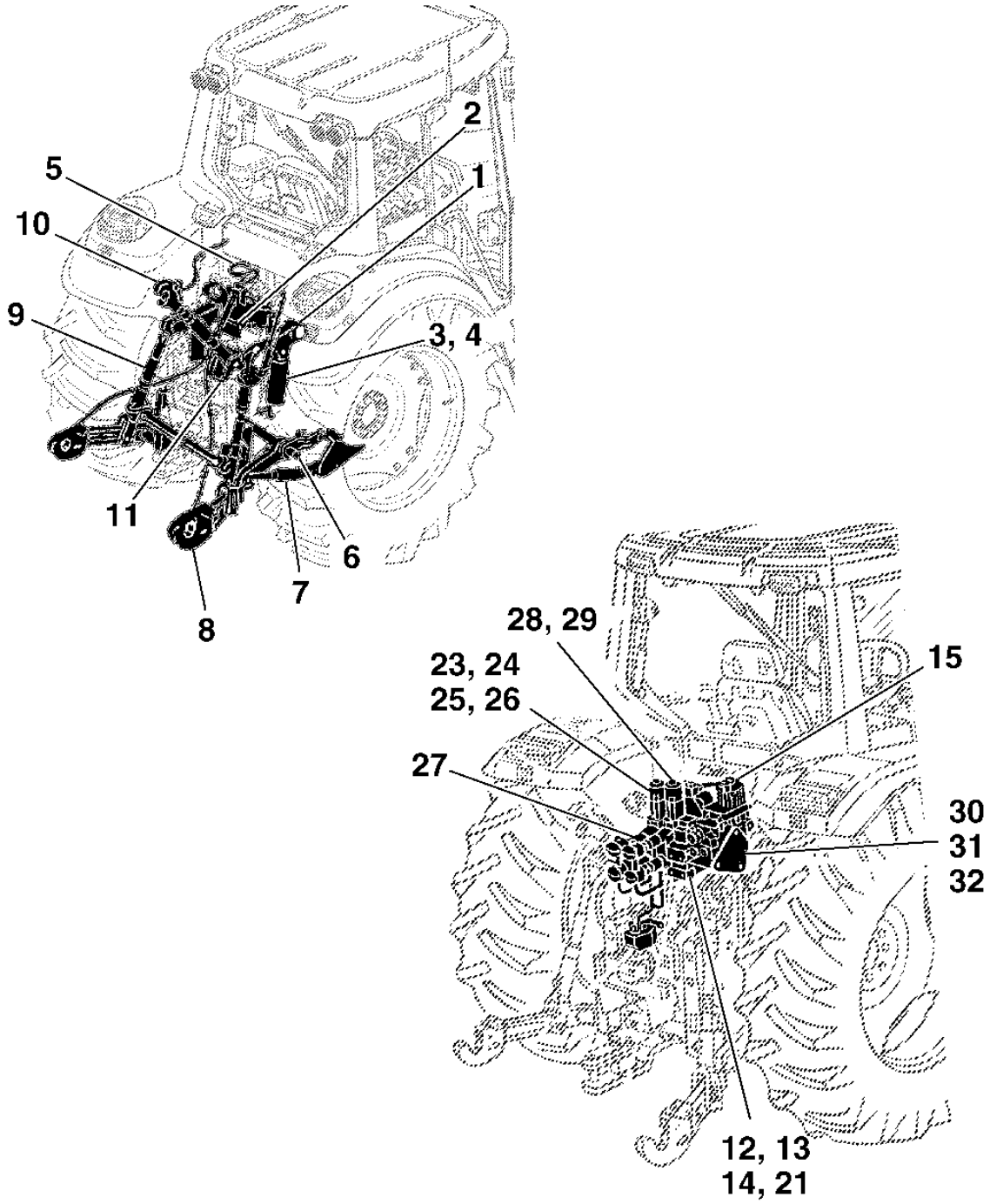

PUBM1552

Sectional Pictorial Index
Index d'illustrations par sections.
Gruppenbildindex
Indice illustrato delle sezioni
Índice pictórico por seção
Índice de ilustraciones por secciones

PUBM1553 A.1

16-	376
17-	380
33-	360
18-	382
19-	384
20-	386
22-	390

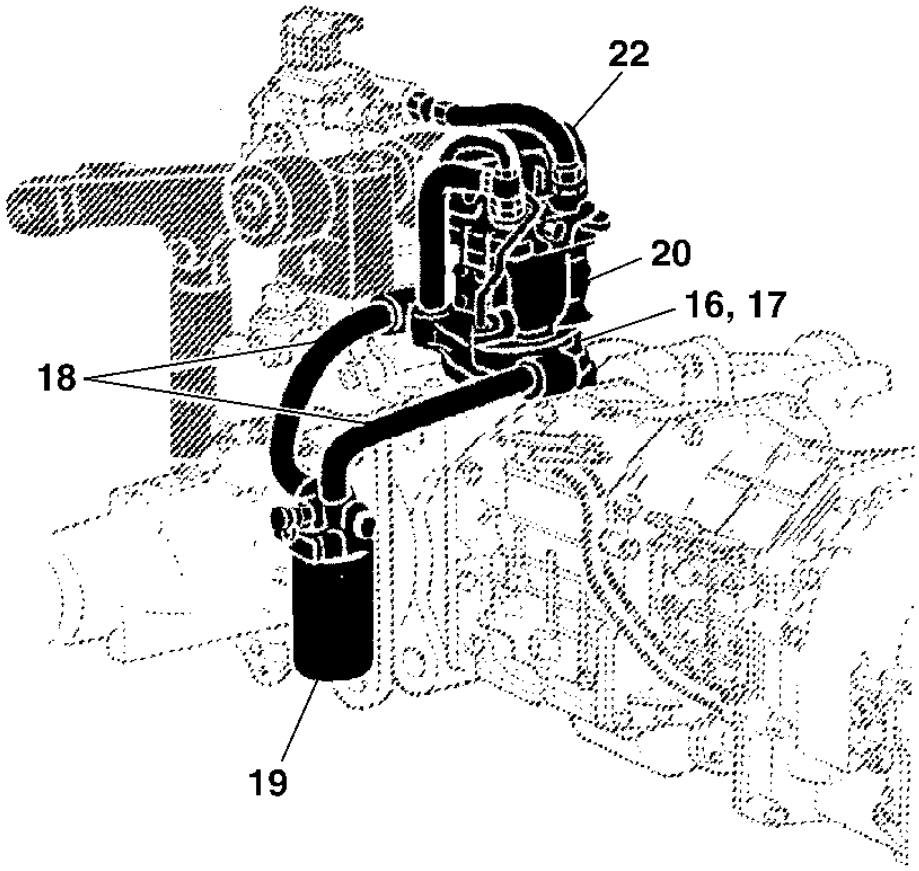

PUBM1553

ROCKSHAFT
RELEVAGE
KRAFTHEBER
SOLLEVATORE
LEVANTE HIDRAULICO
ELEVADOR HIDRAULICO

LX023012 A.1

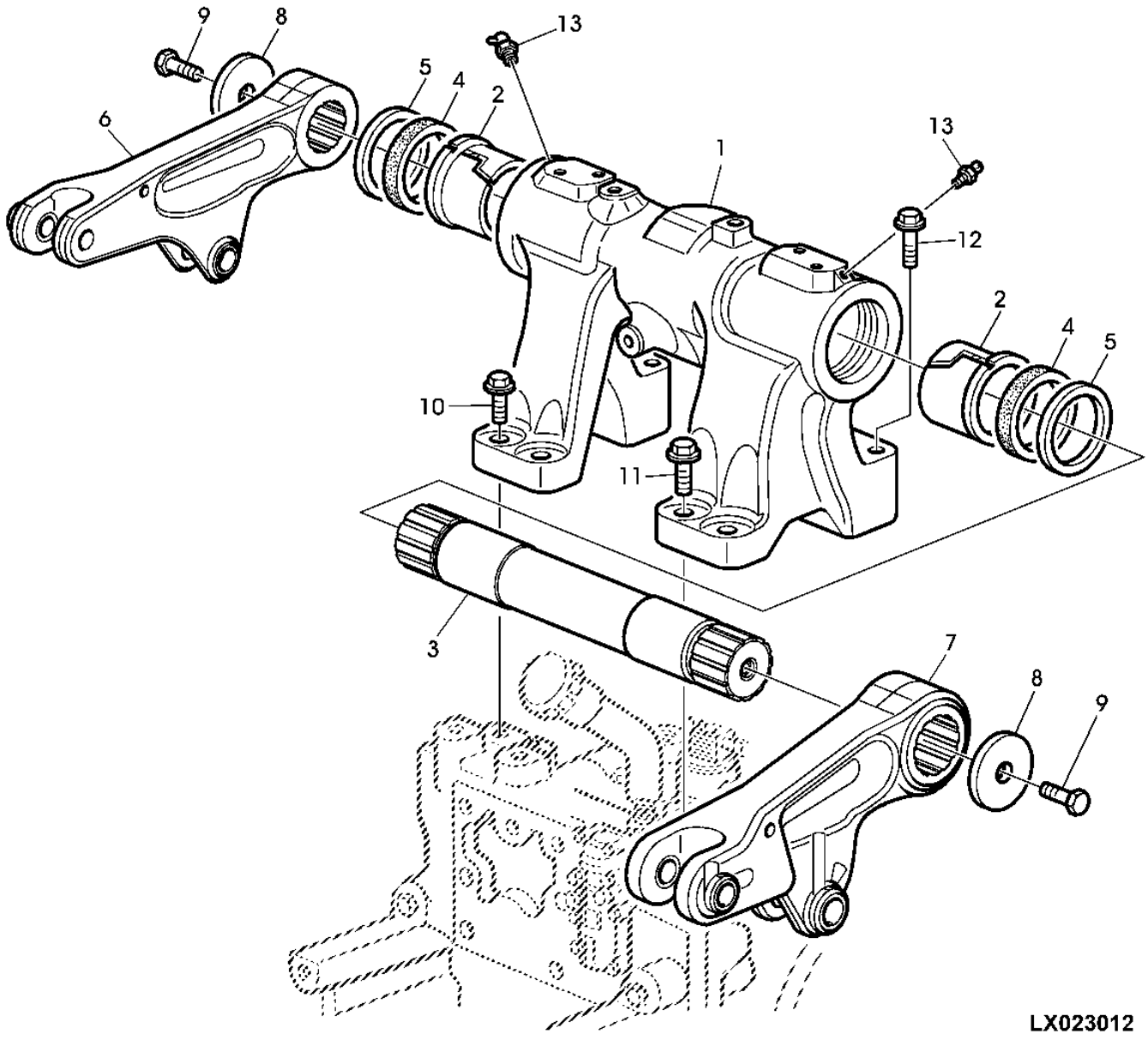

Item	*Nº peça*	*Descrição*	*Qtde*	*Nº série*	*Notas*
1	L155523	Suporte	1		
2	L79234	Bucha	2		
3	L168344	Eixo oscilante	1		
4	L79232	Vedação	2		
5	L79230	Arruela	2		
6	L116396	Braço elevador	1		
7	L116397	Braço elevador	1		
8	L77320	Arruela	2		
9	19M8011	Parafuso sextavado	2		M12 X 30
10	19M7824	Parafuso	2		M16 X 60
11	19M7851	Parafuso	2		M20 X 60
12	19M7845	Parafuso	4		M16 X 90
13	58M7009	Conexão de lubrificação	2		

POSITION SENSOR, ROCKSHAFT
CAPTEUR DE POSITION DU RELEVAGE
LAGESENSOR, KRAFTHEBER
SENSORE DE POSIZIONE, SOLLEVATORE
SENSOR DE PROFUNDIDADE, LEVANTE HIDRAULICO
SENSOR DE PROFUNDIDAD, ELEVADOR HIDRAULICO

LX024803 A.1

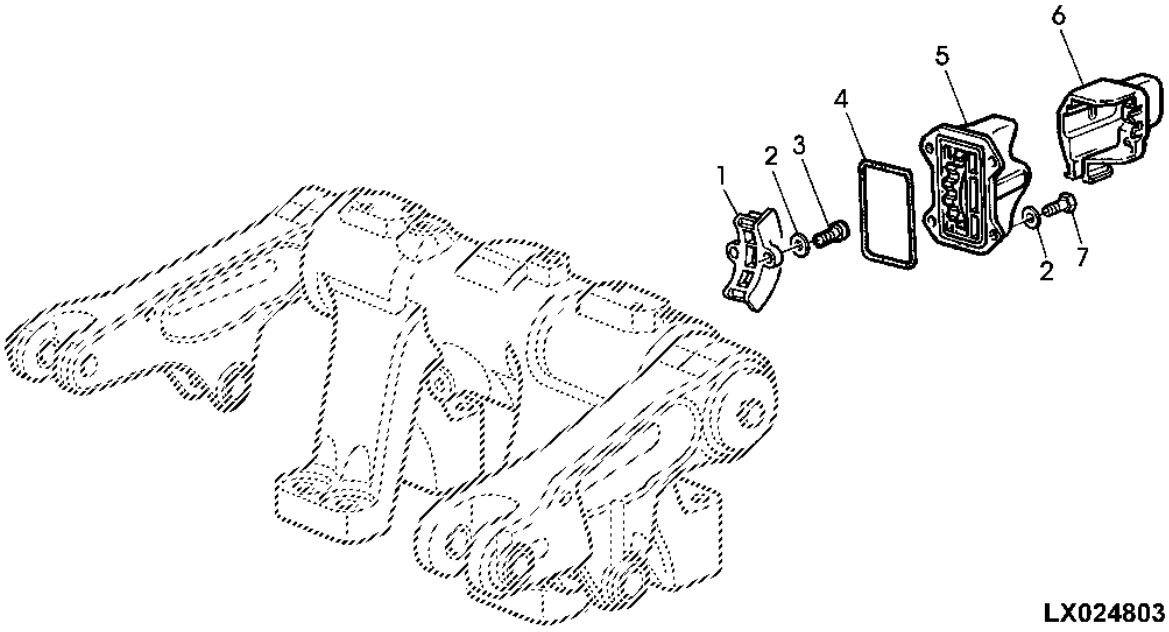

Item	*Nº peça*	*Descrição*	*Qtde*	*Nº série*	*Notas*
1	L172758	Setor	1		
2	24M7267	Arruela	6		6.400 X 11 X 1.600 mm
3	19M7966	Parafuso	2		M6 X 25
4	L102324	Vedação	1		
5	AL176767	SenSor	1		
6	L111707	Proteção	1		
7	L113543	Parafuso	4		

LIFT CYLINDER
VERIN DE RELEVAGE
HUBZYLINDER
CILINDRO DI SOLLEVAMENTO
CILINDRO DO LEVANTE
CILINDRO DE ELEVACION

CQ156297 A.1

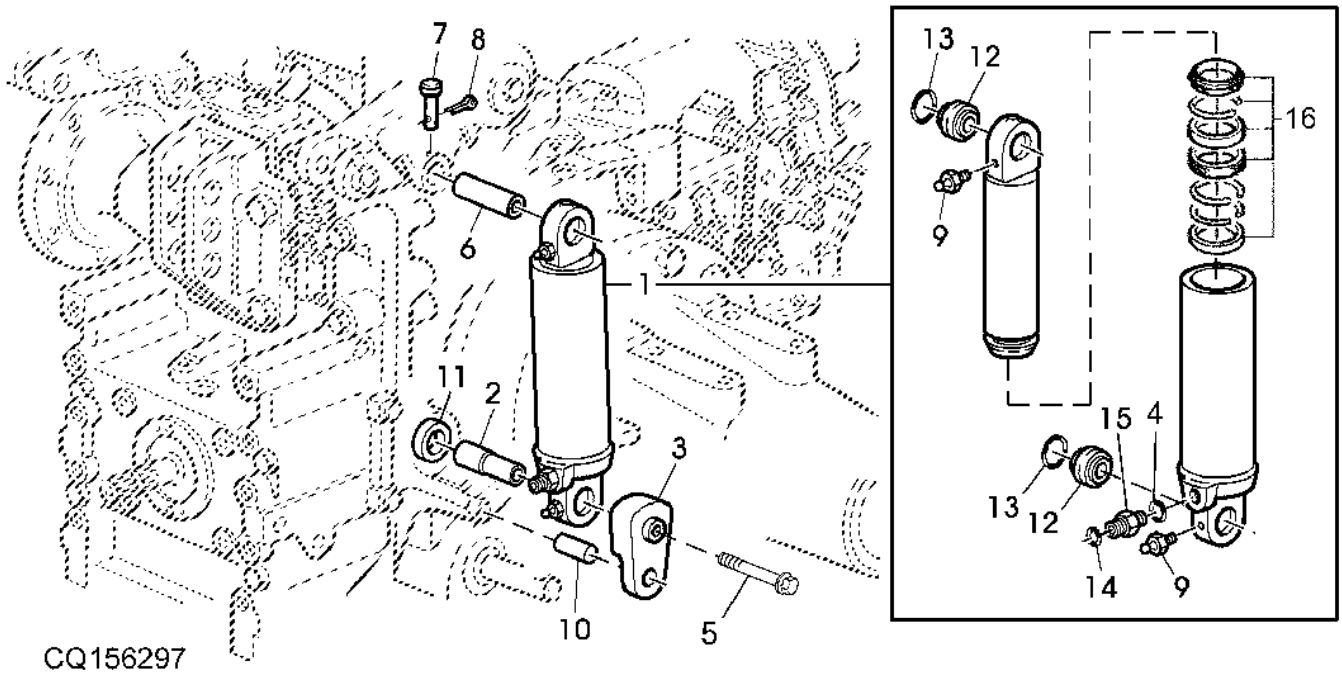

Item	*Nº peça*	*Descrição*	*Qtde*	*Nº série*	*Notas*
1	AL204054	Cilindro hidráulico	2		70/225MM
	AL116716	Cilindro hidráulico	2		85/225MM
2	L155063	Bucha	2		
3	L155919	Suporte	2		
4	51M7043	Anel o	1		15.300 X 2.200 mm
5	19M7841	Parafuso	2		M12 X 170
6	L158223	Pino fixador	2		
7	R69166	Pino	2		
8	11M7059	Contra-pino	2		3.200 X 20 mm
9	58M5573	Conexão de lubrificação	2		
10	L150413	Pino fixador	2		
11	L113730	Arruela	2		
12	AL76638	Bucha auto-compensadora	2		
13	40M7103	Anel de pressão	2		
14	T77857	Anel o	1		
15	61M5003	Adaptador	1		
16	AL165200	Kit vedação	1		85/225MM
	AL208001	Kit retentor	1		DIA.85MM, SUB FOR AL80711

OIL LINES, LIFT CYLINDER
VERIN DE RELEVAGE - CONDUITES HYDRAULIQUES
OELLEITUNGEN, HUBZYLINDER
TUBI OLIO CILINDRO DI SOLLEVAMENTO
LINHAS DE OLEO, CILINDRO DO LEVANTE
TUBERIAS HIDRAULICAS, CILINDRO ELEVADOR

LX029127 A.1

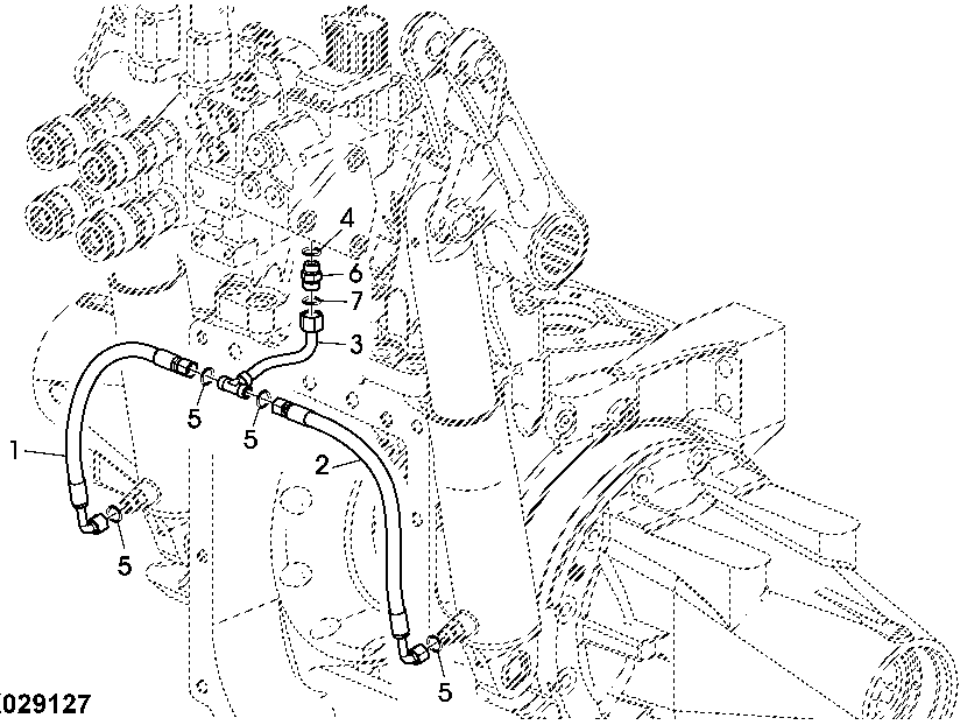

Item	*Nº peça*	*Descrição*	*Qtde*	*Nº série*	*Notas*
1	AL154344	Mangueira hidráulica	1		LH
2	AL154345	Mangueira hidráulica	1		RH
3	AL162828	Linha do freio	1		
4	51M7045	Anel o	1		19.300 X 2.200 mm
5	T77857	Anel o	AR		
6	38H5004	Adaptador	1		
7	T77932	Anel o	1		

CABLE, CENTER AND QUICK TACH LINKS
CABLES, BARRES DE POUSSEE ET DE TRACTION A CROCHET
SEILZUEGE, OBER- UND UNTERLENKER MIT FANGHAKEN
CAVO, TERZO PUNTO E PARALLELE CON ATTACCO QUICK TACH
CABOS DO LEVANTE
CABLES, TENSOR CENTRAL Y BARRAS DE TIRO CON GANCHOS DE ACOPL.

LX010311 A.1

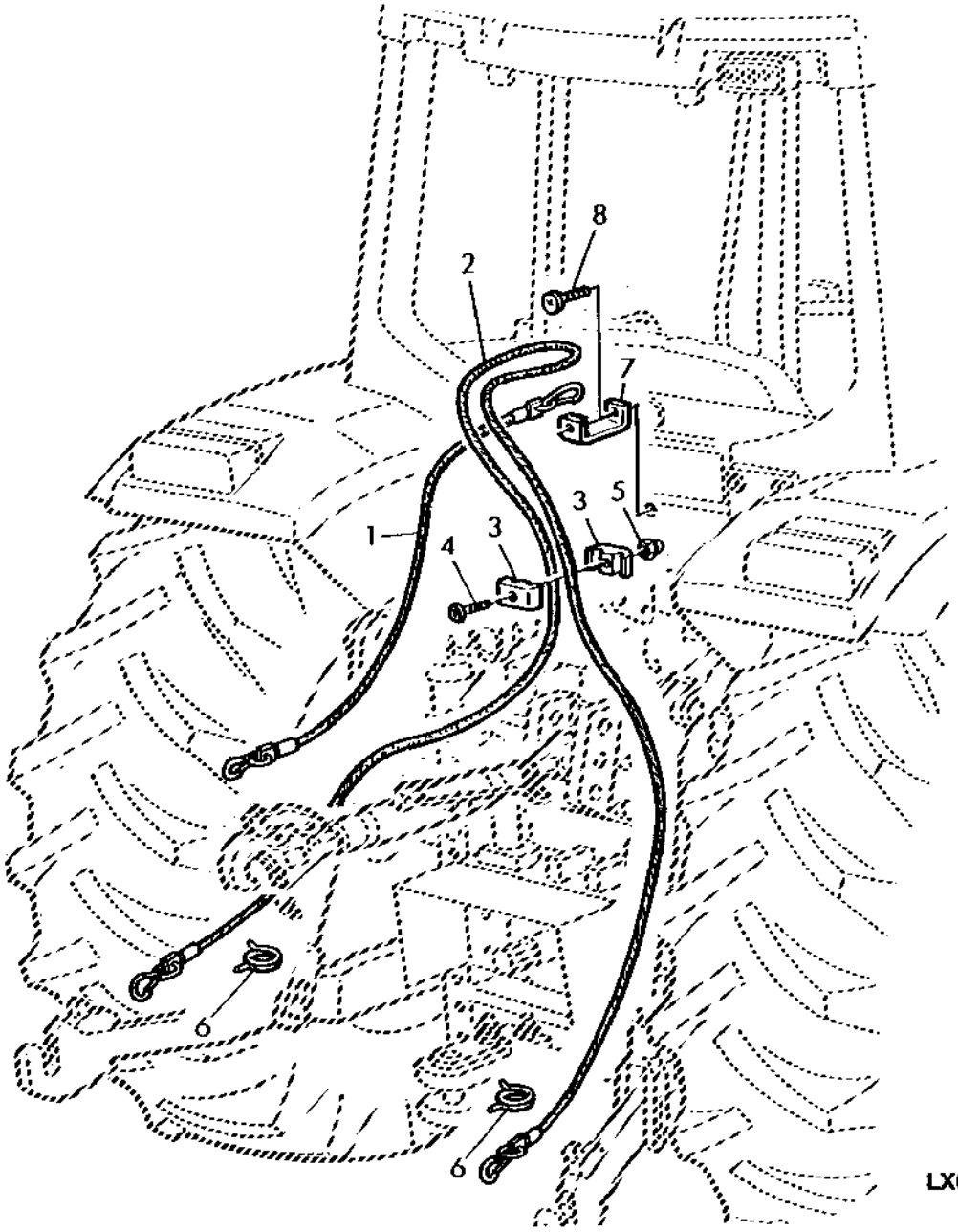

Item	*Nº peça*	*Descrição*	*Qtde*	*Nº série*	*Notas*
1	AL32693	Cabo	1		
2	AL31983	Cabo	1		
3	L39978	Braçadeira	2		
4	21M7296	Parafuso	1		M6 X 20
5	14M7376	Porca de segurança	1		M6
6	L110086	Anel	2		
7	L101357	Forquilha	1		
8	21M7292	Parafuso	1		M6 X 16

DRAFT SENSOR, DRAFT LINKS
SONDE DE CONTROLE D`EFFORT (BARRE DE TRACTION)
ZUGKRAFTSENSOR, UNTERLENKER
SENSORE DI TRAINO, PARALLELE
SENSOR DE CONTROLE DE CARGA, BARRA DE TRACAO
SENSOR DE CONTROL DE CARGA, BARRAS DE TIRO

LX013988 A.1

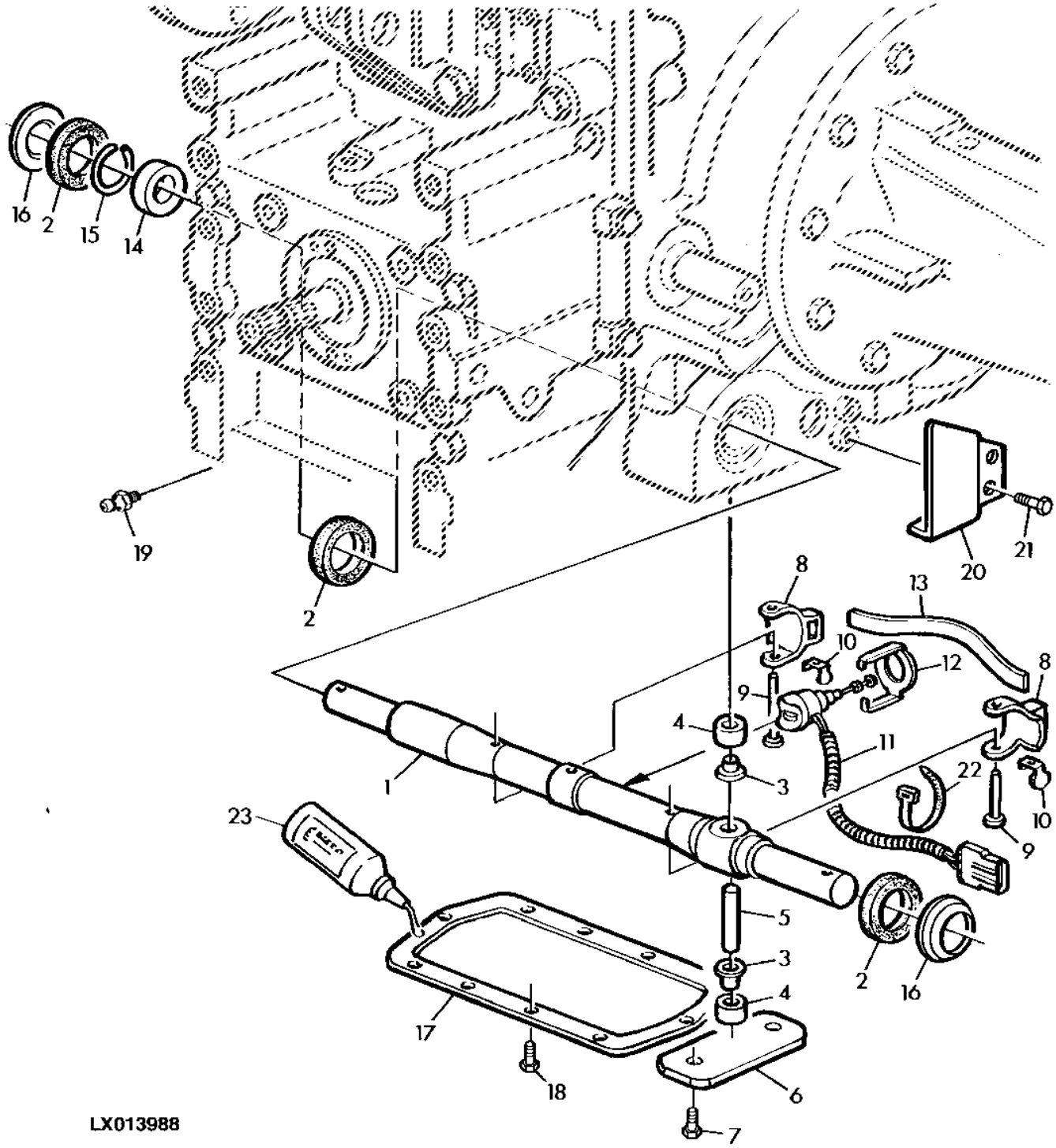

Item	*Nº peça*	*Descrição*	*Qtde*	*Nº série*	*Notas*
1	R111186	Eixo	1		
2	R108086	Vedação	3		
3	R108088	Bucha	2		
4	R108089	Luva	2		
5	R108090	Pino fixador	1		
6	R108091	Placa	1		
7	19M7285	Parafuso sextavado	2		M12 X 30
8	R111582	Apoio	2		
9	R115771	Pino fixador	2		
10	R113392	Presilha	2		
11	RE43738	SenSor de carga	1		
12	R108093	Presilha	1		
13	R111187	RefoRço	1		
14	AT128773	Bucha auto-compensadora	1		
15	40M5099	Anel de pressão	1		
16	R108095	RetentoR Redondo	2		
17	R111188	Capa	1		
18	19M7300	Parafuso sextavado	10		M6 X 10
19	JD7798	Conexão de lubrificação	1		
20	R254180	Blindagem	1		
21	19M7297	Parafuso sextavado	2		M8 X 12
22	R105388	Cinta	1		
23	L64500	Selante	1		50CCM
..	DT5079	Graxa	1		

Protection, Pressure Sensors (With AutoTrac™ Integrated)
Protection, capteurs de pression (avec AutoTrac™ intégré)
Protection, Pressure Sensors (With AutoTrac™ Integrated)
Protection, Pressure Sensors (With AutoTrac™ Integrated)
Proteção, Sensores de Pressão (Com AutoTrac™ Integrado)
Protección, sensores de presión (con AutoTrac™ integrado)

PUBM3270 A.1

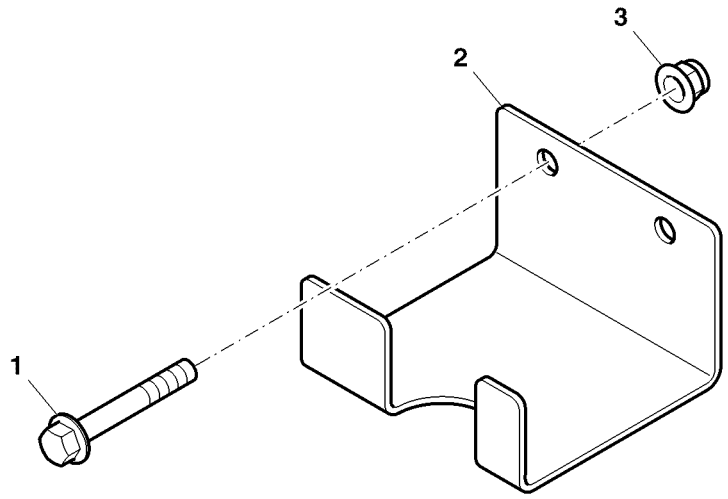

PUBM3270

Item	*Nº peça*	*Descrição*	*Qtde*	*Nº série*	*Notas*
1	19M8114	Parafuso	2		M10 X 70
2	L213479	Placa	1		
3	14M700	PART MISSING IN WISE	2		

ADJUSTABLE STABILIZER BAR, RIGHT OR LEFT
BARRE STABILISATRICE RÉGLABLE, DROITE OU GAUCHE
VERSTELLBARE STABILISIERUNGSSTREBE, RECHTS ODER LINKS
BARRA STABILIZZATRICE REGOLABILE, DESTRA O SINISTRA
BARRA ESTABILIZADORA AJUSTAVEL, DIREITA OU ESQUERDA
BARRA ESTABILIZADORA REGULABLE, LADO DERECHO O IZQUIERDO

PUBM3040 A.1

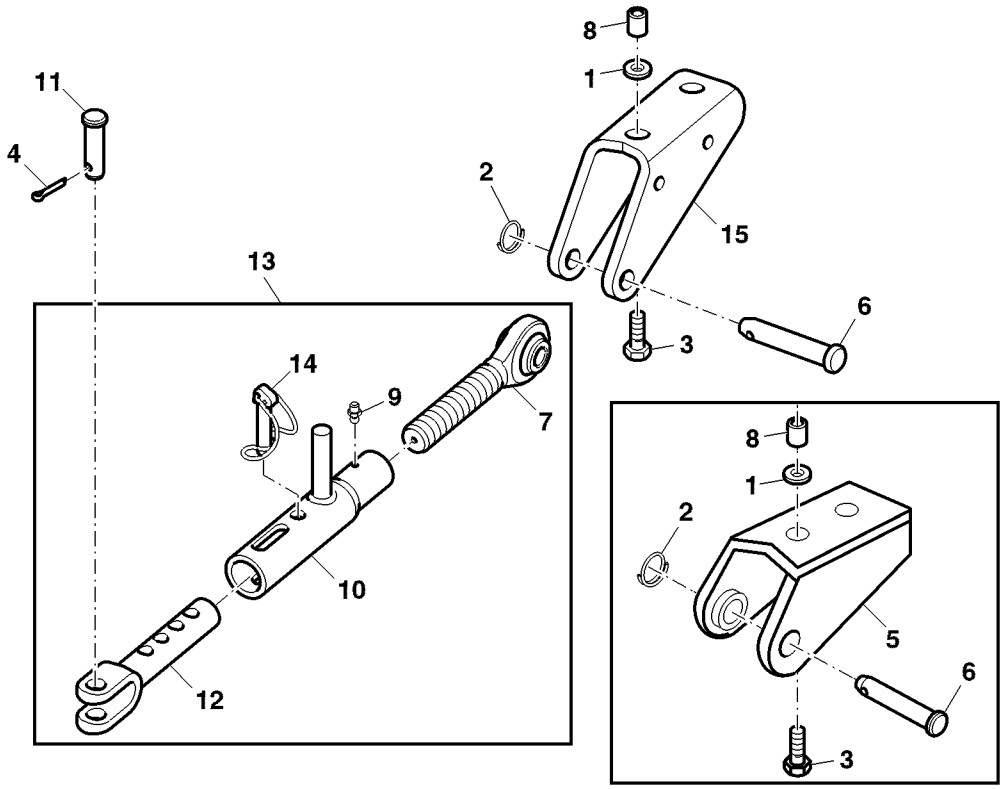

PUBM3040

Item	*Nº peça*	*Descrição*	*Qtde*	*Nº série*	*Notas*
1	24M7090	Arruela	4		22 X 37 X 3 mm
2	L174417	Pino elástico	2		
3	CQ07569	Parafuso sextavado	4		
4	L174417	Arruela de pressão	4		SUB FOR 11M7054
5	DQ26134	Suporte	2		SUB FOR DQ26015
6	R58262	Pino fixador	2		SUB FOR CQ26016
7	AL201900	Braço	2		
8	CQ25768	Bucha	2		
9	SU292606	Conexão de lubrificação	2		
10	L202150	Tubo	2		
11	L77493	Pino fixador	2		
12	SU292160	Bloco de oscilação	2		
13	AL201899	Estabilizador	1		
14	L202151	Pino elástico	2		
15	L155798	Apoio	1		
	L155799	Apoio	1		

DRAFT LINKS WITH HOOKS
BARRES DE TRACTION A CROCHET
UNTERLENKER MIT FANGHAKEN
PARALLELE CON GANCIO
BARRA DE TRACAO HOOK
BARRAS DE TIRO CON GANCHOS

PUBM1532 A.1

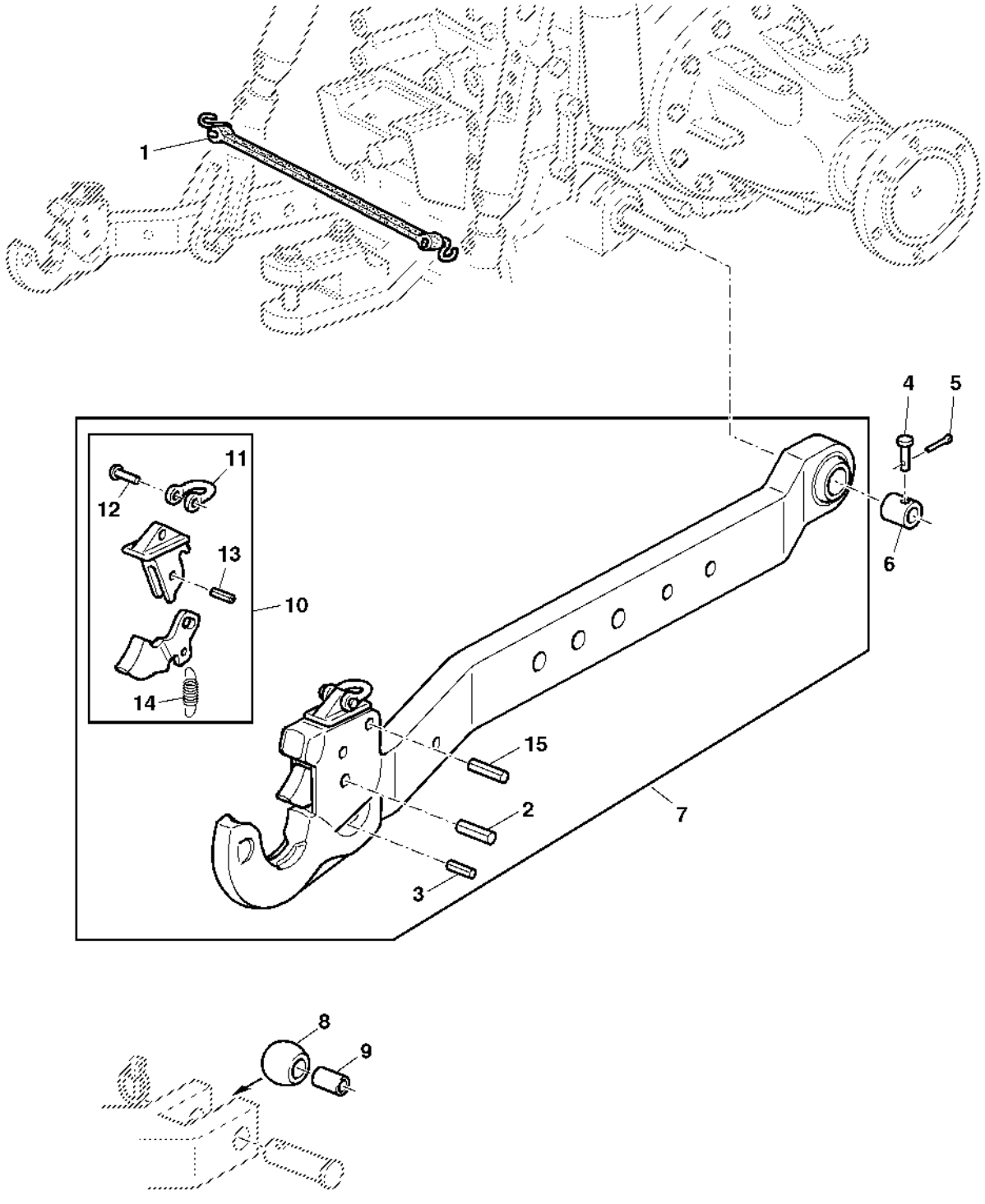

PUBM1532

Item	*Nº peça*	*Descrição*	*Qtde*	*Nº série*	*Notas*
1	AR68071	Correia elástica	1		
2	34M7220	Pino elástico	1		13 X 35 mm
3	34M3866	Pino	1		
4	R106297	Pino fixador	2		
5	11M7028	Contra-pino	2		5 X 32 mm
6	R108112	Bucha	2		
7	AL117731	Braço de elevação	1		RH
	AL117730	Braço de elevação	1		LH
8	L40829	Esfera	2		
9	L40793	Bucha	2		
10	AL117727	Lingüeta	1		
11	L115082	Trava	1		(ORD W/ L115083)
12	L115083	Rebite	1		(ORD W/ L115082)
13	34M7064	Pino elástico	1		8 X 18 mm
14	L115353	Mola de tração	1		
15	34M7071	Pino elástico	1		10 X 35 mm

LIFT LINKS
BIELLES DE RELEVAGE
HUBSPINDELN
TIRANTI DI SOLLEVAMENTO
TENSORES LATERAIS
TENSORES LATERALES

PUBM2739 A.1

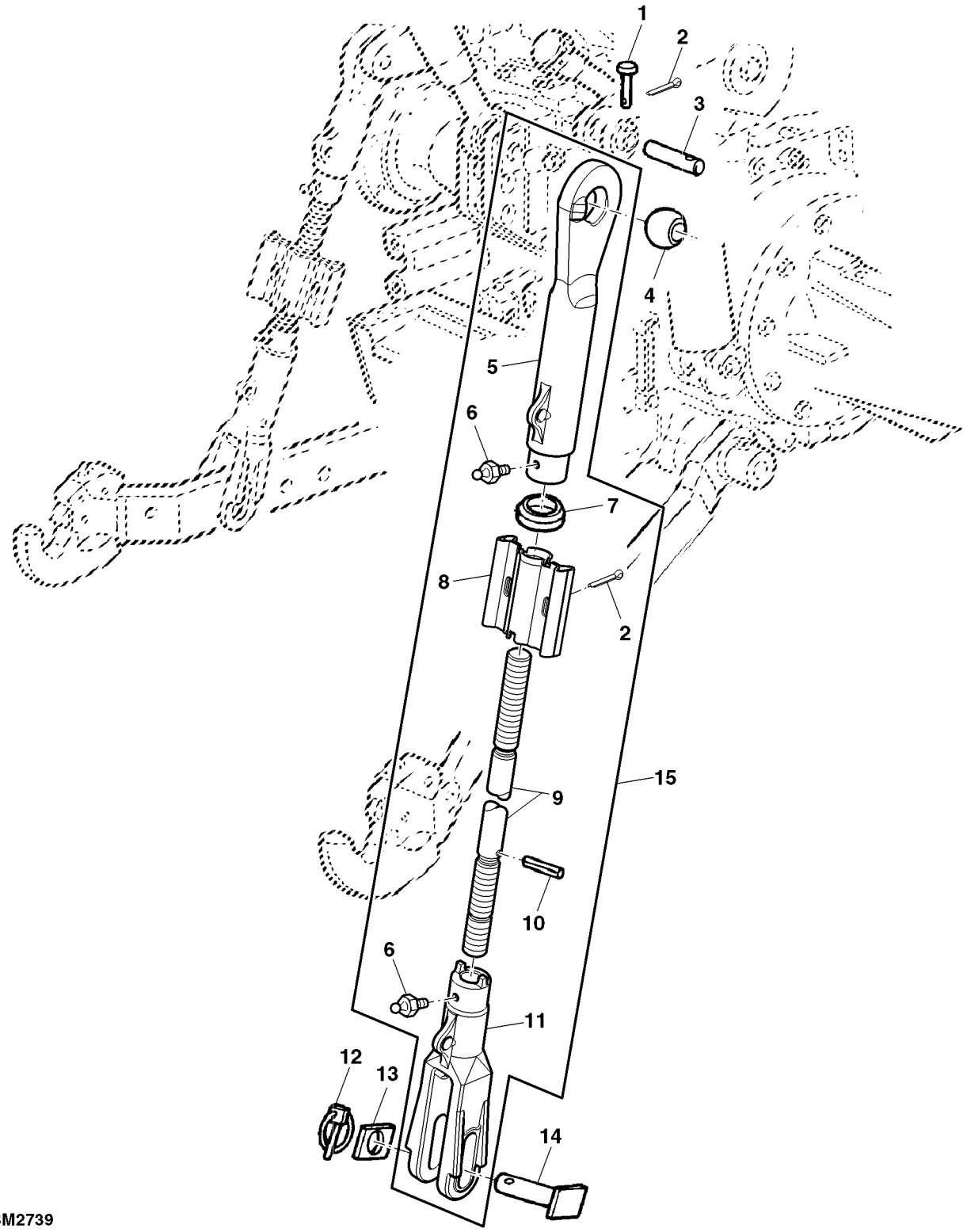

PUBM2739

Item	*Nº peça*	*Descrição*	*Qtde*	*Nº série*	*Notas*
1	R69166	Pino	2		
2	11M7012	Contra-pino	4		3.200 X 16 mm
3	L113797	Pino fixador	2		
4	L114631	Esfera	2		
5	L156840	Corpo de junção	2		
6	JD7798	Conexão de lubrificação	2		
7	L79388	Vedação	2		
8	AL170129	Alavanca	2		
9	L156839	Tensor laTeral	2		
10	34M7043	Pino elástico	2		6 X 45 mm
11	L156838	Forquilha	2		
12	AL114597	Pino fixador	1		
13	L156666	Correia	2		
14	L158185	Pino fixador	1		
15	AL200843	Tensor laTeral	2		SUB FOR AL176481 INCL KEYS 2, 5–11(ASSY)

CENTER LINK HOOK
BARRE DE POUSSEE A CROCHET
OBERLENKER MIT FANGHAKEN
TIRANTE CENTRALE CON GANCIO
TENSOR CENTRAL HOOK
TENSOR CENTRAL CON GANCHOS

PUBM0383 A.1

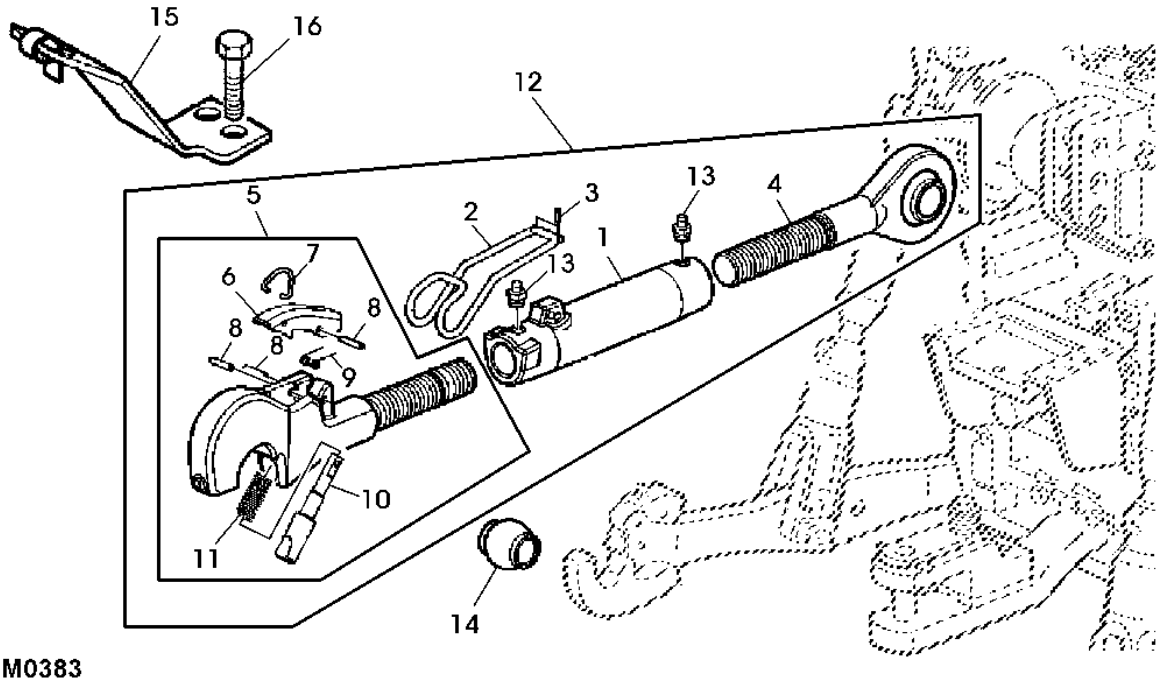

PUBM0383

Item	*Nº peça*	*Descrição*	*Qtde*	*Nº série*	*Notas*
1	L156782	Corpo de junção	1		
2	L56746	Alavanca	1		
3	34H241	Pino elástico	2		1/8" X 3/8"
4	AL159962	Extremidade da ligação	1		
5	AL159964	Extremidade da ligação	1		(ORDER AL176465)
6	L64295	Alavanca	1		
7	L35037	Grampo	1		
8	34M7269	Pino elástico	3		6 X 30 mm
9	F2823R	Mola	1		
10	L78798	Pino fixador	1		
11	L35443	Mola	1		
12	AL176465	Tensor cenTral	1		
13	JD7798	Conexão de lubrificação	2		
14	L35438	Esfera	1		
15	DQ65036	Suporte	1		
16	19M7386	Parafuso sextavado	2		M12 X 20

CENTER LINK BRACKET
BARRE DE POUSSEE - SUPPORT
ANHAENGEBOCK OBERLENKER
SUPPORTO DEL TIRANTE CENTRALE
SUPORTE DO TENSOR CENTRAL
SOPORTE DE ANCLAJE DEL TENSOR CENTRAL

PUBM3007 A.1

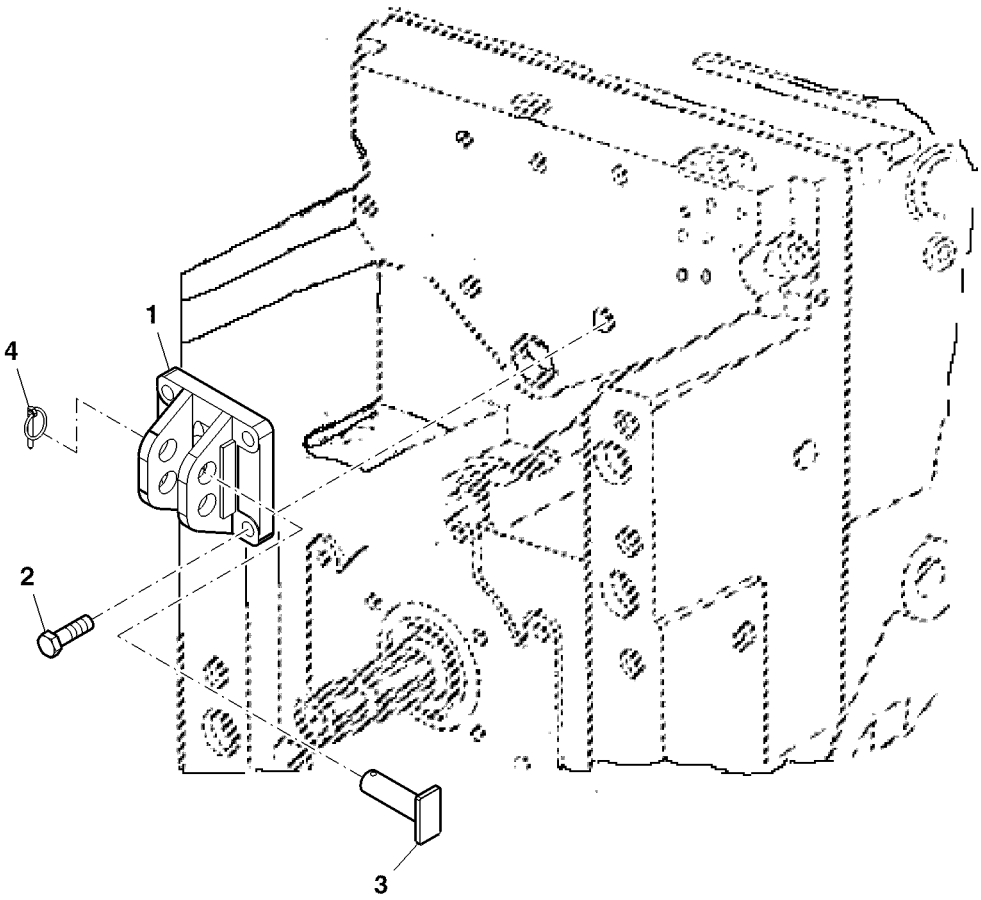

PUBM3007

Item	*Nº peça*	*Descrição*	*Qtde*	*Nº série*	*Notas*
1	CQ47255	Suporte	1		
2	19M8102	Parafuso sextavado	2		M20 X 65
3	L158184	Pino fixador	1		OD 32MM
	L158185	Pino fixador	2		OD 25MM
4	AL14540	Pino de engate ráPido	1		

MOUNTING PARTS, INLET PRIORITY VALVE
SOUPAPE DE PRIORITE - ELEMENTS DE FIXATION
ANBAUTEILE, PRIORITAETSVENTIL
PARTI MONTAGGIO VALVOLA DI PRIORITA IN INGRESSO
SUPORTE DA VALVULA PRIORITARIA DE ENTRADA
PIEZAS DE MONTAJE PARA VALVULA DE PRIORIDAD

PUBM1530 A.1

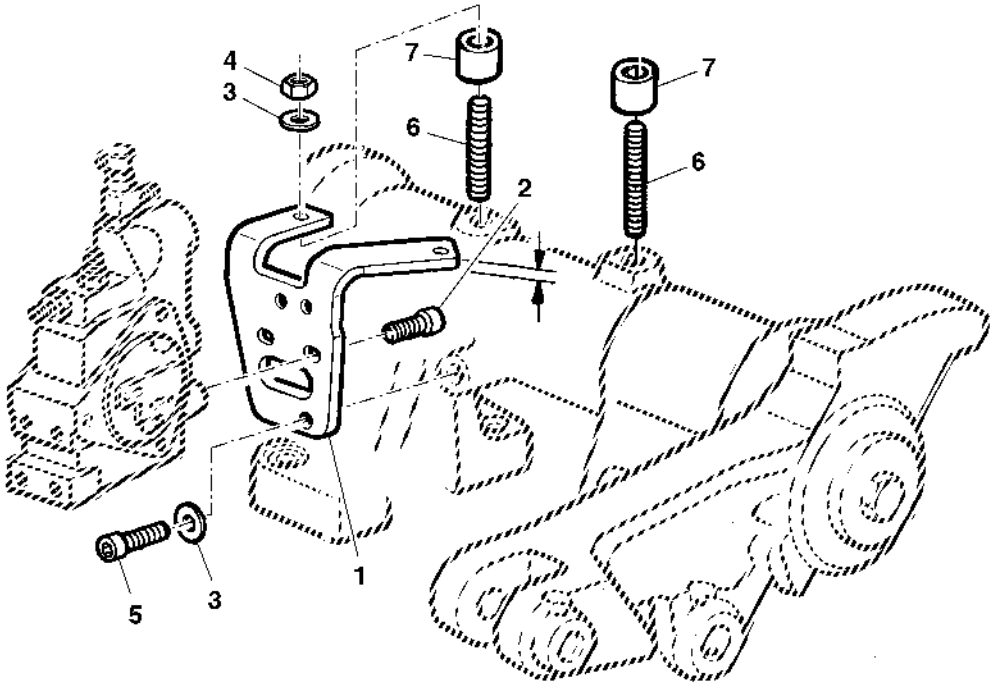

PUBM1530

Item	*Nº peça*	*Descrição*	*Qtde*	*Nº série*	*Notas*
1	L111085	RetentoR	1		TK 8MM
2	L79006	Parafuso	4		
3	24M7240	Arruela	3		13 X 25 X 3 mm
4	14M7275	Porca	2		M12
5	19M7988	Parafuso	1		M12 X 30
6	42M7066	Pino	2		
7	L100864	Bucha	2		

MOUNTING PARTS, INLET PRIORITY VALVE
SOUPAPE DE PRIORITE - ELEMENTS DE FIXATION
ANBAUTEILE, PRIORITAETSVENTIL
PARTI MONTAGGIO VALVOLA DI PRIORITA` IN INGRESSO
PECAS PARA MONTAGEM DA VALVULA PRIORITARIA
PIEZAS DE MONTAJE PARA VALVULA DE PRIORIDAD

PUBM1529 A.1

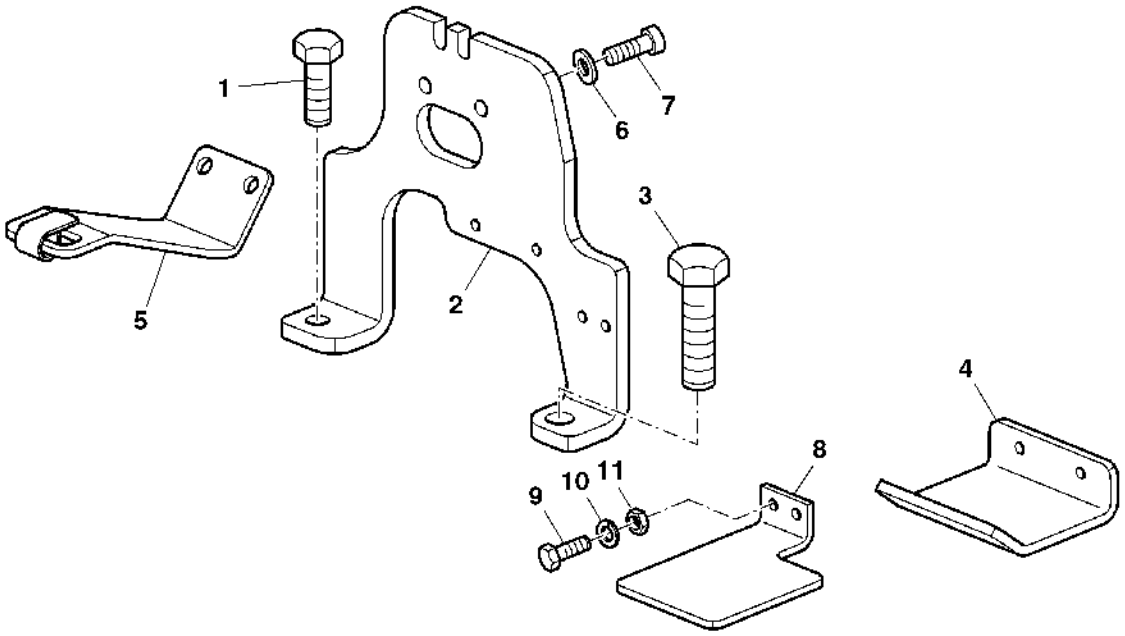

PUBM1529

Item	*Nº peça*	*Descrição*	*Qtde*	*Nº série*	*Notas*
1	19M8035	Parafuso sextavado	1		M16 X 35
2	CQ65022	Suporte	AR		
	CQ57599	Suporte	1		(4VCR)
3	19M7950	Parafuso sextavado	1		M20 X 45
4	CQ55960	Proteção	1		
5	DQ65036	Suporte	1		
6	24M7240	Arruela	3		13 X 25 X 3 mm
7	19M7988	Parafuso	3		M12 X 30
8	CQ27817	Proteção	1		
9	19M7288	Parafuso sextavado	4		M8 X 30
10	12M7065	Arruela de pressão	4		8 mm
11	14M7029	Porca	4		M8

INLET PRIORITY VALVE (100 LPM)
SOUPAPE DE PRIORITE (100 LPM)
PRIORITAETSVENTIL (100 LPM)
VALVOLA DI PRIORITA IN INGRESSO (100 LPM)
VALVULA PRIORITARIA DE ENTRADA (100LPM)
VALVULA DE PRIORIDAD DE ENTRADA (100 LPM)

LX032891 A.1

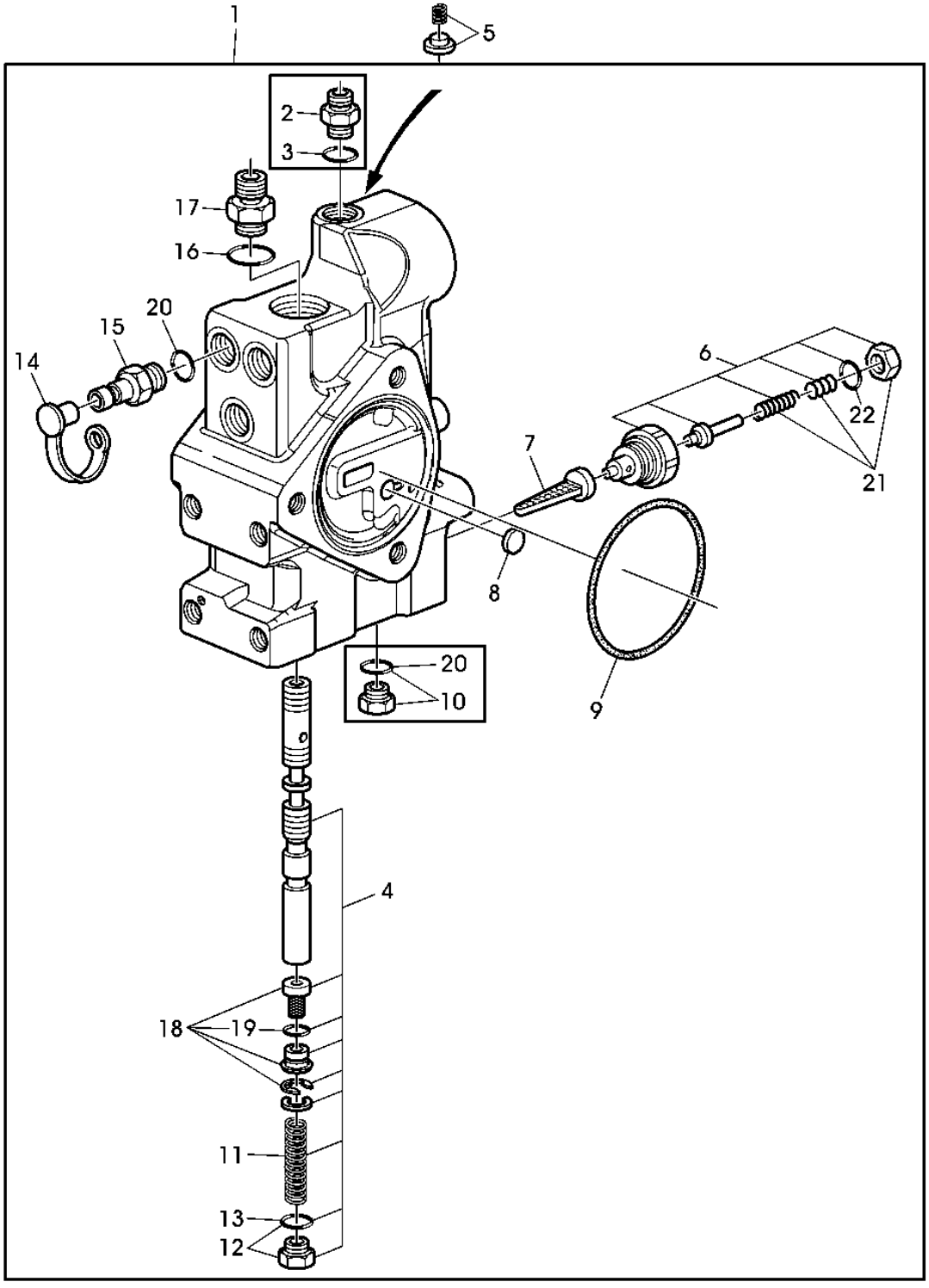

LX032891

Item	*Nº peça*	*Descrição*	*Qtde*	*Nº série*	*Notas*
1	AL153388	Bloco de válvulas	1		
2	61M5002	Adaptador	1		
3	T77613	Anel o	1		
4	RE207826	Kit	1		
5	AL115105	VálVula de retenção	1		
6	AL150732	VálVula de alíVio de press.	1		
7	R58832	Filtro	1		
8	R95493	Disco	1		
9	R95494	Anel o	1		
10	RE46684	Tampão	1		
11	R111298	Mola de compressão	1		
12	RE49624	Tampão	1		
13	L152324	Anel o	1		
14	R77175	Capa	3		
15	AL80099	Tomada engaTe rápido	3		
16	T77857	Anel o	1		
17	61M5003	Adaptador	AR		
18	AL156197	Kit	1		
19	R115892	Anel	1		
20	51M7041	Anel o	4		11.300 X 2.200 mm
21	RE62446	Kit da válvula	1		
22	R79060	Anel o	1		

ROCKSHAFT CONTROL VALVE WITH STEPPERMOTOR
DISTRIBUTEUR DU RELEVAGE ET MOTEUR PAS-A-PAS
KRAFTHEBERVENTIL MIT SCHRITTMOTOR
VALVOLA COMANDO SOLLEVATORE CON STEPPER MOTOR
VALVULA DE CONTROLE DO LEVANTE HIDRAULICO - MOTOR DE PASSO
VALVULA DE CONTROL DEL ELEVADOR HIDRAULICO CON MOTOR DE REGLAJE

CQ302457 A.1

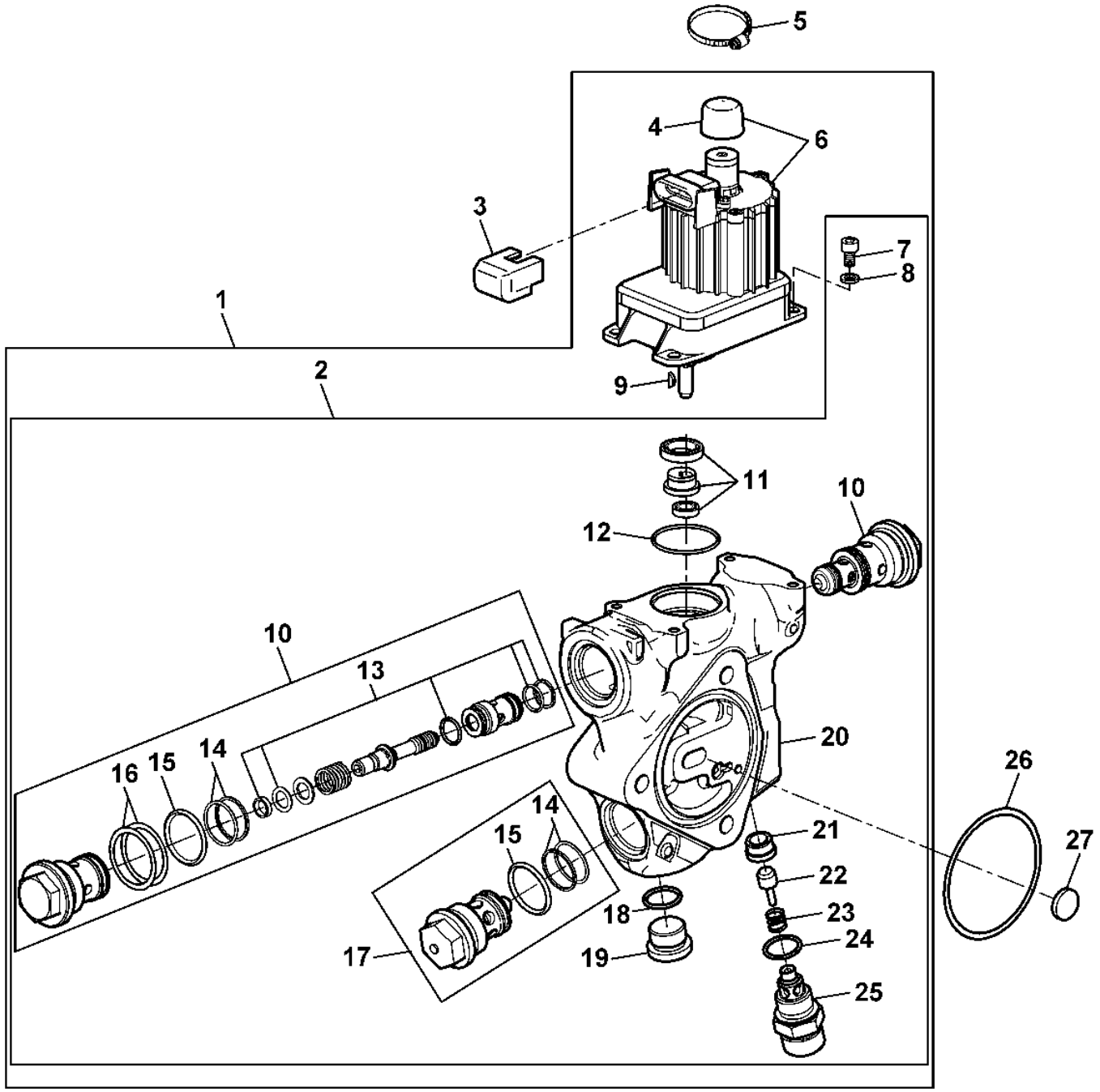

CQ302457

Item	*Nº peça*	*Descrição*	*Qtde*	*Nº série*	*Notas*
1	AL200020	Elevador hidráulico	1		
2	AL172261	Elevador hidráulico	1		
3	L100259	Acessório conexão elétrica	1		
4	L37963	Tampa	1		
5	CQ49005	Braçadeira	1		
6	AL181805	Motor elétrico	1		
7	19M8618	Parafuso	4		M6 X 12
8	24M7267	Arruela	4		6.400 X 11 X 1.600 mm
9	26M5447	Chaveta	1		2 X 10 mm
10	AL168858	VálV.de contr.atuada hidr.	2		
11	AL80395	Conj. do rolamento	1		
12	L75747	Anel o	1		
13	AL164560	Kit de juntas	1		
14	AL164561	Kit de juntas	1		
15	51M7048	Anel o	1		29.600 X 2.900 mm
16	AL79037	Kit de calços	1		
17	AL159011	VálVula de alíVio de press.	1		
18	51M7045	Anel o	2		19.300 X 2.200 mm
19	15M7077	Tampão de dreno	2		
20	L159026	Carcaça	1		
21	L78964	Assento de válvula	1		
22	L165818	Cone de válvula	1		
23	L155935	Mola de compressão	1		
24	L59901	Anel o	1		
25	L155934	VálVula	1		
26	R95494	Anel o	1		
27	R95493	Disco	1		

HYDRAULIC PUMP - CONTROL
ELEMENTS D'ENTREINEMENT DE LA POMPE HYDRAULIQUE
ANTRIEBSTEILE FUER HYDRAULIKPUMPE
COMANDO POMPA IDRAULICA
BOMBA HIDRAULICA - ACIONAMENTO
BOMBA HIDRAULIC - ACIONAMIENTO

LX009313 A.1

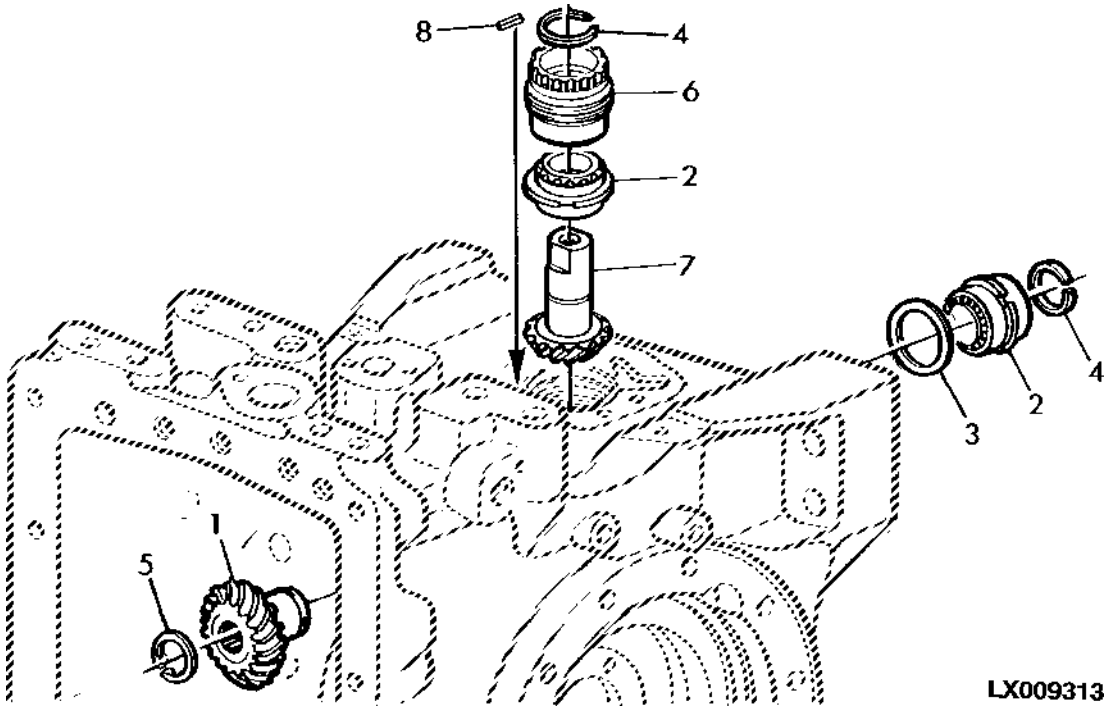

Item	*Nº peça*	*Descrição*	*Qtde*	*Nº série*	*Notas*
1	R115351	EngrEnagem	1		
2	RE206285	Rolamento de Rolos cônicos	2		
3	R44357	Calço	3		TK=0.08MM
	R44358	Calço	3		TK=0.13MM
	R44359	Calço	3		TK=0.25MM
4	40M7339	Anel de pressão	AR		
	T15258	Anel de pressão	AR		TK=1.57MM, (KIT RE50005)
	R48747	Anel de pressão	AR		TK=2.08MM, (KIT RE50005)
	R48748	Anel de pressão	AR		TK=2.16MM, (KIT RE50005)
	R48749	Anel de pressão	AR		TK=2.24MM , (KIT RE50005)
	R48750	Anel de pressão	AR		TK=2.31MM, (KIT RE50005)
	R96515	Anel de pressão	AR		TK=2.45MM, (KIT RE50005)
	R96517	Anel de pressão	AR		TK=2.60MM, (KIT RE50005)
	T27432	Anel de pressão	AR		TK=2.74MM , (KIT RE50005)
	A2597R	Anel de pressão	AR		TK= 2.89MM, (KIT RE50005)
	40M7071	Anel de pressão	AR		TK=1.50 MM
5	40M1854	Anel de pressão	1		
6	R94072	Luva	1		
7	R115352	Pinhão	1		
	R121795	Pinhão	1		
8	44M7103	Pino de centragem	1		

Shield, Hydraulic Pump (With AutoTrac™ Integrated)
Garant, pompe hydraulique (avec AutoTrac™ intégré)
Shield, Hydraulic Pump (With AutoTrac™ Integrated)
Shield, Hydraulic Pump (With AutoTrac™ Integrated)
Proteção, Bomba Hidráulica (Com AutoTrac™ Integrado)
Protección, bomba hidráulica (con AutoTrac™ integrado)

PUBM3266 A.1

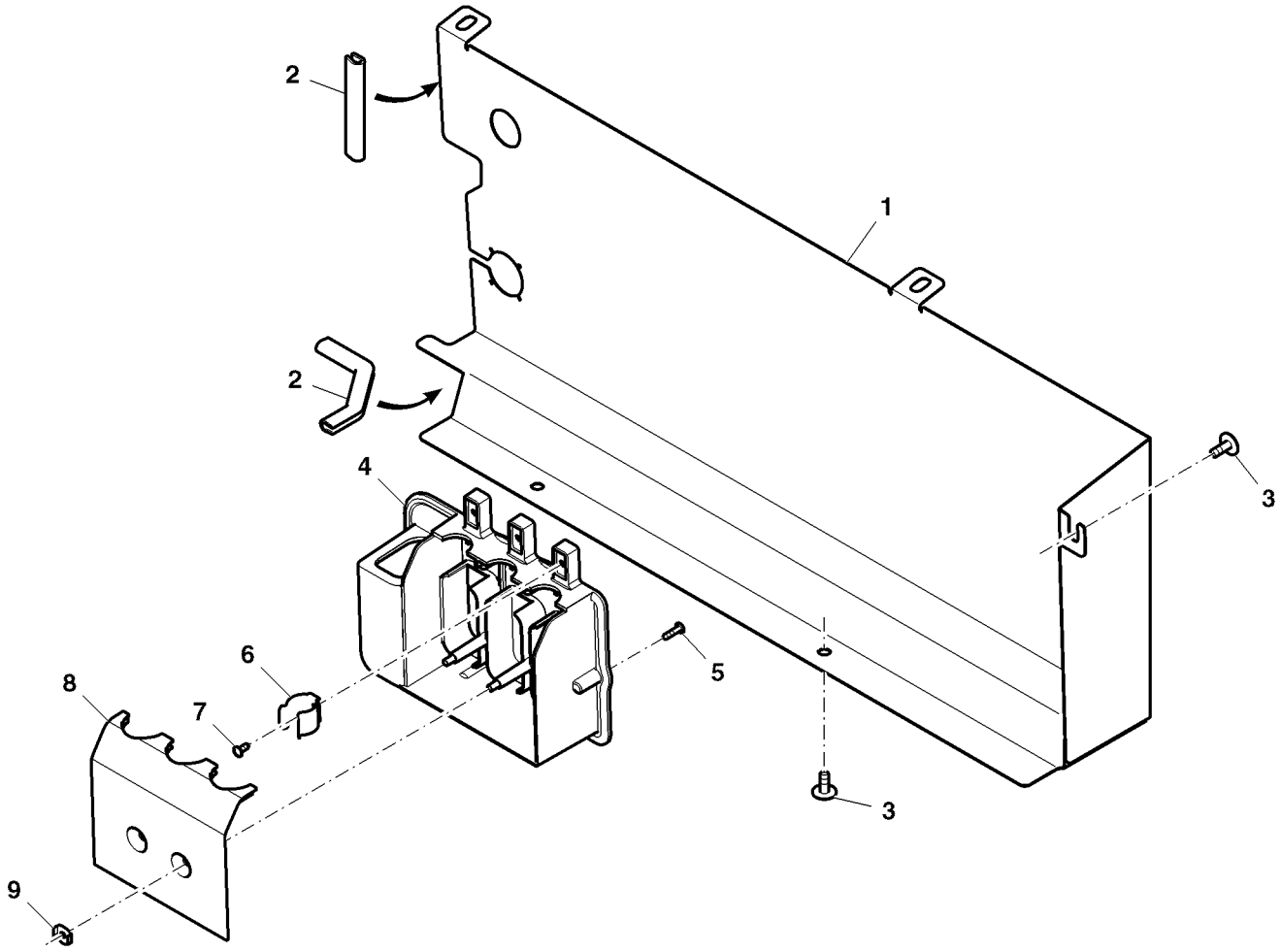

PUBM3266

Item	*Nº peça*	*Descrição*	*Qtde*	*Nº série*	*Notas*
1	L201113	Blindagem	1		
2	L62810	Vedação	5		
3	L157372	Parafuso	5		
4	AL155749	Proteção	1		
5	37M7179	Parafuso	6		
6	L153769	Braçadeira	3		
7	37M7240	Parafuso	3		
8	L153759	Capa	1		
9	L154067	Porca de Pressão	2		

CHARGE PUMP (100 LPM)
POMPE A CHARGE (100 LPM)
LADEOELPUMPE (100 LPM)
POMPA DI CARICA (100 LPM)
BOMBA DE CARGA (100LPM)
BOMBA DE CARGA DE ACEITE (100 LPM)

CQ156823 A.1

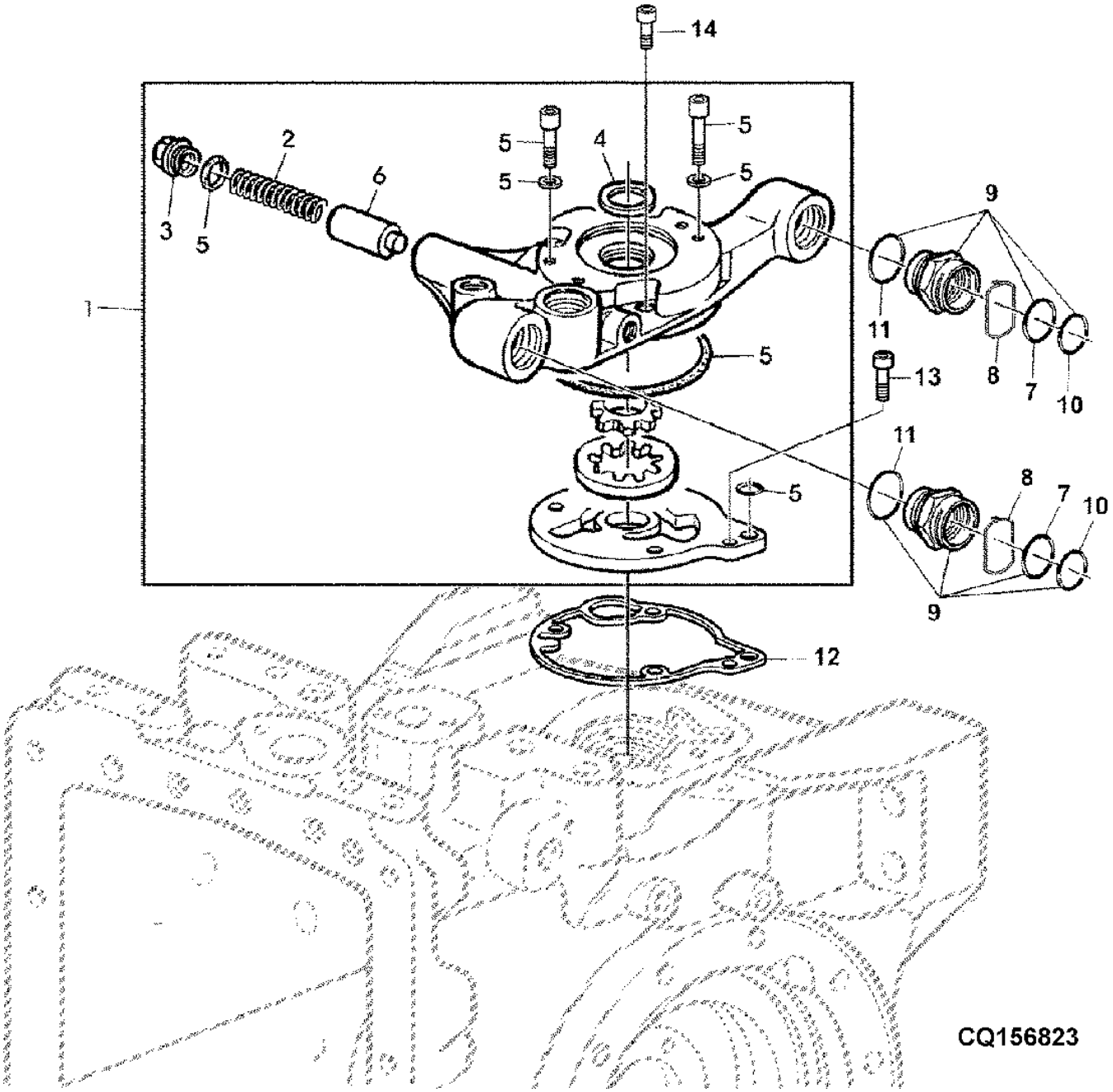

Item	*Nº peça*	*Descrição*	*Qtde*	*Nº série*	*Notas*
1	AL154094	Bombade óleo	1		
2	L79160	Mola de compressão	1		
3	L79171	Tampão	1		
4	R108011	Arruela	1		
5	RE70821	Kit retentor	1		
6	L101394	Pino fixador	1		
7	51M7100	Anel o	2		25 X 2 mm
8	L171572	Braçadeira	2		
9	AL155058	Luva	2		
10	51M7103	Anel o	2		28 X 2.200 mm
11	51M7050	Anel o	2		34.600 X 2.900 mm
12	L116628	Junta	1		
13	19M9163	Parafuso	1		M12 X 40
14	19M8790	Parafuso	3		M12 X 55

CHARGE PUMP, CONNECTING PARTS (41CM3) (100LPM)
POMPE DE GAVAGE, ELEMENTS DE RACCORDEMENT(41CM3) (100LPM)
LADEOELPUMPE, ANSCHLUSSTEILE (41CM3) (100LPM)
POMPA DI CARICA, CONNETTORI (41CM3) (100LPM)
CONEXOES DA BOMBA DE CARGA (41CM3) (100LPM)
BOMBA DE CARGA, PIEZAS DE CONEXION (41CM3) (100LPM)

PUBM0385 A.1

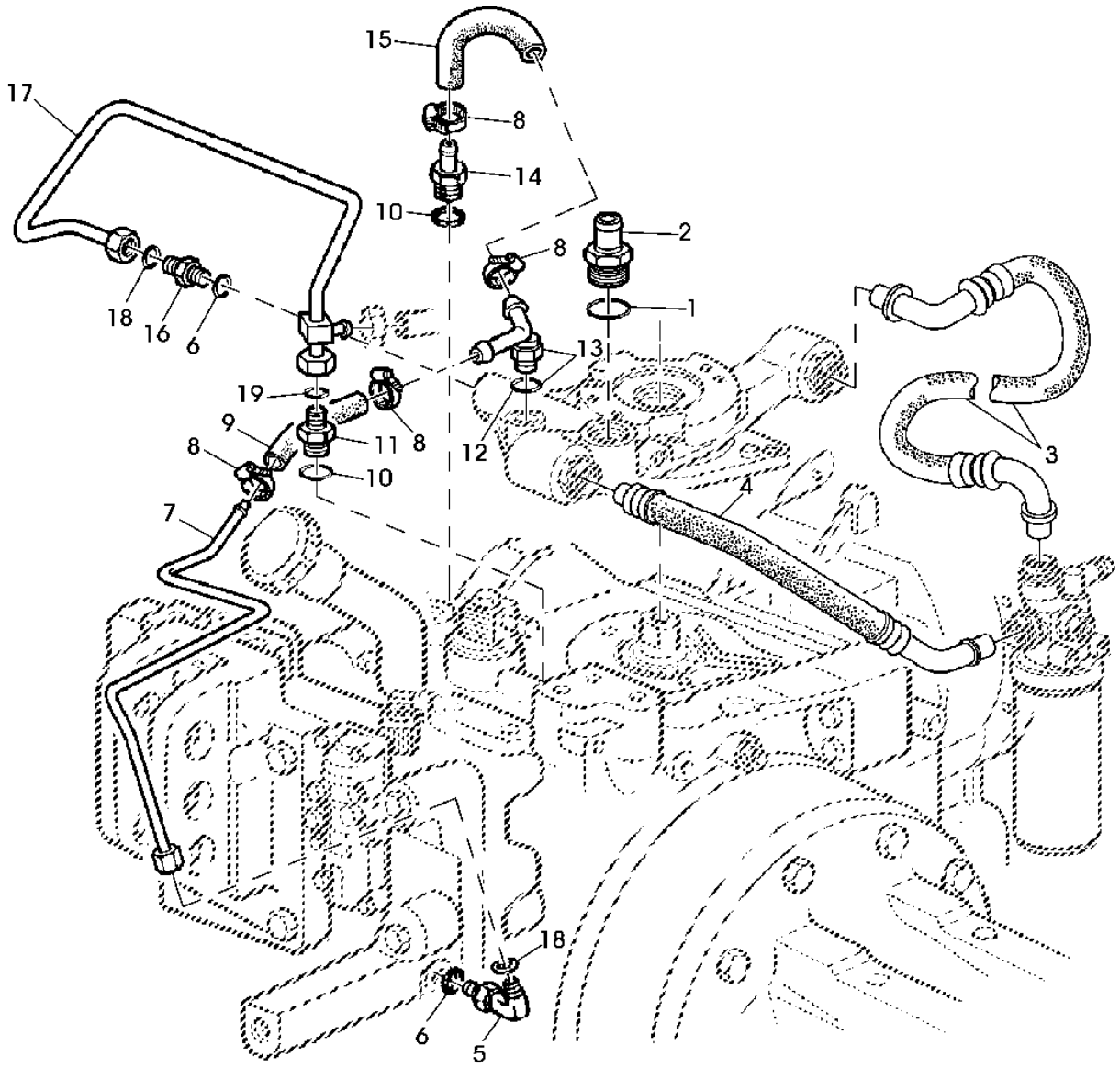

PUBM0385

Item	*Nº peça*	*Descrição*	*Qtde*	*Nº série*	*Notas*
1	51M7050	Anel o	1		34.600 X 2.900 mm
2	L110294	Conexão	1		
3	DQ64685	Mangueira hidráulica	1		
4	DQ62246	Mangueira	1		
5	61M5016	Conexão em ângulo	1		
6	51M7041	Anel o	AR		11.300 X 2.200 mm
7	AL164405	Tubulação de óleo	1		
8	AL37489	Braçadeira	4		
9	L151908	Mangueira	1		LGTH= 65MM
10	51M7043	Anel o	2		15.300 X 2.200 mm
11	38H5012	Adaptador	1		
12	51M7045	Anel o	1		19.300 X 2.200 mm
13	AL111759	Conexão em ângulo	1		
14	L102179	Conexão de mangueira	1		
15	L151909	Mangueira	1		LGTH= 215MM
16	61M5002	Adaptador	1		
17	AL150003	Tubulação de óleo	1		
18	T77613	Anel o	4		

HYDRAULIC OIL FILTERS
FILTRES A HUILE HYDRAULIQUE
HYDRAULIKOELFILTER
FILTRO OLIO IDRAULICO
FILTRO DE OLEO HIDRAULICO
FILTRO DE ACEITE HIDRAULICO

CQ302598 A.1

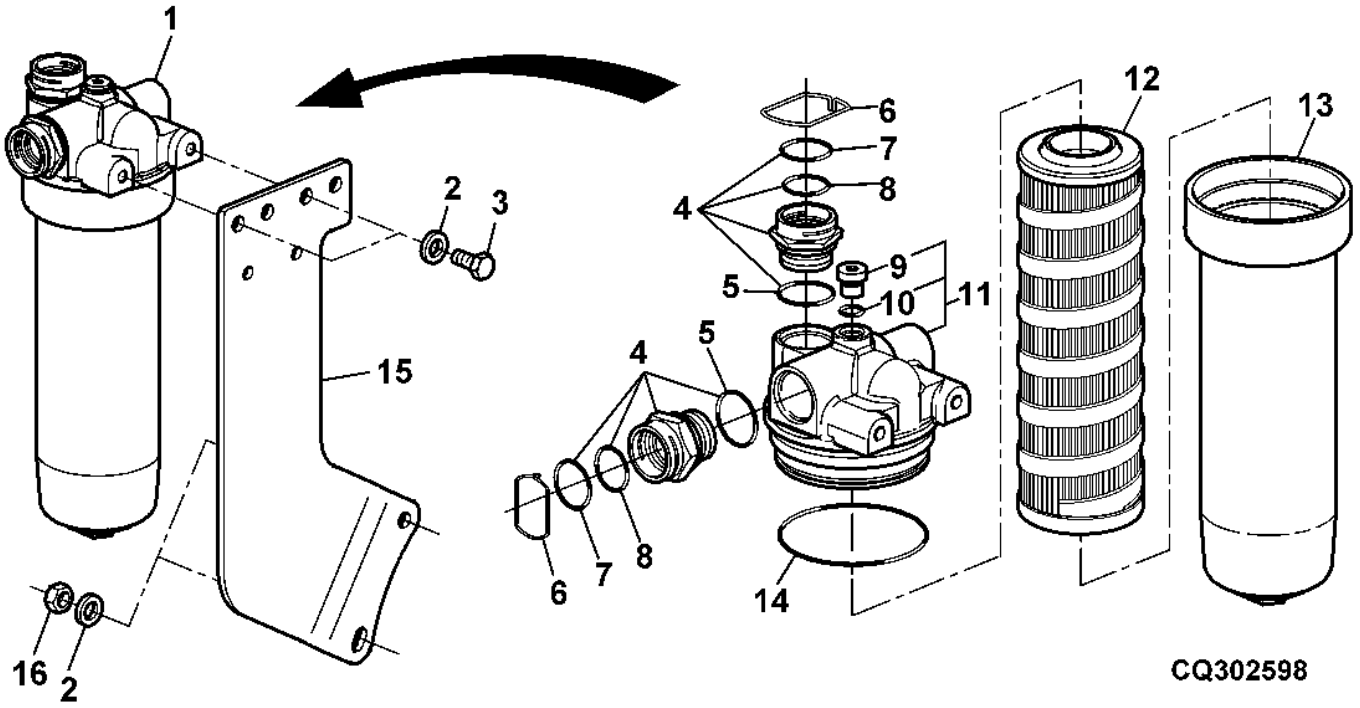

Item	*Nº peça*	*Descrição*	*Qtde*	*Nº série*	*Notas*
1	AL203520	Cabeçote do filtro	1		SUB FOR AL160772, ORDER AL155008, AL203061, AL160761, AL160773 AND R56757
2	24M7096	Arruela	2		10.500 X 18 X 1.600 mm
3	19M7166	Parafuso sextavado	2		M10 X 20
4	AL155008	Luva	2		
5	51M7048	Anel o	2		29.600 X 2.900 mm
6	L171572	Braçadeira	2		
7	51M7101	Anel o	2		28 X 2 mm
8	51M7100	Anel o	1		25 X 2 mm
9	15M7076	Tampão de dreno	1		
10	51M7041	Anel o	1		11.300 X 2.200 mm
11	AL160773	Cabeçote do filtro	1		
12	AL203061	Filtro de óleo	1		(INCL. KEY 14)
13	AL160761	Alojamento de filtro	1		
14	R56757	Anel o	1		
15	L212378	Suporte	1		SUB FOR DQ62060
16	14M7274	Porca	2		M10

HYDRAULIC PUMP (41 CM3) (100 LPM)
POMPE HYDRAULIQUE (41 CM3) (100 LPM)
HYDRAULIKPUMPE (41 CM3) (100 LPM)
POMPE IDRAULICHE (41 CM3) (100 LPM)
BOMBA HIDRAULICA (41CM3) (100LPM)
BOMBAS HIDRAULICAS (41 CM3) (100 LPM)

LX032350 A.1

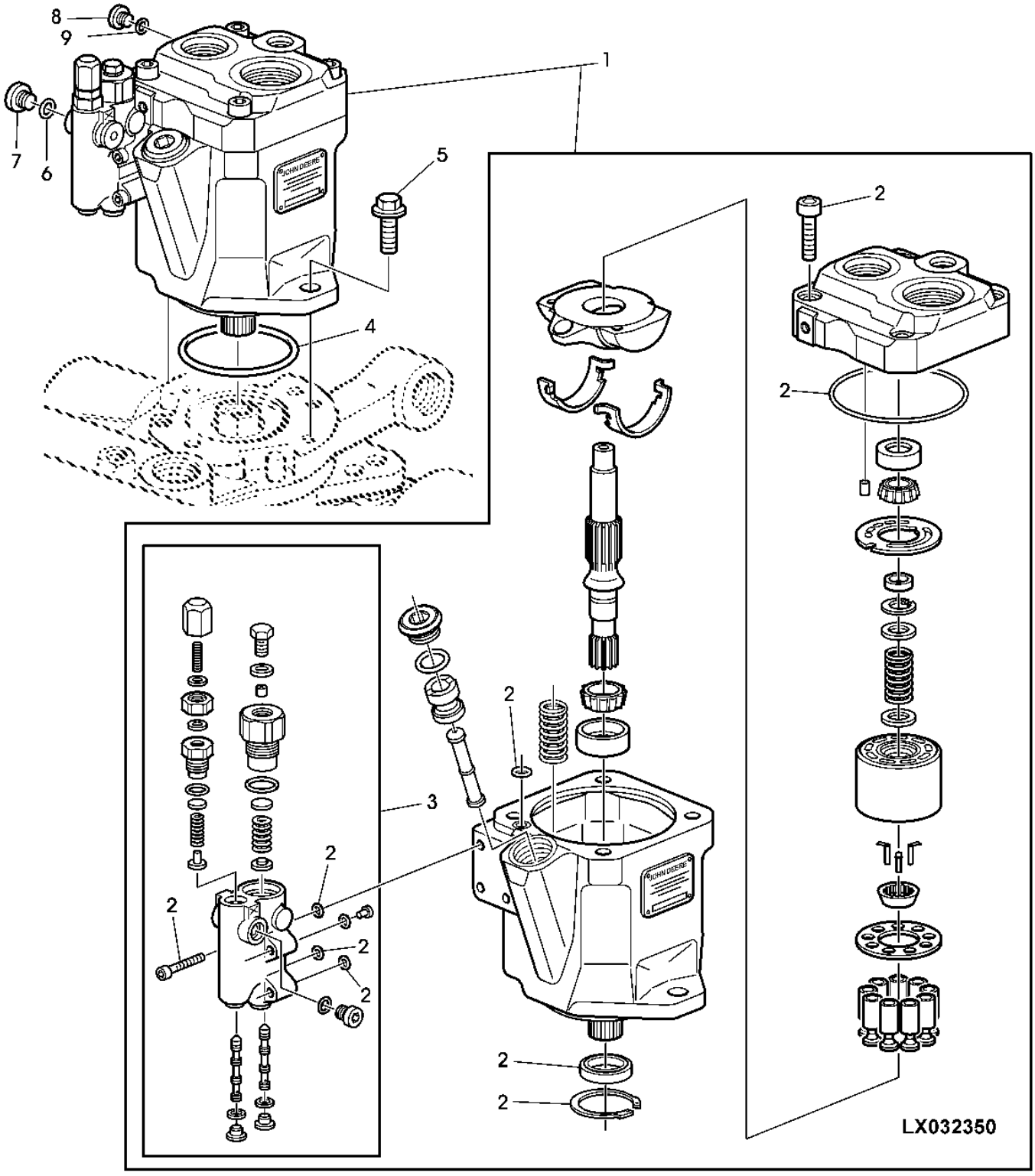

Item	Nº peça	Descrição	Qtde	Nº série trator	Notas
1	AL161043	Bombahidráulica	1		41CM3
2	AL158422	Kit de juntas	1		
3	AL158423	Kit	1		
4	T42302	Anel o	1		
5	19M7789	Parafuso	2		M12 X 30
6	51M7040	Anel o	1		9.300 X 2.200 mm
7	L41079	Tampão	1		
8	L41709	Tampão	AR		
9	51M7041	Anel o	AR		11.300 X 2.200 mm

CONNECTING PARTS, INLET PRIORITY VALVE (100 LPM)
SOUPAPE DE PRIORITE - RACCORDS (100 LPM)
ANSCHLUSSTEILE, PRIORITAETSVENTIL (100 LPM)
PARTI COLLEGAMENTO VALVOLA DI PRIORITA' IN INGRESSO (100 LPM)
CONEXOES DA VALVULA DE PRIORIDADE (100 LPM)
VALVULA DE PRIORIDAD - CONEXIONES (100 LPM)

CQ156168 A.1

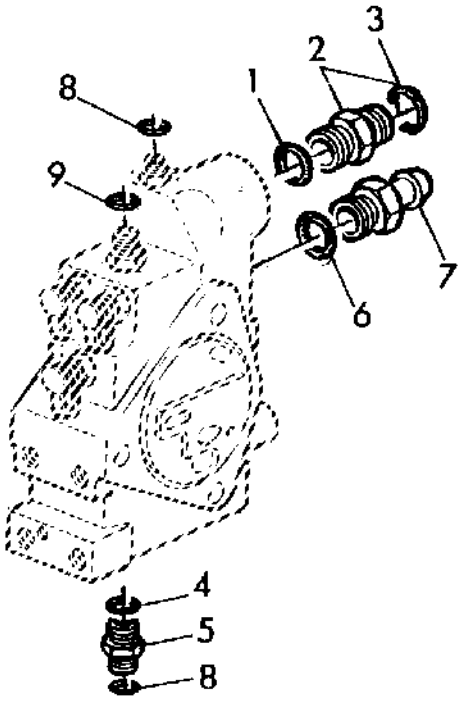

CQ156168

Item	*Nº peça*	*Descrição*	*Qtde*	*Nº série*	*Notas*
1	51M7047	Anel o	1		23.600 X 2.900 mm
2	61M5005	Adaptador	1		INCL KEYS 1, 3
3	T77858	Anel o	1		
4	51M7041	Anel o	1		11.300 X 2.200 mm
5	61M5002	Adaptador	1		
6	51M7048	Anel o	1		29.600 X 2.900 mm
7	L110293	Conexão	1		
8	T77613	Anel o	2		
9	T77857	Anel o	1		

Parts For Return Circuit, Hydraulic Motor
Pièces pour circuit de retour, moteur hydraulique
Parts For Return Circuit, Hydraulic Motor
Parts For Return Circuit, Hydraulic Motor
Peças para Circuito de Retorno, Motor Hidráulico
Piezas de circuito de retorno de motor hidráulico

RXA0075329 A.1

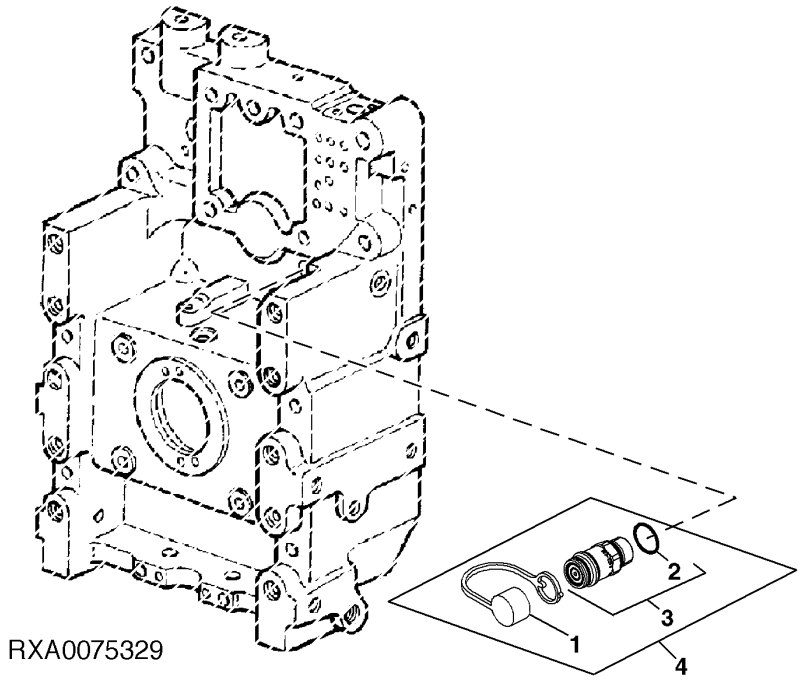

Item	*Nº peça*	*Descrição*	*Qtde*	*Nº série trator*	*Notas*
1	A79902	Capa	1		
2	51M7047	Anel o	1		23.600 X 2.900 mm
3	RE227760	Engate hidr. rápido	1		
4	**RE228000**	**Kit - instalação de campo**	**1**		**FI**

HYDRAULIC OIL RESERVOIR, OIL LINES
RESERVOIR D`HUILE HYDRAULIQUE, CONDUITES HYDRAULIQUE
HYDRAULIKOELBEHAELTER, OELLEITUNGEN
SERBATOIO OLIO IDRAUL., LINEE
DEPOSITO DE OLEO HIDRAULICO, LINHAS HIDRAULICAS
DEPOSITO DE ACEITE HIDRAULICO, TUBERIAS

CQ157649 A.1

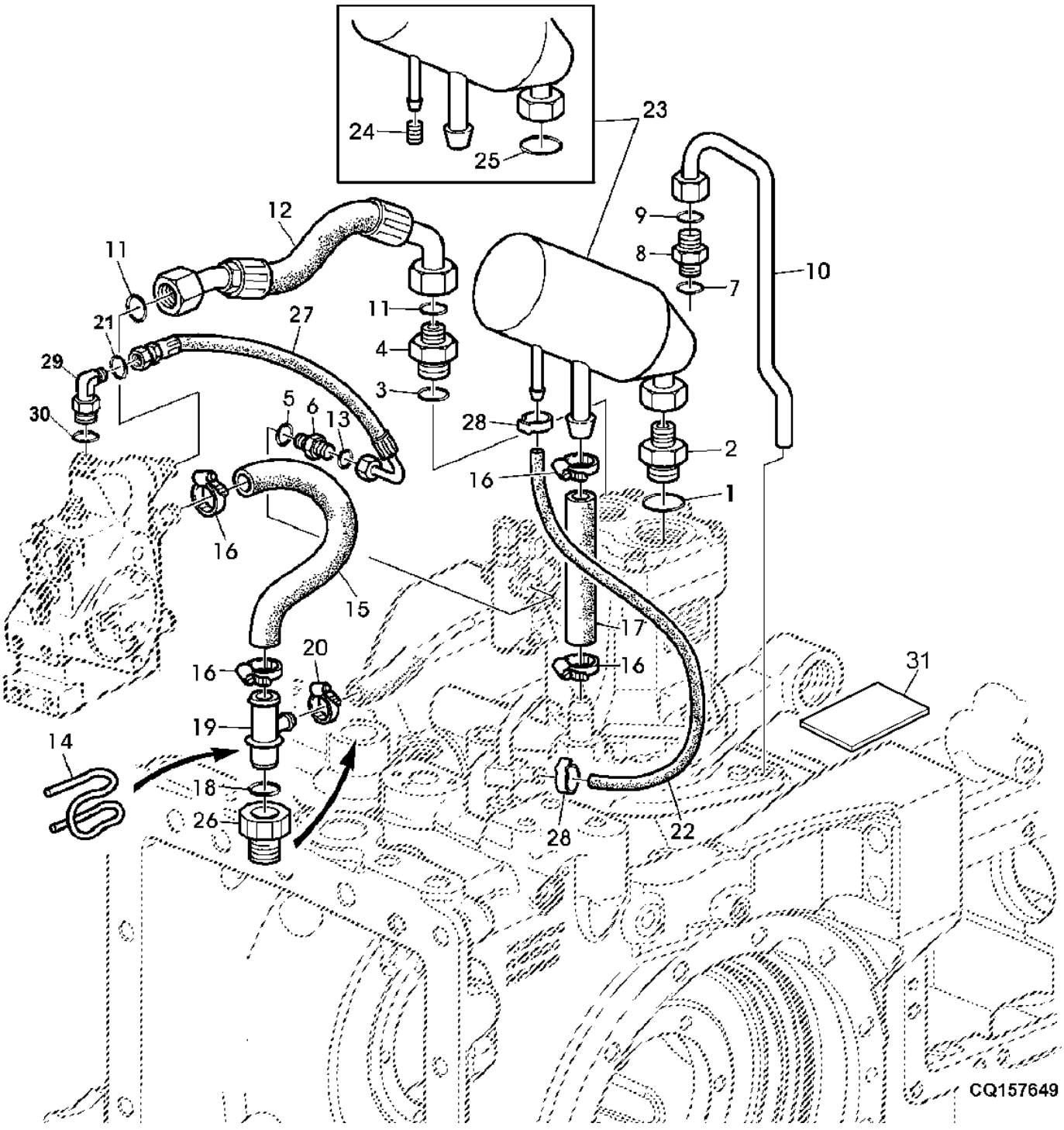

Item	*Nº peça*	*Descrição*	*Qtde*	*Nº série*	*Notas*
1	L59904	Anel o	1		
2	R94882	Conexão	1		
3	51M7048	Anel o	1		29.600 X 2.900 mm
4	38H5013	Adaptador	1		
5	51M7040	Anel o	1		9.300 X 2.200 mm
6	L102176	Conexão	1		
7	51M7043	Anel o	1		15.300 X 2.200 mm
8	61M5010	Adaptador	1		
9	T77932	Anel o	1		
10	AL151191	Tubulação de óleo	1		
11	T77858	Anel o	2		
12	AL157978	Mangueira hidráulica	1		
13	T77814	Anel o	1		
14	L151894	Presilha	1		
15	L100846	Mangueira	1		
16	AL82025	Braçadeira	4		
17	L151818	Mangueira	1		
18	L53873	Anel o	1		
19	L112480	Conexão em t	1		
20	AL64588	Braçadeira	1		
21	T77613	Anel o	1		
22	L116375	Mangueira	1		
23	AL110340	ReseRvatóRio hidRáulico	1		
24	L100271	Parafuso de fenda	1		
25	L77586	Anel o	1		
26	L151893	Adaptador	1		
27	AL157634	Mangueira hidráulica	1		
28	L112762	Braçadeira	1		
29	61M5016	Conexão em ângulo	1		
30	51M7041	Anel o	1		11.300 X 2.200 mm
31	L79909	Apoio	1		

SELECTIVE CONTROL VALVE (SERIE 300)
DISTRIBUTEUR AUXILIARE (SERIE 300)
ZUSATZSTEUERGERAET (SERIE 300)
DISTRIBUTORE IDRAULICO (SERIE 300)
VALVULA DE CONTROLE REMOTO (SERIE 300)
VALVULA DE MANDO A DISTANCIA (SERIE 300)

CQ155648 A.1

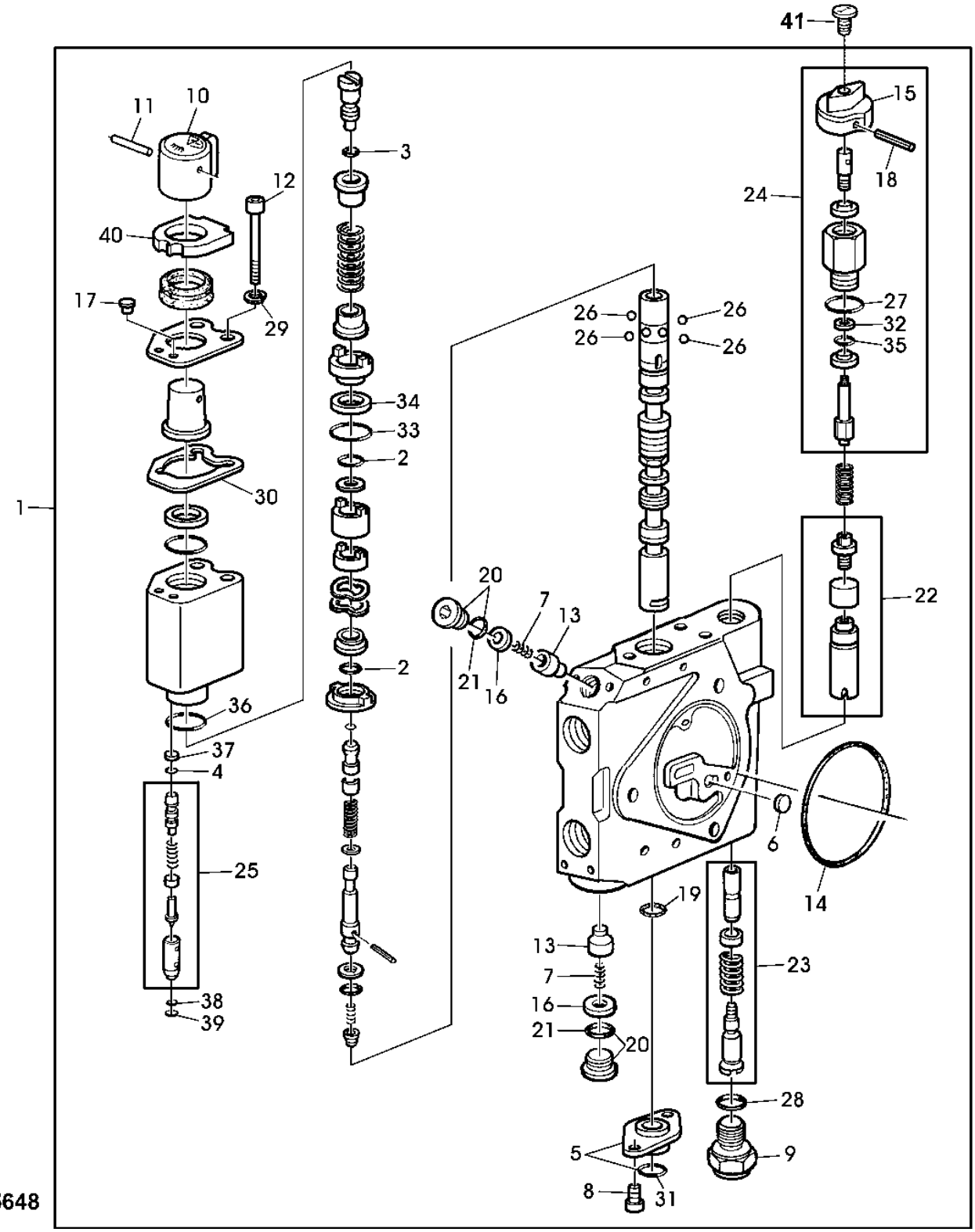

Item	*Nº peça*	*Descrição*	*Qtde*	*Nº série*	*Notas*
1	RE239127	Bloco de válvulas	1		
2	E69117	Anel o	2		
3	L152323	Anel o	1		
4	R26976	Anel o	1		
5	AL118383	Flange	1		
6	R95493	Disco	1		
7	R111238	Mola de compressão	2		
8	19M7768	Parafuso	2		M6 X 16
9	R111242	Tampão	1		
10	R95491	Botão	1		
11	25H723	Pino com ranhura	1		1/8" X 1-1/2"
12	19M8706	Parafuso	3		M6 X 75
13	R111288	Cone de válvula	2		
14	R95494	Anel o	1		
15	R95490	Botão	1		
16	R111308	Anel	2		
17	R113228	Plugue	1		
18	34H184	Pino elástico	1		1/8" X 1-1/8"
19	R241161	Anel o	1		
20	RE49624	Tampão	2		
21	L152324	Anel o	2		
22	RE49631	Kit	1		
23	RE49633	Kit	1		
24	RE56127	Kit	1		
25	RE50384	Kit do reparo	1		
26	RE50385	Kit do limitador	1		
27	L152325	Anel o	1		
28	L152326	Anel o	1		
29	R118192	Arruela de pressão	3		
30	R118092	Junta	AR		
31	L37733	Anel o	AR		
32	R113218	Anel de apoio	1		
33	R111527	Anel o	1		
34	R111504	Anel de apoio	1		
35	R117942	Anel o	1		
36	R113229	Anel o	1		
37	R113223	Anel de apoio	1		
38	R113224	Anel o	1		
39	R113226	Anel o	1		
40	R126667	Vedação	1		
41	L102154	Plugue	1		MARKED I
	L102155	Plugue	1		MARKED II
..	R177738	Etiqueta	1		270G

REPAIR KIT SELETIVE CONTROL VALVE (300 SERIE)
JEU DE REPARATION - DISTRIBUTEUR AUXILIAIRE (SERIE 300)
REPARATURSATZ ZUSATZSTEUERGERAET (SERIE 300)
KIT REPARAZIONE PER DISTRIBUTORE (SERIE 300)
KIT DE REPARO DA VALVULA DE CONTROLE REMOTO (SERIE 300)
CONJUNTO DE REPARACION VALVULA DE MANDO A DISTANCIA (SERIE 300)

LX024971 A.1

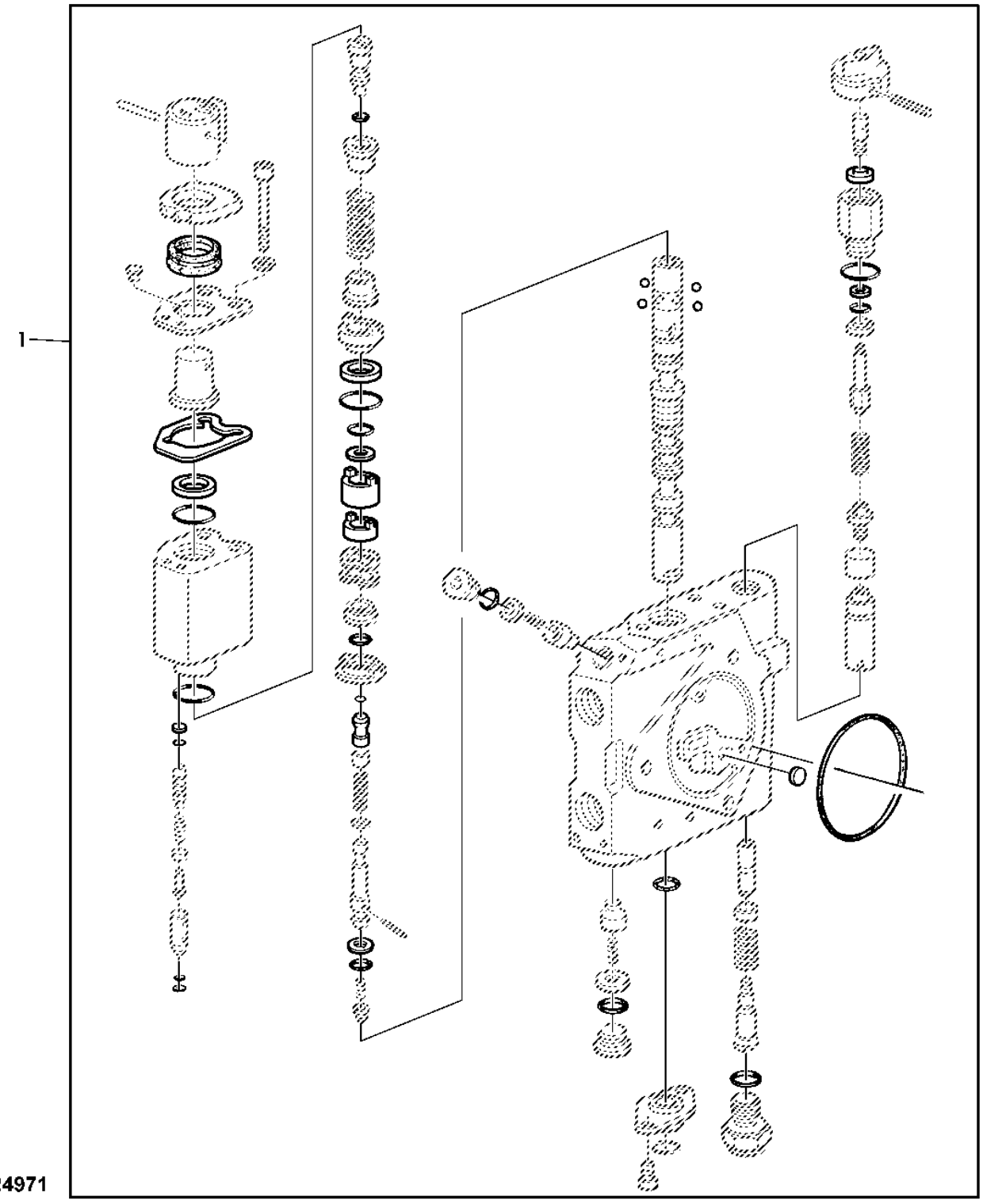

Item	*Nº peça*	*Descrição*	*Qtde*	*Nº série*	*Notas*
1	RE57981	Kit	1		

REPAIR KIT SELETIVE CONTROL VALVE (300 SERIE)
JEU DE REPARATION - DISTRIBUTEUR AUXILIAIRE (SERIE 300)
REPARATURSATZ ZUSATZSTEUERGERAET (SERIE 300)
KIT REPARAZIONE PER DISTRIBUTORE (SERIE 300)
KIT DE REPARO DA VALVULA DE CONTROLE REMOTO (SERIE 300)
CONJUNTO DE REPARACION VALVULA DE MANDO A DISTANCIA (SERIE 300)

CQ157330 A.1

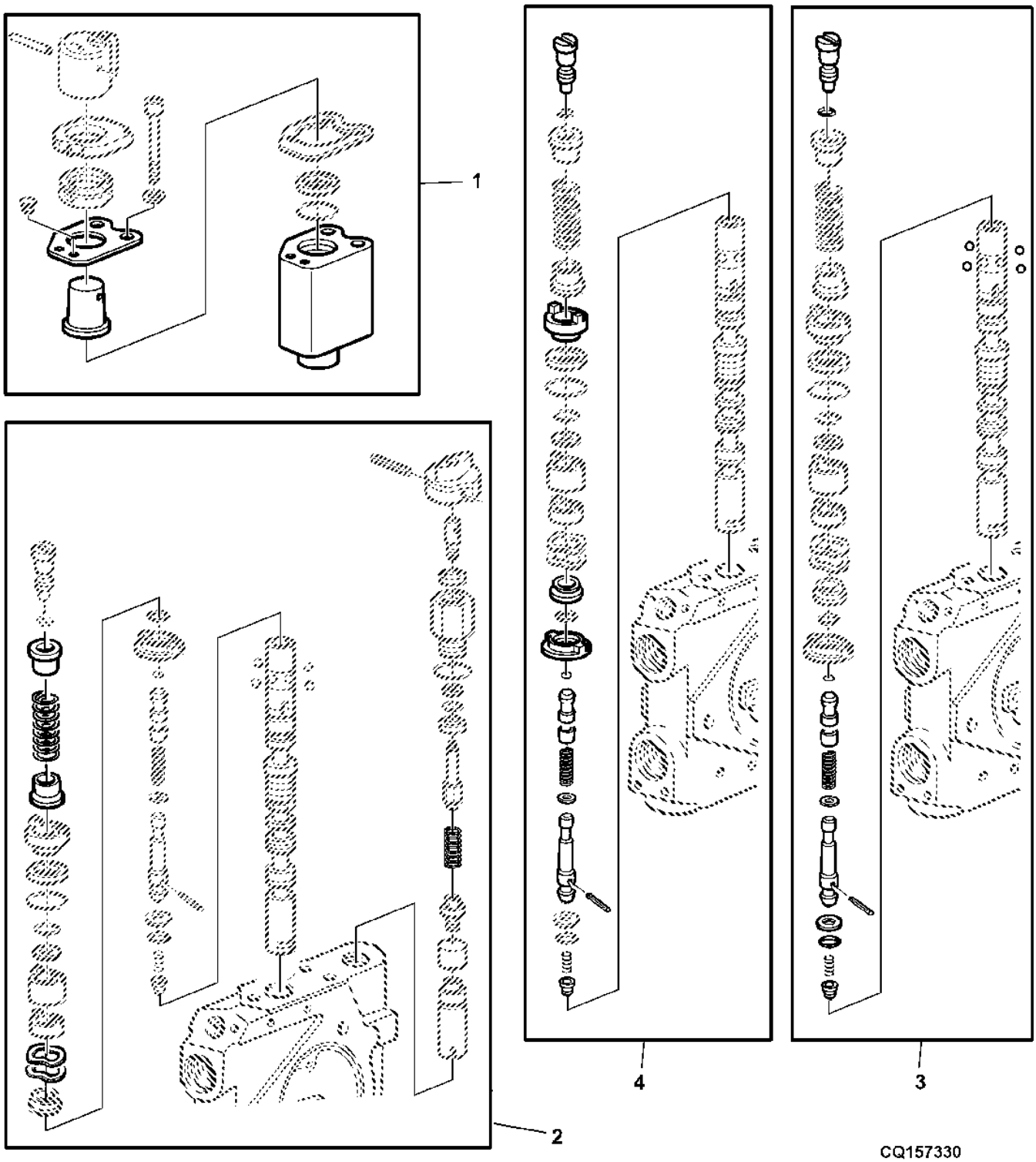

Item	*Nº peça*	*Descrição*	*Qtde*	*Nº série*	*Notas*
1	RE67001	Kit do reparo	1		
2	RE49628	Controlador vcr	1		
3	RE172250	Kit do limitador	1		
4	RE49632	Kit do limitador	1		

CONVERSION KIT SELECTIVE CONTROL VALVE (300 SERIES)
JEU D'ADAPTATION DISTRIBUTEUR AUXILIAIRE (SERIE 300)
UMRUESTSATZ ZUSATZSTEUERGERAET (SERIE 300)
KIT MODIFICAZIONE DISTRIBUTORE IDRAULICO (SERIE 300)
KIT DE CONVERSAO DA VALVULA DE CONTROLE REMOTO (SERIE 300)
CONJUNTO DE MODIFIC. VALV. MANDO A DIST. (SERIE 300)

LX015977 A.1

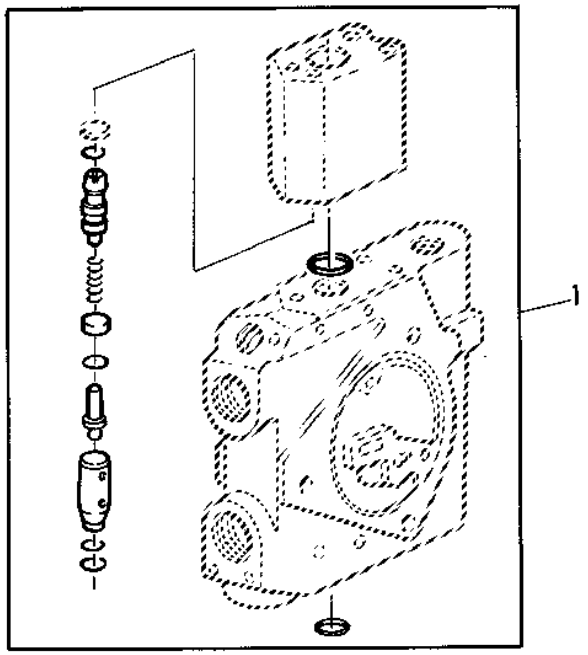

Item	*Nº peça*	*Descrição*	*Qtde*	*Nº série*	*Notas*
1	RE69703	Kit do reparo	1		

QUICK DISCONNECT COUPLERS
ACCOUPLEMENT RAPIDE
SCHNELLKUPPLUNG
GIUNTI RAPIDI
ENGATE RAPIDO
ACOPLAMIENTO HIDRAULICO RAPIDO

CQ302458 A.1

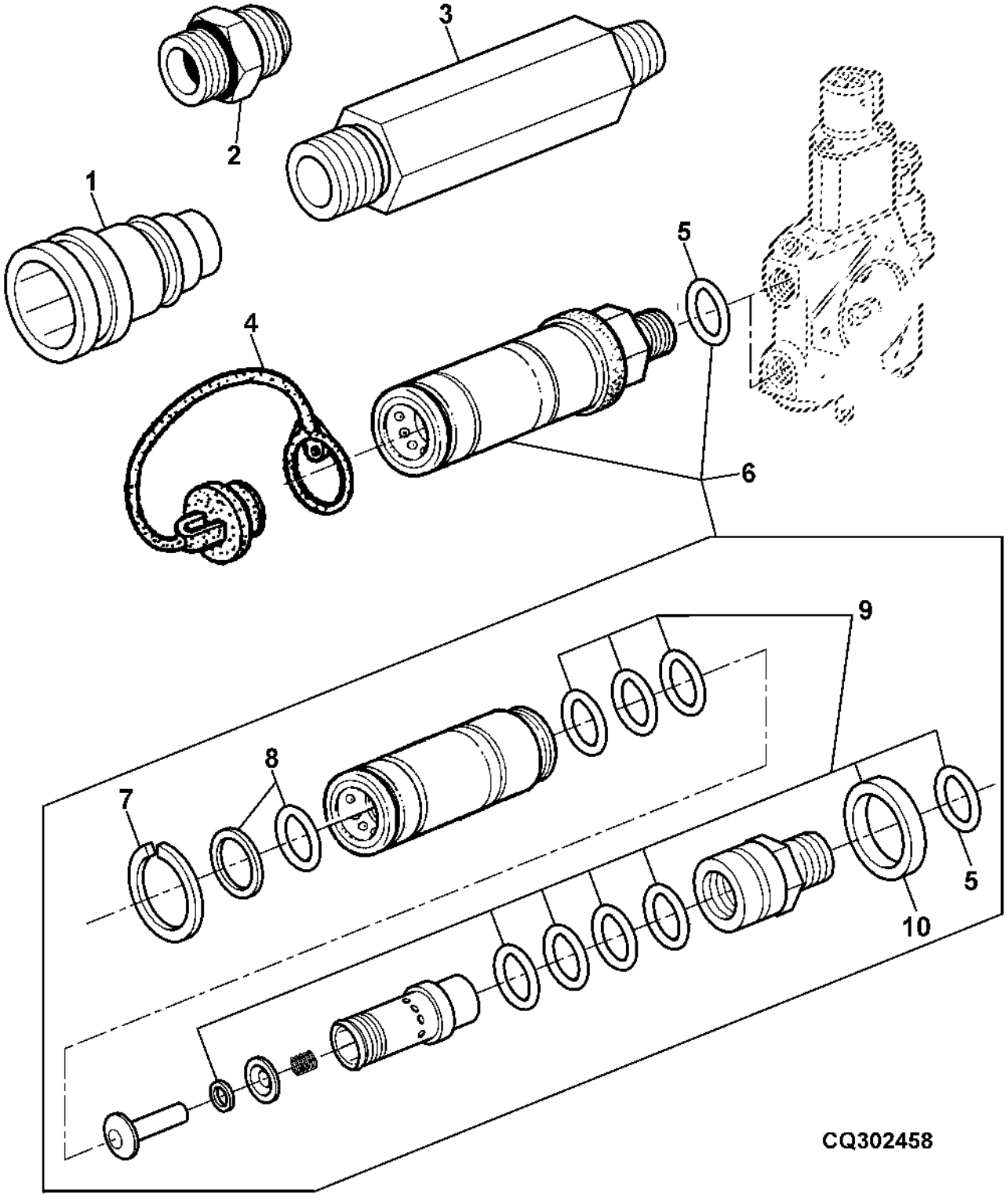

Item	*Nº peça*	*Descrição*	*Qtde*	*Nº série*	*Notas*
1	AJ58437	Conexão engate rápido	1		3/4"
2	CQ30150	Conexão de união	1		3/4"
3	CQ33591	Adaptador	1		3/4"
4	A15899	Plugue	1		
5	51M7045	Anel o	AR		19.300 X 2.200 mm
6	AL112951	Conexão engate rápido	AR		LGTH= 95MM
7	40M7102	Anel de pressão	1		
8	AL166745	Kit retentor	1		FASTERN
9	AL112953	Kit retentor	1		FASTERN
10	L112370	Capa	1		

DQ SELECTIVE CONTROL VALVE (100 SERIES)
DQ DISTRIBUTEUR AUXILIAIRE (SERIE 100)
DQ ZUSATZSTEUERGERAET (SERIE 100)
DQ DISTRIBUTORE IDRAULICO (SERIE 100)
DQ VALVULA DE CONTROLE (SERIE 100)
DQ VALVULA DE CONTROLE (SERIE 100)

PUBM1485 A.1

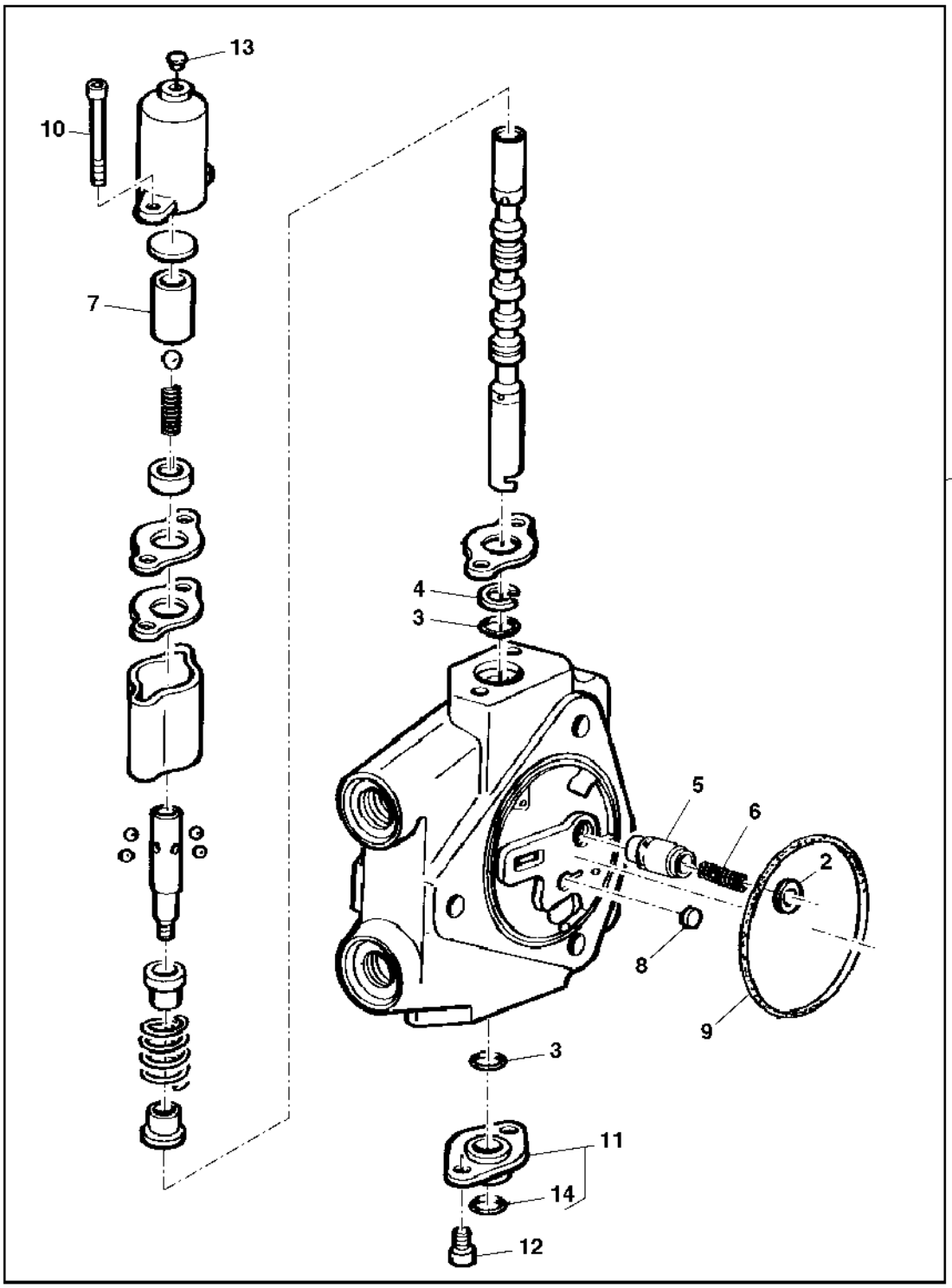

PUBM1485

Item	*Nº peça*	*Descrição*	*Qtde*	*Nº série*	*Notas*
1	AL79850	VálVula de carretel	AR		(100)
2	T77857	Anel o	1		
3	R241161	Anel o	2		
4	R111206	Vedação	1		
5	R111278	Cone de válvula	AR		
6	R113209	Mola	AR		(100)
7	R113211	Luva	1		
8	R95493	Disco	1		
9	R95494	Anel o	1		
10	19M8705	Parafuso	2		M6 X 65
11	AL118383	Flange	1		
12	19M7768	Parafuso	2		M6 X 16
13	R113228	Plugue	1		
14	L37733	Anel o	1		

PS REPAIR KITS SELECTIVE CONTROL VALVE 100
PS JEU DE REPARATION - DISTRIBUTEUR AUXILIAIRE (SERIE 100)
PS REPARATURSATZ ZUSATZSTEUERGERAET (SERIE 100)
PS KIT REPARAZIONE PER DISTRIBUTORE (SERIE 100)
PS KIT DE REPAROS DA VALVULA DE CONTROLE 100
PS CONJUNTO DE REPARACION VALVULA DE MANDO 100

LX008293 A.1

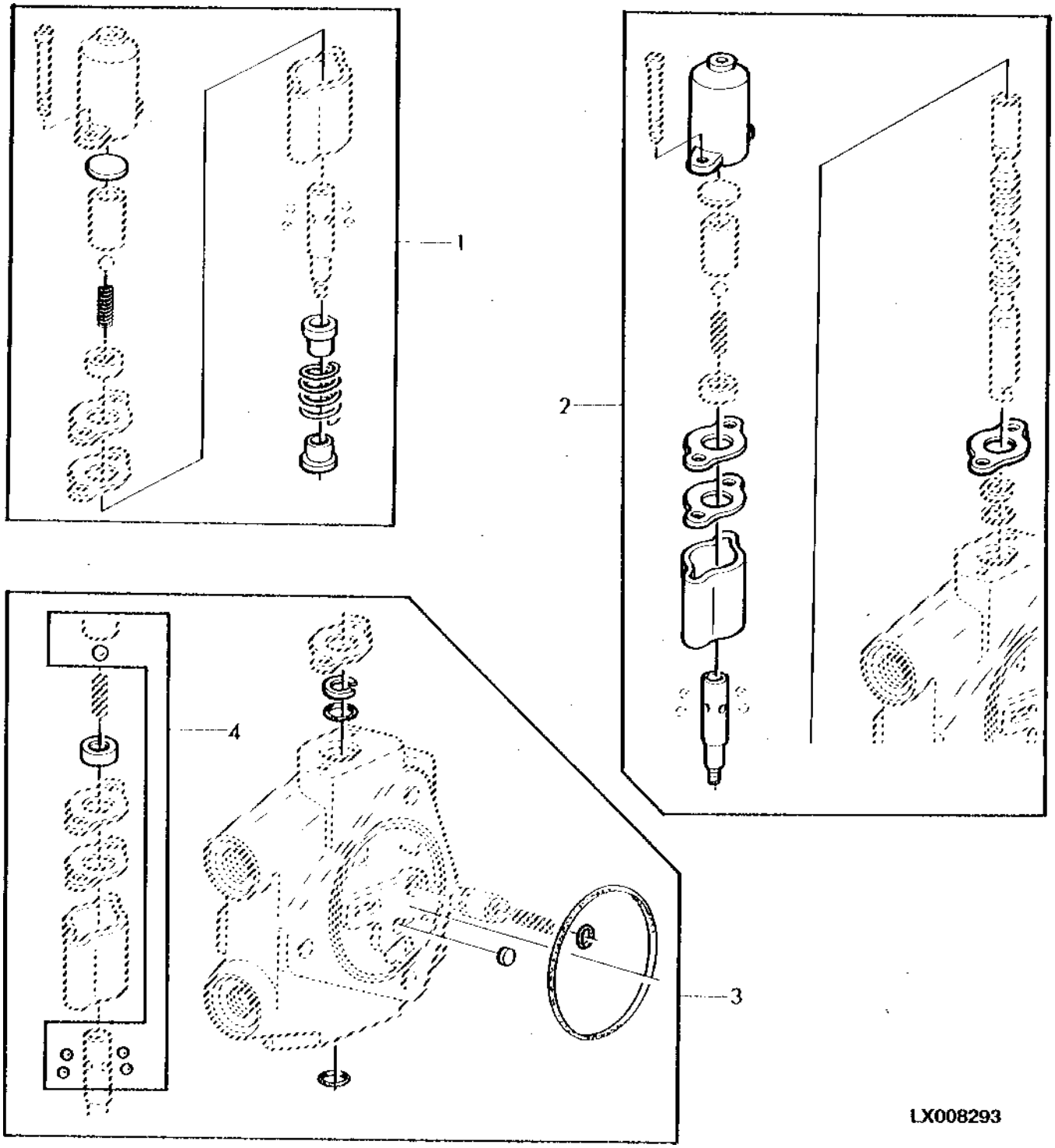

Item	*Nº peça*	*Descrição*	*Qtde*	*Nº série*	*Notas*
1	RE50333	Kit de peças de montagem	1		
2	RE50334	Kit do limitador	1		
3	RE50332	Kit retentor	1		
4	RE50385	Kit do limitador	1		

END COVER
COUVERCLE
ABSCHLUSSDECKEL
FONDELLO
TAMPAS DO COMANDO
TAPA

LXA003684 A.1

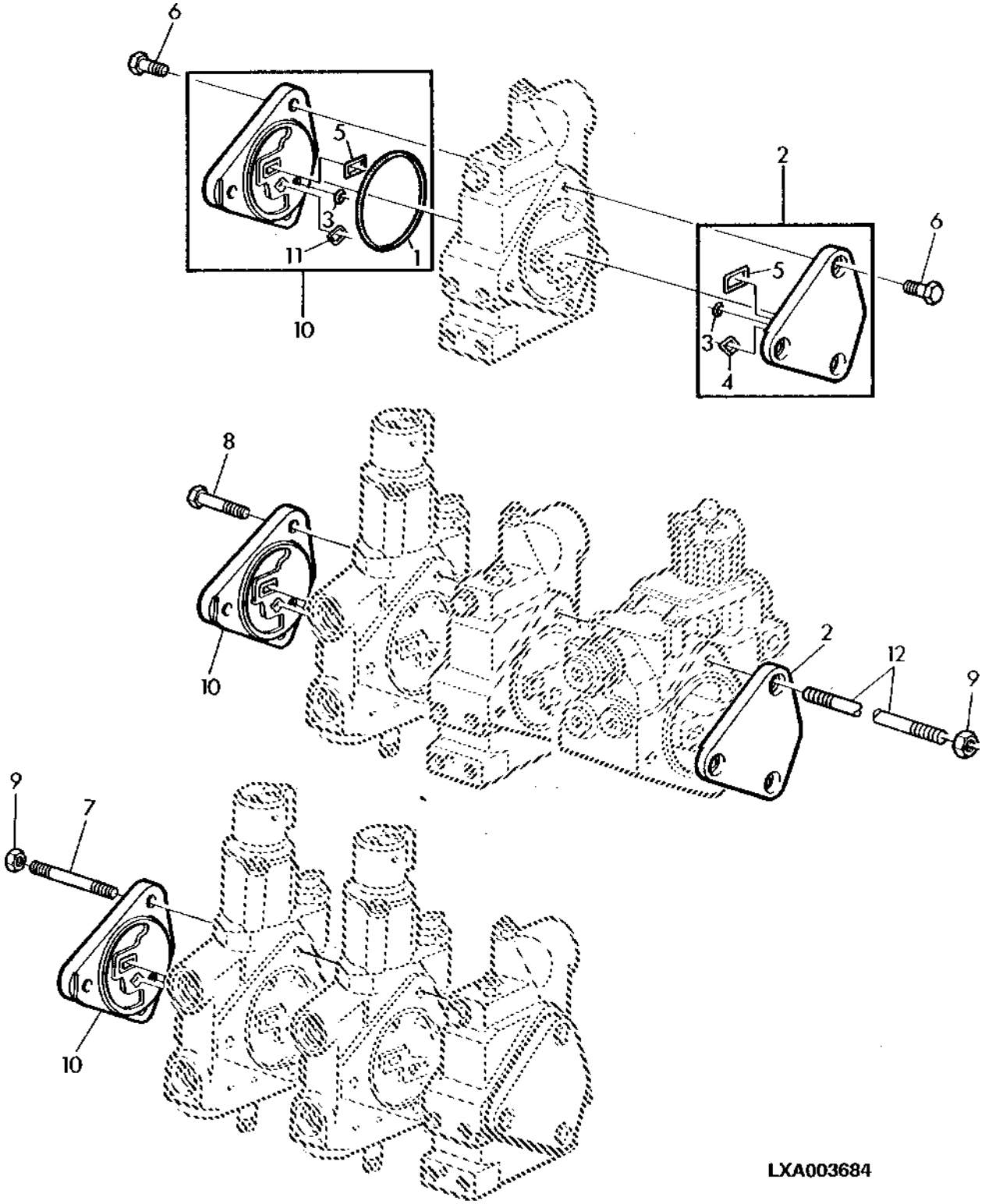

Item	*Nº peça*	*Descrição*	*Qtde*	*Nº série*	*Notas*
1	R95494	Anel o	1		
2	AL77680	Capa	1		RH
3	U42902	Anel o	1		
4	H63283	Anel o	1		
5	T75984	Anel o	1		
6	19M8678	Parafuso	AR		M10 X 22
7	L169846	Pino	3		M10 X 1 X 140
	L169847	TiranTe	3		M10 X 1 X 155
8	19M8664	Parafuso sextavado	3		M10 X 70,
9	14M7148	Porca	AR		M10
10	AL77028	Capa	1		LH
11	Z29304	Anel o	1		
12	L169844	Pino	3		M10 X 1 X 85
	L169845	Pino	3		M10 X 1 X 120

END COVER, R.H. SIDE, SELECTIVE CONTROL VALVES (300 SERIES)
COUVERCLE DROIT, DISTRIBUTEURS AUXILIAIRES (SERIE 300)
ABSCHLUSSDECKEL RECHTS, ZUSATZSTEUERGERAETE (SERIE 300)
FONDELLO DESTRO, DISTRIBUTORI (SERIE 300)
TAMPA DIREITA, VALVULA DE COMANDO REMOTO (SERIE 300)
TAPA DERECHA, VALV. MANDO A DISTANCIA (SERIE 300)

LX035643 A.1

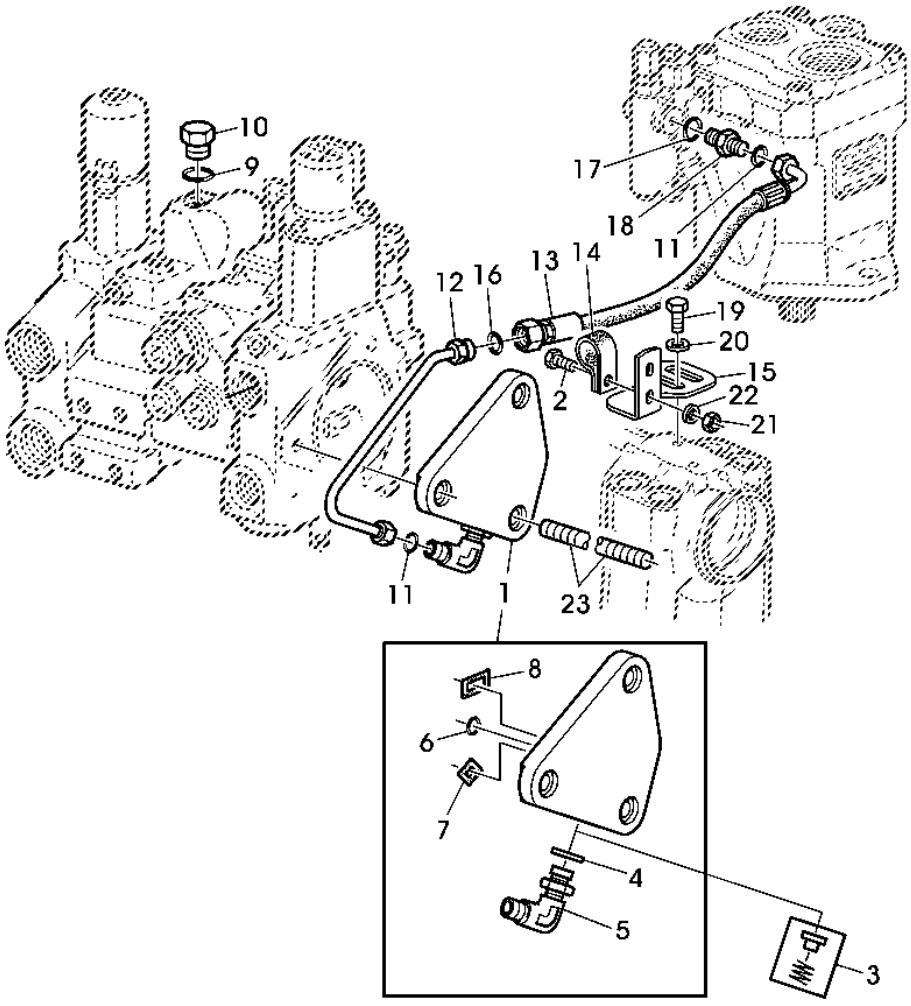

LX035643

Item	*Nº peça*	*Descrição*	*Qtde*	*Nº série*	*Notas*
1	AL160414	Capa	1		
2	19M7077	Parafuso sextavado	1		M6 X 20
3	AL115106	VálVula de retenção	1		
4	51M7040	Anel o	1		9.300 X 2.200 mm
5	38H5015	Conexão em ângulo	1		
6	U42902	Anel o	1		
7	Z29304	Anel o	1		
8	T75984	Anel o	1		
9	L41526	Anel o	1		
10	L41709	Tampão	1		
11	T77814	Anel o	2		
12	AL153820	Tubulação de óleo	1		
13	AL157635	Mangueira hidráulica	1		
14	T70659	Braçadeira	1		
15	L152622	Suporte	1		
16	T77613	Anel o	1		
17	51M7040	Anel o	1		9.300 X 2.200 mm
18	L102176	Conexão	1		
19	19M7557	Parafuso sextavado	1		M10 X 16
20	24M7028	Arruela	1		10.500 X 20 X 2 mm
21	14M7165	Porca de segurança	1		M6
22	24M7088	Arruela	2		6.600 X 12 X 1.600 mm
23	42M7055	TiranTe	3		(A)
	42M7054	TiranTe	3		(B)

(A) WITH CONTROL VALVE POS.3
AVEC DISTRIBUTEUR POS. 3
BEI STEUERGERAET POS.3
CON DISTRIBUTORE POSIZIONE 3
COM VALV. DE CONTROLE REMOTO POS. 3
CON VALV. DE MANDO A DIST. POS. 3

(B) WITH CONTROL VALVE POS.4
AVEC DISTRIBUTEUR POS. 4
BEI STEUERGERAET POS.4
CON DISTRIBUTORE POSIZIONE 4
COM VALV. DE CONTROLE REMOTO POS. 4
CON VALV. DE MANDO A DIST. POS. 4

PS HYDRAULIC CONTROL SPACER
PS BLOC D'ECARTEMENT POUR COMMANDE HYDRAULIQUE
PS DISTANZBLOCK FUER HYDRAULIKSTEUERUNG
PS DISTANZIATORE COMANDO IDRAULICO
PS ESPACADOR DO COMANDO HIDRAULICO
PS ESPACIADOR DE SISTEMA CONTROL HIDRAULICO

CQ302459 A.1

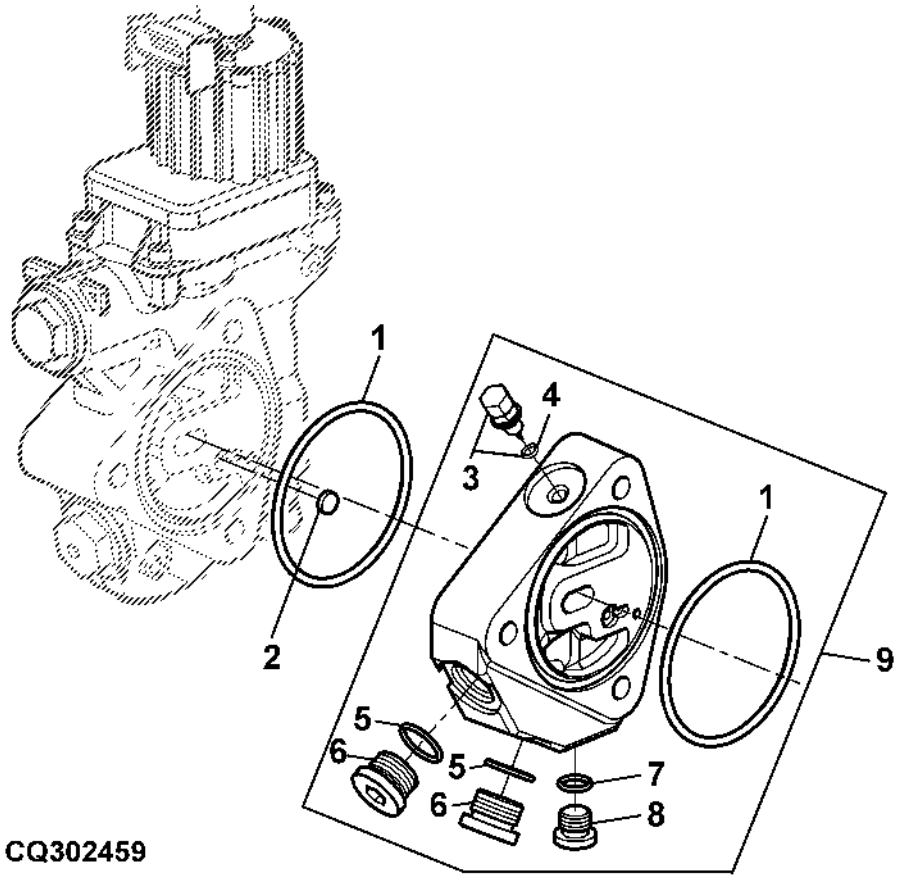

Item	*Nº peça*	*Descrição*	*Qtde*	*Nº série*	*Notas*
1	R95494	Anel o	AR		
2	R95493	Disco	AR		
3	AL117977	Parafuso	1		
4	51M7052	Anel o	1		6.071 X 1.626 mm
5	51M7045	Anel o	1		19.300 X 2.200 mm
6	15M7077	Tampão de dreno	2		
7	51M7041	Anel o	1		11.300 X 2.200 mm
8	15M7076	Tampão de dreno	1		
9	AL161388	Espaçador	1		

Sectional Pictorial Index
Index d'illustrations par sections.
Gruppenbildindex
Indice illustrato delle sezioni
Índice pictórico por seção
Índice de ilustraciones por secciones

PUBM1543 A.1

12-	434
13-	435
14-	436
15-	437
16-	440
17-	442
18-	444
19-	446
20-	448
21-	450
22-	452
29-	464
30-	466
31-	467

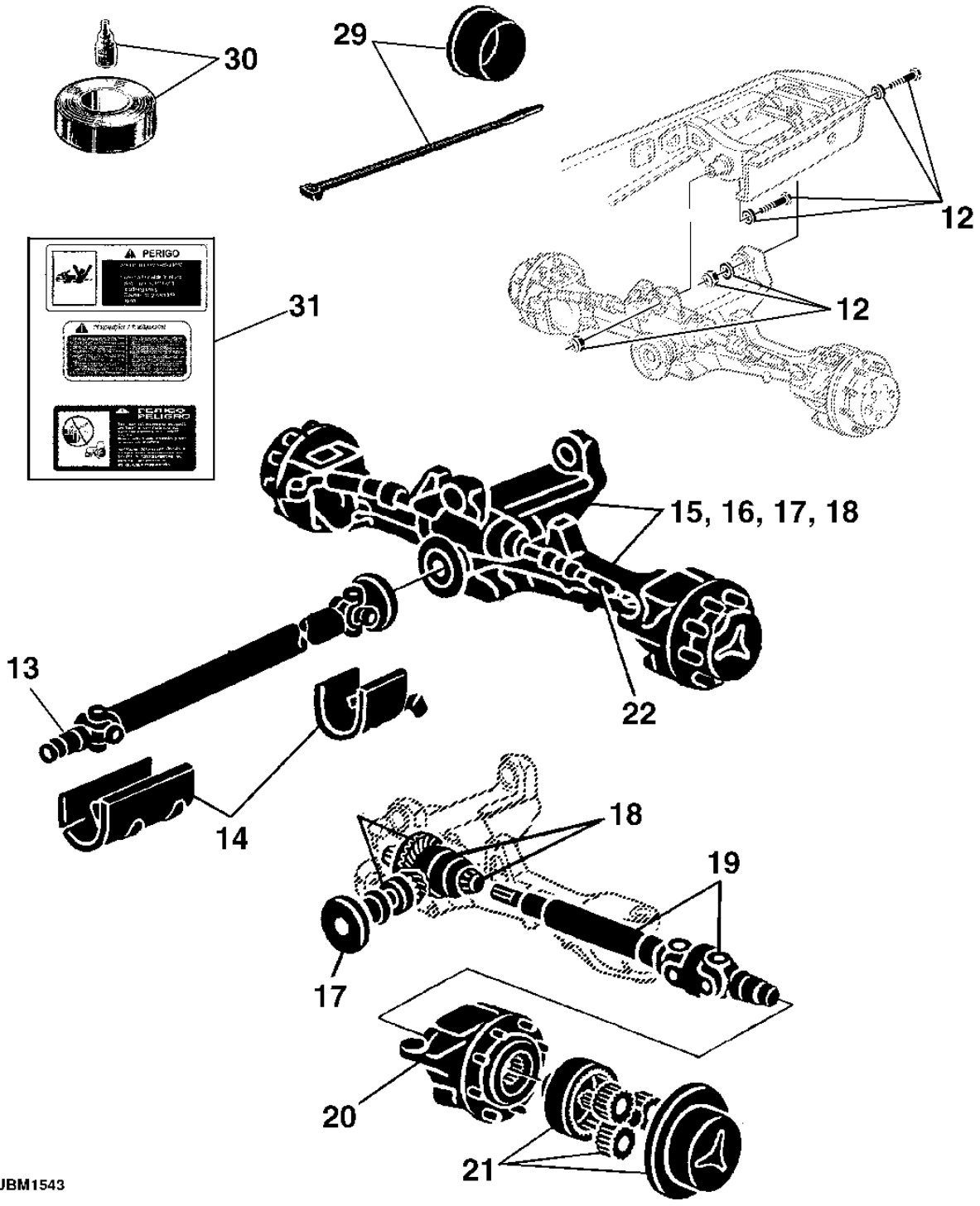

PUBM1543

Sectional Pictorial Index
Index d'illustrations par sections.
Gruppenbildindex
Indice illustrato delle sezioni
Índice pictórico por seção
Índice de ilustraciones por secciones

PUBM1544 A.1

1-	416
5-	422
11-	433
23-	454
24-	456
25-	458
26-	460

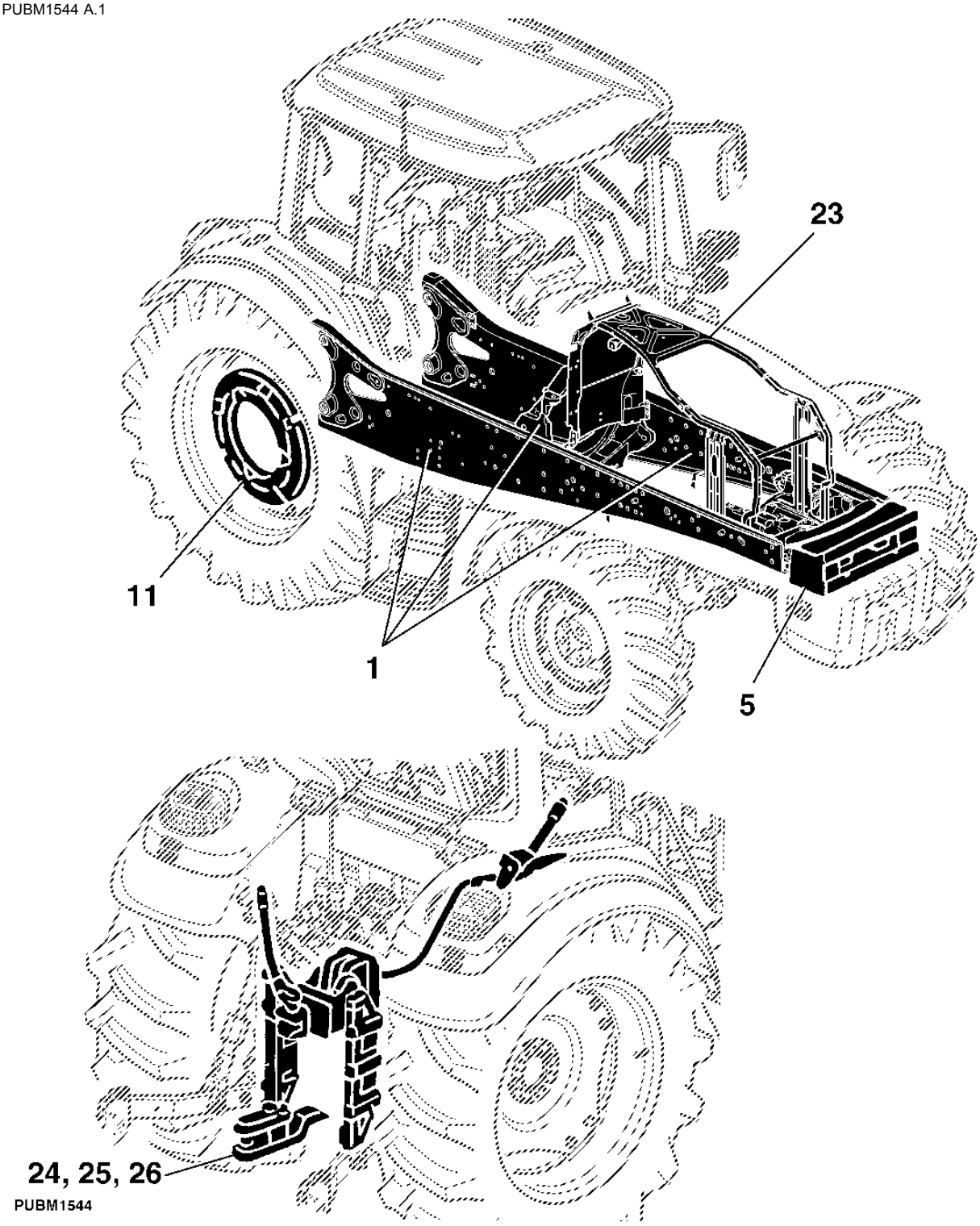

PUBM1544

Sectional Pictorial Index
Index d'illustrations par sections.
Gruppenbildindex
Indice illustrato delle sezioni
Índice pictórico por seção
Índice de ilustraciones por secciones

PUBM1545 A.1

2-	418
3-	420
4-	421
6-	423
7-	424
7-	432
9-	431
8-	426
9-	428
10-	430
27-	462
28-	463

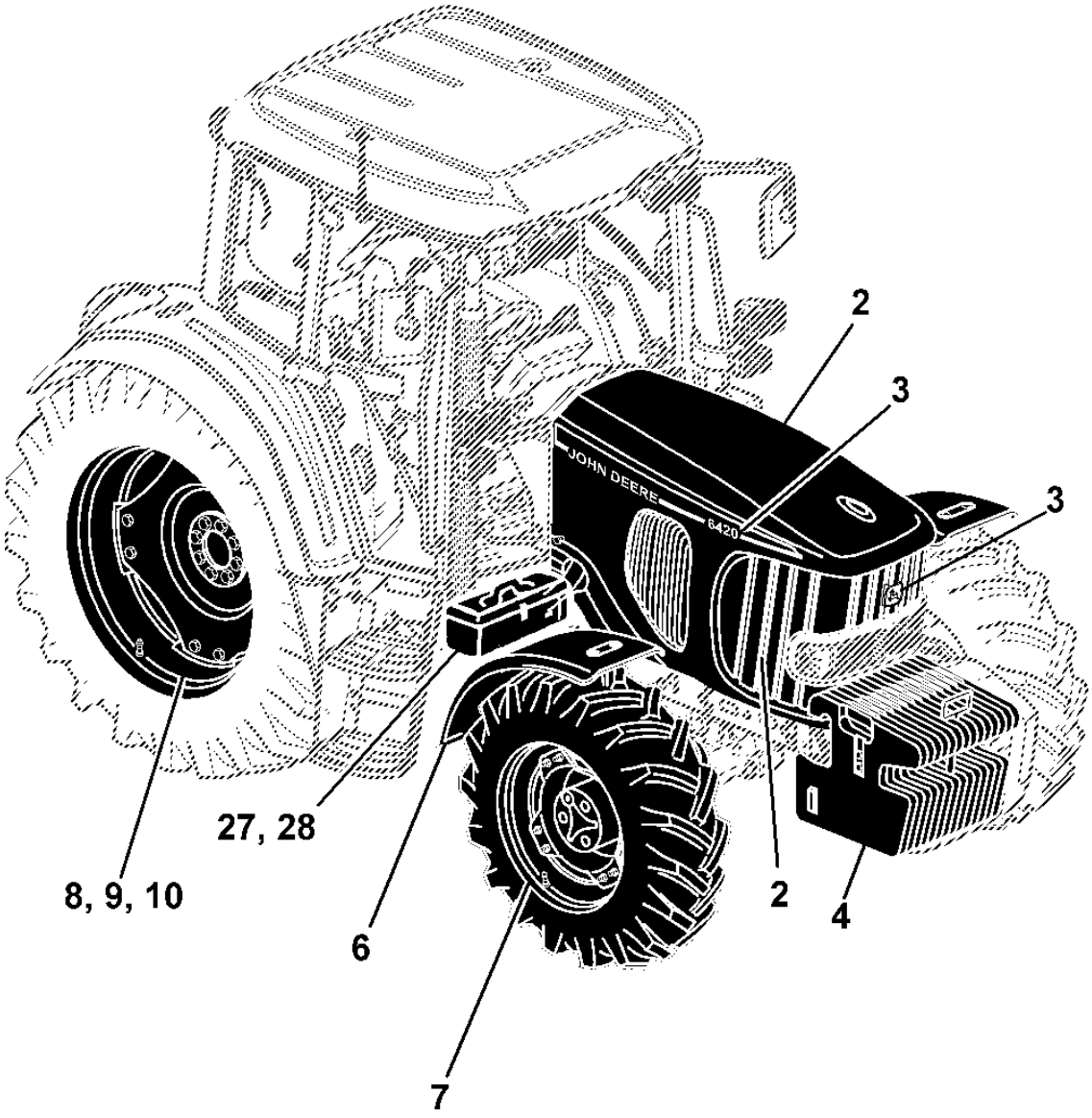

PUBM1545

MAIN FRAME AND MOUNTING PARTS
CHASSIS PRINCIPAL ET ELEMENTS DE FIXATION
HAUPTRAHMEN UND ANBAUTEILE
TELAIO PRINCIPALE E PARTI DI MONTAGGIO
CHASSI E PECAS DE MONTAGEM
BASTIDOR PRINCIPAL Y PIEZAS DE MONTAJE

PUBM1445 A.1

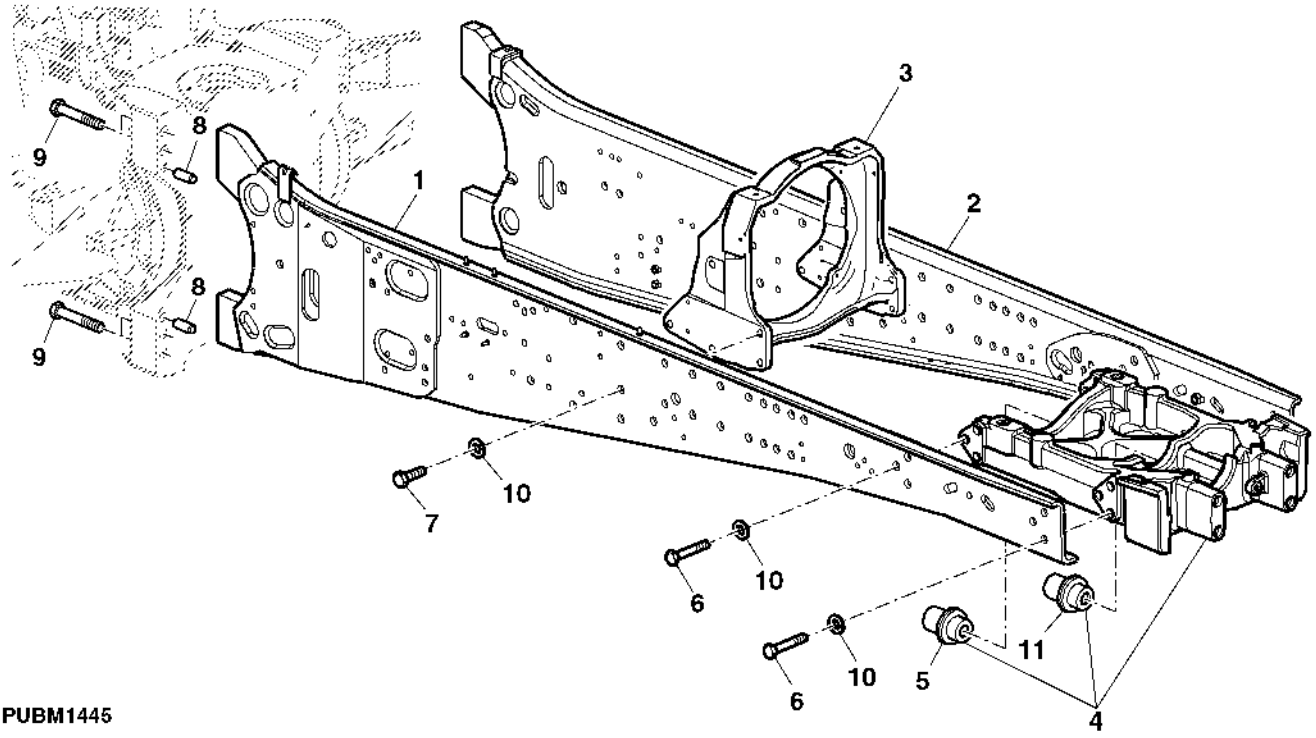

PUBM1445

Item	*Nº peça*	*Descrição*	*Qtde*	*Nº série*	*Notas*
1	DQ72174	Bastidor de extensão	1		RH
2	AL172247	Bastidor de extensão	1		LH
3	L202574	Suporte	1		
4	AL162971	Suporte eixo dianteiro	1		
5	L172534	Pino fixador	1		
6	19M8639	Parafuso sextavado	12		M20 X 70
7	19M7946	Parafuso sextavado	10		M20 X 40
8	A776R	Pino	4		
9	L165761	Parafuso sextavado	AR		
10	24M7242	Arruela	AR		21.400 X 42 X 5 mm
11	L175586	Pino fixador	1		

HOOD AND RADIATOR GRILLE
CAPOT ET GRILLE DU RADIATEUR
HAUBE UND KUEHLERGRILL
COFANO E GRIGLIA RADIATORE
CAPO E GRADE DO RADIADOR
CAPO Y PARRILLA DEL RADIADOR

PUBM1421 A.1

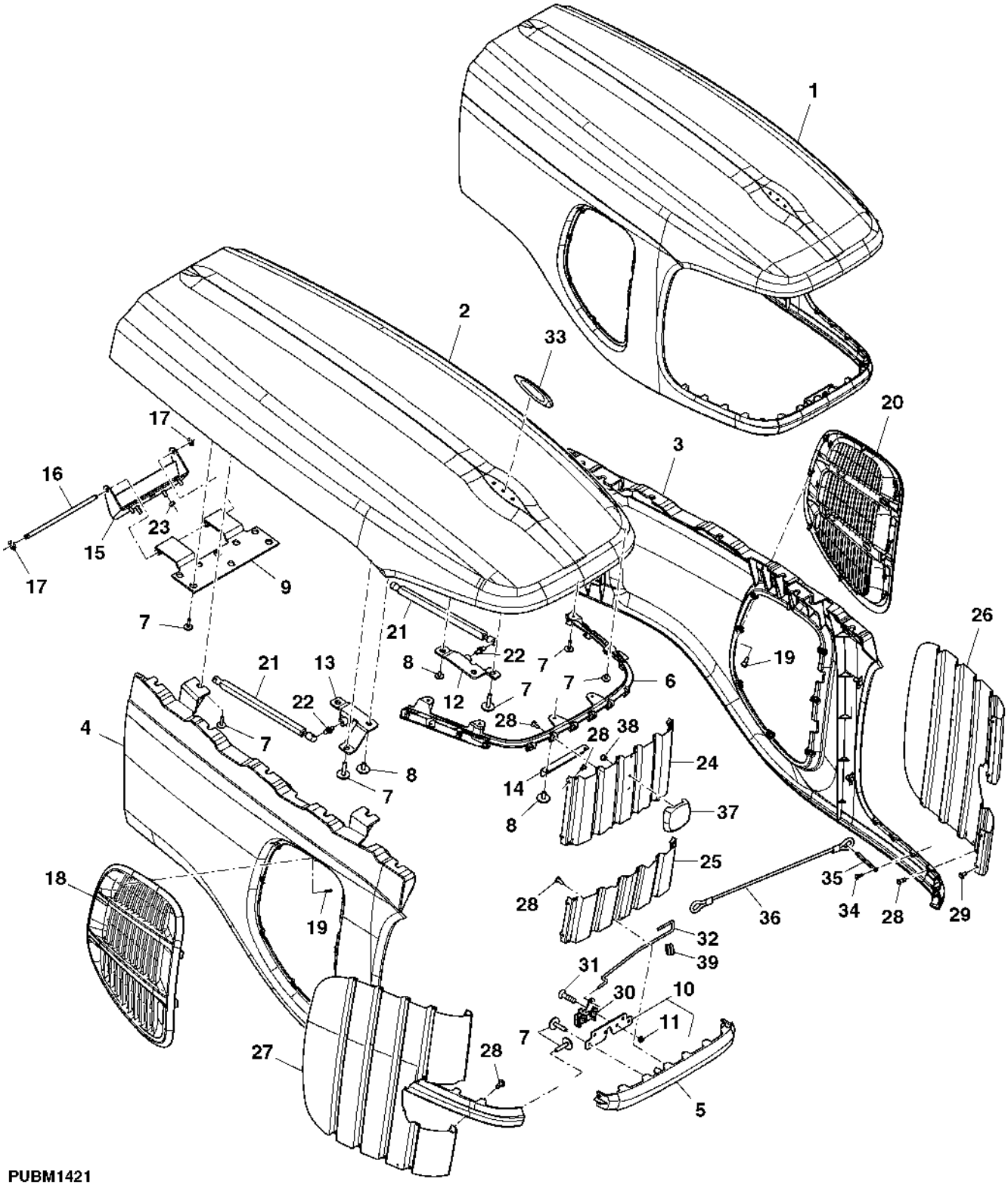

PUBM1421

Item	*Nº peça*	*Descrição*	*Qtde*	*Nº série*	*Notas*
1	AL202769	Capô	1		INC KEYS 2, 3, 4, 5, 6, 7, 8, 9, 10, 11, 12, 13, 14, 15, 16, 17
2	L203439	Capô	1		
3	L203441	Capô	1		LH
4	L203440	Capô	1		RH
5	L203442	Capô	1		
6	L203443	Flange	1		
7	R263120	Parafuso	30		
8	L203490	Parafuso	8		
9	AL203444	Apoio	1		
10	AL203843	Apoio	1		
11	14M7233	Porca soldável	2		M8
12	AL203634	Apoio	1		LH
13	AL203635	Apoio	1		RH
14	L208337	Apoio	1		SUB FOR L204116
15	AL164643	Dobradiça	1		RH
16	AL157407	Pino fixador	1		
17	R30437	Anel de pressão	2		
18	AL174453	Veneziana de aeração	1		RH
19	37M7179	Parafuso	18		
20	AL174454	Veneziana de aeração	1		LH
21	DQ61508	Cilindro operado a gás	2		
22	L78979	Pino esférico	4		
23	14M7273	Porca	4		M8
24	L157399	Grade	1		
25	L155183	Grade	1		
26	L155599	Grade	1		LH
27	L155598	Grade	1		RH
28	37M7240	Parafuso	26		
29	19M7101	Parafuso sextavado	8		M14 X 100
30	AL157575	Trava	1		
31	19M8703	Parafuso	2		M8 X 30
32	L153536	TiranTe	1		
33	R169906	Dispositivo	1		
34	37M7181	Parafuso	2		
35	L156573	Correia	1		
36	AL168081	Gatilho	1		610 MM SUB FOR AL56954
37	L175019	EmblEma	1		
38	L111800	Tomada	2		
39	CQ62315	Passa-fio	2		
..	L200689	Adesivo	1		

TRADEMARK, DECALS
MARQUE, AUTOCOLLANTS
FIRMENZEICHEN, AUFKLEBER
MARCHIO COMMERCIALE, ETICHETTE
LOGOTIPO E DECALCOS
MARCA REGISTRADA, ADHESIVOS

PUBM1448 A.1

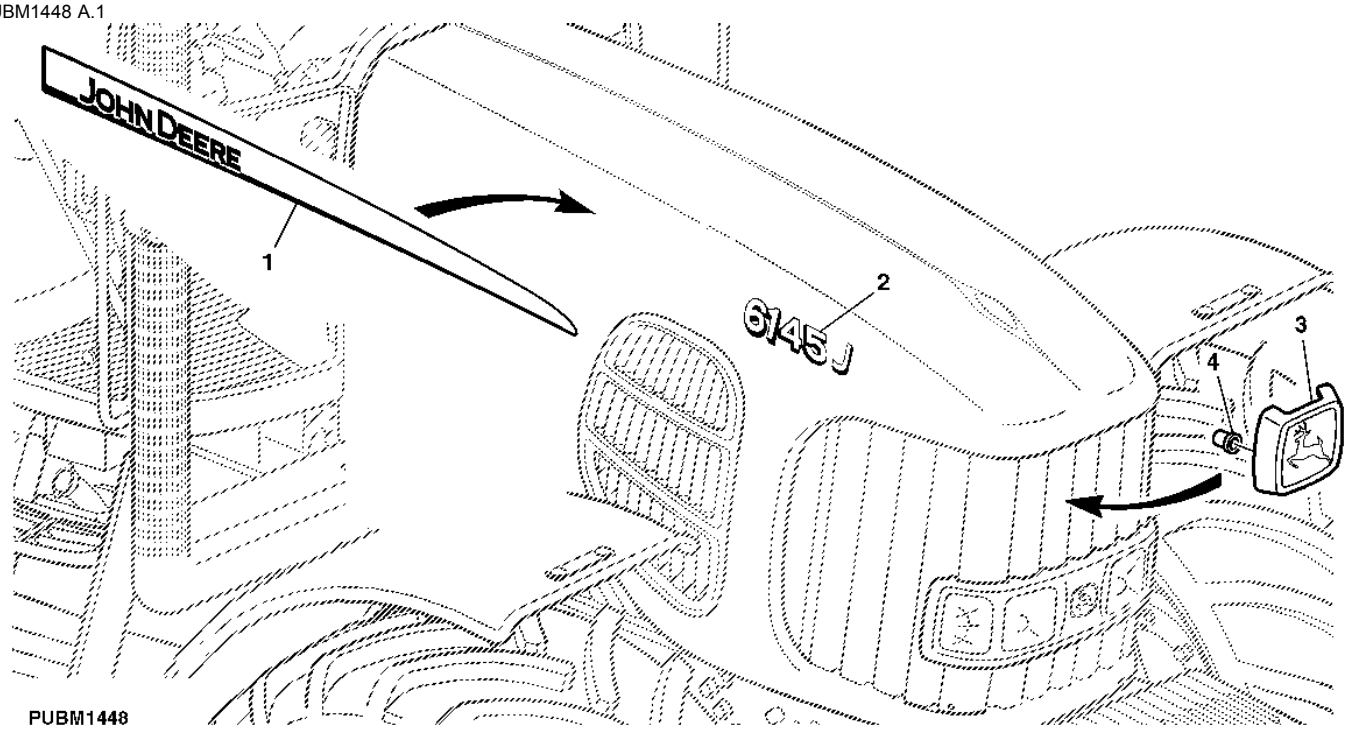

Item	*Nº peça*	*Descrição*	*Qtde*	*Nº série*	*Notas*
1	L170997	Etiqueta	1		LH
	L170998	Etiqueta	1		RH
2	L205764	Etiqueta	1		RH
	L205765	Etiqueta	1		LH
3	L175019	EmblEma	1		
4	L111800	Tomada	2		

ADDITIONAL FRONT WEIGHTS
MASSES FRONTALES
FRONTZUSATZGEWICHTE
PESI ANTERIORI ADDIZIONALI
PESOS DIANTEIROS
CONTRAPESOS DELANTEROS ADICIONALES

PUBM1449 A.1

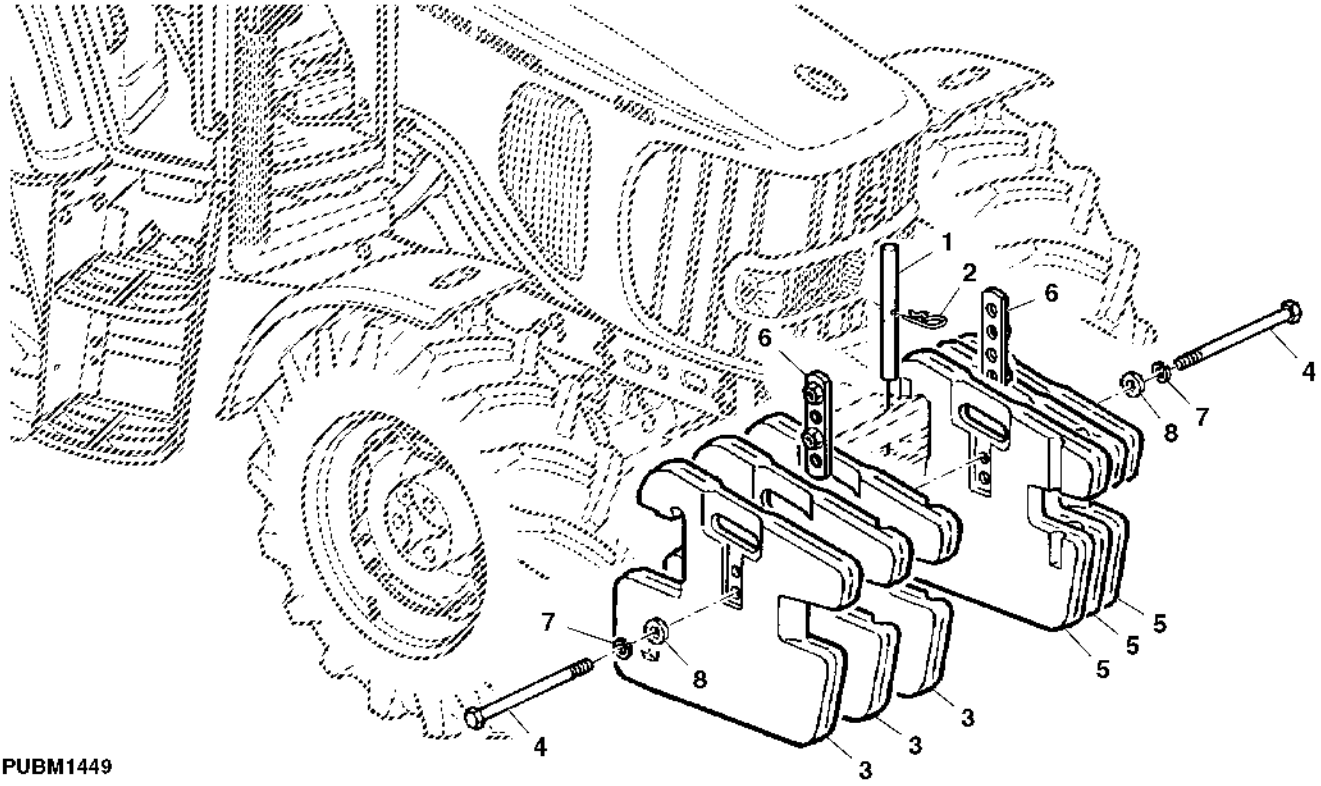

PUBM1449

Item	*Nº peça*	*Descrição*	*Qtde*	*Nº série*	*Notas*
1	T32146	Pino fixador	2		
2	L18955	Pino de engate ráPido	2		
3	L38450	Peso	AR		50KG, RH
4	19M7355	Parafuso sextavado	AR		M16 X 230
	19M9426	Parafuso sextavado	AR		M16 X 270
5	L38449	Peso	AR		50KG, LH
6	DQ70291	RetentoR	2		
7	12M7069	Arruela de pressão	AR		16 mm
8	24M7241	Arruela	AR		17 X 34 X 4 mm

MAIN FRAME BASIC WEIGHT
CHASSIS PRINCIPAL SUPPORT DE MASSES
HAUPTRAHMEN-GRUNDGEWICHT
TELAIO PORTANTE PESO DI BASE
SUPORTE DOS PESOS FRONTAIS
CHASIS PRINCIPAL CONTRAPESO BASE

CQ155655 A.1

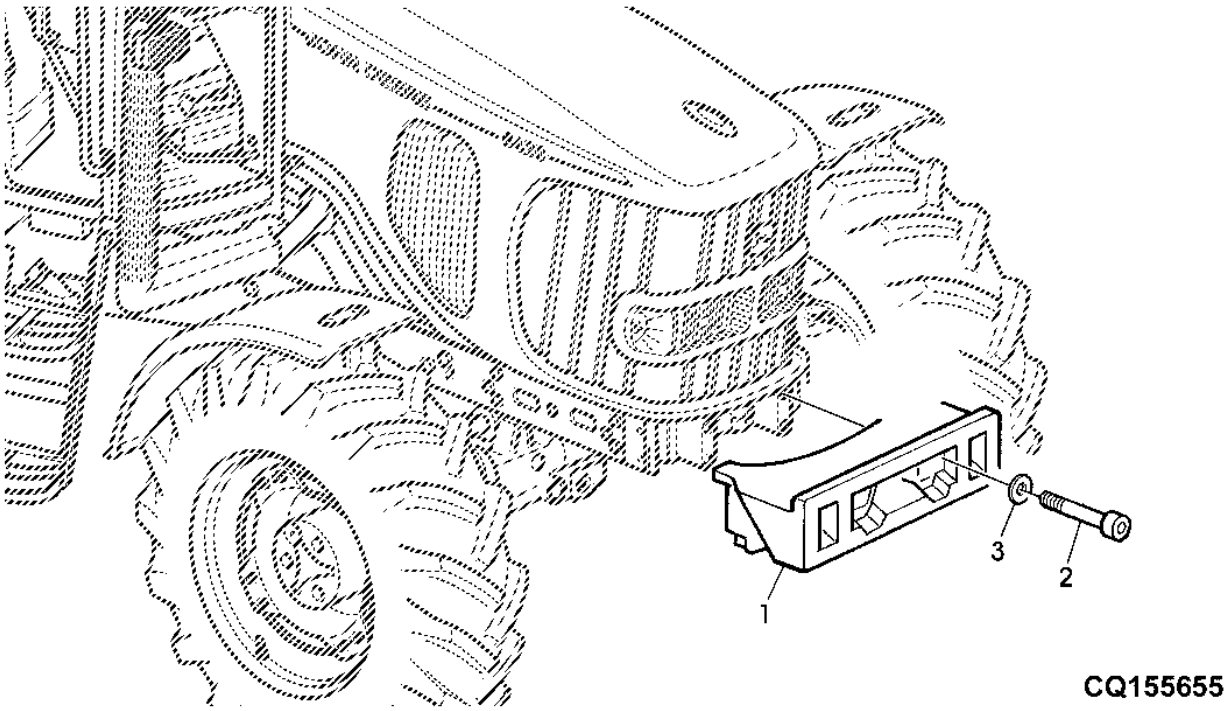

Item	*Nº peça*	*Descrição*	*Qtde*	*Nº série trator*	*Notas*
1	CQ29519	Suporte	1		
2	19M7620	Parafuso sextavado	4		M20 X 130
3	C2214E	Arruela	4		

FRONT FENDERS
AILES AVANT
KOTFLUEGEL VORN
PARAFANGHI ANTERIORI
PARALAMAS DIANTEIROS
GUARDABARROS DELANTEROS

PUBM1450 A.1

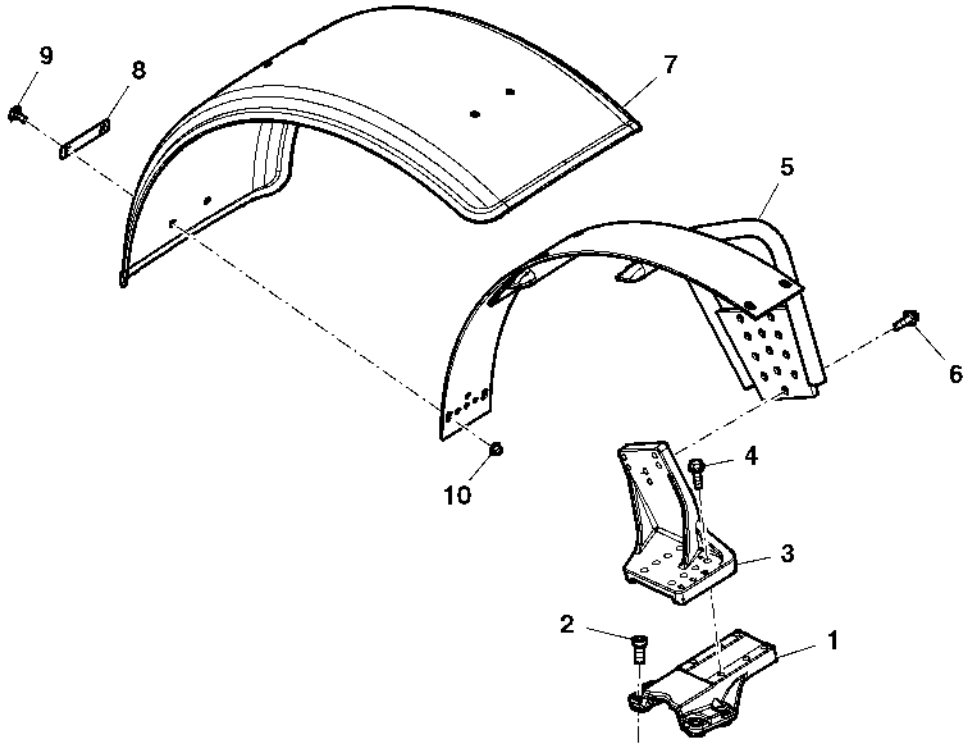

PUBM1450

Item	*Nº peça*	*Descrição*	*Qtde*	*Nº série*	*Notas*
1	MN10820	Base	2		DANA
2	19M8653	Parafuso	8		M16 X 35
3	L114160	Apoio	1		RH
	L114159	Apoio	1		LH
4	19M7791	Parafuso	4		M12 X 40
5	AL69320	Suporte	1		RH
	AL69331	Suporte	1		LH
6	19M7790	Parafuso	6		M12 X 35
7	MN10384	Pára-lama	2		
8	L27099	Correia	6		
9	03M7264	Parafuso	12		M10 X 25
10	14M7296	Porca com flange	12		M10

FRONT WHEELS
ROUES AVANT REGLABLES
VORDERRAEDER SPURWEITENVERSTELLBAR
RUOTE ANTERIORI, CARREGGIATA REGOLABILE
RODAS DIANTEIRAS
RUEDAS DELANTERAS

PUBM1368 A.1

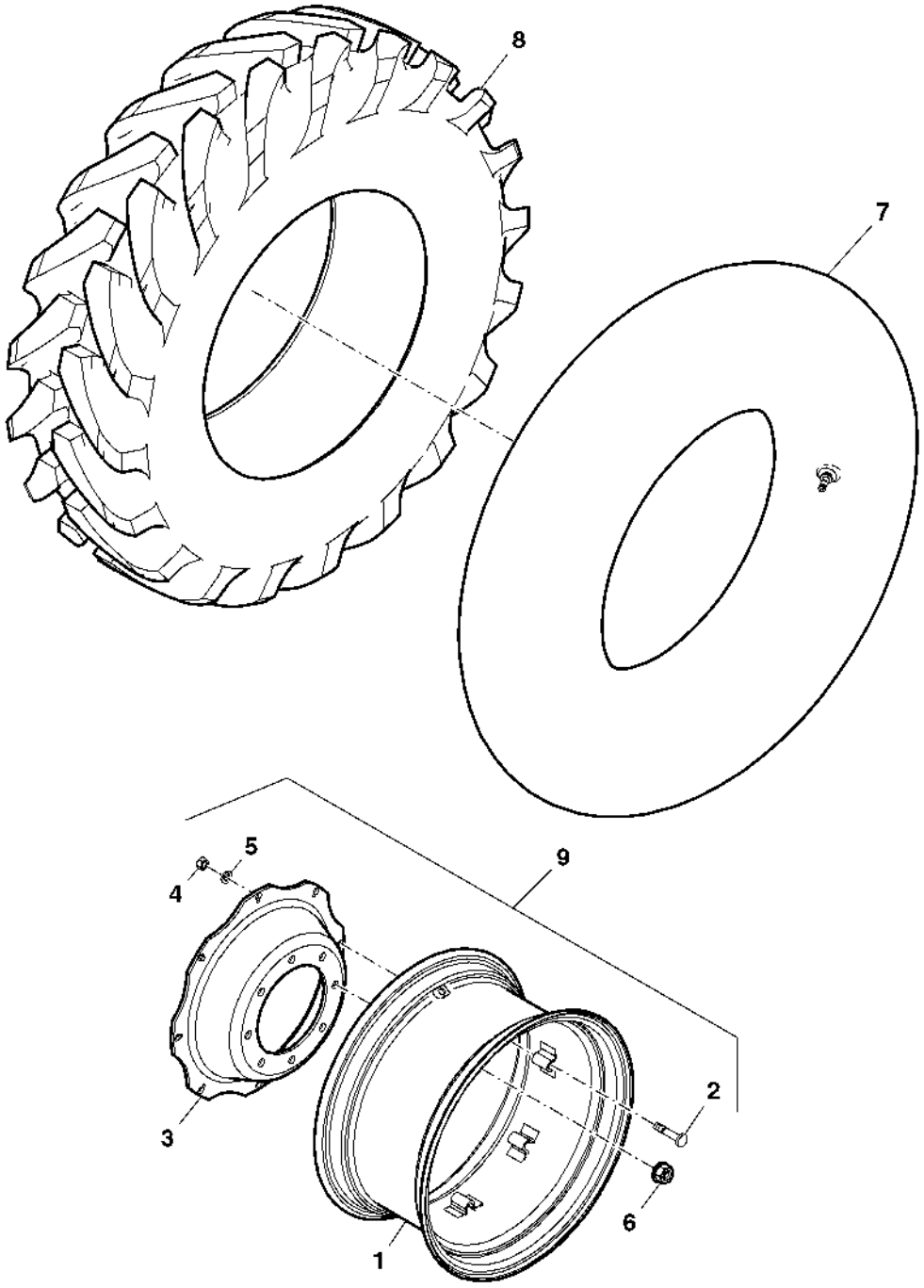

PUBM1368

Item	*Nº peça*	*Descrição*	*Qtde*	*Nº série*	*Notas*
1	DQ30259	Aro de roda	AR		(A)
	DQ30261	Aro de roda	AR		(B)
	DQ30262	Aro de roda	AR		(C)
	DQ30263	Aro de roda	AR		(D)
2	CQ29426	Parafuso	AR		5/8"
3	CQ30871	Disco de roda	AR		(D)
	CQ30868	Disco de roda	AR		(A) (B)
	CQ41637	Disco	AR		(C)
4	CQ29427	Porca	AR		5/8"
5	CQ29428	Arruela	AR		5/8"
6	CQ16065	Porca com flange	20		(A) (B) (D) (E)
	DQ20973	Porca com flange	AR		(C)
7	DQ55304	câmara	2		(D) 14.9-28
	CQ26972	câmara de ar, pneu	2		(B)
	CQ26095	câmara de ar, pneu	2		(A) 16.9-26
	AZ33725	câmara de ar, pneu	2		14.9X24
	DQ37643	câmara de ar, pneu	2		(E)
8	H221190	Pneu	2		(A) (D) 18.4X26 R1 PR 10
	CQ26971	Pneu	2		(D) 14.9X28 R2 6PR
	CQ41341	Pneu	2		(B) 16.9X24 R4 8PR
	CQ37642	Pneu	2		(E) 12.4-36 RI 6 LN
	CQ33842	Pneu	2		16.9-26 R1 PR 8
9	DQ25261	Roda	2		(D) INCL KEYS 2-5
	DQ26969	Roda	2		(B)
	DQ26093	Roda	2		(A)
	DQ41636	Roda	2		(C)
	DQ37677	Roda	2		(E)
	RE179980	Roda	2		(F)

(A) WITH WHEEL W14X26
AVEC ROUE W14X26
MIT RAD W14X26
CON RUOTA W14X26
COM RODA W14X26
CON RUEDA W14X26

(B) WITH WHEEL W16X26
AVEC ROUE W16X26
MIT RAD W16X26
CON RUOTA W16X26
COM RODA W16X26
CON RUEDA W16X26

(C) WITH WHEEL W15X24
AVEC ROUE W15X24
MIT RAD W15X24
CON RUOTA W15X24
COM RODA W15X24
CON RUEDA W15X24

(D) WITH WHEEL W12X28
AVEC ROUE W12X28
MIT RAD W12X28
CON RUOTA W12X28
COM RODA W12X28
CON RUEDA W12X28

(E) WITH WHEEL W10X36
AVEC ROUE W10X36
MIT RAD W10X36
CON RUOTA W10X36
COM RODA W10X36
CON RUEDA W10X36

(F) With Wheel W15LX28
Avec roue W15LX28
Mit Rad W15LX28
Con ruota W15LX28
Com Roda W15LX28
Con rueda W15LX28

CAST REAR (R&P)
ROUES (R&P)
HINTERRAEDER (R&P)
RUOTE (R&P)
RODAS TRASEIRAS (PINHAO E CREMALHEIRA)
RUEDAS (R&P)

PUBM0061 A.1

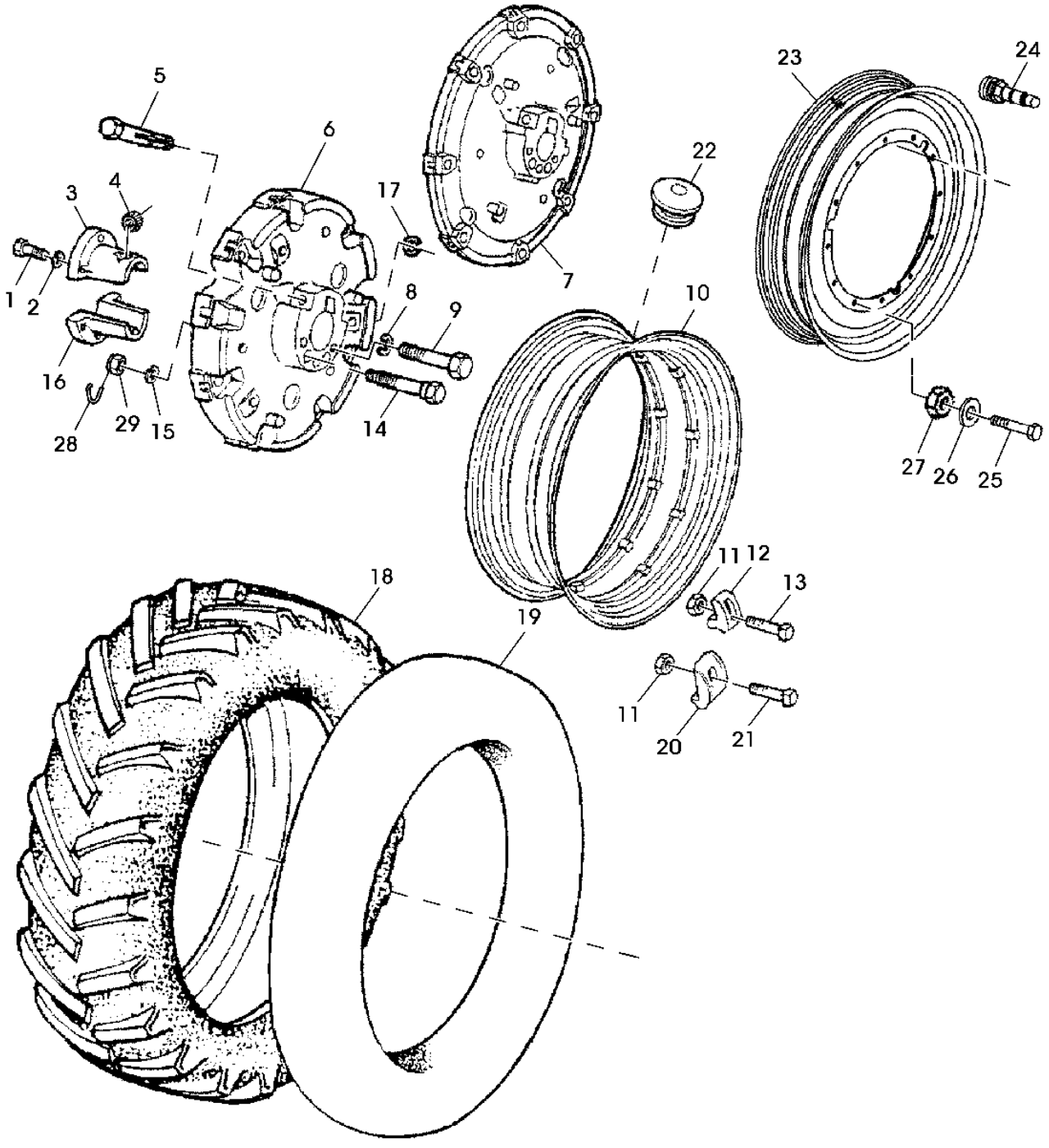

PUBM0061

Item	*Nº peça*	*Descrição*	*Qtde*	*Nº série*	*Notas*
1	R109147	Parafuso sextavado	8		(B) (C) (D)
	19H1782	Parafuso sextavado	8		(A) 3/4" X 2-1/4"
2	R99437	Arruela	8		(B) (C) (D)
	12H236	Arruela de pressão	8		(A) 3/4"
3	R111101	Semi-caSquilho	2		(B) (C) (D) MARKED R111101
	J53701	Bucha	AR		(A) MARKED J53701
4	R124104	Pinhão	2		(B) (C) (D)
	A4379R	Pinhão	AR		(A)
5	CQ65207	Pino	2		(B) (C) (D)
	R83588	Eixo de acionamento	AR		(A)
6	R298758	Cubo	AR		
7	CQ33856	Disco	2		(A)
	CQ65139	Disco	AR		(C) 30-32
	CQ66643	Disco de roda	2		(B) (D)
8	12H245	Arruela de pressão	AR		7/8"
9	R111009	Parafuso sextavado	AR		(B) (C) (D)
	R58303	Parafuso sextavado	AR		(A)
10	J53401	Aro	2		(A)
	R41012	Roda	2		(B)
	R34659	Aro	2		(C) DW -20-30
	CQ32274	Roda	AR		(D)
11	14H800	Porca	AR		5/8"
12	L38141	Braçadeira	16		(B)
13	08H4373	Parafuso	AR		(B) 5/8" X 4"
14	R109823	Parafuso sextavado	AR		(B) (C) (D)
	08H4419	Parafuso sextavado	AR		(A) 7/8" X 6-1/2"
15	A4883R	Anel de pressão	8		
16	R124247	Semi-caSquilho	2		(B) (C) (D) MARKED R111101
	J53702	Bucha	AR		(A) MARKED J53702
17	R73380	Anel de pressão	AR		
18	CQ28088	Pneu	2		(B) 18.4-38 R1 10PR
	CQ41340	Pneu	2		(A) 18.4-34 R4 12PR
	CQ61446	Pneu	2		(C) 18.4-38 R2 14 L
	CQ66250	Pneu	2		(C) 23.1-30 R2 10PR
19	R23551	câmara de ar, pneu	2		(B) 18.4 X 38
	RE23542	câmara de ar, pneu	2		(A) 18.4-34
	CQ07844	câmara de ar, pneu	2		(C) 23.1-30
	CQ32275	câmara de ar, pneu	AR		(D)
20	J53262	Braçadeira	16		
21	R34801R	Parafuso	AR		
22	J55278	Plugue	2		
23	DQ46621	Roda	2		(D) 320/90R50
	RE214647	Roda	AR		
24	AT25226	VálVula do pneu	AR		
25	19M7609	Parafuso sextavado	16		(D) M16 X 90
26	12M7069	Arruela de pressão	16		(D) 16 mm
27	14M7142	Porca	16		(D) M16
28	R125475	Pino	6		
29	R111010	Porca	4		

(A) WITH WHEEL W16X34
AVEC ROUE W16X34
MIT RAD W16X34
CON RUOTA W16X34
COM RODAS W16X34
CON RUEDAS W16X34

(B) WITH WHEEL W16X38
AVEC ROUE W16X38
MIT RAD W16X38
CON RUOTA W16X38
COM RODAS W16X38
CON RUEDAS W16X38

(C) WITH WHEEL W20X30
AVEC ROUE W20X30
MIT RAD W20X30
CON RUOTA W20X30
COM RODAS W20X30
CON RUEDAS W20X30

(D) WITH WHEEL W18X38
AVEC ROUE W18X38
MIT RAD W18X38
CON RUOTA W18X38
COM RODAS W18X38
CON RUEDAS W18X38

CAST REAR W21X32 (R&P)
ROUES W21X32 (R&P)
HINTERRAEDER W21X32 (R&P)
RUOTE W21X32 (R&P)
RODAS TRASEIRAS W21X32 (PINHAO E CREMALHEIRA)
RUEDAS W21X32 (R&P)

PUBM1451 A.1

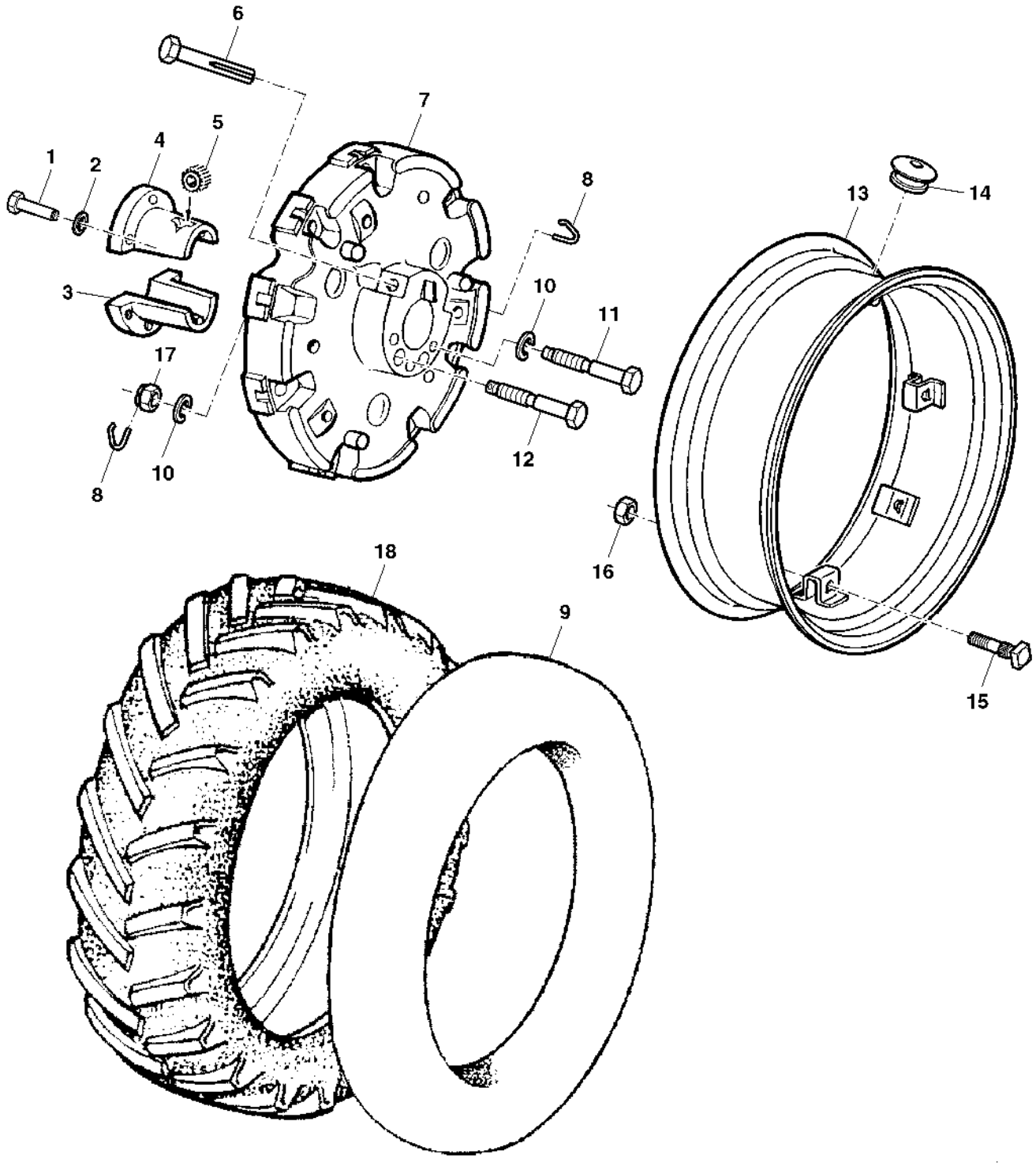

PUBM1451

Item	*Nº peça*	*Descrição*	*Qtde*	*Nº série*	*Notas*
1	R109147	Parafuso sextavado	8		
2	R99437	Arruela	8		
3	R124247	Semi-caSquilho	2		MARKED R111101
4	R111101	Semi-caSquilho	2		MARKED R111101
5	R124104	Pinhão	2		
6	CQ65207	Pino	2		
7	CQ65139	Disco	2		
8	R125475	Pino	6		
9	CQ25611	câmara de ar, pneu	2		
10	A4883R	Anel de pressão	8		
11	R109823	Parafuso sextavado	6		
12	R111009	Parafuso sextavado	4		
13	CQ26033	Aro	2		
14	J55278	Plugue	2		
15	R34801R	Parafuso	AR		
16	14H800	Porca	AR		5/8"
17	R111010	Porca	4		
18	CQ25610	Pneu	2		

MN STEEL DISK REAR WHEELS
MN ROUES ARRIERE ACIER
MN STAHL-HINTERRAEDER
MN RUOTE POSTERIORI CON DISCO ACCIAIO
MN DISCO DE AGO DAS RODAS TRASEIRAS
MN RUEDAS CON TRASERAS DISCO DE ACERO

PUM10235 A.1

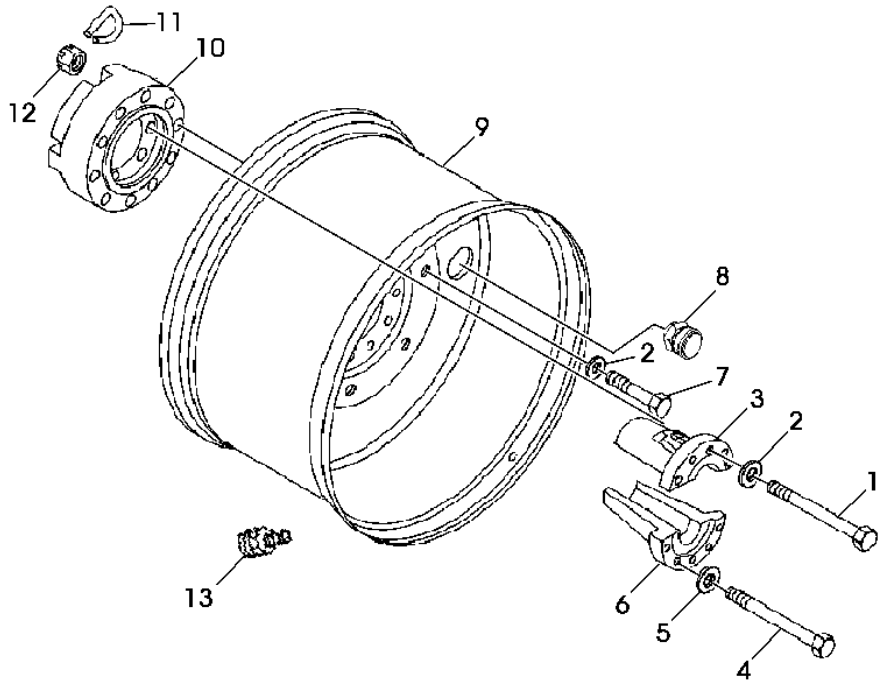

PUM10235

Item	*Nº peça*	*Descrição*	*Qtde*	*Nº série trator*	*Notas*
1	R111009	Parafuso sextavado	2		
2	R52006	Arruela	12		
3	R124247	Semi-caSquilho	1		
4	R109823	Parafuso sextavado	4		
5	R99437	Arruela	4		
6	R111101	Semi-caSquilho	1		
7	R131667	Parafuso sextavado	10		
8	AH86866	Plugue	10		
9	RE214647	Roda	1		(A)
10	R298758	Cubo	1		(A)
11	R125475	Pino	2		
12	R111010	Porca	2		
13	AT25226	VálVula do pneu	1		

(A) WITH WHEEL W16X38
AVEC ROUE W16X38
MIT RAD W16X38
CON RUOTA W16X38
COM RODA W16X38
CON RUEDA W16X38

Rear Wheels, Agro Forestry
Rear Wheels, Agro Forestry
Rear Wheels, Agro Forestry
Rear Wheels, Agro Forestry
Rear Wheels, Agro Forestry
Rear Wheels, Agro Forestry

Item	*Nº peça*	*Descrição*	*Qtde*	*Nº série*	*Notas*
1	AL210070	Montagem da roda e pneu	2		
2	R109823	Parafuso sextavado	8		
3	R111007	Peça fundida em bruto	2		
4	R111009	Parafuso sextavado	4		
5	R111010	Porca	4		
6	R111101	Semi-caSquilho	2		
7	R124247	Semi-caSquilho	2		
8	R125475	Pino	4		
9	R52006	Arruela	24		
10	R99437	Arruela	8		
11	R113692	Espaçador	20		
12	R111437	Parafuso sextavado	20		
13	R53658	Anel de pressão	2		

Front Wheels, Agro Forestry
Front Wheels, Agro Forestry
Front Wheels, Agro Forestry
Front Wheels, Agro Forestry
Front Wheels, Agro Forestry
Front Wheels, Agro Forestry

Item	*Nº peça*	*Descrição*	*Qtde*	*Nº série*	*Notas*
1	AL210071	Roda	2		
2	CQ16065	Porca com flange	20		

WEIGHTS
MASSES DE LESTAGE
ZUSATZGEWICHTE
PESI
CONTRA PESOS
CONTRAPESOS

PUBM1577 A.1

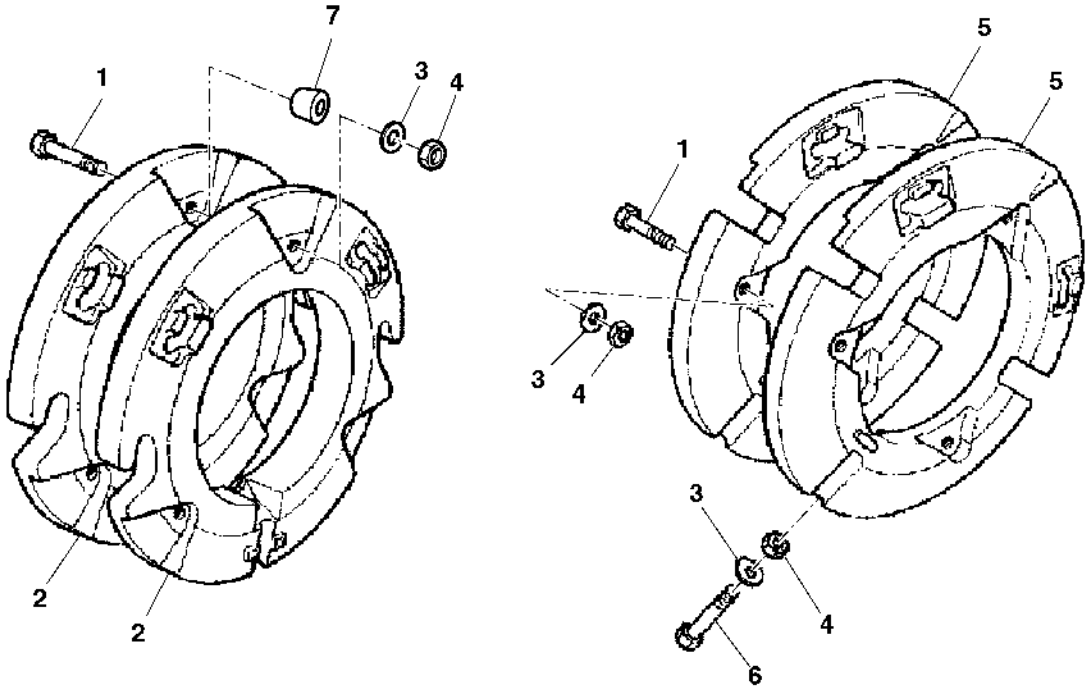

PUBM1577

Item	*Nº peça*	*Descrição*	*Qtde*	*Nº série*	*Notas*
1	19M7343	Parafuso sextavado	AR		M16 X 60
	R34801R	Parafuso	AR		5/8"
	08H4373	Parafuso	AR		5/8" X 4"
2	L28230	Peso	AR		(38, 5KG)
3	24M7049	Arruela	AR		17.500 X 30 X 3 mm
	CQ16408	Arruela	12		16.5 X 40 X 4.75
4	14M7142	Porca	AR		M16
	14H800	Porca	6		5/8"
5	L28228	Peso	AR		(55KG)
6	CQ26402	Parafuso	AR		M16 X 160
	CQ27128	Parafuso	AR		M16 X 100
7	CQ27184	Espaçador	6		

FRONT AXLE, SWITCH (DANA)
ESSIEU D'AVANTE, SUSPENSION (DANA)
ACHSE VON VORN, UNTERBRECHUNG (DANA)
ASSE DAVANTI, SOSPENSIONE (DANA)
EIXO DIANTEIRO, SUSPENSAO (DANA)
EJE DELANTERO, SUSPENSION (DANA)

PUBM1088 B.1

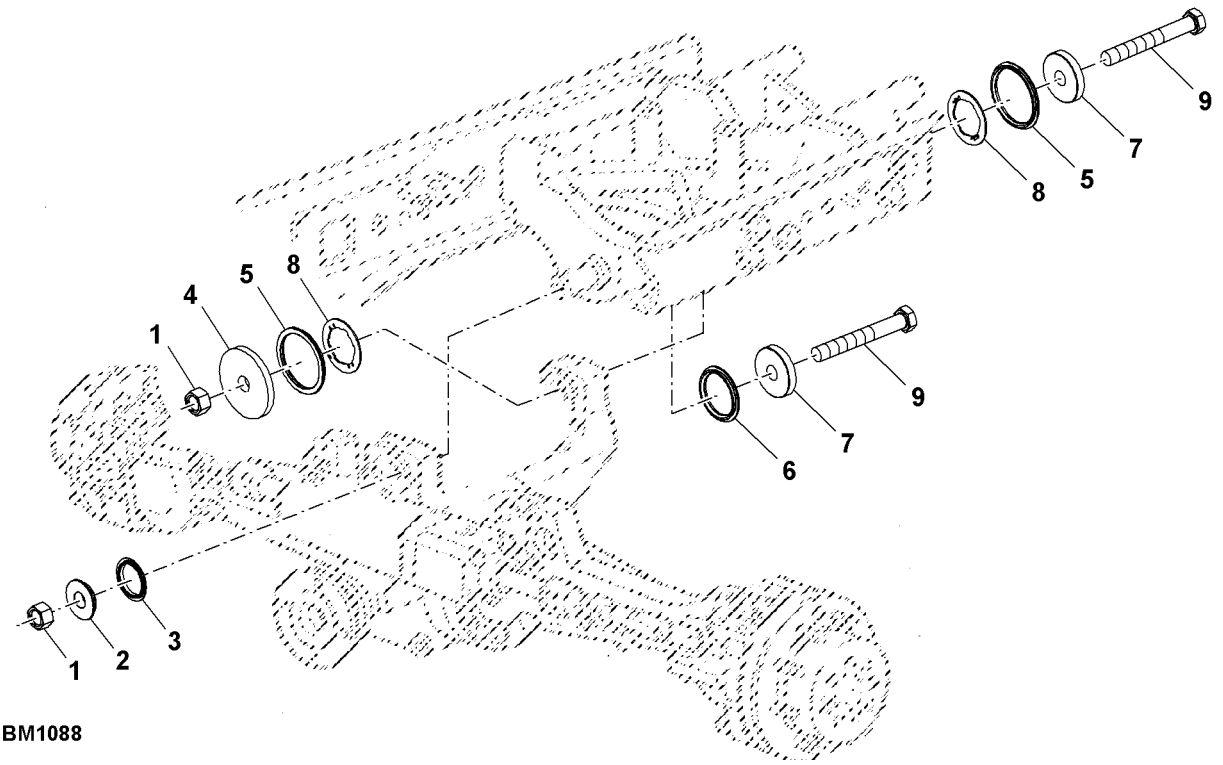

PUBM1088

Item	*Nº peça*	*Descrição*	*Qtde*	*Nº série*	*Notas*
1	A31870	Porca de segurança	2		
2	L172535	Arruela	1		
3	L172537	Anel vedação em "v'	1		
4	L175587	Bucha	1		
5	L171863	Anel vedação em "v'	2		
6	L171862	Anel vedação em "v'	1		
7	L78006	Espaçador	2		
8	L175585	Arruela de encosto	2		
9	19M7921	Parafuso sextavado	2		M20 X 150
..	DT5267	Graxa	AR		

FWD, UNIVERSAL JOINTED SHAFT
PONT AVANT - ARBRE DE TRANSMISSION
FRONTANTRIEB, GELENKWELLE
TRAZ. ANTER., ALBERO CARDANICO
TRACAO DIANTEIRA, EIXO DE TRANSMISSAO
TRACCION DELANTERA, EJE DE TRANSMISION ARTICULADO

PUBM1547 A.1

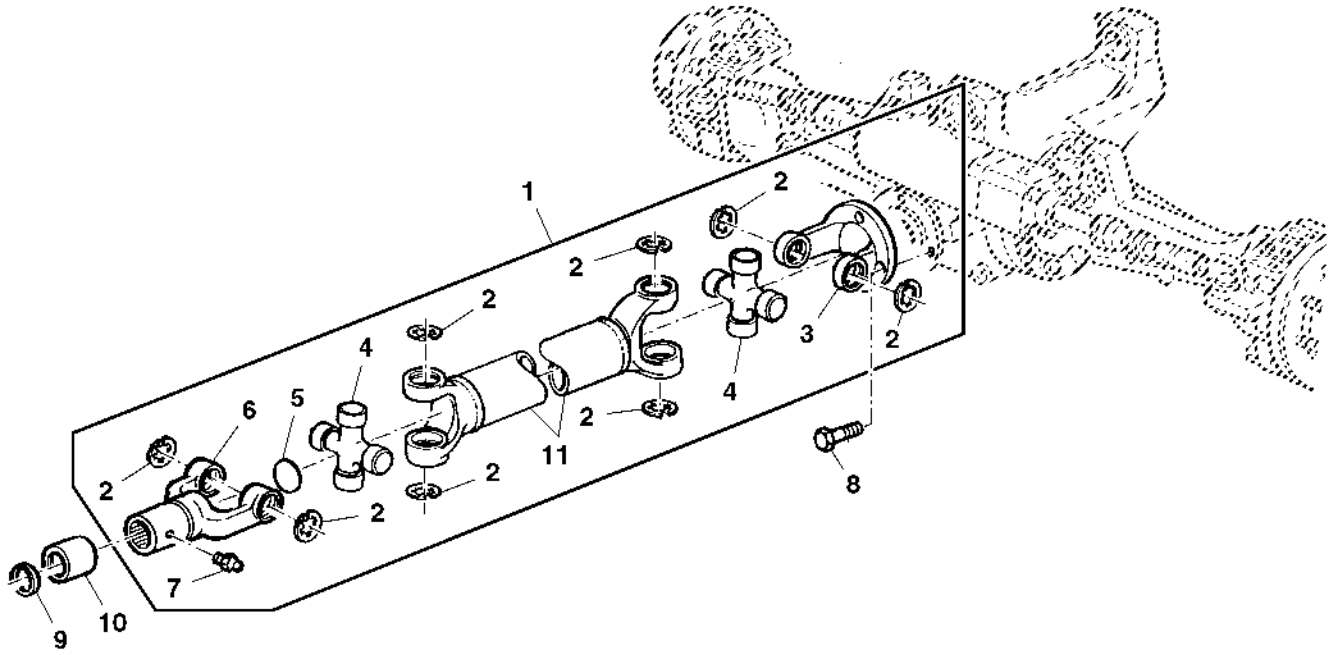

PUBM1547

Item	*Nº peça*	*Descrição*	*Qtde*	*Nº série*	*Notas*
1	DQ36681	Tambor de descarga	1		
2	40M7112	Anel de pressão	8		
3	CQ43006	Flange	1		
4	DQ43004	Cruzeta	2		
5	L111484	Disco de freio	1		
	30M7017	Plugue	1		45 mm
6	DQ43007	Luva	1		
7	58M5574	Conexão de lubrificação	1		
8	19M8552	Parafuso	4		M12 X 25
9	L100245	RetentoR	1		
10	L100246	Bucha	1		
11	CQ43005	Comutador	1		

ANTI-WRAP GUARD (FWD-AXLE WITHOUT TLS) (DANA)
PONT AVANT NON SUSPENDU (SANS TLS), PROTECTION ANTIENROULEMENT(DANA)
WICKELSCHUTZ (FRONTANTRIEBSACHSE OHNE TLS)
PROTEZIONE ANTIAVVOLGIMENTO (ASSALE TRAZIONE ANTERIORE SENZA TLS)(DANA)
PROTECAO ANTI ENROLAMENTO (EIXO DA TRACAO DIANTEIRA SEM TLS) (DANA)
PROTECCION ANTIENROLLAMIENTO (EJE DE TDM SIN SUSPENSION TLS)(DANA)

PY014352 A.1

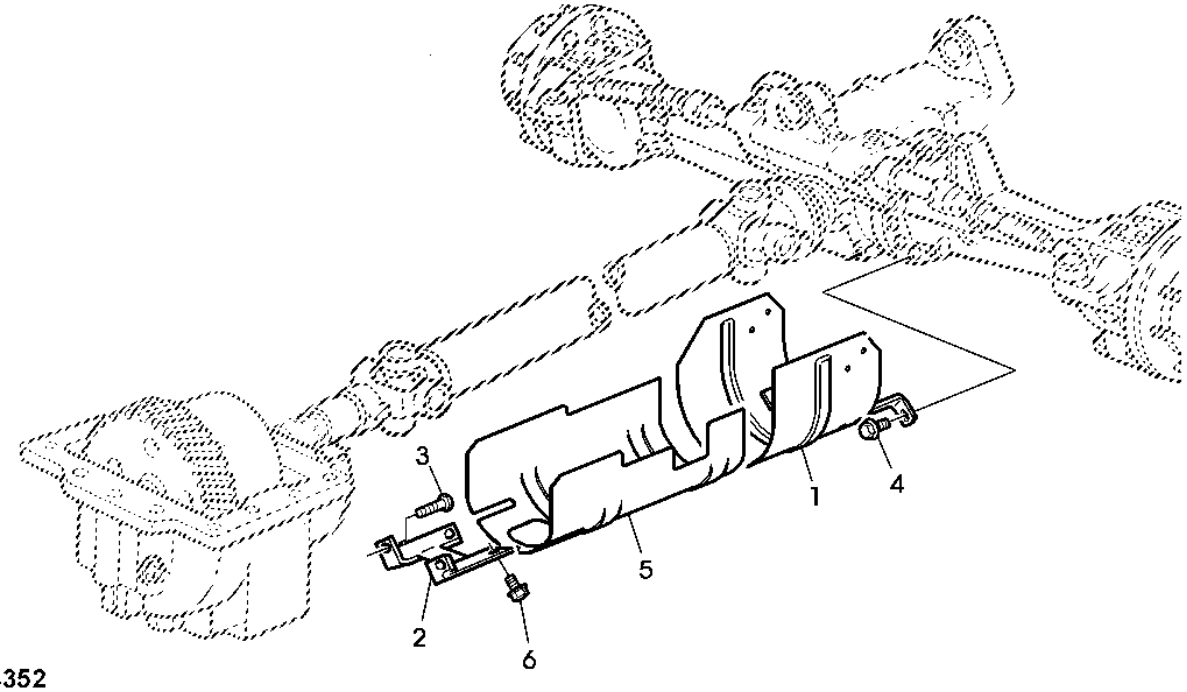

PY014352

Item	*Nº peça*	*Descrição*	*Qtde*	*Nº série*	*Notas*
1	AL110487	Proteção	1		
2	AL80755	Apoio	1		
3	19M7288	Parafuso sextavado	2		M8 X 30,
4	19M7784	Parafuso	2		M10 X 20
5	L175783	Proteção	1		
6	19M7864	Parafuso	2		M8 X 12,

FWD-AXLE (DANA)
PONT AVANT (DANA)
FRONTANTRIEBSACHSE (DANA)
ASSALE TRAZIONE ANTERIORE (DANA)
EIXO DA TDM (DANA)
EJE DE TDM (DANA)

LX033408 A.1

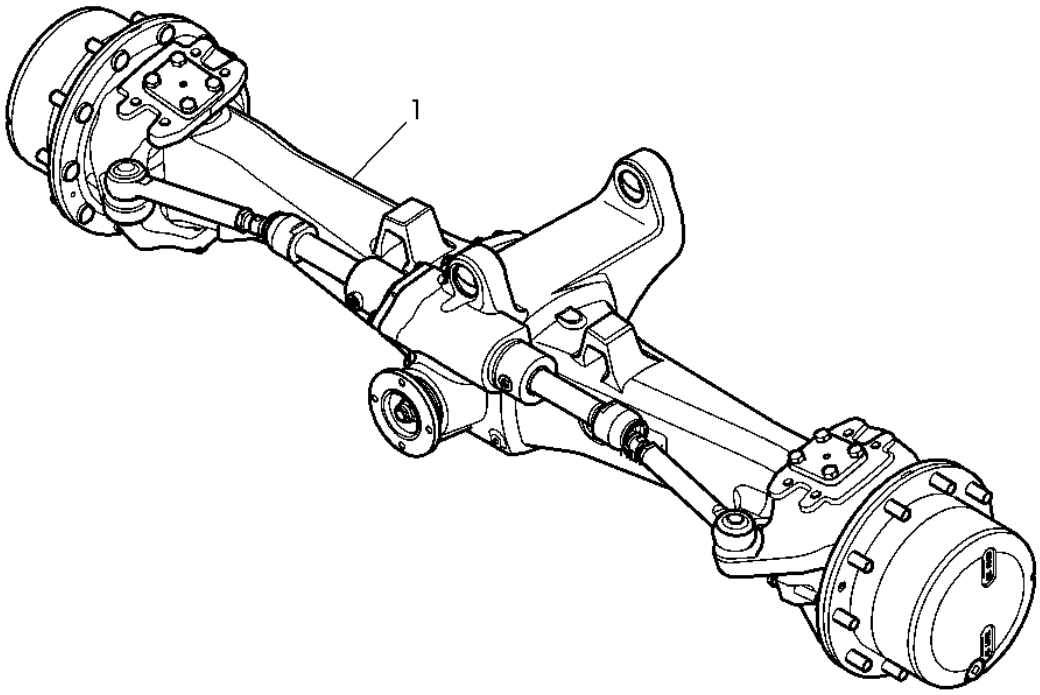

LX033408

Item	*Nº peça*	*Descrição*	*Qtde*	*Nº série*	*Notas*
1	AL200472	Eixo dianteiro	1		

MFWD Axles (With AutoTrac™ Integrated)
Essieux MFWD (avec AutoTrac™ intégré)
MFWD Axles (With AutoTrac™ Integrated)
MFWD Axles (With AutoTrac™ Integrated)
Eixos da MFWD (Com AutoTrac™ Integrado)
Ejes de MFWD (con AutoTrac™ integrado)

PY001577 A.1

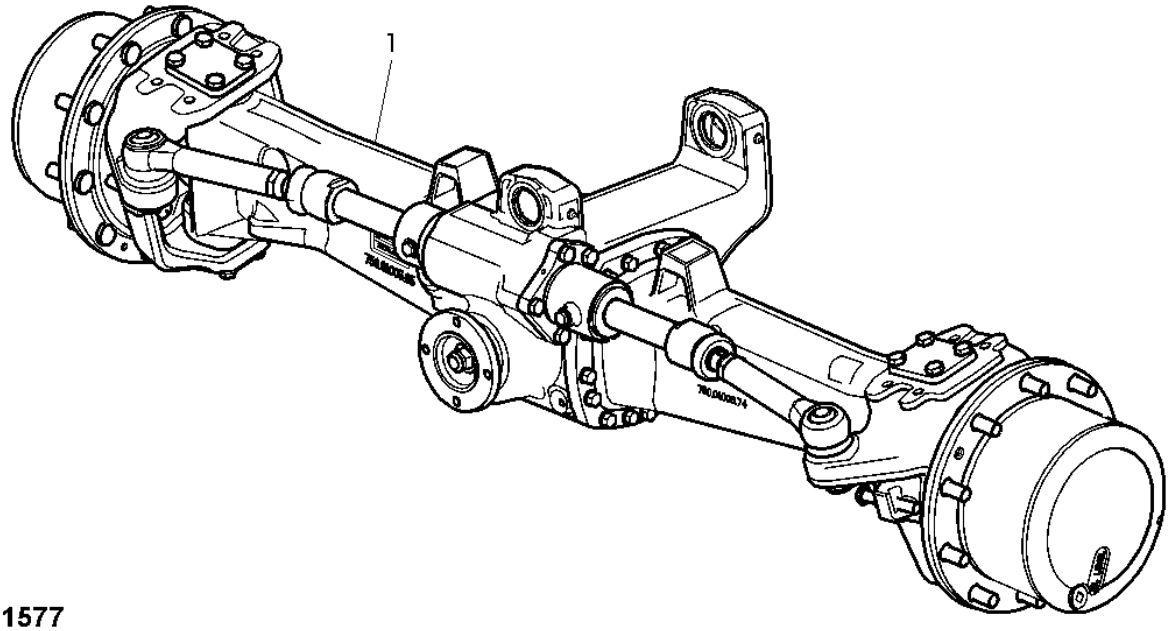

PY001577

Item	*Nº peça*	*Descrição*	*Qtde*	*Nº série trator*	*Notas*
1	AL209047	Eixo dianteiro	1		

AXLE BRIDGES, FWD-AXLE (DANA)
PONT AVANT - CORPS DE PONT (DANA)
ACHSBRUECKEN, FRONTANTRIEBSACHSE (DANA)
PONRI ASSALE, ASSALE 4WD (DANA)
PONTES DO EIXO, TDM (DANA)
PUENTES DEL EJE, TDM DELANTERA (DANA)

PUBM1507 A.1

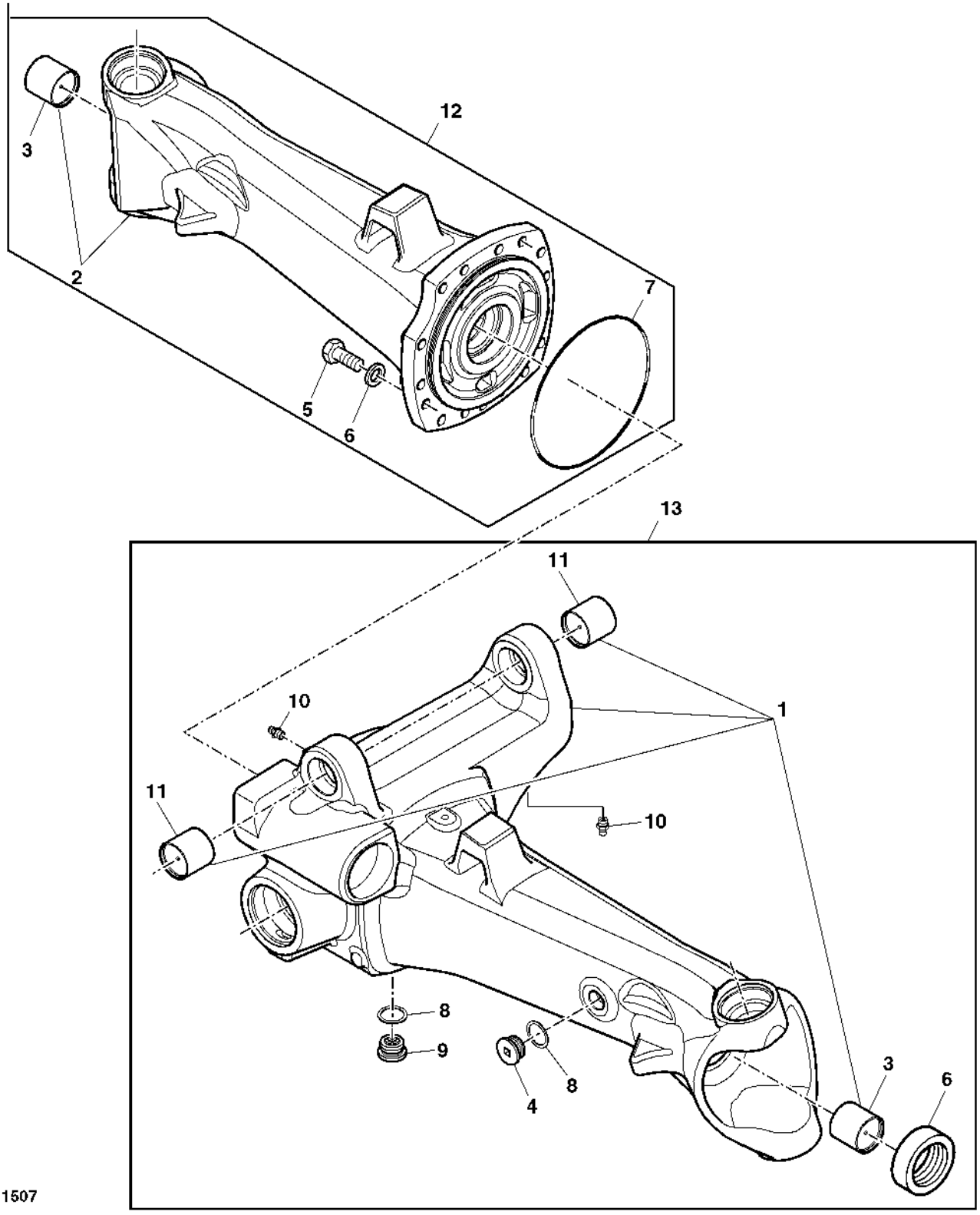

PUBM1507

Item	*Nº peça*	*Descrição*	*Qtde*	*Nº série trator*	*Notas*
1	AL200471	Carcaça	1		LH
2	AL177037	Carcaça	1		RH
	AL209051	Carcaça	1		(A) RH
3	L113966	Bucha	2		
4	L114202	Tampão	1		
5	L156873	Parafuso sextavado	16		
6	L156857	Vedação	2		
7	L113937	Anel o	1		
8	L113960	Disco	2		
9	L113961	Tampão	1		
10	58M5575	Conexão de lubrificação	2		
11	L175588	Bucha	1		
12	AL171837	Carcaça	1		NLA; ORDER AL177037, L113937, L113966, L156857 AND L156873
	.....	PART MISSING IN WISE	1		(A) ORDER AL209051, L113937, L113966, L156857 AND L156873
13	AL177211	Carcaça	1		

(A) With AutoTrac™ Integrated
Avec AutoTrac™ intégré
Mit integriertem AutoTrac™
Con AutoTrac™ integrato
Com AutoTrac™ Integrado
Con AutoTrac™ integrado

FRONT WHEEL DRIVE AXLE, DRIVE FLANGE (DANA)
PONT AVANT - FLASQUE D'ENTRAINEMENT (DANA)
FRONTANTRIEBSACHSE, ANTRIEBSFLANSCH (DANA)
ASSALE TRAZIONE ANTERIORE, FLANGIA DI COMANDO (DANA)
FLANGE DO ACIONAMENTO DA TRACAO DIANTEIRA (DANA)
EJE DE TRACCION DELANTERA, BRIDA DE ACCIONAMIENTO (DANA)

PUBM3255 A.1

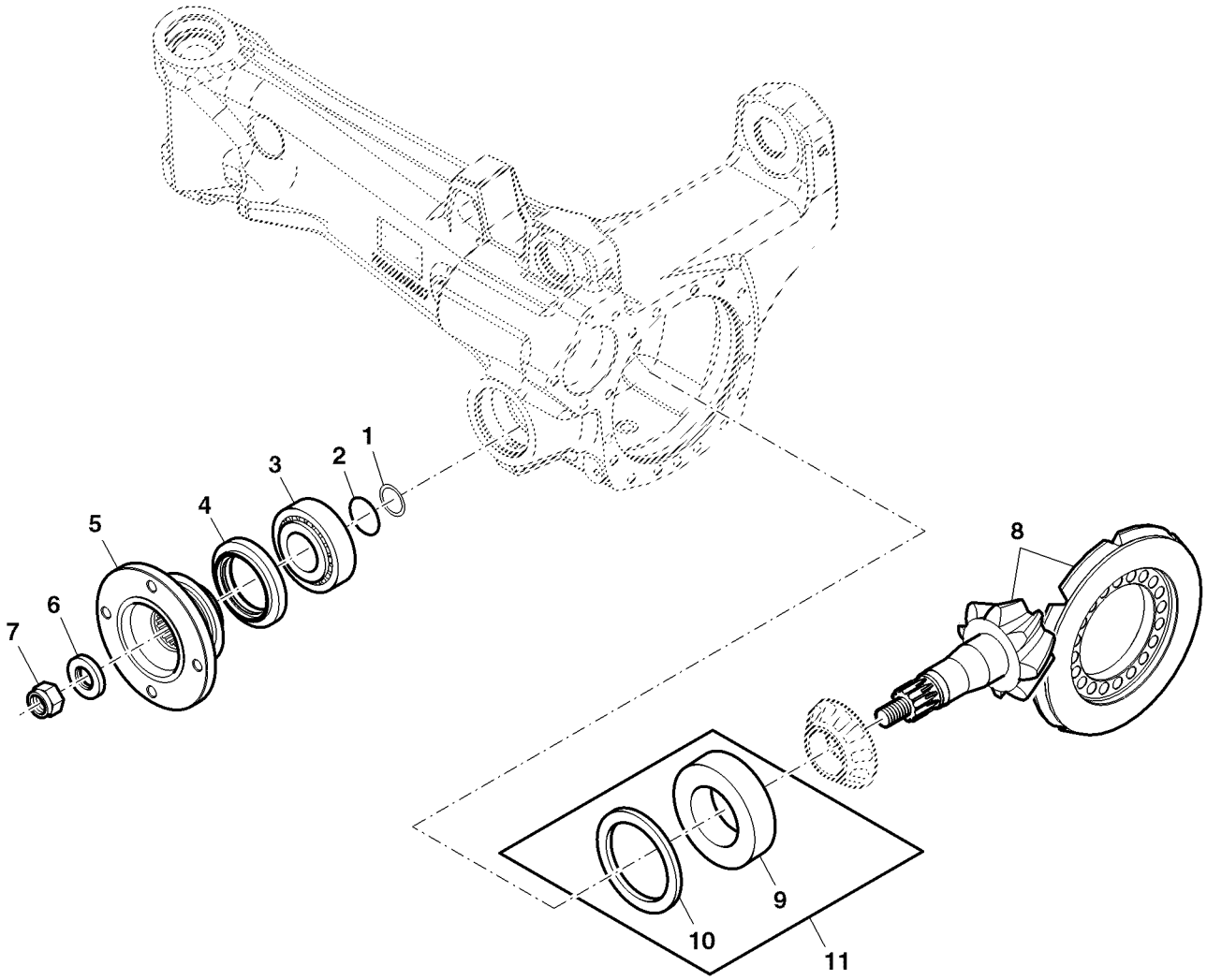

PUBM3255

Item	*Nº peça*	*Descrição*	*Qtde*	*Nº série trator*	*Notas*
1	AL174434	Kit de calços	AR		
2	L156850	Anel o	1		
3	AL166518	Rolamento de Rolos cônicos	1		
4	AL159591	Vedação	1		
5	AL160117	Flange	1		
6	L113978	Arruela	1		
7	L113979	Porca de segurança	1		
8	AL160170	Coroa	1		
9	AL160115	Rolamento	1		
10	AL160114	Kit de calços	1		
11	AL175620	Eixo de acionamento	1		

MULTIPLE DISK SELF-LOCK. DIFFERENTIAL, FWD-AXLE (DANA)
PONT AVANT MOTEUR - DIFFERENTIEL A BLOCAGE MULTIDISQUE (DANA)
LAMELLENSPERRDIFFERENTIAL, FRONTANTRIEBSACHSE (DANA)
DIFFERENZIALE AUTOBLOCCANTE A DISCHI MULTIPLI, ASSALE 4WD (DANA)
BLOQUEIO DO DIFERENCIAL MULTIDISCO, TDM (DANA)
BLOQUEO DEL DIFERENCIAL MULTIDISCO, EJE DE TDM (DANA)

PUBM1509 A.1

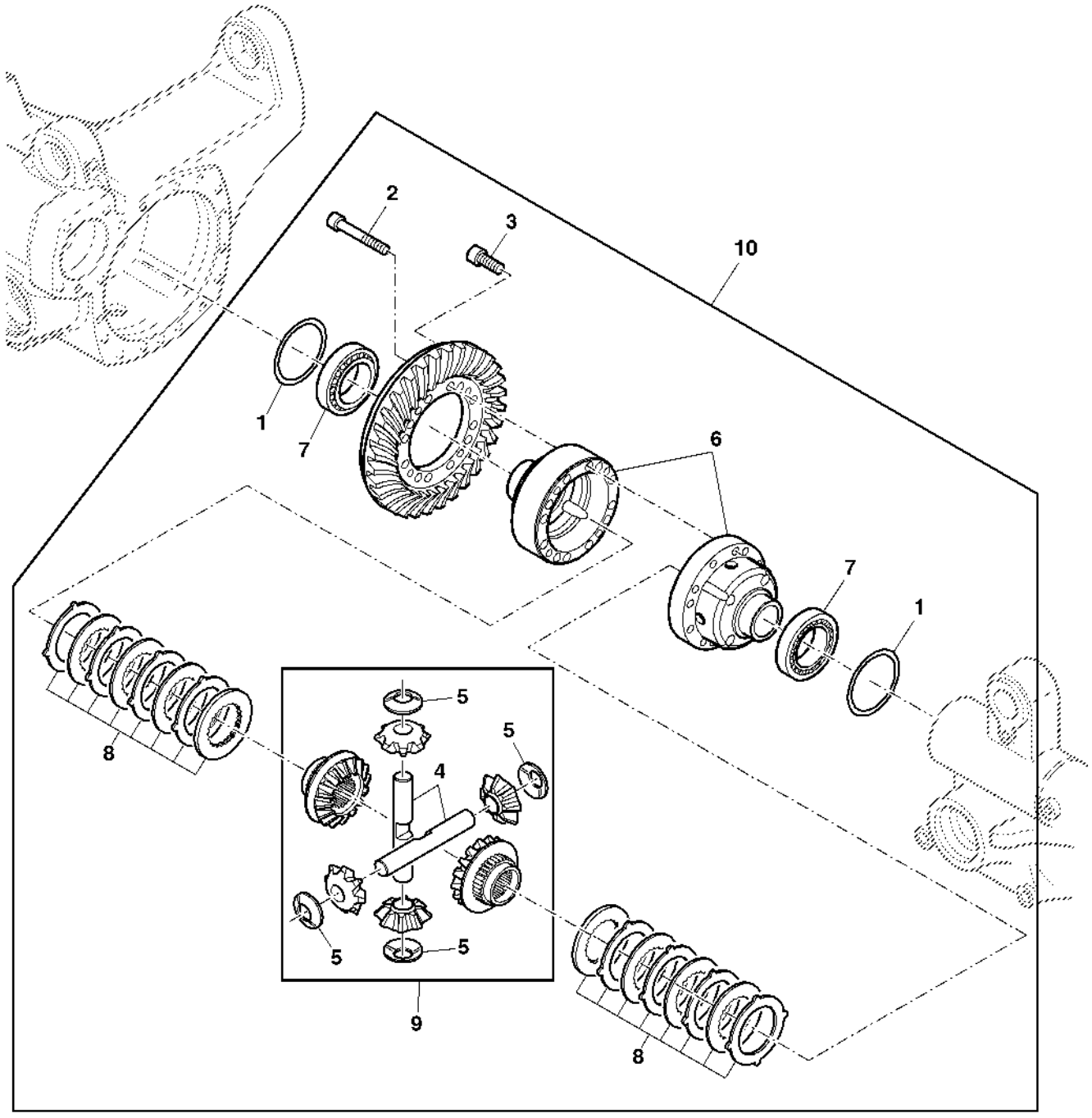

PUBM1509

Item	*Nº peça*	*Descrição*	*Qtde*	*Nº série*	*Notas*
1	AL160118	Kit de calços	4		
2	L166293	Parafuso sextavado	16		
3	L166394	Parafuso	4		
4	L114209	Pino fixador	2		
5	L156853	Arruela de encosto	4		
6	AL160210	Carcaça	1		
7	JD37219	Rolamento	2		
8	AL160176	Kit do disco	2		
9	AL166520	Diferencial	1		
10	AL175084	Bloqueio do diferencial	1		

DOUBLE JOINTED SHAFT, FWD-AXLE (DANA)
PONT AVANT MOTEUR, ARBRE A CARDAN DOUBLE (DANA)
DOPPELGELENKWELLE, FRONTANTRIEBSACHSE (DANA)
ALBERO CARDANICO DOPPIO, ASSALE TRAZIONE ANTERIORE (DANA)
JUNTA UNIVERSAL DUPLA, TDM (DANA)
EJE ARTICULADO DOBLE EJE DE TDM (DANA)

CQ301903 A.1

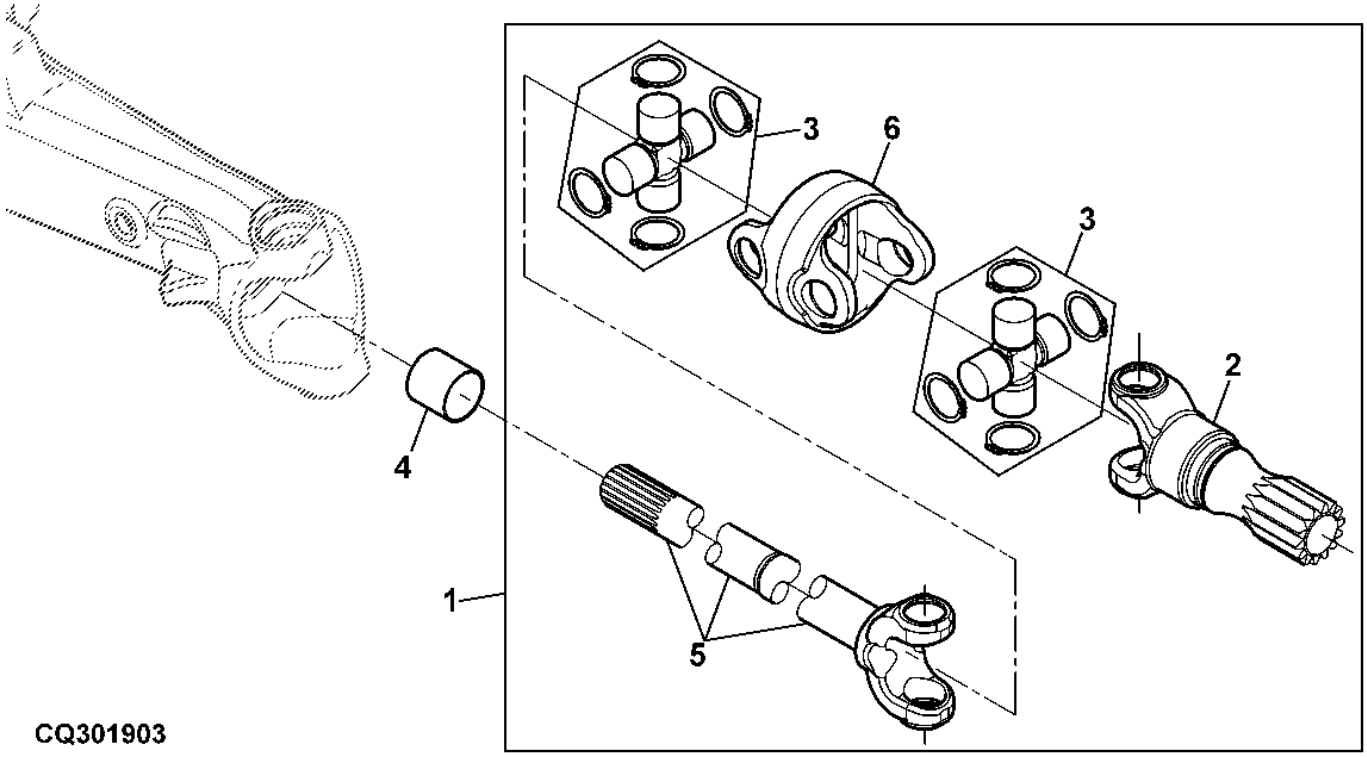

Item	*Nº peça*	*Descrição*	*Qtde*	*Nº série*	*Notas*
1	AL177212	Eixo cardã	2		
2	L174464	Eixo com pinhão	2		
3	AL177214	Cruzeta	4		
4	L114652	Bucha	2		
5	AL177213	Forquilha c/eixo	2		
6	AL177215	Forquilha	2		

KNUCKLE HOUSING, FWD-AXLE (DANA)
PONT AVANT, CARTER DE FUSEE (DANA)
GELENKGEHAEUSE, FRONTANTRIEBSACHSE (DANA)
FUSELLO GIUNTO A SNODO, ASSALE TRAZIONE ANTERIORE (DANA)
CARCACA DA ARTICULACAO, TDM (DANA)
CAJA DE MANGUETA, EJE DE TDM (DANA)

PUBM1510 A.1

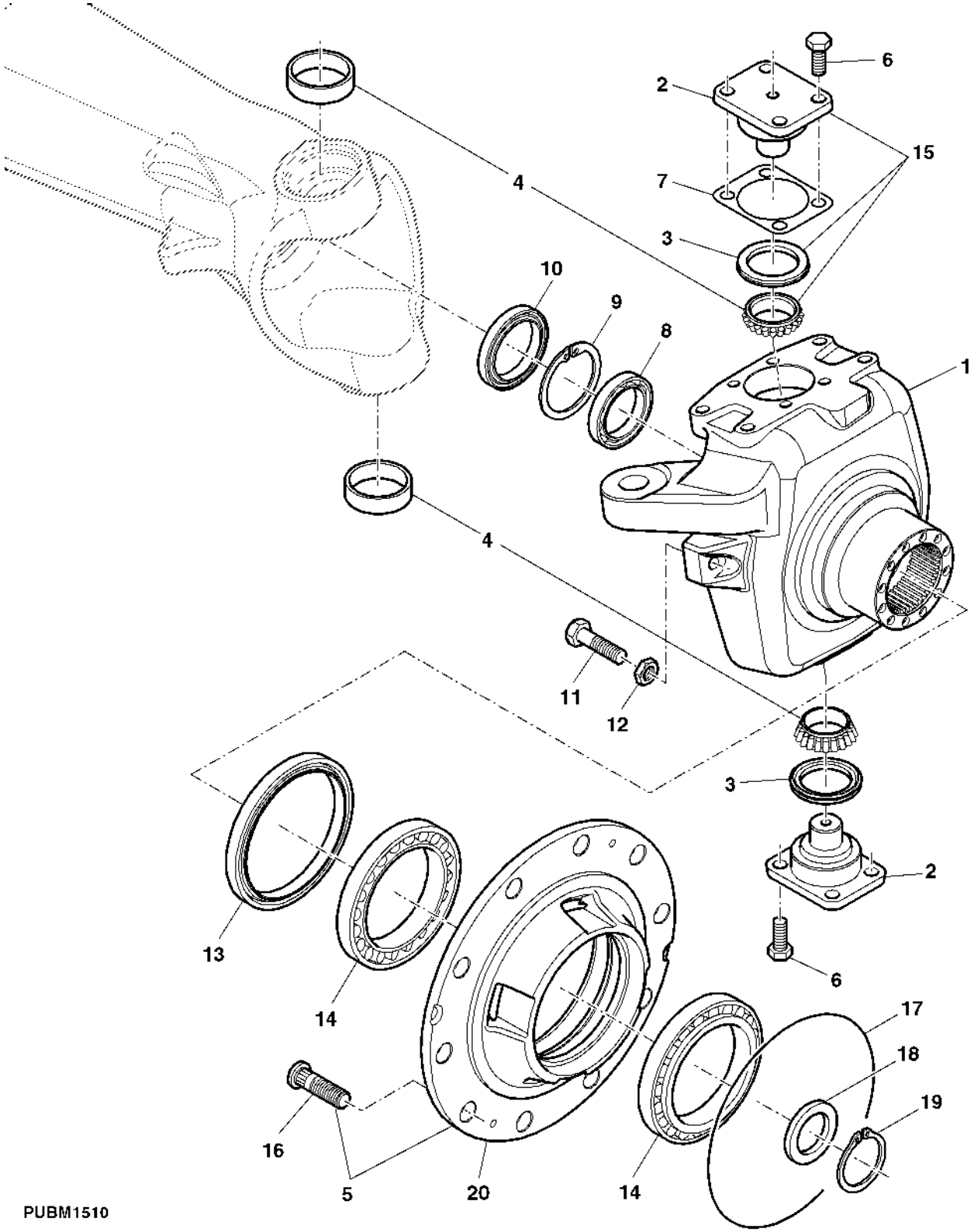

PUBM1510

Item	*Nº peça*	*Descrição*	*Qtde*	*Nº série*	*Notas*
1	L157368	Carcaça	1		LH
	L157366	Carcaça	1		RH
2	AL160525	Pino	2		
3	AL110924	Vedação	4		
4	AL172489	Rolamento	4		
5	AL166862	Cubo	2		
6	19M6332	Parafuso sextavado	16		M14 X 35
7	AL160138	Kit de calços	AR		
8	AL159599	Rolamento	2		
9	40M1872	Anel de pressão	2		
10	AL160535	Vedação	2		
11	L157587	Parafuso	2		
12	L157606	Porca	2		
13	AL159594	Vedação	2		
14	AL159598	Rolamento	4		
15	AL172488	Pino	4		
16	L204849	Paraf. de roda	AR		
17	L113950	Anel o	2		
18	L113948	Arruela	2		
19	L156859	Anel de pressão	2		
20	L166396	Cubo	AR		
..	AL174436	Carcaça	1		(INCL KEYS 1, 8-12)
..	AL174437	Peças de montagem	1		(INCL KEYS 6 AND 7)
..	AL175626	Conj. planetários	1		

PLANETARY DRIVE, MFWD-AXLE (DANA)
PONT AVANT MOTEUR - TRAIN PLANETAIRE (DANA)
PLANETENTRIEB, FRONTANTRIEBSACHSE (DANA)
COMANDO A PLANETARI, ASSALE TRAZIONE ANTERIORE (DANA)
CONJUNTO PLANETARIO, TDM (DANA)
TRANSMISION POR PLANETARIOS, EJE DE TDM (DANA)

PUBM1428 A.1

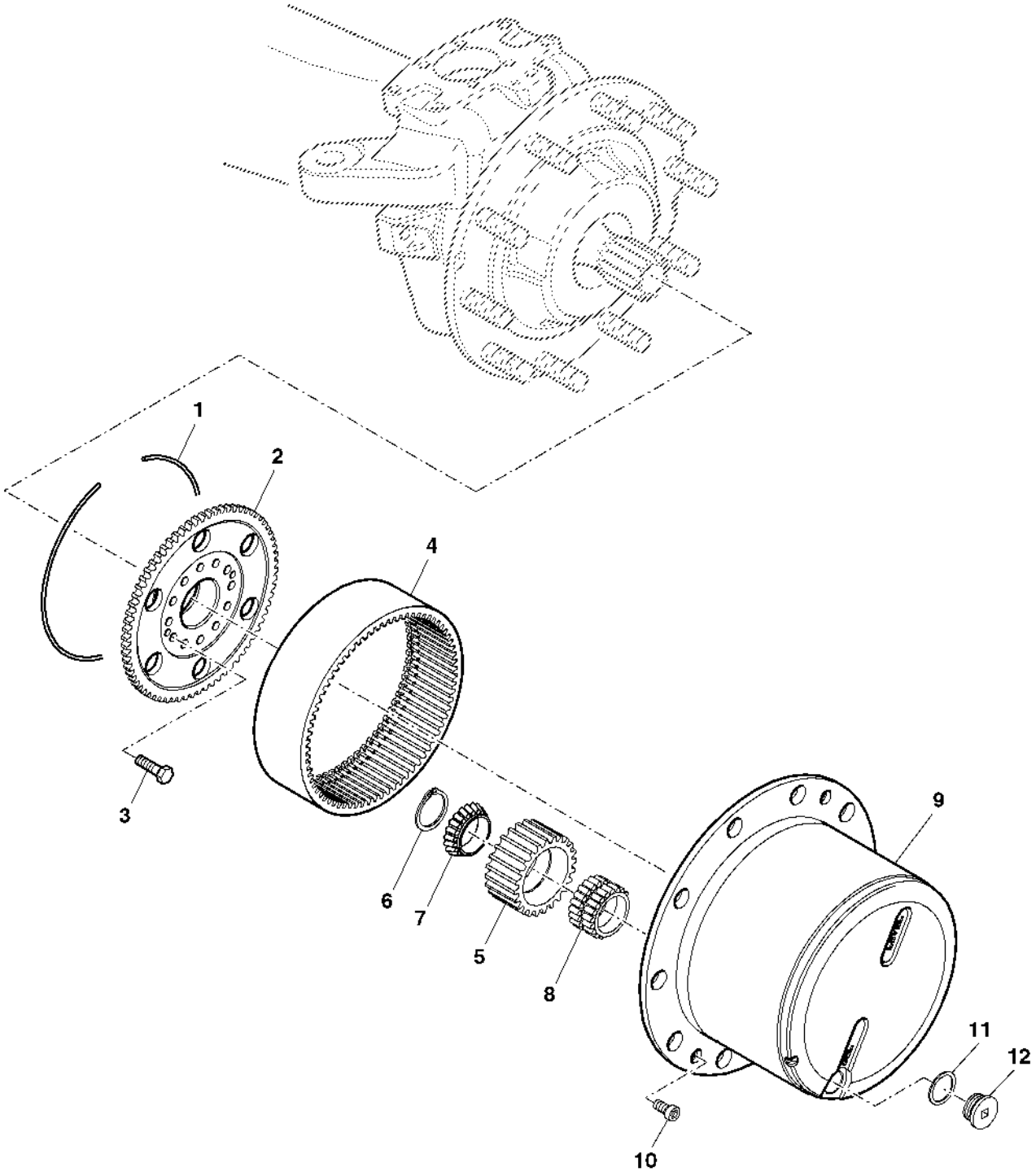

PUBM1428

Item	*Nº peça*	*Descrição*	*Qtde*	*Nº série trator*	*Notas*
1	L156870	Anel de pressão	2		
2	L173479	Suporte	2		
3	L166298	Parafuso	24		
4	L204842	Coroa	2		
5	L171989	Planetário	8		SUB FOR L166395
6	L171990	Anel de pressão	8		SUB FOR L156866
7	AL175774	Cone de rolamento	8		SUB FOR AL160140
8	AL175773	Cone de rolamento	8		SUB FOR AL160139
9	L166666	Porta-Planetários	2		
10	19M5039	Parafuso	4		
11	L113960	Anel de vedação	2		
12	L113961	Tampão	2		

STEERING CYLINDER ASSY, MFWD FRONT AXLE (DANA)
ELEMENTS DU VERIN DE DIRECTION (DANA)
LENKZYLINDER-EINZELTEILE, MFWD (DANA)
GRUPPO CILINDRO STERZO, ASSALE 4WD (DANA)
CILINDRO DA DIRECAO, TDM (DANA)
COMPONENTES DEL CILINDRO DE DIRECCION EJE DELANTERO CON DOBLE TRACCION (DANA)

CQ301906 B.1

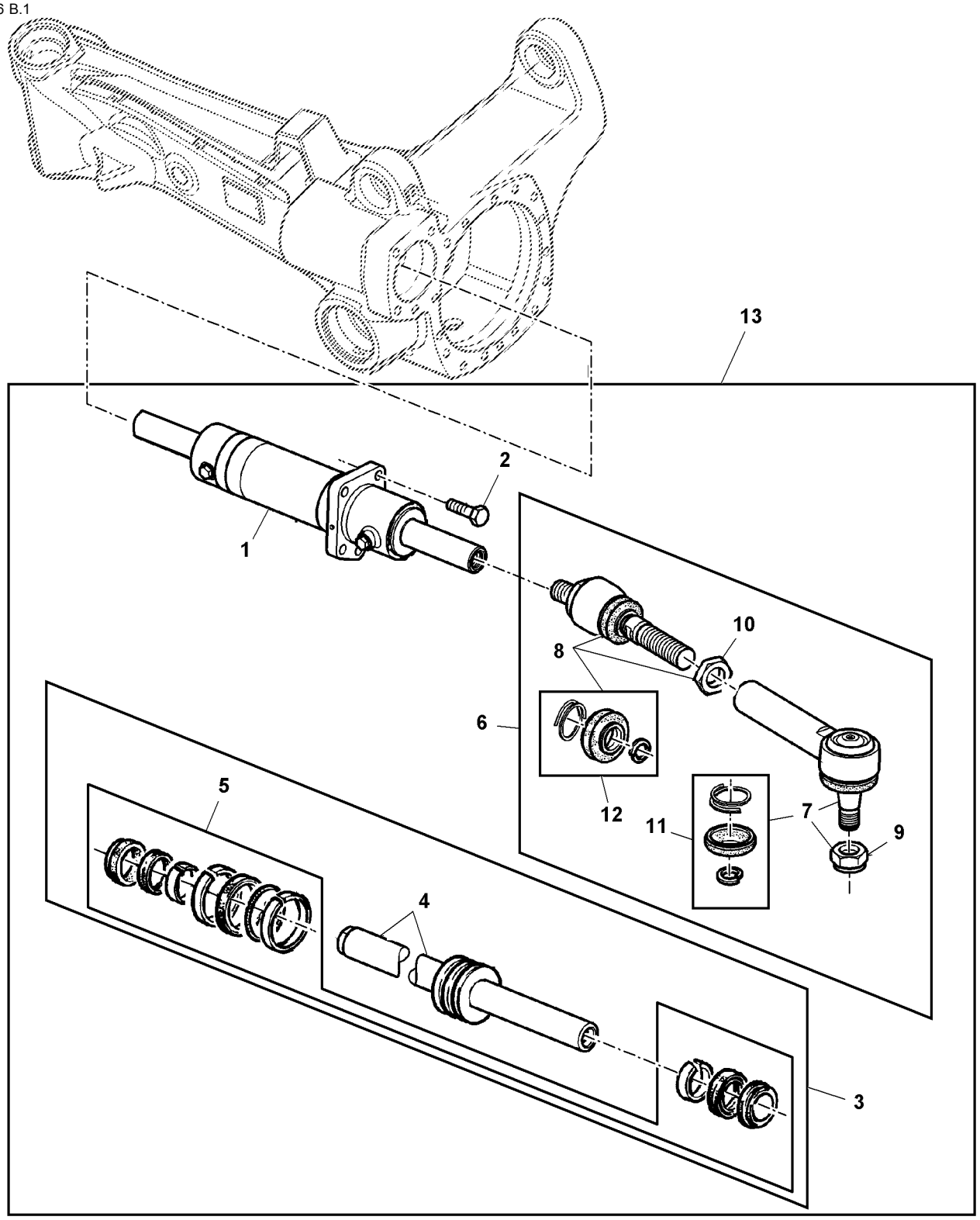

CQ301906

Item	Nº peça	Descrição	Qtde	Nº série trator	Notas
1	AL175594	Cilindro hidráulico	1		
2	L171205	Parafuso	1		
3	AL175595	Barra	1		
4	.....	Haste de ligação	1		NSEP (ORD AL175595)
5	AL175094	Kit retentor	1		
6	AL160111	Haste de ligação	2		
7	AL160203	Terminal da barra de direçã	2		
8	AL160202	Junta esférica	2		
9	L171642	Porca	2		
10	L171643	Porca	2		
11	AL160859	Protetor	1	-000981	NLA ORDER AL160857
	AL160857	Protetor	1	000982-	
12	AL160858	Protetor	1	-000981	NLA ORDER AL160533
	AL160533	Protetor	1	000982-	
13	AL175095	SiStema de direção	1		

HOOD SUPPORT
SUPPORT DE CAPOT
HAUBENSTUETZE
SUPPORTO COFANO
SUPORTE DO CAPO
SOPORTE DEL CAPO

PUBM1412 A.1

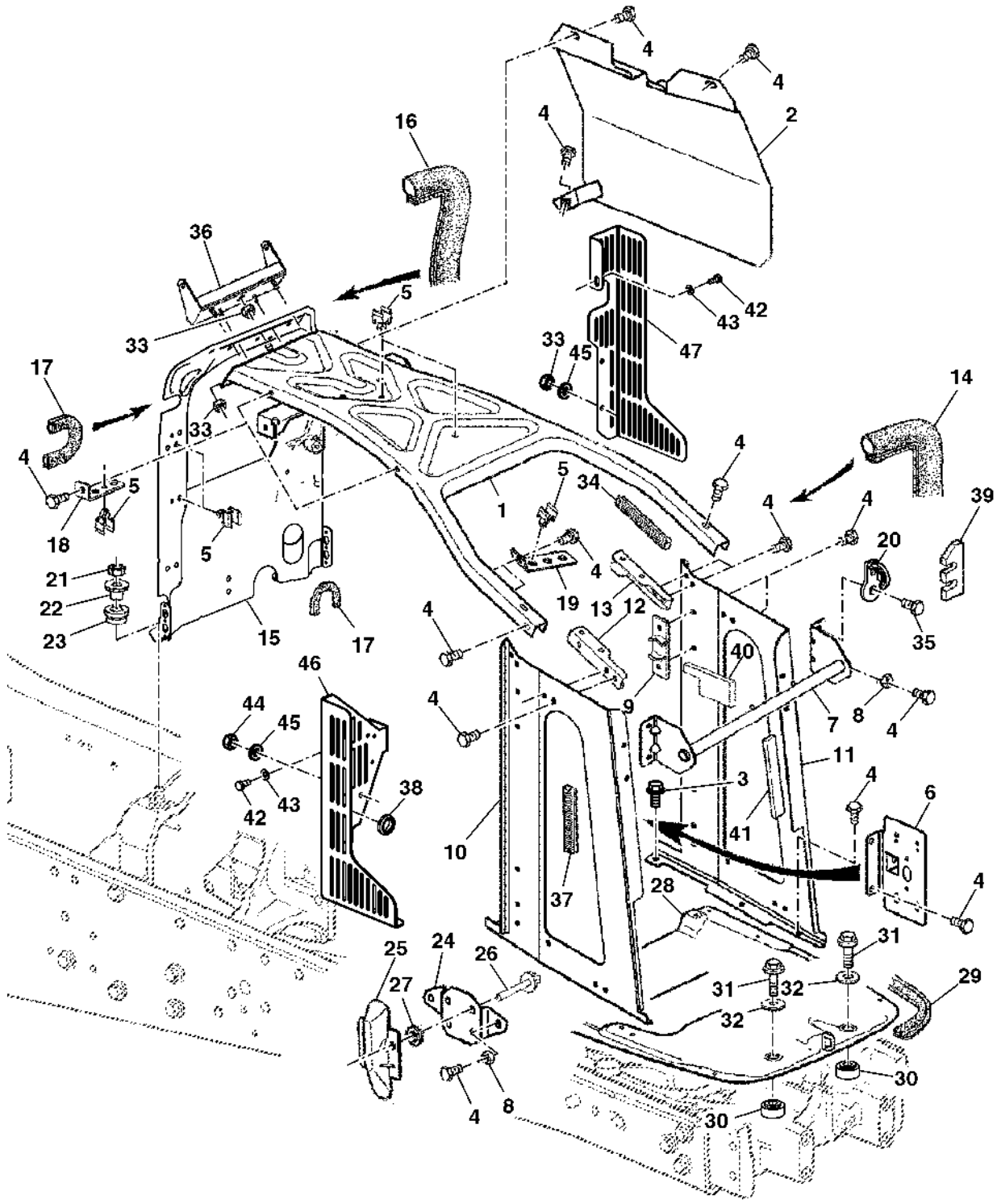

PUBM1412

Item	*Nº peça*	*Descrição*	*Qtde*	*Nº série*	*Notas*
1	AL162705	Suporte	1		
2	AL204824	Proteção térmica	1		
3	19M7864	Parafuso	6		M8 X 12
4	19M7865	Parafuso	AR		M8 X 16
5	L153768	Presilha	AR		
6	AL154573	Porta-fusível	1		
7	AL162704	Apoio	1		
8	14M7029	Porca	4		M8
9	AL162703	Apoio	4		
10	L158285	Suporte	1		RH
11	L158284	Suporte	1		LH
12	AL162727	Suporte	1		RH
13	AL162728	Suporte	1		LH
14	AL158152	Vedação	1		
15	AL204825	Suporte	1		
16	L152660	Isolador	1		
17	L152663	Vedação	2		
18	L157826	Suporte	2		
19	L153842	Suporte	1		
20	L173476	Gancho	AR		
21	14M7140	Porca	2		M10
22	L155965	Luva	2		
23	L155966	Passa-fio	2		
24	L169323	Suporte	2		
25	L157769	Guia	2		
26	16M7114	Rebite	4		6 mm
27	24M7139	Arruela	4		6.400 X 18 X 1.600 mm, NLA
28	AL162732	Placa	1		
29	AL210143	Vedação de acabamento	1		SUB FOR AL163194
30	L202517	Espaçador	4		
31	19M7786	Parafuso	4		M10 X 30
32	24M7178	Arruela	4		10.500 X 30 X 2.500 mm
33	14M7273	Porca	AR		M8
34	CQ04738	Isolador	1		LGTH= 322MM
35	19M7866	Parafuso	AR		M8 X 20
36	AL164643	Dobradiça	1		
37	L158288	Isolador	2		
38	L79919	Passa-fio	1		
39	L167363	Apoio	1		
40	L167365	Apoio	1		
41	CQ62312	Isolador	1		
42	19M7166	Parafuso sextavado	AR		M10 X 20
43	24M7028	Arruela	AR		10.500 X 20 X 2 mm
44	14M7029	Porca	AR		M8
45	24M7055	Arruela	1		8.400 X 16 X 1.600 mm
46	MN10413	Blindagem	1		RH
47	CQ61655	Adutor	1		LH

DRAWBAR SUPPORT
SUPPORT BARRE D'ATTELAGE
STUETZE FUER ZUGPENDEL
SUPPORTO DELLA BARRA DI TRAINO
SUPORTE DA BARRA DE TRACAO
SOPORTE PARA BARRA DE TIRO OSCILANTE

CQ157653 A.1

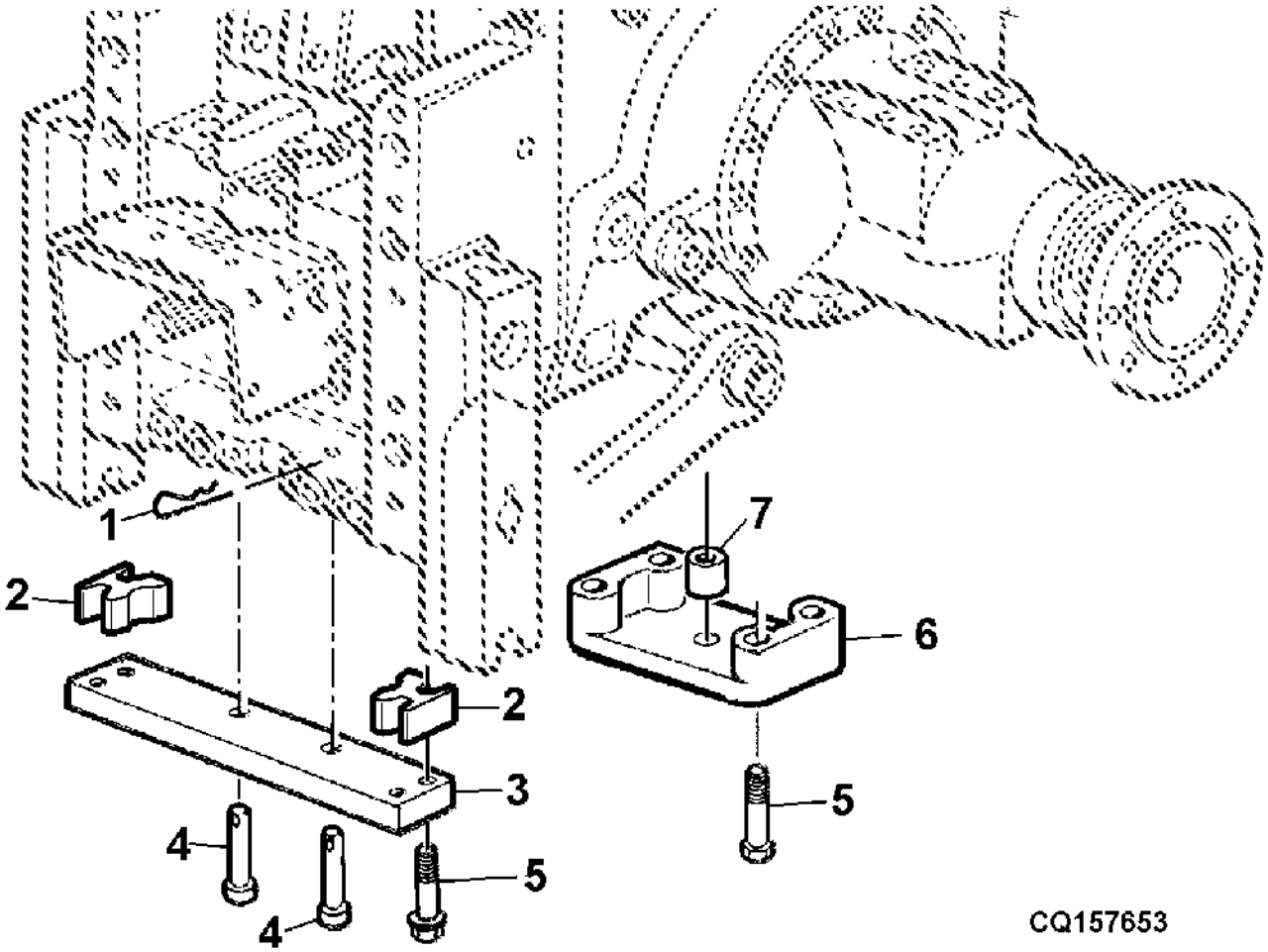

Item	*Nº peça*	*Descrição*	*Qtde*	*Nº série*	*Notas*
1	A3581R	Pino de trava	1		
2	L76092	Espaçador	AR		
3	L76091	Suporte	1		
4	R95613	Pino	2		
5	19M8485	Parafuso sextavado	8		M16 X 90
6	L201203	Suporte	1		
7	R95612	Bucha	1		

DRAWBAR
BARRE D'ATTELAGE OSCILLANTE
ZUGPENDEL
BARRA TRAINO
BARRA DE TRACAO
BARRA DE TIRO

PUBM1420 A.1

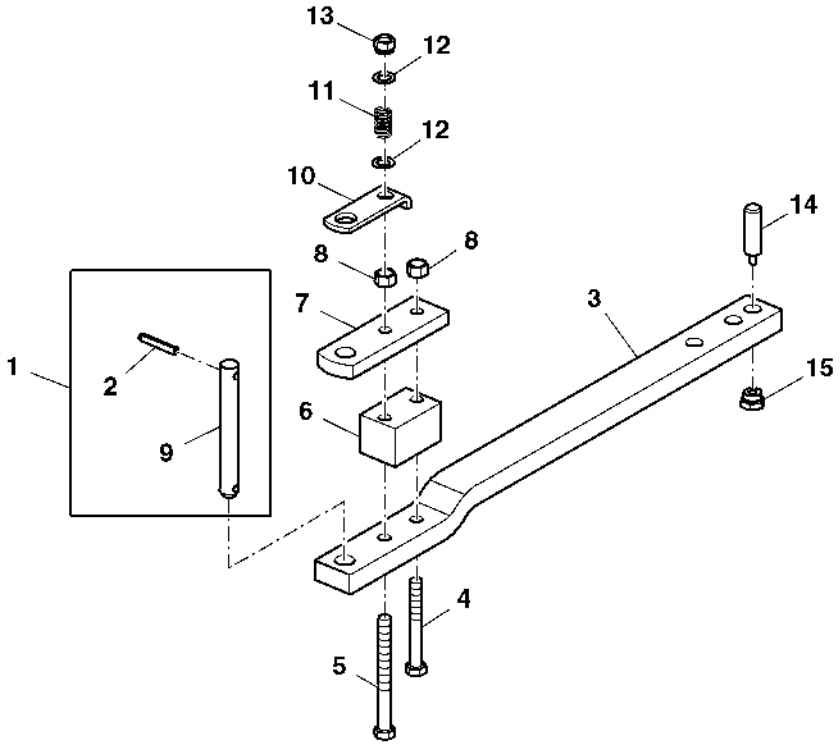

PUBM1420

Item	*Nº peça*	*Descrição*	*Qtde*	*Nº série*	*Notas*
1	DQ34064	Pino	1		LGTH= 247.5 MM
	DQ34065	Pino	1		LGTH= 174.5 MM
2	CQ31233	Pino elástico	1		
3	L76093	Barra de tração	1		
4	19M7518	Parafuso sextavado	1		M20 X 100, SUB FOR CQ39529
5	19M7722	Parafuso sextavado	1		M20 X 160, SUB FOR CQ39223
6	CQ39221	Barra	1		
7	R54064	Suplemento Sólido	1		SUB FOR CQ39220
8	R88667	Porca	2		SUB FOR 14M7144
9	CQ33966	Pino	1		31.750 X 247.500 mm (1-1/4" X 9.744"),
	CQ33967	Pino	1		174.5 MM
10	CQ38646	Apoio	1		
11	L158886	Mola de compressão	1		SUB FOR CQ35837
12	24H1513	Arruela	2		1-13/32" X 2" X 0.060", SUB FOR 24M7200
13	14M7230	Porca de segurança	1		M20
14	L76089	Pino fixador	1		
15	L76136	Tampão	1		

DRAWBAR, HEAVY DUTY
BARRE D'ATTELAGE RENFORCEE
DRAWBAR, HEAVY DUTY
BARRA DI TRAINO, HEAVY-DUTY
BARRA DE TRACAO, SERVICO INTENSIVO
BARRA DE TIRO REFORZADA

PUBM1444 A.1

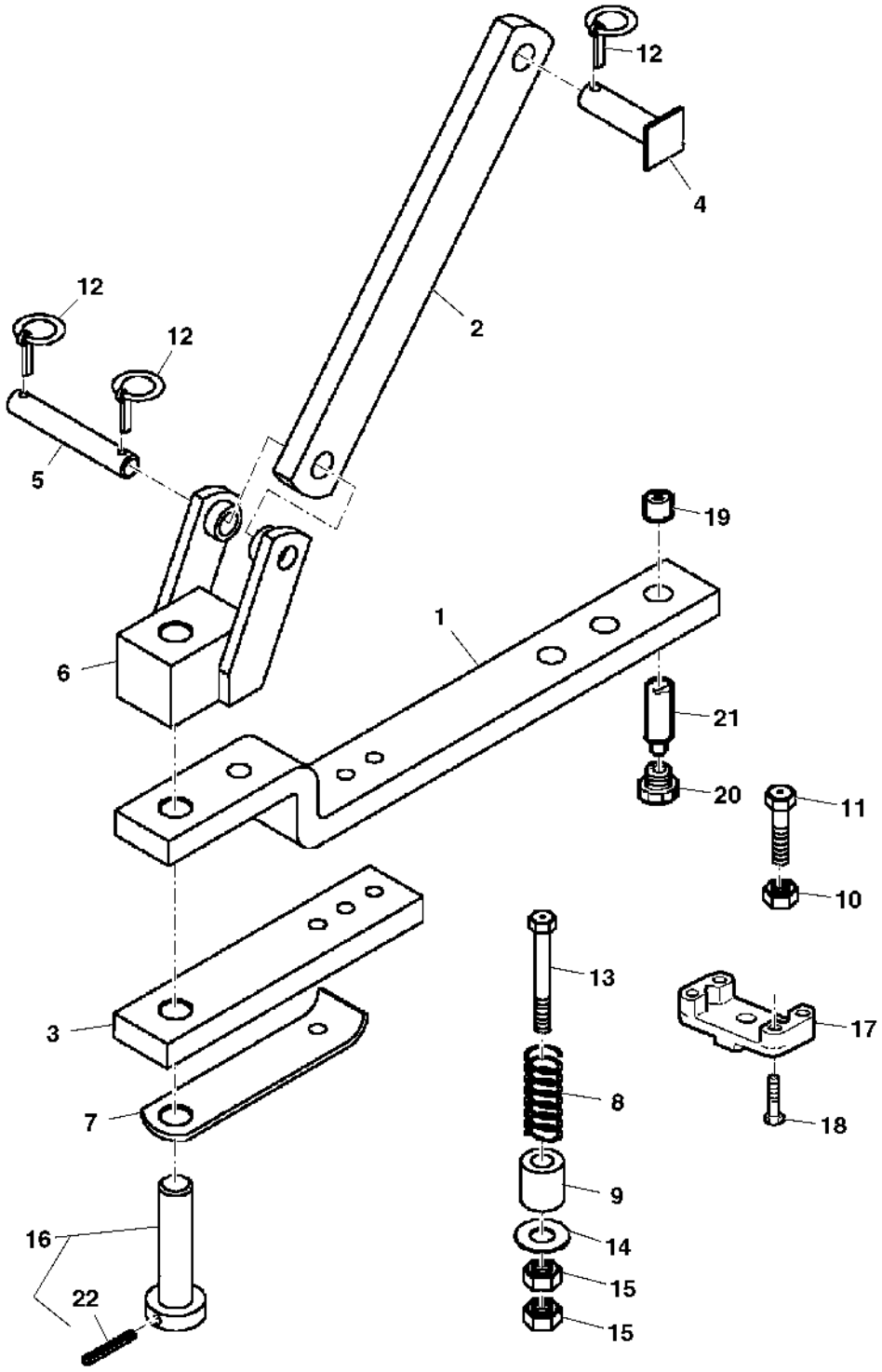

PUBM1444

Item	*Nº peça*	*Descrição*	*Qtde*	*Nº série*	*Notas*
1	CQ29948	Barra de tração	1		
2	CQ57161	Correia	1		
3	CQ30034	Apoio	1		
4	L158184	Pino fixador	1		
5	J56967	Pino	1		
6	DQ29858	Apoio	1		
7	CQ30031	Suporte	1		
8	F3541R	Mola	1		
9	CQ30013	Espaçador	1		
10	14M7277	Porca	2		M20
11	19M8147	Parafuso sextavado	2		M20 X 90
12	AL14540	Pino de engate ráPido	3		
13	19M7501	Parafuso sextavado	1		M16 X 110
14	24M7200	Arruela	1		22 X 36 X 1.500 mm
15	14M7142	Porca	2		M16
16	DQ30030	Pino	1		
17	L201203	Suporte	1		
18	19M8485	Parafuso sextavado	4		M16 X 90
19	R95612	Bucha	AR		
20	L76136	Tampão	1		
21	L76089	Pino fixador	1		
22	CQ31233	Pino elástico	1		

TOOL BOX
BOITE A OUTILS
WERKZEUGKASTEN
CASSETTA DEGLI ATTREZZI
CAIXA DE FERRAMENTAS
CAJA DE HERRAMIENTAS

PUBM1557 A.1

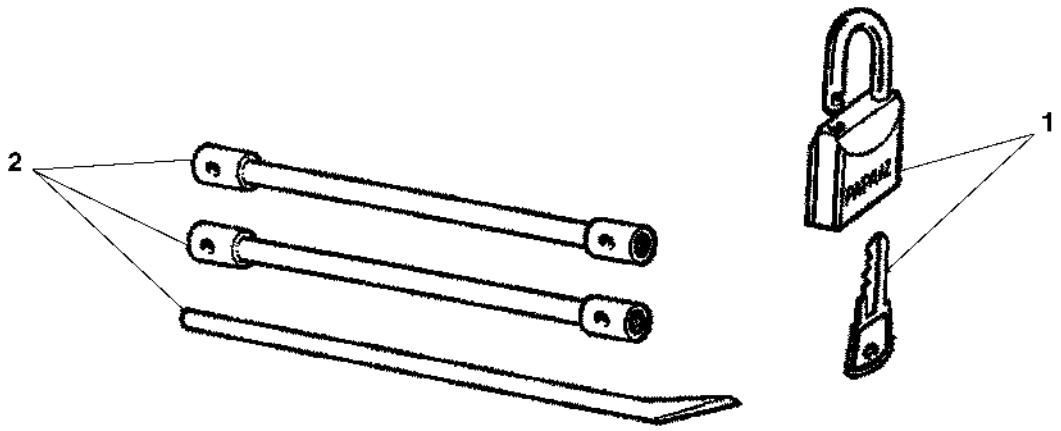

PUBM1557

Item	*Nº peça*	*Descrição*	*Qtde*	*Nº série*	*Notas*
1	DQ04397	Fechadura	1		
2	DQ64776	Conjunto de chaves	1		

Toolbox / Bracket
Boîte à outils / support
Werkzeugkasten / Halterung
Cassetta attrezzi / staffa
Caixa de Ferramentas / Suporte
Caja de herramientas / soporte

PUBM1559 A.1

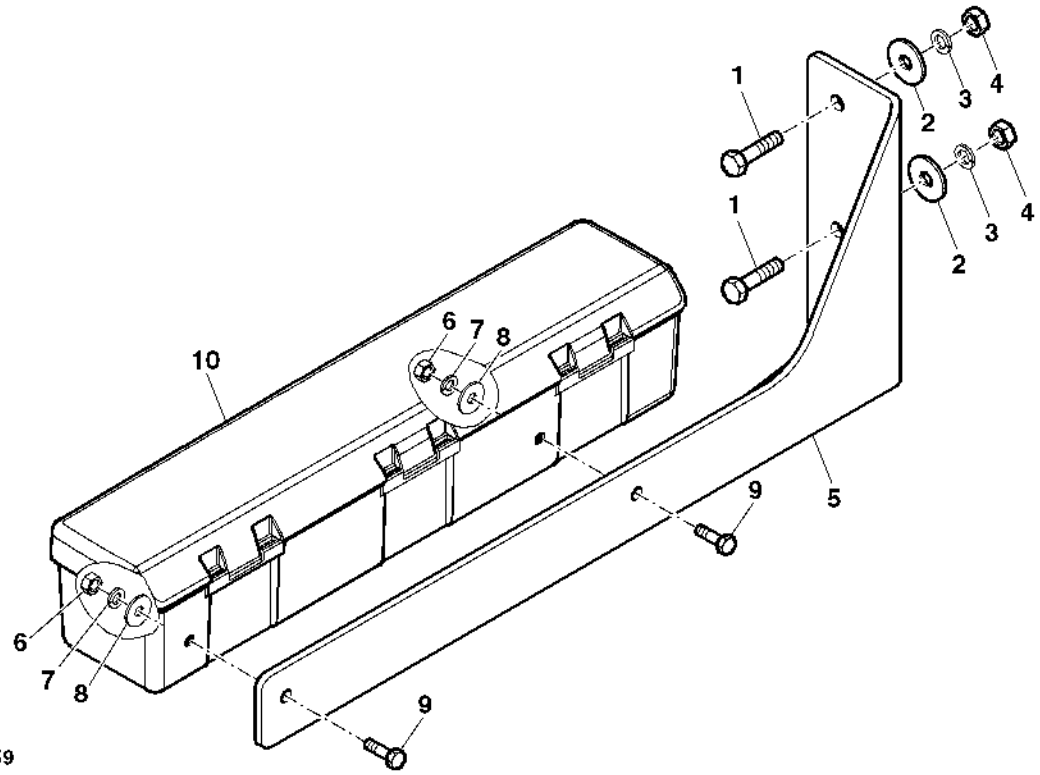

PUBM1559

Item	*Nº peça*	*Descrição*	*Qtde*	*Nº série trator*	*Notas*
1	19M7169	Parafuso sextavado	2		M10 X 35
2	24M7101	Arruela	2		11 X 34 X 3 mm
3	12M7066	Arruela de pressão	2		10 mm
4	14M7140	Porca	2		M10
5	L204605	Apoio	1		
6	14M7029	Porca	2		M8
7	12M7065	Arruela de pressão	2		8 mm
8	24M7207	Arruela	2		8.400 X 24 X 2 mm
9	19M7139	Parafuso sextavado	2		M8 X 20
10	DQ33769	Caixa de ferramentas	1		

PLASTIC PLUG AND TIE BANDS
BOUCHON EN PLASTIQUE ET COLLIERS
PLASTIK-STOPFEN UND SPANNBAENDER
TAPPO IN PLASTICA E FASCETTE DI RITEGNO
PLUGS DE PLASTICO E ABRACADEIRAS
TAPON DE PLASTICO Y TIRAS DE RETENCION

LX022497 A.1

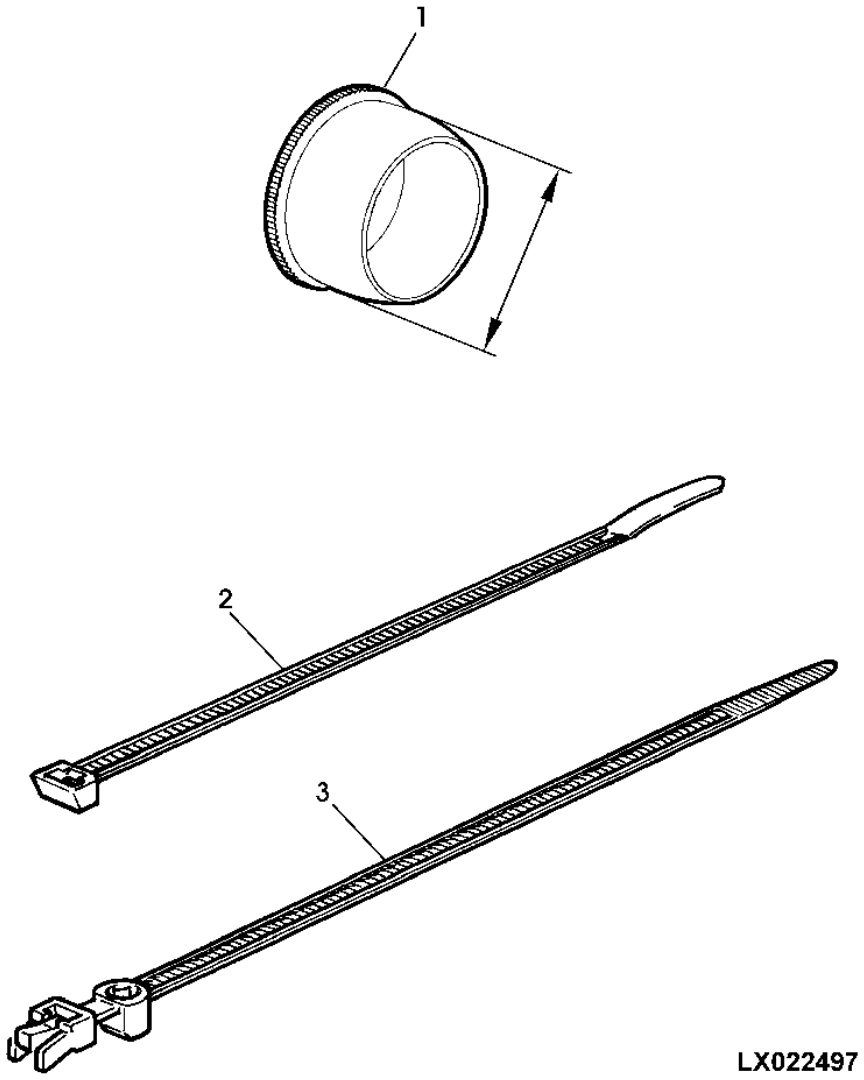

Item	*Nº peça*	*Descrição*	*Qtde*	*Nº série*	*Notas*
1	99M7043	Plugue	AR		OD 7, 0MM
	99M7059	Plugue	AR		
	99M7016	Plugue	AR		OD 9, 0MM
	99M7015	Plugue	AR		OD 11, 0MM
	99M7095	Plugue	AR		OD 13, 0MM
	99M7009	Plugue	AR		OD 14, 5MM
	99M7032	Plugue	AR		OD 15, 5MM
	99M7057	Plugue	AR		OD 18, 0MM
	99M7115	Plugue	AR		OD 22, 4MM
	99M7130	Plugue	AR		OD 29, 0MM
	99M7098	Plugue	AR		
	99M7056	Plugue	AR		OD 31.8MM
2	R44302	Cinta	AR		LGTH= 190MM
	H77698	Cinta	AR		LGTH= 360MM
	L41858	Cinta	AR		LGHT 360MM
	CQ03768	Braçadeira	AR		LGHT 230MM
	CQ28556	Braçadeira	AR		
3	L40484	Cinta	AR		LGTH= 147MM

ACCESSORY PARTS
ACCESSOIRES
ZUBEHOERTEILE
ACCESSORI
ACESSORIOS
ACCESORIOS

CQ157136 A.1

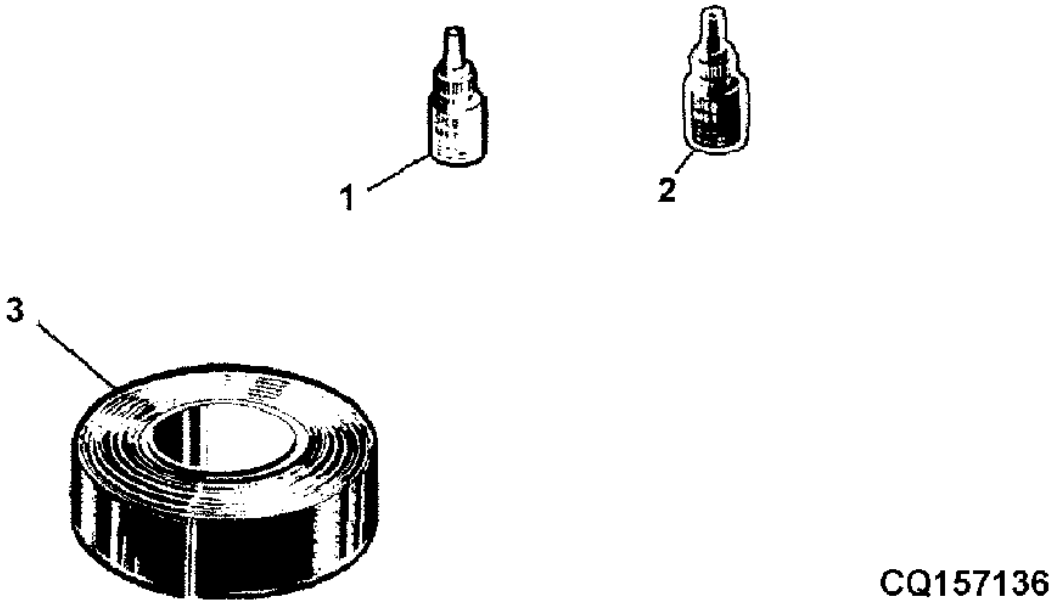

Item	*Nº peça*	*Descrição*	*Qtde*	*Nº série*	*Notas*
1	L41476	Selante	1		
2	L41860	Selante	1		
3	AL39464	Fita	1		2, 5CM X 5000CM
	L152148	Fita	1		2, 5CM X 2500CM

TRADEMARK, DECALS
MARQUE, AUTOCOLLANTS
FIRMENZEICHEN, AUFKLEBER
MARCHIO COMMERCIALE, ETICHETTE
DECALCOS
MARCA REGISTRADA, ADHESIVOS

PUBM1556 A.1

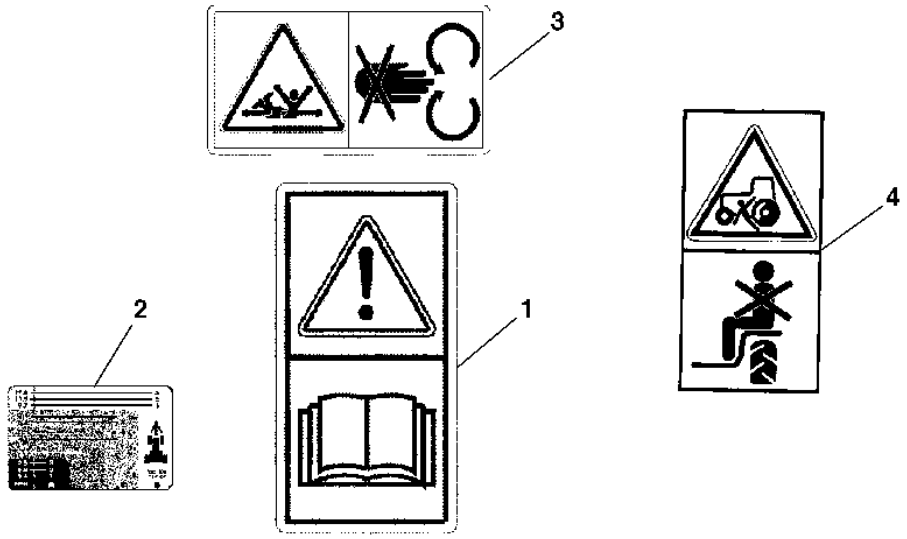

PUBM1556

Item	*Nº peça*	*Descrição*	*Qtde*	*Nº série*	*Notas*
1	CC40740	Etiqueta	1		
2	L115158	Etiqueta	1		
3	H151673	Etiqueta	1		NLA
4	L64996	Etiqueta	2		

Front Fenders Kit, MFWD
Kit d'ailes avant, pont avant
Frontkotflügelsatz, MFWD
Kit parafanghi anteriori, MFWD
Kit de Para-lamas Dianteiros, MFWD
Juego de guardabarros delanteros, MFWD

PUBM2933 B.1

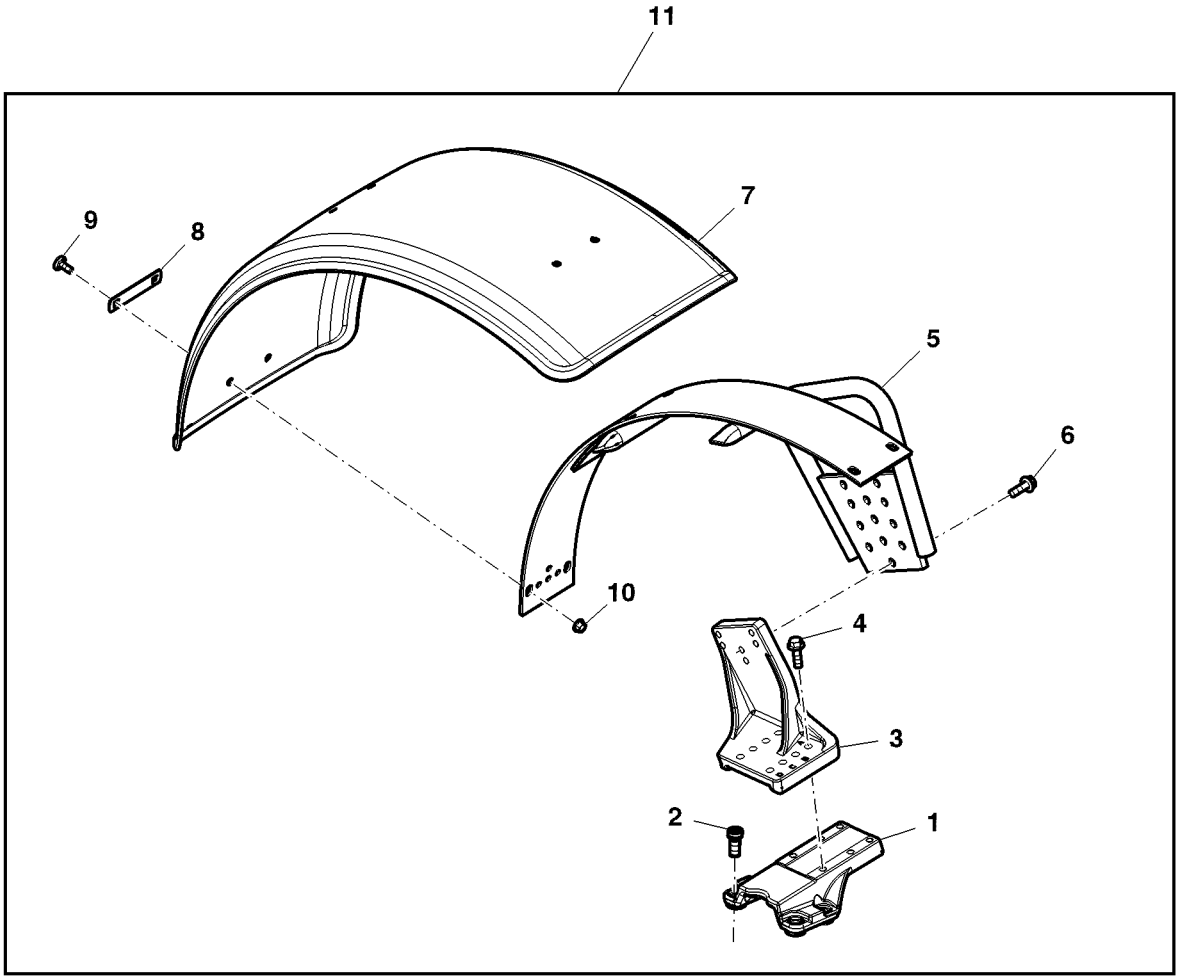

PUBM2933

Item	*Nº peça*	*Descrição*	*Qtde*	*Nº série*	*Notas*
1	MN10820	Base	2		SUB FOR L165957
2	19M8653	Parafuso	8		M16 X 35
3	L114160	Apoio	1		RH
	L114159	Apoio	1		LH
4	19M7791	Parafuso	4		M12 X 40
5	AL69320	Suporte	1		RH
	AL69331	Suporte	1		LH
6	19M7790	Parafuso	6		M12 X 35
7	MN10384	Pára-lama	2		
8	L27099	Correia	6		
9	03M7264	Parafuso	12		M10 X 25
10	14M7296	Porca com flange	12		M10
11	PS630000	Pára-lama	1		FI

Front Weight Kit
Kit de masse frontale
Frontgewichtsatz
Kit zavorre anteriori
Kit do Peso Dianteiro
Juego de contrapesos delanteros

PUBM3073 A.1

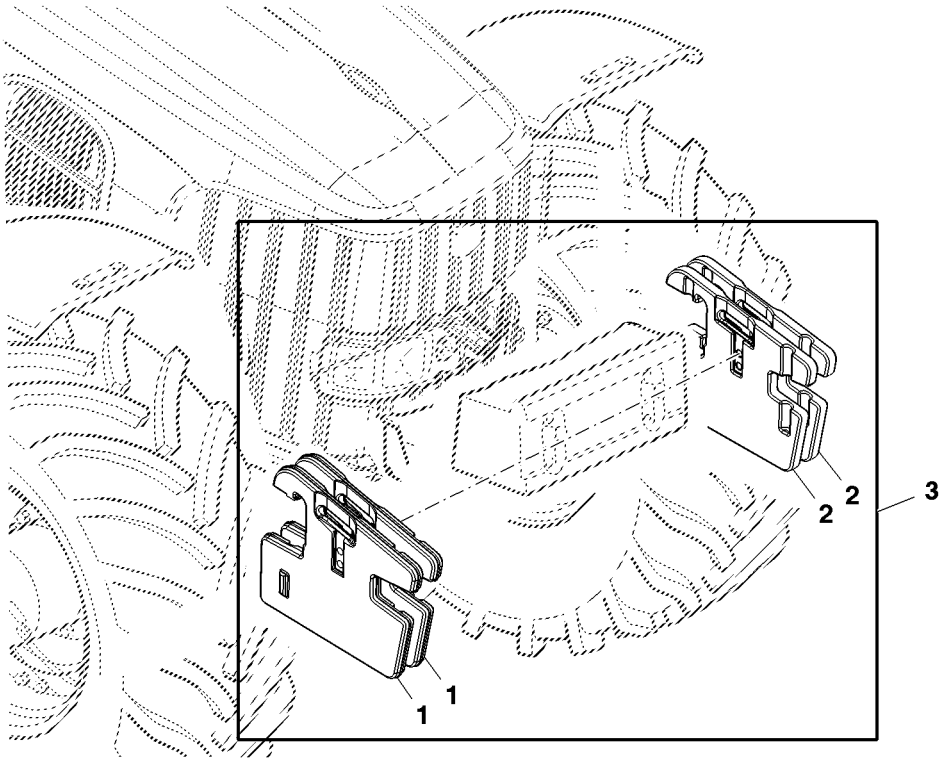

PUBM3073

Item	*Nº peça*	*Descrição*	*Qtde*	*Nº série*	*Notas*
1	L38450	Peso	1		50kg, RH
2	L38449	Peso	1		50kg, RH
3	PS630005	Contrapeso	1		50kg, Kit; ORDER L38450, L38449

Kit, Rear Wheel Weight
Kit, masse de roue arrière
Satz, Hinterradgewicht
Kit, zavorra ruota posteriore
Kit, Peso da Roda Traseira
Juego, contrapesos de rueda trasera

PUBM3075 A.1

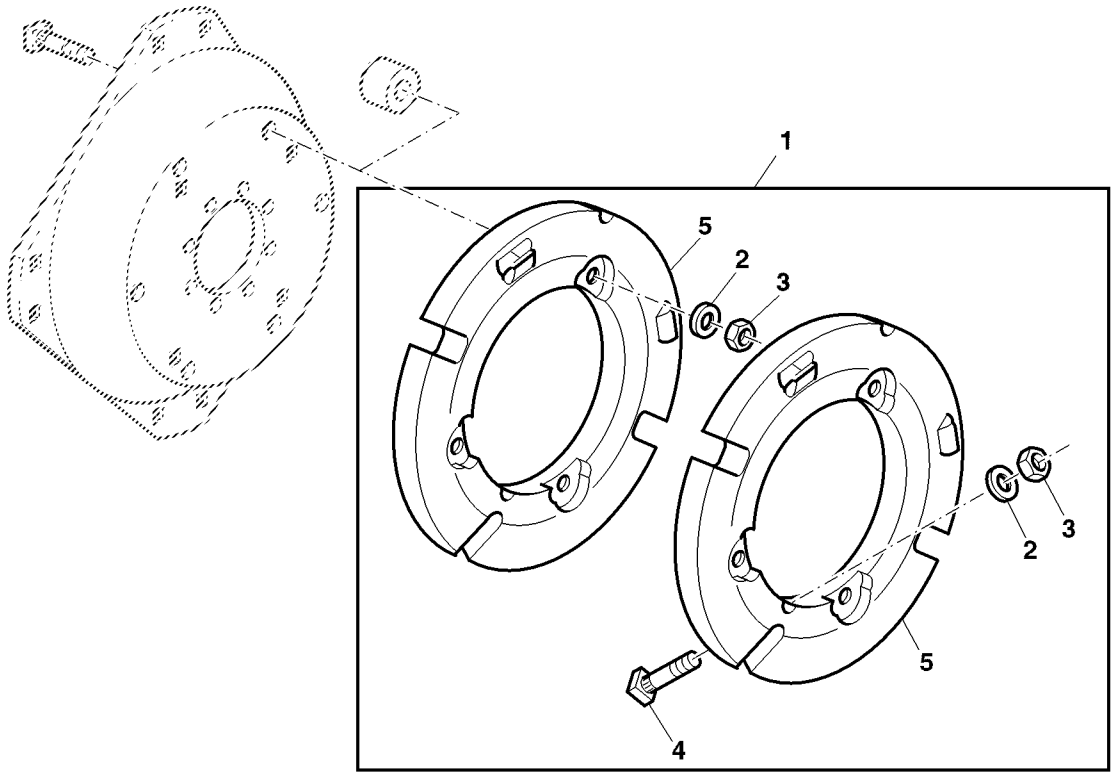

PUBM3075

Item	*Nº peça*	*Descrição*	*Qtde*	*Nº série*	*Notas*
1	PS630006	Contrapeso	1		FI Kit
2	24M7049	Arruela	12		17.500 X 30 X 3 mm
3	14M7142	Porca	1		M16
4	CQ26402	Parafuso	1		
5	L28228	Peso	1		55kg

Rear Wheel Weight, Kit
Masse de lestage de roue arrière, kit
Hinterradgewicht, Satz
Zavorra ruota posteriore, kit
Peso da Roda Traseira, Kit
Contrapeso de rueda trasera, juego

PUBM2934 A.1

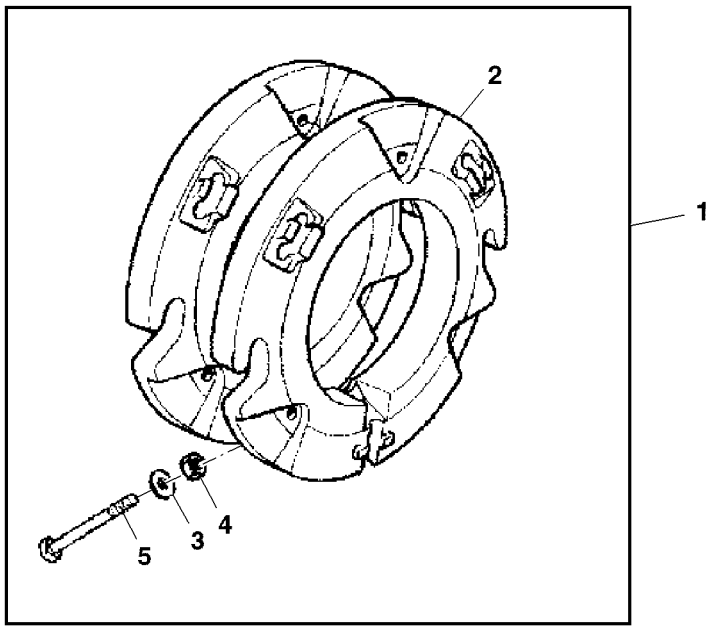

PUBM2934

Item	*Nº peça*	*Descrição*	*Qtde*	*Nº série*	*Notas*
1	PS630007	Contrapeso	1		FI
2	L28230	Peso	2		38.5 Kg
3	24M7049	Arruela	AR		17.500 X 30 X 3 mm
4	14M7142	Porca	AR		M16
5	CQ27128	Parafuso	2		

Quik-Tatch Front Weights Mounting Parts, Kit
Pièces de montage des masses frontales Quik-Tatch, kit
Quik-Tatch-Frontgewichte, Befestigungsteile, Satz
Quik-Tatch Front Weights Mounting Parts, Kit
Peças de Montagem de Contrapesos Dianteiros Quik-Tatch, Kit
Piezas de montaje de contrapesos Quik-Tatch delanteros, juego

PUBM3074 A.1

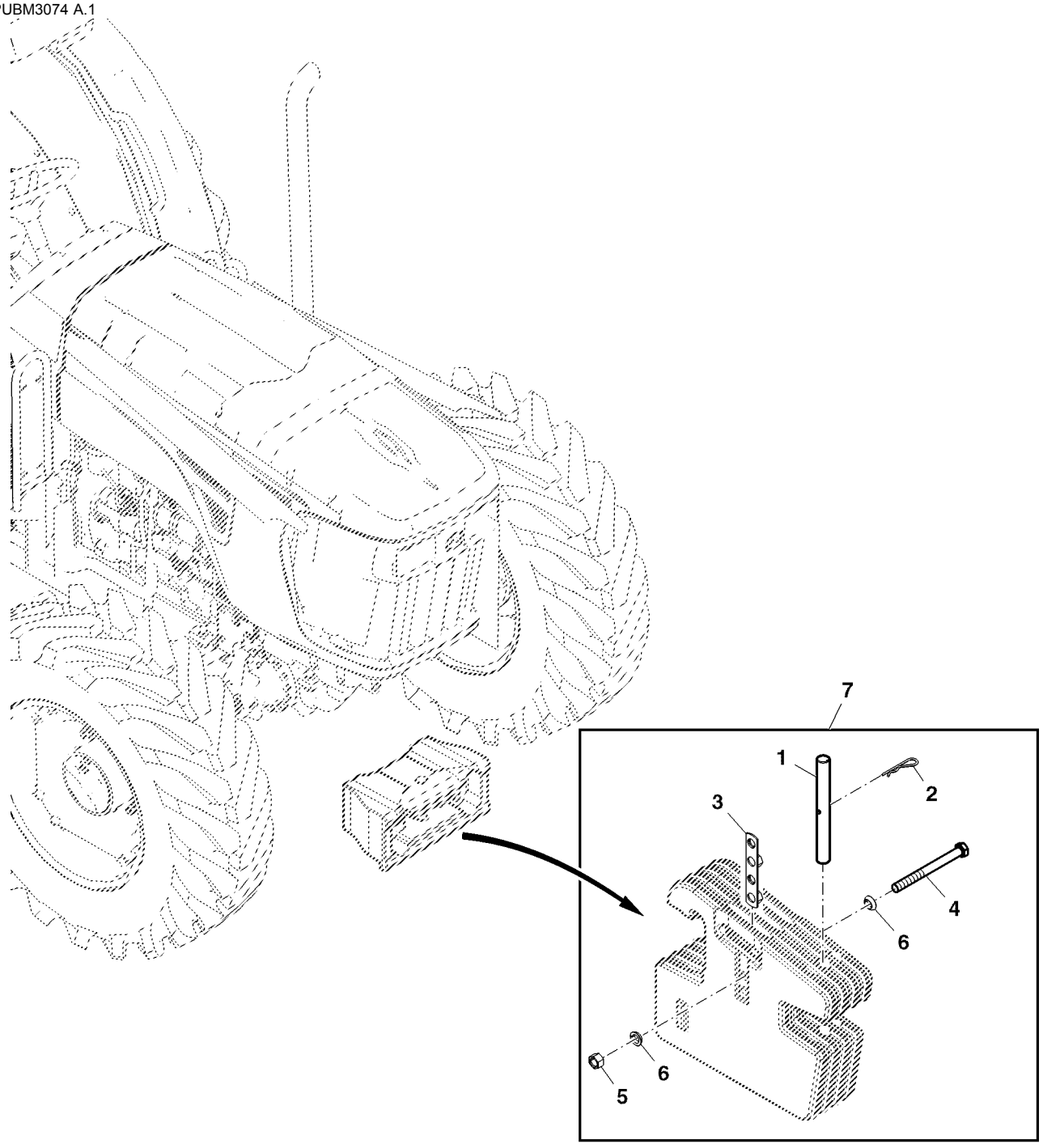

PUBM3074

Item	*Nº peça*	*Descrição*	*Qtde*	*Nº série*	*Notas*
1	T32146	Pino fixador	2		
2	L18955	Pino de engate ráPido	2		
3	DQ70291	RetentoR	3		
4	19M8485	Parafuso sextavado	1		(A) M16 X 90
	19M7882	Parafuso	1		(B) M16 X 170
	19M9024	Parafuso sextavado	1		(C) M16 X 250
	19M8976	Parafuso sextavado	1		(D) M16 X 320
	19M9426	Parafuso sextavado	3		(E) M16 X 270
5	14M7276	Porca	AR		M16
6	12M7044	Arruela de pressão	2		18.500 mm
7	PS630018	Conjs prontos p/carregamen.	1		FI Kit

(A) Use With Counter Weight 2
Use With Counter Weight 2
Mit Gegengewicht 2 verwenden
Usare con contrappeso 2
Usar Com Contrapeso 2
Use With Counter Weight 2

(B) Use With Counter Weight 4
À utiliser avec le contrepoids 4
Mit Gegengewicht 4 verwenden
Usare con contrappeso 4
Usar Com Contrapeso 4
Usar con contrapeso 4

(C) Use With Counter Weight 6
Use With Counter Weight 6
Mit Gegengewicht 6 verwenden
Usare con contrappeso 6
Usar Com Contrapeso 6
Usar con contrapeso 6

(D) Use With Counter Weight 8
À utiliser avec le contrepoids 8
Mit Gegengewicht 8 verwenden
Usare con contrappeso 8
Usar Com Contrapeso 8
Usar con contrapeso 8

(E) Use With More Than 8 Front Weights
À utiliser avec plus de 8 masses frontales
Mit mehr als 8 Frontgewichten verwenden
Usare con più di 8 zavorre anteriori
Use com Mais de 8 Pesos Dianteiros
Usar con más de 8 pesos delanteros

Kit, Front Wheels, Adjustable
Kit, roues avant, réglables
Satz, Vorderräder, verstellbar
Kit, ruote anteriori, regolabili
Kit, Rodas Dianteiras, Ajustáveis
Juego, ruedas delanteras, ajustables

PUBM3099 A.1

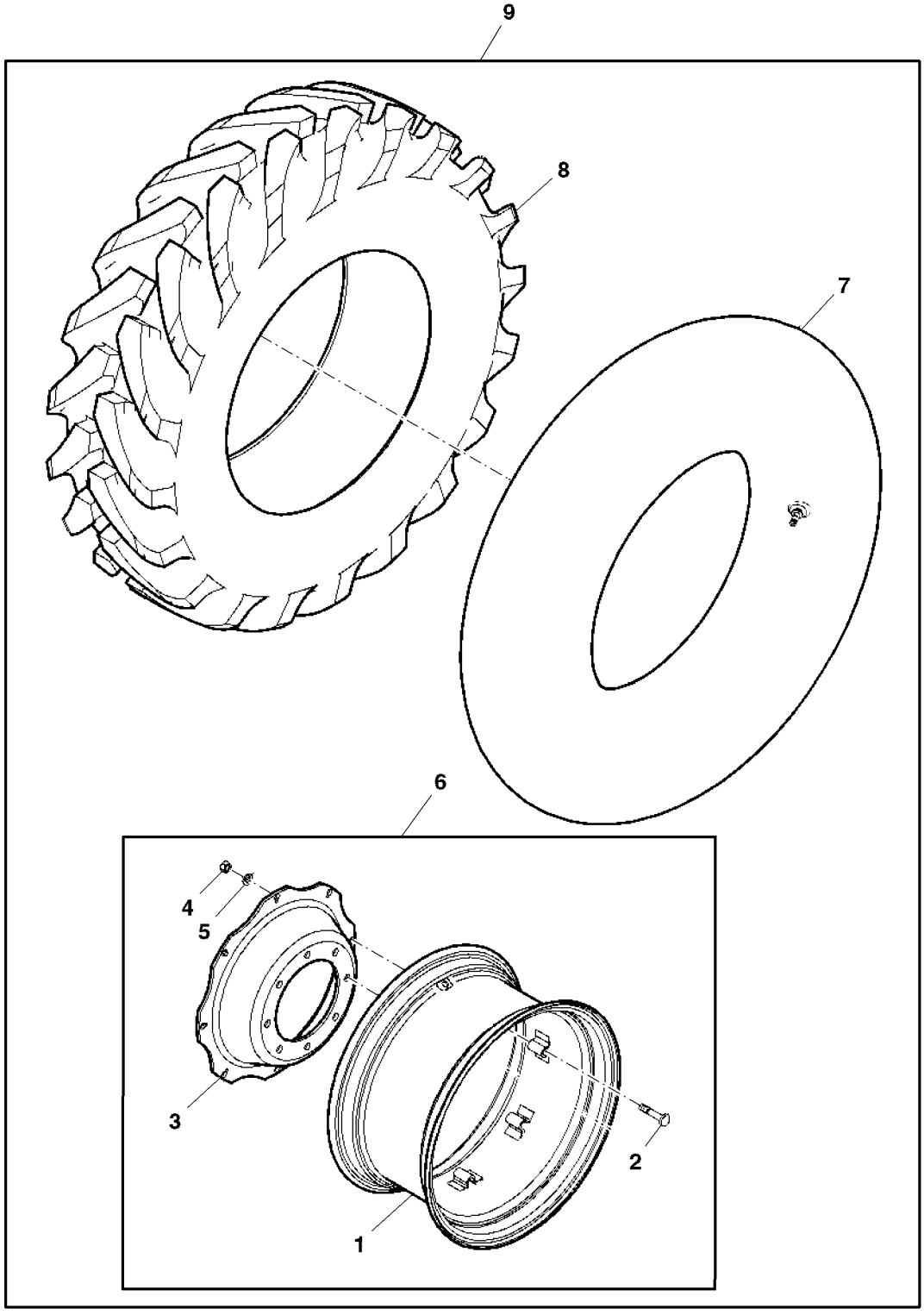

PUBM3099

Item	*Nº peça*	*Descrição*	*Qtde*	*Nº série*	*Notas*
1	DQ30259	Aro de roda	2		
2	CQ29426	Parafuso	16		
3	CQ30868	Disco de roda	2		
4	CQ29427	Porca	16		
5	CQ29428	Arruela	16		
6	DQ26093	Roda	2		
7	CQ26095	câmara de ar, pneu	2		
8	CQ33842	Pneu	2		
9	PS740008	Montagem da roda e pneu	1		FI Kit

Kit, Front Wheels, Adjustable
Kit, roues avant, réglables
Satz, Vorderräder, verstellbar
Kit, ruote anteriori, regolabili
Kit, Rodas Dianteiras, Ajustáveis
Juego, ruedas delanteras, ajustables

PUBM3097 A.1

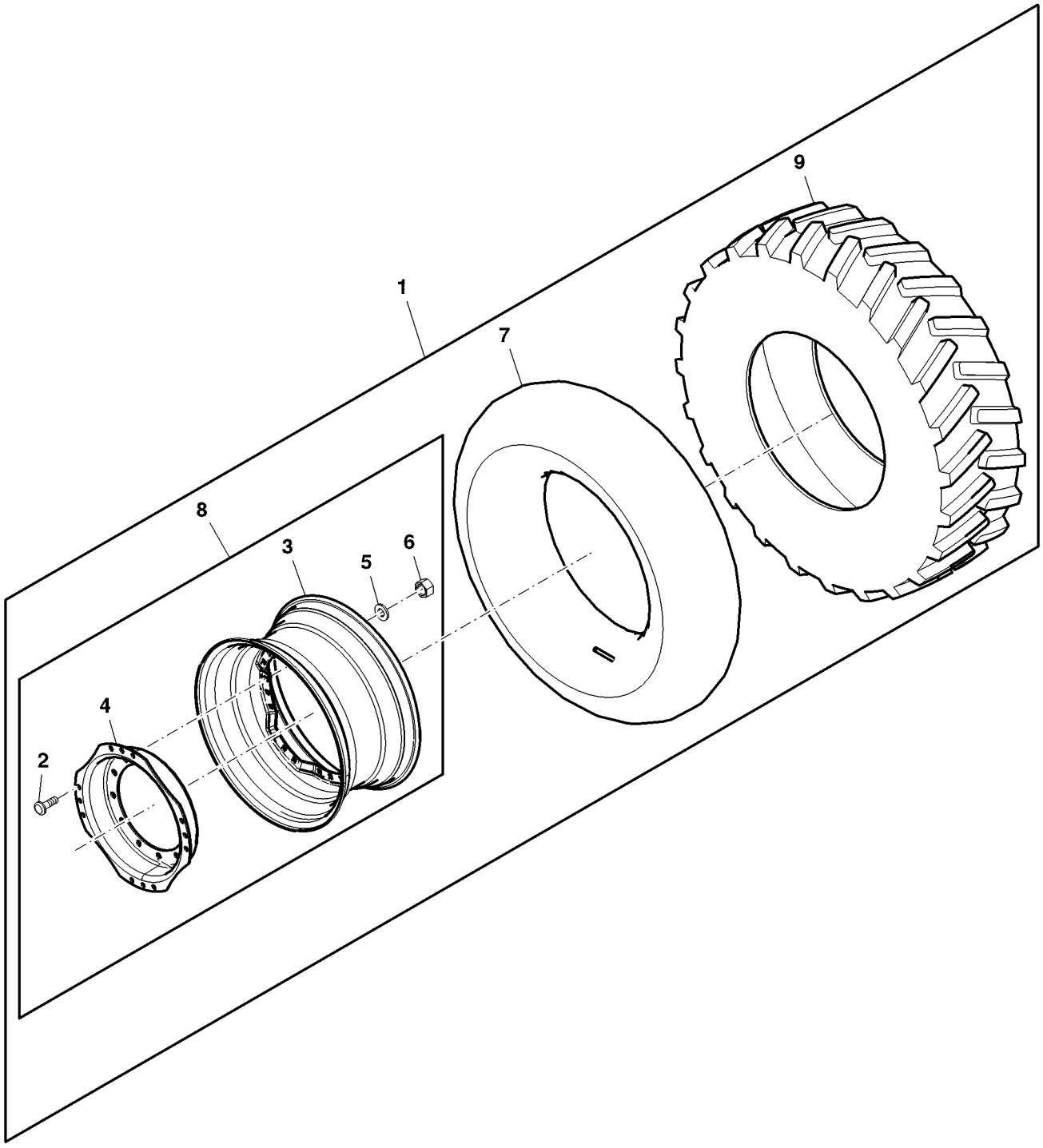

PUBM3097

Item	*Nº peça*	*Descrição*	*Qtde*	*Nº série*	*Notas*
1	MN10795	Montagem da roda e pneu	1		
2	R112424	Parafuso	24		
3	RE156605	Aro	2		W15LX28, Use With 16.9-28 R1 10L; 16.9R28 R1W
4	R179970	Disco de roda	2		W28 DW30 ,
5	24M7241	Arruela	24		17 X 34 X 4 mm
6	14M7276	Porca	24		M16
7	DQ42277	câmara de ar, pneu	2		16.9-28, Use With 16.9-28 R1 10L
8	RE179980	Roda	2		DW15AX30, Use With 16.9-30 R1 10L; 16.9R30 144A8 R1W TL FS; 16.9R30 R2 141A8
9	CQ42276	Pneu	2		16.9-28 R1 10L

Cast Rear Wheels, kit
Roues arrière en fonte, kit
Gusshinterräder, Satz
Ruote posteriori in ghisa, kit
Rodas Traseiras Fundidas, Kit
Ruedas de fundición traseras, juego

PUBM3180 A.1

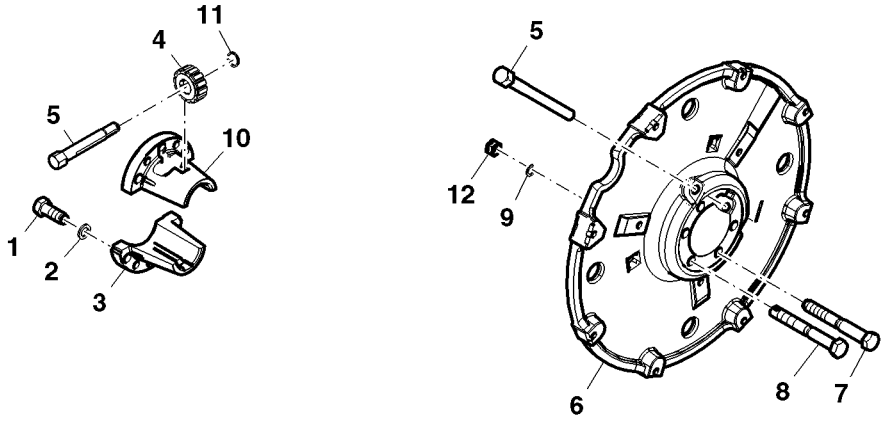

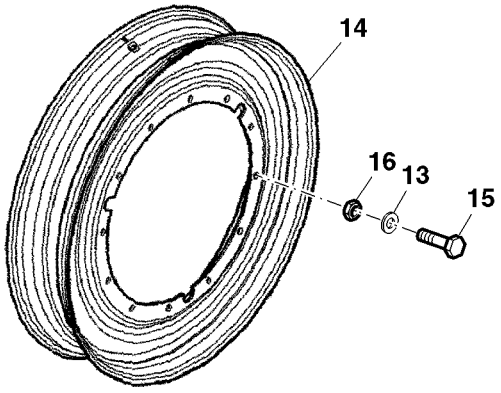

PUBM3180

Item	*Nº peça*	*Descrição*	*Qtde*	*Nº série*	*Notas*
1	R109147	Parafuso sextavado	8		
2	R99437	Arruela	8		
3	R111101	Semi-caSquilho	2		
4	R124104	Pinhão	2		
5	CQ65207	Pino	2		
6	CQ66643	Disco de roda	2		18.4-38 R1 10PR R&P, 320/90 R50 R1 R&P, 15.5-38 R1 6PR R&P
7	R109823	Parafuso sextavado	6		
8	R111009	Parafuso sextavado	4		
9	A4883R	Anel de pressão	8		
10	R124247	Semi-caSquilho	2		
11	R125475	Pino	6		
12	R111010	Porca	4		
13	12M7069	Arruela de pressão	16		16 mm, 320/90-R50 R1 10PR R&P
14	DQ46621	Roda	2		320/90-R50 R1 10PR R&P
15	19M7609	Parafuso sextavado	16		M16 X 90, 320/90-R50 R1 10PR R&P
16	14M7142	Porca	16		M16, 320/90-R50 R1 10PR R&P

Wheel Kit, Front / Rear
Kit de roues, avant / arrière
Radsatz, vorne / hinten
Kit ruote, anteriori / posteriori
Kit da Roda, Dianteira / Traseira
Juego de ruedas, delanteras / traseras

PUBM1355 A.1

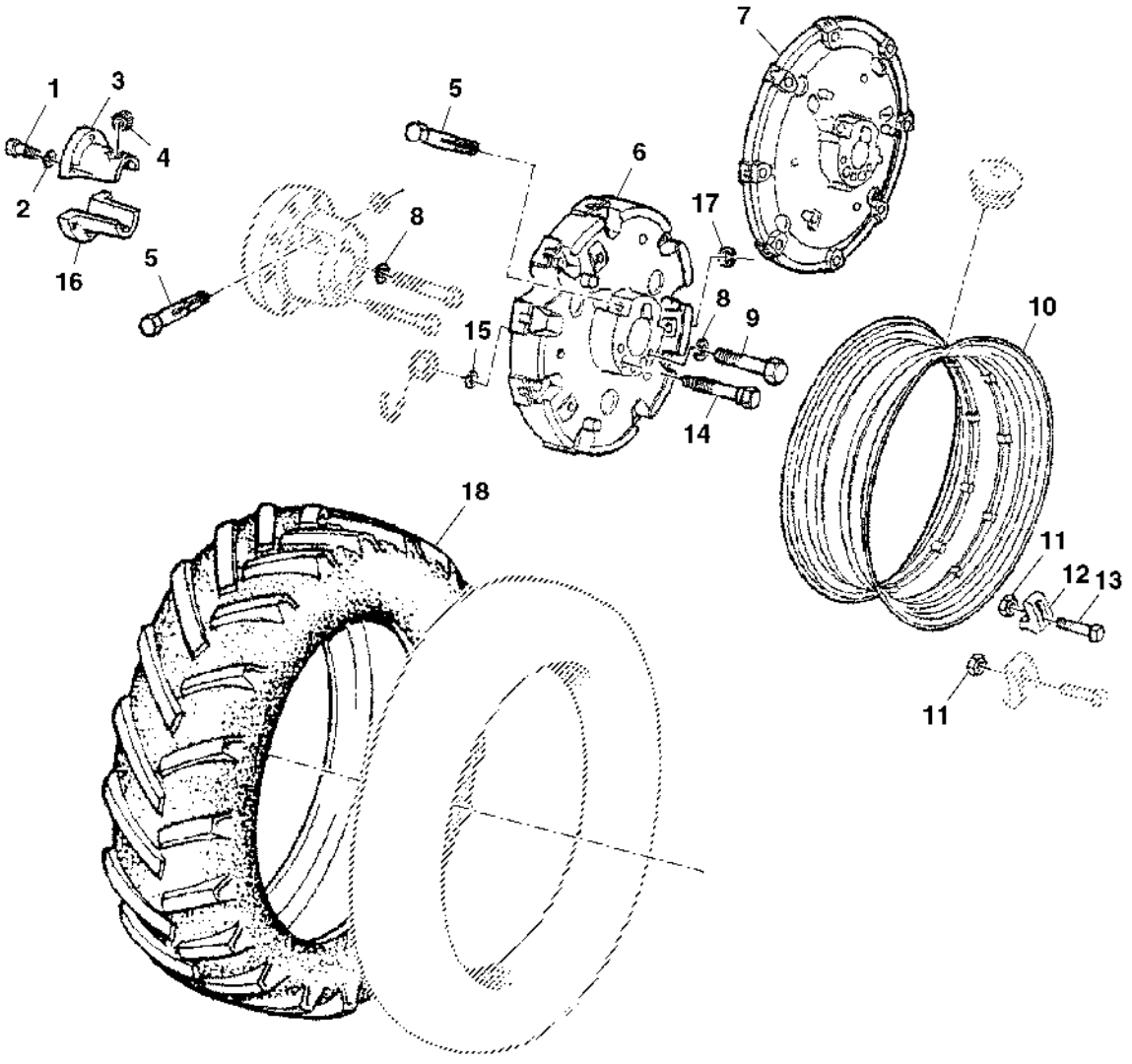

PUBM1355

Item	*Nº peça*	*Descrição*	*Qtde*	*Nº série*	*Notas*
1	R109147	Parafuso sextavado	8		
2	R99437	Arruela	10		
3	R111101	Semi-caSquilho	2		
4	R124104	Pinhão	2		
5	CQ65207	Pino	2		
6	CQ66643	Disco de roda	2		
7	R109823	Parafuso sextavado	6		
8	R111009	Parafuso sextavado	4		
9	A4883R	Anel de pressão	8		
10	R124247	Semi-caSquilho	2		
11	R125475	Pino	6		
12	R111010	Porca	4		
13	12M7069	Arruela de pressão	16		16 mm
14	DQ46621	Roda	2		
15	19M7609	Parafuso sextavado	16		M16 X 90
16	14M7142	Porca	16		M16
17	DQ37677	Roda	2		
18	PS740005	Roda	1		

Sectional Pictorial Index
Index d'illustrations par sections.
Gruppenbildindex
Indice illustrato delle sezioni
Índice pictórico por seção
Índice de ilustraciones por secciones

PUBM2347 A.1

1-	488
2-	490
3-	492
5-	496
6-	498
23-	510
24-	512
21-	528
22-	532

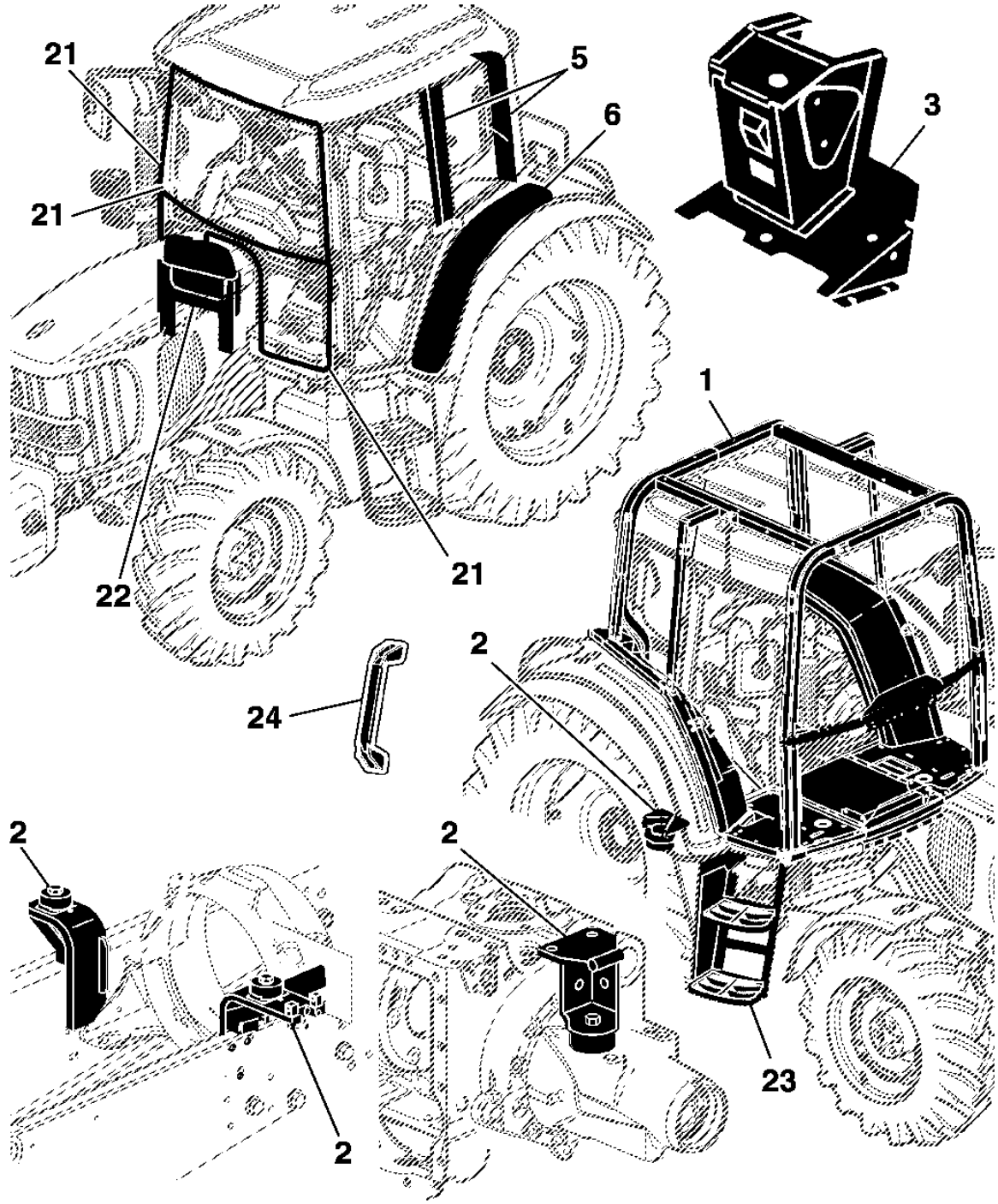

PUBM2347

Sectional Pictorial Index
Index d'illustrations par sections.
Gruppenbildindex
Indice illustrato delle sezioni
Índice pictórico por seção
Índice de ilustraciones por secciones

PUBM1466 A.1

7-	499
8-	500
9-	502
15-	514
16-	516
10-	518

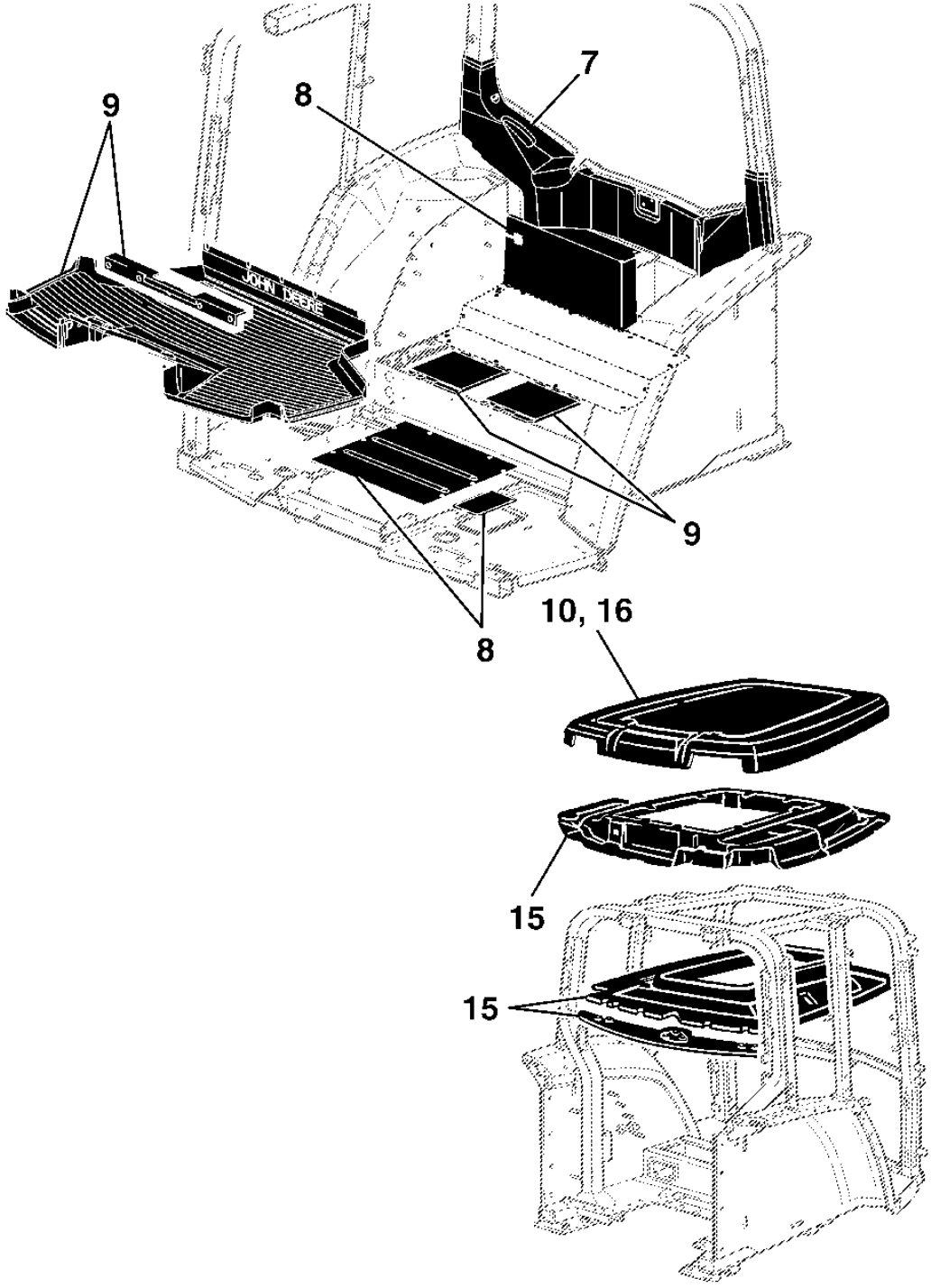

PUBM1466

Sectional Pictorial Index
Index d'illustrations par sections.
Gruppenbildindex
Indice illustrato delle sezioni
Índice pictórico por seção
Índice de ilustraciones por secciones

PUBM2348 A.1

4-	494
11-	504
12-	506
13-	508
17-	520
18-	522
19-	524
20-	526
25-	530
14-	534

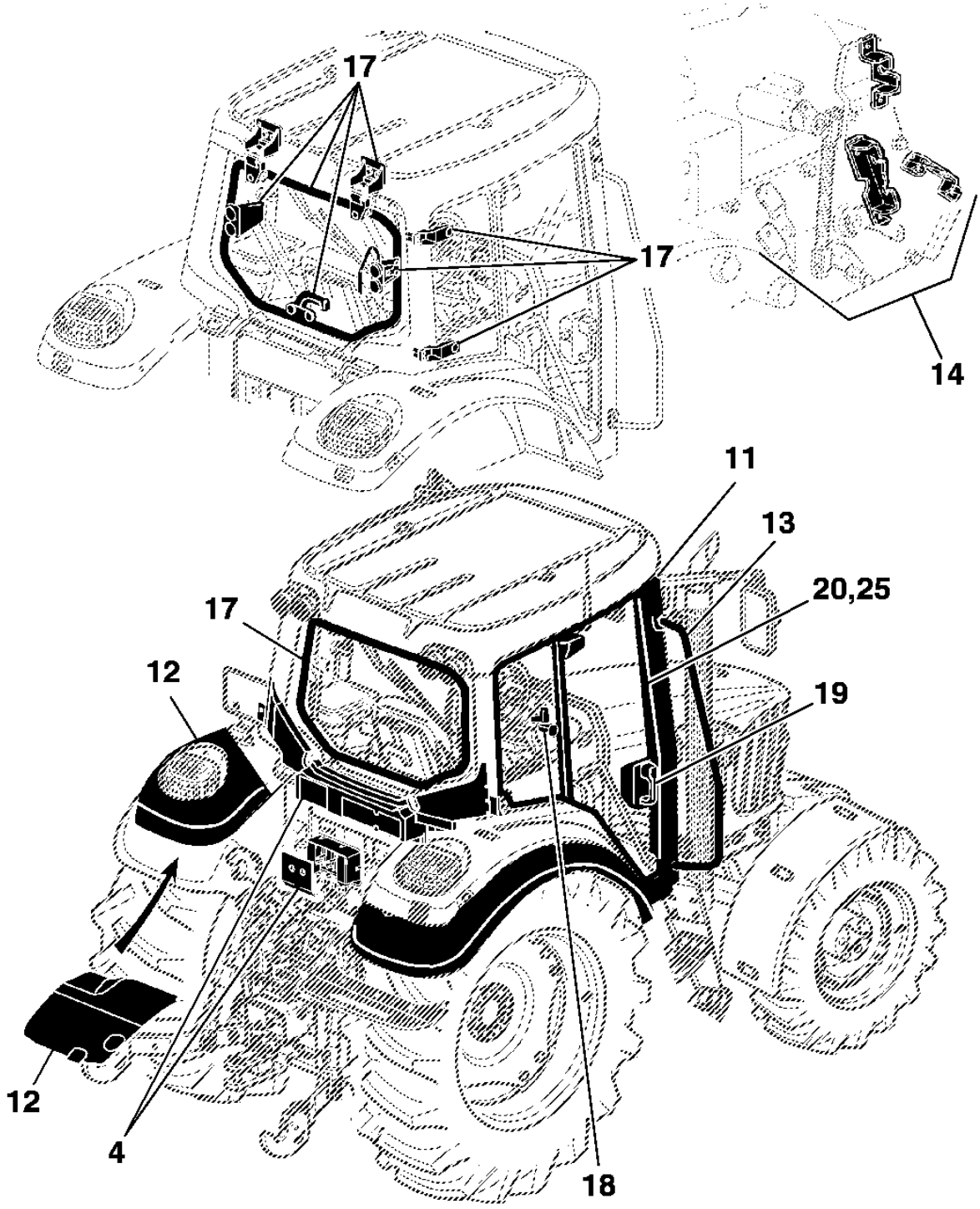

PUBM2348

Cab Frame
Cadre de cabine
Kabinenrahmen
Telaio cabina
Estrutura da Cabine
Bastidor de cabina

PUBM2609 A.1

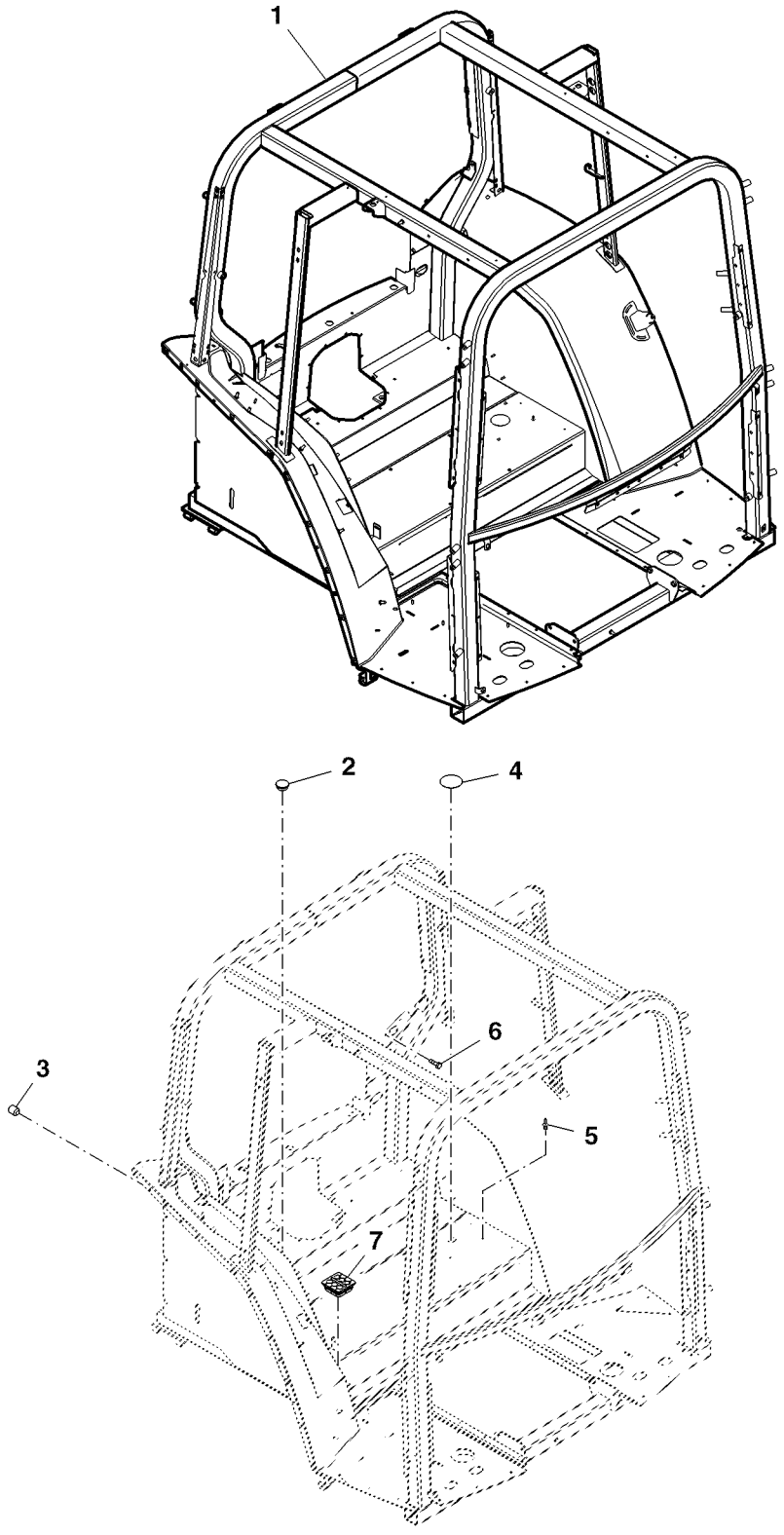

PUBM2609

Item	*Nº peça*	*Descrição*	*Qtde*	*Nº série*	*Notas*
1	DQ58302	Estrutura	1		
2	CQ47666	Plugue	1		
3	L110830	Bucha	2		
4	R204258	Capa	1		
5	L39134	Rebite	4		
6	19M3118	Parafuso sextavado	2		M6 X 20
7	L171030	Passa-fio	2		

SUSPENSION FOR CAB / OPEN OERATORS STATION
PALIERS POUR CABINE
LAGERUNG FUER KABINE
SUPPORTI PER CABINA
SUSPENSAO DA PLATAFORMA DO OPERADOR
SOPORTES DE ANCLAJE DE LA CABINA

PUBM1511 A.1

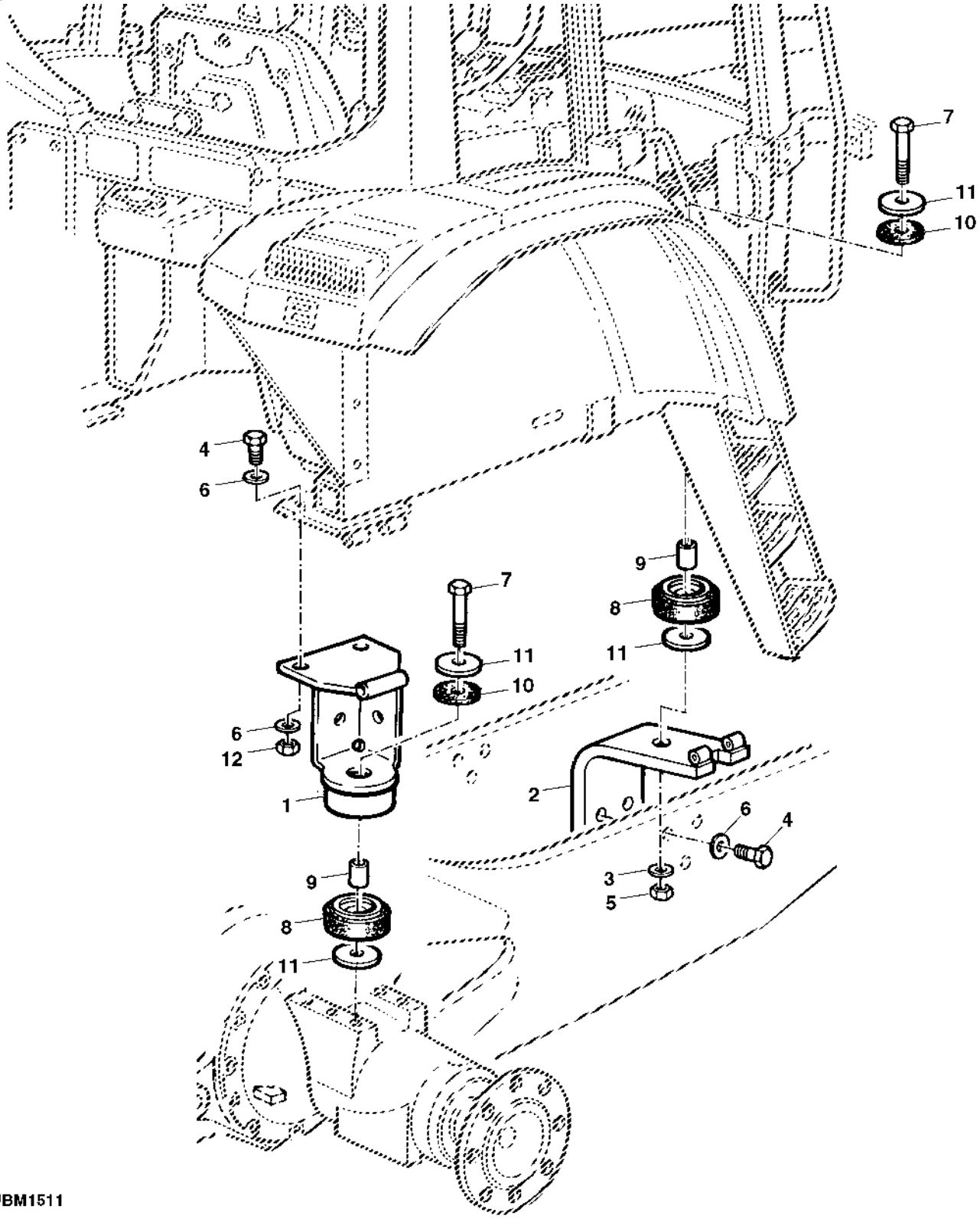

PUBM1511

Item	*Nº peça*	*Descrição*	*Qtde*	*Nº série*	*Notas*
1	DQ52327	Apoio	1		LH
	DQ52288	Apoio	1		RH
2	DQ52378	Suporte	1		LH
	DQ58542	Suporte	1		RH
3	24M7051	Arruela	1		21 X 37 X 3 mm
4	19M8035	Parafuso sextavado	4		M16 X 35
5	14M7410	Porca de segurança	1		M20
6	24M7053	Arruela	AR		17 X 30 X 3 mm
7	19M7969	Parafuso sextavado	2		M20 X 110
8	R111173	Isolador	4		
9	CQ27171	Espaçador	4		
10	R66375	Isolador	4		
11	CQ34905	Arruela	8		20 X 76 X 8 mm (0.787" X 2.992" X 0.315")
12	14M7291	Porca com flange	4		M16

CONTROL SUPPORT
SUPPORT TABLEAU DE BORD
ARMATURENWANDTRAEGER
SUPPORTO CRUSCOTTO
SUPORTE DO PAINEL
SOPORTE TABLERO DE INSTRUMENTOS

PUBM1069 A.1

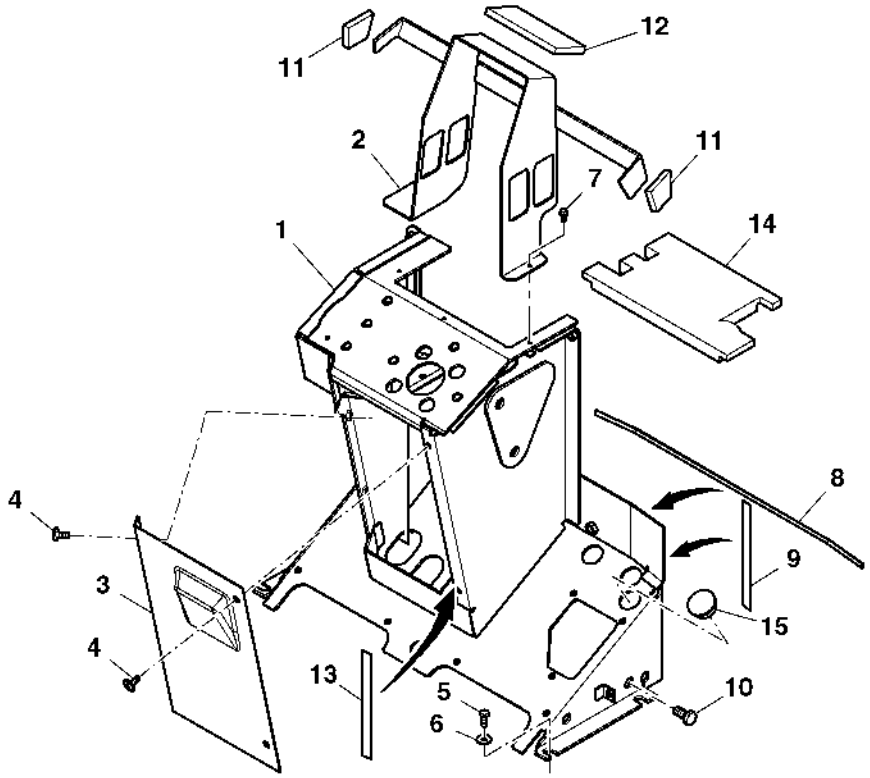

PUBM1069

Item	*Nº peça*	*Descrição*	*Qtde*	*Nº série*	*Notas*
1	DQ61096	Console	1		
	DQ61097	Console	1		EPCC
2	AL159914	Suporte	1		
3	L154335	Capa	1		
4	L157372	Parafuso	4		M6 X 16
5	37M7131	Parafuso	4		M6 X 20, CABINE
6	24M7309	Arruela	4		6.600 X 22 X 2 mm
7	37M7059	Parafuso	4		M5 X 12
8	.....	Vedação de acabamento	1		LGTH=470MM (18-33/64"), (MF R46727)
9	.....	Vedação	2		(MF L152250)
10	19M7166	Roda tensoRa	4		
11	L154379	Apoio	2		
12	L154378	Apoio	1		
13	.....	Vedação	1		(MF L152250)
14	DQ68471	Apoio	1		EPCC
15	99M7130	Plugue	1		
..	L152250	Vedação	1		LGTH= 22000MM
..	R46727	Selante	1		LGTH= 6000MM

TRIM COMPONENTS (FOR REAR OF CAB)
ELEMENTS D'HABILLAGE (POUR L'ARRIERE DE LA CABINE)
VERKLEIDUNGSTEILE (KABINE HINTEN)
COMPONENTI DI FINITURA (PER LATO POSTERIORE CABINA)
PECAS DE REVESTIMENTO (PARTE TRASEIRA)
COMPONENTES DE REVESTIMIENTO (PARTE TRASERA DE LA CABINA)

PUBM0388 A.1

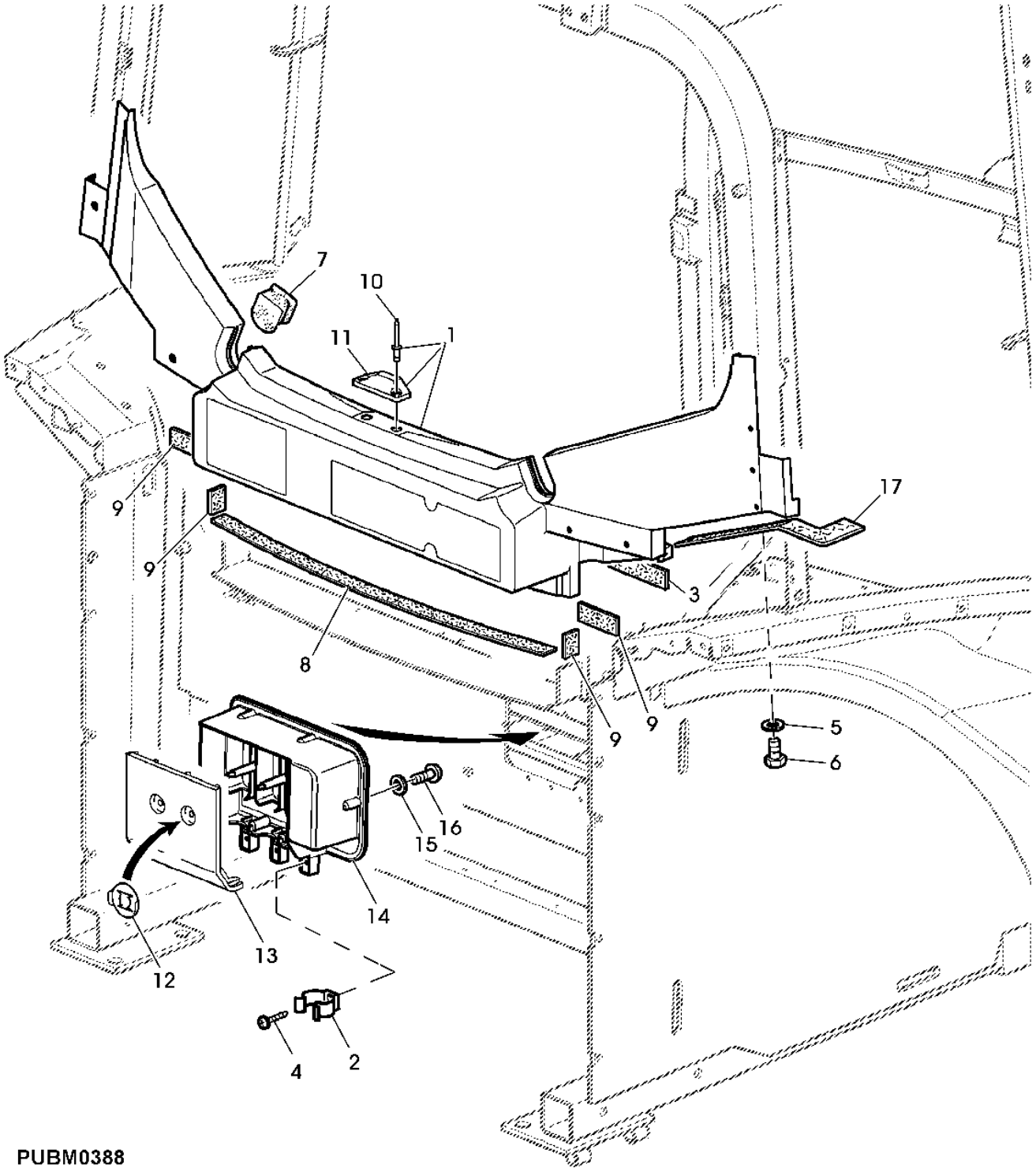

Item	*Nº peça*	*Descrição*	*Qtde*	*Nº série*	*Notas*
1	AL117641	Painel	1		
2	L153769	Braçadeira	3		
3	L59748	Vedação	1		LGTH= 3M
4	37M7240	Parafuso	4		
5	24M7298	Arruela	6		8.400 X 25 X 2 mm
6	19M7162	Parafuso sextavado	6		M8 X 16
7	L76331	Passa-fio	2		
8	DT5470	Vedação	AR		
9	DT5472	Vedação	AR		
10	R54477	Rebite	2		
11	R111570	Trava	1		
12	L154067	Porca de Pressão	2		
13	L153759	Capa	1		
14	AL155749	Proteção	1		
15	24M7146	Arruela	6		4.300 X 12 X 1 mm
16	37M7179	Parafuso	6		
17	L76767	Isolante	1		

Post Upholstery
Garniture intérieure de montant
Säulenpolsterung
Rivestimento montante
Revestimento da Coluna
Tapizado de poste

PUBM2489 A.1

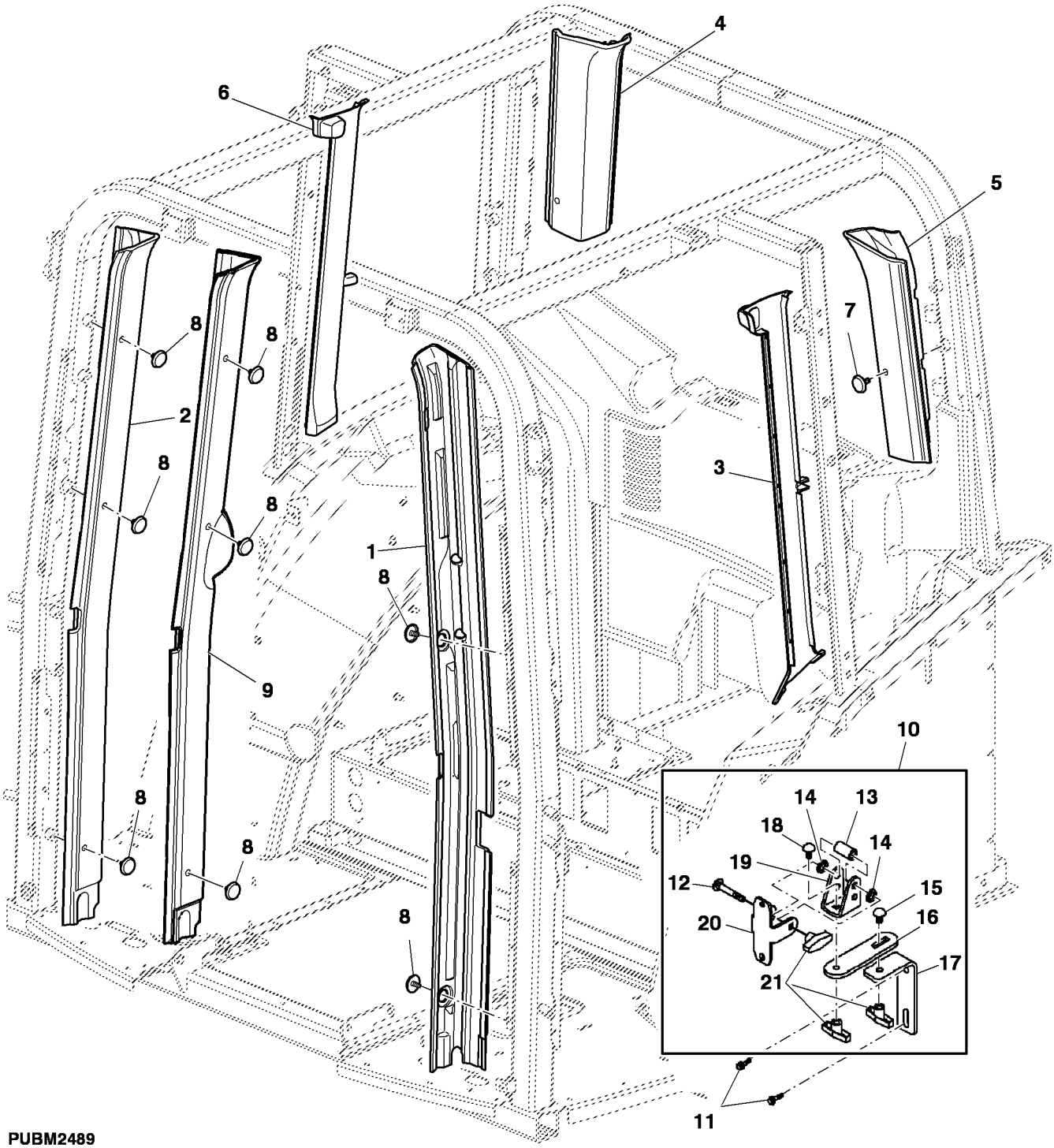

PUBM2489

Item	Nº peça	Descrição	Qtde	Nº série trator	Notas
1	AL163809	Isolamento acústico	1		FRONT, LH
2	AL163810	Isolamento acústico	1		(A) FRONT, RH
3	L157732	Painel	1		LH
4	L158434	Isolamento acústico	1		REAR, RH
	L171130	Isolamento acústico	1		WITH ATI
5	L159241	Isolamento acústico	1		REAR, LH
6	L152652	Painel	1		RH
7	L151569	Plugue	AR		
8	L151570	Plugue	AR		
9	L172100	Isolamento acústico	1		(C)
10	PF90385	Apoio	1		(B)
11	19M7784	Parafuso	2		(B) M10 X 20
12	03M7233	Parafuso	1		(B) M10 X 70
13	T143534	Espaçador	1		(B)
14	N209692	Arruela de pressão	2		(B)
15	03M7191	Parafuso	3		(B) M10 X 25
16	R255897	Apoio	1		(B)
17	R255898	Cantoneira	1		(B)
18	03M7192	Parafuso	1		(B) M10 X 30
19	R244202	Apoio	1		(B)
20	R237730	Apoio	1		(B)
21	N209668	Botão	3		(B)

(A) Without Greenstar Display
Sans console Greenstar
Ohne Greenstar-Display
Senza display GreenStar
Sem Monitor Greenstar
Sin pantalla GreenStar

(B) With Greenstar Display
Avec console Greenstar
Mit Greenstar-Display
Con display GreenStar
Com Monitor Greenstar
Con pantalla GreenStar:

(C) With AutoTrac™ Integrated
Avec AutoTrac™ intégré
Mit integriertem AutoTrac™
Con AutoTrac™ integrato
Com AutoTrac™ Integrado
Con AutoTrac™ integrado

REAR FENDER UPHOLSTERY
HABILLAGE D'AILE
KOTFLUEGELVERKLEIDUNG HINTEN
RIVESTIMENTO PARAFANGO
REVESTIMENTO DO PARALAMA
REVESTIMIENTO DEL GUARDABARROS

PUBM1158 A.1

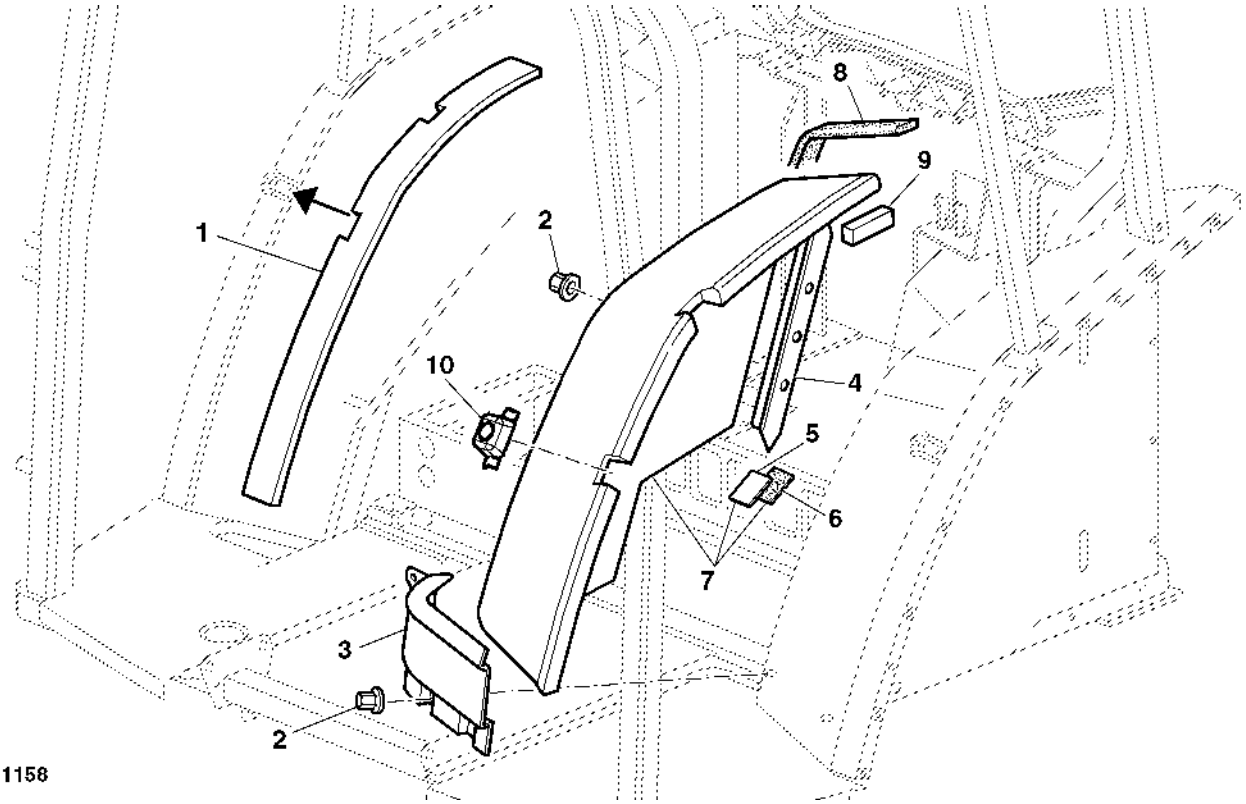

Item	*Nº peça*	*Descrição*	*Qtde*	*Nº série*	*Notas*
1	L155008	Isolamento acústico	1		(A)
	CQ58168	Isolamento acústico	1		
2	L40924	Porca	6		
3	L151554	Isolamento acústico	1		
4	L152519	Moldura	1		
5	L56021	Apoio	4		
6	L39860	Tira	4		
7	AL180301	Isolamento acústico	1		
8	L152254	Vedação	1		
9	DY8313	Apoio	1		
10	L151718	Tampa	1		

(A) CAB WITH DOOR ON RIGHT-HAND SIDE
CABINE AVEC PORTE COTE DROIT
KABINE MIT TUER AUF DER RECHTEN SEITE
CABINA CON PORTA A DESTRA
CABINE COM PORTA DO LADO DIREITO
CABINA CON PUERTA EN EL LADO DERECHO

UPHOLSTERY, UPPER (CAB REAR)
HABILLAGE, PARTIE SUPERIEURE (ARRIERE CABINE)
POLSTERUNG, OBEN (KABINE HINTEN)
RIVESTIMENTO SUPERIORE (RETRO CABINA)
REVESTIMENTO TRASEIRO DA CABINE (INTERNO)
REVESTIMIENTO PARTE SUPERIOR (POSTERIOR CABINA)

PUBM1159 A.1

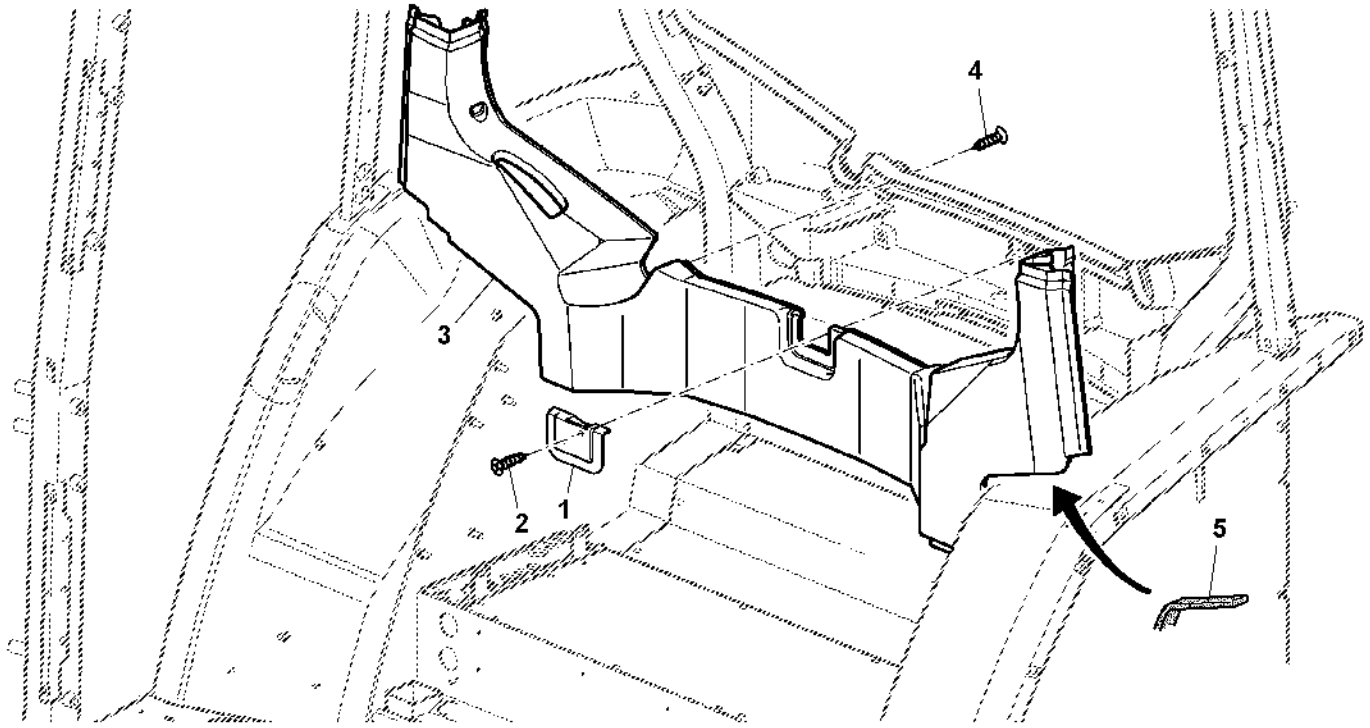

Item	*Nº peça*	*Descrição*	*Qtde*	*Nº série*	*Notas*
1	L154428	Blindagem	1		
2	L100380	Parafuso	2		
3	L151614	Isolamento acústico	1		
4	37M7291	Parafuso	2		
5	DT5470	Vedação	1		

FLOOR PLATES
TOLES DE SOL
BODENBLECHE
PIATTE DI PAVIMENTO
PISO DA CABINE
CHAPAS DEL SUELO

PUBM2612 A.1

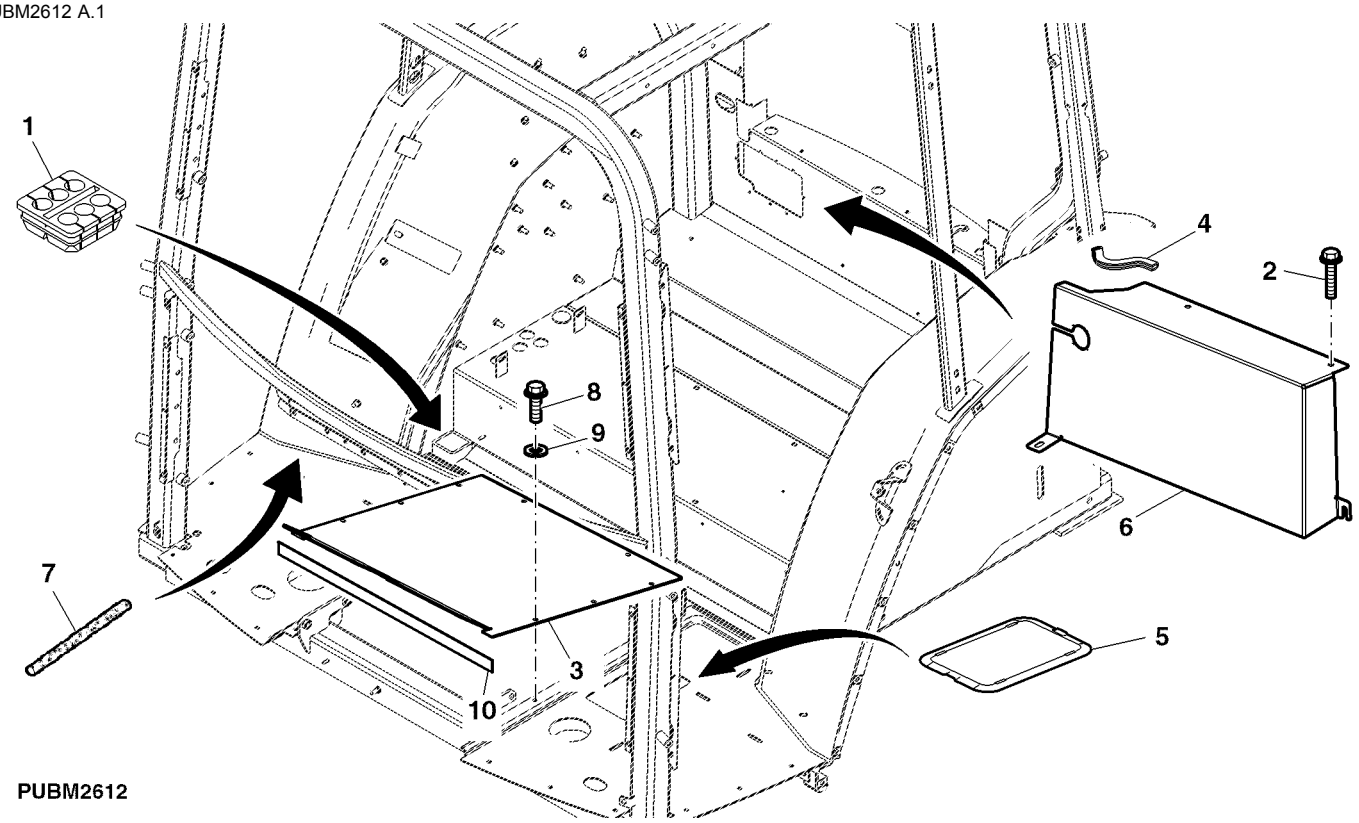

PUBM2612

Item	*Nº peça*	*Descrição*	*Qtde*	*Nº série*	*Notas*
1	L79125	Passa-fio	1		
2	L157372	Parafuso	AR		
3	CQ52392	Piso	1		
4	L62810	Vedação	1		
5	L150424	Capa	1		
6	L154991	Capa	1		
7	R46727	Selante	AR		
8	19M7560	Parafuso sextavado	AR		M6 X 16
9	24M7139	Arruela	12		6.400 X 18 X 1.600 mm
10	DT5471	Vedação	1		

FLOOR MATS
TAPIS DE SOL
BODENMATTEN
TAPETINI
TAPETE
ALFOMBRILLAS

LX033942 A.1

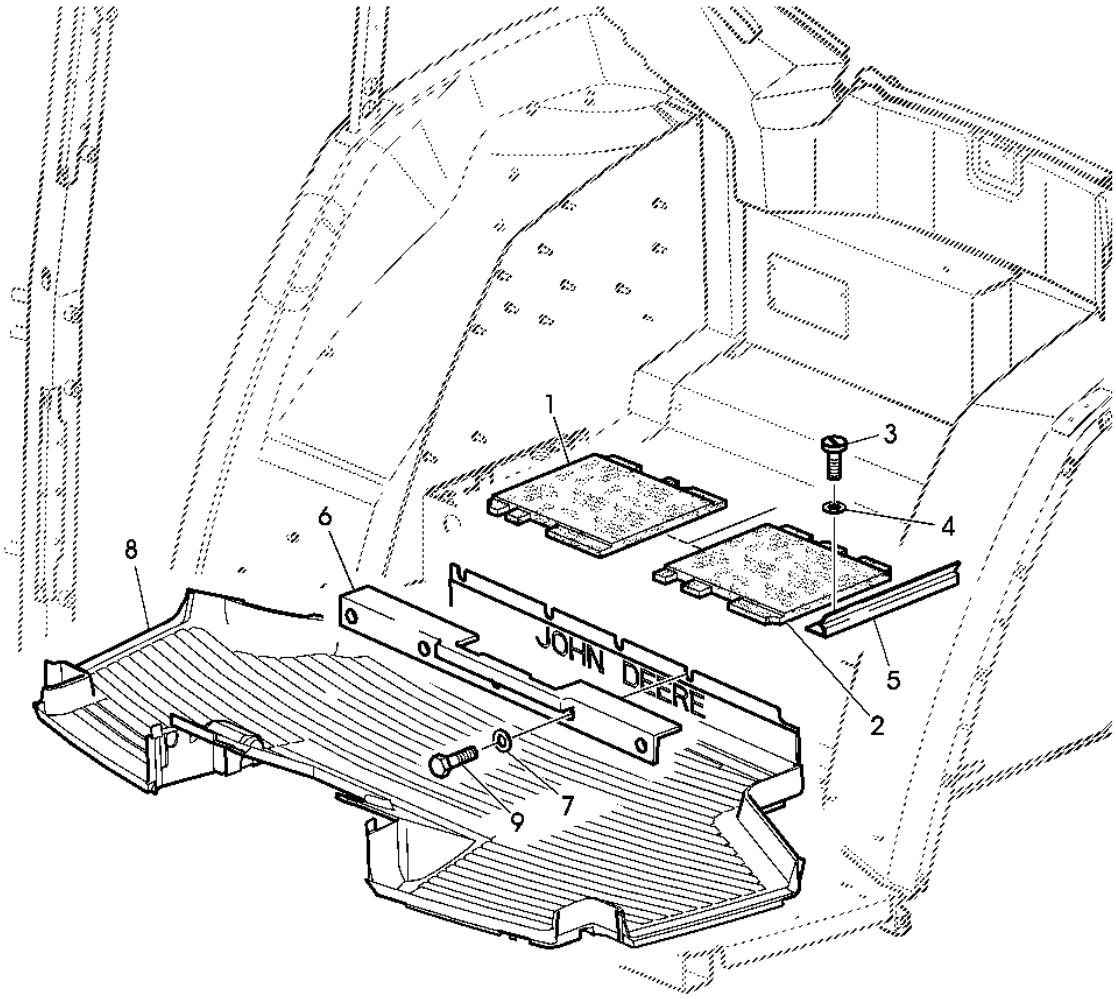

LX033942

Item	*Nº peça*	*Descrição*	*Qtde*	*Nº série*	*Notas*
1	L171150	TapeTe	1		RH
2	L171151	TapeTe	1		LH
3	37M7088	Parafuso	2		
4	24M7138	Arruela	2		5.300 X 15 X 1.200 mm
5	L157274	Moldura	1		
6	L115239	Moldura	1		
7	24M7309	Arruela	5		6.600 X 22 X 2 mm
8	L168228	TapeTe	1		CABINE
	DQ58814	TapeTe	1		EPCC
9	37M7146	Parafuso	5		
..	L102616	Selante	1		

SIDE COVERS
HABILLAGE LATERAL
SEITENVERKLEIDUNG
PROFILI LATERALI
REVESTIMENTO LATERAL
REVESTIMIENTO LATERAL

PUBM3028 A.1

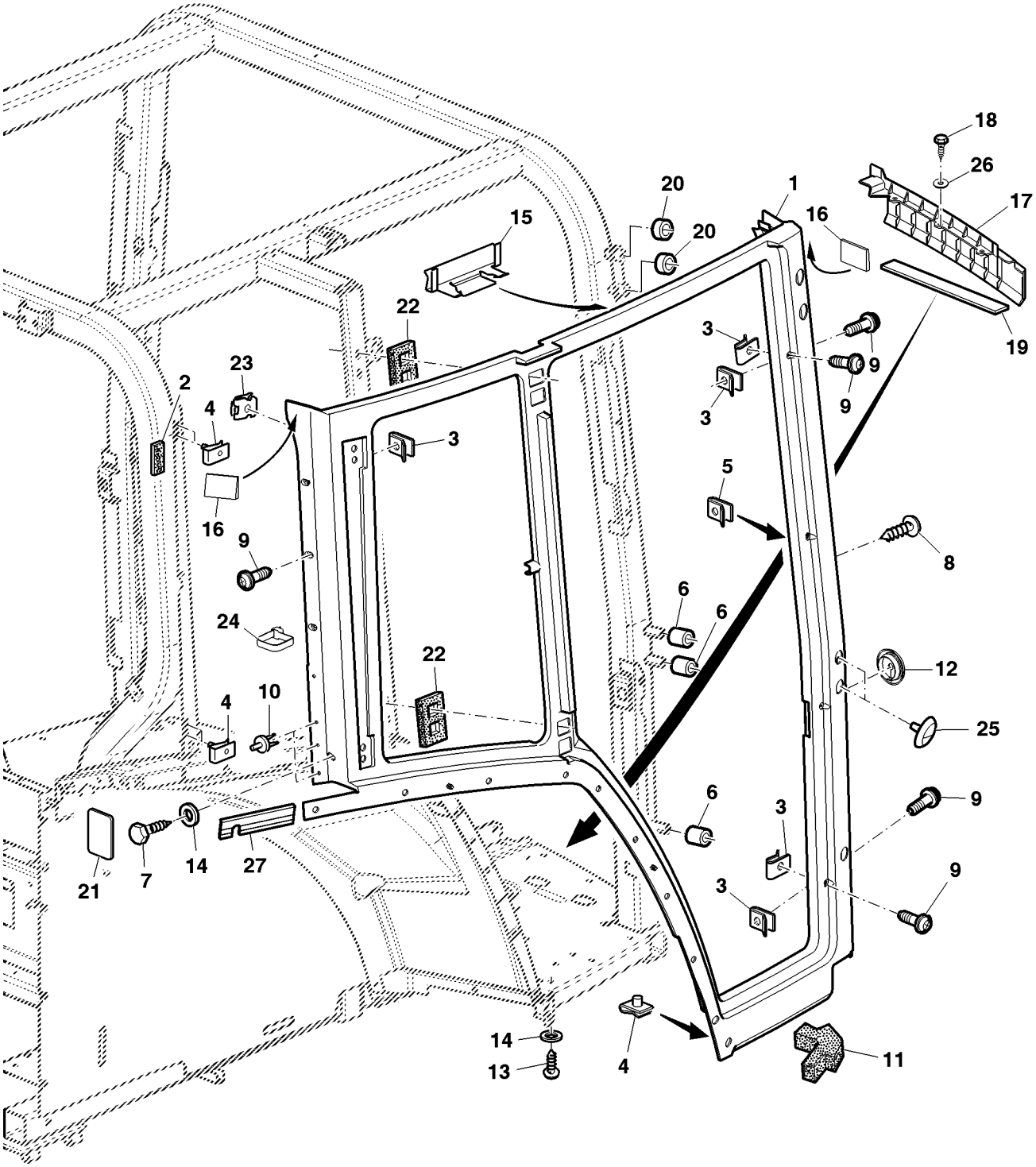

PUBM3028

Item	*Nº peça*	*Descrição*	*Qtde*	*Nº série*	*Notas*
1	AL176430	Painel	1		LH
	AL176431	Painel	1		RH
2	R46727	Selante	1		
3	L114257	Porca	22		
4	L111480	Porca de Pressão	14		
5	L79415	Porca de segurança	2		
6	L112657	Isolador	6		
7	21M7292	Parafuso	2		M6 X 16
8	L102588	Parafuso	2		
9	L174118	Parafuso	22		
10	L39134	Rebite	6		
11	L112232	Apoio	2		
12	L100435	Plugue	2		
13	21M7296	Parafuso	6		M6 X 20
14	24M7251	Arruela	8		6.400 X 18 X 1.600 mm
15	L151528	Braçadeira	4		
16	L166612	Cunha	4		
17	L78846	Moldura	1		LH
	L78847	Moldura	1		RH
18	37M7361	Parafuso	6		M6 X 16
19	L59796	Vedação	2		
20	L155423	Espaçador	8		
21	L116305	Etiqueta	4		
22	L116184	Vedação	4		
23	L111480	Porca de Pressão	4		
24	R44302	Cinta	10		
25	L100389	Plugue	1		
26	24M7139	Arruela	6		6.400 X 18 X 1.600 mm
27	L77912	Vedação de acabamento	2		

REAR FENDER
AILES ARRIERE
KOTFLUEGEL HINTEN
PARAFANGHI POSTERIORI
PARALAMA
GUARDABARROS TRASEROS

PUBM1480 A.1

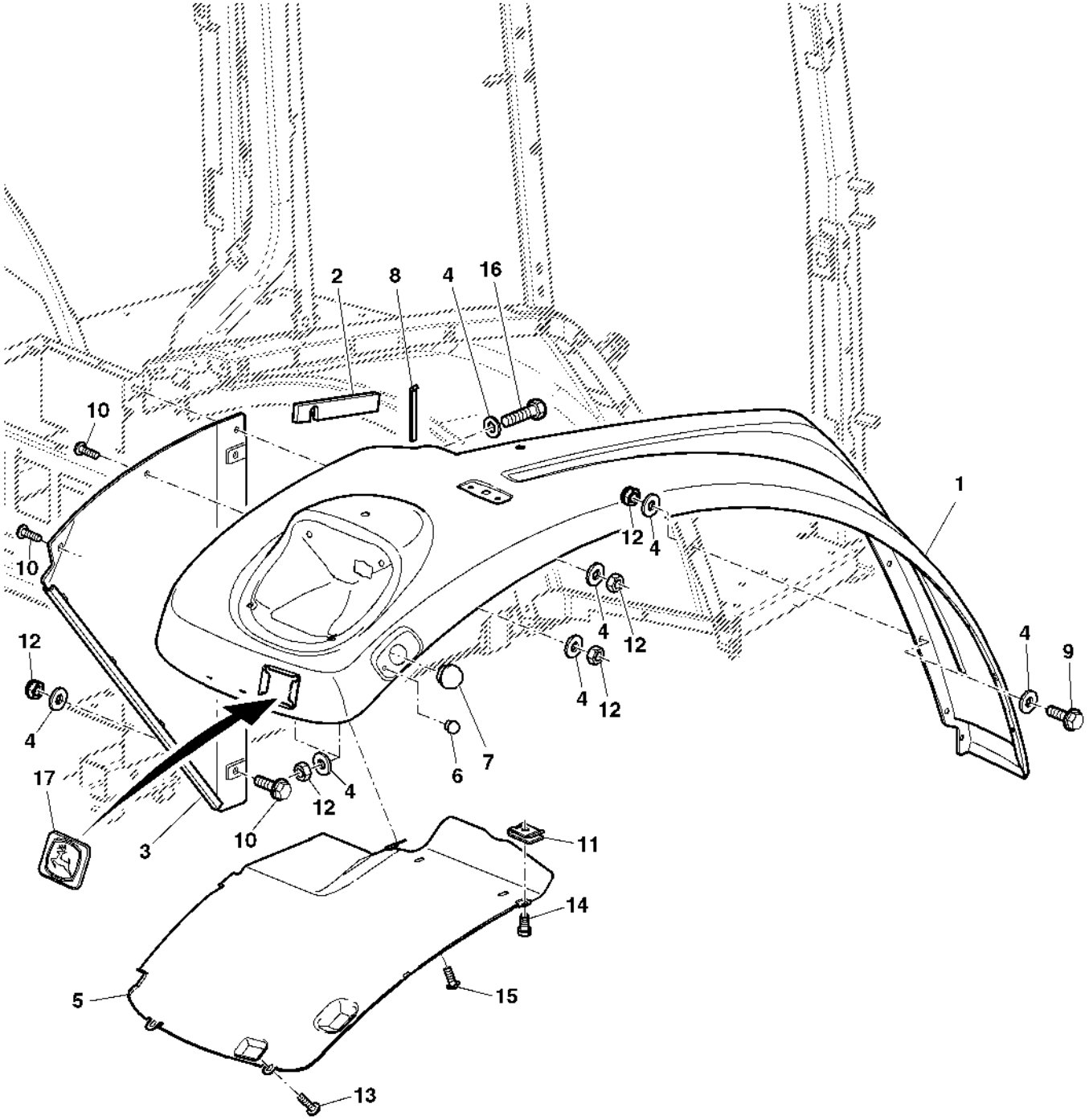

PUBM1480

Item	*Nº peça*	*Descrição*	*Qtde*	*Nº série*	*Notas*
1	AL168325	Pára-lama	1		LH
	AL168326	Pára-lama	1		RH
2	L77912	Vedação de acabamento	2		
3	L157464	Blindagem	1		LH
	L157465	Blindagem	1		RH
4	24M7139	Arruela	AR		6.400 X 18 X 1.600 mm
5	L200800	Blindagem	1		LH
	L200802	Blindagem	1		RH
6	99M7043	Plugue	AR		
7	99M7056	Plugue	AR		
8	DT5472	Vedação	AR		
9	19M7077	Parafuso sextavado	2		M6 X 20
10	L157372	Parafuso	14		
11	L80355	Porca de segurança	2		
12	14M7165	Porca de segurança	10		M6
13	L112797	Parafuso	6		
14	19M8831	Parafuso	2		M5 X 16
15	19M8675	Parafuso	2		M8 X 16
16	19M7560	Parafuso sextavado	AR		M6 X 16
17	R206454	Plugue	2		

HANDLES
POIGNEES
HALTEGRIFFE
MANIGLIE
PEGADOR
ASIDEROS

PUBM1359 A.1

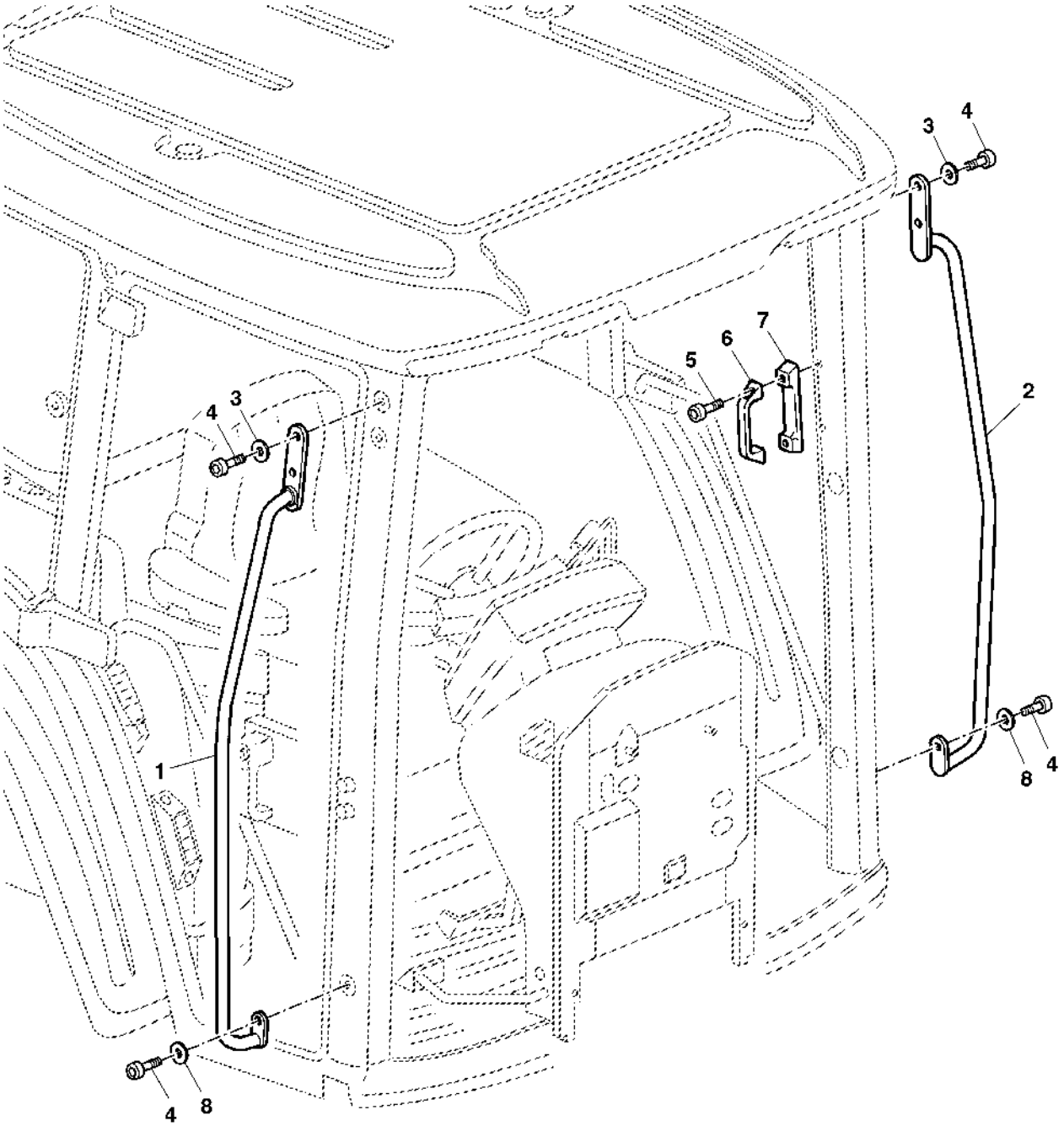

PUBM1359

Item	*Nº peça*	*Descrição*	*Qtde*	*Nº série*	*Notas*
1	AL80651	Alavanca	1		(A)
2	AL76067	Alavanca	1		LH
3	L202305	Arruela	AR		
4	L153130	Parafuso	AR		
5	19M8715	Parafuso	2		M6 X 35
6	L113886	Alavanca	1		
7	L113887	Blindagem	1		
8	L202306	Arruela	AR		

(A) CAB WITH DOOR ON RIGHT-HAND SIDE
CABINE AVEC PORTE COTE DROIT
KABINE MIT TUER AUF DER RECHTEN SEITE
CABINA CON PORTA A DESTRA
CABINE COM PORTA DO LADO DIREITO
CABINA CON PUERTA EN EL LADO DERECHO

STEPS
MARCHE
TRITTSTUFE
GRADINI
ESCADA
PELDANO

CQ157164 A.1

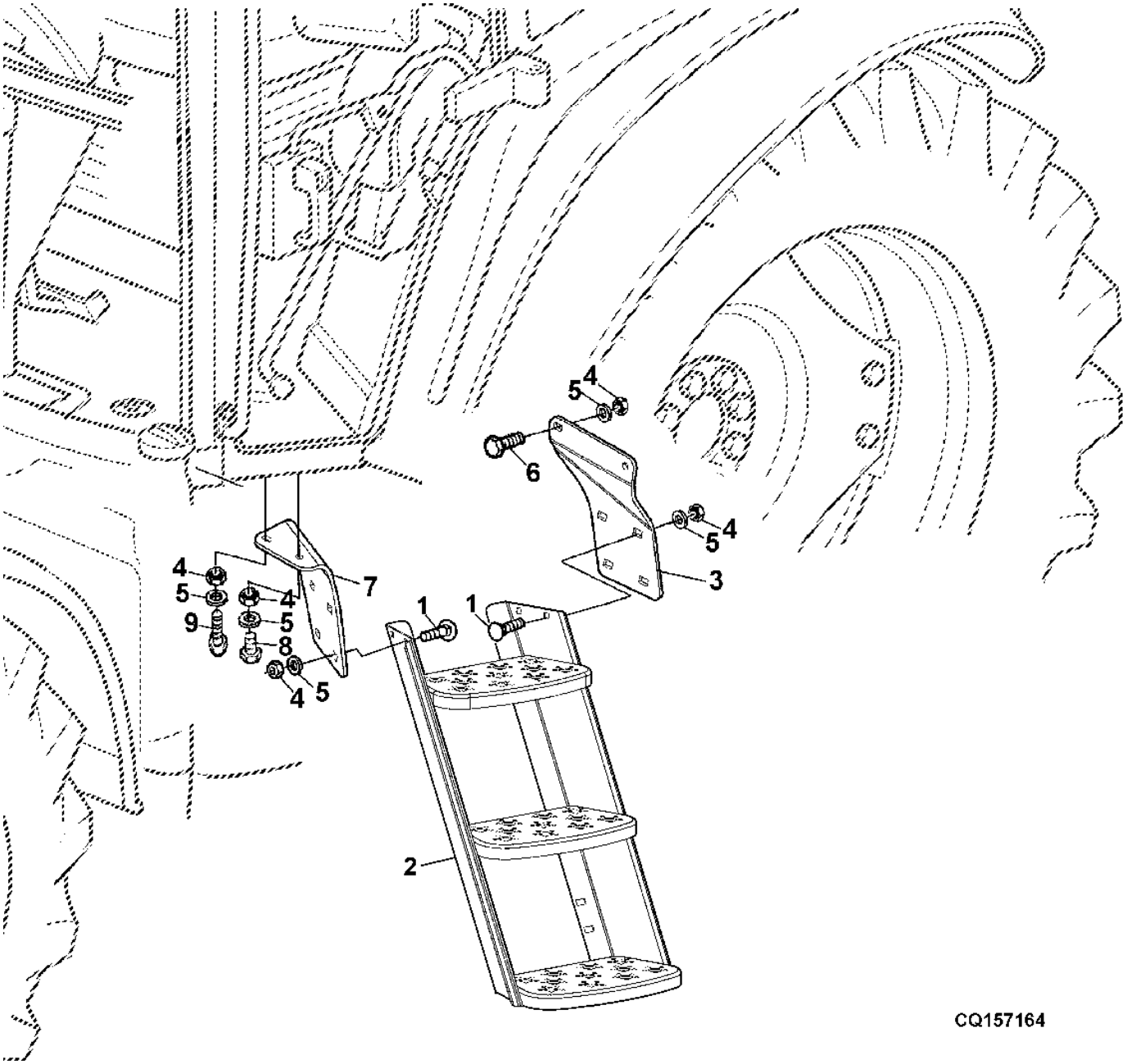

Item	*Nº peça*	*Descrição*	*Qtde*	*Nº série*	*Notas*
1	03M7088	Parafuso	4		M10 X 20
2	DQ64290	Escada	2		
3	CQ67633	Apoio	1		RH
	CQ67635	Apoio	1		LH
4	14M7274	Porca	8		M10
5	24M7028	Arruela	6		10.500 X 20 X 2 mm
6	19M7167	Parafuso sextavado	3		M10 X 25
7	CQ67632	Apoio	1		RH
	CQ67634	Apoio	1		LH
8	19M7167	Parafuso sextavado	1		M10 X 25
9	19M7479	Parafuso sextavado	1		M10 X 80

REAR HANDLES (OPEN OPERATOR'S STATION)
POIGNEES ARRIERE (TRACTEURS SANS CABINE)
HALTEGRIFFE HINTEN (OFFENE FAHRERPLATTFORM)
MANIGLIE POSTERIORI (POSTAZIONE OPERATORE APERTA)
PEGADOR (EPCC)
ASIDEROS PARTE TRASERA (PLATAFORMA DE CONDUCCION ABIERTA)

PUBM1149 A.1

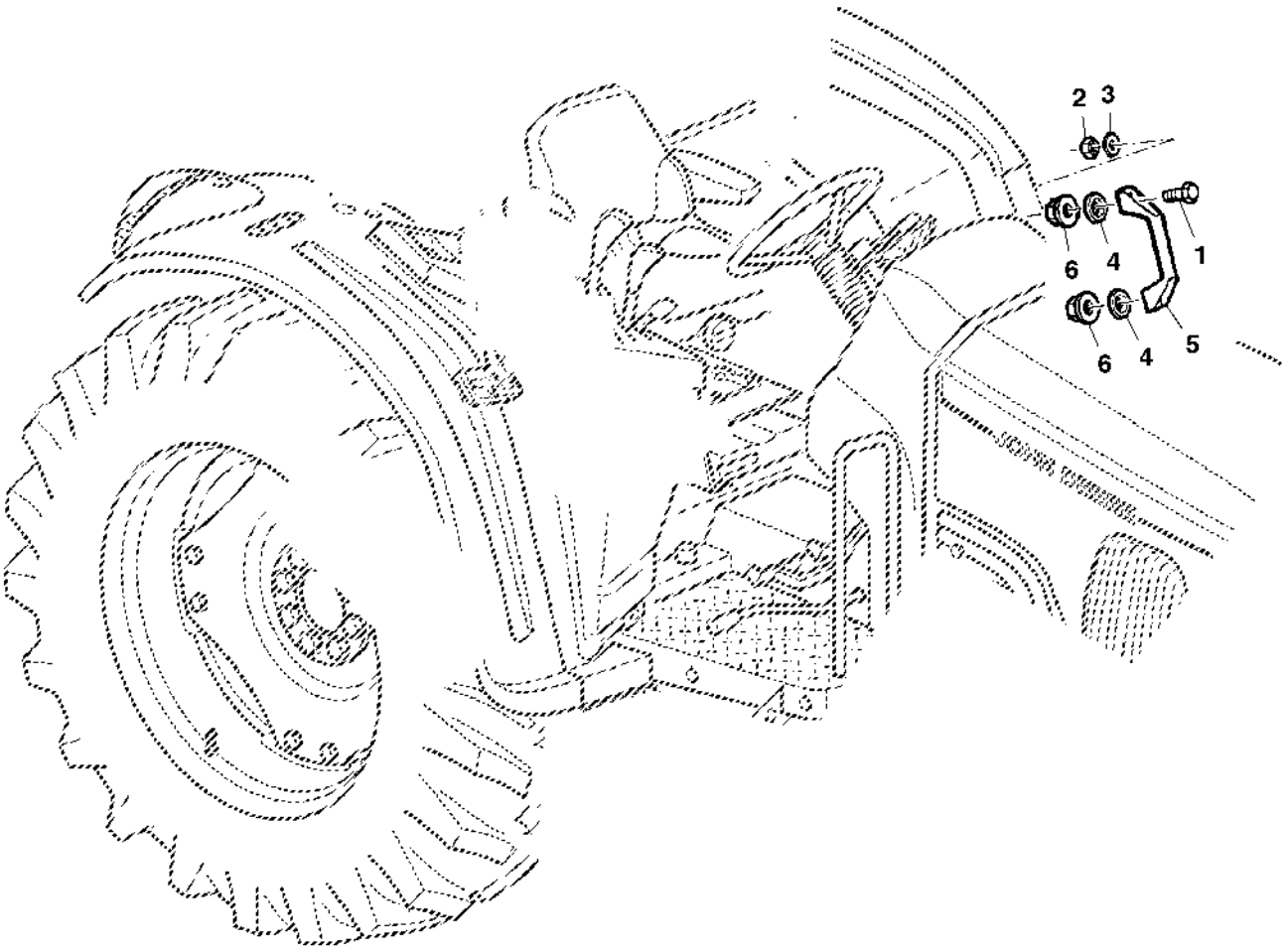

PUBM1149

Item	*Nº peça*	*Descrição*	*Qtde*	*Nº série*	*Notas*
1	19M7286	Parafuso sextavado	2		M6 X 25
2	14M7165	Porca de segurança	2		M6
3	24M7100	Arruela	2		6.600 X 22 X 2 mm
4	L57824	Arruela	2		
5	L57250	Alavanca	1		
6	L114314	Arruela	2		

HEADLINER, ROOF TRIM
PARTIE INTERIEURE DU PAVILLON, REVETEMENT
INNENDACH, INNENDACHVERKLEIDUNG
FASCIA ANTERIORE, FINITURA TETTO
TETO INTERNO DA CABINE
TECHO INTERIOR, REVESTIMIENTO DEL TECHO INTERIOR

CQ301914 A.1

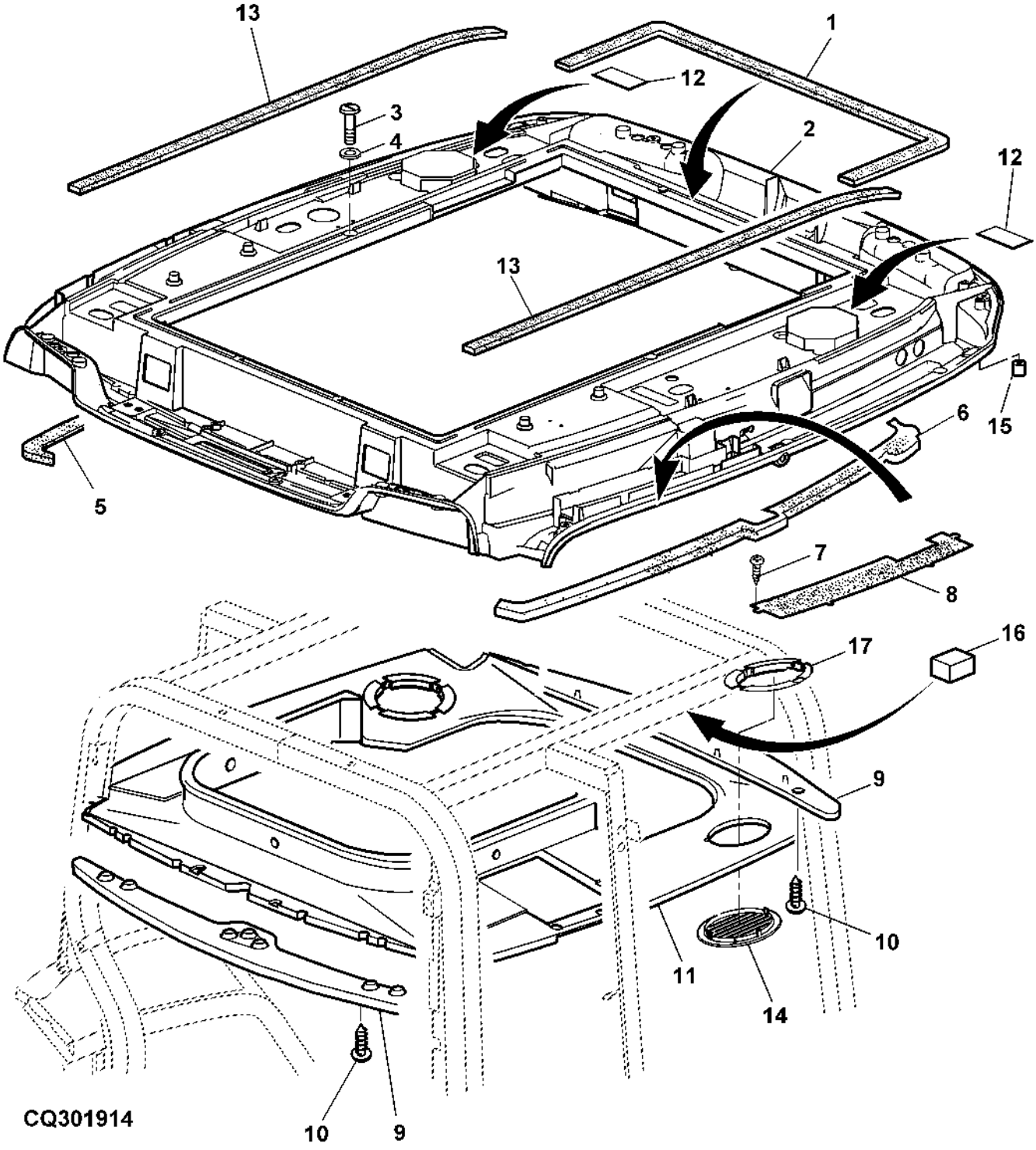

Item	*Nº peça*	*Descrição*	*Qtde*	*Nº série*	*Notas*
1	.....	Vedação	1		LGTH= 1500MM, (MARKED L155025)
2	AL164480	TeTo	1		
	AL164808	TeTo	1		(A)
3	37M7091	Parafuso	2		M6 X 25
4	24M7309	Arruela	2		6.600 X 22 X 2 mm
5	L100413	Junta	1		LH
6	L100414	Junta	1		RH
7	37M7357	Parafuso	8		
8	L155257	Admissão de ar	2		
9	L152035	Moldura	2		
10	21M7292	Parafuso	11		M6 X 16
11	AL160142	Painel	1		(INCL KEY 17)
12	L154897	Capa	AR		
13	.....	Vedação	2		LGTH= 1500MM, (MARKED L155025)
14	L156206	Grade	2		
15	L152460	Bucha	AR		
16	L110138	Apoio	2		
17	L156205	Estrutura	2		
..	L155025	Vedação	1		LGTH= 18000MM

(A) CAB WITH DOOR ON RIGHT-HAND SIDE
CABINE AVEC PORTE COTE DROIT
KABINE MIT TUER AUF DER RECHTEN SEITE
CABINA CON PORTA A DESTRA
CABINE COM PORTA DO LADO DIREITO
CABINA CON PUERTA EN EL LADO DERECHO

OUTER ROOF WITHOUT HATCH (EPCC)
PARTIE EXTERIEURE DE PAVILLON SANS TRAPPE (EPCC)
AUSSENDACH OHNE LUKE (EPCC)
TETTO ESTERIORE SENZA TETTUCCIO (EPCC)
TETO DA CABINE (EPCC)
TECHO EXTERIOR SIN TRAMPILLA (EPCC)

PUBM1349 A.1

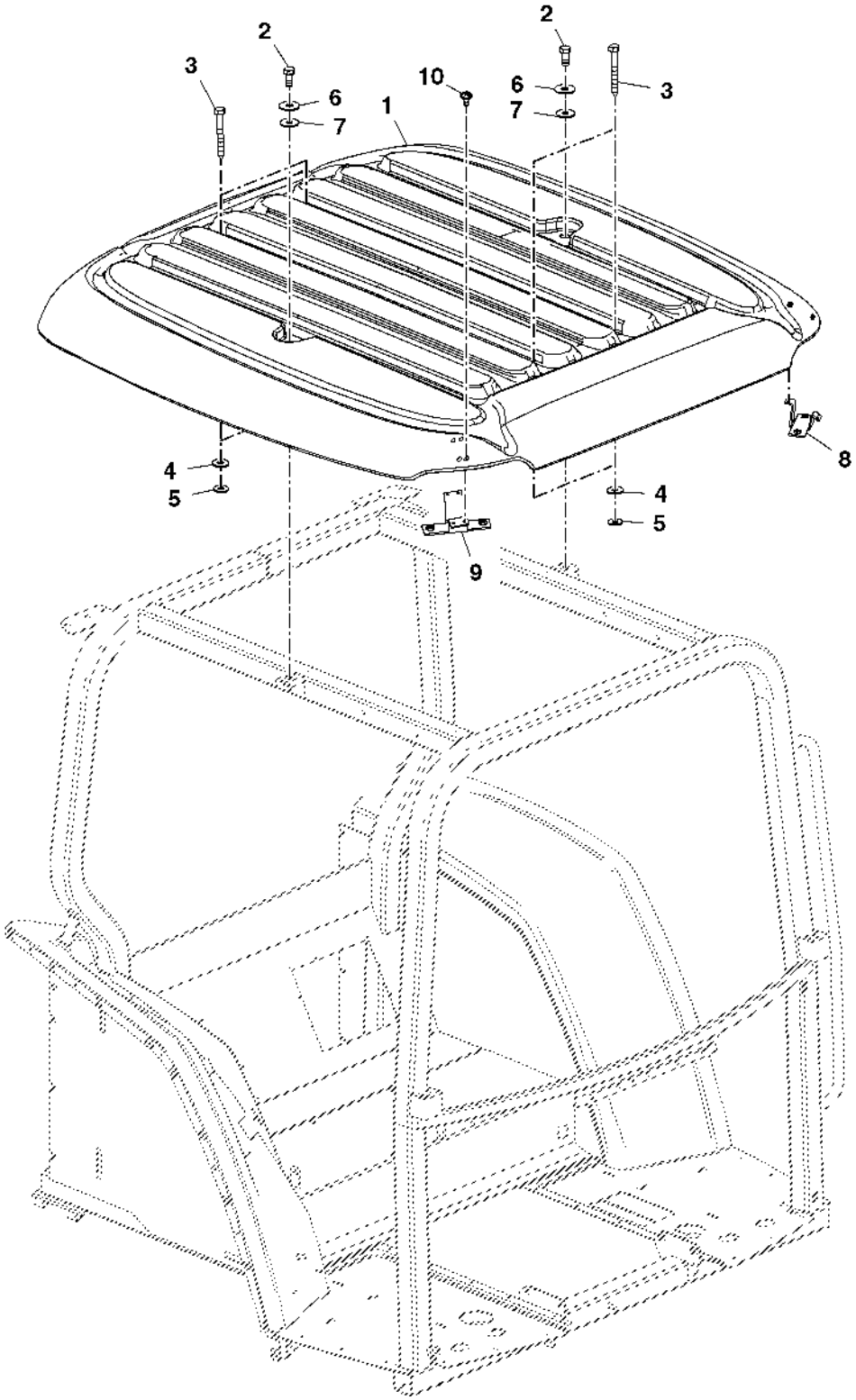

PUBM1349

Item	*Nº peça*	*Descrição*	*Qtde*	*Nº série*	*Notas*
1	MN10437	TeTo	1		
2	19M8035	Parafuso sextavado	2		M16 X 35
3	37M7242	Parafuso	4		
4	24M7139	Arruela	4		6.400 X 18 X 1.600 mm
5	L61335	Arruela	4		
6	24M7315	Arruela	2		17 X 50 X 3 mm
7	L200226	Arruela	2		
8	MN10436	Suporte	1		RH
9	MN10435	Suporte	1		LH
10	L112797	Parafuso	8		

OUTER ROOF W/O HATCH (CABIN)
OUTER ROOF W/O HATCH (CABIN)
OUTER ROOF W/O HATCH (CABIN)
OUTER ROOF W/O HATCH (CABIN)
TETO EXTERNO SEM ALÇAPÃO (CABINE)
TECHO EXTERIOR SIN TRAMPILLA (CABINA)

PUBM1151 A.1

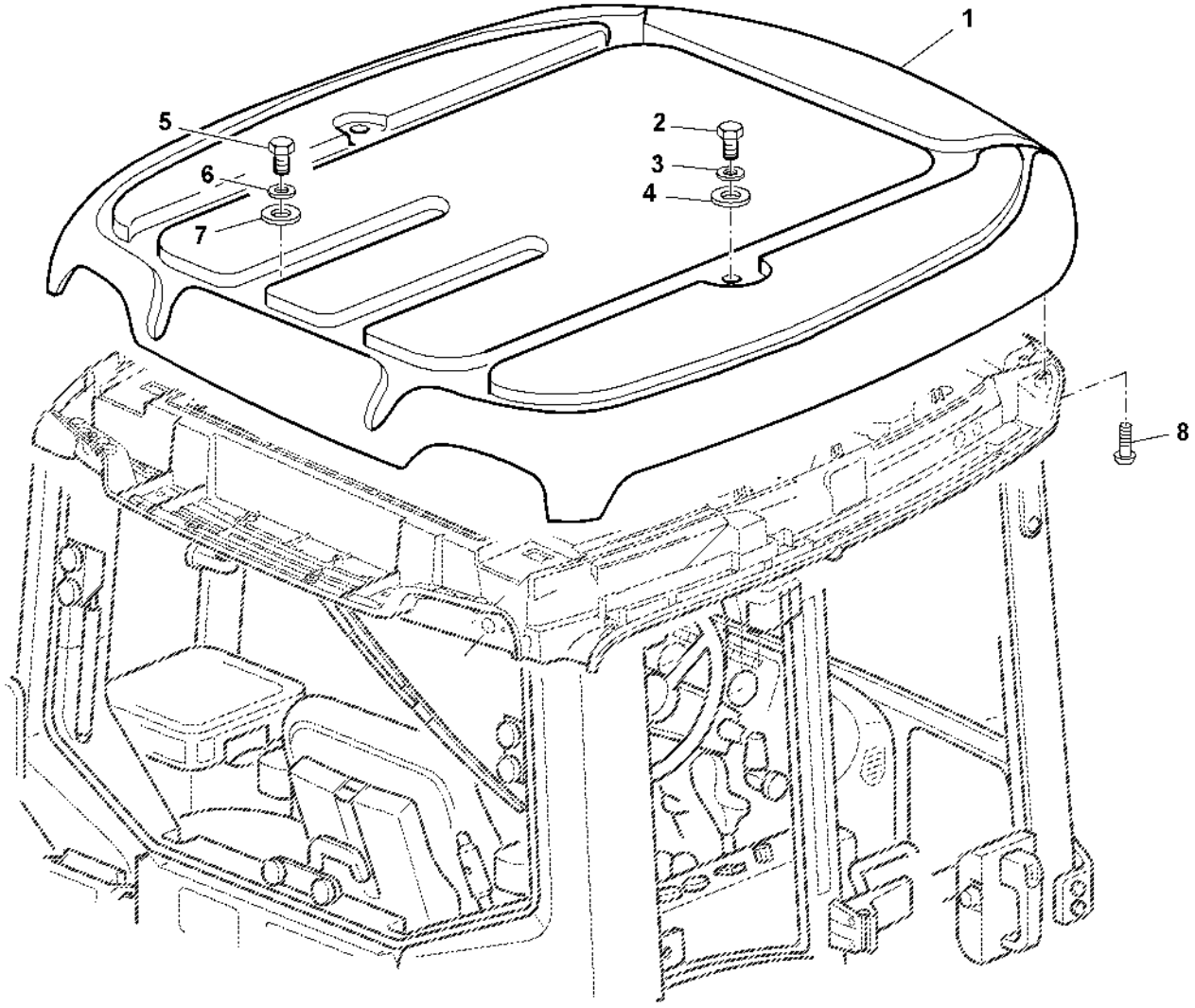

PUBM1151

Item	*Nº peça*	*Descrição*	*Qtde*	*Nº série*	*Notas*
1	AL179341	TeTo	1		
	AL179948	TeTo	1		(A)
2	19M7481	Parafuso sextavado	2		M16 X 80
3	24M7315	Arruela	2		17 X 50 X 3 mm
4	L200226	Arruela	2		
5	37M7422	Parafuso	4		M6 X 70
6	24M7139	Arruela	6		6.400 X 18 X 1.600 mm
7	L61335	Arruela	4		
8	L157372	Parafuso	14		

(A) W/ GreenStar
Avec GreenStar
Mit GreenStar
Con GreenStar
Com GreenStar
Con GreenStar

REAR WINDOW
VITRE ARRIERE
HECKSCHEIBE
FINESTRINO POSTERIORE
JANELA TRASEIRA
VENTANA TRASERA

CQ301763 A.1

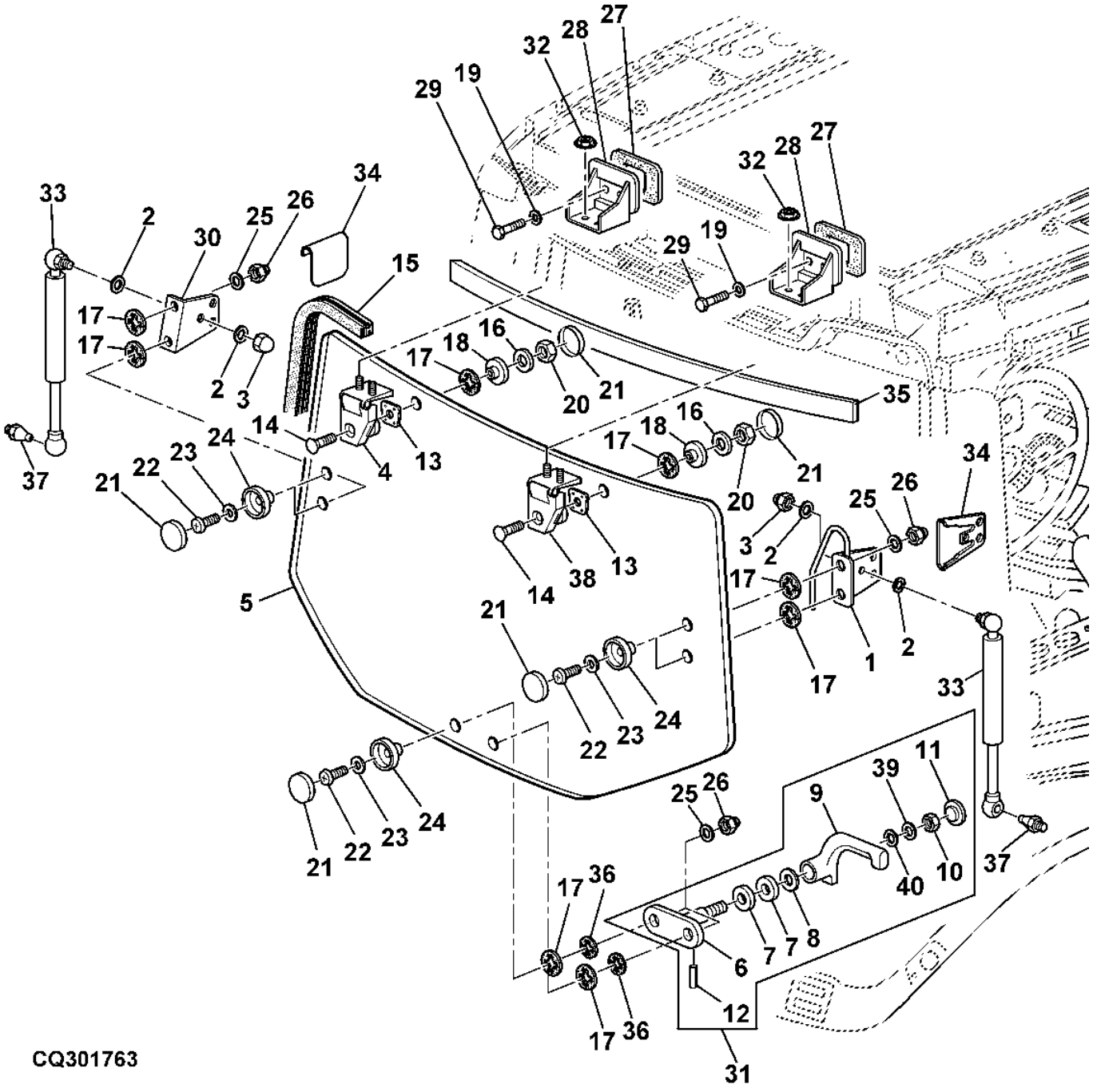

Item	*Nº peça*	*Descrição*	*Qtde*	*Nº série*	*Notas*
1	AL111717	Alavanca	1		NSEP (ORD AL71330)
2	24M7362	Arruela	4		8.400 X 16 X 1.600 mm
3	14M7478	Porca de segurança	2		M8
4	AL163211	Dobradiça	1		LH NSEP (ORD AL71327)
5	L156325	Vidraça	1		
6	AL173630	Apoio	1		
7	T27260	Arruela	2		
8	24M7252	Arruela	1		13 X 20 X 2 mm
9	L168271	Alavanca	1		
10	14M7528	Porca de segurança	1		M6
11	L156522	Plugue	1		
12	34M7302	Pino elástico	1		5 X 16 mm
13	L111419	Junta	2		
14	03M7331	Parafuso	2		M8 X 35
15	L157816	Vedação	1		
16	24M7298	Arruela	2		8.400 X 25 X 2 mm
17	L78704	Arruela de vedação	8		
18	L78851	Bucha	2		
19	24M7055	Arruela	4		8.400 X 16 X 1.600 mm
20	14M7166	Porca de segurança	2		M8
21	L78703	Tampa	8		
22	21M7310	Parafuso	6		M6 X 25
23	24M7309	Arruela	6		6.600 X 22 X 2 mm
24	L78705	Bucha	6		
25	24M7251	Arruela	6		6.400 X 18 X 1.600 mm
26	14M7376	Porca de segurança	6		M6
27	L78693	Apoio	2		
28	L75449	Perfil "u"	2		
29	19M7139	Parafuso sextavado	4		M8 X 20
30	L111414	Cantoneira	1		NSEP (ORD AL71329)
31	AL173397	Alavanca	1		
32	14M7416	Porca com flange	4		M8
33	DQ50436	Cilindro operado a gás	2		
34	L111440	Capa	2		
35	L112290	Vedação	1		
36	L110367	Arruela	2		
37	R237474	Pino esférico	2		
38	AL163210	Dobradiça	1		RH NSEP (ORD AL71328)
39	Z26250	Arruela	1		
40	L61335	Arruela	1		
..	AL164267	Vedação	1		LGTH= 20M, KIT

SIDE WINDOWS, TILTABLE
VITRES LATERALES BASCULANTES
SEITENSCHEIBEN, AUSSTELLBAR
FINESTRINO LATERALI ORIENTABILI
JANELA LATERAL DA CABINE
VENTANAS LATERALES, ABATIBLES

PUBM2605 A.1

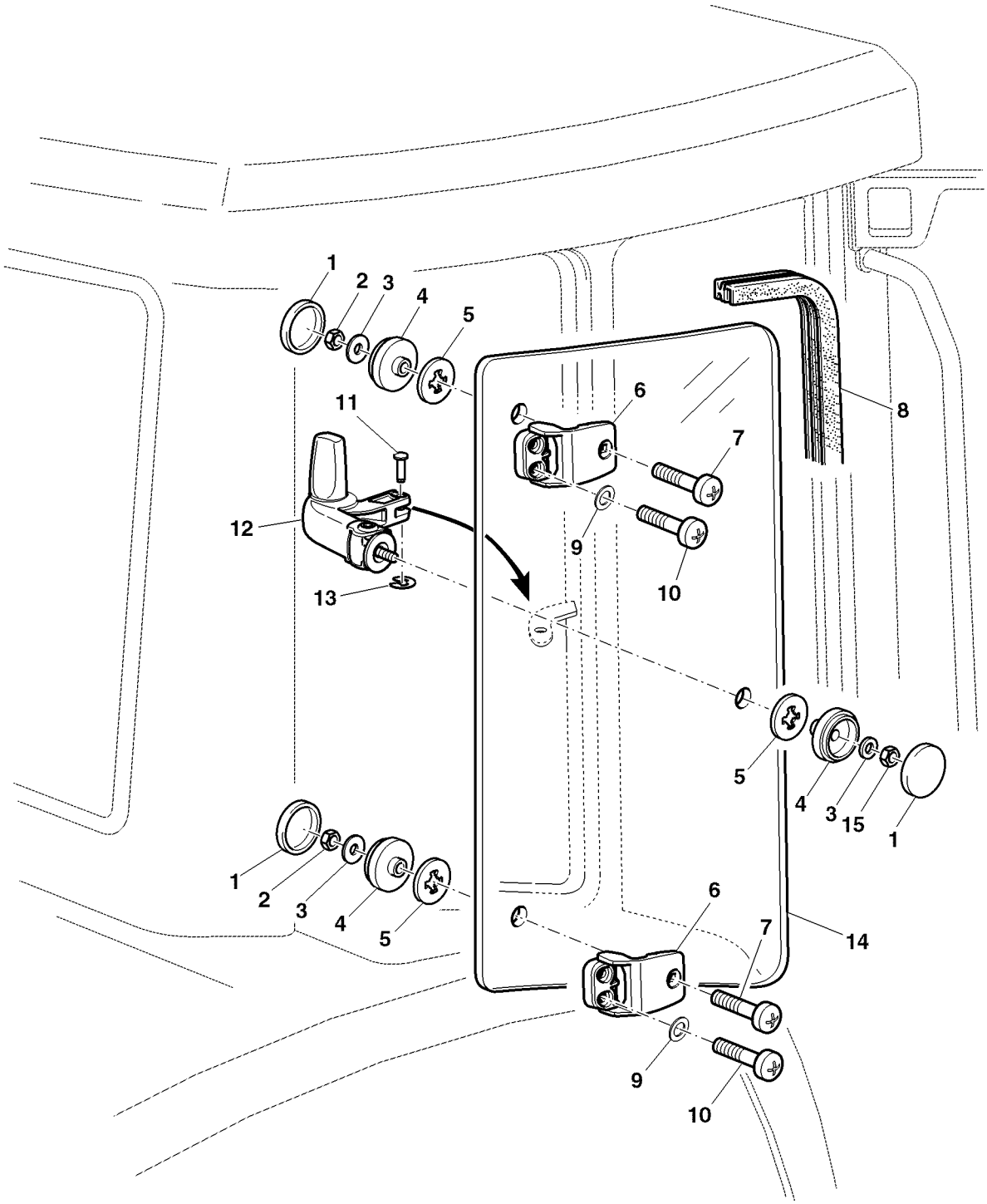

PUBM2605

Item	*Nº peça*	*Descrição*	*Qtde*	*Nº série*	*Notas*
1	L78703	Tampa	6		
2	14M7165	Porca de segurança	4		M6
3	24M7251	Arruela	6		6.400 X 18 X 1.600 mm
4	L78702	Bucha	6		
5	L78704	Arruela de vedação	6		
6	AL163297	Dobradiça	4		
7	03M7391	Parafuso	4		M6 X 25
8	L157818	Vedação	2		
9	12M7081	Arruela de pressão	8		6.400 mm
10	21M7423	Parafuso	8		M6 X 30
11	L115740	Pino fixador	2		
12	AL152733	Trava	1		RH
	AL152732	Trava	1		LH
13	40M7251	Anel de pressão	2		SUB FOR 40M7088
14	L170546	Vidraça	1		RH
	L170547	Vidraça	1		LH
15	14M7272	Porca	2		M6

DOOR HANDLE AND LOCK
POIGNEE ET SERRURE
TUERGRIFF UND SCHLOSS
MANIGLIA E SERRATURA PORTA
TRINCO DA PORTA
MANILLA Y CERRADURA

LX020675 A.1

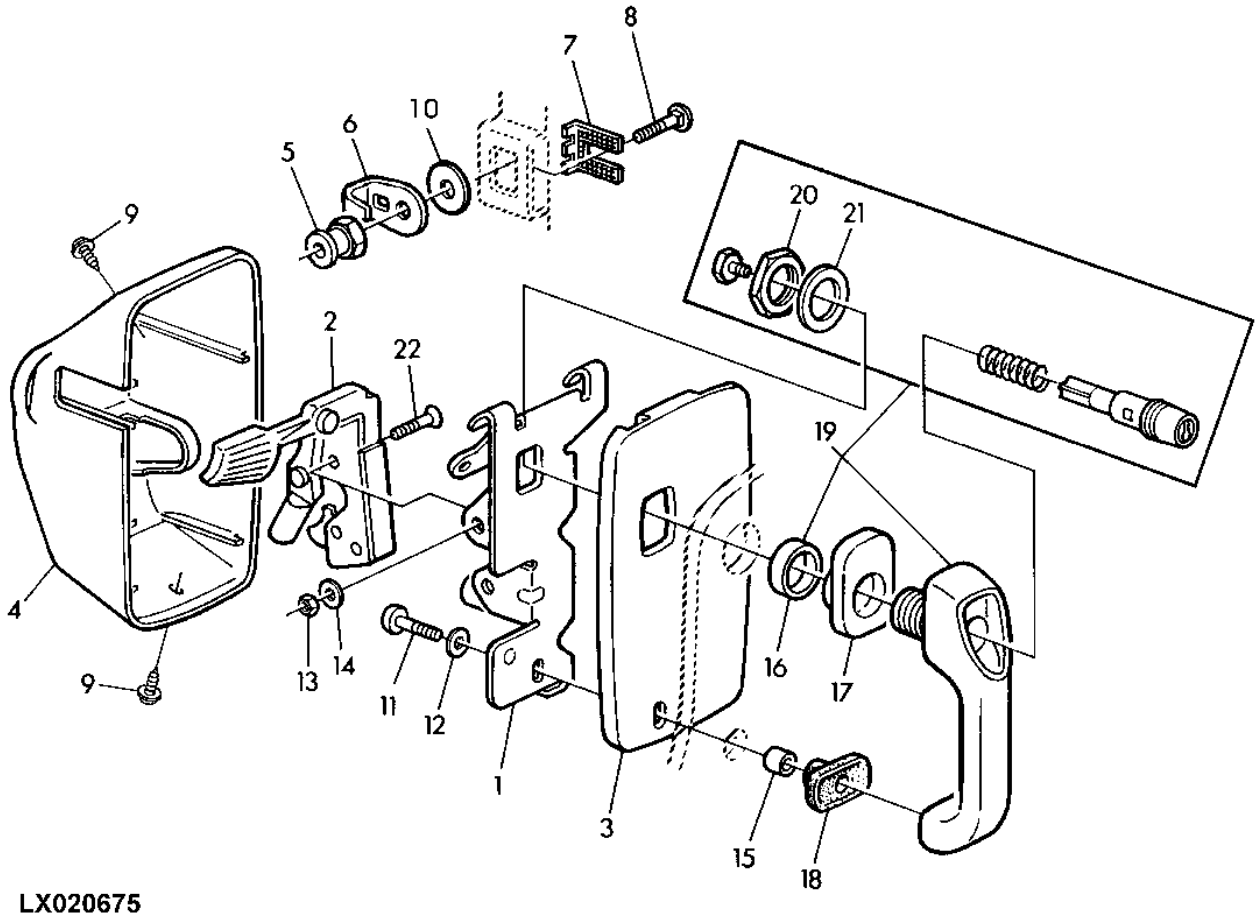

LX020675

Item	*Nº peça*	*Descrição*	*Qtde*	*Nº série*	*Notas*
1	L113441	Cantoneira	1		(A) RH
	L113440	Cantoneira	1		LH
2	AL202906	Fechadura	1		(A) RH
	AL202908	Fechadura	1		LH
3	L113437	Placa	1		(A) RH
	L113436	Placa	1		LH
4	L113439	Capô	1		(A) RH
	L113438	Capô	1		LH
5	R74402	Limitador	2		
6	L113717	Grampo	2		
7	L113718	Placa de segurança	2		
8	03M7192	Parafuso	2		M10 X 30
9	L102588	Parafuso	6		
10	L110930	Arruela	AR		
11	21M7310	Parafuso	2		M6 X 25
12	24M7054	Arruela	2		6.400 X 12 X 1.600 mm
13	14M7166	Porca de segurança	4		M8
14	24M7055	Arruela	4		8.400 X 16 X 1.600 mm
15	L78691	Bucha	2		
16	L78690	Bucha	1		
17	L113908	Arruela de vedação	2		
18	L113907	Arruela de vedação	2		
19	AL113174	Alavanca	2		
20	.....	Porca	1		
21	.....	Arruela	1		
22	19M7574	Parafuso	4		M8 X 40

(A) CAB WITH DOOR ON RIGHT-HAND SIDE
CABINE AVEC PORTE COTE DROIT
KABINE MIT TUER AUF DER RECHTEN SEITE
CABINA CON PORTA A DESTRA
CABINE COM PORTA DO LADO DIREITO
CABINA CON PUERTA EN EL LADO DERECHO

DOORS
PORTES
TUEREN
PORTE
PORTA
PUERTAS

CQ157141 A.1

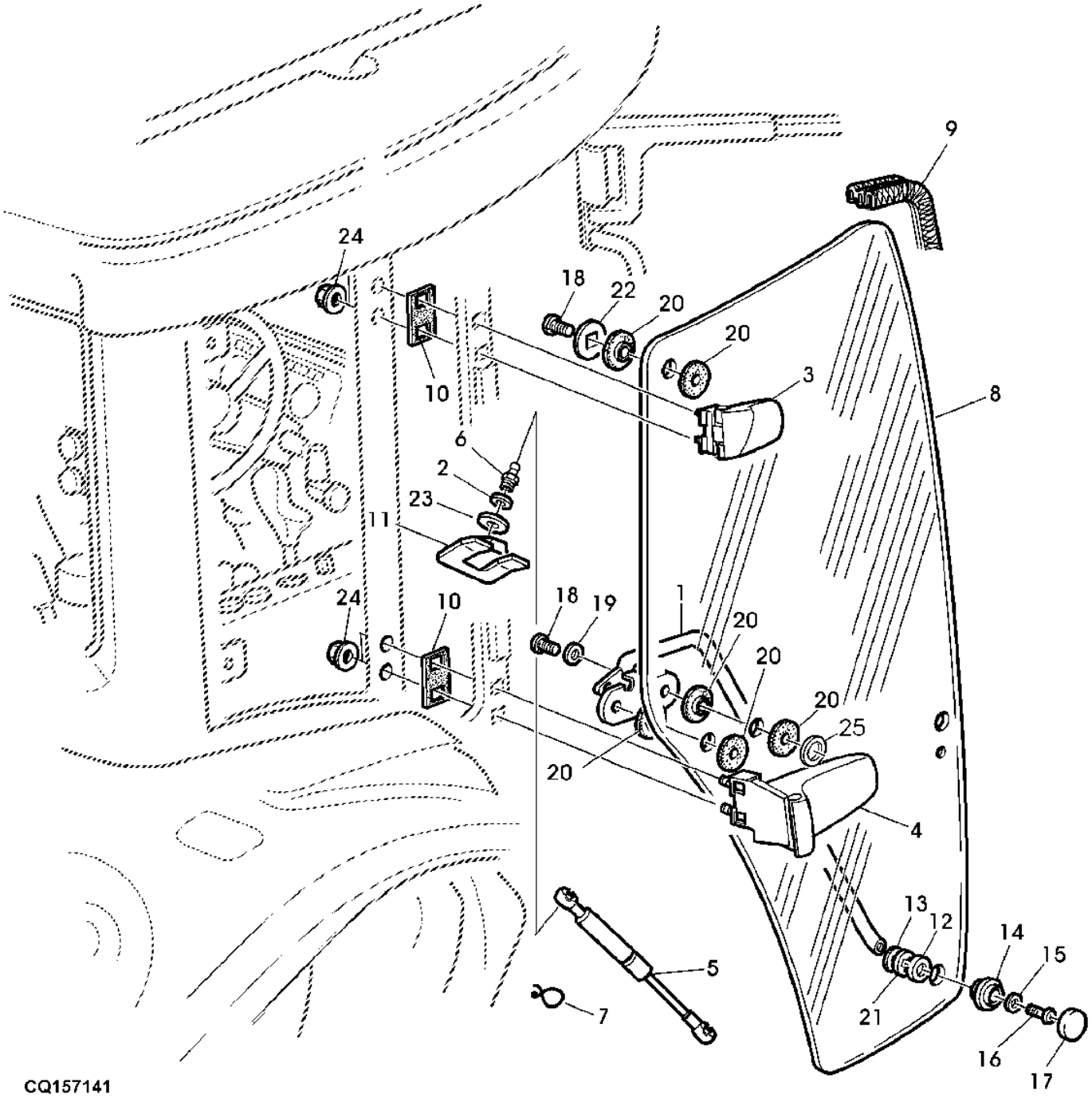

CQ157141

Item	*Nº peça*	*Descrição*	*Qtde*	*Nº série*	*Notas*
1	AL78276	Alavanca	1		LH
	AL78277	Alavanca	1		(A) RH
2	24H1292	Arruela	1		11/32" X 3/4" X 0.120"
3	AL179829	Dobradiça	1		LH
	AL179830	Dobradiça	1		(A) RH
4	AL179831	Dobradiça	1		LH
	AL179832	Dobradiça	1		(A) RH
5	DQ59131	Cilindro operado a gás	1		
6	R237474	Pino esférico	2		
7	56M7007	RetentoR aRtic. esféRica	1		
8	L77647	Porta	1		LH
	L77648	Porta	1		(A) RH
9	L157817	Vedação	1		
10	L116184	Vedação	4		
11	L151718	Tampa	1		LH
	L151719	Tampa	1		(A) RH
12	L78769	Arruela	1		
13	L78768	Arruela	1		
14	L78851	Bucha	1		
15	24M7055	Arruela	1		8.400 X 16 X 1.600 mm
16	21M7392	Parafuso	1		M8 X 30
17	L78703	Tampa	1		
18	21M7491	Parafuso	6		M8 X 16
19	24M7362	Arruela	4		8.400 X 16 X 1.600 mm
20	L155606	Arruela de vedação	12		
21	L78704	Arruela de vedação	1		
22	L77651	Arruela	1		
23	L100869	Arruela	2		
24	AL117519	Porca soldável	2		
25	L111988	Arruela	2		(A) RH

(A) CAB WITH DOOR ON RIGHT-HAND SIDE
CABINE AVEC PORTE COTE DROIT
KABINE MIT TUER AUF DER RECHTEN SEITE
CABINA CON PORTA A DESTRA
CABINE COM PORTA DO LADO DIREITO
CABINA CON PUERTA EN EL LADO DERECHO

WINDSHIELD
PARE-BRISE, NON INCLINABLE
FRONTSCHEIBE
PARABREZZA
PARABRISA
PARABRISAS DELANTERO

PUBM1198 A.1

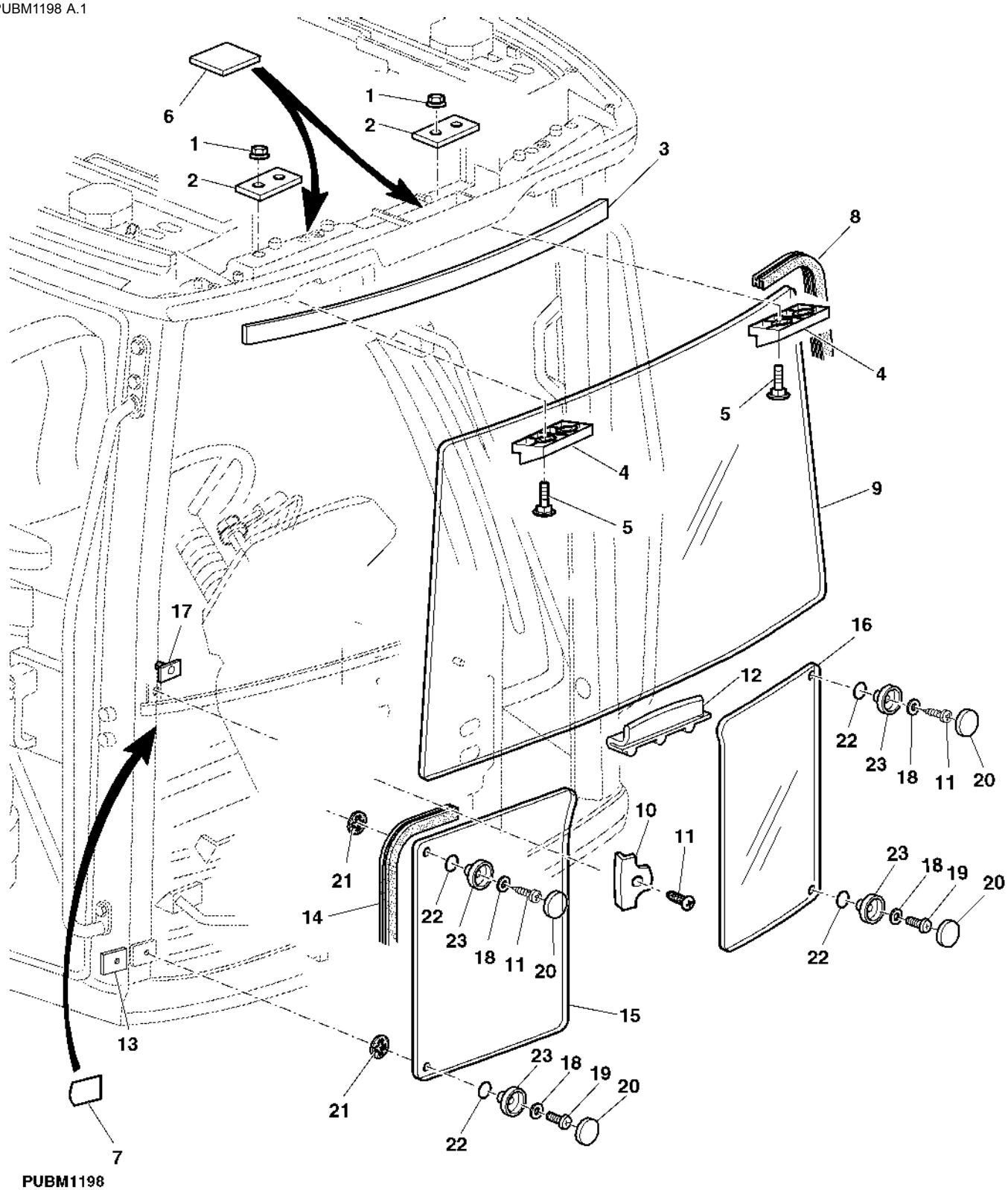

Item	*Nº peça*	*Descrição*	*Qtde*	*Nº série*	*Notas*
1	14M7416	Porca com flange	4		M8
2	L113232	Placa	2		
3	L112290	Vedação	1		
4	L112951	Suporte	2		
5	03M7331	Parafuso	4		M8 X 35
6	L79909	Apoio	2		
7	L116304	Etiqueta	2		
8	L157820	Vedação	1		
9	L112972	Pára-brisa	1		
10	L100685	RetentoR	2		
11	37M7305	Parafuso	4		
12	L112971	Cantoneira	1		
13	L111480	Porca de Pressão	2		
14	L157821	Vedação	2		
15	L151753	Vidraça	1		RH
16	L151752	Vidraça	1		LH
17	L155576	Porca	4		
18	24M7309	Arruela	4		6.600 X 22 X 2 mm
19	21M7423	Parafuso	2		M6 X 30
20	L78703	Tampa	4		
21	L78704	Arruela de vedação	4		
22	L41443	Anel o	4		
23	L78702	Bucha	4		

WITHOUT RIGHT-HAND DOOR
SANS PORTE DROITE
OHNE RECHTE TUER
SENZA PORTA DESTRA
SEM PORTA DIREITA
SIN PUERTA DERECHA

CQ300428 A.1

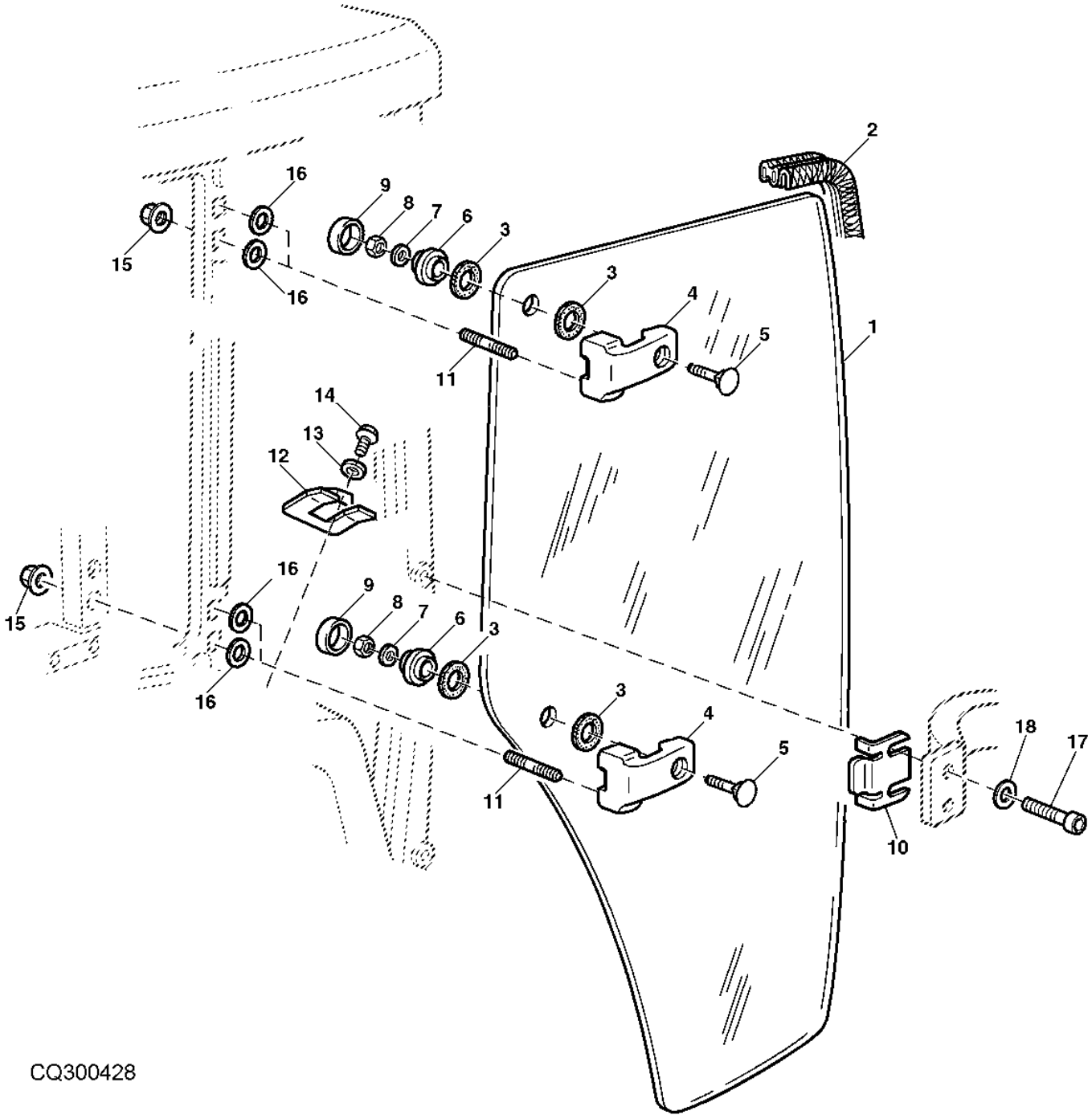

Item	*Nº peça*	*Descrição*	*Qtde*	*Nº série*	*Notas*
1	L78989	Vidraça	1		
2	L157817	Vedação	1		
3	L78704	Arruela de vedação	4		
4	AL78377	Suporte	2		
5	03M7309	Parafuso	2		M8 X 25
6	L78851	Bucha	2		
7	24M7055	Arruela	2		8.400 X 16 X 1.600 mm
8	14M7166	Porca de segurança	2		M8
9	L78703	Tampa	2		
10	L157095	Suporte	1		
11	22M7170	Parafuso de fenda	4		M8 X 35
12	L151719	Tampa	1		
13	L100869	Arruela	1		
14	19M8599	Parafuso	1		M8 X 20
15	AL117519	Porca soldável	4		
16	24M7260	Arruela	4		8.400 X 24 X 2 mm
17	19M8386	Parafuso	1		M8 X 25
	L153130	Parafuso	2		M8 X 30
18	24M7362	Arruela	2		8.400 X 16 X 1.600 mm

BULKHEAD
TABLIER
SCHOTTWAND
PARATIA
VEDACAO DA CABINE
TABIQUE

PUBM1125 A.1

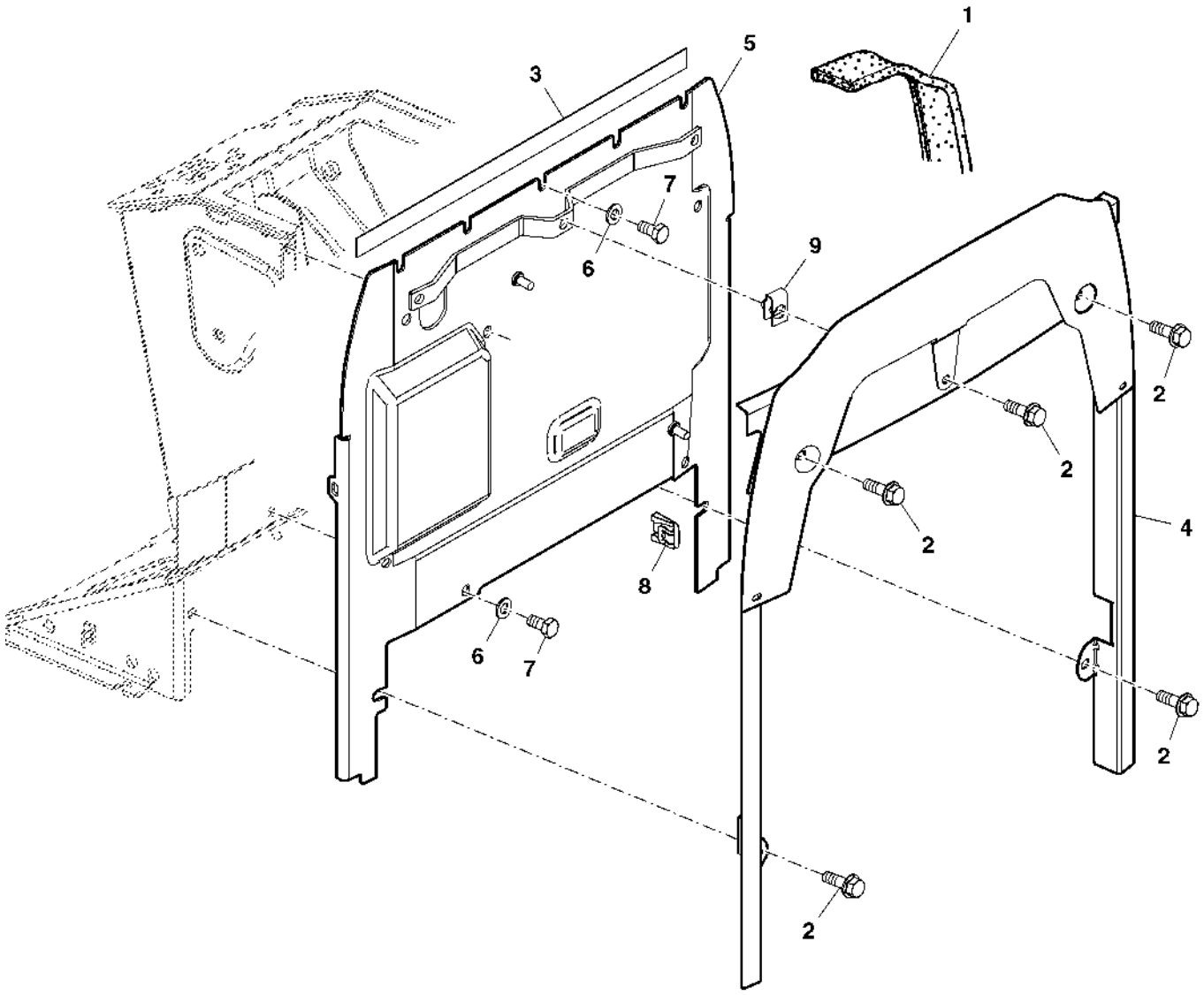

PUBM1125

Item	*Nº peça*	*Descrição*	*Qtde*	*Nº série*	*Notas*
1	AL157707	Vedação	1		
2	19M7867	Parafuso	5		M8 X 25
3	DT5471	Vedação	1		
4	AL154932	Estrutura	1		
5	AL164012	Parede corta-fogo	1		(CABINE)
	AL164013	Parede corta-fogo	1		(EPCC)
6	24M7055	Arruela	9		8.400 X 16 X 1.600 mm
7	19M7162	Parafuso sextavado	9		M8 X 16
8	L39603	Porca	3		
9	M84971	Porca	1		

CONTROL CABLES RETAINING ASSEMBLY
GROUPE DE SUPPORTS DE CABLES SOUS GAINE
HALTERBAUGRUPPE FUER BOWDENZUEGE
GRUPPO RITEGNO CAVI DI COMANDO
CONJUNTO DE RETENCAO DOS CABOS DE COMANDO
CONJUNTO DE RETENCION DE LOS CABLES DE MANDO

PUBM1578 A.1

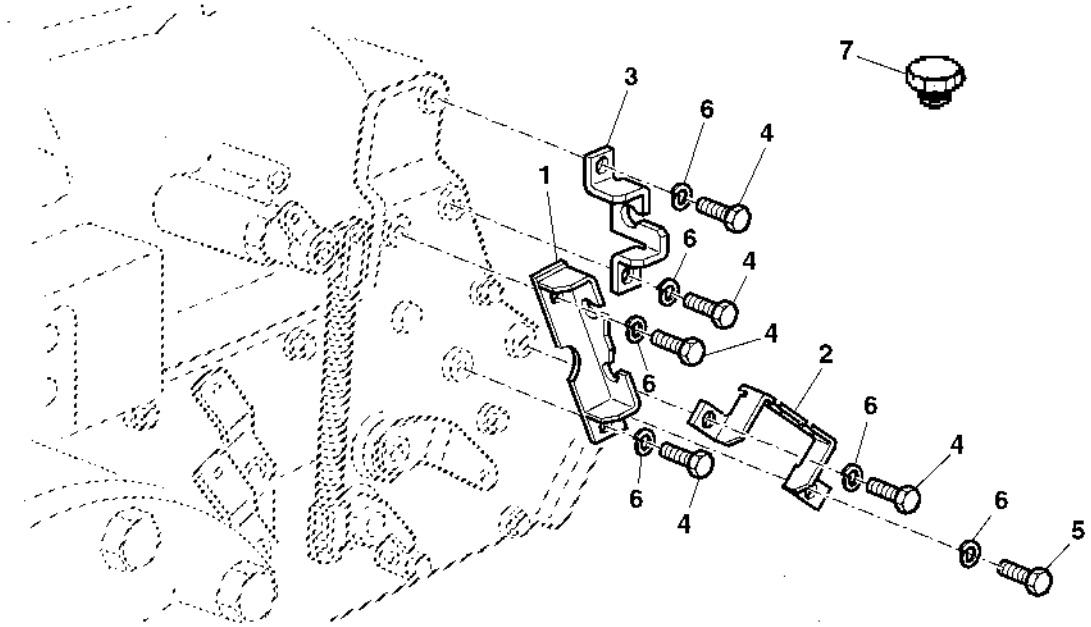

PUBM1578

Item	*Nº peça*	*Descrição*	*Qtde*	*Nº série*	*Notas*
1	AL165645	Suporte	1		
2	CQ58316	Suporte	1		
3	L100627	Suporte	1		
4	19M7139	Parafuso sextavado	AR		M8 X 20
5	19M7162	Parafuso sextavado	AR		M8 X 16
6	24M7055	Arruela	AR		8.400 X 16 X 1.600 mm
7	AL162900	Tampa do abasTecimenTo	1		

Sectional Pictorial Index
Index d'illustrations par sections.
Gruppenbildindex
Indice illustrato delle sezioni
Índice pictórico por seção
Índice de ilustraciones por secciones

PUBM1554 A.1

1-	538
2-	540
3-	542
4-	543
8-	552
9-	554
18-	567
19-	568

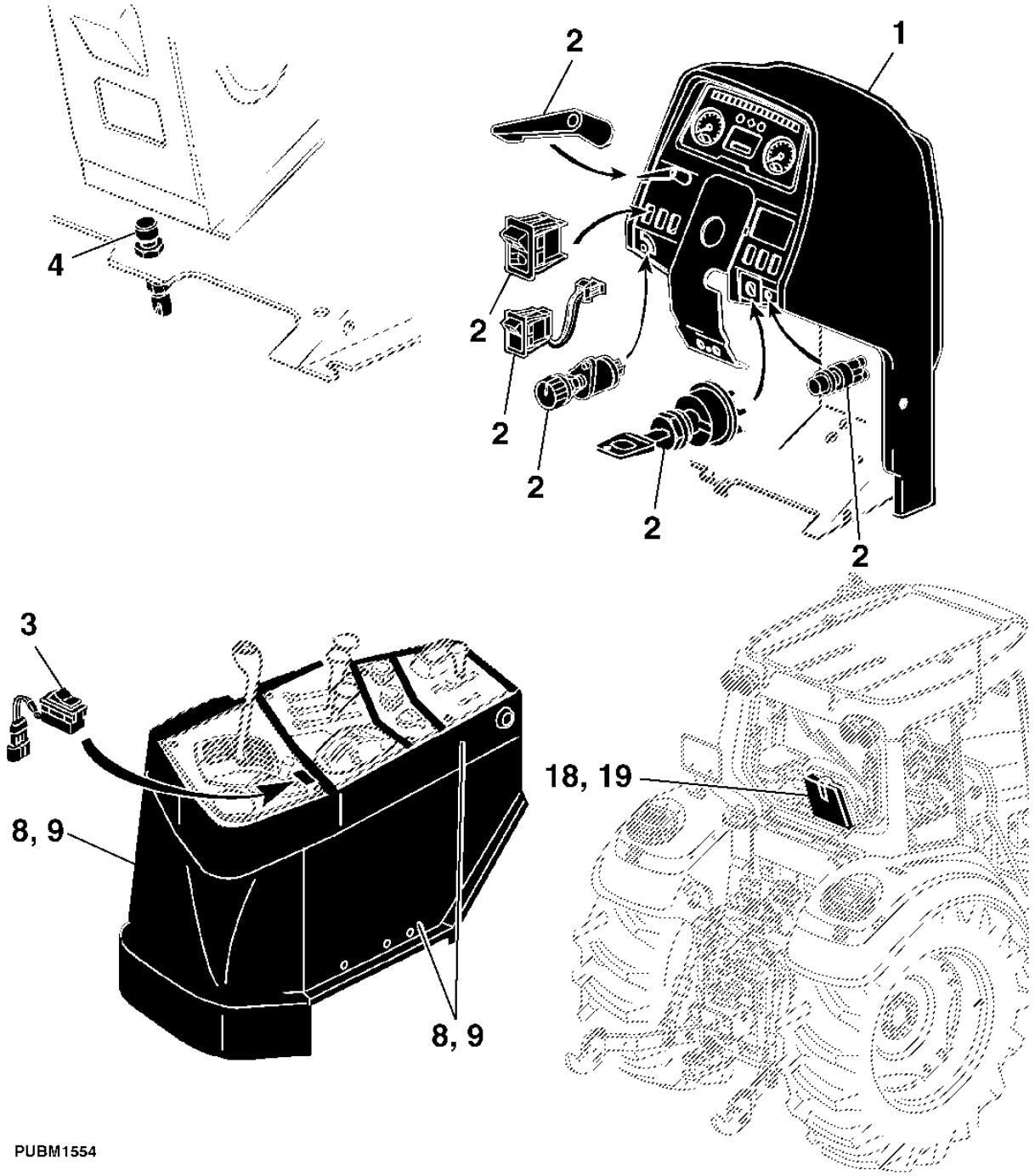

PUBM1554

Sectional Pictorial Index
Index d'illustrations par sections.
Gruppenbildindex
Indice illustrato delle sezioni
Índice pictórico por seção
Índice de ilustraciones por secciones

PUBM3011 A.1

5-	544
6-	546
7-	550
10-	556
11-	558
12-	560
13-	562
14-	563
15-	564
16-	565
17-	566
20-	569
21-	570
22-	572
23-	574
24-	576
25-	578
26-	580
27-	582
28-	583
29-	584
30-	548

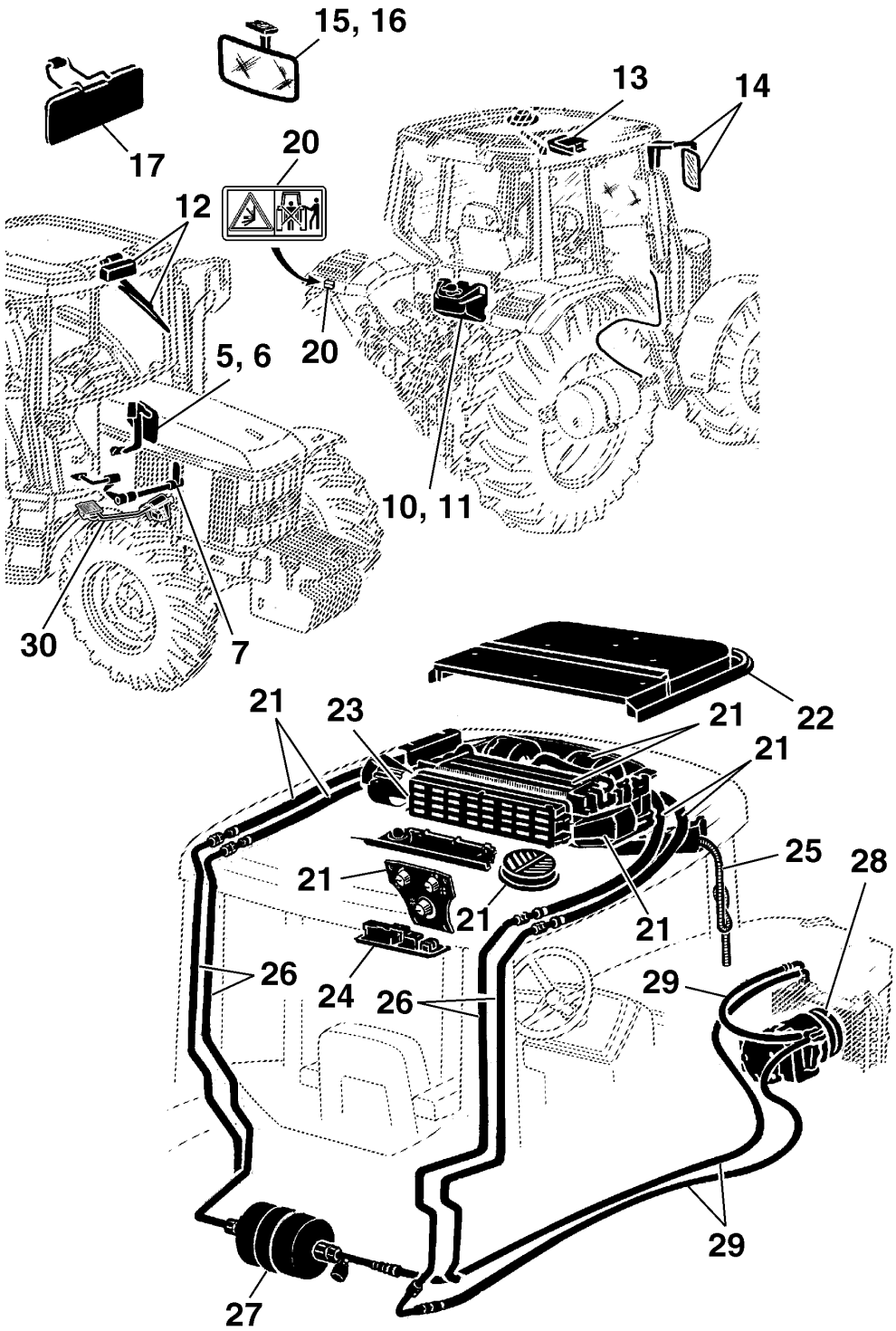

PUBM3011

DASH/COWL
HABILLAGE DE TABLEAU DE BORD
ARMATURENWANDVERKLEIDUNG
CRUSCOTTO
PAINEL
REVESTIMIENTO DEL TABLERO DE INSTRUMENTOS

CQ156915 A.1

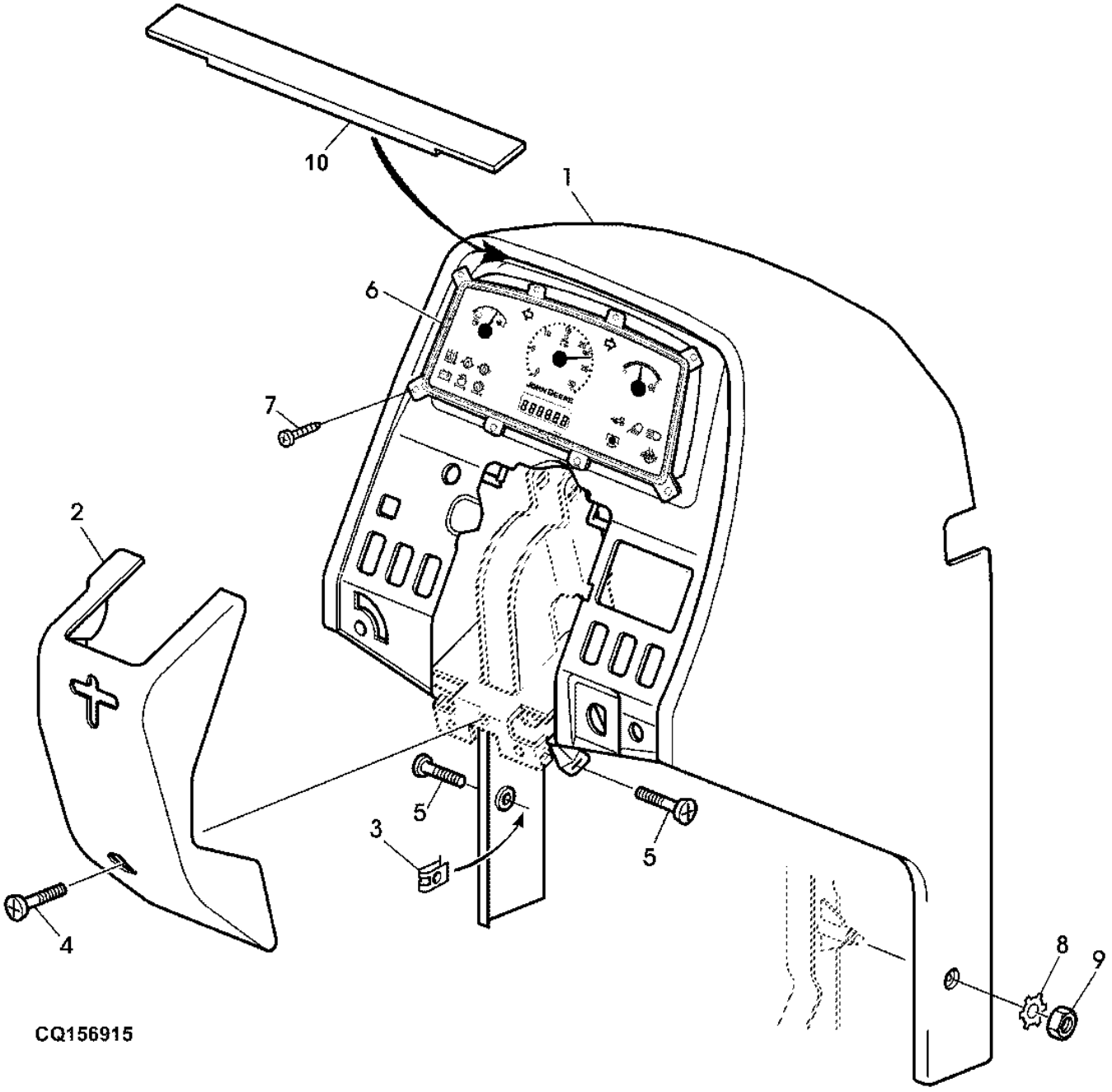

Item	*Nº peça*	*Descrição*	*Qtde*	*Nº série*	*Notas*
1	AL164922	Capota	1		(CABINE)
	AL171534	Capota	1		EPCC
2	L155361	Capa	1		
3	L164972	Porca	3		
4	L112797	Parafuso	1		
5	L113415	Parafuso	3		
6	MN10255	Central de controles	1		
7	37M7181	Parafuso	8		
8	24M7027	Arruela	1		5.300 X 10 X 1 mm
9	14M7265	Porca de segurança	1		M5
10	CQ64057	Apoio	1		EPCC

ELECTRICAL INSTRUMENTS
TABLEAU DE BORD - ELEMENTS ELECTRIQUES
ELEKTRISCHE ARMATUREN
STRUMENTI ELETTRICI
COMPONENTES ELETRICOS
COMPONENTES ELECTRICOS

PUBM1531 A.1

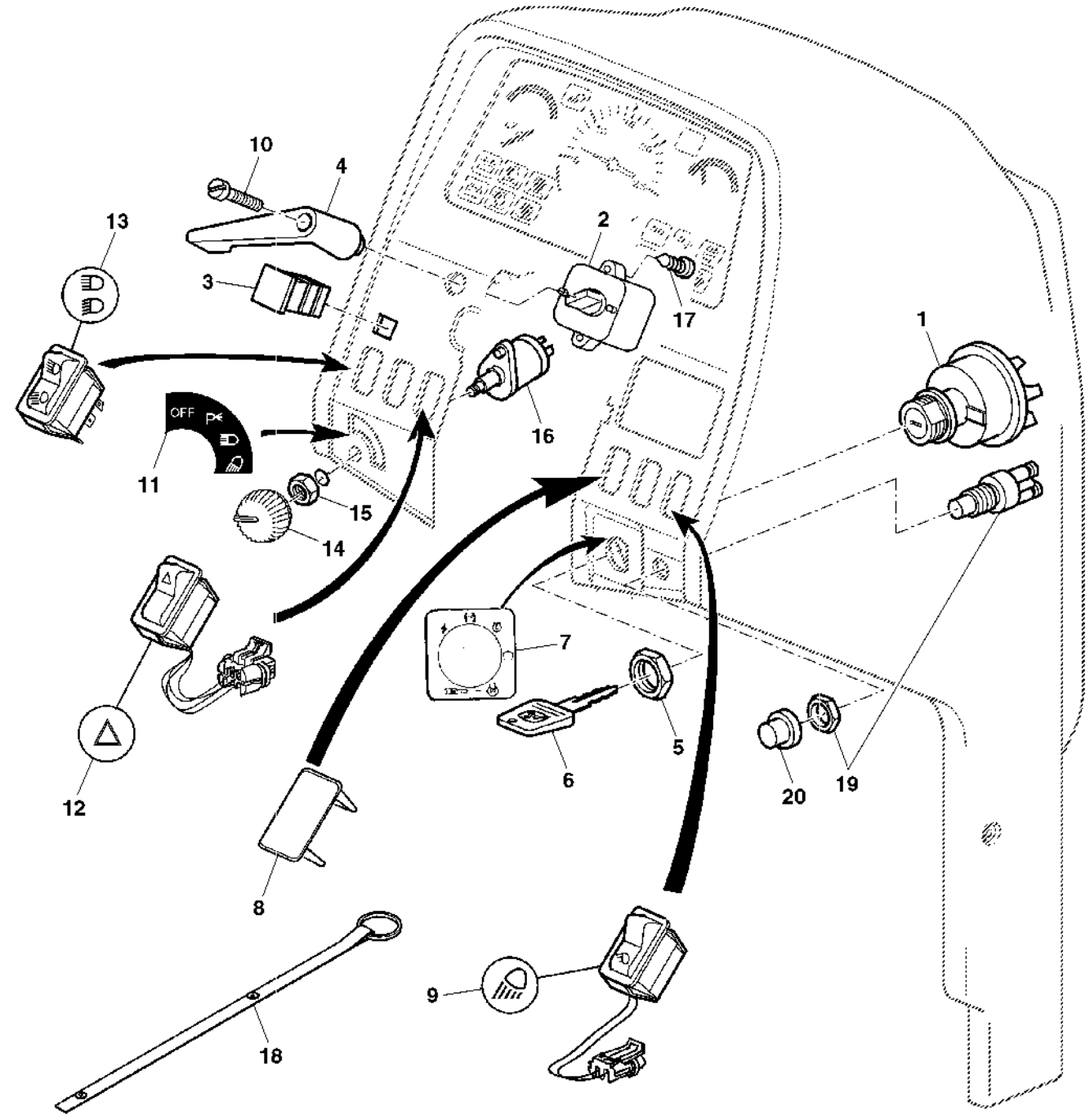

PUBM1531

Item	*Nº peça*	*Descrição*	*Qtde*	*Nº série*	*Notas*
1	RE61717	Interruptor giratório	1		
2	AL35179	Interruptor	1		
3	L157295	Plugue	1		
4	L37489	Alavanca	1		
5	R115974	Porca	1		
6	RE183935	Chave	1		
7	L79734	Etiqueta	1		
8	L114509	Plugue	AR		
9	AL155612	Interruptor de alavanca	1		
10	21M7290	Parafuso	1		M3 X 35
11	L102359	Etiqueta	1		
12	AL154249	Interruptor	1		
13	AL157883	Interruptor de alavanca	1		
14	AL76568	Botão	1		
15	R44165	Porca de segurança	1		
16	AL36529	Interruptor	1		
17	37M7336	Parafuso	2		
18	DQ70988	Chaveiro	1		
19	R39554	Interruptor	1		(A)
20	T55501	Tampa	1		(A)

(A) CAB WITH DOOR ON RIGHT-HAND SIDE
CABINE AVEC PORTE COTE DROIT
KABINE MIT TUER AUF DER RECHTEN SEITE
CABINA CON PORTA A DESTRA
CABINE COM PORTA DO LADO DIREITO
CABINA CON PUERTA EN EL LADO DERECHO

FWD SWITCH
INTERRUPTEUR PONT AVANT
SCHALTER FUER FRONTANTRIEB
INTERRUTTORE 4WD
INTERRUPTOR DA TRACAO DIANTEIRA
INTERRUPTOR DE LA TDM

LX015699 A.1

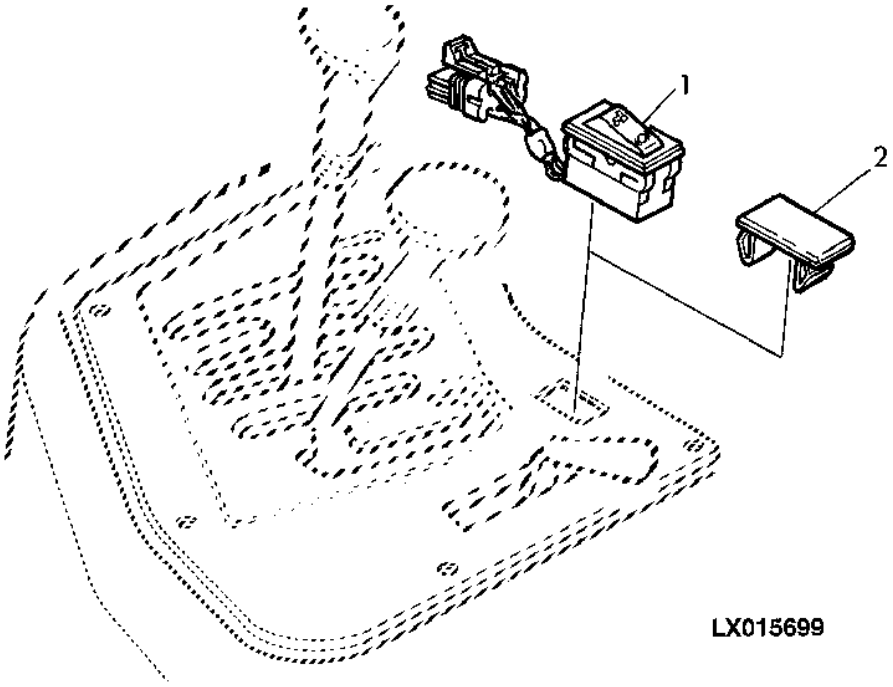

Item	*Nº peça*	*Descrição*	*Qtde*	*Nº série*	*Notas*
1	AL165520	Interruptor de alavanca	1		(A)
	AL156854	Interruptor de alavanca	1		(B)
2	R106551	Capa	1		

(A) WITHOUT CAB
SANS CABINE
OHNE KABINE
SENZA CABINA
SEM CABINE
SIN CABINA

(B) WITH CAB
AVEC CABINE
MIT KABINE
CON CABINA
COM CABINE
CON CABINA

DIFFERENTIAL LOCK SWITCH
BLOCAGE DU DIFFERENTIEL, CONTACTEUR
SCHALTER FUER DIFFERENTIALSPERRE
INTERRUTTORE BLOCCAGGIO DIFFERENZIALE
INTERRUPTOR DE BLOQUEIO DO DIFERENCIAL
INTERRUPTOR DE BLOQUEO DEL DIFERENCIAL

LX016060 A.1

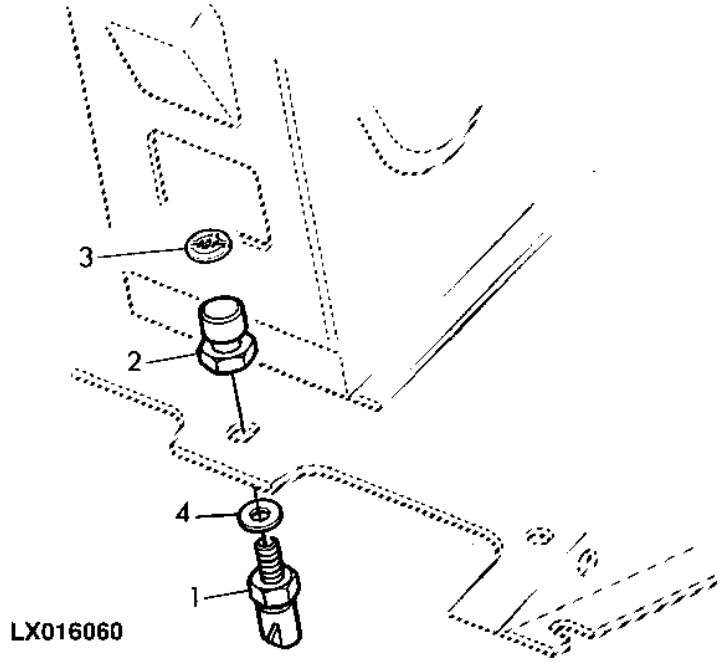

Item	*Nº peça*	*Descrição*	*Qtde*	*Nº série*	*Notas*
1	RE46534	Interruptor	1		
2	RE43637	Atuador	1		
3	L80302	Etiqueta	1		
4	L37275	Arruela	1		

Clutch Actuating Components / Clutch Pedal
Composants de commande de l'embrayage / pédale d'embrayage
Kupplungsbetätigungsteile / Kupplungspedal
Componenti attuatori frizione / pedale frizione
Componentes de Acionamento da Embreagem / Pedal da Embreagem
Componentes de accionamiento de embrague / pedal de embrague

PUBM1089 A.1

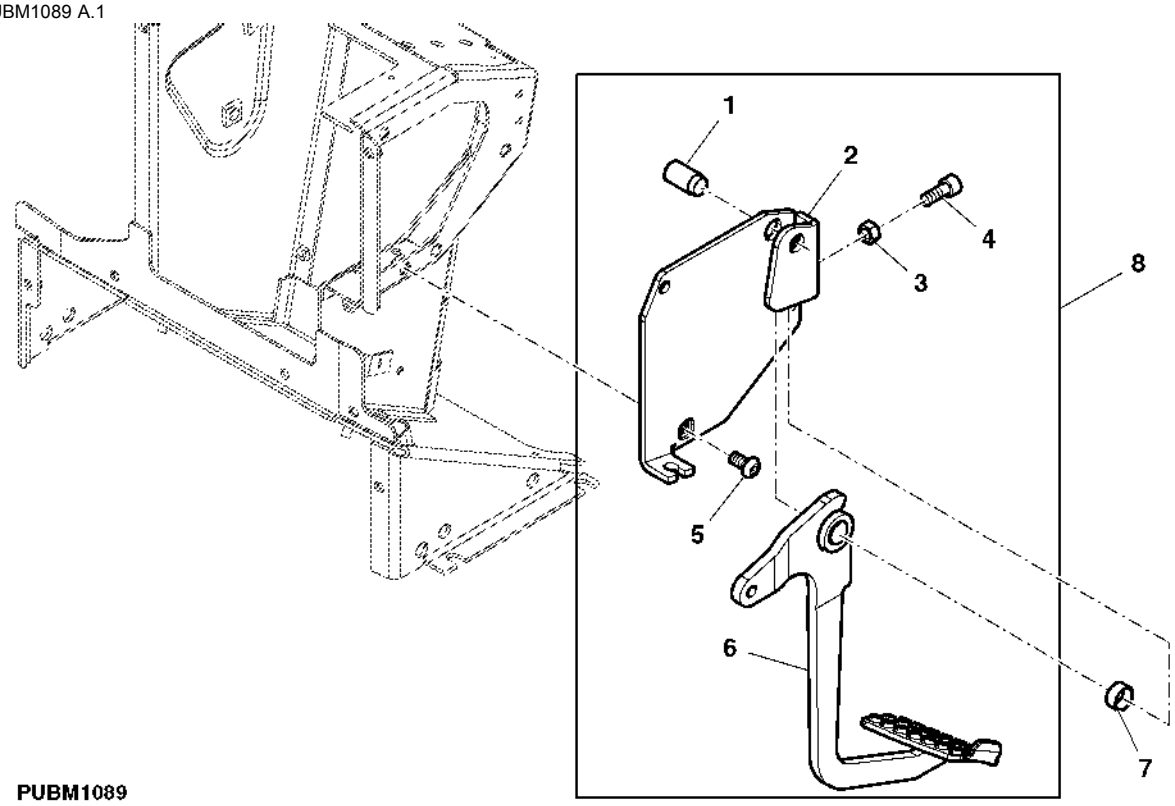

PUBM1089

Item	*Nº peça*	*Descrição*	*Qtde*	*Nº série*	*Notas*
1	L110617	Pino fixador	1		
2	AL110894	Apoio	1		
3	14M7274	Porca	1		M10
4	19M8533	Parafuso	1		M10 X 25
5	L100285	Parafuso	3		
6	AL169899	Pedal	1		INCL KEY 7
7	L41178	Bucha	2		
8	AL203461	Controle	1		ASSY

CLUTCH OPERATING PARTS, BOWDEN CABLE
COMMANDE DE L'EMBRAYAGE, CABLE SOUS GAINE
KUPPLUNGSBETAETIGUNGSTEILE, BOWDENZUG
PARTI COMANDO FRIZIONE, CAVO BOWDEN
CABO DA EMBREAGEM
ELEMENTOS DE MANDO DEL EMBRAGUE, CABLE

LX035844 A.1

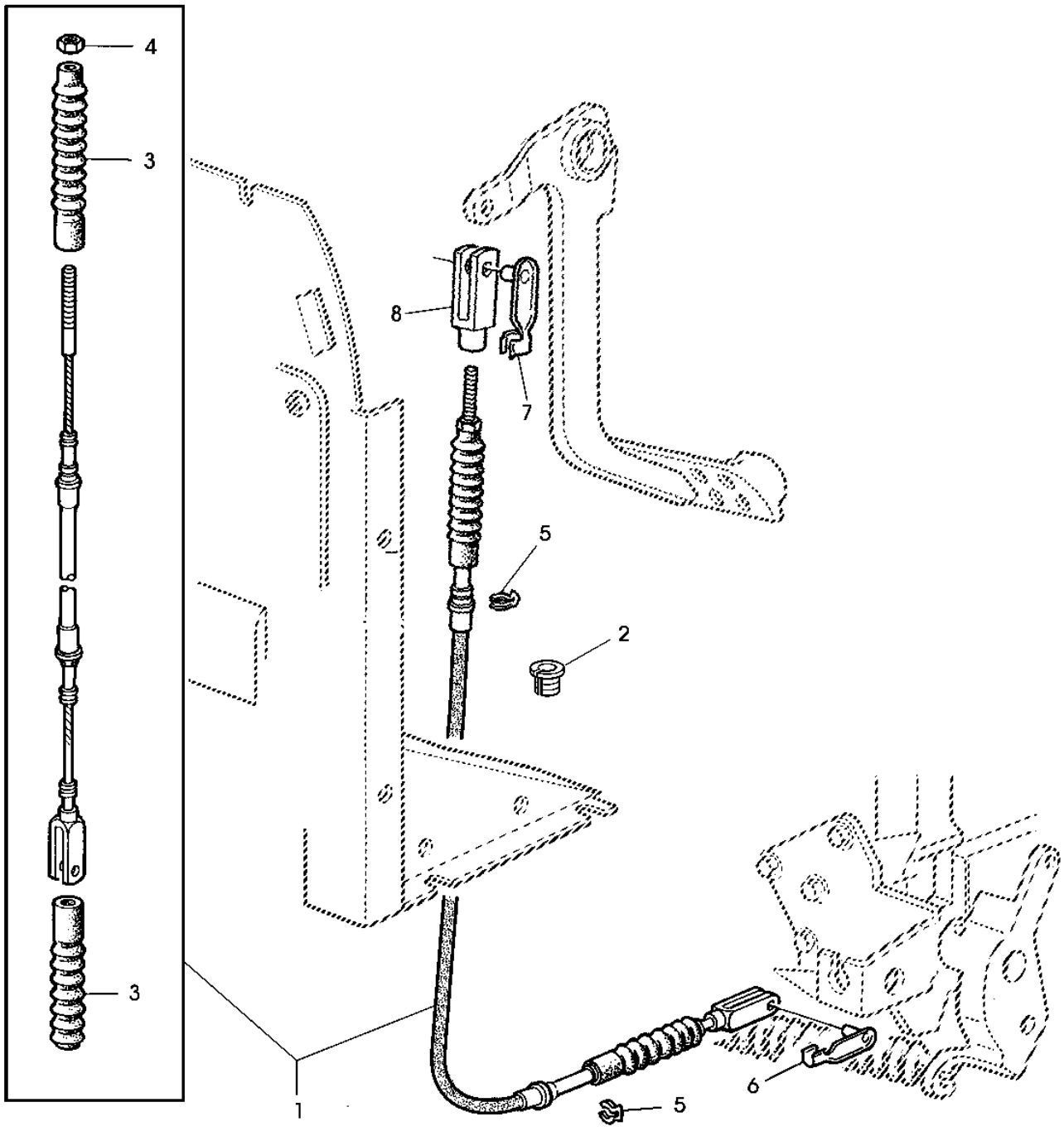

LX035844

Item	*Nº peça*	*Descrição*	*Qtde*	*Nº série*	*Notas*
1	AL151614	Cabo	1		
2	L157793	Passa-fio	1		
3	L154381	Protetor	2		
4	14M7272	Porca	1		M6
5	L79792	Anel de pressão	2		
6	45M7080	Pino de trava	1		
7	45M7063	Pino fixador	1		
8	L166609	Forquilha	1		

Accelerator Pedal with Electronic Speed Control
Pédale d'accélération avec commande de régime électronique
Gadpedal bei elektronischer Drehzahlregulierung
Pedale acceleratore con comando elettronico velocità
Pedal do Acelerador com Controle de Velocidade Eletrônico
Pedal acelerador con regulación electrónica de régimen

PY030621 B.1

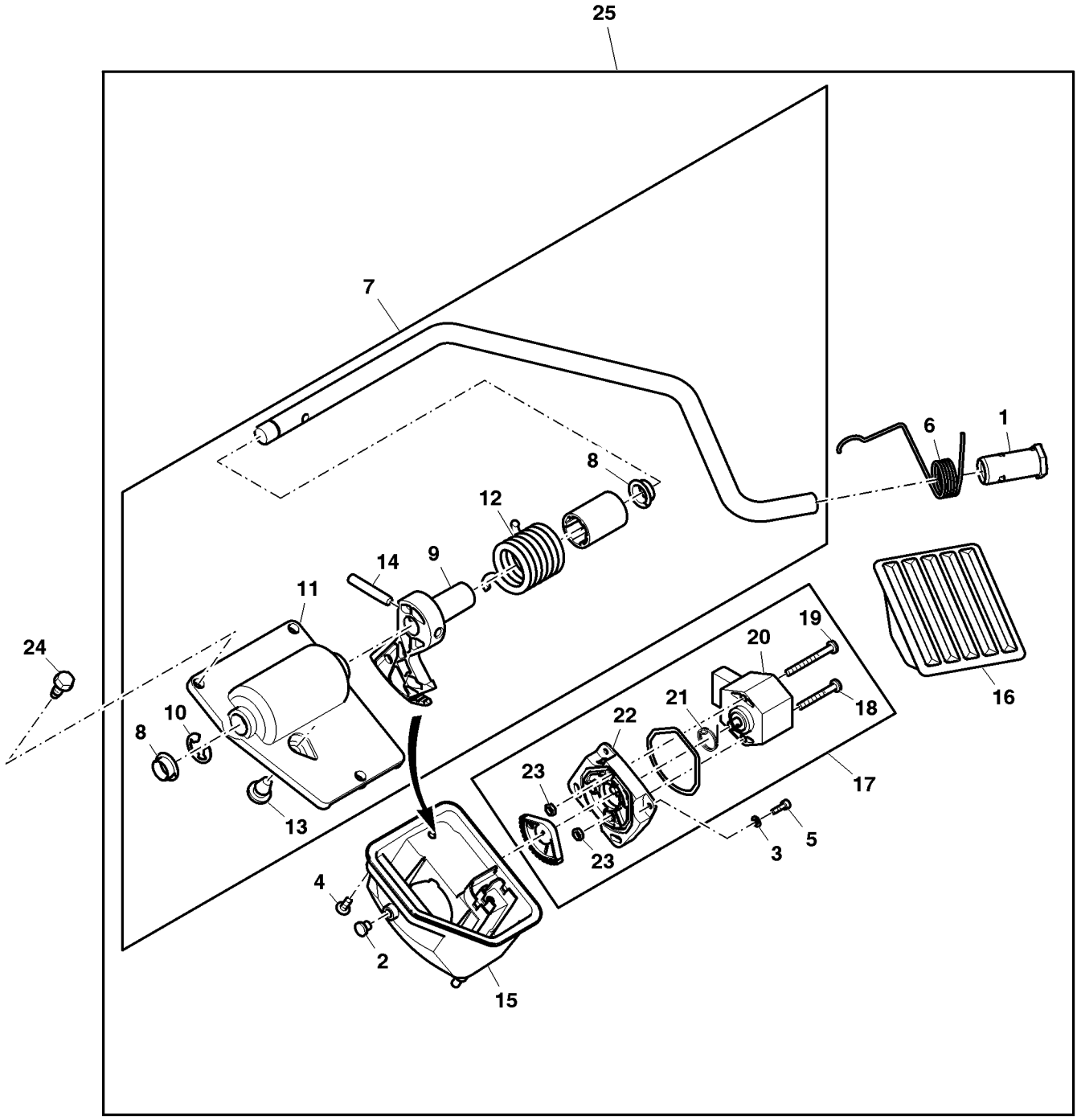

PY030621

Item	Nº peça	Descrição	Qtde	Nº série trator	Notas
1	L113021	Bucha	1		
2	99M7105	Plugue	1		
3	24M7029	Calço	3		
4	19M9036	Parafuso	3		M4 X 10
5	19M8825	Parafuso	3		M3 X 10
6	L78701	Mola	1		
7	AL172025	Carcaça	1		
8	L150363	Bucha	2		
9	L168521	Quadrante	1		
10	R26871	Anel de pressão	1		
11	L150340	Carcaça	1		
12	L150338	Mola de torção	1		
13	L150079	Pára-choque	1		
14	L153015	Pino	1		
15	L150341	Carcaça	1		
16	L113020	Pedal	1		
17	AL181277	SenSor	1		SUB FOR AL176501 APPL
18	21M7474	Parafuso	1		M4 X 32
19	21M7477	Parafuso	1		M4 X 40
20	AL175213	Potenciômetro	1		SUB FOR AL156253 APPL
21	L150718	Mola de torção	1		
22	L157767	Capa	1		
23	14M7372	Porca	2		M4
24	37M7361	Parafuso	3		M6 X 16
25	AL204525	Acelerador	1		

FOOT THROTTLE
PEDALE D'ACCELERATION
DREHZAHLFUSSHEBEL
ACCELERATORE A PEDALE
ACELERADOR DE PE
PEDAL DE FRENO

PUBM2740 A.1

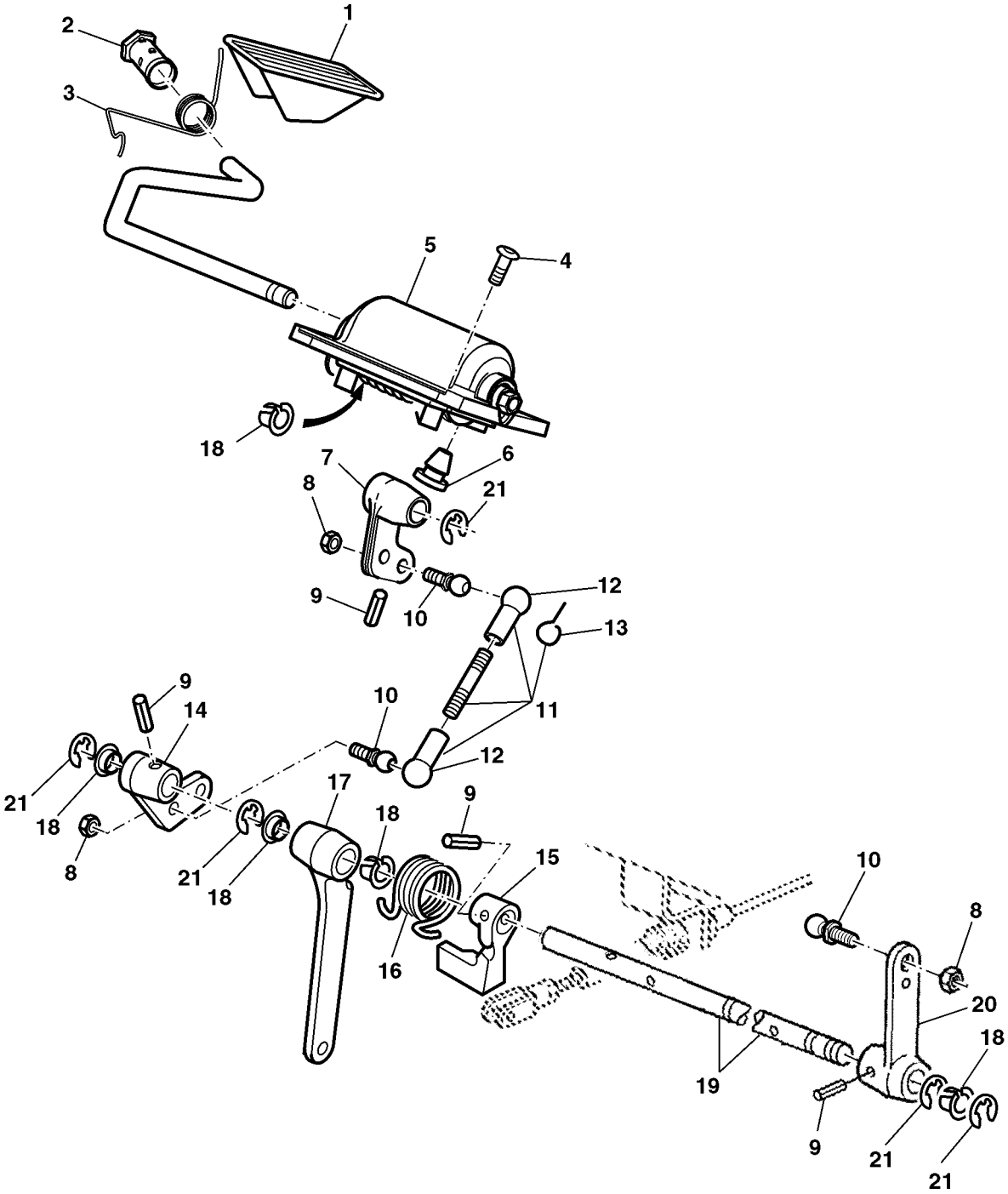

PUBM2740

Item	*Nº peça*	*Descrição*	*Qtde*	*Nº série*	*Notas*
1	L113020	Pedal	1		
2	L113021	Bucha	1		
3	L78701	Mola	1		
4	37M7361	Parafuso	3		M6 X 16
5	L150340	Carcaça	1		
6	L150079	Pára-choque	1		
7	L151157	Alavanca	1		
8	14M7165	Porca de segurança	3		M6
9	34H394	Pino elástico	4		3/16" X 15/16"
10	55M7012	Pino esférico	3		
11	DQ63989	Haste de ligação	1		
12	56M7006	Soquete p/ junta eSférica	2		(ORD W/ 56M7007)
13	56M7007	RetentoR aRtic. esféRica	AR		
14	L151157	Alavanca	AR		
15	L150527	Alavanca	1		
16	L150526	Mola de torção	1		
17	AL208355	Alavanca	1		SUB FOR CQ59332
18	L150363	Bucha	AR		
19	L150525	Eixo	1		
20	L112950	Alavanca	1		
21	R26871	Anel de pressão	5		

CONTROL CONSOLE (CAB)
CONSOLE DE COMMANDE (CABINE)
BEDIENUNGSKONSOLE (KABINE)
CONSOLE DI COMANDI (CABINA)
CONTROLE DO CONSOLE (CABINE)
CONSOLA DE INSTRUMENTOS (CABINA)

PUBM1142 A.1

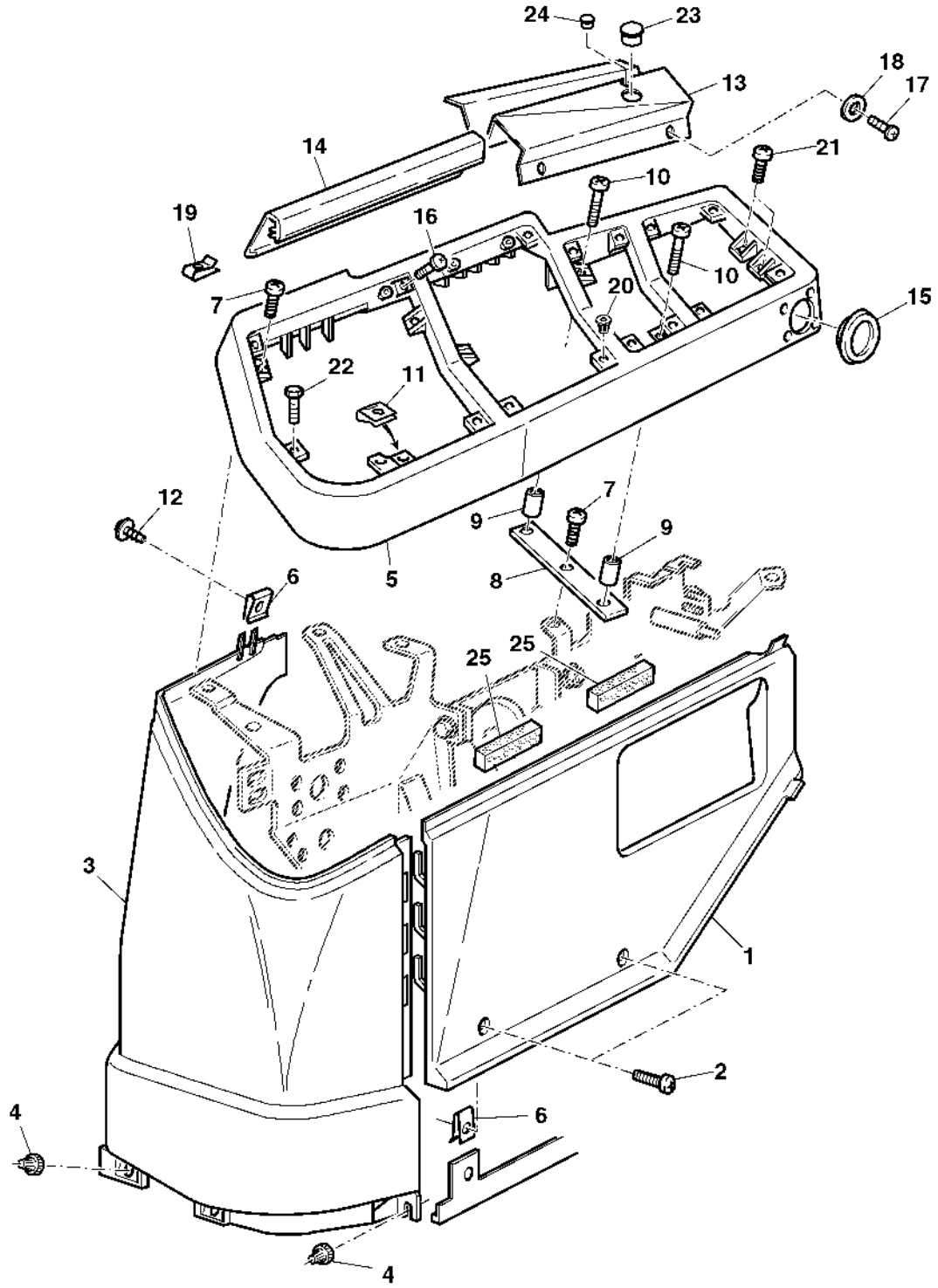

PUBM1142

Item	*Nº peça*	*Descrição*	*Qtde*	*Nº série*	*Notas*
1	AL201018	Capa	1		
2	37M7185	Parafuso	2		
3	L151699	Painel	1		
4	L40924	Porca	3		
5	L158260	Painel de controle	1		
6	L39603	Porca	3		
7	21M7246	Parafuso	6		M6 X 16
8	AL79029	Correia	1		
9	L101932	Espaçador	2		
10	21M7403	Parafuso	2		M6 X 40
11	AL115814	Porca	16		
12	L113415	Parafuso	1		
13	L168519	Painel	1		
14	L113846	Moldura	1		
15	L112282	Plugue	1		
16	37M7290	Parafuso	3		
17	37M7140	Parafuso	2		
18	24M7027	Arruela	1		5.300 X 10 X 1 mm
19	L79648	Porca de Pressão	2		
20	L102110	Porca	1		
21	21M7285	Parafuso	2		M6 X 12
22	L115292	Parafuso	12		
23	99M7073	Plugue	1		
24	99M7016	Plugue	1		
25	L157254	Vedação	2		

CONTROL CONSOLE (OPEN OPERATOR'S STATION)
CONSOLE DE COMMANDE (TRACTEURS SANS CABINE)
BEDIENUNGSKONSOLE (OFFENE FAHRERPLATTFORM)
CONSOLE COMANDI (POSTAZIONE OPERATORE APERTA)
CONTROLE DO CONSOLE (EPCC)
CONSOLA DE INSTRUMENTOS (PLATAFORMA DE CONDUCCION ABIERTA)

PUBM1117 A.1

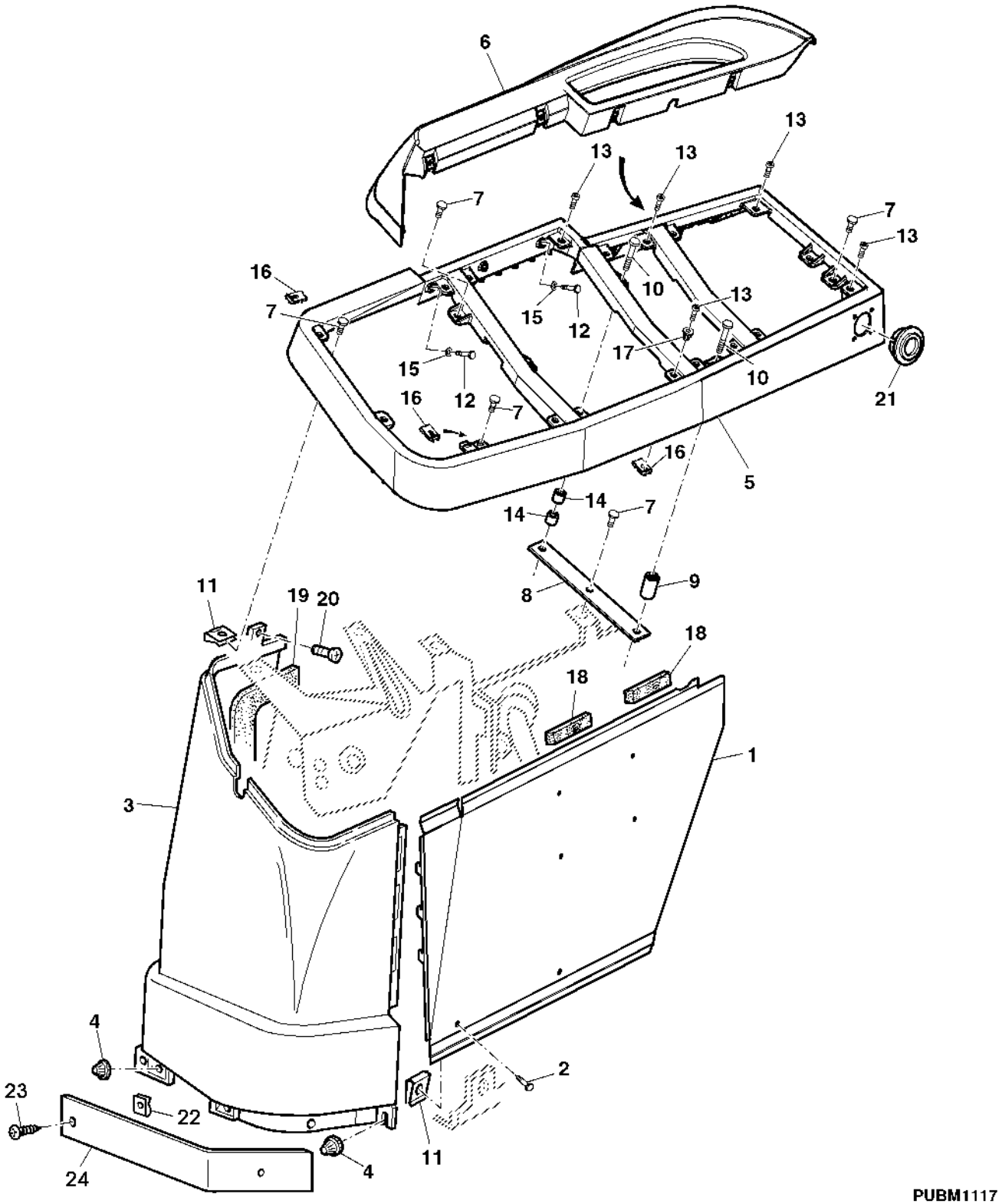

PUBM1117

Item	*Nº peça*	*Descrição*	*Qtde*	*Nº série*	*Notas*
1	L113559	Blindagem	1		
2	37M7185	Parafuso	2		
3	AL117697	Painel	1		(A)
4	L40924	Porca	3		
5	L112511	Painel de controle	1		
6	AL178554	Chapa para união	1		
7	21M7246	Parafuso	4		M6 X 16
8	AL79029	Correia	1		
9	L101932	Espaçador	1		
10	21M7403	Parafuso	2		M6 X 40
11	L39603	Porca	1		
12	37M7230	Parafuso	4		
13	19M8866	Parafuso	4		M5 X 16
14	L59635	Bucha	2		
15	24M7027	Arruela	4		5.300 X 10 X 1 mm
16	AL115814	Porca	17		
17	L102110	Porca	1		
18	L157254	Vedação	2		
19	L102490	Isolador	1		
20	L113415	Parafuso	1		
21	L112282	Plugue	1		
22	L79648	Porca de Pressão	4		
23	L112796	Parafuso	2		
24	L115235	Painel	1		

(A) WITHOUT RAILING
SANS MAIN COURANTE
OHNE HANDLAUF
SENZA GUIDE
SEM CORRIMAO
SIN PASAMANOS

WINDSCREEN WASHER SYSTEM WITH RESERVOIR
LAVE-GLACE PARE-BRISE AVEC RESERVOIR
SCHEIBENWASCHANLAGE VORN MIT VORRATSBEHAELTER
DISPOS. LAVAPARABREZZA CON SERBATOIO
RESERVATORIO DE AGUA DO LIMPADOR DO PARABRISA
LAVAPARABRISAS CON DEPOSITO

PUBM2615 A.1

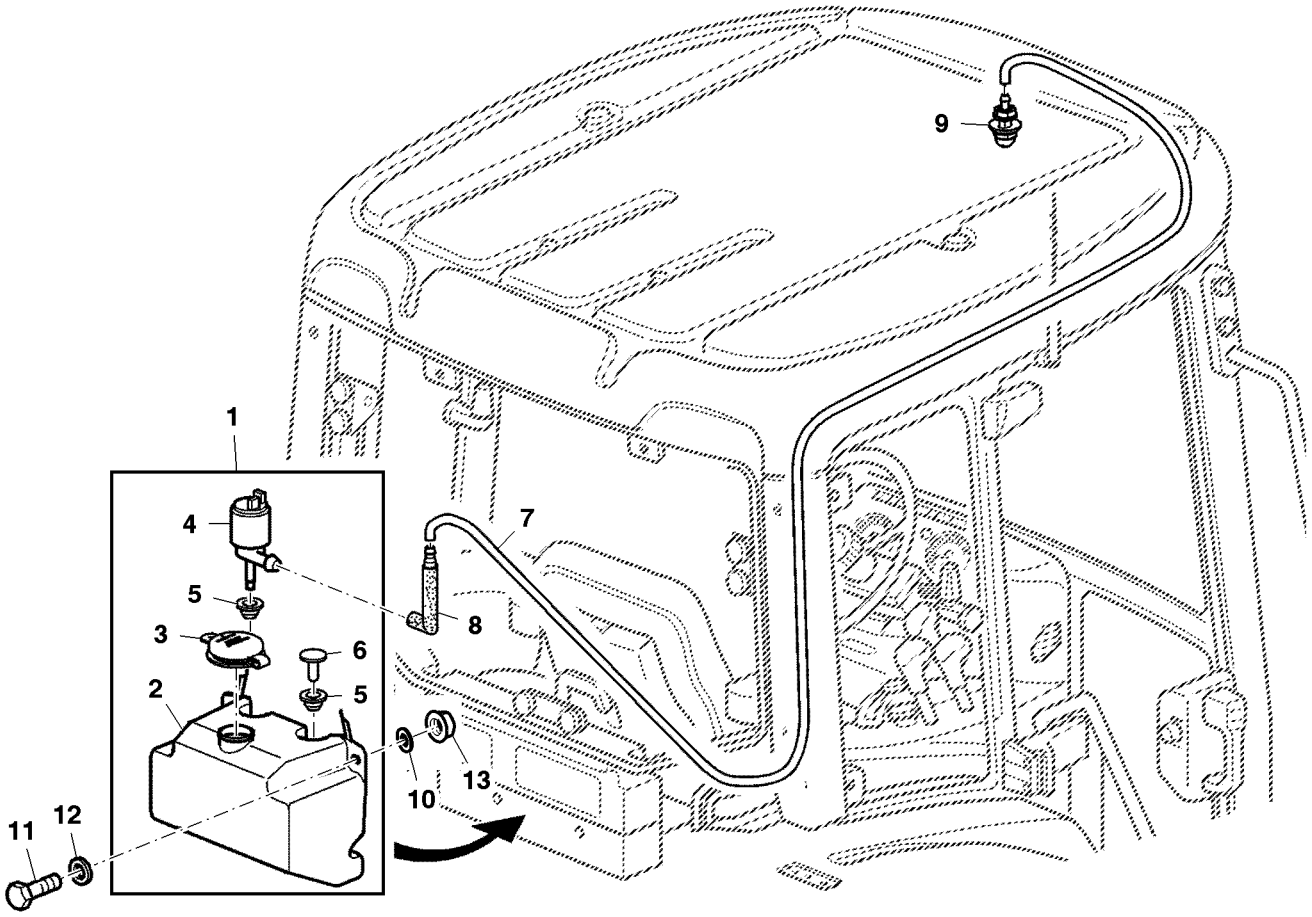

PUBM2615

Item	*Nº peça*	*Descrição*	*Qtde*	*Nº série*	*Notas*
1	AL205624	ReseRvatóRio	1		SUB FOR AL77711
2	L205798	ReseRvatóRio	1		SUB FOR L78422
3	L205799	Tampa do abasTecimenTo	1		SUB FOR L80013
4	AL205623	Bombad'água	1		SUB FOR AL79013
5	L205800	Passa-fio	2		SUB FOR L80014
6	L205801	Plugue	1		SUB FOR L80015
7	L155455	Mangueira	1		
8	AL114276	VálVula de retenção	1		
9	AL35642	Bico	1		
10	24H1292	Arruela	4		11/32" X 3/4" X 0.120"
11	19M8830	Parafuso	2		M8 X 30
12	24M7260	Arruela	2		8.400 X 24 X 2 mm
13	14M7416	Porca com flange	2		M8

REAR WIPER, WINDSCREEN WASHER
ESSUIE-GLACE ET LAVE-GLACE ARRIERE
HECKSCHEIBENWISCHER, WASCHANLAGE
TERGICRISTALLO POSTERIORE, LAVAVETRO ANTERIORE
LIMPADOR DO PAR-BRISAS TRASEIRO
PARABRISAS TRASERO, DISPOSITIVO LAVADO

LX046798 A.1

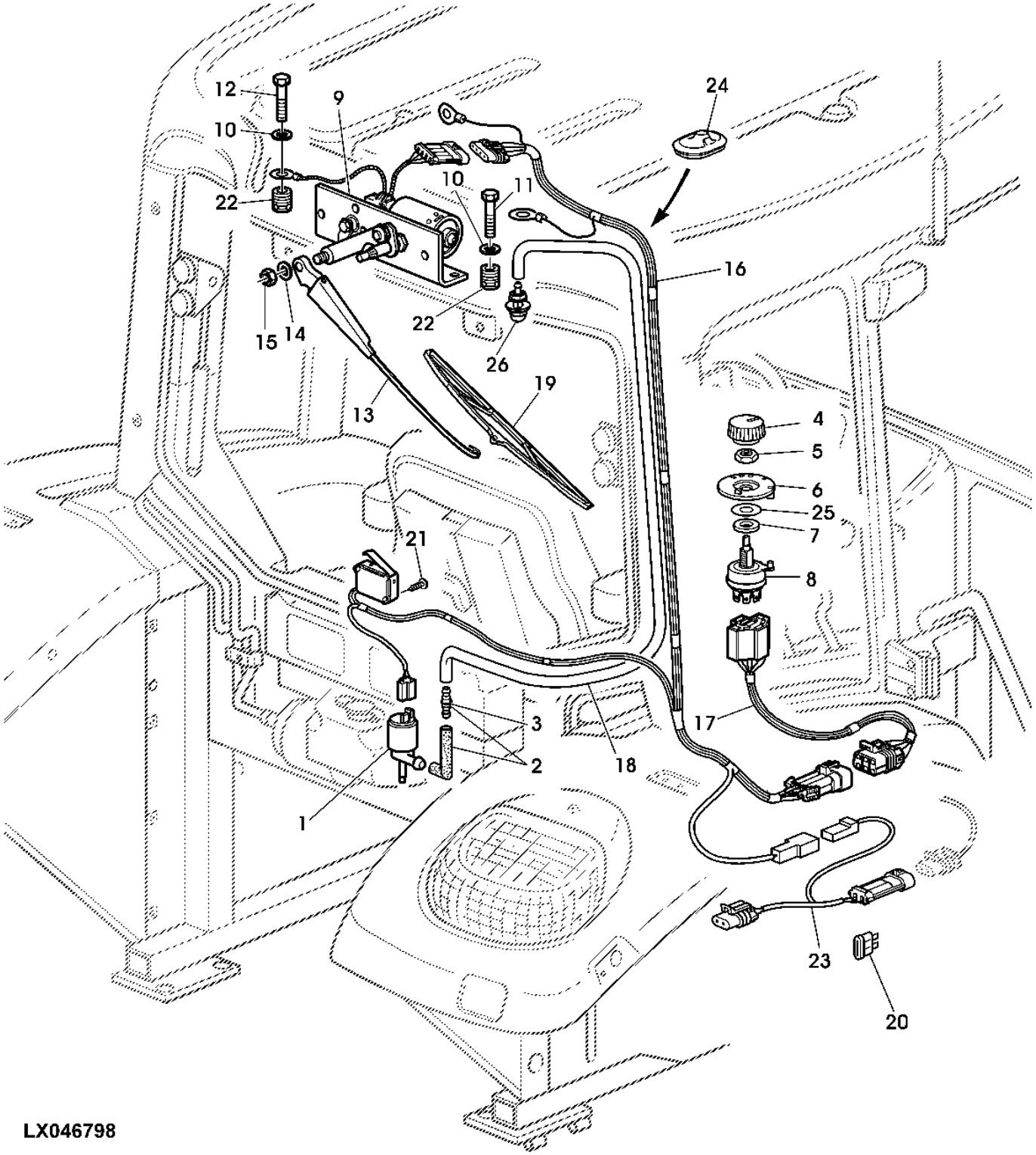

Item	*Nº peça*	*Descrição*	*Qtde*	*Nº série*	*Notas*
1	AL177474	Bomba	1		(A)
2	AL114276	VálVula de retenção	1		
3	AL114275	VálVula de retenção	1		
4	AL76568	Botão	1		
5	R44165	Porca de segurança	1		
6	L114000	Placa	1		
7	L79933	Arruela	1		
8	RE46634	Interruptor	1		
9	RE151494	Motor do limp. pára-brisa	1		
10	24M7139	Arruela	3		6.400 X 18 X 1.600 mm
11	19M6614	Parafuso sextavado	2		M6 X 12
12	19M7560	Parafuso sextavado	1		M6 X 16
13	AL153662	Haste limp. de pára-brisa	1		
14	24M7055	Arruela	1		8.400 X 16 X 1.600 mm
15	14M7273	Porca	1		M8
16	AL116544	Chicote	1		
17	AL116548	Chicote	1		
18	L112247	Mangueira	1		
19	AL153660	Palheta do limP. Pára-brisa	1		
20	99M7065	Fusível	1		
21	L100380	Parafuso	2		
22	L152460	Bucha	3		
23	AL163082	Chicote	1		
24	L102007	Passa-fio	1		
25	24M7043	Arruela	1		12 X 25 X 3 mm
26	AL35642	Bico	1		
..	**AL153672**	**Kit lavador de pára-brisa**	**1**		**FI**

(A) Black
Noir
Schwarz
Nero
Preto
Negro

FRONT WINDSHIELD WIPER
ESSUIE-GLACE PARE-BRISE
SCHEIBENWISCHER VORN
TERGICRISTALLO ANTERIORE
LIMPADOR DE PARABRISAS
LIMPIAPARABRISAS FRONTAL

LX025890 A.1

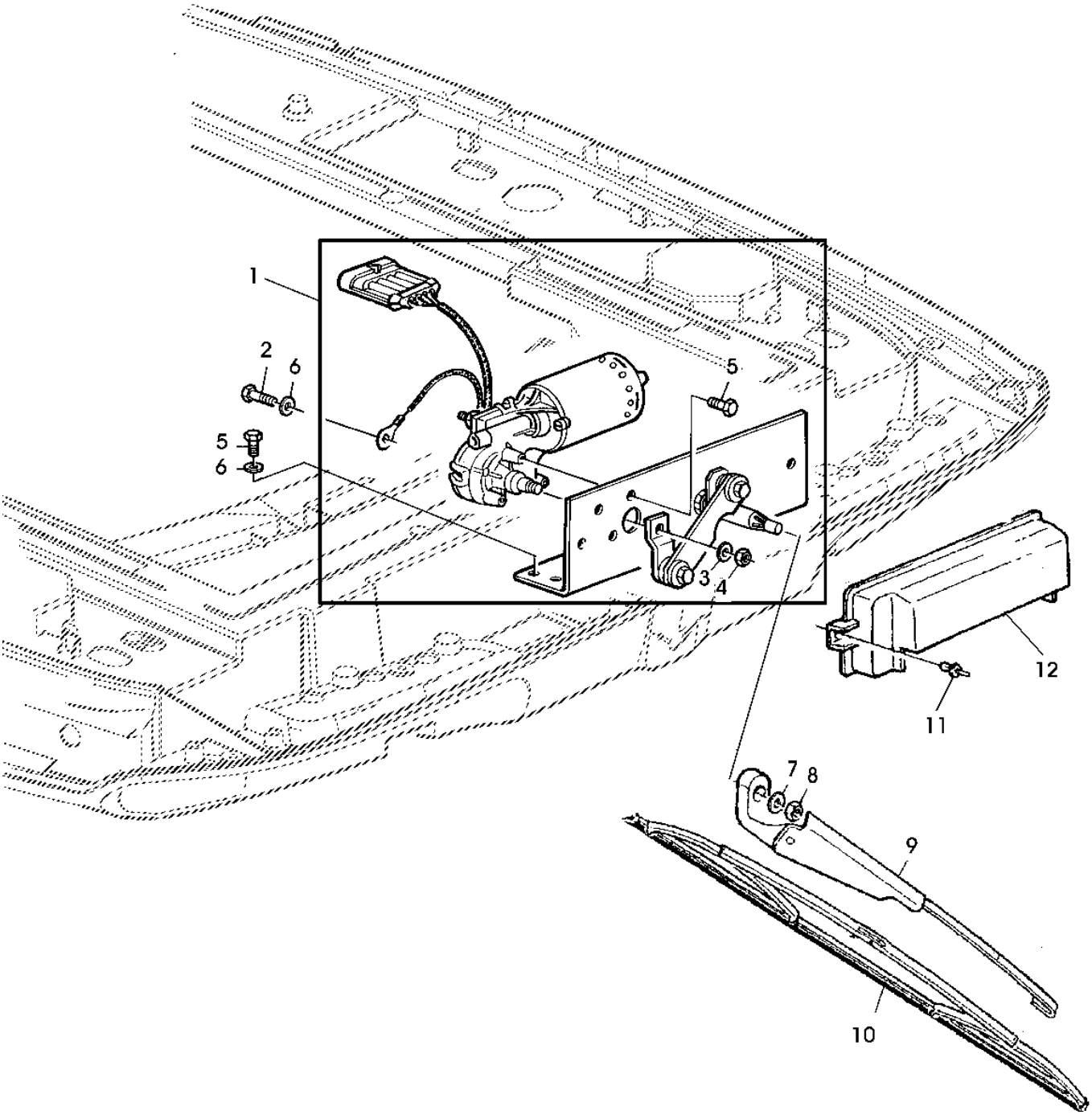

LX025890

Item	*Nº peça*	*Descrição*	*Qtde*	*Nº série*	*Notas*
1	RE151494	Motor do limp. pára-brisa	1		
2	19M7560	Parafuso sextavado	1		M6 X 16
3	12M7133	Arruela de pressão	1		6 mm
4	14M7272	Porca	1		M6
5	19M6614	Parafuso sextavado	4		M6 X 12
6	24M7139	Arruela	3		6.400 X 18 X 1.600 mm
7	24M7055	Arruela	1		8.400 X 16 X 1.600 mm
8	14M7273	Porca	1		M8
9	AL153662	Haste limp. de pára-brisa	1		
10	AL153660	Palheta do limP. Pára-brisa	1		LGTH= 500MM
11	L39134	Rebite	2		
12	L112235	Blindagem	1		

RADIO CONSOLE
CONSOLE DE RADIO
RADIOKONSOLE
SCATOLA RADIO
COMSOLE DO RADIO
CONSOLA PARA RADIO

LX048702 A.1

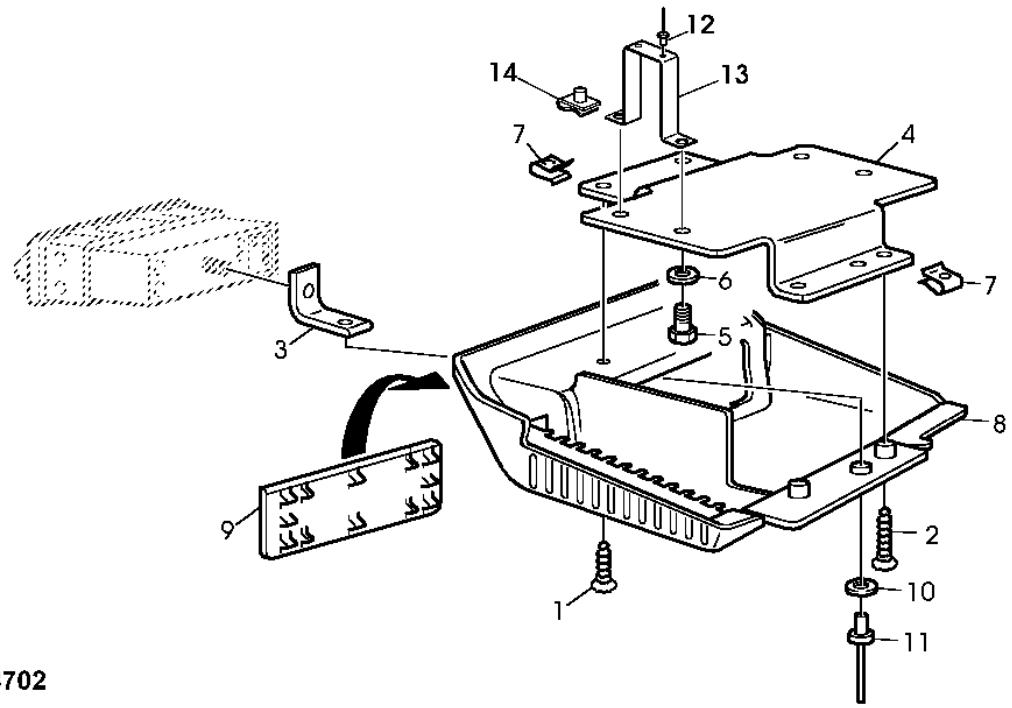

LX048702

Item	*Nº peça*	*Descrição*	*Qtde*	*Nº série*	*Notas*
1	L203991	Parafuso	2		
2	37M7263	Parafuso	2		
3	L78041	Cantoneira	1		
4	L204008	Apoio	1		
5	19M7300	Parafuso sextavado	4		M6 X 10
6	24M7054	Arruela	4		6.400 X 12 X 1.600 mm
7	L78238	Porca	4		
8	L151740	Painel	1		
9	L152335	Capa	1		
10	24M7138	Arruela	1		5.300 X 15 X 1.200 mm
11	Z59391	Rebite	1		
12	R54477	Rebite	2		
13	L151863	Apoio	1		
14	L111480	Porca de Pressão	2		

OUTSIDE MIRROR
RETROVISEUR EXTERIEUR
AUSSENSPIEGEL
RETROVISORE
RETROVISOR
RETROVISOR

CQ157169 A.1

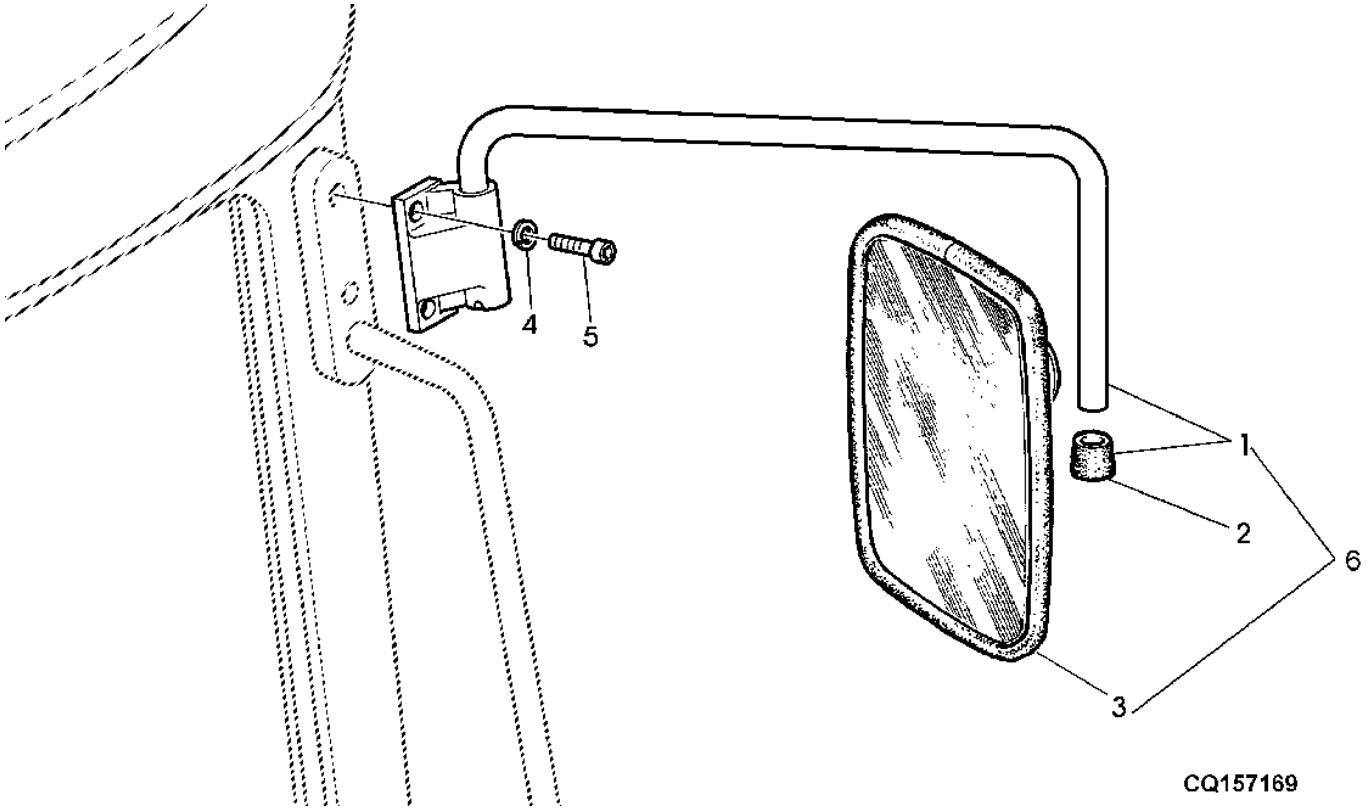

Item	*Nº peça*	*Descrição*	*Qtde*	*Nº série*	*Notas*
1	DQ46087	Suporte	1	-002384	LH
	AL77485	Suporte	1	002385-	LH
	DQ46088	Suporte	1	-002384	INCL KEY-1,RH
	AL77486	RetentoR	1	002385-	RH
2	L79775	Tampa	2	-002384	
3	DQ43135	RetRovisoR	1	-002384	
	AL78021	RetRovisoR	1	002385-	
4	24M7362	Arruela	4		8.400 X 16 X 1.600 mm
5	19M7660	Parafuso	1		M8 X 20
6	DQ43133	RetRovisoR	1	-002384	LH
	DQ43134	RetRovisoR	1	-002384	RH

INSIDE REAR VIEW MIRROR
RETROVISEUR INTERIEUR
INNEN-RUECKSPIEGEL
RETROVISORE INTERIORE
RETROVISOR INTERNO
ESPEJO RETROVISOR INTERIOR

PUBM2130 A.1

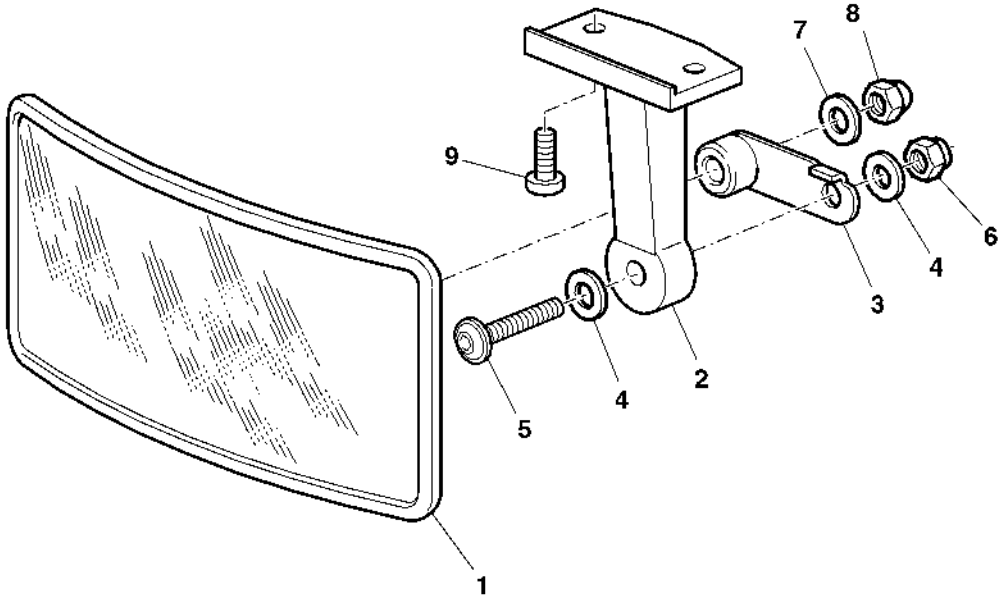

PUBM2130

Item	*Nº peça*	*Descrição*	*Qtde*	*Nº série*	*Notas*
1	AT186760	RetRovisoR	1		
2	L113657	RetentoR	1		
3	AL154247	Correia	1		
4	24M7260	Arruela	2		8.400 X 24 X 2 mm
5	19M8830	Parafuso	1		M8 X 30
6	14M7478	Porca de segurança	1		M8
7	24M7362	Arruela	1		8.400 X 16 X 1.600 mm
8	L113993	Porca	1		
9	21M7296	Parafuso	2		M6 X 20

INSIDE REAR VIEW MIRROR (OOS)
RETROVISEUR INTERIEUR (EPCC)
INNEN-RUECKSPIEGEL (EPCC)
RETROVISORE INTERIORE (EPCC)
RETROVISOR INTERNO (EPCC)
ESPEJO RETROVISOR INTERIOR (EPCC)

PUBM1062 A.1

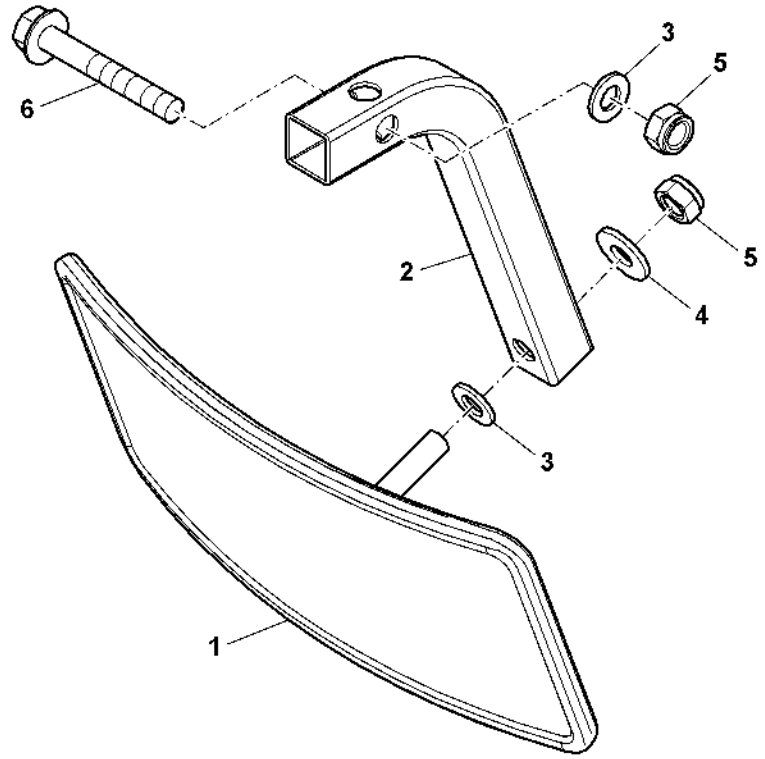

PUBM1062

Item	*Nº peça*	*Descrição*	*Qtde*	*Nº série*	*Notas*
1	AT186760	RetRovisoR	1		
2	SU20627	Apoio	1		
3	24M7055	Arruela	2		8.400 X 16 X 1.600 mm
4	R210137	Arruela	1		
5	14M7166	Porca de segurança	2		M8
6	19M7913	Parafuso	1		M8 X 90

SUN VISOR
PARE-SOLEIL
SONNENBLENDE
PARASOLE
PARA SOL
PARASOL

CQ155693 A.1

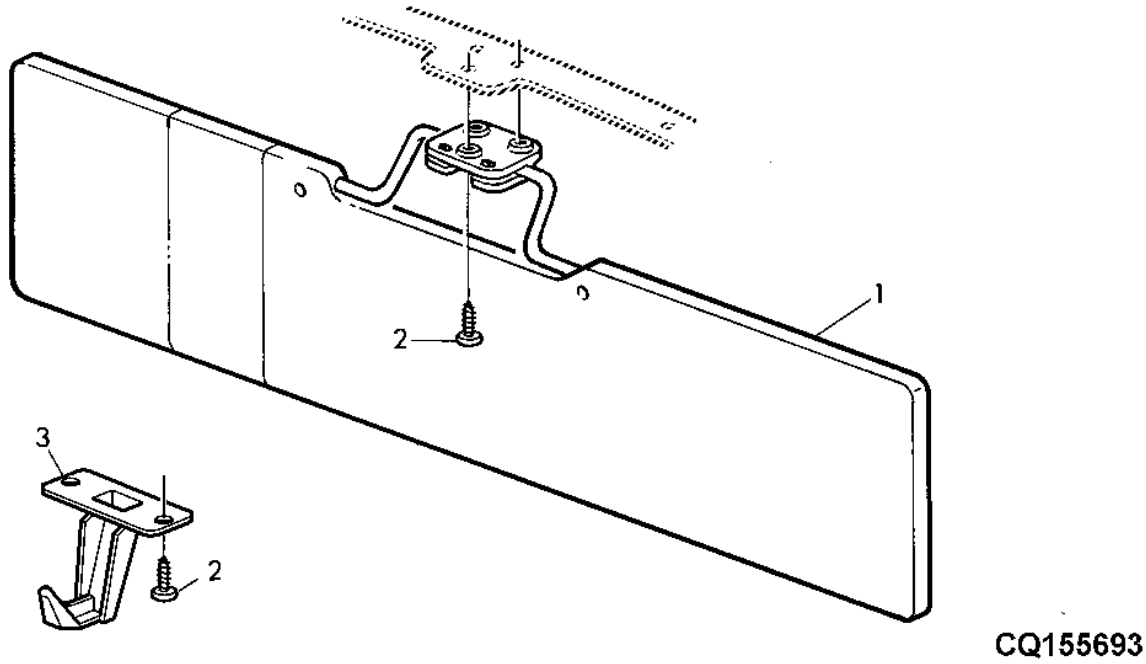

Item	*Nº peça*	*Descrição*	*Qtde*	*Nº série*	*Notas*
1	AL156781	Pára-sol	1		
2	21M7296	Parafuso	3		M6 X 20
3	L113023	Gancho	1		

OPERATOR MANUAL HOLDER
SUPPORT DE LIVRET D'ENTRETIEN
BETRIEBSANLEITUNGSHALTER
SUPPORTO PER MANUALE OPFRATIVO
PORTA-MANUAL DO OPERADOR
COMPARTIMIENTO PARA MANUAL DEL OPERADOR

PUBM1107 A.1

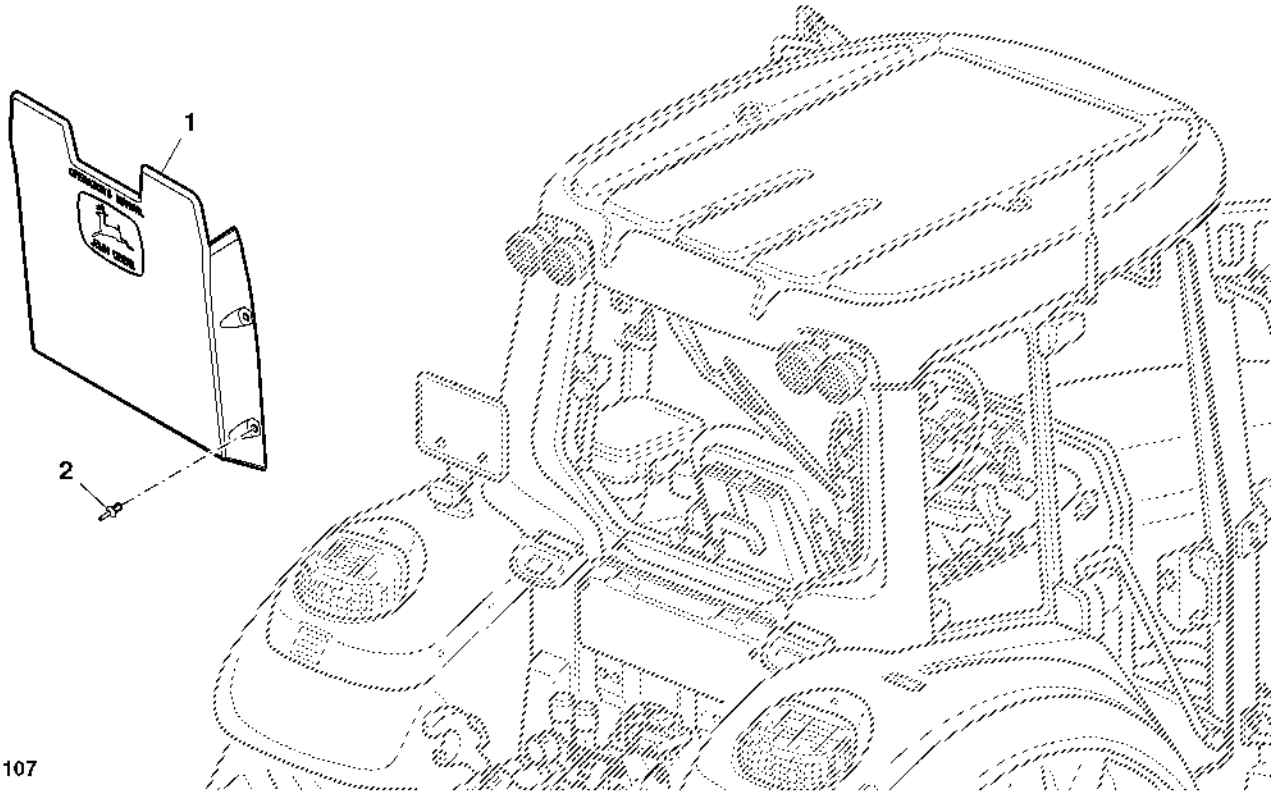

Item	*Nº peça*	*Descrição*	*Qtde*	*Nº série*	*Notas*
1	R77915	Suporte	1		
2	L39134	Rebite	4		

HOLDER FOR OPERATOR'S MANUAL (OPEN OPERATOR'S STATION)
CASIER DE RANGEMENT POUR LIVRET D'ENTRETIEN (TRACTEURS SANS CABINE)
BETRIEBSANLEITUNGSHALTER (OFFENE FAHRERPLATTFORM)
SOSTEGNO MANUALE OPERATORE (STAZIONE OPERATORE APERTA)
PORTA-MANUAL DO OPERADOR (POSTO ABERTO DO OPERADOR)
COMPARTIMENTO PARA MANUAL DEL OPERADOR (CON PLATAFORMA DE CONDUCCION ABIERTA)

LX048426 A.1

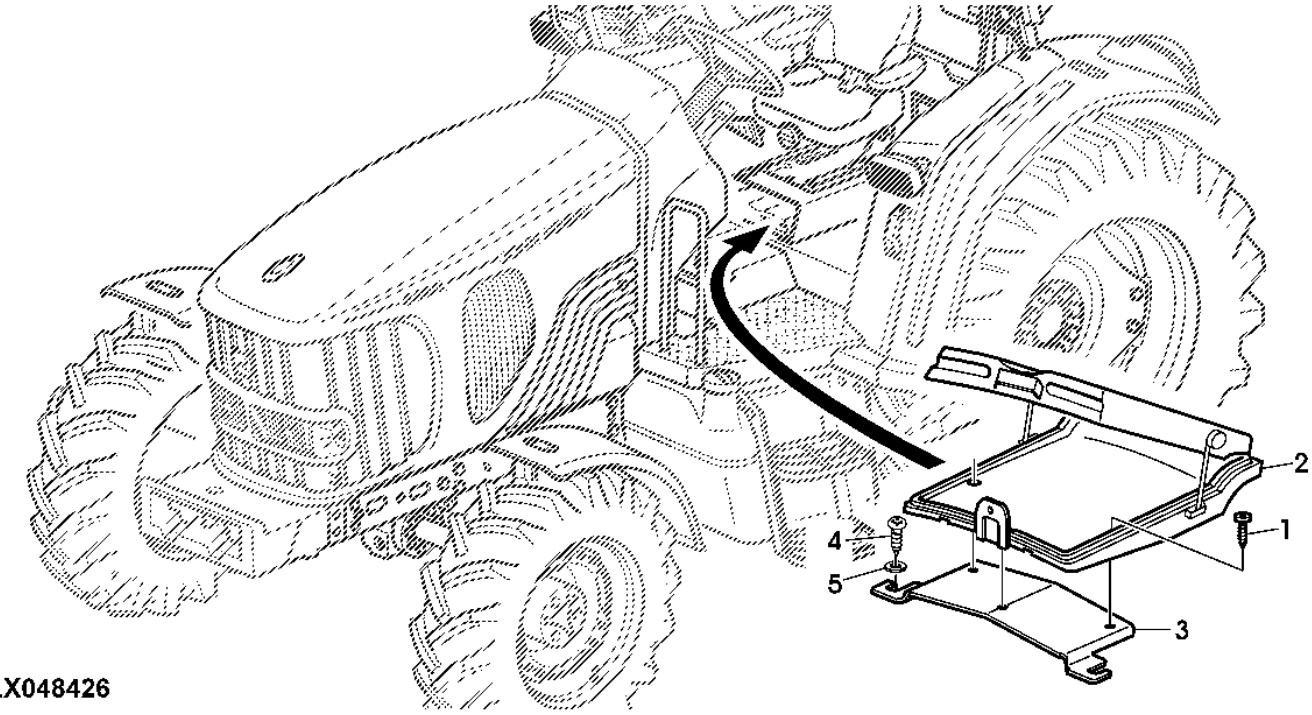

LX048426

Item	*Nº peça*	*Descrição*	*Qtde*	*Nº série*	*Notas*
1	37M7063	Parafuso	3		
2	L115238	Container	1		
3	L115149	RetentoR	1		
4	37M7079	Parafuso	1		
5	24M7309	Arruela	1		6.600 X 22 X 2 mm

ROCKSHAFT, REMOTE CONTROL
COMMANDE A DISTANCE DU RELEVAGE
KRAFTHEBER, FERNBEDIENUNG
TIRANTERIA COMANDO SOLLEVATORE ANTERIORE
CONTROLE REMOTO EXTERNO DO LEVANTE
ELEVADOR HIDR., MANDO A DISTANCIA

PY002364 A.1

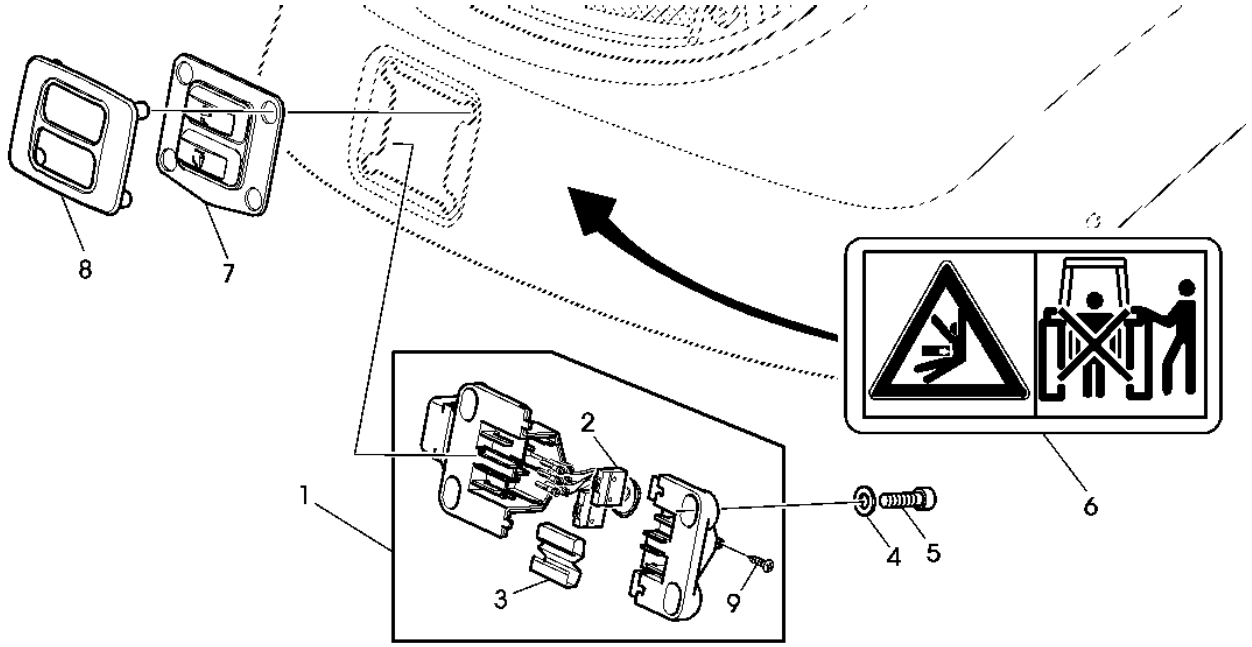

PY002364

Item	*Nº peça*	*Descrição*	*Qtde*	*Nº série*	*Notas*
1	AL172871	Controle	1		
2	AL81777	Terminal conecTor eléTrico	1		
3	L168608	Presilha	1		(USE WITHAL172871)
4	24M7117	Arruela	4		4.300 X 9 X 0.800 mm
5	37M7181	Parafuso	8		
6	L65070	Etiqueta	1		RH
	L65071	Etiqueta	1		LH
7	L169912	Protetor	1		(USE WITH 37M7411)
8	R234273	Estrutura	2		(USE WITH AL168325 OR AL168326)
9	37M7235	Parafuso	1		(USE WITHAL172871)

HEATER UNIT, HEATER HOSES, FAN PARTS
UNITE DE CHAUFFAGE, CONDUITES DE CHAUFFAGE, ELEMENTS SOUFFLANTE
HEIZUNGSEINHEIT, HEIZUNGSSCHLAEUCHE, GEBLAESETEILE
DI RISCALDAMENTO, TUBI PER DETTO, COMPONENTI VENTILAZIONE
UNIDADE DE AR-CONDICIONADO
UNIDAD DE CALEFACCION, MANGUERAS DE CALEFACCION, COMPONENTES DEL VENTILADOR

AL151725A A.1

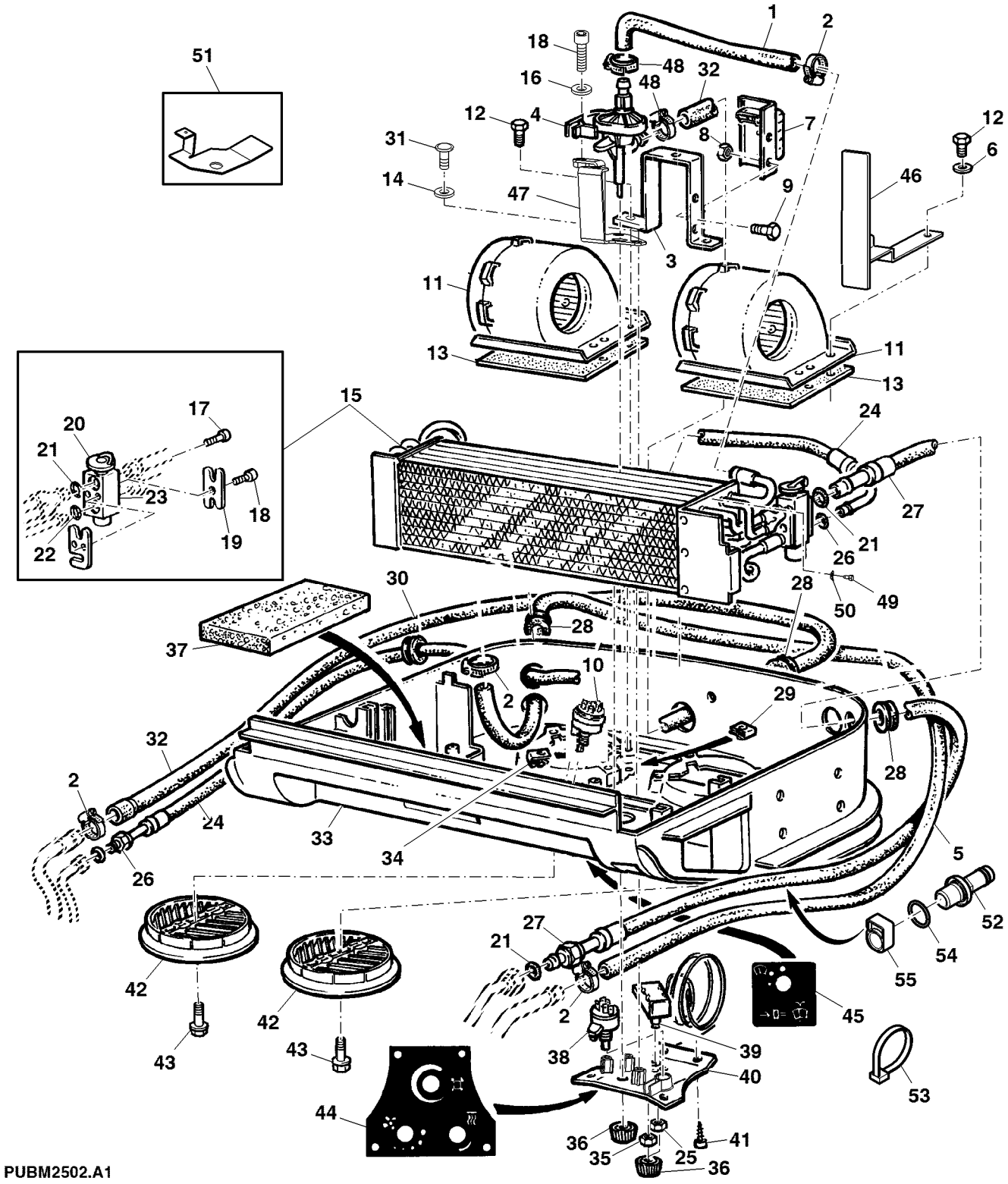

PUBM2502.A1

Item	Nº peça	Descrição	Qtde	Nº série trator	Notas
1	L110186	Mangueira	1		
2	L168126	Presilha	4		
3	L110147	Suporte	1		
4	AL171742	VálVula operada a mão	1		
5	L158565	Mangueira	1		
6	24M7139	Arruela	6		6.400 X 18 X 1.600 mm
7	AL152449	Rede de ResistoRes	1		
8	14M7028	Porca	2		M5
9	19M7640	Parafuso sextavado	2		M5 X 12
10	RE46634	Interruptor	1		
11	AL110881	Soprador	2		
12	19M7560	Parafuso sextavado	8		M6 X 16
13	L79884	Junta	2		
14	24M7027	Arruela	3		5.300 X 10 X 1 mm
15	AL163858	Trocador de calor	1		
16	24M7054	Arruela	2		6.400 X 12 X 1.600 mm
17	19M8669	Parafuso	2		M5 X 35
18	19M7768	Parafuso	3		M6 X 16
19	L157800	Placa	1		
20	AL160645	VálVula de retenção	1		
21	R33259	Anel o	2		
22	R113050	Anel o	1		
23	L157116	RetentoR	1		
24	AL179243	Mangueira	1		INCL KEY 26
25	L59927	Porca	1		
26	R10093	Anel o	2		
27	AL110299	Mangueira	1		INCL KEY 21
28	L204606	Isolador	3		SUB FOR L79919
29	L79648	Porca de Pressão	4		
30	L38642	Passa-fio	1		
31	37M7256	Parafuso	3		
32	L158566	Mangueira	1		
33	AL173750	Caixa	1		
34	L59800	Porca	8		
35	R44165	Porca de segurança	1		
36	AL76568	Botão	3		
37	L113312	Apoio	1		LH
	L113313	Apoio	1		RH
38	RE43497	Interruptor	1		
39	AL59879	Interruptor	1		INCL KEY 25
40	L169889	Capa	1		
41	37M7185	Parafuso	4		
42	L151729	Veneziana de aeração	2		
43	37M7272	Parafuso	2		
44	L110865	Etiqueta	1		
45	L110867	Etiqueta	1		
46	L157466	Defletor	2		
47	AL172331	Apoio	1		
48	AL64588	Braçadeira	2		
49	37M7042	Parafuso	4		
50	57M7116	Terminal conecTor eléTrico	1		
51	AL110297	Suporte	1		
52	L170387	Adaptador	2		
53	Z36392	Cinta	AR		
54	L110296	Anel o	2		
55	L170670	Placa	2		

AL COVER FOR HEATER UNIT
AL COUVERCLE POUR BOITIER DE CHAUFFAGE
AL ABDECKUNG FUER HEIZUNGSEINHEIT
AL COPERCHIO PER RISCALDATORE
AL TAMPA DA UNIDADE DE AR-CONDICIONADO
AL TAPA DE LA UNIDAD DE CALEFACCION

PUBM1200 A.1

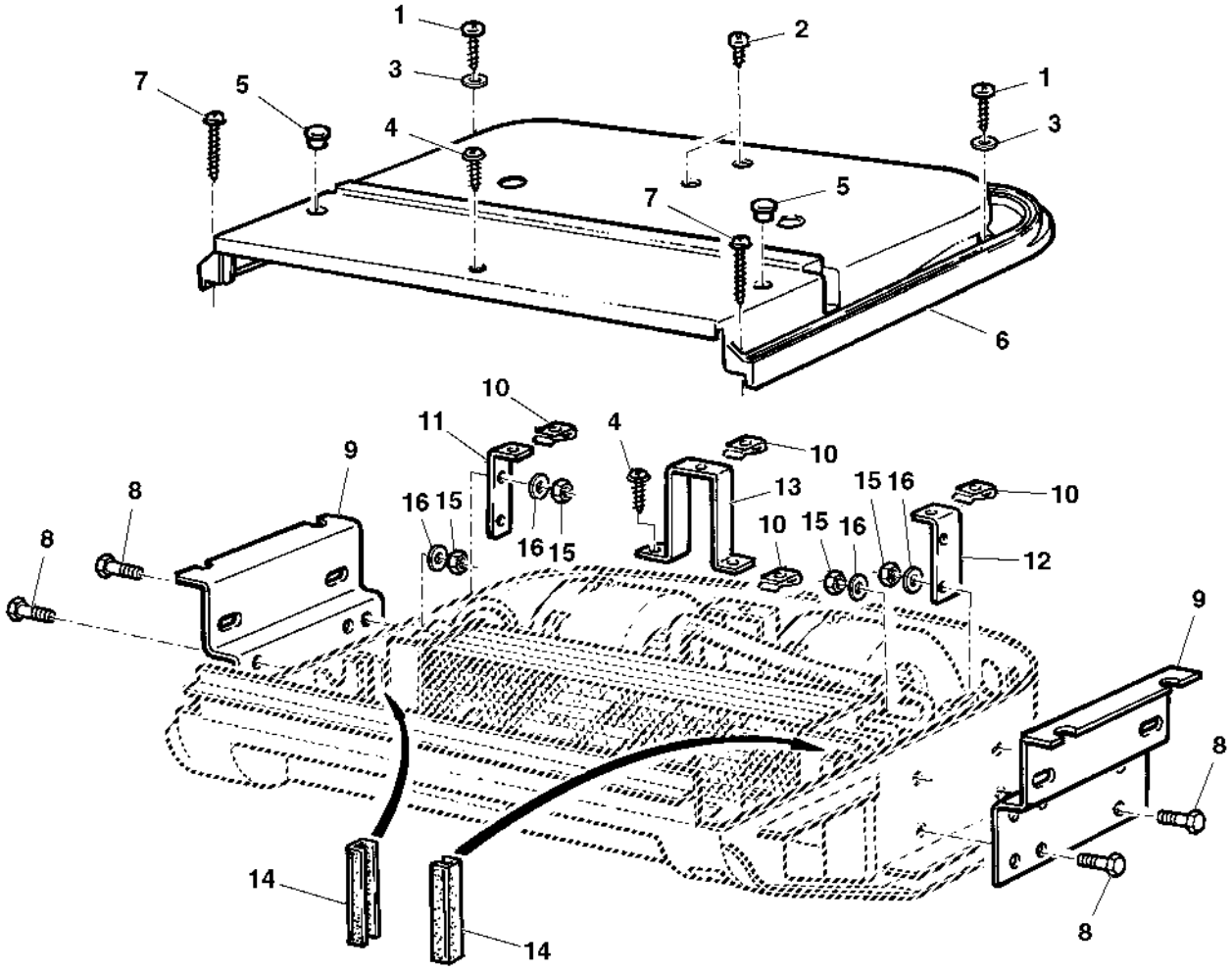

PUBM1200

Item	*Nº peça*	*Descrição*	*Qtde*	*Nº série*	*Notas*
1	37M7140	Parafuso	2		
2	37M7185	Parafuso	2		
3	24M7139	Arruela	2		6.400 X 18 X 1.600 mm
4	37M7218	Parafuso	3		
5	99M7057	Plugue	2		
6	L151731	Capa	1		
7	37M7219	Parafuso	2		
8	19M7560	Parafuso sextavado	8		M6 X 16
9	L110146	Suporte	2		
10	L79648	Porca de Pressão	4		
11	L110148	Cantoneira	1		LH
12	L110149	Cantoneira	1		RH
13	L110633	Suporte	1		
14	L110189	Junta	2		
15	14M7272	Porca	8		M6
16	24M7139	Arruela	8		6.400 X 18 X 1.600 mm

AIR CLEANER
FILTRE A AIR
LUFTFILTER
FILTRO ARIA
FILTRO DE AR
FILTRO DE AIRE

PUBM1201 A.1

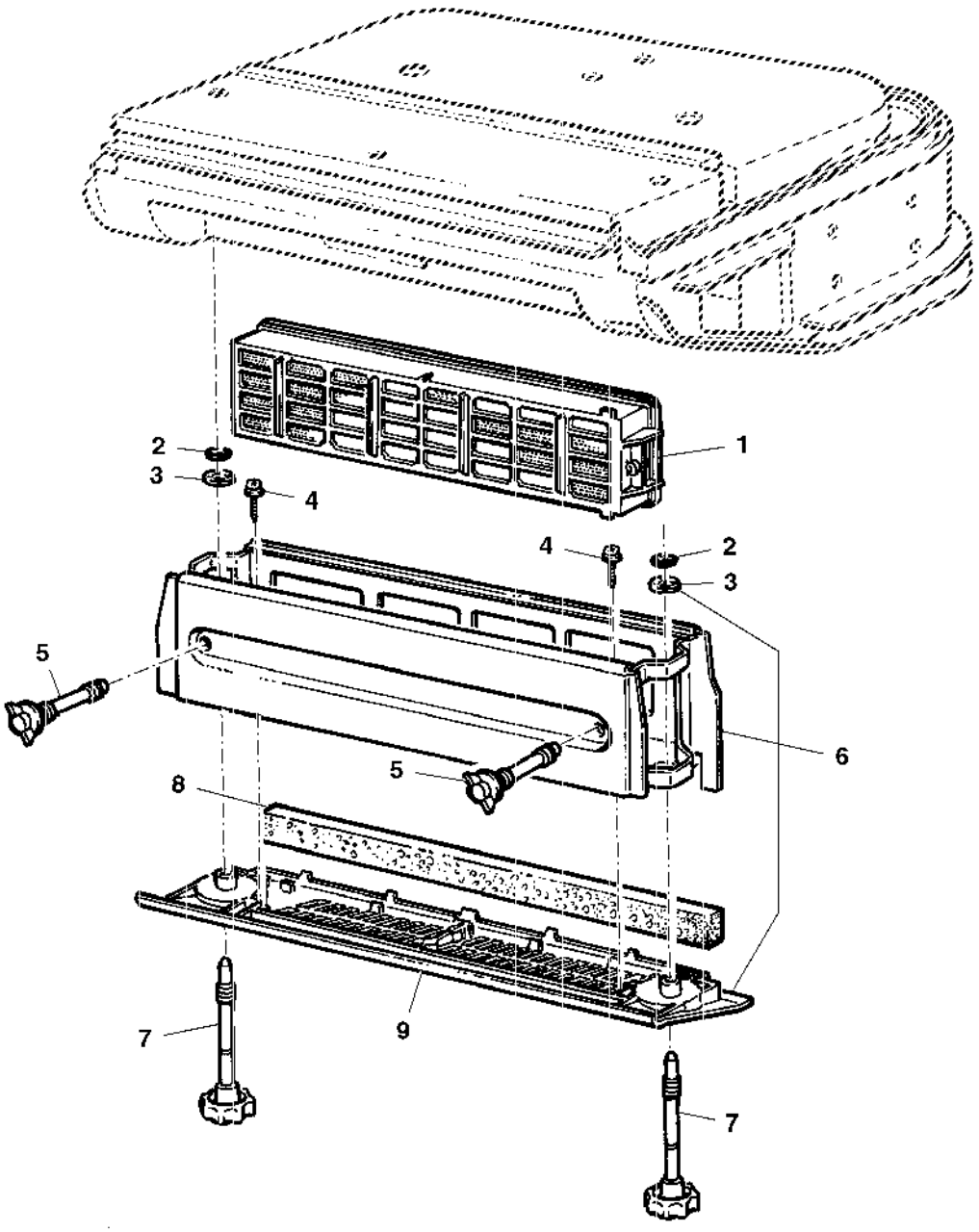

PUBM1201

Item	*Nº peça*	*Descrição*	*Qtde*	*Nº série*	*Notas*
1	AL177184	Filtro de ar	1		
2	40M7040	Anel de pressão	2		
3	L111425	Porca de Pressão	2		
4	37M7255	Parafuso	6		
5	AL111469	Parafuso borboleta	2		
6	AL152152	Caixa	1		INCL KEY 4
7	AL110300	Parafuso	2		
8	L110183	Apoio	1		
9	L151732	Capa	1		

DOME LIGHT, CONSOLE LIGHT, BEACON LIGHT SWITCH, AIR CHANNELS
PLAFONNIER, ECLAIRAGE CONSOLE, CONTACTEUR GYROPHARE, CIRCULATION D'AIR
INNENLEUCHTE, KONSOLENBELEUCHTUNG, SCHALTER FUER RUNDUMLEUCHTE, LUFTFUEHRUNG
PLAFONIERA, LAMPADINA PER CONSOLE, INTERRUTTORE PER LUCE ROTANTE, BOCCHETTE DI VENTILAZIONE
LUZES INTERNAS, CONDUTORES DE AR
LUZ INTERIOR DE CABINA, LUZ DE CONSOLA, INTERRUPTOR LUZ DE AVISO GIRATORIA, CONDUCTOS DE AIRE

PUBM1202 A.1

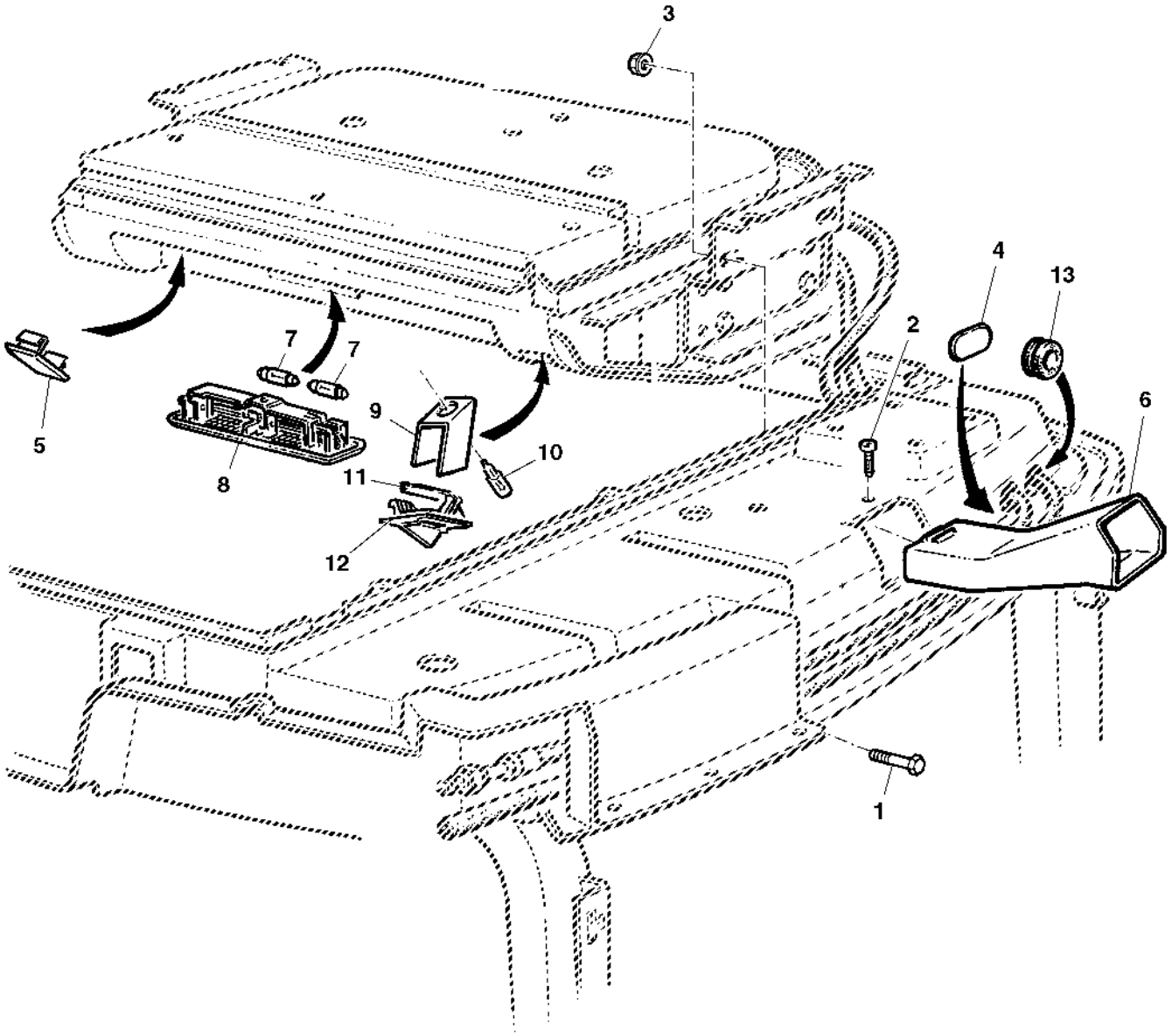

PUBM1202

Item	*Nº peça*	*Descrição*	*Qtde*	*Nº série*	*Notas*
1	19M8403	Parafuso sextavado	4		M8 X 75
2	37M7290	Parafuso	2		
3	14M7416	Porca com flange	4		M8
4	R81207	Capa	2		
5	R106551	Capa	1		
6	L110150	Duto de ar	1		LH
	L110151	Duto de ar	1		RH
7	57M7615	Farol	2		
8	AL110365	Farol	1		
9	L112250	Suporte	1		
10	57M7105	Lâmpada	1		
11	L110496	Lente	1		
12	L151733	Capa	1		
13	L168124	Passa-fio	AR		

CONDENSED WATER DRAIN WITH AIR CONDITIONING
EVACUATION DE L'EAU DE CONDENSATION, AVEC CLIMATISATION
KONDENSWASSERABLAUF BEI KLIMAANLAGE
SCARICO CONDENSA CON CLIMATIZZATORE
DRENO DE CONSENSACAO COM A/C
VACIADO DE CONDENSACION DE AGUA, CON AIRE ACONDICIONADO

PUBM1154 A.1

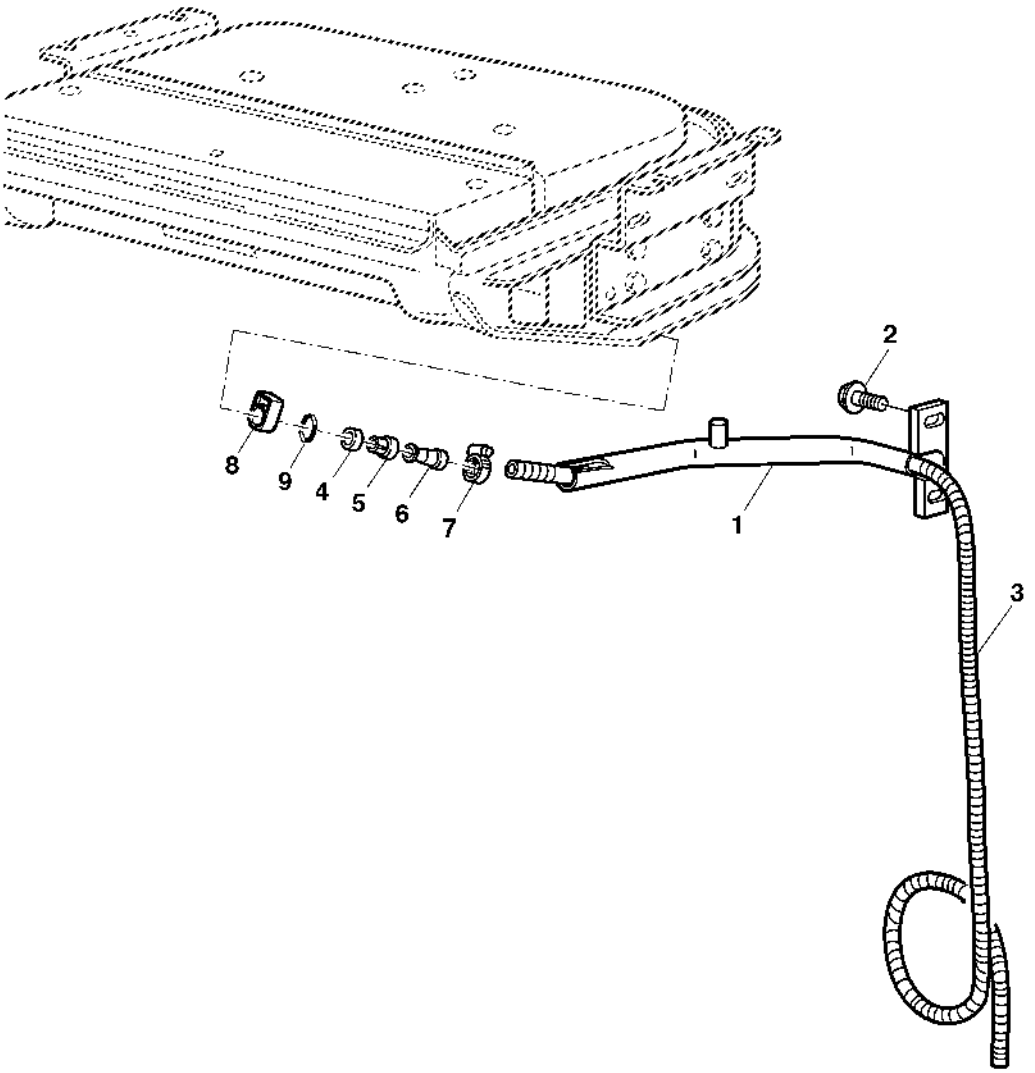

PUBM1154

Item	*Nº peça*	*Descrição*	*Qtde*	*Nº série*	*Notas*
1	AL153802	Tubo	1		LH
	AL153803	Tubo	1		RH
2	37M7089	Parafuso	4		M6 X 12
3	L114086	Conduíde	2		
4	L169203	Arruela	2		
5	R60263	Bucha	2		
6	R60264	Tubulação	2		
7	SG06401	Braçadeira	2		
8	L170670	Placa	2		
9	L110296	Anel o	2		

LINES, HEATER AND AIR CONDITIONING
CONDUITES, CHAUFFAGE ET CLIMATISATION
LEITUNGEN, HEIZUNG UND KLIMAANLAGE
TUBI RISCALDAMENTO E CONDIZIONAMENTO ARIA
LINHAS DO AR CONDICIONADO
TUBERIAS, CALEFACCION Y SISTEMA DE AIRE ACONDICIONADO

CQ155713 A.1

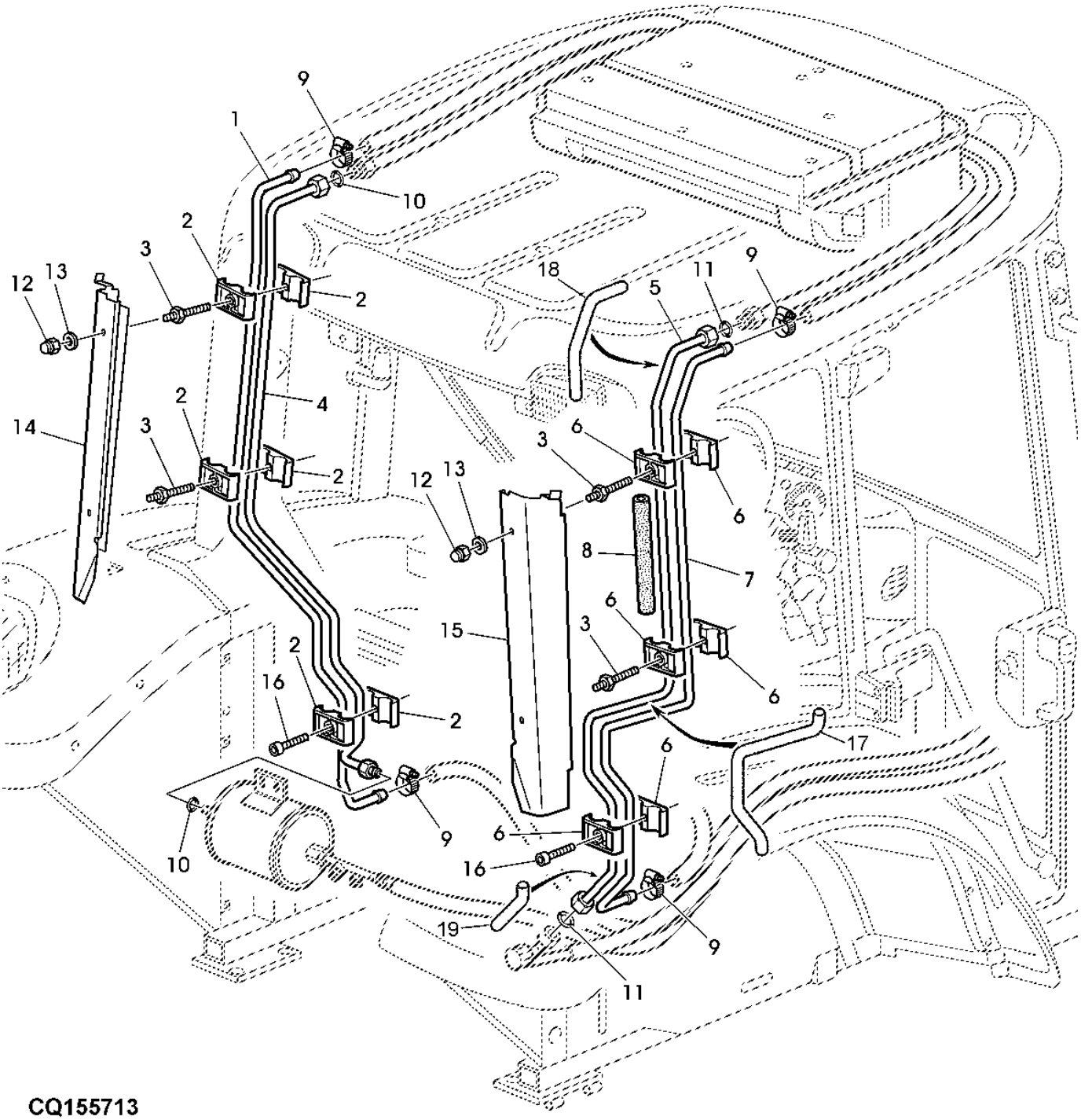

Item	*Nº peça*	*Descrição*	*Qtde*	*Nº série*	*Notas*
1	L158567	Tubulação	1		
2	L110816	Braçadeira	6		
3	L152636	Pino	4		
4	AL174537	Tubulação	1		
5	AL158926	Tubulação de óleo	1		
6	L110815	Braçadeira	6		
7	L111465	Tubulação	1		
8	L169839	Isolante	AR		LGTH= 650MM
9	AL118565	Braçadeira	4		
10	R10093	Anel o	2		
11	R33259	Anel o	2		
12	14M7376	Porca de segurança	4		M6
13	24M7309	Arruela	4		6.600 X 22 X 2 mm
14	AL158537	Capa	1		LH
15	AL158538	Capa	1		RH
16	21M7423	Parafuso	1		M6 X 30
17	L169857	Isolante	1		
18	L169858	Isolante	1		
19	L169859	Isolante	1		

AL RECEIVER DRYER, PRESSURE SWITCH FOR AIR CONDITIONING
AL DESHYDRATEUR, MANOCONTACT POUR CLIMATISATION
AL TROCKNER, DRUCKSCHALTER FUER KLIMAANLAGE
AL RICEVITORE-ESSICCATORE, INTERRUTTORE PER IMP. ARIA CONDIZ.
AL FILTRO SECADOR DA CABINE E PRESSOSTATO
AL SECADOR, INTERRUPTOR

LX034698 A.1

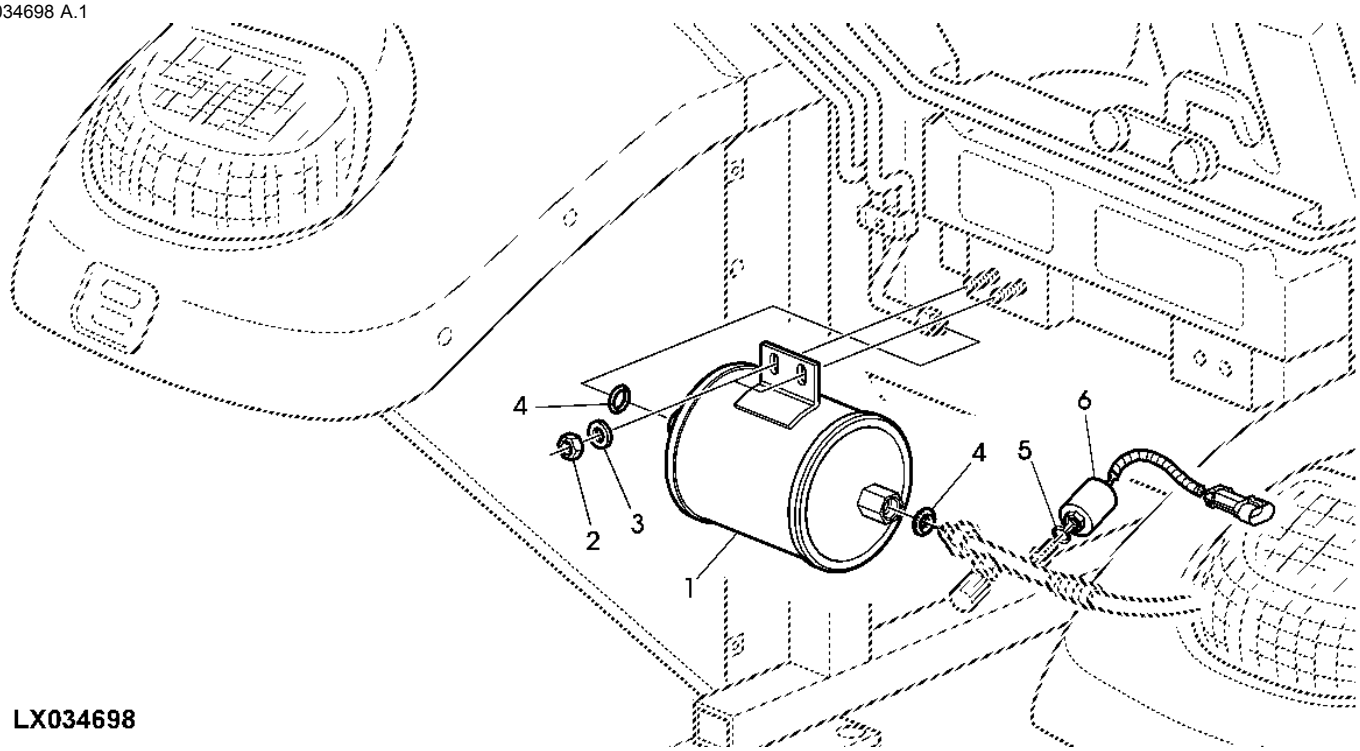

LX034698

Item	*Nº peça*	*Descrição*	*Qtde*	*Nº série*	*Notas*
1	AL162467	Depósito Desumidificador	1		
2	14M7165	Porca de segurança	2		M6
3	24M7054	Arruela	2		6.400 X 12 X 1.600 mm
4	R10093	Anel o	2		
5	L151429	Anel o	1		
6	AL168231	SenSor	1		(ORD W/ L151429)

COMPRESSOR, AIR CONDITIONING
CLIMATISATION - COMPRESSEUR
KOMPRESSOR, KLIMAANLAGE
COMPRESSORE CONDIZIONAMENTO ARIA
COMPRESSOR DO AR CONDICIONADO
COMPRESOR, AIRE ACONDICIONADO

CQ156178 A.1

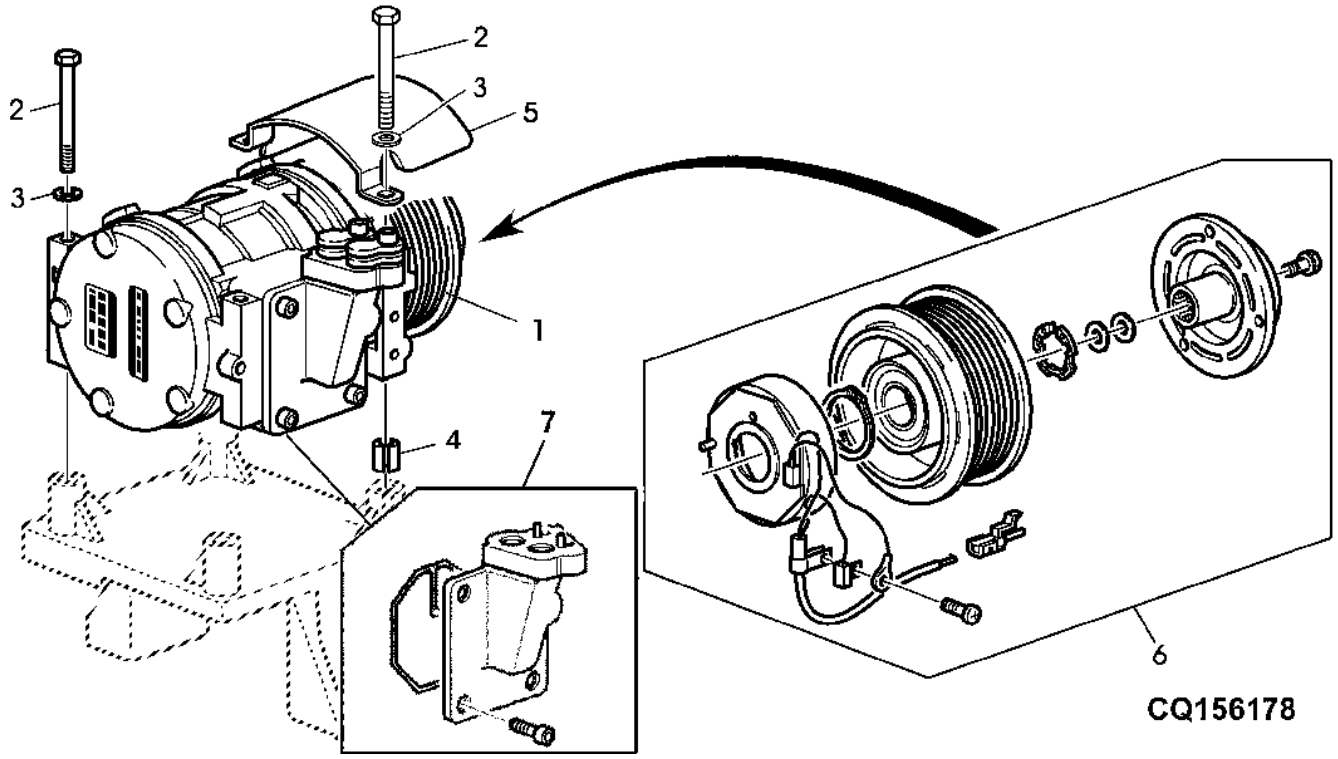

Item	*Nº peça*	*Descrição*	*Qtde*	*Nº série*	*Notas*
1	DQ49620	Compressor	1		
2	19M7691	Parafuso sextavado	4		M8 X 90
3	24M7055	Arruela	4		8.400 X 16 X 1.600 mm
4	L115093	Pino elástico	2		
5	L155548	Proteção	1		
6	DQ51064	EmbreagEm	1		
7	DQ59390	Coletor	1		

Lines, Air Conditioning
Support, de climatisation
Leitungen, Klimaanlage
Tubi, condizionamento aria
Linhas, Ar Condicionado
Tuberías, aire acondicionado

PUBM2614 A.1

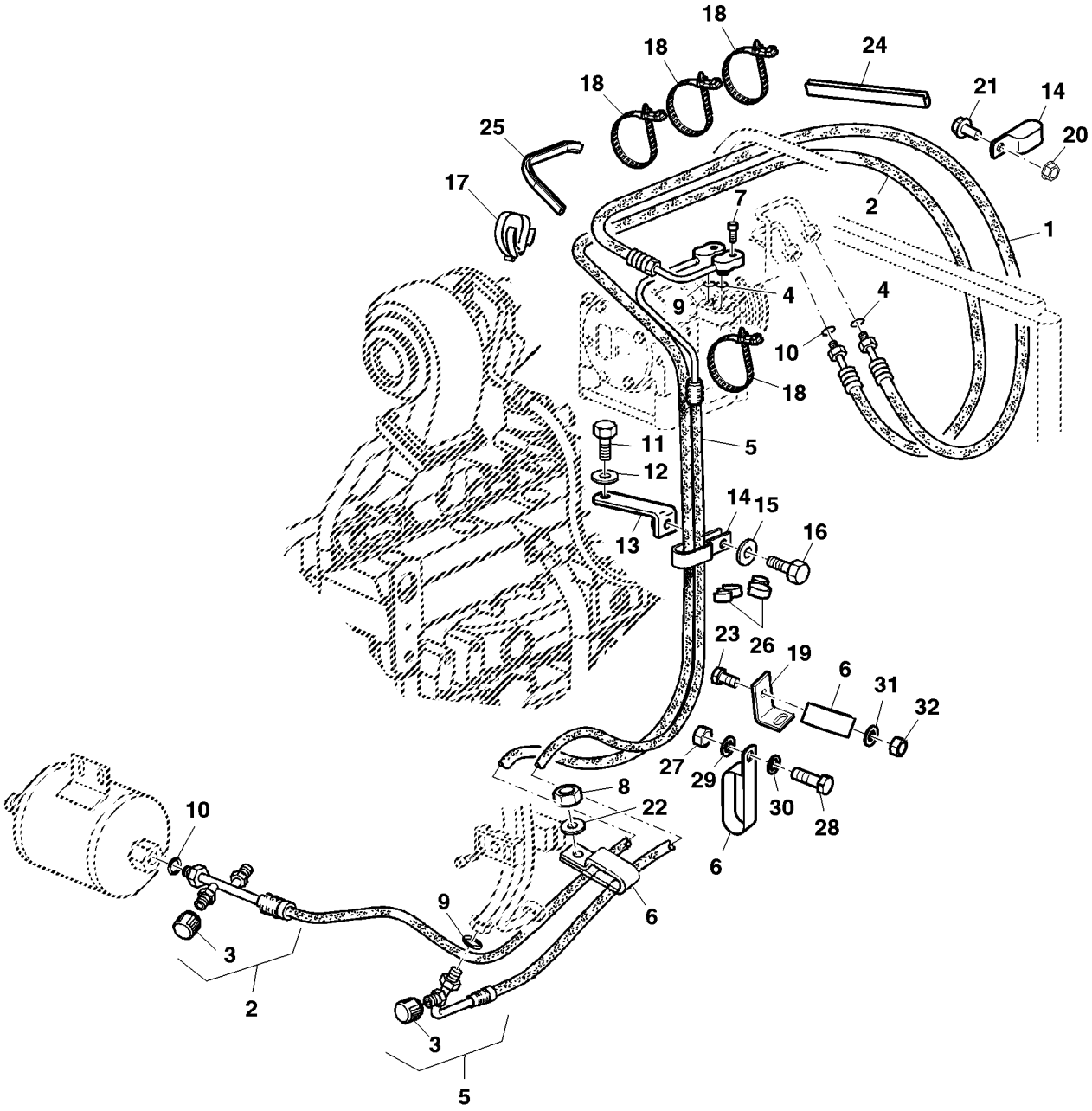

PUBM2614

Item	Nº peça	Descrição	Qtde	Nº série	Notas
1	AL161500	Mangueira do ar condicionad	1		
2	AL161175	Mangueira	1		INCL KEY 3 (SUB FOR AL154382)
3	.....	Tampa	1		NSEP (ORD AL110238)
4	R113050	Anel o	2		
5	AL161174	Mangueira	1		
6	L114178	Braçadeira	3		
7	19M7657	Parafuso	2		M8 X 25
8	14M7029	Porca	1		M8
9	R33259	Anel o	2		
10	R10093	Anel o	1		
11	19M7386	Parafuso sextavado	1		M12 X 20
12	24M7047	Arruela	1		13 X 24 X 2.500 mm
13	AL154392	RetentoR	1		
14	R49921	Braçadeira	3		
15	24M7055	Arruela	1		8.400 X 16 X 1.600 mm
16	19M7162	Parafuso sextavado	1		M8 X 16
17	L114660	Braçadeira	1		
18	L169299	Cinta	4		
19	L157895	Suporte	1		
20	14M7298	Porca com flange	2		M8
21	19M7865	Parafuso	2		M8 X 16
22	24M7055	Arruela	1		8.400 X 16 X 1.600 mm
23	19M7166	Parafuso sextavado	1		M10 X 20
24	L204336	Isolador	1		
25	CQ04738	Isolador	1		
26	AL159725	Braçadeira	2		
27	14M7031	Porca	1		M12
28	19M7403	Parafuso sextavado	1		M12 X 35
29	12M7067	Arruela de pressão	1		12 mm
30	24M7044	Arruela	1		13 X 20 X 2 mm
31	24M7028	Arruela	1		10.500 X 20 X 2 mm
32	14M7274	Porca	1		M10

Sectional Pictorial Index
Index d'illustrations par sections.
Gruppenbildindex
Indice illustrato delle sezioni
Índice pictórico por seção
Índice de ilustraciones por secciones

PUBM1546 A.1

1-	588
3-	590
4-	592
5-	594
6-	596
7-	598
8-	600
9-	602
10-	603
11-	604
12-	606
13-	608
14-	610
15-	612
16-	614
17-	616
18-	618
2-	620

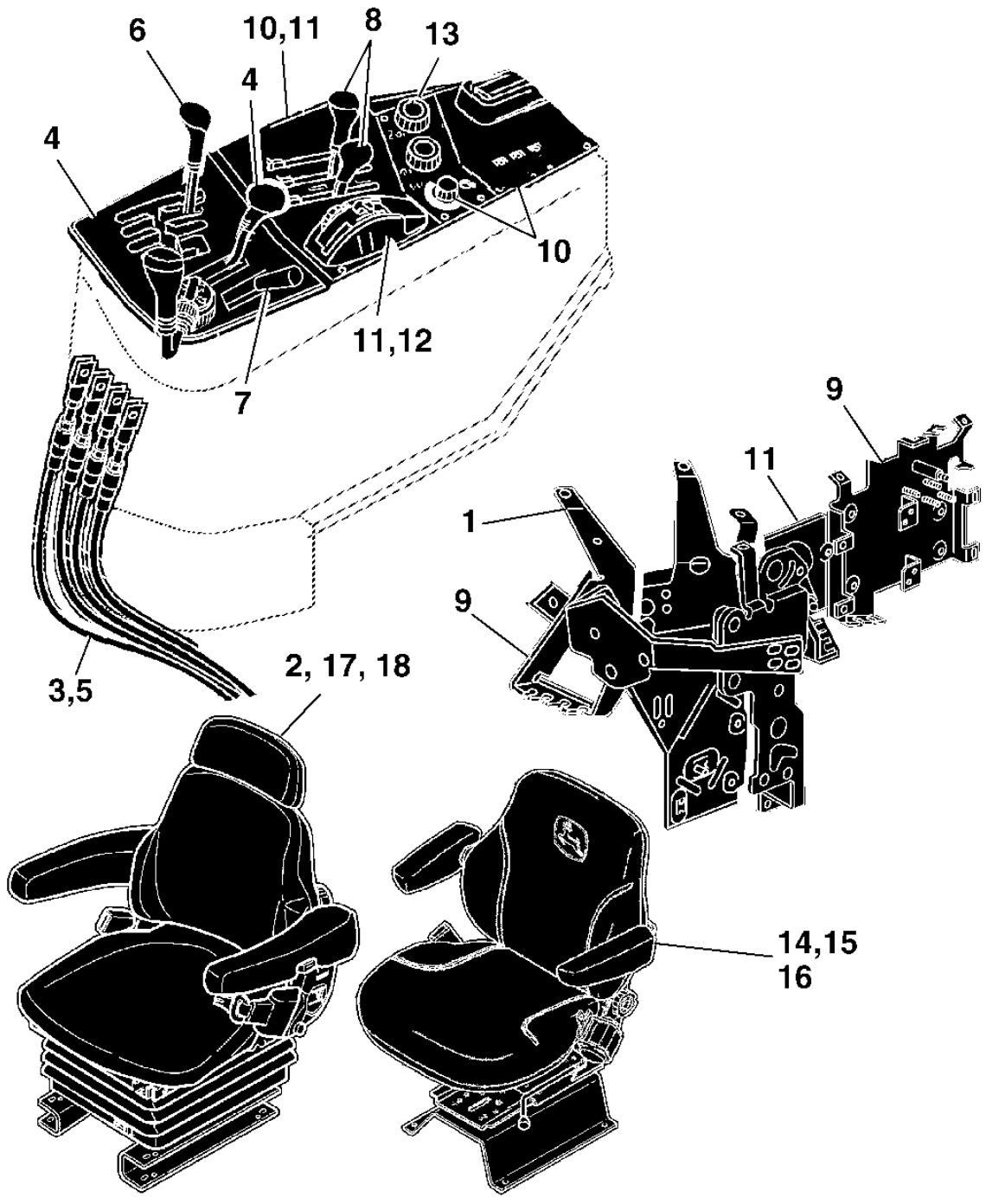

PUBM1546

SHIFT LEVER SUPPORT
SUPPORT LEVIERS DE COMMANDE
KONSOLE FUER SCHALTHEBEL
SUPPORTO LEVA CAMBIO
SUPORTE DAS ALAVANCAS
CONSOLA PARA PALANCA DEL CAMBIO

CQ155716 A.1

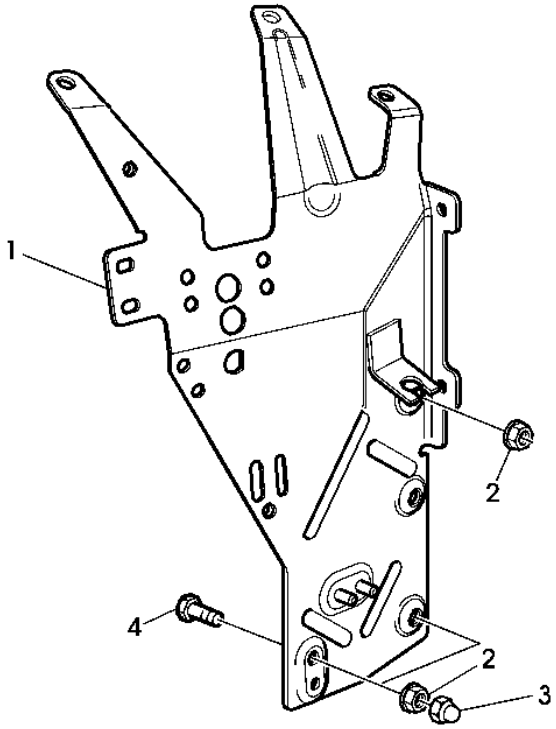

CQ155716

Item	*Nº peça*	*Descrição*	*Qtde*	*Nº série*	*Notas*
1	AL157837	Suporte	1		
2	14M7416	Porca com flange	3		M8
3	L32394	Tampa	2		
4	19M7162	Parafuso sextavado	1		M8 X 16

GEAR SHIFT BOWDEN CABLE
COMMANDE DES VITESSES, CABLE SOUS GAINE
BOWDENZUG FUER GANGSCHALTUNG
CAVI PER COMANDO CAMBIO MARCIA
CABOS DE MARCHA E PARK (POWRQUAD)
CABLE BOWDEN DE CAMBIO DE MARCHAS

CQ155717 A.1

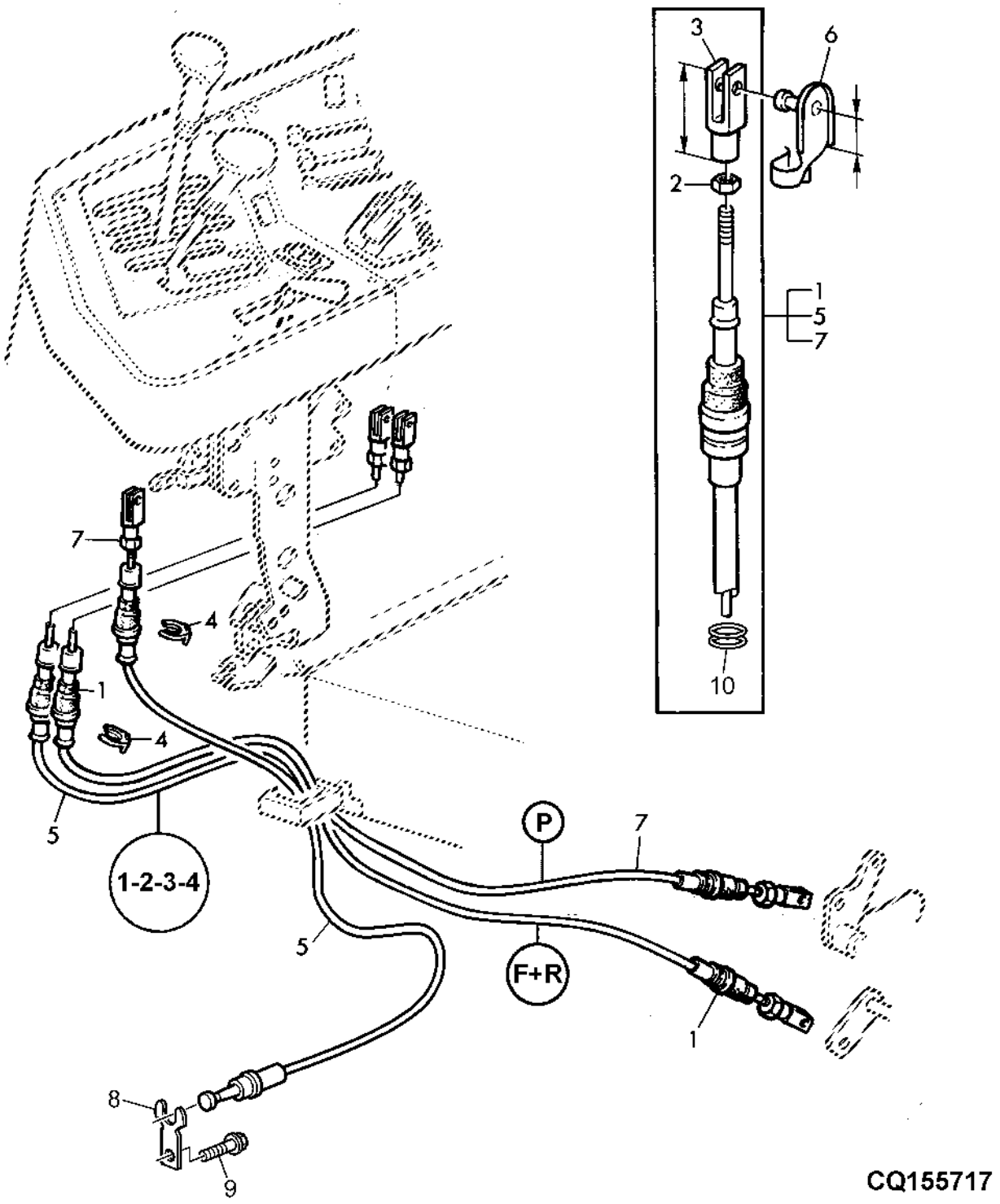

Item	*Nº peça*	*Descrição*	*Qtde*	*Nº série*	*Notas*
1	DQ34213	Cabo de puxar e empurrar	1		
2	14M7272	Porca	AR		M6
3	L80051	Forquilha	AR		LGTH= 32MM
	L80052	Forquilha	AR		LGTH= 44MM
	L80053	Forquilha	AR		LGTH= 56MM
4	L79076	Anel de pressão	AR		
5	AL155310	Cabo de puxar e empurrar	1		
6	AL79051	Pino fixador	AR		LGTH= 24MM
	45M7080	Pino de trava	AR		LGTH= 24MM
7	DQ54975	Cabo de puxar e empurrar	1		
8	R182130	Presilha	AR		
9	19M7775	Parafuso	AR		M6 X 16
10	L78620	Anel o	AR		

GEAR SHIFT COMPONENTS
COMMANDE DES VITESSES, ELEMENTS
GANGSCHALTUNG
CAMBIO MARCIA
ALAVANCA DO CAMBIO DE MARCHAS (POWRQUAD)
COMPONENTES DEL CAMBIO

PUBM1380 A.1

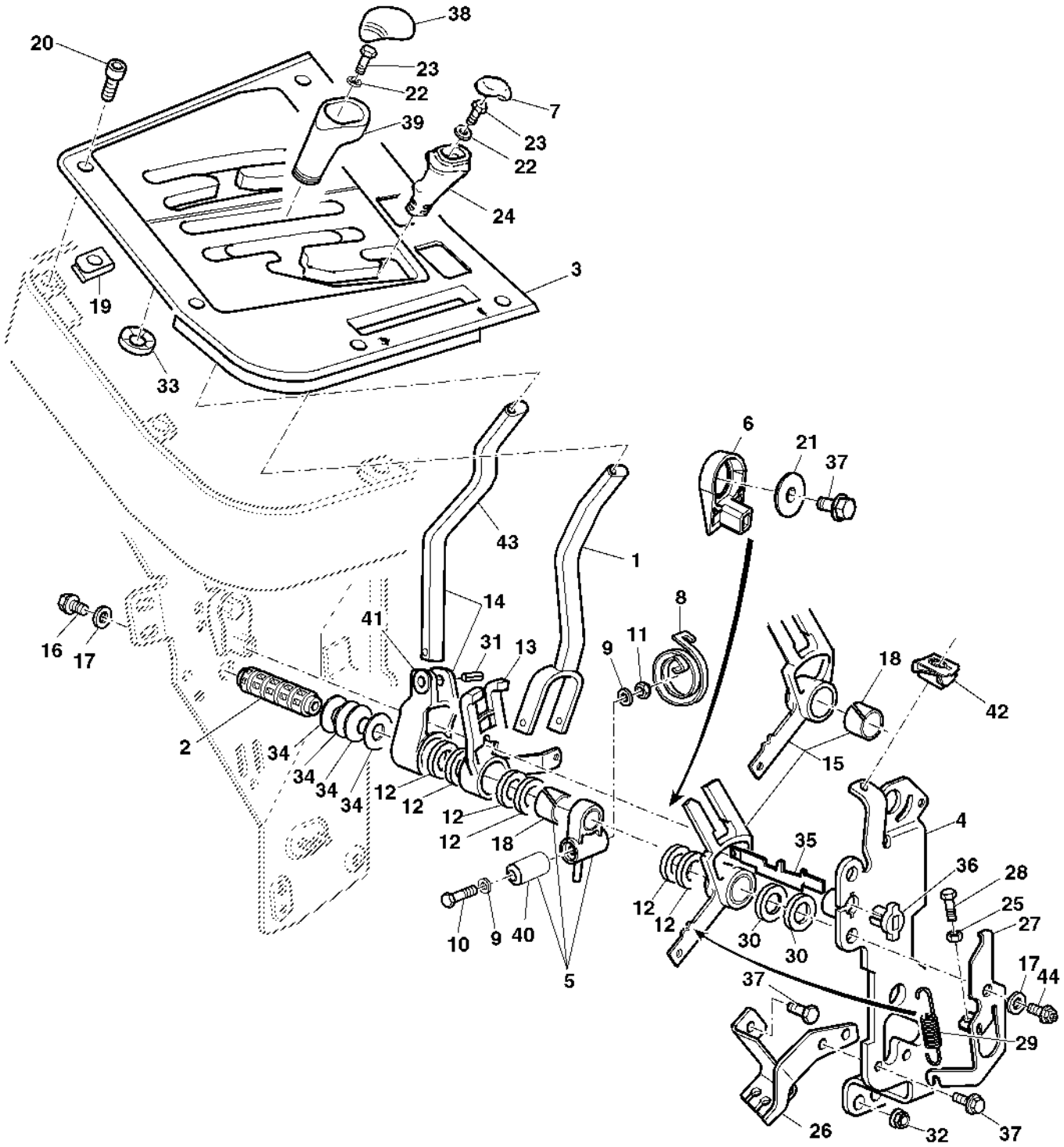

PUBM1380

Item	*Nº peça*	*Descrição*	*Qtde*	*Nº série*	*Notas*
1	AL110868	Haste do câmbio	1		
2	L114032	Pino fixador	1		
3	AL112606	Painel	1		(A)
	AL110722	Painel	1		(B)
4	AL119445	Apoio	1		
5	AL110860	Suporte	1		INCL KEY 18
	AL112614	Suporte	1		(B)
6	L116262	Bucha	1		
7	L113019	Inserto	1		(A)
	L77964	Inserto	1		(B)
8	L112041	Mola	1		
9	L79335	Arruela	2		
10	M78508	Parafuso sextavado	1		
11	14M7166	Porca de segurança	1		M8
12	L111165	Arruela	6		
13	AL150844	Quadrante	1		INCL KEY 18
14	AL157672	Haste do câmbio	1		INCL KEY 18 AND 31
15	AL150845	Quadrante	1		INCL KEY 18
16	M78508	Parafuso sextavado	1		
17	24M7024	Arruela	2		9 X 28 X 3 mm
18	L77978	Bucha	1		
19	AL115814	Porca	4		
20	L115292	Parafuso	5		(A)
	19M8866	Parafuso	5		(B) M5 X 16
21	L116263	Arruela	1		
22	24M7139	Arruela	2		6.400 X 18 X 1.600 mm
23	19M7560	Parafuso sextavado	2		M6 X 16
24	L111179	Botão	1		(A)
	L77805	Botão	1		(B)
25	14M7272	Porca	1		M6
26	AL110543	Suporte	1		
27	AL113247	Apoio	1		
	AL179589	Apoio	1		(C)
28	19M7160	Parafuso sextavado	1		M6 X 30
29	L102451	Mola de tração	1		
30	L111988	Arruela	AR		TK 1.0MM
	L111987	Arruela	AR		TK 1.5MM
	L77963	Arruela	AR		TK 2.0MM
31	34M7172	Pino elástico	1		6 X 30 mm
32	14M7416	Porca com flange	2		M8
33	L111878	Porca	4		
34	L112469	Calço	4		
35	L115395	Came	1		
36	L116261	Bucha	1		
37	19M7865	Parafuso	2		M8 X 16
38	L150446	Inserto	1		
39	L116840	Botão	1		
40	AL80994	Isolador	1		
41	AL157661	Quadrante	1		
42	L111480	Porca de Pressão	1		
43	L110964	Alavanca	1		
44	DQ46828	Parafuso	1		
..	AL112288	Haste do câmbio	1		(INCL KEYS 1, 5, 8, 9, 10, 11, 40,)

(A) WITH CAB
AVEC CABINE
MIT KABINE
CON CABINA
COM CABINE
CON CABINA

(B) WITHOUT CAB
SANS CABINE
OHNE KABINE
SENZA CABINA
SEM CABINE
SIN CABINA

(C) With AutoTrac™ Integrated
Avec AutoTrac™ intégré
Mit integriertem AutoTrac™
Con AutoTrac™ integrato
Com AutoTrac™ Integrado
Con AutoTrac™ integrado

BOWDEN CABLES FOR RANGE SHIFT
COMMANDE DES GAMMES, CABLES SOUS GAINE
BOWDENZUEGE FUER GRUPPENSCHALTUNG
CAVI BOWDEN PER CAMBIO GAMMA
CABOS DE GRUPOS
CABLES BOWDEN PARA EL CAMBIO DE GRUPOS

LX018329 A.1

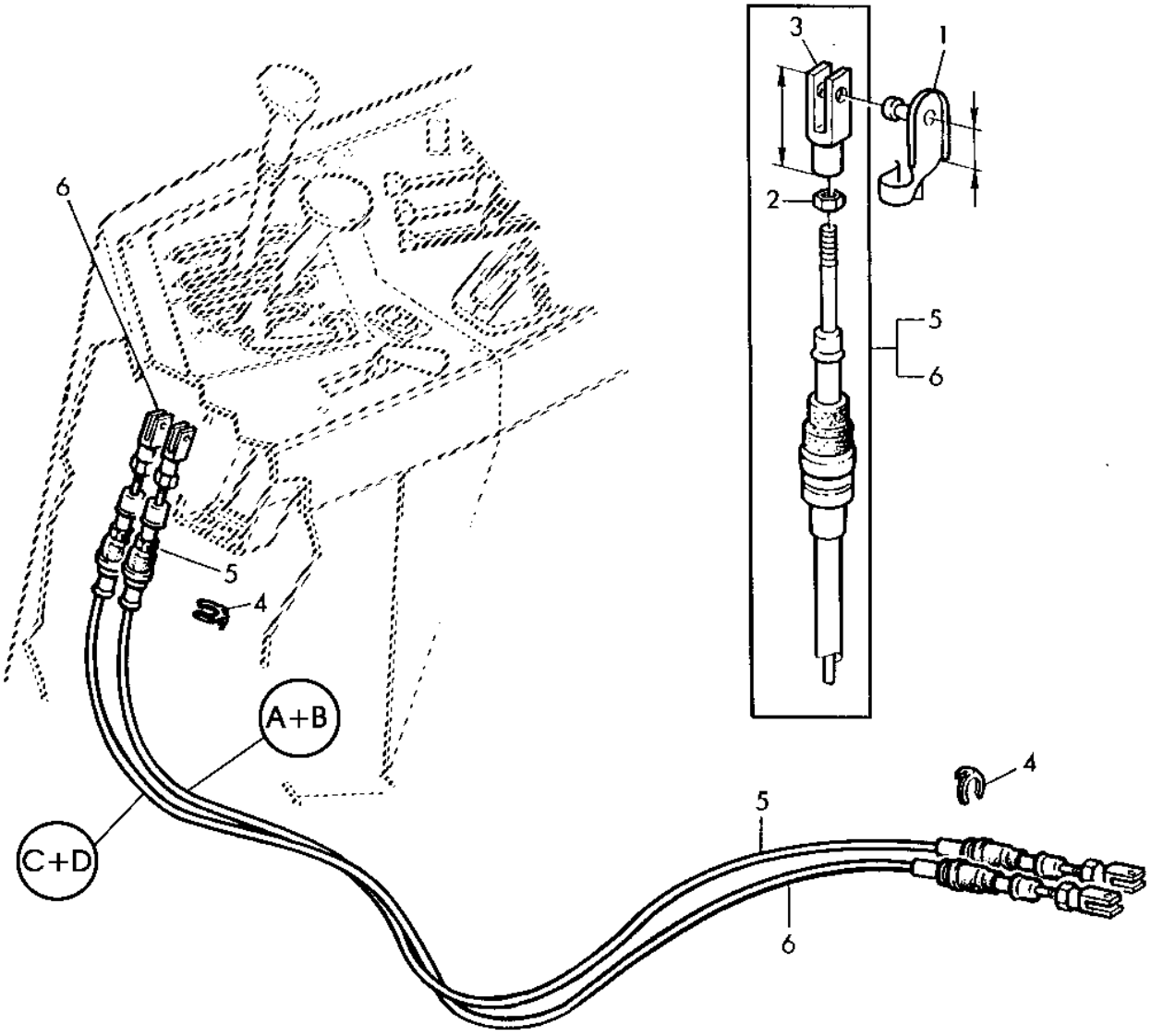

LX018329

Item	*Nº peça*	*Descrição*	*Qtde*	*Nº série*	*Notas*
1	AL79051	Pino fixador	1		LGTH= 24MM
2	14M7272	Porca	2		M6
3	L80052	Forquilha	1		LGTH= 44MM
	L80053	Forquilha	1		LGTH= 56MM
4	L79076	Anel de pressão	1		
5	DQ34210	Cabo de puxar e empurrar	1		LGTH= 1222MM
6	DQ34211	Cabo de puxar e empurrar	1		LGTH= 1152MM

RANGE SHIFTING
COMMANDE DES GAMMES
GRUPPENSCHALTUNG
COMPONENTI CAMBIO GAMMA TRASMISSIONE
ALAVANCA DE MUDANCA DE GRUPOS
CAMBIO DE GRUPOS

PUBM1148 A.1

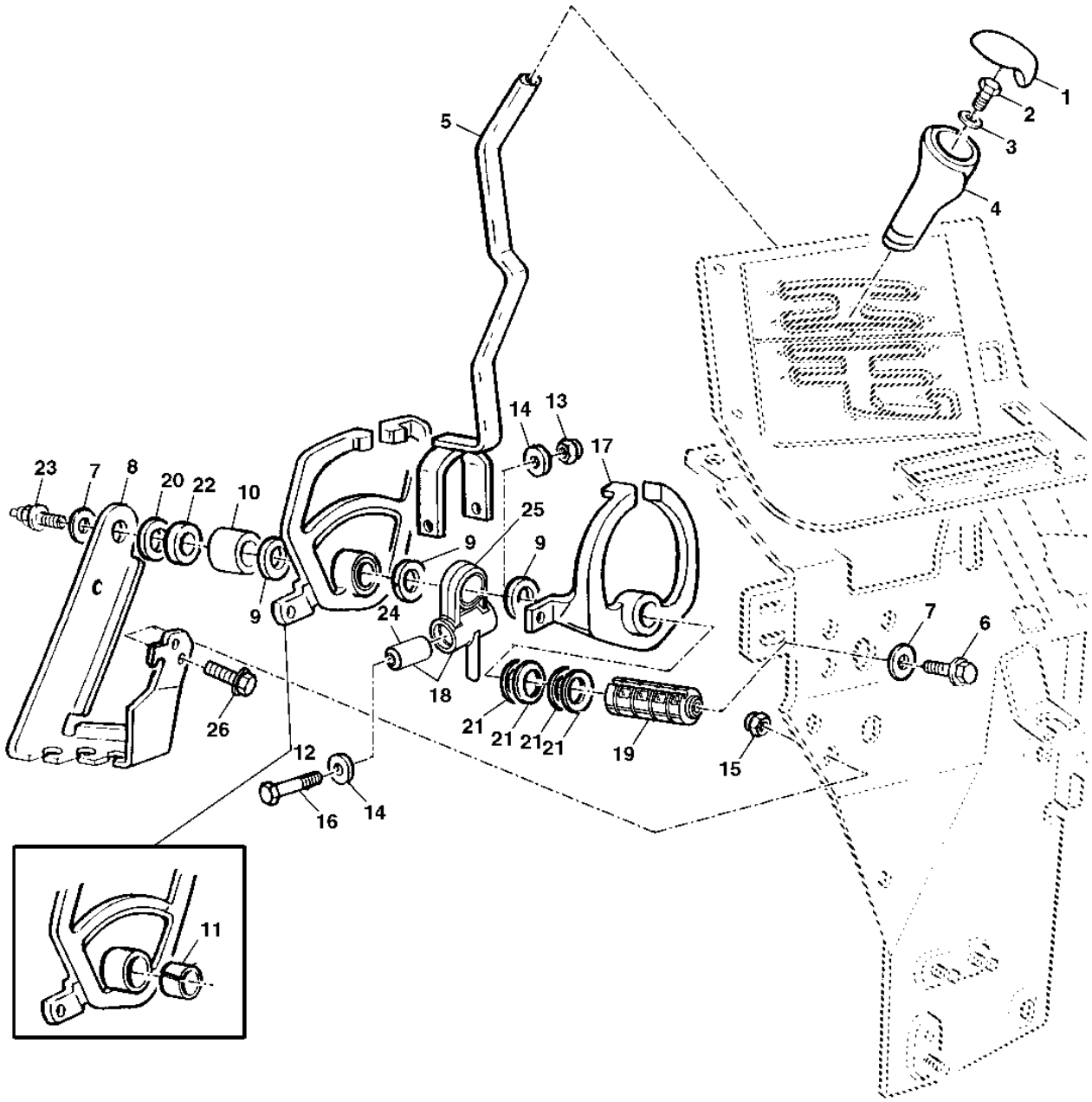

PUBM1148

Item	*Nº peça*	*Descrição*	*Qtde*	*Nº série*	*Notas*
1	L113018	Inserto	1		
2	19M7560	Parafuso sextavado	1		M6 X 16
3	24M7139	Arruela	1		6.400 X 18 X 1.600 mm
4	L77805	Botão	1		
5	AL110859	Haste do câmbio	1		
6	M78508	Parafuso sextavado	3		M8 X 20
7	24M7024	Arruela	2		9 X 28 X 3 mm
8	L112053	Suporte	1		
9	L77963	Arruela	3		TK 2.0MM
10	L101929	Bucha	1		
11	L77978	Bucha	1		
12	AL117583	Quadrante	1		
13	14M7166	Porca de segurança	1		M8
14	L79335	Arruela	2		
15	14M7416	Porca com flange	2		M8
16	19M8403	Parafuso sextavado	1		M8 X 75
17	AL117582	Quadrante	1		INCL KEY 11
18	AL110860	Suporte	1		INCL KEY 11
19	L113994	Pino fixador	1		
20	L111988	Arruela	AR		TK 1.0MM
	L111987	Arruela	AR		TK 1.5MM
	L77963	Arruela	AR		
21	L112469	Calço	4		
22	L113225	Arruela	1		TK 6.0MM
23	DQ46828	Parafuso	1		
24	AL80994	Isolador	1		
25	AL112614	Suporte	1		
26	19M7865	Parafuso	2		M8 X 16

MECHANICAL SPEED CONTROL
CONTROLE DU REGIME MECANIQUE
MECHANISCHE DREHZAHLREGULIERUNG
COMANDO MECCANICO VELOCITA`
ACELERADOR MANUAL
MANDO MECANICO DE VELOCIDAD

PUBM1379 A.1

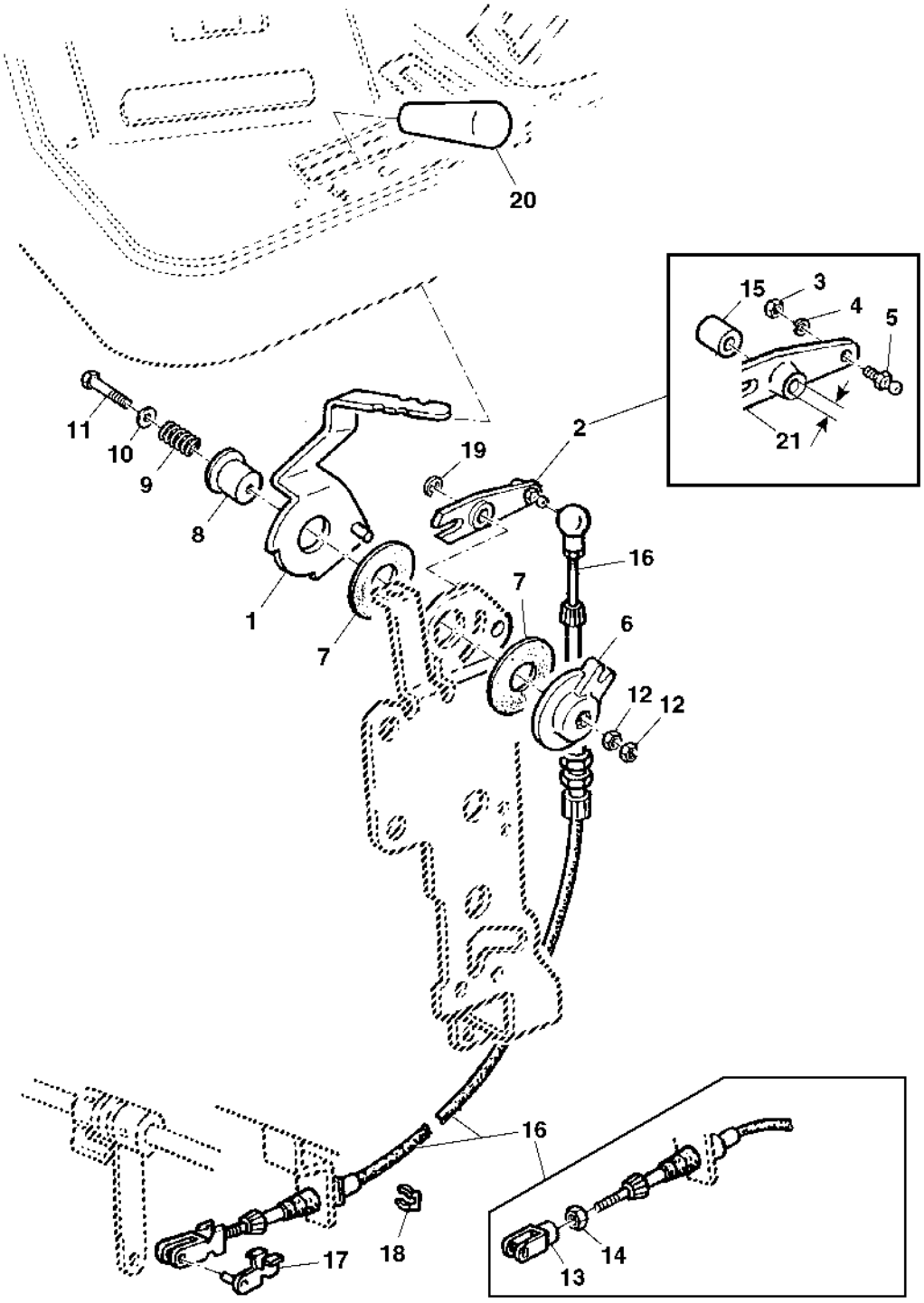

PUBM1379

Item	*Nº peça*	*Descrição*	*Qtde*	*Nº série*	*Notas*
1	AL151282	Alavanca	1		(ORDER AL111482)
2	AL119895	Alavanca	1		ID 10MM
3	14M7265	Porca de segurança	1		M5
4	12M7077	Arruela	1		5 mm
5	55M7003	Pino esférico	1		
6	L110422	Placa	1		
7	L58671	Arruela	2		
8	R50227	RetentoR Redondo	1		
9	R31271	Mola de compressão	1		
10	24M7055	Arruela	1		8.400 X 16 X 1.600 mm
11	19M7378	Parafuso sextavado	1		M8 X 45
12	14M7151	Porca	2		M8
13	L80051	Forquilha	1		
14	14M7272	Porca	2		M6
15	L116576	Bucha	1		
16	DQ34208	Cabo de puxar e empurrar	1		
17	AL79050	Pino fixador	1		
18	L79076	Anel de pressão	1		
19	40M7040	Anel de pressão	1		
20	L113076	Manete	1		
21	AL119851	Alavanca	1		

SELECTIVE CONTROL VALVE, CONTROL LINKAGE
DISTRIBUTEUR AUXILIAIRE, ELEMENTS DE COMMANDE
ZUSATZSTEUERGERAET, BETAETIGUNGSTEILE
DISTRIBUTORE, TIRANTE DI COMANDO
ALAVANCA DE CONTROLE DAS VCR
VMD, ELEMENTOS DE MANDO

PUBM1052 A.1

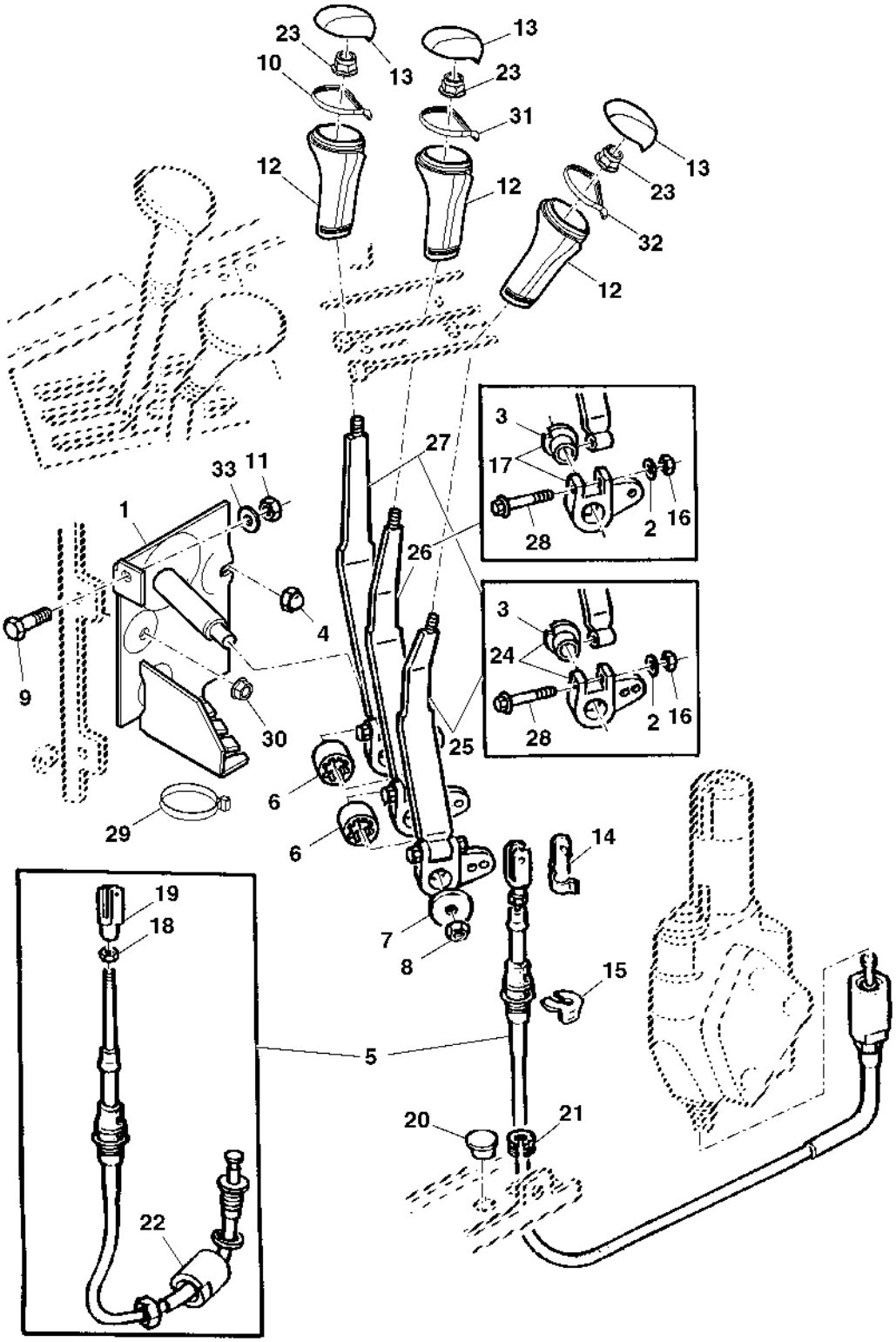

PUBM1052

Item	*Nº peça*	*Descrição*	*Qtde*	*Nº série*	*Notas*
1	AL76483	Suporte	1		
2	24M7262	Arruela	1		5.300 X 10 X 1 mm
3	L110766	Bucha	1		
4	L32394	Tampa	2		
5	DQ69428	Cabo de puxar e empurrar	AR		
6	L101931	Espaçador	AR		
7	24M7180	Arruela	1		13 X 37 X 3 mm
8	14M7168	Porca de segurança	1		M12
9	19M7139	Parafuso sextavado	1		M8 X 20
10	L171710	Anel	AR		
11	14M7273	Porca	AR		M8
12	L77747	Botão	AR		
13	L171481	Inserto	AR		
14	45M7080	Pino de trava	AR		
15	L79076	Anel de pressão	AR		
16	14M7360	Porca de segurança	1		M5
17	AL173417	Quadrante	1		
18	14M7272	Porca	1		M6
19	L80052	Forquilha	1		
20	CQ47666	Plugue	AR		
21	CQ02164	Passa-fio	AR		
22	L100560	Porca de tubo	1		
23	14M7396	Porca de segurança	AR		M8
24	AL173418	Quadrante	1		
25	AL173414	Alavanca	1		
26	AL173415	Alavanca	1		
27	AL173416	Alavanca	1		(A)
28	L113527	Parafuso	1		M5 X 45
29	L41858	Cinta	1		
30	14M7416	Porca com flange	3		M8
31	L171711	Anel	1		
32	L171712	Anel	1		
33	24M7055	Arruela	1		8.400 X 16 X 1.600 mm

(A) WITH 3 SELECT. CONTROL VALVES
AVEC 3 DISTRIB. AUXILIAIRES
BEI 3 ZUSATZSTEUERGERAETEN
CON 3 DISTRIBUTORI AUSILIARI
COM 3 VCR
CON 3 VALV. DE MANDO AUXIL.

CONSOLE FOR SHIFTABLE REAR PTO
CONSOLE POUR PRISE DE FORCE A SELECTEUR DE REGIME ET REDUCTEUR GAMME RAMPANTE
KONSOLE FUER UMSCHALTBARE HECKZAPFWELLE
CONSOLE PER PTO POSTERIORE CON CAMBIO
SUPORTE DAS ALAVANCAS DA TDP
CONSOLA PARA TDF TRASERA DE CAMBIO MANUAL

CQ155731 A.1

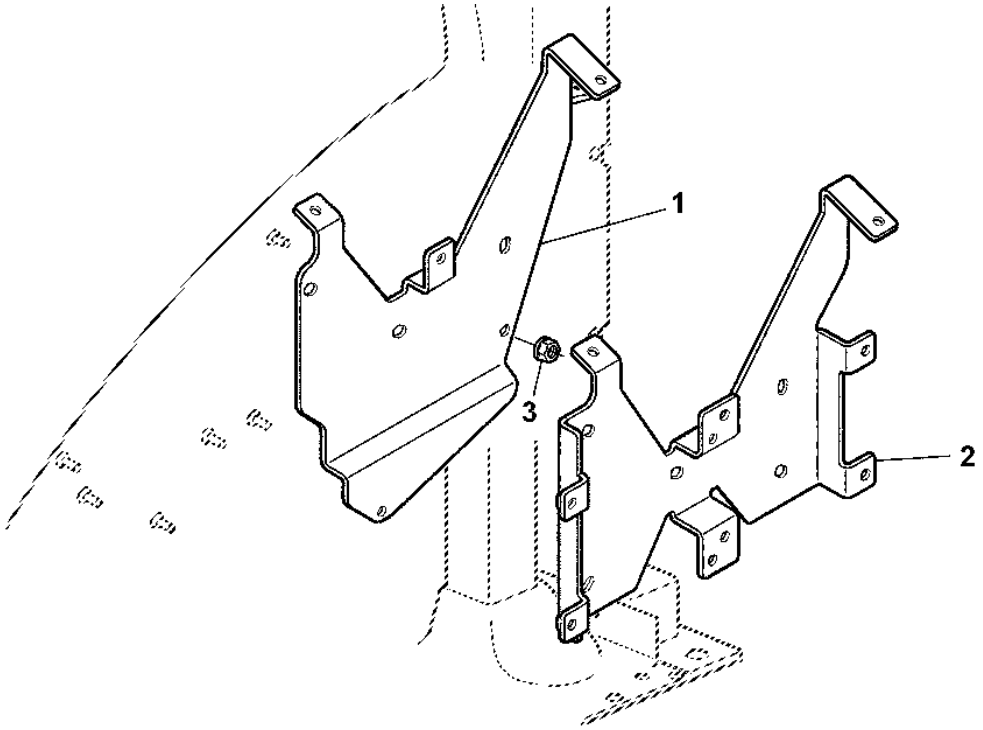

CQ155731

Item	*Nº peça*	*Descrição*	*Qtde*	*Nº série*	*Notas*
1	AL163851	Apoio	1		(A)
2	DQ46008	Apoio	1		(B)
3	14M7416	Porca com flange	3		M8

(A) WITHOUT CAB
AVEC CABINE
MIT KABINE
CON CABINA
CON CABINE
CON CABINA

(B) WITH CAB
SANS CABINE
OHNE KABINE
SENZA CABINA
SEM CABINE
SIN CABINA

UPHOLSTERY PARTS WITHOUT ROCKSHAFT CONTROL
ELEMENTS D'HABILLAGE SANS COMMANDE DU RELEVAGE
VERKLEIDUNGSTEILE OHNE KRAFTHEBERBETAETIGUNG
RIVESTIMENTO SENZA COMANDO DEL SOLLEVATORE
CONSOLE LATERAL SEM CONTROLE DO LEVANTE HIDRAULICO
PANELES SIN MANDO DEL ELEVADOR HIDRAULICO

PUBM1465 A.1

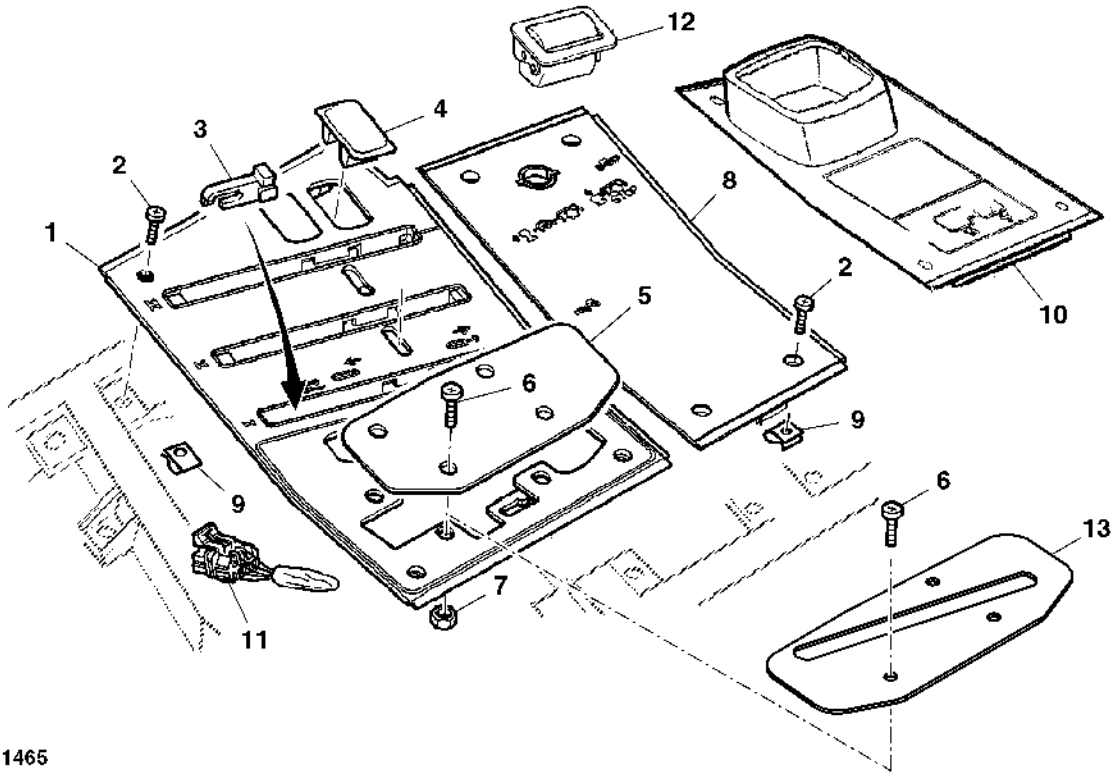

PUBM1465

Item	*Nº peça*	*Descrição*	*Qtde*	*Nº série*	*Notas*
1	AL156882	Painel de controle	1		(A)
	AL156898	Painel de controle	1		(B)
2	L115292	Parafuso	12		M5 X 16
	19M8866	Parafuso	8		M5 X 16
3	L111965	Limitador	AR		
4	L114509	Plugue	2		
	R106551	Capa	2		
5	L157990	Capa	1		(NO REAR HITCH CONTROL)
6	L157372	Parafuso	4		
	L151020	Parafuso	4		(USE WITH L157990)
7	14M7165	Porca de segurança	4		M6
8	L153594	Painel	1		(A)
	L113823	Painel	1		(B)
9	AL115814	Porca	7		
10	L156536	Painel	1		(A)
	L80085	Painel	1		(B)
11	AL163958	Chicote	AR		
12	L156260	Armazém	1		(A)
13	CQ67266	Guia	1		

(A) WITH CAB
AVEC CABINE
MIT KABINE
CON CABINA
COM CABINE
CON CABINA

(B) WITHOUT CAB
SANS CABINE
OHNE CABINE
SENZA CABINA
SEM CABINE
SIN CABINA

ROCKSHAFT CONTROL, LOCKING LEVER FOR SCV
COMMANDE DU RELEVAGE, BUTEES DES DISTRIBUTEURS AUXILIAIRES
KRAFTHEBERBETAETIGUNG, ARRETIERUNGSHEBEL FUER ZUSATZSTEUERGERAET
COMANDO SOLLEVATORE, ARRESTO PER DISTRIBUTORI
CONSOLE LATERAL COM CONTROLE DO LEVANTE HIDRAULICO
MANDO DEL ELEVADOR HIDRAULICO, PALANCAS DE RETENCION P. VMD

CQ156246 A.1

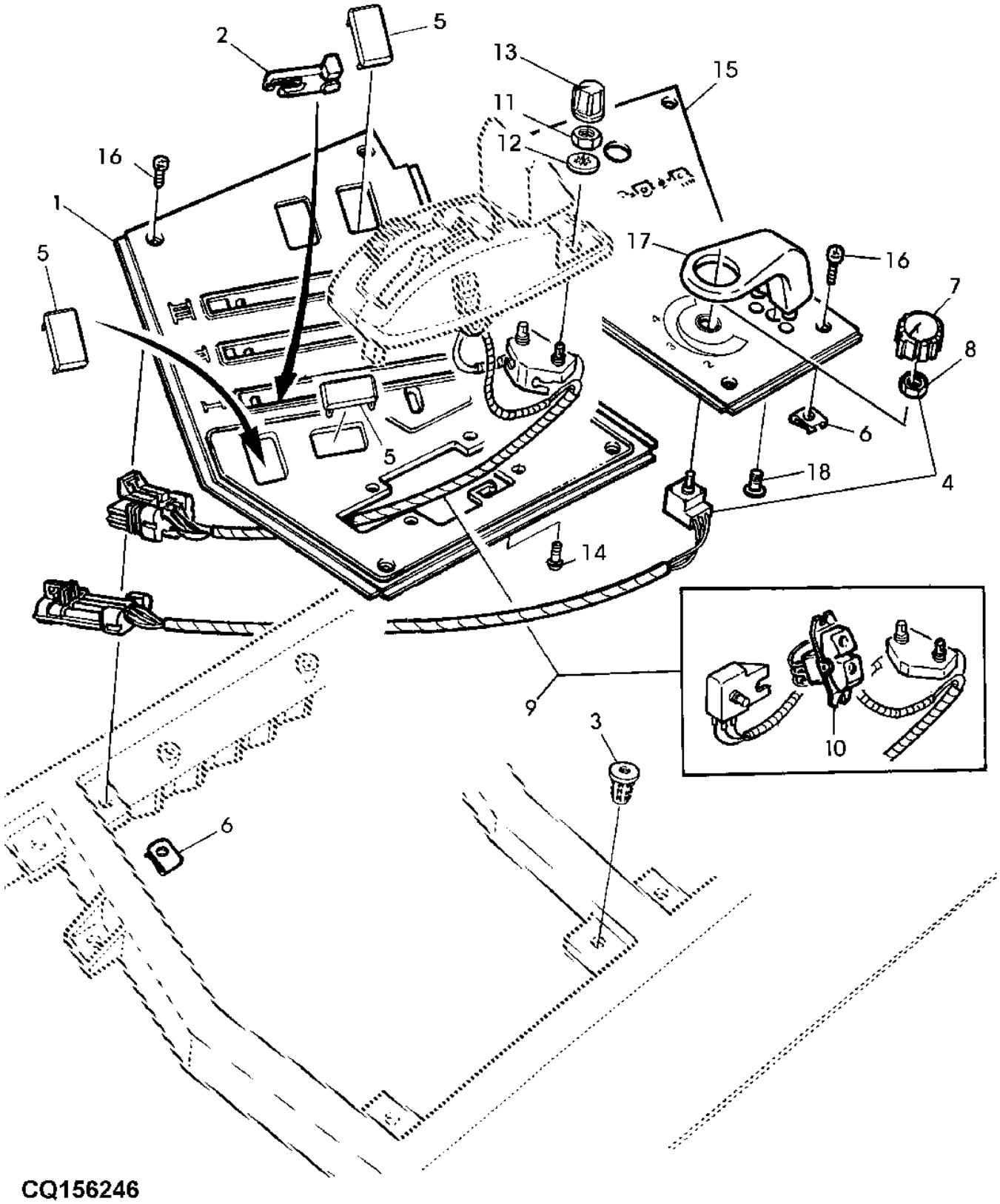

Item	*Nº peça*	*Descrição*	*Qtde*	*Nº série*	*Notas*
1	AL156882	Painel de controle	1		(A)
2	L111965	Limitador	AR		
3	L102110	Porca	1		
4	AL110119	Potenciômetro	1		
5	L114509	Plugue	3		
6	AL115814	Porca	8		
7	AL82770	Botão	1		
8	L102678	Porca	1		
9	RE255240	Módulo	1		
10	RE255150	Interruptor	1		
11	R121233	Porca	2		
12	R121235	Arruela	2		
13	RE49639	Botão	2		
14	37M7382	Parafuso	1		
15	L115371	Painel	1		(A)
	L115370	Painel	1		(B)
16	L115292	Parafuso	8		(A)
	19M8866	Parafuso	8		(B) M5 X 16
17	L115241	Proteção	1		
18	37M7179	Parafuso	1		

(A) WITH CAB
AVEC CABINE
MIT KABINE
CON CABINA
COM CABINE
CON CABINA

(B) WITHOUT CAB
SANS CABINE
OHNE KABINE
SENZA CABINA
SEM CABINE
SIN CABINA

ROCKSHAFT CONTROL
COMMANDE DU RELEVAGE
KRAFTHEBERBETAETIGUNG
COMANDO SOLLEVATORE
CONTROLE DO LEVANTE HIDRAULICO
MANDO DEL ELEVADOR HIDRAULICO

PUBM1203 A.1

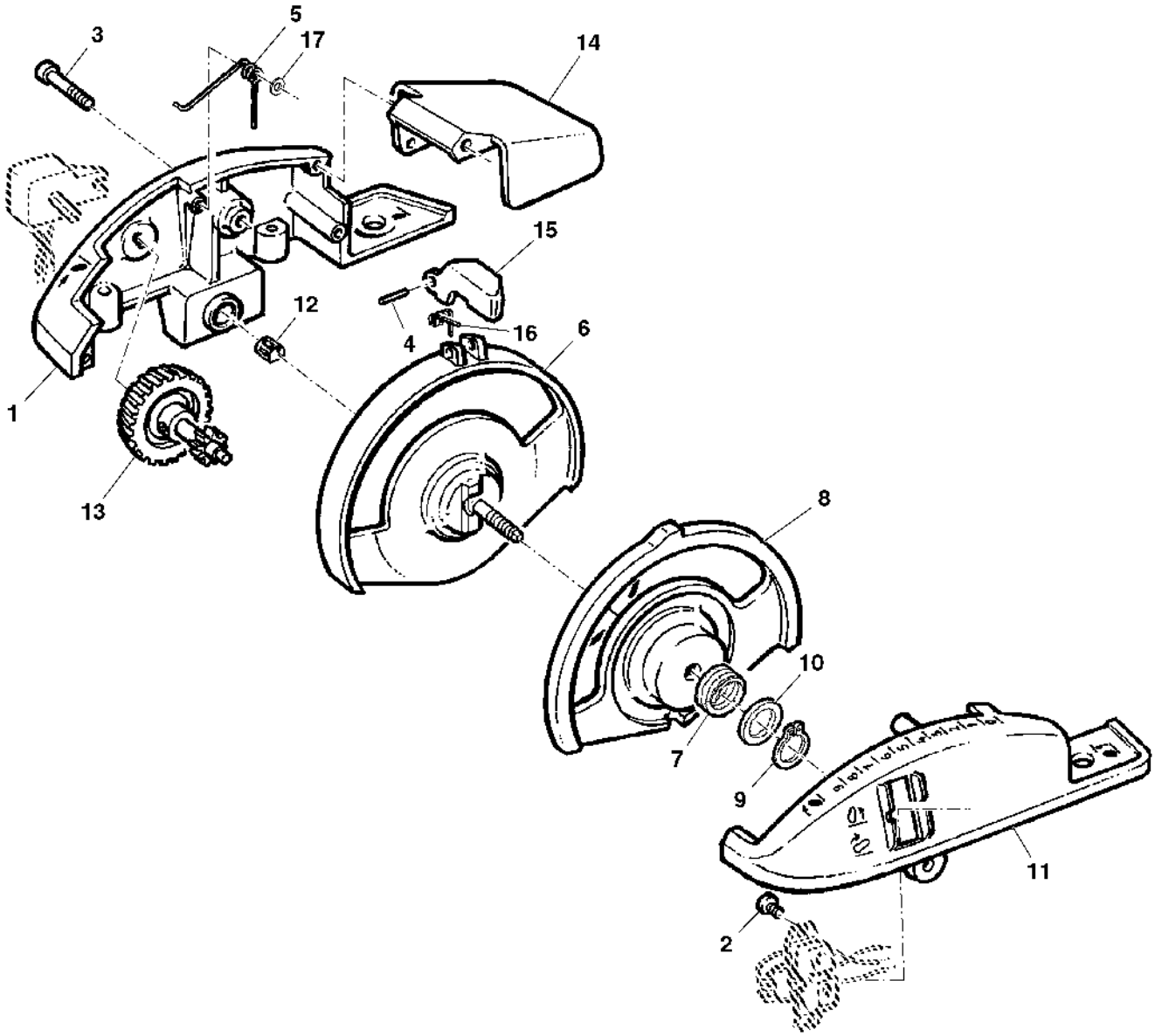

PUBM1203

Item	*Nº peça*	*Descrição*	*Qtde*	*Nº série*	*Notas*
1	R213346	Carcaça	1		(ORD W/ R166612)
2	37M7376	Parafuso	2		
3	37M7179	Parafuso	1		
4	34H234	Pino elástico	1		3/32" X 15/16"
5	R112551	Mola	1		
6	R212934	Roda	1		
7	R213206	Mola de compressão	1		
8	R212936	Roda	1		
9	40M7126	Anel de pressão	1		
10	R213644	Arruela	1		
11	L170010	Carcaça	1		
12	R118453	Presilha	1		
13	RE58029	Botão	1		
14	R117463	Capa	1		
15	R212937	Botão	1		
16	R112553	Mola de torção	1		
17	L171701	Arruela	1		

PTO, SWITCHES
PRISES DE FORCE, CONTACTEURS
HECKZAPFWELLE, SCHALTER
PTO, INTERUTTORI
INTERRUPTOR DA TDP
INTERRUPTOR TDF

CQ155735 A.1

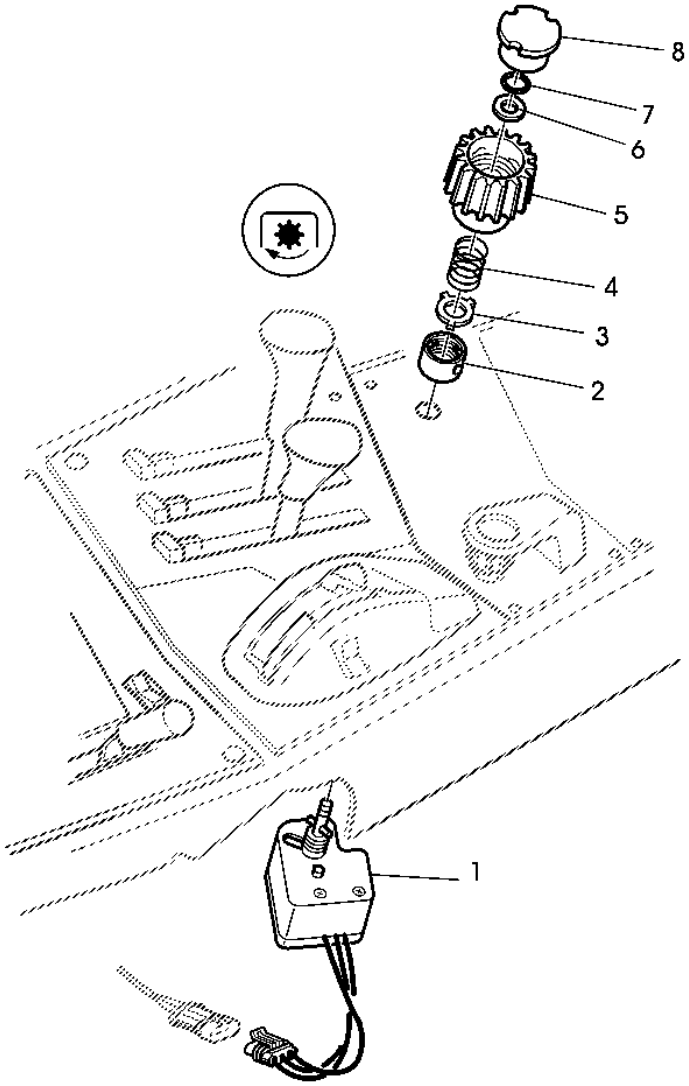

CQ155735

Item	*Nº peça*	*Descrição*	*Qtde*	*Nº série*	*Notas*
1	RE169008	Interruptor	1		
2	L158822	Porca	1		
3	L158963	Arruela	1		
4	R44313	Mola de compressão	1		
5	R117611	Botão	1		
6	24M7265	Arruela	1		9 X 16 X 1.600 mm
7	R72653	Anel de pressão	1		
8	R108073	Tampa	1		

SEATS
FAUTEUILS
SITZE
SEDILI
ASSENTOS
ASIENTOS

CQ156179 A.1

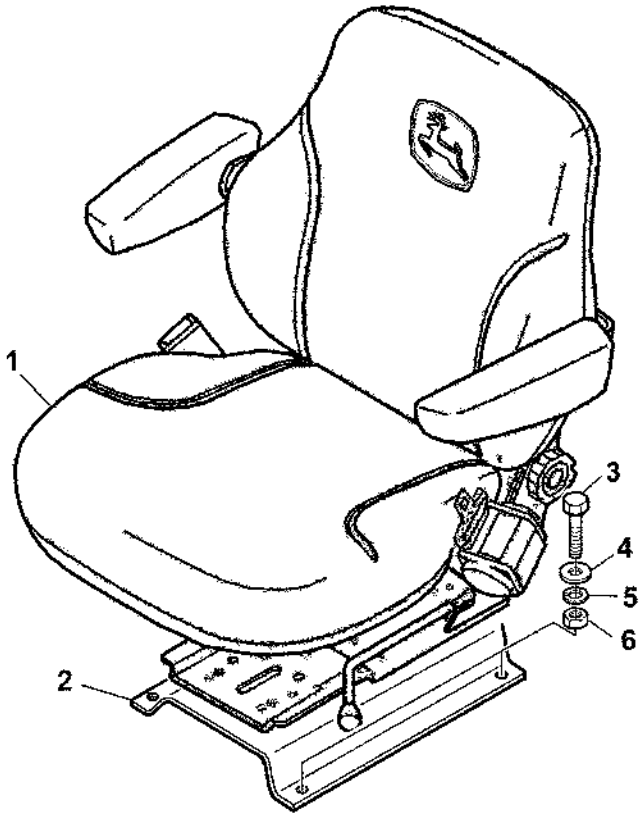

CQ156179

Item	*Nº peça*	*Descrição*	*Qtde*	*Nº série*	*Notas*
1	DQ63806	Assento	1		
2	CQ57432	Suporte	1		
3	19M7268	Parafuso sextavado	4		M12 X 25
4	24M7026	Arruela	4		9 X 17 X 1.600 mm
5	12M7067	Arruela de pressão	4		12 mm
6	14M7031	Porca	4		M12

SEATS
FAUTEUILS
SITZE
SEDILI
ASSENTOS
ASIENTOS

CQ300505 A.1

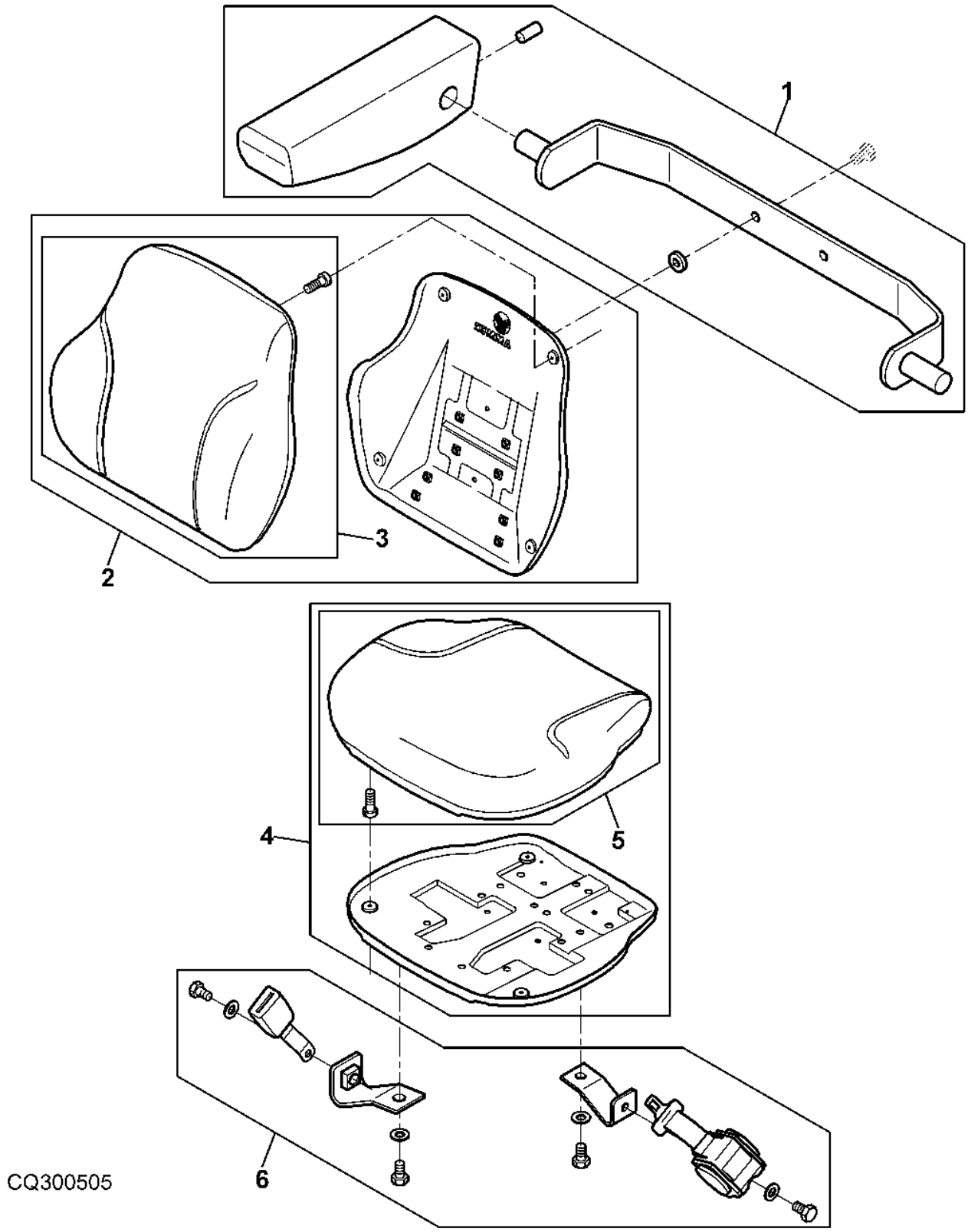

Item	*Nº peça*	*Descrição*	*Qtde*	*Nº série*	*Notas*
1	DQ58193	Kit	1		
2	DQ58191	Kit	1		
3	DQ58192	Kit	1		
4	DQ58189	Kit	1		
5	DQ58190	Kit	1		
6	DQ58194	Cinto de segurança	1		

SEATS
FAUTEUILS
SITZE
SEDILI
ASSENTOS
ASIENTOS

CQ300506 A.1

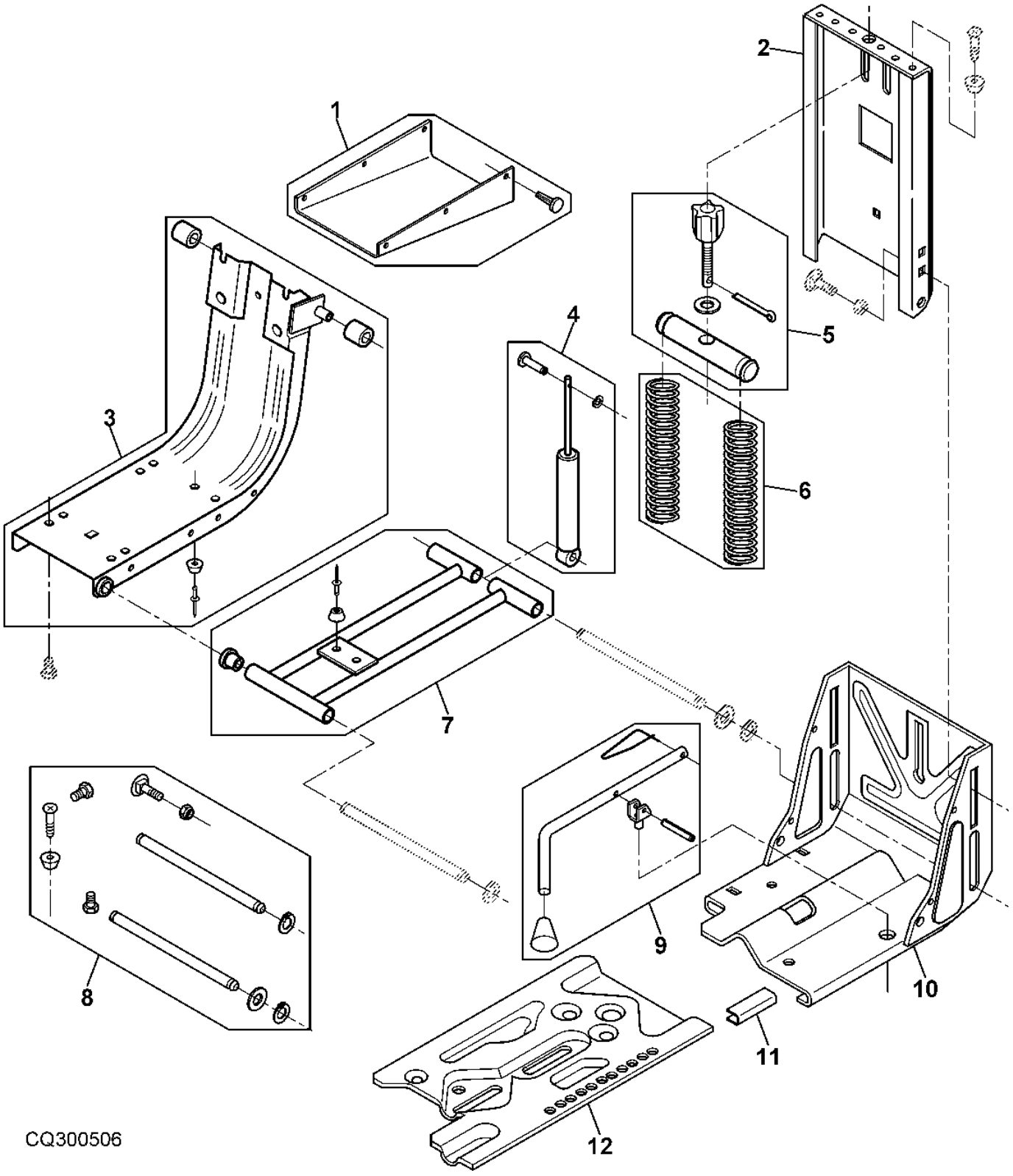

Item	*Nº peça*	*Descrição*	*Qtde*	*Nº série*	*Notas*
1	DQ65990	Proteção	1		
2	CQ58205	Slide	1		
3	DQ65991	Estrutura	1		
4	DQ58199	Amortecedor	1		
5	DQ42160	ReguladoR	1		
6	DQ42174	Mola	1		
7	DQ42161	Kit suspensão do assento	1		
8	DQ64363	Kit de peças	1		
9	DQ42163	Alavanca	1		
10	DQ64362	Suporte	1		
11	DQ42175	Kit de peças	1		
12	CQ58204	Base	1		

SEATS
FAUTEUILS
SITZE
SEDILI
ASSENTOS
ASIENTOS

CQ155736 A.1

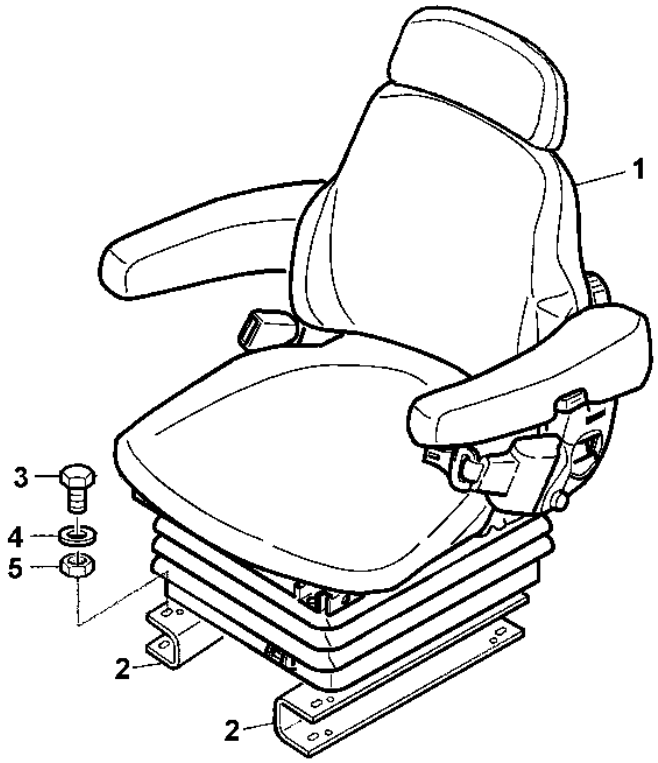

CQ155736

Item	*Nº peça*	*Descrição*	*Qtde*	*Nº série*	*Notas*
1	DQ56939	Assento	1		
	AL168674	Assento	1		
2	CQ57475	Apoio	1		LH
	CQ57433	Apoio	1		RH
3	19M7139	Parafuso sextavado	4		M8 X 20
	19M7867	Parafuso	4		M8 X 25
4	24M7026	Arruela	4		9 X 17 X 1.600 mm
5	14M7029	Porca	4		M8
6	L167234	Blindagem	1		LH
	L167232	Blindagem	1		RH

REPAIR KITS FOR COMFORT SEATS
JEUX DE REPARATION POUR FAUTEUILS CONFORT
REPARATURSAETZE FUER KOMFORT-SITZ
KIT RIPARAZIONE SEDILI COMFORT
KITS PARA ASSENTO CONFORT
CONJUNTOS DE REPARACION P. ASIENTO CONFORT

CQ300485 A.1

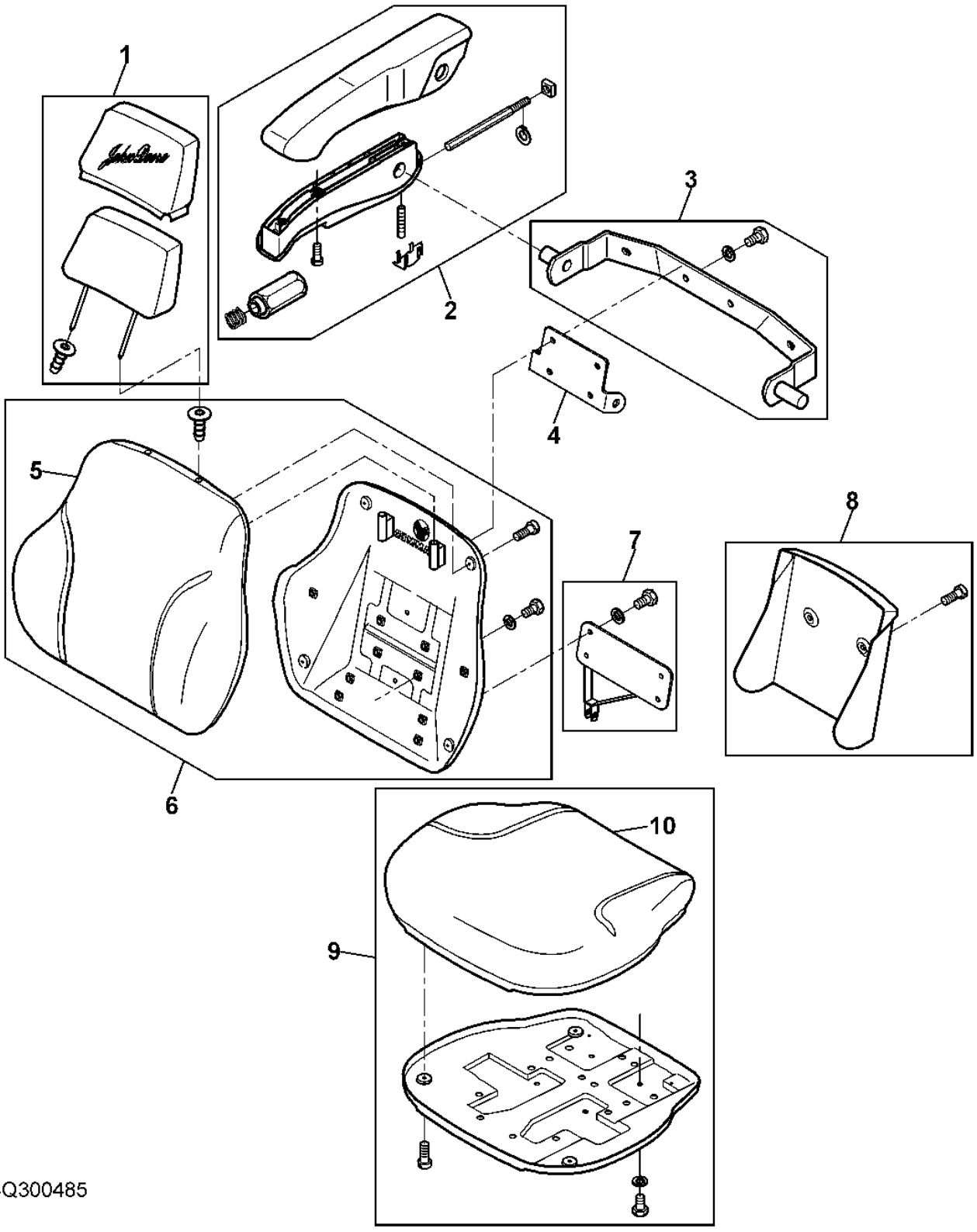

Item	*Nº peça*	*Descrição*	*Qtde*	*Nº série*	*Notas*
1	DQ62628	Kit p/assento	1		
2	DQ62620	Kit do apoio para braço	1		RH
	DQ62621	Kit do apoio para braço	1		LH
3	DQ62631	Kit p/assento	1		
4	CQ62633	Suporte	1		
5	DQ62616	Kit p/assento	1		
6	DQ62615	Kit p/assento	1		
7	DQ66167	Kit p/assento	1		
8	DQ62623	Kit p/assento	1		
9	DQ62617	Kit p/assento	1		
10	DQ62618	Kit p/assento	1		

REPAIR KITS FOR COMFORT SEATS
JEUX DE REPARATION POUR FAUTEUILS CONFORT
REPARATURSAETZE FUER KOMFORT-SITZ
KIT RIPARAZIONE SEDILI COMFORT
KITS PARA ASSENTO CONFORT
CONJUNTOS DE REPARACION P. ASIENTO CONFORT

CQ300486 A.1

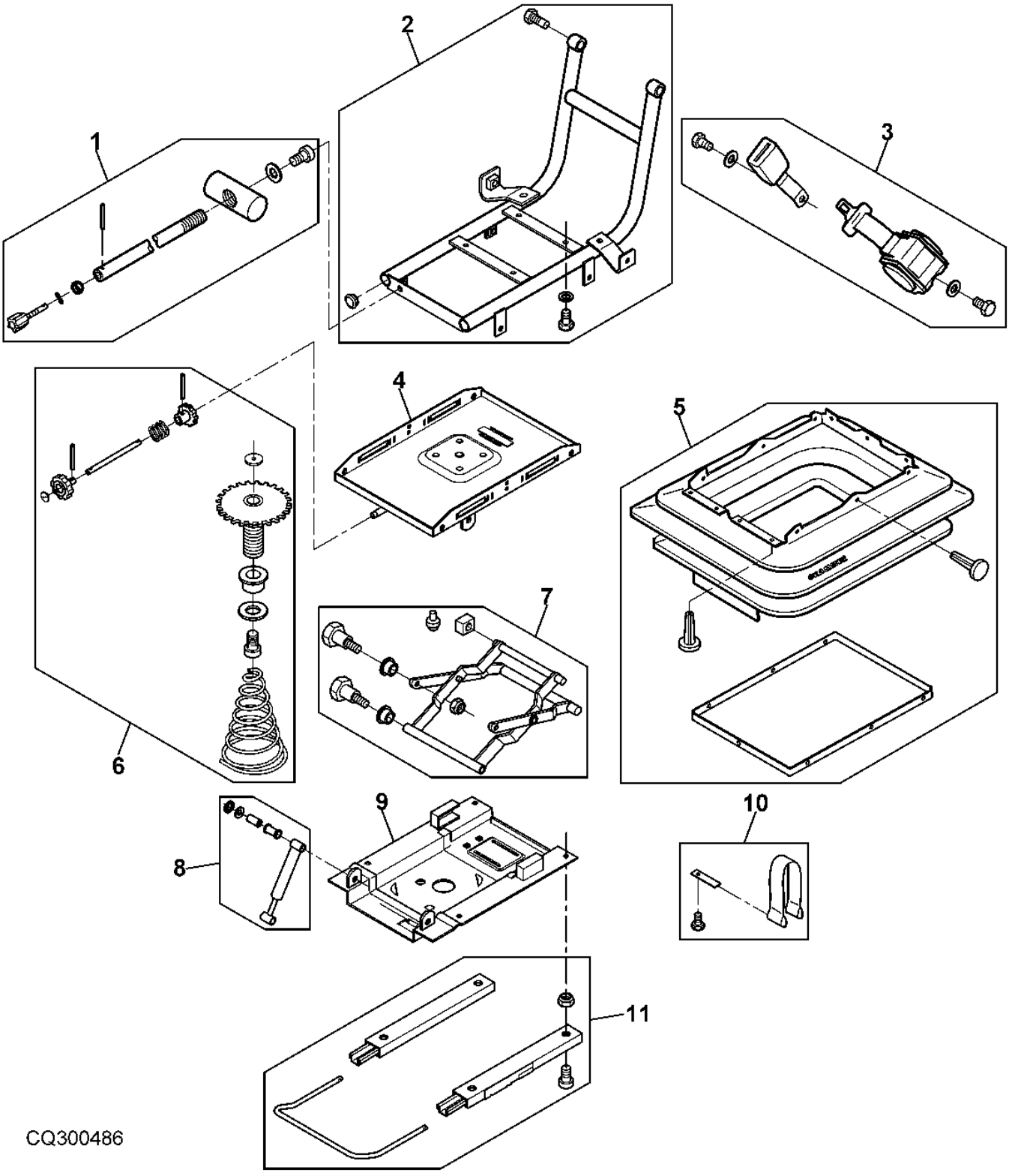

Item	*Nº peça*	*Descrição*	*Qtde*	*Nº série*	*Notas*
1	DQ62622	Kit alavanca contr. assento	1		
2	DQ62619	Kit p/assento	1		
3	DQ62629	Kit p/assento	1		
4	DQ62630	Base	1		
5	DQ62625	Kit p/assento	1		
6	DQ50652	Kit p/assento	1		
7	DQ62624	Kit p/assento	1		
8	DQ50655	Kit p/assento	1		
9	DQ62632	Base	1		
10	DQ62626	Kit p/assento	1		
11	DQ62627	Kit trilhos do assento	1		

Índice numérico

Nº peça	Item	Página
03M7088	1	511
03M7191	15	497
03M7192	18	497
03M7192	8	525
03M7233	12	497
03M7264	9	423
03M7264	9	469
03M7309	5	531
03M7331	29	339
03M7331	14	521
03M7331	5	529
03M7391	7	523
08H4373	13	427
08H4373	1	433
08H4419	14	427
11H239	11	271
11M7009	3	120
11M7012	2	365
11M7028	5	363
11M7054	4	361
11M7059	8	353
11M7076	26	271
12H236	2	427
12H245	8	427
12H295	7	155
12M7044	6	475
12M7065	3	165
12M7065	10	371
12M7065	7	463
12M7066	3	463
12M7067	17	165
12M7067	29	585
12M7067	5	610
12M7069	7	421
12M7069	26	427
12M7069	13	481
12M7069	13	483
12M7077	6	190
12M7077	4	599
12M7081	9	523
12M7122	5	155
12M7133	3	561
12M7135	8	149
12M7142	15	159
14H631	8	155
14H649	24	271
14H785	6	155
14H800	11	427
14H800	16	429
14H800	4	433
14H980	25	271
14M700	3	360
14M7028	6	141
14M7028	8	571
14M7029	2	105
14M7029	9	107
14M7029	11	109
14M7029	12	119
14M7029	6	137
14M7029	4	165
14M7029	2	313
14M7029	11	371
14M7029	44	455
14M7029	8	455
14M7029	6	463
14M7029	8	585
14M7029	5	616
14M7031	27	585
14M7031	6	610
14M7066	3	66
14M7100	24	165
14M7100	17	167
14M7136	22	103
14M7139	9	150
14M7139	1	189
14M7140	21	455
14M7140	4	463
14M7142	27	427
14M7142	4	433
14M7142	15	461
14M7142	3	471
14M7142	4	472
14M7142	16	481
14M7142	16	483
14M7144	8	458
14M7148	9	407
14M7148	5	65
14M7151	8	331
14M7151	12	599
14M7165	8	131
14M7165	12	155
14M7165	2	317
14M7165	15	319
14M7165	21	409
14M7165	12	507
14M7165	2	513
14M7165	2	523
14M7165	8	551
14M7165	2	582
14M7165	7	603
14M7166	7	159
14M7166	17	169
14M7166	20	521
14M7166	13	525
14M7166	8	531
14M7166	5	565
14M7166	11	593
14M7166	13	597
14M7168	8	601
14M7209	3	315
14M7230	13	458
14M7233	18	319
14M7233	11	419
14M7257	7	309
14M7265	9	539
14M7265	3	599
14M7272	5	105
14M7272	4	107
14M7272	4	120
14M7272	29	131
14M7272	14	273
14M7272	15	327
14M7272	15	523
14M7272	4	547
14M7272	4	561
14M7272	15	573
14M7272	2	591
14M7272	25	593
14M7272	2	595
14M7272	14	599
14M7272	18	601
14M7273	4	131
14M7273	3	143
14M7273	3	149
14M7273	18	165
14M7273	8	165
14M7273	8	167
14M7273	6	169
14M7273	11	171
14M7273	3	173
14M7273	7	185
14M7273	10	289
14M7273	13	325
14M7273	10	327
14M7273	30	339
14M7273	8	344
14M7273	23	419
14M7273	33	455
14M7273	15	559
14M7273	8	561
14M7273	11	601
14M7274	9	127
14M7274	8	327
14M7274	31	339
14M7274	3	343
14M7274	16	384
14M7274	4	511
14M7274	3	545
14M7274	32	585
14M7274	5	99
14M7275	7	113
14M7275	4	370
14M7276	5	475
14M7276	6	479
14M7277	10	461
14M7291	12	491
14M7294	8	334
14M7296	7	139
14M7296	5	140
14M7296	9	141
14M7296	2	160
14M7296	2	334
14M7296	10	423
14M7296	10	469
14M7296	27	57
14M7297	5	190
14M7298	4	153
14M7298	14	185
14M7298	32	207
14M7298	12	37
14M7298	20	585
14M7299	7	149
14M7303	24	131
14M7317	5	185
14M7319	5	95
14M7347	17	273
14M7360	16	601
14M7372	23	549
14M7376	5	357
14M7376	26	521
14M7376	12	581
14M7396	23	601
14M7397	3	137
14M7397	10	313
14M7410	5	491
14M7416	5	169
14M7416	4	171
14M7416	4	323
14M7416	32	521
14M7416	1	529
14M7416	13	557
14M7416	3	577
14M7416	2	588
14M7416	32	593
14M7416	15	597
14M7416	30	601
14M7416	3	602
14M7452	8	188
14M7478	3	521
14M7478	6	564
14M7528	10	521
15H558	18	293
15H584	4	59
15H584	3	74
15H623	22	59
15M7076	9	384
15M7076	8	411
15M7077	2	337
15M7077	19	375
15M7077	6	411
16M7114	26	455
19H1782	1	427
19M10075	2	39
19M3118	6	489
19M3202	9	334
19M5039	10	451
19M5055	10	339
19M6332	6	449
19M6614	2	37
19M6614	3	37
19M6614	11	559
19M6614	5	561
19M6824	13	291
19M7077	7	105
19M7077	12	107
19M7077	4	155
19M7077	18	317
19M7077	9	319
19M7077	2	409
19M7077	9	507
19M7101	29	419
19M7139	8	137
19M7139	13	185
19M7139	7	188
19M7139	9	463
19M7139	29	521
19M7139	4	534
19M7139	9	601
19M7139	3	616
19M7160	28	593
19M7162	2	103
19M7162	14	127

Índice numérico - continuação

Nº peça	Item	Página
19M7162	5	162
19M7162	19	165
19M7162	4	167
19M7162	3	179
19M7162	5	180
19M7162	3	183
19M7162	8	289
19M7162	6	495
19M7162	7	533
19M7162	5	534
19M7162	16	585
19M7162	4	588
19M7162	6	99
19M7163	7	131
19M7163	2	165
19M7163	6	171
19M7163	2	277
19M7163	11	339
19M7163	1	343
19M7166	2	140
19M7166	13	327
19M7166	3	384
19M7166	42	455
19M7166	10	492
19M7166	23	585
19M7166	1	96
19M7167	9	109
19M7167	8	116
19M7167	6	127
19M7167	6	511
19M7167	8	511
19M7168	9	317
19M7168	3	319
19M7168	20	327
19M7168	7	96
19M7169	1	463
19M7268	1	149
19M7268	5	156
19M7268	3	610
19M7268	4	96
19M7269	5	159
19M7285	7	359
19M7286	1	513
19M7288	16	239
19M7288	9	327
19M7288	9	371
19M7288	3	436
19M7297	1	143
19M7297	7	179
19M7297	7	183
19M7297	21	359
19M7298	4	344
19M7300	5	339
19M7300	18	359
19M7300	5	562
19M7317	4	173
19M7317	9	190
19M7343	1	433
19M7353	3	293
19M7355	4	421
19M7364	4	95
19M7374	17	329
19M7378	11	599
19M7382	2	231
19M7385	16	113
19M7386	5	161
19M7386	14	325
19M7386	16	366
19M7386	11	585
19M7387	20	267
19M7397	5	293
19M7402	11	113
19M7402	6	127
19M7402	13	341
19M7403	13	113
19M7403	28	585
19M7408	6	139
19M7408	4	140
19M7408	11	141
19M7408	3	96
19M7479	13	127
19M7479	9	511
19M7481	2	519
19M7493	6	113
19M7496	14	113
19M7496	8	95
19M7501	13	461
19M7518	4	458
19M7557	16	127
19M7557	19	409
19M7560	16	103
19M7560	11	155
19M7560	3	193
19M7560	6	195
19M7560	6	207
19M7560	15	277
19M7560	12	283
19M7560	8	500
19M7560	16	507
19M7560	12	559
19M7560	2	561
19M7560	12	571
19M7560	8	573
19M7560	23	593
19M7560	2	597
19M7572	7	334
19M7574	22	525
19M7603	17	327
19M7609	25	427
19M7609	15	481
19M7609	15	483
19M7620	2	422
19M7640	9	571
19M7657	7	585
19M7660	24	325
19M7660	22	327
19M7660	7	329
19M7660	5	563
19M7662	4	113
19M7675	4	293
19M7691	2	583
19M7722	5	458
19M7724	28	271
19M7768	8	393
19M7768	12	403
19M7768	18	571
19M7774	2	40
19M7775	1	251
19M7775	23	253
19M7775	14	307
19M7775	11	57
19M7775	9	591
19M7784	9	175
19M7784	8	177
19M7784	2	231
19M7784	2	308
19M7784	7	317
19M7784	6	319
19M7784	4	436
19M7784	4	48
19M7784	11	497
19M7784	8	81
19M7785	3	129
19M7785	3	259
19M7785	34	267
19M7785	3	41
19M7785	11	73
19M7786	7	277
19M7786	31	455
19M7786	2	47
19M7786	12	52
19M7788	5	83
19M7789	5	387
19M7790	6	423
19M7790	6	469
19M7791	4	423
19M7791	4	469
19M7793	2	82
19M7796	22	57
19M7798	4	32
19M7801	6	52
19M7801	29	57
19M7802	10	71
19M7802	19	81
19M7809	3	43
19M7809	11	48
19M7810	8	139
19M7810	3	140
19M7810	10	141
19M7810	20	37
19M7812	1	259
19M7812	31	267
19M7824	10	351
19M7834	13	251
19M7834	16	307
19M7835	1	139
19M7835	1	78
19M7841	5	353
19M7845	12	351
19M7851	11	351
19M7862	35	249
19M7864	11	105
19M7864	10	107
19M7864	6	436
19M7864	3	455
19M7865	11	119
19M7865	4	169
19M7865	22	37
19M7865	4	455
19M7865	21	585
19M7865	37	593
19M7865	26	597
19M7866	1	105
19M7866	7	107
19M7866	35	455
19M7866	5	73
19M7867	2	533
19M7867	35	57
19M7867	3	616
19M7867	1	70
19M7882	4	475
19M7913	6	565
19M7913	18	81
19M7921	9	434
19M7938	8	232
19M7938	8	233
19M7944	19	241
19M7946	7	416
19M7950	3	371
19M7966	3	352
19M7969	14	293
19M7969	7	491
19M7970	11	71
19M7979	4	32
19M7979	26	57
19M7988	5	370
19M7988	7	371
19M7988	1	83
19M7995	19	319
19M8011	9	351
19M8028	14	127
19M8029	10	188
19M8035	1	371
19M8035	4	491
19M8035	2	517
19M8062	9	39
19M8081	5	334
19M8102	2	369
19M8114	1	360
19M8147	11	461
19M8162	33	267
19M8163	8	39
19M8197	17	235
19M8241	17	113
19M8263	5	173
19M8263	9	203
19M8263	14	323
19M8263	10	325
19M8263	21	329
19M8263	16	343
19M8291	24	57
19M8292	6	232
19M8292	6	233
19M8292	1	38
19M8317	25	57
19M8329	11	185
19M8329	2	197
19M8386	17	531
19M8403	1	577

Índice numérico - continuação

Nº peça	Item	Página
19M8403	16	597
19M8482	5	144
19M8485	5	457
19M8485	18	461
19M8485	4	475
19M8493	3	341
19M8533	7	327
19M8533	4	545
19M8552	8	435
19M8599	14	531
19M8618	7	375
19M8618	10	81
19M8618	14	81
19M8639	6	416
19M8653	2	423
19M8653	2	469
19M8664	8	407
19M8666	4	283
19M8666	18	307
19M8669	17	571
19M8675	31	131
19M8675	14	165
19M8675	14	167
19M8675	15	507
19M8678	6	407
19M8703	31	419
19M8705	10	403
19M8706	12	393
19M8715	5	509
19M8790	14	381
19M8819	2	127
19M8825	5	549
19M8830	11	557
19M8830	5	564
19M8831	14	507
19M8844	8	49
19M8851	6	129
19M8851	19	131
19M8866	13	555
19M8866	20	593
19M8866	2	603
19M8866	16	605
19M8875	2	196
19M8966	31	57
19M8976	4	475
19M8987	1	66
19M8999	11	59
19M9024	4	475
19M9036	4	549
19M9163	13	381
19M9168	43	249
19M9201	12	149
19M9426	4	421
19M9426	4	475
21M1689	4	208
21M1689	3	209
21M7246	1	115
21M7246	7	553
21M7246	7	555
21M7250	7	150
21M7283	8	313
21M7283	21	319
21M7285	1	115
21M7285	21	553
21M7290	10	541
21M7292	8	357
21M7292	7	505
21M7292	10	515
21M7296	4	357
21M7296	13	505
21M7296	9	564
21M7296	2	566
21M7310	22	521
21M7310	11	525
21M7369	13	165
21M7369	13	167
21M7392	16	527
21M7403	10	553
21M7403	10	555
21M7423	10	523
21M7423	19	529
21M7423	16	581
21M7474	18	549
21M7477	19	549
21M7491	18	527
21M7577	14	313
22M7168	24	339
22M7170	11	531
24H1292	2	527
24H1292	10	557
24H1513	12	458
24M7024	17	593
24M7024	7	597
24M7026	12	109
24M7026	4	610
24M7026	4	616
24M7027	5	141
24M7027	48	253
24M7027	8	539
24M7027	18	553
24M7027	15	555
24M7027	14	571
24M7028	10	109
24M7028	11	127
24M7028	9	149
24M7028	42	249
24M7028	11	327
24M7028	19	327
24M7028	20	409
24M7028	43	455
24M7028	5	511
24M7028	31	585
24M7029	3	549
24M7040	10	113
24M7040	9	116
24M7040	6	140
24M7043	10	131
24M7043	7	331
24M7043	25	559
24M7044	4	161
24M7044	30	585
24M7047	5	113
24M7047	2	149
24M7047	12	339
24M7047	12	585
24M7049	3	433
24M7049	2	471
24M7049	3	472
24M7051	3	491
24M7053	11	188
24M7053	6	491
24M7054	3	155
24M7054	5	195
24M7054	3	197
24M7054	5	207
24M7054	12	525
24M7054	6	562
24M7054	16	571
24M7054	3	582
24M7055	3	103
24M7055	10	119
24M7055	11	127
24M7055	5	131
24M7055	7	137
24M7055	2	143
24M7055	4	149
24M7055	6	159
24M7055	20	165
24M7055	2	167
24M7055	7	169
24M7055	10	171
24M7055	6	173
24M7055	29	207
24M7055	13	323
24M7055	12	325
24M7055	23	327
24M7055	6	329
24M7055	45	455
24M7055	19	521
24M7055	14	525
24M7055	15	527
24M7055	7	531
24M7055	6	533
24M7055	6	534
24M7055	14	559
24M7055	7	561
24M7055	3	565
24M7055	3	583
24M7055	15	585
24M7055	22	585
24M7055	10	599
24M7055	33	601
24M7088	6	105
24M7088	11	107
24M7088	6	120
24M7088	22	409
24M7090	1	361
24M7096	4	334
24M7096	2	384
24M7100	3	513
24M7101	2	463
24M7117	12	165
24M7117	12	167
24M7117	2	189
24M7117	6	201
24M7117	4	569
24M7138	4	503
24M7138	10	562
24M7139	15	103
24M7139	2	115
24M7139	2	193
24M7139	17	325
24M7139	11	329
24M7139	27	455
24M7139	9	500
24M7139	26	505
24M7139	4	507
24M7139	4	517
24M7139	6	519
24M7139	10	559
24M7139	6	561
24M7139	6	571
24M7139	16	573
24M7139	3	573
24M7139	22	593
24M7139	3	597
24M7146	8	150
24M7146	8	198
24M7146	13	201
24M7146	5	210
24M7146	15	495
24M7178	27	271
24M7178	10	317
24M7178	2	319
24M7178	32	455
24M7180	7	601
24M7200	12	458
24M7200	14	461
24M7207	8	463
24M7213	3	113
24M7213	7	127
24M7240	3	370
24M7240	6	371
24M7241	8	421
24M7241	5	479
24M7242	10	416
24M7244	7	173
24M7244	10	203
24M7251	4	317
24M7251	8	319
24M7251	14	505
24M7251	25	521
24M7251	3	523
24M7252	8	521
24M7260	30	131
24M7260	16	531
24M7260	12	557
24M7260	4	564
24M7262	2	601
24M7265	6	609
24M7267	2	352
24M7267	8	375
24M7298	5	495
24M7298	16	521
24M7309	9	131
24M7309	6	492
24M7309	7	503
24M7309	4	515
24M7309	23	521

Índice numérico - continuação

Nº peça	Item	Página
24M7309	18	529
24M7309	5	568
24M7309	13	581
24M7315	6	517
24M7315	3	519
24M7362	2	521
24M7362	19	527
24M7362	18	531
24M7362	4	563
24M7362	7	564
25H723	11	393
26M4224	5	61
26M5447	9	375
28H1529	10	48
30M7007	1	267
30M7017	5	435
34H103	17	271
34H184	18	393
34H234	4	607
34H241	3	366
34H294	16	341
34H394	9	551
34M3866	3	363
34M3872	5	307
34M5028	52	253
34M5028	7	256
34M5724	29	273
34M7030	19	253
34M7043	10	365
34M7064	13	363
34M7071	15	363
34M7095	26	339
34M7113	28	273
34M7126	2	251
34M7126	15	253
34M7172	31	593
34M7187	13	295
34M7190	3	139
34M7207	11	249
34M7207	22	273
34M7213	11	271
34M7220	2	363
34M7268	16	253
34M7269	8	366
34M7302	12	521
37M7042	49	571
37M7059	12	329
37M7059	7	492
37M7063	1	568
37M7079	4	568
37M7088	3	503
37M7089	2	579
37M7091	3	515
37M7095	4	157
37M7095	18	169
37M7095	8	173
37M7095	31	207
37M7104	23	325
37M7104	4	329
37M7131	5	492
37M7140	17	553
37M7140	1	573
37M7146	9	503
37M7177	4	159
37M7179	5	201
37M7179	5	379
37M7179	19	419
37M7179	16	495
37M7179	18	605
37M7179	3	607
37M7181	5	193
37M7181	34	419
37M7181	7	539
37M7181	5	569
37M7185	2	553
37M7185	2	555
37M7185	41	571
37M7185	2	573
37M7193	4	156
37M7218	4	573
37M7219	7	573
37M7230	12	555
37M7235	9	569
37M7240	7	379
37M7240	28	419
37M7240	4	495
37M7242	3	517
37M7255	4	575
37M7256	31	571
37M7263	2	562
37M7272	43	571
37M7274	2	142
37M7290	16	553
37M7290	2	577
37M7291	4	499
37M7293	3	198
37M7293	14	201
37M7305	11	529
37M7335	2	147
37M7336	17	541
37M7357	7	515
37M7361	18	505
37M7361	24	549
37M7361	4	551
37M7376	2	607
37M7382	14	605
37M7411	7	569
37M7422	5	519
38H5004	6	354
38H5009	9	277
38H5009	3	289
38H5012	11	383
38H5013	4	391
38H5015	5	409
400R	6	235
400R	7	239
40M1851	9	307
40M1854	5	303
40M1854	5	376
40M1857	45	253
40M1863	9	96
40M1872	9	449
40M5099	15	359
40M7030	19	339
40M7040	26	273
40M7040	2	575
40M7040	19	599
40M7042	30	271
40M7051	7	339
40M7071	4	376
40M7088	13	523
40M7102	7	401
40M7103	13	353
40M7112	2	435
40M7126	9	607
40M7251	32	253
40M7251	13	523
40M7256	8	247
40M7339	4	376
42M7054	23	409
42M7055	23	409
42M7058	11	96
42M7058	1	99
42M7066	6	370
44M7070	26	235
44M7070	10	237
44M7070	9	241
44M7070	3	275
44M7070	5	277
44M7103	3	283
44M7103	8	376
44M7119	19	271
45M7063	7	547
45M7080	1	273
45M7080	6	547
45M7080	6	591
45M7080	14	601
51M7039	8	38
51M7040	21	255
51M7040	4	256
51M7040	5	283
51M7040	17	37
51M7040	6	387
51M7040	5	391
51M7040	17	409
51M7040	4	409
51M7040	2	52
51M7040	14	71
51M7041	28	235
51M7041	13	241
51M7041	38	249
51M7041	49	249
51M7041	15	255
51M7041	8	277
51M7041	4	289
51M7041	11	307
51M7041	4	320
51M7041	9	323
51M7041	22	325
51M7041	4	337
51M7041	9	339
51M7041	6	341
51M7041	10	344
51M7041	20	373
51M7041	6	383
51M7041	10	384
51M7041	9	387
51M7041	4	388
51M7041	30	391
51M7041	7	411
51M7041	4	52
51M7042	50	249
51M7042	17	251
51M7042	49	253
51M7042	14	255
51M7042	5	309
51M7042	21	327
51M7042	2	81
51M7043	3	111
51M7043	19	249
51M7043	10	251
51M7043	9	253
51M7043	9	255
51M7043	7	289
51M7043	2	320
51M7043	4	353
51M7043	10	383
51M7043	7	391
51M7043	17	57
51M7043	16	71
51M7044	2	304
51M7044	4	57
51M7044	2	75
51M7045	14	249
51M7045	24	249
51M7045	6	253
51M7045	7	337
51M7045	4	354
51M7045	18	375
51M7045	12	383
51M7045	5	401
51M7045	5	411
51M7045	14	73
51M7045	3	81
51M7045	5	81
51M7047	2	109
51M7047	12	293
51M7047	1	388
51M7047	2	389
51M7048	3	333
51M7048	15	375
51M7048	5	384
51M7048	6	388
51M7048	3	391
51M7050	11	381
51M7050	1	383
51M7052	4	411
51M7073	27	253
51M7100	7	381
51M7100	8	384
51M7101	7	384
51M7103	10	381
55M7003	5	599
55M7012	10	551
56M7006	12	551
56M7007	7	527
56M7007	12	551
56M7007	13	551
56M7009	5	120

Índice numérico - continuação

Nº peça	Item	Página
57M7011	4	142
57M7014	3	142
57M7039	1	216
57M7041	4	216
57M7044	10	226
57M7052	3	226
57M7054	2	226
57M7065	6	216
57M7066	5	216
57M7068	2	216
57M7079	3	226
57M7089	17	216
57M7089	1	223
57M7103	4	216
57M7104	4	216
57M7105	10	577
57M7106	1	223
57M7108	13	203
57M7116	13	226
57M7116	50	571
57M7118	1	226
57M7120	9	173
57M7120	5	198
57M7120	1	199
57M7121	10	173
57M7121	4	197
57M7121	5	198
57M7121	1	199
57M7146	11	173
57M7146	5	198
57M7146	1	199
57M7161	16	216
57M7166	6	147
57M7170	3	216
57M7170	2	223
57M7175	4	226
57M7183	3	223
57M7189	1	216
57M7204	10	201
57M7204	12	203
57M7205	10	201
57M7205	12	203
57M7206	10	201
57M7207	4	226
57M7210	9	226
57M7229	11	201
57M7229	11	203
57M7244	17	213
57M7247	16	213
57M7252	6	213
57M7252	18	215
57M7252	6	215
57M7254	8	213
57M7255	13	213
57M7256	14	159
57M7256	18	207
57M7256	9	213
57M7257	14	213
57M7258	7	204
57M7258	2	213
57M7258	2	215
57M7259	18	213
57M7259	14	215
57M7260	23	207
57M7260	4	215
57M7261	8	215
57M7262	6	204
57M7262	22	207
57M7262	12	215
57M7263	4	185
57M7263	5	215
57M7264	19	207
57M7264	9	215
57M7265	17	207
57M7265	20	207
57M7265	13	215
57M7266	4	213
57M7267	5	213
57M7281	17	207
57M7281	20	207
57M7281	22	207
57M7281	11	215
57M7283	19	207
57M7283	10	215
57M7289	13	159
57M7289	18	207
57M7289	7	213
57M7291	23	207
57M7291	1	215
57M7292	15	215
57M7296	7	215
57M7305	6	157
57M7307	6	157
57M7315	1	213
57M7317	12	213
57M7318	15	213
57M7318	4	221
57M7323	7	216
57M7324	8	216
57M7328	10	213
57M7331	9	216
57M7346	1	220
57M7347	4	220
57M7348	3	226
57M7349	1	220
57M7351	6	219
57M7364	1	221
57M7365	11	213
57M7377	2	213
57M7377	2	215
57M7377	3	221
57M7379	6	220
57M7388	7	157
57M7390	1	157
57M7393	8	220
57M7398	15	219
57M7399	1	217
57M7399	7	219
57M7400	1	217
57M7400	7	219
57M7401	11	219
57M7402	9	219
57M7402	7	220
57M7403	12	219
57M7406	9	220
57M7427	1	216
57M7430	1	226
57M7493	2	213
57M7493	19	215
57M7493	2	215
57M7493	2	220
57M7528	7	203
57M7576	15	215
57M7583	16	215
57M7584	16	215
57M7602	13	223
57M7615	7	577
57M7619	1	204
57M7633	8	195
57M7633	8	207
57M7634	21	207
57M7697	17	215
57M7699	20	215
57M7829	5	220
57M7847	5	226
57M7848	5	226
57M7919	18	219
57M7924	6	226
57M7953	1	185
57M7984	8	226
57M8015	2	204
57M8016	2	204
57M8017	1	204
57M8024	7	226
57M8057	12	226
57M8071	5	217
57M8077	6	219
57M8078	6	217
57M8078	16	219
57M8078	7	223
57M8079	6	217
57M8079	16	219
57M8081	7	217
57M8093	6	150
57M8096	13	219
57M8097	14	219
57M8098	2	219
57M8099	4	219
57M8100	4	219
57M8101	4	219
57M8102	17	219
57M8103	17	219
57M8104	17	219
57M8105	5	219
57M8106	5	219
57M8107	10	219
57M8108	8	219
57M8164	19	219
57M8167	3	219
57M8169	3	217
57M8170	2	217
57M8181	2	150
57M8182	5	150
57M8186	11	226
57M8189	4	150
57M8190	3	150
57M8195	1	219
57M8196	1	219
57M8197	1	219
57M8198	3	219
57M8199	3	219
57M8200	4	217
57M8201	9	217
57M8202	8	217
57M8398	6	223
57M8399	8	223
57M8439	11	195
57M8439	11	207
57M8519	1	225
57M8520	7	225
57M8527	5	225
57M8528	4	225
57M8529	6	225
57M8530	3	225
57M8531	2	225
57M8606	3	204
57M8902	7	175
57M8902	5	177
57M8907	8	204
57M8947	4	204
57M9164	11	223
57M9215	5	204
57M9231	4	204
57M9231	25	207
57M9232	24	207
58M5573	9	353
58M5574	7	435
58M5575	10	441
58M5579	5	233
58M7009	13	351
61M5002	21	325
61M5002	1	337
61M5002	5	341
61M5002	2	373
61M5002	16	383
61M5002	5	388
61M5003	6	289
61M5003	3	320
61M5003	15	353
61M5003	17	373
61M5005	1	109
61M5005	2	388
61M5010	8	391
61M5016	5	320
61M5016	9	344
61M5016	5	383
61M5016	29	391
61M5069	20	329
61M5069	11	331
61M5076	3	337
99M7009	1	465
99M7015	1	465
99M7016	1	465
99M7016	24	553
99M7032	1	465
99M7043	1	465
99M7043	6	507
99M7056	1	465
99M7056	7	507

Índice numérico - continuação

Nº peça	Item	Página
99M7057	1	465
99M7057	5	573
99M7059	1	465
99M7065	12	173
99M7065	5	198
99M7065	1	199
99M7065	20	559
99M7073	23	553
99M7095	1	465
99M7098	1	465
99M7105	2	549
99M7115	1	465
99M7130	1	465
99M7130	15	492
A15899	4	401
A2597R	4	376
A31870	1	434
A3581R	1	457
A364R	20	57
A38413	7	271
A4379R	4	427
A4540R	19	283
A4540R	4	286
A4883R	15	427
A4883R	10	429
A4883R	9	481
A4883R	9	483
A776R	6	293
A776R	8	416
A79902	1	389
AE44929	12	223
AH77714	16	169
AH77724	2	343
AH78125	9	119
AH86866	8	430
AH89557	4	162
AH89557	4	179
AH89557	4	180
AH89557	4	183
AJ58437	1	401
AJ61843	1	85
AL110119	4	605
AL110238	3	585
AL110258	1	320
AL110276	17	343
AL110297	51	571
AL110299	27	571
AL110300	7	575
AL110340	23	391
AL110365	8	577
AL110487	1	436
AL110543	26	593
AL110566	6	165
AL110722	3	593
AL110859	5	597
AL110860	5	593
AL110860	18	597
AL110868	1	593
AL110881	11	571
AL110894	2	545
AL110924	3	449
AL111091	8	113
AL111449	3	82
AL111451	1	82
AL111469	5	575
AL111482	1	599
AL111717	1	521
AL111759	13	383
AL112163	6	339
AL112288	..	593
AL112374	1	344
AL112375	3	344
AL112606	3	593
AL112614	5	593
AL112614	25	597
AL112819	1	321
AL112933	3	124
AL112951	6	401
AL112953	9	401
AL113086	6	115
AL113174	19	525
AL113247	27	593
AL114275	3	559
AL114276	8	557
AL114276	2	559
AL114417	8	127
AL114597	12	365
AL114896	5	157
AL114955	9	165
AL114955	9	167
AL115105	5	373
AL115106	3	409
AL115334	7	323
AL115334	3	325
AL115334	8	329
AL115814	11	553
AL115814	16	555
AL115814	19	593
AL115814	9	603
AL115814	6	605
AL116423	4	111
AL116544	16	559
AL116548	17	559
AL116716	1	353
AL117519	24	527
AL117519	15	531
AL117582	17	597
AL117583	12	597
AL117641	1	495
AL117697	3	555
AL117727	10	363
AL117730	7	363
AL117731	7	363
AL117892	8	283
AL117892	4	309
AL117951	6	198
AL117977	3	411
AL118382	8	169
AL118382	3	323
AL118383	5	393
AL118383	11	403
AL118565	2	111
AL118565	9	581
AL119445	4	593
AL119851	21	599
AL119895	2	599
AL14540	4	369
AL14540	12	461
AL150003	17	383
AL150015	16	165
AL150015	16	167
AL150169	1	124
AL150284	9	123
AL150287	5	123
AL150288	7	123
AL150289	4	123
AL150529	11	323
AL150529	15	329
AL150732	6	373
AL150755	21	317
AL150844	13	593
AL150845	15	593
AL150924	2	156
AL151148	21	131
AL151150	25	131
AL151191	10	391
AL151282	1	599
AL151614	1	547
AL151910	3	271
AL152098	15	173
AL152098	2	198
AL152098	4	199
AL152152	6	575
AL152449	7	571
AL152454	1	281
AL152732	12	523
AL152733	12	523
AL153356	19	325
AL153356	2	329
AL153388	1	373
AL153660	19	559
AL153660	10	561
AL153662	13	559
AL153662	9	561
AL153672	..	559
AL153791	7	325
AL153802	1	579
AL153803	1	579
AL153820	12	409
AL153850	16	325
AL153850	3	329
AL153972	3	127
AL154094	1	381
AL154247	3	564
AL154249	12	541
AL154344	1	354
AL154345	2	354
AL154382	2	585
AL154392	13	585
AL154427	6	149
AL154541	7	95
AL154553	1	159
AL154573	6	455
AL154932	4	533
AL154960	11	317
AL154960	1	319
AL155008	1	384
AL155008	4	384
AL155058	9	381
AL155075	5	289
AL155122	1	289
AL155227	1	313
AL155228	4	315
AL155310	20	251
AL155310	5	591
AL155417	4	139
AL155612	9	541
AL155749	4	379
AL155749	14	495
AL156090	2	78
AL156197	18	373
AL156199	4	339
AL156253	20	549
AL156264	1	123
AL156625	6	256
AL156633	20	325
AL156781	1	566
AL156854	1	542
AL156882	1	603
AL156882	1	605
AL156898	1	603
AL156915	2	169
AL157325	4	189
AL157407	16	419
AL157541	10	149
AL157571	10	323
AL157571	8	325
AL157575	30	419
AL157593	3	78
AL157626	1	150
AL157627	1	158
AL157634	27	391
AL157635	13	409
AL157661	41	593
AL157672	14	593
AL157707	1	533
AL157743	22	317
AL157837	1	588
AL157856	13	317
AL157856	24	317
AL157856	8	317
AL157856	5	319
AL157883	13	541
AL157978	12	391
AL158140	5	165
AL158152	14	455
AL158160	1	317
AL158160	23	317
AL158294	1	150
AL158422	2	387
AL158423	3	387
AL158518	10	167
AL158537	14	581
AL158538	15	581
AL158926	5	581
AL159011	17	375
AL159181	5	149
AL159445	11	149
AL159591	4	443

Índice numérico - continuação

Nº peça	Item	Página
AL159594	13	449
AL159598	14	449
AL159599	8	449
AL159691	4	129
AL159725	26	585
AL159801	1	194
AL159914	2	492
AL159962	4	366
AL159964	5	366
AL160111	6	453
AL160114	10	443
AL160115	9	443
AL160117	5	443
AL160118	1	445
AL160138	7	449
AL160139	8	451
AL160140	7	451
AL160142	11	515
AL160170	8	443
AL160176	8	445
AL160202	8	453
AL160203	7	453
AL160210	6	445
AL160414	1	409
AL160517	16	233
AL160525	2	449
AL160533	12	453
AL160533	12	453
AL160535	10	449
AL160645	20	571
AL160761	1	384
AL160761	13	384
AL160772	1	384
AL160773	1	384
AL160773	11	384
AL160857	11	453
AL160857	11	453
AL160858	12	453
AL160859	11	453
AL161043	1	387
AL161113	1	203
AL161135	36	207
AL161174	5	585
AL161175	2	585
AL161388	9	411
AL161500	1	585
AL161566	20	169
AL161566	6	175
AL161566	4	177
AL162293	4	115
AL162467	1	582
AL162696	12	105
AL162696	5	107
AL162698	21	103
AL162703	9	455
AL162704	7	455
AL162705	1	455
AL162727	12	455
AL162728	13	455
AL162732	28	455
AL162768	1	193
AL162776	1	156
AL162828	3	354
AL162900	7	534
AL162971	4	416
AL163082	23	559
AL163194	29	455
AL163210	38	521
AL163211	4	521
AL163297	6	523
AL163565	2	325
AL163565	14	329
AL163687	1	120
AL163809	1	497
AL163810	2	497
AL163851	1	602
AL163858	15	571
AL163958	11	603
AL164008	16	339
AL164008	27	339
AL164009	17	339
AL164009	28	339
AL164012	5	533
AL164013	5	533
AL164026	5	232
AL164070	1	153
AL164267	..	521
AL164281	2	153
AL164405	7	383
AL164480	2	515
AL164560	13	375
AL164561	14	375
AL164597	14	343
AL164598	13	343
AL164627	1	155
AL164643	15	419
AL164643	36	455
AL164808	2	515
AL164837	1	107
AL164922	1	539
AL164928	5	109
AL164929	4	109
AL164954	2	173
AL164954	1	191
AL165074	1	296
AL165200	16	353
AL165520	1	542
AL165645	1	534
AL165777	3	233
AL166518	3	443
AL166520	9	445
AL166645	4	141
AL166745	8	401
AL166862	5	449
AL166904	19	281
AL168081	36	419
AL168231	6	582
AL168325	1	507
AL168325	8	569
AL168326	1	507
AL168326	8	569
AL168674	1	616
AL168858	10	375
AL169295	8	185
AL169295	6	188
AL169565	20	131
AL169899	6	545
AL169907	18	325
AL169907	13	329
AL169982	1	169
AL169983	22	169
AL170129	8	365
AL170291	1	231
AL170691	25	235
AL171534	1	539
AL171742	4	571
AL171782	7	109
AL171837	12	441
AL172025	7	549
AL172247	2	416
AL172261	2	375
AL172331	47	571
AL172488	15	449
AL172489	4	449
AL172525	3	232
AL172532	3	141
AL172766	8	105
AL172781	6	123
AL172782	1	317
AL172782	23	317
AL172871	1	569
AL172871	3	569
AL172871	9	569
AL173227	14	171
AL173397	31	521
AL173414	25	601
AL173415	26	601
AL173416	27	601
AL173417	17	601
AL173418	24	601
AL173630	6	521
AL173750	33	571
AL173829	5	129
AL174434	1	443
AL174436	..	449
AL174437	..	449
AL174453	18	419
AL174454	20	419
AL174537	4	581
AL174559	28	207
AL174926	35	207
AL175084	10	445
AL175094	5	453
AL175095	13	453
AL175213	20	549
AL175214	2	188
AL175594	1	453
AL175595	3	453
AL175595	4	453
AL175620	11	443
AL175626	..	449
AL175708	12	195
AL175708	12	207
AL175773	8	451
AL175774	7	451
AL175883	37	207
AL175898	1	113
AL175933	9	113
AL176143	1	142
AL176292	18	113
AL176428	4	127
AL176430	1	505
AL176431	1	505
AL176465	12	366
AL176465	5	366
AL176501	17	549
AL176767	5	352
AL176799	22	165
AL176799	3	167
AL177037	12	441
AL177037	2	441
AL177068	7	195
AL177068	7	207
AL177184	1	575
AL177211	13	441
AL177212	1	446
AL177213	5	446
AL177214	3	446
AL177215	6	446
AL177262	2	113
AL177474	1	559
AL177629	22	131
AL177795	1	195
AL177795	1	207
AL177823	7	129
AL178071	20	255
AL178554	6	555
AL178813	1	162
AL178887	1	171
AL178891	1	180
AL179243	24	571
AL179341	1	519
AL179589	27	593
AL179829	3	527
AL179830	3	527
AL179831	4	527
AL179832	4	527
AL179948	1	519
AL180296	1	161
AL180297	1	175
AL180301	7	498
AL180457	4	232
AL180458	4	233
AL181065	12	127
AL181065	14	127
AL181277	17	549
AL181805	6	375
AL181849	1	201
AL200020	1	375
AL200471	1	441
AL200472	1	437
AL200633	9	198
AL200843	15	365
AL201018	1	553
AL201141	1	334
AL201497	11	233
AL201538	7	115
AL201725	26	103
AL201726	10	103

Índice numérico - continuação

Nº peça	Item	Página
AL201803	3	157
AL201899	13	361
AL201900	7	361
AL201994	1	131
AL201995	28	131
AL201997	2	131
AL201999	3	131
AL202199	9	147
AL202769	1	419
AL202906	2	525
AL202908	2	525
AL203061	1	384
AL203061	12	384
AL203265	4	143
AL203444	9	419
AL203461	8	545
AL203520	1	384
AL203634	12	419
AL203635	13	419
AL203689	9	103
AL203755	16	195
AL203755	16	207
AL203843	10	419
AL204054	1	353
AL204168	5	337
AL204195	22	131
AL204196	32	131
AL204525	25	549
AL204716	2	129
AL204800	9	129
AL204824	2	455
AL204825	15	455
AL204912	1	183
AL204914	1	179
AL205337	1	317
AL205340	1	317
AL205515	1	196
AL205623	4	557
AL205624	1	557
AL206069	9	188
AL206185	5	167
AL206574	10	115
AL206587	8	115
AL207314	1	187
AL207316	3	187
AL207376	14	173
AL207376	10	198
AL207376	3	199
AL208001	16	353
AL208072	1	180
AL208086	1	162
AL208136	5	197
AL208355	17	551
AL208470	1	175
AL208470	1	177
AL208471	2	185
AL208516	5	317
AL208516	22	319
AL208999	9	337
AL209047	1	438
AL209051	12	441
AL209051	2	441
AL209825	22	131
AL210070	1	431
AL210071	1	432
AL210143	29	455
AL210322	9	331
AL210323	10	331
AL210785	16	195
AL210785	16	207
AL210810	1	142
AL212206	6	334
AL212711	1	196
AL212805	10	149
AL212805	1	47
AL212806	6	149
AL212806	2	153
AL212806	1	47
AL213752	1	171
AL213752	1	173
AL214112	16	319
AL214113	17	319
AL214120	1	327
AL214121	2	327
AL214149	18	329
AL214150	19	329
AL214246	1	331
AL31983	2	357
AL32693	1	357
AL35179	2	541
AL35642	9	557
AL35642	26	559
AL36529	16	541
AL37489	12	103
AL37489	5	323
AL37489	5	325
AL37489	22	329
AL37489	6	331
AL37489	6	333
AL37489	8	383
AL39464	3	466
AL56954	36	419
AL59879	39	571
AL64588	9	283
AL64588	1	309
AL64588	23	343
AL64588	20	391
AL64588	48	571
AL69320	5	423
AL69320	5	469
AL69331	5	423
AL69331	5	469
AL71327	4	521
AL71328	38	521
AL71329	30	521
AL71330	1	521
AL76067	2	509
AL76483	1	601
AL76568	14	541
AL76568	4	559
AL76568	36	571
AL76638	12	353
AL76702	1	198
AL76702	5	199
AL77028	10	407
AL77324	13	173
AL77324	4	198
AL77324	2	199
AL77485	1	563
AL77486	1	563
AL77680	2	407
AL77711	1	557
AL78021	3	563
AL78276	1	527
AL78277	1	527
AL78377	4	531
AL79013	4	557
AL79029	8	553
AL79029	8	555
AL79037	16	375
AL79050	17	599
AL79051	6	591
AL79051	1	595
AL79540	6	323
AL79750	1	277
AL79850	1	403
AL80099	16	255
AL80099	15	373
AL80154	5	331
AL80154	5	333
AL80154	23	343
AL80154	6	343
AL80395	11	375
AL80651	1	509
AL80711	16	353
AL80755	2	436
AL80994	40	593
AL80994	24	597
AL81358	10	255
AL81718	3	199
AL81777	2	569
AL81949	1	95
AL82025	20	343
AL82025	6	343
AL82025	16	391
AL82121	13	171
AL82257	1	127
AL82770	7	605
AP32913	15	341
AP37887	1	339
AP37887	1	341
AR103873	3	249
AR103873	14	253
AR21837	5	103
AR253241	21	235
AR253251	6	245
AR26746	13	283
AR26746	24	285
AR51564	4	291
AR65507	2	63
AR65507	2	86
AR68071	1	363
AS04904	3	159
AT107509	16	277
AT107509	12	279
AT107509	7	283
AT107509	17	293
AT107510	22	267
AT107510	11	273
AT107510	36	283
AT107510	16	293
AT128773	14	359
AT130104	3	159
AT13740	5	59
AT186760	1	564
AT186760	1	565
AT18904	2	45
AT18904	8	73
AT25226	24	427
AT25226	13	430
AT85174	1	77
AZ33725	7	425
AZ47904	7	147
B2762R	18	271
B2762R	14	339
C2214E	3	422
CC40740	1	467
CD14689	8	52
CD16284	14	69
CQ02164	21	601
CQ03768	2	465
CQ04738	34	455
CQ04738	25	585
CQ07569	3	361
CQ07844	19	427
CQ08038	6	119
CQ16065	6	425
CQ16065	2	432
CQ16408	3	433
CQ25610	18	429
CQ25611	9	429
CQ25768	8	361
CQ25923	4	144
CQ25923	10	159
CQ25923	3	169
CQ26016	6	361
CQ26033	13	429
CQ26095	7	425
CQ26095	7	477
CQ26402	6	433
CQ26402	4	471
CQ26971	8	425
CQ26972	7	425
CQ27128	6	433
CQ27128	5	472
CQ27171	9	491
CQ27184	7	433
CQ27817	8	371
CQ28088	18	427
CQ28556	27	103
CQ28556	14	119
CQ28556	13	155
CQ28556	2	465
CQ29143	1	119
CQ29167	8	119
CQ29426	2	425
CQ29426	2	477
CQ29427	4	425
CQ29427	4	477

Índice numérico - continuação

Nº peça	Item	Página
CQ29428	5	425
CQ29428	5	477
CQ29519	1	422
CQ29948	1	461
CQ30013	9	461
CQ30031	7	461
CQ30034	3	461
CQ30150	2	401
CQ30868	3	425
CQ30868	3	477
CQ30871	3	425
CQ31233	2	458
CQ31233	22	461
CQ32274	10	427
CQ32275	19	427
CQ33591	3	401
CQ33842	8	425
CQ33842	8	477
CQ33856	7	427
CQ33966	9	458
CQ33967	9	458
CQ34905	11	491
CQ35837	11	458
CQ37642	8	425
CQ38349	..	103
CQ38646	10	458
CQ39220	7	458
CQ39221	6	458
CQ39223	5	458
CQ39529	4	458
CQ41340	18	427
CQ41341	8	425
CQ41637	3	425
CQ42092	10	165
CQ42276	9	479
CQ43005	11	435
CQ43006	3	435
CQ43598	5	111
CQ47255	1	369
CQ47666	2	489
CQ47666	20	601
CQ48046	2	139
CQ48366	13	119
CQ48506	1	140
CQ49005	5	375
CQ51579	8	129
CQ51923	9	159
CQ52174	6	111
CQ52392	3	500
CQ55030	5	119
CQ55032	3	119
CQ55291	26	131
CQ55960	4	371
CQ57161	2	461
CQ57432	2	610
CQ57433	2	616
CQ57475	2	616
CQ57599	2	371
CQ58168	1	498
CQ58204	12	615
CQ58205	2	615
CQ58316	2	534
CQ58874	2	100
CQ58875	1	100
CQ59332	17	551
CQ61446	18	427
CQ61655	47	455
CQ61730	1	308
CQ62312	25	103
CQ62312	41	455
CQ62315	21	165
CQ62315	7	167
CQ62315	39	419
CQ62633	4	619
CQ63428	7	119
CQ64057	10	539
CQ65022	2	371
CQ65139	7	427
CQ65139	7	429
CQ65207	5	427
CQ65207	6	429
CQ65207	5	481
CQ65207	5	483
CQ65301	3	115
CQ65525	11	169
CQ66216	7	141
CQ66250	18	427
CQ66643	7	427
CQ66643	6	481
CQ66643	6	483
CQ67266	13	603
CQ67632	7	511
CQ67633	3	511
CQ67634	7	511
CQ67635	3	511
CQ71882	3	147
CQ71890	8	147
D2361R	21	59
DQ04397	1	462
DQ20973	6	425
DQ24057	2	116
DQ25068	11	159
DQ25143	6	116
DQ25261	9	425
DQ26015	5	361
DQ26093	9	425
DQ26093	6	477
DQ26134	5	361
DQ26969	9	425
DQ29858	6	461
DQ30030	16	461
DQ30259	1	425
DQ30259	1	477
DQ30261	1	425
DQ30262	1	425
DQ30263	1	425
DQ32910	7	116
DQ33769	10	463
DQ33944	11	159
DQ34064	1	458
DQ34065	1	458
DQ34208	16	599
DQ34210	5	595
DQ34211	6	595
DQ34213	1	591
DQ36681	1	435
DQ37643	7	425
DQ37677	9	425
DQ37677	17	483
DQ39530	3	116
DQ41636	9	425
DQ42160	5	615
DQ42161	7	615
DQ42163	9	615
DQ42174	6	615
DQ42175	11	615
DQ42277	7	479
DQ43004	4	435
DQ43007	6	435
DQ43133	6	563
DQ43134	6	563
DQ43135	3	563
DQ46008	2	602
DQ46087	1	563
DQ46088	1	563
DQ46621	23	427
DQ46621	14	481
DQ46621	14	483
DQ46828	44	593
DQ46828	23	597
DQ49620	1	583
DQ50436	33	521
DQ50652	6	621
DQ50655	8	621
DQ51064	6	583
DQ51572	3	127
DQ52288	1	491
DQ52327	1	491
DQ52378	2	491
DQ52819	10	105
DQ52819	2	107
DQ54975	7	591
DQ55304	7	425
DQ56939	1	616
DQ58189	4	613
DQ58190	5	613
DQ58191	2	613
DQ58192	3	613
DQ58193	1	613
DQ58194	6	613
DQ58199	4	615
DQ58302	1	489
DQ58449	9	147
DQ58542	2	491
DQ58814	8	503
DQ59038	2	141
DQ59131	5	527
DQ59390	7	583
DQ61096	1	492
DQ61097	1	492
DQ61508	21	419
DQ62060	15	384
DQ62246	4	383
DQ62615	6	619
DQ62616	5	619
DQ62617	9	619
DQ62618	10	619
DQ62619	2	621
DQ62620	2	619
DQ62621	2	619
DQ62622	1	621
DQ62623	8	619
DQ62624	7	621
DQ62625	5	621
DQ62626	10	621
DQ62627	11	621
DQ62628	1	619
DQ62629	3	621
DQ62630	4	621
DQ62631	3	619
DQ62632	9	621
DQ63806	1	610
DQ63989	11	551
DQ64290	2	511
DQ64362	10	615
DQ64363	8	615
DQ64685	3	383
DQ64776	2	462
DQ65036	15	366
DQ65036	5	371
DQ65274	1	165
DQ65274	1	167
DQ65990	1	615
DQ65991	3	615
DQ66167	7	619
DQ67022	11	165
DQ67022	11	167
DQ68471	14	492
DQ68478	1	137
DQ69428	5	601
DQ69816	3	339
DQ70291	6	421
DQ70291	3	475
DQ70988	18	541
DQ71453	5	327
DQ72174	1	416
DQ72369	23	165
DQ72369	6	167
DQ72612	4	116
DQ72620	1	116
DQ72620	5	116
DT5079	..	359
DT5090	..	267
DT5171	29	267
DT5173	..	277
DT5267	..	434
DT5299	..	281
DT5470	8	495
DT5470	5	499
DT5471	10	500
DT5471	3	533
DT5472	9	495
DT5472	8	507
DY8313	9	498
E69117	2	393
F2253R	21	291
F2741R	10	293
F2823R	9	366
F3171R	23	283

Índice numérico - continuação

Nº peça	Item	Página
F3171R	24	291
F3541R	8	461
H151673	3	467
H210566	2	331
H221190	8	425
H23125	3	31
H63237	34	253
H63283	4	407
H75541	9	289
H75541	12	327
H77698	2	465
J53262	20	427
J53401	10	427
J53701	3	427
J53702	16	427
J55278	22	427
J55278	14	429
J56967	5	461
J60540	9	48
JD10058	8	96
JD10070	16	295
JD10269	5	247
JD10377	7	269
JD10527	22	279
JD10527	23	281
JD10527	22	295
JD37219	7	445
JD7222	2	299
JD7228	3	299
JD7266	10	299
JD7278	5	299
JD7292	2	295
JD7378	3	295
JD7395	2	267
JD7418	14	267
JD7425	3	302
JD7430	16	267
JD7430	6	269
JD7769	3	291
JD7798	19	359
JD7798	6	365
JD7798	13	366
JD8159	20	285
JD8161	16	301
JD8191	14	285
JD8196	20	291
JD8210	19	285
JD8247	25	279
JD8247	28	281
JD8247	23	295
JD8247	5	302
JD8267	20	279
JD8267	29	281
JD8280	2	269
JD8290	13	285
JD8856	14	271
JD8979	19	279
JD8979	18	281
JD9076	1	301
JD9133	21	301
JD9812	13	271
L100245	9	435
L100246	10	435
L100259	14	169
L100259	3	375
L100271	24	391
L100285	5	545
L100380	2	499
L100380	21	559
L100389	25	505
L100413	5	515
L100414	6	515
L100435	12	505
L100560	22	601
L100627	3	534
L100644	10	343
L100685	10	529
L100846	19	343
L100846	15	391
L100851	12	343
L100851	2	344
L100864	7	370
L100869	23	527
L100869	13	531
L100913	11	283
L100913	3	309
L101241	8	201
L101357	7	357
L101394	6	381
L101560	3	327
L101897	20	339
L101929	10	597
L101931	6	601
L101932	9	553
L101932	9	555
L102007	3	171
L102007	6	325
L102007	10	329
L102007	24	559
L102049	2	339
L102110	20	553
L102110	17	555
L102110	3	605
L102154	41	393
L102155	41	393
L102176	6	391
L102176	18	409
L102179	14	383
L102203	4	201
L102204	7	201
L102258	15	113
L102259	12	113
L102323	8	179
L102323	8	183
L102324	4	352
L102359	11	541
L102363	3	201
L102363	4	203
L102451	29	593
L102490	19	555
L102588	8	505
L102588	9	525
L102616	..	503
L102647	4	296
L102678	8	605
L110065	13	339
L110086	6	357
L110092	7	232
L110092	7	233
L110138	16	515
L110146	9	573
L110147	3	571
L110148	11	573
L110149	12	573
L110150	6	577
L110151	6	577
L110168	5	344
L110183	8	575
L110186	1	571
L110189	14	573
L110293	7	388
L110294	2	383
L110296	54	571
L110296	9	579
L110306	9	155
L110367	36	521
L110422	6	599
L110496	11	577
L110617	1	545
L110633	13	573
L110762	8	339
L110765	2	161
L110765	5	189
L110766	3	601
L110777	10	96
L110815	6	581
L110816	2	581
L110830	3	489
L110865	44	571
L110867	45	571
L110930	10	525
L110964	43	593
L111002	21	339
L111003	22	339
L111041	7	165
L111085	1	370
L111120	2	96
L111138	11	343
L111165	12	593
L111179	24	593
L111294	6	96
L111376	8	203
L111414	30	521
L111419	13	521
L111425	3	575
L111440	34	521
L111452	31	271
L111465	7	581
L111480	23	505
L111480	4	505
L111480	13	529
L111480	14	562
L111480	42	593
L111484	5	435
L111518	3	185
L111587	29	271
L111706	3	189
L111707	6	352
L111800	38	419
L111800	4	420
L111857	5	96
L111878	33	593
L111965	3	603
L111965	2	605
L111987	30	593
L111987	20	597
L111988	25	527
L111988	30	593
L111988	20	597
L112001	2	232
L112001	2	233
L112041	8	593
L112053	8	597
L112121	10	220
L112232	11	505
L112235	12	561
L112247	18	559
L112250	9	577
L112282	15	553
L112282	21	555
L112290	3	195
L112290	3	207
L112290	35	521
L112290	3	529
L112370	10	401
L112469	34	593
L112469	21	597
L112480	22	343
L112480	19	391
L112511	5	555
L112545	4	78
L112657	6	505
L112690	1	232
L112690	1	233
L112762	28	391
L112776	11	281
L112786	14	281
L112787	15	281
L112796	23	555
L112797	13	507
L112797	10	517
L112797	4	539
L112884	4	281
L112950	20	551
L112951	4	529
L112971	12	529
L112972	9	529
L113018	1	597
L113019	7	593
L113020	16	549
L113020	1	551
L113021	1	549
L113021	2	551
L113023	3	566
L113076	20	599
L113094	13	169
L113094	8	171
L113094	16	173
L113192	10	127

Índice numérico - continuação

Nº peça	Item	Página
L113225	22	597
L113232	2	529
L113281	4	343
L113312	37	571
L113313	37	571
L113409	5	127
L113415	5	539
L113415	12	553
L113415	20	555
L113436	3	525
L113437	3	525
L113438	4	525
L113439	4	525
L113440	1	525
L113441	1	525
L113460	25	343
L113460	9	343
L113527	28	601
L113543	7	352
L113559	1	555
L113657	2	564
L113717	6	525
L113718	7	525
L113730	11	353
L113797	3	365
L113823	8	603
L113846	14	553
L113886	6	509
L113887	7	509
L113907	18	525
L113908	17	525
L113937	12	441
L113937	7	441
L113948	18	449
L113950	17	449
L113960	8	441
L113960	11	451
L113961	9	441
L113961	12	451
L113966	12	441
L113966	3	441
L113978	6	443
L113979	7	443
L113993	8	564
L113994	19	597
L114000	6	559
L114030	2	201
L114032	2	593
L114086	3	579
L114159	3	423
L114159	3	469
L114160	3	423
L114160	3	469
L114178	3	323
L114178	15	325
L114178	6	585
L114202	4	441
L114209	4	445
L114257	3	505
L114314	6	513
L114339	7	111
L114509	8	541
L114509	4	603
L114509	5	605
L114522	9	201
L114524	12	201
L114539	16	329
L114539	9	343
L114631	4	365
L114652	4	446
L114660	17	585
L114724	14	131
L114742	13	131
L114743	16	131
L114783	9	169
L115082	11	363
L115082	12	363
L115083	11	363
L115083	12	363
L115093	4	583
L115149	3	568
L115158	2	467
L115159	14	149
L115178	13	281
L115235	24	555
L115238	2	568
L115239	6	503
L115241	17	605
L115277	4	175
L115277	3	177
L115292	22	553
L115292	20	593
L115292	2	603
L115292	16	605
L115343	10	185
L115353	14	363
L115370	15	605
L115371	15	605
L115395	35	593
L115740	11	523
L116013	12	232
L116013	13	233
L116041	11	232
L116184	22	505
L116184	10	527
L116261	36	593
L116262	6	593
L116263	21	593
L116304	7	529
L116305	21	505
L116375	22	391
L116396	6	351
L116397	7	351
L116576	15	599
L116628	12	381
L116840	39	593
L150079	13	549
L150079	6	551
L150338	12	549
L150340	11	549
L150340	5	551
L150341	15	549
L150363	8	549
L150363	18	551
L150413	10	353
L150424	5	500
L150446	38	593
L150525	19	551
L150526	16	551
L150527	15	551
L150718	21	549
L150947	23	131
L151020	15	317
L151020	14	319
L151020	6	603
L151157	14	551
L151157	7	551
L151429	5	582
L151429	6	582
L151528	15	505
L151529	4	193
L151529	2	195
L151529	2	207
L151554	3	498
L151569	7	497
L151570	8	497
L151611	3	156
L151614	3	499
L151661	3	123
L151699	3	553
L151718	10	498
L151718	11	527
L151719	11	527
L151719	12	531
L151729	42	571
L151731	6	573
L151732	9	575
L151733	12	577
L151740	8	562
L151752	16	529
L151753	15	529
L151818	17	391
L151863	13	562
L151893	24	343
L151893	26	391
L151894	18	343
L151894	14	391
L151908	9	383
L151909	15	383
L151979	8	123
L151980	5	142
L152035	9	515
L152148	7	171
L152148	3	466
L152250	..	492
L152250	13	492
L152250	9	492
L152254	8	498
L152323	3	393
L152324	13	373
L152324	21	393
L152325	27	393
L152326	28	393
L152335	9	562
L152460	4	195
L152460	4	207
L152460	15	515
L152460	22	559
L152519	4	498
L152622	15	409
L152636	3	581
L152652	6	497
L152660	16	455
L152663	17	455
L152943	6	142
L153015	14	549
L153075	10	283
L153075	2	309
L153129	15	185
L153130	18	131
L153130	4	509
L153130	17	531
L153536	32	419
L153587	8	159
L153594	8	603
L153759	8	379
L153759	13	495
L153768	1	160
L153768	2	177
L153768	5	455
L153769	6	379
L153769	2	495
L153819	41	249
L153842	19	455
L154057	16	317
L154057	13	319
L154067	9	379
L154067	12	495
L154128	4	147
L154133	1	249
L154134	20	253
L154170	5	139
L154170	5	78
L154171	3	153
L154173	2	203
L154332	2	171
L154332	17	173
L154335	3	492
L154378	12	492
L154379	11	492
L154381	3	547
L154428	1	499
L154897	12	515
L154937	13	149
L154991	6	500
L155008	1	498
L155025	..	515
L155025	1	515
L155025	13	515
L155049	3	160
L155063	2	353
L155075	19	169
L155183	25	419
L155257	8	515
L155361	2	539
L155376	1	111
L155423	20	505
L155455	7	557
L155523	1	351

Índice numérico - continuação

Nº peça	Item	Página
L155548	5	583
L155576	17	529
L155598	27	419
L155599	26	419
L155606	20	527
L155798	15	361
L155799	15	361
L155919	3	353
L155927	3	95
L155934	25	375
L155935	23	375
L155965	22	455
L155966	23	455
L156151	13	253
L156205	17	515
L156206	14	515
L156260	12	603
L156325	5	521
L156522	11	521
L156536	10	603
L156573	35	419
L156614	27	291
L156666	13	365
L156782	1	366
L156796	10	169
L156796	18	173
L156838	11	365
L156839	9	365
L156840	5	365
L156850	2	443
L156853	5	445
L156857	12	441
L156857	6	441
L156859	19	449
L156866	6	451
L156870	1	451
L156873	12	441
L156873	5	441
L156918	17	233
L156964	18	327
L156986	6	95
L157095	10	531
L157116	23	571
L157254	25	553
L157254	18	555
L157274	5	503
L157295	3	541
L157366	1	449
L157368	1	449
L157372	3	379
L157372	4	492
L157372	2	500
L157372	10	507
L157372	8	519
L157372	6	603
L157399	24	419
L157464	3	507
L157465	3	507
L157466	46	571
L157467	2	157
L157587	11	449
L157606	12	449
L157732	3	497
L157767	22	549
L157769	25	455
L157793	2	547
L157800	19	571
L157816	15	521
L157817	9	527
L157817	2	531
L157818	8	523
L157820	8	529
L157821	14	529
L157826	18	455
L157895	19	585
L157990	5	603
L157990	6	603
L158184	3	369
L158184	4	461
L158185	14	365
L158185	3	369
L158223	6	353
L158227	2	124
L158228	1	103
L158229	11	103
L158230	6	103
L158235	4	105
L158239	3	105
L158239	3	107
L158240	8	107
L158241	20	103
L158247	2	123
L158251	13	103
L158252	23	103
L158260	5	553
L158284	11	455
L158285	10	455
L158288	37	455
L158289	8	103
L158301	2	137
L158302	4	137
L158305	5	137
L158306	24	103
L158312	22	253
L158360	8	337
L158434	4	497
L158499	1	129
L158565	5	571
L158566	32	571
L158567	1	581
L158822	2	609
L158886	11	458
L158906	16	281
L158963	3	609
L159016	8	109
L159023	27	131
L159026	20	375
L159212	5	343
L159241	5	497
L159295	6	309
L164972	3	539
L165421	..	149
L165761	9	416
L165818	22	375
L165957	1	469
L165962	12	233
L166293	2	445
L166298	3	451
L166316	4	103
L166394	3	445
L166395	5	451
L166396	20	449
L166609	8	547
L166612	16	505
L166630	7	103
L166666	9	451
L166759	19	173
L166759	3	190
L167203	9	233
L167232	6	616
L167234	6	616
L167244	2	162
L167244	8	175
L167244	9	177
L167244	9	179
L167244	2	180
L167244	9	183
L167363	39	455
L167365	40	455
L168124	13	577
L168126	2	571
L168204	10	233
L168207	18	233
L168208	15	233
L168228	8	503
L168245	15	201
L168271	9	521
L168344	3	351
L168503	14	327
L168519	13	553
L168521	9	549
L168608	3	569
L168610	7	344
L168846	11	123
L169203	4	579
L169231	15	339
L169299	18	585
L169323	24	455
L169329	19	103
L169839	8	581
L169844	12	407
L169845	12	407
L169846	7	407
L169847	7	407
L169857	17	581
L169858	18	581
L169859	19	581
L169889	40	571
L169912	7	569
L170010	11	607
L170180	27	131
L170387	52	571
L170508	5	179
L170508	5	183
L170546	14	523
L170547	14	523
L170670	55	571
L170670	8	579
L170820	11	343
L170967	20	173
L170967	7	190
L170997	1	420
L170998	1	420
L171030	7	489
L171130	4	497
L171150	1	503
L171151	2	503
L171205	2	453
L171231	12	159
L171481	13	601
L171496	23	173
L171572	8	381
L171572	6	384
L171642	9	453
L171643	10	453
L171701	17	607
L171710	10	601
L171711	31	601
L171712	32	601
L171800	30	207
L171862	6	434
L171863	5	434
L171989	5	451
L171990	6	451
L172100	9	497
L172182	1	315
L172409	19	131
L172534	5	416
L172535	2	434
L172537	3	434
L172658	5	281
L172758	1	352
L172906	3	123
L173283	6	295
L173428	12	131
L173476	20	455
L173479	2	451
L173963	15	131
L174118	9	505
L174378	6	203
L174379	5	203
L174417	2	361
L174417	4	361
L174464	2	446
L175019	37	419
L175019	3	420
L175585	8	434
L175586	11	416
L175587	4	434
L175588	11	441
L175783	5	436
L175841	21	173
L175841	2	190
L175842	22	173
L175842	1	190
L175853	19	317
L175853	10	319
L18955	2	421
L18955	2	475

Índice numérico - continuação

Nº peça	Item	Página
L200226	7	517
L200226	4	519
L200689	..	419
L200800	5	507
L200802	5	507
L200829	15	127
L201113	1	379
L201203	6	457
L201203	17	461
L202150	10	361
L202151	14	361
L202305	17	131
L202305	3	509
L202306	8	509
L202517	30	455
L202574	3	416
L203402	5	188
L203439	2	419
L203440	4	419
L203441	3	419
L203442	5	419
L203443	6	419
L203490	8	419
L203991	1	562
L204008	4	562
L204116	14	419
L204336	8	111
L204336	24	585
L204559	3	334
L204605	5	463
L204606	28	571
L204670	6	337
L204842	4	451
L204849	16	449
L205139	4	99
L205507	1	333
L205764	2	420
L205765	2	420
L205798	2	557
L205799	3	557
L205800	5	557
L205801	6	557
L206374	2	95
L207267	13	313
L208337	14	419
L208595	4	333
L209014	15	127
L209948	3	331
L210021	27	207
L210160	20	319
L210456	12	185
L210457	4	188
L211560	3	105
L211560	3	107
L211561	8	107
L211562	4	105
L212378	15	384
L212710	4	331
L212957	3	188
L213479	2	360
L27099	8	423
L27099	8	469
L28228	5	433
L28228	5	471
L28230	2	433
L28230	2	472
L32394	12	171
L32394	24	173
L32394	34	207
L32394	3	588
L32394	4	601
L33035	9	295
L34452	4	277
L35037	7	366
L35423	11	216
L35424	13	216
L35425	12	216
L35438	14	366
L35443	11	366
L36670	10	216
L36681	14	216
L36685	15	216
L37275	4	543
L37489	4	541
L37733	31	393
L37733	14	403
L37963	4	375
L37975	11	131
L38141	12	427
L38284	16	327
L38449	5	421
L38449	2	470
L38449	3	470
L38450	3	421
L38450	1	470
L38450	3	470
L38622	4	223
L38642	30	571
L39134	5	489
L39134	10	505
L39134	11	561
L39134	2	567
L39603	8	533
L39603	6	553
L39603	11	555
L39860	6	498
L39978	3	357
L40484	3	465
L40793	9	363
L40829	8	363
L40924	25	173
L40924	4	190
L40924	2	498
L40924	4	553
L40924	4	555
L41079	7	283
L41079	7	387
L41178	7	545
L41384	26	253
L41443	22	529
L41476	1	466
L41526	11	255
L41526	23	255
L41526	9	409
L41709	8	387
L41709	10	409
L41858	15	171
L41858	26	173
L41858	2	175
L41858	2	187
L41858	13	232
L41858	14	233
L41858	2	465
L41858	29	601
L41860	2	466
L41980	9	185
L41980	12	323
L41980	9	325
L41980	1	329
L41980	15	343
L53805	1	188
L53813	19	273
L53821	7	296
L53873	21	343
L53873	18	391
L53910	2	333
L56021	5	498
L56746	2	366
L57250	5	513
L57824	4	513
L58671	7	599
L59635	14	555
L59748	3	495
L59796	..	195
L59796	19	505
L59800	34	571
L59901	24	375
L59904	1	391
L59927	25	571
L60585	2	144
L61335	5	517
L61335	7	519
L61335	40	521
L62172	7	343
L62810	2	379
L62810	4	500
L63386	7	198
L64295	6	366
L64456	3	308
L64500	13	277
L64500	9	293
L64500	23	359
L64996	4	467
L65070	6	569
L65071	6	569
L75449	28	521
L75747	12	375
L76089	14	458
L76089	21	461
L76091	3	457
L76092	2	457
L76093	3	458
L76136	15	458
L76136	20	461
L76331	7	495
L76767	17	495
L77173	9	232
L77320	8	351
L77493	11	361
L77586	25	391
L77647	8	527
L77648	8	527
L77651	22	527
L77747	12	601
L77779	18	339
L77805	24	593
L77805	4	597
L77912	27	505
L77912	2	507
L77963	30	593
L77963	20	597
L77963	9	597
L77964	7	593
L77978	18	593
L77978	11	597
L78006	7	434
L78028	21	169
L78028	9	171
L78028	27	173
L78041	3	562
L78085	8	141
L78202	5	223
L78238	7	562
L78338	5	296
L78422	2	557
L78620	10	591
L78690	16	525
L78691	15	525
L78693	27	521
L78701	6	549
L78701	3	551
L78702	4	523
L78702	23	529
L78703	21	521
L78703	1	523
L78703	17	527
L78703	20	529
L78703	9	531
L78704	17	521
L78704	5	523
L78704	21	527
L78704	21	529
L78704	3	531
L78705	24	521
L78768	13	527
L78769	12	527
L78798	10	366
L78846	17	505
L78847	17	505
L78851	18	521
L78851	14	527
L78851	6	531
L78871	18	103
L78964	21	375
L78975	15	249
L78979	22	419
L78984	1	147
L78989	1	531
L79006	2	370

Índice numérico - continuação

Nº peça	Item	Página
L79009	23	339
L79028	3	99
L79057	17	103
L79076	4	591
L79076	4	595
L79076	18	599
L79076	15	601
L79125	1	500
L79160	2	381
L79171	3	381
L79230	5	351
L79232	4	351
L79234	2	351
L79270	25	339
L79335	9	593
L79335	14	597
L79337	15	169
L79354	9	198
L79388	7	365
L79415	5	505
L79493	10	129
L79493	6	131
L79648	19	553
L79648	22	555
L79648	29	571
L79648	10	573
L79734	7	541
L79775	2	563
L79792	5	547
L79880	3	203
L79884	13	571
L79909	31	391
L79909	6	529
L79919	38	455
L79919	28	571
L79933	7	559
L80013	3	557
L80014	5	557
L80015	6	557
L80051	3	591
L80051	13	599
L80052	8	273
L80052	3	591
L80052	3	595
L80052	19	601
L80053	3	591
L80053	3	595
L80085	10	603
L80302	3	543
L80303	10	155
L80355	11	507
L80445	10	232
LA10141	1	261
M78508	10	593
M78508	16	593
M78508	6	597
M84971	9	533
M87733	2	73
MN10029	5	147
MN10255	6	539
MN10321	9	115
MN10384	7	423
MN10384	7	469
MN10393	14	103
MN10413	46	455
MN10435	9	517
MN10436	8	517
MN10437	1	517
MN10768	..	198
MN10769	..	198
MN10769	..	199
MN10795	1	479
MN10820	1	423
MN10820	1	469
N209668	21	497
N209692	14	497
P48347	31	249
P48347	7	307
P50883	1	188
P51079	39	253
PF11703	4	210
PF12168	6	313
PF12169	7	313
PF12198	11	313
PF12948	4	313
PF12948	5	313
PF13131	3	208
PF13301	1	208
PF80793	10	204
PF80831	26	207
PF80845	16	195
PF80845	16	207
PF80865	15	195
PF80865	15	207
PF81061	4	313
PF81259	2	208
PF81301	3	210
PF81305	1	210
PF81340	2	210
PF81358	2	209
PF90385	10	497
PF90617	9	313
PF90718	..	208
PF91091	4	209
PFA10058	..	209
PFP10111	12	313
PS630000	11	469
PS630005	3	470
PS630006	1	471
PS630007	1	472
PS630018	7	475
PS740005	18	483
PS740008	9	477
R100501	13	267
R100502	13	267
R100503	13	267
R100504	13	267
R100505	13	267
R10093	26	571
R10093	10	581
R10093	4	582
R10093	10	585
R100988	16	247
R100989	15	247
R100991	14	247
R101169	15	241
R101170	12	239
R101178	7	245
R101187	8	239
R101214	5	241
R101225	11	49
R101239	17	247
R104536	6	73
R104558	20	307
R104655	4	235
R104713	17	301
R104714	44	249
R104728	43	253
R104734	16	235
R104738	2	239
R104741	6	242
R104814	7	249
R104814	9	249
R104815	7	249
R104815	9	249
R104846	9	204
R104846	3	213
R104846	3	215
R104846	2	221
R104904	6	299
R104905	6	299
R104906	6	299
R105040	18	239
R105388	22	359
R105391	11	237
R105605	21	253
R105825	2	291
R105828	9	291
R105847	3	285
R105848	8	285
R105849	22	285
R105881	19	295
R105881	20	295
R105882	20	295
R105882	21	295
R106297	4	363
R106302	6	317
R106302	23	319
R106551	2	542
R106551	5	577
R106551	4	603
R106821	2	41
R106825	12	247
R106829	10	69
R106831	7	69
R107206	23	235
R107252	6	249
R107620	3	279
R107620	6	281
R107621	2	279
R107621	2	281
R107622	5	279
R107638	4	255
R107731	11	65
R108011	4	381
R108041	11	341
R108043	18	341
R108052	4	341
R108062	8	341
R108066	17	341
R108073	8	609
R108086	2	359
R108088	3	359
R108089	4	359
R108090	5	359
R108091	6	359
R108093	12	359
R108095	16	359
R108112	6	363
R108888	17	267
R108893	13	269
R108896	4	271
R108926	10	247
R108926	9	247
R108928	10	247
R108928	9	247
R109001	3	247
R109066	55	253
R109066	3	256
R109067	51	253
R109147	1	427
R109147	1	429
R109147	1	481
R109147	1	483
R109477	4	303
R109508	10	269
R109823	14	427
R109823	11	429
R109823	4	430
R109823	2	431
R109823	7	481
R109823	7	483
R109863	5	49
R109909	15	267
R110196	18	267
R110319	9	279
R110458	10	291
R110459	11	291
R110484	23	267
R110484	23	269
R110485	25	267
R110485	25	269
R110487	26	267
R110487	26	269
R110494	28	267
R110494	22	269
R111007	3	431
R111009	9	427
R111009	12	429
R111009	1	430
R111009	4	431
R111009	8	481
R111009	8	483
R111010	29	427
R111010	17	429
R111010	12	430
R111010	5	431
R111010	12	481
R111010	12	483

Índice numérico - continuação

Nº peça	Item	Página
R111085	15	237
R111085	1	255
R111101	16	427
R111101	3	427
R111101	3	429
R111101	4	429
R111101	6	430
R111101	6	431
R111101	3	481
R111101	3	483
R111137	16	59
R111173	8	491
R111186	1	359
R111187	13	359
R111188	17	359
R111206	4	403
R111238	7	393
R111242	9	393
R111278	5	403
R111288	13	393
R111298	11	373
R111308	16	393
R111437	12	431
R111504	34	393
R111527	33	393
R111570	11	495
R111582	8	359
R112063	47	249
R112296	2	286
R112424	2	479
R112551	5	607
R112553	16	607
R112857	3	242
R112945	5	255
R112955	2	242
R112976	32	249
R112977	40	253
R113050	22	571
R113050	4	585
R113209	6	403
R113211	7	403
R113218	32	393
R113223	37	393
R113224	38	393
R113226	39	393
R113228	17	393
R113228	13	403
R113229	36	393
R113392	10	359
R113419	6	255
R113464	5	259
R113464	32	267
R113494	14	291
R113616	27	267
R113616	27	269
R113617	24	267
R113617	24	269
R113671	33	235
R113692	11	431
R113698	9	63
R114082	7	63
R114193	34	57
R114194	10	49
R114203	15	293
R114241	18	59
R114758	17	317
R114758	7	319
R114779	3	317
R114779	11	319
R114841	20	317
R114841	12	319
R115119	13	247
R115141	4	249
R115202	3	277
R115215	9	245
R115250	1	40
R115351	1	376
R115352	7	376
R115532	7	37
R115771	9	359
R115892	19	373
R115957	21	271
R115974	5	541
R115998	17	269
R115999	18	269
R116000	19	269
R116040	8	253
R116076	7	61
R116115	3	81
R116115	4	81
R116116	19	37
R116296	6	32
R116366	6	37
R116373	31	283
R116386	2	49
R116466	8	59
R116473	7	249
R116473	8	249
R116473	9	249
R116516	16	69
R117463	14	607
R117611	5	609
R117942	35	393
R118092	30	393
R118192	29	393
R118205	19	341
R118453	12	607
R119110	13	267
R119111	13	267
R119112	13	267
R119187	6	273
R119199	15	269
R119733	27	273
R119832	7	275
R119874	9	59
R120090	2	275
R120477	20	239
R120499	12	267
R120631	6	61
R120638	2	66
R120901	3	286
R120902	1	256
R120940	7	267
R120941	10	267
R120947	21	249
R121043	15	59
R121233	11	605
R121235	12	605
R121376	6	66
R121411	10	57
R121424	9	57
R121580	35	235
R121580	7	241
R121609	52	249
R121634	2	70
R121674	2	31
R121795	7	376
R121803	29	291
R121803	5	291
R121805	28	291
R121828	21	283
R121897	2	76
R122139	2	237
R122327	17	291
R122401	1	45
R122521	14	269
R122638	5	273
R122750	10	295
R122850	1	345
R123161	6	65
R123226	10	52
R123226	13	57
R123271	9	65
R123324	7	52
R123345	11	52
R123417	8	57
R123471	5	71
R123501	4	71
R123543	6	31
R123557	2	43
R123561	3	61
R123562	3	61
R123563	2	61
R123564	2	61
R123565	12	65
R123570	10	73
R123572	4	73
R123574	4	31
R123575	5	31
R123584	12	49
R123586	4	45
R124104	4	427
R124104	5	429
R124104	4	481
R124104	4	483
R124247	16	427
R124247	3	429
R124247	3	430
R124247	7	431
R124247	10	481
R124247	10	483
R124438	9	237
R125065	14	239
R125086	11	295
R125127	3	345
R125128	5	345
R125178	12	295
R125392	4	275
R125475	28	427
R125475	8	429
R125475	11	430
R125475	8	431
R125475	11	481
R125475	11	483
R125980	7	295
R126399	2	345
R126640	14	317
R126641	12	317
R126641	4	319
R126667	40	393
R127657	10	175
R127657	7	177
R128520	1	302
R128658	2	99
R128659	2	99
R128690	9	52
R128837	2	302
R129184	28	253
R129586	1	285
R129726	24	279
R129754	2	301
R129757	6	301
R129912	5	295
R129975	8	301
R130574	2	61
R130575	2	61
R130576	3	61
R130577	3	61
R130606	22	241
R130719	15	301
R130825	7	285
R131177	12	285
R131182	23	59
R131214	27	285
R131283	9	49
R131283	32	57
R131425	14	59
R131667	7	430
R131767	3	34
R132186	24	59
R132267	13	37
R132518	10	59
R133296	1	33
R133303	2	59
R133405	3	51
R134141	38	253
R134341	15	279
R134518	3	49
R134527	1	49
R134578	6	277
R135918	1	34
R135918	1	61
R136003	23	271
R136015	22	271
R136475	4	49
R136495	5	32
R151061	17	285
R151537	23	273
R152204	1	307

Índice numérico - continuação

Nº peça	Item	Página
R152872	24	273
R153137	11	269
R153297	13	239
R153415	15	273
R153481	19	307
R153675	3	235
R153676	14	237
R153676	10	275
R153677	2	259
R153677	35	267
R153679	12	237
R153690	6	162
R153841	35	253
R154630	25	273
R154778	20	269
R154996	17	281
R154997	27	281
R154998	7	281
R154999	10	281
R155001	12	281
R155027	22	281
R156647	34	235
R158505	36	235
R158521	10	241
R158523	11	241
R162100	6	285
R162148	7	242
R162580	8	269
R166612	1	607
R167349	2	253
R167548	15	271
R167549	16	271
R167684	29	253
R167686	11	253
R167722	12	253
R169519	24	283
R169906	33	419
R170103	25	283
R171008	10	235
R171011	18	235
R171412	34	249
R171413	33	249
R173276	12	271
R173443	14	241
R174103	4	259
R176198	37	249
R176471	1	237
R177738	..	393
R179970	4	479
R180260	11	285
R181288	26	279
R182130	19	251
R182130	8	591
R182470	1	291
R182471	8	291
R182472	12	291
R182473	25	291
R182475	18	291
R184115	17	253
R184116	16	251
R186903	24	253
R186905	25	253
R188518	1	241
R192193	31	253
R192305	12	251
R194487	6	251
R194658	9	251
R194659	8	251
R197326	33	253
R197564	15	251
R197564	47	253
R197640	3	253
R198018	10	273
R199893	18	253
R199894	3	273
R201884	1	267
R202359	13	249
R202386	11	267
R202386	6	267
R202387	5	271
R202389	12	269
R202391	5	267
R202394	16	269
R202523	9	273
R202640	45	249
R202861	18	251
R202861	50	253
R204258	4	489
R206454	17	507
R208927	46	249
R209936	15	239
R209938	21	241
R210137	4	565
R211082	14	277
R211082	27	283
R211082	21	307
R212399	10	245
R212934	6	607
R212936	8	607
R212937	15	607
R213206	7	607
R213346	1	607
R213348	4	251
R213484	5	251
R213485	3	251
R213644	10	607
R213853	13	249
R214121	2	247
R214122	7	243
R215005	20	281
R215302	9	329
R216291	2	241
R216292	17	241
R216293	4	241
R216294	11	239
R217636	4	115
R217636	5	115
R217636	7	115
R219255	4	243
R219747	2	235
R220028	24	235
R220471	9	239
R224445	30	253
R226569	8	299
R227060	3	245
R228266	2	245
R228268	11	245
R228601	5	245
R228745	1	299
R232182	5	175
R232182	3	180
R232182	10	183
R232381	18	295
R232481	1	295
R234273	8	569
R23551	19	427
R235713	5	237
R237474	37	521
R237474	6	527
R237730	20	497
R241161	19	393
R241161	3	403
R241994	16	249
R244123	6	241
R244126	16	241
R244137	8	237
R244202	19	497
R245934	1	245
R246015	10	247
R246015	9	247
R246016	10	247
R246016	9	247
R246017	3	247
R247895	30	235
R248215	7	251
R251072	23	285
R251670	25	235
R251670	32	235
R251675	39	235
R251678	40	235
R252208	26	249
R254180	6	179
R254180	6	183
R254180	20	359
R254955	1	293
R255603	38	235
R255604	38	235
R255779	32	283
R255779	5	286
R255897	16	497
R255898	17	497
R257609	1	253
R257613	1	253
R26125	5	69
R26286	29	283
R26286	12	48
R26286	3	48
R26287	14	283
R26287	25	285
R263120	7	419
R26375	9	271
R26448	2	74
R265395	3	301
R26552	7	273
R26552	2	341
R26650	17	59
R26871	10	549
R26871	21	551
R26906	11	69
R26906	12	69
R26976	4	393
R27094	13	48
R270941	1	275
R271088	4	302
R271088	7	302
R271542	8	279
R271542	9	281
R27329	2	293
R27329	4	308
R273498	18	249
R275240	16	239
R275242	17	235
R276022	17	249
R27976	18	255
R281577	7	237
R286942	3	267
R28811	2	35
R289928	9	267
R298758	6	427
R298758	10	430
R299262	28	249
R299263	27	249
R299264	29	249
R299265	30	249
R30437	17	419
R30587	4	247
R309421	18	291
R309422	18	291
R31271	9	599
R32210	33	283
R32214	2	83
R322429	1	271
R322518	4	271
R324596	4	259
R324596	30	267
R328183	25	291
R33167	29	235
R33167	18	301
R33259	21	571
R33259	11	581
R33259	9	585
R34028	19	255
R34352	8	271
R345783	38	283
R34659	10	427
R34801R	21	427
R34801R	15	429
R34801R	1	433
R35365	3	269
R35366	4	269
R35367	5	269
R35482	11	293
R375R	20	273
R38295	41	235
R38295	3	239
R39112	10	271
R39283	23	279
R39283	21	281
R39322	17	239

Índice numérico - continuação

Nº peça	Item	Página
R39322	15	285
R39554	19	541
R39832	20	283
R39832	29	285
R41012	10	427
R42849	14	251
R42849	46	253
R42849	30	283
R43381	7	301
R43383	10	301
R43409	13	69
R44165	15	541
R44165	5	559
R44165	35	571
R44302	2	158
R44302	6	161
R44302	7	162
R44302	15	165
R44302	15	167
R44302	12	169
R44302	28	173
R44302	3	175
R44302	6	177
R44302	10	179
R44302	6	180
R44302	8	190
R44302	2	191
R44302	13	195
R44302	13	207
R44302	33	207
R44302	3	255
R44302	2	465
R44302	24	505
R44313	4	609
R44357	3	376
R44358	3	376
R44359	3	376
R459R	5	275
R46323	21	285
R46324	21	285
R46325	21	285
R46414	16	185
R46727	..	492
R46727	8	492
R46727	7	500
R46727	2	505
R47172	2	285
R48685	8	293
R48685	3	59
R48685	4	61
R48747	4	376
R48748	4	376
R48749	4	376
R48750	4	376
R49002	16	279
R49002	24	281
R49003	17	279
R49003	25	281
R49004	18	279
R49004	26	281
R49434	9	299
R49921	15	149
R49921	6	185
R49921	14	585
R500596	3	38
R501124	8	63
R501178	2	55
R501373	1	41
R501428	7	71
R501436	16	81
R501472	6	38
R502175	3	83
R50222	5	301
R50227	8	599
R502329	4	83
R502725	3	55
R502811	9	71
R502864	15	81
R502902	2	32
R50454	5	171
R50454	2	323
R50454	11	325
R50454	5	329
R504734	6	57
R504734	8	71
R504813	..	65
R504813	1	65
R505609	5	61
R51200	21	269
R517196	5	52
R517353	3	32
R518402	2	34
R518507	11	81
R518507	12	81
R518507	13	81
R519742	6	39
R519742	7	39
R52006	2	430
R52006	9	431
R520130	5	57
R520132	2	57
R521401	2	31
R521439	1	43
R521498	4	39
R523060	30	57
R524481	6	31
R52876	4	301
R529416	10	65
R53658	6	291
R53658	13	431
R54064	7	458
R54114	5	63
R54174	36	249
R54477	10	195
R54477	10	207
R54477	10	495
R54477	12	562
R54565	8	65
R54575	16	273
R55494	1	271
R56757	1	384
R56757	14	384
R57269	7	291
R58262	6	361
R58303	9	427
R58832	7	373
R58941	12	249
R60263	5	579
R60264	6	579
R60755	7	341
R61871	3	39
R63548	1	73
R65648	16	291
R66375	10	491
R66670	2	271
R68171	28	285
R69166	7	353
R69166	1	365
R69721	3	303
R70027	9	301
R70236	18	285
R71228	21	57
R72328	3	45
R72653	13	273
R72653	7	609
R73380	17	427
R74402	5	525
R74868	5	285
R76617	37	253
R76674	22	301
R77175	40	249
R77175	17	255
R77175	25	307
R77175	14	373
R77480	9	223
R77915	1	567
R78069	9	195
R78069	9	207
R78156	9	285
R79018	7	235
R79018	3	281
R79060	22	373
R79521	18	273
R79639	7	247
R80135	2	32
R80136	1	32
R81207	4	577
R81275	5	38
R83588	5	427
R84262	22	283
R85363	15	69
R86638	23	249
R87210	19	235
R87395	8	235
R87395	6	239
R87455	44	253
R87789	7	299
R88246	19	267
R88667	8	458
R89944	3	70
R90692	9	69
R91889	3	69
R92241	4	242
R93172	23	291
R93278	2	303
R93317	21	279
R93467	20	301
R93485	15	295
R93495	4	302
R93496	4	302
R93497	4	302
R93498	4	302
R93499	4	302
R93623	4	285
R93803	6	271
R93885	16	285
R94072	6	376
R94714	22	291
R94882	2	391
R94919	15	291
R95059	22	249
R95063	2	249
R95066	5	249
R95066	7	249
R95066	9	249
R95076	54	253
R95077	53	253
R95081	4	253
R95082	7	253
R95084	5	253
R95109	12	301
R95110	14	301
R95142	4	299
R95151	17	295
R95152	14	295
R95153	6	302
R95154	6	302
R95155	6	302
R95156	6	302
R95157	6	302
R95195	3	307
R95197	12	307
R95198	13	307
R95200	15	307
R95216	4	307
R95316	8	241
R95370	14	235
R95378	3	237
R95398	2	255
R95422	6	237
R95449	4	279
R95450	6	279
R95453	10	279
R95454	13	279
R95455	14	279
R95490	15	393
R95491	10	393
R95493	8	373
R95493	27	375
R95493	6	393
R95493	8	403
R95493	2	411
R95494	9	373
R95494	26	375
R95494	14	393
R95494	9	403
R95494	1	407
R95494	1	411
R95612	37	283

Índice numérico - continuação

Nº peça	Item	Página
R95612	7	457
R95612	19	461
R95613	4	457
R95784	8	295
R95835	19	239
R95835	5	243
R95850	2	256
R95890	6	307
R95892	8	307
R95895	2	243
R96515	4	376
R96517	4	376
R96805	13	235
R96806	15	235
R97185	6	59
R97185	5	66
R97250	1	303
R97354	14	37
R97490	8	69
R97491	8	69
R97492	9	69
R97493	9	69
R98062	8	69
R99437	2	427
R99437	2	429
R99437	5	430
R99437	10	431
R99437	2	481
R99437	2	483
RE12363	25	165
RE12363	18	167
RE151059	3	241
RE151494	9	559
RE151494	1	561
RE153176	23	307
RE156605	3	479
RE164448	2	155
RE166156	1	279
RE169008	1	609
RE172250	3	397
RE173060	34	283
RE175238	10	341
RE179980	9	425
RE179980	8	479
RE180029	25	249
RE183935	6	541
RE187161	8	333
RE187450	7	293
RE188948	1	286
RE190713	22	307
RE190805	39	249
RE190805	24	307
RE19797	2	37
RE19799	4	37
RE19800	5	37
RE201076	1	242
RE204190	19	301
RE205347	1	267
RE205828	1	269
RE206285	2	376
RE207311	14	195
RE207311	14	207
RE207826	4	373
RE207943	12	273
RE207987	21	273
RE211158	11	277
RE211158	6	283
RE212396	10	337
RE212870	22	255
RE212876	7	255
RE212878	5	256
RE214647	23	427
RE214647	9	430
RE215512	7	333
RE217551	1	144
RE219260	11	235
RE220766	1	239
RE221608	12	241
RE221608	20	241
RE222632	1	247
RE227760	3	389
RE228000	4	389
RE228488	4	245
RE228607	3	243
RE228608	1	243
RE23542	19	427
RE239058	10	239
RE239127	1	393
RE243077	1	235
RE244125	6	241
RE244129	16	241
RE245565	6	243
RE251672	32	235
RE255150	10	605
RE255240	9	605
RE259079	11	301
RE260110	1	293
RE261756	31	235
RE273492	18	241
RE285712	1	141
RE286934	8	267
RE286934	9	269
RE292445	4	345
RE294033	10	285
RE31617	6	69
RE320163	1	197
RE322914	2	291
RE323613	4	345
RE326611	7	279
RE33043	11	301
RE33083	1	277
RE345781	1	283
RE34603	20	235
RE34603	8	245
RE34603	4	267
RE34868	7	279
RE34868	8	281
RE35512	12	235
RE38725	4	295
RE39262	13	237
RE39354	12	255
RE40448	18	247
RE42567	28	283
RE43497	38	571
RE43637	2	543
RE43738	11	359
RE44574	4	34
RE44574	..	61
RE46534	13	255
RE46534	1	543
RE46598	14	341
RE46634	8	559
RE46634	10	571
RE46684	27	235
RE46684	48	249
RE46684	10	277
RE46684	10	307
RE46684	10	373
RE46684	3	52
RE46685	20	249
RE46685	11	251
RE46685	10	253
RE46685	8	255
RE46685	16	57
RE46685	15	71
RE46686	1	52
RE46686	13	71
RE47271	37	235
RE47291	6	247
RE47294	4	239
RE47303	42	253
RE47305	9	235
RE47315	10	249
RE47326	5	242
RE47329	2	307
RE47385	11	279
RE47392	12	277
RE47392	35	283
RE47393	17	307
RE47730	15	37
RE47789	15	283
RE47789	26	285
RE48092	4	237
RE48786	8	37
RE49624	12	373
RE49624	20	393
RE49628	2	397
RE49631	22	393
RE49632	4	397
RE49633	23	393
RE49639	13	605
RE49727	29	173
RE49778	3	144
RE49778	6	144
RE500026	13	73
RE50005	4	376
RE500133	7	81
RE500291	3	73
RE500608	6	63
RE500631	6	49
RE500844	1	74
RE501298	1	47
RE502086	4	38
RE502740	1	55
RE503027	1	31
RE50332	3	405
RE50333	1	405
RE50334	2	405
RE503727	6	81
RE50384	25	393
RE50385	26	393
RE50385	4	405
RE504233	2	51
RE504639	5	61
RE504914	4	66
RE505232	3	81
RE505232	7	81
RE505501	13	59
RE505502	12	73
RE505515	..	61
RE505980	12	57
RE505980	14	57
RE505980	15	57
RE505980	18	57
RE505980	19	57
RE507850	1	63
RE507850	1	86
RE507850	4	86
RE507852	3	63
RE507852	3	86
RE508185	25	59
RE508317	4	65
RE508566	7	57
RE508599	6	71
RE508599	9	71
RE515226	10	37
RE515605	1	37
RE515785	7	61
RE516340	7	61
RE51650	6	48
RE517370	3	57
RE51905	4	273
RE519144	1	304
RE519144	1	75
RE519740	11	81
RE519741	13	81
RE520368	10	81
RE522076	2	42
RE52242	51	249
RE52242	1	81
RE52254	2	273
RE523251	5	39
RE523251	6	39
RE524562	1	42
RE524696	9	73
RE525910	1	65
RE526834	8	48
RE528734	5	39
RE529593	1	47
RE530306	1	138
RE532939	1	57
RE535728	1	51
RE536179	1	35
RE537501	18	37
RE538097	23	57
RE54004	5	317
RE544905	1	89
RE545156	1	90
RE545166	11	37

Índice numérico - continuação

Nº peça	Item	Página
RE545665	1	51
RE54611	20	271
RE548060	1	65
RE548060	2	65
RE54885	7	73
RE55288	21	267
RE55561	6	275
RE55562	8	275
RE555960	8	237
RE56033	5	235
RE56036	5	239
RE56127	24	393
RE56369	33	57
RE56404	22	235
RE56578	1	59
RE57489	1	69
RE57756	17	283
RE57981	1	395
RE58029	13	607
RE58658	13	293
RE59298	2	71
RE59487	2	48
RE59754	9	81
RE59811	..	61
RE59827	1	76
RE60005	4	69
RE60029	16	37
RE60071	7	38
RE60765	2	159
RE61191	19	291
RE61717	1	541
RE62419	7	48
RE62446	21	373
RE62620	41	253
RE63134	5	48
RE63915	4	63
RE64466	20	295
RE65165	3	61
RE65168	2	61
RE65291	13	301
RE65908	9	63
RE65911	3	61
RE65912	2	61
RE67001	1	397
RE67231	1	71
RE67238	3	296
RE67238	7	32
RE67238	12	71
RE67238	17	81
RE67239	28	57
RE68748	9	37
RE69703	1	398
RE70821	5	381
RE71143	1	39
RE71255	7	59
RE71255	2	69
S17072	2	119
SE501094	6	63
SE501101	8	37
SE501403	1	47
SE501581	1	69
SE501609	12	57
SE501814	4	66
SE502349	3	73
SG01001	10	123
SG06401	4	119
SG06401	7	579
SU20627	2	565
SU292160	12	361
SU292606	9	361
T100529	18	283
T104846	3	220
T12083	9	275
T122075	3	71
T13119	12	341
T13744	3	161
T13744	3	162
T13744	2	179
T13744	2	183
T14050	21	37
T143534	13	497
T15258	4	376
T17148	3	313
T17148	2	315
T18891	12	59
T20034	7	49
T20168	19	59
T20314	3	65
T20316	7	65
T21564	1	296
T21564	2	296
T22242	2	120
T23474	20	59
T23853	36	253
T26565	26	283
T26565	26	291
T27260	7	521
T27432	11	247
T27432	4	376
T32146	1	421
T32146	1	475
T42302	4	387
T55501	20	541
T58477	12	69
T62323	2	95
T70659	6	327
T70659	14	409
T75984	5	407
T75984	8	409
T77613	8	323
T77613	4	325
T77613	8	343
T77613	6	344
T77613	3	373
T77613	18	383
T77613	8	388
T77613	21	391
T77613	16	409
T77814	6	296
T77814	13	391
T77814	11	409
T77857	2	289
T77857	1	323
T77857	1	325
T77857	4	327
T77857	12	331
T77857	14	353
T77857	5	354
T77857	16	373
T77857	9	388
T77857	2	403
T77858	3	109
T77858	3	388
T77858	11	391
T77932	7	354
T77932	9	391
TY22470	2	38
U10289	16	283
U10289	2	283
U12331	4	277
U13639	26	59
U17409	9	341
U42902	3	407
U42902	6	409
U46662	10	223
Z20701	6	109
Z26250	39	521
Z29304	11	407
Z29304	7	409
Z35271	9	105
Z35271	6	107
Z36392	53	571
Z59391	11	562

Nº peça	Item	Página