621D

RUTHZIL TRATOR COMERCIAL DE PEÇAS LTDA 11 97083-6812 ROLANDO CITRANGULO

CATÁLOGO DE PEÇAS
PARTS CATALOG
CATÁLOGO DE REPUESTOS

PÁ-CARREGADEIRA
LOADER
CARGADORA

621D

Edição: Outubro 2009
Impresso no Brasil - 84243351
Copyright © 2009. CNH America, LLC. Todos os Direitos Reservados.

Issued: October 2009
Printed in Brazil - 84243351
Copyright © 2009. CNH America, LLC. All Rights Reserved.

Edición: October 2009
Impreso en Brasil - 84243351
Copyright © 2009. CNH America, LLC. Todos los Derechos Reservados.

CNH Latin América Ltda reserva o direito para efetuar melhorias a qualquer momento no projeto ou mudanças em especificações sem incorrer qualquer obrigação para os instalar em unidades previamente vendidas.
Todo o conteúdo desta publicação está sujeito a variações de produção.
Dimensões e pesos são só aproximados. Ilustrações não mostram necessariamente produtos em condição standard.
Para informação exata sobre qualquer produto em particular, favor consultar seu revendedor.

CNH Latin America reserves the right to make improvements in design or changes in specifications at any time without incurring any obligation to install them on units previously sold.
All data given in this publication is subject to production variations.
Dimensions and weights are only approximate. Illustrations do not necessarily show products in standard condition.
For exact information about any particular product, please consult your Dealer.

CNH America LLC se reserva el derecho a mejorar el diseño o cambiar las especificaciones en cualquier momento sin incurrir por ello en la obligación de actualizar correspondientemente las unidades vendidas previamente.
Todos los datos de esta publicación están sujetos a variaciones en la producción.
Las dimensiones y los pesos son sólo aproximados. Las ilustraciones no muestran necesariamente productos con su dotación estándar.
Para obtener información exacta sobre cualquier producto en particular, ponerse en contacto con el distribuidor.

Edição: Outubro 2009	PÁ-CARREGADEIRA 621D	84243351
Issued: October 2009	LOADER 621D	84243351
Edición: October 2009	CARGADORA 621D	84243351

É estritamente proibido qualquer uso do conteúdo editorial ou ilustrações sem permissão por escrito da CNH Latin América Ltda. - Av. Gal. David Sarnoff, 2237 - 32210-900 - Contagem MG - Brasil

Any use of editorial or pictorial content is strictly prohibited without express written permission from CNH Latin América Ltda. - Av. Gal. David Sarnoff, 2237 - 32210-900 - Contagem MG - Brazil

Se prohíbe terminantemente el uso del contenido editorial o gráfico sin el consentimiento expreso por escrito de CNH Latin América Ltda. - Av. Gal. David Sarnoff, 2237 - 32210-900 - Contagem MG - Brasil

621D

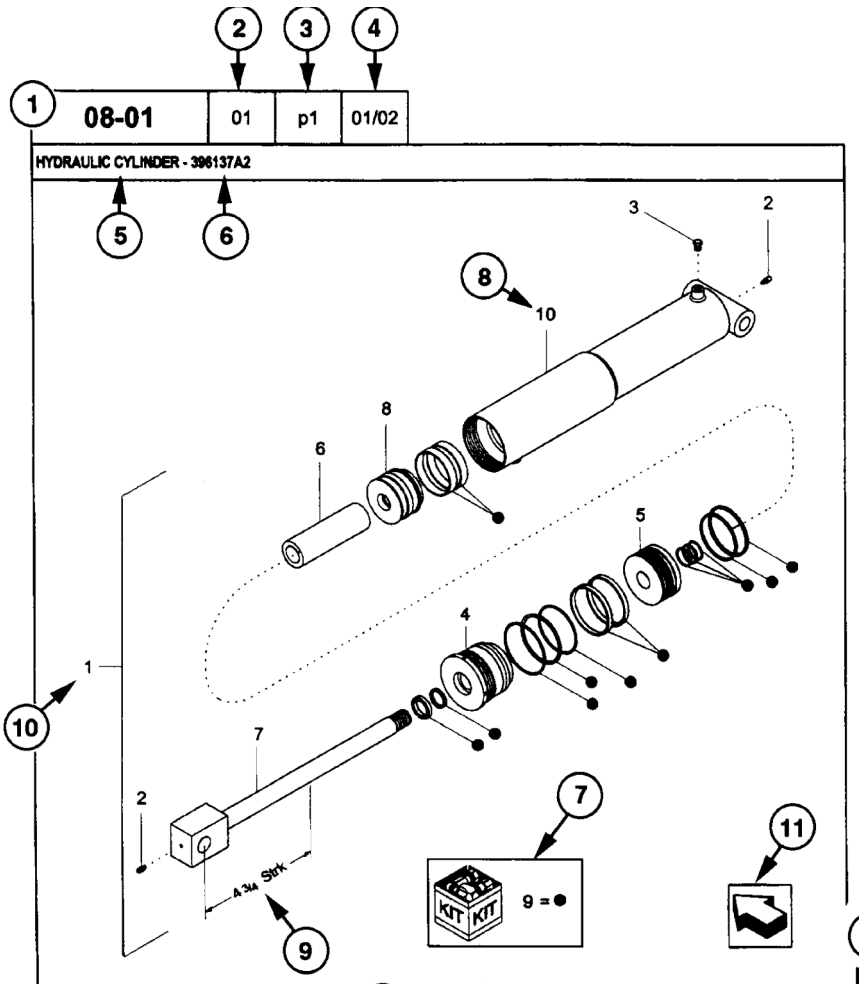

08-01 | 01 | p1 | 01/02

HYDRAULIC CYLINDER - 396137A2

REF	FN	PART NUMBER	YR/SN	QTY	DESCRIPTION
1	1	396137A2	BTW 01/85 & 02/02	1	CYLINDER ASSY. 4-3/4 in strk, Inc 2-10
2		31-95	Before 01/85	2	FITTING
2		219-8	From 01/85	2	NIPPLE, LUBE Grease, 1/4 tpr x 17/32
3		{402475A2}		1	BREATHER
4		402474A1		1	CAP CYLINDER END
5		402468A1	BSN JJC0189199	1	PISTON ROD/GLAND
5		145221C3	ASN JJC0189200	1	PISTON
6		402471A1		1	SPACER
7		402473A1		1	ROD, PISTON
8		402469A1		1	PISTON ROD/GLAND
9		402476A1		1	PACKAGE, SEALS
10		NSS		1	NOT SERVICED SEPARAT CASE ASSEMBLY

(1) 08-20

STANDARD

MODELS

COMO UTILIZAR O CATÁLOGO DE PEÇAS

1 - Número Página
2 - Sequência da Figura
3 - Sequência de Página
4 - Data de impressão (mês/ano)
5 - Descrição da Página
6 - Informações complementares da página
7 - Kits e composições
8 - Sequência de chamada
9 - Característica técnica da peça
10 - Conjunto de peças
11 - Orientação para a frente da máquina
12 - Nota relativa a algum item especifíco
13 - Número de peça
NSS = Não vendido separadamente
14 - Peça não disponível
15 - Ponto de introdução
16 - Quantidade
AR = Conforme necessidade
* = Conforme necessidade
17 - Descrição da peça
18 - Complemento de descrição
19 - Nota da página
20 - Modelo da máquina

DIREITO E ESQUERDO
A referência direito e esquerdo nesse catálogo é baseado pelo operador estando sentado no assento do operador e pronto para operar a máquina standard em condição normal a frente.

HOW TO USE YOUR PARTS CATALOG

1 - Figure Number
2 - Sequence Code within the Figure Number
3 - Page Number within the Sequence Code
4 - Date of Printing (month / year)
5 - Page Description
6 - General information regarding the figure
7 - Parts supplied in repair kits
8 - Figure call-out of the part number (REF)
9 - Technical specifications
10 - Figure call-out includes bracketed items
11 - Orientation - Arrow indicates front
12 - Footnote - Additional information
13 - Part Number
NSS = Not Serviced Separately
14 - Not Available as service part in this market
15 - YR/SN - Introduction
16 - Quantity of the Part referred to in the page.
AR = As Required
* = As required
17 - Part Description
18 - Additional description
19 - Figure Notes
20 - Model Number(s)

RIGHT-HAND AND LEFT-HAND
The reference to right-hand and lefthand in this catalog is identified by the operator standing at the rear of the basic unit (without rear attachment), looking toward the front of the machine (in normal forward travel).

COMO USAR EL CATÁLOGO DE REPUESTOS

1 - Número de figura
2 - Secuencia de figura
3 - Secuencia de página
4 - Fecha de impresión (mes/año)
5 - Descripción de página
6 - Información general sobre la figura
7 - Piezas suministradas en los juegos de reparación
8 - Leyenda de referencia del número de pieza (REF)
9 - Especificaciones técnicas referentes a la pieza indicada
10 - Leyenda de figura que incluye artículos en paréntesis, los artículos incluidos pueden encontrarse también en el descripción adicional
11 - Orientación – parte delantera de la máquina.
12 - Información adicional referente al número de pieza.
13 - Número de pieza
NSS = Piezas que no reciben mantenimiento por separado
14 - No disponibles como piezas de mantenimiento
15 - 15. YR/SN - Introducción
16 - 16. Cantidad total de piezas referidas en la página.
AR = Según se requiera
* = Según se requiera
17 - Descripción de la pieza
18 - Información adicional
19 - Notas de figura
20 - Número(s) de modelo

DERECHO E IZQUIERDO
La referencia al lado derecho e izquierdo en este catálogo se identifica con el operador sentado en la posición correcta de funcionamiento del accesorio.

TABLE OF CONTENTS

02-02	01	MOTOR - FIXAÇÃO
02-04	01	SISTEMA DE ARREFECIMENTO - RADIADOR - FIXAÇÃO
02-06	01	SISTEMA DE ARREFECIMENTO - CORREIA DO MOTOR
02-08	01	SISTEMA DE ARREFECIMENTO - COBERTURA DA CORREIA DO MOTOR
02-10	01	SISTEMA DE ARREFECIMENTO - RECUPERAÇÃO DO LÍQUIDO DE ARREFECIMENTO
02-12	01	SISTEMA DE ARREFECIMENTO - RESFRIADOR DO COMBUSTÍVEL
02-14	01	SISTEMA DE ARREFECIMENTO - FIXAÇÃO DO MOTOR DO VENTILADOR
02-16	01	SISTEMA DE ARREFECIMENTO - MOTOR DO VENTILADOR (STANDARD)
02-18	01	SISTEMA DE ARREFECIMENTO - MOTOR SEM REVERSÃO DA HÉLICE
02-20	01	SISTEMA DE ARREFECIMENTO - VÁLVULA DE ALÍVIO SEM REVERSÃO DA HÉLICE
02-20	02	SISTEMA DE ARREFECIMENTO - VÁLVULA DE ALÍVIO MOTOR HÉLICE REVERSÍVEL
02-22	01	SISTEMA DE ARREFECIMENTO - VENTILADOR REVERSÍVEL (OPCIONAL)
02-24	01	FILTRO DE AR - INSTALAÇÃO
02-24A	01	FILTRO DE AR - OPCIONAL PARA BAGAÇO DE CANA
02-26	01	FILTRO DE AR - CONJUNTO
02-28	01	PRÉ-FILTRO DE AR
02-28A	01	PRÉ-FILTRO DE AR - OPCIONAL PARA BAGAÇO DE CANA
02-30	01	SILENCIOSO - MONTAGEM
02-32	01	BOMBA DÁGUA - CONJUNTO
02-34	01	TAMPA DE DISTRIBUIÇÃO
02-36	01	TURBOCOMPRESSOR - MONTAGEM
02-38	01	TURBOCOMPRESSOR - CONJUNTO
02-40	01	FILTRO E RESFRIADOR DE ÓLEO
02-42	01	CÁRTER E BOMBA DE ÓLEO
02-44	01	DRENO DO CÁRTER
02-46	01	CABEÇOTE - TAMPA
02-48	01	CABEÇOTE - MECANISMO DAS VÁLVULAS
02-50	01	COMANDO DE VÁLVULAS
02-52	01	BLOCO DO MOTOR
02-54	01	TAMPA LATERAL DO BLOCO DO MOTOR
02-56	01	CONEXÃO DE SAÍDA DE ÁGUA E VARETA DE NÍVEL
02-58	01	ÁRVORE DE MANIVELAS
02-60	01	VOLANTE E CARCAÇA
02-62	01	PISTÕES E BIELAS
02-64	01	JOGO DE JUNTAS - CABEÇOTE
02-66	01	JOGO DE JUNTAS - BLOCO
03-02	01	ACELERADOR E ARTICULAÇÕES
03-04	01	PEDAL DO ACELERADOR
03-06	01	LINHAS DE COMBUSTÍVEL E FILTRO
03-08	01	RESERVATÓRIO DE COMBUSTÍVEL E COMPONENTES
03-08A	01	PROTEÇÕES - APLICAÇÃO BAGAÇO DE CANA
03-10	01	BOMBA INJETORA E BICO INJETOR
03-12	01	FILTRO DE COMBUSTÍVEL E BOMBA ALIMENTADORA
03-14	01	TUBULAÇÃO DE CONEXÃO DO ANERÓIDE
03-16	01	BOMBA INJETORA - ACIONAMENTO
03-18	01	FILTRO SEPARADOR DE ÁGUA (OPCIONAL)
04-02	01	CONJUNTO DO ALTERNADOR 65A
04-04	01	CONJUNTO DO ALTERNADOR 45A
04-06	01	MOTOR DE PARTIDA
04-08	01	PAINEL DE CONTROLE (MODELOS COM CABINE)
04-10	01	PAINEL DE CONTROLE (MODELOS COM ROPS OU TOLDO)
04-12	01	PAINEL DE INSTRUMENTOS E COLUNA DE DIREÇÃO
04-14	01	CHICOTE ELÉTRICO - CAPUZ DO MOTOR
04-16	01	CHICOTE ELÉTRICO - DIANTEIRO (BARRA Z)

TABLE OF CONTENTS

04-18	01	CHICOTE ELÉTRICO - DIANTEIRO (XT)
04-20	01	CHICOTE ELÉTRICO - TETO DA CABINE
04-22	01	CHICOTE ELÉTRICO - FUSÍVEIS E RELÉS DA CABINA
04-24	01	CHICOTE ELÉTRICO - TETO DO TOLDO E ROPS
04-26	01	CHICOTE ELÉTRICO - FUSÍVEIS E RELÉS DO TOLDO E ROPS
04-28	01	CHICOTE ELÉTRICO - TRANSMISSÃO
04-30	01	CHICOTE ELÉTRICO - MOTOR
04-32	01	CHICOTE ELÉTRICO - CHASSI TRASEIRO
04-34	01	CHICOTE ELÉTRICO - PAINEL DE RELÉS
04-36	01	CHICOTE ELÉTRICO - BATERIAS
04-38	01	ALTERNADOR 65A - MONTAGEM
04-40	01	ALTERNADOR 45A - MONTAGEM
04-42	01	FAROL DIANTEIRO - MONTAGEM
04-44	01	FAROL DIANTEIRO - CONJUNTO
04-46	01	LUZES TRASEIRAS - MONTAGEM
04-48	01	LUZES TRASEIRAS - CONJUNTO
04-50	01	LUZ DA LICENÇA
04-52	01	FARÓIS DE TRABALHO DIANTEIROS E TRASEIROS - CONJUNTO
04-54	01	ALARME DE MARCHA A RÉ - MONTAGEM
04-56	01	LUZ ROTATIVA - MONTAGEM (367751A1)
04-58	01	LUZ ROTATIVA - MONTAGEM (76041998)
04-60	01	ACENDEDOR DE CIGARROS
04-62	01	CABINE - LIMPADOR DO PARABRISA DIANTEIRO
04-64	01	CABINE - LIMPADOR DO PARABRISA TRASEIRO
04-66	01	SISTEMA DE PARTIDA A FRIO
04-68	01	RADIO 12V - MONTAGEM
04-70	01	RADIO 24V - MONTAGEM
04-72	01	CONVERSOR E TOMADA DE FORÇA - MONTAGEM
05-02	01	COLUNA DE DIREÇÃO
05-04	01	COLUNA DE DIREÇÃO - MONTAGEM
05-06	01	VÁLVULA DE CONTROLE DA DIREÇÃO
05-08	01	HIDRÁULICO - DIREÇÃO STD - PRESSÃO E RETORNO
05-10	01	HIDRÁULICO - DIREÇÃO AUXILIAR - PRESSÃO E RETORNO
05-12	01	HIDRÁULICO - DIREÇÃO - VÁLVULA DE CONTROLE AOS CILINDROS
05-14	01	HIDRÁULICO - DIREÇÃO - RADIADOR DE ÓLEO
05-16	01	HIDRÁULICO - DIREÇÃO - CILINDROS
06-02	01	TRANSMISSÃO - CIRCUITO HIDRÁULICO DO RESFRIADOR DE ÓLEO
06-04	01	TRANSMISSÃO - MONTAGEM
06-06	01	TRANSMISSÃO - TUBO DE ENCHIMENTO E VISOR DE NÍVEL
06-08	01	TRANSMISSÃO - CONVERSOR DE TORQUE, CARCAÇA E EIXO DE ENTRADA
06-08A	01	TRANSMISION - CONVERSOR, COBERTURA E EIXO DE ENTRADA
06-10	01	TRANSMISSÃO - EIXO DE ENTRADA
06-10A	01	TRANSMISION - EIXO DE ENTRADA
06-12	01	TRANSMISSÃO - CARCAÇA
06-12A	01	CONJUNTO DE LA TRANSMISION - ESTRUTURA
06-14	01	TRANSMISSÃO - TUBOS DA CARCAÇA
06-14A	01	CONJUNTO DE LA TRANSMISION - TUBOS DA ESTRUTURA
06-16	01	TRANSMISSÃO - EMBREAGENS DA 1ª MARCHA
06-16A	01	TRANSMISION - CONJUNTO DA EMBRAIAGEM, PRIMEIRO
06-18	01	TRANSMISSÃO - EMBREAGENS DA 2ª MARCHA
06-18A	01	TRANSMISION - CONJUNTO DA EMBRAIAGEM, SEGUNDO
06-20	01	TRANSMISSÃO - EMBREAGENS DA 3ª MARCHA
06-20A	01	TRANSMISION - CONJUNTO DA EMBRAIAGEM, TERCEIRO
06-22	01	TRANSMISSÃO - EMBREAGENS DA 4ª MARCHA
06-22A	01	TRANSMISION - CONJUNTO DA EMBRAIAGEM, QUARTO

TABLE OF CONTENTS

06-24	01	TRANSMISSÃO - EMBREAGENS PARA FRENTE
06-24A	01	TRANSMISION - CONJUNTO DA EMBRAIAGEM, MARCHA À FRENTE
06-26	01	TRANSMISSÃO - EMBREAGENS DE RÉ
06-26A	01	TRANSMISION - CONJUNTO DA EMBRAIAGEM, MARCHA ATRÁS
06-28	01	TRANSMISSÃO - EIXO DE SAÍDA
06-28A	01	TRANSMISION - EIXO, SAÍDA
06-30	01	TRANSMISSÃO - TOMADA DE FORÇA
06-30A	01	TRANSMISION - TOMADA DE FORÇA
06-32	01	TRANSMISSÃO - PLACAS DA VÁLVULA
06-32A	01	TRANSMISION - PLACAS DAS VÁLVULAS
06-34	01	TRANSMISSÃO - VÁLVULA DE CONTROLE
06-34A	01	TRANSMISION - VÁLVULA, CONTROLO
06-36	01	TRANSMISSÃO - VÁLVULA DE CONTROLE
06-36A	01	TRANSMISION - VÁLVULA, CONTROLO
06-38	01	TRANSMISSÃO - VÁLVULA REGULADORA E BOMBA DE ÓLEO
06-38A	01	TRANSMISION - VÁLVULA, REGULADOR E BOMBA DE ÓLEO
06-40	01	TRANSMISSÃO - SENSORES E COBERTURA DA BOMBA
06-40A	01	TRANSMISION - SENSOR, VELOCIDADE E COBERTURA DA BOMBA
06-42	01	TRANSMISSÃO - FILTRO DE ÓLEO E TAMPA DE ENCHIMENTO
06-42A	01	TRANSMISION - FILTRO, COBERTURA DO ÓLEO E DO BOCAL DE ENCHIMENTO
06-44	01	EIXOS - CONJUNTO
06-46	01	EIXO DIANTEIRO - MONTAGEM
06-48	01	EIXO DIANTEIRO - MONTAGEM DAS CARCAÇAS INTERMEDIÁRIAS
06-50	01	EIXO DIANTEIRO - CONJUNTO DAS CARCAÇAS
06-52	01	EIXO DIANTEIRO - DIFERENCIAL
06-54	01	EIXO DIANTEIRO - CUBO DE RODA
06-56	01	EIXO DIANTEIRO - FREIOS
06-58	01	EIXO TRASEIRO - MONTAGEM
06-60	01	EIXO TRASEIRO - MONTAGEM DAS CARCAÇAS INTERMEDIÁRIAS
06-62	01	EIXO TRASEIRO - CONJUNTO DAS CARCAÇAS
06-64	01	EIXO TRASEIRO - DIFERENCIAL
06-66	01	EIXO TRASEIRO - CUBO DE RODA
06-68	01	EIXO TRASEIRO - FREIOS
06-70	01	EIXO TRASEIRO - MANCAL
06-72	01	EIXO TRASEIRO - BATENTE
06-74	01	EIXO PROPULSOR - MOTOR
06-76	01	EIXO PROPULSOR - DIANTEIRO
06-78	01	EIXO PROPULSOR - CENTRAL E TRASEIRO
06-80	01	RODAS E PNEUS
06-82	01	RODAS E PNEUS
07-02	01	FRENO, ESTACIONAMIENTO
07-04	01	FREIO - CIRCUITO HIDRÁULICO DA BOMBA
07-06	01	FREIO - CIRCUITO HIDRÁULICO DO PEDAL
07-08	01	FREIO - CIRCUITO HIDRÁULICO DE REVERSÃO DO VENTILADOR
07-10	01	FREIO - CIRCUITO HIDRÁULICO DO PEDAL AOS ACUMULADORES
07-12	01	FREIO - CIRCUITO HIDRÁULICO DO PEDAL AOS EIXOS
07-14	01	FREIO - PEDAL
08-02	01	RESERVATÓRIO DE ÓLEO HIDRÁULICO
08-04	01	CIRCUITO DO RESERVATÓRIO À BOMBA E VÁLVULA DE CONTROLE
08-08	01	FILTRO DE ÓLEO HIDRÁULICO
08-10	01	CIRCUITO DE LEVANTAMENTO DA CARREGADEIRA (BARRA Z)
08-12	01	CIRCUITO DE LEVANTAMENTO DA CARREGADEIRA (XT)
08-14	01	CIRCUITO DA CAÇAMBA (BARRA Z)
08-16	01	CIRCUITO DA CAÇAMBA (XT)
08-18	01	CIRCUITO AUXILIAR DA CAÇAMBA (BARRA Z - 3 CARRETÉIS)

TABLE OF CONTENTS

08-20	01	CIRCUITO AUXILIAR DA CAÇAMBA (XT - 3 CARRETÉIS)
08-22	01	CIRCUITO AUXILIAR DA CAÇAMBA (4 CARRETÉIS)
08-24	01	CIRCUITO DE TRAVA DO ACOPLAMENTO
08-24	02	SISTEMA HIDRÁULICO - CONTROLE DE DIREÇÃO - OPCIONAL - FERTILIZANTE
08-26	01	CIRCUITO DE ACOPLAMENTO (BARRA Z)
08-28	01	CIRCUITO DE ACOPLAMENTO (XT)
08-30	01	BOMBA HIDRÁULICA
08-32	01	VÁLVULA DE CONTROLE DA CARREGADEIRA - BARRA Z 2 CARRETÉIS
08-34	01	VÁLVULA DE CONTROLE DA CARREGADEIRA - XT 2 CARRETÉIS
08-36	01	VÁLVULA DE CONTROLE DA CARREGADEIRA - BARRA Z 3 CARRETÉIS
08-38	01	VÁLVULA DE CONTROLE DA CARREGADEIRA - XT 3 CARRETÉIS
08-40	01	VÁLVULA DE CONTROLE DA CARREGADEIRA - BARRA Z 4 CARRETÉIS
08-42	01	VÁLVULA DE CONTROLE DA CARREGADEIRA - XT 4 CARRETÉIS
08-44	01	VÁLVULA DE CONTROLE DA CARREGADEIRA - CARRETÉIS
08-46	01	VÁLVULA DE CONTROLE DA CARREGADEIRA - 3 E 4 CARRETÉIS
08-48	01	VÁLVULA DE CONTROLE DA CARREGADEIRA - MONTAGEM 2 CARRETÉIS
08-50	01	VÁLVULA DE CONTROLE DA CARREGADEIRA - MONTAGEM 3 CARRETÉIS
08-52	01	VÁLVULA DE CONTROLE DA CARREGADEIRA - MONTAGEM 4 CARRETÉIS
08-54	01	CONJ. DA VÁLVULA DE CONTROLE DA CARREGADEIRA 2 CARRETÉIS
08-56	01	CONJ. DA VÁLVULA DE CONTROLE DA CARREGADEIRA 3 CARRETÉIS
08-58	01	CILINDRO DE LEVANTAMENTO DA CAÇAMBA
08-60	01	CILINDRO DA CAÇAMBA (BARRA Z)
08-62	01	CILINDRO DA CAÇAMBA (XT)
08-64	01	CIRCUITO DO CONTROLE REMOTO - 1 ALAVANCA E VÁLVULA 2 CARRETÉIS
08-66	01	CIRCUITO DO CONTROLE REMOTO - MANGUEIRAS À VÁLVULA 2 CARRETÉIS
08-68	01	CIRCUITO DO CONTROLE REMOTO - 2 ALAVANCA E VÁLVULA 3 CARRETÉIS
08-70	01	CIRCUITO DO CONTROLE REMOTO - MANGUEIRAS À VÁLVULA 3 CARRETÉIS
08-72	01	CIRCUITO DO CONTROLE REMOTO - 3 ALAVANCA E VÁLVULA 4 CARRETÉIS
08-74	01	CIRCUITO DO CONTROLE REMOTO - MANGUEIRAS À VÁLVULA 4 CARRETÉIS
08-76	01	HIDRÁULICO - ACUMULADOR
08-78	01	CONTROLE REMOTO - 1 ALAVANCA
08-80	01	CONTROLE REMOTO - 1 ALAVANCA
08-82	01	JOYSTICK E 1 ALAVANCA
08-84	01	JOYSTICK E 2 ALAVANCAS
08-86	01	ALAVANCAS DA CARREGADEIRA - 2 ALAVANCAS, 2 CARRETÉIS
08-88	01	ALAVANCAS DA CARREGADEIRA - 3 ALAVANCAS, 3 CARRETÉIS
08-90	01	CONTROLE DE CONDUÇÃO - VÁLV. DIRECIONAL À VÁLV. DA CARREGADEIRA
08-90	02	CONTROLE DE CONDUÇÃO - OPCIONAL - FERTILIZANTE
08-92	01	CONTROLE DE CONDUÇÃO - VÁLVULA DIRECIONAL AO ACUMULADOR
08-94	01	CONTROLE DE CONDUÇÃO - VÁLVULA
08-96	01	CONTROLE DE CONDUÇÃO - ACUMULADOR
09-002	01	CONTROLE - RETORNO À ESCAVAÇÃO (BARRA Z)
09-004	01	CONTROLE - RETORNO À ESCAVAÇÃO (XT)
09-006	01	CONTROLE - ALTURA DA CAÇAMBA E RETORNO AO TRANSPORTE (BARRA Z)
09-008	01	CONTROLE - ALTURA DA CAÇAMBA E RETORNO AO TRANSPORTE (XT)
09-010	01	CHASSI - LEVANTAMENTO DA CARREGADEIRA (BARRA Z)
09-012	01	CHASSI - LEVANTAMENTO DA CARREGADEIRA (XT)
09-014	01	CAÇAMBAS - FIXAÇÃO (BARRA Z)
09-016	01	CAÇAMBAS - FIXAÇÃO (XT)
09-018	01	CAÇAMBA 1. 1.9 METROS CÚBICOS (2. 9 2.5 YD3) (BARRA Z) (STD)
09-020	01	CAÇAMBA 2. 2.1 METROS CÚBICOS (2. 1 2.75 YD3) (BARRA Z) (OPC)
09-022	01	CAÇAMBA 2. 2.3 METROS CÚBICOS (3. 3 3.0 YD3) (BARRA Z) (OPC)
09-024	01	CAÇAMBA 1. 1.9 METROS CÚBICOS (2. 9 2.5 YD3) (XT) (STD)
09-026	01	CAÇAMBA 1. 1.55 METROS CÚBICOS (2. 55 2.04 YD3) (OPC BICO DE PATO)
09-028	01	CAÇAMBA 1. 1.9 METROS CÚBICOS (2. 9 2.5 YD3) (OPC ENGATE RÁPIDO)

TABLE OF CONTENTS

09-030	01	CHASSI TRASEIRO - PIVÔ
09-032	01	CHASSI TRASEIRO - TAMPAS
09-034	01	CONTRAPESOS
09-036	01	CAPUZ DO MOTOR
09-040	01	ISOLAMENTO DO CAPUZ DO MOTOR
09-042	01	TAMPAS DA CAIXA DE BATERIA
09-044	01	PÁRALAMAS TRASEIROS (STD)
09-046	01	PÁRALAMAS TRASEIROS (LARGO)
09-048	01	PÁRALAMAS TRASEIROS - CAIXA DA RODA
09-050	01	PÁRALAMAS DIANTEIROS (ESTREITO - STD)
09-052	01	PÁRALAMAS DIANTEIROS (LARGO - OPCIONAL)
09-054	01	ESTRIBOS ESQUERDOS - PÁRALAMA TRASEIRO
09-056	01	ESTRIBOS DIREITOS - PÁRALAMA TRASEIRO
09-058	01	CHASSI DIANTEIRO (BARRA Z)
09-060	01	CHASSI DIANTEIRO (XT)
09-062	01	BANCO DO OPERADOR - MONTAGEM
09-064	01	BANCO DO OPERADOR - SUSPENSÃO MECÂNICA (STD)
09-066	01	BANCO DO OPERADOR - SUSPENSÃO MECÂNICA (OPC)
09-070	01	BANCO DO OPERADOR - SUSPENSÃO MECÂNICA (OPC)
09-074	01	TOLDO - MONTAGEM (STD)
09-076	01	ROPS COM VIDROS - MONTAGEM (OPC)
09-078	01	TOLDO E ROPS - COBERTURAS
09-080	01	PROTEÇÃO ANTI-VANDALISMO
09-082	01	CABINE - COM AR CONDICIONADO E AQUECEDOR (OPC)
09-084	01	CABINE - COBERTURAS INFERIORES
09-086	01	COBERTURA DO CONDENSADOR (MODELOS SEM AR CONDICIONADO)
09-088	01	ESPELHOS EXTERNOS E PÁRA-SOL
09-090	01	CABINE - INTERIOR
09-092	01	CABINE - ISOLAMENTO (MODELOS COM AR CONDICIONADO)
09-094	01	CABINE - COBERTURAS DO CONSOLE E SUPORTE DO PULSO
09-096	01	CABINE - DUTOS E DIFUSORES DE AR
09-098	01	CABINE - AQUECEDOR E FILTRO DO AR CONDICIONADO
09-100	01	CABINE - JANELA DIREITA
09-102	01	CABINE - JANELA ESQUERDA
09-104	01	CABINE - PORTA
09-106	01	CABINE - TRAVA DA JANELA
09-108	01	CABINE - DUTOS DO AQUECEDOR E AR CONDICIONADO
09-110	01	CABINE - NÚCLEO DO AQUECEDOR E AR CONDICIONADO
09-112	01	CABINE - SISTEMA DE AQUECIMENTO
09-114	01	CABINE - SISTEMA DE AR CONDICIONADO
09-116	01	CABINE - SISTEMA DE AR CONDICIONADO - COMPRESSOR À CABINE
09-118	01	CABINE - SISTEMA DE AR CONDICIONADO - CONDENSADOR
09-120	01	CABINE - SISTEMA DE AR CONDICIONADO - MONTAGEM DO COMPRESSOR
09-122	01	DECALQUES
09-124	01	DECALQUES
09-126	01	DECALQUES
09-128	01	DECALQUES DE ADVERTÊNCIA - INGLÊS
09-130	01	DECALQUES DE ADVERTÊNCIA - PORTUGUÊS
09-132	01	DECALQUES DE ADVERTÊNCIA - ESPANHOL
09-134	01	DECALQUES DE ADVERTÊNCIA - FRANCÊS

SECTION INDEX
Motor

02-02	01	MOTOR - FIXAÇÃO
02-04	01	SISTEMA DE ARREFECIMENTO - RADIADOR - FIXAÇÃO
02-06	01	SISTEMA DE ARREFECIMENTO - CORREIA DO MOTOR
02-08	01	SISTEMA DE ARREFECIMENTO - COBERTURA DA CORREIA DO MOTOR
02-10	01	SISTEMA DE ARREFECIMENTO - RECUPERAÇÃO DO LÍQUIDO DE ARREFECIMENTO
02-12	01	SISTEMA DE ARREFECIMENTO - RESFRIADOR DO COMBUSTÍVEL
02-14	01	SISTEMA DE ARREFECIMENTO - FIXAÇÃO DO MOTOR DO VENTILADOR
02-16	01	SISTEMA DE ARREFECIMENTO - MOTOR DO VENTILADOR (STANDARD)
02-18	01	SISTEMA DE ARREFECIMENTO - MOTOR SEM REVERSÃO DA HÉLICE
02-20	01	SISTEMA DE ARREFECIMENTO - VÁLVULA DE ALÍVIO SEM REVERSÃO DA HÉLICE
02-20	02	SISTEMA DE ARREFECIMENTO - VÁLVULA DE ALÍVIO MOTOR HÉLICE REVERSÍVEL
02-22	01	SISTEMA DE ARREFECIMENTO - VENTILADOR REVERSÍVEL (OPCIONAL)
02-24	01	FILTRO DE AR - INSTALAÇÃO
02-24A	01	FILTRO DE AR - OPCIONAL PARA BAGAÇO DE CANA
02-26	01	FILTRO DE AR - CONJUNTO
02-28	01	PRÉ-FILTRO DE AR
02-28A	01	PRÉ-FILTRO DE AR - OPCIONAL PARA BAGAÇO DE CANA
02-30	01	SILENCIOSO - MONTAGEM
02-32	01	BOMBA DÁGUA - CONJUNTO
02-34	01	TAMPA DE DISTRIBUIÇÃO
02-36	01	TURBOCOMPRESSOR - MONTAGEM
02-38	01	TURBOCOMPRESSOR - CONJUNTO
02-40	01	FILTRO E RESFRIADOR DE ÓLEO
02-42	01	CÁRTER E BOMBA DE ÓLEO
02-44	01	DRENO DO CÁRTER
02-46	01	CABEÇOTE - TAMPA
02-48	01	CABEÇOTE - MECANISMO DAS VÁLVULAS
02-50	01	COMANDO DE VÁLVULAS
02-52	01	BLOCO DO MOTOR
02-54	01	TAMPA LATERAL DO BLOCO DO MOTOR
02-56	01	CONEXÃO DE SAÍDA DE ÁGUA E VARETA DE NÍVEL
02-58	01	ÁRVORE DE MANIVELAS
02-60	01	VOLANTE E CARCAÇA
02-62	01	PISTÕES E BIELAS
02-64	01	JOGO DE JUNTAS - CABEÇOTE
02-66	01	JOGO DE JUNTAS - BLOCO

02-02	01	p1	11/07

MOTOR - FIXAÇÃO
MOTOR - MONTAJE
ENGINE - MOUNTING
ENGINE - MOUNTING

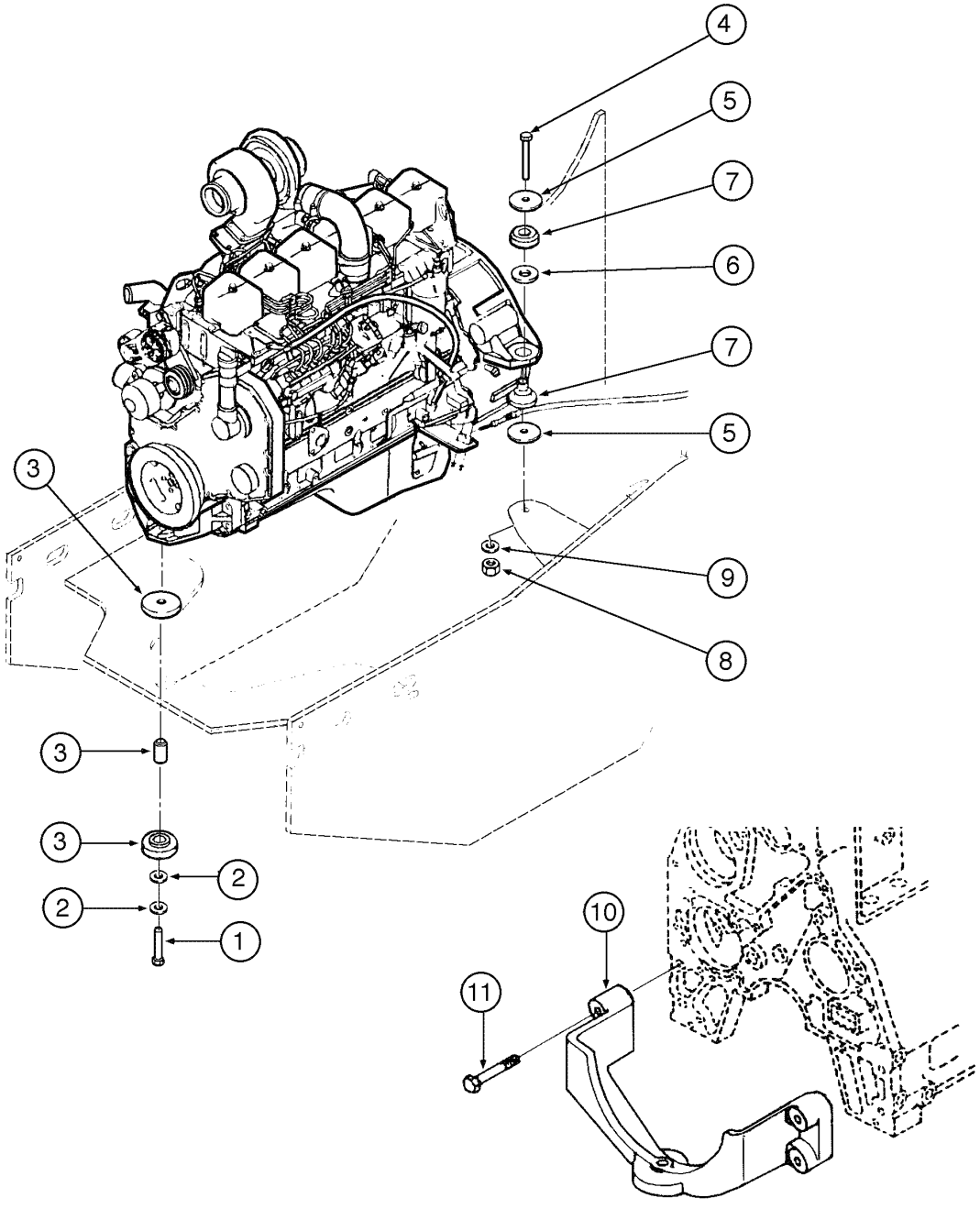

ENGINE - MOUNTING
ENGINE - MOUNTING
ENGINE - MOUNTING
ENGINE - MOUNTING

R	N	P.N.	MOD	Q	Denominação Bezeichnung	Denominacion Descrizione	Description Beskrivelse	Description Denominação	L.C.
1		**827-16080**		1	PARAFUSO, Hex, M16 x 80, 10.9				
						TORNILLO	BOLT	BOULON	140B
					SCHRAUBE	BULLONE	SKRUE	PARAFUSO	
2		**896-11016**		3	ARRUELA PLANA, M17.5 x 30 x 4, HT				
						ARANDELA	WASHER	RONDELLE	131R
					UNTERLEGSCHEIBE	ROSETTA PIANA	FLADSKIVE	ANILHA	
3		**372217A1**		1	ISOLADOR	AISLADOR	ISOLATOR	ISOLATEUR	Z082
					ISOLATOR	DISPOSITIVO ANTIVIB	ISOLATOR	ISOLADOR	
4		**827-16110**		2	PARAFUSO, Hex, M16 x 110, 10.9				
						TORNILLO	BOLT	BOULON	140B
					SCHRAUBE	BULLONE	SKRUE	PARAFUSO	
5		**227809A1**		4	ARRUELA PLANA	ARANDELA	WASHER	RONDELLE	9720
					UNTERLEGSCHEIBE	ROSETTA PIANA	FLADSKIVE	ANILHA	
6		**371113A1**		2	ARRUELA PLANA	ARANDELA	WASHER	RONDELLE	9720
					UNTERLEGSCHEIBE	ROSETTA PIANA	FLADSKIVE	ANILHA	
7		**361811A1**		2	ISOLADOR	AISLADOR	ISOLATOR	ISOLATEUR	Z082
					ISOLATOR	DISPOSITIVO ANTIVIB	ISOLATOR	ISOLADOR	
8		**829-1416**		2	PORCA, M16, Cl 10	TUERCA	NUT	ECROU	010D
					MUTTER	DADO	MØTRIK	PORCA	
9	1	**87437431**		1	MOTOR, Assy	MOTOR	ENGINE	MOTEUR	130M
					MOTOR	MOTORE	MOTOR	MOTOR	
10		**71102600**		1	SUPORTE	SOPORTE	SUPPORT	SUPPORT	300S
					HALTERUNG, LAGERBO	SUPPORTO	BESLAG	SUPORTE	
11		**75206854**		4	PARAFUSO	TORNILLO	SCREW	VIS	040V
					SCHRAUBE	VITE	SKRUE	PARAFUSO	

(1) Motor 6BT-590 completo, sem alternador, motor de partida, ventilador e correia

02-04	01	p1	06/09

SISTEMA DE ARREFECIMENTO - RADIADOR - FIXAÇÃO
SISTEMA DE ENFRIAMIENTO - RADIADOR MONTAJE
COOLING SYSTEM - RADIATOR MOUNTING
COOLING SYSTEM - RADIATOR MOUNTING

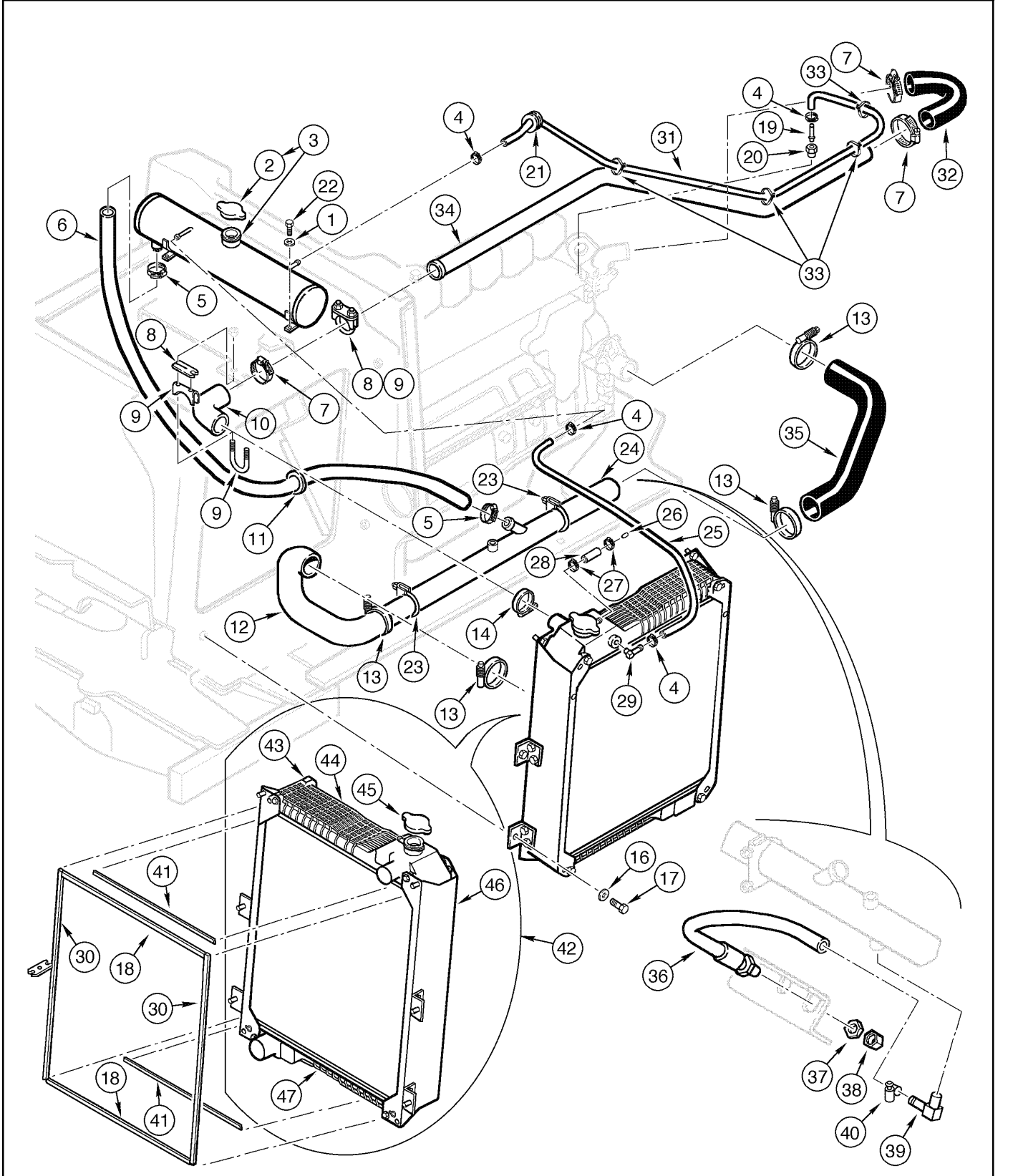

COOLING SYSTEM - RADIATOR MOUNTING
COOLING SYSTEM - RADIATOR MOUNTING
COOLING SYSTEM - RADIATOR MOUNTING
COOLING SYSTEM - RADIATOR MOUNTING

R	N	P.N.	MOD	Q	Denominação Bezeichnung	Denominacion Descrizione	Description Beskrivelse	Description Denominação	L.C.
1		75267378		1	DEPOSITO, expansion	DEPOSITO	TANK	RESERVOIR	115S
					TANK	SERBATOIO	TANK	DEPOSITO	
2		71102179		1	TAMPA	TAPADERA	COVER	COUVERCLE	265C
					ABDECKUNG	COPERCHIO	DÆKSEL	COBERTA	
3		895-15008		4	ARRUELA PLANA, M8 x 20 x 1.6				
						ARANDELA	WASHER	RONDELLE	131R
					UNTERLEGSCHEIBE	ROSETTA PIANA	FLADSKIVE	ANILHA	
4		12179490		4	COLAR	COLLAR	CLIP, HOSE	COLLIER	180C
					SCHLAUCHKLEMME	COLLARE	KRAVE	COLAR	
5		214-1416		2	BRACADEIRA MANGUEIRA, #16, 0.81/1.50 Type F Worm				
						ABRAZADERA MANGUEI	CLAMP, HOSE	BRIDE, FLEXIBLE	P729
					SCHLAUCHSCHELLE	MORSETTO	SLANGEKLEMME	BRACADEIRA MANGUEII	
6		87460832		2	MANGUEIRA	MANGA	HOSE	FLEXIBLE	030M
					SCHLAUCH	MANICOTTO FLESSIBILE	SLANGE	TUBO FLEXIVEL	
7		214-1436		3	BRACADEIRA MANGUEIRA, #36, 1.81/2.75 Type F Worm				
						ABRAZADERA MANGUEI	CLAMP, HOSE	BRIDE, FLEXIBLE	P729
					SCHLAUCHSCHELLE	MORSETTO	SLANGEKLEMME	BRACADEIRA MANGUEII	
8		382188A2		2	PLACA	PLACA	PLATE	PLAQUE	6360
					PLATTE	PIASTRA	PLADE	CHAPA	
9		382198A1		2	PRENDEDOR	BORNE	CLAMP	BRIDE	120M
					KLEMME	MORSETTO	SPÆNDEBÅND	BORNE	
10		381232A1		1	MANGUEIRA	MANGA	HOSE	FLEXIBLE	030M
					SCHLAUCH	MANICOTTO FLESSIBILE	SLANGE	TUBO FLEXIVEL	
11		248-1185		1	CASQUILHO ISOLADOR, 1 1/2" ID x 1 3/4" Groove Dia				
						PASACABLES	GROMMET	PASSE-FIL	131A
					TÜLLE	ANELLO PASSACAVO	RING	CASQUILHO ISOLADOR	
12		380125A2		1	MANGUEIRA	MANGA	HOSE	FLEXIBLE	030M
					SCHLAUCH	MANICOTTO FLESSIBILE	SLANGE	TUBO FLEXIVEL	
13		L115548		4	PRENDEDOR	BORNE	CLAMP	BRIDE	120M
					KLEMME	MORSETTO	SPÆNDEBÅND	BORNE	
14		254026A1		1	BRACADEIRA MANGUEIR	ABRAZADERA MANGUEI	CLAMP, HOSE	BRIDE, FLEXIBLE	P729
					SCHLAUCHSCHELLE	MORSETTO	SLANGEKLEMME	BRACADEIRA MANGUEII	
16		892-11008		6	ARRUELA-TRAVA, M8	ARANDELA DE FRENO	WASHER, LOCK	RONDELLE FREIN	132R
					SICHERUNGSSCHEIBE	ROSETTA DI SICUREZZA	LAASESKIVE	ANILHA DE FIXACAO	
17		627-8025		6	PARAFUSO, Hex, M8 x 25, 10.9				
						TORNILLO	BOLT	BOULON	140B
					SCHRAUBE	BULLONE	SKRUE	PARAFUSO	
18		381962A1		2	ANEL DE VEDACAO, upper/lower				
						ANILLO DE CIERRE	SEAL	JOINT	132A
					DICHTUNG	ANELLO DI TENUTA	PAKNINGSRING	ANEL DE VEDACAO	
19		10927605		1	CONEXAO	CONEXION	FITTING	RACCORD	3300
					FITTING	RACCORDO	FITTING	CONEXAO	
20		10904269		1	CONEXAO	CONEXION	FITTING	RACCORD	3300
					FITTING	RACCORDO	FITTING	CONEXAO	
21		198824C1		1	CASQUILHO ISOLADOR	PASACABLES	GROMMET	PASSE-FIL	4020
					TÜLLE	ANELLO PASSACAVO	RING	CASQUILHO ISOLADOR	
22		627-8020		4	PARAFUSO, Hex, M8 x 20, 10.9				
						TORNILLO	BOLT	BOULON	140B
					SCHRAUBE	BULLONE	SKRUE	PARAFUSO	

02-04	01	p2	06/09

SISTEMA DE ARREFECIMENTO - RADIADOR - FIXAÇÃO
SISTEMA DE ENFRIAMIENTO - RADIADOR MONTAJE
COOLING SYSTEM - RADIATOR MOUNTING
COOLING SYSTEM - RADIATOR MOUNTING

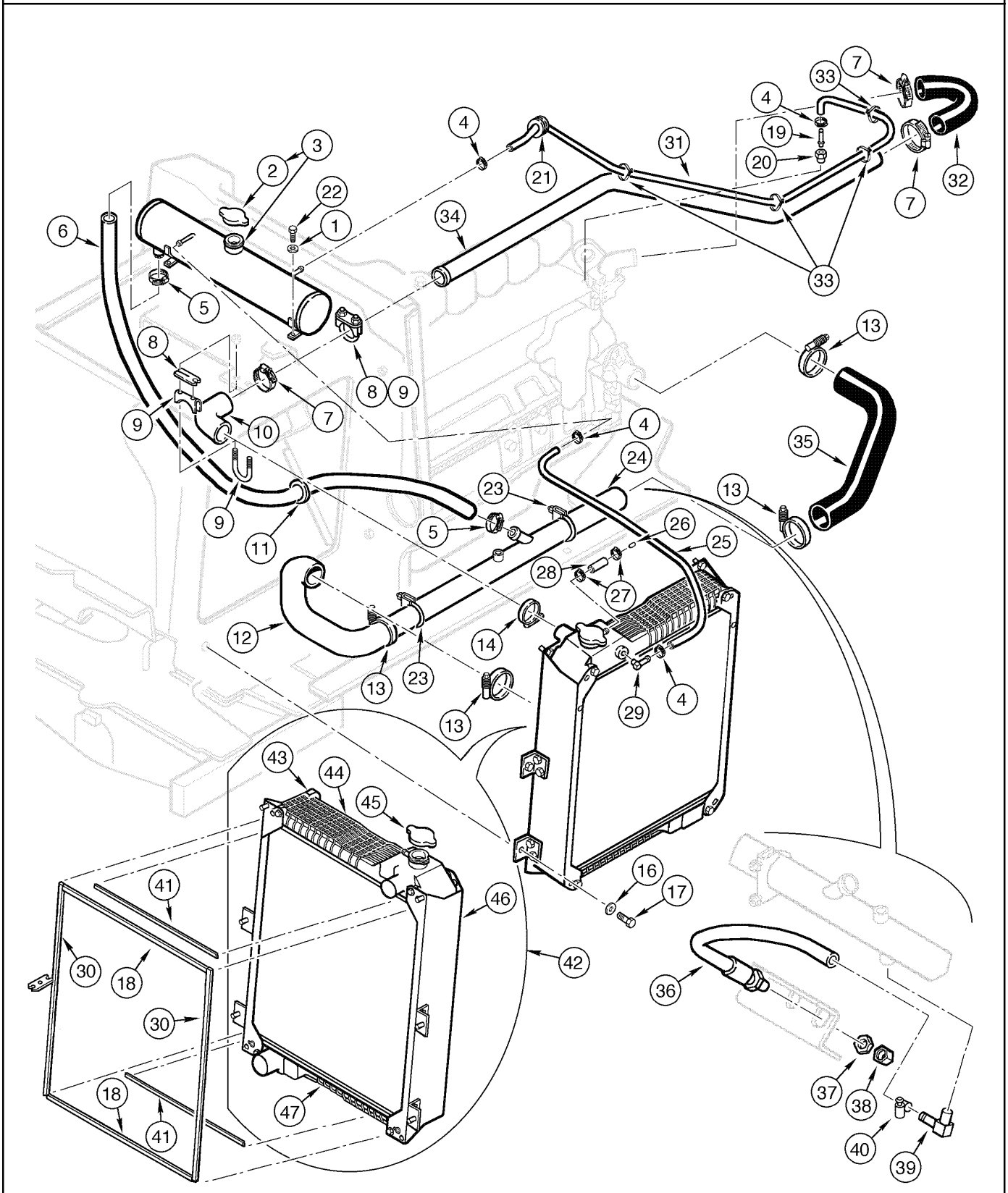

COOLING SYSTEM - RADIATOR MOUNTING
COOLING SYSTEM - RADIATOR MOUNTING
COOLING SYSTEM - RADIATOR MOUNTING
COOLING SYSTEM - RADIATOR MOUNTING

R	N	P.N.	MOD	Q	Denominação Bezeichnung	Denominacion Descrizione	Description Beskrivelse	Description Denominação	L.C.
23		393632A1		2	BRACADEIRA	TORNILLO DE SUJECTIC	CLAMP	ATTACHE ASSEMBLEE	P489
					KLEMME	MORSETTO	CLAMP	BRACADEIRA	
24		87460799		1	TUBO	TUBO	TUBE	TUBE	195T
					ROHR	TUBETTO	RØR	TUBO	
25		87460839		1	MANGUEIRA	MANGA	HOSE	FLEXIBLE	030M
					SCHLAUCH	MANICOTTO FLESSIBILE	SLANGE	TUBO FLEXIVEL	
26		75327563		1	PINO	PERNO	PIN	AXE	080P
					BOLZEN	PERNO	STIFT	PERNO	
27		A171099		2	BRACADEIRA MANGUEIR	ABRAZADERA MANGUEI	CLAMP, HOSE	BRIDE, FLEXIBLE	P729
					SCHLAUCHSCHELLE	MORSETTO	SLANGEKLEMME	BRACADEIRA MANGUEII	
28		96026037		1	MANGUEIRA	MANGA	HOSE	FLEXIBLE	030M
					SCHLAUCH	MANICOTTO FLESSIBILE	SLANGE	TUBO FLEXIVEL	
29		10931713		1	CONEXAO	CONEXION	FITTING	RACCORD	3300
					FITTING	RACCORDO	FITTING	CONEXAO	
30		381938A1		2	ANEL DE VEDACAO, side support				
						ANILLO DE CIERRE	SEAL	JOINT	132A
					DICHTUNG	ANELLO DI TENUTA	PAKNINGSRING	ANEL DE VEDACAO	
31		87460838		1	MANGUEIRA	MANGA	HOSE	FLEXIBLE	030M
					SCHLAUCH	MANICOTTO FLESSIBILE	SLANGE	TUBO FLEXIVEL	
32		380181A1		1	MANGUEIRA	MANGA	HOSE	FLEXIBLE	4480
					SCHLAUCHMUFFE	MANICOTTO FLESSIBILE	SLANGE	TUBO FLEXIVEL	
33		75201642		4	PRENDEDOR	BORNE	CLAMP	BRIDE	120M
					KLEMME	MORSETTO	SPÆNDEBÅND	BORNE	
34		388327A1		1	TUBO CONJUNTO	TUBO (CONJUNTO)	PIPE ASSY.	TUBE (ASSEMBLE)	P563
					ROHR (KPLT.)	TUBO, GRUPO	PIPE ASSY.	TUBO CONJUNTO	
35		380178A2		1	MANGUEIRA	MANGA	HOSE	FLEXIBLE	030M
					SCHLAUCH	MANICOTTO FLESSIBILE	SLANGE	TUBO FLEXIVEL	
36		397438A1		1	MANGUEIRA CONJUNTO	MANGUERA (CONJUNTO	HOSE ASSY.	FLEXIBLE (ASSEMBLE)	P457
					SCHLAUCH (KPLT.)	GRUPPO TUBO FLESS	HOSE ASSY.	MANGUEIRA CONJUNTO	
37		218-1255		1	CONTRA PORCA, Blkhd, 3/4"-16				
						CONTRA TUERCA	NUT, LOCK	CONTRE-ECROU	P263
					SICHERUNGSMUTTER	CONTRODADO	LASEMOETRIK	CONTRA PORCA	
38		218-755		1	TAMPA DO RESERVATÓRIO, 37º, 3/4"-16				
						TAPON DEL DEPOSITO	CAP	CHAPEAU	052T
					ABDECKAPPE	TAPPO SERBATOIO	TANKDAEKSEL	TAMPAO DE RESERVAT	
39		217-133		1	COTOVELO, 90º, 1/2" Hose x 3/8" NPTF Beaded				
						CODO	ELBOW	COUDE	085G
					KNIESTUECK	GOMITO	VINKELROER	JOELHO	
40		214-1410		1	BRACADEIRA MANGUEIRA, #10, 0.56/1.06 Type F Worm				
						ABRAZADERA MANGUEI	CLAMP, HOSE	BRIDE, FLEXIBLE	P729
					SCHLAUCHSCHELLE	MORSETTO	SLANGEKLEMME	BRACADEIRA MANGUEII	
41		381963A1		2	ANEL DE VEDACAO, upper/lower				
						ANILLO DE CIERRE	SEAL	JOINT	132A
					DICHTUNG	ANELLO DI TENUTA	PAKNINGSRING	ANEL DE VEDACAO	
42		347611A3		1	RADIADOR ARREFECIMENTO, Assy, Includes items 43 - 47				
						RADIADOR	RADIATOR	RADIATEUR	6755
					WASSERKUEHLER	RADIATORE	KØLER	ARREFECEDOR	
43		403770A1		1	SUPORTE, RH	SOPORTE	HOLDER	SUPPORT	174S
					HALTER	SOSTEGNO	HOLDER	SUPORTE	

02-04	01	p3	06/09

SISTEMA DE ARREFECIMENTO - RADIADOR - FIXAÇÃO
SISTEMA DE ENFRIAMIENTO - RADIADOR MONTAJE
COOLING SYSTEM - RADIATOR MOUNTING
COOLING SYSTEM - RADIATOR MOUNTING

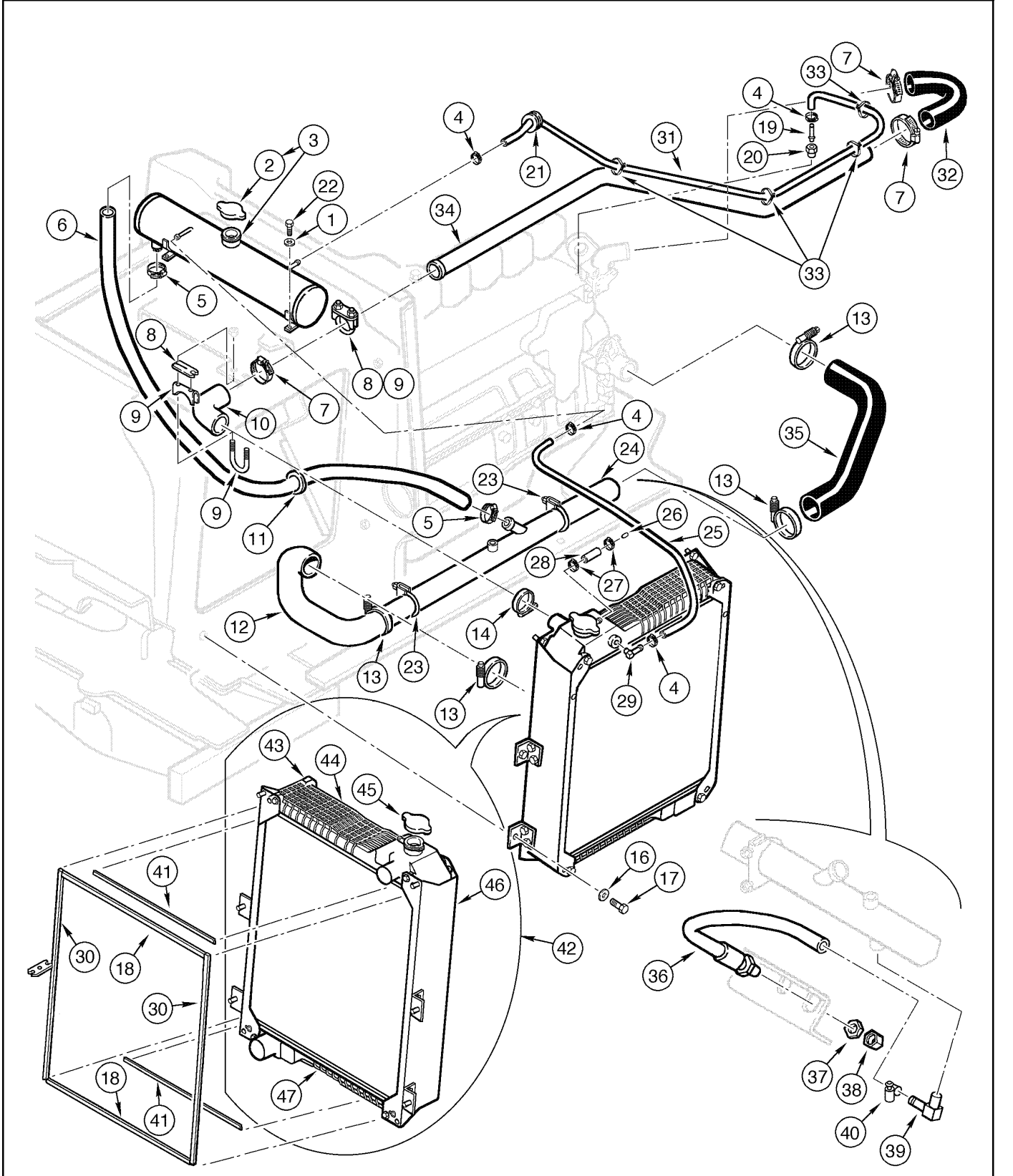

COOLING SYSTEM - RADIATOR MOUNTING
COOLING SYSTEM - RADIATOR MOUNTING
COOLING SYSTEM - RADIATOR MOUNTING
COOLING SYSTEM - RADIATOR MOUNTING

R	N	P.N.	MOD	Q	Denominação Bezeichnung	Denominacion Descrizione	Description Beskrivelse	Description Denominação	L.C.
44		**403767A1**		1	DEPOSITO, upper TANK	DEPOSITO SERBATOIO	TANK TANK	RESERVOIR DEPOSITO	115S
45		**A170241**		1	TAMPAO KÜHLERVERSCHLUSSD	TAPON RADIADOR TAPPO RADIATORE	CAP, RADIATOR KOELERDAEKSEL	BOUCHON RADIATEUR TAMPAO	039T
46		**403769A1**		1	CANAL, LH RINNE	CANAL CANALE	CHANNEL KANAL	CANAL CANAL	050C
47		**403768A1**		1	DEPOSITO, bottom TANK	DEPOSITO SERBATOIO	TANK TANK	RESERVOIR DEPOSITO	115S

02-06	01	p1	10/08

SISTEMA DE ARREFECIMENTO - CORREIA DO MOTOR
SISTEMA DE ENFRIAMIENTO - CORREA DEL MOTOR
COOLING SYSTEM - ENGINE BELT
COOLING SYSTEM - ENGINE BELT

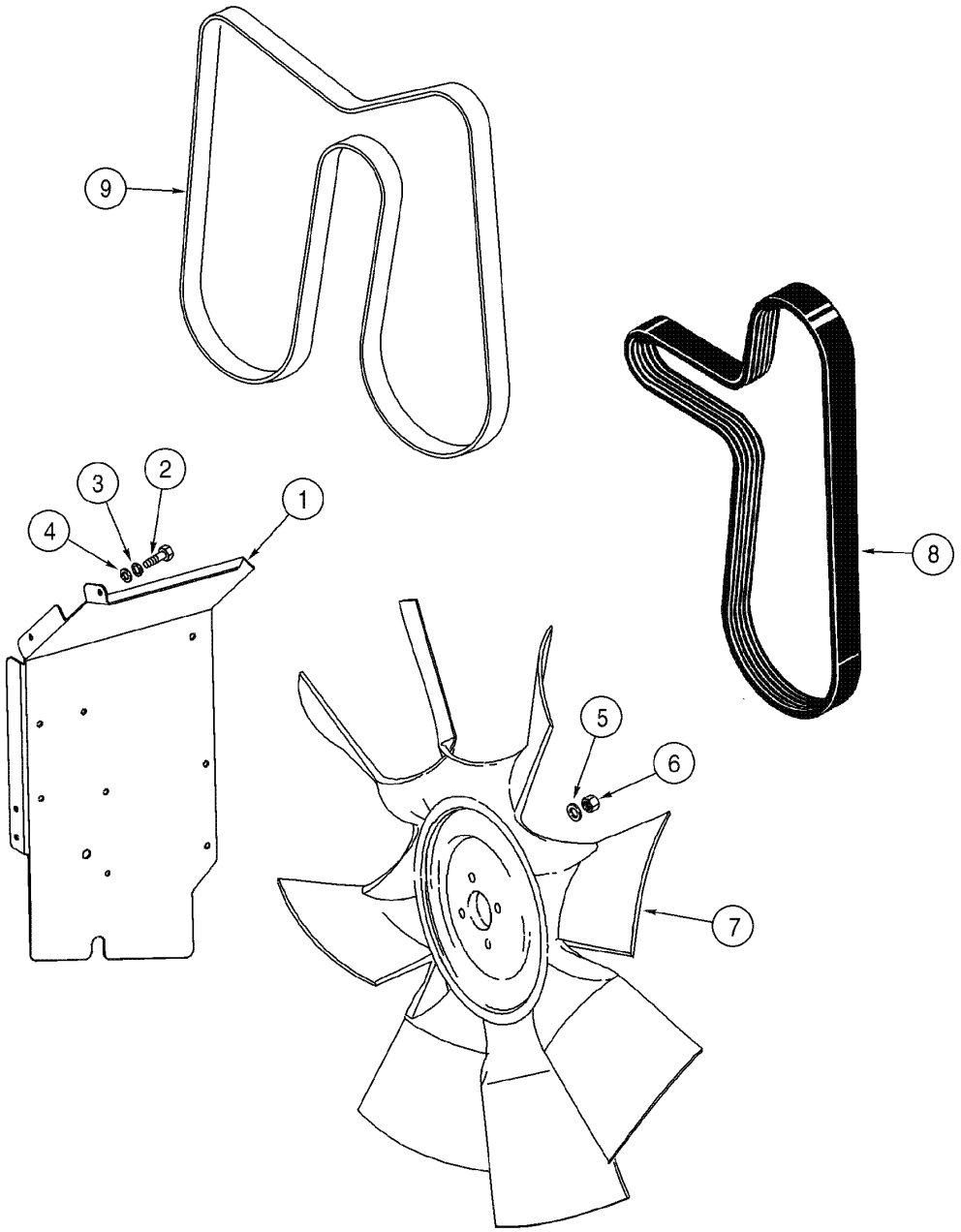

COOLING SYSTEM - ENGINE BELT
COOLING SYSTEM - ENGINE BELT
COOLING SYSTEM - ENGINE BELT
COOLING SYSTEM - ENGINE BELT

R	N	P.N.	MOD	Q	Denominação Bezeichnung	Denominacion Descrizione	Description Beskrivelse	Description Denominação	L.C.
1		399708A1		1	PROTEÇÃO SCHUTZBLECH	DEFENSA RIPARO	GUARD BESKYTTELSESSKÆRM	GARANT PROTECCAO	4040
2		627-8030		4	PARAFUSO, Hex, M8 x 30, 10.9 SCHRAUBE	TORNILLO BULLONE	BOLT SKRUE	BOULON PARAFUSO	140B
3		892-11008		4	ARRUELA-TRAVA, M8 SICHERUNGSSCHEIBE	ARANDELA DE FRENO ROSETTA DI SICUREZZA	WASHER, LOCK LAASESKIVE	RONDELLE FREIN ANILHA DE FIXACAO	132R
4		895-15008		4	ARRUELA PLANA, M8 x 20 x 1.6 UNTERLEGSCHEIBE	ARANDELA ROSETTA PIANA	WASHER FLADSKIVE	RONDELLE ANILHA	131R
5		496-21053		1	ARRUELA PLANA, 17/32" x 1 1/16" x .134" UNTERLEGSCHEIBE	ARANDELA ROSETTA PIANA	WASHER FLADSKIVE	RONDELLE ANILHA	131R
6		232-2448		1	CONTRA PORCA, 1/2"-20, GC SICHERUNGSMUTTER	CONTRA TUERCA CONTRODADO	NUT, LOCK LASEMOETRIK	CONTRE-ECROU CONTRA PORCA	P263
7		371887A1	a	1	VENTILADOR LÜFTER	VENTILADOR VENTILATORE	FAN VENTILATOR	VENTILATEUR VENTOINHA	3140
7		87700024	b	1	VENTILADOR LÜFTER	VENTILADOR VENTILATORE	FAN VENTILATOR	VENTILATEUR VENTOINHA	030V
8		J925953		1	CORREIA V, without AC KEILRIEMEN	CORREA TRAPEZOIDAL CINGHIA, TRAPEZ	V-BELT V-BELT	COURROIE TRAPEZOID. CORREIA V	Z087
9		J935010		1	CORREIAS, with AC RIEMEN	CORREA CINGHIA	BELT REM	COURROIE CORREIA	0660

(a) BSN N8AE04304
(b) ASN N8AE04304

02-08	01	p1	11/07

SISTEMA DE ARREFECIMENTO - COBERTURA DA CORREIA DO MOTOR
SISTEMA DE ENFRIAMIENTO - CUBIERTA DE LA CORREA DEL MOTOR
COOLING SYSTEM - ENGINE BELT COVER
COOLING SYSTEM - ENGINE BELT COVER

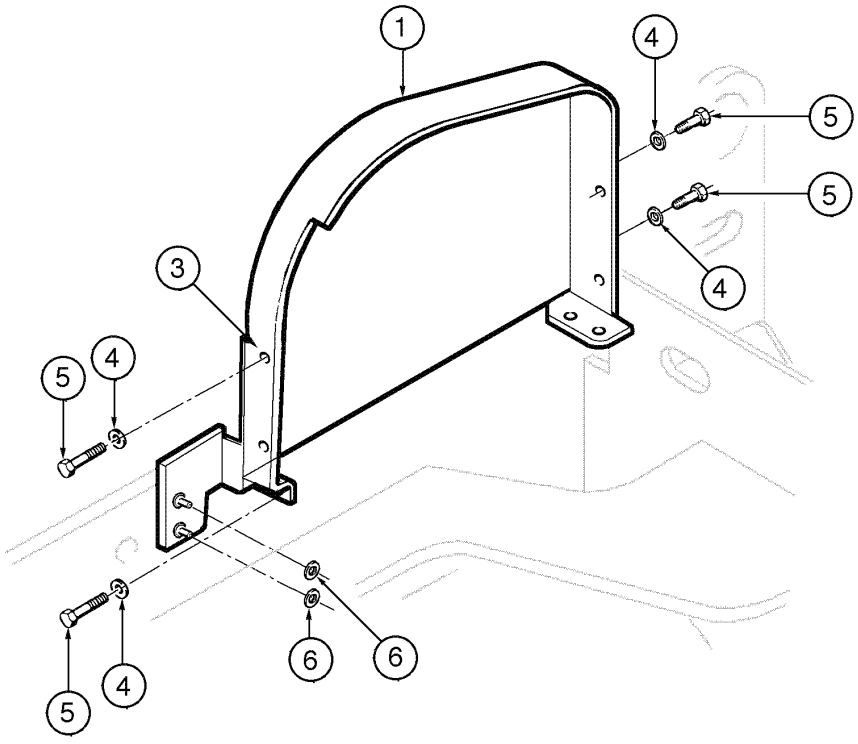

COOLING SYSTEM - ENGINE BELT COVER
COOLING SYSTEM - ENGINE BELT COVER
COOLING SYSTEM - ENGINE BELT COVER
COOLING SYSTEM - ENGINE BELT COVER

R	N	P.N.	MOD	Q	Denominação Bezeichnung	Denominacion Descrizione	Description Beskrivelse	Description Denominação	L.C.
1		381624A2		1	PROTEÇÃO, drive belt SCHUTZBLECH	DEFENSA RIPARO	GUARD BESKYTTELSESSKÆRM	GARANT PROTECCAO	4040
2		833-40306		4	PORCA, M6, U MUTTER	TUERCA DADO	NUT MØTRIK	ECROU PORCA	010D
3		383913A2		1	BRACADEIRA HALTERUNG	PIEZA DE SOPORTE STAFFA	BRACKET BESLAG	PATTE FIXATION SUPORTE	1010
4		892-11006		4	ARRUELA-TRAVA, M6 SICHERUNGSSCHEIBE	ARANDELA DE FRENO ROSETTA DI SICUREZZA	WASHER, LOCK LAASESKIVE	RONDELLE FREIN ANILHA DE FIXACAO	132R
5		627-6020		4	PARAFUSO, Hex, M6 x 20, 10.9 SCHRAUBE	TORNILLO BULLONE	BOLT SKRUE	BOULON PARAFUSO	140B
6		825-2408		2	PORCA, M8 x 1.25, Flg, Cl 8 MUTTER	TUERCA DADO	NUT MØTRIK	ECROU PORCA	010D

02-10	01	p1	11/07

SISTEMA DE ARREFECIMENTO - RECUPERAÇÃO DO LÍQUIDO DE ARREFECIMENTO
SISTEMA DE ENFRIAMIENTO - RECUPERACIÓN DEL LÍQUIDO DE ENFRIAMIENTO
COOLING SYSTEM - COOLANT RECOVERY
COOLING SYSTEM - COOLANT RECOVERY

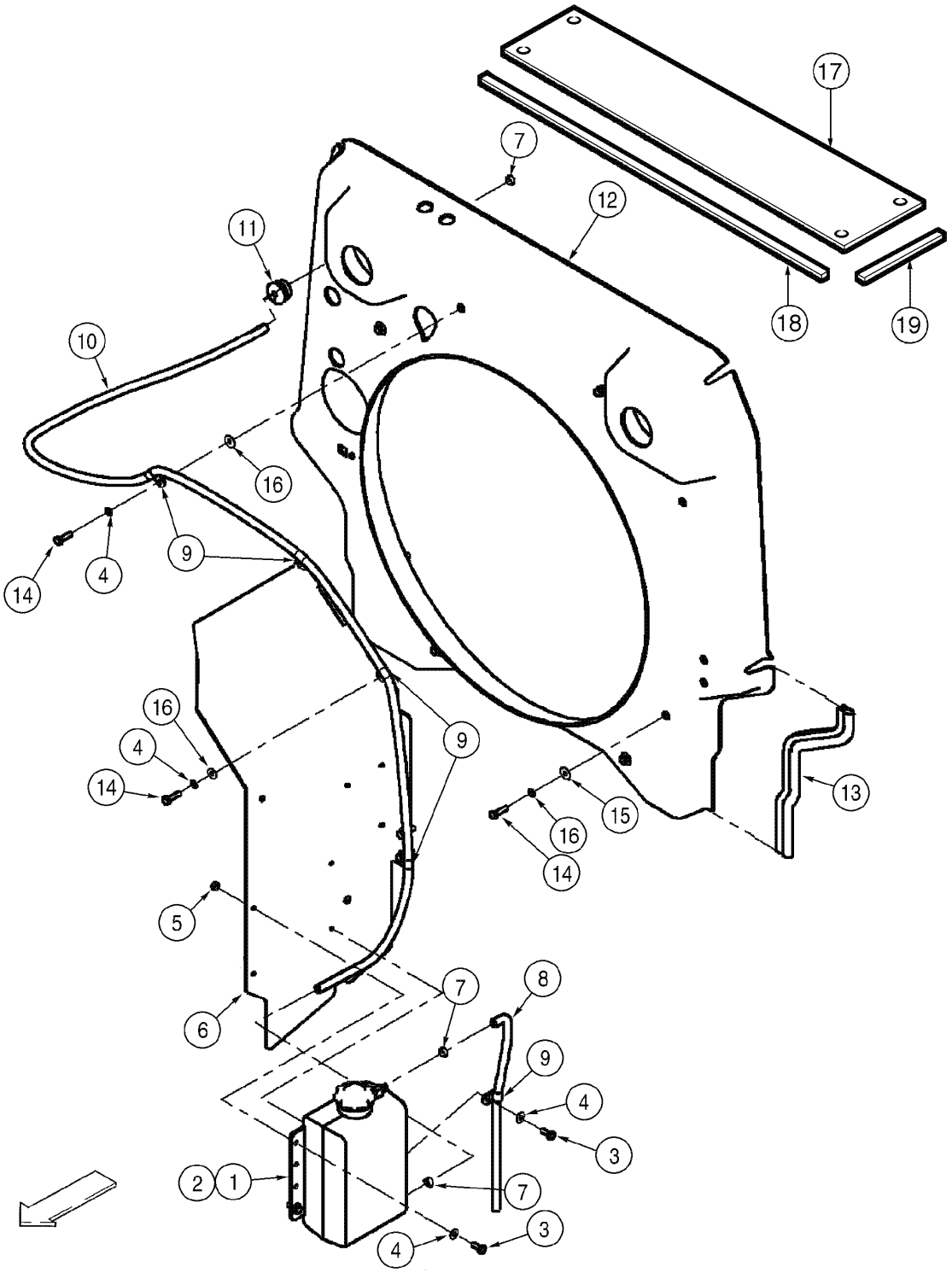

COOLING SYSTEM - COOLANT RECOVERY
COOLING SYSTEM - COOLANT RECOVERY
COOLING SYSTEM - COOLANT RECOVERY
COOLING SYSTEM - COOLANT RECOVERY

R	N	P.N.	MOD	Q	Denominação Bezeichnung	Denominacion Descrizione	Description Beskrivelse	Description Denominação	L.C.
1		103846A1		1	RECIPIENTE BEHÄLTER	RECIPIENTE CONTENITORE	CONTAINER BEHOLDER	CONTENEUR RECIPIENTE	254C
2		1547924C1		1	TAMPA DO RESERVATÓRIO ABDECKAPPE	TAPON DEL DEPOSITO TAPPO SERBATOIO	CAP TANKDAEKSEL	CHAPEAU TAMPAO DE RESERVAT	052T
3		627-8020		4	PARAFUSO, Hex, M8 x 20, 10.9 SCHRAUBE	TORNILLO BULLONE	BOLT SKRUE	BOULON PARAFUSO	140B
4		895-15008		8	ARRUELA PLANA, M8 x 20 x 1.6 UNTERLEGSCHEIBE	ARANDELA ROSETTA PIANA	WASHER FLADSKIVE	RONDELLE ANILHA	131R
5		832-10408		4	CONTRA PORCA, M8 x 1.25, Cl 8 SICHERUNGSMUTTER	CONTRA TUERCA CONTRODADO	NUT, LOCK LASEMOETRIK	CONTRE-ECROU CONTRA PORCA	P263
6		399708A1		1	PROTEÇÃO SCHUTZBLECH	DEFENSA RIPARO	GUARD BESKYTTELSESSKÆRM	GARANT PROTECCAO	4040
7		A171099		3	BRACADEIRA MANGUEIR SCHLAUCHSCHELLE	ABRAZADERA MANGUEI MORSETTO	CLAMP, HOSE SLANGEKLEMME	BRIDE, FLEXIBLE BRACADEIRA MANGUEII	P729
8		396120A1		1	MANGUEIRA, reservoir drain SCHLAUCH	MANGA MANICOTTO FLESSIBILE	HOSE SLANGE	FLEXIBLE TUBO FLEXIVEL	030M
9		515-23143		5	PRENDEDOR, 9/16", Insul, 3/8" Bolt KLEMME	BORNE MORSETTO	CLAMP SPÆNDEBÅND	BRIDE BORNE	120M
10		366664A1		1	MANGUEIRA, coolant recovery 2260mm SCHLAUCHMUFFE	MANGA MANICOTTO FLESSIBILE	HOSE SLANGE	FLEXIBLE TUBO FLEXIVEL	4480
11		198824C1		1	CASQUILHO ISOLADOR, 1/2 TÜLLE	PASACABLES ANELLO PASSACAVO	GROMMET RING	PASSE-FIL CASQUILHO ISOLADOR	4020
12		388378A3		1	COBERTURA ABDECKUNG	BOQUILLA RIPARO	SHROUD DÆKKE	BUSE COBERTURA	7830
13		383541A1		2	ESPUMA, shroud SCHAUM	ESPUMA GOMMA PIUMA	FOAM SKUM	MOUSSE ESPUMA	P033
14		627-8030		10	PARAFUSO, Hex, M8 x 30, 10.9 SCHRAUBE	TORNILLO BULLONE	BOLT SKRUE	BOULON PARAFUSO	140B
15		895-25008		6	ARRUELA PLANA, M8 x 20 x 1.6 UNTERLEGSCHEIBE	ARANDELA ROSETTA PIANA	WASHER FLADSKIVE	RONDELLE ANILHA	131R
16		892-11008		10	ARRUELA-TRAVA, M8 SICHERUNGSSCHEIBE	ARANDELA DE FRENO ROSETTA DI SICUREZZA	WASHER, LOCK LAASESKIVE	RONDELLE FREIN ANILHA DE FIXACAO	132R
17		407389A1		1	PLACA CONJUNTO PLATTE (KPLT.)	PLACA (CONJUNTO) PIASTRA, COMPLESSIV	PLATE ASSY. PLATE ASSY.	PLAQUE (ASSEMBLEE) PLACA CONJUNTO	P433
18		381938A1		2	ANEL DE VEDACAO DICHTUNG	ANILLO DE CIERRE ANELLO DI TENUTA	SEAL PAKNINGSRING	JOINT ANEL DE VEDACAO	132A
19		388389A1		2	ANEL DE VEDAÇÃO DICHTUNG	ANILLO DE CIERRE ANELLO DI TENUTA	SEAL PAKNINGSRING	JOINT ANEL DE VEDACAO	7460

02-12	01	p1	11/07

SISTEMA DE ARREFECIMENTO - RESFRIADOR DO COMBUSTÍVEL
SISTEMA DE ENFRIAMIENTO - ENFRIADOR DEL COMBUSTIBLE
COOLING SYSTEM - FUEL COOLER
COOLING SYSTEM - FUEL COOLER

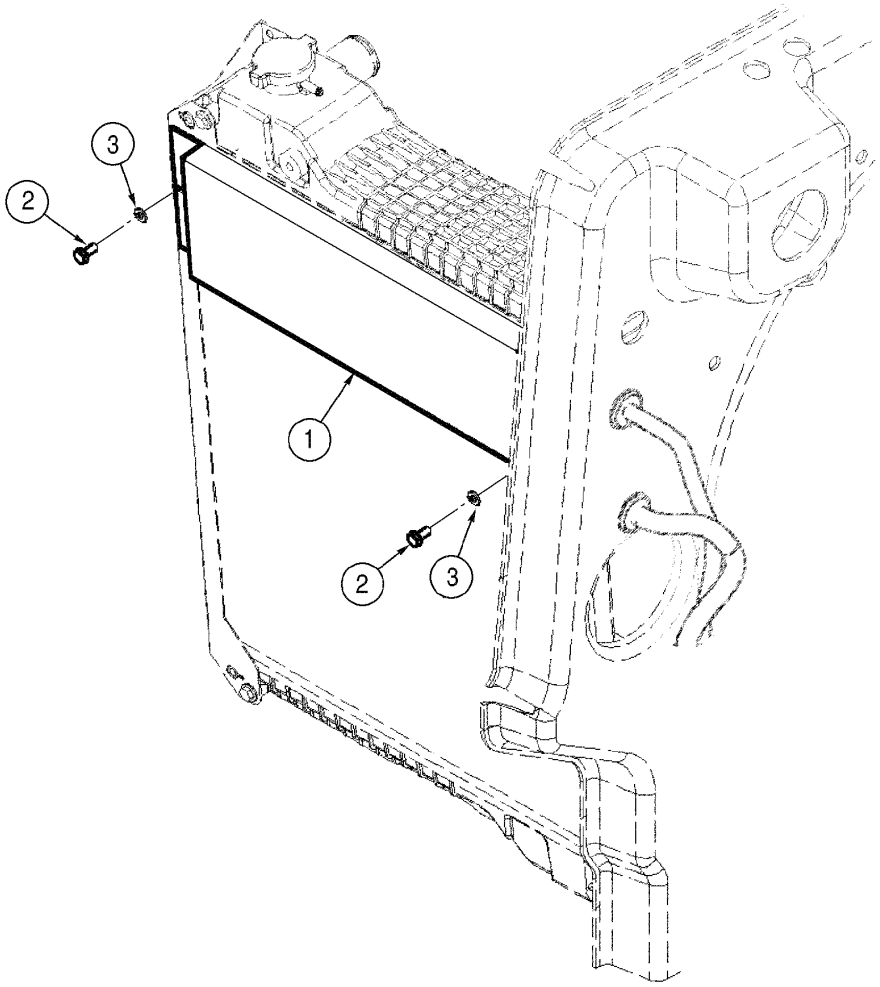

COOLING SYSTEM - FUEL COOLER
COOLING SYSTEM - FUEL COOLER
COOLING SYSTEM - FUEL COOLER
COOLING SYSTEM - FUEL COOLER

R	N	P.N.	MOD	Q	Denominação Bezeichnung	Denominacion Descrizione	Description Beskrivelse	Description Denominação	L.C.
1		347615A3		1	RADIADOR, fuel KÜHLER	ENFRIADOR REFRIGERATORE	COOLER KØLER	REFROIDISSEUR RADIADOR	2130
2		627-8016		2	PARAFUSO, Hex, M8 x 16, 10.9 SCHRAUBE	TORNILLO BULLONE	BOLT SKRUE	BOULON PARAFUSO	140B
3		892-11008		2	ARRUELA-TRAVA, M8 SICHERUNGSSCHEIBE	ARANDELA DE FRENO ROSETTA DI SICUREZZA	WASHER, LOCK LAASESKIVE	RONDELLE FREIN ANILHA DE FIXACAO	132R

02-14	01	p1	11/07

SISTEMA DE ARREFECIMENTO - FIXAÇÃO DO MOTOR DO VENTILADOR
SISTEMA DE ENFRIAMIENTO - MONTAJE DEL MOTOR DEL VENTILADOR
COOLING SYSTEM - FAN MOTOR MOUNTING
COOLING SYSTEM - FAN MOTOR MOUNTING

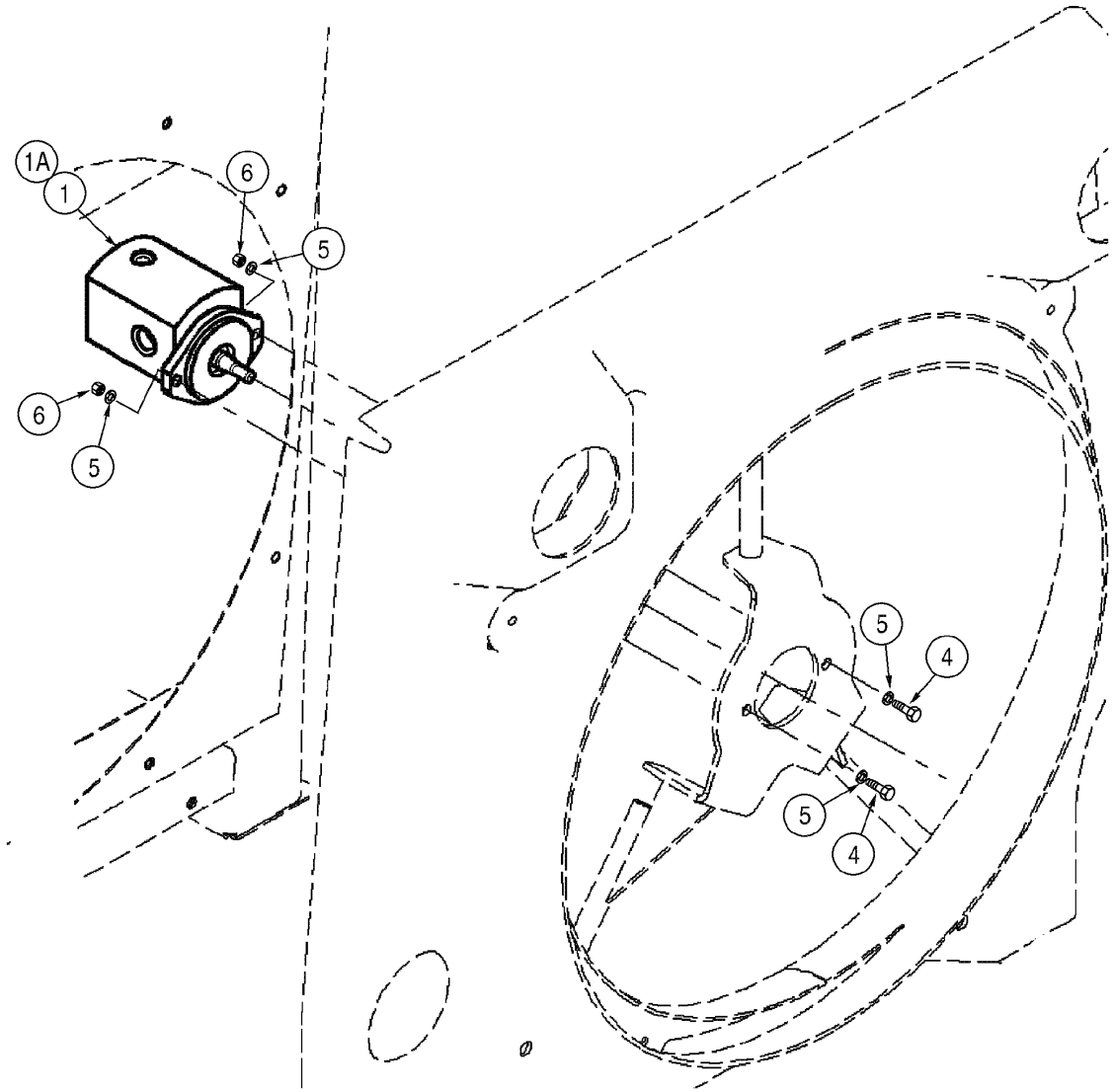

COOLING SYSTEM - FAN MOTOR MOUNTING
COOLING SYSTEM - FAN MOTOR MOUNTING
COOLING SYSTEM - FAN MOTOR MOUNTING
COOLING SYSTEM - FAN MOTOR MOUNTING

R	N	P.N.	MOD	Q	Denominação Bezeichnung	Denominacion Descrizione	Description Beskrivelse	Description Denominação	L.C.
1	1	400336A1		1	MOTOR HIDRÁULICO, fan STD				
						MOTOR-HIDRÁULICO	MOTOR, HYDRAULIC	MOTEUR HYDRAULIQUE	900M
					HYDROMOTOR	MOTORE IDRAULICO	HYDRAULIKMOTOR	MOTOR-HIDRÁULICO	
1	2	400337A1		1	MOTOR HIDRÁULICO, fan reversible OPC				
						MOTOR-HIDRÁULICO	MOTOR, HYDRAULIC	MOTEUR HYDRAULIQUE	Z194
					HYDRAULIKMOTOR	MOTORE IDRAULICO	HYDRAULIKMOTOR	MOTOR-HIDRÁULICO	
1	2	87426773		1	MOTOR HIDRÁULICO, fan reversible OPC				
						MOTOR-HIDRÁULICO	MOTOR, HYDRAULIC	MOTEUR HYDRAULIQUE	900M
					HYDROMOTOR	MOTORE IDRAULICO	HYDRAULIKMOTOR	MOTOR-HIDRÁULICO	
1	3	87365673		1	MOTOR HIDRÁULICO, fan bidirect. OPC				
						MOTOR-HIDRÁULICO	MOTOR, HYDRAULIC	MOTEUR HYDRAULIQUE	900M
					HYDROMOTOR	MOTORE IDRAULICO	HYDRAULIKMOTOR	MOTOR-HIDRÁULICO	
2	4	410071A1		1	ANEL DE VEDAÇÃO	ANILLO DE CIERRE	SEAL	JOINT	7460
					DICHTUNG	ANELLO DI TENUTA	PAKNINGSRING	ANEL DE VEDACAO	
3	4	410070A1		1	JOGO, seal	JEUGO	KIT	POCHETTE	4830
					PACKUNG	KIT	KIT	JOGO	
4		627-10035		2	PARAFUSO, Hex, M10 x 35, 10.9, Full Thd				
						TORNILLO	BOLT	BOULON	140B
					SCHRAUBE	BULLONE	SKRUE	PARAFUSO	
5		895-11010		4	ARRUELA PLANA, M10 x 20 x 2				
						ARANDELA	WASHER	RONDELLE	131R
					UNTERLEGSCHEIBE	ROSETTA PIANA	FLADSKIVE	ANILHA	
6		832-10410		2	CONTRA PORCA, M10 x 1.5, Cl 8				
						CONTRA TUERCA	NUT, LOCK	CONTRE-ECROU	P263
					SICHERUNGSMUTTER	CONTRODADO	LASEMOETRIK	CONTRA PORCA	

(1) Motor 400336A1 inclui kit vedação 410070A1 + vedador 410071A1
(2) Motor 400337A1 inclui kit 8604978 + vedador 8604520. Motor NÃO DISPONÍVEL, solicitar motor 87426773 + cotovelo 700-378 + mangueira 87427292
(3) Motor bi-direcional substitui o motor 87426773
(4) Não ilustrada

02-16	01	p1	11/07

SISTEMA DE ARREFECIMENTO - MOTOR DO VENTILADOR (STANDARD)
SISTEMA DE ENFRIAMIENTO - MOTOR DEL VENTILADOR (STANDARD)
COOLING SYSTEM - FAN MOTOR (STANDARD)
COOLING SYSTEM - FAN MOTOR (STANDARD)

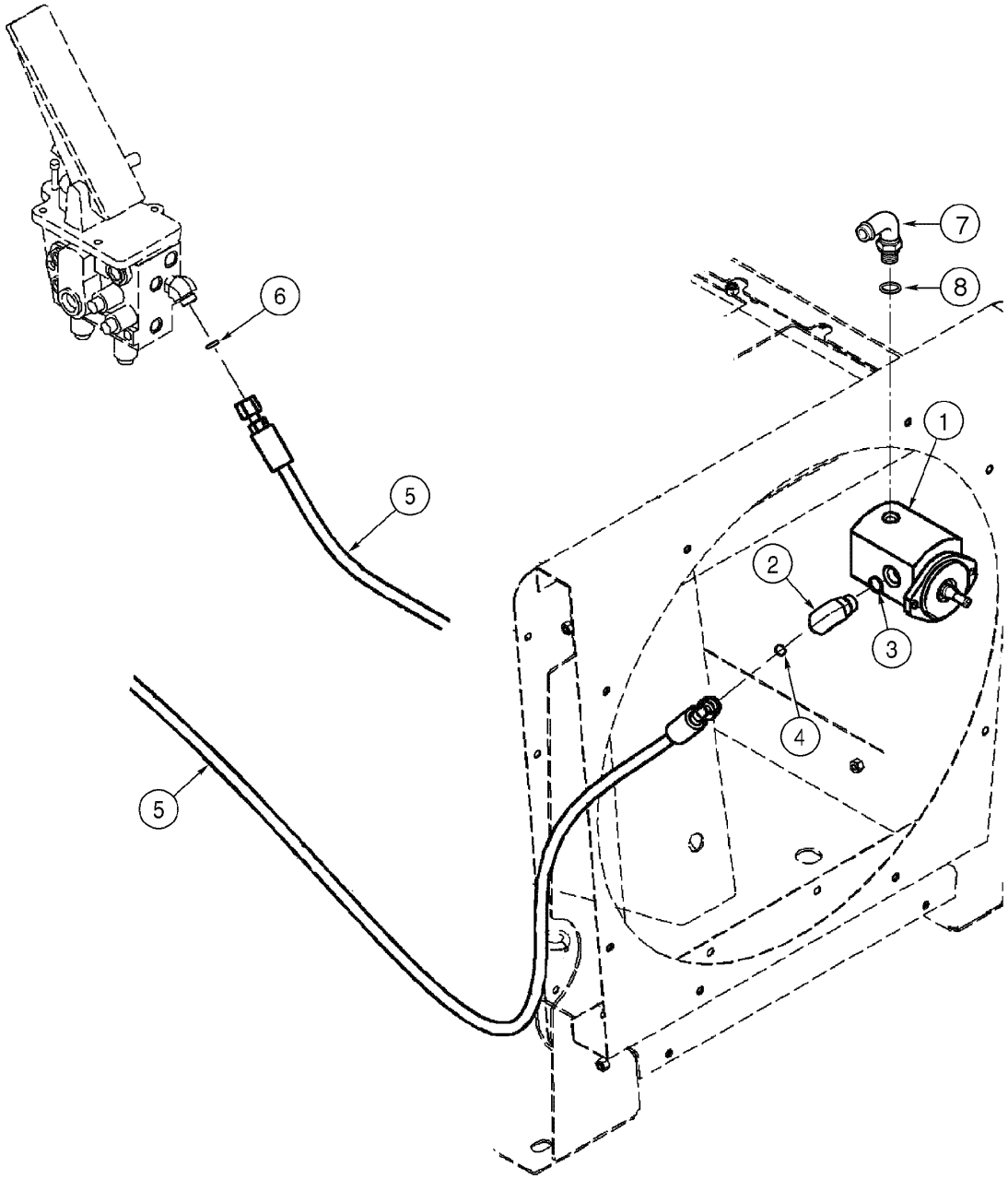

COOLING SYSTEM - FAN MOTOR (STANDARD)
COOLING SYSTEM - FAN MOTOR (STANDARD)
COOLING SYSTEM - FAN MOTOR (STANDARD)
COOLING SYSTEM - FAN MOTOR (STANDARD)

R	N	P.N.	MOD	Q	Denominação Bezeichnung	Denominacion Descrizione	Description Beskrivelse	Description Denominação	L.C.
1		400336A1		1	MOTOR HIDRÁULICO, fan HYDROMOTOR	MOTOR-HIDRÁULICO MOTORE IDRAULICO	MOTOR, HYDRAULIC HYDRAULIKMOTOR	MOTEUR HYDRAULIQUE MOTOR-HIDRÁULICO	900M
2		700-326		1	COTOVELO, 90º, 13/16"-18 ORFS x M22 x 1.5 ORB CODO KNIESTUECK	GOMITO	ELBOW VINKELROER	COUDE JOELHO	085G
3		238-6014		1	ANEL "O", -014, 90 Duro, .489" ID x .070" Thk JUNTA HERMETICA DICHTRING	ANELLO TOROIDALE	O-RING O-RING	JOINT THORIQUE O-RING	055A
4		637-63153		1	ANEL "O", CI 6, 15.3MM ID x 2.2 Thk JUNTA HERMETICA DICHTRING	ANELLO TOROIDALE	O-RING O-RING	JOINT THORIQUE O-RING	055A
5		367870A1		1	TUBO FLEXÍVEL, brake to fan drive MANGA FLEXIBLE BIEGSAMER SCHLAUCH	TUBO FLESSIBILE	HOSE, FLEXIBLE FLEKSIBEL SLANGE	TUYAU FLEXIBLE TUBO FLEXIVEL	192T
6		238-6014		1	ANEL "O", -014, 90 Duro, .489" ID x .070" Thk JUNTA HERMETICA DICHTRING	ANELLO TOROIDALE	O-RING O-RING	JOINT THORIQUE O-RING	055A
7		700-303		1	COTOVELO, 90º, 9/16"-18 ORFS x M12 x 1.5 ORB CODO KNIESTUECK	GOMITO	ELBOW VINKELROER	COUDE JOELHO	085G
8		238-6011		1	ANEL "O", -011, 90 Duro, .301" ID x .070" Thk JUNTA HERMETICA DICHTRING	ANELLO TOROIDALE	O-RING O-RING	JOINT THORIQUE O-RING	055A

02-18	01	p1	01/09

SISTEMA DE ARREFECIMENTO - MOTOR SEM REVERSÃO DA HÉLICE

COOLING SYSTEM - FAN MOTOR WITHOUT REVERSIBLE
COOLING SYSTEM - FAN MOTOR WITHOUT REVERSIBLE

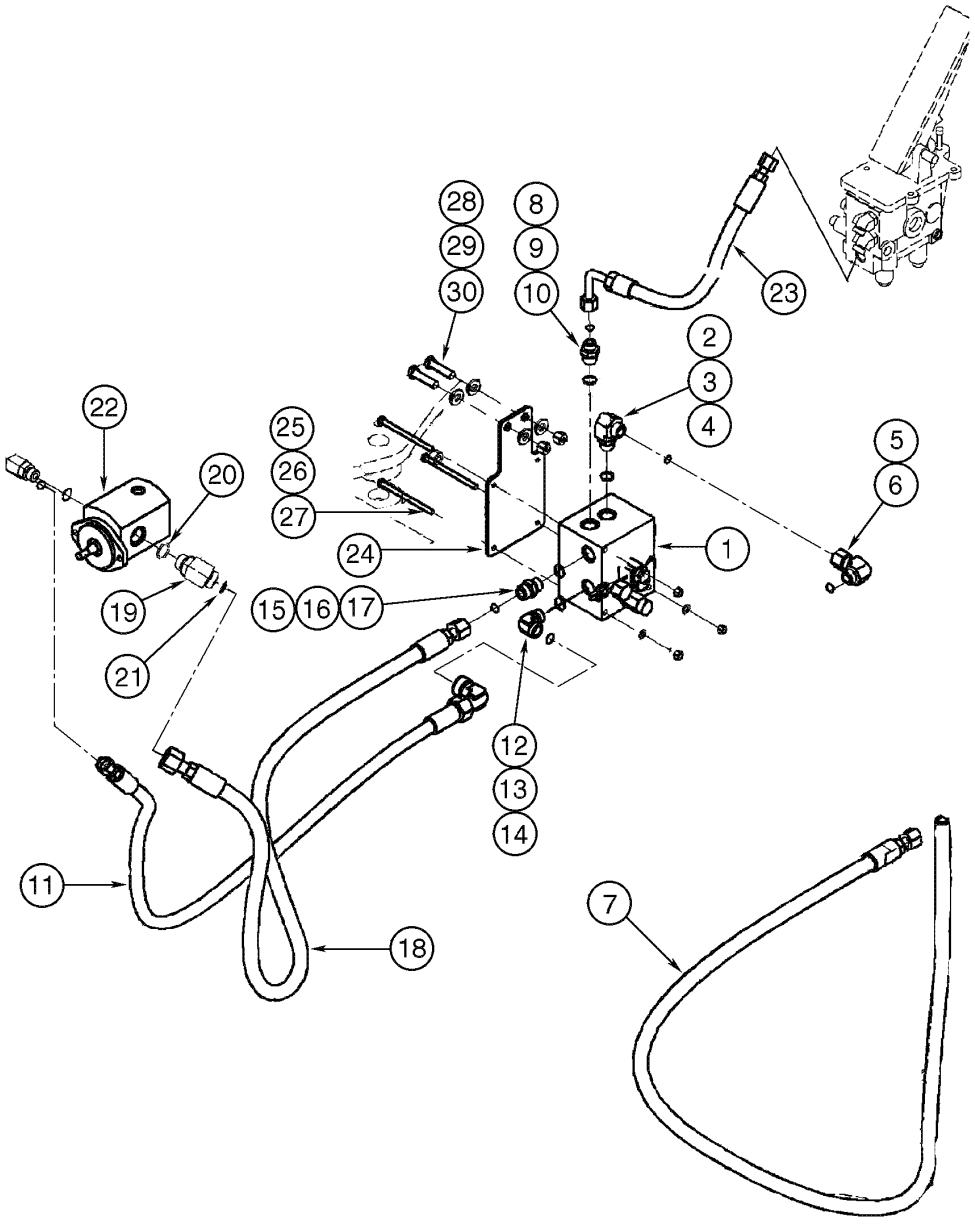

COOLING SYSTEM - FAN MOTOR WITHOUT REVERSIBLE
COOLING SYSTEM - FAN MOTOR WITHOUT REVERSIBLE
COOLING SYSTEM - FAN MOTOR WITHOUT REVERSIBLE
COOLING SYSTEM - FAN MOTOR WITHOUT REVERSIBLE

R	N	P.N.	MOD	Q	Denominação Bezeichnung	Denominacion Descrizione	Description Beskrivelse	Description Denominação	L.C.
1		429361A2		1	VÁLVULA DE SOBRE-PRESSÃO, Assy fan reversing (P.2-20)				
						VÁLVULA, DESCARGA	VALVE, PRESSURE RELI	SOUPAPE, DÉCHARGE	P395
					ÜBERDRUCKVENTIL	VALVOLA, DI SICUREZZ/	SIKKERHEDSVENTIL	VÁLVULA, DESCARGA	
2		700-306		1	COTOVELO, 90º, 1"-14 ORFS x M22 x 1.5 ORB				
						CODO	ELBOW	COUDE	085G
					KNIESTUECK	GOMITO	VINKELROER	JOELHO	
3		238-6014		1	ANEL "O", -014, 90 Duro, .489" ID x .070" Thk				
						JUNTA HERMETICA	O-RING	JOINT THORIQUE	055A
					DICHTRING	ANELLO TOROIDALE	O-RING	O-RING	
4		637-63153		1	ANEL "O", CI 6, 15.3MM ID x 2.2 Thk				
						JUNTA HERMETICA	O-RING	JOINT THORIQUE	055A
					DICHTRING	ANELLO TOROIDALE	O-RING	O-RING	
5		701-361		1	COTOVELO, 90º, 1"-14 ORFS x 1"-14 Fem Sw				
						CODO	ELBOW	COUDE	085G
					KNIESTUECK	GOMITO	VINKELROER	JOELHO	
6		238-6016		1	ANEL "O", -016, 90 Duro, .614" ID x .070" Thk				
						JUNTA HERMETICA	O-RING	JOINT THORIQUE	055A
					DICHTRING	ANELLO TOROIDALE	O-RING	O-RING	
7		376181A2		1	MANGUEIRA CONJUNTO, return				
						MANGUERA (CONJUNTC	HOSE ASSY.	FLEXIBLE (ASSEMBLE)	P457
					SCHLAUCH (KPLT.)	GRUPPO TUBO FLESS	HOSE ASSY.	MANGUEIRA CONJUNTC	
8		700-162		2	CONEXÃO, 13/16"-16 ORFS x M22 x 1.5 ORB				
						RACOR	CONNECTOR, HYD.	RACCORD	020R
					HYDRAULIKKUPPLUNG	RACCORDO IDRAULICO	FORSKRUNING	CONECTOR	
9		637-63193		1	ANEL "O", CI 6, 19.3MM ID x 2.2 Thk				
						JUNTA HERMETICA	O-RING	JOINT THORIQUE	055A
					DICHTRING	ANELLO TOROIDALE	O-RING	O-RING	
10		238-6014		1	ANEL "O", -014, 90 Duro, .489" ID x .070" Thk				
						JUNTA HERMETICA	O-RING	JOINT THORIQUE	055A
					DICHTRING	ANELLO TOROIDALE	O-RING	O-RING	
11		376178A1		1	MANGUEIRA CONJUNTO, forward				
						MANGUERA (CONJUNTC	HOSE ASSY.	FLEXIBLE (ASSEMBLE)	P457
					SCHLAUCH (KPLT.)	GRUPPO TUBO FLESS	HOSE ASSY.	MANGUEIRA CONJUNTC	
12		700-326		1	COTOVELO, 90º, 13/16"-18 ORFS x M22 x 1.5 ORB				
						CODO	ELBOW	COUDE	085G
					KNIESTUECK	GOMITO	VINKELROER	JOELHO	
13		238-6014		1	ANEL "O", -014, 90 Duro, .489" ID x .070" Thk				
						JUNTA HERMETICA	O-RING	JOINT THORIQUE	055A
					DICHTRING	ANELLO TOROIDALE	O-RING	O-RING	
14		637-63153		1	ANEL "O", CI 6, 15.3MM ID x 2.2 Thk				
						JUNTA HERMETICA	O-RING	JOINT THORIQUE	055A
					DICHTRING	ANELLO TOROIDALE	O-RING	O-RING	
15		700-103		1	CONEXÃO, 1"-14 ORFS x M22 x 1.5 ORB				
						RACOR	CONNECTOR, HYD.	RACCORD	020R
					HYDRAULIKKUPPLUNG	RACCORDO IDRAULICO	FORSKRUNING	CONECTOR	
16		637-63193		1	ANEL "O", CI 6, 19.3MM ID x 2.2 Thk				
						JUNTA HERMETICA	O-RING	JOINT THORIQUE	055A
					DICHTRING	ANELLO TOROIDALE	O-RING	O-RING	

02-18	01	p2	01/09

SISTEMA DE ARREFECIMENTO - MOTOR SEM REVERSÃO DA HÉLICE

COOLING SYSTEM - FAN MOTOR WITHOUT REVERSIBLE
COOLING SYSTEM - FAN MOTOR WITHOUT REVERSIBLE

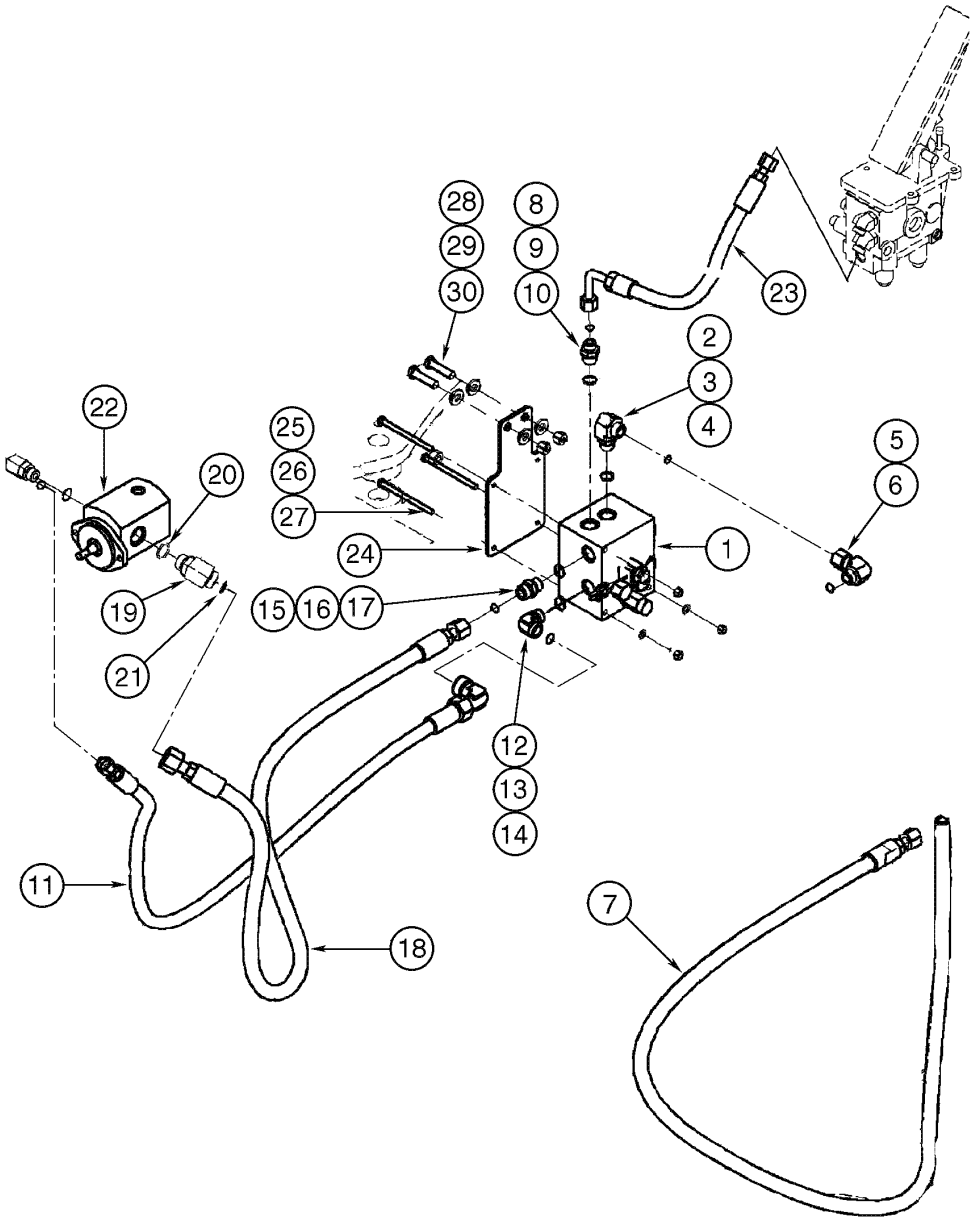

COOLING SYSTEM - FAN MOTOR WITHOUT REVERSIBLE
COOLING SYSTEM - FAN MOTOR WITHOUT REVERSIBLE
COOLING SYSTEM - FAN MOTOR WITHOUT REVERSIBLE
COOLING SYSTEM - FAN MOTOR WITHOUT REVERSIBLE

R	N	P.N.	MOD	Q	Denominação Bezeichnung	Denominacion Descrizione	Description Beskrivelse	Description Denominação	L.C.
17		238-6016		1	ANEL "O", -016, 90 Duro, .614" ID x .070" Thk				
						JUNTA HERMETICA	O-RING	JOINT THORIQUE	055A
					DICHTRING	ANELLO TOROIDALE	O-RING	O-RING	
18		376179A1		1	MANGUEIRA CONJUNTO, reverse				
						MANGUERA (CONJUNTO	HOSE ASSY.	FLEXIBLE (ASSEMBLE)	P457
					SCHLAUCH (KPLT.)	GRUPPO TUBO FLESS	HOSE ASSY.	MANGUEIRA CONJUNTO	
19		700-387		1	COTOVELO, 45º, 1 3/16"-12 ORFS x M27 x 2 ORB				
						CODO	ELBOW	COUDE	085G
					KNIESTUECK	GOMITO	VINKELROER	JOELHO	
20		238-6018		1	ANEL "O", -018, 90 Duro, .739" ID x .070" Thk				
						JUNTA HERMETICA	O-RING	JOINT THORIQUE	055A
					DICHTRING	ANELLO TOROIDALE	O-RING	O-RING	
21		637-64236		1	ANEL "O", Cl 6, 23.6MM ID x 2.9 Thk				
						JUNTA HERMETICA	O-RING	JOINT THORIQUE	055A
					DICHTRING	ANELLO TOROIDALE	O-RING	O-RING	
22		{}		1	MOTOR fan reversible (P.2-14)				
23		408003A2		1	MANGUEIRA CONJUNTO, valve supply				
						MANGUERA (CONJUNTO	HOSE ASSY.	FLEXIBLE (ASSEMBLE)	P457
					SCHLAUCH (KPLT.)	GRUPPO TUBO FLESS	HOSE ASSY.	MANGUEIRA CONJUNTO	
24		407750A1		1	BRACADEIRA	PIEZA DE SOPORTE	BRACKET	PATTE FIXATION	1010
					HALTERUNG	STAFFA	BESLAG	SUPORTE	
25		827-8120		3	PARAFUSO, Hex, M8 x 120, 10.9				
						TORNILLO	BOLT	BOULON	140B
					SCHRAUBE	BULLONE	SKRUE	PARAFUSO	
26		895-11008		3	ARRUELA PLANA, M8 x 16 x 1.6				
						ARANDELA	WASHER	RONDELLE	131R
					UNTERLEGSCHEIBE	ROSETTA PIANA	FLADSKIVE	ANILHA	
27		832-10408		3	CONTRA PORCA, M8 x 1.25, Cl 8				
						CONTRA TUERCA	NUT, LOCK	CONTRE-ECROU	P263
					SICHERUNGSMUTTER	CONTRODADO	LASEMOETRIK	CONTRA PORCA	
28		827-12050		2	PARAFUSO, Hex, M12 x 50, 10.9				
						TORNILLO	BOLT	BOULON	140B
					SCHRAUBE	BULLONE	SKRUE	PARAFUSO	
29		896-15012		4	ARRUELA PLANA, M12 x 28.5 x 4, HT				
						ARANDELA	WASHER	RONDELLE	131R
					UNTERLEGSCHEIBE	ROSETTA PIANA	FLADSKIVE	ANILHA	
30		832-10412		2	CONTRA PORCA, M12 x 1.75, Cl 8				
						CONTRA TUERCA	NUT, LOCK	CONTRE-ECROU	P263
					SICHERUNGSMUTTER	CONTRODADO	LASEMOETRIK	CONTRA PORCA	

02-20	01	p1	06/09

SISTEMA DE ARREFECIMENTO - VÁLVULA DE ALÍVIO SEM REVERSÃO DA HÉLICE

COOLING SYSTEM - FAN MOTOR WITHOUT REVERSIBLE
COOLING SYSTEM - FAN MOTOR WITHOUT REVERSIBLE

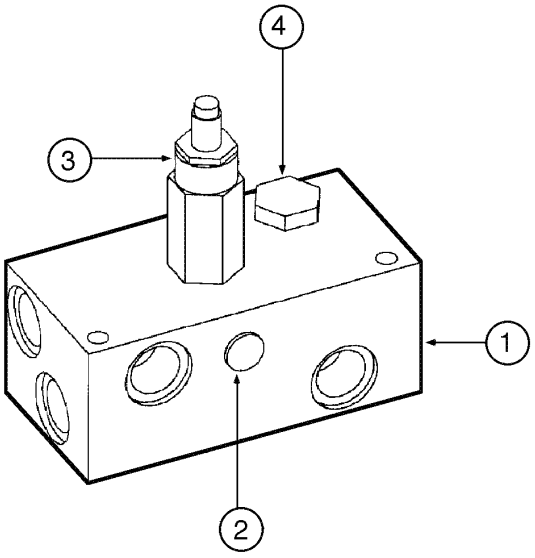

COOLING SYSTEM - FAN MOTOR WITHOUT REVERSIBLE
COOLING SYSTEM - FAN MOTOR WITHOUT REVERSIBLE
COOLING SYSTEM - FAN MOTOR WITHOUT REVERSIBLE
COOLING SYSTEM - FAN MOTOR WITHOUT REVERSIBLE

R	N	P.N.	MOD	Q	Denominação Bezeichnung	Denominacion Descrizione	Description Beskrivelse	Description Denominação	L.C.
	1	**429361A2**		1	VÁLVULA DE SOBRE-PRESSÃO, VALVE fan, Includes items 1 - 4				
						VÁLVULA, DESCARGA	VALVE, PRESSURE RELI	SOUPAPE, DÉCHARGE	P395
					ÜBERDRUCKVENTIL	VALVOLA, DI SICUREZZ/	SIKKERHEDSVENTIL	VÁLVULA, DESCARGA	
1		**NSS**		1	NÃO FORNECIDO SEPARADAMENTE, BODY				
						NO SE REPARA SEPARA	NOT SERVICED SEPARA	NON FOURNI SEPAREM	064N
					KEIN ERSATZTEIL	NON FORNITO SEPARAT	NOT SERVICED SEPARA	NOT SERVICED SEPARA	
2		**8605073**		1	VALVULA CHECAGEM	VALVULA ANTIRRETORN	VALVE, CHECK	SOUPAPE ANTI RETOUR	P140
					RUECKSCHLAGVENTIL	VALVOLA, DI RITEGNO	VALVE, CHECK	VALVULA CHECAGEM	
3		**86984141**		1	VÁLVULA DE SOBRE-PRESSÃO, cartridge				
						VÁLVULA, DESCARGA	VALVE, PRESSURE RELI	SOUPAPE, DÉCHARGE	007V
					DRUCKENTLASTUNGSV	VALVOLA, DI SICUREZZ/	SIKKERHEDSVENTIL	VÁLVULA, DESCARGA	
4		**218-5209**		1	BUJÃO, Hex Soc, 9/16"-18 ORB				
						TAPÓN	PLUG	BOUCHON	050T
					STOPFEN	TAPPO	PROP	BUJÃO	
	2	**1542830C2**		1	JOGO DE JUNTAS	SERIE DE JUNTAS	KIT, SEALS	POCHETTE DE JOINTS	630S
					DICHTUNGSSATZ	SERIE GUARNIZIONI	PAKNINGSSAET	CONJUNTO DE JUNTAS	

(1) Para serviço use 8605141
(2) Inclui 4 anéis-O e 1 anel trava

SISTEMA DE ARREFECIMENTO - VÁLVULA DE ALÍVIO MOTOR HÉLICE REVERSÍVEL

COOLING SYSTEM - REVERSIBLE FAN MOTOR
COOLING SYSTEM - REVERSIBLE FAN MOTOR

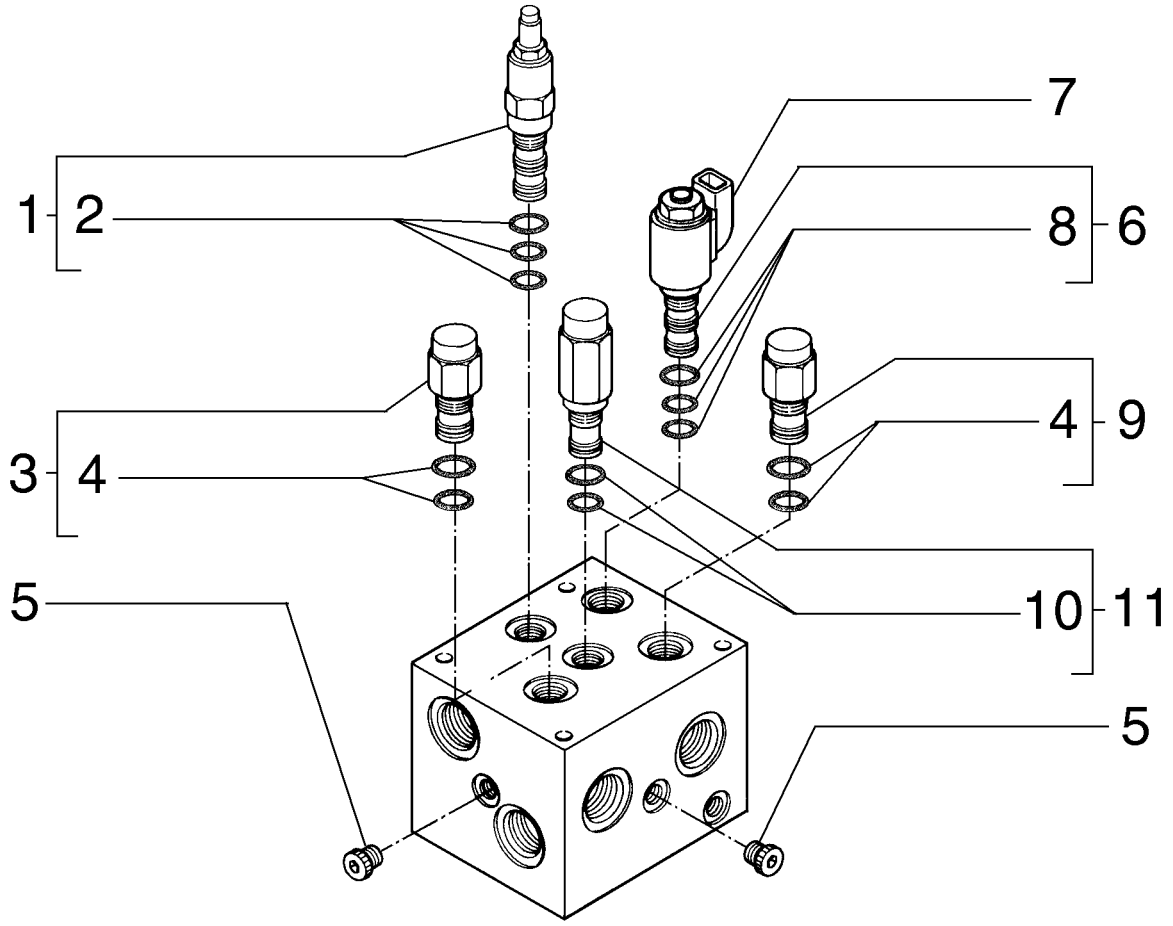

COOLING SYSTEM - REVERSIBLE FAN MOTOR
COOLING SYSTEM - REVERSIBLE FAN MOTOR
COOLING SYSTEM - REVERSIBLE FAN MOTOR
COOLING SYSTEM - REVERSIBLE FAN MOTOR

R	N	P.N.	MOD	Q	Denominação Bezeichnung	Denominacion Descrizione	Description Beskrivelse	Description Denominação	L.C.
1		8605152		1	VÁLVULA DE SOBRE-PRESSÃO				
						VÁLVULA, DESCARGA	VALVE, PRESSURE RELI	SOUPAPE, DÉCHARGE	007V
					DRUCKENTLASTUNGSV	VALVOLA, DI SICUREZZ/	SIKKERHEDSVENTIL	VÁLVULA, DESCARGA	
2		1542830C2		1	JOGO DE JUNTAS	SERIE DE JUNTAS	KIT, SEALS	POCHETTE DE JOINTS	630S
					DICHTUNGSSATZ	SERIE GUARNIZIONI	PAKNINGSSAET	CONJUNTO DE JUNTAS	
3		8605151		1	VALVULA PILOTO	VÁLVULA DE PILOTAJE	VALVE, PILOT	VALVE DE PILOTAGE	6180
					VORSTEUERVENTIL	VALVOLA, PILOTA	VENTIL, STYRER	VALVULA PILOTO	
4		124639A1		1	JOGO DE JUNTAS	SERIE DE JUNTAS	KIT, SEALS	POCHETTE DE JOINTS	630S
					DICHTUNGSSATZ	SERIE GUARNIZIONI	PAKNINGSSAET	CONJUNTO DE JUNTAS	
5		218-5209		9	BUJÃO, Hex Soc, 9/16"-18 ORB				
						TAPÓN	PLUG	BOUCHON	050T
					STOPFEN	TAPPO	PROP	BUJÃO	
6		8605066		1	VÁLVULA DE SOBRE-PRESSÃO				
						VÁLVULA, DESCARGA	VALVE, PRESSURE RELI	SOUPAPE, DÉCHARGE	007V
					DRUCKENTLASTUNGSV	VALVOLA, DI SICUREZZ/	SIKKERHEDSVENTIL	VÁLVULA, DESCARGA	
7		8605069		1	BOBINA	BOBINA	COIL	BOBINE	083B
					SPULE	BOBINA	SPOLE	BOBINE	
8		329483A1		1	JOGO DE JUNTAS	SERIE DE JUNTAS	KIT, SEALS	POCHETTE DE JOINTS	630S
					DICHTUNGSSATZ	SERIE GUARNIZIONI	PAKNINGSSAET	CONJUNTO DE JUNTAS	
9		8605150		1	VALVULA PILOTO	VÁLVULA DE PILOTAJE	VALVE, PILOT	VALVE DE PILOTAGE	6180
					VORSTEUERVENTIL	VALVOLA, PILOTA	VENTIL, STYRER	VALVULA PILOTO	
10		1542833C1		1	JOGO DE JUNTAS	SERIE DE JUNTAS	KIT, SEALS	POCHETTE DE JOINTS	630S
					DICHTUNGSSATZ	SERIE GUARNIZIONI	PAKNINGSSAET	CONJUNTO DE JUNTAS	
11		8605053		1	VÁLVULA DE SOBRE-PRESSÃO				
						VÁLVULA, DESCARGA	VALVE, PRESSURE RELI	SOUPAPE, DÉCHARGE	007V
					DRUCKENTLASTUNGSV	VALVOLA, DI SICUREZZ/	SIKKERHEDSVENTIL	VÁLVULA, DESCARGA	

02-22	01	p1	02/09

SISTEMA DE ARREFECIMENTO - VENTILADOR REVERSÍVEL (OPCIONAL)
SISTEMA DE ENFRIAMIENTO - VENTILADOR REVERSIBLE (OPCIÓN)
COOLING SYSTEM - REVERSIBLE MOTOR (OPTIONAL)
COOLING SYSTEM - REVERSIBLE MOTOR (OPTIONAL)

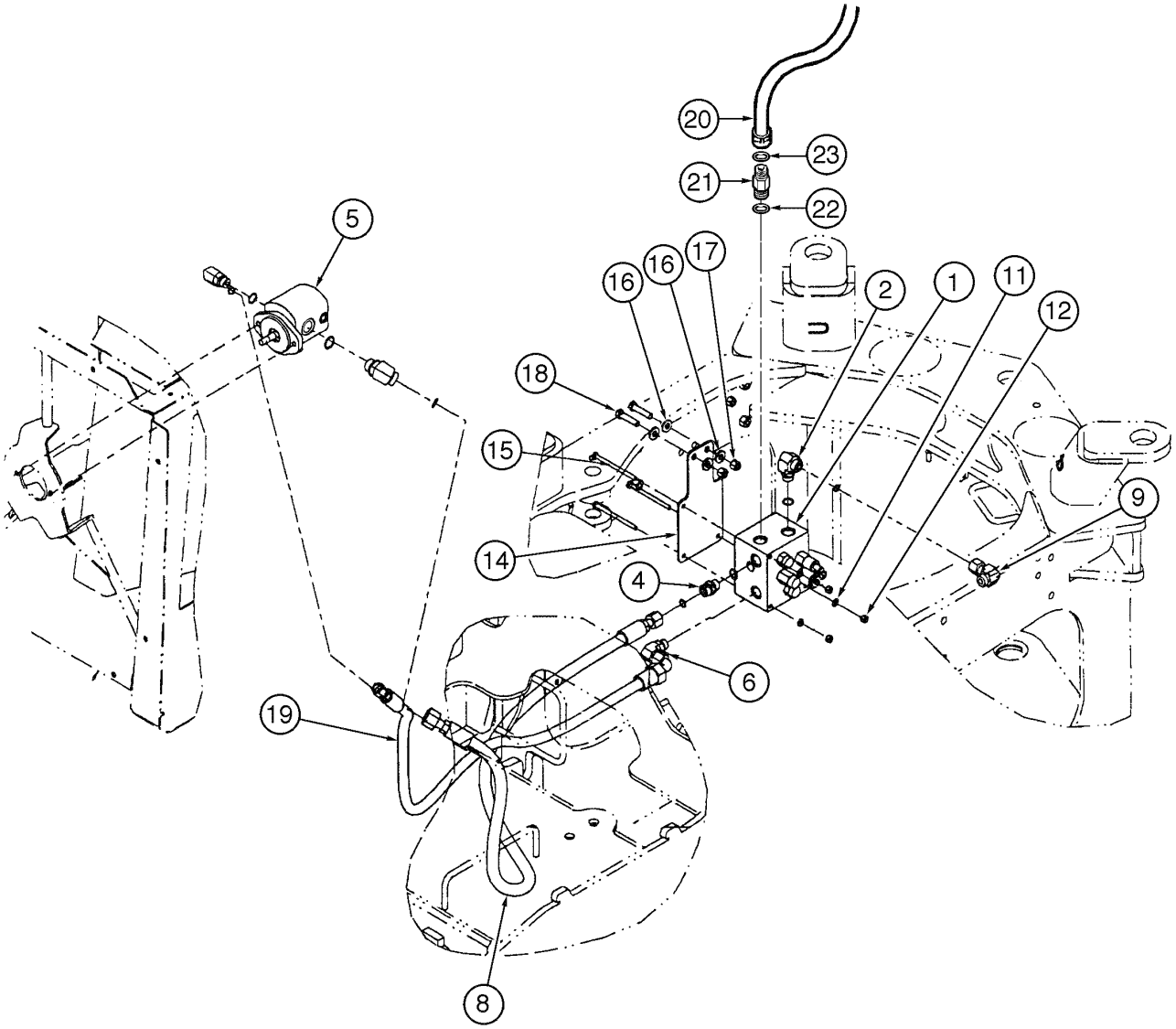

COOLING SYSTEM - REVERSIBLE MOTOR (OPTIONAL)
COOLING SYSTEM - REVERSIBLE MOTOR (OPTIONAL)
COOLING SYSTEM - REVERSIBLE MOTOR (OPTIONAL)
COOLING SYSTEM - REVERSIBLE MOTOR (OPTIONAL)

R	N	P.N.	MOD	Q	Denominação Bezeichnung	Denominacion Descrizione	Description Beskrivelse	Description Denominação	L.C.
1		445495A1		1	VALVULA, fan reversing (P.2-20)				
					VALVULA	VALVULA	VALVE	VALVE	P468
					VENTIL	VALVOLA	VALVE	VALVULA	
2		700-306		1	COTOVELO, 90º, 1"-14 ORFS x M22 x 1.5 ORB				
					CODO	CODO	ELBOW	COUDE	085G
					KNIESTUECK	GOMITO	VINKELROER	JOELHO	
4		700-103		1	CONEXÃO, 1"-14 ORFS x M22 x 1.5 ORB				
					RACOR	RACOR	CONNECTOR, HYD.	RACCORD	020R
					HYDRAULIKKUPPLUNG	RACCORDO IDRAULICO	FORSKRUNING	CONECTOR	
5		400337A1		1	MOTOR HIDRÁULICO, fan reversible (P.2-14)				
					MOTOR-HIDRÁULICO	MOTORE IDRAULICO	MOTOR, HYDRAULIC	MOTEUR HYDRAULIQUE	Z194
					HYDRAULIKMOTOR	MOTORE IDRAULICO	HYDRAULIKMOTOR	MOTOR-HIDRÁULICO	
6		700-326		1	COTOVELO, 90º, 13/16"-18 ORFS x M22 x 1.5 ORB				
					CODO	CODO	ELBOW	COUDE	085G
					KNIESTUECK	GOMITO	VINKELROER	JOELHO	
8		376179A2		1	MANGUEIRA CONJUNTO, reverse				
					MANGUERA (CONJUNTO	MANGUERA (CONJUNTO	HOSE ASSY.	FLEXIBLE (ASSEMBLE)	P457
					SCHLAUCH (KPLT.)	GRUPPO TUBO FLESS	HOSE ASSY.	MANGUEIRA CONJUNTO	
9		701-361		1	COTOVELO, 90º, 1"-14 ORFS x 1"-14 Fem Sw				
					CODO	CODO	ELBOW	COUDE	085G
					KNIESTUECK	GOMITO	VINKELROER	JOELHO	
11		895-11008		3	ARRUELA PLANA, M8 x 16 x 1.6				
					ARANDELA	ARANDELA	WASHER	RONDELLE	131R
					UNTERLEGSCHEIBE	ROSETTA PIANA	FLADSKIVE	ANILHA	
12		832-10408		3	CONTRA PORCA, M8 x 1.25, Cl 8				
					CONTRA TUERCA	CONTRA TUERCA	NUT, LOCK	CONTRE-ECROU	P263
					SICHERUNGSMUTTER	CONTRODADO	LASEMOETRIK	CONTRA PORCA	
14		407750A1		1	BRACADEIRA, valve	PIEZA DE SOPORTE	BRACKET	PATTE FIXATION	1010
					HALTERUNG	STAFFA	BESLAG	SUPORTE	
15		827-8120		3	PARAFUSO, Hex, M8 x 120, 10.9				
					TORNILLO	TORNILLO	BOLT	BOULON	140B
					SCHRAUBE	BULLONE	SKRUE	PARAFUSO	
16		896-15012		4	ARRUELA PLANA, M12 x 28.5 x 4, HT				
					ARANDELA	ARANDELA	WASHER	RONDELLE	131R
					UNTERLEGSCHEIBE	ROSETTA PIANA	FLADSKIVE	ANILHA	
17		832-10412		2	CONTRA PORCA, M12 x 1.75, Cl 8				
					CONTRA TUERCA	CONTRA TUERCA	NUT, LOCK	CONTRE-ECROU	P263
					SICHERUNGSMUTTER	CONTRODADO	LASEMOETRIK	CONTRA PORCA	
18		827-12050		2	PARAFUSO, Hex, M12 x 50, 10.9				
					TORNILLO	TORNILLO	BOLT	BOULON	140B
					SCHRAUBE	BULLONE	SKRUE	PARAFUSO	
19		440832A1		1	MANGUEIRA CONJUNTO, forward				
					MANGUERA (CONJUNTO	MANGUERA (CONJUNTO	HOSE ASSY.	FLEXIBLE (ASSEMBLE)	P457
					SCHLAUCH (KPLT.)	GRUPPO TUBO FLESS	HOSE ASSY.	MANGUEIRA CONJUNTO	
20		408003A3		1	MANGUEIRA CONJUNTO	MANGUERA (CONJUNTO	HOSE ASSY.	FLEXIBLE (ASSEMBLE)	P457
					SCHLAUCH (KPLT.)	GRUPPO TUBO FLESS	HOSE ASSY.	MANGUEIRA CONJUNTO	
21		700-162		1	CONEXÃO, 13/16"-16 ORFS x M22 x 1.5 ORB				
					RACOR	RACOR	CONNECTOR, HYD.	RACCORD	020R
					HYDRAULIKKUPPLUNG	RACCORDO IDRAULICO	FORSKRUNING	CONECTOR	

02-22	01	p2	02/09

SISTEMA DE ARREFECIMENTO - VENTILADOR REVERSÍVEL (OPCIONAL)
SISTEMA DE ENFRIAMIENTO - VENTILADOR REVERSIBLE (OPCIÓN)
COOLING SYSTEM - REVERSIBLE MOTOR (OPTIONAL)
COOLING SYSTEM - REVERSIBLE MOTOR (OPTIONAL)

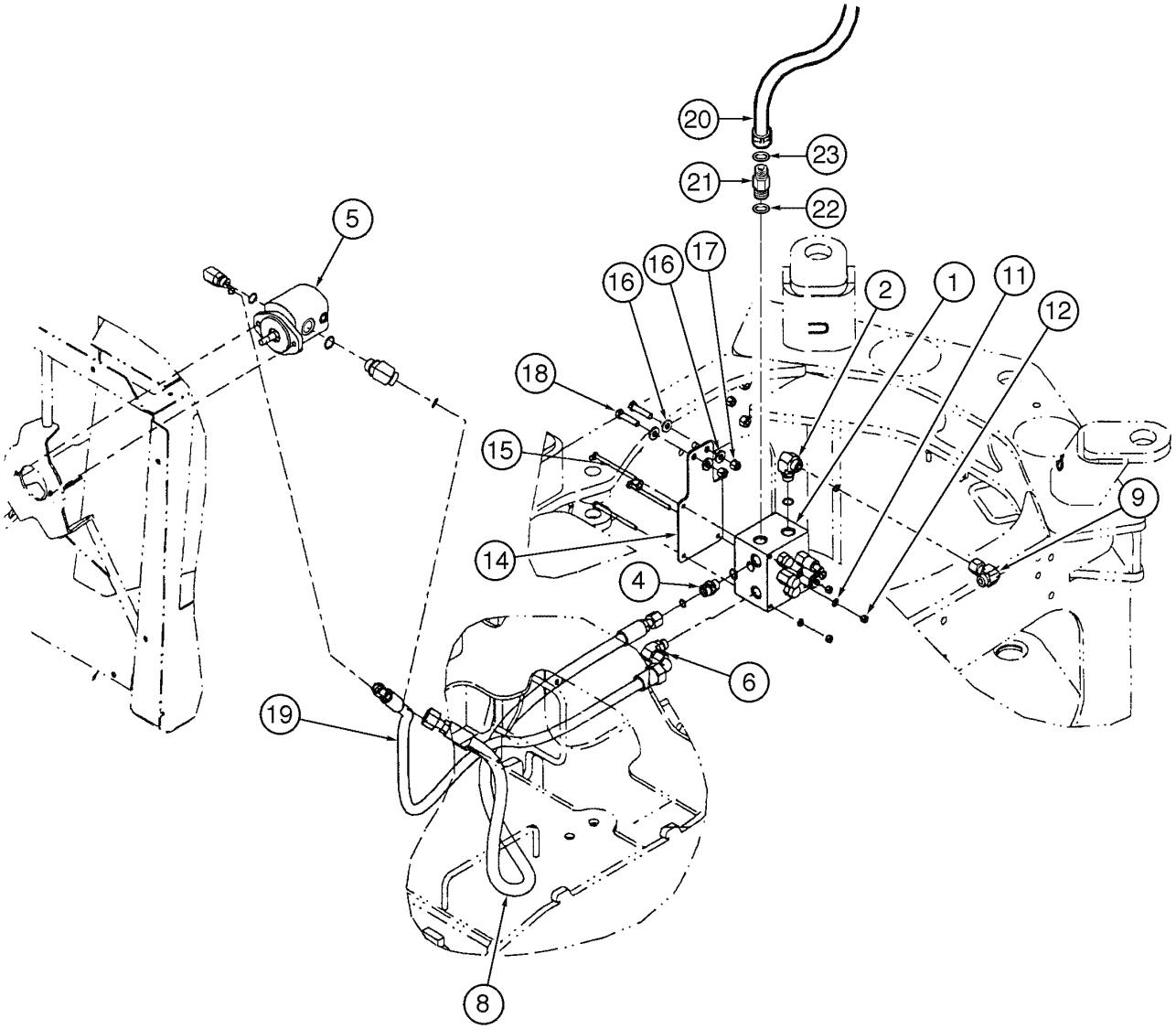

COOLING SYSTEM - REVERSIBLE MOTOR (OPTIONAL)
COOLING SYSTEM - REVERSIBLE MOTOR (OPTIONAL)
COOLING SYSTEM - REVERSIBLE MOTOR (OPTIONAL)
COOLING SYSTEM - REVERSIBLE MOTOR (OPTIONAL)

R	N	P.N.	MOD	Q	Denominação Bezeichnung	Denominacion Descrizione	Description Beskrivelse	Description Denominação	L.C.
22		**637-63193**		1	ANEL "O", CI 6, 19.3MM ID x 2.2 Thk				
						JUNTA HERMETICA	O-RING	JOINT THORIQUE	055A
					DICHTRING	ANELLO TOROIDALE	O-RING	O-RING	
23		**238-6014**		1	ANEL "O", -014, 90 Duro, .489" ID x .070" Thk				
						JUNTA HERMETICA	O-RING	JOINT THORIQUE	055A
					DICHTRING	ANELLO TOROIDALE	O-RING	O-RING	

02-24	01	p1	10/08

FILTRO DE AR - INSTALAÇÃO
FILTRO DE AIRE - MONTAJE
AIR FILTER - MOUTING
AIR FILTER - MOUTING

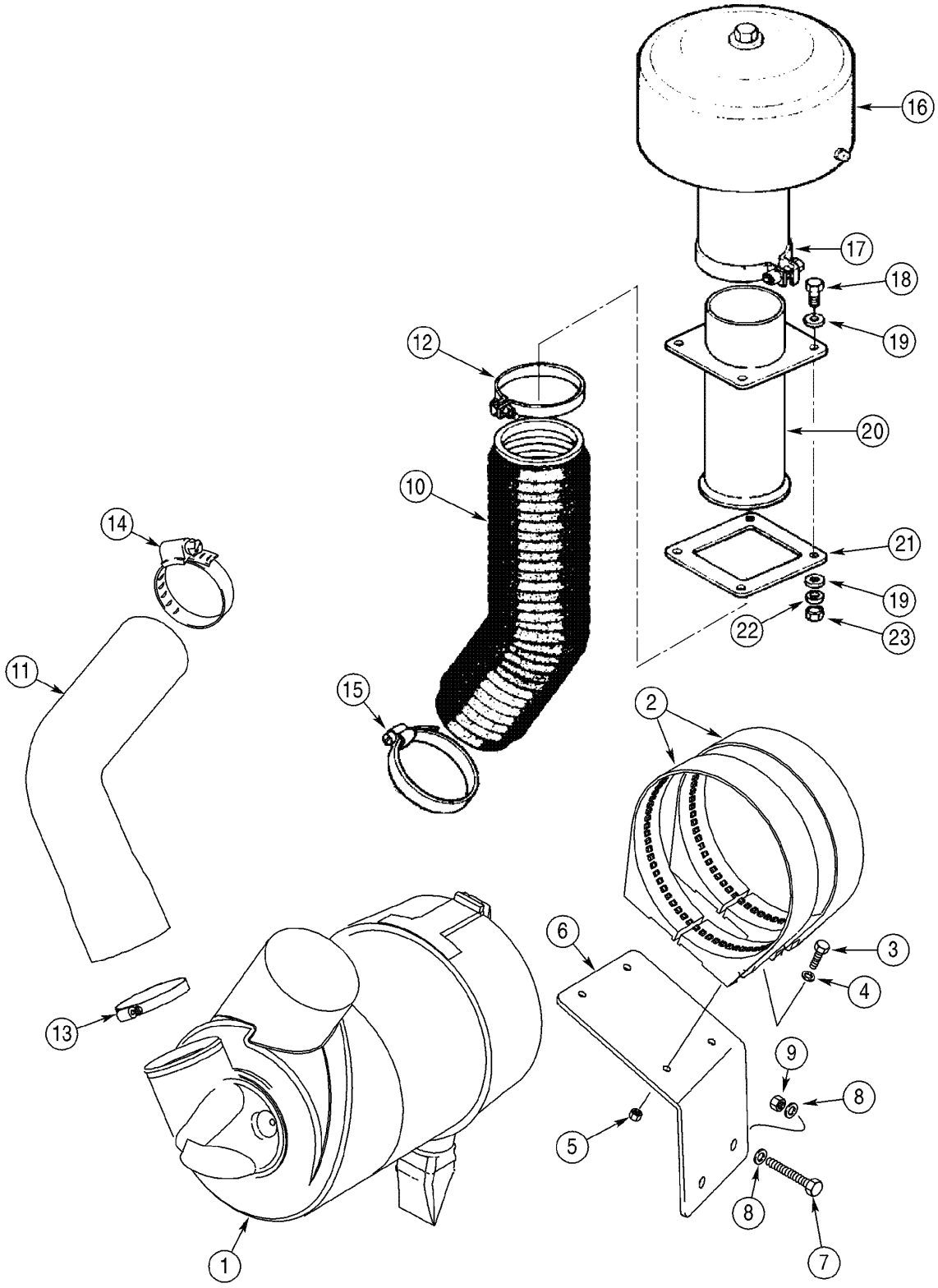

AIR FILTER - MOUTING
AIR FILTER - MOUTING
AIR FILTER - MOUTING
AIR FILTER - MOUTING

R	N	P.N.	MOD	Q	Denominação Bezeichnung	Denominacion Descrizione	Description Beskrivelse	Description Denominação	L.C.
1		390318A1		1	FILTRO DE AR CONJUNT, (P.2-26)				
						DEPURADOR (CONJUNT	CLEANER ASSY.	EPURATEUR (ASSEMBLI	P575
					REINIGER (KPLT.)	COMPLESSIVO DEL PUF	CLEANER ASSY.	FILTRO DE AR CONJUN	
2		390319A1		2	BRACADEIRA	PIEZA DE SOPORTE	BRACKET	PATTE FIXATION	1010
					HALTERUNG	STAFFA	BESLAG	SUPORTE	
3		627-10035		4	PARAFUSO, Hex, M10 x 35, 10.9, Full Thd				
						TORNILLO	BOLT	BOULON	140B
					SCHRAUBE	BULLONE	SKRUE	PARAFUSO	
4		895-11010		4	ARRUELA PLANA, M10 x 20 x 2				
						ARANDELA	WASHER	RONDELLE	131R
					UNTERLEGSCHEIBE	ROSETTA PIANA	FLADSKIVE	ANILHA	
5		832-10410		4	CONTRA PORCA, M10 x 1.5, Cl 8				
						CONTRA TUERCA	NUT, LOCK	CONTRE-ECROU	P263
					SICHERUNGSMUTTER	CONTRODADO	LASEMOETRIK	CONTRA PORCA	
6		396734A1		1	BRACADEIRA	PIEZA DE SOPORTE	BRACKET	PATTE FIXATION	1010
					HALTERUNG	STAFFA	BESLAG	SUPORTE	
7		627-12045		2	PARAFUSO, Hex, M12 x 45, 10.9, Full Thd				
						TORNILLO	BOLT	BOULON	140B
					SCHRAUBE	BULLONE	SKRUE	PARAFUSO	
8		896-11012		4	ARRUELA PLANA, M13.5 x 24.5 x 3, HT				
						ARANDELA	WASHER	RONDELLE	131R
					UNTERLEGSCHEIBE	ROSETTA PIANA	FLADSKIVE	ANILHA	
9		832-10412		2	CONTRA PORCA, M12 x 1.75, Cl 8				
						CONTRA TUERCA	NUT, LOCK	CONTRE-ECROU	P263
					SICHERUNGSMUTTER	CONTRODADO	LASEMOETRIK	CONTRA PORCA	
10		71102765		1	MANGUEIRA	MANGA	HOSE	FLEXIBLE	030M
					SCHLAUCH	MANICOTTO FLESSIBILE	SLANGE	TUBO FLEXIVEL	
11		397117A1		1	TUBO	TUBO	TUBE	TUBE	195T
					ROHR	TUBETTO	RØR	TUBO	
12		71102766		1	BRACADEIRA	COLLAR	CLAMP	COLLIER	1640
					SCHELLE	MORSETTO	CLAMP	BRACADEIRA	
13		214-1480		1	BRACADEIRA MANGUEIRA, #80, 4.62/5.50 Type F Worm				
						ABRAZADERA MANGUEI	CLAMP, HOSE	BRIDE, FLEXIBLE	P729
					SCHLAUCHSCHELLE	MORSETTO	SLANGEKLEMME	BRACADEIRA MANGUEI	
14		L127771		1	BRACADEIRA	COLLAR	CLAMP	COLLIER	1640
					SCHELLE	MORSETTO	CLAMP	BRACADEIRA	
15		71102767		1	BRACADEIRA	COLLAR	CLAMP	COLLIER	1640
					SCHELLE	MORSETTO	CLAMP	BRACADEIRA	
16		75313228		2	PRÉ-FILTRO, STD (P.2-28)	PREFILTRO	PRE-CLEANER ASSY, AI	PREFILTRE	201P
					LUFTVORABREINIGER	PREFILTRO	LUFT FOR-FILTER KPL.	PRÉ-FILTRO	
17		71102768		1	BRACADEIRA	COLLAR	CLAMP	COLLIER	1640
					SCHELLE	MORSETTO	CLAMP	BRACADEIRA	
18		71102769		4	PARAFUSO	TORNILLO	SCREW	VIS	040V
					SCHRAUBE	VITE	SKRUE	PARAFUSO	
19		71102770		8	ARRUELA PLANA	ARANDELA	WASHER	RONDELLE	131R
					UNTERLEGSCHEIBE	ROSETTA PIANA	FLADSKIVE	ANILHA	
20		71102771		1	TUBO	TUBO	TUBE	TUBE	195T
					ROHR	TUBETTO	RØR	TUBO	

02-24	01	p2	10/08

FILTRO DE AR - INSTALAÇÃO
FILTRO DE AIRE - MONTAJE
AIR FILTER - MOUTING
AIR FILTER - MOUTING

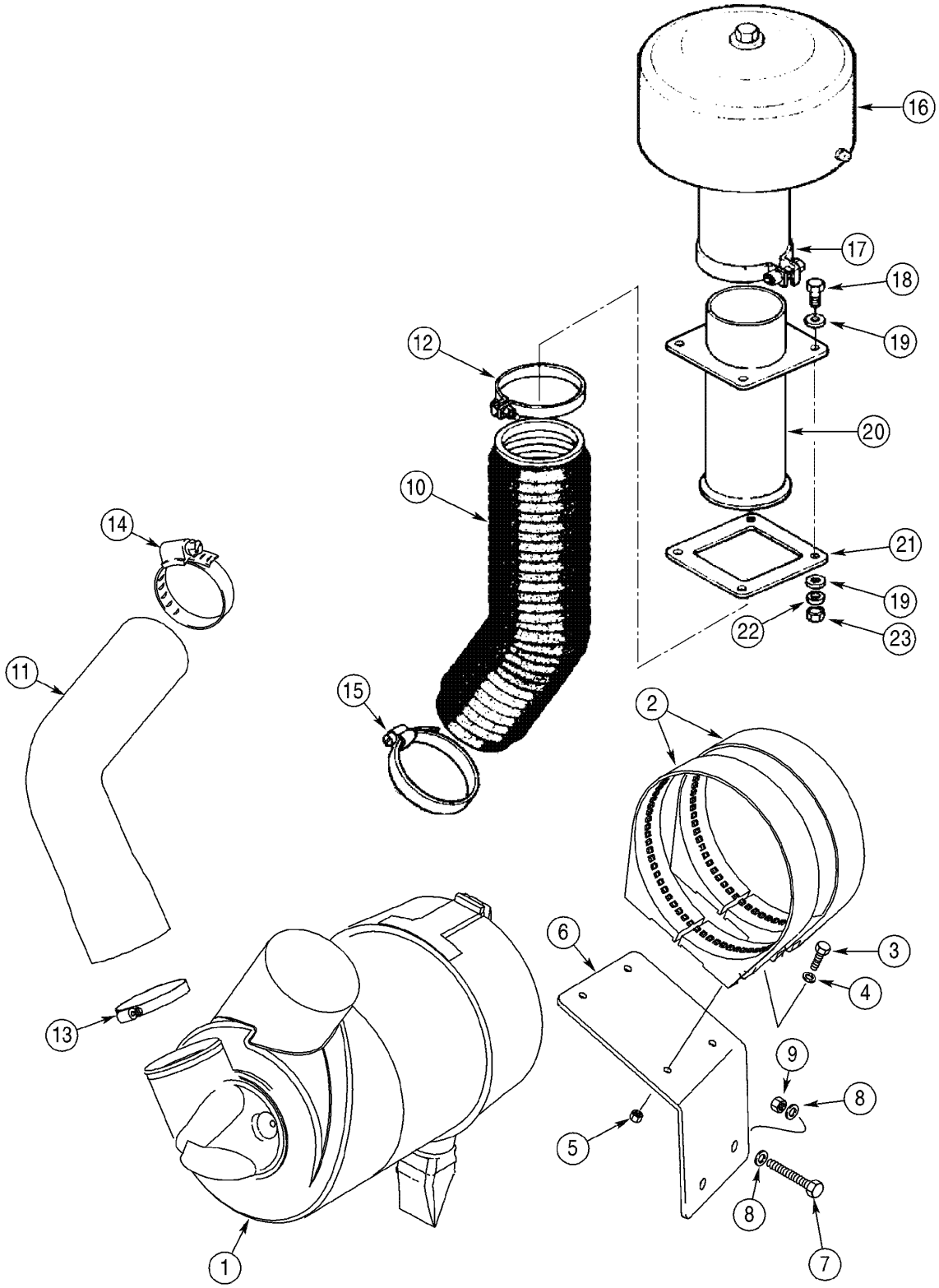

AIR FILTER - MOUTING
AIR FILTER - MOUTING
AIR FILTER - MOUTING
AIR FILTER - MOUTING

R	N	P.N.	MOD	Q	Denominação Bezeichnung	Denominacion Descrizione	Description Beskrivelse	Description Denominação	L.C.
21		**71102772**		1	PLAQUETA ABDECKPLATTE	PLAQUITA PIASTRINA	PLATE, COVER PLADE	PLAQUETTE CHAPA PEQUENA	110P
22		**71102773**		4	ARRUELA PLANA UNTERLEGSCHEIBE	ARANDELA ROSETTA PIANA	WASHER FLADSKIVE	RONDELLE ANILHA	131R
23		**71102774**		4	PORCA MUTTER	TUERCA DADO	NUT MØTRIK	ECROU PORCA	010D

02-24A	01	p1	10/08

FILTRO DE AR - OPCIONAL PARA BAGAÇO DE CANA
FILTRO DE AIRE - OPCIONAL PARA BAGAZO DE CAÑA
AIR FILTER - OPTIONAL FOR CANE BAGASSE
AIR FILTER - OPTIONAL FOR CANE BAGASSE

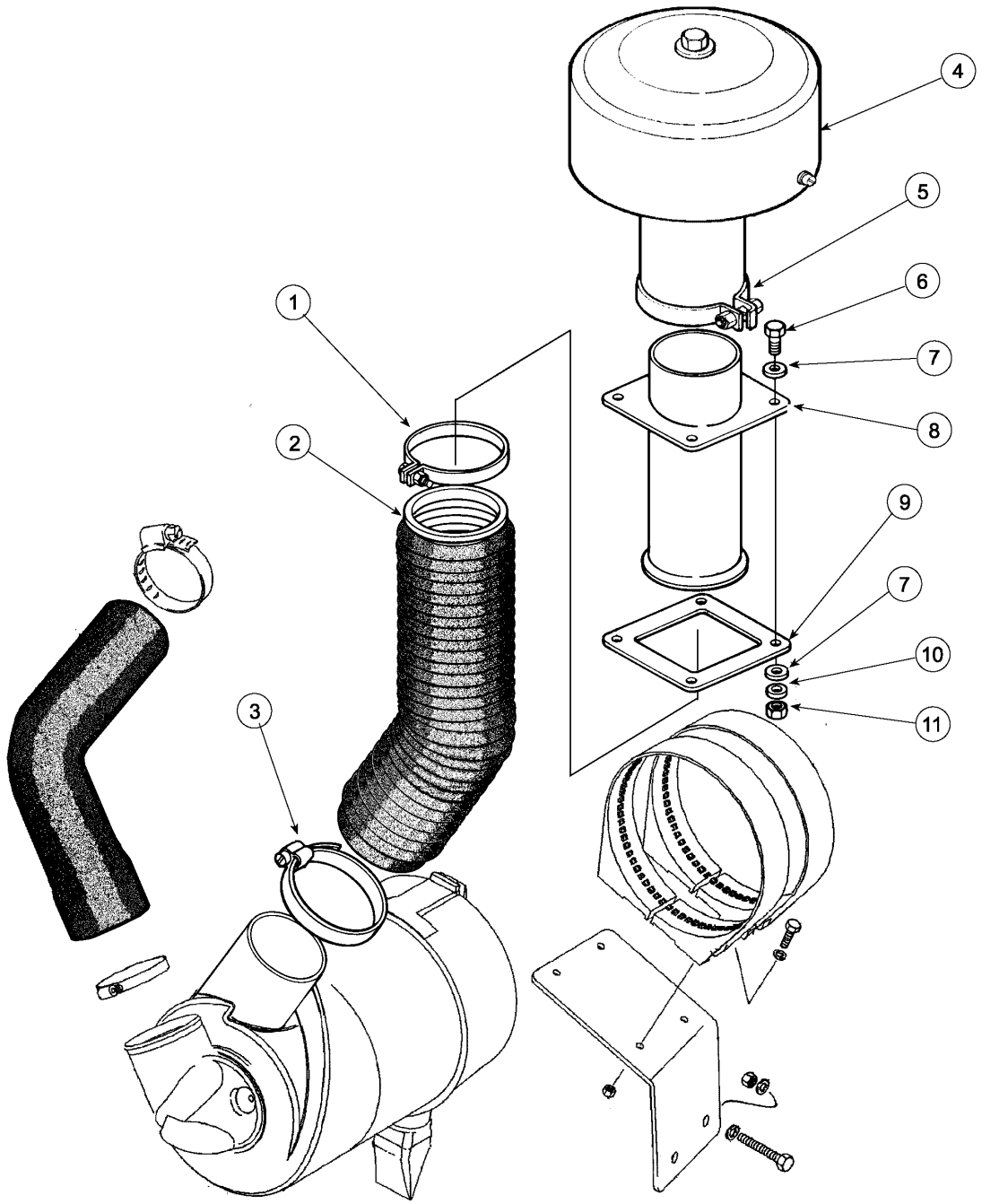

AIR FILTER - OPTIONAL FOR CANE BAGASSE
AIR FILTER - OPTIONAL FOR CANE BAGASSE
AIR FILTER - OPTIONAL FOR CANE BAGASSE
AIR FILTER - OPTIONAL FOR CANE BAGASSE

R	N	P.N.	MOD	Q	Denominação Bezeichnung	Denominacion Descrizione	Description Beskrivelse	Description Denominação	L.C.
1		71102766		1	BRACADEIRA SCHELLE	COLLAR MORSETTO	CLAMP CLAMP	COLLIER BRACADEIRA	1640
2		71102765		1	MANGUEIRA SCHLAUCH	MANGA MANICOTTO FLESSIBILE	HOSE SLANGE	FLEXIBLE TUBO FLEXIVEL	030M
3		71102767		1	BRACADEIRA SCHELLE	COLLAR MORSETTO	CLAMP CLAMP	COLLIER BRACADEIRA	1640
4		75248755		1	PRÉ-FILTRO, (P.2-28/A) LUFTVORABREINIGER	PREFILTRO PREFILTRO	PRE-CLEANER ASSY, Al LUFT FOR-FILTER KPL.	PREFILTRE PRÉ-FILTRO	201P
5		71102768		1	BRACADEIRA SCHELLE	COLLAR MORSETTO	CLAMP CLAMP	COLLIER BRACADEIRA	1640
6		71102769		4	PARAFUSO SCHRAUBE	TORNILLO VITE	SCREW SKRUE	VIS PARAFUSO	040V
7		71102770		8	ARRUELA PLANA UNTERLEGSCHEIBE	ARANDELA ROSETTA PIANA	WASHER FLADSKIVE	RONDELLE ANILHA	131R
8		71102771		1	TUBO ROHR	TUBO TUBETTO	TUBE RØR	TUBE TUBO	195T
9		71102772		1	PLAQUETA ABDECKPLATTE	PLAQUITA PIASTRINA	PLATE, COVER PLADE	PLAQUETTE CHAPA PEQUENA	110P
10		71102773		4	ARRUELA PLANA UNTERLEGSCHEIBE	ARANDELA ROSETTA PIANA	WASHER FLADSKIVE	RONDELLE ANILHA	131R
11		71102774		4	PORCA MUTTER	TUERCA DADO	NUT MØTRIK	ECROU PORCA	010D

02-26	01	p1	06/09

FILTRO DE AR - CONJUNTO
FILTRO DE AIRE - CONJUNTO
AIR FILTER - ASSEMBLY
AIR FILTER - ASSEMBLY

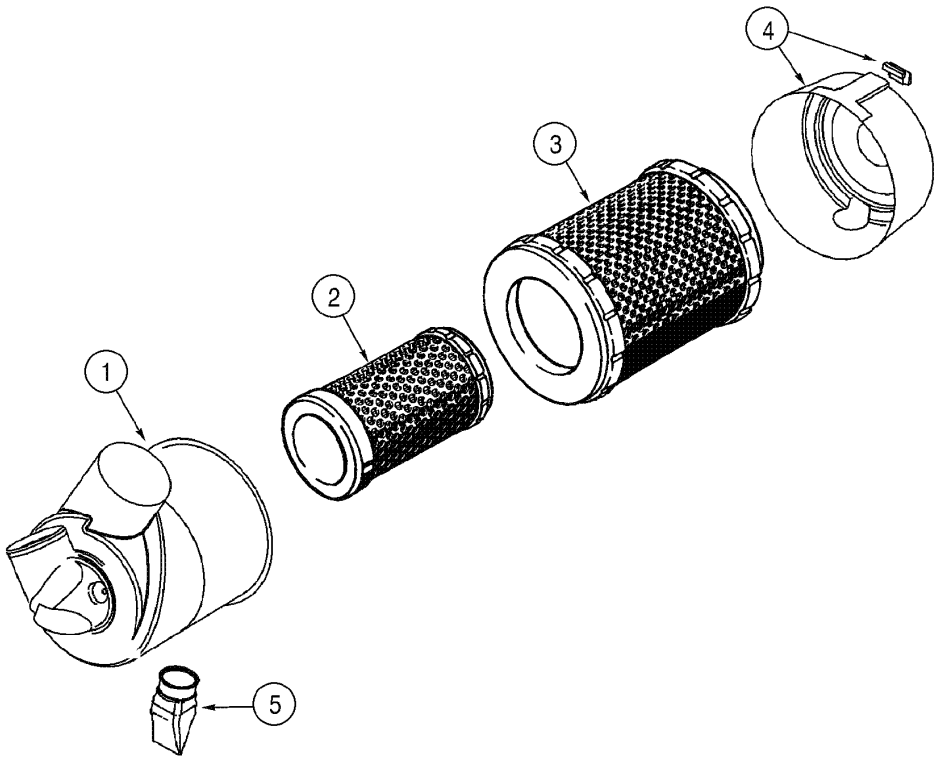

AIR FILTER - ASSEMBLY
AIR FILTER - ASSEMBLY
AIR FILTER - ASSEMBLY
AIR FILTER - ASSEMBLY

R	N	P.N.	MOD	Q	Denominação Bezeichnung	Denominacion Descrizione	Description Beskrivelse	Description Denominação	L.C.
		390318A1		1	FILTRO DE AR CONJUNT, Includes items 1 - 6				
						DEPURADOR (CONJUNT	CLEANER ASSY.	EPURATEUR (ASSEMBLI	P575
					REINIGER (KPLT.)	COMPLESSIVO DEL PUF	CLEANER ASSY.	FILTRO DE AR CONJUN	
1		**403765A1**		1	CORPO	CUERPO	BODY	CORPS	300C
					KOERPER	CORPO	HUS	CORPO	
2		**392121A1**		1	ELEMENTO FILTRANTE, secondary				
						ELEMENTO DE FILTRAD	FILTER, ELEMENT	ELÉMENT FILTRANT	2960
					FILTERELEMENT	ELEMENTO DEL FILTRO	FILTERELEMENT	ELEMENTO DE FILTRO	
3		**392120A1**		1	ELEMENTO FILTRANTE, primary				
						ELEMENTO DE FILTRAD	FILTER, ELEMENT	ELÉMENT FILTRANT	2960
					FILTERELEMENT	ELEMENTO DEL FILTRO	FILTERELEMENT	ELEMENTO DE FILTRO	
4		**403766A1**		1	TAMPA	TAPADERA	COVER	COUVERCLE	265C
					ABDECKUNG	COPERCHIO	DÆKSEL	COBERTA	
5		**A184939**		1	VALVULA, dust	VALVULA	VALVE	SOUPAPE	9620
					VENTIL	VALVOLA	VENTIL	VALVULA	
6	1	**406134A1**		1	DECALCOMANIA	CALCOMANIA	DECAL	DECALCOMANIE	P903
					ABZIEHBILD	DECALCOMANIA	TRANSFER	DECALCOMANIA	

(1) Não ilustrada

02-28	01	p1	10/08

PRÉ-FILTRO DE AR
PRÉ-FILTRO DE AIRE
AIR PRE-FILTER
AIR PRE-FILTER

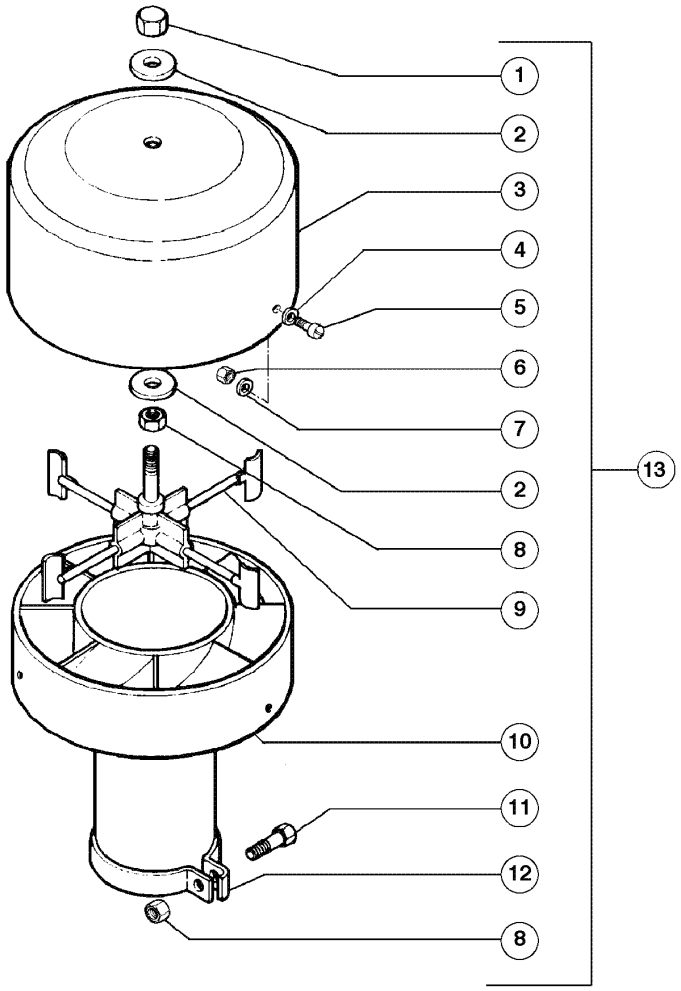

AIR PRE-FILTER
AIR PRE-FILTER
AIR PRE-FILTER
AIR PRE-FILTER

R	N	P.N.	MOD	Q	Denominação Bezeichnung	Denominacion Descrizione	Description Beskrivelse	Description Denominação	L.C.
1		**75313214**		1	PORCA MUTTER	TUERCA DADO	NUT MØTRIK	ECROU PORCA	010D
2		**75313215**		2	ARRUELA PLANA UNTERLEGSCHEIBE	ARANDELA ROSETTA PIANA	WASHER FLADSKIVE	RONDELLE ANILHA	131R
3		**75313216**		1	TAMPA ABDECKUNG	TAPADERA COPERCHIO	COVER DÆKSEL	COUVERCLE COBERTA	265C
4		**75313218**		3	ARRUELA PLANA UNTERLEGSCHEIBE	ARANDELA ROSETTA PIANA	WASHER FLADSKIVE	RONDELLE ANILHA	131R
5		**75312890**		3	PARAFUSO SCHRAUBE	TORNILLO VITE	SCREW SKRUE	VIS PARAFUSO	040V
6		**75312893**		3	PORCA MUTTER	TUERCA DADO	NUT MØTRIK	ECROU PORCA	010D
7		**75312892**		3	ARRUELA PLANA UNTERLEGSCHEIBE	ARANDELA ROSETTA PIANA	WASHER FLADSKIVE	RONDELLE ANILHA	131R
8		**75312897**		2	PORCA MUTTER	TUERCA DADO	NUT MØTRIK	ECROU PORCA	010D
9		**75313217**		1	IMPULSOR LAUFRAD	IMPULSOR GIRANTE	IMPELLER PUMPEVINGE	COURONNE MOBILE IMPULSOR	060G
10		**75313219**		1	ALOJAMENTO GEHÄUSE	CAVIDAD ALLOGGIAMENTO	HOUSING HUS	CARTER ALOJAMENTO	014V
11		**75312898**		1	PARAFUSO SCHRAUBE	TORNILLO VITE	SCREW SKRUE	VIS PARAFUSO	040V
12		**75312896**		1	BRACADEIRA SCHELLE	COLLAR MORSETTO	CLAMP CLAMP	COLLIER BRACADEIRA	1640
13	1	**75313228**		1	PRÉ-FILTRO LUFTVORABREINIGER	PREFILTRO PREFILTRO	PRE-CLEANER ASSY, Al LUFT FOR-FILTER KPL.	PREFILTRE PRÉ-FILTRO	201P

(1) Standard

02-28A	01	p1	10/08

PRÉ-FILTRO DE AR - OPCIONAL PARA BAGAÇO DE CANA
PRÉ-FILTRO DE AIRE - OPCIONAL PARA BAGAZO DE CAÑA
AIR PRE-FILTER - OPTIONAL FOR SUGARCANE BAGASSE
AIR PRE-FILTER - OPTIONAL FOR SUGARCANE BAGASSE

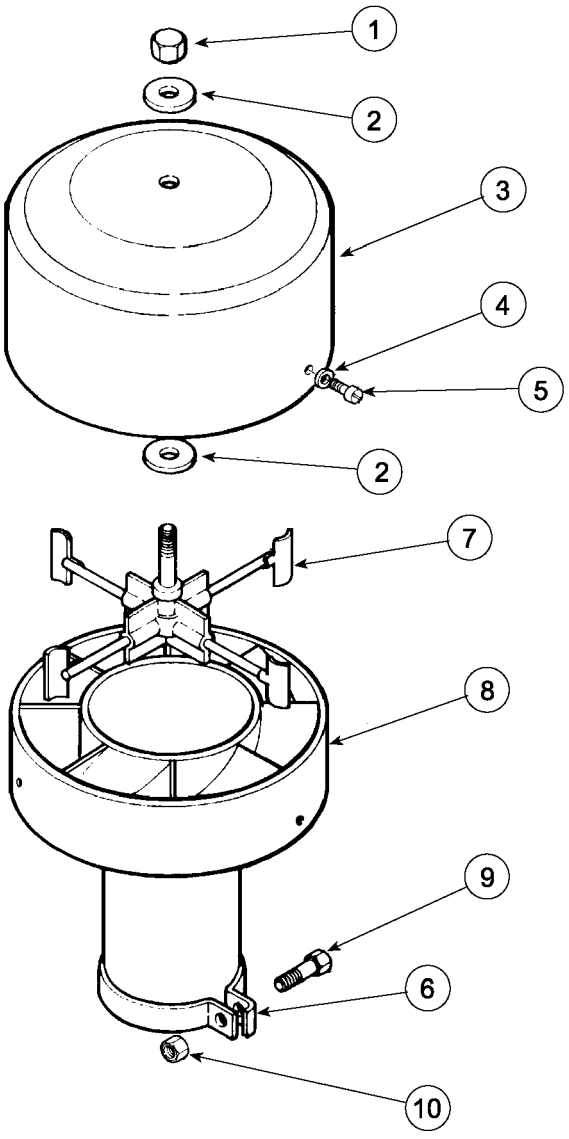

AIR PRE-FILTER - OPTIONAL FOR SUGARCANE BAGASSE
AIR PRE-FILTER - OPTIONAL FOR SUGARCANE BAGASSE
AIR PRE-FILTER - OPTIONAL FOR SUGARCANE BAGASSE
AIR PRE-FILTER - OPTIONAL FOR SUGARCANE BAGASSE

R	N	P.N.	MOD	Q	Denominação Bezeichnung	Denominacion Descrizione	Description Beskrivelse	Description Denominação	L.C.
	1	**75248755**		1	PRÉ-FILTRO LUFTVORABREINIGER	PREFILTRO PREFILTRO	PRE-CLEANER ASSY, Al LUFT FOR-FILTER KPL.	PREFILTRE PRÉ-FILTRO	201P
1		**75313214**		1	PORCA MUTTER	TUERCA DADO	NUT MØTRIK	ECROU PORCA	010D
2		**75313215**		2	ARRUELA PLANA UNTERLEGSCHEIBE	ARANDELA ROSETTA PIANA	WASHER FLADSKIVE	RONDELLE ANILHA	131R
3		**75313216**		1	TAMPA ABDECKUNG	TAPADERA COPERCHIO	COVER DÆKSEL	COUVERCLE COBERTA	265C
4		**75313218**		3	ARRUELA PLANA UNTERLEGSCHEIBE	ARANDELA ROSETTA PIANA	WASHER FLADSKIVE	RONDELLE ANILHA	131R
5		**75312890**		3	PARAFUSO SCHRAUBE	TORNILLO VITE	SCREW SKRUE	VIS PARAFUSO	040V
6		**71102769**		3	PARAFUSO SCHRAUBE	TORNILLO VITE	SCREW SKRUE	VIS PARAFUSO	040V
7		**75313217**		1	IMPULSOR LAUFRAD	IMPULSOR GIRANTE	IMPELLER PUMPEVINGE	COURONNE MOBILE IMPULSOR	060G
8		**75313219**		1	ALOJAMENTO GEHÄUSE	CAVIDAD ALLOGGIAMENTO	HOUSING HUS	CARTER ALOJAMENTO	014V
9		**75312898**		1	PARAFUSO SCHRAUBE	TORNILLO VITE	SCREW SKRUE	VIS PARAFUSO	040V
10		**75312897**		1	PORCA MUTTER	TUERCA DADO	NUT MØTRIK	ECROU PORCA	010D

(1) Inclui itens 1 a 10

02-30	01	p1	11/07

SILENCIOSO - MONTAGEM
SILENCIADOR - MONTAJE
MUFFLER - ASSEMBLY
MUFFLER - ASSEMBLY

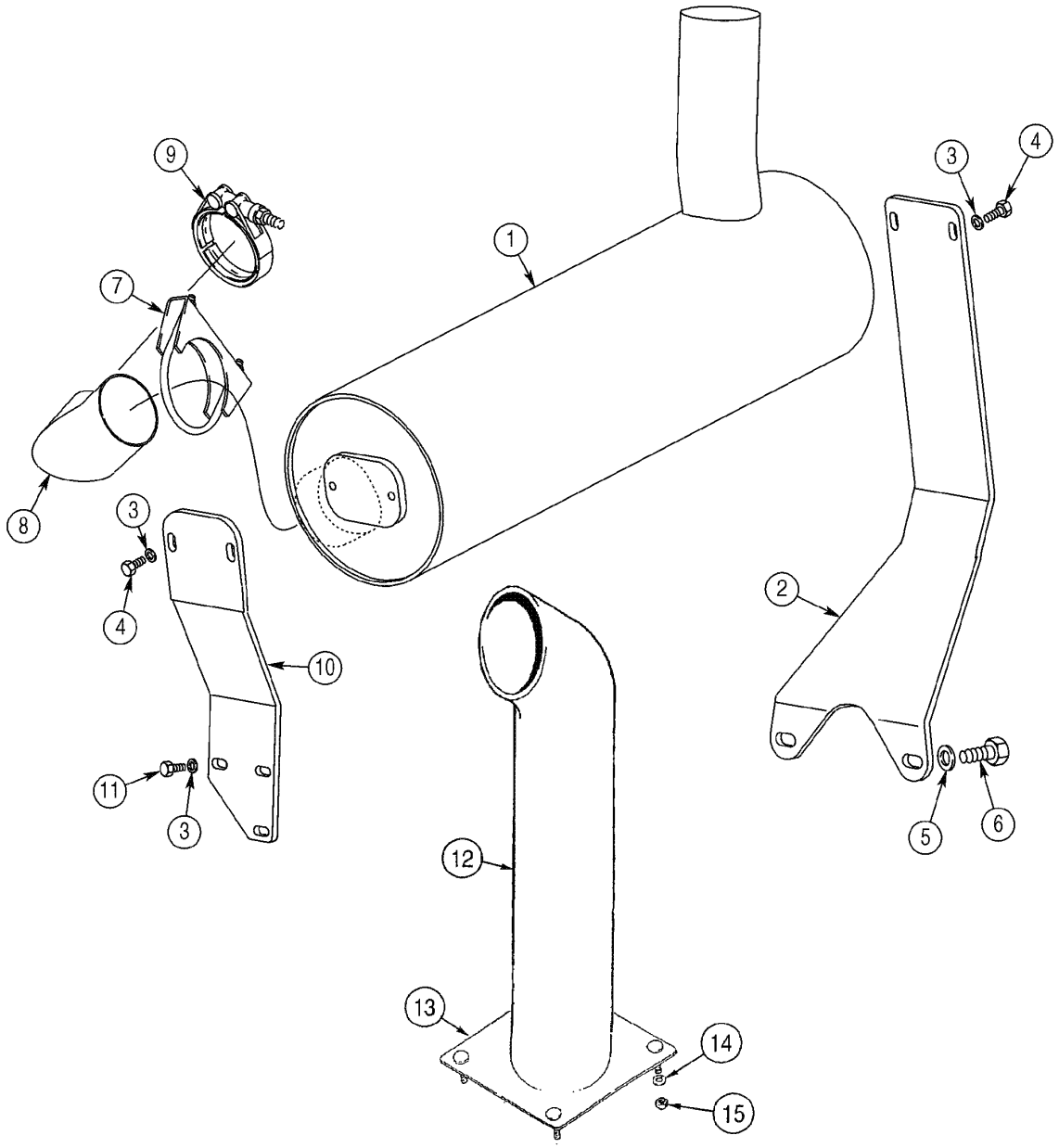

MUFFLER - ASSEMBLY
MUFFLER - ASSEMBLY
MUFFLER - ASSEMBLY
MUFFLER - ASSEMBLY

R	N	P.N.	MOD	Q	Denominação Bezeichnung	Denominacion Descrizione	Description Beskrivelse	Description Denominação	L.C.
1		388283A1		1	SILENCIOSO, STD AUSPUFFTOPF	SILENCIADOR SILENZIATORE	MUFFLER LYDDÆMPER	SILENCIEUX SILENCIADOR	5680
2		398288A1		1	BRACADEIRA HALTERUNG	PIEZA DE SOPORTE STAFFA	BRACKET BESLAG	PATTE FIXATION SUPORTE	1010
3		896-15008		7	ARRUELA PLANA, M8 x 21.5 x 2.5, HT				
						ARANDELA	WASHER	RONDELLE	131R
					UNTERLEGSCHEIBE	ROSETTA PIANA	FLADSKIVE	ANILHA	
4		627-8020		4	PARAFUSO, Hex, M8 x 20, 10.9				
						TORNILLO	BOLT	BOULON	140B
					SCHRAUBE	BULLONE	SKRUE	PARAFUSO	
5		896-15012		2	ARRUELA PLANA, M12 x 28.5 x 4, HT				
						ARANDELA	WASHER	RONDELLE	131R
					UNTERLEGSCHEIBE	ROSETTA PIANA	FLADSKIVE	ANILHA	
6		627-12030		2	PARAFUSO, Hex, M12 x 30, 10.9				
						TORNILLO	BOLT	BOULON	140B
					SCHRAUBE	BULLONE	SKRUE	PARAFUSO	
7		299456A1		1	BRACADEIRA	ARGOLLA DE CIERRE	COLLAR CLAMP	COLLIER-DE-SERRAGE	P150
					KLEMMSCHELLE	MORSETTO DEL COLLAI	MUFFEKLEMME	BRACADEIRA	
8		397542A1		1	TUBO ROHR	TUBO TUBETTO	TUBE RØR	TUBE TUBO	9400
9		J903652		1	PRENDEDOR KLEMME	BORNE MORSETTO	CLAMP SPÆNDEBÅND	BRIDE BORNE	120M
10		398289A1		1	BRACADEIRA HALTERUNG	PIEZA DE SOPORTE STAFFA	BRACKET BESLAG	PATTE FIXATION SUPORTE	1010
11		627-8025		3	PARAFUSO, Hex, M8 x 25, 10.9				
						TORNILLO	BOLT	BOULON	140B
					SCHRAUBE	BULLONE	SKRUE	PARAFUSO	
12		408195A1		1	TUBO ESCAPE AUSPUFFROHR	TUBO DE ESCAPE TUBO DI SCARICO	PIPE, EXHAUST SYSTEM RØR, UDSTØDNINGS SY	TUBE ECHAPPEMENT TUBO ESCAPE	Z020
13		408196A1		1	PLACA PLATTE	PLACA PIASTRA	PLATE PLADE	PLAQUE CHAPA	6360
14		895-18010		4	ARRUELA PLANA, M10 x 18 x 1.6				
						ARANDELA	WASHER	RONDELLE	131R
					UNTERLEGSCHEIBE	ROSETTA PIANA	FLADSKIVE	ANILHA	
15		832-10410		4	CONTRA PORCA, M10 x 1.5, Cl 8				
						CONTRA TUERCA	NUT, LOCK	CONTRE-ECROU	P263
					SICHERUNGSMUTTER	CONTRODADO	LASEMOETRIK	CONTRA PORCA	

02-32	01	p1	06/09

BOMBA DÁGUA - CONJUNTO
BOMBA DE AGUA - CONJUNTO
WATER PUMP - ASSEMBLY
WATER PUMP - ASSEMBLY

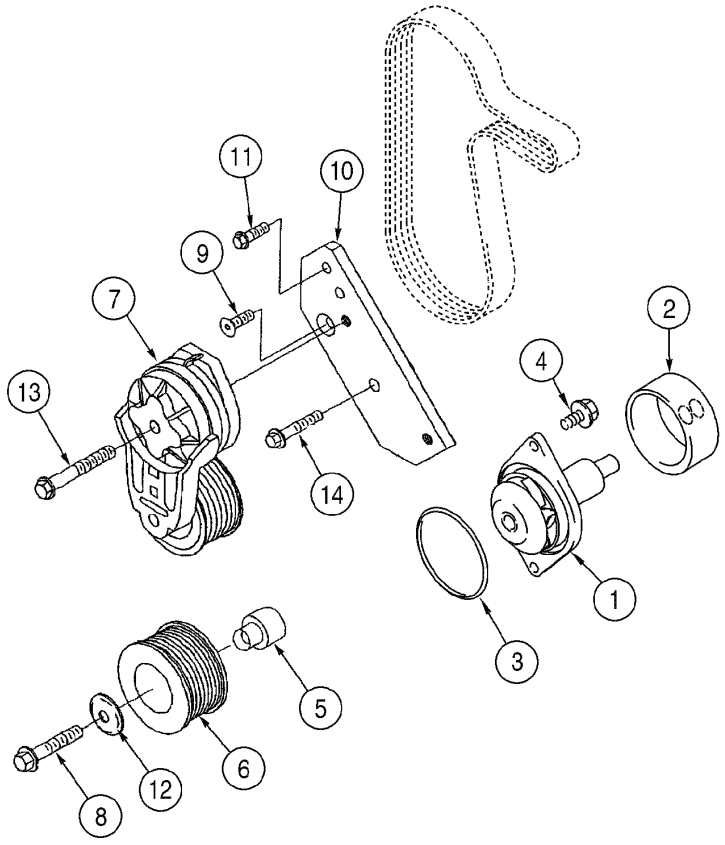

WATER PUMP - ASSEMBLY
WATER PUMP - ASSEMBLY
WATER PUMP - ASSEMBLY
WATER PUMP - ASSEMBLY

R	N	P.N.	MOD	Q	Denominação Bezeichnung	Denominacion Descrizione	Description Beskrivelse	Description Denominação	L.C.
		71101616		1	BOMBA DE ÁGUA, Includes items 1, 2, 3				
						BOMBA DE AGUA	PUMP, WATER	POMPE A EAU	152P
					WASSERPUMPE	POMPA ACQUA	VANDPUMPE	BOMBA DE AGUA	
1		**NSS**		1	NÃO FORNECIDO SEPARADAMENTE, PUMP				
						NO SE REPARA SEPARA	NOT SERVICED SEPARA	NON FOURNI SEPAREMI	064N
					KEIN ERSATZTEIL	NON FORNITO SEPARAT	NOT SERVICED SEPARA	NOT SERVICED SEPARA	
2		**NSS**		1	NÃO FORNECIDO SEPARADAMENTE, PULLEY				
						NO SE REPARA SEPARA	NOT SERVICED SEPARA	NON FOURNI SEPAREMI	064N
					KEIN ERSATZTEIL	NON FORNITO SEPARAT	NOT SERVICED SEPARA	NOT SERVICED SEPARA	
3		**75287880**		1	ANEL DE VEDACAO	ANILLO DE CIERRE	SEAL	JOINT	132A
					DICHTUNG	ANELLO DI TENUTA	PAKNINGSRING	ANEL DE VEDACAO	
4		**75312751**		2	PARAFUSO	TORNILLO	SCREW	VIS	040V
					SCHRAUBE	VITE	SKRUE	PARAFUSO	
5		**J935229**		1	EIXO	EJE	SHAFT	ARBRE	7590
					WELLE	ALBERO	AKSEL	VEIO	
6		**J971876**		1	POLIA	POLEA	PULLEY	POULIE	230P
					RILLENSCHEIBE	PULEGGIA	REMSKIVE	POLIE	
7		**75286363**		1	TENSOR DE CORREIA	TENSOR DE CORREA	TENSIONER, BELT	TENDEUR DE COURROI	087T
					RIEMENSPANNER	TENDICINGHIA	REMSTRAMMER	TENSOR DE CORREIA	
8		**75288336**		1	PARAFUSO	TORNILLO	SCREW	VIS	040V
					SCHRAUBE	VITE	SKRUE	PARAFUSO	
9		**75208256**		1	PARAFUSO	TORNILLO	SCREW	VIS	040V
					SCHRAUBE	VITE	SKRUE	PARAFUSO	
10		**J926056**		1	BRACADEIRA	PIEZA DE SOPORTE	BRACKET	PATTE FIXATION	1010
					HALTERUNG	STAFFA	BESLAG	SUPORTE	
11		**75208953**		1	PARAFUSO, M8 x 1.25 x 25	TORNILLO	SCREW	VIS	040V
					SCHRAUBE	VITE	SKRUE	PARAFUSO	
12		**J935013**		1	PROTEÇÃO	PROTECCION	SHIELD	PROTECTION	7740
					ABSCHERMEN	PROTEZIONE	BESKYTTELSESKÆRM	PROTECCAO	
13		**71102603**		1	PARAFUSO	TORNILLO	SCREW	VIS	040V
					SCHRAUBE	VITE	SKRUE	PARAFUSO	
14		**75208321**		1	PARAFUSO, M8 x 1.25 x 45	TORNILLO	SCREW	VIS	040V
					SCHRAUBE	VITE	SKRUE	PARAFUSO	

02-34	01	p1	03/08

TAMPA DE DISTRIBUIÇÃO
TAPA DE DISTRIBUCIÓN
FRONT GEAR COVER
FRONT GEAR COVER

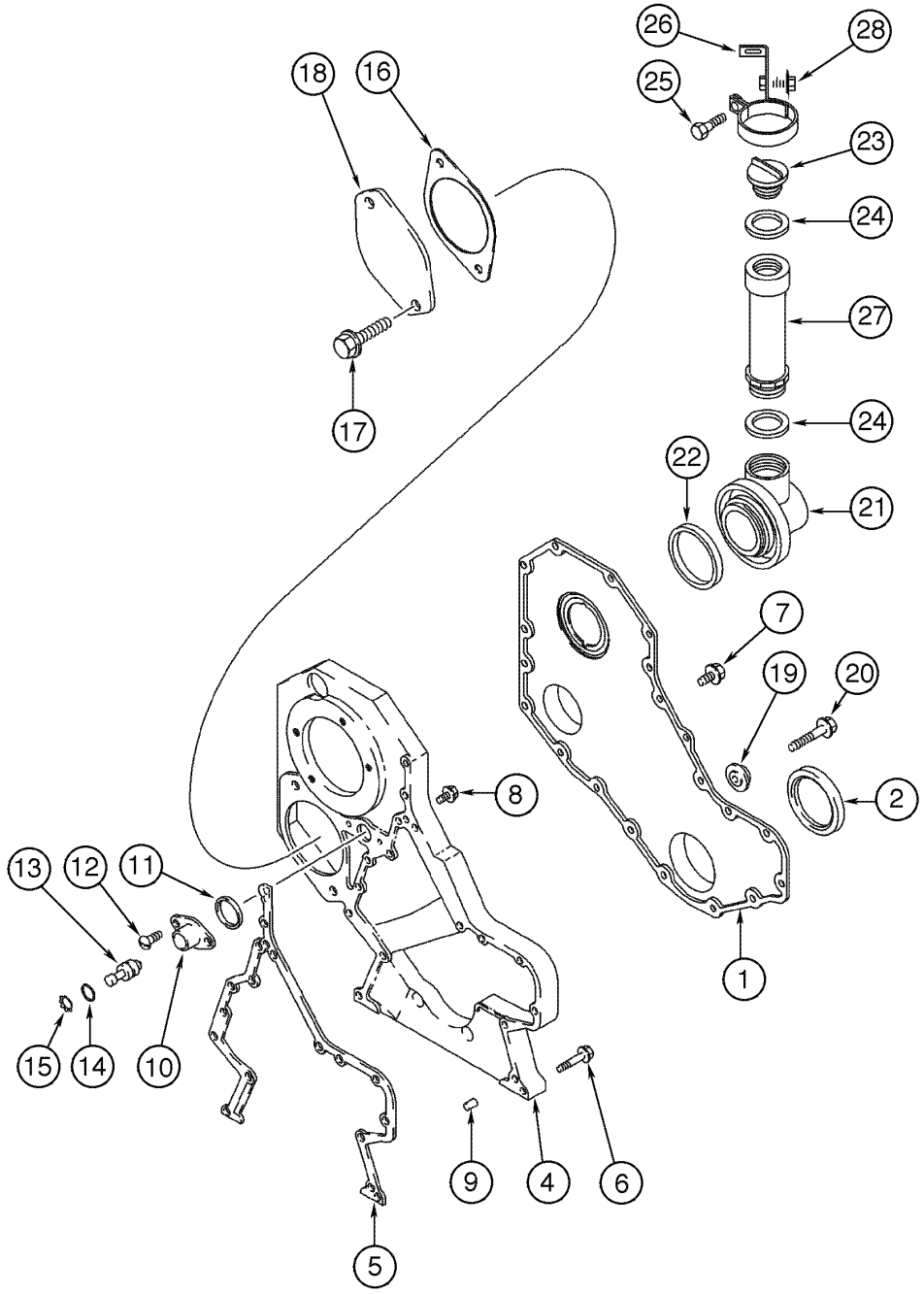

FRONT GEAR COVER
FRONT GEAR COVER
FRONT GEAR COVER
FRONT GEAR COVER

R	N	P.N.	MOD	Q	Denominação Bezeichnung	Denominacion Descrizione	Description Beskrivelse	Description Denominação	L.C.
1		71102611		1	TAMPA ABDECKUNG	TAPADERA COPERCHIO	COVER DÆKSEL	COUVERCLE COBERTA	265C
2		71102612		1	JUNTAS GUMMIDICHTUNG	JUNTA DE CAUCHO GUARNIZIONE DI GOMM	SEAL, RUBBER GUMMITAETNING	JOINT, CAOUTCHOUC JUNTAS	122G
3	1	J823494			SELANTE, SEALER 3oz DICHTMASSE	SELLADOR SIGILLANTE	SEALANT TÆTNINGSMASSE	PRODUIT D'ETANCHEITI VEDANTE	405S
4		75288010		1	ALOJAMENTO GEHÄUSE	CAVIDAD ALLOGGIAMENTO	HOUSING HUS	CARTER ALOJAMENTO	014V
5		75312698		1	JUNTA, housing DICHTUNG, FLACH	JUNTA HERMETICA GUARNIZIONE	GASKET PAKNING	JOINT JUNTA	123G
6		75289681		11	PARAFUSO, M8 x 1.25 x 5(SCHRAUBE	TORNILLO VITE	SCREW SKRUE	VIS PARAFUSO	040V
7		75312700		8	PARAFUSO SCHRAUBE	TORNILLO VITE	SCREW SKRUE	VIS PARAFUSO	040V
8		75289679		5	PARAFUSO, M8 x 1.25 x 2(SCHRAUBE	TORNILLO VITE	SCREW SKRUE	VIS PARAFUSO	040V
10		75286664		1	TAMPA ABDECKUNG	TAPADERA COPERCHIO	COVER DÆKSEL	COUVERCLE COBERTA	265C
11		75286100		1	JUNTA DICHTUNG, FLACH	JUNTA HERMETICA GUARNIZIONE	GASKET PAKNING	JOINT JUNTA	123G
12		75208166		2	PARAFUSO, M5 x 0.8 x 17 SCHRAUBE	TORNILLO VITE	SCREW SKRUE	VIS PARAFUSO	040V
13		75208165		1	PINO BOLZEN	PERNO PERNO	PIN STIFT	AXE PERNO	080P
14		75208164		1	ANEL RING	ANILLO ANELLO	RING RING	ANNEAU ANEL	045A
15		75208163		1	JUNTA DICHTUNG, FLACH	JUNTA HERMETICA GUARNIZIONE	GASKET PAKNING	JOINT JUNTA	123G
16		75311639		1	JUNTA, plate DICHTUNG, FLACH	JUNTA HERMETICA GUARNIZIONE	GASKET PAKNING	JOINT JUNTA	123G
17		75208347		2	PARAFUSO, M12 x 1.75 x 25 SCHRAUBE	TORNILLO VITE	SCREW SKRUE	VIS PARAFUSO	040V
18		75286125		1	FLANGE FLANSCH	BRIDA FLANGIA	FLANGE FLANGE	FLASQUE FALANGE	070F
19		75311053		1	JUNTAS GUMMIDICHTUNG	JUNTA DE CAUCHO GUARNIZIONE DI GOMM	SEAL, RUBBER GUMMITAETNING	JOINT, CAOUTCHOUC JUNTAS	122G
20		71102613		1	PARAFUSO SCHRAUBE	TORNILLO VITE	SCREW SKRUE	VIS PARAFUSO	040V
21		75312927		1	CONEXAO FITTING	CONEXION RACCORDO	FITTING FITTING	RACCORD CONEXAO	3300
22		75208188		1	JUNTA DICHTUNG, FLACH	JUNTA HERMETICA GUARNIZIONE	GASKET PAKNING	JOINT JUNTA	123G
23		75287971		1	TAMPA, filler ABDECKUNG	TAPADERA COPERCHIO	COVER DÆKSEL	COUVERCLE COBERTA	265C
24		71101833		2	ANEL "O" DICHTRING	JUNTA HERMETICA ANELLO TOROIDALE	O-RING O-RING	JOINT THORIQUE O-RING	055A

(1) Não ilustrada

02-34	01	p2	03/08

TAMPA DE DISTRIBUIÇÃO
TAPA DE DISTRIBUCIÓN
FRONT GEAR COVER
FRONT GEAR COVER

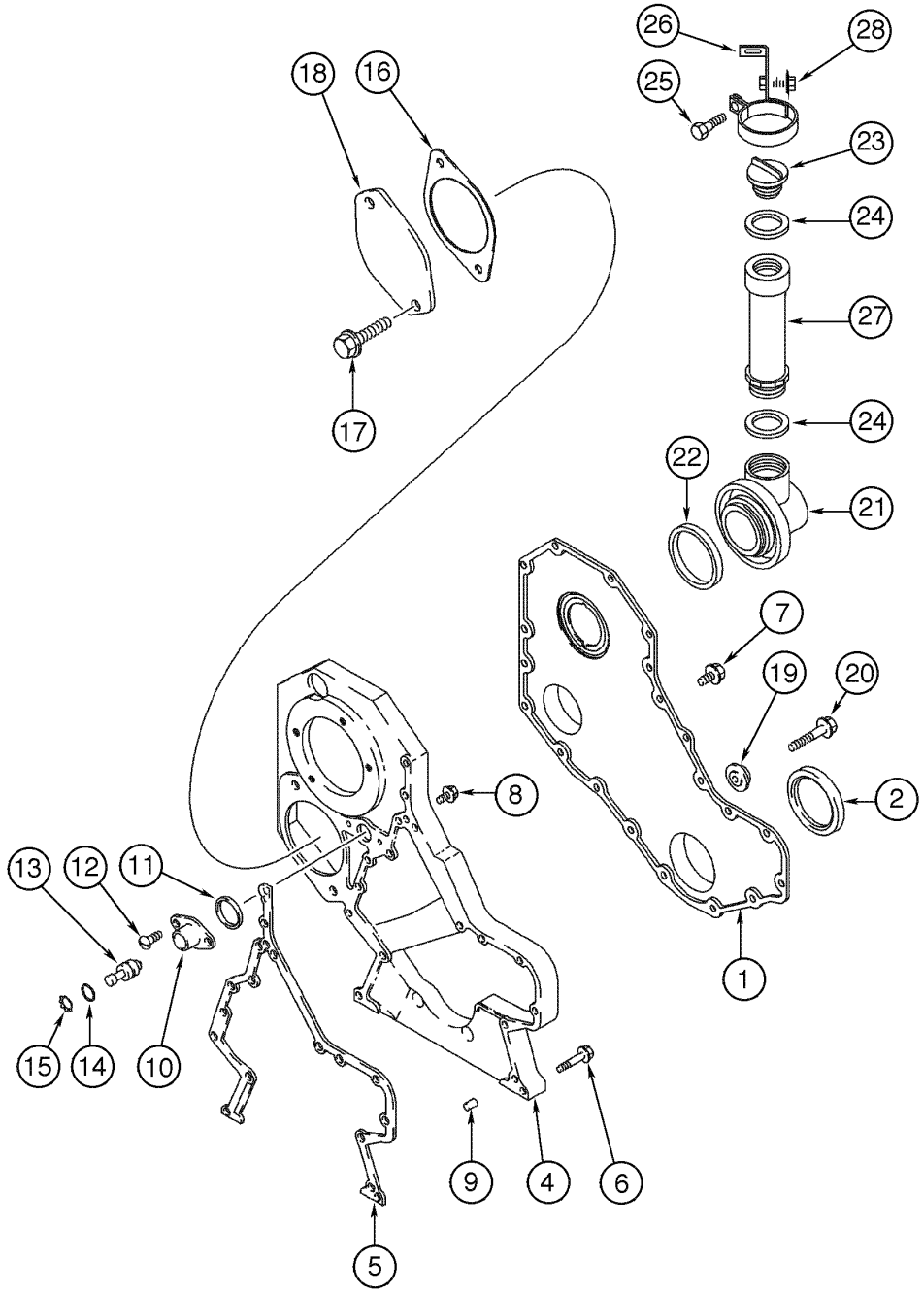

FRONT GEAR COVER
FRONT GEAR COVER
FRONT GEAR COVER
FRONT GEAR COVER

R	N	P.N.	MOD	Q	Denominação Bezeichnung	Denominacion Descrizione	Description Beskrivelse	Description Denominação	L.C.
25		**71102610**		1	PARAFUSO SCHRAUBE	TORNILLO VITE	SCREW SKRUE	VIS PARAFUSO	040V
26		**J918182**		1	SUPORTE STUETZE	APOYADERO SUPPORTO	SUPPORT SUPPORT	SUPPORT SUPORTE	8790
27		**J914738**		1	TUBO ROHR	TUBO TUBETTO	TUBE RØR	TUBE TUBO	9400
28		**75286074**		1	PARAFUSO, M6 x 1 x 15 SCHRAUBE	TORNILLO VITE	SCREW SKRUE	VIS PARAFUSO	040V

02-36	01	p1	03/08

TURBOCOMPRESSOR - MONTAGEM
TURBOCOMPRESOR - MONTAJE
TURBOCHARGER - MOUNTING
TURBOCHARGER - MOUNTING

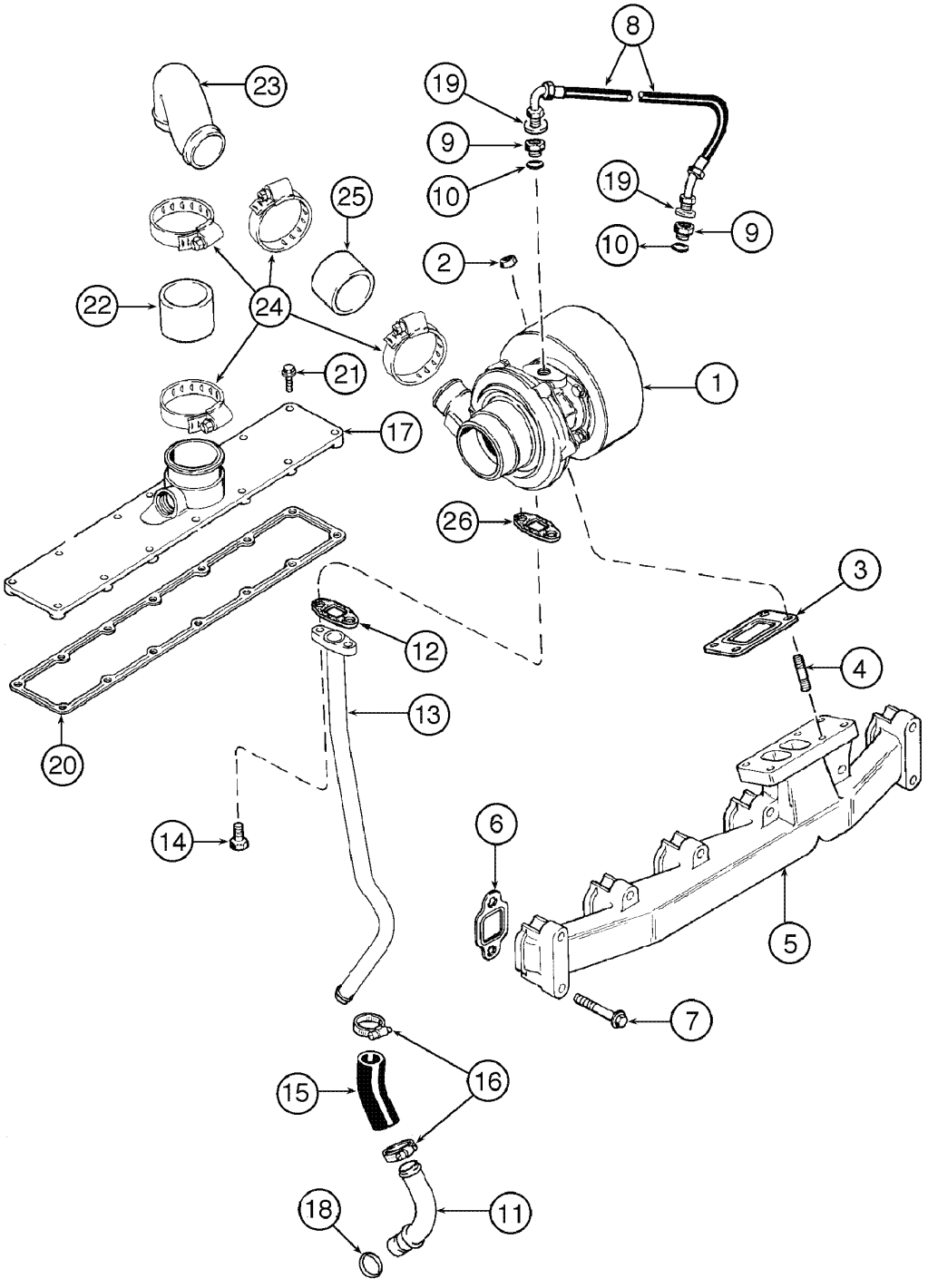

TURBOCHARGER - MOUNTING
TURBOCHARGER - MOUNTING
TURBOCHARGER - MOUNTING
TURBOCHARGER - MOUNTING

R	N	P.N.	MOD	Q	Denominação Bezeichnung	Denominacion Descrizione	Description Beskrivelse	Description Denominação	L.C.
1		J802770		1	TURBOCOMPRESSOR, (P.2-38)				
						TURBOCOMPRESOR	TURBOCHARGER	TURBOCOMPRESSEUR	P076
					TURBOLADER	TURBOCOMPRESSORE	TURBOLADER	TURBOCOMPRESSOR	
2		75286638		4	PORCA	TUERCA	NUT	ECROU	010D
					MUTTER	DADO	MØTRIK	PORCA	
3		75287863		1	JUNTA, mounting	JUNTA HERMETICA	GASKET	JOINT	123G
					DICHTUNG, FLACH	GUARNIZIONE	PAKNING	JUNTA	
4		75286637		4	PRISIONEIRO	PRISIONERO	STUD	GOUJON	210P
					GEWINDEBOLZEN	PRIGIONIERO	STOETTEBOLT	PERNE	
5		75287973		1	COLECTOR DE ESCAPE	COLECTOR DE ESCAPE	MANIFOLD, EXHAUST	CONDUIT D'ECHAPPEMI	230C
					ABGASKRÜMMER	CONDOTTO DI SCARICC	UDSTOEDNINGSMANIFC	COLECTOR DE ESCAPE	
6		75287974		6	JUNTA, manifold	JUNTA HERMETICA	GASKET	JOINT	123G
					DICHTUNG, FLACH	GUARNIZIONE	PAKNING	JUNTA	
7		75287975		12	PARAFUSO	TORNILLO	SCREW	VIS	040V
					SCHRAUBE	VITE	SKRUE	PARAFUSO	
8		75286614		1	TUBO FLEXÍVEL, 538mm	MANGA FLEXIBLE	HOSE, FLEXIBLE	TUYAU FLEXIBLE	192T
					BIEGSAMER SCHLAUCH	TUBO FLESSIBILE	FLEKSIBEL SLANGE	TUBO FLEXIVEL	
9		75286539		2	CONEXÃO	RACOR	CONNECTOR, HYD.	RACCORD	020R
					HYDRAULIKKUPPLUNG	RACCORDO IDRAULICO	FORSKRUNING	CONECTOR	
10		75286174		1	ANEL "O"	JUNTA HERMETICA	O-RING	JOINT THORIQUE	055A
					DICHTRING	ANELLO TOROIDALE	O-RING	O-RING	
11		75312738		1	TUBO RÍGIDO	TUBO RIGIDO	TUBE, RIGID	TUYAU RIGIDE	193T
					LEITUNG	TUBO RIGIDO	RØR	TUBO RIGIDO	
12		75312737		1	JUNTA	JUNTA HERMETICA	GASKET	JOINT	123G
					DICHTUNG, FLACH	GUARNIZIONE	PAKNING	JUNTA	
13		75288054		1	TUBO RÍGIDO	TUBO RIGIDO	TUBE, RIGID	TUYAU RIGIDE	193T
					LEITUNG	TUBO RIGIDO	RØR	TUBO RIGIDO	
14		75208153		2	PARAFUSO, M8 x 1.25 x 2(	TORNILLO	SCREW	VIS	040V
					SCHRAUBE	VITE	SKRUE	PARAFUSO	
15		75208297		1	MANGUEIRA, 76mm	MANGA	HOSE	FLEXIBLE	030M
					SCHLAUCH	MANICOTTO FLESSIBILE	SLANGE	TUBO FLEXIVEL	
16		71100980		2	BRACADEIRA	COLLAR	CLAMP	COLLIER	1640
					SCHELLE	MORSETTO	CLAMP	BRACADEIRA	
17		75287972		1	TAMPA	TAPADERA	COVER	COUVERCLE	265C
					ABDECKUNG	COPERCHIO	DÆKSEL	COBERTA	
18		75312739		1	JUNTA	JUNTA HERMETICA	GASKET	JOINT	123G
					DICHTUNG, FLACH	GUARNIZIONE	PAKNING	JUNTA	
19		75288056		2	ARRUELA PLANA	ARANDELA	WASHER	RONDELLE	131R
					UNTERLEGSCHEIBE	ROSETTA PIANA	FLADSKIVE	ANILHA	
20		71100962		1	JUNTA	JUNTA HERMETICA	GASKET	JOINT	123G
					DICHTUNG, FLACH	GUARNIZIONE	PAKNING	JUNTA	
21		71100993		14	PARAFUSO	TORNILLO	SCREW	VIS	040V
					SCHRAUBE	VITE	SKRUE	PARAFUSO	
22		71102601		1	MANGUEIRA, 58mm	MANGA	HOSE	FLEXIBLE	030M
					SCHLAUCH	MANICOTTO FLESSIBILE	SLANGE	TUBO FLEXIVEL	
23		75312946		1	TUBO	TUBO	TUBE	TUBE	195T
					ROHR	TUBETTO	RØR	TUBO	
24		75208283		4	BRACADEIRA	ARGOLLA DE CIERRE	COLLAR CLAMP	COLLIER-DE-SERRAGE	P150
					KLEMMSCHELLE	MORSETTO DEL COLLAI	MUFFEKLEMME	BRACADEIRA	

02-36	01	p2	03/08

TURBOCOMPRESSOR - MONTAGEM
TURBOCOMPRESOR - MONTAJE
TURBOCHARGER - MOUNTING
TURBOCHARGER - MOUNTING

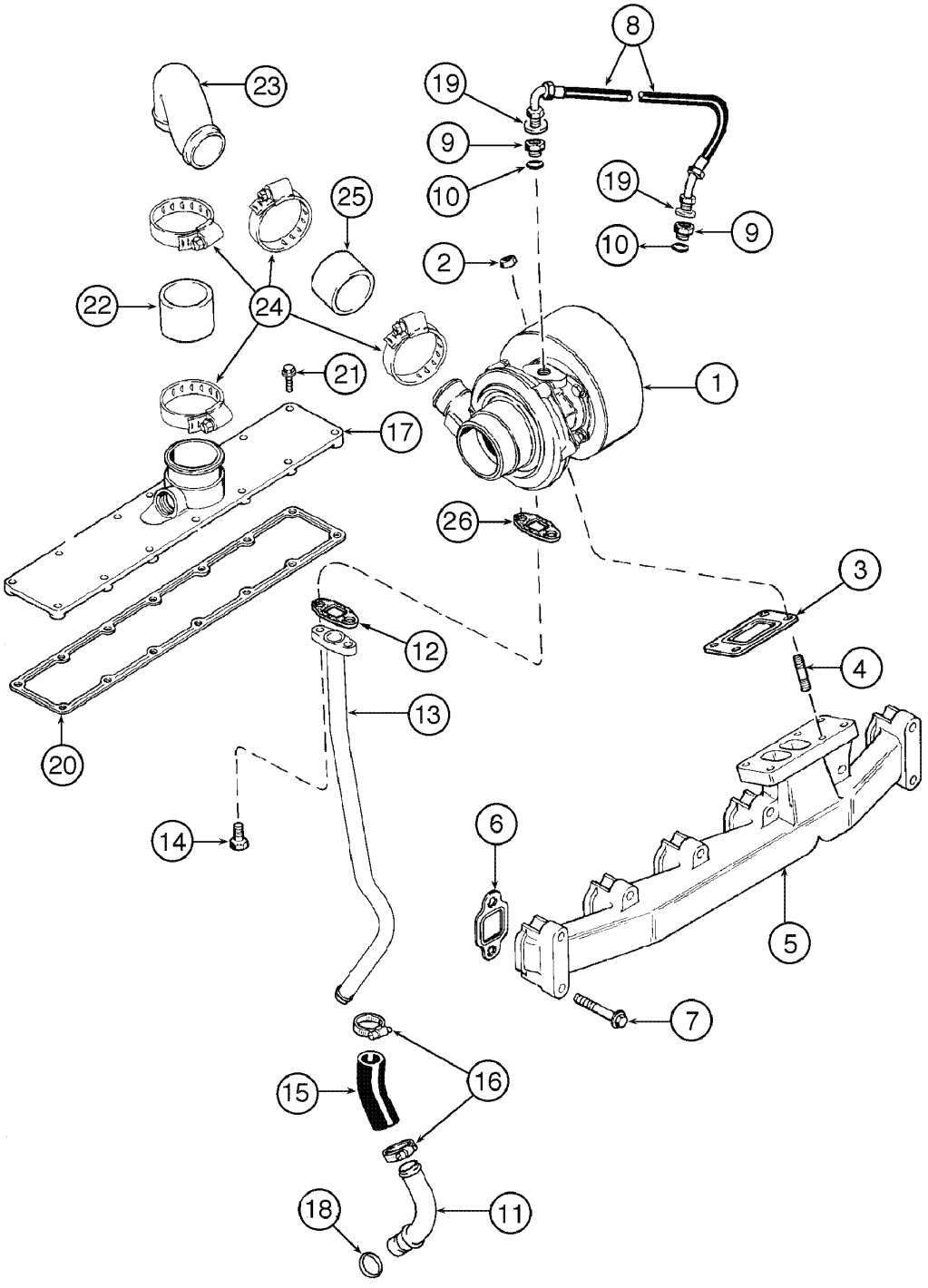

TURBOCHARGER - MOUNTING
TURBOCHARGER - MOUNTING
TURBOCHARGER - MOUNTING
TURBOCHARGER - MOUNTING

R	N	P.N.	MOD	Q	Denominação Bezeichnung	Denominacion Descrizione	Description Beskrivelse	Description Denominação	L.C.
25		**71102602**		1	MANGUEIRA, 58mm SCHLAUCH	MANGA MANICOTTO FLESSIBILE	HOSE SLANGE	FLEXIBLE TUBO FLEXIVEL	030M
26		**J931350**		1	JUNTA DICTHUNG	JUNTA HERMETICA GUARNIZIONE	GASKET PAKNING	JOINT JUNTA	3720

02-38	01	p1	06/09

TURBOCOMPRESSOR - CONJUNTO
TURBOCOMPRESOR - CONJUNTO
TURBOCHARGER - ASSEMBLY
TURBOCHARGER - ASSEMBLY

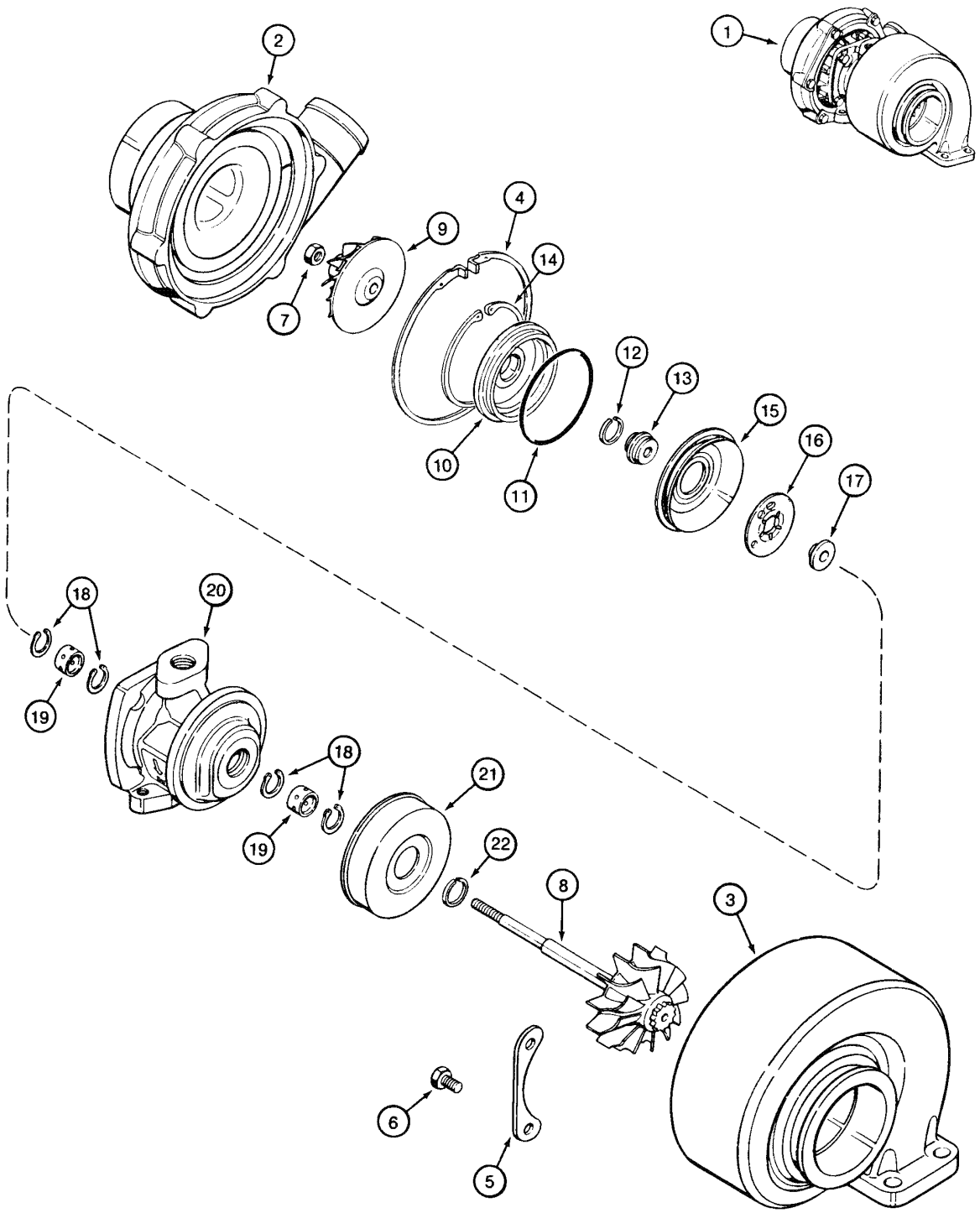

TURBOCHARGER - ASSEMBLY
TURBOCHARGER - ASSEMBLY
TURBOCHARGER - ASSEMBLY
TURBOCHARGER - ASSEMBLY

R	N	P.N.	MOD	Q	Denominação Bezeichnung	Denominacion Descrizione	Description Beskrivelse	Description Denominação	L.C.
1		J802770		1	TURBOCOMPRESSOR, Assy, Includes items 1 - 22				
						TURBOCOMPRESOR	TURBOCHARGER	TURBOCOMPRESSEUR	P076
					TURBOLADER	TURBOCOMPRESSORE	TURBOLADER	TURBOCOMPRESSOR	
2		NSS		1	NÃO FORNECIDO SEPARADAMENTE, HOUSING				
						NO SE REPARA SEPARA	NOT SERVICED SEPARA	NON FOURNI SEPAREMI	064N
					KEIN ERSATZTEIL	NON FORNITO SEPARAT	NOT SERVICED SEPARA	NOT SERVICED SEPARA	
3		NSS		1	NÃO FORNECIDO SEPARADAMENTE, HOUSING				
						NO SE REPARA SEPARA	NOT SERVICED SEPARA	NON FOURNI SEPAREMI	064N
					KEIN ERSATZTEIL	NON FORNITO SEPARAT	NOT SERVICED SEPARA	NOT SERVICED SEPARA	
4		NSS		1	NÃO FORNECIDO SEPARADAMENTE, RING				
						NO SE REPARA SEPARA	NOT SERVICED SEPARA	NON FOURNI SEPAREMI	064N
					KEIN ERSATZTEIL	NON FORNITO SEPARAT	NOT SERVICED SEPARA	NOT SERVICED SEPARA	
5		NSS		2	NÃO FORNECIDO SEPARADAMENTE, PLATE				
						NO SE REPARA SEPARA	NOT SERVICED SEPARA	NON FOURNI SEPAREMI	064N
					KEIN ERSATZTEIL	NON FORNITO SEPARAT	NOT SERVICED SEPARA	NOT SERVICED SEPARA	
6		NSS		4	NÃO FORNECIDO SEPARADAMENTE, BOLT				
						NO SE REPARA SEPARA	NOT SERVICED SEPARA	NON FOURNI SEPAREMI	064N
					KEIN ERSATZTEIL	NON FORNITO SEPARAT	NOT SERVICED SEPARA	NOT SERVICED SEPARA	
		NSS		1	NÃO FORNECIDO SEPARADAMENTE, HOUSING central Assy, Includes items 7 - 22				
						NO SE REPARA SEPARA	NOT SERVICED SEPARA	NON FOURNI SEPAREMI	064N
					KEIN ERSATZTEIL	NON FORNITO SEPARAT	NOT SERVICED SEPARA	NOT SERVICED SEPARA	
7		NSS		1	NÃO FORNECIDO SEPARADAMENTE, NUT				
						NO SE REPARA SEPARA	NOT SERVICED SEPARA	NON FOURNI SEPAREMI	064N
					KEIN ERSATZTEIL	NON FORNITO SEPARAT	NOT SERVICED SEPARA	NOT SERVICED SEPARA	
8		NSS		1	NÃO FORNECIDO SEPARADAMENTE, ROTOR AND SHAFT				
						NO SE REPARA SEPARA	NOT SERVICED SEPARA	NON FOURNI SEPAREMI	064N
					KEIN ERSATZTEIL	NON FORNITO SEPARAT	NOT SERVICED SEPARA	NOT SERVICED SEPARA	
9		NSS		1	NÃO FORNECIDO SEPARADAMENTE, IMPELLER				
						NO SE REPARA SEPARA	NOT SERVICED SEPARA	NON FOURNI SEPAREMI	064N
					KEIN ERSATZTEIL	NON FORNITO SEPARAT	NOT SERVICED SEPARA	NOT SERVICED SEPARA	
10		NSS		1	NÃO FORNECIDO SEPARADAMENTE, PLATE				
						NO SE REPARA SEPARA	NOT SERVICED SEPARA	NON FOURNI SEPAREMI	064N
					KEIN ERSATZTEIL	NON FORNITO SEPARAT	NOT SERVICED SEPARA	NOT SERVICED SEPARA	
11		NSS		1	NÃO FORNECIDO SEPARADAMENTE, SEAL				
						NO SE REPARA SEPARA	NOT SERVICED SEPARA	NON FOURNI SEPAREMI	064N
					KEIN ERSATZTEIL	NON FORNITO SEPARAT	NOT SERVICED SEPARA	NOT SERVICED SEPARA	
12		NSS		1	NÃO FORNECIDO SEPARADAMENTE, SEAL				
						NO SE REPARA SEPARA	NOT SERVICED SEPARA	NON FOURNI SEPAREMI	064N
					KEIN ERSATZTEIL	NON FORNITO SEPARAT	NOT SERVICED SEPARA	NOT SERVICED SEPARA	
13		NSS		1	NÃO FORNECIDO SEPARADAMENTE, SLINGER				
						NO SE REPARA SEPARA	NOT SERVICED SEPARA	NON FOURNI SEPAREMI	064N
					KEIN ERSATZTEIL	NON FORNITO SEPARAT	NOT SERVICED SEPARA	NOT SERVICED SEPARA	
14		NSS		1	NÃO FORNECIDO SEPARADAMENTE, RING				
						NO SE REPARA SEPARA	NOT SERVICED SEPARA	NON FOURNI SEPAREMI	064N
					KEIN ERSATZTEIL	NON FORNITO SEPARAT	NOT SERVICED SEPARA	NOT SERVICED SEPARA	
15		NSS		1	NÃO FORNECIDO SEPARADAMENTE, BAFFLE				
						NO SE REPARA SEPARA	NOT SERVICED SEPARA	NON FOURNI SEPAREMI	064N
					KEIN ERSATZTEIL	NON FORNITO SEPARAT	NOT SERVICED SEPARA	NOT SERVICED SEPARA	

02-38	01	p2	06/09

TURBOCOMPRESSOR - CONJUNTO
TURBOCOMPRESOR - CONJUNTO
TURBOCHARGER - ASSEMBLY
TURBOCHARGER - ASSEMBLY

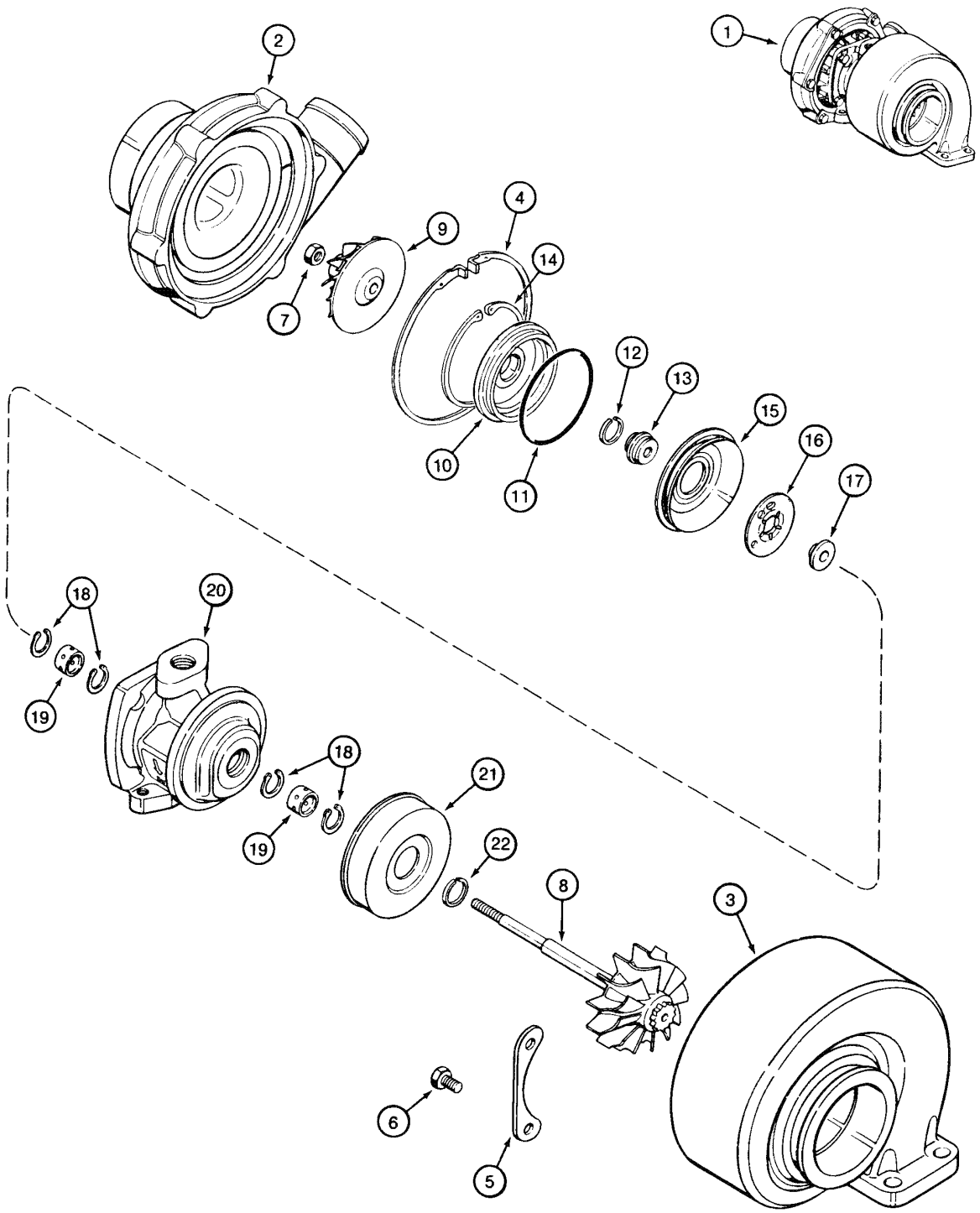

TURBOCHARGER - ASSEMBLY
TURBOCHARGER - ASSEMBLY
TURBOCHARGER - ASSEMBLY
TURBOCHARGER - ASSEMBLY

R	N	P.N.	MOD	Q	Denominação Bezeichnung	Denominacion Descrizione	Description Beskrivelse	Description Denominação	L.C.
16		**NSS**		1	NÃO FORNECIDO SEPARADAMENTE, BEARING, THRUST				
						NO SE REPARA SEPARA	NOT SERVICED SEPARA	NON FOURNI SEPAREMI	064N
					KEIN ERSATZTEIL	NON FORNITO SEPARAT	NOT SERVICED SEPARA	NOT SERVICED SEPARA	
17		**NSS**		1	NÃO FORNECIDO SEPARADAMENTE, COLLAR				
						NO SE REPARA SEPARA	NOT SERVICED SEPARA	NON FOURNI SEPAREMI	064N
					KEIN ERSATZTEIL	NON FORNITO SEPARAT	NOT SERVICED SEPARA	NOT SERVICED SEPARA	
18		**NSS**		4	NÃO FORNECIDO SEPARADAMENTE, RING				
						NO SE REPARA SEPARA	NOT SERVICED SEPARA	NON FOURNI SEPAREMI	064N
					KEIN ERSATZTEIL	NON FORNITO SEPARAT	NOT SERVICED SEPARA	NOT SERVICED SEPARA	
19		**NSS**		2	NÃO FORNECIDO SEPARADAMENTE, BEARING, JOURNAL				
						NO SE REPARA SEPARA	NOT SERVICED SEPARA	NON FOURNI SEPAREMI	064N
					KEIN ERSATZTEIL	NON FORNITO SEPARAT	NOT SERVICED SEPARA	NOT SERVICED SEPARA	
20		**NSS**		1	NÃO FORNECIDO SEPARADAMENTE, HOUSING				
						NO SE REPARA SEPARA	NOT SERVICED SEPARA	NON FOURNI SEPAREMI	064N
					KEIN ERSATZTEIL	NON FORNITO SEPARAT	NOT SERVICED SEPARA	NOT SERVICED SEPARA	
21		**NSS**		1	NÃO FORNECIDO SEPARADAMENTE, SHIELD				
						NO SE REPARA SEPARA	NOT SERVICED SEPARA	NON FOURNI SEPAREMI	064N
					KEIN ERSATZTEIL	NON FORNITO SEPARAT	NOT SERVICED SEPARA	NOT SERVICED SEPARA	
22		**NSS**		1	NÃO FORNECIDO SEPARADAMENTE, SEAL				
						NO SE REPARA SEPARA	NOT SERVICED SEPARA	NON FOURNI SEPAREMI	064N
					KEIN ERSATZTEIL	NON FORNITO SEPARAT	NOT SERVICED SEPARA	NOT SERVICED SEPARA	
	1	**J575169**		1	KIT DE REPARO REPARATURSATZ	JUEGO DE REPARACION KIT RIPARAZIONE	KIT, REPAIR REPARATIONSSAET	COLIS DE RÉPARATION KIT REPARACAO	003K

(1) Composto por 6, 7, 8, 11, 12, 14, 15, 16, 18 e 19

02-40	01	p1	03/08

FILTRO E RESFRIADOR DE ÓLEO
FILTRO Y ENFRIADOR DE ACEITE
OIL FILTER AND COOLER
OIL FILTER AND COOLER

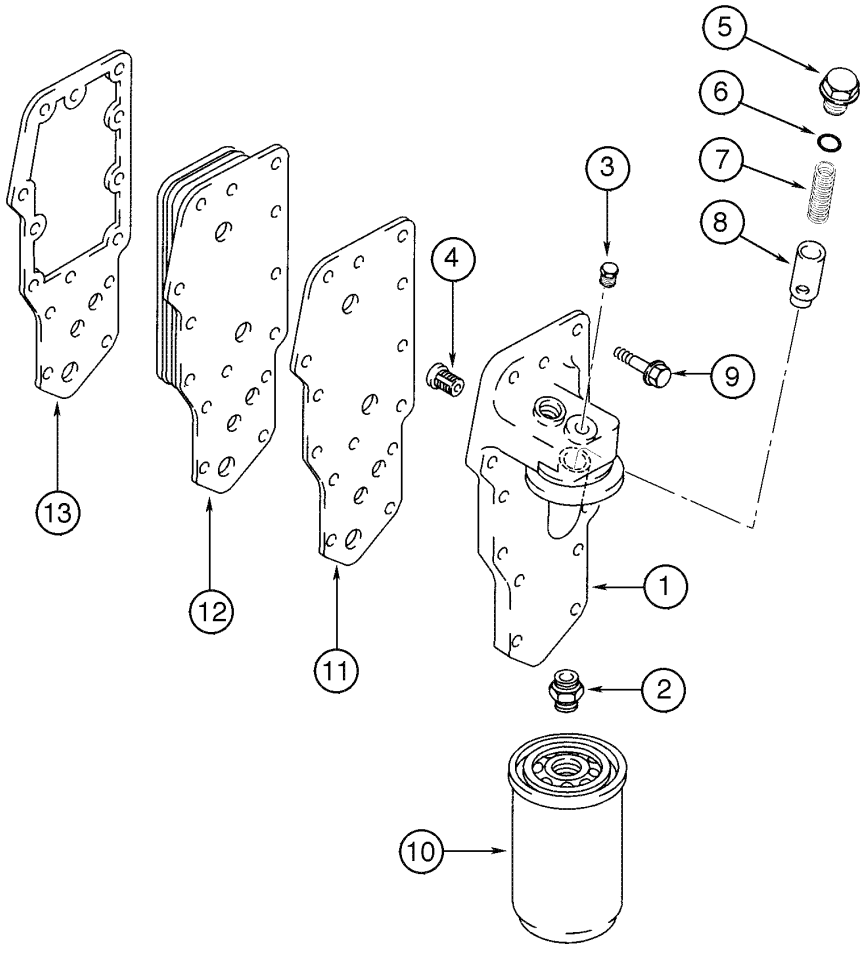

OIL FILTER AND COOLER
OIL FILTER AND COOLER
OIL FILTER AND COOLER
OIL FILTER AND COOLER

R	N	P.N.	MOD	Q	Denominação Bezeichnung	Denominacion Descrizione	Description Beskrivelse	Description Denominação	L.C.
1		75287938		1	TAMPA, filter ABDECKUNG	TAPADERA COPERCHIO	COVER DÆKSEL	COUVERCLE COBERTA	265C
2		75287940		1	CONEXÃO HYDRAULIKKUPPLUNG	RACOR RACCORDO IDRAULICO	CONNECTOR, HYD. FORSKRUNING	RACCORD CONECTOR	020R
3		75208135		1	BUJÃO, 1/8" STOPFEN	TAPÓN TAPPO	PLUG PROP	BOUCHON BUJÃO	050T
4		75289656		1	VÁLVULA HYDRAULICA, relief HYDRAULIKVENTIL	VALVULA HIDRAULICA VALVOLA IDRAULICA	VALVE, HYDRAULIC VENTIL HYDRAULIK	SOUPAPE HYDRAULIQU VALVULA HIDRAULICA	010V
5		75287943		1	BUJÃO STOPFEN	TAPÓN TAPPO	PLUG PROP	BOUCHON BUJÃO	050T
6		75312747		1	JUNTA DICHTUNG, FLACH	JUNTA HERMETICA GUARNIZIONE	GASKET PAKNING	JOINT JUNTA	123G
7		75287937		1	MOLA FEDER	RESORTE MOLLA	SPRING FJEDER	RESSORT MOLA	100M
8		75287944		1	VÁLVULA HYDRAULICA HYDRAULIKVENTIL	VALVULA HIDRAULICA VALVOLA IDRAULICA	VALVE, HYDRAULIC VENTIL HYDRAULIK	SOUPAPE HYDRAULIQU VALVULA HIDRAULICA	010V
9		75287935		14	PARAFUSO SCHRAUBE	TORNILLO VITE	SCREW SKRUE	VIS PARAFUSO	040V
10		J937345		1	FILTRO DE ÓLEO MOTORÖLFILTER	FILTRO DE ACEITE FILTRO OLIO MOTORE	FILTER, ENGINE OIL OLIEFILTER	FILTRE A HUILE MOTEU FILTRO DE OLEO	Z228
11		75287942		1	JUNTA, mounting DICHTUNG, FLACH	JUNTA HERMETICA GUARNIZIONE	GASKET PAKNING	JOINT JUNTA	123G
12		75287941		1	ARREFECEDOR ÖLKÜHLER	RADIADOR ACEITE RADIATORE OLIO	COOLER, OIL OLIEKØLER	REFROIDISSEUR D'HUIL ARREFECEDOR	026R
13		J942914		1	JUNTA, mounting DICTHUNG	JUNTA HERMETICA GUARNIZIONE	GASKET PAKNING	JOINT JUNTA	3720

02-42	01	p1	03/08

CÁRTER E BOMBA DE ÓLEO
CÁRTER Y BOMBA DE ACEITE
OIL PUMP AND OIL PAN
OIL PUMP AND OIL PAN

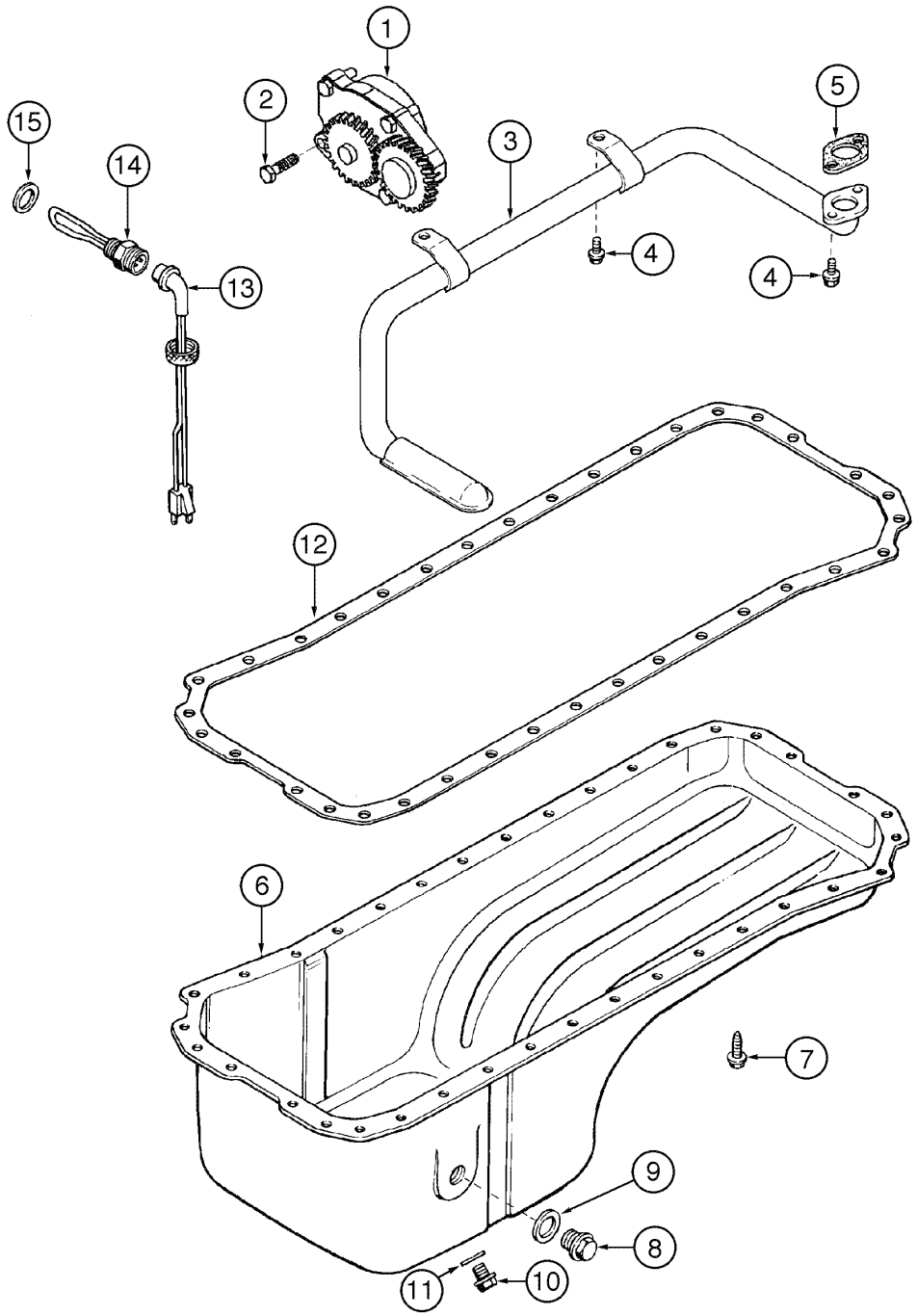

OIL PUMP AND OIL PAN
OIL PUMP AND OIL PAN
OIL PUMP AND OIL PAN
OIL PUMP AND OIL PAN

R	N	P.N.	MOD	Q	Denominação Bezeichnung	Denominacion Descrizione	Description Beskrivelse	Description Denominação	L.C.
1		75312745		1	BOMBA DE ÓLEO MOTORÖLPUMPE	BOMBA DE ACEITE POMPA OLIO MOTORE	PUMP, ENGINE OIL MOTOROLIEPUMPE	POMPE A HUILE BOMBA DE OLEO	153P
2		75208384		4	PARAFUSO, M8 x 1.25 x 3(SCHRAUBE	TORNILLO VITE	SCREW SKRUE	VIS PARAFUSO	040V
3		J921992		1	TUBO DE ASPIRACAO SAUGLEITUNG	TUBO DE ASPIRACION TUBO, DI ASPIRAZ	PIPE, SUCTION RØR, SUGNING	TUYAUTERIE D'ASPIRAT TUBO DE ASPIRACAO	P629
4		75208153		2	PARAFUSO, M8 x 1.25 x 2(SCHRAUBE	TORNILLO VITE	SCREW SKRUE	VIS PARAFUSO	040V
5		75287965		1	JUNTA DICHTUNG, FLACH	JUNTA HERMETICA GUARNIZIONE	GASKET PAKNING	JOINT JUNTA	123G
6		75287960		1	CÁRTER DE ÓLEO MOTORÖLWANNE	CARTER DE ACEITE COPPA OLIO	PAN, ENGINE OIL BUNDKAR	CARTER D'HUILE CARTER DE OLEO	274C
7		75287963		36	PARAFUSO SCHRAUBE	TORNILLO VITE	SCREW SKRUE	VIS PARAFUSO	040V
8		75287676		1	BUJÃO STOPFEN	TAPÓN TAPPO	PLUG PROP	BOUCHON BUJÃO	050T
9		75208158		1	JUNTA DICHTUNG, FLACH	JUNTA HERMETICA GUARNIZIONE	GASKET PAKNING	JOINT JUNTA	123G
10		75287675		1	BUJÃO STOPFEN	TAPÓN TAPPO	PLUG PROP	BOUCHON BUJÃO	050T
11		10259960		1	ARRUELA DE VEDAÇÃO, M18.3 x 24 x 1.5 DICHTSCHEIBE	JUNTA HERMETICA ROSETTA DI TENUTA	WASHER, SEALING TAETNINGSSKIVE	RONDELLE D'ETANCHEI JUNTA HERMETICA	133R
12		75312697		1	JUNTA DICHTUNG, FLACH	JUNTA HERMETICA GUARNIZIONE	GASKET PAKNING	JOINT JUNTA	123G
13		196466A1		1	CABO ELÉTRICO, 1829mm STROMKABEL	CABLE ELECTRICO CAVO ELETTRICO	CABLE, ELECTRIC EL-KABEL	CABLE ELECTRIQUE CABO ELECTRICO	111C
14		J904380		1	UNIDADE DE AQUECIMENTO HEIZGERÄT	APARATO CALEFACCIÓI RISCALDATORE	HEATER UNIT RADIATORENHED	APPAREIL CHAUFFAGE APARATO CALEFACCIÓI	Z375
15		J902425		1	ARRUELA PLANA UNTERLEGSCHEIBE	ARANDELA ROSETTA PIANA	WASHER FLADSKIVE	RONDELLE ANILHA	131R
16		75208153		2	PARAFUSO, M8 x 1.25 x 2(SCHRAUBE	TORNILLO VITE	SCREW SKRUE	VIS PARAFUSO	040V

02-44	01	p1	06/09

DRENO DO CÁRTER
DRENAJE DEL CÁRTER
OIL PAN DRAIN
OIL PAN DRAIN

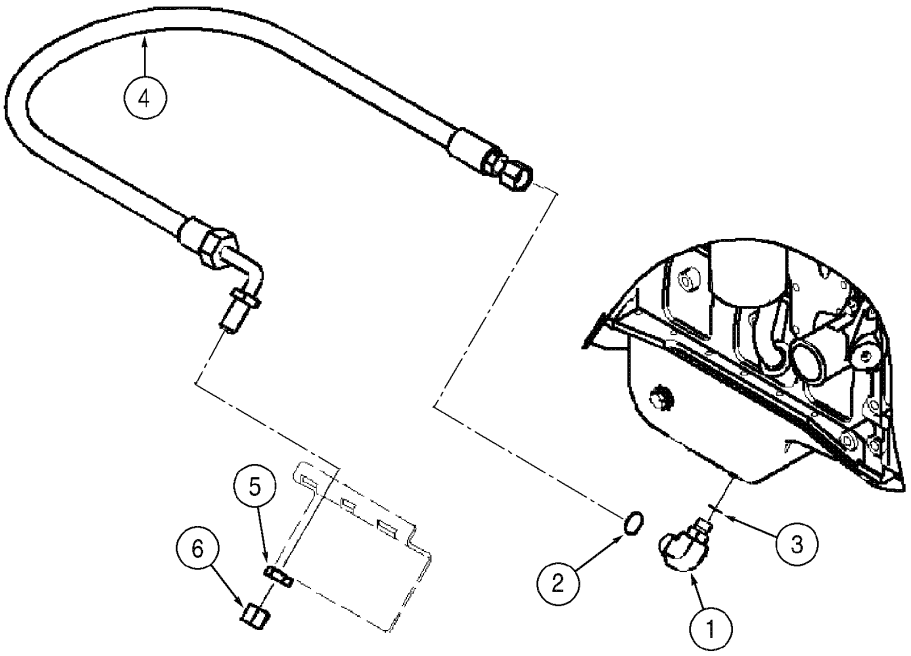

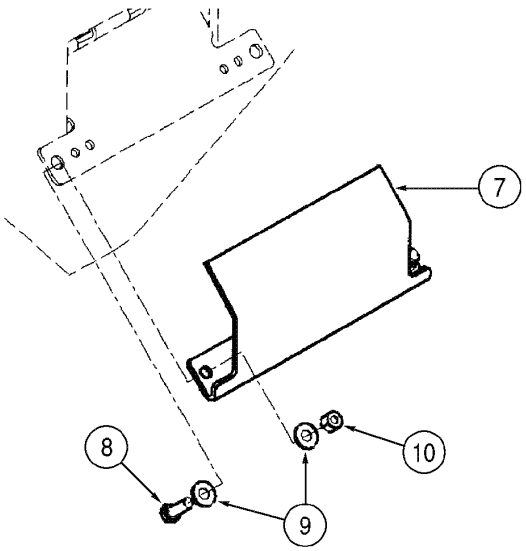

OIL PAN DRAIN
OIL PAN DRAIN
OIL PAN DRAIN
OIL PAN DRAIN

R	N	P.N.	MOD	Q	Denominação Bezeichnung	Denominacion Descrizione	Description Beskrivelse	Description Denominação	L.C.
1		**700-343**		1	COTOVELO, 90º, 1"-14 ORFS x M18 x 1.5 ORB, Includes items 2, 3				
						CODO	ELBOW	COUDE	085G
					KNIESTUECK	GOMITO	VINKELROER	JOELHO	
2		**238-6016**		1	ANEL "O", -016, 90 Duro, .614" ID x .070" Thk				
						JUNTA HERMETICA	O-RING	JOINT THORIQUE	055A
					DICHTRING	ANELLO TOROIDALE	O-RING	O-RING	
3		**637-63153**		1	ANEL "O", CI 6, 15.3MM ID x 2.2 Thk				
						JUNTA HERMETICA	O-RING	JOINT THORIQUE	055A
					DICHTRING	ANELLO TOROIDALE	O-RING	O-RING	
4		**397437A1**		1	TUBO FLEXÍVEL, drain 1250mm				
						MANGA FLEXIBLE	HOSE, FLEXIBLE	TUYAU FLEXIBLE	192T
					BIEGSAMER SCHLAUCH	TUBO FLESSIBILE	FLEKSIBEL SLANGE	TUBO FLEXIVEL	
5		**218-1251**		1	CONTRA PORCA, Blkhd, 7/8"-14				
						CONTRA TUERCA	NUT, LOCK	CONTRE-ECROU	P263
					SICHERUNGSMUTTER	CONTRODADO	LASEMOETRIK	CONTRA PORCA	
6		**218-756**		1	TAMPA DO RESERVATÓRIO, 37º, 7/8"-14				
						TAPON DEL DEPOSITO	CAP	CHAPEAU	052T
					ABDECKAPPE	TAPPO SERBATOIO	TANKDAEKSEL	TAMPAO DE RESERVAT	
7		**407632A1**		1	TAMPA	TAPA	COVER	COUVERCLE	2250
					DECKEL	COPERCHIO	COVER	TAMPA	
7	1	**87647717**		1	PROTEÇÃO	DEFENSA	GUARD	GARANT	070R
					SCHUTZEINRICHTUNG	RIPARO	BESKYTTELSESSKAERM	PROTECCAO	
8		**627-10030**		2	PARAFUSO, Hex, M10 x 30, 10.9, Full Thd				
						TORNILLO	BOLT	BOULON	140B
					SCHRAUBE	BULLONE	SKRUE	PARAFUSO	
9		**895-15010**		4	ARRUELA PLANA, M11 x 24 x 2				
						ARANDELA	WASHER	RONDELLE	131R
					UNTERLEGSCHEIBE	ROSETTA PIANA	FLADSKIVE	ANILHA	
10		**832-10410**		2	CONTRA PORCA, M10 x 1.5, CI 8				
						CONTRA TUERCA	NUT, LOCK	CONTRE-ECROU	P263
					SICHERUNGSMUTTER	CONTRODADO	LASEMOETRIK	CONTRA PORCA	

(1) PARA FERTILIZANTE

02-46	01	p1	10/08

CABEÇOTE - TAMPA
CULATA - CUBIERTA
CYLINDER HEAD - COVER
CYLINDER HEAD - COVER

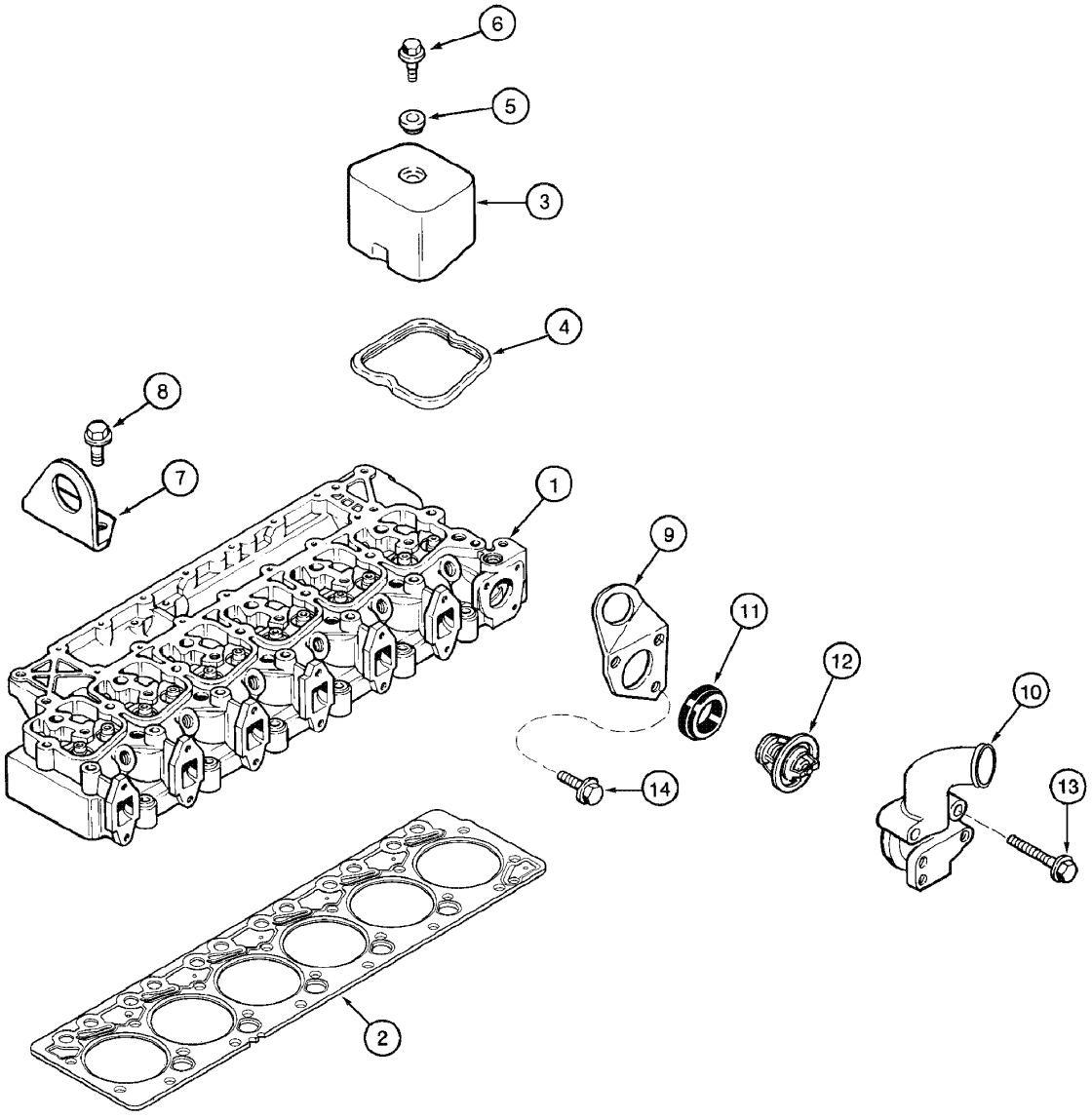

CYLINDER HEAD - COVER
CYLINDER HEAD - COVER
CYLINDER HEAD - COVER
CYLINDER HEAD - COVER

R	N	P.N.	MOD	Q	Denominação Bezeichnung	Denominacion Descrizione	Description Beskrivelse	Description Denominação	L.C.
1		{}		1	CYLINDER HEAD (P.2-48)				
2		J283570		1	JUNTA, cylinder head DICHTUNG, FLACH	JUNTA HERMETICA GUARNIZIONE	GASKET PAKNING	JOINT JUNTA	123G
2		75288031		1	JUNTA, cylinder head 0,25mm DICHTUNG, FLACH	JUNTA HERMETICA GUARNIZIONE	GASKET PAKNING	JOINT JUNTA	123G
2		J921397		1	JUNTA, cylinder head 0,50mm DICTHUNG	JUNTA HERMETICA GUARNIZIONE	GASKET PAKNING	JOINT JUNTA	3720
3		75287968		6	TAMPA ABDECKUNG	TAPADERA COPERCHIO	COVER DÆKSEL	COUVERCLE COBERTA	265C
4		75287966		6	JUNTA DICHTUNG, FLACH	JUNTA HERMETICA GUARNIZIONE	GASKET PAKNING	JOINT JUNTA	123G
5		71100640		6	JUNTAS GUMMIDICHTUNG	JUNTA DE CAUCHO GUARNIZIONE DI GOMM	SEAL, RUBBER GUMMITAETNING	JOINT, CAOUTCHOUC JUNTAS	122G
6		75287967		6	PARAFUSO SCHRAUBE	TORNILLO VITE	SCREW SKRUE	VIS PARAFUSO	040V
7		75287890		1	SUPORTE HALTERUNG, LAGERBO	SOPORTE SUPPORTO	SUPPORT BESLAG	SUPPORT SUPORTE	300S
8		75287891		2	PARAFUSO SCHRAUBE	TORNILLO VITE	SCREW SKRUE	VIS PARAFUSO	040V
9		75287881		1	SUPORTE HALTERUNG, LAGERBO	SOPORTE SUPPORTO	SUPPORT BESLAG	SUPPORT SUPORTE	300S
10		71102615		1	ALOJAMENTO GEHÄUSE	CAVIDAD ALLOGGIAMENTO	HOUSING HUS	CARTER ALOJAMENTO	014V
11		75311214		1	BUCHA, housing BUECHSE	CASQUILLO BOCCOLA	BUSHING BOESNING	BAGUE CASQUILHO	095B
12		71102614		1	VALVULA VENTIL	VALVULA VALVOLA	VALVE VENTIL	SOUPAPE VALVULA	9620
13		75311215		2	PARAFUSO SCHRAUBE	TORNILLO VITE	SCREW SKRUE	VIS PARAFUSO	040V
14		75287935		1	PARAFUSO SCHRAUBE	TORNILLO VITE	SCREW SKRUE	VIS PARAFUSO	040V

02-48	01	p1	06/09

CABEÇOTE - MECANISMO DAS VÁLVULAS
CULATA - MECANISMO DE LAS VÁLVULAS
CYLINDER HEAD - VALVE MECHANISM
CYLINDER HEAD - VALVE MECHANISM

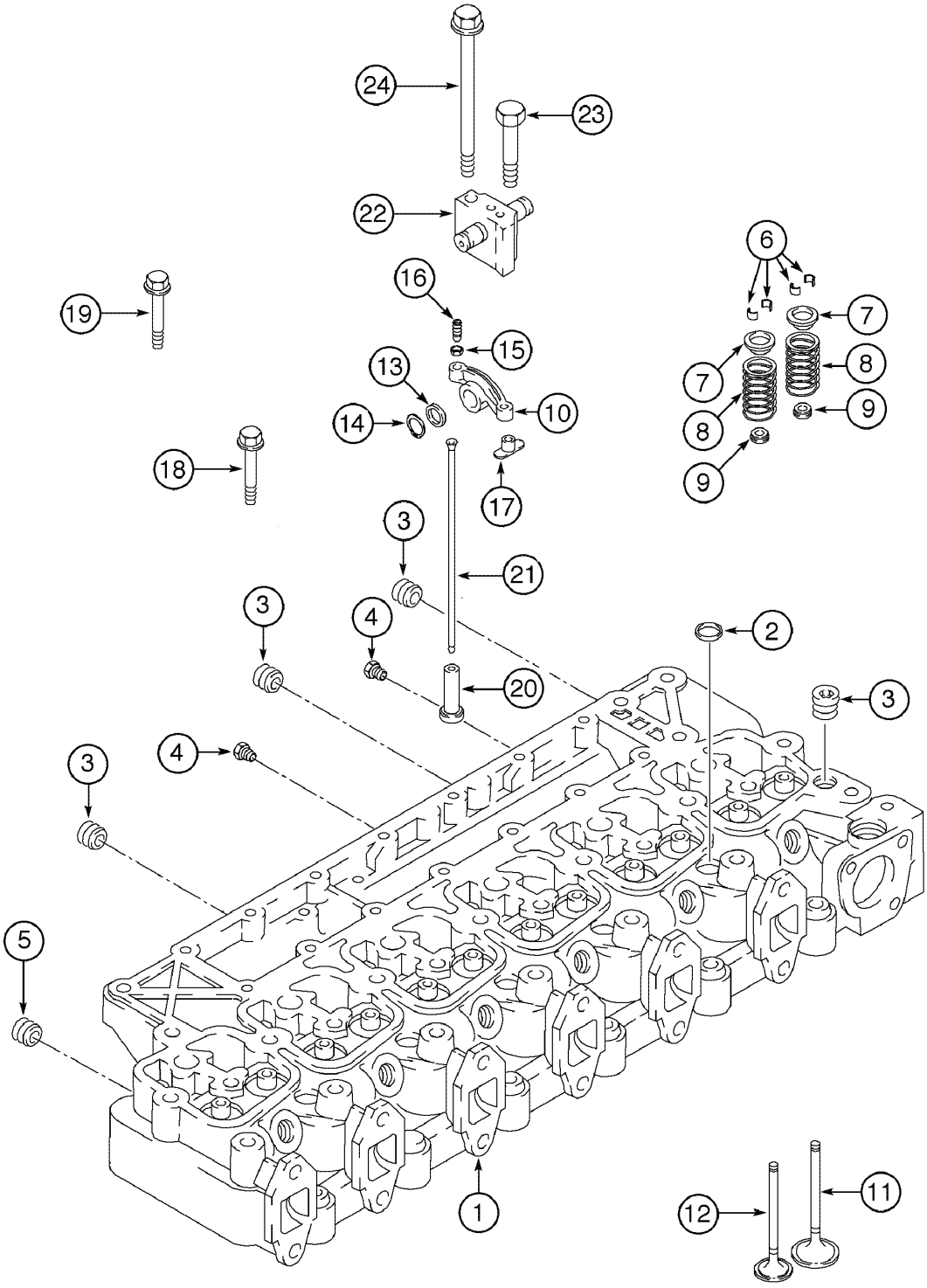

CYLINDER HEAD - VALVE MECHANISM
CYLINDER HEAD - VALVE MECHANISM
CYLINDER HEAD - VALVE MECHANISM
CYLINDER HEAD - VALVE MECHANISM

R	N	P.N.	MOD	Q	Denominação Bezeichnung	Denominacion Descrizione	Description Beskrivelse	Description Denominação	L.C.
1		71102616		1	CABEÇOTE, Assy, Includes items 2 - 24				
						CULATA	CYLINDER HEAD	CULASSE	113T
					ZYLINDERKOPF	TESTA CILINDRI	CYLINDERHOVED	CABECA DE MOTOR	
2		75312133		5	BUJÃO, expansion 58mm	TAPÓN	PLUG	BOUCHON	050T
					STOPFEN	TAPPO	PROP	BUJÃO	
3		75208117		5	BUJÃO	TAPÓN	PLUG	BOUCHON	050T
					STOPFEN	TAPPO	PROP	BUJÃO	
4		75208135		2	BUJÃO, 1/8"	TAPÓN	PLUG	BOUCHON	050T
					STOPFEN	TAPPO	PROP	BUJÃO	
5		75208142		1	BUJÃO	TAPÓN	PLUG	BOUCHON	050T
					STOPFEN	TAPPO	PROP	BUJÃO	
6		75288021		24	CALCO DE AFINACAO, valve				
						SUPLEMENTO	SHIM	CALE D'EPAISSEUR	198S
					UNTERLEGSCHEIBE	SPESSORE	MELLEMLAEG	CALCO DE AFINACAO	
7		71102218		12	JUNTAS, spring	JUNTA DE CAUCHO	SEAL, RUBBER	JOINT, CAOUTCHOUC	122G
					GUMMIDICHTUNG	GUARNIZIONE DI GOMM	GUMMITAETNING	JUNTAS	
8		75312695		12	MOLA	RESORTE	SPRING	RESSORT	100M
					FEDER	MOLLA	FJEDER	MOLA	
9		75288027		12	ANEL DE VEDACAO	ANILLO DE CIERRE	SEAL	JOINT	132A
					DICHTUNG	ANELLO DI TENUTA	PAKNINGSRING	ANEL DE VEDACAO	
10		75287895		3	BALANCIM, Assy intake	BALANCIN	ROCKER ARM	CULBUTEUR	055B
					KIPPHEBEL	BILANCIERE	VENTILARM	MARTELO DE VALVULA	
10		75287897		3	ROLO, Assy exhaust	RODILLO	ROLLER	ROULEAU	500R
					ROLLE	RULLO	VALSE	ROLETE	
11		75288022		6	VÁLVULA DE ESCAPE	VALVULA DE ESCAPE	VALVE, ENG EXHAUST,	SOUPAPE D'ECHAPPEM	112V
					AUSLASSVENTIL, STANI	VALVOLA DI SCARICO	UDSTOEDNINGSVENTIL	VALVULA DE ESCAPE	
12		75288023		6	VÁLVULA DE ADMISSÃO	VÁLVULA DE ADMISIÓN	VALVE, ENGINE, INLET,	SOUPAPE D'ADMISSION	111V
					EINLASSVENTIL, STAND	VALVOLA DI ASPIRAZIOI	INDSUGNINGSVENTIL	VALVULA DE ADMISSAO	
13		75287898		12	ARRUELA PLANA	ARANDELA	WASHER	RONDELLE	131R
					UNTERLEGSCHEIBE	ROSETTA PIANA	FLADSKIVE	ANILHA	
14		75287899		12	ANEL	ANILLO DE RESORTE	RING, SNAP	ANNEAU D'ARRÊT	054A
					SPRENGRING	ANELLO ELASTICO	LÅSERING	ANEL	
15		75288673		1	PORCA	TUERCA	NUT	ECROU	010D
					MUTTER	DADO	MØTRIK	PORCA	
16		75208225		1	PARAFUSO	TORNILLO	SCREW	VIS	040V
					SCHRAUBE	VITE	SKRUE	PARAFUSO	
17		75287998		1	PINO	PERNO	PIN	AXE	080P
					BOLZEN	PERNO	STIFT	PERNO	
18		75288029		14	PARAFUSO	TORNILLO	SCREW	VIS	040V
					SCHRAUBE	VITE	SKRUE	PARAFUSO	
19		75288028		6	PARAFUSO	TORNILLO	SCREW	VIS	040V
					SCHRAUBE	VITE	SKRUE	PARAFUSO	
20		75288297		12	HASTE	VARILLA	ROD	TRINGLE	090A
					STAB	ASTA	STANG	HASTE	
21		75287902		12	HASTE	VARILLA	ROD	TRINGLE	090A
					STAB	ASTA	STANG	HASTE	
22		75287894		6	SUPORTE	SOPORTE	SUPPORT	SUPPORT	300S
					HALTERUNG, LAGERBO	SUPPORTO	BESLAG	SUPORTE	

02-48	01	p2	06/09

CABEÇOTE - MECANISMO DAS VÁLVULAS
CULATA - MECANISMO DE LAS VÁLVULAS
CYLINDER HEAD - VALVE MECHANISM
CYLINDER HEAD - VALVE MECHANISM

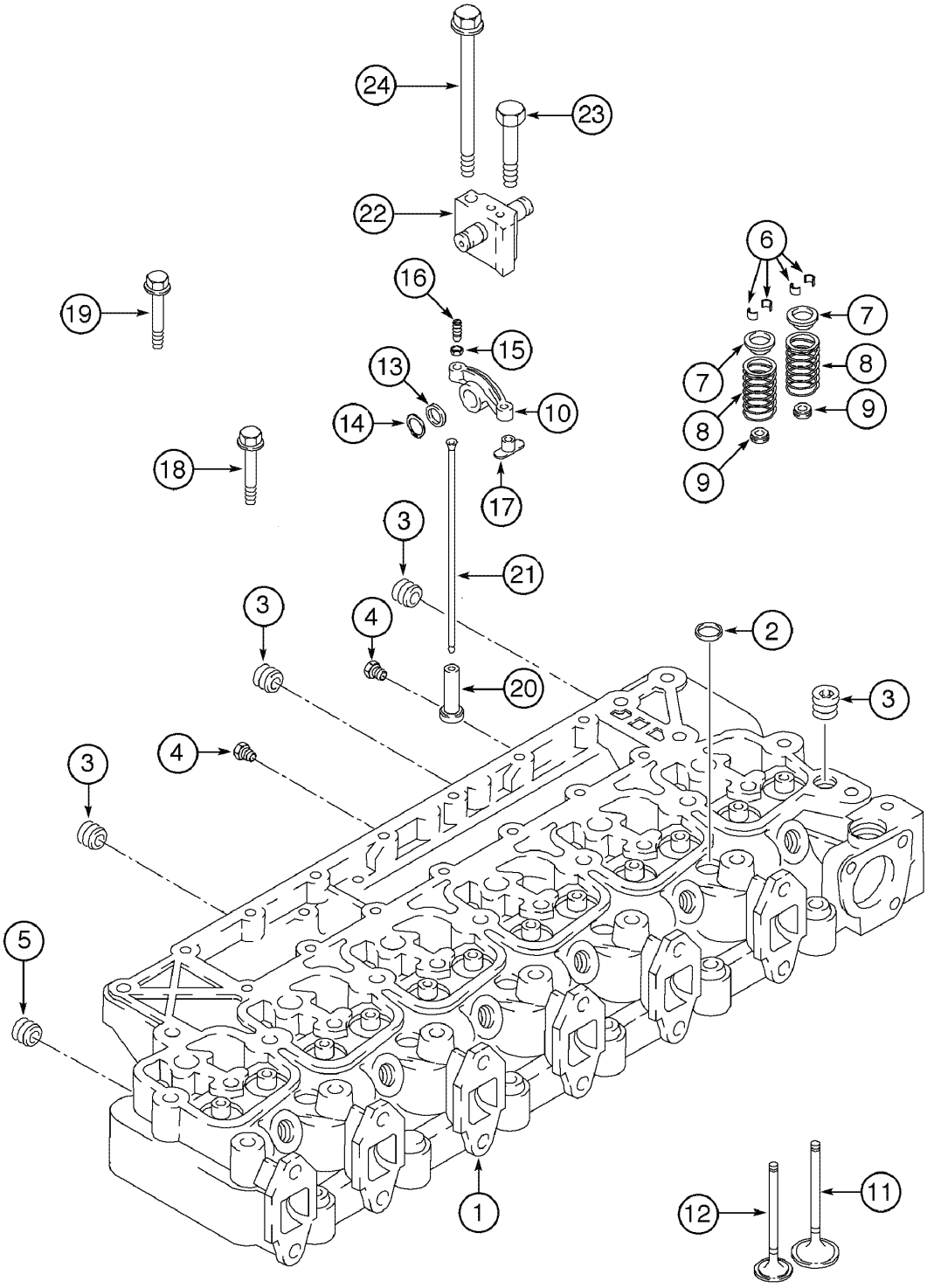

CYLINDER HEAD - VALVE MECHANISM
CYLINDER HEAD - VALVE MECHANISM
CYLINDER HEAD - VALVE MECHANISM
CYLINDER HEAD - VALVE MECHANISM

R	N	P.N.	MOD	Q	Denominação Bezeichnung	Denominacion Descrizione	Description Beskrivelse	Description Denominação	L.C.
23		**75287901**		6	PARAFUSO SCHRAUBE	TORNILLO VITE	SCREW SKRUE	VIS PARAFUSO	040V
24		**75286628**		6	PARAFUSO SCHRAUBE	TORNILLO VITE	SCREW SKRUE	VIS PARAFUSO	040V

02-50	01	p1	03/08

COMANDO DE VÁLVULAS
ÁRBOL DE LEVAS
CAMSHAFT
CAMSHAFT

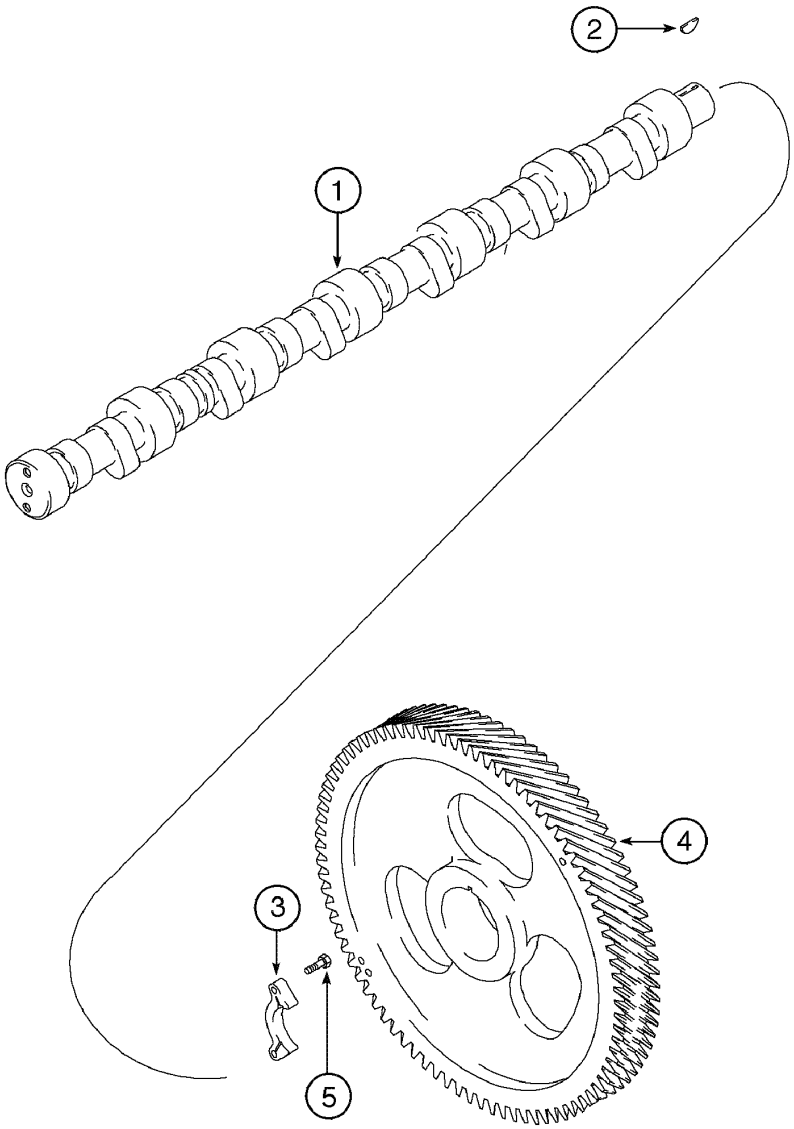

CAMSHAFT
CAMSHAFT
CAMSHAFT
CAMSHAFT

R	N	P.N.	MOD	Q	Denominação Bezeichnung	Denominacion Descrizione	Description Beskrivelse	Description Denominação	L.C.
1		75312710		1	EIXO WELLE	EJE ALBERO	SHAFT AKSEL	ARBRE VEIO	016A
2		75287957		1	CHAVETA, 4x6,5mm FEDERKEIL	CHAVETA LINGUETTA	KEY KILE	CLAVETTE CHAVETA	060L
3		75287959		1	SUPORTE, retaining HALTERUNG, LAGERBO	SOPORTE SUPPORTO	SUPPORT BESLAG	SUPPORT SUPORTE	300S
4		75312709		1	ENGRENAGEM ZAHNRAD	ENGRANAJE INGRANAGGIO	GEAR TANDHJUL	PIGNON CARRETO	050I
5		75286076		2	PARAFUSO, M8 x 1.25 x 22 SCHRAUBE	TORNILLO VITE	SCREW SKRUE	VIS PARAFUSO	040V

02-52	01	p1	06/09

BLOCO DO MOTOR
BLOCO DEL MOTOR
ENGINE BLOCK
ENGINE BLOCK

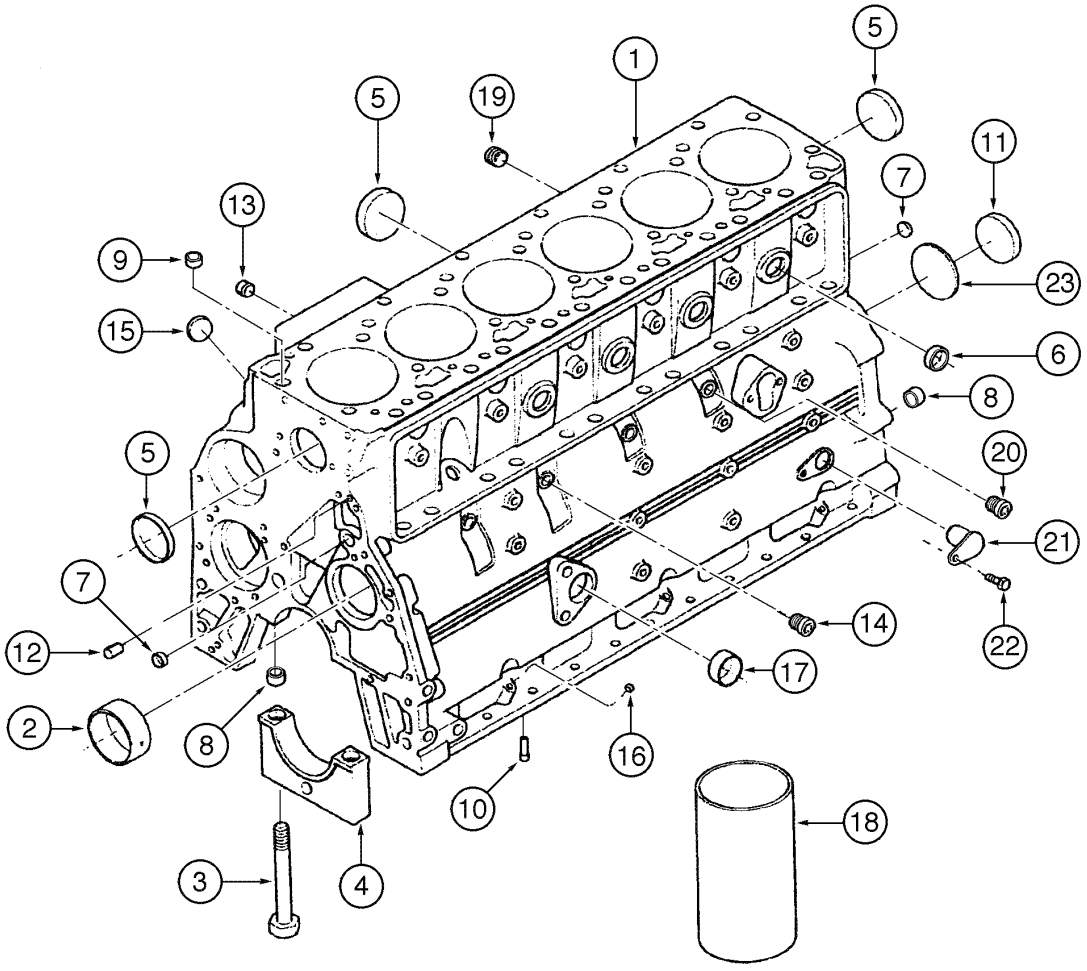

ENGINE BLOCK
ENGINE BLOCK
ENGINE BLOCK
ENGINE BLOCK

R	N	P.N.	MOD	Q	Denominação Bezeichnung	Denominacion Descrizione	Description Beskrivelse	Description Denominação	L.C.
1		**75312921**		1	BLOCO DE CILINDROS, Assy, Includes items 2 - 23				
					BLOQUE DE CILINDROS	CYLINDER BLOCK	BLOC MOTEUR		020B
					KURBELGEHÄUSE	BASAMENTO MOTORE	KRUMTAPHUS	BLOCO DE MOTOR	
2		**75312922**		1	BUCHA	CASQUILLO	BUSHING	BAGUE	095B
					BUECHSE	BOCCOLA	BOESNING	CASQUILHO	
3		**75312923**		14	PARAFUSO	TORNILLO	SCREW	VIS	040V
					SCHRAUBE	VITE	SKRUE	PARAFUSO	
4		**75312687**		7	SUPORTE, cover	SOPORTE	SUPPORT	SUPPORT	300S
					HALTERUNG, LAGERBO	SUPPORTO	BESLAG	SUPORTE	
5		**75208216**		5	BUJÃO, expansion 58.06mm	TAPÓN	PLUG	BOUCHON	050T
					STOPFEN	TAPPO	PROP	BUJÃO	
6		**75287924**		4	BUJÃO, expansion 25.4mm	TAPÓN	PLUG	BOUCHON	050T
					STOPFEN	TAPPO	PROP	BUJÃO	
7		**75287883**		3	BUJÃO, expansion 17.73mm	TAPÓN	PLUG	BOUCHON	050T
					STOPFEN	TAPPO	PROP	BUJÃO	
8		**75287925**		14	ANEL	ANILLO	RING	ANNEAU	045A
					RING	ANELLO	RING	ANEL	
9		**75287927**		2	ANEL	ANILLO	RING	ANNEAU	045A
					RING	ANELLO	RING	ANEL	
10		**75287928**		6	PULVERIZADOR, oil	PULVERIZADOR	NOZZLE	GICLEUR	148P
					DÜSE	POLVERIZZATORE	DYSE	INJECTOR	
11		**75287929**		1	BLOCO, expansion	BLOQUE MOTOR	BLOCK	BLOC	074B
					KLOTZ	BLOCCHETTO	STOPKLODS	BLOCO	
12		**75208120**		2	PINO	PERNO	PIN	AXE	080P
					BOLZEN	PERNO	STIFT	PERNO	
13		**75208117**		1	BUJÃO	TAPÓN	PLUG	BOUCHON	050T
					STOPFEN	TAPPO	PROP	BUJÃO	
14		**75312690**		3	BUJÃO	TAPÓN	PLUG	BOUCHON	050T
					STOPFEN	TAPPO	PROP	BUJÃO	
15		**75287930**		1	BUJÃO	TAPÓN	PLUG	BOUCHON	050T
					STOPFEN	TAPPO	PROP	BUJÃO	
16		**75286111**		3	BUJÃO	TAPÓN	PLUG	BOUCHON	050T
					STOPFEN	TAPPO	PROP	BUJÃO	
17		**75287932**		1	BUJÃO	TAPÓN	PLUG	BOUCHON	050T
					STOPFEN	TAPPO	PROP	BUJÃO	
18		**75287931**		1	CAMISA, STD Service	CAMISA	LINER, ENGINE CYLINDE	CHEMISE DE CYLINDRE	035C
					ZYLINDERLAUFBUCHSE	CANNA CILINDRI	CYLINDERFORING	CAMISA DE CILINDRO	
19		**75208142**		1	BUJÃO	TAPÓN	PLUG	BOUCHON	050T
					STOPFEN	TAPPO	PROP	BUJÃO	
20		**75312691**		1	BUJÃO	TAPÓN	PLUG	BOUCHON	050T
					STOPFEN	TAPPO	PROP	BUJÃO	
21		**75312692**		1	BUJÃO	TAPÓN	PLUG	BOUCHON	050T
					STOPFEN	TAPPO	PROP	BUJÃO	
22		**75208294**		1	PARAFUSO	TORNILLO	SCREW	VIS	040V
					SCHRAUBE	VITE	SKRUE	PARAFUSO	
23		**75312689**		1	JUNTA	JUNTA HERMETICA	GASKET	JOINT	123G
					DICHTUNG, FLACH	GUARNIZIONE	PAKNING	JUNTA	

02-54	01	p1	11/07

TAMPA LATERAL DO BLOCO DO MOTOR
TAPA LATERAL DEL BLOQUE DEL MOTOR
ENGINE BLOCK SIDE COVER
ENGINE BLOCK SIDE COVER

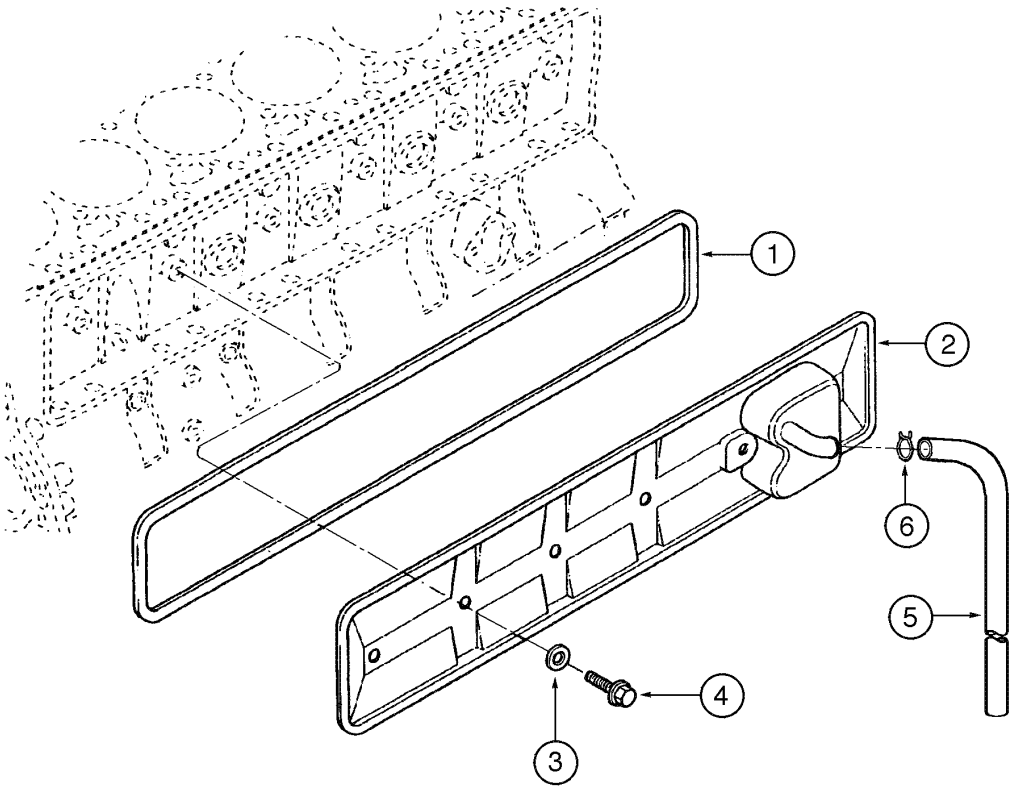

ENGINE BLOCK SIDE COVER
ENGINE BLOCK SIDE COVER
ENGINE BLOCK SIDE COVER
ENGINE BLOCK SIDE COVER

R	N	P.N.	MOD	Q	Denominação Bezeichnung	Denominacion Descrizione	Description Beskrivelse	Description Denominação	L.C.
1		75287946		1	JUNTA DICHTUNG, FLACH	JUNTA HERMETICA GUARNIZIONE	GASKET PAKNING	JOINT JUNTA	123G
2		75287947		1	TAMPA ABDECKUNG	TAPADERA COPERCHIO	COVER DÆKSEL	COUVERCLE COBERTA	265C
3		75288527		4	ANEL RING	ANILLO ANELLO	RING RING	ANNEAU ANEL	045A
4		75208294		4	PARAFUSO SCHRAUBE	TORNILLO VITE	SCREW SKRUE	VIS PARAFUSO	040V
5		75311073		1	MANGUEIRA SCHLAUCH	MANGA MANICOTTO FLESSIBILE	HOSE SLANGE	FLEXIBLE TUBO FLEXIVEL	030M
6		75287951		1	PRENDEDOR KLEMME	BORNE MORSETTO	CLAMP SPÆNDEBÅND	BRIDE BORNE	120M

02-56	01	p1	03/08

CONEXÃO DE SAÍDA DE ÁGUA E VARETA DE NÍVEL
CONEXIÓN DE SALIDA DEL AGUA Y VARILLA DE NIVEL
CONNECTION WATER OUTLET AND DIPSTICK
CONNECTION WATER OUTLET AND DIPSTICK

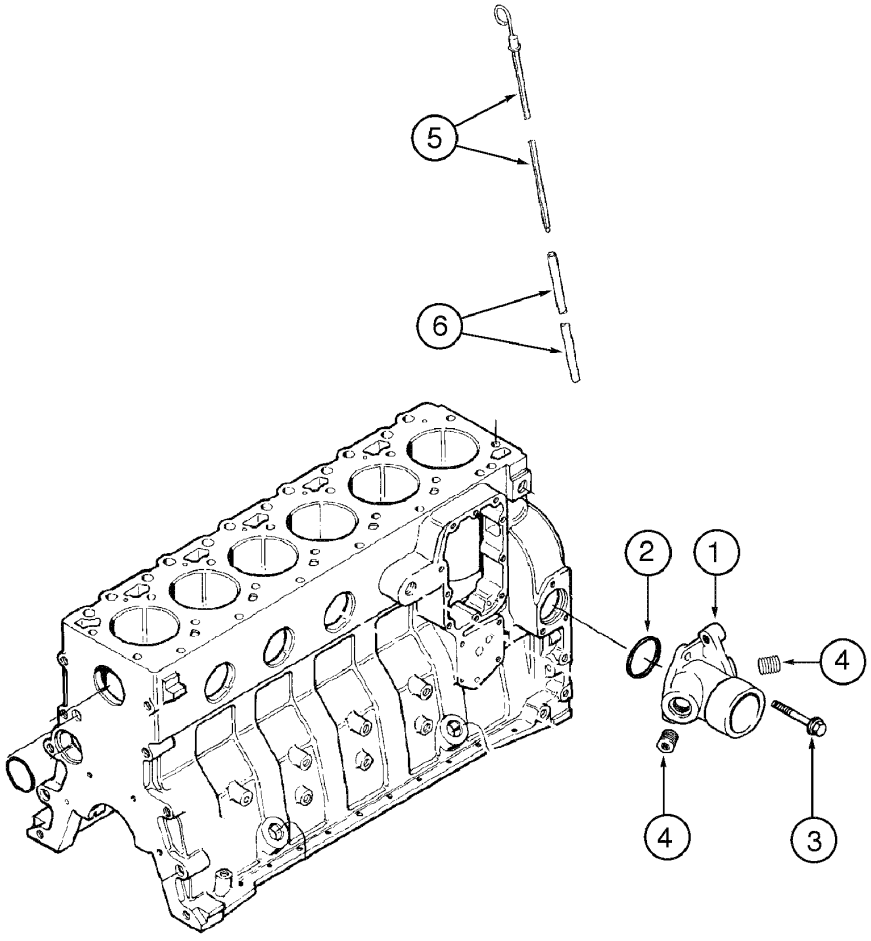

CONNECTION WATER OUTLET AND DIPSTICK
CONNECTION WATER OUTLET AND DIPSTICK
CONNECTION WATER OUTLET AND DIPSTICK
CONNECTION WATER OUTLET AND DIPSTICK

R	N	P.N.	MOD	Q	Denominação Bezeichnung	Denominacion Descrizione	Description Beskrivelse	Description Denominação	L.C.
1		J916625		1	BLOCO DE LIGACAO, water out				
						TABLERO DE BORNES	BLOCK, CONNECTING	BLOC DE JONCTION	119M
					REIHENKLEMME	MORSETTIERA	KLEMRÆKKE	BLOCO DE LIGACÃO	
2		75287885		1	ANEL DE VEDACAO	ANILLO DE CIERRE	SEAL	JOINT	132A
					DICHTUNG	ANELLO DI TENUTA	PAKNINGSRING	ANEL DE VEDACAO	
3		75206638		2	PARAFUSO, M10 x 1.50 x 25				
						TORNILLO	SCREW	VIS	040V
					SCHRAUBE	VITE	SKRUE	PARAFUSO	
4		75208117		2	BUJÃO	TAPÓN	PLUG	BOUCHON	050T
					STOPFEN	TAPPO	PROP	BUJÃO	
5		75288113		1	HASTE DE NÍVEL	VARILLA DE NIVEL	DIPSTICK	JAUGE DE NIVEAU	091A
					PEILSTAB	ASTA DI LIVELLO	MAALEPIND	VARETA DE NIVEL	
6		71102609		1	TUBO	TUBO	TUBE	TUBE	195T
					ROHR	TUBETTO	RØR	TUBO	

02-58	01	p1	06/09

ÁRVORE DE MANIVELAS
CIGUEÑAL
CRANKSHAFT
CRANKSHAFT

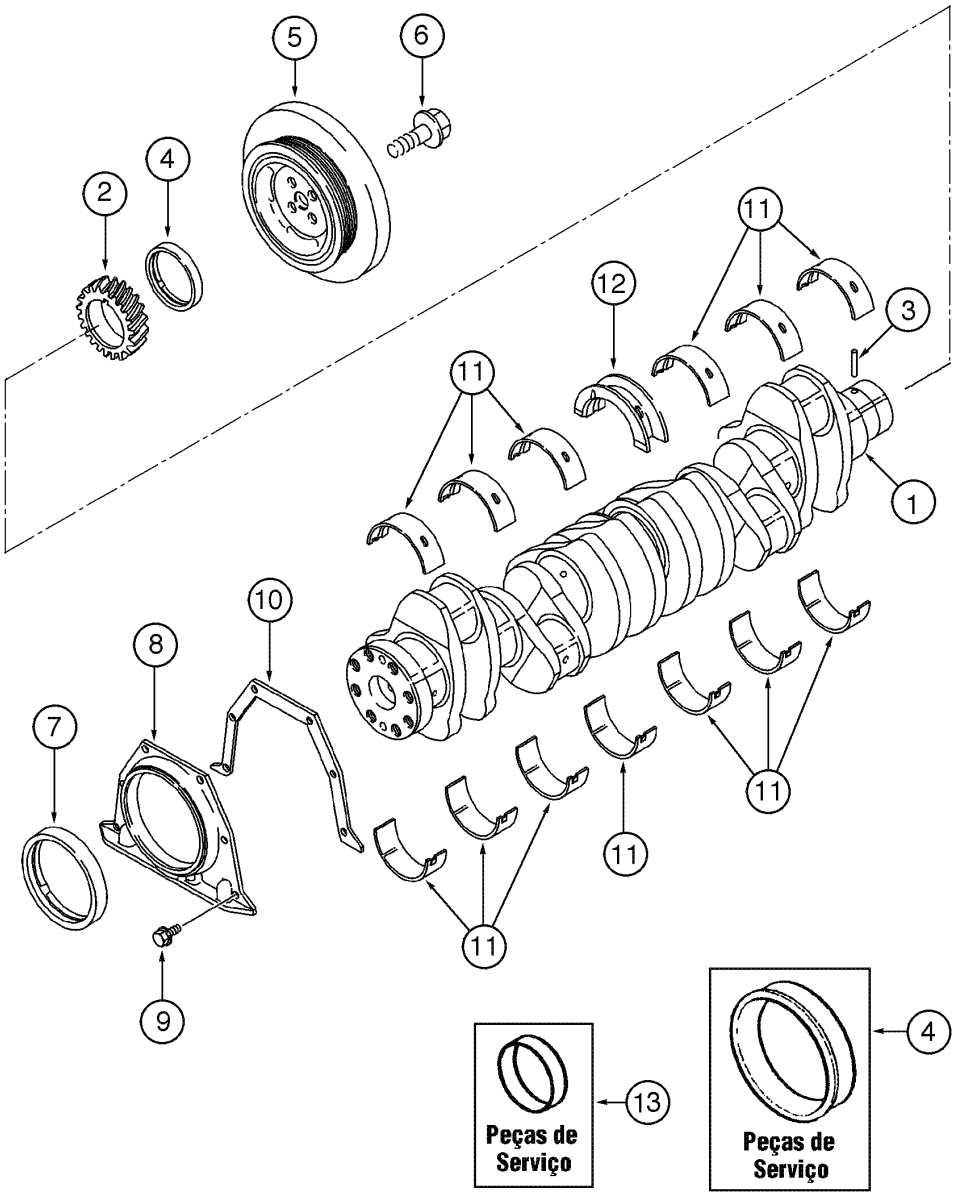

CRANKSHAFT
CRANKSHAFT
CRANKSHAFT
CRANKSHAFT

R	N	P.N.	MOD	Q	Denominação Bezeichnung	Denominacion Descrizione	Description Beskrivelse	Description Denominação	L.C.
1		75288301		1	VIRABREQUIM, Assy, Includes items 2, 3				
						CIGÜEÑAL	CRANKSHAFT	VILEBREQUIN	018A
					KURBELWELLE	ALBERO MOTORE	KRUMTAPAKSEL	CAMBOTA	
2		75288302		1	ENGRENAGEM	ENGRANAJE	GEAR	PIGNON	050I
					ZAHNRAD	INGRANAGGIO	TANDHJUL	CARRETO	
3		75208356		1	PINO	PERNO	PIN	AXE	080P
					BOLZEN	PERNO	STIFT	PERNO	
4		75286656		1	LUVA DE ACOPLAMENTO	MANGUITO	SLEEVE	MANCHON	031M
					HÜLSE	MANICOTTO	TRYKLEJE, KOBLING	TUBO	
5		75287954		1	AMORTECEDOR DE VIBAÇÃO				
						ANTIVIBRADOR	DAMPER	AMORTISSEUR VIBRATI	164S
					DÄMPFER	SMORZATORE	SVINGNINGSDAEMPER	ANTIVIBRADOR	
6		75287955		4	PARAFUSO	TORNILLO	SCREW	VIS	040V
					SCHRAUBE	VITE	SKRUE	PARAFUSO	
7		75287985		1	ANEL DE VEDACAO	ANILLO DE CIERRE	SEAL	JOINT	132A
					DICHTUNG	ANELLO DI TENUTA	PAKNINGSRING	ANEL DE VEDACAO	
8		71101605		1	TAMPA	TAPADERA	COVER	COUVERCLE	265C
					ABDECKUNG	COPERCHIO	DÆKSEL	COBERTA	
9		71101368		6	PARAFUSO	TORNILLO	SCREW	VIS	040V
					SCHRAUBE	VITE	SKRUE	PARAFUSO	
10		71100941		1	JUNTA, mounting	JUNTA HERMETICA	GASKET	JOINT	123G
					DICHTUNG, FLACH	GUARNIZIONE	PAKNING	JUNTA	
11		75288303		1	KIT, bearing STD	EQUIPO	KIT	KIT	305C
					SATZ	CORREDO	UDSTYR	KIT	
11		75288304		1	KIT, bearing 0.25mm	EQUIPO	KIT	KIT	305C
					SATZ	CORREDO	UDSTYR	KIT	
11		75288305		1	KIT, bearing 0.50mm	EQUIPO	KIT	KIT	305C
					SATZ	CORREDO	UDSTYR	KIT	
11		75288306		1	KIT, bearing 0.75mm	EQUIPO	KIT	KIT	305C
					SATZ	CORREDO	UDSTYR	KIT	
11		75288307		1	KIT, bearing 1.00mm	EQUIPO	KIT	KIT	305C
					SATZ	CORREDO	UDSTYR	KIT	
12		75288308		1	BUCHA, thrust 0.5mm	CASQUILLO	BUSHING	BAGUE	095B
					BUECHSE	BOCCOLA	BOESNING	CASQUILHO	
12		75311071		1	KIT, thrust 1.00mm	EQUIPO	KIT	KIT	305C
					SATZ	CORREDO	UDSTYR	KIT	
13		75288310		1	BUCHA	CASQUILLO	BUSHING	BAGUE	095B
					BUECHSE	BOCCOLA	BOESNING	CASQUILHO	

02-60	01	p1	03/08

VOLANTE E CARCAÇA
VOLANTE Y CARCASA
FLYWHEEL AND HOUSING
FLYWHEEL AND HOUSING

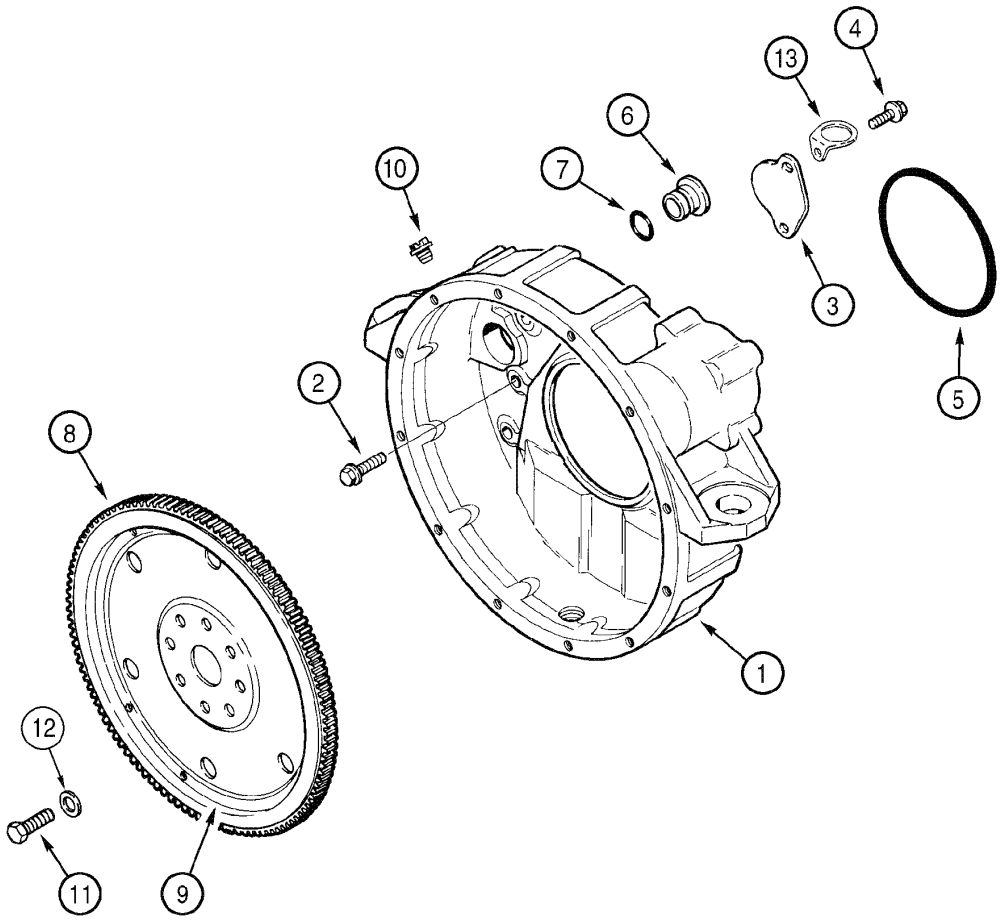

FLYWHEEL AND HOUSING
FLYWHEEL AND HOUSING
FLYWHEEL AND HOUSING
FLYWHEEL AND HOUSING

R	N	P.N.	MOD	Q	Denominação Bezeichnung	Denominacion Descrizione	Description Beskrivelse	Description Denominação	L.C.
1		J931714		1	ALOJAMENTO, flywheel GEHÄUSE	CAVIDAD ALLOGGIAMENTO	HOUSING HUS	CARTER ALOJAMENTO	4540
2		75287983		8	BUJÃO STOPFEN	TAPÓN TAPPO	PLUG PROP	BOUCHON BUJÃO	050T
3		75287984		1	TAMPA ABDECKUNG	TAPADERA COPERCHIO	COVER DÆKSEL	COUVERCLE COBERTA	265C
4		75208307		2	PARAFUSO, M8 x 1.25 x 1 SCHRAUBE	TORNILLO VITE	SCREW SKRUE	VIS PARAFUSO	040V
5		75208192		1	ANEL "O" DICHTRING	JUNTA HERMETICA ANELLO TOROIDALE	O-RING O-RING	JOINT THORIQUE O-RING	055A
6		75208183		1	BUJÃO STOPFEN	TAPÓN TAPPO	PLUG PROP	BOUCHON BUJÃO	050T
7		75206842		1	JUNTA DICHTUNG, FLACH	JUNTA HERMETICA GUARNIZIONE	GASKET PAKNING	JOINT JUNTA	123G
8		75208365		1	COROA DENTADA HOHLRAD	CORONA DENTADA CORONA DENTATA	GEAR, RING TANDKRANS	COURONNE DENTÉE CREMALHEIRA	297C
9		J917039		1	VOLANTE SCHWUNGRAD	VOLANTE VOLANO	FLYWHEEL SVINGHJUL	VOLANT MOTEUR VOLANTE	3570
10		75208179		1	BUJÃO STOPFEN	TAPÓN TAPPO	PLUG PROP	BOUCHON BUJÃO	050T
11		J901395		8	PARAFUSO, Hex, M12 x 1.25 x 32, Spc SCHRAUBE	TORNILLO VITE	SCREW SKRUE	VIS PARAFUSO	040V
12		75208363		8	ARRUELA PLANA, M12 UNTERLEGSCHEIBE	ARANDELA ROSETTA PIANA	WASHER FLADSKIVE	RONDELLE ANILHA	131R
13		75289648		1	SUPORTE, fixation KONSOLE	PIEZA DE SOPORTE STAFFA	BRACKET BESLAG	PATTE FIXATION BRACADEIRA	225S

02-62	01	p1	11/07

PISTÕES E BIELAS
PISTONES Y BIELAS
PISTONS AND CONNECTING RODS
PISTONS AND CONNECTING RODS

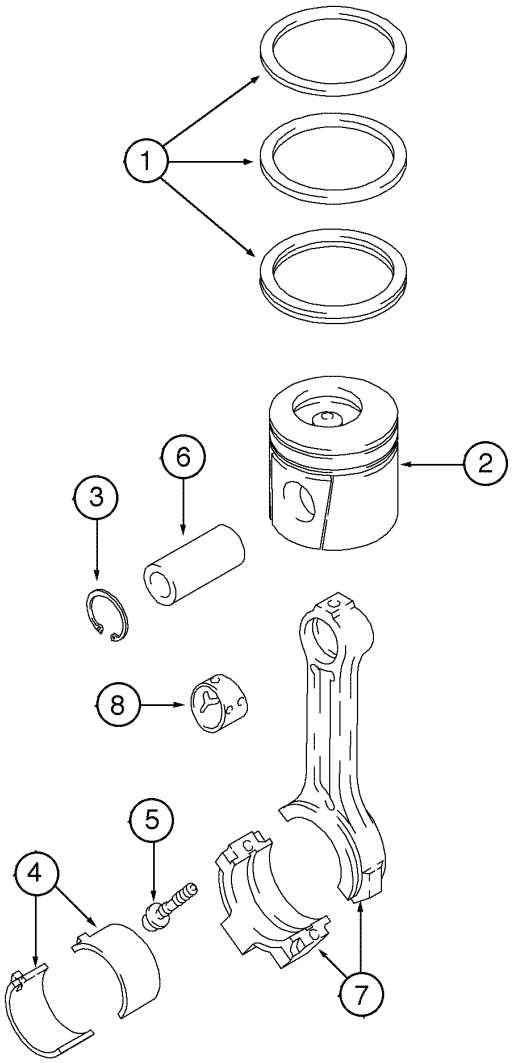

PISTONS AND CONNECTING RODS
PISTONS AND CONNECTING RODS
PISTONS AND CONNECTING RODS
PISTONS AND CONNECTING RODS

R	N	P.N.	MOD	Q	Denominação Bezeichnung	Denominacion Descrizione	Description Beskrivelse	Description Denominação	L.C.
1		71102608		1	KIT DE REVISÃO, piston rings				
						JUEGO DE REVISION	KIT, ENGINE OVERHAUL	KIT REVISION MOTEUR	002K
					SATZ, MOTORÜBERHOL	KIT REVISIONE MOTORE	REVISIONSSAET	KIT DE REVISÃO	
1		75287916		1	ANEL, piston rings 0,5mm	ANILLO	RING	ANNEAU	045A
					RING	ANELLO	RING	ANEL	
1		75312705		1	ANEL DE PISTÃO, piston rings 1,0mm				
						ARO DE EMBOLO	RING, PISTON	SEGMENT DE PISTON	053A
					KOLBENRING	ANELLO STANTUFFO	STEMPELRING	SEGMENTO	
2		71102607		1	KIT DE REVISÃO, piston STD				
						JUEGO DE REVISION	KIT, ENGINE OVERHAUL	KIT REVISION MOTEUR	002K
					SATZ, MOTORÜBERHOL	KIT REVISIONE MOTORE	REVISIONSSAET	KIT DE REVISÃO	
2		75312707		1	ANEL DE PISTÃO, piston 0,5mm				
						ARO DE EMBOLO	RING, PISTON	SEGMENT DE PISTON	053A
					KOLBENRING	ANELLO STANTUFFO	STEMPELRING	SEGMENTO	
2		75312708		1	ANEL DE PISTÃO, piston 1,0mm				
						ARO DE EMBOLO	RING, PISTON	SEGMENT DE PISTON	053A
					KOLBENRING	ANELLO STANTUFFO	STEMPELRING	SEGMENTO	
3		75311637		2	ANEL	ANILLO	RING	ANNEAU	045A
					RING	ANELLO	RING	ANEL	
4		71100969		1	KIT DE REVISÃO, conrod STD				
						JUEGO DE REVISION	KIT, ENGINE OVERHAUL	KIT REVISION MOTEUR	002K
					SATZ, MOTORÜBERHOL	KIT REVISIONE MOTORE	REVISIONSSAET	KIT DE REVISÃO	
4		75287911		1	SEMI-BRONZINA, conrod 0,25mm				
						SEMICOJINETE	HALF BEARING	DEMI-COUSSINET	103S
					HALBSCHALE	SEMICUSCINETTO	HALVLEJE	MEIO ROLAMENTO	
4		75287912		1	SEMI-BRONZINA, conrod 0,50mm				
						SEMICOJINETE	HALF BEARING	DEMI-COUSSINET	103S
					HALBSCHALE	SEMICUSCINETTO	HALVLEJE	MEIO ROLAMENTO	
4		75287913		1	SEMI-BRONZINA, conrod 0,75mm				
						SEMICOJINETE	HALF BEARING	DEMI-COUSSINET	103S
					HALBSCHALE	SEMICUSCINETTO	HALVLEJE	MEIO ROLAMENTO	
4		75287914		1	SEMI-BRONZINA, conrod 1,0mm				
						SEMICOJINETE	HALF BEARING	DEMI-COUSSINET	103S
					HALBSCHALE	SEMICUSCINETTO	HALVLEJE	MEIO ROLAMENTO	
5		71100967		2	PARAFUSO	TORNILLO	SCREW	VIS	040V
					SCHRAUBE	VITE	SKRUE	PARAFUSO	
6		75311638		1	PINO	PERNO	PIN	AXE	080P
					BOLZEN	PERNO	STIFT	PERNO	
7		71101706		1	BIELA DE PISTÃO	BIELA DE EMBOLO	ROD, CONNECTING	BIELLE	051B
					PLEUEL	BIELLA STANTUFFO	STEMPELSTANG	BIELA DE EMBOLO	
8		71100968		1	BUCHA	CASQUILLO	BUSHING	BAGUE	095B
					BUECHSE	BOCCOLA	BOESNING	CASQUILHO	

02-64	01	p1	11/07

JOGO DE JUNTAS - CABEÇOTE
JUEGO DE JUNTAS - CULATA
GASKET KIT - CYLINDER HEAD
GASKET KIT - CYLINDER HEAD

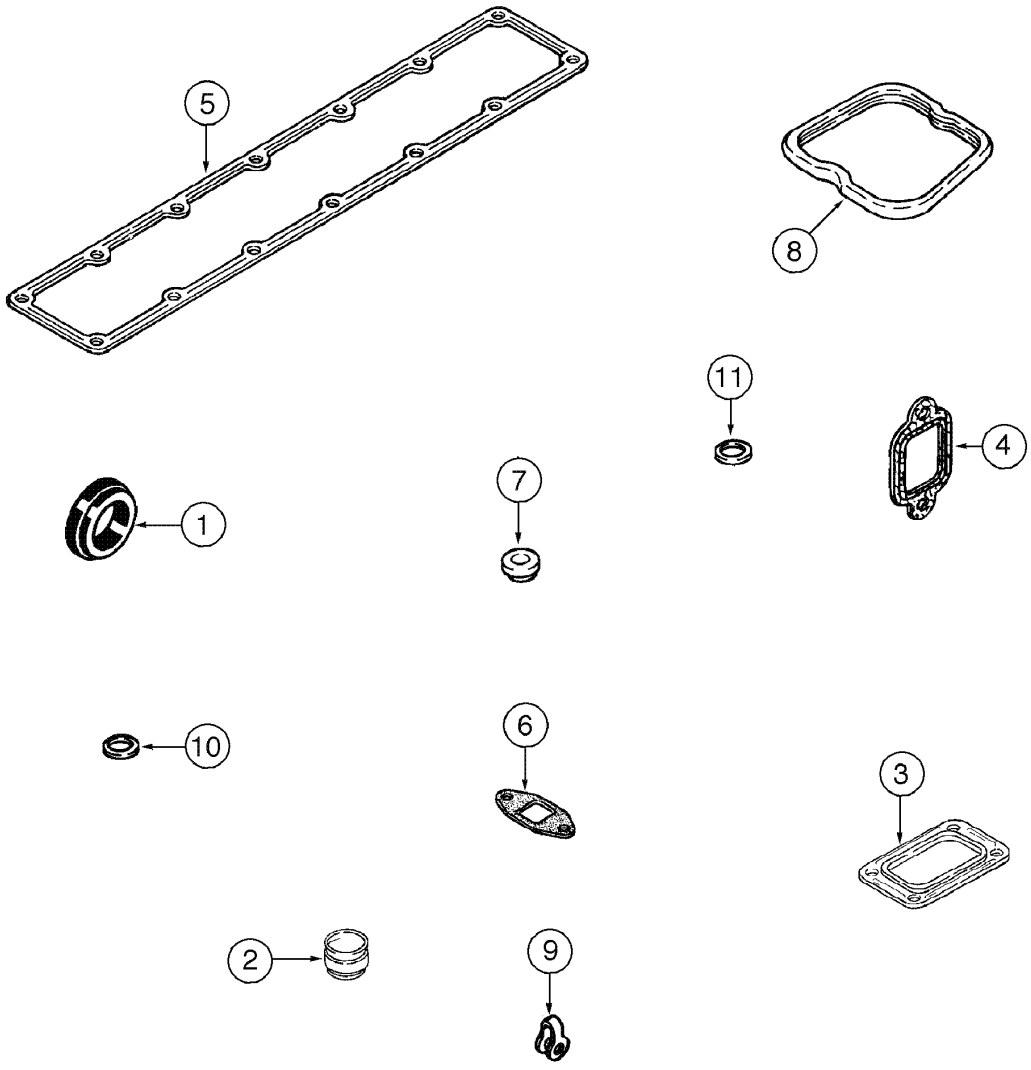

GASKET KIT - CYLINDER HEAD
GASKET KIT - CYLINDER HEAD
GASKET KIT - CYLINDER HEAD
GASKET KIT - CYLINDER HEAD

R	N	P.N.	MOD	Q	Denominação Bezeichnung	Denominacion Descrizione	Description Beskrivelse	Description Denominação	L.C.
1		75311214		1	BUCHA, thermostat BUECHSE	CASQUILLO BOCCOLA	BUSHING BOESNING	BAGUE CASQUILHO	095B
2		75288027		12	ANEL DE VEDACAO, valve DICHTUNG	ANILLO DE CIERRE ANELLO DI TENUTA	SEAL PAKNINGSRING	JOINT ANEL DE VEDACAO	132A
3		75287863		1	JUNTA, turbo DICHTUNG, FLACH	JUNTA HERMETICA GUARNIZIONE	GASKET PAKNING	JOINT JUNTA	123G
4		75287974		6	JUNTA, exhaust DICHTUNG, FLACH	JUNTA HERMETICA GUARNIZIONE	GASKET PAKNING	JOINT JUNTA	123G
5		71100962		1	JUNTA, intake DICHTUNG, FLACH	JUNTA HERMETICA GUARNIZIONE	GASKET PAKNING	JOINT JUNTA	123G
6		75312737		1	JUNTA DICHTUNG, FLACH	JUNTA HERMETICA GUARNIZIONE	GASKET PAKNING	JOINT JUNTA	123G
7		71102218		12	JUNTAS GUMMIDICHTUNG	JUNTA DE CAUCHO GUARNIZIONE DI GOMM	SEAL, RUBBER GUMMITAETNING	JOINT, CAOUTCHOUC JUNTAS	122G
8		75287966		6	JUNTA, cover DICHTUNG, FLACH	JUNTA HERMETICA GUARNIZIONE	GASKET PAKNING	JOINT JUNTA	123G
9		75208924		6	FIXADOR KLEMME	SUJETADOR FERMAGLIO	CLIP KLIPS	CLIP FIXADOR	045F
10		75208928		1	ARRUELA PLANA UNTERLEGSCHEIBE	ARANDELA ROSETTA PIANA	WASHER FLADSKIVE	RONDELLE ANILHA	131R
11		75288112		1	ANEL "O" DICHTRING	JUNTA HERMETICA ANELLO TOROIDALE	O-RING O-RING	JOINT THORIQUE O-RING	055A

02-66	01	p1	11/07

JOGO DE JUNTAS - BLOCO
JUEGO DE JUNTAS - BLOQUE
GASKET KIT - CYLINDER BLOCK
GASKET KIT - CYLINDER BLOCK

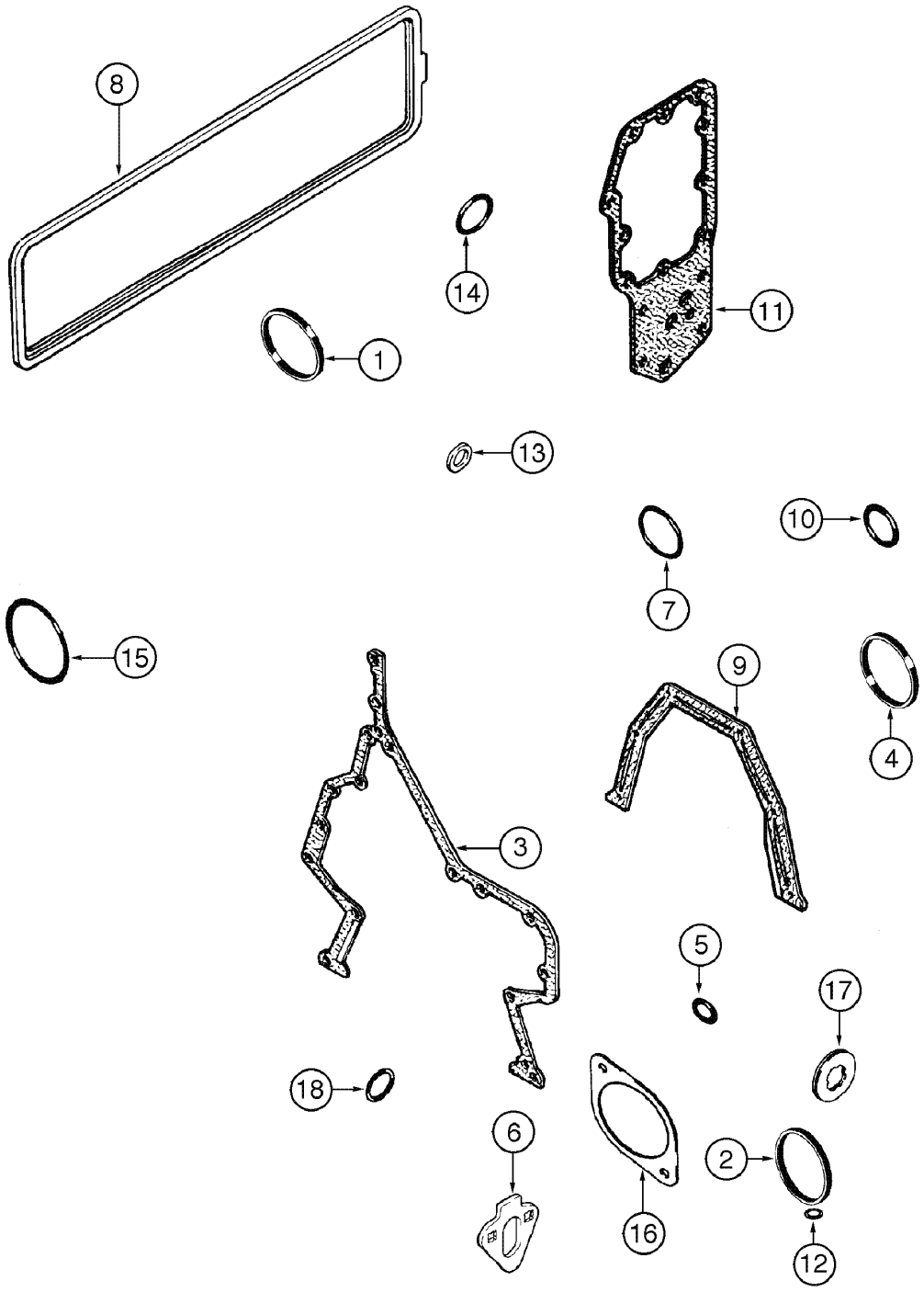

GASKET KIT - CYLINDER BLOCK
GASKET KIT - CYLINDER BLOCK
GASKET KIT - CYLINDER BLOCK
GASKET KIT - CYLINDER BLOCK

R	N	P.N.	MOD	Q	Denominação Bezeichnung	Denominacion Descrizione	Description Beskrivelse	Description Denominação	L.C.
1		J903475		1	ANEL DE VEDACAO, front DICHTUNG	ANILLO DE CIERRE ANELLO DI TENUTA	SEAL PAKNINGSRING	JOINT ANEL DE VEDACAO	132A
2		J935032		1	ANEL DE VEDAÇÃO DICHTUNG	ANILLO DE CIERRE ANELLO DI TENUTA	SEAL PAKNINGSRING	JOINT ANEL DE VEDACAO	7460
3		J938156		1	JUNTA, housing DICHTUNG, FLACH	JUNTA HERMETICA GUARNIZIONE	GASKET PAKNING	JOINT JUNTA	123G
4		J915772		1	ANEL VEDADOR DICHTRING	RETEN ANELLO, GUARNIZIONE	SEALRING PAKNINGSRING	JOINT ANNULAIRE ANEL VEDADOR	Z125
5		J913994		1	ANEL "O" DICHTRING	JUNTA HERMETICA ANELLO TOROIDALE	O-RING O-RING	JOINT THORIQUE O-RING	055A
6		J931059		1	JUNTA DICTHUNG	JUNTA HERMETICA GUARNIZIONE	GASKET PAKNING	JOINT JUNTA	3720
7		238-5341		1	ANEL "O", -341, 70 Duro, 3.475" ID x .210" Thk DICHTRING	JUNTA HERMETICA ANELLO TOROIDALE	O-RING O-RING	JOINT THORIQUE O-RING	055A
8		J284623		1	JUNTA, tappet cover DICTHUNG	JUNTA HERMETICA GUARNIZIONE	GASKET PAKNING	JOINT JUNTA	3720
9		J938159		1	JUNTA, mounting DICTHUNG	JUNTA HERMETICA GUARNIZIONE	GASKET PAKNING	JOINT JUNTA	3720
10		J906697		1	ANEL DE VEDAÇÃO DICHTUNG	ANILLO DE CIERRE ANELLO DI TENUTA	SEAL PAKNINGSRING	JOINT ANEL DE VEDACAO	7460
11		J942914		1	JUNTA, mounting DICTHUNG	JUNTA HERMETICA GUARNIZIONE	GASKET PAKNING	JOINT JUNTA	3720
12		J929457		1	ANEL O O-RING	JUNTA HERMETICA ANELLO TOROIDALE	O-RING O-RING	JOINT TORIQUE ANEL O	7176
13		J902425		1	ARRUELA PLANA UNTERLEGSCHEIBE	ARANDELA ROSETTA PIANA	WASHER FLADSKIVE	RONDELLE ANILHA	131R
14		J906696		1	ANEL DE VEDAÇÃO DICHTUNG	ANILLO DE CIERRE ANELLO DI TENUTA	SEAL PAKNINGSRING	JOINT ANEL DE VEDACAO	7460
15		J912473		1	ANEL VEDADOR DICHTRING	RETEN ANELLO, GUARNIZIONE	SEALRING PAKNINGSRING	JOINT ANNULAIRE ANEL VEDADOR	Z125
16		J929751		1	JUNTA, plate DICTHUNG	JUNTA HERMETICA GUARNIZIONE	GASKET PAKNING	JOINT JUNTA	3720
17		J928759		8	ANEL DE VEDAÇÃO DICHTUNG	ANILLO DE CIERRE ANELLO DI TENUTA	SEAL PAKNINGSRING	JOINT ANEL DE VEDACAO	7460
18		238-5212		1	ANEL "O", -212, 70 Duro, .859" ID x .139" Thk DICHTRING	JUNTA HERMETICA ANELLO TOROIDALE	O-RING O-RING	JOINT THORIQUE O-RING	055A

SECTION INDEX
Sistema de Combustível

03-02	01	ACELERADOR E ARTICULAÇÕES
03-04	01	PEDAL DO ACELERADOR
03-06	01	LINHAS DE COMBUSTÍVEL E FILTRO
03-08	01	RESERVATÓRIO DE COMBUSTÍVEL E COMPONENTES
03-08A	01	PROTEÇÕES - APLICAÇÃO BAGAÇO DE CANA
03-10	01	BOMBA INJETORA E BICO INJETOR
03-12	01	FILTRO DE COMBUSTÍVEL E BOMBA ALIMENTADORA
03-14	01	TUBULAÇÃO DE CONEXÃO DO ANERÓIDE
03-16	01	BOMBA INJETORA - ACIONAMENTO
03-18	01	FILTRO SEPARADOR DE ÁGUA (OPCIONAL)

03-02	01	p1	10/08

ACELERADOR E ARTICULAÇÕES
ACELERADOR Y ARTICULACIONES
ACCELERATOR AND LINKAGE
ACCELERATOR AND LINKAGE

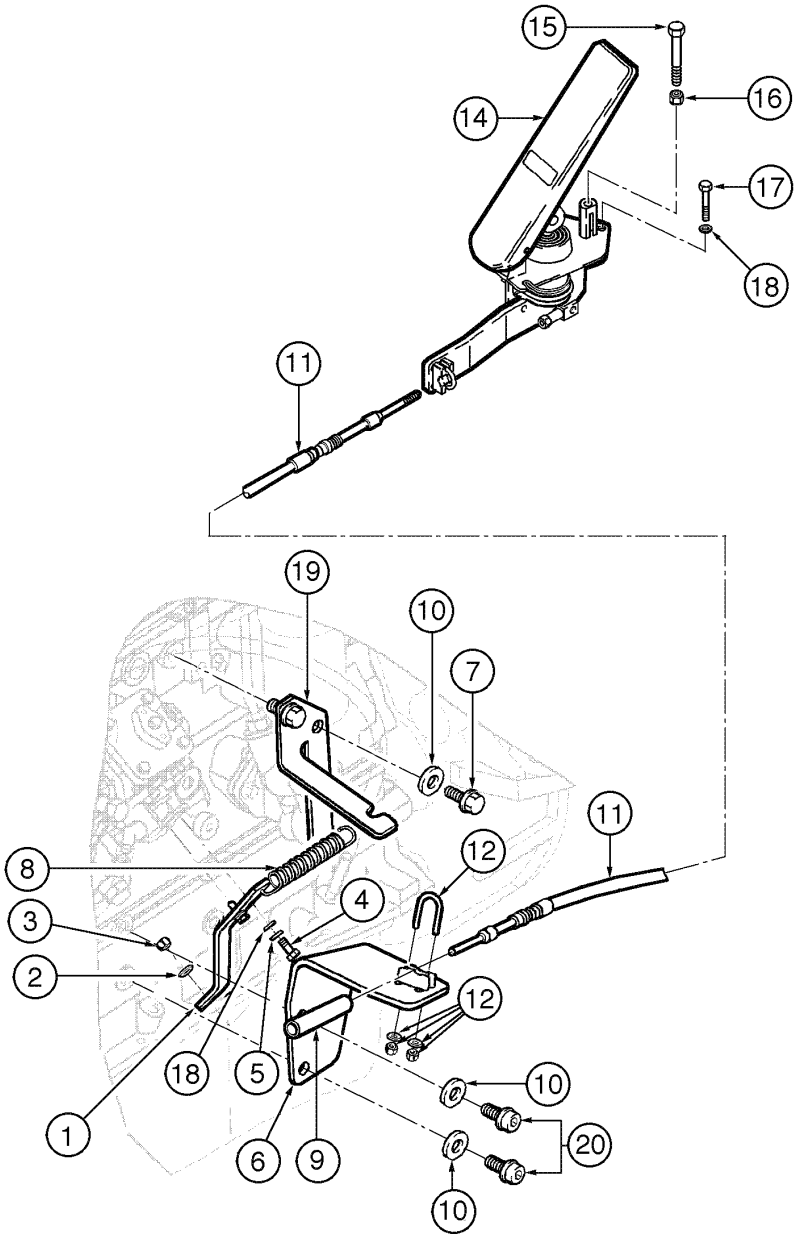

ACCELERATOR AND LINKAGE
ACCELERATOR AND LINKAGE
ACCELERATOR AND LINKAGE
ACCELERATOR AND LINKAGE

R	N	P.N.	MOD	Q	Denominação Bezeichnung	Denominacion Descrizione	Description Beskrivelse	Description Denominação	L.C.
1		293270A1		1	ALAVANCA	PALANCA	LEVER	LEVIER	5110
					HEBEL	LEVA	HAANDTAG	ALAVANCA	
2		495-11028		1	ARRUELA PLANA, 1/4", SAE				
						ARANDELA	WASHER	RONDELLE	131R
					UNTERLEGSCHEIBE	ROSETTA PIANA	FLADSKIVE	ANILHA	
3		231-4644		1	CONTRA PORCA, 1/4"-28, GB				
						CONTRA TUERCA	NUT, LOCK	CONTRE-ECROU	P263
					SICHERUNGSMUTTER	CONTRODADO	LASEMOETRIK	CONTRA PORCA	
4		627-6016		2	PARAFUSO, Hex, M6 x 16, 10.9				
						TORNILLO	BOLT	BOULON	140B
					SCHRAUBE	BULLONE	SKRUE	PARAFUSO	
5		892-11006		2	ARRUELA-TRAVA, M6	ARANDELA DE FRENO	WASHER, LOCK	RONDELLE FREIN	132R
					SICHERUNGSSCHEIBE	ROSETTA DI SICUREZZA	LAASESKIVE	ANILHA DE FIXACAO	
6		293385A1		1	SUPORTE	APOYADERO	SUPPORT	SUPPORT	8790
					STUETZE	SUPPORTO	SUPPORT	SUPORTE	
7		514-864		2	PARAFUSO, Hex, M12 x 1.5 x 25, 8.8, Full Thd				
						TORNILLO	BOLT	BOULON	140B
					SCHRAUBE	BULLONE	SKRUE	PARAFUSO	
8		D124939		1	MOLA	RESORTE	SPRING	RESSORT	8315
					FEDER	MOLLA	FJEDER	MOLA	
9		225619A1		1	JUNTA ESFÉRICA	JUNTA DE ROTULA	BALL JOINT	ROTULE	P009
					KUGELGELENK	GIUNTO SFERICO	KUGLELED	JUNTA ESFÉRICA	
10		892-11012		4	ARRUELA-TRAVA, M12	ARANDELA DE FRENO	WASHER, LOCK	RONDELLE FREIN	132R
					SICHERUNGSSCHEIBE	ROSETTA DI SICUREZZA	LAASESKIVE	ANILHA DE FIXACAO	
11		390876A2		1	CABO	CABLE	CABLE	CABLE	1240
					KABEL	CAVO	KABEL	CABO	
12		259529A1		1	SUPORTE DE BRACADEIR	BRIDA DE APRIETE	CLAMP BRACKET	BRIDE DE FIXATION	Z417
					SCHELLENHALTERUNG	STAFFA, MORSETTO	BØJLEHOLDER	SUPORTE DE BRACADE	
14		{}		1	PEDAL accelerator (P.3-4)				
15		627-8065		1	PARAFUSO, Hex, M8 x 65, 10.9, Full Thd				
						TORNILLO	BOLT	BOULON	140B
					SCHRAUBE	BULLONE	SKRUE	PARAFUSO	
16		829-1408		1	PORCA, M8, Cl 10	TUERCA	NUT	ECROU	010D
					MUTTER	DADO	MØTRIK	PORCA	
17		827-6040		3	PARAFUSO, Hex, M6 x 40, 10.9				
						TORNILLO	BOLT	BOULON	140B
					SCHRAUBE	BULLONE	SKRUE	PARAFUSO	
18		895-11006		3	ARRUELA PLANA, M6	ARANDELA	WASHER	RONDELLE	131R
					UNTERLEGSCHEIBE	ROSETTA PIANA	FLADSKIVE	ANILHA	
19		293373A2		1	SUPORTE	APOYADERO	SUPPORT	SUPPORT	8790
					STUETZE	SUPPORTO	SUPPORT	SUPORTE	
20		627-12025		2	PARAFUSO, Hex, M12 x 25, 10.9				
						TORNILLO	BOLT	BOULON	140B
					SCHRAUBE	BULLONE	SKRUE	PARAFUSO	

03-04	01	p1	06/09

PEDAL DO ACELERADOR
PEDAL DEL ACELERADOR
ACCELERATOR PEDAL
ACCELERATOR PEDAL

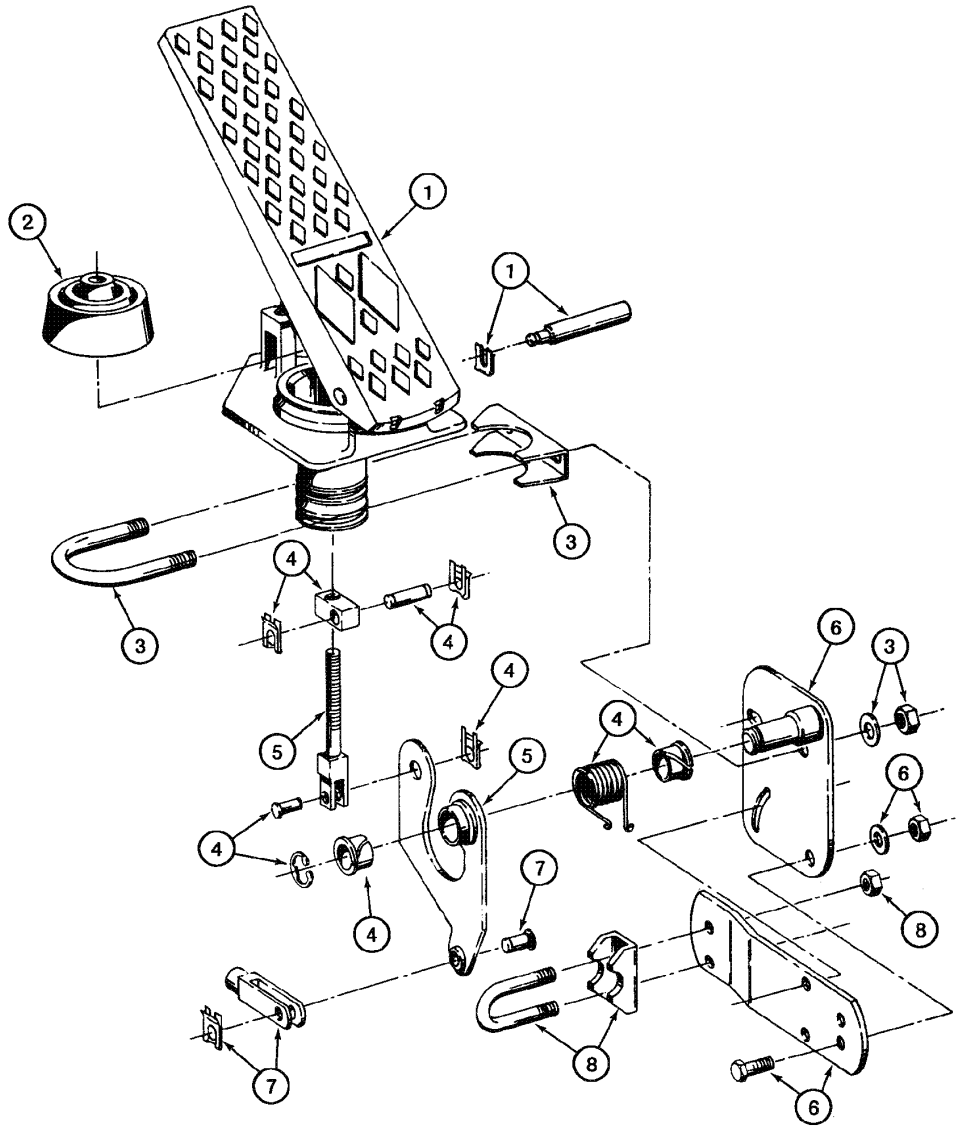

ACCELERATOR PEDAL
ACCELERATOR PEDAL
ACCELERATOR PEDAL
ACCELERATOR PEDAL

R	N	P.N.	MOD	Q	Denominação Bezeichnung	Denominacion Descrizione	Description Beskrivelse	Description Denominação	L.C.
		295157A1		1	PEDAL CONJUNTO, Includes items 1 - 8				
						PEDAL (CONJUNTO)	PEDAL ASSY.	PEDALE (ASSEMBLEE)	P523
					PEDAL (KPLT.)	GRUPPO PEDALE	PEDAL ASSY.	PEDAL CONJUNTO	
1		**336463A1**		1	JOGO DE PEÇAS, pedal	JUEGO DE PIEZAS	SET OF PARTS	LOT DE PIECES	Z545
					TEILESATZ	SERIE PARTICOLARI	RESERVEDELSSAET	CONJUNTO DE PECAS	
2		**336467A1**		1	JOGO DE PEÇAS, dust cover				
						JUEGO DE PIEZAS	SET OF PARTS	LOT DE PIECES	Z545
					TEILESATZ	SERIE PARTICOLARI	RESERVEDELSSAET	CONJUNTO DE PECAS	
3		**336461A1**		1	JOGO DE PEÇAS, U bolt	JUEGO DE PIEZAS	SET OF PARTS	LOT DE PIECES	Z545
					TEILESATZ	SERIE PARTICOLARI	RESERVEDELSSAET	CONJUNTO DE PECAS	
4		**336460A1**		1	JOGO DE PEÇAS, support links				
						JUEGO DE PIEZAS	SET OF PARTS	LOT DE PIECES	Z545
					TEILESATZ	SERIE PARTICOLARI	RESERVEDELSSAET	CONJUNTO DE PECAS	
5		**336462A1**		1	JOGO DE PEÇAS, rod lever				
						JUEGO DE PIEZAS	SET OF PARTS	LOT DE PIECES	Z545
					TEILESATZ	SERIE PARTICOLARI	RESERVEDELSSAET	CONJUNTO DE PECAS	
6		**336464A1**		1	JOGO DE PEÇAS, cable mount				
						JUEGO DE PIEZAS	SET OF PARTS	LOT DE PIECES	Z545
					TEILESATZ	SERIE PARTICOLARI	RESERVEDELSSAET	CONJUNTO DE PECAS	
7		**336466A1**		1	JOGO DE PEÇAS, rod end	JUEGO DE PIEZAS	SET OF PARTS	LOT DE PIECES	Z545
					TEILESATZ	SERIE PARTICOLARI	RESERVEDELSSAET	CONJUNTO DE PECAS	
8		**336465A1**		1	JOGO DE PEÇAS, cable support				
						JUEGO DE PIEZAS	SET OF PARTS	LOT DE PIECES	Z545
					TEILESATZ	SERIE PARTICOLARI	RESERVEDELSSAET	CONJUNTO DE PECAS	

03-06	01	p1	11/07

LINHAS DE COMBUSTÍVEL E FILTRO
LINEA DE COMBUSTIBLE ET FLTRO
FUEL LINES AND FILTER
FUEL LINES AND FILTER

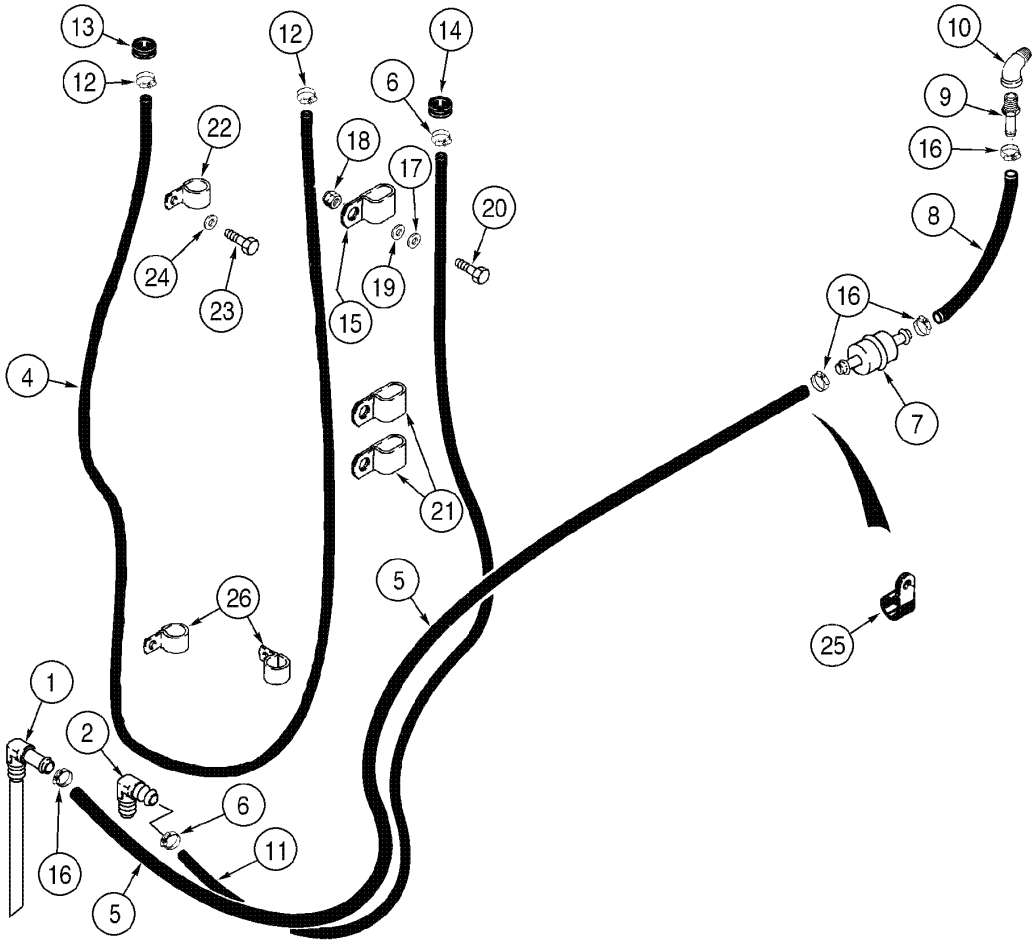

FUEL LINES AND FILTER
FUEL LINES AND FILTER
FUEL LINES AND FILTER
FUEL LINES AND FILTER

R	N	P.N.	MOD	Q	Denominação Bezeichnung	Denominacion Descrizione	Description Beskrivelse	Description Denominação	L.C.
1		401606A1		1	CONEXAO, fuel tank	CONEXION	FITTING	RACCORD	3300
					FITTING	RACCORDO	FITTING	CONEXAO	
2		217-290		1	CONEXAO, 90º, 1/2" Hose x 3/8" NPTF, Barbed				
						CONEXION	FITTING	RACCORD	3300
					FITTING	RACCORDO	FITTING	CONEXAO	
3		217-92		1	DRENO	LLAVE DE PASO	COCK, DRAIN	ROBINET DE VIDANGE	Z158
					ABLASSHAHN	CRICCO	COCK, DRAIN	DRENO	
4		31-1482		1	MANGUEIRA, 2667mm	MANGA	HOSE	FLEXIBLE	030M
					SCHLAUCH	MANICOTTO FLESSIBILE	SLANGE	TUBO FLEXIVEL	
5		390648A1		1	MANGUEIRA, 905mm	MANGA	HOSE	FLEXIBLE	030M
					SCHLAUCH	MANICOTTO FLESSIBILE	SLANGE	TUBO FLEXIVEL	
6		214-1408		2	BRACADEIRA MANGUEIRA, #08, 0.50/0.91 Type F Worm				
						ABRAZADERA MANGUEI	CLAMP, HOSE	BRIDE, FLEXIBLE	P729
					SCHLAUCHSCHELLE	MORSETTO	SLANGEKLEMME	BRACADEIRA MANGUEII	
7		194199A1		1	REDE PARA FILTROS	REJILLA DEL FILTRO	FILTER, STRAINER	CREPINE DE FILTRE	043R
					SIEBFILTER	RETICELLA DEL FILTRO	FILTERNET	REDE DE FILTRO	
8		31-3084		1	MANGUEIRA, 127mm	MANGA	HOSE	FLEXIBLE	4480
					SCHLAUCHMUFFE	MANICOTTO FLESSIBILE	SLANGE	TUBO FLEXIVEL	
9		217-152		1	CONEXAO, 1/2" Hose X 3/8" NPTF Beaded				
						CONEXION	FITTING	RACCORD	3300
					FITTING	RACCORDO	FITTING	CONEXAO	
10		217-1096		1	COTOVELO, 90º, 1/2"-14 Male x 3/8"-18 Female				
						CODO	ELBOW	COUDE	085G
					KNIESTUECK	GOMITO	VINKELROER	JOELHO	
11		226615A1		1	MANGUEIRA, 1422mm	MANGA	HOSE	FLEXIBLE	4480
					SCHLAUCHMUFFE	MANICOTTO FLESSIBILE	SLANGE	TUBO FLEXIVEL	
12		214-1406		2	BRACADEIRA MANGUEIRA, #06, .44/.78 Type F Worm				
						ABRAZADERA MANGUEI	CLAMP, HOSE	BRIDE, FLEXIBLE	P729
					SCHLAUCHSCHELLE	MORSETTO	SLANGEKLEMME	BRACADEIRA MANGUEII	
13		198825C1		1	CASQUILHO ISOLADOR	PASACABLES	GROMMET	PASSE-FIL	4020
					TÜLLE	ANELLO PASSACAVO	RING	CASQUILHO ISOLADOR	
14		198826C1		1	CASQUILHO ISOLADOR	PASACABLES	GROMMET	PASSE-FIL	4020
					TÜLLE	ANELLO PASSACAVO	RING	CASQUILHO ISOLADOR	
15		L101181		2	PRENDEDOR	BORNE	CLAMP	BRIDE	120M
					KLEMME	MORSETTO	SPÆNDEBÅND	BORNE	
16		214-1408		4	BRACADEIRA MANGUEIRA, #08, 0.50/0.91 Type F Worm				
						ABRAZADERA MANGUEI	CLAMP, HOSE	BRIDE, FLEXIBLE	P729
					SCHLAUCHSCHELLE	MORSETTO	SLANGEKLEMME	BRACADEIRA MANGUEII	
17		892-11008		1	ARRUELA-TRAVA, M8	ARANDELA DE FRENO	WASHER, LOCK	RONDELLE FREIN	132R
					SICHERUNGSSCHEIBE	ROSETTA DI SICUREZZA	LAASESKIVE	ANILHA DE FIXACAO	
18		833-40408		1	PORCA, M8, U	TUERCA	NUT	ECROU	010D
					MUTTER	DADO	MØTRIK	PORCA	
19		895-15008		1	ARRUELA PLANA, M8 x 20 x 1.6				
						ARANDELA	WASHER	RONDELLE	131R
					UNTERLEGSCHEIBE	ROSETTA PIANA	FLADSKIVE	ANILHA	
20		627-8020		1	PARAFUSO, Hex, M8 x 20, 10.9				
						TORNILLO	BOLT	BOULON	140B
					SCHRAUBE	BULLONE	SKRUE	PARAFUSO	

LINHAS DE COMBUSTÍVEL E FILTRO
LINEA DE COMBUSTIBLE ET FLTRO
FUEL LINES AND FILTER
FUEL LINES AND FILTER

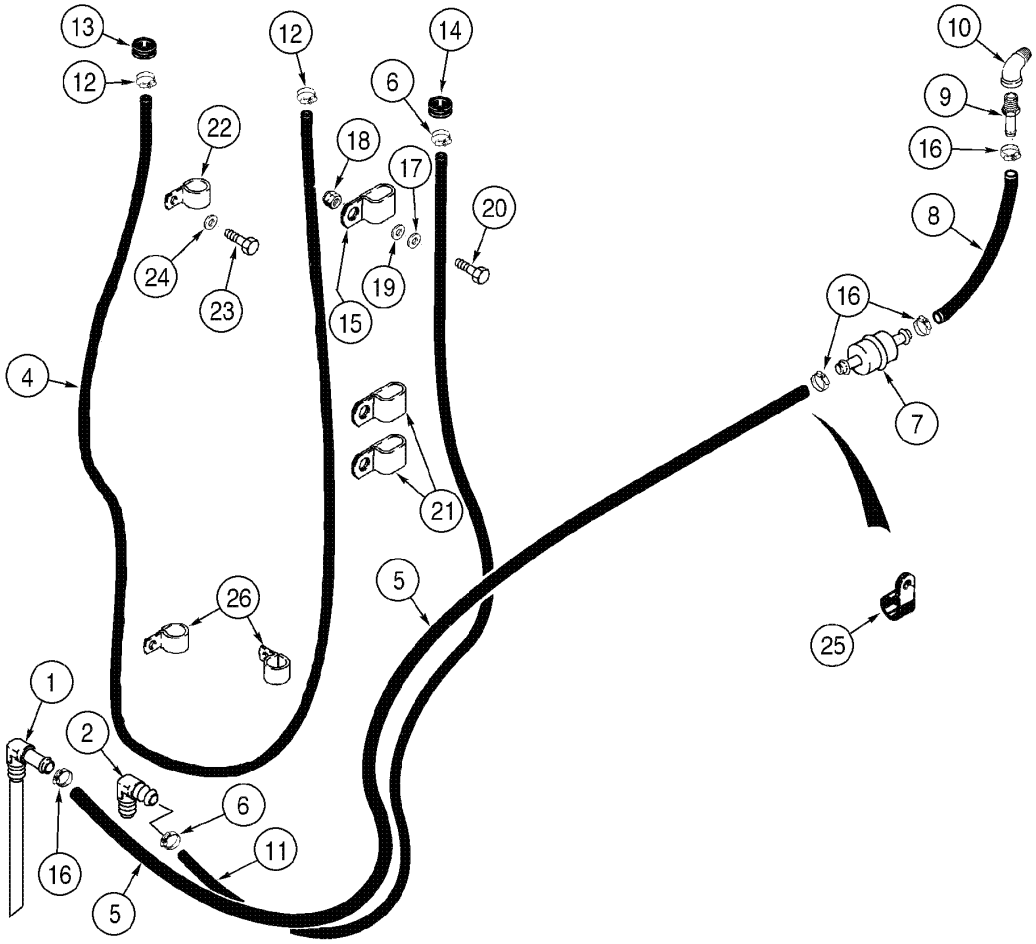

FUEL LINES AND FILTER
FUEL LINES AND FILTER
FUEL LINES AND FILTER
FUEL LINES AND FILTER

R	N	P.N.	MOD	Q	Denominação Bezeichnung	Denominacion Descrizione	Description Beskrivelse	Description Denominação	L.C.
21		**L101181**		1	PRENDEDOR KLEMME	BORNE MORSETTO	CLAMP SPÆNDEBÅND	BRIDE BORNE	120M
22		**515-25143**		1	PRENDEDOR, 9/16", Insul, 1/2" Bolt KLEMME	BORNE MORSETTO	CLAMP SPÆNDEBÅND	BRIDE BORNE	120M
23		**627-12025**		1	PARAFUSO, Hex, M12 x 25, 10.9 SCHRAUBE	TORNILLO BULLONE	BOLT SKRUE	BOULON PARAFUSO	140B
24		**896-15012**		1	ARRUELA PLANA, M12 x 28.5 x 4, HT UNTERLEGSCHEIBE	ARANDELA ROSETTA PIANA	WASHER FLADSKIVE	RONDELLE ANILHA	131R
25		**515-25190**		1	PRENDEDOR, 3/4", Insul, 1/2" Bolt KLEMME	BORNE MORSETTO	CLAMP SPÆNDEBÅND	BRIDE BORNE	120M
26		**515-23143**		2	PRENDEDOR, 9/16", Insul, 3/8" Bolt KLEMME	BORNE MORSETTO	CLAMP SPÆNDEBÅND	BRIDE BORNE	120M

03-08	01	p1	06/09

RESERVATÓRIO DE COMBUSTÍVEL E COMPONENTES
DEPÓSITO DE COMBUSTIBLE Y COMPONENTES
FUEL TANK AND RELATED PARTS
FUEL TANK AND RELATED PARTS

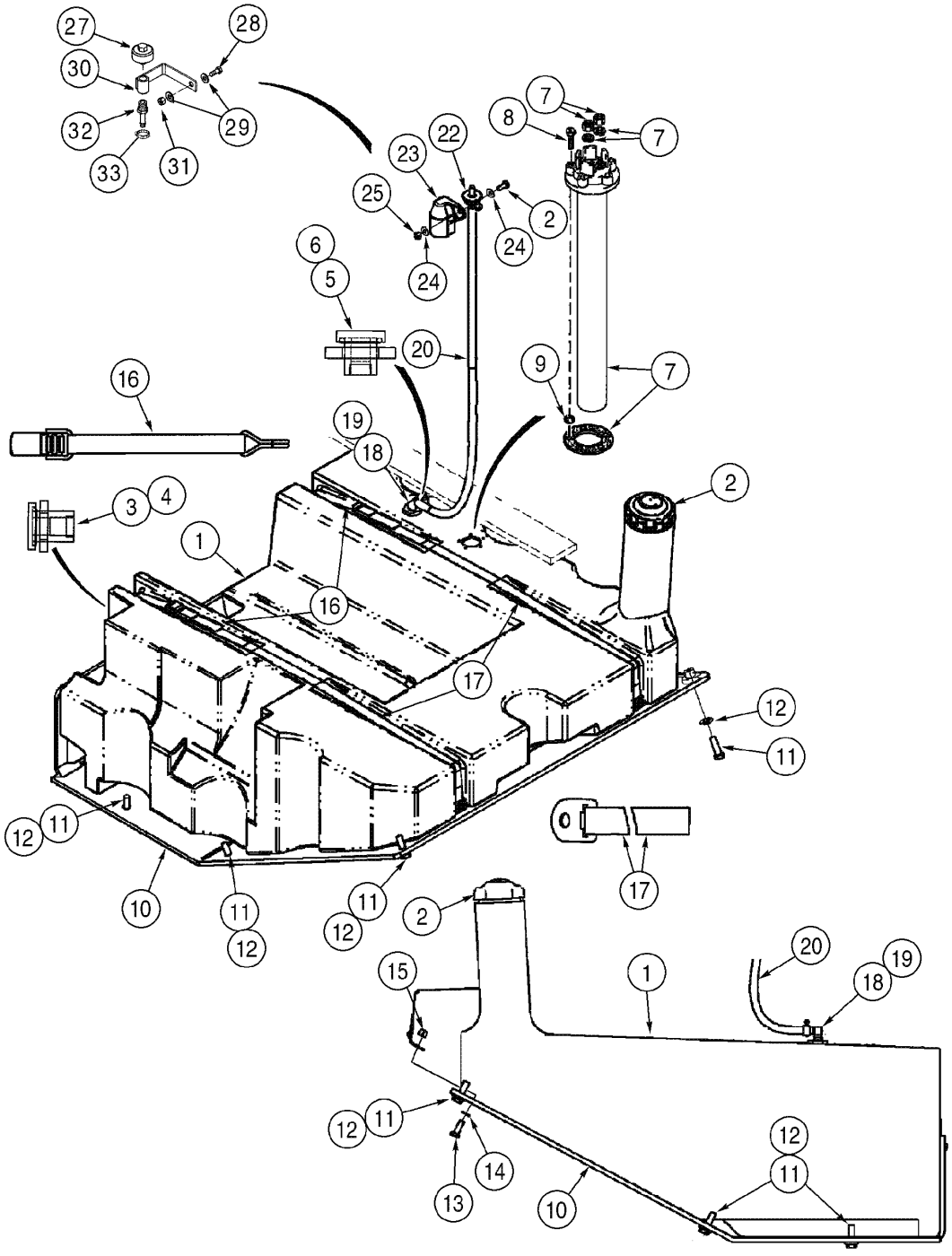

FUEL TANK AND RELATED PARTS
FUEL TANK AND RELATED PARTS
FUEL TANK AND RELATED PARTS
FUEL TANK AND RELATED PARTS

R	N	P.N.	MOD	Q	Denominação Bezeichnung	Denominacion Descrizione	Description Beskrivelse	Description Denominação	L.C.
1		383533A3		1	TANQUE DE COMBUSTIVE, fuel				
						TANQUE	TANK, FUEL	RÉSERVOIR CARBURAN	P550
					KRAFTSTOFFTANK	DEPOSITO, COMBUST	TANK, BRÆNDSTOF	TANQUE DE COMBUSTI	
2		405112A1		1	TAMPA DO RESERVATÓRIO, filler				
						TAPON DEL DEPOSITO	CAP	CHAPEAU	1380
					ABDECKAPPE	TAPPO SERBATOIO	TANKDAEKSEL	TAMPAO DE RESERVAT	
3		405109A1		2	CONEXAO, 3/8, Includes item 4				
						CONEXION	FITTING	RACCORD	3300
					FITTING	RACCORDO	FITTING	CONEXAO	
4		NSS		1	NÃO FORNECIDO SEPARADAMENTE				
						NO SE REPARA SEPARA	NOT SERVICED SEPARA	NON FOURNI SEPAREM	064N
					KEIN ERSATZTEIL	NON FORNITO SEPARAT	NOT SERVICED SEPARA	NOT SERVICED SEPARA	
5		405111A1		2	CONEXAO, 1/4, Includes item 6				
						CONEXION	FITTING	RACCORD	3300
					FITTING	RACCORDO	FITTING	CONEXAO	
6		NSS		1	NÃO FORNECIDO SEPARADAMENTE				
						NO SE REPARA SEPARA	NOT SERVICED SEPARA	NON FOURNI SEPAREM	064N
					KEIN ERSATZTEIL	NON FORNITO SEPARAT	NOT SERVICED SEPARA	NOT SERVICED SEPARA	
7		87542710		1	TRANSMISSOR, fuel level	CONTACTOR	SENDER UNIT	TRANSMETTEUR ASSY	160T
					SIGNALGEBER	TRASMETTITORE	SENDER	TRANSMISSOR	
8		814-5030		5	PARAFUSO, Hex, M5 x 30, 8.8				
						TORNILLO	BOLT	BOULON	140B
					SCHRAUBE	BULLONE	SKRUE	PARAFUSO	
9		895-11005		5	ARRUELA PLANA, M5 x 10 x 1				
						ARANDELA	WASHER	RONDELLE	131R
					UNTERLEGSCHEIBE	ROSETTA PIANA	FLADSKIVE	ANILHA	
10		363014A1		1	PLACA, fuel tank	PLACA	PLATE	PLAQUE	6360
					PLATTE	PIASTRA	PLADE	CHAPA	
11		627-12040		6	PARAFUSO, Hex, M12 x 40, 10.9, Full Thd				
						TORNILLO	BOLT	BOULON	140B
					SCHRAUBE	BULLONE	SKRUE	PARAFUSO	
12		896-15012		6	ARRUELA PLANA, M12 x 28.5 x 4, HT				
						ARANDELA	WASHER	RONDELLE	131R
					UNTERLEGSCHEIBE	ROSETTA PIANA	FLADSKIVE	ANILHA	
13		627-10030		2	PARAFUSO, Hex, M10 x 30, 10.9, Full Thd				
						TORNILLO	BOLT	BOULON	140B
					SCHRAUBE	BULLONE	SKRUE	PARAFUSO	
14		895-18010		2	ARRUELA PLANA, M10 x 18 x 1.6				
						ARANDELA	WASHER	RONDELLE	131R
					UNTERLEGSCHEIBE	ROSETTA PIANA	FLADSKIVE	ANILHA	
15		832-10410		2	CONTRA PORCA, M10 x 1.5, Cl 8				
						CONTRA TUERCA	NUT, LOCK	CONTRE-ECROU	P263
					SICHERUNGSMUTTER	CONTRODADO	LASEMOETRIK	CONTRA PORCA	
16		366905A1		2	CORREIA DE FIXAÇÃO, fuel tank				
						CORREA DE FIJACION	STRAP, SECURING	SANGLE DE FIXATION	172C
					SICHERUNGSBAND	CINGHIA DI FISSAGGIO	FASTSPAENDINGSSTRC	CORREIA DE FIXACAO	
17		366904A1		2	CORREIA DE FIXAÇÃO, fuel tank				
						CORREA DE FIJACION	STRAP, SECURING	SANGLE DE FIXATION	172C
					SICHERUNGSBAND	CINGHIA DI FISSAGGIO	FASTSPAENDINGSSTRC	CORREIA DE FIXACAO	

03-08	01	p2	06/09

RESERVATÓRIO DE COMBUSTÍVEL E COMPONENTES
DEPÓSITO DE COMBUSTIBLE Y COMPONENTES
FUEL TANK AND RELATED PARTS
FUEL TANK AND RELATED PARTS

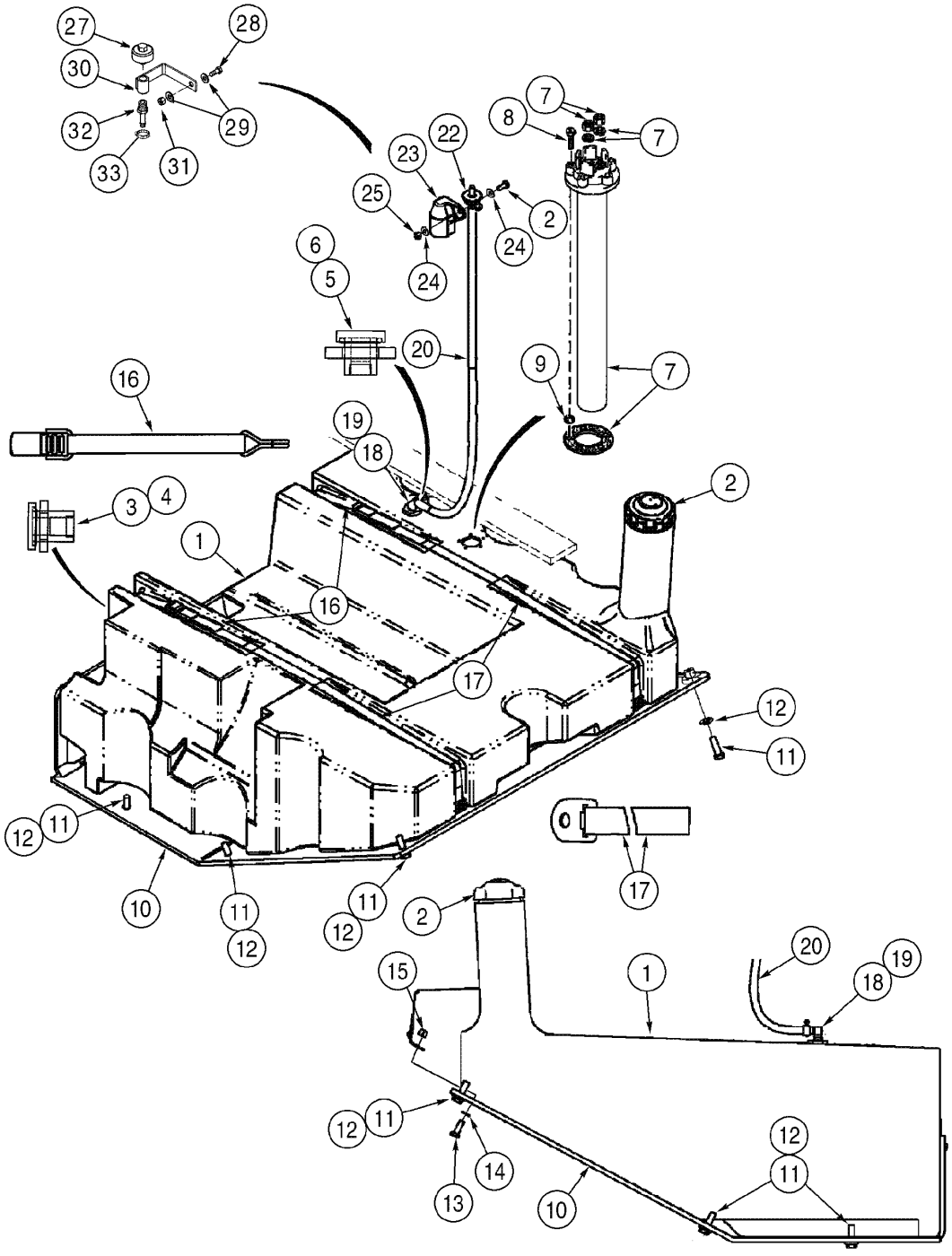

FUEL TANK AND RELATED PARTS
FUEL TANK AND RELATED PARTS
FUEL TANK AND RELATED PARTS
FUEL TANK AND RELATED PARTS

R	N	P.N.	MOD	Q	Denominação Bezeichnung	Denominacion Descrizione	Description Beskrivelse	Description Denominação	L.C.
18		217-132		1	COTOVELO, 90º, 3/8" Hose x 1/4" NPTF Beaded				
						CODO	ELBOW	COUDE	085G
					KNIESTUECK	GOMITO	VINKELROER	JOELHO	
19		214-1406		2	BRACADEIRA MANGUEIRA, #06, .44/.78 Type F Worm				
						ABRAZADERA MANGUEI	CLAMP, HOSE	BRIDE, FLEXIBLE	P729
					SCHLAUCHSCHELLE	MORSETTO	SLANGEKLEMME	BRACADEIRA MANGUEII	
20		390649A1		1	MANGUEIRA, 850mm	MANGA	HOSE	FLEXIBLE	030M
					SCHLAUCH	MANICOTTO FLESSIBILE	SLANGE	TUBO FLEXIVEL	
21		627-8020		1	PARAFUSO, Hex, M8 x 20, 10.9				
						TORNILLO	BOLT	BOULON	140B
					SCHRAUBE	BULLONE	SKRUE	PARAFUSO	
22		T103750	a	1	VALVULA DE PARADA	VALVULA DE CIERRE	VALVE, SHUT-OFF	VALVE D'ARRET	P337
					ABSPERRVENTIL	VALVOLA DI ARRESTO	AFSPÆRRINGSVENTIL	VALVULA DE PARADA	
23		186814A1	a	1	TAMPA DO RESERVATÓRIO				
						TAPON DEL DEPOSITO	CAP	CHAPEAU	052T
					ABDECKAPPE	TAPPO SERBATOIO	TANKDAEKSEL	TAMPAO DE RESERVAT	
24		895-15008		2	ARRUELA PLANA, M8 x 20 x 1.6				
						ARANDELA	WASHER	RONDELLE	131R
					UNTERLEGSCHEIBE	ROSETTA PIANA	FLADSKIVE	ANILHA	
25		832-10408		1	CONTRA PORCA, M8 x 1.25, Cl 8				
						CONTRA TUERCA	NUT, LOCK	CONTRE-ECROU	P263
					SICHERUNGSMUTTER	CONTRODADO	LASEMOETRIK	CONTRA PORCA	
28		627-8020	b	1	PARAFUSO, Hex, M8 x 20, 10.9				
						TORNILLO	BOLT	BOULON	140B
					SCHRAUBE	BULLONE	SKRUE	PARAFUSO	
29		895-15008	b	2	ARRUELA PLANA, M8 x 20 x 1.6				
						ARANDELA	WASHER	RONDELLE	131R
					UNTERLEGSCHEIBE	ROSETTA PIANA	FLADSKIVE	ANILHA	
30		73153453	b	1	SUPORTE	SOPORTE	SUPPORT	SUPPORT	300S
					HALTERUNG, LAGERBO	SUPPORTO	BESLAG	SUPORTE	
31		832-10408	b	1	CONTRA PORCA, M8 x 1.25, Cl 8				
						CONTRA TUERCA	NUT, LOCK	CONTRE-ECROU	P263
					SICHERUNGSMUTTER	CONTRODADO	LASEMOETRIK	CONTRA PORCA	
32		217-380	b	1	CONEXAO, 3/8" Hose X 3/8" NPTF Beaded				
						CONEXION	FITTING	RACCORD	3300
					FITTING	RACCORDO	FITTING	CONEXAO	
33		214-1406	b	3	BRACADEIRA MANGUEIRA, #06, .44/.78 Type F Worm				
						ABRAZADERA MANGUEI	CLAMP, HOSE	BRIDE, FLEXIBLE	P729
					SCHLAUCHSCHELLE	MORSETTO	SLANGEKLEMME	BRACADEIRA MANGUEII	

(a) BSN N6AE04044
(b) ASN N6AE04045

03-08A	01	p1	10/08

PROTEÇÕES - APLICAÇÃO BAGAÇO DE CANA
PROTECIONES - APLICACIÓN BAGAZO DE CAÑA
GUARDS - SUGARCANE BAGASSE APPLICATION
GUARDS - SUGARCANE BAGASSE APPLICATION

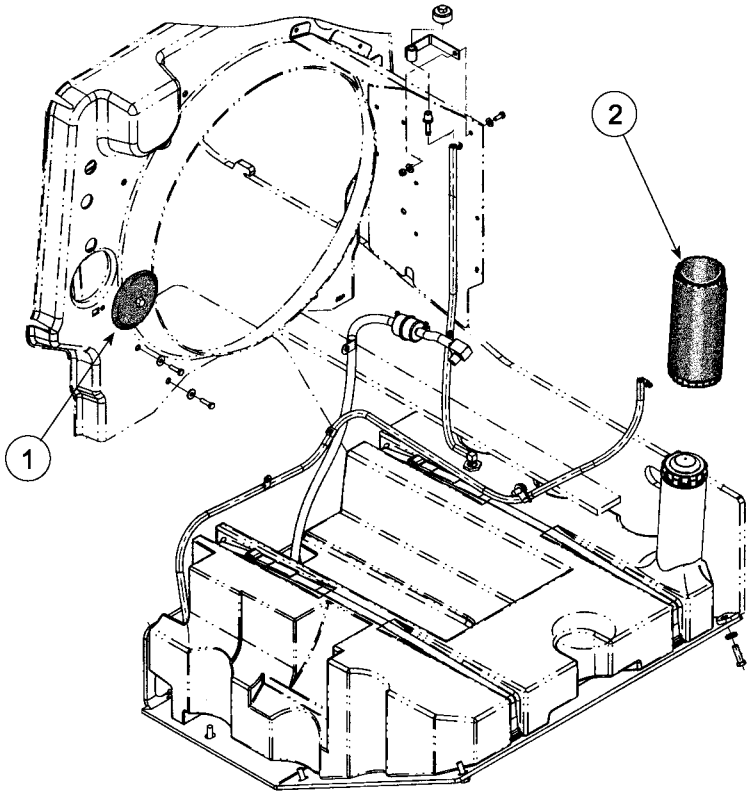

GUARDS - SUGARCANE BAGASSE APPLICATION
GUARDS - SUGARCANE BAGASSE APPLICATION
GUARDS - SUGARCANE BAGASSE APPLICATION
GUARDS - SUGARCANE BAGASSE APPLICATION

R	N	P.N.	MOD	Q	Denominação Bezeichnung	Denominacion Descrizione	Description Beskrivelse	Description Denominação	L.C.
1		87388071		2	TAMPA ABDECKUNG	TAPADERA COPERCHIO	COVER DÆKSEL	COUVERCLE COBERTA	265C
2		87388270		1	PROTEÇÃO SCHUTZEINRICHTUNG	DEFENSA RIPARO	GUARD BESKYTTELSESSKAERM	GARANT PROTECCAO	070R

03-10	01	p1	11/07

BOMBA INJETORA E BICO INJETOR
BOMBA DE COMBUSTIBLE Y INYECTOR DE COMBUSTIBLE
FUEL PUMP AND FUEL INJECTOR
FUEL PUMP AND FUEL INJECTOR

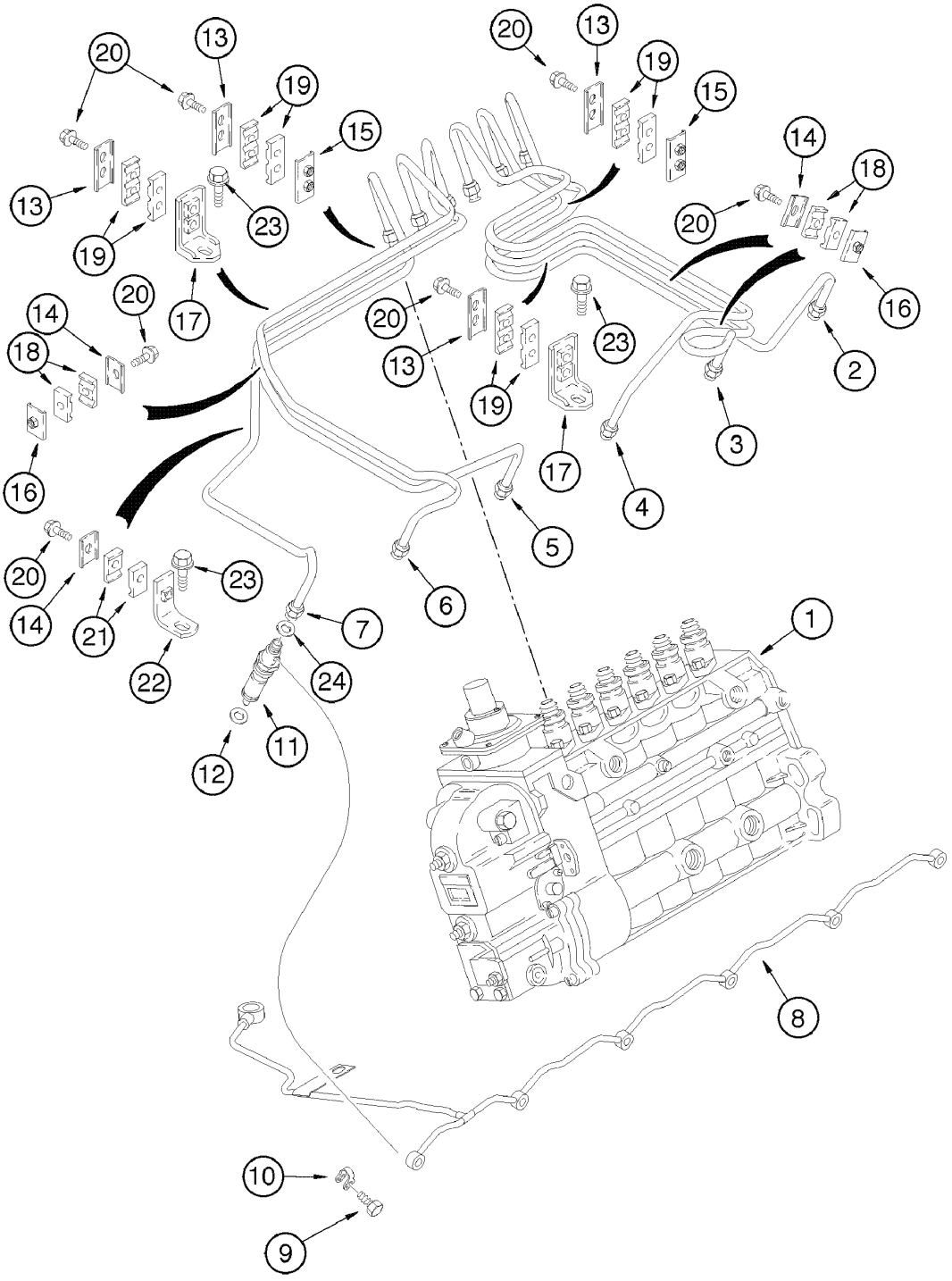

FUEL PUMP AND FUEL INJECTOR
FUEL PUMP AND FUEL INJECTOR
FUEL PUMP AND FUEL INJECTOR
FUEL PUMP AND FUEL INJECTOR

R	N	P.N.	MOD	Q	Denominação Bezeichnung	Denominacion Descrizione	Description Beskrivelse	Description Denominação	L.C.
1		71102606		1	BOMBA INJETORA, Assy KRAFTSTOFFEINSPRITZ	BOMBA DE INYECCION POMPA INIEZIONE	PUMP, FUEL INJECTION INDSPROEJTNINGSPUM	POMPE INJECTION BOMBA DE INJECCAO	158P
2		71102605		1	TUBO, No.1 ROHR	TUBO TUBETTO	TUBE RØR	TUBE TUBO	195T
3		75312937		1	TUBO, No.2 ROHR	TUBO TUBETTO	TUBE RØR	TUBE TUBO	195T
4		75312721		1	TUBO, No.3 ROHR	TUBO TUBETTO	TUBE RØR	TUBE TUBO	195T
5		75312939		1	TUBO, No.4 ROHR	TUBO TUBETTO	TUBE RØR	TUBE TUBO	195T
6		75312940		1	TUBO, No.5 ROHR	TUBO TUBETTO	TUBE RØR	TUBE TUBO	195T
7		75312941		1	TUBO, No.6 ROHR	TUBO TUBETTO	TUBE RØR	TUBE TUBO	195T
8		75312724		1	TUBO ROHR	TUBO TUBETTO	TUBE RØR	TUBE TUBO	195T
9		75208950		6	PARAFUSO SCHRAUBE	TORNILLO VITE	SCREW SKRUE	VIS PARAFUSO	040V
10		75208924		6	FIXADOR KLEMME	SUJETADOR FERMAGLIO	CLIP KLIPS	CLIP FIXADOR	045F
11		71100629		6	SUPORTE, Assy KONSOLE	PIEZA DE SOPORTE STAFFA	BRACKET BESLAG	PATTE FIXATION BRACADEIRA	225S
12		75208928		6	ARRUELA PLANA UNTERLEGSCHEIBE	ARANDELA ROSETTA PIANA	WASHER FLADSKIVE	RONDELLE ANILHA	131R
13		75208947		4	SUPORTE KONSOLE	PIEZA DE SOPORTE STAFFA	BRACKET BESLAG	PATTE FIXATION BRACADEIRA	225S
14		75288046		4	PRENDEDOR KLEMME	BORNE MORSETTO	CLAMP SPÆNDEBÅND	BRIDE BORNE	120M
15		75288042		2	PRENDEDOR KLEMME	BORNE MORSETTO	CLAMP SPÆNDEBÅND	BRIDE BORNE	120M
16		75288048		3	PRENDEDOR KLEMME	BORNE MORSETTO	CLAMP SPÆNDEBÅND	BRIDE BORNE	120M
17		75286631		2	SUPORTE HALTERUNG, LAGERBO	SOPORTE SUPPORTO	SUPPORT BESLAG	SUPPORT SUPORTE	300S
18		71101002		5	BRACADEIRA SCHELLE	COLLAR MORSETTO	CLAMP CLAMP	COLLIER BRACADEIRA	1640
19		75288041		8	PRENDEDOR KLEMME	BORNE MORSETTO	CLAMP SPÆNDEBÅND	BRIDE BORNE	120M
20		75289685		14	PARAFUSO SCHRAUBE	TORNILLO VITE	SCREW SKRUE	VIS PARAFUSO	040V
21		75312726		2	BRACADEIRA SCHELLE	COLLAR MORSETTO	CLAMP CLAMP	COLLIER BRACADEIRA	1640
22		75312942		1	SUPORTE HALTERUNG, LAGERBO	SOPORTE SUPPORTO	SUPPORT BESLAG	SUPPORT SUPORTE	300S
23		71100993		2	PARAFUSO SCHRAUBE	TORNILLO VITE	SCREW SKRUE	VIS PARAFUSO	040V
24		75288112		6	ANEL "O" DICHTRING	JUNTA HERMETICA ANELLO TOROIDALE	O-RING O-RING	JOINT THORIQUE O-RING	055A

03-12	01	p1	03/08

FILTRO DE COMBUSTÍVEL E BOMBA ALIMENTADORA
FILTRO DE COMBUSTÍBLE Y BOMBA DE ALIMENTACIÓN
FUEL FILTER AND LIFT PUMP
FUEL FILTER AND LIFT PUMP

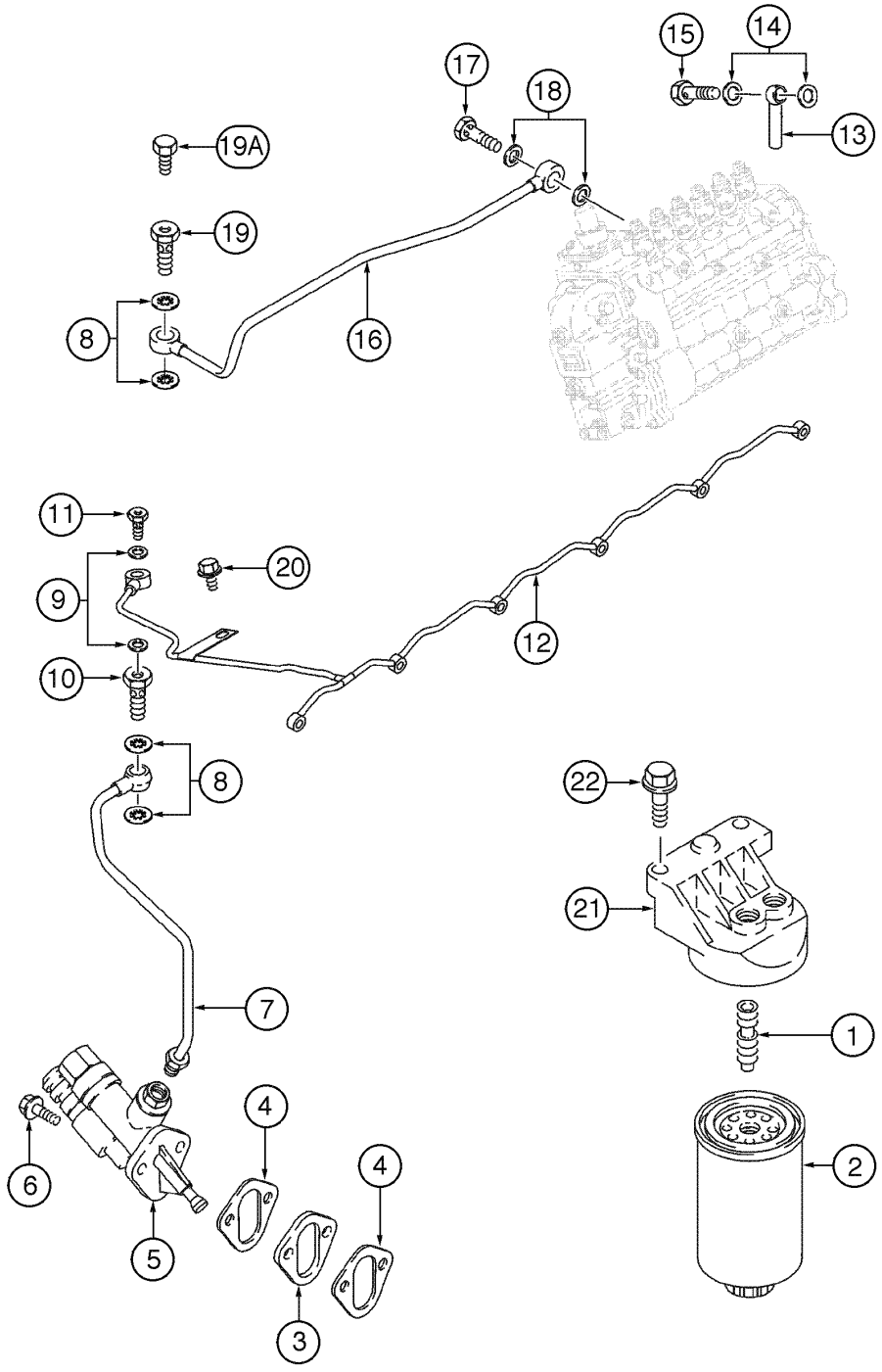

FUEL FILTER AND LIFT PUMP
FUEL FILTER AND LIFT PUMP
FUEL FILTER AND LIFT PUMP
FUEL FILTER AND LIFT PUMP

R	N	P.N.	MOD	Q	Denominação Bezeichnung	Denominacion Descrizione	Description Beskrivelse	Description Denominação	L.C.
1		75312986		1	PORCA MUTTER	TUERCA DADO	NUT MØTRIK	ECROU PORCA	010D
2		71101912		1	ELEMENTO FILTRANTE, fuel FILTERELEMENT	ELEMENTO DE FILTRAD ELEMENTO DEL FILTRO	FILTER, ELEMENT FILTERELEMENT	ELÉMENT FILTRANT ELEMENTO DE FILTRO	020E
3		75288004		1	ESPAÇADOR DISTANZSTÜCK	SEPARADOR DISTANZIALE	SPACER AFSTANDSSTYKKE	ENTRETOISE ESPACADOR	075D
4		75285747		2	JUNTA DICHTUNG, FLACH	JUNTA HERMETICA GUARNIZIONE	GASKET PAKNING	JOINT JUNTA	123G
5		75289704		1	BOMBA DE ALIMENTAÇÃ KRAFTSTOFFPUMPE	BOMBA DE ALIMENTACI POMPA DI ALIMENTAZIC	PUMP, FUEL BRAENDSTOFPUMPE	POMPE D'ALIMENTATIOI BOMBA DE COMBUSTIVI	154P
6		75208953		2	PARAFUSO, M8 x 1.25 x 25 SCHRAUBE	TORNILLO VITE	SCREW SKRUE	VIS PARAFUSO	040V
7		75312928		1	TUBO ROHR	TUBO TUBETTO	TUBE RØR	TUBE TUBO	195T
8		71100793		4	ARRUELA PLANA UNTERLEGSCHEIBE	ARANDELA ROSETTA PIANA	WASHER FLADSKIVE	RONDELLE ANILHA	131R
9		75288051		2	ARRUELA PLANA UNTERLEGSCHEIBE	ARANDELA ROSETTA PIANA	WASHER FLADSKIVE	RONDELLE ANILHA	131R
10		75288005		1	CONEXÃO HYDRAULIKKUPPLUNG	RACOR RACCORDO IDRAULICO	CONNECTOR, HYD. FORSKRUNING	RACCORD CONECTOR	020R
11		75288053		1	PARAFUSO SCHRAUBE	TORNILLO VITE	SCREW SKRUE	VIS PARAFUSO	040V
12		75312724		1	TUBO ROHR	TUBO TUBETTO	TUBE RØR	TUBE TUBO	195T
13		J944869		1	CONEXÃO HYDRAULIKKUPPLUNG	RACOR RACCORDO IDRAULICO	CONNECTOR, HYD. FORSKRUNING	RACCORD CONECTOR	020R
14		71100794		2	ARRUELA PLANA UNTERLEGSCHEIBE	ARANDELA ROSETTA PIANA	WASHER FLADSKIVE	RONDELLE ANILHA	131R
15		J932096		1	VALVULA VENTIL	VALVULA VALVOLA	VALVE VALVE	VALVE VALVULA	P468
16		148592A1		1	TUBO ROHR	TUBO TUBETTO	TUBE RØR	TUBE TUBO	195T
17		75208935		1	BANJO RINGSCHLAUCHNIPPEL	BOQUILLA BOCCHETTONE	BOLT, BANJO BANJOBOLT	VIS-RACCORD PARAFUSO RACCORD	090B
18		71102604		2	ARRUELA PLANA UNTERLEGSCHEIBE	ARANDELA ROSETTA PIANA	WASHER FLADSKIVE	RONDELLE ANILHA	131R
19		75286673		1	PARAFUSO SCHRAUBE	TORNILLO VITE	SCREW SKRUE	VIS PARAFUSO	040V
19		71100590		1	PARAFUSO SCHRAUBE	TORNILLO VITE	SCREW SKRUE	VIS PARAFUSO	040V
20		844-8025		1	PARAFUSO, Hex Flg, M8 x 25, 8.8 SCHRAUBE	TORNILLO BULLONE	BOLT SKRUE	BOULON PARAFUSO	140B
21		75312730		1	ALOJAMENTO GEHÄUSE	CAVIDAD ALLOGGIAMENTO	HOUSING HUS	CARTER ALOJAMENTO	014V
22		75287935		2	PARAFUSO SCHRAUBE	TORNILLO VITE	SCREW SKRUE	VIS PARAFUSO	040V

03-14	01	p1	11/07

TUBULAÇÃO DE CONEXÃO DO ANERÓIDE
TUBERÍA DE CONEXIÓN DEL ANEROIDE
ANEROID LINE
ANEROID LINE

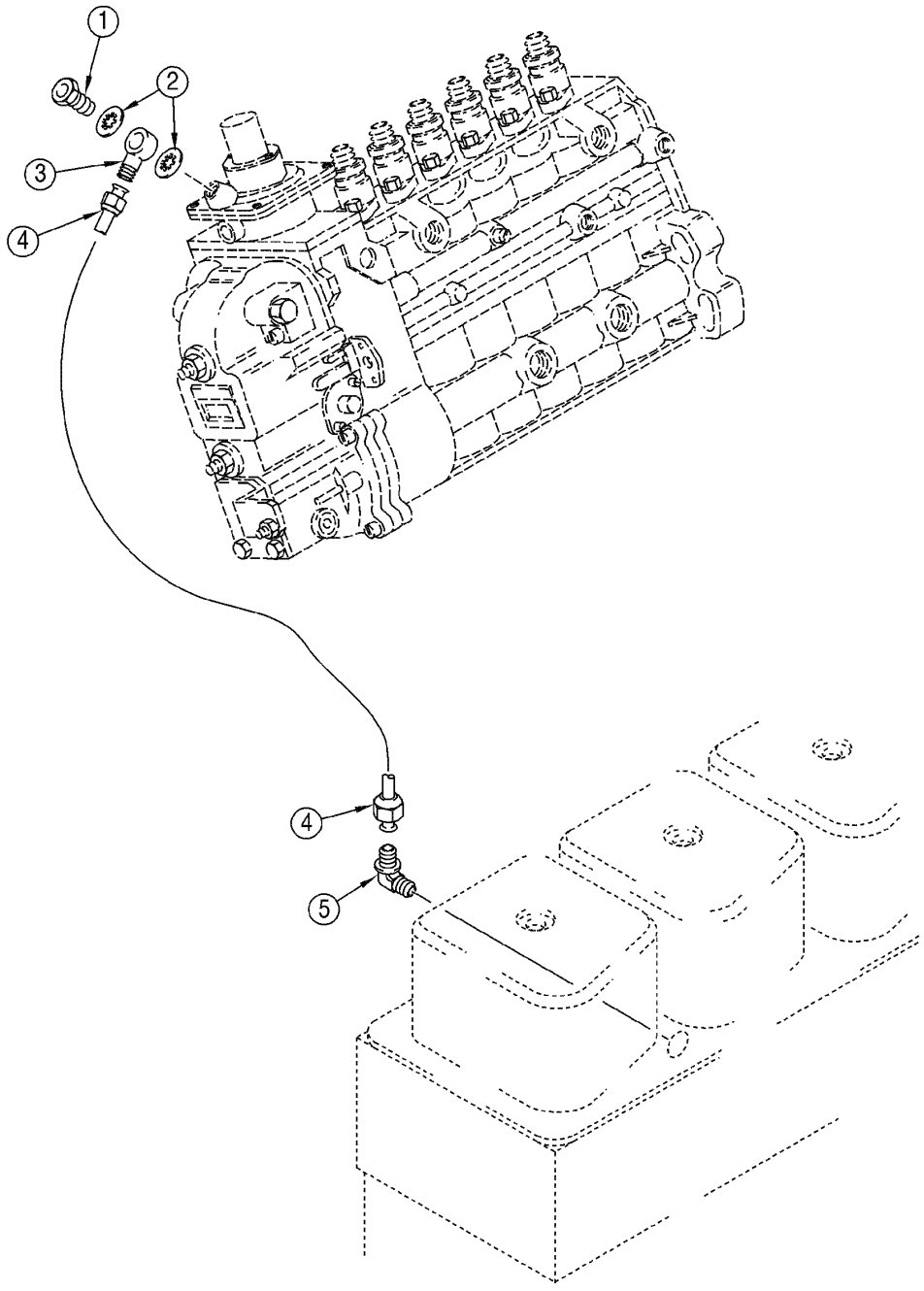

ANEROID LINE
ANEROID LINE
ANEROID LINE
ANEROID LINE

R	N	P.N.	MOD	Q	Denominação Bezeichnung	Denominacion Descrizione	Description Beskrivelse	Description Denominação	L.C.
1		**75286123**		1	BANJO RINGSCHLAUCHNIPPEL	BOQUILLA BOCCHETTONE	BOLT, BANJO BANJOBOLT	VIS-RACCORD PARAFUSO RACCORD	090B
2		**71100793**		2	ARRUELA PLANA UNTERLEGSCHEIBE	ARANDELA ROSETTA PIANA	WASHER FLADSKIVE	RONDELLE ANILHA	131R
3		**75310645**		1	CONEXÃO HYDRAULIKKUPPLUNG	RACOR RACCORDO IDRAULICO	CONNECTOR, HYD. FORSKRUNING	RACCORD CONECTOR	020R
4		**75310653**		1	TUBO RÍGIDO LEITUNG	TUBO RIGIDO TUBO RIGIDO	TUBE, RIGID RØR	TUYAU RIGIDE TUBO RIGIDO	193T
5		**75312967**		1	CONEXÃO HYDRAULIKKUPPLUNG	RACOR RACCORDO IDRAULICO	CONNECTOR, HYD. FORSKRUNING	RACCORD CONECTOR	020R

03-16	01	p1	03/08

BOMBA INJETORA - ACIONAMENTO
BOMBA DE COMBUSTIBLE - ACIONAMIENTO
FUEL PUMP - DRIVE
FUEL PUMP - DRIVE

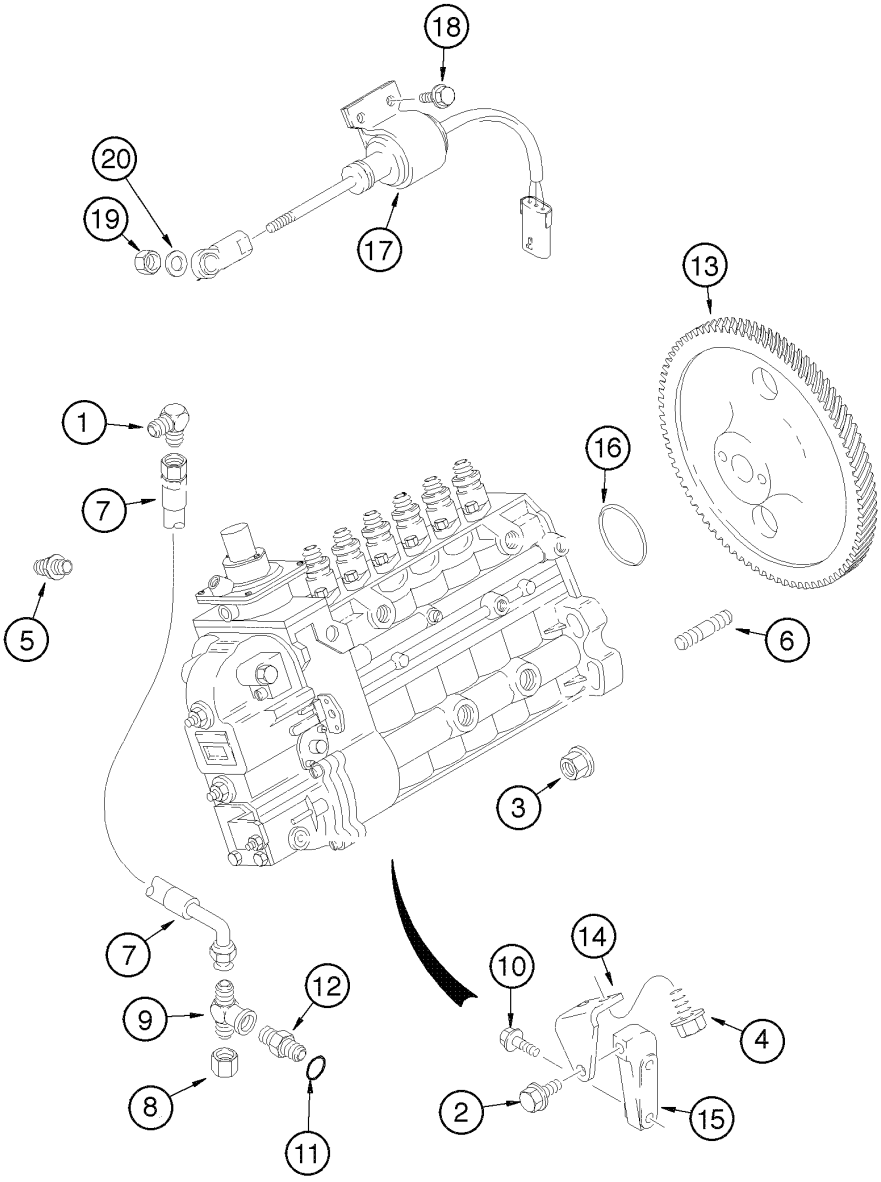

FUEL PUMP - DRIVE
FUEL PUMP - DRIVE
FUEL PUMP - DRIVE
FUEL PUMP - DRIVE

R	N	P.N.	MOD	Q	Denominação Bezeichnung	Denominacion Descrizione	Description Beskrivelse	Description Denominação	L.C.
1		75286141		1	COTOVELO KNIESTUECK	CODO GOMITO	ELBOW VINKELROER	COUDE JOELHO	085G
2		75204973		3	PARAFUSO, M10 x 1.5 x 2(SCHRAUBE	TORNILLO VITE	SCREW SKRUE	VIS PARAFUSO	040V
3		75208933		4	PORCA, M10 x 1.5 MUTTER	TUERCA DADO	NUT MØTRIK	ECROU PORCA	010D
4		71100593		2	PARAFUSO SCHRAUBE	TORNILLO VITE	SCREW SKRUE	VIS PARAFUSO	040V
5		75208135		1	BUJÃO, 1/8" STOPFEN	TAPÓN TAPPO	PLUG PROP	BOUCHON BUJÃO	050T
6		71100798		4	PRISIONEIRO, 55mm GEWINDEBOLZEN	PRISIONERO PRIGIONIERO	STUD STOETTEBOLT	GOUJON PERNE	210P
7		75310644		1	TUBO FLEXÍVEL, 295mm BIEGSAMER SCHLAUCH	MANGA FLEXIBLE TUBO FLESSIBILE	HOSE, FLEXIBLE FLEKSIBEL SLANGE	TUYAU FLEXIBLE TUBO FLEXIVEL	192T
8		75312079		1	BUJÃO STOPFEN	TAPÓN TAPPO	PLUG PROP	BOUCHON BUJÃO	050T
9		75311124		1	CONEXAO FITTING	CONEXION RACCORDO	FITTING FITTING	RACCORD CONEXAO	3300
10		75287935		2	PARAFUSO SCHRAUBE	TORNILLO VITE	SCREW SKRUE	VIS PARAFUSO	040V
11		75311127		1	JUNTA DICHTUNG, FLACH	JUNTA HERMETICA GUARNIZIONE	GASKET PAKNING	JOINT JUNTA	123G
12		J932321		1	UNIAO VERSCHRAUBUNG	CONEXION RACCORDO A GOMITO	UNION FORSKRUNING	UNION UNIAO	9560
13		75311644		1	ENGRENAGEM ZAHNRAD	ENGRANAJE INGRANAGGIO	GEAR TANDHJUL	PIGNON CARRETO	050I
14		J863311		1	TENSOR STREBE	TENSOR MENARUOLA	BRACE BRACE	JAMBE-DE-FORCE TENSOR	0990
15		J863312		1	TENSOR STREBE	TENSOR MENARUOLA	BRACE BRACE	JAMBE-DE-FORCE TENSOR	0990
16		71102280		1	ANEL "O" DICHTRING	JUNTA HERMETICA ANELLO TOROIDALE	O-RING O-RING	JOINT THORIQUE O-RING	055A
17		J991625		1	SOLEMOID, 24V MAGNETSPULE, MECH.	SOLENOIDE SOLENOIDE	SOLENOID MAGNETVENTIL	SOLENOIDE SOLEMOID	168S
18		J991132		2	PARAFUSO SCHRAUBE	TORNILLO VITE	SCREW SKRUE	VIS PARAFUSO	7450
19		75288857		1	PORCA MUTTER	TUERCA DADO	NUT MØTRIK	ECROU PORCA	010D
20		75288858		1	ARRUELA PLANA UNTERLEGSCHEIBE	ARANDELA ROSETTA PIANA	WASHER FLADSKIVE	RONDELLE ANILHA	131R

03-18	01	p1	06/09

FILTRO SEPARADOR DE ÁGUA (OPCIONAL)
FILTRO SEPARADOR DE ÁGUA (OPCIONAL)
WATER SEPARATOR FILTER (OPTIONAL)
WATER SEPARATOR FILTER (OPTIONAL)

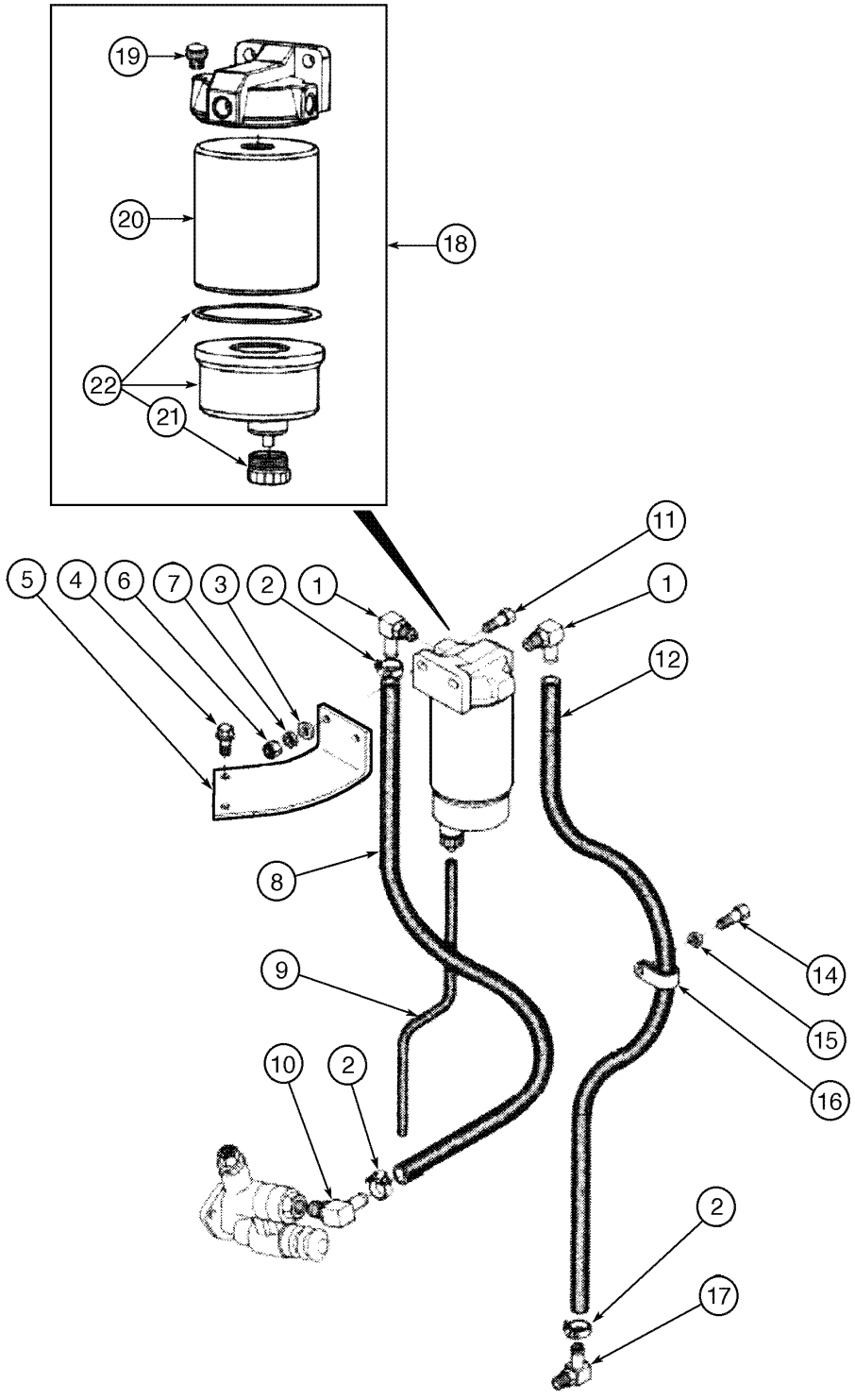

WATER SEPARATOR FILTER (OPTIONAL)
WATER SEPARATOR FILTER (OPTIONAL)
WATER SEPARATOR FILTER (OPTIONAL)
WATER SEPARATOR FILTER (OPTIONAL)

R	N	P.N.	MOD	Q	Denominação Bezeichnung	Denominacion Descrizione	Description Beskrivelse	Description Denominação	L.C.
1		217-374		2	CONEXAO, 90º, 1/2" Hose x 9/16"-18 ORB Beaded				
						CONEXION	FITTING	RACCORD	3300
					FITTING	RACCORDO	FITTING	CONEXAO	
2		214-1408		4	BRACADEIRA MANGUEIRA, #08, 0.50/0.91 Type F Worm				
						ABRAZADERA MANGUEI	CLAMP, HOSE	BRIDE, FLEXIBLE	P729
					SCHLAUCHSCHELLE	MORSETTO	SLANGEKLEMME	BRACADEIRA MANGUEII	
3		495-11041		4	ARRUELA PLANA, 3/8", SAE				
						ARANDELA	WASHER	RONDELLE	131R
					UNTERLEGSCHEIBE	ROSETTA PIANA	FLADSKIVE	ANILHA	
4		854-12030		2	PARAFUSO, Hex Flg, M12 x 1.75 x 30, 10.9				
						TORNILLO	BOLT	BOULON	140B
					SCHRAUBE	BULLONE	SKRUE	PARAFUSO	
5		87576069		1	SUPORTE	SOPORTE	SUPPORT	SUPPORT	300S
					HALTERUNG, LAGERBO	SUPPORTO	BESLAG	SUPORTE	
6		425-106		2	PORCA, 3/8"-16, G5	TUERCA	NUT	ECROU	010D
					MUTTER	DADO	MØTRIK	PORCA	
7		492-11038		2	ARRUELA-TRAVA, 3/8"	ARANDELA DE FRENO	WASHER, LOCK	RONDELLE FREIN	132R
					SICHERUNGSSCHEIBE	ROSETTA DI SICUREZZA	LAASESKIVE	ANILHA DE FIXACAO	
8		8500164		1	MANGUEIRA	MANGA	HOSE	FLEXIBLE	030M
					SCHLAUCH	MANICOTTO FLESSIBILE	SLANGE	TUBO FLEXIVEL	
9		E155897		1	MANGUEIRA	MANGA	HOSE	FLEXIBLE	030M
					SCHLAUCH	MANICOTTO FLESSIBILE	SLANGE	TUBO FLEXIVEL	
10		217-1096		1	COTOVELO, 90º, 1/2"-14 Male x 3/8"-18 Female				
						CODO	ELBOW	COUDE	085G
					KNIESTUECK	GOMITO	VINKELROER	JOELHO	
11		413-624		2	PARAFUSO, Hex, 3/8"-16 x 1 1/2", G5				
						TORNILLO	BOLT	BOULON	140B
					SCHRAUBE	BULLONE	SKRUE	PARAFUSO	
12		87410471		1	MANGUEIRA	MANGA	HOSE	FLEXIBLE	030M
					SCHLAUCH	MANICOTTO FLESSIBILE	SLANGE	TUBO FLEXIVEL	
14		627-10020		1	PARAFUSO, Hex, M10 x 20, 10.9, Full Thd				
						TORNILLO	BOLT	BOULON	140B
					SCHRAUBE	BULLONE	SKRUE	PARAFUSO	
15		895-11010		1	ARRUELA PLANA, M10 x 20 x 2				
						ARANDELA	WASHER	RONDELLE	131R
					UNTERLEGSCHEIBE	ROSETTA PIANA	FLADSKIVE	ANILHA	
16		515-25190		1	PRENDEDOR, 3/4", Insul, 1/2" Bolt				
						BORNE	CLAMP	BRIDE	120M
					KLEMME	MORSETTO	SPÆNDEBÅND	BORNE	
17		401606A1		1	CONEXAO	CONEXION	FITTING	RACCORD	3300
					FITTING	RACCORDO	FITTING	CONEXAO	
18		87439243		1	FILTRO, water separator, Includes items 19 - 22				
						FILTRO	FILTER	FILTRE	065F
					FILTER	FILTRO	FILTER	FILTRO	
19		E158459		1	CONEXAO	CONEXION	FITTING	RACCORD	3300
					FITTING	RACCORDO	FITTING	CONEXAO	
20		E158437		1	ELEMENTO FILTRANTE	ELEMENTO DE FILTRAD	FILTER, ELEMENT	ELÉMENT FILTRANT	020E
					FILTERELEMENT	ELEMENTO DEL FILTRO	FILTERELEMENT	ELEMENTO DE FILTRO	

03-18	01	p2	06/09

FILTRO SEPARADOR DE ÁGUA (OPCIONAL)
FILTRO SEPARADOR DE ÁGUA (OPCIONAL)
WATER SEPARATOR FILTER (OPTIONAL)
WATER SEPARATOR FILTER (OPTIONAL)

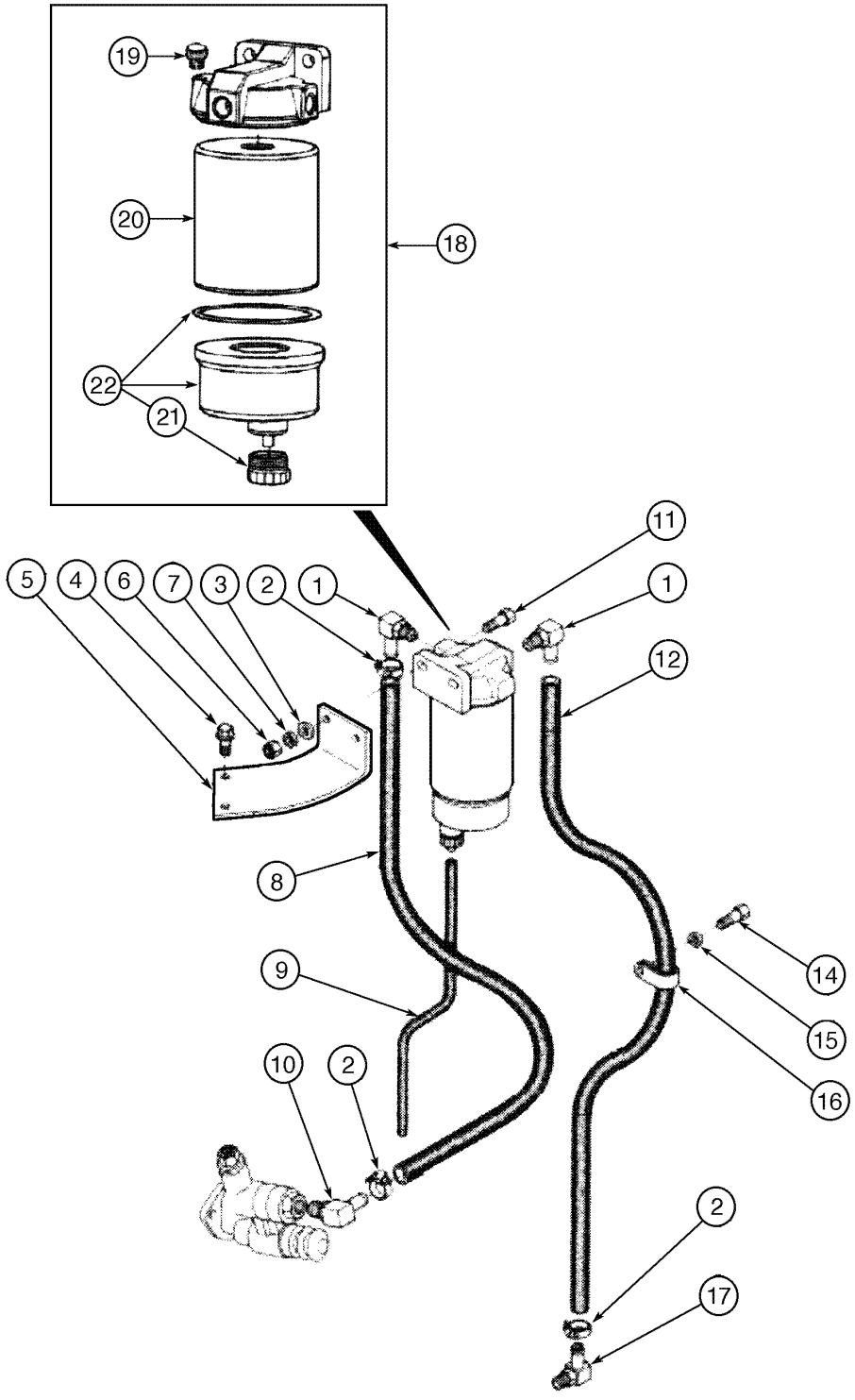

WATER SEPARATOR FILTER (OPTIONAL)
WATER SEPARATOR FILTER (OPTIONAL)
WATER SEPARATOR FILTER (OPTIONAL)
WATER SEPARATOR FILTER (OPTIONAL)

R	N	P.N.	MOD	Q	Denominação Bezeichnung	Denominacion Descrizione	Description Beskrivelse	Description Denominação	L.C.
21		**E158457**		1	BUJÃO STOPFEN	TAPÓN TAPPO	PLUG PROP	BOUCHON BUJÃO	050T
22		**149948A1**		1	RECIPIENTE BEHÄLTER	RECIPIENTE CONTENITORE	CONTAINER BEHOLDER	CONTENEUR RECIPIENTE	254C

SECTION INDEX
Sistema Elétrico

04-02	01	CONJUNTO DO ALTERNADOR 65A
04-04	01	CONJUNTO DO ALTERNADOR 45A
04-06	01	MOTOR DE PARTIDA
04-08	01	PAINEL DE CONTROLE (MODELOS COM CABINE)
04-10	01	PAINEL DE CONTROLE (MODELOS COM ROPS OU TOLDO)
04-12	01	PAINEL DE INSTRUMENTOS E COLUNA DE DIREÇÃO
04-14	01	CHICOTE ELÉTRICO - CAPUZ DO MOTOR
04-16	01	CHICOTE ELÉTRICO - DIANTEIRO (BARRA Z)
04-18	01	CHICOTE ELÉTRICO - DIANTEIRO (XT)
04-20	01	CHICOTE ELÉTRICO - TETO DA CABINE
04-22	01	CHICOTE ELÉTRICO - FUSÍVEIS E RELÉS DA CABINA
04-24	01	CHICOTE ELÉTRICO - TETO DO TOLDO E ROPS
04-26	01	CHICOTE ELÉTRICO - FUSÍVEIS E RELÉS DO TOLDO E ROPS
04-28	01	CHICOTE ELÉTRICO - TRANSMISSÃO
04-30	01	CHICOTE ELÉTRICO - MOTOR
04-32	01	CHICOTE ELÉTRICO - CHASSI TRASEIRO
04-34	01	CHICOTE ELÉTRICO - PAINEL DE RELÉS
04-36	01	CHICOTE ELÉTRICO - BATERIAS
04-38	01	ALTERNADOR 65A - MONTAGEM
04-40	01	ALTERNADOR 45A - MONTAGEM
04-42	01	FAROL DIANTEIRO - MONTAGEM
04-44	01	FAROL DIANTEIRO - CONJUNTO
04-46	01	LUZES TRASEIRAS - MONTAGEM
04-48	01	LUZES TRASEIRAS - CONJUNTO
04-50	01	LUZ DA LICENÇA
04-52	01	FARÓIS DE TRABALHO DIANTEIROS E TRASEIROS - CONJUNTO
04-54	01	ALARME DE MARCHA A RÉ - MONTAGEM
04-56	01	LUZ ROTATIVA - MONTAGEM (367751A1)
04-58	01	LUZ ROTATIVA - MONTAGEM (76041998)
04-60	01	ACENDEDOR DE CIGARROS
04-62	01	CABINE - LIMPADOR DO PARABRISA DIANTEIRO
04-64	01	CABINE - LIMPADOR DO PARABRISA TRASEIRO
04-66	01	SISTEMA DE PARTIDA A FRIO
04-68	01	RADIO 12V - MONTAGEM
04-70	01	RADIO 24V - MONTAGEM
04-72	01	CONVERSOR E TOMADA DE FORÇA - MONTAGEM

04-02	01	p1	06/09

CONJUNTO DO ALTERNADOR 65A
CONJUNTO DEL ALTERNADOR 65A
ALTERNATOR ASSEMBLY 65A
ALTERNATOR ASSEMBLY 65A

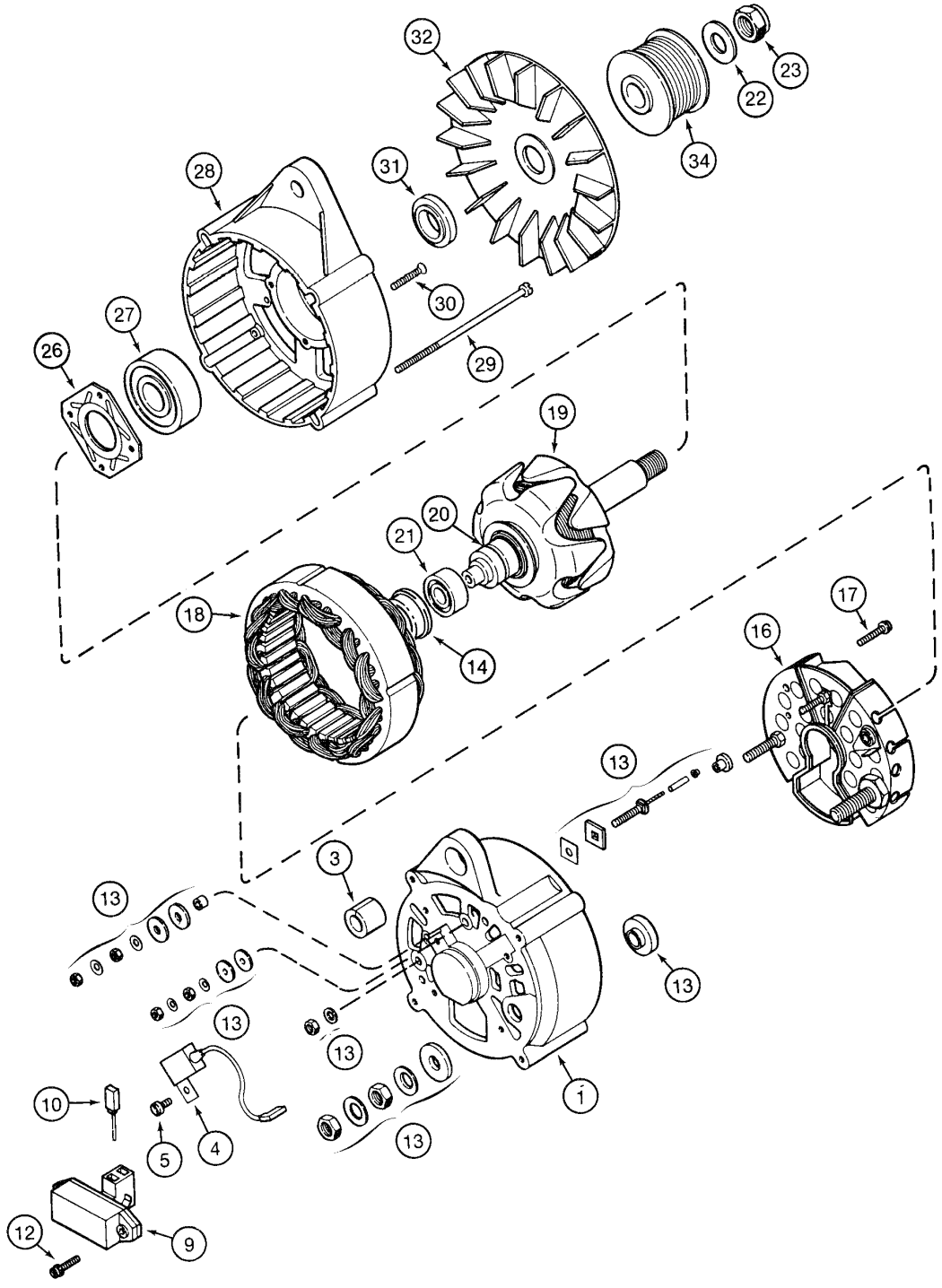

ALTERNATOR ASSEMBLY 65A
ALTERNATOR ASSEMBLY 65A
ALTERNATOR ASSEMBLY 65A
ALTERNATOR ASSEMBLY 65A

R	N	P.N.	MOD	Q	Denominação Bezeichnung	Denominacion Descrizione	Description Beskrivelse	Description Denominação	L.C.
		1964860C1		1	ALTERNADOR, 65A Assy, Includes items 1 - 32				
						ALTERNADOR	ALTERNATOR	ALTERNATEUR	025A
					DREHSTROMGENERAT(	ALTERNATORE	VEKSELSTRØMSGENER	ALTERNADOR	
1		**1964731C1**		1	ALOJAMENTO	CAVIDAD	HOUSING	CARTER	014V
					GEHÄUSE	ALLOGGIAMENTO	HUS	ALOJAMENTO	
3		**1964737C1**		1	BUCHA	CASQUILLO	BUSHING	BAGUE	095B
					BUECHSE	BOCCOLA	BOESNING	CASQUILHO	
4		**3079389R1**		1	CONDENSADOR	CAPACITADOR	CAPACITOR	CONDENSATEUR	1383
					KONDENSATOR	CONDENSATORE	KONDENSATOR	CONDENSADOR	
5		**1964969C1**		1	PARAFUSO	TORNILLO	BOLT	BOULON	0810
					SCHAUBENBOLZEN	BULLONE	SKRUE	PARAFUSO	
9		**3079392R91**		1	GOVERNADOR VELOCIDAD, Assy				
						REGULADOR DE VELOC	GOVERNOR	REGULATEUR	3940
					DREHZAHLREGLER	REGOLATORE	REGULATOR	GOVERNADOR VELOCID	
10		**1964968C1**		1	ESCOVA	ESCOBILLA	BRUSH	BALAI	177S
					STROMABNEHMER	SPAZZOLA	KULBOERSTE (DYNAMO	ESCOVA	
12		**A186194**		2	PARAFUSO, Sltd Truss Hd, M4 x 18, w/LW				
						TORNILLO	SCREW	VIS	040V
					SCHRAUBE	VITE	SKRUE	PARAFUSO	
13		**1964738C1**		1	KIT DE REPARO, hardware	JUEGO DE REPARACION	KIT, REPAIR	COLIS DE RÉPARATION	003K
					REPARATURSATZ	KIT RIPARAZIONE	REPARATIONSSAET	KIT REPARACAO	
14		**1546477C1**		1	BUCHA	BUJE	SLEEVE	DOUILLE	145B
					BUCHSE	BUSSOLA	BOESNING	CANHAO	
16		**1964965C1**		1	RECTIFICADOR	RECTIFICADOR	RECTIFIER	REDRESSEUR	6900
					GLEICHRICHTER	RADDRIZZATORE	ENSRETTER	RECTIFICADOR	
17		**A187504**		2	PARAFUSO	TORNILLO	SCREW	VIS	040V
					SCHRAUBE	VITE	SKRUE	PARAFUSO	
18		**1964966C1**		1	ESTATOR	ESTATOR	STATOR	STATOR	8480
					STATOR	STATORE	STATOR	ESTATOR	
19		**1964964C1**		1	ROTOR	ROTOR	ROTOR	ROTOR	7350
					LÄUFER	ROTORE	ROTOR	ROTOR	
20		**3079410R1**		1	ANEL	ANILLO	RING	ANNEAU	7175
					RING	ANELLO	RING	ANEL	
21		**1964730C1**		1	ROLAMENTO	RODAMIENTO DE BOLA	BEARING, BALL	ROULEMENT A BILLES	343C
					KUGELLAGER	CUSCINETTO A SFERA	KUGLELEJE	ROLAMENTO	
22		**495-21063**		1	ARRUELA PLANA, 9/16"	ARANDELA	WASHER	RONDELLE	131R
					UNTERLEGSCHEIBE	ROSETTA PIANA	FLADSKIVE	ANILHA	
23		**231-46110**		1	CONTRA PORCA, 5/8"-18, GB				
						CONTRA TUERCA	NUT, LOCK	CONTRE-ECROU	P263
					SICHERUNGSMUTTER	CONTRODADO	LASEMOETRIK	CONTRA PORCA	
26		**1964727C1**		1	PLACA	PLACA	PLATE	PLAQUE	105P
					BLECH, PLATTE	PIASTRA	PLADE	CHAPA	
27		**1964726C1**		1	ROLAMENTO	RODAMIENTO DE BOLA	BEARING, BALL	ROULEMENT A BILLES	343C
					KUGELLAGER	CUSCINETTO A SFERA	KUGLELEJE	ROLAMENTO	
28		**1964725C1**		1	ALOJAMENTO	CAVIDAD	HOUSING	CARTER	014V
					GEHÄUSE	ALLOGGIAMENTO	HUS	ALOJAMENTO	
29		**1964748C1**		4	PARAFUSO	TORNILLO	SCREW	VIS	040V
					SCHRAUBE	VITE	SKRUE	PARAFUSO	

04-02	01	p2	06/09

CONJUNTO DO ALTERNADOR 65A
CONJUNTO DEL ALTERNADOR 65A
ALTERNATOR ASSEMBLY 65A
ALTERNATOR ASSEMBLY 65A

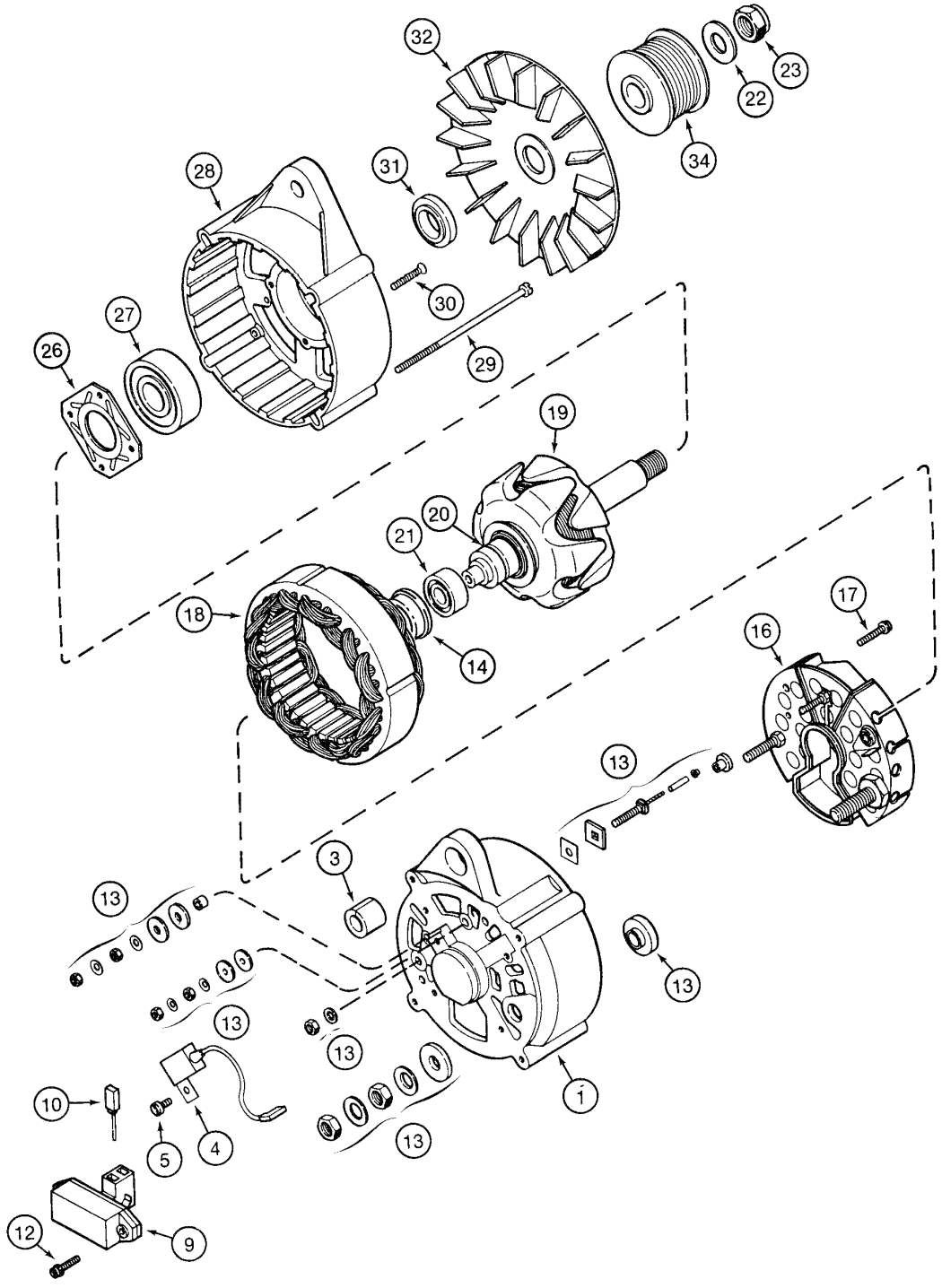

ALTERNATOR ASSEMBLY 65A
ALTERNATOR ASSEMBLY 65A
ALTERNATOR ASSEMBLY 65A
ALTERNATOR ASSEMBLY 65A

R	N	P.N.	MOD	Q	Denominação Bezeichnung	Denominacion Descrizione	Description Beskrivelse	Description Denominação	L.C.
30		**1964750C1**		4	PARAFUSO SCHRAUBE	TORNILLO VITE	SCREW SKRUE	VIS PARAFUSO	040V
31		**1964729C1**		1	ESPAÇADOR DISTANZSTÜCK	SEPARADOR DISTANZIALE	SPACER AFSTANDSSTYKKE	ENTRETOISE ESPACADOR	075D
32		**1964736C1**		1	VENTILADOR LÜFTER	VENTILADOR VENTILATORE	FAN VENTILATOR	VENTILATEUR VENTOINHA	030V
34		**A189616**		1	POLIA RIEMENSCHEIBE	POLEA PULEGGIA	PULLEY REMSKIVE	POULIE POLIE	6560

04-04	01	p1	06/09

CONJUNTO DO ALTERNADOR 45A
CONJUNTO DEL ALTERNADOR 45A
ALTERNATOR ASSEMBLY 45A
ALTERNATOR ASSEMBLY 45A

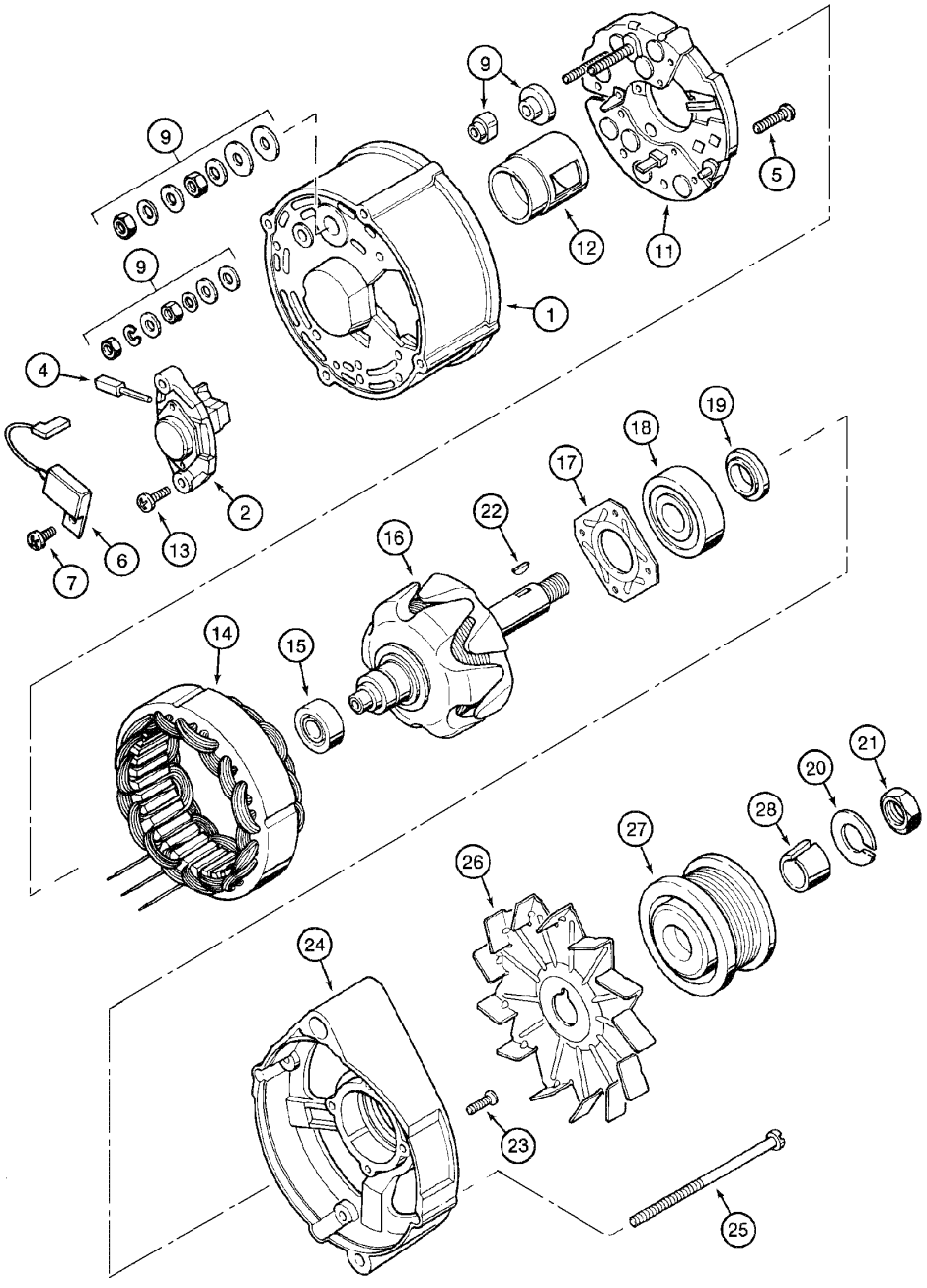

ALTERNATOR ASSEMBLY 45A
ALTERNATOR ASSEMBLY 45A
ALTERNATOR ASSEMBLY 45A
ALTERNATOR ASSEMBLY 45A

R	N	P.N.	MOD	Q	Denominação Bezeichnung	Denominacion Descrizione	Description Beskrivelse	Description Denominação	L.C.
		A187916		1	ALTERNADOR, 45A Assy, Includes items 1 - 25				
					ALTERNADOR	ALTERNADOR	ALTERNATOR	ALTERNATEUR	P003
					DREHSTROMGENERAT(	ALTERNATORE	VEKSELSTRØMSGENER	ALTERNADOR	
1		**A187996**		1	ALOJAMENTO	CAVIDAD	HOUSING	CARTER	4540
					GEHÄUSE	ALLOGGIAMENTO	HUS	ALOJAMENTO	
2		**A187998**		1	REGULADOR, Includes item 4				
						REGULADOR	REGULATOR	REGULATEUR-TENSION	6975
					REGULATOR	REGOLATORE	REGULATOR	REGULADOR	
4		**A187999**		1	ESCOVA	ESCOBILLA	BRUSH	BALAI	1090
					KOHLENBUERSTE	SPAZZOLA	KULBOERSTE (DYNAMO	ESCOVA	
5		**1530431C1**		2	PARAFUSO	TORNILLO	BOLT	BOULON	140B
					SCHRAUBE	BULLONE	SKRUE	PARAFUSO	
6		**3079134R1**		1	CONDENSADOR	CAPACITADOR	CAPACITOR	CONDENSATEUR	1383
					KONDENSATOR	CONDENSATORE	KONDENSATOR	CONDENSADOR	
7		**1964969C1**		1	PARAFUSO	TORNILLO	BOLT	BOULON	0810
					SCHAUBENBOLZEN	BULLONE	SKRUE	PARAFUSO	
9		**A187904**		1	KIT REPARACAO ALT., hardware				
						JUEGO REPAR. ALTERN	KIT, ALTERNATOR REPA	KIT REPAR.ALTERNATEI	012K
					REPARATURSATZ GENE	KIT RIPARAZ. ALTERNA	GENERATOR REP.SAET	KIT REPARACAO ALT.	
11		**A187997**		1	RECTIFICADOR	RECTIFICADOR	RECTIFIER	REDRESSEUR	6900
					GLEICHRICHTER	RADDRIZZATORE	ENSRETTER	RECTIFICADOR	
12		**A187899**		1	PROTECCAO, INTER.	PROTECCION, INTERIOI	SHIELD, INNER	PROTECTION, INTERIEL	282P
					INNERER SCHUTZ	PROTEZIONE, INTERNA	BESKYTTELSESKÆRM	PROTECCAO, INTER.	
13		**A187907**		2	PARAFUSO	TORNILLO	BOLT	BOULON	0810
					SCHAUBENBOLZEN	BULLONE	SKRUE	PARAFUSO	
14		**A188000**		1	ESTATOR	ESTATOR	STATOR	STATOR	8480
					STATOR	STATORE	STATOR	ESTATOR	
15		**A187908**		1	ROLAMENTO, ball	COJINETE	BEARING	ROULEMENT	0600
					WÄLZLAGER	CUSCINETTO	LEJE	ROLAMENTO	
16		**A187502**		1	ROTOR CONJUNTO	ROTOR (CONJUNTO)	ROTOR ASSY.	ROTOR (ASSEMBLE)	P492
					ROTOR (KPLT.)	GRUPPO ROTORE	ROTOR ASSY.	ROTOR CONJUNTO	
17		**A187901**		1	BLOCO DE FIXAÇÃO	MULETILLA DE FIJACION	PLATE, FIXING	TAQUET DE FIXATION	078B
					BEFESTIGUNGSPLATTE	BLOCCHETTO DI FISSAC	FASTSPAENNDINGSPLA	BEVESTIGINGSPLAAT	
18		**A186183**		1	ROLAMENTO, ball	COJINETE	BEARING	ROULEMENT	0600
					WÄLZLAGER	CUSCINETTO	LEJE	ROLAMENTO	
		3078897R1		1	JOGO DE PEÇAS, retainer, Includes items 19 - 23				
						JUEGO DE PIEZAS	SET OF PARTS	LOT DE PIECES	119S
					TEILESATZ	SERIE PARTICOLARI	RESERVEDELSSAET	CONJUNTO DE PECAS	
19		**NSS**		1	NÃO FORNECIDO SEPARADAMENTE, RING				
						NO SE REPARA SEPARA	NOT SERVICED SEPARA	NON FOURNI SEPAREMI	064N
					KEIN ERSATZTEIL	NON FORNITO SEPARAT	NOT SERVICED SEPARA	NOT SERVICED SEPARA	
20		**NSS**		1	NÃO FORNECIDO SEPARADAMENTE, WASHER				
						NO SE REPARA SEPARA	NOT SERVICED SEPARA	NON FOURNI SEPAREMI	064N
					KEIN ERSATZTEIL	NON FORNITO SEPARAT	NOT SERVICED SEPARA	NOT SERVICED SEPARA	
21		**NSS**		1	NÃO FORNECIDO SEPARADAMENTE, NUT				
						NO SE REPARA SEPARA	NOT SERVICED SEPARA	NON FOURNI SEPAREMI	064N
					KEIN ERSATZTEIL	NON FORNITO SEPARAT	NOT SERVICED SEPARA	NOT SERVICED SEPARA	

CONJUNTO DO ALTERNADOR 45A
CONJUNTO DEL ALTERNADOR 45A
ALTERNATOR ASSEMBLY 45A
ALTERNATOR ASSEMBLY 45A

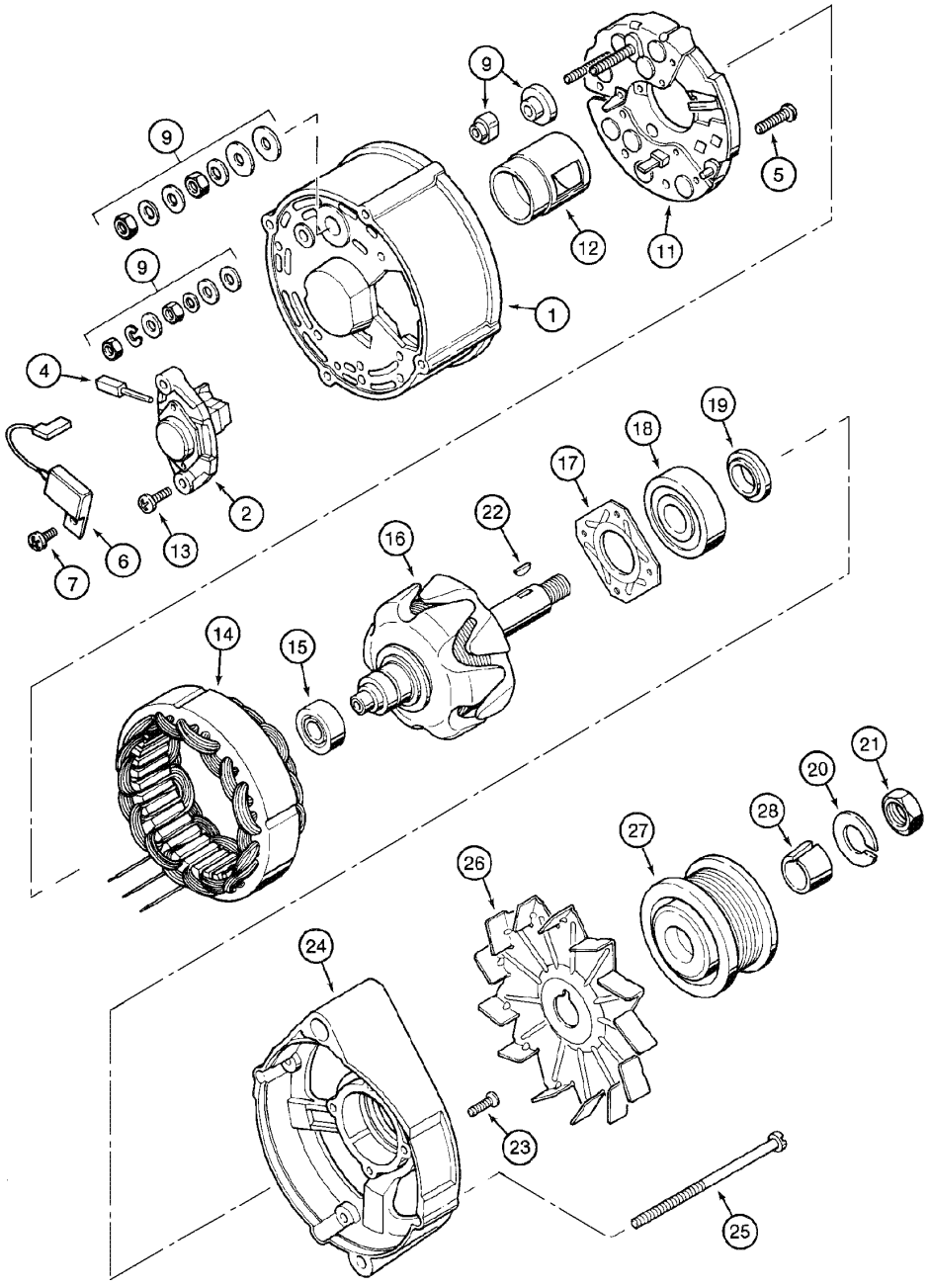

ALTERNATOR ASSEMBLY 45A
ALTERNATOR ASSEMBLY 45A
ALTERNATOR ASSEMBLY 45A
ALTERNATOR ASSEMBLY 45A

R	N	P.N.	MOD	Q	Denominação Bezeichnung	Denominacion Descrizione	Description Beskrivelse	Description Denominação	L.C.
22		**NSS**		1	NÃO FORNECIDO SEPARADAMENTE, KEY				
						NO SE REPARA SEPARA	NOT SERVICED SEPARA	NON FOURNI SEPAREMI	064N
					KEIN ERSATZTEIL	NON FORNITO SEPARAT	NOT SERVICED SEPARA	NOT SERVICED SEPARA	
23		**NSS**		4	NÃO FORNECIDO SEPARADAMENTE, BOLT				
						NO SE REPARA SEPARA	NOT SERVICED SEPARA	NON FOURNI SEPAREMI	064N
					KEIN ERSATZTEIL	NON FORNITO SEPARAT	NOT SERVICED SEPARA	NOT SERVICED SEPARA	
24		**A191103**		1	TAMPA, front	TAPA	COVER	COUVERCLE	2250
					DECKEL	COPERCHIO	COVER	TAMPA	
25		**A186193**		4	PARAFUSO, special	TORNILLO	BOLT	BOULON	0810
					SCHAUBENBOLZEN	BULLONE	SKRUE	PARAFUSO	
26		**221425R1**		1	VENTILADOR	VENTILADOR	FAN	VENTILATEUR	3140
					LÜFTER	VENTILATORE	VENTILATOR	VENTOINHA	
27		**J908560**		1	POLIA	POLEA	PULLEY	POULIE	6560
					RIEMENSCHEIBE	PULEGGIA	REMSKIVE	POLIE	
28		**J908563**		1	PRENDEDOR	RETENEDOR	RETAINER	RETENEUR	7125
					HALTEVORRICHTUNG	RITEGNO	HOLDER	RETENTOR	

04-06	01	p1	06/09

MOTOR DE PARTIDA
MOTOR DE ARRANQUE
STARTER
STARTER

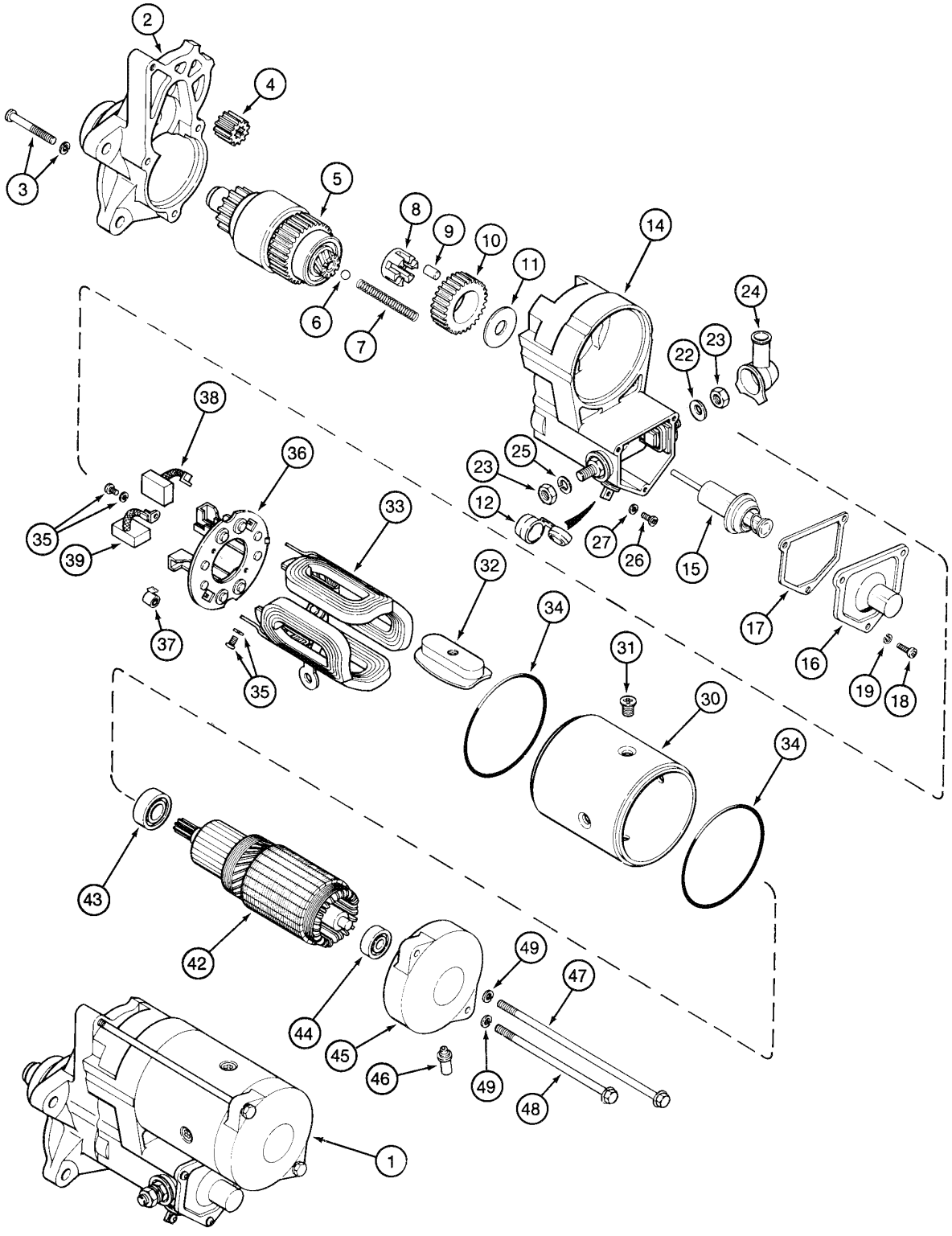

STARTER
STARTER
STARTER
STARTER

R	N	P.N.	MOD	Q	Denominação Bezeichnung	Denominacion Descrizione	Description Beskrivelse	Description Denominação	L.C.
1		**332443A1**		1	MOTOR DE PARTIDA, Assy, Includes items 2 - 49				
						ARRANCADOR	MOTOR, STARTER	DEMARREUR	P356
					ANLASSER	MOTORINO DI AVVIAME	STARTING MOTOR	MOTOR DE PARTIDA	
2		**A49797**		1	ALOJAMENTO	CAVIDAD	HOUSING	CARTER	4540
					GEHÄUSE	ALLOGGIAMENTO	HUS	ALOJAMENTO	
3		**A47129**		3	PARAFUSO	TORNILLO	BOLT	BOULON	0810
					SCHAUBENBOLZEN	BULLONE	SKRUE	PARAFUSO	
4		**A49809**		1	PINHAO	PINON	PINION	PIGNON	P045
					RITZEL	PIGNONE	SPIDSHJUL	PINHAO	
5		**1981576C1**		1	EMBREAGEM	EMBRAGUE	CLUTCH	EMBRAYAGE	1740
					KUPPLUNG	FRIZIONE	KOBLING	EMBRAIAGEM	
6		**211-1311**		1	ESFERA, 11/32" Dia	BOLA	BALL	BILLE	140S
					BALL	SFERA	KUGLE	ESFERA	
7		**A47232**		1	MOLA	RESORTE	SPRING	RESSORT	100M
					FEDER	MOLLA	FJEDER	MOLA	
8		**A47236**		1	PRENDEDOR	RETENEDOR	RETAINER	RETENEUR	109R
					HALTEPLATTE	RITEGNO	HOLDER	RETENTOR	
9		**A47235**		5	ROLO	RODILLO	ROLLER	ROULEAU	500R
					ROLLE	RULLO	VALSE	ROLETE	
10		**A49810**		1	ENGRENAGEM	ENGRANAJE	GEAR	PIGNON	050I
					ZAHNRAD	INGRANAGGIO	TANDHJUL	CARRETO	
11		**A47234**		1	ARRUELA PLANA	ARANDELA	WASHER	RONDELLE	9720
					UNTERLEGSCHEIBE	ROSETTA PIANA	FLADSKIVE	ANILHA	
12		**104589A1**		1	BUCHA	CASQUILLO	BUSHING	BAGUE	1140
					BUECHSE	BOCCOLA	BOESNING	CASQUILHO	
14		**104598A1**		1	INTERRUPTOR SOLENOID, Assy, Includes items 15 - 19				
						ELECTROIMAN	SWITCH, SOLENOID	CONTACTEUR SOLÉNOÏ	P667
					MAGNETSCHALTER	COMMUT., SOLENOIDE	SOLENOIDAFBRYDER	INTERRUPTOR SOLENO	
15		**NSS**		1	NÃO FORNECIDO SEPARADAMENTE, SOLENOID				
						NO SE REPARA SEPARA	NOT SERVICED SEPARA	NON FOURNI SEPAREMI	064N
					KEIN ERSATZTEIL	NON FORNITO SEPARAT	NOT SERVICED SEPARA	NOT SERVICED SEPARA	
16		**NSS**		1	NÃO FORNECIDO SEPARADAMENTE, COVER				
						NO SE REPARA SEPARA	NOT SERVICED SEPARA	NON FOURNI SEPAREMI	064N
					KEIN ERSATZTEIL	NON FORNITO SEPARAT	NOT SERVICED SEPARA	NOT SERVICED SEPARA	
17		**NSS**		1	NÃO FORNECIDO SEPARADAMENTE, GASKET cover				
						NO SE REPARA SEPARA	NOT SERVICED SEPARA	NON FOURNI SEPAREMI	064N
					KEIN ERSATZTEIL	NON FORNITO SEPARAT	NOT SERVICED SEPARA	NOT SERVICED SEPARA	
18		**NSS**		3	NÃO FORNECIDO SEPARADAMENTE, BOLT				
						NO SE REPARA SEPARA	NOT SERVICED SEPARA	NON FOURNI SEPAREMI	064N
					KEIN ERSATZTEIL	NON FORNITO SEPARAT	NOT SERVICED SEPARA	NOT SERVICED SEPARA	
19		**NSS**		3	NÃO FORNECIDO SEPARADAMENTE, WASHER				
						NO SE REPARA SEPARA	NOT SERVICED SEPARA	NON FOURNI SEPAREMI	064N
					KEIN ERSATZTEIL	NON FORNITO SEPARAT	NOT SERVICED SEPARA	NOT SERVICED SEPARA	
22		**A10454**		1	ARRUELA PLANA	ARANDELA	WASHER	RONDELLE	9720
					UNTERLEGSCHEIBE	ROSETTA PIANA	FLADSKIVE	ANILHA	
23		**825-1410**		2	PORCA, M10, Cl 8	TUERCA	NUT	ECROU	010D
					MUTTER	DADO	MØTRIK	PORCA	
24		**A49805**		1	TAMPA	TAPADERA	COVER	COUVERCLE	265C
					ABDECKUNG	COPERCHIO	DÆKSEL	COBERTA	

04-06	01	p2	06/09

MOTOR DE PARTIDA
MOTOR DE ARRANQUE
STARTER
STARTER

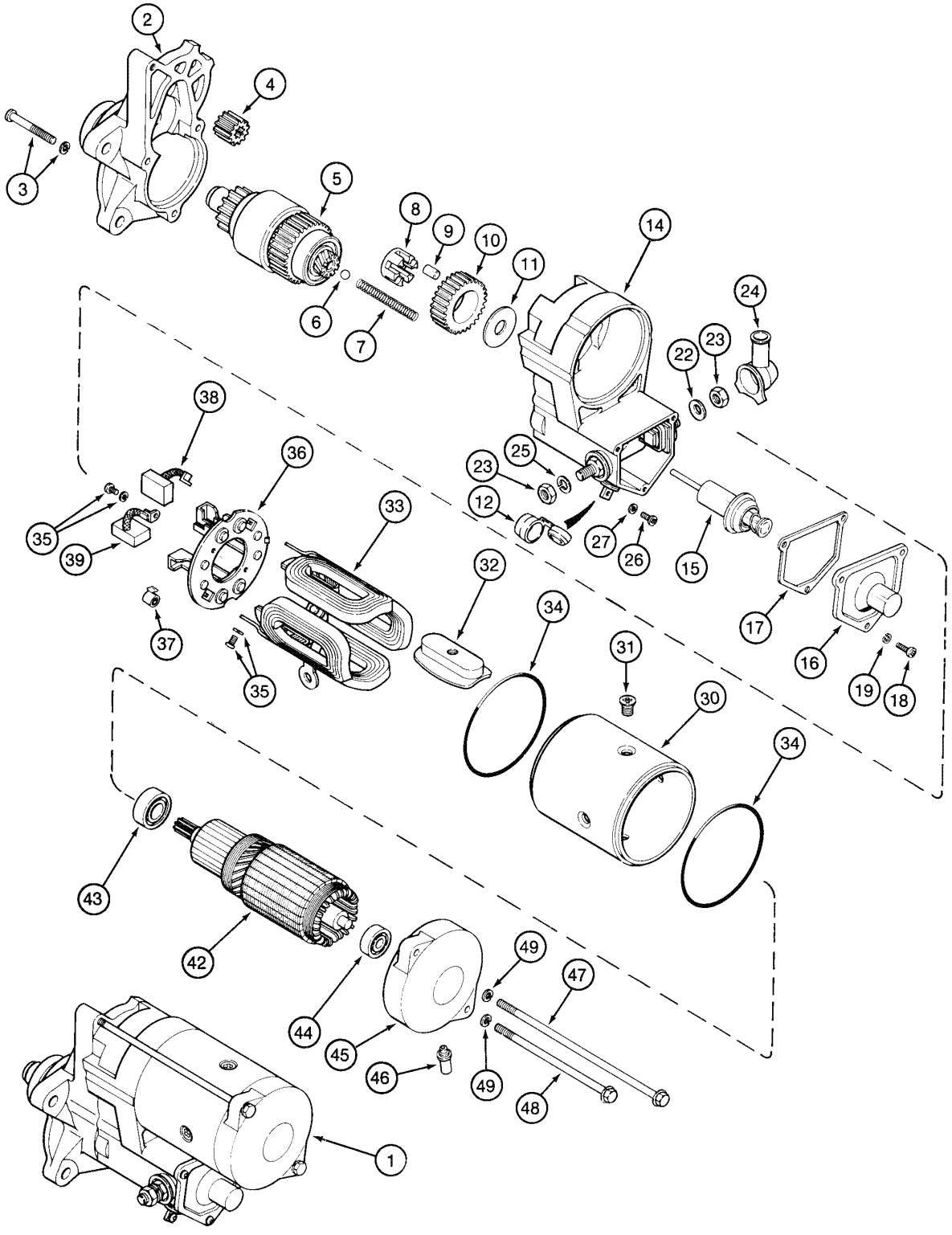

STARTER
STARTER
STARTER
STARTER

R	N	P.N.	MOD	Q	Denominação Bezeichnung	Denominacion Descrizione	Description Beskrivelse	Description Denominação	L.C.
25		**892-10010**		1	ARRUELA-TRAVA, M10	ARANDELA DE FRENO	WASHER, LOCK	RONDELLE FREIN	132R
					SICHERUNGSSCHEIBE	ROSETTA DI SICUREZZA	LAASESKIVE	ANILHA DE FIXACAO	
26		**A46950**		1	PARAFUSO	TORNILLO	SCREW	VIS	7450
					SCHRAUBE	VITE	SKRUE	PARAFUSO	
27		**892-11005**		1	ARRUELA-TRAVA, M5	ARANDELA DE FRENO	WASHER, LOCK	RONDELLE FREIN	132R
					SICHERUNGSSCHEIBE	ROSETTA DI SICUREZZA	LAASESKIVE	ANILHA DE FIXACAO	
30		**A49804**		1	ALOJAMENTO, Includes items 31, 32, 33				
						CAVIDAD	HOUSING	CARTER	4540
					GEHÄUSE	ALLOGGIAMENTO	HUS	ALOJAMENTO	
31		**NSS**		4	NÃO FORNECIDO SEPARADAMENTE, BOLT				
						NO SE REPARA SEPARA	NOT SERVICED SEPARA	NON FOURNI SEPAREMI	064N
					KEIN ERSATZTEIL	NON FORNITO SEPARAT	NOT SERVICED SEPARA	NOT SERVICED SEPARA	
32		**NSS**		4	NÃO FORNECIDO SEPARADAMENTE, SHOE				
						NO SE REPARA SEPARA	NOT SERVICED SEPARA	NON FOURNI SEPAREMI	064N
					KEIN ERSATZTEIL	NON FORNITO SEPARAT	NOT SERVICED SEPARA	NOT SERVICED SEPARA	
33		**NSS**		1	NÃO FORNECIDO SEPARADAMENTE, COIL				
						NO SE REPARA SEPARA	NOT SERVICED SEPARA	NON FOURNI SEPAREMI	064N
					KEIN ERSATZTEIL	NON FORNITO SEPARAT	NOT SERVICED SEPARA	NOT SERVICED SEPARA	
34		**298253A1**		2	ARO	RIN	RIM	JANTE	135C
					FELGE	CERCHIONE	RIFLE	JANTE	
35		**A47244**		4	PARAFUSO, Assy	TORNILLO	SCREW	VIS	7450
					SCHRAUBE	VITE	SKRUE	PARAFUSO	
36		**A49806**		1	PORTA-ESCOVA, Assy, Includes item 37				
						PORTAESCOBILLA	BRUSH HOLDER	PORTE-BALAI	197P
					BÜRSTENHALTERUNG	PORTASPAZZOLA	BOERSTEHOLDER	PORTA-ESCOVAS	
37		**A47249**		4	MOLA	RESORTE	SPRING	RESSORT	8315
					FEDER	MOLLA	FJEDER	MOLA	
38		**A49807**		2	ESCOVA	ESCOBILLA	BRUSH	BALAI	177S
					STROMABNEHMER	SPAZZOLA	KULBOERSTE (DYNAMO	ESCOVA	
39		**A49808**		2	ESCOVA	ESCOBILLA	BRUSH	BALAI	177S
					STROMABNEHMER	SPAZZOLA	KULBOERSTE (DYNAMO	ESCOVA	
42		**A49801**		1	ROTOR, Assy, Includes items 43, 44				
						ROTOR	ROTOR	ROTOR	7350
					LÄUFER	ROTORE	ROTOR	ROTOR	
43		**A49800**		1	ROLAMENTO, ball 15x35x11mm				
						COJINETE	BEARING	ROULEMENT	0600
					WÄLZLAGER	CUSCINETTO	LEJE	ROLAMENTO	
44		**452698C1**		1	ROLAMENTO	RODAMIENTO DE BOLAS	BEARING, BALL	ROULEMENT A BILLES	343C
					KUGELLAGER	CUSCINETTO A SFERA	KUGLELEJE	ROLAMENTO	
45		**298255A1**		1	ALOJAMENTO	CAVIDAD	HOUSING	CARTER	4540
					GEHÄUSE	ALLOGGIAMENTO	HUS	ALOJAMENTO	
46		**A49803**		1	RESPIRO	RESPIRADERO	BREATHER	RENIFLARD	1070
					ENTLÜFTUNG	SFIATATOIO	UDLUFTNINGSSKRUE	RESPIRADOR	
47		**104593A1**		1	PARAFUSO	TORNILLO	BOLT	BOULON	140B
					SCHRAUBE	BULLONE	SKRUE	PARAFUSO	
48		**104594A1**		1	PARAFUSO	TORNILLO	BOLT	BOULON	140B
					SCHRAUBE	BULLONE	SKRUE	PARAFUSO	
49		**A49815**		2	ARRUELA PLANA	ARANDELA	WASHER	RONDELLE	9720
					UNTERLEGSCHEIBE	ROSETTA PIANA	FLADSKIVE	ANILHA	

04-08	01	p1	06/09

PAINEL DE CONTROLE (MODELOS COM CABINE)
PANEL DE CONTROL (MODELOS CON CABINA)
CONTROL PANEL (MODELS WITH CAB)
CONTROL PANEL (MODELS WITH CAB)

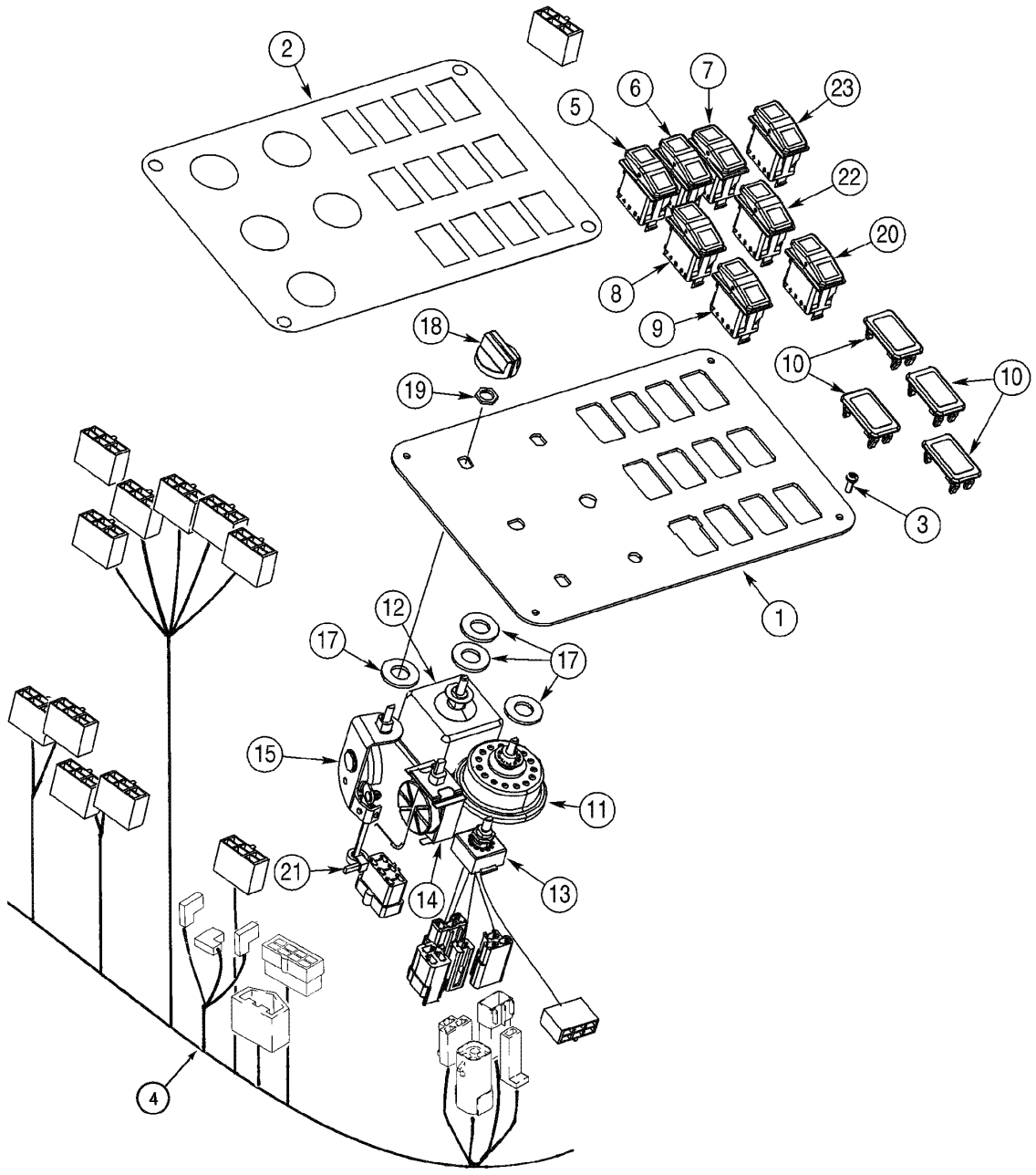

CONTROL PANEL (MODELS WITH CAB)
CONTROL PANEL (MODELS WITH CAB)
CONTROL PANEL (MODELS WITH CAB)
CONTROL PANEL (MODELS WITH CAB)

R	N	P.N.	MOD	Q	Denominação Bezeichnung	Denominacion Descrizione	Description Beskrivelse	Description Denominação	L.C.
1		87451898		1	PAINEL, control	CONTRAPANEL	PANEL	PANNEAU	025P
					TAFEL	PANNELLO	PANEL	PAINEL	
2		87458594		1	DECALCOMANIA, cab switches				
						CALCOMANIA	DECAL	DECALCOMANIE	012D
					AUFKLEBER	DECALCOMANIA	TRANSFER	DECALCOMANIA	
3		239225A1		4	PARAFUSO, Cross Pan Hd, M4 x 12				
						TORNILLO	SCREW	VIS	040V
					SCHRAUBE	VITE	SKRUE	PARAFUSO	
4		87459613		1	CABO ELÉTRICO, cab mair	CABLE ELECTRICO	CABLE, ELECTRIC	CABLE ELECTRIQUE	111C
					STROMKABEL	CAVO ELETTRICO	EL-KABEL	CABO ELECTRICO	
5		75284720		1	INTERRUPTOR, declutch	CONTACTOR	SWITCH	CONTACTEUR	075I
					SCHALTER	INTERRUTTORE	KONTAKT	INTERRUPTOR	
6		75320861		1	INTERRUPTOR, detent	CONTACTOR	SWITCH	CONTACTEUR	075I
					SCHALTER	INTERRUTTORE	KONTAKT	INTERRUPTOR	
7		87459001		1	INTERRUPTOR, return to travel				
						CONTACTOR	SWITCH	CONTACTEUR	075I
					SCHALTER	INTERRUTTORE	KONTAKT	INTERRUPTOR	
8		75284725		1	INTERRUPTOR, trans auto	CONTACTOR	SWITCH	CONTACTEUR	075I
					SCHALTER	INTERRUTTORE	KONTAKT	INTERRUPTOR	
9		87453884		1	INTERRUPTOR, rear wiper	CONTACTOR	SWITCH	CONTACTEUR	075I
					SCHALTER	INTERRUTTORE	KONTAKT	INTERRUPTOR	
10		5151033		4	TAPÓN PLÁSTICO, switches				
						TAPÓN PLÁSTICO	PLASTIC PLUG	BOUCHON PLASTIQUE	Z412
					KUNSTSTOFFSTOPFEN	TAPPO IN PLASTICA	PLASTICTÆNDRØR	TAPÓN PLÁSTICO	
11		1994716C1		1	INTERRUPTOR, light	CONTACTOR	SWITCH	CONTACTEUR	8850
					SCHALTER	INTERRUTTORE	KONTAKT	INTERRUPTOR	
12		197952A1		1	INTERRUPTOR, wiper	CONTACTOR	SWITCH	CONTACTEUR	8850
					SCHALTER	INTERRUTTORE	KONTAKT	INTERRUPTOR	
13		92100C2		1	INTERRUPTOR, blower	CONTACTOR	SWITCH	CONTACTEUR	075I
					SCHALTER	INTERRUTTORE	KONTAKT	INTERRUPTOR	
14		A187954		1	INTERRUPTOR, SWITCH - thermostat				
						CONTACTOR	SWITCH	CONTACTEUR	8850
					SCHALTER	INTERRUTTORE	KONTAKT	INTERRUPTOR	
		250742A1		1	CABO ELÉTRICO, Assy, Includes items 15, 16				
						CABLE ELECTRICO	CABLE, ELECTRIC	CABLE ELECTRIQUE	111C
					STROMKABEL	CAVO ELETTRICO	EL-KABEL	CABO ELECTRICO	
15		1954651C2		1	COMANDO	MANDO	CONTROL	COMMANDE	189C
					BEDIENELEMENT	COMANDO	KONTROL	COMANDO	
16		250742A1		1	CABO ELÉTRICO	CABLE ELECTRICO	CABLE, ELECTRIC	CABLE ELECTRIQUE	111C
					STROMKABEL	CAVO ELETTRICO	EL-KABEL	CABO ELECTRICO	
17		495-11053		5	ARRUELA PLANA, 1/2", SAE				
						ARANDELA	WASHER	RONDELLE	131R
					UNTERLEGSCHEIBE	ROSETTA PIANA	FLADSKIVE	ANILHA	
18		1994720C1		5	MANÍPULO, control	POMO	KNOB	POMMEAU	150P
					DREHKNOPF	POMELLO	KNAP	BOTAO	
19		109311H		1	PORCA	TUERCA	NUT	ECROU	5780
					MUTTER	DADO	MØTRIK	PORCA	

04-08	01	p2	06/09

PAINEL DE CONTROLE (MODELOS COM CABINE)
PANEL DE CONTROL (MODELOS CON CABINA)
CONTROL PANEL (MODELS WITH CAB)
CONTROL PANEL (MODELS WITH CAB)

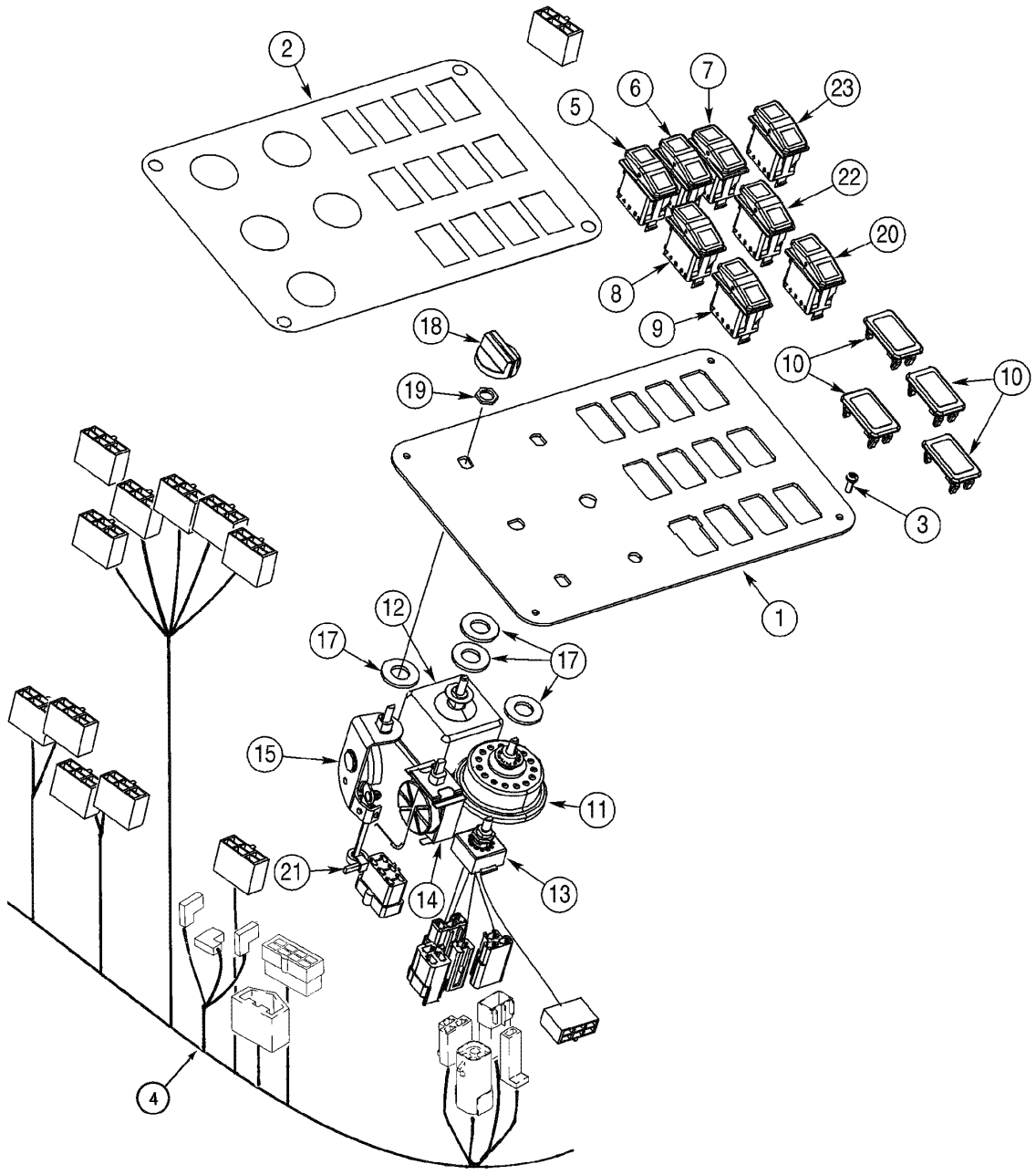

CONTROL PANEL (MODELS WITH CAB)
CONTROL PANEL (MODELS WITH CAB)
CONTROL PANEL (MODELS WITH CAB)
CONTROL PANEL (MODELS WITH CAB)

R	N	P.N.	MOD	Q	Denominação Bezeichnung	Denominacion Descrizione	Description Beskrivelse	Description Denominação	L.C.
20		**87452424**		1	INTERRUPTOR, transmission				
						CONTACTOR	SWITCH	CONTACTEUR	075I
					SCHALTER	INTERRUTTORE	KONTAKT	INTERRUPTOR	
21		**L11541**		1	TIRA DE CABO	CIERRA CABLES	STRAP, CABLE	SERRE-CABLE	P716
					KABELBINDER	CINGHIA, CABLAGGIO	SELEKABEL	APRIETACABLES	
22		**75326329**		1	INTERRUPTOR, ride control				
						CONTACTOR	SWITCH	CONTACTEUR	075I
					SCHALTER	INTERRUTTORE	KONTAKT	INTERRUPTOR	
23		**382375A2**		1	INTERRUPTOR, fan reversing				
						CONTACTOR	SWITCH	CONTACTEUR	8850
					SCHALTER	INTERRUTTORE	KONTAKT	INTERRUPTOR	

04-10	01	p1	11/07

PAINEL DE CONTROLE (MODELOS COM ROPS OU TOLDO)
PANEL DE CONTROL (MODELOS CON ROPS U TOLDO)
CONTROL PANEL (MODELS WITH ROPS or CANOPY)
CONTROL PANEL (MODELS WITH ROPS or CANOPY)

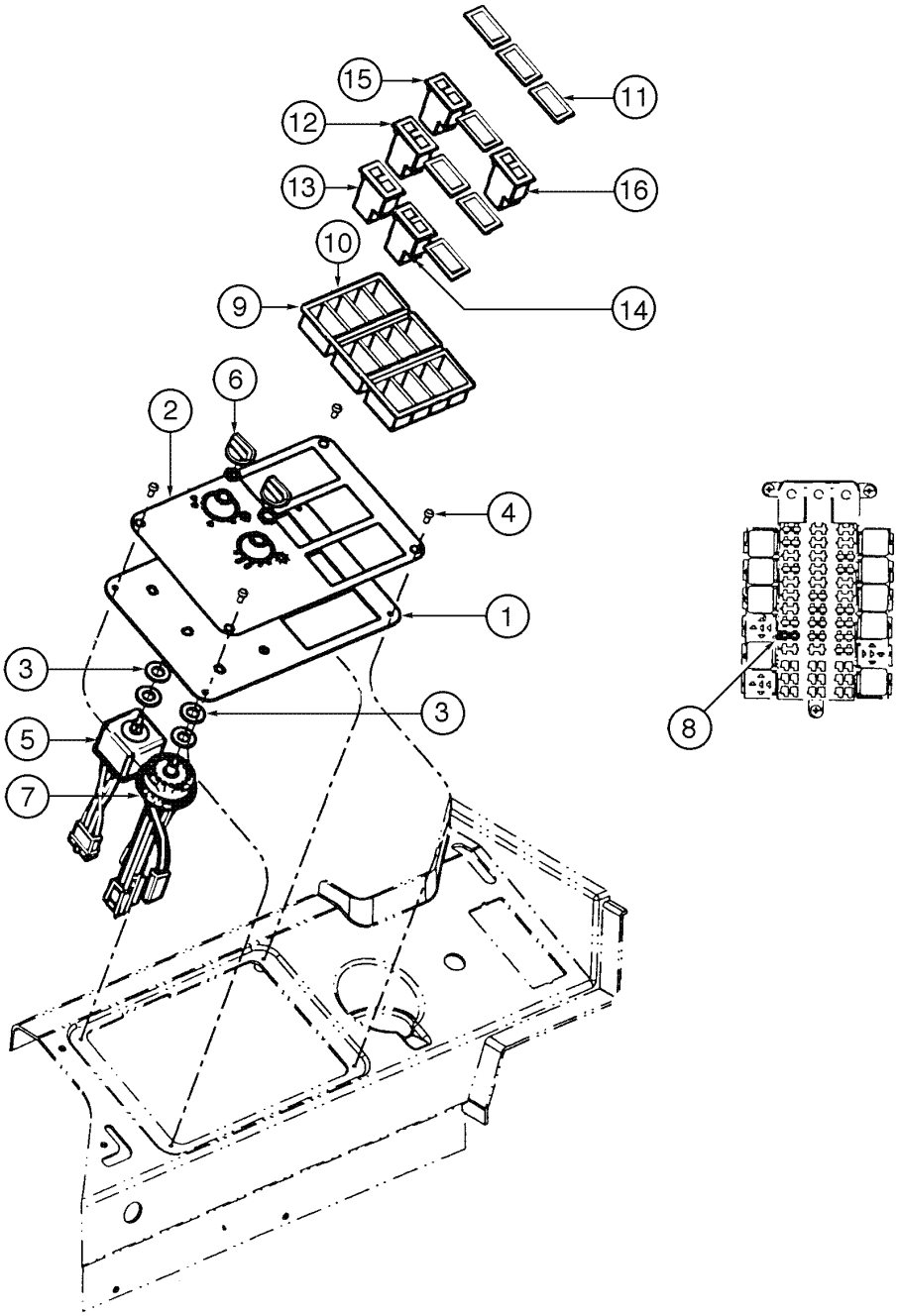

CONTROL PANEL (MODELS WITH ROPS or CANOPY)
CONTROL PANEL (MODELS WITH ROPS or CANOPY)
CONTROL PANEL (MODELS WITH ROPS or CANOPY)
CONTROL PANEL (MODELS WITH ROPS or CANOPY)

R	N	P.N.	MOD	Q	Denominação Bezeichnung	Denominacion Descrizione	Description Beskrivelse	Description Denominação	L.C.
1		87451898		1	PAINEL, panel	CONTRAPANEL	PANEL	PANNEAU	025P
					TAFEL	PANNELLO	PANEL	PAINEL	
2		87451897		1	DECALCOMANIA, switches	CALCOMANIA	DECAL	DECALCOMANIE	012D
					AUFKLEBER	DECALCOMANIA	TRANSFER	DECALCOMANIA	
3		495-11053		4	ARRUELA PLANA, 1/2", SAE				
						ARANDELA	WASHER	RONDELLE	131R
					UNTERLEGSCHEIBE	ROSETTA PIANA	FLADSKIVE	ANILHA	
4		239225A1		4	PARAFUSO, Cross Pan Hd, M4 x 12				
						TORNILLO	SCREW	VIS	040V
					SCHRAUBE	VITE	SKRUE	PARAFUSO	
5		197952A1		1	INTERRUPTOR, wiper	CONTACTOR	SWITCH	CONTACTEUR	8850
					SCHALTER	INTERRUTTORE	KONTAKT	INTERRUPTOR	
6		1994720C1		2	MANÍPULO, control	POMO	KNOB	POMMEAU	150P
					DREHKNOPF	POMELLO	KNAP	BOTAO	
7		1994716C1		1	INTERRUPTOR, light	CONTACTOR	SWITCH	CONTACTEUR	8850
					SCHALTER	INTERRUTTORE	KONTAKT	INTERRUPTOR	
8		A149800		1	FUSÍVEL, 10amp	FUSIBLE	FUSE	FUSIBLE	3660
					SICHERUNG	FUSIBILE	SIKRING	FUSIVEL	
9		85803983		6	PORTA-CONECTORES, switch end				
						CAJA DE BORNES	CONTACT HOUSING	PORTE-CONTACTS	185P
					KLEMMENGEHÄUSE	PORTACONTATTI	KLEMHOLDER	CAIXA DE LIGACAO	
10		75251093		6	BLOCO DE LIGACAO□□, switch				
						TABLERO DE BORNES	BLOCK, CONNECTING	BLOC DE JONCTION	119M
					REIHENKLEMME	MORSETTIERA	KLEMRÆKKE	BLOCO DE LIGACÃO	
11		5151033		7	TAPÓN PLÁSTICO, switches				
						TAPÓN PLÁSTICO	PLASTIC PLUG	BOUCHON PLASTIQUE	Z412
					KUNSTSTOFFSTOPFEN	TAPPO IN PLASTICA	PLASTICTÆNDRØR	TAPÓN PLÁSTICO	
12		75320861		1	INTERRUPTOR, detent	CONTACTOR	SWITCH	CONTACTEUR	075I
					SCHALTER	INTERRUTTORE	KONTAKT	INTERRUPTOR	
13		75284720		1	INTERRUPTOR, declutch	CONTACTOR	SWITCH	CONTACTEUR	075I
					SCHALTER	INTERRUTTORE	KONTAKT	INTERRUPTOR	
14		75284725		1	INTERRUPTOR, trans auto	CONTACTOR	SWITCH	CONTACTEUR	075I
					SCHALTER	INTERRUTTORE	KONTAKT	INTERRUPTOR	
15		87459001		1	INTERRUPTOR, return to travel				
						CONTACTOR	SWITCH	CONTACTEUR	075I
					SCHALTER	INTERRUTTORE	KONTAKT	INTERRUPTOR	
16		87452424		1	INTERRUPTOR, transmission				
						CONTACTOR	SWITCH	CONTACTEUR	075I
					SCHALTER	INTERRUTTORE	KONTAKT	INTERRUPTOR	

04-12	01	p1	06/09

PAINEL DE INSTRUMENTOS E COLUNA DE DIREÇÃO
PANEL DE INSTRUMIENTOS Y COLUMNA DE DIRECCIÓN
INSTRUMENT PANEL AND STEERING COLUMN
INSTRUMENT PANEL AND STEERING COLUMN

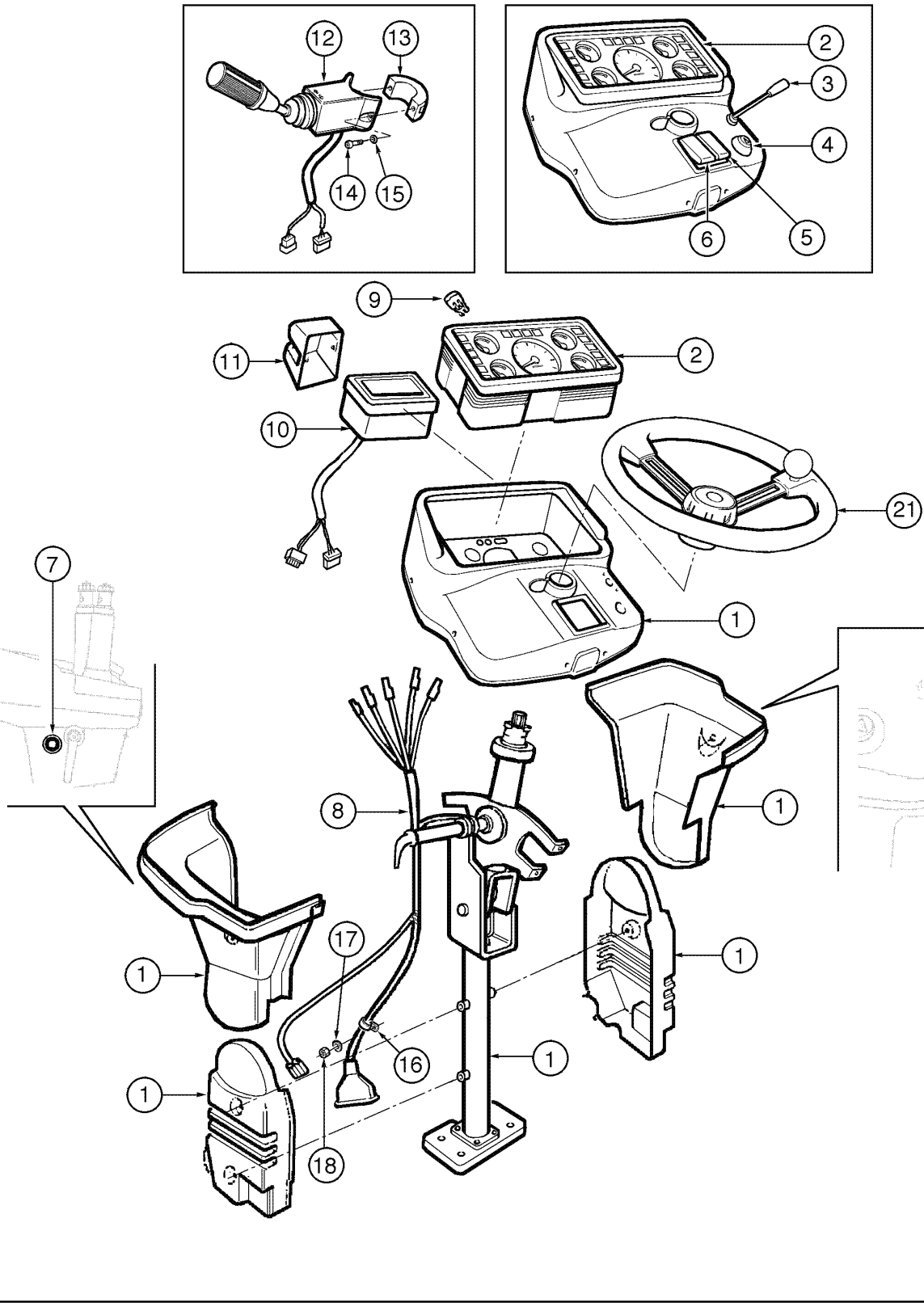

INSTRUMENT PANEL AND STEERING COLUMN
INSTRUMENT PANEL AND STEERING COLUMN
INSTRUMENT PANEL AND STEERING COLUMN
INSTRUMENT PANEL AND STEERING COLUMN

R	N	P.N.	MOD	Q	Denominação Bezeichnung	Denominacion Descrizione	Description Beskrivelse	Description Denominação	L.C.
1		149980A1		1	COLUNA DE DIREÇÃO, (P.5-2), Includes items 2 - 8				
						COLUMNA DE DIRECCIC	STEERING COLUMN	COLONNE DE DIRECTIO	103P
					LENKSÄULE	PIANTONE DELLA GUID/	RATSTAMME	COLUNA DE DIRECCAO	
2		87456785		1	PAINEL, instrument	CONTRAPANEL	PANEL	PANNEAU	025P
					TAFEL	PANNELLO	PANEL	PAINEL	
3		87456786		1	ALAVANCA, turn signal	PALANCA	LEVER	LEVIER	045L
					HEBEL	LEVA	HAANDTAG	ALAVANCA	
4		87456787		1	INTERRUPTOR, hazard	CONTACTOR	SWITCH	CONTACTEUR	075I
					SCHALTER	INTERRUTTORE	KONTAKT	INTERRUPTOR	
5		87456788		1	INTERRUPTOR, rocker	CONTACTOR	SWITCH	CONTACTEUR	075I
					SCHALTER	INTERRUTTORE	KONTAKT	INTERRUPTOR	
5		87456789		1	INTERRUPTOR	CONTACTOR	SWITCH	CONTACTEUR	075I
					SCHALTER	INTERRUTTORE	KONTAKT	INTERRUPTOR	
6		87456788		1	INTERRUPTOR, rocker	CONTACTOR	SWITCH	CONTACTEUR	075I
					SCHALTER	INTERRUTTORE	KONTAKT	INTERRUPTOR	
6		87456791		1	INTERRUPTOR	CONTACTOR	SWITCH	CONTACTEUR	075I
					SCHALTER	INTERRUTTORE	KONTAKT	INTERRUPTOR	
7		87456793		1	ALARME	ALARMA	ALARM	ALARME	002A
					WARNVORRICHTUNG	ALLARME	ALARM	ALARME	
8		87456801		1	CABO ELÉTRICO, steering column				
						CABLE ELECTRICO	CABLE, ELECTRIC	CABLE ELECTRIQUE	111C
					STROMKABEL	CAVO ELETTRICO	EL-KABEL	CABO ELECTRICO	
9		76034468		1	"TIMER"	TIMER	TIMER	TIMON	149T
					TIMERTIMERTIMER	TIMER	TIMER	TEMPORIZADOR	
10		75311504		1	ADAPTADOR, trans. diagnosis				
						ADAPTOR	ADAPTER	ADAPTEUR	001A
					ADAPTER	ADATTATORE	ADAPTER	ADAPTOR	
11		{}		1	SUPPORT (P.5-2)				
12		238270A1		1	CONTROLE	MANDO	CONTROL	COMMANDE	2040
					MONITOR	COMANDO	KONTROL	COMANDO	
13		87417909		1	BRAÇADEIRA, switch	ABRAZADERA	COLLAR	COLLIER	031F
					SPANNSATZ	FASCETTA	SLANGEBAAND	COLAR	
14		892-11005		2	ARRUELA-TRAVA, M5	ARANDELA DE FRENO	WASHER, LOCK	RONDELLE FREIN	132R
					SICHERUNGSSCHEIBE	ROSETTA DI SICUREZZ/	LAASESKIVE	ANILHA DE FIXACAO	
15		864-5020		2	PARAFUSO, Hex Soc Hd, M5 x 20, 8.8				
						TORNILLO	SCREW	VIS	040V
					SCHRAUBE	VITE	SKRUE	PARAFUSO	
16		515-24349		3	PRENDEDOR, 1 3/8", Insul, 7/16" Bolt				
						BORNE	CLAMP	BRIDE	120M
					KLEMME	MORSETTO	SPÆNDEBÅND	BORNE	
17		1990502C1		3	ARRUELA PLANA	ARANDELA	WASHER	RONDELLE	9720
					UNTERLEGSCHEIBE	ROSETTA PIANA	FLADSKIVE	ANILHA	
18		832-10406		3	CONTRA PORCA, M6 x 1, Cl 8				
						CONTRA TUERCA	NUT, LOCK	CONTRE-ECROU	P263
					SICHERUNGSMUTTER	CONTRODADO	LASEMOETRIK	CONTRA PORCA	
19		87456792		1	INTERRUPTOR, ignition	CONTACTOR	SWITCH	CONTACTEUR	075I
					SCHALTER	INTERRUTTORE	KONTAKT	INTERRUPTOR	

04-12	01	p2	06/09

PAINEL DE INSTRUMENTOS E COLUNA DE DIREÇÃO
PANEL DE INSTRUMIENTOS Y COLUMNA DE DIRECCIÓN
INSTRUMENT PANEL AND STEERING COLUMN
INSTRUMENT PANEL AND STEERING COLUMN

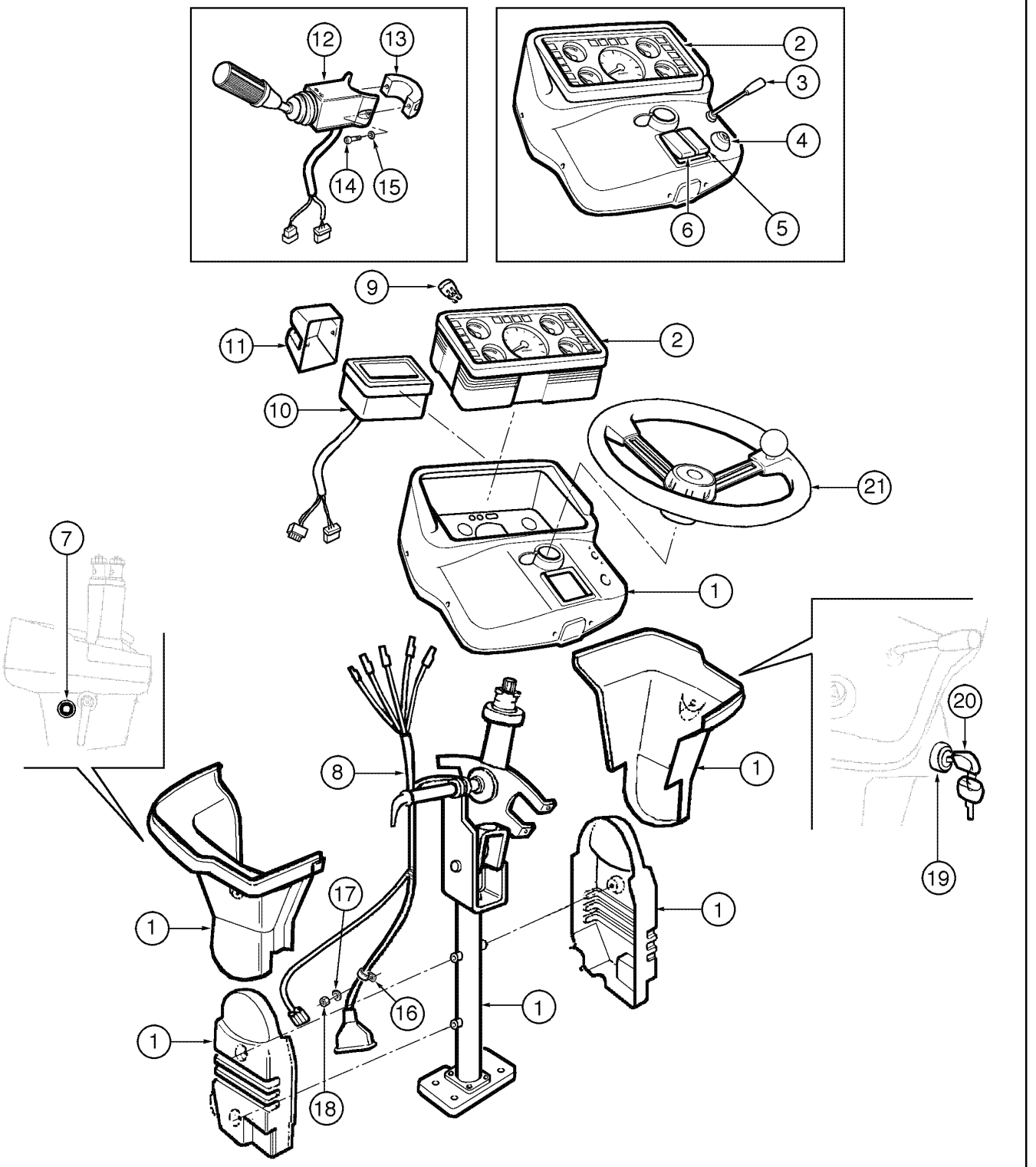

INSTRUMENT PANEL AND STEERING COLUMN
INSTRUMENT PANEL AND STEERING COLUMN
INSTRUMENT PANEL AND STEERING COLUMN
INSTRUMENT PANEL AND STEERING COLUMN

R	N	P.N.	MOD	Q	Denominação Bezeichnung	Denominacion Descrizione	Description Beskrivelse	Description Denominação	L.C.
20		**71102764**		2	CHAVE DE PARTIDA, ignition switch				
						LLAVE DE CONTACTO	KEY, IGNITION	CLÉ DE CONTACT	149C
					ZÜNDSCHLÜSSEL	CHIAVE AVVIAMENTO	STARTNOEGLE	CHAVE DE IGNICAO	
21		**{}**		1	STEERING WHEEL (P.5-2)				

04-14	01	p1	12/07

CHICOTE ELÉTRICO - CAPUZ DO MOTOR
HAZ ELÉCTRICO - CAPÓ DEL MOTOR
HARNESS - ENGINE HOOD
HARNESS - ENGINE HOOD

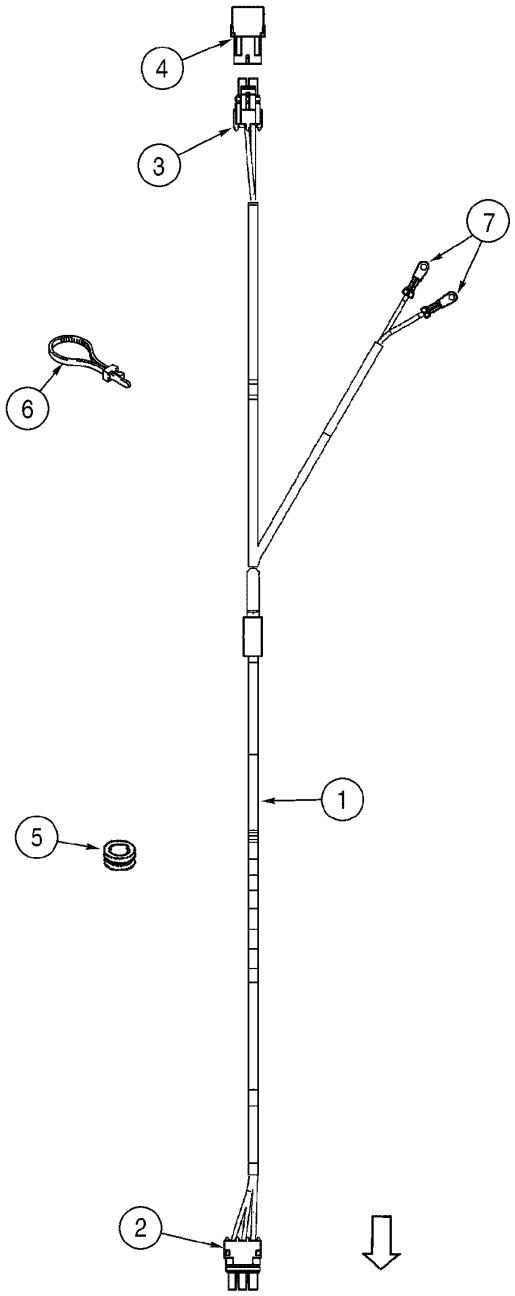

HARNESS - ENGINE HOOD
HARNESS - ENGINE HOOD
HARNESS - ENGINE HOOD
HARNESS - ENGINE HOOD

R	N	P.N.	MOD	Q	Denominação Bezeichnung	Denominacion Descrizione	Description Beskrivelse	Description Denominação	L.C.
1		87395749		1	CHICOTE, hood KABELBAUM	HAZ CABLAGGIO	HARNESS HARNESS	FAISCEAU CHICOTE	4160
2		245484C1		1	CONECTOR, 3 junct ELEKTRISCHER VERBIN	CONECTOR CONNESSIONE	CONNECTOR, ELEC STIK	CONNECTEUR CONECTOR	235C
3		245482C1		1	CONECTOR, license ELEKTRISCHER VERBIN	CONECTOR CONNESSIONE	CONNECTOR, ELEC STIK	CONNECTEUR CONECTOR	235C
4		245483C1		1	CONECTOR, license harness ELEKTRISCHER VERBIN	CONECTOR CONNESSIONE	CONNECTOR, ELEC STIK	CONNECTEUR CONECTOR	235C
5		248-2399		2	CASQUILHO ISOLADOR, 3/8" ID x 1" Groove Dia, Str Cut TÜLLE	PASACABLES ANELLO PASSACAVO	GROMMET RING	PASSE-FIL CASQUILHO ISOLADOR	131A
6		L18337		9	TIRA DE CABO, 9.95"-12.1" lg KABELBINDER	CIERRA CABLES CINGHIA, CABLAGGIO	STRAP, CABLE SELEKABEL	SERRE-CABLE APRIETACABLES	P716
7		1964702C1		2	TERMINAL CONECTOR, backup alarm ANSCHLUSSSTECKER	TERMINAL CONNETTORE	CONNECTOR, TERMINA STIK, TERMINAL	BORNE TERMINAL CONECTOR	Z313

04-16	01	p1	10/08

CHICOTE ELÉTRICO - DIANTEIRO (BARRA Z)
HAZ ELÉCTRICO - DELANTERO (BARRA Z)
HARNESS - FRONT (Z BAR)
HARNESS - FRONT (Z BAR)

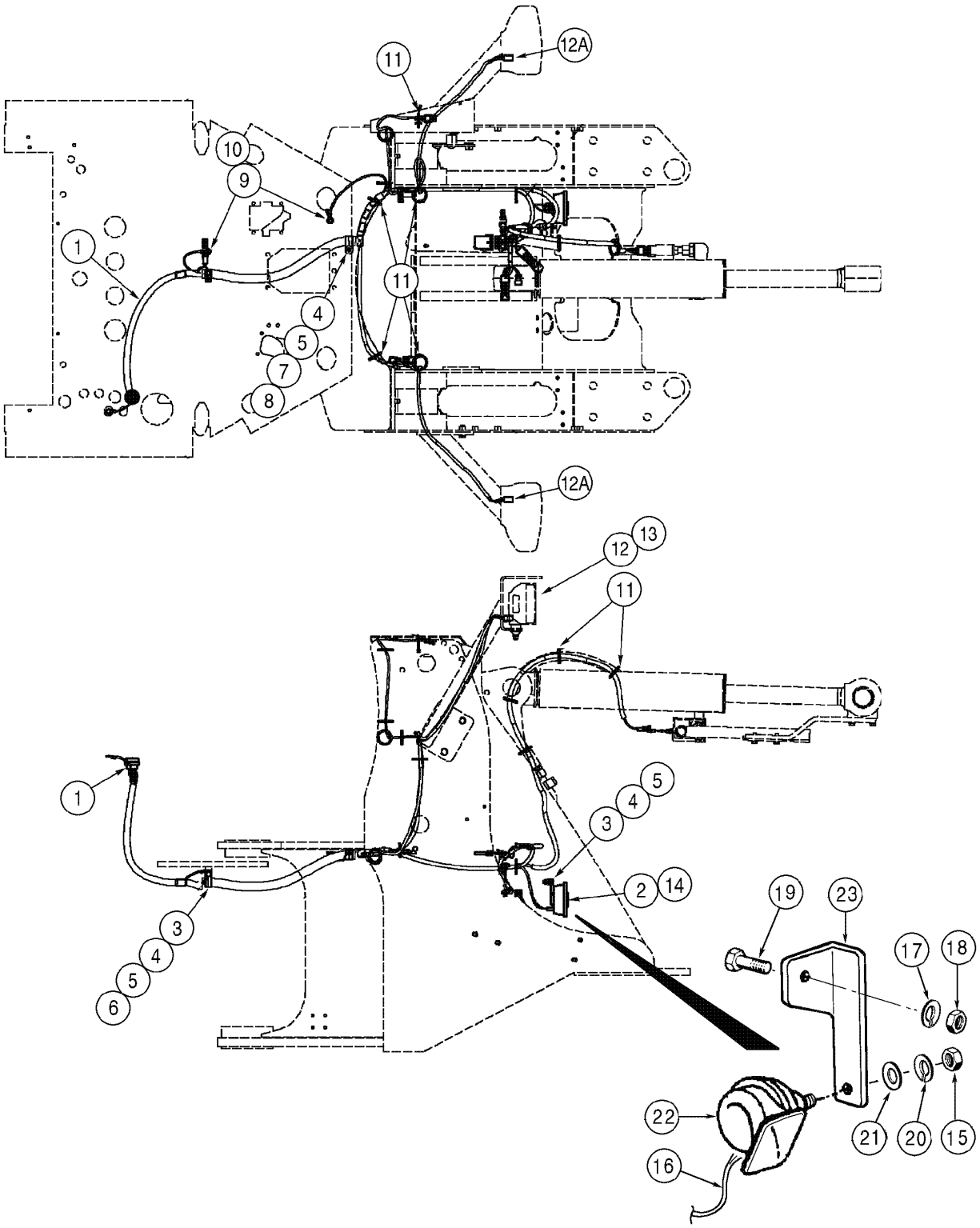

HARNESS - FRONT (Z BAR)
HARNESS - FRONT (Z BAR)
HARNESS - FRONT (Z BAR)
HARNESS - FRONT (Z BAR)

R	N	P.N.	MOD	Q	Denominação Bezeichnung	Denominacion Descrizione	Description Beskrivelse	Description Denominação	L.C.
1		87459616		1	CABO ELÉTRICO, front chassis				
						CABLE ELECTRICO	CABLE, ELECTRIC	CABLE ELECTRIQUE	111C
					STROMKABEL	CAVO ELETTRICO	EL-KABEL	CABO ELECTRICO	
2	1	251444A1		1	BUZINA	BOCINA	HORN	KLAXON	4450
					HORN	AVVISATORE	HORN	BUZINA	
3		627-10030		2	PARAFUSO, Hex, M10 x 30, 10.9, Full Thd				
						TORNILLO	BOLT	BOULON	140B
					SCHRAUBE	BULLONE	SKRUE	PARAFUSO	
4		895-18010		4	ARRUELA PLANA, M10 x 18 x 1.6				
						ARANDELA	WASHER	RONDELLE	131R
					UNTERLEGSCHEIBE	ROSETTA PIANA	FLADSKIVE	ANILHA	
5		832-10410		3	CONTRA PORCA, M10 x 1.5, Cl 8				
						CONTRA TUERCA	NUT, LOCK	CONTRE-ECROU	P263
					SICHERUNGSMUTTER	CONTRODADO	LASEMOETRIK	CONTRA PORCA	
6		515-24317		1	PRENDEDOR, 1 1/4", Insul, 7/16" Bolt				
						BORNE	CLAMP	BRIDE	120M
					KLEMME	MORSETTO	SPÆNDEBÅND	BORNE	
7		515-25317		1	PRENDEDOR, 1 1/4", Insul, 1/2" Bolt				
						BORNE	CLAMP	BRIDE	120M
					KLEMME	MORSETTO	SPÆNDEBÅND	BORNE	
8		896-15012		1	ARRUELA PLANA, M12 x 28.5 x 4, HT				
						ARANDELA	WASHER	RONDELLE	131R
					UNTERLEGSCHEIBE	ROSETTA PIANA	FLADSKIVE	ANILHA	
9		253347A1		2	PORCA	TUERCA	NUT	ECROU	5780
					MUTTER	DADO	MØTRIK	PORCA	
10		L127554		2	ARRUELA PLANA	ARANDELA	WASHER	RONDELLE	9720
					UNTERLEGSCHEIBE	ROSETTA PIANA	FLADSKIVE	ANILHA	
11		L18337		1	TIRA DE CABO, 9.95"-12.1" lg, 15in				
						CIERRA CABLES	STRAP, CABLE	SERRE-CABLE	P716
					KABELBINDER	CINGHIA, CABLAGGIO	SELEKABEL	APRIETACABLES	
12		368056A1		1	FAROL, LH Assy (P.4-44)	PILOTO	LIGHT	FEU	Z496
					LICHT	LAMPADA	BELYSNING	FAROL	
12		225351C1		2	CONECTOR	CONECTOR	CONNECTOR, ELEC	CONNECTEUR	235C
					ELEKTRISCHER VERBIN	CONNESSIONE	STIK	CONECTOR	
13		368055A1		1	FAROL, RH Assy (P.4-44)	PILOTO	LIGHT	FEU	Z496
					LICHT	LAMPADA	BELYSNING	FAROL	
14		282459A1		2	TERMINAL, horn	TERMINAL	TERMINAL CONNECTOR	COSSE	9060
					ANSCHLUSSSTECKER	TERMINALE	TERMINALSTIK	TERMINAL	
15		16100821		1	PORCA, M8, Cl 10	TUERCA	NUT	ECROU	010D
					MUTTER	DADO	MØTRIK	PORCA	
16		75327745		1	CHICOTE, horn	HAZ	HARNESS	FAISCEAU	4160
					KABELBAUM	CABLAGGIO	HARNESS	CHICOTE	
17		895-11008		1	ARRUELA PLANA, M8 x 16 x 1.6				
						ARANDELA	WASHER	RONDELLE	131R
					UNTERLEGSCHEIBE	ROSETTA PIANA	FLADSKIVE	ANILHA	
18		10615679		1	ARRUELA-TRAVA, Ext Tooth, M8				
						ARANDELA DE FRENO	WASH, LOCK	RONDELLE FREIN	132R
					SICHERUNGSSCHEIBE	ROSETTA DI SICUREZZA	LAASESKIVE	ANILHA DE FIXACAO	

(1) Buzina item 2 (251444A1) substituida pela buzina item 22 (79114714)

04-16	01	p2	10/08

CHICOTE ELÉTRICO - DIANTEIRO (BARRA Z)
HAZ ELÉCTRICO - DELANTERO (BARRA Z)
HARNESS - FRONT (Z BAR)
HARNESS - FRONT (Z BAR)

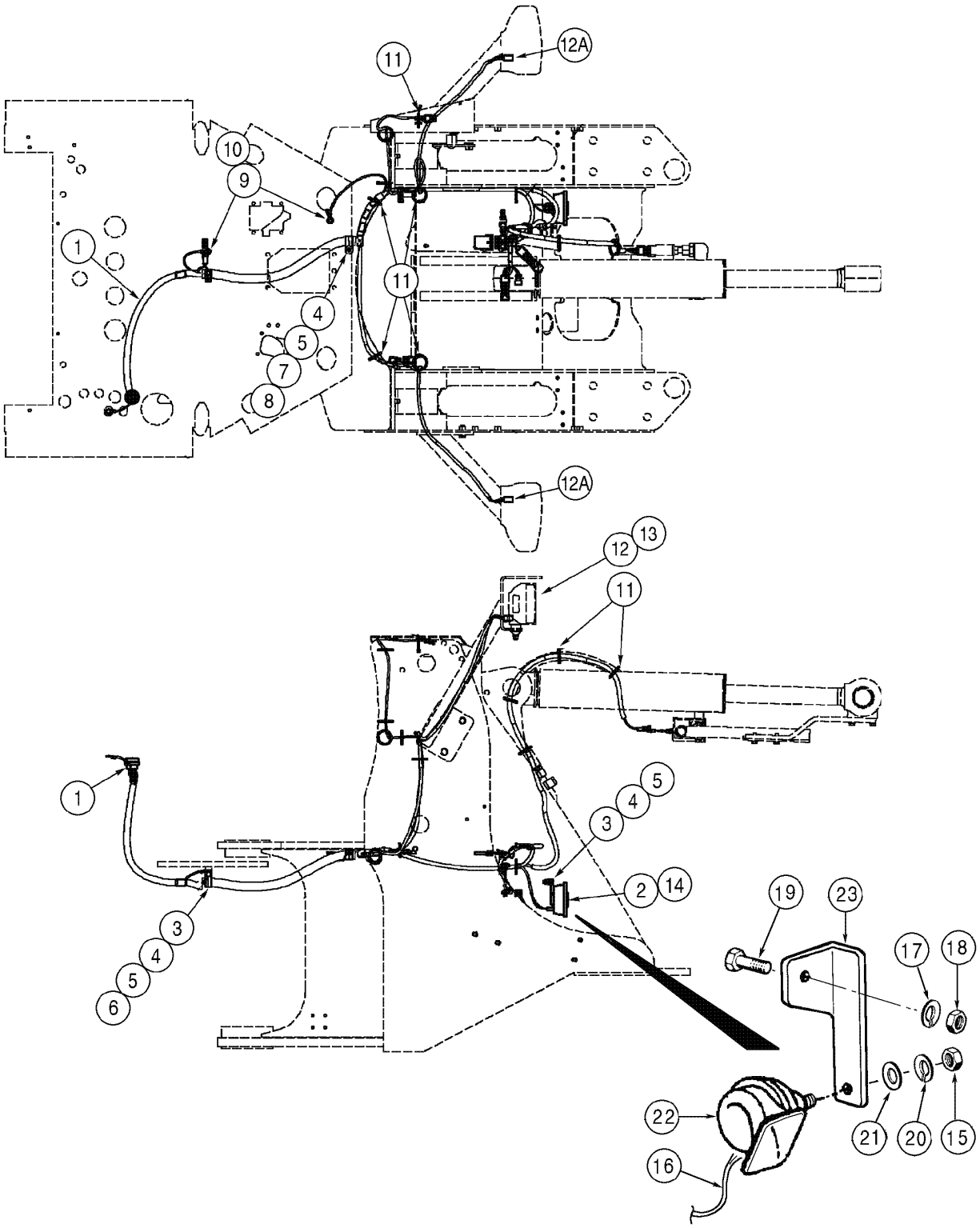

HARNESS - FRONT (Z BAR)
HARNESS - FRONT (Z BAR)
HARNESS - FRONT (Z BAR)
HARNESS - FRONT (Z BAR)

R	N	P.N.	MOD	Q	Denominação Bezeichnung	Denominacion Descrizione	Description Beskrivelse	Description Denominação	L.C.
19		**627-8030**		1	PARAFUSO, Hex, M8 x 30, 10.9				
						TORNILLO	BOLT	BOULON	140B
					SCHRAUBE	BULLONE	SKRUE	PARAFUSO	
20		**10516673**		1	ARRUELA PLANA	ARANDELA	WASHER	RONDELLE	131R
					UNTERLEGSCHEIBE	ROSETTA PIANA	FLADSKIVE	ANILHA	
21		**14496531**		1	ARRUELA PLANA, M8 x 17 x 1.6				
						ARANDELA	WASHER	RONDELLE	131R
					UNTERLEGSCHEIBE	ROSETTA PIANA	FLADSKIVE	ANILHA	
22	1	**79114714**	a	1	BUZINA	BOCINA	HORN	AVERTISSEUR	105A
					WARNHORN	AVVISATORE	HORN	BUZINA	
22		**87724783**	b	1	BUZINA	BOCINA	HORN	AVERTISSEUR	105A
					WARNHORN	AVVISATORE	HORN	BUZINA	
23		**75320117**		1	SUPORTE	PIEZA DE SOPORTE	BRACKET	PATTE FIXATION	225S
					KONSOLE	STAFFA	BESLAG	BRACADEIRA	
24	2	**A187813**		1	DIODO	DIODO	DIODE	DIODE	P027
					DIODE	DIODO	DIODE	DIODO	
25	2	**75283949**		1	ELEMENTO DE DÍODO	SOPORTE DE DIODO	DIODE-ELEMENT	SUPPORT-DE-DIODES	Z628
					DIODE	ELEMENTO DEL DIODO	DIODEELEMENT	ELEMENTO DE DÍODO	

(1) Substituída por 87724783
(2) Não ilustrada
(a) BSN N8AE04298
(b) ASN N8AE04298

04-18	01	p1	01/09

CHICOTE ELÉTRICO - DIANTEIRO (XT)
HAZ ELÉCTRICO - DELANTERO (XT)
HARNESS - FRONT (XT)
HARNESS - FRONT (XT)

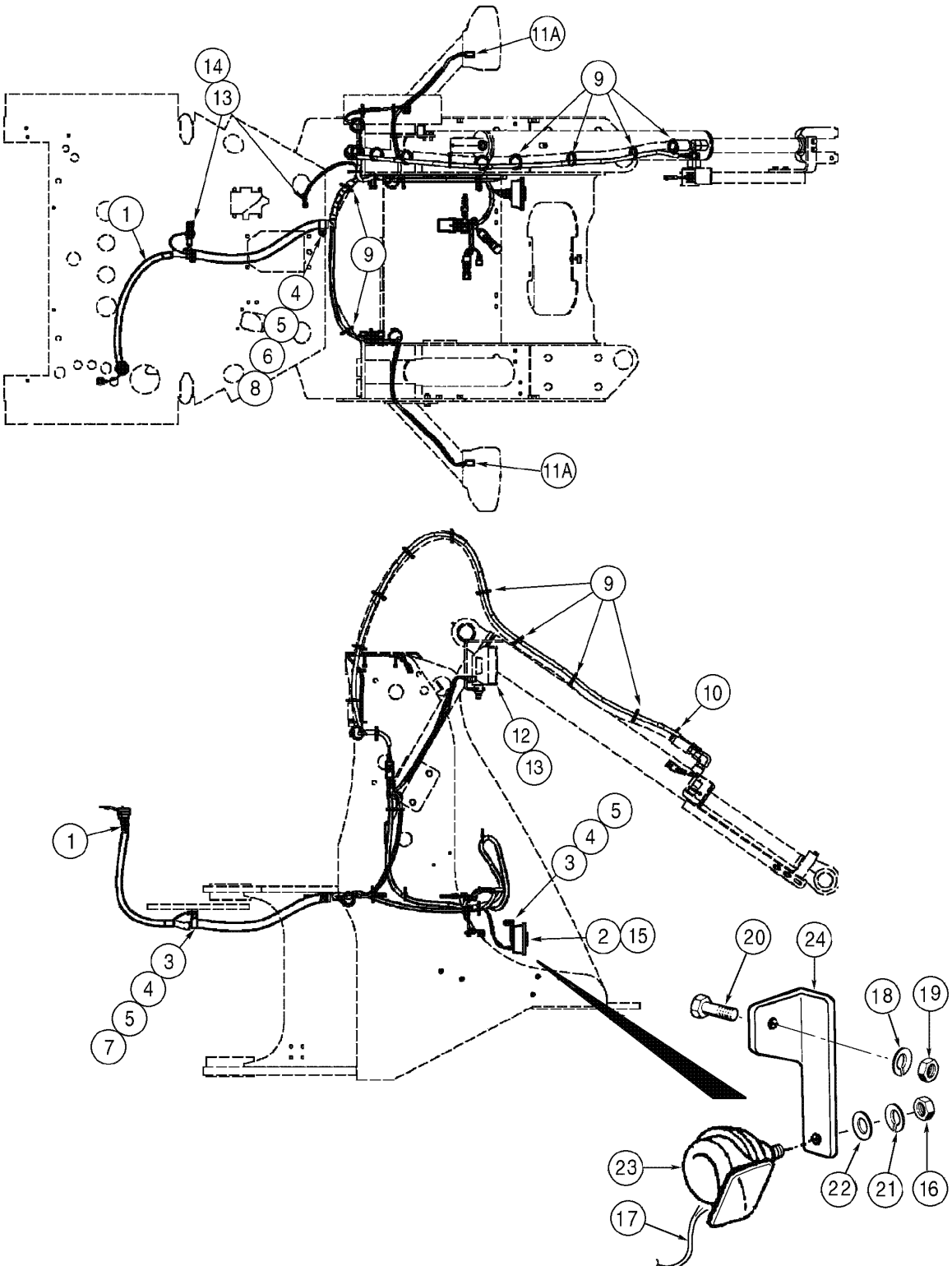

HARNESS - FRONT (XT)
HARNESS - FRONT (XT)
HARNESS - FRONT (XT)
HARNESS - FRONT (XT)

R	N	P.N.	MOD	Q	Denominação Bezeichnung	Denominacion Descrizione	Description Beskrivelse	Description Denominação	L.C.
1		87459616		1	CABO ELÉTRICO, front STROMKABEL	CABLE ELECTRICO CAVO ELETTRICO	CABLE, ELECTRIC EL-KABEL	CABLE ELECTRIQUE CABO ELECTRICO	111C
2		251444A1		1	BUZINA, 300HZ HORN	BOCINA AVVISATORE	HORN HORN	KLAXON BUZINA	4450
3		627-10030		2	PARAFUSO, Hex, M10 x 30, 10.9, Full Thd SCHRAUBE	TORNILLO BULLONE	BOLT SKRUE	BOULON PARAFUSO	140B
4		895-18010		4	ARRUELA PLANA, M10 x 18 x 1.6 UNTERLEGSCHEIBE	ARANDELA ROSETTA PIANA	WASHER FLADSKIVE	RONDELLE ANILHA	131R
5		832-10410		3	CONTRA PORCA, M10 x 1.5, Cl 8 SICHERUNGSMUTTER	CONTRA TUERCA CONTRODADO	NUT, LOCK LASEMOETRIK	CONTRE-ECROU CONTRA PORCA	P263
6		896-15012		1	ARRUELA PLANA, M12 x 28.5 x 4, HT UNTERLEGSCHEIBE	ARANDELA ROSETTA PIANA	WASHER FLADSKIVE	RONDELLE ANILHA	131R
7		515-24317		1	PRENDEDOR, 1 1/4", Insul, 7/16" Bolt KLEMME	BORNE MORSETTO	CLAMP SPÆNDEBÅND	BRIDE BORNE	120M
8		515-25317		1	PRENDEDOR, 1 1/4", Insul, 1/2" Bolt KLEMME	BORNE MORSETTO	CLAMP SPÆNDEBÅND	BRIDE BORNE	120M
9		L18337		1	TIRA DE CABO, 9.95"-12.1" lg, 15in KABELBINDER	CIERRA CABLES CINGHIA, CABLAGGIO	STRAP, CABLE SELEKABEL	SERRE-CABLE APRIETACABLES	P716
10		396585A1		1	CHICOTE DE FIOS, return to dig KABELBAUM	GRUPO DE CABLES INSIEME CAVI	HARNESS, WIRE KABELNET	FAISCEAU COMPLET CABLAGEM	070I
11		368056A1		1	FAROL, LH Assy (P.4-44) LICHT	PILOTO LAMPADA	LIGHT BELYSNING	FEU FAROL	Z496
11		225351C1		2	CONECTOR ELEKTRISCHER VERBIN	CONECTOR CONNESSIONE	CONNECTOR, ELEC STIK	CONNECTEUR CONECTOR	235C
12		368055A1		1	FAROL, RH Assy (P.4-44) LICHT	PILOTO LAMPADA	LIGHT BELYSNING	FEU FAROL	Z496
13		L127554		2	ARRUELA PLANA UNTERLEGSCHEIBE	ARANDELA ROSETTA PIANA	WASHER FLADSKIVE	RONDELLE ANILHA	9720
14		253347A1		2	PORCA MUTTER	TUERCA DADO	NUT MØTRIK	ECROU PORCA	5780
15		282459A1		2	TERMINAL, horn ANSCHLUSSSTECKER	TERMINAL TERMINALE	TERMINAL CONNECTOR TERMINALSTIK	COSSE TERMINAL	9060
16		16100821		1	PORCA, M8, Cl 10 MUTTER	TUERCA DADO	NUT MØTRIK	ECROU PORCA	010D
17		75327745		1	CHICOTE, horn KABELBAUM	HAZ CABLAGGIO	HARNESS HARNESS	FAISCEAU CHICOTE	4160
18		895-11008		1	ARRUELA PLANA, M8 x 16 x 1.6 UNTERLEGSCHEIBE	ARANDELA ROSETTA PIANA	WASHER FLADSKIVE	RONDELLE ANILHA	131R

04-18	01	p2	01/09

CHICOTE ELÉTRICO - DIANTEIRO (XT)
HAZ ELÉCTRICO - DELANTERO (XT)
HARNESS - FRONT (XT)
HARNESS - FRONT (XT)

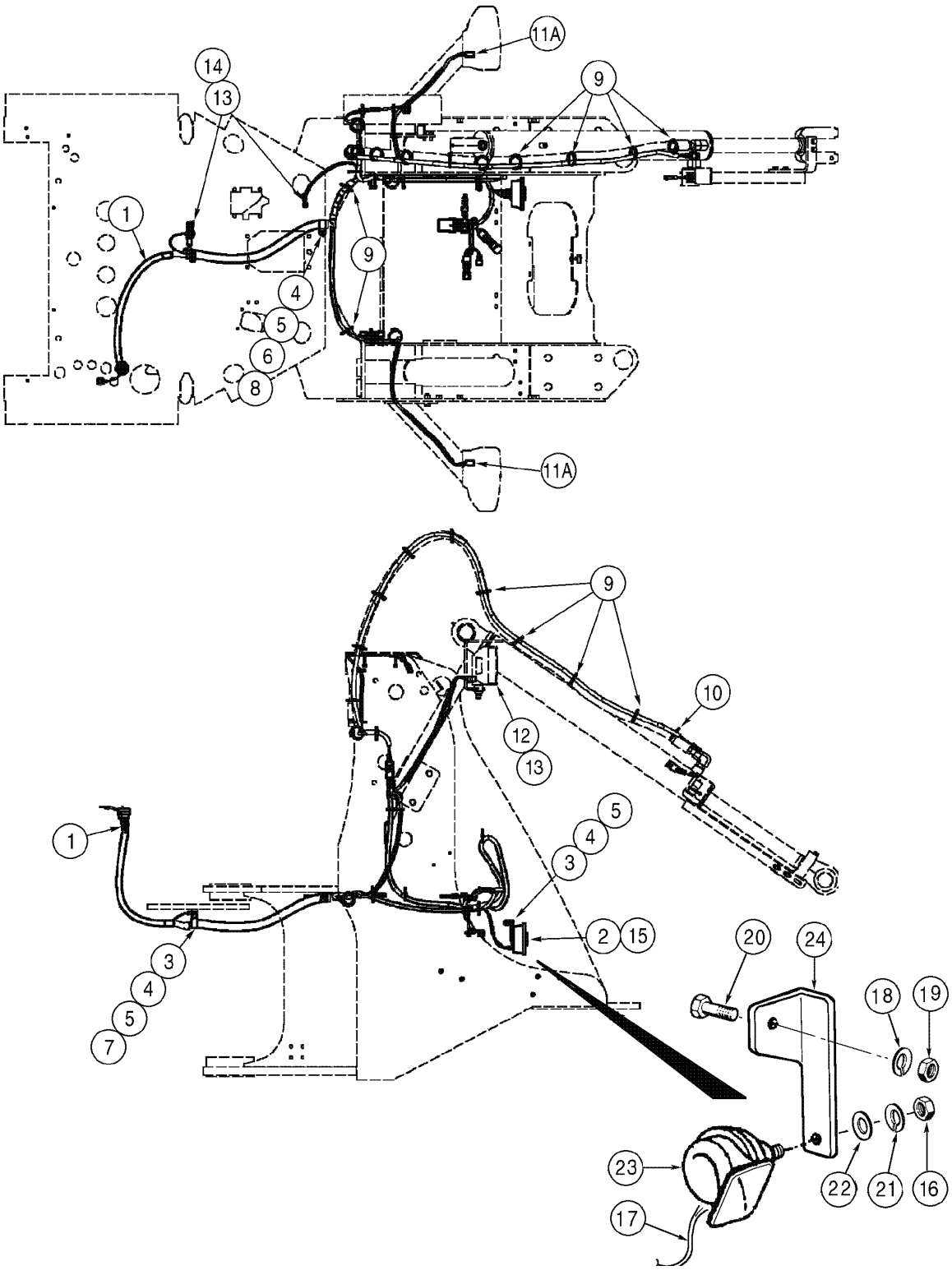

HARNESS - FRONT (XT)
HARNESS - FRONT (XT)
HARNESS - FRONT (XT)
HARNESS - FRONT (XT)

R	N	P.N.	MOD	Q	Denominação Bezeichnung	Denominacion Descrizione	Description Beskrivelse	Description Denominação	L.C.
19		**10615679**		1	ARRUELA-TRAVA, Ext Tooth, M8				
						ARANDELA DE FRENO	WASHER, LOCK	RONDELLE FREIN	132R
					SICHERUNGSSCHEIBE	ROSETTA DI SICUREZZA	LAASESKIVE	ANILHA DE FIXACAO	
20		**627-8030**		1	PARAFUSO, Hex, M8 x 30, 10.9				
						TORNILLO	BOLT	BOULON	140B
					SCHRAUBE	BULLONE	SKRUE	PARAFUSO	
21		**10516673**		1	ARRUELA PLANA	ARANDELA	WASHER	RONDELLE	131R
					UNTERLEGSCHEIBE	ROSETTA PIANA	FLADSKIVE	ANILHA	
22		**14496531**		1	ARRUELA PLANA, M8 x 17 x 1.6				
						ARANDELA	WASHER	RONDELLE	131R
					UNTERLEGSCHEIBE	ROSETTA PIANA	FLADSKIVE	ANILHA	
23	1	**79114714**		1	BUZINA	BOCINA	HORN	AVERTISSEUR	105A
					WARNHORN	AVVISATORE	HORN	BUZINA	
23		**87724783**	a	1	BUZINA	BOCINA	HORN	AVERTISSEUR	105A
					WARNHORN	AVVISATORE	HORN	BUZINA	
24		**75320117**		1	SUPORTE	PIEZA DE SOPORTE	BRACKET	PATTE FIXATION	225S
					KONSOLE	STAFFA	BESLAG	BRACADEIRA	
25	2	**A187813**		1	DIODO	DIODO	DIODE	DIODE	P027
					DIODE	DIODO	DIODE	DIODO	
26	2	**75283949**		1	ELEMENTO DE DÍODO	SOPORTE DE DIODO	DIODE-ELEMENT	SUPPORT-DE-DIODES	Z628
					DIODE	ELEMENTO DEL DIODO	DIODEELEMENT	ELEMENTO DE DÍODO	

(1) Buzina item 2 (251444A1) substituida pela buzina item 23 (79114714)
(2) Não ilustrada
(a) ASN N8AE04298

04-20	01	p1	06/09

CHICOTE ELÉTRICO - TETO DA CABINE
HAZ ELÉCTRICO - TECHO DE LA CABINA
HARNESS - CAB ROOF
HARNESS - CAB ROOF

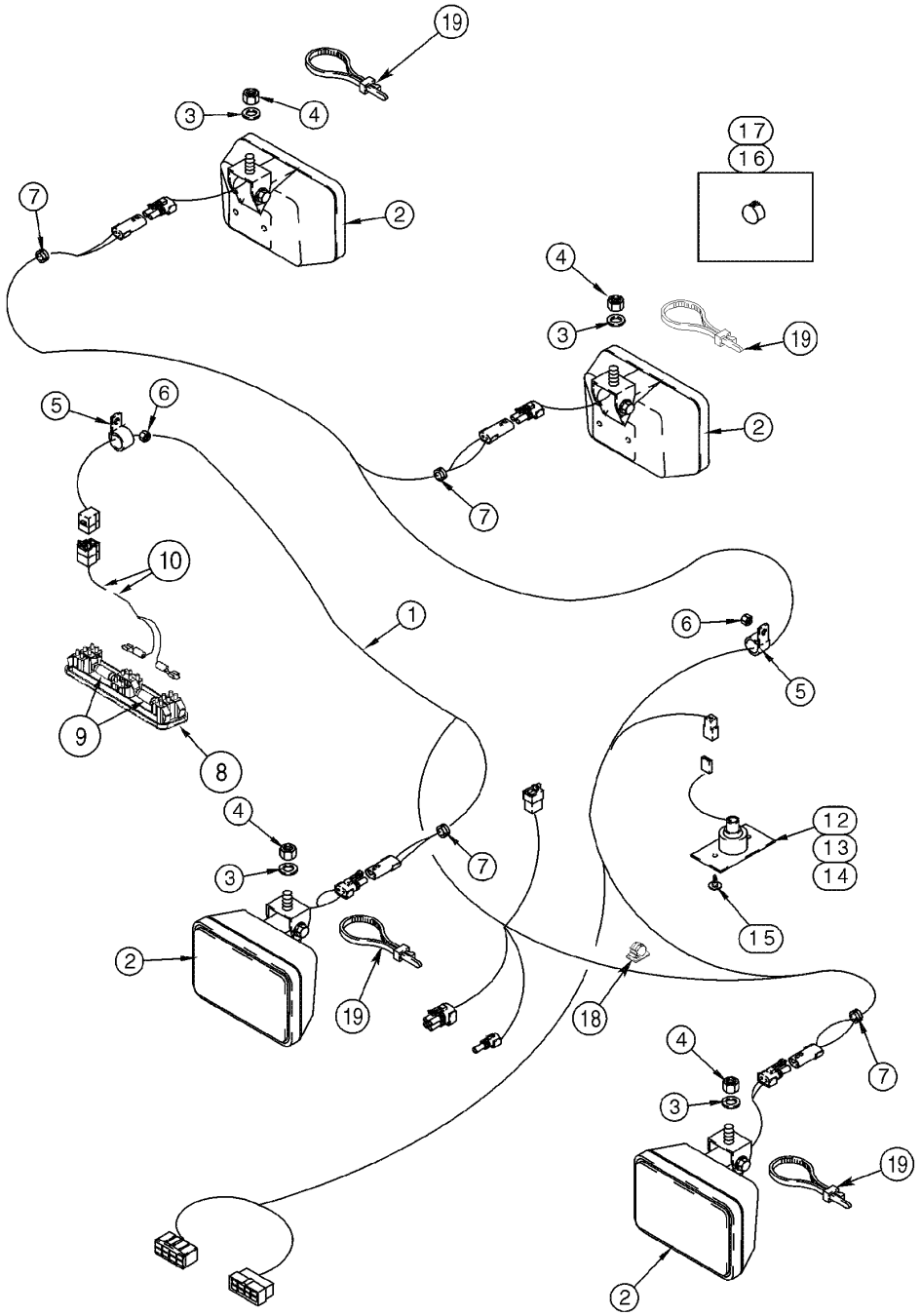

HARNESS - CAB ROOF
HARNESS - CAB ROOF
HARNESS - CAB ROOF
HARNESS - CAB ROOF

R	N	P.N.	MOD	Q	Denominação Bezeichnung	Denominacion Descrizione	Description Beskrivelse	Description Denominação	L.C.
1		{}		1	HARNESS cab roof				
2		{}		4	FLOOD LIGHT Assy (P.4-52)				
3		12646821		2	ARRUELA PLANA, M10 x 25 x 2				
						ARANDELA	WASHER	RONDELLE	131R
					UNTERLEGSCHEIBE	ROSETTA PIANA	FLADSKIVE	ANILHA	
4		79089658		4	CUNHA	TACO	PAD	TAMPON	060T
					UNTERLAGE, POLSTER	TASSELLO	DYVEL	ESPACADOR	
5		515-21127		2	PRENDEDOR, 1/2", Insul, 1/4" Bolt				
						BORNE	CLAMP	BRIDE	120M
					KLEMME	MORSETTO	SPÆNDEBÅND	BORNE	
6		829-1406		2	PORCA, M6, Cl 10	TUERCA	NUT	ECROU	010D
					MUTTER	DADO	MØTRIK	PORCA	
7		248-2399		4	CASQUILHO ISOLADOR, 3/8" ID x 1" Groove Dia, Str Cut				
						PASACABLES	GROMMET	PASSE-FIL	131A
					TÜLLE	ANELLO PASSACAVO	RING	CASQUILHO ISOLADOR	
8		394799A1		1	FAROL CONJUNTO, 24V, Includes item 9				
						FARO (CONJ)	LIGHT ASSY.	FEU (ASSEMBLE)	P478
					LAMPE (KPLT.)	LUCE, COMPLESSIVO	LIGHT ASSY.	FAROL CONJUNTO	
9		395185A1		2	LÂMPADA, 24V	AMPOLLA	BULB	AMPOULE	P904
					GLÜHBIRNE	LAMPADINA	PAERE	LAMPADA	
10		388482A1		1	CHICOTE DE FIOS, domelight				
						GRUPO DE CABLES	HARNESS, WIRE	FAISCEAU COMPLET	070I
					KABELBAUM	INSIEME CAVI	KABELNET	CABLAGEM	
		241521A1		1	LAMPADA TETO, Assy, Includes items 12, 13, 14				
						LAMPARA TECHO	DOME LIGHT	PLAFONNIER	Z587
					DECKENBELEUCHTUNG	SPIA, INTERNO	LOFTSLAMPE	LUZ DO TECTO	
12		NSS		1	NÃO FORNECIDO SEPARADAMENTE, BULB				
						NO SE REPARA SEPARA	NOT SERVICED SEPARA	NON FOURNI SEPAREMI	064N
					KEIN ERSATZTEIL	NON FORNITO SEPARAT	NOT SERVICED SEPARA	NOT SERVICED SEPARA	
13		107329C1		1	CHICOTE DE FIOS	GRUPO DE CABLES	HARNESS, WIRE	FAISCEAU COMPLET	070I
					KABELBAUM	INSIEME CAVI	KABELNET	CABLAGEM	
14		27727R1		1	LÂMPADA, C2F, #464, 28V	BOMBILLA	BULB	AMPOULE	030L
					GLÜHLAMPE	LAMPADA	PÆRE	LAMPADA	
15		1270741C1		3	PARAFUSO, Cross Pan Hd, #8 x 1"				
						TORNILLO AUTOROSCA	SCREW, SELF TAPPING	VIS AUTO-TARAUDEUSE	062V
					SCHRAUBE, SELBSTSCH	VITE AUTOFILETTANTE	BOLT, SELVLAASENDES	PARAFUSO	
16		353-403		1	BUJÃO, Dome, .437" hole, Nylon				
						TAPÓN	PLUG	BOUCHON	050T
					STOPFEN	TAPPO	PROP	BUJÃO	
17		353-421		1	BUJÃO, Dome, .187" hole, Nylon				
						TAPÓN	PLUG	BOUCHON	050T
					STOPFEN	TAPPO	PROP	BUJÃO	
18		169850C2		2	GRAMPO	UNION CABLE	CLIP, CABLE	ATTACHE-CABLE	P656
					KABELSCHELLE	ANCORAGGIO	KLEMME, KABEL	GRAMPO	
19		L11541		4	TIRA DE CABO	CIERRA CABLES	STRAP, CABLE	SERRE-CABLE	P716
					KABELBINDER	CINGHIA, CABLAGGIO	SELEKABEL	APRIETACABLES	

04-22	01	p1	12/08

CHICOTE ELÉTRICO - FUSÍVEIS E RELÉS DA CABINA
HAZ ELÉCTRICO - FUSIBLES Y RELÉS DE LA CABINA
HARNESS - CAB FUSES AND RELAYS
HARNESS - CAB FUSES AND RELAYS

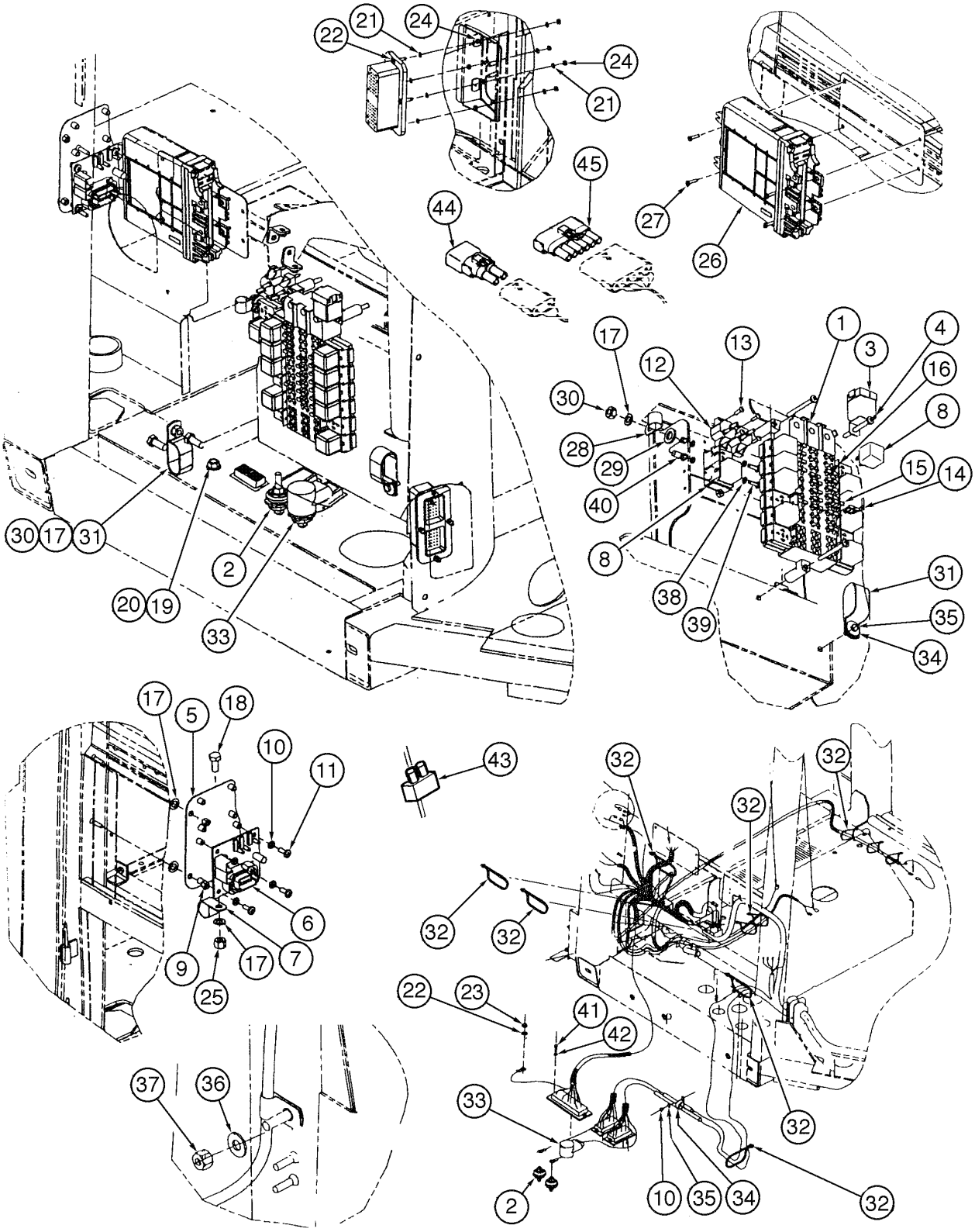

HARNESS - CAB FUSES AND RELAYS
HARNESS - CAB FUSES AND RELAYS
HARNESS - CAB FUSES AND RELAYS
HARNESS - CAB FUSES AND RELAYS

R	N	P.N.	MOD	Q	Denominação Bezeichnung	Denominacion Descrizione	Description Beskrivelse	Description Denominação	L.C.
1		87459613		1	CABO ELÉTRICO, main STROMKABEL	CABLE ELECTRICO CAVO ELETTRICO	CABLE, ELECTRIC EL-KABEL	CABLE ELECTRIQUE CABO ELECTRICO	111C
2		319055A1		2	BLOCK JUNCAO ANSCHLUSSBLOCK	RACOR BOZZELLO, CONNESS	JUNCTION BLOCK FORBINDELSESBLOK	BLOC-CROIX BLOCK JUNCAO	Z398
3		A187938		1	CONECTADOR, 24V RELAIS	CONECTADOR RELE'	RELAY RELAE	RELAIS CONECTADOR	011R
4		840-1660		3	PARAFUSO, Cross Pan Hd, M6 x 60 SCHRAUBE	TORNILLO VITE	SCREW SKRUE	VIS PARAFUSO	040V
5		249152A3		1	BRACADEIRA, module HALTERUNG	PIEZA DE SOPORTE STAFFA	BRACKET BESLAG	PATTE FIXATION SUPORTE	1010
6		232364A1		1	LAMPADA INTERMITENTE, Turn signal BLINKER	CONJUNTO INTERMITEI UNITA, LAMPEGGIANTE	UNIT, FLASHER OVERSLAGSENHED	CENTRALE CLIGNOTAN LAMPADA INTERMITENT	P655
7		515-23254		1	PRENDEDOR, 1", Insul, 3/8" Bolt KLEMME	BORNE MORSETTO	CLAMP SPÆNDEBÅND	BRIDE BORNE	120M
8		326845A1		10	CONECTADOR RELAIS	CONECTADOR RELE'	RELAY RELAE	RELAIS CONECTADOR	7025
9		832-10406		2	CONTRA PORCA, M6 x 1, Cl 8 SICHERUNGSMUTTER	CONTRA TUERCA CONTRODADO	NUT, LOCK LASEMOETRIK	CONTRE-ECROU CONTRA PORCA	P263
10		895-11006		4	ARRUELA PLANA, M6 UNTERLEGSCHEIBE	ARANDELA ROSETTA PIANA	WASHER FLADSKIVE	RONDELLE ANILHA	131R
11		840-1616		4	PARAFUSO, Cross Pan Hd, M6 x 16 SCHRAUBE	TORNILLO VITE	SCREW SKRUE	VIS PARAFUSO	040V
12		S243558		2	RUPTOR LEISTUNGSCALTER	INTERRUPTOR AUTOMA INTERRUTTORE AUTOM	CIRCUIT BREAKER AFBRYDER	COUPE-CIRCUIT ROTOR	P143
13		760-14319		4	PARAFUSO, Pan Hd, M4.2 x 19 SCHRAUBE, SELBSTSCH	TORNILLO AUTOROSCA VITE AUTOFILETTANTE	SCREW, SELF TAPPING BOLT, SELVLAASENDES	VIS AUTO-TARAUDEUSE PARAFUSO	062V
14		A149798		11	FUSÍVEL, 5amp SICHERUNG	FUSIBLE FUSIBILE	FUSE SIKRING	FUSIBLE FUSIVEL	3660
15		A149799		6	FUSÍVEL, 7.5amp SICHERUNG	FUSIBLE FUSIBILE	FUSE SIKRING	FUSIBLE FUSIVEL	3660
16		A149800		2	FUSÍVEL, 10amp SICHERUNG	FUSIBLE FUSIBILE	FUSE SIKRING	FUSIBLE FUSIVEL	3660
17		895-18010		5	ARRUELA PLANA, M10 x 18 x 1.6 UNTERLEGSCHEIBE	ARANDELA ROSETTA PIANA	WASHER FLADSKIVE	RONDELLE ANILHA	131R
18		627-10020		1	PARAFUSO, Hex, M10 x 20, 10.9, Full Thd SCHRAUBE	TORNILLO BULLONE	BOLT SKRUE	BOULON PARAFUSO	140B
19		L127554		1	ARRUELA PLANA UNTERLEGSCHEIBE	ARANDELA ROSETTA PIANA	WASHER FLADSKIVE	RONDELLE ANILHA	9720
20		253347A1		1	PORCA MUTTER	TUERCA DADO	NUT MØTRIK	ECROU PORCA	5780

04-22	01	p2	12/08

CHICOTE ELÉTRICO - FUSÍVEIS E RELÉS DA CABINA
HAZ ELÉCTRICO - FUSIBLES Y RELÉS DE LA CABINA
HARNESS - CAB FUSES AND RELAYS
HARNESS - CAB FUSES AND RELAYS

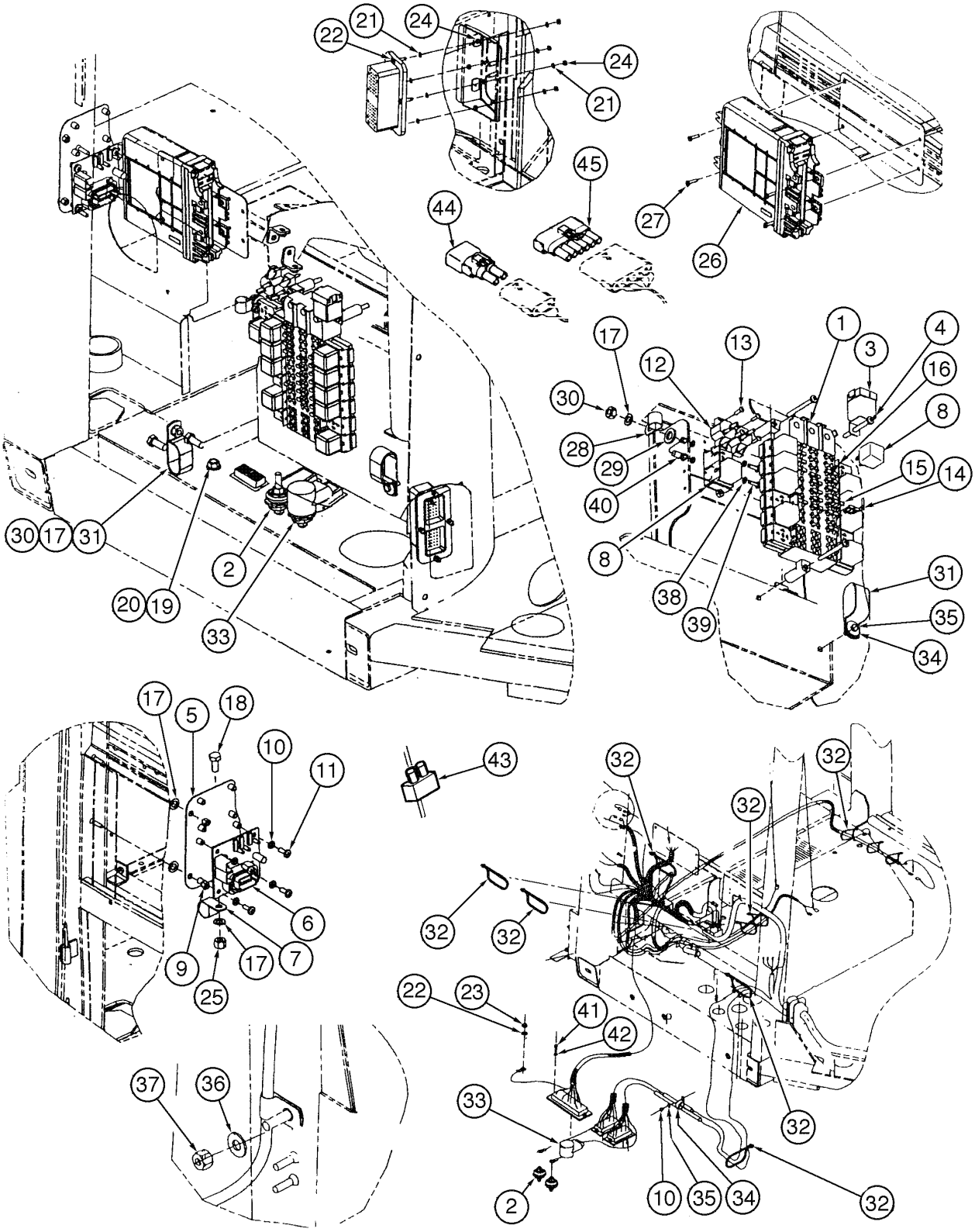

HARNESS - CAB FUSES AND RELAYS
HARNESS - CAB FUSES AND RELAYS
HARNESS - CAB FUSES AND RELAYS
HARNESS - CAB FUSES AND RELAYS

R	N	P.N.	MOD	Q	Denominação Bezeichnung	Denominacion Descrizione	Description Beskrivelse	Description Denominação	L.C.
21		892-11004		8	ARRUELA-TRAVA, M4	ARANDELA DE FRENO	WASHER, LOCK	RONDELLE FREIN	132R
					SICHERUNGSSCHEIBE	ROSETTA DI SICUREZZA	LAASESKIVE	ANILHA DE FIXACAO	
22		840-1420		4	PARAFUSO, Cross Pan Hd, M4 x 20				
						TORNILLO	SCREW	VIS	040V
					SCHRAUBE	VITE	SKRUE	PARAFUSO	
23		L18331		5	TIRA DE CABO	CIERRA CABLES	STRAP, CABLE	SERRE-CABLE	P716
					KABELBINDER	CINGHIA, CABLAGGIO	SELEKABEL	APRIETACABLES	
24		824-1404		8	PORCA, M4, Cl 5	TUERCA	NUT	ECROU	010D
					MUTTER	DADO	MØTRIK	PORCA	
25		832-10410		1	CONTRA PORCA, M10 x 1.5, Cl 8				
						CONTRA TUERCA	NUT, LOCK	CONTRE-ECROU	P263
					SICHERUNGSMUTTER	CONTRODADO	LASEMOETRIK	CONTRA PORCA	
26		87431574	a	1	GRUPO REGULADOR	GRUPO REGULADOR	CONTROL UNIT	GROUPE REGULATEUR	111G
					STEUERGERAT	GRUPPO DI REGOLAZIO	REGULERINGSENHED	UNIDADE REGULADORA	
26		87487626	b	1	CENTRAL ELETRÔNICA	CAJA ELECTRONICA	ELECTRONIC UNIT, CON	BOITIER ELECTRONIQU	655C
					ELEKTRONIKBOX	CENTRALINA ELETTRON	ELEKTRONIKBOKS	UNID.CONTROLE ELECT	
27		840-1416		4	PARAFUSO, Cross Pan Hd, M4 x 16				
						TORNILLO	SCREW	VIS	040V
					SCHRAUBE	VITE	SKRUE	PARAFUSO	
28		515-23190		1	PRENDEDOR, 3/4", Insul, 3/8" Bolt				
						BORNE	CLAMP	BRIDE	120M
					KLEMME	MORSETTO	SPÆNDEBÅND	BORNE	
29		896-11012		1	ARRUELA PLANA, M13.5 x 24.5 x 3, HT				
						ARANDELA	WASHER	RONDELLE	131R
					UNTERLEGSCHEIBE	ROSETTA PIANA	FLADSKIVE	ANILHA	
30		829-1410		2	PORCA, M10, Cl 10	TUERCA	NUT	ECROU	010D
					MUTTER	DADO	MØTRIK	PORCA	
31		D39696		2	BRACADEIRA	COLLAR	CLAMP	COLLIER	1640
					SCHELLE	MORSETTO	CLAMP	BRACADEIRA	
32		22-824		5	TIRA DE CABO, 3/16" x 7 1/4"				
						CIERRA CABLES	STRAP, CABLE	SERRE-CABLE	P716
					KABELBINDER	CINGHIA, CABLAGGIO	SELEKABEL	APRIETACABLES	
33		357906A1		1	COIFA	PROTECTOR	BOOT	MANCHETTE	0860
					MANSCHETTE/TUELLE	CUFFIA	BOOT	COIFA	
34		895-15006		1	ARRUELA PLANA, M6 x 25 x 1.6				
						ARANDELA	WASHER	RONDELLE	131R
					UNTERLEGSCHEIBE	ROSETTA PIANA	FLADSKIVE	ANILHA	
35		614-6020		1	PARAFUSO, Hex, M6 x 20, 8.8				
						TORNILLO	BOLT	BOULON	140B
					SCHRAUBE	BULLONE	SKRUE	PARAFUSO	
36		895-15008		1	ARRUELA PLANA, M8 x 20 x 1.6				
						ARANDELA	WASHER	RONDELLE	131R
					UNTERLEGSCHEIBE	ROSETTA PIANA	FLADSKIVE	ANILHA	
37		832-10408		1	CONTRA PORCA, M8 x 1.25, Cl 8				
						CONTRA TUERCA	NUT, LOCK	CONTRE-ECROU	P263
					SICHERUNGSMUTTER	CONTRODADO	LASEMOETRIK	CONTRA PORCA	

(a) BSN N8AE04273
(b) ASN N8AE04273

04-22	01	p3	12/08

CHICOTE ELÉTRICO - FUSÍVEIS E RELÉS DA CABINA
HAZ ELÉCTRICO - FUSIBLES Y RELÉS DE LA CABINA
HARNESS - CAB FUSES AND RELAYS
HARNESS - CAB FUSES AND RELAYS

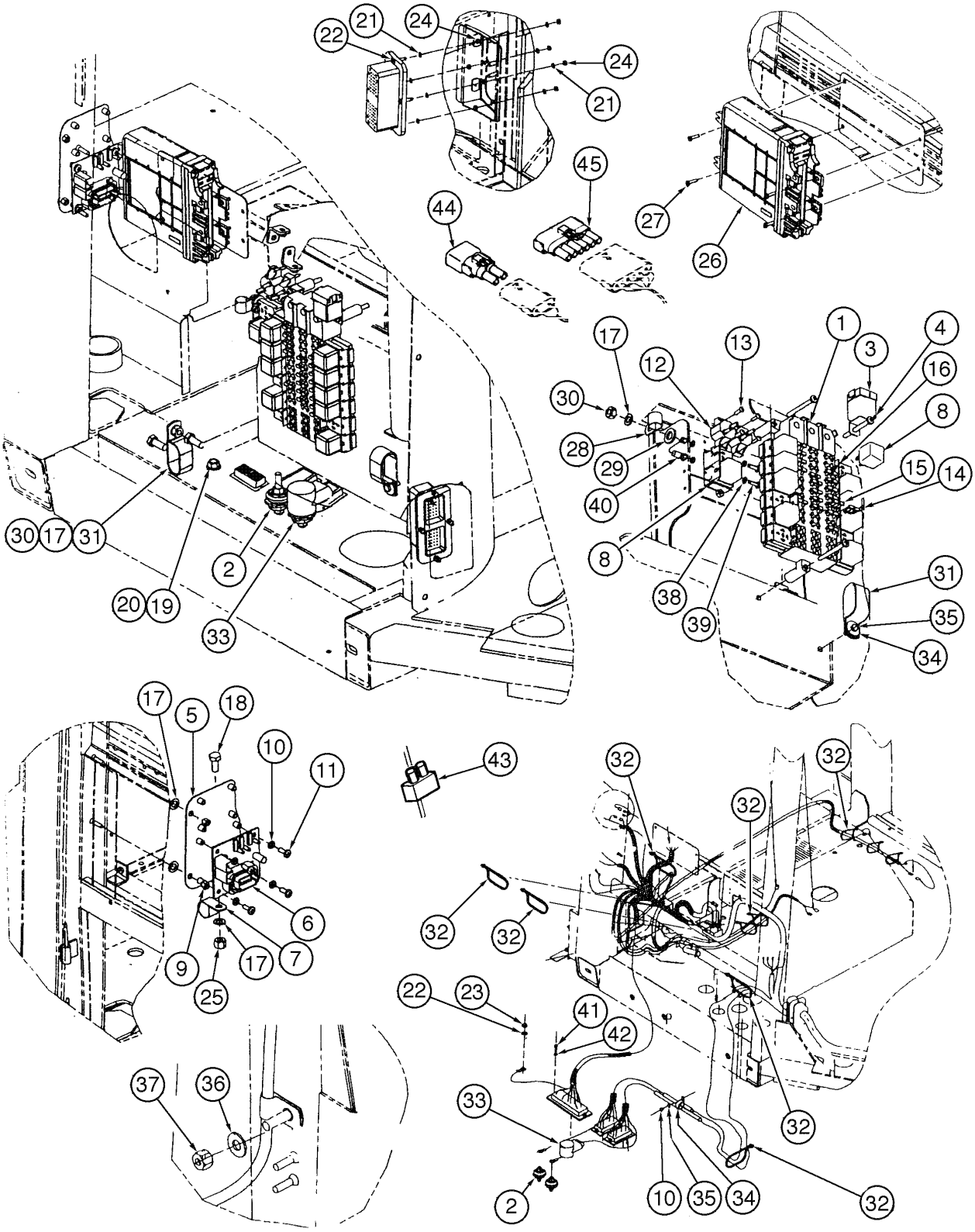

HARNESS - CAB FUSES AND RELAYS
HARNESS - CAB FUSES AND RELAYS
HARNESS - CAB FUSES AND RELAYS
HARNESS - CAB FUSES AND RELAYS

R	N	P.N.	MOD	Q	Denominação Bezeichnung	Denominacion Descrizione	Description Beskrivelse	Description Denominação	L.C.
38		**895-11005**		4	ARRUELA PLANA, M5 x 10 x 1				
						ARANDELA	WASHER	RONDELLE	131R
					UNTERLEGSCHEIBE	ROSETTA PIANA	FLADSKIVE	ANILHA	
39		**840-1516**		2	PARAFUSO, Cross Pan Hd, M5 x 16, 4.8				
						TORNILLO	SCREW	VIS	040V
					SCHRAUBE	VITE	SKRUE	PARAFUSO	
40		**832-10405**		2	CONTRA PORCA, M5 x .8, Cl 8				
						CONTRA TUERCA	NUT, LOCK	CONTRE-ECROU	P263
					SICHERUNGSMUTTER	CONTRODADO	LASEMOETRIK	CONTRA PORCA	
41		**10372311**		9	PARAFUSO	TORNILLO	SCREW	VIS	040V
					SCHRAUBE	VITE	SKRUE	PARAFUSO	
42		**70917458**		9	ARRUELA PLANA	ARANDELA	WASHER	RONDELLE	131R
					UNTERLEGSCHEIBE	ROSETTA PIANA	FLADSKIVE	ANILHA	
43		**75323377**		1	RESISTÊNCIA	RESISTENCIA	RESISTOR	RESISTANCE	040R
					WIDERSTAND	RESISTENZA	MODSTAND	RESISTENCIA	
44		**75283949**		1	ELEMENTO DE DÍODO	SOPORTE DE DIODO	DIODE-ELEMENT	SUPPORT-DE-DIODES	Z628
					DIODE	ELEMENTO DEL DIODO	DIODEELEMENT	ELEMENTO DE DÍODO	
45		**A187813**		1	DIODO	DIODO	DIODE	DIODE	P027
					DIODE	DIODO	DIODE	DIODO	

04-24	01	p1	10/08

CHICOTE ELÉTRICO - TETO DO TOLDO E ROPS
HAZ ELÉCTRICO - TECHO DEL TOLDO Y ROPS
HARNESS - CANOPY AND ROPS
HARNESS - CANOPY AND ROPS

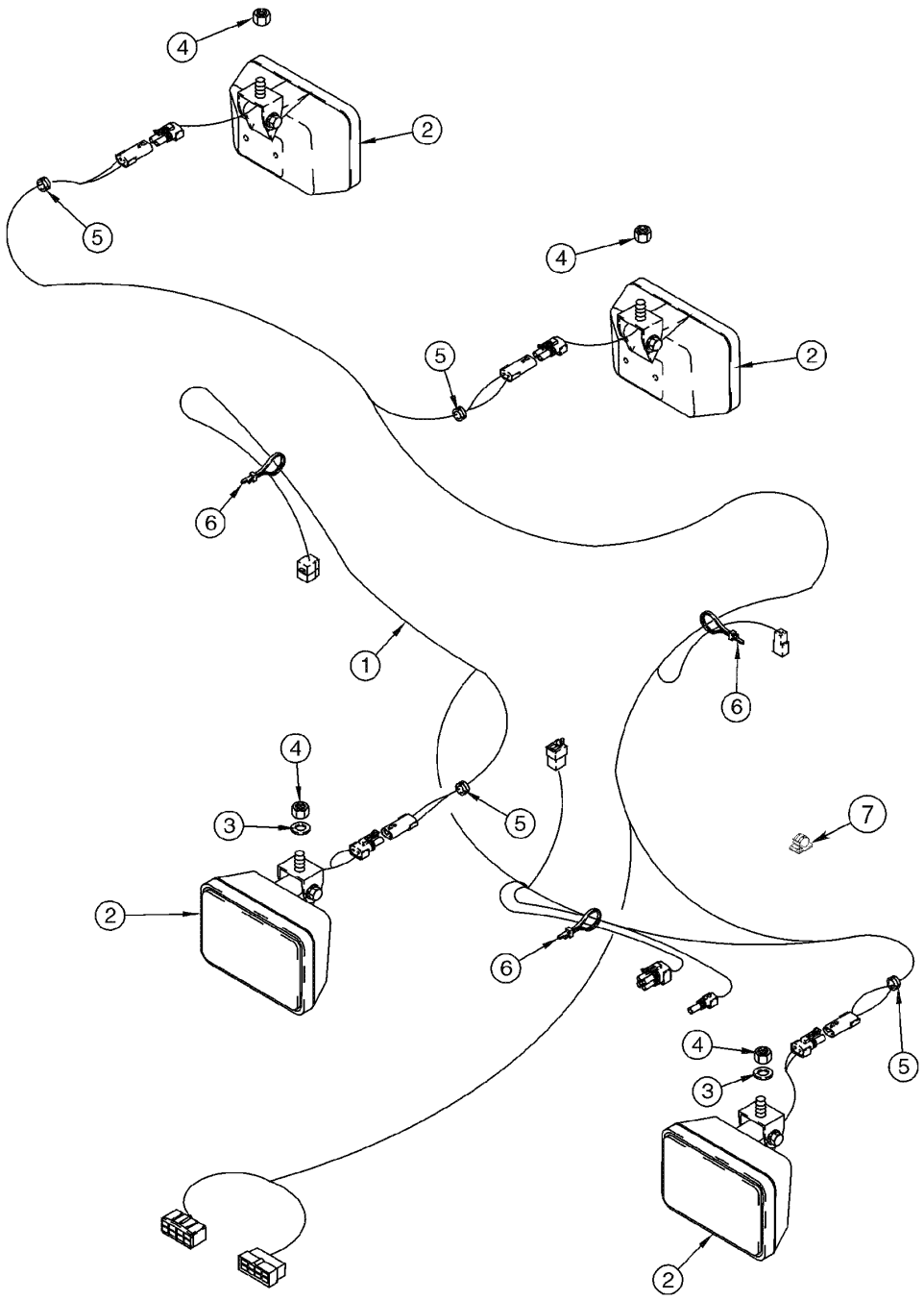

HARNESS - CANOPY AND ROPS
HARNESS - CANOPY AND ROPS
HARNESS - CANOPY AND ROPS
HARNESS - CANOPY AND ROPS

R	N	P.N.	MOD	Q	Denominação Bezeichnung	Denominacion Descrizione	Description Beskrivelse	Description Denominação	L.C.
1		{}		1	HARNESS canopy roof				
2		{}		4	FLOOD LIGHT Assy (P.4-52)				
3		12646821		2	ARRUELA PLANA, M10 x 25 x 2				
					UNTERLEGSCHEIBE	ARANDELA ROSETTA PIANA	WASHER FLADSKIVE	RONDELLE ANILHA	131R
4		79089658		4	CUNHA UNTERLAGE, POLSTER	TACO TASSELLO	PAD DYVEL	TAMPON ESPACADOR	060T
5		248-2399		4	CASQUILHO ISOLADOR, 3/8" ID x 1" Groove Dia, Str Cut				
					TÜLLE	PASACABLES ANELLO PASSACAVO	GROMMET RING	PASSE-FIL CASQUILHO ISOLADOR	131A
6		L11541		1	TIRA DE CABO KABELBINDER	CIERRA CABLES CINGHIA, CABLAGGIO	STRAP, CABLE SELEKABEL	SERRE-CABLE APRIETACABLES	P716
7		169850C2		2	GRAMPO KABELSCHELLE	UNION CABLE ANCORAGGIO	CLIP, CABLE KLEMME, KABEL	ATTACHE-CABLE GRAMPO	P656

04-26	01	p1	12/08

CHICOTE ELÉTRICO - FUSÍVEIS E RELÉS DO TOLDO E ROPS
HAZ ELÉCTRICO - FUSIBLES Y RELÉS DEL TOLDO Y ROPS
HARNESS - CANOPY AND ROPS FUSES AND RELAYS
HARNESS - CANOPY AND ROPS FUSES AND RELAYS

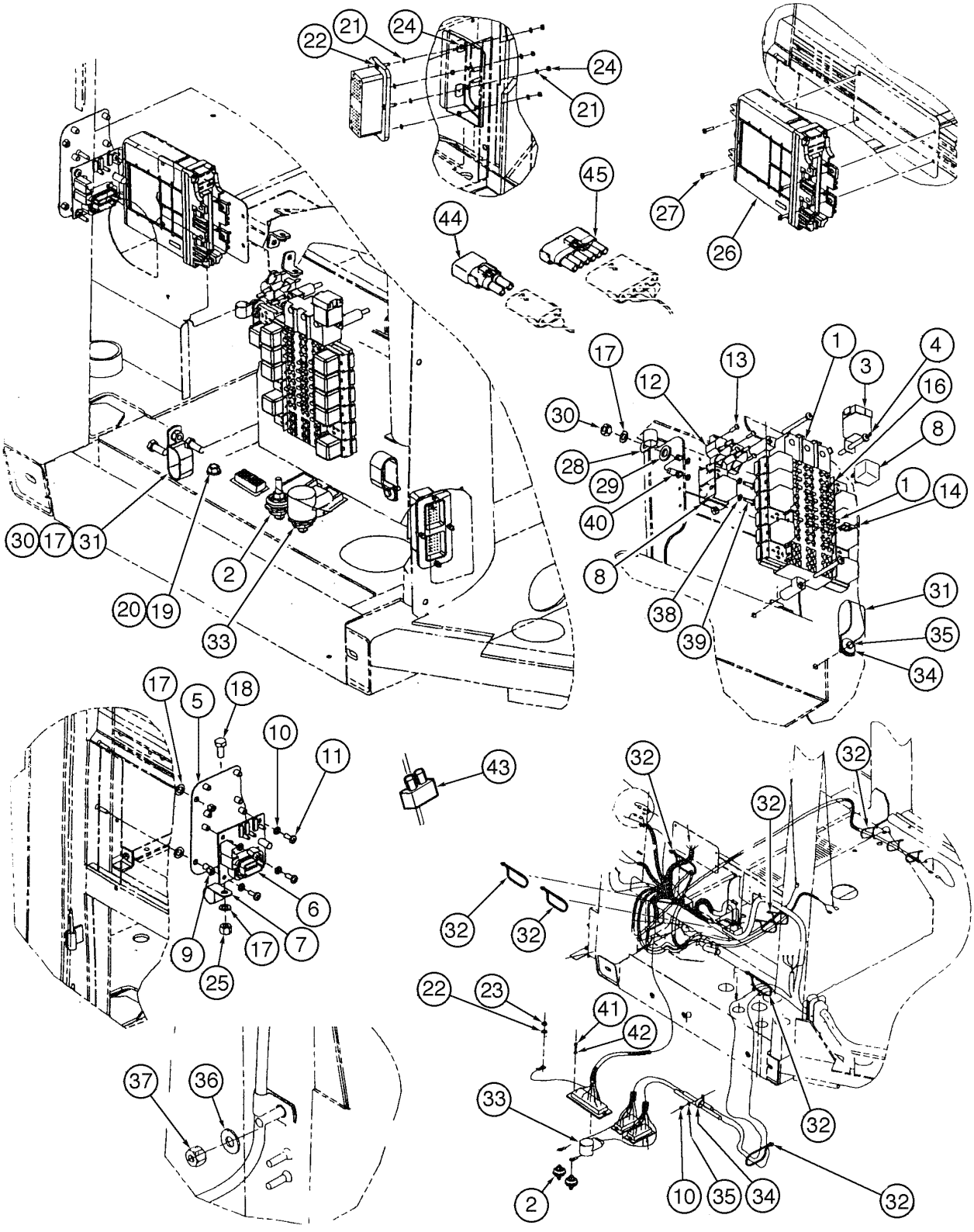

HARNESS - CANOPY AND ROPS FUSES AND RELAYS
HARNESS - CANOPY AND ROPS FUSES AND RELAYS
HARNESS - CANOPY AND ROPS FUSES AND RELAYS
HARNESS - CANOPY AND ROPS FUSES AND RELAYS

R	N	P.N.	MOD	Q	Denominação Bezeichnung	Denominacion Descrizione	Description Beskrivelse	Description Denominação	L.C.
1		87459613		1	CABO ELÉTRICO, main STROMKABEL	CABLE ELECTRICO CAVO ELETTRICO	CABLE, ELECTRIC EL-KABEL	CABLE ELECTRIQUE CABO ELECTRICO	111C
2		319055A1		2	BLOCK JUNCAO ANSCHLUSSBLOCK	RACOR BOZZELLO, CONNESS	JUNCTION BLOCK FORBINDELSESBLOK	BLOC-CROIX BLOCK JUNCAO	Z398
3		A187938		1	CONECTADOR, 24V RELAIS	CONECTADOR RELE'	RELAY RELAE	RELAIS CONECTADOR	011R
4		840-1660		3	PARAFUSO, Cross Pan Hd, M6 x 60				
						TORNILLO	SCREW	VIS	040V
					SCHRAUBE	VITE	SKRUE	PARAFUSO	
5		249152A3		1	BRACADEIRA, module HALTERUNG	PIEZA DE SOPORTE STAFFA	BRACKET BESLAG	PATTE FIXATION SUPORTE	1010
6		232364A1		1	LAMPADA INTERMITENTE, Turn signal				
						CONJUNTO INTERMITEI	UNIT, FLASHER	CENTRALE CLIGNOTAN	P655
					BLINKER	UNITA, LAMPEGGIANTE	OVERSLAGSENHED	LAMPADA INTERMITENT	
7		515-23254		1	PRENDEDOR, 1", Insul, 3/8" Bolt				
						BORNE	CLAMP	BRIDE	120M
					KLEMME	MORSETTO	SPÆNDEBÅND	BORNE	
8		326845A1		10	CONECTADOR RELAIS	CONECTADOR RELE'	RELAY RELAE	RELAIS CONECTADOR	7025
9		832-10406		2	CONTRA PORCA, M6 x 1, Cl 8				
						CONTRA TUERCA	NUT, LOCK	CONTRE-ECROU	P263
					SICHERUNGSMUTTER	CONTRODADO	LASEMOETRIK	CONTRA PORCA	
10		895-11006		4	ARRUELA PLANA, M6 UNTERLEGSCHEIBE	ARANDELA ROSETTA PIANA	WASHER FLADSKIVE	RONDELLE ANILHA	131R
11		840-1616		4	PARAFUSO, Cross Pan Hd, M6 x 16				
						TORNILLO	SCREW	VIS	040V
					SCHRAUBE	VITE	SKRUE	PARAFUSO	
12		S243558		2	RUPTOR LEISTUNGSCALTER	INTERRUPTOR AUTOMA INTERRUTTORE AUTOM	CIRCUIT BREAKER AFBRYDER	COUPE-CIRCUIT ROTOR	P143
13		760-14319		4	PARAFUSO, Pan Hd, M4.2 x 19				
						TORNILLO AUTOROSCA	SCREW, SELF TAPPING	VIS AUTO-TARAUDEUSE	062V
					SCHRAUBE, SELBSTSCH	VITE AUTOFILETTANTE	BOLT, SELVLAASENDES	PARAFUSO	
14		A149798		11	FUSÍVEL, 5amp SICHERUNG	FUSIBLE FUSIBILE	FUSE SIKRING	FUSIBLE FUSIVEL	3660
15		A149799		6	FUSÍVEL, 7.5amp SICHERUNG	FUSIBLE FUSIBILE	FUSE SIKRING	FUSIBLE FUSIVEL	3660
16		A149800		2	FUSÍVEL, 10amp SICHERUNG	FUSIBLE FUSIBILE	FUSE SIKRING	FUSIBLE FUSIVEL	3660
17		895-18010		5	ARRUELA PLANA, M10 x 18 x 1.6				
						ARANDELA	WASHER	RONDELLE	131R
					UNTERLEGSCHEIBE	ROSETTA PIANA	FLADSKIVE	ANILHA	
18		627-10020		1	PARAFUSO, Hex, M10 x 20, 10.9, Full Thd				
						TORNILLO	BOLT	BOULON	140B
					SCHRAUBE	BULLONE	SKRUE	PARAFUSO	
19		L127554		1	ARRUELA PLANA UNTERLEGSCHEIBE	ARANDELA ROSETTA PIANA	WASHER FLADSKIVE	RONDELLE ANILHA	9720
20		253347A1		1	PORCA MUTTER	TUERCA DADO	NUT MØTRIK	ECROU PORCA	5780

04-26	01	p2	12/08

CHICOTE ELÉTRICO - FUSÍVEIS E RELÉS DO TOLDO E ROPS
HAZ ELÉCTRICO - FUSIBLES Y RELÉS DEL TOLDO Y ROPS
HARNESS - CANOPY AND ROPS FUSES AND RELAYS
HARNESS - CANOPY AND ROPS FUSES AND RELAYS

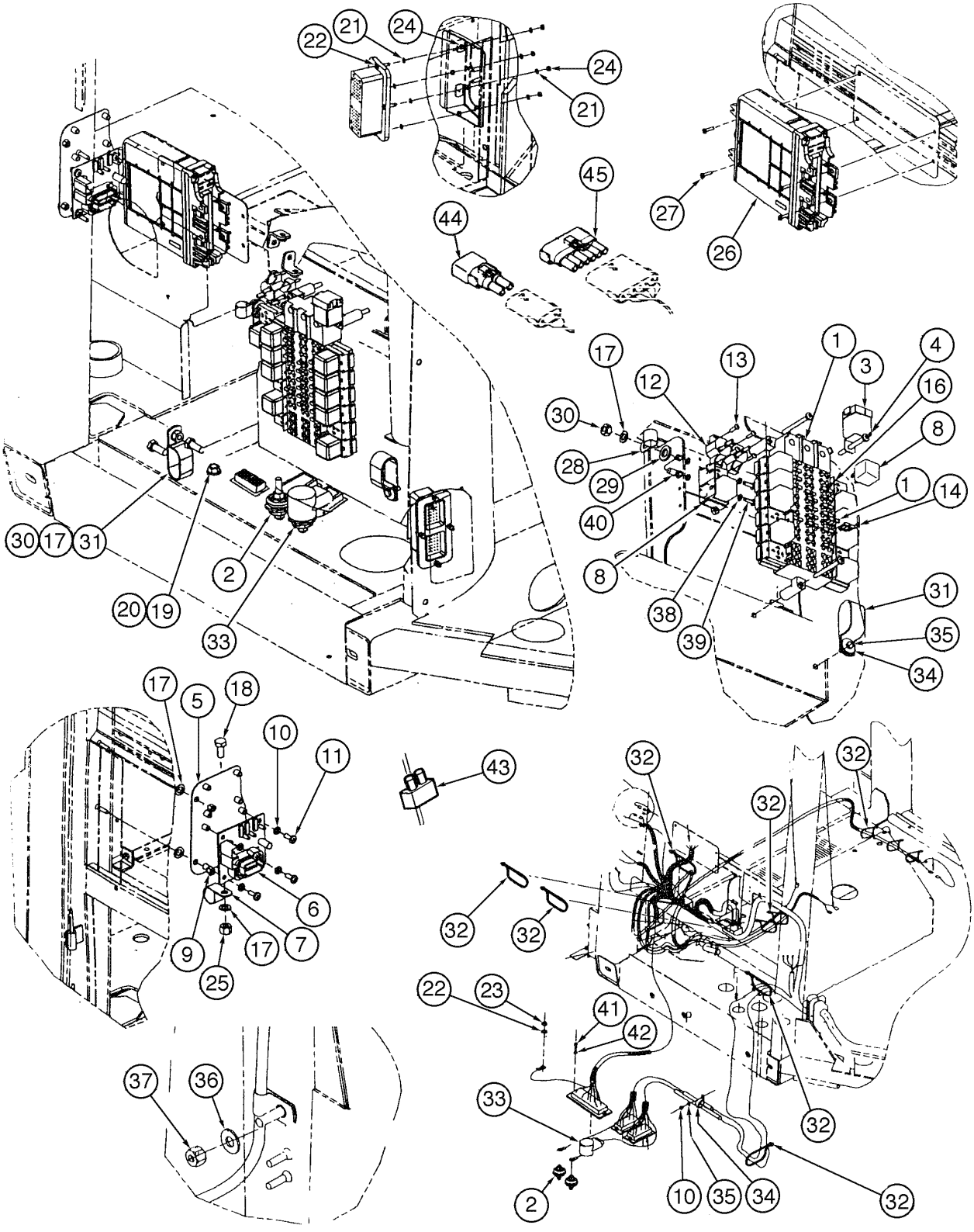

HARNESS - CANOPY AND ROPS FUSES AND RELAYS
HARNESS - CANOPY AND ROPS FUSES AND RELAYS
HARNESS - CANOPY AND ROPS FUSES AND RELAYS
HARNESS - CANOPY AND ROPS FUSES AND RELAYS

R	N	P.N.	MOD	Q	Denominação Bezeichnung	Denominacion Descrizione	Description Beskrivelse	Description Denominação	L.C.
21		892-11004		8	ARRUELA-TRAVA, M4	ARANDELA DE FRENO	WASHER, LOCK	RONDELLE FREIN	132R
					SICHERUNGSSCHEIBE	ROSETTA DI SICUREZZA	LAASESKIVE	ANILHA DE FIXACAO	
22		840-1420		4	PARAFUSO, Cross Pan Hd, M4 x 20				
						TORNILLO	SCREW	VIS	040V
					SCHRAUBE	VITE	SKRUE	PARAFUSO	
23		L18331		5	TIRA DE CABO	CIERRA CABLES	STRAP, CABLE	SERRE-CABLE	P716
					KABELBINDER	CINGHIA, CABLAGGIO	SELEKABEL	APRIETACABLES	
24		824-1404		8	PORCA, M4, Cl 5	TUERCA	NUT	ECROU	010D
					MUTTER	DADO	MØTRIK	PORCA	
25		832-10410		1	CONTRA PORCA, M10 x 1.5, Cl 8				
						CONTRA TUERCA	NUT, LOCK	CONTRE-ECROU	P263
					SICHERUNGSMUTTER	CONTRODADO	LASEMOETRIK	CONTRA PORCA	
26		87431574		1	GRUPO REGULADOR	GRUPO REGULADOR	CONTROL UNIT	GROUPE REGULATEUR	111G
					STEUERGERAT	GRUPPO DI REGOLAZIO	REGULERINGSENHED	UNIDADE REGULADORA	
27		840-1416		4	PARAFUSO, Cross Pan Hd, M4 x 16				
						TORNILLO	SCREW	VIS	040V
					SCHRAUBE	VITE	SKRUE	PARAFUSO	
28		515-23190		1	PRENDEDOR, 3/4", Insul, 3/8" Bolt				
						BORNE	CLAMP	BRIDE	120M
					KLEMME	MORSETTO	SPÆNDEBÅND	BORNE	
29		896-11012		1	ARRUELA PLANA, M13.5 x 24.5 x 3, HT				
						ARANDELA	WASHER	RONDELLE	131R
					UNTERLEGSCHEIBE	ROSETTA PIANA	FLADSKIVE	ANILHA	
30		829-1410		2	PORCA, M10, Cl 10	TUERCA	NUT	ECROU	010D
					MUTTER	DADO	MØTRIK	PORCA	
31		D39696		2	BRACADEIRA	COLLAR	CLAMP	COLLIER	1640
					SCHELLE	MORSETTO	CLAMP	BRACADEIRA	
32		22-824		5	TIRA DE CABO, 3/16" x 7 1/4"				
						CIERRA CABLES	STRAP, CABLE	SERRE-CABLE	P716
					KABELBINDER	CINGHIA, CABLAGGIO	SELEKABEL	APRIETACABLES	
33		357906A1		1	COIFA	PROTECTOR	BOOT	MANCHETTE	0860
					MANSCHETTE/TUELLE	CUFFIA	BOOT	COIFA	
34		895-15006		1	ARRUELA PLANA, M6 x 25 x 1.6				
						ARANDELA	WASHER	RONDELLE	131R
					UNTERLEGSCHEIBE	ROSETTA PIANA	FLADSKIVE	ANILHA	
35		614-6020		1	PARAFUSO, Hex, M6 x 20, 8.8				
						TORNILLO	BOLT	BOULON	140B
					SCHRAUBE	BULLONE	SKRUE	PARAFUSO	
36		895-15008		1	ARRUELA PLANA, M8 x 20 x 1.6				
						ARANDELA	WASHER	RONDELLE	131R
					UNTERLEGSCHEIBE	ROSETTA PIANA	FLADSKIVE	ANILHA	
37		832-10408		1	CONTRA PORCA, M8 x 1.25, Cl 8				
						CONTRA TUERCA	NUT, LOCK	CONTRE-ECROU	P263
					SICHERUNGSMUTTER	CONTRODADO	LASEMOETRIK	CONTRA PORCA	
38		895-11005		4	ARRUELA PLANA, M5 x 10 x 1				
						ARANDELA	WASHER	RONDELLE	131R
					UNTERLEGSCHEIBE	ROSETTA PIANA	FLADSKIVE	ANILHA	

04-26	01	p3	12/08

CHICOTE ELÉTRICO - FUSÍVEIS E RELÉS DO TOLDO E ROPS
HAZ ELÉCTRICO - FUSIBLES Y RELÉS DEL TOLDO Y ROPS
HARNESS - CANOPY AND ROPS FUSES AND RELAYS
HARNESS - CANOPY AND ROPS FUSES AND RELAYS

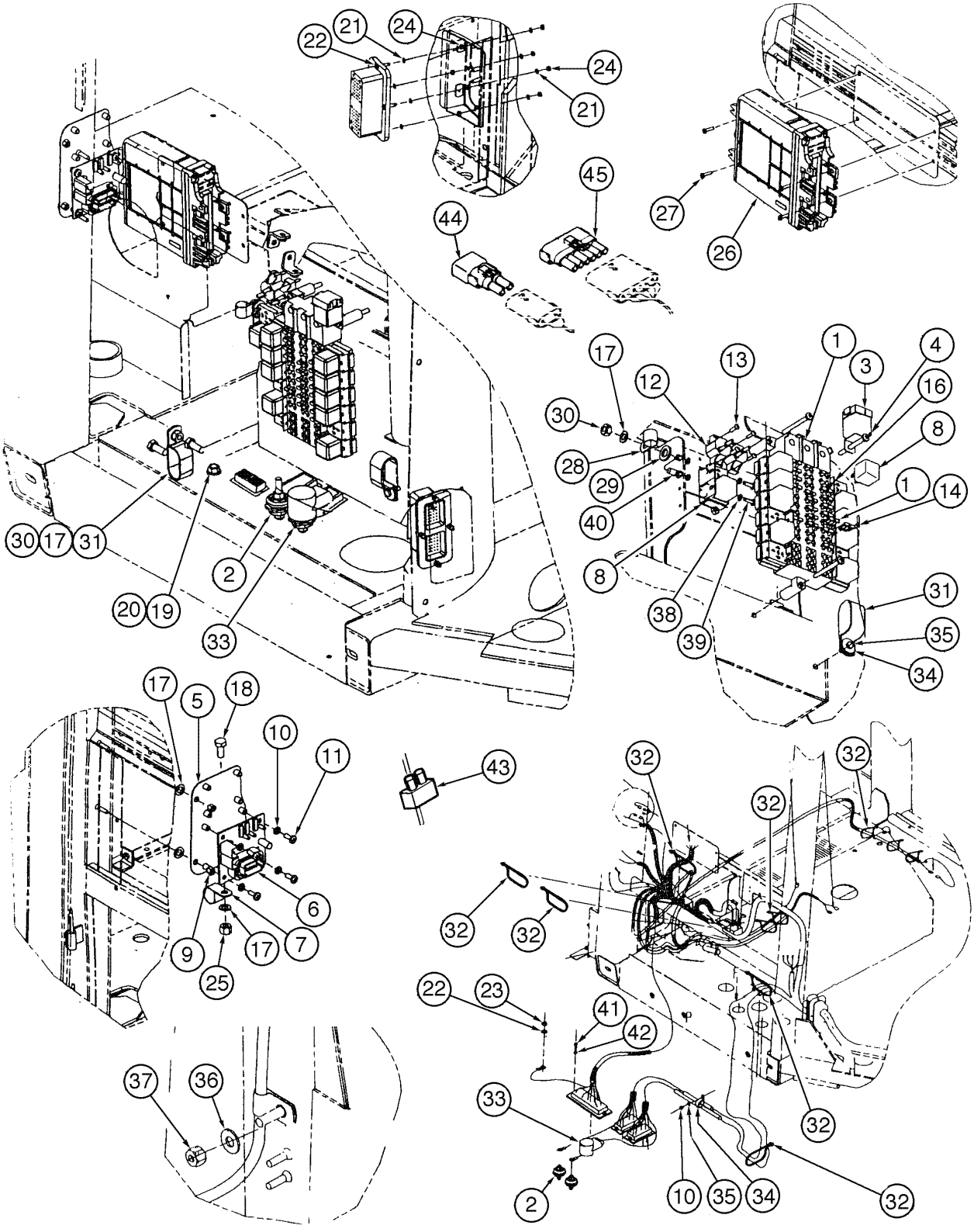

HARNESS - CANOPY AND ROPS FUSES AND RELAYS
HARNESS - CANOPY AND ROPS FUSES AND RELAYS
HARNESS - CANOPY AND ROPS FUSES AND RELAYS
HARNESS - CANOPY AND ROPS FUSES AND RELAYS

R	N	P.N.	MOD	Q	Denominação Bezeichnung	Denominacion Descrizione	Description Beskrivelse	Description Denominação	L.C.
39		**840-1516**		2	PARAFUSO, Cross Pan Hd, M5 x 16, 4.8				
						TORNILLO	SCREW	VIS	040V
					SCHRAUBE	VITE	SKRUE	PARAFUSO	
40		**832-10405**		2	CONTRA PORCA, M5 x .8, Cl 8				
						CONTRA TUERCA	NUT, LOCK	CONTRE-ECROU	P263
					SICHERUNGSMUTTER	CONTRODADO	LASEMOETRIK	CONTRA PORCA	
41		**10372311**		9	PARAFUSO	TORNILLO	SCREW	VIS	040V
					SCHRAUBE	VITE	SKRUE	PARAFUSO	
42		**70917458**		9	ARRUELA PLANA	ARANDELA	WASHER	RONDELLE	131R
					UNTERLEGSCHEIBE	ROSETTA PIANA	FLADSKIVE	ANILHA	
43		**75323377**		1	RESISTÊNCIA	RESISTENCIA	RESISTOR	RESISTANCE	040R
					WIDERSTAND	RESISTENZA	MODSTAND	RESISTENCIA	
44		**75283949**		1	ELEMENTO DE DÍODO	SOPORTE DE DIODO	DIODE-ELEMENT	SUPPORT-DE-DIODES	Z628
					DIODE	ELEMENTO DEL DIODO	DIODEELEMENT	ELEMENTO DE DÍODO	
45		**A187813**		1	DIODO	DIODO	DIODE	DIODE	P027
					DIODE	DIODO	DIODE	DIODO	

04-28	01	p1	11/07

CHICOTE ELÉTRICO - TRANSMISSÃO
HAZ ELÉCTRICO - TRANSMISIÓN
HARNESS - TRANSMISSION
HARNESS - TRANSMISSION

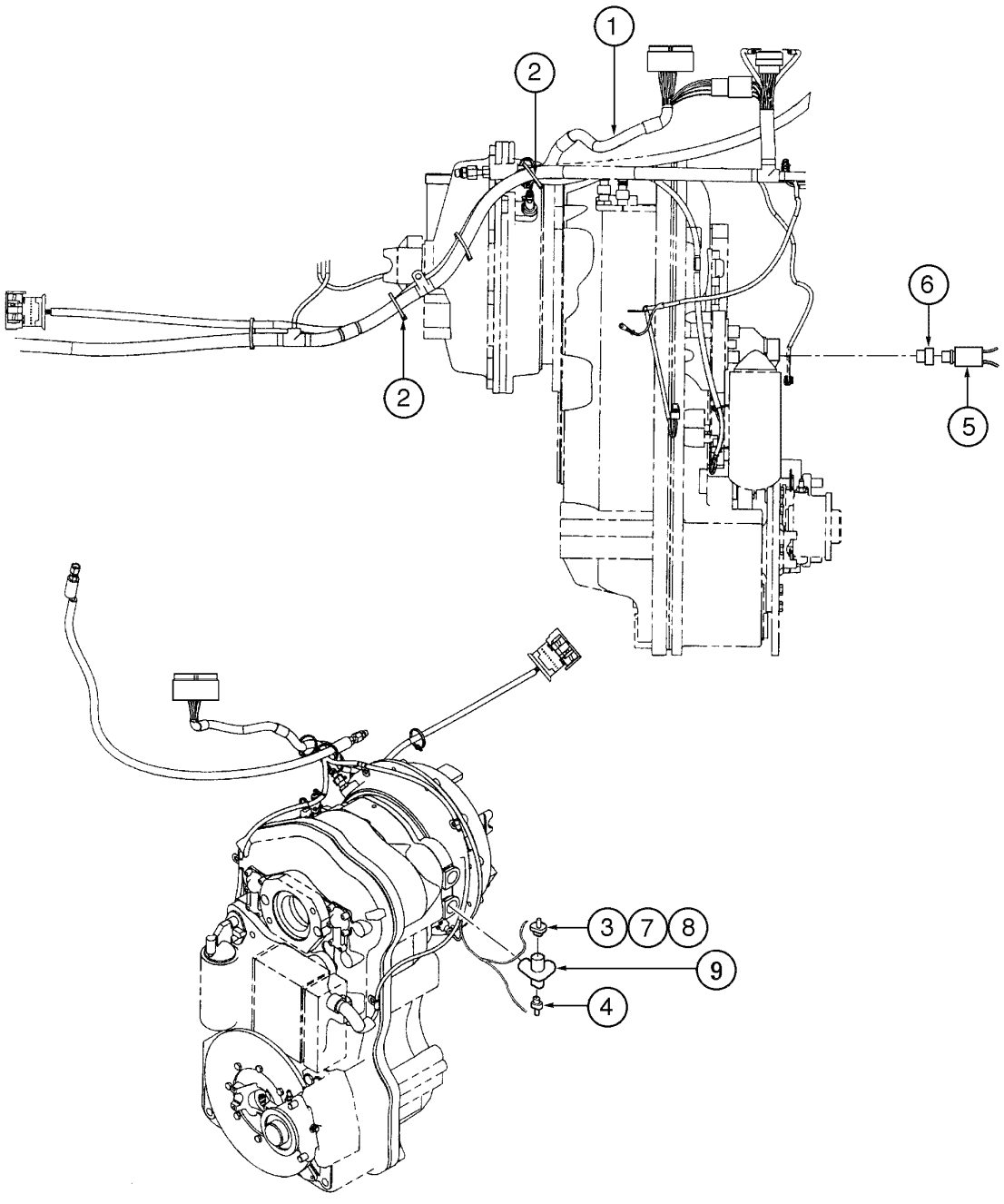

HARNESS - TRANSMISSION
HARNESS - TRANSMISSION
HARNESS - TRANSMISSION
HARNESS - TRANSMISSION

R	N	P.N.	MOD	Q	Denominação Bezeichnung	Denominacion Descrizione	Description Beskrivelse	Description Denominação	L.C.
1		87459615		1	CABO ELÉTRICO, trasmission				
						CABLE ELECTRICO	CABLE, ELECTRIC	CABLE ELECTRIQUE	111C
					STROMKABEL	CAVO ELETTRICO	EL-KABEL	CABO ELECTRICO	
2		L11541		5	TIRA DE CABO	CIERRA CABLES	STRAP, CABLE	SERRE-CABLE	P716
					KABELBINDER	CINGHIA, CABLAGGIO	SELEKABEL	APRIETACABLES	
3		73113213		1	INTERRUPTOR, temperature				
						CONTACTOR	SWITCH	CONTACTEUR	075I
					SCHALTER	INTERRUTTORE	KONTAKT	INTERRUPTOR	
4		75236111		1	SENSOR, temperature	SENSOR	SENSOR	CAPTEUR	608S
					SENSOR	SENSORE	FØLER	SENSOR	
5		73112470		1	TRANSMISSOR, pressure	CONTACTOR	SENDER UNIT	TRANSMETTEUR ASSY	160T
					SIGNALGEBER	TRASMETTITORE	SENDER	TRANSMISSOR	
6		75214532		1	CONEXÃO	RACOR	CONNECTOR, HYD.	RACCORD	020R
					HYDRAULIKKUPPLUNG	RACCORDO IDRAULICO	FORSKRUNING	CONECTOR	
7		70910251		1	PORCA	TUERCA	NUT	ECROU	010D
					MUTTER	DADO	MØTRIK	PORCA	
8		70910284		1	ARRUELA-TRAVA	ARANDELA DE FRENO	WASHER, LOCK	RONDELLE FREIN	132R
					SICHERUNGSSCHEIBE	ROSETTA DI SICUREZZA	LAASESKIVE	ANILHA DE FIXACAO	
9		75323134		1	CONEXAO, sensors	CONEXION	FITTING	RACCORD	3300
					FITTING	RACCORDO	FITTING	CONEXAO	

04-30	01	p1	04/09

CHICOTE ELÉTRICO - MOTOR
HAZ ELÉCTRICO - MOTOR
HARNESS - ENGINE
HARNESS - ENGINE

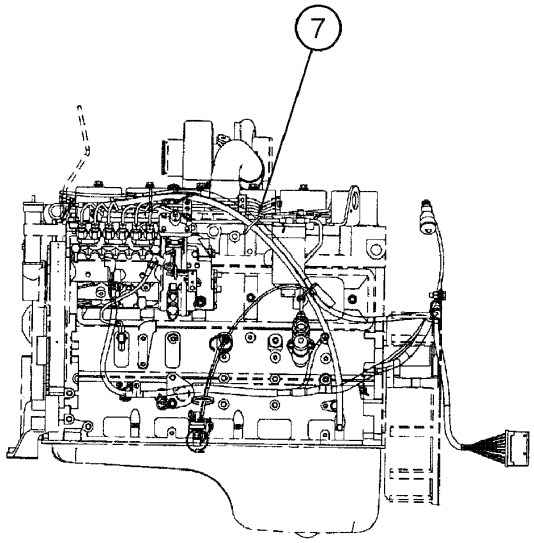

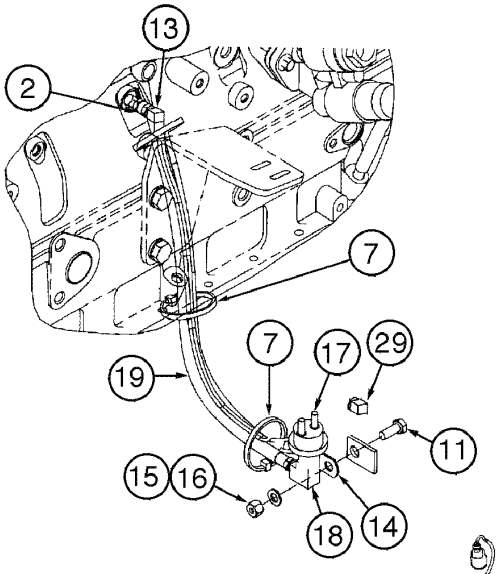

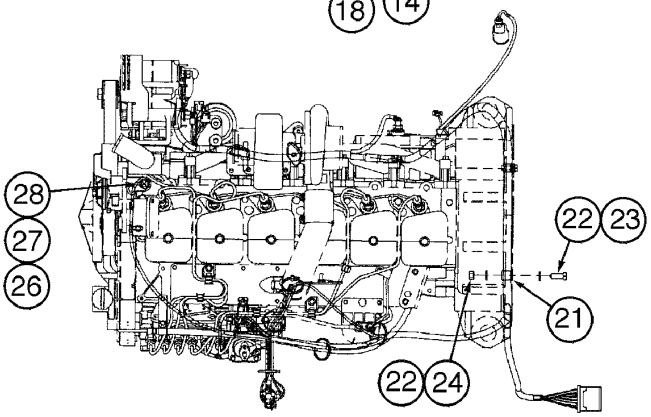

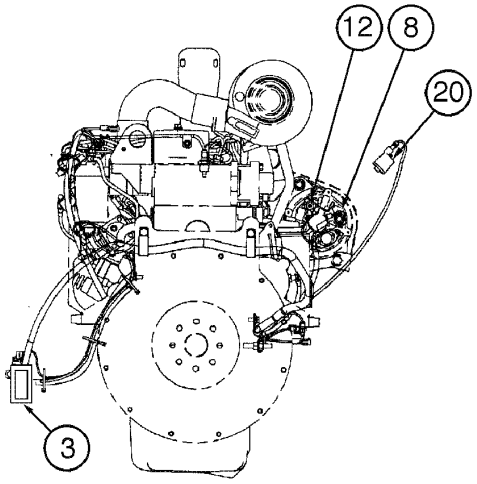

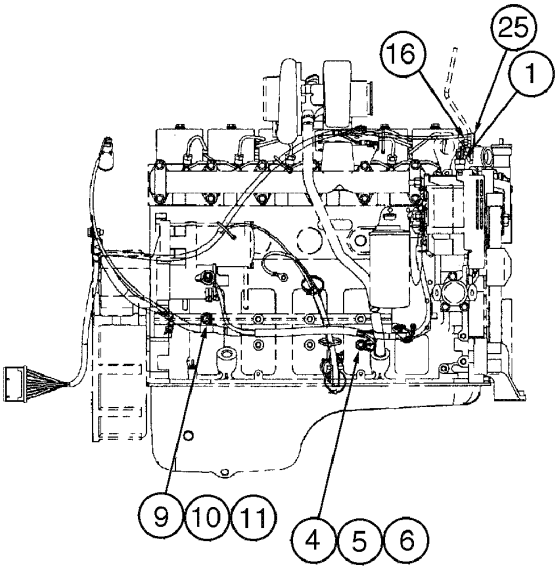

HARNESS - ENGINE
HARNESS - ENGINE
HARNESS - ENGINE
HARNESS - ENGINE

R	N	P.N.	MOD	Q	Denominação Bezeichnung	Denominacion Descrizione	Description Beskrivelse	Description Denominação	L.C.
1		321446A1		1	TRANSMISSOR, engine coolant				
						CONTACTOR	SENDER UNIT	TRANSMETTEUR ASSY	160T
					SIGNALGEBER	TRASMETTITORE	SENDER	TRANSMISSOR	
2		250838A2		1	CONECTOR	CONECTOR	CONNECTOR, ELEC	CONNECTEUR	235C
					ELEKTRISCHER VERBIN	CONNESSIONE	STIK	CONECTOR	
3		87445752		1	CABO ELÉTRICO, engine	CABLE ELECTRICO	CABLE, ELECTRIC	CABLE ELECTRIQUE	111C
					STROMKABEL	CAVO ELETTRICO	EL-KABEL	CABO ELECTRICO	
4		L127553		1	PRISIONEIRO	PRISIONERO	STUD	GOUJON	8720
					STIFTSCHRAUBE	PRIGIONIERO	STOETTEBOLT	PERNE	
5		L127554		1	ARRUELA PLANA	ARANDELA	WASHER	RONDELLE	9720
					UNTERLEGSCHEIBE	ROSETTA PIANA	FLADSKIVE	ANILHA	
6		L127555		1	PORCA	TUERCA	NUT	ECROU	5780
					MUTTER	DADO	MØTRIK	PORCA	
7		L11541		6	TIRA DE CABO	CIERRA CABLES	STRAP, CABLE	SERRE-CABLE	P716
					KABELBINDER	CINGHIA, CABLAGGIO	SELEKABEL	APRIETACABLES	
8		L126713		1	CAPA	CASQUETE	BOOT	COIFFE	330C
					MANSCHETTE	CUFFIA	MANCHET	FOLE	
9		895-15008		1	ARRUELA PLANA, M8 x 20 x 1.6				
						ARANDELA	WASHER	RONDELLE	131R
					UNTERLEGSCHEIBE	ROSETTA PIANA	FLADSKIVE	ANILHA	
10		892-11008		1	ARRUELA-TRAVA, M8	ARANDELA DE FRENO	WASHER, LOCK	RONDELLE FREIN	132R
					SICHERUNGSSCHEIBE	ROSETTA DI SICUREZZA	LAASESKIVE	ANILHA DE FIXACAO	
11		627-8020		2	PARAFUSO, Hex, M8 x 20, 10.9				
						TORNILLO	BOLT	BOULON	140B
					SCHRAUBE	BULLONE	SKRUE	PARAFUSO	
12		S64612		1	CAPA, rubber	CASQUETE	BOOT	COIFFE	330C
					MANSCHETTE	CUFFIA	MANCHET	FOLE	
13		217-1084		1	COTOVELO, 45º, 1/8"-27 Female x 1/8"-27 Male				
						CODO	ELBOW	COUDE	085G
					KNIESTUECK	GOMITO	VINKELROER	JOELHO	
14		515-23381		1	PRENDEDOR, 1 1/2", Insul, 3/8" Bolt				
						BORNE	CLAMP	BRIDE	120M
					KLEMME	MORSETTO	SPÆNDEBÅND	BORNE	
15		895-11008		1	ARRUELA PLANA, M8 x 16 x 1.6				
						ARANDELA	WASHER	RONDELLE	131R
					UNTERLEGSCHEIBE	ROSETTA PIANA	FLADSKIVE	ANILHA	
16		832-10408		2	CONTRA PORCA, M8 x 1.25, Cl 8				
						CONTRA TUERCA	NUT, LOCK	CONTRE-ECROU	P263
					SICHERUNGSMUTTER	CONTRODADO	LASEMOETRIK	CONTRA PORCA	
17		75236112		1	SENSOR, oil pressure	SENSOR	SENSOR	CAPTEUR	608S
					SENSOR	SENSORE	FØLER	SENSOR	
18		217-1050		1	COTOVELO, 1/8"-27 NPTF Female				
						CODO	ELBOW	COUDE	085G
					KNIESTUECK	GOMITO	VINKELROER	JOELHO	
19		335976A1		1	MANGUEIRA CONJUNTO, oil pressure				
						MANGUERA (CONJUNTO	HOSE ASSY.	FLEXIBLE (ASSEMBLE)	P457
					SCHLAUCH (KPLT.)	GRUPPO TUBO FLESS	HOSE ASSY.	MANGUEIRA CONJUNTO	

04-30	01	p2	04/09

CHICOTE ELÉTRICO - MOTOR
HAZ ELÉCTRICO - MOTOR
HARNESS - ENGINE
HARNESS - ENGINE

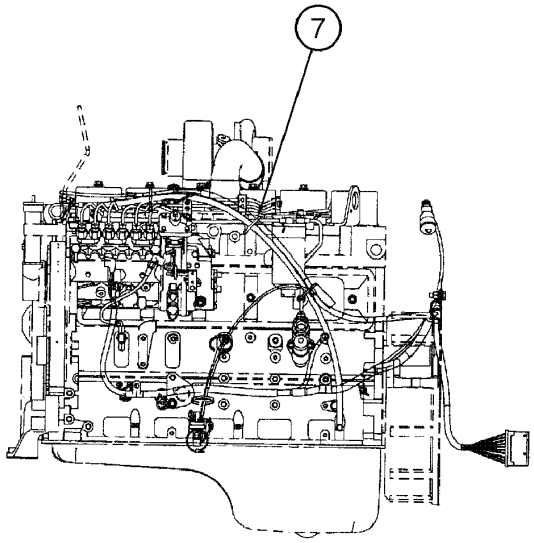

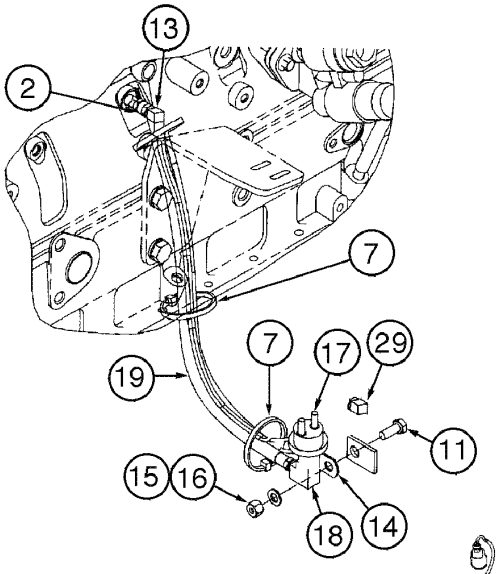

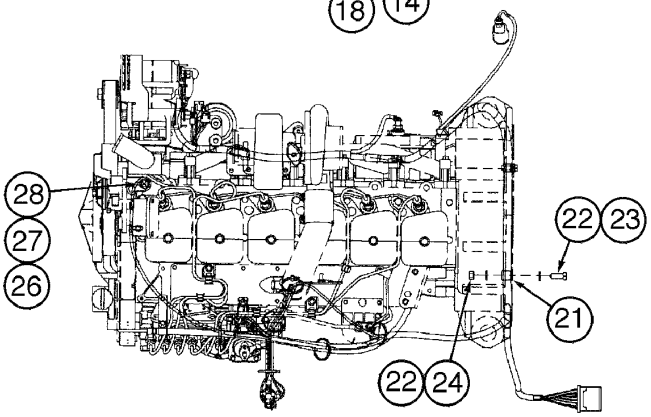

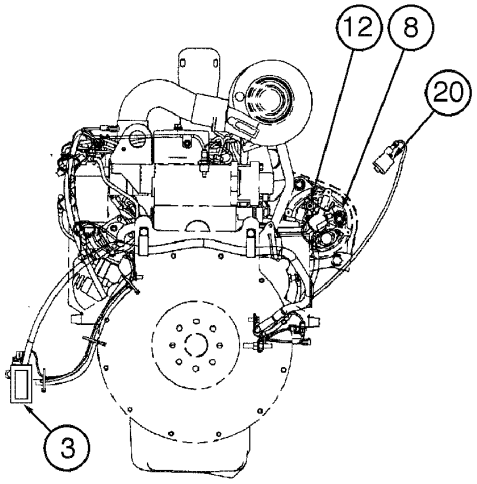

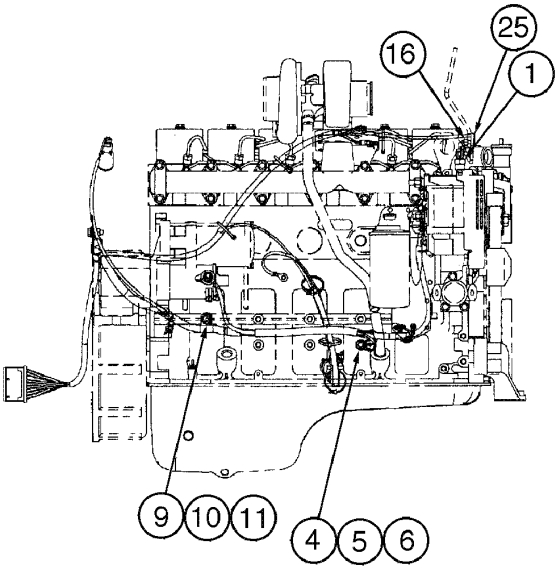

HARNESS - ENGINE
HARNESS - ENGINE
HARNESS - ENGINE
HARNESS - ENGINE

R	N	P.N.	MOD	Q	Denominação Bezeichnung	Denominacion Descrizione	Description Beskrivelse	Description Denominação	L.C.
20		279492A1		1	INTERRUPTOR DE RESTRICAO, air restriction				
						SWITCH, RESTRICTION	SWITCH, RESTRICTION	COMM. RESTRICTION	C037
					SCHALTER, BESCHRÄNI	INTERRUTTORE LIMITA	SWITCH, RESTRICTION	INTERRUPTOR DE REST	
21		L101181		2	PRENDEDOR	BORNE	CLAMP	BRIDE	120M
					KLEMME	MORSETTO	SPÆNDEBÅND	BORNE	
22		895-11010		4	ARRUELA PLANA, M10 x 20 x 2				
						ARANDELA	WASHER	RONDELLE	131R
					UNTERLEGSCHEIBE	ROSETTA PIANA	FLADSKIVE	ANILHA	
23		627-10030		2	PARAFUSO, Hex, M10 x 30, 10.9, Full Thd				
						TORNILLO	BOLT	BOULON	140B
					SCHRAUBE	BULLONE	SKRUE	PARAFUSO	
24		832-10410		2	CONTRA PORCA, M10 x 1.5, Cl 8				
						CONTRA TUERCA	NUT, LOCK	CONTRE-ECROU	P263
					SICHERUNGSMUTTER	CONTRODADO	LASEMOETRIK	CONTRA PORCA	
25		627-8025		1	PARAFUSO, Hex, M8 x 25, 10.9				
						TORNILLO	BOLT	BOULON	140B
					SCHRAUBE	BULLONE	SKRUE	PARAFUSO	
26		1983238C1		1	INTERRUPTOR SONDA, engine coolant				
						TERMOSONDA	SENDER, TEMPERATUR	THERMO SONDE	Z366
					TEMPERATURGEBER	TRASMETTITORE, TEMF	SENDER, TEMPERATUR	TERMOSONDA	
27		70910251		1	PORCA	TUERCA	NUT	ECROU	010D
					MUTTER	DADO	MØTRIK	PORCA	
28		70910284		1	ARRUELA-TRAVA	ARANDELA DE FRENO	WASHER, LOCK	RONDELLE FREIN	132R
					SICHERUNGSSCHEIBE	ROSETTA DI SICUREZZA	LAASESKIVE	ANILHA DE FIXACAO	
29		75323775		1	RESISTÊNCIA	RESISTENCIA	RESISTOR	RESISTANCE	040R
					WIDERSTAND	RESISTENZA	MODSTAND	RESISTENCIA	

04-32	01	p1	04/09

CHICOTE ELÉTRICO - CHASSI TRASEIRO
HAZ ELÉCTRICO - BASTIDOR TRASERO
HARNESS - REAR CHASSIS
HARNESS - REAR CHASSIS

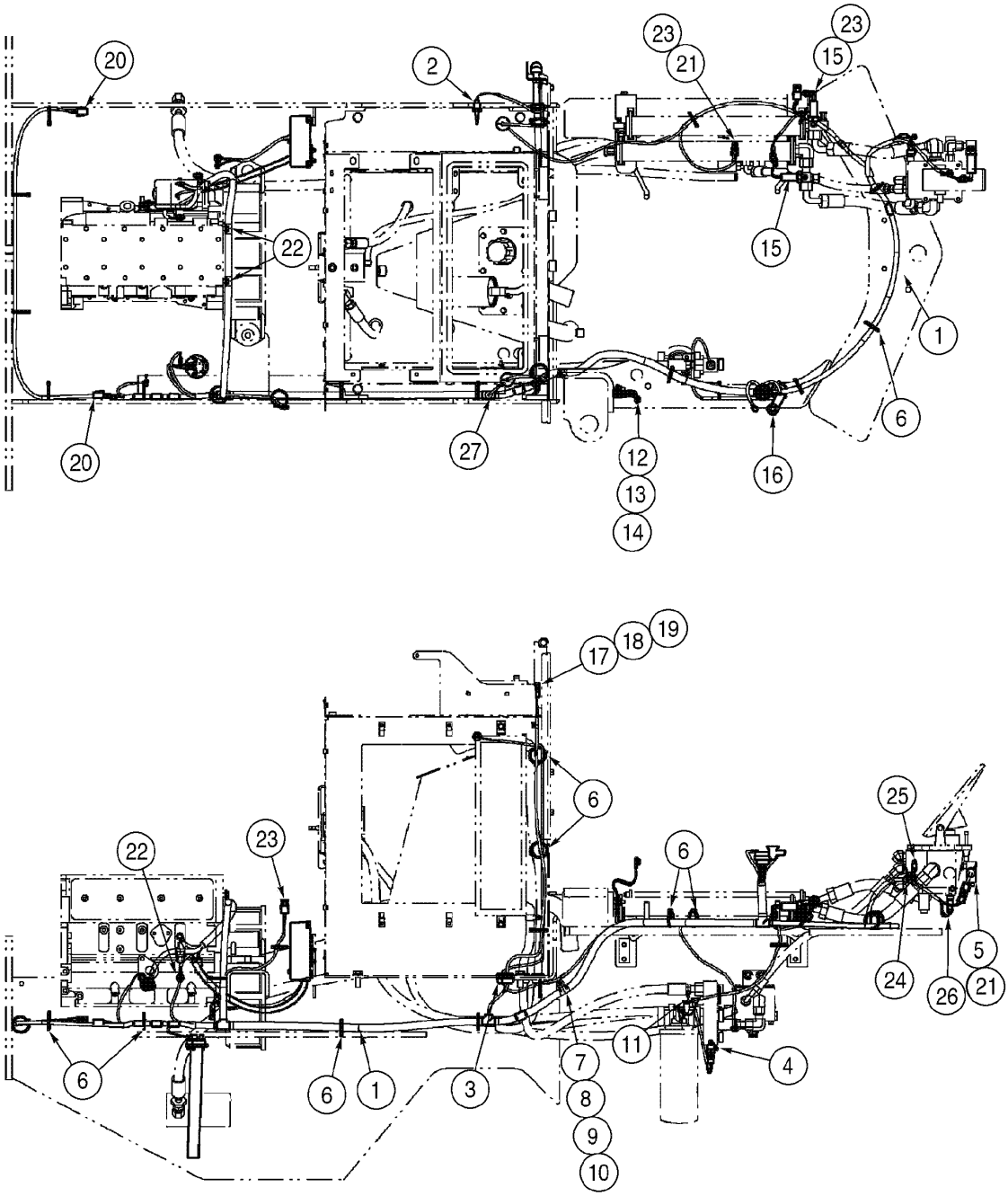

HARNESS - REAR CHASSIS
HARNESS - REAR CHASSIS
HARNESS - REAR CHASSIS
HARNESS - REAR CHASSIS

R	N	P.N.	MOD	Q	Denominação Bezeichnung	Denominacion Descrizione	Description Beskrivelse	Description Denominação	L.C.
1	1	87459614		1	CABO ELÉTRICO, rear chassis				
						CABLE ELECTRICO	CABLE, ELECTRIC	CABLE ELECTRIQUE	111C
					STROMKABEL	CAVO ELETTRICO	EL-KABEL	CABO ELECTRICO	
1	2	{87683032}	a	1	rear chassis				
2		419792A1		1	SENSOR, coolant level	SENSOR	SENSOR	CAPTEUR	608S
					SENSOR	SENSORE	FØLER	SENSOR	
3		198823C1		2	CASQUILHO ISOLADOR	PASACABLES	GROMMET	PASSE-FIL	4020
					TÜLLE	ANELLO PASSACAVO	RING	CASQUILHO ISOLADOR	
4		1983238C1		1	INTERRUPTOR SONDA, hidr oil temp				
						TERMOSONDA	SENDER, TEMPERATUR	THERMO SONDE	Z366
					TEMPERATURGEBER	TRASMETTITORE, TEMP	SENDER, TEMPERATUR	TERMOSONDA	
5		87683323		1	INTERRUPTOR, declutch	CONTACTOR	SWITCH	CONTACTEUR	075I
					SCHALTER	INTERRUTTORE	KONTAKT	INTERRUPTOR	
5		225119C1		2	PINO TERMINAL, male	PLOT	PIN, ELECT TERMINAL	PLOT	Z256
					STECKERSTIFT	SPINA, TERMIN ELETTR	PIND, ELEKTR. TERM.	PINO TERMINAL	
5		245483C1		1	CONECTOR	CONECTOR	CONNECTOR, ELEC	CONNECTEUR	235C
					ELEKTRISCHER VERBIN	CONNESSIONE	STIK	CONECTOR	
5		225125C1		2	CONECTOR	CONECTOR	CONNECTOR, ELEC	CONNECTEUR	235C
					ELEKTRISCHER VERBIN	CONNESSIONE	STIK	CONECTOR	
6		L18337		1	TIRA DE CABO, 9.95"-12.1" lg, 15in				
						CIERRA CABLES	STRAP, CABLE	SERRE-CABLE	P716
					KABELBINDER	CINGHIA, CABLAGGIO	SELEKABEL	APRIETACABLES	
7		896-11012		1	ARRUELA PLANA, M13.5 x 24.5 x 3, HT				
						ARANDELA	WASHER	RONDELLE	131R
					UNTERLEGSCHEIBE	ROSETTA PIANA	FLADSKIVE	ANILHA	
8		515-23190		1	PRENDEDOR, 3/4", Insul, 3/8" Bolt				
						BORNE	CLAMP	BRIDE	120M
					KLEMME	MORSETTO	SPÆNDEBÅND	BORNE	
9		895-11008		1	ARRUELA PLANA, M8 x 16 x 1.6				
						ARANDELA	WASHER	RONDELLE	131R
					UNTERLEGSCHEIBE	ROSETTA PIANA	FLADSKIVE	ANILHA	
10		829-1408		1	PORCA, M8, Cl 10	TUERCA	NUT	ECROU	010D
					MUTTER	DADO	MØTRIK	PORCA	
11		515-23190		1	PRENDEDOR, 3/4", Insul, 3/8" Bolt				
						BORNE	CLAMP	BRIDE	120M
					KLEMME	MORSETTO	SPÆNDEBÅND	BORNE	
12		L126051		1	CABLE DE MASA	CABLE DE MASA	STRAP, GROUND	TRESSE DE MASSE	A005
					MASSEBAND	PIATTINA DI MESSA A TI	STELFORBINDELSE	CABLE DE MASA	
13		L127554		2	ARRUELA PLANA	ARANDELA	WASHER	RONDELLE	9720
					UNTERLEGSCHEIBE	ROSETTA PIANA	FLADSKIVE	ANILHA	
14		253347A1		2	PORCA	TUERCA	NUT	ECROU	5780
					MUTTER	DADO	MØTRIK	PORCA	
15		377899A1		2	INTERRUPTOR, brake	CONTACTOR	SWITCH	CONTACTEUR	8850
					SCHALTER	INTERRUTTORE	KONTAKT	INTERRUPTOR	

(1) Montado com interruptor (75284736)
(2) Substitui o chicote (87459614). Montado com interruptor (87683033)
(a) ASN N9AE04341

04-32	01	p2	04/09

CHICOTE ELÉTRICO - CHASSI TRASEIRO
HAZ ELÉCTRICO - BASTIDOR TRASERO
HARNESS - REAR CHASSIS
HARNESS - REAR CHASSIS

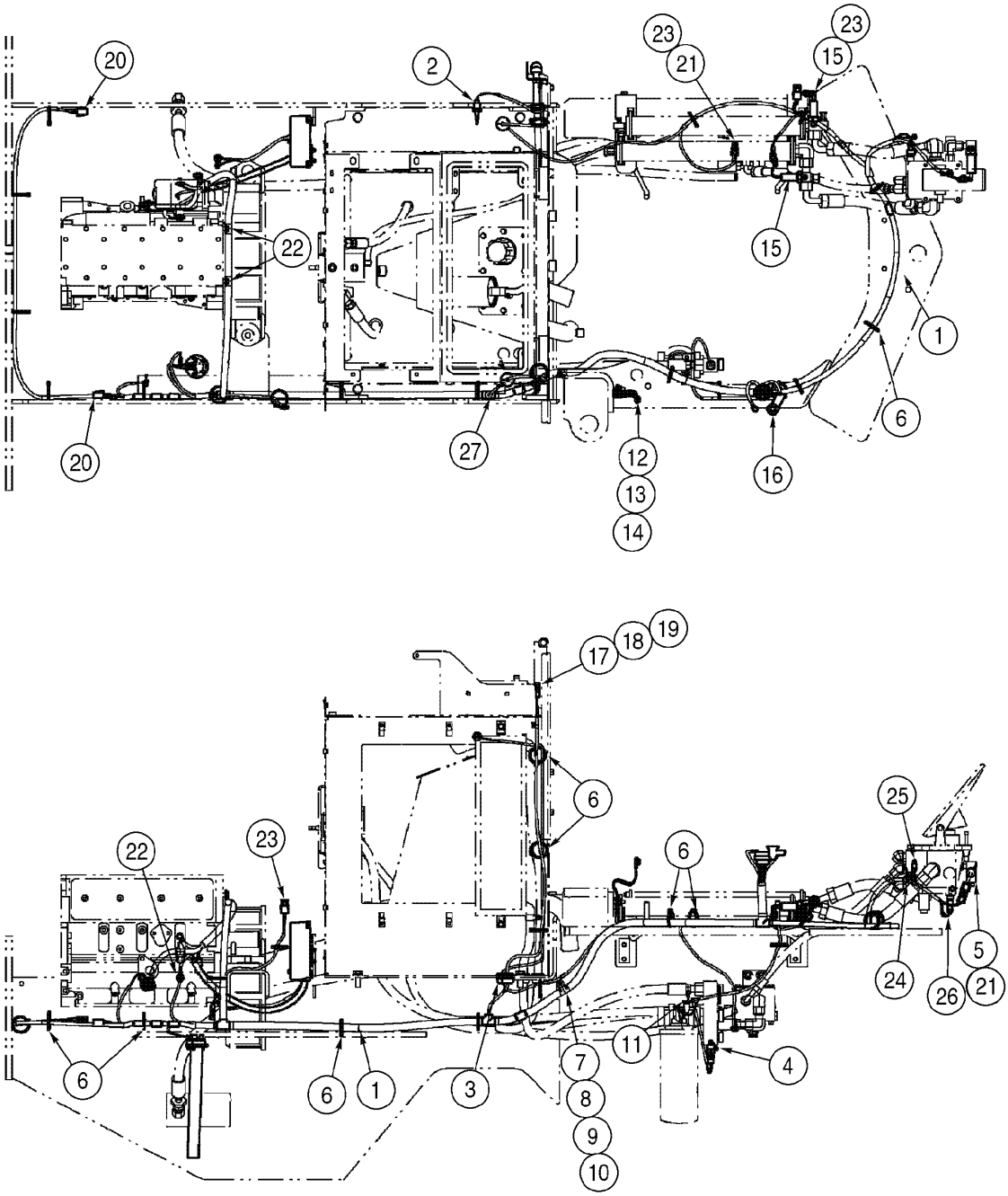

HARNESS - REAR CHASSIS
HARNESS - REAR CHASSIS
HARNESS - REAR CHASSIS
HARNESS - REAR CHASSIS

R	N	P.N.	MOD	Q	Denominação Bezeichnung	Denominacion Descrizione	Description Beskrivelse	Description Denominação	L.C.
16		**L126713**		1	CAPA	CASQUETE	BOOT	COIFFE	330C
					MANSCHETTE	CUFFIA	MANCHET	FOLE	
17		**515-23190**		1	PRENDEDOR, 3/4", Insul, 3/8" Bolt				
						BORNE	CLAMP	BRIDE	120M
					KLEMME	MORSETTO	SPÆNDEBÅND	BORNE	
18		**895-11005**		1	ARRUELA PLANA, M5 x 10 x 1				
						ARANDELA	WASHER	RONDELLE	131R
					UNTERLEGSCHEIBE	ROSETTA PIANA	FLADSKIVE	ANILHA	
19		**760-14413**		1	PARAFUSO, Pan Hd, M4.8 x 13				
						TORNILLO AUTOROSCA	SCREW, SELF TAPPING	VIS AUTO-TARAUDEUSE	062V
					SCHRAUBE, SELBSTSCH	VITE AUTOFILETTANTE	BOLT, SELVLAASENDES	PARAFUSO	
20		**225351C1**		2	CONECTOR, comb lights	CONECTOR	CONNECTOR, ELEC	CONNECTEUR	235C
					ELEKTRISCHER VERBIN	CONNESSIONE	STIK	CONECTOR	
21		**245482C1**		2	CONECTOR, fan reversing	CONECTOR	CONNECTOR, ELEC	CONNECTEUR	235C
					ELEKTRISCHER VERBIN	CONNESSIONE	STIK	CONECTOR	
22		**515-23190**		3	PRENDEDOR, 3/4", Insul, 3/8" Bolt				
						BORNE	CLAMP	BRIDE	120M
					KLEMME	MORSETTO	SPÆNDEBÅND	BORNE	
23		**245483C1**		4	CONECTOR, brake	CONECTOR	CONNECTOR, ELEC	CONNECTEUR	235C
					ELEKTRISCHER VERBIN	CONNESSIONE	STIK	CONECTOR	
24		**291718A1**		1	CONECTOR, park brake	CONECTOR	CONNECTOR, ELEC	CONNECTEUR	235C
					ELEKTRISCHER VERBIN	CONNESSIONE	STIK	CONECTOR	
25		**222135A1**		1	CONECTOR, brake warn	CONECTOR	CONNECTOR	CONNECTEUR	1950
					STECKVERBINDUNG EL	CONNESSIONE	STIK	CONECTOR	
26		**222136A1**		1	CONECTOR, brake light	CONECTOR	CONNECTOR, ELEC	CONNECTEUR	235C
					ELEKTRISCHER VERBIN	CONNESSIONE	STIK	CONECTOR	
27		**245485C1**		1	CONECTOR, hood	CONECTOR	CONNECTOR, ELEC	CONNECTEUR	235C
					ELEKTRISCHER VERBIN	CONNESSIONE	STIK	CONECTOR	

04-34	01	p1	06/09

CHICOTE ELÉTRICO - PAINEL DE RELÉS
HAZ ELÉCTRICO - PANEL DE RELÉS
HARNESS - RELAY PANEL
HARNESS - RELAY PANEL

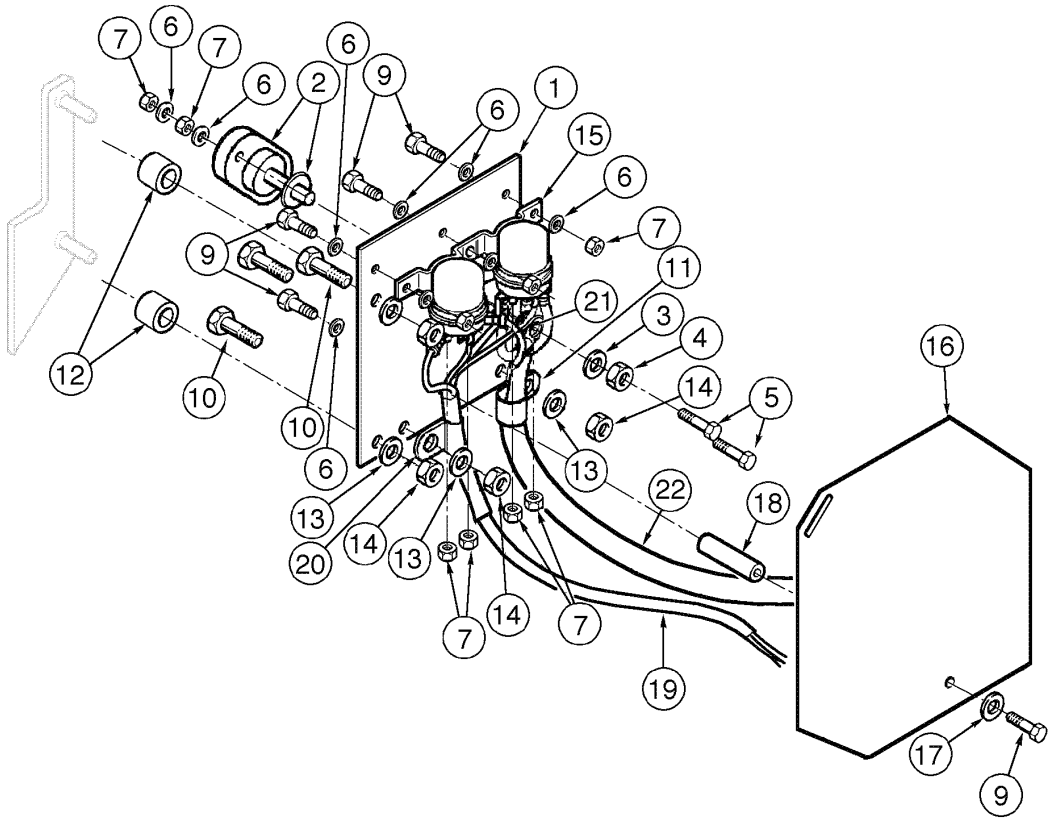

HARNESS - RELAY PANEL
HARNESS - RELAY PANEL
HARNESS - RELAY PANEL
HARNESS - RELAY PANEL

R	N	P.N.	MOD	Q	Denominação Bezeichnung	Denominacion Descrizione	Description Beskrivelse	Description Denominação	L.C.
1		125058A1		1	PLACA ESPESSA, relays	PLACA, GRANDE	PLATE, LARGE	PLAQUE, GRANDE	Z308
					PLATTE, BREIT	PIASTRA, LARGA	PLADE, STOR	PLACA ESPESSA	
		L124085		1	CONECTOR, Includes items 2, 3, 4				
						CONECTOR	CONNECTOR	CONNECTEUR	1950
					STECKVERBINDUNG EL	CONNESSIONE	STIK	CONECTOR	
2		NSS		1	NÃO FORNECIDO SEPARADAMENTE, BODY				
						NO SE REPARA SEPARA	NOT SERVICED SEPARA	NON FOURNI SEPAREM	064N
					KEIN ERSATZTEIL	NON FORNITO SEPARAT	NOT SERVICED SEPARA	NOT SERVICED SEPARA	
3		425-106		1	PORCA, 3/8"-16, G5	TUERCA	NUT	ECROU	010D
					MUTTER	DADO	MØTRIK	PORCA	
4		492-11038		1	ARRUELA-TRAVA, 3/8"	ARANDELA DE FRENO	WASHER, LOCK	RONDELLE FREIN	132R
					SICHERUNGSSCHEIBE	ROSETTA DI SICUREZZA	LAASESKIVE	ANILHA DE FIXACAO	
5		627-6025		2	PARAFUSO, Hex, M6 x 25, 10.9				
						TORNILLO	BOLT	BOULON	140B
					SCHRAUBE	BULLONE	SKRUE	PARAFUSO	
6		895-11006		9	ARRUELA PLANA, M6	ARANDELA	WASHER	RONDELLE	131R
					UNTERLEGSCHEIBE	ROSETTA PIANA	FLADSKIVE	ANILHA	
7		829-1406		9	PORCA, M6, Cl 10	TUERCA	NUT	ECROU	010D
					MUTTER	DADO	MØTRIK	PORCA	
9		627-6020		5	PARAFUSO, Hex, M6 x 20, 10.9				
						TORNILLO	BOLT	BOULON	140B
					SCHRAUBE	BULLONE	SKRUE	PARAFUSO	
10		627-10025		2	PARAFUSO, Hex, M10 x 25, 10.9, Full Thd				
						TORNILLO	BOLT	BOULON	140B
					SCHRAUBE	BULLONE	SKRUE	PARAFUSO	
11		515-23190		1	PRENDEDOR, 3/4", Insul, 3/8" Bolt				
						BORNE	CLAMP	BRIDE	120M
					KLEMME	MORSETTO	SPÆNDEBÅND	BORNE	
12		D44696		2	BUCHA	CASQUILLO	BUSHING	BAGUE	1140
					BUECHSE	BOCCOLA	BOESNING	CASQUILHO	
13		895-11010		4	ARRUELA PLANA, M10 x 20 x 2				
						ARANDELA	WASHER	RONDELLE	131R
					UNTERLEGSCHEIBE	ROSETTA PIANA	FLADSKIVE	ANILHA	
14		829-1410		4	PORCA, M10, Cl 10	TUERCA	NUT	ECROU	010D
					MUTTER	DADO	MØTRIK	PORCA	
15		120398A1		2	CONECTADOR, 24V	CONECTADOR	RELAY	RELAIS	7025
					RELAIS	RELE'	RELAE	CONECTADOR	
16		L114612		1	TAMPA	TAPA	COVER	COUVERCLE	2250
					DECKEL	COPERCHIO	COVER	TAMPA	
17		895-25006		1	ARRUELA PLANA, M6 x 18 x 1.6				
						ARANDELA	WASHER	RONDELLE	131R
					UNTERLEGSCHEIBE	ROSETTA PIANA	FLADSKIVE	ANILHA	
18		253065A1		1	ESPAÇADOR	ESPACIADOR	SPACER	ENTRETOISE	8090
					DISTANZSTÜCK	DISTANZIALE	AFSTANDSSTYKKE	ESPACADOR	
19		379782A1		1	CHICOTE, relay, Includes item 20				
						HAZ	HARNESS	FAISCEAU	4160
					KABELBAUM	CABLAGGIO	HARNESS	CHICOTE	

04-34	01	p2	06/09

CHICOTE ELÉTRICO - PAINEL DE RELÉS
HAZ ELÉCTRICO - PANEL DE RELÉS
HARNESS - RELAY PANEL
HARNESS - RELAY PANEL

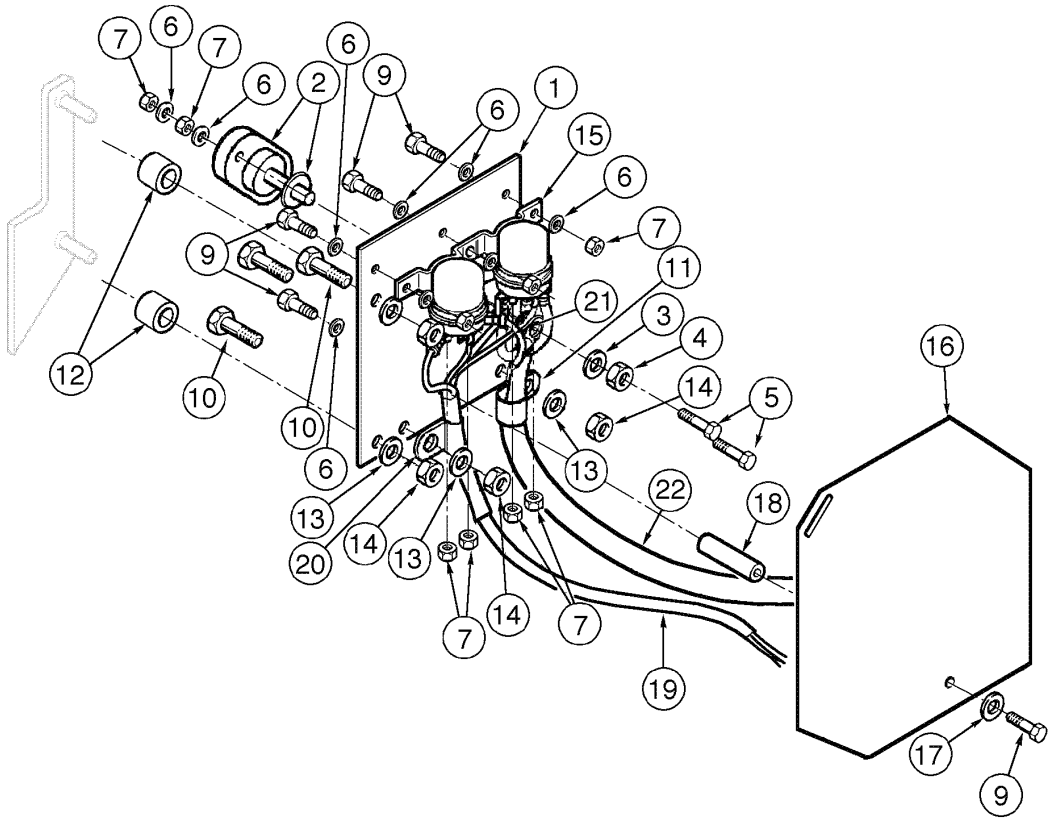

HARNESS - RELAY PANEL
HARNESS - RELAY PANEL
HARNESS - RELAY PANEL
HARNESS - RELAY PANEL

R	N	P.N.	MOD	Q	Denominação Bezeichnung	Denominacion Descrizione	Description Beskrivelse	Description Denominação	L.C.
20		**515-2495**		1	PRENDEDOR, 3/8", Insul, 7/16" Bolt KLEMME	BORNE MORSETTO	CLAMP SPÆNDEBÅND	BRIDE BORNE	120M
21		**128785A1**		1	FIO, block to relay KABEL	HILO FERRAMENTA	WIRE STAALTRAAD	FIL FIO DE ACO	9880
22		**371157A1**		1	CABO, block to relay KABEL	CABLE CAVO	CABLE KABEL	CABLE CABO	1240

04-36	01	p1	10/08

CHICOTE ELÉTRICO - BATERIAS
HAZ ELÉCTRICO - BATERÍAS
HARNESS - BATTERIES
HARNESS - BATTERIES

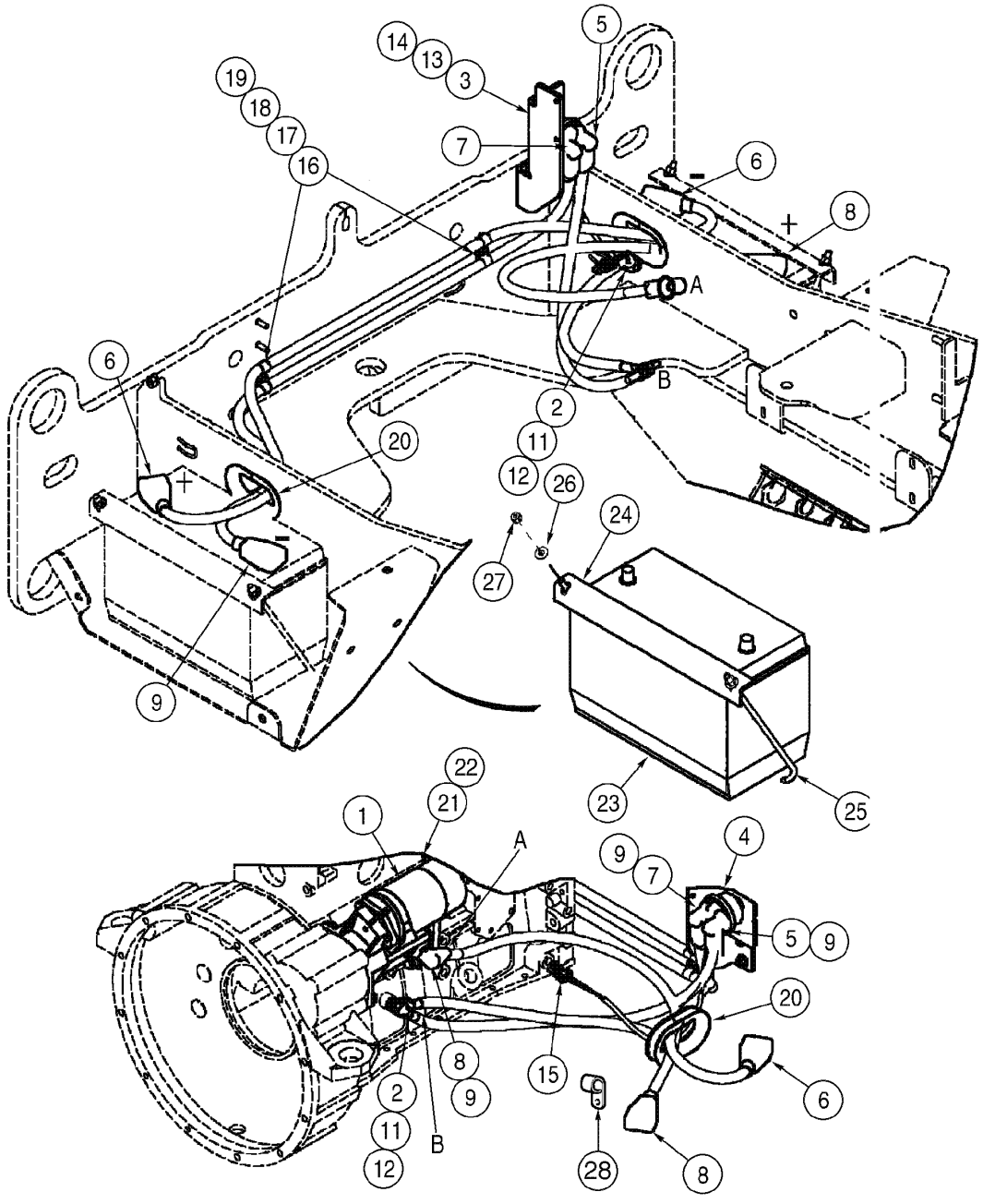

HARNESS - BATTERIES
HARNESS - BATTERIES
HARNESS - BATTERIES
HARNESS - BATTERIES

R	N	P.N.	MOD	Q	Denominação Bezeichnung	Denominacion Descrizione	Description Beskrivelse	Description Denominação	L.C.
1		{}		1	STARTER Assy				
2		L127553		1	PRISIONEIRO STIFTSCHRAUBE	PRISIONERO PRIGIONIERO	STUD STOETTEBOLT	GOUJON PERNE	8720
3		372454A3		1	PLACA PLATTE	PLACA PIASTRA	PLATE PLADE	PLAQUE CHAPA	6360
4		L126256		1	INTERRUPTOR SCHALTER	CONTACTOR INTERRUTTORE	SWITCH KONTAKT	CONTACTEUR INTERRUPTOR	075I
5		368091A2		1	CABO, ground KABEL	CABLE CAVO	CABLE KABEL	CABLE CABO	1240
6		368088A4		1	CABO, crossover KABEL	CABLE CAVO	CABLE KABEL	CABLE CABO	1240
7		368089A3		1	CABO, negative KABEL	CABLE CAVO	CABLE KABEL	CABLE CABO	1240
8		368090A3		1	CABO, positive KABEL	CABLE CAVO	CABLE KABEL	CABLE CABO	1240
9		L126713		3	CAPA, cable MANSCHETTE	CASQUETE CUFFIA	BOOT MANCHET	COIFFE FOLE	330C
10		383371A1		1	CABO, ground engine KABEL	CABLE CAVO	CABLE KABEL	CABLE CABO	1240
11		L127554		2	ARRUELA PLANA UNTERLEGSCHEIBE	ARANDELA ROSETTA PIANA	WASHER FLADSKIVE	RONDELLE ANILHA	9720
12		L127555		2	PORCA MUTTER	TUERCA DADO	NUT MØTRIK	ECROU PORCA	5780
13		895-15008		2	ARRUELA PLANA, M8 x 20 x 1.6 UNTERLEGSCHEIBE	ARANDELA ROSETTA PIANA	WASHER FLADSKIVE	RONDELLE ANILHA	131R
14		832-10408		2	CONTRA PORCA, M8 x 1.25, Cl 8 SICHERUNGSMUTTER	CONTRA TUERCA CONTRODADO	NUT, LOCK LASEMOETRIK	CONTRE-ECROU CONTRA PORCA	P263
15		L127676		1	CHICOTE DE FIOS KABELBAUM	GRUPO DE CABLES INSIEME CAVI	HARNESS, WIRE KABELNET	FAISCEAU COMPLET CABLAGEM	070I
16		896-11012		2	ARRUELA PLANA, M13.5 x 24.5 x 3, HT UNTERLEGSCHEIBE	ARANDELA ROSETTA PIANA	WASHER FLADSKIVE	RONDELLE ANILHA	131R
17		515-22159		2	PRENDEDOR, 5/8", Insul, 5/16" Bolt KLEMME	BORNE MORSETTO	CLAMP SPÆNDEBÅND	BRIDE BORNE	120M
18		895-11008		2	ARRUELA PLANA, M8 x 16 x 1.6 UNTERLEGSCHEIBE	ARANDELA ROSETTA PIANA	WASHER FLADSKIVE	RONDELLE ANILHA	131R
19		829-1408		2	PORCA, M8, Cl 10 MUTTER	TUERCA DADO	NUT MØTRIK	ECROU PORCA	010D
20		398771A1		2	CONDUITE LEITUNGLEITUNG	TUBERIA CONDOTTA	CONDUIT RENDE	CONDUIT CONDUITE	1920
21		895-11010		3	ARRUELA PLANA, M10 x 20 x 2 UNTERLEGSCHEIBE	ARANDELA ROSETTA PIANA	WASHER FLADSKIVE	RONDELLE ANILHA	131R

04-36	01	p2	10/08

CHICOTE ELÉTRICO - BATERIAS
HAZ ELÉCTRICO - BATERÍAS
HARNESS - BATTERIES
HARNESS - BATTERIES

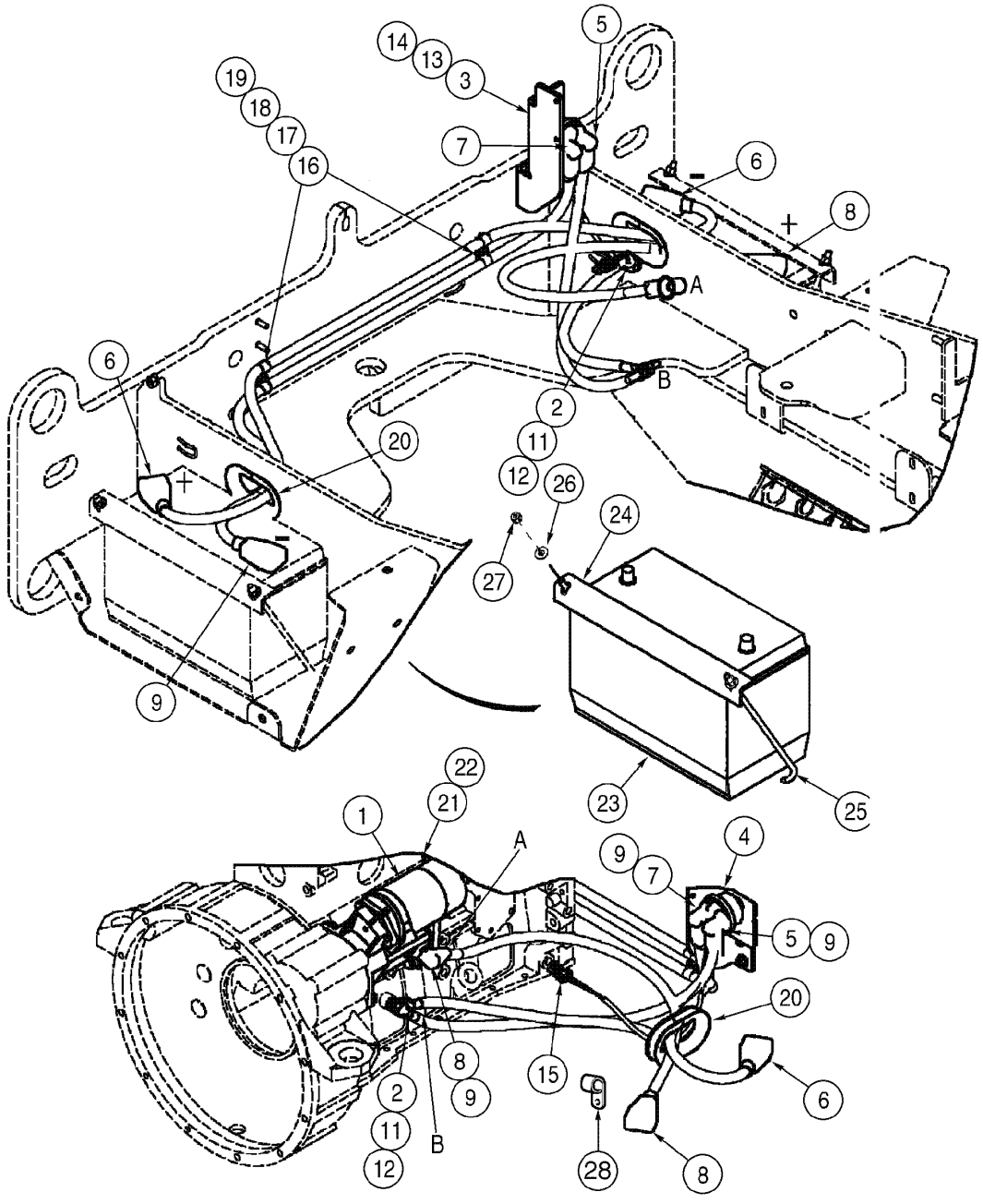

HARNESS - BATTERIES
HARNESS - BATTERIES
HARNESS - BATTERIES
HARNESS - BATTERIES

R	N	P.N.	MOD	Q	Denominação Bezeichnung	Denominacion Descrizione	Description Beskrivelse	Description Denominação	L.C.
22		**827-10040**		3	PARAFUSO, Hex, M10 x 40, 10.9, Full Thd				
						TORNILLO	BOLT	BOULON	140B
					SCHRAUBE	BULLONE	SKRUE	PARAFUSO	
23		**75327662**		2	BATERIA, 12V	BATERIA	BATTERY	BATTERIE	0560
					BATTERIE	BATTERIA	BATTERI□□	BATERIA	
24		**391091A1**		2	BRACADEIRA, battery	PIEZA DE SOPORTE	BRACKET	PATTE FIXATION	1010
					HALTERUNG	STAFFA	BESLAG	SUPORTE	
25		**365357A1**		4	HASTE	VARILLA	ROD	TRINGLE	7250
					STANGE	ASTA	STANG	HASTE	
26		**895-15008**		4	ARRUELA PLANA, M8 x 20 x 1.6				
						ARANDELA	WASHER	RONDELLE	131R
					UNTERLEGSCHEIBE	ROSETTA PIANA	FLADSKIVE	ANILHA	
27		**832-10408**		4	CONTRA PORCA, M8 x 1.25, Cl 8				
						CONTRA TUERCA	NUT, LOCK	CONTRE-ECROU	P263
					SICHERUNGSMUTTER	CONTRODADO	LASEMOETRIK□□	CONTRA PORCA	
28		**515-23206**		2	PRENDEDOR, 13/16", Insul, 3/8" Bolt				
						BORNE	CLAMP	BRIDE	120M
					KLEMME	MORSETTO	SPÆNDEBÅND	BORNE	

04-38	01	p1	10/08

ALTERNADOR 65A - MONTAGEM
ALTERNADOR 65A - MONTAJE
ALTERNATOR 65A - MOUNTING
ALTERNATOR 65A - MOUNTING

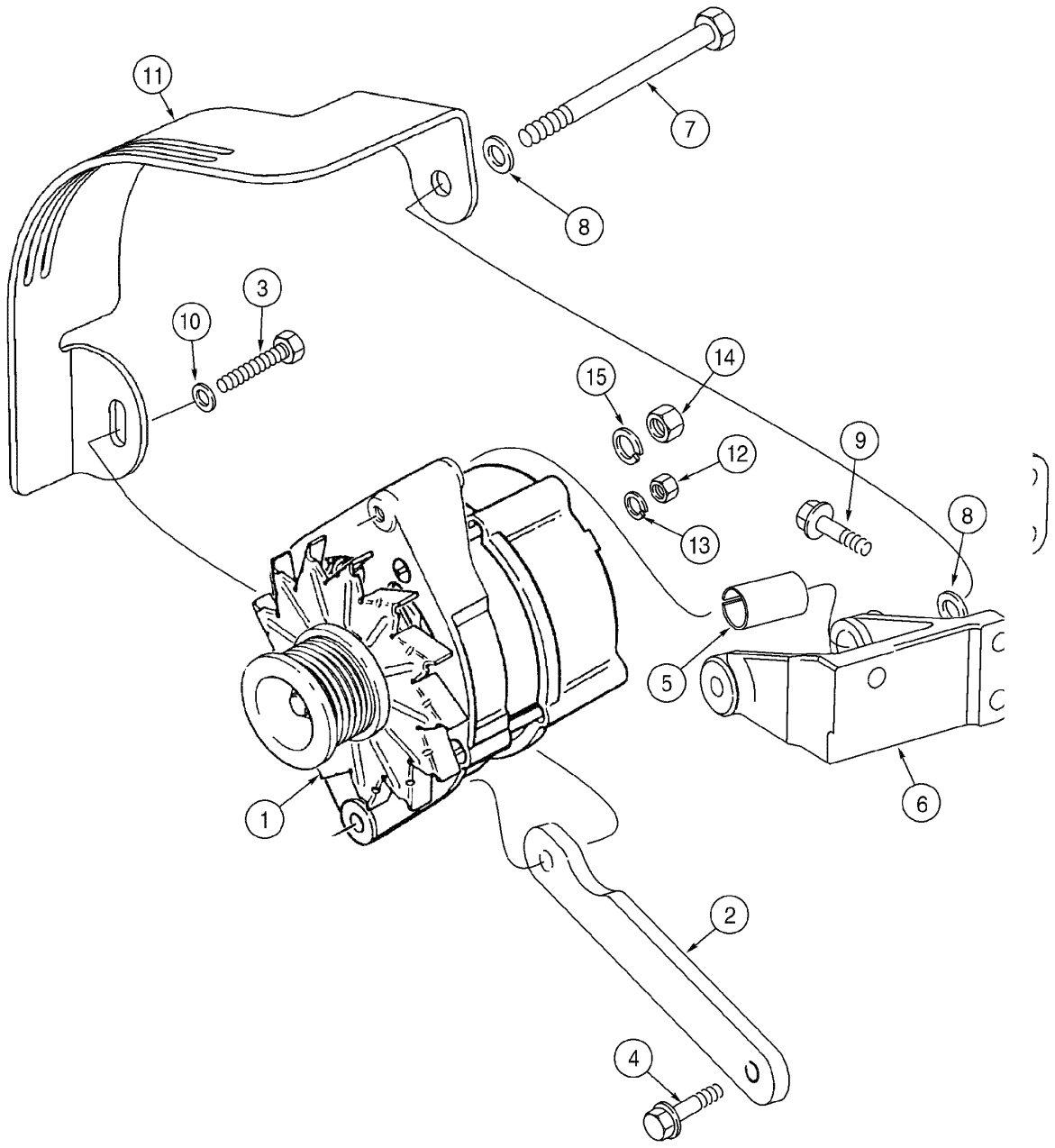

ALTERNATOR 65A - MOUNTING
ALTERNATOR 65A - MOUNTING
ALTERNATOR 65A - MOUNTING
ALTERNATOR 65A - MOUNTING

R	N	P.N.	MOD	Q	Denominação Bezeichnung	Denominacion Descrizione	Description Beskrivelse	Description Denominação	L.C.
1		{}		1	ALTERNATOR 65A Assy (P.4-2)				
2		407394A1		1	TENSOR	TENSOR	BRACE	JAMBE-DE-FORCE	0990
					STREBE	MENARUOLA	BRACE	TENSOR	
3		426-820		1	PARAFUSO, Hex, 1/2"-13 x 1 1/4", G8, Full Thd				
						TORNILLO	BOLT	BOULON	140B
					SCHRAUBE	BULLONE	SKRUE	PARAFUSO	
4		844-8020		1	PARAFUSO, Hex Flg, M8 x 20, 8.8				
						TORNILLO	BOLT	BOULON	140B
					SCHRAUBE	BULLONE	SKRUE	PARAFUSO	
6		J910923		1	TENSOR	TENSOR	BRACE	JAMBE-DE-FORCE	0990
					STREBE	MENARUOLA	BRACE	TENSOR	
7		426-8104		1	PARAFUSO, Hex, 1/2"-13 x 6 1/2", G8				
						TORNILLO	BOLT	BOULON	140B
					SCHRAUBE	BULLONE	SKRUE	PARAFUSO	
8		495-11053		2	ARRUELA PLANA, 1/2", SAE				
						ARANDELA	WASHER	RONDELLE	131R
					UNTERLEGSCHEIBE	ROSETTA PIANA	FLADSKIVE	ANILHA	
9		231-4248		1	CONTRA PORCA, 1/2"-13, GB				
						CONTRA TUERCA	NUT, LOCK	CONTRE-ECROU	P263
					SICHERUNGSMUTTER	CONTRODADO	LASEMOETRIK	CONTRA PORCA	
10		407329A1		1	PROTEÇÃO	PROTECCION	SHIELD	PROTECTION	7740
					ABSCHERMEN	PROTEZIONE	BESKYTTELSESKÆRM	PROTECCAO	
11		892-11004		1	ARRUELA-TRAVA, M4	ARANDELA DE FRENO	WASHER, LOCK	RONDELLE FREIN	132R
					SICHERUNGSSCHEIBE	ROSETTA DI SICUREZZA	LAASESKIVE	ANILHA DE FIXACAO	
12		824-1404		1	PORCA, M4, Cl 5	TUERCA	NUT	ECROU	010D
					MUTTER	DADO	MØTRIK	PORCA	
13		492-11044		1	ARRUELA-TRAVA, 7/16"	ARANDELA DE FRENO	WASHER, LOCK	RONDELLE FREIN	132R
					SICHERUNGSSCHEIBE	ROSETTA DI SICUREZZA	LAASESKIVE	ANILHA DE FIXACAO	
14		425-107		1	PORCA, 7/16"-14, G5	TUERCA	NUT	ECROU	010D
					MUTTER	DADO	MØTRIK	PORCA	
15		844-8025		3	PARAFUSO, Hex Flg, M8 x 25, 8.8				
						TORNILLO	BOLT	BOULON	140B
					SCHRAUBE	BULLONE	SKRUE	PARAFUSO	

04-40	01	p1	10/08

ALTERNADOR 45A - MONTAGEM
ALTERNADOR 45A - MONTAJE
ALTERNATOR 45A - MOUNTING
ALTERNATOR 45A - MOUNTING

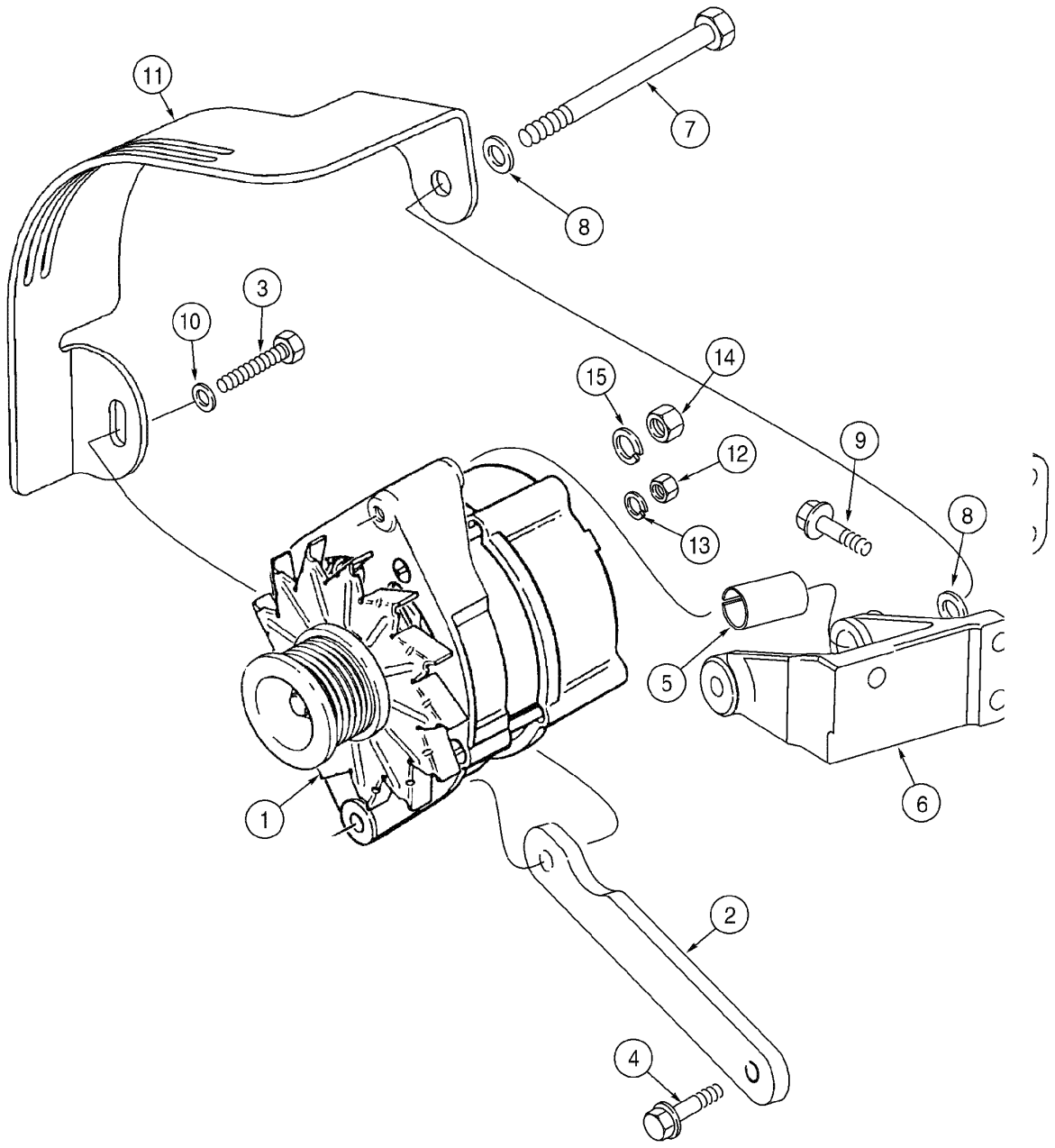

ALTERNATOR 45A - MOUNTING
ALTERNATOR 45A - MOUNTING
ALTERNATOR 45A - MOUNTING
ALTERNATOR 45A - MOUNTING

R	N	P.N.	MOD	Q	Denominação Bezeichnung	Denominacion Descrizione	Description Beskrivelse	Description Denominação	L.C.
1		{}		1	ALTERNATOR 45A Assy (P.4-4)				
2		407393A1		1	TENSOR STREBE	TENSOR MENARUOLA	BRACE BRACE	JAMBE-DE-FORCE TENSOR	0990
3		627-8030		1	PARAFUSO, Hex, M8 x 30, 10.9 SCHRAUBE	TORNILLO BULLONE	BOLT SKRUE	BOULON PARAFUSO	140B
4		844-8020		1	PARAFUSO, Hex Flg, M8 x 20, 8.8 SCHRAUBE	TORNILLO BULLONE	BOLT SKRUE	BOULON PARAFUSO	140B
5		J902469		1	ESPAÇADOR DISTANZSTÜCK	ESPACIADOR DISTANZIALE	SPACER AFSTANDSSTYKKE	ENTRETOISE ESPACADOR	8090
6		J285100		1	SUPORTE HALTERUNG, LAGERBO	SOPORTE SUPPORTO	SUPPORT BESLAG	SUPPORT SUPORTE	300S
7		827-10110		1	PARAFUSO, Hex, M10 x 110, 10.9 SCHRAUBE	TORNILLO BULLONE	BOLT SKRUE	BOULON PARAFUSO	140B
8		895-15010		2	ARRUELA PLANA, M11 x 24 x 2 UNTERLEGSCHEIBE	ARANDELA ROSETTA PIANA	WASHER FLADSKIVE	RONDELLE ANILHA	131R
9		844-8025		3	PARAFUSO, Hex Flg, M8 x 25, 8.8 SCHRAUBE	TORNILLO BULLONE	BOLT SKRUE	BOULON PARAFUSO	140B
10		895-15008		1	ARRUELA PLANA, M8 x 20 x 1.6 UNTERLEGSCHEIBE	ARANDELA ROSETTA PIANA	WASHER FLADSKIVE	RONDELLE ANILHA	131R
11		407328A1		1	PROTEÇÃO ABSCHERMEN	PROTECCION PROTEZIONE	SHIELD BESKYTTELSESKÆRM	PROTECTION PROTECCAO	7740
12		824-1405		1	PORCA, M5, Cl 5 MUTTER	TUERCA DADO	NUT MØTRIK	ECROU PORCA	010D
13		892-11005		1	ARRUELA-TRAVA, M5 SICHERUNGSSCHEIBE	ARANDELA DE FRENO ROSETTA DI SICUREZZ/	WASHER, LOCK LAASESKIVE	RONDELLE FREIN ANILHA DE FIXACAO	132R
14		832-10408		1	CONTRA PORCA, M8 x 1.25, Cl 8 SICHERUNGSMUTTER	CONTRA TUERCA CONTRODADO	NUT, LOCK LASEMOETRIK	CONTRE-ECROU CONTRA PORCA	P263
15		895-15008		2	ARRUELA PLANA, M8 x 20 x 1.6 UNTERLEGSCHEIBE	ARANDELA ROSETTA PIANA	WASHER FLADSKIVE	RONDELLE ANILHA	131R
16		895-18010		1	ARRUELA PLANA, M10 x 18 x 1.6 UNTERLEGSCHEIBE	ARANDELA ROSETTA PIANA	WASHER FLADSKIVE	RONDELLE ANILHA	131R

04-42	01	p1	11/07

FAROL DIANTEIRO - MONTAGEM
FARO DELANTERO - MONTAGEM
FRONT LAMP - MOUNTING
FRONT LAMP - MOUNTING

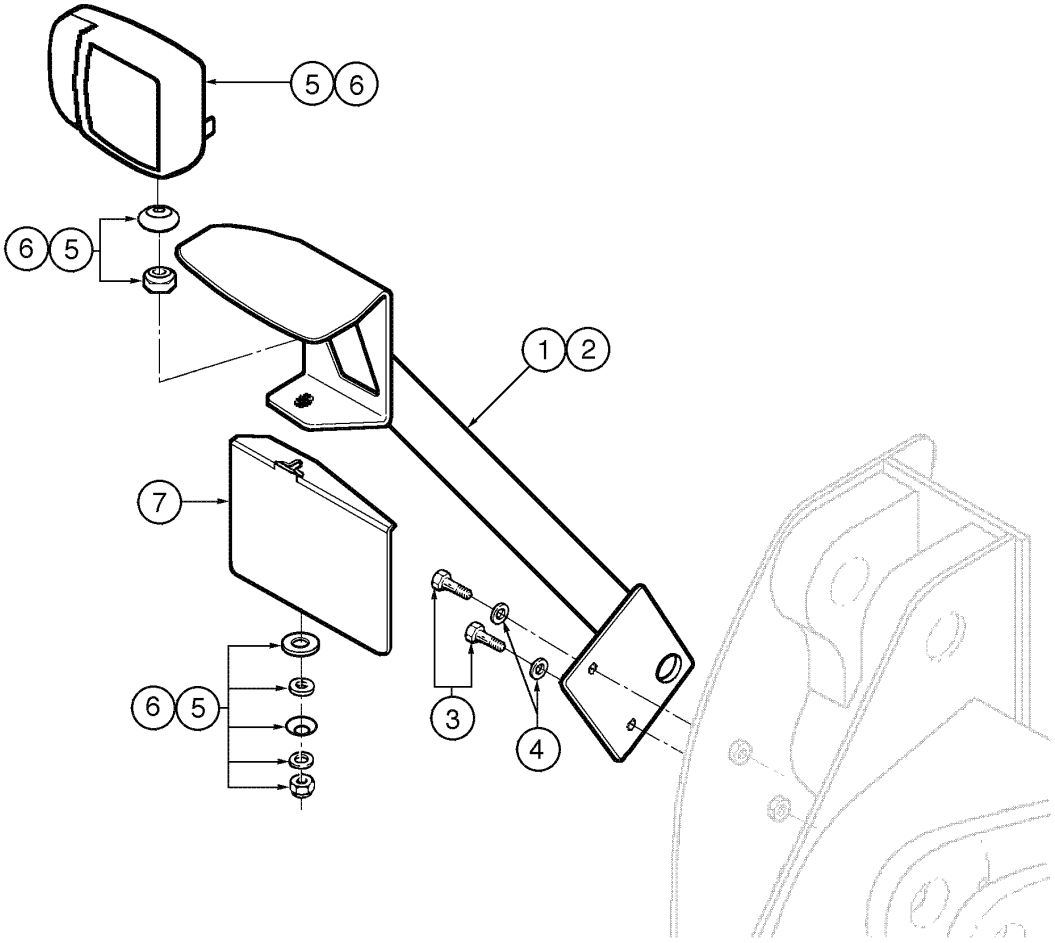

FRONT LAMP - MOUNTING
FRONT LAMP - MOUNTING
FRONT LAMP - MOUNTING
FRONT LAMP - MOUNTING

R	N	P.N.	MOD	Q	Denominação Bezeichnung	Denominacion Descrizione	Description Beskrivelse	Description Denominação	L.C.
1		380897A1		1	BRACADEIRA, RH HALTERUNG	PIEZA DE SOPORTE STAFFA	BRACKET BESLAG	PATTE FIXATION SUPORTE	1010
2		380898A1		1	BRACADEIRA, LH HALTERUNG	PIEZA DE SOPORTE STAFFA	BRACKET BESLAG	PATTE FIXATION SUPORTE	1010
3		627-12040		4	PARAFUSO, Hex, M12 x 40, 10.9, Full Thd SCHRAUBE	TORNILLO BULLONE	BOLT SKRUE	BOULON PARAFUSO	140B
4		896-11012		4	ARRUELA PLANA, M13.5 x 24.5 x 3, HT UNTERLEGSCHEIBE	ARANDELA ROSETTA PIANA	WASHER FLADSKIVE	RONDELLE ANILHA	131R
5		368055A1		1	FAROL, RH Assy (P.4-44) LICHT	PILOTO LAMPADA	LIGHT BELYSNING	FEU FAROL	Z496
6		368056A1		1	FAROL, LH Assy (P.4-44) LICHT	PILOTO LAMPADA	LIGHT BELYSNING	FEU FAROL	Z496
7		407442A1		1	PLACA, license PLATTE	PLACA PIASTRA	PLATE PLADE	PLAQUE CHAPA	6360

04-44	01	p1	06/09

FAROL DIANTEIRO - CONJUNTO
FARO DELANTERO - CONJUNTO
FRONT LAMP - ASSEMBLY
FRONT LAMP - ASSEMBLY

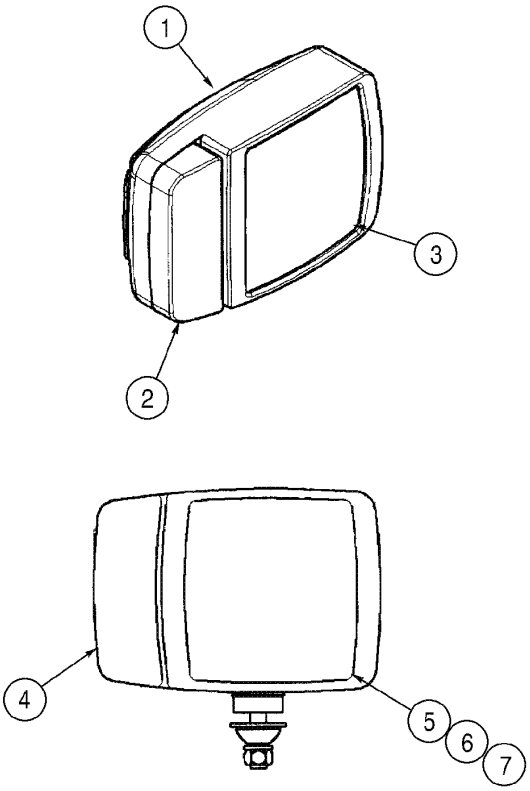

FRONT LAMP - ASSEMBLY
FRONT LAMP - ASSEMBLY
FRONT LAMP - ASSEMBLY
FRONT LAMP - ASSEMBLY

R	N	P.N.	MOD	Q	Denominação Bezeichnung	Denominacion Descrizione	Description Beskrivelse	Description Denominação	L.C.
		368055A1		1	FAROL, LAMP RH Assy, Includes items 1 - 7				
						PILOTO	LIGHT	FEU	Z496
					LICHT	LAMPADA	BELYSNING	FAROL	
		368056A1		1	FAROL, LAMP LH Assy, Includes items 1 - 7				
						PILOTO	LIGHT	FEU	Z496
					LICHT	LAMPADA	BELYSNING	FAROL	
1		**NSS**		1	NÃO FORNECIDO SEPARADAMENTE, HOUSING				
						NO SE REPARA SEPARA	NOT SERVICED SEPARA	NON FOURNI SEPAREMI	064N
					KEIN ERSATZTEIL	NON FORNITO SEPARAT	NOT SERVICED SEPARA	NOT SERVICED SEPARA	
2		**408142A1**		1	TRANSPARENTE, turn signal				
						TAPA TRANSLUCIDA	LENS	CABOCHON	5080
					STREUSCHEIBE	TRASPARENTE	LYGTEGLAS	ELEMENTO TRANSPARE	
3		**408143A1**		1	TRANSPARENTE, head light				
						TAPA TRANSLUCIDA	LENS	CABOCHON	5080
					STREUSCHEIBE	TRASPARENTE	LYGTEGLAS	ELEMENTO TRANSPARE	
4		**410939A1**		1	LÂMPADA, turn signal 24V	AMPOLLA	BULB	AMPOULE	P904
					GLÜHBIRNE	LAMPADINA	PAERE	LAMPADA	
5		**410940A1**		1	LÂMPADA, position 24V	AMPOLLA	BULB	AMPOULE	P904
					GLÜHBIRNE	LAMPADINA	PAERE	LAMPADA	
6		**410942A1**		1	LÂMPADA, high beam 24V	AMPOLLA	BULB	AMPOULE	P904
					GLÜHBIRNE	LAMPADINA	PAERE	LAMPADA	
7		**410941A1**		1	LÂMPADA, low beam 24V	AMPOLLA	BULB	AMPOULE	P904
					GLÜHBIRNE	LAMPADINA	PAERE	LAMPADA	

04-46	01	p1	10/08

LUZES TRASEIRAS - MONTAGEM
LUCES TRASERAS - MONTAGEM
REAR LAMP - MOUNTING
REAR LAMP - MOUNTING

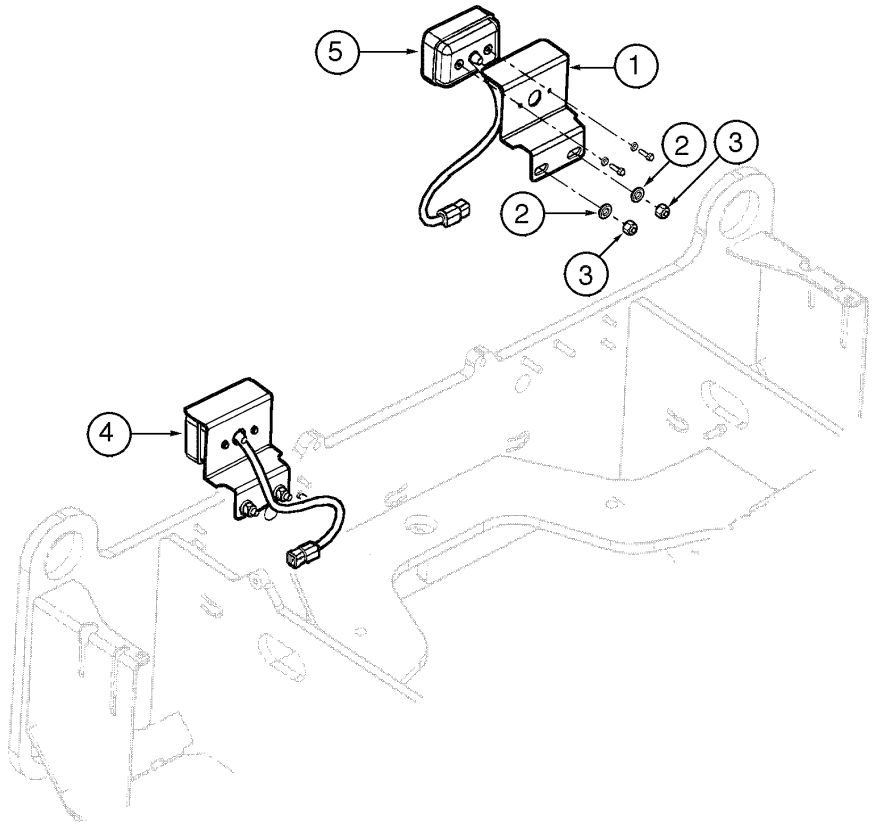

REAR LAMP - MOUNTING
REAR LAMP - MOUNTING
REAR LAMP - MOUNTING
REAR LAMP - MOUNTING

R	N	P.N.	MOD	Q	Denominação Bezeichnung	Denominacion Descrizione	Description Beskrivelse	Description Denominação	L.C.
1		87452837		2	SUPORTE, rear light HALTERUNG, LAGERBO	SOPORTE SUPPORTO	SUPPORT BESLAG	SUPPORT SUPORTE	300S
2		896-11010		4	ARRUELA PLANA, M10 x 21.5 x 2.5, HT UNTERLEGSCHEIBE	ARANDELA ROSETTA PIANA	WASHER FLADSKIVE	RONDELLE ANILHA	131R
3		832-10410		4	CONTRA PORCA, M10 x 1.5, Cl 8 SICHERUNGSMUTTER	CONTRA TUERCA CONTRODADO	NUT, LOCK LASEMOETRIK	CONTRE-ECROU CONTRA PORCA	P263
4		{}		1	LIGHT Rear RH (P.4-48)				
5		{}		1	LIGHT Rear LH (P.4-48)				

04-48	01	p1	06/09

LUZES TRASEIRAS - CONJUNTO
LUCES TRASERAS - CONJUNTO
REAR LAMP - ASSEMBLY
REAR LAMP - ASSEMBLY

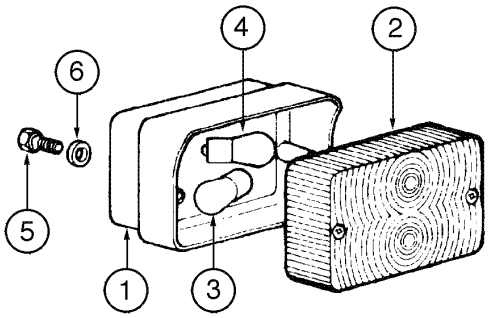

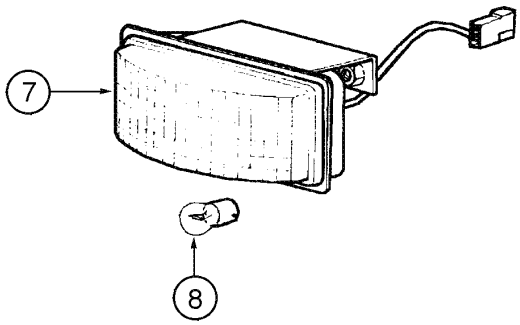

REAR LAMP - ASSEMBLY
REAR LAMP - ASSEMBLY
REAR LAMP - ASSEMBLY
REAR LAMP - ASSEMBLY

R	N	P.N.	MOD	Q	Denominação Bezeichnung	Denominacion Descrizione	Description Beskrivelse	Description Denominação	L.C.
		73163878		1	FAROL CONJUNTO, Rear RH, Includes items 1 - 6				
					FARO (CONJ)	LIGHT ASSY.	FEU (ASSEMBLE)	P478	
					LAMPE (KPLT.)	LUCE, COMPLESSIVO	LIGHT ASSY.	FAROL CONJUNTO	
		73163879		1	FAROL CONJUNTO, Rear LH, Includes items 1 - 6				
					FARO (CONJ)	LIGHT ASSY.	FEU (ASSEMBLE)	P478	
					LAMPE (KPLT.)	LUCE, COMPLESSIVO	LIGHT ASSY.	FAROL CONJUNTO	
1		**NSS**		1	NÃO FORNECIDO SEPARADAMENTE, HOUSING				
						NO SE REPARA SEPARA	NOT SERVICED SEPARA	NON FOURNI SEPAREM	064N
					KEIN ERSATZTEIL	NON FORNITO SEPARAT	NOT SERVICED SEPARA	NOT SERVICED SEPARA	
2		**73163880**		1	ELEMENTO TRANSPARENT, light				
						TAPA TRANSLUCIDA	LENS	CABOCHON	170T
					STREUSCHEIBE	TRASPARENTE	LYGTEGLAS	ELEMENTO TRANSPARE	
3		**14148290**		1	LÂMPADA, turn signal	BOMBILLA	BULB	AMPOULE	030L
					GLÜHLAMPE	LAMPADA	PÆRE	LAMPADA	
4		**14144790**		1	LÂMPADA, brake	BOMBILLA	BULB	AMPOULE	030L
					GLÜHLAMPE	LAMPADA	PÆRE	LAMPADA	
5		**10977611**		2	PARAFUSO	TORNILLO	SCREW	VIS	040V
					SCHRAUBE	VITE	SKRUE	PARAFUSO	
6		**11195471**		2	ARRUELA-TRAVA	ARANDELA DE FRENO	WASHER, LOCK	RONDELLE FREIN	132R
					SICHERUNGSSCHEIBE	ROSETTA DI SICUREZZA	LAASESKIVE	ANILHA DE FIXACAO	
		75251230		2	FAROL, turn signal, Includes items 7, 8				
						FARO	LAMP	LAMPE	009F
					LEUCHTE	FANALE	LYGTE	FAROL	
7		**NSS**		1	NÃO FORNECIDO SEPARADAMENTE, HOUSING				
						NO SE REPARA SEPARA	NOT SERVICED SEPARA	NON FOURNI SEPAREM	064N
					KEIN ERSATZTEIL	NON FORNITO SEPARAT	NOT SERVICED SEPARA	NOT SERVICED SEPARA	
8		**79051019**		1	LÂMPADA	BOMBILLA	BULB	AMPOULE	030L
					GLÜHLAMPE	LAMPADA	PÆRE	LAMPADA	

04-50	01	p1	06/09

LUZ DA LICENÇA
LUZ DE LA MATRÍCULA
LICENSE LAMP
LICENSE LAMP

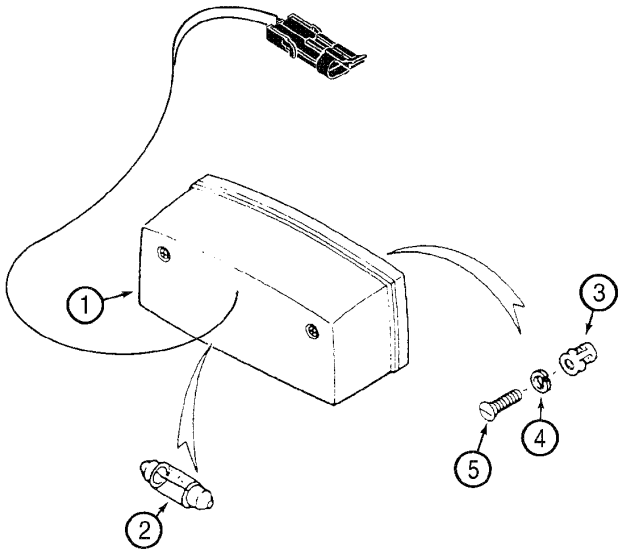

LICENSE LAMP
LICENSE LAMP
LICENSE LAMP
LICENSE LAMP

R	N	P.N.	MOD	Q	Denominação Bezeichnung	Denominacion Descrizione	Description Beskrivelse	Description Denominação	L.C.
1		120229A1		1	FAROL, Assy, Includes item 2				
						PILOTO	LIGHT	FEU	Z496
					LICHT	LAMPADA	BELYSNING	FAROL	
2		E133303		1	LÂMPADA, 24V	BOMBILLA	BULB	AMPOULE	030L
					GLÜHLAMPE	LAMPADA	PÆRE	LAMPADA	
3		829-1406		2	PORCA, M6, Cl 10	TUERCA	NUT	ECROU	010D
					MUTTER	DADO	MØTRIK	PORCA	
4		892-11006		2	ARRUELA-TRAVA, M6	ARANDELA DE FRENO	WASHER, LOCK	RONDELLE FREIN	132R
					SICHERUNGSSCHEIBE	ROSETTA DI SICUREZZA	LAASESKIVE	ANILHA DE FIXACAO	
5		614-6020		2	PARAFUSO, Hex, M6 x 20, 8.8				
						TORNILLO	BOLT	BOULON	140B
					SCHRAUBE	BULLONE	SKRUE	PARAFUSO	

04-52	01	p1	06/09

FARÓIS DE TRABALHO DIANTEIROS E TRASEIROS - CONJUNTO
FAROS DE TRABAJO DELANTEROS Y TRASEROS - CONJUNTO
FRONT AND REAR FLOOD LAMP - ASSEMBLY
FRONT AND REAR FLOOD LAMP - ASSEMBLY

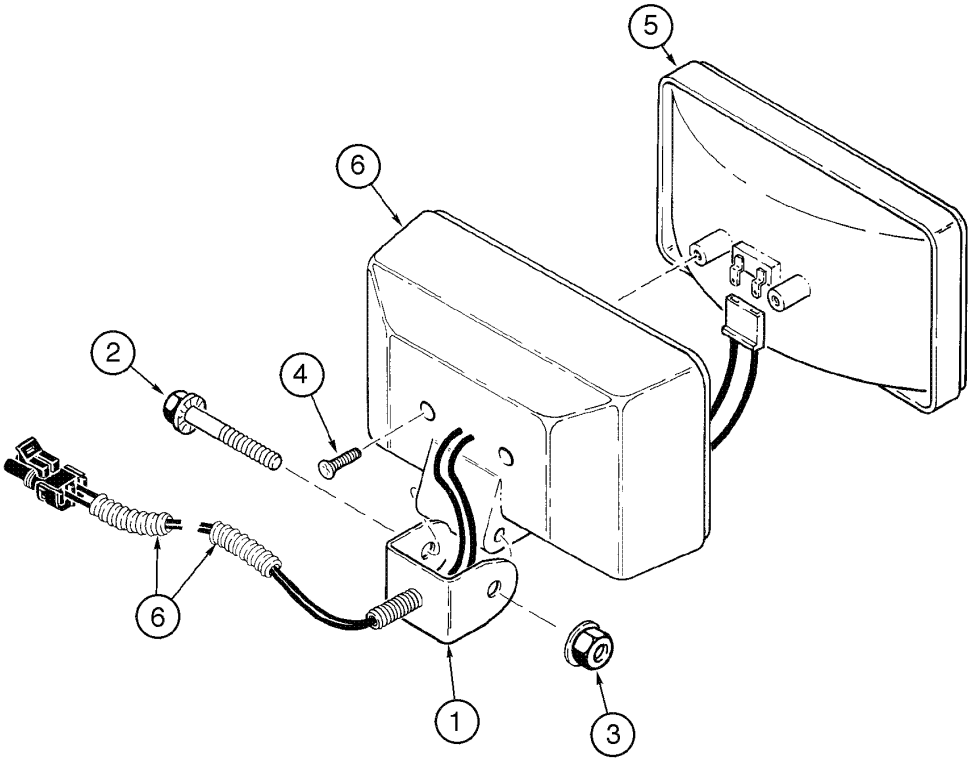

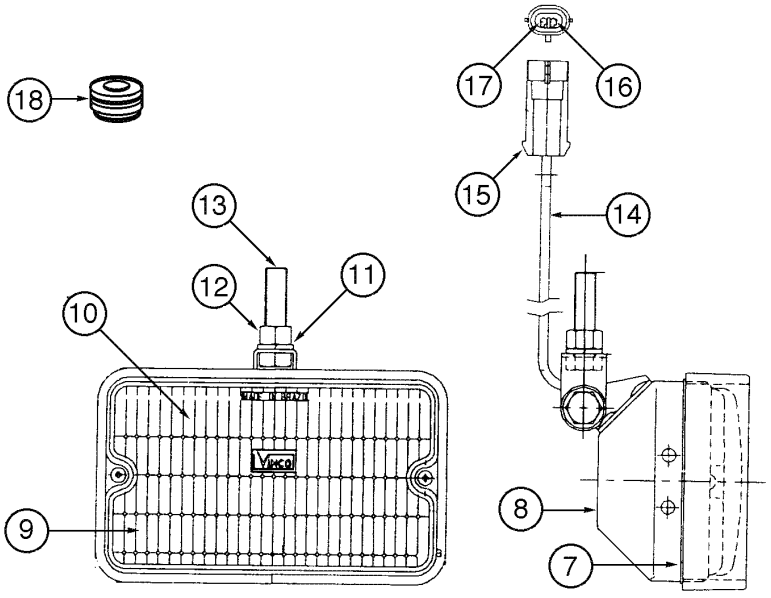

FRONT AND REAR FLOOD LAMP - ASSEMBLY
FRONT AND REAR FLOOD LAMP - ASSEMBLY
FRONT AND REAR FLOOD LAMP - ASSEMBLY
FRONT AND REAR FLOOD LAMP - ASSEMBLY

R	N	P.N.	MOD	Q	Denominação Bezeichnung	Denominacion Descrizione	Description Beskrivelse	Description Denominação	L.C.
	1	**A187520**		4	FAROL CONJUNTO LAMPE (KPLT.)	FARO (CONJ) LUCE, COMPLESSIVO	LIGHT ASSY. LIGHT ASSY.	FEU (ASSEMBLE) FAROL CONJUNTO	P478
1	1	**A187913**		1	SUPORTE STUETZE	APOYADERO SUPPORTO	SUPPORT SUPPORT	SUPPORT SUPORTE	8790
2	1	**121-232**		1	PARAFUSO, Hex Flg, 5/16"-18 x 2", Serr SCHRAUBE	TORNILLO BULLONE	BOLT SKRUE	BOULON PARAFUSO	140B
3	1	**231-5145**		1	PORCA, Flg, USR, 5/16"-18 MUTTER	TUERCA DADO	NUT MØTRIK	ECROU PORCA	010D
4	1	**273-5048**		2	PARAFUSO, Slotted Flat Hd, #8 x 1/2" SCHRAUBE, SELBSTSCH	TORNILLO AUTOROSCA VITE AUTOFILETTANTE	SCREW, SELF TAPPING BOLT, SELVLAASENDES	VIS AUTO-TARAUDEUSE PARAFUSO	062V
5	1	**103653A1**		1	FAROL SCHEINWERFER	FARO PROIETTORE	HEADLIGHT HOVEDLAMPE	PHARE FARO	P209
6	1	**NSS**		1	NÃO FORNECIDO SEPARADAMENTE, HOUSING KEIN ERSATZTEIL	NO SE REPARA SEPARA NON FORNITO SEPARAT	NOT SERVICED SEPARA NOT SERVICED SEPARA	NON FOURNI SEPAREMI NOT SERVICED SEPARA	064N
	2	**87453264**		4	FAROL, Assy, Includes items 7 - 17 LICHT	PILOTO LAMPADA	LIGHT BELYSNING	FEU FAROL	Z496
7	2	**NSS**		1	NÃO FORNECIDO SEPARADAMENTE, RING KEIN ERSATZTEIL	NO SE REPARA SEPARA NON FORNITO SEPARAT	NOT SERVICED SEPARA NOT SERVICED SEPARA	NON FOURNI SEPAREMI NOT SERVICED SEPARA	064N
8	2	**NSS**		1	NÃO FORNECIDO SEPARADAMENTE, HOUSING KEIN ERSATZTEIL	NO SE REPARA SEPARA NON FORNITO SEPARAT	NOT SERVICED SEPARA NOT SERVICED SEPARA	NON FOURNI SEPAREMI NOT SERVICED SEPARA	064N
9	2	**87457210**		1	FAROL LEUCHTE	FARO FANALE	LAMP LYGTE	LAMPE FAROL	009F
10	2	**87457211**		1	FAROL, H3-24/70W LEUCHTE	FARO FANALE	LAMP LYGTE	LAMPE FAROL	009F
11	2	**NSS**		1	NÃO FORNECIDO SEPARADAMENTE, WASHER lock KEIN ERSATZTEIL	NO SE REPARA SEPARA NON FORNITO SEPARAT	NOT SERVICED SEPARA NOT SERVICED SEPARA	NON FOURNI SEPAREMI NOT SERVICED SEPARA	064N
12	2	**NSS**		1	NÃO FORNECIDO SEPARADAMENTE, NUT KEIN ERSATZTEIL	NO SE REPARA SEPARA NON FORNITO SEPARAT	NOT SERVICED SEPARA NOT SERVICED SEPARA	NON FOURNI SEPAREMI NOT SERVICED SEPARA	064N
13	2	**NSS**		1	NÃO FORNECIDO SEPARADAMENTE, BOLT KEIN ERSATZTEIL	NO SE REPARA SEPARA NON FORNITO SEPARAT	NOT SERVICED SEPARA NOT SERVICED SEPARA	NON FOURNI SEPAREMI NOT SERVICED SEPARA	064N
14	2	**NSS**		1	NÃO FORNECIDO SEPARADAMENTE, TUBE insulation KEIN ERSATZTEIL	NO SE REPARA SEPARA NON FORNITO SEPARAT	NOT SERVICED SEPARA NOT SERVICED SEPARA	NON FOURNI SEPAREMI NOT SERVICED SEPARA	064N
15	2	**NSS**		1	NÃO FORNECIDO SEPARADAMENTE, CONNECTOR KEIN ERSATZTEIL	NO SE REPARA SEPARA NON FORNITO SEPARAT	NOT SERVICED SEPARA NOT SERVICED SEPARA	NON FOURNI SEPAREMI NOT SERVICED SEPARA	064N

(1) Faróis da Cabine
(2) Faróis da ROPS ou Toldo

04-52	01	p2	06/09

FARÓIS DE TRABALHO DIANTEIROS E TRASEIROS - CONJUNTO
FAROS DE TRABAJO DELANTEROS Y TRASEROS - CONJUNTO
FRONT AND REAR FLOOD LAMP - ASSEMBLY
FRONT AND REAR FLOOD LAMP - ASSEMBLY

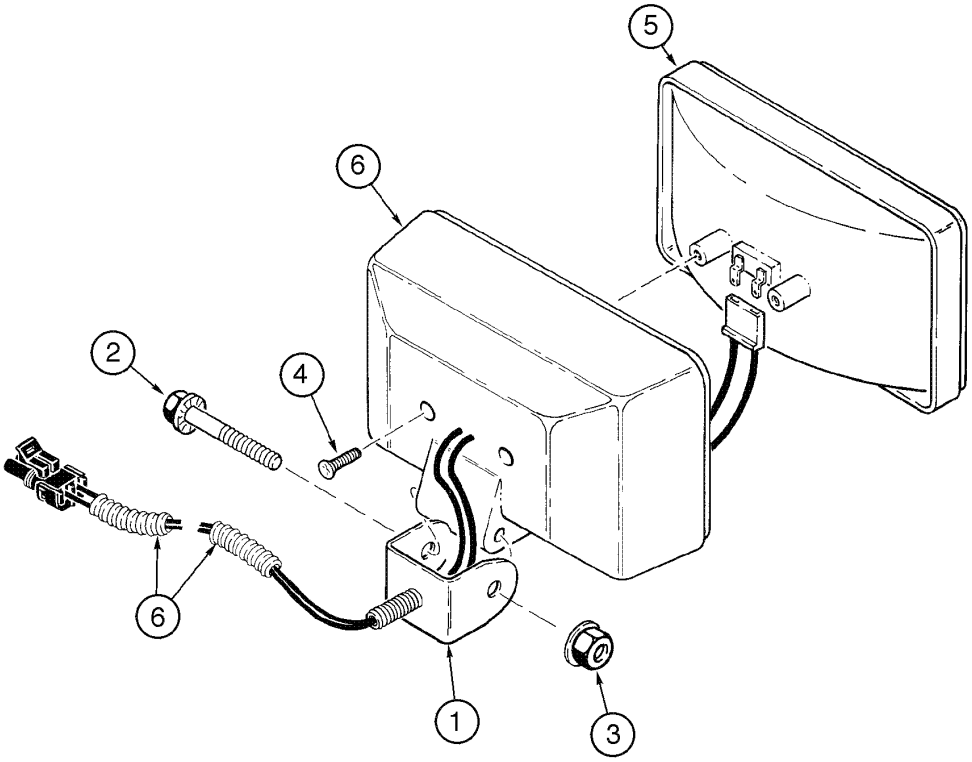

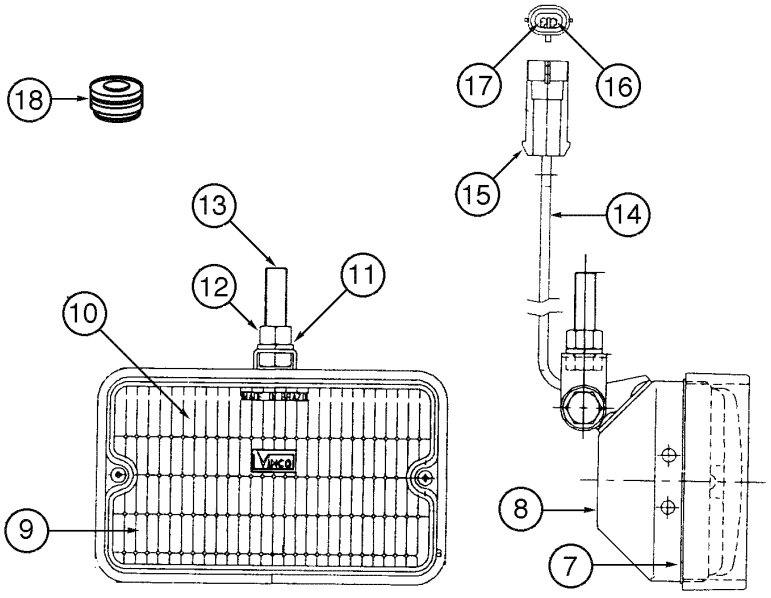

FRONT AND REAR FLOOD LAMP - ASSEMBLY
FRONT AND REAR FLOOD LAMP - ASSEMBLY
FRONT AND REAR FLOOD LAMP - ASSEMBLY
FRONT AND REAR FLOOD LAMP - ASSEMBLY

R	N	P.N.	MOD	Q	Denominação Bezeichnung	Denominacion Descrizione	Description Beskrivelse	Description Denominação	L.C.
16	1	**NSS**		1	NÃO FORNECIDO SEPARADAMENTE, WIRE black				
						NO SE REPARA SEPARA	NOT SERVICED SEPARA	NON FOURNI SEPAREM	064N
					KEIN ERSATZTEIL	NON FORNITO SEPARAT	NOT SERVICED SEPARA	NOT SERVICED SEPARA	
17	1	**NSS**		1	NÃO FORNECIDO SEPARADAMENTE, WIRE red				
						NO SE REPARA SEPARA	NOT SERVICED SEPARA	NON FOURNI SEPAREM	064N
					KEIN ERSATZTEIL	NON FORNITO SEPARAT	NOT SERVICED SEPARA	NOT SERVICED SEPARA	
18	1	**79089658**		4	CUNHA	TACO	PAD	TAMPON	060T
					UNTERLAGE, POLSTER	TASSELLO	DYVEL	ESPACADOR	

(1) Faróis da ROPS ou Toldo

04-54	01	p1	12/07

ALARME DE MARCHA A RÉ - MONTAGEM
ALARMA DE MARCHA ATRÁS - MONTAJE
BACKUP ALARM - MOUNTING
BACKUP ALARM - MOUNTING

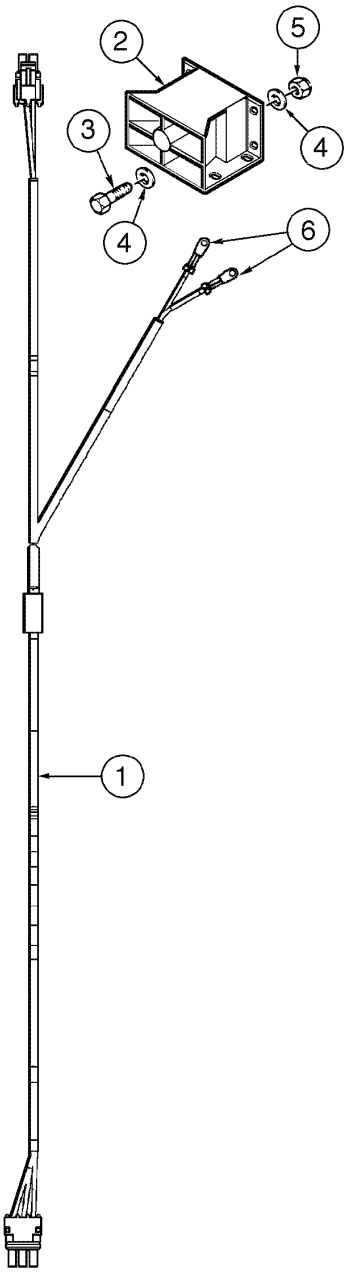

BACKUP ALARM - MOUNTING
BACKUP ALARM - MOUNTING
BACKUP ALARM - MOUNTING
BACKUP ALARM - MOUNTING

R	N	P.N.	MOD	Q	Denominação Bezeichnung	Denominacion Descrizione	Description Beskrivelse	Description Denominação	L.C.
1		87395749		1	CHICOTE, hood	HAZ	HARNESS	FAISCEAU	4160
					KABELBAUM	CABLAGGIO	HARNESS	CHICOTE	
2		D121972		1	ALARME, backup	ALARMA	ALARM	ALARME	002A
					WARNVORRICHTUNG	ALLARME	ALARM	ALARME	
4		627-6020		4	PARAFUSO, Hex, M6 x 20, 10.9				
						TORNILLO	BOLT	BOULON	140B
					SCHRAUBE	BULLONE	SKRUE	PARAFUSO	
4		495-11028		8	ARRUELA PLANA, 1/4", SAE				
						ARANDELA	WASHER	RONDELLE	131R
					UNTERLEGSCHEIBE	ROSETTA PIANA	FLADSKIVE	ANILHA	
5		832-10406		4	CONTRA PORCA, M6 x 1, Cl 8				
						CONTRA TUERCA	NUT, LOCK	CONTRE-ECROU	P263
					SICHERUNGSMUTTER	CONTRODADO	LASEMOETRIK	CONTRA PORCA	
6		1964702C1		2	TERMINAL CONECTOR, alarm				
						TERMINAL	CONNECTOR, TERMINA	BORNE	Z313
					ANSCHLUSSSTECKER	CONNETTORE	STIK, TERMINAL	TERMINAL CONECTOR	

04-56	01	p1	06/09

LUZ ROTATIVA - MONTAGEM (367751A1)
FARO ROTATIVO - MONTAJE (367751A1)
ROTATING BEACON - MOUNTING (367751A1)
ROTATING BEACON - MOUNTING (367751A1)

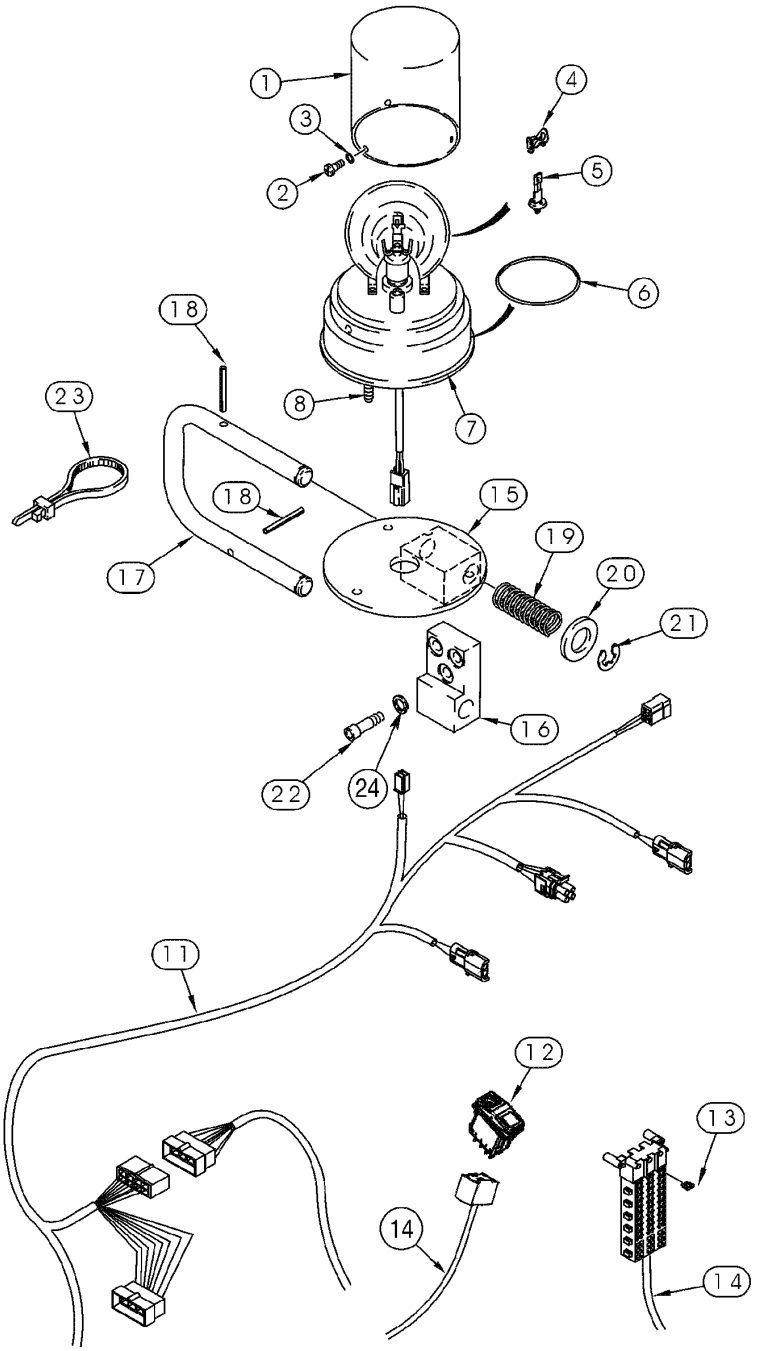

ROTATING BEACON - MOUNTING (367751A1)
ROTATING BEACON - MOUNTING (367751A1)
ROTATING BEACON - MOUNTING (367751A1)
ROTATING BEACON - MOUNTING (367751A1)

R	N	P.N.	MOD	Q	Denominação Bezeichnung	Denominacion Descrizione	Description Beskrivelse	Description Denominação	L.C.
	1	**367751A1**		1	LUZ ROTIVA, ROTATING BEACON Assy, Includes items 1 - 8				
						PILOTO ROTATIVO	BEACON	GIROPHARE	T014
					RUNDUMLEUCHTE	FARO ROTATIVO	ROTERENDE ASVARSEL	BEACON	
1		**A187542**		1	TRANSPARENTE	TAPA TRANSLUCIDA	LENS	CABOCHON	5080
					STREUSCHEIBE	TRASPARENTE	LYGTEGLAS	ELEMENTO TRANSPARE	
2		**168-71**		3	PARAFUSO, Drive, #8 x 1/2"				
						TORNILLO	SCREW	VIS	040V
					SCHRAUBE	VITE	SKRUE	PARAFUSO	
3		**238-5005**		3	ANEL "O", -005, 70 Duro, .101" ID x .070" Thk				
						JUNTA HERMETICA	O-RING	JOINT THORIQUE	055A
					DICHTRING	ANELLO TOROIDALE	O-RING	O-RING	
4		**NSS**		1	NÃO FORNECIDO SEPARADAMENTE, CLIP				
						NO SE REPARA SEPARA	NOT SERVICED SEPARA	NON FOURNI SEPAREMI	064N
					KEIN ERSATZTEIL	NON FORNITO SEPARAT	NOT SERVICED SEPARA	NOT SERVICED SEPARA	
5		**P40533**		1	LAMPADA	LAMPARA	LAMP	LAMPE	4960
					LEUCHTE	LAMPADA	LAMP	LAMPADA	
6		**A187575**		1	CORREIAS	CORREA	BELT	COURROIE	0660
					RIEMEN	CINGHIA	REM	CORREIA	
7		**NSS**		1	NÃO FORNECIDO SEPARADAMENTE, BASE w/ motor				
						NO SE REPARA SEPARA	NOT SERVICED SEPARA	NON FOURNI SEPAREMI	064N
					KEIN ERSATZTEIL	NON FORNITO SEPARAT	NOT SERVICED SEPARA	NOT SERVICED SEPARA	
8		**614-6020**		3	PARAFUSO, Hex, M6 x 20, 8.8				
						TORNILLO	BOLT	BOULON	140B
					SCHRAUBE	BULLONE	SKRUE	PARAFUSO	
11		**87451562**		1	CABO ELÉTRICO, cab roof	CABLE ELECTRICO	CABLE, ELECTRIC	CABLE ELECTRIQUE	111C
					STROMKABEL	CAVO ELETTRICO	EL-KABEL	CABO ELECTRICO	
12		**374430A2**		1	INTERRUPTOR LUZ DE ALERTA				
						SWITCH, BEACON	SWITCH, BEACON	COMM. BALISE	N23S
					SCHALTER RUNDUMLEU	INTERRUTTORE LAMPAI	SWITCH, BEACON	INTERRUPTOR LUZ DE A	
13		**A149799**		1	FUSÍVEL, 7,5amp	FUSIBLE	FUSE	FUSIBLE	3660
					SICHERUNG	FUSIBILE	SIKRING	FUSIVEL	
14		**{}**		1	HARNESS cab main (P.4-22)				
15		**313215A2**		1	BRACADEIRA, beacon	PIEZA DE SOPORTE	BRACKET	PATTE FIXATION	1010
					HALTERUNG	STAFFA	BESLAG	SUPORTE	
16		**313213A3**		1	BRACADEIRA, beacon	PIEZA DE SOPORTE	BRACKET	PATTE FIXATION	1010
					HALTERUNG	STAFFA	BESLAG	SUPORTE	
17		**313216A2**		1	BRAÇO, pivot	BRAZO	ARM	BRAS	130B
					AUSLEGER	BRACCIO	ARM	BRAÇO	
18		**38-31620**		2	PINO, 1/4" x 1 1/4", Coiled	PERNO	PIN	AXE	080P
					BOLZEN	PERNO	STIFT	PERNO	
19		**373596A1**		2	MOLA, return	RESORTE	SPRING	RESSORT	8315
					FEDER	MOLLA	FJEDER	MOLA	
20		**495-11081**		2	ARRUELA PLANA, 3/4", SAE				
						ARANDELA	WASHER	RONDELLE	131R
					UNTERLEGSCHEIBE	ROSETTA PIANA	FLADSKIVE	ANILHA	

(1) Substituida pela luz rotativa 76041998 (pg. 4-58)

04-56	01	p2	06/09

LUZ ROTATIVA - MONTAGEM (367751A1)
FARO ROTATIVO - MONTAJE (367751A1)
ROTATING BEACON - MOUNTING (367751A1)
ROTATING BEACON - MOUNTING (367751A1)

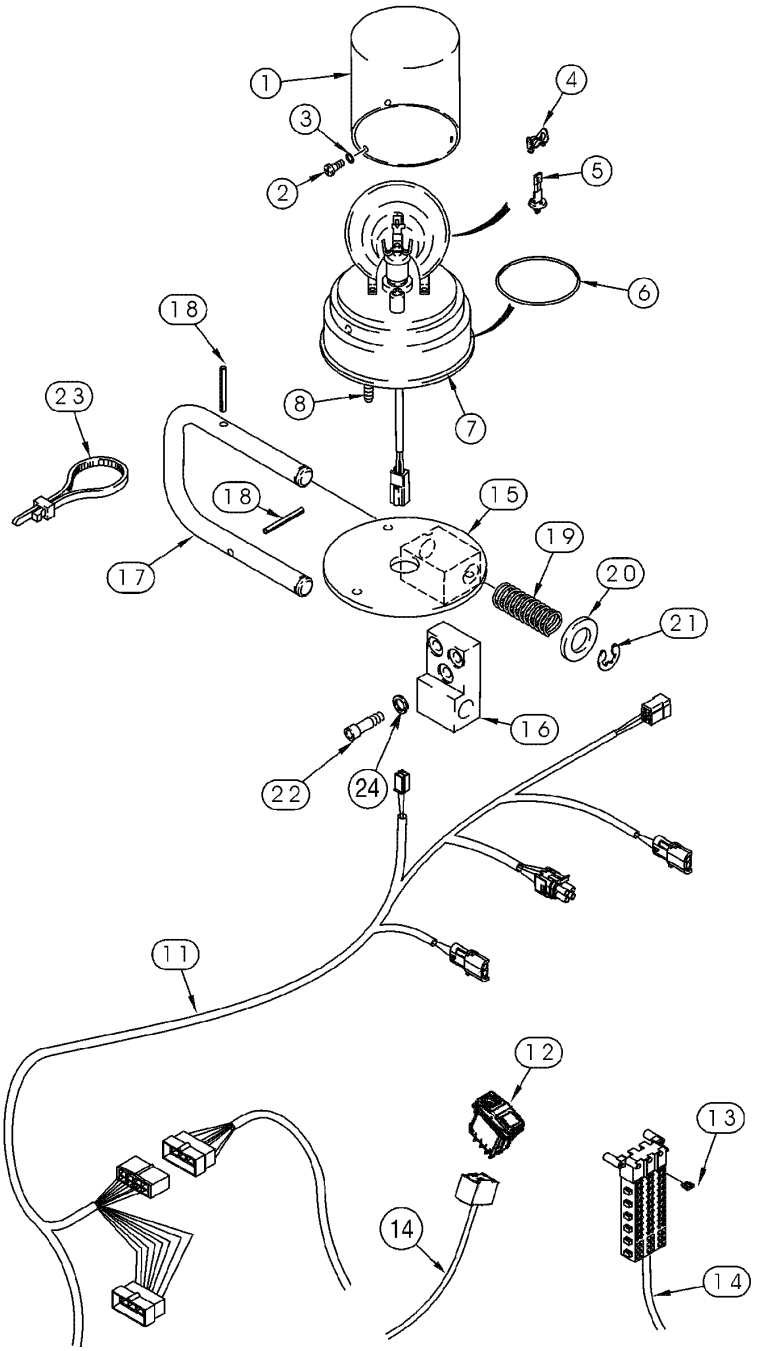

ROTATING BEACON - MOUNTING (367751A1)
ROTATING BEACON - MOUNTING (367751A1)
ROTATING BEACON - MOUNTING (367751A1)
ROTATING BEACON - MOUNTING (367751A1)

R	N	P.N.	MOD	Q	Denominação Bezeichnung	Denominacion Descrizione	Description Beskrivelse	Description Denominação	L.C.
21		100-3375		2	ANEL-TRAVA, #75, .574" Dia, E-Type				
						ANILLO DE FRENO	RING, LOCKING	JONC D'ARRET	051A
					SICHERUNGSRING	ANELLO DI SICUREZZA	LAASESKIVE	ANEL DE SEGURANCA	
22		864-8020		3	PARAFUSO, Hex Soc Hd, M8 x 20, 8.8				
						TORNILLO	SCREW	VIS	040V
					SCHRAUBE	VITE	SKRUE	PARAFUSO	
23		L11541		1	TIRA DE CABO	CIERRA CABLES	STRAP, CABLE	SERRE-CABLE	P716
					KABELBINDER	CINGHIA, CABLAGGIO	SELEKABEL	APRIETACABLES	
24		892-11008		3	ARRUELA-TRAVA, M8	ARANDELA DE FRENO	WASHER, LOCK	RONDELLE FREIN	132R
					SICHERUNGSSCHEIBE	ROSETTA DI SICUREZZA	LAASESKIVE	ANILHA DE FIXACAO	

04-58	01	p1	06/09

LUZ ROTATIVA - MONTAGEM (76041998)
FARO ROTATIVO - MONTAJE (76041998)
ROTATING BEACON - MOUNTING (76041998)
ROTATING BEACON - MOUNTING (76041998)

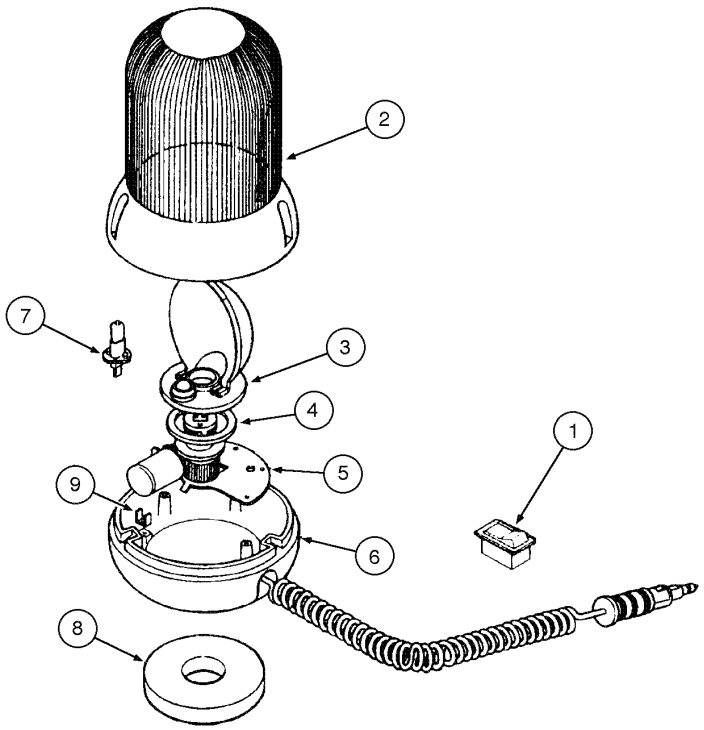

ROTATING BEACON - MOUNTING (76041998)
ROTATING BEACON - MOUNTING (76041998)
ROTATING BEACON - MOUNTING (76041998)
ROTATING BEACON - MOUNTING (76041998)

R	N	P.N.	MOD	Q	Denominação Bezeichnung	Denominacion Descrizione	Description Beskrivelse	Description Denominação	L.C.
1		75251040		1	INTERRUPTOR SCHALTER	CONTACTOR INTERRUTTORE	SWITCH KONTAKT	CONTACTEUR INTERRUPTOR	075I
		76041998		2	LAMPEJADOR, ROTATING BEACON Assy, Includes items 2 - 9				
						RELE DE INTERMITENCI	FLASHER UNIT	CLIGNOTANT	035L
					BLINKGEBER	LAMPEGGIATORE	BLINKLAMPE	RELE DE INTERMITENCI	
2		76042349		1	ELEMENTO TRANSPARENT				
						TAPA TRANSLUCIDA	LENS	CABOCHON	170T
					STREUSCHEIBE	TRASPARENTE	LYGTEGLAS	ELEMENTO TRANSPARE	
3		76042350		1	REFLETOR	CATADIOPTRICO	REFLECTOR	CATADIOPTRE	090C
					REFLEKTOR	CATADIOTTRO	BAGREFLEKS	RETRO-REFLECTOR	
4		76042351		1	CORREIA DE TRANSMISSÃO				
						CORREA DE TRANSMIS	BELT, TRANSMISSION	COURROIE DE TRANSM	173C
					ANTRIEBS RIEMEN	CINGHIA DI TRASMISSIC	DRIVREM	CORREIA DE TRANSMIS	
5		76042352		1	MOTOR ELÉTRICO	MOTOR ELECTRICO	MOTOR, ELECTRIC, SM/	MOTEUR ELECTRIQUE(F	137M
					ELEKTROMOTOR, KLEIN	MOTORINO ELETTRICO	EL-MOTOR	MOTOR ELECTRICO	
6		76042354		1	CORPO	CUERPO	BODY	CORPS	300C
					KOERPER	CORPO	HUS	CORPO	
7		14151195		1	LÂMPADA	BOMBILLA	BULB	AMPOULE	030L
					GLÜHLAMPE	LAMPADA	PÆRE	LAMPADA	
8		76042355		1	MAGNETO	IMÁN	MAGNET	AIMANT	012M
					MAGNET	MAGNETE	MAGNET	MAGNETO	
9		76042353		1	REGULADOR	REGULADOR	REGULATOR, VOLTAGE	REGULATEUR TENSION	169R
					SPANNUNGSREGLER	REGOLATORE DI TENSI	REGULATOR	REGULADOR	

04-60	01	p1	12/08

ACENDEDOR DE CIGARROS
ENCENDEDOR DE CIGARROS
CIGARETTE LIGHTER
CIGARETTE LIGHTER

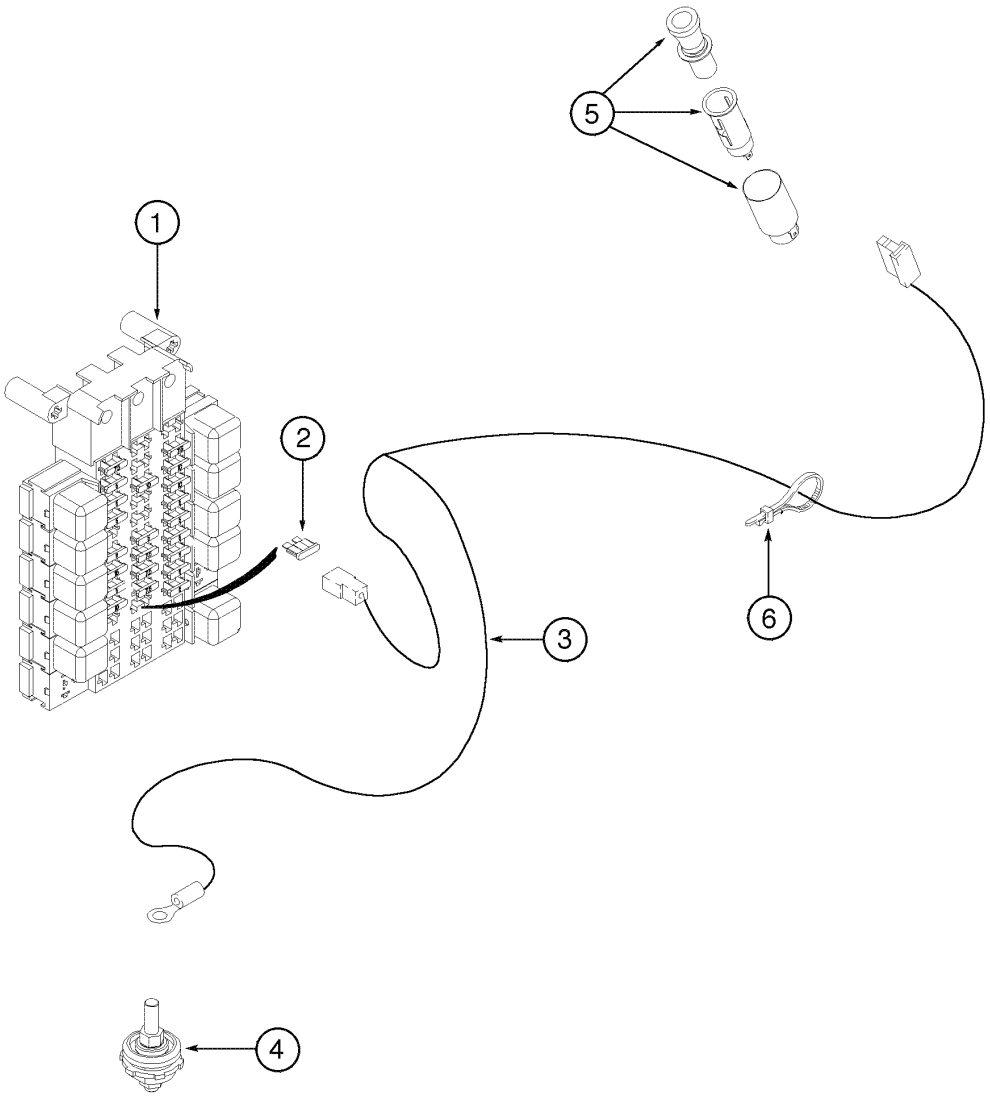

CIGARETTE LIGHTER
CIGARETTE LIGHTER
CIGARETTE LIGHTER
CIGARETTE LIGHTER

R	N	P.N.	MOD	Q	Denominação Bezeichnung	Denominacion Descrizione	Description Beskrivelse	Description Denominação	L.C.
1		{}		1	HARNESS cab main (P.4-22)				
2		A149801		1	FUSÍVEL, 15amp SICHERUNG	FUSIBLE FUSIBILE	FUSE SIKRING	FUSIBLE FUSIVEL	3660
3		313368A1		1	CHICOTE DE FIOS, cigar lighter KABELBAUM	GRUPO DE CABLES INSIEME CAVI	HARNESS, WIRE KABELNET	FAISCEAU COMPLET CABLAGEM	070I
4		319055A1		1	BLOCK JUNCAO ANSCHLUSSBLOCK	RACOR BOZZELLO, CONNESS	JUNCTION BLOCK FORBINDELSESBLOK	BLOC-CROIX BLOCK JUNCAO	Z398
5		87544008		1	ACENDEDOR DE CIGARROS ZIGARETTENANZÜNDEF	ENCENDEDOR DE CIGA ACCENDISIGARI	LIGHTER, CIGARETTE CIGARETTAENDER	ALLUME-CIGARE ISQUEIRO	005A
6		L18337		1	TIRA DE CABO, 9.95"-12.1" lg KABELBINDER	CIERRA CABLES CINGHIA, CABLAGGIO	STRAP, CABLE SELEKABEL	SERRE-CABLE APRIETACABLES	P716

04-62	01	p1	04/09

CABINE - LIMPADOR DO PARABRISA DIANTEIRO
CABINA - LIMPIAPARABRISAS DELANTERO
CAB - FRONT WIPER
CAB - FRONT WIPER

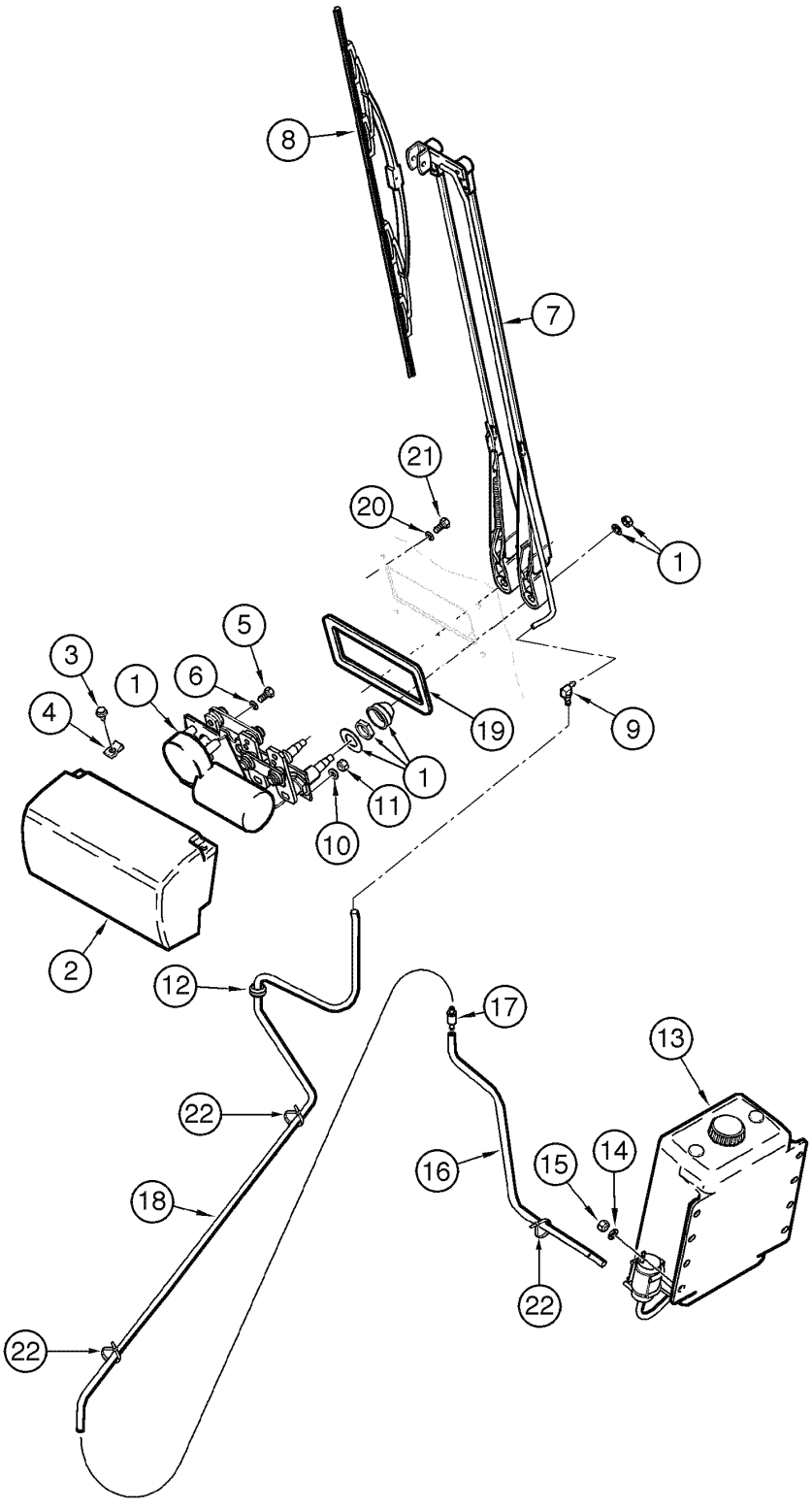

CAB - FRONT WIPER
CAB - FRONT WIPER
CAB - FRONT WIPER
CAB - FRONT WIPER

R	N	P.N.	MOD	Q	Denominação Bezeichnung	Denominacion Descrizione	Description Beskrivelse	Description Denominação	L.C.
1		87453266		1	LIMPADOR PARABRISA, windshield wiper 24volt				
						LIMPIAPARABRISAS	WASHER, WINDSHIELD	LAVE-GLACE	Z537
					FRONTSCHEIBENWASC	PILITORE DEL TERGICR	FORRUDEVISKER	LIMPADOR PARABRISA	
2		399232A1		1	TAMPA	TAPADERA	COVER	COUVERCLE	265C
					ABDECKUNG	COPERCHIO	DÆKSEL	COBERTA	
3		1270742C1		2	PARAFUSO, Cross Pan Hd, M6 x 12				
						TORNILLO	SCREW	VIS	040V
					SCHRAUBE	VITE	SKRUE	PARAFUSO	
4		833-40306		2	PORCA, M6, U	TUERCA	NUT	ECROU	010D
					MUTTER	DADO	MØTRIK	PORCA	
5		414-48		1	PARAFUSO, Hex, 1/4"-28 x 1/2", G5, Full Thd				
						TORNILLO	BOLT	BOULON	140B
					SCHRAUBE	BULLONE	SKRUE	PARAFUSO	
6		192-81007		1	ARRUELA-TRAVA, 1/4"	ARANDELA DE FRENO	WASHER, LOCK	RONDELLE FREIN	132R
					SICHERUNGSSCHEIBE	ROSETTA DI SICUREZZA	LAASESKIVE	ANILHA DE FIXACAO	
7		321736A1		1	BRACO LIMPADOR, dual	BRAZO DE ESCOBILLAS	WIPER ARM	BRAS D'ESSUIE-GLACE	Z151
					WISCHERARM	SPAZZOLA TERGICR	WIPER ARM	BRACO LIMPADOR	
8		A187574		1	PALHETA LIMP. PÁRA-BRISA, 700mm				
						RASQUETA LIMPIAPARA	WIPER BLADE	BALAI D'ESSUIE-GLACE	175S
					WISCHERBLATT	SPATOLA TERGICRISTA	VISKERBLAD	ESCOVA DE LIMPA-VIDR	
9		1968053C1		1	COTOVELO	CODO	ELBOW	COUDE	085G
					KNIESTUECK	GOMITO	VINKELROER	JOELHO	
10		N8361		1	ARRUELA PLANA	ARANDELA	WASHER	RONDELLE	131R
					UNTERLEGSCHEIBE	ROSETTA PIANA	FLADSKIVE	ANILHA	
11		326203A1		1	PORCA	TUERCA	NUT	ECROU	5780
					MUTTER	DADO	MØTRIK	PORCA	
12		248-1169		1	CASQUILHO ISOLADOR, 3/8" ID x 5/8" Groove Dia				
						PASACABLES	GROMMET	PASSE-FIL	131A
					TÜLLE	ANELLO PASSACAVO	RING	CASQUILHO ISOLADOR	
13		371185A1		1	RESERV. LAV. PÁRA-BRISA, Assy				
						DEPOSITO LAVACRIST.	RESERVOIR, WINDSH. V	RESERVOIR DE LAVE-GI	114S
					SCHEIBENWASCHBEHÄ	SERBATOIO LAVACRIST	SPRINKLERBEHOLDER	RESERVAT. DE LIMPA-V	
14		895-15008		3	ARRUELA PLANA, M8 x 20 x 1.6				
						ARANDELA	WASHER	RONDELLE	131R
					UNTERLEGSCHEIBE	ROSETTA PIANA	FLADSKIVE	ANILHA	
15		832-10408		3	CONTRA PORCA, M8 x 1.25, Cl 8				
						CONTRA TUERCA	NUT, LOCK	CONTRE-ECROU	P263
					SICHERUNGSMUTTER	CONTRODADO	LASEMOETRIK	CONTRA PORCA	
16		371846A1		1	MANGUEIRA, reservoir 2083mm				
						MANGA	HOSE	FLEXIBLE	4480
					SCHLAUCHMUFFE	MANICOTTO FLESSIBILE	SLANGE	TUBO FLEXIVEL	
17		84037530		1	VALVULA CHECAGEM	VALVULA DE CIERRE	VALVE, CHECK	CLAPET ANTI-RETOUR	P394
					RÜCKSCHLAGVENTIL	VALVOLA, DI RITEGNO	KONTRAVENTIL	VALVULA CHECAGEM	
18		324468A1		1	TUBO FLEXÍVEL, washer 1651mm				
						MANGA FLEXIBLE	HOSE, FLEXIBLE	TUYAU FLEXIBLE	192T
					BIEGSAMER SCHLAUCH	TUBO FLESSIBILE	FLEKSIBEL SLANGE	TUBO FLEXIVEL	
19		87460245		2	JUNTA	JUNTA HERMETICA	GASKET	JOINT	123G
					DICHTUNG, FLACH	GUARNIZIONE	PAKNING	JUNTA	

04-62	01	p2	04/09

CABINE - LIMPADOR DO PARABRISA DIANTEIRO
CABINA - LIMPIAPARABRISAS DELANTERO
CAB - FRONT WIPER
CAB - FRONT WIPER

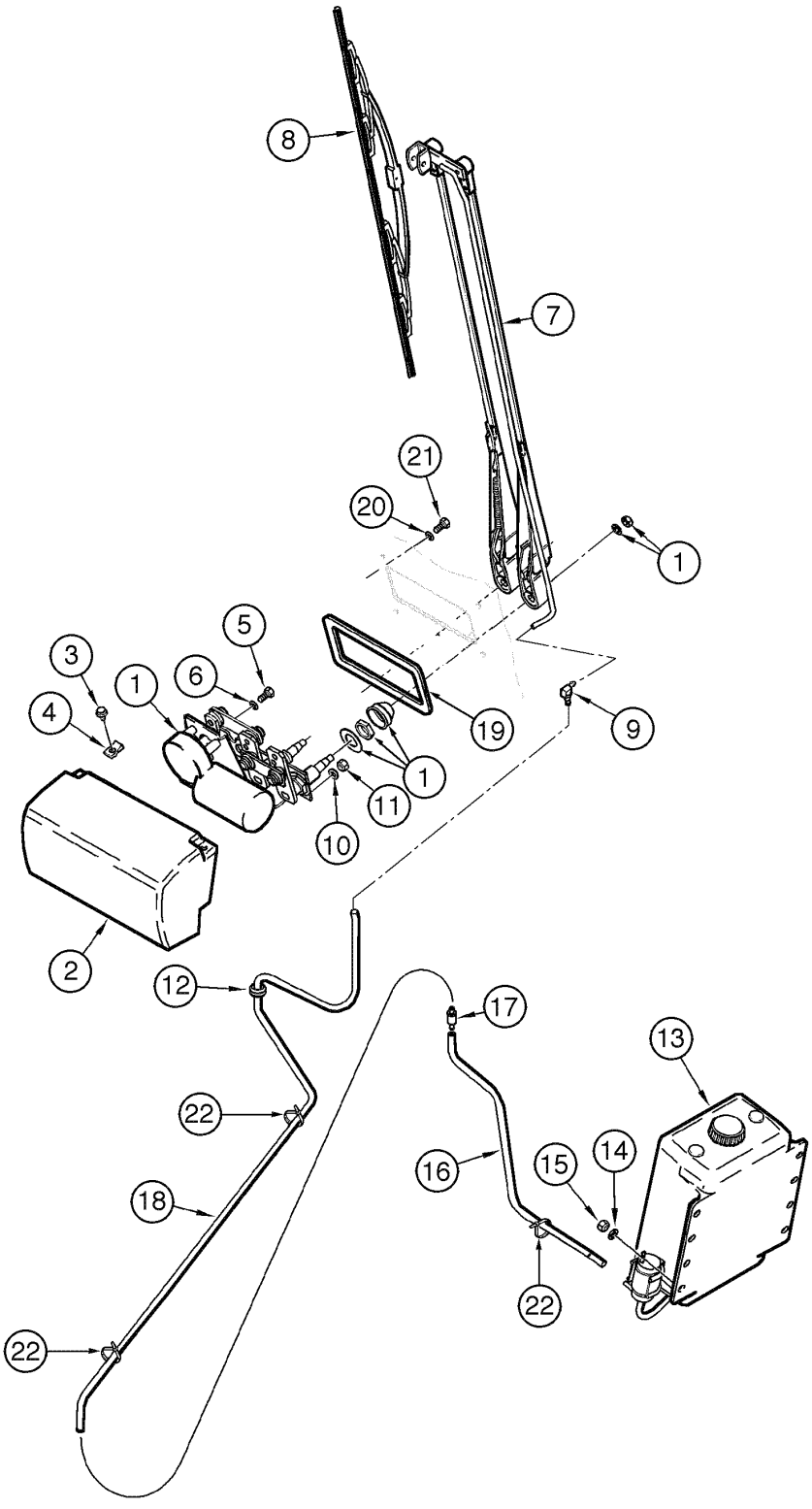

CAB - FRONT WIPER
CAB - FRONT WIPER
CAB - FRONT WIPER
CAB - FRONT WIPER

R	N	P.N.	MOD	Q	Denominação Bezeichnung	Denominacion Descrizione	Description Beskrivelse	Description Denominação	L.C.
20		**895-11006**		4	ARRUELA PLANA, M6 UNTERLEGSCHEIBE	ARANDELA ROSETTA PIANA	WASHER FLADSKIVE	RONDELLE ANILHA	131R
21		**840-1620**		4	PARAFUSO, Cross Pan Hd, M6 x 20, 4.8 SCHRAUBE	TORNILLO VITE	SCREW SKRUE	VIS PARAFUSO	040V
22		**L11541**		3	TIRA DE CABO KABELBINDER	CIERRA CABLES CINGHIA, CABLAGGIO	STRAP, CABLE SELEKABEL	SERRE-CABLE APRIETACABLES	P716

04-64	01	p1	06/09

CABINE - LIMPADOR DO PARABRISA TRASEIRO
CABINA - LIMPIAPARABRISAS TRASERO
CAB - REAR WIPER
CAB - REAR WIPER

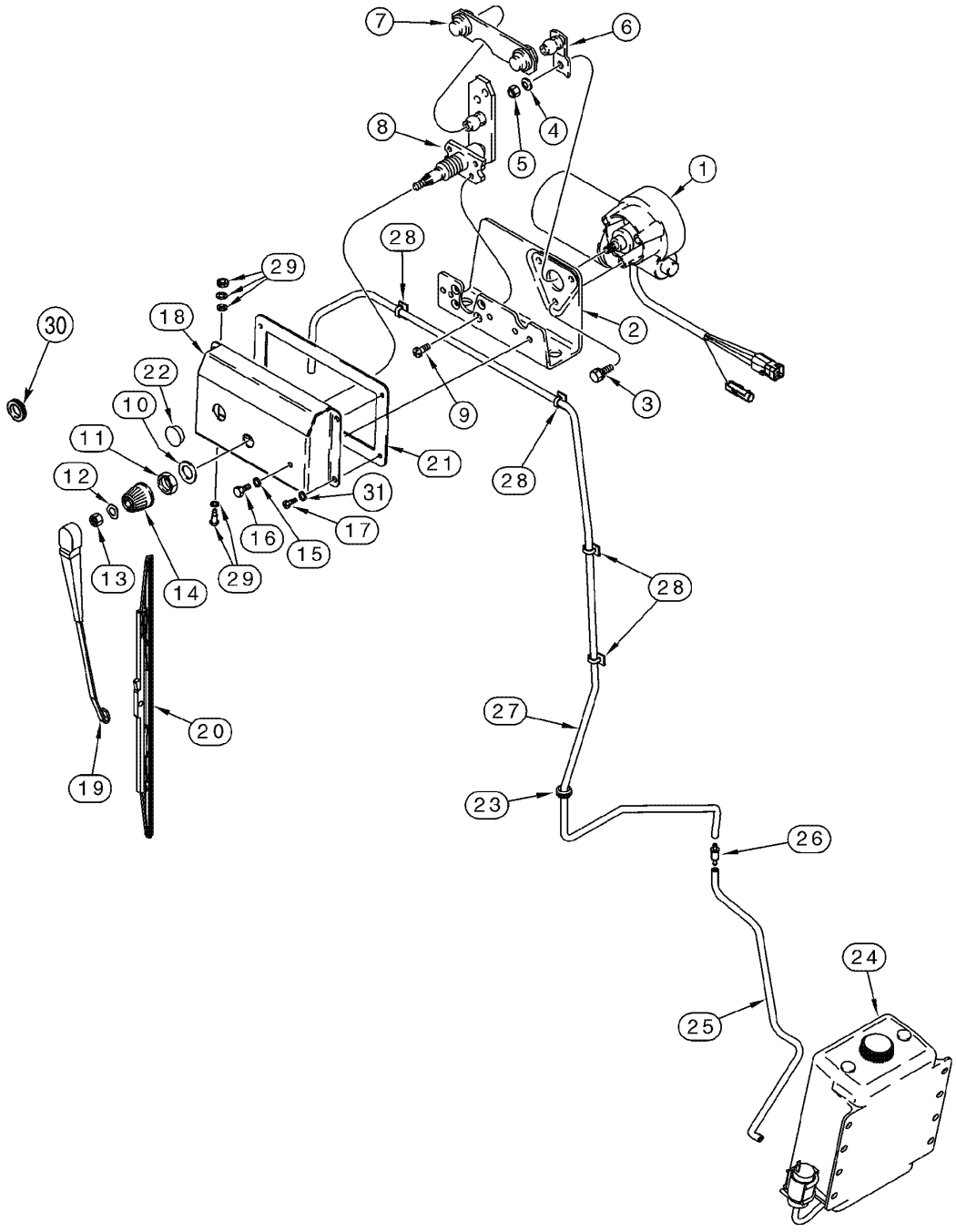

CAB - REAR WIPER
CAB - REAR WIPER
CAB - REAR WIPER
CAB - REAR WIPER

R	N	P.N.	MOD	Q	Denominação Bezeichnung	Denominacion Descrizione	Description Beskrivelse	Description Denominação	L.C.
		413378A1		1	LIMPADOR DE PÁRA-BRISA, Assy 24volt, Includes items 1 - 14				
						LIMPIA-PARABRISAS	WIPER MOTOR	MOTEUR ESSUIE-GLACE	Z152
					WISCHERMOTOR	MOTORINO TERGICRIST	VISKERMOTOR	ESCOVA DE LIMPA-VIDR	
1		**413823A1**		1	LIMPADOR DE PÁRA-BRISA, 24volt				
						LIMPIA-PARABRISAS	WIPER MOTOR	MOTEUR ESSUIE-GLACE	Z152
					WISCHERMOTOR	MOTORINO TERGICRIST	VISKERMOTOR	ESCOVA DE LIMPA-VIDR	
2		**NSS**		1	NÃO FORNECIDO SEPARADAMENTE, BRACKET				
						NO SE REPARA SEPARA	NOT SERVICED SEPARA	NON FOURNI SEPAREMI	064N
					KEIN ERSATZTEIL	NON FORNITO SEPARAT	NOT SERVICED SEPARA	NOT SERVICED SEPARA	
3		**NSS**		3	NÃO FORNECIDO SEPARADAMENTE, BOLT special				
						NO SE REPARA SEPARA	NOT SERVICED SEPARA	NON FOURNI SEPAREMI	064N
					KEIN ERSATZTEIL	NON FORNITO SEPARAT	NOT SERVICED SEPARA	NOT SERVICED SEPARA	
4		**NSS**		1	NÃO FORNECIDO SEPARADAMENTE, WASHER special				
						NO SE REPARA SEPARA	NOT SERVICED SEPARA	NON FOURNI SEPAREMI	064N
					KEIN ERSATZTEIL	NON FORNITO SEPARAT	NOT SERVICED SEPARA	NOT SERVICED SEPARA	
5		**NSS**		1	NÃO FORNECIDO SEPARADAMENTE, NUT special				
						NO SE REPARA SEPARA	NOT SERVICED SEPARA	NON FOURNI SEPAREMI	064N
					KEIN ERSATZTEIL	NON FORNITO SEPARAT	NOT SERVICED SEPARA	NOT SERVICED SEPARA	
6		**NSS**		1	NÃO FORNECIDO SEPARADAMENTE, ARM				
						NO SE REPARA SEPARA	NOT SERVICED SEPARA	NON FOURNI SEPAREMI	064N
					KEIN ERSATZTEIL	NON FORNITO SEPARAT	NOT SERVICED SEPARA	NOT SERVICED SEPARA	
7		**413824A1**		1	ELO	ESLABON	LINK	MAILLON	5290
					BINDEGLIED	MAGLIA	FORBINDELSESSTANG	ELO	
8		**NSS**		1	NÃO FORNECIDO SEPARADAMENTE, SHAFT				
						NO SE REPARA SEPARA	NOT SERVICED SEPARA	NON FOURNI SEPAREMI	064N
					KEIN ERSATZTEIL	NON FORNITO SEPARAT	NOT SERVICED SEPARA	NOT SERVICED SEPARA	
9		**NSS**		4	NÃO FORNECIDO SEPARADAMENTE, BOLT special				
						NO SE REPARA SEPARA	NOT SERVICED SEPARA	NON FOURNI SEPAREMI	064N
					KEIN ERSATZTEIL	NON FORNITO SEPARAT	NOT SERVICED SEPARA	NOT SERVICED SEPARA	
10		**L112088**		1	ARRUELA PLANA	ARANDELA	WASHER	RONDELLE	9720
					UNTERLEGSCHEIBE	ROSETTA PIANA	FLADSKIVE	ANILHA	
11		**L112087**		1	PORCA	TUERCA	NUT	ECROU	010D
					MUTTER	DADO	MØTRIK	PORCA	
12		**L112089**		1	ARRUELA PLANA	ARANDELA	WASHER	RONDELLE	9720
					UNTERLEGSCHEIBE	ROSETTA PIANA	FLADSKIVE	ANILHA	
13		**829-1408**		1	PORCA, M8, Cl 10	TUERCA	NUT	ECROU	010D
					MUTTER	DADO	MØTRIK	PORCA	
14		**L112081**		1	TAMPA DO RESERVATÓRIO				
						TAPON DEL DEPOSITO	CAP	CHAPEAU	1380
					ABDECKAPPE	TAPPO SERBATOIO	TANKDAEKSEL	TAMPAO DE RESERVAT	
15		**892-11006**		1	ARRUELA-TRAVA, M6	ARANDELA DE FRENO	WASHER, LOCK	RONDELLE FREIN	132R
					SICHERUNGSSCHEIBE	ROSETTA DI SICUREZZA	LAASESKIVE	ANILHA DE FIXACAO	
16		**627-6012**		1	PARAFUSO, Hex, M6 x 12, 10.9, Full Thd				
						TORNILLO	BOLT	BOULON	140B
					SCHRAUBE	BULLONE	SKRUE	PARAFUSO	
17		**614-6020**		4	PARAFUSO, Hex, M6 x 20, 8.8				
						TORNILLO	BOLT	BOULON	140B
					SCHRAUBE	BULLONE	SKRUE	PARAFUSO	

04-64	01	p2	06/09

CABINE - LIMPADOR DO PARABRISA TRASEIRO
CABINA - LIMPIAPARABRISAS TRASERO
CAB - REAR WIPER
CAB - REAR WIPER

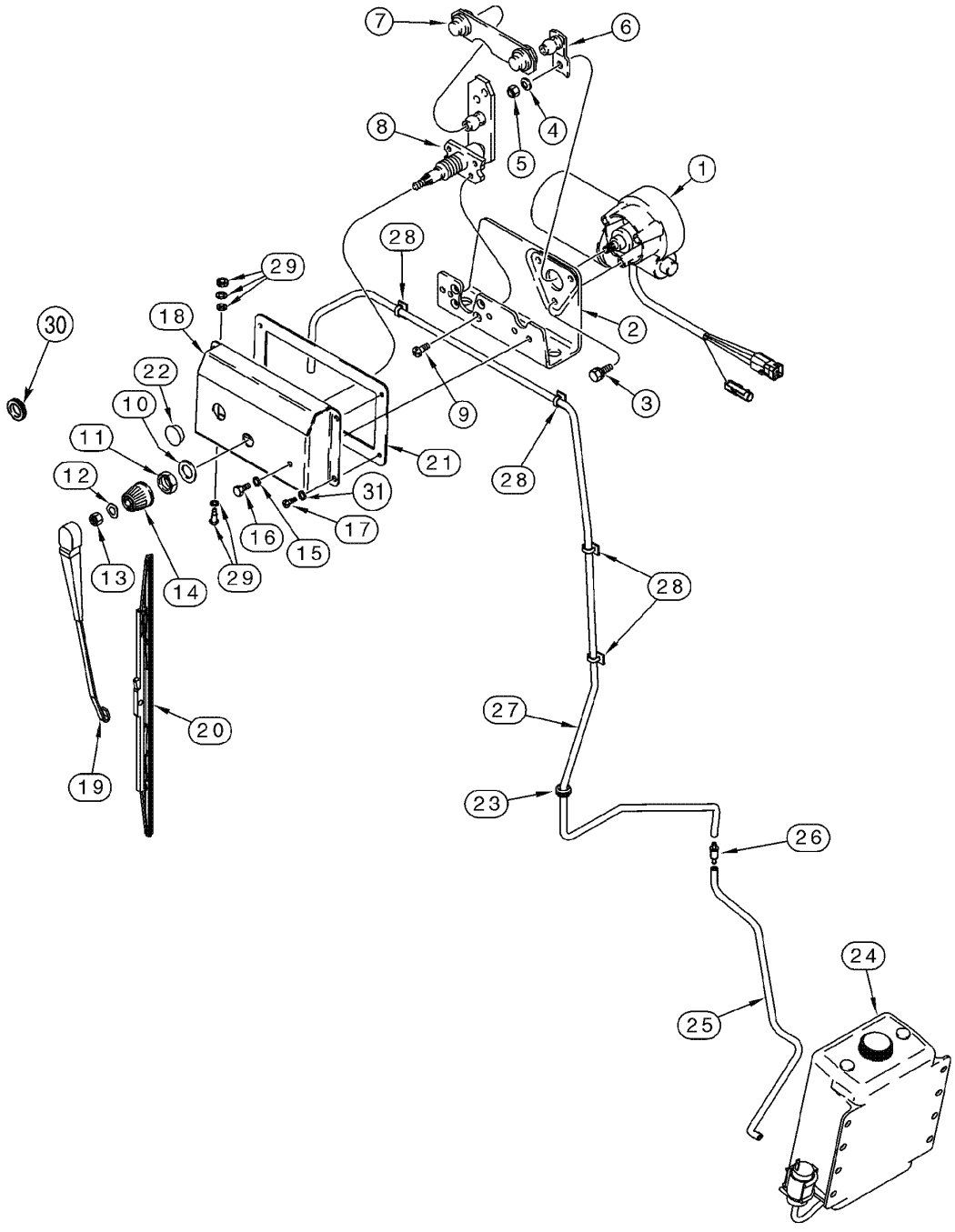

CAB - REAR WIPER
CAB - REAR WIPER
CAB - REAR WIPER
CAB - REAR WIPER

R	N	P.N.	MOD	Q	Denominação Bezeichnung	Denominacion Descrizione	Description Beskrivelse	Description Denominação	L.C.
18		324869A2		1	TAMPA	TAPADERA	COVER	COUVERCLE	265C
					ABDECKUNG	COPERCHIO	DÆKSEL	COBERTA	
19		A187712		1	BRACO LIMPADOR	BRAZO DE ESCOBILLAS	WIPER ARM	BRAS D'ESSUIE-GLACE	Z151
					WISCHERARM	SPAZZOLA TERGICR	WIPER ARM	BRACO LIMPADOR	
20		132024A2		1	PALHETA	ESCOBILLA	BLADE, WIPER	BALAI D'ESSUIE-GLACE	P796
					WISCHERBLATT	RACCHETTA TERGICR	BLADE, WIPER	PALHETA	
21		1345074C1		1	ANEL DE VEDAÇÃO	ANILLO DE CIERRE	SEAL	JOINT	7460
					DICHTUNG	ANELLO DI TENUTA	PAKNINGSRING	ANEL DE VEDACAO	
22		353-411		1	BUJÃO, Dome, 1.000" hole, Nylon				
						TAPÓN	PLUG	BOUCHON	050T
					STOPFEN	TAPPO	PROP	BUJÃO	
23		248-1169		1	CASQUILHO ISOLADOR, 3/8" ID x 5/8" Groove Dia				
						PASACABLES	GROMMET	PASSE-FIL	131A
					TÜLLE	ANELLO PASSACAVO	RING	CASQUILHO ISOLADOR	
24		371185A1		1	RESERV. LAV. PÁRA-BRISA, Assy				
						DEPOSITO LAVACRIST.	RESERVOIR, WINDSH. V	RESERVOIR DE LAVE-GI	114S
					SCHEIBENWASCHBEHÄ	SERBATOIO LAVACRIST	SPRINKLERBEHOLDER	RESERVAT. DE LIMPA-V	
25		371846A1		1	MANGUEIRA, reservoir 2083mm				
						MANGA	HOSE	FLEXIBLE	4480
					SCHLAUCHMUFFE	MANICOTTO FLESSIBILE	SLANGE	TUBO FLEXIVEL	
26		84037530		1	VALVULA CHECAGEM	VALVULA DE CIERRE	VALVE, CHECK	CLAPET ANTI-RETOUR	P394
					RÜCKSCHLAGVENTIL	VALVOLA, DI RITEGNO	KONTRAVENTIL	VALVULA CHECAGEM	
27		324469A1		1	MANGUEIRA, washer 3073mm				
						MANGA	HOSE	FLEXIBLE	030M
					SCHLAUCH	MANICOTTO FLESSIBILE	SLANGE	TUBO FLEXIVEL	
28		L100659		4	FIXADOR	SUJETADOR	CLIP	CLIP	1700
					KLEMME	FERMAGLIO	KLIPS	FIXADOR	
29		324550A1		1	JATO, washer	BOQUILLA	JET	GICLEUR	4740
					DÜSE	UGELLO	JET	JATO	
30		248-1237		1	CASQUILHO ISOLADOR, 1/4" ID x 1" Groove Dia, Diag Cut				
						PASACABLES	GROMMET	PASSE-FIL	131A
					TÜLLE	ANELLO PASSACAVO	RING	CASQUILHO ISOLADOR	
31		892-11006		4	ARRUELA-TRAVA, M6	ARANDELA DE FRENO	WASHER, LOCK	RONDELLE FREIN	132R
					SICHERUNGSSCHEIBE	ROSETTA DI SICUREZZA	LAASESKIVE	ANILHA DE FIXACAO	

04-66	01	p1	06/09

SISTEMA DE PARTIDA A FRIO
SISTEMA DE ARRANQUE EN FRIO
COLD START SYSTEM
COLD START SYSTEM

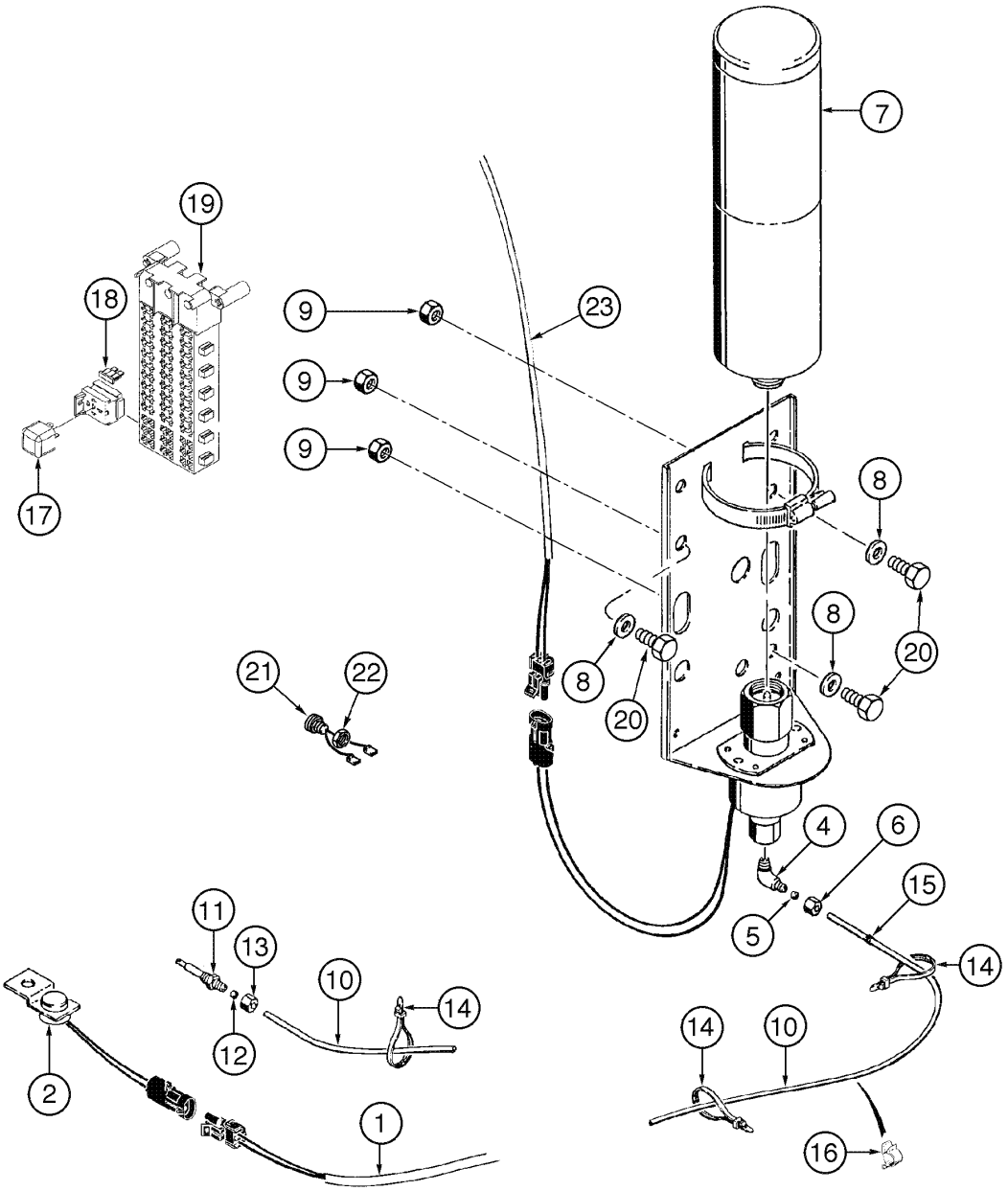

COLD START SYSTEM
COLD START SYSTEM
COLD START SYSTEM
COLD START SYSTEM

R	N	P.N.	MOD	Q	Denominação Bezeichnung	Denominacion Descrizione	Description Beskrivelse	Description Denominação	L.C.
1		{}		1	HARNESS engine (P.4-30)				
2		L126191		1	TERMOSTATO	TERMOSTATO	THERMOSTAT	THERMOSTAT	9080
					THERMOSTAT	TERMOSTATO	TERMOSTAT	TERMOSTATO	
		L126094		1	VALVULA, solenoid Assy, Includes item 3				
						VALVULA	VALVE	VALVE	P468
					VENTIL	VALVOLA	VALVE	VALVULA	
3		NSS		1	NÃO FORNECIDO SEPARADAMENTE, VALVE solenoid				
						NO SE REPARA SEPARA	NOT SERVICED SEPARA	NON FOURNI SEPAREMI	064N
					KEIN ERSATZTEIL	NON FORNITO SEPARAT	NOT SERVICED SEPARA	NOT SERVICED SEPARA	
		222-615		1	COTOVELO, 90º, 5/16"-24 x 1/8" NPT, Comp, Includes items 4, 5, 6				
						CODO	ELBOW	COUDE	085G
					KNIESTUECK	GOMITO	VINKELROER	JOELHO	
4		NSS		1	NÃO FORNECIDO SEPARADAMENTE, BODY				
						NO SE REPARA SEPARA	NOT SERVICED SEPARA	NON FOURNI SEPAREMI	064N
					KEIN ERSATZTEIL	NON FORNITO SEPARAT	NOT SERVICED SEPARA	NOT SERVICED SEPARA	
5		222-650		1	LUVA DE ACOPLAMENTO, 1/8" Tube, Comp				
						MANGUITO	SLEEVE	MANCHON	031M
					HÜLSE	MANICOTTO	TRYKLEJE, KOBLING	TUBO	
6		222-660		1	TUERCA DE TUBERÍA, 5/16"-24, 45º Fl, Comp				
						TUERCA DE TUBERÍA	NUT, TUBE	ECROU DE TUYAUTERIE	0030
					ROHRMUTTER	DADO, TUBO	SLANGEMØTRIK	TUERCA DE TUBERÍA	
7		A171940		1	CILINDRO, fluid	CILINDRO	CYLINDER	VERIN	2480
					ZYLINDER	CILINDRO	CYLINDER	CILINDRO	
8		895-15008		3	ARRUELA PLANA, M8 x 20 x 1.6				
						ARANDELA	WASHER	RONDELLE	131R
					UNTERLEGSCHEIBE	ROSETTA PIANA	FLADSKIVE	ANILHA	
9		832-10408		3	CONTRA PORCA, M8 x 1.25, Cl 8				
						CONTRA TUERCA	NUT, LOCK	CONTRE-ECROU	P263
					SICHERUNGSMUTTER	CONTRODADO	LASEMOETRIK	CONTRA PORCA	
10		378304A1		1	TUBO, 1219mm	TUBO	TUBE	TUBE	9400
					ROHR	TUBETTO	RØR	TUBO	
		A172900		1	INJETOR, fluid, Includes items 11, 12, 13				
						TOBERA	NOZZLE CAP	BEC INJECTEUR	5770
					DÜSENKAPPE	UGELLO	DYSEHÆTTE	INJETOR	
11		NSS		1	NÃO FORNECIDO SEPARADAMENTE, BODY				
						NO SE REPARA SEPARA	NOT SERVICED SEPARA	NON FOURNI SEPAREMI	064N
					KEIN ERSATZTEIL	NON FORNITO SEPARAT	NOT SERVICED SEPARA	NOT SERVICED SEPARA	
12		222-650		1	LUVA DE ACOPLAMENTO, 1/8" Tube, Comp				
						MANGUITO	SLEEVE	MANCHON	031M
					HÜLSE	MANICOTTO	TRYKLEJE, KOBLING	TUBO	
13		222-660		1	TUERCA DE TUBERÍA, 5/16"-24, 45º Fl, Comp				
						TUERCA DE TUBERÍA	NUT, TUBE	ECROU DE TUYAUTERIE	0030
					ROHRMUTTER	DADO, TUBO	SLANGEMØTRIK	TUERCA DE TUBERÍA	
14		L18337		1	TIRA DE CABO, 9.95"-12.1" lg				
						CIERRA CABLES	STRAP, CABLE	SERRE-CABLE	P716
					KABELBINDER	CINGHIA, CABLAGGIO	SELEKABEL	APRIETACABLES	

04-66	01	p2	06/09

SISTEMA DE PARTIDA A FRIO
SISTEMA DE ARRANQUE EN FRIO
COLD START SYSTEM
COLD START SYSTEM

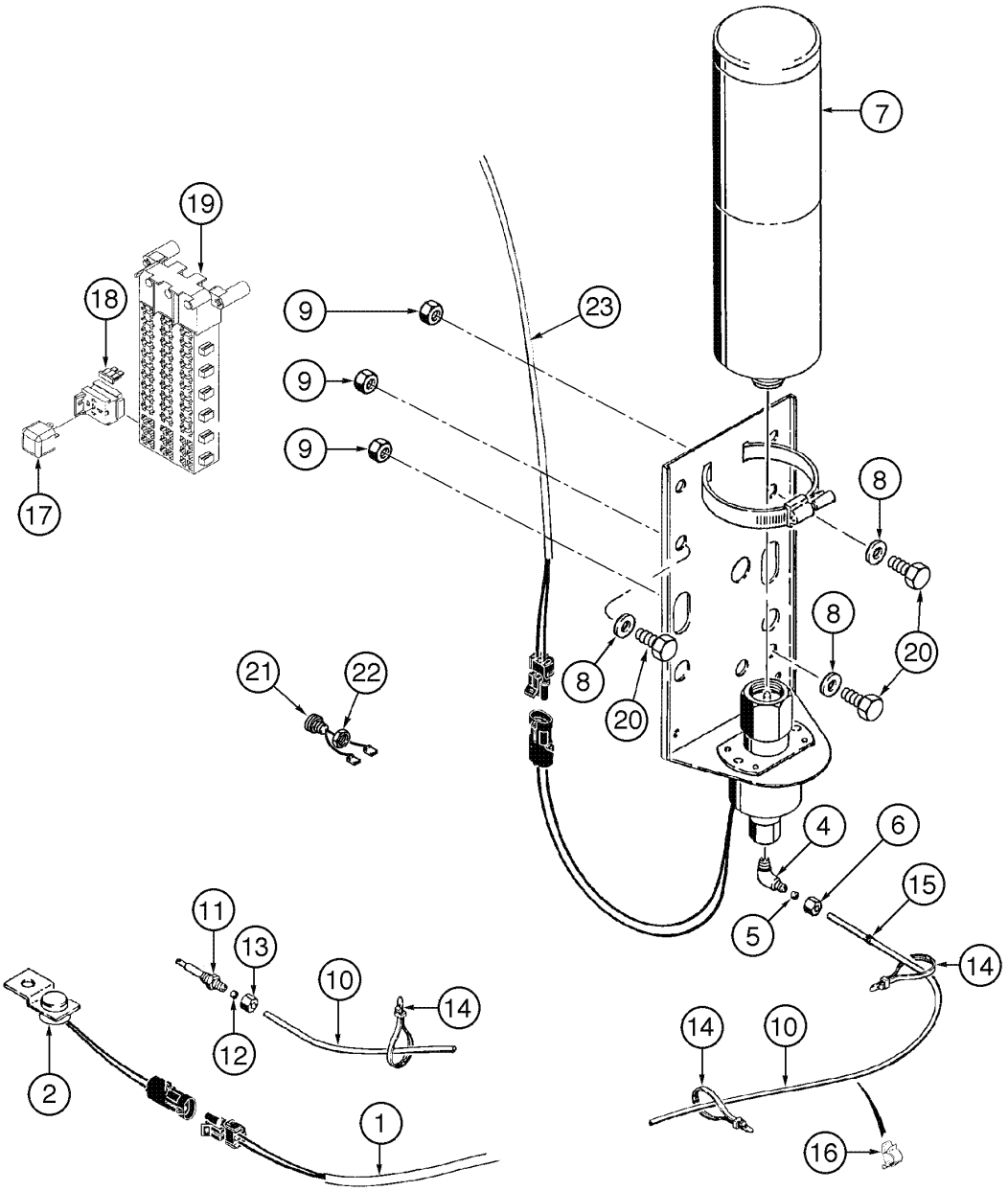

COLD START SYSTEM
COLD START SYSTEM
COLD START SYSTEM
COLD START SYSTEM

R	N	P.N.	MOD	Q	Denominação Bezeichnung	Denominacion Descrizione	Description Beskrivelse	Description Denominação	L.C.
15		**248-2331**		1	CASQUILHO ISOLADOR, 1/8" ID x 5/8" Groove Dia, Str Cut				
						PASACABLES	GROMMET	PASSE-FIL	131A
					TÜLLE	ANELLO PASSACAVO	RING	CASQUILHO ISOLADOR	
17		**326845A1**		1	CONECTADOR, 24V	CONECTADOR	RELAY	RELAIS	7025
					RELAIS	RELE'	RELAE	CONECTADOR	
18		**A149800**		1	FUSÍVEL, 10amp	FUSIBLE	FUSE	FUSIBLE	3660
					SICHERUNG	FUSIBILE	SIKRING	FUSIVEL	
19		**87459613**		1	CABO ELÉTRICO, cab mair	CABLE ELECTRICO	CABLE, ELECTRIC	CABLE ELECTRIQUE	111C
					STROMKABEL	CAVO ELETTRICO	EL-KABEL	CABO ELECTRICO	
20		**627-8020**		3	PARAFUSO, Hex, M8 x 20, 10.9				
						TORNILLO	BOLT	BOULON	140B
					SCHRAUBE	BULLONE	SKRUE	PARAFUSO	
21		**A135520**		1	INTERRUPTOR, Ether Start				
						CONTACTOR	SWITCH	CONTACTEUR	075I
					SCHALTER	INTERRUTTORE	KONTAKT	INTERRUPTOR	
22		**425-1110**		1	PORCA, 5/8"-18, G5	TUERCA	NUT	ECROU	010D
					MUTTER	DADO	MØTRIK	PORCA	
23		**{}**		1	HARNESS rear chassis (P.4-32)				

04-68	01	p1	11/07

RADIO 12V - MONTAGEM
RADIO 12V - MONTAJE
RADIO 12V - MOUNTING
RADIO 12V - MOUNTING

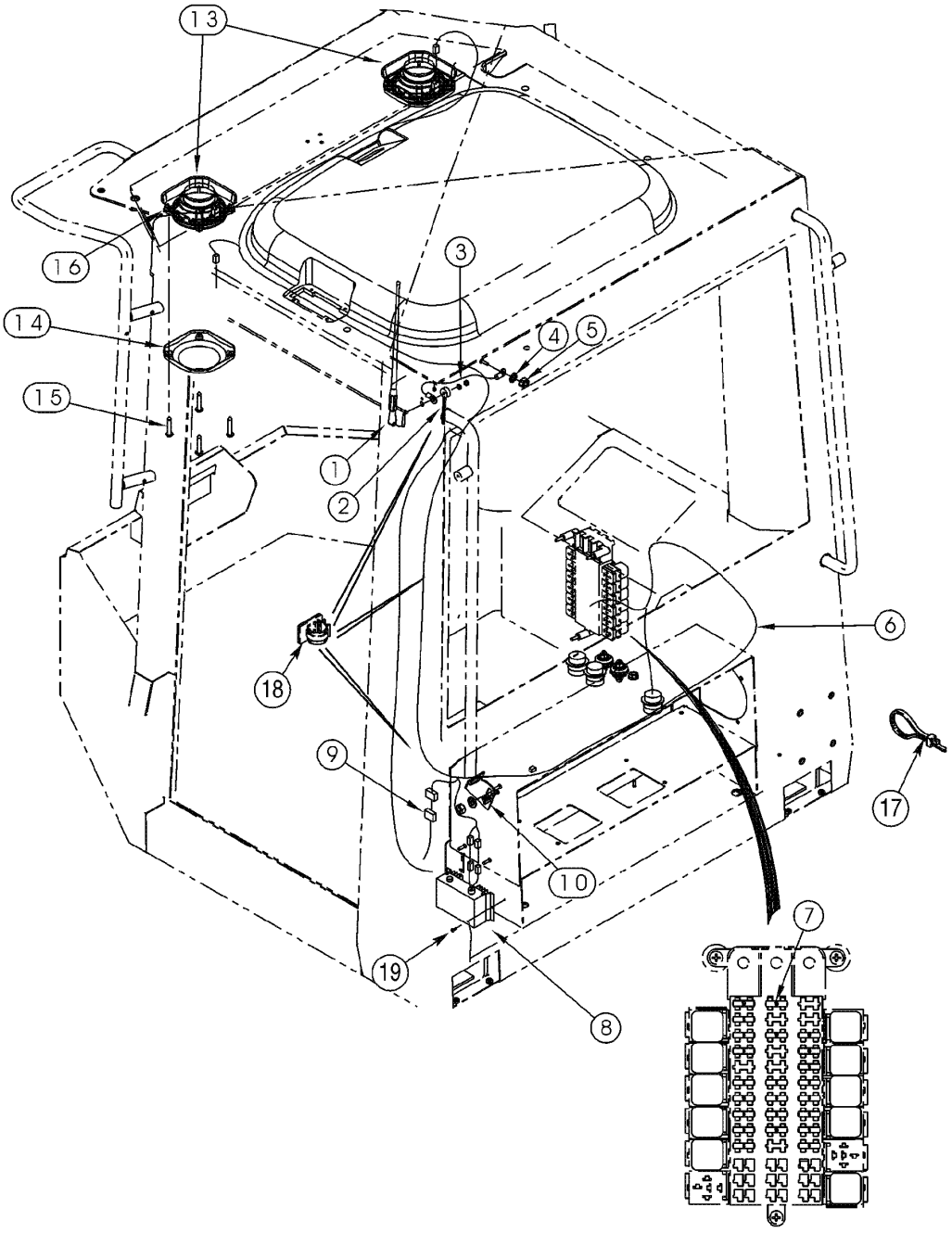

RADIO 12V - MOUNTING
RADIO 12V - MOUNTING
RADIO 12V - MOUNTING
RADIO 12V - MOUNTING

R	N	P.N.	MOD	Q	Denominação Bezeichnung	Denominacion Descrizione	Description Beskrivelse	Description Denominação	L.C.
1		197745A1		1	ANTENA ELÉTRICA ANTENNE	ANTENA ELECTRICA ANTENNA	ANTENNA ELEKTRISK ANTENNE	ANTENNE ANTENA ELECTRICA	064A
2		316654A1		1	CABO CONJUNTO, antenna KABEL (KPLT.)	CABLE (CONJUNTO) CAVO, COMPLESSIVO	CABLE ASSY. CABLE ASSY.	CABLE (ASSEMBLE) CABO CONJUNTO	P494
3		316655A1		1	CABO, MASSA MASSEKABEL	CABLE. MASA CAVO, MASSA	CABLE, GROUND STELKABEL	CABLE, MASSE CABO, MASSA	112C
4		893-11006		1	ARRUELA-TRAVA, Ext Tooth, M6 SICHERUNGSSCHEIBE	ARANDELA DE FRENO ROSETTA DI SICUREZZA	WASHER, LOCK LAASESKIVE	RONDELLE FREIN ANILHA DE FIXACAO	132R
5		829-1406		1	PORCA, M6, Cl 10 MUTTER	TUERCA DADO	NUT MØTRIK	ECROU PORCA	010D
6		277919A2		1	CHICOTE, radio KABELBAUM	HAZ CABLAGGIO	HARNESS HARNESS	FAISCEAU CHICOTE	4160
7		A149799		1	FUSÍVEL, 7,5amp SICHERUNG	FUSIBLE FUSIBILE	FUSE SIKRING	FUSIBLE FUSIVEL	3660
8		277982A1		1	TRANSFORMADOR, 24-12V UMFORMER	TRANSFORMADOR TRASFORMATORE	TRANSFORMER TRANSFORMER	TRANSFORMATEUR TRANSFORMADOR	9190
9		319160A1		1	CHICOTE DE FIOS, installation KABELBAUM	GRUPO DE CABLES INSIEME CAVI	HARNESS, WIRE KABELNET	FAISCEAU COMPLET CABLAGEM	070I
10		316666A2		1	SUPORTE STUETZE	APOYADERO SUPPORTO	SUPPORT SUPPORT	SUPPORT SUPORTE	8790
13		182721A2		2	ALTO-FALANTE, 5-1/2 LAUTSPRECHER	ALTAVOZ ALTOPARLANTE	SPEAKER HOEJTALER	HAUT-PARLEUR ALTIFALANTE	8135
14		187281A1		2	TAMPA DECKEL	TAPA COPERCHIO	COVER COVER	COUVERCLE TAMPA	2250
15		761-17325		8	PARAFUSO, Pan Hd, M4.2 x 25 SCHRAUBE, SELBSTSCH	TORNILLO AUTOROSCA VITE AUTOFILETTANTE	SCREW, SELF TAPPING BOLT, SELVLAASENDES	VIS AUTO-TARAUDEUSE PARAFUSO	062V
16		302862A1		8	PORCA MUTTER	TUERCA DADO	NUT MØTRIK	ECROU PORCA	5780
17		L18337		2	TIRA DE CABO, 9.95"-12.1" lg KABELBINDER	CIERRA CABLES CINGHIA, CABLAGGIO	STRAP, CABLE SELEKABEL	SERRE-CABLE APRIETACABLES	P716
18		169850C2		2	GRAMPO KABELSCHELLE	UNION CABLE ANCORAGGIO	CLIP, CABLE KLEMME, KABEL	ATTACHE-CABLE GRAMPO	P656
19		760-14113		2	PARAFUSO, Pan Hd, M3.5 x 13 SCHRAUBE, SELBSTSCH	TORNILLO AUTOROSCA VITE AUTOFILETTANTE	SCREW, SELF TAPPING BOLT, SELVLAASENDES	VIS AUTO-TARAUDEUSE PARAFUSO	062V

04-70	01	p1	11/07

RADIO 24V - MONTAGEM
RADIO 24V - MONTAJE
RADIO 24V - MOUNTING
RADIO 24V - MOUNTING

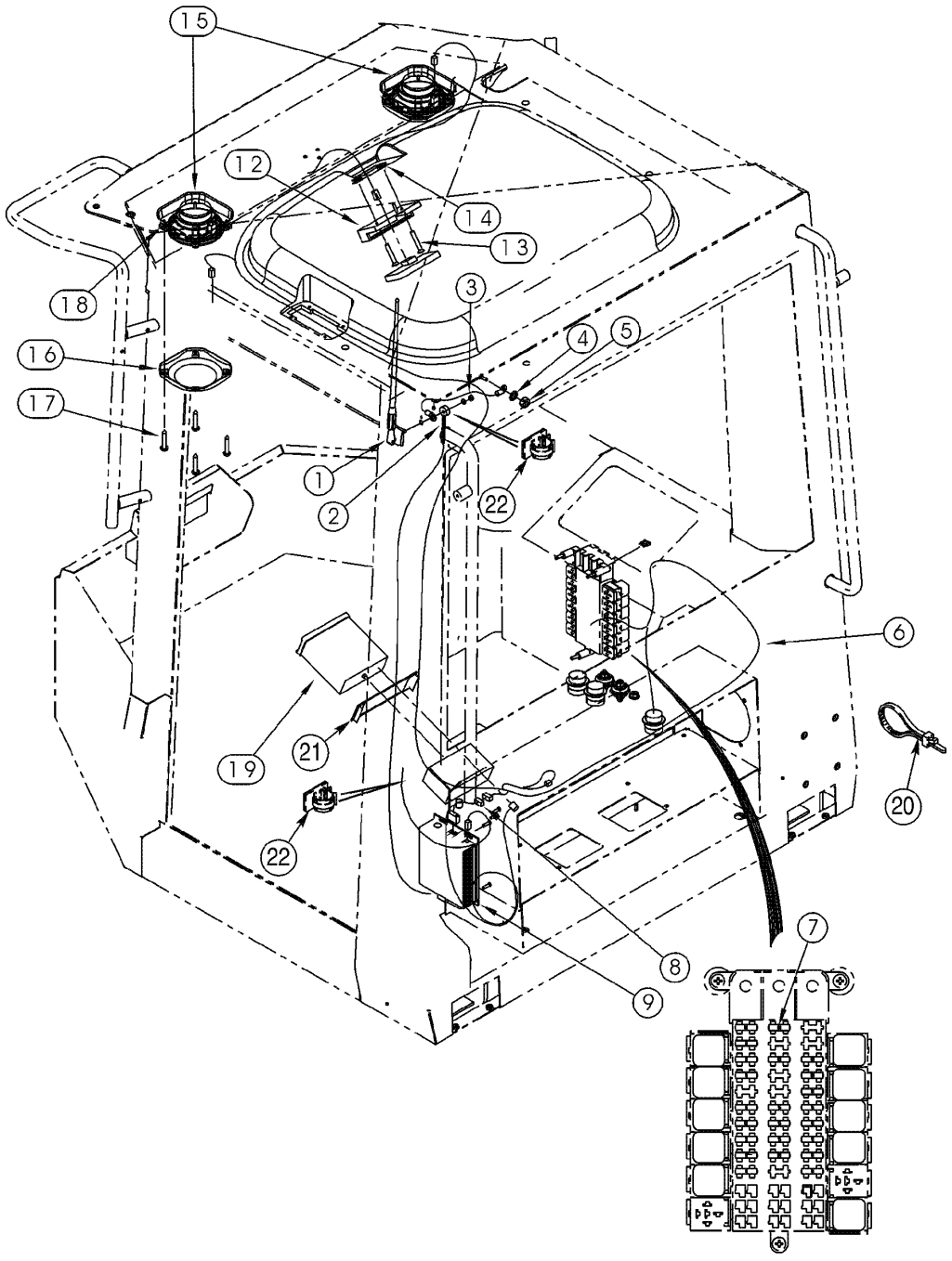

RADIO 24V - MOUNTING
RADIO 24V - MOUNTING
RADIO 24V - MOUNTING
RADIO 24V - MOUNTING

R	N	P.N.	MOD	Q	Denominação Bezeichnung	Denominacion Descrizione	Description Beskrivelse	Description Denominação	L.C.
1		197745A1		1	ANTENA ELÉTRICA ANTENNE	ANTENA ELECTRICA ANTENNA	ANTENNA ELEKTRISK ANTENNE	ANTENNE ANTENA ELECTRICA	064A
2		316654A1		1	CABO CONJUNTO, antenna KABEL (KPLT.)	CABLE (CONJUNTO) CAVO, COMPLESSIVO	CABLE ASSY. CABLE ASSY.	CABLE (ASSEMBLE) CABO CONJUNTO	P494
3		316655A1		1	CABO, MASSA MASSEKABEL	CABLE. MASA CAVO, MASSA	CABLE, GROUND STELKABEL	CABLE, MASSE CABO, MASSA	112C
4		893-11006		1	ARRUELA-TRAVA, Ext Tooth, M6 SICHERUNGSSCHEIBE	ARANDELA DE FRENO ROSETTA DI SICUREZZA	WASHER, LOCK LAASESKIVE	RONDELLE FREIN ANILHA DE FIXACAO	132R
5		829-1406		1	PORCA, M6, Cl 10 MUTTER	TUERCA DADO	NUT MØTRIK	ECROU PORCA	010D
6		277919A2		1	CHICOTE, radio KABELBAUM	HAZ CABLAGGIO	HARNESS HARNESS	FAISCEAU CHICOTE	4160
7		A149799		1	FUSÍVEL, 7,5amp SICHERUNG	FUSIBLE FUSIBILE	FUSE SIKRING	FUSIBLE FUSIVEL	3660
8		277918A2		1	CHICOTE, installation KABELBAUM	HAZ CABLAGGIO	HARNESS HARNESS	FAISCEAU CHICOTE	4160
9		316781A2		1	RÁDIO RADIO	RADIO RADIO	RADIO RADIO	RADIO RADIO	042R
12		186082A1		1	CONTROLE REMOTO BETÄTIGUNG	TELEMANDO COMANDO, REMOTO	REMOTE CONTROL BETJENING, FJERN	TÉLÉCOMMANDE TELEMANDO	Z070
13		842-1425		2	PARAFUSO, Cross Oval Hd, M4 x 25 SCHRAUBE	TORNILLO VITE	SCREW SKRUE	VIS PARAFUSO	040V
14		302862A1		2	PORCA MUTTER	TUERCA DADO	NUT MØTRIK	ECROU PORCA	5780
15		182721A2		2	ALTO-FALANTE, 5-1/2 LAUTSPRECHER	ALTAVOZ ALTOPARLANTE	SPEAKER HOEJTALER	HAUT-PARLEUR ALTIFALANTE	8135
16		187281A1		2	TAMPA DECKEL	TAPA COPERCHIO	COVER COVER	COUVERCLE TAMPA	2250
17		761-17325		8	PARAFUSO, Pan Hd, M4.2 x 25 SCHRAUBE, SELBSTSCH	TORNILLO AUTOROSCA VITE AUTOFILETTANTE	SCREW, SELF TAPPING BOLT, SELVLAASENDES	VIS AUTO-TARAUDEUSE PARAFUSO	062V
18		302862A1		8	PORCA MUTTER	TUERCA DADO	NUT MØTRIK	ECROU PORCA	5780
19		186084A1		1	RÁDIO, tape player 24volt RADIO	RADIO RADIO	RADIO RADIO	RADIO RADIO	042R
20		L18337		2	TIRA DE CABO, 9.95"-12.1" lg KABELBINDER	CIERRA CABLES CINGHIA, CABLAGGIO	STRAP, CABLE SELEKABEL	SERRE-CABLE APRIETACABLES	P716
21		334569A1		1	PLACA BLECH, PLATTE	PLACA PIASTRA	PLATE PLADE	PLAQUE CHAPA	105P
22		169850C2		2	GRAMPO KABELSCHELLE	UNION CABLE ANCORAGGIO	CLIP, CABLE KLEMME, KABEL	ATTACHE-CABLE GRAMPO	P656

04-72	01	p1	11/07

CONVERSOR E TOMADA DE FORÇA - MONTAGEM
CONVERTIDOR Y ENCHUFE DE ALIMENTACIÓN
CONVERTER AND POWER OUTLET - MOUNTING
CONVERTER AND POWER OUTLET - MOUNTING

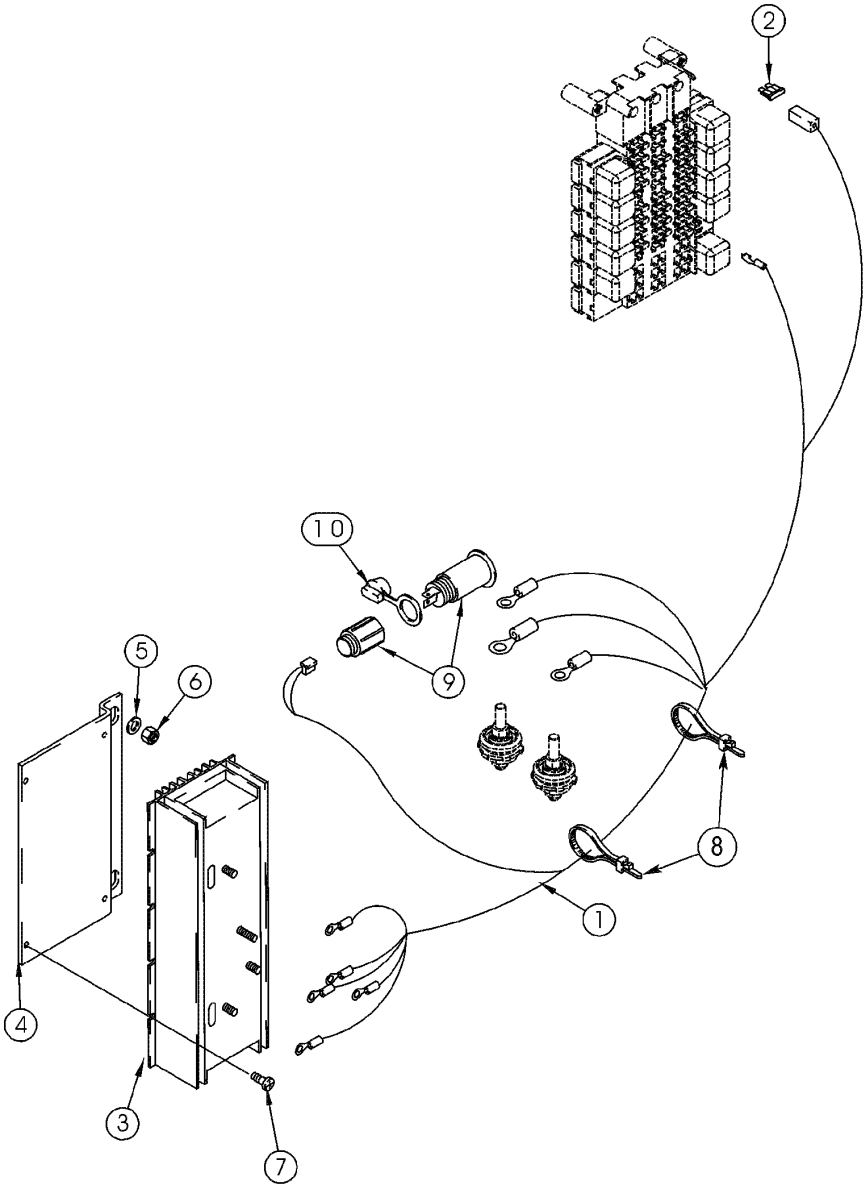

CONVERTER AND POWER OUTLET - MOUNTING
CONVERTER AND POWER OUTLET - MOUNTING
CONVERTER AND POWER OUTLET - MOUNTING
CONVERTER AND POWER OUTLET - MOUNTING

R	N	P.N.	MOD	Q	Denominação Bezeichnung	Denominacion Descrizione	Description Beskrivelse	Description Denominação	L.C.
1		318150A2		1	CHICOTE DE FIOS, converter				
						GRUPO DE CABLES	HARNESS, WIRE	FAISCEAU COMPLET	070I
					KABELBAUM	INSIEME CAVI	KABELNET	CABLAGEM	
2		A149799		1	FUSÍVEL, 7,5amp	FUSIBLE	FUSE	FUSIBLE	3660
					SICHERUNG	FUSIBILE	SIKRING	FUSIVEL	
3		318356A1		1	TRANSFORMADOR, 24-12V				
						TRANSFORMADOR	TRANSFORMER	TRANSFORMATEUR	9190
					UMFORMER	TRASFORMATORE	TRANSFORMER	TRANSFORMADOR	
4		363649A2		1	SUPORTE, converter	APOYADERO	SUPPORT	SUPPORT	8790
					STUETZE	SUPPORTO	SUPPORT	SUPORTE	
5		895-18010		2	ARRUELA PLANA, M10 x 18 x 1.6				
						ARANDELA	WASHER	RONDELLE	131R
					UNTERLEGSCHEIBE	ROSETTA PIANA	FLADSKIVE	ANILHA	
6		832-10410		2	CONTRA PORCA, M10 x 1.5, Cl 8				
						CONTRA TUERCA	NUT, LOCK	CONTRE-ECROU	P263
					SICHERUNGSMUTTER	CONTRODADO	LASEMOETRIK	CONTRA PORCA	
7		760-14395		4	PARAFUSO, Pan Hd, M4.2 x 9.5				
						TORNILLO AUTOROSCA	SCREW, SELF TAPPING	VIS AUTO-TARAUDEUSE	062V
					SCHRAUBE, SELBSTSCH	VITE AUTOFILETTANTE	BOLT, SELVLAASENDES	PARAFUSO	
8		L18337		2	TIRA DE CABO, 9.95"-12.1" lg				
						CIERRA CABLES	STRAP, CABLE	SERRE-CABLE	P716
					KABELBINDER	CINGHIA, CABLAGGIO	SELEKABEL	APRIETACABLES	
9		283779A1		1	TOMADA ELÉTRICA	ENCHUFFE DE CORRIEI	SOCKET, POWER	PRISE DE COURANT	205P
					STECKDOSE	PRESA DI CORRENTE	STROEMUDTAG	TOMADA DE CORRENTE	
10		283781A1		1	TAMPA DO RESERVATÓRIO				
						TAPON DEL DEPOSITO	CAP	CHAPEAU	1380
					ABDECKAPPE	TAPPO SERBATOIO	TANKDAEKSEL	TAMPAO DE RESERVAT	

SECTION INDEX
Direção

05-02	01	COLUNA DE DIREÇÃO
05-04	01	COLUNA DE DIREÇÃO - MONTAGEM
05-06	01	VÁLVULA DE CONTROLE DA DIREÇÃO
05-08	01	HIDRÁULICO - DIREÇÃO STD - PRESSÃO E RETORNO
05-10	01	HIDRÁULICO - DIREÇÃO AUXILIAR - PRESSÃO E RETORNO
05-12	01	HIDRÁULICO - DIREÇÃO - VÁLVULA DE CONTROLE AOS CILINDROS
05-14	01	HIDRÁULICO - DIREÇÃO - RADIADOR DE ÓLEO
05-16	01	HIDRÁULICO - DIREÇÃO - CILINDROS

05-02	01	p1	06/09

COLUNA DE DIREÇÃO
COLOMNA DE DIRECCIÓN
STEERING COLUMN
STEERING COLUMN

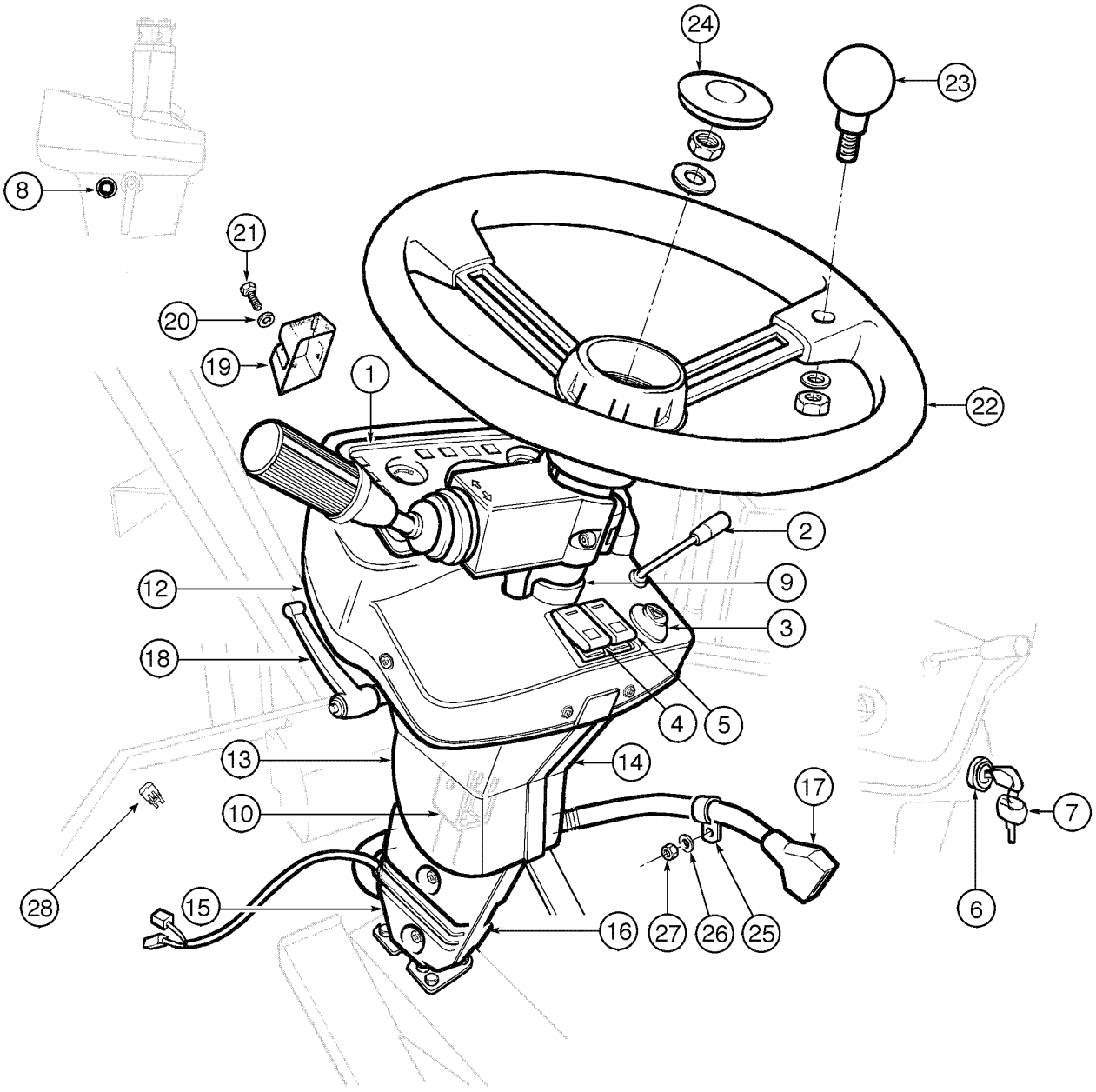

STEERING COLUMN
STEERING COLUMN
STEERING COLUMN
STEERING COLUMN

R	N	P.N.	MOD	Q	Denominação Bezeichnung	Denominacion Descrizione	Description Beskrivelse	Description Denominação	L.C.
		149980A1		1	COLUNA DE DIREÇÃO, Assy, Includes items 1 - 18				
						COLUMNA DE DIRECCIC	STEERING COLUMN	COLONNE DE DIRECTIO	103P
					LENKSÄULE	PIANTONE DELLA GUID/	RATSTAMME	COLUNA DE DIRECCAO	
1		**87456785**		1	PAINEL, instrument	CONTRAPANEL	PANEL	PANNEAU	025P
					TAFEL	PANNELLO	PANEL	PAINEL	
2		**87456786**		1	ALAVANCA, turn signal	PALANCA	LEVER	LEVIER	045L
					HEBEL	LEVA	HAANDTAG	ALAVANCA	
3		**87456787**		1	INTERRUPTOR, hazard	CONTACTOR	SWITCH	CONTACTEUR	075I
					SCHALTER	INTERRUTTORE	KONTAKT	INTERRUPTOR	
4		**87456788**		1	INTERRUPTOR, rocker	CONTACTOR	SWITCH	CONTACTEUR	075I
					SCHALTER	INTERRUTTORE	KONTAKT	INTERRUPTOR	
4		**87456789**		1	INTERRUPTOR	CONTACTOR	SWITCH	CONTACTEUR	075I
					SCHALTER	INTERRUTTORE	KONTAKT	INTERRUPTOR	
5		**87456788**		1	INTERRUPTOR, rocker	CONTACTOR	SWITCH	CONTACTEUR	075I
					SCHALTER	INTERRUTTORE	KONTAKT	INTERRUPTOR	
5		**87456791**		1	INTERRUPTOR	CONTACTOR	SWITCH	CONTACTEUR	075I
					SCHALTER	INTERRUTTORE	KONTAKT	INTERRUPTOR	
6		**87456792**		1	INTERRUPTOR, ignition Assy, Includes item 7				
						CONTACTOR	SWITCH	CONTACTEUR	075I
					SCHALTER	INTERRUTTORE	KONTAKT	INTERRUPTOR	
7		**71102764**		1	CHAVE DE PARTIDA, ignition				
						LLAVE DE CONTACTO	KEY, IGNITION	CLÉ DE CONTACT	149C
					ZÜNDSCHLÜSSEL	CHIAVE AVVIAMENTO	STARTNOEGLE	CHAVE DE IGNICAO	
8		**87456793**		1	ALARME	ALARMA	ALARM	ALARME	002A
					WARNVORRICHTUNG	ALLARME	ALARM	ALARME	
9		**87456794**		1	JUNTAS	JUNTA DE CAUCHO	SEAL, RUBBER	JOINT, CAOUTCHOUC	122G
					GUMMIDICHTUNG	GUARNIZIONE DI GOMM	GUMMITAETNING	JUNTAS	
10		**87456795**		1	SUPORTE, Includes item 11	SOPORTE	SUPPORT	SUPPORT	300S
					HALTERUNG, LAGERBO	SUPPORTO	BESLAG	SUPORTE	
11		**87463140**		1	CAPA, pedestal	CASQUETE	BOOT	COIFFE	330C
					MANSCHETTE	CUFFIA	MANCHET	FOLE	
12		**87463139**		1	TAMPA, panel	TAPADERA	COVER	COUVERCLE	265C
					ABDECKUNG	COPERCHIO	DÆKSEL	COBERTA	
13		**87456797**		1	TAMPA, side upper LH	TAPADERA	COVER	COUVERCLE	265C
					ABDECKUNG	COPERCHIO	DÆKSEL	COBERTA	
14		**87456798**		1	TAMPA, side upper RH	TAPADERA	COVER	COUVERCLE	265C
					ABDECKUNG	COPERCHIO	DÆKSEL	COBERTA	
15		**87456799**		1	TAMPA, side lower LH	TAPADERA	COVER	COUVERCLE	265C
					ABDECKUNG	COPERCHIO	DÆKSEL	COBERTA	
16		**87456800**		1	TAMPA, side lower RH	TAPADERA	COVER	COUVERCLE	265C
					ABDECKUNG	COPERCHIO	DÆKSEL	COBERTA	
17		**87456801**		1	CABO ELÉTRICO, steering column, Includes item 18				
						CABLE ELECTRICO	CABLE, ELECTRIC	CABLE ELECTRIQUE	111C
					STROMKABEL	CAVO ELETTRICO	EL-KABEL	CABO ELECTRICO	
18		**87463138**		1	ALAVANCA, steering column				
						PALANCA	LEVER	LEVIER	045L
					HEBEL	LEVA	HAANDTAG	ALAVANCA	
19		**87428800**		1	SUPORTE, trans indicator	SOPORTE	SUPPORT	SUPPORT	300S
					HALTERUNG, LAGERBO	SUPPORTO	BESLAG	SUPORTE	

05-02	01	p2	06/09

COLUNA DE DIREÇÃO
COLOMNA DE DIRECCIÓN
STEERING COLUMN
STEERING COLUMN

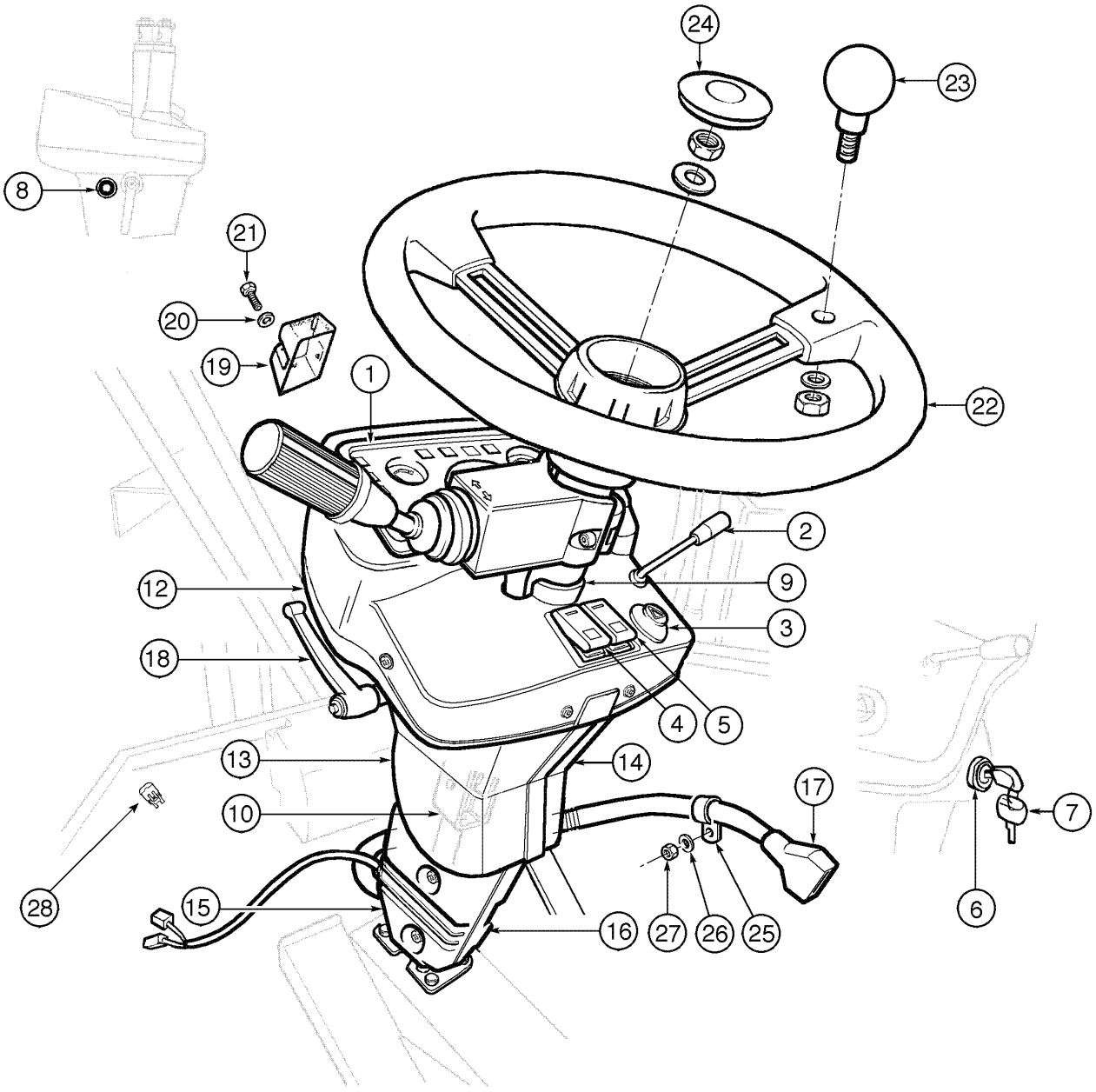

STEERING COLUMN
STEERING COLUMN
STEERING COLUMN
STEERING COLUMN

R	N	P.N.	MOD	Q	Denominação Bezeichnung	Denominacion Descrizione	Description Beskrivelse	Description Denominação	L.C.
20		**86900865**		2	PARAFUSO, Cross Oval Hd, M6 x 20				
						TORNILLO	SCREW	VIS	040V
					SCHRAUBE	VITE	SKRUE	PARAFUSO	
21		**895-11006**		2	ARRUELA PLANA, M6	ARANDELA	WASHER	RONDELLE	131R
					UNTERLEGSCHEIBE	ROSETTA PIANA	FLADSKIVE	ANILHA	
22		**75281402**		1	VOLANTE DE DIREÇÃO	VOLANTE DE DIRECCIO	STEERING WHEEL	VOLANT DE DIRECTION	050V
					LENKRAD	VOLANTE DI GUIDA	RAT	VOLANTE DE DIRECCAC	
23		**L127996**		1	MANÍPULO, steering	POMO	KNOB	POMMEAU	150P
					DREHKNOPF	POMELLO	KNAP	BOTAO	
24		**384985A1**		1	TAMPA DO RESERVATÓRIO, center				
						TAPON DEL DEPOSITO	CAP	CHAPEAU	1380
					ABDECKAPPE	TAPPO SERBATOIO	TANKDAEKSEL	TAMPAO DE RESERVAT	
25		**515-24349**		1	PRENDEDOR, 1 3/8", Insul, 7/16" Bolt				
						BORNE	CLAMP	BRIDE	120M
					KLEMME	MORSETTO	SPÆNDEBÅND	BORNE	
26		**1990502C1**		1	ARRUELA PLANA	ARANDELA	WASHER	RONDELLE	9720
					UNTERLEGSCHEIBE	ROSETTA PIANA	FLADSKIVE	ANILHA	
27		**832-10406**		1	CONTRA PORCA, M6 x 1, Cl 8				
						CONTRA TUERCA	NUT, LOCK	CONTRE-ECROU	P263
					SICHERUNGSMUTTER	CONTRODADO	LASEMOETRIK	CONTRA PORCA	
28		**75313706**		3	TUBO	TUBO	TUBE	TUBE	195T
					ROHR	TUBETTO	RØR	TUBO	

05-04	01	p1	10/08

COLUNA DE DIREÇÃO - MONTAGEM
COLOMNA DE DIRECCIÓN - MONTAJE
STEERING COLUMN - ASSEMBLY
STEERING COLUMN - ASSEMBLY

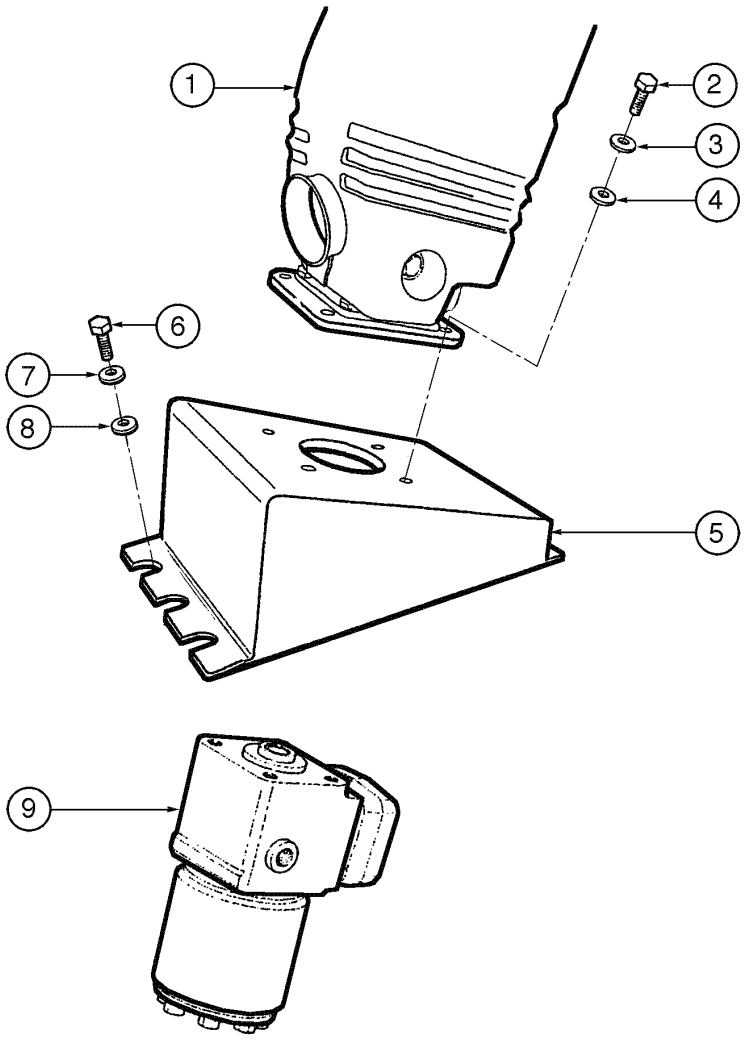

STEERING COLUMN - ASSEMBLY
STEERING COLUMN - ASSEMBLY
STEERING COLUMN - ASSEMBLY
STEERING COLUMN - ASSEMBLY

R	N	P.N.	MOD	Q	Denominação Bezeichnung	Denominacion Descrizione	Description Beskrivelse	Description Denominação	L.C.
1		{}		1	STEERING COLUMN Assy (P.5-2)				
2		614-10025		4	PARAFUSO, Hex, M10 x 25, 8.8, Full Thd				
						TORNILLO	BOLT	BOULON	140B
					SCHRAUBE	BULLONE	SKRUE	PARAFUSO	
3		895-18010		4	ARRUELA PLANA, M10 x 18 x 1.6				
						ARANDELA	WASHER	RONDELLE	131R
					UNTERLEGSCHEIBE	ROSETTA PIANA	FLADSKIVE	ANILHA	
4		892-11010		4	ARRUELA-TRAVA, M10	ARANDELA DE FRENO	WASHER, LOCK	RONDELLE FREIN	132R
					SICHERUNGSSCHEIBE	ROSETTA DI SICUREZZA	LAASESKIVE	ANILHA DE FIXACAO	
5		874-28765		4	SUPORTE	SOPORTE	SUPPORT	SUPPORT	300S
					HALTERUNG, LAGERBO	SUPPORTO	BESLAG	SUPORTE	
6		614-10035		4	PARAFUSO, Hex, M10 x 35, 8.8, Full Thd				
						TORNILLO	BOLT	BOULON	140B
					SCHRAUBE	BULLONE	SKRUE	PARAFUSO	
7		895-18010		4	ARRUELA PLANA, M10 x 18 x 1.6				
						ARANDELA	WASHER	RONDELLE	131R
					UNTERLEGSCHEIBE	ROSETTA PIANA	FLADSKIVE	ANILHA	
8		892-11010		4	ARRUELA-TRAVA, M10	ARANDELA DE FRENO	WASHER, LOCK	RONDELLE FREIN	132R
					SICHERUNGSSCHEIBE	ROSETTA DI SICUREZZA	LAASESKIVE	ANILHA DE FIXACAO	
9		{}		1	CONTROL VALVE (P.5-6)				

05-06	01	p1	06/09

VÁLVULA DE CONTROLE DA DIREÇÃO
VÁLVULA DE CONTROL DE LA DIRECCIÓN
STEERING CONTROL VALVE
STEERING CONTROL VALVE

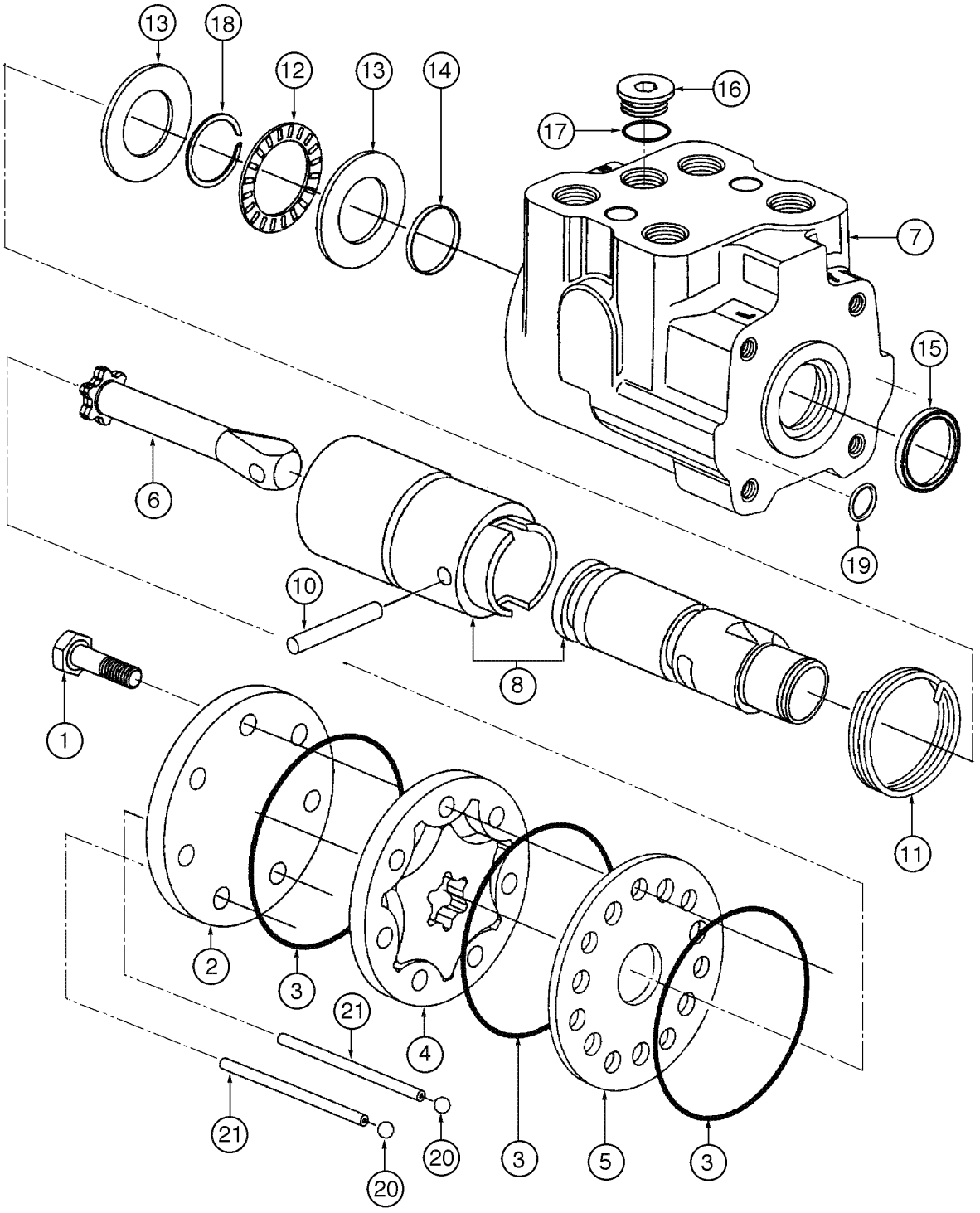

STEERING CONTROL VALVE
STEERING CONTROL VALVE
STEERING CONTROL VALVE
STEERING CONTROL VALVE

R	N	P.N.	MOD	Q	Denominação Bezeichnung	Denominacion Descrizione	Description Beskrivelse	Description Denominação	L.C.
		87405609		1	DISTRIBUIDOR, Includes items 1 - 21				
						VALVULA DISTRIBUIDOF	VALVE, CONTROL	DISTRIBUTEUR	083D
					REGELVENTIL	DISTRIBUTORE	STYREVENTIL	VALVULA DE CONTROLE	
1		**407768A1**		7	PARAFUSO	TORNILLO	SCREW	VIS	7450
					SCHRAUBE	VITE	SKRUE	PARAFUSO	
2		**NSS**		1	NÃO FORNECIDO SEPARADAMENTE, PLATE				
						NO SE REPARA SEPARA	NOT SERVICED SEPARA	NON FOURNI SEPAREMI	064N
					KEIN ERSATZTEIL	NON FORNITO SEPARAT	NOT SERVICED SEPARA	NOT SERVICED SEPARA	
3		**298587A1**		3	ANEL DE VEDAÇÃO	ANILLO DE CIERRE	SEAL	JOINT	7460
					DICHTUNG	ANELLO DI TENUTA	PAKNINGSRING	ANEL DE VEDACAO	
4		**NSS**		1	NÃO FORNECIDO SEPARADAMENTE, GEROTOR				
						NO SE REPARA SEPARA	NOT SERVICED SEPARA	NON FOURNI SEPAREMI	064N
					KEIN ERSATZTEIL	NON FORNITO SEPARAT	NOT SERVICED SEPARA	NOT SERVICED SEPARA	
5		**NSS**		1	NÃO FORNECIDO SEPARADAMENTE, PLATE				
						NO SE REPARA SEPARA	NOT SERVICED SEPARA	NON FOURNI SEPAREMI	064N
					KEIN ERSATZTEIL	NON FORNITO SEPARAT	NOT SERVICED SEPARA	NOT SERVICED SEPARA	
6		**NSS**		1	NÃO FORNECIDO SEPARADAMENTE, SHAFT				
						NO SE REPARA SEPARA	NOT SERVICED SEPARA	NON FOURNI SEPAREMI	064N
					KEIN ERSATZTEIL	NON FORNITO SEPARAT	NOT SERVICED SEPARA	NOT SERVICED SEPARA	
7		**NSS**		1	NÃO FORNECIDO SEPARADAMENTE, HOUSING				
						NO SE REPARA SEPARA	NOT SERVICED SEPARA	NON FOURNI SEPAREMI	064N
					KEIN ERSATZTEIL	NON FORNITO SEPARAT	NOT SERVICED SEPARA	NOT SERVICED SEPARA	
8		**NSS**		1	NÃO FORNECIDO SEPARADAMENTE, SPOOL				
						NO SE REPARA SEPARA	NOT SERVICED SEPARA	NON FOURNI SEPAREMI	064N
					KEIN ERSATZTEIL	NON FORNITO SEPARAT	NOT SERVICED SEPARA	NOT SERVICED SEPARA	
10		**NSS**		1	NÃO FORNECIDO SEPARADAMENTE, PIN				
						NO SE REPARA SEPARA	NOT SERVICED SEPARA	NON FOURNI SEPAREMI	064N
					KEIN ERSATZTEIL	NON FORNITO SEPARAT	NOT SERVICED SEPARA	NOT SERVICED SEPARA	
11		**399331A1**		1	MOLA	RESORTE	SPRING	RESSORT	8315
					FEDER	MOLLA	FJEDER	MOLA	
12		**298593A1**		1	ROLAMENTO, thrust	COJINETE	BEARING	ROULEMENT	0600
					WÄLZLAGER	CUSCINETTO	LEJE	ROLAMENTO	
13		**298594A1**		2	PISTA DE ROLAMENTO, bearing				
						PISTA DE RODAMIENTO	RACE	CHEMIN DE ROULEMEN	6720
					BAHN	ANELLO	RIST	PISTA DE ROLAMENTO	
14		**400210A1**		1	ANEL DE VEDAÇÃO	ANILLO DE CIERRE	SEAL	JOINT	7460
					DICHTUNG	ANELLO DI TENUTA	PAKNINGSRING	ANEL DE VEDACAO	
15		**320196A1**		1	ANEL DE VEDAÇÃO	ANILLO DE CIERRE	SEAL	JOINT	7460
					DICHTUNG	ANELLO DI TENUTA	PAKNINGSRING	ANEL DE VEDACAO	
16		**NSS**		1	NÃO FORNECIDO SEPARADAMENTE, PLUG				
						NO SE REPARA SEPARA	NOT SERVICED SEPARA	NON FOURNI SEPAREMI	064N
					KEIN ERSATZTEIL	NON FORNITO SEPARAT	NOT SERVICED SEPARA	NOT SERVICED SEPARA	
17		**237-6008**		1	ANEL "O", 8-1, 90 Duro, .644" ID x .087" Thk				
						JUNTA HERMETICA	O-RING	JOINT THORIQUE	055A
					DICHTRING	ANELLO TOROIDALE	O-RING	O-RING	
18		**298595A1**		1	ANEL	ANILLO	RING	ANNEAU	7175
					RING	ANELLO	RING	ANEL	

VÁLVULA DE CONTROLE DA DIREÇÃO
VÁLVULA DE CONTROL DE LA DIRECCIÓN
STEERING CONTROL VALVE
STEERING CONTROL VALVE

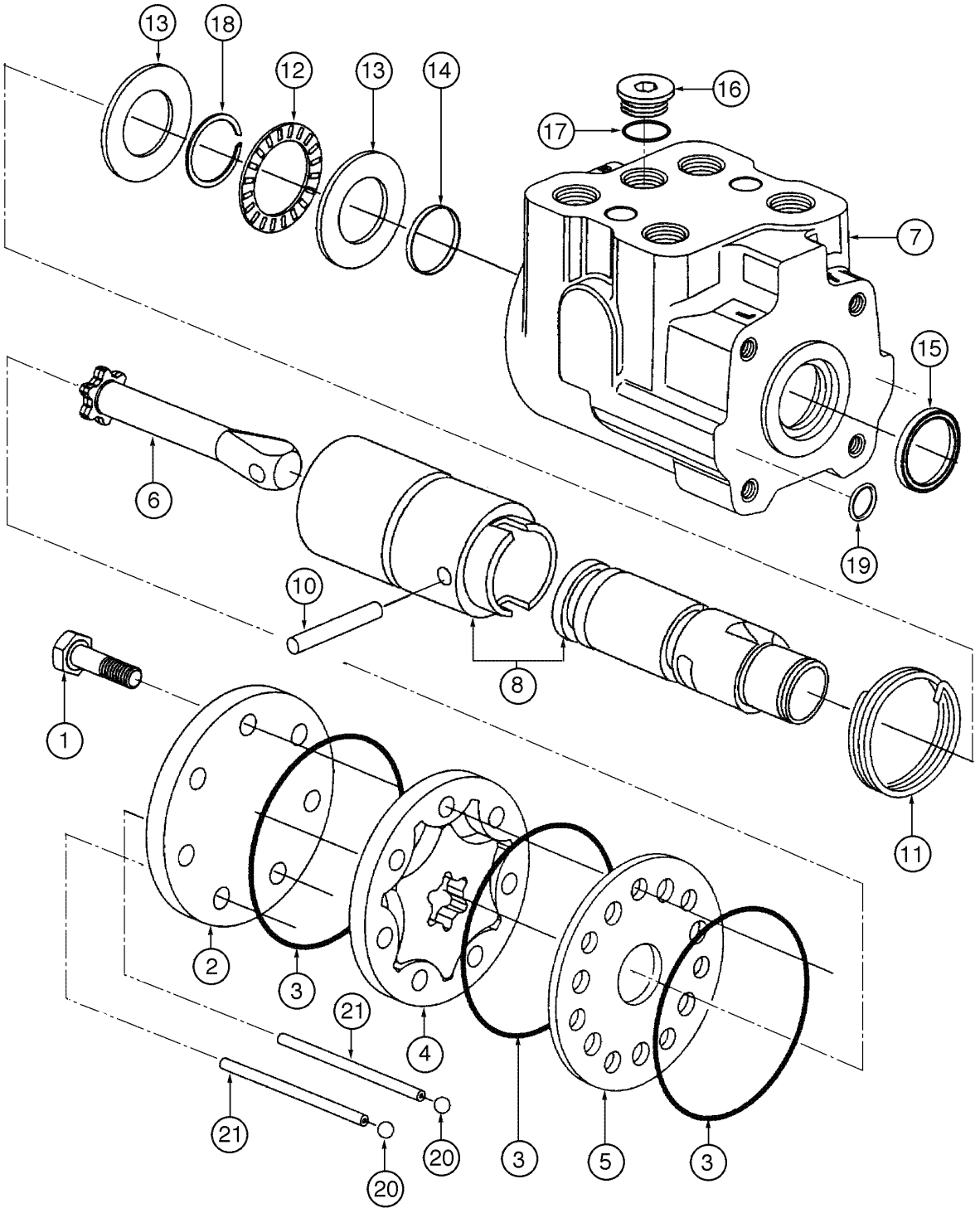

STEERING CONTROL VALVE
STEERING CONTROL VALVE
STEERING CONTROL VALVE
STEERING CONTROL VALVE

R	N	P.N.	MOD	Q	Denominação Bezeichnung	Denominacion Descrizione	Description Beskrivelse	Description Denominação	L.C.
19		**238-6011**		2	ANEL "O", -011, 90 Duro, .301" ID x .070" Thk				
						JUNTA HERMETICA	O-RING	JOINT THORIQUE	055A
					DICHTRING	ANELLO TOROIDALE	O-RING	O-RING	
20		**298596A1**		2	ESFERA	BOLA	BALL	BILLE	0460
					KUGEL	SFERA	KUGLE	ESFERA	
21		**298597A1**		2	PINO LARGO	BULON/PIN, LARGO	PIN, LARGE	AXE, GROS	Z009
					BOLZEN, GROSS	SPINA, GRANDE	STOR PIND	PINO LARGO	
22	1	**407966A1**		1	JOGO, repair	JEUGO	KIT	POCHETTE	4830
					PACKUNG	KIT	KIT	JOGO	

(1) Inclui itens 3, 14, 15, 17 e 19

05-08	01	p1	06/09

HIDRÁULICO - DIREÇÃO STD - PRESSÃO E RETORNO
HIDRAULICO - DIRECCIÓN STD - PRESIÓN Y RETORNO
HYDRAULICS - STD STEERING - PRESSURE AND RETURN
HYDRAULICS - STD STEERING - PRESSURE AND RETURN

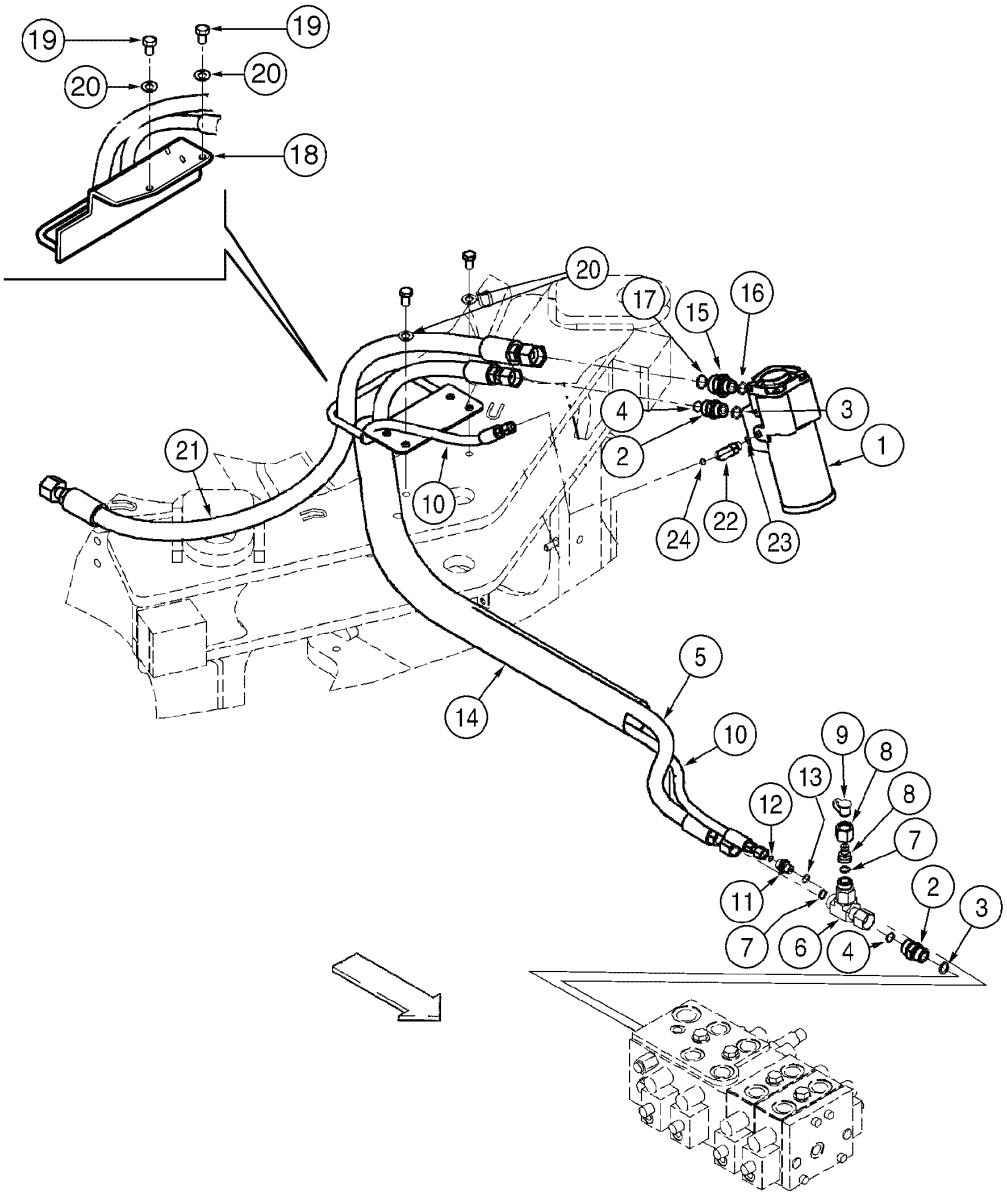

HYDRAULICS - STD STEERING - PRESSURE AND RETURN
HYDRAULICS - STD STEERING - PRESSURE AND RETURN
HYDRAULICS - STD STEERING - PRESSURE AND RETURN
HYDRAULICS - STD STEERING - PRESSURE AND RETURN

R	N	P.N.	MOD	Q	Denominação Bezeichnung	Denominacion Descrizione	Description Beskrivelse	Description Denominação	L.C.
1		{}		1	CONTROL VALVE (P.5-6)				
2		700-103		2	CONEXÃO, 1"-14 ORFS x M22 x 1.5 ORB, Includes items 3, 4				
						RACOR	CONNECTOR, HYD.	RACCORD	020R
					HYDRAULIKKUPPLUNG	RACCORDO IDRAULICO	FORSKRUNING	CONECTOR	
3		637-63193		2	ANEL "O", CI 6, 19.3MM ID x 2.2 Thk				
						JUNTA HERMETICA	O-RING	JOINT THORIQUE	055A
					DICHTRING	ANELLO TOROIDALE	O-RING	O-RING	
4		238-6016		2	ANEL "O", -016, 90 Duro, .614" ID x .070" Thk				
						JUNTA HERMETICA	O-RING	JOINT THORIQUE	055A
					DICHTRING	ANELLO TOROIDALE	O-RING	O-RING	
5		408877A1		1	MANGUEIRA CONJUNTO, pressure 1673mm				
						MANGUERA (CONJUNTO	HOSE ASSY.	FLEXIBLE (ASSEMBLE)	P457
					SCHLAUCH (KPLT.)	GRUPPO TUBO FLESS	HOSE ASSY.	MANGUEIRA CONJUNTO	
6		701-433		1	TEE, 1"-14 ORFS x 1"-14 Fem Sw Run, Includes item 7				
						RACOR-T	TEE	TE-DE-TUYAUTERIE	9020
					T-STÜCK	PEZZO A T	T-STYKKE	TE	
7		238-6016		2	ANEL "O", -016, 90 Duro, .614" ID x .070" Thk				
						JUNTA HERMETICA	O-RING	JOINT THORIQUE	055A
					DICHTRING	ANELLO TOROIDALE	O-RING	O-RING	
8		324201A1		1	BUJÃO	TAPÓN	PLUG	BOUCHON	6400
					STOPFEN	TAPPO	PROP	BUJAO	
9		H434163		1	GUARDA-PÓ	CAPUCHON GUARDA-PO	DUST CAP	CACHE-POUSSIERE	066C
					STAUBSCHUTZKAPPE	CAPPUCCIO PARAPOLV	STOEVHAETTE	RESGUARDO DE PO	
10		408878A1		1	MANGUEIRA CONJUNTO, load sense 1857mm				
						MANGUERA (CONJUNTO	HOSE ASSY.	FLEXIBLE (ASSEMBLE)	P457
					SCHLAUCH (KPLT.)	GRUPPO TUBO FLESS	HOSE ASSY.	MANGUEIRA CONJUNTO	
11		700-153		1	CONEXÃO, 9/16"-18 ORFS x M14 x 1.5 ORB, Includes items 12, 13				
						RACOR	CONNECTOR, HYD.	RACCORD	020R
					HYDRAULIKKUPPLUNG	RACCORDO IDRAULICO	FORSKRUNING	CONECTOR	
12		637-63113		1	ANEL "O", CI 6, 11.3MM ID x 2.2 Thk				
						JUNTA HERMETICA	O-RING	JOINT THORIQUE	055A
					DICHTRING	ANELLO TOROIDALE	O-RING	O-RING	
13		238-6011		1	ANEL "O", -011, 90 Duro, .301" ID x .070" Thk				
						JUNTA HERMETICA	O-RING	JOINT THORIQUE	055A
					DICHTRING	ANELLO TOROIDALE	O-RING	O-RING	
14		401526A1		1	PROTETOR DE MANGUEI	PROTECTOR DE TUBO	HOSE, PROTECTION	PROTECTEUR DE TUYA	P827
					SCHLAUCHSCHUTZ	MANIC.TUBO FLESS.	SLANGEBESKYTTELSE	PROTETOR DE MANGUE	
15		700-107		1	CONEXÃO, 1 3/16"-12 ORFS x M22 x 1.5 ORB, Includes items 16, 17				
						RACOR	CONNECTOR, HYD.	RACCORD	020R
					HYDRAULIKKUPPLUNG	RACCORDO IDRAULICO	FORSKRUNING	CONECTOR	
16		637-63193		1	ANEL "O", CI 6, 19.3MM ID x 2.2 Thk				
						JUNTA HERMETICA	O-RING	JOINT THORIQUE	055A
					DICHTRING	ANELLO TOROIDALE	O-RING	O-RING	
17		238-6018		1	ANEL "O", -018, 90 Duro, .739" ID x .070" Thk				
						JUNTA HERMETICA	O-RING	JOINT THORIQUE	055A
					DICHTRING	ANELLO TOROIDALE	O-RING	O-RING	
18		87439953		1	PRENDEDOR	RETENEDOR	RETAINER	RETENEUR	109R
					HALTEPLATTE	RITEGNO	HOLDER	RETENTOR	

HIDRÁULICO - DIREÇÃO STD - PRESSÃO E RETORNO
HIDRAULICO - DIRECCIÓN STD - PRESIÓN Y RETORNO
HYDRAULICS - STD STEERING - PRESSURE AND RETURN
HYDRAULICS - STD STEERING - PRESSURE AND RETURN

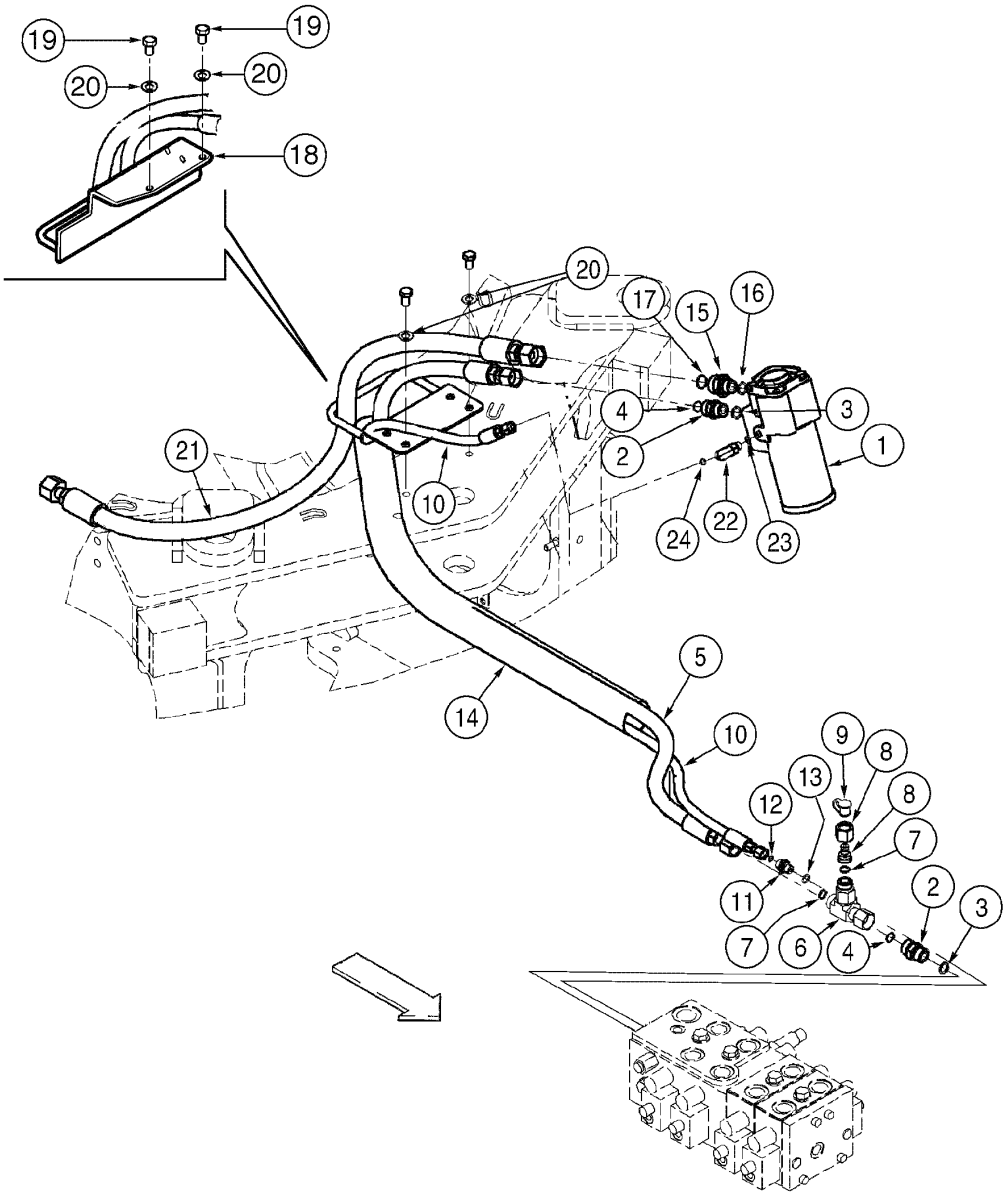

HYDRAULICS - STD STEERING - PRESSURE AND RETURN
HYDRAULICS - STD STEERING - PRESSURE AND RETURN
HYDRAULICS - STD STEERING - PRESSURE AND RETURN
HYDRAULICS - STD STEERING - PRESSURE AND RETURN

R	N	P.N.	MOD	Q	Denominação Bezeichnung	Denominacion Descrizione	Description Beskrivelse	Description Denominação	L.C.
19		627-12020		2	PARAFUSO, Hex, M12 x 20, 10.9, Full Thd				
						TORNILLO	BOLT	BOULON	140B
					SCHRAUBE	BULLONE	SKRUE	PARAFUSO	
20		895-11012		2	ARRUELA PLANA, M13.5 x 24 x 2.5				
						ARANDELA	WASHER	RONDELLE	131R
					UNTERLEGSCHEIBE	ROSETTA PIANA	FLADSKIVE	ANILHA	
21		365751A2		1	MANGUEIRA CONJUNTO, return 1177mm				
						MANGUERA (CONJUNTO	HOSE ASSY.	FLEXIBLE (ASSEMBLE)	P457
					SCHLAUCH (KPLT.)	GRUPPO TUBO FLESS	HOSE ASSY.	MANGUEIRA CONJUNTO	
22		700-303		1	COTOVELO, 90º, 9/16"-18 ORFS x M12 x 1.5 ORB, Includes items 23, 24				
						CODO	ELBOW	COUDE	085G
					KNIESTUECK	GOMITO	VINKELROER	JOELHO	
23		637-63093		1	ANEL "O", CI 6, 9.3MM ID x 2.2 Thk				
						JUNTA HERMETICA	O-RING	JOINT THORIQUE	055A
					DICHTRING	ANELLO TOROIDALE	O-RING	O-RING	
24		238-6011		1	ANEL "O", -011, 90 Duro, .301" ID x .070" Thk				
						JUNTA HERMETICA	O-RING	JOINT THORIQUE	055A
					DICHTRING	ANELLO TOROIDALE	O-RING	O-RING	

05-10	01	p1	06/09

HIDRÁULICO - DIREÇÃO AUXILIAR - PRESSÃO E RETORNO
HIDRAULICO - DIRECCIÓN AUXILIAR - PRESIÓN Y RETORNO
HYDRAULICS - AUXILIARY STEERING - PRESSURE AND RETURN
HYDRAULICS - AUXILIARY STEERING - PRESSURE AND RETURN

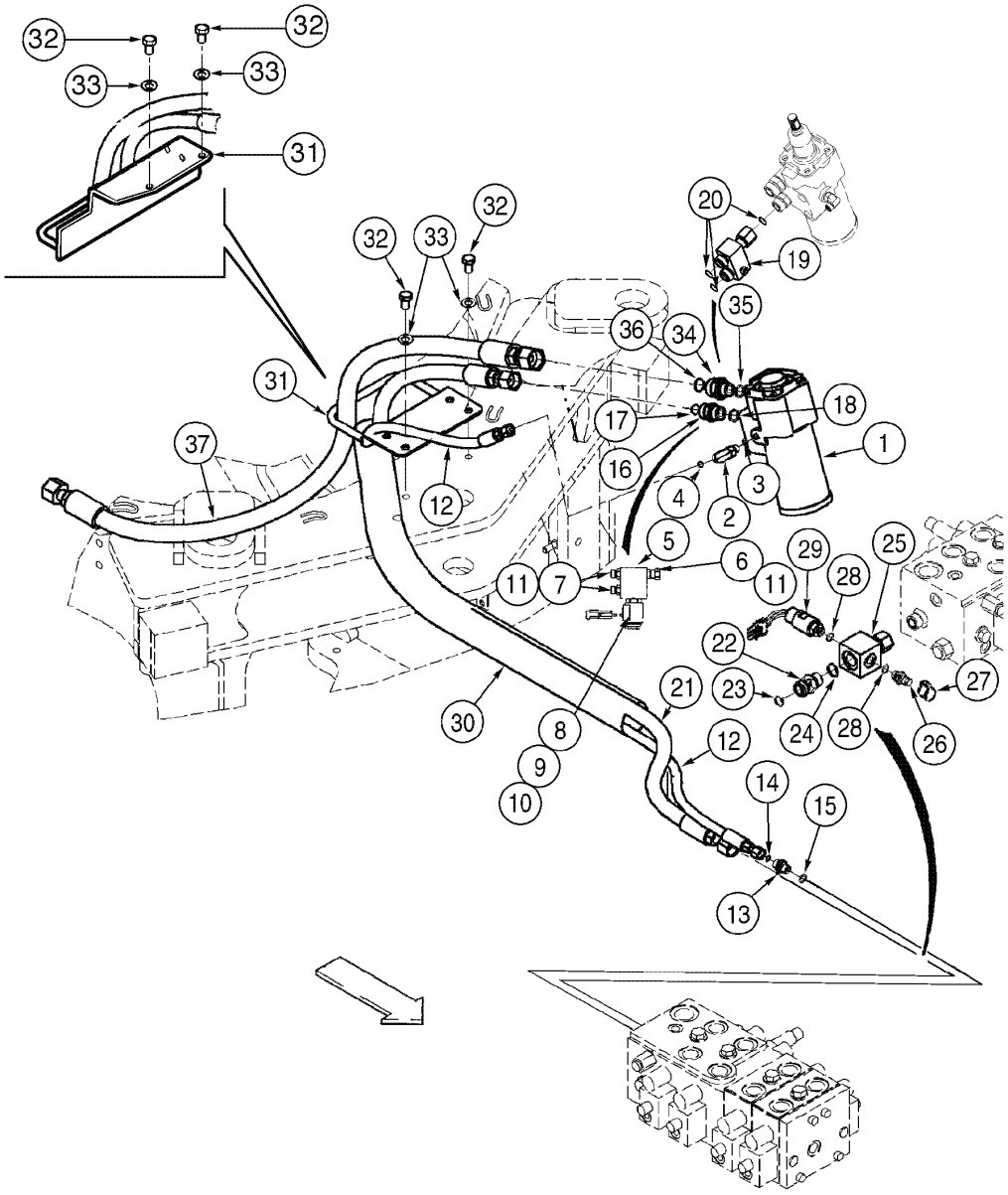

HYDRAULICS - AUXILIARY STEERING - PRESSURE AND RETURN
HYDRAULICS - AUXILIARY STEERING - PRESSURE AND RETURN
HYDRAULICS - AUXILIARY STEERING - PRESSURE AND RETURN
HYDRAULICS - AUXILIARY STEERING - PRESSURE AND RETURN

R	N	P.N.	MOD	Q	Denominação Bezeichnung	Denominacion Descrizione	Description Beskrivelse	Description Denominação	L.C.
1		{}		1	CONTROL VALVE (P.5-6)				
2		700-303		1	COTOVELO, 90º, 9/16"-18 ORFS x M12 x 1.5 ORB, Includes items 3, 4				
						CODO	ELBOW	COUDE	085G
					KNIESTUECK	GOMITO	VINKELROER	JOELHO	
3		637-63093		1	ANEL "O", CI 6, 9.3MM ID x 2.2 Thk				
						JUNTA HERMETICA	O-RING	JOINT THORIQUE	055A
					DICHTRING	ANELLO TOROIDALE	O-RING	O-RING	
4		238-6011		1	ANEL "O", -011, 90 Duro, .301" ID x .070" Thk				
						JUNTA HERMETICA	O-RING	JOINT THORIQUE	055A
					DICHTRING	ANELLO TOROIDALE	O-RING	O-RING	
		411113A1		1	ELETRO VALVULA, Includes items 5 - 10				
						ELECTROVÁLVULA	VALVE, SOLENOID	ELECTRO-VALVE	Z337
					MAGNETVENTIL	ELETTROVALVOLA	MAGNETVENTIL	ELECTROVÁLVULA	
5		NSS		1	NÃO FORNECIDO SEPARADAMENTE, HOUSING				
						NO SE REPARA SEPARA	NOT SERVICED SEPARA	NON FOURNI SEPAREM	064N
					KEIN ERSATZTEIL	NON FORNITO SEPARAT	NOT SERVICED SEPARA	NOT SERVICED SEPARA	
6		412258A1		1	CONEXAO	CONEXION	FITTING	RACCORD	3300
					FITTING	RACCORDO	FITTING	CONEXAO	
7		412257A1		2	CONEXAO	CONEXION	FITTING	RACCORD	3300
					FITTING	RACCORDO	FITTING	CONEXAO	
8		408619A1		1	BOBINA	BOBINA	COIL	BOBINE	1770
					SPULE	BOBINA	SPOLE	BOBINE	
9		412256A1		1	VALVULA	VÁLVULA DE PASO	POPPET, VALVE	CLAPET	P048
					VENTILKEGEL	VALVOLA A FUNGO	DOKVENTIL	VALVULA	
10	1	329413A1		1	JOGO DE JUNTAS	SERIE DE JUNTAS	KIT, SEALS	POCHETTE DE JOINTS	630S
					DICHTUNGSSATZ	SERIE GUARNIZIONI	PAKNINGSSAET	CONJUNTO DE JUNTAS	
11		237-6004		3	ANEL "O", 4-1, 90 Duro, .351" ID x .072" Thk				
						JUNTA HERMETICA	O-RING	JOINT THORIQUE	055A
					DICHTRING	ANELLO TOROIDALE	O-RING	O-RING	
12		408878A1		1	MANGUEIRA CONJUNTO, load sense 1857mm				
						MANGUERA (CONJUNTO	HOSE ASSY.	FLEXIBLE (ASSEMBLE)	P457
					SCHLAUCH (KPLT.)	GRUPPO TUBO FLESS	HOSE ASSY.	MANGUEIRA CONJUNTO	
13		700-153		1	CONEXÃO, 9/16"-18 ORFS x M14 x 1.5 ORB, Includes items 14, 15				
						RACOR	CONNECTOR, HYD.	RACCORD	020R
					HYDRAULIKKUPPLUNG	RACCORDO IDRAULICO	FORSKRUNING	CONECTOR	
14		637-63113		1	ANEL "O", CI 6, 11.3MM ID x 2.2 Thk				
						JUNTA HERMETICA	O-RING	JOINT THORIQUE	055A
					DICHTRING	ANELLO TOROIDALE	O-RING	O-RING	
15		238-6011		1	ANEL "O", -011, 90 Duro, .301" ID x .070" Thk				
						JUNTA HERMETICA	O-RING	JOINT THORIQUE	055A
					DICHTRING	ANELLO TOROIDALE	O-RING	O-RING	
16		700-103		1	CONEXÃO, 1"-14 ORFS x M22 x 1.5 ORB, Includes items 17, 18				
						RACOR	CONNECTOR, HYD.	RACCORD	020R
					HYDRAULIKKUPPLUNG	RACCORDO IDRAULICO	FORSKRUNING	CONECTOR	
17		637-63193		1	ANEL "O", CI 6, 19.3MM ID x 2.2 Thk				
						JUNTA HERMETICA	O-RING	JOINT THORIQUE	055A
					DICHTRING	ANELLO TOROIDALE	O-RING	O-RING	

(1) Não ilustrada

05-10	01	p2	06/09

HIDRÁULICO - DIREÇÃO AUXILIAR - PRESSÃO E RETORNO
HIDRAULICO - DIRECCIÓN AUXILIAR - PRESIÓN Y RETORNO
HYDRAULICS - AUXILIARY STEERING - PRESSURE AND RETURN
HYDRAULICS - AUXILIARY STEERING - PRESSURE AND RETURN

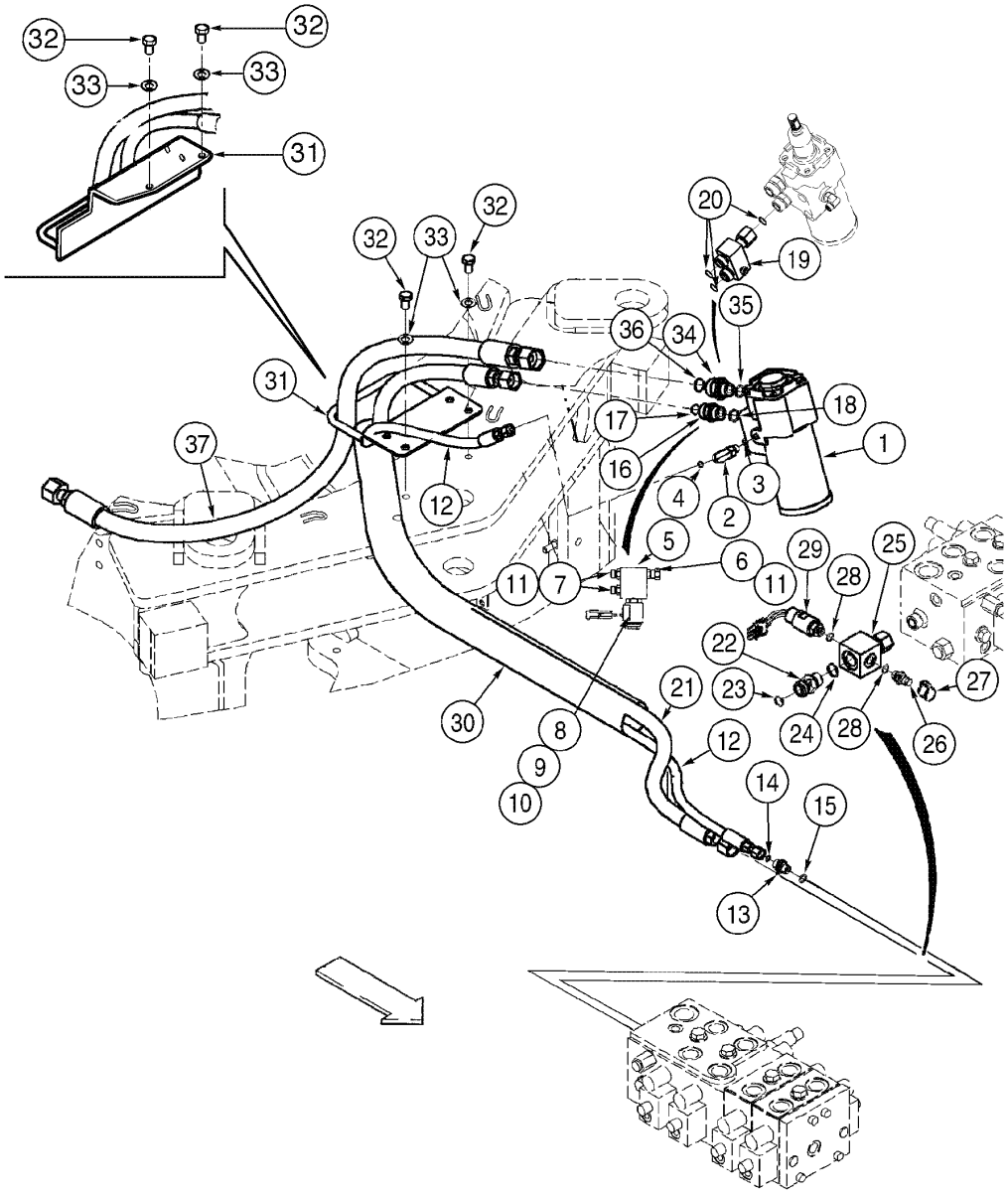

HYDRAULICS - AUXILIARY STEERING - PRESSURE AND RETURN
HYDRAULICS - AUXILIARY STEERING - PRESSURE AND RETURN
HYDRAULICS - AUXILIARY STEERING - PRESSURE AND RETURN
HYDRAULICS - AUXILIARY STEERING - PRESSURE AND RETURN

R	N	P.N.	MOD	Q	Denominação Bezeichnung	Denominacion Descrizione	Description Beskrivelse	Description Denominação	L.C.
18		238-6016		1	ANEL "O", -016, 90 Duro, .614" ID x .070" Thk				
						JUNTA HERMETICA	O-RING	JOINT THORIQUE	055A
					DICHTRING	ANELLO TOROIDALE	O-RING	O-RING	
19		376636A1		1	CONEXAO, Includes item 20				
						CONEXION	FITTING	RACCORD	3300
					FITTING	RACCORDO	FITTING	CONEXAO	
20		238-6016		3	ANEL "O", -016, 90 Duro, .614" ID x .070" Thk				
						JUNTA HERMETICA	O-RING	JOINT THORIQUE	055A
					DICHTRING	ANELLO TOROIDALE	O-RING	O-RING	
21		408877A1		1	MANGUEIRA CONJUNTO, pressure 1673mm				
						MANGUERA (CONJUNTO	HOSE ASSY.	FLEXIBLE (ASSEMBLE)	P457
					SCHLAUCH (KPLT.)	GRUPPO TUBO FLESS	HOSE ASSY.	MANGUEIRA CONJUNTO	
22		376970A1		1	VALVULA CHECAGEM, Includes items 23, 24				
						VALVULA ANTIRRETORN	VALVE, CHECK	SOUPAPE ANTI RETOUR	P140
					RUECKSCHLAGVENTIL	VALVOLA, DI RITEGNO	VALVE, CHECK	VALVULA CHECAGEM	
23		637-63193		1	ANEL "O", CI 6, 19.3MM ID x 2.2 Thk				
						JUNTA HERMETICA	O-RING	JOINT THORIQUE	055A
					DICHTRING	ANELLO TOROIDALE	O-RING	O-RING	
24		238-6016		1	ANEL "O", -016, 90 Duro, .614" ID x .070" Thk				
						JUNTA HERMETICA	O-RING	JOINT THORIQUE	055A
					DICHTRING	ANELLO TOROIDALE	O-RING	O-RING	
25		400242A1		1	CONEXAO, aux steering	CONEXION	FITTING	RACCORD	3300
					FITTING	RACCORDO	FITTING	CONEXAO	
26		178889A1		1	CONEXAO, Includes items 27, 28				
						CONEXION	FITTING	RACCORD	3300
					FITTING	RACCORDO	FITTING	CONEXAO	
27		143349A1		1	GUARDA-PÓ	CAPUCHON GUARDA-PO	DUST CAP	CACHE-POUSSIERE	066C
					STAUBSCHUTZKAPPE	CAPPUCCIO PARAPOLV	STOEVHAETTE	RESGUARDO DE PO	
28		637-63113		1	ANEL "O", CI 6, 11.3MM ID x 2.2 Thk				
						JUNTA HERMETICA	O-RING	JOINT THORIQUE	055A
					DICHTRING	ANELLO TOROIDALE	O-RING	O-RING	
29		398888A1		1	INTERRUPTOR DE PRESSÃO				
						INTERRUPTOR DE PRES	SWITCH, PRESSURE	PRESSOSTAT	079I
					DRUCKSCHALTER	INTERRUTTORE PRESSI	TRYKKONTAKT	INTERRUPTOR DE PRES	
30		401526A1		1	PROTETOR DE MANGUEI	PROTECTOR DE TUBO	HOSE, PROTECTION	PROTECTEUR DE TUYA	P827
					SCHLAUCHSCHUTZ	MANIC.TUBO FLESS.	SLANGEBESKYTTELSE	PROTETOR DE MANGUE	
31		87439953		1	PRENDEDOR	RETENEDOR	RETAINER	RETENEUR	109R
					HALTEPLATTE	RITEGNO	HOLDER	RETENTOR	
32		627-12020		2	PARAFUSO, Hex, M12 x 20, 10.9, Full Thd				
						TORNILLO	BOLT	BOULON	140B
					SCHRAUBE	BULLONE	SKRUE	PARAFUSO	
33		895-11012		2	ARRUELA PLANA, M13.5 x 24 x 2.5				
						ARANDELA	WASHER	RONDELLE	131R
					UNTERLEGSCHEIBE	ROSETTA PIANA	FLADSKIVE	ANILHA	
34		700-107		1	CONEXÃO, 1 3/16"-12 ORFS x M22 x 1.5 ORB, Includes items 35, 36				
						RACOR	CONNECTOR, HYD.	RACCORD	020R
					HYDRAULIKKUPPLUNG	RACCORDO IDRAULICO	FORSKRUNING	CONECTOR	

HIDRÁULICO - DIREÇÃO AUXILIAR - PRESSÃO E RETORNO
HIDRAULICO - DIRECCIÓN AUXILIAR - PRESIÓN Y RETORNO
HYDRAULICS - AUXILIARY STEERING - PRESSURE AND RETURN
HYDRAULICS - AUXILIARY STEERING - PRESSURE AND RETURN

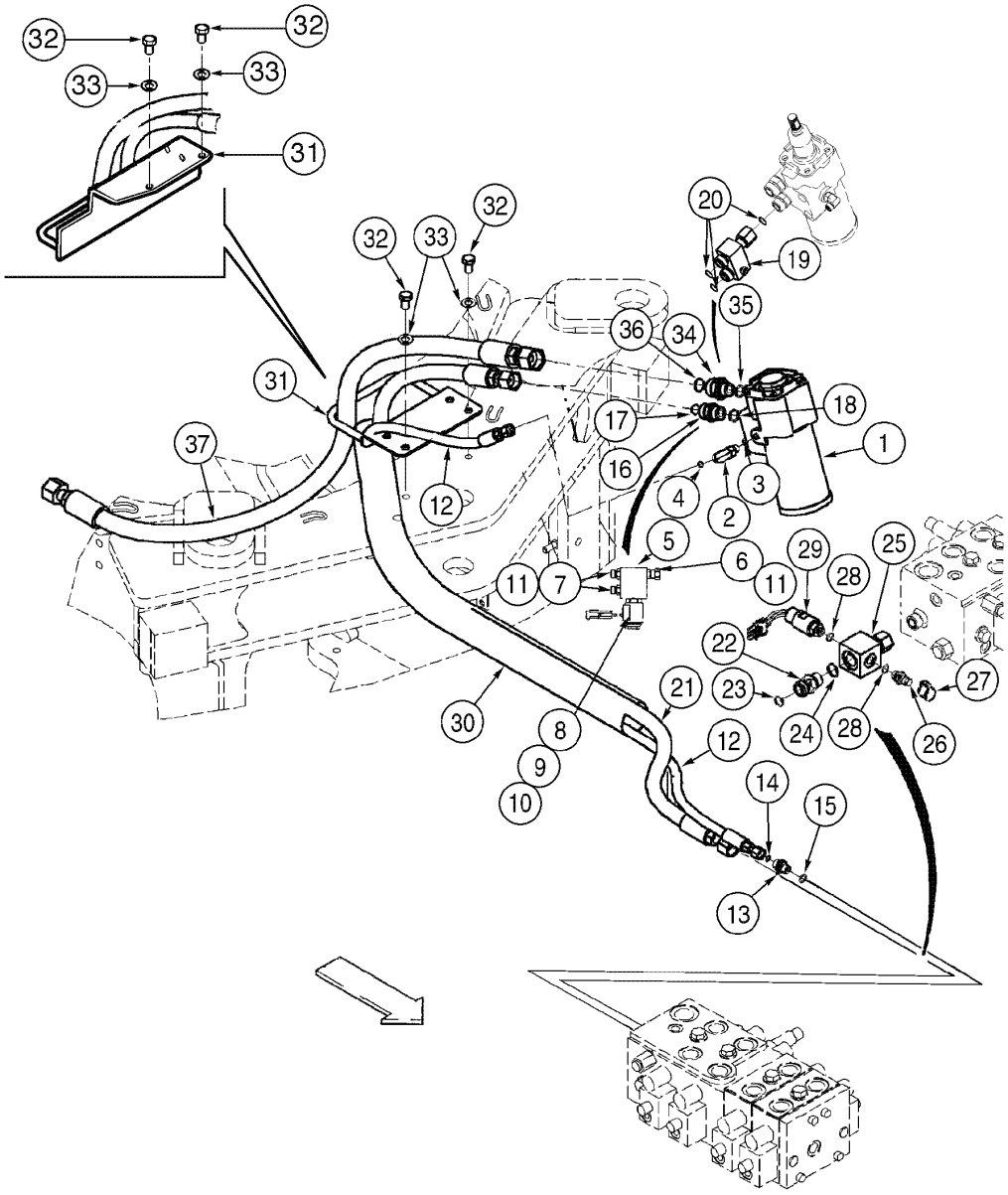

HYDRAULICS - AUXILIARY STEERING - PRESSURE AND RETURN
HYDRAULICS - AUXILIARY STEERING - PRESSURE AND RETURN
HYDRAULICS - AUXILIARY STEERING - PRESSURE AND RETURN
HYDRAULICS - AUXILIARY STEERING - PRESSURE AND RETURN

R	N	P.N.	MOD	Q	Denominação Bezeichnung	Denominacion Descrizione	Description Beskrivelse	Description Denominação	L.C.
35		**238-6018**		1	ANEL "O", -018, 90 Duro, .739" ID x .070" Thk				
						JUNTA HERMETICA	O-RING	JOINT THORIQUE	055A
					DICHTRING	ANELLO TOROIDALE	O-RING	O-RING	
36		**637-63193**		1	ANEL "O", CI 6, 19.3MM ID x 2.2 Thk				
						JUNTA HERMETICA	O-RING	JOINT THORIQUE	055A
					DICHTRING	ANELLO TOROIDALE	O-RING	O-RING	
37		**387701A1**		1	MANGUEIRA CONJUNTO, return 1177mm				
						MANGUERA (CONJUNTC	HOSE ASSY.	FLEXIBLE (ASSEMBLE)	P457
					SCHLAUCH (KPLT.)	GRUPPO TUBO FLESS	HOSE ASSY.	MANGUEIRA CONJUNTC	

05-12	01	p1	06/09

HIDRÁULICO - DIREÇÃO - VÁLVULA DE CONTROLE AOS CILINDROS
HIDRAULICO - DIRECCIÓN - VÁLVULA DE CONTROL HASTA LOS CILINDROS
HYDRAULICS - STEERING - CONTROL VALVE TO CYLINDERS
HYDRAULICS - STEERING - CONTROL VALVE TO CYLINDERS

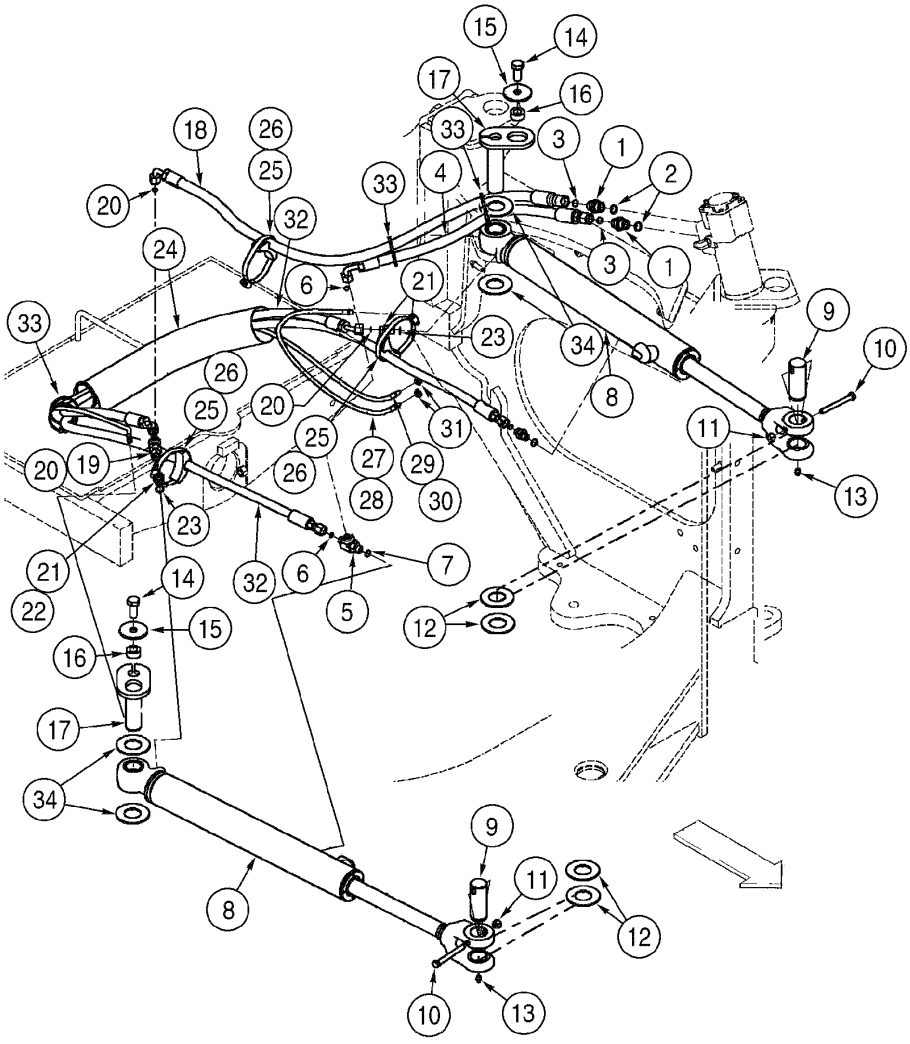

HYDRAULICS - STEERING - CONTROL VALVE TO CYLINDERS
HYDRAULICS - STEERING - CONTROL VALVE TO CYLINDERS
HYDRAULICS - STEERING - CONTROL VALVE TO CYLINDERS
HYDRAULICS - STEERING - CONTROL VALVE TO CYLINDERS

R	N	P.N.	MOD	Q	Denominação Bezeichnung	Denominacion Descrizione	Description Beskrivelse	Description Denominação	L.C.
1		700-162		2	CONEXÃO, 13/16"-16 ORFS x M22 x 1.5 ORB, Includes items 2, 3				
						RACOR	CONNECTOR, HYD.	RACCORD	020R
					HYDRAULIKKUPPLUNG	RACCORDO IDRAULICO	FORSKRUNING	CONECTOR	
2		238-6014		1	ANEL "O", -014, 90 Duro, .489" ID x .070" Thk				
						JUNTA HERMETICA	O-RING	JOINT THORIQUE	055A
					DICHTRING	ANELLO TOROIDALE	O-RING	O-RING	
3		637-63193		1	ANEL "O", CI 6, 19.3MM ID x 2.2 Thk				
						JUNTA HERMETICA	O-RING	JOINT THORIQUE	055A
					DICHTRING	ANELLO TOROIDALE	O-RING	O-RING	
4		365836A3		1	MANGUEIRA CONJUNTO, RH 745mm				
						MANGUERA (CONJUNTO	HOSE ASSY.	FLEXIBLE (ASSEMBLE)	P457
					SCHLAUCH (KPLT.)	GRUPPO TUBO FLESS	HOSE ASSY.	MANGUEIRA CONJUNTO	
5		700-441		1	TEE, 11/16"-16 ORFS x M16 x 1.5 ORB Run, Includes items 6, 7				
						RACOR-T	TEE	TE-DE-TUYAUTERIE	9020
					T-STÜCK	PEZZO A T	T-STYKKE	TE	
6		637-63133		2	ANEL "O", CI 6, 13.3MM ID x 2.2 Thk				
						JUNTA HERMETICA	O-RING	JOINT THORIQUE	055A
					DICHTRING	ANELLO TOROIDALE	O-RING	O-RING	
7		238-6012		1	ANEL "O", -012, 90 Duro, .364" ID x .070" Thk				
						JUNTA HERMETICA	O-RING	JOINT THORIQUE	055A
					DICHTRING	ANELLO TOROIDALE	O-RING	O-RING	
8		{}		2	CYLINDER steering 70IDx46 (P.5-16)				
9		380583A2		2	PINO	PERNO	PIN	AXE	6200
					BOLZEN	PERNO	STIFT	PERNO	
10		828-10090		2	PARAFUSO, Hex, M10 x 90, 10.9				
						TORNILLO	BOLT	BOULON	140B
					SCHRAUBE	BULLONE	SKRUE	PARAFUSO	
11		832-10410		2	CONTRA PORCA, M10 x 1.5, CI 8				
						CONTRA TUERCA	NUT, LOCK	CONTRE-ECROU	P263
					SICHERUNGSMUTTER	CONTRODADO	LASEMOETRIK	CONTRA PORCA	
12		419819A1		4	ARRUELA ESPECIAL	ARANDELA FRENO	WASHER, SPECIAL	RONDELLE SPÉCIALE	Z333
					SPEZIALSCHEIBE	RONDELLA SPECIALE	SPECIALSKIVE	ARRUELA ESPECIAL	
13		219-1		2	GRAXEIRA, 1/8"-27 x .66 lg	ENGRASADOR	NIPPLE, LUBE	GRAISSEUR	060I
					SCHMIERNIPPEL	INGRASSATORE	SMØRENIPPEL	LUBRIFICADOR	
14		627-16035		2	PARAFUSO, Hex, M16 x 35, 10.9, Full Thd				
						TORNILLO	BOLT	BOULON	140B
					SCHRAUBE	BULLONE	SKRUE	PARAFUSO	
15		496-81025		2	ARRUELA PLANA, 21/32" x 2 1/2" x .188", HDN				
						ARANDELA	WASHER	RONDELLE	131R
					UNTERLEGSCHEIBE	ROSETTA PIANA	FLADSKIVE	ANILHA	
16		L125100		2	ESPAÇADOR	ESPACIADOR	SPACER	ENTRETOISE	8090
					DISTANZSTÜCK	DISTANZIALE	AFSTANDSSTYKKE	ESPACADOR	
17		8605835		2	PINO CONJUNTO	PASADOR (CONJUNTO)	PIN ASSY.	CHEVILLE (ASSEMBLEE)	P524
					STIFT (KPLT.)	GRUPPO SPINA	PIN ASSY.	PINO CONJUNTO	
18		365837A2		1	MANGUEIRA CONJUNTO, LH				
						MANGUERA (CONJUNTO	HOSE ASSY.	FLEXIBLE (ASSEMBLE)	P457
					SCHLAUCH (KPLT.)	GRUPPO TUBO FLESS	HOSE ASSY.	MANGUEIRA CONJUNTO	

05-12	01	p2	06/09

HIDRÁULICO - DIREÇÃO - VÁLVULA DE CONTROLE AOS CILINDROS
HIDRAULICO - DIRECCIÓN - VÁLVULA DE CONTROL HASTA LOS CILINDROS
HYDRAULICS - STEERING - CONTROL VALVE TO CYLINDERS
HYDRAULICS - STEERING - CONTROL VALVE TO CYLINDERS

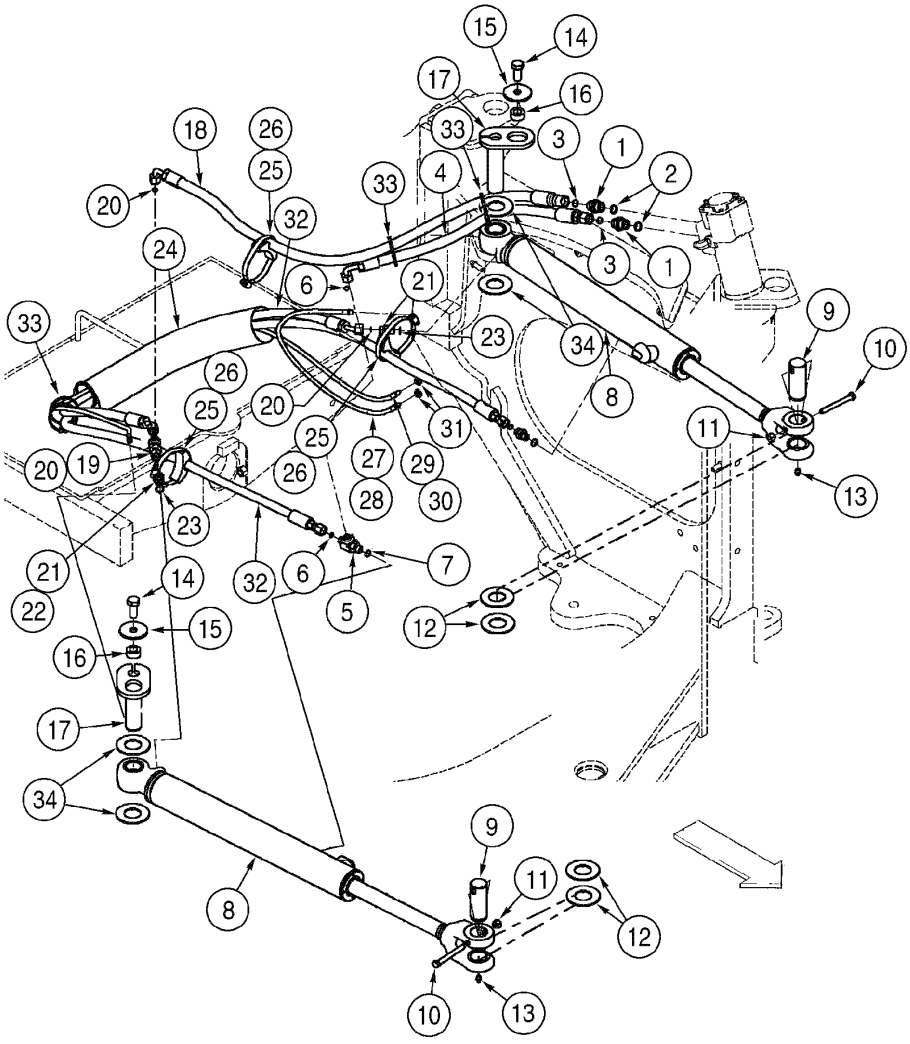

HYDRAULICS - STEERING - CONTROL VALVE TO CYLINDERS
HYDRAULICS - STEERING - CONTROL VALVE TO CYLINDERS
HYDRAULICS - STEERING - CONTROL VALVE TO CYLINDERS
HYDRAULICS - STEERING - CONTROL VALVE TO CYLINDERS

R	N	P.N.	MOD	Q	Denominação Bezeichnung	Denominacion Descrizione	Description Beskrivelse	Description Denominação	L.C.
19		701-422		1	TEE, 11/16"-16 ORFS x 11/16"-16 Fem Sw Run, Includes item 20				
						RACOR-T	TEE	TE-DE-TUYAUTERIE	9020
					T-STÜCK	PEZZO A T	T-STYKKE	TE	
20		238-6012		2	ANEL "O", -012, 90 Duro, .364" ID x .070" Thk				
						JUNTA HERMETICA	O-RING	JOINT THORIQUE	055A
					DICHTRING	ANELLO TOROIDALE	O-RING	O-RING	
21		700-157		3	CONEXÃO, 11/16"-16 ORFS x M16 x 1.5 ORB, Includes items 22, 23				
						RACOR	CONNECTOR, HYD.	RACCORD	020R
					HYDRAULIKKUPPLUNG	RACCORDO IDRAULICO	FORSKRUNING	CONECTOR	
22		637-63133		1	ANEL "O", Cl 6, 13.3MM ID x 2.2 Thk				
						JUNTA HERMETICA	O-RING	JOINT THORIQUE	055A
					DICHTRING	ANELLO TOROIDALE	O-RING	O-RING	
23		238-6012		1	ANEL "O", -012, 90 Duro, .364" ID x .070" Thk				
						JUNTA HERMETICA	O-RING	JOINT THORIQUE	055A
					DICHTRING	ANELLO TOROIDALE	O-RING	O-RING	
24		401526A1		1	PROTETOR DE MANGUEI	PROTECTOR DE TUBO	HOSE, PROTECTION	PROTECTEUR DE TUYA	P827
					SCHLAUCHSCHUTZ	MANIC.TUBO FLESS.	SLANGEBESKYTTELSE	PROTETOR DE MANGUE	
25		367533A1		3	PRENDEDOR	BORNE	CLAMP	BRIDE	120M
					KLEMME	MORSETTO	SPÆNDEBÅND	BORNE	
26		214-1460		3	BRACADEIRA MANGUEIRA, #60, 3.31/4.25 Type F Worm				
						ABRAZADERA MANGUEI	CLAMP, HOSE	BRIDE, FLEXIBLE	P729
					SCHLAUCHSCHELLE	MORSETTO	SLANGEKLEMME	BRACADEIRA MANGUEI	
27		L54693		1	MANGUEIRA, 686mm, Includes item 28				
						MANGA	HOSE	FLEXIBLE	4480
					SCHLAUCHMUFFE	MANICOTTO FLESSIBILE	SLANGE	TUBO FLEXIVEL	
28		219-8		1	GRAXEIRA, 1/4"-28 NPT x .54" lg				
						ENGRASADOR	NIPPLE, LUBE	GRAISSEUR	060I
					SCHMIERNIPPEL	INGRASSATORE	SMØRENIPPEL	LUBRIFICADOR	
29		L72667		1	MANGUEIRA, 1041mm, Includes item 30				
						MANGA	HOSE	FLEXIBLE	4480
					SCHLAUCHMUFFE	MANICOTTO FLESSIBILE	SLANGE	TUBO FLEXIVEL	
30		219-8		1	GRAXEIRA, 1/4"-28 NPT x .54" lg				
						ENGRASADOR	NIPPLE, LUBE	GRAISSEUR	060I
					SCHMIERNIPPEL	INGRASSATORE	SMØRENIPPEL	LUBRIFICADOR	
31		F53473		2	PORCA	TUERCA	NUT	ECROU	5780
					MUTTER	DADO	MØTRIK	PORCA	
32		387207A1		2	MANGUEIRA CONJUNTO, cylinder LH 2143mm				
						MANGUERA (CONJUNTO	HOSE ASSY.	FLEXIBLE (ASSEMBLE)	P457
					SCHLAUCH (KPLT.)	GRUPPO TUBO FLESS	HOSE ASSY.	MANGUEIRA CONJUNTO	
33		L18337		6	TIRA DE CABO, 9.95"-12.1" lg				
						CIERRA CABLES	STRAP, CABLE	SERRE-CABLE	P716
					KABELBINDER	CINGHIA, CABLAGGIO	SELEKABEL	APRIETACABLES	
34		419818A1		4	ARRUELA ESPECIAL	ARANDELA FRENO	WASHER, SPECIAL	RONDELLE SPÉCIALE	Z333
					SPEZIALSCHEIBE	RONDELLA SPECIALE	SPECIALSKIVE	ARRUELA ESPECIAL	

05-14	01	p1	11/07

HIDRÁULICO - DIREÇÃO - RADIADOR DE ÓLEO
HIDRAULICO - DIRECCIÓN - RADIADOR DE ACEITE
HYDRAULICS - STEERING - OIL COOLER
HYDRAULICS - STEERING - OIL COOLER

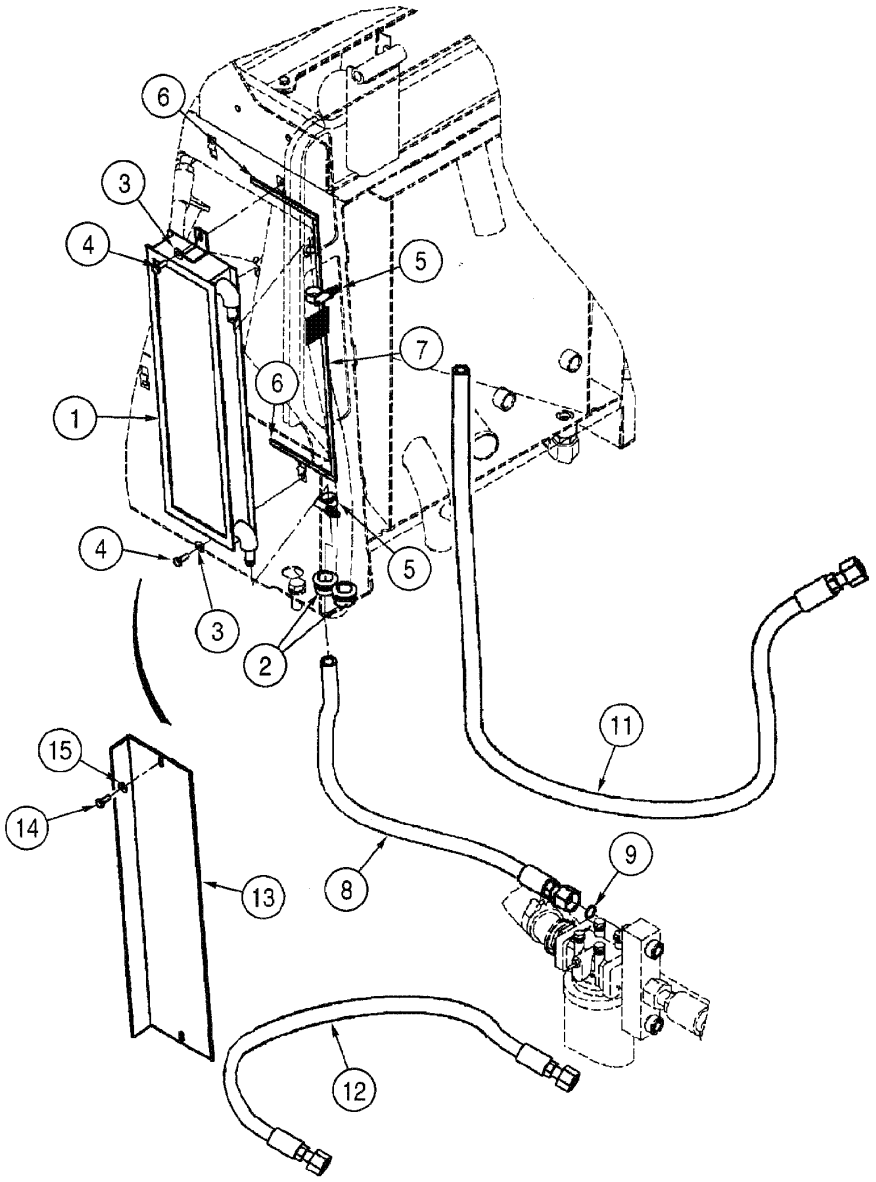

HYDRAULICS - STEERING - OIL COOLER
HYDRAULICS - STEERING - OIL COOLER
HYDRAULICS - STEERING - OIL COOLER
HYDRAULICS - STEERING - OIL COOLER

R	N	P.N.	MOD	Q	Denominação Bezeichnung	Denominacion Descrizione	Description Beskrivelse	Description Denominação	L.C.
1		362963A1		1	ARREFECEDOR ÖLKÜHLER	RADIADOR ACEITE RADIATORE OLIO	COOLER, OIL OLIEKØLER	REFROIDISSEUR D'HUIL ARREFECEDOR	Z229
2		198828C1		2	CASQUILHO ISOLADOR TÜLLE	PASACABLES ANELLO PASSACAVO	GROMMET RING	PASSE-FIL CASQUILHO ISOLADOR	4020
3		895-15008		2	ARRUELA PLANA, M8 x 20 x 1.6 UNTERLEGSCHEIBE	ARANDELA ROSETTA PIANA	WASHER FLADSKIVE	RONDELLE ANILHA	131R
4		627-8025		2	PARAFUSO, Hex, M8 x 25, 10.9 SCHRAUBE	TORNILLO BULLONE	BOLT SKRUE	BOULON PARAFUSO	140B
5		328186A1		2	BRACADEIRA MANGUEIR SCHLAUCHSCHELLE	ABRAZADERA MANGUEI MORSETTO	CLAMP, HOSE SLANGEKLEMME	BRIDE, FLEXIBLE BRACADEIRA MANGUEII	P729
6		382260A1		2	ANEL DE VEDACAO DICHTUNG	ANILLO DE CIERRE ANELLO DI TENUTA	SEAL PAKNINGSRING	JOINT ANEL DE VEDACAO	132A
7		382258A1		1	ANEL DE VEDACAO DICHTUNG	ANILLO DE CIERRE ANELLO DI TENUTA	SEAL PAKNINGSRING	JOINT ANEL DE VEDACAO	132A
8		367872A1		1	MANGUEIRA CONJUNTO, return SCHLAUCH (KPLT.)	MANGUERA (CONJUNTC GRUPPO TUBO FLESS	HOSE ASSY. HOSE ASSY.	FLEXIBLE (ASSEMBLE) MANGUEIRA CONJUNTC	P457
9		238-6018		1	ANEL "O", -018, 90 Duro, .739" ID x .070" Thk DICHTRING	JUNTA HERMETICA ANELLO TOROIDALE	O-RING O-RING	JOINT THORIQUE O-RING	055A
11		376181A2		1	MANGUEIRA CONJUNTO, fan valve return SCHLAUCH (KPLT.)	MANGUERA (CONJUNTC GRUPPO TUBO FLESS	HOSE ASSY. HOSE ASSY.	FLEXIBLE (ASSEMBLE) MANGUEIRA CONJUNTC	P457
12		431706A1		1	MANGUEIRA CONJUNTO, fan return SCHLAUCH (KPLT.)	MANGUERA (CONJUNTC GRUPPO TUBO FLESS	HOSE ASSY. HOSE ASSY.	FLEXIBLE (ASSEMBLE) MANGUEIRA CONJUNTC	P457
13		385688A1		1	PLACA PLATTE	PLACA PIASTRA	PLATE PLADE	PLAQUE CHAPA	6360
14		627-8020		2	PARAFUSO, Hex, M8 x 20, 10.9 SCHRAUBE	TORNILLO BULLONE	BOLT SKRUE	BOULON PARAFUSO	140B
15		895-15008		2	ARRUELA PLANA, M8 x 20 x 1.6 UNTERLEGSCHEIBE	ARANDELA ROSETTA PIANA	WASHER FLADSKIVE	RONDELLE ANILHA	131R

05-16	01	p1	08/09

HIDRÁULICO - DIREÇÃO - CILINDROS
HIDRAULICO - DIRECCIÓN - CILINDROS
HYDRAULICS - STEERING - CYLINDERS
HYDRAULICS - STEERING - CYLINDERS

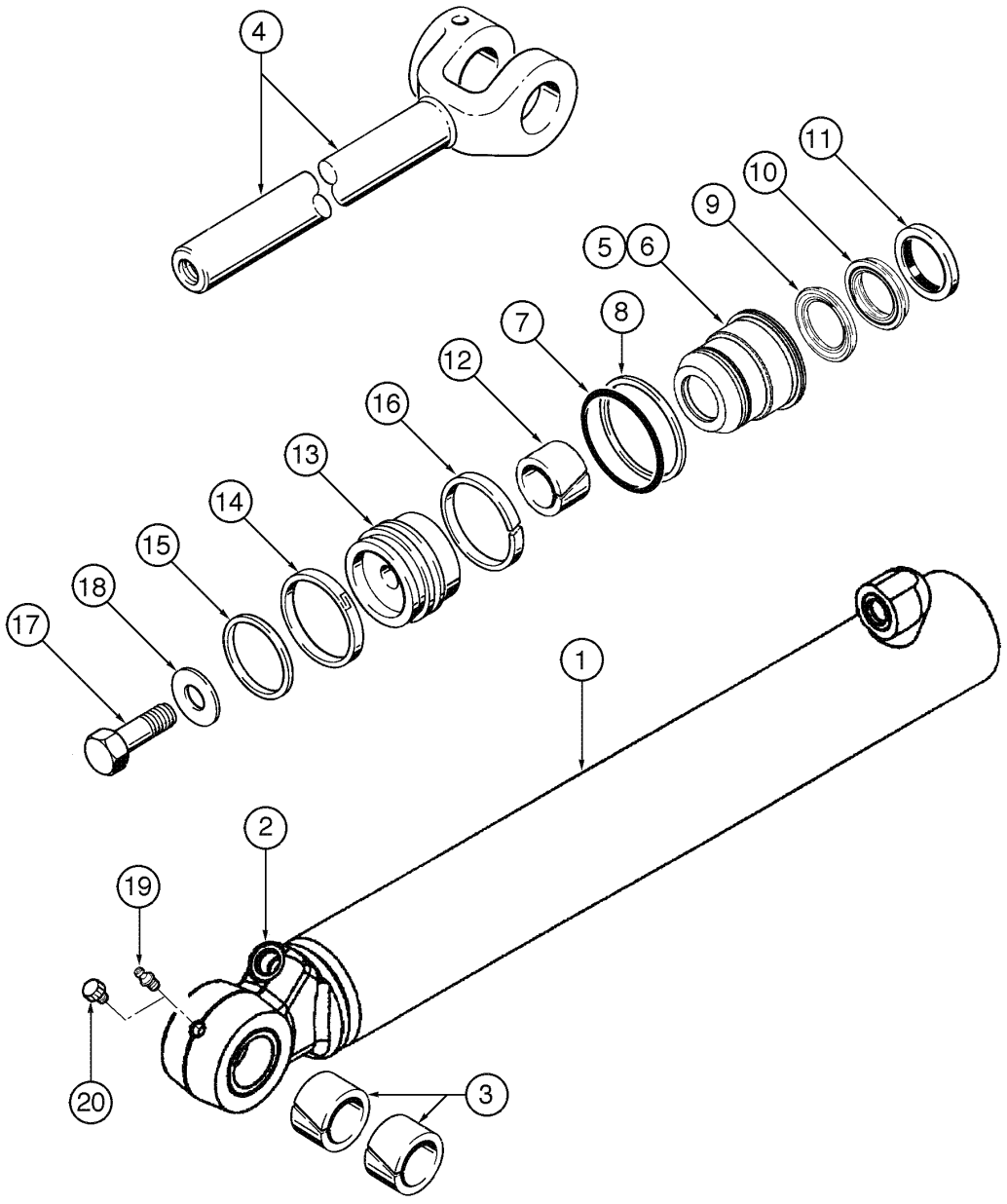

HYDRAULICS - STEERING - CYLINDERS
HYDRAULICS - STEERING - CYLINDERS
HYDRAULICS - STEERING - CYLINDERS
HYDRAULICS - STEERING - CYLINDERS

R	N	P.N.	MOD	Q	Denominação Bezeichnung	Denominacion Descrizione	Description Beskrivelse	Description Denominação	L.C.
		87405377		2	CILINDRO DE DIRECAO, 70IDx463, Includes items 1 - 21				
						CILINDRO DIRECTION	CYLINDER STEERING	VÉRIN DE DIRECTION	Z217
					LENKZYLINDER	CILINDRO, STERZO	STYRECYLINDER	CILINDRO DE DIRECAO	
1		**359185A1**		1	TUBO, Includes items 2, 3	TUBO	TUBE	TUBE	9400
					ROHR	TUBETTO	RØR	TUBO	
2		**NSS**		1	NÃO FORNECIDO SEPARADAMENTE, CYLINDER END				
						NO SE REPARA SEPARA	NOT SERVICED SEPARA	NON FOURNI SEPAREMI	064N
					KEIN ERSATZTEIL	NON FORNITO SEPARAT	NOT SERVICED SEPARA	NOT SERVICED SEPARA	
3		**141005A1**		2	BUCHA	CASQUILLO	BUSHING	BAGUE	095B
					BUECHSE	BOCCOLA	BOESNING	CASQUILHO	
4		**359183A1**		1	HASTE CONJUNTO	VARILLA (CONJUNTO)	ROD ASSY.	TRINGLE (ASSEMBLEE)	P473
					STANGE (KPLT.)	ASTA, COMPLESSIVO	ROD ASSY.	HASTE CONJUNTO	
		359120A2		1	KIT DE REVISÃO, parts, Includes items 5 - 18				
						JUEGO DE REVISION	KIT, ENGINE OVERHAUL	KIT REVISION MOTEUR	002K
					SATZ, MOTORÜBERHOL	KIT REVISIONE MOTORE	REVISIONSSAET	KIT DE REVISÃO	
5		**349523A1**		1	PACOTE DE ESTOPA, Assy, Includes items 6 - 12				
						EMPAQUETADURA	GLAND	PRESSE-ETOUPE	3880
					STOPFBUCHSE	GHIANDOLA	DÅSE, PAKNING	PACOTE DE ESTOPA	
6		**359522A1**		1	PINO	PERNO	PIN	AXE	6200
					BOLZEN	PERNO	STIFT	PERNO	
7		**238-5230**		1	ANEL "O", -230, 70 Duro, 2.484" ID x .139" Thk				
						JUNTA HERMETICA	O-RING	JOINT THORIQUE	055A
					DICHTRING	ANELLO TOROIDALE	O-RING	O-RING	
8		**G32129**		1	ANEL	ANILLO	RING	ANNEAU	7175
					RING	ANELLO	RING	ANEL	
		1542874C1		1	JOGO DE JUNTAS, Rings, Incl items 9, 10				
						SERIE DE JUNTAS	KIT, SEALS	POCHETTE DE JOINTS	630S
					DICHTUNGSSATZ	SERIE GUARNIZIONI	PAKNINGSSAET	CONJUNTO DE JUNTAS	
9		**NSS**		1	NÃO FORNECIDO SEPARADAMENTE, SEAL				
						NO SE REPARA SEPARA	NOT SERVICED SEPARA	NON FOURNI SEPAREMI	064N
					KEIN ERSATZTEIL	NON FORNITO SEPARAT	NOT SERVICED SEPARA	NOT SERVICED SEPARA	
10		**NSS**		1	NÃO FORNECIDO SEPARADAMENTE, SEAL				
						NO SE REPARA SEPARA	NOT SERVICED SEPARA	NON FOURNI SEPAREMI	064N
					KEIN ERSATZTEIL	NON FORNITO SEPARAT	NOT SERVICED SEPARA	NOT SERVICED SEPARA	
11		**D95142**		1	ANEL DE VEDACAO, rod	ANILLO DE CIERRE	SEAL	JOINT	132A
					DICHTUNG	ANELLO DI TENUTA	PAKNINGSRING	ANEL DE VEDACAO	
12		**352218A1**		1	BUCHA, rod	CASQUILLO	BUSHING	BAGUE	095B
					BUECHSE	BOCCOLA	BOESNING	CASQUILHO	
		349521A1		1	PISTÃO COMPLETO, Includes items 13 - 16				
						EMBOLO COMPL	PISTON ASSY.	PISTON COMPLET	P474
					KOLBEN KOMPLETT	STANTUFFO COMPLETO	STEMPEL KOMPLET	PISTAO CONJUNTO	
13		**349520A1**		1	PISTÃO	EMBOLO	PISTON	PISTON	6270
					KOLBEN	STANTUFFO	STEMPEL	PISTAO	
14		**349519A1**		1	ANEL DE VEDAÇÃO	ANILLO DE CIERRE	SEAL	JOINT	7460
					DICHTUNG	ANELLO DI TENUTA	PAKNINGSRING	ANEL DE VEDACAO	
15		**G104439**		1	ANEL	ANILLO	RING	ANNEAU	7175
					RING	ANELLO	RING	ANEL	
16		**349518A1**		1	ANEL	ANILLO	RING	ANNEAU	7175
					RING	ANELLO	RING	ANEL	

05-16	01	p2	08/09

HIDRÁULICO - DIREÇÃO - CILINDROS
HIDRAULICO - DIRECCIÓN - CILINDROS
HYDRAULICS - STEERING - CYLINDERS
HYDRAULICS - STEERING - CYLINDERS

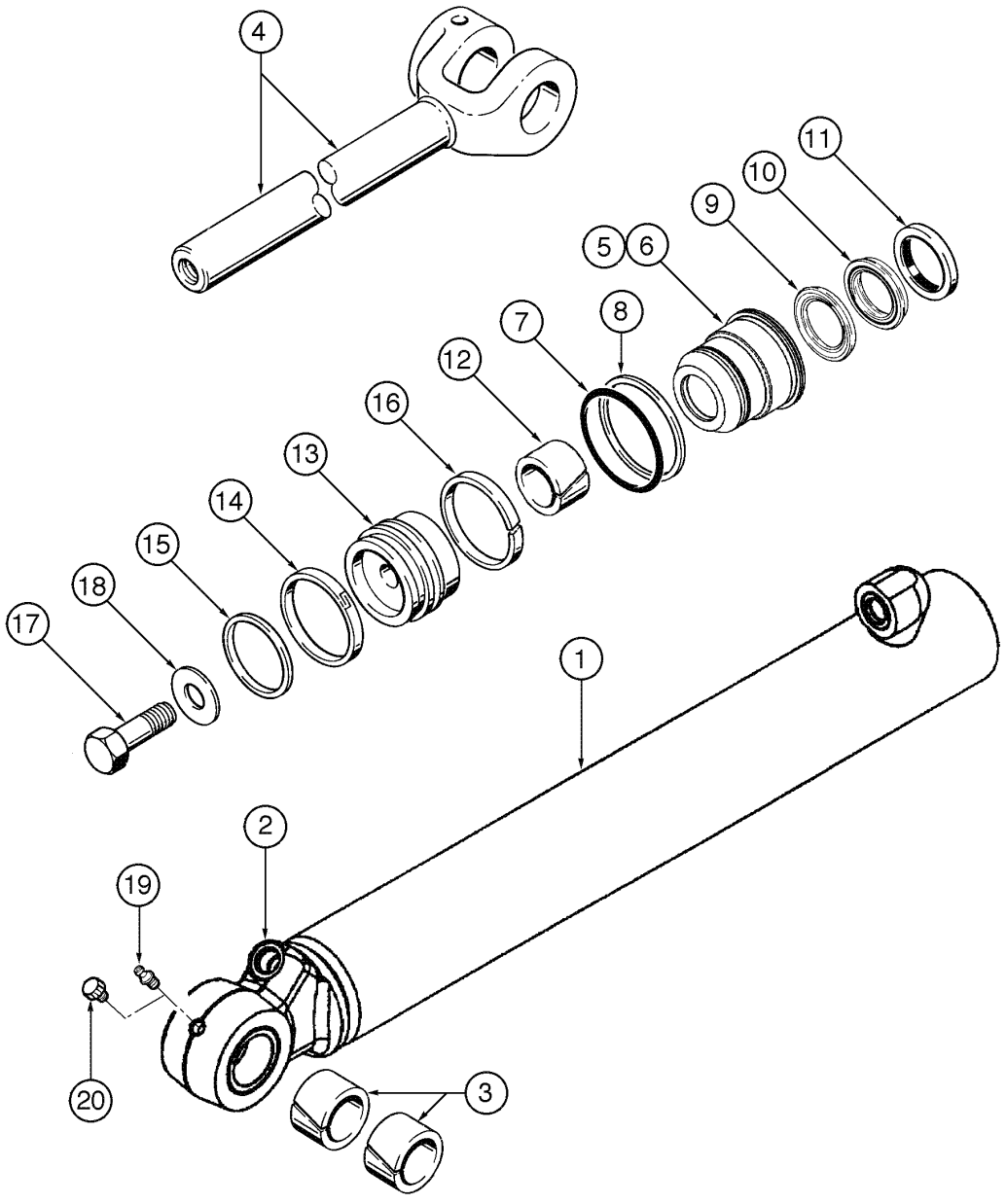

HYDRAULICS - STEERING - CYLINDERS
HYDRAULICS - STEERING - CYLINDERS
HYDRAULICS - STEERING - CYLINDERS
HYDRAULICS - STEERING - CYLINDERS

R	N	P.N.	MOD	Q	Denominação Bezeichnung	Denominacion Descrizione	Description Beskrivelse	Description Denominação	L.C.
17		**86982435**		1	PARAFUSO ESPECIAL SPEZIALSCHRAUBE	PERNO ESPECIAL BULLONE SPECIALE	BOLT, SPECIAL SPECIALBOLT	BOULON SPECIAL PARAFUSO ESPECIAL	P698
18		**NSS**		1	NÃO FORNECIDO SEPARADAMENTE, WASHER NO SE REPARA SEPARA KEIN ERSATZTEIL	NON FORNITO SEPARAT	NOT SERVICED SEPARA NOT SERVICED SEPARA	NON FOURNI SEPAREM NOT SERVICED SEPARA	064N
19		**219-1**		1	GRAXEIRA, 1/8"-27 x .66 lgENGRASADOR SCHMIERNIPPEL	INGRASSATORE	NIPPLE, LUBE SMØRENIPPEL	GRAISSEUR LUBRIFICADOR	060I
20		**553-104**		2	BUJÃO, M16 x 1.5, ORB, Plastic TAPÓN STOPFEN	TAPPO	PLUG PROP	BOUCHON BUJÃO	050T
21	1	**G104454**		1	ANEL DE VEDAÇÃO DICHTUNG	ANILLO DE CIERRE ANELLO DI TENUTA	SEAL PAKNINGSRING	JOINT ANEL DE VEDACAO	7460
	2	**360987A1**		1	JOGO, seal PACKUNG	JEUGO KIT	KIT KIT	POCHETTE JOGO	4830

(1) Não ilustrada
(2) Inclui itens 7, 8, 11, 12, 15, 16 e 21

SECTION INDEX
Trem de Potência

06-02	01	TRANSMISSÃO - CIRCUITO HIDRÁULICO DO RESFRIADOR DE ÓLEO
06-04	01	TRANSMISSÃO - MONTAGEM
06-06	01	TRANSMISSÃO - TUBO DE ENCHIMENTO E VISOR DE NÍVEL
06-08	01	TRANSMISSÃO - CONVERSOR DE TORQUE, CARCAÇA E EIXO DE ENTRADA
06-08A	01	TRANSMISION - CONVERSOR, COBERTURA E EIXO DE ENTRADA
06-10	01	TRANSMISSÃO - EIXO DE ENTRADA
06-10A	01	TRANSMISION - EIXO DE ENTRADA
06-12	01	TRANSMISSÃO - CARCAÇA
06-12A	01	CONJUNTO DE LA TRANSMISION - ESTRUTURA
06-14	01	TRANSMISSÃO - TUBOS DA CARCAÇA
06-14A	01	CONJUNTO DE LA TRANSMISION - TUBOS DA ESTRUTURA
06-16	01	TRANSMISSÃO - EMBREAGENS DA 1ª MARCHA
06-16A	01	TRANSMISION - CONJUNTO DA EMBRAIAGEM, PRIMEIRO
06-18	01	TRANSMISSÃO - EMBREAGENS DA 2ª MARCHA
06-18A	01	TRANSMISION - CONJUNTO DA EMBRAIAGEM, SEGUNDO
06-20	01	TRANSMISSÃO - EMBREAGENS DA 3ª MARCHA
06-20A	01	TRANSMISION - CONJUNTO DA EMBRAIAGEM, TERCEIRO
06-22	01	TRANSMISSÃO - EMBREAGENS DA 4ª MARCHA
06-22A	01	TRANSMISION - CONJUNTO DA EMBRAIAGEM, QUARTO
06-24	01	TRANSMISSÃO - EMBREAGENS PARA FRENTE
06-24A	01	TRANSMISION - CONJUNTO DA EMBRAIAGEM, MARCHA À FRENTE
06-26	01	TRANSMISSÃO - EMBREAGENS DE RÉ
06-26A	01	TRANSMISION - CONJUNTO DA EMBRAIAGEM, MARCHA ATRÁS
06-28	01	TRANSMISSÃO - EIXO DE SAÍDA
06-28A	01	TRANSMISION - EIXO, SAÍDA
06-30	01	TRANSMISSÃO - TOMADA DE FORÇA
06-30A	01	TRANSMISION - TOMADA DE FORÇA
06-32	01	TRANSMISSÃO - PLACAS DA VÁLVULA
06-32A	01	TRANSMISION - PLACAS DAS VÁLVULAS
06-34	01	TRANSMISSÃO - VÁLVULA DE CONTROLE
06-34A	01	TRANSMISION - VÁLVULA, CONTROLO
06-36	01	TRANSMISSÃO - VÁLVULA DE CONTROLE
06-36A	01	TRANSMISION - VÁLVULA, CONTROLO
06-38	01	TRANSMISSÃO - VÁLVULA REGULADORA E BOMBA DE ÓLEO
06-38A	01	TRANSMISION - VÁLVULA, REGULADOR E BOMBA DE ÓLEO
06-40	01	TRANSMISSÃO - SENSORES E COBERTURA DA BOMBA
06-40A	01	TRANSMISION - SENSOR, VELOCIDADE E COBERTURA DA BOMBA
06-42	01	TRANSMISSÃO - FILTRO DE ÓLEO E TAMPA DE ENCHIMENTO
06-42A	01	TRANSMISION - FILTRO, COBERTURA DO ÓLEO E DO BOCAL DE ENCHIMENTO
06-44	01	EIXOS - CONJUNTO
06-46	01	EIXO DIANTEIRO - MONTAGEM
06-48	01	EIXO DIANTEIRO - MONTAGEM DAS CARCAÇAS INTERMEDIÁRIAS
06-50	01	EIXO DIANTEIRO - CONJUNTO DAS CARCAÇAS
06-52	01	EIXO DIANTEIRO - DIFERENCIAL
06-54	01	EIXO DIANTEIRO - CUBO DE RODA
06-56	01	EIXO DIANTEIRO - FREIOS
06-58	01	EIXO TRASEIRO - MONTAGEM
06-60	01	EIXO TRASEIRO - MONTAGEM DAS CARCAÇAS INTERMEDIÁRIAS
06-62	01	EIXO TRASEIRO - CONJUNTO DAS CARCAÇAS
06-64	01	EIXO TRASEIRO - DIFERENCIAL
06-66	01	EIXO TRASEIRO - CUBO DE RODA
06-68	01	EIXO TRASEIRO - FREIOS
06-70	01	EIXO TRASEIRO - MANCAL
06-72	01	EIXO TRASEIRO - BATENTE
06-74	01	EIXO PROPULSOR - MOTOR

SECTION INDEX
Trem de Potência

06-76	01	EIXO PROPULSOR - DIANTEIRO
06-78	01	EIXO PROPULSOR - CENTRAL E TRASEIRO
06-80	01	RODAS E PNEUS
06-82	01	RODAS E PNEUS

06-02	01	p1	06/09

TRANSMISSÃO - CIRCUITO HIDRÁULICO DO RESFRIADOR DE ÓLEO
TRANSMISIÓN - CIRCUITO HIDRAULICO DEL ENFRIADOR DE ACEITE
TRANSMISSION - OIL COOLER HYDRAULIC CIRCUIT
TRANSMISSION - OIL COOLER HYDRAULIC CIRCUIT

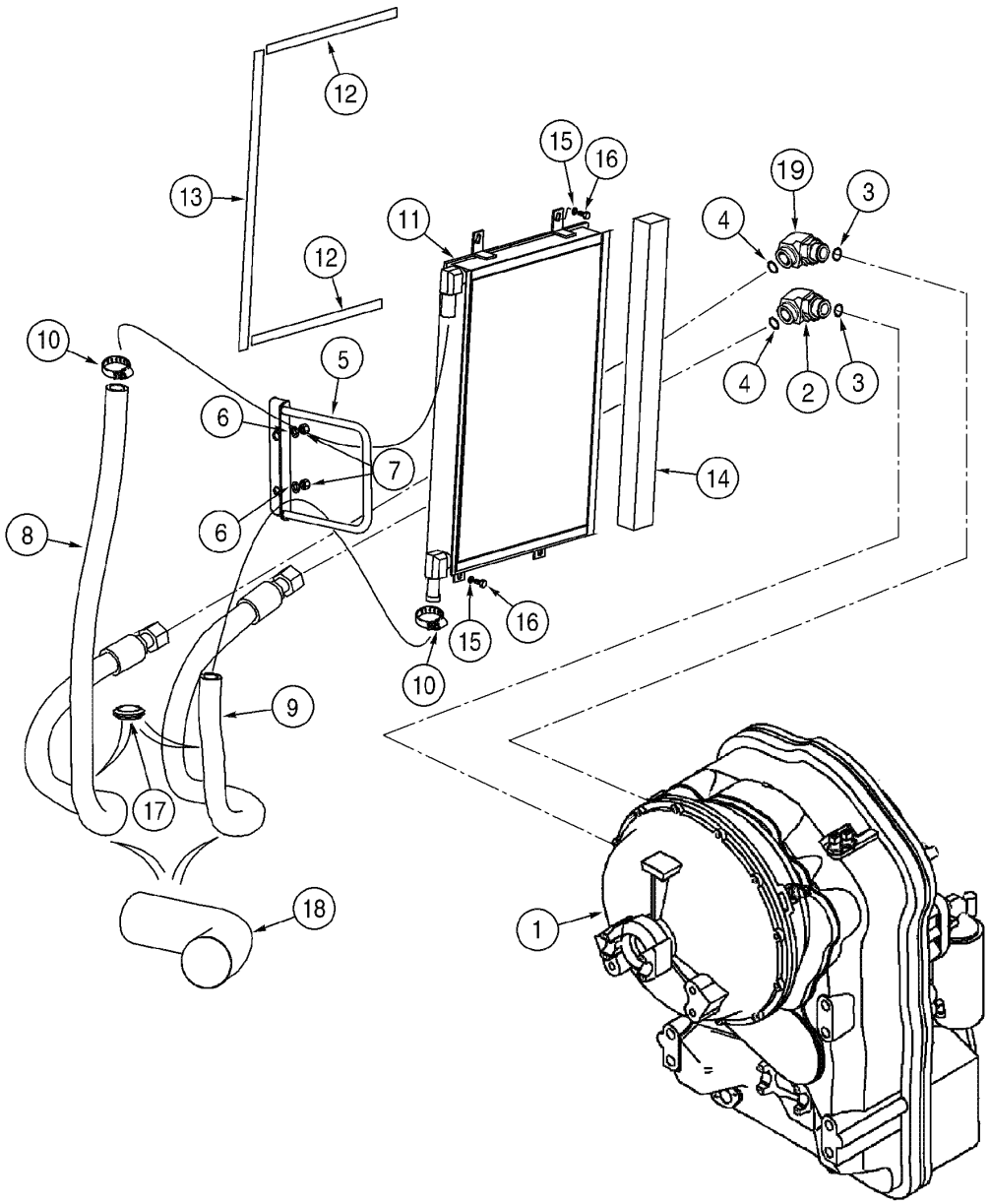

TRANSMISSION - OIL COOLER HYDRAULIC CIRCUIT
TRANSMISSION - OIL COOLER HYDRAULIC CIRCUIT
TRANSMISSION - OIL COOLER HYDRAULIC CIRCUIT
TRANSMISSION - OIL COOLER HYDRAULIC CIRCUIT

R	N	P.N.	MOD	Q	Denominação Bezeichnung	Denominacion Descrizione	Description Beskrivelse	Description Denominação	L.C.
1	1	8605271	a	1	TRANSMISSÃO, Assy	CAMBIO DE VELOCIDAD	TRANSMISSION	TRANSMISSION	030C
					GETRIEBE	TRASMISSIONE	TRANSMISSION	TRANSMISSAO	
		8605546		1	TRANSMISSÃO RENOVADA, 621D, Model Number 4WG160, Stock Number 4656 054 025				
						CINEMATICA RENOVAD(	REMAN-TRANSMISSION	TRANSMISSION RENOVI	T035
					GETRIEBE, AUSTAUSCH	TRASMISSIONE REVISIC	OPD-TRANSMISSION	TRANSMISSÃO RENOVA	
1	2	87707540	b	1	TRANSMISSÃO, Assy, FACELIFT				
						CAMBIO DE VELOCIDAD	TRANSMISSION	TRANSMISSION	030C
					GETRIEBE	TRASMISSIONE	TRANSMISSION	TRANSMISSAO	
2		201-308		2	COTOVELO, 90º, 1 7/16"-12 x 1 5/8"-12, Adj, ORFS, Includes items 2, 3				
						CODO	ELBOW	COUDE	085G
					KNIESTUECK	GOMITO	VINKELROER	JOELHO	
3		237-6016		1	ANEL "O", 16-1, 90 Duro, 1.171" ID x .118" Thk				
						JUNTA HERMETICA	O-RING	JOINT THORIQUE	055A
					DICHTRING	ANELLO TOROIDALE	O-RING	O-RING	
4		238-6021		1	ANEL "O", -021, 90 Duro, .926" ID x .070" Thk				
						JUNTA HERMETICA	O-RING	JOINT THORIQUE	055A
					DICHTRING	ANELLO TOROIDALE	O-RING	O-RING	
5		87438301		1	BRACADEIRA	PIEZA DE SOPORTE	BRACKET	PATTE FIXATION	1010
					HALTERUNG	STAFFA	BESLAG	SUPORTE	
6		895-11010		2	ARRUELA PLANA, M10 x 20 x 2				
						ARANDELA	WASHER	RONDELLE	131R
					UNTERLEGSCHEIBE	ROSETTA PIANA	FLADSKIVE	ANILHA	
7		832-10410		2	CONTRA PORCA, M10 x 1.5, Cl 8				
						CONTRA TUERCA	NUT, LOCK	CONTRE-ECROU	P263
					SICHERUNGSMUTTER	CONTRODADO	LASEMOETRIK	CONTRA PORCA	
8		402094A1		1	MANGUEIRA CONJUNTO, to cooler 2028mm				
						MANGUERA (CONJUNTC	HOSE ASSY.	FLEXIBLE (ASSEMBLE)	P457
					SCHLAUCH (KPLT.)	GRUPPO TUBO FLESS	HOSE ASSY.	MANGUEIRA CONJUNTC	
9		402095A1		1	MANGUEIRA CONJUNTO, from cooler 1498mm				
						MANGUERA (CONJUNTC	HOSE ASSY.	FLEXIBLE (ASSEMBLE)	P457
					SCHLAUCH (KPLT.)	GRUPPO TUBO FLESS	HOSE ASSY.	MANGUEIRA CONJUNTC	
10		353036A1		2	BRACADEIRA	COLLAR	CLAMP	COLLIER	1640
					SCHELLE	MORSETTO	CLAMP	BRACADEIRA	
11		401430A1		1	ARREFECEDOR	RADIADOR ACEITE	COOLER, OIL	REFROIDISSEUR D'HUIL	Z229
					ÖLKÜHLER	RADIATORE OLIO	OLIEKØLER	ARREFECEDOR	
12		382259A1		2	ANEL DE VEDACAO	ANILLO DE CIERRE	SEAL	JOINT	132A
					DICHTUNG	ANELLO DI TENUTA	PAKNINGSRING	ANEL DE VEDACAO	
13		382258A1		1	ANEL DE VEDACAO	ANILLO DE CIERRE	SEAL	JOINT	132A
					DICHTUNG	ANELLO DI TENUTA	PAKNINGSRING	ANEL DE VEDACAO	
14		382262A2		1	ANEL DE VEDACAO	ANILLO DE CIERRE	SEAL	JOINT	132A
					DICHTUNG	ANELLO DI TENUTA	PAKNINGSRING	ANEL DE VEDACAO	
15		895-15008		4	ARRUELA PLANA, M8 x 20 x 1.6				
						ARANDELA	WASHER	RONDELLE	131R
					UNTERLEGSCHEIBE	ROSETTA PIANA	FLADSKIVE	ANILHA	

(1) Ver páginas 06-08 a 06-42 e 07-02
(2) Ver páginas 06-08A a 06-42A e 07-02
(a) BSN N8AE04273
(b) ASN N8AE04273

06-02	01	p2	06/09

TRANSMISSÃO - CIRCUITO HIDRÁULICO DO RESFRIADOR DE ÓLEO
TRANSMISIÓN - CIRCUITO HIDRAULICO DEL ENFRIADOR DE ACEITE
TRANSMISSION - OIL COOLER HYDRAULIC CIRCUIT
TRANSMISSION - OIL COOLER HYDRAULIC CIRCUIT

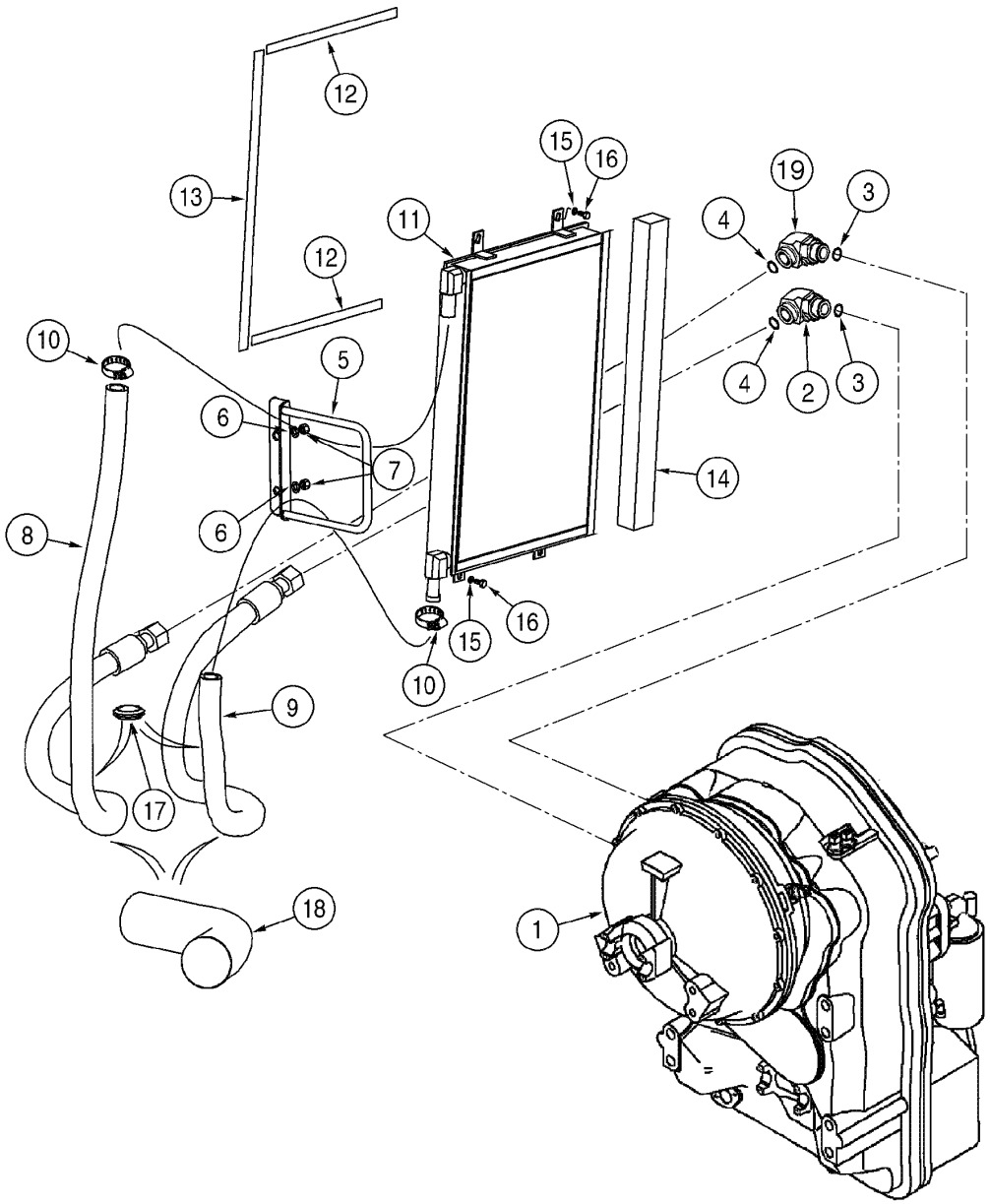

TRANSMISSION - OIL COOLER HYDRAULIC CIRCUIT
TRANSMISSION - OIL COOLER HYDRAULIC CIRCUIT
TRANSMISSION - OIL COOLER HYDRAULIC CIRCUIT
TRANSMISSION - OIL COOLER HYDRAULIC CIRCUIT

R	N	P.N.	MOD	Q	Denominação Bezeichnung	Denominacion Descrizione	Description Beskrivelse	Description Denominação	L.C.
16		627-8025		4	PARAFUSO, Hex, M8 x 25, 10.9				
						TORNILLO	BOLT	BOULON	140B
					SCHRAUBE	BULLONE	SKRUE	PARAFUSO	
17		248-1185		2	CASQUILHO ISOLADOR, 1 1/2" ID x 1 3/4" Groove Dia				
						PASACABLES	GROMMET	PASSE-FIL	131A
					TÜLLE	ANELLO PASSACAVO	RING	CASQUILHO ISOLADOR	
18		412511A1		1	PROTETOR DE MANGUEI	PROTECTOR DE TUBO	HOSE, PROTECTION	PROTECTEUR DE TUYA	P827
					SCHLAUCHSCHUTZ	MANIC.TUBO FLESS.	SLANGEBESKYTTELSE	PROTETOR DE MANGUE	
19		75323134		1	CONEXAO	CONEXION	FITTING	RACCORD	3300
					FITTING	RACCORDO	FITTING	CONEXAO	

06-04	01	p1	04/09

TRANSMISSÃO - MONTAGEM
TRANSMISIÓN - MONTAJE
TRANSMISSION - MOUNTING
TRANSMISSION - MOUNTING

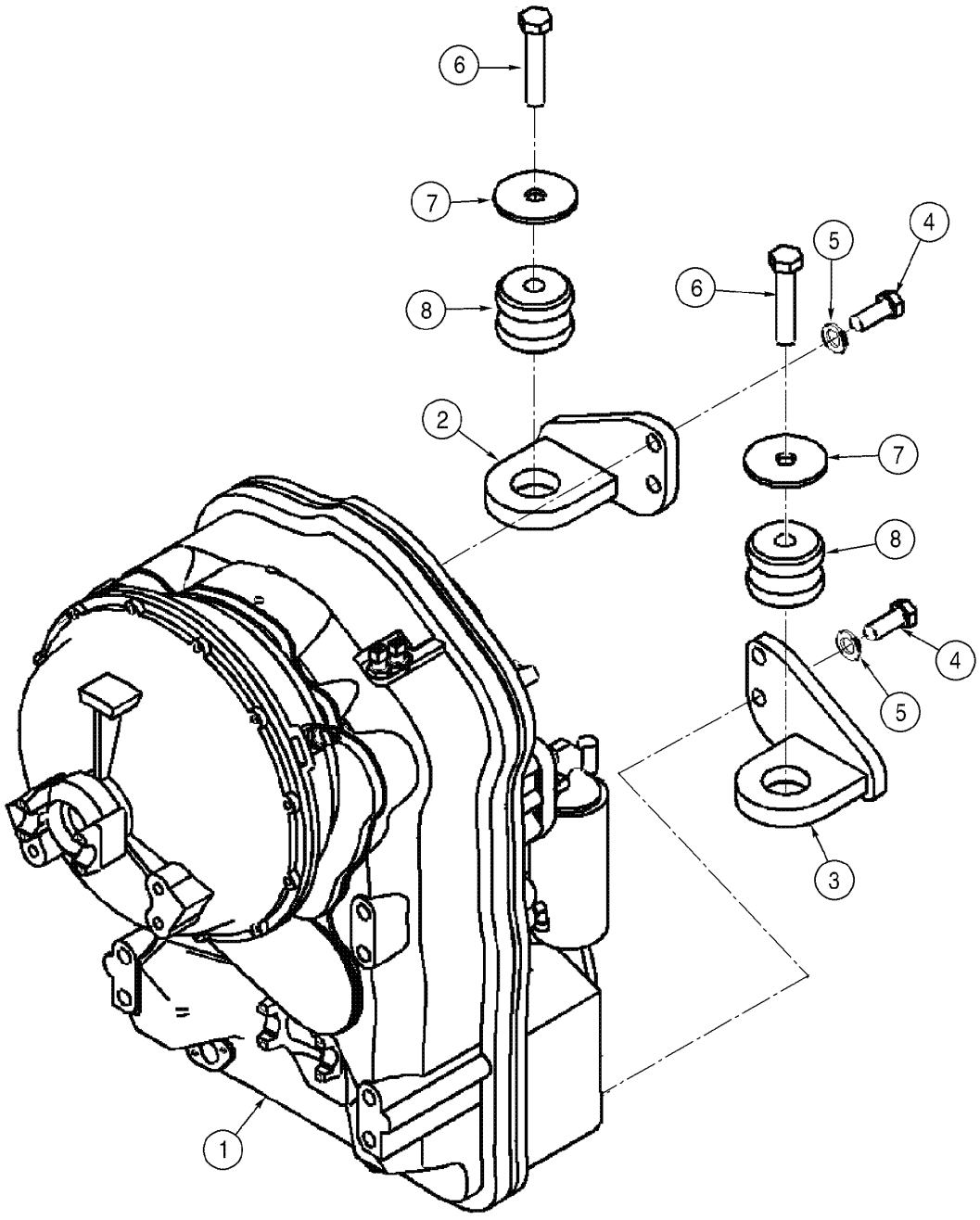

TRANSMISSION - MOUNTING
TRANSMISSION - MOUNTING
TRANSMISSION - MOUNTING
TRANSMISSION - MOUNTING

R	N	P.N.	MOD	Q	Denominação Bezeichnung	Denominacion Descrizione	Description Beskrivelse	Description Denominação	L.C.
1	1	**8605271**	a	1	TRANSMISSÃO, Assy	CAMBIO DE VELOCIDAD	TRANSMISSION	TRANSMISSION	030C
					GETRIEBE	TRASMISSIONE	TRANSMISSION	TRANSMISSAO	
		8605546		1	TRANSMISSÃO RENOVADA, 621D, Model Number 4WG160, Stock Number 4656 054 025				
						CINEMATICA RENOVAD(	REMAN-TRANSMISSION	TRANSMISSION RENOVI	T035
					GETRIEBE, AUSTAUSCH	TRASMISSIONE REVISIC	OPD-TRANSMISSION	TRANSMISSÃO RENOVA	
1	2	**87707540**	b	1	TRANSMISSÃO, Assy, FACELIFT				
						CAMBIO DE VELOCIDAD	TRANSMISSION	TRANSMISSION	030C
					GETRIEBE	TRASMISSIONE	TRANSMISSION	TRANSMISSAO	
2		**357657A1**		1	BRACADEIRA, LH	PIEZA DE SOPORTE	BRACKET	PATTE FIXATION	1010
					HALTERUNG	STAFFA	BESLAG	SUPORTE	
3		**357654A1**		1	BRACADEIRA, RH	PIEZA DE SOPORTE	BRACKET	PATTE FIXATION	1010
					HALTERUNG	STAFFA	BESLAG	SUPORTE	
4		**627-20050**		4	PARAFUSO, Hex, M20 x 50, 10.9				
						TORNILLO	BOLT	BOULON	140B
					SCHRAUBE	BULLONE	SKRUE	PARAFUSO	
5		**896-11020**		4	ARRUELA PLANA, M20 x 37.5 x 4, HT				
						ARANDELA	WASHER	RONDELLE	131R
					UNTERLEGSCHEIBE	ROSETTA PIANA	FLADSKIVE	ANILHA	
6		**827-22110**		2	PARAFUSO, Hex, M22 x 110, 10.9				
						TORNILLO	BOLT	BOULON	140B
					SCHRAUBE	BULLONE	SKRUE	PARAFUSO	
7		**8604726**		2	ARRUELA PLANA	ARANDELA	WASHER	RONDELLE	131R
					UNTERLEGSCHEIBE	ROSETTA PIANA	FLADSKIVE	ANILHA	
8		**361187A1**		3	ISOLADOR	AISLADOR	ISOLATOR	ISOLATEUR	Z082
					ISOLATOR	DISPOSITIVO ANTIVIB	ISOLATOR	ISOLADOR	
9	3	**827-10050**		2	PARAFUSO, Hex, M10 x 50, 10.9				
						TORNILLO	BOLT	BOULON	140B
					SCHRAUBE	BULLONE	SKRUE	PARAFUSO	

(1) Ver páginas 06-08 a 06-42 e 07-02
(2) Ver páginas 06-08A a 06-42A e 07-02
(3) Não ilustrada
(a) BSN N8AE04273
(b) ASN N8AE04273

06-06	01	p1	08/09

TRANSMISSÃO - TUBO DE ENCHIMENTO E VISOR DE NÍVEL
TRANSMISIÓN - TUBERIA DE LLENADO Y VISOR DE NIVEL
TRANSMISSION - FILLER TUBE AND SIGHT-GAUGE
TRANSMISSION - FILLER TUBE AND SIGHT-GAUGE

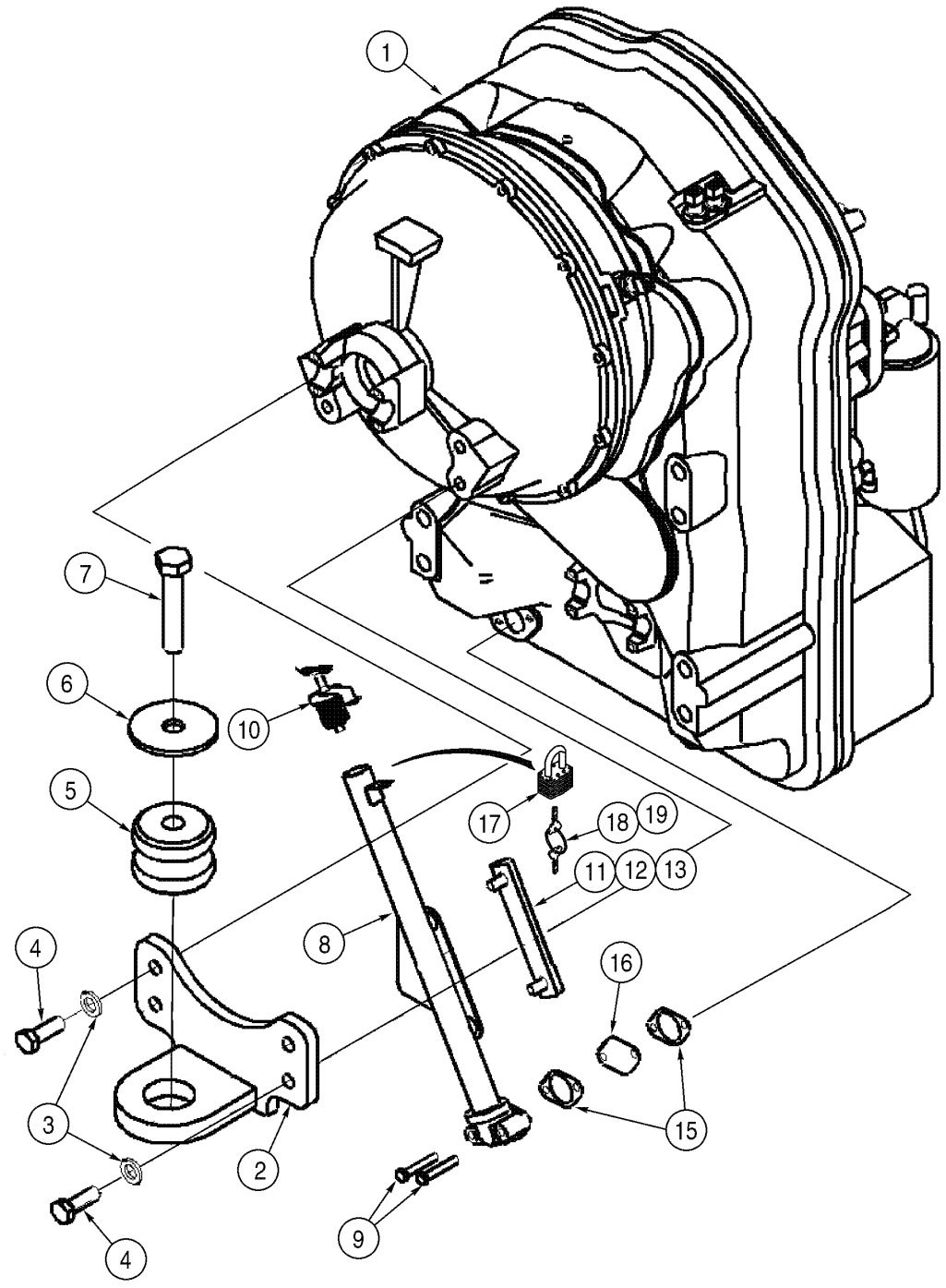

TRANSMISSION - FILLER TUBE AND SIGHT-GAUGE
TRANSMISSION - FILLER TUBE AND SIGHT-GAUGE
TRANSMISSION - FILLER TUBE AND SIGHT-GAUGE
TRANSMISSION - FILLER TUBE AND SIGHT-GAUGE

R	N	P.N.	MOD	Q	Denominação Bezeichnung	Denominacion Descrizione	Description Beskrivelse	Description Denominação	L.C.
1	1	8605271	a	1	TRANSMISSÃO, Assy	CAMBIO DE VELOCIDAD	TRANSMISSION	TRANSMISSION	030C
					GETRIEBE	TRASMISSIONE	TRANSMISSION	TRANSMISSAO	
		8605546		1	TRANSMISSÃO RENOVADA, 621D, Model Number 4WG160, Stock Number 4656 054 025				
						CINEMATICA RENOVAD(	REMAN-TRANSMISSION	TRANSMISSION RENOVI	T035
					GETRIEBE, AUSTAUSCH	TRASMISSIONE REVISIC	OPD-TRANSMISSION	TRANSMISSÃO RENOVA	
1	2	87707540	b	1	TRANSMISSÃO, Assy, FACELIFT				
						CAMBIO DE VELOCIDAD	TRANSMISSION	TRANSMISSION	030C
					GETRIEBE	TRASMISSIONE	TRANSMISSION	TRANSMISSAO	
2		357661A1		1	BRACADEIRA, top	PIEZA DE SOPORTE	BRACKET	PATTE FIXATION	1010
					HALTERUNG	STAFFA	BESLAG	SUPORTE	
3		896-11016		4	ARRUELA PLANA, M17.5 x 30 x 4, HT				
						ARANDELA	WASHER	RONDELLE	131R
					UNTERLEGSCHEIBE	ROSETTA PIANA	FLADSKIVE	ANILHA	
4		627-16045		4	PARAFUSO, Hex, M16 x 45, 10.9				
						TORNILLO	BOLT	BOULON	140B
					SCHRAUBE	BULLONE	SKRUE	PARAFUSO	
5		361187A1		1	ISOLADOR	AISLADOR	ISOLATOR	ISOLATEUR	Z082
					ISOLATOR	DISPOSITIVO ANTIVIB	ISOLATOR	ISOLADOR	
6		379611A1		3	ARRUELA PLANA	ARANDELA	WASHER	RONDELLE	131R
					UNTERLEGSCHEIBE	ROSETTA PIANA	FLADSKIVE	ANILHA	
7		827-22110		3	PARAFUSO, Hex, M22 x 110, 10.9				
						TORNILLO	BOLT	BOULON	140B
					SCHRAUBE	BULLONE	SKRUE	PARAFUSO	
8		386349A1		1	TUBO, fill	TUBO	TUBE	TUBE	9400
					ROHR	TUBETTO	RØR	TUBO	
9		827-8050		2	PARAFUSO, Hex, M8 x 50, 10.9				
						TORNILLO	BOLT	BOULON	140B
					SCHRAUBE	BULLONE	SKRUE	PARAFUSO	
10		443565A1		1	TAMPA DO RESERVATÓRIO				
						TAPON DEL DEPOSITO	CAP	CHAPEAU	1380
					ABDECKAPPE	TAPPO SERBATOIO	TANKDAEKSEL	TAMPAO DE RESERVAT(	
		86958366		1	INDICADOR DE NÍVEL, Includes items 11 - 14				
						INDICADOR DE NIVEL	GAUGE, LEVEL	INDICATEUR DE NIVEAL	031I
					FÜLLSTANDSANZEIGE	INDICATORE DI LIVELLC	NIVEAUMAALER	INDICADOR DE NIVEL	
11		NSS		1	NÃO FORNECIDO SEPARADAMENTE, GAUGE				
						NO SE REPARA SEPARA	NOT SERVICED SEPARA	NON FOURNI SEPAREMI	064N
					KEIN ERSATZTEIL	NON FORNITO SEPARAT	NOT SERVICED SEPARA	NOT SERVICED SEPARA	
12		NSS		2	NÃO FORNECIDO SEPARADAMENTE, BOLT				
						NO SE REPARA SEPARA	NOT SERVICED SEPARA	NON FOURNI SEPAREMI	064N
					KEIN ERSATZTEIL	NON FORNITO SEPARAT	NOT SERVICED SEPARA	NOT SERVICED SEPARA	
13		238-7112		4	ANEL "O", -112, Cl 7, .487" ID x .103" Thk				
						JUNTA HERMETICA	O-RING	JOINT THORIQUE	055A
					DICHTRING	ANELLO TOROIDALE	O-RING	O-RING	
14		829-1412		2	PORCA, M12, Cl 10	TUERCA	NUT	ECROU	010D
					MUTTER	DADO	MØTRIK	PORCA	

(1) Ver páginas 06-08 a 06-42 e 07-02
(2) Ver páginas 06-08A a 06-42A e 07-02
(a) BSN N8AE04273
(b) ASN N8AE04273

06-06	01	p2	08/09

TRANSMISSÃO - TUBO DE ENCHIMENTO E VISOR DE NÍVEL
TRANSMISIÓN - TUBERIA DE LLENADO Y VISOR DE NIVEL
TRANSMISSION - FILLER TUBE AND SIGHT-GAUGE
TRANSMISSION - FILLER TUBE AND SIGHT-GAUGE

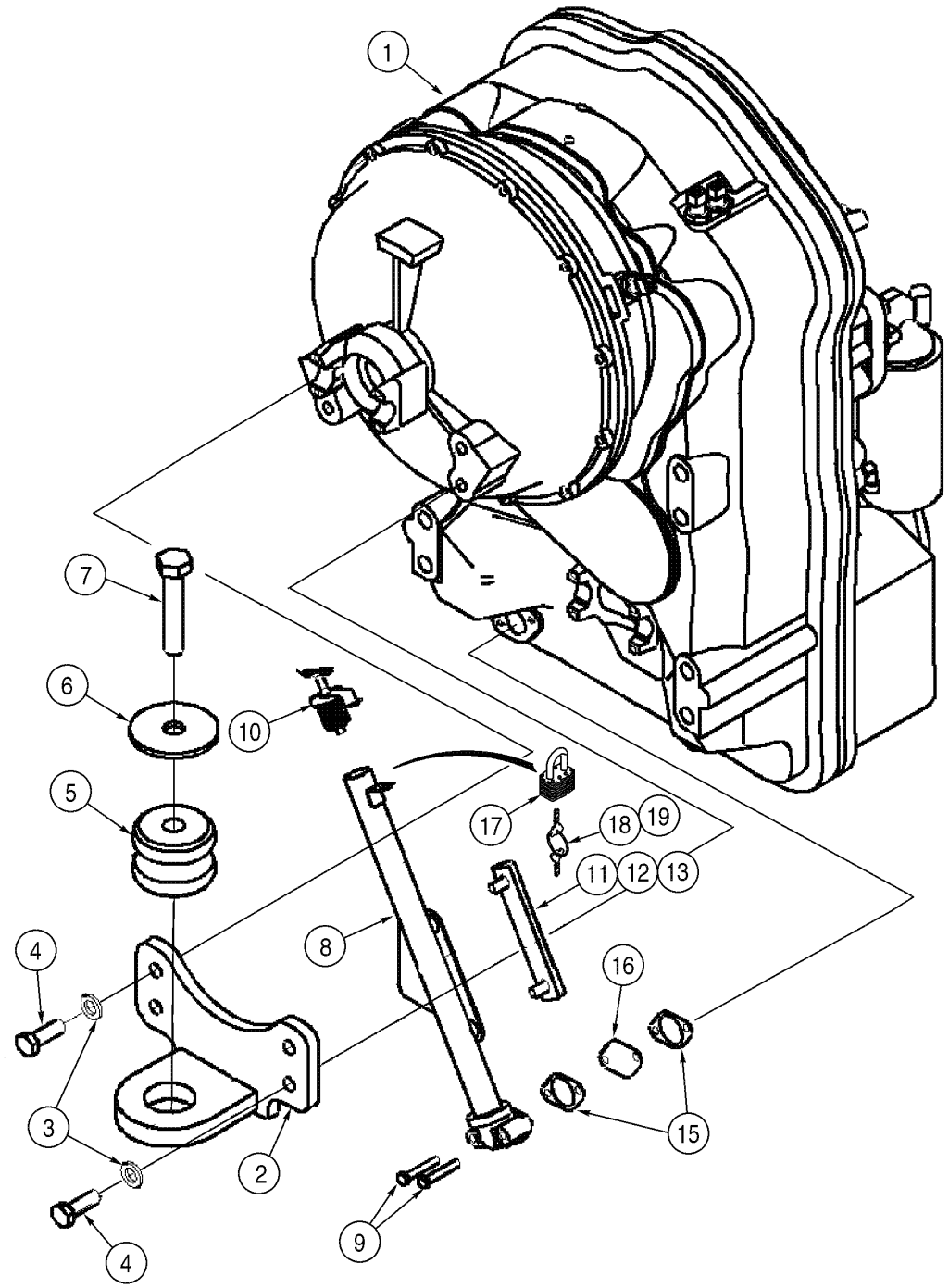

TRANSMISSION - FILLER TUBE AND SIGHT-GAUGE
TRANSMISSION - FILLER TUBE AND SIGHT-GAUGE
TRANSMISSION - FILLER TUBE AND SIGHT-GAUGE
TRANSMISSION - FILLER TUBE AND SIGHT-GAUGE

R	N	P.N.	MOD	Q	Denominação Bezeichnung	Denominacion Descrizione	Description Beskrivelse	Description Denominação	L.C.
15		8603281		2	JUNTA DICHTUNG, FLACH	JUNTA HERMETICA GUARNIZIONE	GASKET PAKNING	JOINT JUNTA	123G
16		E135229		1	FILTRO TELA FILTERSIEB	REJILLA VAGLIO, FILTRO	SCREEN, FILTER FILTERSI	TAMIS-FILTRE FILTRO TELA	7440
17		D93753		1	CADEADO VORHAENGESCHLOSS	CANDADO LUCCHETTO	PADLOCK PADLOCK	CADENAS CADEADO	Z422
18		D93751		1	JOGO 2 CHAVES, Yale padlock SATZ AUS 2 SCHLÜSSEI	JUEGO DE 2 LLAVES KIT,DUE TASTI	SET OF 2 KEYS SKRUENØGLESÆT	JEU DE 2 CLES JOGO 2 CHAVES	Z524
19		R29555		1	CHAVE PORTA, Master padlock SCHLÜSSEL	LLAVE CHIAVE PORTELLA	KEY KILE	CLE CHAVE PORTA	P830

06-08	01	p1	06/09

TRANSMISSÃO - CONVERSOR DE TORQUE, CARCAÇA E EIXO DE ENTRADA
TRANSMISION - CONVERTIDOR DE PAR, CUBIERTA Y EJE DE ENTRADA
TRANSMISSION - TORQUE CONVERTER, COVER AND INPUT SHAFT
TRANSMISSION - TORQUE CONVERTER, COVER AND INPUT SHAFT

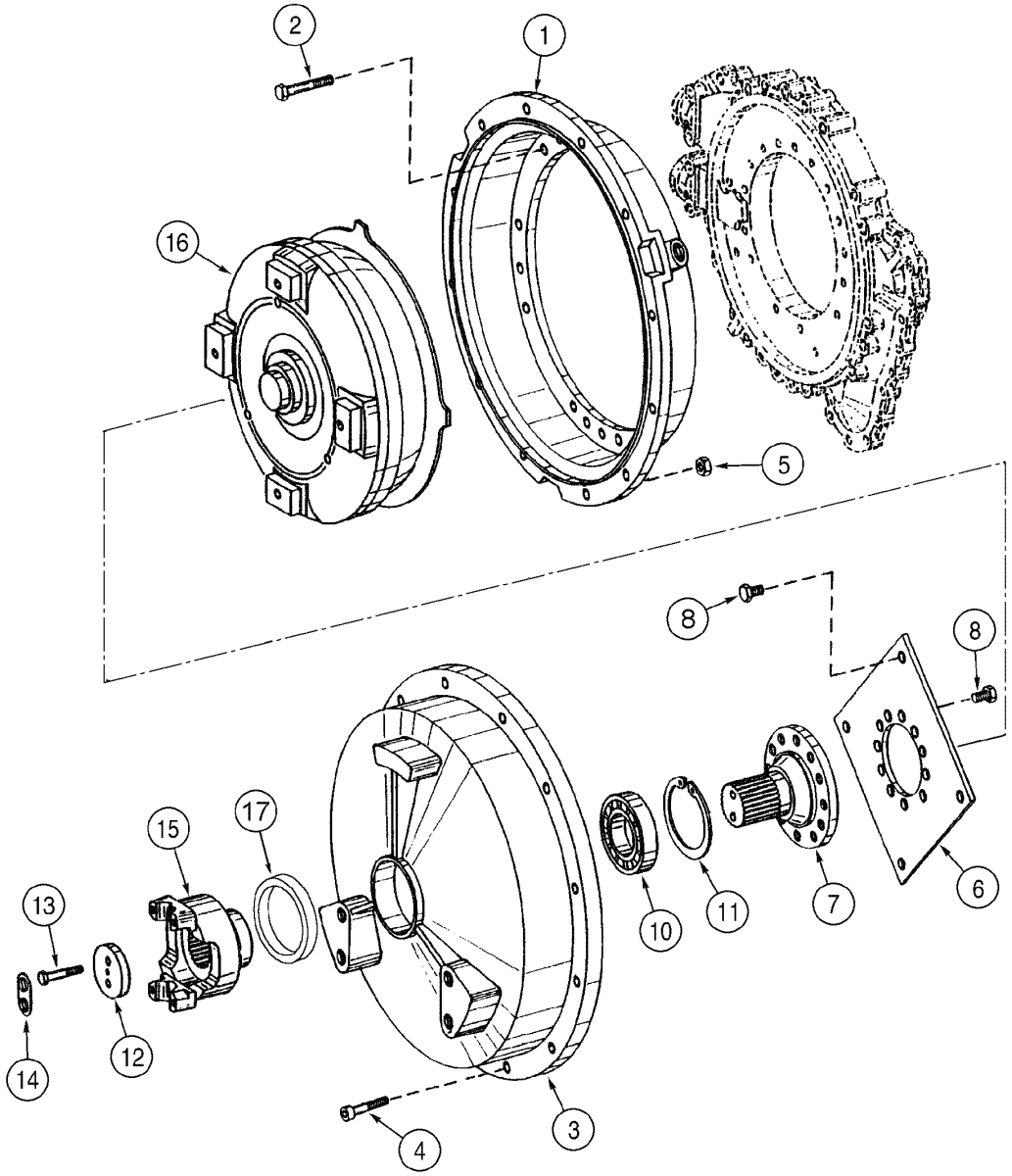

TRANSMISSION - TORQUE CONVERTER, COVER AND INPUT SHAFT
TRANSMISSION - TORQUE CONVERTER, COVER AND INPUT SHAFT
TRANSMISSION - TORQUE CONVERTER, COVER AND INPUT SHAFT
TRANSMISSION - TORQUE CONVERTER, COVER AND INPUT SHAFT

R	N	P.N.	MOD	Q	Denominação Bezeichnung	Denominacion Descrizione	Description Beskrivelse	Description Denominação	L.C.
		8605271		1	TRANSMISSÃO, Assy, Includes items 1 - 17				
						CAMBIO DE VELOCIDAD	TRANSMISSION	TRANSMISSION	030C
					GETRIEBE	TRASMISSIONE	TRANSMISSION	TRANSMISSAO	
1		**8603292**		1	TAMBOR	CAMPANA	BELL HOUSING	CLOCHE	045C
					KUPPLUNGSGLOCKE	CAMPANA	KOBLINGHUS	CAMPÄNULA	
		8605546		1	TRANSMISSÃO RENOVADA, 621D, Model Number 4WG160, Stock Number 4656 054 025				
						CINEMATICA RENOVAD(	REMAN-TRANSMISSION	TRANSMISSION RENOVI	T035
					GETRIEBE, AUSTAUSCH	TRASMISSIONE REVISIC	OPD-TRANSMISSION	TRANSMISSÃO RENOVA	
2		**8603293**		18	PARAFUSO	TORNILLO	SCREW	VIS	040V
					SCHRAUBE	VITE	SKRUE	PARAFUSO	
3		**8604676**		1	TAMPA	TAPADERA	COVER	COUVERCLE	265C
					ABDECKUNG	COPERCHIO	DÆKSEL	COBERTA	
4		**8603466**		12	PARAFUSO	TORNILLO	SCREW	VIS	040V
					SCHRAUBE	VITE	SKRUE	PARAFUSO	
5		**829-1510**		12	PORCA, M10, Cl 10	TUERCA	NUT	ECROU	010D
					MUTTER	DADO	MØTRIK	PORCA	
6		**8603633**		1	DIAFRAGMA	DIAFRAGMA DE RESOR	DIAPHRAGM	DIAPHRAGME	2640
					MEMBRANE	DIAFRAMMA	MEMBRAN	DIAFRAGMA	
7		**8604677**		1	EIXO, input	EJE	SHAFT	ARBRE	016A
					WELLE	ALBERO	AKSEL	VEIO	
8		**8603294**		20	PARAFUSO	TORNILLO	SCREW	VIS	040V
					SCHRAUBE	VITE	SKRUE	PARAFUSO	
10		**8604678**		1	ROLAMENTO	RODAMIENTO DE BOLA	BEARING, BALL	ROULEMENT A BILLES	343C
					KUGELLAGER	CUSCINETTO A SFERA	KUGLELEJE	ROLAMENTO	
11		**87410351**		1	ANEL	ANILLO	RING	ANNEAU	045A
					RING	ANELLO	RING	ANEL	
12		**8603635**		1	ARRUELA PLANA	ARANDELA	WASHER	RONDELLE	131R
					UNTERLEGSCHEIBE	ROSETTA PIANA	FLADSKIVE	ANILHA	
13		**8603405**		2	PARAFUSO	TORNILLO	SCREW	VIS	040V
					SCHRAUBE	VITE	SKRUE	PARAFUSO	
14		**8603636**		1	ARRUELA PLANA	ARANDELA	WASHER	RONDELLE	131R
					UNTERLEGSCHEIBE	ROSETTA PIANA	FLADSKIVE	ANILHA	
15		**8603637**		1	GARFO	HORQUILLA	YOKE	MACHOIRE	085F
					GELENKGABEL	FORCELLA	KRAFTOVERFOERINGS(	GARFO	
16		**8605279**		1	CONVERSOR DE TORQUE	CONVERTIDOR DE PAR	TORQUE CONVERTER	CONVERTISSEUR DE C(	259C
					DREHMOMENTWANDLE	CONVERTITORE DI COP	MOMENTCONVERTER	CONVERSOR DE BINARI	
17		**8604229**		1	ANEL	ANILLO	RING	ANNEAU	045A
					RING	ANELLO	RING	ANEL	

Montado até a série N8AE04273

621D

06-08A	01	p1	11/08

TRANSMISION - CONVERSOR, COBERTURA E EIXO DE ENTRADA
TRANSMISION - CONVERTIDOR, CUBIERTA Y EJE DE ENTRADA
TRANSMISSION - CONVERTER, COVER AND INPUT SHAFT
TRANSMISSION - CONVERTISSEUR, COUVERCLE ET ARBRE D'ENTRÉE

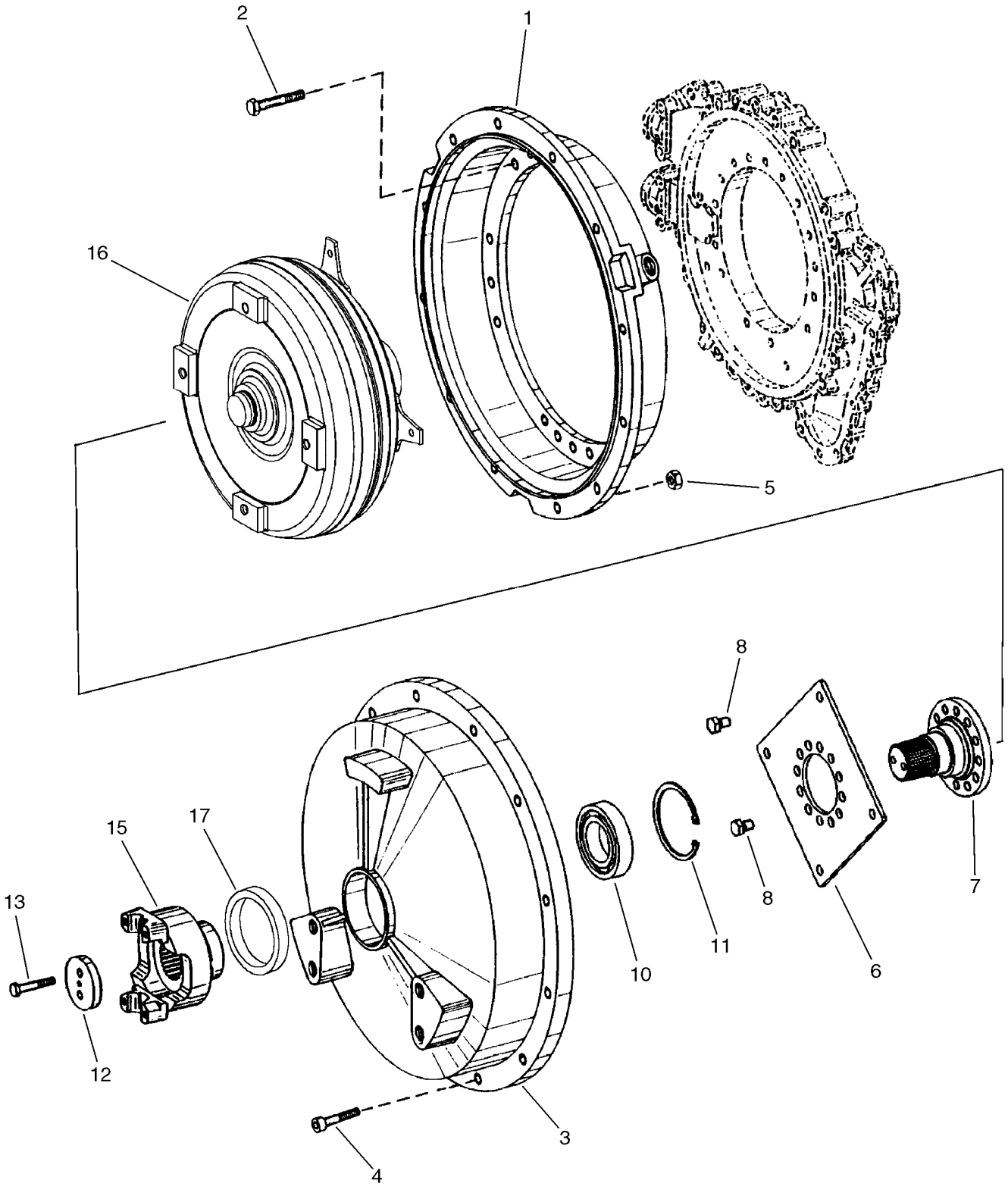

GRUPPENGETRIEBE - KONVERTERDECKEL UND EINGANGSWELLE
TRASMISSIONE - CONVERTITORE, COPERCHIO E ALBERO D'ENTRATA
TRANSMISSION - OMFORMER, DÆKSEL OG INDGANGSAKSEL
TRANSMISSÃO - CONVERSOR, COBERTURA E EIXO DE ENTRADA

R	N	P.N.	MOD	Q	Denominação Bezeichnung	Denominacion Descrizione	Description Beskrivelse	Description Denominação	L.C.
	1	**87707540**		1	TRANSMISSÃO, Assy, FACELIFT				
						CAMBIO DE VELOCIDAD	TRANSMISSION	TRANSMISSION	030C
					GETRIEBE	TRASMISSIONE	TRANSMISSION	TRANSMISSAO	
1		**8603292**		1	TAMBOR	CAMPANA	BELL HOUSING	CLOCHE	045C
					KUPPLUNGSGLOCKE	CAMPANA	KOBLINGHUS	CAMPÄNULA	
2		**8603293**		18	PARAFUSO, M10 x 65	TORNILLO	SCREW	VIS	040V
					SCHRAUBE	VITE	SKRUE	PARAFUSO	
3		**8604676**		1	TAMPA	TAPADERA	COVER	COUVERCLE	265C
					ABDECKUNG	COPERCHIO	DÆKSEL	COBERTA	
4		**8603466**		12	PARAFUSO, M10 x 40	TORNILLO	SCREW	VIS	040V
					SCHRAUBE	VITE	SKRUE	PARAFUSO	
5		**829-1510**		12	PORCA, M10, Cl 10	TUERCA	NUT	ECROU	010D
					MUTTER	DADO	MØTRIK	PORCA	
6		**8603633**		1	DIAFRAGMA	DIAFRAGMA DE RESOR	DIAPHRAGM	DIAPHRAGME	2640
					MEMBRANE	DIAFRAMMA	MEMBRAN	DIAFRAGMA	
7		**87712322**		1	EIXO, Input	EJE	SHAFT	ARBRE	016A
					WELLE	ALBERO	AKSEL	VEIO	
8		**8603294**		16	PARAFUSO, M12 x 18	TORNILLO	SCREW	VIS	040V
					SCHRAUBE	VITE	SKRUE	PARAFUSO	
10		**8604678**		1	ROLAMENTO	RODAMIENTO DE BOLA	BEARING, BALL	ROULEMENT A BILLES	343C
					KUGELLAGER	CUSCINETTO A SFERA	KUGLELEJE	ROLAMENTO	
11		**87410351**		1	ANEL	ANILLO	RING	ANNEAU	045A
					RING	ANELLO	RING	ANEL	
12		**8603635**		1	ARRUELA PLANA	ARANDELA	WASHER	RONDELLE	131R
					UNTERLEGSCHEIBE	ROSETTA PIANA	FLADSKIVE	ANILHA	
13		**8603405**		2	PARAFUSO, M8 X 50	TORNILLO	SCREW	VIS	040V
					SCHRAUBE	VITE	SKRUE	PARAFUSO	
15		**8603637**		1	GARFO	HORQUILLA	YOKE	MACHOIRE	085F
					GELENKGABEL	FORCELLA	KRAFTOVERFOERINGS(	GARFO	
16		**87712647**		1	CONVERSOR, Torque	CONVERTIDOR	CONVERTER	CONVERTISSEUR	2070
					WANDLER	CONVERTITORE	OMSKIFTER	CONVERSOR	
17		**8604229**		1	ANEL	ANILLO	RING	ANNEAU	045A
					RING	ANELLO	RING	ANEL	

(1) Ver páginas 06-08A a 06-42A e 07-02

Montado a partir da série N8AE04273

621D

06-10	01	p1	06/09

TRANSMISSÃO - EIXO DE ENTRADA
TRANSMISION - EJE DE ENTRADA
TRANSMISSION - INPUT SHAFT
TRANSMISSION - INPUT SHAFT

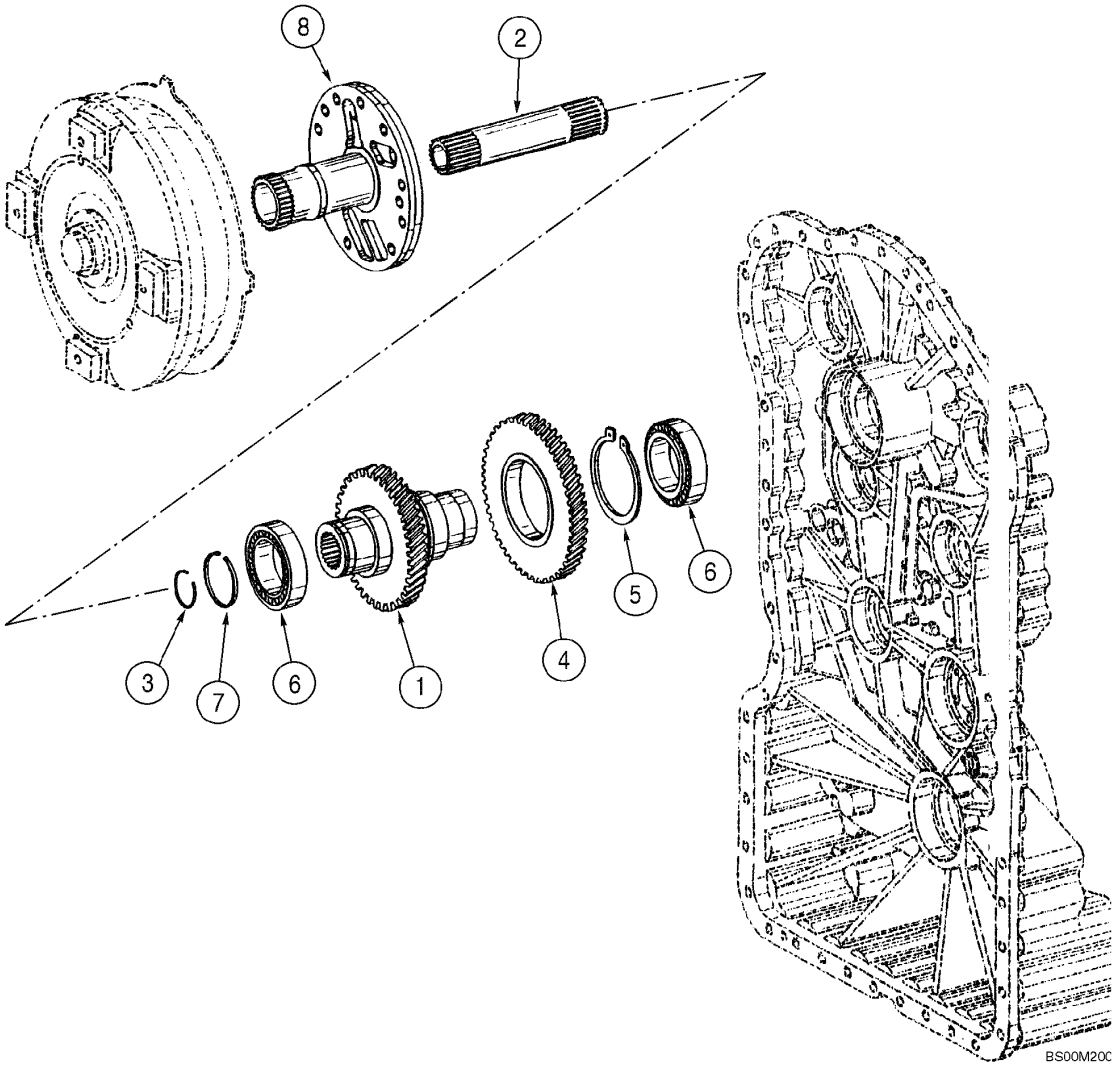

TRANSMISSION - INPUT SHAFT
TRANSMISSION - INPUT SHAFT
TRANSMISSION - INPUT SHAFT
TRANSMISSION - INPUT SHAFT

R	N	P.N.	MOD	Q	Denominação Bezeichnung	Denominacion Descrizione	Description Beskrivelse	Description Denominação	L.C.
	1	**8605271**		1	TRANSMISSÃO, Assy, Includes items 1 - 8				
						CAMBIO DE VELOCIDAD	TRANSMISSION	TRANSMISSION	030C
					GETRIEBE	TRASMISSIONE	TRANSMISSION	TRANSMISSAO	
		8605546		1	TRANSMISSÃO RENOVADA, 621D, Model Number 4WG160, Stock Number 4656 054 025				
						CINEMATICA RENOVAD(	REMAN-TRANSMISSION	TRANSMISSION RENOVI	T035
					GETRIEBE, AUSTAUSCH	TRASMISSIONE REVISIC	OPD-TRANSMISSION	TRANSMISSÃO RENOVA	
1		**8603296**		1	EIXO, input	EJE	SHAFT	ARBRE	016A
					WELLE	ALBERO	AKSEL	VEIO	
2		**8603297**		1	EIXO, turbine	EJE	SHAFT	ARBRE	016A
					WELLE	ALBERO	AKSEL	VEIO	
3		**8603298**		1	ANEL	ANILLO DE RESORTE	RING, SNAP	ANNEAU D'ARRÊT	054A
					SPRENGRING	ANELLO ELASTICO	LÅSERING	ANEL	
4		**8603299**		1	ENGRENAGEM CONDUTORA, input				
						PINON CONDUCTOR	GEAR, DRIVING	PIGNON CONDUCTEUR	052I
					GETRIEBENES ZAHNRAI	INGRANAGGIO CONDUT	DRIVTANDHJUL	CARRETO MOTOR	
5		**8603300**		1	ANEL	ANILLO	RING	ANNEAU	045A
					RING	ANELLO	RING	ANEL	
6		**8603301**		2	ROLAMENTO ROLETES	RODAMIENTO DE RODIL	BEARING, ROLLER	ROULEMENT A ROULEA	346C
					ROLLENLAGER	CUSCINETTO A RULLI	RULLELEJE	ROLAMENTO ROLETES	
7		**8603302**		1	ANEL DE PISTÃO	ARO DE EMBOLO	RING, PISTON	SEGMENT DE PISTON	053A
					KOLBENRING	ANELLO STANTUFFO	STEMPELRING	SEGMENTO	
8		**8603778**		1	EIXO, input	EJE	SHAFT	ARBRE	016A
					WELLE	ALBERO	AKSEL	VEIO	

(1) Ver páginas 06-08 a 06-42 e 07-02

Montado até a série N8AE04273

621D

TRANSMISION - EIXO DE ENTRADA
TRANSMISION - EJE DE ENTRADA
TRANSMISSION - INPUT SHAFT
TRANSMISSION - ARBRE D'ENTRÉE

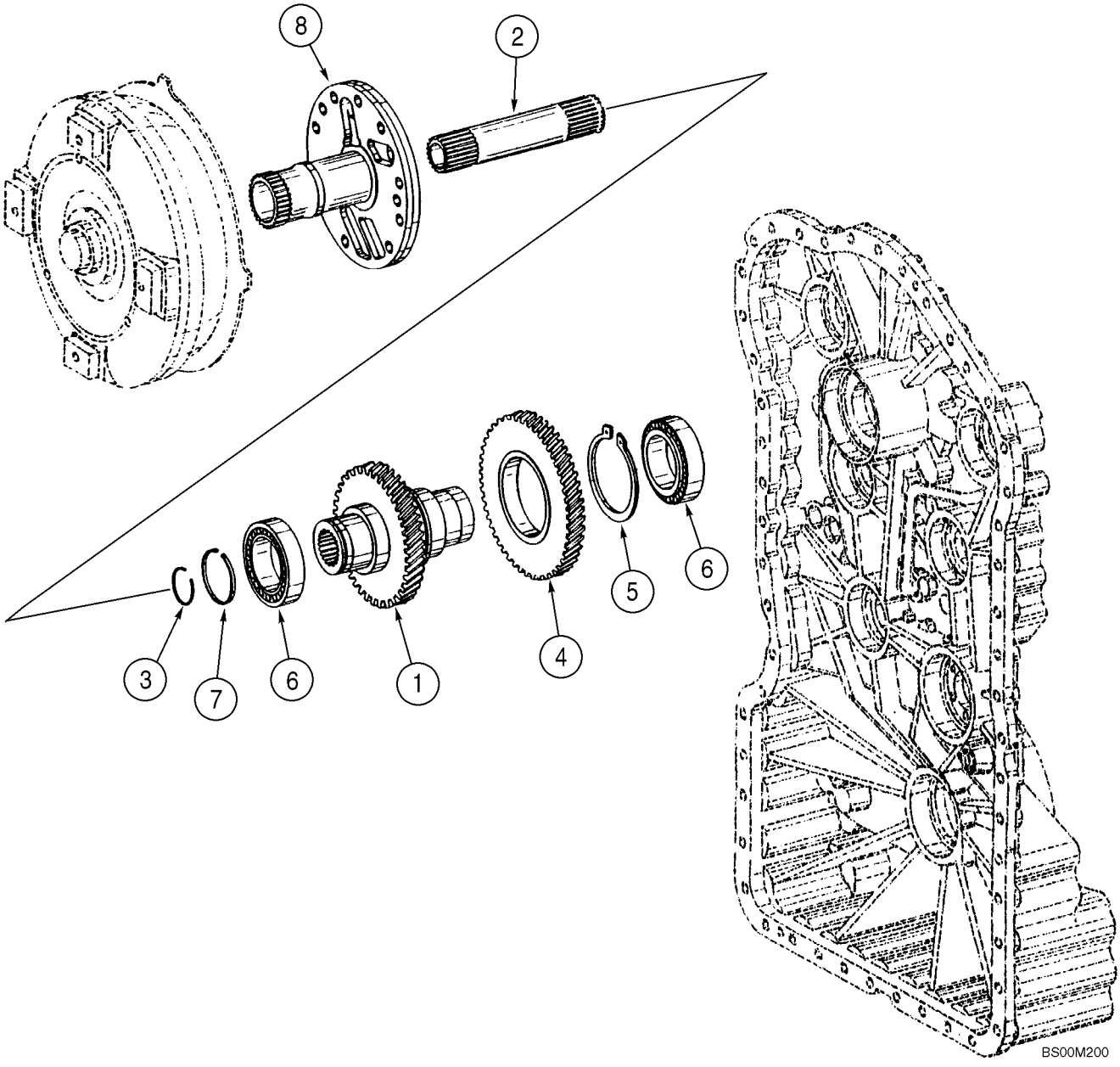

GRUPPENGETRIEBE - EINGANGSWELLE
TRASMISSIONE - ALBERO D'ENTRATA
TRANSMISSION - INDGANGSAKSEL
TRANSMISSÃO - EIXO DE ENTRADA

R	N	P.N.	MOD	Q	Denominação Bezeichnung	Denominacion Descrizione	Description Beskrivelse	Description Denominação	L.C.
	1	**87707540**		1	TRANSMISSÃO, Assy, FACELIFT				
						CAMBIO DE VELOCIDAD	TRANSMISSION	TRANSMISSION	030C
					GETRIEBE	TRASMISSIONE	TRANSMISSION	TRANSMISSAO	
1		**8603296**		1	EIXO, Input	EJE	SHAFT	ARBRE	016A
					WELLE	ALBERO	AKSEL	VEIO	
2		**8603297**		1	EIXO, Turbine	EJE	SHAFT	ARBRE	016A
					WELLE	ALBERO	AKSEL	VEIO	
3		**8603298**		1	ANEL	ANILLO DE RESORTE	RING, SNAP	ANNEAU D'ARRÊT	054A
					SPRENGRING	ANELLO ELASTICO	LÅSERING	ANEL	
4		**8603299**		1	ENGRENAGEM CONDUTORA, Input				
						PINON CONDUCTOR	GEAR, DRIVING	PIGNON CONDUCTEUR	052I
					GETRIEBENES ZAHNRAI	INGRANAGGIO CONDUT	DRIVTANDHJUL	CARRETO MOTOR	
5		**8603300**		1	ANEL	ANILLO	RING	ANNEAU	045A
					RING	ANELLO	RING	ANEL	
6		**8603301**		2	ROLAMENTO ROLETES(1)	RODAMIENTO DE RODIL	BEARING, ROLLER	ROULEMENT A ROULEA	346C
					ROLLENLAGER	CUSCINETTO A RULLI	RULLELEJE	ROLAMENTO ROLETES	
7		**8603302**		1	ANEL DE PISTÃO	ARO DE EMBOLO	RING, PISTON	SEGMENT DE PISTON	053A
					KOLBENRING	ANELLO STANTUFFO	STEMPELRING	SEGMENTO	
8		**87712679**		1	EIXO, Input	EJE	SHAFT	ARBRE	016A
					WELLE	ALBERO	AKSEL	VEIO	

(1) Ver páginas 06-08A a 06-42A e 07-02

Montado a partir da série N8AE04273

621D

06-12	01	p1	06/09

TRANSMISSÃO - CARCAÇA
TRANSMISION - CARCASA
TRANSMISSION - HOUSING
TRANSMISSION - HOUSING

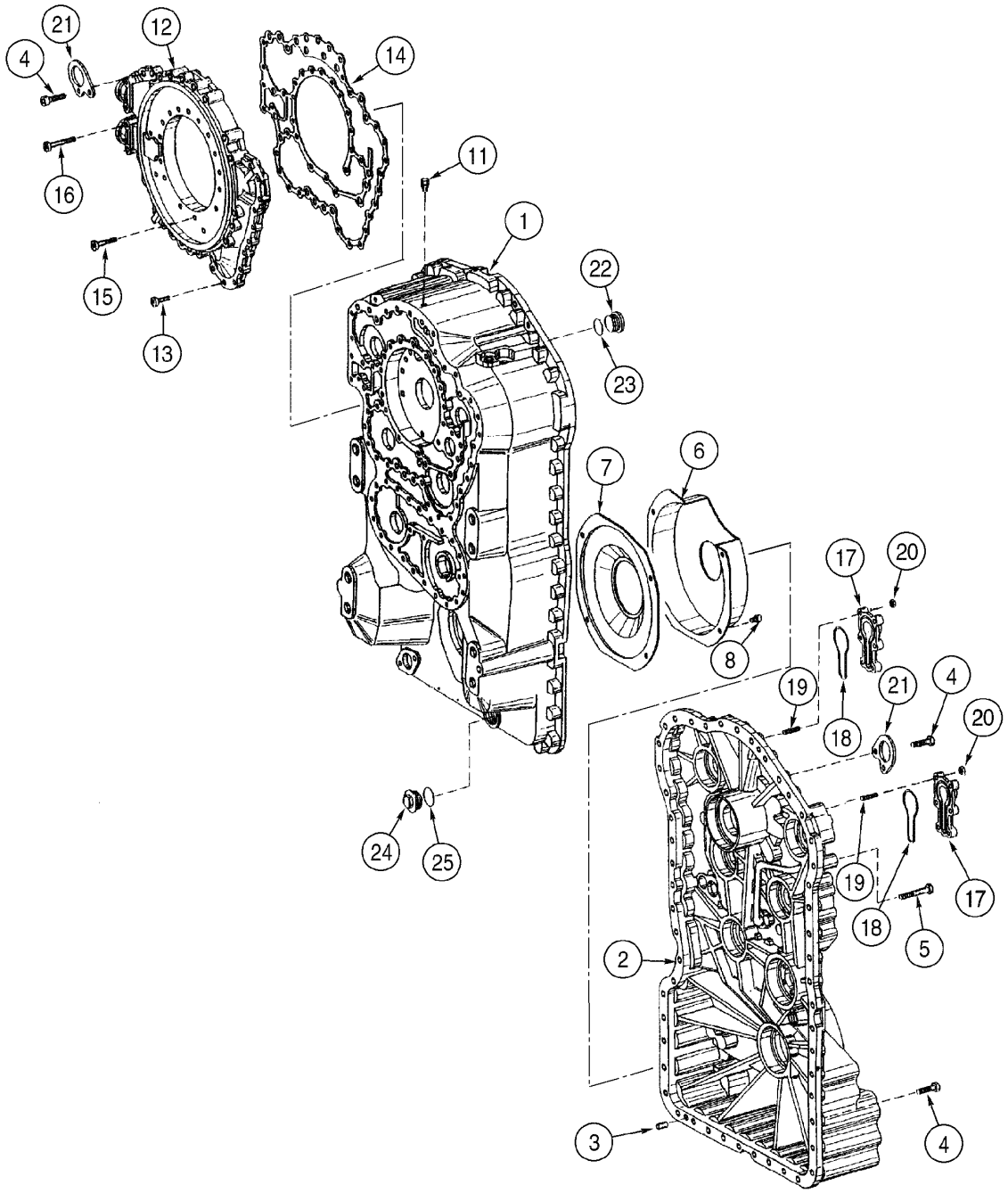

TRANSMISSION - HOUSING
TRANSMISSION - HOUSING
TRANSMISSION - HOUSING
TRANSMISSION - HOUSING

R	N	P.N.	MOD	Q	Denominação Bezeichnung	Denominacion Descrizione	Description Beskrivelse	Description Denominação	L.C.
	1	**8605271**		1	TRANSMISSÃO, Assy, Includes items 1- 25				
						CAMBIO DE VELOCIDAD	TRANSMISSION	TRANSMISSION	030C
					GETRIEBE	TRASMISSIONE	TRANSMISSION	TRANSMISSAO	
		8605546		1	TRANSMISSÃO RENOVADA, 621D, Model Number 4WG160, Stock Number 4656 054 025				
						CINEMATICA RENOVAD(	REMAN-TRANSMISSION	TRANSMISSION RENOVI	T035
					GETRIEBE, AUSTAUSCH	TRASMISSIONE REVISIC	OPD-TRANSMISSION	TRANSMISSÃO RENOVA	
1		**8605283**		1	ALOJAMENTO, front	CAVIDAD	HOUSING	CARTER	014V
					GEHÄUSE	ALLOGGIAMENTO	HUS	ALOJAMENTO	
2		**8603187**		1	ALOJAMENTO, rear	CAVIDAD	HOUSING	CARTER	014V
					GEHÄUSE	ALLOGGIAMENTO	HUS	ALOJAMENTO	
3		**8603798**		2	PINO	PERNO	PIN	AXE	080P
					BOLZEN	PERNO	STIFT	PERNO	
4		**8603469**		46	PARAFUSO	TORNILLO	SCREW	VIS	040V
					SCHRAUBE	VITE	SKRUE	PARAFUSO	
5		**8603640**		7	PARAFUSO	TORNILLO	SCREW	VIS	040V
					SCHRAUBE	VITE	SKRUE	PARAFUSO	
6		**8603304**		1	ALOJAMENTO	CAVIDAD	HOUSING	CARTER	014V
					GEHÄUSE	ALLOGGIAMENTO	HUS	ALOJAMENTO	
7		**8603305**		1	PROTEÇÃO	DEFENSA	GUARD	GARANT	070R
					SCHUTZEINRICHTUNG	RIPARO	BESKYTTELSESSKAERM	PROTECCAO	
8		**8603306**		4	PARAFUSO	TORNILLO	SCREW	VIS	040V
					SCHRAUBE	VITE	SKRUE	PARAFUSO	
11		**8603214**		1	RESPIRO	RESPIRADERO	BREATHER	RENIFLARD	145S
					ENTLÜFTER	SFIATATOIO	UDLUFTNINGSSKRUE	RESPIRADOR	
12		**8603307**		1	ALOJAMENTO	CAVIDAD	HOUSING	CARTER	014V
					GEHÄUSE	ALLOGGIAMENTO	HUS	ALOJAMENTO	
13		**8603308**		15	PARAFUSO	TORNILLO	SCREW	VIS	040V
					SCHRAUBE	VITE	SKRUE	PARAFUSO	
14		**8603309**		1	JUNTA	JUNTA HERMETICA	GASKET	JOINT	123G
					DICHTUNG, FLACH	GUARNIZIONE	PAKNING	JUNTA	
15		**8603310**		21	PARAFUSO	TORNILLO	SCREW	VIS	040V
					SCHRAUBE	VITE	SKRUE	PARAFUSO	
16		**8603311**		4	PARAFUSO	TORNILLO	SCREW	VIS	040V
					SCHRAUBE	VITE	SKRUE	PARAFUSO	
17		**8603312**		2	TAMPA	TAPADERA	COVER	COUVERCLE	265C
					ABDECKUNG	COPERCHIO	DÆKSEL	COBERTA	
18		**8603313**		2	ANEL "O"	JUNTA HERMETICA	O-RING	JOINT THORIQUE	055A
					DICHTRING	ANELLO TOROIDALE	O-RING	O-RING	
19		**8603641**		12	PRISIONEIRO	PRISIONERO	STUD	GOUJON	210P
					GEWINDEBOLZEN	PRIGIONIERO	STOETTEBOLT	PERNE	
20		**8603315**		12	PORCA	TUERCA	NUT	ECROU	010D
					MUTTER	DADO	MØTRIK	PORCA	
21		**8603316**		2	PLACA	PLACA	PLATE	PLAQUE	105P
					BLECH, PLATTE	PIASTRA	PLADE	CHAPA	
22		**8603317**		1	BUJÃO, Includes item 23	TAPÓN	PLUG	BOUCHON	050T
					STOPFEN	TAPPO	PROP	BUJÃO	
23		**8603318**		1	ANEL "O"	JUNTA HERMETICA	O-RING	JOINT THORIQUE	055A
					DICHTRING	ANELLO TOROIDALE	O-RING	O-RING	

(1) Ver páginas 06-08 a 06-42 e 07-02

Montado até a série N8AE04273

621D

06-12	01	p2	06/09

TRANSMISSÃO - CARCAÇA
TRANSMISION - CARCASA
TRANSMISSION - HOUSING
TRANSMISSION - HOUSING

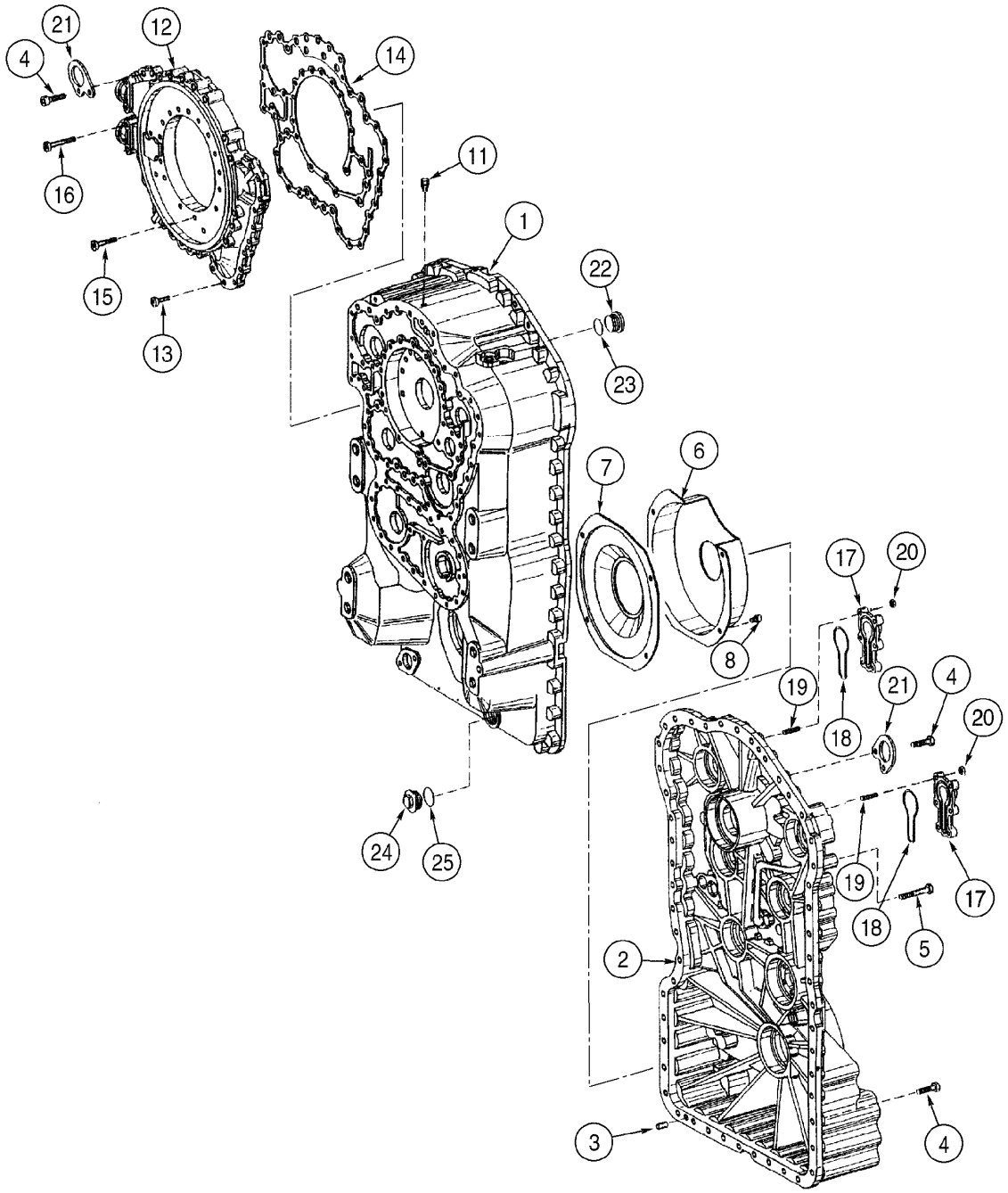

TRANSMISSION - HOUSING
TRANSMISSION - HOUSING
TRANSMISSION - HOUSING
TRANSMISSION - HOUSING

R	N	P.N.	MOD	Q	Denominação Bezeichnung	Denominacion Descrizione	Description Beskrivelse	Description Denominação	L.C.
24		**8603319**		1	BUJÃO, Includes item 25 STOPFEN	TAPÓN TAPPO	PLUG PROP	BOUCHON BUJÃO	050T
25		**8603318**		1	ANEL "O" DICHTRING	JUNTA HERMETICA ANELLO TOROIDALE	O-RING O-RING	JOINT THORIQUE O-RING	055A

06-12A	01	p1	11/08

CONJUNTO DE LA TRANSMISION - ESTRUTURA
CONJUNTO DE LA TRANSMISION - ALOJAMIENTO
TRANSMISSION ASSY - HOUSING
TRANSMISSION - BOÎTIER

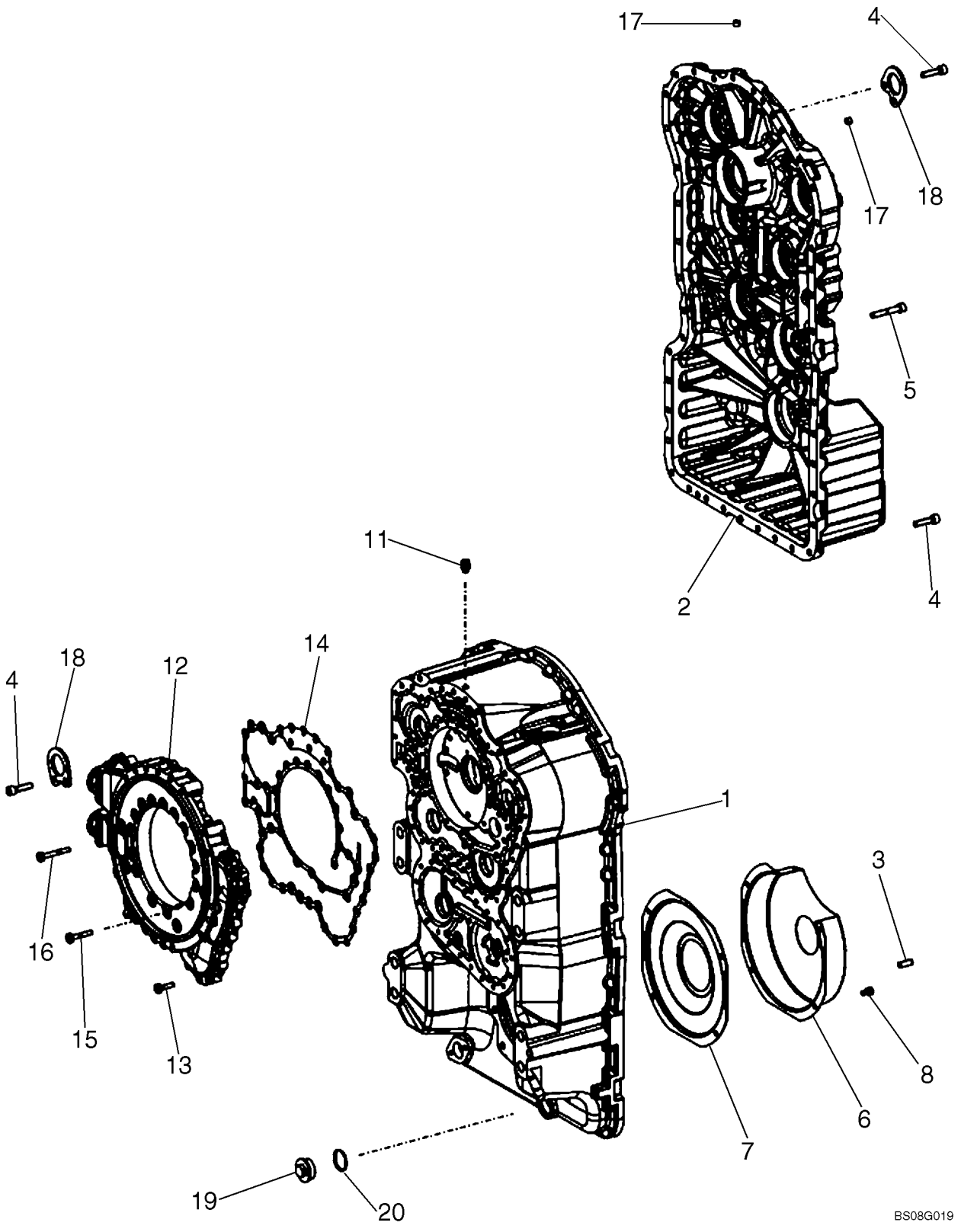

GETRIEBE - GEHÄUSE
GRUPPO TRASMISSIONE - ALLOGGIAMENTO
TRANSMISSIONSENHED - HUS
CONJUNTO DA TRANSMISSÃO - ALOJAMENTO

R	N	P.N.	MOD	Q	Denominação Bezeichnung	Denominacion Descrizione	Description Beskrivelse	Description Denominação	L.C.
	1	**87707540**		1	TRANSMISSÃO, Assy, FACELIFT				
						CAMBIO DE VELOCIDAD	TRANSMISSION	TRANSMISSION	030C
					GETRIEBE	TRASMISSIONE	TRANSMISSION	TRANSMISSAO	
1		**87712680**		1	CAIXA DE TRANSMISSÃO, Front				
						CAJA ENGRANAJE	TRANSMISSION HOUSIN	CARTER, ENGRANGE	404S
					GETRIEBEGEHÄUSE	CAMBIO deTRASMISSIOI	BAGTOEJSHUS	CAIXA DE TRANSMISSA(	
2		**87742372**		1	ALOJAMENTO, Rear	CAVIDAD	HOUSING	CARTER	014V
					GEHÄUSE	ALLOGGIAMENTO	HUS	ALOJAMENTO	
3		**1493416**		2	PINO, M6 x 24	PERNO	PIN	AXE	080P
					BOLZEN	PERNO	STIFT	PERNO	
4		**8603469**		37	PARAFUSO, M10 x 40	TORNILLO	SCREW	VIS	040V
					SCHRAUBE	VITE	SKRUE	PARAFUSO	
5		**87715358**		6	PARAFUSO, M10 x 60	TORNILLO	SCREW	VIS	040V
					SCHRAUBE	VITE	SKRUE	PARAFUSO	
6		**8603304**		1	ALOJAMENTO, Gear	CAVIDAD	HOUSING	CARTER	014V
					GEHÄUSE	ALLOGGIAMENTO	HUS	ALOJAMENTO	
7		**8603305**		1	PROTEÇÃO	DEFENSA	GUARD	GARANT	070R
					SCHUTZEINRICHTUNG	RIPARO	BESKYTTELSESSKAERM	PROTECCAO	
8		**8603306**		4	PARAFUSO	TORNILLO	SCREW	VIS	040V
					SCHRAUBE	VITE	SKRUE	PARAFUSO	
11		**8603214**		1	RESPIRO	RESPIRADERO	BREATHER	RENIFLARD	145S
					ENTLÜFTER	SFIATATOIO	UDLUFTNINGSSKRUE	RESPIRADOR	
12		**87712648**		1	ALOJAMENTO	CAVIDAD	HOUSING	CARTER	014V
					GEHÄUSE	ALLOGGIAMENTO	HUS	ALOJAMENTO	
13		**8603308**		15	PARAFUSO	TORNILLO	SCREW	VIS	040V
					SCHRAUBE	VITE	SKRUE	PARAFUSO	
14		**8603309**		1	JUNTA	JUNTA HERMETICA	GASKET	JOINT	123G
					DICHTUNG, FLACH	GUARNIZIONE	PAKNING	JUNTA	
15		**8603310**		21	PARAFUSO	TORNILLO	SCREW	VIS	040V
					SCHRAUBE	VITE	SKRUE	PARAFUSO	
16		**8603311**		4	PARAFUSO	TORNILLO	SCREW	VIS	040V
					SCHRAUBE	VITE	SKRUE	PARAFUSO	
17		**87715359**		4	BUJÃO	TAPÓN	PLUG	BOUCHON	050T
					STOPFEN	TAPPO	PROP	BUJÃO	
18		**8603316**		2	PLACA	PLACA	PLATE	PLAQUE	105P
					BLECH, PLATTE	PIASTRA	PLADE	CHAPA	
19		**8603319**		1	BUJÃO, Incl. Ref. 20	TAPÓN	PLUG	BOUCHON	050T
					STOPFEN	TAPPO	PROP	BUJÃO	
20		**8603318**		1	ANEL "O"	JUNTA HERMETICA	O-RING	JOINT THORIQUE	055A
					DICHTRING	ANELLO TOROIDALE	O-RING	O-RING	

(1) Ver páginas 06-08A a 06-42A e 07-02

Montado a partir da série N8AE04273

621D

06-14	01	p1	06/09

TRANSMISSÃO - TUBOS DA CARCAÇA
TRANSMISION - TUBOS DE LA CARCASA
TRANSMISSION - HOUSING TUBES
TRANSMISSION - HOUSING TUBES

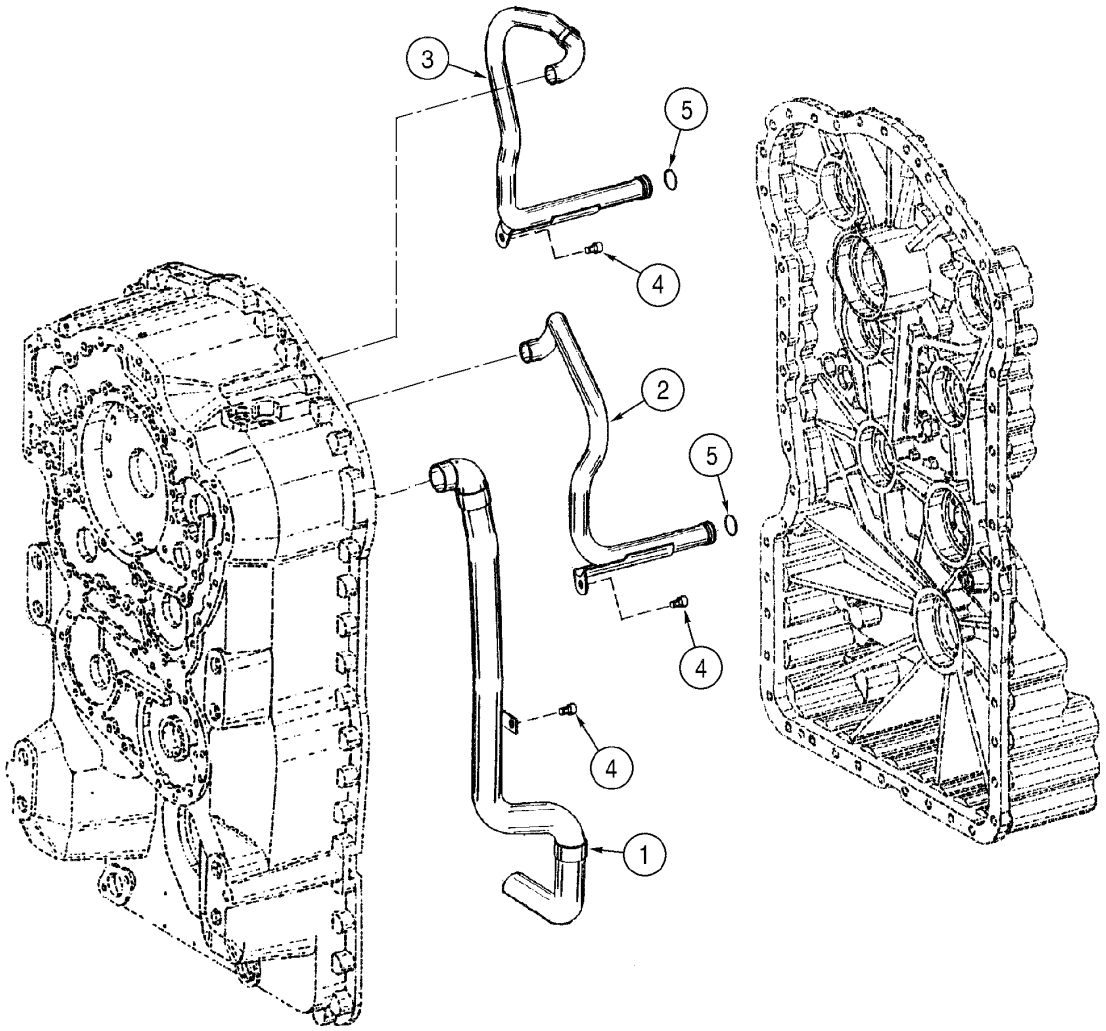

TRANSMISSION - HOUSING TUBES
TRANSMISSION - HOUSING TUBES
TRANSMISSION - HOUSING TUBES
TRANSMISSION - HOUSING TUBES

R	N	P.N.	MOD	Q	Denominação Bezeichnung	Denominacion Descrizione	Description Beskrivelse	Description Denominação	L.C.
	1	**8605271**		1	TRANSMISSÃO, Assy, Includes items 1 - 5				
						CAMBIO DE VELOCIDAD	TRANSMISSION	TRANSMISSION	030C
					GETRIEBE	TRASMISSIONE	TRANSMISSION	TRANSMISSAO	
		8605546		1	TRANSMISSÃO RENOVADA, 621D, Model Number 4WG160, Stock Number 4656 054 025				
						CINEMATICA RENOVAD(	REMAN-TRANSMISSION	TRANSMISSION RENOVI	T035
					GETRIEBE, AUSTAUSCH	TRASMISSIONE REVISIC	OPD-TRANSMISSION	TRANSMISSÃO RENOVA	
1		**8603320**		1	TUBO, suction	TUBO	TUBE	TUBE	9400
					ROHR	TUBETTO	RØR	TUBO	
2		**8605280**		1	TUBO	TUBO	TUBE	TUBE	195T
					ROHR	TUBETTO	RØR	TUBO	
3		**8605281**		1	TUBO	TUBO	TUBE	TUBE	195T
					ROHR	TUBETTO	RØR	TUBO	
4		**8603306**		3	PARAFUSO	TORNILLO	SCREW	VIS	040V
					SCHRAUBE	VITE	SKRUE	PARAFUSO	
5		**8603323**		2	ANEL "O"	JUNTA HERMETICA	O-RING	JOINT THORIQUE	055A
					DICHTRING	ANELLO TOROIDALE	O-RING	O-RING	

(1) Ver páginas 06-08 a 06-42 e 07-02

Montado até a série N8AE04273

621D

CONJUNTO DE LA TRANSMISION - TUBOS DA ESTRUTURA
CONJUNTO DE LA TRANSMISION - TUBOS DEL ALOJAMIENTO
TRANSMISSION ASSY - HOUSING TUBES
TRANSMISSION - GAINES

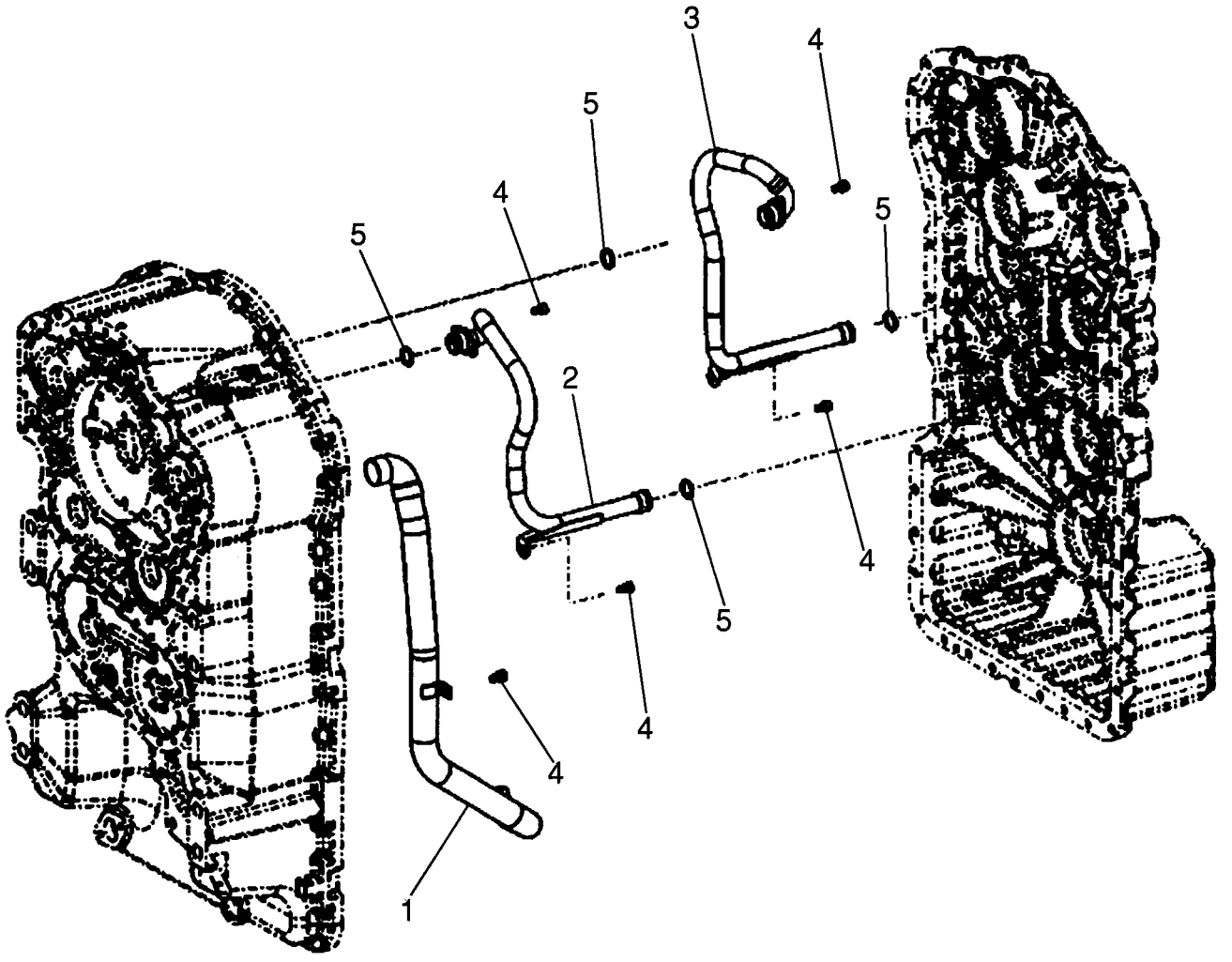

GETRIEBE - GEHÄUSELEITUNGEN
GRUPPO TRASMISSIONE - TUBI DELL'ALLOGGIAMENTO
TRANSMISSIONSENHED - HUSRØR
CONJUNTO DA TRANSMISSÃO - TUBOS DA ESTRUTURA

R	N	P.N.	MOD	Q	Denominação Bezeichnung	Denominacion Descrizione	Description Beskrivelse	Description Denominação	L.C.
	1	**87707540**		1	TRANSMISSÃO, Assy, FACELIFT				
						CAMBIO DE VELOCIDAD	TRANSMISSION	TRANSMISSION	030C
					GETRIEBE	TRASMISSIONE	TRANSMISSION	TRANSMISSAO	
1		**87715360**		1	TUBULAÇÃO HIDRAULICO, Suction				
						TUBERIA HIDRAULICO	TUBE, HYD	TUYAU HYDRAULIQUE	190T
					HYDRAULIKLEITUNG	TUBAZIONE IDRAULICO	RØRFOERING	TUBAGEM HIDRAULICO	
2		**8605280**		1	TUBO, Oil	TUBO	TUBE	TUBE	195T
					ROHR	TUBETTO	RØR	TUBO	
3		**8605281**		1	TUBO, Oil	TUBO	TUBE	TUBE	195T
					ROHR	TUBETTO	RØR	TUBO	
4		**8603306**		7	PARAFUSO, M8 x 12	TORNILLO	SCREW	VIS	040V
					SCHRAUBE	VITE	SKRUE	PARAFUSO	
5		**8603725**		4	ANEL	ANILLO	RING	ANNEAU	045A
					RING	ANELLO	RING	ANEL	

(1) Ver páginas 06-08A a 06-42A e 07-02

Montado a partir da série N8AE04273

621D

06-16	01	p1	06/09

TRANSMISSÃO - EMBREAGENS DA 1ª MARCHA
TRANSMISION - EMBRAGUES DE 1ª VELOCIDAD
TRANSMISSION - CLUTCH ASSY, FIRST
TRANSMISSION - CLUTCH ASSY, FIRST

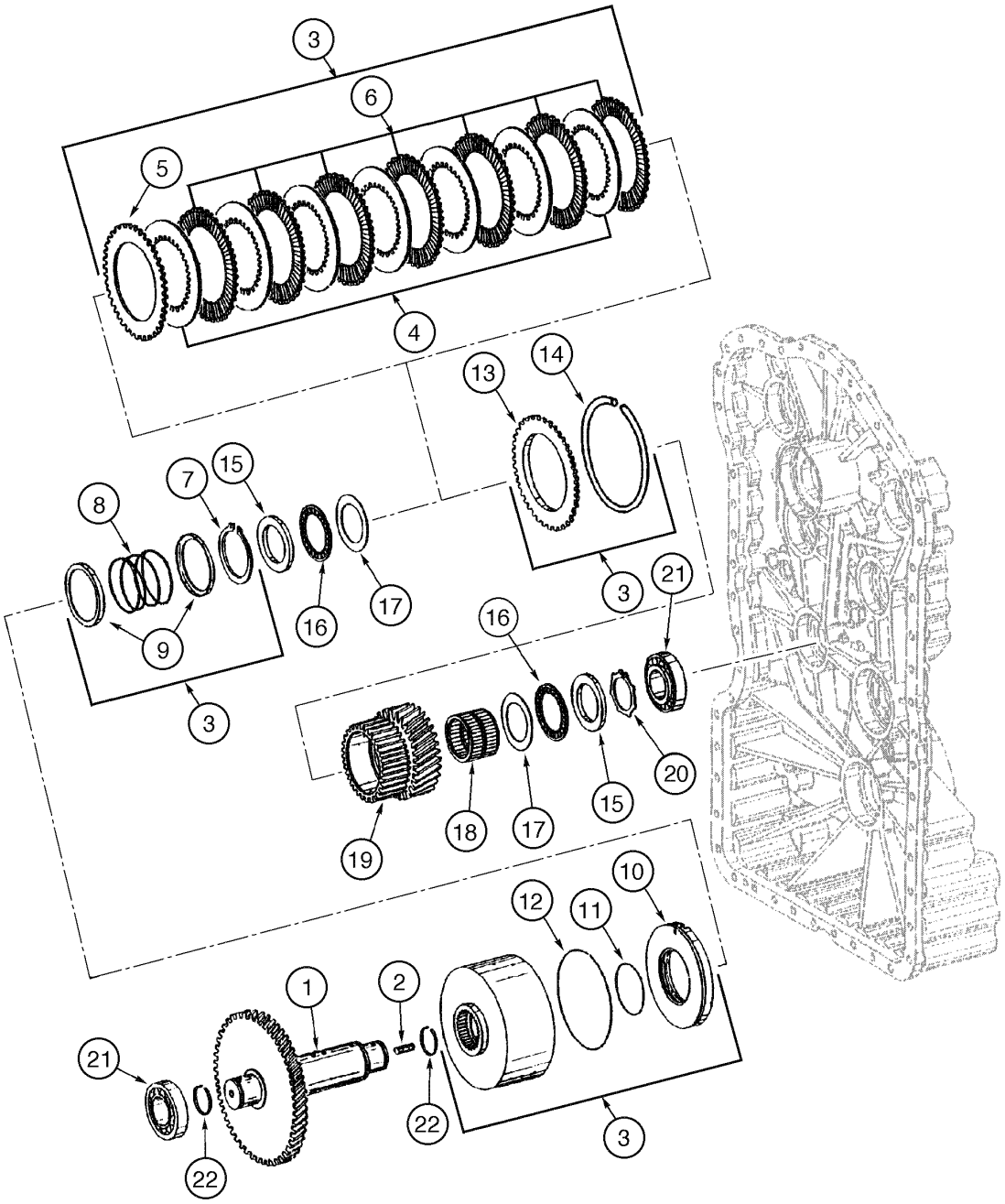

TRANSMISSION - CLUTCH ASSY, FIRST
TRANSMISSION - CLUTCH ASSY, FIRST
TRANSMISSION - CLUTCH ASSY, FIRST
TRANSMISSION - CLUTCH ASSY, FIRST

R	N	P.N.	MOD	Q	Denominação Bezeichnung	Denominacion Descrizione	Description Beskrivelse	Description Denominação	L.C.
	1	**8605271**		1	TRANSMISSÃO, Assy, Includes items 1 - 22				
						CAMBIO DE VELOCIDAD	TRANSMISSION	TRANSMISSION	030C
					GETRIEBE	TRASMISSIONE	TRANSMISSION	TRANSMISSAO	
		8605546		1	TRANSMISSÃO RENOVADA, 621D, Model Number 4WG160, Stock Number 4656 054 025				
						CINEMATICA RENOVAD(	REMAN-TRANSMISSION	TRANSMISSION RENOVI	T035
					GETRIEBE, AUSTAUSCH	TRASMISSIONE REVISIC	OPD-TRANSMISSION	TRANSMISSÃO RENOVA	
1		**8603406**		1	EIXO	EJE	SHAFT	ARBRE	016A
					WELLE	ALBERO	AKSEL	VEIO	
2		**8603407**		1	PRISIONEIRO	PRISIONERO	STUD	GOUJON	210P
					GEWINDEBOLZEN	PRIGIONIERO	STOETTEBOLT	PERNE	
3		**8603664**		1	EMBREAGEM, 1st Assy, Includes items 4 - 14				
						EMBRAGUE	CLUTCH	EMBRAYAGE	1740
					KUPPLUNG	FRIZIONE	KOBLING	EMBRAIAGEM	
4		**75311477**		8	DISCO	DISCO	DISC	DISQUE	060D
					SCHEIBE	DISCO	NAV	DISCO	
5		**75311475**		1	DISCO	DISCO	DISC	DISQUE	060D
					SCHEIBE	DISCO	NAV	DISCO	
6		**75311476**		8	DISCO	DISCO	DISC	DISQUE	060D
					SCHEIBE	DISCO	NAV	DISCO	
7		**71100506**		1	ANEL	ANILLO DE RESORTE	RING, SNAP	ANNEAU D'ARRÊT	054A
					SPRENGRING	ANELLO ELASTICO	LÅSERING	ANEL	
8		**71100508**		1	MOLA	RESORTE	SPRING	RESSORT	100M
					FEDER	MOLLA	FJEDER	MOLA	
9		**71100511**		2	ANEL	ANILLO	RING	ANNEAU	045A
					RING	ANELLO	RING	ANEL	
10		**75311473**		1	ÊMBOLO	EMBOLO	PLUNGER	PLONGEUR	130P
					TAUCHKOLBEN	STANTUFFO	STEMPEL	EMBOLO	
11		**75311438**		1	ANEL "O"	JUNTA HERMETICA	O-RING	JOINT THORIQUE	055A
					DICHTRING	ANELLO TOROIDALE	O-RING	O-RING	
12		**75311474**		1	ANEL "O"	JUNTA HERMETICA	O-RING	JOINT THORIQUE	055A
					DICHTRING	ANELLO TOROIDALE	O-RING	O-RING	
13		**71101757**		1	DISCO	DISCO	DISC	DISQUE	060D
					SCHEIBE	DISCO	NAV	DISCO	
14		**71101758**		1	ANEL	ANILLO	RING	ANNEAU	045A
					RING	ANELLO	RING	ANEL	
15		**8603430**		2	DISCO	DISCO	DISC	DISQUE	060D
					SCHEIBE	DISCO	NAV	DISCO	
16		**8603431**		2	GAIOLA DE AGULHAS	JAULA AGUJAS	CAGE, NEEDLE BEARIN(	CAGE A AIGUILLES	Z225
					NADELKÄFIG	GABBIA, CUSCIN AGHI	KUGLEHOLDERNÅL	JAULA AGUJAS	
17		**8603432**		2	ARRUELA PLANA	ARANDELA	WASHER	RONDELLE	131R
					UNTERLEGSCHEIBE	ROSETTA PIANA	FLADSKIVE	ANILHA	
18		**8603643**		1	ROLAMENTO	RODAMIENTO DE RPDIL	BEARING, NEEDLE	ROULEMENT A AIGUILLE	344C
					NADELLAGER	CUSCINETTO A RULLINI	NAALELEJE	ROLAMENTO	
19		**8605282**		1	ENGRENAGEM	ENGRANAJE	GEAR	PIGNON	050I
					ZAHNRAD	INGRANAGGIO	TANDHJUL	CARRETO	
20		**8603434**		1	ANEL-ELÁSTICO	RETENEDOR	CIRCLIP	CIRCLIP	056A
					SPRENGRING	ANELLO DI RITEGNO	LAASERING	FREIO DE MOLA	

(1) Ver páginas 06-08 a 06-42 e 07-02

Montado até a série N8AE04273

621D

TRANSMISSÃO - EMBREAGENS DA 1ª MARCHA
TRANSMISION - EMBRAGUES DE 1ª VELOCIDAD
TRANSMISSION - CLUTCH ASSY, FIRST
TRANSMISSION - CLUTCH ASSY, FIRST

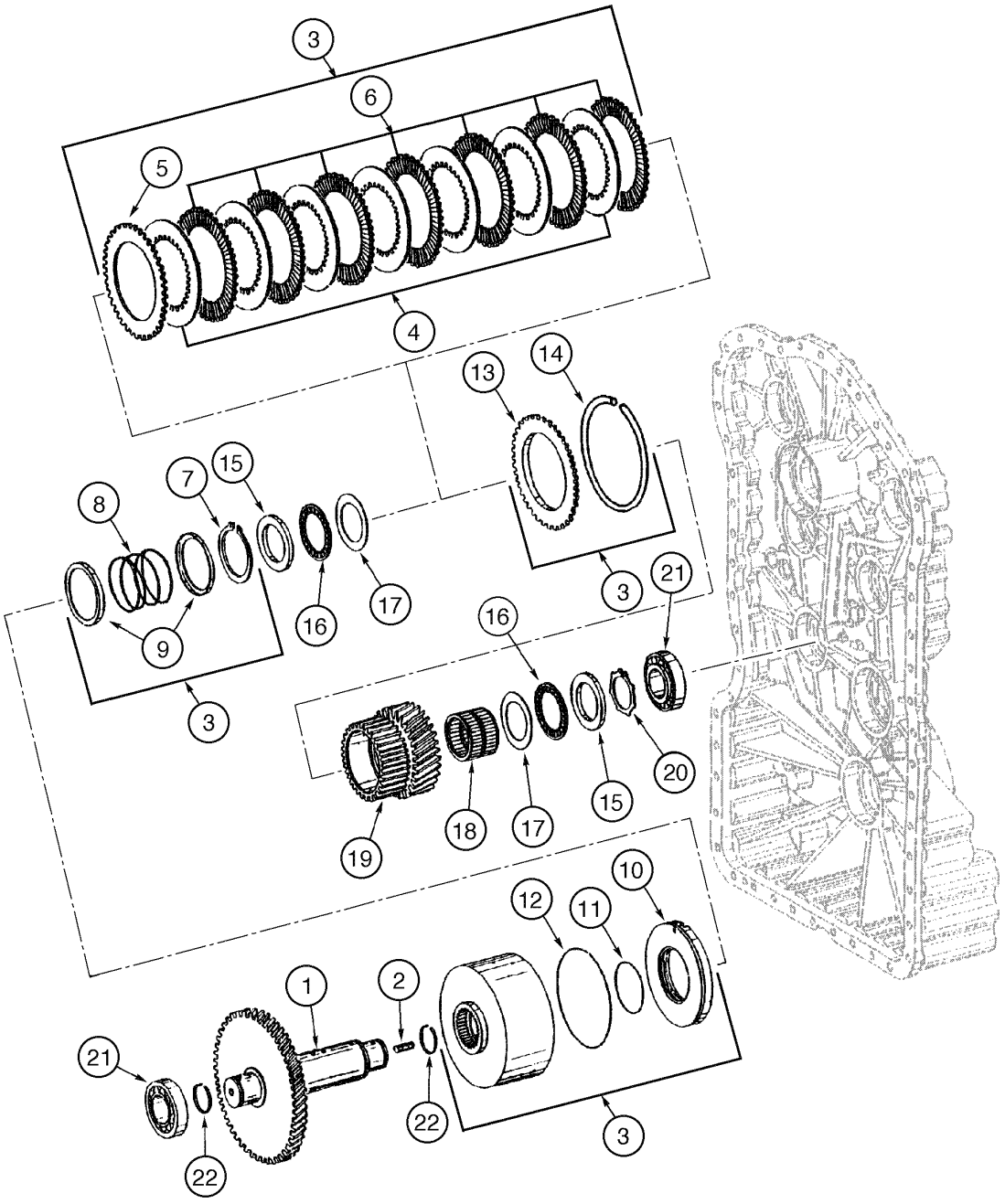

TRANSMISSION - CLUTCH ASSY, FIRST
TRANSMISSION - CLUTCH ASSY, FIRST
TRANSMISSION - CLUTCH ASSY, FIRST
TRANSMISSION - CLUTCH ASSY, FIRST

R	N	P.N.	MOD	Q	Denominação Bezeichnung	Denominacion Descrizione	Description Beskrivelse	Description Denominação	L.C.
21		**8603435**		2	ROLAMENTO ROLETES ROLLENLAGER	RODAMIENTO DE RODIL CUSCINETTO A RULLI	BEARING, ROLLER RULLELEJE	ROULEMENT A ROULEA ROLAMENTO ROLETES	346C
22		**8603436**		2	ANEL DE PISTÃO KOLBENRING	ARO DE EMBOLO ANELLO STANTUFFO	RING, PISTON STEMPELRING	SEGMENT DE PISTON SEGMENTO	053A

Montado até a série N8AE04273

621D

TRANSMISION - CONJUNTO DA EMBRAIAGEM, PRIMEIRO
TRANSMISION - CONJUNTO DEL EMBRAGUE, PRIMERO
TRANSMISSION - CLUTCH ASSY, FIRST
TRANSMISSION - EMBRAYAGE PREMIÈRE

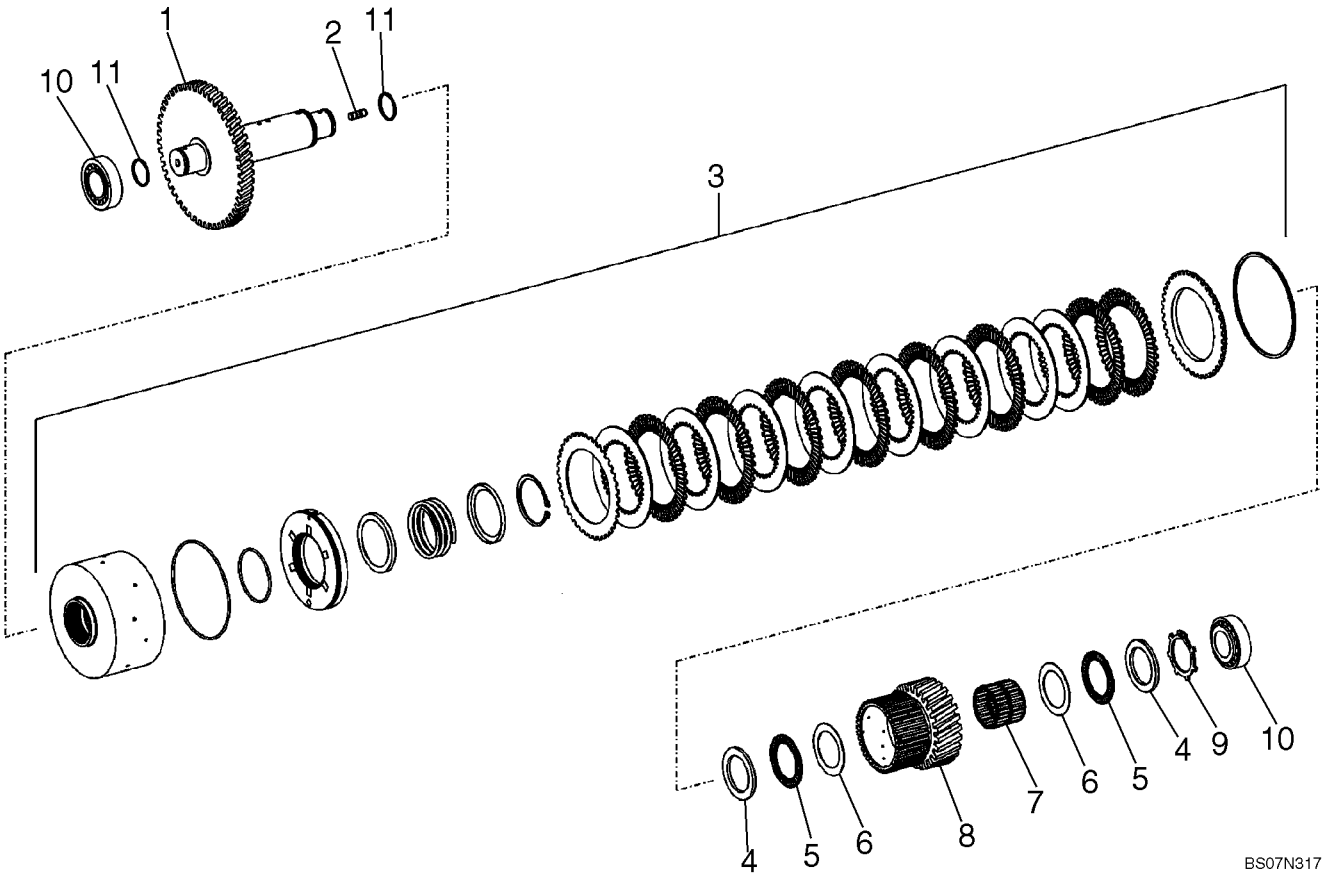

GRUPPENGETRIEBE - KUPPLUNG KPL., ERSTE
TRASMISSIONE - PRIMO GRUPPO FRIZIONE
TRANSMISSION - KOBLINGSENHED, FØRSTE
TRANSMISSÃO - CONJUNTO DA EMBRAIAGEM, PRIMEIRO

R	N	P.N.	MOD	Q	Denominação Bezeichnung	Denominacion Descrizione	Description Beskrivelse	Description Denominação	L.C.
	1	**87707540**		1	TRANSMISSÃO, Assy, FACELIFT				
						CAMBIO DE VELOCIDAD	TRANSMISSION	TRANSMISSION	030C
					GETRIEBE	TRASMISSIONE	TRANSMISSION	TRANSMISSAO	
1		**8603406**		1	EIXO	EJE	SHAFT	ARBRE	016A
					WELLE	ALBERO	AKSEL	VEIO	
2		**8603407**		1	PRISIONEIRO, M10 x 16	PRISIONERO	STUD	GOUJON	210P
					GEWINDEBOLZEN	PRIGIONIERO	STOETTEBOLT	PERNE	
3		**87560261**		1	EMBREAGEM, ASSY, Component Parts Not Serviced Separately				
						EMBRAGUE	CLUTCH	EMBRAYAGE	095F
					KUPPLUNG	FRIZIONE	KOBLING	EMBRAIAGEM	
4		**8603430**		2	DISCO	DISCO	DISC	DISQUE	060D
					SCHEIBE	DISCO	NAV	DISCO	
5		**8603431**		2	GAIOLA DE AGULHAS	JAULA AGUJAS	CAGE, NEEDLE BEARIN(	CAGE A AIGUILLES	Z225
					NADELKÄFIG	GABBIA, CUSCIN AGHI	KUGLEHOLDERNÅL	JAULA AGUJAS	
6		**8603432**		2	ARRUELA PLANA	ARANDELA	WASHER	RONDELLE	131R
					UNTERLEGSCHEIBE	ROSETTA PIANA	FLADSKIVE	ANILHA	
7		**8603643**		1	ROLAMENTO	RODAMIENTO DE RPDIL	BEARING, NEEDLE	ROULEMENT A AIGUILLE	344C
					NADELLAGER	CUSCINETTO A RULLINI	NAALELEJE	ROLAMENTO	
8		**8605282**		1	ENGRENAGEM	ENGRANAJE	GEAR	PIGNON	050I
					ZAHNRAD	INGRANAGGIO	TANDHJUL	CARRETO	
9		**8603434**		1	ANEL-ELÁSTICO	RETENEDOR	CIRCLIP	CIRCLIP	056A
					SPRENGRING	ANELLO DI RITEGNO	LAASERING	FREIO DE MOLA	
10		**8603435**		2	ROLAMENTO ROLETES(1)	RODAMIENTO DE RODIL	BEARING, ROLLER	ROULEMENT A ROULEA	346C
					ROLLENLAGER	CUSCINETTO A RULLI	RULLELEJE	ROLAMENTO ROLETES	
11		**8603436**		2	ANEL DE PISTÃO	ARO DE EMBOLO	RING, PISTON	SEGMENT DE PISTON	053A
					KOLBENRING	ANELLO STANTUFFO	STEMPELRING	SEGMENTO	

(1) Ver páginas 06-08A a 06-42A e 07-02

Montado a partir da série N8AE04273

621D

06-18	01	p1	06/09

TRANSMISSÃO - EMBREAGENS DA 2ª MARCHA
TRANSMISION - EMBRAGUES DE 2ª VELOCIDAD
TRANSMISSION - CLUTCH ASSY, SECOND
TRANSMISSION - CLUTCH ASSY, SECOND

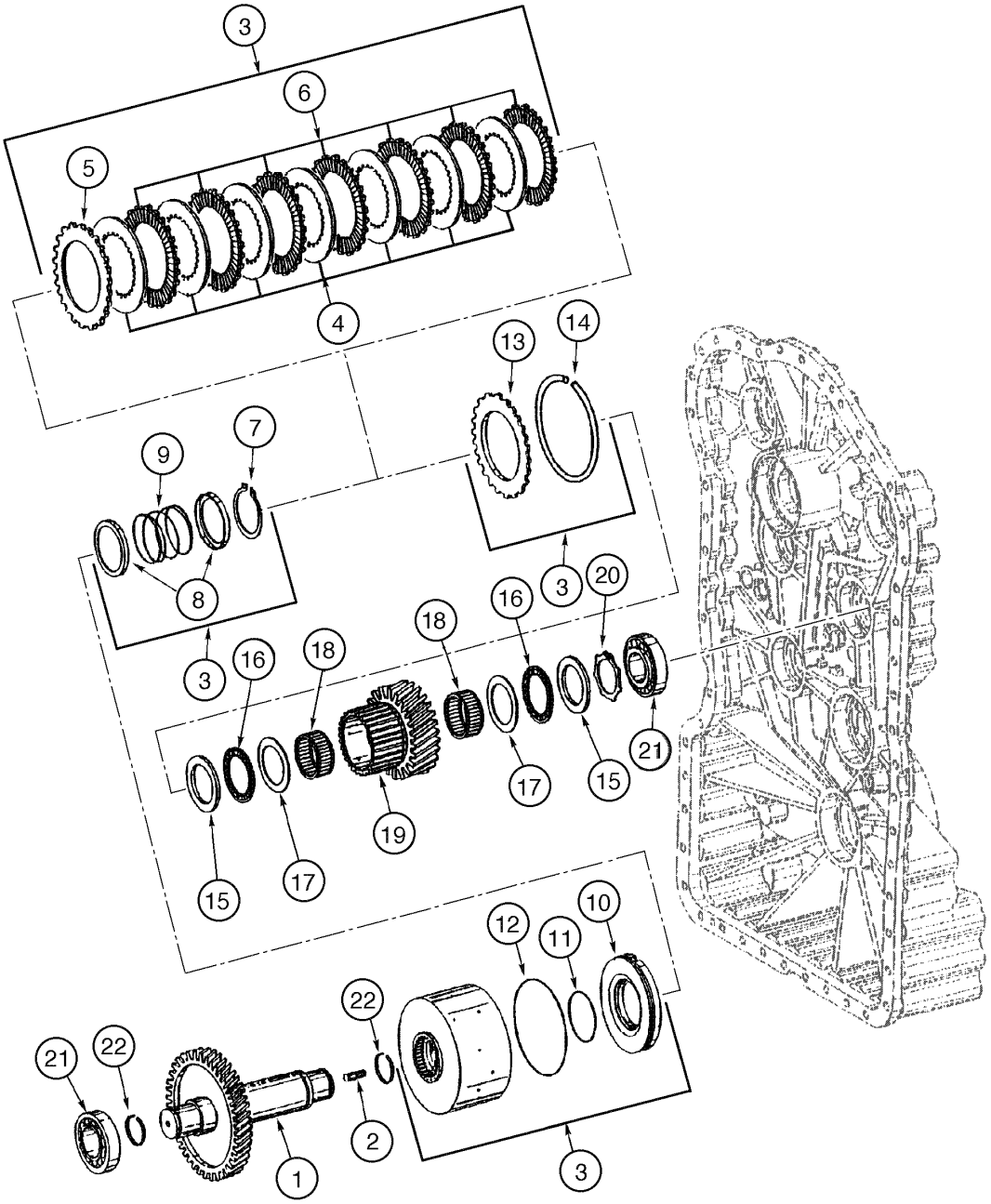

TRANSMISSION - CLUTCH ASSY, SECOND
TRANSMISSION - CLUTCH ASSY, SECOND
TRANSMISSION - CLUTCH ASSY, SECOND
TRANSMISSION - CLUTCH ASSY, SECOND

R	N	P.N.	MOD	Q	Denominação Bezeichnung	Denominacion Descrizione	Description Beskrivelse	Description Denominação	L.C.
	1	**8605271**		1	TRANSMISSÃO, Assy, Includes items 1 - 22				
						CAMBIO DE VELOCIDAD	TRANSMISSION	TRANSMISSION	030C
					GETRIEBE	TRASMISSIONE	TRANSMISSION	TRANSMISSAO	
		8605546		1	TRANSMISSÃO RENOVADA, 621D, Model Number 4WG160, Stock Number 4656 054 025				
						CINEMATICA RENOVAD(	REMAN-TRANSMISSION	TRANSMISSION RENOVI	T035
					GETRIEBE, AUSTAUSCH	TRASMISSIONE REVISIC	OPD-TRANSMISSION	TRANSMISSÃO RENOVA	
1		**8603437**		1	EIXO	EJE	SHAFT	ARBRE	016A
					WELLE	ALBERO	AKSEL	VEIO	
2		**8603407**		1	PRISIONEIRO	PRISIONERO	STUD	GOUJON	210P
					GEWINDEBOLZEN	PRIGIONIERO	STOETTEBOLT	PERNE	
3		**8603665**		1	EMBREAGEM, 2nd Assy, Includes items 4 - 14				
						EMBRAGUE	CLUTCH	EMBRAYAGE	1740
					KUPPLUNG	FRIZIONE	KOBLING	EMBRAIAGEM	
4		**71100503**		8	DISCO	DISCO	DISC	DISQUE	060D
					SCHEIBE	DISCO	NAV	DISCO	
5		**75311817**		1	DISCO	DISCO	DISC	DISQUE	060D
					SCHEIBE	DISCO	NAV	DISCO	
6		**75311816**		8	DISCO	DISCO	DISC	DISQUE	060D
					SCHEIBE	DISCO	NAV	DISCO	
7		**71100505**		1	ANEL	ANILLO DE RESORTE	RING, SNAP	ANNEAU D'ARRÊT	054A
					SPRENGRING	ANELLO ELASTICO	LÅSERING	ANEL	
8		**73142964**		1	MOLA	RESORTE	SPRING	RESSORT	100M
					FEDER	MOLLA	FJEDER	MOLA	
9		**73142965**		2	GUIA	GUIA	GUIDE	GUIDE	145G
					FÜHRUNG	GUIDA	STYR	GUIA	
10		**71100510**		1	ÊMBOLO	EMBOLO	PLUNGER	PLONGEUR	130P
					TAUCHKOLBEN	STANTUFFO	STEMPEL	EMBOLO	
11		**71100507**		1	ANEL "O"	JUNTA HERMETICA	O-RING	JOINT THORIQUE	055A
					DICHTRING	ANELLO TOROIDALE	O-RING	O-RING	
12		**75311796**		1	ANEL "O"	JUNTA HERMETICA	O-RING	JOINT THORIQUE	055A
					DICHTRING	ANELLO TOROIDALE	O-RING	O-RING	
13		**71101760**		1	DISCO	DISCO	DISC	DISQUE	060D
					SCHEIBE	DISCO	NAV	DISCO	
14		**71101761**		1	ANEL	ANILLO	RING	ANNEAU	045A
					RING	ANELLO	RING	ANEL	
15		**8603438**		2	DISCO	DISCO	DISC	DISQUE	060D
					SCHEIBE	DISCO	NAV	DISCO	
16		**8603439**		2	GAIOLA DE AGULHAS	JAULA AGUJAS	CAGE, NEEDLE BEARIN(	CAGE A AIGUILLES	Z225
					NADELKÄFIG	GABBIA, CUSCIN AGHI	KUGLEHOLDERNÅL	JAULA AGUJAS	
17		**8603440**		2	ARRUELA PLANA	ARANDELA	WASHER	RONDELLE	131R
					UNTERLEGSCHEIBE	ROSETTA PIANA	FLADSKIVE	ANILHA	
18		**8603441**		2	GAIOLA DE AGULHAS	JAULA AGUJAS	CAGE, NEEDLE BEARIN(	CAGE A AIGUILLES	Z225
					NADELKÄFIG	GABBIA, CUSCIN AGHI	KUGLEHOLDERNÅL	JAULA AGUJAS	
19		**8603645**		1	ENGRENAGEM	ENGRANAJE	GEAR	PIGNON	050I
					ZAHNRAD	INGRANAGGIO	TANDHJUL	CARRETO	
20		**8603442**		1	PRENDEDOR	RETENEDOR	RETAINER	RETENEUR	109R
					HALTEPLATTE	RITEGNO	HOLDER	RETENTOR	

(1) Ver páginas 06-08 a 06-42 e 07-02

Montado até a série N8AE04273

621D

TRANSMISSÃO - EMBREAGENS DA 2ª MARCHA
TRANSMISION - EMBRAGUES DE 2ª VELOCIDAD
TRANSMISSION - CLUTCH ASSY, SECOND
TRANSMISSION - CLUTCH ASSY, SECOND

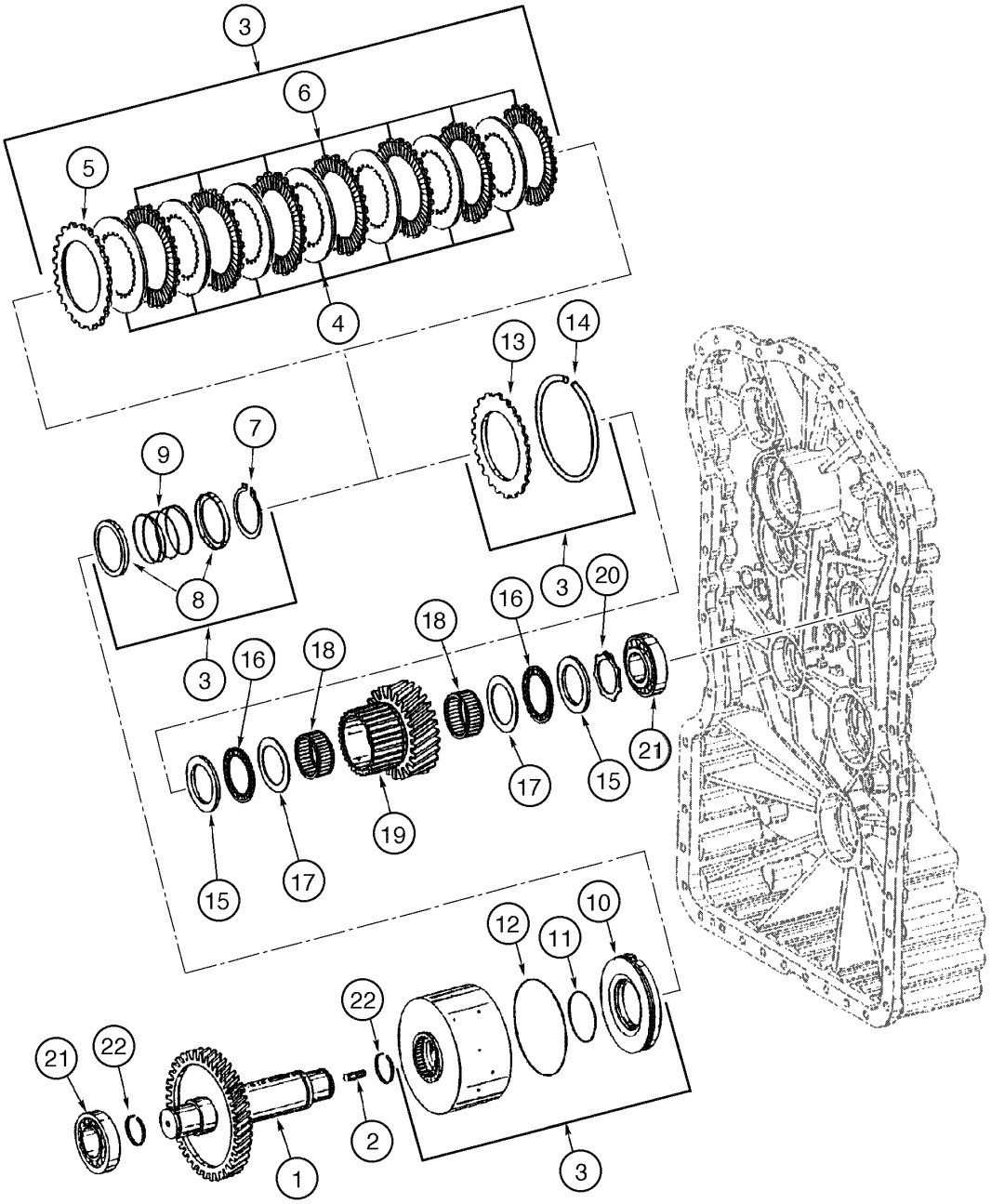

TRANSMISSION - CLUTCH ASSY, SECOND
TRANSMISSION - CLUTCH ASSY, SECOND
TRANSMISSION - CLUTCH ASSY, SECOND
TRANSMISSION - CLUTCH ASSY, SECOND

R	N	P.N.	MOD	Q	Denominação Bezeichnung	Denominacion Descrizione	Description Beskrivelse	Description Denominação	L.C.
21		**8603435**		2	ROLAMENTO ROLETES ROLLENLAGER	RODAMIENTO DE RODIL CUSCINETTO A RULLI	BEARING, ROLLER RULLELEJE	ROULEMENT A ROULEA ROLAMENTO ROLETES	346C
22		**8603436**		2	ANEL DE PISTÃO KOLBENRING	ARO DE EMBOLO ANELLO STANTUFFO	RING, PISTON STEMPELRING	SEGMENT DE PISTON SEGMENTO	053A

Montado até a série N8AE04273

621D

06-18A	01	p1	11/08

TRANSMISION - CONJUNTO DA EMBRAIAGEM, SEGUNDO
TRANSMISION - CONJUNTO DEL EMBRAGUE, SEGUNDO
TRANSMISSION - CLUTCH ASSY, SECOND
TRANSMISSION - EMBRAYAGE, SECONDE

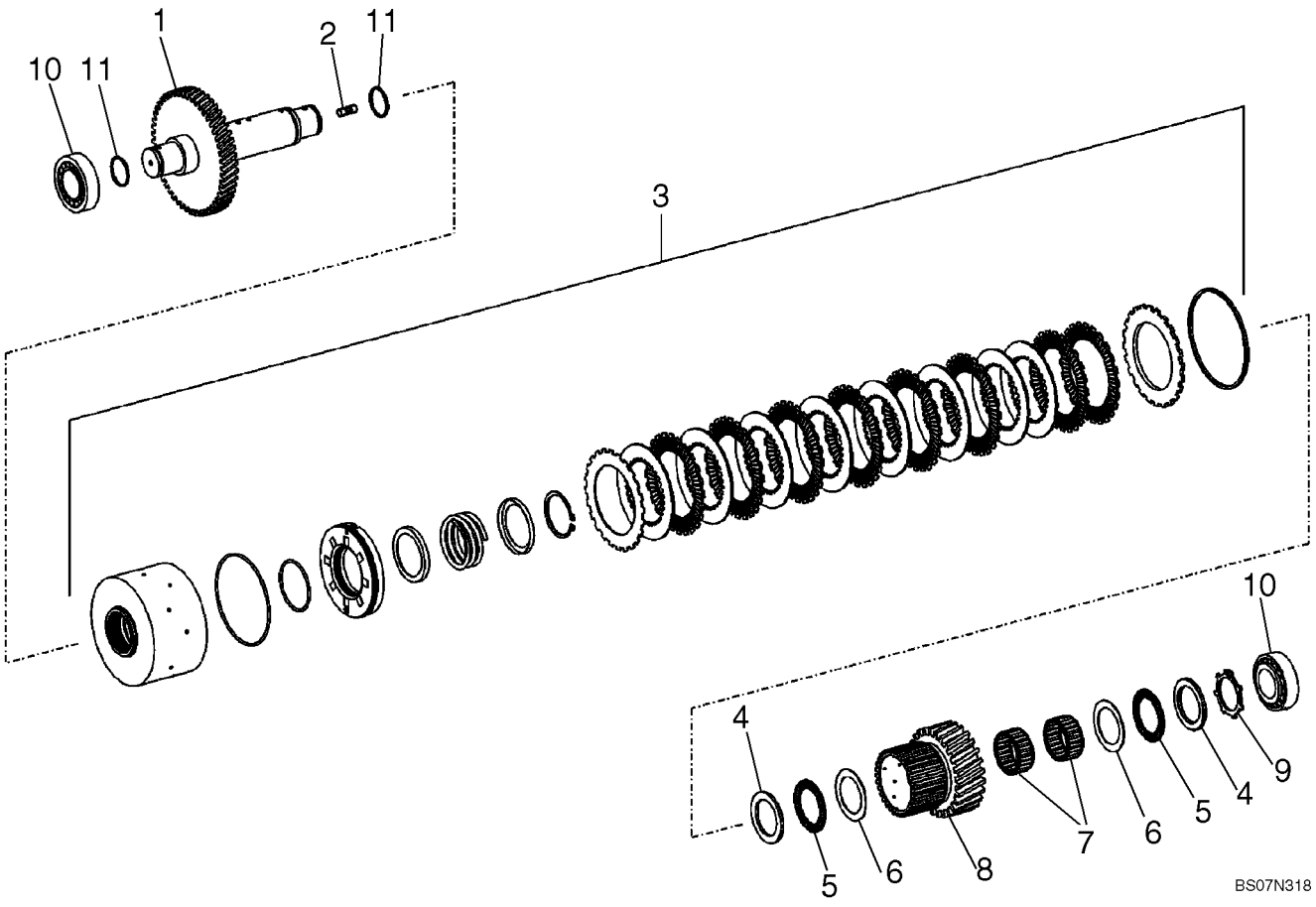

GRUPPENGETRIEBE - KUPPLUNG KPL., ZWEITE
TRASMISSIONE - SECONDO GRUPPO FRIZIONE
TRANSMISSION - KOBLINGSENHED, ANDEN
TRANSMISSÃO - CONJUNTO DA EMBRAIAGEM, SEGUNDO

R	N	P.N.	MOD	Q	Denominação Bezeichnung	Denominacion Descrizione	Description Beskrivelse	Description Denominação	L.C.
	1	**87707540**		1	TRANSMISSÃO, Assy, FACELIFT				
						CAMBIO DE VELOCIDAD	TRANSMISSION	TRANSMISSION	030C
					GETRIEBE	TRASMISSIONE	TRANSMISSION	TRANSMISSAO	
1		**8603437**		1	EIXO	EJE	SHAFT	ARBRE	016A
					WELLE	ALBERO	AKSEL	VEIO	
2		**8603407**		1	PRISIONEIRO, M10 x 16	PRISIONERO	STUD	GOUJON	210P
					GEWINDEBOLZEN	PRIGIONIERO	STOETTEBOLT	PERNE	
3		**87560263**		1	EMBREAGEM, ASSY, Component Parts Not Serviced Separately				
						EMBRAGUE	CLUTCH	EMBRAYAGE	095F
					KUPPLUNG	FRIZIONE	KOBLING	EMBRAIAGEM	
4		**8603438**		2	DISCO	DISCO	DISC	DISQUE	060D
					SCHEIBE	DISCO	NAV	DISCO	
5		**8603439**		2	GAIOLA DE AGULHAS	JAULA AGUJAS	CAGE, NEEDLE BEARIN(	CAGE A AIGUILLES	Z225
					NADELKÄFIG	GABBIA, CUSCIN AGHI	KUGLEHOLDERNÅL	JAULA AGUJAS	
6		**8603440**		2	ARRUELA PLANA	ARANDELA	WASHER	RONDELLE	131R
					UNTERLEGSCHEIBE	ROSETTA PIANA	FLADSKIVE	ANILHA	
7		**8603441**		2	GAIOLA DE AGULHAS	JAULA AGUJAS	CAGE, NEEDLE BEARIN(	CAGE A AIGUILLES	Z225
					NADELKÄFIG	GABBIA, CUSCIN AGHI	KUGLEHOLDERNÅL	JAULA AGUJAS	
8		**87712653**		1	ADIAMENTO	RODILLO TENSADOR	IDLER	GALET TENDEUR	068R
					ZWISCHENRAD	RINVIO	STRAMMERHJUL	ADIAMENTO	
9		**8603442**		1	PRENDEDOR	RETENEDOR	RETAINER	RETENEUR	109R
					HALTEPLATTE	RITEGNO	HOLDER	RETENTOR	
10		**8603435**		2	ROLAMENTO ROLETES(1)	RODAMIENTO DE RODIL	BEARING, ROLLER	ROULEMENT A ROULEA	346C
					ROLLENLAGER	CUSCINETTO A RULLI	RULLELEJE	ROLAMENTO ROLETES	
11		**8603436**		2	ANEL DE PISTÃO	ARO DE EMBOLO	RING, PISTON	SEGMENT DE PISTON	053A
					KOLBENRING	ANELLO STANTUFFO	STEMPELRING	SEGMENTO	

(1) Ver páginas 06-08A a 06-42A e 07-02

Montado a partir da série N8AE04273

621D

06-20	01	p1	06/09

TRANSMISSÃO - EMBREAGENS DA 3ª MARCHA
TRANSMISION - EMBRAGUES DE 3ª VELOCIDAD
TRANSMISSION - CLUTCH ASSY, THIRD
TRANSMISSION - CLUTCH ASSY, THIRD

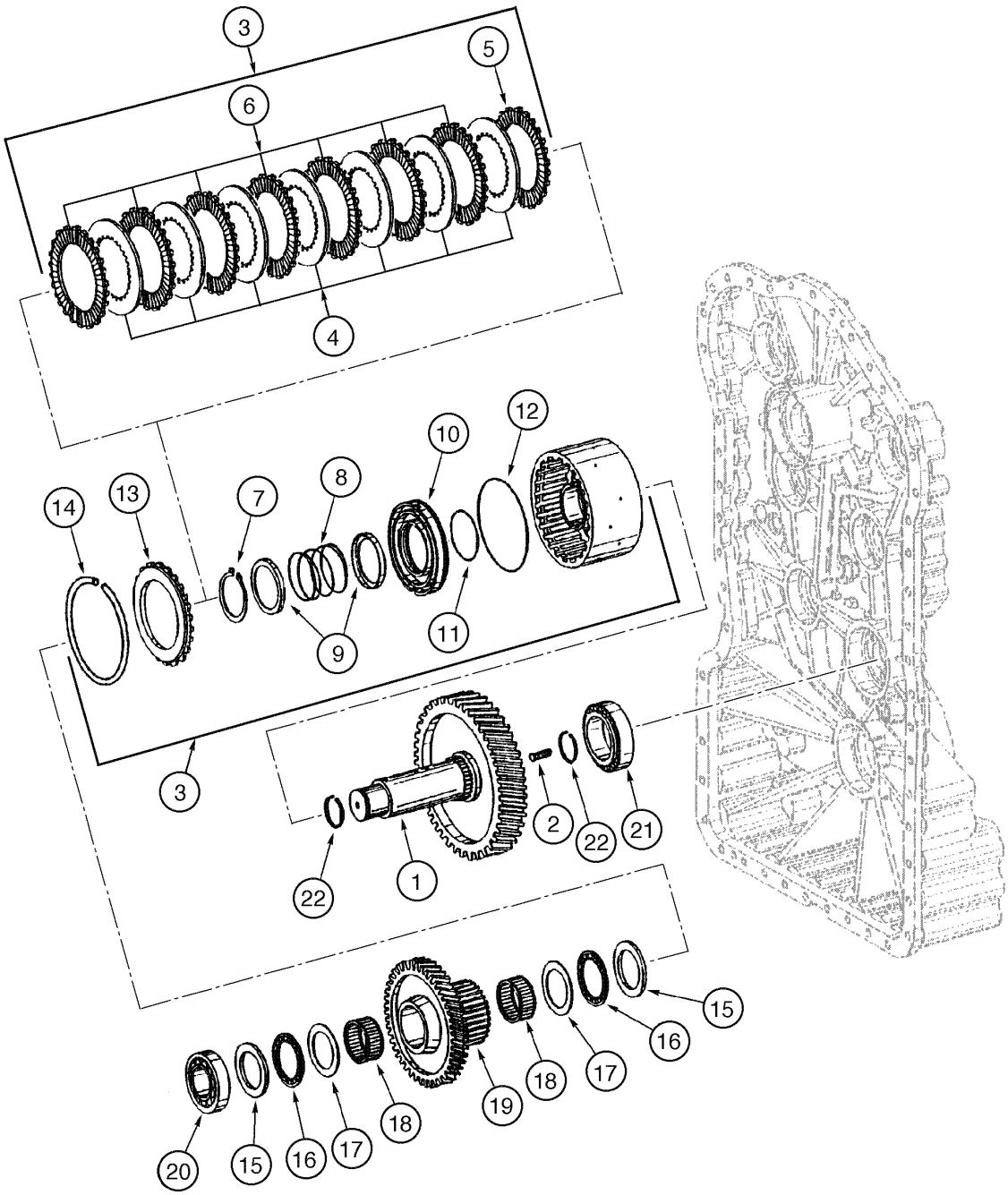

TRANSMISSION - CLUTCH ASSY, THIRD
TRANSMISSION - CLUTCH ASSY, THIRD
TRANSMISSION - CLUTCH ASSY, THIRD
TRANSMISSION - CLUTCH ASSY, THIRD

R	N	P.N.	MOD	Q	Denominação Bezeichnung	Denominacion Descrizione	Description Beskrivelse	Description Denominação	L.C.
	1	**8605271**		1	TRANSMISSÃO, Assy, Includes items 1 - 22				
						CAMBIO DE VELOCIDAD	TRANSMISSION	TRANSMISSION	030C
					GETRIEBE	TRASMISSIONE	TRANSMISSION	TRANSMISSAO	
		8605546		1	TRANSMISSÃO RENOVADA, 621D, Model Number 4WG160, Stock Number 4656 054 025				
						CINEMATICA RENOVAD(	REMAN-TRANSMISSION	TRANSMISSION RENOVI	T035
					GETRIEBE, AUSTAUSCH	TRASMISSIONE REVISIC	OPD-TRANSMISSION	TRANSMISSÃO RENOVA	
1		**8603443**		1	EIXO	EJE	SHAFT	ARBRE	016A
					WELLE	ALBERO	AKSEL	VEIO	
2		**8603407**		1	PRISIONEIRO	PRISIONERO	STUD	GOUJON	210P
					GEWINDEBOLZEN	PRIGIONIERO	STOETTEBOLT	PERNE	
3		**8603665**		1	EMBREAGEM, 3rd Assy, Includes items 4 - 14				
						EMBRAGUE	CLUTCH	EMBRAYAGE	1740
					KUPPLUNG	FRIZIONE	KOBLING	EMBRAIAGEM	
4		**71100503**		8	DISCO	DISCO	DISC	DISQUE	060D
					SCHEIBE	DISCO	NAV	DISCO	
5		**75311817**		1	DISCO	DISCO	DISC	DISQUE	060D
					SCHEIBE	DISCO	NAV	DISCO	
6		**75311816**		8	DISCO	DISCO	DISC	DISQUE	060D
					SCHEIBE	DISCO	NAV	DISCO	
7		**71100505**		1	ANEL	ANILLO DE RESORTE	RING, SNAP	ANNEAU D'ARRÊT	054A
					SPRENGRING	ANELLO ELASTICO	LÅSERING	ANEL	
8		**73142964**		1	MOLA	RESORTE	SPRING	RESSORT	100M
					FEDER	MOLLA	FJEDER	MOLA	
9		**73142965**		2	GUIA	GUIA	GUIDE	GUIDE	145G
					FÜHRUNG	GUIDA	STYR	GUIA	
10		**71100510**		1	ÊMBOLO	EMBOLO	PLUNGER	PLONGEUR	130P
					TAUCHKOLBEN	STANTUFFO	STEMPEL	EMBOLO	
11		**71100507**		1	ANEL "O"	JUNTA HERMETICA	O-RING	JOINT THORIQUE	055A
					DICHTRING	ANELLO TOROIDALE	O-RING	O-RING	
12		**75311796**		1	ANEL "O"	JUNTA HERMETICA	O-RING	JOINT THORIQUE	055A
					DICHTRING	ANELLO TOROIDALE	O-RING	O-RING	
13		**71101760**		1	DISCO	DISCO	DISC	DISQUE	060D
					SCHEIBE	DISCO	NAV	DISCO	
14		**71101761**		1	ANEL	ANILLO	RING	ANNEAU	045A
					RING	ANELLO	RING	ANEL	
15		**8603438**		2	DISCO	DISCO	DISC	DISQUE	060D
					SCHEIBE	DISCO	NAV	DISCO	
16		**8603439**		2	GAIOLA DE AGULHAS	JAULA AGUJAS	CAGE, NEEDLE BEARIN(	CAGE A AIGUILLES	Z225
					NADELKÄFIG	GABBIA, CUSCIN AGHI	KUGLEHOLDERNÅL	JAULA AGUJAS	
17		**8603440**		2	ARRUELA PLANA	ARANDELA	WASHER	RONDELLE	131R
					UNTERLEGSCHEIBE	ROSETTA PIANA	FLADSKIVE	ANILHA	
18		**8603441**		2	GAIOLA DE AGULHAS	JAULA AGUJAS	CAGE, NEEDLE BEARIN(	CAGE A AIGUILLES	Z225
					NADELKÄFIG	GABBIA, CUSCIN AGHI	KUGLEHOLDERNÅL	JAULA AGUJAS	
19		**8603444**		1	ENGRENAGEM INTERMEDIÁRIA				
						PIÑÓN LOCO	GEAR, IDLER	PIGNON FOU	053I
					ZWISCHENRAD	INGRANAGGIO DI RINVI(	MELLEMHJUL	CARRETO INTERMEDIO	
20		**8603435**		1	ROLAMENTO ROLETES(1)	RODAMIENTO DE RODIL	BEARING, ROLLER	ROULEMENT A ROULEA	346C
					ROLLENLAGER	CUSCINETTO A RULLI	RULLELEJE	ROLAMENTO ROLETES	

(1) Ver páginas 06-08 a 06-42 e 07-02

Montado até a série N8AE04273

621D

TRANSMISSÃO - EMBREAGENS DA 3ª MARCHA
TRANSMISION - EMBRAGUES DE 3ª VELOCIDAD
TRANSMISSION - CLUTCH ASSY, THIRD
TRANSMISSION - CLUTCH ASSY, THIRD

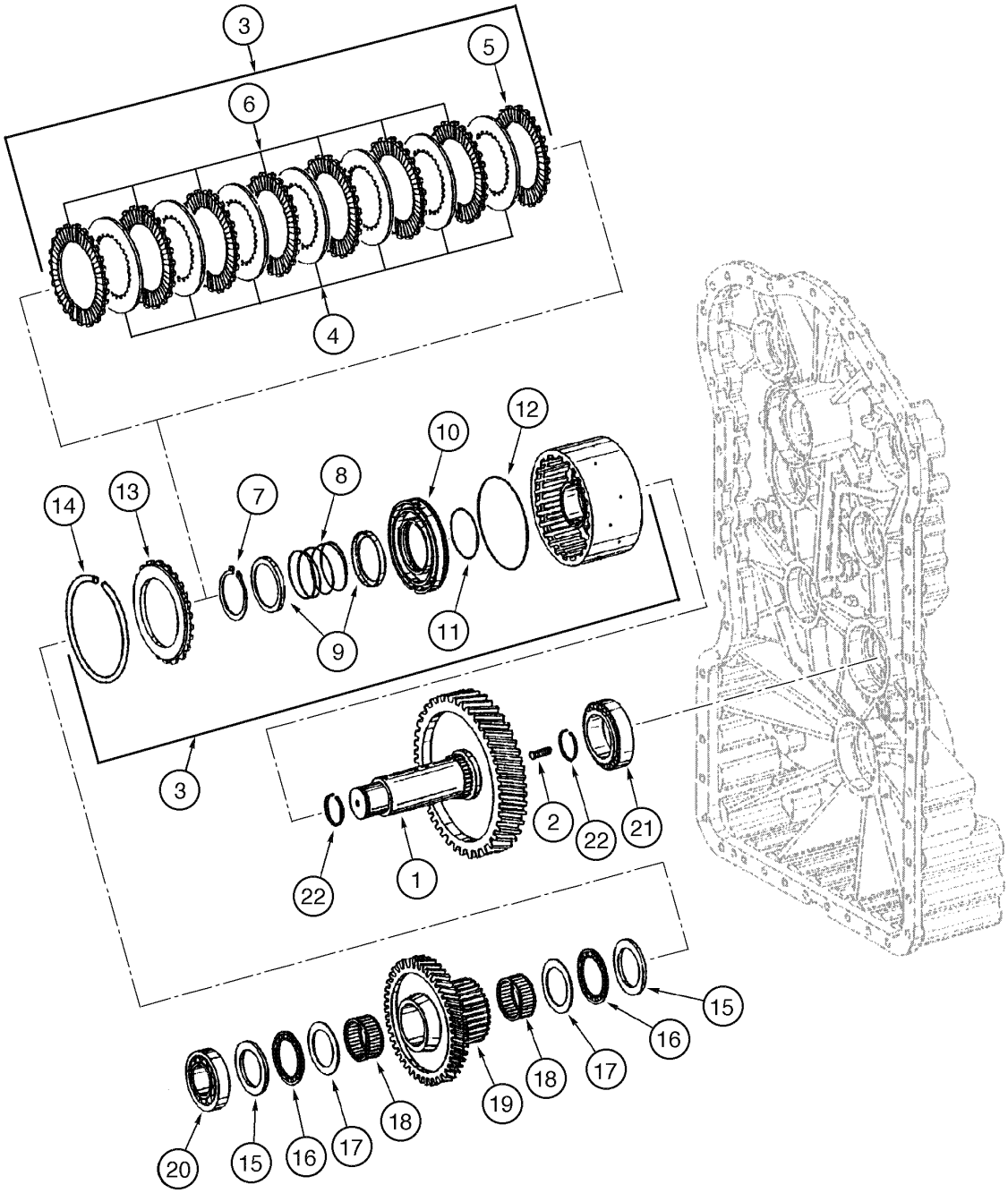

TRANSMISSION - CLUTCH ASSY, THIRD
TRANSMISSION - CLUTCH ASSY, THIRD
TRANSMISSION - CLUTCH ASSY, THIRD
TRANSMISSION - CLUTCH ASSY, THIRD

R	N	P.N.	MOD	Q	Denominação Bezeichnung	Denominacion Descrizione	Description Beskrivelse	Description Denominação	L.C.
21		**8603301**		1	ROLAMENTO ROLETES ROLLENLAGER	RODAMIENTO DE RODIL CUSCINETTO A RULLI	BEARING, ROLLER RULLELEJE	ROULEMENT A ROULEA ROLAMENTO ROLETES	346C
22		**8603436**		2	ANEL DE PISTÃO KOLBENRING	ARO DE EMBOLO ANELLO STANTUFFO	RING, PISTON STEMPELRING	SEGMENT DE PISTON SEGMENTO	053A

Montado até a série N8AE04273

621D

TRANSMISION - CONJUNTO DA EMBRAIAGEM, TERCEIRO
TRANSMISION - CONJUNTO DEL EMBRAGUE, TERCERO
TRANSMISSION - CLUTCH ASSY, THIRD
TRANSMISSION - EMBRAYAGE TROISIÈME

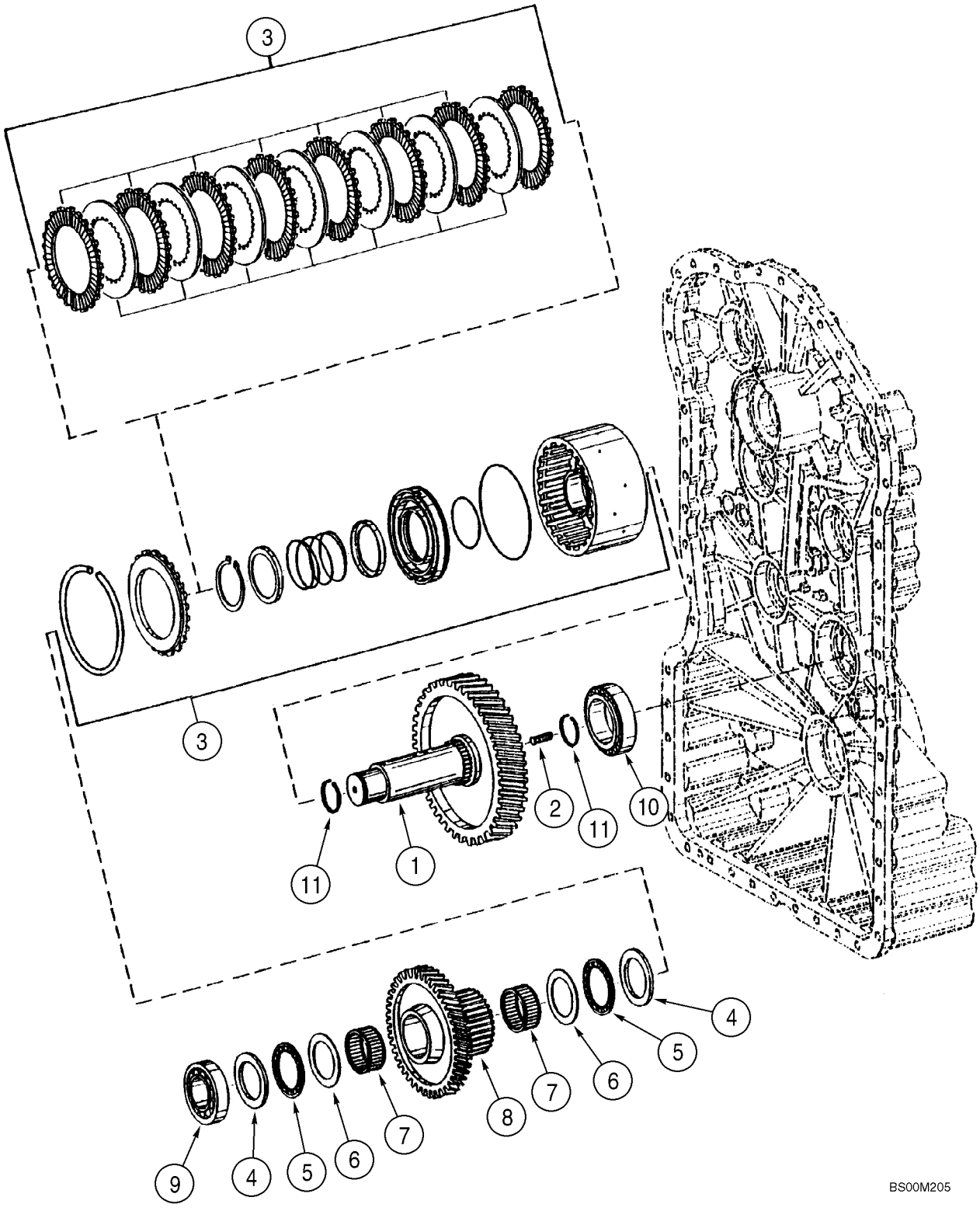

GRUPPENGETRIEBE - KUPPLUNG KPL., DRITTE
TRASMISSIONE - TERZO GRUPPO FRIZIONE
TRANSMISSION - KOBLINGSENHED, TREDJE
TRANSMISSÃO - CONJUNTO DA EMBRAIAGEM, TERCEIRO

R	N	P.N.	MOD	Q	Denominação Bezeichnung	Denominacion Descrizione	Description Beskrivelse	Description Denominação	L.C.
	1	**87707540**		1	TRANSMISSÃO, Assy, FACELIFT				
						CAMBIO DE VELOCIDAD	TRANSMISSION	TRANSMISSION	030C
					GETRIEBE	TRASMISSIONE	TRANSMISSION	TRANSMISSAO	
1		**8603443**		1	EIXO	EJE	SHAFT	ARBRE	016A
					WELLE	ALBERO	AKSEL	VEIO	
2		**8603407**		1	PRISIONEIRO, M10 x 16	PRISIONERO	STUD	GOUJON	210P
					GEWINDEBOLZEN	PRIGIONIERO	STOETTEBOLT	PERNE	
3		**87560263**		1	EMBREAGEM, ASSY, Component Parts Not Serviced Separately				
						EMBRAGUE	CLUTCH	EMBRAYAGE	095F
					KUPPLUNG	FRIZIONE	KOBLING	EMBRAIAGEM	
4		**8603438**		2	DISCO	DISCO	DISC	DISQUE	060D
					SCHEIBE	DISCO	NAV	DISCO	
5		**8603439**		2	GAIOLA DE AGULHAS	JAULA AGUJAS	CAGE, NEEDLE BEARIN(	CAGE A AIGUILLES	Z225
					NADELKÄFIG	GABBIA, CUSCIN AGHI	KUGLEHOLDERNÅL	JAULA AGUJAS	
6		**8603440**		2	ARRUELA PLANA	ARANDELA	WASHER	RONDELLE	131R
					UNTERLEGSCHEIBE	ROSETTA PIANA	FLADSKIVE	ANILHA	
7		**8603441**		2	GAIOLA DE AGULHAS	JAULA AGUJAS	CAGE, NEEDLE BEARIN(	CAGE A AIGUILLES	Z225
					NADELKÄFIG	GABBIA, CUSCIN AGHI	KUGLEHOLDERNÅL	JAULA AGUJAS	
8		**8603444**		1	ENGRENAGEM INTERMEDIÁRIA				
						PIÑÓN LOCO	GEAR, IDLER	PIGNON FOU	053I
					ZWISCHENRAD	INGRANAGGIO DI RINVI(	MELLEMHJUL	CARRETO INTERMEDIO	
9		**8603435**		1	ROLAMENTO ROLETES(1)	RODAMIENTO DE RODIL	BEARING, ROLLER	ROULEMENT A ROULEA	346C
					ROLLENLAGER	CUSCINETTO A RULLI	RULLELEJE	ROLAMENTO ROLETES	
10		**8603301**		1	ROLAMENTO ROLETES(1)	RODAMIENTO DE RODIL	BEARING, ROLLER	ROULEMENT A ROULEA	346C
					ROLLENLAGER	CUSCINETTO A RULLI	RULLELEJE	ROLAMENTO ROLETES	
11		**8603436**		2	ANEL DE PISTÃO	ARO DE EMBOLO	RING, PISTON	SEGMENT DE PISTON	053A
					KOLBENRING	ANELLO STANTUFFO	STEMPELRING	SEGMENTO	

(1) Ver páginas 06-08A a 06-42A e 07-02

Montado a partir da série N8AE04273

621D

06-22	01	p1	06/09

TRANSMISSÃO - EMBREAGENS DA 4ª MARCHA
TRANSMISION - EMBRAGUES DE 4ª VELOCIDAD
TRANSMISSION - CLUTCH ASSY, FOURTH
TRANSMISSION - CLUTCH ASSY, FOURTH

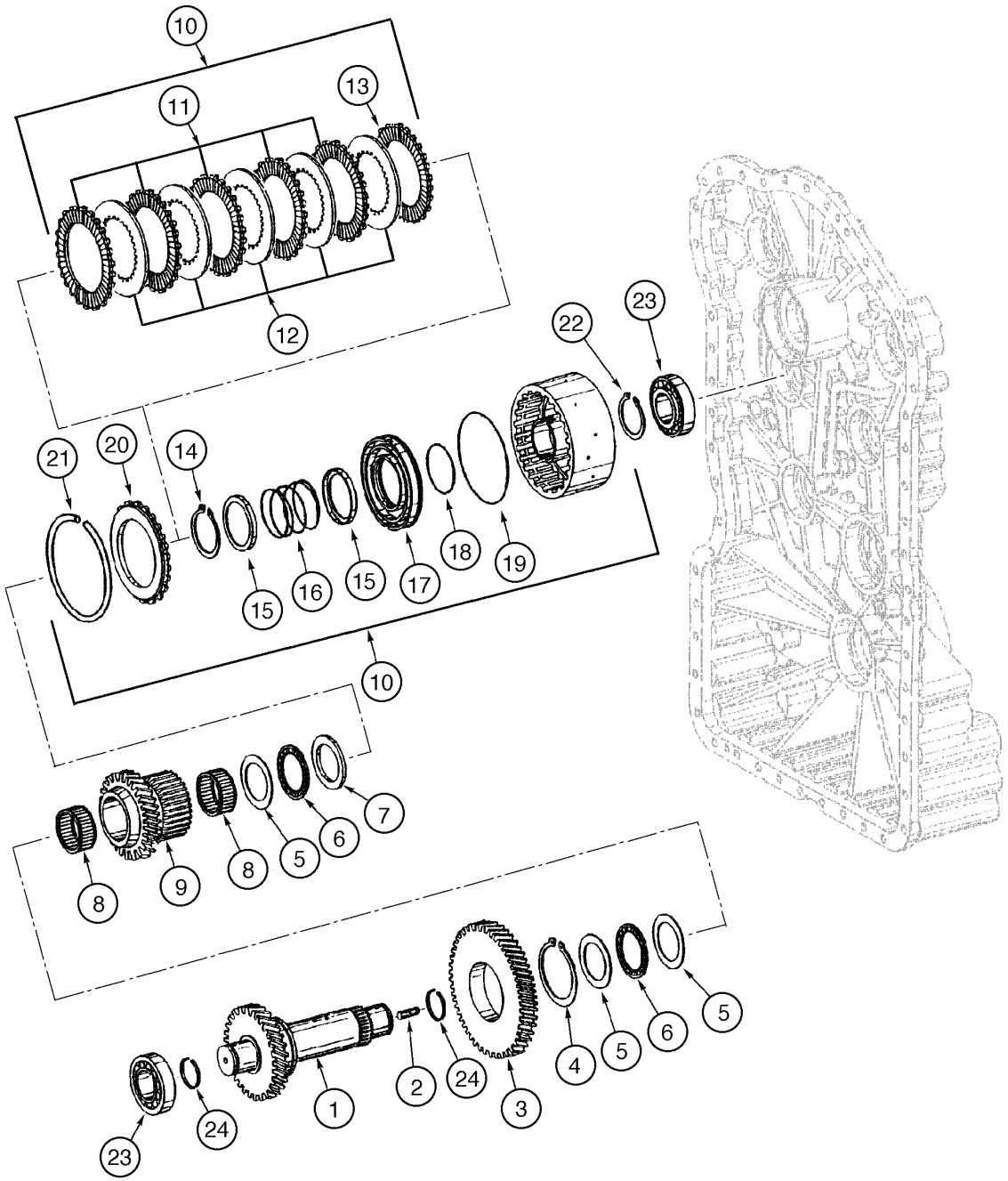

TRANSMISSION - CLUTCH ASSY, FOURTH
TRANSMISSION - CLUTCH ASSY, FOURTH
TRANSMISSION - CLUTCH ASSY, FOURTH
TRANSMISSION - CLUTCH ASSY, FOURTH

R	N	P.N.	MOD	Q	Denominação Bezeichnung	Denominacion Descrizione	Description Beskrivelse	Description Denominação	L.C.
	1	**8605271**		1	TRANSMISSÃO, Assy, Includes items 1 - 24				
						CAMBIO DE VELOCIDAD	TRANSMISSION	TRANSMISSION	030C
					GETRIEBE	TRASMISSIONE	TRANSMISSION	TRANSMISSAO	
		8605546		1	TRANSMISSÃO RENOVADA, 621D, Model Number 4WG160, Stock Number 4656 054 025				
						CINEMATICA RENOVAD(	REMAN-TRANSMISSION	TRANSMISSION RENOVI	T035
					GETRIEBE, AUSTAUSCH	TRASMISSIONE REVISIC	OPD-TRANSMISSION	TRANSMISSÃO RENOVA	
1		**8603345**		1	ANEL	ANILLO	RING	ANNEAU	045A
					RING	ANELLO	RING	ANEL	
2		**8603407**		1	PRISIONEIRO	PRISIONERO	STUD	GOUJON	210P
					GEWINDEBOLZEN	PRIGIONIERO	STOETTEBOLT	PERNE	
3		**8603446**		1	ENGRENAGEM	ENGRANAJE	GEAR	PIGNON	050I
					ZAHNRAD	INGRANAGGIO	TANDHJUL	CARRETO	
4		**P0236317R**		1	ANEL	ANILLO DE RESORTE	RING, SNAP	ANNEAU D'ARRÊT	054A
					SPRENGRING	ANELLO ELASTICO	LÅSERING	ANEL	
5		**8603440**		3	ARRUELA PLANA	ARANDELA	WASHER	RONDELLE	131R
					UNTERLEGSCHEIBE	ROSETTA PIANA	FLADSKIVE	ANILHA	
6		**8603439**		2	GAIOLA DE AGULHAS	JAULA AGUJAS	CAGE, NEEDLE BEARIN(	CAGE A AIGUILLES	Z225
					NADELKÄFIG	GABBIA, CUSCIN AGHI	KUGLEHOLDERNÅL	JAULA AGUJAS	
7		**8603338**		1	GUARDA PO	CAPUCHON GUARDA-PO	DUST CAP	CACHE-POUSSIERE	Z420
					STAUBKAPPE	CAPPUCCIO PARAPOLV	STOEVHAETTE	RESGUARDO DE PO	
8		**8603441**		2	GAIOLA DE AGULHAS	JAULA AGUJAS	CAGE, NEEDLE BEARIN(	CAGE A AIGUILLES	Z225
					NADELKÄFIG	GABBIA, CUSCIN AGHI	KUGLEHOLDERNÅL	JAULA AGUJAS	
9		**8603447**		1	ENGRENAGEM INTERMEDIÁRIA				
						PIÑÓN LOCO	GEAR, IDLER	PIGNON FOU	053I
					ZWISCHENRAD	INGRANAGGIO DI RINVI(	MELLEMHJUL	CARRETO INTERMEDIO	
10		**8603646**		1	EMBREAGEM, 4th Assy, Includes items 11 - 21				
						EMBRAGUE	CLUTCH	EMBRAYAGE	1740
					KUPPLUNG	FRIZIONE	KOBLING	EMBRAIAGEM	
11		**75311816**		5	DISCO	DISCO	DISC	DISQUE	060D
					SCHEIBE	DISCO	NAV	DISCO	
12		**71100503**		5	DISCO	DISCO	DISC	DISQUE	060D
					SCHEIBE	DISCO	NAV	DISCO	
13		**75311817**		1	DISCO	DISCO	DISC	DISQUE	060D
					SCHEIBE	DISCO	NAV	DISCO	
14		**71100505**		1	ANEL	ANILLO DE RESORTE	RING, SNAP	ANNEAU D'ARRÊT	054A
					SPRENGRING	ANELLO ELASTICO	LÅSERING	ANEL	
15		**73142965**		2	GUIA	GUIA	GUIDE	GUIDE	145G
					FÜHRUNG	GUIDA	STYR	GUIA	
16		**73142964**		1	MOLA	RESORTE	SPRING	RESSORT	100M
					FEDER	MOLLA	FJEDER	MOLA	
17		**71100510**		1	ÊMBOLO	EMBOLO	PLUNGER	PLONGEUR	130P
					TAUCHKOLBEN	STANTUFFO	STEMPEL	EMBOLO	
18		**71100507**		1	ANEL "O"	JUNTA HERMETICA	O-RING	JOINT THORIQUE	055A
					DICHTRING	ANELLO TOROIDALE	O-RING	O-RING	
19		**75311796**		1	ANEL "O"	JUNTA HERMETICA	O-RING	JOINT THORIQUE	055A
					DICHTRING	ANELLO TOROIDALE	O-RING	O-RING	
20		**71101760**		1	DISCO	DISCO	DISC	DISQUE	060D
					SCHEIBE	DISCO	NAV	DISCO	

(1) Ver páginas 06-08 a 06-42 e 07-02

Montado até a série N8AE04273

621D

TRANSMISSÃO - EMBREAGENS DA 4ª MARCHA
TRANSMISION - EMBRAGUES DE 4ª VELOCIDAD
TRANSMISSION - CLUTCH ASSY, FOURTH
TRANSMISSION - CLUTCH ASSY, FOURTH

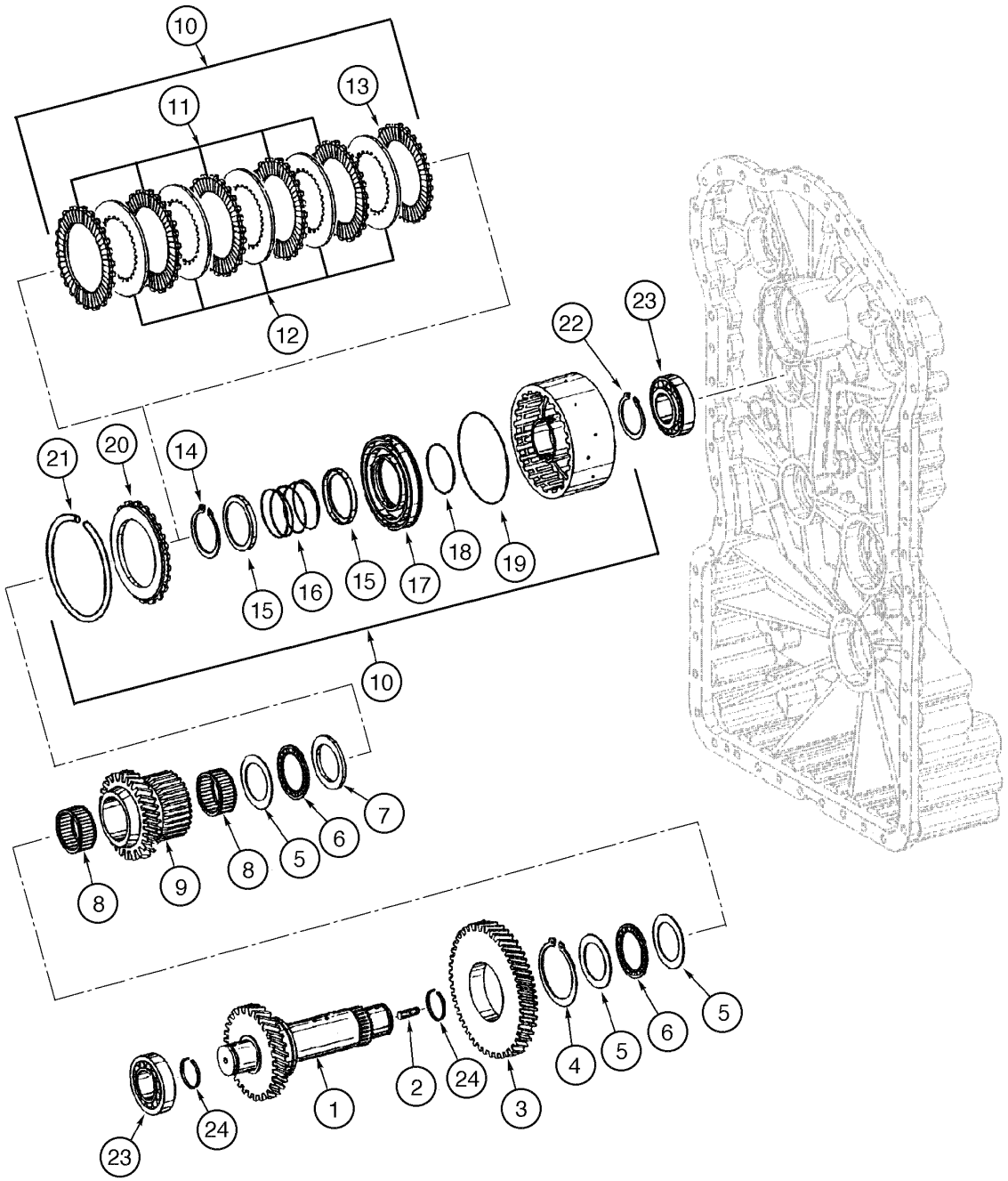

TRANSMISSION - CLUTCH ASSY, FOURTH
TRANSMISSION - CLUTCH ASSY, FOURTH
TRANSMISSION - CLUTCH ASSY, FOURTH
TRANSMISSION - CLUTCH ASSY, FOURTH

R	N	P.N.	MOD	Q	Denominação Bezeichnung	Denominacion Descrizione	Description Beskrivelse	Description Denominação	L.C.
21		**71101761**		1	ANEL RING	ANILLO ANELLO	RING RING	ANNEAU ANEL	045A
22		**8603209**		1	ANEL SPRENGRING	ANILLO DE RESORTE ANELLO ELASTICO	RING, SNAP LÅSERING	ANNEAU D'ARRÊT ANEL	054A
23		**8603435**		2	ROLAMENTO ROLETES ROLLENLAGER	RODAMIENTO DE RODIL CUSCINETTO A RULLI	BEARING, ROLLER RULLELEJE	ROULEMENT A ROULEA ROLAMENTO ROLETES	346C
24		**8603436**		2	ANEL DE PISTÃO KOLBENRING	ARO DE EMBOLO ANELLO STANTUFFO	RING, PISTON STEMPELRING	SEGMENT DE PISTON SEGMENTO	053A

Montado até a série N8AE04273

621D

06-22A	01	p1	11/08

TRANSMISION - CONJUNTO DA EMBRAIAGEM, QUARTO
TRANSMISION - CONJUNTO DEL EMBRAGUE, CUARTO
TRANSMISSION - CLUTCH ASSY, FOURTH
TRANSMISSION - EMBRAYAGE, QUATRIÈME

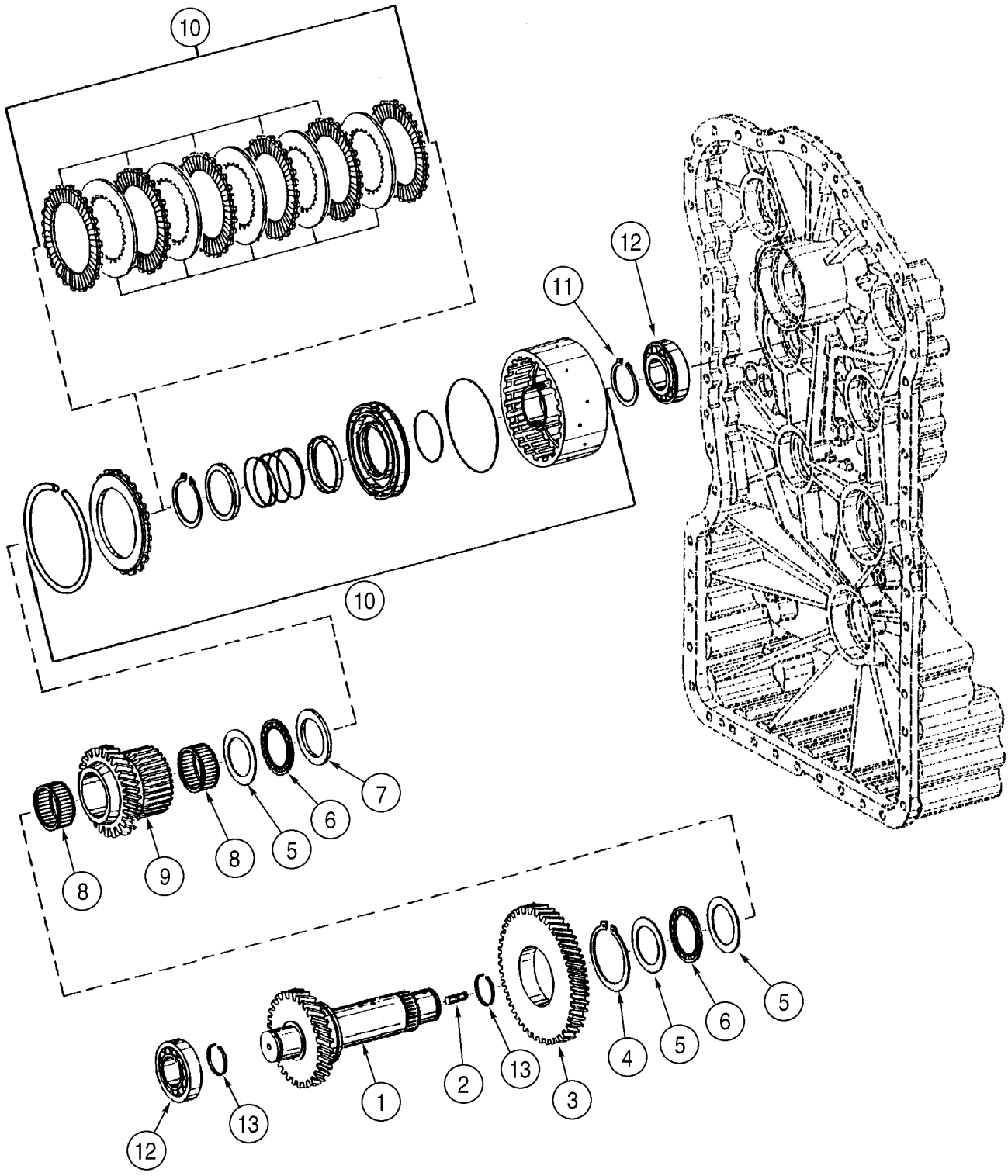

GRUPPENGETRIEBE - KUPPLUNG KPL., VIERTE
TRASMISSIONE - QUARTO GRUPPO FRIZIONE
TRANSMISSION - KOBLINGSENHED, FJERDE
TRANSMISSÃO - CONJUNTO DA EMBRAIAGEM, QUARTO

R	N	P.N.	MOD	Q	Denominação Bezeichnung	Denominacion Descrizione	Description Beskrivelse	Description Denominação	L.C.
	1	**87707540**		1	TRANSMISSÃO, Assy, FACELIFT				
						CAMBIO DE VELOCIDAD	TRANSMISSION	TRANSMISSION	030C
					GETRIEBE	TRASMISSIONE	TRANSMISSION	TRANSMISSAO	
1		**8603445**		1	EIXO	EJE	SHAFT	ARBRE	016A
					WELLE	ALBERO	AKSEL	VEIO	
2		**8603407**		1	PRISIONEIRO, M10 x 16	PRISIONERO	STUD	GOUJON	210P
					GEWINDEBOLZEN	PRIGIONIERO	STOETTEBOLT	PERNE	
3		**8603446**		1	ENGRENAGEM	ENGRANAJE	GEAR	PIGNON	050I
					ZAHNRAD	INGRANAGGIO	TANDHJUL	CARRETO	
4		**P0236317R**		1	ANEL	ANILLO DE RESORTE	RING, SNAP	ANNEAU D'ARRÊT	054A
					SPRENGRING	ANELLO ELASTICO	LÅSERING	ANEL	
5		**8603440**		3	ARRUELA PLANA	ARANDELA	WASHER	RONDELLE	131R
					UNTERLEGSCHEIBE	ROSETTA PIANA	FLADSKIVE	ANILHA	
6		**8603439**		2	GAIOLA DE AGULHAS	JAULA AGUJAS	CAGE, NEEDLE BEARIN(	CAGE A AIGUILLES	Z225
					NADELKÄFIG	GABBIA, CUSCIN AGHI	KUGLEHOLDERNÅL	JAULA AGUJAS	
7		**8603438**		1	DISCO	DISCO	DISC	DISQUE	060D
					SCHEIBE	DISCO	NAV	DISCO	
8		**8603441**		2	GAIOLA DE AGULHAS	JAULA AGUJAS	CAGE, NEEDLE BEARIN(	CAGE A AIGUILLES	Z225
					NADELKÄFIG	GABBIA, CUSCIN AGHI	KUGLEHOLDERNÅL	JAULA AGUJAS	
9		**8603447**		1	ENGRENAGEM INTERMEDIÁRIA				
						PIÑÓN LOCO	GEAR, IDLER	PIGNON FOU	053I
					ZWISCHENRAD	INGRANAGGIO DI RINVI(	MELLEMHJUL	CARRETO INTERMEDIO	
10		**87712657**		1	ACOPLAMENTO, ASSY, Component Parts Not Serviced Separately				
						CARDAN	COUPLING	CARDAN	Z321
					KUPPLUNG	ATTACCO	KARDANAKSEL	ACOPLAMENTO	
11		**8603209**		1	ANEL	ANILLO DE RESORTE	RING, SNAP	ANNEAU D'ARRÊT	054A
					SPRENGRING	ANELLO ELASTICO	LÅSERING	ANEL	
12		**8603435**		2	ROLAMENTO ROLETES	RODAMIENTO DE RODIL	BEARING, ROLLER	ROULEMENT A ROULEA	346C
					ROLLENLAGER	CUSCINETTO A RULLI	RULLELEJE	ROLAMENTO ROLETES	
13		**8603436**		2	ANEL DE PISTÃO	ARO DE EMBOLO	RING, PISTON	SEGMENT DE PISTON	053A
					KOLBENRING	ANELLO STANTUFFO	STEMPELRING	SEGMENTO	

(1) Ver páginas 06-08A a 06-42A e 07-02

Montado a partir da série N8AE04273

621D

06-24	01	p1	06/09

TRANSMISSÃO - EMBREAGENS PARA FRENTE
TRANSMISION - EMBRAGUES A DELANTE
TRANSMISSION - CLUTCH ASSY, FORWARD
TRANSMISSION - CLUTCH ASSY, FORWARD

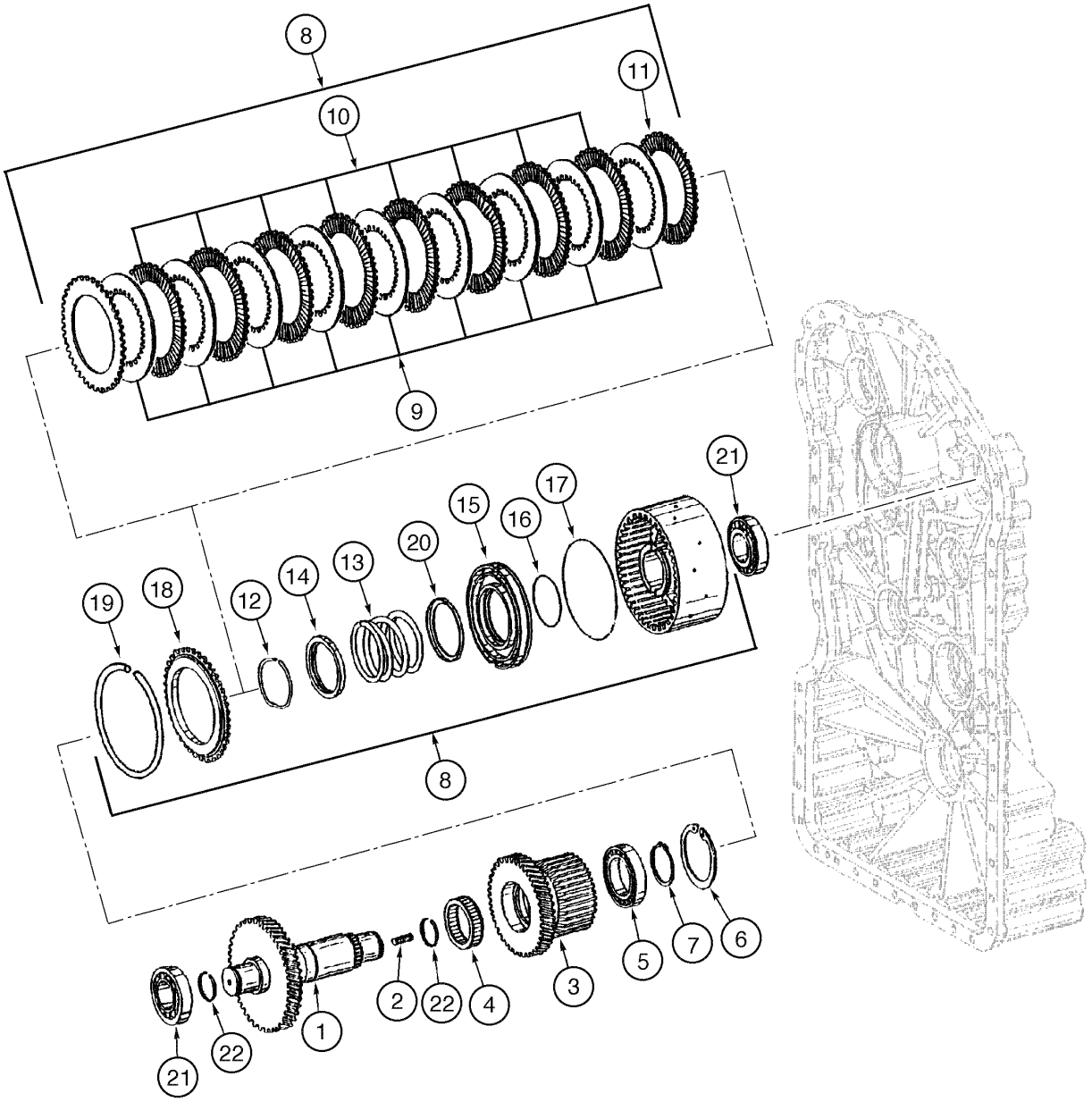

TRANSMISSION - CLUTCH ASSY, FORWARD
TRANSMISSION - CLUTCH ASSY, FORWARD
TRANSMISSION - CLUTCH ASSY, FORWARD
TRANSMISSION - CLUTCH ASSY, FORWARD

R	N	P.N.	MOD	Q	Denominação Bezeichnung	Denominacion Descrizione	Description Beskrivelse	Description Denominação	L.C.
	1	**8605271**		1	TRANSMISSÃO, Assy, Includes items 1 - 22				
						CAMBIO DE VELOCIDAD	TRANSMISSION	TRANSMISSION	030C
					GETRIEBE	TRASMISSIONE	TRANSMISSION	TRANSMISSAO	
		8605546		1	TRANSMISSÃO RENOVADA, 621D, Model Number 4WG160, Stock Number 4656 054 025				
						CINEMATICA RENOVAD(	REMAN-TRANSMISSION	TRANSMISSION RENOVI	T035
					GETRIEBE, AUSTAUSCH	TRASMISSIONE REVISIC	OPD-TRANSMISSION	TRANSMISSÃO RENOVA	
1		**8603448**		1	EIXO	EJE	SHAFT	ARBRE	016A
					WELLE	ALBERO	AKSEL	VEIO	
2		**8603407**		1	PRISIONEIRO	PRISIONERO	STUD	GOUJON	210P
					GEWINDEBOLZEN	PRIGIONIERO	STOETTEBOLT	PERNE	
3		**8603449**		1	ENGRENAGEM INTERMEDIÁRIA				
						PIÑÓN LOCO	GEAR, IDLER	PIGNON FOU	053I
					ZWISCHENRAD	INGRANAGGIO DI RINVI(	MELLEMHJUL	CARRETO INTERMEDIO	
4		**8603450**		1	GAIOLA DE AGULHAS	JAULA AGUJAS	CAGE, NEEDLE BEARIN(	CAGE A AIGUILLES	Z225
					NADELKÄFIG	GABBIA, CUSCIN AGHI	KUGLEHOLDERNÅL	JAULA AGUJAS	
5		**8604716**		1	ROLAMENTO	RODAMIENTO DE BOLAS	BEARING, BALL	ROULEMENT A BILLES	343C
					KUGELLAGER	CUSCINETTO A SFERA	KUGLELEJE	ROLAMENTO	
6		**800-2190**		1	ANEL, M90, Int	ANILLO DE RESORTE	RING, SNAP	ANNEAU D'ARRÊT	054A
					SPRENGRING	ANELLO ELASTICO	LÅSERING	ANEL	
7		**8603452**		1	ANEL-ELÁSTICO	RETENEDOR	CIRCLIP	CIRCLIP	056A
					SPRENGRING	ANELLO DI RITEGNO	LAASERING	FREIO DE MOLA	
8		**8603666**		1	EMBREAGEM, forward Assy, Includes items 9 - 20				
						EMBRAGUE	CLUTCH	EMBRAYAGE	1740
					KUPPLUNG	FRIZIONE	KOBLING	EMBRAIAGEM	
9		**75311477**		10	DISCO	DISCO	DISC	DISQUE	060D
					SCHEIBE	DISCO	NAV	DISCO	
10		**75311476**		9	DISCO	DISCO	DISC	DISQUE	060D
					SCHEIBE	DISCO	NAV	DISCO	
11		**75311475**		2	DISCO	DISCO	DISC	DISQUE	060D
					SCHEIBE	DISCO	NAV	DISCO	
12		**75311442**		1	ANEL	ANILLO DE RESORTE	RING, SNAP	ANNEAU D'ARRÊT	054A
					SPRENGRING	ANELLO ELASTICO	LÅSERING	ANEL	
13		**75311629**		1	MOLA	RESORTE	SPRING	RESSORT	100M
					FEDER	MOLLA	FJEDER	MOLA	
14		**75311441**		1	ANEL	ANILLO	RING	ANNEAU	045A
					RING	ANELLO	RING	ANEL	
15		**75311473**		1	ÊMBOLO	EMBOLO	PLUNGER	PLONGEUR	130P
					TAUCHKOLBEN	STANTUFFO	STEMPEL	EMBOLO	
16		**75311438**		1	ANEL "O"	JUNTA HERMETICA	O-RING	JOINT THORIQUE	055A
					DICHTRING	ANELLO TOROIDALE	O-RING	O-RING	
17		**75311474**		1	ANEL "O"	JUNTA HERMETICA	O-RING	JOINT THORIQUE	055A
					DICHTRING	ANELLO TOROIDALE	O-RING	O-RING	
18		**71101757**		1	DISCO	DISCO	DISC	DISQUE	060D
					SCHEIBE	DISCO	NAV	DISCO	
19		**71101758**		1	ANEL	ANILLO	RING	ANNEAU	045A
					RING	ANELLO	RING	ANEL	
20		**75311620**		1	ANEL	ANILLO	RING	ANNEAU	045A
					RING	ANELLO	RING	ANEL	

(1) Ver páginas 06-08 a 06-42 e 07-02

Montado até a série N8AE04273

621D

TRANSMISSÃO - EMBREAGENS PARA FRENTE
TRANSMISION - EMBRAGUES A DELANTE
TRANSMISSION - CLUTCH ASSY, FORWARD
TRANSMISSION - CLUTCH ASSY, FORWARD

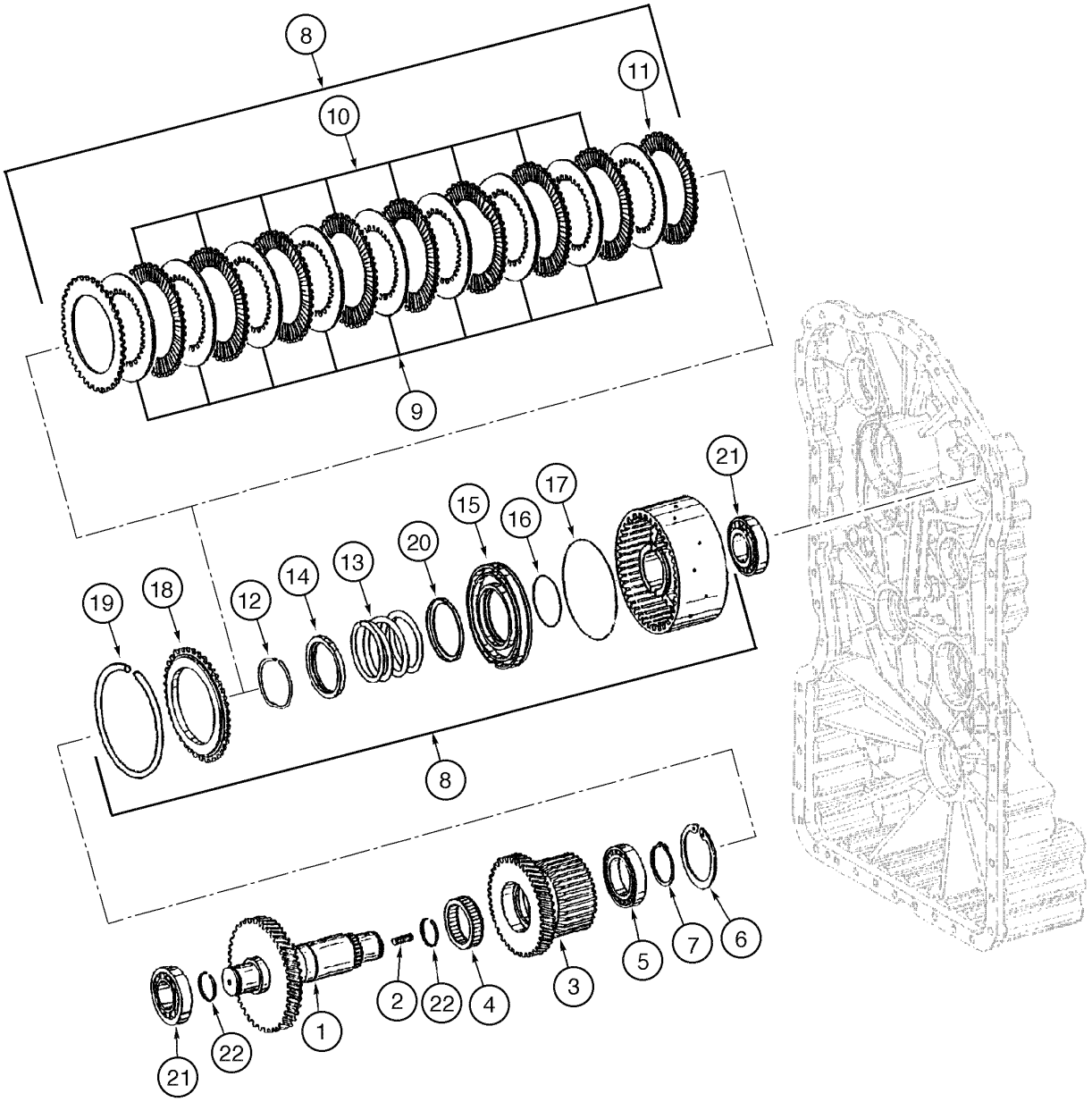

TRANSMISSION - CLUTCH ASSY, FORWARD
TRANSMISSION - CLUTCH ASSY, FORWARD
TRANSMISSION - CLUTCH ASSY, FORWARD
TRANSMISSION - CLUTCH ASSY, FORWARD

R	N	P.N.	MOD	Q	Denominação Bezeichnung	Denominacion Descrizione	Description Beskrivelse	Description Denominação	L.C.
21		**8603435**		1	ROLAMENTO ROLETES ROLLENLAGER	RODAMIENTO DE RODIL CUSCINETTO A RULLI	BEARING, ROLLER RULLELEJE	ROULEMENT A ROULEA ROLAMENTO ROLETES	346C
22		**8603436**		2	ANEL DE PISTÃO KOLBENRING	ARO DE EMBOLO ANELLO STANTUFFO	RING, PISTON STEMPELRING	SEGMENT DE PISTON SEGMENTO	053A

Montado até a série N8AE04273

621D

06-24A	01	p1	01/09

TRANSMISION - CONJUNTO DA EMBRAIAGEM, MARCHA À FRENTE
TRANSMISION - CONJUNTO DEL EMBRAGUE, AVANCE
TRANSMISSION - CLUTCH ASSY, FORWARD
TRANSMISSION - EMBRAYAGE, MARCHE AVANT

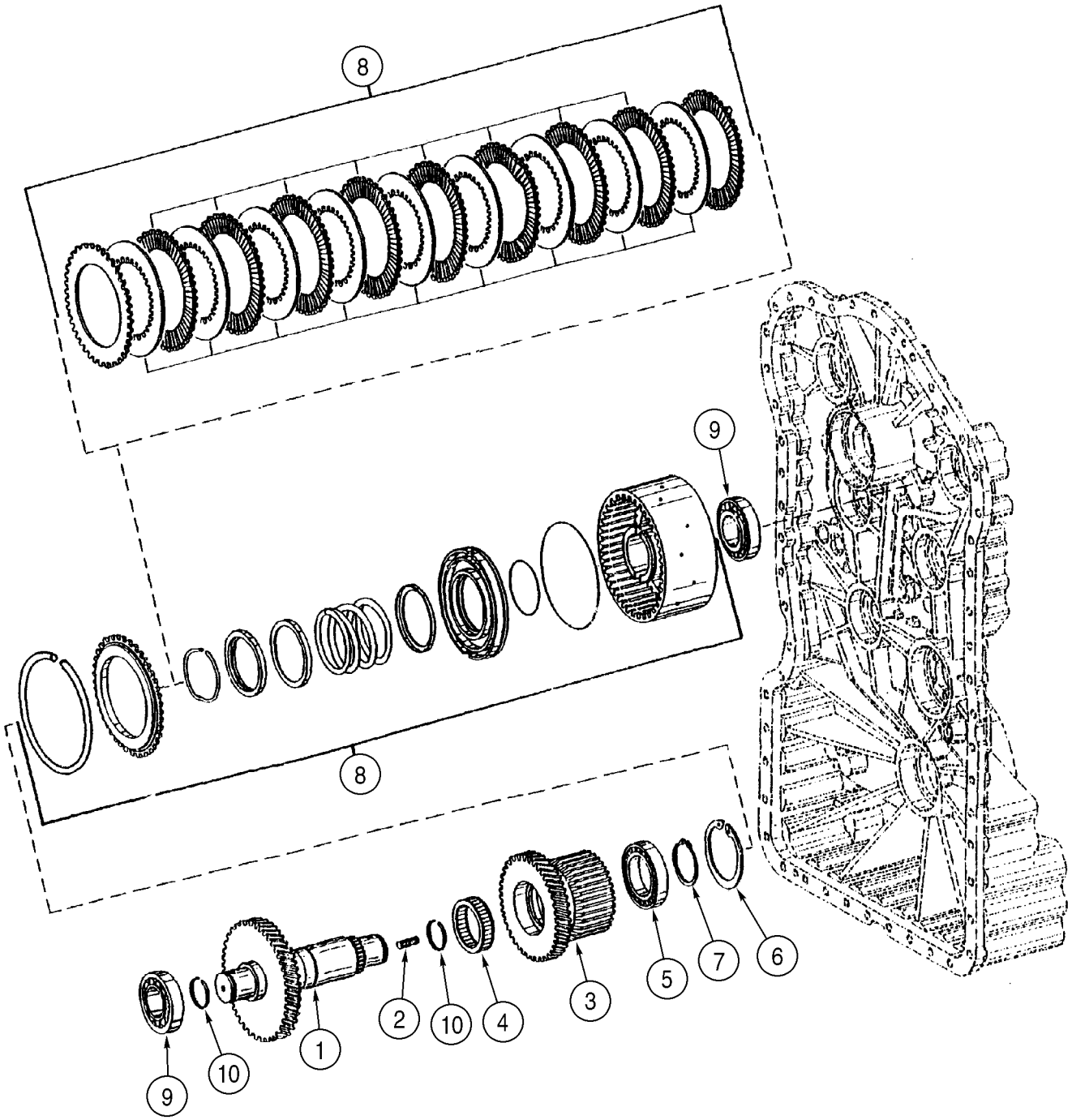

GRUPPENGETRIEBE - KUPPLUNG KPL., VORWÄRTS
TRASMISSIONE - GRUPPO FRIZIONE MARCIA AVANTI
TRANSMISSION - KOBLINGSENHED, FREMAD
TRANSMISSÃO - CONJUNTO DA EMBRAIAGEM, MARCHA À FRENTE

R	N	P.N.	MOD	Q	Denominação Bezeichnung	Denominacion Descrizione	Description Beskrivelse	Description Denominação	L.C.
	1	**87707540**		1	TRANSMISSÃO, Assy, FACELIFT				
						CAMBIO DE VELOCIDAD	TRANSMISSION	TRANSMISSION	030C
					GETRIEBE	TRASMISSIONE	TRANSMISSION	TRANSMISSAO	
1		**8603448**		1	EIXO	EJE	SHAFT	ARBRE	016A
					WELLE	ALBERO	AKSEL	VEIO	
2		**8603407**		1	PRISIONEIRO, M10 x 16	PRISIONERO	STUD	GOUJON	210P
					GEWINDEBOLZEN	PRIGIONIERO	STOETTEBOLT	PERNE	
3		**8603449**		1	ENGRENAGEM INTERMEDIÁRIA				
						PIÑÓN LOCO	GEAR, IDLER	PIGNON FOU	053I
					ZWISCHENRAD	INGRANAGGIO DI RINVI(	MELLEMHJUL	CARRETO INTERMEDIO	
4		**8603450**		1	GAIOLA DE AGULHAS	JAULA AGUJAS	CAGE, NEEDLE BEARIN(	CAGE A AIGUILLES	Z225
					NADELKÄFIG	GABBIA, CUSCIN AGHI	KUGLEHOLDERNÅL	JAULA AGUJAS	
5		**8604716**		1	ROLAMENTO	RODAMIENTO DE BOLA:	BEARING, BALL	ROULEMENT A BILLES	343C
					KUGELLAGER	CUSCINETTO A SFERA	KUGLELEJE	ROLAMENTO	
6		**800-2190**		1	ANEL, M90, Int	ANILLO DE RESORTE	RING, SNAP	ANNEAU D'ARRÊT	054A
					SPRENGRING	ANELLO ELASTICO	LÅSERING	ANEL	
7		**8603452**		1	ANEL-ELÁSTICO	RETENEDOR	CIRCLIP	CIRCLIP	056A
					SPRENGRING	ANELLO DI RITEGNO	LAASERING	FREIO DE MOLA	
8		**87715371**		1	ACOPLAMENTO, COUPLING, Component Parts Not Serviced Separately				
						CARDAN	COUPLING	CARDAN	Z321
					KUPPLUNG	ATTACCO	KARDANAKSEL	ACOPLAMENTO	
9		**8603435**		2	ROLAMENTO ROLETES(1)	RODAMIENTO DE RODIL	BEARING, ROLLER	ROULEMENT A ROULEA	346C
					ROLLENLAGER	CUSCINETTO A RULLI	RULLELEJE	ROLAMENTO ROLETES	
10		**8603436**		2	ANEL DE PISTÃO	ARO DE EMBOLO	RING, PISTON	SEGMENT DE PISTON	053A
					KOLBENRING	ANELLO STANTUFFO	STEMPELRING	SEGMENTO	

(1) Ver páginas 06-08A a 06-42A e 07-02

Montado a partir da série N8AE04273

621D

TRANSMISSÃO - EMBREAGENS DE RÉ
TRANSMISION - EMBRAGUES DE MARCHA ATRAS
TRANSMISSION - CLUTCH ASSY, REVERSE
TRANSMISSION - CLUTCH ASSY, REVERSE

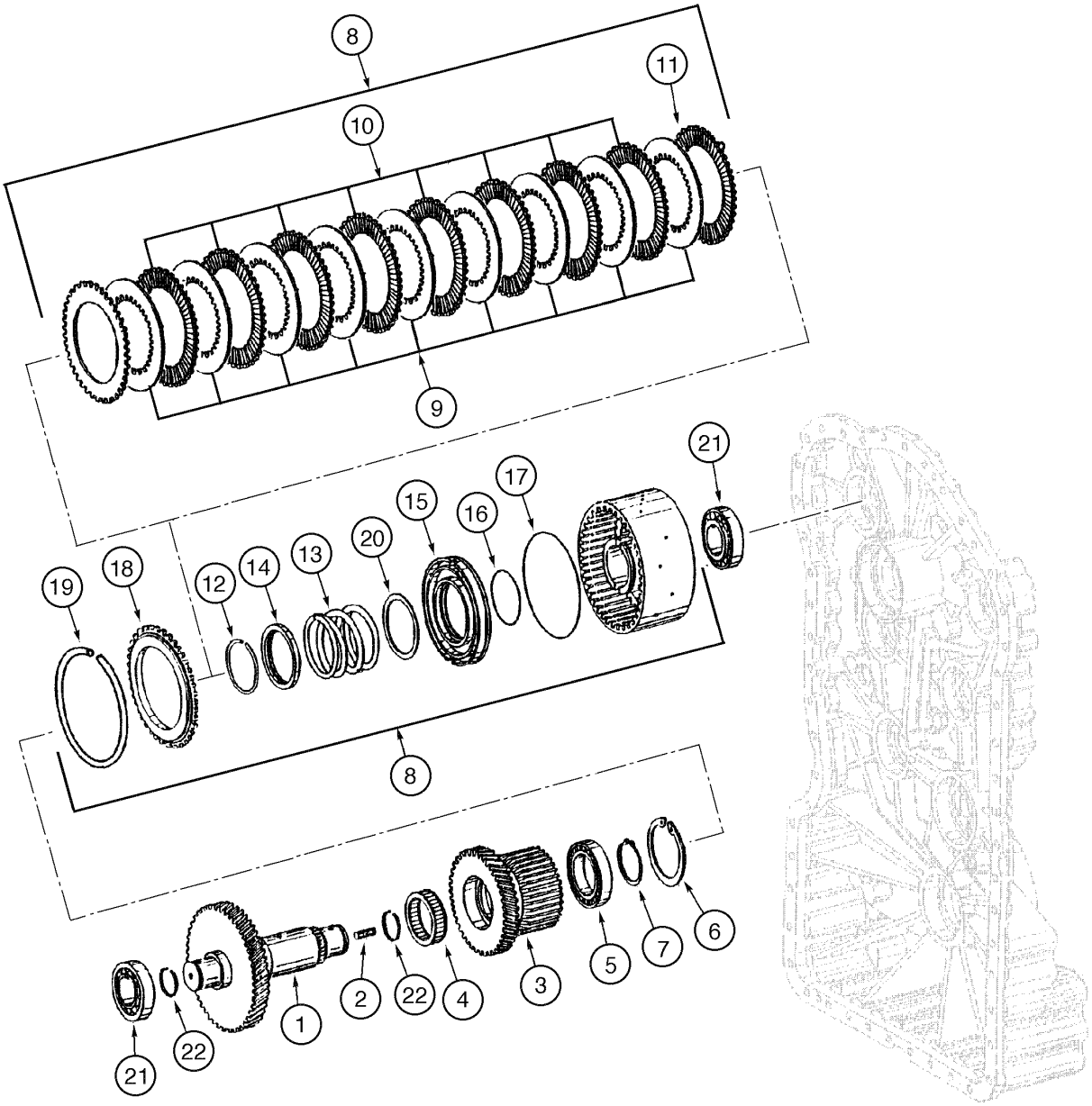

TRANSMISSION - CLUTCH ASSY, REVERSE
TRANSMISSION - CLUTCH ASSY, REVERSE
TRANSMISSION - CLUTCH ASSY, REVERSE
TRANSMISSION - CLUTCH ASSY, REVERSE

R	N	P.N.	MOD	Q	Denominação Bezeichnung	Denominacion Descrizione	Description Beskrivelse	Description Denominação	L.C.
	1	**8605271**		1	TRANSMISSÃO, Assy, Includes items 1 - 22				
						CAMBIO DE VELOCIDAD	TRANSMISSION	TRANSMISSION	030C
					GETRIEBE	TRASMISSIONE	TRANSMISSION	TRANSMISSAO	
		8605546		1	TRANSMISSÃO RENOVADA, 621D, Model Number 4WG160, Stock Number 4656 054 025				
						CINEMATICA RENOVAD(	REMAN-TRANSMISSION	TRANSMISSION RENOVI	T035
					GETRIEBE, AUSTAUSCH	TRASMISSIONE REVISIC	OPD-TRANSMISSION	TRANSMISSÃO RENOVA	
1		**8603457**		1	EIXO	EJE	SHAFT	ARBRE	016A
					WELLE	ALBERO	AKSEL	VEIO	
2		**8603407**		1	PRISIONEIRO	PRISIONERO	STUD	GOUJON	210P
					GEWINDEBOLZEN	PRIGIONIERO	STOETTEBOLT	PERNE	
3		**8603449**		1	ENGRENAGEM INTERMEDIÁRIA				
						PIÑÓN LOCO	GEAR, IDLER	PIGNON FOU	053I
					ZWISCHENRAD	INGRANAGGIO DI RINVI(	MELLEMHJUL	CARRETO INTERMEDIO	
4		**8603450**		1	GAIOLA DE AGULHAS	JAULA AGUJAS	CAGE, NEEDLE BEARIN(	CAGE A AIGUILLES	Z225
					NADELKÄFIG	GABBIA, CUSCIN AGHI	KUGLEHOLDERNÅL	JAULA AGUJAS	
5		**8604716**		1	ROLAMENTO	RODAMIENTO DE BOLA:	BEARING, BALL	ROULEMENT A BILLES	343C
					KUGELLAGER	CUSCINETTO A SFERA	KUGLELEJE	ROLAMENTO	
6		**800-2190**		1	ANEL, M90, Int	ANILLO DE RESORTE	RING, SNAP	ANNEAU D'ARRÊT	054A
					SPRENGRING	ANELLO ELASTICO	LÅSERING	ANEL	
7		**8603452**		1	ANEL-ELÁSTICO	RETENEDOR	CIRCLIP	CIRCLIP	056A
					SPRENGRING	ANELLO DI RITEGNO	LAASERING	FREIO DE MOLA	
8		**8603666**		1	EMBREAGEM, reverse Assy, Includes items 9 - 20				
						EMBRAGUE	CLUTCH	EMBRAYAGE	1740
					KUPPLUNG	FRIZIONE	KOBLING	EMBRAIAGEM	
9		**75311477**		10	DISCO	DISCO	DISC	DISQUE	060D
					SCHEIBE	DISCO	NAV	DISCO	
10		**75311476**		9	DISCO	DISCO	DISC	DISQUE	060D
					SCHEIBE	DISCO	NAV	DISCO	
11		**75311475**		2	DISCO	DISCO	DISC	DISQUE	060D
					SCHEIBE	DISCO	NAV	DISCO	
12		**75311442**		1	ANEL	ANILLO DE RESORTE	RING, SNAP	ANNEAU D'ARRÊT	054A
					SPRENGRING	ANELLO ELASTICO	LÅSERING	ANEL	
13		**75311629**		1	MOLA	RESORTE	SPRING	RESSORT	100M
					FEDER	MOLLA	FJEDER	MOLA	
14		**75311441**		1	ANEL	ANILLO	RING	ANNEAU	045A
					RING	ANELLO	RING	ANEL	
15		**75311473**		1	ÊMBOLO	EMBOLO	PLUNGER	PLONGEUR	130P
					TAUCHKOLBEN	STANTUFFO	STEMPEL	EMBOLO	
16		**75311438**		1	ANEL "O"	JUNTA HERMETICA	O-RING	JOINT THORIQUE	055A
					DICHTRING	ANELLO TOROIDALE	O-RING	O-RING	
17		**75311474**		1	ANEL "O"	JUNTA HERMETICA	O-RING	JOINT THORIQUE	055A
					DICHTRING	ANELLO TOROIDALE	O-RING	O-RING	
18		**71101757**		1	DISCO	DISCO	DISC	DISQUE	060D
					SCHEIBE	DISCO	NAV	DISCO	
19		**71101758**		1	ANEL	ANILLO	RING	ANNEAU	045A
					RING	ANELLO	RING	ANEL	
20		**75311620**		1	ANEL	ANILLO	RING	ANNEAU	045A
					RING	ANELLO	RING	ANEL	

(1) Ver páginas 06-08 a 06-42 e 07-02

Montado até a série N8AE04273

621D

TRANSMISSÃO - EMBREAGENS DE RÉ
TRANSMISION - EMBRAGUES DE MARCHA ATRAS
TRANSMISSION - CLUTCH ASSY, REVERSE
TRANSMISSION - CLUTCH ASSY, REVERSE

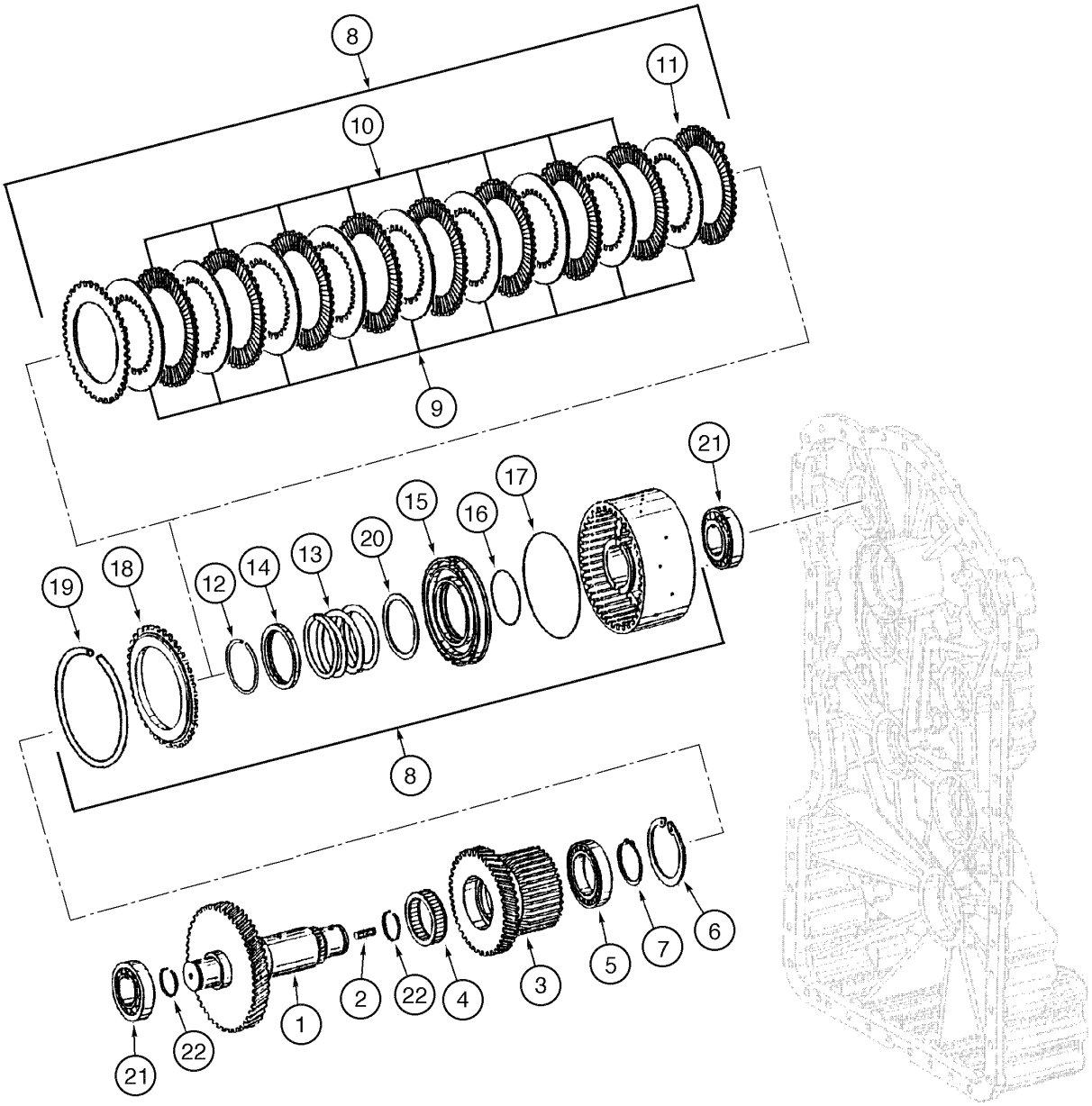

TRANSMISSION - CLUTCH ASSY, REVERSE
TRANSMISSION - CLUTCH ASSY, REVERSE
TRANSMISSION - CLUTCH ASSY, REVERSE
TRANSMISSION - CLUTCH ASSY, REVERSE

R	N	P.N.	MOD	Q	Denominação Bezeichnung	Denominacion Descrizione	Description Beskrivelse	Description Denominação	L.C.
21		**8603435**		2	ROLAMENTO ROLETES ROLLENLAGER	RODAMIENTO DE RODIL CUSCINETTO A RULLI	BEARING, ROLLER RULLELEJE	ROULEMENT A ROULEA ROLAMENTO ROLETES	346C
22		**8603436**		2	ANEL DE PISTÃO KOLBENRING	ARO DE EMBOLO ANELLO STANTUFFO	RING, PISTON STEMPELRING	SEGMENT DE PISTON SEGMENTO	053A

Montado até a série N8AE04273

621D

06-26A	01	p1	01/09

TRANSMISION - CONJUNTO DA EMBRAIAGEM, MARCHA ATRÁS
TRANSMISION - CONJUNTO DEL EMBRAGUE, RETROCESO
TRANSMISSION - CLUTCH ASSY, REVERSE
TRANSMISSION - EMBRAYAGE, MARCHE ARRIÈRE

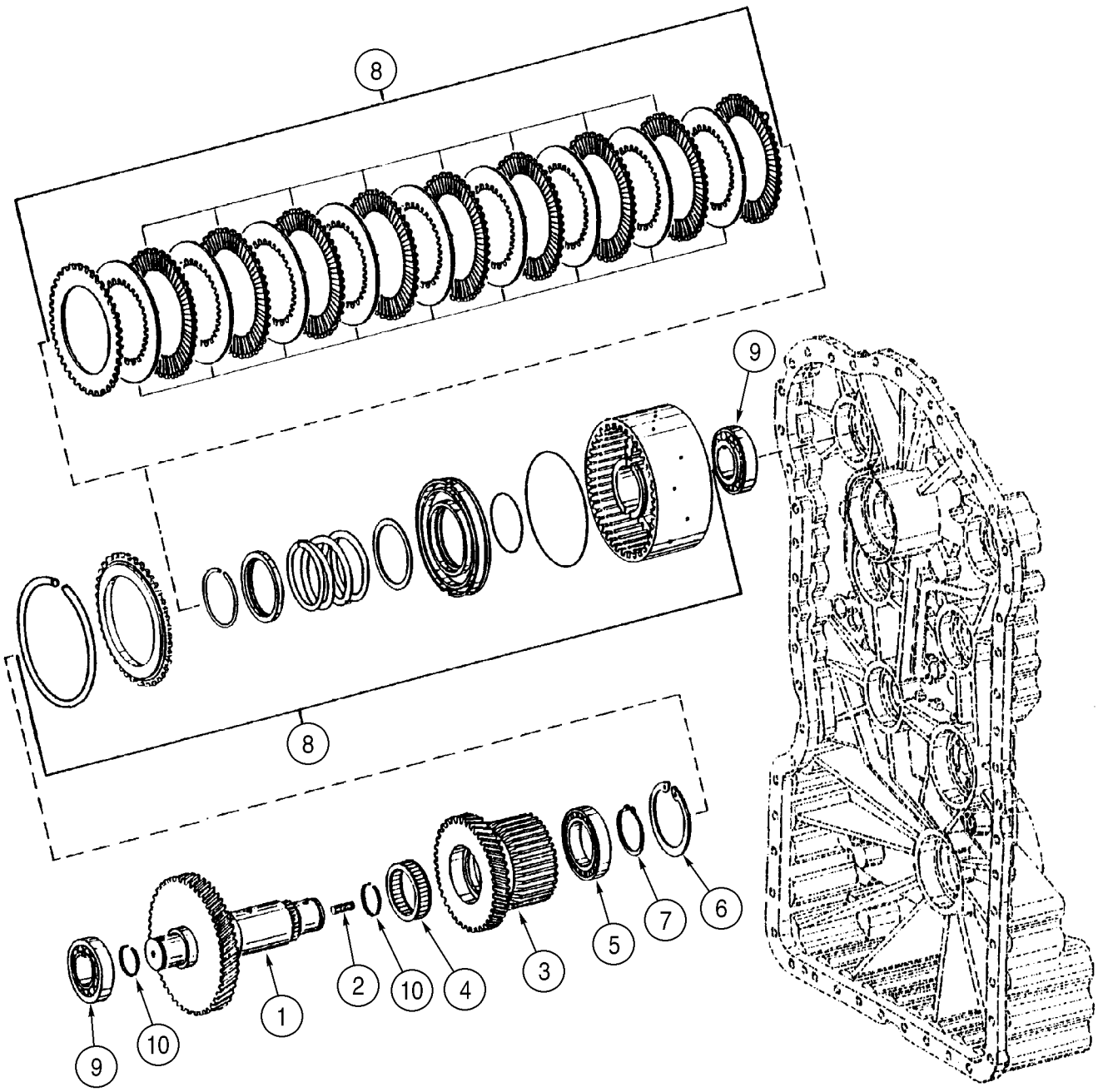

GRUPPENGETRIEBE - KUPPLUNG KPL., RÜCKWÄRTS
TRASMISSIONE - GRUPPO FRIZIONE RETROMARCIA
TRANSMISSION - KOBLINGSENHED, BAK
TRASMISSIONE - GRUPPO FRIZIONE RETROMARCIA

R	N	P.N.	MOD	Q	Denominação Bezeichnung	Denominacion Descrizione	Description Beskrivelse	Description Denominação	L.C.
	1	**87707540**		1	TRANSMISSÃO, Assy, FACELIFT				
						CAMBIO DE VELOCIDAD	TRANSMISSION	TRANSMISSION	030C
					GETRIEBE	TRASMISSIONE	TRANSMISSION	TRANSMISSAO	
1		**8603457**		1	EIXO	EJE	SHAFT	ARBRE	016A
					WELLE	ALBERO	AKSEL	VEIO	
2		**8603407**		1	PRISIONEIRO, M10 x 16	PRISIONERO	STUD	GOUJON	210P
					GEWINDEBOLZEN	PRIGIONIERO	STOETTEBOLT	PERNE	
3		**8603449**		1	ENGRENAGEM INTERMEDIÁRIA				
						PIÑÓN LOCO	GEAR, IDLER	PIGNON FOU	053I
					ZWISCHENRAD	INGRANAGGIO DI RINVI(	MELLEMHJUL	CARRETO INTERMEDIO	
4		**8603450**		1	GAIOLA DE AGULHAS	JAULA AGUJAS	CAGE, NEEDLE BEARIN(	CAGE A AIGUILLES	Z225
					NADELKÄFIG	GABBIA, CUSCIN AGHI	KUGLEHOLDERNÅL	JAULA AGUJAS	
5		**8604716**		1	ROLAMENTO	RODAMIENTO DE BOLA:	BEARING, BALL	ROULEMENT A BILLES	343C
					KUGELLAGER	CUSCINETTO A SFERA	KUGLELEJE	ROLAMENTO	
6		**800-2190**		1	ANEL, M90, Int	ANILLO DE RESORTE	RING, SNAP	ANNEAU D'ARRÊT	054A
					SPRENGRING	ANELLO ELASTICO	LÅSERING	ANEL	
7		**8603452**		1	ANEL-ELÁSTICO	RETENEDOR	CIRCLIP	CIRCLIP	056A
					SPRENGRING	ANELLO DI RITEGNO	LAASERING	FREIO DE MOLA	
8		**87715371**		1	ACOPLAMENTO, COUPLING, Component Parts Not Serviced Separately				
						CARDAN	COUPLING	CARDAN	Z321
					KUPPLUNG	ATTACCO	KARDANAKSEL	ACOPLAMENTO	
9		**8603435**		2	ROLAMENTO ROLETES(1)	RODAMIENTO DE RODIL	BEARING, ROLLER	ROULEMENT A ROULEA	346C
					ROLLENLAGER	CUSCINETTO A RULLI	RULLELEJE	ROLAMENTO ROLETES	
10		**8603436**		2	ANEL DE PISTÃO	ARO DE EMBOLO	RING, PISTON	SEGMENT DE PISTON	053A
					KOLBENRING	ANELLO STANTUFFO	STEMPELRING	SEGMENTO	

(1) Ver páginas 06-08A a 06-42A e 07-02

Montado a partir da série N8AE04273

621D

06-28	01	p1	06/09

TRANSMISSÃO - EIXO DE SAÍDA
TRANSMISION - EJE DE SALIDA
TRANSMISSION - OUTPUT SHAFT
TRANSMISSION - OUTPUT SHAFT

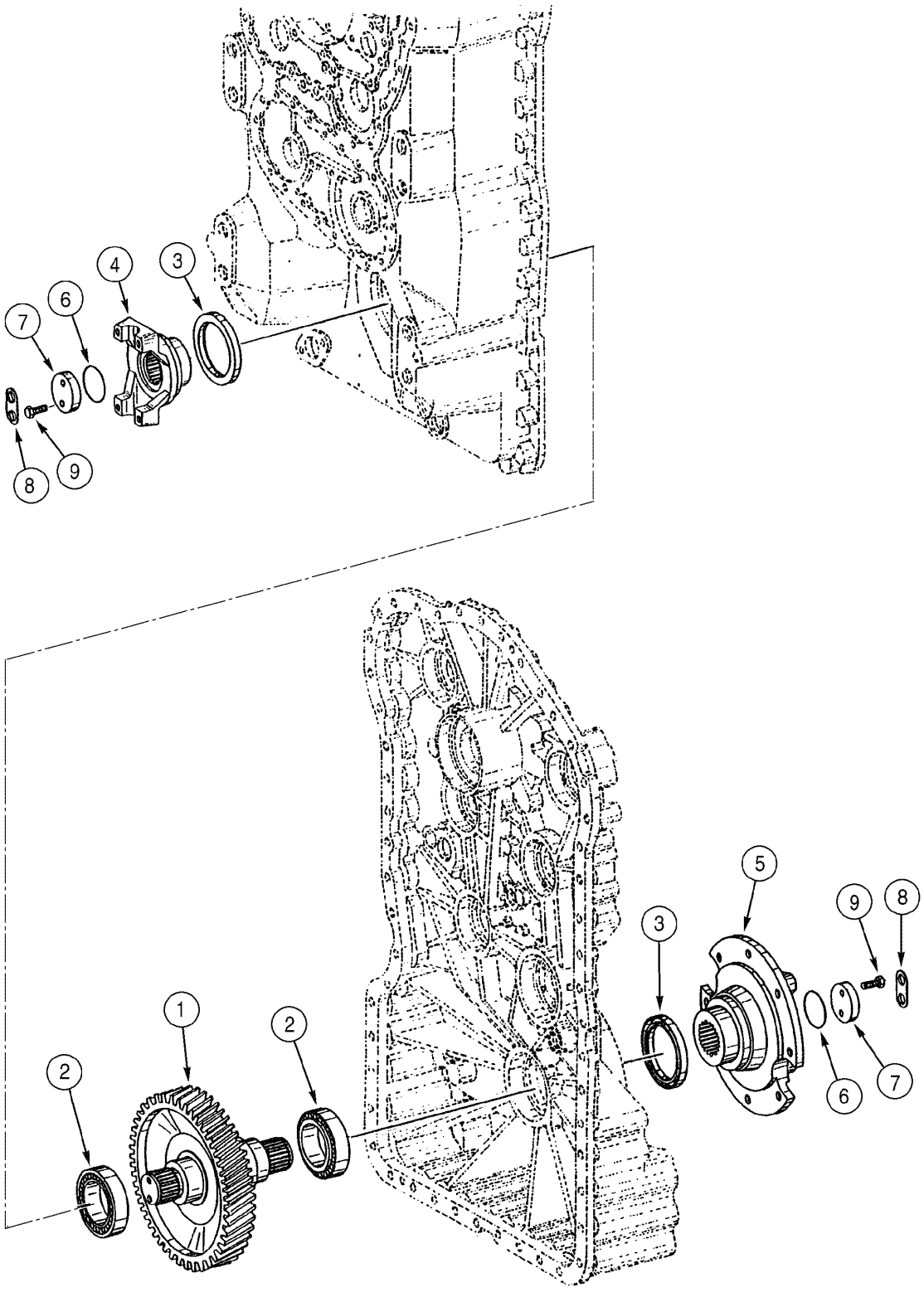

TRANSMISSION - OUTPUT SHAFT
TRANSMISSION - OUTPUT SHAFT
TRANSMISSION - OUTPUT SHAFT
TRANSMISSION - OUTPUT SHAFT

R	N	P.N.	MOD	Q	Denominação Bezeichnung	Denominacion Descrizione	Description Beskrivelse	Description Denominação	L.C.
	1	**8605271**		1	TRANSMISSÃO, Assy, Includes items 1 - 9				
						CAMBIO DE VELOCIDAD	TRANSMISSION	TRANSMISSION	030C
					GETRIEBE	TRASMISSIONE	TRANSMISSION	TRANSMISSAO	
		8605546		1	TRANSMISSÃO RENOVADA, 621D, Model Number 4WG160, Stock Number 4656 054 025				
						CINEMATICA RENOVAD(	REMAN-TRANSMISSION	TRANSMISSION RENOVI	T035
					GETRIEBE, AUSTAUSCH	TRASMISSIONE REVISIC	OPD-TRANSMISSION	TRANSMISSÃO RENOVA	
1		**8603324**		1	ENGRENAGEM, output	ENGRANAJE	GEAR	PIGNON	050I
					ZAHNRAD	INGRANAGGIO	TANDHJUL	CARRETO	
2		**8603301**		2	ROLAMENTO ROLETES(1)	RODAMIENTO DE RODIL	BEARING, ROLLER	ROULEMENT A ROULEA	346C
					ROLLENLAGER	CUSCINETTO A RULLI	RULLELEJE	ROLAMENTO ROLETES	
3		**8603223**		2	ANEL DE VEDACAO	ANILLO DE CIERRE	SEAL	JOINT	132A
					DICHTUNG	ANELLO DI TENUTA	PAKNINGSRING	ANEL DE VEDACAO	
4		**8603326**		1	FLANGE, output rear	BRIDA	FLANGE	FLASQUE	070F
					FLANSCH	FLANGIA	FLANGE	FALANGE	
5		**8603327**		1	FLANGE, output park brake	BRIDA	FLANGE	FLASQUE	070F
					FLANSCH	FLANGIA	FLANGE	FALANGE	
6		**8603219**		2	ANEL "O"	JUNTA HERMETICA	O-RING	JOINT THORIQUE	055A
					DICHTRING	ANELLO TOROIDALE	O-RING	O-RING	
7		**8603220**		2	ARRUELA PLANA	ARANDELA	WASHER	RONDELLE	131R
					UNTERLEGSCHEIBE	ROSETTA PIANA	FLADSKIVE	ANILHA	
8		**8603221**		2	ARRUELA PLANA	ARANDELA	WASHER	RONDELLE	131R
					UNTERLEGSCHEIBE	ROSETTA PIANA	FLADSKIVE	ANILHA	
9		**8603325**		4	PARAFUSO	TORNILLO	SCREW	VIS	040V
					SCHRAUBE	VITE	SKRUE	PARAFUSO	

(1) Ver páginas 06-08 a 06-42 e 07-02

Montado até a série N8AE04273

621D

06-28A	01	p1	11/08

TRANSMISION - EIXO, SAÍDA
TRANSMISION - EJE, SALIDA
TRANSMISSION - SHAFT, OUTPUT
TRANSMISSION - ARBRE DE SORTIE

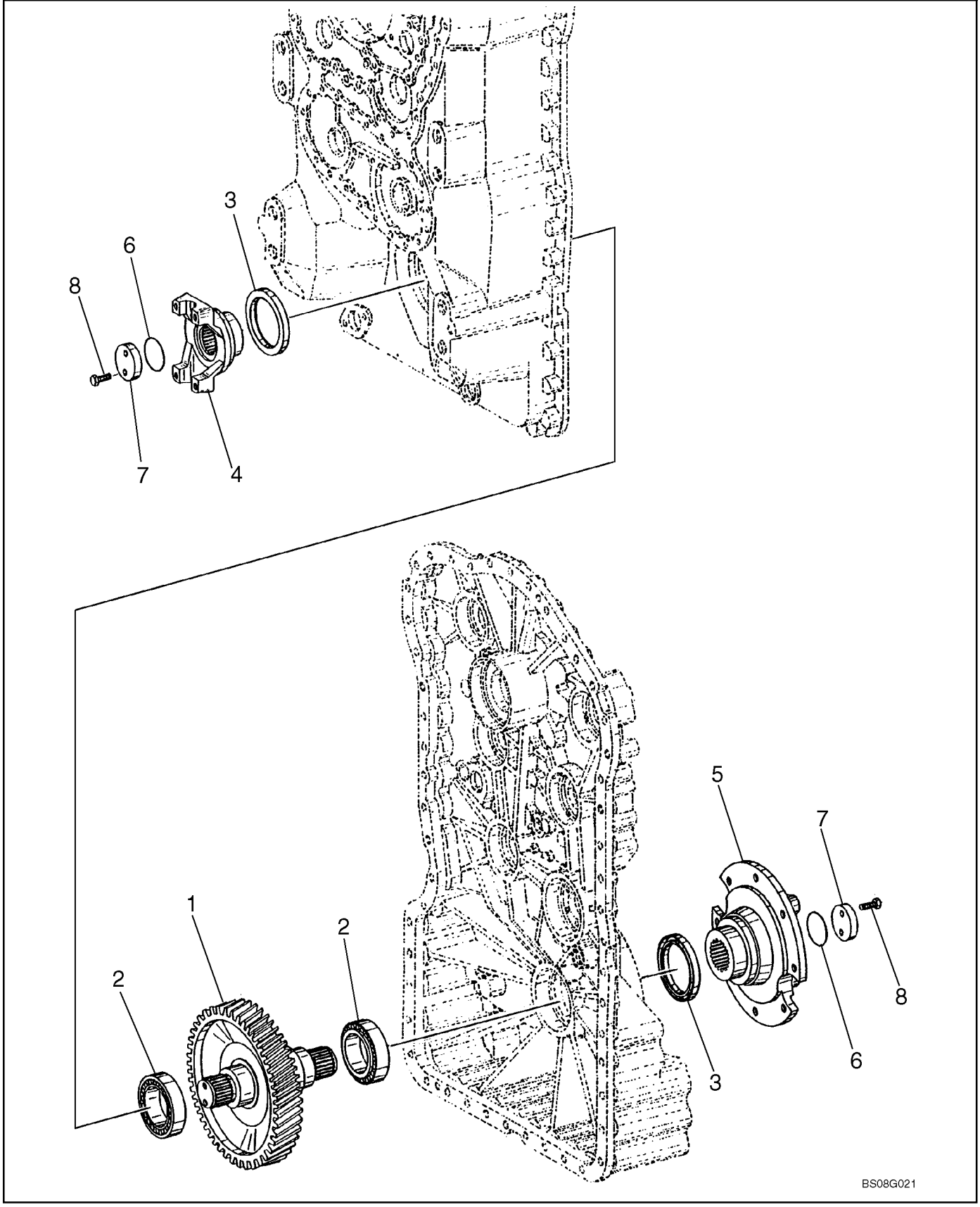

GRUPPENGETRIEBE - AUSGANGSWELLE
TRASMISSIONE - ALBERO D'USCITA
TRANSMISSION - AKSEL, UDGANGS
TRANSMISSÃO - EIXO, SAÍDA

R	N	P.N.	MOD	Q	Denominação Bezeichnung	Denominacion Descrizione	Description Beskrivelse	Description Denominação	L.C.
	1	**87707540**		1	TRANSMISSÃO, Assy, FACELIFT				
						CAMBIO DE VELOCIDAD	TRANSMISSION	TRANSMISSION	030C
					GETRIEBE	TRASMISSIONE	TRANSMISSION	TRANSMISSAO	
1		**87712664**		1	EIXO, Output	EJE	SHAFT	ARBRE	016A
					WELLE	ALBERO	AKSEL	VEIO	
2		**8603301**		2	ROLAMENTO ROLETES(1)	RODAMIENTO DE RODIL	BEARING, ROLLER	ROULEMENT A ROULEA	346C
					ROLLENLAGER	CUSCINETTO A RULLI	RULLELEJE	ROLAMENTO ROLETES	
3		**8603223**		2	ANEL DE VEDACAO	ANILLO DE CIERRE	SEAL	JOINT	132A
					DICHTUNG	ANELLO DI TENUTA	PAKNINGSRING	ANEL DE VEDACAO	
4		**8603326**		1	FLANGE, Output; Rear	BRIDA	FLANGE	FLASQUE	070F
					FLANSCH	FLANGIA	FLANGE	FALANGE	
5		**8603327**		1	FLANGE, Output; For Parking Brake Assembly, See Figure 07-01				
						BRIDA	FLANGE	FLASQUE	070F
					FLANSCH	FLANGIA	FLANGE	FALANGE	
6		**8603219**		2	ANEL "O"	JUNTA HERMETICA	O-RING	JOINT THORIQUE	055A
					DICHTRING	ANELLO TOROIDALE	O-RING	O-RING	
7		**8603220**		2	ARRUELA PLANA	ARANDELA	WASHER	RONDELLE	131R
					UNTERLEGSCHEIBE	ROSETTA PIANA	FLADSKIVE	ANILHA	
8		**8603325**		4	PARAFUSO, 8 x 25	TORNILLO	SCREW	VIS	040V
					SCHRAUBE	VITE	SKRUE	PARAFUSO	

(1) Ver páginas 06-08A a 06-42A e 07-02

Montado a partir da série N8AE04273

621D

TRANSMISSÃO - TOMADA DE FORÇA
TRANSMISION - TOMA DE FUERZA
TRANSMISSION - POWER TAKE OFF
TRANSMISSION - POWER TAKE OFF

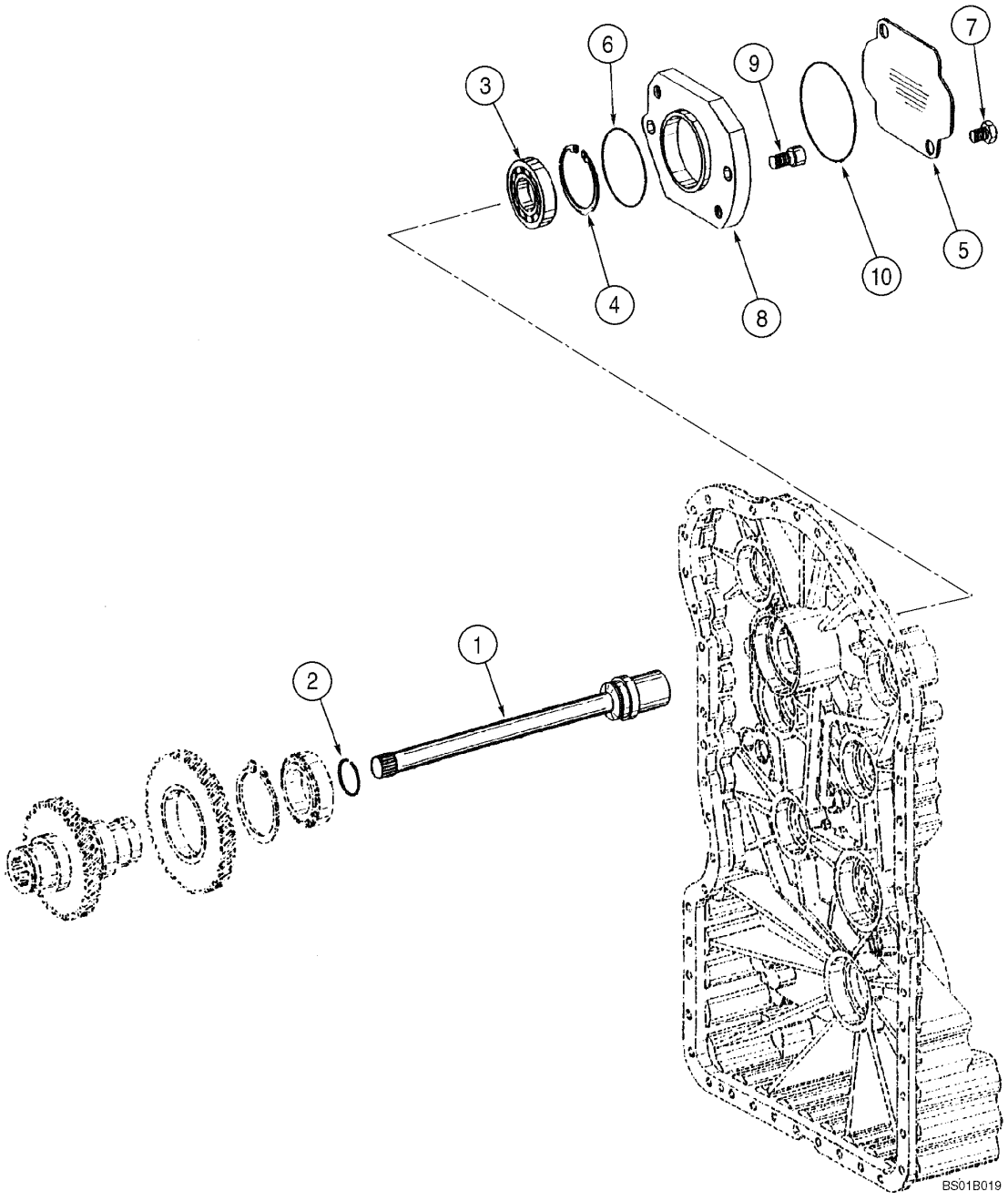

TRANSMISSION - POWER TAKE OFF
TRANSMISSION - POWER TAKE OFF
TRANSMISSION - POWER TAKE OFF
TRANSMISSION - POWER TAKE OFF

R	N	P.N.	MOD	Q	Denominação Bezeichnung	Denominacion Descrizione	Description Beskrivelse	Description Denominação	L.C.
	1	**8605271**		1	TRANSMISSÃO, Assy, Includes items 1 - 10				
						CAMBIO DE VELOCIDAD	TRANSMISSION	TRANSMISSION	030C
					GETRIEBE	TRASMISSIONE	TRANSMISSION	TRANSMISSAO	
		8605546		1	TRANSMISSÃO RENOVADA, 621D, Model Number 4WG160, Stock Number 4656 054 025				
						CINEMATICA RENOVAD(	REMAN-TRANSMISSION	TRANSMISSION RENOVI	T035
					GETRIEBE, AUSTAUSCH	TRASMISSIONE REVISIC	OPD-TRANSMISSION	TRANSMISSÃO RENOVA	
1		**8603655**		1	EIXO, pump	EJE	SHAFT	ARBRE	016A
					WELLE	ALBERO	AKSEL	VEIO	
2		**8603352**		1	ANEL	ANILLO DE RESORTE	RING, SNAP	ANNEAU D'ARRÊT	054A
					SPRENGRING	ANELLO ELASTICO	LÅSERING	ANEL	
3		**8603353**		1	ROLAMENTO	RODAMIENTO DE BOLA:	BEARING, BALL	ROULEMENT A BILLES	343C
					KUGELLAGER	CUSCINETTO A SFERA	KUGLELEJE	ROLAMENTO	
4		**8603354**		1	ANEL-ELÁSTICO	RETENEDOR	CIRCLIP	CIRCLIP	056A
					SPRENGRING	ANELLO DI RITEGNO	LAASERING	FREIO DE MOLA	
5		**8603656**		1	PLAQUETA	PLAQUITA	PLATE, COVER	PLAQUETTE	110P
					ABDECKPLATTE	PIASTRINA	PLADE	CHAPA PEQUENA	
6		**8603527**		1	ANEL "O"	JUNTA HERMETICA	O-RING	JOINT THORIQUE	055A
					DICHTRING	ANELLO TOROIDALE	O-RING	O-RING	
7		**8603274**		2	PARAFUSO	TORNILLO	SCREW	VIS	040V
					SCHRAUBE	VITE	SKRUE	PARAFUSO	
8		**8603657**		1	FLANGE	BRIDA	FLANGE	FLASQUE	070F
					FLANSCH	FLANGIA	FLANGE	FALANGE	
9		**8603658**		2	PARAFUSO	TORNILLO	SCREW	VIS	040V
					SCHRAUBE	VITE	SKRUE	PARAFUSO	
10		**8603355**		1	ANEL "O"	JUNTA HERMETICA	O-RING	JOINT THORIQUE	055A
					DICHTRING	ANELLO TOROIDALE	O-RING	O-RING	

(1) Ver páginas 06-08 a 06-42 e 07-02

Montado até a série N8AE04273

621D

06-30A	01	p1	11/08

TRANSMISION - TOMADA DE FORÇA
TRANSMISION - TOMA DE FUERZA
TRANSMISSION - POWER TAKE OFF
TRANSMISSION - PRISE DE FORCE

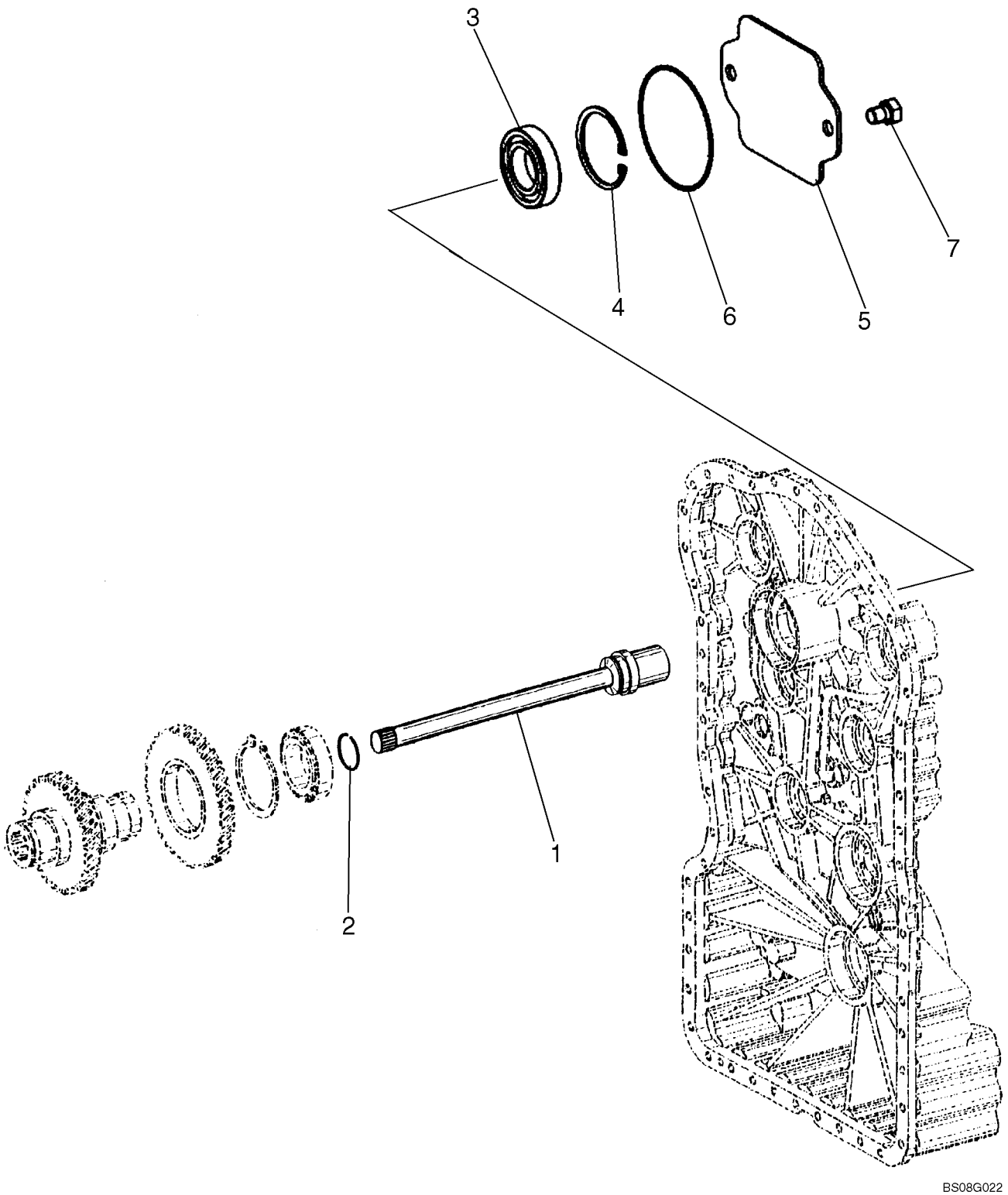

GRUPPENGETRIEBE - ZAPFWELLE
TRASMISSIONE - PRESA DI FORZA
TRANSMISSION - KRAFTUDTAG
TRANSMISSÃO - TOMADA DE FORÇA

R	N	P.N.	MOD	Q	Denominação Bezeichnung	Denominacion Descrizione	Description Beskrivelse	Description Denominação	L.C.
	1	**87707540**		1	TRANSMISSÃO, Assy, FACELIFT				
					GETRIEBE	CAMBIO DE VELOCIDAD TRASMISSIONE	TRANSMISSION TRANSMISSION	TRANSMISSION TRANSMISSAO	030C
1		**8603655**		1	EIXO, Pump WELLE	EJE ALBERO	SHAFT AKSEL	ARBRE VEIO	016A
2		**8603352**		1	ANEL SPRENGRING	ANILLO DE RESORTE ANELLO ELASTICO	RING, SNAP LÅSERING	ANNEAU D'ARRÊT ANEL	054A
3		**8603353**		1	ROLAMENTO KUGELLAGER	RODAMIENTO DE BOLA CUSCINETTO A SFERA	BEARING, BALL KUGLELEJE	ROULEMENT A BILLES ROLAMENTO	343C
4		**8603354**		1	ANEL-ELÁSTICO SPRENGRING	RETENEDOR ANELLO DI RITEGNO	CIRCLIP LAASERING	CIRCLIP FREIO DE MOLA	056A
5		**8603656**		1	PLAQUETA ABDECKPLATTE	PLAQUITA PIASTRINA	PLATE, COVER PLADE	PLAQUETTE CHAPA PEQUENA	110P
6		**8603527**		1	ANEL "O" DICHTRING	JUNTA HERMETICA ANELLO TOROIDALE	O-RING O-RING	JOINT THORIQUE O-RING	055A
7		**8603274**		2	PARAFUSO SCHRAUBE	TORNILLO VITE	SCREW SKRUE	VIS PARAFUSO	040V

(1) Ver páginas 06-08A a 06-42A e 07-02

Montado a partir da série N8AE04273

621D

06-32	01	p1	06/09

TRANSMISSÃO - PLACAS DA VÁLVULA
TRANSMISION - PLACAS DE LAS VALVULAS
TRANSMISSION - VALVE PLATES
TRANSMISSION - VALVE PLATES

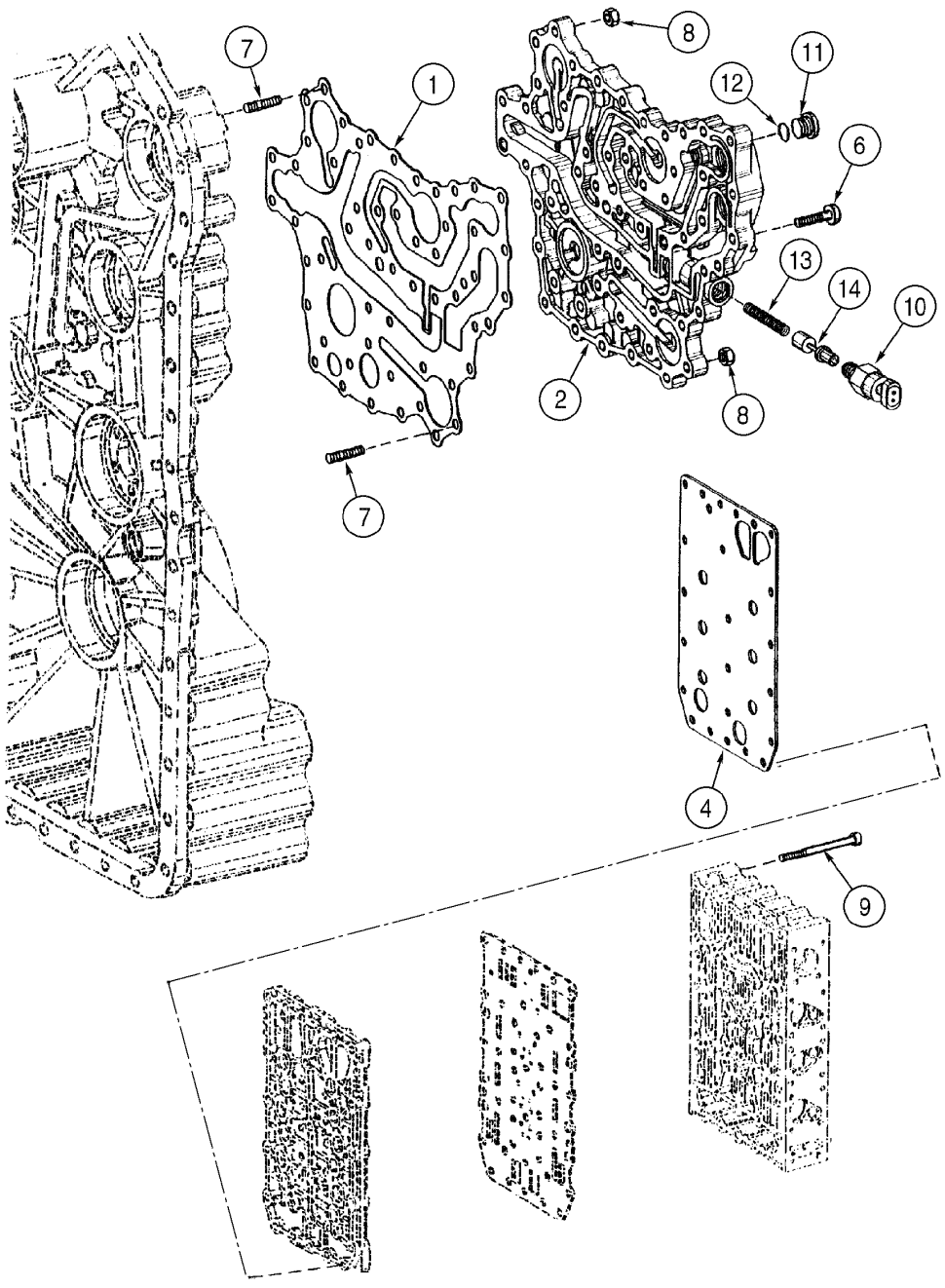

TRANSMISSION - VALVE PLATES
TRANSMISSION - VALVE PLATES
TRANSMISSION - VALVE PLATES
TRANSMISSION - VALVE PLATES

R	N	P.N.	MOD	Q	Denominação Bezeichnung	Denominacion Descrizione	Description Beskrivelse	Description Denominação	L.C.
	1	**8605271**		1	TRANSMISSÃO, Assy, Includes items 1 - 14				
						CAMBIO DE VELOCIDAD	TRANSMISSION	TRANSMISSION	030C
					GETRIEBE	TRASMISSIONE	TRANSMISSION	TRANSMISSAO	
		8605546		1	TRANSMISSÃO RENOVADA, 621D, Model Number 4WG160, Stock Number 4656 054 025				
						CINEMATICA RENOVAD(	REMAN-TRANSMISSION	TRANSMISSION RENOVI	T035
					GETRIEBE, AUSTAUSCH	TRASMISSIONE REVISIC	OPD-TRANSMISSION	TRANSMISSÃO RENOVA	
1		**8603184**		1	JUNTA, plate	JUNTA HERMETICA	GASKET	JOINT	123G
					DICHTUNG, FLACH	GUARNIZIONE	PAKNING	JUNTA	
2		**8603185**		1	COLECTOR, valve	COLECTOR	MANIFOLD	COLLECTEUR	198C
					VERTEILER	COLLETTORE	VERDEELSTUK	COLECTOR	
4		**8603180**		1	FOLHA, plate	LAMINA	SHEET	TÔLE	7680
					BLATT	LAMIERA	PLADE	FOLHA	
6		**8603308**		37	PARAFUSO	TORNILLO	SCREW	VIS	040V
					SCHRAUBE	VITE	SKRUE	PARAFUSO	
7		**8604714**		14	PRISIONEIRO	PRISIONERO	STUD	GOUJON	210P
					GEWINDEBOLZEN	PRIGIONIERO	STOETTEBOLT	PERNE	
8		**8603315**		14	PORCA	TUERCA	NUT	ECROU	010D
					MUTTER	DADO	MØTRIK	PORCA	
9		**8603182**		23	PARAFUSO	TORNILLO	SCREW	VIS	040V
					SCHRAUBE	VITE	SKRUE	PARAFUSO	
10		**8603537**		1	INTERRUPTOR	CONTACTOR	SWITCH	CONTACTEUR	075I
					SCHALTER	INTERRUTTORE	KONTAKT	INTERRUPTOR	
11		**8603357**		1	BUJÃO, Includes item 12	TAPÓN	PLUG	BOUCHON	050T
					STOPFEN	TAPPO	PROP	BUJÃO	
12		**8603358**		1	ANEL "O"	JUNTA HERMETICA	O-RING	JOINT THORIQUE	055A
					DICHTRING	ANELLO TOROIDALE	O-RING	O-RING	
13		**8603534**		1	MOLA	RESORTE	SPRING	RESSORT	100M
					FEDER	MOLLA	FJEDER	MOLA	
14		**8603533**		1	PISTÃO	EMBOLO	PISTON	PISTON	235S
					KOLBEN	STANTUFFO	STEMPEL	PISTAO	

(1) Ver páginas 06-08 a 06-42 e 07-02

Montado até a série N8AE04273

621D

06-32A	01	p1	11/08

TRANSMISION - PLACAS DAS VÁLVULAS
TRANSMISION - PLACAS DE LAS VALVULAS
TRANSMISSION - VALVE PLATES
TRANSMISSION - PLAQUES DES DISTRIBUTEURS

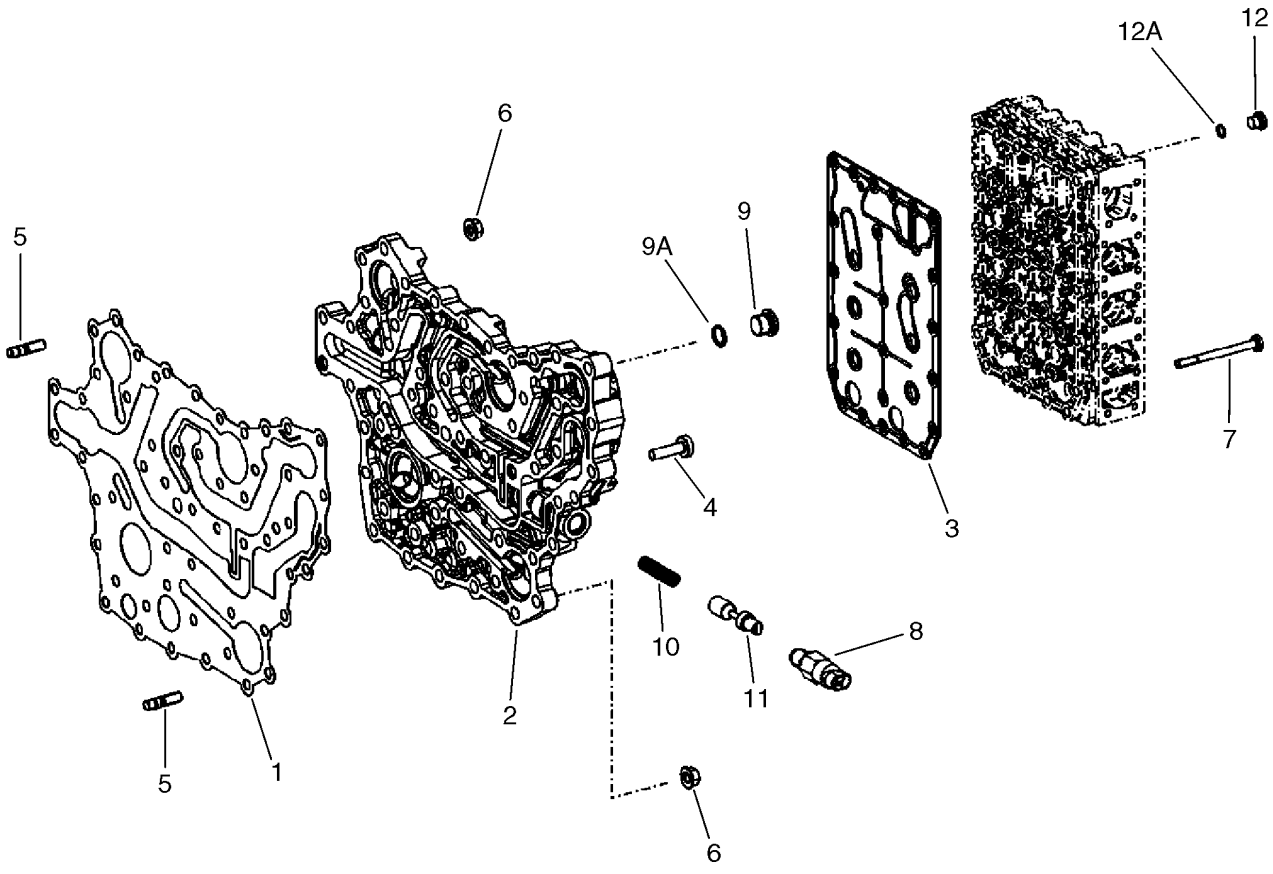

BS07N325

TRANSMISSION - VENTILPLATTEN
TRASMISSIONE - TESTA PORTAVALVOLE
TRANSMISSION - VENTILPLADER
TRANSMISSÃO - PLACAS DAS VÁLVULAS

R	N	P.N.	MOD	Q	Denominação Bezeichnung	Denominacion Descrizione	Description Beskrivelse	Description Denominação	L.C.
	1	**87707540**		1	TRANSMISSÃO, Assy, FACELIFT				
						CAMBIO DE VELOCIDAD	TRANSMISSION	TRANSMISSION	030C
					GETRIEBE	TRASMISSIONE	TRANSMISSION	TRANSMISSAO	
1		**8603184**		1	JUNTA	JUNTA HERMETICA	GASKET	JOINT	123G
					DICHTUNG, FLACH	GUARNIZIONE	PAKNING	JUNTA	
2		**8603185**		1	COLECTOR	COLECTOR	MANIFOLD	COLLECTEUR	198C
					VERTEILER	COLLETTORE	VERDEELSTUK	COLECTOR	
3		**87712665**		1	PLACA	PLACA	PLATE	PLAQUE	105P
					BLECH, PLATTE	PIASTRA	PLADE	CHAPA	
4		**8603308**		37	PARAFUSO	TORNILLO	SCREW	VIS	040V
					SCHRAUBE	VITE	SKRUE	PARAFUSO	
5		**8604714**		14	PRISIONEIRO, M8 x 25	PRISIONERO	STUD	GOUJON	210P
					GEWINDEBOLZEN	PRIGIONIERO	STOETTEBOLT	PERNE	
6		**8603315**		14	PORCA, M8	TUERCA	NUT	ECROU	010D
					MUTTER	DADO	MØTRIK	PORCA	
7		**8603182**		23	PARAFUSO, M6 x 76	TORNILLO	SCREW	VIS	040V
					SCHRAUBE	VITE	SKRUE	PARAFUSO	
8		**8603537**		1	INTERRUPTOR, Filter Maintenance				
						CONTACTOR	SWITCH	CONTACTEUR	075I
					SCHALTER	INTERRUTTORE	KONTAKT	INTERRUPTOR	
9		**8603357**		1	BUJÃO, M16 x 1.5; Incl. Ref. 9A				
						TAPÓN	PLUG	BOUCHON	050T
					STOPFEN	TAPPO	PROP	BUJÃO	
9A		**8603358**		1	ANEL "O"	JUNTA HERMETICA	O-RING	JOINT THORIQUE	055A
					DICHTRING	ANELLO TOROIDALE	O-RING	O-RING	
10		**8603534**		1	MOLA	RESORTE	SPRING	RESSORT	100M
					FEDER	MOLLA	FJEDER	MOLA	
11		**8603533**		1	PISTÃO	EMBOLO	PISTON	PISTON	235S
					KOLBEN	STANTUFFO	STEMPEL	PISTAO	
12		**8603366**		1	BUJÃO, Incl. Ref. 12A	TAPÓN	PLUG	BOUCHON	050T
					STOPFEN	TAPPO	PROP	BUJÃO	
12A		**8603215**		1	ANEL "O"	JUNTA HERMETICA	O-RING	JOINT THORIQUE	055A
					DICHTRING	ANELLO TOROIDALE	O-RING	O-RING	

(1) Ver páginas 06-08A a 06-42A e 07-02

Montado a partir da série N8AE04273

621D

06-34	01	p1	06/09

TRANSMISSÃO - VÁLVULA DE CONTROLE
TRANSMISION - VÁLVULA DE CONTROL
TRANSMISSION - CONTROL VALVE
TRANSMISSION - CONTROL VALVE

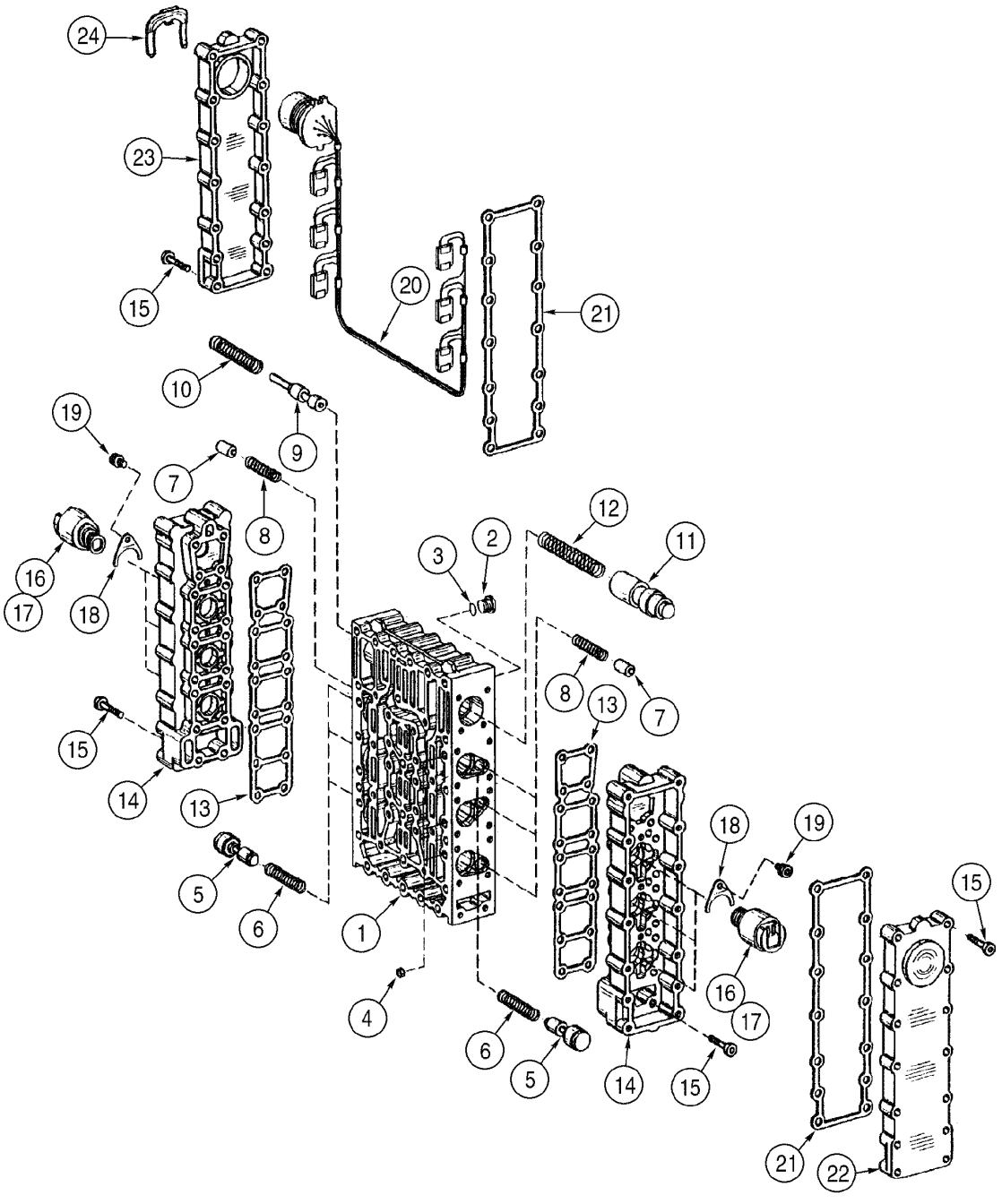

TRANSMISSION - CONTROL VALVE
TRANSMISSION - CONTROL VALVE
TRANSMISSION - CONTROL VALVE
TRANSMISSION - CONTROL VALVE

R	N	P.N.	MOD	Q	Denominação Bezeichnung	Denominacion Descrizione	Description Beskrivelse	Description Denominação	L.C.
	1	**8605271**		1	TRANSMISSÃO, Assy, Includes items 1 - 24				
						CAMBIO DE VELOCIDAD	TRANSMISSION	TRANSMISSION	030C
					GETRIEBE	TRASMISSIONE	TRANSMISSION	TRANSMISSAO	
		8605546		1	TRANSMISSÃO RENOVADA, 621D, Model Number 4WG160, Stock Number 4656 054 025				
						CINEMATICA RENOVAD(	REMAN-TRANSMISSION	TRANSMISSION RENOVI	T035
					GETRIEBE, AUSTAUSCH	TRASMISSIONE REVISIC	OPD-TRANSMISSION	TRANSMISSÃO RENOVA	
		8603179		1	VÁLVULA HYDRAULICA, control				
						VALVULA HIDRAULICA	VALVE, HYDRAULIC	SOUPAPE HYDRAULIQU	010V
					HYDRAULIKVENTIL	VALVOLA IDRAULICA	VENTIL HYDRAULIK	VALVULA HIDRAULICA	
1		**8603365**		1	CORPO DA VALVULA	CUERPO DE VALVULA	BODY, VALVE	CORPS VALVE	P717
					VENTILKÖRPER	CORPO, VALVOLA	BODY, VALVE	CORPO DA VALVULA	
2		**8603366**		8	BUJÃO, Includes item 3	TAPÓN	PLUG	BOUCHON	050T
					STOPFEN	TAPPO	PROP	BUJÃO	
3		**8603215**		1	ANEL "O"	JUNTA HERMETICA	O-RING	JOINT THORIQUE	055A
					DICHTRING	ANELLO TOROIDALE	O-RING	O-RING	
4		**8603367**		6	ORIFICIO	ORIFICIO	ORIFICE	ORIFICE	056O
					BLENDE	ORIFIZIO	PROP	ORIFICIO	
5		**8603368**		6	ÊMBOLO	EMBOLO	PLUNGER	PLONGEUR	130P
					TAUCHKOLBEN	STANTUFFO	STEMPEL	EMBOLO	
6		**8603369**		6	MOLA	RESORTE	SPRING	RESSORT	100M
					FEDER	MOLLA	FJEDER	MOLA	
7		**8603370**		6	PISTÃO	EMBOLO	PISTON	PISTON	235S
					KOLBEN	STANTUFFO	STEMPEL	PISTAO	
8		**8603371**		6	MOLA	RESORTE	SPRING	RESSORT	100M
					FEDER	MOLLA	FJEDER	MOLA	
9		**8603372**		1	PISTÃO	EMBOLO	PISTON	PISTON	235S
					KOLBEN	STANTUFFO	STEMPEL	PISTAO	
10		**8603374**		1	MOLA	RESORTE	SPRING	RESSORT	100M
					FEDER	MOLLA	FJEDER	MOLA	
11		**8603623**		1	ÊMBOLO	EMBOLO	PLUNGER	PLONGEUR	130P
					TAUCHKOLBEN	STANTUFFO	STEMPEL	EMBOLO	
12		**8603375**		1	MOLA	RESORTE	SPRING	RESSORT	100M
					FEDER	MOLLA	FJEDER	MOLA	
13		**8603786**		2	JUNTA, housing	JUNTA HERMETICA	GASKET	JOINT	123G
					DICHTUNG, FLACH	GUARNIZIONE	PAKNING	JUNTA	
14		**8603376**		2	ALOJAMENTO	CAVIDAD	HOUSING	CARTER	014V
					GEHÄUSE	ALLOGGIAMENTO	HUS	ALOJAMENTO	
15		**8603377**		64	PARAFUSO	TORNILLO	SCREW	VIS	040V
					SCHRAUBE	VITE	SKRUE	PARAFUSO	
16		**8603624**		6	DISPOSITIVO DE REGULAGEM, pressure, Includes item 17				
						DISPOS.DE REGULACIO	REGULATING SYSTEM	DISPOSITIF DE REGLAG	072D
					REGELSYSTEM	DISPOSITIVO DI REGOL/	REGULERINGSANORDN	CONJUNTO DE REGULA	
17		**8603538**		1	ANEL "O"	JUNTA HERMETICA	O-RING	JOINT THORIQUE	055A
					DICHTRING	ANELLO TOROIDALE	O-RING	O-RING	
18		**8603218**		6	PLACA, locating	PLACA	PLATE	PLAQUE	105P
					BLECH, PLATTE	PIASTRA	PLADE	CHAPA	
19		**8603359**		6	PARAFUSO	TORNILLO	SCREW	VIS	040V
					SCHRAUBE	VITE	SKRUE	PARAFUSO	

(1) Ver páginas 06-08 a 06-42 e 07-02

Montado até a série N8AE04273

621D

TRANSMISSÃO - VÁLVULA DE CONTROLE
TRANSMISION - VÁLVULA DE CONTROL
TRANSMISSION - CONTROL VALVE
TRANSMISSION - CONTROL VALVE

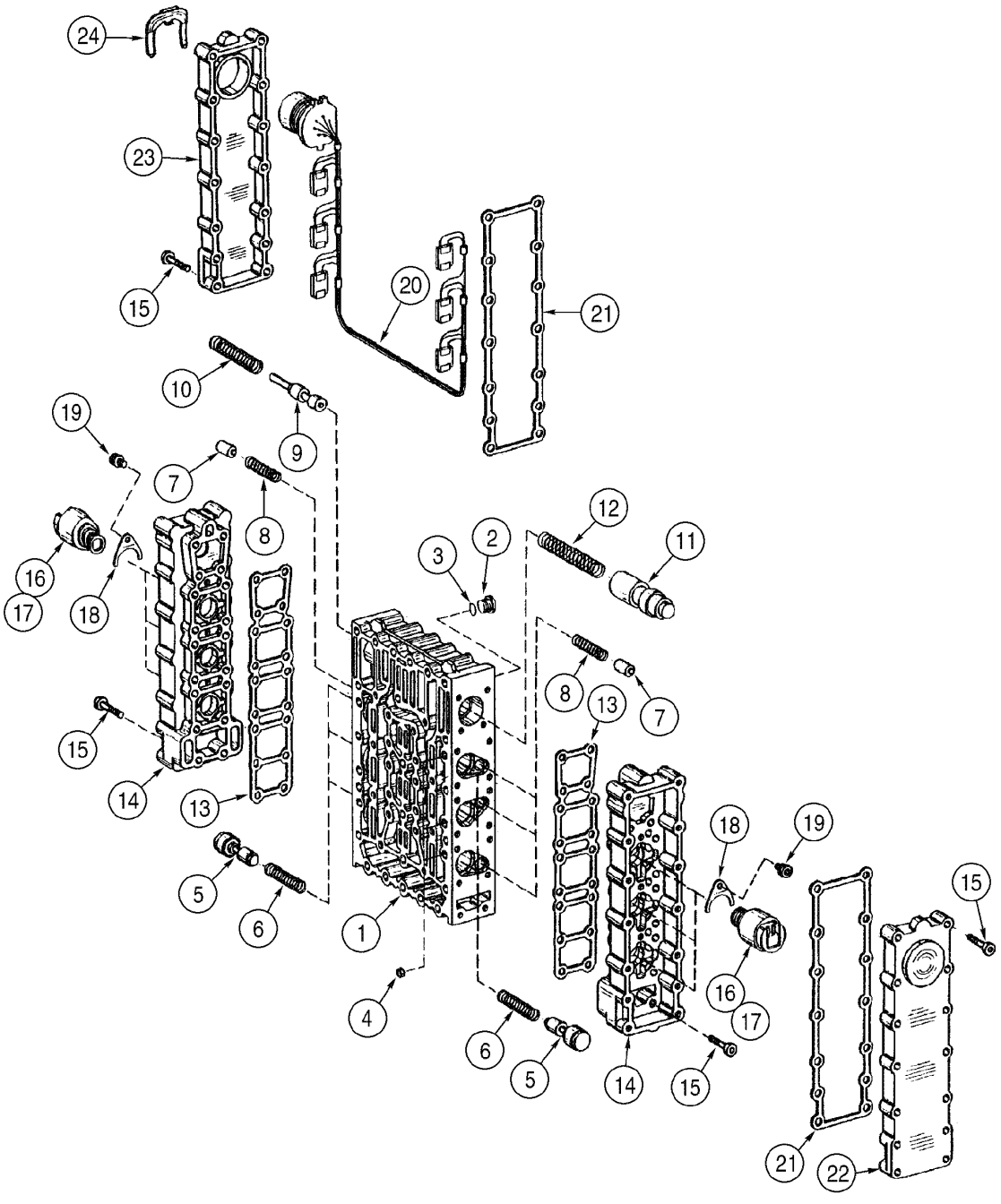

TRANSMISSION - CONTROL VALVE
TRANSMISSION - CONTROL VALVE
TRANSMISSION - CONTROL VALVE
TRANSMISSION - CONTROL VALVE

R	N	P.N.	MOD	Q	Denominação Bezeichnung	Denominacion Descrizione	Description Beskrivelse	Description Denominação	L.C.
20		**8603625**		1	CHICOTE DE FIOS KABELBAUM	GRUPO DE CABLES INSIEME CAVI	HARNESS, WIRE KABELNET	FAISCEAU COMPLET CABLAGEM	070I
21		**8603787**		2	JUNTA, cover DICHTUNG, FLACH	JUNTA HERMETICA GUARNIZIONE	GASKET PAKNING	JOINT JUNTA	123G
22		**8603361**		1	TAMPA ABDECKUNG	TAPADERA COPERCHIO	COVER DÆKSEL	COUVERCLE COBERTA	265C
23		**8603360**		1	TAMPA, harness ABDECKUNG	TAPADERA COPERCHIO	COVER DÆKSEL	COUVERCLE COBERTA	265C
24		**8603362**		1	PRENDEDOR KLEMME	BORNE MORSETTO	CLAMP SPÆNDEBÅND	BRIDE BORNE	120M

Montado até a série N8AE04273

621D

06-34A	01	p1	11/08

TRANSMISION - VÁLVULA, CONTROLO
TRANSMISION - VALVULA, CONTROL
TRANSMISSION - VALVE, CONTROL
TRANSMISSION - DISTRIBUTEUR

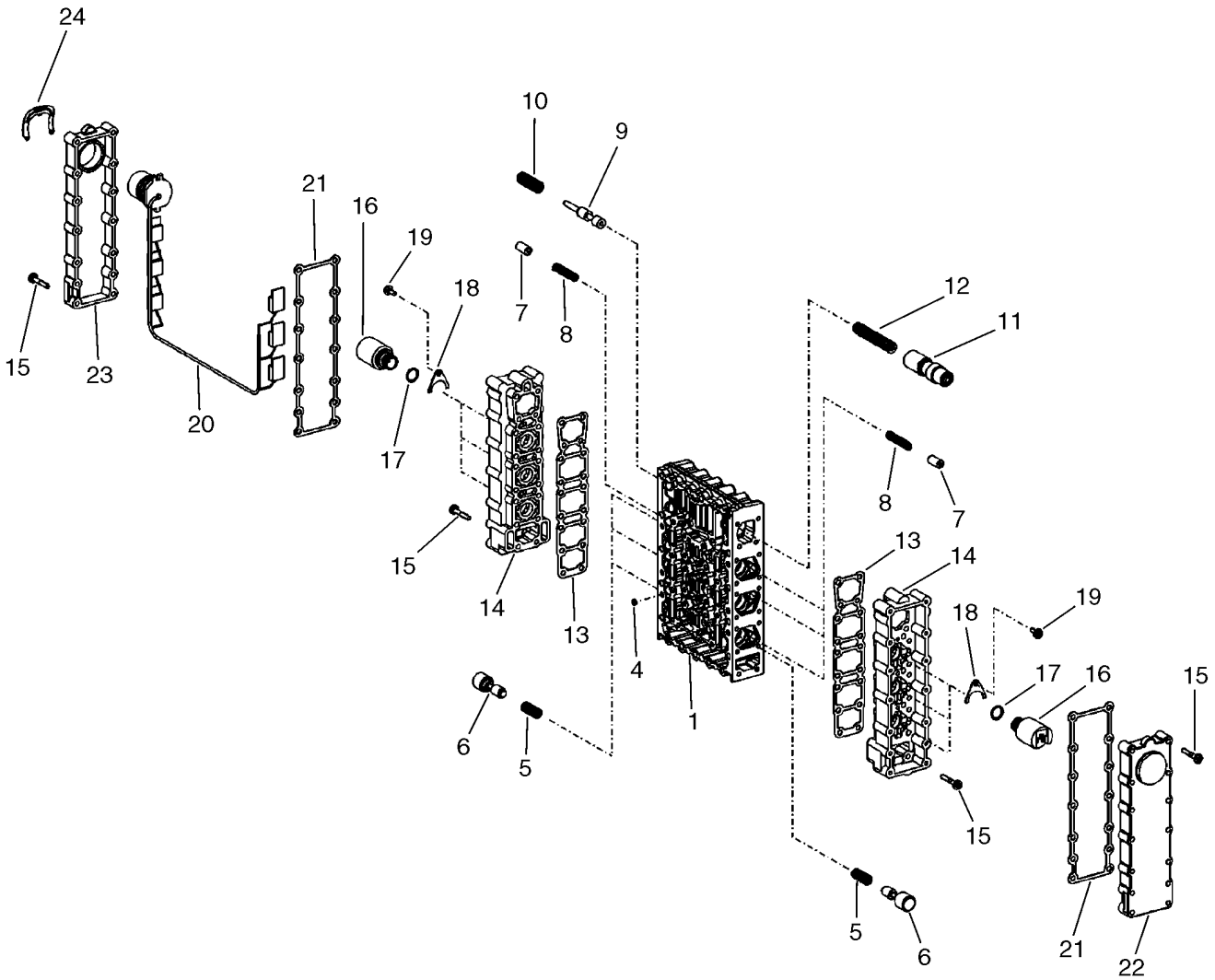

BS07N326

TRANSMISSION - STEUERVENTIL
TRASMISSIONE - VALVOLA DI CONTROLLO
TRANSMISSION - VENTIL, KONTROL
TRANSMISSÃO - VÁLVULA, CONTROLO

R	N	P.N.	MOD	Q	Denominação Bezeichnung	Denominacion Descrizione	Description Beskrivelse	Description Denominação	L.C.
	1	**87707540**		1	TRANSMISSÃO, Assy, FACELIFT				
						CAMBIO DE VELOCIDAD	TRANSMISSION	TRANSMISSION	030C
					GETRIEBE	TRASMISSIONE	TRANSMISSION	TRANSMISSAO	
		87712671		1	DISTRIBUIDOR, Incl. 1 - 24; Incl. Figure 06-36				
						VALVULA DISTRIBUIDOF	VALVE, CONTROL	DISTRIBUTEUR	083D
					REGELVENTIL	DISTRIBUTORE	STYREVENTIL	VALVULA DE CONTROLE	
1		**87712666**		1	BLOCO	BLOQUE MOTOR	BLOCK	BLOC	074B
					KLOTZ	BLOCCHETTO	STOPKLODS	BLOCO	
4		**8603367**		6	ORIFICIO	ORIFICIO	ORIFICE	ORIFICE	056O
					BLENDE	ORIFIZIO	PROP	ORIFICIO	
5		**8603368**		6	ÊMBOLO	EMBOLO	PLUNGER	PLONGEUR	130P
					TAUCHKOLBEN	STANTUFFO	STEMPEL	EMBOLO	
6		**8603369**		6	MOLA	RESORTE	SPRING	RESSORT	100M
					FEDER	MOLLA	FJEDER	MOLA	
7		**8603370**		6	PISTÃO	EMBOLO	PISTON	PISTON	235S
					KOLBEN	STANTUFFO	STEMPEL	PISTAO	
8		**8603371**		6	MOLA	RESORTE	SPRING	RESSORT	100M
					FEDER	MOLLA	FJEDER	MOLA	
9		**8603372**		1	PISTÃO	EMBOLO	PISTON	PISTON	235S
					KOLBEN	STANTUFFO	STEMPEL	PISTAO	
10		**8603374**		1	MOLA	RESORTE	SPRING	RESSORT	100M
					FEDER	MOLLA	FJEDER	MOLA	
11		**8603623**		1	ÊMBOLO	EMBOLO	PLUNGER	PLONGEUR	130P
					TAUCHKOLBEN	STANTUFFO	STEMPEL	EMBOLO	
12		**8603375**		1	MOLA	RESORTE	SPRING	RESSORT	100M
					FEDER	MOLLA	FJEDER	MOLA	
13		**8603786**		2	JUNTA	JUNTA HERMETICA	GASKET	JOINT	123G
					DICHTUNG, FLACH	GUARNIZIONE	PAKNING	JUNTA	
14		**8603376**		2	ALOJAMENTO	CAVIDAD	HOUSING	CARTER	014V
					GEHÄUSE	ALLOGGIAMENTO	HUS	ALOJAMENTO	
15		**8603377**		64	PARAFUSO	TORNILLO	SCREW	VIS	040V
					SCHRAUBE	VITE	SKRUE	PARAFUSO	
16		**8603624**		6	DISPOSITIVO DE REGULAGEM, Pressure; Incl. Ref. 17				
						DISPOS.DE REGULACIO	REGULATING SYSTEM	DISPOSITIF DE REGLAG	072D
					REGELSYSTEM	DISPOSITIVO DI REGOL/	REGULERINGSANORDN	CONJUNTO DE REGULA	
17		**8603538**		1	ANEL "O"	JUNTA HERMETICA	O-RING	JOINT THORIQUE	055A
					DICHTRING	ANELLO TOROIDALE	O-RING	O-RING	
18		**8603218**		6	PLACA, Locating	PLACA	PLATE	PLAQUE	105P
					BLECH, PLATTE	PIASTRA	PLADE	CHAPA	
19		**8603359**		6	PARAFUSO	TORNILLO	SCREW	VIS	040V
					SCHRAUBE	VITE	SKRUE	PARAFUSO	
20		**8603625**		1	CHICOTE DE FIOS	GRUPO DE CABLES	HARNESS, WIRE	FAISCEAU COMPLET	070I
					KABELBAUM	INSIEME CAVI	KABELNET	CABLAGEM	
21		**8603787**		2	JUNTA	JUNTA HERMETICA	GASKET	JOINT	123G
					DICHTUNG, FLACH	GUARNIZIONE	PAKNING	JUNTA	
22		**8603360**		1	TAMPA, Closed	TAPADERA	COVER	COUVERCLE	265C
					ABDECKUNG	COPERCHIO	DÆKSEL	COBERTA	

(1) Ver páginas 06-08A a 06-42A e 07-02

Montado a partir da série N8AE04273

621D

06-34A	01	p2	11/08

TRANSMISION - VÁLVULA, CONTROLO
TRANSMISION - VALVULA, CONTROL
TRANSMISSION - VALVE, CONTROL
TRANSMISSION - DISTRIBUTEUR

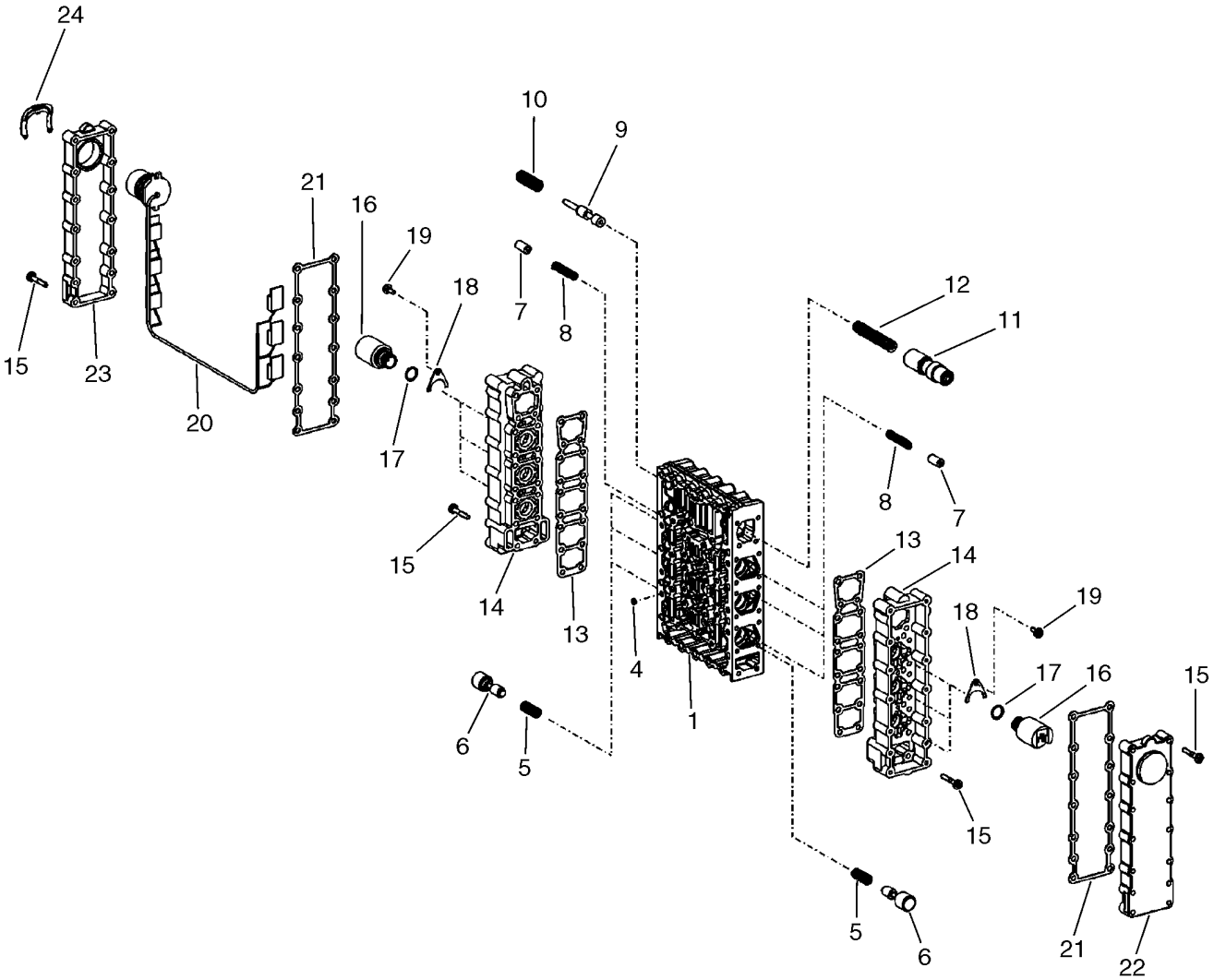

BS07N326

TRANSMISSION - STEUERVENTIL
TRASMISSIONE - VALVOLA DI CONTROLLO
TRANSMISSION - VENTIL, KONTROL
TRANSMISSÃO - VÁLVULA, CONTROLO

R	N	P.N.	MOD	Q	Denominação Bezeichnung	Denominacion Descrizione	Description Beskrivelse	Description Denominação	L.C.
23		**8603361**		1	TAMPA, Harness Adapter ABDECKUNG	TAPADERA COPERCHIO	COVER DÆKSEL	COUVERCLE COBERTA	265C
24		**8603362**		1	PRENDEDOR KLEMME	BORNE MORSETTO	CLAMP SPÆNDEBÅND	BRIDE BORNE	120M

Montado a partir da série N8AE04273

621D

TRANSMISSÃO - VÁLVULA DE CONTROLE
TRANSMISION - VÁLVULA DE CONTROL
TRANSMISSION - CONTROL VALVE
TRANSMISSION - CONTROL VALVE

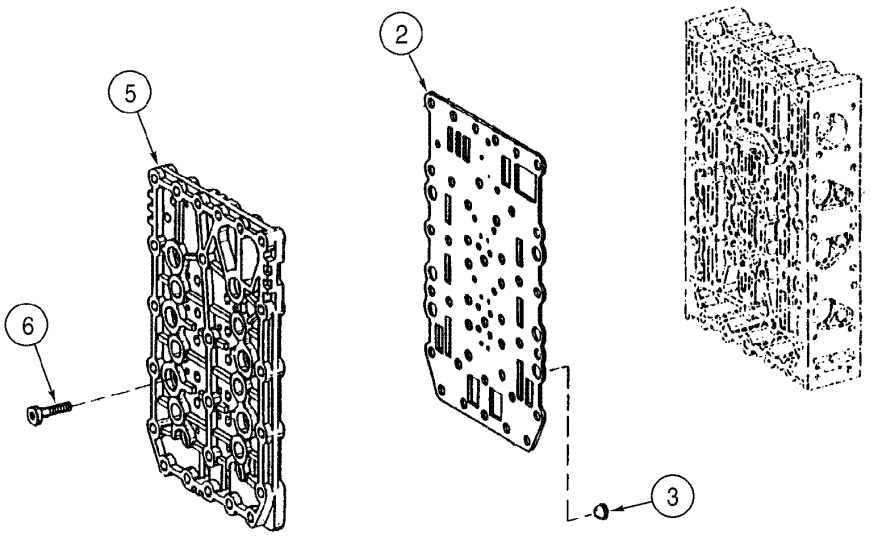

TRANSMISSION - CONTROL VALVE
TRANSMISSION - CONTROL VALVE
TRANSMISSION - CONTROL VALVE
TRANSMISSION - CONTROL VALVE

R	N	P.N.	MOD	Q	Denominação Bezeichnung	Denominacion Descrizione	Description Beskrivelse	Description Denominação	L.C.
	1	**8605271**		1	TRANSMISSÃO, Assy, Includes items 2, 3, 5, 6				
						CAMBIO DE VELOCIDAD	TRANSMISSION	TRANSMISSION	030C
					GETRIEBE	TRASMISSIONE	TRANSMISSION	TRANSMISSAO	
		8605546		1	TRANSMISSÃO RENOVADA, 621D, Model Number 4WG160, Stock Number 4656 054 025				
						CINEMATICA RENOVAD(	REMAN-TRANSMISSION	TRANSMISSION RENOVI	T035
					GETRIEBE, AUSTAUSCH	TRASMISSIONE REVISIC	OPD-TRANSMISSION	TRANSMISSÃO RENOVA	
		8603179		1	VÁLVULA HYDRAULICA, control				
						VALVULA HIDRAULICA	VALVE, HYDRAULIC	SOUPAPE HYDRAULIQU	010V
					HYDRAULIKVENTIL	VALVOLA IDRAULICA	VENTIL HYDRAULIK	VALVULA HIDRAULICA	
2		**8603181**		1	PLACA, housing	PLACA	PLATE	PLAQUE	105P
					BLECH, PLATTE	PIASTRA	PLADE	CHAPA	
3		**8603363**		6	TELA, filter	PANTALLA PROTECTOR	SCREEN	ECRAN	047S
					GITTER	SCHERMO	SKAERM	ECRAN	
5		**8603628**		1	PLACA, distribution	PLACA	PLATE	PLAQUE	105P
					BLECH, PLATTE	PIASTRA	PLADE	CHAPA	
6		**8603183**		18	PARAFUSO	TORNILLO	SCREW	VIS	040V
					SCHRAUBE	VITE	SKRUE	PARAFUSO	

(1) Ver páginas 06-08 a 06-42 e 07-02

Montado até a série N8AE04273

621D

TRANSMISION - VÁLVULA, CONTROLO
TRANSMISION - VALVULA, CONTROL
TRANSMISSION - VALVE, CONTROL
TRANSMISSION - DISTRIBUTEUR

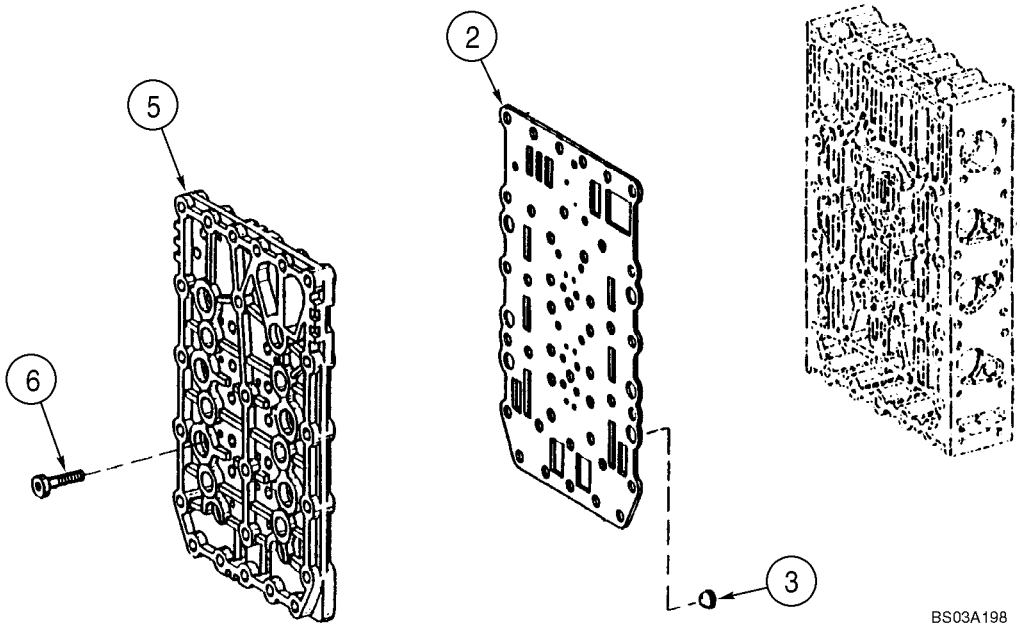

TRANSMISSION - STEUERVENTIL
TRASMISSIONE - VALVOLA DI CONTROLLO
TRANSMISSION - VENTIL, KONTROL
TRANSMISSÃO - VÁLVULA, CONTROLO

R	N	P.N.	MOD	Q	Denominação Bezeichnung	Denominacion Descrizione	Description Beskrivelse	Description Denominação	L.C.
	1	**87707540**		1	TRANSMISSÃO, Assy, FACELIFT				
						CAMBIO DE VELOCIDAD	TRANSMISSION	TRANSMISSION	030C
					GETRIEBE	TRASMISSIONE	TRANSMISSION	TRANSMISSAO	
		87712671		1	DISTRIBUIDOR, Incl. 2 - 6; Incl. Figure 06-35				
						VALVULA DISTRIBUIDOF	VALVE, CONTROL	DISTRIBUTEUR	083D
					REGELVENTIL	DISTRIBUTORE	STYREVENTIL	VALVULA DE CONTROLE	
2		**87712667**		1	PLACA	PLACA	PLATE	PLAQUE	105P
					BLECH, PLATTE	PIASTRA	PLADE	CHAPA	
3		**8603363**		6	TELA, Filter	PANTALLA PROTECTOR	SCREEN	ECRAN	047S
					GITTER	SCHERMO	SKAERM	ECRAN	
5		**8603628**		1	PLACA, Distribution	PLACA	PLATE	PLAQUE	105P
					BLECH, PLATTE	PIASTRA	PLADE	CHAPA	
6		**8603183**		18	PARAFUSO, M6 x 23	TORNILLO	SCREW	VIS	040V
					SCHRAUBE	VITE	SKRUE	PARAFUSO	

(1) Ver páginas 06-08A a 06-42A e 07-02

Montado a partir da série N8AE04273

621D

06-38	01	p1	06/09

TRANSMISSÃO - VÁLVULA REGULADORA E BOMBA DE ÓLEO
TRANSMISION - VÁLVULA REGULADORA Y BOMBA DE ACEITE
TRANSMISSION - REGULATOR VALVE AND OIL PUMP
TRANSMISSION - REGULATOR VALVE AND OIL PUMP

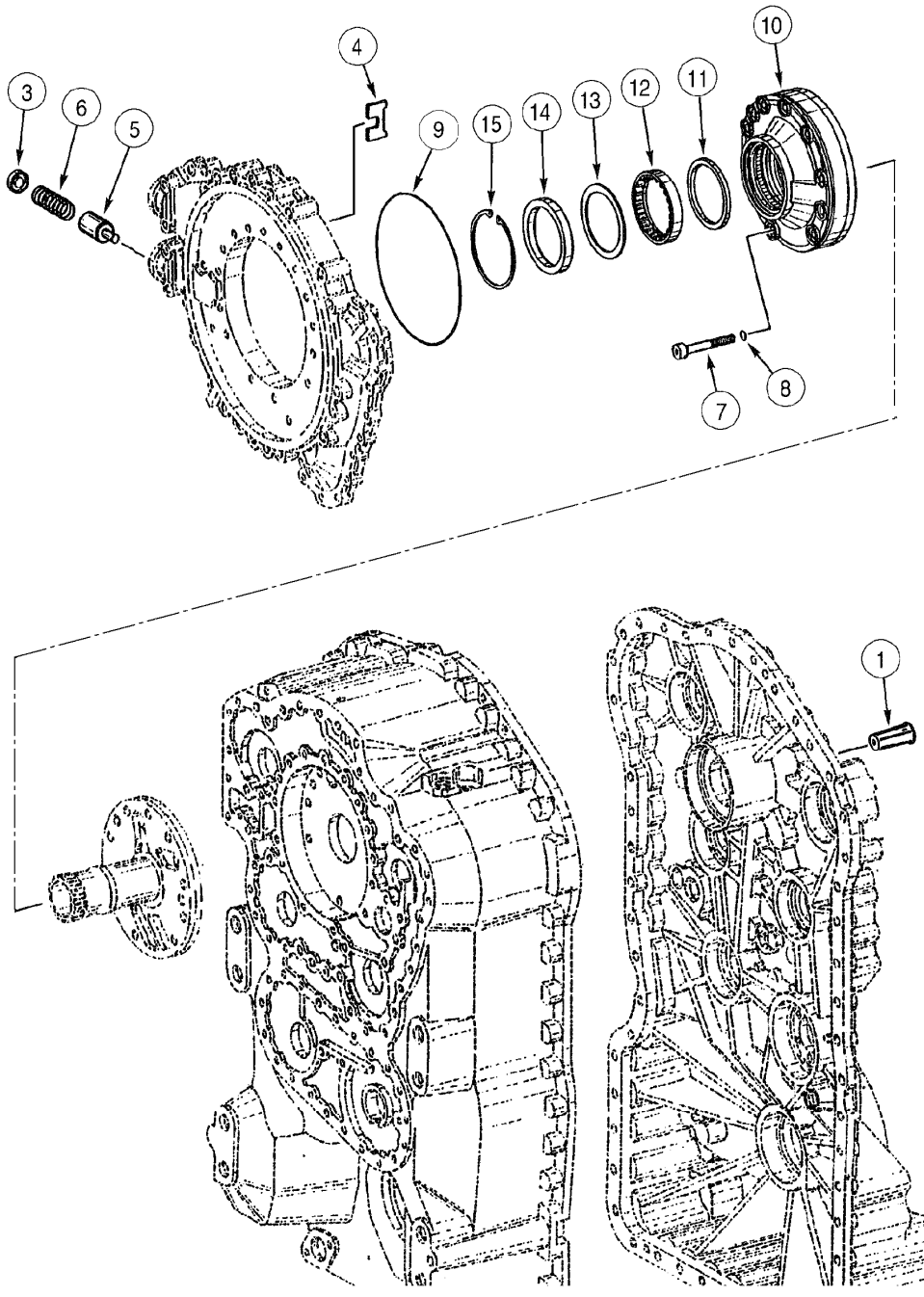

TRANSMISSION - REGULATOR VALVE AND OIL PUMP
TRANSMISSION - REGULATOR VALVE AND OIL PUMP
TRANSMISSION - REGULATOR VALVE AND OIL PUMP
TRANSMISSION - REGULATOR VALVE AND OIL PUMP

R	N	P.N.	MOD	Q	Denominação Bezeichnung	Denominacion Descrizione	Description Beskrivelse	Description Denominação	L.C.
	1	**8605271**		1	TRANSMISSÃO, Assy, Includes items 1 - 15				
						CAMBIO DE VELOCIDAD	TRANSMISSION	TRANSMISSION	030C
					GETRIEBE	TRASMISSIONE	TRANSMISSION	TRANSMISSAO	
		8605546		1	TRANSMISSÃO RENOVADA, 621D, Model Number 4WG160, Stock Number 4656 054 025				
						CINEMATICA RENOVAD(	REMAN-TRANSMISSION	TRANSMISSION RENOVI	T035
					GETRIEBE, AUSTAUSCH	TRASMISSIONE REVISIC	OPD-TRANSMISSION	TRANSMISSÃO RENOVA	
1		**8603378**		1	VÁLVULA HYDRAULICA, regulator				
						VALVULA HIDRAULICA	VALVE, HYDRAULIC	SOUPAPE HYDRAULIQU	010V
					HYDRAULIKVENTIL	VALVOLA IDRAULICA	VENTIL HYDRAULIK	VALVULA HIDRAULICA	
3		**8603380**		1	ASSENTO MOLA, pressure	RESORTE DE ASIENTO	SEAT, SPRING	SIEGE DE RESSORT	P659
					FEDERSITZ	SEDILE, MOLLA	SÆDEFJEDER	ASSENTO MOLA	
4		**8603381**		1	PLACA	PLACA	PLATE	PLAQUE	105P
					BLECH, PLATTE	PIASTRA	PLADE	CHAPA	
5		**8603382**		1	PISTÃO	EMBOLO	PISTON	PISTON	235S
					KOLBEN	STANTUFFO	STEMPEL	PISTAO	
6		**8603383**		1	MOLA	RESORTE	SPRING	RESSORT	100M
					FEDER	MOLLA	FJEDER	MOLA	
7		**8603384**		10	PARAFUSO, Includes item 8				
						TORNILLO	SCREW	VIS	040V
					SCHRAUBE	VITE	SKRUE	PARAFUSO	
8		**8603385**		10	ANEL "O"	JUNTA HERMETICA	O-RING	JOINT THORIQUE	055A
					DICHTRING	ANELLO TOROIDALE	O-RING	O-RING	
9		**8603386**		1	ANEL "O"	JUNTA HERMETICA	O-RING	JOINT THORIQUE	055A
					DICHTRING	ANELLO TOROIDALE	O-RING	O-RING	
10		**8603387**		1	BOMBA HIDRÁULICA, oil	BOMBA HIDRÁULICA	PUMP, HYDRAULIC	POMPE HYDRAULIQUE	155P
					HYRAULIKPUMPE	POMPA IDRAULICA	HYDRAULIKPUMPE	BOMBA HIDRÁULICA	
11		**8603388**		1	ANEL	ANILLO	RING	ANNEAU	045A
					RING	ANELLO	RING	ANEL	
12		**8603390**		1	ROLAMENTO	RODAMIENTO DE RPDIL	BEARING, NEEDLE	ROULEMENT A AIGUILLE	344C
					NADELLAGER	CUSCINETTO A RULLINI	NAALELEJE	ROLAMENTO	
13		**8603389**		1	CALCO DE AFINACAO	SUPLEMENTO	SHIM	CALE D'EPAISSEUR	198S
					UNTERLEGSCHEIBE	SPESSORE	MELLEMLAEG	CALCO DE AFINACAO	
14		**8603391**		1	VEDADOR EIXO, shaft	JUNTA DE LABIOS	SEAL, SHAFT	JOINT A LÈVRES	Z102
					WELLENDICHTUNG	TENUTA, ALBERO	FORSEGLINGSAKSEL	VEDADOR EIXO	
15		**8603392**		1	ANEL	ANILLO DE RESORTE	RING, SNAP	ANNEAU D'ARRÊT	054A
					SPRENGRING	ANELLO ELASTICO	LÅSERING	ANEL	

(1) Ver páginas 06-08 a 06-42 e 07-02

Montado até a série N8AE04273

621D

TRANSMISION - VÁLVULA, REGULADOR E BOMBA DE ÓLEO
TRANSMISION - VALVULA, REGULADOR Y BOMBA DE ACEITE
TRANSMISSION - VALVE, REGULATOR AND OIL PUMP
TRANSMISSION - VALVE, RÉGULATEUR ET POMPE À HUILE

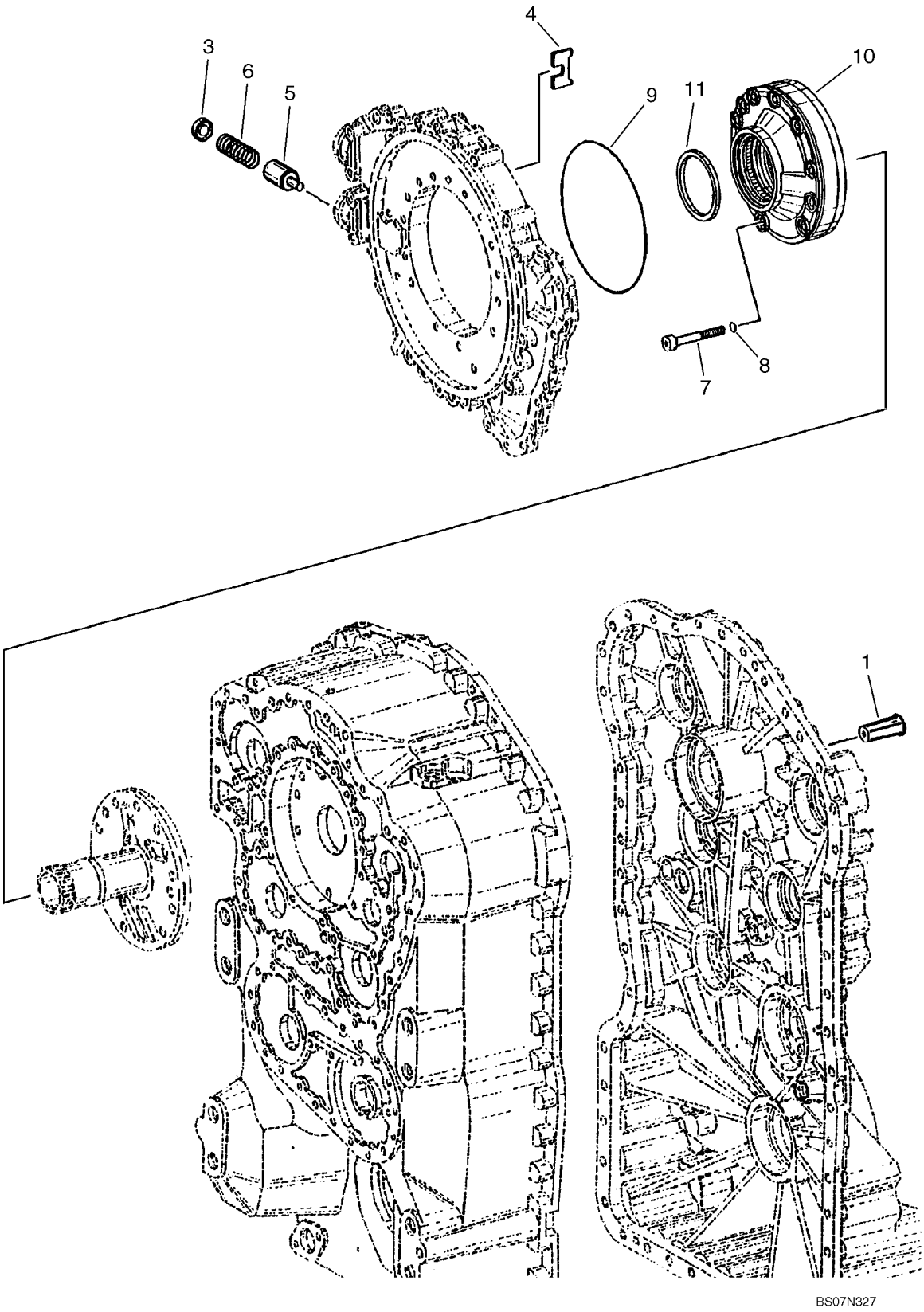

TRANSMISSION - VÁLVULA , REGULADOR E BOMBA DE ÓLEO
TRASMISSIONE - VALVOLA, REGOLATORE E POMPA DELL'OLIO
TRANSMISSION - VENTIL, REGULATOR OG OLIEPUMPE
TRANSMISSÃO - VÁLVULA, REGULADOR E BOMBA DE ÓLEO

R	N	P.N.	MOD	Q	Denominação Bezeichnung	Denominacion Descrizione	Description Beskrivelse	Description Denominação	L.C.
	1	**87707540**		1	TRANSMISSÃO, Assy, FACELIFT				
						CAMBIO DE VELOCIDAD	TRANSMISSION	TRANSMISSION	030C
					GETRIEBE	TRASMISSIONE	TRANSMISSION	TRANSMISSAO	
1		**8603378**		1	VÁLVULA HYDRAULICA	VALVULA HIDRAULICA	VALVE, HYDRAULIC	SOUPAPE HYDRAULIQU	010V
					HYDRAULIKVENTIL	VALVOLA IDRAULICA	VENTIL HYDRAULIK	VALVULA HIDRAULICA	
3		**8603380**		1	ASSENTO MOLA, Pressure	RESORTE DE ASIENTO	SEAT, SPRING	SIEGE DE RESSORT	P659
					FEDERSITZ	SEDILE, MOLLA	SÆDEFJEDER	ASSENTO MOLA	
4		**8603381**		1	PLACA	PLACA	PLATE	PLAQUE	105P
					BLECH, PLATTE	PIASTRA	PLADE	CHAPA	
5		**8603382**		1	PISTÃO	EMBOLO	PISTON	PISTON	235S
					KOLBEN	STANTUFFO	STEMPEL	PISTAO	
6		**8603383**		1	MOLA	RESORTE	SPRING	RESSORT	100M
					FEDER	MOLLA	FJEDER	MOLA	
7		**8603384**		10	PARAFUSO, M10 x 75; Incl. Ref. 8				
						TORNILLO	SCREW	VIS	040V
					SCHRAUBE	VITE	SKRUE	PARAFUSO	
8		**8603385**		10	ANEL "O"	JUNTA HERMETICA	O-RING	JOINT THORIQUE	055A
					DICHTRING	ANELLO TOROIDALE	O-RING	O-RING	
9		**87712668**		1	ANEL "O"	JUNTA HERMETICA	O-RING	JOINT THORIQUE	055A
					DICHTRING	ANELLO TOROIDALE	O-RING	O-RING	
10		**87711551**		1	BOMBA HIDRÁULICA, Oil Pressure, Incl. Ref. 11				
						BOMBA HIDRÁULICA	PUMP, HYDRAULIC	POMPE HYDRAULIQUE	155P
					HYRAULIKPUMPE	POMPA IDRAULICA	HYDRAULIKPUMPE	BOMBA HIDRÁULICA	
11		**8603391**		1	VEDADOR EIXO	JUNTA DE LABIOS	SEAL, SHAFT	JOINT A LÈVRES	Z102
					WELLENDICHTUNG	TENUTA, ALBERO	FORSEGLINGSAKSEL	VEDADOR EIXO	

(1) Ver páginas 06-08A a 06-42A e 07-02

Montado a partir da série N8AE04273

621D

06-40	01	p1	06/09

TRANSMISSÃO - SENSORES E COBERTURA DA BOMBA
TRANSMISION - SENSORES Y CUBIERTA DE LA BOMBA
TRANSMISSION - SENSORS AND PUMP COVER
TRANSMISSION - SENSORS AND PUMP COVER

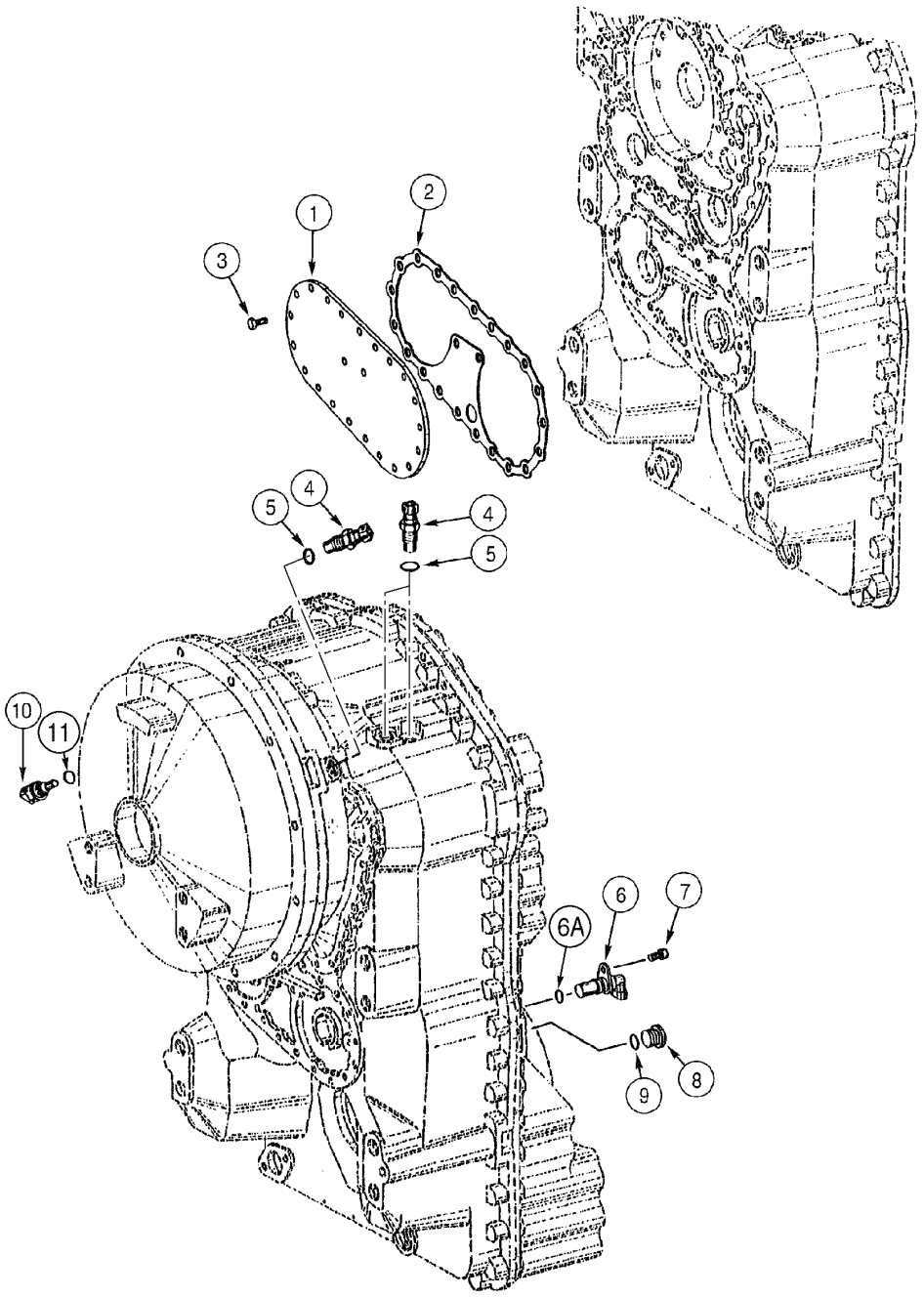

TRANSMISSION - SENSORS AND PUMP COVER
TRANSMISSION - SENSORS AND PUMP COVER
TRANSMISSION - SENSORS AND PUMP COVER
TRANSMISSION - SENSORS AND PUMP COVER

R	N	P.N.	MOD	Q	Denominação Bezeichnung	Denominacion Descrizione	Description Beskrivelse	Description Denominação	L.C.
	1	**8605271**		1	TRANSMISSÃO, Assy, Includes items 1 - 11				
						CAMBIO DE VELOCIDAD	TRANSMISSION	TRANSMISSION	030C
					GETRIEBE	TRASMISSIONE	TRANSMISSION	TRANSMISSAO	
		8605546		1	TRANSMISSÃO RENOVADA, 621D, Model Number 4WG160, Stock Number 4656 054 025				
						CINEMATICA RENOVAD(	REMAN-TRANSMISSION	TRANSMISSION RENOVI	T035
					GETRIEBE, AUSTAUSCH	TRASMISSIONE REVISIC	OPD-TRANSMISSION	TRANSMISSÃO RENOVA	
1		**8603393**		1	TAMPA, steering pump	TAPADERA	COVER	COUVERCLE	265C
					ABDECKUNG	COPERCHIO	DÆKSEL	COBERTA	
2		**8603395**		1	JUNTA, cover	JUNTA HERMETICA	GASKET	JOINT	123G
					DICHTUNG, FLACH	GUARNIZIONE	PAKNING	JUNTA	
3		**8603396**		23	PARAFUSO	TORNILLO	SCREW	VIS	040V
					SCHRAUBE	VITE	SKRUE	PARAFUSO	
4		**8603397**		3	SENSOR, inductive	SENSOR	SENSOR	CAPTEUR	608S
					SENSOR	SENSORE	FØLER	SENSOR	
5		**8603216**		3	ANEL "O"	JUNTA HERMETICA	O-RING	JOINT THORIQUE	055A
					DICHTRING	ANELLO TOROIDALE	O-RING	O-RING	
6		**8603398**		1	SENSOR, speed	SENSOR	SENSOR	CAPTEUR	608S
					SENSOR	SENSORE	FØLER	SENSOR	
6		**8603629**		1	ANEL "O"	JUNTA HERMETICA	O-RING	JOINT THORIQUE	055A
					DICHTRING	ANELLO TOROIDALE	O-RING	O-RING	
7		**8603399**		1	PARAFUSO	TORNILLO	SCREW	VIS	040V
					SCHRAUBE	VITE	SKRUE	PARAFUSO	
8		**8603400**		1	BUJÃO, Includes item 9	TAPÓN	PLUG	BOUCHON	050T
					STOPFEN	TAPPO	PROP	BUJÃO	
9		**8603401**		1	ANEL "O"	JUNTA HERMETICA	O-RING	JOINT THORIQUE	055A
					DICHTRING	ANELLO TOROIDALE	O-RING	O-RING	
10		**8603622**		1	SENSOR, temperature, Includes item 11				
						SENSOR	SENSOR	CAPTEUR	608S
					SENSOR	SENSORE	FØLER	SENSOR	
11		**8603401**		1	ANEL "O"	JUNTA HERMETICA	O-RING	JOINT THORIQUE	055A
					DICHTRING	ANELLO TOROIDALE	O-RING	O-RING	

(1) Ver páginas 06-08 a 06-42 e 07-02

Montado até a série N8AE04273

621D

06-40A	01	p1	11/08

TRANSMISION - SENSOR, VELOCIDADE E COBERTURA DA BOMBA
TRANSMISION - SENSOR, CUBIERTA DE LA BOMBA Y VELOCIDADES
TRANSMISSION - SENSOR, SPEED AND PUMP COVER
TRANSMISSION - CAPTEUR, VITESSE ET COUVERCLE DE LA POMPE

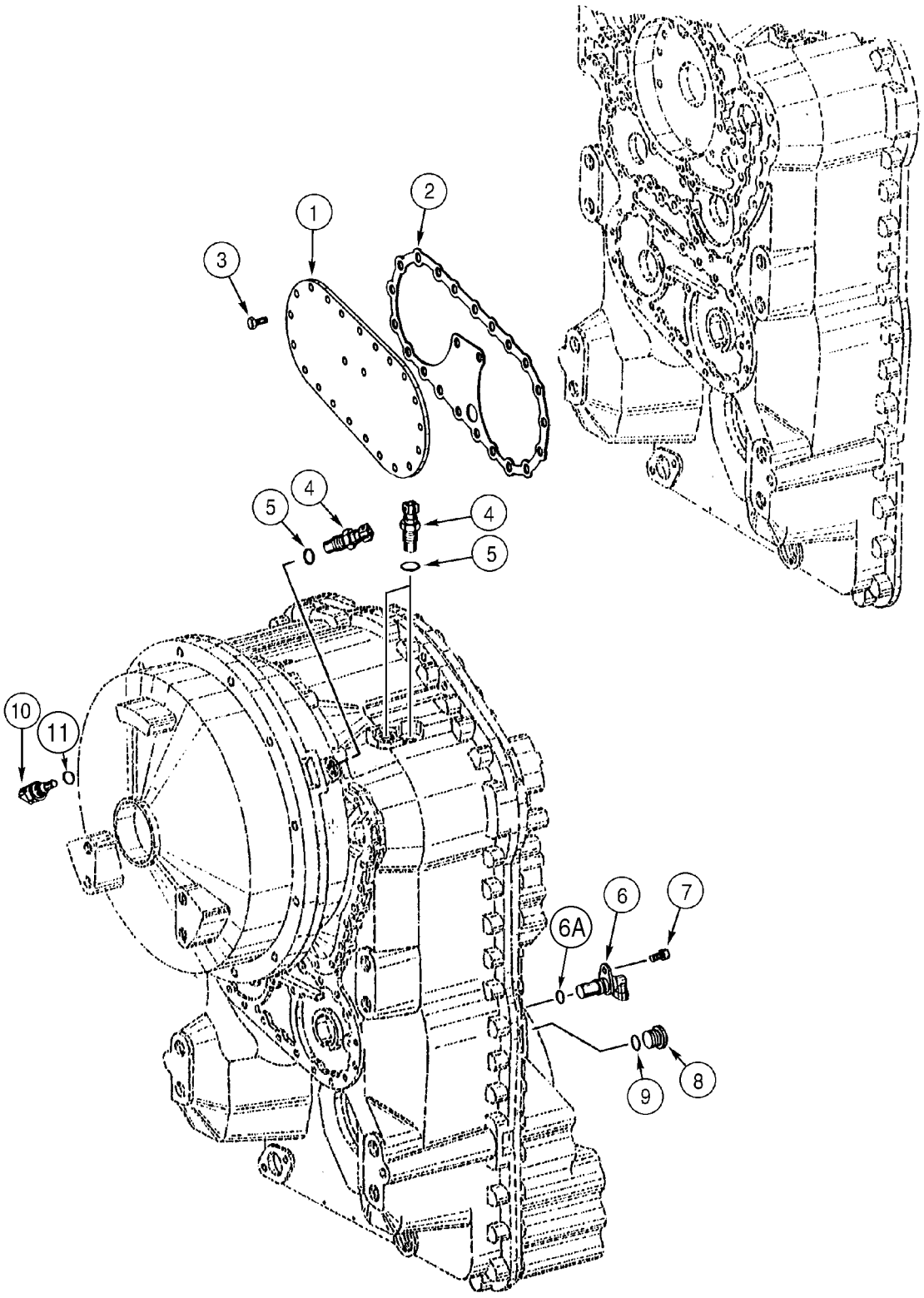

TRANSMISSION - DREHZAHLSENSOR UND PUMPENABDECKUNG
TRASMISSIONE - SENSORE, VELOCITÀ E COPERCHIO DELLA POMPA
TRANSMISSION - SENSOR, HASTIGHED OG PUMPEDÆKSEL
TRANSMISSÃO - SENSOR, VELOCIDADE E COBERTURA DA BOMBA

R	N	P.N.	MOD	Q	Denominação Bezeichnung	Denominacion Descrizione	Description Beskrivelse	Description Denominação	L.C.
	1	**87707540**		1	TRANSMISSÃO, Assy, FACELIFT				
						CAMBIO DE VELOCIDAD	TRANSMISSION	TRANSMISSION	030C
					GETRIEBE	TRASMISSIONE	TRANSMISSION	TRANSMISSAO	
1		**8603393**		1	TAMPA, Steering Pump	TAPADERA	COVER	COUVERCLE	265C
					ABDECKUNG	COPERCHIO	DÆKSEL	COBERTA	
2		**8603395**		1	JUNTA	JUNTA HERMETICA	GASKET	JOINT	123G
					DICHTUNG, FLACH	GUARNIZIONE	PAKNING	JUNTA	
3		**8603396**		23	PARAFUSO, M8 x 18	TORNILLO	SCREW	VIS	040V
					SCHRAUBE	VITE	SKRUE	PARAFUSO	
4		**8603397**		3	SENSOR, Inductive Coupling				
						SENSOR	SENSOR	CAPTEUR	608S
					SENSOR	SENSORE	FØLER	SENSOR	
5		**87453989**		3	ANEL "O"	JUNTA HERMETICA	O-RING	JOINT THORIQUE	055A
					DICHTRING	ANELLO TOROIDALE	O-RING	O-RING	
6		**8603398**		1	SENSOR, Speed; Incl. Ref. 6A				
						SENSOR	SENSOR	CAPTEUR	608S
					SENSOR	SENSORE	FØLER	SENSOR	
6A		**8603629**		1	ANEL "O"	JUNTA HERMETICA	O-RING	JOINT THORIQUE	055A
					DICHTRING	ANELLO TOROIDALE	O-RING	O-RING	
7		**8603399**		1	PARAFUSO	TORNILLO	SCREW	VIS	040V
					SCHRAUBE	VITE	SKRUE	PARAFUSO	
8		**8603400**		1	BUJÃO, Incl. Ref. 9	TAPÓN	PLUG	BOUCHON	050T
					STOPFEN	TAPPO	PROP	BUJÃO	
9		**8603401**		1	ANEL "O"	JUNTA HERMETICA	O-RING	JOINT THORIQUE	055A
					DICHTRING	ANELLO TOROIDALE	O-RING	O-RING	
10		**87712669**		1	INTERRUPTOR SONDA, Trans. Oil Temp, Incl. Ref. 11				
						TERMOSONDA	SENDER, TEMPERATUR	THERMO SONDE	Z366
					TEMPERATURGEBER	TRASMETTITORE, TEMP	SENDER, TEMPERATUR	TERMOSONDA	
11		**8603402**		1	ANEL "O"	JUNTA HERMETICA	O-RING	JOINT THORIQUE	055A
					DICHTRING	ANELLO TOROIDALE	O-RING	O-RING	

(1) Ver páginas 06-08A a 06-42A e 07-02

Montado a partir da série N8AE04273

621D

06-42	01	p1	06/09

TRANSMISSÃO - FILTRO DE ÓLEO E TAMPA DE ENCHIMENTO
TRANSMISION - FILTRO DE ACEITE Y CUBIERTA DE RELLENO
TRANSMISSION - OIL FILTER AND FILLER COVER
TRANSMISSION - OIL FILTER AND FILLER COVER

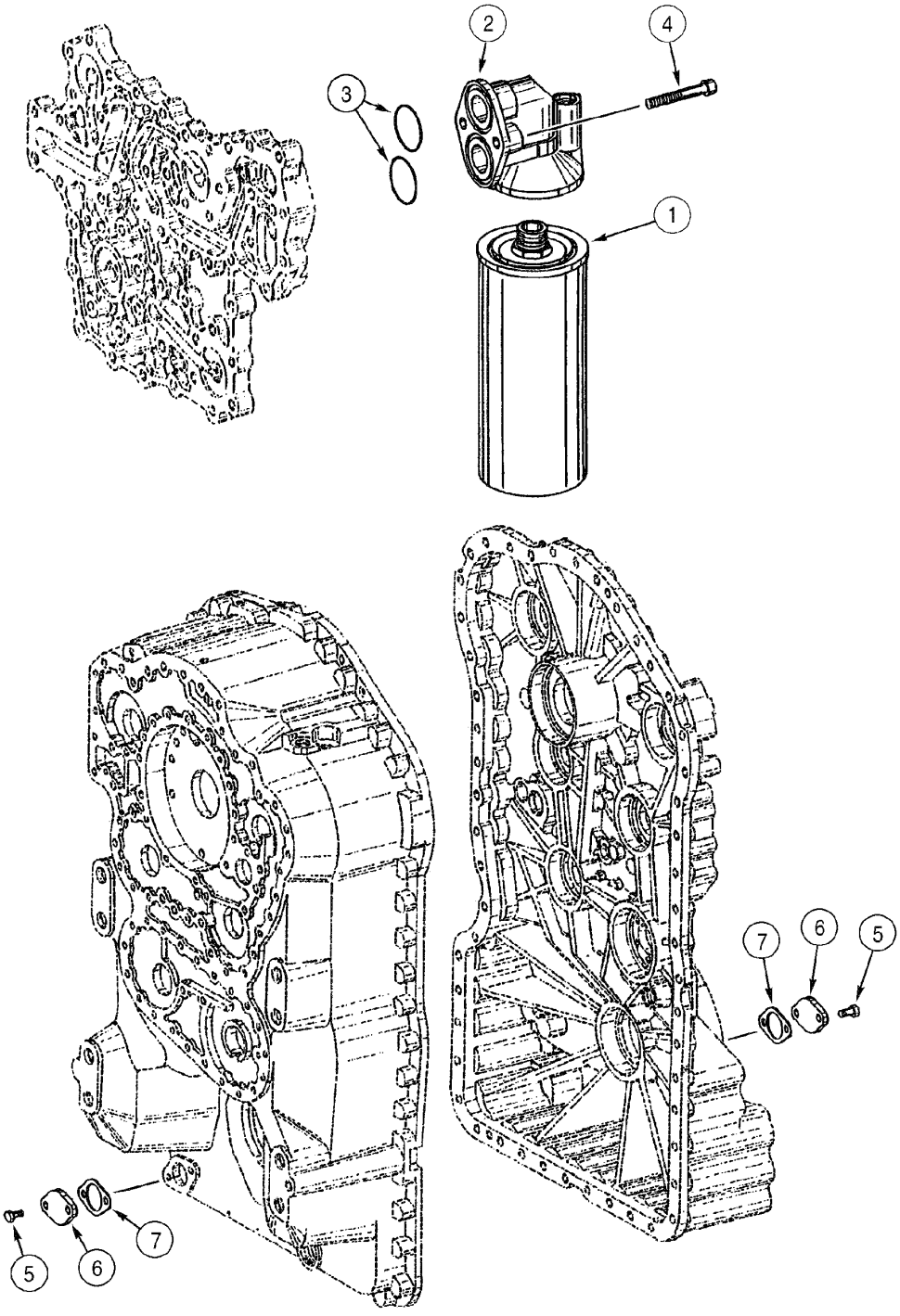

TRANSMISSION - OIL FILTER AND FILLER COVER
TRANSMISSION - OIL FILTER AND FILLER COVER
TRANSMISSION - OIL FILTER AND FILLER COVER
TRANSMISSION - OIL FILTER AND FILLER COVER

R	N	P.N.	MOD	Q	Denominação Bezeichnung	Denominacion Descrizione	Description Beskrivelse	Description Denominação	L.C.
	1	**8605271**		1	TRANSMISSÃO, Assy, Includes items 1 - 7				
						CAMBIO DE VELOCIDAD	TRANSMISSION	TRANSMISSION	030C
					GETRIEBE	TRASMISSIONE	TRANSMISSION	TRANSMISSAO	
		8605546		1	TRANSMISSÃO RENOVADA, 621D, Model Number 4WG160, Stock Number 4656 054 025				
						CINEMATICA RENOVAD(	REMAN-TRANSMISSION	TRANSMISSION RENOVI	T035
					GETRIEBE, AUSTAUSCH	TRASMISSIONE REVISIC	OPD-TRANSMISSION	TRANSMISSÃO RENOVA	
1		**8603535**		1	FILTRO, OLEO HIDRAULICO				
						FILTRO, ACEITE HIDRAL	FILTER, HYDRAULIC OIL	FILTRE, HUILE HYDRAU	074F
					HYDRAULIKÖLFILTER	FILTRO, OLIO IDRAULIC	FILTER, HYDRAULIKOLIE	FILTRO, OLEO HIDRAUL	
2		**8603403**		1	CABEZA DE FILTRO	CABEZA DE FILTRO	HEAD, FILTER	TETE DE FILTRE	A007
					FILTERKOPF	TESTA DEL FILTRO	TOPSTYKKEFILTER	CABEZA DE FILTRO	
3		**8603404**		2	ANEL "O"	JUNTA HERMETICA	O-RING	JOINT THORIQUE	055A
					DICHTRING	ANELLO TOROIDALE	O-RING	O-RING	
4		**8603311**		2	PARAFUSO	TORNILLO	SCREW	VIS	040V
					SCHRAUBE	VITE	SKRUE	PARAFUSO	
5		**8603396**		4	PARAFUSO	TORNILLO	SCREW	VIS	040V
					SCHRAUBE	VITE	SKRUE	PARAFUSO	
6		**8603217**		2	TAMPA	TAPADERA	COVER	COUVERCLE	265C
					ABDECKUNG	COPERCHIO	DÆKSEL	COBERTA	
7		**8603281**		2	JUNTA	JUNTA HERMETICA	GASKET	JOINT	123G
					DICHTUNG, FLACH	GUARNIZIONE	PAKNING	JUNTA	

(1) Ver páginas 06-08 a 06-42 e 07-02

Montado até a série N8AE04273

621D

06-42A	01	p1	11/08

TRANSMISION - FILTRO, COBERTURA DO ÓLEO E DO BOCAL DE ENCHIMENTO
TRANSMISION - FILTRO, CUBIERTA DE ACEITE Y DE RELLENO
TRANSMISSION - FILTER, OIL AND FILLER COVER
TRANSMISSION - FILTRE À HUILE ET COUVERCLE

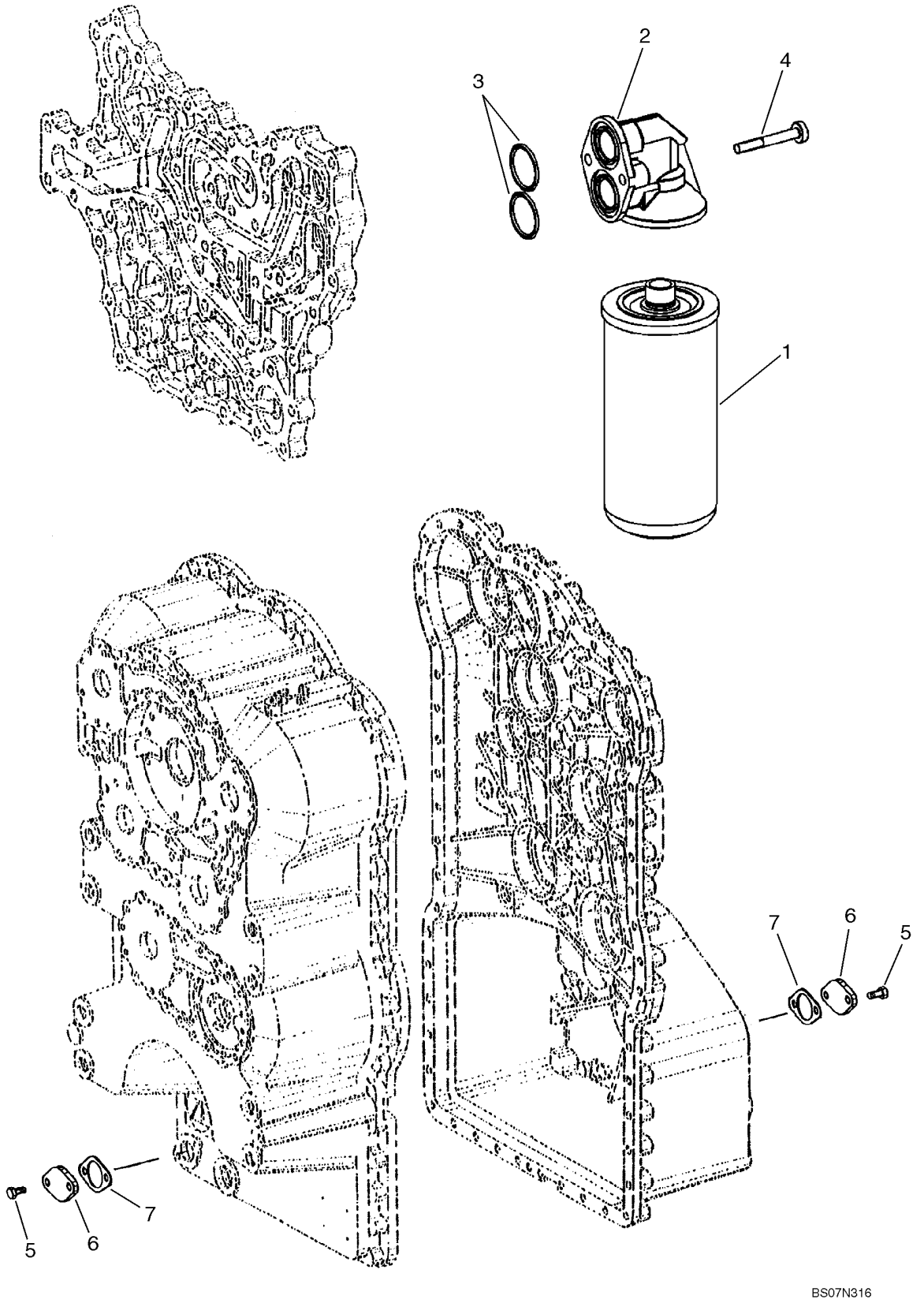

TRANSMISSION - ÖLFILTER UND EINFÜLLDECKEL
TRASMISSIONE - FILTRO, OLIO E COPERCHIO DEL BOCCHETTONE DI RIEMPIMENTO
TRANSMISSION - FILTER, OLIE OG PÅFYLDNINGSDÆKSEL
TRANSMISSÃO - FILTRO, COBERTURA DO ÓLEO E DO BOCAL DE ENCHIMENTO

R	N	P.N.	MOD	Q	Denominação Bezeichnung	Denominacion Descrizione	Description Beskrivelse	Description Denominação	L.C.
	1	**87707540**		1	TRANSMISSÃO, Assy, FACELIFT				
						CAMBIO DE VELOCIDAD	TRANSMISSION	TRANSMISSION	030C
					GETRIEBE	TRASMISSIONE	TRANSMISSION	TRANSMISSAO	
1		**87519452**		1	FILTRO, OLEO HIDRAULICO, Transmission				
						FILTRO, ACEITE HIDRAU	FILTER, HYDRAULIC OIL	FILTRE, HUILE HYDRAU	074F
					HYDRAULIKÖLFILTER	FILTRO, OLIO IDRAULIC	FILTER, HYDRAULIKOLIE	FILTRO, OLEO HIDRAUL	
2		**8603403**		1	CABEZA DE FILTRO	CABEZA DE FILTRO	HEAD, FILTER	TETE DE FILTRE	A007
					FILTERKOPF	TESTA DEL FILTRO	TOPSTYKKEFILTER	CABEZA DE FILTRO	
3		**87712670**		2	ANEL "O"	JUNTA HERMETICA	O-RING	JOINT THORIQUE	055A
					DICHTRING	ANELLO TOROIDALE	O-RING	O-RING	
4		**8603311**		2	PARAFUSO	TORNILLO	SCREW	VIS	040V
					SCHRAUBE	VITE	SKRUE	PARAFUSO	
5		**8603396**		4	PARAFUSO, M8 x 18	TORNILLO	SCREW	VIS	040V
					SCHRAUBE	VITE	SKRUE	PARAFUSO	
6		**8603217**		2	TAMPA	TAPADERA	COVER	COUVERCLE	265C
					ABDECKUNG	COPERCHIO	DÆKSEL	COBERTA	
7		**8603281**		2	JUNTA	JUNTA HERMETICA	GASKET	JOINT	123G
					DICHTUNG, FLACH	GUARNIZIONE	PAKNING	JUNTA	

(1) Ver páginas 06-08A a 06-42A e 07-02

Montado a partir da série N8AE04273

621D

EIXOS - CONJUNTO
EJES - CONJUNTO
AXLES - ASSEMBLY
AXLES - ASSEMBLY

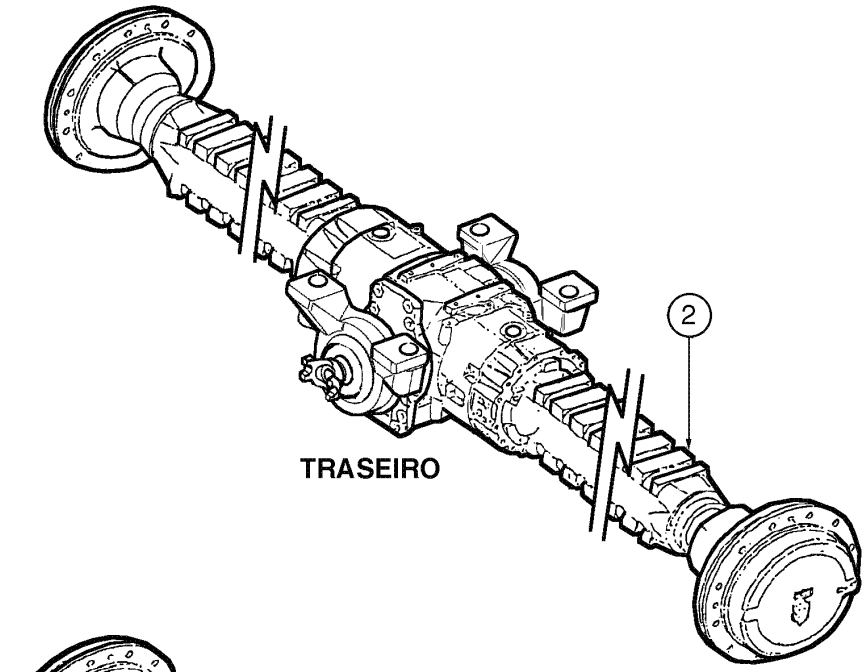

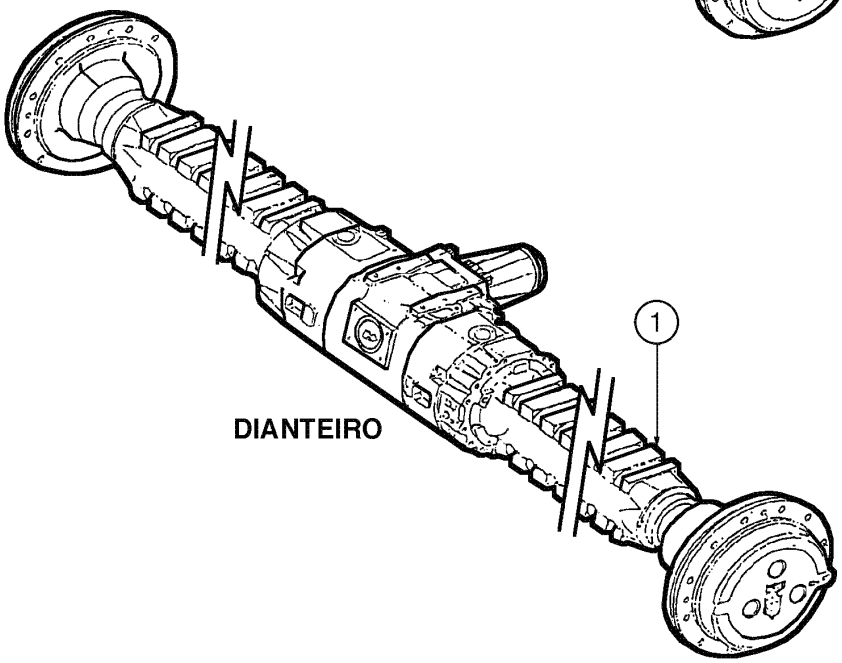

AXLES - ASSEMBLY
AXLES - ASSEMBLY
AXLES - ASSEMBLY
AXLES - ASSEMBLY

R	N	P.N.	MOD	Q	Denominação Bezeichnung	Denominacion Descrizione	Description Beskrivelse	Description Denominação	L.C.
1		87445697	a	1	EIXO, Assy (P.6-46) VORDERACHSE	EJE DE LAS RUEDAS ASSALE ANTERIORE	AXLE, FRONT FORAKSEL	ESSIEU AVANT EIXO	085A
1		87520195	b	1	EIXO, Front Assy (P.6-46) ACHSE	EJE ASSALE	AXLE AKSEL	ESSIEU EIXO	087A
2		87445698	a	1	EIXO TRASEIRO, Assy (P.6-58) HINTERACHSE	PUENTE POSTERIOR PONTE POSTERIORE	AXLE, REAR BAGAKSEL	PONT ARRIERE EIXO TRASEIRO	168P
2		87397705	b	1	EIXO, Rear Assy (P.6-58) ACHSE	EJE ASSALE	AXLE AKSEL	ESSIEU EIXO	087A

(a) BSN N6AE04071
(b) ASN N6AE04072

06-46	01	p1	11/07

EIXO DIANTEIRO - MONTAGEM
EJE DELANTERO - MONTAJE
FRONT AXLE - MOUNTING
FRONT AXLE - MOUNTING

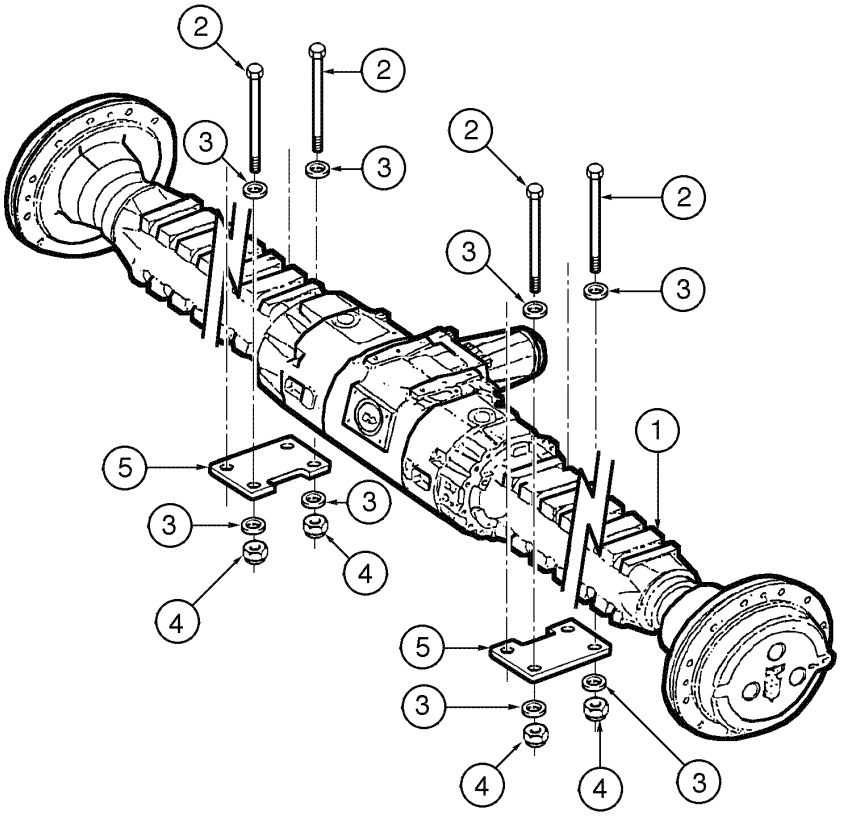

FRONT AXLE - MOUNTING
FRONT AXLE - MOUNTING
FRONT AXLE - MOUNTING
FRONT AXLE - MOUNTING

R	N	P.N.	MOD	Q	Denominação Bezeichnung	Denominacion Descrizione	Description Beskrivelse	Description Denominação	L.C.
1		87445697	a	1	EIXO, Assy VORDERACHSE	EJE DE LAS RUEDAS ASSALE ANTERIORE	AXLE, FRONT FORAKSEL	ESSIEU AVANT EIXO	085A
1		87520195	b	1	EIXO, Front Assy ACHSE	EJE ASSALE	AXLE AKSEL	ESSIEU EIXO	087A
2		148223A1		4	PARAFUSO SCHRAUBE	TORNILLO VITE	SCREW SKRUE	VIS PARAFUSO	040V
3		D36505		16	ARRUELA PLANA UNTERLEGSCHEIBE	ARANDELA ROSETTA PIANA	WASHER FLADSKIVE	RONDELLE ANILHA	9720
4		232-24016		8	CONTRA PORCA, 1"-14, GB SICHERUNGSMUTTER	CONTRA TUERCA CONTRODADO	NUT, LOCK LASEMOETRIK	CONTRE-ECROU CONTRA PORCA	P263
5		75264600		2	PLAQUETA ABDECKPLATTE	PLAQUITA PIASTRINA	PLATE, COVER PLADE	PLAQUETTE CHAPA PEQUENA	110P

(a) BSN N6AE04071
(b) ASN N6AE04072

EIXO DIANTEIRO - MONTAGEM DAS CARCAÇAS INTERMEDIÁRIAS
EJE DELANTERO - MONTAJE DE LAS CARCASAS INTERMEDIARIAS
FRONT AXLE - INTERMEDIATE HOUSINGS MOUNTING
FRONT AXLE - INTERMEDIATE HOUSINGS MOUNTING

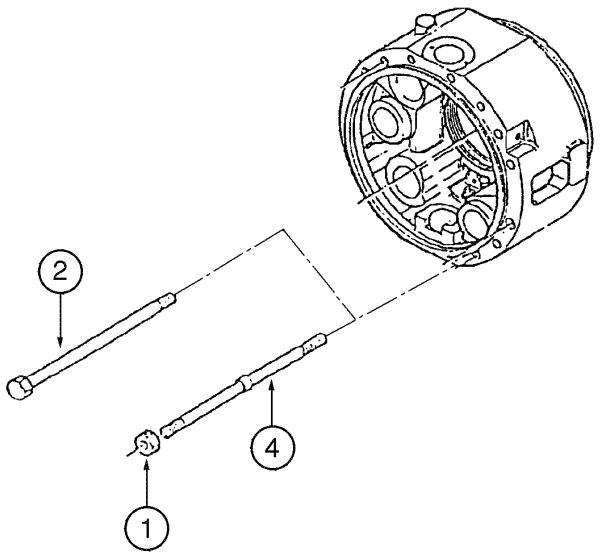

FRONT AXLE - INTERMEDIATE HOUSINGS MOUNTING
FRONT AXLE - INTERMEDIATE HOUSINGS MOUNTING
FRONT AXLE - INTERMEDIATE HOUSINGS MOUNTING
FRONT AXLE - INTERMEDIATE HOUSINGS MOUNTING

R	N	P.N.	MOD	Q	Denominação Bezeichnung	Denominacion Descrizione	Description Beskrivelse	Description Denominação	L.C.
1		87445697	a	1	EIXO, Assy, Includes items 1, 2, 3				
						EJE DE LAS RUEDAS	AXLE, FRONT	ESSIEU AVANT	085A
					VORDERACHSE	ASSALE ANTERIORE	FORAKSEL	EIXO	
1		87520195	b	1	EIXO, Front Assy, Includes items 1, 2, 3				
						EJE	AXLE	ESSIEU	087A
					ACHSE	ASSALE	AKSEL	EIXO	
1		148890A1		4	PORCA	TUERCA	NUT	ECROU	010D
					MUTTER	DADO	MØTRIK	PORCA	
2		87457073		28	PARAFUSO	TORNILLO	SCREW	VIS	040V
					SCHRAUBE	VITE	SKRUE	PARAFUSO	
3		148892A1		4	PRISIONEIRO	PRISIONERO	STUD	GOUJON	210P
					GEWINDEBOLZEN	PRIGIONIERO	STOETTEBOLT	PERNE	

(a) BSN N6AE04071
(b) ASN N6AE04072

06-50	01	p1	06/09

EIXO DIANTEIRO - CONJUNTO DAS CARCAÇAS
EJE DELANTERO - CONJUNTO DE LAS CARCASAS
FRONT AXLE - HOUSINGS ASSEMBLY
FRONT AXLE - HOUSINGS ASSEMBLY

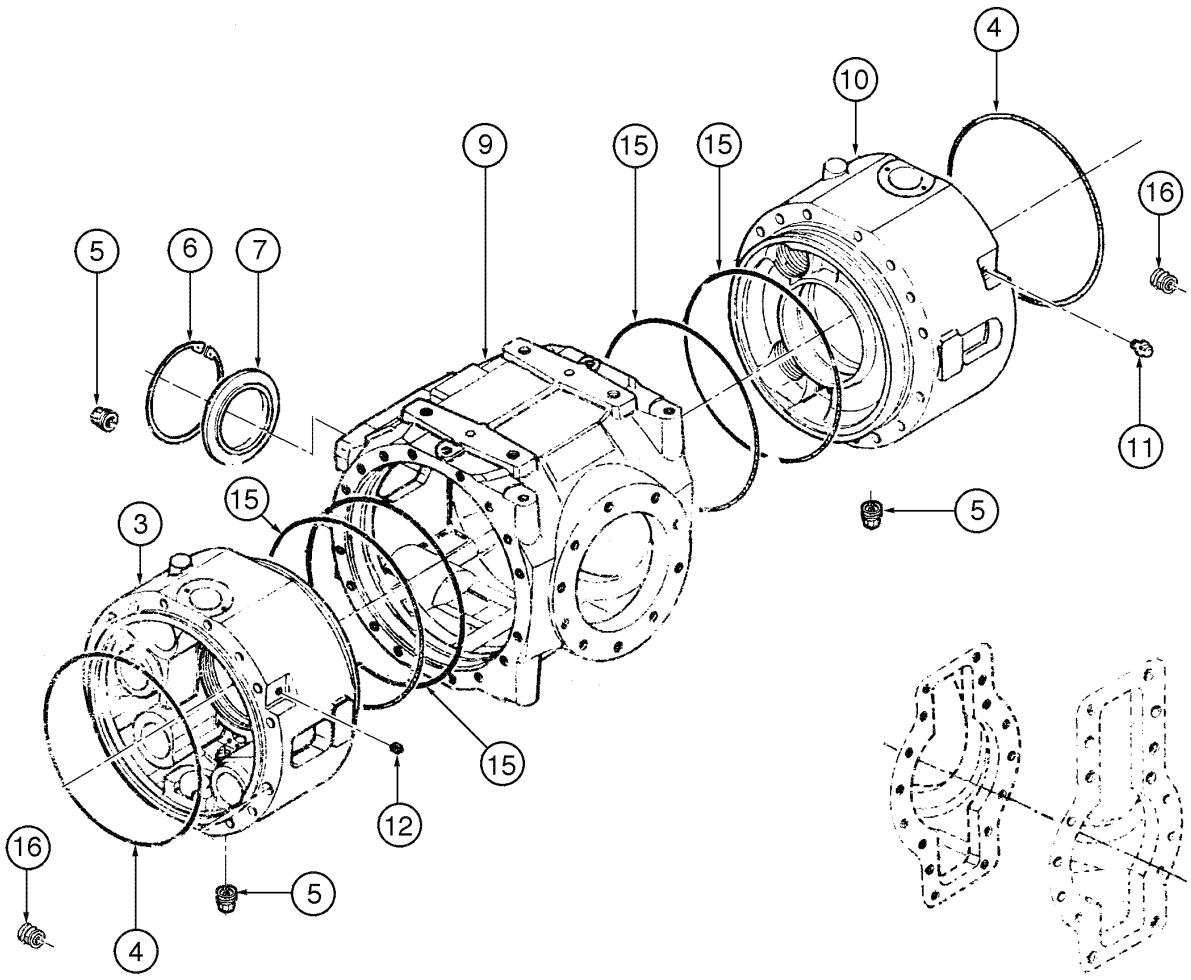

FRONT AXLE - HOUSINGS ASSEMBLY
FRONT AXLE - HOUSINGS ASSEMBLY
FRONT AXLE - HOUSINGS ASSEMBLY
FRONT AXLE - HOUSINGS ASSEMBLY

R	N	P.N.	MOD	Q	Denominação Bezeichnung	Denominacion Descrizione	Description Beskrivelse	Description Denominação	L.C.
1		**87445697**	a	1	EIXO, Assy, Includes items 3 - 16				
						EJE DE LAS RUEDAS	AXLE, FRONT	ESSIEU AVANT	085A
					VORDERACHSE	ASSALE ANTERIORE	FORAKSEL	EIXO	
1		**87520195**	b	1	EIXO, Front Assy, Includes items 3 - 16				
						EJE	AXLE	ESSIEU	087A
					ACHSE	ASSALE	AKSEL	EIXO	
3		**87457074**		1	ALOJAMENTO, interm. LH	CAVIDAD	HOUSING	CARTER	014V
					GEHÄUSE	ALLOGGIAMENTO	HUS	ALOJAMENTO	
4		**148880A1**		2	ANEL "O"	JUNTA HERMETICA	O-RING	JOINT THORIQUE	055A
					DICHTRING	ANELLO TOROIDALE	O-RING	O-RING	
5		**87457075**		3	BUJÃO MAGNÉTICO	TAPON MAGNETICO	PLUG, MAGNETIC	BOUCHON MAGNETIQUI	057T
					MAGNETSTOPFEN	TAPPO MAGNETICO	MAGNETISK PROP	BUJAO MAGNETICO	
6		**148885A1**		1	ANEL	ANILLO DE RESORTE	RING, SNAP	ANNEAU D'ARRÊT	054A
					SPRENGRING	ANELLO ELASTICO	LÅSERING	ANEL	
7		**87457076**		1	BUJÃO	TAPÓN	PLUG	BOUCHON	050T
					STOPFEN	TAPPO	PROP	BUJÃO	
9		**87457077**		1	ALOJAMENTO, central	CAVIDAD	HOUSING	CARTER	014V
					GEHÄUSE	ALLOGGIAMENTO	HUS	ALOJAMENTO	
10		**87457078**		1	ALOJAMENTO, interm. RH	CAVIDAD	HOUSING	CARTER	014V
					GEHÄUSE	ALLOGGIAMENTO	HUS	ALOJAMENTO	
11		**148888A1**		1	RESPIRO, RH	RESPIRADERO	BREATHER	RENIFLARD	145S
					ENTLÜFTER	SFIATATOIO	UDLUFTNINGSSKRUE	RESPIRADOR	
12		**148887A1**		1	BUJÃO, LH	TAPÓN	PLUG	BOUCHON	050T
					STOPFEN	TAPPO	PROP	BUJÃO	
15		**148889A1**		2	ANEL "O"	JUNTA HERMETICA	O-RING	JOINT THORIQUE	055A
					DICHTRING	ANELLO TOROIDALE	O-RING	O-RING	
16		**148883A1**		4	BUJÃO	TAPÓN	PLUG	BOUCHON	050T
					STOPFEN	TAPPO	PROP	BUJÃO	

(a) BSN N6AE04071
(b) ASN N6AE04072

06-52	01	p1	06/09

EIXO DIANTEIRO - DIFERENCIAL
EJE DELANTERO - DIFERENCIAL
FRONT AXLE - DIFFERENTIAL
FRONT AXLE - DIFFERENTIAL

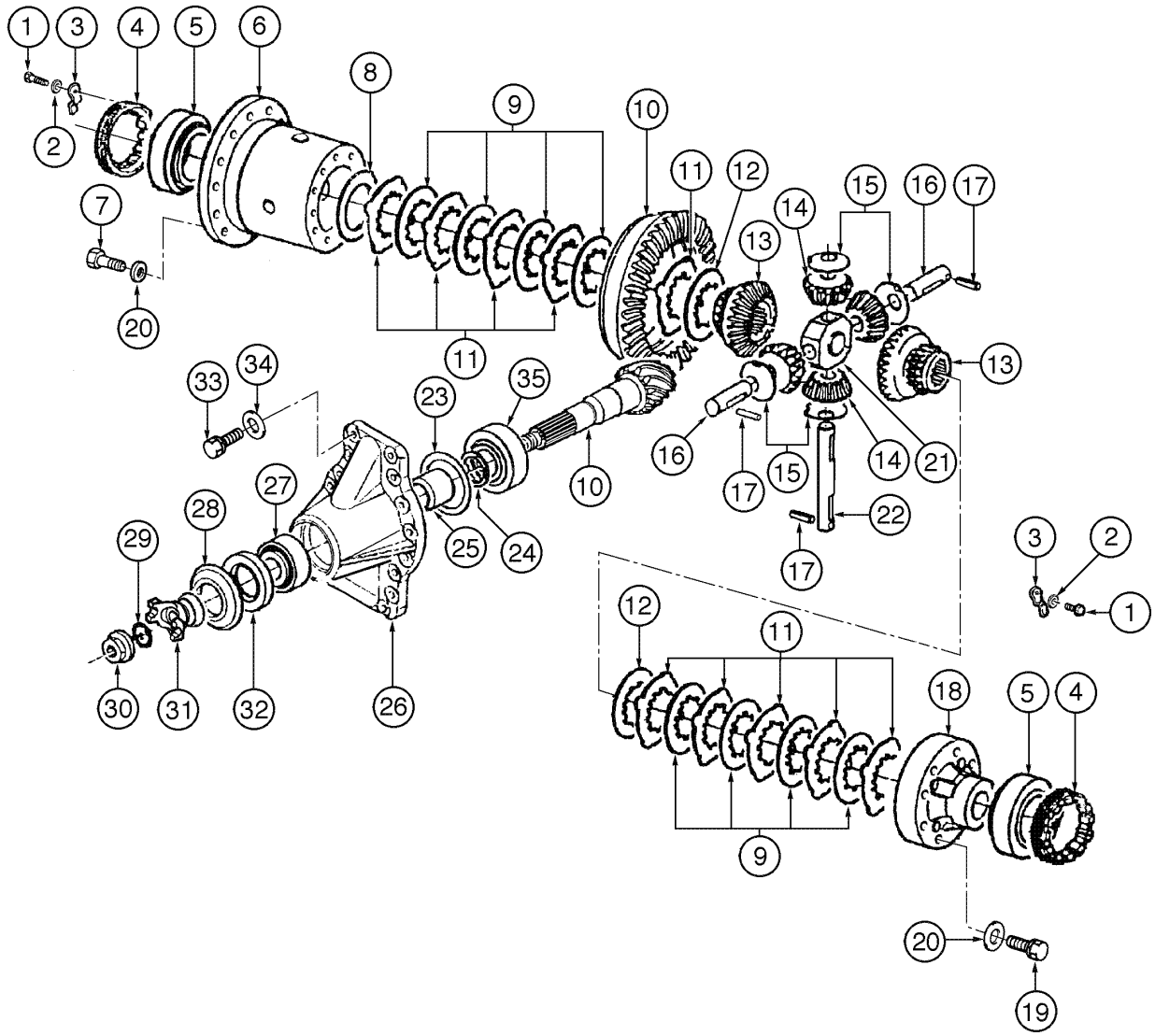

FRONT AXLE - DIFFERENTIAL
FRONT AXLE - DIFFERENTIAL
FRONT AXLE - DIFFERENTIAL
FRONT AXLE - DIFFERENTIAL

R	N	P.N.	MOD	Q	Denominação Bezeichnung	Denominacion Descrizione	Description Beskrivelse	Description Denominação	L.C.
1		87445697	a	1	EIXO, Assy, Includes items 1 - 35				
						EJE DE LAS RUEDAS	AXLE, FRONT	ESSIEU AVANT	085A
					VORDERACHSE	ASSALE ANTERIORE	FORAKSEL	EIXO	
1		87520195	b	1	EIXO, Front Assy, Includes items 1 - 35				
						EJE	AXLE	ESSIEU	087A
					ACHSE	ASSALE	AKSEL	EIXO	
1	1	148893A1		2	PARAFUSO	TORNILLO	SCREW	VIS	040V
					SCHRAUBE	VITE	SKRUE	PARAFUSO	
2		148894A1		2	ARRUELA PLANA	ARANDELA	WASHER	RONDELLE	131R
					UNTERLEGSCHEIBE	ROSETTA PIANA	FLADSKIVE	ANILHA	
3		148895A1		2	PLAQUETA, lock	PLAQUITA	PLATE, COVER	PLAQUETTE	110P
					ABDECKPLATTE	PIASTRINA	PLADE	CHAPA PEQUENA	
4	1	87457079		2	PORCA	TUERCA	NUT	ECROU	010D
					MUTTER	DADO	MØTRIK	PORCA	
5		148897A1		1	ROLAMENTO, tapper roller	COJINETE	BEARING ASSY	ROULEMENT	341C
					LAGER, KOMPLETT	CUSCINETTO	LEJE	ROLAMENTO	
6		148898A1		1	ALOJAMENTO, differential	CAVIDAD	HOUSING	CARTER	014V
					GEHÄUSE	ALLOGGIAMENTO	HUS	ALOJAMENTO	
7	2	148899A1		16	PARAFUSO	TORNILLO	SCREW	VIS	040V
					SCHRAUBE	VITE	SKRUE	PARAFUSO	
8		148900A1		1	CALCO DE AFINACAO	SUPLEMENTO	SHIM	CALE D'EPAISSEUR	198S
					UNTERLEGSCHEIBE	SPESSORE	MELLEMLAEG	CALCO DE AFINACAO	
8		148901A1		1	CALCO DE AFINACAO	SUPLEMENTO	SHIM	CALE D'EPAISSEUR	198S
					UNTERLEGSCHEIBE	SPESSORE	MELLEMLAEG	CALCO DE AFINACAO	
8		148902A1		1	CALCO DE AFINACAO	SUPLEMENTO	SHIM	CALE D'EPAISSEUR	198S
					UNTERLEGSCHEIBE	SPESSORE	MELLEMLAEG	CALCO DE AFINACAO	
9		148903A1		8	DISCO	DISCO	DISC	DISQUE	060D
					SCHEIBE	DISCO	NAV	DISCO	
10		87457080		1	PAR CÔNICO, Assy	PAR CONICO	GEAR, BEVEL	COUPLE CONIQUE	285C
					KEGELRAD	COPPIA CONICA	KRON- OG SPIDSHJUL	GRUPO CONICO	
11		148905A1		10	DISCO	DISCO	DISC	DISQUE	060D
					SCHEIBE	DISCO	NAV	DISCO	
12		148906A1		2	DISCO	DISCO	DISC	DISQUE	060D
					SCHEIBE	DISCO	NAV	DISCO	
13		148907A1		2	ENGRENAGEM SOLAR, planet				
						PIÑÓN SOLAR	SUN GEAR	PIGNON SOLAIRE	P365
					SONNENRAD	INGRANAGGIO, SOLE	SOLGEAR	PIÑÓN SOLAR	
14		148908A1		4	ENGRENAGEM, satellite	ENGRANAJE	GEAR	PIGNON	050I
					ZAHNRAD	INGRANAGGIO	TANDHJUL	CARRETO	
15		148909A1		4	ARRUELA PLANA	ARANDELA	WASHER	RONDELLE	131R
					UNTERLEGSCHEIBE	ROSETTA PIANA	FLADSKIVE	ANILHA	
16		148910A1		2	EIXO	EJE	SHAFT	ARBRE	016A
					WELLE	ALBERO	AKSEL	VEIO	
17		148911A1		3	PINO-ELÁSTICO	PASADOR TUBOLAR	PIN, ROLL	GOUPILLE ELASTIQUE	200S
					SPANNSTIFT	SPINA ELASTICA	SPLIT	TROCO	

(1) Use Loctite 222
(2) Use Loctite 270
(a) BSN N6AE04071
(b) ASN N6AE04072

EIXO DIANTEIRO - DIFERENCIAL
EJE DELANTERO - DIFERENCIAL
FRONT AXLE - DIFFERENTIAL
FRONT AXLE - DIFFERENTIAL

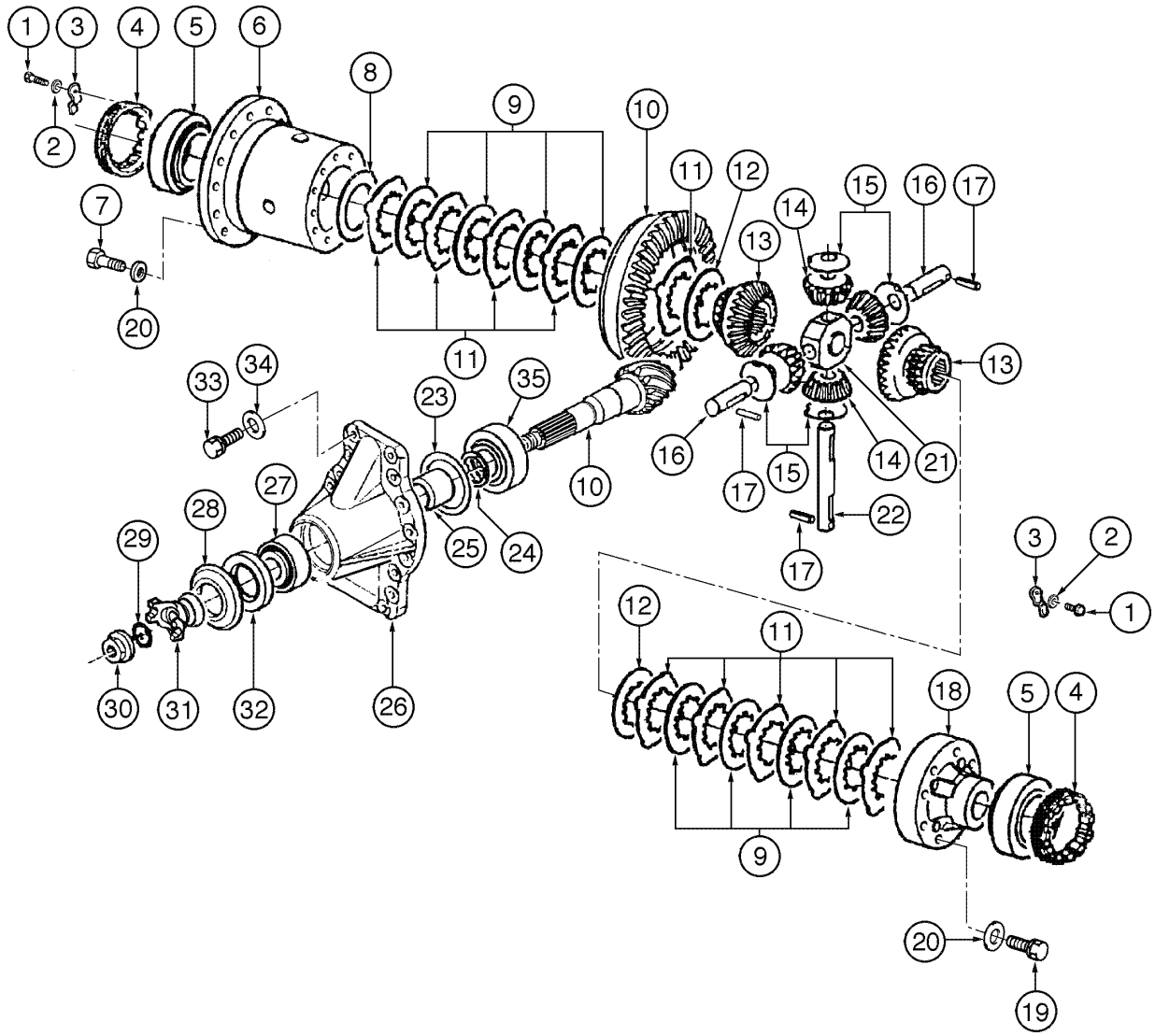

FRONT AXLE - DIFFERENTIAL
FRONT AXLE - DIFFERENTIAL
FRONT AXLE - DIFFERENTIAL
FRONT AXLE - DIFFERENTIAL

R	N	P.N.	MOD	Q	Denominação Bezeichnung	Denominacion Descrizione	Description Beskrivelse	Description Denominação	L.C.
18		148912A1		1	TAMPA ABDECKUNG	TAPADERA COPERCHIO	COVER DÆKSEL	COUVERCLE COBERTA	265C
19		148913A1		8	PARAFUSO SCHRAUBE	TORNILLO VITE	SCREW SKRUE	VIS PARAFUSO	040V
20		148914A1		16	ARRUELA PLANA UNTERLEGSCHEIBE	ARANDELA ROSETTA PIANA	WASHER FLADSKIVE	RONDELLE ANILHA	131R
21		148915A1		1	SUPORTE, support HALTER	SOPORTE SOSTEGNO	HOLDER HOLDER	SUPPORT SUPORTE	174S
22		148916A1		1	PINO BOLZEN	PERNO PERNO	PIN STIFT	AXE PERNO	080P
23		148917A1		1	CALCO DE AFINACAO, 0,10mm SUPLEMENTO UNTERLEGSCHEIBE	 SPESSORE	 SHIM MELLEMLAEG	 CALE D'EPAISSEUR CALCO DE AFINACAO	198S
23		148918A1		1	CALCO DE AFINACAO, 0,20mm SUPLEMENTO UNTERLEGSCHEIBE	 SPESSORE	 SHIM MELLEMLAEG	 CALE D'EPAISSEUR CALCO DE AFINACAO	198S
23		148919A1		1	CALCO DE AFINACAO, 0,50mm SUPLEMENTO UNTERLEGSCHEIBE	 SPESSORE	 SHIM MELLEMLAEG	 CALE D'EPAISSEUR CALCO DE AFINACAO	198S
23		148920A1		1	CALCO DE AFINACAO, 0,15mm SUPLEMENTO UNTERLEGSCHEIBE	 SPESSORE	 SHIM MELLEMLAEG	 CALE D'EPAISSEUR CALCO DE AFINACAO	198S
24		148921A1		5	CALCO DE AFINACAO, 0,15mm SUPLEMENTO UNTERLEGSCHEIBE	 SPESSORE	 SHIM MELLEMLAEG	 CALE D'EPAISSEUR CALCO DE AFINACAO	198S
24		148922A1		3	CALCO DE AFINACAO, 0,20mm SUPLEMENTO UNTERLEGSCHEIBE	 SPESSORE	 SHIM MELLEMLAEG	 CALE D'EPAISSEUR CALCO DE AFINACAO	198S
24		148923A1		1	CALCO DE AFINACAO, 0,30mm SUPLEMENTO UNTERLEGSCHEIBE	 SPESSORE	 SHIM MELLEMLAEG	 CALE D'EPAISSEUR CALCO DE AFINACAO	198S
24		148924A1		1	CALCO DE AFINACAO, 0,40mm SUPLEMENTO UNTERLEGSCHEIBE	 SPESSORE	 SHIM MELLEMLAEG	 CALE D'EPAISSEUR CALCO DE AFINACAO	198S
24		148925A1		1	CALCO DE AFINACAO, 0,50mm SUPLEMENTO UNTERLEGSCHEIBE	 SPESSORE	 SHIM MELLEMLAEG	 CALE D'EPAISSEUR CALCO DE AFINACAO	198S
25		148926A1		1	ESPAÇADOR DISTANZSTÜCK	SEPARADOR DISTANZIALE	SPACER AFSTANDSSTYKKE	ENTRETOISE ESPACADOR	075D
26		148927A1		1	TAMPA ABDECKUNG	TAPADERA COPERCHIO	COVER DÆKSEL	COUVERCLE COBERTA	265C
27		148928A1		1	ROLAMENTO, tapper roller LAGER, KOMPLETT	COJINETE CUSCINETTO	BEARING ASSY LEJE	ROULEMENT ROLAMENTO	341C
28		148929A1		1	PLAQUETA, protection ABDECKPLATTE	PLAQUITA PIASTRINA	PLATE, COVER PLADE	PLAQUETTE CHAPA PEQUENA	110P
29		148930A1		1	ANEL "O" DICHTRING	JUNTA HERMETICA ANELLO TOROIDALE	O-RING O-RING	JOINT THORIQUE O-RING	055A

EIXO DIANTEIRO - DIFERENCIAL
EJE DELANTERO - DIFERENCIAL
FRONT AXLE - DIFFERENTIAL
FRONT AXLE - DIFFERENTIAL

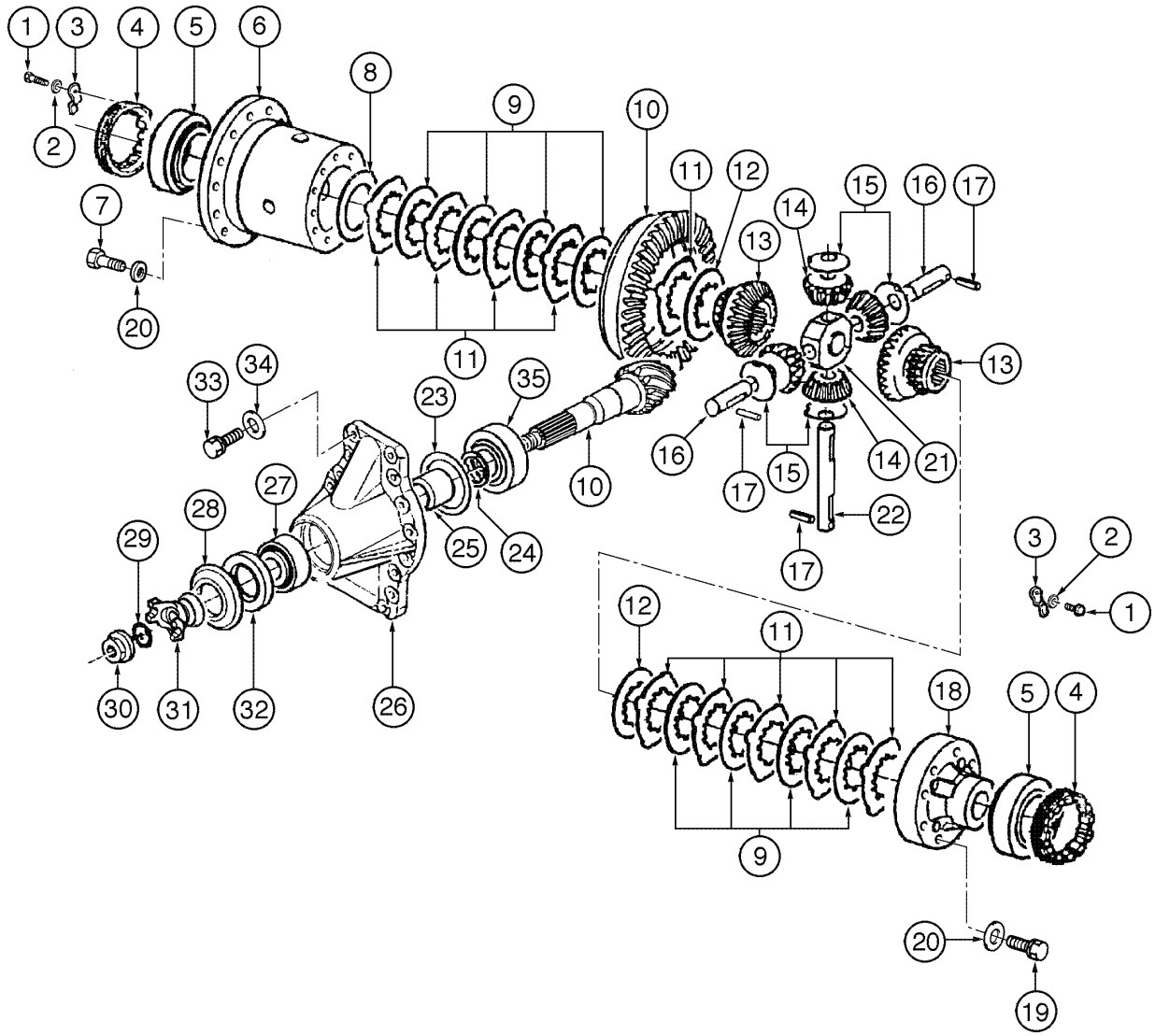

FRONT AXLE - DIFFERENTIAL
FRONT AXLE - DIFFERENTIAL
FRONT AXLE - DIFFERENTIAL
FRONT AXLE - DIFFERENTIAL

R	N	P.N.	MOD	Q	Denominação Bezeichnung	Denominacion Descrizione	Description Beskrivelse	Description Denominação	L.C.
30	1	**148931A1**		1	PORCA MUTTER	TUERCA DADO	NUT MØTRIK	ECROU PORCA	010D
31		**149987A1**		1	FLANGE FLANSCH	BRIDA FLANGIA	FLANGE FLANGE	FLASQUE FALANGE	070F
32		**148933A1**		1	ANEL DE VEDACAO DICHTUNG	ANILLO DE CIERRE ANELLO DI TENUTA	SEAL PAKNINGSRING	JOINT ANEL DE VEDACAO	132A
33	1	**148934A1**		16	PARAFUSO SCHRAUBE	TORNILLO VITE	SCREW SKRUE	VIS PARAFUSO	040V
34		**148935A1**		16	ARRUELA PLANA UNTERLEGSCHEIBE	ARANDELA ROSETTA PIANA	WASHER FLADSKIVE	RONDELLE ANILHA	131R
35		**148936A1**		1	ROLAMENTO, tapper roller LAGER, KOMPLETT	COJINETE CUSCINETTO	BEARING ASSY LEJE	ROULEMENT ROLAMENTO	341C

(1) Use Loctite 270

06-54	01	p1	06/09

EIXO DIANTEIRO - CUBO DE RODA
EJE DELANTERO - CUBO DE RUEDA
FRONT AXLE - WHEEL HUB
FRONT AXLE - WHEEL HUB

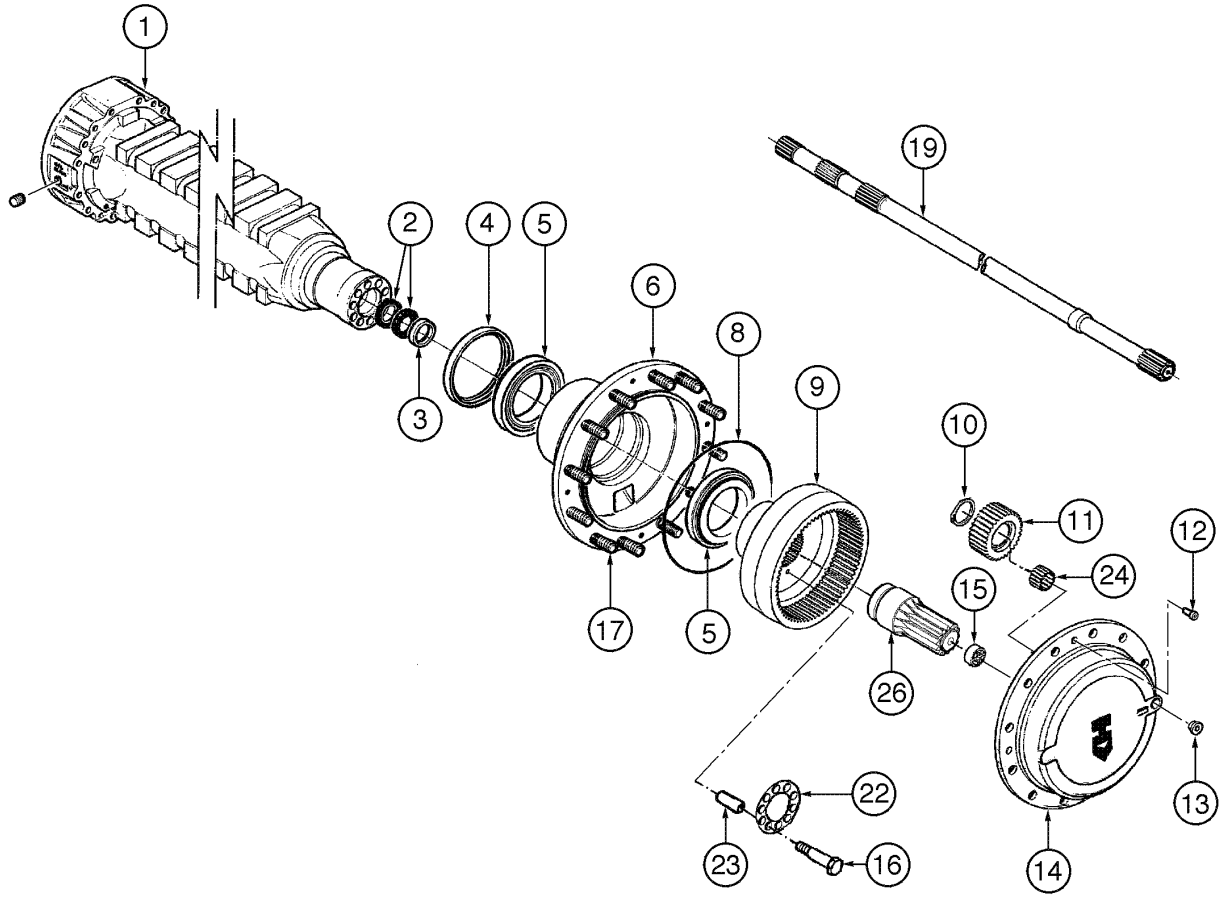

FRONT AXLE - WHEEL HUB
FRONT AXLE - WHEEL HUB
FRONT AXLE - WHEEL HUB
FRONT AXLE - WHEEL HUB

R	N	P.N.	MOD	Q	Denominação Bezeichnung	Denominacion Descrizione	Description Beskrivelse	Description Denominação	L.C.
1		**87445697**	a	1	EIXO, Assy, Includes items 1 - 26				
						EJE DE LAS RUEDAS	AXLE, FRONT	ESSIEU AVANT	085A
					VORDERACHSE	ASSALE ANTERIORE	FORAKSEL	EIXO	
1		**87520195**	b	1	EIXO, Front Assy, Includes items 1 - 26				
						EJE	AXLE	ESSIEU	087A
					ACHSE	ASSALE	AKSEL	EIXO	
1		**148937A1**		2	ALOJAMENTO, axle	CAVIDAD	HOUSING	CARTER	014V
					GEHÄUSE	ALLOGGIAMENTO	HUS	ALOJAMENTO	
2		**87457092**		2	JUNTAS	JUNTA DE CAUCHO	SEAL, RUBBER	JOINT, CAOUTCHOUC	122G
					GUMMIDICHTUNG	GUARNIZIONE DI GOMM	GUMMITAETNING	JUNTAS	
3		**148939A1**		2	ANEL, centering	ANILLO	RING	ANNEAU	045A
					RING	ANELLO	RING	ANEL	
4		**87457081**		2	JUNTAS	JUNTA DE CAUCHO	SEAL, RUBBER	JOINT, CAOUTCHOUC	122G
					GUMMIDICHTUNG	GUARNIZIONE DI GOMM	GUMMITAETNING	JUNTAS	
5		**148941A1**		4	ROLAMENTO, tapper roller	COJINETE	BEARING ASSY	ROULEMENT	341C
					LAGER, KOMPLETT	CUSCINETTO	LEJE	ROLAMENTO	
6		**148942A1**		2	CUBO, wheel	CUBO	HUB	MOYEU	135M
					NABE	MOZZO	NAV	CUBO	
8		**148944A1**		2	ANEL "O"	JUNTA HERMETICA	O-RING	JOINT THORIQUE	055A
					DICHTRING	ANELLO TOROIDALE	O-RING	O-RING	
9		**148945A1**		2	COROA DENTADA	CORONA DENTADA	GEAR, RING	COURONNE DENTÉE	297C
					HOHLRAD	CORONA DENTATA	TANDKRANS	CREMALHEIRA	
10		**148946A1**		6	ANEL, safety	ANILLO DE RESORTE	RING, SNAP	ANNEAU D'ARRÊT	054A
					SPRENGRING	ANELLO ELASTICO	LÅSERING	ANEL	
11		**148947A1**		6	ENGRENAGEM, satellite	ENGRANAJE	GEAR	PIGNON	050I
					ZAHNRAD	INGRANAGGIO	TANDHJUL	CARRETO	
12		**148948A1**		4	PARAFUSO	TORNILLO	SCREW	VIS	040V
					SCHRAUBE	VITE	SKRUE	PARAFUSO	
13		**148949A1**		2	BUJÃO	TAPÓN	PLUG	BOUCHON	050T
					STOPFEN	TAPPO	PROP	BUJÃO	
14		**148950A1**		2	TAMPA, satellites	TAPADERA	COVER	COUVERCLE	265C
					ABDECKUNG	COPERCHIO	DÆKSEL	COBERTA	
15		**148951A1**		2	ARRUELA PLANA	ARANDELA	WASHER	RONDELLE	131R
					UNTERLEGSCHEIBE	ROSETTA PIANA	FLADSKIVE	ANILHA	
16		**148952A1**		20	PARAFUSO	TORNILLO	SCREW	VIS	040V
					SCHRAUBE	VITE	SKRUE	PARAFUSO	
17		**87457082**		24	PRISIONEIRO, wheel	PRISIONERO	STUD	GOUJON	210P
					GEWINDEBOLZEN	PRIGIONIERO	STOETTEBOLT	PERNE	
19		**87457083**		2	SEMI-EIXO	SEMIEJE	HALF SHAFT	DEMI-ARBRE	092S
					HALBACHSE	SEMIALBERO	BAGAKSEL	SEMIEIXO	
22		**148955A1**		2	PLAQUETA, locking	PLAQUITA	PLATE, COVER	PLAQUETTE	110P
					ABDECKPLATTE	PIASTRINA	PLADE	CHAPA PEQUENA	
23		**148956A1**		20	BUCHA, reducer	CASQUILLO	BUSHING	BAGUE	095B
					BUECHSE	BOCCOLA	BOESNING	CASQUILHO	
24		**148957A1**		6	ROLAMENTO, needle	COJINETE	BEARING ASSY	ROULEMENT	341C
					LAGER, KOMPLETT	CUSCINETTO	LEJE	ROLAMENTO	

(a) BSN N6AE04071
(b) ASN N6AE04072

EIXO DIANTEIRO - CUBO DE RODA
EJE DELANTERO - CUBO DE RUEDA
FRONT AXLE - WHEEL HUB
FRONT AXLE - WHEEL HUB

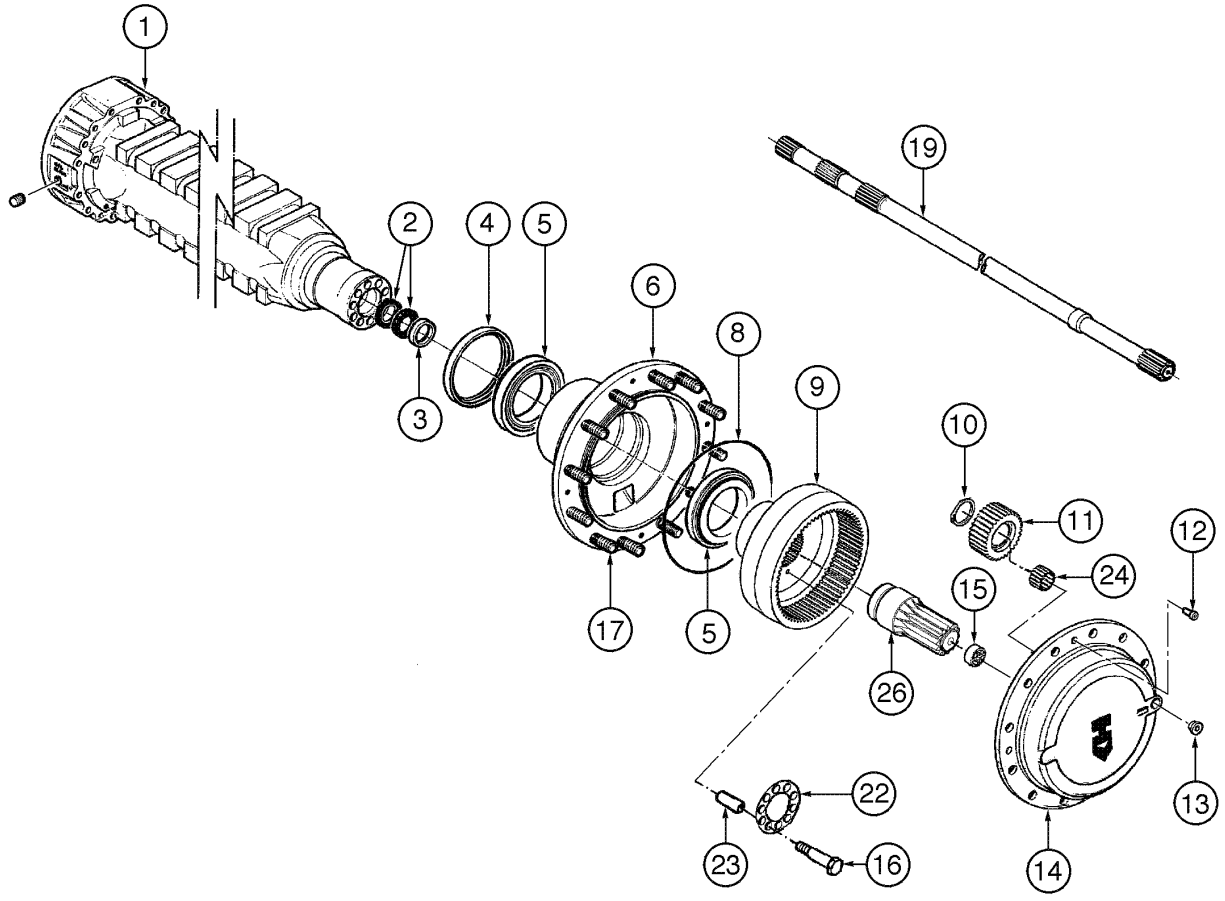

FRONT AXLE - WHEEL HUB
FRONT AXLE - WHEEL HUB
FRONT AXLE - WHEEL HUB
FRONT AXLE - WHEEL HUB

R	N	P.N.	MOD	Q	Denominação Bezeichnung	Denominacion Descrizione	Description Beskrivelse	Description Denominação	L.C.
26		**87457084**		2	PINHAO, sun RITZEL	PINON PIGNONE	PINION SPIDSHJUL	PIGNON PINHAO	P045

EIXO DIANTEIRO - FREIOS
EJE DELANTERO - FRENOS
FRONT AXLE - BRAKES
FRONT AXLE - BRAKES

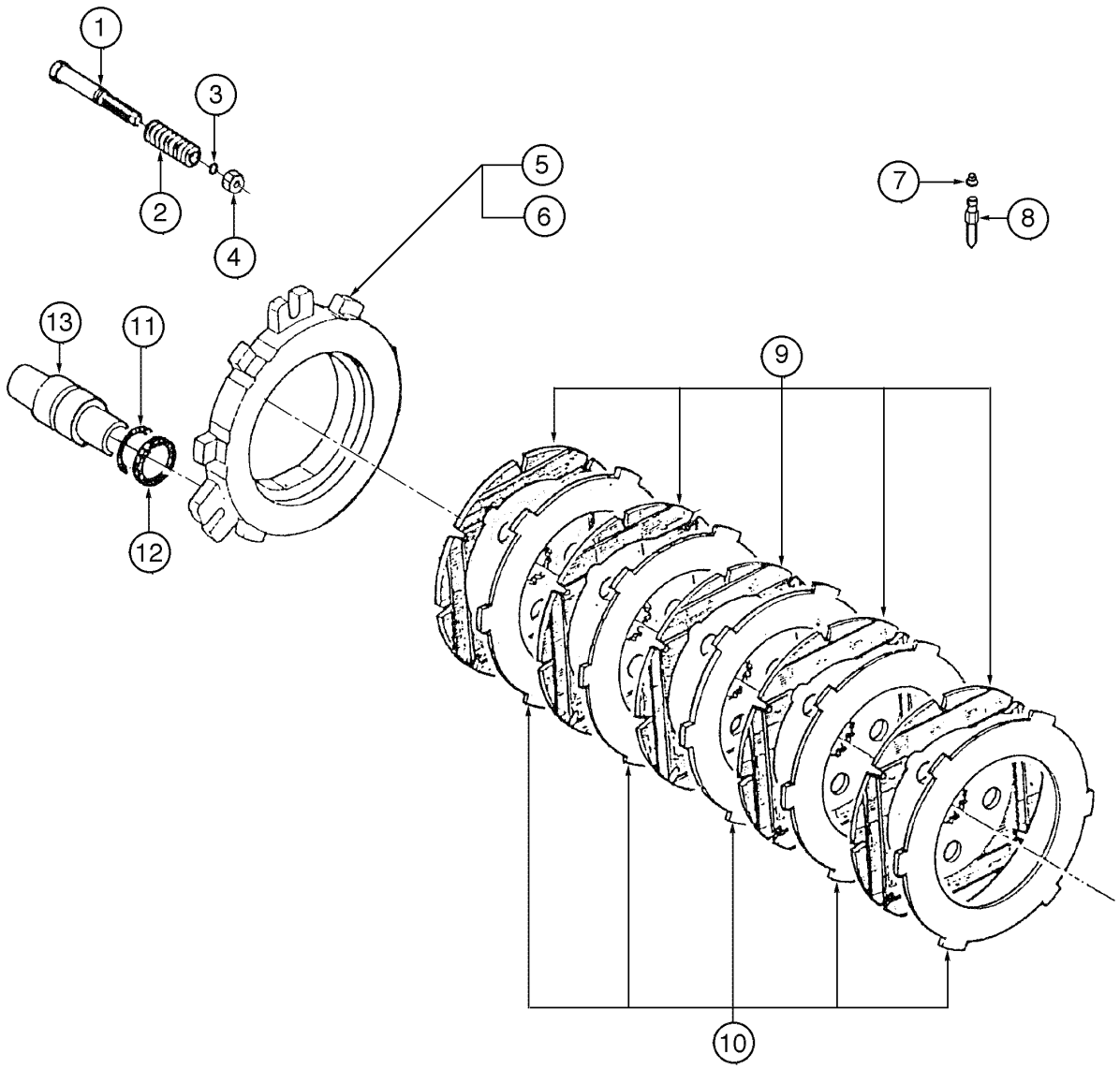

FRONT AXLE - BRAKES
FRONT AXLE - BRAKES
FRONT AXLE - BRAKES
FRONT AXLE - BRAKES

R	N	P.N.	MOD	Q	Denominação Bezeichnung	Denominacion Descrizione	Description Beskrivelse	Description Denominação	L.C.
1		**87445697**	a	1	EIXO, Assy, Includes items 1 - 13				
						EJE DE LAS RUEDAS	AXLE, FRONT	ESSIEU AVANT	085A
					VORDERACHSE	ASSALE ANTERIORE	FORAKSEL	EIXO	
1		**87520195**	b	1	EIXO, Front Assy, Includes items 1 - 13				
						EJE	AXLE	ESSIEU	087A
					ACHSE	ASSALE	AKSEL	EIXO	
1		**148958A1**		6	PARAFUSO	TORNILLO	SCREW	VIS	040V
					SCHRAUBE	VITE	SKRUE	PARAFUSO	
2		**148959A1**		6	MOLA	RESORTE	SPRING	RESSORT	100M
					FEDER	MOLLA	FJEDER	MOLA	
3		**148960A1**		6	ANEL "O"	JUNTA HERMETICA	O-RING	JOINT THORIQUE	055A
					DICHTRING	ANELLO TOROIDALE	O-RING	O-RING	
4		**148961A1**		6	PORCA	TUERCA	NUT	ECROU	010D
					MUTTER	DADO	MØTRIK	PORCA	
5		**87457085**		1	DISCO, RH	DISCO	DISC	DISQUE	060D
					SCHEIBE	DISCO	NAV	DISCO	
6		**87457087**		1	DISCO, LH	DISCO	DISC	DISQUE	060D
					SCHEIBE	DISCO	NAV	DISCO	
7		**148969A1**		2	BUJÃO	TAPÓN	PLUG	BOUCHON	050T
					STOPFEN	TAPPO	PROP	BUJÃO	
8		**148970A1**		2	PARAFUSO	TORNILLO	SCREW	VIS	040V
					SCHRAUBE	VITE	SKRUE	PARAFUSO	
9		**148962A1**	a	10	DISCO, brake	DISCO	DISC	DISQUE	060D
					SCHEIBE	DISCO	NAV	DISCO	
9		**71102762**	b	8	DISCO, brake coated	DISCO	DISC	DISQUE	060D
					SCHEIBE	DISCO	NAV	DISCO	
10		**148963A1**		10	DISCO, brake	DISCO	DISC	DISQUE	060D
					SCHEIBE	DISCO	NAV	DISCO	
11		**148964A1**		6	ANEL "O"	JUNTA HERMETICA	O-RING	JOINT THORIQUE	055A
					DICHTRING	ANELLO TOROIDALE	O-RING	O-RING	
12		**148965A1**		6	ANEL	ANILLO	RING	ANNEAU	045A
					RING	ANELLO	RING	ANEL	
13		**148966A1**		6	ÊMBOLO	EMBOLO	PLUNGER	PLONGEUR	130P
					TAUCHKOLBEN	STANTUFFO	STEMPEL	EMBOLO	

(a) BSN N6AE04071
(b) ASN N6AE04072

06-58	01	p1	03/08

EIXO TRASEIRO - MONTAGEM
EJE TRASERO - MONTAJE
REAR AXLE - MOUNTING
REAR AXLE - MOUNTING

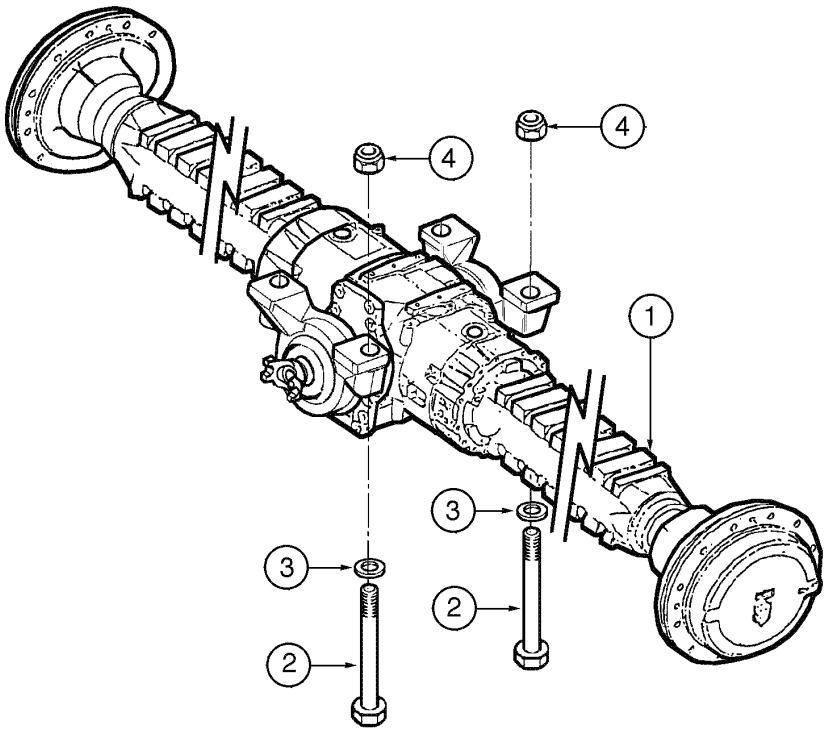

REAR AXLE - MOUNTING
REAR AXLE - MOUNTING
REAR AXLE - MOUNTING
REAR AXLE - MOUNTING

R	N	P.N.	MOD	Q	Denominação Bezeichnung	Denominacion Descrizione	Description Beskrivelse	Description Denominação	L.C.
1		87445698	a	1	EIXO TRASEIRO, Assy HINTERACHSE	PUENTE POSTERIOR PONTE POSTERIORE	AXLE, REAR BAGAKSEL	PONT ARRIERE EIXO TRASEIRO	168P
1		87397705	b	1	EIXO, Rear Assy ACHSE	EJE ASSALE	AXLE AKSEL	ESSIEU EIXO	087A
2		514-1404		4	PARAFUSO, Hex, M24 x 2 x 190, 10.9 SCHRAUBE	TORNILLO BULLONE	BOLT SKRUE	BOULON PARAFUSO	140B
3		14497331		4	ARRUELA PLANA, M24 x 44 x 4 UNTERLEGSCHEIBE	ARANDELA ROSETTA PIANA	WASHER FLADSKIVE	RONDELLE ANILHA	131R
4		12575321		4	CONTRA PORCA, M24 x 2, Cl 10 SICHERUNGSMUTTER	CONTRA TUERCA CONTRODADO	NUT, LOCK LASEMOETRIK	CONTRE-ECROU CONTRA PORCA	P263

(a) BSN N6AE04071
(b) ASN N6AE04072

EIXO TRASEIRO - MONTAGEM DAS CARCAÇAS INTERMEDIÁRIAS
EJE TRASERO - MONTAJE DE LAS CARCASAS INTERMEDIARIAS
REAR AXLE - INTERMEDIATE HOUSINGS MOUNTING
REAR AXLE - INTERMEDIATE HOUSINGS MOUNTING

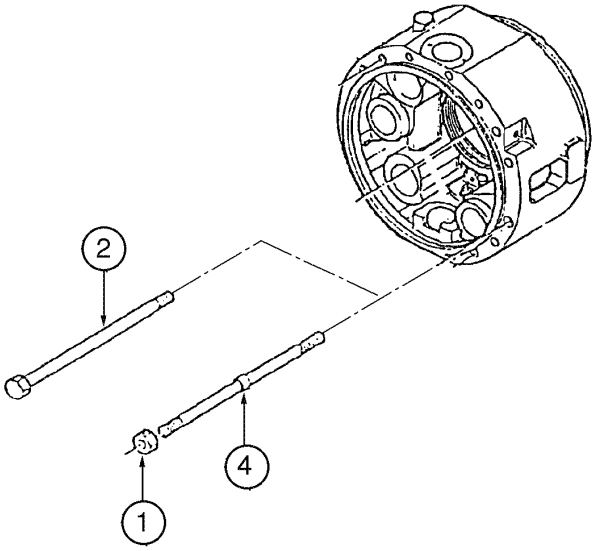

REAR AXLE - INTERMEDIATE HOUSINGS MOUNTING
REAR AXLE - INTERMEDIATE HOUSINGS MOUNTING
REAR AXLE - INTERMEDIATE HOUSINGS MOUNTING
REAR AXLE - INTERMEDIATE HOUSINGS MOUNTING

R	N	P.N.	MOD	Q	Denominação Bezeichnung	Denominacion Descrizione	Description Beskrivelse	Description Denominação	L.C.
1		**87445698**	a	1	EIXO TRASEIRO, Assy, Includes items 1, 2, 3				
						PUENTE POSTERIOR	AXLE, REAR	PONT ARRIERE	168P
					HINTERACHSE	PONTE POSTERIORE	BAGAKSEL	EIXO TRASEIRO	
1		**87397705**	b	1	EIXO, Rear Assy, Includes items 1, 2, 3				
						EJE	AXLE	ESSIEU	087A
					ACHSE	ASSALE	AKSEL	EIXO	
1		**148890A1**		4	PORCA	TUERCA	NUT	ECROU	010D
					MUTTER	DADO	MØTRIK	PORCA	
2		**87457073**		28	PARAFUSO	TORNILLO	SCREW	VIS	040V
					SCHRAUBE	VITE	SKRUE	PARAFUSO	
3		**148892A1**		4	PRISIONEIRO	PRISIONERO	STUD	GOUJON	210P
					GEWINDEBOLZEN	PRIGIONIERO	STOETTEBOLT	PERNE	

(a) BSN N6AE04071
(b) ASN N6AE04072

06-62	01	p1	06/09

EIXO TRASEIRO - CONJUNTO DAS CARCAÇAS
EJE TRASERO - CONJUNTO DE LAS CARCASAS
REAR AXLE - HOUSINGS ASSEMBLY
REAR AXLE - HOUSINGS ASSEMBLY

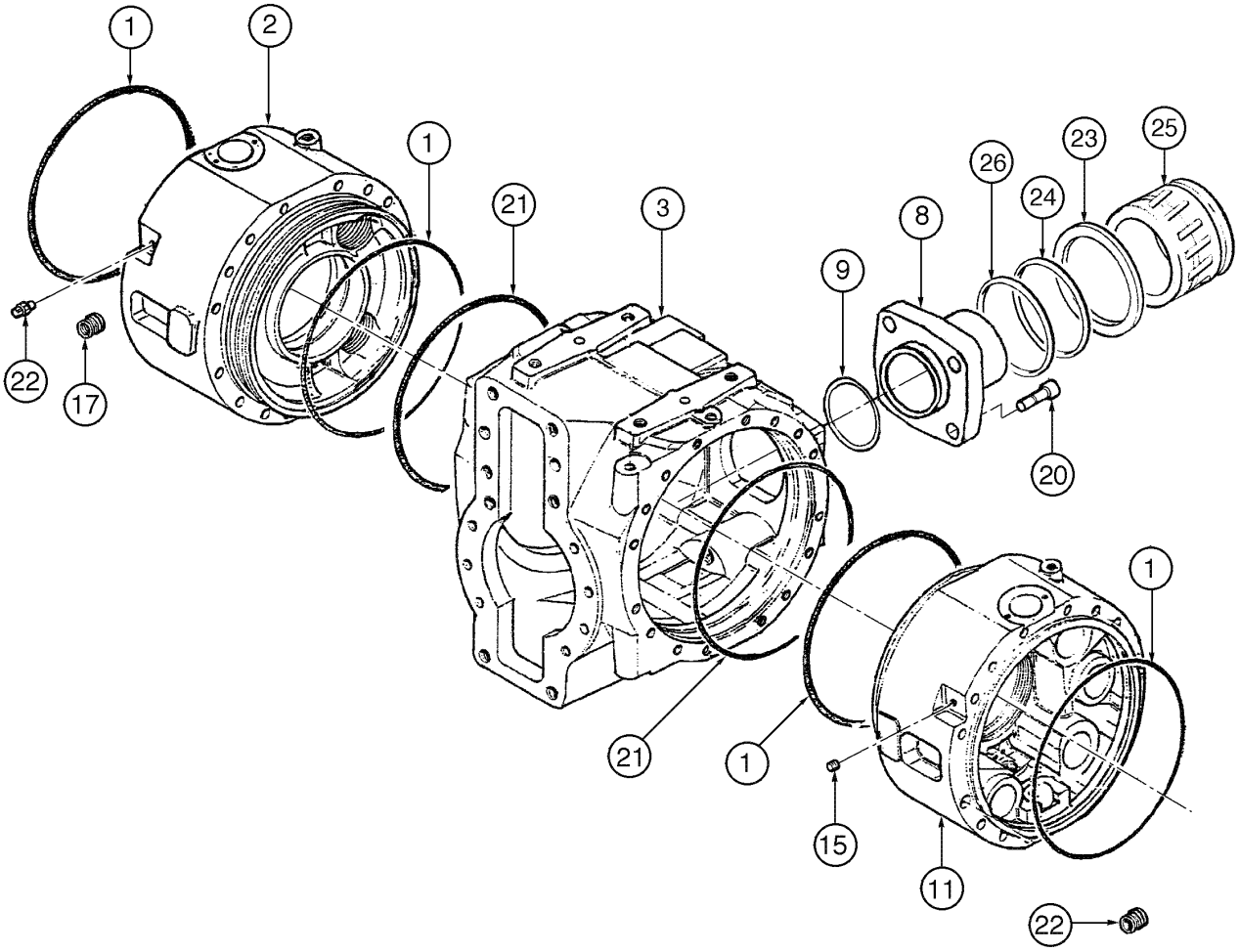

REAR AXLE - HOUSINGS ASSEMBLY
REAR AXLE - HOUSINGS ASSEMBLY
REAR AXLE - HOUSINGS ASSEMBLY
REAR AXLE - HOUSINGS ASSEMBLY

R	N	P.N.	MOD	Q	Denominação Bezeichnung	Denominacion Descrizione	Description Beskrivelse	Description Denominação	L.C.
1		87445698	a	1	EIXO TRASEIRO, Assy, Includes items 1 - 26				
						PUENTE POSTERIOR	AXLE, REAR	PONT ARRIERE	168P
					HINTERACHSE	PONTE POSTERIORE	BAGAKSEL	EIXO TRASEIRO	
1		87397705	b	1	EIXO, Rear Assy, Includes items 1 - 26				
						EJE	AXLE	ESSIEU	087A
					ACHSE	ASSALE	AKSEL	EIXO	
1		148880A1		2	ANEL "O"	JUNTA HERMETICA	O-RING	JOINT THORIQUE	055A
					DICHTRING	ANELLO TOROIDALE	O-RING	O-RING	
2		87457074		1	ALOJAMENTO, interm. RH	CAVIDAD	HOUSING	CARTER	014V
					GEHÄUSE	ALLOGGIAMENTO	HUS	ALOJAMENTO	
3		87457077		1	ALOJAMENTO, central	CAVIDAD	HOUSING	CARTER	014V
					GEHÄUSE	ALLOGGIAMENTO	HUS	ALOJAMENTO	
8		87457088	a	1	SUPORTE	SOPORTE	SUPPORT	SUPPORT	300S
					HALTERUNG, LAGERBO	SUPPORTO	BESLAG	SUPORTE	
8		71102784	b	1	SUPORTE	SOPORTE	SUPPORT	SUPPORT	300S
					HALTERUNG, LAGERBO	SUPPORTO	BESLAG	SUPORTE	
9		87457089		1	ANEL "O"	JUNTA HERMETICA	O-RING	JOINT THORIQUE	055A
					DICHTRING	ANELLO TOROIDALE	O-RING	O-RING	
11		87457078		1	ALOJAMENTO, interm. LH	CAVIDAD	HOUSING	CARTER	014V
					GEHÄUSE	ALLOGGIAMENTO	HUS	ALOJAMENTO	
15		148887A1		1	BUJÃO, LH	TAPÓN	PLUG	BOUCHON	050T
					STOPFEN	TAPPO	PROP	BUJÃO	
17		148888A1		1	RESPIRO, RH	RESPIRADERO	BREATHER	RENIFLARD	145S
					ENTLÜFTER	SFIATATOIO	UDLUFTNINGSSKRUE	RESPIRADOR	
20		87457090	a	4	PARAFUSO, cylinder	TORNILLO	SCREW	VIS	040V
					SCHRAUBE	VITE	SKRUE	PARAFUSO	
20		71102785	b	4	PARAFUSO, cylinder	TORNILLO	SCREW	VIS	040V
					SCHRAUBE	VITE	SKRUE	PARAFUSO	
21		148889A1		2	ANEL "O"	JUNTA HERMETICA	O-RING	JOINT THORIQUE	055A
					DICHTRING	ANELLO TOROIDALE	O-RING	O-RING	
22		148883A1		4	BUJÃO	TAPÓN	PLUG	BOUCHON	050T
					STOPFEN	TAPPO	PROP	BUJÃO	
23		71102779	b	1	ANEL	ANILLO	RING	ANNEAU	045A
					RING	ANELLO	RING	ANEL	
24		71102782	b	1	ANEL "O"	JUNTA HERMETICA	O-RING	JOINT THORIQUE	055A
					DICHTRING	ANELLO TOROIDALE	O-RING	O-RING	
25		71102781	b	1	BUCHA	CASQUILLO	BUSHING	BAGUE	095B
					BUECHSE	BOCCOLA	BOESNING	CASQUILHO	
26		71102780	b	1	ANEL "O"	JUNTA HERMETICA	O-RING	JOINT THORIQUE	055A
					DICHTRING	ANELLO TOROIDALE	O-RING	O-RING	

(a) BSN N6AE04071
(b) ASN N6AE04072

06-64	01	p1	08/09

EIXO TRASEIRO - DIFERENCIAL
EJE TRASERO - DIFERENCIAL
REAR AXLE - DIFFERENTIAL
REAR AXLE - DIFFERENTIAL

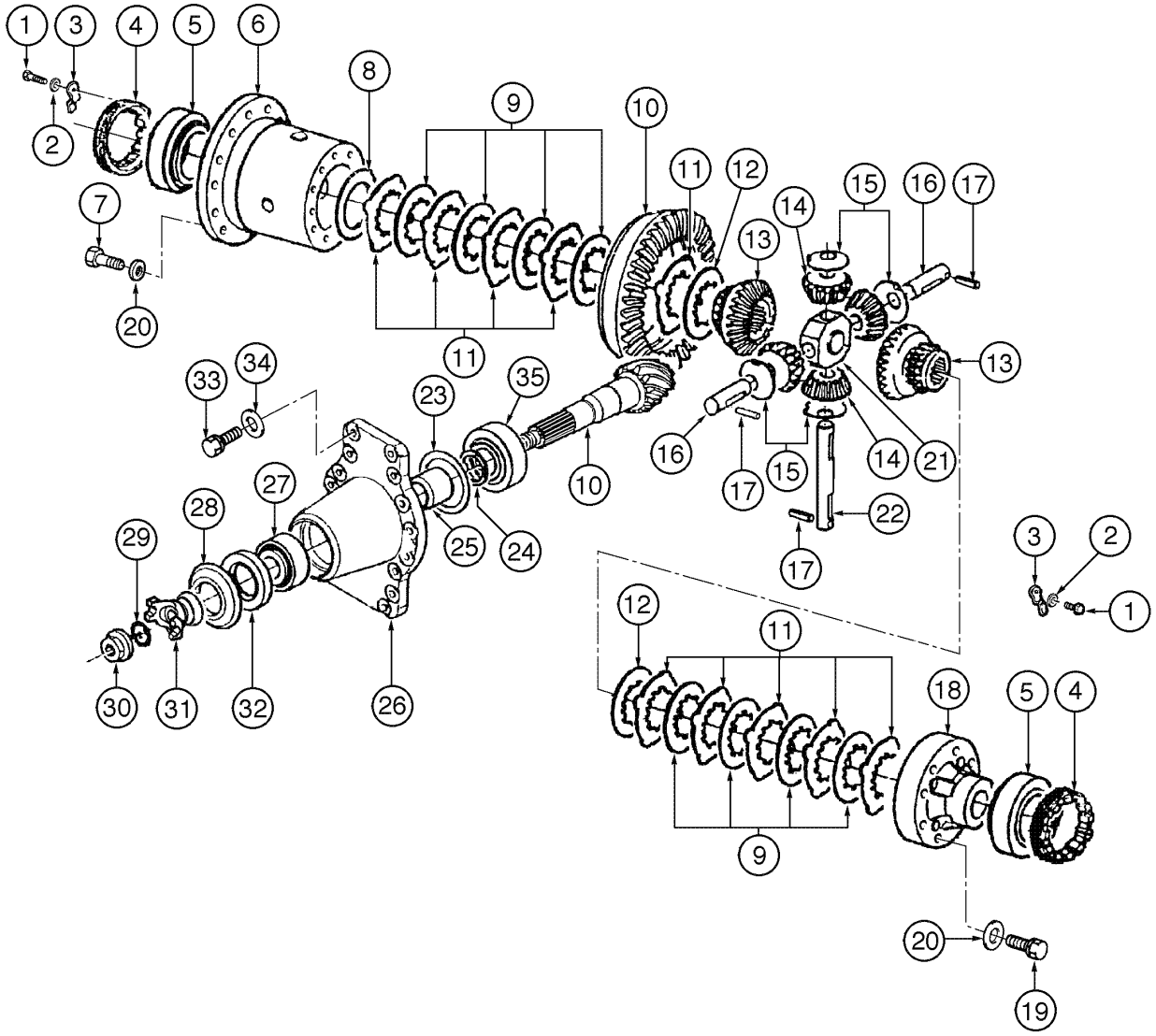

REAR AXLE - DIFFERENTIAL
REAR AXLE - DIFFERENTIAL
REAR AXLE - DIFFERENTIAL
REAR AXLE - DIFFERENTIAL

R	N	P.N.	MOD	Q	Denominação Bezeichnung	Denominacion Descrizione	Description Beskrivelse	Description Denominação	L.C.
1		**87445698**	a	1	EIXO TRASEIRO, Assy, Includes items 1 - 35				
						PUENTE POSTERIOR	AXLE, REAR	PONT ARRIERE	168P
					HINTERACHSE	PONTE POSTERIORE	BAGAKSEL	EIXO TRASEIRO	
1		**87397705**	b	1	EIXO, Rear Assy, Includes items 1 - 35				
						EJE	AXLE	ESSIEU	087A
					ACHSE	ASSALE	AKSEL	EIXO	
1	1	**148893A1**		2	PARAFUSO	TORNILLO	SCREW	VIS	040V
					SCHRAUBE	VITE	SKRUE	PARAFUSO	
2		**148894A1**		2	ARRUELA PLANA	ARANDELA	WASHER	RONDELLE	131R
					UNTERLEGSCHEIBE	ROSETTA PIANA	FLADSKIVE	ANILHA	
3		**148895A1**		2	PLAQUETA, lock	PLAQUITA	PLATE, COVER	PLAQUETTE	110P
					ABDECKPLATTE	PIASTRINA	PLADE	CHAPA PEQUENA	
4	1	**87457079**		2	PORCA	TUERCA	NUT	ECROU	010D
					MUTTER	DADO	MØTRIK	PORCA	
5		**148897A1**		1	ROLAMENTO, tapper roller	COJINETE	BEARING ASSY	ROULEMENT	341C
					LAGER, KOMPLETT	CUSCINETTO	LEJE	ROLAMENTO	
6		**148898A1**		1	ALOJAMENTO, differential	CAVIDAD	HOUSING	CARTER	014V
					GEHÄUSE	ALLOGGIAMENTO	HUS	ALOJAMENTO	
7	2	**148899A1**		16	PARAFUSO	TORNILLO	SCREW	VIS	040V
					SCHRAUBE	VITE	SKRUE	PARAFUSO	
8		**148900A1**		1	CALCO DE AFINACAO	SUPLEMENTO	SHIM	CALE D'EPAISSEUR	198S
					UNTERLEGSCHEIBE	SPESSORE	MELLEMLAEG	CALCO DE AFINACAO	
8		**148901A1**		1	CALCO DE AFINACAO	SUPLEMENTO	SHIM	CALE D'EPAISSEUR	198S
					UNTERLEGSCHEIBE	SPESSORE	MELLEMLAEG	CALCO DE AFINACAO	
8		**148902A1**		1	CALCO DE AFINACAO	SUPLEMENTO	SHIM	CALE D'EPAISSEUR	198S
					UNTERLEGSCHEIBE	SPESSORE	MELLEMLAEG	CALCO DE AFINACAO	
9		**148903A1**		8	DISCO	DISCO	DISC	DISQUE	060D
					SCHEIBE	DISCO	NAV	DISCO	
10		**87457091**		1	PAR CÔNICO, Assy	PAR CONICO	GEAR, BEVEL	COUPLE CONIQUE	285C
					KEGELRAD	COPPIA CONICA	KRON- OG SPIDSHJUL	GRUPO CONICO	
11		**148905A1**		10	DISCO	DISCO	DISC	DISQUE	060D
					SCHEIBE	DISCO	NAV	DISCO	
12		**148906A1**		2	DISCO	DISCO	DISC	DISQUE	060D
					SCHEIBE	DISCO	NAV	DISCO	
13		**148907A1**		2	ENGRENAGEM SOLAR, planet				
						PIÑÓN SOLAR	SUN GEAR	PIGNON SOLAIRE	P365
					SONNENRAD	INGRANAGGIO, SOLE	SOLGEAR	PIÑÓN SOLAR	
14		**148908A1**		4	ENGRENAGEM, satellite	ENGRANAJE	GEAR	PIGNON	050I
					ZAHNRAD	INGRANAGGIO	TANDHJUL	CARRETO	
15		**148909A1**		4	ARRUELA PLANA	ARANDELA	WASHER	RONDELLE	131R
					UNTERLEGSCHEIBE	ROSETTA PIANA	FLADSKIVE	ANILHA	
16		**148910A1**		2	EIXO	EJE	SHAFT	ARBRE	016A
					WELLE	ALBERO	AKSEL	VEIO	
17		**148911A1**		3	PINO-ELÁSTICO	PASADOR TUBOLAR	PIN, ROLL	GOUPILLE ELASTIQUE	200S
					SPANNSTIFT	SPINA ELASTICA	SPLIT	TROCO	

(1) Use Loctite 222
(2) Use Loctite 270
(a) BSN N6AE04071
(b) ASN N6AE04072

EIXO TRASEIRO - DIFERENCIAL
EJE TRASERO - DIFERENCIAL
REAR AXLE - DIFFERENTIAL
REAR AXLE - DIFFERENTIAL

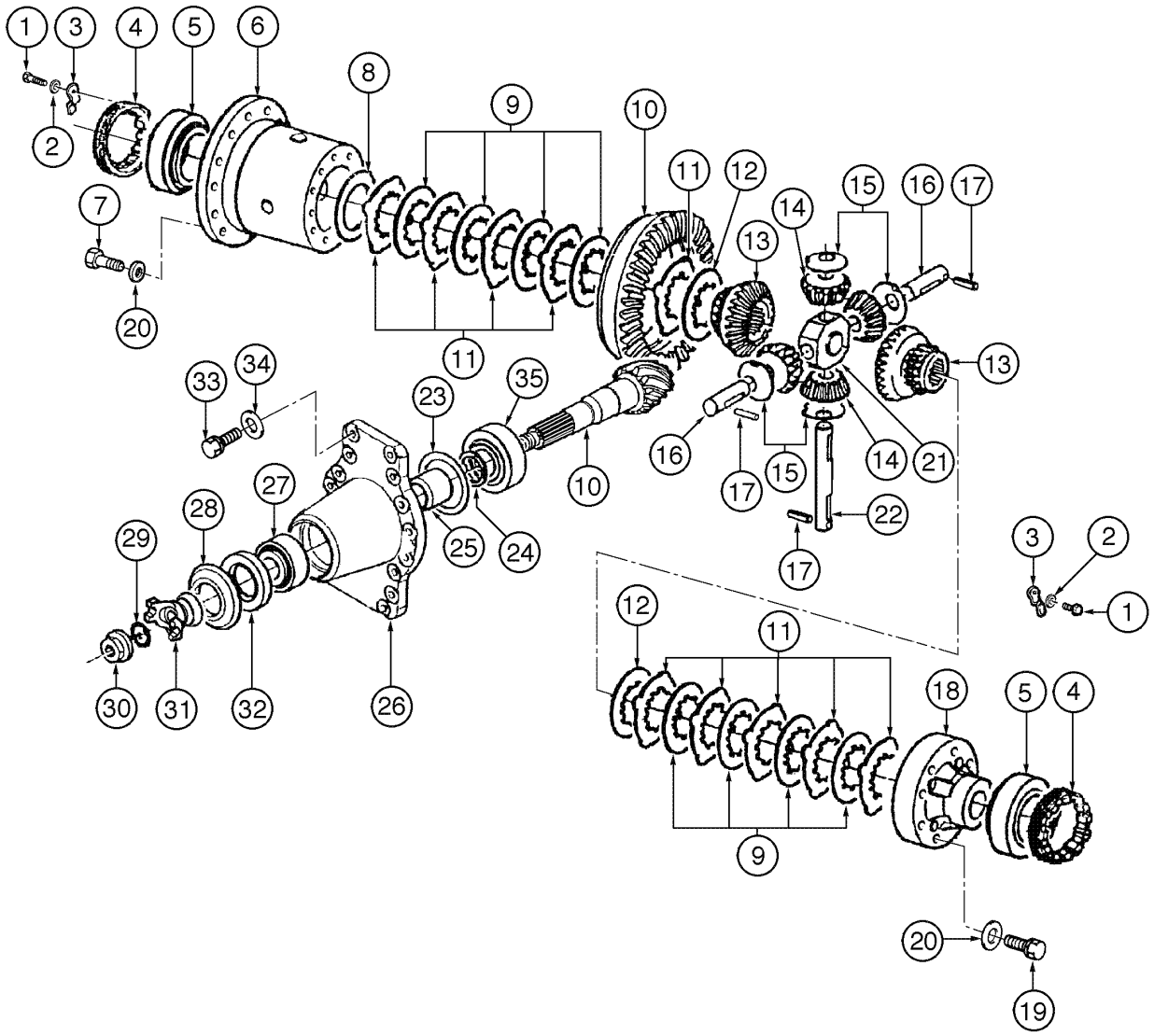

REAR AXLE - DIFFERENTIAL
REAR AXLE - DIFFERENTIAL
REAR AXLE - DIFFERENTIAL
REAR AXLE - DIFFERENTIAL

R	N	P.N.	MOD	Q	Denominação Bezeichnung	Denominacion Descrizione	Description Beskrivelse	Description Denominação	L.C.
18		**148912A1**		1	TAMPA ABDECKUNG	TAPADERA COPERCHIO	COVER DÆKSEL	COUVERCLE COBERTA	265C
19		**148913A1**		8	PARAFUSO SCHRAUBE	TORNILLO VITE	SCREW SKRUE	VIS PARAFUSO	040V
20		**148914A1**		16	ARRUELA PLANA UNTERLEGSCHEIBE	ARANDELA ROSETTA PIANA	WASHER FLADSKIVE	RONDELLE ANILHA	131R
21		**148915A1**		1	SUPORTE, support HALTER	SOPORTE SOSTEGNO	HOLDER HOLDER	SUPPORT SUPORTE	174S
22		**148916A1**		1	PINO BOLZEN	PERNO PERNO	PIN STIFT	AXE PERNO	080P
23		**148917A1**		1	CALCO DE AFINACAO, 0,10mm SUPLEMENTO UNTERLEGSCHEIBE	 SPESSORE	 SHIM MELLEMLAEG	 CALE D'EPAISSEUR CALCO DE AFINACAO	198S
23		**148918A1**		1	CALCO DE AFINACAO, 0,20mm SUPLEMENTO UNTERLEGSCHEIBE	 SPESSORE	 SHIM MELLEMLAEG	 CALE D'EPAISSEUR CALCO DE AFINACAO	198S
23		**148919A1**		1	CALCO DE AFINACAO, 0,50mm SUPLEMENTO UNTERLEGSCHEIBE	 SPESSORE	 SHIM MELLEMLAEG	 CALE D'EPAISSEUR CALCO DE AFINACAO	198S
23		**148920A1**		1	CALCO DE AFINACAO, 0,15mm SUPLEMENTO UNTERLEGSCHEIBE	 SPESSORE	 SHIM MELLEMLAEG	 CALE D'EPAISSEUR CALCO DE AFINACAO	198S
24		**148921A1**		5	CALCO DE AFINACAO, 0,15mm SUPLEMENTO UNTERLEGSCHEIBE	 SPESSORE	 SHIM MELLEMLAEG	 CALE D'EPAISSEUR CALCO DE AFINACAO	198S
24		**148922A1**		3	CALCO DE AFINACAO, 0,20mm SUPLEMENTO UNTERLEGSCHEIBE	 SPESSORE	 SHIM MELLEMLAEG	 CALE D'EPAISSEUR CALCO DE AFINACAO	198S
24		**148923A1**		1	CALCO DE AFINACAO, 0,30mm SUPLEMENTO UNTERLEGSCHEIBE	 SPESSORE	 SHIM MELLEMLAEG	 CALE D'EPAISSEUR CALCO DE AFINACAO	198S
24		**148924A1**		1	CALCO DE AFINACAO, 0,40mm SUPLEMENTO UNTERLEGSCHEIBE	 SPESSORE	 SHIM MELLEMLAEG	 CALE D'EPAISSEUR CALCO DE AFINACAO	198S
24		**148925A1**		1	CALCO DE AFINACAO, 0,50mm SUPLEMENTO UNTERLEGSCHEIBE	 SPESSORE	 SHIM MELLEMLAEG	 CALE D'EPAISSEUR CALCO DE AFINACAO	198S
25		**148926A1**		1	ESPAÇADOR DISTANZSTÜCK	SEPARADOR DISTANZIALE	SPACER AFSTANDSSTYKKE	ENTRETOISE ESPACADOR	075D
26		**87457094**		1	TAMPA ABDECKUNG	TAPADERA COPERCHIO	COVER DÆKSEL	COUVERCLE COBERTA	265C
27		**148928A1**		1	ROLAMENTO, tapper roller LAGER, KOMPLETT	COJINETE CUSCINETTO	BEARING ASSY LEJE	ROULEMENT ROLAMENTO	341C
28		**148929A1**		1	PLAQUETA, protection ABDECKPLATTE	PLAQUITA PIASTRINA	PLATE, COVER PLADE	PLAQUETTE CHAPA PEQUENA	110P
29		**148930A1**		1	ANEL "O" DICHTRING	JUNTA HERMETICA ANELLO TOROIDALE	O-RING O-RING	JOINT THORIQUE O-RING	055A

EIXO TRASEIRO - DIFERENCIAL
EJE TRASERO - DIFERENCIAL
REAR AXLE - DIFFERENTIAL
REAR AXLE - DIFFERENTIAL

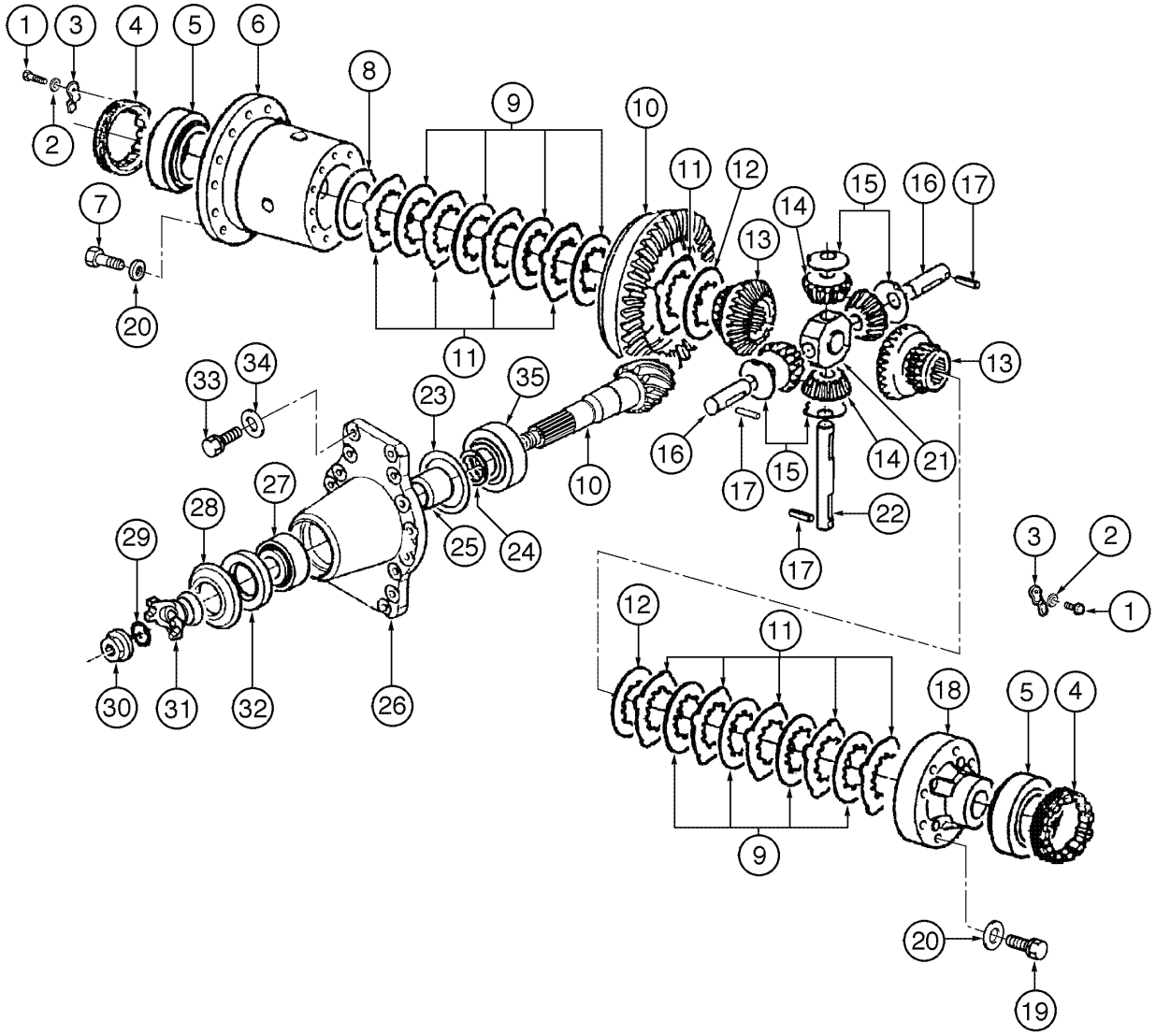

REAR AXLE - DIFFERENTIAL
REAR AXLE - DIFFERENTIAL
REAR AXLE - DIFFERENTIAL
REAR AXLE - DIFFERENTIAL

R	N	P.N.	MOD	Q	Denominação Bezeichnung	Denominacion Descrizione	Description Beskrivelse	Description Denominação	L.C.
30	1	**148931A1**		1	PORCA MUTTER	TUERCA DADO	NUT MØTRIK	ECROU PORCA	010D
31		**149987A1**		1	FLANGE FLANSCH	BRIDA FLANGIA	FLANGE FLANGE	FLASQUE FALANGE	070F
32		**148933A1**		1	ANEL DE VEDACAO DICHTUNG	ANILLO DE CIERRE ANELLO DI TENUTA	SEAL PAKNINGSRING	JOINT ANEL DE VEDACAO	132A
33	1	**87457097**		16	PARAFUSO SCHRAUBE	TORNILLO VITE	SCREW SKRUE	VIS PARAFUSO	040V
34		**87457100**		16	MOLA FEDER	RESORTE MOLLA	SPRING FJEDER	RESSORT MOLA	100M
35		**148936A1**		1	ROLAMENTO, tapper roller LAGER, KOMPLETT	COJINETE CUSCINETTO	BEARING ASSY LEJE	ROULEMENT ROLAMENTO	341C

(1) Use Loctite 270

06-66	01	p1	06/09

EIXO TRASEIRO - CUBO DE RODA
EJE TRASERO - CUBO DE RUEDA
REAR AXLE - WHEEL HUB
REAR AXLE - WHEEL HUB

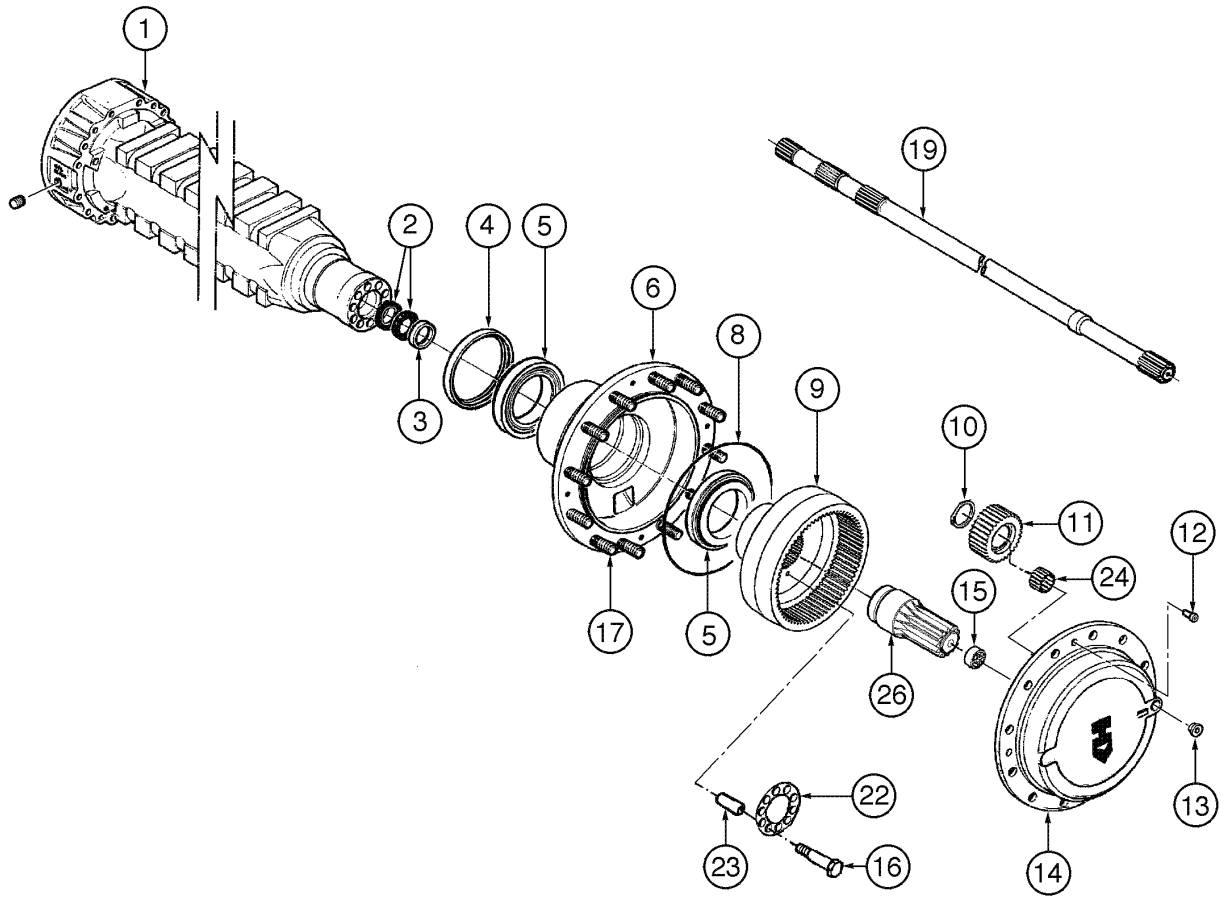

REAR AXLE - WHEEL HUB
REAR AXLE - WHEEL HUB
REAR AXLE - WHEEL HUB
REAR AXLE - WHEEL HUB

R	N	P.N.	MOD	Q	Denominação Bezeichnung	Denominacion Descrizione	Description Beskrivelse	Description Denominação	L.C.
1		87445698	a	1	EIXO TRASEIRO, Assy, Includes items 1 - 26				
						PUENTE POSTERIOR	AXLE, REAR	PONT ARRIERE	168P
					HINTERACHSE	PONTE POSTERIORE	BAGAKSEL	EIXO TRASEIRO	
1		87397705	b	1	EIXO, Rear Assy, Includes items 1 - 26				
						EJE	AXLE	ESSIEU	087A
					ACHSE	ASSALE	AKSEL	EIXO	
1		148937A1		2	ALOJAMENTO, axle	CAVIDAD	HOUSING	CARTER	014V
					GEHÄUSE	ALLOGGIAMENTO	HUS	ALOJAMENTO	
2		87457092		2	JUNTAS	JUNTA DE CAUCHO	SEAL, RUBBER	JOINT, CAOUTCHOUC	122G
					GUMMIDICHTUNG	GUARNIZIONE DI GOMM	GUMMITAETNING	JUNTAS	
3		148939A1		2	ANEL, centering	ANILLO	RING	ANNEAU	045A
					RING	ANELLO	RING	ANEL	
4		87457081		2	JUNTAS	JUNTA DE CAUCHO	SEAL, RUBBER	JOINT, CAOUTCHOUC	122G
					GUMMIDICHTUNG	GUARNIZIONE DI GOMM	GUMMITAETNING	JUNTAS	
5		148941A1		4	ROLAMENTO, tapper roller	COJINETE	BEARING ASSY	ROULEMENT	341C
					LAGER, KOMPLETT	CUSCINETTO	LEJE	ROLAMENTO	
6		148942A1		2	CUBO, wheel	CUBO	HUB	MOYEU	135M
					NABE	MOZZO	NAV	CUBO	
8		148944A1		2	ANEL "O"	JUNTA HERMETICA	O-RING	JOINT THORIQUE	055A
					DICHTRING	ANELLO TOROIDALE	O-RING	O-RING	
9		148945A1		2	COROA DENTADA	CORONA DENTADA	GEAR, RING	COURONNE DENTÉE	297C
					HOHLRAD	CORONA DENTATA	TANDKRANS	CREMALHEIRA	
10		148946A1		6	ANEL, safety	ANILLO DE RESORTE	RING, SNAP	ANNEAU D'ARRÊT	054A
					SPRENGRING	ANELLO ELASTICO	LÅSERING	ANEL	
11		148947A1		6	ENGRENAGEM, satellite	ENGRANAJE	GEAR	PIGNON	050I
					ZAHNRAD	INGRANAGGIO	TANDHJUL	CARRETO	
12		148948A1		4	PARAFUSO	TORNILLO	SCREW	VIS	040V
					SCHRAUBE	VITE	SKRUE	PARAFUSO	
13		148949A1		2	BUJÃO	TAPÓN	PLUG	BOUCHON	050T
					STOPFEN	TAPPO	PROP	BUJÃO	
14		148950A1		2	TAMPA, satellites	TAPADERA	COVER	COUVERCLE	265C
					ABDECKUNG	COPERCHIO	DÆKSEL	COBERTA	
15		148951A1		2	ARRUELA PLANA	ARANDELA	WASHER	RONDELLE	131R
					UNTERLEGSCHEIBE	ROSETTA PIANA	FLADSKIVE	ANILHA	
16		148952A1		20	PARAFUSO	TORNILLO	SCREW	VIS	040V
					SCHRAUBE	VITE	SKRUE	PARAFUSO	
17		87457082		24	PRISIONEIRO, wheel	PRISIONERO	STUD	GOUJON	210P
					GEWINDEBOLZEN	PRIGIONIERO	STOETTEBOLT	PERNE	
19		87457083		2	SEMI-EIXO	SEMIEJE	HALF SHAFT	DEMI-ARBRE	092S
					HALBACHSE	SEMIALBERO	BAGAKSEL	SEMIEIXO	
22		148955A1		2	PLAQUETA, locking	PLAQUITA	PLATE, COVER	PLAQUETTE	110P
					ABDECKPLATTE	PIASTRINA	PLADE	CHAPA PEQUENA	
23		148956A1		20	BUCHA, reducer	CASQUILLO	BUSHING	BAGUE	095B
					BUECHSE	BOCCOLA	BOESNING	CASQUILHO	
24		148957A1		6	ROLAMENTO, needle	COJINETE	BEARING ASSY	ROULEMENT	341C
					LAGER, KOMPLETT	CUSCINETTO	LEJE	ROLAMENTO	

(a) BSN N6AE04071
(b) ASN N6AE04072

EIXO TRASEIRO - CUBO DE RODA
EJE TRASERO - CUBO DE RUEDA
REAR AXLE - WHEEL HUB
REAR AXLE - WHEEL HUB

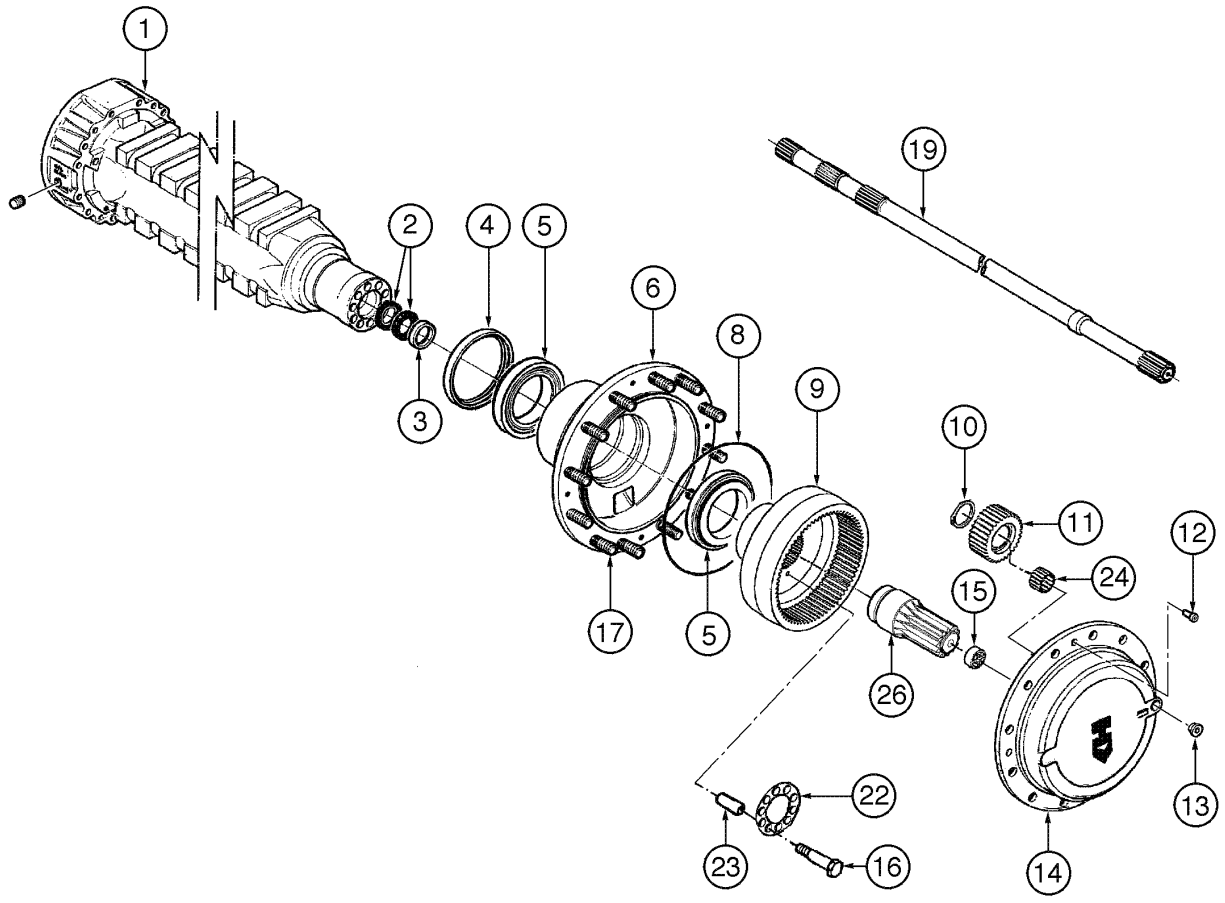

REAR AXLE - WHEEL HUB
REAR AXLE - WHEEL HUB
REAR AXLE - WHEEL HUB
REAR AXLE - WHEEL HUB

R	N	P.N.	MOD	Q	Denominação Bezeichnung	Denominacion Descrizione	Description Beskrivelse	Description Denominação	L.C.
26		**87457084**		2	PINHAO, sun RITZEL	PINON PIGNONE	PINION SPIDSHJUL	PIGNON PINHAO	P045

06-68	01	p1	06/09

EIXO TRASEIRO - FREIOS
EJE TRASERO - FRENOS
REAR AXLE - BRAKES
REAR AXLE - BRAKES

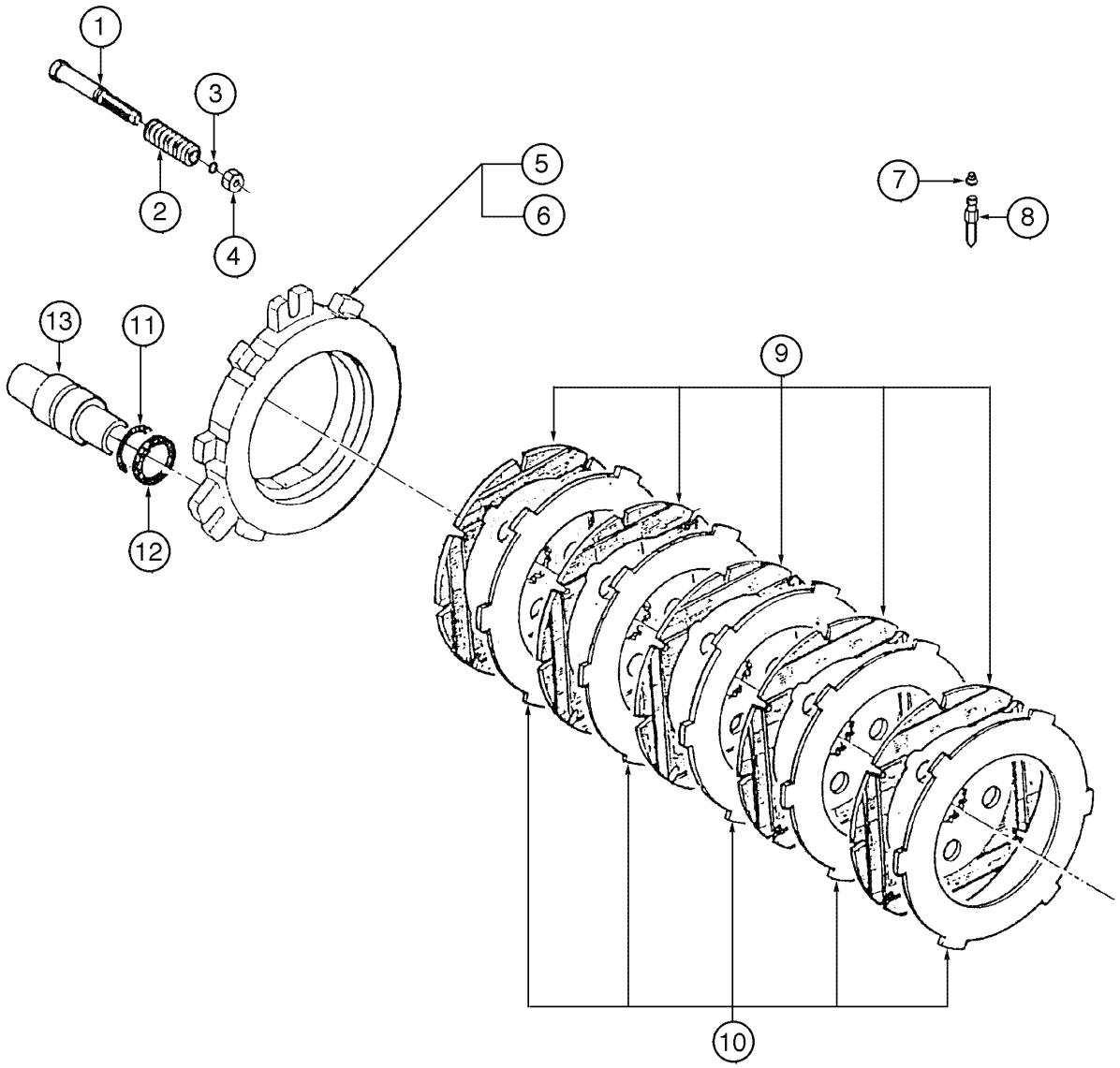

REAR AXLE - BRAKES
REAR AXLE - BRAKES
REAR AXLE - BRAKES
REAR AXLE - BRAKES

R	N	P.N.	MOD	Q	Denominação Bezeichnung	Denominacion Descrizione	Description Beskrivelse	Description Denominação	L.C.
1		**87445698**	a	1	EIXO TRASEIRO, Assy, Includes items 1 - 13				
						PUENTE POSTERIOR	AXLE, REAR	PONT ARRIERE	168P
					HINTERACHSE	PONTE POSTERIORE	BAGAKSEL	EIXO TRASEIRO	
1		**87397705**	b	1	EIXO, Rear Assy, Includes items 1 - 13				
						EJE	AXLE	ESSIEU	087A
					ACHSE	ASSALE	AKSEL	EIXO	
1		**148958A1**		6	PARAFUSO	TORNILLO	SCREW	VIS	040V
					SCHRAUBE	VITE	SKRUE	PARAFUSO	
2		**148959A1**		6	MOLA	RESORTE	SPRING	RESSORT	100M
					FEDER	MOLLA	FJEDER	MOLA	
3		**148960A1**		6	ANEL "O"	JUNTA HERMETICA	O-RING	JOINT THORIQUE	055A
					DICHTRING	ANELLO TOROIDALE	O-RING	O-RING	
4		**148961A1**		6	PORCA	TUERCA	NUT	ECROU	010D
					MUTTER	DADO	MØTRIK	PORCA	
5		**87457085**		1	DISCO, RH	DISCO	DISC	DISQUE	060D
					SCHEIBE	DISCO	NAV	DISCO	
6		**87457087**		1	DISCO, LH	DISCO	DISC	DISQUE	060D
					SCHEIBE	DISCO	NAV	DISCO	
7		**148969A1**		2	BUJÃO	TAPÓN	PLUG	BOUCHON	050T
					STOPFEN	TAPPO	PROP	BUJÃO	
8		**148970A1**		2	PARAFUSO	TORNILLO	SCREW	VIS	040V
					SCHRAUBE	VITE	SKRUE	PARAFUSO	
9		**148962A1**	a	10	DISCO, brake	DISCO	DISC	DISQUE	060D
					SCHEIBE	DISCO	NAV	DISCO	
9		**71102762**	b	10	DISCO, brake coated	DISCO	DISC	DISQUE	060D
					SCHEIBE	DISCO	NAV	DISCO	
10		**148963A1**		10	DISCO, brake	DISCO	DISC	DISQUE	060D
					SCHEIBE	DISCO	NAV	DISCO	
11		**148964A1**		6	ANEL "O"	JUNTA HERMETICA	O-RING	JOINT THORIQUE	055A
					DICHTRING	ANELLO TOROIDALE	O-RING	O-RING	
12		**148965A1**		6	ANEL	ANILLO	RING	ANNEAU	045A
					RING	ANELLO	RING	ANEL	
13		**148966A1**		6	ÊMBOLO	EMBOLO	PLUNGER	PLONGEUR	130P
					TAUCHKOLBEN	STANTUFFO	STEMPEL	EMBOLO	

(a) BSN N6AE04071
(b) ASN N6AE04072

06-70	01	p1	06/09

EIXO TRASEIRO - MANCAL
EJE TRASERO - COJINETE
REAR AXLE - SUPPORT
REAR AXLE - SUPPORT

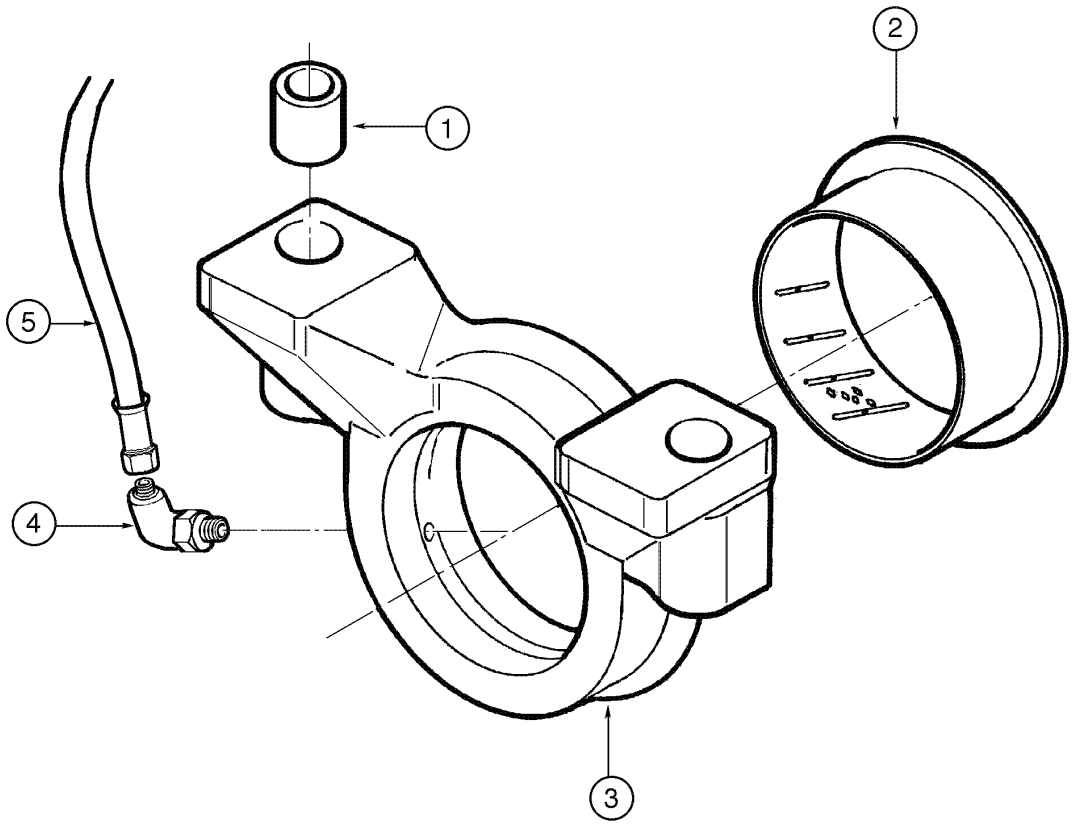

REAR AXLE - SUPPORT
REAR AXLE - SUPPORT
REAR AXLE - SUPPORT
REAR AXLE - SUPPORT

R	N	P.N.	MOD	Q	Denominação Bezeichnung	Denominacion Descrizione	Description Beskrivelse	Description Denominação	L.C.
		87445698	a	1	EIXO TRASEIRO, Assy, Includes items 1, 2, 3				
						PUENTE POSTERIOR	AXLE, REAR	PONT ARRIERE	168P
					HINTERACHSE	PONTE POSTERIORE	BAGAKSEL	EIXO TRASEIRO	
		87397705	b	1	EIXO, Rear Assy, Includes items 1, 2, 3				
						EJE	AXLE	ESSIEU	087A
					ACHSE	ASSALE	AKSEL	EIXO	
		87457105	a	2	SUPORTE, Assy, Includes items 1, 2, 3				
						SOPORTE	SUPPORT	SUPPORT	300S
					HALTERUNG, LAGERBO	SUPPORTO	BESLAG	SUPORTE	
		71102783	b	2	SUPORTE, Assy, Includes items 1, 2, 3				
						SOPORTE	SUPPORT	SUPPORT	300S
					HALTERUNG, LAGERBO	SUPPORTO	BESLAG	SUPORTE	
1		**87457101**	a	4	BUCHA, reduction	CASQUILLO	BUSHING	BAGUE	095B
					BUECHSE	BOCCOLA	BOESNING	CASQUILHO	
2		**87457102**	a	2	BUCHA, thrust	CASQUILLO	BUSHING	BAGUE	095B
					BUECHSE	BOCCOLA	BOESNING	CASQUILHO	
3		**87457103**	a	2	SUPORTE	SOPORTE	SUPPORT	SUPPORT	300S
					HALTERUNG, LAGERBO	SUPPORTO	BESLAG	SUPORTE	
4		**328082A1**		2	COTOVELO	CODO	ELBOW	COUDE	2940
					KNIESTÜCK	GOMITO	VINKELRØR	JOELHO	
5		**L72667**		2	MANGUEIRA, lubricating	MANGA	HOSE	FLEXIBLE	4480
					SCHLAUCHMUFFE	MANICOTTO FLESSIBILE	SLANGE	TUBO FLEXIVEL	
	1, 2	**71103262**		1	KIT, bushing + seal (service)				
						EQUIPO	KIT	KIT	305C
					SATZ	CORREDO	UDSTYR	KIT	

(1) Não ilustrada
(2) Anel O (2) 71102782, (2) Retentor 71102780, (2) Bucha 71103162 e Bucha 71102781
(a) BSN N6AE04071
(b) ASN N6AE04072

06-72	01	p1	11/07

EIXO TRASEIRO - BATENTE
EJE TRASERO - TOPE
REAR AXLE - STOP
REAR AXLE - STOP

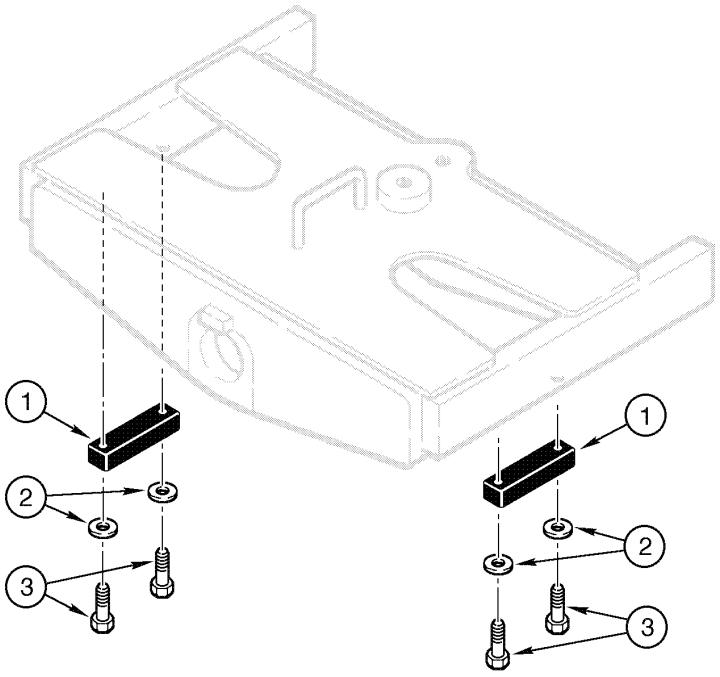

REAR AXLE - STOP
REAR AXLE - STOP
REAR AXLE - STOP
REAR AXLE - STOP

R	N	P.N.	MOD	Q	Denominação Bezeichnung	Denominacion Descrizione	Description Beskrivelse	Description Denominação	L.C.
1		8602889		2	BATENTE STOPPVORRICHTUNG	DISPOSITIVO DE TOPE ARRESTO	STOP STOP	BUTÉE BATENTE	080A
2		896-11012		4	ARRUELA PLANA, M13.5 x 24.5 x 3, HT ARANDELA UNTERLEGSCHEIBE	ROSETTA PIANA	WASHER FLADSKIVE	RONDELLE ANILHA	131R
3		827-12060		4	PARAFUSO, Hex, M12 x 60, 10.9 TORNILLO SCHRAUBE	BULLONE	BOLT SKRUE	BOULON PARAFUSO	140B

06-74	01	p1	06/09

EIXO PROPULSOR - MOTOR
EJE PROPULSOR - MOTOR
DRIVE SHAFT - ENGINE
DRIVE SHAFT - ENGINE

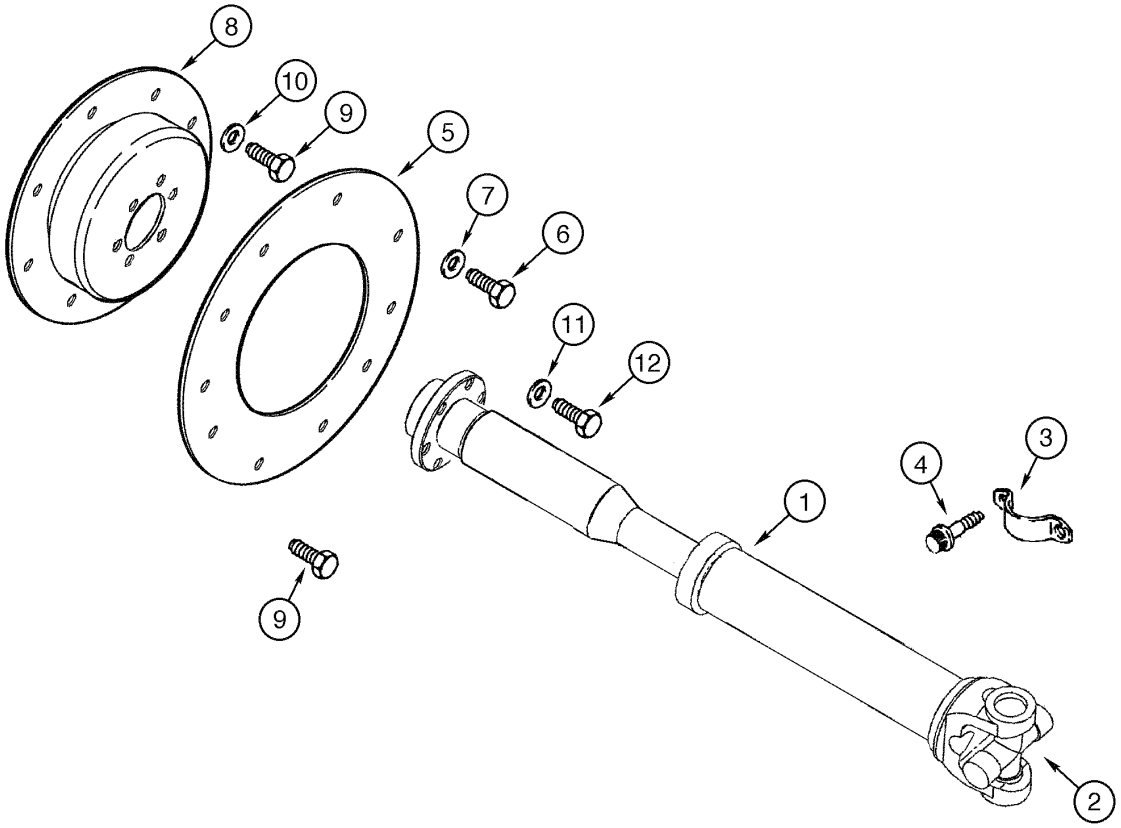

DRIVE SHAFT - ENGINE
DRIVE SHAFT - ENGINE
DRIVE SHAFT - ENGINE
DRIVE SHAFT - ENGINE

R	N	P.N.	MOD	Q	Denominação Bezeichnung	Denominacion Descrizione	Description Beskrivelse	Description Denominação	L.C.
1		149587A1		1	EIXO COMANDO, Drive Engine Assy, Includes item 2				
						ARBOL DE MANDO	SHAFT, DRIVE	ARBRE D'ENTRAINEMEN	P754
					ANTRIEBSWELLE	ALBERO MOTORE	DRIVAKSEL	EIXO COMANDO	
2		87437061		1	CRUZETA	CRUCETA	SPIDER	CROISILLON	320C
					ZAPFENKREUZ	CROCIERA	KRYDS	CRUZETA	
3		85801574		2	PRENDEDOR	BORNE	CLAMP	BRIDE	120M
					KLEMME	MORSETTO	SPÆNDEBÅND	BORNE	
4		D137627		4	PARAFUSO	TORNILLO	BOLT	BOULON	0810
					SCHAUBENBOLZEN	BULLONE	SKRUE	PARAFUSO	
5		389846A2		1	TAMPA, Flywheel	TAPA	COVER	COUVERCLE	2250
					DECKEL	COPERCHIO	COVER	TAMPA	
6		627-10020		12	PARAFUSO, Hex, M10 x 20, 10.9, Full Thd				
						TORNILLO	BOLT	BOULON	140B
					SCHRAUBE	BULLONE	SKRUE	PARAFUSO	
7		895-11010		12	ARRUELA PLANA, M10 x 20 x 2				
						ARANDELA	WASHER	RONDELLE	131R
					UNTERLEGSCHEIBE	ROSETTA PIANA	FLADSKIVE	ANILHA	
8		355829A2		1	ACOPLAMENTO	CRUCETA	COUPLING	NOIX	Z570
					KERNSTUECK	ATTACCO	COUPLING	ACOPLAMENTO	
9		627-10025		8	PARAFUSO, Hex, M10 x 25, 10.9, Full Thd				
						TORNILLO	BOLT	BOULON	140B
					SCHRAUBE	BULLONE	SKRUE	PARAFUSO	
10		896-15010		8	ARRUELA PLANA, M10 x 24.5 x 3, HT				
						ARANDELA	WASHER	RONDELLE	131R
					UNTERLEGSCHEIBE	ROSETTA PIANA	FLADSKIVE	ANILHA	
11		896-11010		6	ARRUELA PLANA, M10 x 21.5 x 2.5, HT				
						ARANDELA	WASHER	RONDELLE	131R
					UNTERLEGSCHEIBE	ROSETTA PIANA	FLADSKIVE	ANILHA	
12	1	627-10035		6	PARAFUSO, Hex, M10 x 35, 10.9, Full Thd				
						TORNILLO	BOLT	BOULON	140B
					SCHRAUBE	BULLONE	SKRUE	PARAFUSO	

(1) Use Loctite 242, CASE 345-49

06-76	01	p1	06/09

EIXO PROPULSOR - DIANTEIRO
EJE PROPULSOR - DELANTERO
DRIVE SHAFT - FRONT
DRIVE SHAFT - FRONT

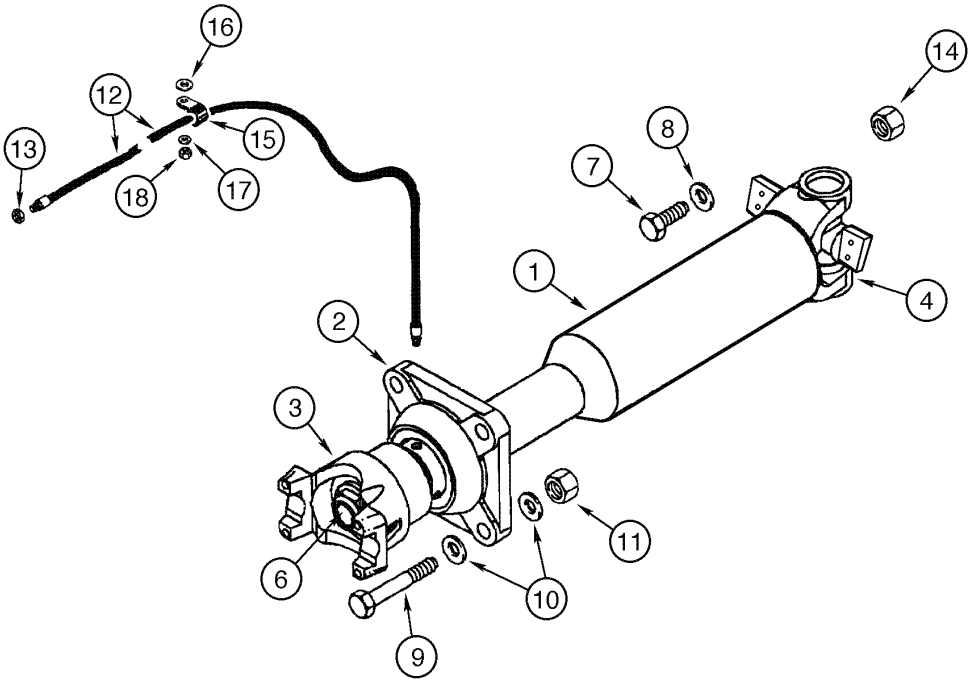

DRIVE SHAFT - FRONT
DRIVE SHAFT - FRONT
DRIVE SHAFT - FRONT
DRIVE SHAFT - FRONT

R	N	P.N.	MOD	Q	Denominação Bezeichnung	Denominacion Descrizione	Description Beskrivelse	Description Denominação	L.C.
1		87445696		1	ACOPLAMENTO, Drive Front Assy, Includes items 2, 3, 4, 6				
						CARDÁN	JOINT, UNIVERSAL	CARDAN	067G
					KREUZGELENK	GIUNTO CARDANICO	LED, UNIVERSAL	CARDÁN	
2		87457063		1	SUPORTE	SOPORTE	HOLDER	SUPPORT	174S
					HALTER	SOSTEGNO	HOLDER	SUPORTE	
3		87457064		1	GARFO	HORQUETA	FORK	FOURCHE	125F
					HEUGABEL	FORCA	FORK	FORQUETA	
4		87457065		1	CRUZETA	CRUCETA	SPIDER	CROISILLON	320C
					ZAPFENKREUZ	CROCIERA	KRYDS	CRUZETA	
6		S300353		1	PORCA	TUERCA	NUT	ECROU	5780
					MUTTER	DADO	MØTRIK	PORCA	
7		328-632		4	PARAFUSO	TORNILLO	BOLT	BOULON	140B
					SCHRAUBE	BULLONE	SKRUE	PARAFUSO	
8		492-11038		4	ARRUELA-TRAVA, 3/8"	ARANDELA DE FRENO	WASHER, LOCK	RONDELLE FREIN	132R
					SICHERUNGSSCHEIBE	ROSETTA DI SICUREZZA	LAASESKIVE	ANILHA DE FIXACAO	
9		827-12060		4	PARAFUSO, Hex, M12 x 60, 10.9				
						TORNILLO	BOLT	BOULON	140B
					SCHRAUBE	BULLONE	SKRUE	PARAFUSO	
10		896-11012		8	ARRUELA PLANA, M13.5 x 24.5 x 3, HT				
						ARANDELA	WASHER	RONDELLE	131R
					UNTERLEGSCHEIBE	ROSETTA PIANA	FLADSKIVE	ANILHA	
11		832-10412		4	CONTRA PORCA, M12 x 1.75, Cl 8				
						CONTRA TUERCA	NUT, LOCK	CONTRE-ECROU	P263
					SICHERUNGSMUTTER	CONTRODADO	LASEMOETRIK	CONTRA PORCA	
12		L54694		1	MANGUEIRA, 1041mm, Includes item 13				
						MANGA	HOSE	FLEXIBLE	4480
					SCHLAUCHMUFFE	MANICOTTO FLESSIBILE	SLANGE	TUBO FLEXIVEL	
13		219-8		1	GRAXEIRA, 1/4"-28 NPT x .54" lg				
						ENGRASADOR	NIPPLE, LUBE	GRAISSEUR	060I
					SCHMIERNIPPEL	INGRASSATORE	SMØRENIPPEL	LUBRIFICADOR	
14		F53473		1	PORCA	TUERCA	NUT	ECROU	5780
					MUTTER	DADO	MØTRIK	PORCA	
15		515-2495		1	PRENDEDOR, 3/8", Insul, 7/16" Bolt				
						BORNE	CLAMP	BRIDE	120M
					KLEMME	MORSETTO	SPÆNDEBÅND	BORNE	
16		896-15012		1	ARRUELA PLANA, M12 x 28.5 x 4, HT				
						ARANDELA	WASHER	RONDELLE	131R
					UNTERLEGSCHEIBE	ROSETTA PIANA	FLADSKIVE	ANILHA	
17		895-11010		1	ARRUELA PLANA, M10 x 20 x 2				
						ARANDELA	WASHER	RONDELLE	131R
					UNTERLEGSCHEIBE	ROSETTA PIANA	FLADSKIVE	ANILHA	
18		832-10410		1	CONTRA PORCA, M10 x 1.5, Cl 8				
						CONTRA TUERCA	NUT, LOCK	CONTRE-ECROU	P263
					SICHERUNGSMUTTER	CONTRODADO	LASEMOETRIK	CONTRA PORCA	

06-78	01	p1	06/09

EIXO PROPULSOR - CENTRAL E TRASEIRO
EJE PROPULSOR - CENTRAL Y TRASERO
DRIVE SHAFT - CENTER AND REAR
DRIVE SHAFT - CENTER AND REAR

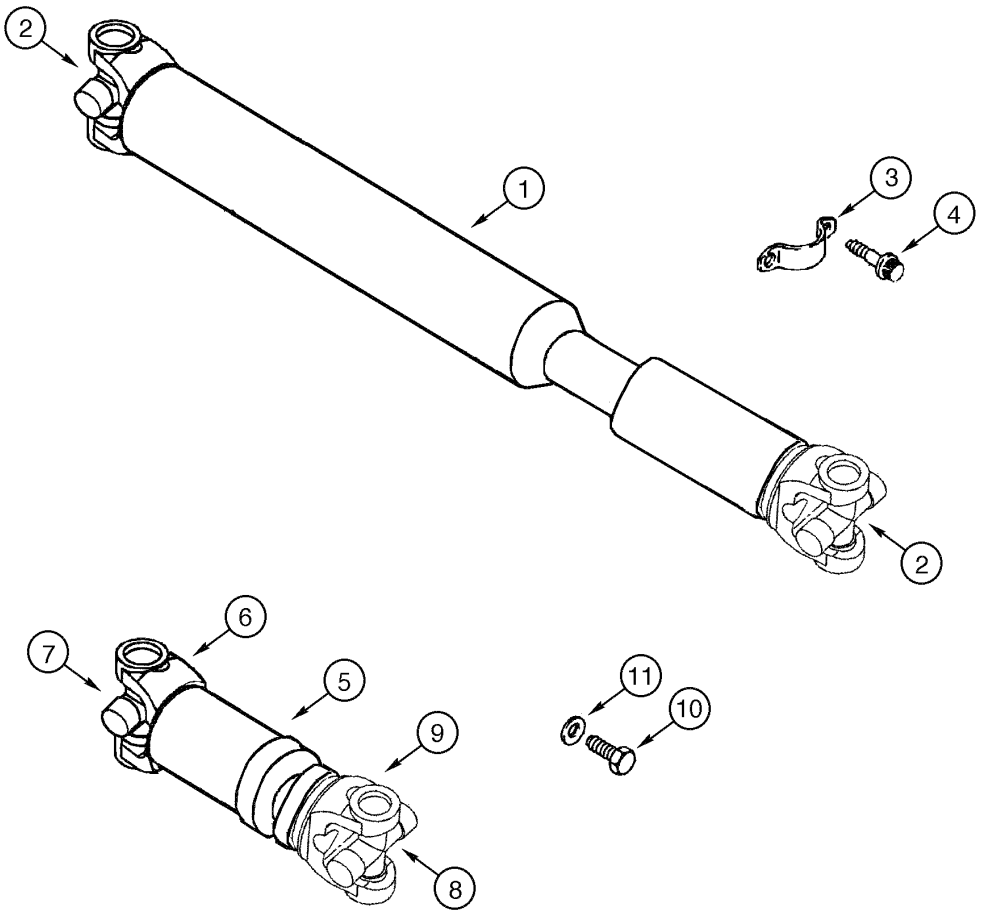

DRIVE SHAFT - CENTER AND REAR
DRIVE SHAFT - CENTER AND REAR
DRIVE SHAFT - CENTER AND REAR
DRIVE SHAFT - CENTER AND REAR

R	N	P.N.	MOD	Q	Denominação Bezeichnung	Denominacion Descrizione	Description Beskrivelse	Description Denominação	L.C.
1		149585A1		1	ACOPLAMENTO, Drive Center Assy, Includes item 2				
						CARDÁN	JOINT, UNIVERSAL	CARDAN	067G
					KREUZGELENK	GIUNTO CARDANICO	LED, UNIVERSAL	CARDÁN	
2		233094A1		2	CRUZETA	CRUCETA	SPIDER	CROISILLON	320C
					ZAPFENKREUZ	CROCIERA	KRYDS	CRUZETA	
3		L116943		4	CRUZETA DO CARDAN	CRUCETA DE CARDÁN	SPIDER, U-JOINT	CROISILLON DE CARDA	8165
					KARDANGELENKKREUZ	STELLA	U-DIFFERENTIALEKRYD	CRUCETA DE CARDÁN	
4		L116940		8	PARAFUSO, 12 pt Flg Hd, 3/8"-16 x 384, G8				
						TORNILLO	SCREW	VIS	040V
					SCHRAUBE	VITE	SKRUE	PARAFUSO	
5		87445695		1	ACOPLAMENTO, Drive Rear Assy, Includes items 6 - 9				
						CARDÁN	JOINT, UNIVERSAL	CARDAN	067G
					KREUZGELENK	GIUNTO CARDANICO	LED, UNIVERSAL	CARDÁN	
6		87457066		1	LUVA DE ACOPLAMENTO	MANGUITO	SLEEVE	MANCHON	031M
					HÜLSE	MANICOTTO	TRYKLEJE, KOBLING	TUBO	
7		233094A1		1	CRUZETA	CRUCETA	SPIDER	CROISILLON	320C
					ZAPFENKREUZ	CROCIERA	KRYDS	CRUZETA	
8		87457067		1	CRUZETA	CRUCETA	SPIDER	CROISILLON	320C
					ZAPFENKREUZ	CROCIERA	KRYDS	CRUZETA	
9		87457069		1	ACOPLAMENTO	CARDÁN	JOINT, UNIVERSAL	CARDAN	067G
					KREUZGELENK	GIUNTO CARDANICO	LED, UNIVERSAL	CARDÁN	
10		328-632		4	PARAFUSO	TORNILLO	BOLT	BOULON	140B
					SCHRAUBE	BULLONE	SKRUE	PARAFUSO	
11		492-11038		4	ARRUELA-TRAVA, 3/8"	ARANDELA DE FRENO	WASHER, LOCK	RONDELLE FREIN	132R
					SICHERUNGSSCHEIBE	ROSETTA DI SICUREZZ/	LAASESKIVE	ANILHA DE FIXACAO	

RODAS E PNEUS
RUEDAS Y NEUMATICOS
WHEELS AND TIRES
WHEELS AND TIRES



WHEELS AND TIRES
WHEELS AND TIRES
WHEELS AND TIRES
WHEELS AND TIRES

R	N	P.N.	MOD	Q	Denominação Bezeichnung	Denominacion Descrizione	Description Beskrivelse	Description Denominação	L.C.
1	1	**149857A1**		4	RODA VEICULAR, Assy (13x25)				
						RUEDA	WHEEL	ROUE	160R
					RAD	RUOTA VEICOLO	HJUL	RODA	
2	1	**A20058**		4	HASTE DA VALVULA, Includes item 3				
						VASTAGO DE VALVULA	VALVE STEM	TIGE DE SOUPAPE	P397
					VENTILSCHIEBER	STELO DELLA VALVOLA	STILKVENTIL	HASTE DA VALVULA	
3	1	**L19664**		1	BUJÃO	TAPÓN	PLUG	BOUCHON	6400
					STOPFEN	TAPPO	PROP	BUJAO	
4	2	**L48133**		4	HASTE DA VALVULA, Includes item 5				
						VASTAGO DE VALVULA	VALVE STEM	TIGE DE SOUPAPE	P397
					VENTILSCHIEBER	STELO DELLA VALVOLA	STILKVENTIL	HASTE DA VALVULA	
5	2	**L19664**		1	BUJÃO	TAPÓN	PLUG	BOUCHON	6400
					STOPFEN	TAPPO	PROP	BUJAO	
	2	**149855A1**		4	RODA VEICULAR, Assy (14x25), Includes items 6, 7, 8				
						RUEDA	WHEEL	ROUE	160R
					RAD	RUOTA VEICOLO	HJUL	RODA	
6	2	**148682A1**		1	ANEL	ANILLO	RING	ANNEAU	045A
					RING	ANELLO	RING	ANEL	
7	2	**148681A1**		1	ANEL	ANILLO	RING	ANNEAU	045A
					RING	ANELLO	RING	ANEL	
8	2	**NSS**		1	NÃO FORNECIDO SEPARADAMENTE, RIM Wheel				
						NO SE REPARA SEPARA	NOT SERVICED SEPARA	NON FOURNI SEPAREMI	064N
					KEIN ERSATZTEIL	NON FORNITO SEPARAT	NOT SERVICED SEPARA	NOT SERVICED SEPARA	
9	2	**A1901**		4	ANEL "O"	JUNTA HERMETICA	O-RING	JOINT THORIQUE	055A
					DICHTRING	ANELLO TOROIDALE	O-RING	O-RING	
10	2	**371-8051**		4	PNEU, 17,5x25 12PR L2 Goodyear				
						NEUMÁTICO	TYRE/TIRE	PNEUMATIQUE	269C
					REIFEN	PNEUMATICO	DÆK	PNEU	
10	2	**371-8052**		4	PNEU, 17,5x25 12PR L2 Firestone				
						NEUMÁTICO	TYRE/TIRE	PNEUMATIQUE	269C
					REIFEN	PNEUMATICO	DÆK	PNEU	
10	2	**148117A1**		4	PNEU, 17,5x25 12PR L2 Pirelli				
						NEUMÁTICO	TYRE/TIRE	PNEUMATIQUE	269C
					REIFEN	PNEUMATICO	DÆK	PNEU	

(1) Para Pneus 17.5x25 - Roda de uma peça
(2) Para Pneus 17.5x25 - Roda de três peças

RODAS E PNEUS
RUEDAS Y NEUMATICOS
WHEELS AND TIRES
WHEELS AND TIRES

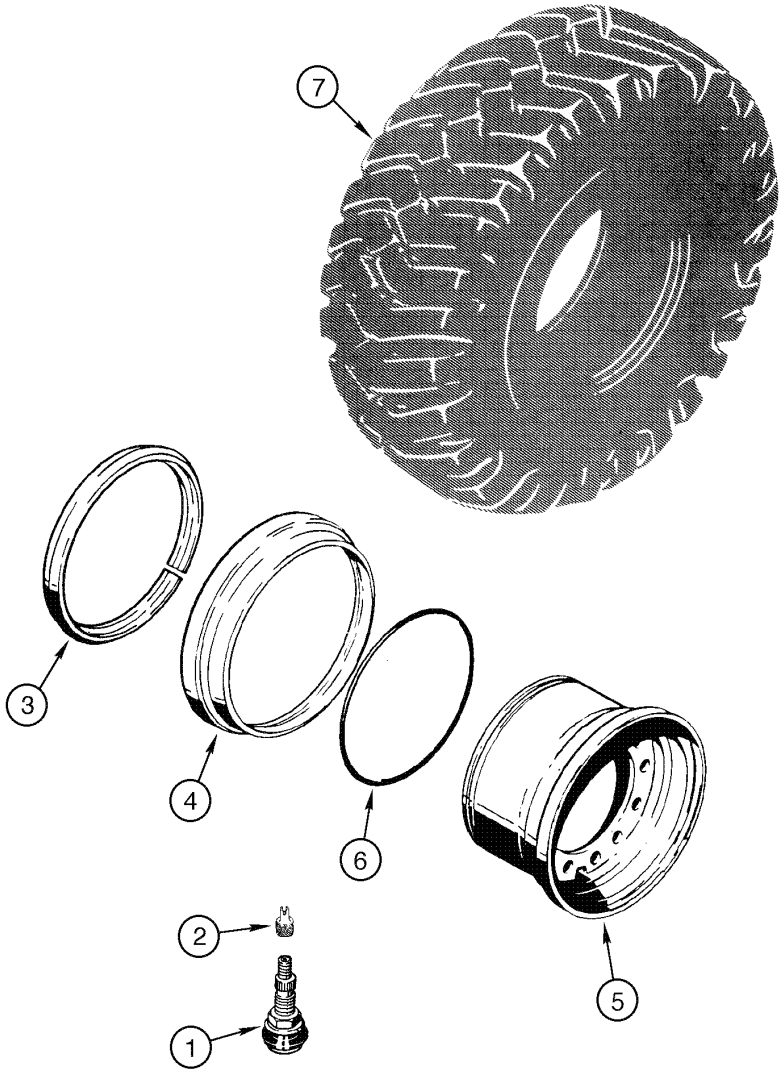

WHEELS AND TIRES
WHEELS AND TIRES
WHEELS AND TIRES
WHEELS AND TIRES

R	N	P.N.	MOD	Q	Denominação Bezeichnung	Denominacion Descrizione	Description Beskrivelse	Description Denominação	L.C.
1		A20058		4	HASTE DA VALVULA, Includes item 2				
						VASTAGO DE VALVULA	VALVE STEM	TIGE DE SOUPAPE	P397
					VENTILSCHIEBER	STELO DELLA VALVOLA	STILKVENTIL	HASTE DA VALVULA	
2		L19664		1	BUJÃO	TAPÓN	PLUG	BOUCHON	6400
					STOPFEN	TAPPO	PROP	BUJAO	
		149856A1		4	RODA VEICULAR, Assy (17x25), Includes items 3, 4, 5				
						RUEDA	WHEEL	ROUE	160R
					RAD	RUOTA VEICOLO	HJUL	RODA	
3		148682A1		1	ANEL	ANILLO	RING	ANNEAU	045A
					RING	ANELLO	RING	ANEL	
4		149229A1		1	ANEL	ANILLO	RING	ANNEAU	045A
					RING	ANELLO	RING	ANEL	
5		NSS		1	NÃO FORNECIDO SEPARADAMENTE, RIM Wheel				
						NO SE REPARA SEPARA	NOT SERVICED SEPARA	NON FOURNI SEPAREM	064N
					KEIN ERSATZTEIL	NON FORNITO SEPARAT	NOT SERVICED SEPARA	NOT SERVICED SEPARA	
6		A1901		4	ANEL "O"	JUNTA HERMETICA	O-RING	JOINT THORIQUE	055A
					DICHTRING	ANELLO TOROIDALE	O-RING	O-RING	
7		371-8081		4	PNEU, 20,5x25 12 PR L2 Goodyerr				
						NEUMÁTICO	TYRE/TIRE	PNEUMATIQUE	269C
					REIFEN	PNEUMATICO	DÆK	PNEU	
7		371-8082		4	PNEU, 20,5x25 12 PR L2 Firestone				
						NEUMÁTICO	TYRE/TIRE	PNEUMATIQUE	269C
					REIFEN	PNEUMATICO	DÆK	PNEU	
7		371-8272		4	PNEU, 20,5x25 12 PR L3 Firestone				
						NEUMÁTICO	TYRE/TIRE	PNEUMATIQUE	269C
					REIFEN	PNEUMATICO	DÆK	PNEU	
7		371-8312		4	PNEU, 20,5x25 16 PR L2 Firestone				
						NEUMÁTICO	TYRE/TIRE	PNEUMATIQUE	269C
					REIFEN	PNEUMATICO	DÆK	PNEU	

SECTION INDEX
Freios

07-02	01	FRENO, ESTACIONAMIENTO
07-04	01	FREIO - CIRCUITO HIDRÁULICO DA BOMBA
07-06	01	FREIO - CIRCUITO HIDRÁULICO DO PEDAL
07-08	01	FREIO - CIRCUITO HIDRÁULICO DE REVERSÃO DO VENTILADOR
07-10	01	FREIO - CIRCUITO HIDRÁULICO DO PEDAL AOS ACUMULADORES
07-12	01	FREIO - CIRCUITO HIDRÁULICO DO PEDAL AOS EIXOS
07-14	01	FREIO - PEDAL

07-02	01	p1	04/09

FRENO, ESTACIONAMIENTO
FRENO, ESTACIONAMIENTO
BRAKE, PARKING
FREIN DE STATIONNEMENT

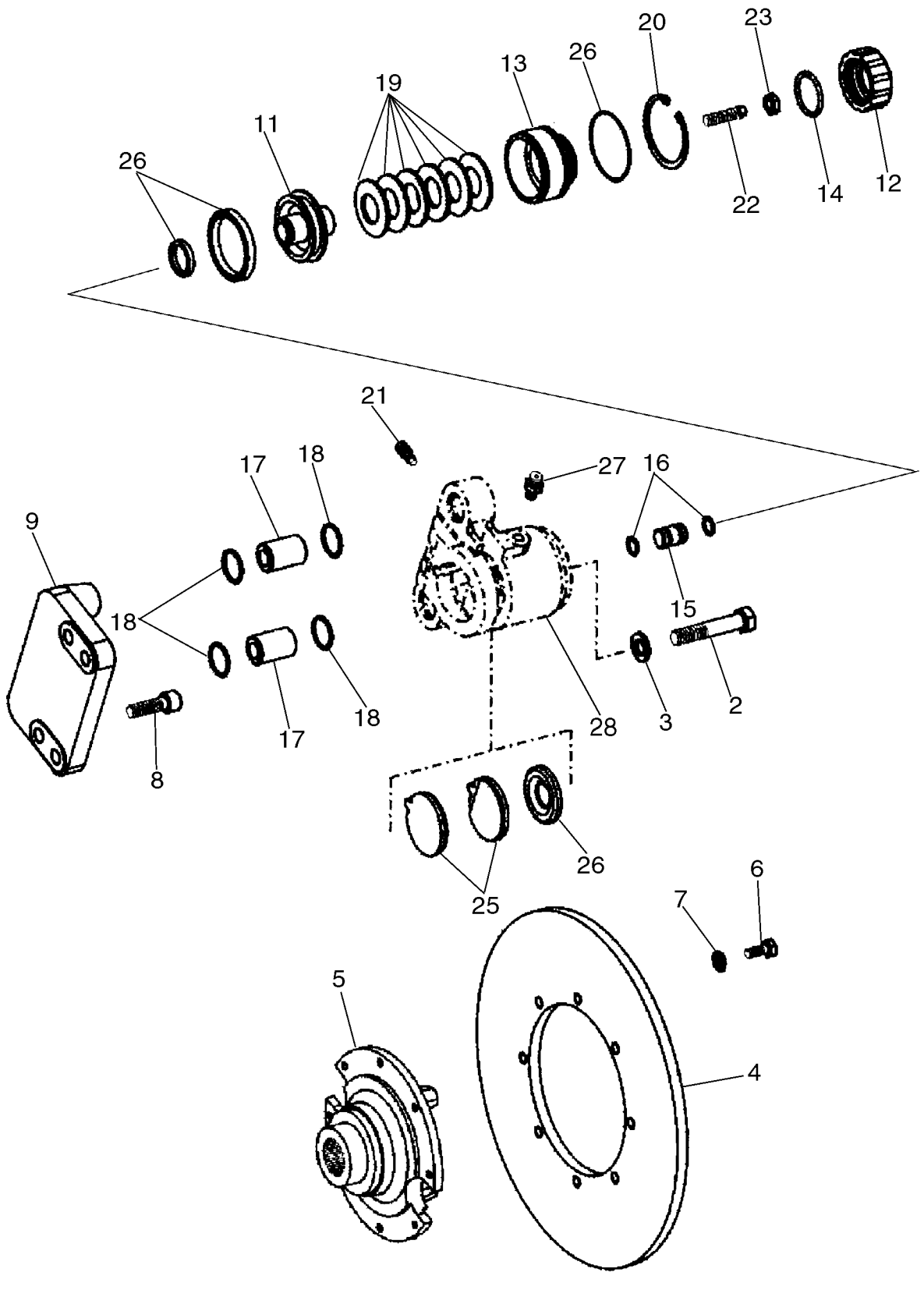

FESTSTELLBREMSE
FRENO DI STAZIONAMENTO
BREMSE, PARKERINGS
TRAVÃO, ESTACIONAMENTO

R	N	P.N.	MOD	Q	Denominação Bezeichnung	Denominacion Descrizione	Description Beskrivelse	Description Denominação	L.C.
	1	**8605271**	a	1	TRANSMISSÃO, Assy	CAMBIO DE VELOCIDAD	TRANSMISSION	TRANSMISSION	030C
					GETRIEBE	TRASMISSIONE	TRANSMISSION	TRANSMISSAO	
		8605546		1	TRANSMISSÃO RENOVADA, 621D, Model Number 4WG160, Stock Number 4656 054 025				
						CINEMATICA RENOVAD(	REMAN-TRANSMISSION	TRANSMISSION RENOVI	T035
					GETRIEBE, AUSTAUSCH	TRASMISSIONE REVISIC	OPD-TRANSMISSION	TRANSMISSÃO RENOVA	
	2	**87707540**	b	1	TRANSMISSÃO, Assy, FACELIFT				
						CAMBIO DE VELOCIDAD	TRANSMISSION	TRANSMISSION	030C
					GETRIEBE	TRASMISSIONE	TRANSMISSION	TRANSMISSAO	
		8603630		1	FREIO EMERGÊNCIA, Incl. 11 - 26, 28; Includes Caliper Which Is Not Serviced Separately				
						FRENO DE EMERGENCI.	BRAKE, PARKING	FREIN DE PARCAGE	094F
					PARKBREMSE	FRENO SOCCORSO	HJAELPEBREMSE	TRAVAO AUXILIAR	
2		**8603649**		2	PARAFUSO, M16 x 85	TORNILLO	SCREW	VIS	040V
					SCHRAUBE	VITE	SKRUE	PARAFUSO	
3		**8603650**		2	ARRUELA PLANA	ARANDELA	WASHER	RONDELLE	131R
					UNTERLEGSCHEIBE	ROSETTA PIANA	FLADSKIVE	ANILHA	
4		**8603328**		1	DISCO DE FREIO	DISCO DE FRENO	BRAKE DISC	DISQUE DE FREIN	064D
					BREMSSCHEIBE	DISCO FRENO	BREMSESKIVE	DISCO DE TRAVAO	
5		**8603327**		1	FLANGE, Output	BRIDA	FLANGE	FLASQUE	070F
					FLANSCH	FLANGIA	FLANGE	FALANGE	
6		**626-10025**		8	PARAFUSO, Hex, M10 x 25, 10.9, Full Thd				
						TORNILLO	BOLT	BOULON	140B
					SCHRAUBE	BULLONE	SKRUE	PARAFUSO	
7		**895-11010**		8	ARRUELA PLANA, M10 x 20 x 2				
						ARANDELA	WASHER	RONDELLE	131R
					UNTERLEGSCHEIBE	ROSETTA PIANA	FLADSKIVE	ANILHA	
8		**8603652**		4	PRISIONEIRO, M14 x 45	PRISIONERO	STUD	GOUJON	210P
					GEWINDEBOLZEN	PRIGIONIERO	STOETTEBOLT	PERNE	
9		**8603653**		1	PLACA	PLACA	PLATE	PLAQUE	105P
					BLECH, PLATTE	PIASTRA	PLADE	CHAPA	
10		**8603654**		1	PARAFUSO, Not Illustrated	TORNILLO	SCREW	VIS	040V
					SCHRAUBE	VITE	SKRUE	PARAFUSO	
11		**8603699**		1	PISTÃO	EMBOLO	PISTON	PISTON	235S
					KOLBEN	STANTUFFO	STEMPEL	PISTAO	
12		**8603700**		1	TAMPA DO RESERVATÓRIO				
						TAPON DEL DEPOSITO	CAP	CHAPEAU	052T
					ABDECKAPPE	TAPPO SERBATOIO	TANKDAEKSEL	TAMPAO DE RESERVAT(	
13		**8603701**		1	ANEL, Pressure	ANILLO	RING	ANNEAU	045A
					RING	ANELLO	RING	ANEL	
14		**8603347**		1	ANEL "O"	JUNTA HERMETICA	O-RING	JOINT THORIQUE	055A
					DICHTRING	ANELLO TOROIDALE	O-RING	O-RING	
15		**8603702**		1	PINO, Pressure	PERNO	PIN	AXE	080P
					BOLZEN	PERNO	STIFT	PERNO	
16		**8603703**		2	ANEL "O"	JUNTA HERMETICA	O-RING	JOINT THORIQUE	055A
					DICHTRING	ANELLO TOROIDALE	O-RING	O-RING	

(1) Ver páginas 06-08 a 06-42 e 07-02
(2) Ver páginas 06-08A a 06-42A e 07-02
(a) BSN N8AE04273
(b) ASN N8AE04273

07-02	01	p2	04/09

FRENO, ESTACIONAMIENTO
FRENO, ESTACIONAMIENTO
BRAKE, PARKING
FREIN DE STATIONNEMENT

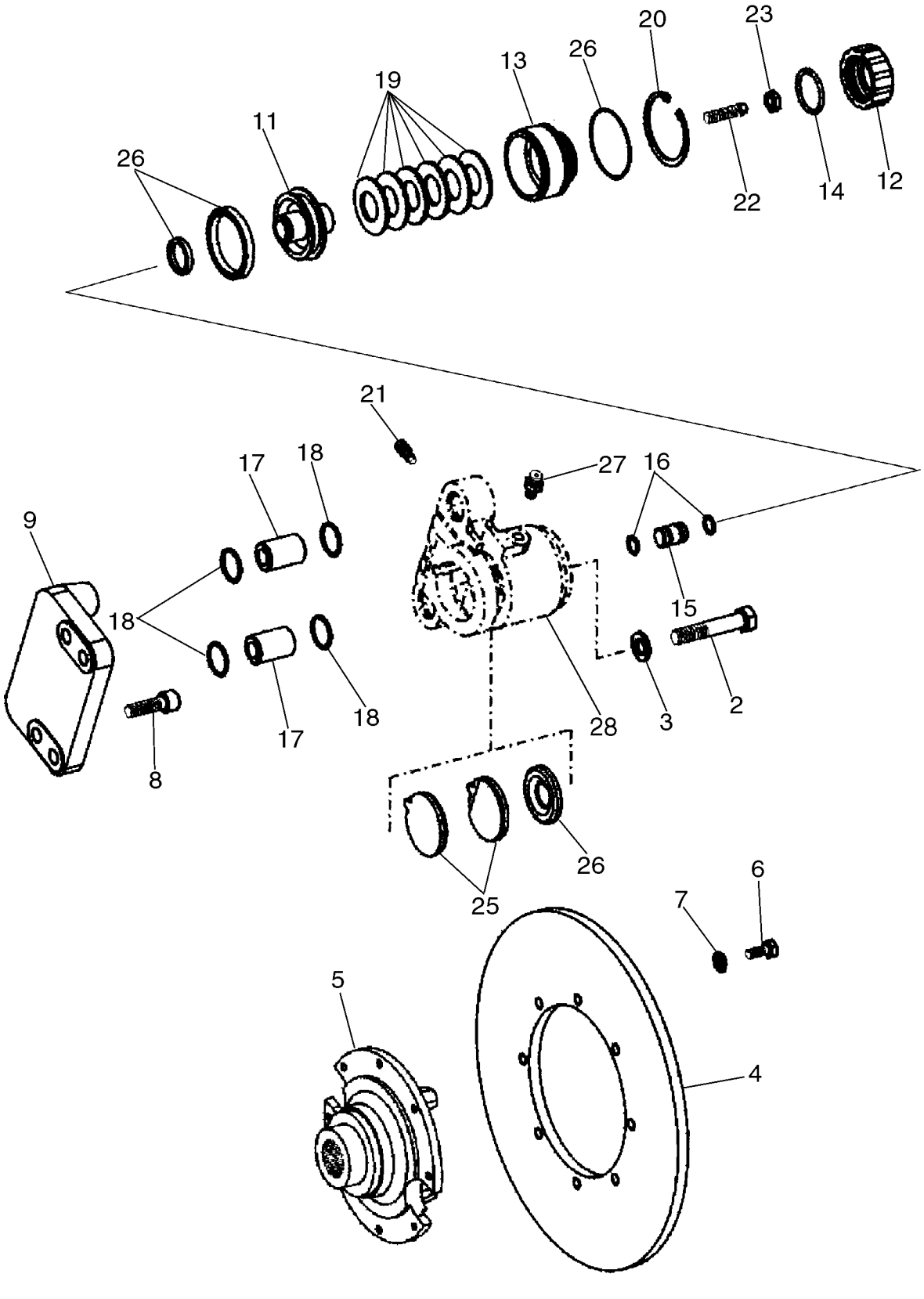

FESTSTELLBREMSE
FRENO DI STAZIONAMENTO
BREMSE, PARKERINGS
TRAVÃO, ESTACIONAMENTO

R	N	P.N.	MOD	Q	Denominação Bezeichnung	Denominacion Descrizione	Description Beskrivelse	Description Denominação	L.C.
17		**8603704**		2	BUCHA	CASQUILLO	BUSHING	BAGUE	095B
					BUECHSE	BOCCOLA	BOESNING	CASQUILHO	
18		**8603705**		4	ANEL "O"	JUNTA HERMETICA	O-RING	JOINT THORIQUE	055A
					DICHTRING	ANELLO TOROIDALE	O-RING	O-RING	
19		**8603706**		6	MOLA	RESORTE	SPRING	RESSORT	100M
					FEDER	MOLLA	FJEDER	MOLA	
20		**8603707**		1	ANEL, Retaining	ANILLO	RING	ANNEAU	045A
					RING	ANELLO	RING	ANEL	
21		**8603348**		1	RESPIRO	RESPIRADERO	BREATHER	RENIFLARD	1070
					ENTLÜFTUNG	SFIATATOIO	UDLUFTNINGSSKRUE	RESPIRADOR	
22		**8603708**		1	PARAFUSO DE REGULAGEM				
						TORNILLO DE REGLAGE	SCREW, ADJUSTMENT	VIS DE REGLAGE	051V
					STELLSCHRAUBE	VITE DI REGOLAZIONE	JUSTERINGSSKRUE	PARAFUSO DE AJUSTE	
23		**8603709**		1	PORCA	TUERCA	NUT	ECROU	010D
					MUTTER	DADO	MØTRIK	PORCA	
24		**8603710**		1	BUJÃO, Not Illustrated	TAPÓN	PLUG	BOUCHON	050T
					STOPFEN	TAPPO	PROP	BUJÃO	
25		**8603631**		1	KIT	EQUIPO	KIT	KIT	305C
					SATZ	CORREDO	UDSTYR	KIT	
26		**8603711**		1	JOGO DE JUNTAS, Park Brake				
						SERIE DE JUNTAS	KIT, SEALS	POCHETTE DE JOINTS	630S
					DICHTUNGSSATZ	SERIE GUARNIZIONI	PAKNINGSSAET	CONJUNTO DE JUNTAS	
27		**8603542**		1	LUVA DE ACOPLAMENTO	MANGUITO	SLEEVE	MANCHON	031M
					HÜLSE	MANICOTTO	TRYKLEJE, KOBLING	TUBO	
28		**NSS**		1	NÃO FORNECIDO SEPARADAMENTE, BRAKE CALIPER				
						NO SE REPARA SEPARA	NOT SERVICED SEPARA	NON FOURNI SEPAREM	064N
					KEIN ERSATZTEIL	NON FORNITO SEPARAT	NOT SERVICED SEPARA	NOT SERVICED SEPARA	

07-04	01	p1	06/09

FREIO - CIRCUITO HIDRÁULICO DA BOMBA
FRENO - CIRCUITO HIDRAULICO DE LA BOMBA
BRAKE - PUMP HYDRAULIC CIRCUIT
BRAKE - PUMP HYDRAULIC CIRCUIT

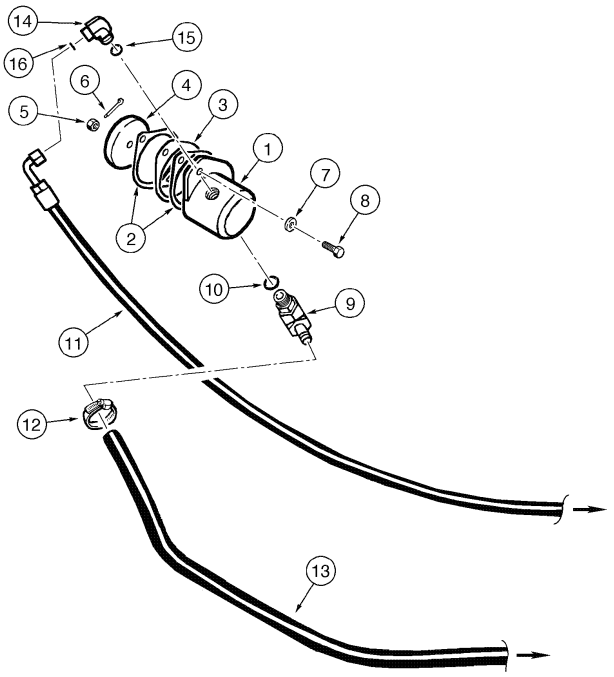

BRAKE - PUMP HYDRAULIC CIRCUIT
BRAKE - PUMP HYDRAULIC CIRCUIT
BRAKE - PUMP HYDRAULIC CIRCUIT
BRAKE - PUMP HYDRAULIC CIRCUIT

R	N	P.N.	MOD	Q	Denominação Bezeichnung	Denominacion Descrizione	Description Beskrivelse	Description Denominação	L.C.
1	1	75266621		1	BOMBA DE ÓLEO MOTORÖLPUMPE	BOMBA DE ACEITE POMPA OLIO MOTORE	PUMP, ENGINE OIL MOTOROLIEPUMPE	POMPE A HUILE BOMBA DE OLEO	153P
2		A77441		2	JUNTA DICTHUNG	JUNTA HERMETICA GUARNIZIONE	GASKET PAKNING	JOINT JUNTA	3720
3		J902603		2	ESPAÇADOR DISTANZSTÜCK	SEPARADOR DISTANZIALE	SPACER AFSTANDSSTYKKE	ENTRETOISE ESPACADOR	075D
4		J924186		1	ENGRENAGEM ZAHNRAD	ENGRANAJE INGRANAGGIO	GEAR TANDHJUL	PIGNON CARRETO	050I
5		425-138		1	PORCA ENTALHADA, 1/2"-20, G8 KRONENMUTTER	TUERCA ENTALLADA DADO SCANALATO	NUT, SLOTTED KÆRVMØTRIK	ECROU A ENCOCHES PORCA ENTALHADA	Z477
6		432-616		1	GRAMPO, 3/32" x 1" SPLINT	PASADOR ABIERTO COPPIGLIA	PIN, SPLIT (COTTER) SPLITBOLT	GOUPILLE TROCO DE ABRIR	270C
7		892-11012		2	ARRUELA-TRAVA, M12 SICHERUNGSSCHEIBE	ARANDELA DE FRENO ROSETTA DI SICUREZZA	WASHER, LOCK LAASESKIVE	RONDELLE FREIN ANILHA DE FIXACAO	132R
8		627-12035		2	PARAFUSO, Hex, M12 x 35, 10.9 SCHRAUBE	TORNILLO BULLONE	BOLT SKRUE	BOULON PARAFUSO	140B
9		372029A2		1	COTOVELO, Includes item 10 ROHRKNIE	CODO GOMITO	ELBOW ELBOW	COUDE COTOVELO	P549
10		238-6018		1	ANEL "O", -018, 90 Duro, .739" ID x .070" Thk DICHTRING	JUNTA HERMETICA ANELLO TOROIDALE	O-RING O-RING	JOINT THORIQUE O-RING	055A
11		87449650		1	MANGUEIRA, Port P SCHLAUCH	MANGA MANICOTTO FLESSIBILE	HOSE SLANGE	FLEXIBLE TUBO FLEXIVEL	030M
12		214-1416		2	BRACADEIRA MANGUEIRA, #16, 0.81/1.50 Type F Worm SCHLAUCHSCHELLE	ABRAZADERA MANGUEI MORSETTO	CLAMP, HOSE SLANGEKLEMME	BRIDE, FLEXIBLE BRACADEIRA MANGUEII	P729
13		434971A2		1	MANGUEIRA SCHLAUCHMUFFE	MANGA MANICOTTO FLESSIBILE	HOSE SLANGE	FLEXIBLE TUBO FLEXIVEL	4480
14		700-326		1	COTOVELO, 90º, 13/16"-18 ORFS x M22 x 1.5 ORB, Includes items 15, 16 KNIESTUECK	CODO GOMITO	ELBOW VINKELROER	COUDE JOELHO	085G
15		238-6014		1	ANEL "O", -014, 90 Duro, .489" ID x .070" Thk DICHTRING	JUNTA HERMETICA ANELLO TOROIDALE	O-RING O-RING	JOINT THORIQUE O-RING	055A
16		637-63153		1	ANEL "O", Cl 6, 15.3MM ID x 2.2 Thk DICHTRING	JUNTA HERMETICA ANELLO TOROIDALE	O-RING O-RING	JOINT THORIQUE O-RING	055A

(1) Bomba 410610A1 substituida por 75266621

07-06	01	p1	06/09

FREIO - CIRCUITO HIDRÁULICO DO PEDAL
FRENO - CIRCUITO HIDRAULICO DEL PEDAL
BRAKE - PEDAL HYDRAULIC CIRCUIT
BRAKE - PEDAL HYDRAULIC CIRCUIT

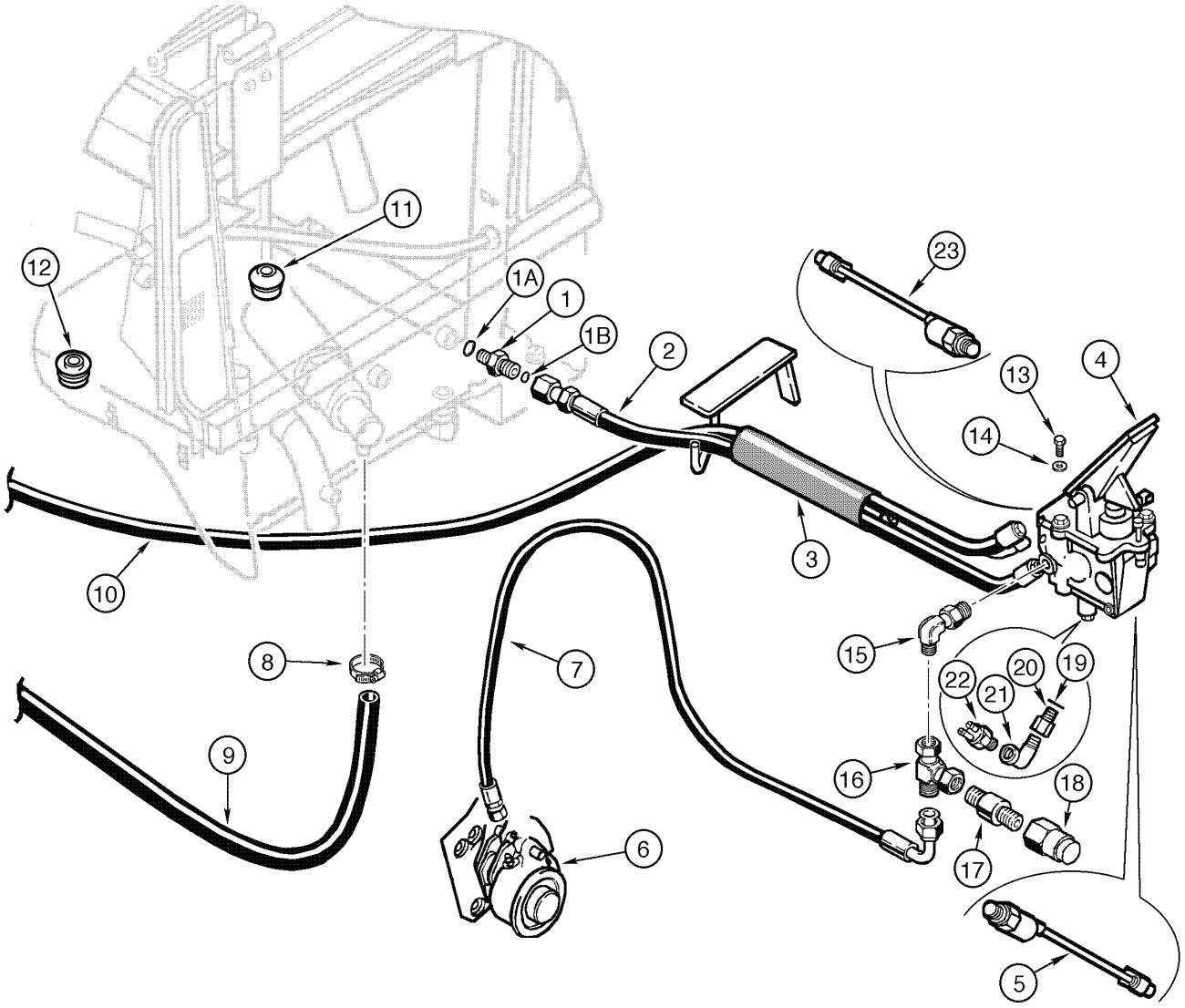

BRAKE - PEDAL HYDRAULIC CIRCUIT
BRAKE - PEDAL HYDRAULIC CIRCUIT
BRAKE - PEDAL HYDRAULIC CIRCUIT
BRAKE - PEDAL HYDRAULIC CIRCUIT

R	N	P.N.	MOD	Q	Denominação Bezeichnung	Denominacion Descrizione	Description Beskrivelse	Description Denominação	L.C.
1		700-153		1	CONEXÃO, 9/16"-18 ORFS x M14 x 1.5 ORB				
						RACOR	CONNECTOR, HYD.	RACCORD	020R
					HYDRAULIKKUPPLUNG	RACCORDO IDRAULICO	FORSKRUNING	CONECTOR	
1		637-63113		1	ANEL "O", Cl 6, 11.3MM ID x 2.2 Thk				
						JUNTA HERMETICA	O-RING	JOINT THORIQUE	055A
					DICHTRING	ANELLO TOROIDALE	O-RING	O-RING	
1		238-3011		1	ANEL	ANILLO	RING	ANNEAU	045A
					RING	ANELLO	RING	ANEL	
2		87449653		1	MANGUEIRA, Port N	MANGA	HOSE	FLEXIBLE	030M
					SCHLAUCH	MANICOTTO FLESSIBILE	SLANGE	TUBO FLEXIVEL	
3		401525A1		1	PROTETOR DE MANGUEI	PROTECTOR DE TUBO	HOSE, PROTECTION	PROTECTEUR DE TUYA	P827
					SCHLAUCHSCHUTZ	MANIC.TUBO FLESS.	SLANGEBESKYTTELSE	PROTETOR DE MANGUE	
4		{}		1	PEDAL, BRAKE Assy. (P.7-14)				
5		75264019		1	INTERRUPTOR, pressure	CONTACTOR	SWITCH	CONTACTEUR	075I
					SCHALTER	INTERRUTTORE	KONTAKT	INTERRUPTOR	
6		{}		1	BRAKE, PARK Assy. (P.7-2)				
7		87449655		1	MANGUEIRA, Port X	MANGA	HOSE	FLEXIBLE	030M
					SCHLAUCH	MANICOTTO FLESSIBILE	SLANGE	TUBO FLEXIVEL	
8		214-1416		1	BRACADEIRA MANGUEIRA, #16, 0.81/1.50 Type F Worm				
						ABRAZADERA MANGUEI	CLAMP, HOSE	BRIDE, FLEXIBLE	P729
					SCHLAUCHSCHELLE	MORSETTO	SLANGEKLEMME	BRACADEIRA MANGUEI	
9		434971A2		1	MANGUEIRA	MANGA	HOSE	FLEXIBLE	4480
					SCHLAUCHMUFFE	MANICOTTO FLESSIBILE	SLANGE	TUBO FLEXIVEL	
10		87449650		1	MANGUEIRA, Port P	MANGA	HOSE	FLEXIBLE	030M
					SCHLAUCH	MANICOTTO FLESSIBILE	SLANGE	TUBO FLEXIVEL	
11		198826C1		1	CASQUILHO ISOLADOR	PASACABLES	GROMMET	PASSE-FIL	4020
					TÜLLE	ANELLO PASSACAVO	RING	CASQUILHO ISOLADOR	
12		435214A1		1	CASQUILHO ISOLADOR	PASACABLES	GROMMET	PASSE-FIL	4020
					TÜLLE	ANELLO PASSACAVO	RING	CASQUILHO ISOLADOR	
13		627-8030		3	PARAFUSO, Hex, M8 x 30, 10.9				
						TORNILLO	BOLT	BOULON	140B
					SCHRAUBE	BULLONE	SKRUE	PARAFUSO	
14		896-15008		4	ARRUELA PLANA, M8 x 21.5 x 2.5, HT				
						ARANDELA	WASHER	RONDELLE	131R
					UNTERLEGSCHEIBE	ROSETTA PIANA	FLADSKIVE	ANILHA	
15		700-378		1	COTOVELO, 90º, 9/16"-18 ORFS x M14 x 1.5 ORB				
						CODO	ELBOW	COUDE	085G
					KNIESTUECK	GOMITO	VINKELROER	JOELHO	
16		75320668		1	CONEXAO	CONEXION	FITTING	RACCORD	3300
					FITTING	RACCORDO	FITTING	CONEXAO	
17		75320586		1	CONEXAO	CONEXION	FITTING	RACCORD	3300
					FITTING	RACCORDO	FITTING	CONEXAO	
18	1	75284736		1	SENSOR, pressure 100bar	SENSOR	SENSOR	CAPTEUR	608S
					SENSOR	SENSORE	FØLER	SENSOR	

(1) Substituido por 87683323 com introdução do novo chicote traseiro 87683032

07-06	01	p2	06/09

FREIO - CIRCUITO HIDRÁULICO DO PEDAL
FRENO - CIRCUITO HIDRAULICO DEL PEDAL
BRAKE - PEDAL HYDRAULIC CIRCUIT
BRAKE - PEDAL HYDRAULIC CIRCUIT

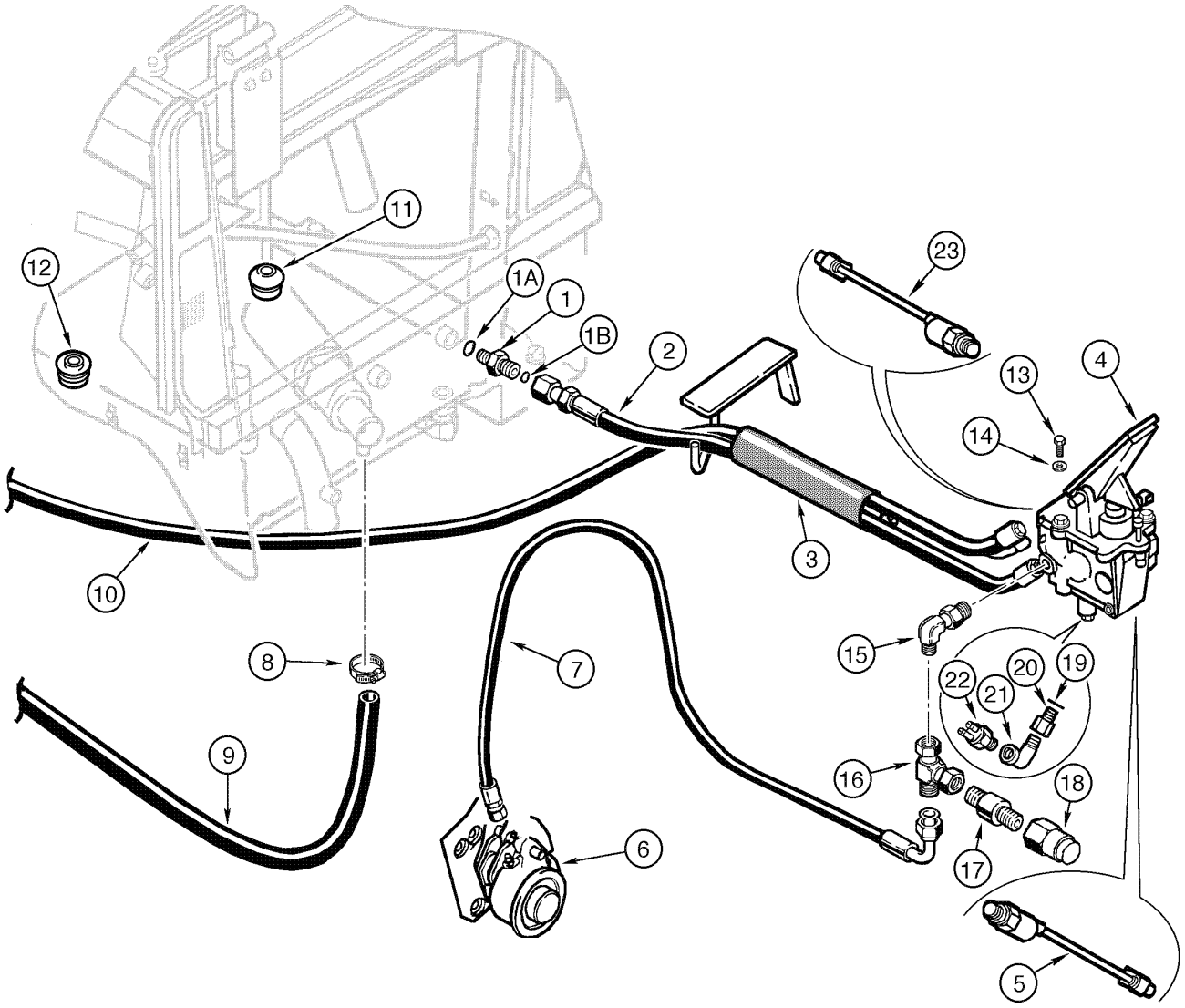

BRAKE - PEDAL HYDRAULIC CIRCUIT
BRAKE - PEDAL HYDRAULIC CIRCUIT
BRAKE - PEDAL HYDRAULIC CIRCUIT
BRAKE - PEDAL HYDRAULIC CIRCUIT

R	N	P.N.	MOD	Q	Denominação Bezeichnung	Denominacion Descrizione	Description Beskrivelse	Description Denominação	L.C.
18A		87683323	a	1	INTERRUPTOR, pressure 100bar				
						CONTACTOR	SWITCH	CONTACTEUR	075I
					SCHALTER	INTERRUTTORE	KONTAKT	INTERRUPTOR	
19		14437985		1	ANEL "O", 15.3MM ID x 2.4 Thk				
						JUNTA HERMETICA	O-RING	JOINT THORIQUE	055A
					DICHTRING	ANELLO TOROIDALE	O-RING	O-RING	
20		75214532		1	CONEXÃO	RACOR	CONNECTOR, HYD.	RACCORD	020R
					HYDRAULIKKUPPLUNG	RACCORDO IDRAULICO	FORSKRUNING	CONECTOR	
21		70907059		1	CONEXÃO	RACOR	CONNECTOR, HYD.	RACCORD	020R
					HYDRAULIKKUPPLUNG	RACCORDO IDRAULICO	FORSKRUNING	CONECTOR	
22		70094334		1	INTERRUPTOR	CONTACTOR	SWITCH	CONTACTEUR	075I
					SCHALTER	INTERRUTTORE	KONTAKT	INTERRUPTOR	
22		84228807	b	1	SENSOR	SENSOR	SENSOR	CAPTEUR	608S
					SENSOR	SENSORE	FØLER	SENSOR	
23		87462688			SENSOR, pressure	SENSOR	SENSOR	CAPTEUR	608S
					SENSOR	SENSORE	FØLER	SENSOR	

(a) ASN N9AE04341
(b) ASN N9AE04365

07-08	01	p1	11/07

FREIO - CIRCUITO HIDRÁULICO DE REVERSÃO DO VENTILADOR
FRENO - CIRCUITO HIDRAULICO DE INVERSIÓN DEL VENTILADOR
BRAKE - FAN REVERSING HYDRAULIC CIRCUIT
BRAKE - FAN REVERSING HYDRAULIC CIRCUIT

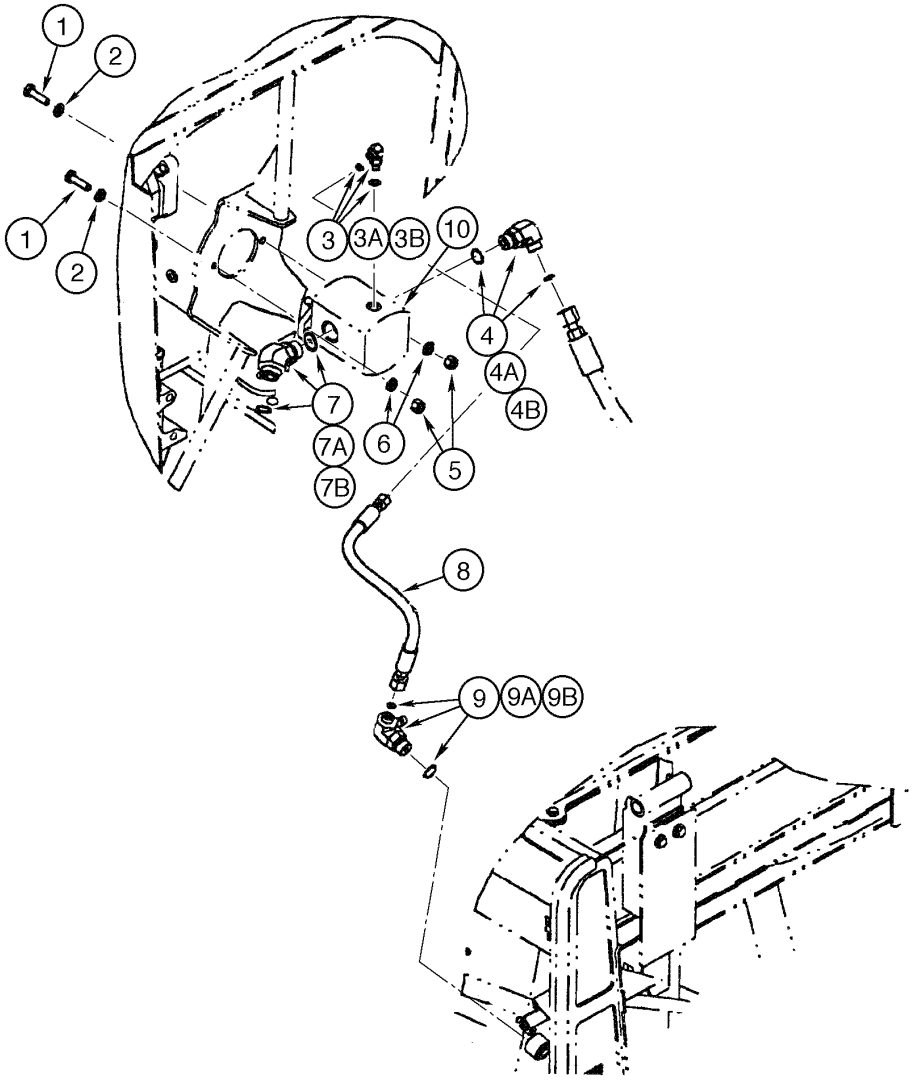

BRAKE - FAN REVERSING HYDRAULIC CIRCUIT
BRAKE - FAN REVERSING HYDRAULIC CIRCUIT
BRAKE - FAN REVERSING HYDRAULIC CIRCUIT
BRAKE - FAN REVERSING HYDRAULIC CIRCUIT

R	N	P.N.	MOD	Q	Denominação Bezeichnung	Denominacion Descrizione	Description Beskrivelse	Description Denominação	L.C.
1		627-10035		2	PARAFUSO, Hex, M10 x 35, 10.9, Full Thd				
						TORNILLO	BOLT	BOULON	140B
					SCHRAUBE	BULLONE	SKRUE	PARAFUSO	
2		895-11010		6	ARRUELA PLANA, M10 x 20 x 2				
						ARANDELA	WASHER	RONDELLE	131R
					UNTERLEGSCHEIBE	ROSETTA PIANA	FLADSKIVE	ANILHA	
3		700-303		1	COTOVELO, 90º, 9/16"-18 ORFS x M12 x 1.5 ORB				
						CODO	ELBOW	COUDE	085G
					KNIESTUECK	GOMITO	VINKELROER	JOELHO	
3		637-63093		1	ANEL "O", Cl 6, 9.3MM ID x 2.2 Thk				
						JUNTA HERMETICA	O-RING	JOINT THORIQUE	055A
					DICHTRING	ANELLO TOROIDALE	O-RING	O-RING	
3		238-6011		1	ANEL "O", -011, 90 Duro, .301" ID x .070" Thk				
						JUNTA HERMETICA	O-RING	JOINT THORIQUE	055A
					DICHTRING	ANELLO TOROIDALE	O-RING	O-RING	
4		700-326		1	COTOVELO, 90º, 13/16"-18 ORFS x M22 x 1.5 ORB				
						CODO	ELBOW	COUDE	085G
					KNIESTUECK	GOMITO	VINKELROER	JOELHO	
4		238-6014		1	ANEL "O", -014, 90 Duro, .489" ID x .070" Thk				
						JUNTA HERMETICA	O-RING	JOINT THORIQUE	055A
					DICHTRING	ANELLO TOROIDALE	O-RING	O-RING	
4		637-63153		1	ANEL "O", Cl 6, 15.3MM ID x 2.2 Thk				
						JUNTA HERMETICA	O-RING	JOINT THORIQUE	055A
					DICHTRING	ANELLO TOROIDALE	O-RING	O-RING	
5		832-10410		2	CONTRA PORCA, M10 x 1.5, Cl 8				
						CONTRA TUERCA	NUT, LOCK	CONTRE-ECROU	P263
					SICHERUNGSMUTTER	CONTRODADO	LASEMOETRIK	CONTRA PORCA	
6		895-11010		2	ARRUELA PLANA, M10 x 20 x 2				
						ARANDELA	WASHER	RONDELLE	131R
					UNTERLEGSCHEIBE	ROSETTA PIANA	FLADSKIVE	ANILHA	
7		700-387		1	COTOVELO, 45º, 1 3/16"-12 ORFS x M27 x 2 ORB				
						CODO	ELBOW	COUDE	085G
					KNIESTUECK	GOMITO	VINKELROER	JOELHO	
7		238-6018		1	ANEL "O", -018, 90 Duro, .739" ID x .070" Thk				
						JUNTA HERMETICA	O-RING	JOINT THORIQUE	055A
					DICHTRING	ANELLO TOROIDALE	O-RING	O-RING	
7		637-64236		1	ANEL "O", Cl 6, 23.6MM ID x 2.9 Thk				
						JUNTA HERMETICA	O-RING	JOINT THORIQUE	055A
					DICHTRING	ANELLO TOROIDALE	O-RING	O-RING	
8		369881A1		1	MANGUEIRA CONJUNTO, drain 480mm				
						MANGUERA (CONJUNTO	HOSE ASSY.	FLEXIBLE (ASSEMBLE)	P457
					SCHLAUCH (KPLT.)	GRUPPO TUBO FLESS	HOSE ASSY.	MANGUEIRA CONJUNTO	
9		372028A2		1	COTOVELO	CODO	ELBOW	COUDE	P549
					ROHRKNIE	GOMITO	ELBOW	COTOVELO	
9		637-63193		1	ANEL "O", Cl 6, 19.3MM ID x 2.2 Thk				
						JUNTA HERMETICA	O-RING	JOINT THORIQUE	055A
					DICHTRING	ANELLO TOROIDALE	O-RING	O-RING	

07-08	01	p2	11/07

FREIO - CIRCUITO HIDRÁULICO DE REVERSÃO DO VENTILADOR
FRENO - CIRCUITO HIDRAULICO DE INVERSIÓN DEL VENTILADOR
BRAKE - FAN REVERSING HYDRAULIC CIRCUIT
BRAKE - FAN REVERSING HYDRAULIC CIRCUIT

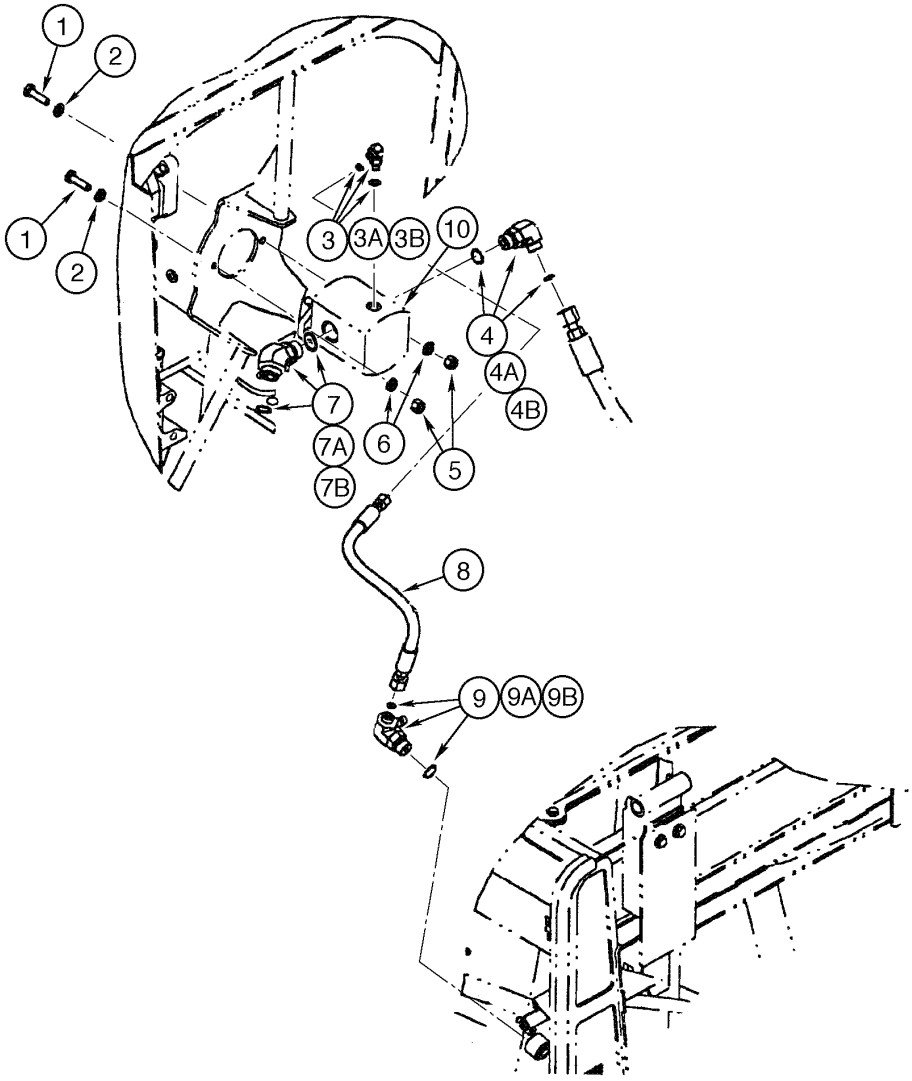

BRAKE - FAN REVERSING HYDRAULIC CIRCUIT
BRAKE - FAN REVERSING HYDRAULIC CIRCUIT
BRAKE - FAN REVERSING HYDRAULIC CIRCUIT
BRAKE - FAN REVERSING HYDRAULIC CIRCUIT

R	N	P.N.	MOD	Q	Denominação Bezeichnung	Denominacion Descrizione	Description Beskrivelse	Description Denominação	L.C.
9		238-6012		1	ANEL "O", -012, 90 Duro, .364" ID x .070" Thk				
						JUNTA HERMETICA	O-RING	JOINT THORIQUE	055A
					DICHTRING	ANELLO TOROIDALE	O-RING	O-RING	

07-10	01	p1	10/08

FREIO - CIRCUITO HIDRÁULICO DO PEDAL AOS ACUMULADORES
FRENO - CIRCUITO HIDRAULICO DEL PEDAL A LOS ACUMULADORES
BRAKE - PEDAL TO ACCUMULATORS HYDRAULIC CIRCUIT
BRAKE - PEDAL TO ACCUMULATORS HYDRAULIC CIRCUIT

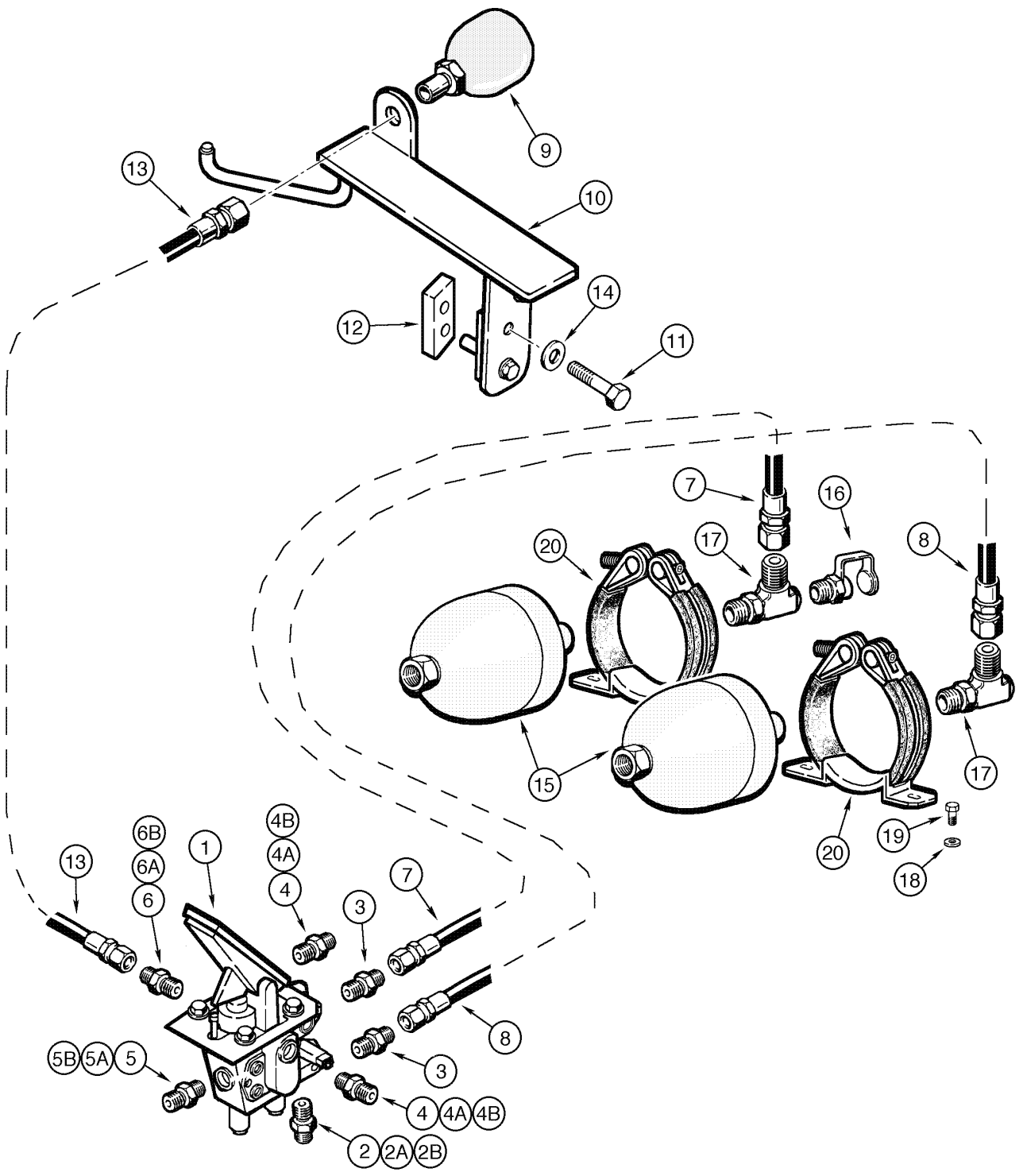

BRAKE - PEDAL TO ACCUMULATORS HYDRAULIC CIRCUIT
BRAKE - PEDAL TO ACCUMULATORS HYDRAULIC CIRCUIT
BRAKE - PEDAL TO ACCUMULATORS HYDRAULIC CIRCUIT
BRAKE - PEDAL TO ACCUMULATORS HYDRAULIC CIRCUIT

R	N	P.N.	MOD	Q	Denominação Bezeichnung	Denominacion Descrizione	Description Beskrivelse	Description Denominação	L.C.
1		{}		1	PEDAL, BRAKE Assy (P.7-14)				
2		700-101		1	CONEXÃO, 11/16"-16 ORFS x M14 x 1.5 ORB				
						RACOR	CONNECTOR, HYD.	RACCORD	020R
					HYDRAULIKKUPPLUNG	RACCORDO IDRAULICO	FORSKRUNING	CONECTOR	
2		238-6012		1	ANEL "O", -012, 90 Duro, .364" ID x .070" Thk				
						JUNTA HERMETICA	O-RING	JOINT THORIQUE	055A
					DICHTRING	ANELLO TOROIDALE	O-RING	O-RING	
2		637-63113		1	ANEL "O", CI 6, 11.3MM ID x 2.2 Thk				
						JUNTA HERMETICA	O-RING	JOINT THORIQUE	055A
					DICHTRING	ANELLO TOROIDALE	O-RING	O-RING	
3		75239803		2	GRAXEIRA	ENGRASADOR	NIPPLE, LUBE	GRAISSEUR	060I
					SCHMIERNIPPEL	INGRASSATORE	SMØRENIPPEL	LUBRIFICADOR	
4		700-162		3	CONEXÃO, 13/16"-16 ORFS x M22 x 1.5 ORB				
						RACOR	CONNECTOR, HYD.	RACCORD	020R
					HYDRAULIKKUPPLUNG	RACCORDO IDRAULICO	FORSKRUNING	CONECTOR	
4		637-63193		1	ANEL "O", CI 6, 19.3MM ID x 2.2 Thk				
						JUNTA HERMETICA	O-RING	JOINT THORIQUE	055A
					DICHTRING	ANELLO TOROIDALE	O-RING	O-RING	
4		238-6014		1	ANEL "O", -014, 90 Duro, .489" ID x .070" Thk				
						JUNTA HERMETICA	O-RING	JOINT THORIQUE	055A
					DICHTRING	ANELLO TOROIDALE	O-RING	O-RING	
5		700-102		1	CONEXÃO, 13/16"-16 ORFS x M18 x 1.5 ORB				
						RACOR	CONNECTOR, HYD.	RACCORD	020R
					HYDRAULIKKUPPLUNG	RACCORDO IDRAULICO	FORSKRUNING	CONECTOR	
5		637-63153		1	ANEL "O", CI 6, 15.3MM ID x 2.2 Thk				
						JUNTA HERMETICA	O-RING	JOINT THORIQUE	055A
					DICHTRING	ANELLO TOROIDALE	O-RING	O-RING	
5		238-6014		1	ANEL "O", -014, 90 Duro, .489" ID x .070" Thk				
						JUNTA HERMETICA	O-RING	JOINT THORIQUE	055A
					DICHTRING	ANELLO TOROIDALE	O-RING	O-RING	
6		700-153		1	CONEXÃO, 9/16"-18 ORFS x M14 x 1.5 ORB				
						RACOR	CONNECTOR, HYD.	RACCORD	020R
					HYDRAULIKKUPPLUNG	RACCORDO IDRAULICO	FORSKRUNING	CONECTOR	
6		637-63113		1	ANEL "O", CI 6, 11.3MM ID x 2.2 Thk				
						JUNTA HERMETICA	O-RING	JOINT THORIQUE	055A
					DICHTRING	ANELLO TOROIDALE	O-RING	O-RING	
6		238-6011		1	ANEL "O", -011, 90 Duro, .301" ID x .070" Thk				
						JUNTA HERMETICA	O-RING	JOINT THORIQUE	055A
					DICHTRING	ANELLO TOROIDALE	O-RING	O-RING	
7		87449656		1	MANGUEIRA, Port R1	MANGA	HOSE	FLEXIBLE	030M
					SCHLAUCH	MANICOTTO FLESSIBILE	SLANGE	TUBO FLEXIVEL	
8		87449657		1	MANGUEIRA, Port R2	MANGA	HOSE	FLEXIBLE	030M
					SCHLAUCH	MANICOTTO FLESSIBILE	SLANGE	TUBO FLEXIVEL	
9		8500209		1	ACUMULADOR	ACUMULADOR	ACCUMULATOR	ACCUMULATEUR	037A
					DRUCKSPEICHER	ACCUMULATORE	AKKUMULATOR	ACUMULADOR	
10		87452247		1	SUPORTE	SOPORTE	SUPPORT	SUPPORT	300S
					HALTERUNG, LAGERBO	SUPPORTO	BESLAG	SUPORTE	

FREIO - CIRCUITO HIDRÁULICO DO PEDAL AOS ACUMULADORES
FRENO - CIRCUITO HIDRAULICO DEL PEDAL A LOS ACUMULADORES
BRAKE - PEDAL TO ACCUMULATORS HYDRAULIC CIRCUIT
BRAKE - PEDAL TO ACCUMULATORS HYDRAULIC CIRCUIT

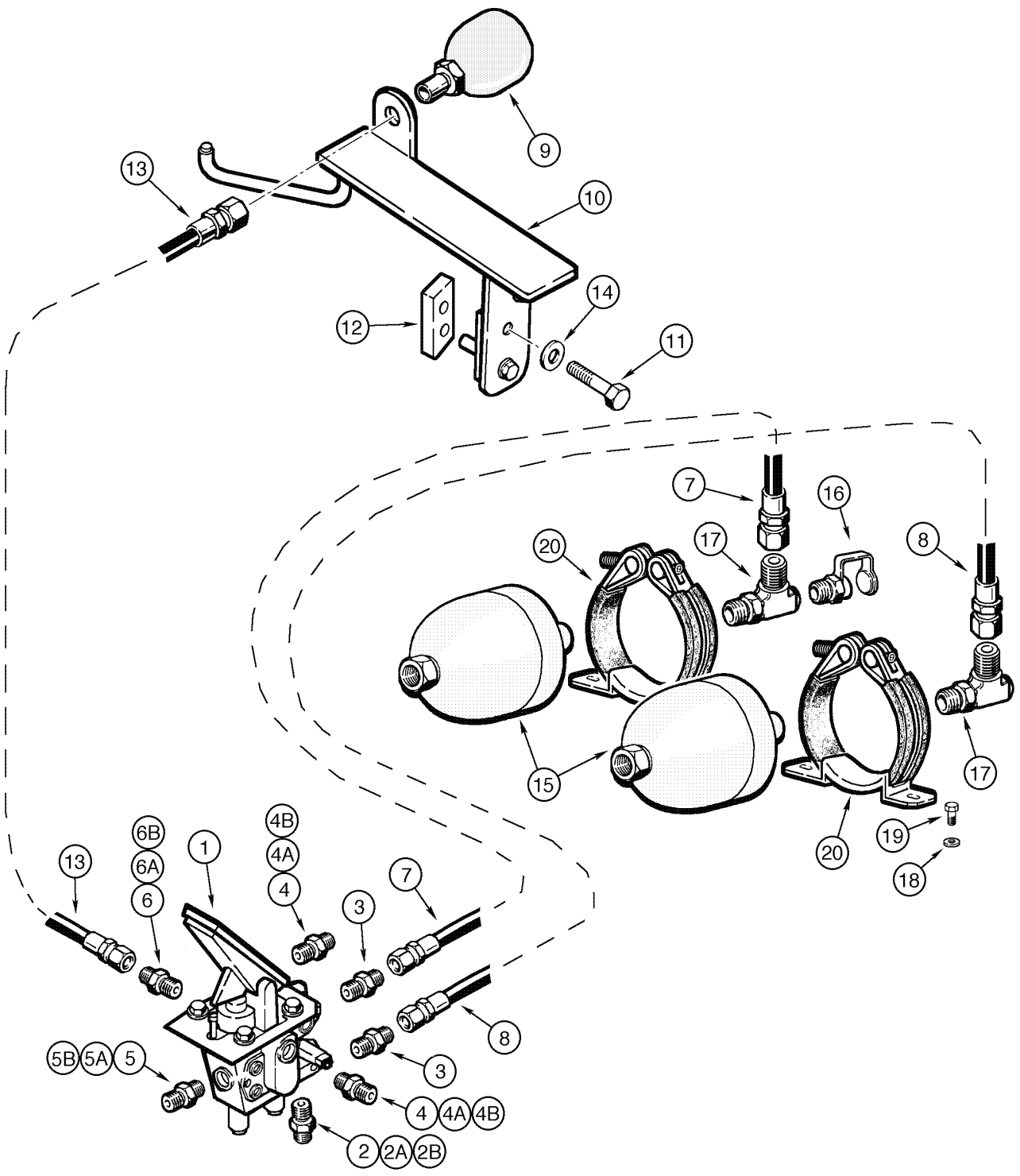

BRAKE - PEDAL TO ACCUMULATORS HYDRAULIC CIRCUIT
BRAKE - PEDAL TO ACCUMULATORS HYDRAULIC CIRCUIT
BRAKE - PEDAL TO ACCUMULATORS HYDRAULIC CIRCUIT
BRAKE - PEDAL TO ACCUMULATORS HYDRAULIC CIRCUIT

R	N	P.N.	MOD	Q	Denominação Bezeichnung	Denominacion Descrizione	Description Beskrivelse	Description Denominação	L.C.
11		827-10060		2	PARAFUSO, Hex, M10 x 60, 10.9				
						TORNILLO	BOLT	BOULON	140B
					SCHRAUBE	BULLONE	SKRUE	PARAFUSO	
12		367610A1		1	ESPAÇADOR	ESPACIADOR	SPACER	ENTRETOISE	8090
					DISTANZSTÜCK	DISTANZIALE	AFSTANDSSTYKKE	ESPACADOR	
13		87449651		1	MANGUEIRA, Port R3	MANGA	HOSE	FLEXIBLE	030M
					SCHLAUCH	MANICOTTO FLESSIBILE	SLANGE	TUBO FLEXIVEL	
14		895-11010		2	ARRUELA PLANA, M10 x 20 x 2				
						ARANDELA	WASHER	RONDELLE	131R
					UNTERLEGSCHEIBE	ROSETTA PIANA	FLADSKIVE	ANILHA	
15		76028575		2	ACUMULADOR, 1,4l	ACUMULADOR	ACCUMULATOR	ACCUMULATEUR	037A
					DRUCKSPEICHER	ACCUMULATORE	AKKUMULATOR	ACUMULADOR	
16		79087360		2	VÁLVULA HYDRAULICA	VALVULA HIDRAULICA	VALVE, HYDRAULIC	SOUPAPE HYDRAULIQU	010V
					HYDRAULIKVENTIL	VALVOLA IDRAULICA	VENTIL HYDRAULIK	VALVULA HIDRAULICA	
17		75239909		2	GRAXEIRA, M22xM14	ENGRASADOR	NIPPLE, LUBE	GRAISSEUR	060I
					SCHMIERNIPPEL	INGRASSATORE	SMØRENIPPEL	LUBRIFICADOR	
18		14496531		4	ARRUELA PLANA, M8 x 17 x 1.6				
						ARANDELA	WASHER	RONDELLE	131R
					UNTERLEGSCHEIBE	ROSETTA PIANA	FLADSKIVE	ANILHA	
19		16043231		4	PARAFUSO, Hex, M8 x 16, 10.9				
						TORNILLO	BOLT	BOULON	140B
					SCHRAUBE	BULLONE	SKRUE	PARAFUSO	
20		76028577		2	BRAÇADEIRA, accumulator	ABRAZADERA	COLLAR	COLLIER	031F
					SPANNSATZ	FASCETTA	SLANGEBAAND	COLAR	

07-12	01	p1	11/07

FREIO - CIRCUITO HIDRÁULICO DO PEDAL AOS EIXOS
FRENO - CIRCUITO HIDRAULICO DEL PEDAL A LOS EJES
BRAKE - PEDAL TO AXLES HYDRAULIC CIRCUIT
BRAKE - PEDAL TO AXLES HYDRAULIC CIRCUIT

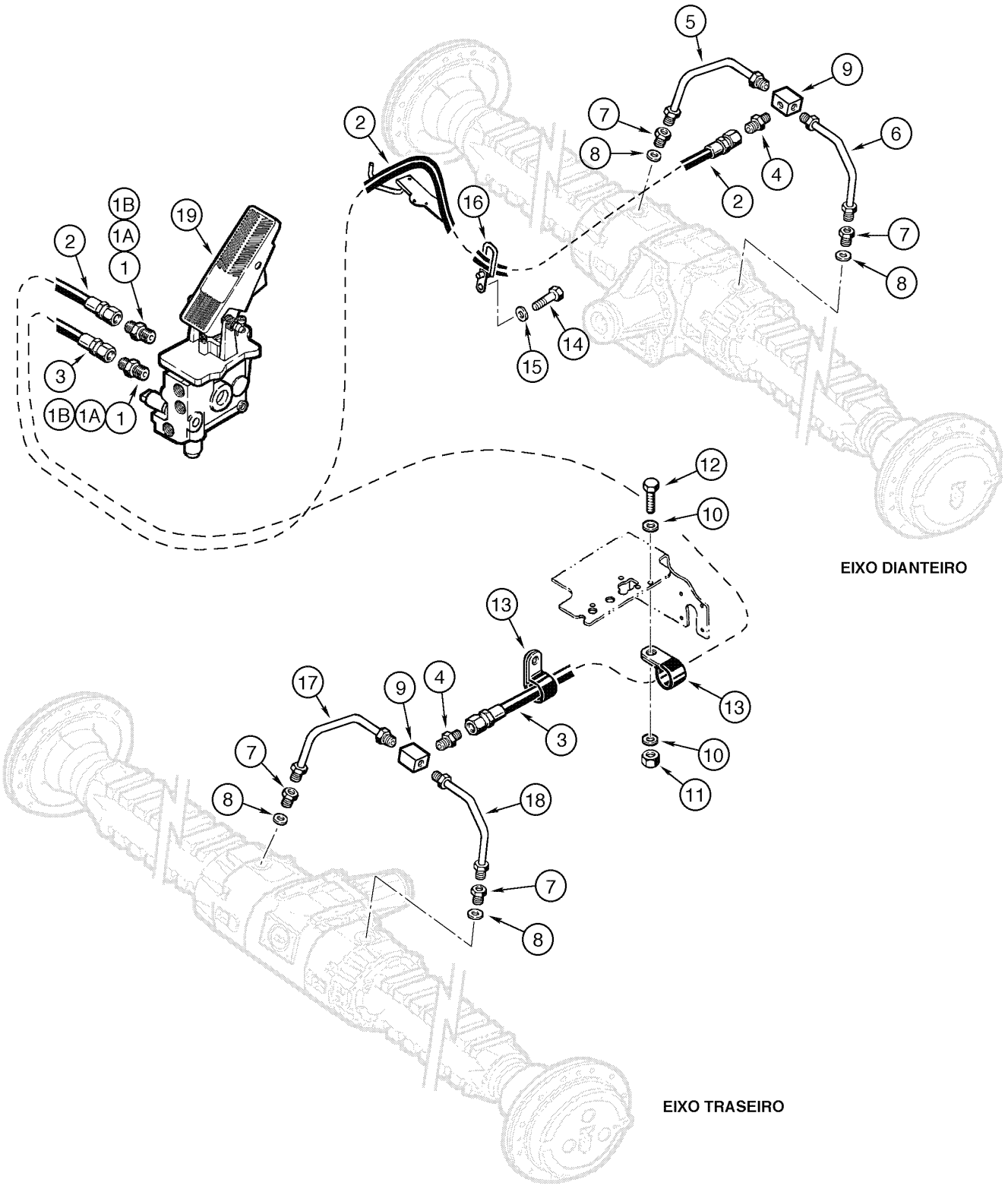

BRAKE - PEDAL TO AXLES HYDRAULIC CIRCUIT
BRAKE - PEDAL TO AXLES HYDRAULIC CIRCUIT
BRAKE - PEDAL TO AXLES HYDRAULIC CIRCUIT
BRAKE - PEDAL TO AXLES HYDRAULIC CIRCUIT

R	N	P.N.	MOD	Q	Denominação Bezeichnung	Denominacion Descrizione	Description Beskrivelse	Description Denominação	L.C.
1		700-101		2	CONEXÃO, 11/16"-16 ORFS x M14 x 1.5 ORB				
						RACOR	CONNECTOR, HYD.	RACCORD	020R
					HYDRAULIKKUPPLUNG	RACCORDO IDRAULICO	FORSKRUNING	CONECTOR	
1		238-6012		1	ANEL "O", -012, 90 Duro, .364" ID x .070" Thk				
						JUNTA HERMETICA	O-RING	JOINT THORIQUE	055A
					DICHTRING	ANELLO TOROIDALE	O-RING	O-RING	
1		637-63113		1	ANEL "O", CI 6, 11.3MM ID x 2.2 Thk				
						JUNTA HERMETICA	O-RING	JOINT THORIQUE	055A
					DICHTRING	ANELLO TOROIDALE	O-RING	O-RING	
2		87449646		1	MANGUEIRA, Port T1 to front axle				
						MANGA	HOSE	FLEXIBLE	030M
					SCHLAUCH	MANICOTTO FLESSIBILE	SLANGE	TUBO FLEXIVEL	
3		87449648		1	MANGUEIRA, Port T2 to rear axle				
						MANGA	HOSE	FLEXIBLE	030M
					SCHLAUCH	MANICOTTO FLESSIBILE	SLANGE	TUBO FLEXIVEL	
4		76022370		2	CONEXÃO	RACOR	CONNECTOR, HYD.	RACCORD	020R
					HYDRAULIKKUPPLUNG	RACCORDO IDRAULICO	FORSKRUNING	CONECTOR	
5		148224A1		1	TUBO, brake	TUBO	TUBE	TUBE	195T
					ROHR	TUBETTO	RØR	TUBO	
6		148225A1		1	TUBO, brake	TUBO	TUBE	TUBE	195T
					ROHR	TUBETTO	RØR	TUBO	
7		148227A1		4	CONEXAO	CONEXION	FITTING	RACCORD	3300
					FITTING	RACCORDO	FITTING	CONEXAO	
8		148228A1		4	ANEL	ANILLO	RING	ANNEAU	045A
					RING	ANELLO	RING	ANEL	
9		75239697		2	BLOCO	BLOQUE MOTOR	BLOCK	BLOC	074B
					KLOTZ	BLOCCHETTO	STOPKLODS	BLOCO	
10		895-11010		2	ARRUELA PLANA, M10 x 20 x 2				
						ARANDELA	WASHER	RONDELLE	131R
					UNTERLEGSCHEIBE	ROSETTA PIANA	FLADSKIVE	ANILHA	
11		832-10410		1	CONTRA PORCA, M10 x 1.5, CI 8				
						CONTRA TUERCA	NUT, LOCK	CONTRE-ECROU	P263
					SICHERUNGSMUTTER	CONTRODADO	LASEMOETRIK	CONTRA PORCA	
12		627-10030		1	PARAFUSO, Hex, M10 x 30, 10.9, Full Thd				
						TORNILLO	BOLT	BOULON	140B
					SCHRAUBE	BULLONE	SKRUE	PARAFUSO	
13		515-24222		2	PRENDEDOR, 7/8", Insul, 7/16" Bolt				
						BORNE	CLAMP	BRIDE	120M
					KLEMME	MORSETTO	SPÆNDEBÅND	BORNE	
14		627-20030		2	PARAFUSO, Hex, M20 x 30, 10.9, Full Thd				
						TORNILLO	BOLT	BOULON	140B
					SCHRAUBE	BULLONE	SKRUE	PARAFUSO	
15		895-11020		2	ARRUELA PLANA, M20 x 37 x 3				
						ARANDELA	WASHER	RONDELLE	131R
					UNTERLEGSCHEIBE	ROSETTA PIANA	FLADSKIVE	ANILHA	
16		408004A1		1	PROTECTOR CONJUNTO	GUARDA (CONJUNTO)	GUARD ASSY.	GARANT (ASSEMBLE)	P539
					SCHUTZ (KPLT.)	GRUPPO PROTEZIONE	GUARD ASSY.	PROTECTOR CONJUNT(	
17		87452409		1	TUBO, brake	TUBO	TUBE	TUBE	195T
					ROHR	TUBETTO	RØR	TUBO	

FREIO - CIRCUITO HIDRÁULICO DO PEDAL AOS EIXOS
FRENO - CIRCUITO HIDRAULICO DEL PEDAL A LOS EJES
BRAKE - PEDAL TO AXLES HYDRAULIC CIRCUIT
BRAKE - PEDAL TO AXLES HYDRAULIC CIRCUIT

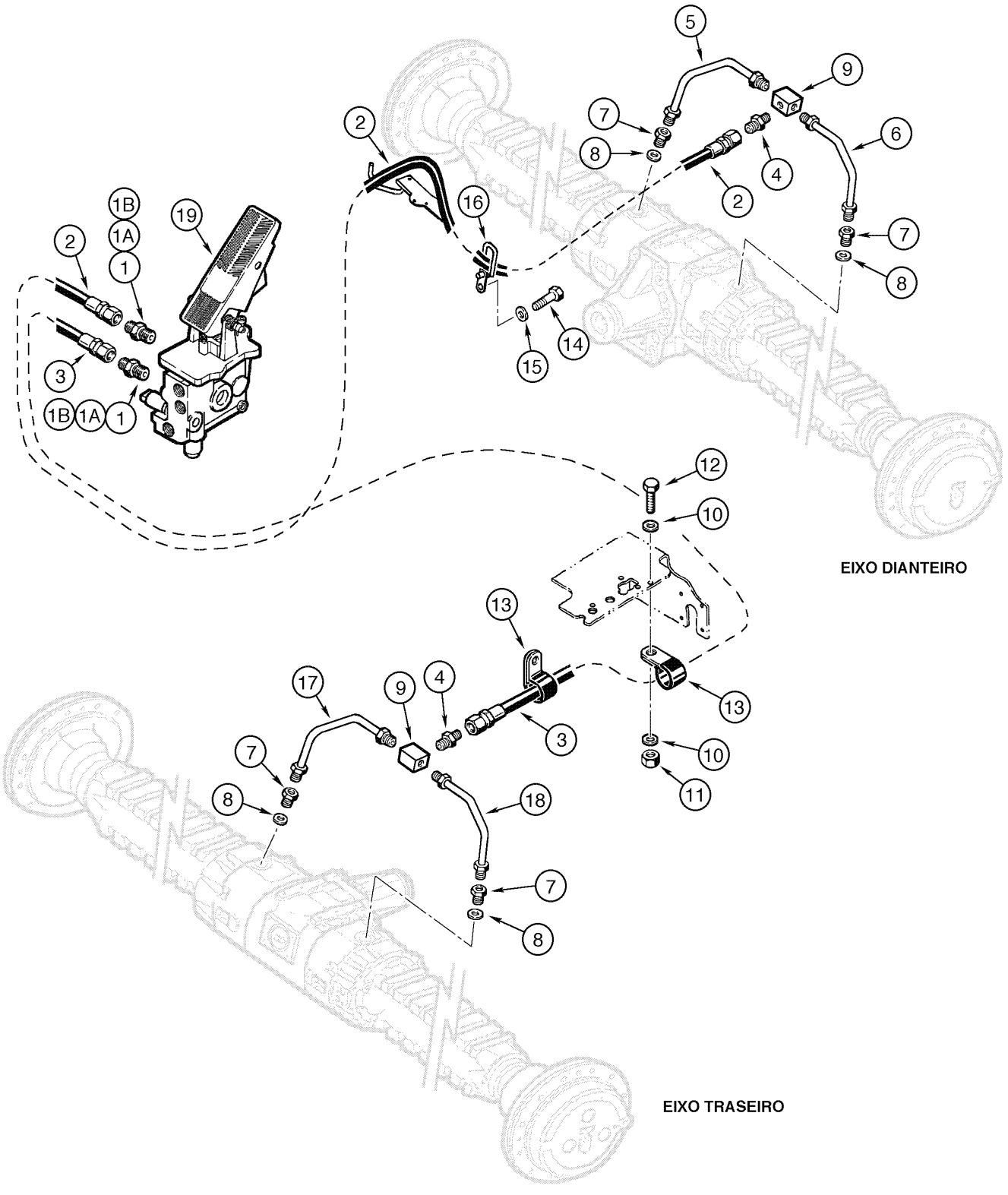

BRAKE - PEDAL TO AXLES HYDRAULIC CIRCUIT
BRAKE - PEDAL TO AXLES HYDRAULIC CIRCUIT
BRAKE - PEDAL TO AXLES HYDRAULIC CIRCUIT
BRAKE - PEDAL TO AXLES HYDRAULIC CIRCUIT

R	N	P.N.	MOD	Q	Denominação Bezeichnung	Denominacion Descrizione	Description Beskrivelse	Description Denominação	L.C.
18		87452410		1	TUBO, brake ROHR	TUBO TUBETTO	TUBE RØR	TUBE TUBO	195T

07-14	01	p1	06/09

FREIO - PEDAL
FRENO - PEDAL
BRAKE - PEDAL
BRAKE - PEDAL

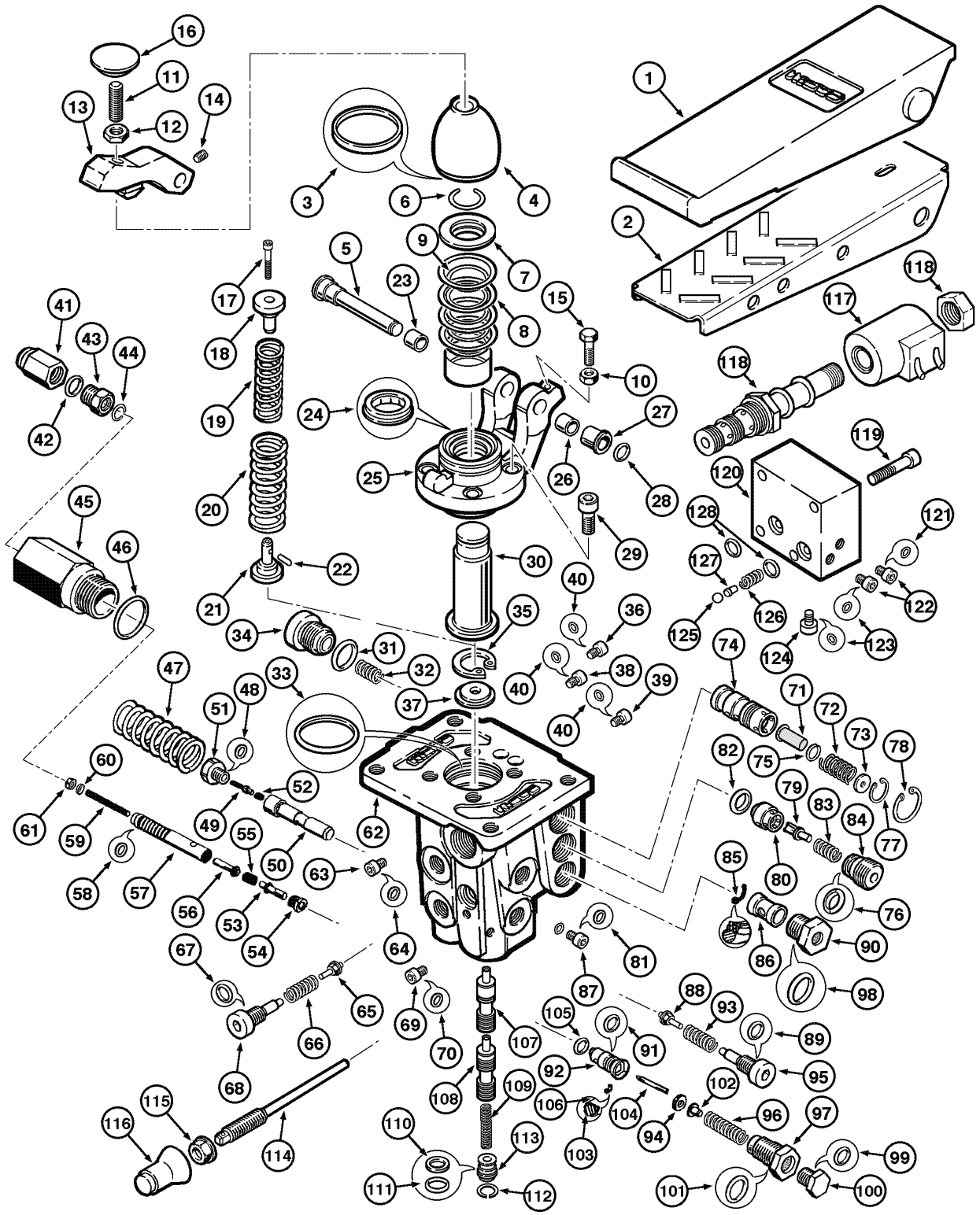

BRAKE - PEDAL
BRAKE - PEDAL
BRAKE - PEDAL
BRAKE - PEDAL

R	N	P.N.	MOD	Q	Denominação Bezeichnung	Denominacion Descrizione	Description Beskrivelse	Description Denominação	L.C.
		87447154		1	VALVULA, Assy, Includes items 1 - 128				
						VALVULA	VALVE	SOUPAPE	9620
					VENTIL	VALVOLA	VENTIL	VALVULA	
1		**NSS**		1	NÃO FORNECIDO SEPARADAMENTE, PAD cover				
						NO SE REPARA SEPARA	NOT SERVICED SEPARA	NON FOURNI SEPAREMI	064N
					KEIN ERSATZTEIL	NON FORNITO SEPARAT	NOT SERVICED SEPARA	NOT SERVICED SEPARA	
2		**NSS**		1	NÃO FORNECIDO SEPARADAMENTE, PEDAL				
						NO SE REPARA SEPARA	NOT SERVICED SEPARA	NON FOURNI SEPAREMI	064N
					KEIN ERSATZTEIL	NON FORNITO SEPARAT	NOT SERVICED SEPARA	NOT SERVICED SEPARA	
3		**NSS**		1	NÃO FORNECIDO SEPARADAMENTE, RING				
						NO SE REPARA SEPARA	NOT SERVICED SEPARA	NON FOURNI SEPAREMI	064N
					KEIN ERSATZTEIL	NON FORNITO SEPARAT	NOT SERVICED SEPARA	NOT SERVICED SEPARA	
4		**NSS**		1	NÃO FORNECIDO SEPARADAMENTE, COVER				
						NO SE REPARA SEPARA	NOT SERVICED SEPARA	NON FOURNI SEPAREMI	064N
					KEIN ERSATZTEIL	NON FORNITO SEPARAT	NOT SERVICED SEPARA	NOT SERVICED SEPARA	
5		**NSS**		1	NÃO FORNECIDO SEPARADAMENTE, ROD				
						NO SE REPARA SEPARA	NOT SERVICED SEPARA	NON FOURNI SEPAREMI	064N
					KEIN ERSATZTEIL	NON FORNITO SEPARAT	NOT SERVICED SEPARA	NOT SERVICED SEPARA	
6		**NSS**		1	NÃO FORNECIDO SEPARADAMENTE, RING retainer				
						NO SE REPARA SEPARA	NOT SERVICED SEPARA	NON FOURNI SEPAREMI	064N
					KEIN ERSATZTEIL	NON FORNITO SEPARAT	NOT SERVICED SEPARA	NOT SERVICED SEPARA	
7		**NSS**		1	NÃO FORNECIDO SEPARADAMENTE, RING				
						NO SE REPARA SEPARA	NOT SERVICED SEPARA	NON FOURNI SEPAREMI	064N
					KEIN ERSATZTEIL	NON FORNITO SEPARAT	NOT SERVICED SEPARA	NOT SERVICED SEPARA	
8		**NSS**		1	NÃO FORNECIDO SEPARADAMENTE, RING				
						NO SE REPARA SEPARA	NOT SERVICED SEPARA	NON FOURNI SEPAREMI	064N
					KEIN ERSATZTEIL	NON FORNITO SEPARAT	NOT SERVICED SEPARA	NOT SERVICED SEPARA	
9		**NSS**		1	NÃO FORNECIDO SEPARADAMENTE, RING				
						NO SE REPARA SEPARA	NOT SERVICED SEPARA	NON FOURNI SEPAREMI	064N
					KEIN ERSATZTEIL	NON FORNITO SEPARAT	NOT SERVICED SEPARA	NOT SERVICED SEPARA	
10		**NSS**		1	NÃO FORNECIDO SEPARADAMENTE, NUT				
						NO SE REPARA SEPARA	NOT SERVICED SEPARA	NON FOURNI SEPAREMI	064N
					KEIN ERSATZTEIL	NON FORNITO SEPARAT	NOT SERVICED SEPARA	NOT SERVICED SEPARA	
11		**NSS**		1	NÃO FORNECIDO SEPARADAMENTE, STUD				
						NO SE REPARA SEPARA	NOT SERVICED SEPARA	NON FOURNI SEPAREMI	064N
					KEIN ERSATZTEIL	NON FORNITO SEPARAT	NOT SERVICED SEPARA	NOT SERVICED SEPARA	
12		**NSS**		1	NÃO FORNECIDO SEPARADAMENTE, NUT				
						NO SE REPARA SEPARA	NOT SERVICED SEPARA	NON FOURNI SEPAREMI	064N
					KEIN ERSATZTEIL	NON FORNITO SEPARAT	NOT SERVICED SEPARA	NOT SERVICED SEPARA	
13		**NSS**		1	NÃO FORNECIDO SEPARADAMENTE, BASE				
						NO SE REPARA SEPARA	NOT SERVICED SEPARA	NON FOURNI SEPAREMI	064N
					KEIN ERSATZTEIL	NON FORNITO SEPARAT	NOT SERVICED SEPARA	NOT SERVICED SEPARA	
14		**NSS**		1	NÃO FORNECIDO SEPARADAMENTE, PLUG				
						NO SE REPARA SEPARA	NOT SERVICED SEPARA	NON FOURNI SEPAREMI	064N
					KEIN ERSATZTEIL	NON FORNITO SEPARAT	NOT SERVICED SEPARA	NOT SERVICED SEPARA	
15		**NSS**		1	NÃO FORNECIDO SEPARADAMENTE, BOLT				
						NO SE REPARA SEPARA	NOT SERVICED SEPARA	NON FOURNI SEPAREMI	064N
					KEIN ERSATZTEIL	NON FORNITO SEPARAT	NOT SERVICED SEPARA	NOT SERVICED SEPARA	

07-14	01	p2	06/09

FREIO - PEDAL
FRENO - PEDAL
BRAKE - PEDAL
BRAKE - PEDAL

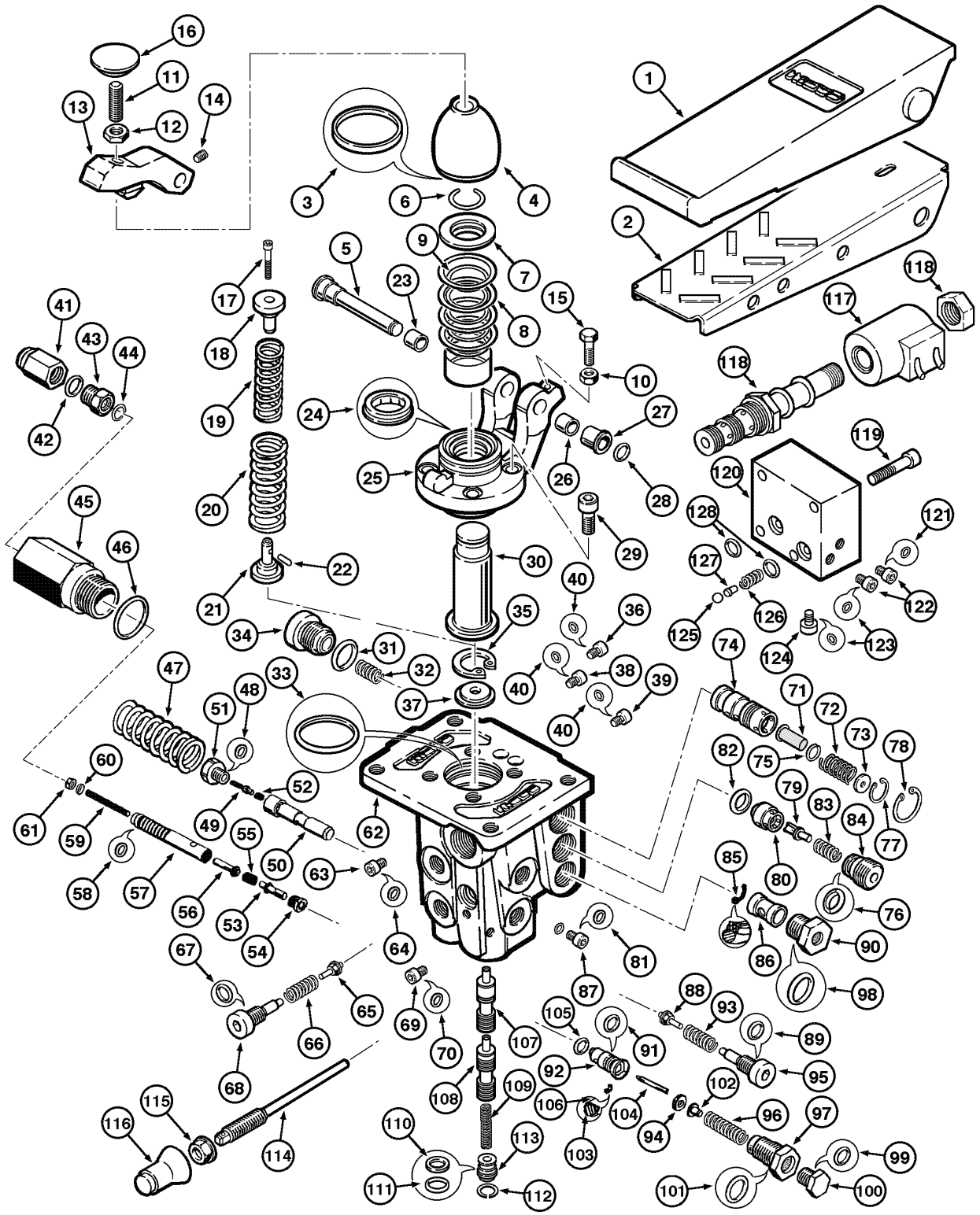

BRAKE - PEDAL
BRAKE - PEDAL
BRAKE - PEDAL
BRAKE - PEDAL

R	N	P.N.	MOD	Q	Denominação Bezeichnung	Denominacion Descrizione	Description Beskrivelse	Description Denominação	L.C.
16		NSS		1	NÃO FORNECIDO SEPARADAMENTE, STOP				
						NO SE REPARA SEPARA	NOT SERVICED SEPARA	NON FOURNI SEPAREMI	064N
					KEIN ERSATZTEIL	NON FORNITO SEPARAT	NOT SERVICED SEPARA	NOT SERVICED SEPARA	
17		NSS		1	NÃO FORNECIDO SEPARADAMENTE, BOLT				
						NO SE REPARA SEPARA	NOT SERVICED SEPARA	NON FOURNI SEPAREMI	064N
					KEIN ERSATZTEIL	NON FORNITO SEPARAT	NOT SERVICED SEPARA	NOT SERVICED SEPARA	
18		NSS		1	NÃO FORNECIDO SEPARADAMENTE, SEAT spring				
						NO SE REPARA SEPARA	NOT SERVICED SEPARA	NON FOURNI SEPAREMI	064N
					KEIN ERSATZTEIL	NON FORNITO SEPARAT	NOT SERVICED SEPARA	NOT SERVICED SEPARA	
19		NSS		1	NÃO FORNECIDO SEPARADAMENTE, SPRING				
						NO SE REPARA SEPARA	NOT SERVICED SEPARA	NON FOURNI SEPAREMI	064N
					KEIN ERSATZTEIL	NON FORNITO SEPARAT	NOT SERVICED SEPARA	NOT SERVICED SEPARA	
20		NSS		1	NÃO FORNECIDO SEPARADAMENTE, SPRING				
						NO SE REPARA SEPARA	NOT SERVICED SEPARA	NON FOURNI SEPAREMI	064N
					KEIN ERSATZTEIL	NON FORNITO SEPARAT	NOT SERVICED SEPARA	NOT SERVICED SEPARA	
21		NSS		1	NÃO FORNECIDO SEPARADAMENTE, GUIDE spring				
						NO SE REPARA SEPARA	NOT SERVICED SEPARA	NON FOURNI SEPAREMI	064N
					KEIN ERSATZTEIL	NON FORNITO SEPARAT	NOT SERVICED SEPARA	NOT SERVICED SEPARA	
22		NSS		1	NÃO FORNECIDO SEPARADAMENTE, PIN				
						NO SE REPARA SEPARA	NOT SERVICED SEPARA	NON FOURNI SEPAREMI	064N
					KEIN ERSATZTEIL	NON FORNITO SEPARAT	NOT SERVICED SEPARA	NOT SERVICED SEPARA	
23		NSS		1	NÃO FORNECIDO SEPARADAMENTE, BUSHING				
						NO SE REPARA SEPARA	NOT SERVICED SEPARA	NON FOURNI SEPAREMI	064N
					KEIN ERSATZTEIL	NON FORNITO SEPARAT	NOT SERVICED SEPARA	NOT SERVICED SEPARA	
24		NSS		1	NÃO FORNECIDO SEPARADAMENTE, RING				
						NO SE REPARA SEPARA	NOT SERVICED SEPARA	NON FOURNI SEPAREMI	064N
					KEIN ERSATZTEIL	NON FORNITO SEPARAT	NOT SERVICED SEPARA	NOT SERVICED SEPARA	
25		NSS		1	NÃO FORNECIDO SEPARADAMENTE, BRACKET				
						NO SE REPARA SEPARA	NOT SERVICED SEPARA	NON FOURNI SEPAREMI	064N
					KEIN ERSATZTEIL	NON FORNITO SEPARAT	NOT SERVICED SEPARA	NOT SERVICED SEPARA	
26		NSS		1	NÃO FORNECIDO SEPARADAMENTE, BUSHING				
						NO SE REPARA SEPARA	NOT SERVICED SEPARA	NON FOURNI SEPAREMI	064N
					KEIN ERSATZTEIL	NON FORNITO SEPARAT	NOT SERVICED SEPARA	NOT SERVICED SEPARA	
27		NSS		1	NÃO FORNECIDO SEPARADAMENTE, BUSHING				
						NO SE REPARA SEPARA	NOT SERVICED SEPARA	NON FOURNI SEPAREMI	064N
					KEIN ERSATZTEIL	NON FORNITO SEPARAT	NOT SERVICED SEPARA	NOT SERVICED SEPARA	
28		NSS		1	NÃO FORNECIDO SEPARADAMENTE, RING lock				
						NO SE REPARA SEPARA	NOT SERVICED SEPARA	NON FOURNI SEPAREMI	064N
					KEIN ERSATZTEIL	NON FORNITO SEPARAT	NOT SERVICED SEPARA	NOT SERVICED SEPARA	
29		NSS		4	NÃO FORNECIDO SEPARADAMENTE, BOLT				
						NO SE REPARA SEPARA	NOT SERVICED SEPARA	NON FOURNI SEPAREMI	064N
					KEIN ERSATZTEIL	NON FORNITO SEPARAT	NOT SERVICED SEPARA	NOT SERVICED SEPARA	
30		NSS		1	NÃO FORNECIDO SEPARADAMENTE, SHAFT				
						NO SE REPARA SEPARA	NOT SERVICED SEPARA	NON FOURNI SEPAREMI	064N
					KEIN ERSATZTEIL	NON FORNITO SEPARAT	NOT SERVICED SEPARA	NOT SERVICED SEPARA	
31		NSS		1	NÃO FORNECIDO SEPARADAMENTE, RING seal				
						NO SE REPARA SEPARA	NOT SERVICED SEPARA	NON FOURNI SEPAREMI	064N
					KEIN ERSATZTEIL	NON FORNITO SEPARAT	NOT SERVICED SEPARA	NOT SERVICED SEPARA	

07-14	01	p3	06/09

FREIO - PEDAL
FRENO - PEDAL
BRAKE - PEDAL
BRAKE - PEDAL

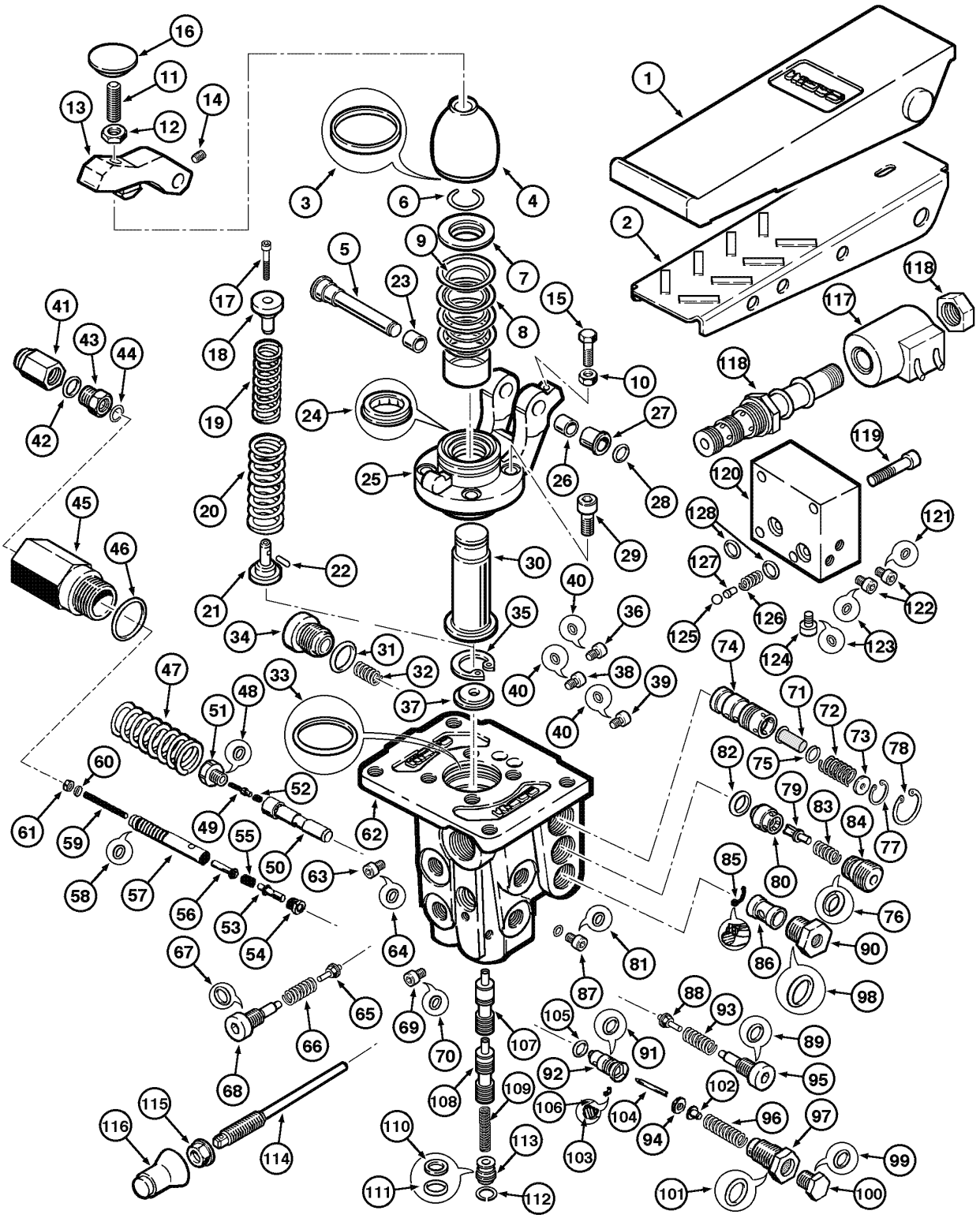

BRAKE - PEDAL
BRAKE - PEDAL
BRAKE - PEDAL
BRAKE - PEDAL

R	N	P.N.	MOD	Q	Denominação Bezeichnung	Denominacion Descrizione	Description Beskrivelse	Description Denominação	L.C.
32		**NSS**		1	NÃO FORNECIDO SEPARADAMENTE, SPRING				
						NO SE REPARA SEPARA	NOT SERVICED SEPARA	NON FOURNI SEPAREMI	064N
					KEIN ERSATZTEIL	NON FORNITO SEPARAT	NOT SERVICED SEPARA	NOT SERVICED SEPARA	
33		**NSS**		1	NÃO FORNECIDO SEPARADAMENTE, RING				
						NO SE REPARA SEPARA	NOT SERVICED SEPARA	NON FOURNI SEPAREMI	064N
					KEIN ERSATZTEIL	NON FORNITO SEPARAT	NOT SERVICED SEPARA	NOT SERVICED SEPARA	
34		**NSS**		1	NÃO FORNECIDO SEPARADAMENTE, PLUG				
						NO SE REPARA SEPARA	NOT SERVICED SEPARA	NON FOURNI SEPAREMI	064N
					KEIN ERSATZTEIL	NON FORNITO SEPARAT	NOT SERVICED SEPARA	NOT SERVICED SEPARA	
35		**NSS**		1	NÃO FORNECIDO SEPARADAMENTE, RING lock				
						NO SE REPARA SEPARA	NOT SERVICED SEPARA	NON FOURNI SEPAREMI	064N
					KEIN ERSATZTEIL	NON FORNITO SEPARAT	NOT SERVICED SEPARA	NOT SERVICED SEPARA	
36		**NSS**		1	NÃO FORNECIDO SEPARADAMENTE, PLUG				
						NO SE REPARA SEPARA	NOT SERVICED SEPARA	NON FOURNI SEPAREMI	064N
					KEIN ERSATZTEIL	NON FORNITO SEPARAT	NOT SERVICED SEPARA	NOT SERVICED SEPARA	
37		**NSS**		1	NÃO FORNECIDO SEPARADAMENTE, TRHUST				
						NO SE REPARA SEPARA	NOT SERVICED SEPARA	NON FOURNI SEPAREMI	064N
					KEIN ERSATZTEIL	NON FORNITO SEPARAT	NOT SERVICED SEPARA	NOT SERVICED SEPARA	
38		**NSS**		1	NÃO FORNECIDO SEPARADAMENTE, PLUG				
						NO SE REPARA SEPARA	NOT SERVICED SEPARA	NON FOURNI SEPAREMI	064N
					KEIN ERSATZTEIL	NON FORNITO SEPARAT	NOT SERVICED SEPARA	NOT SERVICED SEPARA	
39		**NSS**		1	NÃO FORNECIDO SEPARADAMENTE, PLUG				
						NO SE REPARA SEPARA	NOT SERVICED SEPARA	NON FOURNI SEPAREMI	064N
					KEIN ERSATZTEIL	NON FORNITO SEPARAT	NOT SERVICED SEPARA	NOT SERVICED SEPARA	
40		**NSS**		3	NÃO FORNECIDO SEPARADAMENTE, RING seal				
						NO SE REPARA SEPARA	NOT SERVICED SEPARA	NON FOURNI SEPAREMI	064N
					KEIN ERSATZTEIL	NON FORNITO SEPARAT	NOT SERVICED SEPARA	NOT SERVICED SEPARA	
41		**NSS**		1	NÃO FORNECIDO SEPARADAMENTE, COVER				
						NO SE REPARA SEPARA	NOT SERVICED SEPARA	NON FOURNI SEPAREMI	064N
					KEIN ERSATZTEIL	NON FORNITO SEPARAT	NOT SERVICED SEPARA	NOT SERVICED SEPARA	
42		**NSS**		1	NÃO FORNECIDO SEPARADAMENTE, RING				
						NO SE REPARA SEPARA	NOT SERVICED SEPARA	NON FOURNI SEPAREMI	064N
					KEIN ERSATZTEIL	NON FORNITO SEPARAT	NOT SERVICED SEPARA	NOT SERVICED SEPARA	
43		**NSS**		1	NÃO FORNECIDO SEPARADAMENTE, NUT				
						NO SE REPARA SEPARA	NOT SERVICED SEPARA	NON FOURNI SEPAREMI	064N
					KEIN ERSATZTEIL	NON FORNITO SEPARAT	NOT SERVICED SEPARA	NOT SERVICED SEPARA	
44		**NSS**		1	NÃO FORNECIDO SEPARADAMENTE, RING				
						NO SE REPARA SEPARA	NOT SERVICED SEPARA	NON FOURNI SEPAREMI	064N
					KEIN ERSATZTEIL	NON FORNITO SEPARAT	NOT SERVICED SEPARA	NOT SERVICED SEPARA	
45		**NSS**		1	NÃO FORNECIDO SEPARADAMENTE, BODY				
						NO SE REPARA SEPARA	NOT SERVICED SEPARA	NON FOURNI SEPAREMI	064N
					KEIN ERSATZTEIL	NON FORNITO SEPARAT	NOT SERVICED SEPARA	NOT SERVICED SEPARA	
46		**NSS**		1	NÃO FORNECIDO SEPARADAMENTE, RING seal				
						NO SE REPARA SEPARA	NOT SERVICED SEPARA	NON FOURNI SEPAREMI	064N
					KEIN ERSATZTEIL	NON FORNITO SEPARAT	NOT SERVICED SEPARA	NOT SERVICED SEPARA	
47		**NSS**		1	NÃO FORNECIDO SEPARADAMENTE, SPRING				
						NO SE REPARA SEPARA	NOT SERVICED SEPARA	NON FOURNI SEPAREMI	064N
					KEIN ERSATZTEIL	NON FORNITO SEPARAT	NOT SERVICED SEPARA	NOT SERVICED SEPARA	

07-14	01	p4	06/09

FREIO - PEDAL
FRENO - PEDAL
BRAKE - PEDAL
BRAKE - PEDAL

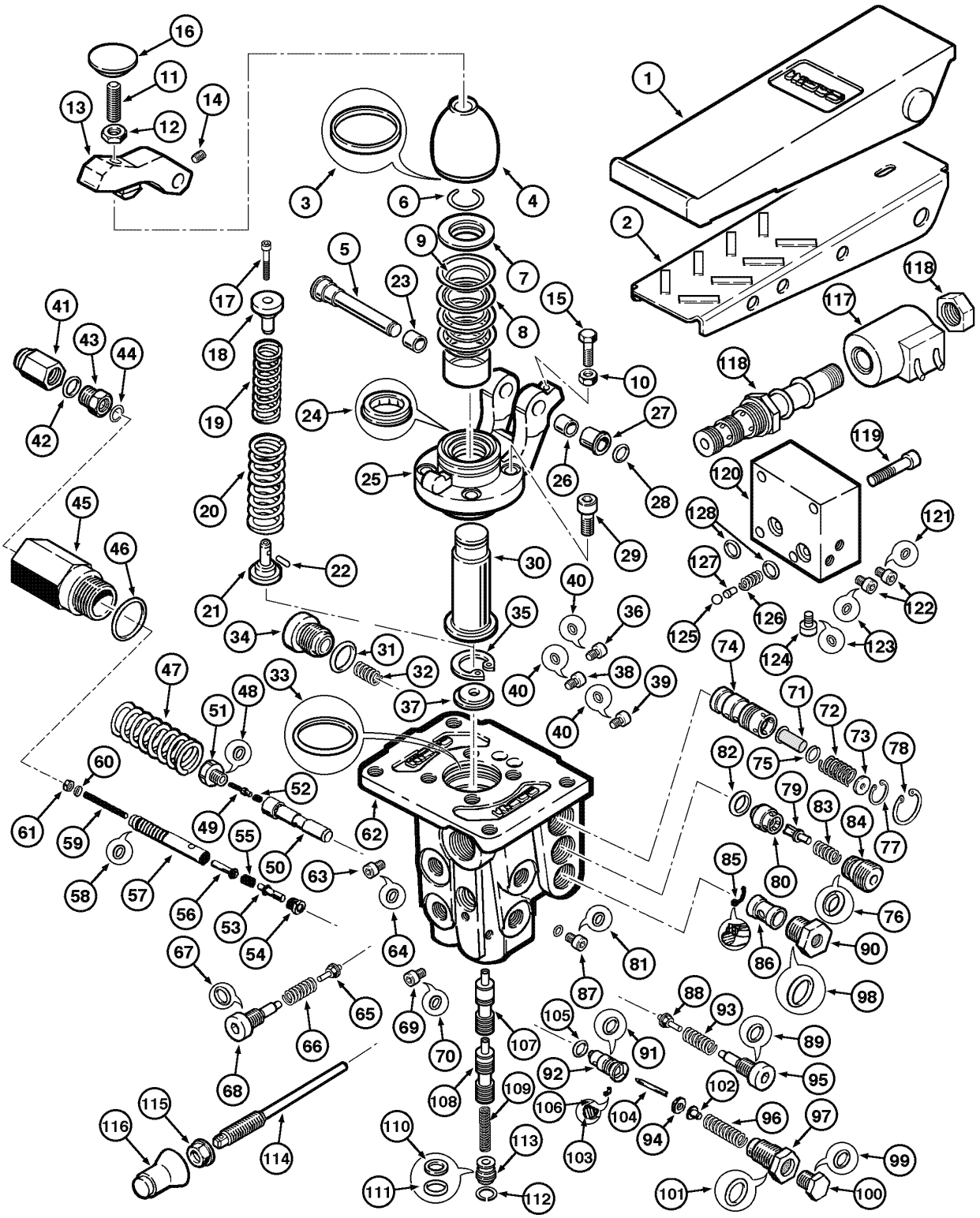

BRAKE - PEDAL
BRAKE - PEDAL
BRAKE - PEDAL
BRAKE - PEDAL

R	N	P.N.	MOD	Q	Denominação Bezeichnung	Denominacion Descrizione	Description Beskrivelse	Description Denominação	L.C.
48		NSS		1	NÃO FORNECIDO SEPARADAMENTE, RING				
						NO SE REPARA SEPARA	NOT SERVICED SEPARA	NON FOURNI SEPAREMI	064N
					KEIN ERSATZTEIL	NON FORNITO SEPARAT	NOT SERVICED SEPARA	NOT SERVICED SEPARA	
49		NSS		1	NÃO FORNECIDO SEPARADAMENTE, SPOOL				
						NO SE REPARA SEPARA	NOT SERVICED SEPARA	NON FOURNI SEPAREMI	064N
					KEIN ERSATZTEIL	NON FORNITO SEPARAT	NOT SERVICED SEPARA	NOT SERVICED SEPARA	
50		NSS		1	NÃO FORNECIDO SEPARADAMENTE, GUIDE				
						NO SE REPARA SEPARA	NOT SERVICED SEPARA	NON FOURNI SEPAREMI	064N
					KEIN ERSATZTEIL	NON FORNITO SEPARAT	NOT SERVICED SEPARA	NOT SERVICED SEPARA	
51		NSS		1	NÃO FORNECIDO SEPARADAMENTE, TRHUST				
						NO SE REPARA SEPARA	NOT SERVICED SEPARA	NON FOURNI SEPAREMI	064N
					KEIN ERSATZTEIL	NON FORNITO SEPARAT	NOT SERVICED SEPARA	NOT SERVICED SEPARA	
52		NSS		1	NÃO FORNECIDO SEPARADAMENTE, SPRING				
						NO SE REPARA SEPARA	NOT SERVICED SEPARA	NON FOURNI SEPAREMI	064N
					KEIN ERSATZTEIL	NON FORNITO SEPARAT	NOT SERVICED SEPARA	NOT SERVICED SEPARA	
53		NSS		1	NÃO FORNECIDO SEPARADAMENTE, SPOOL				
						NO SE REPARA SEPARA	NOT SERVICED SEPARA	NON FOURNI SEPAREMI	064N
					KEIN ERSATZTEIL	NON FORNITO SEPARAT	NOT SERVICED SEPARA	NOT SERVICED SEPARA	
54		NSS		1	NÃO FORNECIDO SEPARADAMENTE, PLUG				
						NO SE REPARA SEPARA	NOT SERVICED SEPARA	NON FOURNI SEPAREMI	064N
					KEIN ERSATZTEIL	NON FORNITO SEPARAT	NOT SERVICED SEPARA	NOT SERVICED SEPARA	
55		NSS		1	NÃO FORNECIDO SEPARADAMENTE, SPRING				
						NO SE REPARA SEPARA	NOT SERVICED SEPARA	NON FOURNI SEPAREMI	064N
					KEIN ERSATZTEIL	NON FORNITO SEPARAT	NOT SERVICED SEPARA	NOT SERVICED SEPARA	
56		NSS		1	NÃO FORNECIDO SEPARADAMENTE, SPOOL				
						NO SE REPARA SEPARA	NOT SERVICED SEPARA	NON FOURNI SEPAREMI	064N
					KEIN ERSATZTEIL	NON FORNITO SEPARAT	NOT SERVICED SEPARA	NOT SERVICED SEPARA	
57		NSS		1	NÃO FORNECIDO SEPARADAMENTE, SEAT				
						NO SE REPARA SEPARA	NOT SERVICED SEPARA	NON FOURNI SEPAREMI	064N
					KEIN ERSATZTEIL	NON FORNITO SEPARAT	NOT SERVICED SEPARA	NOT SERVICED SEPARA	
58		NSS		1	NÃO FORNECIDO SEPARADAMENTE, RING				
						NO SE REPARA SEPARA	NOT SERVICED SEPARA	NON FOURNI SEPAREMI	064N
					KEIN ERSATZTEIL	NON FORNITO SEPARAT	NOT SERVICED SEPARA	NOT SERVICED SEPARA	
59		NSS		1	NÃO FORNECIDO SEPARADAMENTE, FUSE				
						NO SE REPARA SEPARA	NOT SERVICED SEPARA	NON FOURNI SEPAREMI	064N
					KEIN ERSATZTEIL	NON FORNITO SEPARAT	NOT SERVICED SEPARA	NOT SERVICED SEPARA	
60		NSS		1	NÃO FORNECIDO SEPARADAMENTE, RING				
						NO SE REPARA SEPARA	NOT SERVICED SEPARA	NON FOURNI SEPAREMI	064N
					KEIN ERSATZTEIL	NON FORNITO SEPARAT	NOT SERVICED SEPARA	NOT SERVICED SEPARA	
61		NSS		1	NÃO FORNECIDO SEPARADAMENTE, NUT				
						NO SE REPARA SEPARA	NOT SERVICED SEPARA	NON FOURNI SEPAREMI	064N
					KEIN ERSATZTEIL	NON FORNITO SEPARAT	NOT SERVICED SEPARA	NOT SERVICED SEPARA	
62		NSS		1	NÃO FORNECIDO SEPARADAMENTE, HOUSING valve				
						NO SE REPARA SEPARA	NOT SERVICED SEPARA	NON FOURNI SEPAREMI	064N
					KEIN ERSATZTEIL	NON FORNITO SEPARAT	NOT SERVICED SEPARA	NOT SERVICED SEPARA	
63		NSS		1	NÃO FORNECIDO SEPARADAMENTE, PLUG				
						NO SE REPARA SEPARA	NOT SERVICED SEPARA	NON FOURNI SEPAREMI	064N
					KEIN ERSATZTEIL	NON FORNITO SEPARAT	NOT SERVICED SEPARA	NOT SERVICED SEPARA	

07-14	01	p5	06/09

FREIO - PEDAL
FRENO - PEDAL
BRAKE - PEDAL
BRAKE - PEDAL

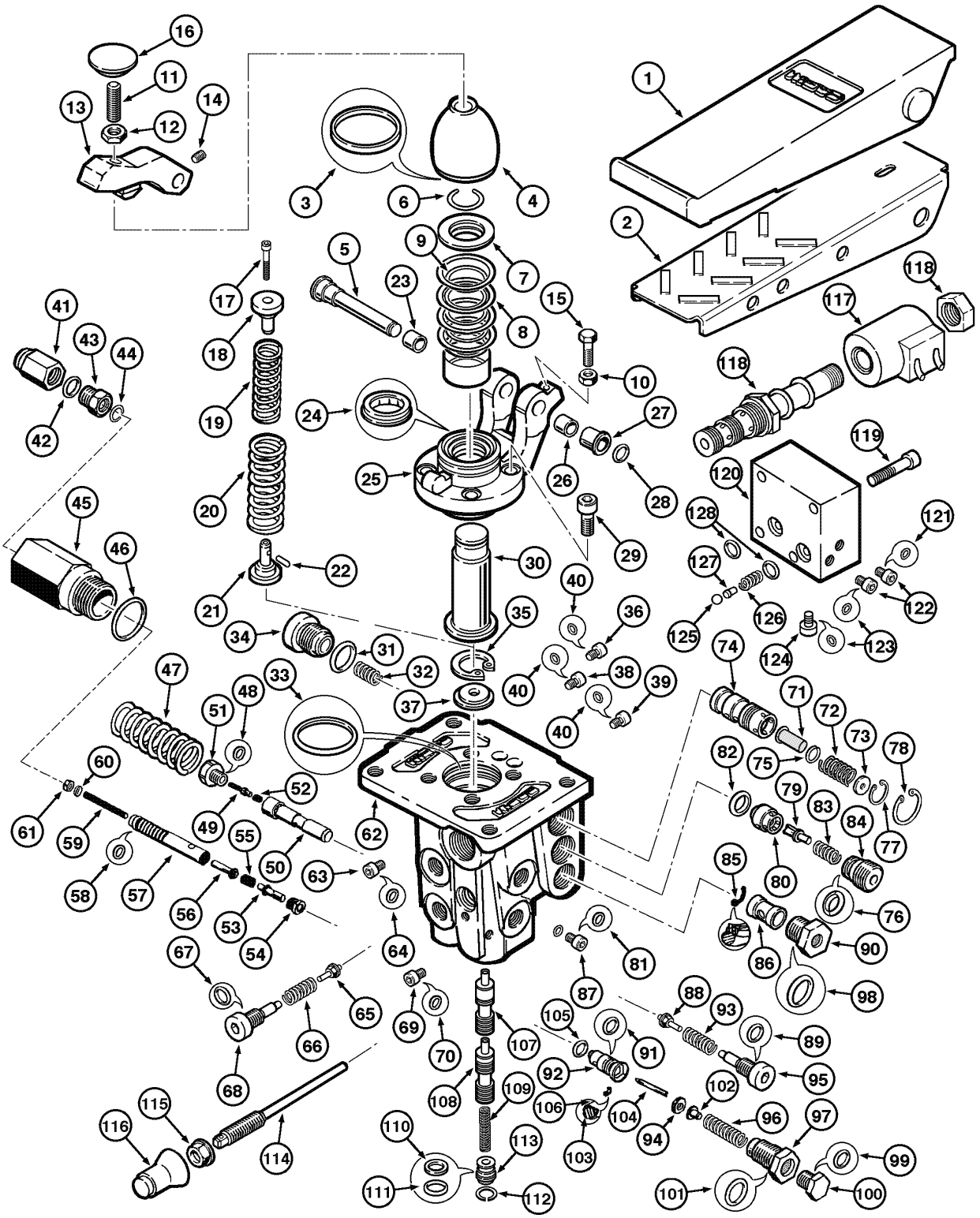

BRAKE - PEDAL
BRAKE - PEDAL
BRAKE - PEDAL
BRAKE - PEDAL

R	N	P.N.	MOD	Q	Denominação Bezeichnung	Denominacion Descrizione	Description Beskrivelse	Description Denominação	L.C.
64		**NSS**		1	NÃO FORNECIDO SEPARADAMENTE, RING seal				
						NO SE REPARA SEPARA	NOT SERVICED SEPARA	NON FOURNI SEPAREMI	064N
					KEIN ERSATZTEIL	NON FORNITO SEPARAT	NOT SERVICED SEPARA	NOT SERVICED SEPARA	
65		**NSS**		1	NÃO FORNECIDO SEPARADAMENTE, VALVE				
						NO SE REPARA SEPARA	NOT SERVICED SEPARA	NON FOURNI SEPAREMI	064N
					KEIN ERSATZTEIL	NON FORNITO SEPARAT	NOT SERVICED SEPARA	NOT SERVICED SEPARA	
66		**NSS**		1	NÃO FORNECIDO SEPARADAMENTE, SPRING				
						NO SE REPARA SEPARA	NOT SERVICED SEPARA	NON FOURNI SEPAREMI	064N
					KEIN ERSATZTEIL	NON FORNITO SEPARAT	NOT SERVICED SEPARA	NOT SERVICED SEPARA	
67		**NSS**		1	NÃO FORNECIDO SEPARADAMENTE, RING seal				
						NO SE REPARA SEPARA	NOT SERVICED SEPARA	NON FOURNI SEPAREMI	064N
					KEIN ERSATZTEIL	NON FORNITO SEPARAT	NOT SERVICED SEPARA	NOT SERVICED SEPARA	
68		**NSS**		1	NÃO FORNECIDO SEPARADAMENTE, BODY valve				
						NO SE REPARA SEPARA	NOT SERVICED SEPARA	NON FOURNI SEPAREMI	064N
					KEIN ERSATZTEIL	NON FORNITO SEPARAT	NOT SERVICED SEPARA	NOT SERVICED SEPARA	
69		**NSS**		1	NÃO FORNECIDO SEPARADAMENTE, PLUG				
						NO SE REPARA SEPARA	NOT SERVICED SEPARA	NON FOURNI SEPAREMI	064N
					KEIN ERSATZTEIL	NON FORNITO SEPARAT	NOT SERVICED SEPARA	NOT SERVICED SEPARA	
70		**NSS**		1	NÃO FORNECIDO SEPARADAMENTE, RING seal				
						NO SE REPARA SEPARA	NOT SERVICED SEPARA	NON FOURNI SEPAREMI	064N
					KEIN ERSATZTEIL	NON FORNITO SEPARAT	NOT SERVICED SEPARA	NOT SERVICED SEPARA	
71		**NSS**		1	NÃO FORNECIDO SEPARADAMENTE, GUIDE				
						NO SE REPARA SEPARA	NOT SERVICED SEPARA	NON FOURNI SEPAREMI	064N
					KEIN ERSATZTEIL	NON FORNITO SEPARAT	NOT SERVICED SEPARA	NOT SERVICED SEPARA	
72		**NSS**		1	NÃO FORNECIDO SEPARADAMENTE, SPRING				
						NO SE REPARA SEPARA	NOT SERVICED SEPARA	NON FOURNI SEPAREMI	064N
					KEIN ERSATZTEIL	NON FORNITO SEPARAT	NOT SERVICED SEPARA	NOT SERVICED SEPARA	
73		**NSS**		1	NÃO FORNECIDO SEPARADAMENTE, RING				
						NO SE REPARA SEPARA	NOT SERVICED SEPARA	NON FOURNI SEPAREMI	064N
					KEIN ERSATZTEIL	NON FORNITO SEPARAT	NOT SERVICED SEPARA	NOT SERVICED SEPARA	
74		**NSS**		1	NÃO FORNECIDO SEPARADAMENTE, BODY				
						NO SE REPARA SEPARA	NOT SERVICED SEPARA	NON FOURNI SEPAREMI	064N
					KEIN ERSATZTEIL	NON FORNITO SEPARAT	NOT SERVICED SEPARA	NOT SERVICED SEPARA	
75		**NSS**		1	NÃO FORNECIDO SEPARADAMENTE, RING				
						NO SE REPARA SEPARA	NOT SERVICED SEPARA	NON FOURNI SEPAREMI	064N
					KEIN ERSATZTEIL	NON FORNITO SEPARAT	NOT SERVICED SEPARA	NOT SERVICED SEPARA	
76		**NSS**		1	NÃO FORNECIDO SEPARADAMENTE, RING seal				
						NO SE REPARA SEPARA	NOT SERVICED SEPARA	NON FOURNI SEPAREMI	064N
					KEIN ERSATZTEIL	NON FORNITO SEPARAT	NOT SERVICED SEPARA	NOT SERVICED SEPARA	
77		**NSS**		1	NÃO FORNECIDO SEPARADAMENTE, RING lock				
						NO SE REPARA SEPARA	NOT SERVICED SEPARA	NON FOURNI SEPAREMI	064N
					KEIN ERSATZTEIL	NON FORNITO SEPARAT	NOT SERVICED SEPARA	NOT SERVICED SEPARA	
78		**NSS**		1	NÃO FORNECIDO SEPARADAMENTE, RING lock				
						NO SE REPARA SEPARA	NOT SERVICED SEPARA	NON FOURNI SEPAREMI	064N
					KEIN ERSATZTEIL	NON FORNITO SEPARAT	NOT SERVICED SEPARA	NOT SERVICED SEPARA	
79		**NSS**		1	NÃO FORNECIDO SEPARADAMENTE, SPOOL				
						NO SE REPARA SEPARA	NOT SERVICED SEPARA	NON FOURNI SEPAREMI	064N
					KEIN ERSATZTEIL	NON FORNITO SEPARAT	NOT SERVICED SEPARA	NOT SERVICED SEPARA	

07-14	01	p6	06/09

FREIO - PEDAL
FRENO - PEDAL
BRAKE - PEDAL
BRAKE - PEDAL

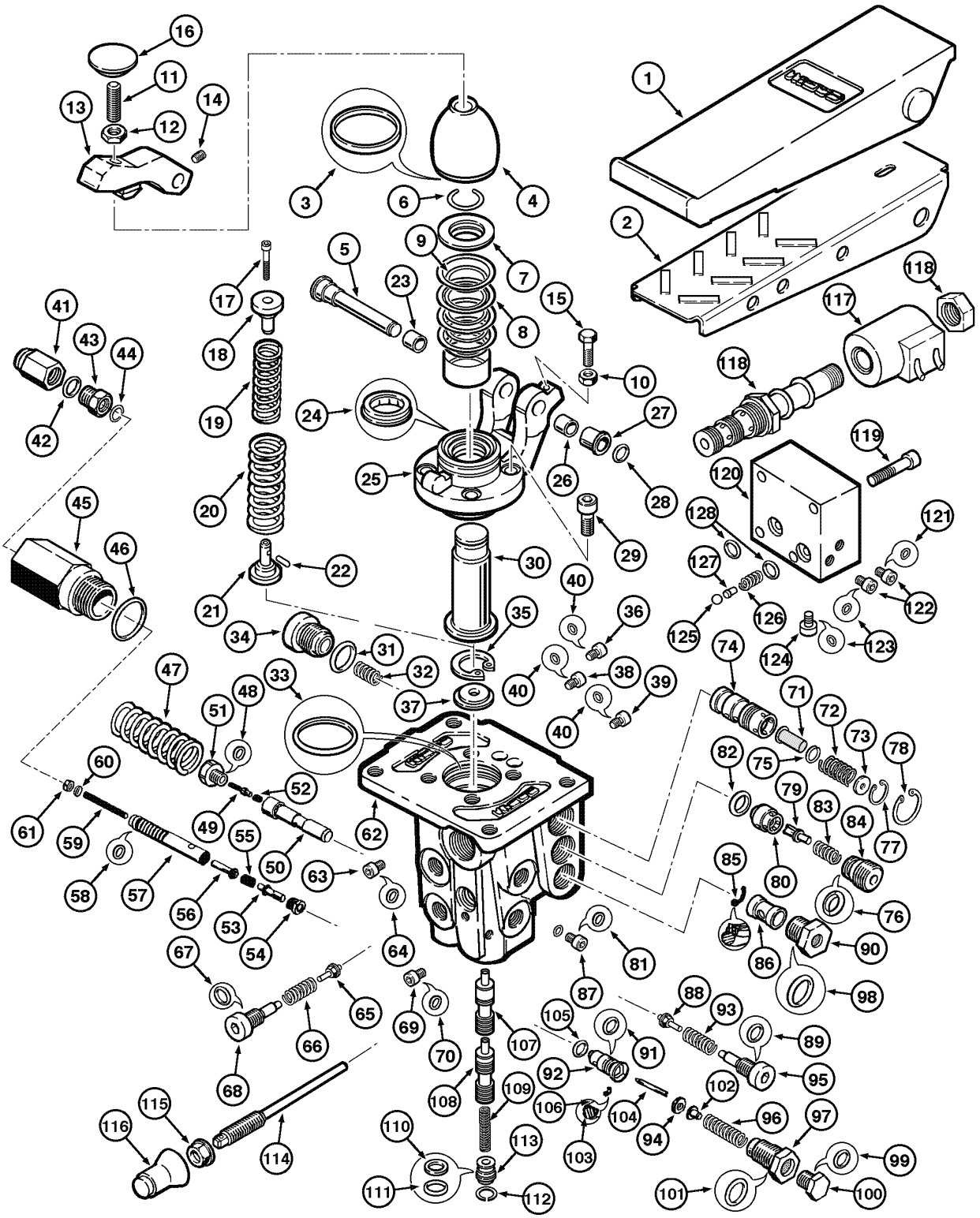

BRAKE - PEDAL
BRAKE - PEDAL
BRAKE - PEDAL
BRAKE - PEDAL

R	N	P.N.	MOD	Q	Denominação Bezeichnung	Denominacion Descrizione	Description Beskrivelse	Description Denominação	L.C.
80		**NSS**		1	NÃO FORNECIDO SEPARADAMENTE, SEAT				
						NO SE REPARA SEPARA	NOT SERVICED SEPARA	NON FOURNI SEPAREMI	064N
					KEIN ERSATZTEIL	NON FORNITO SEPARAT	NOT SERVICED SEPARA	NOT SERVICED SEPARA	
81		**NSS**		1	NÃO FORNECIDO SEPARADAMENTE, RING seal				
						NO SE REPARA SEPARA	NOT SERVICED SEPARA	NON FOURNI SEPAREMI	064N
					KEIN ERSATZTEIL	NON FORNITO SEPARAT	NOT SERVICED SEPARA	NOT SERVICED SEPARA	
82		**NSS**		1	NÃO FORNECIDO SEPARADAMENTE, RING seal				
						NO SE REPARA SEPARA	NOT SERVICED SEPARA	NON FOURNI SEPAREMI	064N
					KEIN ERSATZTEIL	NON FORNITO SEPARAT	NOT SERVICED SEPARA	NOT SERVICED SEPARA	
83		**NSS**		1	NÃO FORNECIDO SEPARADAMENTE, SPRING				
						NO SE REPARA SEPARA	NOT SERVICED SEPARA	NON FOURNI SEPAREMI	064N
					KEIN ERSATZTEIL	NON FORNITO SEPARAT	NOT SERVICED SEPARA	NOT SERVICED SEPARA	
84		**NSS**		1	NÃO FORNECIDO SEPARADAMENTE, PLUG				
						NO SE REPARA SEPARA	NOT SERVICED SEPARA	NON FOURNI SEPAREMI	064N
					KEIN ERSATZTEIL	NON FORNITO SEPARAT	NOT SERVICED SEPARA	NOT SERVICED SEPARA	
85		**NSS**		1	NÃO FORNECIDO SEPARADAMENTE, SEAL				
						NO SE REPARA SEPARA	NOT SERVICED SEPARA	NON FOURNI SEPAREMI	064N
					KEIN ERSATZTEIL	NON FORNITO SEPARAT	NOT SERVICED SEPARA	NOT SERVICED SEPARA	
86		**NSS**		1	NÃO FORNECIDO SEPARADAMENTE, BODY				
						NO SE REPARA SEPARA	NOT SERVICED SEPARA	NON FOURNI SEPAREMI	064N
					KEIN ERSATZTEIL	NON FORNITO SEPARAT	NOT SERVICED SEPARA	NOT SERVICED SEPARA	
87		**NSS**		1	NÃO FORNECIDO SEPARADAMENTE, PLUG				
						NO SE REPARA SEPARA	NOT SERVICED SEPARA	NON FOURNI SEPAREMI	064N
					KEIN ERSATZTEIL	NON FORNITO SEPARAT	NOT SERVICED SEPARA	NOT SERVICED SEPARA	
88		**NSS**		1	NÃO FORNECIDO SEPARADAMENTE, SPOOL				
						NO SE REPARA SEPARA	NOT SERVICED SEPARA	NON FOURNI SEPAREMI	064N
					KEIN ERSATZTEIL	NON FORNITO SEPARAT	NOT SERVICED SEPARA	NOT SERVICED SEPARA	
89		**NSS**		1	NÃO FORNECIDO SEPARADAMENTE, RING seal				
						NO SE REPARA SEPARA	NOT SERVICED SEPARA	NON FOURNI SEPAREMI	064N
					KEIN ERSATZTEIL	NON FORNITO SEPARAT	NOT SERVICED SEPARA	NOT SERVICED SEPARA	
90		**NSS**		1	NÃO FORNECIDO SEPARADAMENTE, PLUG				
						NO SE REPARA SEPARA	NOT SERVICED SEPARA	NON FOURNI SEPAREMI	064N
					KEIN ERSATZTEIL	NON FORNITO SEPARAT	NOT SERVICED SEPARA	NOT SERVICED SEPARA	
91		**NSS**		1	NÃO FORNECIDO SEPARADAMENTE, RING seal				
						NO SE REPARA SEPARA	NOT SERVICED SEPARA	NON FOURNI SEPAREMI	064N
					KEIN ERSATZTEIL	NON FORNITO SEPARAT	NOT SERVICED SEPARA	NOT SERVICED SEPARA	
92		**NSS**		1	NÃO FORNECIDO SEPARADAMENTE, BODY				
						NO SE REPARA SEPARA	NOT SERVICED SEPARA	NON FOURNI SEPAREMI	064N
					KEIN ERSATZTEIL	NON FORNITO SEPARAT	NOT SERVICED SEPARA	NOT SERVICED SEPARA	
93		**NSS**		1	NÃO FORNECIDO SEPARADAMENTE, SPRING				
						NO SE REPARA SEPARA	NOT SERVICED SEPARA	NON FOURNI SEPAREMI	064N
					KEIN ERSATZTEIL	NON FORNITO SEPARAT	NOT SERVICED SEPARA	NOT SERVICED SEPARA	
94		**NSS**		1	NÃO FORNECIDO SEPARADAMENTE, WASHER				
						NO SE REPARA SEPARA	NOT SERVICED SEPARA	NON FOURNI SEPAREMI	064N
					KEIN ERSATZTEIL	NON FORNITO SEPARAT	NOT SERVICED SEPARA	NOT SERVICED SEPARA	
95		**NSS**		1	NÃO FORNECIDO SEPARADAMENTE, PLUG				
						NO SE REPARA SEPARA	NOT SERVICED SEPARA	NON FOURNI SEPAREMI	064N
					KEIN ERSATZTEIL	NON FORNITO SEPARAT	NOT SERVICED SEPARA	NOT SERVICED SEPARA	

07-14	01	p7	06/09

FREIO - PEDAL
FRENO - PEDAL
BRAKE - PEDAL
BRAKE - PEDAL

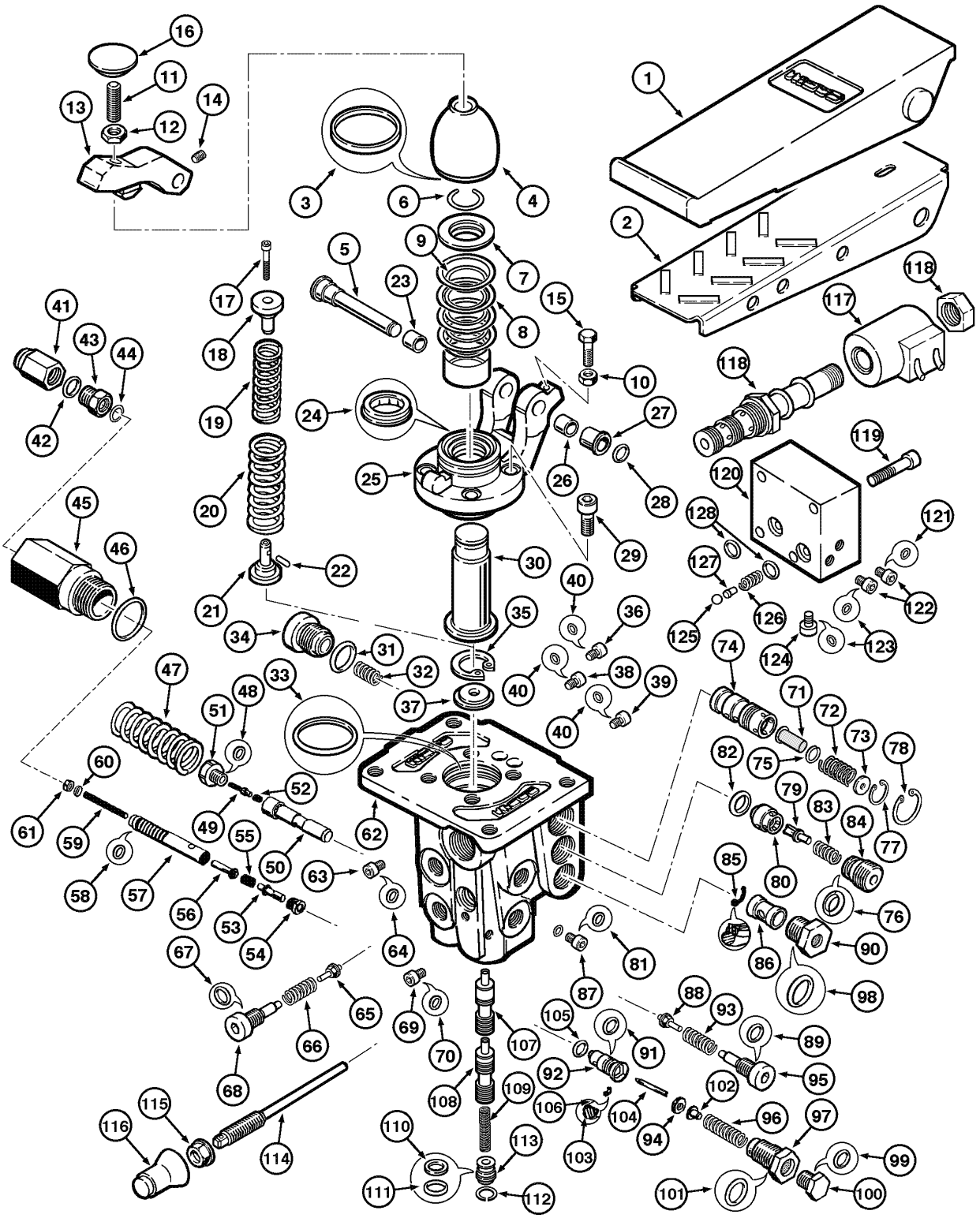

BRAKE - PEDAL
BRAKE - PEDAL
BRAKE - PEDAL
BRAKE - PEDAL

R	N	P.N.	MOD	Q	Denominação Bezeichnung	Denominacion Descrizione	Description Beskrivelse	Description Denominação	L.C.
96		**NSS**		1	NÃO FORNECIDO SEPARADAMENTE, SPRING				
						NO SE REPARA SEPARA	NOT SERVICED SEPARA	NON FOURNI SEPAREMI	064N
					KEIN ERSATZTEIL	NON FORNITO SEPARAT	NOT SERVICED SEPARA	NOT SERVICED SEPARA	
97		**NSS**		1	NÃO FORNECIDO SEPARADAMENTE, PLUG				
						NO SE REPARA SEPARA	NOT SERVICED SEPARA	NON FOURNI SEPAREMI	064N
					KEIN ERSATZTEIL	NON FORNITO SEPARAT	NOT SERVICED SEPARA	NOT SERVICED SEPARA	
98		**NSS**		1	NÃO FORNECIDO SEPARADAMENTE, RING seal				
						NO SE REPARA SEPARA	NOT SERVICED SEPARA	NON FOURNI SEPAREMI	064N
					KEIN ERSATZTEIL	NON FORNITO SEPARAT	NOT SERVICED SEPARA	NOT SERVICED SEPARA	
99		**NSS**		1	NÃO FORNECIDO SEPARADAMENTE, RING seal				
						NO SE REPARA SEPARA	NOT SERVICED SEPARA	NON FOURNI SEPAREMI	064N
					KEIN ERSATZTEIL	NON FORNITO SEPARAT	NOT SERVICED SEPARA	NOT SERVICED SEPARA	
100		**NSS**		1	NÃO FORNECIDO SEPARADAMENTE, PLUG				
						NO SE REPARA SEPARA	NOT SERVICED SEPARA	NON FOURNI SEPAREMI	064N
					KEIN ERSATZTEIL	NON FORNITO SEPARAT	NOT SERVICED SEPARA	NOT SERVICED SEPARA	
101		**NSS**		1	NÃO FORNECIDO SEPARADAMENTE, RING seal				
						NO SE REPARA SEPARA	NOT SERVICED SEPARA	NON FOURNI SEPAREMI	064N
					KEIN ERSATZTEIL	NON FORNITO SEPARAT	NOT SERVICED SEPARA	NOT SERVICED SEPARA	
102		**NSS**		1	NÃO FORNECIDO SEPARADAMENTE, GUIDE spring				
						NO SE REPARA SEPARA	NOT SERVICED SEPARA	NON FOURNI SEPAREMI	064N
					KEIN ERSATZTEIL	NON FORNITO SEPARAT	NOT SERVICED SEPARA	NOT SERVICED SEPARA	
103		**NSS**		1	NÃO FORNECIDO SEPARADAMENTE, RING seal internal				
						NO SE REPARA SEPARA	NOT SERVICED SEPARA	NON FOURNI SEPAREMI	064N
					KEIN ERSATZTEIL	NON FORNITO SEPARAT	NOT SERVICED SEPARA	NOT SERVICED SEPARA	
104		**NSS**		1	NÃO FORNECIDO SEPARADAMENTE, ROD				
						NO SE REPARA SEPARA	NOT SERVICED SEPARA	NON FOURNI SEPAREMI	064N
					KEIN ERSATZTEIL	NON FORNITO SEPARAT	NOT SERVICED SEPARA	NOT SERVICED SEPARA	
105		**NSS**		1	NÃO FORNECIDO SEPARADAMENTE, RING seal				
						NO SE REPARA SEPARA	NOT SERVICED SEPARA	NON FOURNI SEPAREMI	064N
					KEIN ERSATZTEIL	NON FORNITO SEPARAT	NOT SERVICED SEPARA	NOT SERVICED SEPARA	
106		**NSS**		1	NÃO FORNECIDO SEPARADAMENTE, RING seal external				
						NO SE REPARA SEPARA	NOT SERVICED SEPARA	NON FOURNI SEPAREMI	064N
					KEIN ERSATZTEIL	NON FORNITO SEPARAT	NOT SERVICED SEPARA	NOT SERVICED SEPARA	
107		**NSS**		1	NÃO FORNECIDO SEPARADAMENTE, SPOOL				
						NO SE REPARA SEPARA	NOT SERVICED SEPARA	NON FOURNI SEPAREMI	064N
					KEIN ERSATZTEIL	NON FORNITO SEPARAT	NOT SERVICED SEPARA	NOT SERVICED SEPARA	
108		**NSS**		1	NÃO FORNECIDO SEPARADAMENTE, SPOOL				
						NO SE REPARA SEPARA	NOT SERVICED SEPARA	NON FOURNI SEPAREMI	064N
					KEIN ERSATZTEIL	NON FORNITO SEPARAT	NOT SERVICED SEPARA	NOT SERVICED SEPARA	
109		**NSS**		1	NÃO FORNECIDO SEPARADAMENTE, SPRING				
						NO SE REPARA SEPARA	NOT SERVICED SEPARA	NON FOURNI SEPAREMI	064N
					KEIN ERSATZTEIL	NON FORNITO SEPARAT	NOT SERVICED SEPARA	NOT SERVICED SEPARA	
110		**NSS**		1	NÃO FORNECIDO SEPARADAMENTE, RING seal				
						NO SE REPARA SEPARA	NOT SERVICED SEPARA	NON FOURNI SEPAREMI	064N
					KEIN ERSATZTEIL	NON FORNITO SEPARAT	NOT SERVICED SEPARA	NOT SERVICED SEPARA	
111		**NSS**		1	NÃO FORNECIDO SEPARADAMENTE, RING seal				
						NO SE REPARA SEPARA	NOT SERVICED SEPARA	NON FOURNI SEPAREMI	064N
					KEIN ERSATZTEIL	NON FORNITO SEPARAT	NOT SERVICED SEPARA	NOT SERVICED SEPARA	

07-14	01	p8	06/09

FREIO - PEDAL
FRENO - PEDAL
BRAKE - PEDAL
BRAKE - PEDAL

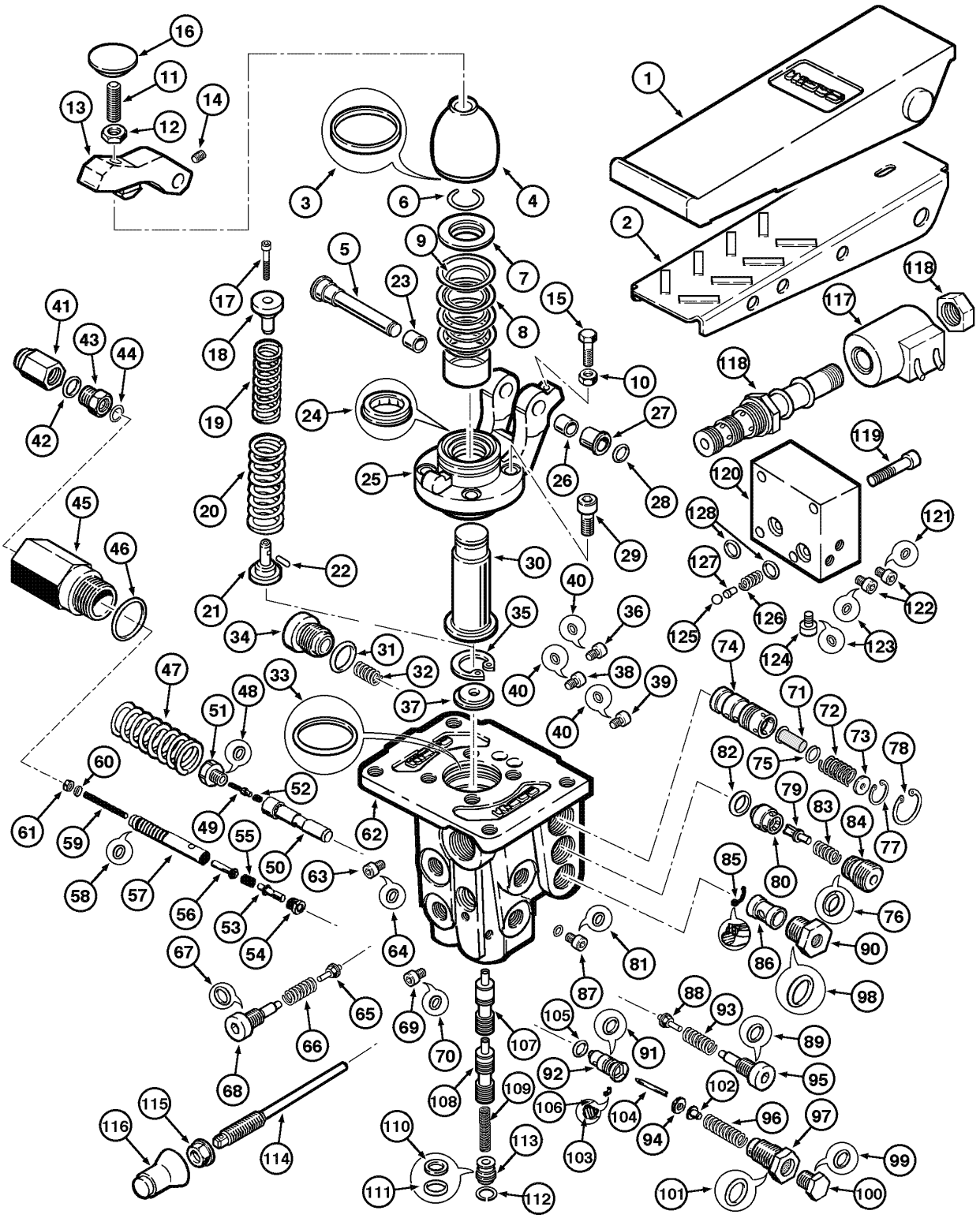

BRAKE - PEDAL
BRAKE - PEDAL
BRAKE - PEDAL
BRAKE - PEDAL

R	N	P.N.	MOD	Q	Denominação Bezeichnung	Denominacion Descrizione	Description Beskrivelse	Description Denominação	L.C.
112		**NSS**		1	NÃO FORNECIDO SEPARADAMENTE, RING retainer				
						NO SE REPARA SEPARA	NOT SERVICED SEPARA	NON FOURNI SEPAREMI	064N
					KEIN ERSATZTEIL	NON FORNITO SEPARAT	NOT SERVICED SEPARA	NOT SERVICED SEPARA	
113		**NSS**		1	NÃO FORNECIDO SEPARADAMENTE, PLUG				
						NO SE REPARA SEPARA	NOT SERVICED SEPARA	NON FOURNI SEPAREMI	064N
					KEIN ERSATZTEIL	NON FORNITO SEPARAT	NOT SERVICED SEPARA	NOT SERVICED SEPARA	
114		**NSS**		1	NÃO FORNECIDO SEPARADAMENTE, ROD				
						NO SE REPARA SEPARA	NOT SERVICED SEPARA	NON FOURNI SEPAREMI	064N
					KEIN ERSATZTEIL	NON FORNITO SEPARAT	NOT SERVICED SEPARA	NOT SERVICED SEPARA	
115		**NSS**		1	NÃO FORNECIDO SEPARADAMENTE, NUT				
						NO SE REPARA SEPARA	NOT SERVICED SEPARA	NON FOURNI SEPAREMI	064N
					KEIN ERSATZTEIL	NON FORNITO SEPARAT	NOT SERVICED SEPARA	NOT SERVICED SEPARA	
116		**NSS**		1	NÃO FORNECIDO SEPARADAMENTE, TERMINAL				
						NO SE REPARA SEPARA	NOT SERVICED SEPARA	NON FOURNI SEPAREMI	064N
					KEIN ERSATZTEIL	NON FORNITO SEPARAT	NOT SERVICED SEPARA	NOT SERVICED SEPARA	
		87453558		1	SOLEMOID, Assy, Includes items 117, 118				
						SOLENOIDE	SOLENOID	SOLENOIDE	168S
					MAGNETSPULE, MECH.	SOLENOIDE	MAGNETVENTIL	SOLEMOID	
117		**87453559**		1	SOLEMOID	SOLENOIDE	SOLENOID	SOLENOIDE	168S
					MAGNETSPULE, MECH.	SOLENOIDE	MAGNETVENTIL	SOLEMOID	
118		**87453560**		1	ADAPTADOR	ADAPTOR	ADAPTER	ADAPTEUR	001A
					ADAPTER	ADATTATORE	ADAPTER	ADAPTOR	
		87453561		1	KIT DE REVISÃO, KIT seal	JUEGO DE REVISION	KIT, ENGINE OVERHAUL	KIT REVISION MOTEUR	002K
					SATZ, MOTORÜBERHOL	KIT REVISIONE MOTORE	REVISIONSSAET	KIT DE REVISÃO	
119		**NSS**		4	NÃO FORNECIDO SEPARADAMENTE, BOLT				
						NO SE REPARA SEPARA	NOT SERVICED SEPARA	NON FOURNI SEPAREMI	064N
					KEIN ERSATZTEIL	NON FORNITO SEPARAT	NOT SERVICED SEPARA	NOT SERVICED SEPARA	
120		**NSS**		1	NÃO FORNECIDO SEPARADAMENTE, BLOCK				
						NO SE REPARA SEPARA	NOT SERVICED SEPARA	NON FOURNI SEPAREMI	064N
					KEIN ERSATZTEIL	NON FORNITO SEPARAT	NOT SERVICED SEPARA	NOT SERVICED SEPARA	
121		**NSS**		1	NÃO FORNECIDO SEPARADAMENTE, RING seal				
						NO SE REPARA SEPARA	NOT SERVICED SEPARA	NON FOURNI SEPAREMI	064N
					KEIN ERSATZTEIL	NON FORNITO SEPARAT	NOT SERVICED SEPARA	NOT SERVICED SEPARA	
122		**NSS**		2	NÃO FORNECIDO SEPARADAMENTE, PLUG				
						NO SE REPARA SEPARA	NOT SERVICED SEPARA	NON FOURNI SEPAREMI	064N
					KEIN ERSATZTEIL	NON FORNITO SEPARAT	NOT SERVICED SEPARA	NOT SERVICED SEPARA	
123		**NSS**		1	NÃO FORNECIDO SEPARADAMENTE, RING seal				
						NO SE REPARA SEPARA	NOT SERVICED SEPARA	NON FOURNI SEPAREMI	064N
					KEIN ERSATZTEIL	NON FORNITO SEPARAT	NOT SERVICED SEPARA	NOT SERVICED SEPARA	
124		**NSS**		2	NÃO FORNECIDO SEPARADAMENTE, PLUG				
						NO SE REPARA SEPARA	NOT SERVICED SEPARA	NON FOURNI SEPAREMI	064N
					KEIN ERSATZTEIL	NON FORNITO SEPARAT	NOT SERVICED SEPARA	NOT SERVICED SEPARA	
125		**NSS**		1	NÃO FORNECIDO SEPARADAMENTE, BALL				
						NO SE REPARA SEPARA	NOT SERVICED SEPARA	NON FOURNI SEPAREMI	064N
					KEIN ERSATZTEIL	NON FORNITO SEPARAT	NOT SERVICED SEPARA	NOT SERVICED SEPARA	
126		**NSS**		1	NÃO FORNECIDO SEPARADAMENTE, SPRING				
						NO SE REPARA SEPARA	NOT SERVICED SEPARA	NON FOURNI SEPAREMI	064N
					KEIN ERSATZTEIL	NON FORNITO SEPARAT	NOT SERVICED SEPARA	NOT SERVICED SEPARA	

07-14	01	p9	06/09

FREIO - PEDAL
FRENO - PEDAL
BRAKE - PEDAL
BRAKE - PEDAL

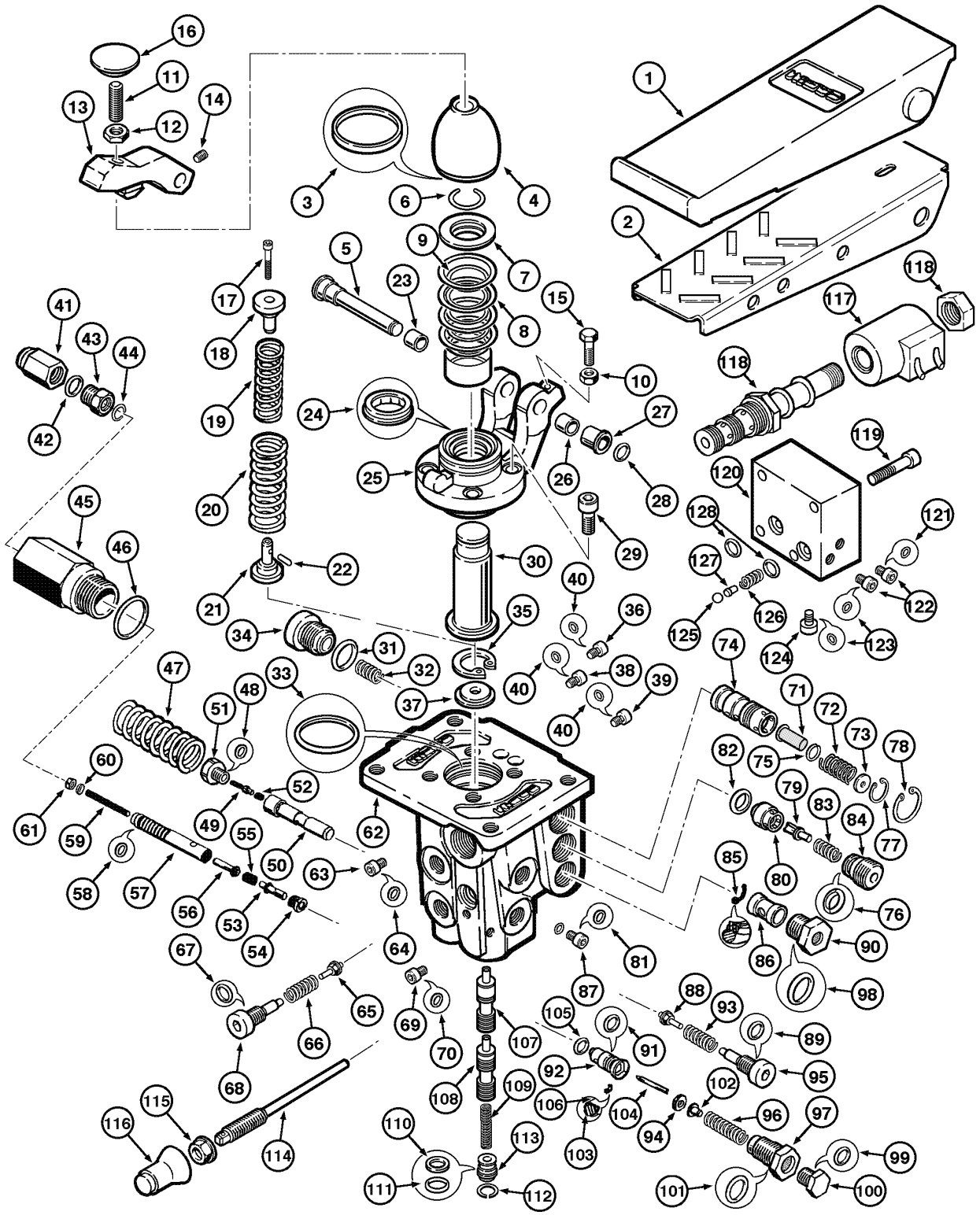

BRAKE - PEDAL
BRAKE - PEDAL
BRAKE - PEDAL
BRAKE - PEDAL

R	N	P.N.	MOD	Q	Denominação Bezeichnung	Denominacion Descrizione	Description Beskrivelse	Description Denominação	L.C.
127		**NSS**		1	NÃO FORNECIDO SEPARADAMENTE, ROD				
						NO SE REPARA SEPARA	NOT SERVICED SEPARA	NON FOURNI SEPAREM	064N
					KEIN ERSATZTEIL	NON FORNITO SEPARAT	NOT SERVICED SEPARA	NOT SERVICED SEPARA	
128		**NSS**		1	NÃO FORNECIDO SEPARADAMENTE, RING seal				
						NO SE REPARA SEPARA	NOT SERVICED SEPARA	NON FOURNI SEPAREM	064N
					KEIN ERSATZTEIL	NON FORNITO SEPARAT	NOT SERVICED SEPARA	NOT SERVICED SEPARA	
	1	**87453568**		1	KIT DE REVISÃO, seal	JUEGO DE REVISION	KIT, ENGINE OVERHAUL	KIT REVISION MOTEUR	002K
					SATZ, MOTORÜBERHOL	KIT REVISIONE MOTORE	REVISIONSSAET	KIT DE REVISÃO	
	2	**87453569**		1	KIT DE REVISÃO, seal	JUEGO DE REVISION	KIT, ENGINE OVERHAUL	KIT REVISION MOTEUR	002K
					SATZ, MOTORÜBERHOL	KIT REVISIONE MOTORE	REVISIONSSAET	KIT DE REVISÃO	

(1) Inclui 4,24,31,33,36,40,42,44,46,48,64,65,67,70,75,76,81,82,85,88,89,91,98,99,101,103,105,106,110,111,115,121, 123,128

(2) Inclui 7,8,9,17,18,19,20,21,22,32,47,52,55,66,72,83,93,96,109,126

SECTION INDEX
Sistema Hidráulico

08-02	01	RESERVATÓRIO DE ÓLEO HIDRÁULICO
08-04	01	CIRCUITO DO RESERVATÓRIO À BOMBA E VÁLVULA DE CONTROLE
08-08	01	FILTRO DE ÓLEO HIDRÁULICO
08-10	01	CIRCUITO DE LEVANTAMENTO DA CARREGADEIRA (BARRA Z)
08-12	01	CIRCUITO DE LEVANTAMENTO DA CARREGADEIRA (XT)
08-14	01	CIRCUITO DA CAÇAMBA (BARRA Z)
08-16	01	CIRCUITO DA CAÇAMBA (XT)
08-18	01	CIRCUITO AUXILIAR DA CAÇAMBA (BARRA Z - 3 CARRETÉIS)
08-20	01	CIRCUITO AUXILIAR DA CAÇAMBA (XT - 3 CARRETÉIS)
08-22	01	CIRCUITO AUXILIAR DA CAÇAMBA (4 CARRETÉIS)
08-24	01	CIRCUITO DE TRAVA DO ACOPLAMENTO
08-24	02	SISTEMA HIDRÁULICO - CONTROLE DE DIREÇÃO - OPCIONAL - FERTILIZANTE
08-26	01	CIRCUITO DE ACOPLAMENTO (BARRA Z)
08-28	01	CIRCUITO DE ACOPLAMENTO (XT)
08-30	01	BOMBA HIDRÁULICA
08-32	01	VÁLVULA DE CONTROLE DA CARREGADEIRA - BARRA Z 2 CARRETÉIS
08-34	01	VÁLVULA DE CONTROLE DA CARREGADEIRA - XT 2 CARRETÉIS
08-36	01	VÁLVULA DE CONTROLE DA CARREGADEIRA - BARRA Z 3 CARRETÉIS
08-38	01	VÁLVULA DE CONTROLE DA CARREGADEIRA - XT 3 CARRETÉIS
08-40	01	VÁLVULA DE CONTROLE DA CARREGADEIRA - BARRA Z 4 CARRETÉIS
08-42	01	VÁLVULA DE CONTROLE DA CARREGADEIRA - XT 4 CARRETÉIS
08-44	01	VÁLVULA DE CONTROLE DA CARREGADEIRA - CARRETÉIS
08-46	01	VÁLVULA DE CONTROLE DA CARREGADEIRA - 3 E 4 CARRETÉIS
08-48	01	VÁLVULA DE CONTROLE DA CARREGADEIRA - MONTAGEM 2 CARRETÉIS
08-50	01	VÁLVULA DE CONTROLE DA CARREGADEIRA - MONTAGEM 3 CARRETÉIS
08-52	01	VÁLVULA DE CONTROLE DA CARREGADEIRA - MONTAGEM 4 CARRETÉIS
08-54	01	CONJ. DA VÁLVULA DE CONTROLE DA CARREGADEIRA 2 CARRETÉIS
08-56	01	CONJ. DA VÁLVULA DE CONTROLE DA CARREGADEIRA 3 CARRETÉIS
08-58	01	CILINDRO DE LEVANTAMENTO DA CAÇAMBA
08-60	01	CILINDRO DA CAÇAMBA (BARRA Z)
08-62	01	CILINDRO DA CAÇAMBA (XT)
08-64	01	CIRCUITO DO CONTROLE REMOTO - 1 ALAVANCA E VÁLVULA 2 CARRETÉIS
08-66	01	CIRCUITO DO CONTROLE REMOTO - MANGUEIRAS À VÁLVULA 2 CARRETÉIS
08-68	01	CIRCUITO DO CONTROLE REMOTO - 2 ALAVANCA E VÁLVULA 3 CARRETÉIS
08-70	01	CIRCUITO DO CONTROLE REMOTO - MANGUEIRAS À VÁLVULA 3 CARRETÉIS
08-72	01	CIRCUITO DO CONTROLE REMOTO - 3 ALAVANCA E VÁLVULA 4 CARRETÉIS
08-74	01	CIRCUITO DO CONTROLE REMOTO - MANGUEIRAS À VÁLVULA 4 CARRETÉIS
08-76	01	HIDRÁULICO - ACUMULADOR
08-78	01	CONTROLE REMOTO - 1 ALAVANCA
08-80	01	CONTROLE REMOTO - 1 ALAVANCA
08-82	01	JOYSTICK E 1 ALAVANCA
08-84	01	JOYSTICK E 2 ALAVANCAS
08-86	01	ALAVANCAS DA CARREGADEIRA - 2 ALAVANCAS, 2 CARRETÉIS
08-88	01	ALAVANCAS DA CARREGADEIRA - 3 ALAVANCAS, 3 CARRETÉIS
08-90	01	CONTROLE DE CONDUÇÃO - VÁLV. DIRECIONAL À VÁLV. DA CARREGADEIRA
08-90	02	CONTROLE DE CONDUÇÃO - OPCIONAL - FERTILIZANTE
08-92	01	CONTROLE DE CONDUÇÃO - VÁLVULA DIRECIONAL AO ACUMULADOR
08-94	01	CONTROLE DE CONDUÇÃO - VÁLVULA
08-96	01	CONTROLE DE CONDUÇÃO - ACUMULADOR

08-02	01	p1	10/08

RESERVATÓRIO DE ÓLEO HIDRÁULICO
HIDRAULICO - DEPÓSITO
HYDRAULICS - TANK
HYDRAULICS - TANK

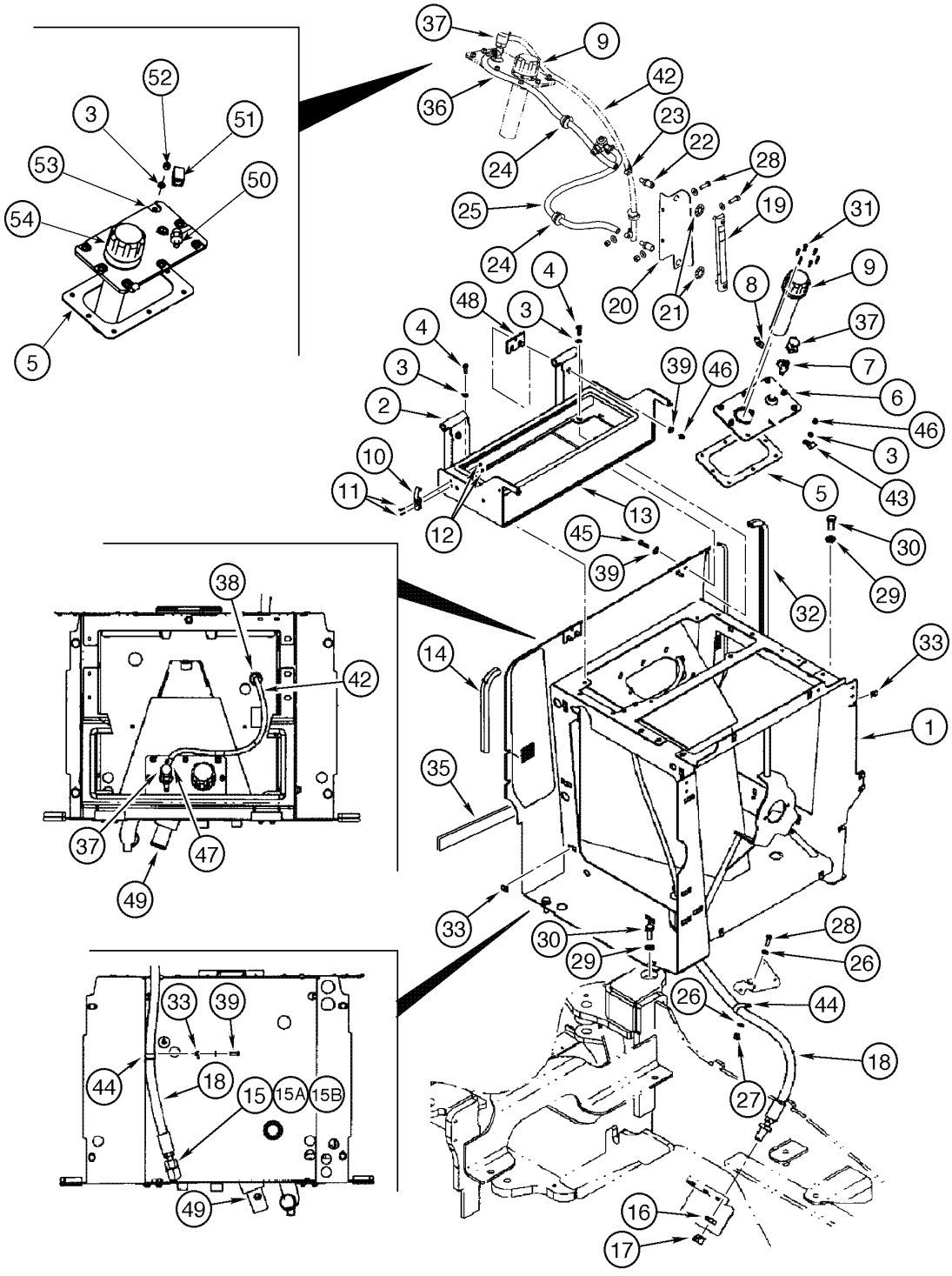

HYDRAULICS - TANK
HYDRAULICS - TANK
HYDRAULICS - TANK
HYDRAULICS - TANK

R	N	P.N.	MOD	Q	Denominação Bezeichnung	Denominacion Descrizione	Description Beskrivelse	Description Denominação	L.C.
1		433441A1		1	CHASSI, Assy	BASTIDOR	FRAME	CHASSIS	3620
					GESTELL	TELAIO	RAMME	ESTRUTURA	
2		398882A3		1	SUPORTE CONJUNTO, Condenser				
						APOYADERO (CONJUNT	SUPPORT ASSY.	SUPPORT (ASSEMBLE)	P427
					STUETZE (KPLT.)	SUPPORTO, COMPLESS	SUPPORT ASSY.	SUPORTE CONJUNTO	
3		895-11008		16	ARRUELA PLANA, M8 x 16 x 1.6				
						ARANDELA	WASHER	RONDELLE	131R
					UNTERLEGSCHEIBE	ROSETTA PIANA	FLADSKIVE	ANILHA	
4		627-8025		16	PARAFUSO, Hex, M8 x 25, 10.9				
						TORNILLO	BOLT	BOULON	140B
					SCHRAUBE	BULLONE	SKRUE	PARAFUSO	
5		379587A2		1	JUNTA, mounting	JUNTA HERMETICA	GASKET	JOINT	3720
					DICTHUNG	GUARNIZIONE	PAKNING	JUNTA	
6		379584A3	a	1	TAMPA CONJUNTO, reservoir				
						TABA (CONJUNTO)	COVER ASSY	COUVERCLE (ASSEMBL	P426
					DECKEL (KPLT.)	COPERCHIO, COMPL	COVER ASSY	TAMPA CONJUNTO	
7		217-1063	a	1	TEE, 3/8"-18 Female x 3/8"-18 Male Run				
						RACOR-T	TEE	TE-DE-TUYAUTERIE	9020
					T-STÜCK	PEZZO A T	T-STYKKE	TE	
8		217-123	a	1	CONEXAO, 1/2" Hose x 3/8" NPTF, Barbed				
						CONEXION	FITTING	RACCORD	3300
					FITTING	RACCORDO	FITTING	CONEXAO	
9		367149A1	a	1	RESPIRO CONJUNTO, Assy				
						COLADOR CONJ	STRAINER ASSY.	CREPINE	P518
					ANSAUGSIEB, KPL	GRUPPO FILTRO	STRAINER ASSY.	RESPIRO CONJUNTO	
10		60-4640T1		1	TRINCO	PESTILLO	LATCH	LOQUET	5020
					KLINKE	CHIAVISTELLO	PAL	TRINCO	
11		440-1088		2	PARAFUSO, Cross Pan Hd, #8-32 x 1/2"				
						TORNILLO	SCREW	VIS	040V
					SCHRAUBE	VITE	SKRUE	PARAFUSO	
12		225-14108		2	PORCA, #8-32	TUERCA	NUT	ECROU	010D
					MUTTER	DADO	MØTRIK	PORCA	
13	1	382665A1		1	ANEL DE VEDAÇÃO, Condenser				
						ANILLO DE CIERRE	SEAL	JOINT	7460
					DICHTUNG	ANELLO DI TENUTA	PAKNINGSRING	ANEL DE VEDACAO	
14		394866A1		1	ANEL DE VEDAÇÃO, hood	ANILLO DE CIERRE	SEAL	JOINT	7460
					DICHTUNG	ANELLO DI TENUTA	PAKNINGSRING	ANEL DE VEDACAO	
15		700-307		1	COTOVELO, 90º, 1 3/16"-12 ORFS x M27 x 2 ORB				
						CODO	ELBOW	COUDE	085G
					KNIESTUECK	GOMITO	VINKELROER	JOELHO	
15		238-6018		1	ANEL "O", -018, 90 Duro, .739" ID x .070" Thk				
						JUNTA HERMETICA	O-RING	JOINT THORIQUE	055A
					DICHTRING	ANELLO TOROIDALE	O-RING	O-RING	
15		637-64236		1	ANEL "O", Cl 6, 23.6MM ID x 2.9 Thk				
						JUNTA HERMETICA	O-RING	JOINT THORIQUE	055A
					DICHTRING	ANELLO TOROIDALE	O-RING	O-RING	

(1) Não ilustrada
(a) BSN N7AE04237

08-02	01	p2	10/08

RESERVATÓRIO DE ÓLEO HIDRÁULICO
HIDRAULICO - DEPÓSITO
HYDRAULICS - TANK
HYDRAULICS - TANK

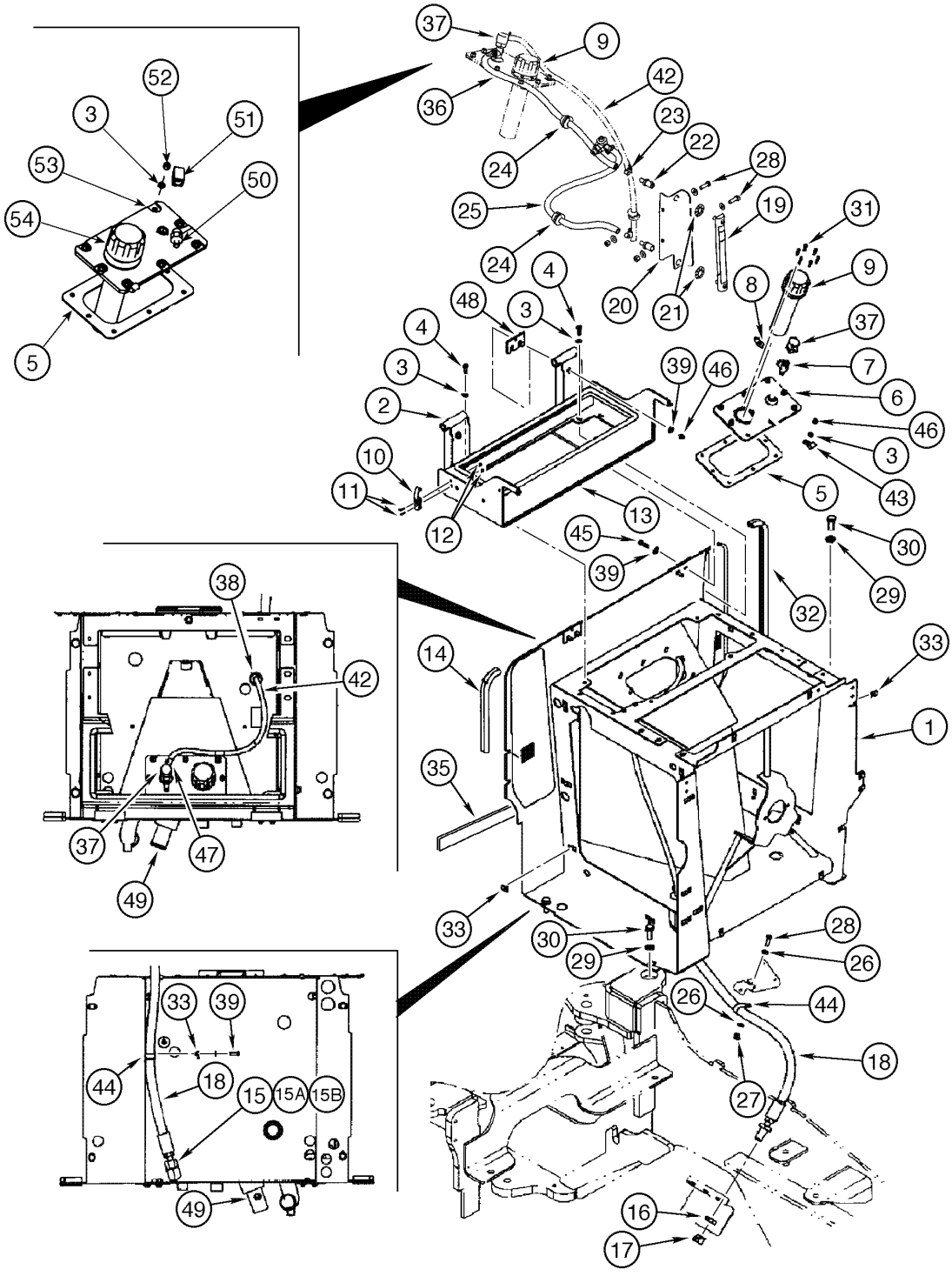

HYDRAULICS - TANK
HYDRAULICS - TANK
HYDRAULICS - TANK
HYDRAULICS - TANK

R	N	P.N.	MOD	Q	Denominação Bezeichnung	Denominacion Descrizione	Description Beskrivelse	Description Denominação	L.C.
16		218-1256		1	CONTRA PORCA, Blkhd, 1 1/16"-12				
						CONTRA TUERCA	NUT, LOCK	CONTRE-ECROU	P263
					SICHERUNGSMUTTER	CONTRODADO	LASEMOETRIK	CONTRA PORCA	
17		218-335		1	TAMPA DO RESERVATÓRIO, 37°, 1 1/16"-12				
						TAPON DEL DEPOSITO	CAP	CHAPEAU	052T
					ABDECKAPPE	TAPPO SERBATOIO	TANKDAEKSEL	TAMPAO DE RESERVAT	
18		397440A1		1	MANGUEIRA CONJUNTO, 1678mm				
						MANGUERA (CONJUNTO	HOSE ASSY.	FLEXIBLE (ASSEMBLE)	P457
					SCHLAUCH (KPLT.)	GRUPPO TUBO FLESS	HOSE ASSY.	MANGUEIRA CONJUNTO	
19		383921A2		1	GABARITO	CALIBRE	GAUGE	JAUGE	Z211
					MESSGERÄT	CALIBRO	MANOMETER	MANOMETRO	
20		384053A2		1	BRACADEIRA	PIEZA DE SOPORTE	BRACKET	PATTE FIXATION	1010
					HALTERUNG	STAFFA	BESLAG	SUPORTE	
21		131-141		2	PORCA, .74", Push-on	TUERCA	NUT	ECROU	010D
					MUTTER	DADO	MØTRIK	PORCA	
22		L125836		2	CONEXAO	CONEXION	FITTING	RACCORD	3300
					FITTING	RACCORDO	FITTING	CONEXAO	
23		214-1704		5	BRACADEIRA MANGUEIRA, #4, 0.25/0.62 Type M Worm				
						ABRAZADERA MANGUEI	CLAMP, HOSE	BRIDE, FLEXIBLE	P729
					SCHLAUCHSCHELLE	MORSETTO	SLANGEKLEMME	BRACADEIRA MANGUEII	
24		198826C1		2	CASQUILHO ISOLADOR	PASACABLES	GROMMET	PASSE-FIL	4020
					TÜLLE	ANELLO PASSACAVO	RING	CASQUILHO ISOLADOR	
25		384106A1		1	MANGUEIRA, sight gauge lower				
						MANGA	HOSE	FLEXIBLE	4480
					SCHLAUCHMUFFE	MANICOTTO FLESSIBILE	SLANGE	TUBO FLEXIVEL	
26		895-15010		4	ARRUELA PLANA, M11 x 24 x 2				
						ARANDELA	WASHER	RONDELLE	131R
					UNTERLEGSCHEIBE	ROSETTA PIANA	FLADSKIVE	ANILHA	
27		832-10410		2	CONTRA PORCA, M10 x 1.5, Cl 8				
						CONTRA TUERCA	NUT, LOCK	CONTRE-ECROU	P263
					SICHERUNGSMUTTER	CONTRODADO	LASEMOETRIK	CONTRA PORCA	
28		627-10030		2	PARAFUSO, Hex, M10 x 30, 10.9, Full Thd				
						TORNILLO	BOLT	BOULON	140B
					SCHRAUBE	BULLONE	SKRUE	PARAFUSO	
29		896-11016		4	ARRUELA PLANA, M17.5 x 30 x 4, HT				
						ARANDELA	WASHER	RONDELLE	131R
					UNTERLEGSCHEIBE	ROSETTA PIANA	FLADSKIVE	ANILHA	
30		627-16040		4	PARAFUSO, Hex, M16 x 40, 10.9				
						TORNILLO	BOLT	BOULON	140B
					SCHRAUBE	BULLONE	SKRUE	PARAFUSO	
31		385818A1	a	6	PARAFUSO	TORNILLO	SCREW	VIS	7450
					SCHRAUBE	VITE	SKRUE	PARAFUSO	
32		394867A1		1	ANEL DE VEDAÇÃO, hood 354mm				
						ANILLO DE CIERRE	SEAL	JOINT	7460
					DICHTUNG	ANELLO DI TENUTA	PAKNINGSRING	ANEL DE VEDACAO	
33		833-40408		22	PORCA, M8, U	TUERCA	NUT	ECROU	010D
					MUTTER	DADO	MØTRIK	PORCA	

(a) BSN N7AE04237

08-02	01	p3	10/08

RESERVATÓRIO DE ÓLEO HIDRÁULICO
HIDRAULICO - DEPÓSITO
HYDRAULICS - TANK
HYDRAULICS - TANK

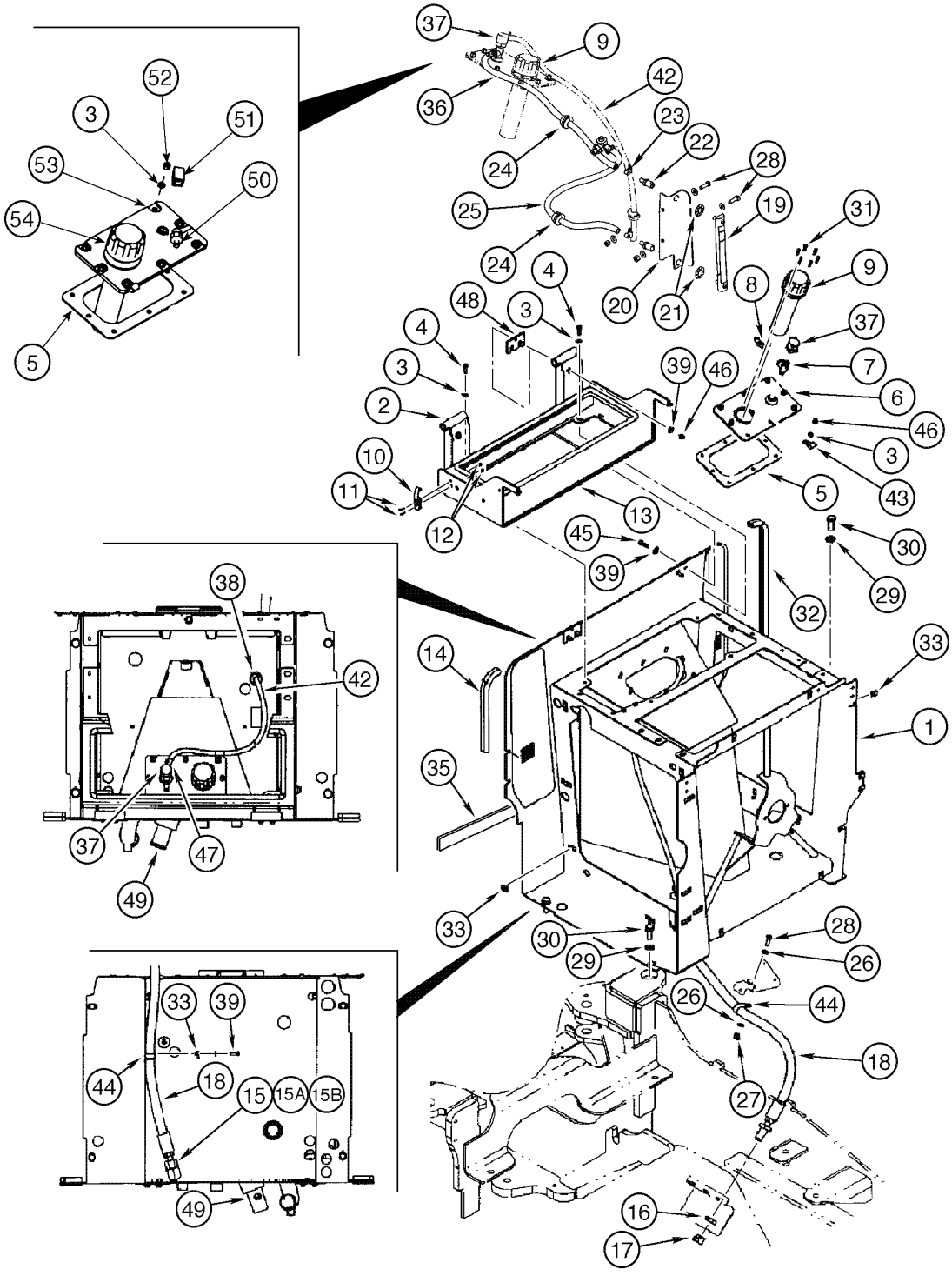

HYDRAULICS - TANK
HYDRAULICS - TANK
HYDRAULICS - TANK
HYDRAULICS - TANK

R	N	P.N.	MOD	Q	Denominação Bezeichnung	Denominacion Descrizione	Description Beskrivelse	Description Denominação	L.C.
35		394264A1		1	ESPUMA ISOLANTE	ESPUMA AISLANTE	INSULATION, FOAM	MOUSSE ISOLANTE	051S
					ISOLIERSCHAUM	SCHIUMA ISOLANTE	SKUM ISOLERING	ESPUMA ISOLANTE	
36		384105A1		1	MANGUEIRA, sight gauge upper				
						MANGA	HOSE	FLEXIBLE	4480
					SCHLAUCHMUFFE	MANICOTTO FLESSIBILE	SLANGE	TUBO FLEXIVEL	
37		235417A1		1	RESPIRO, pressure relief	RESPIRADERO	VENT	BUSE D'AÉRATION	P079
					AUSSTRÖMER	BOCCHETTA	UDLUFTNINGSDYSE	RESPIRO	
38		198825C1		1	CASQUILHO ISOLADOR	PASACABLES	GROMMET	PASSE-FIL	4020
					TÜLLE	ANELLO PASSACAVO	RING	CASQUILHO ISOLADOR	
39		896-15008		8	ARRUELA PLANA, M8 x 21.5 x 2.5, HT				
						ARANDELA	WASHER	RONDELLE	131R
					UNTERLEGSCHEIBE	ROSETTA PIANA	FLADSKIVE	ANILHA	
42		408523A1		1	MANGUEIRA, relief 1630mr	MANGA	HOSE	FLEXIBLE	030M
					SCHLAUCH	MANICOTTO FLESSIBILE	SLANGE	TUBO FLEXIVEL	
43		515-23143		1	PRENDEDOR, 9/16", Insul, 3/8" Bolt				
						BORNE	CLAMP	BRIDE	120M
					KLEMME	MORSETTO	SPÆNDEBÅND	BORNE	
44		515-23317		2	PRENDEDOR, 1 1/4", Insul, 3/8" Bolt				
						BORNE	CLAMP	BRIDE	120M
					KLEMME	MORSETTO	SPÆNDEBÅND	BORNE	
45		827-8035		4	PARAFUSO, Hex, M8 x 35, 10.9				
						TORNILLO	BOLT	BOULON	140B
					SCHRAUBE	BULLONE	SKRUE	PARAFUSO	
46		832-10408		12	CONTRA PORCA, M8 x 1.25, Cl 8				
						CONTRA TUERCA	NUT, LOCK	CONTRE-ECROU	P263
					SICHERUNGSMUTTER	CONTRODADO	LASEMOETRIK	CONTRA PORCA	
47		214-1704		1	BRACADEIRA MANGUEIRA, #4, 0.25/0.62 Type M Worm				
						ABRAZADERA MANGUEI	CLAMP, HOSE	BRIDE, FLEXIBLE	P729
					SCHLAUCHSCHELLE	MORSETTO	SLANGEKLEMME	BRACADEIRA MANGUEI	
48		426945A1		2	PLACA	PLACA	PLATE	PLAQUE	6360
					PLATTE	PIASTRA	PLADE	CHAPA	
49		L128515		1	ELEMENTO FILTRO	TAMIZ DE ALCACHOFA	STRAINER, ELEMENT	TAMIS DE CRÉPINE	8600
					SIEBEINSATZ	ELEMENTO FILTRANTE	ELEMENTSI	TAMIZ DE ALCACHOFA	
50		8606006	a	1	VALVULA CHECAGEM	VALVULA ANTIRRETORN	VALVE, CHECK	SOUPAPE ANTI RETOUR	P140
					RUECKSCHLAGVENTIL	VALVOLA, DI RITEGNO	VALVE, CHECK	VALVULA CHECAGEM	
51		217-1142	a	1	TEE, 3/8"-18 Female x 3/8"-18 Male Br				
						RACOR-T	TEE	TE-DE-TUYAUTERIE	9020
					T-STÜCK	PEZZO A T	T-STYKKE	TE	
52		832-10408	a	8	CONTRA PORCA, M8 x 1.25, Cl 8				
						CONTRA TUERCA	NUT, LOCK	CONTRE-ECROU	P263
					SICHERUNGSMUTTER	CONTRODADO	LASEMOETRIK	CONTRA PORCA	
53		217-133	a	1	COTOVELO, 90º, 1/2" Hose x 3/8" NPTF Beaded				
						CODO	ELBOW	COUDE	085G
					KNIESTUECK	GOMITO	VINKELROER	JOELHO	
54		8606005	a	1	TAMPA DO RESERVATÓRIO				
						TAPON DEL DEPOSITO	CAP	CHAPEAU	052T
					ABDECKAPPE	TAPPO SERBATOIO	TANKDAEKSEL	TAMPAO DE RESERVAT	

(a) ASN N7AE04237

08-04	01	p1	06/09

CIRCUITO DO RESERVATÓRIO À BOMBA E VÁLVULA DE CONTROLE
HIDRAULICO - DEPÓSITO A LA BOMBA Y VÁLVULA DE CONTROL
HYDRAULICS - TANK TO PUMP AND CONTROL VALVE
HYDRAULICS - TANK TO PUMP AND CONTROL VALVE

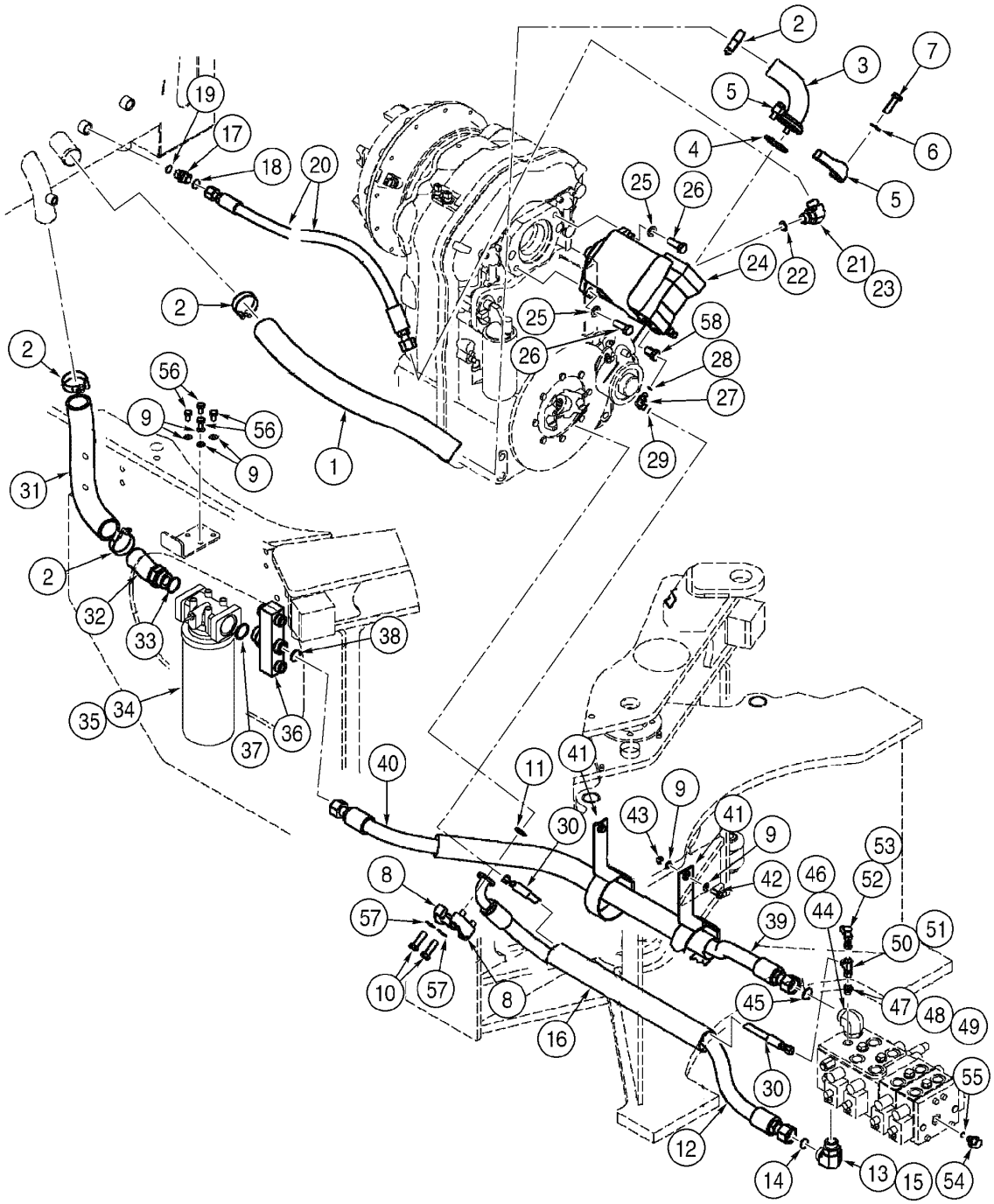

HYDRAULICS - TANK TO PUMP AND CONTROL VALVE
HYDRAULICS - TANK TO PUMP AND CONTROL VALVE
HYDRAULICS - TANK TO PUMP AND CONTROL VALVE
HYDRAULICS - TANK TO PUMP AND CONTROL VALVE

R	N	P.N.	MOD	Q	Denominação Bezeichnung	Denominacion Descrizione	Description Beskrivelse	Description Denominação	L.C.
1		388556A1		1	MANGUEIRA CONJUNTO, suction 860mm				
						MANGUERA (CONJUNTC	HOSE ASSY.	FLEXIBLE (ASSEMBLE)	P457
					SCHLAUCH (KPLT.)	GRUPPO TUBO FLESS	HOSE ASSY.	MANGUEIRA CONJUNTC	
2		254026A1		4	BRACADEIRA MANGUEIR	ABRAZADERA MANGUEI	CLAMP, HOSE	BRIDE, FLEXIBLE	P729
					SCHLAUCHSCHELLE	MORSETTO	SLANGEKLEMME	BRACADEIRA MANGUEII	
3		388509A1		1	TUBO CONJUNTO	TUBO (CONJUNTO)	TUBE ASSY.	TUYAUTERIE	P465
					ROHRLEITUNG	TUBO, COMPLESSIVO	TUBE ASSY.	TUBO CONJUNTO	
4		238-5232		1	ANEL "O", -232, 70 Duro, 2.734" ID x .139" Thk				
						JUNTA HERMETICA	O-RING	JOINT THORIQUE	055A
					DICHTRING	ANELLO TOROIDALE	O-RING	O-RING	
5		L14386		2	PRENDEDOR	BORNE	CLAMP	BRIDE	120M
					KLEMME	MORSETTO	SPÆNDEBÅND	BORNE	
6		895-11012		4	ARRUELA PLANA, M13.5 x 24 x 2.5				
						ARANDELA	WASHER	RONDELLE	131R
					UNTERLEGSCHEIBE	ROSETTA PIANA	FLADSKIVE	ANILHA	
7		627-12040		4	PARAFUSO, Hex, M12 x 40, 10.9, Full Thd				
						TORNILLO	BOLT	BOULON	140B
					SCHRAUBE	BULLONE	SKRUE	PARAFUSO	
8		86985567		2	FLANGE	BRIDA	FLANGE	FLASQUE	070F
					FLANSCH	FLANGIA	FLANGE	FALANGE	
9		895-11010		8	ARRUELA PLANA, M10 x 20 x 2				
						ARANDELA	WASHER	RONDELLE	131R
					UNTERLEGSCHEIBE	ROSETTA PIANA	FLADSKIVE	ANILHA	
10		627-14045		4	PARAFUSO, Hex, M14 x 45, 10.9, Full Thd				
						TORNILLO	BOLT	BOULON	140B
					SCHRAUBE	BULLONE	SKRUE	PARAFUSO	
11		238-6222		1	ANEL "O", -222, 90 Duro, 1.484" ID x .139" Thk				
						JUNTA HERMETICA	O-RING	JOINT THORIQUE	055A
					DICHTRING	ANELLO TOROIDALE	O-RING	O-RING	
12		388555A2		1	MANGUEIRA CONJUNTO, pressure 1337mm				
						MANGUERA (CONJUNTC	HOSE ASSY.	FLEXIBLE (ASSEMBLE)	P457
					SCHLAUCH (KPLT.)	GRUPPO TUBO FLESS	HOSE ASSY.	MANGUEIRA CONJUNTC	
13		700-308		1	COTOVELO, 90º, 1 7/16"-12 ORFS x M33 x 2 ORB, Includes items 14, 15				
						CODO	ELBOW	COUDE	085G
					KNIESTUECK	GOMITO	VINKELROER	JOELHO	
14		637-64296		1	ANEL "O", Cl 6, 29.6MM ID x 2.9 Thk				
						JUNTA HERMETICA	O-RING	JOINT THORIQUE	055A
					DICHTRING	ANELLO TOROIDALE	O-RING	O-RING	
15		238-6021		1	ANEL "O", -021, 90 Duro, .926" ID x .070" Thk				
						JUNTA HERMETICA	O-RING	JOINT THORIQUE	055A
					DICHTRING	ANELLO TOROIDALE	O-RING	O-RING	
16		401525A1		1	PROTETOR DE MANGUEI	PROTECTOR DE TUBO	HOSE, PROTECTION	PROTECTEUR DE TUYA	P827
					SCHLAUCHSCHUTZ	MANIC.TUBO FLESS.	SLANGEBESKYTTELSE	PROTETOR DE MANGUE	
17		700-104		1	CONEXÃO, 1 3/16"-12 ORFS x M27 x 2 ORB, Includes items 18, 19				
						RACOR	CONNECTOR, HYD.	RACCORD	020R
					HYDRAULIKKUPPLUNG	RACCORDO IDRAULICO	FORSKRUNING	CONECTOR	
18		637-63193		1	ANEL "O", Cl 6, 19.3MM ID x 2.2 Thk				
						JUNTA HERMETICA	O-RING	JOINT THORIQUE	055A
					DICHTRING	ANELLO TOROIDALE	O-RING	O-RING	

08-04	01	p2	06/09

CIRCUITO DO RESERVATÓRIO À BOMBA E VÁLVULA DE CONTROLE
HIDRAULICO - DEPÓSITO A LA BOMBA Y VÁLVULA DE CONTROL
HYDRAULICS - TANK TO PUMP AND CONTROL VALVE
HYDRAULICS - TANK TO PUMP AND CONTROL VALVE

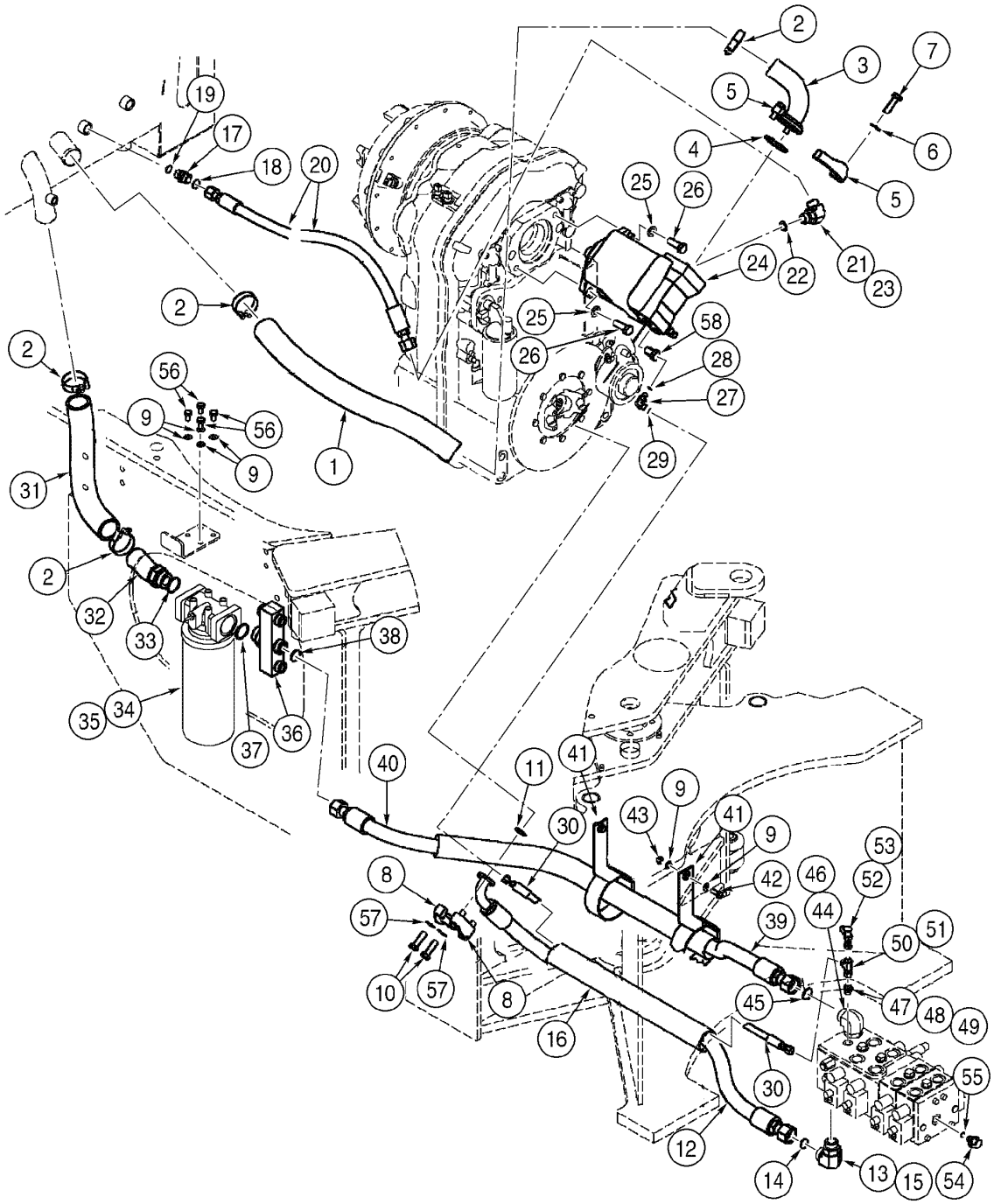

HYDRAULICS - TANK TO PUMP AND CONTROL VALVE
HYDRAULICS - TANK TO PUMP AND CONTROL VALVE
HYDRAULICS - TANK TO PUMP AND CONTROL VALVE
HYDRAULICS - TANK TO PUMP AND CONTROL VALVE

R	N	P.N.	MOD	Q	Denominação Bezeichnung	Denominacion Descrizione	Description Beskrivelse	Description Denominação	L.C.
19		238-6018		1	ANEL "O", -018, 90 Duro, .739" ID x .070" Thk				
						JUNTA HERMETICA	O-RING	JOINT THORIQUE	055A
					DICHTRING	ANELLO TOROIDALE	O-RING	O-RING	
20		388557A1		1	MANGUEIRA CONJUNTO, 812mm				
						MANGUERA (CONJUNTO	HOSE ASSY.	FLEXIBLE (ASSEMBLE)	P457
					SCHLAUCH (KPLT.)	GRUPPO TUBO FLESS	HOSE ASSY.	MANGUEIRA CONJUNTO	
21		700-307		1	COTOVELO, 90º, 1 3/16"-12 ORFS x M27 x 2 ORB, Includes items 22, 23				
						CODO	ELBOW	COUDE	085G
					KNIESTUECK	GOMITO	VINKELROER	JOELHO	
22		637-64236		1	ANEL "O", CI 6, 23.6MM ID x 2.9 Thk				
						JUNTA HERMETICA	O-RING	JOINT THORIQUE	055A
					DICHTRING	ANELLO TOROIDALE	O-RING	O-RING	
23		238-6018		1	ANEL "O", -018, 90 Duro, .739" ID x .070" Thk				
						JUNTA HERMETICA	O-RING	JOINT THORIQUE	055A
					DICHTRING	ANELLO TOROIDALE	O-RING	O-RING	
24		{}		1	PUMP (P.8-30)				
25		896-11016		2	ARRUELA PLANA, M17.5 x 30 x 4, HT				
						ARANDELA	WASHER	RONDELLE	131R
					UNTERLEGSCHEIBE	ROSETTA PIANA	FLADSKIVE	ANILHA	
26		627-16045		2	PARAFUSO, Hex, M16 x 45, 10.9				
						TORNILLO	BOLT	BOULON	140B
					SCHRAUBE	BULLONE	SKRUE	PARAFUSO	
27		701-329		1	COTOVELO, 90º, 9/16"-18 ORFS x 9/16"-18 Fem Sw, Includes items 28, 29				
						CODO	ELBOW	COUDE	085G
					KNIESTUECK	GOMITO	VINKELROER	JOELHO	
28		238-6011		1	ANEL "O", -011, 90 Duro, .301" ID x .070" Thk				
						JUNTA HERMETICA	O-RING	JOINT THORIQUE	055A
					DICHTRING	ANELLO TOROIDALE	O-RING	O-RING	
29		637-63093		1	ANEL "O", CI 6, 9.3MM ID x 2.2 Thk				
						JUNTA HERMETICA	O-RING	JOINT THORIQUE	055A
					DICHTRING	ANELLO TOROIDALE	O-RING	O-RING	
30		388558A1		1	MANGUEIRA CONJUNTO, load sensing 1327mm				
						MANGUERA (CONJUNTO	HOSE ASSY.	FLEXIBLE (ASSEMBLE)	P457
					SCHLAUCH (KPLT.)	GRUPPO TUBO FLESS	HOSE ASSY.	MANGUEIRA CONJUNTO	
31		429045A1		1	MANGUEIRA	MANGA	HOSE	FLEXIBLE	030M
					SCHLAUCH	MANICOTTO FLESSIBILE	SLANGE	TUBO FLEXIVEL	
32		390208A2		1	ADAPTADOR	ADAPTOR	ADAPTER	ADAPTEUR	0031
					ADAPTER	ADATTATORE	ADAPTER	ADAPTADOR	
33		637-64386		1	ANEL "O", CI 6, 38.6MM ID x 2.9 Thk				
						JUNTA HERMETICA	O-RING	JOINT THORIQUE	055A
					DICHTRING	ANELLO TOROIDALE	O-RING	O-RING	
34	1	{}		1	FILTER (P.8-8)				
35	2	{}		1	FILTER (P.8-8)				

(1) Modelos com Ride Control
(2) Modelos Sem Ride Control

08-04	01	p3	06/09

CIRCUITO DO RESERVATÓRIO À BOMBA E VÁLVULA DE CONTROLE
HIDRAULICO - DEPÓSITO A LA BOMBA Y VÁLVULA DE CONTROL
HYDRAULICS - TANK TO PUMP AND CONTROL VALVE
HYDRAULICS - TANK TO PUMP AND CONTROL VALVE

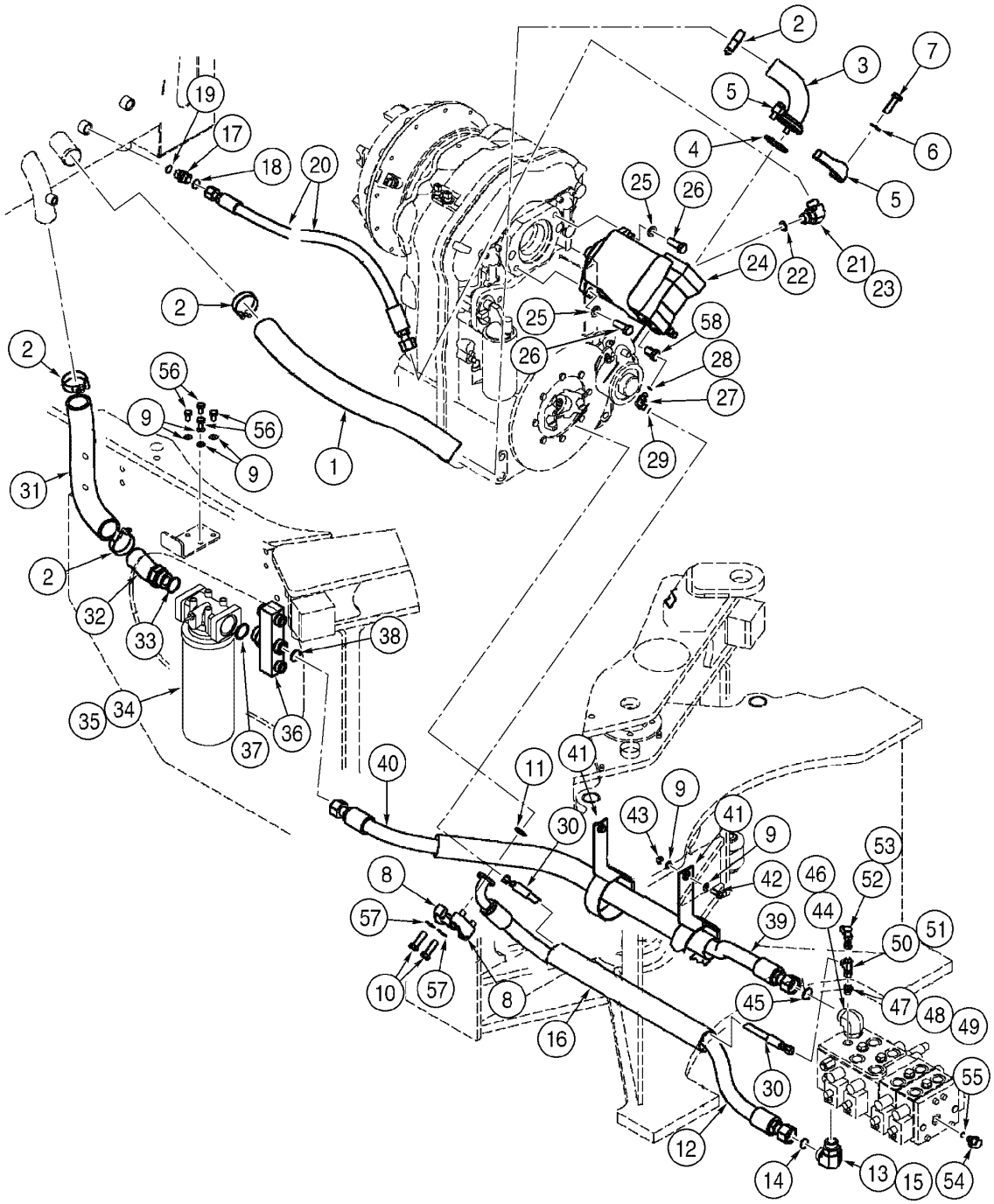

HYDRAULICS - TANK TO PUMP AND CONTROL VALVE
HYDRAULICS - TANK TO PUMP AND CONTROL VALVE
HYDRAULICS - TANK TO PUMP AND CONTROL VALVE
HYDRAULICS - TANK TO PUMP AND CONTROL VALVE

R	N	P.N.	MOD	Q	Denominação Bezeichnung	Denominacion Descrizione	Description Beskrivelse	Description Denominação	L.C.
36		**370524A2**		1	COLECTOR, Includes items 37, 38				
						COLECTOR	MANIFOLD	COLLECTEUR	5450
					KRUEMMER	COLLETTORE	MANIFOLD	COLECTOR	
37		**637-64386**		1	ANEL "O", CI 6, 38.6MM ID x 2.9 Thk				
						JUNTA HERMETICA	O-RING	JOINT THORIQUE	055A
					DICHTRING	ANELLO TOROIDALE	O-RING	O-RING	
38		**238-6021**		1	ANEL "O", -021, 90 Duro, .926" ID x .070" Thk				
						JUNTA HERMETICA	O-RING	JOINT THORIQUE	055A
					DICHTRING	ANELLO TOROIDALE	O-RING	O-RING	
39		**365516A2**		1	MANGUEIRA CONJUNTO, return 1613mm				
						MANGUERA (CONJUNTO	HOSE ASSY.	FLEXIBLE (ASSEMBLE)	P457
					SCHLAUCH (KPLT.)	GRUPPO TUBO FLESS	HOSE ASSY.	MANGUEIRA CONJUNTO	
40		**401526A1**		1	PROTETOR DE MANGUEI	PROTECTOR DE TUBO	HOSE, PROTECTION	PROTECTEUR DE TUYA	P827
					SCHLAUCHSCHUTZ	MANIC.TUBO FLESS.	SLANGEBESKYTTELSE	PROTETOR DE MANGUE	
41		**401527A2**		2	TIRA, hose	BANDA	STRAP	SANGLE	8630
					GURT	BANDELLA	STROP	BANDA	
42		**627-10030**		2	PARAFUSO, Hex, M10 x 30, 10.9, Full Thd				
						TORNILLO	BOLT	BOULON	140B
					SCHRAUBE	BULLONE	SKRUE	PARAFUSO	
43		**832-10410**		2	CONTRA PORCA, M10 x 1.5, CI 8				
						CONTRA TUERCA	NUT, LOCK	CONTRE-ECROU	P263
					SICHERUNGSMUTTER	CONTRODADO	LASEMOETRIK	CONTRA PORCA	
44		**700-308**		1	COTOVELO, 90º, 1 7/16"-12 ORFS x M33 x 2 ORB, Includes items 45, 46				
						CODO	ELBOW	COUDE	085G
					KNIESTUECK	GOMITO	VINKELROER	JOELHO	
45		**637-64296**		1	ANEL "O", CI 6, 29.6MM ID x 2.9 Thk				
						JUNTA HERMETICA	O-RING	JOINT THORIQUE	055A
					DICHTRING	ANELLO TOROIDALE	O-RING	O-RING	
46		**238-6021**		1	ANEL "O", -021, 90 Duro, .926" ID x .070" Thk				
						JUNTA HERMETICA	O-RING	JOINT THORIQUE	055A
					DICHTRING	ANELLO TOROIDALE	O-RING	O-RING	
47		**700-153**		1	CONEXÃO, 9/16"-18 ORFS x M14 x 1.5 ORB, Includes items 48, 49				
						RACOR	CONNECTOR, HYD.	RACCORD	020R
					HYDRAULIKKUPPLUNG	RACCORDO IDRAULICO	FORSKRUNING	CONECTOR	
48		**238-6011**		1	ANEL "O", -011, 90 Duro, .301" ID x .070" Thk				
						JUNTA HERMETICA	O-RING	JOINT THORIQUE	055A
					DICHTRING	ANELLO TOROIDALE	O-RING	O-RING	
49		**637-63113**		1	ANEL "O", CI 6, 11.3MM ID x 2.2 Thk				
						JUNTA HERMETICA	O-RING	JOINT THORIQUE	055A
					DICHTRING	ANELLO TOROIDALE	O-RING	O-RING	
50	1	**701-421**		1	TEE, 9/16"-18 ORFS x 9/16"-18 Fem Sw Run, Includes item 51				
						RACOR-T	TEE	TE-DE-TUYAUTERIE	9020
					T-STÜCK	PEZZO A T	T-STYKKE	TE	
51		**238-6011**		1	ANEL "O", -011, 90 Duro, .301" ID x .070" Thk				
						JUNTA HERMETICA	O-RING	JOINT THORIQUE	055A
					DICHTRING	ANELLO TOROIDALE	O-RING	O-RING	

(1) Modelos com Ride Control

08-04	01	p4	06/09

CIRCUITO DO RESERVATÓRIO À BOMBA E VÁLVULA DE CONTROLE
HIDRAULICO - DEPÓSITO A LA BOMBA Y VÁLVULA DE CONTROL
HYDRAULICS - TANK TO PUMP AND CONTROL VALVE
HYDRAULICS - TANK TO PUMP AND CONTROL VALVE

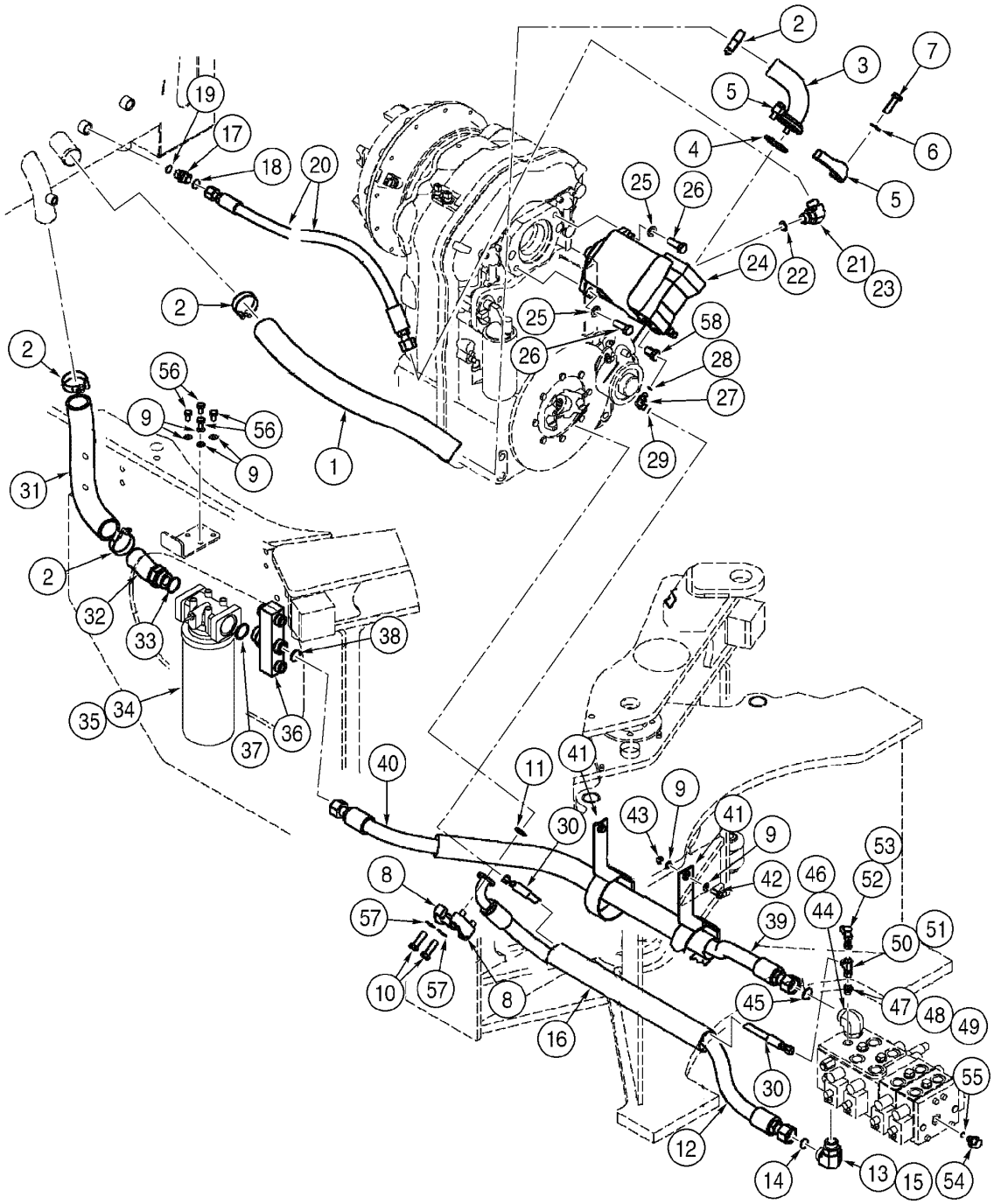

HYDRAULICS - TANK TO PUMP AND CONTROL VALVE
HYDRAULICS - TANK TO PUMP AND CONTROL VALVE
HYDRAULICS - TANK TO PUMP AND CONTROL VALVE
HYDRAULICS - TANK TO PUMP AND CONTROL VALVE

R	N	P.N.	MOD	Q	Denominação Bezeichnung	Denominacion Descrizione	Description Beskrivelse	Description Denominação	L.C.
52	1	**190117A1**		1	ACOPLAMENTO, Includes item 53				
						CARDAN	COUPLING	CARDAN	Z321
					KUPPLUNG	ATTACCO	KARDANAKSEL	ACOPLAMENTO	
53		**238-6011**		1	ANEL "O", -011, 90 Duro, .301" ID x .070" Thk				
						JUNTA HERMETICA	O-RING	JOINT THORIQUE	055A
					DICHTRING	ANELLO TOROIDALE	O-RING	O-RING	
54		**178889A1**		1	CONEXAO, Includes item 55				
						CONEXION	FITTING	RACCORD	3300
					FITTING	RACCORDO	FITTING	CONEXAO	
55		**637-63113**		1	ANEL "O", Cl 6, 11.3MM ID x 2.2 Thk				
						JUNTA HERMETICA	O-RING	JOINT THORIQUE	055A
					DICHTRING	ANELLO TOROIDALE	O-RING	O-RING	
56		**627-10020**		4	PARAFUSO, Hex, M10 x 20, 10.9, Full Thd				
						TORNILLO	BOLT	BOULON	140B
					SCHRAUBE	BULLONE	SKRUE	PARAFUSO	
57		**895-11014**		4	ARRUELA PLANA, M14 x 28 x 2.5				
						ARANDELA	WASHER	RONDELLE	131R
					UNTERLEGSCHEIBE	ROSETTA PIANA	FLADSKIVE	ANILHA	
58		**700-100**		1	CONEXÃO, 9/16"-18 ORFS x M12 x 1.5 ORB				
						RACOR	CONNECTOR, HYD.	RACCORD	020R
					HYDRAULIKKUPPLUNG	RACCORDO IDRAULICO	FORSKRUNING	CONECTOR	

(1) Modelos com Ride Control

08-08	01	p1	06/09

FILTRO DE ÓLEO HIDRÁULICO
HIDRAULICO - FILTRO DE ACEITE
HYDRAULICS - OIL FILTER
HYDRAULICS - OIL FILTER

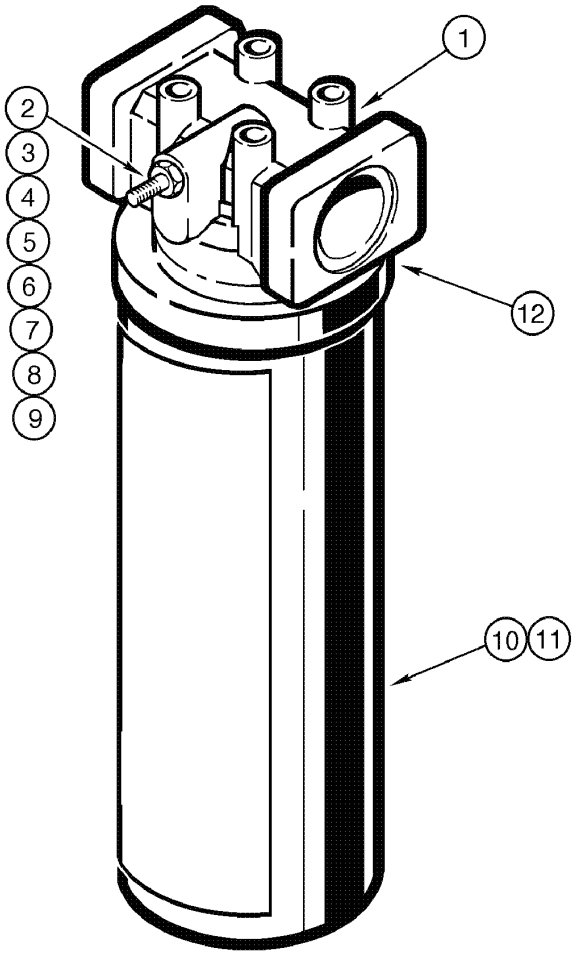

HYDRAULICS - OIL FILTER
HYDRAULICS - OIL FILTER
HYDRAULICS - OIL FILTER
HYDRAULICS - OIL FILTER

R	N	P.N.	MOD	Q	Denominação Bezeichnung	Denominacion Descrizione	Description Beskrivelse	Description Denominação	L.C.
	1	**87403734**		1	FILTRO CONJ, Includes items 1 - 12				
						FILTRO CONJ	FILTER ASSY.	FILTRE ASSY	P496
					FILTER, KOMPLETT	FILTRO, COMPLESSIVO	FILTER	FILTRO CONJ	
	2	**87308929**		1	FILTRO CONJ, includes items 1 - 12				
						FILTRO CONJ	FILTER ASSY.	FILTRE ASSY	P496
					FILTER, KOMPLETT	FILTRO, COMPLESSIVO	FILTER	FILTRO CONJ	
1		**NSS**		1	NÃO FORNECIDO SEPARADAMENTE, HEAD filter				
						NO SE REPARA SEPARA	NOT SERVICED SEPARA	NON FOURNI SEPAREMI	064N
					KEIN ERSATZTEIL	NON FORNITO SEPARAT	NOT SERVICED SEPARA	NOT SERVICED SEPARA	
		8604802		1	INTERRUPTOR DE PRESSÃO, Assy, Includes items 2 - 7				
						INTERRUPTOR DE PRES	SWITCH, PRESSURE	PRESSOSTAT	079I
					DRUCKSCHALTER	INTERRUTTORE PRESS	TRYKKONTAKT	INTERRUPTOR DE PRES	
2		**NSS**		1	NÃO FORNECIDO SEPARADAMENTE, INDICATOR				
						NO SE REPARA SEPARA	NOT SERVICED SEPARA	NON FOURNI SEPAREMI	064N
					KEIN ERSATZTEIL	NON FORNITO SEPARAT	NOT SERVICED SEPARA	NOT SERVICED SEPARA	
3		**NSS**		1	NÃO FORNECIDO SEPARADAMENTE, WASHER special				
						NO SE REPARA SEPARA	NOT SERVICED SEPARA	NON FOURNI SEPAREMI	064N
					KEIN ERSATZTEIL	NON FORNITO SEPARAT	NOT SERVICED SEPARA	NOT SERVICED SEPARA	
4		**129-667**		2	PORCA, #10-32, LH	TUERCA	NUT	ECROU	010D
					MUTTER	DADO	MØTRIK	PORCA	
5		**493-21020**		1	ARRUELA-TRAVA, Int Tooth, #10				
						ARANDELA DE FRENO	WASHER, LOCK	RONDELLE FREIN	132R
					SICHERUNGSSCHEIBE	ROSETTA DI SICUREZZA	LAASESKIVE	ANILHA DE FIXACAO	
6		**237-6006**		1	ANEL "O", 6-1, 90 Duro, .468" ID x .078" Thk				
						JUNTA HERMETICA	O-RING	JOINT THORIQUE	055A
					DICHTRING	ANELLO TOROIDALE	O-RING	O-RING	
7		**238-5011**		1	ANEL "O", -011, 70 Duro, .301" ID x .070" Thk				
						JUNTA HERMETICA	O-RING	JOINT THORIQUE	055A
					DICHTRING	ANELLO TOROIDALE	O-RING	O-RING	
10		**N9086**		1	ELEMENTO, Includes items 10, 12				
						ELEMENTO	ELEMENT	ELÉMENT	Z483
					FILTERELEMENT	ELEMENTO	ELEMENT	ELEMENTO	
10		**87308933**		1	FILTRO, OLEO HIDRAULICO				
						FILTRO, ACEITE HIDRAU	FILTER, HYDRAULIC OIL	FILTRE, HUILE HYDRAU	074F
					HYDRAULIKÖLFILTER	FILTRO, OLIO IDRAULIC	FILTER, HYDRAULIKOLIE	FILTRO, OLEO HIDRAUL	
12		**D21006**		1	ANEL O	JUNTA HERMETICA	O-RING	JOINT TORIQUE	7176
					O-RING	ANELLO TOROIDALE	O-RING	ANEL O	

(1) Modelos Sem Ride Control
(2) Modelos com Ride Control

08-10	01	p1	06/09

CIRCUITO DE LEVANTAMENTO DA CARREGADEIRA (BARRA Z)
HIDRAULICO - CIRCUITO DE ELEVACIÓN DE LA CARGADORA (BARRA Z)
HYDRAULICS - LOADER LIFT CIRCUIT (Z BAR)
HYDRAULICS - LOADER LIFT CIRCUIT (Z BAR)

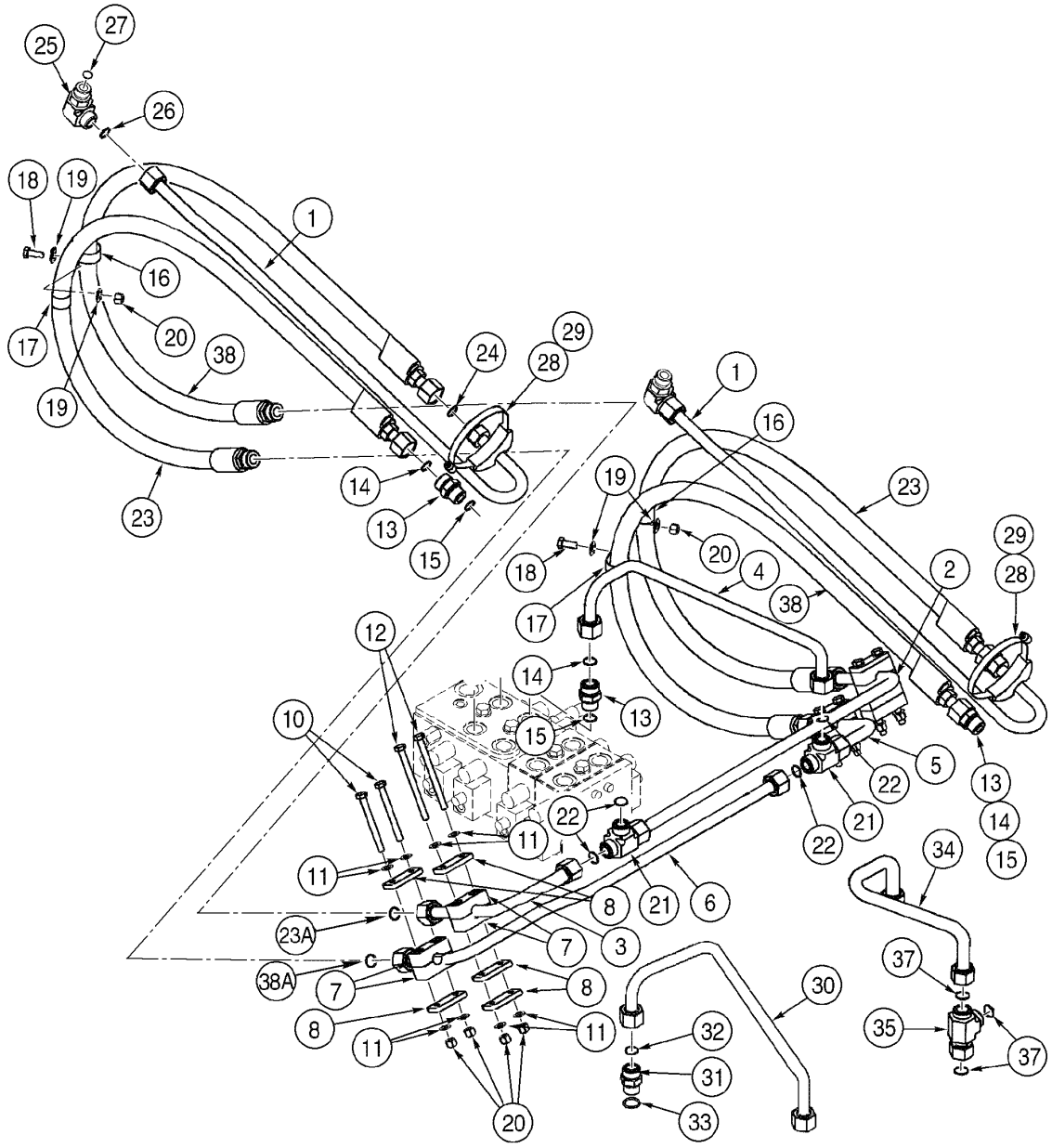

HYDRAULICS - LOADER LIFT CIRCUIT (Z BAR)
HYDRAULICS - LOADER LIFT CIRCUIT (Z BAR)
HYDRAULICS - LOADER LIFT CIRCUIT (Z BAR)
HYDRAULICS - LOADER LIFT CIRCUIT (Z BAR)

R	N	P.N.	MOD	Q	Denominação Bezeichnung	Denominacion Descrizione	Description Beskrivelse	Description Denominação	L.C.
1		86983366		2	TUBO, lift cylinder ROHR	TUBO TUBETTO	TUBE RØR	TUBE TUBO	195T
2		8606092		1	TUBO CONJUNTO, LH ROHRLEITUNG	TUBO (CONJUNTO) TUBO, COMPLESSIVO	TUBE ASSY. TUBE ASSY.	TUYAUTERIE TUBO CONJUNTO	P465
3		8606094		1	TUBO CONJUNTO, RH ROHRLEITUNG	TUBO (CONJUNTO) TUBO, COMPLESSIVO	TUBE ASSY. TUBE ASSY.	TUYAUTERIE TUBO CONJUNTO	P465
4		8606096		1	TUBO CONJUNTO, rod end ROHRLEITUNG	TUBO (CONJUNTO) TUBO, COMPLESSIVO	TUBE ASSY. TUBE ASSY.	TUYAUTERIE TUBO CONJUNTO	P465
5		8606098		1	TUBO CONJUNTO, rod end LH ROHRLEITUNG	TUBO (CONJUNTO) TUBO, COMPLESSIVO	TUBE ASSY. TUBE ASSY.	TUYAUTERIE TUBO CONJUNTO	P465
6		8606100		1	TUBO CONJUNTO, rod end RH ROHRLEITUNG	TUBO (CONJUNTO) TUBO, COMPLESSIVO	TUBE ASSY. TUBE ASSY.	TUYAUTERIE TUBO CONJUNTO	P465
7		367489A1		4	BLOCO, mounting KLOTZ	BLOQUE MOTOR BLOCCHETTO	BLOCK STOPKLODS	BLOC BLOCO	074B
8		367658A1		10	PLACA PLATTE	PLACA PIASTRA	PLATE PLADE	PLAQUE CHAPA	6360
10		827-10110		4	PARAFUSO, Hex, M10 x 110, 10.9 SCHRAUBE	TORNILLO BULLONE	BOLT SKRUE	BOULON PARAFUSO	140B
11		895-11010		8	ARRUELA PLANA, M10 x 20 x 2 UNTERLEGSCHEIBE	ARANDELA ROSETTA PIANA	WASHER FLADSKIVE	RONDELLE ANILHA	131R
12		827-10120		4	PARAFUSO, Hex, M10 x 120, 10.9 SCHRAUBE	TORNILLO BULLONE	BOLT SKRUE	BOULON PARAFUSO	140B
13		700-166		3	CONEXÃO, 1 7/16"-12 ORFS x M27 x 1.5 ORB, Includes items 14, 15 HYDRAULIKKUPPLUNG	RACOR RACCORDO IDRAULICO	CONNECTOR, HYD. FORSKRUNING	RACCORD CONECTOR	020R
14		238-6021		1	ANEL "O", -021, 90 Duro, .926" ID x .070" Thk DICHTRING	JUNTA HERMETICA ANELLO TOROIDALE	O-RING O-RING	JOINT THORIQUE O-RING	055A
15		637-64236		1	ANEL "O", CI 6, 23.6MM ID x 2.9 Thk DICHTRING	JUNTA HERMETICA ANELLO TOROIDALE	O-RING O-RING	JOINT THORIQUE O-RING	055A
16		515-23270		2	PRENDEDOR, 1 1/16", Insul, 3/8" Bolt KLEMME	BORNE MORSETTO	CLAMP SPÆNDEBÅND	BRIDE BORNE	120M
17		515-24302		2	PRENDEDOR, 1 3/16", Insul, 7/16" Bolt KLEMME	BORNE MORSETTO	CLAMP SPÆNDEBÅND	BRIDE BORNE	120M
18		627-10025		2	PARAFUSO, Hex, M10 x 25, 10.9, Full Thd SCHRAUBE	TORNILLO BULLONE	BOLT SKRUE	BOULON PARAFUSO	140B
19		895-15010		4	ARRUELA PLANA, M11 x 24 x 2 UNTERLEGSCHEIBE	ARANDELA ROSETTA PIANA	WASHER FLADSKIVE	RONDELLE ANILHA	131R

08-10	01	p2	06/09

CIRCUITO DE LEVANTAMENTO DA CARREGADEIRA (BARRA Z)
HIDRAULICO - CIRCUITO DE ELEVACIÓN DE LA CARGADORA (BARRA Z)
HYDRAULICS - LOADER LIFT CIRCUIT (Z BAR)
HYDRAULICS - LOADER LIFT CIRCUIT (Z BAR)

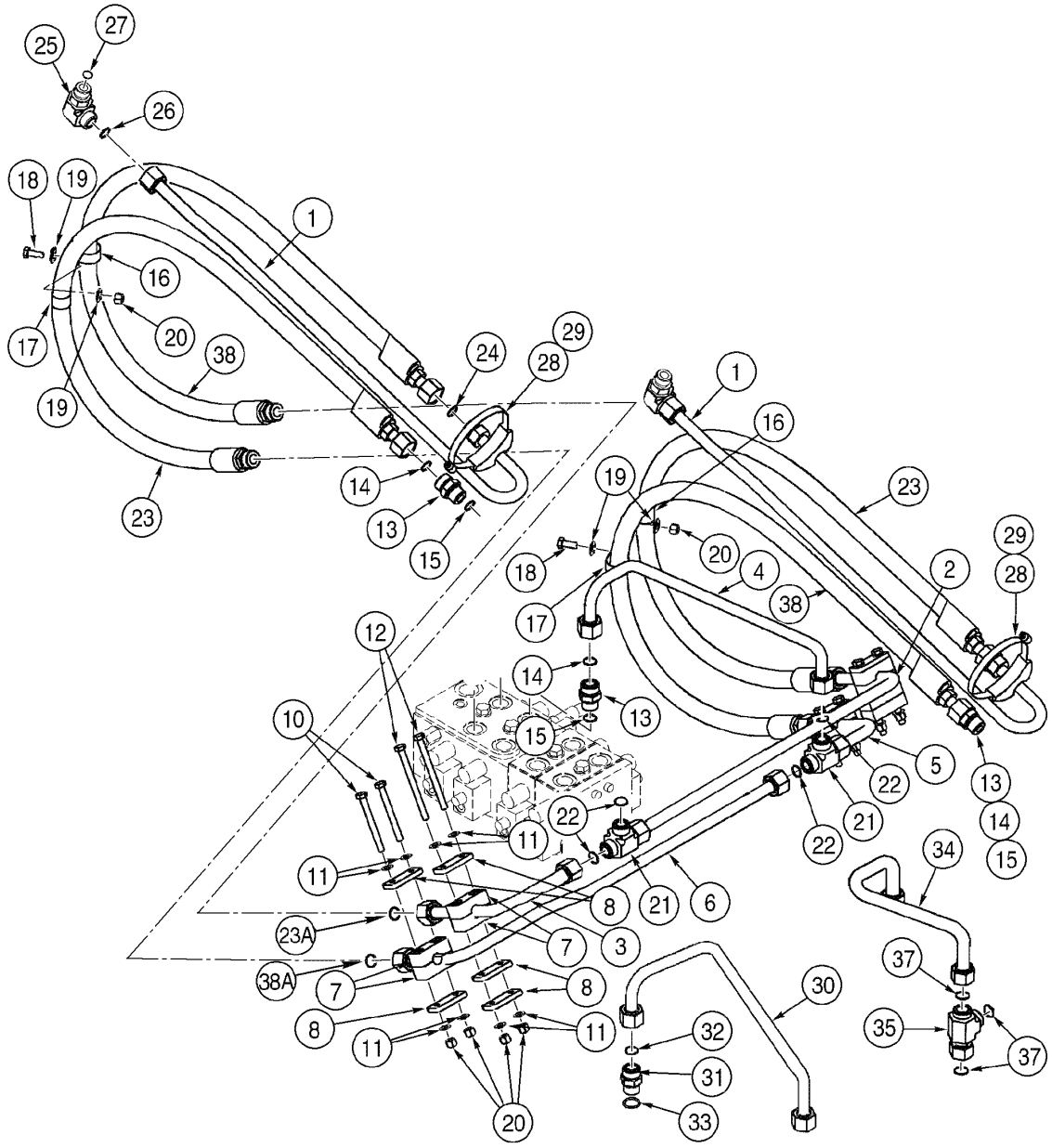

HYDRAULICS - LOADER LIFT CIRCUIT (Z BAR)
HYDRAULICS - LOADER LIFT CIRCUIT (Z BAR)
HYDRAULICS - LOADER LIFT CIRCUIT (Z BAR)
HYDRAULICS - LOADER LIFT CIRCUIT (Z BAR)

R	N	P.N.	MOD	Q	Denominação Bezeichnung	Denominacion Descrizione	Description Beskrivelse	Description Denominação	L.C.
20		**832-10410**		10	CONTRA PORCA, M10 x 1.5, Cl 8				
						CONTRA TUERCA	NUT, LOCK	CONTRE-ECROU	P263
					SICHERUNGSMUTTER	CONTRODADO	LASEMOETRIK	CONTRA PORCA	
21		**701-410**		2	TEE, 1 7/16"-12 ORFS, Includes item 22				
						RACOR-T	TEE	TE-DE-TUYAUTERIE	9020
					T-STÜCK	PEZZO A T	T-STYKKE	TE	
22		**238-6021**		3	ANEL "O", -021, 90 Duro, .926" ID x .070" Thk				
						JUNTA HERMETICA	O-RING	JOINT THORIQUE	055A
					DICHTRING	ANELLO TOROIDALE	O-RING	O-RING	
23		**372359A1**		2	MANGUEIRA CONJUNTO, lift cylinder 1760mm				
						MANGUERA (CONJUNTO	HOSE ASSY.	FLEXIBLE (ASSEMBLE)	P457
					SCHLAUCH (KPLT.)	GRUPPO TUBO FLESS	HOSE ASSY.	MANGUEIRA CONJUNTO	
23		**238-6021**		1	ANEL "O", -021, 90 Duro, .926" ID x .070" Thk				
						JUNTA HERMETICA	O-RING	JOINT THORIQUE	055A
					DICHTRING	ANELLO TOROIDALE	O-RING	O-RING	
24		**238-6021**		2	ANEL "O", -021, 90 Duro, .926" ID x .070" Thk				
						JUNTA HERMETICA	O-RING	JOINT THORIQUE	055A
					DICHTRING	ANELLO TOROIDALE	O-RING	O-RING	
25		**700-313**		2	COTOVELO, 90º, 1 7/16"-12 ORFS x M27 x 2 ORB, Includes items 26, 27				
						CODO	ELBOW	COUDE	085G
					KNIESTUECK	GOMITO	VINKELROER	JOELHO	
26		**238-6021**		1	ANEL "O", -021, 90 Duro, .926" ID x .070" Thk				
						JUNTA HERMETICA	O-RING	JOINT THORIQUE	055A
					DICHTRING	ANELLO TOROIDALE	O-RING	O-RING	
27		**637-64236**		1	ANEL "O", Cl 6, 23.6MM ID x 2.9 Thk				
						JUNTA HERMETICA	O-RING	JOINT THORIQUE	055A
					DICHTRING	ANELLO TOROIDALE	O-RING	O-RING	
28		**391133A1**		2	BRACADEIRA	COLLAR	CLAMP	COLLIER	1640
					SCHELLE	MORSETTO	CLAMP	BRACADEIRA	
29		**214-1496**		2	BRACADEIRA MANGUEIRA, #96, 5.56/6.50 Type F Worm, W/liner				
						ABRAZADERA MANGUEI	CLAMP, HOSE	BRIDE, FLEXIBLE	P729
					SCHLAUCHSCHELLE	MORSETTO	SLANGEKLEMME	BRACADEIRA MANGUEI	
30		**388817A1**		1	TUBO CONJUNTO, closed end				
						TUBO (CONJUNTO)	TUBE ASSY.	TUYAUTERIE	P465
					ROHRLEITUNG	TUBO, COMPLESSIVO	TUBE ASSY.	TUBO CONJUNTO	
31		**700-166**		1	CONEXÃO, 1 7/16"-12 ORFS x M27 x 1.5 ORB, Includes items 32, 33				
						RACOR	CONNECTOR, HYD.	RACCORD	020R
					HYDRAULIKKUPPLUNG	RACCORDO IDRAULICO	FORSKRUNING	CONECTOR	
32		**238-6021**		1	ANEL "O", -021, 90 Duro, .926" ID x .070" Thk				
						JUNTA HERMETICA	O-RING	JOINT THORIQUE	055A
					DICHTRING	ANELLO TOROIDALE	O-RING	O-RING	
33		**637-64236**		1	ANEL "O", Cl 6, 23.6MM ID x 2.9 Thk				
						JUNTA HERMETICA	O-RING	JOINT THORIQUE	055A
					DICHTRING	ANELLO TOROIDALE	O-RING	O-RING	
34	1	**393806A1**		1	TUBO CONJUNTO, closed end				
						TUBO (CONJUNTO)	TUBE ASSY.	TUYAUTERIE	P465
					ROHRLEITUNG	TUBO, COMPLESSIVO	TUBE ASSY.	TUBO CONJUNTO	

(1) Modelos com Ride Control

08-10	01	p3	06/09

CIRCUITO DE LEVANTAMENTO DA CARREGADEIRA (BARRA Z)
HIDRAULICO - CIRCUITO DE ELEVACIÓN DE LA CARGADORA (BARRA Z)
HYDRAULICS - LOADER LIFT CIRCUIT (Z BAR)
HYDRAULICS - LOADER LIFT CIRCUIT (Z BAR)

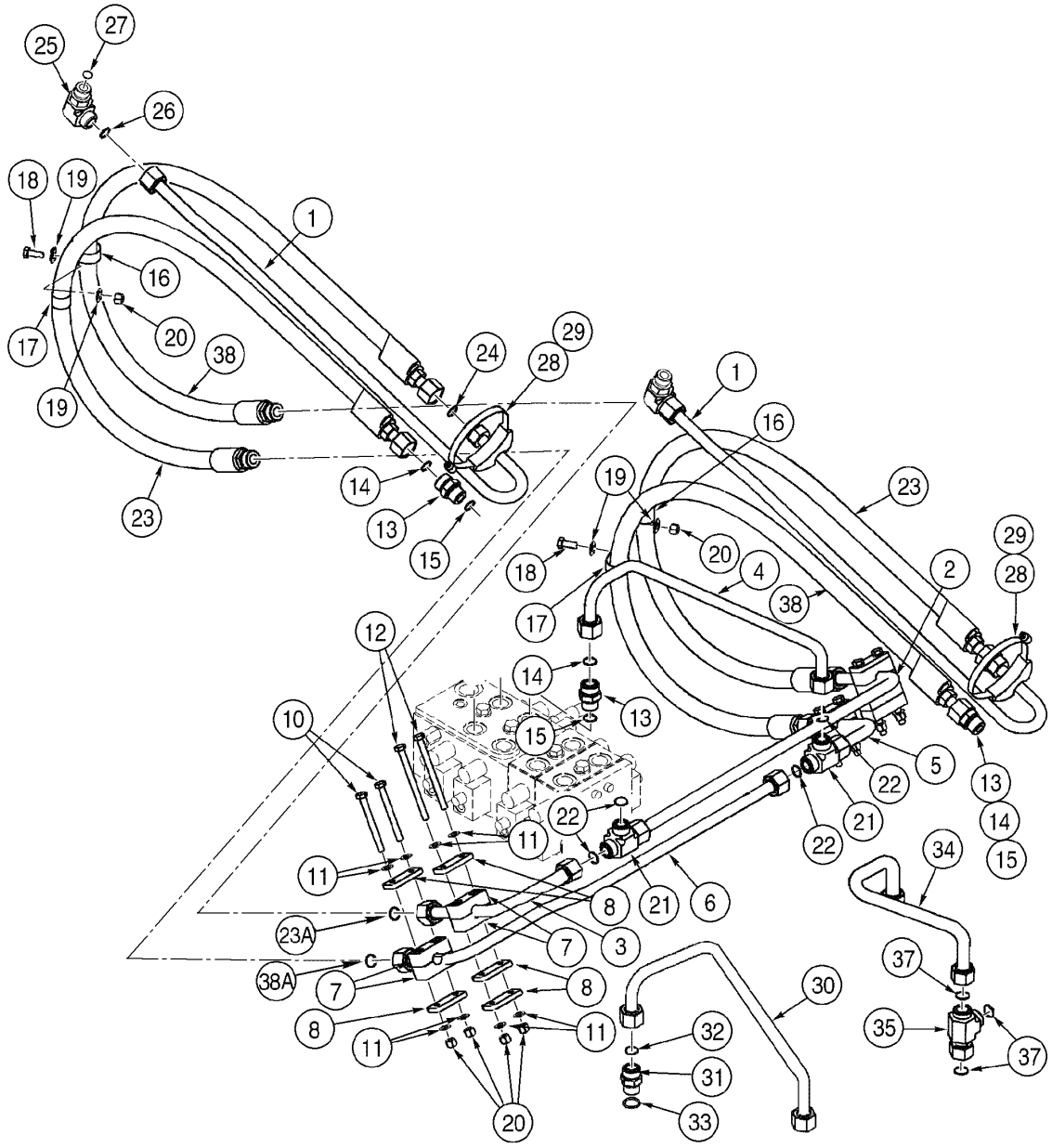

HYDRAULICS - LOADER LIFT CIRCUIT (Z BAR)
HYDRAULICS - LOADER LIFT CIRCUIT (Z BAR)
HYDRAULICS - LOADER LIFT CIRCUIT (Z BAR)
HYDRAULICS - LOADER LIFT CIRCUIT (Z BAR)

R	N	P.N.	MOD	Q	Denominação Bezeichnung	Denominacion Descrizione	Description Beskrivelse	Description Denominação	L.C.
35	1	**701-418**		1	TEE, 1 7/16"-12 ORFS x 1 7/16"-12 Fem Sw Run, Includes item 37				
						RACOR-T	TEE	TE-DE-TUYAUTERIE	9020
					T-STÜCK	PEZZO A T	T-STYKKE	TE	
37		**238-6021**		3	ANEL "O", -021, 90 Duro, .926" ID x .070" Thk				
						JUNTA HERMETICA	O-RING	JOINT THORIQUE	055A
					DICHTRING	ANELLO TOROIDALE	O-RING	O-RING	
38		**86983386**		2	TUBO FLEXÍVEL, lift cylinder 1680mm				
						MANGA FLEXIBLE	HOSE, FLEXIBLE	TUYAU FLEXIBLE	192T
					BIEGSAMER SCHLAUCH	TUBO FLESSIBILE	FLEKSIBEL SLANGE	TUBO FLEXIVEL	
38		**238-6021**		1	ANEL "O", -021, 90 Duro, .926" ID x .070" Thk				
						JUNTA HERMETICA	O-RING	JOINT THORIQUE	055A
					DICHTRING	ANELLO TOROIDALE	O-RING	O-RING	

(1) Modelos com Ride Control

08-12	01	p1	06/09

CIRCUITO DE LEVANTAMENTO DA CARREGADEIRA (XT)
HIDRAULICO - CIRCUITO DE ELEVACIÓN DE LA CARGADORA (XT)
HYDRAULICS - LOADER LIFT CIRCUIT (XT)
HYDRAULICS - LOADER LIFT CIRCUIT (XT)

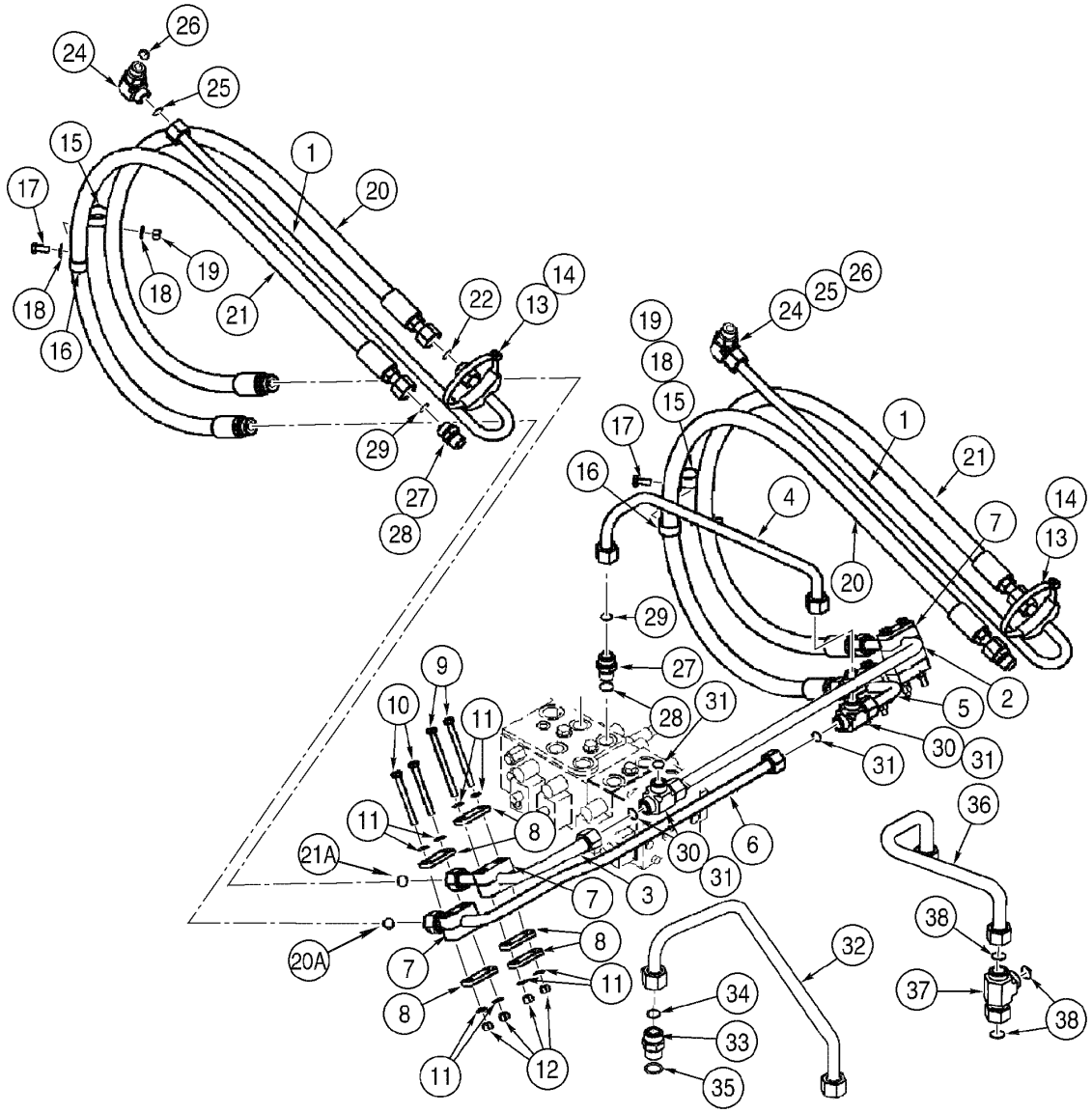

HYDRAULICS - LOADER LIFT CIRCUIT (XT)
HYDRAULICS - LOADER LIFT CIRCUIT (XT)
HYDRAULICS - LOADER LIFT CIRCUIT (XT)
HYDRAULICS - LOADER LIFT CIRCUIT (XT)

R	N	P.N.	MOD	Q	Denominação Bezeichnung	Denominacion Descrizione	Description Beskrivelse	Description Denominação	L.C.
1		86983366		2	TUBO, lift cylinder ROHR	TUBO TUBETTO	TUBE RØR	TUBE TUBO	195T
2		8606092		1	TUBO CONJUNTO, LH ROHRLEITUNG	TUBO (CONJUNTO) TUBO, COMPLESSIVO	TUBE ASSY. TUBE ASSY.	TUYAUTERIE TUBO CONJUNTO	P465
3		8606094		1	TUBO CONJUNTO, RH ROHRLEITUNG	TUBO (CONJUNTO) TUBO, COMPLESSIVO	TUBE ASSY. TUBE ASSY.	TUYAUTERIE TUBO CONJUNTO	P465
4		8606096		1	TUBO CONJUNTO, rod end ROHRLEITUNG	TUBO (CONJUNTO) TUBO, COMPLESSIVO	TUBE ASSY. TUBE ASSY.	TUYAUTERIE TUBO CONJUNTO	P465
5		8606098		1	TUBO CONJUNTO, rod end LH ROHRLEITUNG	TUBO (CONJUNTO) TUBO, COMPLESSIVO	TUBE ASSY. TUBE ASSY.	TUYAUTERIE TUBO CONJUNTO	P465
6		8606100		1	TUBO CONJUNTO, rod end RH ROHRLEITUNG	TUBO (CONJUNTO) TUBO, COMPLESSIVO	TUBE ASSY. TUBE ASSY.	TUYAUTERIE TUBO CONJUNTO	P465
7		367489A1		4	BLOCO, mounting KLOTZ	BLOQUE MOTOR BLOCCHETTO	BLOCK STOPKLODS	BLOC BLOCO	074B
8		367658A1		10	PLACA PLATTE	PLACA PIASTRA	PLATE PLADE	PLAQUE CHAPA	6360
9		827-10120		4	PARAFUSO, Hex, M10 x 120, 10.9 SCHRAUBE	TORNILLO BULLONE	BOLT SKRUE	BOULON PARAFUSO	140B
10		827-10110		4	PARAFUSO, Hex, M10 x 110, 10.9 SCHRAUBE	TORNILLO BULLONE	BOLT SKRUE	BOULON PARAFUSO	140B
11		895-11010		8	ARRUELA PLANA, M10 x 20 x 2 UNTERLEGSCHEIBE	ARANDELA ROSETTA PIANA	WASHER FLADSKIVE	RONDELLE ANILHA	131R
12		832-10410		8	CONTRA PORCA, M10 x 1.5, Cl 8 SICHERUNGSMUTTER	CONTRA TUERCA CONTRODADO	NUT, LOCK LASEMOETRIK	CONTRE-ECROU CONTRA PORCA	P263
13		391133A1		2	BRACADEIRA SCHELLE	COLLAR MORSETTO	CLAMP CLAMP	COLLIER BRACADEIRA	1640
14		214-1488		2	BRACADEIRA MANGUEIRA, #88, 5.12/6.00 Type F Worm SCHLAUCHSCHELLE	ABRAZADERA MANGUEI MORSETTO	CLAMP, HOSE SLANGEKLEMME	BRIDE, FLEXIBLE BRACADEIRA MANGUEII	P729
15		515-23270		2	PRENDEDOR, 1 1/16", Insul, 3/8" Bolt KLEMME	BORNE MORSETTO	CLAMP SPÆNDEBÅND	BRIDE BORNE	120M
16		515-24302		2	PRENDEDOR, 1 3/16", Insul, 7/16" Bolt KLEMME	BORNE MORSETTO	CLAMP SPÆNDEBÅND	BRIDE BORNE	120M
17		627-10025		2	PARAFUSO, Hex, M10 x 25, 10.9, Full Thd SCHRAUBE	TORNILLO BULLONE	BOLT SKRUE	BOULON PARAFUSO	140B
18		895-15010		4	ARRUELA PLANA, M11 x 24 x 2 UNTERLEGSCHEIBE	ARANDELA ROSETTA PIANA	WASHER FLADSKIVE	RONDELLE ANILHA	131R

08-12	01	p2	06/09

CIRCUITO DE LEVANTAMENTO DA CARREGADEIRA (XT)
HIDRAULICO - CIRCUITO DE ELEVACIÓN DE LA CARGADORA (XT)
HYDRAULICS - LOADER LIFT CIRCUIT (XT)
HYDRAULICS - LOADER LIFT CIRCUIT (XT)

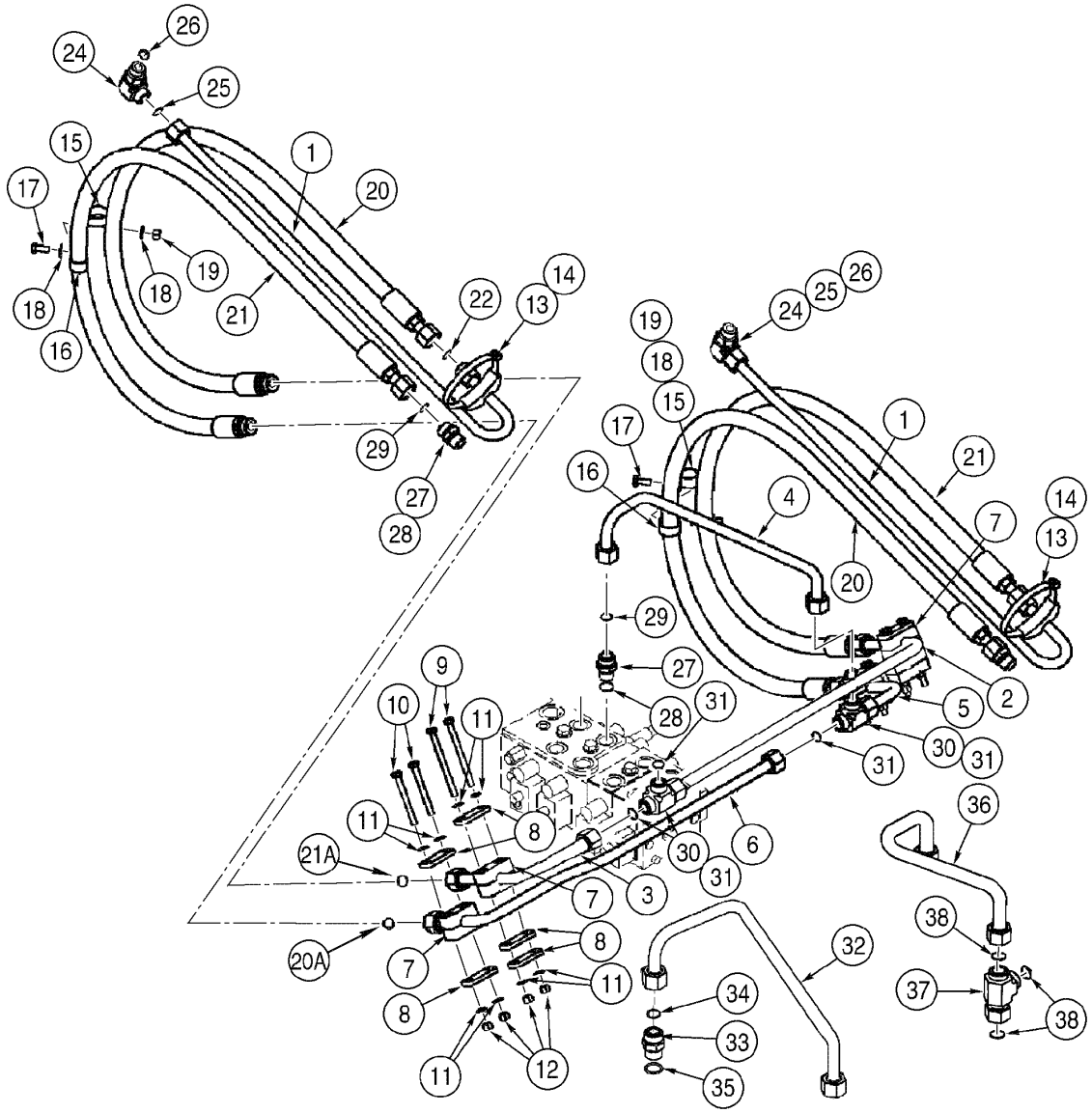

HYDRAULICS - LOADER LIFT CIRCUIT (XT)
HYDRAULICS - LOADER LIFT CIRCUIT (XT)
HYDRAULICS - LOADER LIFT CIRCUIT (XT)
HYDRAULICS - LOADER LIFT CIRCUIT (XT)

R	N	P.N.	MOD	Q	Denominação Bezeichnung	Denominacion Descrizione	Description Beskrivelse	Description Denominação	L.C.
19		832-10410		2	CONTRA PORCA, M10 x 1.5, Cl 8				
						CONTRA TUERCA	NUT, LOCK	CONTRE-ECROU	P263
					SICHERUNGSMUTTER	CONTRODADO	LASEMOETRIK	CONTRA PORCA	
20		418695A1		2	MANGUEIRA CONJUNTO, lift cylinder 1860mm				
						MANGUERA (CONJUNTO	HOSE ASSY.	FLEXIBLE (ASSEMBLE)	P457
					SCHLAUCH (KPLT.)	GRUPPO TUBO FLESS	HOSE ASSY.	MANGUEIRA CONJUNTO	
20		238-6021		1	ANEL "O", -021, 90 Duro, .926" ID x .070" Thk				
						JUNTA HERMETICA	O-RING	JOINT THORIQUE	055A
					DICHTRING	ANELLO TOROIDALE	O-RING	O-RING	
21		86983387		2	MANGUEIRA CONJUNTO, lift cylinder 1760mm				
						MANGUERA (CONJUNTO	HOSE ASSY.	FLEXIBLE (ASSEMBLE)	P457
					SCHLAUCH (KPLT.)	GRUPPO TUBO FLESS	HOSE ASSY.	MANGUEIRA CONJUNTO	
21		238-6021		1	ANEL "O", -021, 90 Duro, .926" ID x .070" Thk				
						JUNTA HERMETICA	O-RING	JOINT THORIQUE	055A
					DICHTRING	ANELLO TOROIDALE	O-RING	O-RING	
22		238-6021		2	ANEL "O", -021, 90 Duro, .926" ID x .070" Thk				
						JUNTA HERMETICA	O-RING	JOINT THORIQUE	055A
					DICHTRING	ANELLO TOROIDALE	O-RING	O-RING	
24		700-313		2	COTOVELO, 90º, 1 7/16"-12 ORFS x M27 x 2 ORB, Includes items 25, 26				
						CODO	ELBOW	COUDE	085G
					KNIESTUECK	GOMITO	VINKELROER	JOELHO	
25		238-6021		1	ANEL "O", -021, 90 Duro, .926" ID x .070" Thk				
						JUNTA HERMETICA	O-RING	JOINT THORIQUE	055A
					DICHTRING	ANELLO TOROIDALE	O-RING	O-RING	
26		637-64236		1	ANEL "O", Cl 6, 23.6MM ID x 2.9 Thk				
						JUNTA HERMETICA	O-RING	JOINT THORIQUE	055A
					DICHTRING	ANELLO TOROIDALE	O-RING	O-RING	
27		700-166		3	CONEXÃO, 1 7/16"-12 ORFS x M27 x 1.5 ORB, Includes items 28, 29				
						RACOR	CONNECTOR, HYD.	RACCORD	020R
					HYDRAULIKKUPPLUNG	RACCORDO IDRAULICO	FORSKRUNING	CONECTOR	
28		637-64236		1	ANEL "O", Cl 6, 23.6MM ID x 2.9 Thk				
						JUNTA HERMETICA	O-RING	JOINT THORIQUE	055A
					DICHTRING	ANELLO TOROIDALE	O-RING	O-RING	
29		238-6021		1	ANEL "O", -021, 90 Duro, .926" ID x .070" Thk				
						JUNTA HERMETICA	O-RING	JOINT THORIQUE	055A
					DICHTRING	ANELLO TOROIDALE	O-RING	O-RING	
30		701-410		2	TEE, 1 7/16"-12 ORFS, Includes item 31				
						RACOR-T	TEE	TE-DE-TUYAUTERIE	9020
					T-STÜCK	PEZZO A T	T-STYKKE	TE	
31		238-6021		3	ANEL "O", -021, 90 Duro, .926" ID x .070" Thk				
						JUNTA HERMETICA	O-RING	JOINT THORIQUE	055A
					DICHTRING	ANELLO TOROIDALE	O-RING	O-RING	
32		388817A1		1	TUBO CONJUNTO, closed end				
						TUBO (CONJUNTO)	TUBE ASSY.	TUYAUTERIE	P465
					ROHRLEITUNG	TUBO, COMPLESSIVO	TUBE ASSY.	TUBO CONJUNTO	
33		700-166		1	CONEXÃO, 1 7/16"-12 ORFS x M27 x 1.5 ORB, Includes items 34, 35				
						RACOR	CONNECTOR, HYD.	RACCORD	020R
					HYDRAULIKKUPPLUNG	RACCORDO IDRAULICO	FORSKRUNING	CONECTOR	

08-12	01	p3	06/09

CIRCUITO DE LEVANTAMENTO DA CARREGADEIRA (XT)
HIDRAULICO - CIRCUITO DE ELEVACIÓN DE LA CARGADORA (XT)
HYDRAULICS - LOADER LIFT CIRCUIT (XT)
HYDRAULICS - LOADER LIFT CIRCUIT (XT)

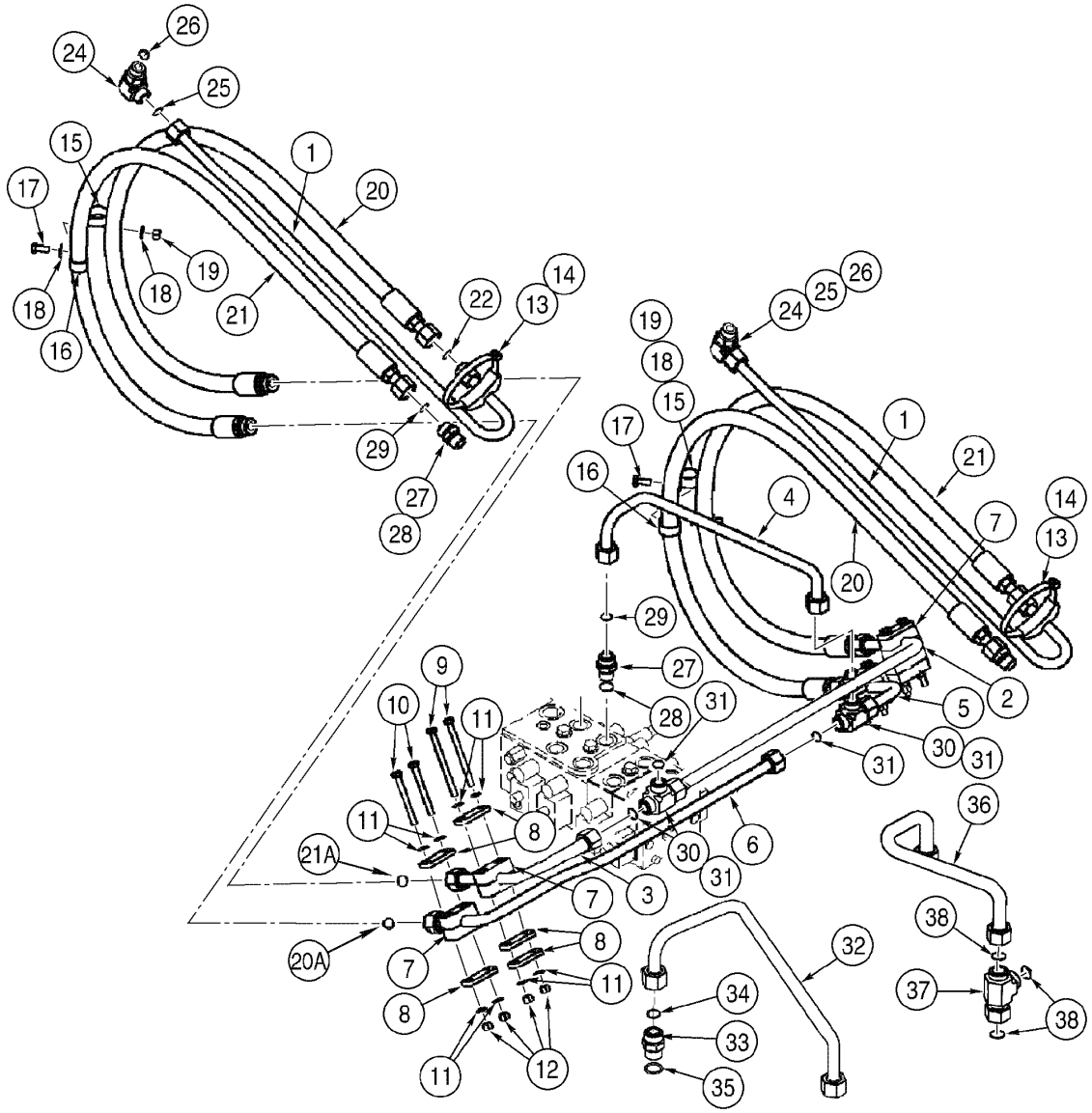

HYDRAULICS - LOADER LIFT CIRCUIT (XT)
HYDRAULICS - LOADER LIFT CIRCUIT (XT)
HYDRAULICS - LOADER LIFT CIRCUIT (XT)
HYDRAULICS - LOADER LIFT CIRCUIT (XT)

R	N	P.N.	MOD	Q	Denominação Bezeichnung	Denominacion Descrizione	Description Beskrivelse	Description Denominação	L.C.
34		**238-6021**		1	ANEL "O", -021, 90 Duro, .926" ID x .070" Thk				
						JUNTA HERMETICA	O-RING	JOINT THORIQUE	055A
					DICHTRING	ANELLO TOROIDALE	O-RING	O-RING	
35		**637-64236**		1	ANEL "O", CI 6, 23.6MM ID x 2.9 Thk				
						JUNTA HERMETICA	O-RING	JOINT THORIQUE	055A
					DICHTRING	ANELLO TOROIDALE	O-RING	O-RING	
36	1	**393806A1**		1	TUBO CONJUNTO, closed end				
						TUBO (CONJUNTO)	TUBE ASSY.	TUYAUTERIE	P465
					ROHRLEITUNG	TUBO, COMPLESSIVO	TUBE ASSY.	TUBO CONJUNTO	
37	1	**701-418**		1	TEE, 1 7/16"-12 ORFS x 1 7/16"-12 Fem Sw Run, Includes item 38				
						RACOR-T	TEE	TE-DE-TUYAUTERIE(1)	9020
					T-STÜCK	PEZZO A T	T-STYKKE	TE	
38		**238-6021**		3	ANEL "O", -021, 90 Duro, .926" ID x .070" Thk				
						JUNTA HERMETICA	O-RING	JOINT THORIQUE	055A
					DICHTRING	ANELLO TOROIDALE	O-RING	O-RING	

(1) Modelos com Ride Control

08-14	01	p1	06/09

CIRCUITO DA CAÇAMBA (BARRA Z)
HIDRAULICO - CIRCUITO DE LA CUCHARRA (BARRA Z)
HYDRAULICS - BUCKET CIRCUIT (Z BAR)
HYDRAULICS - BUCKET CIRCUIT (Z BAR)

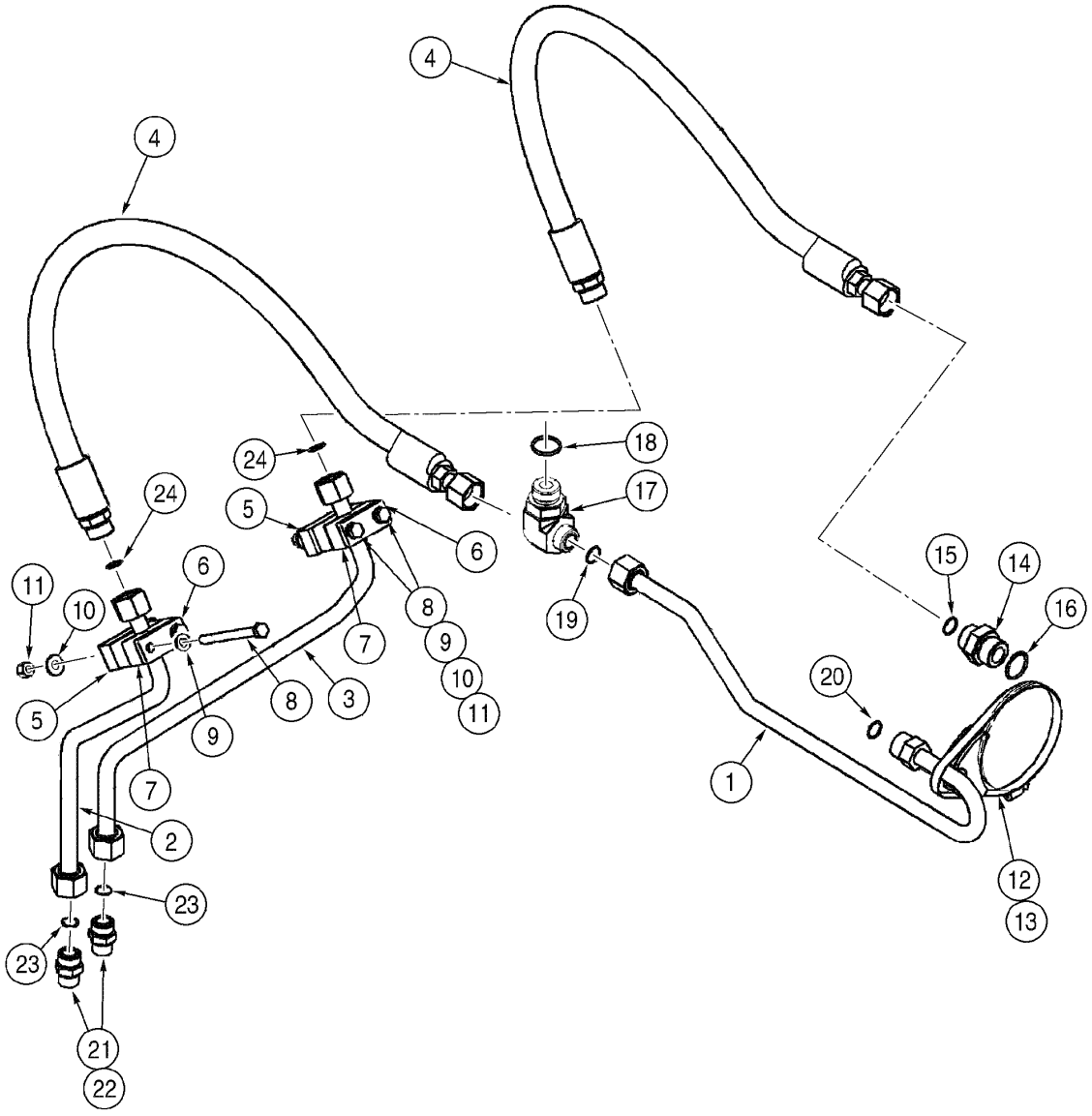

HYDRAULICS - BUCKET CIRCUIT (Z BAR)
HYDRAULICS - BUCKET CIRCUIT (Z BAR)
HYDRAULICS - BUCKET CIRCUIT (Z BAR)
HYDRAULICS - BUCKET CIRCUIT (Z BAR)

R	N	P.N.	MOD	Q	Denominação Bezeichnung	Denominacion Descrizione	Description Beskrivelse	Description Denominação	L.C.
1		8605367		1	TUBO CONJUNTO, tilt cylinder				
						TUBO (CONJUNTO)	TUBE ASSY.	TUYAUTERIE	P465
					ROHRLEITUNG	TUBO, COMPLESSIVO	TUBE ASSY.	TUBO CONJUNTO	
2		389049A1		1	TUBO CONJUNTO, closed end				
						TUBO (CONJUNTO)	TUBE ASSY.	TUYAUTERIE	P465
					ROHRLEITUNG	TUBO, COMPLESSIVO	TUBE ASSY.	TUBO CONJUNTO	
3		8605369		1	TUBO CONJUNTO, rod end	TUBO (CONJUNTO)	TUBE ASSY.	TUYAUTERIE	P465
					ROHRLEITUNG	TUBO, COMPLESSIVO	TUBE ASSY.	TUBO CONJUNTO	
4		389161A1		2	MANGUEIRA CONJUNTO, tilt cylinder				
						MANGUERA (CONJUNTO	HOSE ASSY.	FLEXIBLE (ASSEMBLE)	P457
					SCHLAUCH (KPLT.)	GRUPPO TUBO FLESS	HOSE ASSY.	MANGUEIRA CONJUNTO	
5		367489A1		2	BLOCO, mounting	BLOQUE MOTOR	BLOCK	BLOC	074B
					KLOTZ	BLOCCHETTO	STOPKLODS	BLOCO	
6		367658A1		2	PLACA	PLACA	PLATE	PLAQUE	6360
					PLATTE	PIASTRA	PLADE	CHAPA	
7		87403155		2	ESPAÇADOR	SEPARADOR	SPACER	ENTRETOISE	075D
					DISTANZSTÜCK	DISTANZIALE	AFSTANDSSTYKKE	ESPACADOR	
8		827-10110		4	PARAFUSO, Hex, M10 x 110, 10.9				
						TORNILLO	BOLT	BOULON	140B
					SCHRAUBE	BULLONE	SKRUE	PARAFUSO	
9		895-11010		4	ARRUELA PLANA, M10 x 20 x 2				
						ARANDELA	WASHER	RONDELLE	131R
					UNTERLEGSCHEIBE	ROSETTA PIANA	FLADSKIVE	ANILHA	
10		895-11011		5	ARRUELA PLANA	ARANDELA	WASHER	RONDELLE	9720
					UNTERLEGSCHEIBE	ROSETTA PIANA	FLADSKIVE	ANILHA	
11		832-10410		2	CONTRA PORCA, M10 x 1.5, Cl 8				
						CONTRA TUERCA	NUT, LOCK	CONTRE-ECROU	P263
					SICHERUNGSMUTTER	CONTRODADO	LASEMOETRIK	CONTRA PORCA	
12		391133A1		1	BRACADEIRA	COLLAR	CLAMP	COLLIER	1640
					SCHELLE	MORSETTO	CLAMP	BRACADEIRA	
13		214-14104		1	BRACADEIRA MANGUEIRA, #104, 6.12/7.00 Type F Worm				
						ABRAZADERA MANGUEI	CLAMP, HOSE	BRIDE, FLEXIBLE	P729
					SCHLAUCHSCHELLE	MORSETTO	SLANGEKLEMME	BRACADEIRA MANGUEI	
14		700-105		1	CONEXÃO, 1 7/16"-12 ORFS x M22 x 2 ORB, Includes items 15, 16				
						RACOR	CONNECTOR, HYD.	RACCORD	020R
					HYDRAULIKKUPPLUNG	RACCORDO IDRAULICO	FORSKRUNING	CONECTOR	
15		238-6021		1	ANEL "O", -021, 90 Duro, .926" ID x .070" Thk				
						JUNTA HERMETICA	O-RING	JOINT THORIQUE	055A
					DICHTRING	ANELLO TOROIDALE	O-RING	O-RING	
16		637-64296		1	ANEL "O", Cl 6, 29.6MM ID x 2.9 Thk				
						JUNTA HERMETICA	O-RING	JOINT THORIQUE	055A
					DICHTRING	ANELLO TOROIDALE	O-RING	O-RING	
17		700-308		1	COTOVELO, 90º, 1 7/16"-12 ORFS x M33 x 2 ORB, Includes items 18, 19				
						CODO	ELBOW	COUDE	085G
					KNIESTUECK	GOMITO	VINKELROER	JOELHO	
18		637-64296		1	ANEL "O", Cl 6, 29.6MM ID x 2.9 Thk				
						JUNTA HERMETICA	O-RING	JOINT THORIQUE	055A
					DICHTRING	ANELLO TOROIDALE	O-RING	O-RING	

08-14	01	p2	06/09

CIRCUITO DA CAÇAMBA (BARRA Z)
HIDRAULICO - CIRCUITO DE LA CUCHARRA (BARRA Z)
HYDRAULICS - BUCKET CIRCUIT (Z BAR)
HYDRAULICS - BUCKET CIRCUIT (Z BAR)

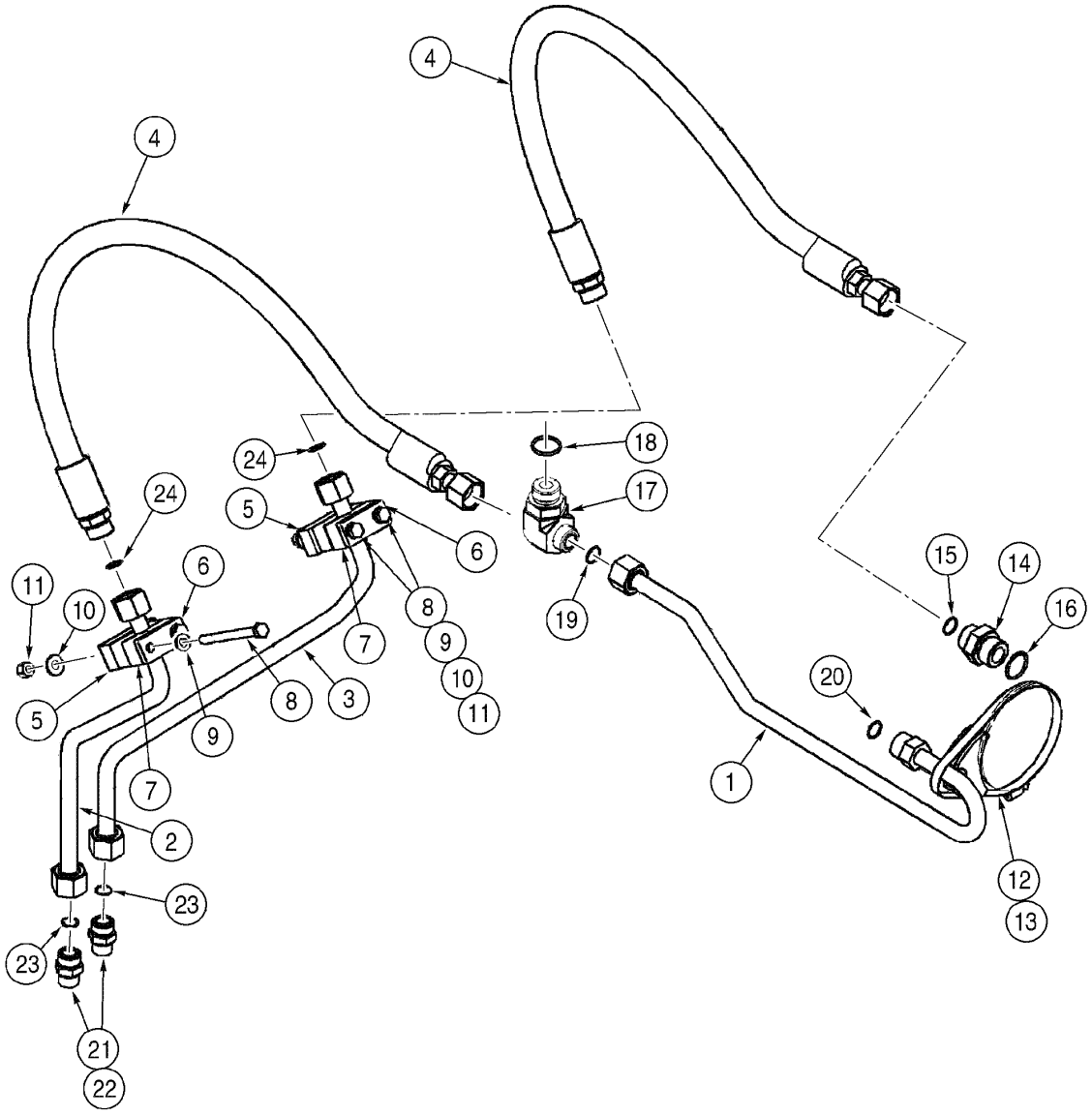

HYDRAULICS - BUCKET CIRCUIT (Z BAR)
HYDRAULICS - BUCKET CIRCUIT (Z BAR)
HYDRAULICS - BUCKET CIRCUIT (Z BAR)
HYDRAULICS - BUCKET CIRCUIT (Z BAR)

R	N	P.N.	MOD	Q	Denominação Bezeichnung	Denominacion Descrizione	Description Beskrivelse	Description Denominação	L.C.
19		238-6021		1	ANEL "O", -021, 90 Duro, .926" ID x .070" Thk				
						JUNTA HERMETICA	O-RING	JOINT THORIQUE	055A
					DICHTRING	ANELLO TOROIDALE	O-RING	O-RING	
20		238-6021		1	ANEL "O", -021, 90 Duro, .926" ID x .070" Thk				
						JUNTA HERMETICA	O-RING	JOINT THORIQUE	055A
					DICHTRING	ANELLO TOROIDALE	O-RING	O-RING	
21		700-166		2	CONEXÃO, 1 7/16"-12 ORFS x M27 x 1.5 ORB, Includes items 22, 23				
						RACOR	CONNECTOR, HYD.	RACCORD	020R
					HYDRAULIKKUPPLUNG	RACCORDO IDRAULICO	FORSKRUNING	CONECTOR	
22		637-64236		1	ANEL "O", CI 6, 23.6MM ID x 2.9 Thk				
						JUNTA HERMETICA	O-RING	JOINT THORIQUE	055A
					DICHTRING	ANELLO TOROIDALE	O-RING	O-RING	
23		238-6021		1	ANEL "O", -021, 90 Duro, .926" ID x .070" Thk				
						JUNTA HERMETICA	O-RING	JOINT THORIQUE	055A
					DICHTRING	ANELLO TOROIDALE	O-RING	O-RING	
24		238-6021		2	ANEL "O", -021, 90 Duro, .926" ID x .070" Thk				
						JUNTA HERMETICA	O-RING	JOINT THORIQUE	055A
					DICHTRING	ANELLO TOROIDALE	O-RING	O-RING	

08-16	01	p1	06/09

CIRCUITO DA CAÇAMBA (XT)
HIDRAULICO - CIRCUITO DE LA CUCHARRA (XT)
HYDRAULICS - BUCKET CIRCUIT (XT)
HYDRAULICS - BUCKET CIRCUIT (XT)

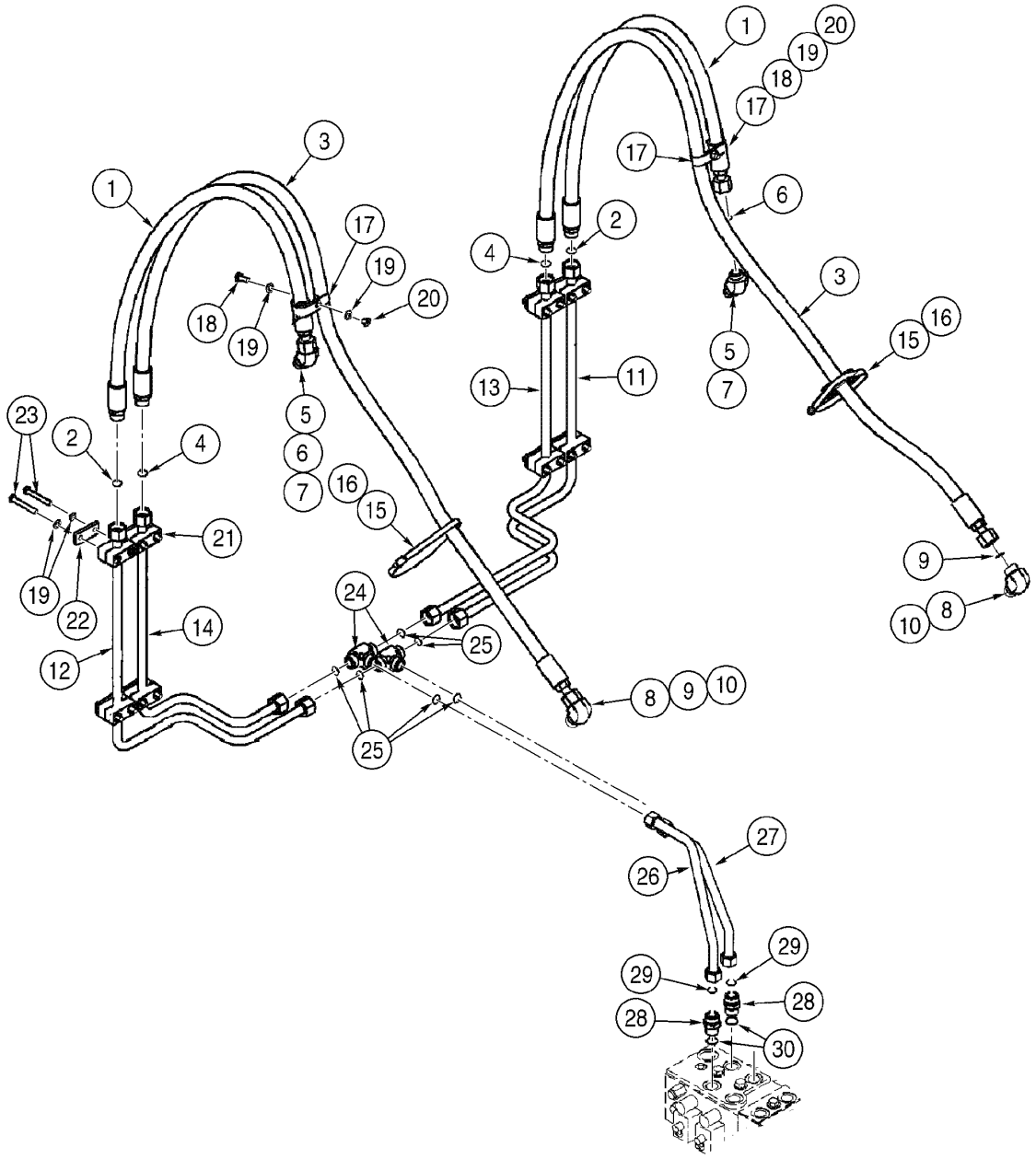

HYDRAULICS - BUCKET CIRCUIT (XT)
HYDRAULICS - BUCKET CIRCUIT (XT)
HYDRAULICS - BUCKET CIRCUIT (XT)
HYDRAULICS - BUCKET CIRCUIT (XT)

R	N	P.N.	MOD	Q	Denominação Bezeichnung	Denominacion Descrizione	Description Beskrivelse	Description Denominação	L.C.
1		372605A2		2	MANGUEIRA CONJUNTO, closed end, Includes item 2				
						MANGUERA (CONJUNTC	HOSE ASSY.	FLEXIBLE (ASSEMBLE)	P457
					SCHLAUCH (KPLT.)	GRUPPO TUBO FLESS	HOSE ASSY.	MANGUEIRA CONJUNTC	
2		238-6021		1	ANEL "O", -021, 90 Duro, .926" ID x .070" Thk				
						JUNTA HERMETICA	O-RING	JOINT THORIQUE	055A
					DICHTRING	ANELLO TOROIDALE	O-RING	O-RING	
3		372606A3		2	MANGUEIRA CONJUNTO, rod end 2346mm, Includes item 4				
						MANGUERA (CONJUNTC	HOSE ASSY.	FLEXIBLE (ASSEMBLE)	P457
					SCHLAUCH (KPLT.)	GRUPPO TUBO FLESS	HOSE ASSY.	MANGUEIRA CONJUNTC	
4		238-6021		1	ANEL "O", -021, 90 Duro, .926" ID x .070" Thk				
						JUNTA HERMETICA	O-RING	JOINT THORIQUE	055A
					DICHTRING	ANELLO TOROIDALE	O-RING	O-RING	
5		700-307		2	COTOVELO, 90º, 1 3/16"-12 ORFS x M27 x 2 ORB, Includes items 6, 7				
						CODO	ELBOW	COUDE	085G
					KNIESTUECK	GOMITO	VINKELROER	JOELHO	
6		637-63113		1	ANEL "O", Cl 6, 11.3MM ID x 2.2 Thk				
						JUNTA HERMETICA	O-RING	JOINT THORIQUE	055A
					DICHTRING	ANELLO TOROIDALE	O-RING	O-RING	
7		238-6011		1	ANEL "O", -011, 90 Duro, .301" ID x .070" Thk				
						JUNTA HERMETICA	O-RING	JOINT THORIQUE	055A
					DICHTRING	ANELLO TOROIDALE	O-RING	O-RING	
8		700-307		2	COTOVELO, 90º, 1 3/16"-12 ORFS x M27 x 2 ORB, Includes items 9, 10				
						CODO	ELBOW	COUDE	085G
					KNIESTUECK	GOMITO	VINKELROER	JOELHO	
9		637-64236		1	ANEL "O", Cl 6, 23.6MM ID x 2.9 Thk				
						JUNTA HERMETICA	O-RING	JOINT THORIQUE	055A
					DICHTRING	ANELLO TOROIDALE	O-RING	O-RING	
10		238-6018		1	ANEL "O", -018, 90 Duro, .739" ID x .070" Thk				
						JUNTA HERMETICA	O-RING	JOINT THORIQUE	055A
					DICHTRING	ANELLO TOROIDALE	O-RING	O-RING	
11		87461594		1	TUBO, closed end LH	TUBO	TUBE	TUBE	195T
					ROHR	TUBETTO	RØR	TUBO	
12		87461596		1	TUBO, closed end RH	TUBO	TUBE	TUBE	195T
					ROHR	TUBETTO	RØR	TUBO	
13		87461598		1	TUBO, rod end LH	TUBO	TUBE	TUBE	195T
					ROHR	TUBETTO	RØR	TUBO	
14		87461600		1	TUBO, rod end RH	TUBO	TUBE	TUBE	195T
					ROHR	TUBETTO	RØR	TUBO	
15		367533A1		2	PRENDEDOR	BORNE	CLAMP	BRIDE	120M
					KLEMME	MORSETTO	SPÆNDEBÅND	BORNE	
16		214-1492		2	BRACADEIRA MANGUEIRA, #92, 5.38/6.25 Type F Worm, W/liner				
						ABRAZADERA MANGUEI	CLAMP, HOSE	BRIDE, FLEXIBLE	P729
					SCHLAUCHSCHELLE	MORSETTO	SLANGEKLEMME	BRACADEIRA MANGUEII	
17		515-24302		4	PRENDEDOR, 1 3/16", Insul, 7/16" Bolt				
						BORNE	CLAMP	BRIDE	120M
					KLEMME	MORSETTO	SPÆNDEBÅND	BORNE	
18		627-10025		2	PARAFUSO, Hex, M10 x 25, 10.9, Full Thd				
						TORNILLO	BOLT	BOULON	140B
					SCHRAUBE	BULLONE	SKRUE	PARAFUSO	

08-16	01	p2	06/09

CIRCUITO DA CAÇAMBA (XT)
HIDRAULICO - CIRCUITO DE LA CUCHARRA (XT)
HYDRAULICS - BUCKET CIRCUIT (XT)
HYDRAULICS - BUCKET CIRCUIT (XT)

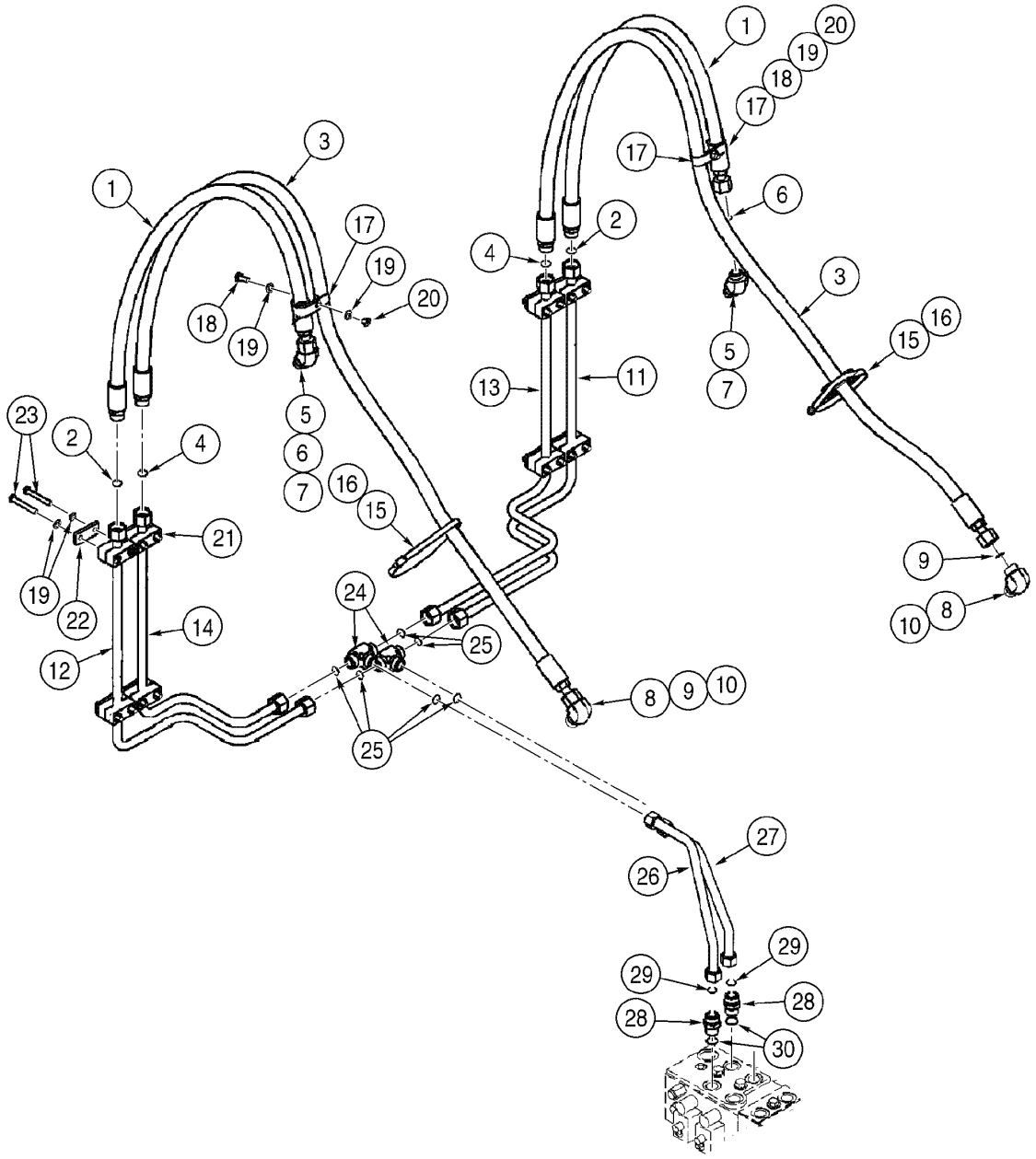

HYDRAULICS - BUCKET CIRCUIT (XT)
HYDRAULICS - BUCKET CIRCUIT (XT)
HYDRAULICS - BUCKET CIRCUIT (XT)
HYDRAULICS - BUCKET CIRCUIT (XT)

R	N	P.N.	MOD	Q	Denominação Bezeichnung	Denominacion Descrizione	Description Beskrivelse	Description Denominação	L.C.
19		**895-11010**		20	ARRUELA PLANA, M10 x 20 x 2				
						ARANDELA	WASHER	RONDELLE	131R
					UNTERLEGSCHEIBE	ROSETTA PIANA	FLADSKIVE	ANILHA	
20		**832-10410**		2	CONTRA PORCA, M10 x 1.5, Cl 8				
						CONTRA TUERCA	NUT, LOCK	CONTRE-ECROU	P263
					SICHERUNGSMUTTER	CONTRODADO	LASEMOETRIK	CONTRA PORCA	
21		**367489A1**		8	BLOCO, mounting	BLOQUE MOTOR	BLOCK	BLOC	074B
					KLOTZ	BLOCCHETTO	STOPKLODS	BLOCO	
22		**367658A1**		8	PLACA	PLACA	PLATE	PLAQUE	6360
					PLATTE	PIASTRA	PLADE	CHAPA	
23		**827-10070**		16	PARAFUSO, Hex, M10 x 70, 10.9				
						TORNILLO	BOLT	BOULON	140B
					SCHRAUBE	BULLONE	SKRUE	PARAFUSO	
24		**701-410**		2	TEE, 1 7/16"-12 ORFS, Includes item 25				
						RACOR-T	TEE	TE-DE-TUYAUTERIE	9020
					T-STÜCK	PEZZO A T	T-STYKKE	TE	
25		**238-6021**		3	ANEL "O", -021, 90 Duro, .926" ID x .070" Thk				
						JUNTA HERMETICA	O-RING	JOINT THORIQUE	055A
					DICHTRING	ANELLO TOROIDALE	O-RING	O-RING	
26		**87462832**		1	MANGUEIRA, 640mm	MANGA	HOSE	FLEXIBLE	030M
					SCHLAUCH	MANICOTTO FLESSIBILE	SLANGE	TUBO FLEXIVEL	
27		**87462833**		1	MANGUEIRA, 570mm	MANGA	HOSE	FLEXIBLE	030M
					SCHLAUCH	MANICOTTO FLESSIBILE	SLANGE	TUBO FLEXIVEL	
28		**700-166**		2	CONEXÃO, 1 7/16"-12 ORFS x M27 x 1.5 ORB, Includes items 29, 30				
						RACOR	CONNECTOR, HYD.	RACCORD	020R
					HYDRAULIKKUPPLUNG	RACCORDO IDRAULICO	FORSKRUNING	CONECTOR	
29		**238-6021**		1	ANEL "O", -021, 90 Duro, .926" ID x .070" Thk				
						JUNTA HERMETICA	O-RING	JOINT THORIQUE	055A
					DICHTRING	ANELLO TOROIDALE	O-RING	O-RING	
30		**637-64236**		1	ANEL "O", Cl 6, 23.6MM ID x 2.9 Thk				
						JUNTA HERMETICA	O-RING	JOINT THORIQUE	055A
					DICHTRING	ANELLO TOROIDALE	O-RING	O-RING	

08-18	01	p1	06/09

CIRCUITO AUXILIAR DA CAÇAMBA (BARRA Z - 3 CARRETÉIS)
HIDRAULICO - CIRCUITO AUXILIAR DE LA CUCHARRA (BARRA Z - 3 CARRETES)
HYDRAULICS - BUCKET AUXILIARY CIRCUIT (Z BAR - 3 SPOOL)
HYDRAULICS - BUCKET AUXILIARY CIRCUIT (Z BAR - 3 SPOOL)

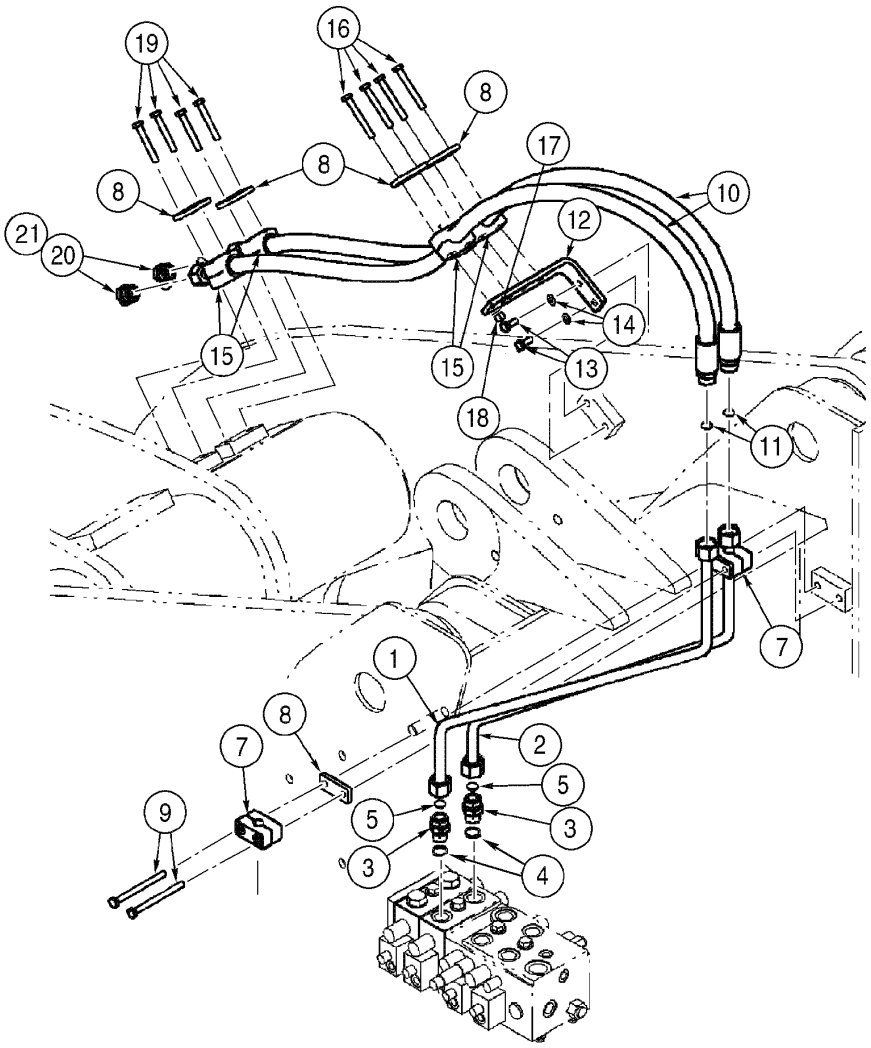

HYDRAULICS - BUCKET AUXILIARY CIRCUIT (Z BAR - 3 SPOOL)
HYDRAULICS - BUCKET AUXILIARY CIRCUIT (Z BAR - 3 SPOOL)
HYDRAULICS - BUCKET AUXILIARY CIRCUIT (Z BAR - 3 SPOOL)
HYDRAULICS - BUCKET AUXILIARY CIRCUIT (Z BAR - 3 SPOOL)

R	N	P.N.	MOD	Q	Denominação Bezeichnung	Denominacion Descrizione	Description Beskrivelse	Description Denominação	L.C.
1		393039A1		1	TUBO CONJUNTO, LH	TUBO (CONJUNTO)	TUBE ASSY.	TUYAUTERIE	P465
					ROHRLEITUNG	TUBO, COMPLESSIVO	TUBE ASSY.	TUBO CONJUNTO	
2		392916A1		1	TUBO CONJUNTO, RH	TUBO (CONJUNTO)	TUBE ASSY.	TUYAUTERIE	P465
					ROHRLEITUNG	TUBO, COMPLESSIVO	TUBE ASSY.	TUBO CONJUNTO	
3		700-166		2	CONEXÃO, 1 7/16"-12 ORFS x M27 x 1.5 ORB, Includes items 4, 5				
						RACOR	CONNECTOR, HYD.	RACCORD	020R
					HYDRAULIKKUPPLUNG	RACCORDO IDRAULICO	FORSKRUNING	CONECTOR	
4		637-64236		1	ANEL "O", Cl 6, 23.6MM ID x 2.9 Thk				
						JUNTA HERMETICA	O-RING	JOINT THORIQUE	055A
					DICHTRING	ANELLO TOROIDALE	O-RING	O-RING	
5		238-6021		1	ANEL "O", -021, 90 Duro, .926" ID x .070" Thk				
						JUNTA HERMETICA	O-RING	JOINT THORIQUE	055A
					DICHTRING	ANELLO TOROIDALE	O-RING	O-RING	
7		367489A1		2	BLOCO, mounting	BLOQUE MOTOR	BLOCK	BLOC	074B
					KLOTZ	BLOCCHETTO	STOPKLODS	BLOCO	
8		367658A1		5	PLACA	PLACA	PLATE	PLAQUE	6360
					PLATTE	PIASTRA	PLADE	CHAPA	
9		827-10120		2	PARAFUSO, Hex, M10 x 120, 10.9				
						TORNILLO	BOLT	BOULON	140B
					SCHRAUBE	BULLONE	SKRUE	PARAFUSO	
10		372102A2		2	MANGUEIRA CONJUNTO, 1840mm, Includes item 11				
						MANGUERA (CONJUNTO	HOSE ASSY.	FLEXIBLE (ASSEMBLE)	P457
					SCHLAUCH (KPLT.)	GRUPPO TUBO FLESS	HOSE ASSY.	MANGUEIRA CONJUNTO	
11		238-6021		1	ANEL "O", -021, 90 Duro, .926" ID x .070" Thk				
						JUNTA HERMETICA	O-RING	JOINT THORIQUE	055A
					DICHTRING	ANELLO TOROIDALE	O-RING	O-RING	
12		396918A1		1	BRACADEIRA	PIEZA DE SOPORTE	BRACKET	PATTE FIXATION	1010
					HALTERUNG	STAFFA	BESLAG	SUPORTE	
13		627-10025		2	PARAFUSO, Hex, M10 x 25, 10.9, Full Thd				
						TORNILLO	BOLT	BOULON	140B
					SCHRAUBE	BULLONE	SKRUE	PARAFUSO	
14		895-11010		2	ARRUELA PLANA, M10 x 20 x 2				
						ARANDELA	WASHER	RONDELLE	131R
					UNTERLEGSCHEIBE	ROSETTA PIANA	FLADSKIVE	ANILHA	
15		372453A1		4	BLOCO, mounting	BLOQUE MOTOR	BLOCK	BLOC	074B
					KLOTZ	BLOCCHETTO	STOPKLODS	BLOCO	
16		827-10080		4	PARAFUSO, Hex, M10 x 80, 10.9				
						TORNILLO	BOLT	BOULON	140B
					SCHRAUBE	BULLONE	SKRUE	PARAFUSO	
17		895-11010		4	ARRUELA PLANA, M10 x 20 x 2				
						ARANDELA	WASHER	RONDELLE	131R
					UNTERLEGSCHEIBE	ROSETTA PIANA	FLADSKIVE	ANILHA	
18		832-10410		4	CONTRA PORCA, M10 x 1.5, Cl 8				
						CONTRA TUERCA	NUT, LOCK	CONTRE-ECROU	P263
					SICHERUNGSMUTTER	CONTRODADO	LASEMOETRIK	CONTRA PORCA	
19		827-10070		4	PARAFUSO, Hex, M10 x 70, 10.9				
						TORNILLO	BOLT	BOULON	140B
					SCHRAUBE	BULLONE	SKRUE	PARAFUSO	

08-18	01	p2	06/09

CIRCUITO AUXILIAR DA CAÇAMBA (BARRA Z - 3 CARRETÉIS)
HIDRAULICO - CIRCUITO AUXILIAR DE LA CUCHARRA (BARRA Z - 3 CARRETES)
HYDRAULICS - BUCKET AUXILIARY CIRCUIT (Z BAR - 3 SPOOL)
HYDRAULICS - BUCKET AUXILIARY CIRCUIT (Z BAR - 3 SPOOL)

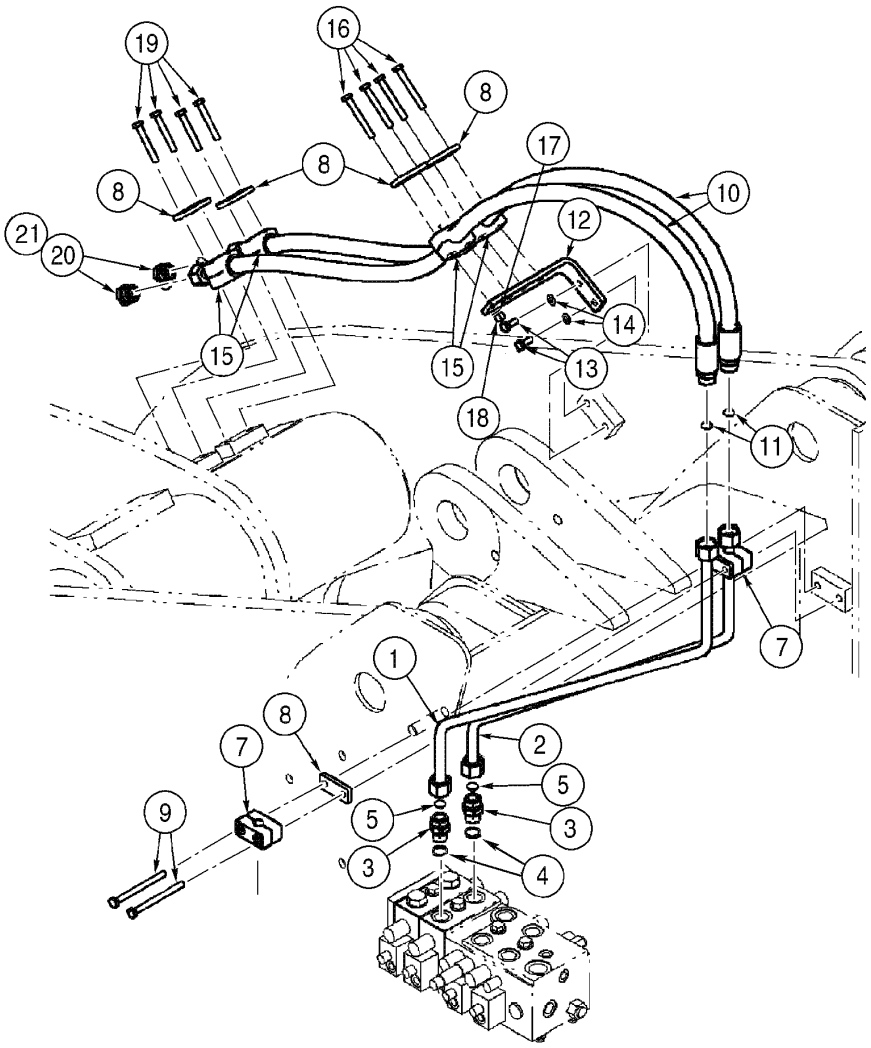

HYDRAULICS - BUCKET AUXILIARY CIRCUIT (Z BAR - 3 SPOOL)
HYDRAULICS - BUCKET AUXILIARY CIRCUIT (Z BAR - 3 SPOOL)
HYDRAULICS - BUCKET AUXILIARY CIRCUIT (Z BAR - 3 SPOOL)
HYDRAULICS - BUCKET AUXILIARY CIRCUIT (Z BAR - 3 SPOOL)

R	N	P.N.	MOD	Q	Denominação Bezeichnung	Denominacion Descrizione	Description Beskrivelse	Description Denominação	L.C.
20		**701-914**		2	BUJÃO, 1 3/16"-12 ORFS, Includes item 21				
						TAPÓN	PLUG	BOUCHON	050T
					STOPFEN	TAPPO	PROP	BUJÃO	
21		**238-6018**		2	ANEL "O", -018, 90 Duro, .739" ID x .070" Thk				
						JUNTA HERMETICA	O-RING	JOINT THORIQUE	055A
					DICHTRING	ANELLO TOROIDALE	O-RING	O-RING	

08-20	01	p1	06/09

CIRCUITO AUXILIAR DA CAÇAMBA (XT - 3 CARRETÉIS)
HIDRAULICO - CIRCUITO AUXILIAR DE LA CUCHARRA (XT - 3 CARRETES)
HYDRAULICS - BUCKET AUXILIARY CIRCUIT (XT - 3 SPOOL)
HYDRAULICS - BUCKET AUXILIARY CIRCUIT (XT - 3 SPOOL)

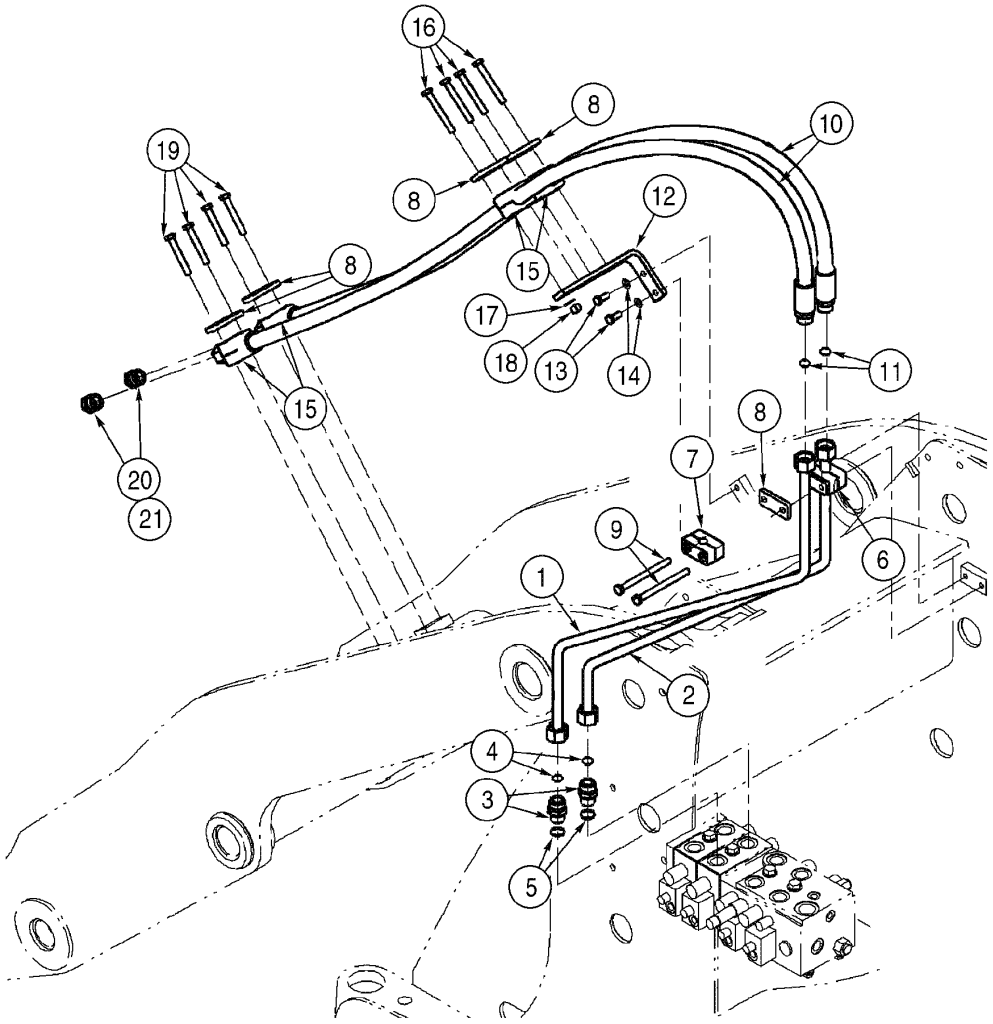

HYDRAULICS - BUCKET AUXILIARY CIRCUIT (XT - 3 SPOOL)
HYDRAULICS - BUCKET AUXILIARY CIRCUIT (XT - 3 SPOOL)
HYDRAULICS - BUCKET AUXILIARY CIRCUIT (XT - 3 SPOOL)
HYDRAULICS - BUCKET AUXILIARY CIRCUIT (XT - 3 SPOOL)

R	N	P.N.	MOD	Q	Denominação Bezeichnung	Denominacion Descrizione	Description Beskrivelse	Description Denominação	L.C.
1		393041A1		1	TUBO CONJUNTO, LH ROHRLEITUNG	TUBO (CONJUNTO) TUBO, COMPLESSIVO	TUBE ASSY. TUBE ASSY.	TUYAUTERIE TUBO CONJUNTO	P465
2		392999A1		1	TUBO CONJUNTO, RH ROHRLEITUNG	TUBO (CONJUNTO) TUBO, COMPLESSIVO	TUBE ASSY. TUBE ASSY.	TUYAUTERIE TUBO CONJUNTO	P465
3		700-166		2	CONEXÃO, 1 7/16"-12 ORFS x M27 x 1.5 ORB, Includes items 4, 5 HYDRAULIKKUPPLUNG	RACOR RACCORDO IDRAULICO	CONNECTOR, HYD. FORSKRUNING	RACCORD CONECTOR	020R
4		238-6021		1	ANEL "O", -021, 90 Duro, .926" ID x .070" Thk DICHTRING	JUNTA HERMETICA ANELLO TOROIDALE	O-RING O-RING	JOINT THORIQUE O-RING	055A
5		637-64236		1	ANEL "O", CI 6, 23.6MM ID x 2.9 Thk DICHTRING	JUNTA HERMETICA ANELLO TOROIDALE	O-RING O-RING	JOINT THORIQUE O-RING	055A
6		367658A1		1	PLACA PLATTE	PLACA PIASTRA	PLATE PLADE	PLAQUE CHAPA	6360
7		367489A1		2	BLOCO, mounting KLOTZ	BLOQUE MOTOR BLOCCHETTO	BLOCK STOPKLODS	BLOC BLOCO	074B
8		367658A1		5	PLACA PLATTE	PLACA PIASTRA	PLATE PLADE	PLAQUE CHAPA	6360
9		827-10120		2	PARAFUSO, Hex, M10 x 120, 10.9 SCHRAUBE	TORNILLO BULLONE	BOLT SKRUE	BOULON PARAFUSO	140B
10		393001A1		2	MANGUEIRA CONJUNTO, 2283mm, Includes item 11 SCHLAUCH (KPLT.)	MANGUERA (CONJUNTC GRUPPO TUBO FLESS	HOSE ASSY. HOSE ASSY.	FLEXIBLE (ASSEMBLE) MANGUEIRA CONJUNTC	P457
11		238-6021		1	ANEL "O", -021, 90 Duro, .926" ID x .070" Thk DICHTRING	JUNTA HERMETICA ANELLO TOROIDALE	O-RING O-RING	JOINT THORIQUE O-RING	055A
12		373040A2		1	BRACADEIRA HALTERUNG	PIEZA DE SOPORTE STAFFA	BRACKET BESLAG	PATTE FIXATION SUPORTE	1010
13		627-10025		2	PARAFUSO, Hex, M10 x 25, 10.9, Full Thd SCHRAUBE	TORNILLO BULLONE	BOLT SKRUE	BOULON PARAFUSO	140B
14		895-11010		2	ARRUELA PLANA, M10 x 20 x 2 UNTERLEGSCHEIBE	ARANDELA ROSETTA PIANA	WASHER FLADSKIVE	RONDELLE ANILHA	131R
15		372453A1		4	BLOCO, mounting KLOTZ	BLOQUE MOTOR BLOCCHETTO	BLOCK STOPKLODS	BLOC BLOCO	074B
16		827-10080		4	PARAFUSO, Hex, M10 x 80, 10.9 SCHRAUBE	TORNILLO BULLONE	BOLT SKRUE	BOULON PARAFUSO	140B
17		895-11010		4	ARRUELA PLANA, M10 x 20 x 2 UNTERLEGSCHEIBE	ARANDELA ROSETTA PIANA	WASHER FLADSKIVE	RONDELLE ANILHA	131R
18		832-10410		4	CONTRA PORCA, M10 x 1.5, CI 8 SICHERUNGSMUTTER	CONTRA TUERCA CONTRODADO	NUT, LOCK LASEMOETRIK	CONTRE-ECROU CONTRA PORCA	P263

08-20	01	p2	06/09

CIRCUITO AUXILIAR DA CAÇAMBA (XT - 3 CARRETÉIS)
HIDRAULICO - CIRCUITO AUXILIAR DE LA CUCHARRA (XT - 3 CARRETES)
HYDRAULICS - BUCKET AUXILIARY CIRCUIT (XT - 3 SPOOL)
HYDRAULICS - BUCKET AUXILIARY CIRCUIT (XT - 3 SPOOL)

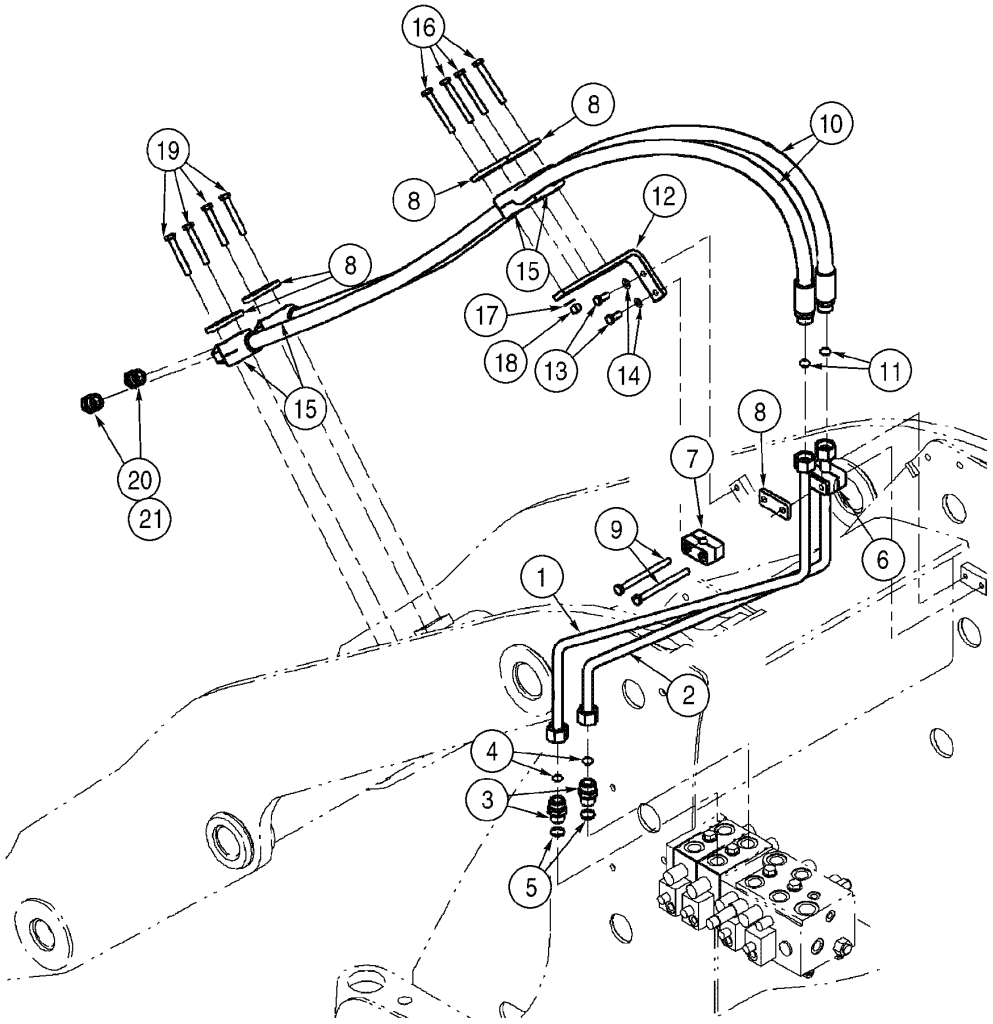

HYDRAULICS - BUCKET AUXILIARY CIRCUIT (XT - 3 SPOOL)
HYDRAULICS - BUCKET AUXILIARY CIRCUIT (XT - 3 SPOOL)
HYDRAULICS - BUCKET AUXILIARY CIRCUIT (XT - 3 SPOOL)
HYDRAULICS - BUCKET AUXILIARY CIRCUIT (XT - 3 SPOOL)

R	N	P.N.	MOD	Q	Denominação Bezeichnung	Denominacion Descrizione	Description Beskrivelse	Description Denominação	L.C.
19		827-10070		4	PARAFUSO, Hex, M10 x 70, 10.9				
						TORNILLO	BOLT	BOULON	140B
					SCHRAUBE	BULLONE	SKRUE	PARAFUSO	
20		701-914		2	BUJÃO, 1 3/16"-12 ORFS, Includes item 21				
						TAPÓN	PLUG	BOUCHON	050T
					STOPFEN	TAPPO	PROP	BUJÃO	
21		238-6018		2	ANEL "O", -018, 90 Duro, .739" ID x .070" Thk				
						JUNTA HERMETICA	O-RING	JOINT THORIQUE	055A
					DICHTRING	ANELLO TOROIDALE	O-RING	O-RING	

08-22	01	p1	06/09

CIRCUITO AUXILIAR DA CAÇAMBA (4 CARRETÉIS)
HIDRAULICO - CIRCUITO AUXILIAR DE LA CUCHARRA (4 CARRETES)
HYDRAULICS - BUCKET AUXILIARY CIRCUIT (4 SPOOL)
HYDRAULICS - BUCKET AUXILIARY CIRCUIT (4 SPOOL)

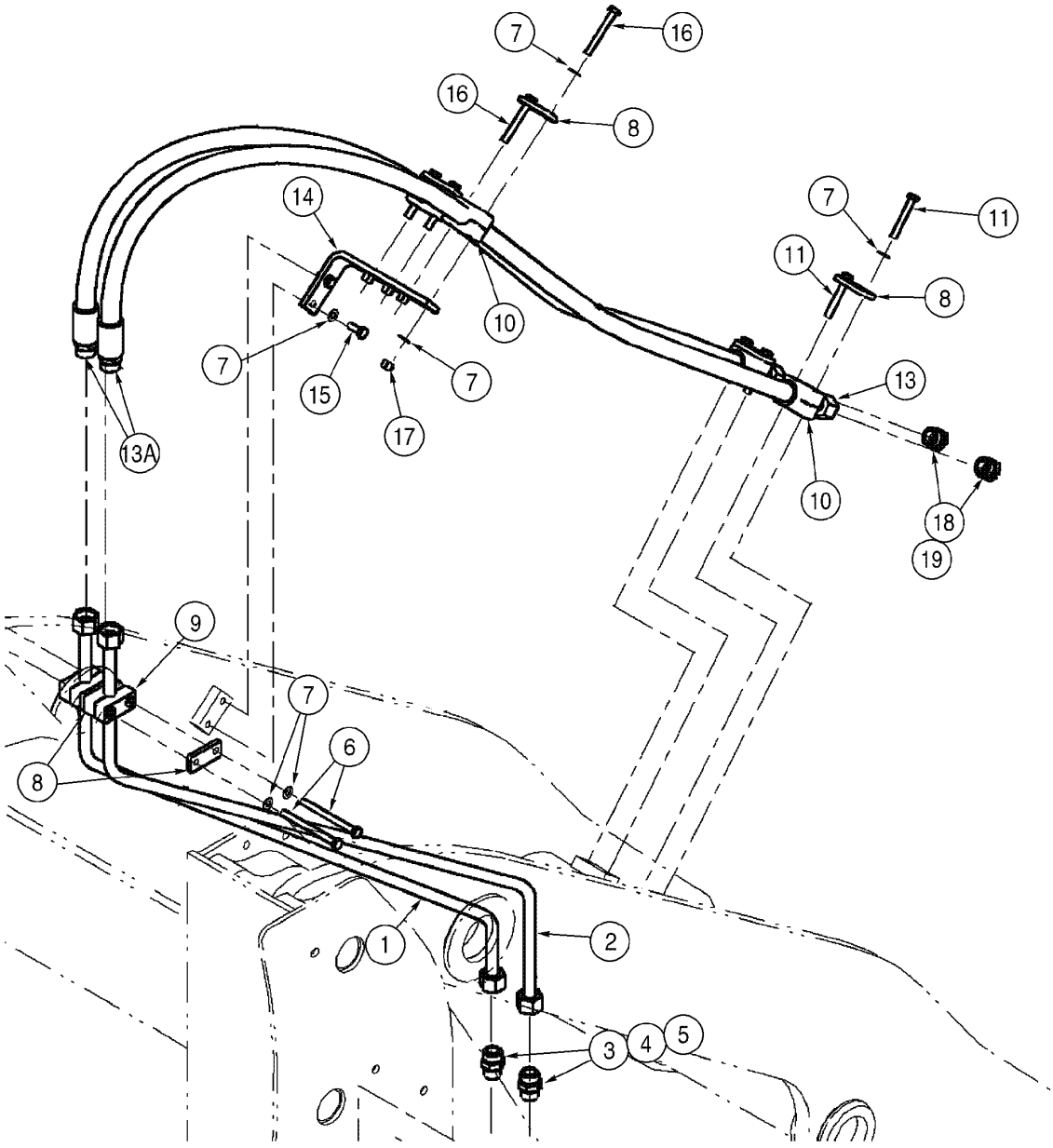

HYDRAULICS - BUCKET AUXILIARY CIRCUIT (4 SPOOL)
HYDRAULICS - BUCKET AUXILIARY CIRCUIT (4 SPOOL)
HYDRAULICS - BUCKET AUXILIARY CIRCUIT (4 SPOOL)
HYDRAULICS - BUCKET AUXILIARY CIRCUIT (4 SPOOL)

R	N	P.N.	MOD	Q	Denominação Bezeichnung	Denominacion Descrizione	Description Beskrivelse	Description Denominação	L.C.
1		393043A1		1	TUBO CONJUNTO, LH	TUBO (CONJUNTO)	TUBE ASSY.	TUYAUTERIE	P465
					ROHRLEITUNG	TUBO, COMPLESSIVO	TUBE ASSY.	TUBO CONJUNTO	
2		393021A1		1	TUBO CONJUNTO, RH	TUBO (CONJUNTO)	TUBE ASSY.	TUYAUTERIE	P465
					ROHRLEITUNG	TUBO, COMPLESSIVO	TUBE ASSY.	TUBO CONJUNTO	
3		700-166		2	CONEXÃO, 1 7/16"-12 ORFS x M27 x 1.5 ORB, Includes items 4, 5				
						RACOR	CONNECTOR, HYD.	RACCORD	020R
					HYDRAULIKKUPPLUNG	RACCORDO IDRAULICO	FORSKRUNING	CONECTOR	
4		637-64236		1	ANEL "O", Cl 6, 23.6MM ID x 2.9 Thk				
						JUNTA HERMETICA	O-RING	JOINT THORIQUE	055A
					DICHTRING	ANELLO TOROIDALE	O-RING	O-RING	
5		238-6021		1	ANEL "O", -021, 90 Duro, .926" ID x .070" Thk				
						JUNTA HERMETICA	O-RING	JOINT THORIQUE	055A
					DICHTRING	ANELLO TOROIDALE	O-RING	O-RING	
6		827-10120		2	PARAFUSO, Hex, M10 x 120, 10.9				
						TORNILLO	BOLT	BOULON	140B
					SCHRAUBE	BULLONE	SKRUE	PARAFUSO	
7		895-11010		16	ARRUELA PLANA, M10 x 20 x 2				
						ARANDELA	WASHER	RONDELLE	131R
					UNTERLEGSCHEIBE	ROSETTA PIANA	FLADSKIVE	ANILHA	
8		367658A1		6	PLACA	PLACA	PLATE	PLAQUE	6360
					PLATTE	PIASTRA	PLADE	CHAPA	
9		367489A1		2	BLOCO, mounting	BLOQUE MOTOR	BLOCK	BLOC	074B
					KLOTZ	BLOCCHETTO	STOPKLODS	BLOCO	
10		372453A1		4	BLOCO, mounting	BLOQUE MOTOR	BLOCK	BLOC	074B
					KLOTZ	BLOCCHETTO	STOPKLODS	BLOCO	
11		827-10070		4	PARAFUSO, Hex, M10 x 70, 10.9				
						TORNILLO	BOLT	BOULON	140B
					SCHRAUBE	BULLONE	SKRUE	PARAFUSO	
12		393001A1		2	MANGUEIRA CONJUNTO, 2283mm, Includes item 13				
						MANGUERA (CONJUNTO	HOSE ASSY.	FLEXIBLE (ASSEMBLE)	P457
					SCHLAUCH (KPLT.)	GRUPPO TUBO FLESS	HOSE ASSY.	MANGUEIRA CONJUNTO	
13		238-6021		1	ANEL "O", -021, 90 Duro, .926" ID x .070" Thk				
						JUNTA HERMETICA	O-RING	JOINT THORIQUE	055A
					DICHTRING	ANELLO TOROIDALE	O-RING	O-RING	
14		373040A2		1	BRACADEIRA	PIEZA DE SOPORTE	BRACKET	PATTE FIXATION	1010
					HALTERUNG	STAFFA	BESLAG	SUPORTE	
15		627-10025		2	PARAFUSO, Hex, M10 x 25, 10.9, Full Thd				
						TORNILLO	BOLT	BOULON	140B
					SCHRAUBE	BULLONE	SKRUE	PARAFUSO	
16		827-10080		4	PARAFUSO, Hex, M10 x 80, 10.9				
						TORNILLO	BOLT	BOULON	140B
					SCHRAUBE	BULLONE	SKRUE	PARAFUSO	
17		832-10410		4	CONTRA PORCA, M10 x 1.5, Cl 8				
						CONTRA TUERCA	NUT, LOCK	CONTRE-ECROU	P263
					SICHERUNGSMUTTER	CONTRODADO	LASEMOETRIK	CONTRA PORCA	
18		701-914		2	BUJÃO, 1 3/16"-12 ORFS, Includes item 19				
						TAPÓN	PLUG	BOUCHON	050T
					STOPFEN	TAPPO	PROP	BUJÃO	

08-22	01	p2	06/09

CIRCUITO AUXILIAR DA CAÇAMBA (4 CARRETÉIS)
HIDRAULICO - CIRCUITO AUXILIAR DE LA CUCHARRA (4 CARRETES)
HYDRAULICS - BUCKET AUXILIARY CIRCUIT (4 SPOOL)
HYDRAULICS - BUCKET AUXILIARY CIRCUIT (4 SPOOL)

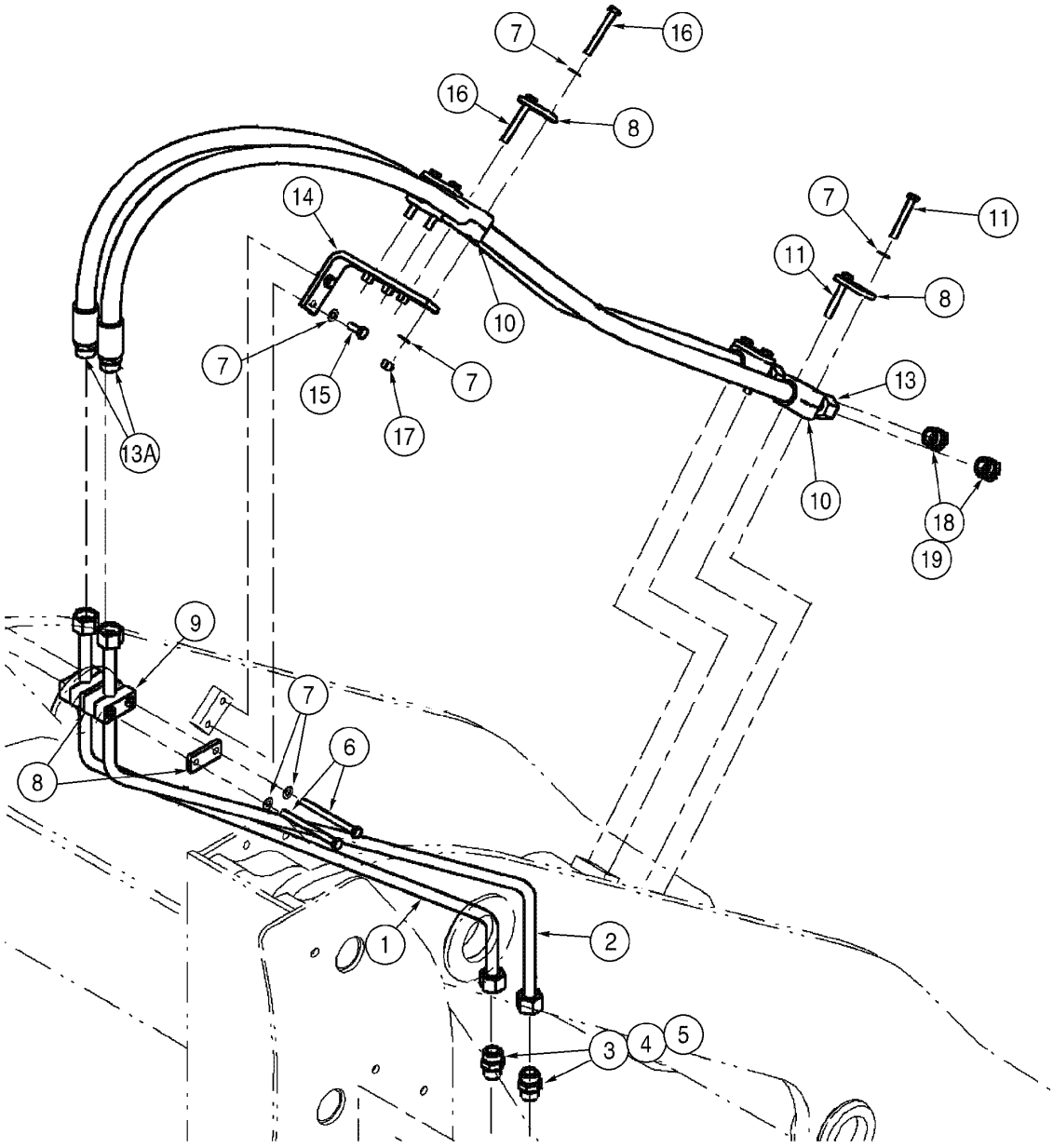

HYDRAULICS - BUCKET AUXILIARY CIRCUIT (4 SPOOL)
HYDRAULICS - BUCKET AUXILIARY CIRCUIT (4 SPOOL)
HYDRAULICS - BUCKET AUXILIARY CIRCUIT (4 SPOOL)
HYDRAULICS - BUCKET AUXILIARY CIRCUIT (4 SPOOL)

R	N	P.N.	MOD	Q	Denominação Bezeichnung	Denominacion Descrizione	Description Beskrivelse	Description Denominação	L.C.
19		238-6018		2	ANEL "O", -018, 90 Duro, .739" ID x .070" Thk				
						JUNTA HERMETICA	O-RING	JOINT THORIQUE	055A
					DICHTRING	ANELLO TOROIDALE	O-RING	O-RING	

08-24	01	p1	06/09

CIRCUITO DE TRAVA DO ACOPLAMENTO
HIDRAULICO - CIRCUITO DE TRABA DEL ACOPLAMIENTO
HYDRAULICS - COUPLER LOCKING CIRCUIT
HYDRAULICS - COUPLER LOCKING CIRCUIT

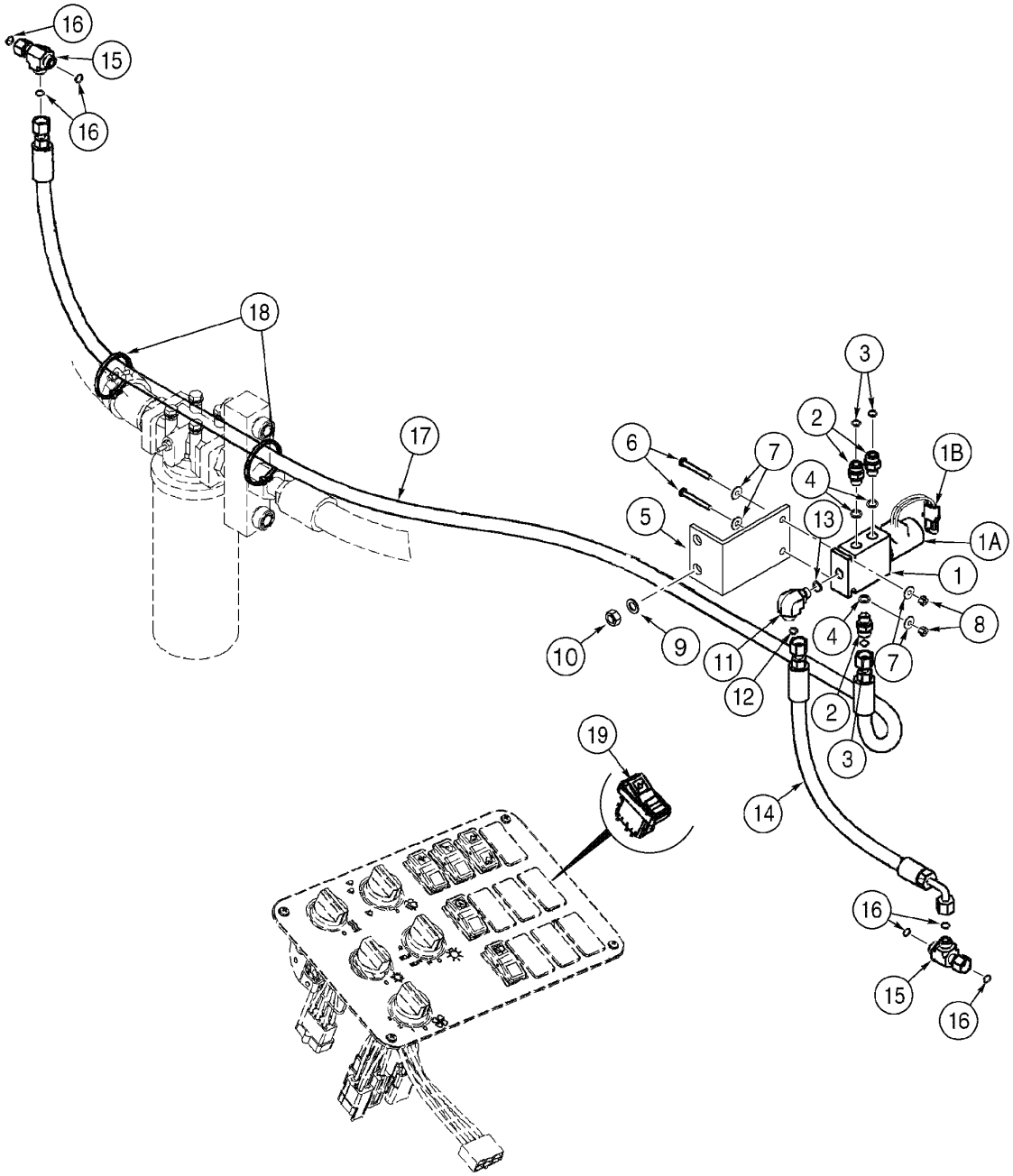

HYDRAULICS - COUPLER LOCKING CIRCUIT
HYDRAULICS - COUPLER LOCKING CIRCUIT
HYDRAULICS - COUPLER LOCKING CIRCUIT
HYDRAULICS - COUPLER LOCKING CIRCUIT

R	N	P.N.	MOD	Q	Denominação Bezeichnung	Denominacion Descrizione	Description Beskrivelse	Description Denominação	L.C.
		8605217		1	ELETRO VALVULA, coupler locking, Includes items 1				
						ELECTROVÁLVULA	VALVE, SOLENOID	ELECTRO-VALVE	Z337
					MAGNETVENTIL	ELETTROVALVOLA	MAGNETVENTIL	ELECTROVÁLVULA	
1		**NSS**		1	NÃO FORNECIDO SEPARADAMENTE, BODY				
						NO SE REPARA SEPARA	NOT SERVICED SEPARA	NON FOURNI SEPAREMI	064N
					KEIN ERSATZTEIL	NON FORNITO SEPARAT	NOT SERVICED SEPARA	NOT SERVICED SEPARA	
1		**NSS**		1	NÃO FORNECIDO SEPARADAMENTE, COIL				
						NO SE REPARA SEPARA	NOT SERVICED SEPARA	NON FOURNI SEPAREMI	064N
					KEIN ERSATZTEIL	NON FORNITO SEPARAT	NOT SERVICED SEPARA	NOT SERVICED SEPARA	
1		**8605216**		1	ELETRO VALVULA	ELECTROVÁLVULA	VALVE, SOLENOID	ELECTRO-VALVE	Z337
					MAGNETVENTIL	ELETTROVALVOLA	MAGNETVENTIL	ELECTROVÁLVULA	
1	1	**124639A1**		1	JOGO DE JUNTAS	SERIE DE JUNTAS	KIT, SEALS	POCHETTE DE JOINTS	630S
					DICHTUNGSSATZ	SERIE GUARNIZIONI	PAKNINGSSAET	CONJUNTO DE JUNTAS	
2		**700-101**		3	CONEXÃO, 11/16"-16 ORFS x M14 x 1.5 ORB, Includes items 3, 4				
						RACOR	CONNECTOR, HYD.	RACCORD	020R
					HYDRAULIKKUPPLUNG	RACCORDO IDRAULICO	FORSKRUNING	CONECTOR	
3		**637-63113**		1	ANEL "O", Cl 6, 11.3MM ID x 2.2 Thk				
						JUNTA HERMETICA	O-RING	JOINT THORIQUE	055A
					DICHTRING	ANELLO TOROIDALE	O-RING	O-RING	
4		**238-6012**		1	ANEL "O", -012, 90 Duro, .364" ID x .070" Thk				
						JUNTA HERMETICA	O-RING	JOINT THORIQUE	055A
					DICHTRING	ANELLO TOROIDALE	O-RING	O-RING	
5		**442303A1**		1	BRACADEIRA	PIEZA DE SOPORTE	BRACKET	PATTE FIXATION	1010
					HALTERUNG	STAFFA	BESLAG	SUPORTE	
6		**827-6050**		2	PARAFUSO, Hex, M6 x 50, 10.9				
						TORNILLO	BOLT	BOULON	140B
					SCHRAUBE	BULLONE	SKRUE	PARAFUSO	
7		**895-25006**		4	ARRUELA PLANA, M6 x 18 x 1.6				
						ARANDELA	WASHER	RONDELLE	131R
					UNTERLEGSCHEIBE	ROSETTA PIANA	FLADSKIVE	ANILHA	
8		**832-10406**		2	CONTRA PORCA, M6 x 1, Cl 8				
						CONTRA TUERCA	NUT, LOCK	CONTRE-ECROU	P263
					SICHERUNGSMUTTER	CONTRODADO	LASEMOETRIK	CONTRA PORCA	
9		**895-15010**		2	ARRUELA PLANA, M11 x 24 x 2				
						ARANDELA	WASHER	RONDELLE	131R
					UNTERLEGSCHEIBE	ROSETTA PIANA	FLADSKIVE	ANILHA	
10		**832-10410**		2	CONTRA PORCA, M10 x 1.5, Cl 8				
						CONTRA TUERCA	NUT, LOCK	CONTRE-ECROU	P263
					SICHERUNGSMUTTER	CONTRODADO	LASEMOETRIK	CONTRA PORCA	
11		**700-304**		1	COTOVELO, 90º, 11/16"-18 ORFS x M14 x 1.5 ORB, Includes items 12, 13				
						CODO	ELBOW	COUDE	085G
					KNIESTUECK	GOMITO	VINKELROER	JOELHO	
12		**637-63113**		1	ANEL "O", Cl 6, 11.3MM ID x 2.2 Thk				
						JUNTA HERMETICA	O-RING	JOINT THORIQUE	055A
					DICHTRING	ANELLO TOROIDALE	O-RING	O-RING	
13		**238-6012**		1	ANEL "O", -012, 90 Duro, .364" ID x .070" Thk				
						JUNTA HERMETICA	O-RING	JOINT THORIQUE	055A
					DICHTRING	ANELLO TOROIDALE	O-RING	O-RING	

(1) Não ilustrada

08-24	01	p2	06/09

CIRCUITO DE TRAVA DO ACOPLAMENTO
HIDRAULICO - CIRCUITO DE TRABA DEL ACOPLAMIENTO
HYDRAULICS - COUPLER LOCKING CIRCUIT
HYDRAULICS - COUPLER LOCKING CIRCUIT

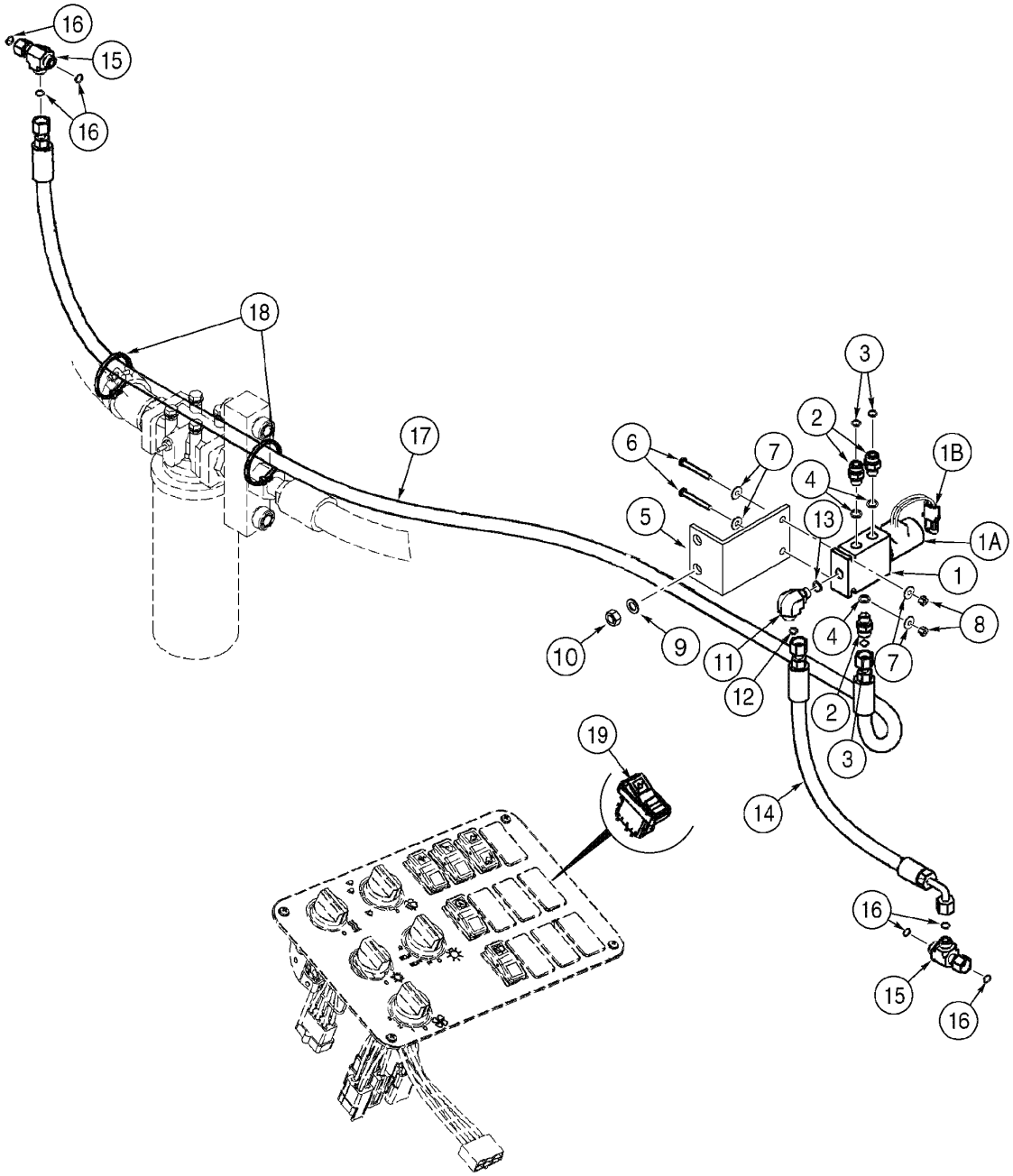

HYDRAULICS - COUPLER LOCKING CIRCUIT
HYDRAULICS - COUPLER LOCKING CIRCUIT
HYDRAULICS - COUPLER LOCKING CIRCUIT
HYDRAULICS - COUPLER LOCKING CIRCUIT

R	N	P.N.	MOD	Q	Denominação Bezeichnung	Denominacion Descrizione	Description Beskrivelse	Description Denominação	L.C.
14		393126A1		1	MANGUEIRA CONJUNTO, pressure 308mm				
						MANGUERA (CONJUNTO	HOSE ASSY.	FLEXIBLE (ASSEMBLE)	P457
					SCHLAUCH (KPLT.)	GRUPPO TUBO FLESS	HOSE ASSY.	MANGUEIRA CONJUNTO	
15		701-422		2	TEE, 11/16"-16 ORFS x 11/16"-16 Fem Sw Run, Includes item 16				
						RACOR-T	TEE	TE-DE-TUYAUTERIE	9020
					T-STÜCK	PEZZO A T	T-STYKKE	TE	
16		238-6012		3	ANEL "O", -012, 90 Duro, .364" ID x .070" Thk				
						JUNTA HERMETICA	O-RING	JOINT THORIQUE	055A
					DICHTRING	ANELLO TOROIDALE	O-RING	O-RING	
17		393153A1		1	MANGUEIRA CONJUNTO, coupler 2106mm				
						MANGUERA (CONJUNTO	HOSE ASSY.	FLEXIBLE (ASSEMBLE)	P457
					SCHLAUCH (KPLT.)	GRUPPO TUBO FLESS	HOSE ASSY.	MANGUEIRA CONJUNTO	
18		L11541		2	TIRA DE CABO, 15in	CIERRA CABLES	STRAP, CABLE	SERRE-CABLE	P716
					KABELBINDER	CINGHIA, CABLAGGIO	SELEKABEL	APRIETACABLES	
19		75324429		1	INTERRUPTOR, pin engage	CONTACTOR	SWITCH	CONTACTEUR	075I
					SCHALTER	INTERRUTTORE	KONTAKT	INTERRUPTOR	

08-24	02	p1	03/09

SISTEMA HIDRÁULICO - CONTROLE DE DIREÇÃO - OPCIONAL - FERTILIZANTE

HYDRAULIC SYSTEM - RIDE CONTROL - OPTIONAL - FERTILIZER
HYDRAULIC SYSTEM - RIDE CONTROL - OPTIONAL - FERTILIZER

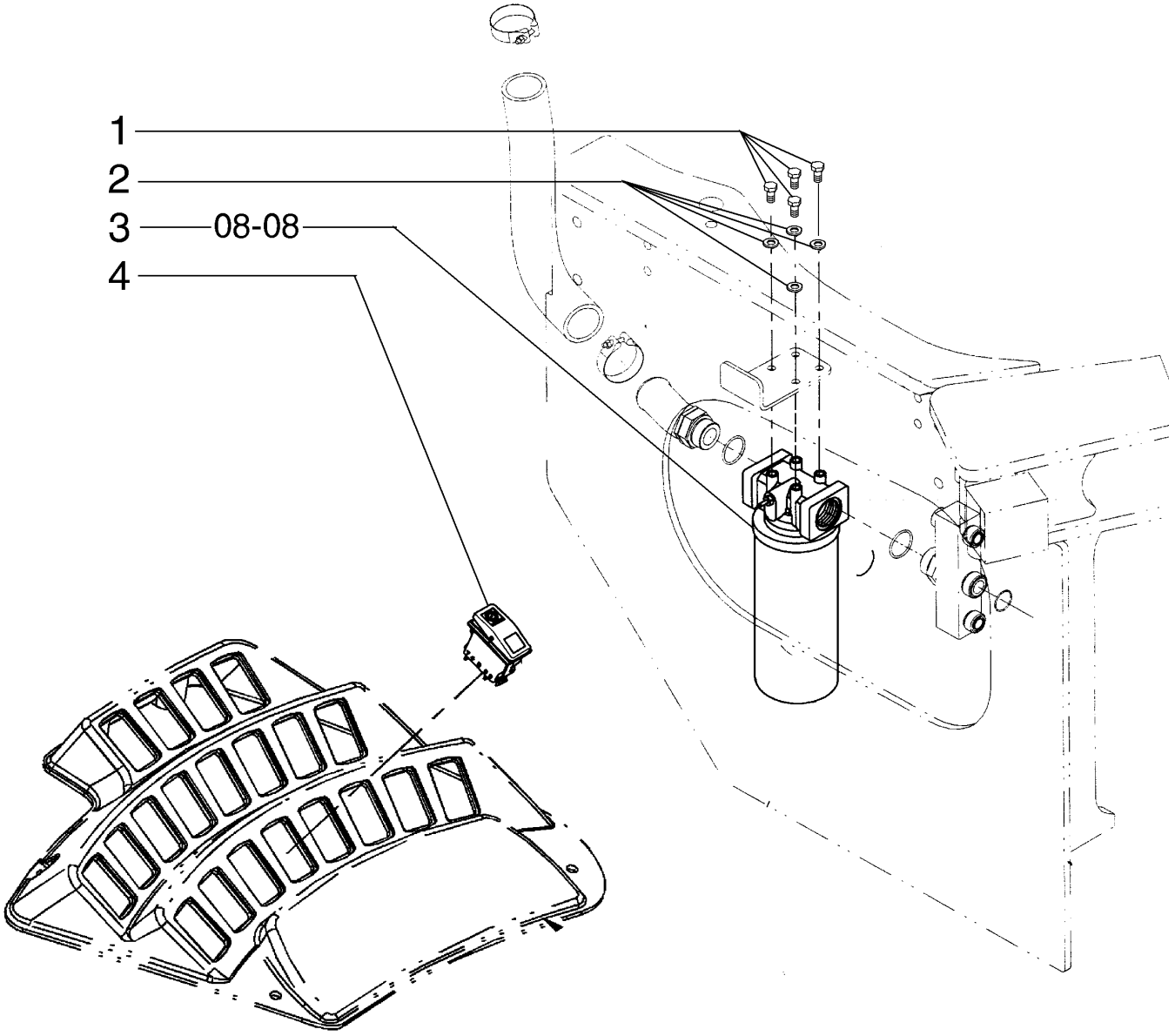

HYDRAULIC SYSTEM - RIDE CONTROL - OPTIONAL - FERTILIZER
HYDRAULIC SYSTEM - RIDE CONTROL - OPTIONAL - FERTILIZER
HYDRAULIC SYSTEM - RIDE CONTROL - OPTIONAL - FERTILIZER
HYDRAULIC SYSTEM - RIDE CONTROL - OPTIONAL - FERTILIZER

R	N	P.N.	MOD	Q	Denominação Bezeichnung	Denominacion Descrizione	Description Beskrivelse	Description Denominação	L.C.
1		627-10020		4	PARAFUSO, Hex, M10 x 20, 10.9, Full Thd				
						TORNILLO	BOLT	BOULON	140B
					SCHRAUBE	BULLONE	SKRUE	PARAFUSO	
2		895-11010		4	ARRUELA PLANA, M10 x 20 x 2				
						ARANDELA	WASHER	RONDELLE	131R
					UNTERLEGSCHEIBE	ROSETTA PIANA	FLADSKIVE	ANILHA	
3		87308929		1	FILTRO CONJ	FILTRO CONJ	FILTER ASSY.	FILTRE ASSY	P496
					FILTER, KOMPLETT	FILTRO, COMPLESSIVO	FILTER	FILTRO CONJ	
4		374425A2		1	INTERRUPTOR	CONTACTOR	SWITCH	CONTACTEUR	8850
					SCHALTER	INTERRUTTORE	KONTAKT	INTERRUPTOR	

08-26	01	p1	06/09

CIRCUITO DE ACOPLAMENTO (BARRA Z)
HIDRAULICO - CIRCUITO DE ACOPLAMIENTO (BARRA Z)
HYDRAULICS - COUPLER CIRCUIT (Z BAR)
HYDRAULICS - COUPLER CIRCUIT (Z BAR)

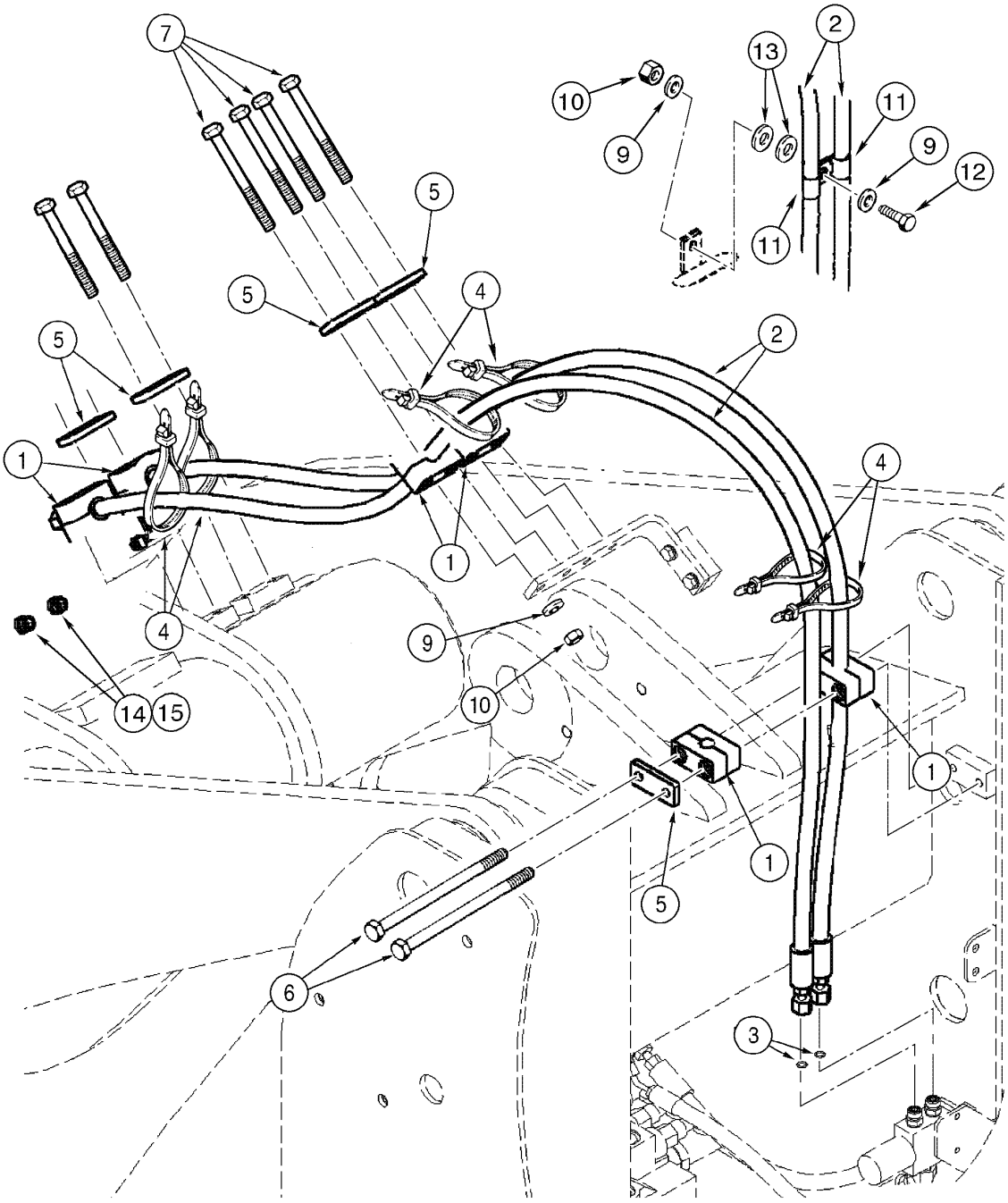

HYDRAULICS - COUPLER CIRCUIT (Z BAR)
HYDRAULICS - COUPLER CIRCUIT (Z BAR)
HYDRAULICS - COUPLER CIRCUIT (Z BAR)
HYDRAULICS - COUPLER CIRCUIT (Z BAR)

R	N	P.N.	MOD	Q	Denominação Bezeichnung	Denominacion Descrizione	Description Beskrivelse	Description Denominação	L.C.
1		379374A1		4	BLOCO, mounting	BLOQUE MOTOR	BLOCK	BLOC	074B
					KLOTZ	BLOCCHETTO	STOPKLODS	BLOCO	
2		379158A1		2	MANGUEIRA CONJUNTO, 2229mm				
						MANGUERA (CONJUNTO	HOSE ASSY.	FLEXIBLE (ASSEMBLE)	P457
					SCHLAUCH (KPLT.)	GRUPPO TUBO FLESS	HOSE ASSY.	MANGUEIRA CONJUNTO	
3		238-6012		2	ANEL "O", -012, 90 Duro, .364" ID x .070" Thk				
						JUNTA HERMETICA	O-RING	JOINT THORIQUE	055A
					DICHTRING	ANELLO TOROIDALE	O-RING	O-RING	
4		L18337		4	TIRA DE CABO, 9.95"-12.1" lg				
						CIERRA CABLES	STRAP, CABLE	SERRE-CABLE	P716
					KABELBINDER	CINGHIA, CABLAGGIO	SELEKABEL	APRIETACABLES	
5		367658A1		4	PLACA	PLACA	PLATE	PLAQUE	6360
					PLATTE	PIASTRA	PLADE	CHAPA	
6		827-10215		2	PARAFUSO, Hex, M10 x 215, 10.9, Three Spool				
						TORNILLO	BOLT	BOULON	140B
					SCHRAUBE	BULLONE	SKRUE	PARAFUSO	
6		827-10120		2	PARAFUSO, Hex, M10 x 120, 10.9, 2 Spool				
						TORNILLO	BOLT	BOULON	140B
					SCHRAUBE	BULLONE	SKRUE	PARAFUSO	
7		827-10130		4	PARAFUSO, Hex, M10 x 130, 10.9, 3 Spool				
						TORNILLO	BOLT	BOULON	140B
					SCHRAUBE	BULLONE	SKRUE	PARAFUSO	
7		827-10080		4	PARAFUSO, Hex, M10 x 80, 10.9, Two Spool				
						TORNILLO	BOLT	BOULON	140B
					SCHRAUBE	BULLONE	SKRUE	PARAFUSO	
8		827-10120		4	PARAFUSO, Hex, M10 x 120, 10.9, 3 Spool				
						TORNILLO	BOLT	BOULON	140B
					SCHRAUBE	BULLONE	SKRUE	PARAFUSO	
8		827-10070		4	PARAFUSO, Hex, M10 x 70, 10.9, Two Spool				
						TORNILLO	BOLT	BOULON	140B
					SCHRAUBE	BULLONE	SKRUE	PARAFUSO	
9		895-11010		2	ARRUELA PLANA, M10 x 20 x 2				
						ARANDELA	WASHER	RONDELLE	131R
					UNTERLEGSCHEIBE	ROSETTA PIANA	FLADSKIVE	ANILHA	
10		832-10410		1	CONTRA PORCA, M10 x 1.5, Cl 8				
						CONTRA TUERCA	NUT, LOCK	CONTRE-ECROU	P263
					SICHERUNGSMUTTER	CONTRODADO	LASEMOETRIK	CONTRA PORCA	
11		515-25159		2	PRENDEDOR, 5/8", Insul, 1/2" Bolt				
						BORNE	CLAMP	BRIDE	120M
					KLEMME	MORSETTO	SPÆNDEBÅND	BORNE	
12		827-10040		1	PARAFUSO, Hex, M10 x 40, 10.9, Full Thd				
						TORNILLO	BOLT	BOULON	140B
					SCHRAUBE	BULLONE	SKRUE	PARAFUSO	
13		895-15012		2	ARRUELA PLANA, M12 x 28 x 2.5				
						ARANDELA	WASHER	RONDELLE	131R
					UNTERLEGSCHEIBE	ROSETTA PIANA	FLADSKIVE	ANILHA	
14		701-911		2	BUJÃO, 11/16"-16 ORFS, Includes item 15				
						TAPÓN	PLUG	BOUCHON	050T
					STOPFEN	TAPPO	PROP	BUJÃO	

08-26	01	p2	06/09

CIRCUITO DE ACOPLAMENTO (BARRA Z)
HIDRAULICO - CIRCUITO DE ACOPLAMIENTO (BARRA Z)
HYDRAULICS - COUPLER CIRCUIT (Z BAR)
HYDRAULICS - COUPLER CIRCUIT (Z BAR)

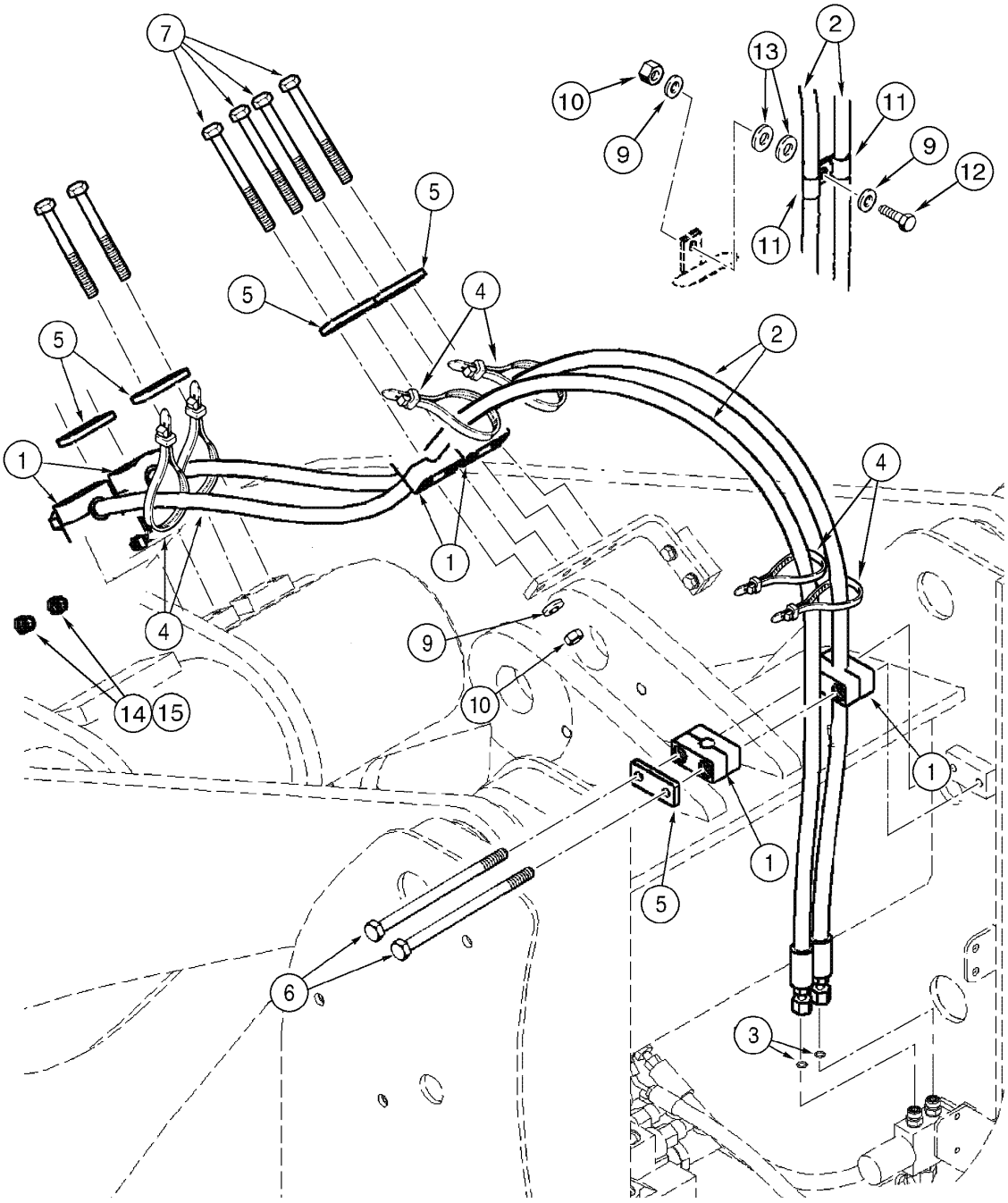

HYDRAULICS - COUPLER CIRCUIT (Z BAR)
HYDRAULICS - COUPLER CIRCUIT (Z BAR)
HYDRAULICS - COUPLER CIRCUIT (Z BAR)
HYDRAULICS - COUPLER CIRCUIT (Z BAR)

R	N	P.N.	MOD	Q	Denominação Bezeichnung	Denominacion Descrizione	Description Beskrivelse	Description Denominação	L.C.
15		238-6012		2	ANEL "O", -012, 90 Duro, .364" ID x .070" Thk				
						JUNTA HERMETICA	O-RING	JOINT THORIQUE	055A
					DICHTRING	ANELLO TOROIDALE	O-RING	O-RING	

08-28	01	p1	06/09

CIRCUITO DE ACOPLAMENTO (XT)
HIDRAULICO - CIRCUITO DE ACOPLAMIENTO (XT)
HYDRAULICS - COUPLER CIRCUIT (XT)
HYDRAULICS - COUPLER CIRCUIT (XT)

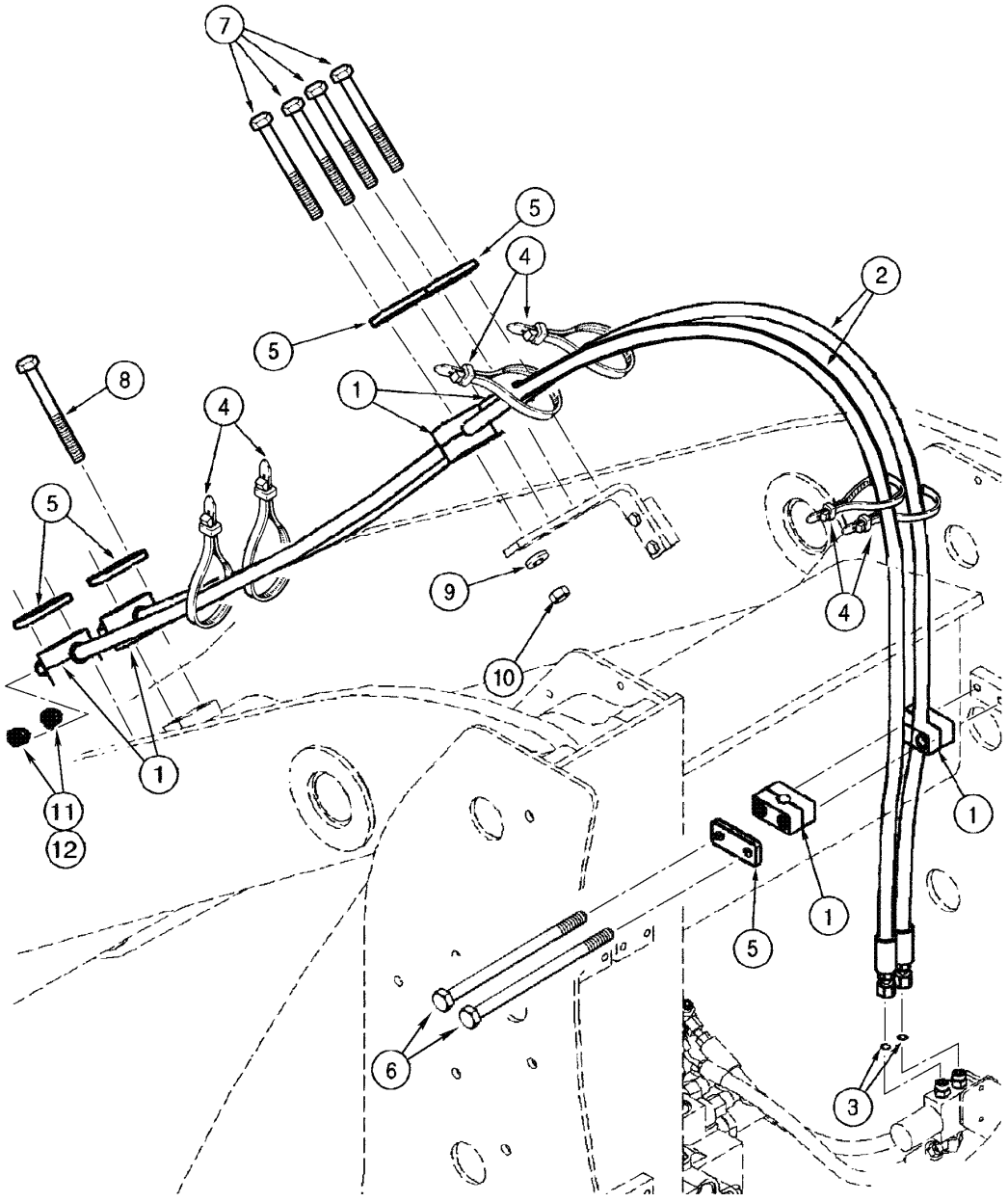

HYDRAULICS - COUPLER CIRCUIT (XT)
HYDRAULICS - COUPLER CIRCUIT (XT)
HYDRAULICS - COUPLER CIRCUIT (XT)
HYDRAULICS - COUPLER CIRCUIT (XT)

R	N	P.N.	MOD	Q	Denominação Bezeichnung	Denominacion Descrizione	Description Beskrivelse	Description Denominação	L.C.
1		379374A1		6	BLOCO, mounting KLOTZ	BLOQUE MOTOR BLOCCHETTO	BLOCK STOPKLODS	BLOC BLOCO	074B
2		379428A1		2	MANGUEIRA CONJUNTO, 2865mm SCHLAUCH (KPLT.)	MANGUERA (CONJUNTC GRUPPO TUBO FLESS	HOSE ASSY. HOSE ASSY.	FLEXIBLE (ASSEMBLE) MANGUEIRA CONJUNTC	P457
3		238-6012		2	ANEL "O", -012, 90 Duro, .364" ID x .070" Thk DICHTRING	JUNTA HERMETICA ANELLO TOROIDALE	O-RING O-RING	JOINT THORIQUE O-RING	055A
4		L18331		6	TIRA DE CABO KABELBINDER	CIERRA CABLES CINGHIA, CABLAGGIO	STRAP, CABLE SELEKABEL	SERRE-CABLE APRIETACABLES	P716
5		367658A1		5	PLACA PLATTE	PLACA PIASTRA	PLATE PLADE	PLAQUE CHAPA	6360
6		827-10215		2	PARAFUSO, Hex, M10 x 215, 10.9, Three Spool SCHRAUBE	TORNILLO BULLONE	BOLT SKRUE	BOULON PARAFUSO	140B
6		827-10120		2	PARAFUSO, Hex, M10 x 120, 10.9, 2 Spool SCHRAUBE	TORNILLO BULLONE	BOLT SKRUE	BOULON PARAFUSO	140B
7		827-10130		4	PARAFUSO, Hex, M10 x 130, 10.9, 3 Spool SCHRAUBE	TORNILLO BULLONE	BOLT SKRUE	BOULON PARAFUSO	140B
7		827-10080		4	PARAFUSO, Hex, M10 x 80, 10.9, Two Spool SCHRAUBE	TORNILLO BULLONE	BOLT SKRUE	BOULON PARAFUSO	140B
8		827-10120		4	PARAFUSO, Hex, M10 x 120, 10.9, 3 Spool SCHRAUBE	TORNILLO BULLONE	BOLT SKRUE	BOULON PARAFUSO	140B
8		827-10070		4	PARAFUSO, Hex, M10 x 70, 10.9, Two Spool SCHRAUBE	TORNILLO BULLONE	BOLT SKRUE	BOULON PARAFUSO	140B
9		895-11010		4	ARRUELA PLANA, M10 x 20 x 2 UNTERLEGSCHEIBE	ARANDELA ROSETTA PIANA	WASHER FLADSKIVE	RONDELLE ANILHA	131R
10		832-10410		4	CONTRA PORCA, M10 x 1.5, Cl 8 SICHERUNGSMUTTER	CONTRA TUERCA CONTRODADO	NUT, LOCK LASEMOETRIK	CONTRE-ECROU CONTRA PORCA	P263
11		701-911		2	BUJÃO, 11/16"-16 ORFS, Includes item 12 STOPFEN	TAPÓN TAPPO	PLUG PROP	BOUCHON BUJÃO	050T
12		238-6012		1	ANEL "O", -012, 90 Duro, .364" ID x .070" Thk DICHTRING	JUNTA HERMETICA ANELLO TOROIDALE	O-RING O-RING	JOINT THORIQUE O-RING	055A

08-30	01	p1	06/09

BOMBA HIDRÁULICA
HIDRAULICO - BOMBA
HYDRAULICS - PUMP
HYDRAULICS - PUMP

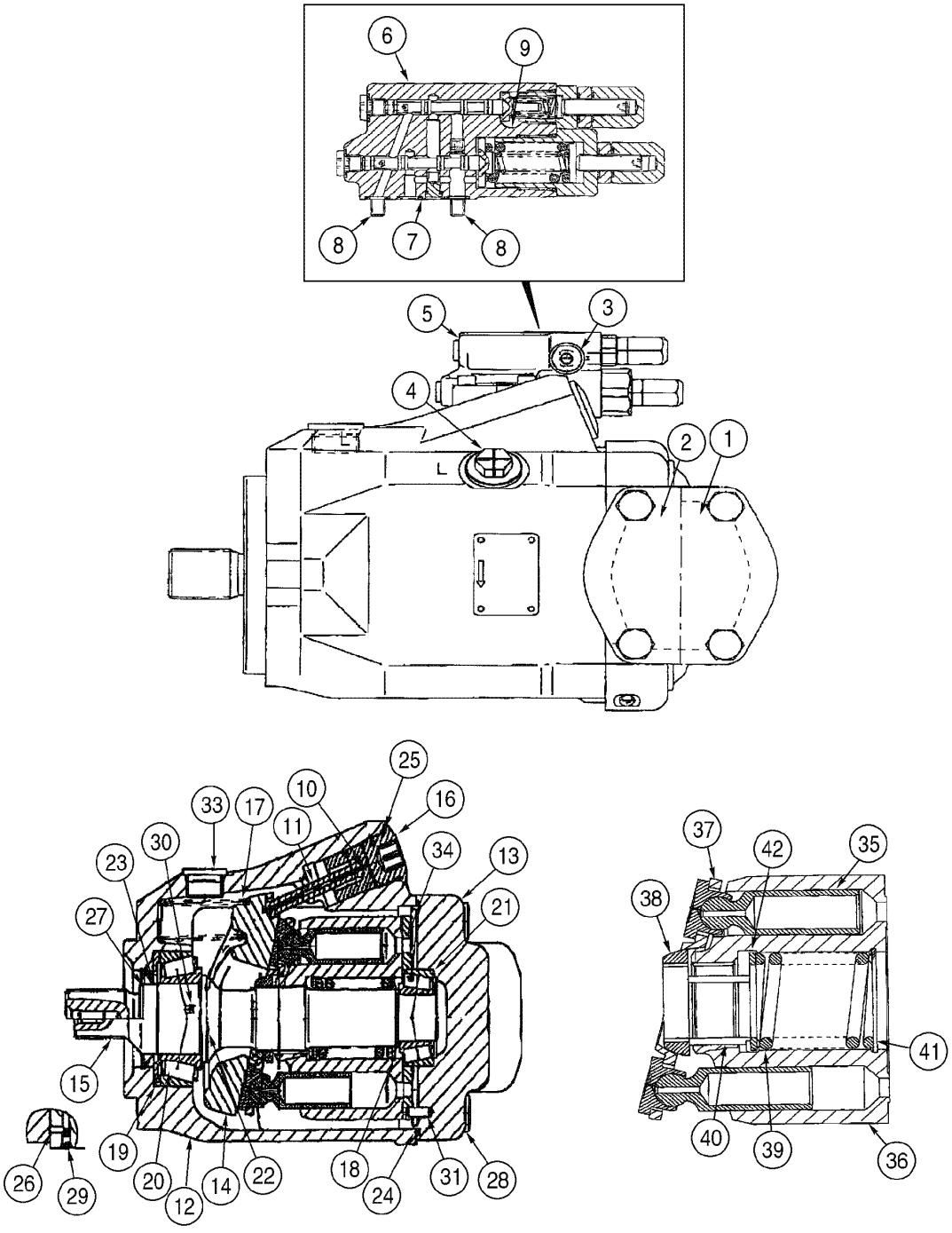

HYDRAULICS - PUMP
HYDRAULICS - PUMP
HYDRAULICS - PUMP
HYDRAULICS - PUMP

R	N	P.N.	MOD	Q	Denominação Bezeichnung	Denominacion Descrizione	Description Beskrivelse	Description Denominação	L.C.
		377608A1		1	BOMBA, Hydraulic Assy, Includes items 1 - 42				
						BOMBA	PUMP	POMPE	6570
					PUMPE	POMPA	PUMPE	BOMBA	
1		**412564A1**		1	TAMPA	TAPA	COVER	COUVERCLE	2250
					DECKEL	COPERCHIO	COVER	TAMPA	
2		**412565A1**		1	TAMPA	TAPA	COVER	COUVERCLE	2250
					DECKEL	COPERCHIO	COVER	TAMPA	
3		**412568A1**		1	BUJÃO	TAPÓN	PLUG	BOUCHON	6400
					STOPFEN	TAPPO	PROP	BUJAO	
4		**412569A1**		1	BUJÃO	TAPÓN	PLUG	BOUCHON	6400
					STOPFEN	TAPPO	PROP	BUJAO	
5		**412570A1**		1	VALVULA PILOTO, Includes items 6 - 9				
						VÁLVULA DE PILOTAJE	VALVE, PILOT	VALVE DE PILOTAGE	6180
					VORSTEUERVENTIL	VALVOLA, PILOTA	VENTIL, STYRER	VALVULA PILOTO	
6		**NSS**		1	NÃO FORNECIDO SEPARADAMENTE, VALVE, PILOT				
						NO SE REPARA SEPARA	NOT SERVICED SEPARA	NON FOURNI SEPAREMI	064N
					KEIN ERSATZTEIL	NON FORNITO SEPARAT	NOT SERVICED SEPARA	NOT SERVICED SEPARA	
7		**410995A1**		3	ANEL O	JUNTA HERMETICA	O-RING	JOINT TORIQUE	7176
					O-RING	ANELLO TOROIDALE	O-RING	ANEL O	
8		**412596A1**		4	PARAFUSO	TORNILLO	SCREW	VIS	040V
					SCHRAUBE	VITE	SKRUE	PARAFUSO	
9		**412597A1**		1	BUJÃO	TAPÓN	PLUG	BOUCHON	6400
					STOPFEN	TAPPO	PROP	BUJAO	
10		**412571A1**		1	PISTÃO	EMBOLO	PISTON	PISTON	6270
					KOLBEN	STANTUFFO	STEMPEL	PISTAO	
11		**412572A1**		1	HASTE	VARILLA	ROD	TRINGLE	7250
					STANGE	ASTA	STANG	HASTE	
12		**NSS**		1	NÃO FORNECIDO SEPARADAMENTE, HOUSING				
						NO SE REPARA SEPARA	NOT SERVICED SEPARA	NON FOURNI SEPAREMI	064N
					KEIN ERSATZTEIL	NON FORNITO SEPARAT	NOT SERVICED SEPARA	NOT SERVICED SEPARA	
13		**412573A1**		1	PLACA, port	PLACA	PLATE	PLAQUE	6360
					PLATTE	PIASTRA	PLADE	CHAPA	
14		**412574A1**		1	PLACA, swash	PLACA	PLATE	PLAQUE	6360
					PLATTE	PIASTRA	PLADE	CHAPA	
15		**412575A1**		1	EIXO	EJE	SHAFT	ARBRE	7590
					WELLE	ALBERO	AKSEL	VEIO	
16		**412576A1**		11	BUJÃO	TAPÓN	PLUG	BOUCHON	6400
					STOPFEN	TAPPO	PROP	BUJAO	
17		**412577A1**		1	MOLA	RESORTE	SPRING	RESSORT	8315
					FEDER	MOLLA	FJEDER	MOLA	
18		**412578A1**		1	CALCO DE AFINACAO	SUPLEMENTO	SHIM	CALE D'EPAISSEUR	7770
					EINSTELLSCHEIBCHEN	SPESSORE	MELLEMLÆG	CALCO DE AFINACAO	
19		**412579A1**		1	ANEL	ANILLO	RING	ANNEAU	045A
					RING	ANELLO	RING	ANEL	
20		**412580A1**		1	ROLAMENTO ROLETES	RODAMIENTO DE RODIL	BEARING, ROLLER	ROULEMENT A ROULEA	P112
					ROLLENLAGER	CUSCINETTO A RULLI	RULLELEJE	ROLAMENTO ROLETES	
21		**412581A1**		1	ROLAMENTO ROLETES	RODAMIENTO DE RODIL	BEARING, ROLLER	ROULEMENT A ROULEA	P112
					ROLLENLAGER	CUSCINETTO A RULLI	RULLELEJE	ROLAMENTO ROLETES	

BOMBA HIDRÁULICA
HIDRAULICO - BOMBA
HYDRAULICS - PUMP
HYDRAULICS - PUMP

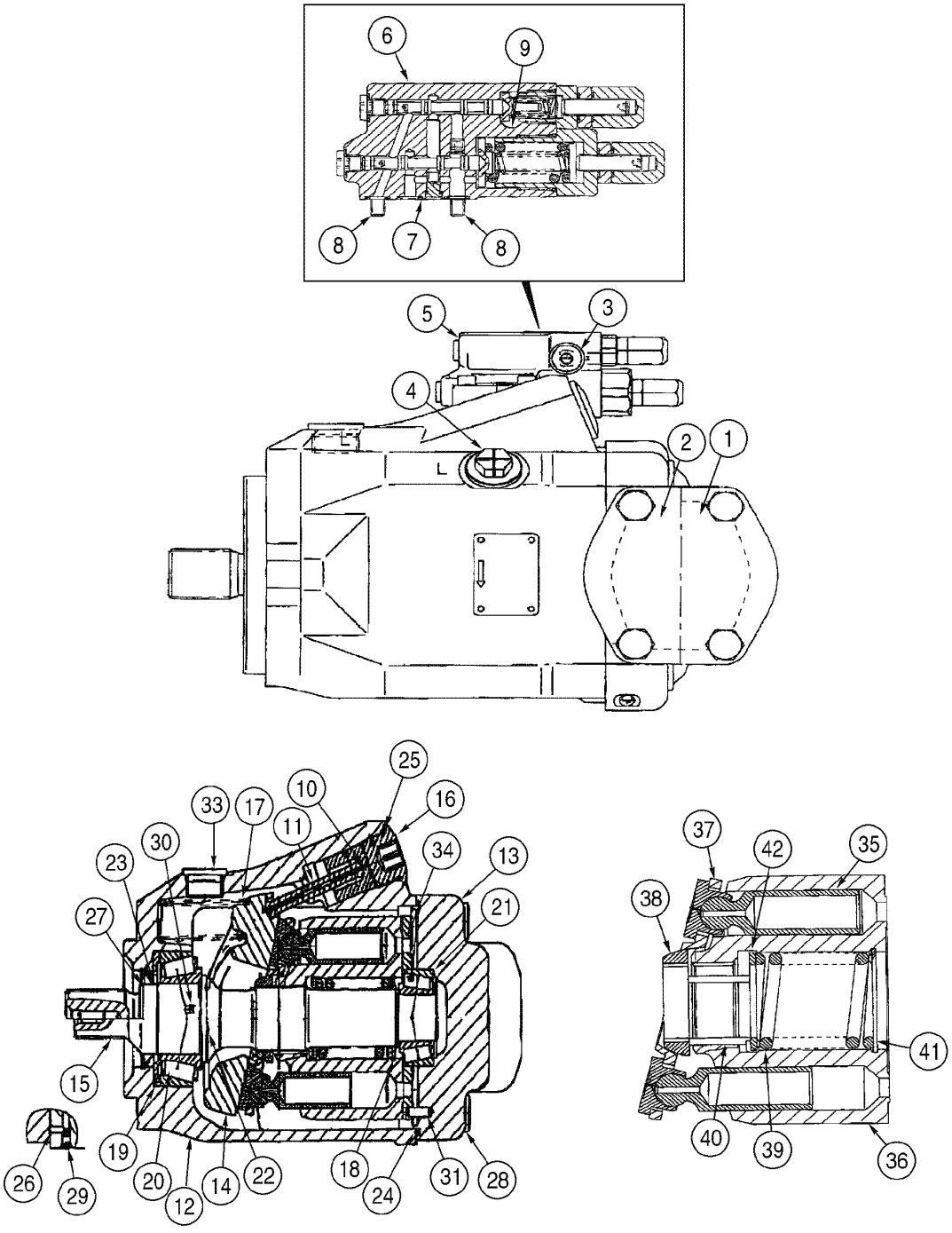

HYDRAULICS - PUMP
HYDRAULICS - PUMP
HYDRAULICS - PUMP
HYDRAULICS - PUMP

R	N	P.N.	MOD	Q	Denominação Bezeichnung	Denominacion Descrizione	Description Beskrivelse	Description Denominação	L.C.
22		**412582A1**		2	CONCHA, swash plate SCHALE	COQUILLA GUSCIO	SHELL SHELL	COQUILLE CONCHA	7710
23		**412583A1**		1	ANEL DE VEDAÇÃO DICHTUNG	ANILLO DE CIERRE ANELLO DI TENUTA	SEAL PAKNINGSRING	JOINT ANEL DE VEDACAO	7460
24		**412584A1**		1	ANEL O O-RING	JUNTA HERMETICA ANELLO TOROIDALE	O-RING O-RING	JOINT TORIQUE ANEL O	7176
25		**412585A1**		1	ANEL O O-RING	JUNTA HERMETICA ANELLO TOROIDALE	O-RING O-RING	JOINT TORIQUE ANEL O	7176
26		**412586A1**		2	ANEL O O-RING	JUNTA HERMETICA ANELLO TOROIDALE	O-RING O-RING	JOINT TORIQUE ANEL O	7176
27		**412588A1**		1	ANEL RING	ANILLO ANELLO	RING RING	ANNEAU ANEL	7175
28		**412590A1**		4	BUJÃO STOPFEN	TAPÓN TAPPO	PLUG PROP	BOUCHON BUJAO	6400
29		**412591A1**		3	BUJÃO STOPFEN	TAPÓN TAPPO	PLUG PROP	BOUCHON BUJAO	6400
30		**412592A1**		1	ORIFICIO BLENDE	ORIFICIO ORIFIZIO	ORIFICE PROP	ORIFICE ORIFICIO	Z184
31		**412593A1**		1	PINO BOLZEN	PERNO PERNO	PIN STIFT	AXE PERNO	6200
32	1	**412594A1**		1	BUJÃO STOPFEN	TAPÓN TAPPO	PLUG PROP	BOUCHON BUJAO	6400
33		**412595A1**		2	PARAFUSO SCHRAUBE	TORNILLO VITE	SCREW SKRUE	VIS PARAFUSO	7450
34		**412599A1**		1	PLACA PLATTE	PLACA PIASTRA	PLATE PLADE	PLAQUE CHAPA	6360
35		**412602A1**		9	PISTÃO KOLBEN	EMBOLO STANTUFFO	PISTON STEMPEL	PISTON PISTAO	6270
36		**412603A1**		1	CILINDRO ZYLINDER	CILINDRO CILINDRO	CYLINDER CYLINDER	VERIN CILINDRO	2480
37		**412604A1**		1	PLACA PLATTE	PLACA PIASTRA	PLATE PLADE	PLAQUE CHAPA	6360
38		**412605A1**		1	GAIOLA ROLAMENTO KUGELLAUFBAHN	JAULA DE COJINETTE ANELLO, SFERA	BALL RACE KØRSELSLEJE	CAGE A ROULEMENT JAULA DE RODAMIENTO	Z423
39		**412606A1**		1	MOLA FEDER	RESORTE MOLLA	SPRING FJEDER	RESSORT MOLA	8315
40		**412607A1**		3	PINO BOLZEN	PERNO PERNO	PIN STIFT	AXE PERNO	6200
41		**412608A1**		1	ANEL RING	ANILLO ANELLO	RING RING	ANNEAU ANEL	7175
42		**412609A1**		2	ANEL RING	ANILLO ANELLO	RING RING	ANNEAU ANEL	7175

(1) Não ilustrada

08-32	01	p1	06/09

VÁLVULA DE CONTROLE DA CARREGADEIRA - BARRA Z 2 CARRETÉIS
HIDRAULICO - VÁLVULA DE CONTROL DE LA CARGADORA - BARRA Z 2 CARRETES
HYDRAULICS - LOADER CONTROL VALVE - Z BAR 2 SPOOLS
HYDRAULICS - LOADER CONTROL VALVE - Z BAR 2 SPOOLS

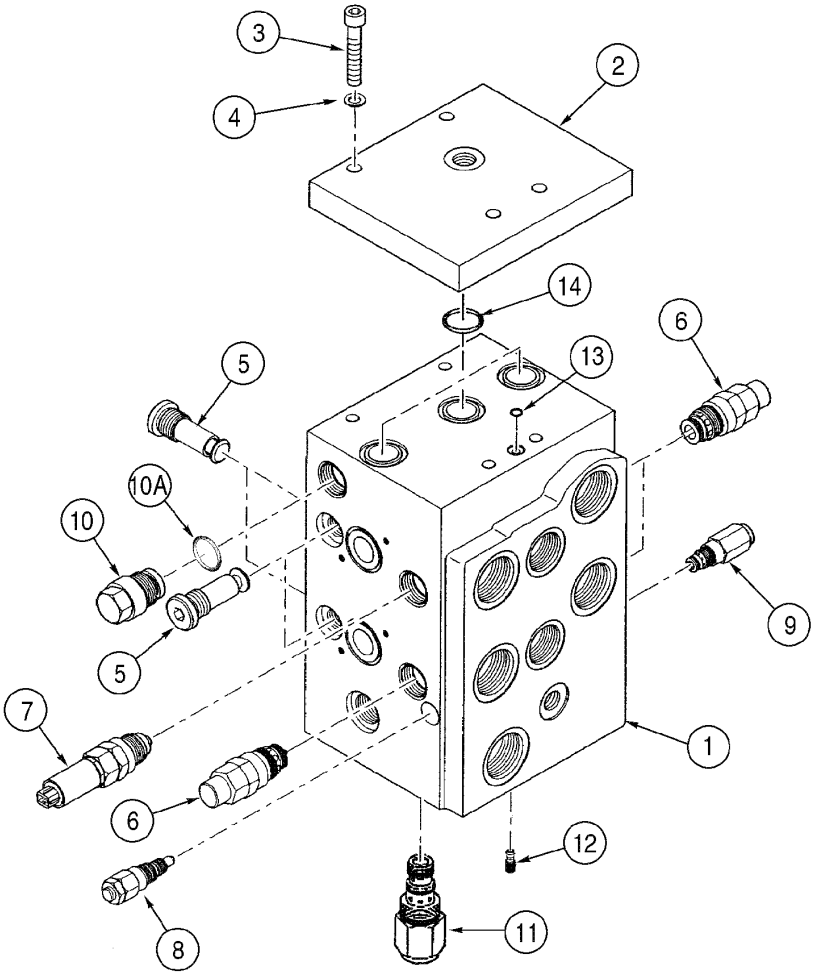

HYDRAULICS - LOADER CONTROL VALVE - Z BAR 2 SPOOLS
HYDRAULICS - LOADER CONTROL VALVE - Z BAR 2 SPOOLS
HYDRAULICS - LOADER CONTROL VALVE - Z BAR 2 SPOOLS
HYDRAULICS - LOADER CONTROL VALVE - Z BAR 2 SPOOLS

R	N	P.N.	MOD	Q	Denominação Bezeichnung	Denominacion Descrizione	Description Beskrivelse	Description Denominação	L.C.
	1	**87411109**		1	DISTRIBUIDOR, 2 spool, Includes items 1 - 14				
						VALVULA DISTRIBUIDOF	VALVE, CONTROL	DISTRIBUTEUR	083D
					REGELVENTIL	DISTRIBUTORE	STYREVENTIL	VALVULA DE CONTROLE	
1		**NSS**		1	NÃO FORNECIDO SEPARADAMENTE, HOUSING				
						NO SE REPARA SEPARA	NOT SERVICED SEPARA	NON FOURNI SEPAREMI	064N
					KEIN ERSATZTEIL	NON FORNITO SEPARAT	NOT SERVICED SEPARA	NOT SERVICED SEPARA	
2		**8604564**		1	PLACA, valve M6	PLACA	PLATE	PLAQUE	105P
					BLECH, PLATTE	PIASTRA	PLADE	CHAPA	
3		**NSS**		4	NÃO FORNECIDO SEPARADAMENTE, BOLT M8x35				
						NO SE REPARA SEPARA	NOT SERVICED SEPARA	NON FOURNI SEPAREMI	064N
					KEIN ERSATZTEIL	NON FORNITO SEPARAT	NOT SERVICED SEPARA	NOT SERVICED SEPARA	
4		**892-11008**		4	ARRUELA-TRAVA, M8	ARANDELA DE FRENO	WASHER, LOCK	RONDELLE FREIN	132R
					SICHERUNGSSCHEIBE	ROSETTA DI SICUREZZA	LAASESKIVE	ANILHA DE FIXACAO	
5		**8604758**		4	VALVULA CHECAGEM	VALVULA ANTIRRETORN	VALVE, CHECK	SOUPAPE ANTI RETOUR	P140
					RUECKSCHLAGVENTIL	VALVOLA, DI RITEGNO	VALVE, CHECK	VALVULA CHECAGEM	
6		**8604763**		2	VALVULA, anticavitation	VALVULA	VALVE	VALVE	P468
					VENTIL	VALVOLA	VALVE	VALVULA	
6		**8604787**		1	JOGO, seal	JEUGO	KIT	POCHETTE	4830
					PACKUNG	KIT	KIT	JOGO	
7		**8604766**		1	VALVULA, anticavitation	VALVULA	VALVE	VALVE	P468
					VENTIL	VALVOLA	VALVE	VALVULA	
7		**8604790**		1	JOGO, seal	JEUGO	KIT	POCHETTE	4830
					PACKUNG	KIT	KIT	JOGO	
8		**8604769**		2	VALVULA, pressure relief	VALVULA	VALVE	VALVE	P468
					VENTIL	VALVOLA	VALVE	VALVULA	
8		**8604793**		1	JOGO, seal	JEUGO	KIT	POCHETTE	4830
					PACKUNG	KIT	KIT	JOGO	
9		**8604772**		1	VALVULA, flow limiting	VALVULA	VALVE	VALVE	P468
					VENTIL	VALVOLA	VALVE	VALVULA	
9		**8604796**		1	JOGO, seal	JEUGO	KIT	POCHETTE	4830
					PACKUNG	KIT	KIT	JOGO	
10		**8604572**		1	INSERTO, pilot pressure	INTRODUCTOR	INSERT	INSERT	055I
					EINSATZ	INSERTO	INDSATS	POSTICO	
10		**238-6119**		1	ANEL "O", -119, 90 Duro, .924" ID x .103" Thk				
						JUNTA HERMETICA	O-RING	JOINT THORIQUE	055A
					DICHTRING	ANELLO TOROIDALE	O-RING	O-RING	
11		**8604775**		1	VALVULA, flow limiting	VALVULA	VALVE	VALVE	P468
					VENTIL	VALVOLA	VALVE	VALVULA	
11		**8604799**		1	JOGO, seal	JEUGO	KIT	POCHETTE	4830
					PACKUNG	KIT	KIT	JOGO	
12		**8604574**		1	VALVULA	VÁLVULA DE PASO	POPPET, VALVE	CLAPET	P048
					VENTILKEGEL	VALVOLA A FUNGO	DOKVENTIL	VALVULA	
		8604778		1	JOGO, seal, Includes items 13, 14				
						JEUGO	KIT	POCHETTE	4830
					PACKUNG	KIT	KIT	JOGO	

(1) Inclui itens da página 8-44

08-32	01	p2	06/09

VÁLVULA DE CONTROLE DA CARREGADEIRA - BARRA Z 2 CARRETÉIS
HIDRAULICO - VÁLVULA DE CONTROL DE LA CARGADORA - BARRA Z 2 CARRETES
HYDRAULICS - LOADER CONTROL VALVE - Z BAR 2 SPOOLS
HYDRAULICS - LOADER CONTROL VALVE - Z BAR 2 SPOOLS

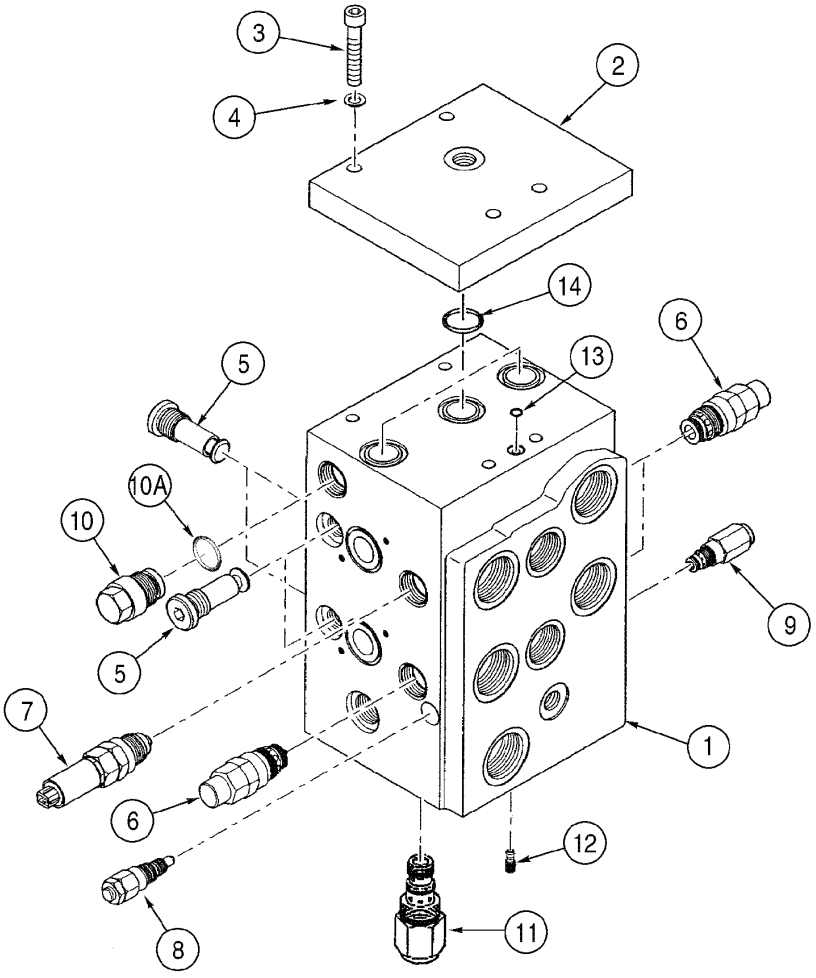

HYDRAULICS - LOADER CONTROL VALVE - Z BAR 2 SPOOLS
HYDRAULICS - LOADER CONTROL VALVE - Z BAR 2 SPOOLS
HYDRAULICS - LOADER CONTROL VALVE - Z BAR 2 SPOOLS
HYDRAULICS - LOADER CONTROL VALVE - Z BAR 2 SPOOLS

R	N	P.N.	MOD	Q	Denominação Bezeichnung	Denominacion Descrizione	Description Beskrivelse	Description Denominação	L.C.
13		**NSS**		8	NÃO FORNECIDO SEPARADAMENTE, O-RING				
						NO SE REPARA SEPARA	NOT SERVICED SEPARA	NON FOURNI SEPAREM	064N
					KEIN ERSATZTEIL	NON FORNITO SEPARAT	NOT SERVICED SEPARA	NOT SERVICED SEPARA	
14		**NSS**		3	NÃO FORNECIDO SEPARADAMENTE, O-RING				
						NO SE REPARA SEPARA	NOT SERVICED SEPARA	NON FOURNI SEPAREM	064N
					KEIN ERSATZTEIL	NON FORNITO SEPARAT	NOT SERVICED SEPARA	NOT SERVICED SEPARA	
		8604937		1	JOGO DE JUNTAS	SERIE DE JUNTAS	KIT, SEALS	POCHETTE DE JOINTS	630S
					DICHTUNGSSATZ	SERIE GUARNIZIONI	PAKNINGSSAET	CONJUNTO DE JUNTAS	

08-34	01	p1	06/09

VÁLVULA DE CONTROLE DA CARREGADEIRA - XT 2 CARRETÉIS
HIDRAULICO - VÁLVULA DE CONTROL DE LA CARGADORA - XT 2 CARRETES
HYDRAULICS - LOADER CONTROL VALVE - XT 2 SPOOLS
HYDRAULICS - LOADER CONTROL VALVE - XT 2 SPOOLS

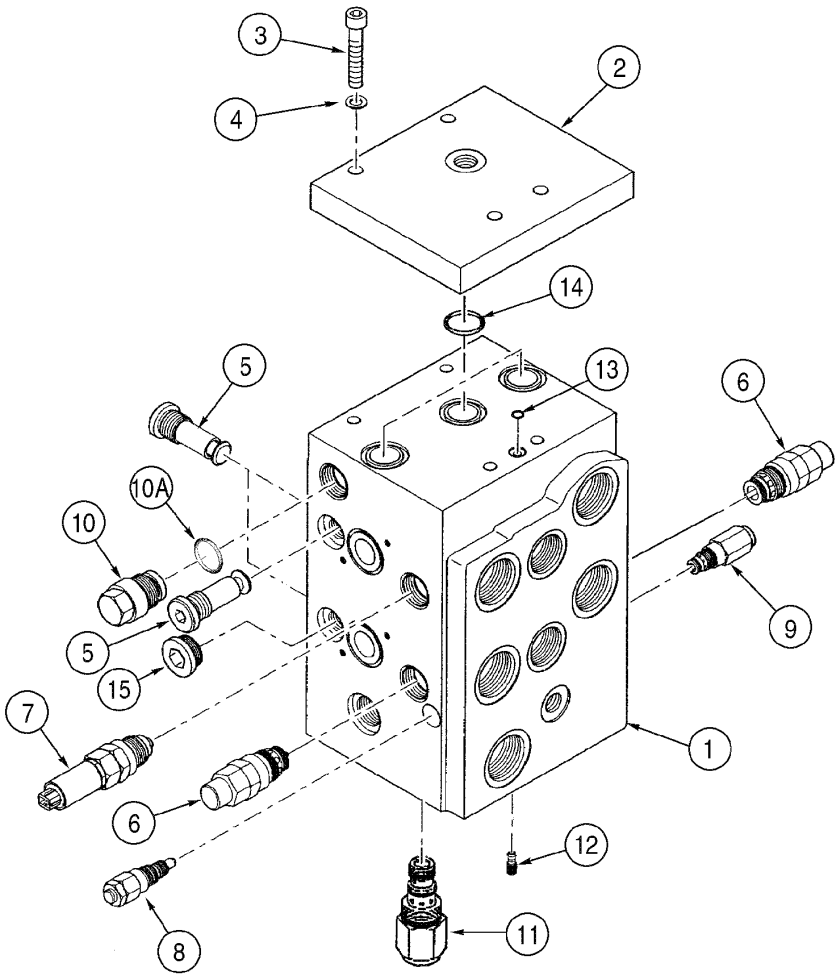

HYDRAULICS - LOADER CONTROL VALVE - XT 2 SPOOLS
HYDRAULICS - LOADER CONTROL VALVE - XT 2 SPOOLS
HYDRAULICS - LOADER CONTROL VALVE - XT 2 SPOOLS
HYDRAULICS - LOADER CONTROL VALVE - XT 2 SPOOLS

R	N	P.N.	MOD	Q	Denominação Bezeichnung	Denominacion Descrizione	Description Beskrivelse	Description Denominação	L.C.
	1	**87411112**		1	DISTRIBUIDOR, 2 spool, Includes items 1 - 15				
						VALVULA DISTRIBUIDOF	VALVE, CONTROL	DISTRIBUTEUR	083D
					REGELVENTIL	DISTRIBUTORE	STYREVENTIL	VALVULA DE CONTROLE	
1		**NSS**		1	NÃO FORNECIDO SEPARADAMENTE, HOUSING				
						NO SE REPARA SEPARA	NOT SERVICED SEPARA	NON FOURNI SEPAREMI	064N
					KEIN ERSATZTEIL	NON FORNITO SEPARAT	NOT SERVICED SEPARA	NOT SERVICED SEPARA	
2		**8604564**		1	PLACA, valve M6	PLACA	PLATE	PLAQUE	105P
					BLECH, PLATTE	PIASTRA	PLADE	CHAPA	
3		**NSS**		4	NÃO FORNECIDO SEPARADAMENTE, BOLT M8x35				
						NO SE REPARA SEPARA	NOT SERVICED SEPARA	NON FOURNI SEPAREMI	064N
					KEIN ERSATZTEIL	NON FORNITO SEPARAT	NOT SERVICED SEPARA	NOT SERVICED SEPARA	
4		**892-11008**		4	ARRUELA-TRAVA, M8	ARANDELA DE FRENO	WASHER, LOCK	RONDELLE FREIN	132R
					SICHERUNGSSCHEIBE	ROSETTA DI SICUREZZA	LAASESKIVE	ANILHA DE FIXACAO	
5		**8604758**		3	VALVULA CHECAGEM	VALVULA ANTIRRETORN	VALVE, CHECK	SOUPAPE ANTI RETOUR	P140
					RUECKSCHLAGVENTIL	VALVOLA, DI RITEGNO	VALVE, CHECK	VALVULA CHECAGEM	
6		**8604763**		2	VALVULA, anticavitation	VALVULA	VALVE	VALVE	P468
					VENTIL	VALVOLA	VALVE	VALVULA	
6		**8604787**		1	JOGO, seal	JEUGO	KIT	POCHETTE	4830
					PACKUNG	KIT	KIT	JOGO	
7		**8604766**		1	VALVULA, anticavitation	VALVULA	VALVE	VALVE	P468
					VENTIL	VALVOLA	VALVE	VALVULA	
7		**8604790**		1	JOGO, seal	JEUGO	KIT	POCHETTE	4830
					PACKUNG	KIT	KIT	JOGO	
8		**8604769**		2	VALVULA, pressure relief	VALVULA	VALVE	VALVE	P468
					VENTIL	VALVOLA	VALVE	VALVULA	
8		**8604793**		1	JOGO, seal	JEUGO	KIT	POCHETTE	4830
					PACKUNG	KIT	KIT	JOGO	
9		**8604772**		1	VALVULA, flow limiting	VALVULA	VALVE	VALVE	P468
					VENTIL	VALVOLA	VALVE	VALVULA	
9		**8604796**		1	JOGO, seal	JEUGO	KIT	POCHETTE	4830
					PACKUNG	KIT	KIT	JOGO	
10		**8604572**		1	INSERTO, pilot pressure	INTRODUCTOR	INSERT	INSERT	055I
					EINSATZ	INSERTO	INDSATS	POSTICO	
10		**238-6119**		1	ANEL "O", -119, 90 Duro, .924" ID x .103" Thk				
						JUNTA HERMETICA	O-RING	JOINT THORIQUE	055A
					DICHTRING	ANELLO TOROIDALE	O-RING	O-RING	
11		**8604775**		1	VALVULA, flow limiting	VALVULA	VALVE	VALVE	P468
					VENTIL	VALVOLA	VALVE	VALVULA	
11		**8604799**		1	JOGO, seal	JEUGO	KIT	POCHETTE	4830
					PACKUNG	KIT	KIT	JOGO	
12		**8604574**		1	VALVULA	VÁLVULA DE PASO	POPPET, VALVE	CLAPET	P048
					VENTILKEGEL	VALVOLA A FUNGO	DOKVENTIL	VALVULA	
		8604778		1	JOGO, seal, Includes items 13, 14				
						JEUGO	KIT	POCHETTE	4830
					PACKUNG	KIT	KIT	JOGO	

(1) Inclui itens da página 8-44

VÁLVULA DE CONTROLE DA CARREGADEIRA - XT 2 CARRETÉIS
HIDRAULICO - VÁLVULA DE CONTROL DE LA CARGADORA - XT 2 CARRETES
HYDRAULICS - LOADER CONTROL VALVE - XT 2 SPOOLS
HYDRAULICS - LOADER CONTROL VALVE - XT 2 SPOOLS

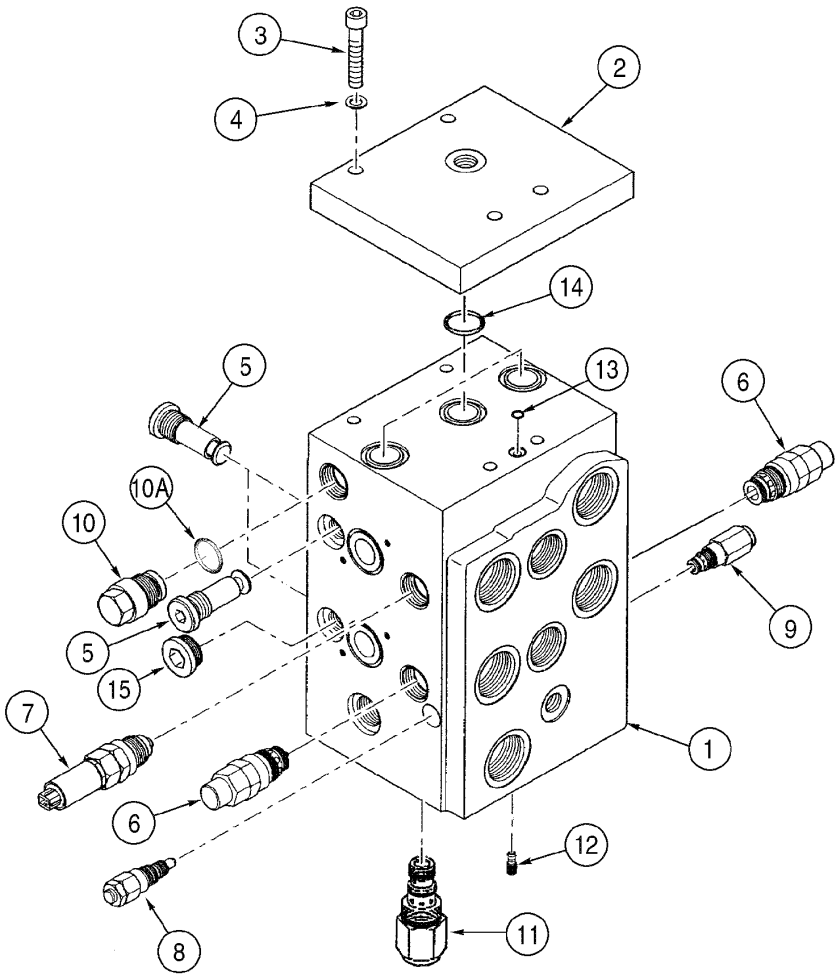

HYDRAULICS - LOADER CONTROL VALVE - XT 2 SPOOLS
HYDRAULICS - LOADER CONTROL VALVE - XT 2 SPOOLS
HYDRAULICS - LOADER CONTROL VALVE - XT 2 SPOOLS
HYDRAULICS - LOADER CONTROL VALVE - XT 2 SPOOLS

R	N	P.N.	MOD	Q	Denominação Bezeichnung	Denominacion Descrizione	Description Beskrivelse	Description Denominação	L.C.
13		**NSS**		8	NÃO FORNECIDO SEPARADAMENTE, O-RING				
						NO SE REPARA SEPARA	NOT SERVICED SEPARA	NON FOURNI SEPAREM	064N
					KEIN ERSATZTEIL	NON FORNITO SEPARAT	NOT SERVICED SEPARA	NOT SERVICED SEPARA	
14		**NSS**		3	NÃO FORNECIDO SEPARADAMENTE, O-RING				
						NO SE REPARA SEPARA	NOT SERVICED SEPARA	NON FOURNI SEPAREM	064N
					KEIN ERSATZTEIL	NON FORNITO SEPARAT	NOT SERVICED SEPARA	NOT SERVICED SEPARA	
15		**8605270**		1	BUJÃO	TAPÓN	PLUG	BOUCHON	050T
					STOPFEN	TAPPO	PROP	BUJÃO	

08-36	01	p1	06/09

VÁLVULA DE CONTROLE DA CARREGADEIRA - BARRA Z 3 CARRETÉIS
HIDRAULICO - VÁLVULA DE CONTROL DE LA CARGADORA - BARRA Z 3 CARRETES
HYDRAULICS - LOADER CONTROL VALVE - Z BAR 3 SPOOLS
HYDRAULICS - LOADER CONTROL VALVE - Z BAR 3 SPOOLS

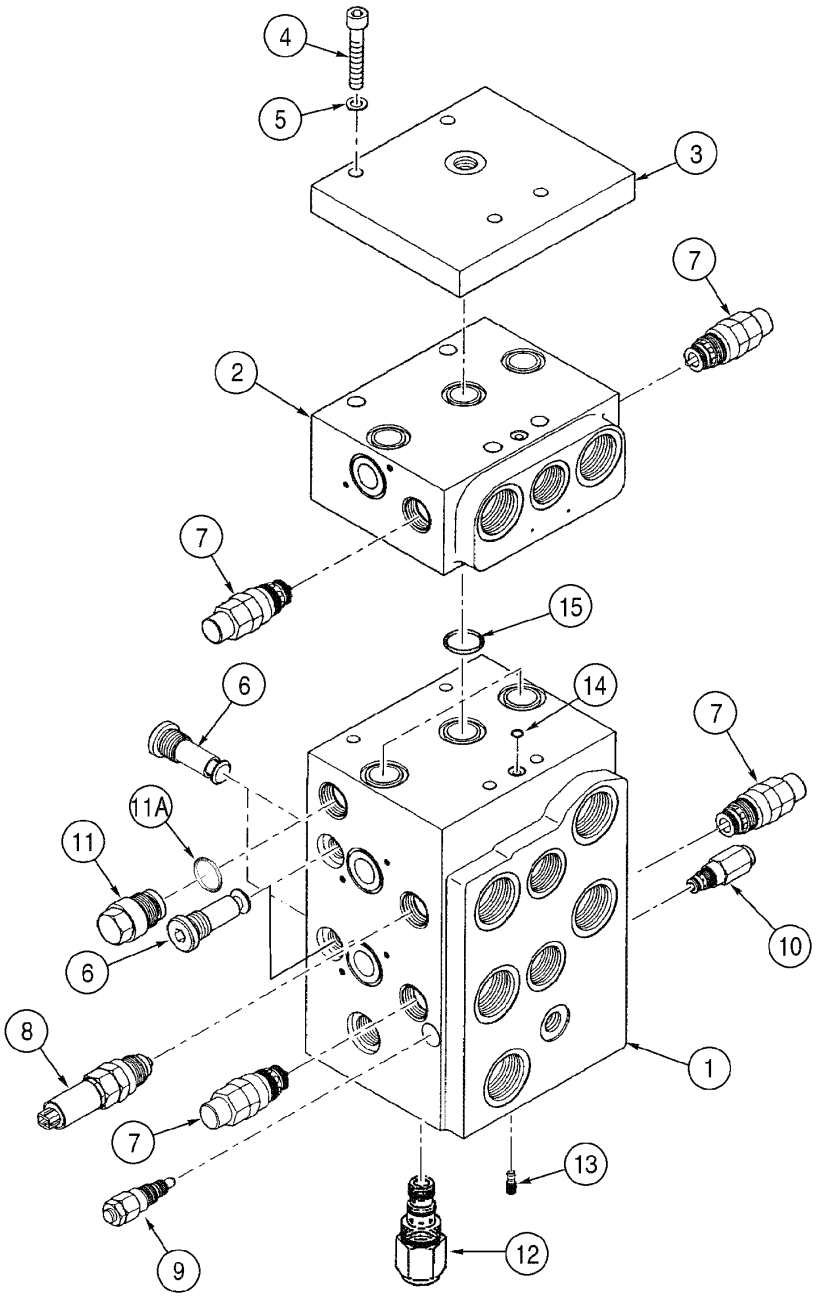

HYDRAULICS - LOADER CONTROL VALVE - Z BAR 3 SPOOLS
HYDRAULICS - LOADER CONTROL VALVE - Z BAR 3 SPOOLS
HYDRAULICS - LOADER CONTROL VALVE - Z BAR 3 SPOOLS
HYDRAULICS - LOADER CONTROL VALVE - Z BAR 3 SPOOLS

R	N	P.N.	MOD	Q	Denominação Bezeichnung	Denominacion Descrizione	Description Beskrivelse	Description Denominação	L.C.
	1	**87411110**		1	DISTRIBUIDOR, 3 spool, Includes items 1 - 15				
						VALVULA DISTRIBUIDOF	VALVE, CONTROL	DISTRIBUTEUR	083D
					REGELVENTIL	DISTRIBUTORE	STYREVENTIL	VALVULA DE CONTROLE	
1		**NSS**		1	NÃO FORNECIDO SEPARADAMENTE, HOUSING				
						NO SE REPARA SEPARA	NOT SERVICED SEPARA	NON FOURNI SEPAREM	064N
					KEIN ERSATZTEIL	NON FORNITO SEPARAT	NOT SERVICED SEPARA	NOT SERVICED SEPARA	
2	2	**8604565**		1	BLOCO, spool Assy, Includes items 3 - 15				
						BLOQUE MOTOR	BLOCK	BLOC	074B
					KLOTZ	BLOCCHETTO	STOPKLODS	BLOCO	
3		**8604564**		1	PLACA, valve M6	PLACA	PLATE	PLAQUE	105P
					BLECH, PLATTE	PIASTRA	PLADE	CHAPA	
4		**827-8100**		4	PARAFUSO, Hex, M8 x 100, 10.9				
						TORNILLO	BOLT	BOULON	140B
					SCHRAUBE	BULLONE	SKRUE	PARAFUSO	
5		**892-11008**		4	ARRUELA-TRAVA, M8	ARANDELA DE FRENO	WASHER, LOCK	RONDELLE FREIN	132R
					SICHERUNGSSCHEIBE	ROSETTA DI SICUREZZA	LAASESKIVE	ANILHA DE FIXACAO	
6		**8604758**		4	VALVULA CHECAGEM	VALVULA ANTIRRETORN	VALVE, CHECK	SOUPAPE ANTI RETOUR	P140
					RUECKSCHLAGVENTIL	VALVOLA, DI RITEGNO	VALVE, CHECK	VALVULA CHECAGEM	
7		**8604763**		4	VALVULA, anticavitation	VALVULA	VALVE	VALVE	P468
					VENTIL	VALVOLA	VALVE	VALVULA	
7		**8604787**		1	JOGO, seal	JEUGO	KIT	POCHETTE	4830
					PACKUNG	KIT	KIT	JOGO	
8		**8604766**		1	VALVULA, anticavitation	VALVULA	VALVE	VALVE	P468
					VENTIL	VALVOLA	VALVE	VALVULA	
8		**8604790**		1	JOGO, seal	JEUGO	KIT	POCHETTE	4830
					PACKUNG	KIT	KIT	JOGO	
9		**8604769**		2	VALVULA, pressure relief	VALVULA	VALVE	VALVE	P468
					VENTIL	VALVOLA	VALVE	VALVULA	
9		**8604793**		1	JOGO, seal	JEUGO	KIT	POCHETTE	4830
					PACKUNG	KIT	KIT	JOGO	
10		**8604772**		1	VALVULA, flow limiting	VALVULA	VALVE	VALVE	P468
					VENTIL	VALVOLA	VALVE	VALVULA	
10		**8604796**		1	JOGO, seal	JEUGO	KIT	POCHETTE	4830
					PACKUNG	KIT	KIT	JOGO	
11		**8604572**		1	INSERTO, pilot pressure	INTRODUCTOR	INSERT	INSERT	055I
					EINSATZ	INSERTO	INDSATS	POSTICO	
11		**238-6119**		1	ANEL "O", -119, 90 Duro, .924" ID x .103" Thk				
						JUNTA HERMETICA	O-RING	JOINT THORIQUE	055A
					DICHTRING	ANELLO TOROIDALE	O-RING	O-RING	
12		**8604775**		1	VALVULA, flow limiting	VALVULA	VALVE	VALVE	P468
					VENTIL	VALVOLA	VALVE	VALVULA	
12		**8604799**		1	JOGO, seal	JEUGO	KIT	POCHETTE	4830
					PACKUNG	KIT	KIT	JOGO	
13		**8604574**		1	VALVULA	VÁLVULA DE PASO	POPPET, VALVE	CLAPET	P048
					VENTILKEGEL	VALVOLA A FUNGO	DOKVENTIL	VALVULA	
		8604778		1	JOGO, seal	JEUGO	KIT	POCHETTE	4830
					PACKUNG	KIT	KIT	JOGO	

(1) Inclui itens da página 8-44/46
(2) Inclui itens da página 8-46

08-36	01	p2	06/09

VÁLVULA DE CONTROLE DA CARREGADEIRA - BARRA Z 3 CARRETÉIS
HIDRAULICO - VÁLVULA DE CONTROL DE LA CARGADORA - BARRA Z 3 CARRETES
HYDRAULICS - LOADER CONTROL VALVE - Z BAR 3 SPOOLS
HYDRAULICS - LOADER CONTROL VALVE - Z BAR 3 SPOOLS

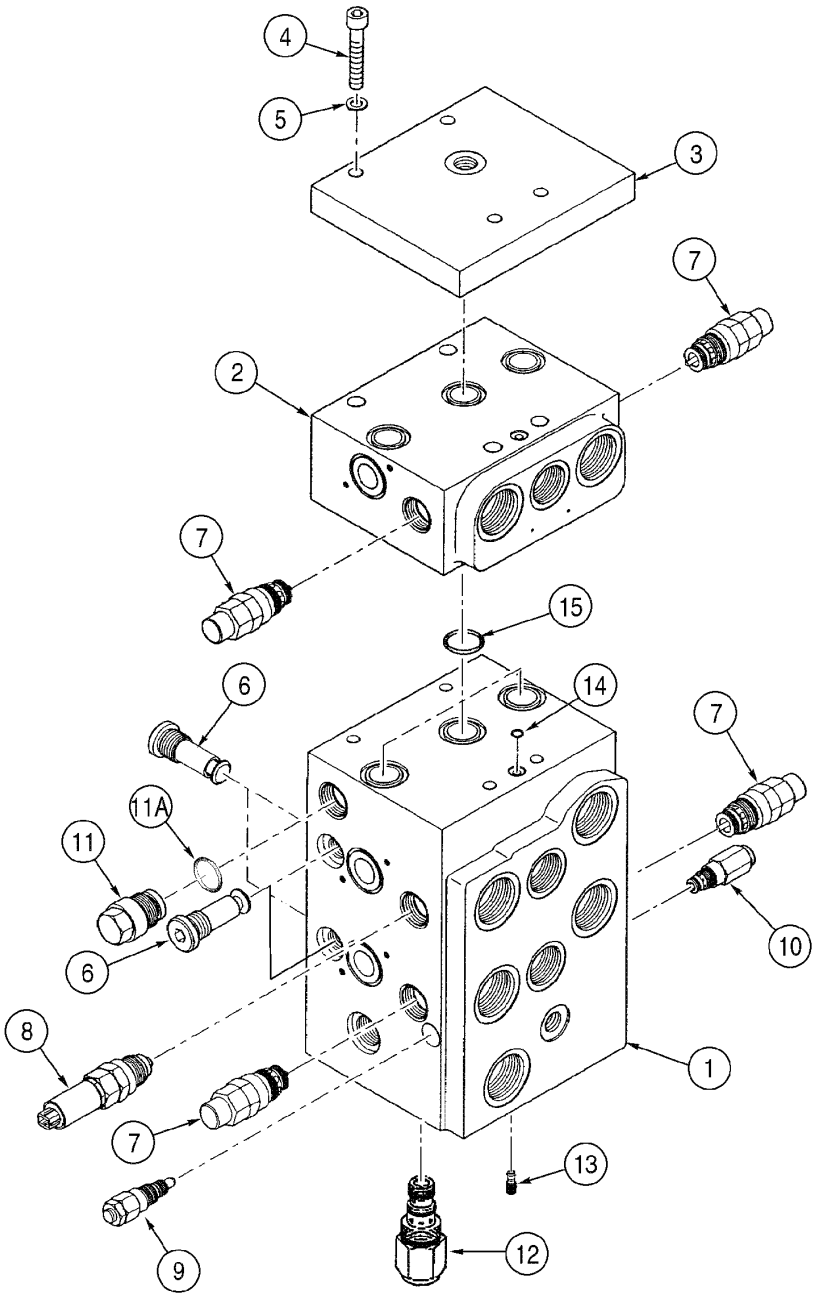

HYDRAULICS - LOADER CONTROL VALVE - Z BAR 3 SPOOLS
HYDRAULICS - LOADER CONTROL VALVE - Z BAR 3 SPOOLS
HYDRAULICS - LOADER CONTROL VALVE - Z BAR 3 SPOOLS
HYDRAULICS - LOADER CONTROL VALVE - Z BAR 3 SPOOLS

R	N	P.N.	MOD	Q	Denominação Bezeichnung	Denominacion Descrizione	Description Beskrivelse	Description Denominação	L.C.
14		**NSS**		8	NÃO FORNECIDO SEPARADAMENTE, O-RING				
						NO SE REPARA SEPARA	NOT SERVICED SEPARA	NON FOURNI SEPAREM	064N
					KEIN ERSATZTEIL	NON FORNITO SEPARAT	NOT SERVICED SEPARA	NOT SERVICED SEPARA	
15		**NSS**		3	NÃO FORNECIDO SEPARADAMENTE, O-RING				
						NO SE REPARA SEPARA	NOT SERVICED SEPARA	NON FOURNI SEPAREM	064N
					KEIN ERSATZTEIL	NON FORNITO SEPARAT	NOT SERVICED SEPARA	NOT SERVICED SEPARA	
		8604937		1	JOGO DE JUNTAS	SERIE DE JUNTAS	KIT, SEALS	POCHETTE DE JOINTS	630S
					DICHTUNGSSATZ	SERIE GUARNIZIONI	PAKNINGSSAET	CONJUNTO DE JUNTAS	

08-38	01	p1	06/09

VÁLVULA DE CONTROLE DA CARREGADEIRA - XT 3 CARRETÉIS
HIDRAULICO - VÁLVULA DE CONTROL DE LA CARGADORA - XT 3 CARRETES
HYDRAULICS - LOADER CONTROL VALVE - XT 3 SPOOLS
HYDRAULICS - LOADER CONTROL VALVE - XT 3 SPOOLS

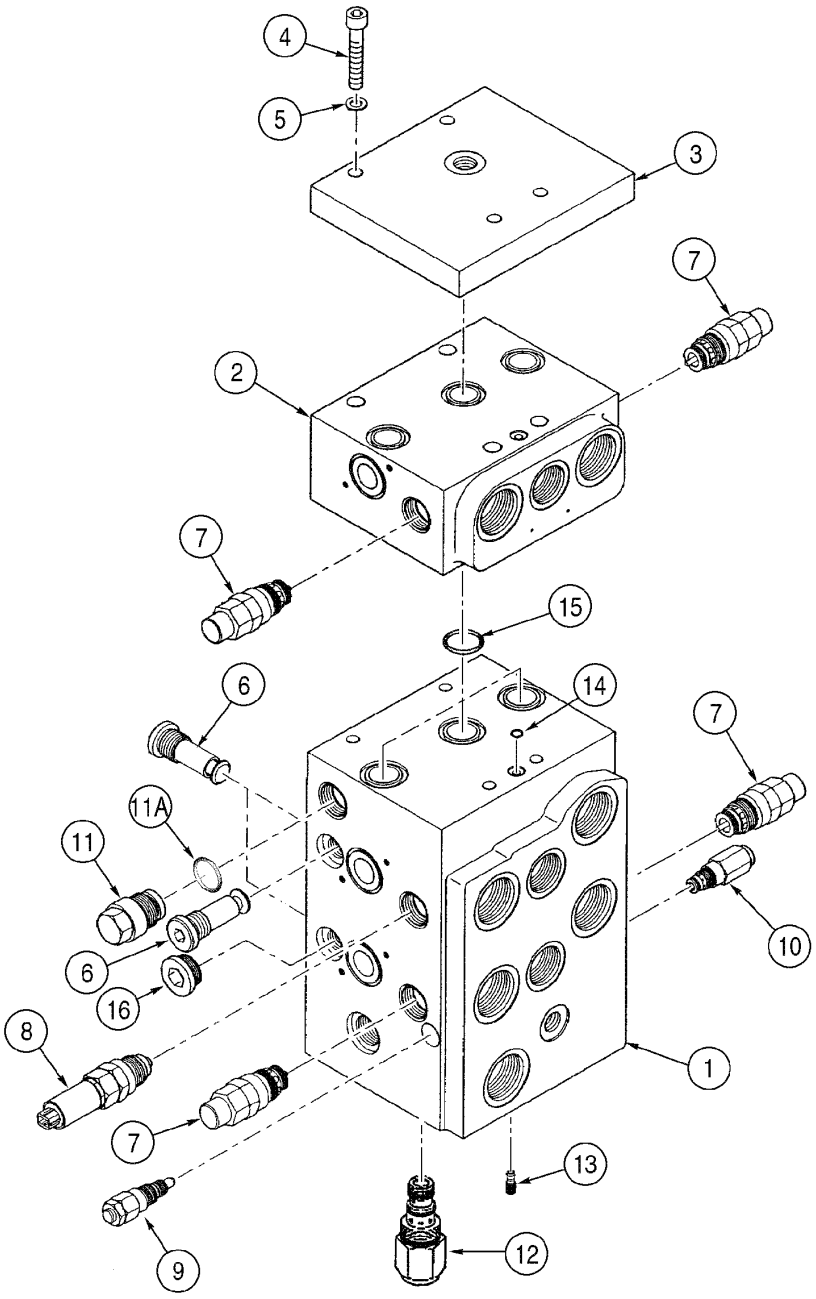

HYDRAULICS - LOADER CONTROL VALVE - XT 3 SPOOLS
HYDRAULICS - LOADER CONTROL VALVE - XT 3 SPOOLS
HYDRAULICS - LOADER CONTROL VALVE - XT 3 SPOOLS
HYDRAULICS - LOADER CONTROL VALVE - XT 3 SPOOLS

R	N	P.N.	MOD	Q	Denominação Bezeichnung	Denominacion Descrizione	Description Beskrivelse	Description Denominação	L.C.
	1	**87411113**		1	DISTRIBUIDOR, 3 spool, Includes items 1 - 16				
						VALVULA DISTRIBUIDOF	VALVE, CONTROL	DISTRIBUTEUR	083D
					REGELVENTIL	DISTRIBUTORE	STYREVENTIL	VALVULA DE CONTROLE	
1		**NSS**		1	NÃO FORNECIDO SEPARADAMENTE, HOUSING				
						NO SE REPARA SEPARA	NOT SERVICED SEPARA	NON FOURNI SEPAREM	064N
					KEIN ERSATZTEIL	NON FORNITO SEPARAT	NOT SERVICED SEPARA	NOT SERVICED SEPARA	
2	2	**8604565**		1	BLOCO, spool Assy, Includes items 3 - 16				
						BLOQUE MOTOR	BLOCK	BLOC	074B
					KLOTZ	BLOCCHETTO	STOPKLODS	BLOCO	
3		**8604564**		1	PLACA, valve M6	PLACA	PLATE	PLAQUE	105P
					BLECH, PLATTE	PIASTRA	PLADE	CHAPA	
4		**827-8100**		4	PARAFUSO, Hex, M8 x 100, 10.9				
						TORNILLO	BOLT	BOULON	140B
					SCHRAUBE	BULLONE	SKRUE	PARAFUSO	
5		**892-11008**		4	ARRUELA-TRAVA, M8	ARANDELA DE FRENO	WASHER, LOCK	RONDELLE FREIN	132R
					SICHERUNGSSCHEIBE	ROSETTA DI SICUREZZA	LAASESKIVE	ANILHA DE FIXACAO	
6		**8604758**		4	VALVULA CHECAGEM	VALVULA ANTIRRETORN	VALVE, CHECK	SOUPAPE ANTI RETOUR	P140
					RUECKSCHLAGVENTIL	VALVOLA, DI RITEGNO	VALVE, CHECK	VALVULA CHECAGEM	
7		**8604763**		4	VALVULA, anticavitation	VALVULA	VALVE	VALVE	P468
					VENTIL	VALVOLA	VALVE	VALVULA	
7		**8604787**		1	JOGO, seal	JEUGO	KIT	POCHETTE	4830
					PACKUNG	KIT	KIT	JOGO	
8		**8604766**		1	VALVULA, anticavitation	VALVULA	VALVE	VALVE	P468
					VENTIL	VALVOLA	VALVE	VALVULA	
8		**8604790**		1	JOGO, seal	JEUGO	KIT	POCHETTE	4830
					PACKUNG	KIT	KIT	JOGO	
9		**8604769**		2	VALVULA, pressure relief	VALVULA	VALVE	VALVE	P468
					VENTIL	VALVOLA	VALVE	VALVULA	
9		**8604793**		1	JOGO, seal	JEUGO	KIT	POCHETTE	4830
					PACKUNG	KIT	KIT	JOGO	
10		**8604772**		1	VALVULA, flow limiting	VALVULA	VALVE	VALVE	P468
					VENTIL	VALVOLA	VALVE	VALVULA	
10		**8604796**		1	JOGO, seal	JEUGO	KIT	POCHETTE	4830
					PACKUNG	KIT	KIT	JOGO	
11		**8604572**		1	INSERTO, pilot pressure	INTRODUCTOR	INSERT	INSERT	055I
					EINSATZ	INSERTO	INDSATS	POSTICO	
11		**238-6119**		1	ANEL "O", -119, 90 Duro, .924" ID x .103" Thk				
						JUNTA HERMETICA	O-RING	JOINT THORIQUE	055A
					DICHTRING	ANELLO TOROIDALE	O-RING	O-RING	
12		**8604775**		1	VALVULA, flow limiting	VALVULA	VALVE	VALVE	P468
					VENTIL	VALVOLA	VALVE	VALVULA	
12		**8604799**		1	JOGO, seal	JEUGO	KIT	POCHETTE	4830
					PACKUNG	KIT	KIT	JOGO	
13		**8604574**		1	VALVULA	VÁLVULA DE PASO	POPPET, VALVE	CLAPET	P048
					VENTILKEGEL	VALVOLA A FUNGO	DOKVENTIL	VALVULA	
		8604778		1	JOGO, seal	JEUGO	KIT	POCHETTE	4830
					PACKUNG	KIT	KIT	JOGO	

(1) Inclui itens da página 8-44/46
(2) Inclui itens da página 8-46

VÁLVULA DE CONTROLE DA CARREGADEIRA - XT 3 CARRETÉIS
HIDRAULICO - VÁLVULA DE CONTROL DE LA CARGADORA - XT 3 CARRETES
HYDRAULICS - LOADER CONTROL VALVE - XT 3 SPOOLS
HYDRAULICS - LOADER CONTROL VALVE - XT 3 SPOOLS

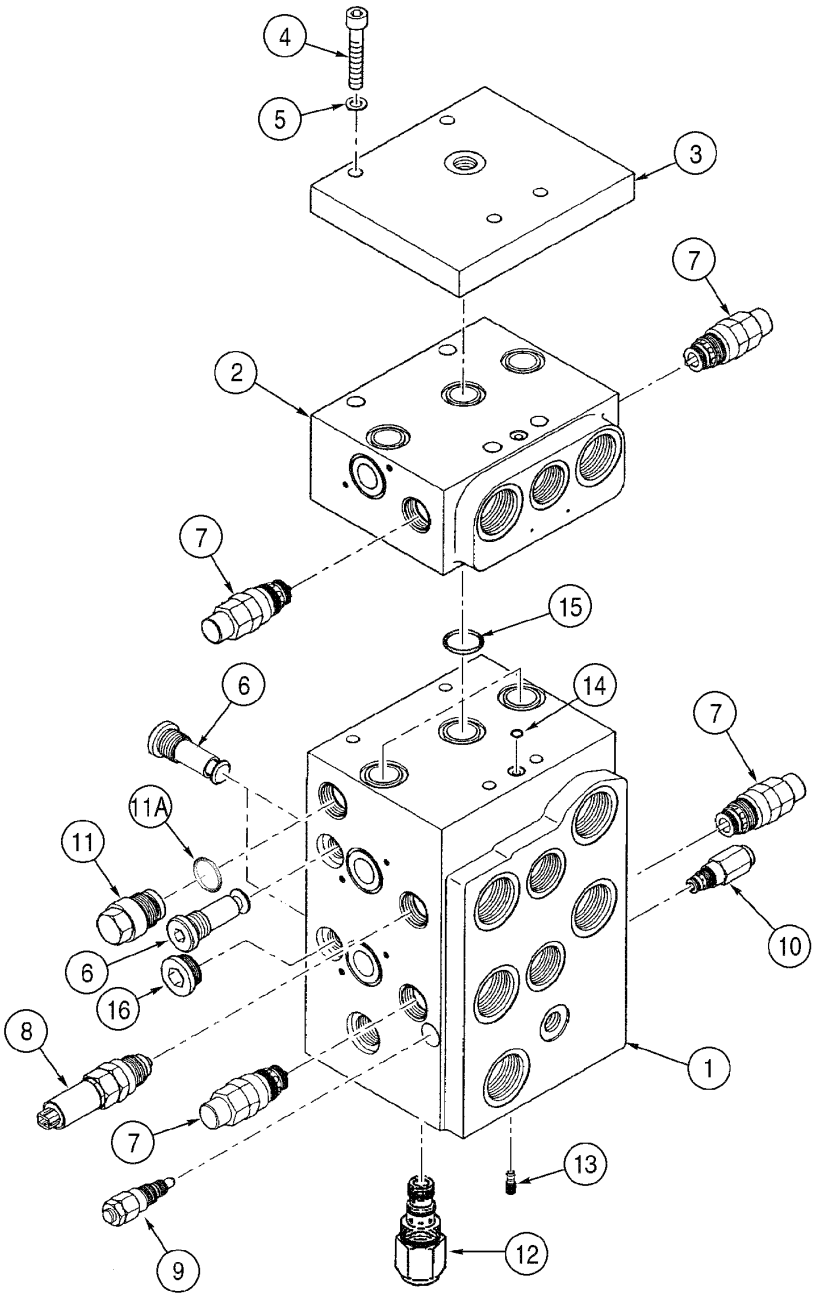

HYDRAULICS - LOADER CONTROL VALVE - XT 3 SPOOLS
HYDRAULICS - LOADER CONTROL VALVE - XT 3 SPOOLS
HYDRAULICS - LOADER CONTROL VALVE - XT 3 SPOOLS
HYDRAULICS - LOADER CONTROL VALVE - XT 3 SPOOLS

R	N	P.N.	MOD	Q	Denominação Bezeichnung	Denominacion Descrizione	Description Beskrivelse	Description Denominação	L.C.
14		**NSS**		8	NÃO FORNECIDO SEPARADAMENTE, O-RING				
						NO SE REPARA SEPARA	NOT SERVICED SEPARA	NON FOURNI SEPAREM	064N
					KEIN ERSATZTEIL	NON FORNITO SEPARAT	NOT SERVICED SEPARA	NOT SERVICED SEPARA	
15		**NSS**		3	NÃO FORNECIDO SEPARADAMENTE, O-RING				
						NO SE REPARA SEPARA	NOT SERVICED SEPARA	NON FOURNI SEPAREM	064N
					KEIN ERSATZTEIL	NON FORNITO SEPARAT	NOT SERVICED SEPARA	NOT SERVICED SEPARA	
16		**8605270**		1	BUJÃO	TAPÓN	PLUG	BOUCHON	050T
					STOPFEN	TAPPO	PROP	BUJÃO	

08-40	01	p1	06/09

VÁLVULA DE CONTROLE DA CARREGADEIRA - BARRA Z 4 CARRETÉIS
HIDRAULICO - VÁLVULA DE CONTROL DE LA CARGADORA - BARRA Z 4 CARRETES
HYDRAULICS - LOADER CONTROL VALVE - Z BAR 4 SPOOLS
HYDRAULICS - LOADER CONTROL VALVE - Z BAR 4 SPOOLS

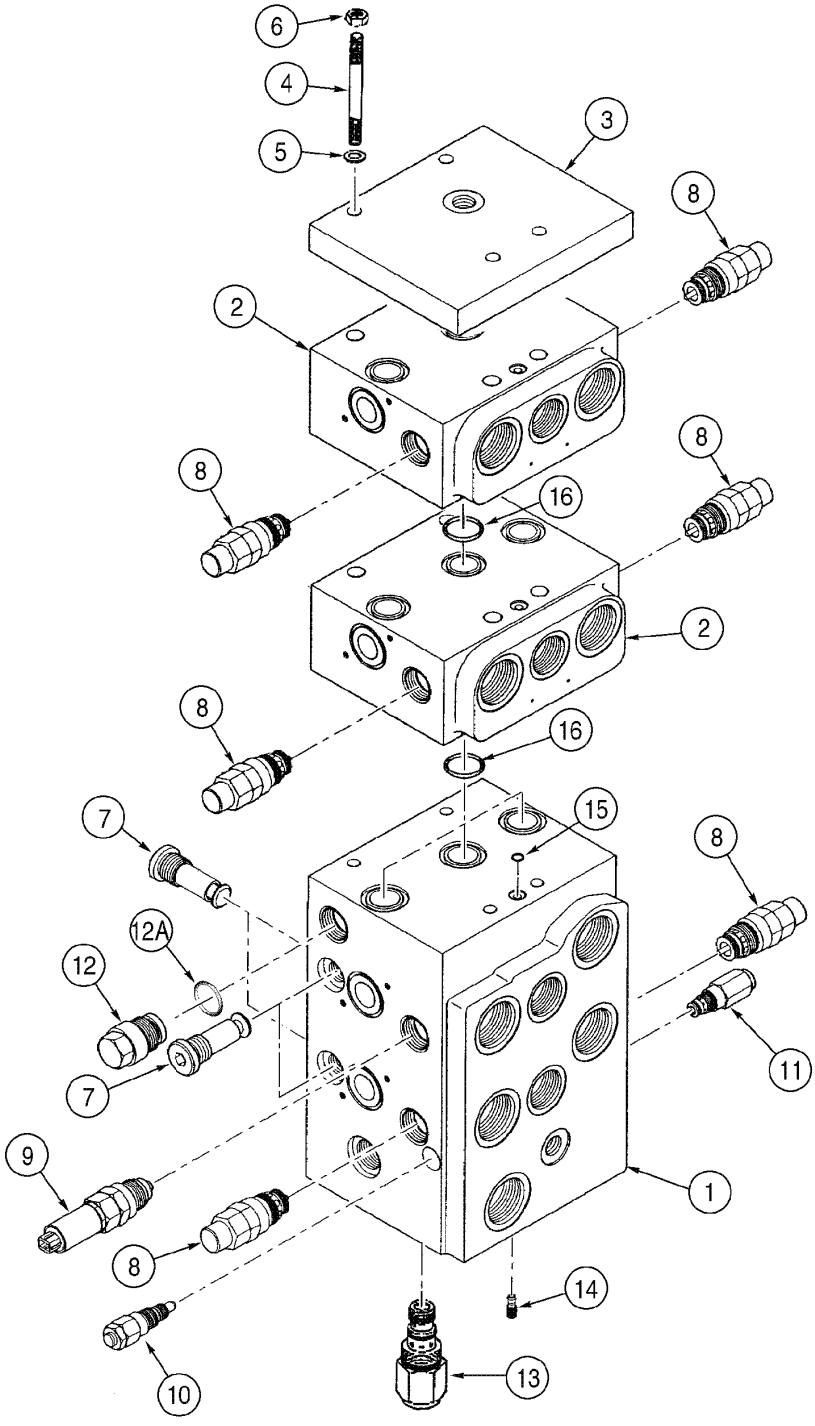

HYDRAULICS - LOADER CONTROL VALVE - Z BAR 4 SPOOLS
HYDRAULICS - LOADER CONTROL VALVE - Z BAR 4 SPOOLS
HYDRAULICS - LOADER CONTROL VALVE - Z BAR 4 SPOOLS
HYDRAULICS - LOADER CONTROL VALVE - Z BAR 4 SPOOLS

R	N	P.N.	MOD	Q	Denominação Bezeichnung	Denominacion Descrizione	Description Beskrivelse	Description Denominação	L.C.
	1	**87411111**		1	DISTRIBUIDOR, 4 spool, Includes items 1 - 16				
						VALVULA DISTRIBUIDOF	VALVE, CONTROL	DISTRIBUTEUR	083D
					REGELVENTIL	DISTRIBUTORE	STYREVENTIL	VALVULA DE CONTROLE	
1		**NSS**		1	NÃO FORNECIDO SEPARADAMENTE, HOUSING				
						NO SE REPARA SEPARA	NOT SERVICED SEPARA	NON FOURNI SEPAREM	064N
					KEIN ERSATZTEIL	NON FORNITO SEPARAT	NOT SERVICED SEPARA	NOT SERVICED SEPARA	
2	2	**8604565**		1	BLOCO, spool Assy	BLOQUE MOTOR	BLOCK	BLOC	074B
					KLOTZ	BLOCCHETTO	STOPKLODS	BLOCO	
3		**8604564**		1	PLACA, valve M6, Includes items 4 - 16				
						PLACA	PLATE	PLAQUE	105P
					BLECH, PLATTE	PIASTRA	PLADE	CHAPA	
4		**8604585**		4	PARAFUSO	TORNILLO	BOLT	BOULON	0810
					SCHAUBENBOLZEN	BULLONE	SKRUE	PARAFUSO	
5		**892-11008**		4	ARRUELA-TRAVA, M8	ARANDELA DE FRENO	WASHER, LOCK	RONDELLE FREIN	132R
					SICHERUNGSSCHEIBE	ROSETTA DI SICUREZZA	LAASESKIVE	ANILHA DE FIXACAO	
6		**829-1408**		6	PORCA, M8, Cl 10	TUERCA	NUT	ECROU	010D
					MUTTER	DADO	MØTRIK	PORCA	
7		**8604758**		4	VALVULA CHECAGEM	VALVULA ANTIRRETORN	VALVE, CHECK	SOUPAPE ANTI RETOUR	P140
					RUECKSCHLAGVENTIL	VALVOLA, DI RITEGNO	VALVE, CHECK	VALVULA CHECAGEM	
8		**8604763**		6	VALVULA, anticavitation	VALVULA	VALVE	VALVE	P468
					VENTIL	VALVOLA	VALVE	VALVULA	
8		**8604787**		1	JOGO, seal	JEUGO	KIT	POCHETTE	4830
					PACKUNG	KIT	KIT	JOGO	
9		**8604766**		1	VALVULA, anticavitation	VALVULA	VALVE	VALVE	P468
					VENTIL	VALVOLA	VALVE	VALVULA	
9		**8604790**		1	JOGO, seal	JEUGO	KIT	POCHETTE	4830
					PACKUNG	KIT	KIT	JOGO	
10		**8604769**		2	VALVULA, pressure relief	VALVULA	VALVE	VALVE	P468
					VENTIL	VALVOLA	VALVE	VALVULA	
10		**8604793**		1	JOGO, seal	JEUGO	KIT	POCHETTE	4830
					PACKUNG	KIT	KIT	JOGO	
11		**8604772**		1	VALVULA, flow limiting	VALVULA	VALVE	VALVE	P468
					VENTIL	VALVOLA	VALVE	VALVULA	
11		**8604796**		1	JOGO, seal	JEUGO	KIT	POCHETTE	4830
					PACKUNG	KIT	KIT	JOGO	
12		**8604572**		1	INSERTO, pilot pressure	INTRODUCTOR	INSERT	INSERT	055I
					EINSATZ	INSERTO	INDSATS	POSTICO	
12		**238-6119**		1	ANEL "O", -119, 90 Duro, .924" ID x .103" Thk				
						JUNTA HERMETICA	O-RING	JOINT THORIQUE	055A
					DICHTRING	ANELLO TOROIDALE	O-RING	O-RING	
13		**8604775**		1	VALVULA, flow limiting	VALVULA	VALVE	VALVE	P468
					VENTIL	VALVOLA	VALVE	VALVULA	
13		**8604799**		1	JOGO, seal	JEUGO	KIT	POCHETTE	4830
					PACKUNG	KIT	KIT	JOGO	
14		**8604574**		1	VALVULA	VÁLVULA DE PASO	POPPET, VALVE	CLAPET	P048
					VENTILKEGEL	VALVOLA A FUNGO	DOKVENTIL	VALVULA	

(1) Inclui itens da página 8-44/46
(2) Inclui itens da página 8-46

08-40	01	p2	06/09

VÁLVULA DE CONTROLE DA CARREGADEIRA - BARRA Z 4 CARRETÉIS
HIDRAULICO - VÁLVULA DE CONTROL DE LA CARGADORA - BARRA Z 4 CARRETES
HYDRAULICS - LOADER CONTROL VALVE - Z BAR 4 SPOOLS
HYDRAULICS - LOADER CONTROL VALVE - Z BAR 4 SPOOLS

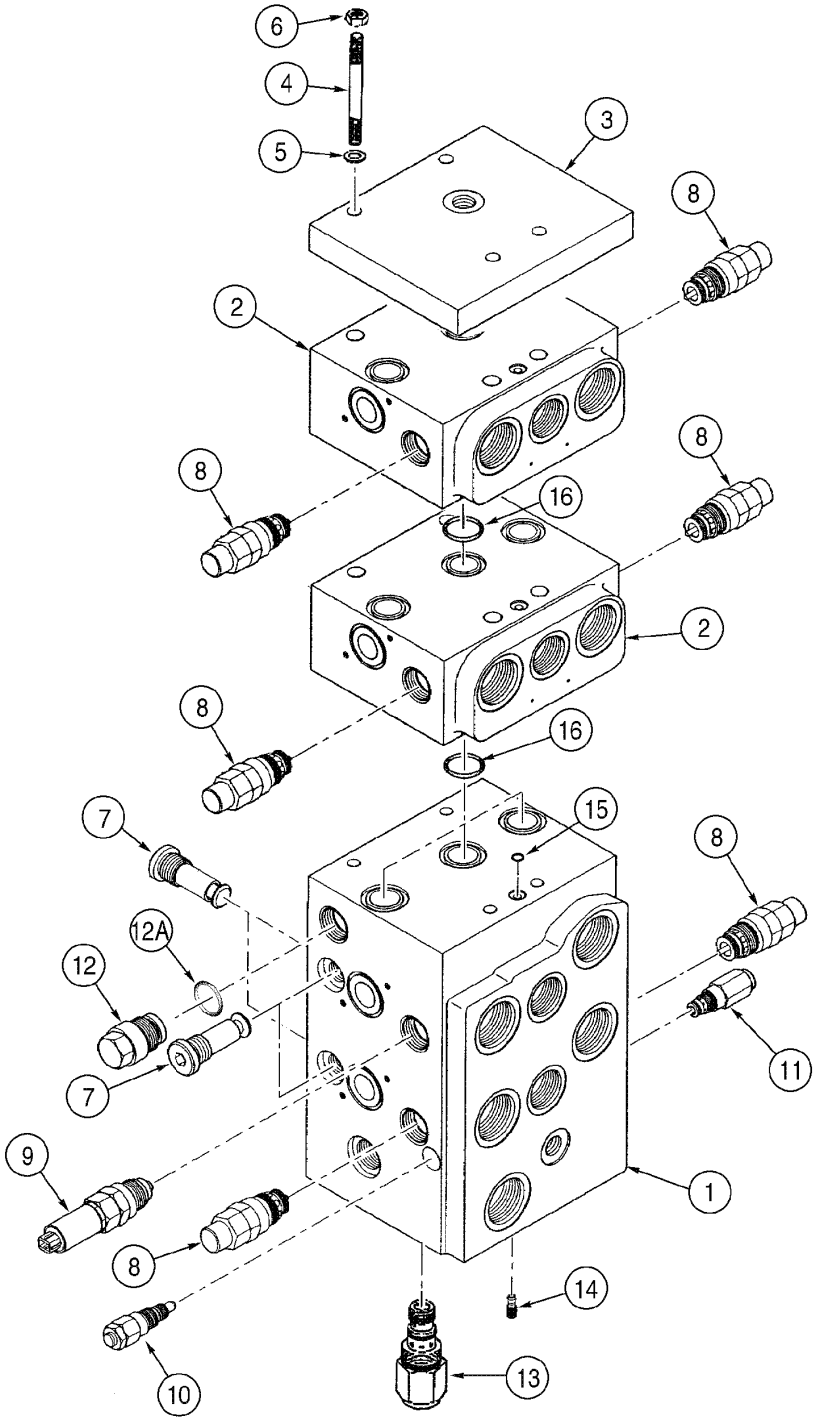

HYDRAULICS - LOADER CONTROL VALVE - Z BAR 4 SPOOLS
HYDRAULICS - LOADER CONTROL VALVE - Z BAR 4 SPOOLS
HYDRAULICS - LOADER CONTROL VALVE - Z BAR 4 SPOOLS
HYDRAULICS - LOADER CONTROL VALVE - Z BAR 4 SPOOLS

R	N	P.N.	MOD	Q	Denominação Bezeichnung	Denominacion Descrizione	Description Beskrivelse	Description Denominação	L.C.
		8604778		1	JOGO, seal PACKUNG	JEUGO KIT	KIT KIT	POCHETTE JOGO	4830
15		**NSS**		8	NÃO FORNECIDO SEPARADAMENTE, O-RING NO SE REPARA SEPARA KEIN ERSATZTEIL	NON FORNITO SEPARAT	NOT SERVICED SEPARA NOT SERVICED SEPARA	NON FOURNI SEPAREMI NOT SERVICED SEPARA	064N
16		**NSS**		3	NÃO FORNECIDO SEPARADAMENTE, O-RING NO SE REPARA SEPARA KEIN ERSATZTEIL	NON FORNITO SEPARAT	NOT SERVICED SEPARA NOT SERVICED SEPARA	NON FOURNI SEPAREMI NOT SERVICED SEPARA	064N
		8604937		1	JOGO DE JUNTAS DICHTUNGSSATZ	SERIE DE JUNTAS SERIE GUARNIZIONI	KIT, SEALS PAKNINGSSAET	POCHETTE DE JOINTS CONJUNTO DE JUNTAS	630S

08-42	01	p1	06/09

VÁLVULA DE CONTROLE DA CARREGADEIRA - XT 4 CARRETÉIS
HIDRAULICO - VÁLVULA DE CONTROL DE LA CARGADORA - XT 4 CARRETES
HYDRAULICS - LOADER CONTROL VALVE - XT 4 SPOOLS
HYDRAULICS - LOADER CONTROL VALVE - XT 4 SPOOLS

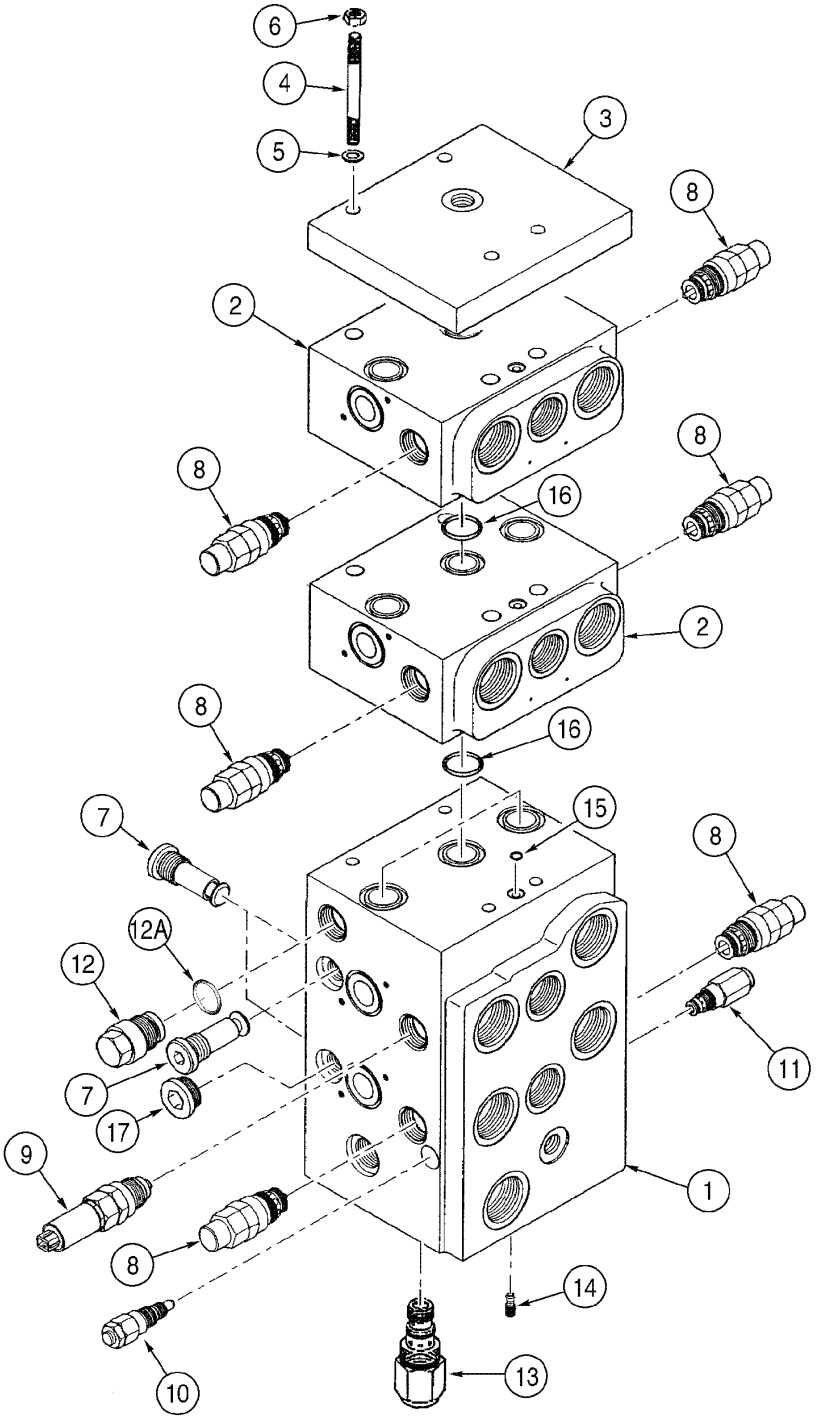

HYDRAULICS - LOADER CONTROL VALVE - XT 4 SPOOLS
HYDRAULICS - LOADER CONTROL VALVE - XT 4 SPOOLS
HYDRAULICS - LOADER CONTROL VALVE - XT 4 SPOOLS
HYDRAULICS - LOADER CONTROL VALVE - XT 4 SPOOLS

R	N	P.N.	MOD	Q	Denominação Bezeichnung	Denominacion Descrizione	Description Beskrivelse	Description Denominação	L.C.
	1	**87411114**		1	DISTRIBUIDOR, 4 spool, Includes items 1 - 17				
						VALVULA DISTRIBUIDOF	VALVE, CONTROL	DISTRIBUTEUR	083D
					REGELVENTIL	DISTRIBUTORE	STYREVENTIL	VALVULA DE CONTROLE	
1		**NSS**		1	NÃO FORNECIDO SEPARADAMENTE, HOUSING				
						NO SE REPARA SEPARA	NOT SERVICED SEPARA	NON FOURNI SEPAREM	064N
					KEIN ERSATZTEIL	NON FORNITO SEPARAT	NOT SERVICED SEPARA	NOT SERVICED SEPARA	
2	2	**8604565**		2	BLOCO, spool Assy	BLOQUE MOTOR	BLOCK	BLOC	074B
					KLOTZ	BLOCCHETTO	STOPKLODS	BLOCO	
3		**8604564**		1	PLACA, valve M6, Includes items 4 - 17				
						PLACA	PLATE	PLAQUE	105P
					BLECH, PLATTE	PIASTRA	PLADE	CHAPA	
4		**8604585**		4	PARAFUSO	TORNILLO	BOLT	BOULON	0810
					SCHAUBENBOLZEN	BULLONE	SKRUE	PARAFUSO	
5		**892-11008**		4	ARRUELA-TRAVA, M8	ARANDELA DE FRENO	WASHER, LOCK	RONDELLE FREIN	132R
					SICHERUNGSSCHEIBE	ROSETTA DI SICUREZZA	LAASESKIVE	ANILHA DE FIXACAO	
6		**829-1408**		4	PORCA, M8, Cl 10	TUERCA	NUT	ECROU	010D
					MUTTER	DADO	MØTRIK	PORCA	
7		**8604758**		4	VALVULA CHECAGEM	VALVULA ANTIRRETORN	VALVE, CHECK	SOUPAPE ANTI RETOUR	P140
					RUECKSCHLAGVENTIL	VALVOLA, DI RITEGNO	VALVE, CHECK	VALVULA CHECAGEM	
8		**8604763**		6	VALVULA, anticavitation	VALVULA	VALVE	VALVE	P468
					VENTIL	VALVOLA	VALVE	VALVULA	
8		**8604787**		1	JOGO, seal	JEUGO	KIT	POCHETTE	4830
					PACKUNG	KIT	KIT	JOGO	
9		**8604766**		1	VALVULA, anticavitation	VALVULA	VALVE	VALVE	P468
					VENTIL	VALVOLA	VALVE	VALVULA	
9		**8604790**		1	JOGO, seal	JEUGO	KIT	POCHETTE	4830
					PACKUNG	KIT	KIT	JOGO	
10		**8604769**		2	VALVULA, pressure relief	VALVULA	VALVE	VALVE	P468
					VENTIL	VALVOLA	VALVE	VALVULA	
10		**8604793**		1	JOGO, seal	JEUGO	KIT	POCHETTE	4830
					PACKUNG	KIT	KIT	JOGO	
11		**8604772**		1	VALVULA, flow limiting	VALVULA	VALVE	VALVE	P468
					VENTIL	VALVOLA	VALVE	VALVULA	
11		**8604796**		1	JOGO, seal	JEUGO	KIT	POCHETTE	4830
					PACKUNG	KIT	KIT	JOGO	
12		**8604572**		1	INSERTO, pilot pressure	INTRODUCTOR	INSERT	INSERT	055I
					EINSATZ	INSERTO	INDSATS	POSTICO	
12		**238-6119**		1	ANEL "O", -119, 90 Duro, .924" ID x .103" Thk				
						JUNTA HERMETICA	O-RING	JOINT THORIQUE	055A
					DICHTRING	ANELLO TOROIDALE	O-RING	O-RING	
13		**8604775**		1	VALVULA, flow limiting	VALVULA	VALVE	VALVE	P468
					VENTIL	VALVOLA	VALVE	VALVULA	
13		**8604799**		1	JOGO, seal	JEUGO	KIT	POCHETTE	4830
					PACKUNG	KIT	KIT	JOGO	
14		**8604574**		1	VALVULA	VÁLVULA DE PASO	POPPET, VALVE	CLAPET	P048
					VENTILKEGEL	VALVOLA A FUNGO	DOKVENTIL	VALVULA	

(1) Inclui itens da página 8-44/46
(2) Inclui itens da página 8-46

08-42	01	p2	06/09

VÁLVULA DE CONTROLE DA CARREGADEIRA - XT 4 CARRETÉIS
HIDRAULICO - VÁLVULA DE CONTROL DE LA CARGADORA - XT 4 CARRETES
HYDRAULICS - LOADER CONTROL VALVE - XT 4 SPOOLS
HYDRAULICS - LOADER CONTROL VALVE - XT 4 SPOOLS

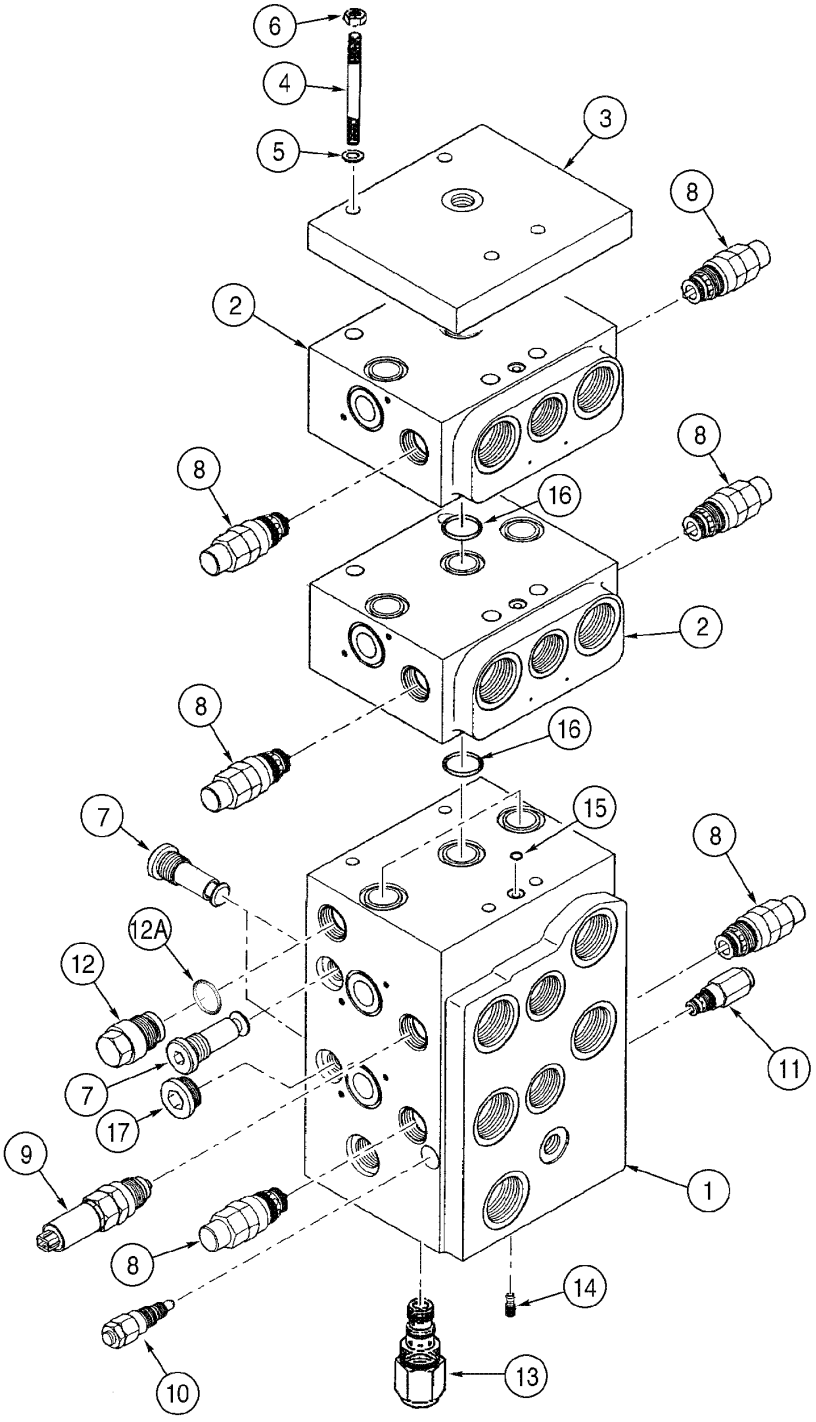

HYDRAULICS - LOADER CONTROL VALVE - XT 4 SPOOLS
HYDRAULICS - LOADER CONTROL VALVE - XT 4 SPOOLS
HYDRAULICS - LOADER CONTROL VALVE - XT 4 SPOOLS
HYDRAULICS - LOADER CONTROL VALVE - XT 4 SPOOLS

R	N	P.N.	MOD	Q	Denominação Bezeichnung	Denominacion Descrizione	Description Beskrivelse	Description Denominação	L.C.
		8604778		1	JOGO, seal PACKUNG	JEUGO KIT	KIT KIT	POCHETTE JOGO	4830
15		**NSS**		8	NÃO FORNECIDO SEPARADAMENTE, O-RING NO SE REPARA SEPARA KEIN ERSATZTEIL	NON FORNITO SEPARAT	NOT SERVICED SEPARA NOT SERVICED SEPARA	NON FOURNI SEPAREMI NOT SERVICED SEPARA	064N
16		**NSS**		3	NÃO FORNECIDO SEPARADAMENTE, O-RING NO SE REPARA SEPARA KEIN ERSATZTEIL	NON FORNITO SEPARAT	NOT SERVICED SEPARA NOT SERVICED SEPARA	NON FOURNI SEPAREMI NOT SERVICED SEPARA	064N
17		**8605270**		1	BUJÃO STOPFEN	TAPÓN TAPPO	PLUG PROP	BOUCHON BUJÃO	050T

08-44	01	p1	06/09

VÁLVULA DE CONTROLE DA CARREGADEIRA - CARRETÉIS
HIDRAULICO - VÁLVULA DE CONTROL DE LA CARGADORA - CARRETES
HYDRAULICS - LOADER CONTROL VALVE - SPOOLS
HYDRAULICS - LOADER CONTROL VALVE - SPOOLS

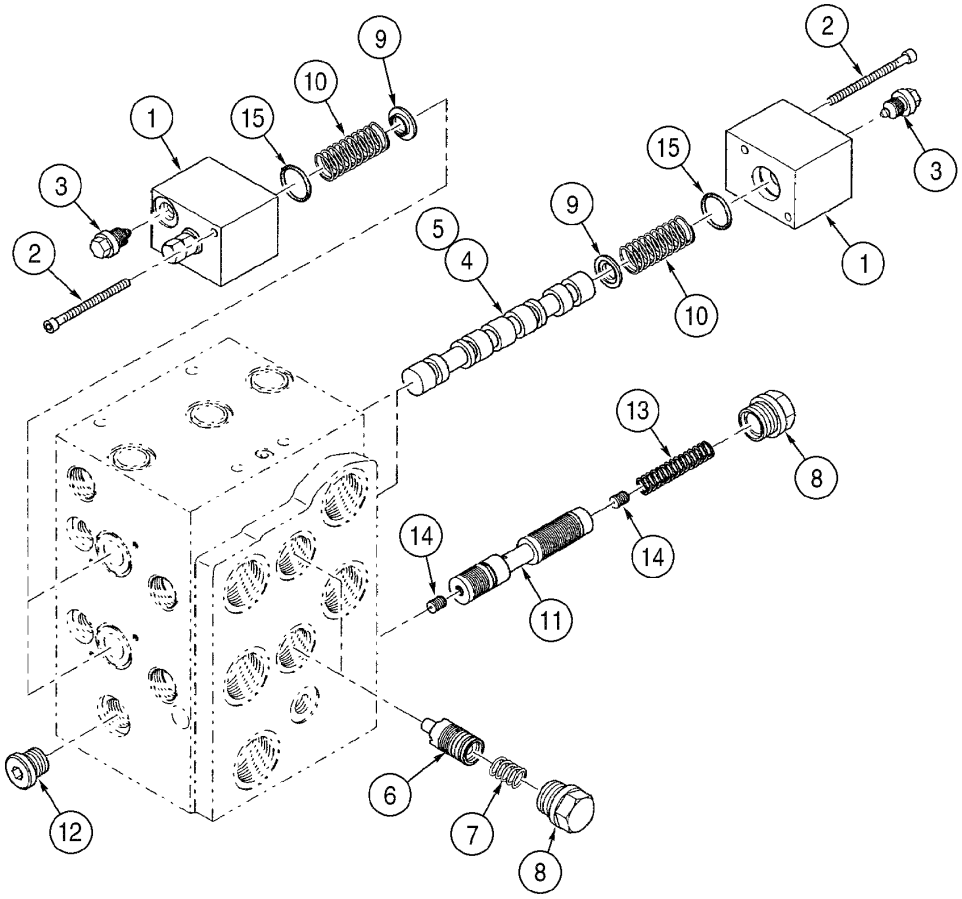

HYDRAULICS - LOADER CONTROL VALVE - SPOOLS
HYDRAULICS - LOADER CONTROL VALVE - SPOOLS
HYDRAULICS - LOADER CONTROL VALVE - SPOOLS
HYDRAULICS - LOADER CONTROL VALVE - SPOOLS

R	N	P.N.	MOD	Q	Denominação Bezeichnung	Denominacion Descrizione	Description Beskrivelse	Description Denominação	L.C.
1		8604576		4	TAMPA ABDECKUNG	TAPADERA COPERCHIO	COVER DÆKSEL	COUVERCLE COBERTA	265C
		8605576		1	TAMPA ABDECKUNG	TAPADERA COPERCHIO	COVER DÆKSEL	COUVERCLE COBERTA	265C
		8605577		1	TAMPA ABDECKUNG	TAPADERA COPERCHIO	COVER DÆKSEL	COUVERCLE COBERTA	265C
2		NSS		8	NÃO FORNECIDO SEPARADAMENTE, BOLT M5x55 KEIN ERSATZTEIL	NO SE REPARA SEPARA NON FORNITO SEPARAT	NOT SERVICED SEPARA NOT SERVICED SEPARA	NON FOURNI SEPAREMI NOT SERVICED SEPARA	064N
3		8604781		4	VALVULA, throttle check VENTIL	VALVULA VALVOLA	VALVE VALVE	VALVE VALVULA	P468
4		NSS		1	NÃO FORNECIDO SEPARADAMENTE, SPOOL KEIN ERSATZTEIL	NO SE REPARA SEPARA NON FORNITO SEPARAT	NOT SERVICED SEPARA NOT SERVICED SEPARA	NON FOURNI SEPAREMI NOT SERVICED SEPARA	064N
5		NSS		1	NÃO FORNECIDO SEPARADAMENTE, SPOOL KEIN ERSATZTEIL	NO SE REPARA SEPARA NON FORNITO SEPARAT	NOT SERVICED SEPARA NOT SERVICED SEPARA	NON FOURNI SEPAREMI NOT SERVICED SEPARA	064N
6		8604579		2	PISTÃO KOLBEN	EMBOLO STANTUFFO	PISTON STEMPEL	PISTON PISTAO	235S
7		8604580		2	MOLA FEDER	RESORTE MOLLA	SPRING FJEDER	RESSORT MOLA	100M
8		8604581		3	PARAFUSO SCHRAUBE	TORNILLO VITE	SCREW SKRUE	VIS PARAFUSO	040V
9		8604582		4	PRENDEDOR HALTEVORRICHTUNG	RETENEDOR RITEGNO	RETAINER HOLDER	RETENEUR RETENTOR	7125
10		8604583		4	MOLA FEDER	RESORTE MOLLA	SPRING FJEDER	RESSORT MOLA	100M
11		8604584		1	PISTÃO KOLBEN	EMBOLO STANTUFFO	PISTON STEMPEL	PISTON PISTAO	235S
12		8604271		1	BUJÃO STOPFEN	TAPÓN TAPPO	PLUG PROP	BOUCHON BUJÃO	050T
13		8604586		1	MOLA FEDER	RESORTE MOLLA	SPRING FJEDER	RESSORT MOLA	100M
14		8604587		2	JATO DÜSE	BOQUILLA UGELLO	JET JET	GICLEUR JATO	4740
		8604778		1	JOGO, seal, Includes item 15 PACKUNG	JEUGO KIT	KIT KIT	POCHETTE JOGO	4830
15		NSS		4	NÃO FORNECIDO SEPARADAMENTE, O-RING KEIN ERSATZTEIL	NO SE REPARA SEPARA NON FORNITO SEPARAT	NOT SERVICED SEPARA NOT SERVICED SEPARA	NON FOURNI SEPAREMI NOT SERVICED SEPARA	064N
16	1	8604597		1	JATO DÜSE	BOQUILLA UGELLO	JET JET	GICLEUR JATO	4740

(1) Não ilustrada

08-46	01	p1	06/09

VÁLVULA DE CONTROLE DA CARREGADEIRA - 3 E 4 CARRETÉIS
HIDRAULICO - VÁLVULA DE CONTROL DE LA CARGADORA - 3 Y 4 CARRETES
HYDRAULICS - LOADER CONTROL VALVE - 3 and 4 SPOOLS
HYDRAULICS - LOADER CONTROL VALVE - 3 and 4 SPOOLS

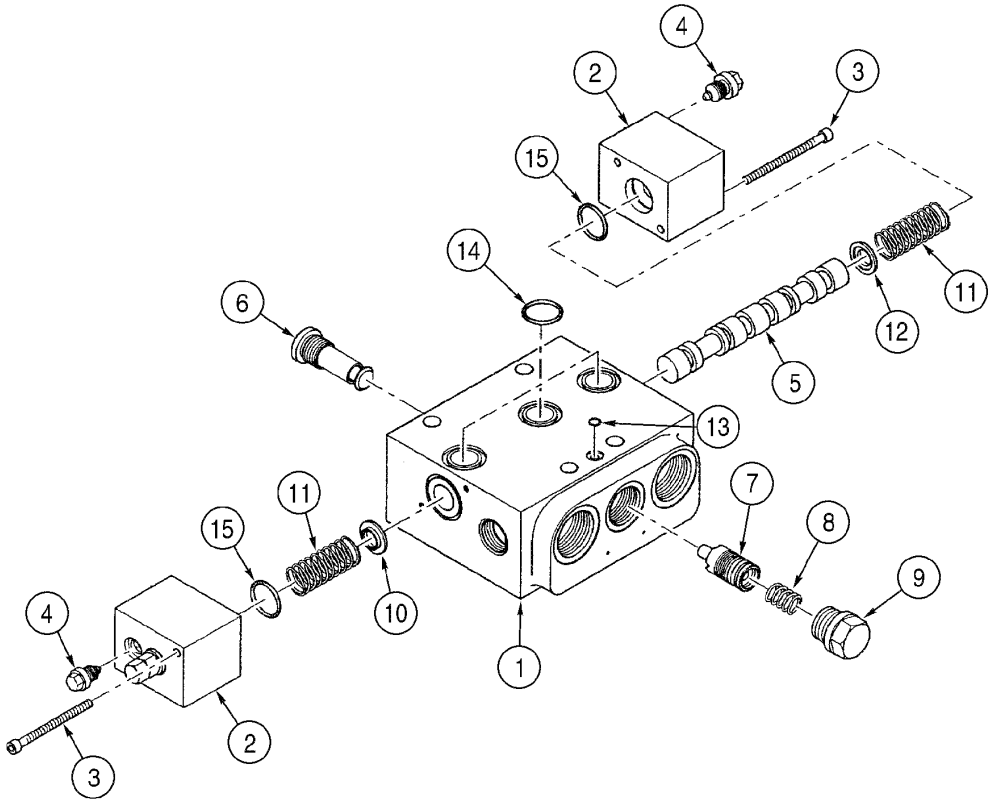

HYDRAULICS - LOADER CONTROL VALVE - 3 and 4 SPOOLS
HYDRAULICS - LOADER CONTROL VALVE - 3 and 4 SPOOLS
HYDRAULICS - LOADER CONTROL VALVE - 3 and 4 SPOOLS
HYDRAULICS - LOADER CONTROL VALVE - 3 and 4 SPOOLS

R	N	P.N.	MOD	Q	Denominação Bezeichnung	Denominacion Descrizione	Description Beskrivelse	Description Denominação	L.C.
		8604565		1	BLOCO, spool Assy, Includes items 1 - 15				
						BLOQUE MOTOR	BLOCK	BLOC	074B
					KLOTZ	BLOCCHETTO	STOPKLODS	BLOCO	
1		**NSS**		1	NÃO FORNECIDO SEPARADAMENTE, HOUSING				
						NO SE REPARA SEPARA	NOT SERVICED SEPARA	NON FOURNI SEPAREMI	064N
					KEIN ERSATZTEIL	NON FORNITO SEPARAT	NOT SERVICED SEPARA	NOT SERVICED SEPARA	
2		**8604576**		1	TAMPA	TAPADERA	COVER	COUVERCLE	265C
					ABDECKUNG	COPERCHIO	DÆKSEL	COBERTA	
3		**NSS**		1	NÃO FORNECIDO SEPARADAMENTE, BOLT M5x55				
						NO SE REPARA SEPARA	NOT SERVICED SEPARA	NON FOURNI SEPAREMI	064N
					KEIN ERSATZTEIL	NON FORNITO SEPARAT	NOT SERVICED SEPARA	NOT SERVICED SEPARA	
4		**8604781**		1	VALVULA, throttle check	VALVULA	VALVE	VALVE	P468
					VENTIL	VALVOLA	VALVE	VALVULA	
5		**NSS**		1	NÃO FORNECIDO SEPARADAMENTE, SPOOL				
						NO SE REPARA SEPARA	NOT SERVICED SEPARA	NON FOURNI SEPAREMI	064N
					KEIN ERSATZTEIL	NON FORNITO SEPARAT	NOT SERVICED SEPARA	NOT SERVICED SEPARA	
6		**8604758**		1	VALVULA CHECAGEM	VALVULA ANTIRRETORN	VALVE, CHECK	SOUPAPE ANTI RETOUR	P140
					RUECKSCHLAGVENTIL	VALVOLA, DI RITEGNO	VALVE, CHECK	VALVULA CHECAGEM	
7		**8604579**		1	PISTÃO	EMBOLO	PISTON	PISTON	235S
					KOLBEN	STANTUFFO	STEMPEL	PISTAO	
8		**8604580**		1	MOLA	RESORTE	SPRING	RESSORT	100M
					FEDER	MOLLA	FJEDER	MOLA	
9		**8604581**		1	PARAFUSO	TORNILLO	SCREW	VIS	040V
					SCHRAUBE	VITE	SKRUE	PARAFUSO	
10		**8604582**		1	PRENDEDOR	RETENEDOR	RETAINER	RETENEUR	7125
					HALTEVORRICHTUNG	RITEGNO	HOLDER	RETENTOR	
11		**8604583**		1	MOLA	RESORTE	SPRING	RESSORT	100M
					FEDER	MOLLA	FJEDER	MOLA	
12		**8604577**		1	PRENDEDOR	RETENEDOR	RETAINER	RETENEUR	109R
					HALTEPLATTE	RITEGNO	HOLDER	RETENTOR	
		8604784		1	JOGO, seal, Includes items 13, 14, 15				
						JEUGO	KIT	POCHETTE	4830
					PACKUNG	KIT	KIT	JOGO	
13		**NSS**		8	NÃO FORNECIDO SEPARADAMENTE, O-RING				
						NO SE REPARA SEPARA	NOT SERVICED SEPARA	NON FOURNI SEPAREMI	064N
					KEIN ERSATZTEIL	NON FORNITO SEPARAT	NOT SERVICED SEPARA	NOT SERVICED SEPARA	
14		**NSS**		3	NÃO FORNECIDO SEPARADAMENTE, O-RING				
						NO SE REPARA SEPARA	NOT SERVICED SEPARA	NON FOURNI SEPAREMI	064N
					KEIN ERSATZTEIL	NON FORNITO SEPARAT	NOT SERVICED SEPARA	NOT SERVICED SEPARA	
15		**NSS**		2	NÃO FORNECIDO SEPARADAMENTE, O-RING				
						NO SE REPARA SEPARA	NOT SERVICED SEPARA	NON FOURNI SEPAREMI	064N
					KEIN ERSATZTEIL	NON FORNITO SEPARAT	NOT SERVICED SEPARA	NOT SERVICED SEPARA	

08-48	01	p1	11/07

VÁLVULA DE CONTROLE DA CARREGADEIRA - MONTAGEM 2 CARRETÉIS
HIDRAULICO - VÁLVULA DE CONTROL DE LA CARGADORA - MONTAJE 2 CARRETES
HYDRAULICS - LOADER CONTROL VALVE - MOUNTING 2 SPOOLS
HYDRAULICS - LOADER CONTROL VALVE - MOUNTING 2 SPOOLS

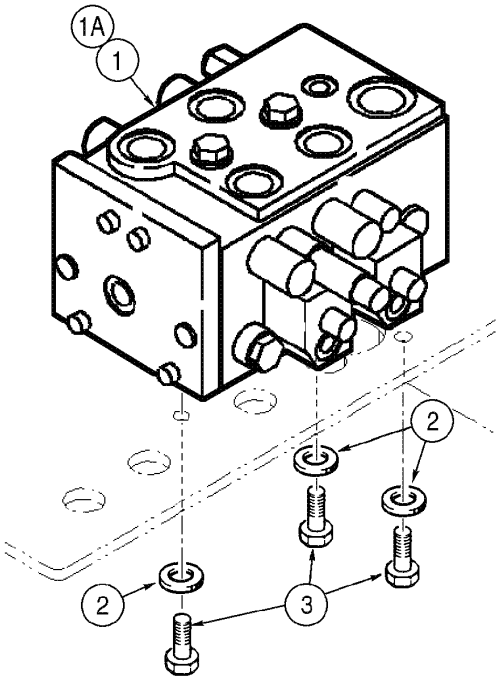

HYDRAULICS - LOADER CONTROL VALVE - MOUNTING 2 SPOOLS
HYDRAULICS - LOADER CONTROL VALVE - MOUNTING 2 SPOOLS
HYDRAULICS - LOADER CONTROL VALVE - MOUNTING 2 SPOOLS
HYDRAULICS - LOADER CONTROL VALVE - MOUNTING 2 SPOOLS

R	N	P.N.	MOD	Q	Denominação Bezeichnung	Denominacion Descrizione	Description Beskrivelse	Description Denominação	L.C.
1		87411109		1	DISTRIBUIDOR, 2 spool Z-Bar (P.8-32)				
						VALVULA DISTRIBUIDOF	VALVE, CONTROL	DISTRIBUTEUR	083D
					REGELVENTIL	DISTRIBUTORE	STYREVENTIL	VALVULA DE CONTROLE	
1		87411112		1	DISTRIBUIDOR, 2 spool XT (P.8-34)				
						VALVULA DISTRIBUIDOF	VALVE, CONTROL	DISTRIBUTEUR	083D
					REGELVENTIL	DISTRIBUTORE	STYREVENTIL	VALVULA DE CONTROLE	
2		895-11010		3	ARRUELA PLANA, M10 x 20 x 2				
						ARANDELA	WASHER	RONDELLE	131R
					UNTERLEGSCHEIBE	ROSETTA PIANA	FLADSKIVE	ANILHA	
3		627-10025		3	PARAFUSO, Hex, M10 x 25, 10.9, Full Thd				
						TORNILLO	BOLT	BOULON	140B
					SCHRAUBE	BULLONE	SKRUE	PARAFUSO	

08-50	01	p1	11/07

VÁLVULA DE CONTROLE DA CARREGADEIRA - MONTAGEM 3 CARRETÉIS
HIDRAULICO - VÁLVULA DE CONTROL DE LA CARGADORA - MONTAJE 3 CARRETES
HYDRAULICS - LOADER CONTROL VALVE - MOUNTING 3 SPOOLS
HYDRAULICS - LOADER CONTROL VALVE - MOUNTING 3 SPOOLS

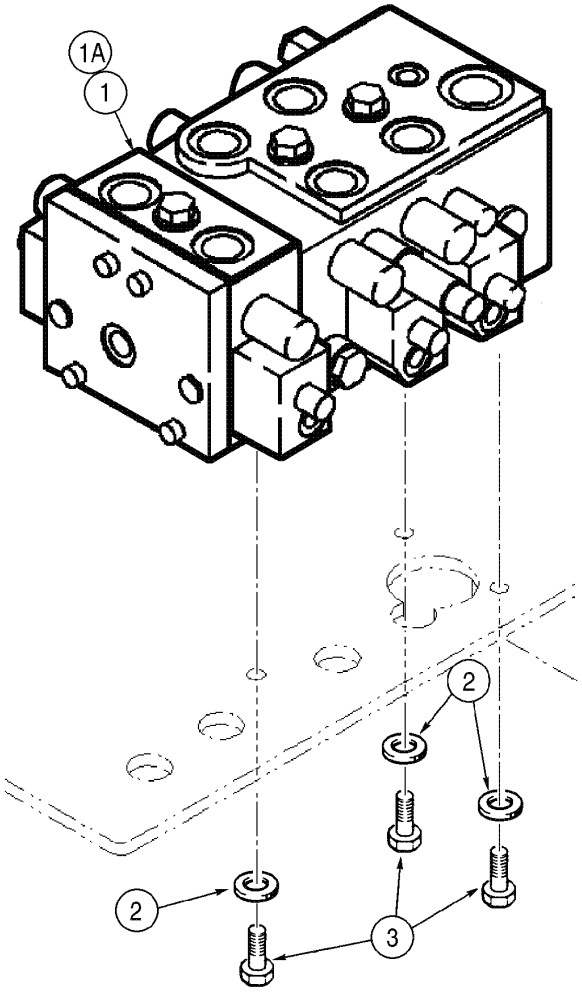

HYDRAULICS - LOADER CONTROL VALVE - MOUNTING 3 SPOOLS
HYDRAULICS - LOADER CONTROL VALVE - MOUNTING 3 SPOOLS
HYDRAULICS - LOADER CONTROL VALVE - MOUNTING 3 SPOOLS
HYDRAULICS - LOADER CONTROL VALVE - MOUNTING 3 SPOOLS

R	N	P.N.	MOD	Q	Denominação Bezeichnung	Denominacion Descrizione	Description Beskrivelse	Description Denominação	L.C.
1		87411110		1	DISTRIBUIDOR, 3 spool Z-Bar (P.8-36)				
						VALVULA DISTRIBUIDOF	VALVE, CONTROL	DISTRIBUTEUR	083D
					REGELVENTIL	DISTRIBUTORE	STYREVENTIL	VALVULA DE CONTROLE	
1		87411113		1	DISTRIBUIDOR, 3 spool XT (P.8-38)				
						VALVULA DISTRIBUIDOF	VALVE, CONTROL	DISTRIBUTEUR	083D
					REGELVENTIL	DISTRIBUTORE	STYREVENTIL	VALVULA DE CONTROLE	
2		895-11010		3	ARRUELA PLANA, M10 x 20 x 2				
						ARANDELA	WASHER	RONDELLE	131R
					UNTERLEGSCHEIBE	ROSETTA PIANA	FLADSKIVE	ANILHA	
3		627-10025		3	PARAFUSO, Hex, M10 x 25, 10.9, Full Thd				
						TORNILLO	BOLT	BOULON	140B
					SCHRAUBE	BULLONE	SKRUE	PARAFUSO	

08-52	01	p1	06/09

VÁLVULA DE CONTROLE DA CARREGADEIRA - MONTAGEM 4 CARRETÉIS
HIDRAULICO - VÁLVULA DE CONTROL DE LA CARGADORA - MONTAJE 4 CARRETES
HYDRAULICS - LOADER CONTROL VALVE - MOUNTING 4 SPOOLS
HYDRAULICS - LOADER CONTROL VALVE - MOUNTING 4 SPOOLS

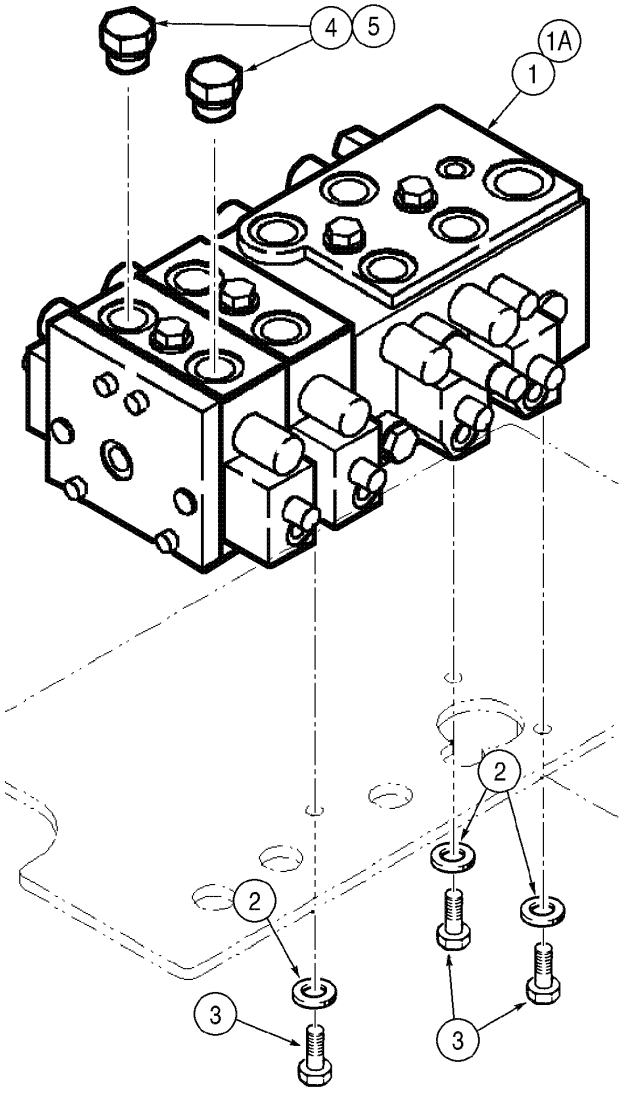

HYDRAULICS - LOADER CONTROL VALVE - MOUNTING 4 SPOOLS
HYDRAULICS - LOADER CONTROL VALVE - MOUNTING 4 SPOOLS
HYDRAULICS - LOADER CONTROL VALVE - MOUNTING 4 SPOOLS
HYDRAULICS - LOADER CONTROL VALVE - MOUNTING 4 SPOOLS

R	N	P.N.	MOD	Q	Denominação Bezeichnung	Denominacion Descrizione	Description Beskrivelse	Description Denominação	L.C.
1		87411111		1	DISTRIBUIDOR, 4 spool Z-Bar (P.8-40)				
						VALVULA DISTRIBUIDOF	VALVE, CONTROL	DISTRIBUTEUR	083D
					REGELVENTIL	DISTRIBUTORE	STYREVENTIL	VALVULA DE CONTROLE	
1		87411114		1	DISTRIBUIDOR, 4 spool XT (P.8-42)				
						VALVULA DISTRIBUIDOF	VALVE, CONTROL	DISTRIBUTEUR	083D
					REGELVENTIL	DISTRIBUTORE	STYREVENTIL	VALVULA DE CONTROLE	
2		895-11010		3	ARRUELA PLANA, M10 x 20 x 2				
						ARANDELA	WASHER	RONDELLE	131R
					UNTERLEGSCHEIBE	ROSETTA PIANA	FLADSKIVE	ANILHA	
3		627-10025		3	PARAFUSO, Hex, M10 x 25, 10.9, Full Thd				
						TORNILLO	BOLT	BOULON	140B
					SCHRAUBE	BULLONE	SKRUE	PARAFUSO	
4		220068A1		2	BUJÃO, M27 x 2, ORB, Z BAR, Includes item 5				
						TAPÓN	PLUG	BOUCHON	050T
					STOPFEN	TAPPO	PROP	BUJÃO	
5		637-64236		1	ANEL "O", CI 6, 23.6MM ID x 2.9 Thk				
						JUNTA HERMETICA	O-RING	JOINT THORIQUE	055A
					DICHTRING	ANELLO TOROIDALE	O-RING	O-RING	

08-54	01	p1	06/09

CONJ. DA VÁLVULA DE CONTROLE DA CARREGADEIRA 2 CARRETÉIS
HIDRAULICO - CONJ. DE LA VÁLVULA DE CONTROL DE LA CARGADORA 2 CARRETES
HYDRAULICS - LOADER 2 SPOOLS CONTROL VALVE ASSEMBLY
HYDRAULICS - LOADER 2 SPOOLS CONTROL VALVE ASSEMBLY

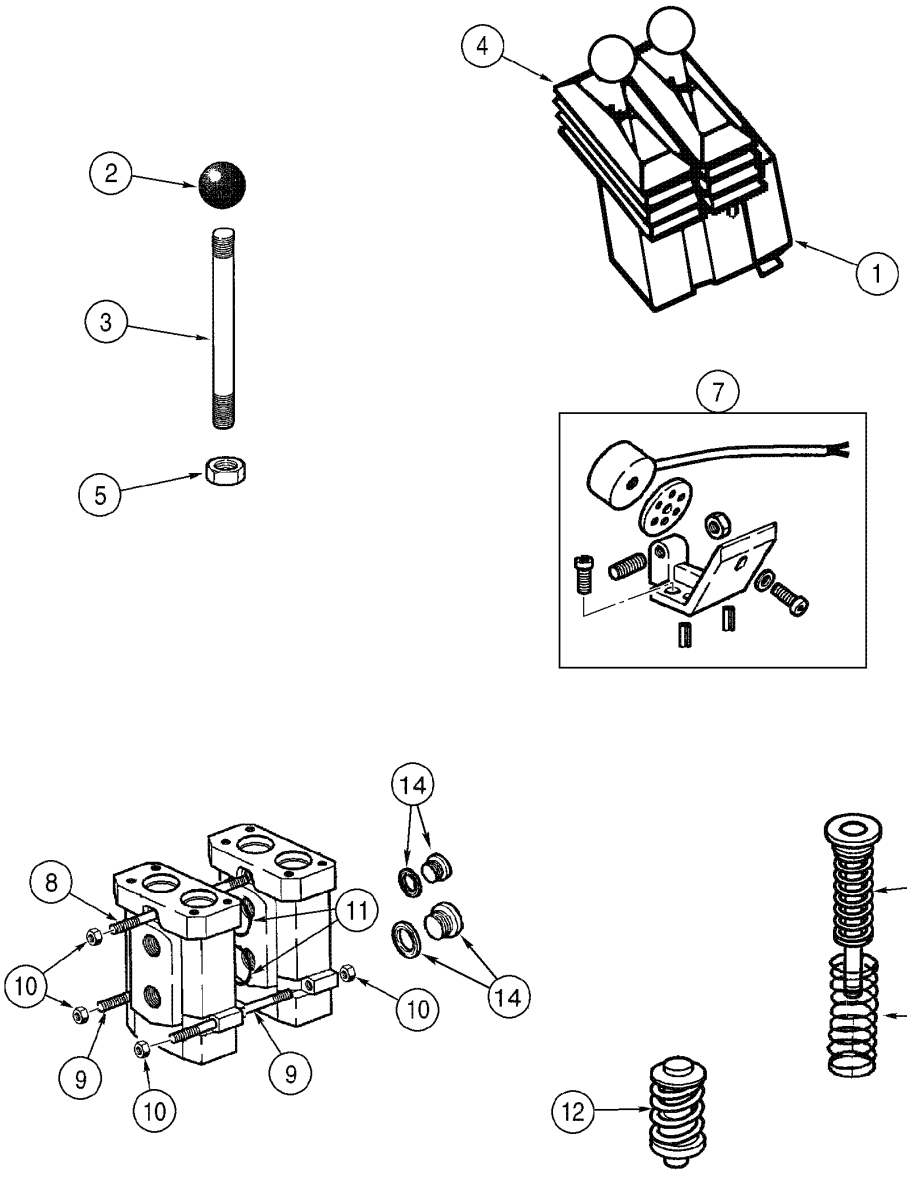

HYDRAULICS - LOADER 2 SPOOLS CONTROL VALVE ASSEMBLY
HYDRAULICS - LOADER 2 SPOOLS CONTROL VALVE ASSEMBLY
HYDRAULICS - LOADER 2 SPOOLS CONTROL VALVE ASSEMBLY
HYDRAULICS - LOADER 2 SPOOLS CONTROL VALVE ASSEMBLY

R	N	P.N.	MOD	Q	Denominação Bezeichnung	Denominacion Descrizione	Description Beskrivelse	Description Denominação	L.C.
1		407868A2		1	DISTRIBUIDOR, 2 levers 2 spool, Includes items 1 - 16				
						VALVULA DISTRIBUIDOF	VALVE, CONTROL	DISTRIBUTEUR HYDRAU	P672
					STEUERGERAET	DISTRIBUTORE	STYREVENTIL	VALVULA DE CONTROLE	
		410879A1		2	JOGO, handle, Includes items 2 - 5				
						JEUGO	KIT	POCHETTE	4830
					PACKUNG	KIT	KIT	JOGO	
2		NSS		1	NÃO FORNECIDO SEPARADAMENTE, KNOB				
						NO SE REPARA SEPARA	NOT SERVICED SEPARA	NON FOURNI SEPAREMI	064N
					KEIN ERSATZTEIL	NON FORNITO SEPARAT	NOT SERVICED SEPARA	NOT SERVICED SEPARA	
3		NSS		1	NÃO FORNECIDO SEPARADAMENTE, LEVER				
						NO SE REPARA SEPARA	NOT SERVICED SEPARA	NON FOURNI SEPAREMI	064N
					KEIN ERSATZTEIL	NON FORNITO SEPARAT	NOT SERVICED SEPARA	NOT SERVICED SEPARA	
4		NSS		1	NÃO FORNECIDO SEPARADAMENTE, BOOT				
						NO SE REPARA SEPARA	NOT SERVICED SEPARA	NON FOURNI SEPAREMI	064N
					KEIN ERSATZTEIL	NON FORNITO SEPARAT	NOT SERVICED SEPARA	NOT SERVICED SEPARA	
5		NSS		1	NÃO FORNECIDO SEPARADAMENTE, NUT				
						NO SE REPARA SEPARA	NOT SERVICED SEPARA	NON FOURNI SEPAREMI	064N
					KEIN ERSATZTEIL	NON FORNITO SEPARAT	NOT SERVICED SEPARA	NOT SERVICED SEPARA	
6	1	410880A1		2	SOLEMOID	SOLENOIDE	SOLENOID	SOLENOIDE	P616
					MAGNETSPULE	SOLENOIDE	MAGNETVENTIL	SOLEMOID	
7		410881A1		2	JOGO, magnet	JEUGO	KIT	POCHETTE	4830
					PACKUNG	KIT	KIT	JOGO	
		410933A1		1	JOGO, rod, Includes items 8, 9, 10				
						JEUGO	KIT	POCHETTE	4830
					PACKUNG	KIT	KIT	JOGO	
8		NSS		1	NÃO FORNECIDO SEPARADAMENTE, ROD				
						NO SE REPARA SEPARA	NOT SERVICED SEPARA	NON FOURNI SEPAREMI	064N
					KEIN ERSATZTEIL	NON FORNITO SEPARAT	NOT SERVICED SEPARA	NOT SERVICED SEPARA	
9		NSS		2	NÃO FORNECIDO SEPARADAMENTE, ROD				
						NO SE REPARA SEPARA	NOT SERVICED SEPARA	NON FOURNI SEPAREMI	064N
					KEIN ERSATZTEIL	NON FORNITO SEPARAT	NOT SERVICED SEPARA	NOT SERVICED SEPARA	
10		NSS		6	NÃO FORNECIDO SEPARADAMENTE, NUT				
						NO SE REPARA SEPARA	NOT SERVICED SEPARA	NON FOURNI SEPAREMI	064N
					KEIN ERSATZTEIL	NON FORNITO SEPARAT	NOT SERVICED SEPARA	NOT SERVICED SEPARA	
11		410885A1		6	ANEL DE VEDAÇÃO	ANILLO DE CIERRE	SEAL	JOINT	7460
					DICHTUNG	ANELLO DI TENUTA	PAKNINGSRING	ANEL DE VEDACAO	
12		410883A1		2	JOGO, pin	JEUGO	KIT	POCHETTE	4830
					PACKUNG	KIT	KIT	JOGO	
13		410884A1		2	MOLA	RESORTE	SPRING	RESSORT	8315
					FEDER	MOLLA	FJEDER	MOLA	
14		86983335		3	BUJÃO MAGNÉTICO	BUJIA MAGNETICA	PLUG, MAGNETIC	BOUCHON FILTRANT MA	054C
					MAGNETSTOPFEN	TAPPO FILTRANTE MAG	MAGNETINDSATS	BUJAO MAGNETICO DE	
15		86983334		1	MOLA	RESORTE	SPRING	RESSORT	100M
					FEDER	MOLLA	FJEDER	MOLA	
16	1	440657A1		1	ESPAÇADOR	ESPACIADOR	SPACER	ENTRETOISE	8090
					DISTANZSTÜCK	DISTANZIALE	AFSTANDSSTYKKE	ESPACADOR	

(1) Não ilustrada

08-56	01	p1	06/09

CONJ. DA VÁLVULA DE CONTROLE DA CARREGADEIRA 3 CARRETÉIS
HIDRAULICO - CONJ. DE LA VÁLVULA DE CONTROL DE LA CARGADORA 3 CARRETES
HYDRAULICS - LOADER 3 SPOOLS CONTROL VALVE ASSEMBLY
HYDRAULICS - LOADER 3 SPOOLS CONTROL VALVE ASSEMBLY

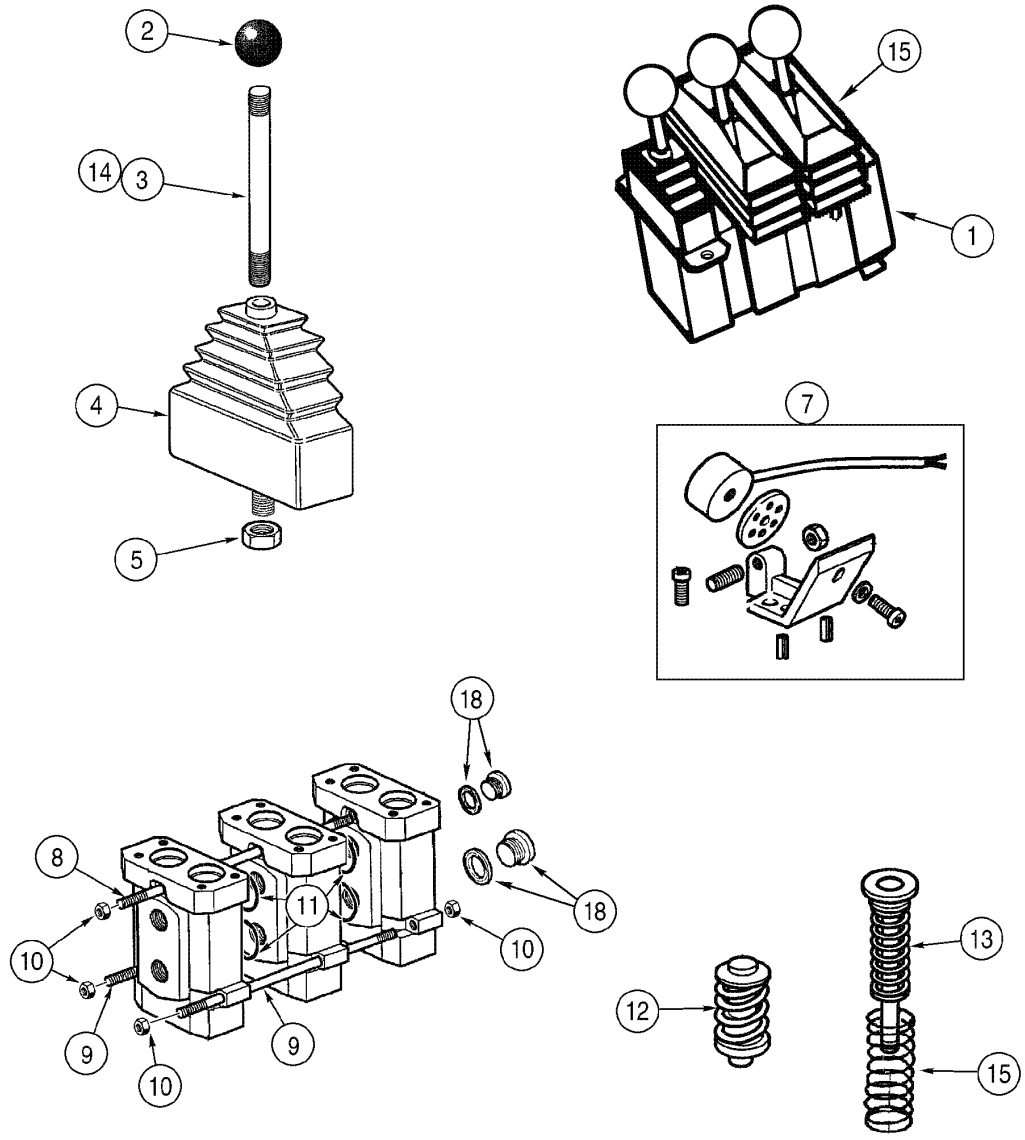

HYDRAULICS - LOADER 3 SPOOLS CONTROL VALVE ASSEMBLY
HYDRAULICS - LOADER 3 SPOOLS CONTROL VALVE ASSEMBLY
HYDRAULICS - LOADER 3 SPOOLS CONTROL VALVE ASSEMBLY
HYDRAULICS - LOADER 3 SPOOLS CONTROL VALVE ASSEMBLY

R	N	P.N.	MOD	Q	Denominação Bezeichnung	Denominacion Descrizione	Description Beskrivelse	Description Denominação	L.C.
1		**407869A2**		1	DISTRIBUIDOR, 3 levers 3 spool, Includes items 1 - 19				
						VALVULA DISTRIBUIDOF	VALVE, CONTROL	DISTRIBUTEUR HYDRAU	P672
					STEUERGERAET	DISTRIBUTORE	STYREVENTIL	VALVULA DE CONTROLE	
		8604594		1	KIT, handle, Includes items 2 - 5				
						EQUIPO	KIT	KIT	305C
					SATZ	CORREDO	UDSTYR	KIT	
2		**NSS**		1	NÃO FORNECIDO SEPARADAMENTE, KNOB				
						NO SE REPARA SEPARA	NOT SERVICED SEPARA	NON FOURNI SEPAREMI	064N
					KEIN ERSATZTEIL	NON FORNITO SEPARAT	NOT SERVICED SEPARA	NOT SERVICED SEPARA	
3		**NSS**		1	NÃO FORNECIDO SEPARADAMENTE, LEVER				
						NO SE REPARA SEPARA	NOT SERVICED SEPARA	NON FOURNI SEPAREMI	064N
					KEIN ERSATZTEIL	NON FORNITO SEPARAT	NOT SERVICED SEPARA	NOT SERVICED SEPARA	
4		**NSS**		1	NÃO FORNECIDO SEPARADAMENTE, BOOT				
						NO SE REPARA SEPARA	NOT SERVICED SEPARA	NON FOURNI SEPAREMI	064N
					KEIN ERSATZTEIL	NON FORNITO SEPARAT	NOT SERVICED SEPARA	NOT SERVICED SEPARA	
5		**NSS**		1	NÃO FORNECIDO SEPARADAMENTE, NUT				
						NO SE REPARA SEPARA	NOT SERVICED SEPARA	NON FOURNI SEPAREMI	064N
					KEIN ERSATZTEIL	NON FORNITO SEPARAT	NOT SERVICED SEPARA	NOT SERVICED SEPARA	
6	1	**8604552**		2	SOLEMOID	SOLENOIDE	SOLENOID	SOLENOIDE	168S
					MAGNETSPULE, MECH.	SOLENOIDE	MAGNETVENTIL	SOLEMOID	
7		**8604553**		2	KIT DE REPARO, magnet	JUEGO DE REPARACION	KIT, REPAIR	COLIS DE RÉPARATION	003K
					REPARATURSATZ	KIT RIPARAZIONE	REPARATIONSSAET	KIT REPARACAO	
		8604554		1	JOGO, rod, Includes items 8, 9, 10				
						JEUGO	KIT	POCHETTE	4830
					PACKUNG	KIT	KIT	JOGO	
8		**NSS**		1	NÃO FORNECIDO SEPARADAMENTE, ROD				
						NO SE REPARA SEPARA	NOT SERVICED SEPARA	NON FOURNI SEPAREMI	064N
					KEIN ERSATZTEIL	NON FORNITO SEPARAT	NOT SERVICED SEPARA	NOT SERVICED SEPARA	
9		**NSS**		2	NÃO FORNECIDO SEPARADAMENTE, ROD				
						NO SE REPARA SEPARA	NOT SERVICED SEPARA	NON FOURNI SEPAREMI	064N
					KEIN ERSATZTEIL	NON FORNITO SEPARAT	NOT SERVICED SEPARA	NOT SERVICED SEPARA	
10		**NSS**		6	NÃO FORNECIDO SEPARADAMENTE, NUT				
						NO SE REPARA SEPARA	NOT SERVICED SEPARA	NON FOURNI SEPAREMI	064N
					KEIN ERSATZTEIL	NON FORNITO SEPARAT	NOT SERVICED SEPARA	NOT SERVICED SEPARA	
11		**8604557**		10	ANEL DE VEDACAO	ANILLO DE CIERRE	SEAL	JOINT	132A
					DICHTUNG	ANELLO DI TENUTA	PAKNINGSRING	ANEL DE VEDACAO	
12		**8604555**		3	KIT, pin	EQUIPO	KIT	KIT	305C
					SATZ	CORREDO	UDSTYR	KIT	
13		**8604556**		3	MOLA	RESORTE	SPRING	RESSORT	100M
					FEDER	MOLLA	FJEDER	MOLA	
		8604551		2	KIT DE REPARO, handle, Includes item 2				
						JUEGO DE REPARACION	KIT, REPAIR	COLIS DE RÉPARATION	003K
					REPARATURSATZ	KIT RIPARAZIONE	REPARATIONSSAET	KIT REPARACAO	
2		**NSS**		1	NÃO FORNECIDO SEPARADAMENTE, KNOB				
						NO SE REPARA SEPARA	NOT SERVICED SEPARA	NON FOURNI SEPAREMI	064N
					KEIN ERSATZTEIL	NON FORNITO SEPARAT	NOT SERVICED SEPARA	NOT SERVICED SEPARA	

(1) Não ilustrada

08-56	01	p2	06/09

CONJ. DA VÁLVULA DE CONTROLE DA CARREGADEIRA 3 CARRETÉIS
HIDRAULICO - CONJ. DE LA VÁLVULA DE CONTROL DE LA CARGADORA 3 CARRETES
HYDRAULICS - LOADER 3 SPOOLS CONTROL VALVE ASSEMBLY
HYDRAULICS - LOADER 3 SPOOLS CONTROL VALVE ASSEMBLY

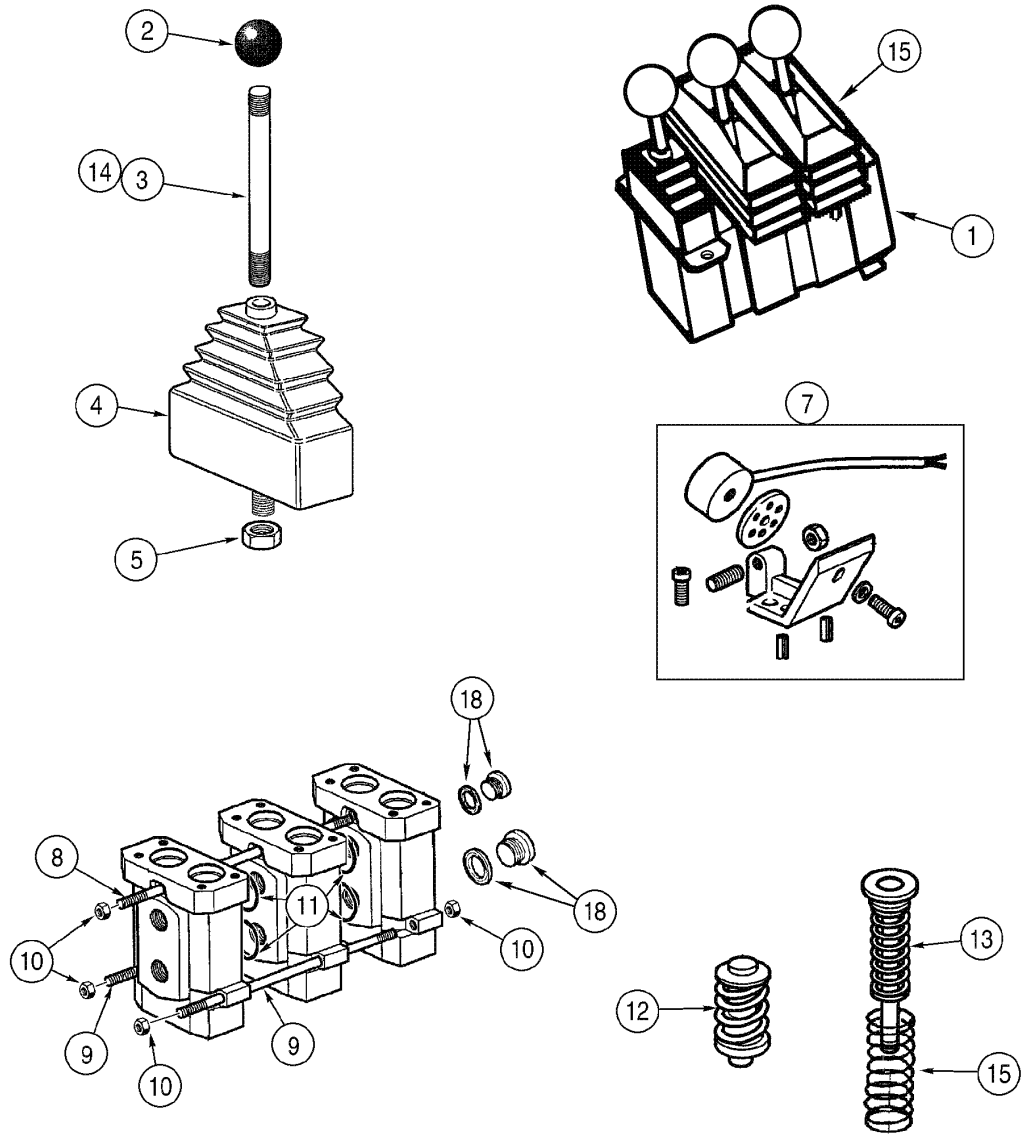

HYDRAULICS - LOADER 3 SPOOLS CONTROL VALVE ASSEMBLY
HYDRAULICS - LOADER 3 SPOOLS CONTROL VALVE ASSEMBLY
HYDRAULICS - LOADER 3 SPOOLS CONTROL VALVE ASSEMBLY
HYDRAULICS - LOADER 3 SPOOLS CONTROL VALVE ASSEMBLY

R	N	P.N.	MOD	Q	Denominação Bezeichnung	Denominacion Descrizione	Description Beskrivelse	Description Denominação	L.C.
14		**NSS**		1	NÃO FORNECIDO SEPARADAMENTE, LEVER				
						NO SE REPARA SEPARA	NOT SERVICED SEPARA	NON FOURNI SEPAREMI	064N
					KEIN ERSATZTEIL	NON FORNITO SEPARAT	NOT SERVICED SEPARA	NOT SERVICED SEPARA	
15		**NSS**		1	NÃO FORNECIDO SEPARADAMENTE, BOOT, Includes item 5				
						NO SE REPARA SEPARA	NOT SERVICED SEPARA	NON FOURNI SEPAREMI	064N
					KEIN ERSATZTEIL	NON FORNITO SEPARAT	NOT SERVICED SEPARA	NOT SERVICED SEPARA	
5		**NSS**		1	NÃO FORNECIDO SEPARADAMENTE, NUT				
						NO SE REPARA SEPARA	NOT SERVICED SEPARA	NON FOURNI SEPAREMI	064N
					KEIN ERSATZTEIL	NON FORNITO SEPARAT	NOT SERVICED SEPARA	NOT SERVICED SEPARA	
16		**8604598**		1	DISTRIBUIDOR	VALVULA DISTRIBUIDOF	VALVE, CONTROL	DISTRIBUTEUR	083D
					REGELVENTIL	DISTRIBUTORE	STYREVENTIL	VALVULA DE CONTROLE	
17		**8604607**		1	MOLA	RESORTE	SPRING	RESSORT	100M
					FEDER	MOLLA	FJEDER	MOLA	
18		**8604608**		3	BUJÃO MAGNÉTICO	BUJIA MAGNETICA	PLUG, MAGNETIC	BOUCHON FILTRANT MA	054C
					MAGNETSTOPFEN	TAPPO FILTRANTE MAG	MAGNETINDSATS	BUJAO MAGNETICO DE	
19	1	**8604599**		1	ESPAÇADOR	SEPARADOR	SPACER	ENTRETOISE	075D
					DISTANZSTÜCK	DISTANZIALE	AFSTANDSSTYKKE	ESPACADOR	

(1) Não ilustrada

08-58	01	p1	06/09

CILINDRO DE LEVANTAMENTO DA CAÇAMBA
HIDRAULICO - CILINDRO DE ELEVACIÓN DE LA CUCHARRA
HYDRAULICS - LOADER LIFT CYLINDER
HYDRAULICS - LOADER LIFT CYLINDER

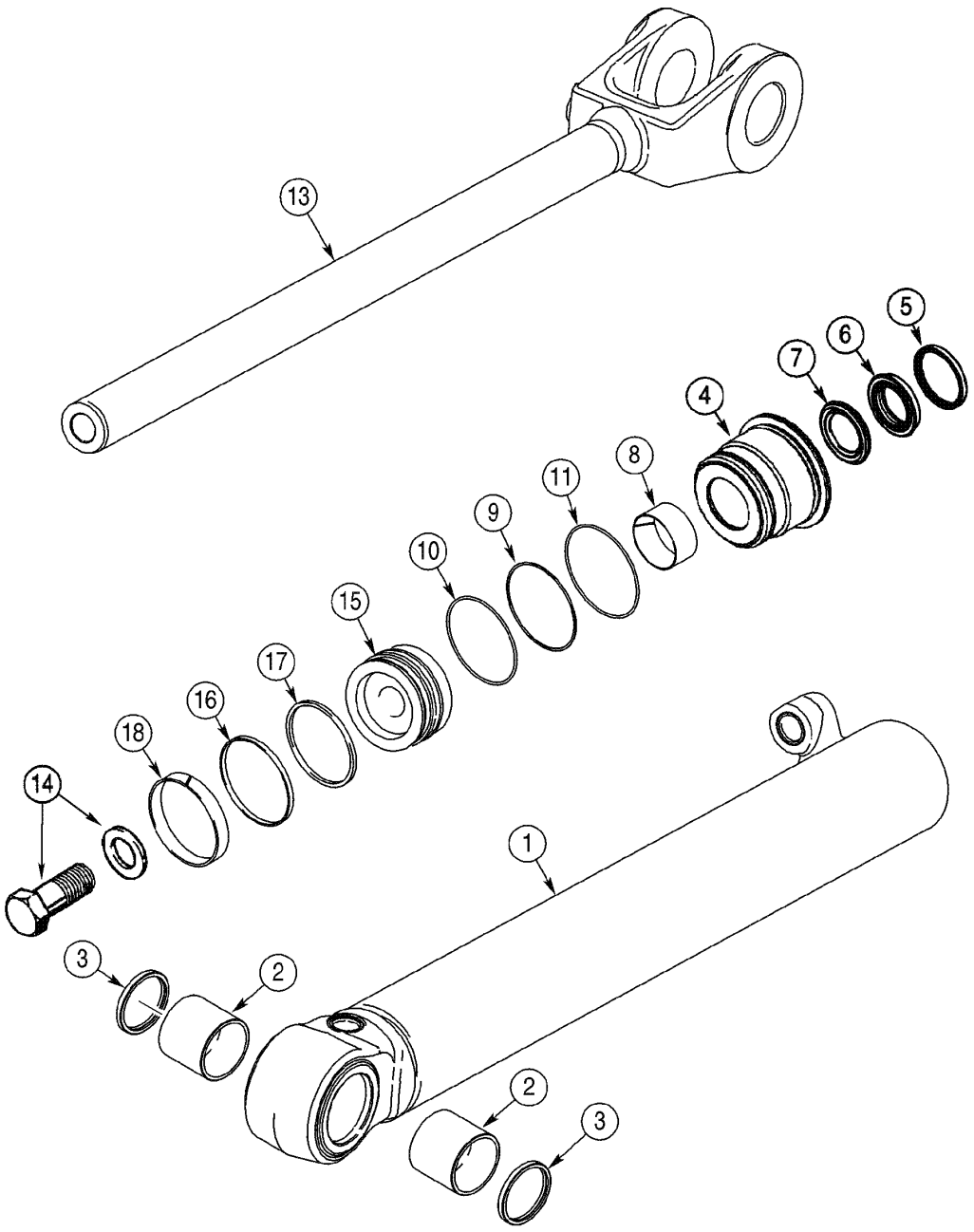

HYDRAULICS - LOADER LIFT CYLINDER
HYDRAULICS - LOADER LIFT CYLINDER
HYDRAULICS - LOADER LIFT CYLINDER
HYDRAULICS - LOADER LIFT CYLINDER

R	N	P.N.	MOD	Q	Denominação Bezeichnung	Denominacion Descrizione	Description Beskrivelse	Description Denominação	L.C.
		87318060		2	CILINDRO, 114x788mm power tan, Includes items 1 - 18				
						CILINDRO DE ELEVADOI	CYLINDER, LIFT	VERIN DE LEVAGE	133C
					HUBZYLINDER	CILINDRO, SOLLEVAMEI	LOEFTECYLINDER	CILINDRO	
		87462544		2	CILINDRO, 114x788mm gray, Includes items 1 - 18				
						CILINDRO	CYLINDER	VERIN	164C
					ZYLINDER	CILINDRO	CYLINDER	CILINDRO	
1		**394357A1**		1	TUBO CONJUNTO, Includes item 2				
						TUBO (CONJUNTO)	TUBE ASSY.	TUYAUTERIE	P465
					ROHRLEITUNG	TUBO, COMPLESSIVO	TUBE ASSY.	TUBO CONJUNTO	
2		**336388A1**		2	BUCHA	CASQUILLO	BUSHING	BAGUE	1140
					BUECHSE	BOCCOLA	BOESNING	CASQUILHO	
3		**D95146**		2	VEDADOR CILINDRO	JUNTA GANCHO	SEAL, HYD-CYLINDER	JOINT-RACLEUR	Z350
					DICHTUNG, HYDR. ZYLII	RUSPA	PAKNING, HYD CYLINDE	VEDADOR CILINDRO	
		336379A1		1	PACOTE DE ESTOPA, Includes items 4 - 11				
						EMPAQUETADURA	GLAND	PRESSE-ETOUPE	3880
					STOPFBUCHSE	GHIANDOLA	DÅSE, PAKNING	PACOTE DE ESTOPA	
4		**336378A1**		1	PACOTE DE ESTOPA	EMPAQUETADURA	GLAND	PRESSE-ETOUPE	3880
					STOPFBUCHSE	GHIANDOLA	DÅSE, PAKNING	PACOTE DE ESTOPA	
5		**D95146**		1	VEDADOR CILINDRO	JUNTA GANCHO	SEAL, HYD-CYLINDER	JOINT-RACLEUR	Z350
					DICHTUNG, HYDR. ZYLII	RUSPA	PAKNING, HYD CYLINDE	VEDADOR CILINDRO	
		1542879C1		1	JOGO DE JUNTAS, Includes items 6, 7				
						SERIE DE JUNTAS	KIT, SEALS	POCHETTE DE JOINTS	630S
					DICHTUNGSSATZ	SERIE GUARNIZIONI	PAKNINGSSAET	CONJUNTO DE JUNTAS	
6		**NSS**		1	NÃO FORNECIDO SEPARADAMENTE, SEAL rod				
						NO SE REPARA SEPARA	NOT SERVICED SEPARA	NON FOURNI SEPAREMI	064N
					KEIN ERSATZTEIL	NON FORNITO SEPARAT	NOT SERVICED SEPARA	NOT SERVICED SEPARA	
7		**NSS**		1	NÃO FORNECIDO SEPARADAMENTE, SEAL buffer				
						NO SE REPARA SEPARA	NOT SERVICED SEPARA	NON FOURNI SEPAREMI	064N
					KEIN ERSATZTEIL	NON FORNITO SEPARAT	NOT SERVICED SEPARA	NOT SERVICED SEPARA	
8		**336041A1**		1	ROLAMENTO	COJINETE	BEARING	ROULEMENT	0600
					WÄLZLAGER	CUSCINETTO	LEJE	ROLAMENTO	
9		**G109300**		1	ANEL, backup	ANILLO	RING	ANNEAU	7175
					RING	ANELLO	RING	ANEL	
10		**238-5243**		1	ANEL "O", -243, 70 Duro, 4.109" ID x .139" Thk				
						JUNTA HERMETICA	O-RING	JOINT THORIQUE	055A
					DICHTRING	ANELLO TOROIDALE	O-RING	O-RING	
11		**238-5244**		1	ANEL "O", -244, 70 Duro, 4.234" ID x .139" Thk				
						JUNTA HERMETICA	O-RING	JOINT THORIQUE	055A
					DICHTRING	ANELLO TOROIDALE	O-RING	O-RING	
12	1	**G109395**		1	PARAFUSO	TORNILLO AUTOROSCA	SCREW, SELF TAPPING	VIS AUTO-TARAUDEUSE	062V
					SCHRAUBE, SELBSTSCH	VITE AUTOFILETTANTE	BOLT, SELVLAASENDES	PARAFUSO	
13		**87318062**		1	HASTE CILINDRO, 63,5mm	VASTAGO CILINDRO	ROD, PISTON	TIGE DE VERIN	Z093
					KOLBENSTANGE	ASTA DEL PISTONE	PLEJLSTANG	HASTE CILINDRO	
14		**86982444**		1	PARAFUSO ESPECIAL	PERNO ESPECIAL	BOLT, SPECIAL	BOULON SPECIAL	P698
					SPEZIALSCHRAUBE	BULLONE SPECIALE	SPECIALBOLT	PARAFUSO ESPECIAL	
		341971A1		1	PISTÃO, Assy, Includes items 15 - 18				
						EMBOLO	PISTON	PISTON	6270
					KOLBEN	STANTUFFO	STEMPEL	PISTAO	

(1) Não ilustrada

08-58	01	p2	06/09

CILINDRO DE LEVANTAMENTO DA CAÇAMBA
HIDRAULICO - CILINDRO DE ELEVACIÓN DE LA CUCHARRA
HYDRAULICS - LOADER LIFT CYLINDER
HYDRAULICS - LOADER LIFT CYLINDER

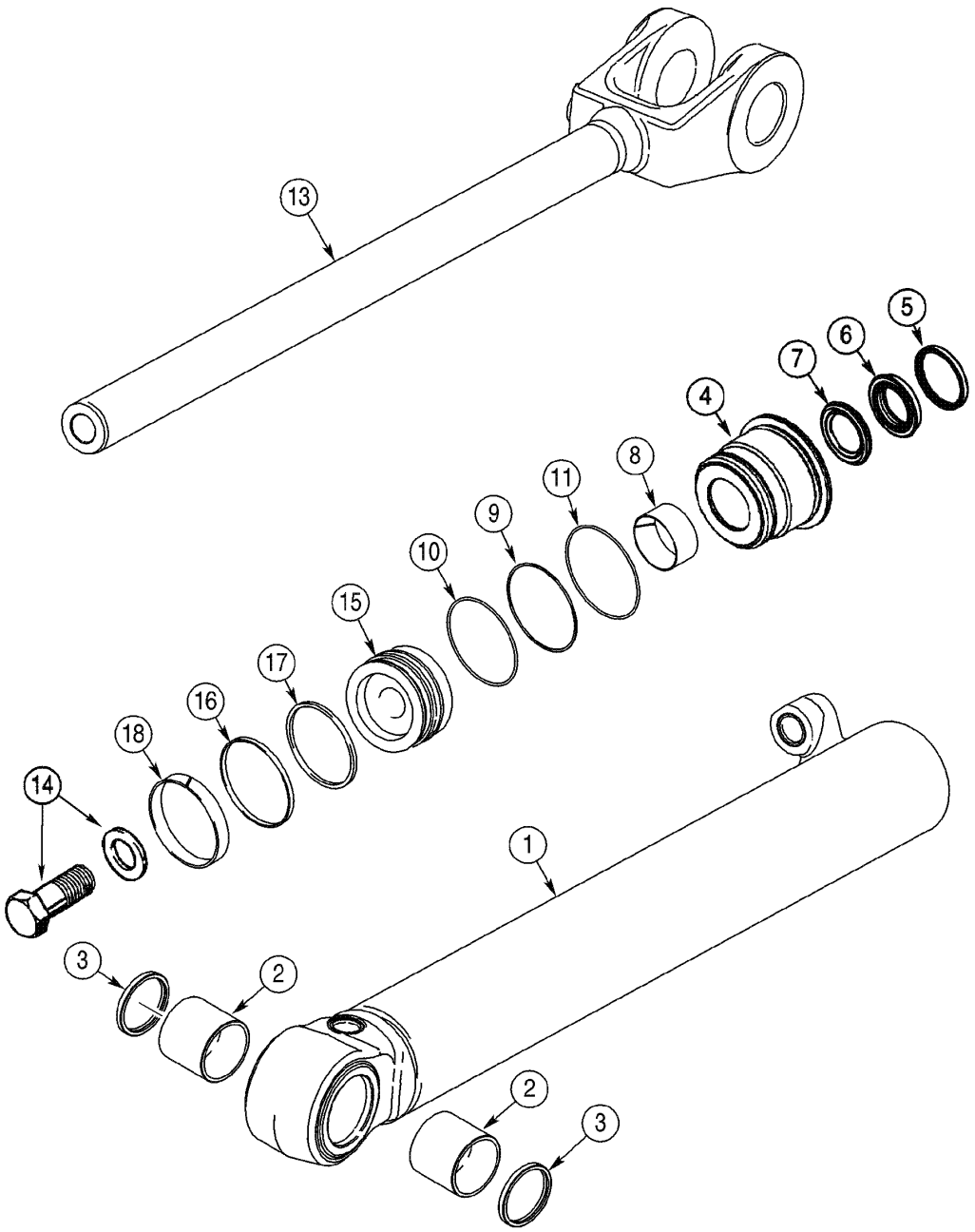

HYDRAULICS - LOADER LIFT CYLINDER
HYDRAULICS - LOADER LIFT CYLINDER
HYDRAULICS - LOADER LIFT CYLINDER
HYDRAULICS - LOADER LIFT CYLINDER

R	N	P.N.	MOD	Q	Denominação Bezeichnung	Denominacion Descrizione	Description Beskrivelse	Description Denominação	L.C.
15		**341968A1**		1	PISTÃO KOLBEN	EMBOLO STANTUFFO	PISTON STEMPEL	PISTON PISTAO	6270
16		**336029A1**		1	ANEL DE VEDAÇÃO DICHTUNG	ANILLO DE CIERRE ANELLO DI TENUTA	SEAL PAKNINGSRING	JOINT ANEL DE VEDACAO	7460
17		**G101995**		1	ANEL VEDADOR, backup DICHTRING	RETEN ANELLO, GUARNIZIONE	SEALRING PAKNINGSRING	JOINT ANNULAIRE ANEL VEDADOR	Z125
18		**336045A1**		1	ANEL, wear RING	ANILLO ANELLO	RING RING	ANNEAU ANEL	7175
	1	**360982A1**		1	JOGO, seal PACKUNG	JEUGO KIT	KIT KIT	POCHETTE JOGO	4830

(1) O número de peça do conjunto do cilindro está estampado em alguns tubos ou tampas dos cilindros. Inclui os tens 5-11, 16-18

08-60	01	p1	06/09

CILINDRO DA CAÇAMBA (BARRA Z)
HIDRAULICO - CILINDRO DE LA CUCHARRA (BARRA Z)
HYDRAULICS - BUCKET CYLINDER (Z BAR)
HYDRAULICS - BUCKET CYLINDER (Z BAR)

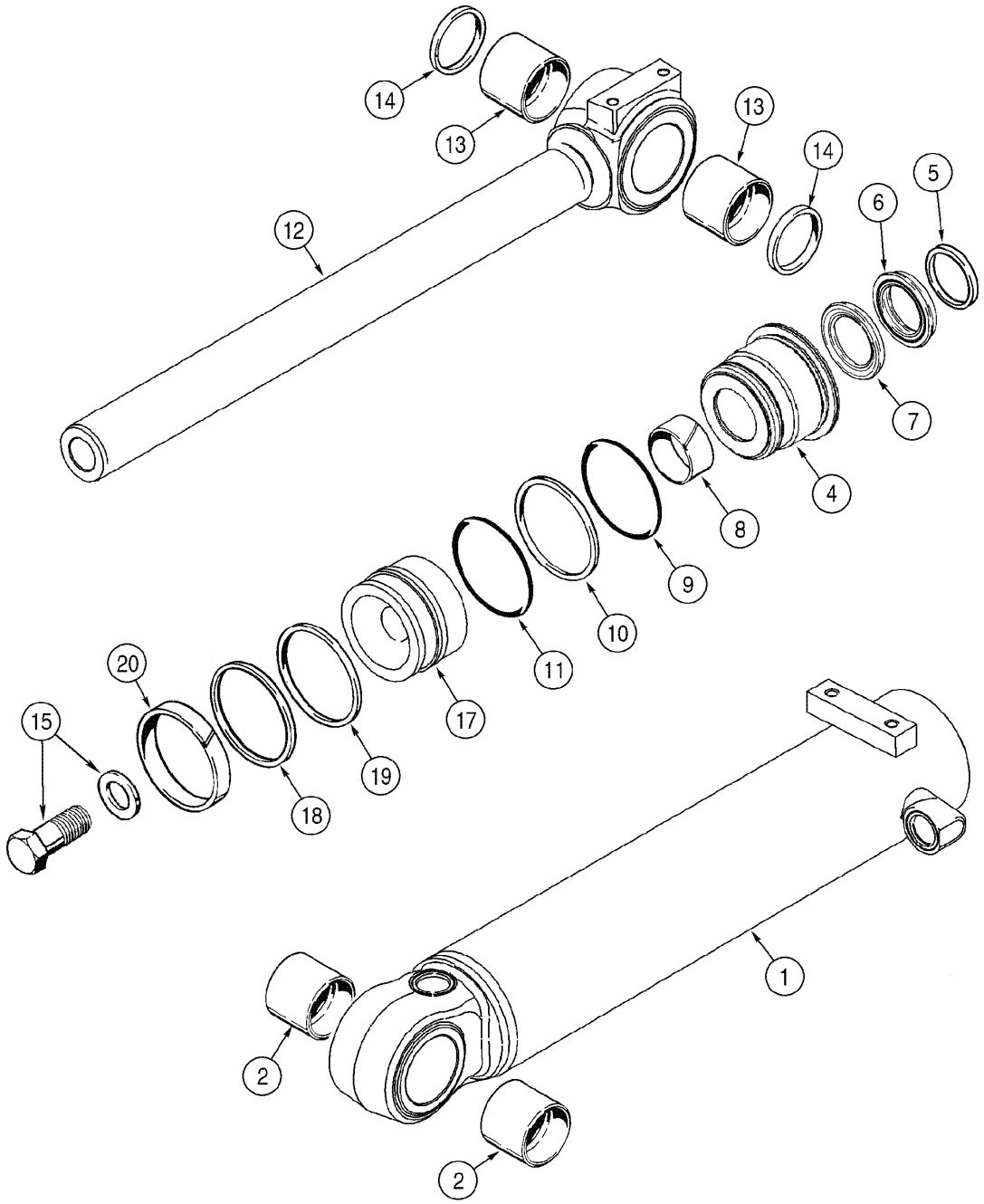

HYDRAULICS - BUCKET CYLINDER (Z BAR)
HYDRAULICS - BUCKET CYLINDER (Z BAR)
HYDRAULICS - BUCKET CYLINDER (Z BAR)
HYDRAULICS - BUCKET CYLINDER (Z BAR)

R	N	P.N.	MOD	Q	Denominação Bezeichnung	Denominacion Descrizione	Description Beskrivelse	Description Denominação	L.C.
		87405371		1	CILINDRO CONJUNTO, bucket 127x620mm, Includes items 1 - 20				
						CILINDRO (CONJUNTO)	CYLINDER ASSY.	VERIN	P477
					ZYLINDER (KPLT.)	CILINDRO, COMPLESS.	CYLINDER ASSY.	CILINDRO CONJUNTO	
1		**339525A1**		1	CORPO DE CILINDRO, Includes item 2				
						CUERPO DE CILINDRO	BARREL	CYLINDRE	301C
					ZYLINDERROHR	CILINDRO	CYLINDERHUS	CORPO DE CILINDRO	
2		**339521A1**		2	BUCHA	CASQUILLO	BUSHING	BAGUE	1140
					BUECHSE	BOCCOLA	BOESNING	CASQUILHO	
3	1	**G109395**		1	PARAFUSO	TORNILLO AUTOROSCA	SCREW, SELF TAPPING	VIS AUTO-TARAUDEUSE	062V
					SCHRAUBE, SELBSTSCH	VITE AUTOFILETTANTE	BOLT, SELVLAASENDES	PARAFUSO	
		339512A1		1	PACOTE DE ESTOPA, Includes items 4 - 11				
						EMPAQUETADURA	GLAND	PRESSE-ETOUPE	3880
					STOPFBUCHSE	GHIANDOLA	DÅSE, PAKNING	PACOTE DE ESTOPA	
4		**339511A1**		1	PACOTE DE ESTOPA	EMPAQUETADURA	GLAND	PRESSE-ETOUPE	3880
					STOPFBUCHSE	GHIANDOLA	DÅSE, PAKNING	PACOTE DE ESTOPA	
5		**D95148**		1	JUNTA	JUNTA HERMETICA	GASKET	JOINT	123G
					DICHTUNG, FLACH	GUARNIZIONE	PAKNING	JUNTA	
		1542881C1		1	JOGO DE JUNTAS, Includes items 6, 7				
						SERIE DE JUNTAS	KIT, SEALS	POCHETTE DE JOINTS	630S
					DICHTUNGSSATZ	SERIE GUARNIZIONI	PAKNINGSSAET	CONJUNTO DE JUNTAS	
6		**NSS**		1	NÃO FORNECIDO SEPARADAMENTE, SEAL rod				
						NO SE REPARA SEPARA	NOT SERVICED SEPARA	NON FOURNI SEPAREM	064N
					KEIN ERSATZTEIL	NON FORNITO SEPARAT	NOT SERVICED SEPARA	NOT SERVICED SEPARA	
7		**NSS**		1	NÃO FORNECIDO SEPARADAMENTE, SEAL buffer				
						NO SE REPARA SEPARA	NOT SERVICED SEPARA	NON FOURNI SEPAREM	064N
					KEIN ERSATZTEIL	NON FORNITO SEPARAT	NOT SERVICED SEPARA	NOT SERVICED SEPARA	
8		**336042A1**		1	BUCHA	CASQUILLO	BUSHING	BAGUE	095B
					BUECHSE	BOCCOLA	BOESNING	CASQUILHO	
9		**238-5248**		1	ANEL "O", -248, 70 Duro, 4.734" ID x .139" Thk				
						JUNTA HERMETICA	O-RING	JOINT THORIQUE	055A
					DICHTRING	ANELLO TOROIDALE	O-RING	O-RING	
10		**G107970**		1	VEDADOR ESPECIAL, backup				
						JUNTA	BACK-UP RING	CONTRE-JOINT	Z334
					STÜTZRING	TENUTA, TAPPET SPEC	STØTTERING	VEDADOR ESPECIAL	
11		**238-5247**		1	ANEL "O", -247, 70 Duro, 4.609" ID x .139" Thk				
						JUNTA HERMETICA	O-RING	JOINT THORIQUE	055A
					DICHTRING	ANELLO TOROIDALE	O-RING	O-RING	
12		**339520A1**		1	HASTE CONJUNTO, 76,2mm, Includes item 13				
						VARILLA (CONJUNTO)	ROD ASSY.	TRINGLE (ASSEMBLEE)	P473
					STANGE (KPLT.)	ASTA, COMPLESSIVO	ROD ASSY.	HASTE CONJUNTO	
13		**339521A1**		2	BUCHA	CASQUILLO	BUSHING	BAGUE	1140
					BUECHSE	BOCCOLA	BOESNING	CASQUILHO	
14		**D95147**		4	LIMPADOR	LIMPIADOR	WIPER	RACLEUR BALAIS	9860
					ABSTREIFER	TERGICRISTALLO	VISKER	LIMPADOR	
15		**86982444**		1	PARAFUSO ESPECIAL	PERNO ESPECIAL	BOLT, SPECIAL	BOULON SPECIAL	P698
					SPEZIALSCHRAUBE	BULLONE SPECIALE	SPECIALBOLT	PARAFUSO ESPECIAL	

(1) Não ilustrada

08-60	01	p2	06/09

CILINDRO DA CAÇAMBA (BARRA Z)
HIDRAULICO - CILINDRO DE LA CUCHARRA (BARRA Z)
HYDRAULICS - BUCKET CYLINDER (Z BAR)
HYDRAULICS - BUCKET CYLINDER (Z BAR)

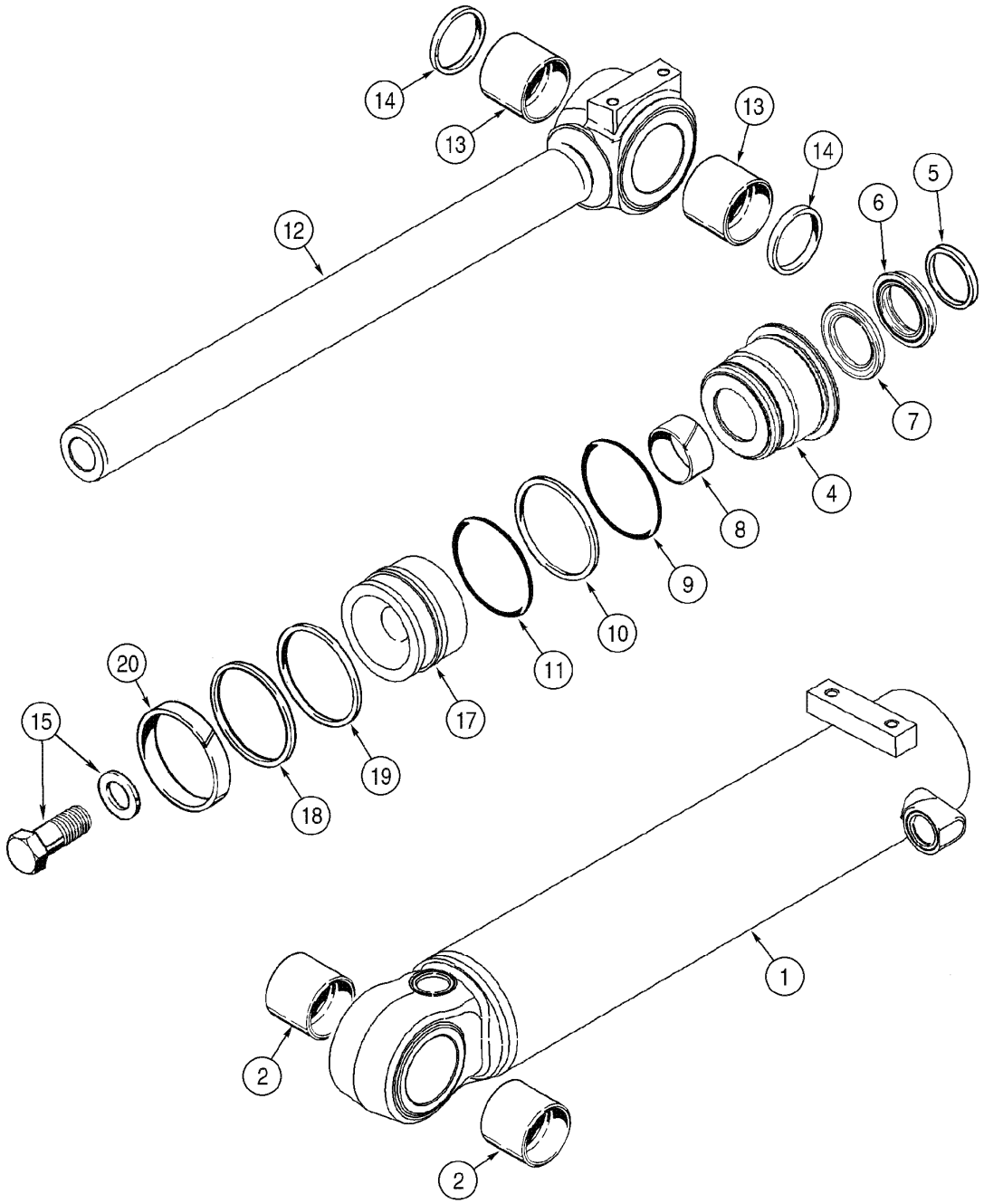

HYDRAULICS - BUCKET CYLINDER (Z BAR)
HYDRAULICS - BUCKET CYLINDER (Z BAR)
HYDRAULICS - BUCKET CYLINDER (Z BAR)
HYDRAULICS - BUCKET CYLINDER (Z BAR)

R	N	P.N.	MOD	Q	Denominação Bezeichnung	Denominacion Descrizione	Description Beskrivelse	Description Denominação	L.C.
		339510A1		1	PISTÃO, Assy, Includes item 17				
						EMBOLO	PISTON	PISTON	6270
					KOLBEN	STANTUFFO	STEMPEL	PISTAO	
17		**339508A1**		1	PISTÃO	EMBOLO	PISTON	PISTON	6270
					KOLBEN	STANTUFFO	STEMPEL	PISTAO	
18		**336030A1**		1	ANEL DE VEDAÇÃO	ANILLO DE CIERRE	SEAL	JOINT	7460
					DICHTUNG	ANELLO DI TENUTA	PAKNINGSRING	ANEL DE VEDACAO	
19		**G102092**		1	ANEL, backup	ANILLO	RING	ANNEAU	7175
					RING	ANELLO	RING	ANEL	
20		**336046A1**		1	ANEL, wear	ANILLO	RING	ANNEAU	7175
					RING	ANELLO	RING	ANEL	
	1	**360984A1**		1	JOGO, seal	JEUGO	KIT	POCHETTE	4830
					PACKUNG	KIT	KIT	JOGO	

(1) O número de peça do conjunto do cilindro está estampado em alguns tubos ou tampas dos cilindros. Inclui os tens 5-11, 19, 20

08-62	01	p1	06/09

CILINDRO DA CAÇAMBA (XT)
HIDRAULICO - CILINDRO DE LA CUCHARRA (XT)
HYDRAULICS - BUCKET CYLINDER (XT)
HYDRAULICS - BUCKET CYLINDER (XT)

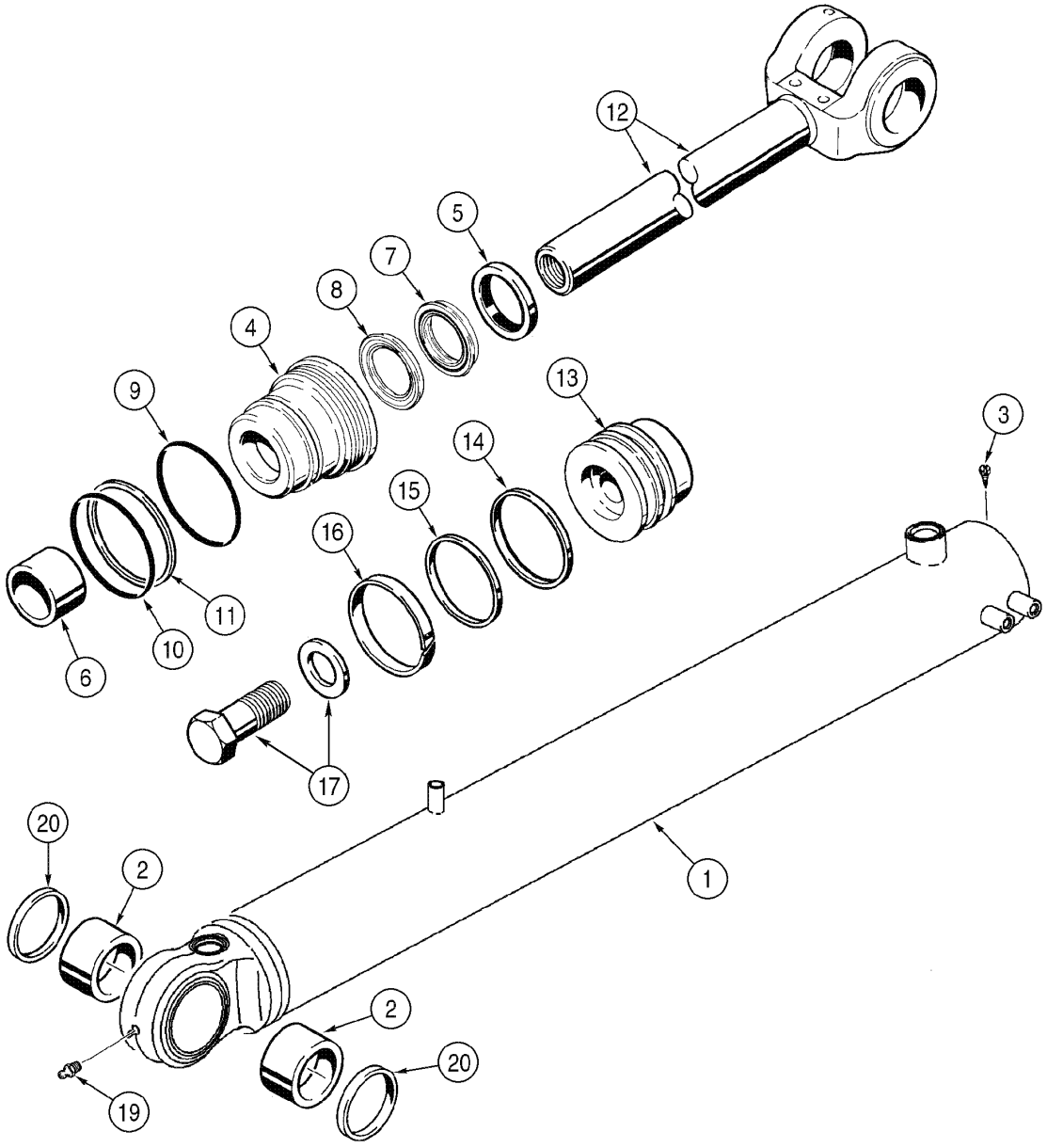

HYDRAULICS - BUCKET CYLINDER (XT)
HYDRAULICS - BUCKET CYLINDER (XT)
HYDRAULICS - BUCKET CYLINDER (XT)
HYDRAULICS - BUCKET CYLINDER (XT)

R	N	P.N.	MOD	Q	Denominação Bezeichnung	Denominacion Descrizione	Description Beskrivelse	Description Denominação	L.C.
		87405381		1	CILINDRO CONJUNTO, bucket 105x954mm, Includes items 1 - 20				
						CILINDRO (CONJUNTO)	CYLINDER ASSY.	VERIN	P477
					ZYLINDER (KPLT.)	CILINDRO, COMPLESS.	CYLINDER ASSY.	CILINDRO CONJUNTO	
1		**381089A1**		1	LUVO CILINDRO, Includes item 2				
						CILINDRO DE GATO	SLEEVE, HYD CYL	TUBE DE VERIN	Z299
					HYDRAULIKZYLINDERR(	MANICOTTO, CILINDRO	MANCHET, HYD CYL	LUVO CILINDRO	
2		**363583A1**		2	BUCHA	CASQUILLO	BUSHING	BAGUE	095B
					BUECHSE	BOCCOLA	BOESNING	CASQUILHO	
3		**276-2446**		1	PARAFUSO, Hex Hd, #8 x 3/8"				
						TORNILLO AUTOROSCA	SCREW, SELF TAPPING	VIS AUTO-TARAUDEUSE	062V
					SCHRAUBE, SELBSTSCH	VITE AUTOFILETTANTE	BOLT, SELVLAASENDES	PARAFUSO	
		NSS		1	NÃO FORNECIDO SEPARADAMENTE, GLAND, CYLINDER, Includes items 4 - 10				
						NO SE REPARA SEPARA	NOT SERVICED SEPARA	NON FOURNI SEPAREMI	064N
					KEIN ERSATZTEIL	NON FORNITO SEPARAT	NOT SERVICED SEPARA	NOT SERVICED SEPARA	
4		**381096A1**		1	PORCA PRENSADA	TUERCA PRENSA-ESTO	PACKING GLAND	ECROU-PRESSE-ETOUP	Z480
					STOPFBUCHSENPACKU	PREMISTOPPA	PAKDÅSE	PORCA PRENSADA	
5		**D95145**		1	ANEL DE VEDACAO	ANILLO DE CIERRE	SEAL	JOINT	132A
					DICHTUNG	ANELLO DI TENUTA	PAKNINGSRING	ANEL DE VEDACAO	
6		**336039A1**		1	ROLAMENTO	COJINETE	BEARING	ROULEMENT	0600
					WÄLZLAGER	CUSCINETTO	LEJE	ROLAMENTO	
	1	**381101A1**		1	JOGO, seal	JEUGO	KIT	POCHETTE	4830
					PACKUNG	KIT	KIT	JOGO	
		1542877C1		1	JOGO DE JUNTAS, Includes items 7, 8				
						SERIE DE JUNTAS	KIT, SEALS	POCHETTE DE JOINTS	630S
					DICHTUNGSSATZ	SERIE GUARNIZIONI	PAKNINGSSAET	CONJUNTO DE JUNTAS	
7		**NSS**		1	NÃO FORNECIDO SEPARADAMENTE, SEAL rod				
						NO SE REPARA SEPARA	NOT SERVICED SEPARA	NON FOURNI SEPAREMI	064N
					KEIN ERSATZTEIL	NON FORNITO SEPARAT	NOT SERVICED SEPARA	NOT SERVICED SEPARA	
8		**NSS**		1	NÃO FORNECIDO SEPARADAMENTE, SEAL buffer				
						NO SE REPARA SEPARA	NOT SERVICED SEPARA	NON FOURNI SEPAREMI	064N
					KEIN ERSATZTEIL	NON FORNITO SEPARAT	NOT SERVICED SEPARA	NOT SERVICED SEPARA	
9		**238-5240**		1	ANEL "O", -240, 70 Duro, 3.734" ID x .139" Thk				
						JUNTA HERMETICA	O-RING	JOINT THORIQUE	055A
					DICHTRING	ANELLO TOROIDALE	O-RING	O-RING	
10		**238-5243**		1	ANEL "O", -243, 70 Duro, 4.109" ID x .139" Thk				
						JUNTA HERMETICA	O-RING	JOINT THORIQUE	055A
					DICHTRING	ANELLO TOROIDALE	O-RING	O-RING	
11		**384244A1**		1	VEDADOR ESPECIAL	JUNTA	BACK-UP RING	CONTRE-JOINT	P658
					DICHTUNGSCHALTER	TENUTA, TAPPET SPEC	STØTTERING	VEDADOR ESPECIAL	
12		**381103A1**		1	HASTE, 57,2mm	VARILLA	ROD	TRINGLE	7250
					STANGE	ASTA	STANG	HASTE	
13		**381097A1**		1	ÊMBOLO, Assy, Includes items 14 - 17				
						EMBOLO	PLUNGER	PLONGEUR	130P
					TAUCHKOLBEN	STANTUFFO	STEMPEL	EMBOLO	
14		**381098A1**		1	HASTE PISTÃO	VASTAGO PISTON	PISTON ROD/GLAND	TIGE DE COUSSINET	Z642
					KOLBENSTANGE	GAMBO, SOPPORTANTE	STEMPELSTANG/PAKDÅ	HASTE PISTÃO	
15		**381099A1**		1	ANEL DE VEDAÇÃO	ANILLO DE CIERRE	SEAL	JOINT	7460
					DICHTUNG	ANELLO DI TENUTA	PAKNINGSRING	ANEL DE VEDACAO	

(1) O número de peça do conjunto do cilindro está estampado em alguns tubos ou tampas dos cilindros. Inclui os tens 5-11, 14-16

08-62	01	p2	06/09

CILINDRO DA CAÇAMBA (XT)
HIDRAULICO - CILINDRO DE LA CUCHARRA (XT)
HYDRAULICS - BUCKET CYLINDER (XT)
HYDRAULICS - BUCKET CYLINDER (XT)

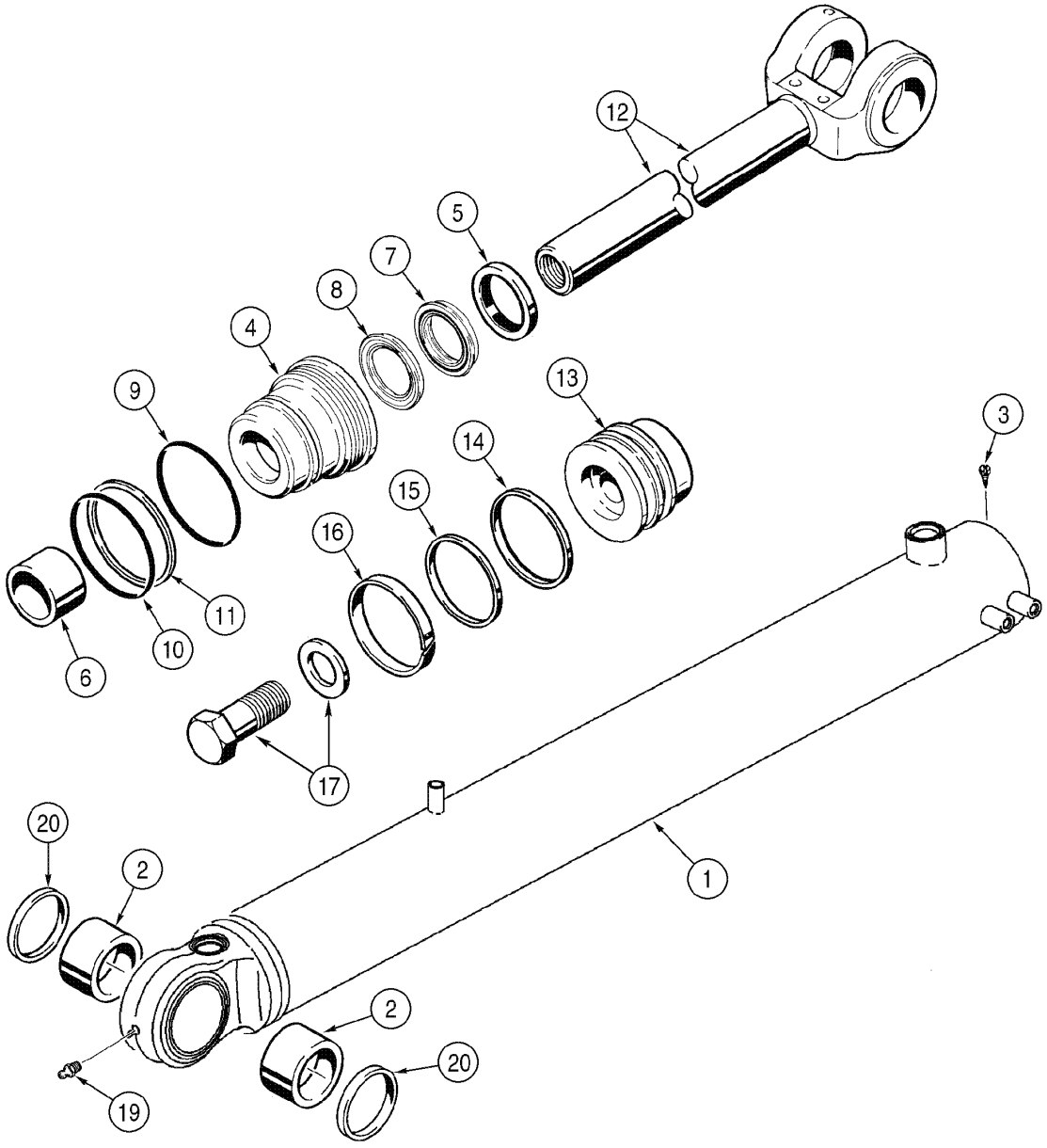

HYDRAULICS - BUCKET CYLINDER (XT)
HYDRAULICS - BUCKET CYLINDER (XT)
HYDRAULICS - BUCKET CYLINDER (XT)
HYDRAULICS - BUCKET CYLINDER (XT)

R	N	P.N.	MOD	Q	Denominação Bezeichnung	Denominacion Descrizione	Description Beskrivelse	Description Denominação	L.C.
16		**281411A1**		1	ANEL DE VEDACAO DICHTUNG	ANILLO DE CIERRE ANELLO DI TENUTA	SEAL PAKNINGSRING	JOINT ANEL DE VEDACAO	132A
17		**381100A1**		1	ANEL RING	ANILLO ANELLO	RING RING	ANNEAU ANEL	7175
18		**86982441**		1	PARAFUSO ESPECIAL SPEZIALSCHRAUBE	PERNO ESPECIAL BULLONE SPECIALE	BOLT, SPECIAL SPECIALBOLT	BOULON SPECIAL PARAFUSO ESPECIAL	P698
19		**219-1**		1	GRAXEIRA, 1/8"-27 x .66 lg SCHMIERNIPPEL	ENGRASADOR INGRASSATORE	NIPPLE, LUBE SMØRENIPPEL	GRAISSEUR LUBRIFICADOR	060I
20		**D95145**		2	ANEL DE VEDACAO DICHTUNG	ANILLO DE CIERRE ANELLO DI TENUTA	SEAL PAKNINGSRING	JOINT ANEL DE VEDACAO	132A
	1	**381101A1**		1	JOGO, seal PACKUNG	JEUGO KIT	KIT KIT	POCHETTE JOGO	4830

(1) O número de peça do conjunto do cilindro está estampado em alguns tubos ou tampas dos cilindros. Inclui os tens 5-11, 14-16

08-64	01	p1	09/08

CIRCUITO DO CONTROLE REMOTO - 1 ALAVANCA E VÁLVULA 2 CARRETÉIS
CIRCUITO DEL CONTROL REMOTO - 1 ALAVANCA Y VÁLVULA DE 2 CARRETES
REMOTE CONTROL CIRCUIT - 1 LEVER AND 2 SPOOL VALVE
REMOTE CONTROL CIRCUIT - 1 LEVER AND 2 SPOOL VALVE

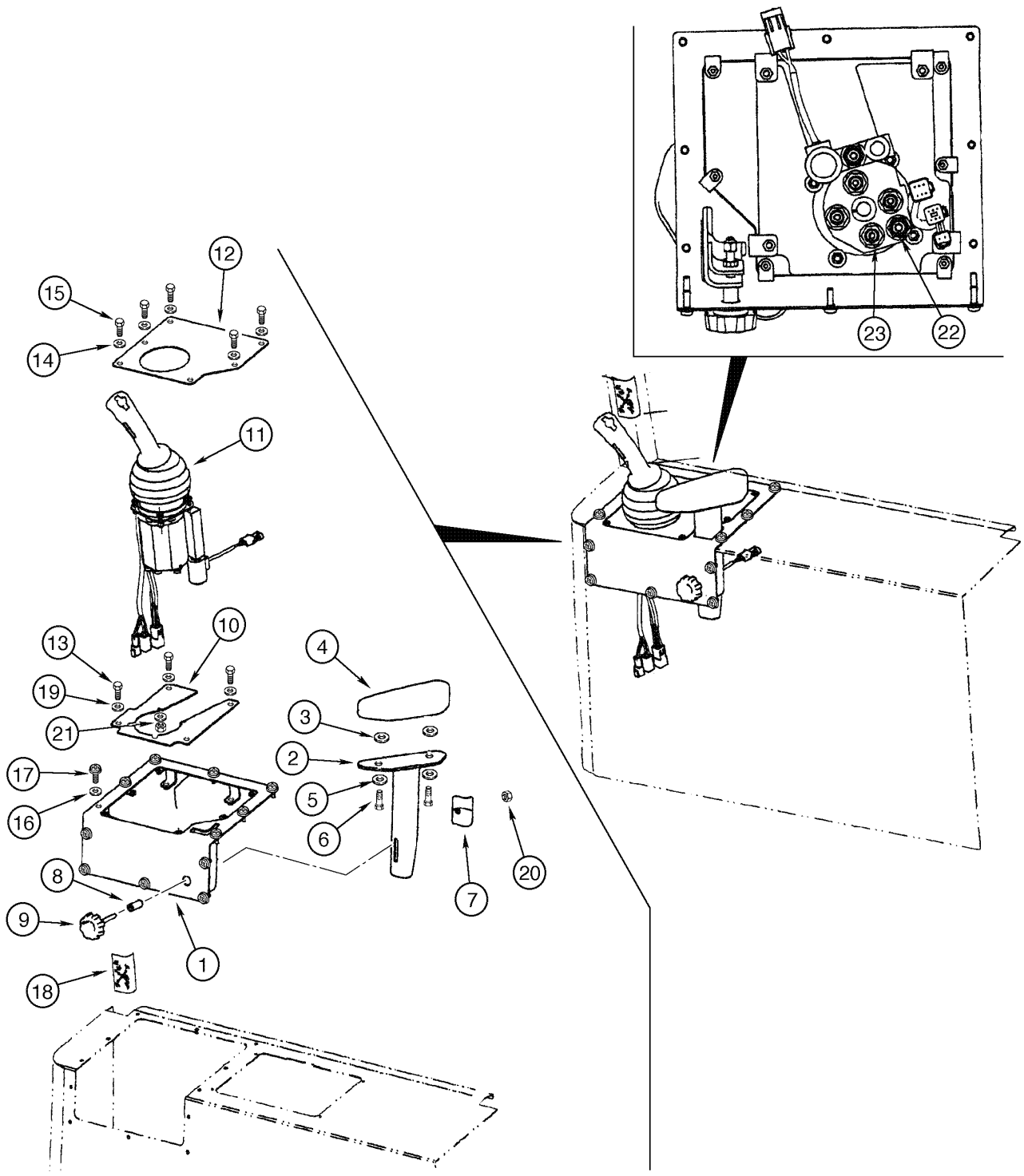

REMOTE CONTROL CIRCUIT - 1 LEVER AND 2 SPOOL VALVE
REMOTE CONTROL CIRCUIT - 1 LEVER AND 2 SPOOL VALVE
REMOTE CONTROL CIRCUIT - 1 LEVER AND 2 SPOOL VALVE
REMOTE CONTROL CIRCUIT - 1 LEVER AND 2 SPOOL VALVE

R	N	P.N.	MOD	Q	Denominação Bezeichnung	Denominacion Descrizione	Description Beskrivelse	Description Denominação	L.C.
1		87461346		1	SUPORTE, joystick HALTERUNG, LAGERBO	SOPORTE SUPPORTO	SUPPORT BESLAG	SUPPORT SUPORTE	300S
2		87462541		1	SUPORTE, wrist HALTERUNG, LAGERBO	SOPORTE SUPPORTO	SUPPORT BESLAG	SUPPORT SUPORTE	300S
3		326365A1		2	ARRUELA PLANA UNTERLEGSCHEIBE	ARANDELA ROSETTA PIANA	WASHER FLADSKIVE	RONDELLE ANILHA	9720
4		221103A1		1	CUNHA, wrist support UNTERLAGE, POLSTER	TACO TASSELLO	PAD DYVEL	TAMPON ESPACADOR	060T
5		892-11006		2	ARRUELA-TRAVA, M6 SICHERUNGSSCHEIBE	ARANDELA DE FRENO ROSETTA DI SICUREZZA	WASHER, LOCK LAASESKIVE	RONDELLE FREIN ANILHA DE FIXACAO	132R
6		627-6020		2	PARAFUSO, Hex, M6 x 20, 10.9 SCHRAUBE	TORNILLO BULLONE	BOLT SKRUE	BOULON PARAFUSO	140B
7		221125A2		1	PRENDEDOR, wrist support HALTEVORRICHTUNG	RETENEDOR RITEGNO	RETAINER HOLDER	RETENEUR RETENTOR	7125
8		L126936		1	ESPAÇADOR DISTANZSTÜCK	ESPACIADOR DISTANZIALE	SPACER AFSTANDSSTYKKE	ENTRETOISE ESPACADOR	8090
9		221251A1		1	MANÍPULO DREHKNOPF	POMO POMELLO	KNOB KNAP	POMMEAU BOTAO	150P
10		87445726		1	PLACA, joystick BLECH, PLATTE	PLACA PIASTRA	PLATE PLADE	PLAQUE CHAPA	105P
11		8603083		1	JOYSTICK, (P.8-78) KREUZSCHALTHEBEL	JOYSTICK JOYSTICK	JOYSTICK JOYSTICK	JOYSTICK JOYSTICK	001J
12		87445727		1	PLACA, joystick BLECH, PLATTE	PLACA PIASTRA	PLATE PLADE	PLAQUE CHAPA	105P
13		840-1625		8	PARAFUSO, Cross Pan Hd, M6 x 25 SCHRAUBE	TORNILLO VITE	SCREW SKRUE	VIS PARAFUSO	040V
14		239186A1		6	ARRUELA PLANA UNTERLEGSCHEIBE	ARANDELA ROSETTA PIANA	WASHER FLADSKIVE	RONDELLE ANILHA	9720
15		239225A1		6	PARAFUSO, Cross Pan Hd, M4 x 12 SCHRAUBE	TORNILLO VITE	SCREW SKRUE	VIS PARAFUSO	040V
16		225913A1		12	ARRUELA PLANA UNTERLEGSCHEIBE	ARANDELA ROSETTA PIANA	WASHER FLADSKIVE	RONDELLE ANILHA	9720
17		239105A1		12	PARAFUSO, Cross Pan Hd, M6 x 20 SCHRAUBE	TORNILLO VITE	SCREW SKRUE	VIS PARAFUSO	040V
18		256421A2		1	DECALCOMANIA, Loader Control ABZIEHBILD	CALCOMANIA DECALCOMANIA	DECAL TRANSFER	DECALCOMANIE DECALCOMANIA	P903
19		895-25006		8	ARRUELA PLANA, M6 x 18 x 1.6 UNTERLEGSCHEIBE	ARANDELA ROSETTA PIANA	WASHER FLADSKIVE	RONDELLE ANILHA	131R
20		231-1445		1	CONTRA PORCA, 5/16"-18, GB SICHERUNGSMUTTER	CONTRA TUERCA CONTRODADO	NUT, LOCK LASEMOETRIK	CONTRE-ECROU CONTRA PORCA	P263

08-64	01	p2	09/08

CIRCUITO DO CONTROLE REMOTO - 1 ALAVANCA E VÁLVULA 2 CARRETÉIS
CIRCUITO DEL CONTROL REMOTO - 1 ALAVANCA Y VÁLVULA DE 2 CARRETES
REMOTE CONTROL CIRCUIT - 1 LEVER AND 2 SPOOL VALVE
REMOTE CONTROL CIRCUIT - 1 LEVER AND 2 SPOOL VALVE

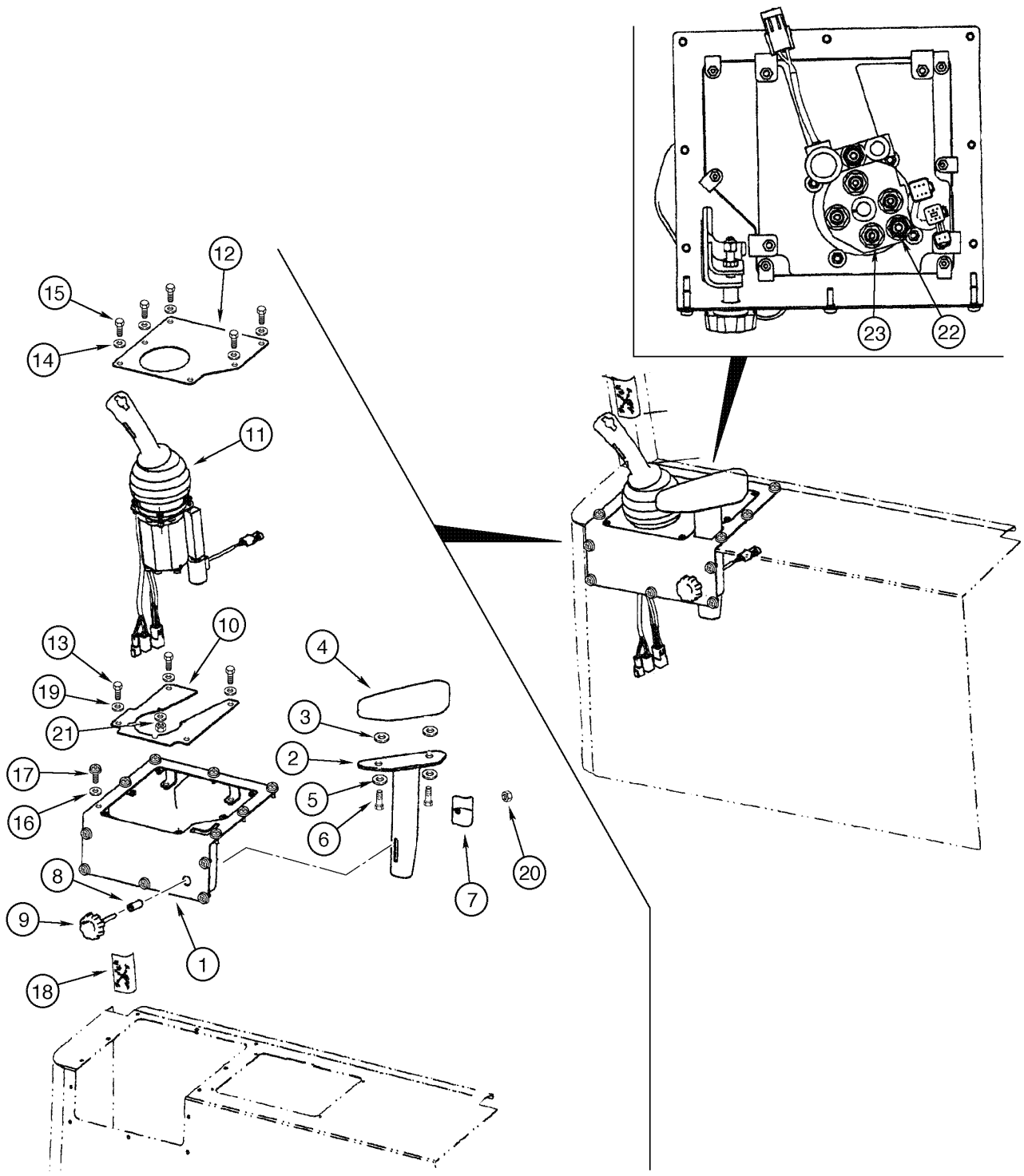

REMOTE CONTROL CIRCUIT - 1 LEVER AND 2 SPOOL VALVE
REMOTE CONTROL CIRCUIT - 1 LEVER AND 2 SPOOL VALVE
REMOTE CONTROL CIRCUIT - 1 LEVER AND 2 SPOOL VALVE
REMOTE CONTROL CIRCUIT - 1 LEVER AND 2 SPOOL VALVE

R	N	P.N.	MOD	Q	Denominação Bezeichnung	Denominacion Descrizione	Description Beskrivelse	Description Denominação	L.C.
21		832-10406		6	CONTRA PORCA, M6 x 1, Cl 8				
						CONTRA TUERCA	NUT, LOCK	CONTRE-ECROU	P263
					SICHERUNGSMUTTER	CONTRODADO	LASEMOETRIK	CONTRA PORCA	
22		700-101		2	CONEXÃO, 11/16"-16 ORFS x M14 x 1.5 ORB				
						RACOR	CONNECTOR, HYD.	RACCORD	020R
					HYDRAULIKKUPPLUNG	RACCORDO IDRAULICO	FORSKRUNING	CONECTOR	
23		700-153		4	CONEXÃO, 9/16"-18 ORFS x M14 x 1.5 ORB				
						RACOR	CONNECTOR, HYD.	RACCORD	020R
					HYDRAULIKKUPPLUNG	RACCORDO IDRAULICO	FORSKRUNING	CONECTOR	

08-66	01	p1	06/09

CIRCUITO DO CONTROLE REMOTO - MANGUEIRAS À VÁLVULA 2 CARRETÉIS
CIRCUITO DEL CONTROL REMOTO - MANGUERAS HASTA VÁLVULA DE 2 CARRETES
REMOTE CONTROL CIRCUIT - HOSES TO 2 SPOOL VALVE
REMOTE CONTROL CIRCUIT - HOSES TO 2 SPOOL VALVE

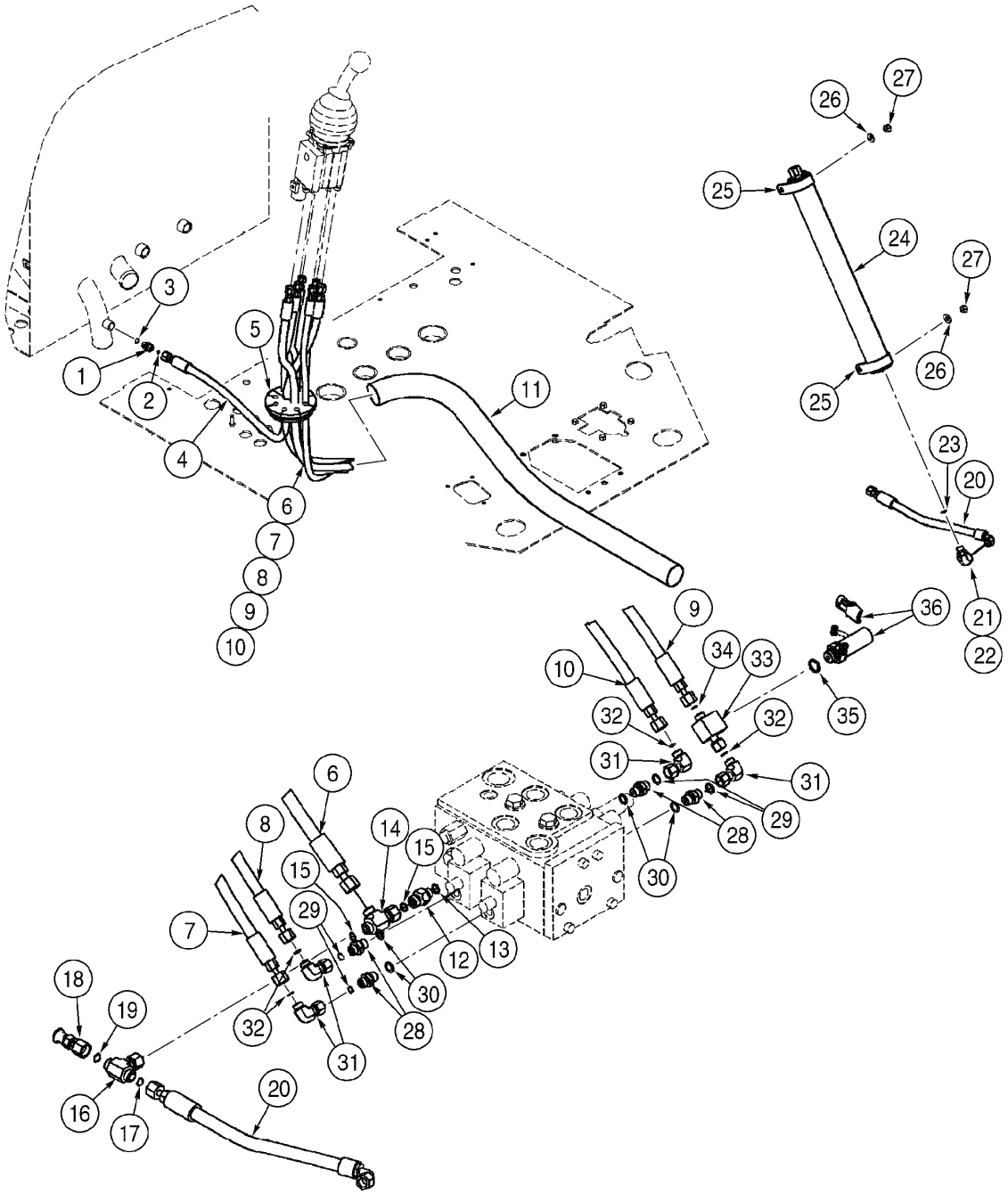

REMOTE CONTROL CIRCUIT - HOSES TO 2 SPOOL VALVE
REMOTE CONTROL CIRCUIT - HOSES TO 2 SPOOL VALVE
REMOTE CONTROL CIRCUIT - HOSES TO 2 SPOOL VALVE
REMOTE CONTROL CIRCUIT - HOSES TO 2 SPOOL VALVE

R	N	P.N.	MOD	Q	Denominação Bezeichnung	Denominacion Descrizione	Description Beskrivelse	Description Denominação	L.C.
1		700-101		1	CONEXÃO, 11/16"-16 ORFS x M14 x 1.5 ORB, Includes items 2, 3				
						RACOR	CONNECTOR, HYD.	RACCORD	020R
					HYDRAULIKKUPPLUNG	RACCORDO IDRAULICO	FORSKRUNING	CONECTOR	
2		637-63113		1	ANEL "O", Cl 6, 11.3MM ID x 2.2 Thk				
						JUNTA HERMETICA	O-RING	JOINT THORIQUE	055A
					DICHTRING	ANELLO TOROIDALE	O-RING	O-RING	
3		238-6012		1	ANEL "O", -012, 90 Duro, .364" ID x .070" Thk				
						JUNTA HERMETICA	O-RING	JOINT THORIQUE	055A
					DICHTRING	ANELLO TOROIDALE	O-RING	O-RING	
4		392059A1		1	MANGUEIRA CONJUNTO, hydr. tank 1294mm				
						MANGUERA (CONJUNTO	HOSE ASSY.	FLEXIBLE (ASSEMBLE)	P457
					SCHLAUCH (KPLT.)	GRUPPO TUBO FLESS	HOSE ASSY.	MANGUEIRA CONJUNTO	
5		380912A1		2	CASQUILHO ISOLADOR	PASACABLES	GROMMET	PASSE-FIL	4020
					TÜLLE	ANELLO PASSACAVO	RING	CASQUILHO ISOLADOR	
6		392058A1		1	MANGUEIRA CONJUNTO, pressure 2453mm				
						MANGUERA (CONJUNTO	HOSE ASSY.	FLEXIBLE (ASSEMBLE)	P457
					SCHLAUCH (KPLT.)	GRUPPO TUBO FLESS	HOSE ASSY.	MANGUEIRA CONJUNTO	
7		366430A1		1	MANGUEIRA CONJUNTO, lift LH 2492mm				
						MANGUERA (CONJUNTO	HOSE ASSY.	FLEXIBLE (ASSEMBLE)	P457
					SCHLAUCH (KPLT.)	GRUPPO TUBO FLESS	HOSE ASSY.	MANGUEIRA CONJUNTO	
8		366514A1		1	MANGUEIRA CONJUNTO, tilt LH 2471mm				
						MANGUERA (CONJUNTO	HOSE ASSY.	FLEXIBLE (ASSEMBLE)	P457
					SCHLAUCH (KPLT.)	GRUPPO TUBO FLESS	HOSE ASSY.	MANGUEIRA CONJUNTO	
9		366513A1		1	MANGUEIRA CONJUNTO, lift RH 2557mm				
						MANGUERA (CONJUNTO	HOSE ASSY.	FLEXIBLE (ASSEMBLE)	P457
					SCHLAUCH (KPLT.)	GRUPPO TUBO FLESS	HOSE ASSY.	MANGUEIRA CONJUNTO	
10		366515A1		1	MANGUEIRA CONJUNTO, tilt RH 2547mm				
						MANGUERA (CONJUNTO	HOSE ASSY.	FLEXIBLE (ASSEMBLE)	P457
					SCHLAUCH (KPLT.)	GRUPPO TUBO FLESS	HOSE ASSY.	MANGUEIRA CONJUNTO	
11		401526A1		1	PROTETOR DE MANGUEI	PROTECTOR DE TUBO	HOSE, PROTECTION	PROTECTEUR DE TUYA	P827
					SCHLAUCHSCHUTZ	MANIC.TUBO FLESS.	SLANGEBESKYTTELSE	PROTETOR DE MANGUE	
12		391859A1		1	VALVULA CHECAGEM, Includes item 13				
						VALVULA ANTIRRETORN	VALVE, CHECK	SOUPAPE ANTI RETOUR	P140
					RUECKSCHLAGVENTIL	VALVOLA, DI RITEGNO	VALVE, CHECK	VALVULA CHECAGEM	
13		637-63113		1	ANEL "O", Cl 6, 11.3MM ID x 2.2 Thk				
						JUNTA HERMETICA	O-RING	JOINT THORIQUE	055A
					DICHTRING	ANELLO TOROIDALE	O-RING	O-RING	
14		701-422		1	TEE, 11/16"-16 ORFS x 11/16"-16 Fem Sw Run, Includes item 15				
						RACOR-T	TEE	TE-DE-TUYAUTERIE	9020
					T-STÜCK	PEZZO A T	T-STYKKE	TE	
15		238-6012		2	ANEL "O", -012, 90 Duro, .364" ID x .070" Thk				
						JUNTA HERMETICA	O-RING	JOINT THORIQUE	055A
					DICHTRING	ANELLO TOROIDALE	O-RING	O-RING	
16		701-434		1	TEE, 11/16"-16 ORFS x 11/16"-16 Fem Sw Br, Includes item 17				
						RACOR-T	TEE	TE-DE-TUYAUTERIE	9020
					T-STÜCK	PEZZO A T	T-STYKKE	TE	
17		238-6012		1	ANEL "O", -012, 90 Duro, .364" ID x .070" Thk				
						JUNTA HERMETICA	O-RING	JOINT THORIQUE	055A
					DICHTRING	ANELLO TOROIDALE	O-RING	O-RING	

08-66	01	p2	06/09

CIRCUITO DO CONTROLE REMOTO - MANGUEIRAS À VÁLVULA 2 CARRETÉIS
CIRCUITO DEL CONTROL REMOTO - MANGUERAS HASTA VÁLVULA DE 2 CARRETES
REMOTE CONTROL CIRCUIT - HOSES TO 2 SPOOL VALVE
REMOTE CONTROL CIRCUIT - HOSES TO 2 SPOOL VALVE

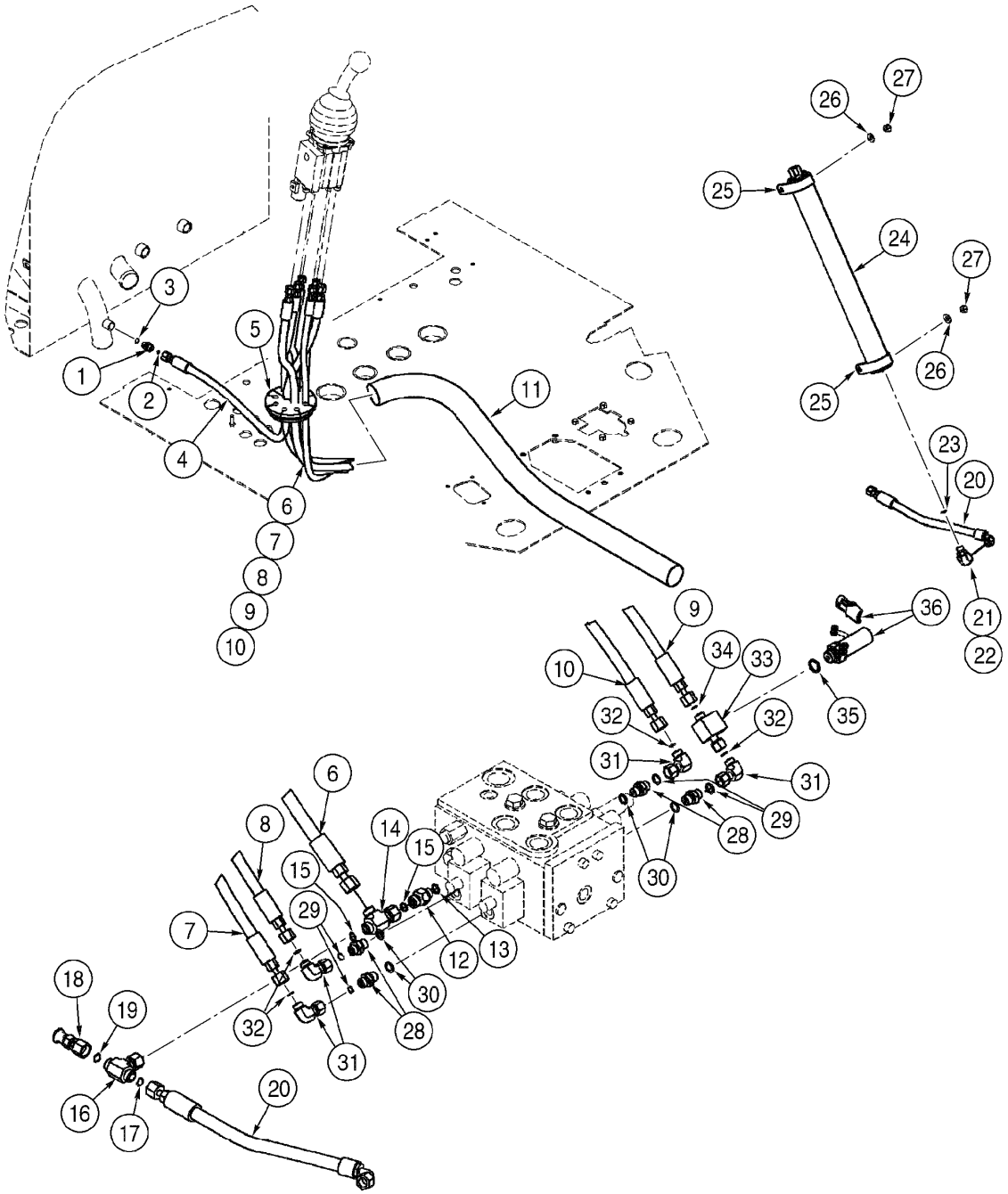

REMOTE CONTROL CIRCUIT - HOSES TO 2 SPOOL VALVE
REMOTE CONTROL CIRCUIT - HOSES TO 2 SPOOL VALVE
REMOTE CONTROL CIRCUIT - HOSES TO 2 SPOOL VALVE
REMOTE CONTROL CIRCUIT - HOSES TO 2 SPOOL VALVE

R	N	P.N.	MOD	Q	Denominação Bezeichnung	Denominacion Descrizione	Description Beskrivelse	Description Denominação	L.C.
18		190119A1		1	ACOPLAMENTO, Includes item 19				
						CARDAN	COUPLING	CARDAN	Z321
					KUPPLUNG	ATTACCO	KARDANAKSEL	ACOPLAMENTO	
19		238-6012		1	ANEL "O", -012, 90 Duro, .364" ID x .070" Thk				
						JUNTA HERMETICA	O-RING	JOINT THORIQUE	055A
					DICHTRING	ANELLO TOROIDALE	O-RING	O-RING	
20		392060A2		1	MANGUEIRA CONJUNTO, accumulator 446mm				
						MANGUERA (CONJUNTO	HOSE ASSY.	FLEXIBLE (ASSEMBLE)	P457
					SCHLAUCH (KPLT.)	GRUPPO TUBO FLESS	HOSE ASSY.	MANGUEIRA CONJUNTO	
21		700-368		1	COTOVELO, 90º, 11/16"-18 ORFS x M16 x 1.5 ORB, Includes items 22, 23				
						CODO	ELBOW	COUDE	085G
					KNIESTUECK	GOMITO	VINKELROER	JOELHO	
22		637-63133		1	ANEL "O", Cl 6, 13.3MM ID x 2.2 Thk				
						JUNTA HERMETICA	O-RING	JOINT THORIQUE	055A
					DICHTRING	ANELLO TOROIDALE	O-RING	O-RING	
23		238-6012		1	ANEL "O", -012, 90 Duro, .364" ID x .070" Thk				
						JUNTA HERMETICA	O-RING	JOINT THORIQUE	055A
					DICHTRING	ANELLO TOROIDALE	O-RING	O-RING	
24		{}		1	ACCUMULATOR (P.8-76)				
25		391868A1		2	BRACADEIRA	COLLAR	CLAMP	COLLIER	1640
					SCHELLE	MORSETTO	CLAMP	BRACADEIRA	
26		896-15010		2	ARRUELA PLANA, M10 x 24.5 x 3, HT				
						ARANDELA	WASHER	RONDELLE	131R
					UNTERLEGSCHEIBE	ROSETTA PIANA	FLADSKIVE	ANILHA	
27		832-10410		2	CONTRA PORCA, M10 x 1.5, Cl 8				
						CONTRA TUERCA	NUT, LOCK	CONTRE-ECROU	P263
					SICHERUNGSMUTTER	CONTRODADO	LASEMOETRIK	CONTRA PORCA	
28		700-153		4	CONEXÃO, 9/16"-18 ORFS x M14 x 1.5 ORB, Includes items 29, 30				
						RACOR	CONNECTOR, HYD.	RACCORD	020R
					HYDRAULIKKUPPLUNG	RACCORDO IDRAULICO	FORSKRUNING	CONECTOR	
29		637-63113		1	ANEL "O", Cl 6, 11.3MM ID x 2.2 Thk				
						JUNTA HERMETICA	O-RING	JOINT THORIQUE	055A
					DICHTRING	ANELLO TOROIDALE	O-RING	O-RING	
30		238-6011		1	ANEL "O", -011, 90 Duro, .301" ID x .070" Thk				
						JUNTA HERMETICA	O-RING	JOINT THORIQUE	055A
					DICHTRING	ANELLO TOROIDALE	O-RING	O-RING	
31		701-329		4	COTOVELO, 90º, 9/16"-18 ORFS x 9/16"-18 Fem Sw, Includes item 32				
						CODO	ELBOW	COUDE	085G
					KNIESTUECK	GOMITO	VINKELROER	JOELHO	
32		238-6011		1	ANEL "O", -011, 90 Duro, .301" ID x .070" Thk				
						JUNTA HERMETICA	O-RING	JOINT THORIQUE	055A
					DICHTRING	ANELLO TOROIDALE	O-RING	O-RING	
33		397547A1		1	CONEXAO, Includes items 34, 35				
						CONEXION	FITTING	RACCORD	3300
					FITTING	RACCORDO	FITTING	CONEXAO	
34		238-6011		2	ANEL "O", -011, 90 Duro, .301" ID x .070" Thk				
						JUNTA HERMETICA	O-RING	JOINT THORIQUE	055A
					DICHTRING	ANELLO TOROIDALE	O-RING	O-RING	

08-66	01	p3	06/09

CIRCUITO DO CONTROLE REMOTO - MANGUEIRAS À VÁLVULA 2 CARRETÉIS
CIRCUITO DEL CONTROL REMOTO - MANGUERAS HASTA VÁLVULA DE 2 CARRETES
REMOTE CONTROL CIRCUIT - HOSES TO 2 SPOOL VALVE
REMOTE CONTROL CIRCUIT - HOSES TO 2 SPOOL VALVE

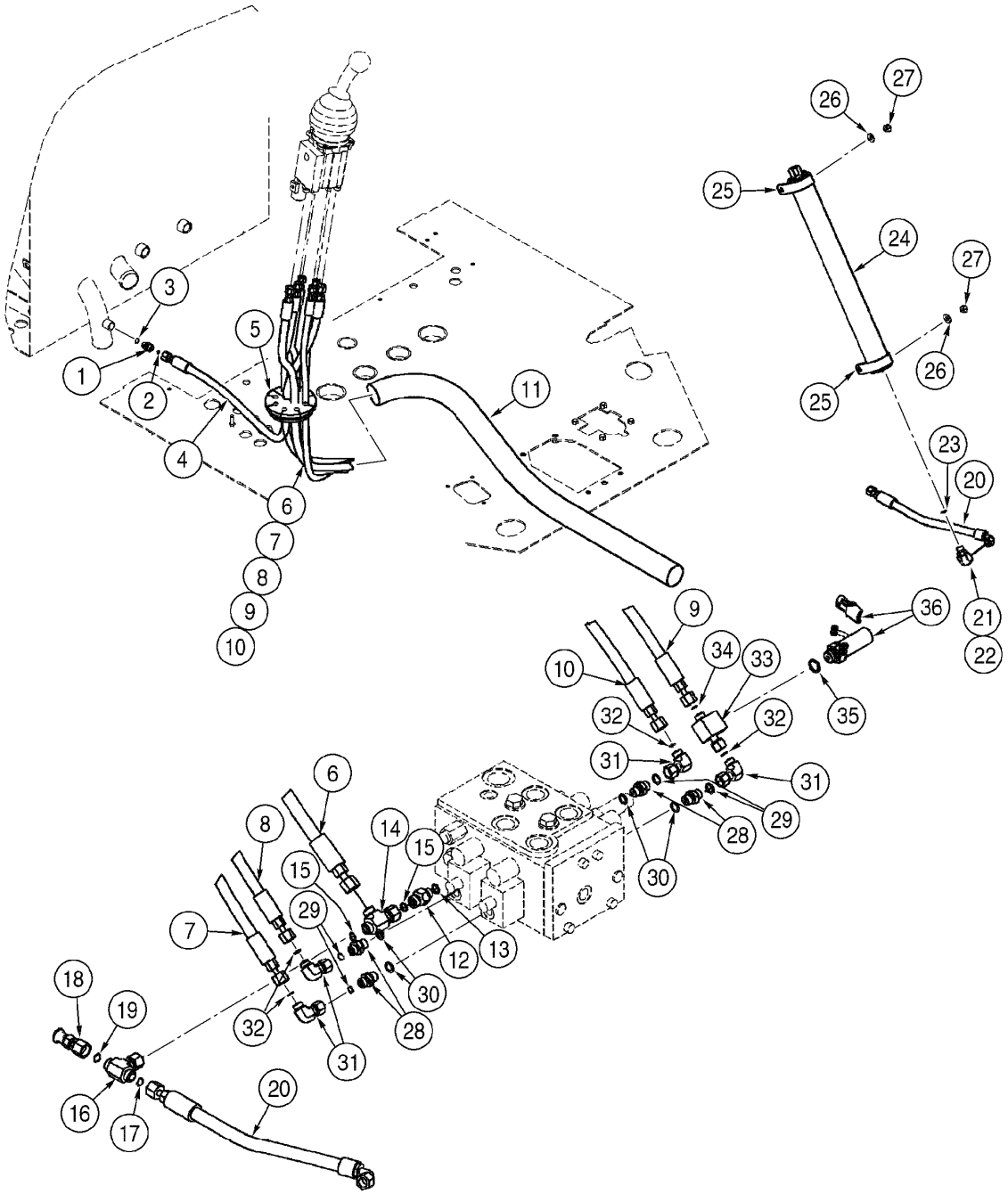

REMOTE CONTROL CIRCUIT - HOSES TO 2 SPOOL VALVE
REMOTE CONTROL CIRCUIT - HOSES TO 2 SPOOL VALVE
REMOTE CONTROL CIRCUIT - HOSES TO 2 SPOOL VALVE
REMOTE CONTROL CIRCUIT - HOSES TO 2 SPOOL VALVE

R	N	P.N.	MOD	Q	Denominação Bezeichnung	Denominacion Descrizione	Description Beskrivelse	Description Denominação	L.C.
35		**637-63153**		1	ANEL "O", Cl 6, 15.3MM ID x 2.2 Thk DICHTRING	JUNTA HERMETICA ANELLO TOROIDALE	O-RING O-RING	JOINT THORIQUE O-RING	055A
36		**397600A1**		1	INTERRUPTOR, with O-ring SCHALTER	CONTACTOR INTERRUTTORE	SWITCH KONTAKT	CONTACTEUR INTERRUPTOR	8850

08-68	01	p1	11/07

CIRCUITO DO CONTROLE REMOTO - 2 ALAVANCA E VÁLVULA 3 CARRETÉIS
CIRCUITO DEL CONTROL REMOTO - 2 ALAVANCA Y VÁLVULA DE 3 CARRETES
REMOTE CONTROL CIRCUIT - 2 LEVER AND 3 SPOOL VALVE
REMOTE CONTROL CIRCUIT - 2 LEVER AND 3 SPOOL VALVE

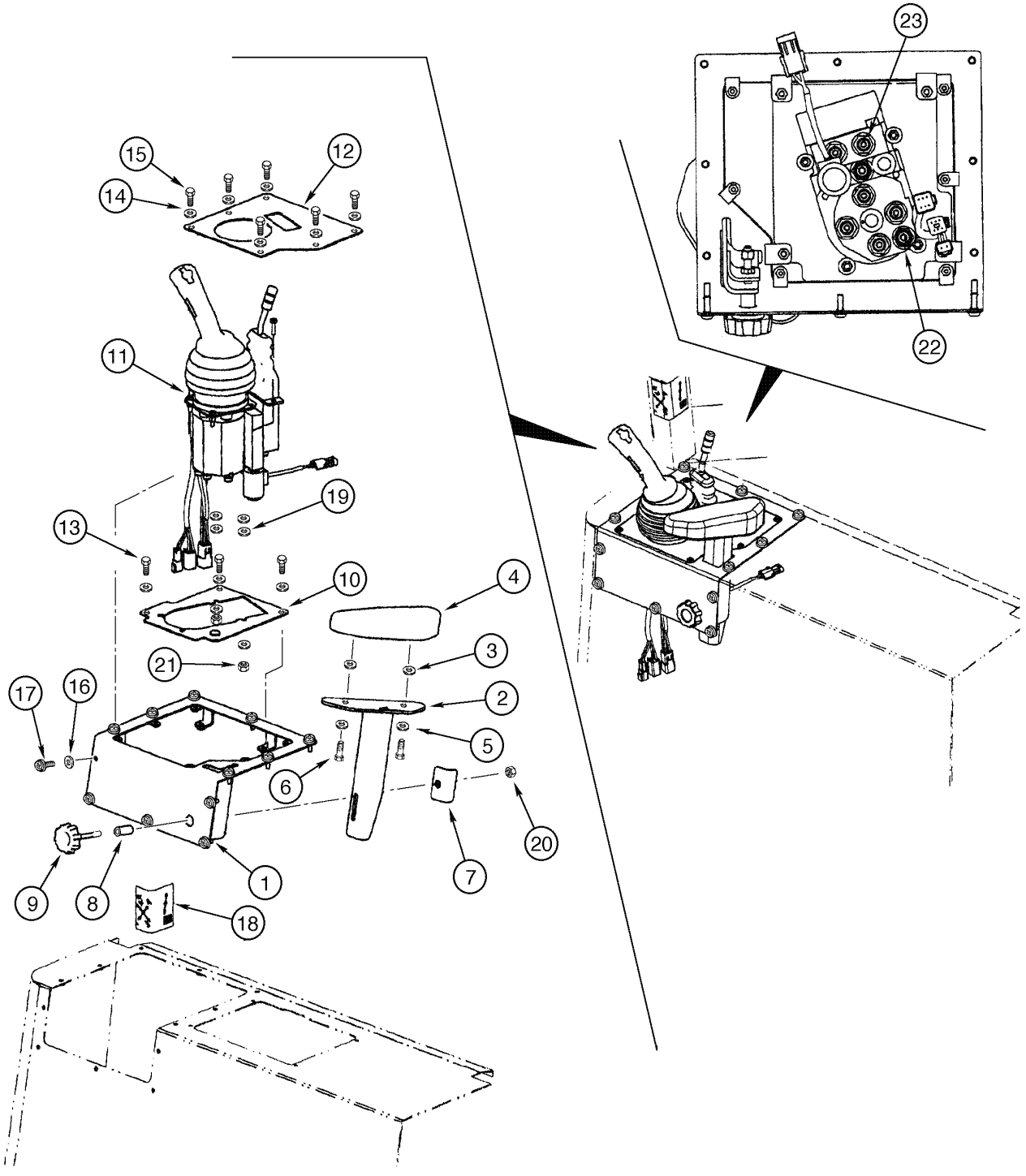

REMOTE CONTROL CIRCUIT - 2 LEVER AND 3 SPOOL VALVE
REMOTE CONTROL CIRCUIT - 2 LEVER AND 3 SPOOL VALVE
REMOTE CONTROL CIRCUIT - 2 LEVER AND 3 SPOOL VALVE
REMOTE CONTROL CIRCUIT - 2 LEVER AND 3 SPOOL VALVE

R	N	P.N.	MOD	Q	Denominação Bezeichnung	Denominacion Descrizione	Description Beskrivelse	Description Denominação	L.C.
1		87445715		1	PLACA, joystick BLECH, PLATTE	PLACA PIASTRA	PLATE PLADE	PLAQUE CHAPA	105P
2		221102A2		1	SUPORTE, wrist STUETZE	APOYADERO SUPPORTO	SUPPORT SUPPORT	SUPPORT SUPORTE	8790
3		326365A1		2	ARRUELA PLANA UNTERLEGSCHEIBE	ARANDELA ROSETTA PIANA	WASHER FLADSKIVE	RONDELLE ANILHA	9720
4		221103A1		1	CUNHA, wrist support UNTERLAGE, POLSTER	TACO TASSELLO	PAD DYVEL	TAMPON ESPACADOR	060T
5		892-11006		2	ARRUELA-TRAVA, M6 SICHERUNGSSCHEIBE	ARANDELA DE FRENO ROSETTA DI SICUREZZA	WASHER, LOCK LAASESKIVE	RONDELLE FREIN ANILHA DE FIXACAO	132R
6		627-6020		2	PARAFUSO, Hex, M6 x 20, 10.9 SCHRAUBE	TORNILLO BULLONE	BOLT SKRUE	BOULON PARAFUSO	140B
7		221125A2		1	PRENDEDOR, wrist support HALTEVORRICHTUNG	RETENEDOR RITEGNO	RETAINER HOLDER	RETENEUR RETENTOR	7125
8		L126936		1	ESPAÇADOR DISTANZSTÜCK	ESPACIADOR DISTANZIALE	SPACER AFSTANDSSTYKKE	ENTRETOISE ESPACADOR	8090
9		221251A1		1	MANÍPULO DREHKNOPF	POMO POMELLO	KNOB KNAP	POMMEAU BOTAO	150P
10		87445725		1	PLACA, joystick BLECH, PLATTE	PLACA PIASTRA	PLATE PLADE	PLAQUE CHAPA	105P
11		87430913		1	JOYSTICK, (P.8-82) KREUZSCHALTHEBEL	JOYSTICK JOYSTICK	JOYSTICK JOYSTICK	JOYSTICK JOYSTICK	001J
12		87445728		1	TAMPA, joystick ABDECKUNG	TAPADERA COPERCHIO	COVER DÆKSEL	COUVERCLE COBERTA	265C
13		840-1625		8	PARAFUSO, Cross Pan Hd, M6 x 25 SCHRAUBE	TORNILLO VITE	SCREW SKRUE	VIS PARAFUSO	040V
14		239186A1		6	ARRUELA PLANA UNTERLEGSCHEIBE	ARANDELA ROSETTA PIANA	WASHER FLADSKIVE	RONDELLE ANILHA	9720
15		239225A1		6	PARAFUSO, Cross Pan Hd, M4 x 12 SCHRAUBE	TORNILLO VITE	SCREW SKRUE	VIS PARAFUSO	040V
16		225913A1		12	ARRUELA PLANA UNTERLEGSCHEIBE	ARANDELA ROSETTA PIANA	WASHER FLADSKIVE	RONDELLE ANILHA	9720
17		239105A1		12	PARAFUSO, Cross Pan Hd, M6 x 20 SCHRAUBE	TORNILLO VITE	SCREW SKRUE	VIS PARAFUSO	040V
18		256423A2		1	DECALCOMANIA, Loader Control 1 lever ABZIEHBILD	CALCOMANIA DECALCOMANIA	DECAL TRANSFER	DECALCOMANIE DECALCOMANIA	P903
19		895-25006		8	ARRUELA PLANA, M6 x 18 x 1.6 UNTERLEGSCHEIBE	ARANDELA ROSETTA PIANA	WASHER FLADSKIVE	RONDELLE ANILHA	131R
20		231-1445		1	CONTRA PORCA, 5/16"-18, GB SICHERUNGSMUTTER	CONTRA TUERCA CONTRODADO	NUT, LOCK LASEMOETRIK	CONTRE-ECROU CONTRA PORCA	P263

08-68	01	p2	11/07

CIRCUITO DO CONTROLE REMOTO - 2 ALAVANCA E VÁLVULA 3 CARRETÉIS
CIRCUITO DEL CONTROL REMOTO - 2 ALAVANCA Y VÁLVULA DE 3 CARRETES
REMOTE CONTROL CIRCUIT - 2 LEVER AND 3 SPOOL VALVE
REMOTE CONTROL CIRCUIT - 2 LEVER AND 3 SPOOL VALVE

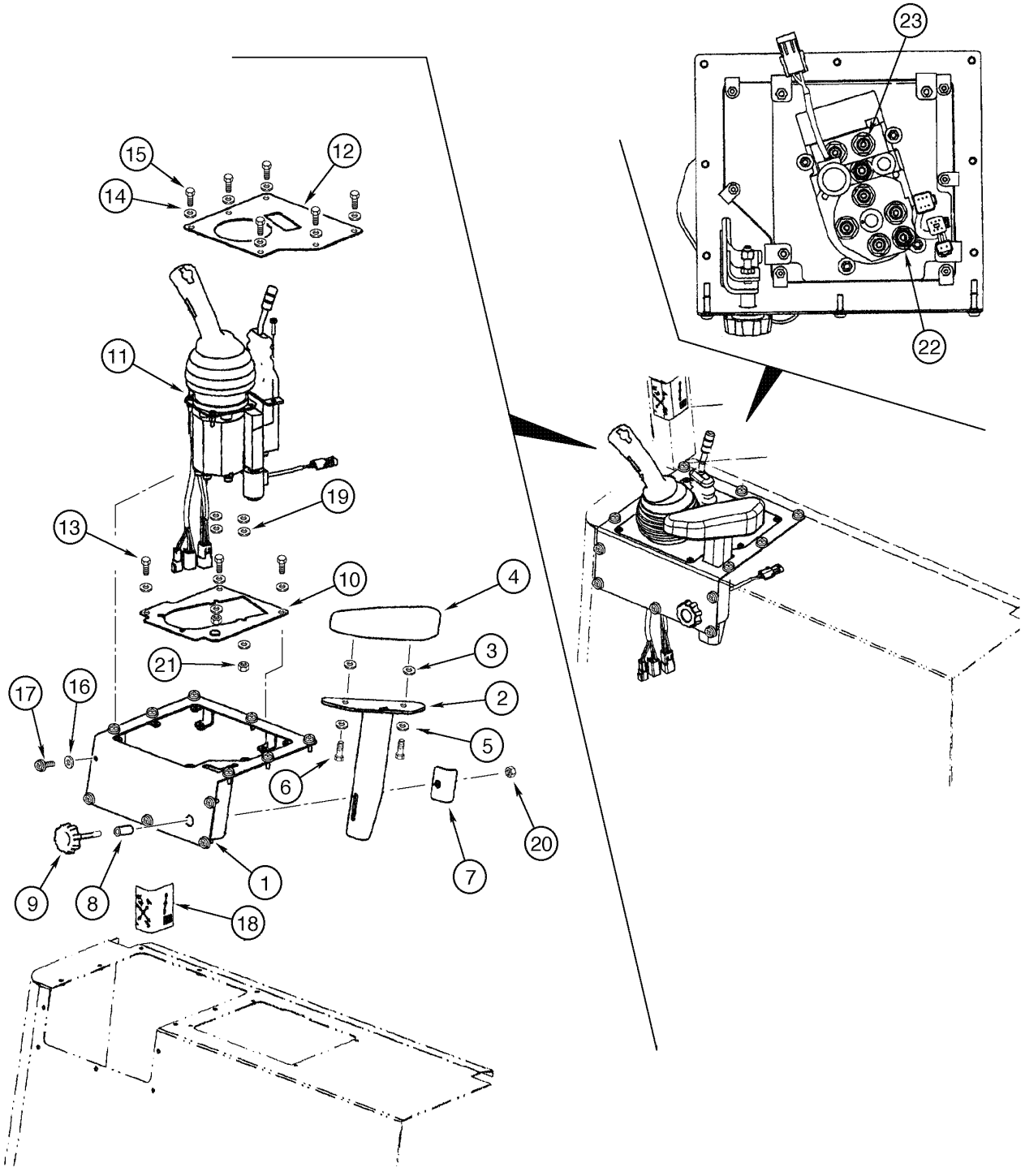

REMOTE CONTROL CIRCUIT - 2 LEVER AND 3 SPOOL VALVE
REMOTE CONTROL CIRCUIT - 2 LEVER AND 3 SPOOL VALVE
REMOTE CONTROL CIRCUIT - 2 LEVER AND 3 SPOOL VALVE
REMOTE CONTROL CIRCUIT - 2 LEVER AND 3 SPOOL VALVE

R	N	P.N.	MOD	Q	Denominação Bezeichnung	Denominacion Descrizione	Description Beskrivelse	Description Denominação	L.C.
21		**832-10406**		6	CONTRA PORCA, M6 x 1, Cl 8				
						CONTRA TUERCA	NUT, LOCK	CONTRE-ECROU	P263
					SICHERUNGSMUTTER	CONTRODADO	LASEMOETRIK	CONTRA PORCA	
22		**700-101**		2	CONEXÃO, 11/16"-16 ORFS x M14 x 1.5 ORB				
						RACOR	CONNECTOR, HYD.	RACCORD	020R
					HYDRAULIKKUPPLUNG	RACCORDO IDRAULICO	FORSKRUNING	CONECTOR	
23		**700-153**		4	CONEXÃO, 9/16"-18 ORFS x M14 x 1.5 ORB				
						RACOR	CONNECTOR, HYD.	RACCORD	020R
					HYDRAULIKKUPPLUNG	RACCORDO IDRAULICO	FORSKRUNING	CONECTOR	

08-70	01	p1	06/09

CIRCUITO DO CONTROLE REMOTO - MANGUEIRAS À VÁLVULA 3 CARRETÉIS
CIRCUITO DEL CONTROL REMOTO - MANGUERAS HASTA VÁLVULA DE 3 CARRETES
REMOTE CONTROL CIRCUIT - HOSES TO 3 SPOOL VALVE
REMOTE CONTROL CIRCUIT - HOSES TO 3 SPOOL VALVE

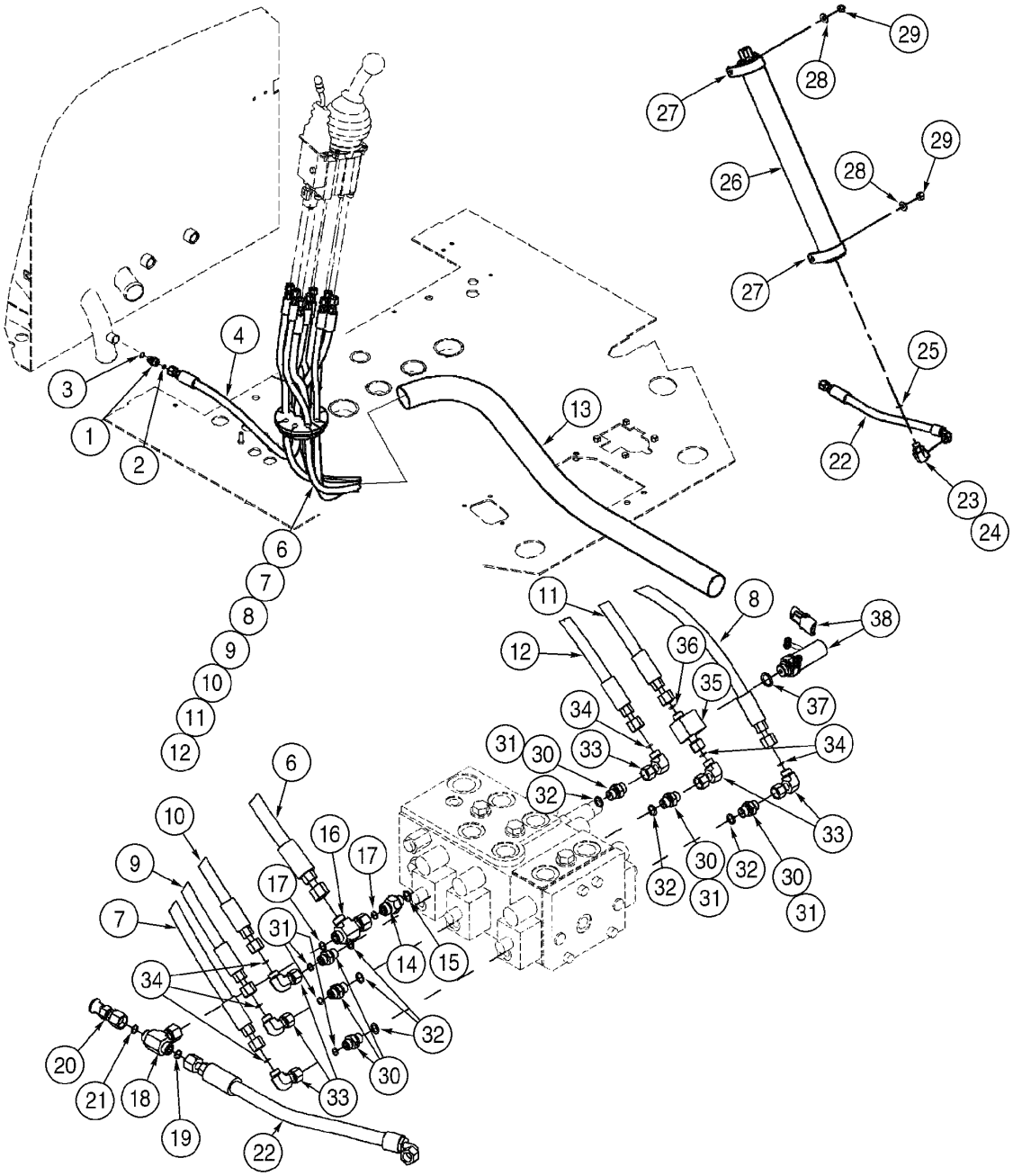

REMOTE CONTROL CIRCUIT - HOSES TO 3 SPOOL VALVE
REMOTE CONTROL CIRCUIT - HOSES TO 3 SPOOL VALVE
REMOTE CONTROL CIRCUIT - HOSES TO 3 SPOOL VALVE
REMOTE CONTROL CIRCUIT - HOSES TO 3 SPOOL VALVE

R	N	P.N.	MOD	Q	Denominação Bezeichnung	Denominacion Descrizione	Description Beskrivelse	Description Denominação	L.C.
1		700-101		1	CONEXÃO, 11/16"-16 ORFS x M14 x 1.5 ORB, Includes items 2, 3				
						RACOR	CONNECTOR, HYD.	RACCORD	020R
					HYDRAULIKKUPPLUNG	RACCORDO IDRAULICO	FORSKRUNING	CONECTOR	
2		637-63113		1	ANEL "O", Cl 6, 11.3MM ID x 2.2 Thk				
						JUNTA HERMETICA	O-RING	JOINT THORIQUE	055A
					DICHTRING	ANELLO TOROIDALE	O-RING	O-RING	
3		238-6012		1	ANEL "O", -012, 90 Duro, .364" ID x .070" Thk				
						JUNTA HERMETICA	O-RING	JOINT THORIQUE	055A
					DICHTRING	ANELLO TOROIDALE	O-RING	O-RING	
4		392059A1		1	MANGUEIRA CONJUNTO, hydr. tank 1294mm				
						MANGUERA (CONJUNTO	HOSE ASSY.	FLEXIBLE (ASSEMBLE)	P457
					SCHLAUCH (KPLT.)	GRUPPO TUBO FLESS	HOSE ASSY.	MANGUEIRA CONJUNTO	
5		380912A1		2	CASQUILHO ISOLADOR	PASACABLES	GROMMET	PASSE-FIL	4020
					TÜLLE	ANELLO PASSACAVO	RING	CASQUILHO ISOLADOR	
6		392058A1		1	MANGUEIRA CONJUNTO, pressure 2453mm				
						MANGUERA (CONJUNTO	HOSE ASSY.	FLEXIBLE (ASSEMBLE)	P457
					SCHLAUCH (KPLT.)	GRUPPO TUBO FLESS	HOSE ASSY.	MANGUEIRA CONJUNTO	
7		366517A1		1	MANGUEIRA CONJUNTO, 3rd spool LH 2627mm				
						MANGUERA (CONJUNTO	HOSE ASSY.	FLEXIBLE (ASSEMBLE)	P457
					SCHLAUCH (KPLT.)	GRUPPO TUBO FLESS	HOSE ASSY.	MANGUEIRA CONJUNTO	
8		366518A1		1	MANGUEIRA CONJUNTO, 3rd spool RH 2707mm				
						MANGUERA (CONJUNTO	HOSE ASSY.	FLEXIBLE (ASSEMBLE)	P457
					SCHLAUCH (KPLT.)	GRUPPO TUBO FLESS	HOSE ASSY.	MANGUEIRA CONJUNTO	
9		366430A1		1	MANGUEIRA CONJUNTO, lift LH 2492mm				
						MANGUERA (CONJUNTO	HOSE ASSY.	FLEXIBLE (ASSEMBLE)	P457
					SCHLAUCH (KPLT.)	GRUPPO TUBO FLESS	HOSE ASSY.	MANGUEIRA CONJUNTO	
10		366514A1		1	MANGUEIRA CONJUNTO, tilt LH 2471mm				
						MANGUERA (CONJUNTO	HOSE ASSY.	FLEXIBLE (ASSEMBLE)	P457
					SCHLAUCH (KPLT.)	GRUPPO TUBO FLESS	HOSE ASSY.	MANGUEIRA CONJUNTO	
11		366513A1		1	MANGUEIRA CONJUNTO, lift RH 2557mm				
						MANGUERA (CONJUNTO	HOSE ASSY.	FLEXIBLE (ASSEMBLE)	P457
					SCHLAUCH (KPLT.)	GRUPPO TUBO FLESS	HOSE ASSY.	MANGUEIRA CONJUNTO	
12		366515A1		1	MANGUEIRA CONJUNTO, tilt RH 2547mm				
						MANGUERA (CONJUNTO	HOSE ASSY.	FLEXIBLE (ASSEMBLE)	P457
					SCHLAUCH (KPLT.)	GRUPPO TUBO FLESS	HOSE ASSY.	MANGUEIRA CONJUNTO	
13		401526A1		1	PROTETOR DE MANGUEI	PROTECTOR DE TUBO	HOSE, PROTECTION	PROTECTEUR DE TUYA	P827
					SCHLAUCHSCHUTZ	MANIC.TUBO FLESS.	SLANGEBESKYTTELSE	PROTETOR DE MANGUE	
14		391859A1		1	VALVULA CHECAGEM, Includes item 15				
						VALVULA ANTIRRETORN	VALVE, CHECK	SOUPAPE ANTI RETOUR	P140
					RUECKSCHLAGVENTIL	VALVOLA, DI RITEGNO	VALVE, CHECK	VALVULA CHECAGEM	
15		637-63113		1	ANEL "O", Cl 6, 11.3MM ID x 2.2 Thk				
						JUNTA HERMETICA	O-RING	JOINT THORIQUE	055A
					DICHTRING	ANELLO TOROIDALE	O-RING	O-RING	
16		701-422		1	TEE, 11/16"-16 ORFS x 11/16"-16 Fem Sw Run, Includes item 17				
						RACOR-T	TEE	TE-DE-TUYAUTERIE	9020
					T-STÜCK	PEZZO A T	T-STYKKE	TE	
17		238-6012		2	ANEL "O", -012, 90 Duro, .364" ID x .070" Thk				
						JUNTA HERMETICA	O-RING	JOINT THORIQUE	055A
					DICHTRING	ANELLO TOROIDALE	O-RING	O-RING	

08-70	01	p2	06/09

CIRCUITO DO CONTROLE REMOTO - MANGUEIRAS À VÁLVULA 3 CARRETÉIS
CIRCUITO DEL CONTROL REMOTO - MANGUERAS HASTA VÁLVULA DE 3 CARRETES
REMOTE CONTROL CIRCUIT - HOSES TO 3 SPOOL VALVE
REMOTE CONTROL CIRCUIT - HOSES TO 3 SPOOL VALVE

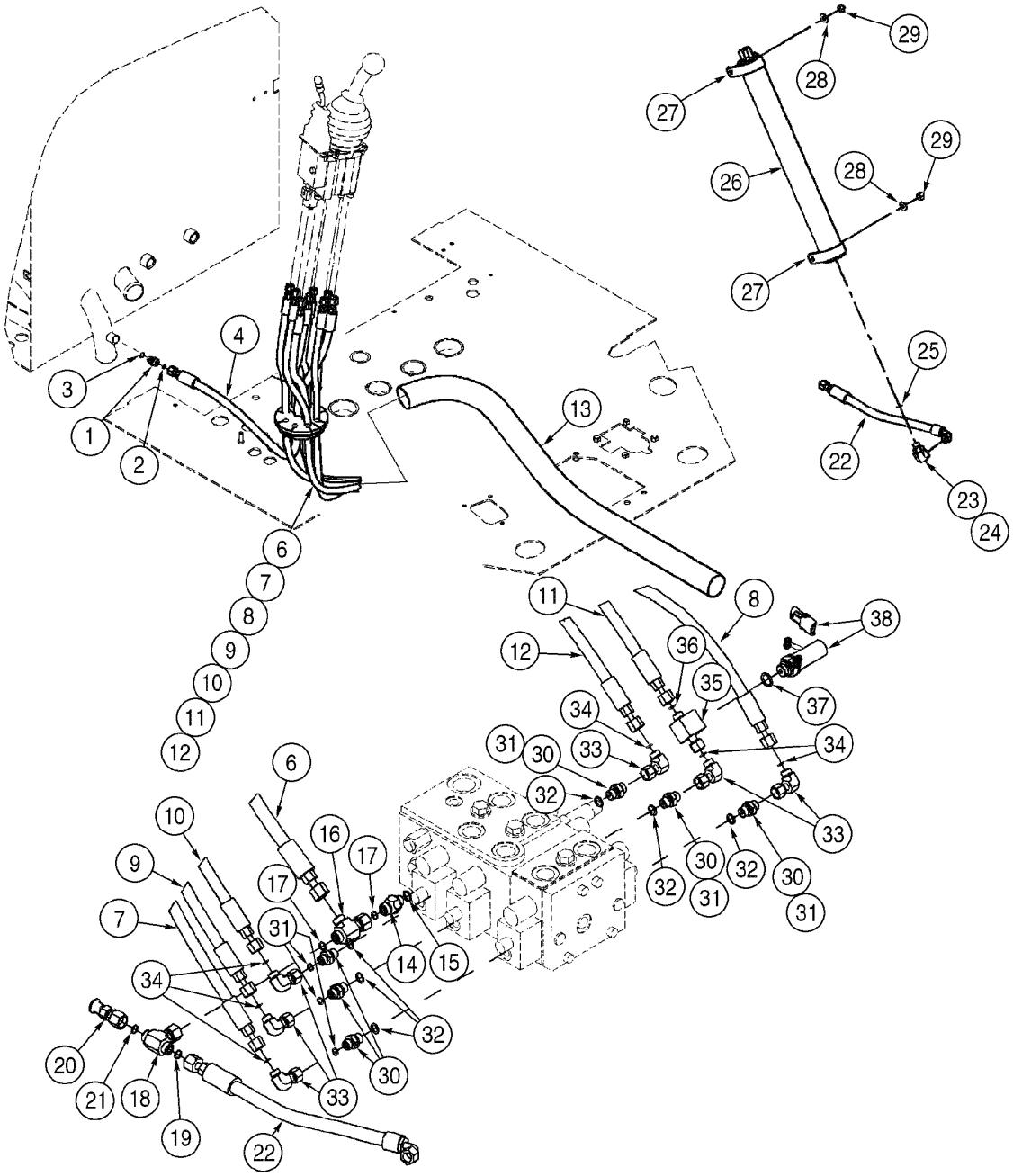

REMOTE CONTROL CIRCUIT - HOSES TO 3 SPOOL VALVE
REMOTE CONTROL CIRCUIT - HOSES TO 3 SPOOL VALVE
REMOTE CONTROL CIRCUIT - HOSES TO 3 SPOOL VALVE
REMOTE CONTROL CIRCUIT - HOSES TO 3 SPOOL VALVE

R	N	P.N.	MOD	Q	Denominação Bezeichnung	Denominacion Descrizione	Description Beskrivelse	Description Denominação	L.C.
18		701-434		1	TEE, 11/16"-16 ORFS x 11/16"-16 Fem Sw Br, Includes item 19				
						RACOR-T	TEE	TE-DE-TUYAUTERIE	9020
					T-STÜCK	PEZZO A T	T-STYKKE	TE	
19		238-6012		1	ANEL "O", -012, 90 Duro, .364" ID x .070" Thk				
						JUNTA HERMETICA	O-RING	JOINT THORIQUE	055A
					DICHTRING	ANELLO TOROIDALE	O-RING	O-RING	
20		190119A1		1	ACOPLAMENTO, Includes item 21				
						CARDAN	COUPLING	CARDAN	Z321
					KUPPLUNG	ATTACCO	KARDANAKSEL	ACOPLAMENTO	
21		238-6012		1	ANEL "O", -012, 90 Duro, .364" ID x .070" Thk				
						JUNTA HERMETICA	O-RING	JOINT THORIQUE	055A
					DICHTRING	ANELLO TOROIDALE	O-RING	O-RING	
22		392060A2		1	MANGUEIRA CONJUNTO, accumulator 446mm				
						MANGUERA (CONJUNTO	HOSE ASSY.	FLEXIBLE (ASSEMBLE)	P457
					SCHLAUCH (KPLT.)	GRUPPO TUBO FLESS	HOSE ASSY.	MANGUEIRA CONJUNTO	
23		700-368		1	COTOVELO, 90º, 11/16"-18 ORFS x M16 x 1.5 ORB				
						CODO	ELBOW	COUDE	085G
					KNIESTUECK	GOMITO	VINKELROER	JOELHO	
24		637-63133		1	ANEL "O", Cl 6, 13.3MM ID x 2.2 Thk				
						JUNTA HERMETICA	O-RING	JOINT THORIQUE	055A
					DICHTRING	ANELLO TOROIDALE	O-RING	O-RING	
25		238-6012		1	ANEL "O", -012, 90 Duro, .364" ID x .070" Thk				
						JUNTA HERMETICA	O-RING	JOINT THORIQUE	055A
					DICHTRING	ANELLO TOROIDALE	O-RING	O-RING	
26		{}		1	ACCUMULATOR (P.8-76)				
27		391868A1		2	BRACADEIRA	COLLAR	CLAMP	COLLIER	1640
					SCHELLE	MORSETTO	CLAMP	BRACADEIRA	
28		896-15010		2	ARRUELA PLANA, M10 x 24.5 x 3, HT				
						ARANDELA	WASHER	RONDELLE	131R
					UNTERLEGSCHEIBE	ROSETTA PIANA	FLADSKIVE	ANILHA	
29		832-10410		2	CONTRA PORCA, M10 x 1.5, Cl 8				
						CONTRA TUERCA	NUT, LOCK	CONTRE-ECROU	P263
					SICHERUNGSMUTTER	CONTRODADO	LASEMOETRIK	CONTRA PORCA	
30		700-153		6	CONEXÃO, 9/16"-18 ORFS x M14 x 1.5 ORB, Includes items 31, 32				
						RACOR	CONNECTOR, HYD.	RACCORD	020R
					HYDRAULIKKUPPLUNG	RACCORDO IDRAULICO	FORSKRUNING	CONECTOR	
31		637-63113		1	ANEL "O", Cl 6, 11.3MM ID x 2.2 Thk				
						JUNTA HERMETICA	O-RING	JOINT THORIQUE	055A
					DICHTRING	ANELLO TOROIDALE	O-RING	O-RING	
32		238-6011		1	ANEL "O", -011, 90 Duro, .301" ID x .070" Thk				
						JUNTA HERMETICA	O-RING	JOINT THORIQUE	055A
					DICHTRING	ANELLO TOROIDALE	O-RING	O-RING	
33		701-329		6	COTOVELO, 90º, 9/16"-18 ORFS x 9/16"-18 Fem Sw, Includes item 34				
						CODO	ELBOW	COUDE	085G
					KNIESTUECK	GOMITO	VINKELROER	JOELHO	
34		238-6011		1	ANEL "O", -011, 90 Duro, .301" ID x .070" Thk				
						JUNTA HERMETICA	O-RING	JOINT THORIQUE	055A
					DICHTRING	ANELLO TOROIDALE	O-RING	O-RING	

08-70	01	p3	06/09

CIRCUITO DO CONTROLE REMOTO - MANGUEIRAS À VÁLVULA 3 CARRETÉIS
CIRCUITO DEL CONTROL REMOTO - MANGUERAS HASTA VÁLVULA DE 3 CARRETES
REMOTE CONTROL CIRCUIT - HOSES TO 3 SPOOL VALVE
REMOTE CONTROL CIRCUIT - HOSES TO 3 SPOOL VALVE

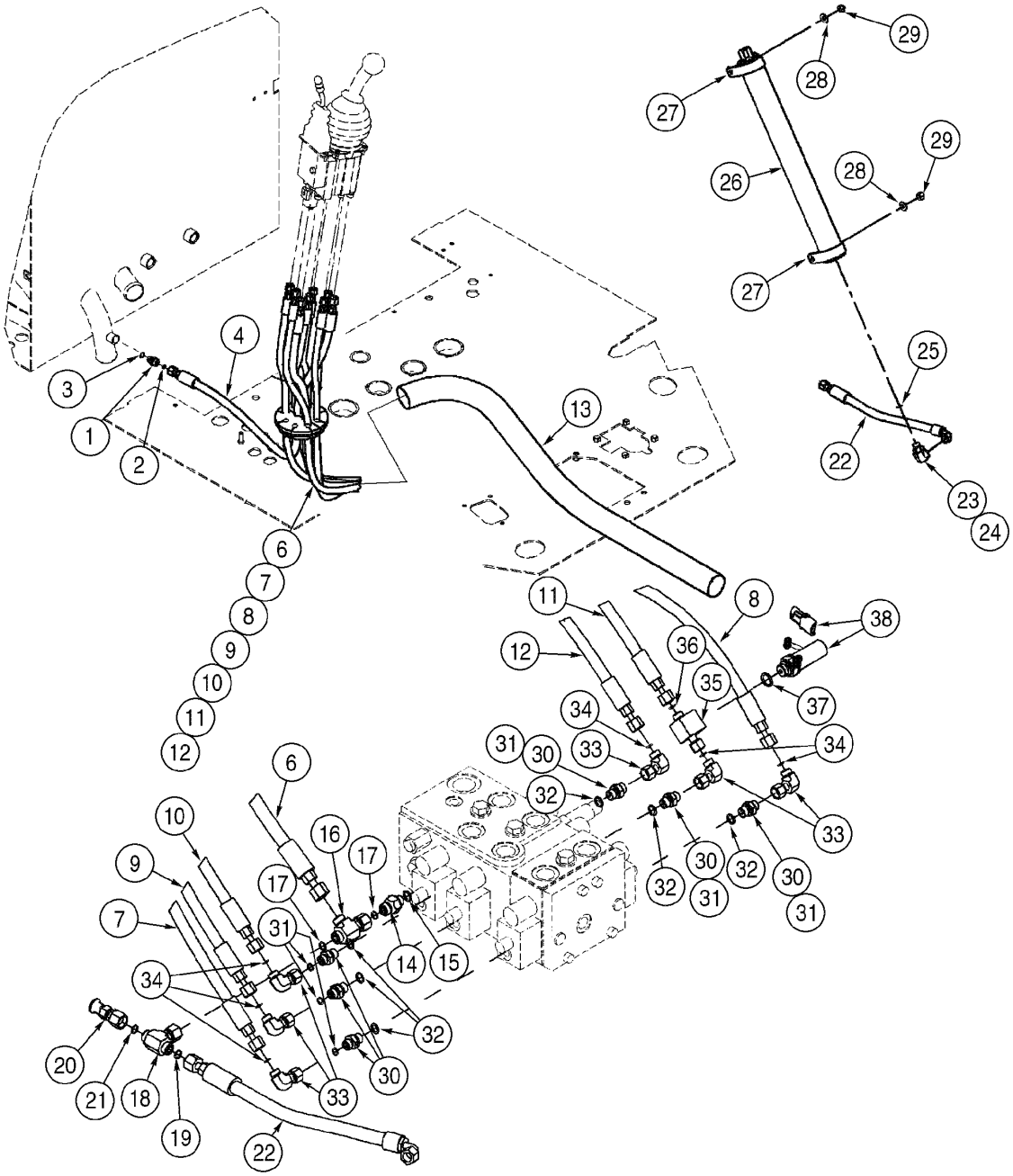

REMOTE CONTROL CIRCUIT - HOSES TO 3 SPOOL VALVE
REMOTE CONTROL CIRCUIT - HOSES TO 3 SPOOL VALVE
REMOTE CONTROL CIRCUIT - HOSES TO 3 SPOOL VALVE
REMOTE CONTROL CIRCUIT - HOSES TO 3 SPOOL VALVE

R	N	P.N.	MOD	Q	Denominação Bezeichnung	Denominacion Descrizione	Description Beskrivelse	Description Denominação	L.C.
35		**397547A1**		1	CONEXAO, Includes items 36, 37				
						CONEXION	FITTING	RACCORD	3300
					FITTING	RACCORDO	FITTING	CONEXAO	
36		**238-6011**		2	ANEL "O", -011, 90 Duro, .301" ID x .070" Thk				
						JUNTA HERMETICA	O-RING	JOINT THORIQUE	055A
					DICHTRING	ANELLO TOROIDALE	O-RING	O-RING	
37		**637-63153**		1	ANEL "O", Cl 6, 15.3MM ID x 2.2 Thk				
						JUNTA HERMETICA	O-RING	JOINT THORIQUE	055A
					DICHTRING	ANELLO TOROIDALE	O-RING	O-RING	
38		**397600A1**		1	INTERRUPTOR, with O-ring	CONTACTOR	SWITCH	CONTACTEUR	8850
					SCHALTER	INTERRUTTORE	KONTAKT	INTERRUPTOR	

08-72	01	p1	11/07

CIRCUITO DO CONTROLE REMOTO - 3 ALAVANCA E VÁLVULA 4 CARRETÉIS
CIRCUITO DEL CONTROL REMOTO - 3 ALAVANCA Y VÁLVULA DE 4 CARRETES
REMOTE CONTROL CIRCUIT - 3 LEVER AND 4 SPOOL VALVE
REMOTE CONTROL CIRCUIT - 3 LEVER AND 4 SPOOL VALVE

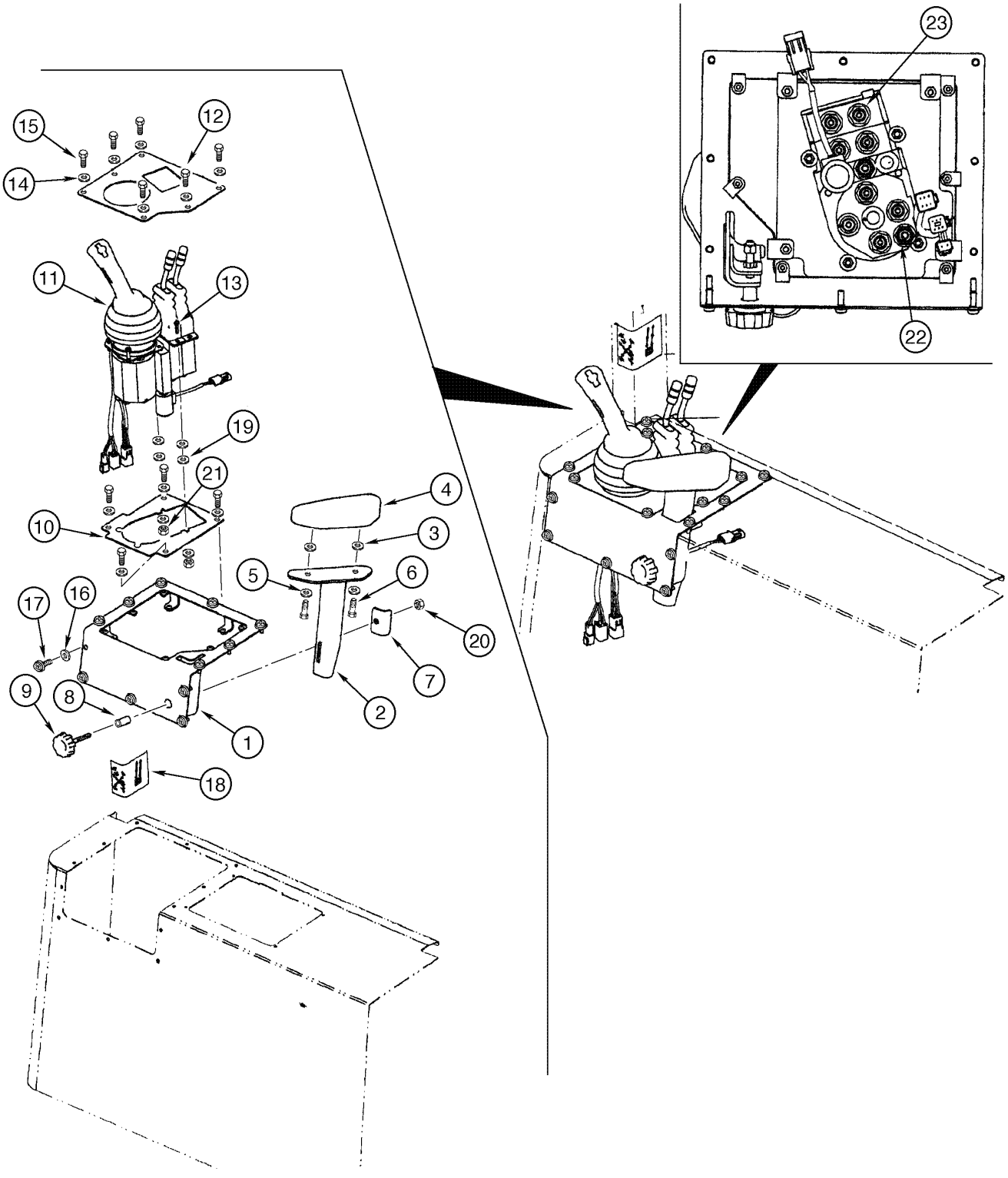

REMOTE CONTROL CIRCUIT - 3 LEVER AND 4 SPOOL VALVE
REMOTE CONTROL CIRCUIT - 3 LEVER AND 4 SPOOL VALVE
REMOTE CONTROL CIRCUIT - 3 LEVER AND 4 SPOOL VALVE
REMOTE CONTROL CIRCUIT - 3 LEVER AND 4 SPOOL VALVE

R	N	P.N.	MOD	Q	Denominação Bezeichnung	Denominacion Descrizione	Description Beskrivelse	Description Denominação	L.C.
1		87445715		1	PLACA, joystick BLECH, PLATTE	PLACA PIASTRA	PLATE PLADE	PLAQUE CHAPA	105P
2		221102A2		1	SUPORTE, wrist STUETZE	APOYADERO SUPPORTO	SUPPORT SUPPORT	SUPPORT SUPORTE	8790
3		326365A1		2	ARRUELA PLANA UNTERLEGSCHEIBE	ARANDELA ROSETTA PIANA	WASHER FLADSKIVE	RONDELLE ANILHA	9720
4		221103A1		1	CUNHA, wrist support UNTERLAGE, POLSTER	TACO TASSELLO	PAD DYVEL	TAMPON ESPACADOR	060T
5		892-11006		2	ARRUELA-TRAVA, M6 SICHERUNGSSCHEIBE	ARANDELA DE FRENO ROSETTA DI SICUREZZA	WASHER, LOCK LAASESKIVE	RONDELLE FREIN ANILHA DE FIXACAO	132R
6		627-6020		2	PARAFUSO, Hex, M6 x 20, 10.9 SCHRAUBE	TORNILLO BULLONE	BOLT SKRUE	BOULON PARAFUSO	140B
7		221125A2		1	PRENDEDOR, wrist support HALTEVORRICHTUNG	RETENEDOR RITEGNO	RETAINER HOLDER	RETENEUR RETENTOR	7125
8		L126936		1	ESPAÇADOR DISTANZSTÜCK	ESPACIADOR DISTANZIALE	SPACER AFSTANDSSTYKKE	ENTRETOISE ESPACADOR	8090
9		221251A1		1	MANÍPULO DREHKNOPF	POMO POMELLO	KNOB KNAP	POMMEAU BOTAO	150P
10		87445725		1	PLACA, joystick BLECH, PLATTE	PLACA PIASTRA	PLATE PLADE	PLAQUE CHAPA	105P
11		87430914		1	JOYSTICK, (P.8-84) KREUZSCHALTHEBEL	JOYSTICK JOYSTICK	JOYSTICK JOYSTICK	JOYSTICK JOYSTICK	001J
12		87445729		1	TAMPA, joystick ABDECKUNG	TAPADERA COPERCHIO	COVER DÆKSEL	COUVERCLE COBERTA	265C
13		840-1625		8	PARAFUSO, Cross Pan Hd, M6 x 25 SCHRAUBE	TORNILLO VITE	SCREW SKRUE	VIS PARAFUSO	040V
14		239186A1		6	ARRUELA PLANA UNTERLEGSCHEIBE	ARANDELA ROSETTA PIANA	WASHER FLADSKIVE	RONDELLE ANILHA	9720
15		239225A1		6	PARAFUSO, Cross Pan Hd, M4 x 12 SCHRAUBE	TORNILLO VITE	SCREW SKRUE	VIS PARAFUSO	040V
16		225913A1		12	ARRUELA PLANA UNTERLEGSCHEIBE	ARANDELA ROSETTA PIANA	WASHER FLADSKIVE	RONDELLE ANILHA	9720
17		239105A1		12	PARAFUSO, Cross Pan Hd, M6 x 20 SCHRAUBE	TORNILLO VITE	SCREW SKRUE	VIS PARAFUSO	040V
18		256423A2		1	DECALCOMANIA, Loader Control 2 levers ABZIEHBILD	CALCOMANIA DECALCOMANIA	DECAL TRANSFER	DECALCOMANIE DECALCOMANIA	P903
19		895-25006		12	ARRUELA PLANA, M6 x 18 x 1.6 UNTERLEGSCHEIBE	ARANDELA ROSETTA PIANA	WASHER FLADSKIVE	RONDELLE ANILHA	131R
20		231-1445		1	CONTRA PORCA, 5/16"-18, GB SICHERUNGSMUTTER	CONTRA TUERCA CONTRODADO	NUT, LOCK LASEMOETRIK	CONTRE-ECROU CONTRA PORCA	P263

08-72	01	p2	11/07

CIRCUITO DO CONTROLE REMOTO - 3 ALAVANCA E VÁLVULA 4 CARRETÉIS
CIRCUITO DEL CONTROL REMOTO - 3 ALAVANCA Y VÁLVULA DE 4 CARRETES
REMOTE CONTROL CIRCUIT - 3 LEVER AND 4 SPOOL VALVE
REMOTE CONTROL CIRCUIT - 3 LEVER AND 4 SPOOL VALVE

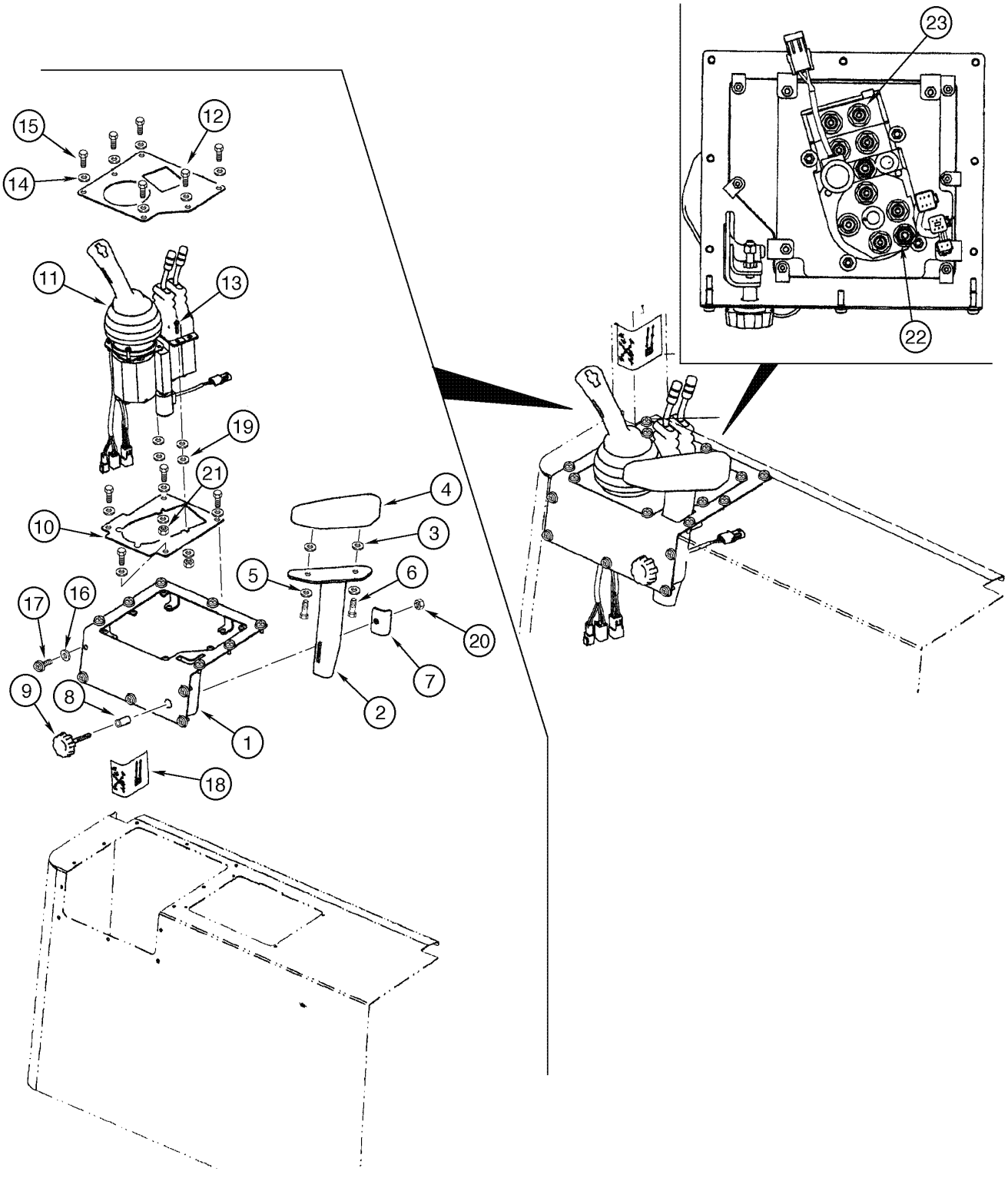

REMOTE CONTROL CIRCUIT - 3 LEVER AND 4 SPOOL VALVE
REMOTE CONTROL CIRCUIT - 3 LEVER AND 4 SPOOL VALVE
REMOTE CONTROL CIRCUIT - 3 LEVER AND 4 SPOOL VALVE
REMOTE CONTROL CIRCUIT - 3 LEVER AND 4 SPOOL VALVE

R	N	P.N.	MOD	Q	Denominação Bezeichnung	Denominacion Descrizione	Description Beskrivelse	Description Denominação	L.C.
21		832-10406		4	CONTRA PORCA, M6 x 1, Cl 8				
						CONTRA TUERCA	NUT, LOCK	CONTRE-ECROU	P263
					SICHERUNGSMUTTER	CONTRODADO	LASEMOETRIK	CONTRA PORCA	
22		700-101		2	CONEXÃO, 11/16"-16 ORFS x M14 x 1.5 ORB				
						RACOR	CONNECTOR, HYD.	RACCORD	020R
					HYDRAULIKKUPPLUNG	RACCORDO IDRAULICO	FORSKRUNING	CONECTOR	
23		700-153		8	CONEXÃO, 9/16"-18 ORFS x M14 x 1.5 ORB				
						RACOR	CONNECTOR, HYD.	RACCORD	020R
					HYDRAULIKKUPPLUNG	RACCORDO IDRAULICO	FORSKRUNING	CONECTOR	

08-74	01	p1	06/09

CIRCUITO DO CONTROLE REMOTO - MANGUEIRAS À VÁLVULA 4 CARRETÉIS
CIRCUITO DEL CONTROL REMOTO - MANGUERAS HASTA VÁLVULA DE 4 CARRETES
REMOTE CONTROL CIRCUIT - HOSES TO 4 SPOOL VALVE
REMOTE CONTROL CIRCUIT - HOSES TO 4 SPOOL VALVE

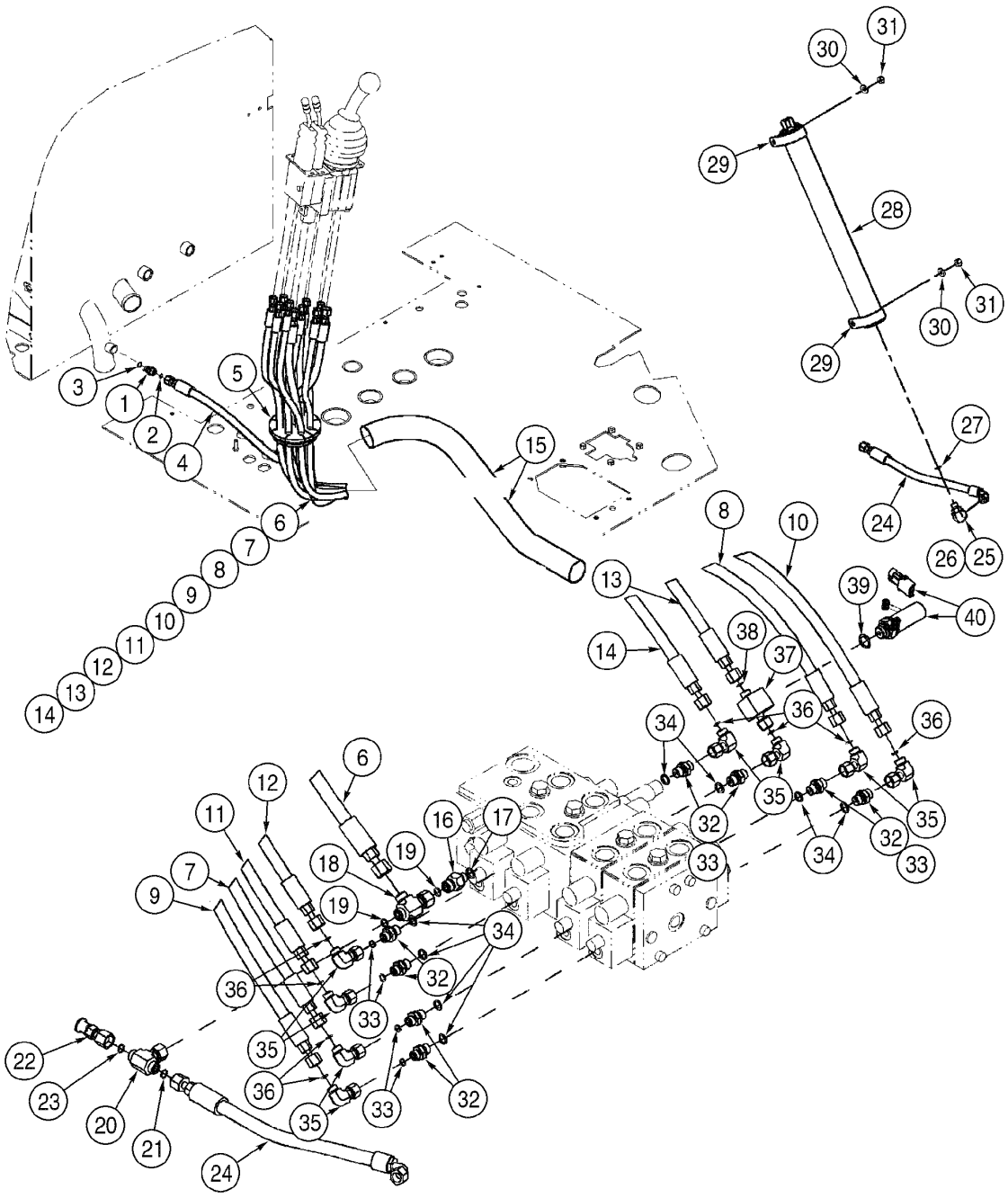

REMOTE CONTROL CIRCUIT - HOSES TO 4 SPOOL VALVE
REMOTE CONTROL CIRCUIT - HOSES TO 4 SPOOL VALVE
REMOTE CONTROL CIRCUIT - HOSES TO 4 SPOOL VALVE
REMOTE CONTROL CIRCUIT - HOSES TO 4 SPOOL VALVE

R	N	P.N.	MOD	Q	Denominação Bezeichnung	Denominacion Descrizione	Description Beskrivelse	Description Denominação	L.C.
1		700-101		1	CONEXÃO, 11/16"-16 ORFS x M14 x 1.5 ORB, Includes items 2, 3				
						RACOR	CONNECTOR, HYD.	RACCORD	020R
					HYDRAULIKKUPPLUNG	RACCORDO IDRAULICO	FORSKRUNING	CONECTOR	
2		637-63113		1	ANEL "O", Cl 6, 11.3MM ID x 2.2 Thk				
						JUNTA HERMETICA	O-RING	JOINT THORIQUE	055A
					DICHTRING	ANELLO TOROIDALE	O-RING	O-RING	
3		238-6012		1	ANEL "O", -012, 90 Duro, .364" ID x .070" Thk				
						JUNTA HERMETICA	O-RING	JOINT THORIQUE	055A
					DICHTRING	ANELLO TOROIDALE	O-RING	O-RING	
4		392059A1		1	MANGUEIRA CONJUNTO, hydr. tank 1294mm				
						MANGUERA (CONJUNTO	HOSE ASSY.	FLEXIBLE (ASSEMBLE)	P457
					SCHLAUCH (KPLT.)	GRUPPO TUBO FLESS	HOSE ASSY.	MANGUEIRA CONJUNTO	
5		380912A1		2	CASQUILHO ISOLADOR	PASACABLES	GROMMET	PASSE-FIL	4020
					TÜLLE	ANELLO PASSACAVO	RING	CASQUILHO ISOLADOR	
6		392058A1		1	MANGUEIRA CONJUNTO, pressure 2453mm				
						MANGUERA (CONJUNTO	HOSE ASSY.	FLEXIBLE (ASSEMBLE)	P457
					SCHLAUCH (KPLT.)	GRUPPO TUBO FLESS	HOSE ASSY.	MANGUEIRA CONJUNTO	
7		366517A1		1	MANGUEIRA CONJUNTO, 3rd spool LH 2627mm				
						MANGUERA (CONJUNTO	HOSE ASSY.	FLEXIBLE (ASSEMBLE)	P457
					SCHLAUCH (KPLT.)	GRUPPO TUBO FLESS	HOSE ASSY.	MANGUEIRA CONJUNTO	
8		366518A1		1	MANGUEIRA CONJUNTO, 3rd spool RH 2707mm				
						MANGUERA (CONJUNTO	HOSE ASSY.	FLEXIBLE (ASSEMBLE)	P457
					SCHLAUCH (KPLT.)	GRUPPO TUBO FLESS	HOSE ASSY.	MANGUEIRA CONJUNTO	
9		366519A1		1	MANGUEIRA CONJUNTO, 4th spool LH 2737mm				
						MANGUERA (CONJUNTO	HOSE ASSY.	FLEXIBLE (ASSEMBLE)	P457
					SCHLAUCH (KPLT.)	GRUPPO TUBO FLESS	HOSE ASSY.	MANGUEIRA CONJUNTO	
10		366520A1		1	MANGUEIRA CONJUNTO, 4th spool RH 2752mm				
						MANGUERA (CONJUNTO	HOSE ASSY.	FLEXIBLE (ASSEMBLE)	P457
					SCHLAUCH (KPLT.)	GRUPPO TUBO FLESS	HOSE ASSY.	MANGUEIRA CONJUNTO	
11		366430A1		1	MANGUEIRA CONJUNTO, lift LH 2492mm				
						MANGUERA (CONJUNTO	HOSE ASSY.	FLEXIBLE (ASSEMBLE)	P457
					SCHLAUCH (KPLT.)	GRUPPO TUBO FLESS	HOSE ASSY.	MANGUEIRA CONJUNTO	
12		366514A1		1	MANGUEIRA CONJUNTO, tilt LH 2471mm				
						MANGUERA (CONJUNTO	HOSE ASSY.	FLEXIBLE (ASSEMBLE)	P457
					SCHLAUCH (KPLT.)	GRUPPO TUBO FLESS	HOSE ASSY.	MANGUEIRA CONJUNTO	
13		366513A1		1	MANGUEIRA CONJUNTO, lift RH 2557mm				
						MANGUERA (CONJUNTO	HOSE ASSY.	FLEXIBLE (ASSEMBLE)	P457
					SCHLAUCH (KPLT.)	GRUPPO TUBO FLESS	HOSE ASSY.	MANGUEIRA CONJUNTO	
14		366515A1		1	MANGUEIRA CONJUNTO, tilt RH 2547mm				
						MANGUERA (CONJUNTO	HOSE ASSY.	FLEXIBLE (ASSEMBLE)	P457
					SCHLAUCH (KPLT.)	GRUPPO TUBO FLESS	HOSE ASSY.	MANGUEIRA CONJUNTO	
15		401526A1		1	PROTETOR DE MANGUEI	PROTECTOR DE TUBO	HOSE, PROTECTION	PROTECTEUR DE TUYA	P827
					SCHLAUCHSCHUTZ	MANIC.TUBO FLESS.	SLANGEBESKYTTELSE	PROTETOR DE MANGUE	
16		391859A1		1	VALVULA CHECAGEM, Includes item 17				
						VALVULA ANTIRRETORN	VALVE, CHECK	SOUPAPE ANTI RETOUR	P140
					RUECKSCHLAGVENTIL	VALVOLA, DI RITEGNO	VALVE, CHECK	VALVULA CHECAGEM	
17		637-63113		1	ANEL "O", Cl 6, 11.3MM ID x 2.2 Thk				
						JUNTA HERMETICA	O-RING	JOINT THORIQUE	055A
					DICHTRING	ANELLO TOROIDALE	O-RING	O-RING	

08-74	01	p2	06/09

CIRCUITO DO CONTROLE REMOTO - MANGUEIRAS À VÁLVULA 4 CARRETÉIS
CIRCUITO DEL CONTROL REMOTO - MANGUERAS HASTA VÁLVULA DE 4 CARRETES
REMOTE CONTROL CIRCUIT - HOSES TO 4 SPOOL VALVE
REMOTE CONTROL CIRCUIT - HOSES TO 4 SPOOL VALVE

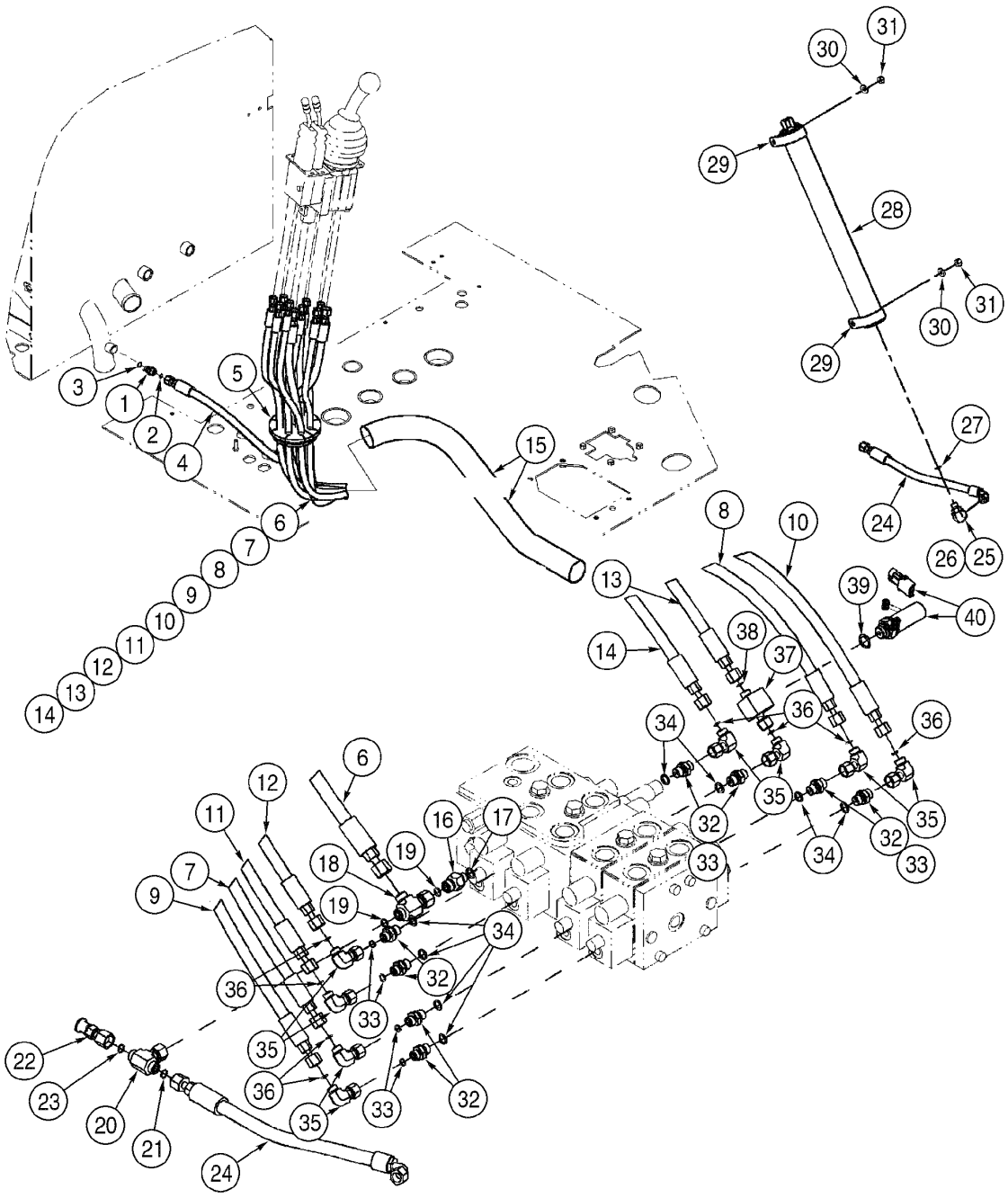

REMOTE CONTROL CIRCUIT - HOSES TO 4 SPOOL VALVE
REMOTE CONTROL CIRCUIT - HOSES TO 4 SPOOL VALVE
REMOTE CONTROL CIRCUIT - HOSES TO 4 SPOOL VALVE
REMOTE CONTROL CIRCUIT - HOSES TO 4 SPOOL VALVE

R	N	P.N.	MOD	Q	Denominação Bezeichnung	Denominacion Descrizione	Description Beskrivelse	Description Denominação	L.C.
18		701-422		1	TEE, 11/16"-16 ORFS x 11/16"-16 Fem Sw Run, Includes item 19				
						RACOR-T	TEE	TE-DE-TUYAUTERIE	9020
					T-STÜCK	PEZZO A T	T-STYKKE	TE	
19		238-6012		2	ANEL "O", -012, 90 Duro, .364" ID x .070" Thk				
						JUNTA HERMETICA	O-RING	JOINT THORIQUE	055A
					DICHTRING	ANELLO TOROIDALE	O-RING	O-RING	
20		701-434		1	TEE, 11/16"-16 ORFS x 11/16"-16 Fem Sw Br, Includes item 21				
						RACOR-T	TEE	TE-DE-TUYAUTERIE	9020
					T-STÜCK	PEZZO A T	T-STYKKE	TE	
21		238-6012		1	ANEL "O", -012, 90 Duro, .364" ID x .070" Thk				
						JUNTA HERMETICA	O-RING	JOINT THORIQUE	055A
					DICHTRING	ANELLO TOROIDALE	O-RING	O-RING	
22		190119A1		1	ACOPLAMENTO, Includes item 23				
						CARDAN	COUPLING	CARDAN	Z321
					KUPPLUNG	ATTACCO	KARDANAKSEL	ACOPLAMENTO	
23		238-6012		1	ANEL "O", -012, 90 Duro, .364" ID x .070" Thk				
						JUNTA HERMETICA	O-RING	JOINT THORIQUE	055A
					DICHTRING	ANELLO TOROIDALE	O-RING	O-RING	
24		392060A2		1	MANGUEIRA CONJUNTO, accumulator 446mm				
						MANGUERA (CONJUNTO	HOSE ASSY.	FLEXIBLE (ASSEMBLE)	P457
					SCHLAUCH (KPLT.)	GRUPPO TUBO FLESS	HOSE ASSY.	MANGUEIRA CONJUNTO	
25		700-368		1	COTOVELO, 90º, 11/16"-18 ORFS x M16 x 1.5 ORB, Includes items 26, 27				
						CODO	ELBOW	COUDE	085G
					KNIESTUECK	GOMITO	VINKELROER	JOELHO	
26		637-63133		1	ANEL "O", CI 6, 13.3MM ID x 2.2 Thk				
						JUNTA HERMETICA	O-RING	JOINT THORIQUE	055A
					DICHTRING	ANELLO TOROIDALE	O-RING	O-RING	
27		238-6012		1	ANEL "O", -012, 90 Duro, .364" ID x .070" Thk				
						JUNTA HERMETICA	O-RING	JOINT THORIQUE	055A
					DICHTRING	ANELLO TOROIDALE	O-RING	O-RING	
28		{}		1	ACCUMULATOR (P.8-76)				
29		391868A1		2	BRACADEIRA	COLLAR	CLAMP	COLLIER	1640
					SCHELLE	MORSETTO	CLAMP	BRACADEIRA	
30		896-15010		2	ARRUELA PLANA, M10 x 24.5 x 3, HT				
						ARANDELA	WASHER	RONDELLE	131R
					UNTERLEGSCHEIBE	ROSETTA PIANA	FLADSKIVE	ANILHA	
31		832-10410		2	CONTRA PORCA, M10 x 1.5, CI 8				
						CONTRA TUERCA	NUT, LOCK	CONTRE-ECROU	P263
					SICHERUNGSMUTTER	CONTRODADO	LASEMOETRIK	CONTRA PORCA	
32		700-153		8	CONEXÃO, 9/16"-18 ORFS x M14 x 1.5 ORB, Includes items 33, 34				
						RACOR	CONNECTOR, HYD.	RACCORD	020R
					HYDRAULIKKUPPLUNG	RACCORDO IDRAULICO	FORSKRUNING	CONECTOR	
33		637-63113		1	ANEL "O", CI 6, 11.3MM ID x 2.2 Thk				
						JUNTA HERMETICA	O-RING	JOINT THORIQUE	055A
					DICHTRING	ANELLO TOROIDALE	O-RING	O-RING	
34		238-6011		1	ANEL "O", -011, 90 Duro, .301" ID x .070" Thk				
						JUNTA HERMETICA	O-RING	JOINT THORIQUE	055A
					DICHTRING	ANELLO TOROIDALE	O-RING	O-RING	

08-74	01	p3	06/09

CIRCUITO DO CONTROLE REMOTO - MANGUEIRAS À VÁLVULA 4 CARRETÉIS
CIRCUITO DEL CONTROL REMOTO - MANGUERAS HASTA VÁLVULA DE 4 CARRETES
REMOTE CONTROL CIRCUIT - HOSES TO 4 SPOOL VALVE
REMOTE CONTROL CIRCUIT - HOSES TO 4 SPOOL VALVE

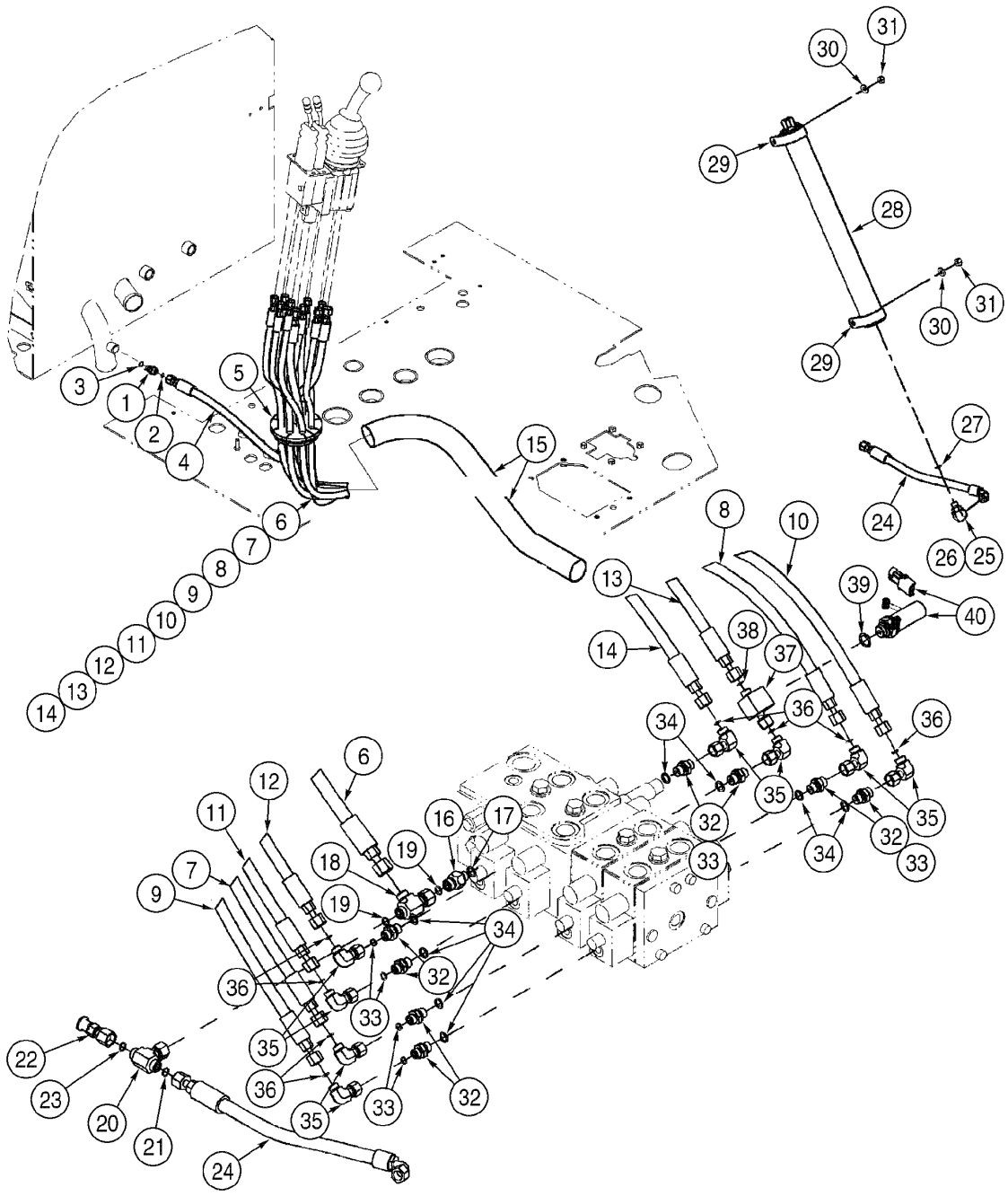

REMOTE CONTROL CIRCUIT - HOSES TO 4 SPOOL VALVE
REMOTE CONTROL CIRCUIT - HOSES TO 4 SPOOL VALVE
REMOTE CONTROL CIRCUIT - HOSES TO 4 SPOOL VALVE
REMOTE CONTROL CIRCUIT - HOSES TO 4 SPOOL VALVE

R	N	P.N.	MOD	Q	Denominação Bezeichnung	Denominacion Descrizione	Description Beskrivelse	Description Denominação	L.C.
35		**701-329**		8	COTOVELO, 90º, 9/16"-18 ORFS x 9/16"-18 Fem Sw, Includes item 36				
						CODO	ELBOW	COUDE	085G
					KNIESTUECK	GOMITO	VINKELROER	JOELHO	
36		**238-6011**		1	ANEL "O", -011, 90 Duro, .301" ID x .070" Thk				
						JUNTA HERMETICA	O-RING	JOINT THORIQUE	055A
					DICHTRING	ANELLO TOROIDALE	O-RING	O-RING	
37		**397547A1**		1	CONEXAO, Includes items 38, 39				
						CONEXION	FITTING	RACCORD	3300
					FITTING	RACCORDO	FITTING	CONEXAO	
38		**238-6011**		2	ANEL "O", -011, 90 Duro, .301" ID x .070" Thk				
						JUNTA HERMETICA	O-RING	JOINT THORIQUE	055A
					DICHTRING	ANELLO TOROIDALE	O-RING	O-RING	
39		**637-63153**		1	ANEL "O", Cl 6, 15.3MM ID x 2.2 Thk				
						JUNTA HERMETICA	O-RING	JOINT THORIQUE	055A
					DICHTRING	ANELLO TOROIDALE	O-RING	O-RING	
40		**397600A1**		1	INTERRUPTOR, with O-ring	CONTACTOR	SWITCH	CONTACTEUR	8850
					SCHALTER	INTERRUTTORE	KONTAKT	INTERRUPTOR	

08-76	01	p1	11/07

HIDRÁULICO - ACUMULADOR
HIDRAULICO - ACUMULADOR
HYDRAULICS - ACCUMULATOR
HYDRAULICS - ACCUMULATOR

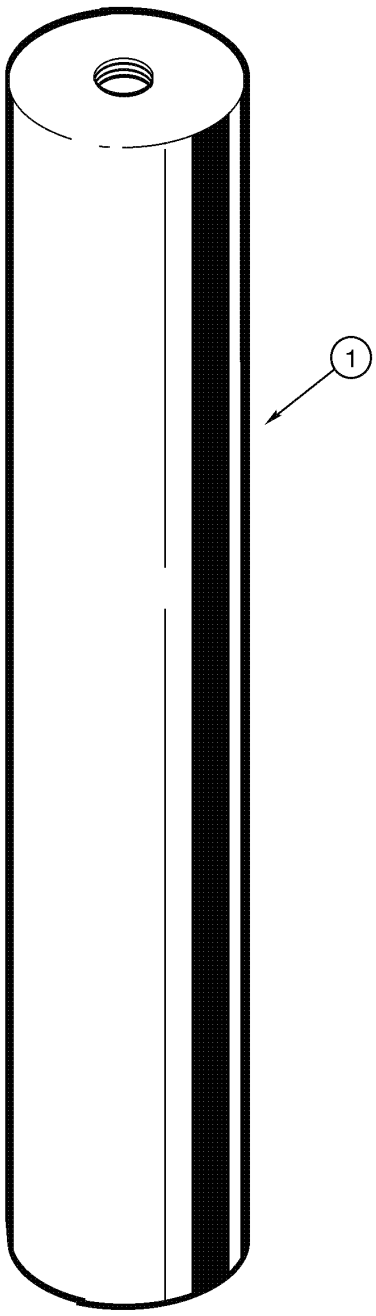

HYDRAULICS - ACCUMULATOR
HYDRAULICS - ACCUMULATOR
HYDRAULICS - ACCUMULATOR
HYDRAULICS - ACCUMULATOR

R	N	P.N.	MOD	Q	Denominação Bezeichnung	Denominacion Descrizione	Description Beskrivelse	Description Denominação	L.C.
1	1	**8605648**		1	ACUMULADOR DRUCKSPEICHER	ACUMULADOR ACCUMULATORE	ACCUMULATOR AKKUMULATOR	ACCUMULATEUR ACUMULADOR	Z128

(1) Para serviço use 8605664

08-78	01	p1	06/09

CONTROLE REMOTO - 1 ALAVANCA
CONTROL REMOTO - 1 ALAVANCA
REMOTE CONTROL - 1 LEVER
REMOTE CONTROL - 1 LEVER

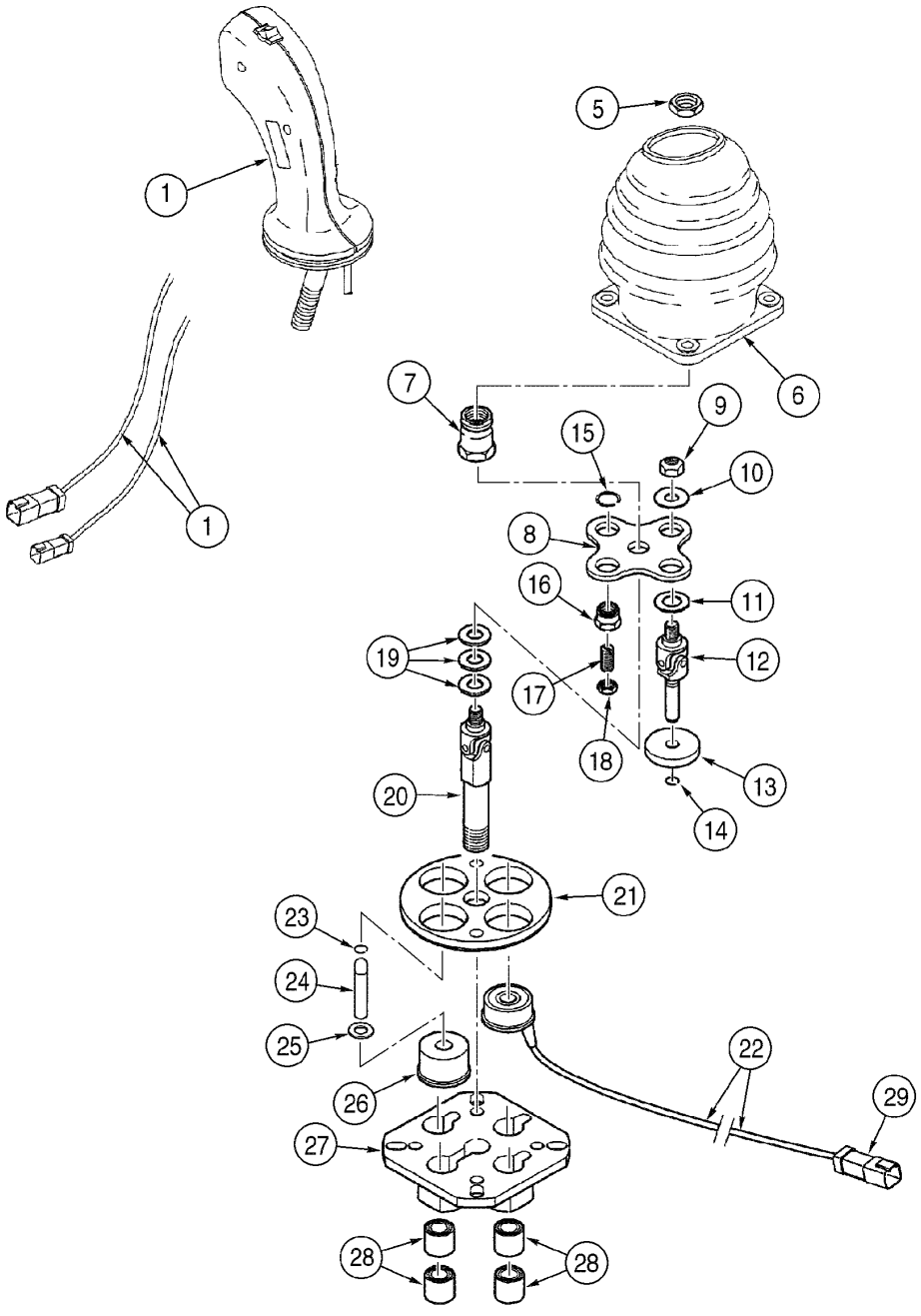

REMOTE CONTROL - 1 LEVER
REMOTE CONTROL - 1 LEVER
REMOTE CONTROL - 1 LEVER
REMOTE CONTROL - 1 LEVER

R	N	P.N.	MOD	Q	Denominação Bezeichnung	Denominacion Descrizione	Description Beskrivelse	Description Denominação	L.C.
	1	**8603083**		1	JOYSTICK, 1 lever, Includes items 1 - 29				
						JOYSTICK	JOYSTICK	JOYSTICK	001J
					KREUZSCHALTHEBEL	JOYSTICK	JOYSTICK	JOYSTICK	
1		**8604596**		1	MANILHA	MANECILLA	HANDLE	POIGNÉE	4120
					GRIFF	MANIGLIA	HAANDTAG	MANIPULO	
5		**829-1412**		1	PORCA, M12, Cl 10	TUERCA	NUT	ECROU	010D
					MUTTER	DADO	MØTRIK	PORCA	
6		**8604595**		1	COIFA	PROTECTOR	BOOT	MANCHETTE	0860
					MANSCHETTE/TUELLE	CUFFIA	BOOT	COIFA	
7		**8604528**		1	PORCA	TUERCA	NUT	ECROU	010D
					MUTTER	DADO	MØTRIK	PORCA	
8		**8604529**		1	SUPORTE	PIEZA DE SOPORTE	BRACKET	PATTE FIXATION	225S
					KONSOLE	STAFFA	BESLAG	BRACADEIRA	
		8604530		3	KIT, shaft detent, Includes items 9 - 14				
						EQUIPO	KIT	KIT	305C
					SATZ	CORREDO	UDSTYR	KIT	
9		**NSS**		1	NÃO FORNECIDO SEPARADAMENTE, NUT lock				
						NO SE REPARA SEPARA	NOT SERVICED SEPARA	NON FOURNI SEPAREMI	064N
					KEIN ERSATZTEIL	NON FORNITO SEPARAT	NOT SERVICED SEPARA	NOT SERVICED SEPARA	
10		**NSS**		1	NÃO FORNECIDO SEPARADAMENTE, WASHER				
						NO SE REPARA SEPARA	NOT SERVICED SEPARA	NON FOURNI SEPAREMI	064N
					KEIN ERSATZTEIL	NON FORNITO SEPARAT	NOT SERVICED SEPARA	NOT SERVICED SEPARA	
11		**NSS**		1	NÃO FORNECIDO SEPARADAMENTE, WASHER				
						NO SE REPARA SEPARA	NOT SERVICED SEPARA	NON FOURNI SEPAREMI	064N
					KEIN ERSATZTEIL	NON FORNITO SEPARAT	NOT SERVICED SEPARA	NOT SERVICED SEPARA	
12		**NSS**		1	NÃO FORNECIDO SEPARADAMENTE, SHAFT				
						NO SE REPARA SEPARA	NOT SERVICED SEPARA	NON FOURNI SEPAREMI	064N
					KEIN ERSATZTEIL	NON FORNITO SEPARAT	NOT SERVICED SEPARA	NOT SERVICED SEPARA	
13		**NSS**		1	NÃO FORNECIDO SEPARADAMENTE, ARMATURE				
						NO SE REPARA SEPARA	NOT SERVICED SEPARA	NON FOURNI SEPAREMI	064N
					KEIN ERSATZTEIL	NON FORNITO SEPARAT	NOT SERVICED SEPARA	NOT SERVICED SEPARA	
14		**NSS**		1	NÃO FORNECIDO SEPARADAMENTE, SNAP ring				
						NO SE REPARA SEPARA	NOT SERVICED SEPARA	NON FOURNI SEPAREMI	064N
					KEIN ERSATZTEIL	NON FORNITO SEPARAT	NOT SERVICED SEPARA	NOT SERVICED SEPARA	
		8604531		1	KIT, non-detent plunger port 2, Includes items 15 - 18				
						EQUIPO	KIT	KIT	305C
					SATZ	CORREDO	UDSTYR	KIT	
15		**NSS**		1	NÃO FORNECIDO SEPARADAMENTE, SNAP ring				
						NO SE REPARA SEPARA	NOT SERVICED SEPARA	NON FOURNI SEPAREMI	064N
					KEIN ERSATZTEIL	NON FORNITO SEPARAT	NOT SERVICED SEPARA	NOT SERVICED SEPARA	
16		**NSS**		1	NÃO FORNECIDO SEPARADAMENTE, BOLT M16				
						NO SE REPARA SEPARA	NOT SERVICED SEPARA	NON FOURNI SEPAREMI	064N
					KEIN ERSATZTEIL	NON FORNITO SEPARAT	NOT SERVICED SEPARA	NOT SERVICED SEPARA	
17		**NSS**		1	NÃO FORNECIDO SEPARADAMENTE, BOLT M8x16				
						NO SE REPARA SEPARA	NOT SERVICED SEPARA	NON FOURNI SEPAREMI	064N
					KEIN ERSATZTEIL	NON FORNITO SEPARAT	NOT SERVICED SEPARA	NOT SERVICED SEPARA	

(1) Inclui itens da página 8-80

08-78	01	p2	06/09

CONTROLE REMOTO - 1 ALAVANCA
CONTROL REMOTO - 1 ALAVANCA
REMOTE CONTROL - 1 LEVER
REMOTE CONTROL - 1 LEVER

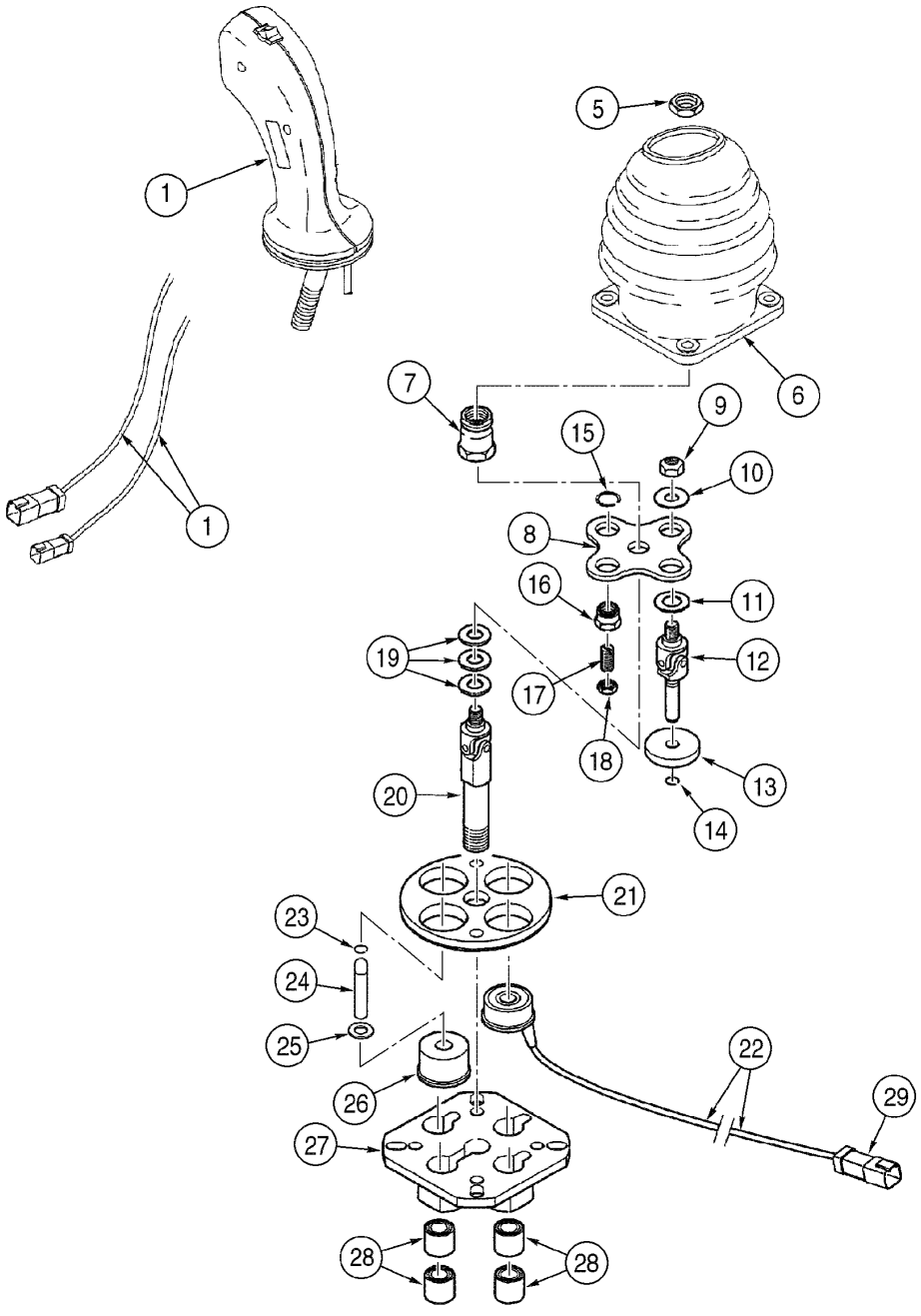

REMOTE CONTROL - 1 LEVER
REMOTE CONTROL - 1 LEVER
REMOTE CONTROL - 1 LEVER
REMOTE CONTROL - 1 LEVER

R	N	P.N.	MOD	Q	Denominação Bezeichnung	Denominacion Descrizione	Description Beskrivelse	Description Denominação	L.C.
18		NSS		1	NÃO FORNECIDO SEPARADAMENTE, NUT				
						NO SE REPARA SEPARA	NOT SERVICED SEPARA	NON FOURNI SEPAREMI	064N
					KEIN ERSATZTEIL	NON FORNITO SEPARAT	NOT SERVICED SEPARA	NOT SERVICED SEPARA	
19		8604532		1	CALCO DE AFINACAO	SUPLEMENTO	SHIM	CALE D'EPAISSEUR	198S
					UNTERLEGSCHEIBE	SPESSORE	MELLEMLAEG	CALCO DE AFINACAO	
20		8604533		1	EIXO	EJE	SHAFT	ARBRE	016A
					WELLE	ALBERO	AKSEL	VEIO	
21		8604534		1	FLANGE	BRIDA	FLANGE	FLASQUE	070F
					FLANSCH	FLANGIA	FLANGE	FALANGE	
22		8604535		3	SOLEMOID, 24V ports 1, 3, 4				
						SOLENOIDE	SOLENOID	SOLENOIDE	168S
					MAGNETSPULE, MECH.	SOLENOIDE	MAGNETVENTIL	SOLEMOID	
		8604536		1	KIT DE REPARO, plunger, Includes items 23, 24, 25				
						JUEGO DE REPARACION	KIT, REPAIR	COLIS DE RÉPARATION	003K
					REPARATURSATZ	KIT RIPARAZIONE	REPARATIONSSAET	KIT REPARACAO	
23		NSS		1	NÃO FORNECIDO SEPARADAMENTE, SNAP ring				
						NO SE REPARA SEPARA	NOT SERVICED SEPARA	NON FOURNI SEPAREMI	064N
					KEIN ERSATZTEIL	NON FORNITO SEPARAT	NOT SERVICED SEPARA	NOT SERVICED SEPARA	
24		NSS		1	NÃO FORNECIDO SEPARADAMENTE, PLUNGER				
						NO SE REPARA SEPARA	NOT SERVICED SEPARA	NON FOURNI SEPAREMI	064N
					KEIN ERSATZTEIL	NON FORNITO SEPARAT	NOT SERVICED SEPARA	NOT SERVICED SEPARA	
25		NSS		1	NÃO FORNECIDO SEPARADAMENTE, WASHER				
						NO SE REPARA SEPARA	NOT SERVICED SEPARA	NON FOURNI SEPAREMI	064N
					KEIN ERSATZTEIL	NON FORNITO SEPARAT	NOT SERVICED SEPARA	NOT SERVICED SEPARA	
26		8604537		1	GUIA, plunger	GUIA	GUIDE	GUIDE	145G
					FÜHRUNG	GUIDA	STYR	GUIA	
27		8604538		1	SUPORTE	PIEZA DE SOPORTE	BRACKET	PATTE FIXATION	225S
					KONSOLE	STAFFA	BESLAG	BRACADEIRA	
28		8604539		1	BUCHA, set	CASQUILLO	BUSHING	BAGUE	095B
					BUECHSE	BOCCOLA	BOESNING	CASQUILHO	
29		8604527		1	KIT, connector	EQUIPO	KIT	KIT	305C
					SATZ	CORREDO	UDSTYR	KIT	

08-80	01	p1	06/09

CONTROLE REMOTO - 1 ALAVANCA
CONTROL REMOTO - 1 ALAVANCA
REMOTE CONTROL - 1 LEVER
REMOTE CONTROL - 1 LEVER

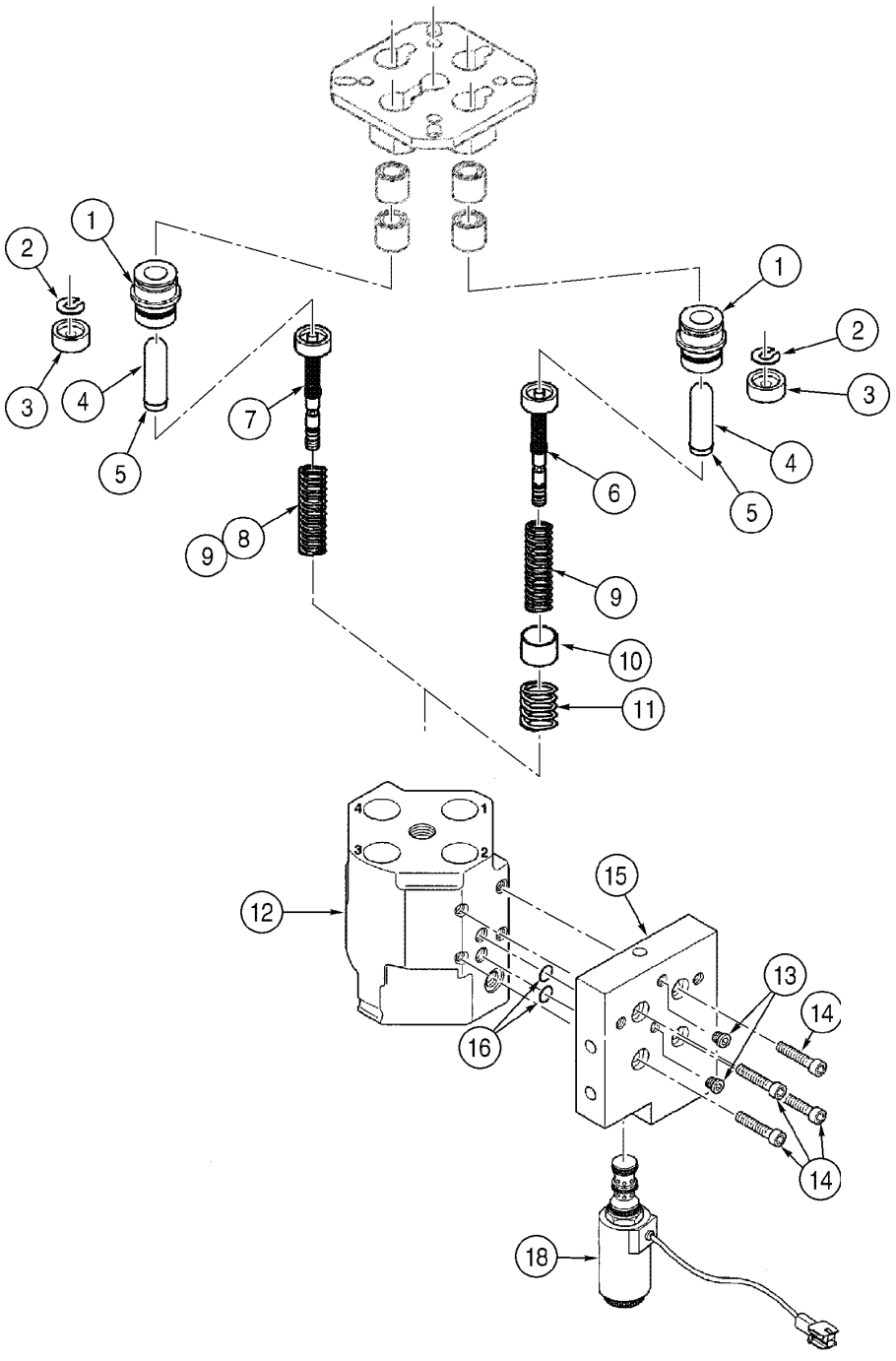

REMOTE CONTROL - 1 LEVER
REMOTE CONTROL - 1 LEVER
REMOTE CONTROL - 1 LEVER
REMOTE CONTROL - 1 LEVER

R	N	P.N.	MOD	Q	Denominação Bezeichnung	Denominacion Descrizione	Description Beskrivelse	Description Denominação	L.C.
	1	**8603083**		1	JOYSTICK, 1 lever, Includes items 1 - 18				
						JOYSTICK	JOYSTICK	JOYSTICK	001J
					KREUZSCHALTHEBEL	JOYSTICK	JOYSTICK	JOYSTICK	
		8604521		4	JOGO, plunger all ports, Includes items 1 - 5				
						JEUGO	KIT	POCHETTE	4830
					PACKUNG	KIT	KIT	JOGO	
1		**NSS**		2	NÃO FORNECIDO SEPARADAMENTE, GUIDE				
						NO SE REPARA SEPARA	NOT SERVICED SEPARA	NON FOURNI SEPAREMI	064N
					KEIN ERSATZTEIL	NON FORNITO SEPARAT	NOT SERVICED SEPARA	NOT SERVICED SEPARA	
2		**NSS**		2	NÃO FORNECIDO SEPARADAMENTE, WASHER				
						NO SE REPARA SEPARA	NOT SERVICED SEPARA	NON FOURNI SEPAREMI	064N
					KEIN ERSATZTEIL	NON FORNITO SEPARAT	NOT SERVICED SEPARA	NOT SERVICED SEPARA	
3		**NSS**		2	NÃO FORNECIDO SEPARADAMENTE, RETAINER				
						NO SE REPARA SEPARA	NOT SERVICED SEPARA	NON FOURNI SEPAREMI	064N
					KEIN ERSATZTEIL	NON FORNITO SEPARAT	NOT SERVICED SEPARA	NOT SERVICED SEPARA	
4		**NSS**		2	NÃO FORNECIDO SEPARADAMENTE, PLUNGER				
						NO SE REPARA SEPARA	NOT SERVICED SEPARA	NON FOURNI SEPAREMI	064N
					KEIN ERSATZTEIL	NON FORNITO SEPARAT	NOT SERVICED SEPARA	NOT SERVICED SEPARA	
5		**NSS**		2	NÃO FORNECIDO SEPARADAMENTE, SNAP ring				
						NO SE REPARA SEPARA	NOT SERVICED SEPARA	NON FOURNI SEPAREMI	064N
					KEIN ERSATZTEIL	NON FORNITO SEPARAT	NOT SERVICED SEPARA	NOT SERVICED SEPARA	
6		**8604522**		1	REGULADOR, use in port 1	REGULADOR	REGULATOR	REGULATEUR-TENSION	6975
					REGULATOR	REGOLATORE	REGULATOR	REGULADOR	
7		**8604523**		3	REGULADOR, use in ports 2, 3, 4				
						REGULADOR	REGULATOR	REGULATEUR-TENSION	6975
					REGULATOR	REGOLATORE	REGULATOR	REGULADOR	
8		**8604524**		1	MOLA, set use in ports 2, 4	RESORTE	SPRING	RESSORT	100M
					FEDER	MOLLA	FJEDER	MOLA	
9		**8604525**		1	MOLA, set use in ports 1, 3	RESORTE	SPRING	RESSORT	100M
					FEDER	MOLLA	FJEDER	MOLA	
		8604526		1	KIT, sensor use in port 1, Includes items 10, 11, 12				
						EQUIPO	KIT	KIT	305C
					SATZ	CORREDO	UDSTYR	KIT	
10		**NSS**		1	NÃO FORNECIDO SEPARADAMENTE, SOCKET				
						NO SE REPARA SEPARA	NOT SERVICED SEPARA	NON FOURNI SEPAREMI	064N
					KEIN ERSATZTEIL	NON FORNITO SEPARAT	NOT SERVICED SEPARA	NOT SERVICED SEPARA	
11		**NSS**		1	NÃO FORNECIDO SEPARADAMENTE, SPRING				
						NO SE REPARA SEPARA	NOT SERVICED SEPARA	NON FOURNI SEPAREMI	064N
					KEIN ERSATZTEIL	NON FORNITO SEPARAT	NOT SERVICED SEPARA	NOT SERVICED SEPARA	
12		**NSS**		1	NÃO FORNECIDO SEPARADAMENTE, HOUSING				
						NO SE REPARA SEPARA	NOT SERVICED SEPARA	NON FOURNI SEPAREMI	064N
					KEIN ERSATZTEIL	NON FORNITO SEPARAT	NOT SERVICED SEPARA	NOT SERVICED SEPARA	
13		**8604550**		1	KIT DE REPARO, set	JUEGO DE REPARACION	KIT, REPAIR	COLIS DE RÉPARATION	003K
					REPARATURSATZ	KIT RIPARAZIONE	REPARATIONSSAET	KIT REPARACAO	
		8604540		1	KIT DE REPARO, flange, Includes items 14, 15, 16				
						JUEGO DE REPARACION	KIT, REPAIR	COLIS DE RÉPARATION	003K
					REPARATURSATZ	KIT RIPARAZIONE	REPARATIONSSAET	KIT REPARACAO	

(1) Inclui itens da página 8-78

08-80	01	p2	06/09

CONTROLE REMOTO - 1 ALAVANCA
CONTROL REMOTO - 1 ALAVANCA
REMOTE CONTROL - 1 LEVER
REMOTE CONTROL - 1 LEVER

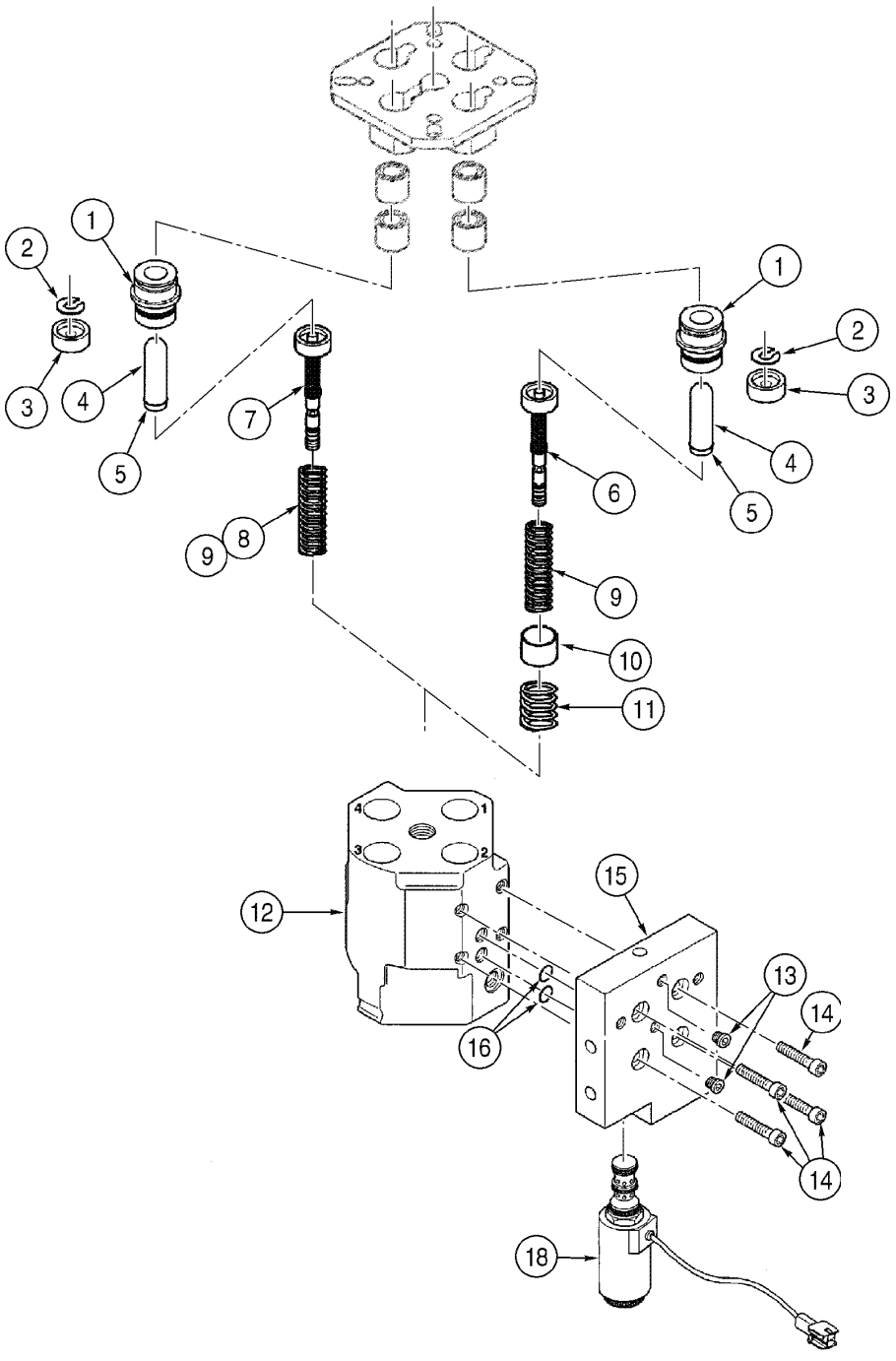

REMOTE CONTROL - 1 LEVER
REMOTE CONTROL - 1 LEVER
REMOTE CONTROL - 1 LEVER
REMOTE CONTROL - 1 LEVER

R	N	P.N.	MOD	Q	Denominação Bezeichnung	Denominacion Descrizione	Description Beskrivelse	Description Denominação	L.C.
14		**NSS**		4	NÃO FORNECIDO SEPARADAMENTE, BOLT M6x25				
					NO SE REPARA SEPARA	NOT SERVICED SEPARA	NON FOURNI SEPAREM	064N	
					KEIN ERSATZTEIL	NON FORNITO SEPARAT	NOT SERVICED SEPARA	NOT SERVICED SEPARA	
15		**NSS**		1	NÃO FORNECIDO SEPARADAMENTE, FLANGE				
					NO SE REPARA SEPARA	NOT SERVICED SEPARA	NON FOURNI SEPAREM	064N	
					KEIN ERSATZTEIL	NON FORNITO SEPARAT	NOT SERVICED SEPARA	NOT SERVICED SEPARA	
16		**NSS**		2	NÃO FORNECIDO SEPARADAMENTE, O-Ring 1,5x11				
					NO SE REPARA SEPARA	NOT SERVICED SEPARA	NON FOURNI SEPAREM	064N	
					KEIN ERSATZTEIL	NON FORNITO SEPARAT	NOT SERVICED SEPARA	NOT SERVICED SEPARA	
17		**8604541**		1	KIT DE REPARO	JUEGO DE REPARACION	KIT, REPAIR	COLIS DE RÉPARATION	003K
					REPARATURSATZ	KIT RIPARAZIONE	REPARATIONSSAET	KIT REPARACAO	
18		**8604542**		1	ELETRO VALVULA, 24V	ELECTROVÁLVULA	VALVE, SOLENOID	ELECTRO-VALVE	Z337
					MAGNETVENTIL	ELETTROVALVOLA	MAGNETVENTIL	ELECTROVÁLVULA	

08-82	01	p1	06/09

JOYSTICK E 1 ALAVANCA
JOYSTICK Y 1 PALANCA
JOYSTICK AND 1 LEVER
JOYSTICK AND 1 LEVER

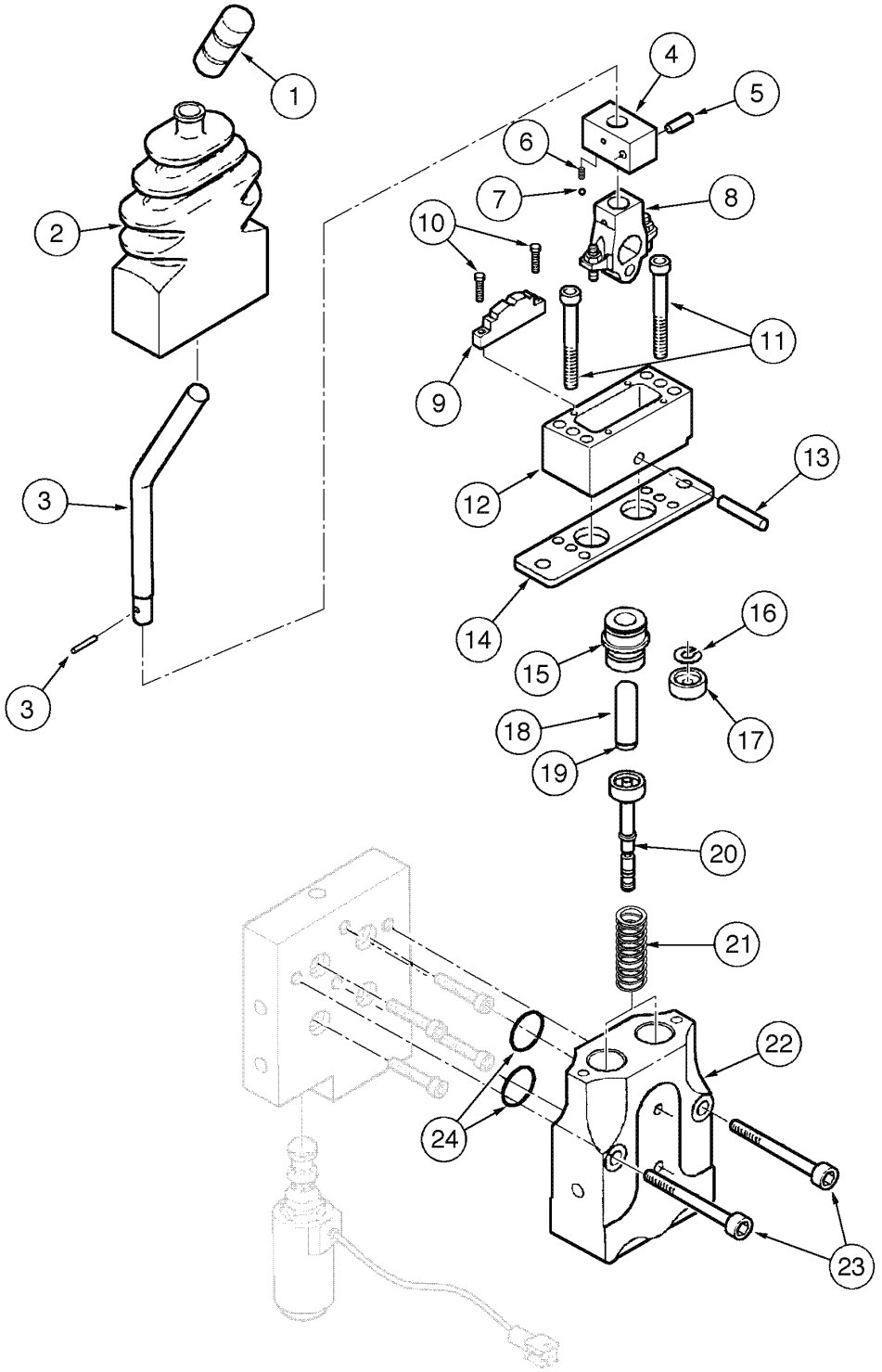

JOYSTICK AND 1 LEVER
JOYSTICK AND 1 LEVER
JOYSTICK AND 1 LEVER
JOYSTICK AND 1 LEVER

R	N	P.N.	MOD	Q	Denominação Bezeichnung	Denominacion Descrizione	Description Beskrivelse	Description Denominação	L.C.
		87430913		1	JOYSTICK, Valve Assy 1 Lever, Includes items 1 - 25				
						JOYSTICK	JOYSTICK	JOYSTICK	001J
					KREUZSCHALTHEBEL	JOYSTICK	JOYSTICK	JOYSTICK	
		8604593		1	ALAVANCA, Valve Assy, Includes items 1 - 25				
						PALANCA	LEVER	LEVIER	045L
					HEBEL	LEVA	HAANDTAG	ALAVANCA	
1		**8604543**		1	MACANETA	MANGO	GRIP	POIGNEE DE MANETTE	4000
					GRIFF	IMPUGNATURA	GREB	MACANETA	
2		**8604544**		1	CAPA	CASQUETE	BOOT	COIFFE	330C
					MANSCHETTE	CUFFIA	MANCHET	FOLE	
		8604546		1	KIT, parts, Includes items 3 - 13				
						EQUIPO	KIT	KIT	305C
					SATZ	CORREDO	UDSTYR	KIT	
3		**NSS**		1	NÃO FORNECIDO SEPARADAMENTE, LEVER				
						NO SE REPARA SEPARA	NOT SERVICED SEPARA	NON FOURNI SEPAREMI	064N
					KEIN ERSATZTEIL	NON FORNITO SEPARAT	NOT SERVICED SEPARA	NOT SERVICED SEPARA	
4		**NSS**		1	NÃO FORNECIDO SEPARADAMENTE, BODY				
						NO SE REPARA SEPARA	NOT SERVICED SEPARA	NON FOURNI SEPAREMI	064N
					KEIN ERSATZTEIL	NON FORNITO SEPARAT	NOT SERVICED SEPARA	NOT SERVICED SEPARA	
5		**NSS**		1	NÃO FORNECIDO SEPARADAMENTE, PIN lock				
						NO SE REPARA SEPARA	NOT SERVICED SEPARA	NON FOURNI SEPAREMI	064N
					KEIN ERSATZTEIL	NON FORNITO SEPARAT	NOT SERVICED SEPARA	NOT SERVICED SEPARA	
6		**NSS**		1	NÃO FORNECIDO SEPARADAMENTE, SPRING				
						NO SE REPARA SEPARA	NOT SERVICED SEPARA	NON FOURNI SEPAREMI	064N
					KEIN ERSATZTEIL	NON FORNITO SEPARAT	NOT SERVICED SEPARA	NOT SERVICED SEPARA	
7		**NSS**		1	NÃO FORNECIDO SEPARADAMENTE, BALL				
						NO SE REPARA SEPARA	NOT SERVICED SEPARA	NON FOURNI SEPAREMI	064N
					KEIN ERSATZTEIL	NON FORNITO SEPARAT	NOT SERVICED SEPARA	NOT SERVICED SEPARA	
8		**NSS**		1	NÃO FORNECIDO SEPARADAMENTE, CAM				
						NO SE REPARA SEPARA	NOT SERVICED SEPARA	NON FOURNI SEPAREMI	064N
					KEIN ERSATZTEIL	NON FORNITO SEPARAT	NOT SERVICED SEPARA	NOT SERVICED SEPARA	
9		**NSS**		1	NÃO FORNECIDO SEPARADAMENTE, LOCK				
						NO SE REPARA SEPARA	NOT SERVICED SEPARA	NON FOURNI SEPAREMI	064N
					KEIN ERSATZTEIL	NON FORNITO SEPARAT	NOT SERVICED SEPARA	NOT SERVICED SEPARA	
10		**NSS**		1	NÃO FORNECIDO SEPARADAMENTE, BOLT M3x12				
						NO SE REPARA SEPARA	NOT SERVICED SEPARA	NON FOURNI SEPAREMI	064N
					KEIN ERSATZTEIL	NON FORNITO SEPARAT	NOT SERVICED SEPARA	NOT SERVICED SEPARA	
11		**NSS**		2	NÃO FORNECIDO SEPARADAMENTE, BOLT M6x50				
						NO SE REPARA SEPARA	NOT SERVICED SEPARA	NON FOURNI SEPAREMI	064N
					KEIN ERSATZTEIL	NON FORNITO SEPARAT	NOT SERVICED SEPARA	NOT SERVICED SEPARA	
12		**NSS**		2	NÃO FORNECIDO SEPARADAMENTE, COVER				
						NO SE REPARA SEPARA	NOT SERVICED SEPARA	NON FOURNI SEPAREMI	064N
					KEIN ERSATZTEIL	NON FORNITO SEPARAT	NOT SERVICED SEPARA	NOT SERVICED SEPARA	
13		**NSS**		1	NÃO FORNECIDO SEPARADAMENTE, PIN				
						NO SE REPARA SEPARA	NOT SERVICED SEPARA	NON FOURNI SEPAREMI	064N
					KEIN ERSATZTEIL	NON FORNITO SEPARAT	NOT SERVICED SEPARA	NOT SERVICED SEPARA	
14		**8604545**		1	PLACA DE FIXAÇÃO	PLACA DE SUJECION	PLATE, RETAINING	PLAQUE DE SERRAGE	114P
					HALTEPLATTE	PIASTRA DI FISSAGGIO	FASTSPAENDINGSPLAD	PLACA DE FIXACAO	

08-82	01	p2	06/09

JOYSTICK E 1 ALAVANCA
JOYSTICK Y 1 PALANCA
JOYSTICK AND 1 LEVER
JOYSTICK AND 1 LEVER

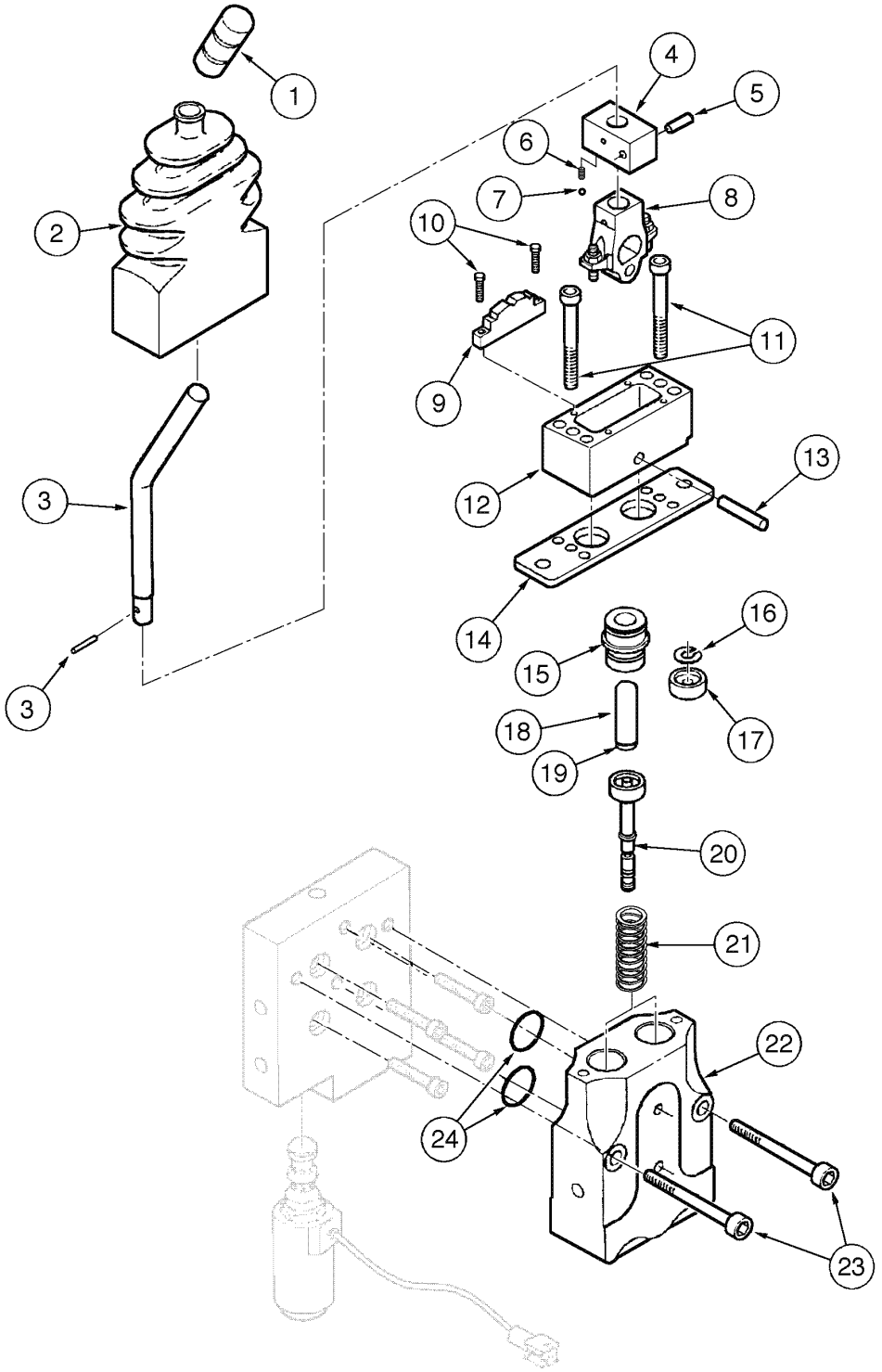

JOYSTICK AND 1 LEVER
JOYSTICK AND 1 LEVER
JOYSTICK AND 1 LEVER
JOYSTICK AND 1 LEVER

R	N	P.N.	MOD	Q	Denominação Bezeichnung	Denominacion Descrizione	Description Beskrivelse	Description Denominação	L.C.
		8604255		1	KIT DE REPARO, Includes items 15 - 19				
						JUEGO DE REPARACION	KIT, REPAIR	COLIS DE RÉPARATION	003K
					REPARATURSATZ	KIT RIPARAZIONE	REPARATIONSSAET	KIT REPARACAO	
15		**NSS**		2	NÃO FORNECIDO SEPARADAMENTE, GUIDE				
						NO SE REPARA SEPARA	NOT SERVICED SEPARA	NON FOURNI SEPAREMI	064N
					KEIN ERSATZTEIL	NON FORNITO SEPARAT	NOT SERVICED SEPARA	NOT SERVICED SEPARA	
16		**NSS**		1	NÃO FORNECIDO SEPARADAMENTE, WASHER				
						NO SE REPARA SEPARA	NOT SERVICED SEPARA	NON FOURNI SEPAREMI	064N
					KEIN ERSATZTEIL	NON FORNITO SEPARAT	NOT SERVICED SEPARA	NOT SERVICED SEPARA	
17		**NSS**		1	NÃO FORNECIDO SEPARADAMENTE, RETAINER				
						NO SE REPARA SEPARA	NOT SERVICED SEPARA	NON FOURNI SEPAREMI	064N
					KEIN ERSATZTEIL	NON FORNITO SEPARAT	NOT SERVICED SEPARA	NOT SERVICED SEPARA	
18		**NSS**		1	NÃO FORNECIDO SEPARADAMENTE, PLUNGER				
						NO SE REPARA SEPARA	NOT SERVICED SEPARA	NON FOURNI SEPAREMI	064N
					KEIN ERSATZTEIL	NON FORNITO SEPARAT	NOT SERVICED SEPARA	NOT SERVICED SEPARA	
19		**NSS**		1	NÃO FORNECIDO SEPARADAMENTE, RING snap				
						NO SE REPARA SEPARA	NOT SERVICED SEPARA	NON FOURNI SEPAREMI	064N
					KEIN ERSATZTEIL	NON FORNITO SEPARAT	NOT SERVICED SEPARA	NOT SERVICED SEPARA	
20		**8604548**		1	REGULADOR	REGULADOR	REGULATOR	REGULATEUR-TENSION	6975
					REGULATOR	REGOLATORE	REGULATOR	REGULADOR	
21		**8604549**		2	KIT, return	EQUIPO	KIT	KIT	305C
					SATZ	CORREDO	UDSTYR	KIT	
22		**NSS**		1	NÃO FORNECIDO SEPARADAMENTE, HOUSING				
						NO SE REPARA SEPARA	NOT SERVICED SEPARA	NON FOURNI SEPAREMI	064N
					KEIN ERSATZTEIL	NON FORNITO SEPARAT	NOT SERVICED SEPARA	NOT SERVICED SEPARA	
23		**NSS**		1	NÃO FORNECIDO SEPARADAMENTE, BOLT M8x45				
						NO SE REPARA SEPARA	NOT SERVICED SEPARA	NON FOURNI SEPAREMI	064N
					KEIN ERSATZTEIL	NON FORNITO SEPARAT	NOT SERVICED SEPARA	NOT SERVICED SEPARA	
24		**NSS**		2	NÃO FORNECIDO SEPARADAMENTE, O-Ring 1,5x17,5				
						NO SE REPARA SEPARA	NOT SERVICED SEPARA	NON FOURNI SEPAREMI	064N
					KEIN ERSATZTEIL	NON FORNITO SEPARAT	NOT SERVICED SEPARA	NOT SERVICED SEPARA	
25	1	**8604876**		2	JOGO DE JUNTAS	SERIE DE JUNTAS	KIT, SEALS	POCHETTE DE JOINTS	630S
					DICHTUNGSSATZ	SERIE GUARNIZIONI	PAKNINGSSAET	CONJUNTO DE JUNTAS	

(1) Não ilustrada

08-84	01	p1	06/09

JOYSTICK E 2 ALAVANCAS
JOYSTICK Y 2 PALANCAS
JOYSTICK AND 2 LEVERS
JOYSTICK AND 2 LEVERS

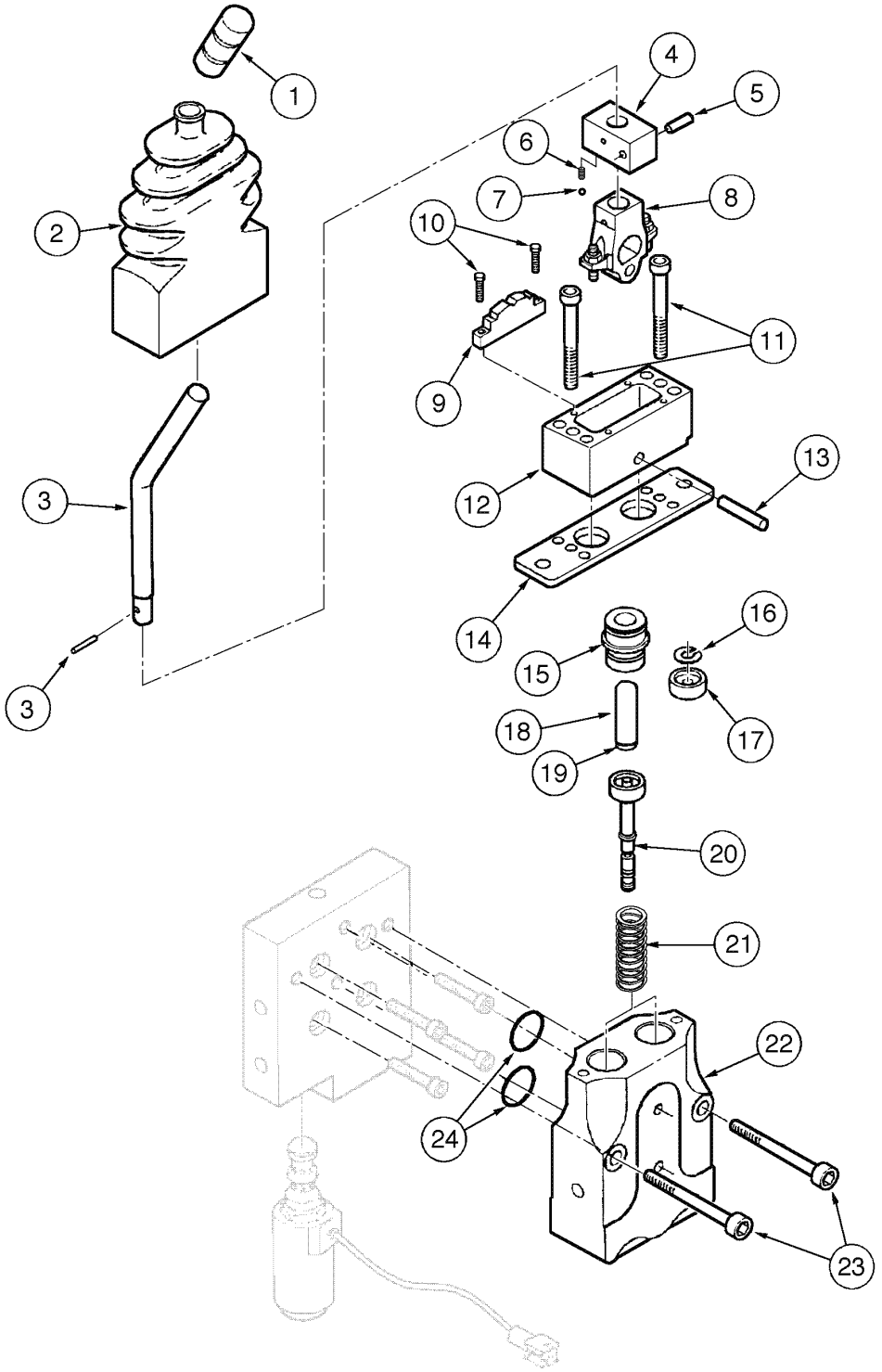

JOYSTICK AND 2 LEVERS
JOYSTICK AND 2 LEVERS
JOYSTICK AND 2 LEVERS
JOYSTICK AND 2 LEVERS

R	N	P.N.	MOD	Q	Denominação Bezeichnung	Denominacion Descrizione	Description Beskrivelse	Description Denominação	L.C.
		87430914		1	JOYSTICK, Valve Assy 2 Levers, Includes items 1 - 26				
						JOYSTICK	JOYSTICK	JOYSTICK	001J
					KREUZSCHALTHEBEL	JOYSTICK	JOYSTICK	JOYSTICK	
		8604593		2	ALAVANCA, Valve Assy, Includes items 1 - 26				
						PALANCA	LEVER	LEVIER	045L
					HEBEL	LEVA	HAANDTAG	ALAVANCA	
1		**8604543**		1	MACANETA	MANGO	GRIP	POIGNEE DE MANETTE	4000
					GRIFF	IMPUGNATURA	GREB	MACANETA	
2		**8604544**		1	CAPA	CASQUETE	BOOT	COIFFE	330C
					MANSCHETTE	CUFFIA	MANCHET	FOLE	
		8604546		1	KIT, parts, Includes items 3 - 13				
						EQUIPO	KIT	KIT	305C
					SATZ	CORREDO	UDSTYR	KIT	
3		**NSS**		1	NÃO FORNECIDO SEPARADAMENTE, LEVER				
						NO SE REPARA SEPARA	NOT SERVICED SEPARA	NON FOURNI SEPAREMI	064N
					KEIN ERSATZTEIL	NON FORNITO SEPARAT	NOT SERVICED SEPARA	NOT SERVICED SEPARA	
4		**NSS**		1	NÃO FORNECIDO SEPARADAMENTE, BODY				
						NO SE REPARA SEPARA	NOT SERVICED SEPARA	NON FOURNI SEPAREMI	064N
					KEIN ERSATZTEIL	NON FORNITO SEPARAT	NOT SERVICED SEPARA	NOT SERVICED SEPARA	
5		**NSS**		1	NÃO FORNECIDO SEPARADAMENTE, PIN lock				
						NO SE REPARA SEPARA	NOT SERVICED SEPARA	NON FOURNI SEPAREMI	064N
					KEIN ERSATZTEIL	NON FORNITO SEPARAT	NOT SERVICED SEPARA	NOT SERVICED SEPARA	
6		**NSS**		1	NÃO FORNECIDO SEPARADAMENTE, SPRING				
						NO SE REPARA SEPARA	NOT SERVICED SEPARA	NON FOURNI SEPAREMI	064N
					KEIN ERSATZTEIL	NON FORNITO SEPARAT	NOT SERVICED SEPARA	NOT SERVICED SEPARA	
7		**NSS**		1	NÃO FORNECIDO SEPARADAMENTE, BALL				
						NO SE REPARA SEPARA	NOT SERVICED SEPARA	NON FOURNI SEPAREMI	064N
					KEIN ERSATZTEIL	NON FORNITO SEPARAT	NOT SERVICED SEPARA	NOT SERVICED SEPARA	
8		**NSS**		1	NÃO FORNECIDO SEPARADAMENTE, CAM				
						NO SE REPARA SEPARA	NOT SERVICED SEPARA	NON FOURNI SEPAREMI	064N
					KEIN ERSATZTEIL	NON FORNITO SEPARAT	NOT SERVICED SEPARA	NOT SERVICED SEPARA	
9		**NSS**		1	NÃO FORNECIDO SEPARADAMENTE, LOCK				
						NO SE REPARA SEPARA	NOT SERVICED SEPARA	NON FOURNI SEPAREMI	064N
					KEIN ERSATZTEIL	NON FORNITO SEPARAT	NOT SERVICED SEPARA	NOT SERVICED SEPARA	
10		**NSS**		1	NÃO FORNECIDO SEPARADAMENTE, BOLT M3x12				
						NO SE REPARA SEPARA	NOT SERVICED SEPARA	NON FOURNI SEPAREMI	064N
					KEIN ERSATZTEIL	NON FORNITO SEPARAT	NOT SERVICED SEPARA	NOT SERVICED SEPARA	
11		**NSS**		2	NÃO FORNECIDO SEPARADAMENTE, BOLT M6x50				
						NO SE REPARA SEPARA	NOT SERVICED SEPARA	NON FOURNI SEPAREMI	064N
					KEIN ERSATZTEIL	NON FORNITO SEPARAT	NOT SERVICED SEPARA	NOT SERVICED SEPARA	
12		**NSS**		2	NÃO FORNECIDO SEPARADAMENTE, COVER				
						NO SE REPARA SEPARA	NOT SERVICED SEPARA	NON FOURNI SEPAREMI	064N
					KEIN ERSATZTEIL	NON FORNITO SEPARAT	NOT SERVICED SEPARA	NOT SERVICED SEPARA	
13		**NSS**		1	NÃO FORNECIDO SEPARADAMENTE, PIN				
						NO SE REPARA SEPARA	NOT SERVICED SEPARA	NON FOURNI SEPAREMI	064N
					KEIN ERSATZTEIL	NON FORNITO SEPARAT	NOT SERVICED SEPARA	NOT SERVICED SEPARA	
14		**8604545**		1	PLACA DE FIXAÇÃO	PLACA DE SUJECION	PLATE, RETAINING	PLAQUE DE SERRAGE	114P
					HALTEPLATTE	PIASTRA DI FISSAGGIO	FASTSPAENDINGSPLAD	PLACA DE FIXACAO	

08-84	01	p2	06/09

JOYSTICK E 2 ALAVANCAS
JOYSTICK Y 2 PALANCAS
JOYSTICK AND 2 LEVERS
JOYSTICK AND 2 LEVERS

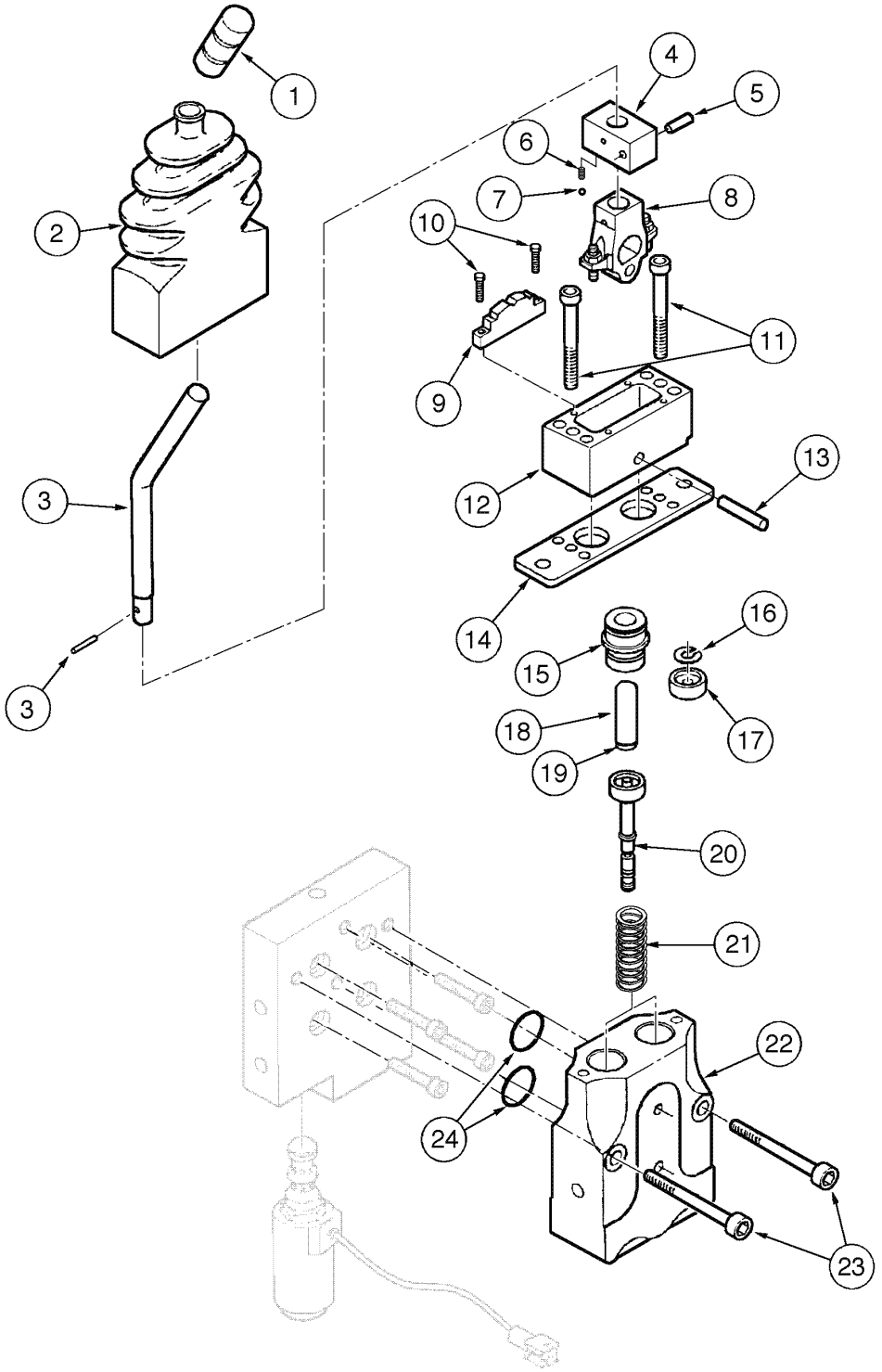

JOYSTICK AND 2 LEVERS
JOYSTICK AND 2 LEVERS
JOYSTICK AND 2 LEVERS
JOYSTICK AND 2 LEVERS

R	N	P.N.	MOD	Q	Denominação Bezeichnung	Denominacion Descrizione	Description Beskrivelse	Description Denominação	L.C.
		8604255		1	KIT DE REPARO, Includes items 15 - 19				
						JUEGO DE REPARACION	KIT, REPAIR	COLIS DE RÉPARATION	003K
					REPARATURSATZ	KIT RIPARAZIONE	REPARATIONSSAET	KIT REPARACAO	
15		**NSS**		2	NÃO FORNECIDO SEPARADAMENTE, GUIDE				
						NO SE REPARA SEPARA	NOT SERVICED SEPARA	NON FOURNI SEPAREMI	064N
					KEIN ERSATZTEIL	NON FORNITO SEPARAT	NOT SERVICED SEPARA	NOT SERVICED SEPARA	
16		**NSS**		1	NÃO FORNECIDO SEPARADAMENTE, WASHER				
						NO SE REPARA SEPARA	NOT SERVICED SEPARA	NON FOURNI SEPAREMI	064N
					KEIN ERSATZTEIL	NON FORNITO SEPARAT	NOT SERVICED SEPARA	NOT SERVICED SEPARA	
17		**NSS**		1	NÃO FORNECIDO SEPARADAMENTE, RETAINER				
						NO SE REPARA SEPARA	NOT SERVICED SEPARA	NON FOURNI SEPAREMI	064N
					KEIN ERSATZTEIL	NON FORNITO SEPARAT	NOT SERVICED SEPARA	NOT SERVICED SEPARA	
18		**NSS**		1	NÃO FORNECIDO SEPARADAMENTE, PLUNGER				
						NO SE REPARA SEPARA	NOT SERVICED SEPARA	NON FOURNI SEPAREMI	064N
					KEIN ERSATZTEIL	NON FORNITO SEPARAT	NOT SERVICED SEPARA	NOT SERVICED SEPARA	
19		**NSS**		1	NÃO FORNECIDO SEPARADAMENTE, RING snap				
						NO SE REPARA SEPARA	NOT SERVICED SEPARA	NON FOURNI SEPAREMI	064N
					KEIN ERSATZTEIL	NON FORNITO SEPARAT	NOT SERVICED SEPARA	NOT SERVICED SEPARA	
20		**8604548**		1	REGULADOR	REGULADOR	REGULATOR	REGULATEUR-TENSION	6975
					REGULATOR	REGOLATORE	REGULATOR	REGULADOR	
21		**8604549**		2	KIT, return	EQUIPO	KIT	KIT	305C
					SATZ	CORREDO	UDSTYR	KIT	
22		**NSS**		1	NÃO FORNECIDO SEPARADAMENTE, HOUSING				
						NO SE REPARA SEPARA	NOT SERVICED SEPARA	NON FOURNI SEPAREMI	064N
					KEIN ERSATZTEIL	NON FORNITO SEPARAT	NOT SERVICED SEPARA	NOT SERVICED SEPARA	
23		**NSS**		1	NÃO FORNECIDO SEPARADAMENTE, BOLT M8x80				
						NO SE REPARA SEPARA	NOT SERVICED SEPARA	NON FOURNI SEPAREMI	064N
					KEIN ERSATZTEIL	NON FORNITO SEPARAT	NOT SERVICED SEPARA	NOT SERVICED SEPARA	
24		**NSS**		2	NÃO FORNECIDO SEPARADAMENTE, O-Ring 1,5x17,5				
						NO SE REPARA SEPARA	NOT SERVICED SEPARA	NON FOURNI SEPAREMI	064N
					KEIN ERSATZTEIL	NON FORNITO SEPARAT	NOT SERVICED SEPARA	NOT SERVICED SEPARA	
25	1	**8604876**		2	JOGO DE JUNTAS	SERIE DE JUNTAS	KIT, SEALS	POCHETTE DE JOINTS	630S
					DICHTUNGSSATZ	SERIE GUARNIZIONI	PAKNINGSSAET	CONJUNTO DE JUNTAS	
26		**864-8080**		1	PARAFUSO, Hex Soc Hd, M8 x 80, 8.8				
						TORNILLO	SCREW	VIS	040V
					SCHRAUBE	VITE	SKRUE	PARAFUSO	

(1) Não ilustrada

08-86	01	p1	11/07

ALAVANCAS DA CARREGADEIRA - 2 ALAVANCAS, 2 CARRETÉIS
PALANCAS DE LA CARGADORA - 2 PALANCAS, 2 CARRETES
LOADER CONTROL LEVERS - 2 LEVERS, 2 SPOOLS
LOADER CONTROL LEVERS - 2 LEVERS, 2 SPOOLS

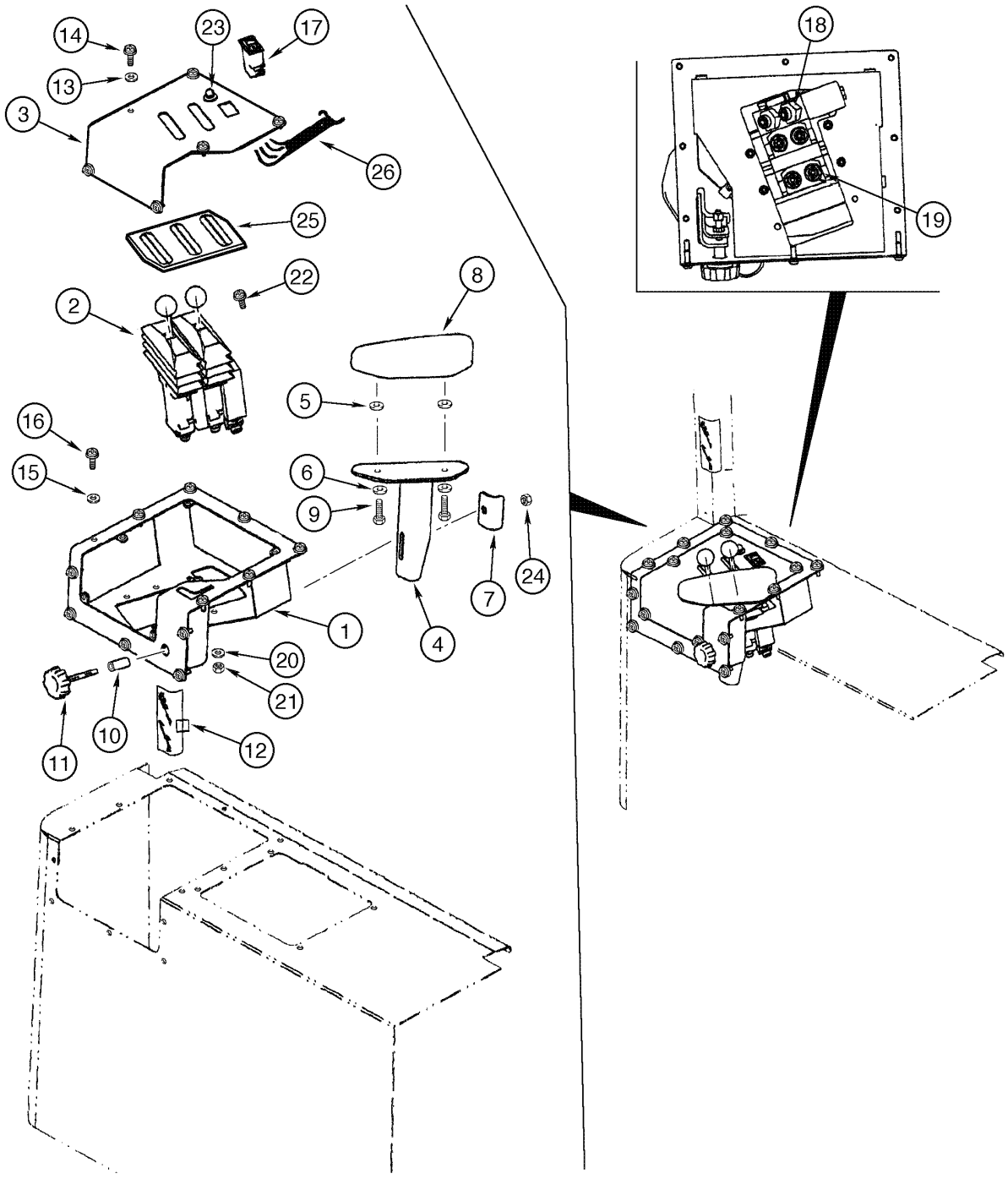

LOADER CONTROL LEVERS - 2 LEVERS, 2 SPOOLS
LOADER CONTROL LEVERS - 2 LEVERS, 2 SPOOLS
LOADER CONTROL LEVERS - 2 LEVERS, 2 SPOOLS
LOADER CONTROL LEVERS - 2 LEVERS, 2 SPOOLS

R	N	P.N.	MOD	Q	Denominação Bezeichnung	Denominacion Descrizione	Description Beskrivelse	Description Denominação	L.C.
1		87461348		1	SUPORTE, lever	SOPORTE	SUPPORT	SUPPORT	300S
					HALTERUNG, LAGERBO	SUPPORTO	BESLAG	SUPORTE	
2		407868A2		1	DISTRIBUIDOR, 2 levers 2 spools (P.8-54)				
						VALVULA DISTRIBUIDOF	VALVE, CONTROL	DISTRIBUTEUR HYDRAU	P672
					STEUERGERAET	DISTRIBUTORE	STYREVENTIL	VALVULA DE CONTROLE	
3		87461344		1	PLACA, 2 Levers	PLACA	PLATE	PLAQUE	105P
					BLECH, PLATTE	PIASTRA	PLADE	CHAPA	
4		408275A1		1	SUPORTE, wrist	SOPORTE	SUPPORT	SUPPORT	300S
					HALTERUNG, LAGERBO	SUPPORTO	BESLAG	SUPORTE	
5		326365A1		2	ARRUELA PLANA	ARANDELA	WASHER	RONDELLE	9720
					UNTERLEGSCHEIBE	ROSETTA PIANA	FLADSKIVE	ANILHA	
6		221103A1		1	CUNHA, wrist support	TACO	PAD	TAMPON	060T
					UNTERLAGE, POLSTER	TASSELLO	DYVEL	ESPACADOR	
7		221125A1		1	PRENDEDOR, wrist support				
						RETENEDOR	RETAINER	RETENEUR	7125
					HALTEVORRICHTUNG	RITEGNO	HOLDER	RETENTOR	
8		892-11006		2	ARRUELA-TRAVA, M6	ARANDELA DE FRENO	WASHER, LOCK	RONDELLE FREIN	132R
					SICHERUNGSSCHEIBE	ROSETTA DI SICUREZZA	LAASESKIVE	ANILHA DE FIXACAO	
9		627-6020		2	PARAFUSO, Hex, M6 x 20, 10.9				
						TORNILLO	BOLT	BOULON	140B
					SCHRAUBE	BULLONE	SKRUE	PARAFUSO	
10		L126936		1	ESPAÇADOR	ESPACIADOR	SPACER	ENTRETOISE	8090
					DISTANZSTÜCK	DISTANZIALE	AFSTANDSSTYKKE	ESPACADOR	
11		221251A1		1	MANÍPULO	POMO	KNOB	POMMEAU	150P
					DREHKNOPF	POMELLO	KNAP	BOTAO	
12		256420A1		1	DECALCOMANIA, Loader Control 2 levers				
						CALCOMANIA	DECAL	DECALCOMANIE	P903
					ABZIEHBILD	DECALCOMANIA	TRANSFER	DECALCOMANIA	
13		239186A1		6	ARRUELA PLANA	ARANDELA	WASHER	RONDELLE	9720
					UNTERLEGSCHEIBE	ROSETTA PIANA	FLADSKIVE	ANILHA	
14		239225A1		6	PARAFUSO, Cross Pan Hd, M4 x 12				
						TORNILLO	SCREW	VIS	040V
					SCHRAUBE	VITE	SKRUE	PARAFUSO	
15		225913A1		12	ARRUELA PLANA	ARANDELA	WASHER	RONDELLE	9720
					UNTERLEGSCHEIBE	ROSETTA PIANA	FLADSKIVE	ANILHA	
16		239105A1		12	PARAFUSO, Cross Pan Hd, M6 x 20				
						TORNILLO	SCREW	VIS	040V
					SCHRAUBE	VITE	SKRUE	PARAFUSO	
17		87452492		1	INTERRUPTOR, F-N-R	CONTACTOR	SWITCH	CONTACTEUR	075I
					SCHALTER	INTERRUTTORE	KONTAKT	INTERRUPTOR	
18		700-315		2	COTOVELO, 45º, 11/16"-18 ORFS x M14 x 1.5 ORB				
						CODO	ELBOW	COUDE	085G
					KNIESTUECK	GOMITO	VINKELROER	JOELHO	
19		700-153		4	CONEXÃO, 9/16"-18 ORFS x M14 x 1.5 ORB				
						RACOR	CONNECTOR, HYD.	RACCORD	020R
					HYDRAULIKKUPPLUNG	RACCORDO IDRAULICO	FORSKRUNING	CONECTOR	
20		895-11006		4	ARRUELA PLANA, M6	ARANDELA	WASHER	RONDELLE	131R
					UNTERLEGSCHEIBE	ROSETTA PIANA	FLADSKIVE	ANILHA	

08-86	01	p2	11/07

ALAVANCAS DA CARREGADEIRA - 2 ALAVANCAS, 2 CARRETÉIS
PALANCAS DE LA CARGADORA - 2 PALANCAS, 2 CARRETES
LOADER CONTROL LEVERS - 2 LEVERS, 2 SPOOLS
LOADER CONTROL LEVERS - 2 LEVERS, 2 SPOOLS

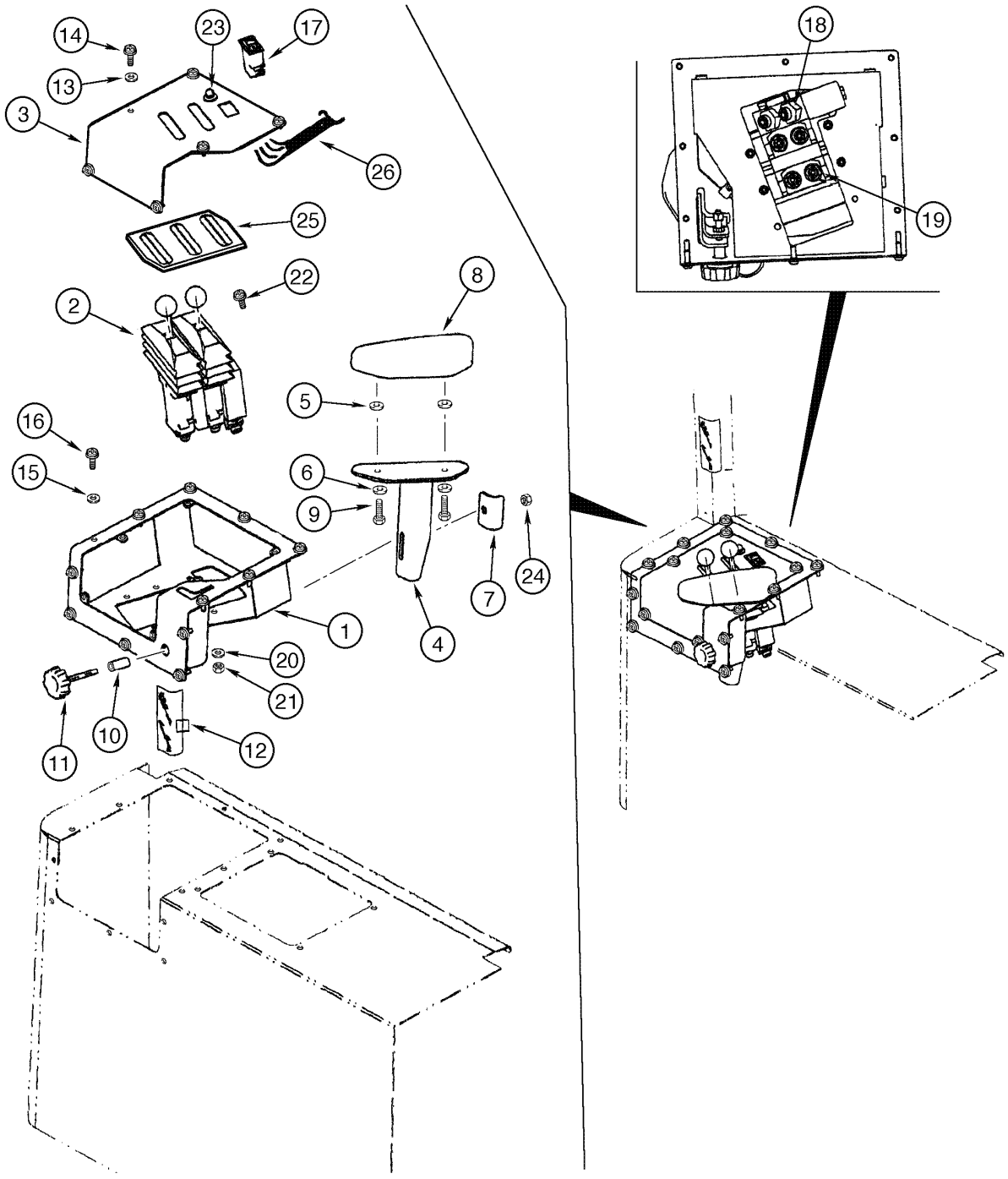

LOADER CONTROL LEVERS - 2 LEVERS, 2 SPOOLS
LOADER CONTROL LEVERS - 2 LEVERS, 2 SPOOLS
LOADER CONTROL LEVERS - 2 LEVERS, 2 SPOOLS
LOADER CONTROL LEVERS - 2 LEVERS, 2 SPOOLS

R	N	P.N.	MOD	Q	Denominação Bezeichnung	Denominacion Descrizione	Description Beskrivelse	Description Denominação	L.C.
21		832-10405		4	CONTRA PORCA, M5 x .8, Cl 8				
						CONTRA TUERCA	NUT, LOCK	CONTRE-ECROU	P263
					SICHERUNGSMUTTER	CONTRODADO	LASEMOETRIK	CONTRA PORCA	
22		840-1516		4	PARAFUSO, Cross Pan Hd, M5 x 16, 4.8				
						TORNILLO	SCREW	VIS	040V
					SCHRAUBE	VITE	SKRUE	PARAFUSO	
23		402390A1		1	INTERRUPTOR, horn	CONTACTOR	SWITCH	CONTACTEUR	8850
					SCHALTER	INTERRUTTORE	KONTAKT	INTERRUPTOR	
24		231-1445		1	CONTRA PORCA, 5/16"-18, GB				
						CONTRA TUERCA	NUT, LOCK	CONTRE-ECROU	P263
					SICHERUNGSMUTTER	CONTRODADO	LASEMOETRIK	CONTRA PORCA	
25		87446155		1	PROTEÇÃO, levers	DEFENSA	GUARD	GARANT	070R
					SCHUTZEINRICHTUNG	RIPARO	BESKYTTELSESSKAERM	PROTECCAO	
26		87453216		1	CABO ELÉTRICO, F-N-R	CABLE ELECTRICO	CABLE, ELECTRIC	CABLE ELECTRIQUE	111C
					STROMKABEL	CAVO ELETTRICO	EL-KABEL	CABO ELECTRICO	

08-88	01	p1	01/09

ALAVANCAS DA CARREGADEIRA - 3 ALAVANCAS, 3 CARRETÉIS
PALANCAS DE LA CARGADORA - 3 PALANCAS, 3 CARRETES
LOADER CONTROL LEVERS - 3 LEVERS, 3 SPOOLS
LOADER CONTROL LEVERS - 3 LEVERS, 3 SPOOLS

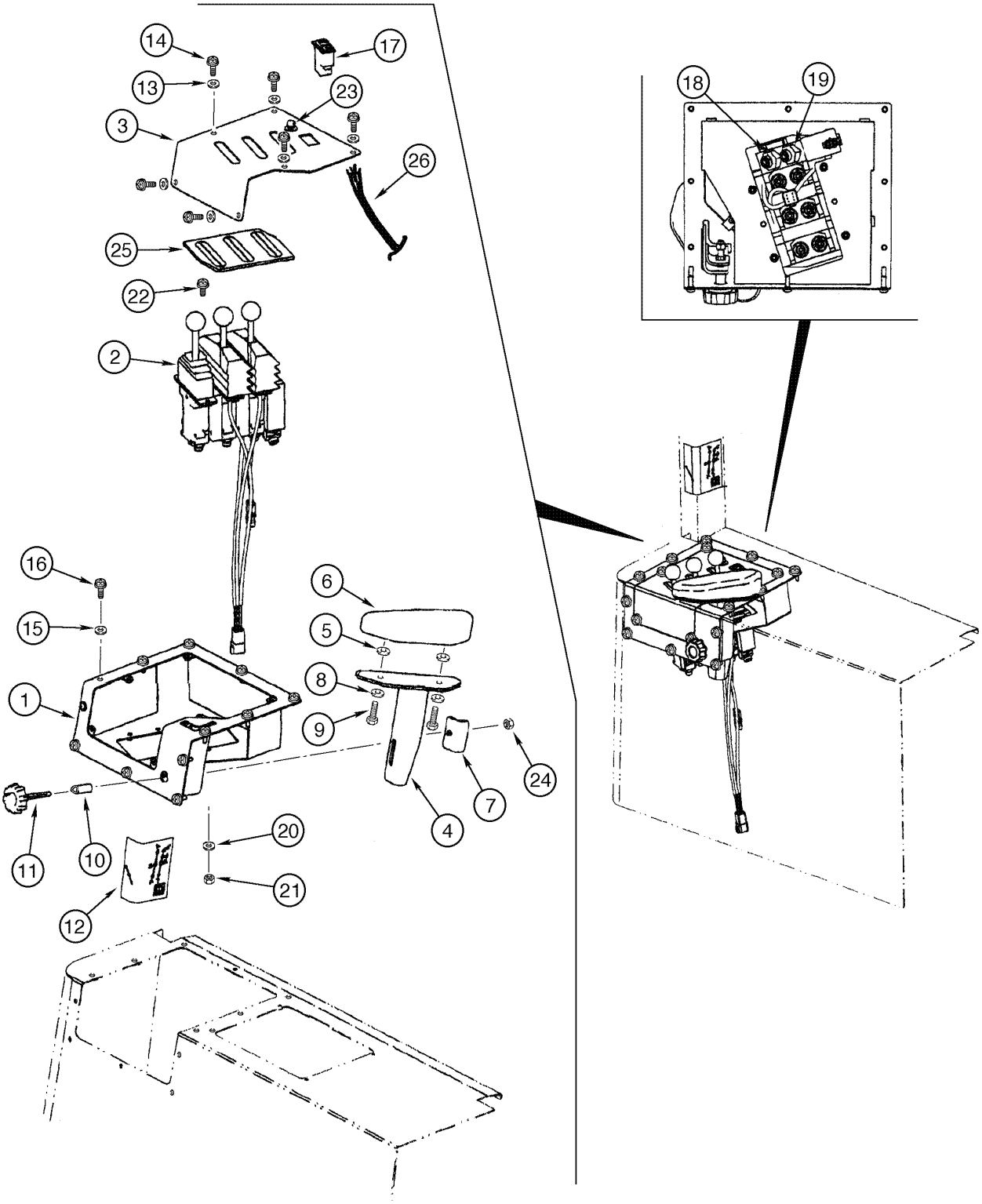

LOADER CONTROL LEVERS - 3 LEVERS, 3 SPOOLS
LOADER CONTROL LEVERS - 3 LEVERS, 3 SPOOLS
LOADER CONTROL LEVERS - 3 LEVERS, 3 SPOOLS
LOADER CONTROL LEVERS - 3 LEVERS, 3 SPOOLS

R	N	P.N.	MOD	Q	Denominação Bezeichnung	Denominacion Descrizione	Description Beskrivelse	Description Denominação	L.C.
1		87445721		1	PLACA, lever	PLACA	PLATE	PLAQUE	105P
					BLECH, PLATTE	PIASTRA	PLADE	CHAPA	
2		407869A2		1	DISTRIBUIDOR, 3 levers 3 spools (P.8-56)				
						VALVULA DISTRIBUIDOF	VALVE, CONTROL	DISTRIBUTEUR HYDRAU	P672
					STEUERGERAET	DISTRIBUTORE	STYREVENTIL	VALVULA DE CONTROLE	
3		87461345		1	PLACA, 3 Levers	PLACA	PLATE	PLAQUE	105P
					BLECH, PLATTE	PIASTRA	PLADE	CHAPA	
4		408275A1		1	SUPORTE, wrist	SOPORTE	SUPPORT	SUPPORT	300S
					HALTERUNG, LAGERBO	SUPPORTO	BESLAG	SUPORTE	
5		326365A1		2	ARRUELA PLANA	ARANDELA	WASHER	RONDELLE	9720
					UNTERLEGSCHEIBE	ROSETTA PIANA	FLADSKIVE	ANILHA	
6		221103A1		1	CUNHA, wrist support	TACO	PAD	TAMPON	060T
					UNTERLAGE, POLSTER	TASSELLO	DYVEL	ESPACADOR	
7		221125A1		1	PRENDEDOR, wrist support				
						RETENEDOR	RETAINER	RETENEUR	7125
					HALTEVORRICHTUNG	RITEGNO	HOLDER	RETENTOR	
8		692-11006		2	ARRUELA PLANA	ARANDELA	WASHER	RONDELLE	131R
					UNTERLEGSCHEIBE	ROSETTA PIANA	FLADSKIVE	ANILHA	
9		627-6020		2	PARAFUSO, Hex, M6 x 20, 10.9				
						TORNILLO	BOLT	BOULON	140B
					SCHRAUBE	BULLONE	SKRUE	PARAFUSO	
10		L126936		1	ESPAÇADOR	ESPACIADOR	SPACER	ENTRETOISE	8090
					DISTANZSTÜCK	DISTANZIALE	AFSTANDSSTYKKE	ESPACADOR	
11		221251A1		1	MANÍPULO	POMO	KNOB	POMMEAU	150P
					DREHKNOPF	POMELLO	KNAP	BOTAO	
12		376629A2		1	DECALCOMANIA, Loader Control 3 levers				
						CALCOMANIA	DECAL	DECALCOMANIE	P903
					ABZIEHBILD	DECALCOMANIA	TRANSFER	DECALCOMANIA	
13		239186A1		6	ARRUELA PLANA	ARANDELA	WASHER	RONDELLE	9720
					UNTERLEGSCHEIBE	ROSETTA PIANA	FLADSKIVE	ANILHA	
14		239225A1		6	PARAFUSO, Cross Pan Hd, M4 x 12				
						TORNILLO	SCREW	VIS	040V
					SCHRAUBE	VITE	SKRUE	PARAFUSO	
15		225913A1		12	ARRUELA PLANA	ARANDELA	WASHER	RONDELLE	9720
					UNTERLEGSCHEIBE	ROSETTA PIANA	FLADSKIVE	ANILHA	
16		239105A1		12	PARAFUSO, Cross Pan Hd, M6 x 20				
						TORNILLO	SCREW	VIS	040V
					SCHRAUBE	VITE	SKRUE	PARAFUSO	
17		87452492		1	INTERRUPTOR, F-N-R	CONTACTOR	SWITCH	CONTACTEUR	075I
					SCHALTER	INTERRUTTORE	KONTAKT	INTERRUPTOR	
18		700-315		2	COTOVELO, 45º, 11/16"-18 ORFS x M14 x 1.5 ORB				
						CODO	ELBOW	COUDE	085G
					KNIESTUECK	GOMITO	VINKELROER	JOELHO	
19		700-153		6	CONEXÃO, 9/16"-18 ORFS x M14 x 1.5 ORB				
						RACOR	CONNECTOR, HYD.	RACCORD	020R
					HYDRAULIKKUPPLUNG	RACCORDO IDRAULICO	FORSKRUNING	CONECTOR	
20		895-11006		4	ARRUELA PLANA, M6	ARANDELA	WASHER	RONDELLE	131R
					UNTERLEGSCHEIBE	ROSETTA PIANA	FLADSKIVE	ANILHA	

08-88	01	p2	01/09

ALAVANCAS DA CARREGADEIRA - 3 ALAVANCAS, 3 CARRETÉIS
PALANCAS DE LA CARGADORA - 3 PALANCAS, 3 CARRETES
LOADER CONTROL LEVERS - 3 LEVERS, 3 SPOOLS
LOADER CONTROL LEVERS - 3 LEVERS, 3 SPOOLS

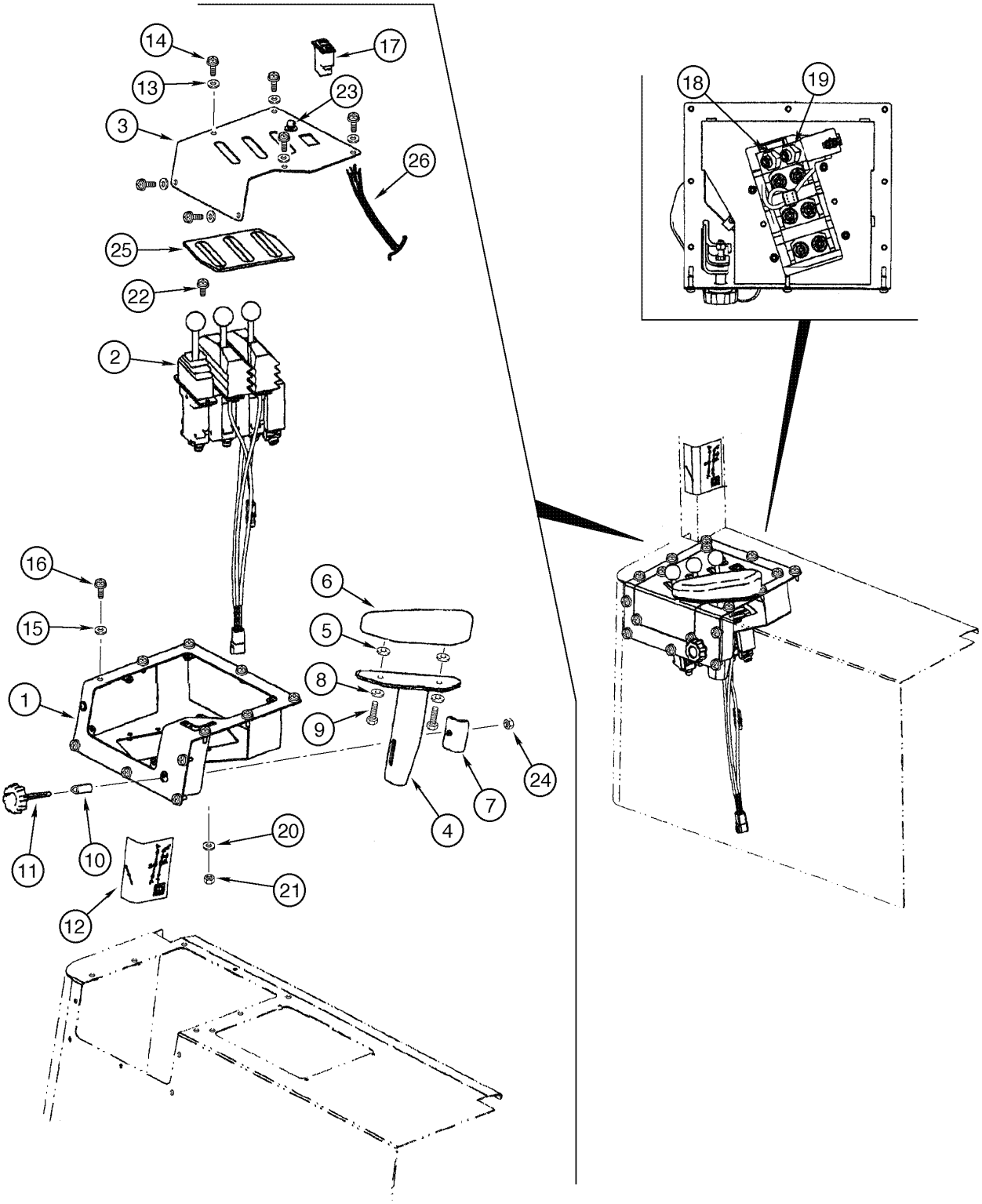

LOADER CONTROL LEVERS - 3 LEVERS, 3 SPOOLS
LOADER CONTROL LEVERS - 3 LEVERS, 3 SPOOLS
LOADER CONTROL LEVERS - 3 LEVERS, 3 SPOOLS
LOADER CONTROL LEVERS - 3 LEVERS, 3 SPOOLS

R	N	P.N.	MOD	Q	Denominação Bezeichnung	Denominacion Descrizione	Description Beskrivelse	Description Denominação	L.C.
21		832-10405		4	CONTRA PORCA, M5 x .8, Cl 8				
						CONTRA TUERCA	NUT, LOCK	CONTRE-ECROU	P263
					SICHERUNGSMUTTER	CONTRODADO	LASEMOETRIK	CONTRA PORCA	
22		840-1516		4	PARAFUSO, Cross Pan Hd, M5 x 16, 4.8				
						TORNILLO	SCREW	VIS	040V
					SCHRAUBE	VITE	SKRUE	PARAFUSO	
23		402390A1		1	INTERRUPTOR, horn	CONTACTOR	SWITCH	CONTACTEUR	8850
					SCHALTER	INTERRUTTORE	KONTAKT	INTERRUPTOR	
24		231-1445		1	CONTRA PORCA, 5/16"-18, GB				
						CONTRA TUERCA	NUT, LOCK	CONTRE-ECROU	P263
					SICHERUNGSMUTTER	CONTRODADO	LASEMOETRIK	CONTRA PORCA	
25		87446155		1	PROTEÇÃO, levers	DEFENSA	GUARD	GARANT	070R
					SCHUTZEINRICHTUNG	RIPARO	BESKYTTELSESSKAERM	PROTECCAO	
26		87453216		1	CABO ELÉTRICO, F-N-R	CABLE ELECTRICO	CABLE, ELECTRIC	CABLE ELECTRIQUE	111C
					STROMKABEL	CAVO ELETTRICO	EL-KABEL	CABO ELECTRICO	

08-90	01	p1	06/09

CONTROLE DE CONDUÇÃO - VÁLV. DIRECIONAL À VÁLV. DA CARREGADEIRA
CONTROL CONDUCCIÓN - VÁLVULA DIRECCIONAL A VÁLVULA DE LA CARGADORA
HYDRAULICS - RIDE CONTROL - DIRECTIONAL VALVE TO LOADER VALVE
HYDRAULICS - RIDE CONTROL - DIRECTIONAL VALVE TO LOADER VALVE

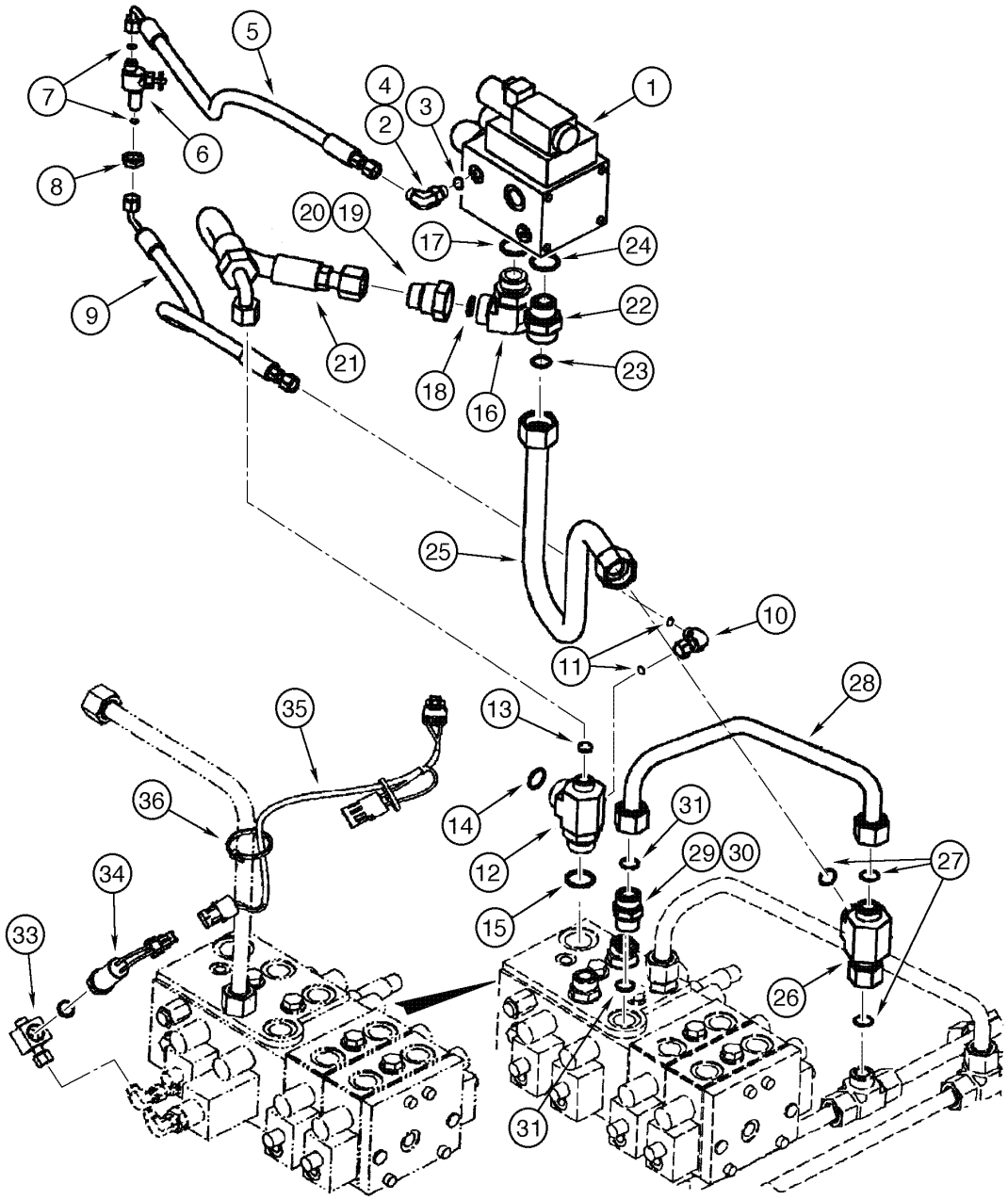

HYDRAULICS - RIDE CONTROL - DIRECTIONAL VALVE TO LOADER VALVE
HYDRAULICS - RIDE CONTROL - DIRECTIONAL VALVE TO LOADER VALVE
HYDRAULICS - RIDE CONTROL - DIRECTIONAL VALVE TO LOADER VALVE
HYDRAULICS - RIDE CONTROL - DIRECTIONAL VALVE TO LOADER VALVE

R	N	P.N.	MOD	Q	Denominação Bezeichnung	Denominacion Descrizione	Description Beskrivelse	Description Denominação	L.C.
1		{}		1	VALVE directional control (P.8-94)				
2		700-378		1	COTOVELO, 90º, 9/16"-18 ORFS x M14 x 1.5 ORB, Includes items 3, 4				
					CODO	ELBOW	COUDE		085G
					KNIESTUECK	GOMITO	VINKELROER	JOELHO	
3		238-6011		1	ANEL "O", -011, 90 Duro, .301" ID x .070" Thk				
					JUNTA HERMETICA	O-RING	JOINT THORIQUE		055A
					DICHTRING	ANELLO TOROIDALE	O-RING	O-RING	
4		637-63113		1	ANEL "O", CI 6, 11.3MM ID x 2.2 Thk				
					JUNTA HERMETICA	O-RING	JOINT THORIQUE		055A
					DICHTRING	ANELLO TOROIDALE	O-RING	O-RING	
5		397942A1		1	MANGUEIRA CONJUNTO, 616mm				
					MANGUERA (CONJUNTO	HOSE ASSY.	FLEXIBLE (ASSEMBLE)		P457
					SCHLAUCH (KPLT.)	GRUPPO TUBO FLESS	HOSE ASSY.	MANGUEIRA CONJUNTO	
6		397939A1		1	VALVULA DE DESCARGA, Includes item 7				
					VALVULA DESCARGA	VALVE BLEEDER	VALVE DE PURGE		9630
					ENTLÜFTUNGSVENTIL	VALVOLA, SCARICO	VENTIL, BLØDER	VALVULA DE DESCARGA	
7		238-6011		2	ANEL "O", -011, 90 Duro, .301" ID x .070" Thk				
					JUNTA HERMETICA	O-RING	JOINT THORIQUE		055A
					DICHTRING	ANELLO TOROIDALE	O-RING	O-RING	
8		701-1254		1	CONTRA PORCA, 9/16"-18, ORFS Blkhd				
					CONTRA TUERCA	NUT, LOCK	CONTRE-ECROU		P263
					SICHERUNGSMUTTER	CONTRODADO	LASEMOETRIK	CONTRA PORCA	
9		404351A1		1	MANGUEIRA CONJUNTO, 696mm				
					MANGUERA (CONJUNTO	HOSE ASSY.	FLEXIBLE (ASSEMBLE)		P457
					SCHLAUCH (KPLT.)	GRUPPO TUBO FLESS	HOSE ASSY.	MANGUEIRA CONJUNTO	
10		701-329		1	COTOVELO, 90º, 9/16"-18 ORFS x 9/16"-18 Fem Sw, Includes item 11				
					CODO	ELBOW	COUDE		085G
					KNIESTUECK	GOMITO	VINKELROER	JOELHO	
11		238-6011		2	ANEL "O", -011, 90 Duro, .301" ID x .070" Thk				
					JUNTA HERMETICA	O-RING	JOINT THORIQUE		055A
					DICHTRING	ANELLO TOROIDALE	O-RING	O-RING	
12		404350A1		1	CONEXAO, Includes items 13, 14, 15				
					CONEXION	FITTING	RACCORD		3300
					FITTING	RACCORDO	FITTING	CONEXAO	
13		238-6016		1	ANEL "O", -016, 90 Duro, .614" ID x .070" Thk				
					JUNTA HERMETICA	O-RING	JOINT THORIQUE		055A
					DICHTRING	ANELLO TOROIDALE	O-RING	O-RING	
14		238-6021		1	ANEL "O", -021, 90 Duro, .926" ID x .070" Thk				
					JUNTA HERMETICA	O-RING	JOINT THORIQUE		055A
					DICHTRING	ANELLO TOROIDALE	O-RING	O-RING	
15		637-64296		1	ANEL "O", CI 6, 29.6MM ID x 2.9 Thk				
					JUNTA HERMETICA	O-RING	JOINT THORIQUE		055A
					DICHTRING	ANELLO TOROIDALE	O-RING	O-RING	
16		700-308		1	COTOVELO, 90º, 1 7/16"-12 ORFS x M33 x 2 ORB, Includes items 17, 18				
					CODO	ELBOW	COUDE		085G
					KNIESTUECK	GOMITO	VINKELROER	JOELHO	

08-90	01	p2	06/09

CONTROLE DE CONDUÇÃO - VÁLV. DIRECIONAL À VÁLV. DA CARREGADEIRA
CONTROL CONDUCCIÓN - VÁLVULA DIRECCIONAL A VÁLVULA DE LA CARGADORA
HYDRAULICS - RIDE CONTROL - DIRECTIONAL VALVE TO LOADER VALVE
HYDRAULICS - RIDE CONTROL - DIRECTIONAL VALVE TO LOADER VALVE

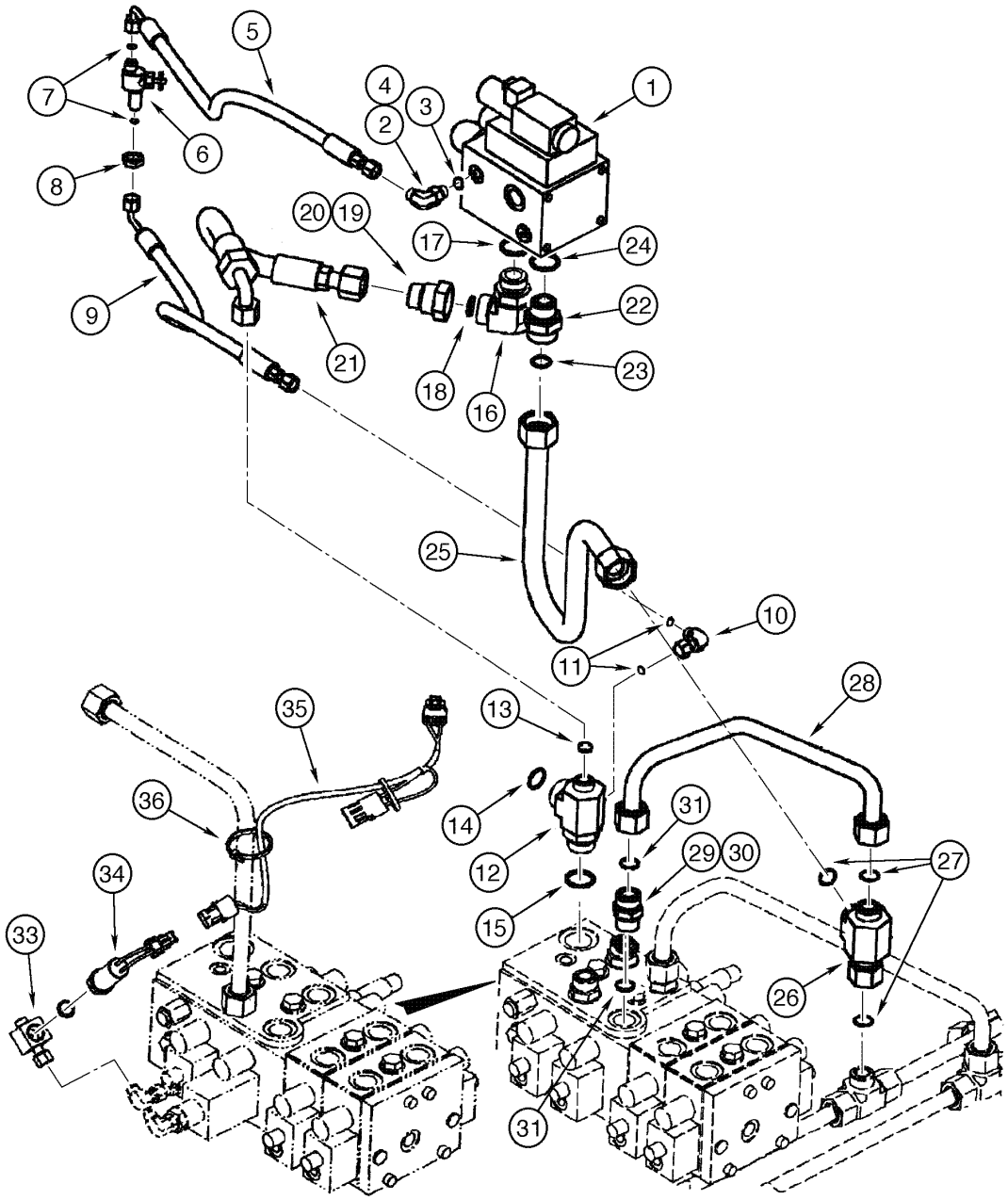

HYDRAULICS - RIDE CONTROL - DIRECTIONAL VALVE TO LOADER VALVE
HYDRAULICS - RIDE CONTROL - DIRECTIONAL VALVE TO LOADER VALVE
HYDRAULICS - RIDE CONTROL - DIRECTIONAL VALVE TO LOADER VALVE
HYDRAULICS - RIDE CONTROL - DIRECTIONAL VALVE TO LOADER VALVE

R	N	P.N.	MOD	Q	Denominação Bezeichnung	Denominacion Descrizione	Description Beskrivelse	Description Denominação	L.C.
17		238-6021		1	ANEL "O", -021, 90 Duro, .926" ID x .070" Thk				
						JUNTA HERMETICA	O-RING	JOINT THORIQUE	055A
					DICHTRING	ANELLO TOROIDALE	O-RING	O-RING	
18		637-64296		1	ANEL "O", CI 6, 29.6MM ID x 2.9 Thk				
						JUNTA HERMETICA	O-RING	JOINT THORIQUE	055A
					DICHTRING	ANELLO TOROIDALE	O-RING	O-RING	
19		201-147		1	REDUÇÃO, 1 3/16"-12 Male x 1 7/16"-12 Fem, ORFS, Includes item 20				
						REDUCTOR	REDUCER	REDUCTEUR	056R
					REDUZIERSTÜCK	RIDUZIONE	REDUKTION	REDUTOR	
20		238-6018		1	ANEL "O", -018, 90 Duro, .739" ID x .070" Thk				
						JUNTA HERMETICA	O-RING	JOINT THORIQUE	055A
					DICHTRING	ANELLO TOROIDALE	O-RING	O-RING	
21		405792A1		1	MANGUEIRA CONJUNTO, 598mm				
						MANGUERA (CONJUNTO	HOSE ASSY.	FLEXIBLE (ASSEMBLE)	P457
					SCHLAUCH (KPLT.)	GRUPPO TUBO FLESS	HOSE ASSY.	MANGUEIRA CONJUNTO	
22		700-105		1	CONEXÃO, 1 7/16"-12 ORFS x M22 x 2 ORB, Includes items 23, 24				
						RACOR	CONNECTOR, HYD.	RACCORD	020R
					HYDRAULIKKUPPLUNG	RACCORDO IDRAULICO	FORSKRUNING	CONECTOR	
23		238-6021		1	ANEL "O", -021, 90 Duro, .926" ID x .070" Thk				
						JUNTA HERMETICA	O-RING	JOINT THORIQUE	055A
					DICHTRING	ANELLO TOROIDALE	O-RING	O-RING	
24		637-64296		1	ANEL "O", CI 6, 29.6MM ID x 2.9 Thk				
						JUNTA HERMETICA	O-RING	JOINT THORIQUE	055A
					DICHTRING	ANELLO TOROIDALE	O-RING	O-RING	
25		431638A1		1	TUBO CONJUNTO	TUBO (CONJUNTO)	TUBE ASSY.	TUYAUTERIE	P465
					ROHRLEITUNG	TUBO, COMPLESSIVO	TUBE ASSY.	TUBO CONJUNTO	
26		701-418		1	TEE, 1 7/16"-12 ORFS x 1 7/16"-12 Fem Sw Run				
						RACOR-T	TEE	TE-DE-TUYAUTERIE	9020
					T-STÜCK	PEZZO A T	T-STYKKE	TE	
27		238-6021		3	ANEL "O", -021, 90 Duro, .926" ID x .070" Thk				
						JUNTA HERMETICA	O-RING	JOINT THORIQUE	055A
					DICHTRING	ANELLO TOROIDALE	O-RING	O-RING	
28		393806A1		1	TUBO CONJUNTO, lift cylinder				
						TUBO (CONJUNTO)	TUBE ASSY.	TUYAUTERIE	P465
					ROHRLEITUNG	TUBO, COMPLESSIVO	TUBE ASSY.	TUBO CONJUNTO	
29		700-166		1	CONEXÃO, 1 7/16"-12 ORFS x M27 x 1.5 ORB, Includes items 30, 31				
						RACOR	CONNECTOR, HYD.	RACCORD	020R
					HYDRAULIKKUPPLUNG	RACCORDO IDRAULICO	FORSKRUNING	CONECTOR	
30		637-64236		1	ANEL "O", CI 6, 23.6MM ID x 2.9 Thk				
						JUNTA HERMETICA	O-RING	JOINT THORIQUE	055A
					DICHTRING	ANELLO TOROIDALE	O-RING	O-RING	
31		238-6018		1	ANEL "O", -018, 90 Duro, .739" ID x .070" Thk				
						JUNTA HERMETICA	O-RING	JOINT THORIQUE	055A
					DICHTRING	ANELLO TOROIDALE	O-RING	O-RING	
33		397547A1		1	CONEXAO, 8mm	CONEXION	FITTING	RACCORD	3300
					FITTING	RACCORDO	FITTING	CONEXAO	
34		446183A1		1	INTERRUPTOR DE PRESSÃO				
						INTERRUPTOR DE PRES	SWITCH, PRESSURE	PRESSOSTAT	079I
					DRUCKSCHALTER	INTERRUTTORE PRESS	TRYKKONTAKT	INTERRUPTOR DE PRES	

08-90	01	p3	06/09

CONTROLE DE CONDUÇÃO - VÁLV. DIRECIONAL À VÁLV. DA CARREGADEIRA
CONTROL CONDUCCIÓN - VÁLVULA DIRECCIONAL A VÁLVULA DE LA CARGADORA
HYDRAULICS - RIDE CONTROL - DIRECTIONAL VALVE TO LOADER VALVE
HYDRAULICS - RIDE CONTROL - DIRECTIONAL VALVE TO LOADER VALVE

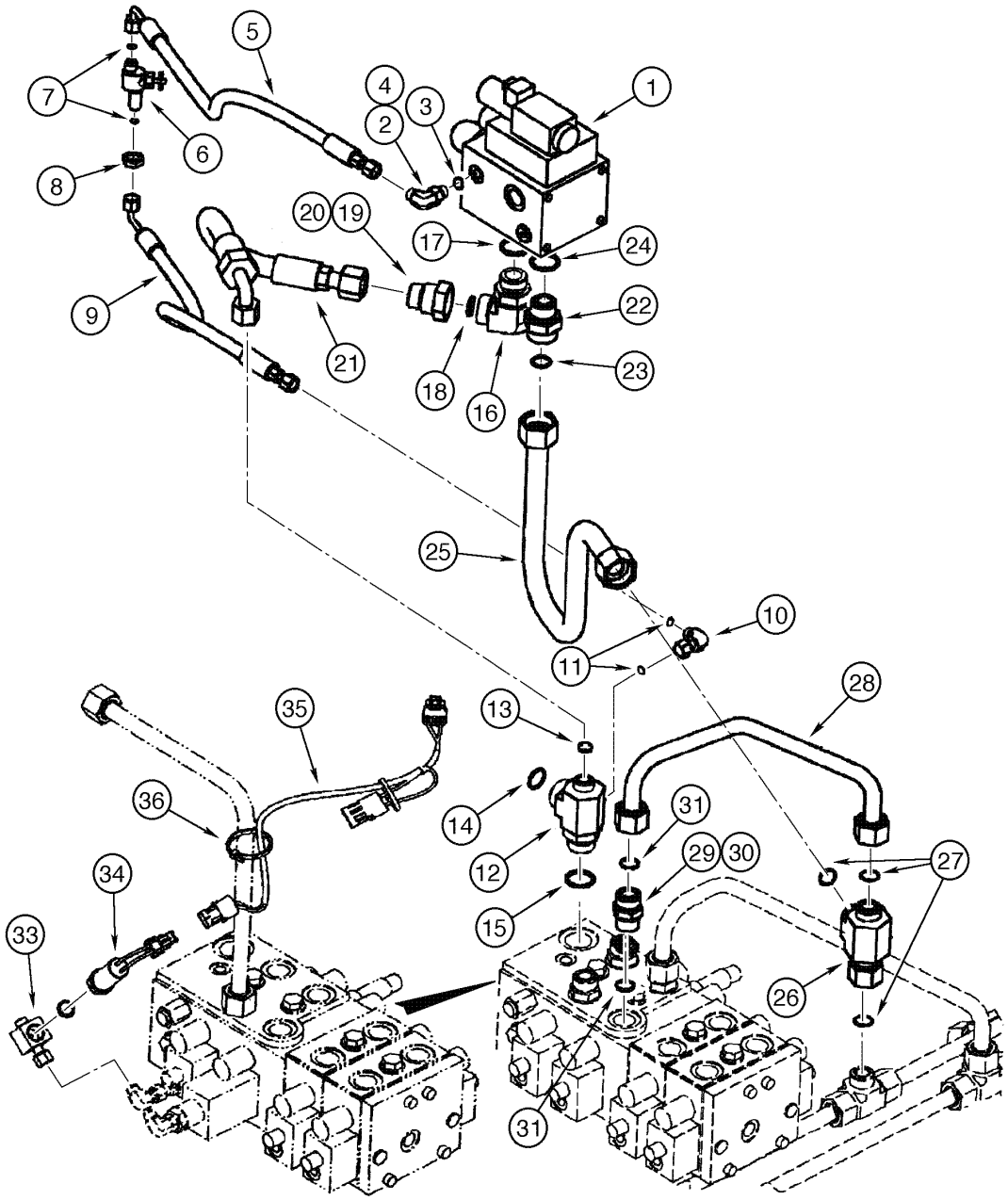

HYDRAULICS - RIDE CONTROL - DIRECTIONAL VALVE TO LOADER VALVE
HYDRAULICS - RIDE CONTROL - DIRECTIONAL VALVE TO LOADER VALVE
HYDRAULICS - RIDE CONTROL - DIRECTIONAL VALVE TO LOADER VALVE
HYDRAULICS - RIDE CONTROL - DIRECTIONAL VALVE TO LOADER VALVE

R	N	P.N.	MOD	Q	Denominação Bezeichnung	Denominacion Descrizione	Description Beskrivelse	Description Denominação	L.C.
35		**446193A1**		1	CHICOTE DE FIOS, pressure switch				
						GRUPO DE CABLES	HARNESS, WIRE	FAISCEAU COMPLET	070I
					KABELBAUM	INSIEME CAVI	KABELNET	CABLAGEM	
36		**L18337**		1	TIRA DE CABO, 9.95"-12.1" lg				
						CIERRA CABLES	STRAP, CABLE	SERRE-CABLE	P716
					KABELBINDER	CINGHIA, CABLAGGIO	SELEKABEL	APRIETACABLES	

08-90	02	p1	03/09

CONTROLE DE CONDUÇÃO - OPCIONAL - FERTILIZANTE

HYDRAULICS - RIDE CONTROL - OPTIONAL - FERTILIZER

HYDRAULICS - RIDE CONTROL - OPTIONAL - FERTILIZER

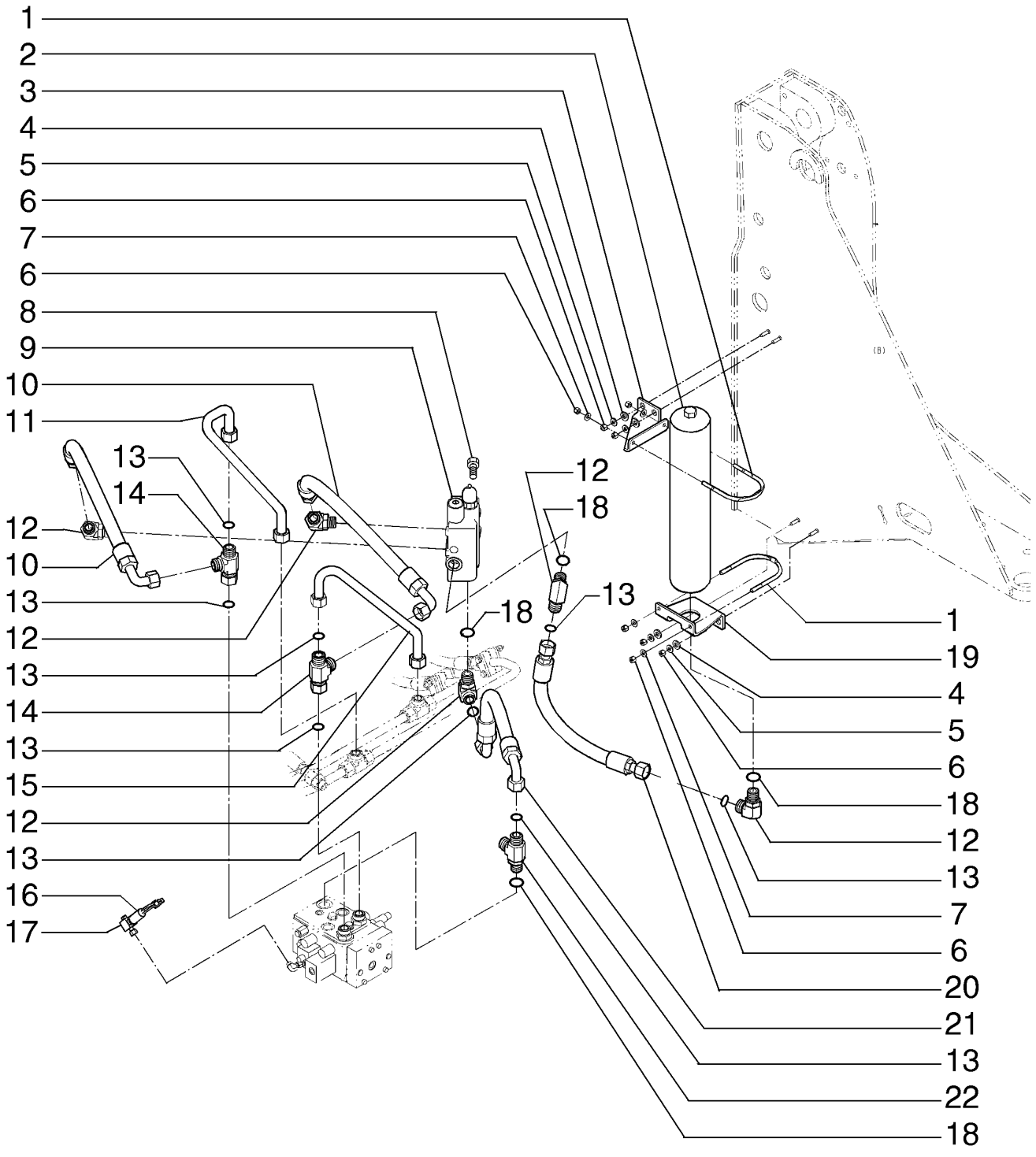

HYDRAULICS - RIDE CONTROL - OPTIONAL - FERTILIZER
HYDRAULICS - RIDE CONTROL - OPTIONAL - FERTILIZER
HYDRAULICS - RIDE CONTROL - OPTIONAL - FERTILIZER
HYDRAULICS - RIDE CONTROL - OPTIONAL - FERTILIZER

R	N	P.N.	MOD	Q	Denominação Bezeichnung	Denominacion Descrizione	Description Beskrivelse	Description Denominação	L.C.
1		87492028		2	MOLA-TRAVA BÜGELSCHRAUBE	HORQUILLA CAVALLOTTO	U-BOLT HAARNAAL	CAVALIER MOLA DE ENGATE	100C
2		87393434		1	ACUMULADOR DRUCKSPEICHER	ACUMULADOR ACCUMULATORE	ACCUMULATOR AKKUMULATOR	ACCUMULATEUR ACUMULADOR	037A
3		87644978		1	SUPORTE KONSOLE	PIEZA DE SOPORTE STAFFA	BRACKET BESLAG	PATTE FIXATION BRACADEIRA	225S
4		896-15012		4	ARRUELA PLANA, M12 x 28.5 x 4, HT UNTERLEGSCHEIBE	ARANDELA ROSETTA PIANA	WASHER FLADSKIVE	RONDELLE ANILHA	131R
5		896-15010		4	ARRUELA PLANA, M10 x 24.5 x 3, HT UNTERLEGSCHEIBE	ARANDELA ROSETTA PIANA	WASHER FLADSKIVE	RONDELLE ANILHA	131R
6		832-10410		8	CONTRA PORCA, M10 x 1.5, Cl 8 SICHERUNGSMUTTER	CONTRA TUERCA CONTRODADO	NUT, LOCK LASEMOETRIK	CONTRE-ECROU CONTRA PORCA	P263
7		895-15010		4	ARRUELA PLANA, M11 x 24 x 2 UNTERLEGSCHEIBE	ARANDELA ROSETTA PIANA	WASHER FLADSKIVE	RONDELLE ANILHA	131R
8		844-10035		2	PARAFUSO, Hex Flg, M10 x 35, 8.8 SCHRAUBE	TORNILLO BULLONE	BOLT SKRUE	BOULON PARAFUSO	140B
9		87393431		1	VALVULA VENTIL	VALVULA VALVOLA	VALVE VALVE	VALVE VALVULA	P468
10		87452280		2	MANGUEIRA CONJUNTO SCHLAUCH (KPLT.)	MANGUERA (CONJUNTO GRUPPO TUBO FLESS	HOSE ASSY. HOSE ASSY.	FLEXIBLE (ASSEMBLE) MANGUEIRA CONJUNTO	P457
11		{84189812}		1					
12		700-308		5	COTOVELO, 90º, 1 7/16"-12 ORFS x M33 x 2 ORB KNIESTUECK	CODO GOMITO	ELBOW VINKELROER	COUDE JOELHO	085G
13		637-64296		9	ANEL "O", Cl 6, 29.6MM ID x 2.9 Thk DICHTRING	JUNTA HERMETICA ANELLO TOROIDALE	O-RING O-RING	JOINT THORIQUE O-RING	055A
14		701-418		2	TEE, 1 7/16"-12 ORFS x 1 7/16"-12 Fem Sw Run T-STÜCK	RACOR-T PEZZO A T	TEE T-STYKKE	TE-DE-TUYAUTERIE TE	9020
15		{84189813}		1					
16		446183A1		1	INTERRUPTOR DE PRESSÃO DRUCKSCHALTER	INTERRUPTOR DE PRES INTERRUTTORE PRESS	SWITCH, PRESSURE TRYKKONTAKT	PRESSOSTAT INTERRUPTOR DE PRES	079I
17		397547A1		1	CONEXAO FITTING	CONEXION RACCORDO	FITTING FITTING	RACCORD CONEXAO	3300
18		238-6021		6	ANEL "O", -021, 90 Duro, .926" ID x .070" Thk DICHTRING	JUNTA HERMETICA ANELLO TOROIDALE	O-RING O-RING	JOINT THORIQUE O-RING	055A
19		87644976		1	SUPORTE KONSOLE	PIEZA DE SOPORTE STAFFA	BRACKET BESLAG	PATTE FIXATION BRACADEIRA	225S

08-90	02	p2	03/09

CONTROLE DE CONDUÇÃO - OPCIONAL - FERTILIZANTE

HYDRAULICS - RIDE CONTROL - OPTIONAL - FERTILIZER
HYDRAULICS - RIDE CONTROL - OPTIONAL - FERTILIZER

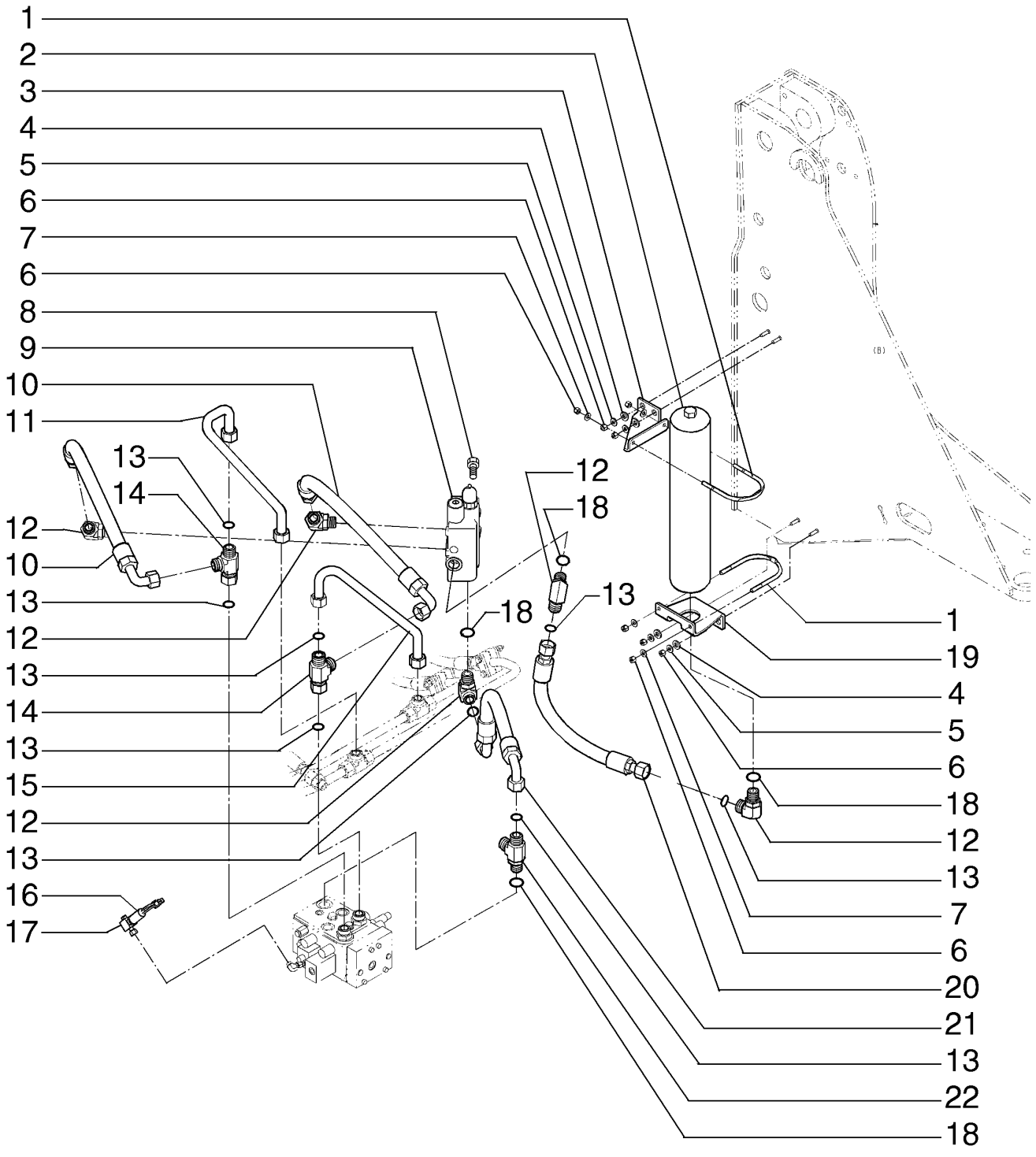

HYDRAULICS - RIDE CONTROL - OPTIONAL - FERTILIZER
HYDRAULICS - RIDE CONTROL - OPTIONAL - FERTILIZER
HYDRAULICS - RIDE CONTROL - OPTIONAL - FERTILIZER
HYDRAULICS - RIDE CONTROL - OPTIONAL - FERTILIZER

R	N	P.N.	MOD	Q	Denominação Bezeichnung	Denominacion Descrizione	Description Beskrivelse	Description Denominação	L.C.
20		**87452278**		1	MANGUEIRA CONJUNTO SCHLAUCH (KPLT.)	MANGUERA (CONJUNTO GRUPPO TUBO FLESS	HOSE ASSY. HOSE ASSY.	FLEXIBLE (ASSEMBLE) MANGUEIRA CONJUNTO	P457
21		**87452279**		1	MANGUEIRA CONJUNTO SCHLAUCH (KPLT.)	MANGUERA (CONJUNTO GRUPPO TUBO FLESS	HOSE ASSY. HOSE ASSY.	FLEXIBLE (ASSEMBLE) MANGUEIRA CONJUNTO	P457
22		**700-407**		1	TEE, 1 7/16"-12 ORFS x M33 x 2 ORB Run T-STÜCK	RACOR-T PEZZO A T	TEE T-STYKKE	TE-DE-TUYAUTERIE TE	9020

08-92	01	p1	06/09

CONTROLE DE CONDUÇÃO - VÁLVULA DIRECIONAL AO ACUMULADOR
CONTROL CONDUCCIÓN - VÁLVULA DIRECCIONAL AL ACUMULADOR
HYDRAULICS - RIDE CONTROL - DIRECTIONAL VALVE TO ACCUMULATOR
HYDRAULICS - RIDE CONTROL - DIRECTIONAL VALVE TO ACCUMULATOR

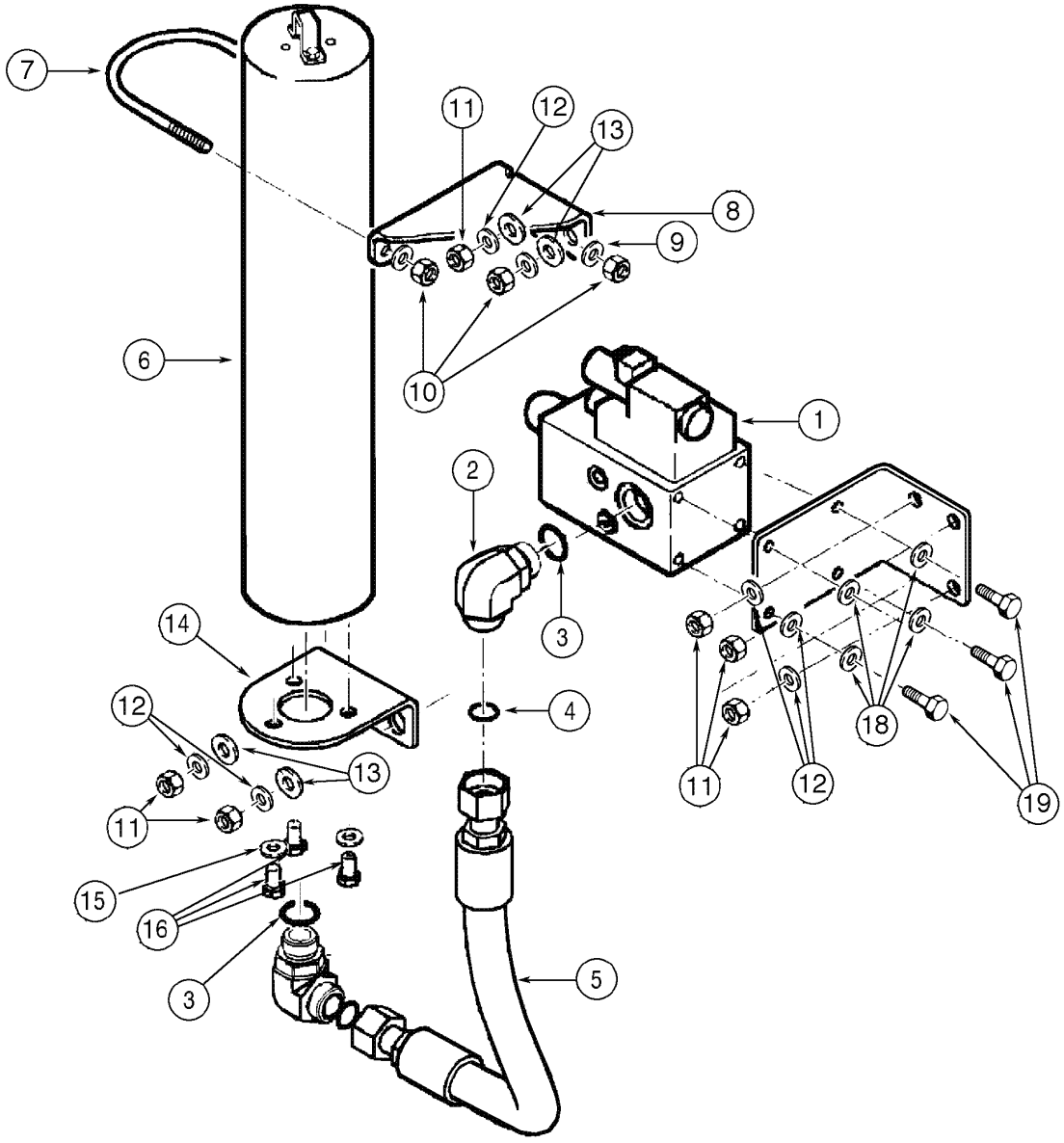

HYDRAULICS - RIDE CONTROL - DIRECTIONAL VALVE TO ACCUMULATOR
HYDRAULICS - RIDE CONTROL - DIRECTIONAL VALVE TO ACCUMULATOR
HYDRAULICS - RIDE CONTROL - DIRECTIONAL VALVE TO ACCUMULATOR
HYDRAULICS - RIDE CONTROL - DIRECTIONAL VALVE TO ACCUMULATOR

R	N	P.N.	MOD	Q	Denominação Bezeichnung	Denominacion Descrizione	Description Beskrivelse	Description Denominação	L.C.
1		{}		1	VALVE ride control (P.8-94)				
2		700-308		2	COTOVELO, 90º, 1 7/16"-12 ORFS x M33 x 2 ORB, Includes items 3, 4				
						CODO	ELBOW	COUDE	085G
					KNIESTUECK	GOMITO	VINKELROER	JOELHO	
3		238-6021		1	ANEL "O", -021, 90 Duro, .926" ID x .070" Thk				
						JUNTA HERMETICA	O-RING	JOINT THORIQUE	055A
					DICHTRING	ANELLO TOROIDALE	O-RING	O-RING	
4		637-64296		1	ANEL "O", CI 6, 29.6MM ID x 2.9 Thk				
						JUNTA HERMETICA	O-RING	JOINT THORIQUE	055A
					DICHTRING	ANELLO TOROIDALE	O-RING	O-RING	
5		392967A2		1	MANGUEIRA CONJUNTO, 508mm				
						MANGUERA (CONJUNTO	HOSE ASSY.	FLEXIBLE (ASSEMBLE)	P457
					SCHLAUCH (KPLT.)	GRUPPO TUBO FLESS	HOSE ASSY.	MANGUEIRA CONJUNTO	
6		{}		1	ACCUMULATOR Ride Control (P.8-96)				
7		L128472		1	MOLA-TRAVA	HORQUILLA	U-BOLT	CAVALIER	P611
					U-BOLZEN	CAVALLOTTO	HAARNAAL	MOLA DE ENGATE	
8		130134A1		1	SUPORTE	APOYADERO	SUPPORT	SUPPORT	8790
					STUETZE	SUPPORTO	SUPPORT	SUPORTE	
9		495-11041		2	ARRUELA PLANA, 3/8", SAE				
						ARANDELA	WASHER	RONDELLE	131R
					UNTERLEGSCHEIBE	ROSETTA PIANA	FLADSKIVE	ANILHA	
10		231-1446		2	CONTRA PORCA, 3/8"-16, GB				
						CONTRA TUERCA	NUT, LOCK	CONTRE-ECROU	P263
					SICHERUNGSMUTTER	CONTRODADO	LASEMOETRIK	CONTRA PORCA	
11		832-10410		7	CONTRA PORCA, M10 x 1.5, CI 8				
						CONTRA TUERCA	NUT, LOCK	CONTRE-ECROU	P263
					SICHERUNGSMUTTER	CONTRODADO	LASEMOETRIK	CONTRA PORCA	
12		896-15010		7	ARRUELA PLANA, M10 x 24.5 x 3, HT				
						ARANDELA	WASHER	RONDELLE	131R
					UNTERLEGSCHEIBE	ROSETTA PIANA	FLADSKIVE	ANILHA	
13		896-15012		4	ARRUELA PLANA, M12 x 28.5 x 4, HT				
						ARANDELA	WASHER	RONDELLE	131R
					UNTERLEGSCHEIBE	ROSETTA PIANA	FLADSKIVE	ANILHA	
14		130133A1		1	SUPORTE	APOYADERO	SUPPORT	SUPPORT	8790
					STUETZE	SUPPORTO	SUPPORT	SUPORTE	
15		896-12012		3	ARRUELA PLANA, M12 x 24.5 x 3, HT				
						ARANDELA	WASHER	RONDELLE	131R
					UNTERLEGSCHEIBE	ROSETTA PIANA	FLADSKIVE	ANILHA	
16		627-12020		3	PARAFUSO, Hex, M12 x 20, 10.9, Full Thd				
						TORNILLO	BOLT	BOULON	140B
					SCHRAUBE	BULLONE	SKRUE	PARAFUSO	
17		393566A1		1	BRACADEIRA	PIEZA DE SOPORTE	BRACKET	PATTE FIXATION	1010
					HALTERUNG	STAFFA	BESLAG	SUPORTE	
18		896-12012		4	ARRUELA PLANA, M12 x 24.5 x 3, HT				
						ARANDELA	WASHER	RONDELLE	131R
					UNTERLEGSCHEIBE	ROSETTA PIANA	FLADSKIVE	ANILHA	

08-92	01	p2	06/09

CONTROLE DE CONDUÇÃO - VÁLVULA DIRECIONAL AO ACUMULADOR
CONTROL CONDUCCIÓN - VÁLVULA DIRECCIONAL AL ACUMULADOR
HYDRAULICS - RIDE CONTROL - DIRECTIONAL VALVE TO ACCUMULATOR
HYDRAULICS - RIDE CONTROL - DIRECTIONAL VALVE TO ACCUMULATOR

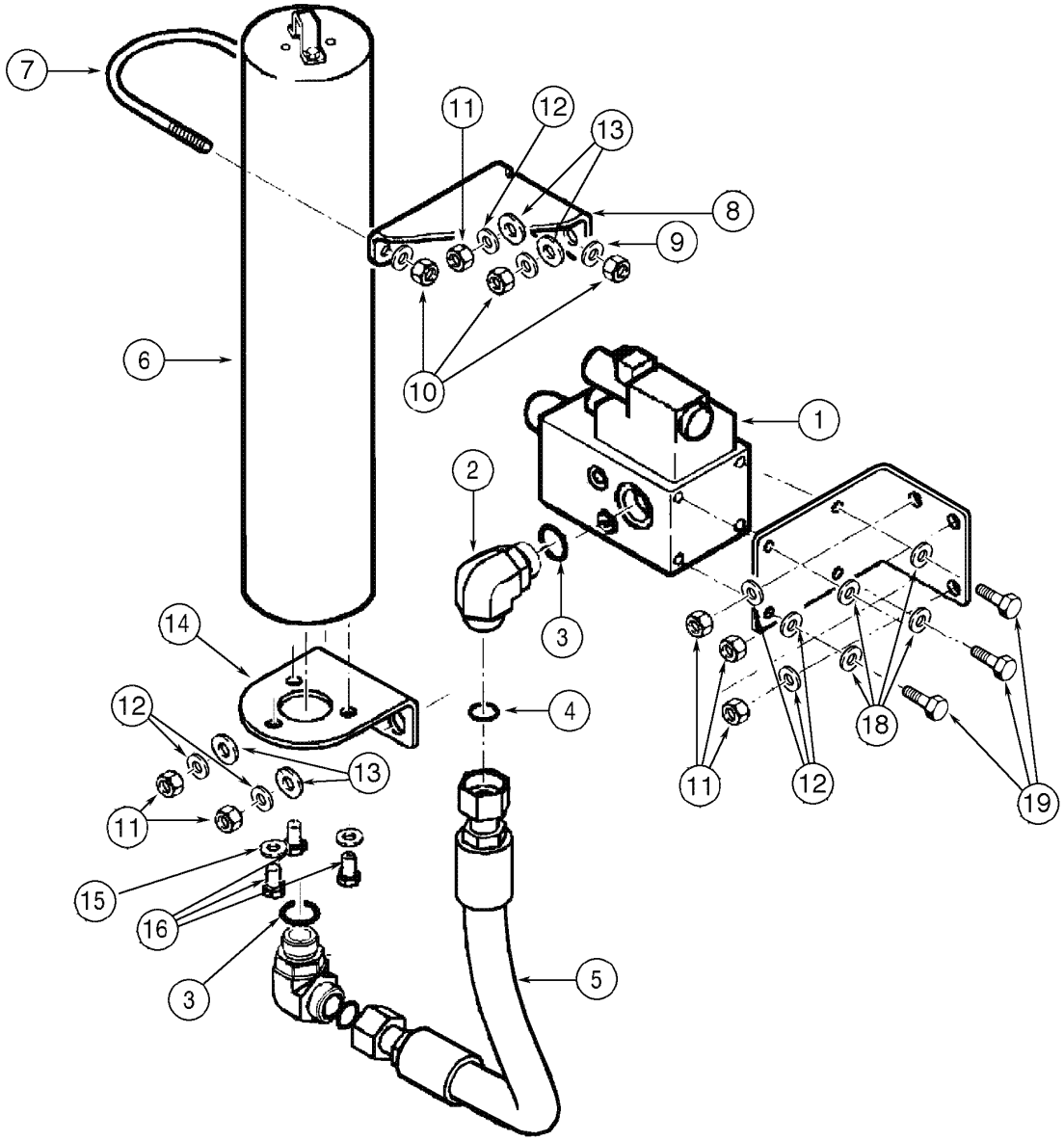

HYDRAULICS - RIDE CONTROL - DIRECTIONAL VALVE TO ACCUMULATOR
HYDRAULICS - RIDE CONTROL - DIRECTIONAL VALVE TO ACCUMULATOR
HYDRAULICS - RIDE CONTROL - DIRECTIONAL VALVE TO ACCUMULATOR
HYDRAULICS - RIDE CONTROL - DIRECTIONAL VALVE TO ACCUMULATOR

R	N	P.N.	MOD	Q	Denominação Bezeichnung	Denominacion Descrizione	Description Beskrivelse	Description Denominação	L.C.
19		627-12020		4	PARAFUSO, Hex, M12 x 20, 10.9, Full Thd SCHRAUBE	TORNILLO BULLONE	BOLT SKRUE	BOULON PARAFUSO	140B

08-94	01	p1	06/09

CONTROLE DE CONDUÇÃO - VÁLVULA
CONTROL CONDUCCIÓN - VÁLVULA
HYDRAULICS - RIDE CONTROL VALVE
HYDRAULICS - RIDE CONTROL VALVE

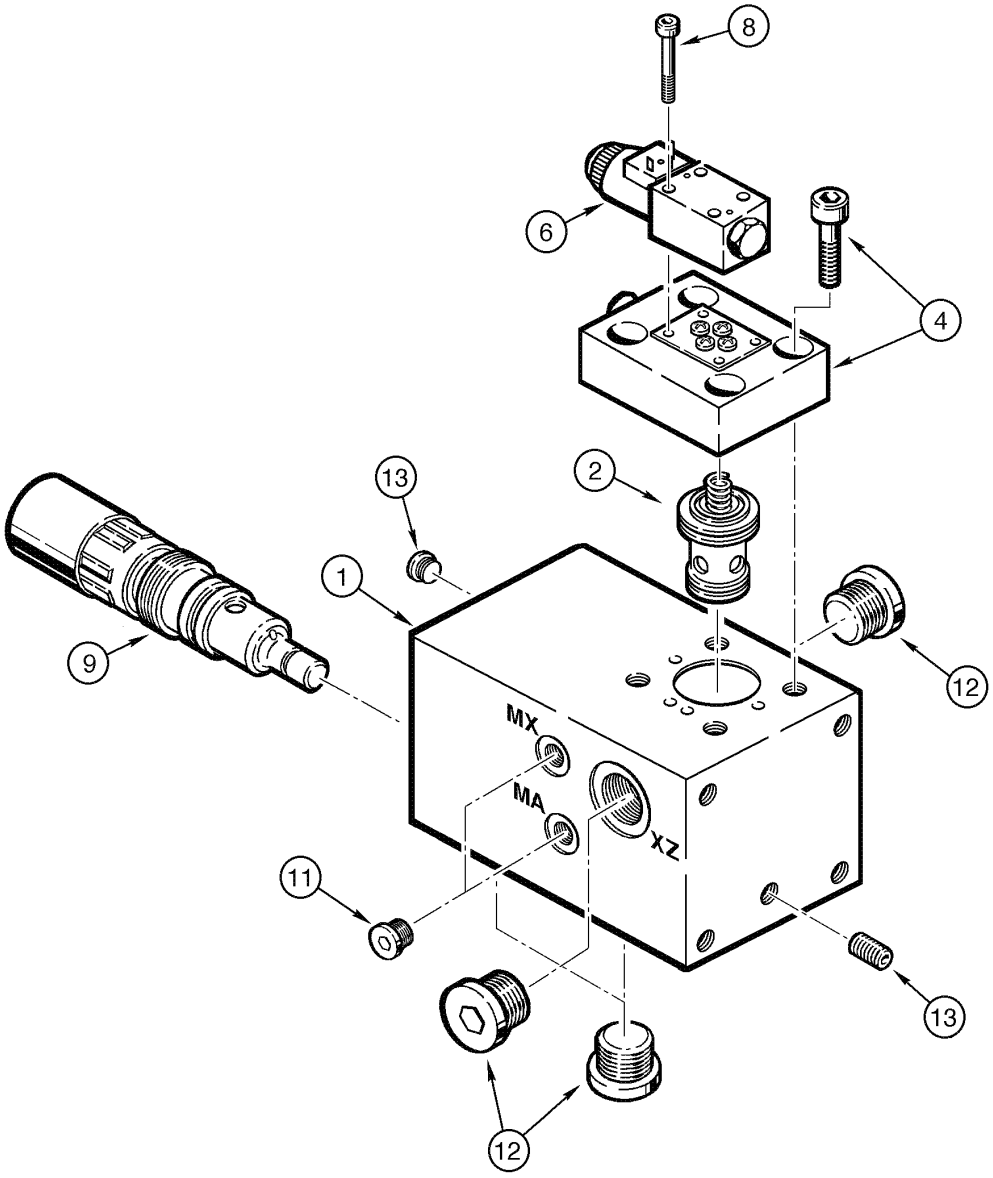

HYDRAULICS - RIDE CONTROL VALVE
HYDRAULICS - RIDE CONTROL VALVE
HYDRAULICS - RIDE CONTROL VALVE
HYDRAULICS - RIDE CONTROL VALVE

R	N	P.N.	MOD	Q	Denominação Bezeichnung	Denominacion Descrizione	Description Beskrivelse	Description Denominação	L.C.
		390203A1		1	DISTRIBUIDOR, ride control Assy, Includes items 1 - 13				
						VALVULA DISTRIBUIDOF	VALVE, CONTROL	DISTRIBUTEUR HYDRAU	P672
					STEUERGERAET	DISTRIBUTORE	STYREVENTIL	VALVULA DE CONTROLE	
1		**NSS**		1	NÃO FORNECIDO SEPARADAMENTE, HOUSING				
						NO SE REPARA SEPARA	NOT SERVICED SEPARA	NON FOURNI SEPAREMI	064N
					KEIN ERSATZTEIL	NON FORNITO SEPARAT	NOT SERVICED SEPARA	NOT SERVICED SEPARA	
2		**8605193**		1	VÁLVULA HYDRAULICA, insert, Includes item 3				
						VALVULA HIDRAULICA	VALVE, HYDRAULIC	SOUPAPE HYDRAULIQU	010V
					HYDRAULIKVENTIL	VALVOLA IDRAULICA	VENTIL HYDRAULIK	VALVULA HIDRAULICA	
3	1	**8605203**		1	JOGO DE JUNTAS	SERIE DE JUNTAS	KIT, SEALS	POCHETTE DE JOINTS	630S
					DICHTUNGSSATZ	SERIE GUARNIZIONI	PAKNINGSSAET	CONJUNTO DE JUNTAS	
4		**8605194**		1	DISTRIBUIDOR, relief	VALVULA DISTRIBUIDOF	VALVE, CONTROL	DISTRIBUTEUR	083D
					REGELVENTIL	DISTRIBUTORE	STYREVENTIL	VALVULA DE CONTROLE	
4		**8605206**		1	JOGO DE JUNTAS	SERIE DE JUNTAS	KIT, SEALS	POCHETTE DE JOINTS	630S
					DICHTUNGSSATZ	SERIE GUARNIZIONI	PAKNINGSSAET	CONJUNTO DE JUNTAS	
6		**8605196**		1	DISTRIBUIDOR, directional control, Includes item 7				
						VALVULA DISTRIBUIDOF	VALVE, CONTROL	DISTRIBUTEUR	083D
					REGELVENTIL	DISTRIBUTORE	STYREVENTIL	VALVULA DE CONTROLE	
7	1	**8605209**		1	JOGO DE JUNTAS	SERIE DE JUNTAS	KIT, SEALS	POCHETTE DE JOINTS	630S
					DICHTUNGSSATZ	SERIE GUARNIZIONI	PAKNINGSSAET	CONJUNTO DE JUNTAS	
8		**8604477**		4	PARAFUSO	TORNILLO	SCREW	VIS	040V
					SCHRAUBE	VITE	SKRUE	PARAFUSO	
9		**8605198**		1	DISTRIBUIDOR, relief, Includes item 10				
						VALVULA DISTRIBUIDOF	VALVE, CONTROL	DISTRIBUTEUR	083D
					REGELVENTIL	DISTRIBUTORE	STYREVENTIL	VALVULA DE CONTROLE	
10	1	**8605212**		1	JOGO DE JUNTAS	SERIE DE JUNTAS	KIT, SEALS	POCHETTE DE JOINTS	630S
					DICHTUNGSSATZ	SERIE GUARNIZIONI	PAKNINGSSAET	CONJUNTO DE JUNTAS	
11		**8602898**		2	BUJÃO	TAPÓN	PLUG	BOUCHON	050T
					STOPFEN	TAPPO	PROP	BUJÃO	
12		**8605202**		4	BUJÃO	TAPÓN	PLUG	BOUCHON	050T
					STOPFEN	TAPPO	PROP	BUJÃO	
13		**8605200**		2	BUJÃO	TAPÓN	PLUG	BOUCHON	050T
					STOPFEN	TAPPO	PROP	BUJÃO	

(1) Não ilustrada

08-96	01	p1	06/09

CONTROLE DE CONDUÇÃO - ACUMULADOR
CONTROL CONDUCCIÓN - ACUMULADOR
HYDRAULICS - RIDE CONTROL - ACCUMULATOR
HYDRAULICS - RIDE CONTROL - ACCUMULATOR

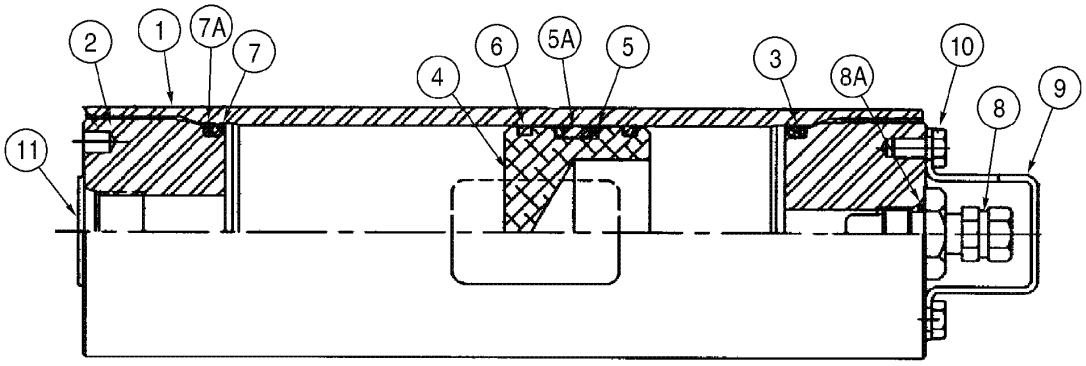

HYDRAULICS - RIDE CONTROL - ACCUMULATOR
HYDRAULICS - RIDE CONTROL - ACCUMULATOR
HYDRAULICS - RIDE CONTROL - ACCUMULATOR
HYDRAULICS - RIDE CONTROL - ACCUMULATOR

R	N	P.N.	MOD	Q	Denominação Bezeichnung	Denominacion Descrizione	Description Beskrivelse	Description Denominação	L.C.
		8605667		1	ACUMULADOR, ride control, Includes items 1 - 10				
					ACUMULADOR	ACCUMULATOR	ACCUMULATEUR		Z128
					DRUCKSPEICHER	ACCUMULATORE	AKKUMULATOR	ACUMULADOR	
1		**NSS**		1	NÃO FORNECIDO SEPARADAMENTE, BODY				
					NO SE REPARA SEPARA	NOT SERVICED SEPARA	NON FOURNI SEPAREMI		064N
					KEIN ERSATZTEIL	NON FORNITO SEPARAT	NOT SERVICED SEPARA	NOT SERVICED SEPARA	
2		**8604879**		1	PACOTE DE ESTOPA, cylinder				
					EMPAQUETADURA	GLAND	PRESSE-ETOUPE		3880
					STOPFBUCHSE	GHIANDOLA	DÅSE, PAKNING	PACOTE DE ESTOPA	
3		**8604880**		1	TAMPA DO RESERVATÓRIO				
					TAPON DEL DEPOSITO	CAP	CHAPEAU		052T
					ABDECKAPPE	TAPPO SERBATOIO	TANKDAEKSEL	TAMPAO DE RESERVAT	
4		**8604881**		1	PISTÃO	EMBOLO	PISTON	PISTON	235S
					KOLBEN	STANTUFFO	STEMPEL	PISTAO	
5		**NSS**		1	NÃO FORNECIDO SEPARADAMENTE, O-RING				
					NO SE REPARA SEPARA	NOT SERVICED SEPARA	NON FOURNI SEPAREMI		064N
					KEIN ERSATZTEIL	NON FORNITO SEPARAT	NOT SERVICED SEPARA	NOT SERVICED SEPARA	
5		**NSS**		2	NÃO FORNECIDO SEPARADAMENTE, WASHER				
					NO SE REPARA SEPARA	NOT SERVICED SEPARA	NON FOURNI SEPAREMI		064N
					KEIN ERSATZTEIL	NON FORNITO SEPARAT	NOT SERVICED SEPARA	NOT SERVICED SEPARA	
6		**NSS**		2	NÃO FORNECIDO SEPARADAMENTE, RING wear				
					NO SE REPARA SEPARA	NOT SERVICED SEPARA	NON FOURNI SEPAREMI		064N
					KEIN ERSATZTEIL	NON FORNITO SEPARAT	NOT SERVICED SEPARA	NOT SERVICED SEPARA	
7		**NSS**		2	NÃO FORNECIDO SEPARADAMENTE, SEAL				
					NO SE REPARA SEPARA	NOT SERVICED SEPARA	NON FOURNI SEPAREMI		064N
					KEIN ERSATZTEIL	NON FORNITO SEPARAT	NOT SERVICED SEPARA	NOT SERVICED SEPARA	
7		**NSS**		2	NÃO FORNECIDO SEPARADAMENTE, SEAL				
					NO SE REPARA SEPARA	NOT SERVICED SEPARA	NON FOURNI SEPAREMI		064N
					KEIN ERSATZTEIL	NON FORNITO SEPARAT	NOT SERVICED SEPARA	NOT SERVICED SEPARA	
		8604886		1	VÁLVULA HYDRAULICA, pressure, Includes items 8				
					VALVULA HIDRAULICA	VALVE, HYDRAULIC	SOUPAPE HYDRAULIQU		010V
					HYDRAULIKVENTIL	VALVOLA IDRAULICA	VENTIL HYDRAULIK	VALVULA HIDRAULICA	
8		**NSS**		1	NÃO FORNECIDO SEPARADAMENTE, VALVE pressure				
					NO SE REPARA SEPARA	NOT SERVICED SEPARA	NON FOURNI SEPAREMI		064N
					KEIN ERSATZTEIL	NON FORNITO SEPARAT	NOT SERVICED SEPARA	NOT SERVICED SEPARA	
8		**NSS**		2	NÃO FORNECIDO SEPARADAMENTE, O-RING				
					NO SE REPARA SEPARA	NOT SERVICED SEPARA	NON FOURNI SEPAREMI		064N
					KEIN ERSATZTEIL	NON FORNITO SEPARAT	NOT SERVICED SEPARA	NOT SERVICED SEPARA	
9		**8604887**		1	TAMPA DO RESERVATÓRIO				
					TAPON DEL DEPOSITO	CAP	CHAPEAU		052T
					ABDECKAPPE	TAPPO SERBATOIO	TANKDAEKSEL	TAMPAO DE RESERVAT	
9		**281-2456**		2	PARAFUSO, Hex Wash Hd, #10 x 3/8"				
					TORNILLO AUTOROSCA	SCREW, SELF TAPPING	VIS AUTO-TARAUDEUSE		062V
					SCHRAUBE, SELBSTSCH	VITE AUTOFILETTANTE	BOLT, SELVLAASENDES	PARAFUSO	
10		**NSS**		1	NÃO FORNECIDO SEPARADAMENTE, GUARD				
					NO SE REPARA SEPARA	NOT SERVICED SEPARA	NON FOURNI SEPAREMI		064N
					KEIN ERSATZTEIL	NON FORNITO SEPARAT	NOT SERVICED SEPARA	NOT SERVICED SEPARA	

CONTROLE DE CONDUÇÃO - ACUMULADOR
CONTROL CONDUCCIÓN - ACUMULADOR
HYDRAULICS - RIDE CONTROL - ACCUMULATOR
HYDRAULICS - RIDE CONTROL - ACCUMULATOR

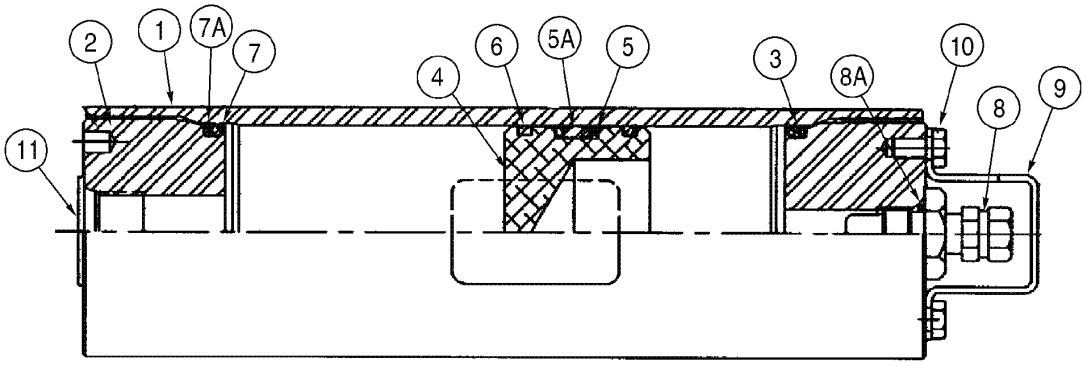

HYDRAULICS - RIDE CONTROL - ACCUMULATOR
HYDRAULICS - RIDE CONTROL - ACCUMULATOR
HYDRAULICS - RIDE CONTROL - ACCUMULATOR
HYDRAULICS - RIDE CONTROL - ACCUMULATOR

R	N	P.N.	MOD	Q	Denominação Bezeichnung	Denominacion Descrizione	Description Beskrivelse	Description Denominação	L.C.
11	1	**8604883**		1	JOGO DE JUNTAS DICHTUNGSSATZ	SERIE DE JUNTAS SERIE GUARNIZIONI	KIT, SEALS PAKNINGSSAET	POCHETTE DE JOINTS CONJUNTO DE JUNTAS	630S

(1) Não ilustrada

SECTION INDEX
Chassi

09-002	01	CONTROLE - RETORNO À ESCAVAÇÃO (BARRA Z)
09-004	01	CONTROLE - RETORNO À ESCAVAÇÃO (XT)
09-006	01	CONTROLE - ALTURA DA CAÇAMBA E RETORNO AO TRANSPORTE (BARRA Z)
09-008	01	CONTROLE - ALTURA DA CAÇAMBA E RETORNO AO TRANSPORTE (XT)
09-010	01	CHASSI - LEVANTAMENTO DA CARREGADEIRA (BARRA Z)
09-012	01	CHASSI - LEVANTAMENTO DA CARREGADEIRA (XT)
09-014	01	CAÇAMBAS - FIXAÇÃO (BARRA Z)
09-016	01	CAÇAMBAS - FIXAÇÃO (XT)
09-018	01	CAÇAMBA 1. 1.9 METROS CÚBICOS (2. 9 2.5 YD3) (BARRA Z) (STD)
09-020	01	CAÇAMBA 2. 2.1 METROS CÚBICOS (2. 1 2.75 YD3) (BARRA Z) (OPC)
09-022	01	CAÇAMBA 2. 2.3 METROS CÚBICOS (3. 3 3.0 YD3) (BARRA Z) (OPC)
09-024	01	CAÇAMBA 1. 1.9 METROS CÚBICOS (2. 9 2.5 YD3) (XT) (STD)
09-026	01	CAÇAMBA 1. 1.55 METROS CÚBICOS (2. 55 2.04 YD3) (OPC BICO DE PATO)
09-028	01	CAÇAMBA 1. 1.9 METROS CÚBICOS (2. 9 2.5 YD3) (OPC ENGATE RÁPIDO)
09-030	01	CHASSI TRASEIRO - PIVÔ
09-032	01	CHASSI TRASEIRO - TAMPAS
09-034	01	CONTRAPESOS
09-036	01	CAPUZ DO MOTOR
09-040	01	ISOLAMENTO DO CAPUZ DO MOTOR
09-042	01	TAMPAS DA CAIXA DE BATERIA
09-044	01	PÁRALAMAS TRASEIROS (STD)
09-046	01	PÁRALAMAS TRASEIROS (LARGO)
09-048	01	PÁRALAMAS TRASEIROS - CAIXA DA RODA
09-050	01	PÁRALAMAS DIANTEIROS (ESTREITO - STD)
09-052	01	PÁRALAMAS DIANTEIROS (LARGO - OPCIONAL)
09-054	01	ESTRIBOS ESQUERDOS - PÁRALAMA TRASEIRO
09-056	01	ESTRIBOS DIREITOS - PÁRALAMA TRASEIRO
09-058	01	CHASSI DIANTEIRO (BARRA Z)
09-060	01	CHASSI DIANTEIRO (XT)
09-062	01	BANCO DO OPERADOR - MONTAGEM
09-064	01	BANCO DO OPERADOR - SUSPENSÃO MECÂNICA (STD)
09-066	01	BANCO DO OPERADOR - SUSPENSÃO MECÂNICA (OPC)
09-070	01	BANCO DO OPERADOR - SUSPENSÃO MECÂNICA (OPC)
09-074	01	TOLDO - MONTAGEM (STD)
09-076	01	ROPS COM VIDROS - MONTAGEM (OPC)
09-078	01	TOLDO E ROPS - COBERTURAS
09-080	01	PROTEÇÃO ANTI-VANDALISMO
09-082	01	CABINE - COM AR CONDICIONADO E AQUECEDOR (OPC)
09-084	01	CABINE - COBERTURAS INFERIORES
09-086	01	COBERTURA DO CONDENSADOR (MODELOS SEM AR CONDICIONADO)
09-088	01	ESPELHOS EXTERNOS E PÁRA-SOL
09-090	01	CABINE - INTERIOR
09-092	01	CABINE - ISOLAMENTO (MODELOS COM AR CONDICIONADO)
09-094	01	CABINE - COBERTURAS DO CONSOLE E SUPORTE DO PULSO
09-096	01	CABINE - DUTOS E DIFUSORES DE AR
09-098	01	CABINE - AQUECEDOR E FILTRO DO AR CONDICIONADO
09-100	01	CABINE - JANELA DIREITA
09-102	01	CABINE - JANELA ESQUERDA
09-104	01	CABINE - PORTA
09-106	01	CABINE - TRAVA DA JANELA
09-108	01	CABINE - DUTOS DO AQUECEDOR E AR CONDICIONADO
09-110	01	CABINE - NÚCLEO DO AQUECEDOR E AR CONDICIONADO
09-112	01	CABINE - SISTEMA DE AQUECIMENTO
09-114	01	CABINE - SISTEMA DE AR CONDICIONADO
09-116	01	CABINE - SISTEMA DE AR CONDICIONADO - COMPRESSOR À CABINE

SECTION INDEX
Chassi

09-118	01	CABINE - SISTEMA DE AR CONDICIONADO - CONDENSADOR
09-120	01	CABINE - SISTEMA DE AR CONDICIONADO - MONTAGEM DO COMPRESSOR
09-122	01	DECALQUES
09-124	01	DECALQUES
09-126	01	DECALQUES
09-128	01	DECALQUES DE ADVERTÊNCIA - INGLÊS
09-130	01	DECALQUES DE ADVERTÊNCIA - PORTUGUÊS
09-132	01	DECALQUES DE ADVERTÊNCIA - ESPANHOL
09-134	01	DECALQUES DE ADVERTÊNCIA - FRANCÊS

09-002	01	p1	11/07

CONTROLE - RETORNO À ESCAVAÇÃO (BARRA Z)
CONTROLE - RETORNO A EXCAVACIÓN (BARRA Z)
CONTROL - RETURN TO DIG (Z BAR)
CONTROL - RETURN TO DIG (Z BAR)

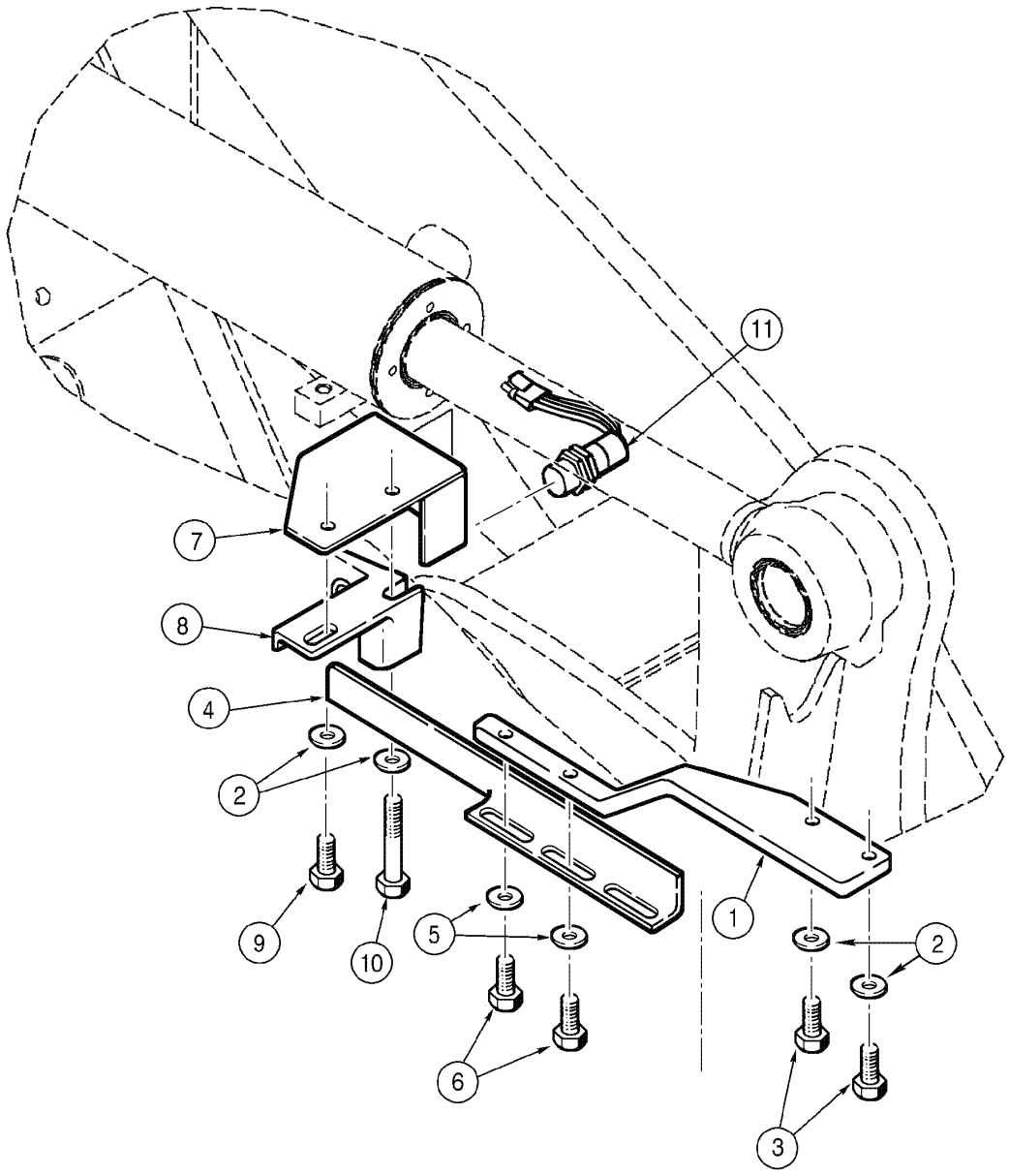

CONTROL - RETURN TO DIG (Z BAR)
CONTROL - RETURN TO DIG (Z BAR)
CONTROL - RETURN TO DIG (Z BAR)
CONTROL - RETURN TO DIG (Z BAR)

R	N	P.N.	MOD	Q	Denominação Bezeichnung	Denominacion Descrizione	Description Beskrivelse	Description Denominação	L.C.
1		87403964		1	SUPORTE, return to dig KONSOLE	PIEZA DE SOPORTE STAFFA	BRACKET BESLAG	PATTE FIXATION BRACADEIRA	225S
2		896-11012		4	ARRUELA PLANA, M13.5 x 24.5 x 3, HT UNTERLEGSCHEIBE	ARANDELA ROSETTA PIANA	WASHER FLADSKIVE	RONDELLE ANILHA	131R
3		627-12035		2	PARAFUSO, Hex, M12 x 35, 10.9 SCHRAUBE	TORNILLO BULLONE	BOLT SKRUE	BOULON PARAFUSO	140B
4		87403965		1	SUPORTE KONSOLE	PIEZA DE SOPORTE STAFFA	BRACKET BESLAG	PATTE FIXATION BRACADEIRA	225S
5		896-11010		2	ARRUELA PLANA, M10 x 21.5 x 2.5, HT UNTERLEGSCHEIBE	ARANDELA ROSETTA PIANA	WASHER FLADSKIVE	RONDELLE ANILHA	131R
6		627-10030		2	PARAFUSO, Hex, M10 x 30, 10.9, Full Thd SCHRAUBE	TORNILLO BULLONE	BOLT SKRUE	BOULON PARAFUSO	140B
7		87403966		1	TAMPA, proximity switch ABDECKUNG	TAPADERA COPERCHIO	COVER DÆKSEL	COUVERCLE COBERTA	265C
8		L125983		1	SUPORTE, proximity switch STUETZE	APOYADERO SUPPORTO	SUPPORT SUPPORT	SUPPORT SUPORTE	8790
9		627-12025		1	PARAFUSO, Hex, M12 x 25, 10.9 SCHRAUBE	TORNILLO BULLONE	BOLT SKRUE	BOULON PARAFUSO	140B
10		827-12090		1	PARAFUSO, Hex, M12 x 90, 10.9 SCHRAUBE	TORNILLO BULLONE	BOLT SKRUE	BOULON PARAFUSO	140B
11		1546497C1		1	INTERRUPTOR, proximity SCHALTER	CONTACTOR INTERRUTTORE	SWITCH KONTAKT	CONTACTEUR INTERRUPTOR	8850

09-004	01	p1	11/07

CONTROLE - RETORNO À ESCAVAÇÃO (XT)
CONTROLE - RETORNO A EXCAVACIÓN (XT)
CONTROL - RETURN TO DIG (XT)
CONTROL - RETURN TO DIG (XT)

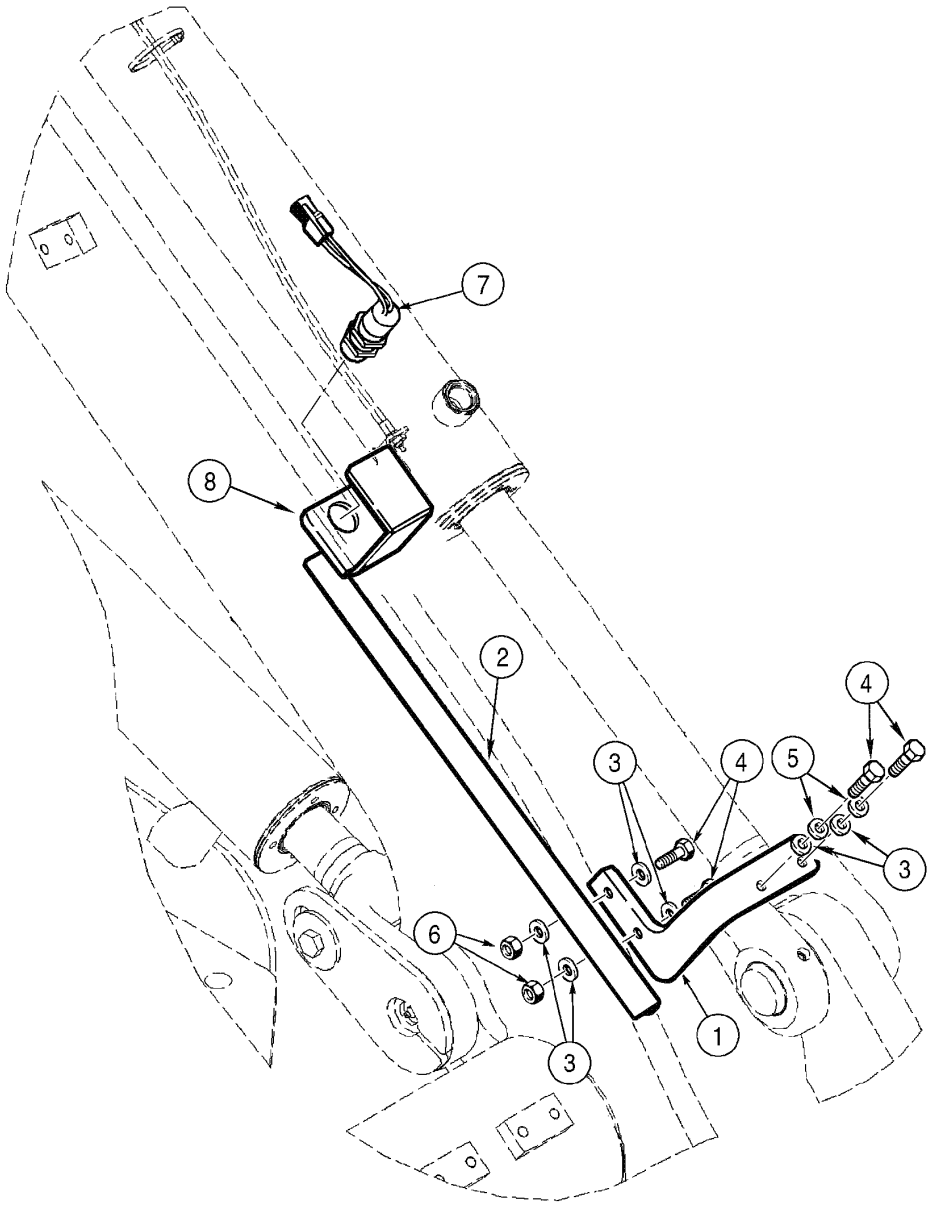

CONTROL - RETURN TO DIG (XT)
CONTROL - RETURN TO DIG (XT)
CONTROL - RETURN TO DIG (XT)
CONTROL - RETURN TO DIG (XT)

R	N	P.N.	MOD	Q	Denominação Bezeichnung	Denominacion Descrizione	Description Beskrivelse	Description Denominação	L.C.
1		379659A2		1	BRACADEIRA, return to dig HALTERUNG	PIEZA DE SOPORTE STAFFA	BRACKET BESLAG	PATTE FIXATION SUPORTE	1010
2		389722A2		1	BRACADEIRA HALTERUNG	PIEZA DE SOPORTE STAFFA	BRACKET BESLAG	PATTE FIXATION SUPORTE	1010
3		895-11010		6	ARRUELA PLANA, M10 x 20 x 2 UNTERLEGSCHEIBE	ARANDELA ROSETTA PIANA	WASHER FLADSKIVE	RONDELLE ANILHA	131R
4		627-10035		4	PARAFUSO, Hex, M10 x 35, 10.9, Full Thd SCHRAUBE	TORNILLO BULLONE	BOLT SKRUE	BOULON PARAFUSO	140B
5		892-11010		2	ARRUELA-TRAVA, M10 SICHERUNGSSCHEIBE	ARANDELA DE FRENO ROSETTA DI SICUREZZA	WASHER, LOCK LAASESKIVE	RONDELLE FREIN ANILHA DE FIXACAO	132R
6		832-10410		2	CONTRA PORCA, M10 x 1.5, Cl 8 SICHERUNGSMUTTER	CONTRA TUERCA CONTRODADO	NUT, LOCK LASEMOETRIK	CONTRE-ECROU CONTRA PORCA	P263
7		1546498C1		1	INTERRUPTOR, proximity SCHALTER	CONTACTOR INTERRUTTORE	SWITCH KONTAKT	CONTACTEUR INTERRUPTOR	075I
8		389723A1		1	BRACADEIRA, proximity switch HALTERUNG	PIEZA DE SOPORTE STAFFA	BRACKET BESLAG	PATTE FIXATION SUPORTE	1010

09-006	01	p1	11/07

CONTROLE - ALTURA DA CAÇAMBA E RETORNO AO TRANSPORTE (BARRA Z)
CONTROLE - ALTURA DE LA CUCHARRA Y RETORNO AL TRANSPORTE (BARRA Z)
CONTROL - BUCKET HEIGH AND RETURN TO TRANSPORT (Z BAR)
CONTROL - BUCKET HEIGH AND RETURN TO TRANSPORT (Z BAR)

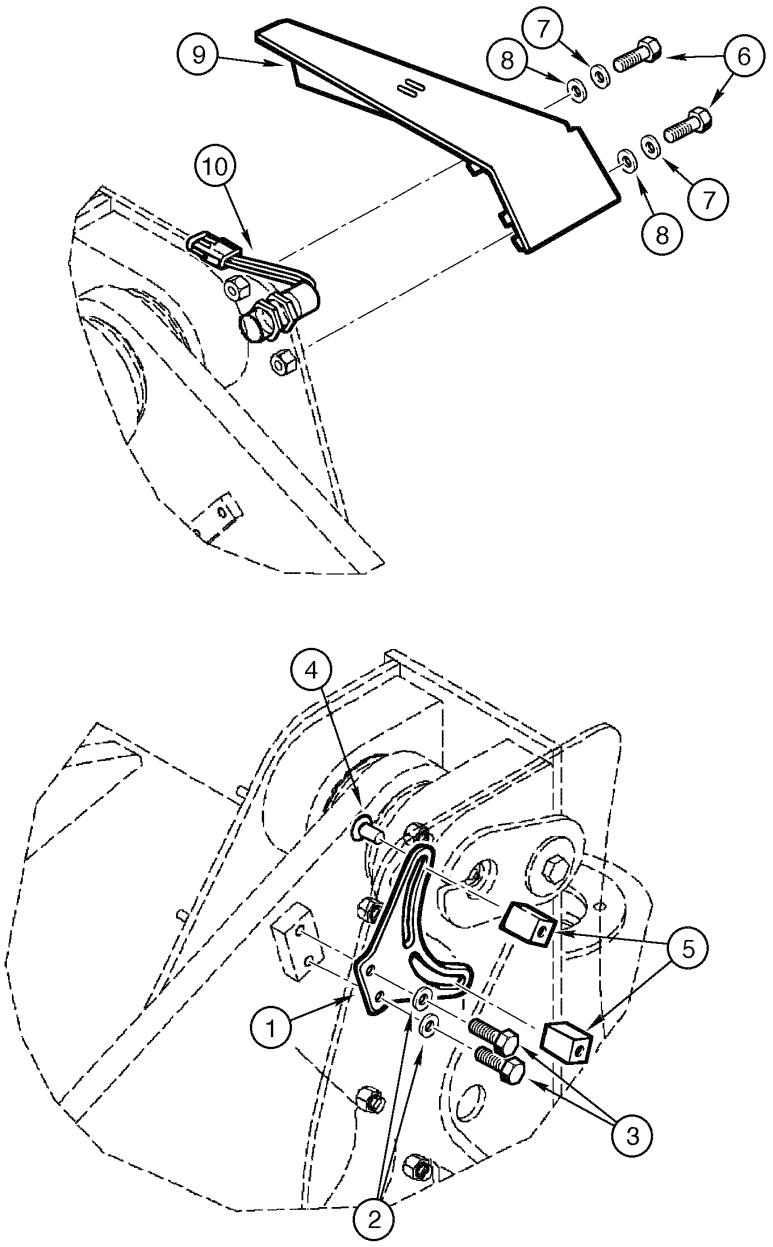

CONTROL - BUCKET HEIGH AND RETURN TO TRANSPORT (Z BAR)
CONTROL - BUCKET HEIGH AND RETURN TO TRANSPORT (Z BAR)
CONTROL - BUCKET HEIGH AND RETURN TO TRANSPORT (Z BAR)
CONTROL - BUCKET HEIGH AND RETURN TO TRANSPORT (Z BAR)

R	N	P.N.	MOD	Q	Denominação Bezeichnung	Denominacion Descrizione	Description Beskrivelse	Description Denominação	L.C.
1		379149A2		1	PLACA DE MONTAGEM BEFESTIGUNGSPLATTE	PLACA DE MONTAJE PIASTRA DI AGGANCIO	PLATE, MOUNTING MONTERINGSPLADE	PANOPLIE CHAPA DE MONTAGEM	109P
2		892-11010		2	ARRUELA-TRAVA, M10 SICHERUNGSSCHEIBE	ARANDELA DE FRENO ROSETTA DI SICUREZZA	WASHER, LOCK LAASESKIVE	RONDELLE FREIN ANILHA DE FIXACAO	132R
3		627-10020		2	PARAFUSO, Hex, M10 x 20, 10.9, Full Thd SCHRAUBE	TORNILLO BULLONE	BOLT SKRUE	BOULON PARAFUSO	140B
4		811-12025		2	PARAFUSO, Short NK, M12 x 25, Cl8.8, Full Thd FLACHRUNDSCHRAUBE	PERNO, CABEZA RONDA BULLONE TESTA TONDA	BOLT, CARRIAGE BOLT, CARRIAGE	BOULON TETE BOMBEE PARAFUSO	P123
5		87437102		2	BLOCO, proximity switch BLOCK	BLOQUE MOTOR BLOCCHETTO	BLOCK STOPKLODS	BLOC BLOCO	0710
6		627-12030		2	PARAFUSO, Hex, M12 x 30, 10.9 SCHRAUBE	TORNILLO BULLONE	BOLT SKRUE	BOULON PARAFUSO	140B
7		892-11012		2	ARRUELA-TRAVA, M12 SICHERUNGSSCHEIBE	ARANDELA DE FRENO ROSETTA DI SICUREZZA	WASHER, LOCK LAASESKIVE	RONDELLE FREIN ANILHA DE FIXACAO	132R
8		896-11012		2	ARRUELA PLANA, M13.5 x 24.5 x 3, HT UNTERLEGSCHEIBE	ARANDELA ROSETTA PIANA	WASHER FLADSKIVE	RONDELLE ANILHA	131R
9		87430084		1	TAMPA, proximity switch DECKEL	TAPA COPERCHIO	COVER COVER	COUVERCLE TAMPA	2250
10		1546498C1		1	INTERRUPTOR, proximity SCHALTER	CONTACTOR INTERRUTTORE	SWITCH KONTAKT	CONTACTEUR INTERRUPTOR	075I

09-008	01	p1	11/07

CONTROLE - ALTURA DA CAÇAMBA E RETORNO AO TRANSPORTE (XT)
CONTROLE - ALTURA DE LA CUCHARRA Y RETORNO AL TRANSPORT (XT)
CONTROL - BUCKET HEIGH AND RETURN TO TRANSPORT (XT)
CONTROL - BUCKET HEIGH AND RETURN TO TRANSPORT (XT)

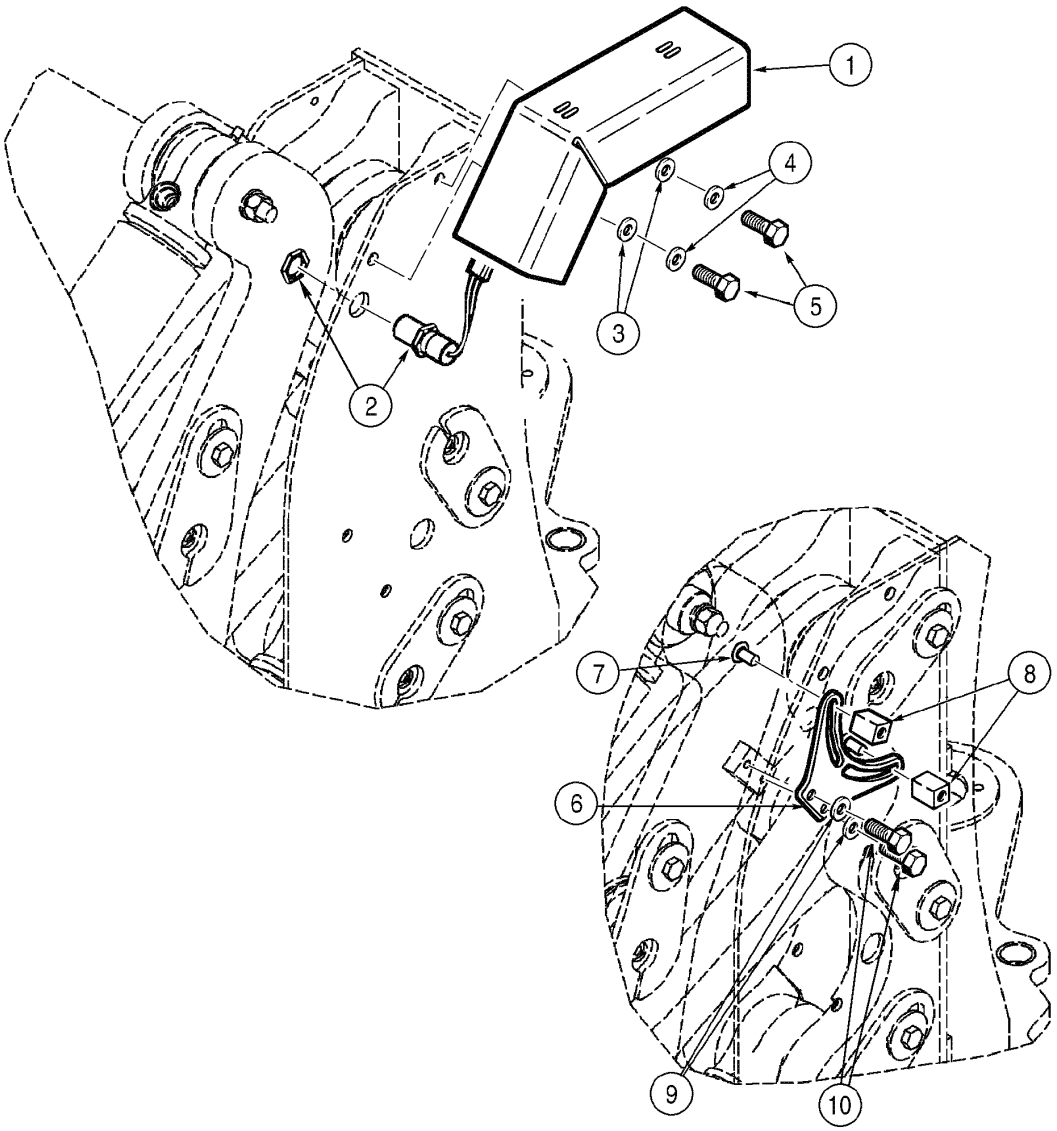

CONTROL - BUCKET HEIGH AND RETURN TO TRANSPORT (XT)
CONTROL - BUCKET HEIGH AND RETURN TO TRANSPORT (XT)
CONTROL - BUCKET HEIGH AND RETURN TO TRANSPORT (XT)
CONTROL - BUCKET HEIGH AND RETURN TO TRANSPORT (XT)

R	N	P.N.	MOD	Q	Denominação Bezeichnung	Denominacion Descrizione	Description Beskrivelse	Description Denominação	L.C.
1		379148A1		1	TAMPA, proximity switch DECKEL	TAPA COPERCHIO	COVER COVER	COUVERCLE TAMPA	2250
2		1546498C1		1	INTERRUPTOR, proximity SCHALTER	CONTACTOR INTERRUTTORE	SWITCH KONTAKT	CONTACTEUR INTERRUPTOR	075I
3		896-11012		2	ARRUELA PLANA, M13.5 x 24.5 x 3, HT UNTERLEGSCHEIBE	ARANDELA ROSETTA PIANA	WASHER FLADSKIVE	RONDELLE ANILHA	131R
4		892-11012		2	ARRUELA-TRAVA, M12 SICHERUNGSSCHEIBE	ARANDELA DE FRENO ROSETTA DI SICUREZZA	WASHER, LOCK LAASESKIVE	RONDELLE FREIN ANILHA DE FIXACAO	132R
5		627-12030		2	PARAFUSO, Hex, M12 x 30, 10.9 SCHRAUBE	TORNILLO BULLONE	BOLT SKRUE	BOULON PARAFUSO	140B
6		379149A2		1	PLACA DE MONTAGEM BEFESTIGUNGSPLATTE	PLACA DE MONTAJE PIASTRA DI AGGANCIO	PLATE, MOUNTING MONTERINGSPLADE	PANOPLIE CHAPA DE MONTAGEM	109P
7		811-12025		2	PARAFUSO, Short NK, M12 x 25, Cl8.8, Full Thd FLACHRUNDSCHRAUBE	PERNO, CABEZA RONDA BULLONE TESTA TONDA	BOLT, CARRIAGE BOLT, CARRIAGE	BOULON TETE BOMBEE PARAFUSO	P123
8		87437102		2	BLOCO, proximity switch BLOCK	BLOQUE MOTOR BLOCCHETTO	BLOCK STOPKLODS	BLOC BLOCO	0710
9		892-11010		2	ARRUELA-TRAVA, M10 SICHERUNGSSCHEIBE	ARANDELA DE FRENO ROSETTA DI SICUREZZA	WASHER, LOCK LAASESKIVE	RONDELLE FREIN ANILHA DE FIXACAO	132R
10		627-10025		2	PARAFUSO, Hex, M10 x 25, 10.9, Full Thd SCHRAUBE	TORNILLO BULLONE	BOLT SKRUE	BOULON PARAFUSO	140B

09-010	01	p1	10/08

CHASSI - LEVANTAMENTO DA CARREGADEIRA (BARRA Z)
BASTIDOR - ELEVACIÓN DE LA CARGADORA (BARRA Z)
FRAME - LOADER LIFT (Z BAR)
FRAME - LOADER LIFT (Z BAR)

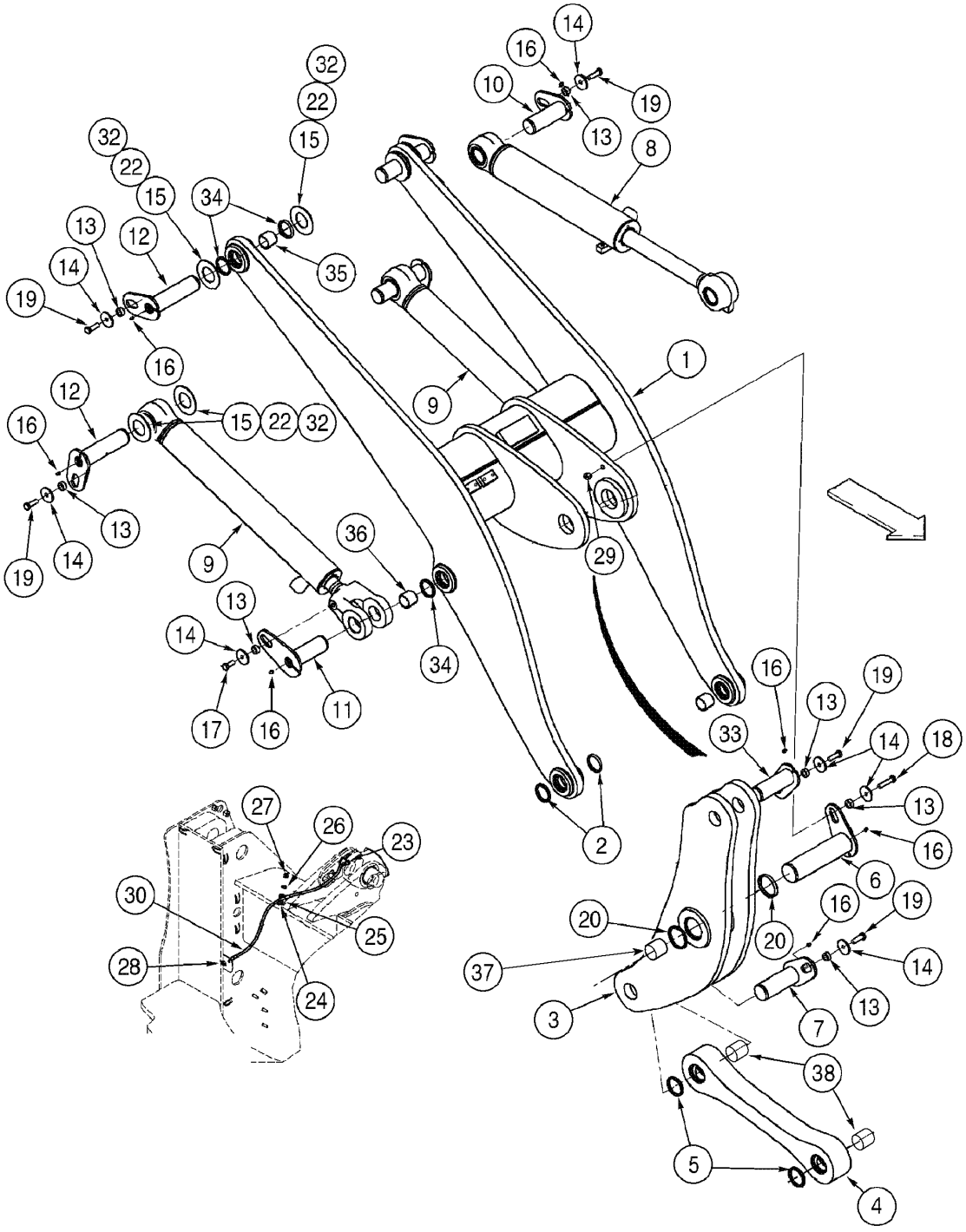

FRAME - LOADER LIFT (Z BAR)
FRAME - LOADER LIFT (Z BAR)
FRAME - LOADER LIFT (Z BAR)
FRAME - LOADER LIFT (Z BAR)

R	N	P.N.	MOD	Q	Denominação Bezeichnung	Denominacion Descrizione	Description Beskrivelse	Description Denominação	L.C.
1		8606114		1	BRAÇO DE LEVANTAMENTO, loader lift Assy				
						BRAZO DE ELEVACIÓN	ARM, LIFT	BRAS DE LEVAGE	133B
					HUBARM	BRACCIO DI SOLLEVAMI	ARM, HYDRAULISK LOEI	BRACO DE LEVANTAME	
2		D95147		4	LIMPADOR	LIMPIADOR	WIPER	RACLEUR BALAIS	9860
					ABSTREIFER	TERGICRISTALLO	VISKER	LIMPADOR	
3		370789A3		1	BRACO CONJUNTO	BRAZO (CONJUNTO)	ARM ASSY.	BRAS (ASSEMBLE)	P502
					ARM (KPLT.)	BRACCIO, COMPLESSIV	ARM ASSY.	BRACO CONJUNTO	
4		372960A2		1	ELO	ESLABON	LINK	MAILLON	5290
					BINDEGLIED	MAGLIA	FORBINDELSESSTANG	ELO	
5		D95148		4	JUNTA	JUNTA HERMETICA	GASKET	JOINT	123G
					DICHTUNG, FLACH	GUARNIZIONE	PAKNING	JUNTA	
6		375328A1		1	PINO CONJUNTO	PASADOR (CONJUNTO)	PIN ASSY.	CHEVILLE (ASSEMBLEE)	P524
					STIFT (KPLT.)	GRUPPO SPINA	PIN ASSY.	PINO CONJUNTO	
7		375326A2		1	PINO CONJUNTO	PASADOR (CONJUNTO)	PIN ASSY.	CHEVILLE (ASSEMBLEE)	P524
					STIFT (KPLT.)	GRUPPO SPINA	PIN ASSY.	PINO CONJUNTO	
8		{}		1	CYLINDER tilt 127IDx620m (P.8-60)				
9		{}		2	CYLINDER lift 114IDx788m (P.8-58)				
10		375330A1		1	PINO CONJUNTO	PASADOR (CONJUNTO)	PIN ASSY.	CHEVILLE (ASSEMBLEE)	P524
					STIFT (KPLT.)	GRUPPO SPINA	PIN ASSY.	PINO CONJUNTO	
11		361133A2		2	PINO CONJUNTO	PASADOR (CONJUNTO)	PIN ASSY.	CHEVILLE (ASSEMBLEE)	P524
					STIFT (KPLT.)	GRUPPO SPINA	PIN ASSY.	PINO CONJUNTO	
12		361128A1		4	PINO	PERNO	PIN	AXE	6200
					BOLZEN	PERNO	STIFT	PERNO	
13		L125100		10	ESPAÇADOR	ESPACIADOR	SPACER	ENTRETOISE	8090
					DISTANZSTÜCK	DISTANZIALE	AFSTANDSSTYKKE	ESPACADOR	
14		496-81025		10	ARRUELA PLANA, 21/32" x 2 1/2" x .188", HDN				
						ARANDELA	WASHER	RONDELLE	131R
					UNTERLEGSCHEIBE	ROSETTA PIANA	FLADSKIVE	ANILHA	
15		365355A1		1	ARRUELA PLANA	ARANDELA	WASHER	RONDELLE	9720
					UNTERLEGSCHEIBE	ROSETTA PIANA	FLADSKIVE	ANILHA	
16		219-1		9	GRAXEIRA, 1/8"-27 x .66 lg	ENGRASADOR	NIPPLE, LUBE	GRAISSEUR	060I
					SCHMIERNIPPEL	INGRASSATORE	SMØRENIPPEL	LUBRIFICADOR	
17		627-16040		2	PARAFUSO, Hex, M16 x 40, 10.9				
						TORNILLO	BOLT	BOULON	140B
					SCHRAUBE	BULLONE	SKRUE	PARAFUSO	
18		827-16080		1	PARAFUSO, Hex, M16 x 80, 10.9				
						TORNILLO	BOLT	BOULON	140B
					SCHRAUBE	BULLONE	SKRUE	PARAFUSO	
19		627-16050		7	PARAFUSO, Hex, M16 x 50, 10.9				
						TORNILLO	BOLT	BOULON	140B
					SCHRAUBE	BULLONE	SKRUE	PARAFUSO	
20		S92653		2	LIMPADOR	LIMPIADOR	WIPER	RACLEUR BALAIS	9860
					ABSTREIFER	TERGICRISTALLO	VISKER	LIMPADOR	
22		365354A1		1	ARRUELA PLANA	ARANDELA	WASHER	RONDELLE	9720
					UNTERLEGSCHEIBE	ROSETTA PIANA	FLADSKIVE	ANILHA	

09-010	01	p2	10/08

CHASSI - LEVANTAMENTO DA CARREGADEIRA (BARRA Z)
BASTIDOR - ELEVACIÓN DE LA CARGADORA (BARRA Z)
FRAME - LOADER LIFT (Z BAR)
FRAME - LOADER LIFT (Z BAR)

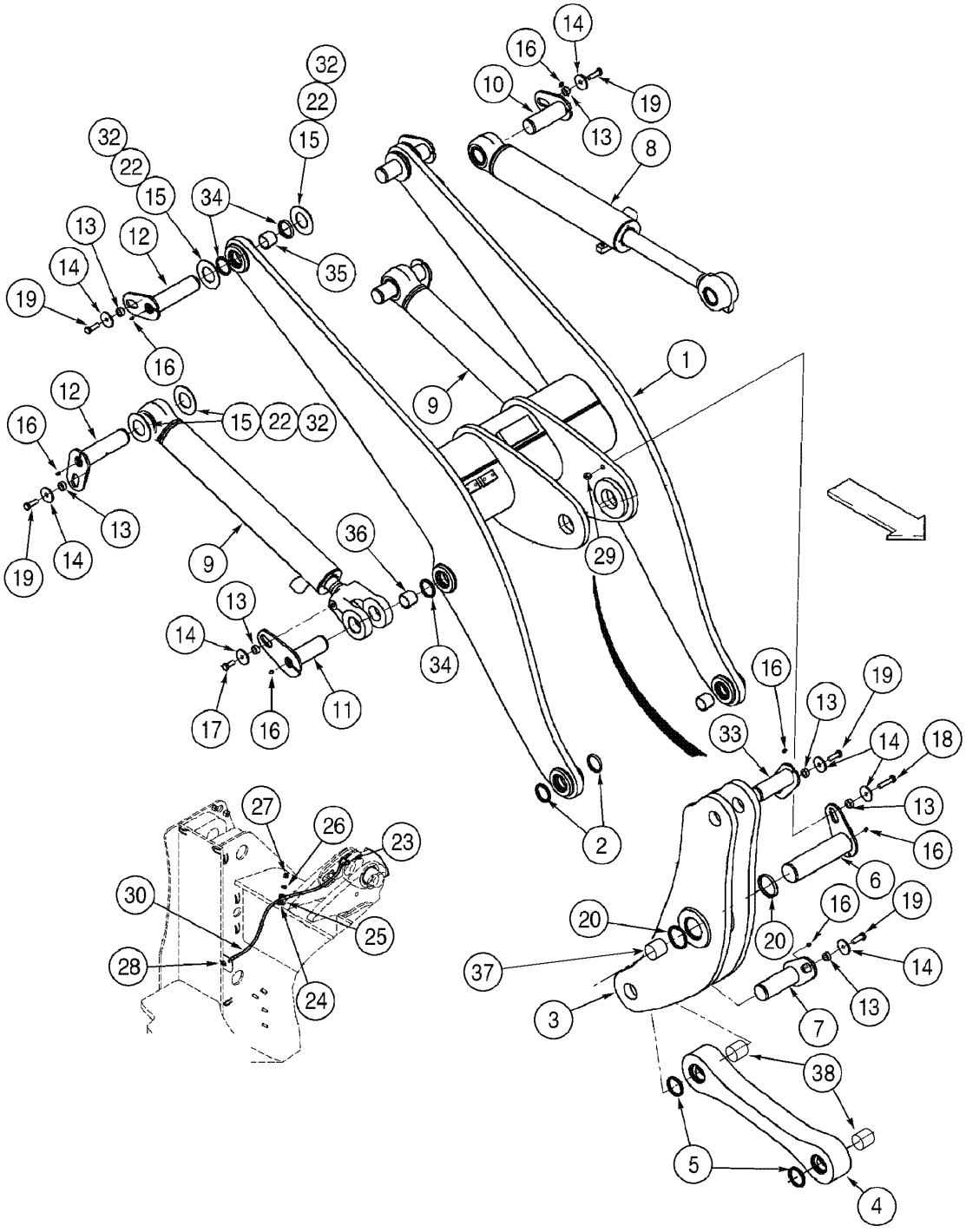

FRAME - LOADER LIFT (Z BAR)
FRAME - LOADER LIFT (Z BAR)
FRAME - LOADER LIFT (Z BAR)
FRAME - LOADER LIFT (Z BAR)

R	N	P.N.	MOD	Q	Denominação Bezeichnung	Denominacion Descrizione	Description Beskrivelse	Description Denominação	L.C.
23		328082A1		1	COTOVELO KNIESTÜCK	CODO GOMITO	ELBOW VINKELRØR	COUDE JOELHO	2940
24		896-15012		1	ARRUELA PLANA, M12 x 28.5 x 4, HT UNTERLEGSCHEIBE	ARANDELA ROSETTA PIANA	WASHER FLADSKIVE	RONDELLE ANILHA	131R
25		515-2495		1	PRENDEDOR, 3/8", Insul, 7/16" Bolt KLEMME	BORNE MORSETTO	CLAMP SPÆNDEBÅND	BRIDE BORNE	120M
26		895-11010		1	ARRUELA PLANA, M10 x 20 x 2 UNTERLEGSCHEIBE	ARANDELA ROSETTA PIANA	WASHER FLADSKIVE	RONDELLE ANILHA	131R
27		832-10410		1	CONTRA PORCA, M10 x 1.5, Cl 8 SICHERUNGSMUTTER	CONTRA TUERCA CONTRODADO	NUT, LOCK LASEMOETRIK	CONTRE-ECROU CONTRA PORCA	P263
28		F53473		1	PORCA MUTTER	TUERCA DADO	NUT MØTRIK	ECROU PORCA	5780
29		832-10416		1	CONTRA PORCA, M16 x 2, Cl 8 SICHERUNGSMUTTER	CONTRA TUERCA CONTRODADO	NUT, LOCK LASEMOETRIK	CONTRE-ECROU CONTRA PORCA	P263
30		L54694		1	MANGUEIRA, 1041mm SCHLAUCHMUFFE	MANGA MANICOTTO FLESSIBILE	HOSE SLANGE	FLEXIBLE TUBO FLEXIVEL	4480
32		365353A1		1	ARRUELA PLANA UNTERLEGSCHEIBE	ARANDELA ROSETTA PIANA	WASHER FLADSKIVE	RONDELLE ANILHA	9720
33		361139A2		1	PINO CONJUNTO STIFT (KPLT.)	PASADOR (CONJUNTO) GRUPPO SPINA	PIN ASSY. PIN ASSY.	CHEVILLE (ASSEMBLEE) PINO CONJUNTO	P524
34		D95146		8	VEDADOR CILINDRO DICHTUNG, HYDR. ZYLI	JUNTA GANCHO RUSPA	SEAL, HYD-CYLINDER PAKNING, HYD CYLINDE	JOINT-RACLEUR VEDADOR CILINDRO	Z350
35		87613439		4	BUCHA BUECHSE	CASQUILLO BOCCOLA	BUSHING BOESNING	BAGUE CASQUILHO	095B
36		87613444		2	BUCHA BUECHSE	CASQUILLO BOCCOLA	BUSHING BOESNING	BAGUE CASQUILHO	095B
37		371883A1		2	BUCHA BUECHSE	CASQUILLO BOCCOLA	BUSHING BOESNING	BAGUE CASQUILHO	1140
38		371885A2		2	BUCHA BUECHSE	CASQUILLO BOCCOLA	BUSHING BOESNING	BAGUE CASQUILHO	1140

09-012	01	p1	03/09

CHASSI - LEVANTAMENTO DA CARREGADEIRA (XT)
BASTIDOR - ELEVACIÓN DE LA CARGADORA (XT)
FRAME - LOADER LIFT (XT)
FRAME - LOADER LIFT (XT)

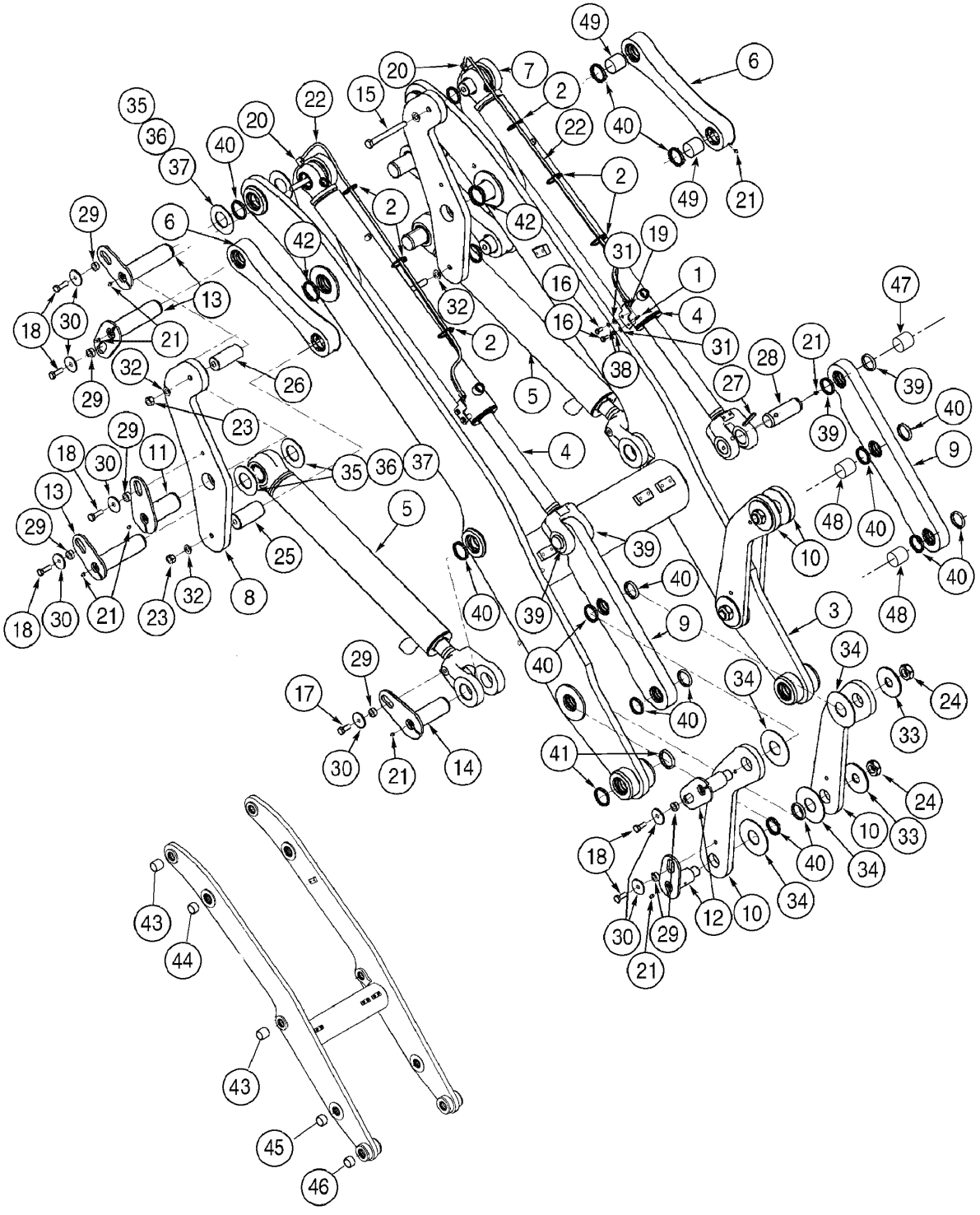

FRAME - LOADER LIFT (XT)
FRAME - LOADER LIFT (XT)
FRAME - LOADER LIFT (XT)
FRAME - LOADER LIFT (XT)

R	N	P.N.	MOD	Q	Denominação Bezeichnung	Denominacion Descrizione	Description Beskrivelse	Description Denominação	L.C.
1		F53473		2	PORCA MUTTER	TUERCA DADO	NUT MØTRIK	ECROU PORCA	5780
2		L11541		6	TIRA DE CABO KABELBINDER	CIERRA CABLES CINGHIA, CABLAGGIO	STRAP, CABLE SELEKABEL	SERRE-CABLE APRIETACABLES	P716
3		377956A4		1	PONTA DE ACO, loader lift Assy HUBARM DER LADEEINI	PUENTE BRACCIO, SOLEV	ARM/LIFTING DEVICE ARM/LØFTEUDSTYR	POTENCE PONTA DE ACO	Z601
4		{}		2	CYLINDER tilt 105IDx954m (P.8-62)				
5		{}		2	CYLINDER lift 114IDx788m (P.8-58)				
6		377968A3		2	ELO BINDEGLIED	ESLABON MAGLIA	LINK FORBINDELSESSTANG	MAILLON ELO	5290
7		377964A2		2	ELO, LH BINDEGLIED	ESLABON MAGLIA	LINK FORBINDELSESSTANG	MAILLON ELO	5290
8		377961A2		2	ELO, RH BINDEGLIED	ESLABON MAGLIA	LINK FORBINDELSESSTANG	MAILLON ELO	5290
9		377966A3		2	ELO BINDEGLIED	ESLABON MAGLIA	LINK FORBINDELSESSTANG	MAILLON ELO	5290
10		408533A2		4	ELO BINDEGLIED	ESLABON MAGLIA	LINK FORBINDELSESSTANG	MAILLON ELO	5290
11		379070A2		2	PINO PIVO GELENKBOLZEN	PERNO DE PIVOTE PERNO	PIN, PIVOT OMDREJNINGSBOLT	CHEVILLE PIVOT PERNO DE PIVOTE	P719
12		379197A2		4	PINO BOLZEN	PERNO PERNO	PIN STIFT	AXE PERNO	080P
13		361128A1		6	PINO BOLZEN	PERNO PERNO	PIN STIFT	AXE PERNO	6200
14		361133A2		2	PINO CONJUNTO STIFT (KPLT.)	PASADOR (CONJUNTO) GRUPPO SPINA	PIN ASSY. PIN ASSY.	CHEVILLE (ASSEMBLEE) PINO CONJUNTO	P524
15		827-20190		4	PARAFUSO, Hex, M20 x 190, 10.9 SCHRAUBE	TORNILLO BULLONE	BOLT SKRUE	BOULON PARAFUSO	140B
16		627-10025		4	PARAFUSO, Hex, M10 x 25, 10.9, Full Thd SCHRAUBE	TORNILLO BULLONE	BOLT SKRUE	BOULON PARAFUSO	140B
17		627-16040		2	PARAFUSO, Hex, M16 x 40, 10.9 SCHRAUBE	TORNILLO BULLONE	BOLT SKRUE	BOULON PARAFUSO	140B
18		627-16050		12	PARAFUSO, Hex, M16 x 50, 10.9 SCHRAUBE	TORNILLO BULLONE	BOLT SKRUE	BOULON PARAFUSO	140B
19		379672A2		2	BRACADEIRA HALTERUNG	PIEZA DE SOPORTE STAFFA	BRACKET BESLAG	PATTE FIXATION SUPORTE	1010
20		328082A1		2	COTOVELO, 1/8PT KNIESTÜCK	CODO GOMITO	ELBOW VINKELRØR	COUDE JOELHO	2940
21		219-1		18	GRAXEIRA, 1/8"-27 x .66 lg SCHMIERNIPPEL	ENGRASADOR INGRASSATORE	NIPPLE, LUBE SMØRENIPPEL	GRAISSEUR LUBRIFICADOR	060I

09-012	01	p2	03/09

CHASSI - LEVANTAMENTO DA CARREGADEIRA (XT)
BASTIDOR - ELEVACIÓN DE LA CARGADORA (XT)
FRAME - LOADER LIFT (XT)
FRAME - LOADER LIFT (XT)

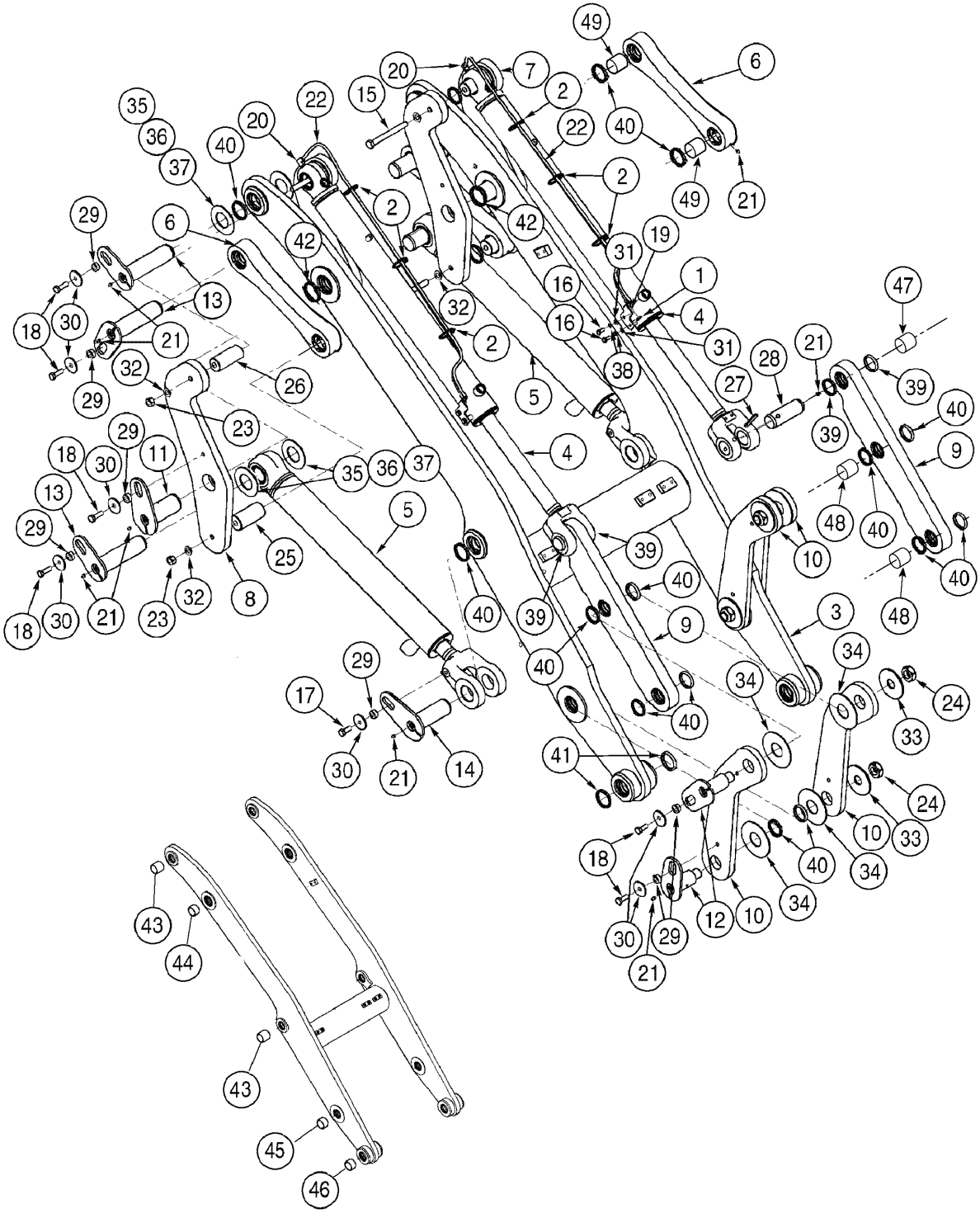

FRAME - LOADER LIFT (XT)
FRAME - LOADER LIFT (XT)
FRAME - LOADER LIFT (XT)
FRAME - LOADER LIFT (XT)

R	N	P.N.	MOD	Q	Denominação Bezeichnung	Denominacion Descrizione	Description Beskrivelse	Description Denominação	L.C.
22		313682A1		2	TUBO FLEXÍVEL, 1320mm BIEGSAMER SCHLAUCH	MANGA FLEXIBLE TUBO FLESSIBILE	HOSE, FLEXIBLE FLEKSIBEL SLANGE	TUYAU FLEXIBLE TUBO FLEXIVEL	192T
23		829-1420		4	PORCA, M20, Cl 10 MUTTER	TUERCA DADO	NUT MØTRIK	ECROU PORCA	010D
24		131-53		4	CONTRA PORCA, 1 1/2"-12 SICHERUNGSMUTTER	CONTRA TUERCA CONTRODADO	NUT, LOCK LASEMOETRIK	CONTRE-ECROU CONTRA PORCA	P263
25		368776A1		2	PINO BOLZEN	PERNO PERNO	PIN STIFT	AXE PERNO	080P
26		368775A1		2	BATENTE STOPPVORRICHTUNG	DISPOSITIVO DE TOPE ARRESTO	STOP STOP	BUTÉE BATENTE	080A
27		38-33264		2	PINO, 1/2" x 4", Coiled BOLZEN	PERNO PERNO	PIN STIFT	AXE PERNO	080P
28		368836A2		2	PINO BOLZEN	PERNO PERNO	PIN STIFT	AXE PERNO	6200
29		L125100		14	ESPAÇADOR DISTANZSTÜCK	ESPACIADOR DISTANZIALE	SPACER AFSTANDSSTYKKE	ENTRETOISE ESPACADOR	8090
30		496-81025		14	ARRUELA PLANA, 21/32" x 2 1/2" x .188", HDN ARANDELA UNTERLEGSCHEIBE	ARANDELA ROSETTA PIANA	WASHER FLADSKIVE	RONDELLE ANILHA	131R
31		895-11010		4	ARRUELA PLANA, M10 x 20 x 2 ARANDELA UNTERLEGSCHEIBE	ARANDELA ROSETTA PIANA	WASHER FLADSKIVE	RONDELLE ANILHA	131R
32		896-11020		8	ARRUELA PLANA, M20 x 37.5 x 4, HT ARANDELA UNTERLEGSCHEIBE	ARANDELA ROSETTA PIANA	WASHER FLADSKIVE	RONDELLE ANILHA	131R
33		117025A1		4	ARRUELA PLANA UNTERLEGSCHEIBE	ARANDELA ROSETTA PIANA	WASHER FLADSKIVE	RONDELLE ANILHA	131R
34		116893A1		8	ARRUELA PLANA UNTERLEGSCHEIBE	ARANDELA ROSETTA PIANA	WASHER FLADSKIVE	RONDELLE ANILHA	9720
35		365353A1		1	ARRUELA PLANA UNTERLEGSCHEIBE	ARANDELA ROSETTA PIANA	WASHER FLADSKIVE	RONDELLE ANILHA	9720
36		365354A1		1	ARRUELA PLANA UNTERLEGSCHEIBE	ARANDELA ROSETTA PIANA	WASHER FLADSKIVE	RONDELLE ANILHA	9720
37		365355A1		1	ARRUELA PLANA UNTERLEGSCHEIBE	ARANDELA ROSETTA PIANA	WASHER FLADSKIVE	RONDELLE ANILHA	9720
38		892-11010		4	ARRUELA-TRAVA, M10 SICHERUNGSSCHEIBE	ARANDELA DE FRENO ROSETTA DI SICUREZZA	WASHER, LOCK LAASESKIVE	RONDELLE FREIN ANILHA DE FIXACAO	132R
39		D95145		4	ANEL DE VEDACAO DICHTUNG	ANILLO DE CIERRE ANELLO DI TENUTA	SEAL PAKNINGSRING	JOINT ANEL DE VEDACAO	132A
40		D95146		28	VEDADOR CILINDRO DICHTUNG, HYDR. ZYLII	JUNTA GANCHO RUSPA	SEAL, HYD-CYLINDER PAKNING, HYD CYLINDE	JOINT-RACLEUR VEDADOR CILINDRO	Z350
41		D95147		4	LIMPADOR ABSTREIFER	LIMPIADOR TERGICRISTALLO	WIPER VISKER	RACLEUR BALAIS LIMPADOR	9860
42		D95148		4	JUNTA DICHTUNG, FLACH	JUNTA HERMETICA GUARNIZIONE	GASKET PAKNING	JOINT JUNTA	123G
43		358624A2		4	BUCHA BUECHSE	CASQUILLO BOCCOLA	BUSHING BOESNING	BAGUE CASQUILHO	1140
44		379066A2		2	BUCHA BUECHSE	CASQUILLO BOCCOLA	BUSHING BOESNING	BAGUE CASQUILHO	1140

09-012	01	p3	03/09

CHASSI - LEVANTAMENTO DA CARREGADEIRA (XT)
BASTIDOR - ELEVACIÓN DE LA CARGADORA (XT)
FRAME - LOADER LIFT (XT)
FRAME - LOADER LIFT (XT)

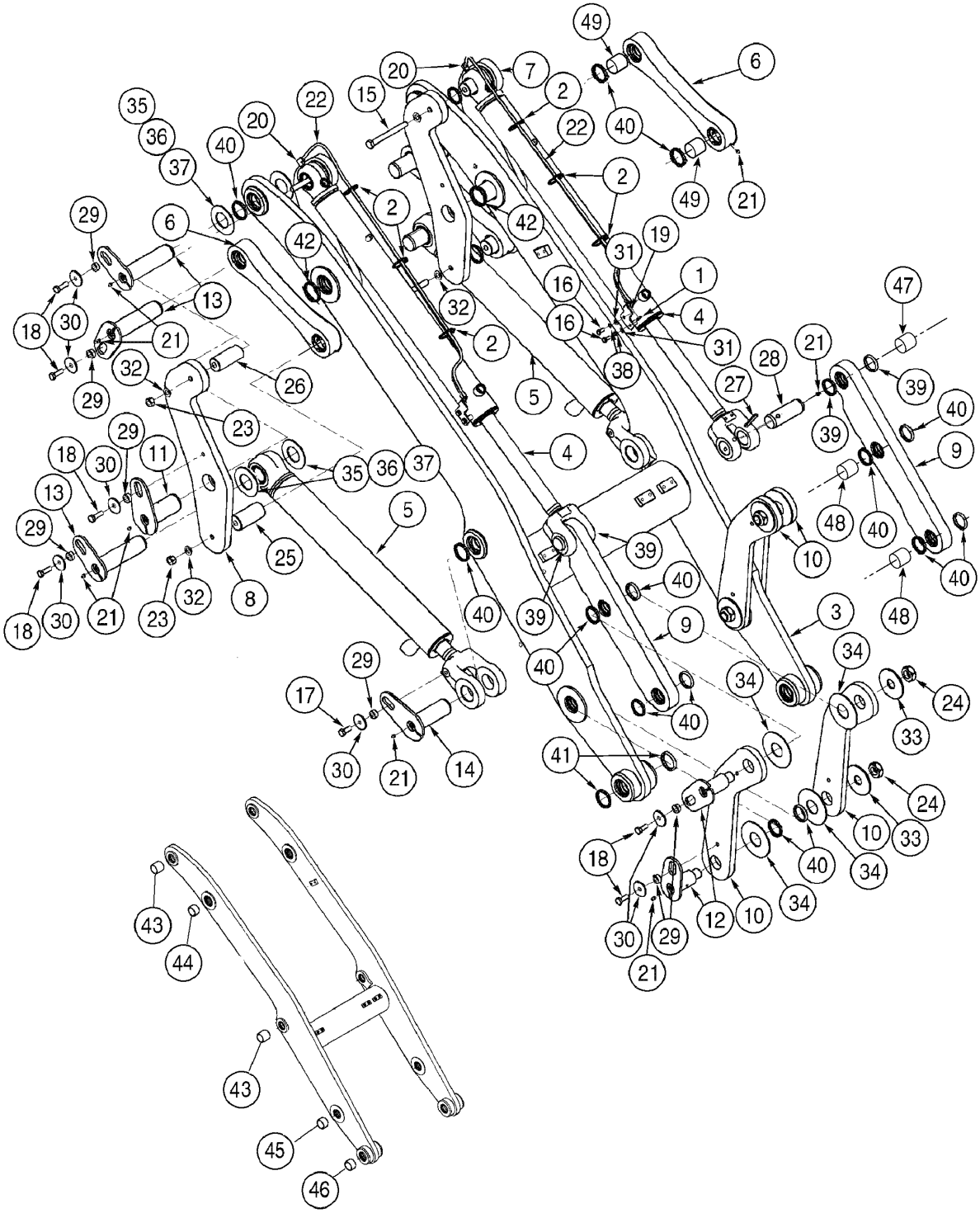

FRAME - LOADER LIFT (XT)
FRAME - LOADER LIFT (XT)
FRAME - LOADER LIFT (XT)
FRAME - LOADER LIFT (XT)

R	N	P.N.	MOD	Q	Denominação Bezeichnung	Denominacion Descrizione	Description Beskrivelse	Description Denominação	L.C.
45		**379191A2**		2	BUCHA BUECHSE	CASQUILLO BOCCOLA	BUSHING BOESNING	BAGUE CASQUILHO	1140
46		**379091A2**		4	BUCHA BUECHSE	CASQUILLO BOCCOLA	BUSHING BOESNING	BAGUE CASQUILHO	1140
47		**369432A2**		1	BUCHA BUECHSE	CASQUILLO BOCCOLA	BUSHING BOESNING	BAGUE CASQUILHO	1140
48		**379191A2**		2	BUCHA BUECHSE	CASQUILLO BOCCOLA	BUSHING BOESNING	BAGUE CASQUILHO	1140
49		**369433A2**		4	BUCHA BUECHSE	CASQUILLO BOCCOLA	BUSHING BOESNING	BAGUE CASQUILHO	1140

09-014	01	p1	11/07

CAÇAMBAS - FIXAÇÃO (BARRA Z)
CUCHARAS - FIJACIÓN (BARRA Z)
BUCKETS - ATTACHMENT (Z-BAR)
BUCKETS - ATTACHMENT (Z-BAR)

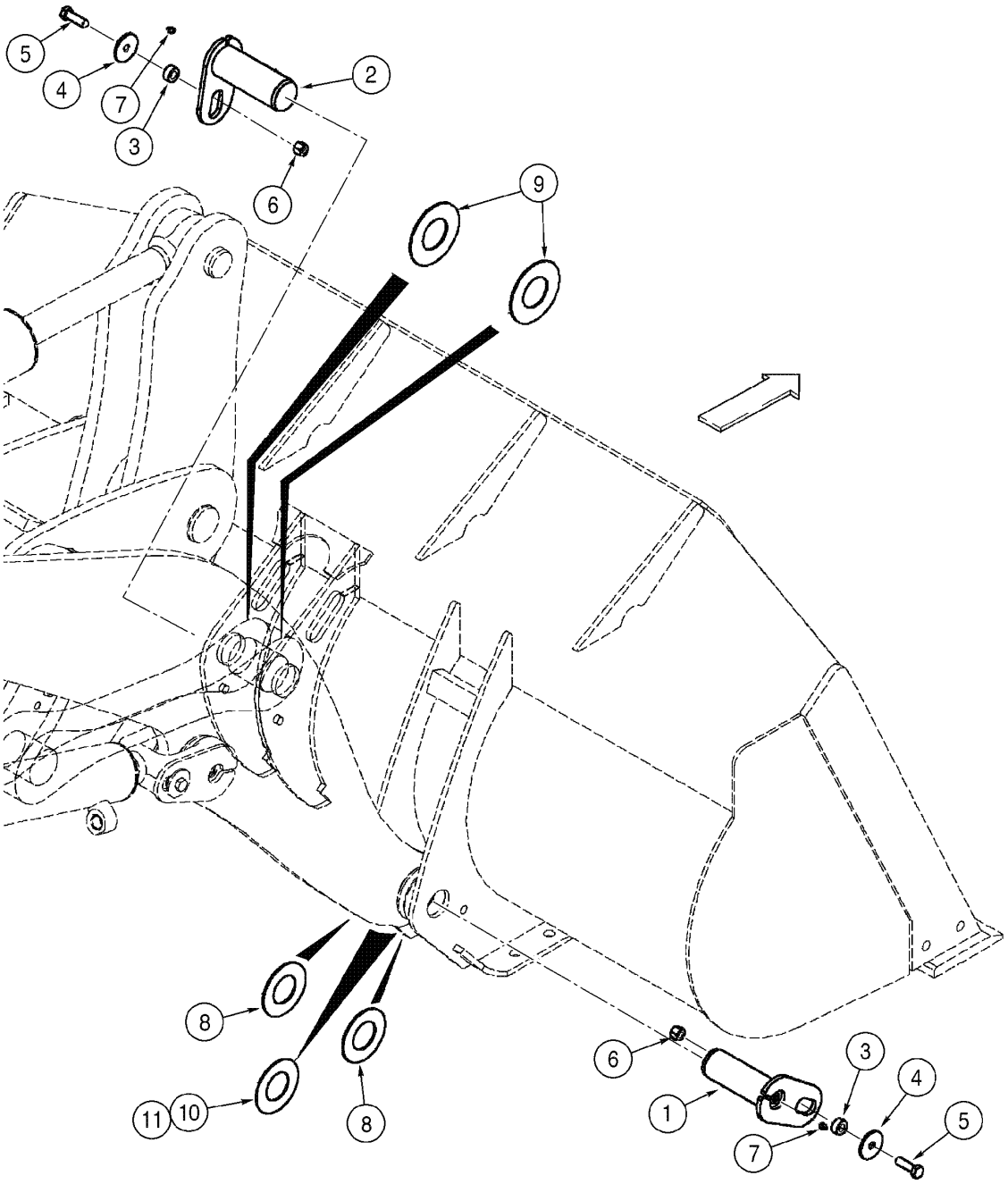

BUCKETS - ATTACHMENT (Z-BAR)
BUCKETS - ATTACHMENT (Z-BAR)
BUCKETS - ATTACHMENT (Z-BAR)
BUCKETS - ATTACHMENT (Z-BAR)

R	N	P.N.	MOD	Q	Denominação Bezeichnung	Denominacion Descrizione	Description Beskrivelse	Description Denominação	L.C.
1		361139A2		2	PINO CONJUNTO, lift arm STIFT (KPLT.)	PASADOR (CONJUNTO) GRUPPO SPINA	PIN ASSY. PIN ASSY.	CHEVILLE (ASSEMBLEE) PINO CONJUNTO	P524
2		375326A2		1	PINO CONJUNTO, bucket STIFT (KPLT.)	PASADOR (CONJUNTO) GRUPPO SPINA	PIN ASSY. PIN ASSY.	CHEVILLE (ASSEMBLEE) PINO CONJUNTO	P524
3		L125100		3	ESPAÇADOR DISTANZSTÜCK	ESPACIADOR DISTANZIALE	SPACER AFSTANDSSTYKKE	ENTRETOISE ESPACADOR	8090
4		496-81025		3	ARRUELA PLANA, 21/32" x 2 1/2" x .188", HDN UNTERLEGSCHEIBE	ARANDELA ROSETTA PIANA	WASHER FLADSKIVE	RONDELLE ANILHA	131R
5		627-16050		3	PARAFUSO, Hex, M16 x 50, 10.9 SCHRAUBE	TORNILLO BULLONE	BOLT SKRUE	BOULON PARAFUSO	140B
6		832-10416		3	CONTRA PORCA, M16 x 2, Cl 8 SICHERUNGSMUTTER	CONTRA TUERCA CONTRODADO	NUT, LOCK LASEMOETRIK	CONTRE-ECROU CONTRA PORCA	P263
7		219-1		3	GRAXEIRA, 1/8"-27 x .66 lg SCHMIERNIPPEL	ENGRASADOR INGRASSATORE	NIPPLE, LUBE SMØRENIPPEL	GRAISSEUR LUBRIFICADOR	060I
8		365356A1		1	ARRUELA PLANA UNTERLEGSCHEIBE	ARANDELA ROSETTA PIANA	WASHER FLADSKIVE	RONDELLE ANILHA	9720
9		375518A1		1	ARRUELA PLANA UNTERLEGSCHEIBE	ARANDELA ROSETTA PIANA	WASHER FLADSKIVE	RONDELLE ANILHA	9720
10		375516A1		1	ARRUELA PLANA UNTERLEGSCHEIBE	ARANDELA ROSETTA PIANA	WASHER FLADSKIVE	RONDELLE ANILHA	9720
11		375517A1		1	ARRUELA PLANA UNTERLEGSCHEIBE	ARANDELA ROSETTA PIANA	WASHER FLADSKIVE	RONDELLE ANILHA	9720

09-016	01	p1	11/07

CAÇAMBAS - FIXAÇÃO (XT)
CUCHARAS - FIJACIÓN (XT)
BUCKETS - ATTACHMENT (XT)
BUCKETS - ATTACHMENT (XT)

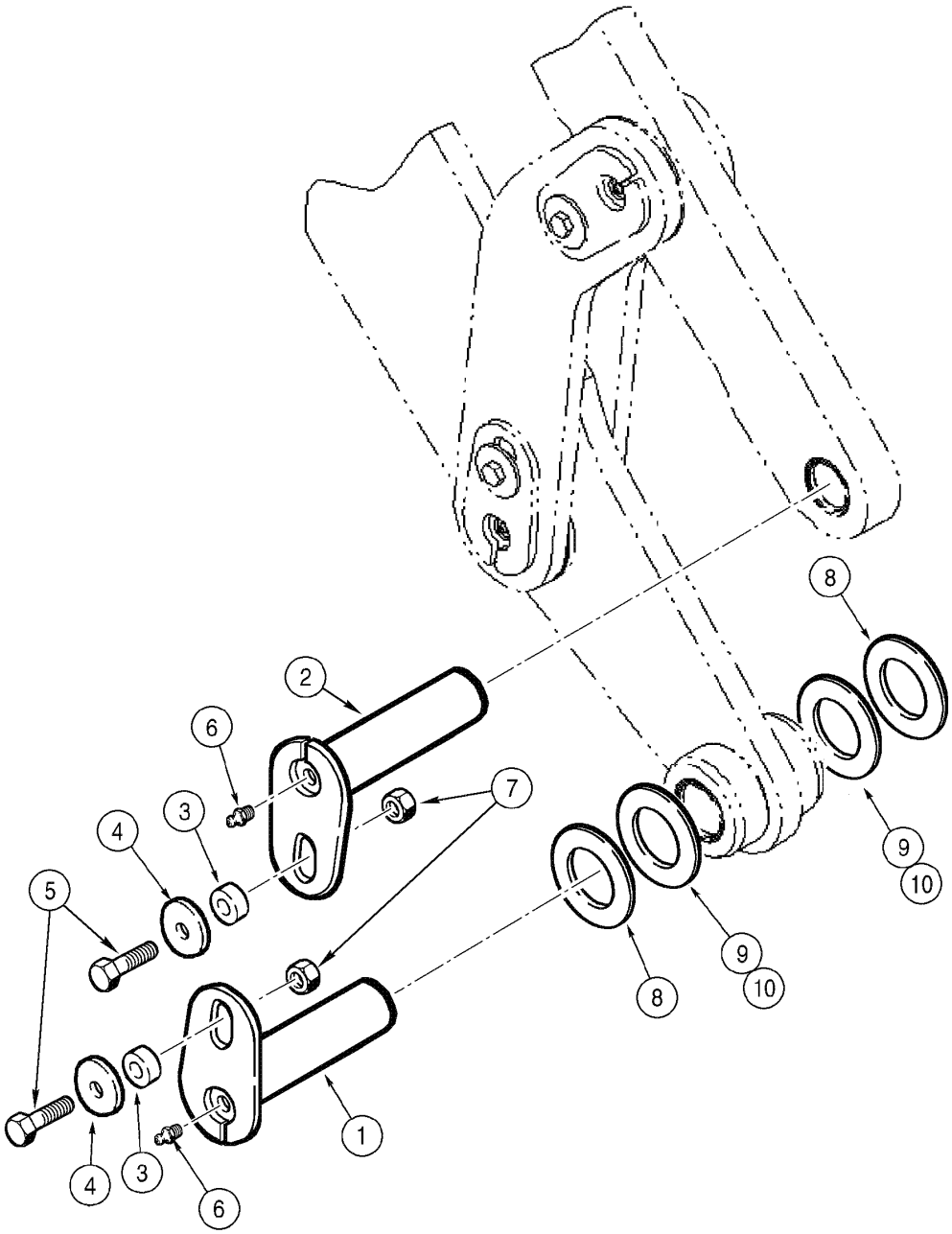

BUCKETS - ATTACHMENT (XT)
BUCKETS - ATTACHMENT (XT)
BUCKETS - ATTACHMENT (XT)
BUCKETS - ATTACHMENT (XT)

R	N	P.N.	MOD	Q	Denominação Bezeichnung	Denominacion Descrizione	Description Beskrivelse	Description Denominação	L.C.
1		411015A1		2	PINO, lift arm BOLZEN	PERNO PERNO	PIN STIFT	AXE PERNO	6200
2		361128A1		2	PINO, lift arm BOLZEN	PERNO PERNO	PIN STIFT	AXE PERNO	6200
3		L125100		4	ESPAÇADOR DISTANZSTÜCK	ESPACIADOR DISTANZIALE	SPACER AFSTANDSSTYKKE	ENTRETOISE ESPACADOR	8090
4		496-81025		4	ARRUELA PLANA, 21/32" x 2 1/2" x .188", HDN UNTERLEGSCHEIBE	ARANDELA ROSETTA PIANA	WASHER FLADSKIVE	RONDELLE ANILHA	131R
5		827-16060		4	PARAFUSO, Hex, M16 x 60, 10.9 SCHRAUBE	TORNILLO BULLONE	BOLT SKRUE	BOULON PARAFUSO	140B
6		219-1		4	GRAXEIRA, 1/8"-27 x .66 lg SCHMIERNIPPEL	ENGRASADOR INGRASSATORE	NIPPLE, LUBE SMØRENIPPEL	GRAISSEUR LUBRIFICADOR	060I
7		832-10416		4	CONTRA PORCA, M16 x 2, Cl 8 SICHERUNGSMUTTER	CONTRA TUERCA CONTRODADO	NUT, LOCK LASEMOETRIK	CONTRE-ECROU CONTRA PORCA	P263
8		365356A1		1	ARRUELA PLANA UNTERLEGSCHEIBE	ARANDELA ROSETTA PIANA	WASHER FLADSKIVE	RONDELLE ANILHA	9720
9		375516A1		1	ARRUELA PLANA UNTERLEGSCHEIBE	ARANDELA ROSETTA PIANA	WASHER FLADSKIVE	RONDELLE ANILHA	9720
10		375517A1		1	ARRUELA PLANA UNTERLEGSCHEIBE	ARANDELA ROSETTA PIANA	WASHER FLADSKIVE	RONDELLE ANILHA	9720

09-018	01	p1	06/09

CAÇAMBA 1. 1.9 METROS CÚBICOS (2. 9 2.5 YD3) (BARRA Z) (STD)
CUCHARA 1. 1.9 METROS CUBICOS (2. 9 2.5 YD3) (BARRA Z) (STD)
BUCKET 1. 1.9 CUBIC METERS (2. 9 2.5 yd3) (Z-BAR) (STD)
BUCKET 1. 1.9 CUBIC METERS (2. 9 2.5 yd3) (Z-BAR) (STD)

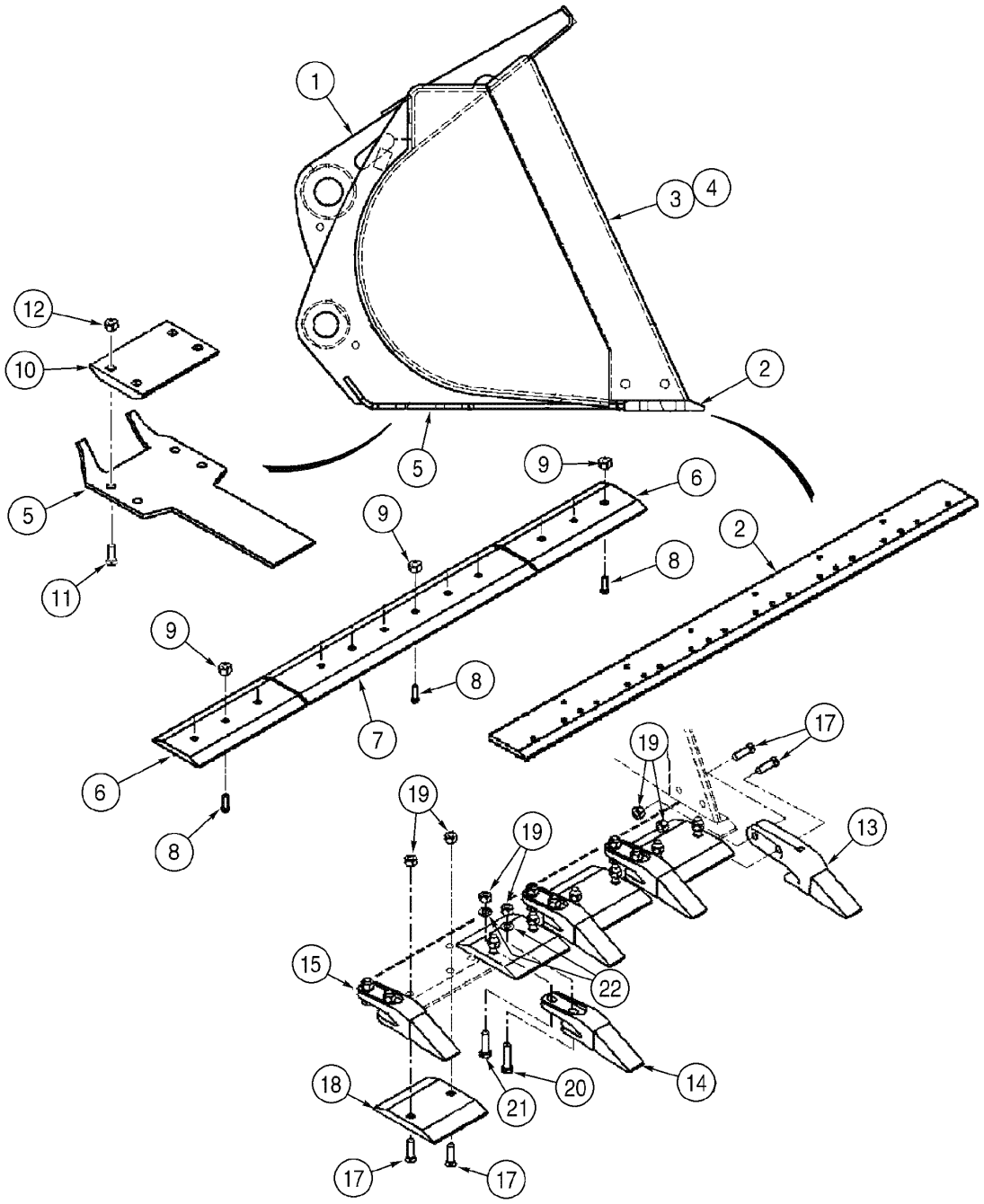

BUCKET 1. 1.9 CUBIC METERS (2. 9 2.5 yd3) (Z-BAR) (STD)
BUCKET 1. 1.9 CUBIC METERS (2. 9 2.5 yd3) (Z-BAR) (STD)
BUCKET 1. 1.9 CUBIC METERS (2. 9 2.5 yd3) (Z-BAR) (STD)
BUCKET 1. 1.9 CUBIC METERS (2. 9 2.5 yd3) (Z-BAR) (STD)

R	N	P.N.	MOD	Q	Denominação Bezeichnung	Denominacion Descrizione	Description Beskrivelse	Description Denominação	L.C.
		371219A1		1	CAÇAMBA, Assy, Includes items 1 - 5				
						CUCHARA	BUCKET	GODET	035B
					BAGGERSCHAUFEL	BENNA	SKOVL	BALDE	
1		**NSS**		1	NÃO FORNECIDO SEPARADAMENTE, BUCKET				
						NO SE REPARA SEPARA	NOT SERVICED SEPARA	NON FOURNI SEPAREM	064N
					KEIN ERSATZTEIL	NON FORNITO SEPARAT	NOT SERVICED SEPARA	NOT SERVICED SEPARA	
2		**371232A2**		1	LAMINA, cutting front	CUCHILLA	BLADE	LAME	0700
					MESSERBLATT	LAMA	KNIV	LAMINA	
3		**388000A1**		1	CUNHA, cutting RH	BARRENA	BIT	COIN FIL	Z048
					STÜCK	PUNTA	DEL	CUNHA	
4		**388001A1**		1	CUNHA, cutting LH	BARRENA	BIT	COIN FIL	Z048
					STÜCK	PUNTA	DEL	CUNHA	
5		**371238A1**		2	PLAQUETA, wear bottom	PLAQUITA	PLATE, COVER	PLAQUETTE	110P
					ABDECKPLATTE	PIASTRINA	PLADE	CHAPA PEQUENA	
6	1	**372082A2**		2	LAMINA DE CORTE, outer	CUCHILLA DE ATAQUE	EDGE, CUTTING	LAME D'ATTAQUE	Z114
					SCHNEIDE	TAGLIENTE	SKÆREKANT	CUCHILLA DE ATAQUE	
7	1	**372081A1**		1	LAMINA DE CORTE□□, center				
						CUCHILLA DE ATAQUE	EDGE, CUTTING	LAME D'ATTAQUE	018T
					SCHNEIDE	TAGLIENTE	SKAER□□	CUCHILLA DE ATAQUE	
8	1	**420-21244**		16	PARAFUSO DO ARADO□□, 3/4"-10 x 2 3/4", G8				
						PERNO DE ARADO	BOLT, PLOW	BOULON CHARRUE	P128
					PFLUGSCHRAUBE	BULLONE, ARATRO	PLOVRIGEL	PERNO DE ARADO	
9	1	**425-1612**		16	PORCA, 3/4"-10, G5, Hvy	TUERCA	NUT	ECROU	010D
					MUTTER	DADO	MØTRIK	PORCA	
10	1	**360939A1**		2	PLACA, wear bottom	PLACA	PLATE	PLAQUE	105P
					BLECH, PLATTE	PIASTRA	PLADE	CHAPA	
11	1	**420-21236**		8	PARAFUSO, 3/4"-10 x 2 1/4", G8				
						PERNO, CABEZA RONDA	BOLT, CARRIAGE	BOULON TETE BOMBEE	P123
					FLACHRUNDSCHRAUBE	BULLONE TESTA TONDA	BOLT, CARRIAGE	PARAFUSO	
12	2	**425-1612**		8	PORCA, 3/4"-10, G5, Hvy	TUERCA	NUT	ECROU	010D
					MUTTER	DADO	MØTRIK	PORCA	
13	3	**391498A1**		1	DENTE, Assy corner LH	DIENTE	TOOTH	DENT	9130
					ZAHN	DENTE	TAND	DIENTE	
14	3	**391497A1**		6	DENTE, Assy center	DIENTE	TOOTH	DENT	9130
					ZAHN	DENTE	TAND	DIENTE	
15	3	**391499A1**		1	DENTE, Assy corner RH	DIENTE	TOOTH	DENT	9130
					ZAHN	DENTE	TAND	DIENTE	
17	3	**420-21244**		18	PARAFUSO DO ARADO□□, 3/4"-10 x 2 3/4", G8				
						PERNO DE ARADO	BOLT, PLOW	BOULON CHARRUE	P128
					PFLUGSCHRAUBE	BULLONE, ARATRO	PLOVRIGEL	PERNO DE ARADO	
18	3	**373354A1**		7	LAMINA DE CORTE□□	CUCHILLA DE ATAQUE	EDGE, CUTTING	LAME D'ATTAQUE	018T
					SCHNEIDE	TAGLIENTE	SKAER□□	CUCHILLA DE ATAQUE	
19	3	**425-1612**		30	PORCA, 3/4"-10, G5, Hvy	TUERCA	NUT	ECROU	010D
					MUTTER	DADO	MØTRIK	PORCA	

(1) Borda cortante parafusada
(2) Após série N6AE04031
(3) Dentes da caçamba e borda cortante

09-018	01	p2	06/09

CAÇAMBA 1. 1.9 METROS CÚBICOS (2. 9 2.5 YD3) (BARRA Z) (STD)
CUCHARA 1. 1.9 METROS CUBICOS (2. 9 2.5 YD3) (BARRA Z) (STD)
BUCKET 1. 1.9 CUBIC METERS (2. 9 2.5 yd3) (Z-BAR) (STD)
BUCKET 1. 1.9 CUBIC METERS (2. 9 2.5 yd3) (Z-BAR) (STD)

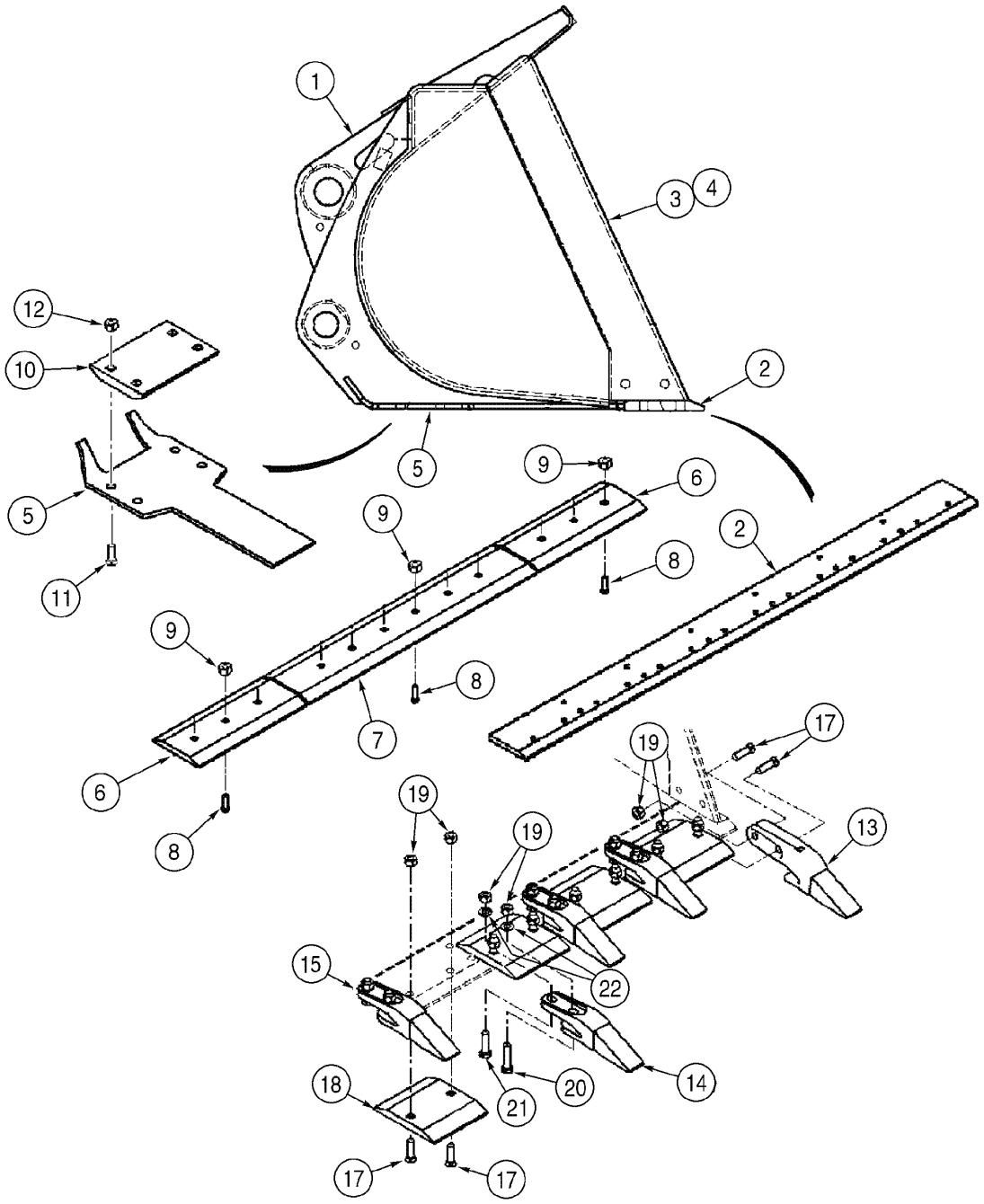

BUCKET 1. 1.9 CUBIC METERS (2. 9 2.5 yd3) (Z-BAR) (STD)
BUCKET 1. 1.9 CUBIC METERS (2. 9 2.5 yd3) (Z-BAR) (STD)
BUCKET 1. 1.9 CUBIC METERS (2. 9 2.5 yd3) (Z-BAR) (STD)
BUCKET 1. 1.9 CUBIC METERS (2. 9 2.5 yd3) (Z-BAR) (STD)

R	N	P.N.	MOD	Q	Denominação Bezeichnung	Denominacion Descrizione	Description Beskrivelse	Description Denominação	L.C.
20	1	**426-1252**		6	PARAFUSO, Hex, 3/4"-10 x 3 1/4", G8				
						TORNILLO	BOLT	BOULON	140B
					SCHRAUBE	BULLONE	SKRUE	PARAFUSO	
21	1	**426-1244**		6	PARAFUSO, Hex, 3/4"-10 x 2 3/4", G8				
						TORNILLO	BOLT	BOULON	140B
					SCHRAUBE	BULLONE	SKRUE	PARAFUSO	
22	1	**496-11081**		12	ARRUELA PLANA, 13/16" x 1 1/2" x .134", HDN				
						ARANDELA	WASHER	RONDELLE	131R
					UNTERLEGSCHEIBE	ROSETTA PIANA	FLADSKIVE	ANILHA	

(1) Dentes da caçamba e borda cortante

09-020	01	p1	06/09

CAÇAMBA 2. 2.1 METROS CÚBICOS (2. 1 2.75 YD3) (BARRA Z) (OPC)
CUCHARA 2. 2.1 METROS CUBICOS (2. 1 2.75 YD3) (BARRA Z) (OPC)
BUCKET 2. 2.1 CUBIC METERS (2. 1 2.75 yd3) (Z-BAR) (OPC)
BUCKET 2. 2.1 CUBIC METERS (2. 1 2.75 yd3) (Z-BAR) (OPC)

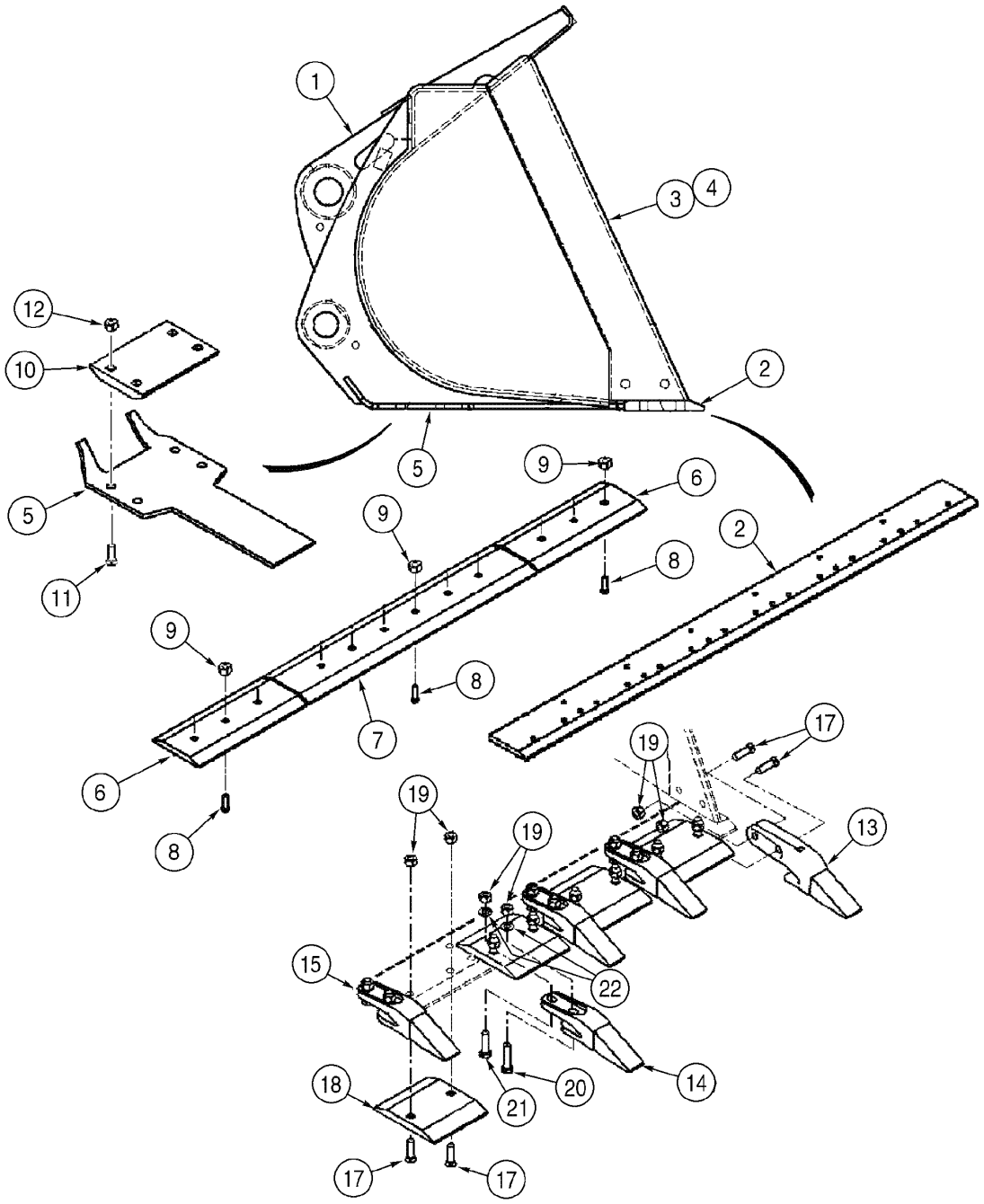

BUCKET 2. 2.1 CUBIC METERS (2. 1 2.75 yd3) (Z-BAR) (OPC)
BUCKET 2. 2.1 CUBIC METERS (2. 1 2.75 yd3) (Z-BAR) (OPC)
BUCKET 2. 2.1 CUBIC METERS (2. 1 2.75 yd3) (Z-BAR) (OPC)
BUCKET 2. 2.1 CUBIC METERS (2. 1 2.75 yd3) (Z-BAR) (OPC)

R	N	P.N.	MOD	Q	Denominação Bezeichnung	Denominacion Descrizione	Description Beskrivelse	Description Denominação	L.C.
		372929A1		1	CAÇAMBA, Assy, Includes items 1 - 5				
						CUCHARA	BUCKET	GODET	035B
					BAGGERSCHAUFEL	BENNA	SKOVL	BALDE	
1		**NSS**		1	NÃO FORNECIDO SEPARADAMENTE, BUCKET				
						NO SE REPARA SEPARA	NOT SERVICED SEPARA	NON FOURNI SEPAREM	064N
					KEIN ERSATZTEIL	NON FORNITO SEPARAT	NOT SERVICED SEPARA	NOT SERVICED SEPARA	
2		**371232A2**		1	LAMINA, cutting front	CUCHILLA	BLADE	LAME	0700
					MESSERBLATT	LAMA	KNIV	LAMINA	
3		**388002A1**		1	CUNHA, cutting RH	BARRENA	BIT	COIN FIL	Z048
					STÜCK	PUNTA	DEL	CUNHA	
4		**388003A1**		1	CUNHA, cutting LH	BARRENA	BIT	COIN FIL	Z048
					STÜCK	PUNTA	DEL	CUNHA	
5		**372942A1**		2	PLAQUETA, wear bottom	PLAQUITA	PLATE, COVER	PLAQUETTE	110P
					ABDECKPLATTE	PIASTRINA	PLADE	CHAPA PEQUENA	
6	1	**372082A2**		2	LAMINA DE CORTE, outer	CUCHILLA DE ATAQUE	EDGE, CUTTING	LAME D'ATTAQUE	Z114
					SCHNEIDE	TAGLIENTE	SKÆREKANT	CUCHILLA DE ATAQUE	
7	1	**372081A1**		1	LAMINA DE CORTE, center				
						CUCHILLA DE ATAQUE	EDGE, CUTTING	LAME D'ATTAQUE	018T
					SCHNEIDE	TAGLIENTE	SKAER	CUCHILLA DE ATAQUE	
8	1	**420-21244**		16	PARAFUSO DO ARADO, 3/4"-10 x 2 3/4", G8				
						PERNO DE ARADO	BOLT, PLOW	BOULON CHARRUE	P128
					PFLUGSCHRAUBE	BULLONE, ARATRO	PLOVRIGEL	PERNO DE ARADO	
9	1	**425-1612**		16	PORCA, 3/4"-10, G5, Hvy	TUERCA	NUT	ECROU	010D
					MUTTER	DADO	MØTRIK	PORCA	
10	1	**360939A1**		2	PLACA, wear bottom	PLACA	PLATE	PLAQUE	105P
					BLECH, PLATTE	PIASTRA	PLADE	CHAPA	
11	1	**420-21236**		8	PARAFUSO, 3/4"-10 x 2 1/4", G8				
						PERNO, CABEZA RONDA	BOLT, CARRIAGE	BOULON TETE BOMBEE	P123
					FLACHRUNDSCHRAUBE	BULLONE TESTA TONDA	BOLT, CARRIAGE	PARAFUSO	
12	1	**425-1612**		8	PORCA, 3/4"-10, G5, Hvy	TUERCA	NUT	ECROU	010D
					MUTTER	DADO	MØTRIK	PORCA	
13	2	**391498A1**		1	DENTE, Assy corner LH	DIENTE	TOOTH	DENT	9130
					ZAHN	DENTE	TAND	DIENTE	
14	2	**391497A1**		6	DENTE, Assy. center	DIENTE	TOOTH	DENT	9130
					ZAHN	DENTE	TAND	DIENTE	
15	2	**391499A1**		1	DENTE, Assy. corner RH	DIENTE	TOOTH	DENT	9130
					ZAHN	DENTE	TAND	DIENTE	
17	2	**420-21244**		18	PARAFUSO DO ARADO, 3/4"-10 x 2 3/4", G8				
						PERNO DE ARADO	BOLT, PLOW	BOULON CHARRUE	P128
					PFLUGSCHRAUBE	BULLONE, ARATRO	PLOVRIGEL	PERNO DE ARADO	
18	2	**373354A1**		7	LAMINA DE CORTE	CUCHILLA DE ATAQUE	EDGE, CUTTING	LAME D'ATTAQUE	018T
					SCHNEIDE	TAGLIENTE	SKAER	CUCHILLA DE ATAQUE	
19	2	**425-1612**		30	PORCA, 3/4"-10, G5, Hvy	TUERCA	NUT	ECROU	010D
					MUTTER	DADO	MØTRIK	PORCA	
20	2	**426-1252**		6	PARAFUSO, Hex, 3/4"-10 x 3 1/4", G8				
						TORNILLO	BOLT	BOULON	140B
					SCHRAUBE	BULLONE	SKRUE	PARAFUSO	

(1) Borda cortante parafusada
(2) Dentes da caçamba e borda cortante

09-020	01	p2	06/09

CAÇAMBA 2. 2.1 METROS CÚBICOS (2. 1 2.75 YD3) (BARRA Z) (OPC)
CUCHARA 2. 2.1 METROS CUBICOS (2. 1 2.75 YD3) (BARRA Z) (OPC)
BUCKET 2. 2.1 CUBIC METERS (2. 1 2.75 yd3) (Z-BAR) (OPC)
BUCKET 2. 2.1 CUBIC METERS (2. 1 2.75 yd3) (Z-BAR) (OPC)

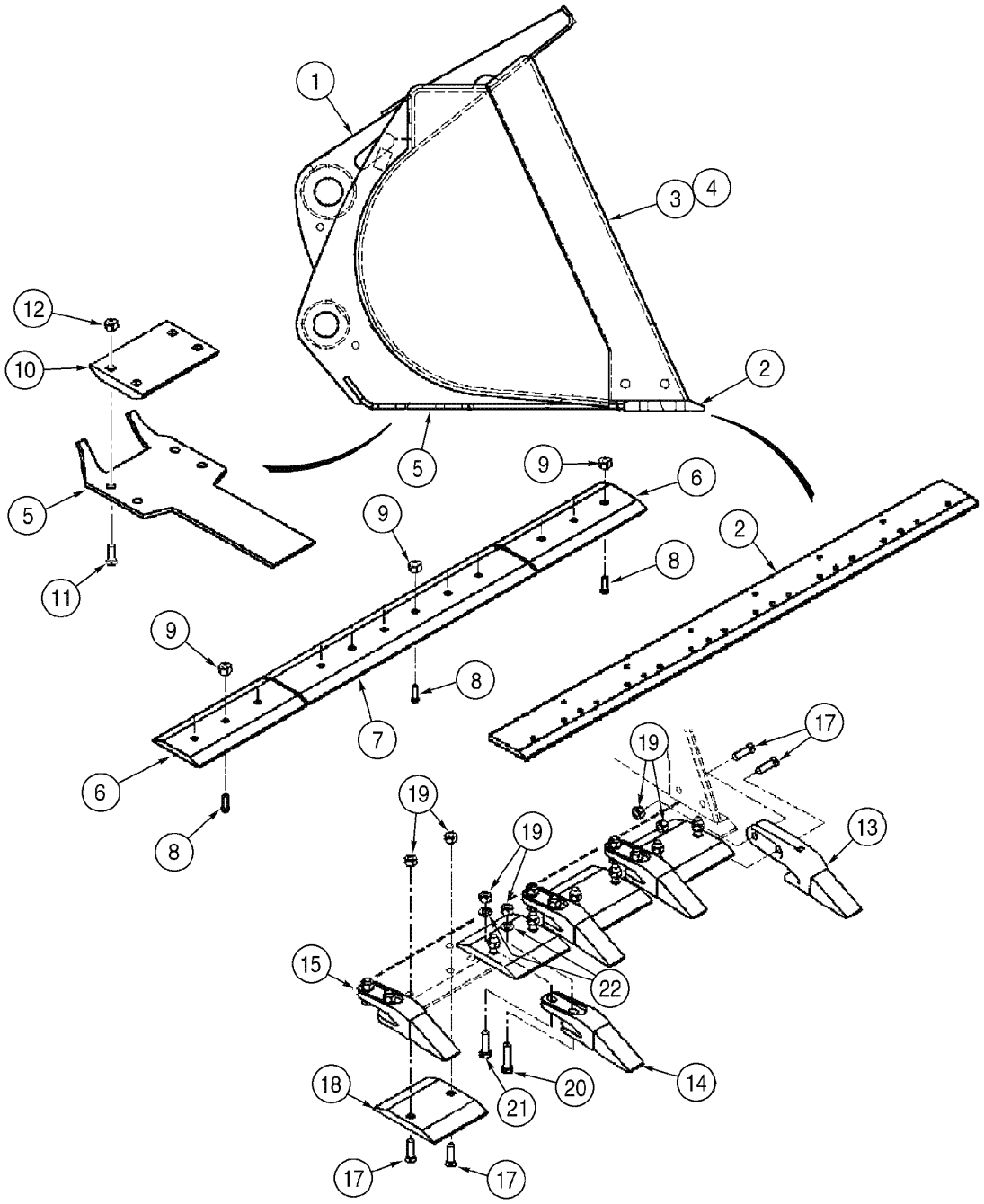

BUCKET 2. 2.1 CUBIC METERS (2. 1 2.75 yd3) (Z-BAR) (OPC)
BUCKET 2. 2.1 CUBIC METERS (2. 1 2.75 yd3) (Z-BAR) (OPC)
BUCKET 2. 2.1 CUBIC METERS (2. 1 2.75 yd3) (Z-BAR) (OPC)
BUCKET 2. 2.1 CUBIC METERS (2. 1 2.75 yd3) (Z-BAR) (OPC)

R	N	P.N.	MOD	Q	Denominação Bezeichnung	Denominacion Descrizione	Description Beskrivelse	Description Denominação	L.C.
21	1	**426-1244**		6	PARAFUSO, Hex, 3/4"-10 x 2 3/4", G8				
						TORNILLO	BOLT	BOULON	140B
					SCHRAUBE	BULLONE	SKRUE	PARAFUSO	
22	1	**496-11081**		12	ARRUELA PLANA, 13/16" x 1 1/2" x .134", HDN				
						ARANDELA	WASHER	RONDELLE	131R
					UNTERLEGSCHEIBE	ROSETTA PIANA	FLADSKIVE	ANILHA	

(1) Dentes da caçamba e borda cortante

09-022	01	p1	11/07

CAÇAMBA 2. 2.3 METROS CÚBICOS (3. 3 3.0 YD3) (BARRA Z) (OPC)
CUCHARA 2. 2.3 METROS CUBICOS (3. 3 3.0 YD3) (BARRA Z) (OPC)
BUCKET 2. 2.3 CUBIC METERS (3. 3 3.0 yd3) (Z-BAR) (OPC)
BUCKET 2. 2.3 CUBIC METERS (3. 3 3.0 yd3) (Z-BAR) (OPC)

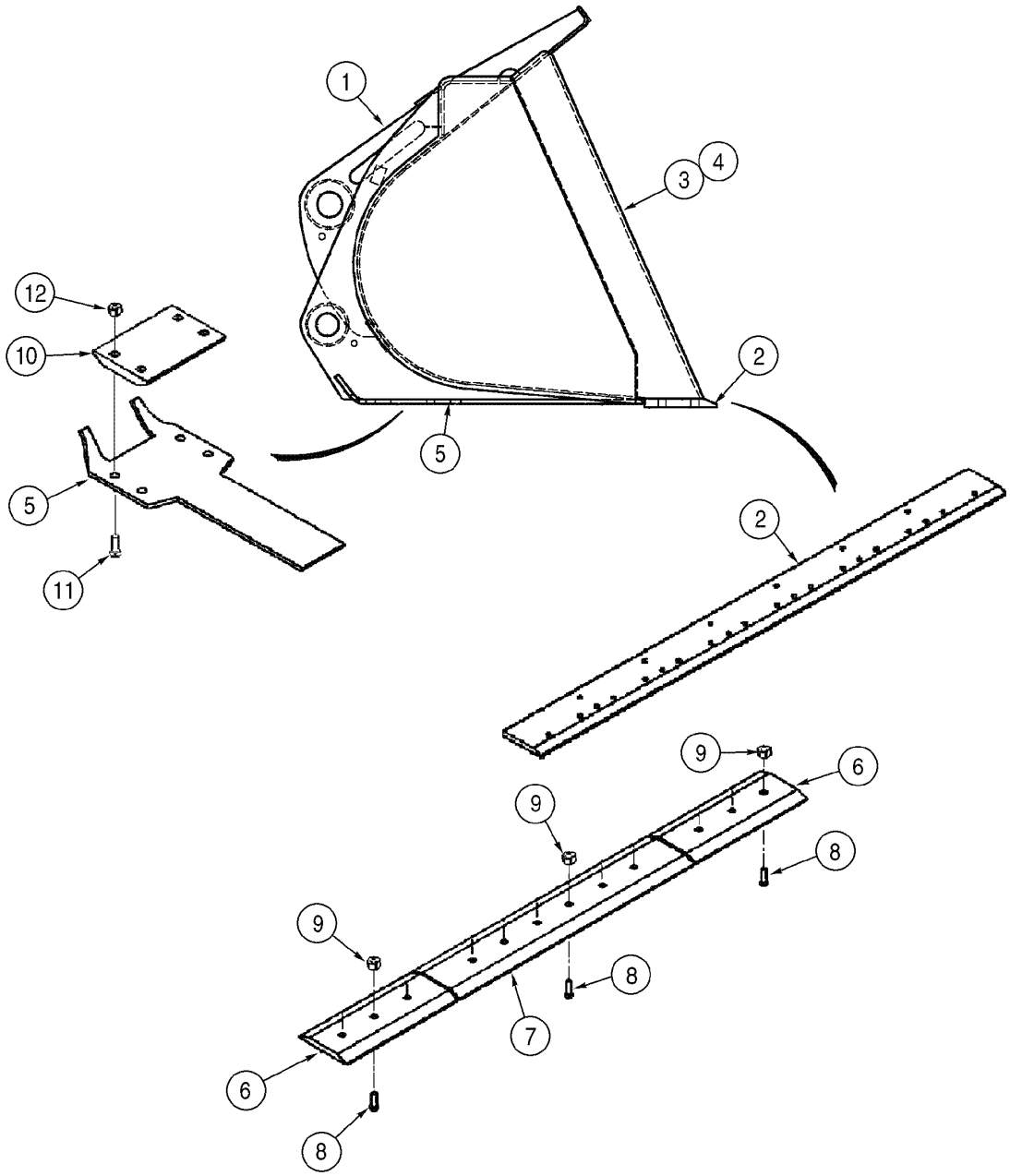

BUCKET 2. 2.3 CUBIC METERS (3. 3 3.0 yd3) (Z-BAR) (OPC)
BUCKET 2. 2.3 CUBIC METERS (3. 3 3.0 yd3) (Z-BAR) (OPC)
BUCKET 2. 2.3 CUBIC METERS (3. 3 3.0 yd3) (Z-BAR) (OPC)
BUCKET 2. 2.3 CUBIC METERS (3. 3 3.0 yd3) (Z-BAR) (OPC)

R	N	P.N.	MOD	Q	Denominação Bezeichnung	Denominacion Descrizione	Description Beskrivelse	Description Denominação	L.C.
		373340A1		1	CAÇAMBA, Assy BAGGERSCHAUFEL	CUCHARA BENNA	BUCKET SKOVL	GODET BALDE	035B
1		**NSS**		1	NÃO FORNECIDO SEPARADAMENTE, BUCKET KEIN ERSATZTEIL	NO SE REPARA SEPARA NON FORNITO SEPARAT	NOT SERVICED SEPARA NOT SERVICED SEPARA	NON FOURNI SEPAREMI NOT SERVICED SEPARA	064N
2		**371232A2**		1	LAMINA, cutting front MESSERBLATT	CUCHILLA LAMA	BLADE KNIV	LAME LAMINA	0700
3		**373348A1**		1	CUNHA, cutting RH STÜCK	BARRENA PUNTA	BIT DEL	COIN FIL CUNHA	Z048
4		**373349A1**		1	CUNHA, cutting LH STÜCK	BARRENA PUNTA	BIT DEL	COIN FIL CUNHA	Z048
5		**373351A1**		2	PLAQUETA, wear bottom ABDECKPLATTE	PLAQUITA PIASTRINA	PLATE, COVER PLADE	PLAQUETTE CHAPA PEQUENA	110P
6	1	**372082A2**		2	LAMINA DE CORTE, outer SCHNEIDE	CUCHILLA DE ATAQUE TAGLIENTE	EDGE, CUTTING SKÆREKANT	LAME D'ATTAQUE CUCHILLA DE ATAQUE	Z114
7	1	**372081A1**		1	LAMINA DE CORTE□□, center SCHNEIDE	CUCHILLA DE ATAQUE TAGLIENTE	EDGE, CUTTING SKAER□□	LAME D'ATTAQUE CUCHILLA DE ATAQUE	018T
8	1	**420-21244**		16	PARAFUSO DO ARADO□□, 3/4"-10 x 2 3/4", G8 PFLUGSCHRAUBE	PERNO DE ARADO BULLONE, ARATRO	BOLT, PLOW PLOVRIGEL	BOULON CHARRUE PERNO DE ARADO	P128
9	1	**425-1612**		16	PORCA, 3/4"-10, G5, Hvy MUTTER	TUERCA DADO	NUT MØTRIK	ECROU PORCA	010D
10	1	**360939A1**		1	PLACA, wear bottom BLECH, PLATTE	PLACA PIASTRA	PLATE PLADE	PLAQUE CHAPA	105P
11	1	**420-21236**		8	PARAFUSO, 3/4"-10 x 2 1/4", G8 FLACHRUNDSCHRAUBE	PERNO, CABEZA RONDA BULLONE TESTA TONDA	BOLT, CARRIAGE BOLT, CARRIAGE	BOULON TETE BOMBEE PARAFUSO	P123
12	1	**425-1612**		8	PORCA, 3/4"-10, G5, Hvy MUTTER	TUERCA DADO	NUT MØTRIK	ECROU PORCA	010D

(1) Borda cortante parafusada

09-024	01	p1	11/07

CAÇAMBA 1. 1.9 METROS CÚBICOS (2. 9 2.5 YD3) (XT) (STD)
CUCHARA 1. 1.9 METROS CUBICOS (2. 9 2.5 YD3) (XT) (STD)
BUCKET 1. 1.9 CUBIC METERS (2. 9 2.5 yd3) (XT) (STD)
BUCKET 1. 1.9 CUBIC METERS (2. 9 2.5 yd3) (XT) (STD)

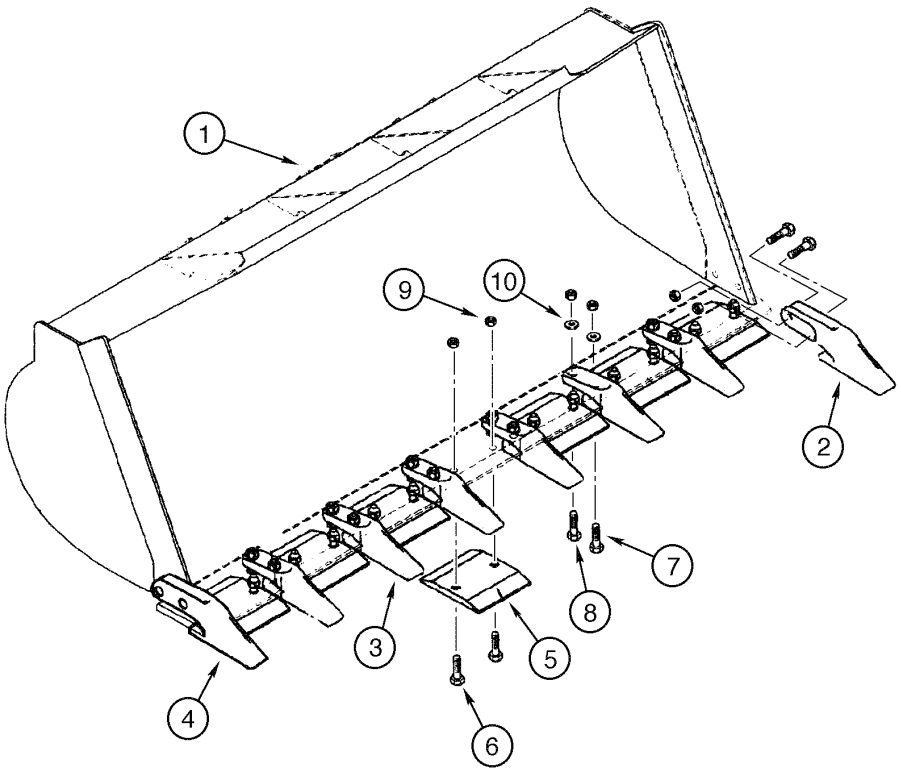

BUCKET 1. 1.9 CUBIC METERS (2. 9 2.5 yd3) (XT) (STD)
BUCKET 1. 1.9 CUBIC METERS (2. 9 2.5 yd3) (XT) (STD)
BUCKET 1. 1.9 CUBIC METERS (2. 9 2.5 yd3) (XT) (STD)
BUCKET 1. 1.9 CUBIC METERS (2. 9 2.5 yd3) (XT) (STD)

R	N	P.N.	MOD	Q	Denominação Bezeichnung	Denominacion Descrizione	Description Beskrivelse	Description Denominação	L.C.
1		149402A1		1	CAÇAMBA, Assy BAGGERSCHAUFEL	CUCHARA BENNA	BUCKET SKOVL	GODET BALDE	035B
2		391498A1		1	DENTE, Assy corner LH ZAHN	DIENTE DENTE	TOOTH TAND	DENT DIENTE	9130
3		391497A1		6	DENTE, Assy center ZAHN	DIENTE DENTE	TOOTH TAND	DENT DIENTE	9130
4		391499A1		1	DENTE, Assy corner RH ZAHN	DIENTE DENTE	TOOTH TAND	DENT DIENTE	9130
5		373354A1		7	LAMINA DE CORTE SCHNEIDE	CUCHILLA DE ATAQUE TAGLIENTE	EDGE, CUTTING SKAER	LAME D'ATTAQUE CUCHILLA DE ATAQUE	018T
6		420-21244		18	PARAFUSO DO ARADO, 3/4"-10 x 2 3/4", G8 PFLUGSCHRAUBE	PERNO DE ARADO BULLONE, ARATRO	BOLT, PLOW PLOVRIGEL	BOULON CHARRUE PERNO DE ARADO	P128
7		426-1252		6	PARAFUSO, Hex, 3/4"-10 x 3 1/4", G8 SCHRAUBE	TORNILLO BULLONE	BOLT SKRUE	BOULON PARAFUSO	140B
8		426-1244		6	PARAFUSO, Hex, 3/4"-10 x 2 3/4", G8 SCHRAUBE	TORNILLO BULLONE	BOLT SKRUE	BOULON PARAFUSO	140B
9		425-1612		30	PORCA, 3/4"-10, G5, Hvy MUTTER	TUERCA DADO	NUT MØTRIK	ECROU PORCA	010D
10		496-11081		12	ARRUELA PLANA, 13/16" x 1 1/2" x .134", HDN UNTERLEGSCHEIBE	ARANDELA ROSETTA PIANA	WASHER FLADSKIVE	RONDELLE ANILHA	131R

09-026	01	p1	11/07

CAÇAMBA 1. 1.55 METROS CÚBICOS (2. 55 2.04 YD3) (OPC BICO DE PATO)
CUCHARA 1. 1.55 METROS CÚBICOS (2. 55 2.04 YD3) (OPC)
BUCKET 1. 1.55 CUBIC METERS (2. 55 2.04 yd3) (OPC)
BUCKET 1. 1.55 CUBIC METERS (2. 55 2.04 yd3) (OPC)

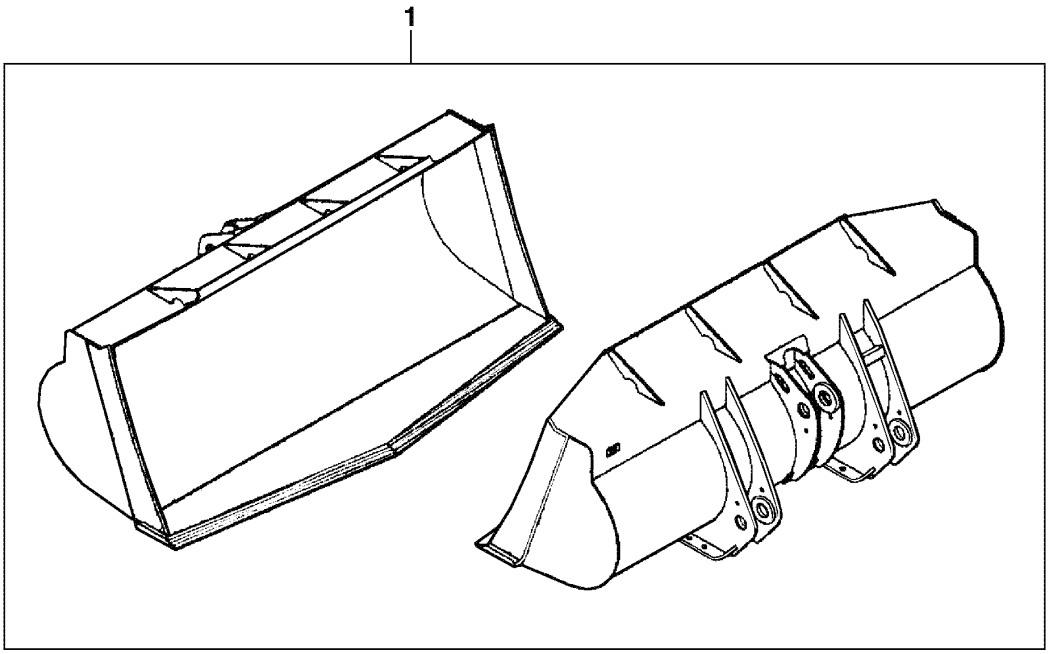

BUCKET 1. 1.55 CUBIC METERS (2. 55 2.04 yd3) (OPC)
BUCKET 1. 1.55 CUBIC METERS (2. 55 2.04 yd3) (OPC)
BUCKET 1. 1.55 CUBIC METERS (2. 55 2.04 yd3) (OPC)
BUCKET 1. 1.55 CUBIC METERS (2. 55 2.04 yd3) (OPC)

R	N	P.N.	MOD	Q	Denominação Bezeichnung	Denominacion Descrizione	Description Beskrivelse	Description Denominação	L.C.
1		**87461925**		1	CAÇAMBA, Assy BAGGERSCHAUFEL	CUCHARA BENNA	BUCKET SKOVL	GODET BALDE	035B

09-028	01	p1	12/07

CAÇAMBA 1. 1.9 METROS CÚBICOS (2. 9 2.5 YD3) (OPC ENGATE RÁPIDO)
CUCHARA 1. 1.9 METROS CUBICOS (2. 9 2.5 YD3) (OPC)
BUCKET 1. 1.9 CUBIC METERS (2. 9 2.5 yd3) (OPC QUICK COUPLER)
BUCKET 1. 1.9 CUBIC METERS (2. 9 2.5 yd3) (OPC QUICK COUPLER)

1

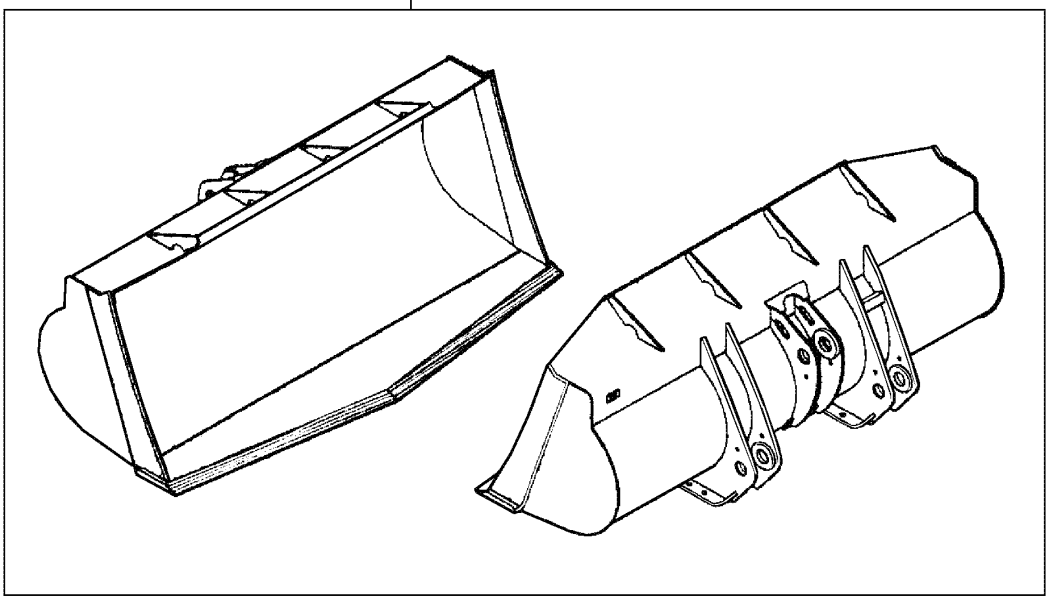

BUCKET 1. 1.9 CUBIC METERS (2. 9 2.5 yd3) (OPC QUICK COUPLER)
BUCKET 1. 1.9 CUBIC METERS (2. 9 2.5 yd3) (OPC QUICK COUPLER)
BUCKET 1. 1.9 CUBIC METERS (2. 9 2.5 yd3) (OPC QUICK COUPLER)
BUCKET 1. 1.9 CUBIC METERS (2. 9 2.5 yd3) (OPC QUICK COUPLER)

R	N	P.N.	MOD	Q	Denominação Bezeichnung	Denominacion Descrizione	Description Beskrivelse	Description Denominação	L.C.
1		87461766		1	CAÇAMBA, Assy BAGGERSCHAUFEL	CUCHARA BENNA	BUCKET SKOVL	GODET BALDE	035B

09-030	01	p1	08/08

CHASSI TRASEIRO - PIVÔ
BASTIDOR TRASERO - PIVOTE
REAR FRAME - PIVOT
REAR FRAME - PIVOT

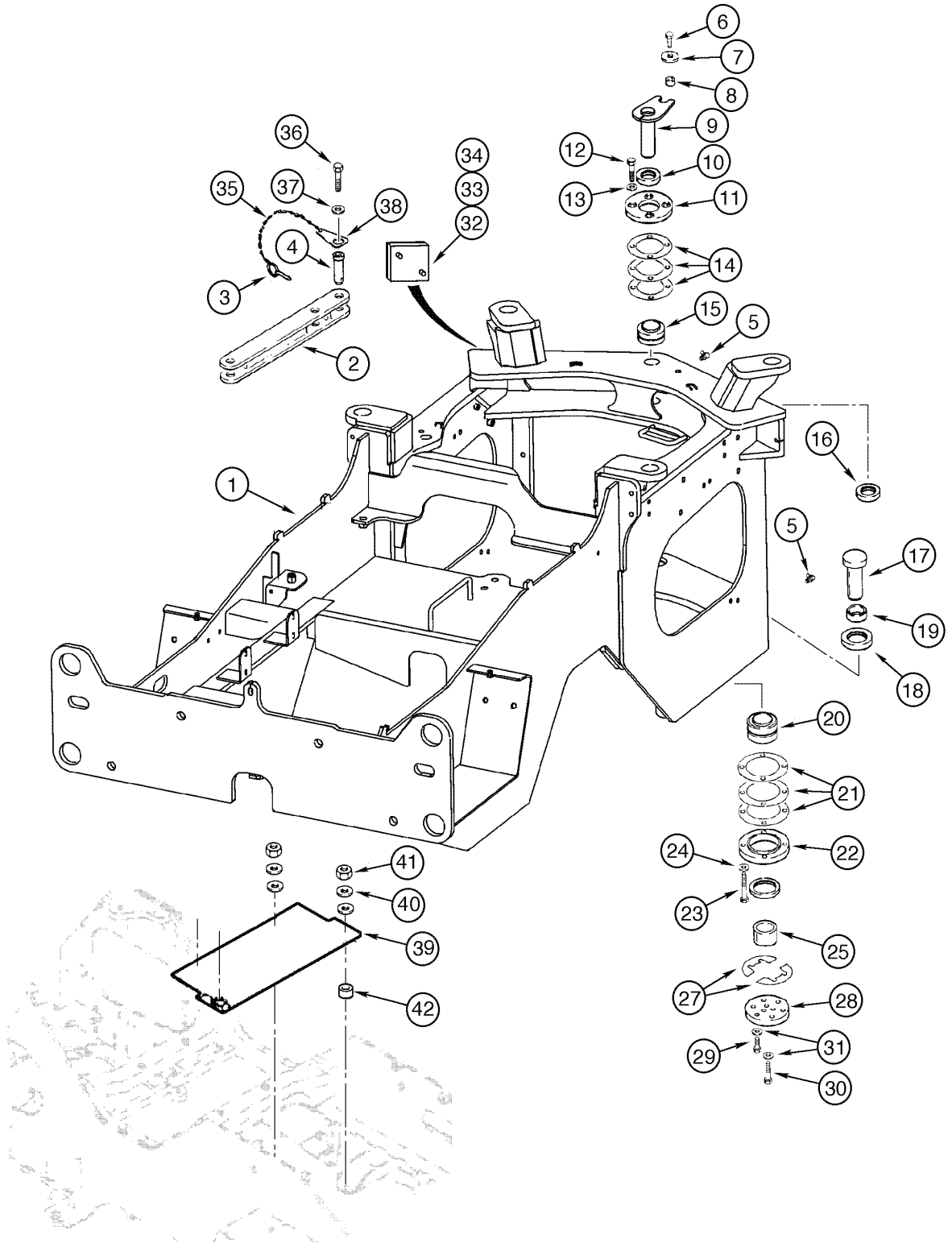

REAR FRAME - PIVOT
REAR FRAME - PIVOT
REAR FRAME - PIVOT
REAR FRAME - PIVOT

R	N	P.N.	MOD	Q	Denominação Bezeichnung	Denominacion Descrizione	Description Beskrivelse	Description Denominação	L.C.
1		87448840		1	CHASSI, rear	BASTIDOR	FRAME	CHASSIS	077T
					GESTELL	TELAIO	RAMME	ESTRUTURA	
2		412067A1		1	TRINCO, transport and service				
						CERROJO	BAR, LOCKING	VERROU	098C
					VERRIEGELUNGSSTANG	CATENACCIO	HÆNGELAAS	CADEADO	
3		A30338		2	PINO	PERNO	PIN	AXE	080P
					BOLZEN	PERNO	STIFT	PERNO	
4		126268A1		2	PINO, Assy	PERNO	PIN	AXE	080P
					BOLZEN	PERNO	STIFT	PERNO	
5		219-1		2	GRAXEIRA, 1/8"-27 x .66 lg	ENGRASADOR	NIPPLE, LUBE	GRAISSEUR	060I
					SCHMIERNIPPEL	INGRASSATORE	SMØRENIPPEL	LUBRIFICADOR	
6		627-16035		1	PARAFUSO, Hex, M16 x 35, 10.9, Full Thd				
						TORNILLO	BOLT	BOULON	140B
					SCHRAUBE	BULLONE	SKRUE	PARAFUSO	
7		496-81025		1	ARRUELA PLANA, 21/32" x 2 1/2" x .188", HDN				
						ARANDELA	WASHER	RONDELLE	131R
					UNTERLEGSCHEIBE	ROSETTA PIANA	FLADSKIVE	ANILHA	
8		L125100		1	ESPAÇADOR, upper pin	ESPACIADOR	SPACER	ENTRETOISE	8090
					DISTANZSTÜCK	DISTANZIALE	AFSTANDSSTYKKE	ESPACADOR	
9		436758A1		1	PINO CONJUNTO, upper pivot				
						PASADOR (CONJUNTO)	PIN ASSY.	CHEVILLE (ASSEMBLEE)	P524
					STIFT (KPLT.)	GRUPPO SPINA	PIN ASSY.	PINO CONJUNTO	
10		391281A1		1	ANEL DE VEDAÇÃO, upper upper pivot				
						ANILLO DE CIERRE	SEAL	JOINT	7460
					DICHTUNG	ANELLO DI TENUTA	PAKNINGSRING	ANEL DE VEDACAO	
11		391280A1		1	PRENDEDOR, upper pivot	RETENEDOR	RETAINER	RETENEUR	7125
					HALTEVORRICHTUNG	RITEGNO	HOLDER	RETENTOR	
12		827-12080		4	PARAFUSO, Hex, M12 x 80, 10.9				
						TORNILLO	BOLT	BOULON	140B
					SCHRAUBE	BULLONE	SKRUE	PARAFUSO	
13		896-11012		4	ARRUELA PLANA, M13.5 x 24.5 x 3, HT				
						ARANDELA	WASHER	RONDELLE	131R
					UNTERLEGSCHEIBE	ROSETTA PIANA	FLADSKIVE	ANILHA	
14		L118987		1	CALCO DE AFINACAO, 0.1mm Thk, Upper pivot				
						SUPLEMENTO	SHIM	CALE D'EPAISSEUR	7770
					EINSTELLSCHEIBCHEN	SPESSORE	MELLEMLÆG	CALCO DE AFINACAO	
14		L119202		1	CALCO DE AFINACAO, 0.25mm Thk, Upper pivot				
						SUPLEMENTO	SHIM	CALE D'EPAISSEUR	7770
					EINSTELLSCHEIBCHEN	SPESSORE	MELLEMLÆG	CALCO DE AFINACAO	
14		L118986		1	CALCO DE AFINACAO, 0.5mm Thk, Upper pivot				
						SUPLEMENTO	SHIM	CALE D'EPAISSEUR	7770
					EINSTELLSCHEIBCHEN	SPESSORE	MELLEMLÆG	CALCO DE AFINACAO	
15		391276A1		1	TUCHO COM ROLETE, roller upper pivot				
						EMPUJADOR DE RODILL	BEARING, ROLLER, TAP	POUSSOIR A GALET	241P
					KEGELROLLENLAGER	PUNTERIA A RULLO	RULLELEJEKNAST	IMPULSOR DE ROLETE	
16		391278A1		1	ANEL DE VEDAÇÃO, lower upper pivot				
						ANILLO DE CIERRE	SEAL	JOINT	7460
					DICHTUNG	ANELLO DI TENUTA	PAKNINGSRING	ANEL DE VEDACAO	

09-030	01	p2	08/08

CHASSI TRASEIRO - PIVÔ
BASTIDOR TRASERO - PIVOTE
REAR FRAME - PIVOT
REAR FRAME - PIVOT

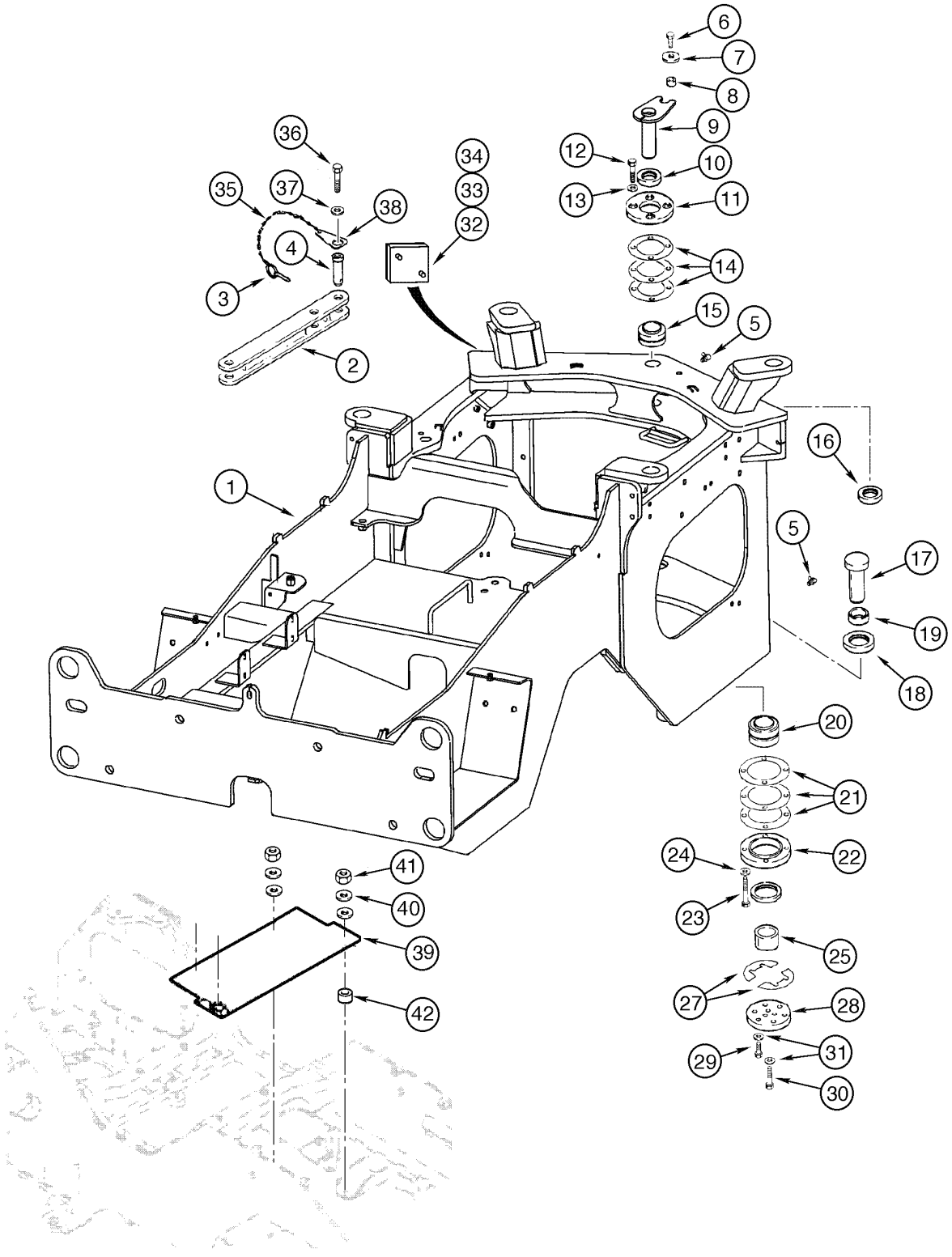

REAR FRAME - PIVOT
REAR FRAME - PIVOT
REAR FRAME - PIVOT
REAR FRAME - PIVOT

R	N	P.N.	MOD	Q	Denominação Bezeichnung	Denominacion Descrizione	Description Beskrivelse	Description Denominação	L.C.
17		356201A1	a	1	PINO	PERNO	PIN	AXE	6200
					BOLZEN	PERNO	STIFT	PERNO	
17		87462764	b	1	PINO	PERNO	PIN	AXE	080P
					BOLZEN	PERNO	STIFT	PERNO	
18		356200A1		1	ESPAÇADOR, upper lower pivot				
						ESPACIADOR	SPACER	ENTRETOISE	8090
					DISTANZSTÜCK	DISTANZIALE	AFSTANDSSTYKKE	ESPACADOR	
19		356187A1		1	ANEL DE VEDAÇÃO, upper lower pivot				
						ANILLO DE CIERRE	SEAL	JOINT	7460
					DICHTUNG	ANELLO DI TENUTA	PAKNINGSRING	ANEL DE VEDACAO	
20		391359A1		1	ROLAMENTO, roller lower pivot				
						COJINETE	BEARING	ROULEMENT	0600
					WÄLZLAGER	CUSCINETTO	LEJE	ROLAMENTO	
21		356191A1		1	CALCO DE AFINACAO	SUPLEMENTO	SHIM	CALE D'EPAISSEUR	7770
					EINSTELLSCHEIBCHEN	SPESSORE	MELLEMLÆG	CALCO DE AFINACAO	
21		356197A1		1	CALCO DE AFINACAO	SUPLEMENTO	SHIM	CALE D'EPAISSEUR	7770
					EINSTELLSCHEIBCHEN	SPESSORE	MELLEMLÆG	CALCO DE AFINACAO	
21		356198A1		1	CALCO DE AFINACAO	SUPLEMENTO	SHIM	CALE D'EPAISSEUR	7770
					EINSTELLSCHEIBCHEN	SPESSORE	MELLEMLÆG	CALCO DE AFINACAO	
22		356192A1		1	PRENDEDOR, lower pivot	RETENEDOR	RETAINER	RETENEUR	7125
					HALTEVORRICHTUNG	RITEGNO	HOLDER	RETENTOR	
23		827-12100		4	PARAFUSO, Hex, M12 x 100, 10.9				
						TORNILLO	BOLT	BOULON	140B
					SCHRAUBE	BULLONE	SKRUE	PARAFUSO	
24		896-11012		4	ARRUELA PLANA, M13.5 x 24.5 x 3, HT				
						ARANDELA	WASHER	RONDELLE	131R
					UNTERLEGSCHEIBE	ROSETTA PIANA	FLADSKIVE	ANILHA	
25		356199A1		1	ESPAÇADOR, lower lower pivot				
						ESPACIADOR	SPACER	ENTRETOISE	8090
					DISTANZSTÜCK	DISTANZIALE	AFSTANDSSTYKKE	ESPACADOR	
26		356210A1		1	ANEL DE VEDAÇÃO, lower lower pivot				
						ANILLO DE CIERRE	SEAL	JOINT	7460
					DICHTUNG	ANELLO DI TENUTA	PAKNINGSRING	ANEL DE VEDACAO	
27		L118983		1	CALCO DE AFINACAO, 0.1mm Thk				
						SUPLEMENTO	SHIM	CALE D'EPAISSEUR	7770
					EINSTELLSCHEIBCHEN	SPESSORE	MELLEMLÆG	CALCO DE AFINACAO	
27		L118980		1	CALCO DE AFINACAO, 0.25mm Thk				
						SUPLEMENTO	SHIM	CALE D'EPAISSEUR	7770
					EINSTELLSCHEIBCHEN	SPESSORE	MELLEMLÆG	CALCO DE AFINACAO	
27		L118982		1	CALCO DE AFINACAO, 0.5mm Thk				
						SUPLEMENTO	SHIM	CALE D'EPAISSEUR	7770
					EINSTELLSCHEIBCHEN	SPESSORE	MELLEMLÆG	CALCO DE AFINACAO	
28		362089A1	a	1	PLACA	PLACA	PLATE	PLAQUE	6360
					PLATTE	PIASTRA	PLADE	CHAPA	
28		87356731	b	1	PLAQUETA	PLAQUITA	PLATE, COVER	PLAQUETTE	110P
					ABDECKPLATTE	PIASTRINA	PLADE	CHAPA PEQUENA	

(a) BSN N6AE04030
(b) ASN N6AE04031

09-030	01	p3	08/08

CHASSI TRASEIRO - PIVÔ
BASTIDOR TRASERO - PIVOTE
REAR FRAME - PIVOT
REAR FRAME - PIVOT

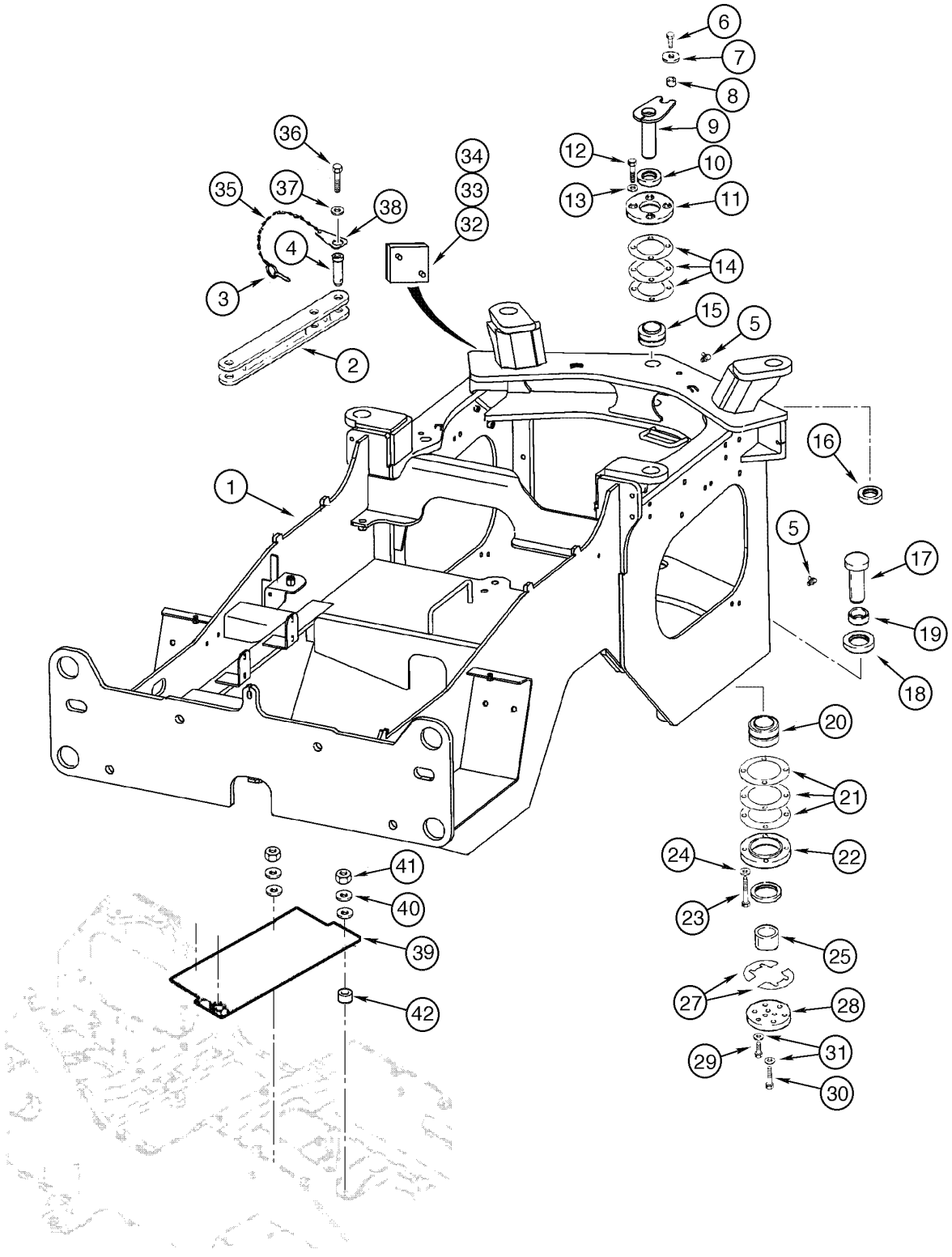

REAR FRAME - PIVOT
REAR FRAME - PIVOT
REAR FRAME - PIVOT
REAR FRAME - PIVOT

R	N	P.N.	MOD	Q	Denominação Bezeichnung	Denominacion Descrizione	Description Beskrivelse	Description Denominação	L.C.
29		627-12030		6	PARAFUSO, Hex, M12 x 30, 10.9				
						TORNILLO	BOLT	BOULON	140B
					SCHRAUBE	BULLONE	SKRUE	PARAFUSO	
30		827-12070	a	3	PARAFUSO, Hex, M12 x 70, 10.9				
						TORNILLO	BOLT	BOULON	140B
					SCHRAUBE	BULLONE	SKRUE	PARAFUSO	
30		11116631	b	3	PARAFUSO, Hex, M14 x 70, 10.9				
						TORNILLO	BOLT	BOULON	140B
					SCHRAUBE	BULLONE	SKRUE	PARAFUSO	
31		896-11012		9	ARRUELA PLANA, M13.5 x 24.5 x 3, HT				
						ARANDELA	WASHER	RONDELLE	131R
					UNTERLEGSCHEIBE	ROSETTA PIANA	FLADSKIVE	ANILHA	
32		364193A1		2	AMORTECEDOR DE VIBAÇÃO				
						ANTIVIBRADOR	DAMPER	AMORTISSEUR VIBRATI	164S
					DÄMPFER	SMORZATORE	SVINGNINGSDAEMPER	ANTIVIBRADOR	
33		895-11010		4	ARRUELA PLANA, M10 x 20 x 2				
						ARANDELA	WASHER	RONDELLE	131R
					UNTERLEGSCHEIBE	ROSETTA PIANA	FLADSKIVE	ANILHA	
34		829-1410		4	PORCA, M10, Cl 10	TUERCA	NUT	ECROU	010D
					MUTTER	DADO	MØTRIK	PORCA	
35		411739A1		2	CORRENTE	CADENA	CHAIN	CHAINE	095C
					KETTE	CATENA	KÆDE	CORRENTE	
36		426-612		2	PARAFUSO, Hex, 3/8"-16 x 3/4", G8, Full Thd				
						TORNILLO	BOLT	BOULON	140B
					SCHRAUBE	BULLONE	SKRUE	PARAFUSO	
37		495-21044		2	ARRUELA PLANA, 3/8"	ARANDELA	WASHER	RONDELLE	131R
					UNTERLEGSCHEIBE	ROSETTA PIANA	FLADSKIVE	ANILHA	
38		L300295		2	PRENDEDOR	RETENEDOR	RETAINER	RETENEUR	7125
					HALTEVORRICHTUNG	RITEGNO	HOLDER	RETENTOR	
39		87358203		1	TAMPA	TAPADERA	COVER	COUVERCLE	265C
					ABDECKUNG	COPERCHIO	DÆKSEL	COBERTA	
40		892-11010		4	ARRUELA-TRAVA, M10	ARANDELA DE FRENO	WASHER, LOCK	RONDELLE FREIN	132R
					SICHERUNGSSCHEIBE	ROSETTA DI SICUREZZ/	LAASESKIVE	ANILHA DE FIXACAO	
41		829-1410		4	PORCA, M10, Cl 10	TUERCA	NUT	ECROU	010D
					MUTTER	DADO	MØTRIK	PORCA	
42		D44696		2	BUCHA	CASQUILLO	BUSHING	BAGUE	1140
					BUECHSE	BOCCOLA	BOESNING	CASQUILHO	

(a) BSN N6AE04030
(b) ASN N6AE04031

09-032	01	p1	11/07

CHASSI TRASEIRO - TAMPAS
BASTIDOR TRASERO - CUBIERTAS
REAR FRAME - COVERS
REAR FRAME - COVERS

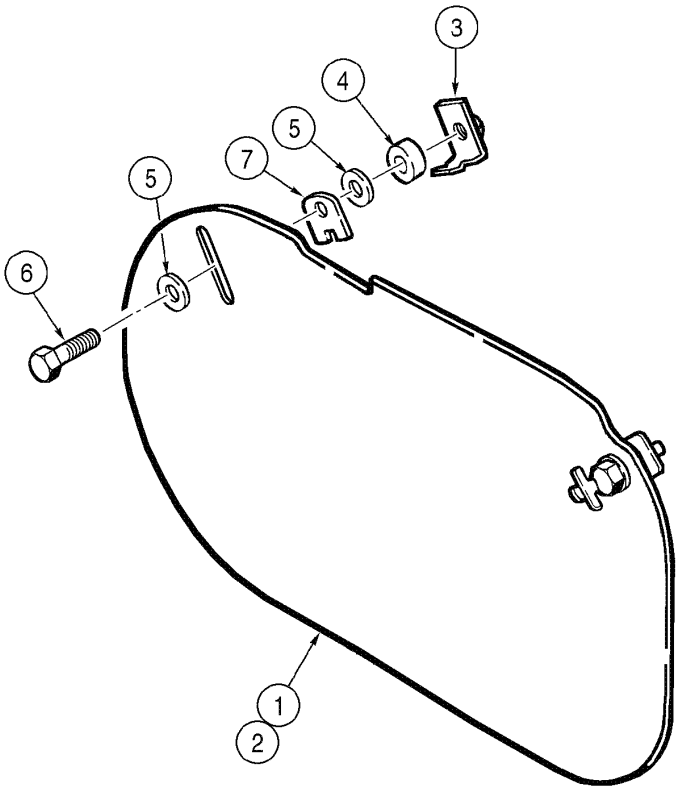

REAR FRAME - COVERS
REAR FRAME - COVERS
REAR FRAME - COVERS
REAR FRAME - COVERS

R	N	P.N.	MOD	Q	Denominação Bezeichnung	Denominacion Descrizione	Description Beskrivelse	Description Denominação	L.C.
1		87462128		1	TAMPA, LH ABDECKUNG	TAPADERA COPERCHIO	COVER DÆKSEL	COUVERCLE COBERTA	265C
2		412486A1		1	TAMPA, RH DECKEL	TAPA COPERCHIO	COVER COVER	COUVERCLE TAMPA	2250
3		87404138		4	BRACADEIRA KRAMPE	GRAPON MORSETTO	CLAMP CLAMP	CRAMPON BRACADEIRA	Z458
4		D35859		4	ESPAÇADOR DISTANZSTÜCK	ESPACIADOR DISTANZIALE	SPACER AFSTANDSSTYKKE	ENTRETOISE ESPACADOR	8090
5		896-11012		8	ARRUELA PLANA, M13.5 x 24.5 x 3, HT UNTERLEGSCHEIBE	ARANDELA ROSETTA PIANA	WASHER FLADSKIVE	RONDELLE ANILHA	131R
6		827-12050		4	PARAFUSO, Hex, M12 x 50, 10.9 SCHRAUBE	TORNILLO BULLONE	BOLT SKRUE	BOULON PARAFUSO	140B
7		87404139		4	ESPAÇADOR DISTANZSTÜCK	SEPARADOR DISTANZIALE	SPACER AFSTANDSSTYKKE	ENTRETOISE ESPACADOR	075D

09-034	01	p1	01/09

CONTRAPESOS
CONTRAPESOS
COUNTERWEIGHTS
COUNTERWEIGHTS

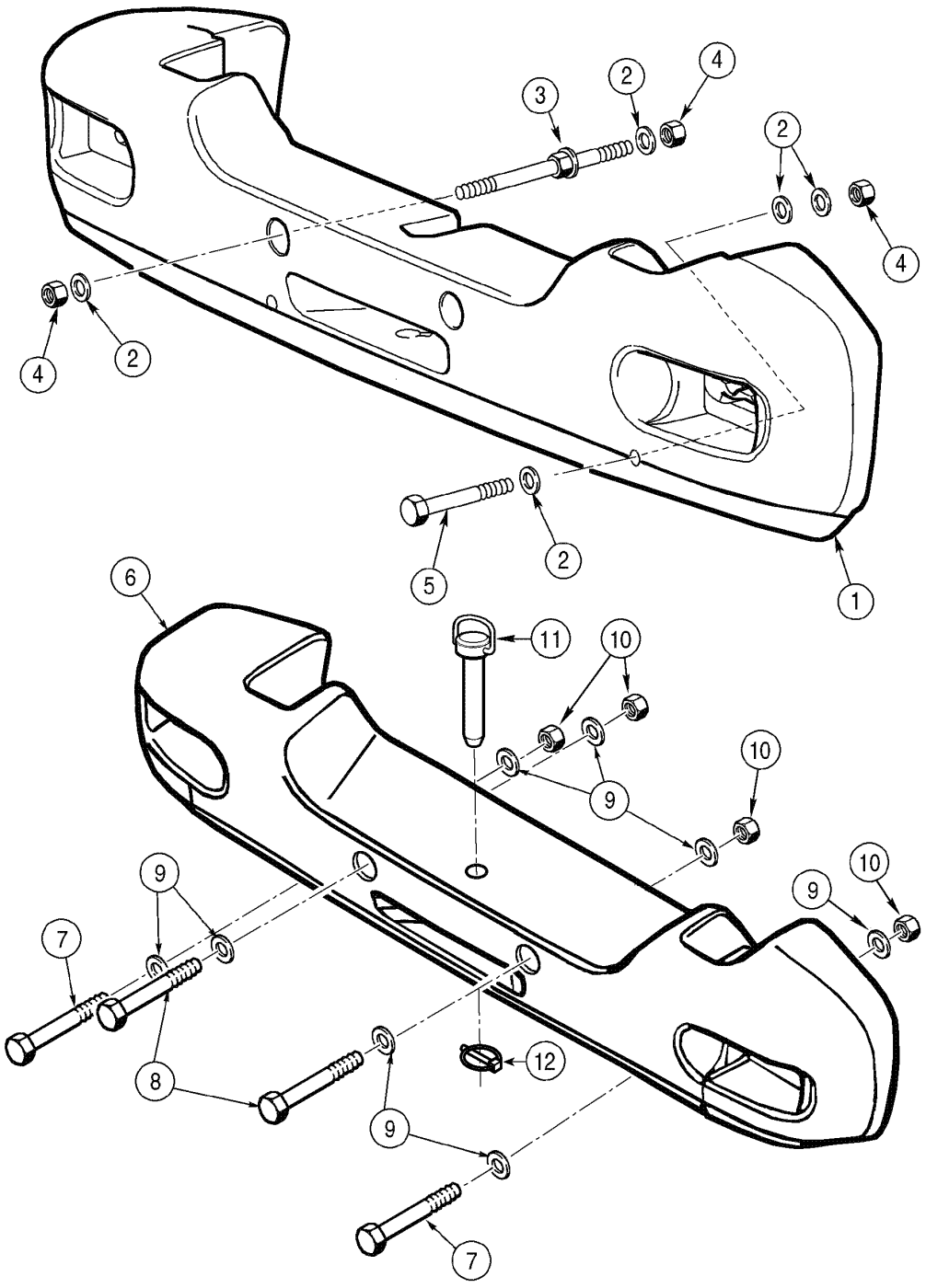

COUNTERWEIGHTS
COUNTERWEIGHTS
COUNTERWEIGHTS
COUNTERWEIGHTS

R	N	P.N.	MOD	Q	Denominação Bezeichnung	Denominacion Descrizione	Description Beskrivelse	Description Denominação	L.C.
1	1	**378838A3**		1	CONTRAPESO, 1087kg (2391lb)				
						CONTRAPESO	WEIGHT	POIDS	9740
					GEWICHT	PESO	FRONTVÆGT	CONTRAPESO	
2	1	**896-11024**		10	ARRUELA PLANA, M24 x 44.5 x 5, HT				
						ARANDELA	WASHER	RONDELLE	131R
					UNTERLEGSCHEIBE	ROSETTA PIANA	FLADSKIVE	ANILHA	
3	1	**378841A1**		2	PRISIONEIRO, Assy	ESPARRAGO	STUD	GOUJON	P521
					STEHBOLZEN	PRIGIONIERO	STUD	PRISIONEIRO	
4	1	**829-1424**		6	PORCA, M24, Cl 10	TUERCA	NUT	ECROU	010D
					MUTTER	DADO	MØTRIK	PORCA	
5	1	**827-24110**		2	PARAFUSO, Hex, M24 x 110, 10.9				
						TORNILLO	BOLT	BOULON	140B
					SCHRAUBE	BULLONE	SKRUE	PARAFUSO	
6	2	**414419A1**		1	CONTRAPESO, 1452kg (3200lb)				
						CONTRAPESO	WEIGHT	POIDS	9740
					GEWICHT	PESO	FRONTVÆGT	CONTRAPESO	
7	2	**827-24190**		2	PARAFUSO, Hex, M24 x 190, 10.9				
						TORNILLO	BOLT	BOULON	140B
					SCHRAUBE	BULLONE	SKRUE	PARAFUSO	
8	2	**827-24270**		2	PARAFUSO, Hex, M24 x 270, 10.9				
						TORNILLO	BOLT	BOULON	140B
					SCHRAUBE	BULLONE	SKRUE	PARAFUSO	
9	2	**896-11024**		8	ARRUELA PLANA, M24 x 44.5 x 5, HT				
						ARANDELA	WASHER	RONDELLE	131R
					UNTERLEGSCHEIBE	ROSETTA PIANA	FLADSKIVE	ANILHA	
10	2	**829-1424**		4	PORCA, M24, Cl 10	TUERCA	NUT	ECROU	010D
					MUTTER	DADO	MØTRIK	PORCA	
11	2	**87367032**		1	PINO, traction	PERNO	PIN	AXE	080P
					BOLZEN	PERNO	STIFT	PERNO	
12	2	**430338**		1	ANEL "O"	JUNTA HERMETICA	O-RING	JOINT THORIQUE	055A
					DICHTRING	ANELLO TOROIDALE	O-RING	O-RING	
6	3	**87446239**		1	CONTRAPESO, 1243kg (2740lb)				
						CONTRAPESO	WEIGHT	POIDS	9740
					GEWICHT	PESO	FRONTVÆGT	CONTRAPESO	
7	3	**827-24190**		2	PARAFUSO, Hex, M24 x 190, 10.9				
						TORNILLO	BOLT	BOULON	140B
					SCHRAUBE	BULLONE	SKRUE	PARAFUSO	
8	3	**827-24250**		2	PARAFUSO, Hex, M24 x 250, 10.9				
						TORNILLO	BOLT	BOULON	140B
					SCHRAUBE	BULLONE	SKRUE	PARAFUSO	
9	3	**896-11024**		8	ARRUELA PLANA, M24 x 44.5 x 5, HT				
						ARANDELA	WASHER	RONDELLE	131R
					UNTERLEGSCHEIBE	ROSETTA PIANA	FLADSKIVE	ANILHA	
10	3	**829-1424**		4	PORCA, M24, Cl 10	TUERCA	NUT	ECROU	010D
					MUTTER	DADO	MØTRIK	PORCA	

(1) Standard 1087kg
(2) Opcional 1452kg
(3) Opcional 1243kg

09-034	01	p2	01/09

CONTRAPESOS
CONTRAPESOS
COUNTERWEIGHTS
COUNTERWEIGHTS

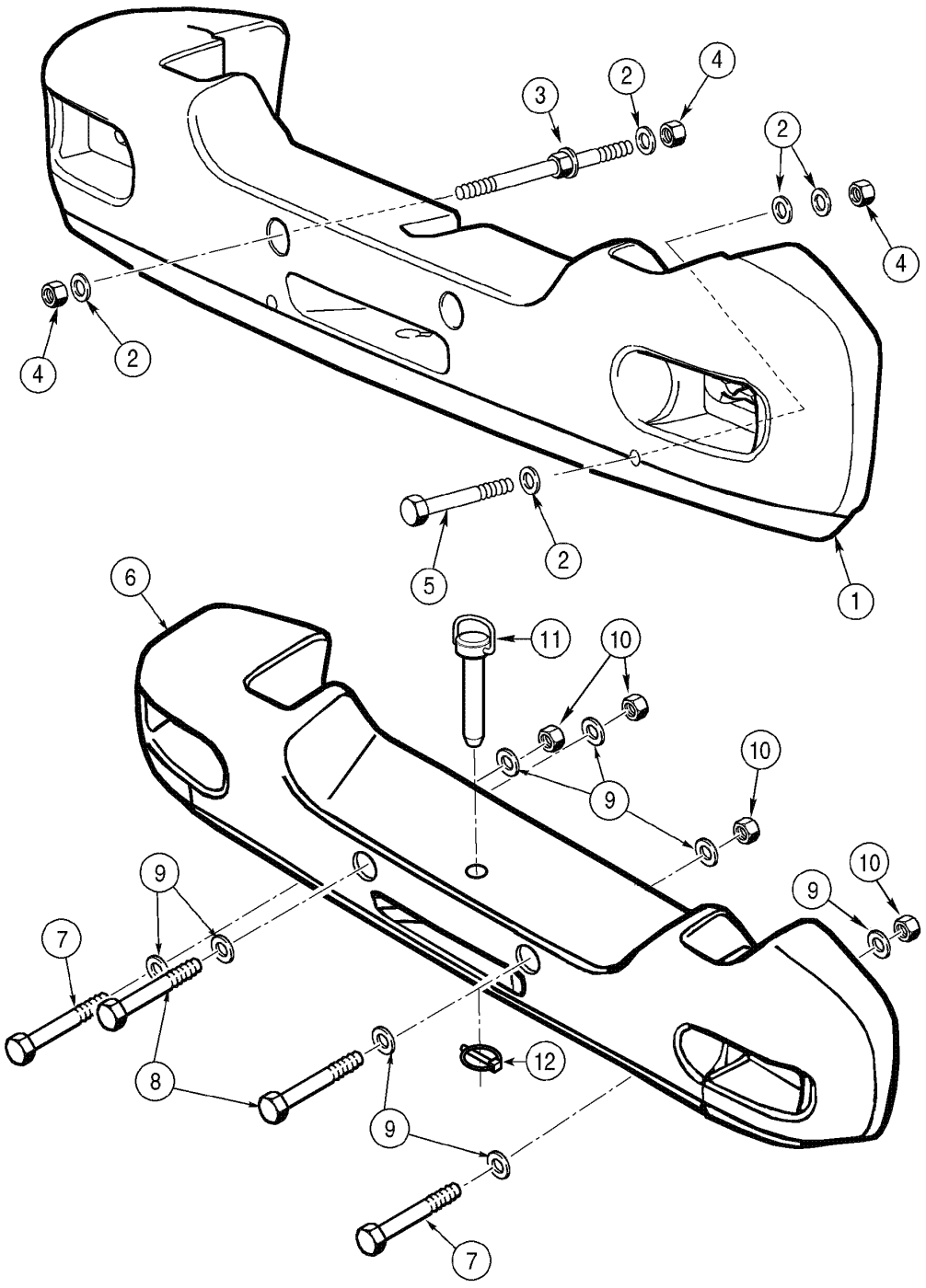

COUNTERWEIGHTS
COUNTERWEIGHTS
COUNTERWEIGHTS
COUNTERWEIGHTS

R	N	P.N.	MOD	Q	Denominação Bezeichnung	Denominacion Descrizione	Description Beskrivelse	Description Denominação	L.C.
11	1	**87367032**		1	PINO, traction BOLZEN	PERNO PERNO	PIN STIFT	AXE PERNO	080P
12	2, 1	**75210928**		2	TAMPA ABDECKUNG	TAPADERA COPERCHIO	COVER DÆKSEL	COUVERCLE COBERTA	265C

(1) Opcional 1243kg
(2) Não ilustrada

09-036	01	p1	01/09

CAPUZ DO MOTOR
CAPÓ DEL MOTOR
ENGINE HOOD
ENGINE HOOD

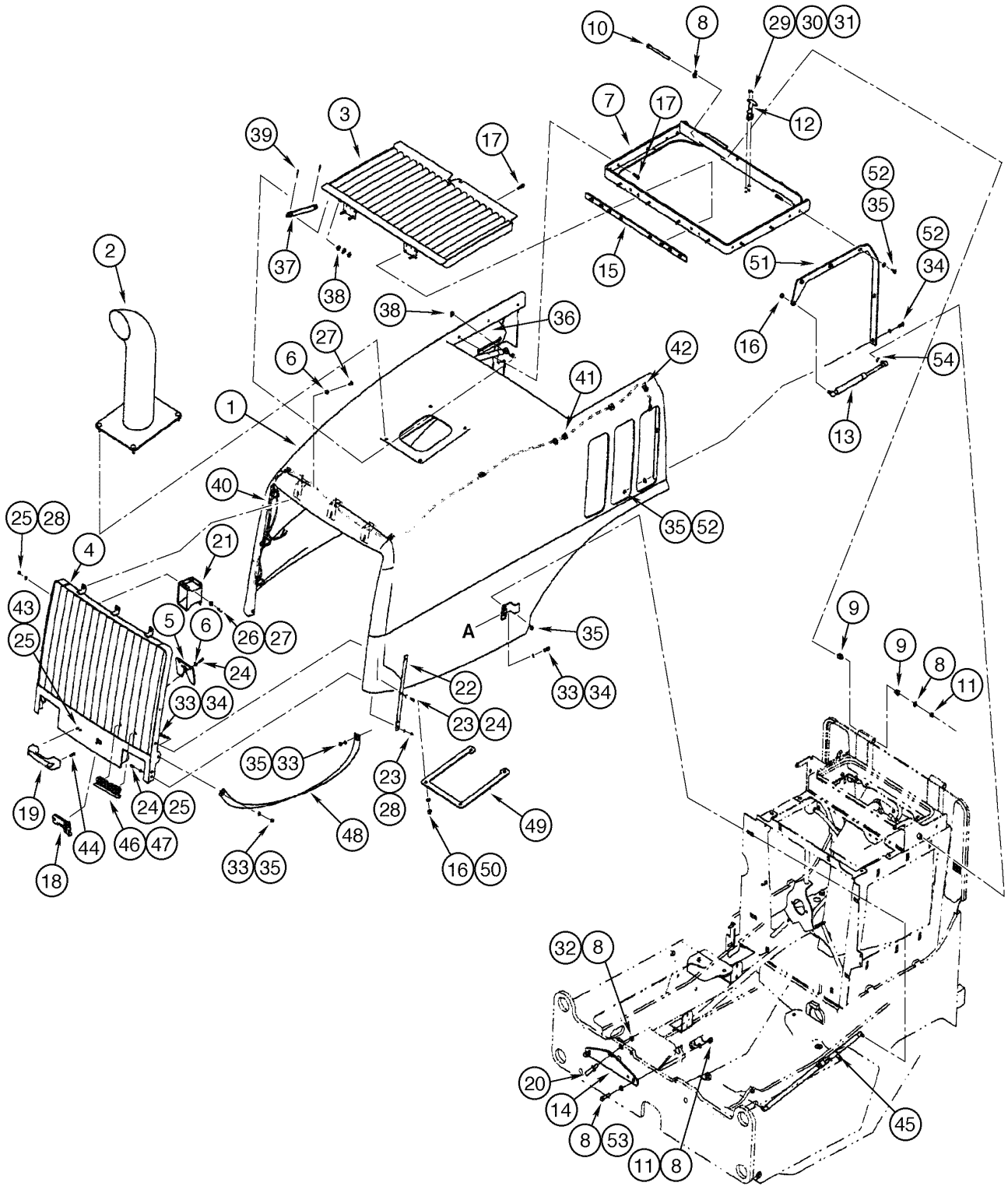

ENGINE HOOD
ENGINE HOOD
ENGINE HOOD
ENGINE HOOD

R	N	P.N.	MOD	Q	Denominação Bezeichnung	Denominacion Descrizione	Description Beskrivelse	Description Denominação	L.C.
1	1	87461891		1	CAPO, engine	CAPO	HOOD	TÔLE DE FERMETURE	4360
					HAUBE	COFANO	HJELMPLADE	CAPO	
1	2	87391213		1	CAPO, engine	CAPO	HOOD	TÔLE DE FERMETURE	4360
					HAUBE	COFANO	HJELMPLADE	CAPO	
2		408195A1		1	TUBO ESCAPE	TUBO DE ESCAPE	PIPE, EXHAUST SYSTEM	TUBE ECHAPPEMENT	Z020
					AUSPUFFROHR	TUBO DI SCARICO	RØR, UDSTØDNINGS SY	TUBO ESCAPE	
3		381182A5		1	TELA	CERNIDOR (CONJUNTO	SCREEN	TAMIS	P584
					SIEB	VAGLIO	SCREEN	TELA	
4		87452839		1	GRELHA	CALANDRIA	GRILLE	CALANDRE	101G
					GRILL	MASCHERINA	GITTER	GRELHA	
4		87657873	a	1	RASPADOR	RASPADOR	BLADE, SCRAPER	RACLEUR	176R
					SCHABER, PLANIERSCH	RUSPA	AFSTRYGER	RASPADOR	
5		87445869		1	PLASTICO, latch	HOJA	PLASTIC	FEUILLE	Z065
					KUNSTSTOFF	LAMERIA, PLASTICO	PLASTIK	PLASTICO	
6		895-25006		7	ARRUELA PLANA, M6 x 18 x 1.6				
						ARANDELA	WASHER	RONDELLE	131R
					UNTERLEGSCHEIBE	ROSETTA PIANA	FLADSKIVE	ANILHA	
7		379495A5		1	SUPORTE CONJUNTO	APOYADERO (CONJUNT	SUPPORT ASSY.	SUPPORT (ASSEMBLE)	P427
					STUETZE (KPLT.)	SUPPORTO, COMPLESS	SUPPORT ASSY.	SUPORTE CONJUNTO	
8		896-11012		9	ARRUELA PLANA, M13.5 x 24.5 x 3, HT				
						ARANDELA	WASHER	RONDELLE	131R
					UNTERLEGSCHEIBE	ROSETTA PIANA	FLADSKIVE	ANILHA	
9		382495A1		4	BUCHA, flange	CASQUILLO	BUSHING	BAGUE	1140
					BUECHSE	BOCCOLA	BOESNING	CASQUILHO	
10		827-12150		2	PARAFUSO, Hex, M12 x 150, 10.9				
						TORNILLO	BOLT	BOULON	140B
					SCHRAUBE	BULLONE	SKRUE	PARAFUSO	
11		832-10412		4	CONTRA PORCA, M12 x 1.75, Cl 8				
						CONTRA TUERCA	NUT, LOCK	CONTRE-ECROU	P263
					SICHERUNGSMUTTER	CONTRODADO	LASEMOETRIK	CONTRA PORCA	
12		384774A1		1	TRINCO	PESTILLO	LATCH	LOQUET	5020
					KLINKE	CHIAVISTELLO	PAL	TRINCO	
13		87699459		2	MOLA CORRENTE	BRIDA DE MUELLE	SHACKLE, SPRING	BRIDE DE RESSORT	Z059
					FEDERSCHÄKEL	AN.TRAZIONE, MOLLA	BØJLEFJEDER	MOLA CORRENTE	
14		87451013		1	PLACA, striker	PLACA	PLATE	PLAQUE	105P
					BLECH, PLATTE	PIASTRA	PLADE	CHAPA	
15		382712A2		1	PLACA CONJUNTO	PLACA (CONJUNTO)	PLATE ASSY.	PLAQUE (ASSEMBLEE)	P433
					PLATTE (KPLT.)	PIASTRA, COMPLESSIV(	PLATE ASSY.	PLACA CONJUNTO	
16		832-10410		6	CONTRA PORCA, M10 x 1.5, Cl 8				
						CONTRA TUERCA	NUT, LOCK	CONTRE-ECROU	P263
					SICHERUNGSMUTTER	CONTRODADO	LASEMOETRIK	CONTRA PORCA	
17		827-8035		14	PARAFUSO, Hex, M8 x 35, 10.9				
						TORNILLO	BOLT	BOULON	140B
					SCHRAUBE	BULLONE	SKRUE	PARAFUSO	
18		366176A2		1	TRINCO, hood	PESTILLO	LATCH	LOQUET	5020
					KLINKE	CHIAVISTELLO	PAL	TRINCO	

(1) Opcional: Fertilizante
(2) Opcional: Bagaço de cana
(a) ASN N8AE04252

09-036	01	p2	01/09

CAPUZ DO MOTOR
CAPÓ DEL MOTOR
ENGINE HOOD
ENGINE HOOD

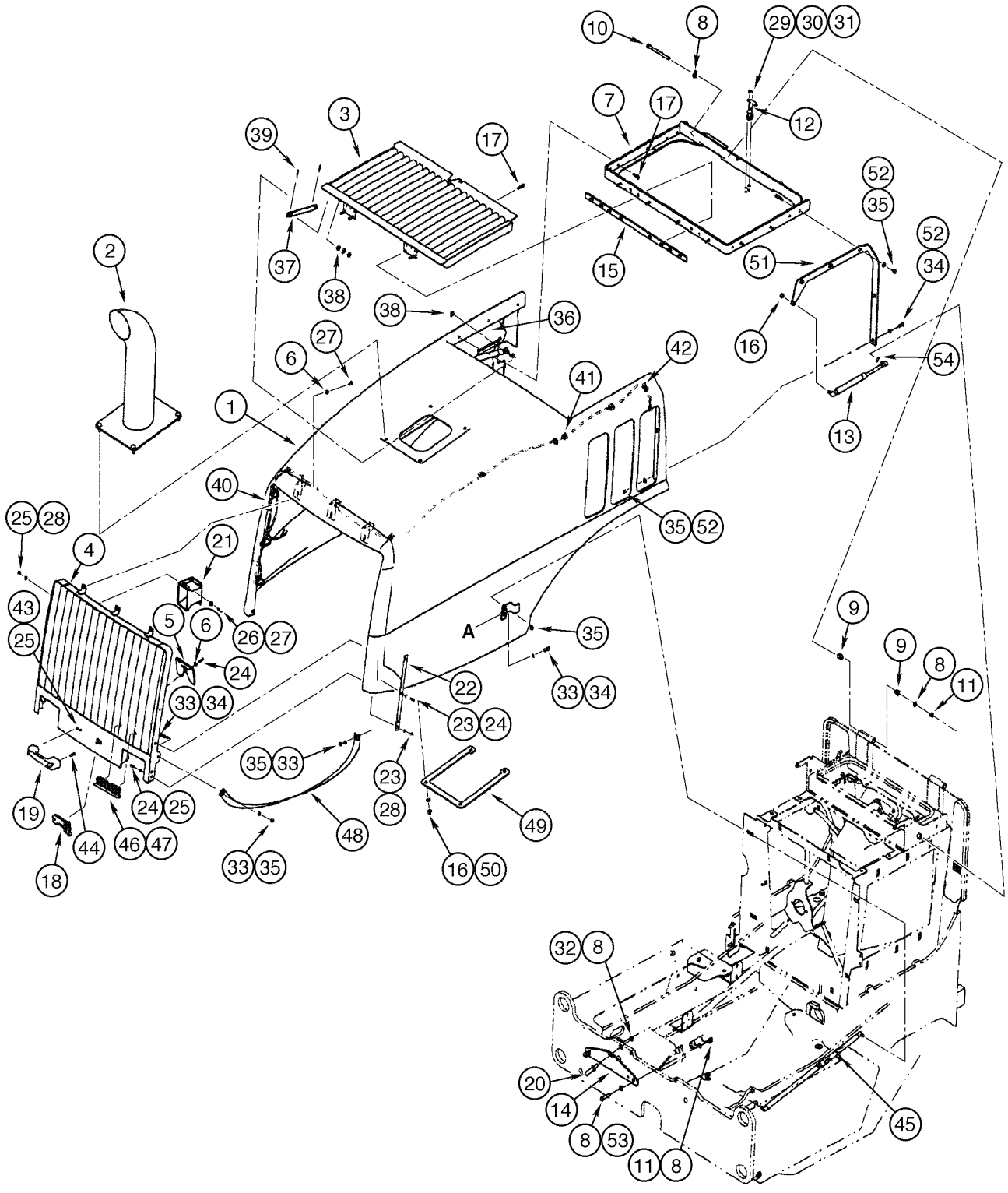

ENGINE HOOD
ENGINE HOOD
ENGINE HOOD
ENGINE HOOD

R	N	P.N.	MOD	Q	Denominação Bezeichnung	Denominacion Descrizione	Description Beskrivelse	Description Denominação	L.C.
19		60-7083T1		1	MANILHA GRIFF	MANECILLA MANIGLIA	HANDLE HAANDTAG	POIGNÉE MANIPULO	020M
20		87426927	a	1	PARAFUSO, striker SCHRAUBE	TORNILLO VITE	SCREW SKRUE	VIS PARAFUSO	040V
20		87719761	b	1	PINO, striker BOLZEN	PERNO PERNO	PIN STIFT	AXE PERNO	080P
21		D121972		1	ALARME, back-up WARNVORRICHTUNG	ALARMA ALLARME	ALARM ALARM	ALARME ALARME	002A
22		444931A1		2	PLACA PLATTE	PLACA PIASTRA	PLATE PLADE	PLAQUE CHAPA	6360
23		892-11006		6	ARRUELA-TRAVA, M6 SICHERUNGSSCHEIBE	ARANDELA DE FRENO ROSETTA DI SICUREZZA	WASHER, LOCK LAASESKIVE	RONDELLE FREIN ANILHA DE FIXACAO	132R
24		627-6025		10	PARAFUSO, Hex, M6 x 25, 10.9 SCHRAUBE	TORNILLO BULLONE	BOLT SKRUE	BOULON PARAFUSO	140B
25		895-11006		10	ARRUELA PLANA, M6 UNTERLEGSCHEIBE	ARANDELA ROSETTA PIANA	WASHER FLADSKIVE	RONDELLE ANILHA	131R
26		495-21031		4	ARRUELA PLANA, 1/4" UNTERLEGSCHEIBE	ARANDELA ROSETTA PIANA	WASHER FLADSKIVE	RONDELLE ANILHA	131R
27		627-6020		7	PARAFUSO, Hex, M6 x 20, 10.9 SCHRAUBE	TORNILLO BULLONE	BOLT SKRUE	BOULON PARAFUSO	140B
28		832-10406		6	CONTRA PORCA, M6 x 1, Cl 8 SICHERUNGSMUTTER	CONTRA TUERCA CONTRODADO	NUT, LOCK LASEMOETRIK	CONTRE-ECROU CONTRA PORCA	P263
29		895-11005		2	ARRUELA PLANA, M5 x 10 x 1 UNTERLEGSCHEIBE	ARANDELA ROSETTA PIANA	WASHER FLADSKIVE	RONDELLE ANILHA	131R
30		864-5016		2	PARAFUSO, Hex Soc Hd, M5 x 16, 8.8 SCHRAUBE	TORNILLO VITE	SCREW SKRUE	VIS PARAFUSO	040V
31		824-1405		2	PORCA, M5, Cl 5 MUTTER	TUERCA DADO	NUT MØTRIK	ECROU PORCA	010D
32		832-46412		2	CONTRA PORCA, M12 x 1.75, Cl 8 SICHERUNGSMUTTER	CONTRA TUERCA CONTRODADO	NUT, LOCK LASEMOETRIK	CONTRE-ECROU CONTRA PORCA	P263
33		895-11008		1	ARRUELA PLANA, M8 x 16 x 1.6 UNTERLEGSCHEIBE	ARANDELA ROSETTA PIANA	WASHER FLADSKIVE	RONDELLE ANILHA	131R
34		627-8025		4	PARAFUSO, Hex, M8 x 25, 10.9 SCHRAUBE	TORNILLO BULLONE	BOLT SKRUE	BOULON PARAFUSO	140B
35		832-10408		4	CONTRA PORCA, M8 x 1.25, Cl 8 SICHERUNGSMUTTER	CONTRA TUERCA CONTRODADO	NUT, LOCK LASEMOETRIK	CONTRE-ECROU CONTRA PORCA	P263
36		392349A2		8	PLACA TRASEIRA RÜCKBLECH	PLACA DORSAL PIASTRA, POSTERIORE	PLATE, BACK BAGPLADE	PLAQUE DORSALE PLACA DORSAL	P641

(a) BSN N8AE04246
(b) ASN N8AE04246

09-036	01	p3	01/09

CAPUZ DO MOTOR
CAPÓ DEL MOTOR
ENGINE HOOD
ENGINE HOOD

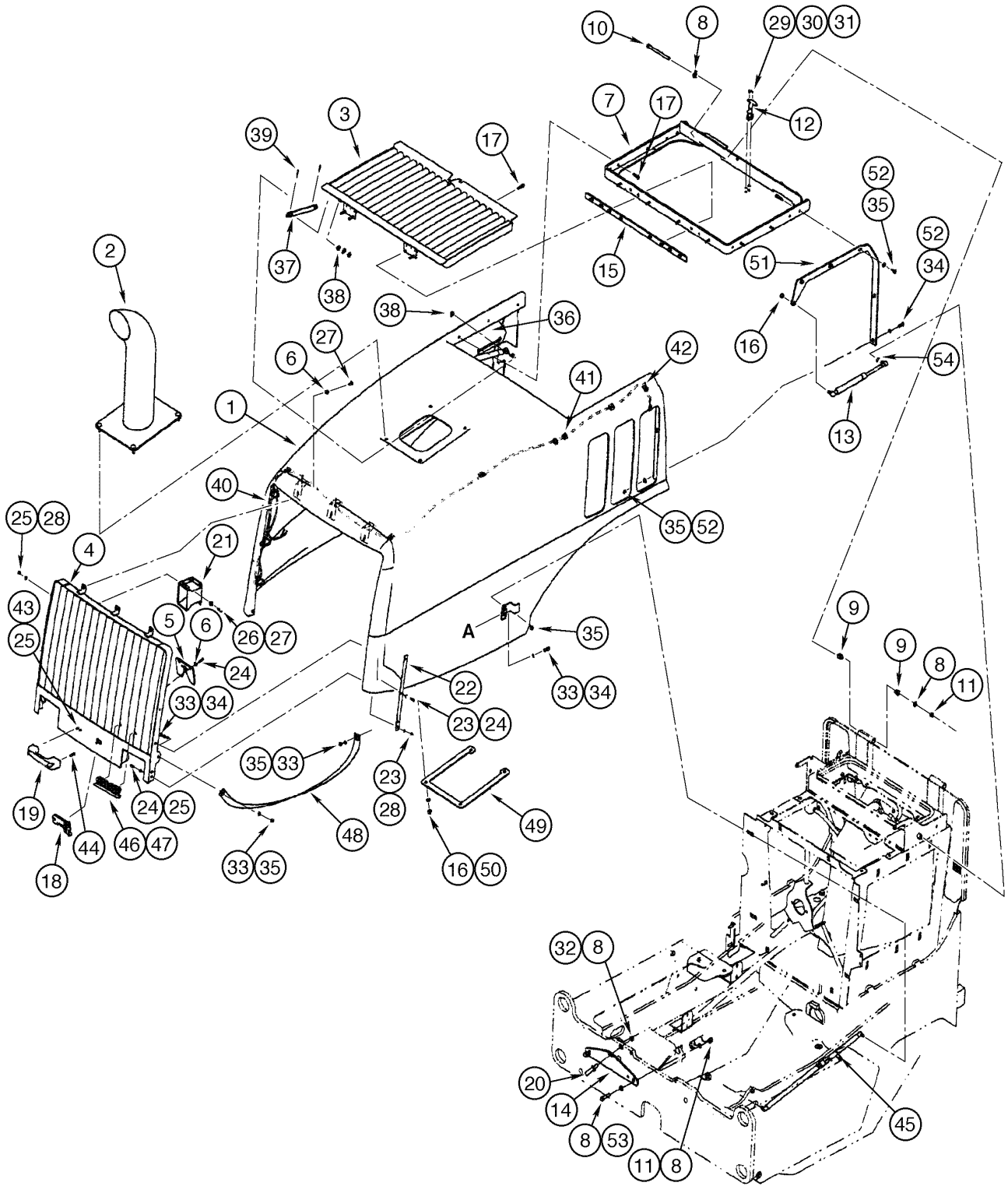

ENGINE HOOD
ENGINE HOOD
ENGINE HOOD
ENGINE HOOD

R	N	P.N.	MOD	Q	Denominação Bezeichnung	Denominacion Descrizione	Description Beskrivelse	Description Denominação	L.C.
37		390606A2		1	BARRA STAB	BARRA BARRA	BAR BJÆKE	BARRE BARRA	0500
38		895-15010		1	ARRUELA PLANA, M11 x 24 x 2 UNTERLEGSCHEIBE	ARANDELA ROSETTA PIANA	WASHER FLADSKIVE	RONDELLE ANILHA	131R
39		733-3220		4	GRAMPO, M3.2 x 20 SPLINT	PASADOR ABIERTO COPPIGLIA	PIN, SPLIT (COTTER) SPLITBOLT	GOUPILLE TROCO DE ABRIR	270C
40		87395749		2	CHICOTE, hood KABELBAUM	HAZ CABLAGGIO	HARNESS HARNESS	FAISCEAU CHICOTE	4160
41		248-2399		1	CASQUILHO ISOLADOR, 3/8" ID x 1" Groove Dia, Str Cut TÜLLE	PASACABLES ANELLO PASSACAVO	GROMMET RING	PASSE-FIL CASQUILHO ISOLADOR	131A
42		L11541		2	TIRA DE CABO KABELBINDER	CIERRA CABLES CINGHIA, CABLAGGIO	STRAP, CABLE SELEKABEL	SERRE-CABLE APRIETACABLES	P716
43		627-6016		8	PARAFUSO, Hex, M6 x 16, 10.9 SCHRAUBE	TORNILLO BULLONE	BOLT SKRUE	BOULON PARAFUSO	140B
44		426-416		4	PARAFUSO, Hex, 1/4"-20 x 1", G8, Full Thd SCHRAUBE	TORNILLO BULLONE	BOLT SKRUE	BOULON PARAFUSO	140B
45		87699457	a	1	MOLA CORRENTE FEDERSCHÄKEL	BRIDA DE MUELLE AN.TRAZIONE, MOLLA	SHACKLE, SPRING BØJLEFJEDER	BRIDE DE RESSORT MOLA CORRENTE	Z059
46		186989A1		1	SÍMBOLO EMBLEM	SIMBOLO EMBLEMA	EMBLEM EMBLEM	EMBLÈME EMBLEMA	157S
47		131-431		2	CONTRA PORCA, Self, Threading, 1/4" SICHERUNGSMUTTER	CONTRA TUERCA CONTRODADO	NUT, LOCK LASEMOETRIK	CONTRE-ECROU CONTRA PORCA	P263
48		407199A1		1	TIRA, hood pull GURT	BANDA BANDELLA	STRAP STROP	SANGLE BANDA	8630
49		408196A1		1	PLACA, exhaust PLATTE	PLACA PIASTRA	PLATE PLADE	PLAQUE CHAPA	6360
50		895-18010		4	ARRUELA PLANA, M10 x 18 x 1.6 UNTERLEGSCHEIBE	ARANDELA ROSETTA PIANA	WASHER FLADSKIVE	RONDELLE ANILHA	131R
51		392351A3		1	PLACA TRASEIRA, hood RÜCKBLECH	PLACA DORSAL PIASTRA, POSTERIORE	PLATE, BACK BAGPLADE	PLAQUE DORSALE PLACA DORSAL	P641
52		895-15008		7	ARRUELA PLANA, M8 x 20 x 1.6 UNTERLEGSCHEIBE	ARANDELA ROSETTA PIANA	WASHER FLADSKIVE	RONDELLE ANILHA	131R
53		827-12050		2	PARAFUSO, Hex, M12 x 50, 10.9 SCHRAUBE	TORNILLO BULLONE	BOLT SKRUE	BOULON PARAFUSO	140B
54		892-11010		2	ARRUELA-TRAVA, M10 SICHERUNGSSCHEIBE	ARANDELA DE FRENO ROSETTA DI SICUREZZA	WASHER, LOCK LAASESKIVE	RONDELLE FREIN ANILHA DE FIXACAO	132R
55		408460A1		2	ESPAÇADOR DISTANZSTÜCK	ESPACIADOR DISTANZIALE	SPACER AFSTANDSSTYKKE	ENTRETOISE ESPACADOR	8090

(a) ASN N8AE04252

09-040	01	p1	11/07

ISOLAMENTO DO CAPUZ DO MOTOR
AISLADOR DEL CAPÓ DEL MOTOR
ENGINE HOOD INSULATION
ENGINE HOOD INSULATION

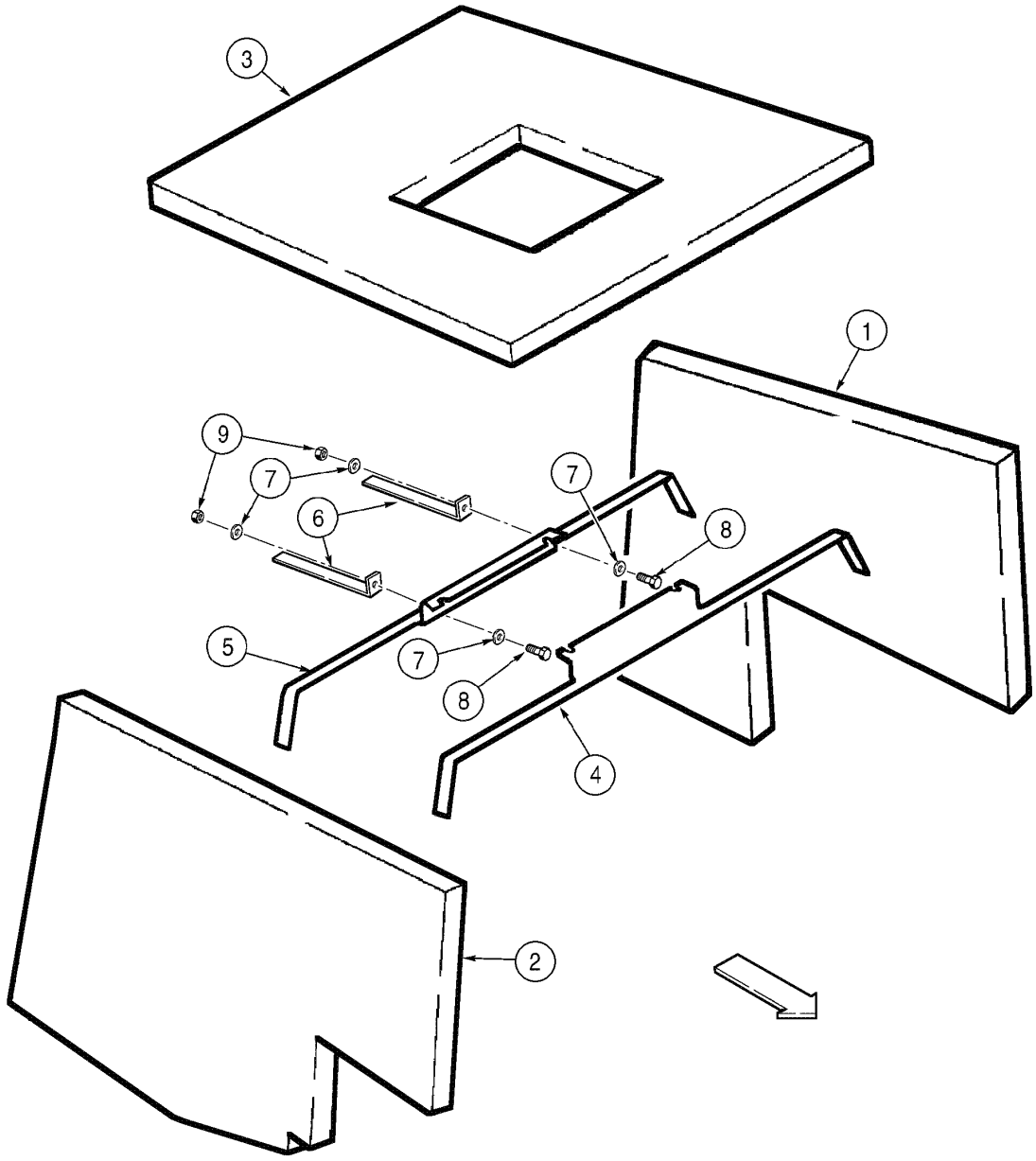

ENGINE HOOD INSULATION
ENGINE HOOD INSULATION
ENGINE HOOD INSULATION
ENGINE HOOD INSULATION

R	N	P.N.	MOD	Q	Denominação Bezeichnung	Denominacion Descrizione	Description Beskrivelse	Description Denominação	L.C.
1		410926A1		1	ESPUMA, LH SCHAUM	ESPUMA GOMMA PIUMA	FOAM SKUM	MOUSSE ESPUMA	P033
2		410927A1		1	ESPUMA, RH SCHAUM	ESPUMA GOMMA PIUMA	FOAM SKUM	MOUSSE ESPUMA	P033
3		410928A1		1	ESPUMA, TOP SCHAUM	ESPUMA GOMMA PIUMA	FOAM SKUM	MOUSSE ESPUMA	P033
4		408048A1		1	BRACADEIRA, front HALTERUNG	PIEZA DE SOPORTE STAFFA	BRACKET BESLAG	PATTE FIXATION SUPORTE	1010
5		408049A1		1	BRACADEIRA, rear HALTERUNG	PIEZA DE SOPORTE STAFFA	BRACKET BESLAG	PATTE FIXATION SUPORTE	1010
6		408050A1		2	BRACADEIRA HALTERUNG	PIEZA DE SOPORTE STAFFA	BRACKET BESLAG	PATTE FIXATION SUPORTE	1010
7		895-11006		4	ARRUELA PLANA, M6 UNTERLEGSCHEIBE	ARANDELA ROSETTA PIANA	WASHER FLADSKIVE	RONDELLE ANILHA	131R
8		627-6020		2	PARAFUSO, Hex, M6 x 20, 10.9 SCHRAUBE	TORNILLO BULLONE	BOLT SKRUE	BOULON PARAFUSO	140B
9		832-10406		2	CONTRA PORCA, M6 x 1, Cl 8 SICHERUNGSMUTTER	CONTRA TUERCA CONTRODADO	NUT, LOCK LASEMOETRIK	CONTRE-ECROU CONTRA PORCA	P263

09-042	01	p1	05/09

TAMPAS DA CAIXA DE BATERIA
CUBIERTAS DE LA CAJA DE BATERÍA
BATTERY BOX COVERS
BATTERY BOX COVERS

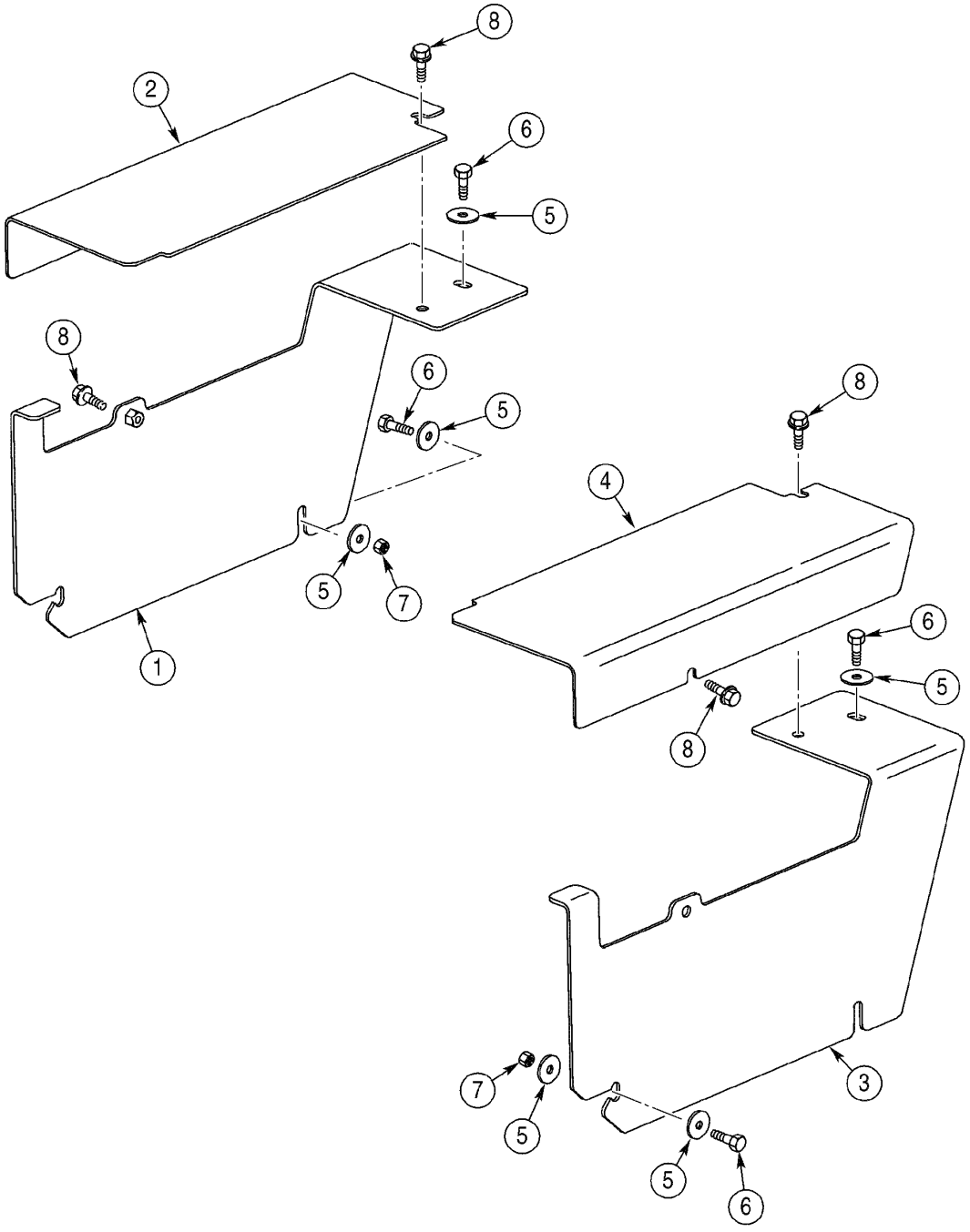

BATTERY BOX COVERS
BATTERY BOX COVERS
BATTERY BOX COVERS
BATTERY BOX COVERS

R	N	P.N.	MOD	Q	Denominação Bezeichnung	Denominacion Descrizione	Description Beskrivelse	Description Denominação	L.C.
1		411552A1		1	TAMPA, battery box LH DECKEL	TAPA COPERCHIO	COVER COVER	COUVERCLE TAMPA	2250
2		{87579304}		1	battery LH				
3		411553A1		1	TAMPA, battery box RH DECKEL	TAPA COPERCHIO	COVER COVER	COUVERCLE TAMPA	2250
4		{87579305}		1	battery RH				
5		39519		10	ARRUELA PLANA UNTERLEGSCHEIBE	ARANDELA ROSETTA PIANA	WASHER FLADSKIVE	RONDELLE ANILHA	9720
6		627-10035		6	PARAFUSO, Hex, M10 x 35, 10.9, Full Thd SCHRAUBE	TORNILLO BULLONE	BOLT SKRUE	BOULON PARAFUSO	140B
7		832-10410		4	CONTRA PORCA, M10 x 1.5, Cl 8 SICHERUNGSMUTTER	CONTRA TUERCA CONTRODADO	NUT, LOCK LASEMOETRIK	CONTRE-ECROU CONTRA PORCA	P263
8		844-10035		4	PARAFUSO, Hex Flg, M10 x 35, 8.8 SCHRAUBE	TORNILLO BULLONE	BOLT SKRUE	BOULON PARAFUSO	140B

09-044	01	p1	11/07

PÁRALAMAS TRASEIROS (STD)
GUARDABARROS TRASEROS (STD)
REAR FENDERS (STD)
REAR FENDERS (STD)

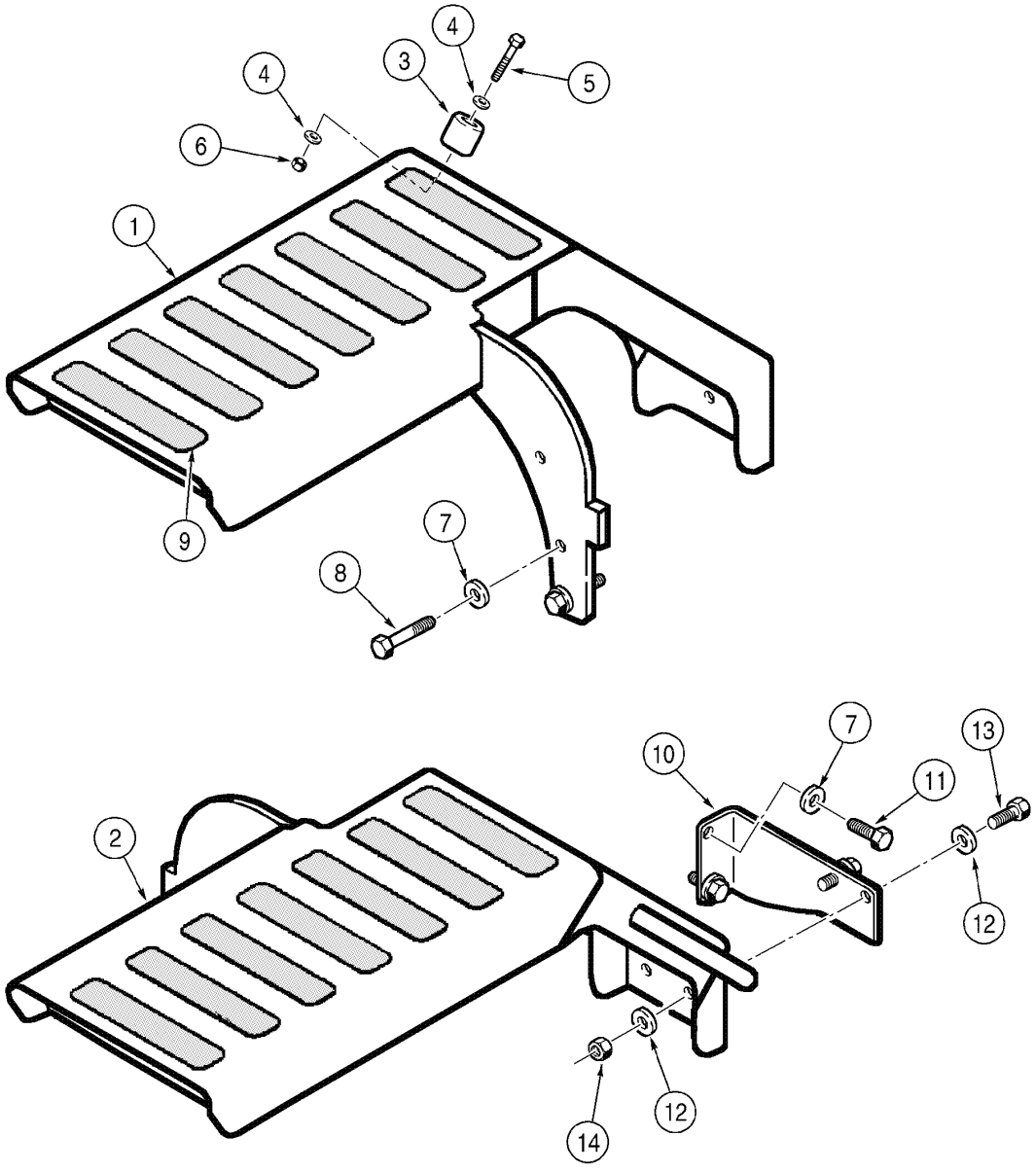

REAR FENDERS (STD)
REAR FENDERS (STD)
REAR FENDERS (STD)
REAR FENDERS (STD)

R	N	P.N.	MOD	Q	Denominação Bezeichnung	Denominacion Descrizione	Description Beskrivelse	Description Denominação	L.C.
1		402249A3		1	PARALAMA CONJUNTO, LH				
						GUARDA FANGO (CJTO)	FENDER ASSY.	AILE (ASSEMBLEE)	P574
					KOTFLUEGEL (KPLT.)	GRUPPO PARAFANGO	FENDER ASSY.	PARALAMA CONJUNTO	
2		402250A3		1	PARALAMA CONJUNTO, RH				
						GUARDA FANGO (CJTO)	FENDER ASSY.	AILE (ASSEMBLEE)	P574
					KOTFLUEGEL (KPLT.)	GRUPPO PARAFANGO	FENDER ASSY.	PARALAMA CONJUNTO	
3		L126483		2	PÁRA-CHOQUE	PARACHOQUES	BUMPER	PARE-CHOCS	036P
					PUFFER	PARAURTI	KOFANGER	PARACHOQUES	
4		895-11006		4	ARRUELA PLANA, M6	ARANDELA	WASHER	RONDELLE	131R
					UNTERLEGSCHEIBE	ROSETTA PIANA	FLADSKIVE	ANILHA	
5		827-6045		2	PARAFUSO, Hex, M6 x 45, 10.9				
						TORNILLO	BOLT	BOULON	140B
					SCHRAUBE	BULLONE	SKRUE	PARAFUSO	
6		832-10406		2	CONTRA PORCA, M6 x 1, Cl 8				
						CONTRA TUERCA	NUT, LOCK	CONTRE-ECROU	P263
					SICHERUNGSMUTTER	CONTRODADO	LASEMOETRIK	CONTRA PORCA	
7		896-15012		6	ARRUELA PLANA, M12 x 28.5 x 4, HT				
						ARANDELA	WASHER	RONDELLE	131R
					UNTERLEGSCHEIBE	ROSETTA PIANA	FLADSKIVE	ANILHA	
8		827-12065		4	PARAFUSO, Hex, M12 x 65, 10.9				
						TORNILLO	BOLT	BOULON	140B
					SCHRAUBE	BULLONE	SKRUE	PARAFUSO	
9		D55216		14	FAIXA ANTI-DERRAPANTE	TIRA CONTRA DESLIZAM	STRIP, ANTI-SKID	BANDE ANTI-DERAPANT	407S
					GLEITSCHUTZSTREIFEN	STRISCIA ANTISDRUCC	SKRIDSIKKER STRIMME	FITA ANTI-DESLIZAMENT	
10		390313A1		1	BRACADEIRA, RH	PIEZA DE SOPORTE	BRACKET	PATTE FIXATION	1010
					HALTERUNG	STAFFA	BESLAG	SUPORTE	
11		627-12040		2	PARAFUSO, Hex, M12 x 40, 10.9, Full Thd				
						TORNILLO	BOLT	BOULON	140B
					SCHRAUBE	BULLONE	SKRUE	PARAFUSO	
12		895-11010		4	ARRUELA PLANA, M10 x 20 x 2				
						ARANDELA	WASHER	RONDELLE	131R
					UNTERLEGSCHEIBE	ROSETTA PIANA	FLADSKIVE	ANILHA	
13		827-10040		2	PARAFUSO, Hex, M10 x 40, 10.9, Full Thd				
						TORNILLO	BOLT	BOULON	140B
					SCHRAUBE	BULLONE	SKRUE	PARAFUSO	
14		832-10410		2	CONTRA PORCA, M10 x 1.5, Cl 8				
						CONTRA TUERCA	NUT, LOCK	CONTRE-ECROU	P263
					SICHERUNGSMUTTER	CONTRODADO	LASEMOETRIK	CONTRA PORCA	

09-046	01	p1	11/07

PÁRALAMAS TRASEIROS (LARGO)
GUARDABARROS TRASEROS (ANCHO)
REAR FENDERS (WIDE)
REAR FENDERS (WIDE)

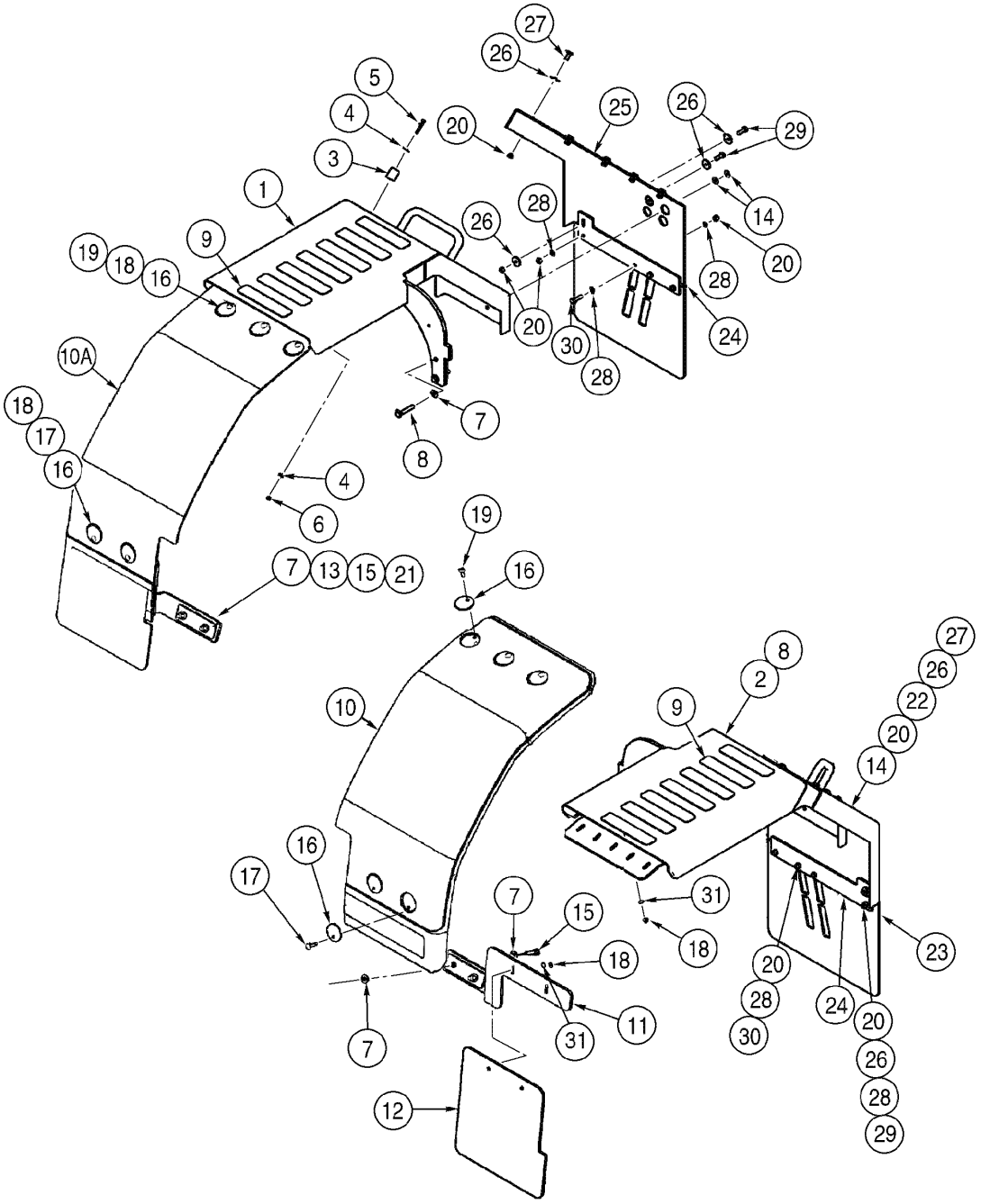

REAR FENDERS (WIDE)
REAR FENDERS (WIDE)
REAR FENDERS (WIDE)
REAR FENDERS (WIDE)

R	N	P.N.	MOD	Q	Denominação Bezeichnung	Denominacion Descrizione	Description Beskrivelse	Description Denominação	L.C.
1		402247A2		1	SUPORTE CONJUNTO, LH	APOYADERO (CONJUNT	SUPPORT ASSY.	SUPPORT (ASSEMBLE)	P427
					STUETZE (KPLT.)	SUPPORTO, COMPLESS	SUPPORT ASSY.	SUPORTE CONJUNTO	
2		402248A2		1	SUPORTE CONJUNTO, RH	APOYADERO (CONJUNT	SUPPORT ASSY.	SUPPORT (ASSEMBLE)	P427
					STUETZE (KPLT.)	SUPPORTO, COMPLESS	SUPPORT ASSY.	SUPORTE CONJUNTO	
3		L126483		2	PÁRA-CHOQUE	PARACHOQUES	BUMPER	PARE-CHOCS	036P
					PUFFER	PARAURTI	KOFANGER	PARACHOQUES	
4		895-11006		4	ARRUELA PLANA, M6	ARANDELA	WASHER	RONDELLE	131R
					UNTERLEGSCHEIBE	ROSETTA PIANA	FLADSKIVE	ANILHA	
5		827-6045		2	PARAFUSO, Hex, M6 x 45, 10.9				
						TORNILLO	BOLT	BOULON	140B
					SCHRAUBE	BULLONE	SKRUE	PARAFUSO	
6		832-10406		2	CONTRA PORCA, M6 x 1, Cl 8				
						CONTRA TUERCA	NUT, LOCK	CONTRE-ECROU	P263
					SICHERUNGSMUTTER	CONTRODADO	LASEMOETRIK	CONTRA PORCA	
7		896-15012		12	ARRUELA PLANA, M12 x 28.5 x 4, HT				
						ARANDELA	WASHER	RONDELLE	131R
					UNTERLEGSCHEIBE	ROSETTA PIANA	FLADSKIVE	ANILHA	
8		827-12065		4	PARAFUSO, Hex, M12 x 65, 10.9				
						TORNILLO	BOLT	BOULON	140B
					SCHRAUBE	BULLONE	SKRUE	PARAFUSO	
9		D55216		14	FAIXA ANTI-DERRAPANTE	TIRA CONTRA DESLIZAM	STRIP, ANTI-SKID	BANDE ANTI-DERAPANT	407S
					GLEITSCHUTZSTREIFEN	STRISCIA ANTISDRUCC	SKRIDSIKKER STRIMME	FITA ANTI-DESLIZAMEN	
10		402437A2		1	PÁRA-LAMA, RH	GUARDABARROS	FENDER	GARDE-BOUE	3180
					KOTFLÜGEL	PARAFANGO	SKÆRM	GUARDA LAMAS	
10		402440A2		1	PÁRA-LAMA, LH	GUARDABARROS	FENDER	GARDE-BOUE	3180
					KOTFLÜGEL	PARAFANGO	SKÆRM	GUARDA LAMAS	
11		394419A1		1	BRACADEIRA, RH	PIEZA DE SOPORTE	BRACKET	PATTE FIXATION	1010
					HALTERUNG	STAFFA	BESLAG	SUPORTE	
12		393328A1		2	BABERO DE CAUCHO	BABERO DE CAUCHO	MUDFLAP	BAVETTE CAOUTCHOU	Z207
					SPRITZSCHUTZ	PIANO INCERN FANGO	MUDDERFÆLG	BABERO DE CAUCHO	
13		394423A1		1	BRACADEIRA, LH	PIEZA DE SOPORTE	BRACKET	PATTE FIXATION	1010
					HALTERUNG	STAFFA	BESLAG	SUPORTE	
14		896-15010		8	ARRUELA PLANA, M10 x 24.5 x 3, HT				
						ARANDELA	WASHER	RONDELLE	131R
					UNTERLEGSCHEIBE	ROSETTA PIANA	FLADSKIVE	ANILHA	
15		827-12050		4	PARAFUSO, Hex, M12 x 50, 10.9				
						TORNILLO	BOLT	BOULON	140B
					SCHRAUBE	BULLONE	SKRUE	PARAFUSO	
16		345357A1		10	ARRUELA ESPECIAL	ARANDELA FRENO	WASHER, SPECIAL	RONDELLE SPÉCIALE	Z333
					SPEZIALSCHEIBE	RONDELLA SPECIALE	SPECIALSKIVE	ARRUELA ESPECIAL	
17		612-7		4	PARAFUSO, M8 x 40, 4.6	PERNO, CABEZA ROND	BOLT, CARRIAGE	BOULON TETE BOMBEE	P123
					FLACHRUNDSCHRAUBE	BULLONE TESTA TOND	BOLT, CARRIAGE	PARAFUSO	
18		832-10408		10	CONTRA PORCA, M8 x 1.25, Cl 8				
						CONTRA TUERCA	NUT, LOCK	CONTRE-ECROU	P263
					SICHERUNGSMUTTER	CONTRODADO	LASEMOETRIK	CONTRA PORCA	
19		612-6		4	PARAFUSO, Short NK, M8 x 30, Cl4.6, Full Thd				
						PERNO, CABEZA ROND	BOLT, CARRIAGE	BOULON TETE BOMBEE	P123
					FLACHRUNDSCHRAUBE	BULLONE TESTA TOND	BOLT, CARRIAGE	PARAFUSO	

09-046	01	p2	11/07

PÁRALAMAS TRASEIROS (LARGO)
GUARDABARROS TRASEROS (ANCHO)
REAR FENDERS (WIDE)
REAR FENDERS (WIDE)

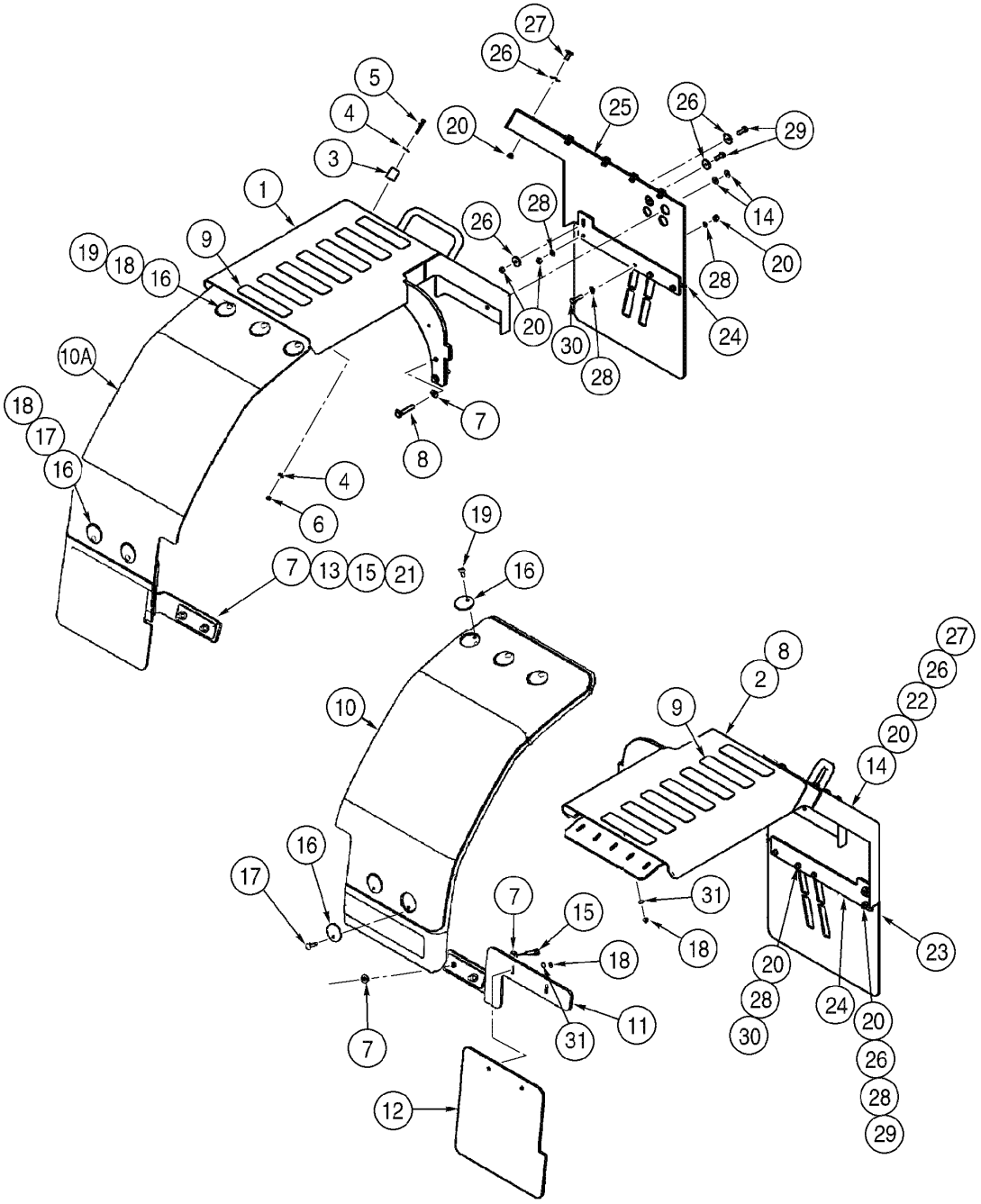

REAR FENDERS (WIDE)
REAR FENDERS (WIDE)
REAR FENDERS (WIDE)
REAR FENDERS (WIDE)

R	N	P.N.	MOD	Q	Denominação Bezeichnung	Denominacion Descrizione	Description Beskrivelse	Description Denominação	L.C.
20		**832-10410**		20	CONTRA PORCA, M10 x 1.5, Cl 8				
						CONTRA TUERCA	NUT, LOCK	CONTRE-ECROU	P263
					SICHERUNGSMUTTER	CONTRODADO	LASEMOETRIK	CONTRA PORCA	
22		**395887A3**		1	BABERO DE CAUCHO, RH	BABERO DE CAUCHO	MUDFLAP	BAVETTE CAOUTCHOU(	Z207
					SPRITZSCHUTZ	PIANO INCERN FANGO	MUDDERFÆLG	BABERO DE CAUCHO	
23		**393563A1**		2	BABERO DE CAUCHO	BABERO DE CAUCHO	MUDFLAP	BAVETTE CAOUTCHOU(	Z207
					SPRITZSCHUTZ	PIANO INCERN FANGO	MUDDERFÆLG	BABERO DE CAUCHO	
24		**396043A2**		2	PLACA	PLACA	PLATE	PLAQUE	6360
					PLATTE	PIASTRA	PLADE	CHAPA	
25		**395886A3**		1	BABERO DE CAUCHO, LH	BABERO DE CAUCHO	MUDFLAP	BAVETTE CAOUTCHOU(	Z207
					SPRITZSCHUTZ	PIANO INCERN FANGO	MUDDERFÆLG	BABERO DE CAUCHO	
26		**39519**		18	ARRUELA PLANA	ARANDELA	WASHER	RONDELLE	9720
					UNTERLEGSCHEIBE	ROSETTA PIANA	FLADSKIVE	ANILHA	
27		**627-10030**		10	PARAFUSO, Hex, M10 x 30, 10.9, Full Thd				
						TORNILLO	BOLT	BOULON	140B
					SCHRAUBE	BULLONE	SKRUE	PARAFUSO	
28		**895-11010**		12	ARRUELA PLANA, M10 x 20 x 2				
						ARANDELA	WASHER	RONDELLE	131R
					UNTERLEGSCHEIBE	ROSETTA PIANA	FLADSKIVE	ANILHA	
29		**627-10030**		6	PARAFUSO, Hex, M10 x 30, 10.9, Full Thd				
						TORNILLO	BOLT	BOULON	140B
					SCHRAUBE	BULLONE	SKRUE	PARAFUSO	
30		**827-10040**		4	PARAFUSO, Hex, M10 x 40, 10.9, Full Thd				
						TORNILLO	BOLT	BOULON	140B
					SCHRAUBE	BULLONE	SKRUE	PARAFUSO	
31		**895-15008**		10	ARRUELA PLANA, M8 x 20 x 1.6				
						ARANDELA	WASHER	RONDELLE	131R
					UNTERLEGSCHEIBE	ROSETTA PIANA	FLADSKIVE	ANILHA	

09-048	01	p1	11/07

PÁRALAMAS TRASEIROS - CAIXA DA RODA
GUARDABARROS TRASERO - CAJA DE LA RUEDA
REAR FENDERS - WHEEL WELLS
REAR FENDERS - WHEEL WELLS

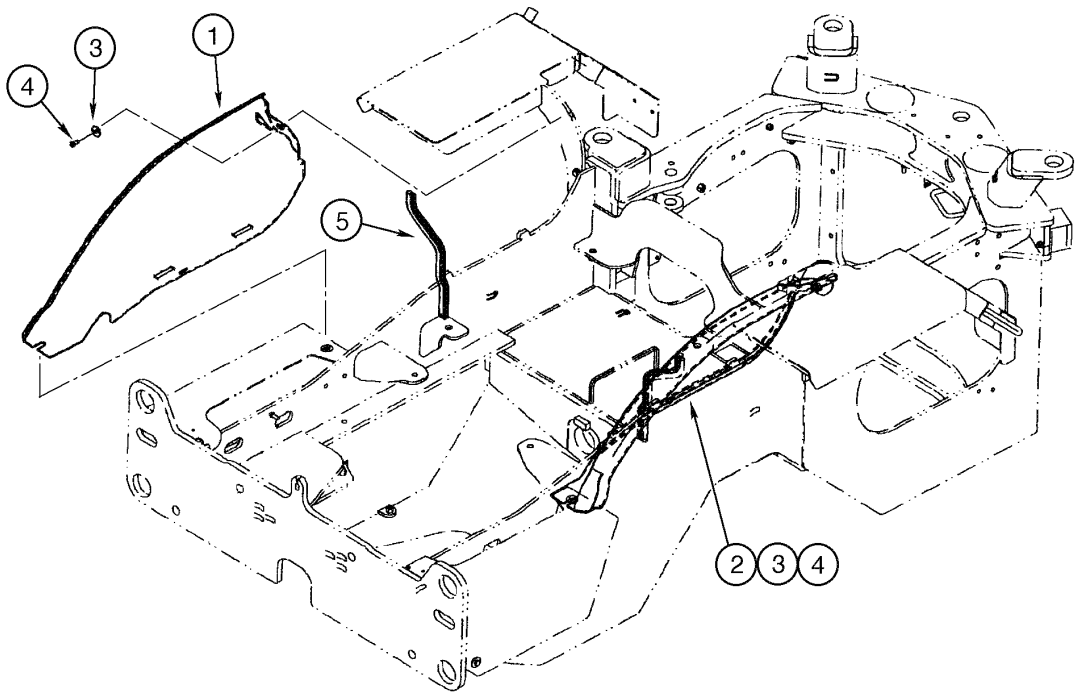

REAR FENDERS - WHEEL WELLS
REAR FENDERS - WHEEL WELLS
REAR FENDERS - WHEEL WELLS
REAR FENDERS - WHEEL WELLS

R	N	P.N.	MOD	Q	Denominação Bezeichnung	Denominacion Descrizione	Description Beskrivelse	Description Denominação	L.C.
1		403154A3		1	PÁRA-LAMA, LH KOTFLÜGEL	GUARDABARROS PARAFANGO	FENDER SKÆRM	GARDE-BOUE GUARDA LAMAS	3180
2		403155A3		1	PÁRA-LAMA, RH KOTFLÜGEL	GUARDABARROS PARAFANGO	FENDER SKÆRM	GARDE-BOUE GUARDA LAMAS	3180
3		39519		2	ARRUELA PLANA UNTERLEGSCHEIBE	ARANDELA ROSETTA PIANA	WASHER FLADSKIVE	RONDELLE ANILHA	9720
4		627-10020		2	PARAFUSO, Hex, M10 x 20, 10.9, Full Thd SCHRAUBE	TORNILLO BULLONE	BOLT SKRUE	BOULON PARAFUSO	140B
5		383541A1		2	ESPUMA, fan shroud SCHAUM	ESPUMA GOMMA PIUMA	FOAM SKUM	MOUSSE ESPUMA	P033

09-050	01	p1	11/07

PÁRALAMAS DIANTEIROS (ESTREITO - STD)
GUARDABARROS DELANTERO (ESTRECHO - STD)
FRONT FENDERS (NARROW - STD)
FRONT FENDERS (NARROW - STD)

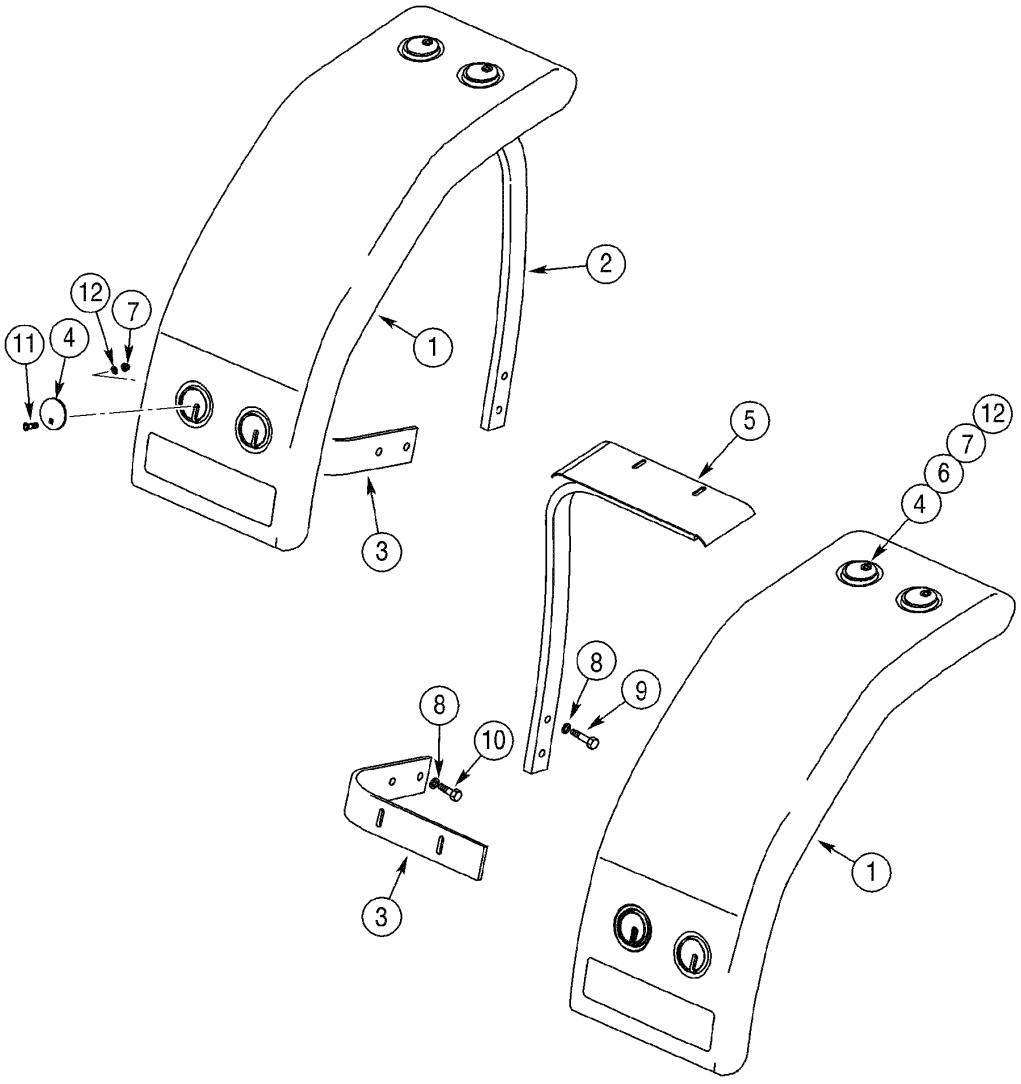

FRONT FENDERS (NARROW - STD)
FRONT FENDERS (NARROW - STD)
FRONT FENDERS (NARROW - STD)
FRONT FENDERS (NARROW - STD)

R	N	P.N.	MOD	Q	Denominação Bezeichnung	Denominacion Descrizione	Description Beskrivelse	Description Denominação	L.C.
1		402479A2		2	PÁRA-LAMA, (STD) KOTFLÜGEL	GUARDABARROS PARAFANGO	FENDER SKÆRM	GARDE-BOUE GUARDA LAMAS	3180
2		391378A1		1	BRACADEIRA, vertical LH HALTERUNG	PIEZA DE SOPORTE STAFFA	BRACKET BESLAG	PATTE FIXATION SUPORTE	1010
3		391375A1		2	BRACADEIRA, horizontal HALTERUNG	PIEZA DE SOPORTE STAFFA	BRACKET BESLAG	PATTE FIXATION SUPORTE	1010
4		345357A1		8	ARRUELA ESPECIAL SPEZIALSCHEIBE	ARANDELA FRENO RONDELLA SPECIALE	WASHER, SPECIAL SPECIALSKIVE	RONDELLE SPÉCIALE ARRUELA ESPECIAL	Z333
5		391376A1		1	BRACADEIRA, vertical RH HALTERUNG	PIEZA DE SOPORTE STAFFA	BRACKET BESLAG	PATTE FIXATION SUPORTE	1010
6		612-6		4	PARAFUSO, Short NK, M8 x 30, Cl4.6, Full Thd FLACHRUNDSCHRAUBE	PERNO, CABEZA RONDA BULLONE TESTA TONDA	BOLT, CARRIAGE BOLT, CARRIAGE	BOULON TETE BOMBEE PARAFUSO	P123
7		832-10408		8	CONTRA PORCA, M8 x 1.25, Cl 8 SICHERUNGSMUTTER	CONTRA TUERCA CONTRODADO	NUT, LOCK LASEMOETRIK	CONTRE-ECROU CONTRA PORCA	P263
8		896-11012		8	ARRUELA PLANA, M13.5 x 24.5 x 3, HT UNTERLEGSCHEIBE	ARANDELA ROSETTA PIANA	WASHER FLADSKIVE	RONDELLE ANILHA	131R
9		827-12050		4	PARAFUSO, Hex, M12 x 50, 10.9 SCHRAUBE	TORNILLO BULLONE	BOLT SKRUE	BOULON PARAFUSO	140B
10		627-12035		4	PARAFUSO, Hex, M12 x 35, 10.9 SCHRAUBE	TORNILLO BULLONE	BOLT SKRUE	BOULON PARAFUSO	140B
11		612-7		4	PARAFUSO, M8 x 40, 4.6 FLACHRUNDSCHRAUBE	PERNO, CABEZA RONDA BULLONE TESTA TONDA	BOLT, CARRIAGE BOLT, CARRIAGE	BOULON TETE BOMBEE PARAFUSO	P123
12		895-15008		8	ARRUELA PLANA, M8 x 20 x 1.6 UNTERLEGSCHEIBE	ARANDELA ROSETTA PIANA	WASHER FLADSKIVE	RONDELLE ANILHA	131R

09-052	01	p1	11/07

PÁRALAMAS DIANTEIROS (LARGO - OPCIONAL)
GUARDABARROS DELANTERO (ANCHO - OPCIÓN)
FRONT FENDERS (WIDE - OPTION)
FRONT FENDERS (WIDE - OPTION)

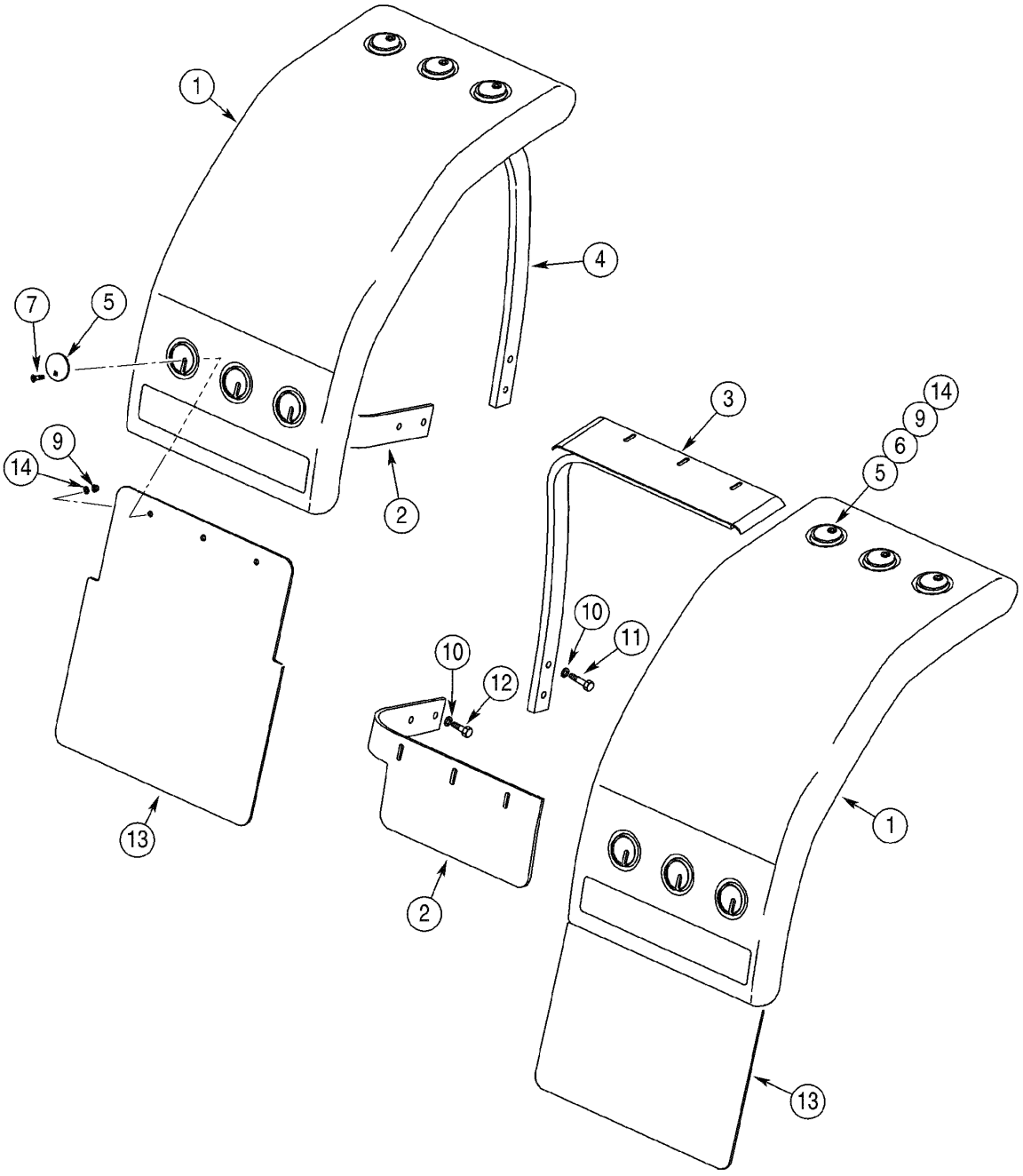

FRONT FENDERS (WIDE - OPTION)
FRONT FENDERS (WIDE - OPTION)
FRONT FENDERS (WIDE - OPTION)
FRONT FENDERS (WIDE - OPTION)

R	N	P.N.	MOD	Q	Denominação Bezeichnung	Denominacion Descrizione	Description Beskrivelse	Description Denominação	L.C.
1		402794A2		2	PÁRA-LAMA, (OPC) KOTFLÜGEL	GUARDABARROS PARAFANGO	FENDER SKÆRM	GARDE-BOUE GUARDA LAMAS	3180
2		391519A1		1	BRACADEIRA, horizontal HALTERUNG	PIEZA DE SOPORTE STAFFA	BRACKET BESLAG	PATTE FIXATION SUPORTE	1010
3		391520A1		1	BRACADEIRA, vertical RH HALTERUNG	PIEZA DE SOPORTE STAFFA	BRACKET BESLAG	PATTE FIXATION SUPORTE	1010
4		391522A1		1	BRACADEIRA, vertical LH HALTERUNG	PIEZA DE SOPORTE STAFFA	BRACKET BESLAG	PATTE FIXATION SUPORTE	1010
5		345357A1		12	ARRUELA ESPECIAL SPEZIALSCHEIBE	ARANDELA FRENO RONDELLA SPECIALE	WASHER, SPECIAL SPECIALSKIVE	RONDELLE SPÉCIALE ARRUELA ESPECIAL	Z333
6		612-6		6	PARAFUSO, Short NK, M8 x 30, Cl4.6, Full Thd FLACHRUNDSCHRAUBE	PERNO, CABEZA RONDA BULLONE TESTA TONDA	BOLT, CARRIAGE BOLT, CARRIAGE	BOULON TETE BOMBEE PARAFUSO	P123
7		612-7		6	PARAFUSO, M8 x 40, 4.6 FLACHRUNDSCHRAUBE	PERNO, CABEZA RONDA BULLONE TESTA TONDA	BOLT, CARRIAGE BOLT, CARRIAGE	BOULON TETE BOMBEE PARAFUSO	P123
8		397222A1		1	BRACADEIRA, horizontal HALTERUNG	PIEZA DE SOPORTE STAFFA	BRACKET BESLAG	PATTE FIXATION SUPORTE	1010
9		832-10408		12	CONTRA PORCA, M8 x 1.25, Cl 8 SICHERUNGSMUTTER	CONTRA TUERCA CONTRODADO	NUT, LOCK LASEMOETRIK	CONTRE-ECROU CONTRA PORCA	P263
10		896-11012		8	ARRUELA PLANA, M13.5 x 24.5 x 3, HT UNTERLEGSCHEIBE	ARANDELA ROSETTA PIANA	WASHER FLADSKIVE	RONDELLE ANILHA	131R
11		827-12050		4	PARAFUSO, Hex, M12 x 50, 10.9 SCHRAUBE	TORNILLO BULLONE	BOLT SKRUE	BOULON PARAFUSO	140B
12		627-12040		4	PARAFUSO, Hex, M12 x 40, 10.9, Full Thd SCHRAUBE	TORNILLO BULLONE	BOLT SKRUE	BOULON PARAFUSO	140B
13		393327A1		2	BABERO DE CAUCHO SPRITZSCHUTZ	BABERO DE CAUCHO PIANO INCERN FANGO	MUDFLAP MUDDERFÆLG	BAVETTE CAOUTCHOU BABERO DE CAUCHO	Z207
14		895-15008		12	ARRUELA PLANA, M8 x 20 x 1.6 UNTERLEGSCHEIBE	ARANDELA ROSETTA PIANA	WASHER FLADSKIVE	RONDELLE ANILHA	131R

09-054	01	p1	11/07

ESTRIBOS ESQUERDOS - PÁRALAMA TRASEIRO
ESTRIBOS IZQUIERDOS - GUARDABARRO TRASERO
LEFT HAND STEPS - REAR FENDER
LEFT HAND STEPS - REAR FENDER

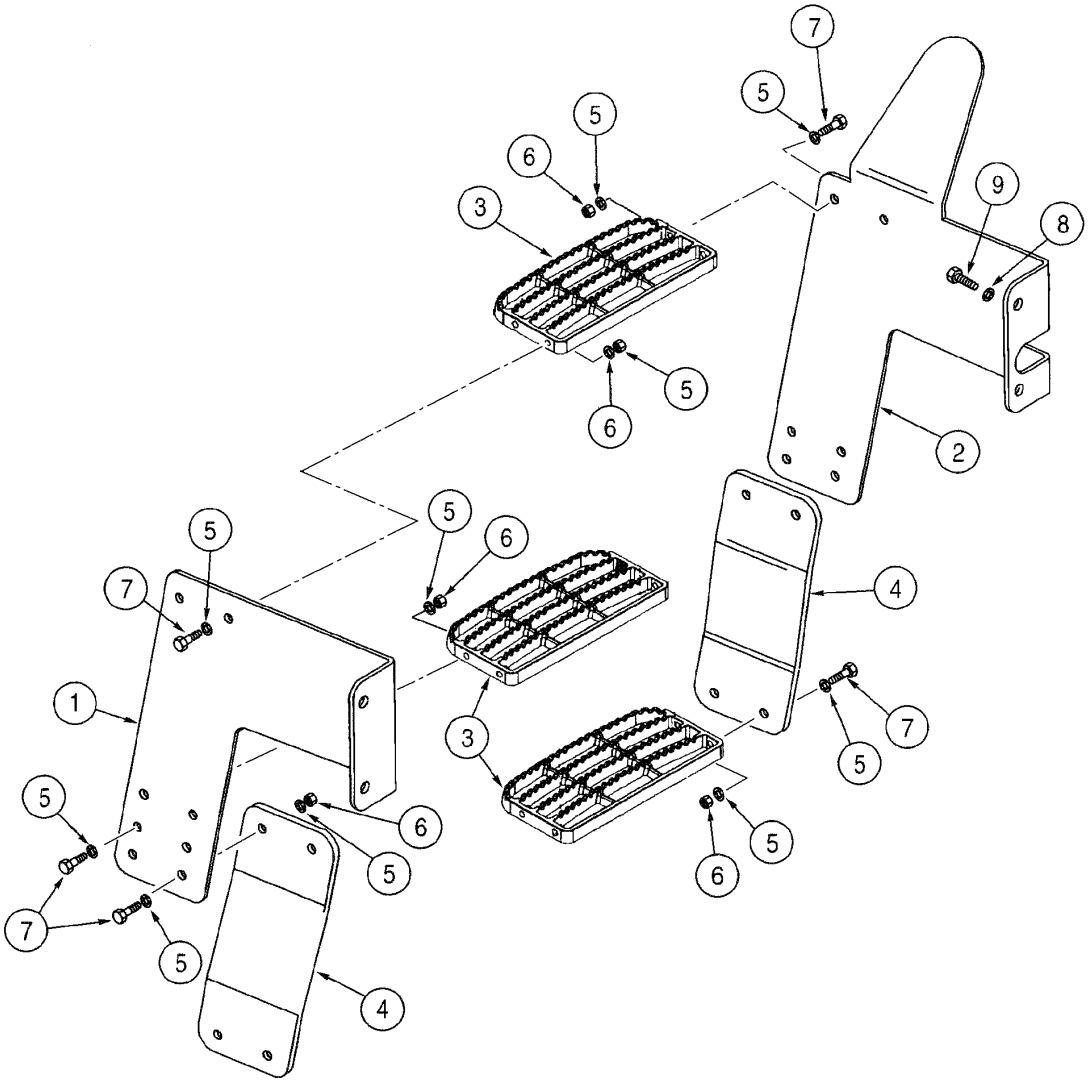

LEFT HAND STEPS - REAR FENDER
LEFT HAND STEPS - REAR FENDER
LEFT HAND STEPS - REAR FENDER
LEFT HAND STEPS - REAR FENDER

R	N	P.N.	MOD	Q	Denominação Bezeichnung	Denominacion Descrizione	Description Beskrivelse	Description Denominação	L.C.
1		390776A2		1	BRACADEIRA HALTERUNG	PIEZA DE SOPORTE STAFFA	BRACKET BESLAG	PATTE FIXATION SUPORTE	1010
2		390775A1		1	BRACADEIRA HALTERUNG	PIEZA DE SOPORTE STAFFA	BRACKET BESLAG	PATTE FIXATION SUPORTE	1010
3		257375A1		3	ESTRIBO TRITTSTUFE	ESCALON MONTATOIO	STEP TRINPLADE	MARCHE MESTRA DE CALIBRACA	116M
4		384129A1		2	SUPORTE KONSOLE	PIEZA DE SOPORTE STAFFA	BRACKET BESLAG	PATTE FIXATION BRACADEIRA	225S
5		895-11010		32	ARRUELA PLANA, M10 x 20 x 2 UNTERLEGSCHEIBE	ARANDELA ROSETTA PIANA	WASHER FLADSKIVE	RONDELLE ANILHA	131R
6		832-10410		16	CONTRA PORCA, M10 x 1.5, Cl 8 SICHERUNGSMUTTER	CONTRA TUERCA CONTRODADO	NUT, LOCK LASEMOETRIK	CONTRE-ECROU CONTRA PORCA	P263
7		827-10040		16	PARAFUSO, Hex, M10 x 40, 10.9, Full Thd SCHRAUBE	TORNILLO BULLONE	BOLT SKRUE	BOULON PARAFUSO	140B
8		896-15012		4	ARRUELA PLANA, M12 x 28.5 x 4, HT UNTERLEGSCHEIBE	ARANDELA ROSETTA PIANA	WASHER FLADSKIVE	RONDELLE ANILHA	131R
9		627-12040		4	PARAFUSO, Hex, M12 x 40, 10.9, Full Thd SCHRAUBE	TORNILLO BULLONE	BOLT SKRUE	BOULON PARAFUSO	140B

09-056	01	p1	11/07

ESTRIBOS DIREITOS - PÁRALAMA TRASEIRO
ESTRIBOS DERECHOS - GUARDABARRO TRASERO
RIGHT HAND STEPS - REAR FENDER
RIGHT HAND STEPS - REAR FENDER

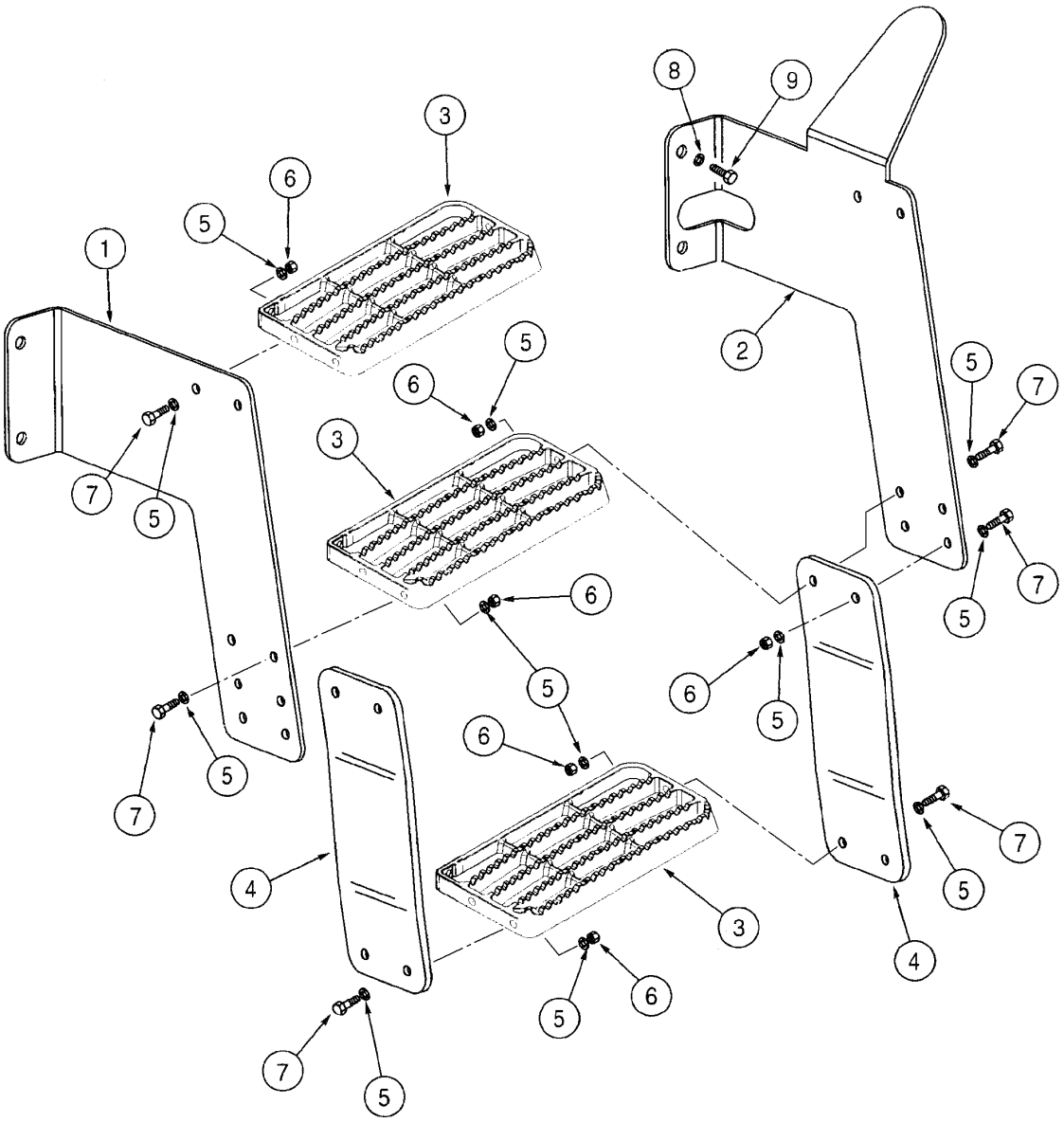

RIGHT HAND STEPS - REAR FENDER
RIGHT HAND STEPS - REAR FENDER
RIGHT HAND STEPS - REAR FENDER
RIGHT HAND STEPS - REAR FENDER

R	N	P.N.	MOD	Q	Denominação Bezeichnung	Denominacion Descrizione	Description Beskrivelse	Description Denominação	L.C.
1		390778A2		1	BRACADEIRA HALTERUNG	PIEZA DE SOPORTE STAFFA	BRACKET BESLAG	PATTE FIXATION SUPORTE	1010
2		390777A1		1	BRACADEIRA HALTERUNG	PIEZA DE SOPORTE STAFFA	BRACKET BESLAG	PATTE FIXATION SUPORTE	1010
3		257375A1		3	ESTRIBO TRITTSTUFE	ESCALON MONTATOIO	STEP TRINPLADE	MARCHE MESTRA DE CALIBRACA	116M
4		384129A1		2	SUPORTE KONSOLE	PIEZA DE SOPORTE STAFFA	BRACKET BESLAG	PATTE FIXATION BRACADEIRA	225S
5		895-11010		32	ARRUELA PLANA, M10 x 20 x 2 UNTERLEGSCHEIBE	ARANDELA ROSETTA PIANA	WASHER FLADSKIVE	RONDELLE ANILHA	131R
6		832-10410		16	CONTRA PORCA, M10 x 1.5, Cl 8 SICHERUNGSMUTTER	CONTRA TUERCA CONTRODADO	NUT, LOCK LASEMOETRIK	CONTRE-ECROU CONTRA PORCA	P263
7		827-10040		16	PARAFUSO, Hex, M10 x 40, 10.9, Full Thd SCHRAUBE	TORNILLO BULLONE	BOLT SKRUE	BOULON PARAFUSO	140B
8		896-15012		4	ARRUELA PLANA, M12 x 28.5 x 4, HT UNTERLEGSCHEIBE	ARANDELA ROSETTA PIANA	WASHER FLADSKIVE	RONDELLE ANILHA	131R
9		627-12040		4	PARAFUSO, Hex, M12 x 40, 10.9, Full Thd SCHRAUBE	TORNILLO BULLONE	BOLT SKRUE	BOULON PARAFUSO	140B

09-058	01	p1	11/07

CHASSI DIANTEIRO (BARRA Z)
BASTIDOR DELANTERO (BARRA Z)
FRONT FRAME (Z BAR)
FRONT FRAME (Z BAR)

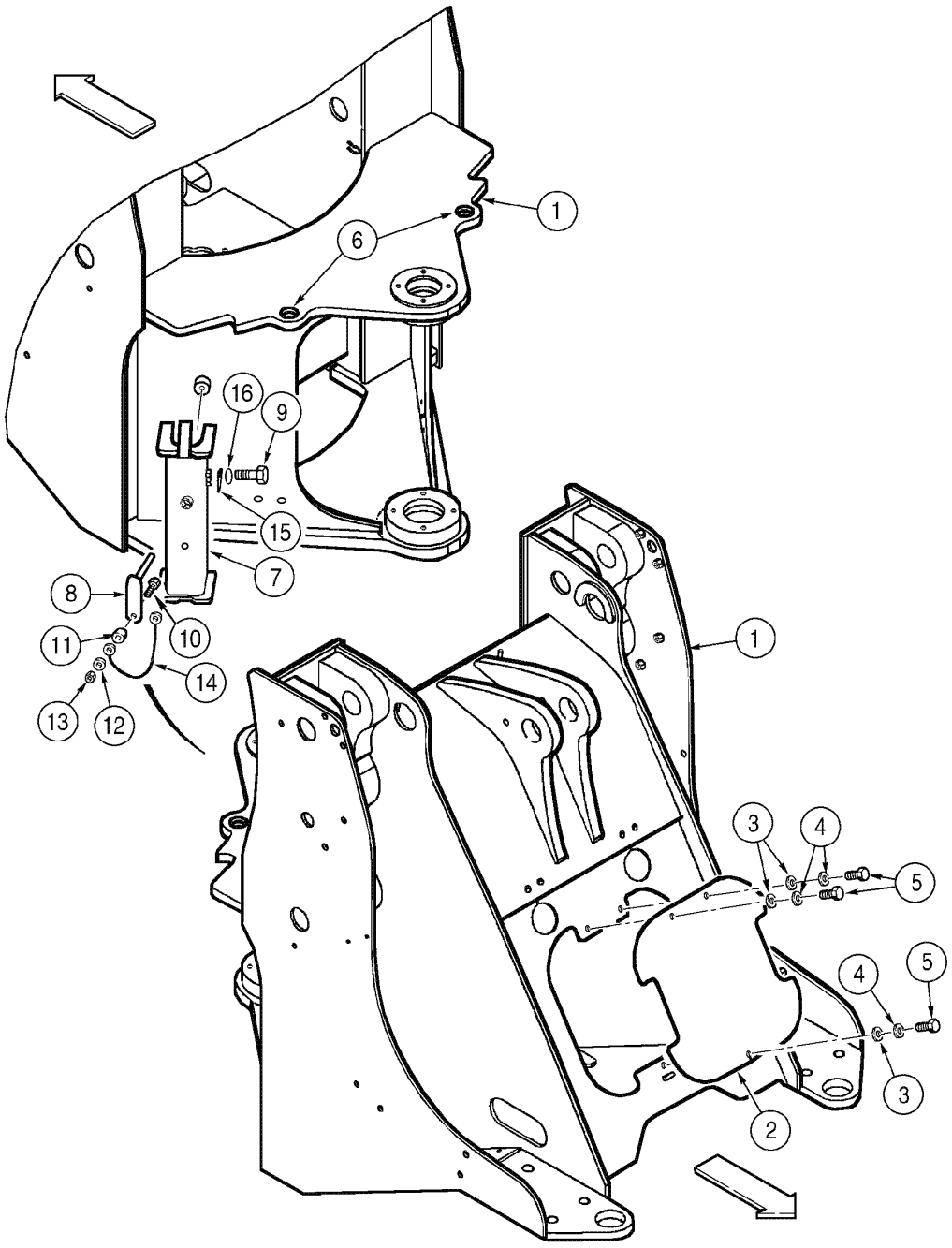

FRONT FRAME (Z BAR)
FRONT FRAME (Z BAR)
FRONT FRAME (Z BAR)
FRONT FRAME (Z BAR)

R	N	P.N.	MOD	Q	Denominação Bezeichnung	Denominacion Descrizione	Description Beskrivelse	Description Denominação	L.C.
1		87449773		1	CHASSI, front (Z Bar)	BASTIDOR	FRAME	CHASSIS	077T
					GESTELL	TELAIO	RAMME	ESTRUTURA	
2		8605898		1	TAMPA, valve	TAPADERA	COVER	COUVERCLE	265C
					ABDECKUNG	COPERCHIO	DÆKSEL	COBERTA	
3		895-11010		3	ARRUELA PLANA, M10 x 20 x 2				
						ARANDELA	WASHER	RONDELLE	131R
					UNTERLEGSCHEIBE	ROSETTA PIANA	FLADSKIVE	ANILHA	
4		892-11010		3	ARRUELA-TRAVA, M10	ARANDELA DE FRENO	WASHER, LOCK	RONDELLE FREIN	132R
					SICHERUNGSSCHEIBE	ROSETTA DI SICUREZZA	LAASESKIVE	ANILHA DE FIXACAO	
5		627-10040		3	PARAFUSO, Hex, M10 x 40, 10.9, Full Thd				
						TORNILLO	BOLT	BOULON	140B
					SCHRAUBE	BULLONE	SKRUE	PARAFUSO	
6		380602A1		2	BUCHA	CASQUILLO	BUSHING	BAGUE	1140
					BUECHSE	BOCCOLA	BOESNING	CASQUILHO	
7		406347A1		1	SUPORTE CONJUNTO	APOYADERO (CONJUNT	SUPPORT ASSY.	SUPPORT (ASSEMBLE)	P427
					STUETZE (KPLT.)	SUPPORTO, COMPLESS	SUPPORT ASSY.	SUPORTE CONJUNTO	
8		406390A1		1	MANILHA	MANECILLA	HANDLE	POIGNÉE	4120
					GRIFF	MANIGLIA	HAANDTAG	MANIPULO	
9		627-12020		1	PARAFUSO, Hex, M12 x 20, 10.9, Full Thd				
						TORNILLO	BOLT	BOULON	140B
					SCHRAUBE	BULLONE	SKRUE	PARAFUSO	
10		627-6020		1	PARAFUSO, Hex, M6 x 20, 10.9				
						TORNILLO	BOLT	BOULON	140B
					SCHRAUBE	BULLONE	SKRUE	PARAFUSO	
11		324286A1		1	ESPAÇADOR	ESPACIADOR	SPACER	ENTRETOISE	8090
					DISTANZSTÜCK	DISTANZIALE	AFSTANDSSTYKKE	ESPACADOR	
12		895-25006		1	ARRUELA PLANA, M6 x 18 x 1.6				
						ARANDELA	WASHER	RONDELLE	131R
					UNTERLEGSCHEIBE	ROSETTA PIANA	FLADSKIVE	ANILHA	
13		832-10406		1	CONTRA PORCA, M6 x 1, Cl 8				
						CONTRA TUERCA	NUT, LOCK	CONTRE-ECROU	P263
					SICHERUNGSMUTTER	CONTRODADO	LASEMOETRIK	CONTRA PORCA	
14		411739A1		1	CORRENTE, 315mm	CADENA	CHAIN	CHAINE	095C
					KETTE	CATENA	KÆDE	CORRENTE	
15		L300295		1	PRENDEDOR	RETENEDOR	RETAINER	RETENEUR	7125
					HALTEVORRICHTUNG	RITEGNO	HOLDER	RETENTOR	
16		895-15010		1	ARRUELA PLANA, M11 x 24 x 2				
						ARANDELA	WASHER	RONDELLE	131R
					UNTERLEGSCHEIBE	ROSETTA PIANA	FLADSKIVE	ANILHA	

09-060	01	p1	11/07

CHASSI DIANTEIRO (XT)
BASTIDOR DELANTERO (XT)
FRONT FRAME (XT)
FRONT FRAME (XT)

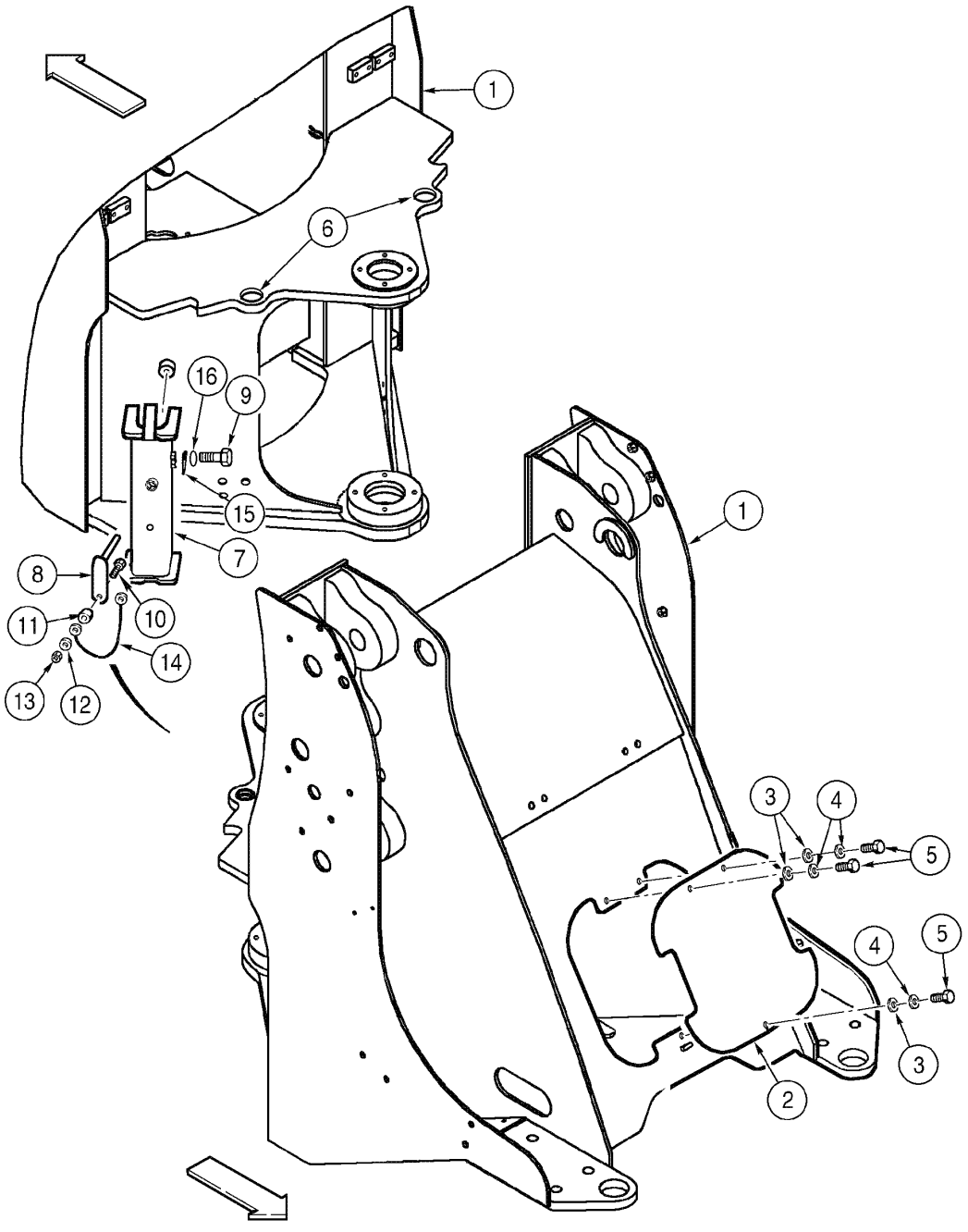

FRONT FRAME (XT)
FRONT FRAME (XT)
FRONT FRAME (XT)
FRONT FRAME (XT)

R	N	P.N.	MOD	Q	Denominação Bezeichnung	Denominacion Descrizione	Description Beskrivelse	Description Denominação	L.C.
1		87449711		1	CHASSI, front (XT)	BASTIDOR	FRAME	CHASSIS	077T
					GESTELL	TELAIO	RAMME	ESTRUTURA	
2		8605898		1	TAMPA, valve	TAPADERA	COVER	COUVERCLE	265C
					ABDECKUNG	COPERCHIO	DÆKSEL	COBERTA	
3		895-11010		3	ARRUELA PLANA, M10 x 20 x 2				
						ARANDELA	WASHER	RONDELLE	131R
					UNTERLEGSCHEIBE	ROSETTA PIANA	FLADSKIVE	ANILHA	
4		892-11010		3	ARRUELA-TRAVA, M10	ARANDELA DE FRENO	WASHER, LOCK	RONDELLE FREIN	132R
					SICHERUNGSSCHEIBE	ROSETTA DI SICUREZZA	LAASESKIVE	ANILHA DE FIXACAO	
5		627-10040		3	PARAFUSO, Hex, M10 x 40, 10.9, Full Thd				
						TORNILLO	BOLT	BOULON	140B
					SCHRAUBE	BULLONE	SKRUE	PARAFUSO	
6		380602A1		2	BUCHA	CASQUILLO	BUSHING	BAGUE	1140
					BUECHSE	BOCCOLA	BOESNING	CASQUILHO	
7		406347A1		1	SUPORTE CONJUNTO	APOYADERO (CONJUNT	SUPPORT ASSY.	SUPPORT (ASSEMBLE)	P427
					STUETZE (KPLT.)	SUPPORTO, COMPLESS	SUPPORT ASSY.	SUPORTE CONJUNTO	
8		406390A1		1	MANILHA	MANECILLA	HANDLE	POIGNÉE	4120
					GRIFF	MANIGLIA	HAANDTAG	MANIPULO	
9		627-12020		1	PARAFUSO, Hex, M12 x 20, 10.9, Full Thd				
						TORNILLO	BOLT	BOULON	140B
					SCHRAUBE	BULLONE	SKRUE	PARAFUSO	
10		627-6020		1	PARAFUSO, Hex, M6 x 20, 10.9				
						TORNILLO	BOLT	BOULON	140B
					SCHRAUBE	BULLONE	SKRUE	PARAFUSO	
11		324286A1		1	ESPAÇADOR	ESPACIADOR	SPACER	ENTRETOISE	8090
					DISTANZSTÜCK	DISTANZIALE	AFSTANDSSTYKKE	ESPACADOR	
12		895-25006		1	ARRUELA PLANA, M6 x 18 x 1.6				
						ARANDELA	WASHER	RONDELLE	131R
					UNTERLEGSCHEIBE	ROSETTA PIANA	FLADSKIVE	ANILHA	
13		832-10406		1	CONTRA PORCA, M6 x 1, Cl 8				
						CONTRA TUERCA	NUT, LOCK	CONTRE-ECROU	P263
					SICHERUNGSMUTTER	CONTRODADO	LASEMOETRIK	CONTRA PORCA	
14		411739A1		1	CORRENTE, 315mm	CADENA	CHAIN	CHAINE	095C
					KETTE	CATENA	KÆDE	CORRENTE	
15		L300295		1	PRENDEDOR	RETENEDOR	RETAINER	RETENEUR	7125
					HALTEVORRICHTUNG	RITEGNO	HOLDER	RETENTOR	
16		895-15010		1	ARRUELA PLANA, M11 x 24 x 2				
						ARANDELA	WASHER	RONDELLE	131R
					UNTERLEGSCHEIBE	ROSETTA PIANA	FLADSKIVE	ANILHA	

09-062	01	p1	06/09

BANCO DO OPERADOR - MONTAGEM
ASIENTO DEL OPERADOR - MONTAJE
OPERATOR'S SEAT - MOUNTING
OPERATOR'S SEAT - MOUNTING

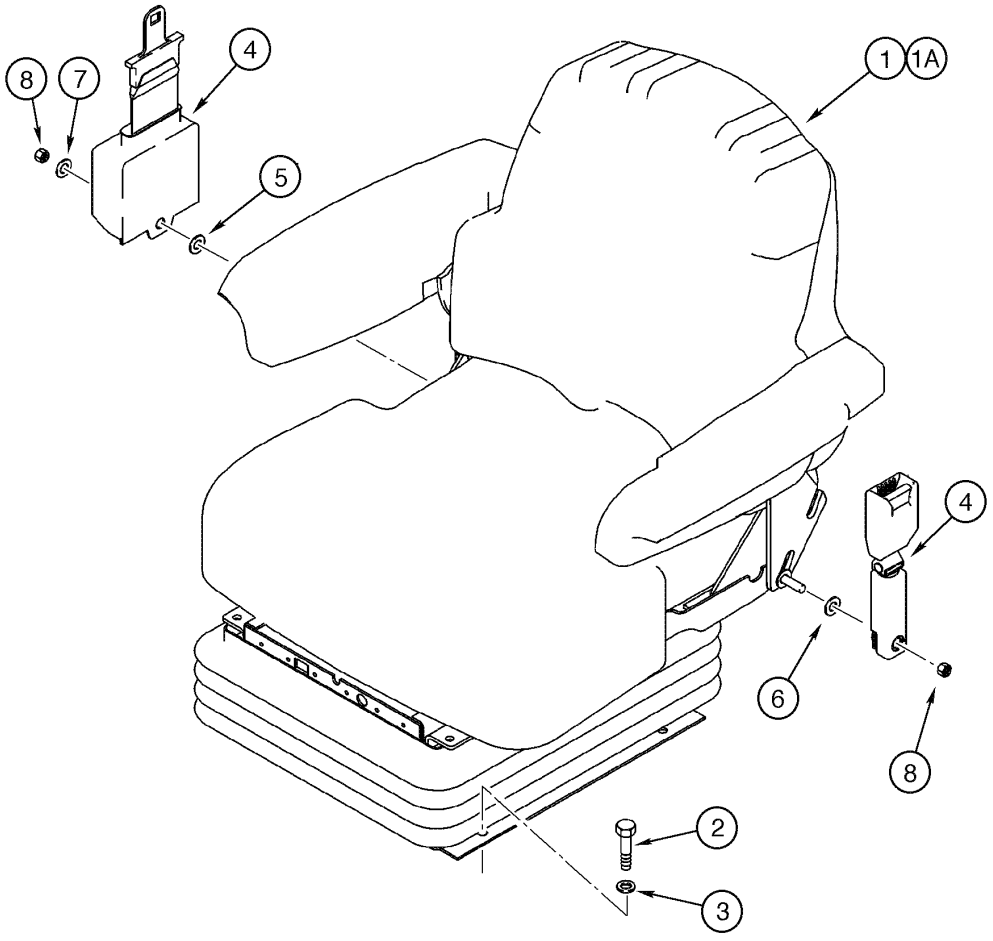

OPERATOR'S SEAT - MOUNTING
OPERATOR'S SEAT - MOUNTING
OPERATOR'S SEAT - MOUNTING
OPERATOR'S SEAT - MOUNTING

R	N	P.N.	MOD	Q	Denominação Bezeichnung	Denominacion Descrizione	Description Beskrivelse	Description Denominação	L.C.
1	1	146694A1		1	ASSENTO SITZ	ASIENTO SEDILE	SEAT SÆDE	SIÈGE ASSENTO	7480
1A	2	399257A1		1	ASSENTO/POLTRONA FAHRERSITZ	BUTACA SEDILE GUIDATORE	SEAT, DRIVER FOERERSAEDE	SIEGE CONDUCTEUR BANCO	080S
2		627-10040		4	PARAFUSO, Hex, M10 x 40, 10.9, Full Thd SCHRAUBE	TORNILLO BULLONE	BOLT SKRUE	BOULON PARAFUSO	140B
3		895-11010		4	ARRUELA PLANA, M10 x 20 x 2 UNTERLEGSCHEIBE	ARANDELA ROSETTA PIANA	WASHER FLADSKIVE	RONDELLE ANILHA	131R
4	3	75323972		1	CINTO DE SEGURANÇA SITZGURT	CINTURÓN, SEGURIDAD CINTURA DI SICUREZZA	SEAT BELT SIKKERHEDSBAELTE(1)	CEINTURE DE SÉCURITI CINTO DE SEGURANCA	182C
4	4	249116A1		1	CINTO DE SEGURANÇA, Includes items 5, 6 SITZGURT	CINTURÓN, SEGURIDAD CINTURA DI SICUREZZA	SEAT BELT SIKKERHEDSBAELTE(1)	CEINTURE DE SÉCURITI CINTO DE SEGURANCA	182C
5		NSS		1	NÃO FORNECIDO SEPARADAMENTE, WASHER KEIN ERSATZTEIL	NO SE REPARA SEPARA NON FORNITO SEPARAT	NOT SERVICED SEPARA NOT SERVICED SEPARA	NON FOURNI SEPAREMI NOT SERVICED SEPARA	064N
6		NSS		1	NÃO FORNECIDO SEPARADAMENTE, WASHER KEIN ERSATZTEIL	NO SE REPARA SEPARA NON FORNITO SEPARAT	NOT SERVICED SEPARA NOT SERVICED SEPARA	NON FOURNI SEPAREMI NOT SERVICED SEPARA	064N
7		495-11047		1	ARRUELA PLANA, 7/16", SAE UNTERLEGSCHEIBE	ARANDELA ROSETTA PIANA	WASHER FLADSKIVE	RONDELLE ANILHA	131R
8		231-2447		2	CONTRA PORCA, 7/16"-14, GB SICHERUNGSMUTTER	CONTRA TUERCA CONTRODADO	NUT, LOCK LASEMOETRIK(1)	CONTRE-ECROU CONTRA PORCA	P263

(1) Com suspensão mecânica, Vinil (STD)
(2) Com suspensão mecânica, Tecido (OPC)
(3) Usado com item 1
(4) Usado com item 1A

09-064	01	p1	01/09

BANCO DO OPERADOR - SUSPENSÃO MECÂNICA (STD)
ASIENTO DEL OPERADOR - SUSPENSION MECANICA (STD)
OPERATOR'S SEAT ASSY - MECHANICAL SUSPENSION (STD)
OPERATOR'S SEAT ASSY - MECHANICAL SUSPENSION (STD)

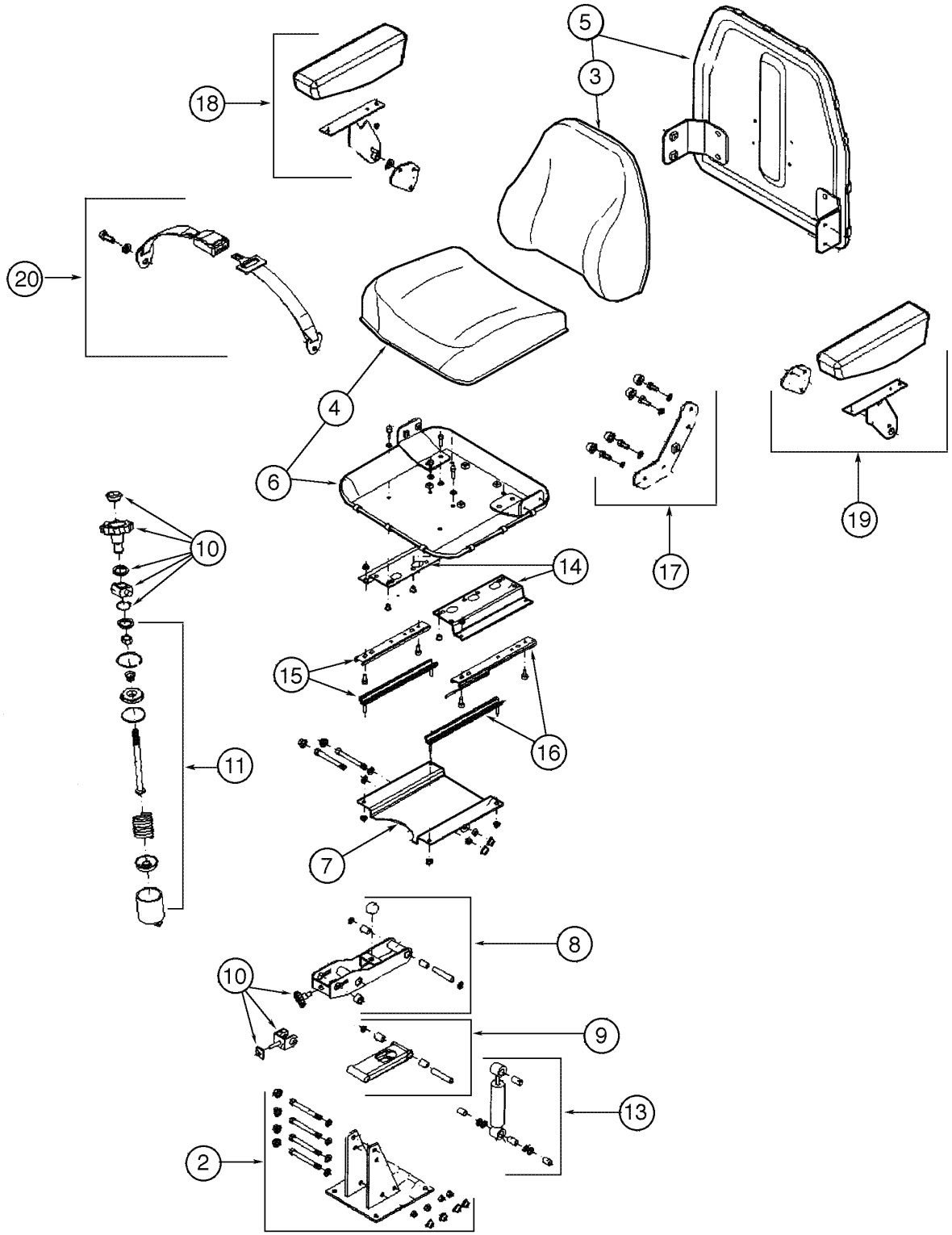

OPERATOR'S SEAT ASSY - MECHANICAL SUSPENSION (STD)
OPERATOR'S SEAT ASSY - MECHANICAL SUSPENSION (STD)
OPERATOR'S SEAT ASSY - MECHANICAL SUSPENSION (STD)
OPERATOR'S SEAT ASSY - MECHANICAL SUSPENSION (STD)

R	N	P.N.	MOD	Q	Denominação Bezeichnung	Denominacion Descrizione	Description Beskrivelse	Description Denominação	L.C.
1		146694A1		1	ASSENTO, Assy SITZ	ASIENTO SEDILE	SEAT SÆDE	SIÈGE ASSENTO	7480
2		71103056		1	SUPORTE HALTERUNG, LAGERBO	SOPORTE SUPPORTO	SUPPORT BESLAG	SUPPORT SUPORTE	300S
3		71103047		1	KIT DE REVISÃO, seatback upholstery SATZ, MOTORÜBERHOL	JUEGO DE REVISION KIT REVISIONE MOTORE	KIT, ENGINE OVERHAUL REVISIONSSAET	KIT REVISION MOTEUR KIT DE REVISÃO	002K
4		71103048		1	KIT DE REVISÃO, seat upholstery SATZ, MOTORÜBERHOL	JUEGO DE REVISION KIT REVISIONE MOTORE	KIT, ENGINE OVERHAUL REVISIONSSAET	KIT REVISION MOTEUR KIT DE REVISÃO	002K
5		71103049		1	KIT DE REVISÃO, seatback complete SATZ, MOTORÜBERHOL	JUEGO DE REVISION KIT REVISIONE MOTORE	KIT, ENGINE OVERHAUL REVISIONSSAET	KIT REVISION MOTEUR KIT DE REVISÃO	002K
6		71103050		1	KIT DE REVISÃO, seat complete SATZ, MOTORÜBERHOL	JUEGO DE REVISION KIT REVISIONE MOTORE	KIT, ENGINE OVERHAUL REVISIONSSAET	KIT REVISION MOTEUR KIT DE REVISÃO	002K
7		71103051		1	KIT DE REVISÃO, rail lower support SATZ, MOTORÜBERHOL	JUEGO DE REVISION KIT REVISIONE MOTORE	KIT, ENGINE OVERHAUL REVISIONSSAET	KIT REVISION MOTEUR KIT DE REVISÃO	002K
8		71103052		1	KIT DE REVISÃO, trunnion SATZ, MOTORÜBERHOL	JUEGO DE REVISION KIT REVISIONE MOTORE	KIT, ENGINE OVERHAUL REVISIONSSAET	KIT REVISION MOTEUR KIT DE REVISÃO	002K
9		71103053		1	KIT DE REVISÃO, interconnector SATZ, MOTORÜBERHOL	JUEGO DE REVISION KIT REVISIONE MOTORE	KIT, ENGINE OVERHAUL REVISIONSSAET	KIT REVISION MOTEUR KIT DE REVISÃO	002K
10		71103054		1	KIT DE REVISÃO, adjust buttons SATZ, MOTORÜBERHOL	JUEGO DE REVISION KIT REVISIONE MOTORE	KIT, ENGINE OVERHAUL REVISIONSSAET	KIT REVISION MOTEUR KIT DE REVISÃO	002K
11		71103055		1	KIT DE REVISÃO, spring housing SATZ, MOTORÜBERHOL	JUEGO DE REVISION KIT REVISIONE MOTORE	KIT, ENGINE OVERHAUL REVISIONSSAET	KIT REVISION MOTEUR KIT DE REVISÃO	002K
12		71103057		1	KIT DE REVISÃO, seat support parts SATZ, MOTORÜBERHOL	JUEGO DE REVISION KIT REVISIONE MOTORE	KIT, ENGINE OVERHAUL REVISIONSSAET	KIT REVISION MOTEUR KIT DE REVISÃO	002K
13		71103040		1	KIT DE REVISÃO, damper SATZ, MOTORÜBERHOL	JUEGO DE REVISION KIT REVISIONE MOTORE	KIT, ENGINE OVERHAUL REVISIONSSAET	KIT REVISION MOTEUR KIT DE REVISÃO	002K
14		71103041		1	KIT DE REVISÃO, rail upper support SATZ, MOTORÜBERHOL	JUEGO DE REVISION KIT REVISIONE MOTORE	KIT, ENGINE OVERHAUL REVISIONSSAET	KIT REVISION MOTEUR KIT DE REVISÃO	002K
15		71103042		1	KIT DE REVISÃO, rails without adjustment SATZ, MOTORÜBERHOL	JUEGO DE REVISION KIT REVISIONE MOTORE	KIT, ENGINE OVERHAUL REVISIONSSAET	KIT REVISION MOTEUR KIT DE REVISÃO	002K
16		71103043		1	KIT DE REVISÃO, rails with adjustment SATZ, MOTORÜBERHOL	JUEGO DE REVISION KIT REVISIONE MOTORE	KIT, ENGINE OVERHAUL REVISIONSSAET	KIT REVISION MOTEUR KIT DE REVISÃO	002K
17		71103044		1	KIT DE REVISÃO, seatback hinge SATZ, MOTORÜBERHOL	JUEGO DE REVISION KIT REVISIONE MOTORE	KIT, ENGINE OVERHAUL REVISIONSSAET	KIT REVISION MOTEUR KIT DE REVISÃO	002K

09-064	01	p2	01/09

BANCO DO OPERADOR - SUSPENSÃO MECÂNICA (STD)
ASIENTO DEL OPERADOR - SUSPENSION MECANICA (STD)
OPERATOR'S SEAT ASSY - MECHANICAL SUSPENSION (STD)
OPERATOR'S SEAT ASSY - MECHANICAL SUSPENSION (STD)

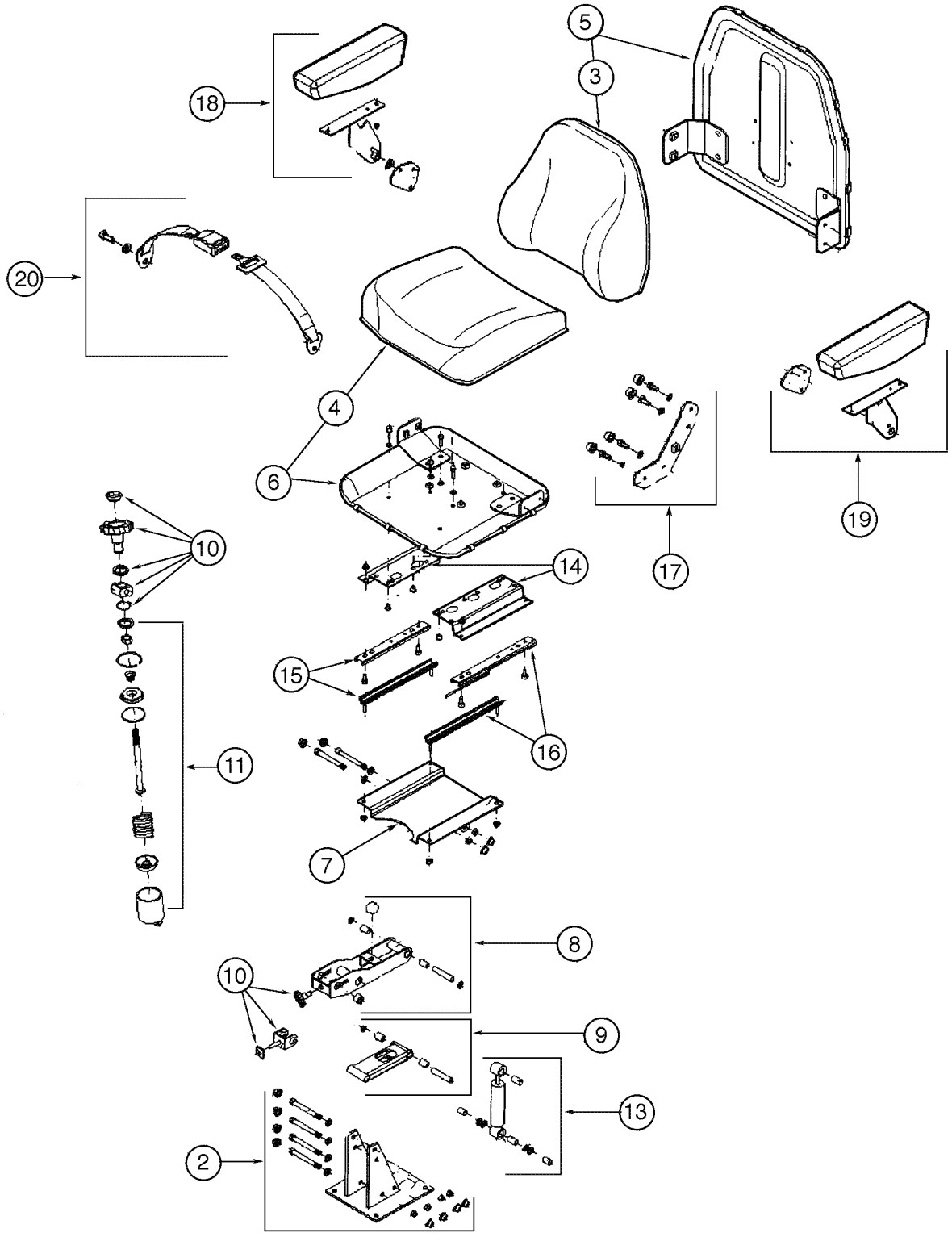

OPERATOR'S SEAT ASSY - MECHANICAL SUSPENSION (STD)
OPERATOR'S SEAT ASSY - MECHANICAL SUSPENSION (STD)
OPERATOR'S SEAT ASSY - MECHANICAL SUSPENSION (STD)
OPERATOR'S SEAT ASSY - MECHANICAL SUSPENSION (STD)

R	N	P.N.	MOD	Q	Denominação Bezeichnung	Denominacion Descrizione	Description Beskrivelse	Description Denominação	L.C.
18		**71103045**		1	KIT DE REVISÃO, armrest RH SATZ, MOTORÜBERHOL	JUEGO DE REVISION KIT REVISIONE MOTORE	KIT, ENGINE OVERHAUL REVISIONSSAET	KIT REVISION MOTEUR KIT DE REVISÃO	002K
19		**71103046**		1	KIT DE REVISÃO, armrest LH SATZ, MOTORÜBERHOL	JUEGO DE REVISION KIT REVISIONE MOTORE	KIT, ENGINE OVERHAUL REVISIONSSAET	KIT REVISION MOTEUR KIT DE REVISÃO	002K
20		**71103048**		1	KIT DE REVISÃO, seatbelt SATZ, MOTORÜBERHOL	JUEGO DE REVISION KIT REVISIONE MOTORE	KIT, ENGINE OVERHAUL REVISIONSSAET	KIT REVISION MOTEUR KIT DE REVISÃO	002K

09-066	01	p1	06/09

BANCO DO OPERADOR - SUSPENSÃO MECÂNICA (OPC)
ASIENTO DEL OPERADOR - SUSPENSION MECANICA (OPC)
OPERATOR'S SEAT ASSY - MECHANICAL SUSPENSION (OPC)
OPERATOR'S SEAT ASSY - MECHANICAL SUSPENSION (OPC)

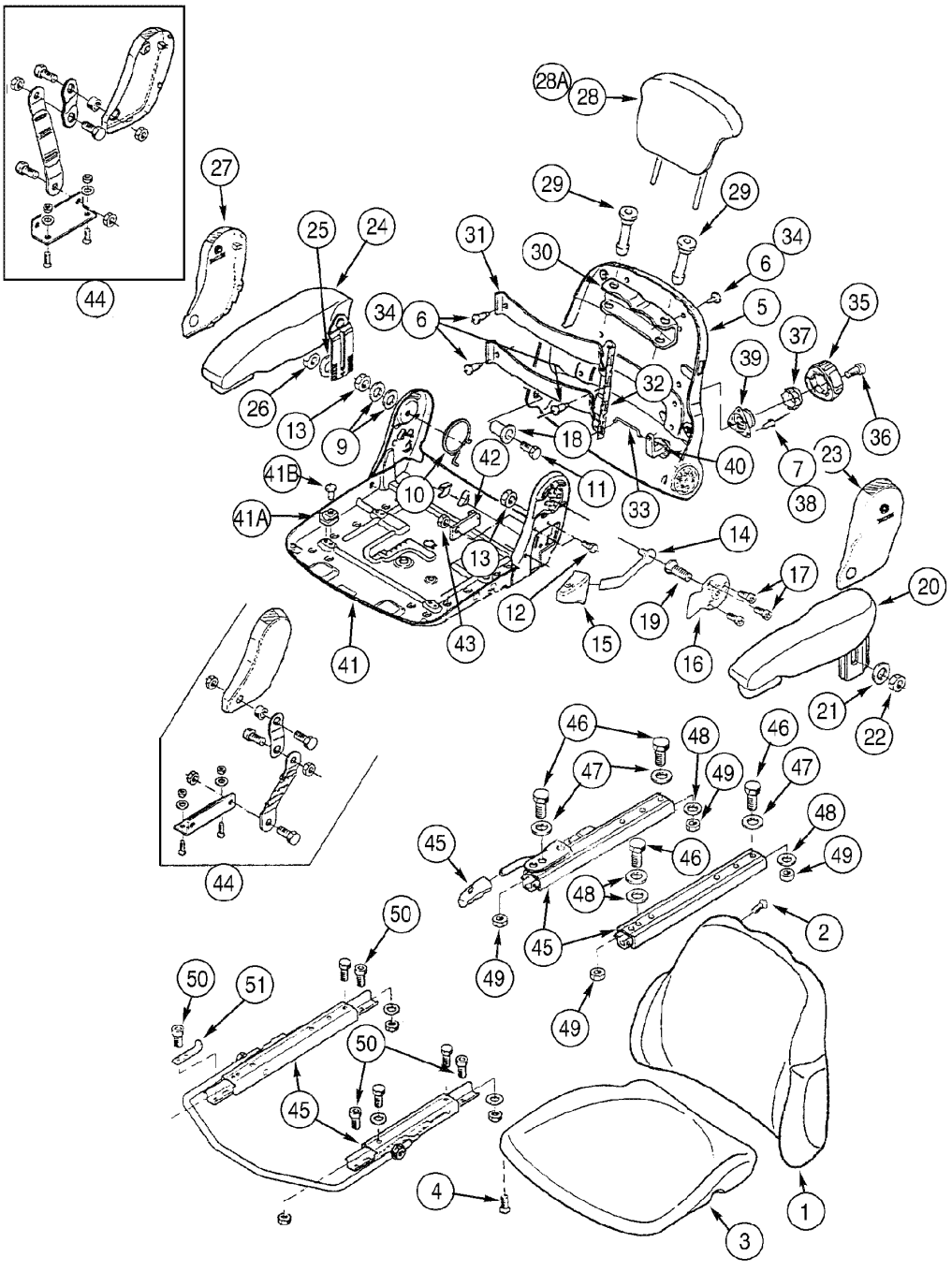

OPERATOR'S SEAT ASSY - MECHANICAL SUSPENSION (OPC)
OPERATOR'S SEAT ASSY - MECHANICAL SUSPENSION (OPC)
OPERATOR'S SEAT ASSY - MECHANICAL SUSPENSION (OPC)
OPERATOR'S SEAT ASSY - MECHANICAL SUSPENSION (OPC)

R	N	P.N.	MOD	Q	Denominação Bezeichnung	Denominacion Descrizione	Description Beskrivelse	Description Denominação	L.C.
		399257A1		1	ASSENTO/POLTRONA, Assy, Includes items 1 - 51				
						BUTACA	SEAT, DRIVER	SIEGE CONDUCTEUR	080S
					FAHRERSITZ	SEDILE GUIDATORE	FOERERSAEDE	BANCO	
		346085A1		1	ASSENTO, Assy (P.9-70), Includes items 1 - 51				
						ASIENTO	SEAT	SIÈGE	7480
					SITZ	SEDILE	SÆDE	ASSENTO	
		346086A1		1	ASSENTO, upper Assy, Includes items 1 - 51				
						ASIENTO	SEAT	SIÈGE	7480
					SITZ	SEDILE	SÆDE	ASSENTO	
		406866A1		1	COXIM, Assy, Includes items 1, 2				
						COJIN	CUSHION	COUSSIN	2460
					KISSEN	CUSCINO	PUDE	COXIM	
1		**NSS**		1	NÃO FORNECIDO SEPARADAMENTE, CUSHION backrest				
						NO SE REPARA SEPARA	NOT SERVICED SEPARA	NON FOURNI SEPAREMI	064N
					KEIN ERSATZTEIL	NON FORNITO SEPARAT	NOT SERVICED SEPARA	NOT SERVICED SEPARA	
2		**345726A1**		4	PARAFUSO	TORNILLO	SCREW	VIS	7450
					SCHRAUBE	VITE	SKRUE	PARAFUSO	
		406867A1		1	COXIM, Assy, Includes items 3, 4				
						COJIN	CUSHION, SEAT	COUSSIN DE SIEGE	P780
					SITZPOLSTER	CUSCINO SEDILE	SÆDEHYNDE	ALMOFADA	
3		**NSS**		1	NÃO FORNECIDO SEPARADAMENTE, CUSHION seat				
						NO SE REPARA SEPARA	NOT SERVICED SEPARA	NON FOURNI SEPAREMI	064N
					KEIN ERSATZTEIL	NON FORNITO SEPARAT	NOT SERVICED SEPARA	NOT SERVICED SEPARA	
4		**345726A1**		4	PARAFUSO	TORNILLO	SCREW	VIS	7450
					SCHRAUBE	VITE	SKRUE	PARAFUSO	
		345764A1		1	RESPALDO, Includes items 5, 6, 7				
						RESPALDO	BACKREST	DOSSIER	P006
					RÜCKENLEHNE	SCHIENALE	RYGSTØTTE	RESPALDO	
5		**NSS**		1	NÃO FORNECIDO SEPARADAMENTE, COVER				
						NO SE REPARA SEPARA	NOT SERVICED SEPARA	NON FOURNI SEPAREMI	064N
					KEIN ERSATZTEIL	NON FORNITO SEPARAT	NOT SERVICED SEPARA	NOT SERVICED SEPARA	
6		**345731A1**		7	PARAFUSO	TORNILLO	SCREW	VIS	7450
					SCHRAUBE	VITE	SKRUE	PARAFUSO	
7		**345771A1**		3	REBITE	REMACHE	RIVET	RIVET	7220
					NIET	RIBATTINO	NITTE	REBITE	
		345778A1		1	KIT DE REPARO, hardware, Includes items 9 - 19				
						JUEGO DE REPARACION	KIT, REPAIR	COLIS DE RÉPARATION	003K
					REPARATURSATZ	KIT RIPARAZIONE	REPARATIONSSAET	KIT REPARACAO	
9		**934058R1**		2	ARRUELA PLANA, M8.4	ARANDELA	WASHER	RONDELLE	131R
					UNTERLEGSCHEIBE	ROSETTA PIANA	FLADSKIVE	ANILHA	
10		**345743A1**		1	MOLA	RESORTE	SPRING	RESSORT	8315
					FEDER	MOLLA	FJEDER	MOLA	
11		**345748A1**		1	PARAFUSO	TORNILLO	SCREW	VIS	7450
					SCHRAUBE	VITE	SKRUE	PARAFUSO	
12		**864-8016**		2	PARAFUSO, Hex Soc Hd, M8 x 16, 8.8				
						TORNILLO	SCREW	VIS	040V
					SCHRAUBE	VITE	SKRUE	PARAFUSO	
13		**60-4845T1**		2	PORCA	TUERCA	NUT	ECROU	5780
					MUTTER	DADO	MØTRIK	PORCA	

Composto por 346085A1 e 346086A1. Inclui os itens das páginas 9-66 a 9-72.

621D

09-066	01	p2	06/09

BANCO DO OPERADOR - SUSPENSÃO MECÂNICA (OPC)
ASIENTO DEL OPERADOR - SUSPENSION MECANICA (OPC)
OPERATOR'S SEAT ASSY - MECHANICAL SUSPENSION (OPC)
OPERATOR'S SEAT ASSY - MECHANICAL SUSPENSION (OPC)

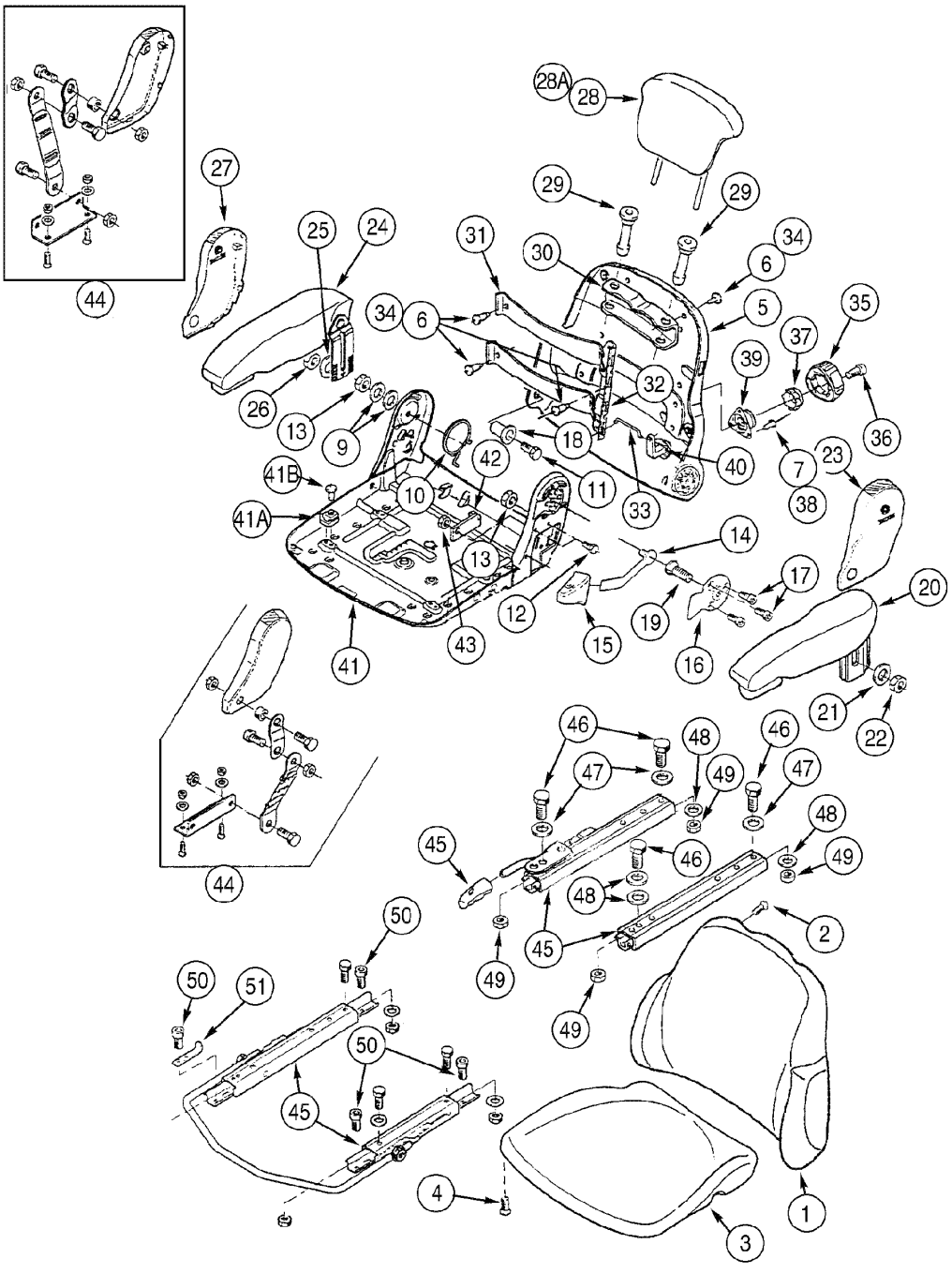

OPERATOR'S SEAT ASSY - MECHANICAL SUSPENSION (OPC)
OPERATOR'S SEAT ASSY - MECHANICAL SUSPENSION (OPC)
OPERATOR'S SEAT ASSY - MECHANICAL SUSPENSION (OPC)
OPERATOR'S SEAT ASSY - MECHANICAL SUSPENSION (OPC)

R	N	P.N.	MOD	Q	Denominação Bezeichnung	Denominacion Descrizione	Description Beskrivelse	Description Denominação	L.C.
14		345749A1		1	ALAVANCA HEBEL	PALANCA LEVA	LEVER HAANDTAG	LEVIER ALAVANCA	5110
15		345752A1		1	MANILHA GRIFF	MANECILLA MANIGLIA	HANDLE HAANDTAG	POIGNÉE MANIPULO	4120
16		345753A1		1	PLACA BLECH, PLATTE	PLACA PIASTRA	PLATE PLADE	PLAQUE CHAPA	105P
17		345754A1		3	PARAFUSO SCHRAUBE	TORNILLO VITE	SCREW SKRUE	VIS PARAFUSO	7450
18		345774A1		1	BUCHA BUECHSE	CASQUILLO BOCCOLA	BUSHING BOESNING	BAGUE CASQUILHO	095B
19		345776A1		1	PARAFUSO SCHRAUBE	TORNILLO VITE	SCREW SKRUE	VIS PARAFUSO	7450
20		398151A1		1	APOIO-BRAÇO, LH, Includes items 21, 22 ARMLEHNE	APOYABRAZOS APPOGGIABRACCIA	ARMREST ARMLÆN	ACCOUDOIR APOIO DE BRAÇOS	P004
21		345729A1		1	ARRUELA PLANA UNTERLEGSCHEIBE	ARANDELA ROSETTA PIANA	WASHER FLADSKIVE	RONDELLE ANILHA	9720
22		832-10408		1	CONTRA PORCA, M8 x 1.25, Cl 8 SICHERUNGSMUTTER	CONTRA TUERCA CONTRODADO	NUT, LOCK LASEMOETRIK	CONTRE-ECROU CONTRA PORCA	P263
23		345741A1		1	TAMPA, LH DECKEL	TAPA COPERCHIO	COVER COVER	COUVERCLE TAMPA	2250
24		398152A1		1	APOIO-BRAÇO, RH, Includes items 25, 26 ARMLEHNE	APOYABRAZOS APPOGGIABRACCIA	ARMREST ARMLÆN	ACCOUDOIR APOIO DE BRAÇOS	P004
25		345729A1		1	ARRUELA PLANA UNTERLEGSCHEIBE	ARANDELA ROSETTA PIANA	WASHER FLADSKIVE	RONDELLE ANILHA	9720
26		832-10408		1	CONTRA PORCA, M8 x 1.25, Cl 8 SICHERUNGSMUTTER	CONTRA TUERCA CONTRODADO	NUT, LOCK LASEMOETRIK	CONTRE-ECROU CONTRA PORCA	P263
27		345756A1		1	TAMPA, RH DECKEL	TAPA COPERCHIO	COVER COVER	COUVERCLE TAMPA	2250
28		346303A1		1	APOIA-CABEÇA, vinyl KOPFSTÜTZE	APOYACABEZA APPOGGIATESTA	HEADREST, SEAT NAKKESTOETTE	APPUI-TÊTE CABECEIRA	077A
28		345727A1		1	APOIA-CABEÇA, cloth KOPFSTÜTZE	APOYACABEZA APPOGGIATESTA	HEADREST, SEAT NAKKESTOETTE	APPUI-TÊTE CABECEIRA	077A
29		345765A1		2	BUCHA BUECHSE	CASQUILLO BOCCOLA	BUSHING BOESNING	BAGUE CASQUILHO	095B
30		345766A1		1	PRENDEDOR HALTEVORRICHTUNG	RETENEDOR RITEGNO	RETAINER HOLDER	RETENEUR RETENTOR	7125
		345767A1		1	SUPORTE, lumbar support, Includes items 31 - 40 STUETZE	APOYADERO SUPPORTO	SUPPORT SUPPORT	SUPPORT SUPORTE	8790
31		345732A1		2	PLACA BLECH, PLATTE	PLACA PIASTRA	PLATE PLADE	PLAQUE CHAPA	105P
32		345733A1		1	PLACA BLECH, PLATTE	PLACA PIASTRA	PLATE PLADE	PLAQUE CHAPA	105P
33		345730A1		1	HASTE STANGE	VARILLA ASTA	ROD STANG	TRINGLE HASTE	7250

Composto por 346085A1 e 346086A1. Inclui os itens das páginas 9-66 a 9-72.

09-066	01	p3	06/09

BANCO DO OPERADOR - SUSPENSÃO MECÂNICA (OPC)
ASIENTO DEL OPERADOR - SUSPENSION MECANICA (OPC)
OPERATOR'S SEAT ASSY - MECHANICAL SUSPENSION (OPC)
OPERATOR'S SEAT ASSY - MECHANICAL SUSPENSION (OPC)

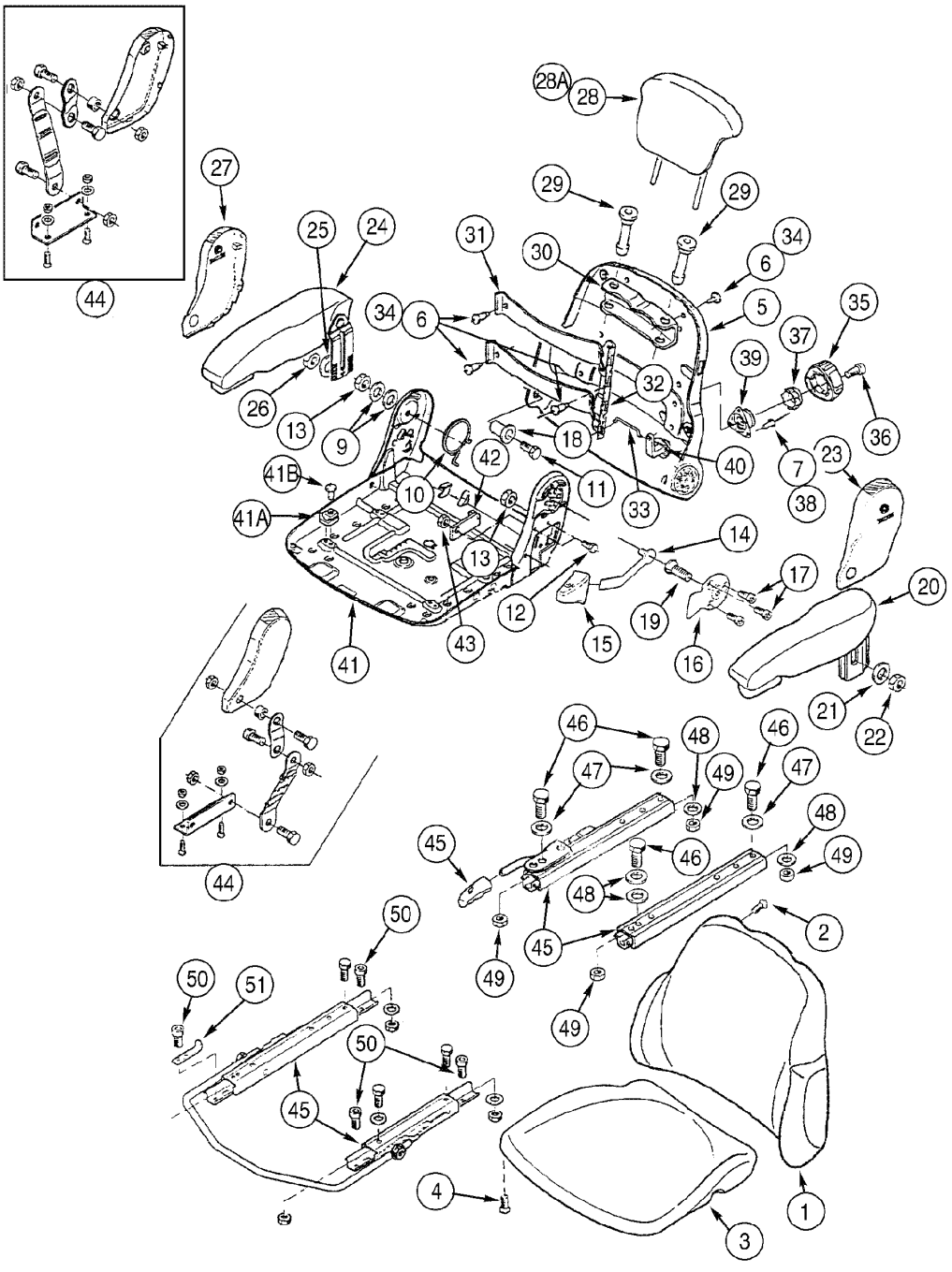

OPERATOR'S SEAT ASSY - MECHANICAL SUSPENSION (OPC)
OPERATOR'S SEAT ASSY - MECHANICAL SUSPENSION (OPC)
OPERATOR'S SEAT ASSY - MECHANICAL SUSPENSION (OPC)
OPERATOR'S SEAT ASSY - MECHANICAL SUSPENSION (OPC)

R	N	P.N.	MOD	Q	Denominação Bezeichnung	Denominacion Descrizione	Description Beskrivelse	Description Denominação	L.C.
34		345731A1		7	PARAFUSO SCHRAUBE	TORNILLO VITE	SCREW SKRUE	VIS PARAFUSO	7450
35		345769A1		1	MANILHA GRIFF	MANECILLA MANIGLIA	HANDLE HAANDTAG	POIGNÉE MANIPULO	4120
36		345768A1		1	PARAFUSO SCHRAUBE	TORNILLO VITE	SCREW SKRUE	VIS PARAFUSO	7450
37		345770A1		1	TRINCO KLINKE	TRINQUETE NOTTOLINO	PAWL PAL	CLIQUET TRINQUETE	050N
38		345771A1		3	REBITE NIET	REMACHE RIBATTINO	RIVET NITTE	RIVET REBITE	7220
39		345772A1		1	SUPORTE STUETZE	APOYADERO SUPPORTO	SUPPORT SUPPORT	SUPPORT SUPORTE	8790
40		345773A1		1	ALAVANCA HEBEL	PALANCA LEVA	LEVER HAANDTAG	LEVIER ALAVANCA	045L
41		345747A1		1	CHASSI GESTELL	BASTIDOR TELAIO	FRAME RAMME	CHASSIS ESTRUTURA	077T
41		345737A1		4	GUIA FÜHRUNG	MANILLAR GUIDA	GUIDE STYR	GUIDON GUIA	Z514
41		345777A1		4	REBITE NIET	REMACHE RIBATTINO	RIVET NITTE	RIVET REBITE	7220
42		345786A1		1	BATENTE ANSCHLAG	DISPOSITIVO DE TOPE ARRESTO	STOP STOP	BUTÉE BATENTE	8570
43		832-10408		1	CONTRA PORCA, M8 x 1.25, Cl 8 SICHERUNGSMUTTER	CONTRA TUERCA CONTRODADO	NUT, LOCK LASEMOETRIK	CONTRE-ECROU CONTRA PORCA	P263
44		345785A1		1	KIT, tether belt SATZ	EQUIPO CORREDO	KIT UDSTYR	KIT KIT	305C
45		345783A1		1	TRILHO CONJUNTO, seat slide rails (P.9-70) RAIL ASSY.	CARRIL (CONJUNTO) GRUPPO GUIDA	RAIL ASSY. SKINNE	RAIL (ASSEMBLE) TRILHO CONJUNTO	P526
46		934678R1		4	PARAFUSO SCHRAUBE	TORNILLO VITE	SCREW SKRUE	VIS PARAFUSO	040V
47		345729A1		3	ARRUELA PLANA UNTERLEGSCHEIBE	ARANDELA ROSETTA PIANA	WASHER FLADSKIVE	RONDELLE ANILHA	9720
48		934058R1		4	ARRUELA PLANA, M8.4 UNTERLEGSCHEIBE	ARANDELA ROSETTA PIANA	WASHER FLADSKIVE	RONDELLE ANILHA	131R
49		345728A1		4	PORCA MUTTER	TUERCA DADO	NUT MØTRIK	ECROU PORCA	5780
50		864-8025		6	PARAFUSO, Hex Soc Hd, M8 x 25, 8.8 SCHRAUBE	TORNILLO VITE	SCREW SKRUE	VIS PARAFUSO	040V
51		346103A1		1	SUPORTE STUETZE	APOYADERO SUPPORTO	SUPPORT SUPPORT	SUPPORT SUPORTE	8790

Composto por 346085A1 e 346086A1. Inclui os itens das páginas 9-66 a 9-72.

09-070	01	p1	06/09

BANCO DO OPERADOR - SUSPENSÃO MECÂNICA (OPC)
ASIENTO DEL OPERADOR - SUSPENSION MECANICA (OPC)
OPERATOR'S SEAT ASSY - MECHANICAL SUSPENSION (OPC)
OPERATOR'S SEAT ASSY - MECHANICAL SUSPENSION (OPC)

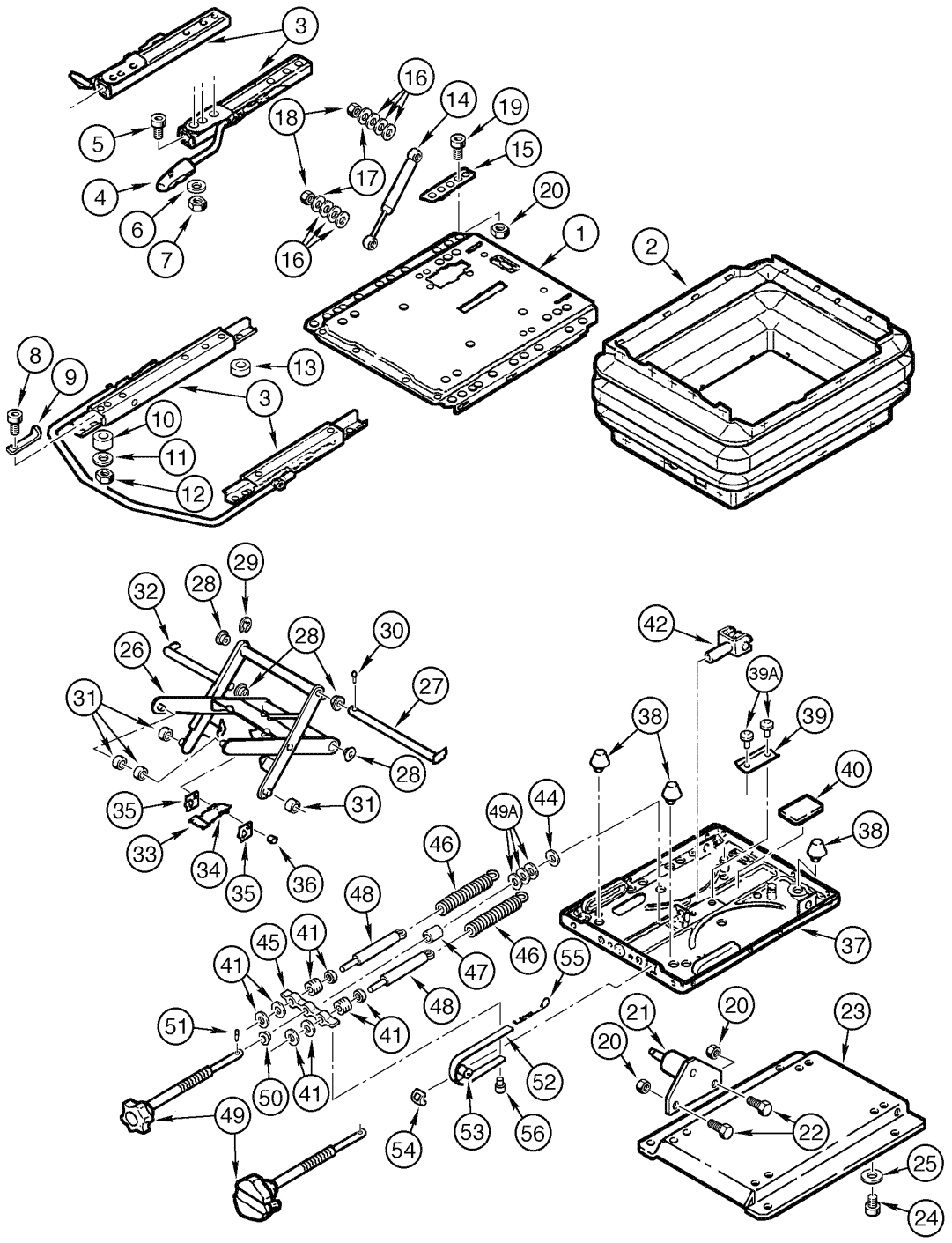

OPERATOR'S SEAT ASSY - MECHANICAL SUSPENSION (OPC)
OPERATOR'S SEAT ASSY - MECHANICAL SUSPENSION (OPC)
OPERATOR'S SEAT ASSY - MECHANICAL SUSPENSION (OPC)
OPERATOR'S SEAT ASSY - MECHANICAL SUSPENSION (OPC)

R	N	P.N.	MOD	Q	Denominação Bezeichnung	Denominacion Descrizione	Description Beskrivelse	Description Denominação	L.C.
		399257A1		1	ASSENTO/POLTRONA, Assy, Includes items 1 - 56				
						BUTACA	SEAT, DRIVER	SIEGE CONDUCTEUR	080S
					FAHRERSITZ	SEDILE GUIDATORE	FOERERSAEDE	BANCO	
1		**346086A1**		1	ASSENTO, upper Assy	ASIENTO	SEAT	SIÈGE	7480
					SITZ	SEDILE	SÆDE	ASSENTO	
2		**346087A1**		1	CAPA	CASQUETE	BOOT	COIFFE	330C
					MANSCHETTE	CUFFIA	MANCHET	FOLE	
		345783A1		1	TRILHO CONJUNTO, seat slide rails, Includes items 4 - 7				
						CARRIL (CONJUNTO)	RAIL ASSY.	RAIL (ASSEMBLE)	P526
					RAIL ASSY.	GRUPPO GUIDA	SKINNE	TRILHO CONJUNTO	
4		**NSS**		1	NÃO FORNECIDO SEPARADAMENTE, GRIP				
						NO SE REPARA SEPARA	NOT SERVICED SEPARA	NON FOURNI SEPAREM	064N
					KEIN ERSATZTEIL	NON FORNITO SEPARAT	NOT SERVICED SEPARA	NOT SERVICED SEPARA	
5		**864-8025**		4	PARAFUSO, Hex Soc Hd, M8 x 25, 8.8				
						TORNILLO	SCREW	VIS	040V
					SCHRAUBE	VITE	SKRUE	PARAFUSO	
6		**345729A1**		4	ARRUELA PLANA	ARANDELA	WASHER	RONDELLE	9720
					UNTERLEGSCHEIBE	ROSETTA PIANA	FLADSKIVE	ANILHA	
7		**832-10408**		4	CONTRA PORCA, M8 x 1.25, Cl 8				
						CONTRA TUERCA	NUT, LOCK	CONTRE-ECROU	P263
					SICHERUNGSMUTTER	CONTRODADO	LASEMOETRIK	CONTRA PORCA	
8		**864-8025**		6	PARAFUSO, Hex Soc Hd, M8 x 25, 8.8				
						TORNILLO	SCREW	VIS	040V
					SCHRAUBE	VITE	SKRUE	PARAFUSO	
9		**346103A1**		1	SUPORTE	APOYADERO	SUPPORT	SUPPORT	8790
					STUETZE	SUPPORTO	SUPPORT	SUPORTE	
10		**346089A1**		5	BUCHA	CASQUILLO	BUSHING	BAGUE	095B
					BUECHSE	BOCCOLA	BOESNING	CASQUILHO	
11		**345729A1**		6	ARRUELA PLANA	ARANDELA	WASHER	RONDELLE	9720
					UNTERLEGSCHEIBE	ROSETTA PIANA	FLADSKIVE	ANILHA	
12		**832-10408**		6	CONTRA PORCA, M8 x 1.25, Cl 8				
						CONTRA TUERCA	NUT, LOCK	CONTRE-ECROU	P263
					SICHERUNGSMUTTER	CONTRODADO	LASEMOETRIK	CONTRA PORCA	
13		**130726A1**		1	ESPAÇADOR	ESPACIADOR	SPACER	ENTRETOISE	8090
					DISTANZSTÜCK	DISTANZIALE	AFSTANDSSTYKKE	ESPACADOR	
		346097A1		1	AMORTECEDOR, Assy, Includes items 14 - 22				
						AMORTIGUADOR	SHOCK ABSORBER	AMORTISSEUR	0020
					STOSSDAEMPFER	AMMORTIZZATORE	STOEDDAEMPER	AMORTECEDOR	
14		**NSS**		1	NÃO FORNECIDO SEPARADAMENTE, SHOCK ABSORBER				
						NO SE REPARA SEPARA	NOT SERVICED SEPARA	NON FOURNI SEPAREM	064N
					KEIN ERSATZTEIL	NON FORNITO SEPARAT	NOT SERVICED SEPARA	NOT SERVICED SEPARA	
15		**346108A1**		1	SUPORTE	PIEZA DE SOPORTE	BRACKET	PATTE FIXATION	225S
					KONSOLE	STAFFA	BESLAG	BRACADEIRA	
16		**3402570R1**		6	ARRUELA PLANA	ARANDELA	WASHER	RONDELLE	9720
					UNTERLEGSCHEIBE	ROSETTA PIANA	FLADSKIVE	ANILHA	
17		**346109A1**		2	ARRUELA PLANA	ARANDELA	WASHER	RONDELLE	9720
					UNTERLEGSCHEIBE	ROSETTA PIANA	FLADSKIVE	ANILHA	
18		**346110A1**		2	PORCA	TUERCA	NUT	ECROU	5780
					MUTTER	DADO	MØTRIK	PORCA	

Composto por 346085A1 e 346086A1. Inclui os itens das páginas 9-66 a 9-72.

09-070	01	p2	06/09

BANCO DO OPERADOR - SUSPENSÃO MECÂNICA (OPC)
ASIENTO DEL OPERADOR - SUSPENSION MECANICA (OPC)
OPERATOR'S SEAT ASSY - MECHANICAL SUSPENSION (OPC)
OPERATOR'S SEAT ASSY - MECHANICAL SUSPENSION (OPC)

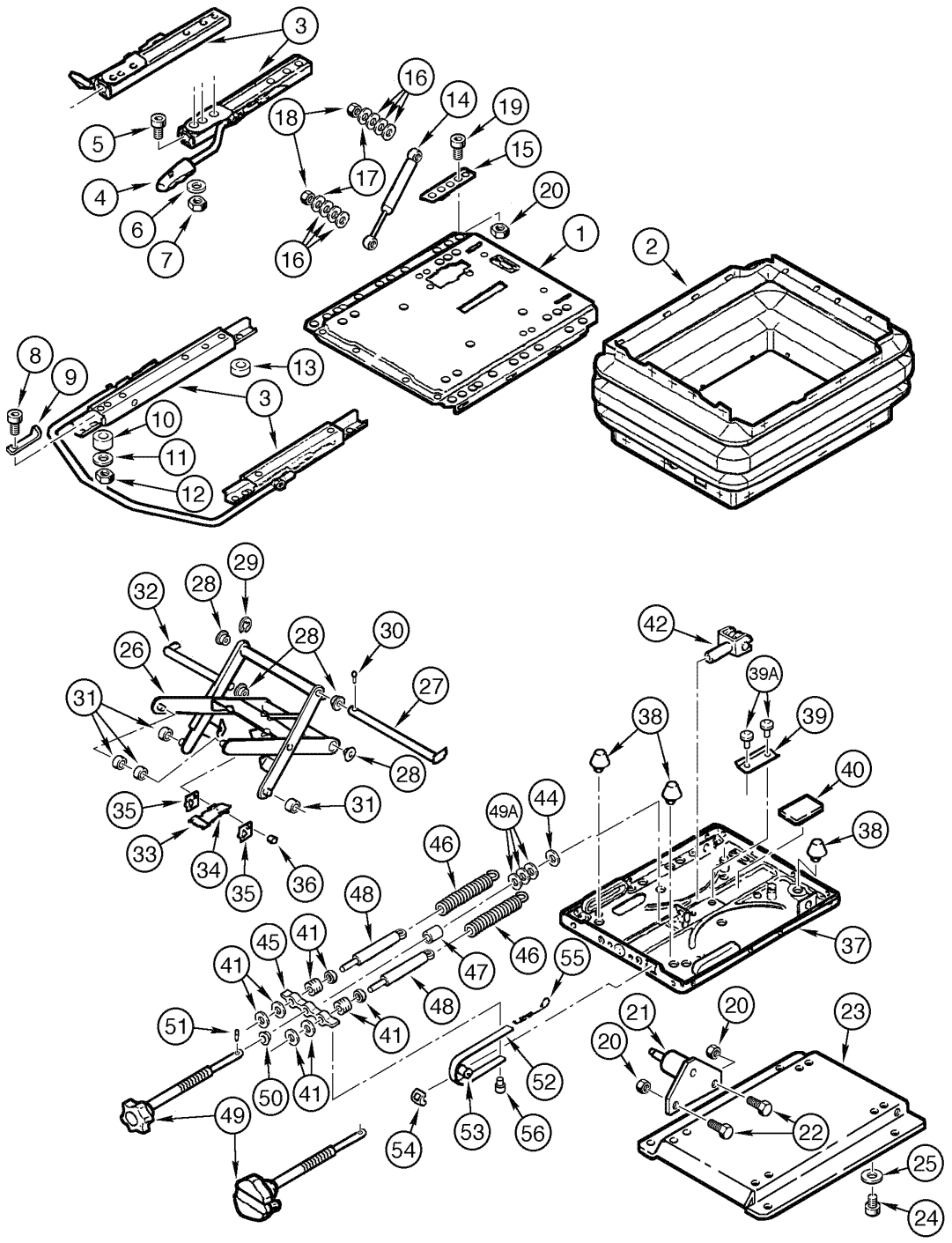

OPERATOR'S SEAT ASSY - MECHANICAL SUSPENSION (OPC)
OPERATOR'S SEAT ASSY - MECHANICAL SUSPENSION (OPC)
OPERATOR'S SEAT ASSY - MECHANICAL SUSPENSION (OPC)
OPERATOR'S SEAT ASSY - MECHANICAL SUSPENSION (OPC)

R	N	P.N.	MOD	Q	Denominação Bezeichnung	Denominacion Descrizione	Description Beskrivelse	Description Denominação	L.C.
19		346098A1		1	PARAFUSO	TORNILLO	SCREW	VIS	7450
					SCHRAUBE	VITE	SKRUE	PARAFUSO	
20		832-10408		3	CONTRA PORCA, M8 x 1.25, Cl 8				
						CONTRA TUERCA	NUT, LOCK	CONTRE-ECROU	P263
					SICHERUNGSMUTTER	CONTRODADO	LASEMOETRIK	CONTRA PORCA	
21		346099A1		1	SUPORTE	SOPORTE	SUPPORT	SUPPORT	300S
					HALTERUNG, LAGERBO	SUPPORTO	BESLAG	SUPORTE	
22		864-8016		2	PARAFUSO, Hex Soc Hd, M8 x 16, 8.8				
						TORNILLO	SCREW	VIS	040V
					SCHRAUBE	VITE	SKRUE	PARAFUSO	
23		346100A1		1	BASE PARA CILINDRO	APOYO	BASE	SOCLE	021B
					SOCKEL	BASE	BUNDPLADE	BASE	
24		346107A1		4	PARAFUSO	TORNILLO	SCREW	VIS	7450
					SCHRAUBE	VITE	SKRUE	PARAFUSO	
25		934058R1		4	ARRUELA PLANA, M8.4	ARANDELA	WASHER	RONDELLE	131R
					UNTERLEGSCHEIBE	ROSETTA PIANA	FLADSKIVE	ANILHA	
		346105A1		1	BRAÇO, Assy, Includes items 26 - 36				
						BRAZO	ARM	BRAS	130B
					AUSLEGER	BRACCIO	ARM	BRAÇO	
26		NSS		1	NÃO FORNECIDO SEPARADAMENTE, ARM				
						NO SE REPARA SEPARA	NOT SERVICED SEPARA	NON FOURNI SEPAREM	064N
					KEIN ERSATZTEIL	NON FORNITO SEPARAT	NOT SERVICED SEPARA	NOT SERVICED SEPARA	
27		346095A1		1	PARAFUSO	TORNILLO	BOLT	BOULON	0810
					SCHAUBENBOLZEN	BULLONE	SKRUE	PARAFUSO	
28		60-5623T1		4	ROLAMENTO	COJINETE	BEARING	ROULEMENT	0600
					WÄLZLAGER	CUSCINETTO	LEJE	ROLAMENTO	
29		800-4910		1	ANEL-ELÁSTICO, M10	RETENEDOR	CIRCLIP	CIRCLIP	056A
					SPRENGRING	ANELLO DI RITEGNO	LAASERING	FREIO DE MOLA	
30		1281964C1		1	PINO-ELÁSTICO	PASADOR TUBOLAR	PIN, ROLL	GOUPILLE ELASTIQUE	P613
					SPANNSTIFT	SPINA ELASTICA	SPLIT	TROCO	
31		3225310R1		4	ROLO	RODILLO	ROLLER	ROULEAU	7290
					WALZE	RULLO	VALSE	ROLETE	
32		346096A1		1	PARAFUSO	TORNILLO	BOLT	BOULON	0810
					SCHAUBENBOLZEN	BULLONE	SKRUE	PARAFUSO	
33		3225306R1		1	PRENDEDOR	RETENEDOR	RETAINER	RETENEUR	7125
					HALTEVORRICHTUNG	RITEGNO	HOLDER	RETENTOR	
34		130744A1		2	MOLA	RESORTE	SPRING	RESSORT	8315
					FEDER	MOLLA	FJEDER	MOLA	
35		60-1559T1		2	PLACA	PLACA	PLATE	PLAQUE	105P
					BLECH, PLATTE	PIASTRA	PLADE	CHAPA	
36		60-1606T1		1	PINO LARGO	BULON/PIN, LARGO	PIN, LARGE	AXE, GROS	Z009
					BOLZEN, GROSS	SPINA, GRANDE	STOR PIND	PINO LARGO	
		346088A1		1	ASSENTO, lower Assy, Includes items 37 - 41				
						ASIENTO	SEAT	SIÈGE	7480
					SITZ	SEDILE	SÆDE	ASSENTO	
37		NSS		1	NÃO FORNECIDO SEPARADAMENTE, PLATE				
						NO SE REPARA SEPARA	NOT SERVICED SEPARA	NON FOURNI SEPAREM	064N
					KEIN ERSATZTEIL	NON FORNITO SEPARAT	NOT SERVICED SEPARA	NOT SERVICED SEPARA	

Composto por 346085A1 e 346086A1. Inclui os itens das páginas 9-66 a 9-72.

09-070	01	p3	06/09

BANCO DO OPERADOR - SUSPENSÃO MECÂNICA (OPC)
ASIENTO DEL OPERADOR - SUSPENSION MECANICA (OPC)
OPERATOR'S SEAT ASSY - MECHANICAL SUSPENSION (OPC)
OPERATOR'S SEAT ASSY - MECHANICAL SUSPENSION (OPC)

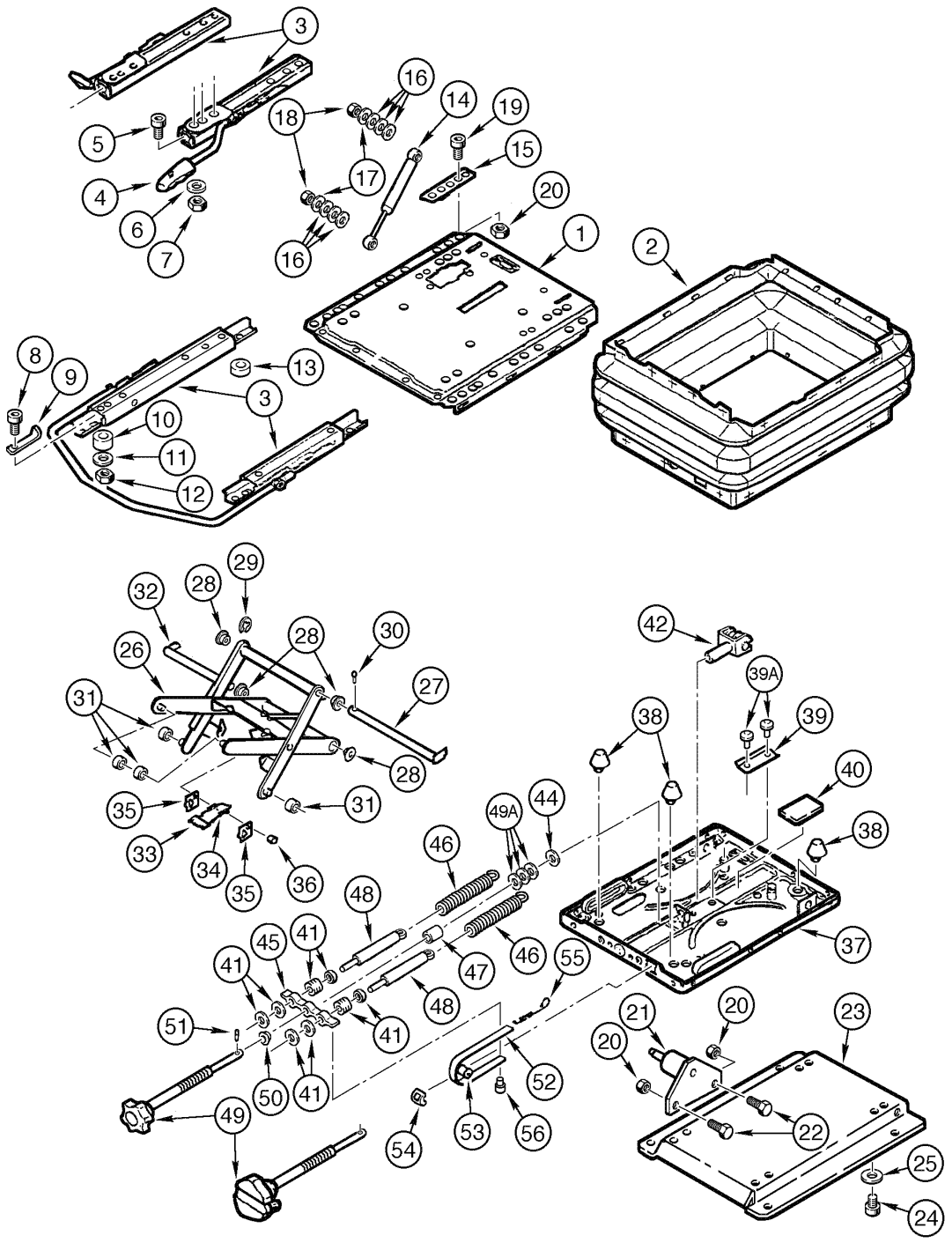

OPERATOR'S SEAT ASSY - MECHANICAL SUSPENSION (OPC)
OPERATOR'S SEAT ASSY - MECHANICAL SUSPENSION (OPC)
OPERATOR'S SEAT ASSY - MECHANICAL SUSPENSION (OPC)
OPERATOR'S SEAT ASSY - MECHANICAL SUSPENSION (OPC)

R	N	P.N.	MOD	Q	Denominação Bezeichnung	Denominacion Descrizione	Description Beskrivelse	Description Denominação	L.C.
38		3223483R1		3	PÁRA-CHOQUE STOSSTANGE	PARACHOQUES PARAURTI	BUMPER KOFANGER	PARE-CHOCS PARACHOQUES	1120
39		K262122		1	PLACA PLATTE	PLACA PIASTRA	PLATE PLADE	PLAQUE CHAPA	6360
39		3225327R1		2	REBITE NIET	REMACHE RIBATTINO	RIVET NITTE	RIVET REBITE	7220
40		3225314R1		1	PLACA, rubber PLATTE	PLACA PIASTRA	PLATE PLADE	PLAQUE CHAPA	6360
41		346091A1		2	BUJÃO, hardware STOPFEN	TAPÓN TAPPO	PLUG PROP	BOUCHON BUJAO	6400
42		1281949C1		1	GARFO GELENKGABEL	HORQUILLA FORCELLA	YOKE KRAFTOVERFØRINGSG/	MACHOIRE GARFO	9940
44		3225298R1		1	ARRUELA PLANA UNTERLEGSCHEIBE	ARANDELA ROSETTA PIANA	WASHER FLADSKIVE	RONDELLE ANILHA	9720
45		3230238R1		1	PRENDEDOR HALTEVORRICHTUNG	RETENEDOR RITEGNO	RETAINER HOLDER	RETENEUR RETENTOR	7125
46		3230235R1		2	MOLA FEDER	RESORTE MOLLA	SPRING FJEDER	RESSORT MOLA	8315
47		346089A1		1	BUCHA BUECHSE	CASQUILLO BOCCOLA	BUSHING BOESNING	BAGUE CASQUILHO	095B
48		346090A1		2	AMORTECEDOR STOSSDAEMPFER	AMORTIGUADOR AMMORTIZZATORE	SHOCK ABSORBER STOEDDAEMPER	AMORTISSEUR AMORTECEDOR	0020
		346094A1		1	PLACA, Assy, Includes items 49, 50, 51 PLACA PLATTE	PLACA PIASTRAPLADE	KNOB KNOB	PLAQUE CHAPA	4850
49		NSS		1	NÃO FORNECIDO SEPARADAMENTE, KNOB NO SE REPARA SEPARA KEIN ERSATZTEIL	NON FORNITO SEPARAT	NOT SERVICED SEPARA NOT SERVICED SEPARA	NON FOURNI SEPAREMI NOT SERVICED SEPARA	064N
49		3225318R1		1	ROLAMENTO KUGELLAGER	RODAMIENTO DE BOLAS CUSCINETTO A SFERA	BEARING, BALL KUGLELEJE	ROULEMENT A BILLES ROLAMENTO ESFERAS	P108
50		K262120		1	BUCHA BUECHSE	CASQUILLO BOCCOLA	BUSHING BOESNING	BAGUE CASQUILHO	1140
51		346093A1		1	GRÃO PAßTIFT	PITON GRANO	DOWEL DYVEL	PION GUIA	P176
52		346092A1		1	TIRA BAND	TIRA NASTRO	BAND BAAND	BANDE CINTA	0480
53		3225299R1		1	ROLO WALZE	RODILLO RULLO	ROLLER VALSE	ROULEAU ROLETE	7290
54		3225282R1		1	GUIA FUEHRUNG	GUIA GUIDA	GUIDE STYR	GUIDE GUIA	4060
55		3225332R1		1	MOLA FEDER	RESORTE MOLLA	SPRING FJEDER	RESSORT MOLA	8315
56		3225315R1		1	BOTÃO, retainer KNOPF	BOTON BOTTONE	BUTTON KNAP	BOUTON BOTAO	1160

Composto por 346085A1 e 346086A1. Inclui os itens das páginas 9-66 a 9-72.

09-074	01	p1	12/07

TOLDO - MONTAGEM (STD)
TOLDO - MONTAJE (STD)
CANOPY - ASSEMBLY (STD)
CANOPY - ASSEMBLY (STD)

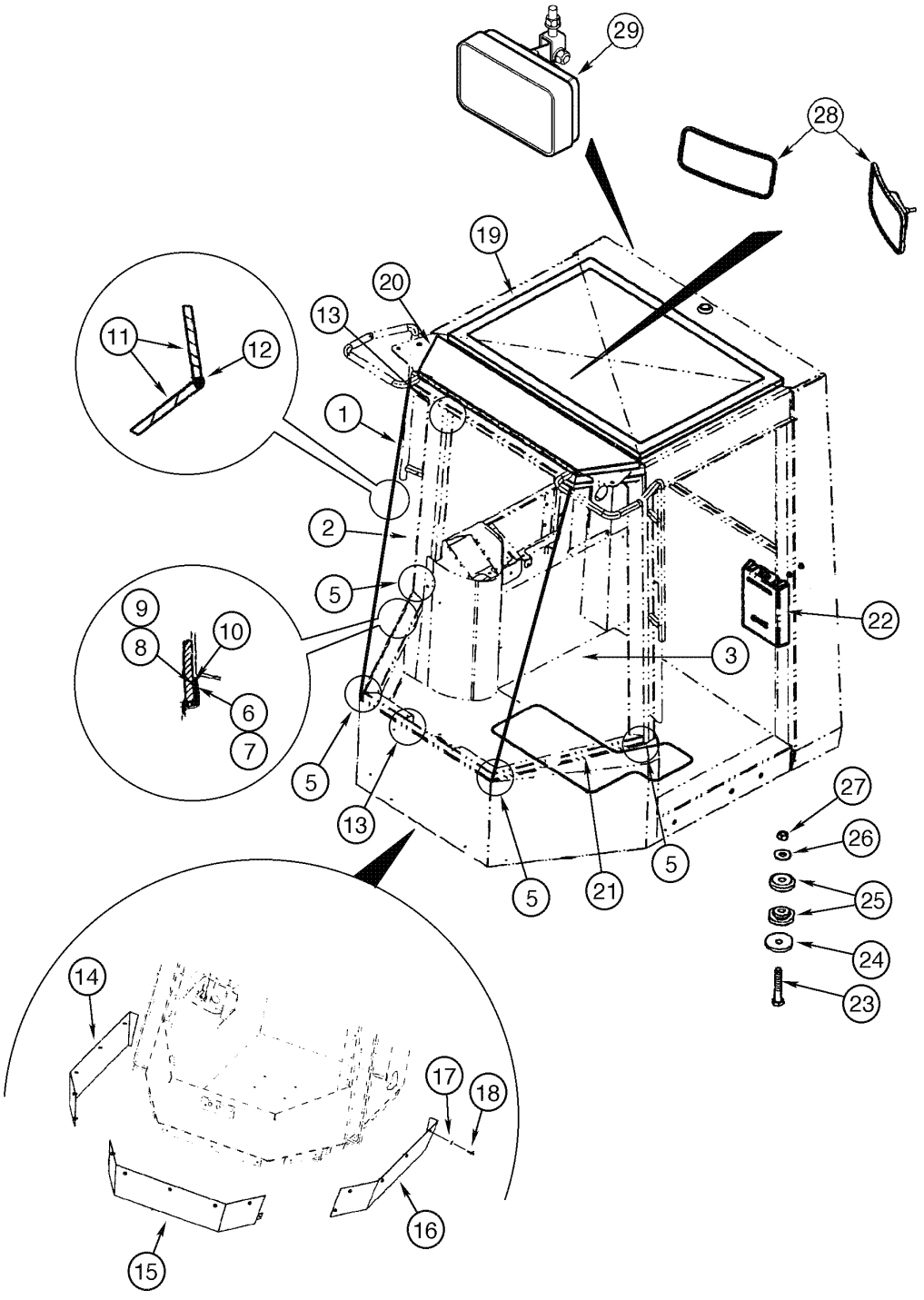

CANOPY - ASSEMBLY (STD)
CANOPY - ASSEMBLY (STD)
CANOPY - ASSEMBLY (STD)
CANOPY - ASSEMBLY (STD)

R	N	P.N.	MOD	Q	Denominação Bezeichnung	Denominacion Descrizione	Description Beskrivelse	Description Denominação	L.C.
		87527596		1	BALDAQUIM, Assy (STD) SCHUTZDACH	BALDAQUIN BALDACCHINO	CANOPY BALDAKIN□□	CANOPY A CAPOTA□□	139B
1		**367889A1**		1	VIDRO, front central GLAS	VIDRIO VETRO	GLASS GLAS	VITRE VIDRO	3900
2		**198053A1**		1	VIDRO, front right GLAS	VIDRIO VETRO	GLASS GLAS	VITRE VIDRO	3900
3		**198052A1**		1	VIDRO, front left GLAS	VIDRIO VETRO	GLASS GLAS	VITRE VIDRO	3900
5		**97268C1**		6	ESPAÇADOR DISTANZSTÜCK	ESPACIADOR DISTANZIALE	SPACER AFSTANDSSTYKKE	ENTRETOISE ESPACADOR	8090
6	1	**331-100**		1	DILUENTE LÖSEMITTEL	DILUYENTE SOLVENTE	SOLVENT OPLØSNINGSMIDDEL	SOLVANT SOLVENTE	P702
7	1	**349-141**		1	PRIMER GRUNDIERUNG	PRIMERA CAPA VERNICE, INNESCO	PAINT, PRIMER GRUNDMALING	PEINTURE D'APPRÊT PRIMER	Z077
8	1	**349-109**		1	PRIMER GRUNDIERUNG	PRIMERA CAPA VERNICE, INNESCO	PAINT, PRIMER GRUNDMALING	PEINTURE D'APPRÊT PRIMER	Z077
9	1	**349-110**		1	PRIMER GRUNDIERUNG	PRIMERA CAPA VERNICE, INNESCO	PAINT, PRIMER GRUNDMALING	PEINTURE D'APPRÊT PRIMER	Z077
10	1	**345-135**		1	KIT DE REVISÃO SATZ, MOTORÜBERHOL	JUEGO DE REVISION KIT REVISIONE MOTORE	KIT, ENGINE OVERHAUL REVISIONSSAET	KIT REVISION MOTEUR KIT DE REVISÃO	002K
11		**114327A1**		2	CINTA, polyester BAND	CINTA NASTRO	TAPE, ADHESIVE BÅND	RUBAN ADHESIF CINTA	8960
12		**114328A1**		1	SELANTE, silicon DICHTMASSE	SELLADOR SIGILLANTE	SEALANT TÆTNINGSMASSE	PRODUIT D'ETANCHEITI VEDANTE	405S
13		**345-174**		1	JUNTA PLASTICA, silicon gray KUNSTSTOFFDICHTUNG	TAPAPOROS GUARNIZIONE,PLASTIC/	PLASTIC GASKET PLASTIKPAKNING	PATE A JOINT JUNTA PLASTICA	P715
14		**87446159**		1	PROTEÇÃO, LH SCHUTZEINRICHTUNG	DEFENSA RIPARO	GUARD BESKYTTELSESSKAERM	GARANT PROTECCAO	070R
15		**87446161**		1	PROTEÇÃO, central SCHUTZEINRICHTUNG	DEFENSA RIPARO	GUARD BESKYTTELSESSKAERM	GARANT PROTECCAO	070R
16		**87446160**		1	PROTEÇÃO, RH SCHUTZEINRICHTUNG	DEFENSA RIPARO	GUARD BESKYTTELSESSKAERM	GARANT PROTECCAO	070R
17		**895-15008**		15	ARRUELA PLANA, M8 x 20 x 1.6 UNTERLEGSCHEIBE	ARANDELA ROSETTA PIANA	WASHER FLADSKIVE	RONDELLE ANILHA	131R
18		**627-8020**		15	PARAFUSO, Hex, M8 x 20, 10.9 SCHRAUBE	TORNILLO BULLONE	BOLT SKRUE	BOULON PARAFUSO	140B
19		**87446147**		1	REVESTIMENTO, center BELAG	REVESTEMIENTO RIVESTIMENTO	LINING FORING	GARNITURE REVESTIMENTO	5260
20		**302852A1**		1	REVESTIMENTO TETO, front DACHAUSKLEIDUNG	REVESTIMIENTO/TECHO RIVESTIMENTO	LINING, ROOF HEADLINER	HABILLEMENT DE TOIT REVESTIMENTO TETO	P791
21		**L126989**		1	TAPETE DE ASSOALHO, non-skid BODENMATTE	TAPETE DE SUELO TAPPETINO	MAT, FLOOR GULVMÅTTE	TAPIS DE PLANCHER TAPETE DE SUELO	Z068

(1) Não ilustrada

Composto por 346085A1 e 346086A1. Inclui os itens das páginas 9-66 a 9-72

09-074	01	p2	12/07

TOLDO - MONTAGEM (STD)
TOLDO - MONTAJE (STD)
CANOPY - ASSEMBLY (STD)
CANOPY - ASSEMBLY (STD)

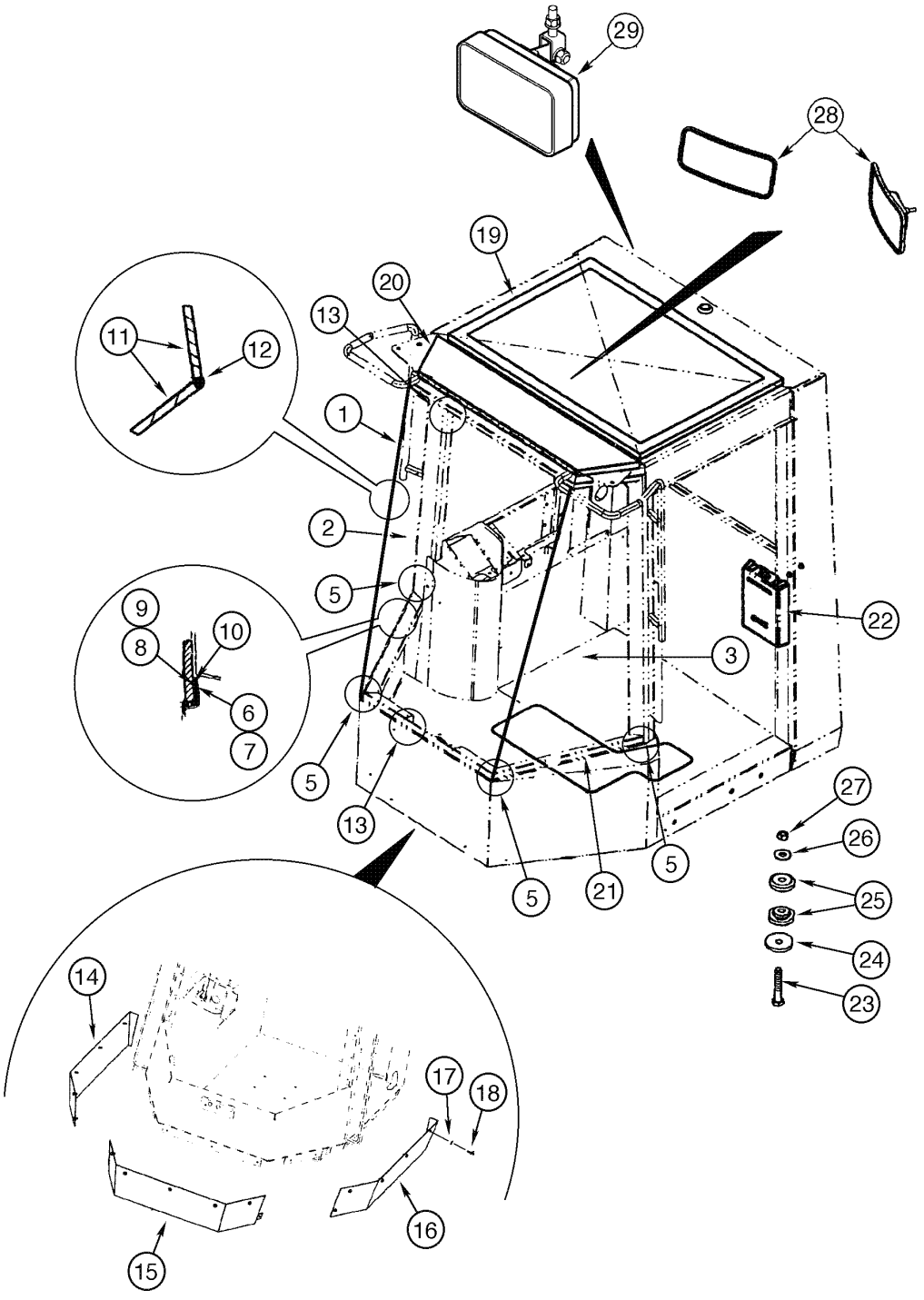

CANOPY - ASSEMBLY (STD)
CANOPY - ASSEMBLY (STD)
CANOPY - ASSEMBLY (STD)
CANOPY - ASSEMBLY (STD)

R	N	P.N.	MOD	Q	Denominação Bezeichnung	Denominacion Descrizione	Description Beskrivelse	Description Denominação	L.C.
23		326-1488		4	PARAFUSO, Hex, 7/8"-9 x 5 1/2", G8				
						TORNILLO	BOLT	BOULON	140B
					SCHRAUBE	BULLONE	SKRUE	PARAFUSO	
24		1332154C1		4	ARRUELA PLANA	ARANDELA	WASHER	RONDELLE	9720
					UNTERLEGSCHEIBE	ROSETTA PIANA	FLADSKIVE	ANILHA	
25		358981A1		4	MONTAGEM DE BORRACHA, rubber rear				
						TEJUELO, GOMA	MOUNT, RUBBER	PALIER CAOUTCHOUC	P777
					GUMMIHALTERUNG	SUPPORTO, DI GOMMA	MONTERINGSGUMMIBØ	MONTAGEM DE BORRA(	
25		358981A1		4	MONTAGEM DE BORRACHA, rubber front				
						TEJUELO, GOMA	MOUNT, RUBBER	PALIER CAOUTCHOUC	P777
					GUMMIHALTERUNG	SUPPORTO, DI GOMMA	MONTERINGSGUMMIBØ	MONTAGEM DE BORRA(	
26		396-41094		4	ARRUELA PLANA, 15/16" x 2 1/4" x .219", HDN				
						ARANDELA	WASHER	RONDELLE	131R
					UNTERLEGSCHEIBE	ROSETTA PIANA	FLADSKIVE	ANILHA	
27		329-1014		4	PORCA, 7/8"-9, G8	TUERCA	NUT	ECROU	010D
					MUTTER	DADO	MØTRIK	PORCA	
28		A177462		2	ESPELHO, rearview (OPC)	ESPEJO	MIRROR	RETROVISEUR	5580
					SPIEGEL	RIFLETTORE	SPEJL	ESPELHO	
29		87453264		2	FAROL, rear (OPC)	PILOTO	LIGHT	FEU	Z496
					LICHT	LAMPADA	BELYSNING	FAROL	

Composto por 346085A1 e 346086A1. Inclui os itens das páginas 9-66 a 9-72

09-076	01	p1	11/07

ROPS COM VIDROS - MONTAGEM (OPC)
ROPS CON VIDRIOS - MONTAJE (OPC)
ROPS WITH GLASSES - ASSEMBLY (OPT)
ROPS WITH GLASSES - ASSEMBLY (OPT)

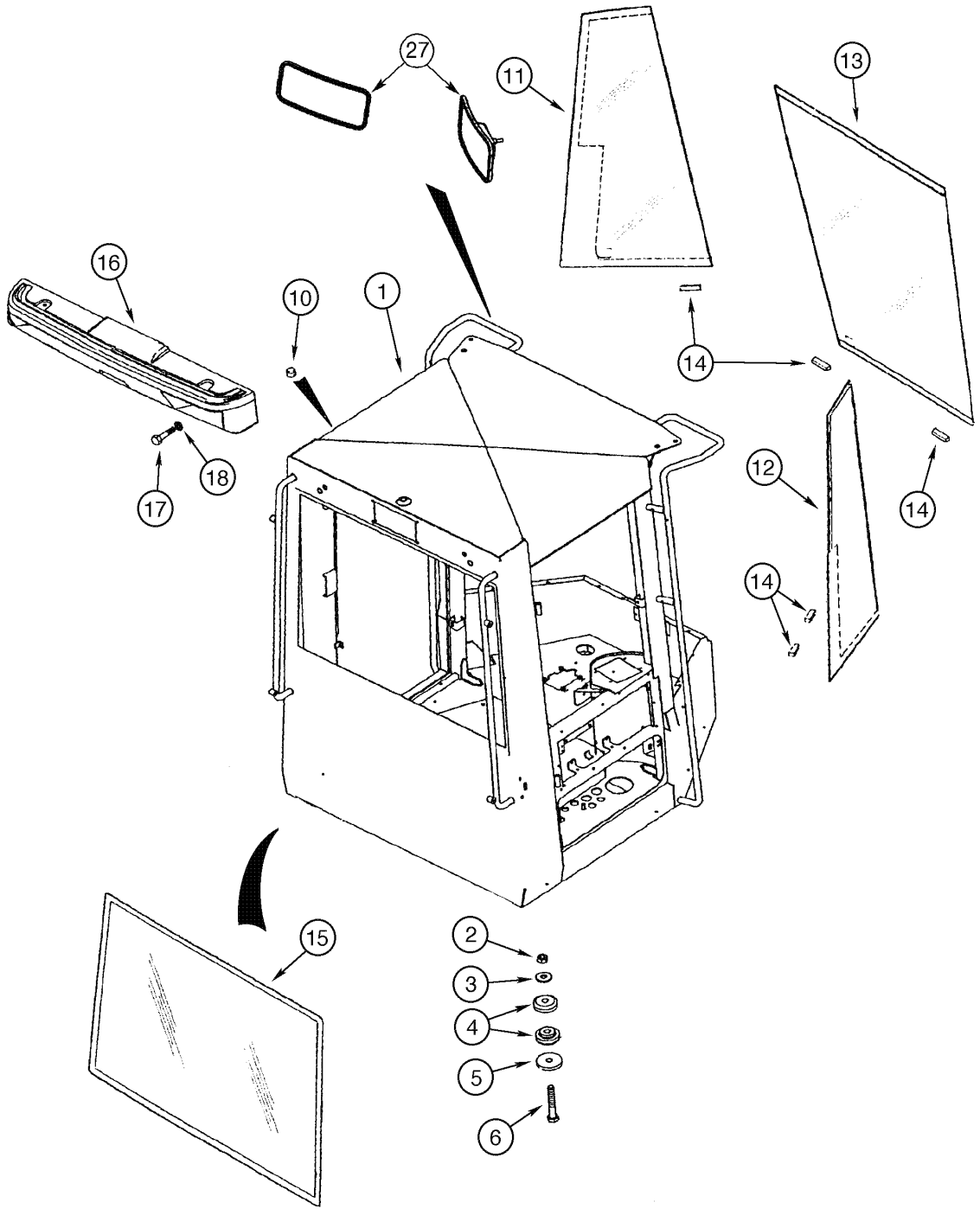

ROPS WITH GLASSES - ASSEMBLY (OPT)
ROPS WITH GLASSES - ASSEMBLY (OPT)
ROPS WITH GLASSES - ASSEMBLY (OPT)
ROPS WITH GLASSES - ASSEMBLY (OPT)

R	N	P.N.	MOD	Q	Denominação Bezeichnung	Denominacion Descrizione	Description Beskrivelse	Description Denominação	L.C.
1		**87446484**		1	CHASSI DE SEGURANÇA, with glasses Assy				
						ARMADURA DE SEGURI	ROPS	CHASSIS DE SECURITE	078T
					ÜBERROLLSCHUTZ	TELAIO DI SICUREZZA	FOERERVAERN	ESTRUTURA DE SEGUR	
2		**329-1014**		4	PORCA, 7/8"-9, G8	TUERCA	NUT	ECROU	010D
					MUTTER	DADO	MØTRIK	PORCA	
3		**396-41094**		4	ARRUELA PLANA, 15/16" x 2 1/4" x .219", HDN				
						ARANDELA	WASHER	RONDELLE	131R
					UNTERLEGSCHEIBE	ROSETTA PIANA	FLADSKIVE	ANILHA	
4		**358981A1**		4	MONTAGEM DE BORRACHA, rear				
						TEJUELO, GOMA	MOUNT, RUBBER	PALIER CAOUTCHOUC	P777
					GUMMIHALTERUNG	SUPPORTO, DI GOMMA	MONTERINGSGUMMIBØ	MONTAGEM DE BORRA(	
4		**358982A1**		4	MONTAGEM DE BORRACHA, front				
						TEJUELO, GOMA	MOUNT, RUBBER	PALIER CAOUTCHOUC	P777
					GUMMIHALTERUNG	SUPPORTO, DI GOMMA	MONTERINGSGUMMIBØ	MONTAGEM DE BORRA(	
5		**1332154C1**		4	ARRUELA PLANA	ARANDELA	WASHER	RONDELLE	9720
					UNTERLEGSCHEIBE	ROSETTA PIANA	FLADSKIVE	ANILHA	
6		**326-1488**		4	PARAFUSO, Hex, 7/8"-9 x 5 1/2", G8				
						TORNILLO	BOLT	BOULON	140B
					SCHRAUBE	BULLONE	SKRUE	PARAFUSO	
10		**353-591**		2	BUJÃO, 2	TAPÓN	PLUG	BOUCHON	6400
					STOPFEN	TAPPO	PROP	BUJAO	
11		**198052A1**		1	VIDRO, front left	VIDRIO	GLASS	VITRE	3900
					GLAS	VETRO	GLAS	VIDRO	
12		**198053A1**		1	VIDRO, front right	VIDRIO	GLASS	VITRE	3900
					GLAS	VETRO	GLAS	VIDRO	
13		**367889A1**		1	VIDRO, front central	VIDRIO	GLASS	VITRE	3900
					GLAS	VETRO	GLAS	VIDRO	
14		**97268C1**		6	ESPAÇADOR	ESPACIADOR	SPACER	ENTRETOISE	8090
					DISTANZSTÜCK	DISTANZIALE	AFSTANDSSTYKKE	ESPACADOR	
15		**235905A1**		1	JANELA, rear	VENTANA	GLASS, CAB	VITRE DE CABINE	069F
					KABINENFENSTER	VETRO CABINA	KABINERUDE	JANELA	
16		**321576A2**		1	PRENDEDOR, rear roof	RETENEDOR	RETAINER	RETENEUR	109R
					HALTEPLATTE	RITEGNO	HOLDER	RETENTOR	
17		**827-12050**		2	PARAFUSO, Hex, M12 x 50, 10.9				
						TORNILLO	BOLT	BOULON	140B
					SCHRAUBE	BULLONE	SKRUE	PARAFUSO	
18		**896-15012**		6	ARRUELA PLANA, M12 x 28.5 x 4, HT				
						ARANDELA	WASHER	RONDELLE	131R
					UNTERLEGSCHEIBE	ROSETTA PIANA	FLADSKIVE	ANILHA	
19	1	**331-100**		1	DILUENTE	DILUYENTE	SOLVENT	SOLVANT	P702
					LÖSEMITTEL	SOLVENTE	OPLØSNINGSMIDDEL	SOLVENTE	
20	1	**349-141**		1	PRIMER	PRIMERA CAPA	PAINT, PRIMER	PEINTURE D'APPRÊT	Z077
					GRUNDIERUNG	VERNICE, INNESCO	GRUNDMALING	PRIMER	
21	1	**349-109**		1	PRIMER	PRIMERA CAPA	PAINT, PRIMER	PEINTURE D'APPRÊT	Z077
					GRUNDIERUNG	VERNICE, INNESCO	GRUNDMALING	PRIMER	
22	1	**349-110**		1	PRIMER	PRIMERA CAPA	PAINT, PRIMER	PEINTURE D'APPRÊT	Z077
					GRUNDIERUNG	VERNICE, INNESCO	GRUNDMALING	PRIMER	

(1) Não ilustrada

09-076	01	p2	11/07

ROPS COM VIDROS - MONTAGEM (OPC)
ROPS CON VIDRIOS - MONTAJE (OPC)
ROPS WITH GLASSES - ASSEMBLY (OPT)
ROPS WITH GLASSES - ASSEMBLY (OPT)

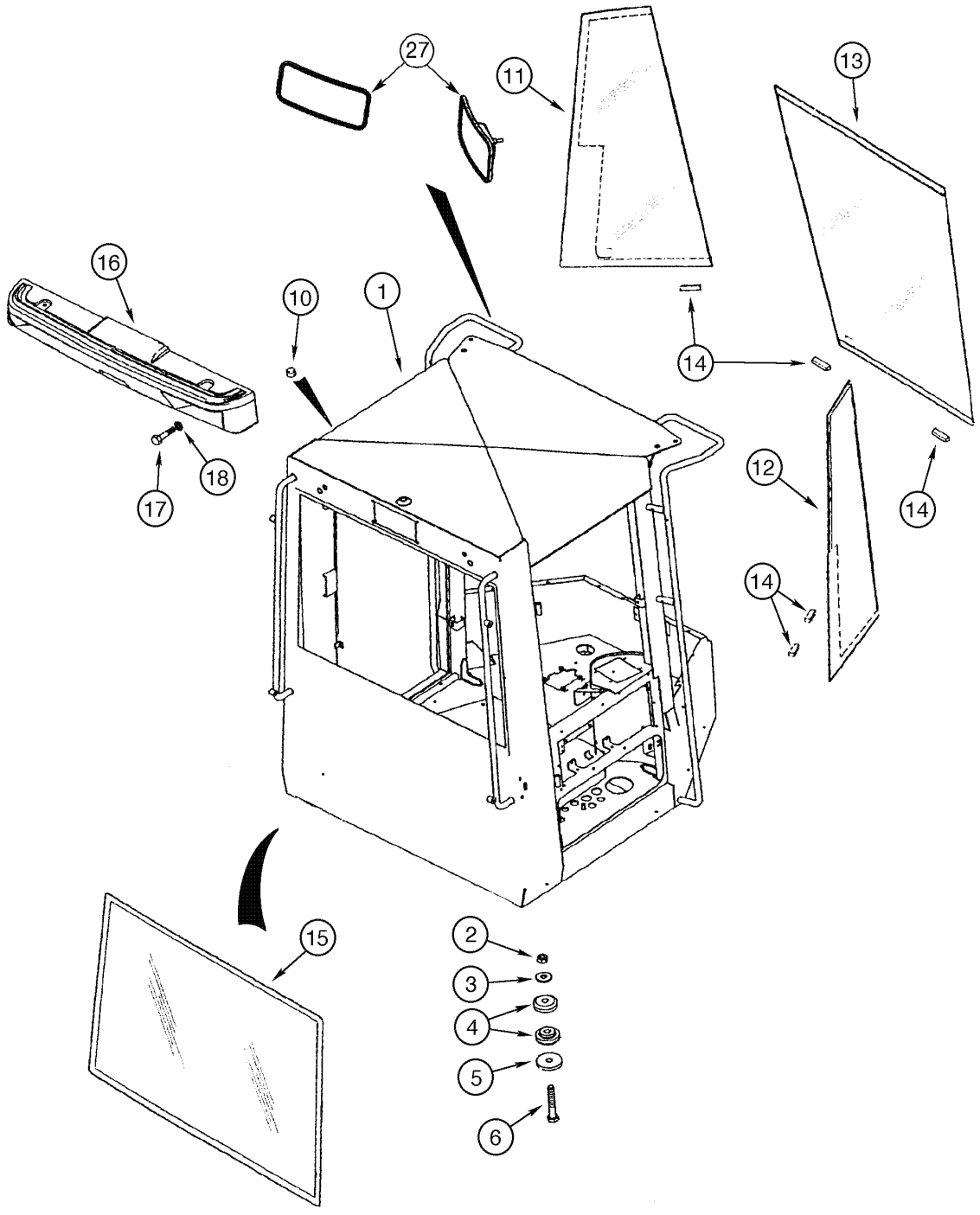

ROPS WITH GLASSES - ASSEMBLY (OPT)
ROPS WITH GLASSES - ASSEMBLY (OPT)
ROPS WITH GLASSES - ASSEMBLY (OPT)
ROPS WITH GLASSES - ASSEMBLY (OPT)

R	N	P.N.	MOD	Q	Denominação Bezeichnung	Denominacion Descrizione	Description Beskrivelse	Description Denominação	L.C.
23	1	345-135		1	KIT DE REVISÃO SATZ, MOTORÜBERHOL	JUEGO DE REVISION KIT REVISIONE MOTORE	KIT, ENGINE OVERHAUL REVISIONSSAET	KIT REVISION MOTEUR KIT DE REVISÃO	002K
24	1	114327A1		2	CINTA BAND	CINTA NASTRO	TAPE, ADHESIVE BÅND	RUBAN ADHESIF CINTA	8960
25	1	114328A1		1	SELANTE DICHTMASSE	SELLADOR SIGILLANTE	SEALANT TÆTNINGSMASSE	PRODUIT D'ETANCHEITI VEDANTE	405S
26	1	345-174		1	JUNTA PLASTICA KUNSTSTOFFDICHTUNG	TAPAPOROS GUARNIZIONE,PLASTIC/	PLASTIC GASKET PLASTIKPAKNING	PATE A JOINT JUNTA PLASTICA	P715
27		A177462		2	ESPELHO, rearview (OPC) SPIEGEL	ESPEJO RIFLETTORE	MIRROR SPEJL	RETROVISEUR ESPELHO	5580

(1) Não ilustrada

09-078	01	p1	11/07

TOLDO E ROPS - COBERTURAS
TOLDO Y ROPS - CUBIERTAS
CANOPY AND ROPS - COVERS
CANOPY AND ROPS - COVERS

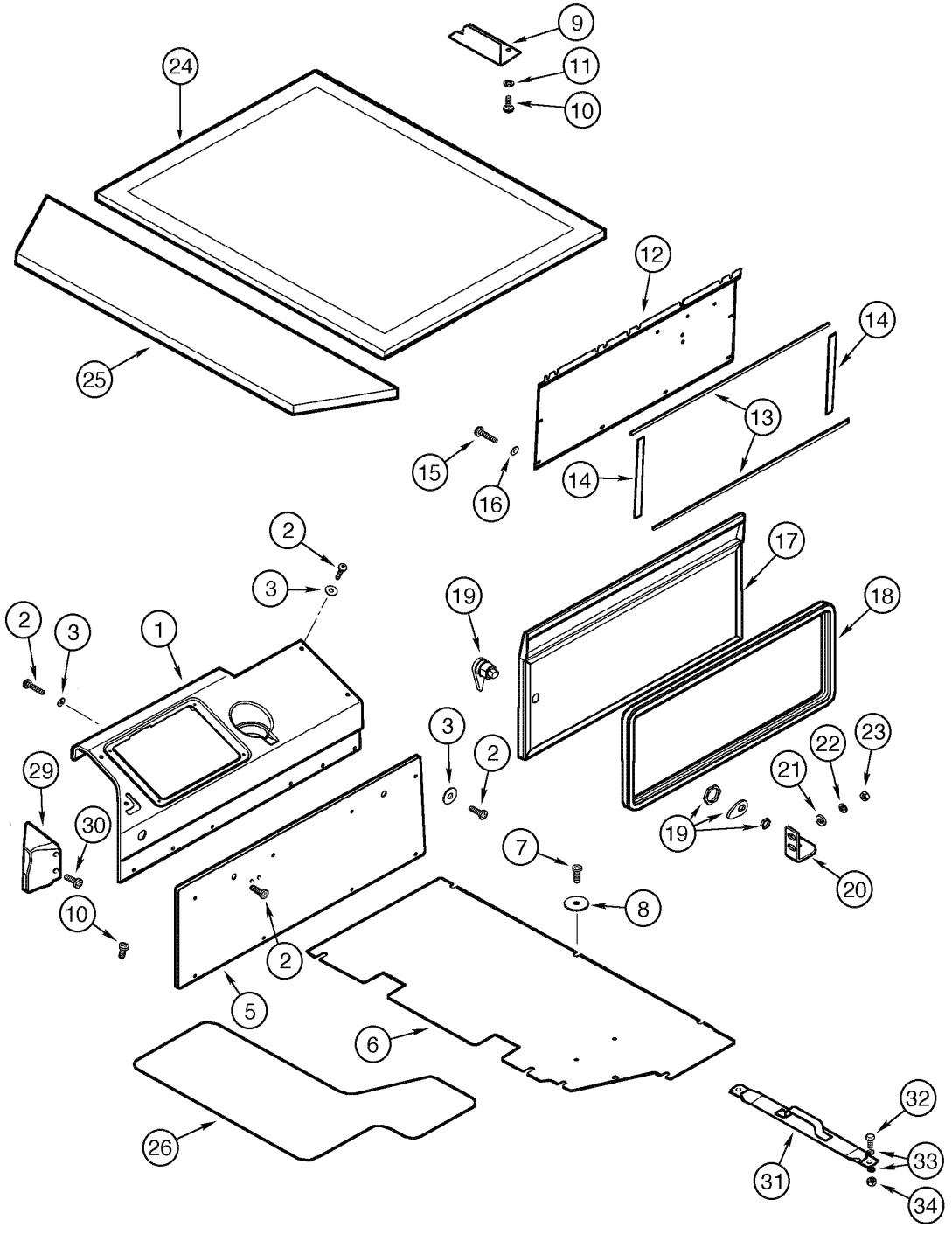

CANOPY AND ROPS - COVERS
CANOPY AND ROPS - COVERS
CANOPY AND ROPS - COVERS
CANOPY AND ROPS - COVERS

R	N	P.N.	MOD	Q	Denominação Bezeichnung	Denominacion Descrizione	Description Beskrivelse	Description Denominação	L.C.
1		399194A1		1	TAMPA, control ABDECKUNG	TAPADERA COPERCHIO	COVER DÆKSEL	COUVERCLE COBERTA	265C
2		297850A1		6	PARAFUSO, Cross Pan Hd, M6 x 16 SCHRAUBE	TORNILLO VITE	SCREW SKRUE	VIS PARAFUSO	040V
3		1990502C1		10	ARRUELA PLANA UNTERLEGSCHEIBE	ARANDELA ROSETTA PIANA	WASHER FLADSKIVE	RONDELLE ANILHA	9720
5		361331A3		1	PAINEL, side console TAFEL	CONTRAPANEL PANNELLO	PANEL PANEL	PANNEAU PAINEL	6070
6		294765A2		1	TAMPA, floor rear DECKEL	TAPA COPERCHIO	COVER COVER	COUVERCLE TAMPA	2250
7		297850A1		6	PARAFUSO, Cross Pan Hd, M6 x 16 SCHRAUBE	TORNILLO VITE	SCREW SKRUE	VIS PARAFUSO	040V
8		1990503C1		8	ARRUELA PLANA UNTERLEGSCHEIBE	ARANDELA ROSETTA PIANA	WASHER FLADSKIVE	RONDELLE ANILHA	9720
9		324533A2		1	TAMPA, harness access DECKEL	TAPA COPERCHIO	COVER COVER	COUVERCLE TAMPA	2250
10		297850A1		4	PARAFUSO, Cross Pan Hd, M6 x 16 SCHRAUBE	TORNILLO VITE	SCREW SKRUE	VIS PARAFUSO	040V
11		297865A1		2	ARRUELA PLANA UNTERLEGSCHEIBE	ARANDELA ROSETTA PIANA	WASHER FLADSKIVE	RONDELLE ANILHA	9720
12		380766A2		1	PAINEL TAFEL	CONTRAPANEL PANNELLO	PANEL PANEL	PANNEAU PAINEL	6070
13		187787C1		2	ANEL DE VEDACAO, top access panel 600mm DICHTUNG	ANILLO DE CIERRE ANELLO DI TENUTA	SEAL PAKNINGSRING	JOINT ANEL DE VEDACAO	132A
14		187782C1		2	ANEL DE VEDACAO, side access panel DICHTUNG	ANILLO DE CIERRE ANELLO DI TENUTA	SEAL PAKNINGSRING	JOINT ANEL DE VEDACAO	132A
15		297850A1		6	PARAFUSO, Cross Pan Hd, M6 x 16 SCHRAUBE	TORNILLO VITE	SCREW SKRUE	VIS PARAFUSO	040V
16		1990502C1		6	ARRUELA PLANA UNTERLEGSCHEIBE	ARANDELA ROSETTA PIANA	WASHER FLADSKIVE	RONDELLE ANILHA	9720
17		237718A2		1	PORTA TUER	PUERTA PORTA	DOOR DØR	PORTE PORTA	2780
18		238856A2		1	ANEL DE VEDAÇÃO, 1786mm DICHTUNG	ANILLO DE CIERRE ANELLO DI TENUTA	SEAL PAKNINGSRING	JOINT ANEL DE VEDACAO	7460
19		255065A1		1	TRINCO KLINKE	PESTILLO CHIAVISTELLO	LATCH PAL	LOQUET TRINCO	5020
20		221104A2		1	TRINCO KLINKE	PESTILLO CHIAVISTELLO	LATCH PAL	LOQUET TRINCO	5020
21		896-16006		2	ARRUELA PLANA, M6 x 14.5 x 2.5, HT UNTERLEGSCHEIBE	ARANDELA ROSETTA PIANA	WASHER FLADSKIVE	RONDELLE ANILHA	131R

09-078	01	p2	11/07

TOLDO E ROPS - COBERTURAS
TOLDO Y ROPS - CUBIERTAS
CANOPY AND ROPS - COVERS
CANOPY AND ROPS - COVERS

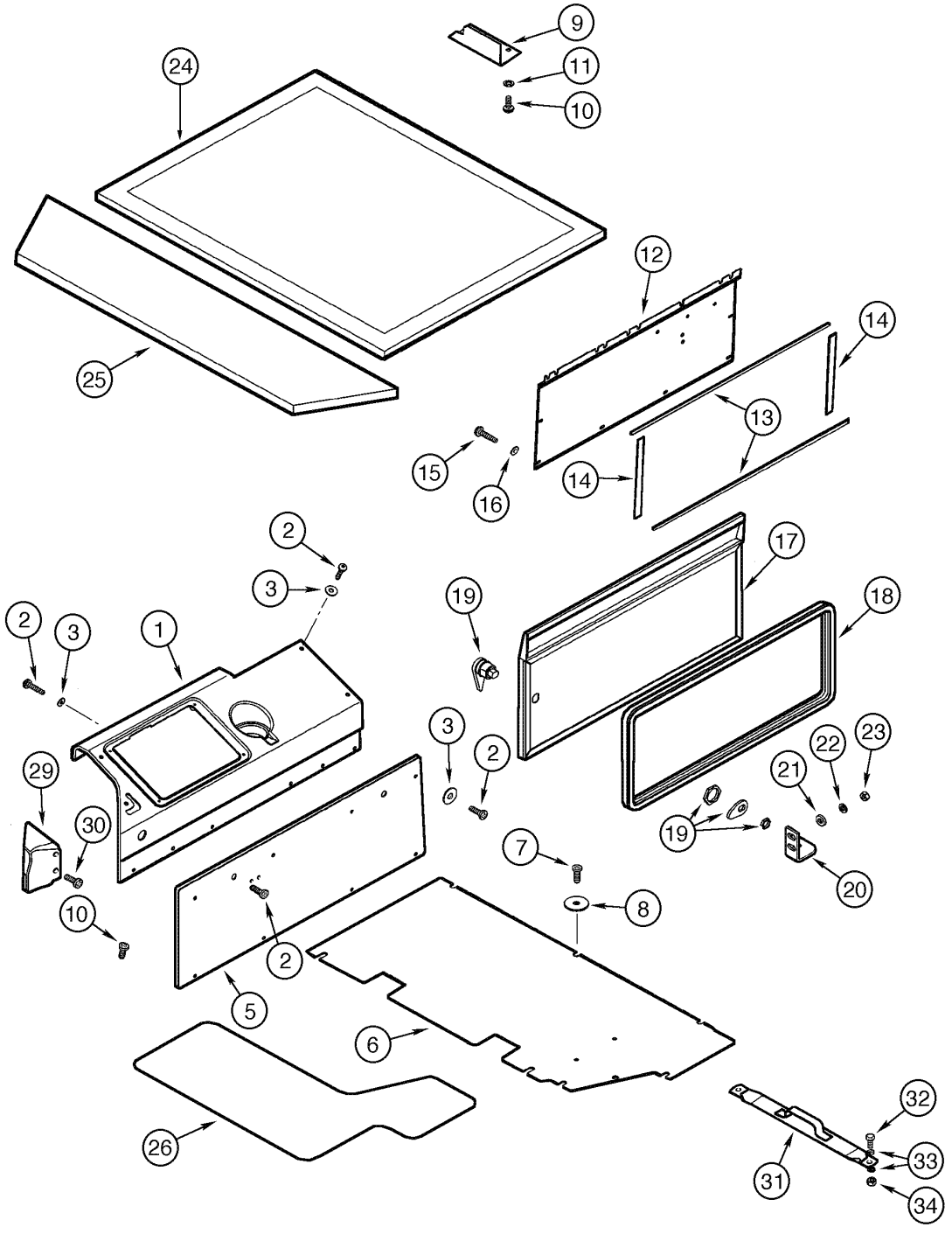

CANOPY AND ROPS - COVERS
CANOPY AND ROPS - COVERS
CANOPY AND ROPS - COVERS
CANOPY AND ROPS - COVERS

R	N	P.N.	MOD	Q	Denominação Bezeichnung	Denominacion Descrizione	Description Beskrivelse	Description Denominação	L.C.
22		892-11006		2	ARRUELA-TRAVA, M6 SICHERUNGSSCHEIBE	ARANDELA DE FRENO ROSETTA DI SICUREZZA	WASHER, LOCK LAASESKIVE	RONDELLE FREIN ANILHA DE FIXACAO	132R
23		829-1406		2	PORCA, M6, Cl 10 MUTTER	TUERCA DADO	NUT MØTRIK	ECROU PORCA	010D
24		302851A1		1	REVESTIMENTO TETO, rear DACHAUSKLEIDUNG	REVESTIMIENTO/TECHO RIVESTIMENTO	LINING, ROOF HEADLINER	HABILLEMENT DE TOIT REVESTIMENTO TETO	P791
25		302852A1		1	REVESTIMENTO TETO, front DACHAUSKLEIDUNG	REVESTIMIENTO/TECHO RIVESTIMENTO	LINING, ROOF HEADLINER	HABILLEMENT DE TOIT REVESTIMENTO TETO	P791
26		L126989		1	TAPETE DE ASSOALHO, non-skid BODENMATTE	TAPETE DE SUELO TAPPETINO	MAT, FLOOR GULVMÅTTE	TAPIS DE PLANCHER TAPETE DE SUELO	Z068
29		399217A1		1	TAMPA, harness ABDECKUNG	TAPADERA COPERCHIO	COVER DÆKSEL	COUVERCLE COBERTA	265C
30		239225A1		2	PARAFUSO, Cross Pan Hd, M4 x 12 SCHRAUBE	TORNILLO VITE	SCREW SKRUE	VIS PARAFUSO	040V
31		348580A1		1	TIRA GURT	BANDA BANDELLA	STRAP STROP	SANGLE BANDA	8630
32		627-10025		2	PARAFUSO, Hex, M10 x 25, 10.9, Full Thd SCHRAUBE	TORNILLO BULLONE	BOLT SKRUE	BOULON PARAFUSO	140B
33		895-15010		4	ARRUELA PLANA, M11 x 24 x 2 UNTERLEGSCHEIBE	ARANDELA ROSETTA PIANA	WASHER FLADSKIVE	RONDELLE ANILHA	131R
34		832-10410		2	CONTRA PORCA, M10 x 1.5, Cl 8 SICHERUNGSMUTTER	CONTRA TUERCA CONTRODADO	NUT, LOCK LASEMOETRIK	CONTRE-ECROU CONTRA PORCA	P263

09-080	01	p1	06/09

PROTEÇÃO ANTI-VANDALISMO
PROTECCIÓN ANTIVANDALISMO
ANTI-VANDALISM PROTECTION
ANTI-VANDALISM PROTECTION

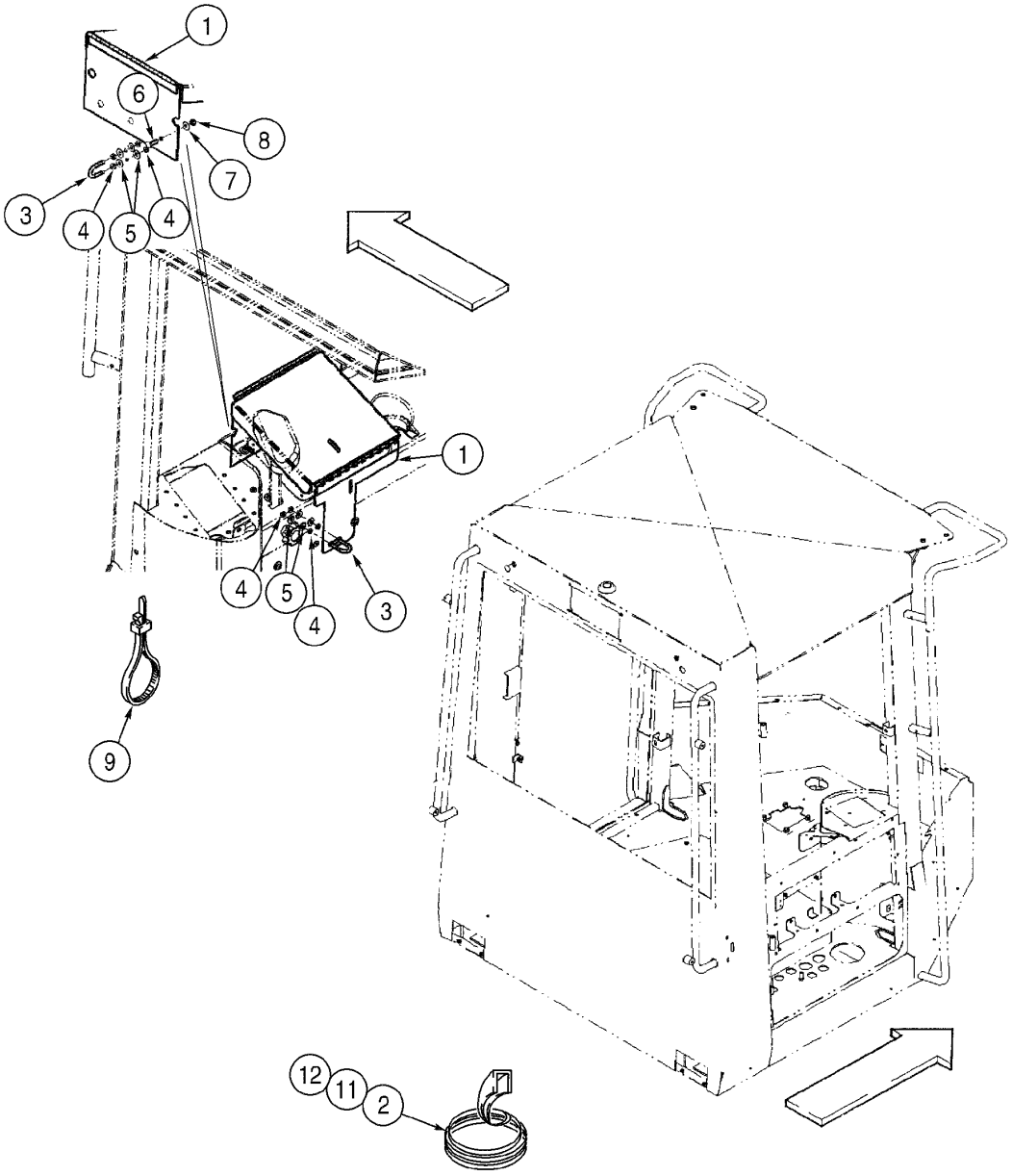

ANTI-VANDALISM PROTECTION
ANTI-VANDALISM PROTECTION
ANTI-VANDALISM PROTECTION
ANTI-VANDALISM PROTECTION

R	N	P.N.	MOD	Q	Denominação Bezeichnung	Denominacion Descrizione	Description Beskrivelse	Description Denominação	L.C.
		418418A1		1	TAMPA, Assy, Includes items 1, 2				
						TAPADERA	COVER	COUVERCLE	265C
					ABDECKUNG	COPERCHIO	DÆKSEL	COBERTA	
1		**368162A2**		1	TAMPA	TAPADERA	COVER	COUVERCLE	265C
					ABDECKUNG	COPERCHIO	DÆKSEL	COBERTA	
2		**60-6359T1**		2	JUNTA, 194mm	JUNTA HERMETICA	GASKET	JOINT	3720
					DICTHUNG	GUARNIZIONE	PAKNING	JUNTA	
3		**1977938C1**		2	MOLA-TRAVA	HORQUILLA	U-BOLT	CAVALIER	P611
					U-BOLZEN	CAVALLOTTO	HAARNAAL	MOLA DE ENGATE	
4		**425-144**		8	PORCA, Jam, 1/4"-20, G5	TUERCA	NUT	ECROU	010D
					MUTTER	DADO	MØTRIK	PORCA	
5		**495-21031**		8	ARRUELA PLANA, 1/4"	ARANDELA	WASHER	RONDELLE	131R
					UNTERLEGSCHEIBE	ROSETTA PIANA	FLADSKIVE	ANILHA	
6		**811-6025**		3	PARAFUSO, Short NK, M6 x 25, Cl8.8, Full Thd				
						PERNO, CABEZA RONDA	BOLT, CARRIAGE	BOULON TETE BOMBEE	P123
					FLACHRUNDSCHRAUBE	BULLONE TESTA TONDA	BOLT, CARRIAGE	PARAFUSO	
7		**895-25006**		3	ARRUELA PLANA, M6 x 18 x 1.6				
						ARANDELA	WASHER	RONDELLE	131R
					UNTERLEGSCHEIBE	ROSETTA PIANA	FLADSKIVE	ANILHA	
8		**832-10406**		3	CONTRA PORCA, M6 x 1, Cl 8				
						CONTRA TUERCA	NUT, LOCK	CONTRE-ECROU	P263
					SICHERUNGSMUTTER	CONTRODADO	LASEMOETRIK	CONTRA PORCA	
9		**22-824**		1	TIRA DE CABO, 3/16" x 7 1/4", 7in				
						CIERRA CABLES	STRAP, CABLE	SERRE-CABLE	P716
					KABELBINDER	CINGHIA, CABLAGGIO	SELEKABEL	APRIETACABLES	
		418413A1		1	TAMPA, cluster Assy, Includes items 11, 12				
						TAPADERA	COVER	COUVERCLE	265C
					ABDECKUNG	COPERCHIO	DÆKSEL	COBERTA	
11		**60-6358T1**		6	JUNTA, 63mm	JUNTA HERMETICA	GASKET	JOINT	3720
					DICTHUNG	GUARNIZIONE	PAKNING	JUNTA	
12		**70-5848T1**		1	ANEL DE VEDACAO, 140mm				
						ANILLO DE CIERRE	SEAL	JOINT	132A
					DICHTUNG	ANELLO DI TENUTA	PAKNINGSRING	ANEL DE VEDACAO	

09-082	01	p1	12/07

CABINE - COM AR CONDICIONADO E AQUECEDOR (OPC)
CABINA - CON AIRE ACONDICIONADO Y CALENTADOR (OPC)
CAB - WITH AIR CONDITIONING AND HEATER (OPC)
CAB - WITH AIR CONDITIONING AND HEATER (OPC)

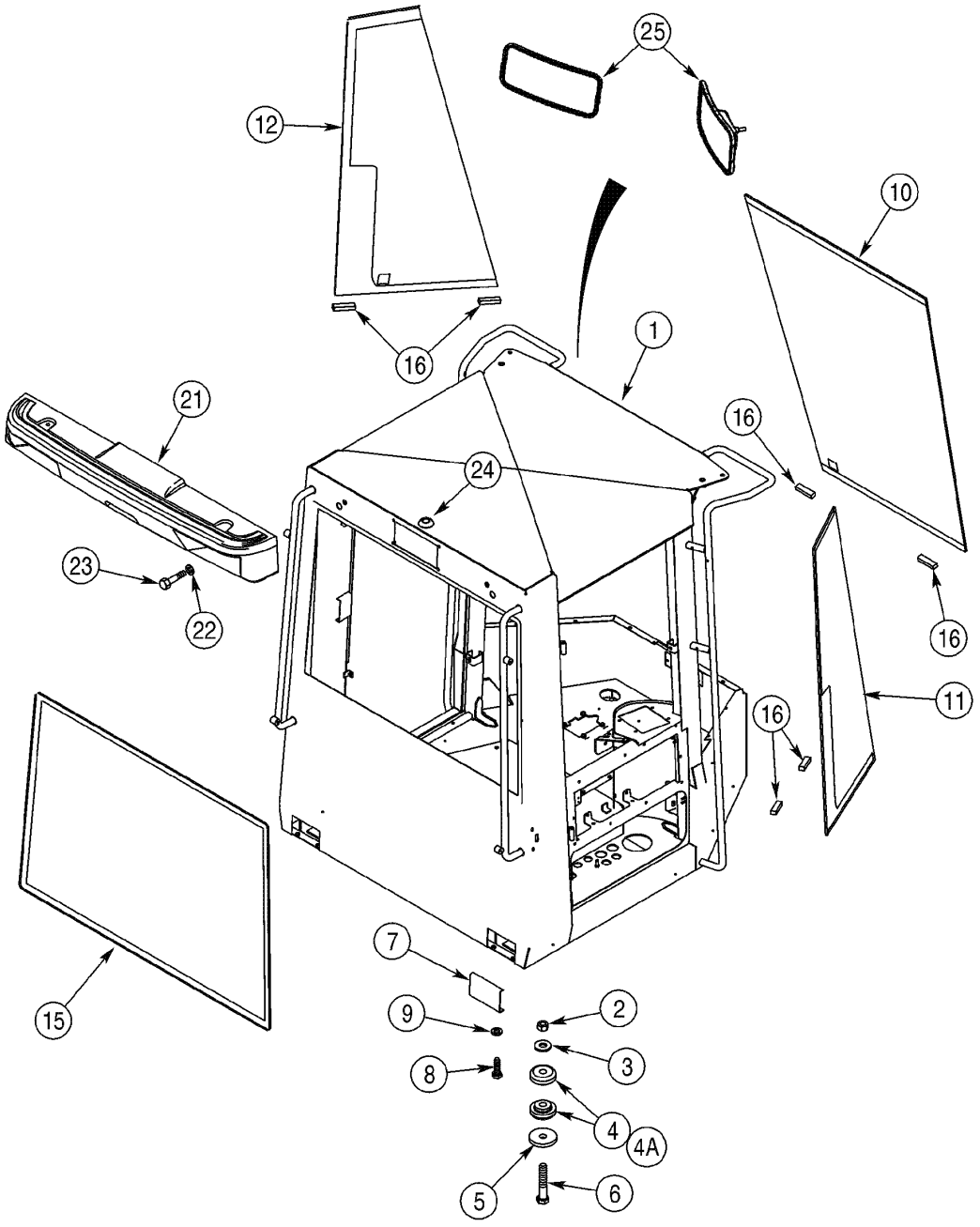

CAB - WITH AIR CONDITIONING AND HEATER (OPC)
CAB - WITH AIR CONDITIONING AND HEATER (OPC)
CAB - WITH AIR CONDITIONING AND HEATER (OPC)
CAB - WITH AIR CONDITIONING AND HEATER (OPC)

R	N	P.N.	MOD	Q	Denominação Bezeichnung	Denominacion Descrizione	Description Beskrivelse	Description Denominação	L.C.
	1	**87527600**		1	CABINE, Assy	CABINA	CAB	CABINE	008C
					KABINE	CABINA	KABINE	CABINE	
	1	**87527812**		1	CABINE, Assy fertilizer	CABINA	CAB	CABINE	008C
					KABINE	CABINA	KABINE	CABINE	
1		**87458701**		1	SUPORTE	SOPORTE	SUPPORT	SUPPORT	300S
					HALTERUNG, LAGERBO	SUPPORTO	BESLAG	SUPORTE	
2		**329-1014**		4	PORCA, 7/8"-9, G8	TUERCA	NUT	ECROU	010D
					MUTTER	DADO	MØTRIK	PORCA	
3		**396-41094**		4	ARRUELA PLANA, 15/16" x 2 1/4" x .219", HDN				
						ARANDELA	WASHER	RONDELLE	131R
					UNTERLEGSCHEIBE	ROSETTA PIANA	FLADSKIVE	ANILHA	
4		**358981A1**		4	MONTAGEM DE BORRACHA, cab, rear				
						TEJUELO, GOMA	MOUNT, RUBBER	PALIER CAOUTCHOUC	P777
					GUMMIHALTERUNG	SUPPORTO, DI GOMMA	MONTERINGSGUMMIBØ	MONTAGEM DE BORRA(	
4		**358982A1**		4	MONTAGEM DE BORRACHA, cab, front				
						TEJUELO, GOMA	MOUNT, RUBBER	PALIER CAOUTCHOUC	P777
					GUMMIHALTERUNG	SUPPORTO, DI GOMMA	MONTERINGSGUMMIBØ	MONTAGEM DE BORRA(	
5		**1332154C1**		4	ARRUELA PLANA	ARANDELA	WASHER	RONDELLE	9720
					UNTERLEGSCHEIBE	ROSETTA PIANA	FLADSKIVE	ANILHA	
6		**326-1488**		4	PARAFUSO, Hex, 7/8"-9 x 5 1/2", G8				
						TORNILLO	BOLT	BOULON	140B
					SCHRAUBE	BULLONE	SKRUE	PARAFUSO	
7		**241301A1**		2	TAMPA	TAPA	COVER	COUVERCLE	2250
					DECKEL	COPERCHIO	COVER	TAMPA	
8		**627-6020**		4	PARAFUSO, Hex, M6 x 20, 10.9				
						TORNILLO	BOLT	BOULON	140B
					SCHRAUBE	BULLONE	SKRUE	PARAFUSO	
9		**895-25006**		4	ARRUELA PLANA, M6 x 18 x 1.6				
						ARANDELA	WASHER	RONDELLE	131R
					UNTERLEGSCHEIBE	ROSETTA PIANA	FLADSKIVE	ANILHA	
10		**367889A1**		1	VIDRO, center front	VIDRIO	GLASS	VITRE	3900
					GLAS	VETRO	GLAS	VIDRO	
11		**198053A1**		1	VIDRO, front right	VIDRIO	GLASS	VITRE	3900
					GLAS	VETRO	GLAS	VIDRO	
12		**198052A1**		1	VIDRO, front left	VIDRIO	GLASS	VITRE	3900
					GLAS	VETRO	GLAS	VIDRO	
13	2	**114327A1**		2	CINTA	CINTA	TAPE, ADHESIVE	RUBAN ADHESIF	8960
					BAND	NASTRO	BÅND	CINTA	
14	2	**114328A1**		1	SELANTE	SELLADOR	SEALANT	PRODUIT D'ETANCHEITI	405S
					DICHTMASSE	SIGILLANTE	TÆTNINGSMASSE	VEDANTE	
15		**235905A1**		1	JANELA, rear	VENTANA	GLASS, CAB	VITRE DE CABINE	069F
					KABINENFENSTER	VETRO CABINA	KABINERUDE	JANELA	
16		**97268C1**		6	ESPAÇADOR, glass	ESPACIADOR	SPACER	ENTRETOISE	8090
					DISTANZSTÜCK	DISTANZIALE	AFSTANDSSTYKKE	ESPACADOR	
21		**321576A2**		1	PRENDEDOR, rear light	RETENEDOR	RETAINER	RETENEUR	109R
					HALTEPLATTE	RITEGNO	HOLDER	RETENTOR	

(1) Inclui os itens das páginas 9-82 a 9-84 e 9-90 a 9-120
(2) Não ilustrada

09-082	01	p2	12/07

CABINE - COM AR CONDICIONADO E AQUECEDOR (OPC)
CABINA - CON AIRE ACONDICIONADO Y CALENTADOR (OPC)
CAB - WITH AIR CONDITIONING AND HEATER (OPC)
CAB - WITH AIR CONDITIONING AND HEATER (OPC)

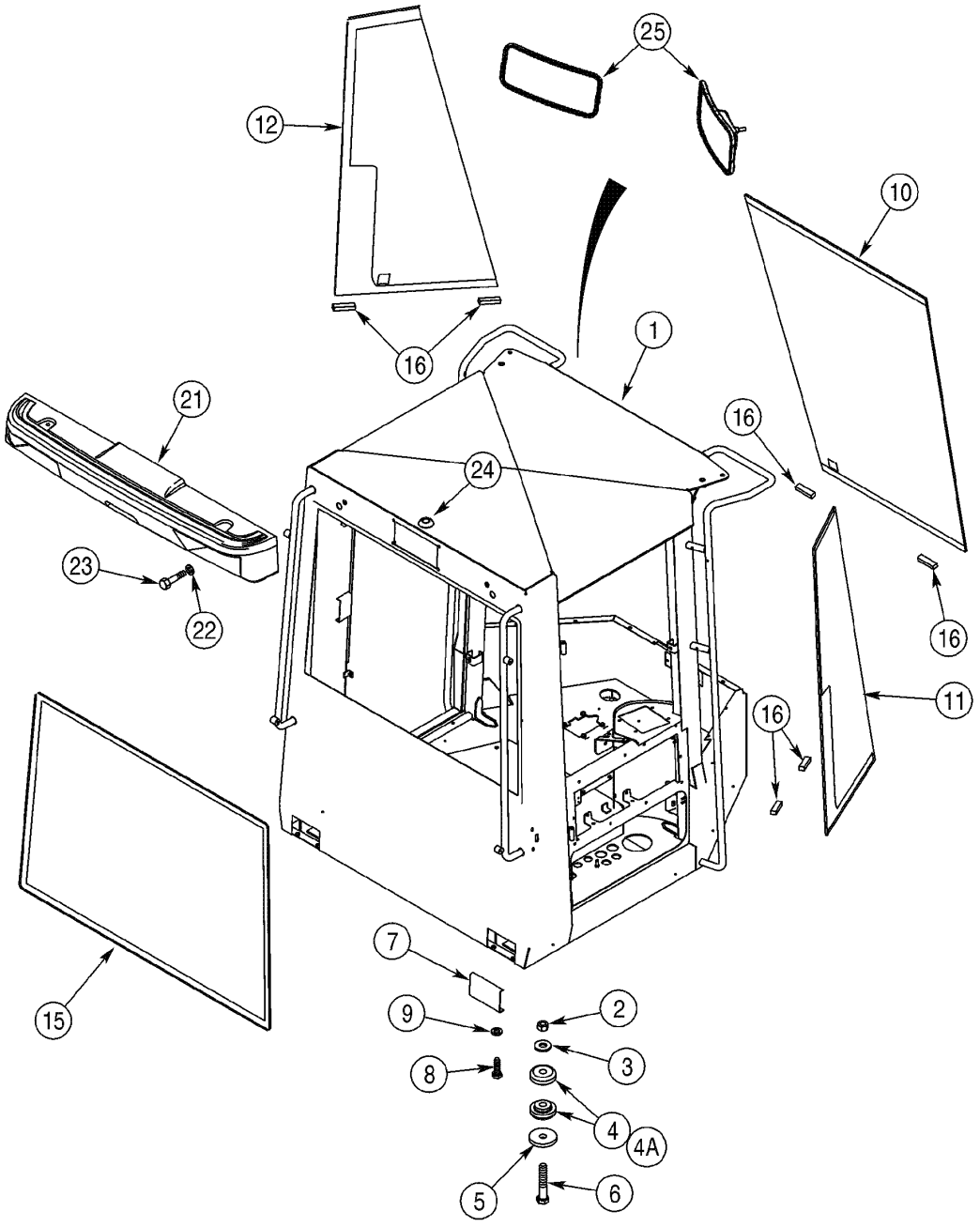

CAB - WITH AIR CONDITIONING AND HEATER (OPC)
CAB - WITH AIR CONDITIONING AND HEATER (OPC)
CAB - WITH AIR CONDITIONING AND HEATER (OPC)
CAB - WITH AIR CONDITIONING AND HEATER (OPC)

R	N	P.N.	MOD	Q	Denominação Bezeichnung	Denominacion Descrizione	Description Beskrivelse	Description Denominação	L.C.
22		**896-15012**		2	ARRUELA PLANA, M12 x 28.5 x 4, HT				
						ARANDELA	WASHER	RONDELLE	131R
					UNTERLEGSCHEIBE	ROSETTA PIANA	FLADSKIVE	ANILHA	
23		**827-12050**		2	PARAFUSO, Hex, M12 x 50, 10.9				
						TORNILLO	BOLT	BOULON	140B
					SCHRAUBE	BULLONE	SKRUE	PARAFUSO	
24	1	**217-476**		1	BUJÃO DE DRENO, Sq Soc, 1"-11 1/2, NTPF				
						TAPON DE VIACIADO	PLUG, DRAIN	BOUCHON DE VIDANGE	056T
					ABLASSSTOPFEN	TAPPO DI SCARICO	AFTAPNINGSPROP	BUJAO DE DESCARGA	
25		**A177462**		2	ESPELHO, rearview (OPC)	ESPEJO	MIRROR	RETROVISEUR	5580
					SPIEGEL	RIFLETTORE	SPEJL	ESPELHO	

(1) Se utilizado

09-084	01	p1	11/07

CABINE - COBERTURAS INFERIORES
CABINA - CUBIERTAS INFERIORES
CAB - LOWER COVERS
CAB - LOWER COVERS

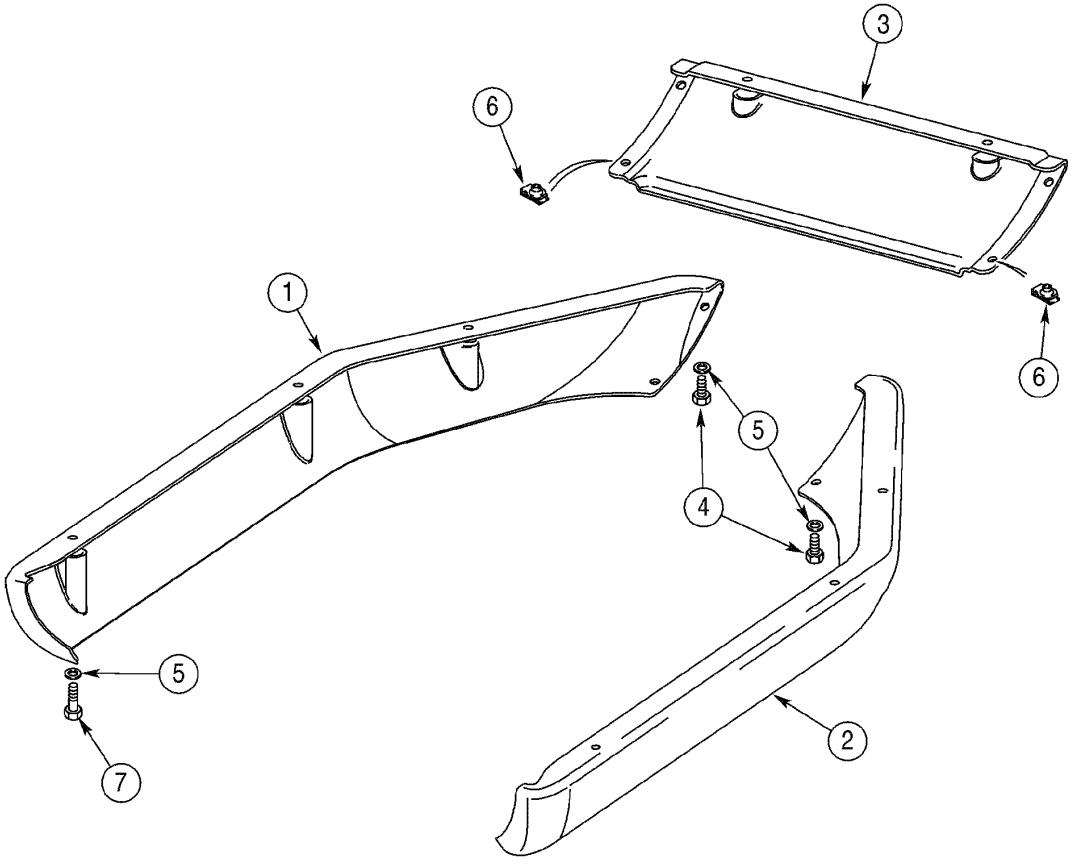

CAB - LOWER COVERS
CAB - LOWER COVERS
CAB - LOWER COVERS
CAB - LOWER COVERS

R	N	P.N.	MOD	Q	Denominação Bezeichnung	Denominacion Descrizione	Description Beskrivelse	Description Denominação	L.C.
1		387087A2		1	PLASTICO, lower LH KUNSTSTOFF	HOJA LAMERIA, PLASTICO	PLASTIC PLASTIK	FEUILLE PLASTICO	Z065
2		387088A2		1	PLASTICO, lower RH KUNSTSTOFF	HOJA LAMERIA, PLASTICO	PLASTIC PLASTIK	FEUILLE PLASTICO	Z065
3		387089A1		1	PLASTICO, lower center KUNSTSTOFF	HOJA LAMERIA, PLASTICO	PLASTIC PLASTIK	FEUILLE PLASTICO	Z065
4		627-8020		4	PARAFUSO, Hex, M8 x 20, 10.9 SCHRAUBE	TORNILLO BULLONE	BOLT SKRUE	BOULON PARAFUSO	140B
5		895-15008		12	ARRUELA PLANA, M8 x 20 x 1.6 UNTERLEGSCHEIBE	ARANDELA ROSETTA PIANA	WASHER FLADSKIVE	RONDELLE ANILHA	131R
6		833-40308		4	PORCA, M8, U MUTTER	TUERCA DADO	NUT MØTRIK	ECROU PORCA	010D
7		627-8030		8	PARAFUSO, Hex, M8 x 30, 10.9 SCHRAUBE	TORNILLO BULLONE	BOLT SKRUE	BOULON PARAFUSO	140B

09-086	01	p1	11/07

COBERTURA DO CONDENSADOR (MODELOS SEM AR CONDICIONADO)
CUBIERTA DEL CONDENSADOR (MODELOS SIN AIRE ACONDICIONADO)
CONDENSER COVER (MODELS WITHOUT AIR CONDITIONING)
CONDENSER COVER (MODELS WITHOUT AIR CONDITIONING)

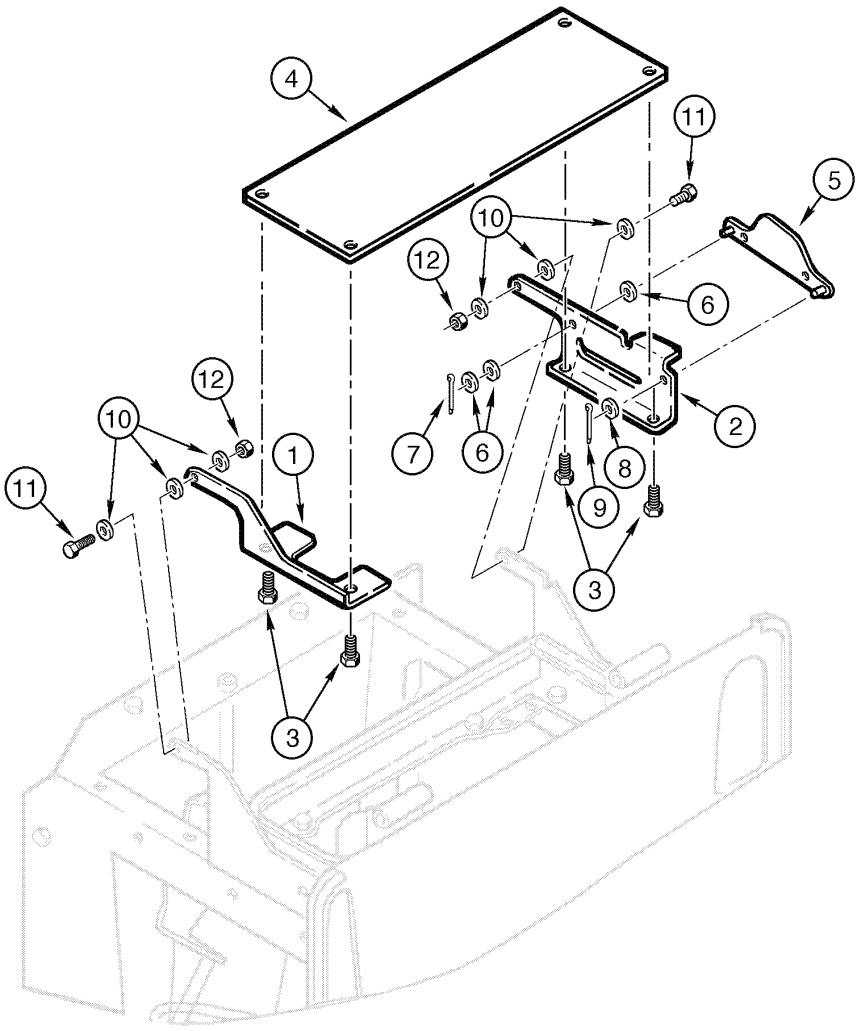

CONDENSER COVER (MODELS WITHOUT AIR CONDITIONING)
CONDENSER COVER (MODELS WITHOUT AIR CONDITIONING)
CONDENSER COVER (MODELS WITHOUT AIR CONDITIONING)
CONDENSER COVER (MODELS WITHOUT AIR CONDITIONING)

R	N	P.N.	MOD	Q	Denominação Bezeichnung	Denominacion Descrizione	Description Beskrivelse	Description Denominação	L.C.
1		382199A3		1	BRACADEIRA, RH HALTERUNG	PIEZA DE SOPORTE STAFFA	BRACKET BESLAG	PATTE FIXATION SUPORTE	1010
2		398883A2		1	BRACADEIRA, LH HALTERUNG	PIEZA DE SOPORTE STAFFA	BRACKET BESLAG	PATTE FIXATION SUPORTE	1010
3		627-8016		4	PARAFUSO, Hex, M8 x 16, 10.9 SCHRAUBE	TORNILLO BULLONE	BOLT SKRUE	BOULON PARAFUSO	140B
4		385687A1		1	PLACA PLATTE	PLACA PIASTRA	PLATE PLADE	PLAQUE CHAPA	6360
5		398744A2		1	SUPORTE KONSOLE	PIEZA DE SOPORTE STAFFA	BRACKET BESLAG	PATTE FIXATION BRACADEIRA	225S
6		895-15006		3	ARRUELA PLANA, M6 x 25 x 1.6 UNTERLEGSCHEIBE	ARANDELA ROSETTA PIANA	WASHER FLADSKIVE	RONDELLE ANILHA	131R
7		733-1610		1	GRAMPO, M1.6 x 10 SPLINT	PASADOR ABIERTO COPPIGLIA	PIN, SPLIT (COTTER) SPLITBOLT	GOUPILLE TROCO DE ABRIR	270C
8		895-15010		1	ARRUELA PLANA, M11 x 24 x 2 UNTERLEGSCHEIBE	ARANDELA ROSETTA PIANA	WASHER FLADSKIVE	RONDELLE ANILHA	131R
9		733-3220		1	GRAMPO, M3.2 x 20 SPLINT	PASADOR ABIERTO COPPIGLIA	PIN, SPLIT (COTTER) SPLITBOLT	GOUPILLE TROCO DE ABRIR	270C
10		895-15008		6	ARRUELA PLANA, M8 x 20 x 1.6 UNTERLEGSCHEIBE	ARANDELA ROSETTA PIANA	WASHER FLADSKIVE	RONDELLE ANILHA	131R
11		627-8025		2	PARAFUSO, Hex, M8 x 25, 10.9 SCHRAUBE	TORNILLO BULLONE	BOLT SKRUE	BOULON PARAFUSO	140B
12		832-10408		2	CONTRA PORCA, M8 x 1.25, Cl 8 SICHERUNGSMUTTER	CONTRA TUERCA CONTRODADO	NUT, LOCK LASEMOETRIK	CONTRE-ECROU CONTRA PORCA	P263

09-088	01	p1	11/07

ESPELHOS EXTERNOS E PÁRA-SOL
ESPEJOS EXTERIORES Y VISERA DE SOL
OUTER MIRRORS AND SUN VISOR
OUTER MIRRORS AND SUN VISOR

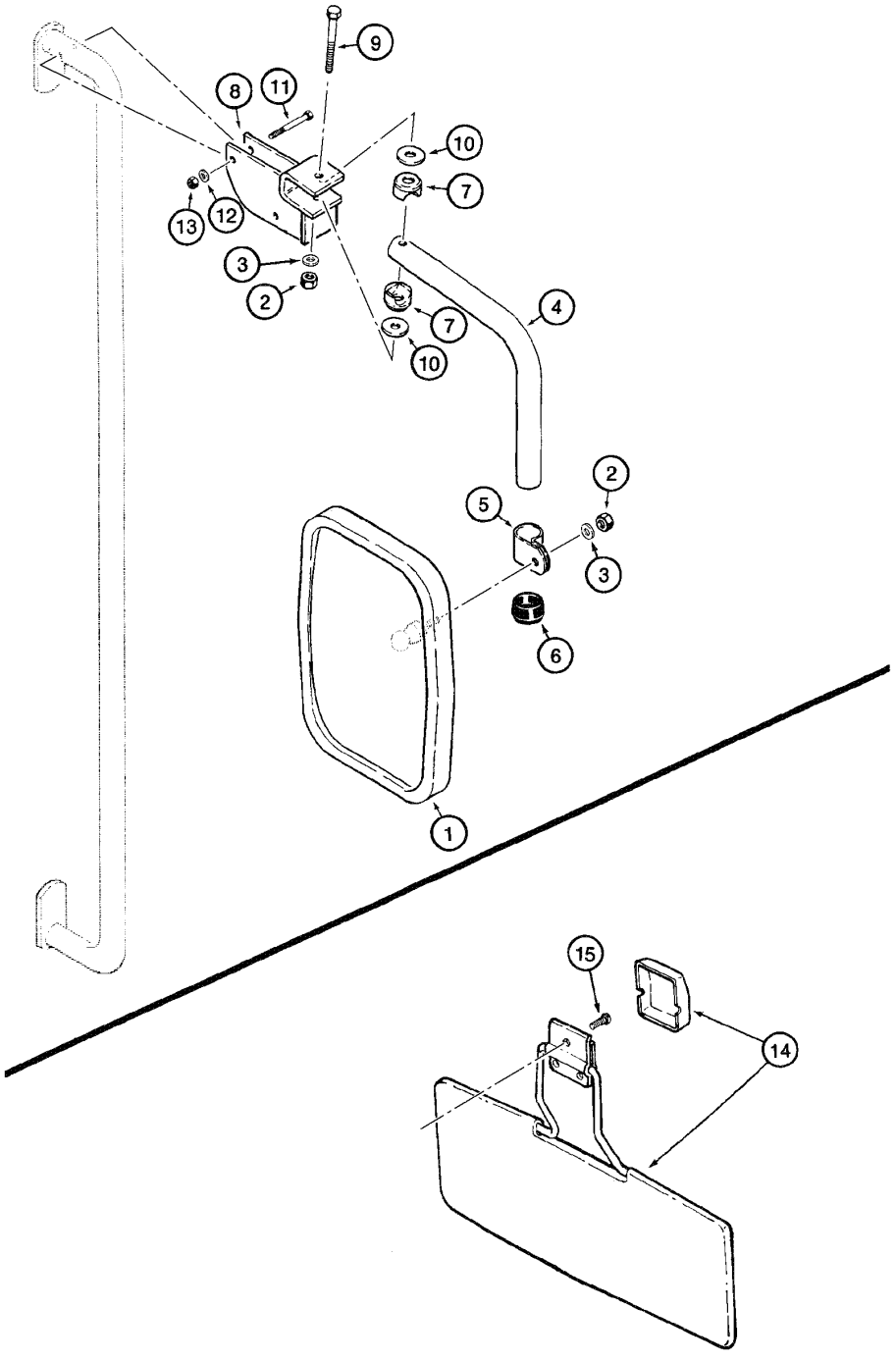

OUTER MIRRORS AND SUN VISOR
OUTER MIRRORS AND SUN VISOR
OUTER MIRRORS AND SUN VISOR
OUTER MIRRORS AND SUN VISOR

R	N	P.N.	MOD	Q	Denominação Bezeichnung	Denominacion Descrizione	Description Beskrivelse	Description Denominação	L.C.
1	1	1283403C1		2	ESPELHO SPIEGEL	ESPEJO RIFLETTORE	MIRROR SPEJL	RETROVISEUR ESPELHO	5580
2	1	326364A1		2	PORCA MUTTER	TUERCA DADO	NUT MØTRIK	ECROU PORCA	5780
3	1	326365A1		2	ARRUELA PLANA UNTERLEGSCHEIBE	ARANDELA ROSETTA PIANA	WASHER FLADSKIVE	RONDELLE ANILHA	9720
4	1	1977805C1		2	BRAÇO, mirror AUSLEGER	BRAZO BRACCIO	ARM ARM	BRAS BRAÇO	130B
5	1	1977834C1		2	ARGOLA DE FIXACAO BEFESTIGUNGSCLIPS	ARGOLLA DE FIJACION FERMAGLIO MONTAGGI	MOUNTING CLIP MONTERINGSKLEMME	COLLIER-DE-FIXATION ARGOLA DE FIXACAO	Z445
6	1	1977833C1		2	TAMPA DO RESERVATÓRIO ABDECKAPPE	TAPON DEL DEPOSITO TAPPO SERBATOIO	CAP TANKDAEKSEL	CHAPEAU TAMPAO DE RESERVAT	052T
7	1	1977831C1		4	ARGOLA DE FIXACAO BEFESTIGUNGSCLIPS	ARGOLLA DE FIJACION FERMAGLIO MONTAGGI	MOUNTING CLIP MONTERINGSKLEMME	COLLIER-DE-FIXATION ARGOLA DE FIXACAO	Z445
8	1	198061A1		2	SUPORTE, mirror STUETZE	APOYADERO SUPPORTO	SUPPORT SUPPORT	SUPPORT SUPORTE	8790
9	1	326362A1		2	PARAFUSO SCHAUBENBOLZEN	TORNILLO BULLONE	BOLT SKRUE	BOULON PARAFUSO	0810
10	1	1977832C1		4	ARRUELA PLANA UNTERLEGSCHEIBE	ARANDELA ROSETTA PIANA	WASHER FLADSKIVE	RONDELLE ANILHA	9720
11	1	326361A1		4	PARAFUSO SCHAUBENBOLZEN	TORNILLO BULLONE	BOLT SKRUE	BOULON PARAFUSO	0810
12	1	297865A1		4	ARRUELA PLANA UNTERLEGSCHEIBE	ARANDELA ROSETTA PIANA	WASHER FLADSKIVE	RONDELLE ANILHA	9720
13	1	326363A1		4	PORCA MUTTER	TUERCA DADO	NUT MØTRIK	ECROU PORCA	5780
14	2	E47027		1	PARA-SOL SONNENBLENDE	PARASOL PARASOLE	VISOR, SUN VISOR, SUN	PARE-SOLEIL PARA-SOL	P680
15	2	1276051C1		3	PARAFUSO, Cross Pan Hd, 1/4" x 1" SCHRAUBE, SELBSTSCH	TORNILLO AUTOROSCA VITE AUTOFILETTANTE	SCREW, SELF TAPPING BOLT, SELVLAASENDES	VIS AUTO-TARAUDEUSE PARAFUSO	062V

(1) Espelhos externos
(2) Pára-sol

09-090	01	p1	11/07

CABINE - INTERIOR
CABINA - INTERIOR
CAB - INTERIOR
CAB - INTERIOR

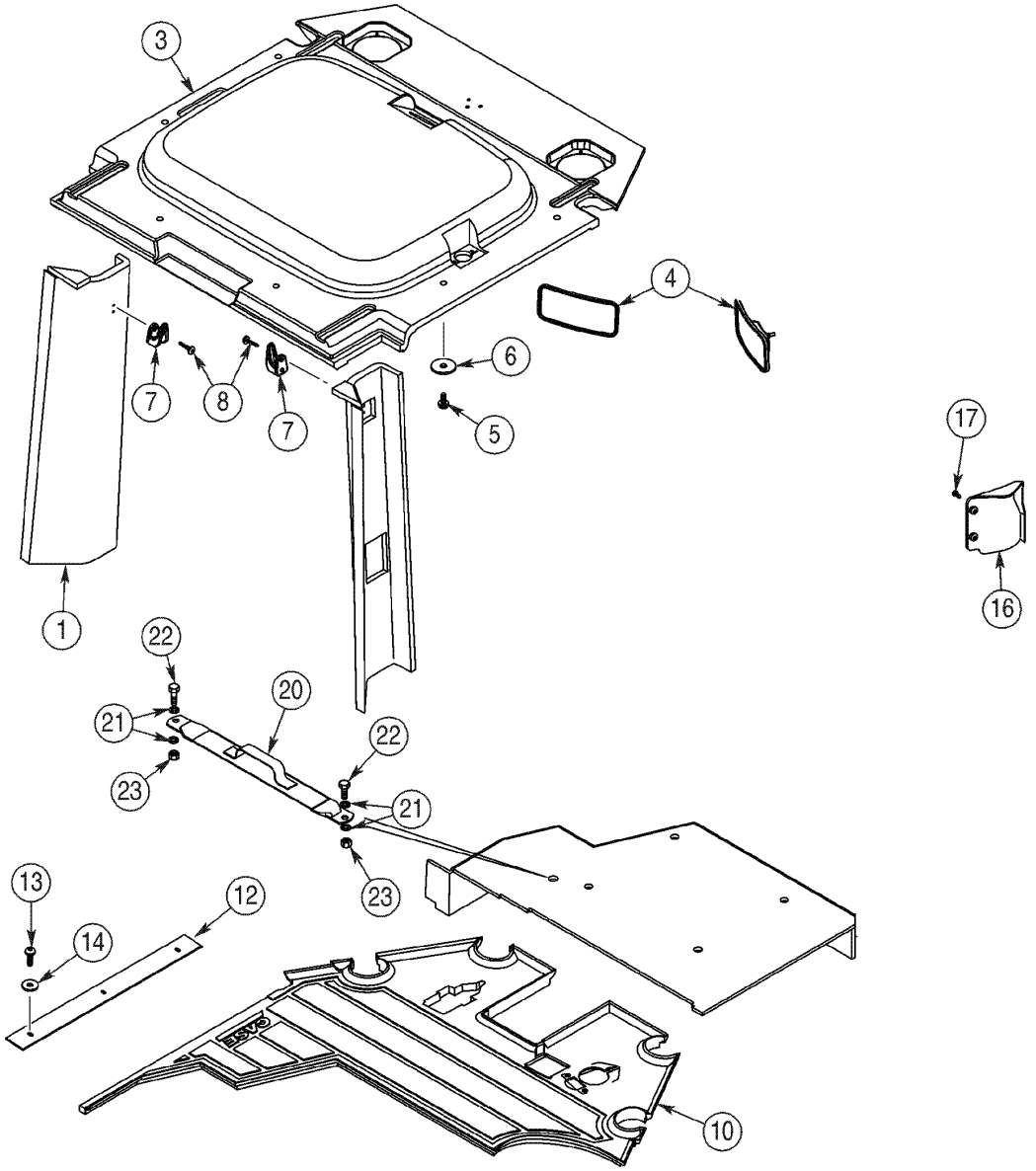

CAB - INTERIOR
CAB - INTERIOR
CAB - INTERIOR
CAB - INTERIOR

R	N	P.N.	MOD	Q	Denominação Bezeichnung	Denominacion Descrizione	Description Beskrivelse	Description Denominação	L.C.
1		399214A1		1	TAMPA, rear post LH ABDECKUNG	TAPADERA COPERCHIO	COVER DÆKSEL	COUVERCLE COBERTA	265C
2		399215A1		1	TAMPA, rear post RH ABDECKUNG	TAPADERA COPERCHIO	COVER DÆKSEL	COUVERCLE COBERTA	265C
3		399216A1		1	REVESTIMENTO TETO, cab roof DACHAUSKLEIDUNG	REVESTIMIENTO/TECHO RIVESTIMENTO	LINING, ROOF HEADLINER	HABILLEMENT DE TOIT REVESTIMENTO TETO	P791
4		A177462		2	ESPELHO, Assy SPIEGEL	ESPEJO RIFLETTORE	MIRROR SPEJL	RETROVISEUR ESPELHO	5580
5		1270742C1		6	PARAFUSO, Cross Pan Hd, M6 x 12 SCHRAUBE	TORNILLO VITE	SCREW SKRUE	VIS PARAFUSO	040V
6		1990503C1		6	ARRUELA PLANA UNTERLEGSCHEIBE	ARANDELA ROSETTA PIANA	WASHER FLADSKIVE	RONDELLE ANILHA	9720
7		114549A1		2	CABIDE KLEIDERHAKEN	PERCHA GANCIO	COAT HOOK COAT HOOK	PORTE-MANTEAU CABIDE	Z600
8		1276118C1		4	PARAFUSO, Cross Pan Hd, #8 x 3/4" SCHRAUBE, SELBSTSCH	TORNILLO AUTOROSCA VITE AUTOFILETTANTE	SCREW, SELF TAPPING BOLT, SELVLAASENDES	VIS AUTO-TARAUDEUSE PARAFUSO	062V
10		87458567		1	TAPETE, front floor MATTE	ALFOMBRA TAPPETINO	MAT MÅTTE	TAPIS TAPETE	030T
12		279565A1		1	TIRA DE PROTECAO SCHUTZSTREIFEN	BANDA DE PROTECCIÓN PROTEZIONE PIASTRINA	STRIP, PROTECTION BESKYTTELSESLISTE	PROFIL PROTECTEUR TIRA DE PROTECAO	P737
13		239105A1		3	PARAFUSO, Cross Pan Hd, M6 x 20 SCHRAUBE	TORNILLO VITE	SCREW SKRUE	VIS PARAFUSO	040V
14		1990502C1		3	ARRUELA PLANA UNTERLEGSCHEIBE	ARANDELA ROSETTA PIANA	WASHER FLADSKIVE	RONDELLE ANILHA	9720
16		399217A1		1	TAMPA, harness ABDECKUNG	TAPADERA COPERCHIO	COVER DÆKSEL	COUVERCLE COBERTA	265C
17		239225A1		2	PARAFUSO, Cross Pan Hd, M4 x 12 SCHRAUBE	TORNILLO VITE	SCREW SKRUE	VIS PARAFUSO	040V
20		348580A1		1	TIRA GURT	BANDA BANDELLA	STRAP STROP	SANGLE BANDA	8630
21		895-15010		4	ARRUELA PLANA, M11 x 24 x 2 UNTERLEGSCHEIBE	ARANDELA ROSETTA PIANA	WASHER FLADSKIVE	RONDELLE ANILHA	131R
22		627-10025		2	PARAFUSO, Hex, M10 x 25, 10.9, Full Thd SCHRAUBE	TORNILLO BULLONE	BOLT SKRUE	BOULON PARAFUSO	140B
23		832-10410		2	CONTRA PORCA, M10 x 1.5, Cl 8 SICHERUNGSMUTTER	CONTRA TUERCA CONTRODADO	NUT, LOCK LASEMOETRIK	CONTRE-ECROU CONTRA PORCA	P263

09-092	01	p1	12/08

CABINE - ISOLAMENTO (MODELOS COM AR CONDICIONADO)
CABINA - AISLAMIENTO (MODELOS CON AIRE ACONDICIONADO)
CAB - INSULATION (MODELS WITH AIR CONDITIONING)
CAB - INSULATION (MODELS WITH AIR CONDITIONING)

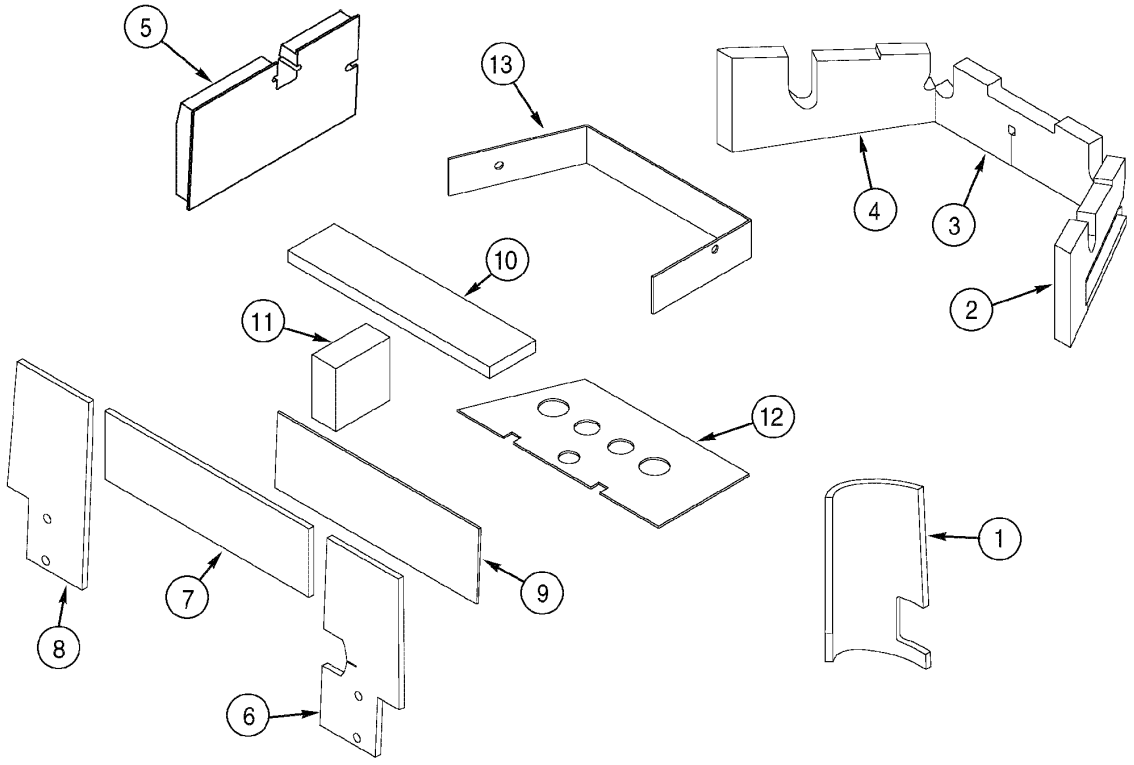

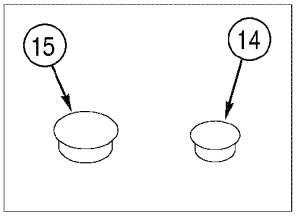

CAB - INSULATION (MODELS WITH AIR CONDITIONING)
CAB - INSULATION (MODELS WITH AIR CONDITIONING)
CAB - INSULATION (MODELS WITH AIR CONDITIONING)
CAB - INSULATION (MODELS WITH AIR CONDITIONING)

R	N	P.N.	MOD	Q	Denominação Bezeichnung	Denominacion Descrizione	Description Beskrivelse	Description Denominação	L.C.
1		87458564		1	PAINEL, tower	CONTRAPANEL	PANEL	PANNEAU	025P
					TAFEL	PANNELLO	PANEL	PAINEL	
2		399196A1		1	ESPUMA ISOLANTE, RH	ESPUMA AISLANTE	INSULATION, FOAM	MOUSSE ISOLANTE	051S
					ISOLIERSCHAUM	SCHIUMA ISOLANTE	SKUM ISOLERING	ESPUMA ISOLANTE	
3		399197A1		1	ESPUMA ISOLANTE, Center				
						ESPUMA AISLANTE	INSULATION, FOAM	MOUSSE ISOLANTE	051S
					ISOLIERSCHAUM	SCHIUMA ISOLANTE	SKUM ISOLERING	ESPUMA ISOLANTE	
4		399198A1		1	ESPUMA ISOLANTE, LH	ESPUMA AISLANTE	INSULATION, FOAM	MOUSSE ISOLANTE	051S
					ISOLIERSCHAUM	SCHIUMA ISOLANTE	SKUM ISOLERING	ESPUMA ISOLANTE	
5		399199A1		1	ESPUMA ISOLANTE, door bottom				
						ESPUMA AISLANTE	INSULATION, FOAM	MOUSSE ISOLANTE	051S
					ISOLIERSCHAUM	SCHIUMA ISOLANTE	SKUM ISOLERING	ESPUMA ISOLANTE	
6		87458565		1	PAINEL, rear RH	CONTRAPANEL	PANEL	PANNEAU	025P
					TAFEL	PANNELLO	PANEL	PAINEL	
7		87458605		1	PAINEL, rear central	CONTRAPANEL	PANEL	PANNEAU	025P
					TAFEL	PANNELLO	PANEL	PAINEL	
8		234149A2		1	ESPUMA ISOLANTE, Rear Panel; LH				
						ESPUMA AISLANTE	INSULATION, FOAM	MOUSSE ISOLANTE	051S
					ISOLIERSCHAUM	SCHIUMA ISOLANTE	SKUM ISOLERING	ESPUMA ISOLANTE	
9		257368A1		1	ESPUMA ISOLANTE, air box rear				
						ESPUMA AISLANTE	INSULATION, FOAM	MOUSSE ISOLANTE	051S
					ISOLIERSCHAUM	SCHIUMA ISOLANTE	SKUM ISOLERING	ESPUMA ISOLANTE	
10		257367A1		1	ESPUMA ISOLANTE, air box top				
						ESPUMA AISLANTE	INSULATION, FOAM	MOUSSE ISOLANTE	051S
					ISOLIERSCHAUM	SCHIUMA ISOLANTE	SKUM ISOLERING	ESPUMA ISOLANTE	
11		257366A1		1	ESPUMA ISOLANTE, air box LH				
						ESPUMA AISLANTE	INSULATION, FOAM	MOUSSE ISOLANTE	051S
					ISOLIERSCHAUM	SCHIUMA ISOLANTE	SKUM ISOLERING	ESPUMA ISOLANTE	
12		280692A2		1	ESPUMA ISOLANTE, bottom seat mount				
						ESPUMA AISLANTE	INSULATION, FOAM	MOUSSE ISOLANTE	051S
					ISOLIERSCHAUM	SCHIUMA ISOLANTE	SKUM ISOLERING	ESPUMA ISOLANTE	
13		280694A1		1	ESPUMA ISOLANTE, side seat mount				
						ESPUMA AISLANTE	INSULATION, FOAM	MOUSSE ISOLANTE	051S
					ISOLIERSCHAUM	SCHIUMA ISOLANTE	SKUM ISOLERING	ESPUMA ISOLANTE	
14		353-408		5	BUJÃO, Dome, .750" hole, Nylon				
						TAPÓN	PLUG	BOUCHON	050T
					STOPFEN	TAPPO	PROP	BUJÃO	
15		353-411		1	BUJÃO, Dome, 1.000" hole, Nylon				
						TAPÓN	PLUG	BOUCHON	050T
					STOPFEN	TAPPO	PROP	BUJÃO	

09-094	01	p1	11/07

CABINE - COBERTURAS DO CONSOLE E SUPORTE DO PULSO
CABINA - CUBIERTAS DE LA CONSOLA Y SOPORTE DE LA MUÑECA
CAB - CONSOLE AND WRIST SUPORT COVERS
CAB - CONSOLE AND WRIST SUPORT COVERS

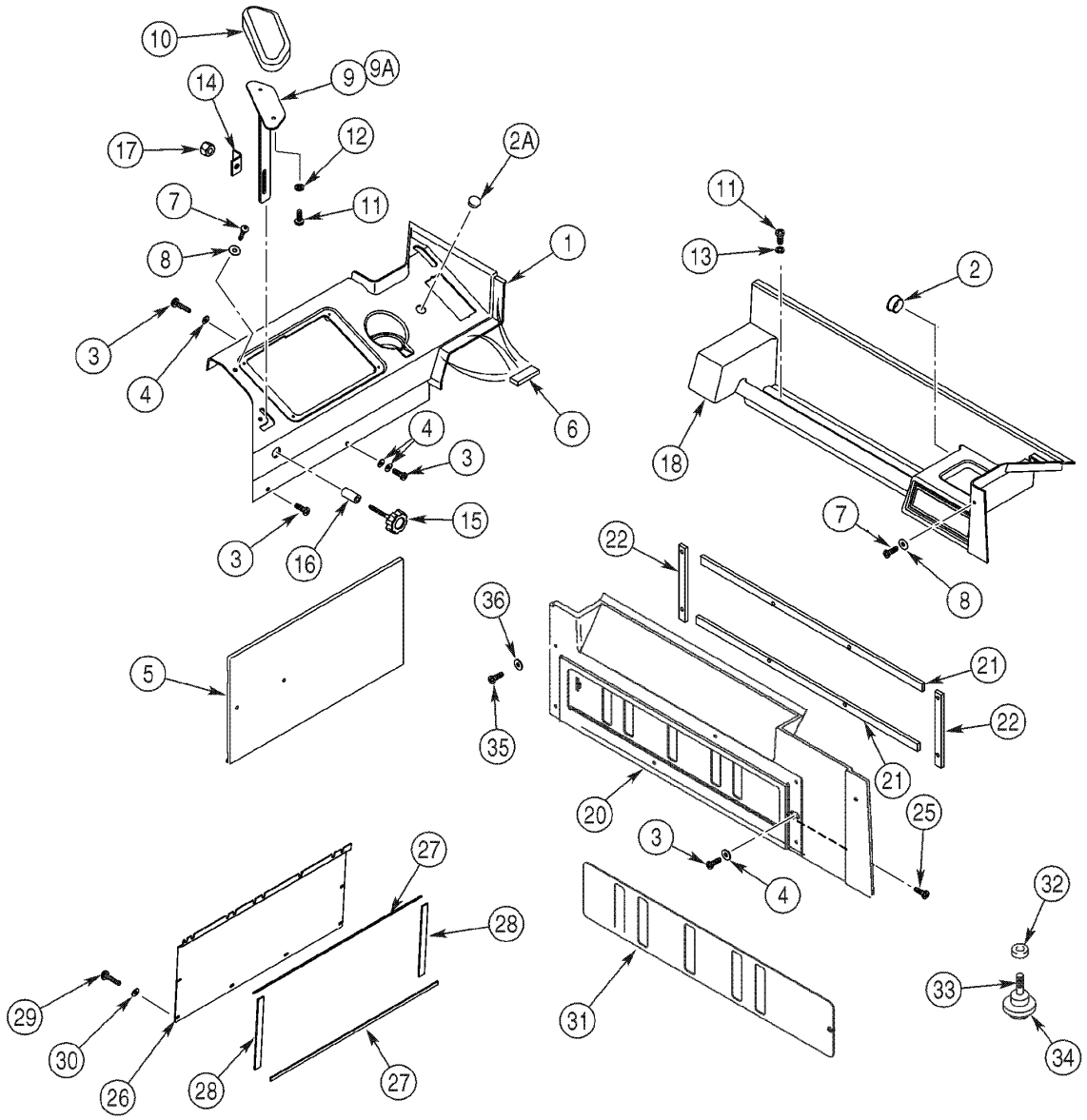

CAB - CONSOLE AND WRIST SUPORT COVERS
CAB - CONSOLE AND WRIST SUPORT COVERS
CAB - CONSOLE AND WRIST SUPORT COVERS
CAB - CONSOLE AND WRIST SUPORT COVERS

R	N	P.N.	MOD	Q	Denominação Bezeichnung	Denominacion Descrizione	Description Beskrivelse	Description Denominação	L.C.
1		87458588		1	TAMPA, control	TAPADERA	COVER	COUVERCLE	265C
					ABDECKUNG	COPERCHIO	DÆKSEL	COBERTA	
2		353-410		1	BUJÃO, Dome, .875" hole, Nylon				
						TAPÓN	PLUG	BOUCHON	050T
					STOPFEN	TAPPO	PROP	BUJÃO	
2		353-411		1	BUJÃO, Dome, 1.000" hole, Nylon				
						TAPÓN	PLUG	BOUCHON	050T
					STOPFEN	TAPPO	PROP	BUJÃO	
3		239105A1		5	PARAFUSO, Cross Pan Hd, M6 x 20				
						TORNILLO	SCREW	VIS	040V
					SCHRAUBE	VITE	SKRUE	PARAFUSO	
4		1990502C1		5	ARRUELA PLANA	ARANDELA	WASHER	RONDELLE	9720
					UNTERLEGSCHEIBE	ROSETTA PIANA	FLADSKIVE	ANILHA	
5		87458696		1	TAMPA, console	TAPADERA	COVER	COUVERCLE	265C
					ABDECKUNG	COPERCHIO	DÆKSEL	COBERTA	
6		327332A1		3	ANEL DE VEDAÇÃO, 56mm	ANILLO DE CIERRE	SEAL	JOINT	7460
					DICHTUNG	ANELLO DI TENUTA	PAKNINGSRING	ANEL DE VEDACAO	
7		239105A1		3	PARAFUSO, Cross Pan Hd, M6 x 20				
						TORNILLO	SCREW	VIS	040V
					SCHRAUBE	VITE	SKRUE	PARAFUSO	
8		1990502C1		3	ARRUELA PLANA	ARANDELA	WASHER	RONDELLE	9720
					UNTERLEGSCHEIBE	ROSETTA PIANA	FLADSKIVE	ANILHA	
9		221102A2		1	SUPORTE, wrist	APOYADERO	SUPPORT	SUPPORT	8790
					STUETZE	SUPPORTO	SUPPORT	SUPORTE	
9		408275A1		1	SUPORTE, wrist	SOPORTE	SUPPORT	SUPPORT	300S
					HALTERUNG, LAGERBO	SUPPORTO	BESLAG	SUPORTE	
10		221103A1		1	CUNHA, wrist support	TACO	PAD	TAMPON	060T
					UNTERLAGE, POLSTER	TASSELLO	DYVEL	ESPACADOR	
11		297850A1		4	PARAFUSO, Cross Pan Hd, M6 x 16				
						TORNILLO	SCREW	VIS	040V
					SCHRAUBE	VITE	SKRUE	PARAFUSO	
12		892-11006		2	ARRUELA-TRAVA, M6	ARANDELA DE FRENO	WASHER, LOCK	RONDELLE FREIN	132R
					SICHERUNGSSCHEIBE	ROSETTA DI SICUREZZA	LAASESKIVE	ANILHA DE FIXACAO	
13		297865A1		2	ARRUELA PLANA	ARANDELA	WASHER	RONDELLE	9720
					UNTERLEGSCHEIBE	ROSETTA PIANA	FLADSKIVE	ANILHA	
14		221125A2		1	PRENDEDOR, wrist support				
						RETENEDOR	RETAINER	RETENEUR	7125
					HALTEVORRICHTUNG	RITEGNO	HOLDER	RETENTOR	
15		221251A1		1	MANÍPULO, adjusting	POMO	KNOB	POMMEAU	150P
					DREHKNOPF	POMELLO	KNAP	BOTAO	
16		L126936		1	ESPAÇADOR	ESPACIADOR	SPACER	ENTRETOISE	8090
					DISTANZSTÜCK	DISTANZIALE	AFSTANDSSTYKKE	ESPACADOR	
17		231-1445		1	CONTRA PORCA, 5/16"-18, GB				
						CONTRA TUERCA	NUT, LOCK	CONTRE-ECROU	P263
					SICHERUNGSMUTTER	CONTRODADO	LASEMOETRIK	CONTRA PORCA	
18		399192A1		1	PRATELEIRA, rear storage	REPISA	CONSOLE	CONSOLE	080M
					KONSOLE	MENSOLA	KONSOL	CONSOLA	
20		399188A1		1	TAMPA, rear	TAPADERA	COVER	COUVERCLE	265C
					ABDECKUNG	COPERCHIO	DÆKSEL	COBERTA	

09-094	01	p2	11/07

CABINE - COBERTURAS DO CONSOLE E SUPORTE DO PULSO
CABINA - CUBIERTAS DE LA CONSOLA Y SOPORTE DE LA MUÑECA
CAB - CONSOLE AND WRIST SUPORT COVERS
CAB - CONSOLE AND WRIST SUPORT COVERS

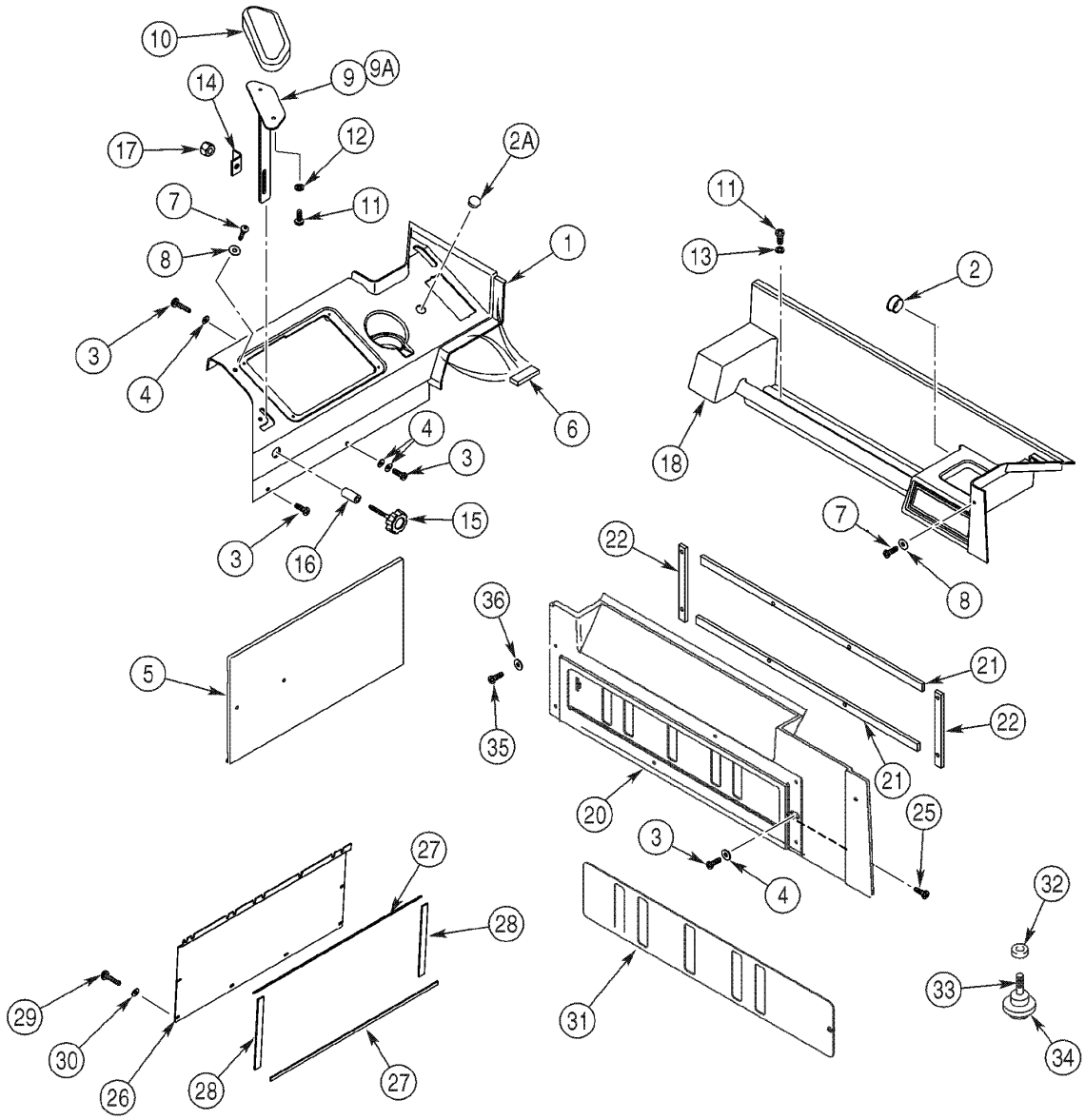

CAB - CONSOLE AND WRIST SUPORT COVERS
CAB - CONSOLE AND WRIST SUPORT COVERS
CAB - CONSOLE AND WRIST SUPORT COVERS
CAB - CONSOLE AND WRIST SUPORT COVERS

R	N	P.N.	MOD	Q	Denominação Bezeichnung	Denominacion Descrizione	Description Beskrivelse	Description Denominação	L.C.
21		327131A1		2	ANEL DE VEDAÇÃO, blower box long				
						ANILLO DE CIERRE	SEAL	JOINT	7460
					DICHTUNG	ANELLO DI TENUTA	PAKNINGSRING	ANEL DE VEDACAO	
22		327132A1		2	ANEL DE VEDAÇÃO, blower box short				
						ANILLO DE CIERRE	SEAL	JOINT	7460
					DICHTUNG	ANELLO DI TENUTA	PAKNINGSRING	ANEL DE VEDACAO	
25		1270742C1		5	PARAFUSO, Cross Pan Hd, M6 x 12				
						TORNILLO	SCREW	VIS	040V
					SCHRAUBE	VITE	SKRUE	PARAFUSO	
26		361332A2		1	PAINEL, access	CONTRAPANEL	PANEL	PANNEAU	6070
					TAFEL	PANNELLO	PANEL	PAINEL	
27		187787C1		2	ANEL DE VEDACAO, access panel long 600mm				
						ANILLO DE CIERRE	SEAL	JOINT	132A
					DICHTUNG	ANELLO DI TENUTA	PAKNINGSRING	ANEL DE VEDACAO	
28		187782C1		2	ANEL DE VEDACAO, access panel short				
						ANILLO DE CIERRE	SEAL	JOINT	132A
					DICHTUNG	ANELLO DI TENUTA	PAKNINGSRING	ANEL DE VEDACAO	
29		297850A1		6	PARAFUSO, Cross Pan Hd, M6 x 16				
						TORNILLO	SCREW	VIS	040V
					SCHRAUBE	VITE	SKRUE	PARAFUSO	
30		1990502C1		6	ARRUELA PLANA	ARANDELA	WASHER	RONDELLE	9720
					UNTERLEGSCHEIBE	ROSETTA PIANA	FLADSKIVE	ANILHA	
31		367817A1		1	PLACA	PLACA	PLATE	PLAQUE	6360
					PLATTE	PIASTRA	PLADE	CHAPA	
32		374646A1		1	ESPAÇADOR	ESPACIADOR	SPACER	ENTRETOISE	8090
					DISTANZSTÜCK	DISTANZIALE	AFSTANDSSTYKKE	ESPACADOR	
33		60-4135T1		1	PRISIONEIRO	PRISIONERO	STUD	GOUJON	8720
					STIFTSCHRAUBE	PRIGIONIERO	STOETTEBOLT	PERNE	
34		60-4136T1		1	MANÍPULO	POMO	KNOB	POMMEAU	150P
					DREHKNOPF	POMELLO	KNAP	BOTAO	
35		260-16516		6	PARAFUSO, Cross Pan Hd, #10 x 1"				
						TORNILLO AUTOROSCA	SCREW, SELF TAPPING	VIS AUTO-TARAUDEUSE	062V
					SCHRAUBE, SELBSTSCH	VITE AUTOFILETTANTE	BOLT, SELVLAASENDES	PARAFUSO	
36		195-81029		6	ARRUELA PLANA, #10	ARANDELA	WASHER	RONDELLE	131R
					UNTERLEGSCHEIBE	ROSETTA PIANA	FLADSKIVE	ANILHA	

09-096	01	p1	11/07

CABINE - DUTOS E DIFUSORES DE AR
CABINA - DUCTOS Y DIFUSORES DE AIRE
CAB - AIR DUCTS AND LOUVERS
CAB - AIR DUCTS AND LOUVERS

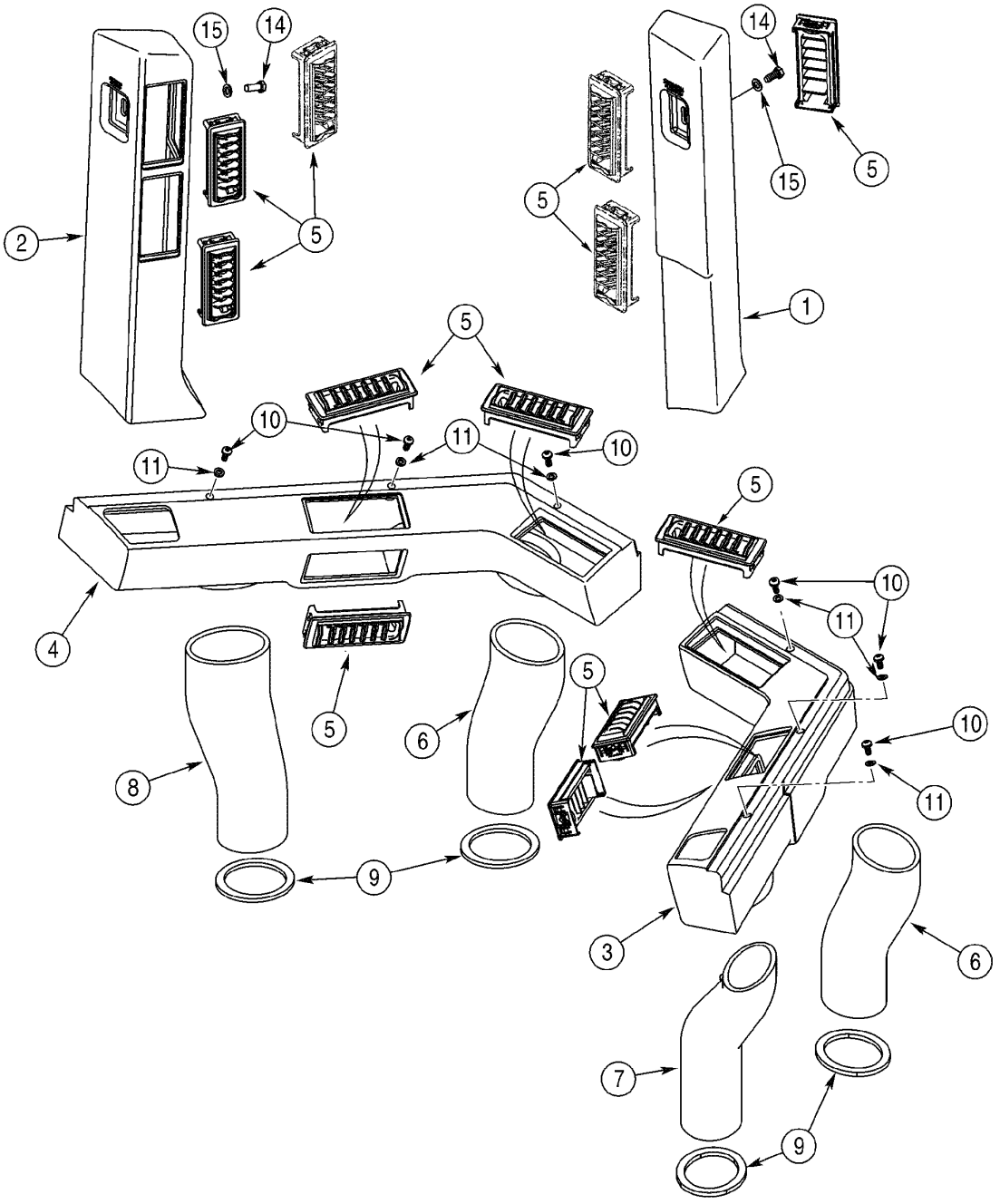

CAB - AIR DUCTS AND LOUVERS
CAB - AIR DUCTS AND LOUVERS
CAB - AIR DUCTS AND LOUVERS
CAB - AIR DUCTS AND LOUVERS

R	N	P.N.	MOD	Q	Denominação Bezeichnung	Denominacion Descrizione	Description Beskrivelse	Description Denominação	L.C.
1		399226A1		1	CONDUTO DE AR, vertical plenum RH				
						CONDUCTO DE AIRE	DUCT, AIR	CONDUIT D'AIR	224C
					LUFTLEITUNG	CONDOTTO ARIA	LUFTKANAL	CONDUTA DE AR	
2		399222A1		1	CONDUTO DE AR, vertical plenum LH				
						CONDUCTO DE AIRE	DUCT, AIR	CONDUIT D'AIR	224C
					LUFTLEITUNG	CONDOTTO ARIA	LUFTKANAL	CONDUTA DE AR	
3		399224A1		1	CONDUTO DE AR, front plenum RH				
						CONDUCTO DE AIRE	DUCT, AIR	CONDUIT D'AIR	224C
					LUFTLEITUNG	CONDOTTO ARIA	LUFTKANAL	CONDUTA DE AR	
4		399223A1		1	CONDUTO DE AR, front plenum LH				
						CONDUCTO DE AIRE	DUCT, AIR	CONDUIT D'AIR	224C
					LUFTLEITUNG	CONDOTTO ARIA	LUFTKANAL	CONDUTA DE AR	
5		363882A1		12	RESPIRO, LOUVER	RESPIRADERO	VENT	BUSE D'AÉRATION	P079
					AUSSTRÖMER	BOCCHETTA	UDLUFTNINGSDYSE	RESPIRO	
6		275495A1		2	CONDUTO DE AR, floor center				
						CONDUCTO DE AIRE	DUCT, AIR	CONDUIT D'AIR	224C
					LUFTLEITUNG	CONDOTTO ARIA	LUFTKANAL	CONDUTA DE AR	
7		275498A1		1	CONDUTO DE AR, floor RH	CONDUCTO DE AIRE	DUCT, AIR	CONDUIT D'AIR	224C
					LUFTLEITUNG	CONDOTTO ARIA	LUFTKANAL	CONDUTA DE AR	
8		275497A1		1	CONDUTO DE AR, floor LH	CONDUCTO DE AIRE	DUCT, AIR	CONDUIT D'AIR	224C
					LUFTLEITUNG	CONDOTTO ARIA	LUFTKANAL	CONDUTA DE AR	
9		233308A1		4	ANEL DE VEDAÇÃO, floor duct				
						ANILLO DE CIERRE	SEAL	JOINT	7460
					DICHTUNG	ANELLO DI TENUTA	PAKNINGSRING	ANEL DE VEDACAO	
10		1270742C1		6	PARAFUSO, Cross Pan Hd, M6 x 12				
						TORNILLO	SCREW	VIS	040V
					SCHRAUBE	VITE	SKRUE	PARAFUSO	
11		297865A1		6	ARRUELA PLANA	ARANDELA	WASHER	RONDELLE	9720
					UNTERLEGSCHEIBE	ROSETTA PIANA	FLADSKIVE	ANILHA	
14		627-8020		2	PARAFUSO, Hex, M8 x 20, 10.9				
						TORNILLO	BOLT	BOULON	140B
					SCHRAUBE	BULLONE	SKRUE	PARAFUSO	
15		895-15008		2	ARRUELA PLANA, M8 x 20 x 1.6				
						ARANDELA	WASHER	RONDELLE	131R
					UNTERLEGSCHEIBE	ROSETTA PIANA	FLADSKIVE	ANILHA	

09-098	01	p1	11/07

CABINE - AQUECEDOR E FILTRO DO AR CONDICIONADO
CABINA - CALENTADOR Y FILTROS DEL AIRE ACONDICIONADO
CAB - HEATER AND AIR CONDITIONING FILTERS
CAB - HEATER AND AIR CONDITIONING FILTERS

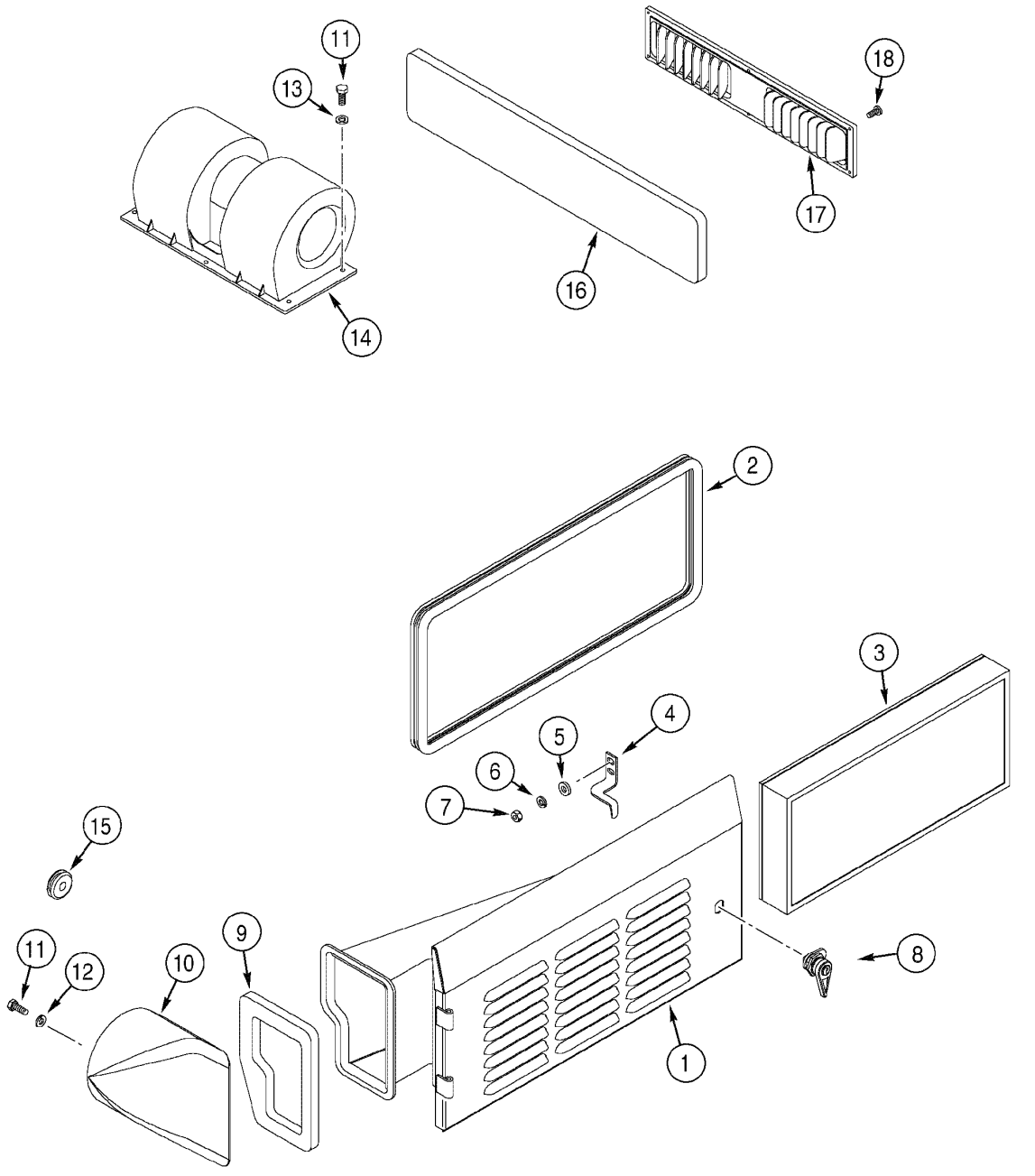

CAB - HEATER AND AIR CONDITIONING FILTERS
CAB - HEATER AND AIR CONDITIONING FILTERS
CAB - HEATER AND AIR CONDITIONING FILTERS
CAB - HEATER AND AIR CONDITIONING FILTERS

R	N	P.N.	MOD	Q	Denominação Bezeichnung	Denominacion Descrizione	Description Beskrivelse	Description Denominação	L.C.
1		228359A3		1	PORTA, filter	PUERTA	DOOR	PORTE	180P
					TÜR	PORTA	DØR	PORTA	
2		238856A2		1	ANEL DE VEDAÇÃO, 1786mm				
						ANILLO DE CIERRE	SEAL	JOINT	7460
					DICHTUNG	ANELLO DI TENUTA	PAKNINGSRING	ANEL DE VEDACAO	
3		330014A1		1	FILTRO, CABINA	FILTRO, CABINA	FILTER, CAB	FILTRE A AIR CABINE	063F
					KABINENFILTER	FILTRO ARIA CABINA	FILTER, CABINE	FILTRO, CABINA	
4		221104A2		1	TRINCO	PESTILLO	LATCH	LOQUET	5020
					KLINKE	CHIAVISTELLO	PAL	TRINCO	
5		896-16006		2	ARRUELA PLANA, M6 x 14.5 x 2.5, HT				
						ARANDELA	WASHER	RONDELLE	131R
					UNTERLEGSCHEIBE	ROSETTA PIANA	FLADSKIVE	ANILHA	
6		892-11006		2	ARRUELA-TRAVA, M6	ARANDELA DE FRENO	WASHER, LOCK	RONDELLE FREIN	132R
					SICHERUNGSSCHEIBE	ROSETTA DI SICUREZZA	LAASESKIVE	ANILHA DE FIXACAO	
7		829-1406		2	PORCA, M6, Cl 10	TUERCA	NUT	ECROU	010D
					MUTTER	DADO	MØTRIK	PORCA	
8		255065A1		1	TRINCO, door	PESTILLO	LATCH	LOQUET	5020
					KLINKE	CHIAVISTELLO	PAL	TRINCO	
9		232508A1		1	ANEL DE VEDAÇÃO, door	ANILLO DE CIERRE	SEAL	JOINT	7460
					DICHTUNG	ANELLO DI TENUTA	PAKNINGSRING	ANEL DE VEDACAO	
10		192391A1		1	COTOVELO	CODO	ELBOW	COUDE	P549
					ROHRKNIE	GOMITO	ELBOW	COTOVELO	
11		614-6016		8	PARAFUSO, Hex, M6 x 16, 8.8				
						TORNILLO	BOLT	BOULON	140B
					SCHRAUBE	BULLONE	SKRUE	PARAFUSO	
12		892-11006		4	ARRUELA-TRAVA, M6	ARANDELA DE FRENO	WASHER, LOCK	RONDELLE FREIN	132R
					SICHERUNGSSCHEIBE	ROSETTA DI SICUREZZA	LAASESKIVE	ANILHA DE FIXACAO	
13		895-11006		4	ARRUELA PLANA, M6	ARANDELA	WASHER	RONDELLE	131R
					UNTERLEGSCHEIBE	ROSETTA PIANA	FLADSKIVE	ANILHA	
14		360157A1		1	VENTILADOR CONJUNTO	VENTILADOR (CONJUNT	BLOWER ASSY.	SOUFFLERIE ASSEMBLE	P582
					GEBLAESE (KPLT.)	VENTOLA, COMPLESSIV	BLOWER ASSY.	VENTILADOR CONJUNT(	
15		248-2399		1	CASQUILHO ISOLADOR, 3/8" ID x 1" Groove Dia, Str Cut				
						PASACABLES	GROMMET	PASSE-FIL	131A
					TÜLLE	ANELLO PASSACAVO	RING	CASQUILHO ISOLADOR	
16		257463A1		1	FILTRO, recirculation	FILTRO	FILTER	FILTRE	065F
					FILTER	FILTRO	FILTER	FILTRO	
17		1331102C2		1	GRELHA, recirculation	CALANDRIA	GRILLE	CALANDRE	101G
					GRILL	MASCHERINA	GITTER	GRELHA	
18		239111A1		6	PARAFUSO, Cross Pan Hd, M4 x 18				
						TORNILLO	SCREW	VIS	040V
					SCHRAUBE	VITE	SKRUE	PARAFUSO	

09-100	01	p1	11/07

CABINE - JANELA DIREITA
CABINA - VENTANA DERECHA
CAB - RIGHT-HAND WINDOW
CAB - RIGHT-HAND WINDOW

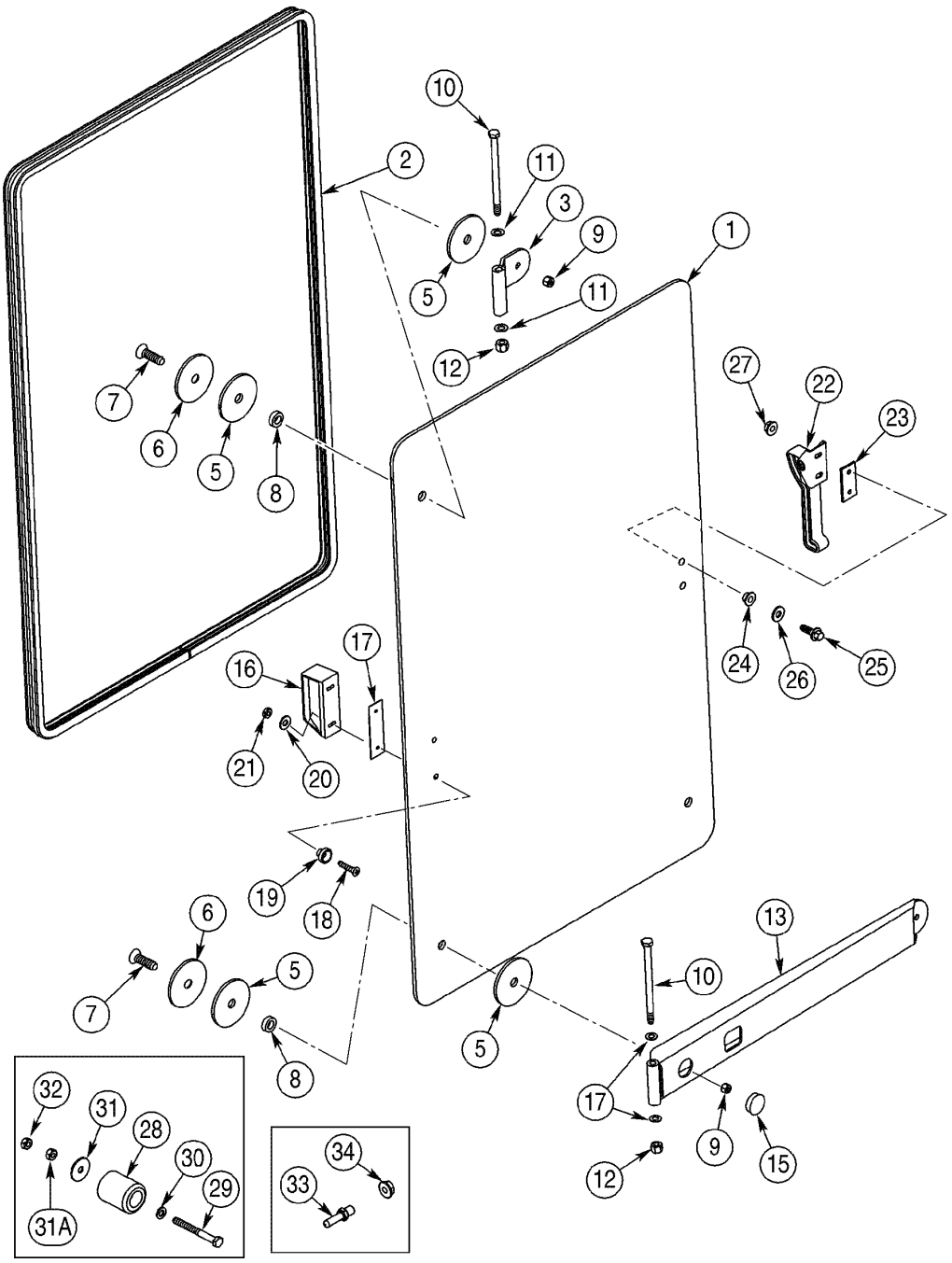

CAB - RIGHT-HAND WINDOW
CAB - RIGHT-HAND WINDOW
CAB - RIGHT-HAND WINDOW
CAB - RIGHT-HAND WINDOW

R	N	P.N.	MOD	Q	Denominação Bezeichnung	Denominacion Descrizione	Description Beskrivelse	Description Denominação	L.C.
1		323022A2		1	VIDRO, RH window	VIDRIO	GLASS	VITRE	3900
					GLAS	VETRO	GLAS	VIDRO	
2		297981A1		1	ANEL DE VEDAÇÃO, RH window 3461mm				
						ANILLO DE CIERRE	SEAL	JOINT	7460
					DICHTUNG	ANELLO DI TENUTA	PAKNINGSRING	ANEL DE VEDACAO	
3		323007A1		1	DOBRADIÇA, window upper				
						BISAGRA	HINGE	CHARNIERE	4260
					SCHARNIER	CERNIERA	HÆNGSEL	DOBRADICA	
5		324073A1		6	CUNHA, window	TACO	PAD	TAMPON	060T
					UNTERLAGE, POLSTER	TASSELLO	DYVEL	ESPACADOR	
6		321221A1		3	ARRUELA PLANA	ARANDELA	WASHER	RONDELLE	9720
					UNTERLEGSCHEIBE	ROSETTA PIANA	FLADSKIVE	ANILHA	
7		326202A1		3	PARAFUSO	TORNILLO	SCREW	VIS	7450
					SCHRAUBE	VITE	SKRUE	PARAFUSO	
8		323009A1		3	BUCHA	CASQUILLO	BUSHING	BAGUE	095B
					BUECHSE	BOCCOLA	BOESNING	CASQUILHO	
9		326203A1		3	PORCA	TUERCA	NUT	ECROU	5780
					MUTTER	DADO	MØTRIK	PORCA	
10		827-10150		2	PARAFUSO, Hex, M10 x 150, 10.9				
						TORNILLO	BOLT	BOULON	140B
					SCHRAUBE	BULLONE	SKRUE	PARAFUSO	
11		F64046		4	ARRUELA PLANA	ARANDELA	WASHER	RONDELLE	9720
					UNTERLEGSCHEIBE	ROSETTA PIANA	FLADSKIVE	ANILHA	
12		832-10410		2	CONTRA PORCA, M10 x 1.5, Cl 8				
						CONTRA TUERCA	NUT, LOCK	CONTRE-ECROU	P263
					SICHERUNGSMUTTER	CONTRODADO	LASEMOETRIK	CONTRA PORCA	
13		322786A1		1	DOBRADIÇA, window lower	BISAGRA	HINGE	CHARNIERE	4260
					SCHARNIER	CERNIERA	HÆNGSEL	DOBRADICA	
15		353-422		1	BUJÃO, Dome, 1.250" hole, Nylon				
						TAPÓN	PLUG	BOUCHON	050T
					STOPFEN	TAPPO	PROP	BUJÃO	
16		97399C1		1	MANILHA	MANECILLA	HANDLE	POIGNÉE	4120
					GRIFF	MANIGLIA	HAANDTAG	MANIPULO	
17		R54047		1	CUNHA, handle	TACO	PAD	TAMPON	060T
					UNTERLAGE, POLSTER	TASSELLO	DYVEL	ESPACADOR	
18		142-104		2	PARAFUSO, Cross Oval Hd, #10-24 x 1"				
						TORNILLO	SCREW	VIS	040V
					SCHRAUBE	VITE	SKRUE	PARAFUSO	
19		F64198		2	ESPAÇADOR	SEPARADOR	SPACER	ENTRETOISE	075D
					DISTANZSTÜCK	DISTANZIALE	AFSTANDSSTYKKE	ESPACADOR	
20		195-81023		2	ARRUELA PLANA, #12	ARANDELA	WASHER	RONDELLE	131R
					UNTERLEGSCHEIBE	ROSETTA PIANA	FLADSKIVE	ANILHA	
21		231-14109		2	CONTRA PORCA, #10-24, GB				
						CONTRA TUERCA	NUT, LOCK	CONTRE-ECROU	P263
					SICHERUNGSMUTTER	CONTRODADO	LASEMOETRIK	CONTRA PORCA	
22		317171A1		1	ALAVANCA, window	PALANCA	LEVER	LEVIER	045L
					HEBEL	LEVA	HAANDTAG	ALAVANCA	
23		194190A2		1	JUNTA	JUNTA HERMETICA	GASKET	JOINT	3720
					DICTHUNG	GUARNIZIONE	PAKNING	JUNTA	

09-100	01	p2	11/07

CABINE - JANELA DIREITA
CABINA - VENTANA DERECHA
CAB - RIGHT-HAND WINDOW
CAB - RIGHT-HAND WINDOW

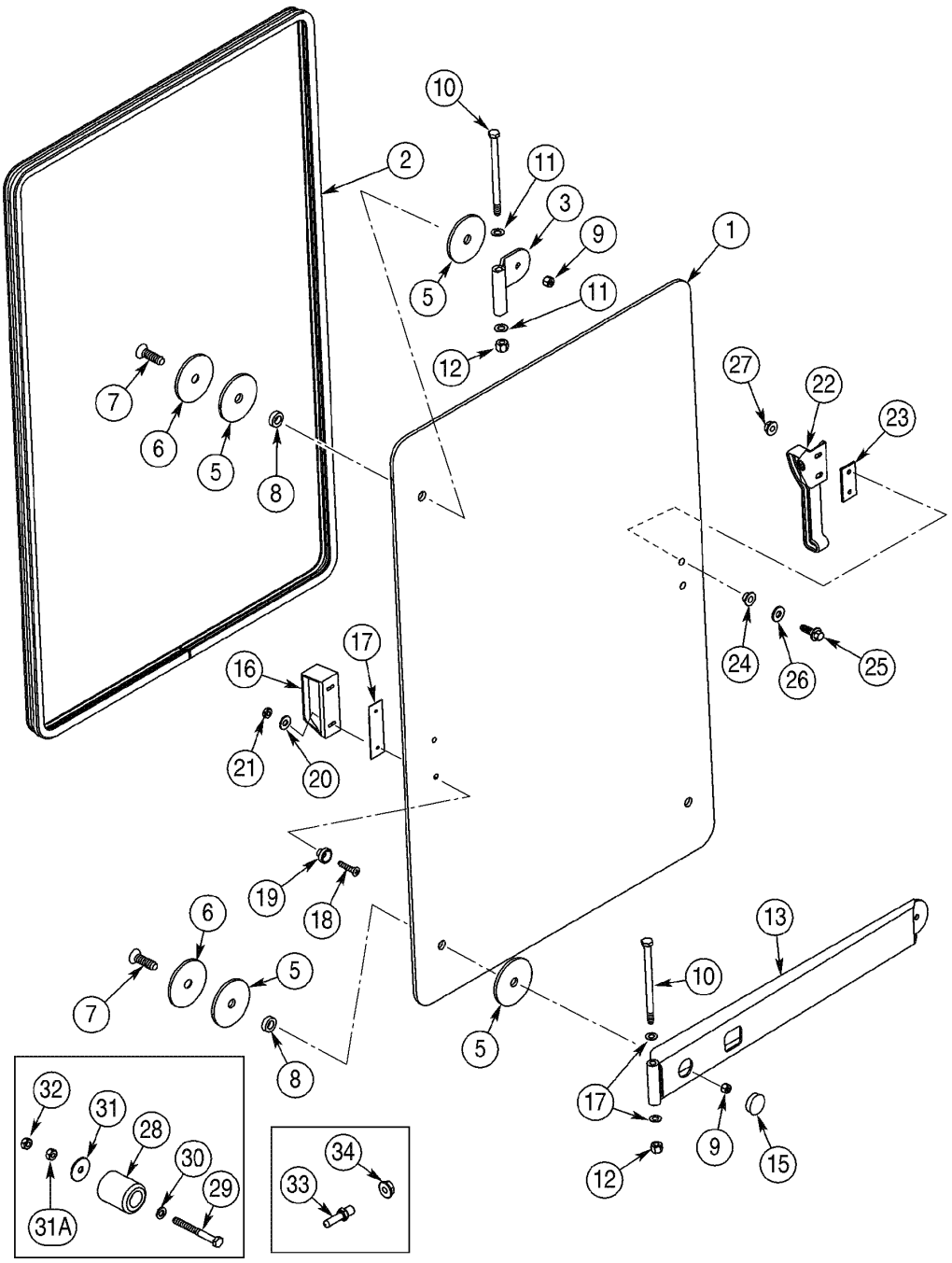

CAB - RIGHT-HAND WINDOW
CAB - RIGHT-HAND WINDOW
CAB - RIGHT-HAND WINDOW
CAB - RIGHT-HAND WINDOW

R	N	P.N.	MOD	Q	Denominação Bezeichnung	Denominacion Descrizione	Description Beskrivelse	Description Denominação	L.C.
24		109171C1		2	BUCHA BUECHSE	CASQUILLO BOCCOLA	BUSHING BOESNING	BAGUE CASQUILHO	1140
25		97006C1		2	PARAFUSO SCHRAUBE	TORNILLO BULLONE	BOLT SKRUE	BOULON PARAFUSO	140B
26		225913A1		2	ARRUELA PLANA UNTERLEGSCHEIBE	ARANDELA ROSETTA PIANA	WASHER FLADSKIVE	RONDELLE ANILHA	9720
27		97005C1		2	PORCA MUTTER	TUERCA DADO	NUT MØTRIK	ECROU PORCA	5780
28		L126483		2	PÁRA-CHOQUE, rubber PUFFER	PARACHOQUES PARAURTI	BUMPER KOFANGER	PARE-CHOCS PARACHOQUES	036P
29		840-1660		2	PARAFUSO, Cross Pan Hd, M6 x 60 SCHRAUBE	TORNILLO VITE	SCREW SKRUE	VIS PARAFUSO	040V
30		895-11006		2	ARRUELA PLANA, M6 UNTERLEGSCHEIBE	ARANDELA ROSETTA PIANA	WASHER FLADSKIVE	RONDELLE ANILHA	131R
31		895-15006		2	ARRUELA PLANA, M6 x 25 x 1.6 UNTERLEGSCHEIBE	ARANDELA ROSETTA PIANA	WASHER FLADSKIVE	RONDELLE ANILHA	131R
31		832-10406		2	CONTRA PORCA, M6 x 1, Cl 8 SICHERUNGSMUTTER	CONTRA TUERCA CONTRODADO	NUT, LOCK LASEMOETRIK	CONTRE-ECROU CONTRA PORCA	P263
32		829-1406		2	PORCA, M6, Cl 10 MUTTER	TUERCA DADO	NUT MØTRIK	ECROU PORCA	010D
33		117724A1		1	PINO, window catch BOLZEN	PERNO PERNO	PIN STIFT	AXE PERNO	080P
34		825-5148		1	PORCA, M8, Flg Ser MUTTER	TUERCA DADO	NUT MØTRIK	ECROU PORCA	010D

09-102	01	p1	11/07

CABINE - JANELA ESQUERDA
CABINA - VENTANA IZQUIERDA
CAB - LEFT-HAND WINDOW
CAB - LEFT-HAND WINDOW

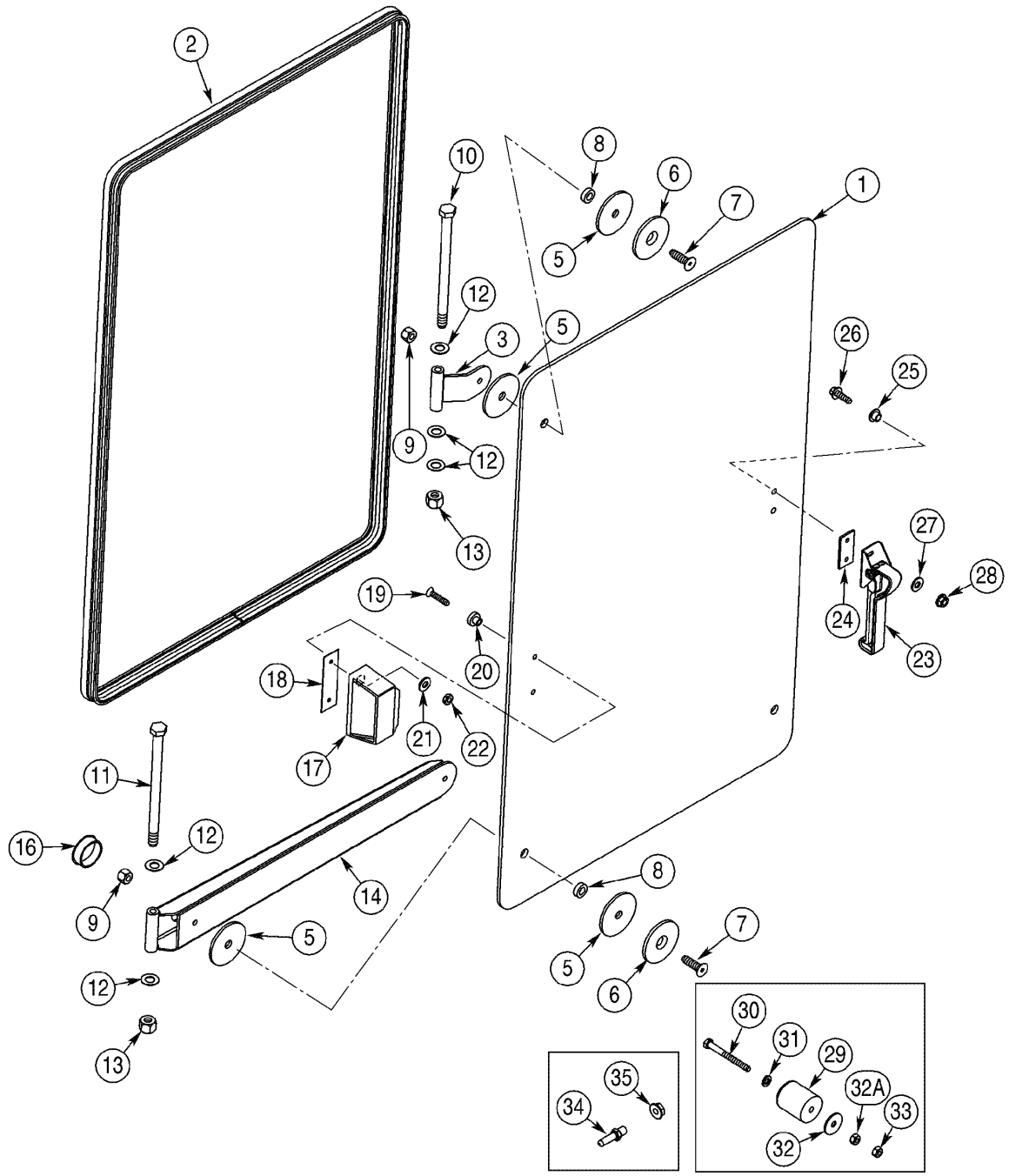

CAB - LEFT-HAND WINDOW
CAB - LEFT-HAND WINDOW
CAB - LEFT-HAND WINDOW
CAB - LEFT-HAND WINDOW

R	N	P.N.	MOD	Q	Denominação Bezeichnung	Denominacion Descrizione	Description Beskrivelse	Description Denominação	L.C.
1		324071A2		1	VIDRO, LH window	VIDRIO	GLASS	VITRE	3900
					GLAS	VETRO	GLAS	VIDRO	
2		253386A1		1	ANEL DE VEDAÇÃO, LH window				
						ANILLO DE CIERRE	SEAL	JOINT	7460
					DICHTUNG	ANELLO DI TENUTA	PAKNINGSRING	ANEL DE VEDACAO	
3		323007A1		1	DOBRADIÇA, window upper				
						BISAGRA	HINGE	CHARNIERE	4260
					SCHARNIER	CERNIERA	HÆNGSEL	DOBRADICA	
5		324073A1		6	CUNHA, window	TACO	PAD	TAMPON	060T
					UNTERLAGE, POLSTER	TASSELLO	DYVEL	ESPACADOR	
6		321221A1		3	ARRUELA PLANA	ARANDELA	WASHER	RONDELLE	9720
					UNTERLEGSCHEIBE	ROSETTA PIANA	FLADSKIVE	ANILHA	
7		326202A1		3	PARAFUSO	TORNILLO	SCREW	VIS	7450
					SCHRAUBE	VITE	SKRUE	PARAFUSO	
8		323009A1		3	BUCHA	CASQUILLO	BUSHING	BAGUE	095B
					BUECHSE	BOCCOLA	BOESNING	CASQUILHO	
9		326203A1		3	PORCA	TUERCA	NUT	ECROU	5780
					MUTTER	DADO	MØTRIK	PORCA	
10		827-10200		1	PARAFUSO, Hex, M10 x 200, 10.9				
						TORNILLO	BOLT	BOULON	140B
					SCHRAUBE	BULLONE	SKRUE	PARAFUSO	
11		827-10150		1	PARAFUSO, Hex, M10 x 150, 10.9				
						TORNILLO	BOLT	BOULON	140B
					SCHRAUBE	BULLONE	SKRUE	PARAFUSO	
12		F64046		5	ARRUELA PLANA	ARANDELA	WASHER	RONDELLE	9720
					UNTERLEGSCHEIBE	ROSETTA PIANA	FLADSKIVE	ANILHA	
13		832-10410		2	CONTRA PORCA, M10 x 1.5, Cl 8				
						CONTRA TUERCA	NUT, LOCK	CONTRE-ECROU	P263
					SICHERUNGSMUTTER	CONTRODADO	LASEMOETRIK	CONTRA PORCA	
14		322786A1		1	DOBRADIÇA, window lower	BISAGRA	HINGE	CHARNIERE	4260
					SCHARNIER	CERNIERA	HÆNGSEL	DOBRADICA	
16		353-422		1	BUJÃO, Dome, 1.250" hole, Nylon				
						TAPÓN	PLUG	BOUCHON	050T
					STOPFEN	TAPPO	PROP	BUJÃO	
17		97399C1		1	MANILHA	MANECILLA	HANDLE	POIGNÉE	4120
					GRIFF	MANIGLIA	HAANDTAG	MANIPULO	
18		R54047		1	CUNHA	TACO	PAD	TAMPON	060T
					UNTERLAGE, POLSTER	TASSELLO	DYVEL	ESPACADOR	
19		142-104		2	PARAFUSO, Cross Oval Hd, #10-24 x 1"				
						TORNILLO	SCREW	VIS	040V
					SCHRAUBE	VITE	SKRUE	PARAFUSO	
20		F64198		2	ESPAÇADOR	SEPARADOR	SPACER	ENTRETOISE	075D
					DISTANZSTÜCK	DISTANZIALE	AFSTANDSSTYKKE	ESPACADOR	
21		195-81023		2	ARRUELA PLANA, #12	ARANDELA	WASHER	RONDELLE	131R
					UNTERLEGSCHEIBE	ROSETTA PIANA	FLADSKIVE	ANILHA	
22		231-14109		2	CONTRA PORCA, #10-24, GB				
						CONTRA TUERCA	NUT, LOCK	CONTRE-ECROU	P263
					SICHERUNGSMUTTER	CONTRODADO	LASEMOETRIK	CONTRA PORCA	

09-102	01	p2	11/07

CABINE - JANELA ESQUERDA
CABINA - VENTANA IZQUIERDA
CAB - LEFT-HAND WINDOW
CAB - LEFT-HAND WINDOW

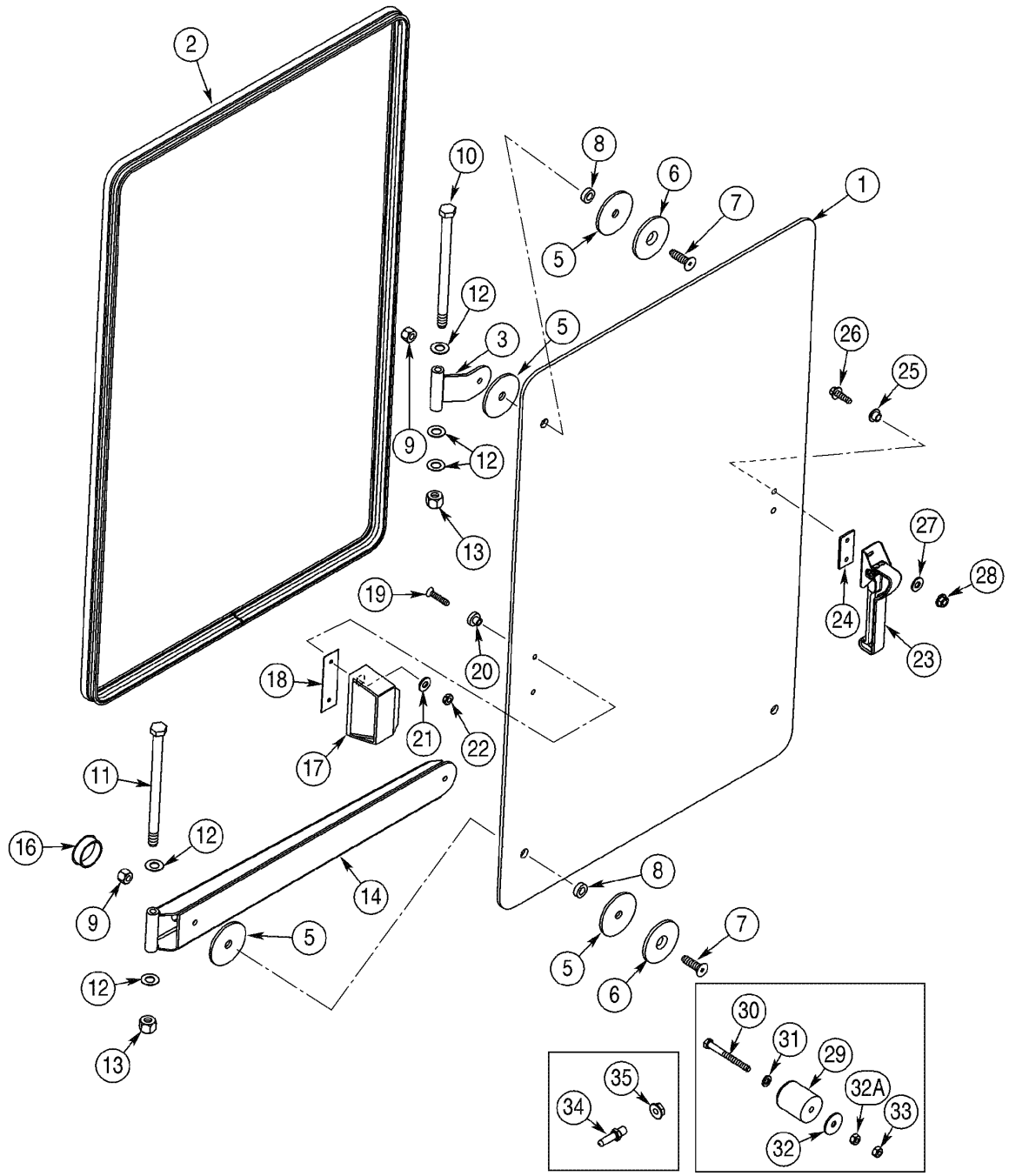

CAB - LEFT-HAND WINDOW
CAB - LEFT-HAND WINDOW
CAB - LEFT-HAND WINDOW
CAB - LEFT-HAND WINDOW

R	N	P.N.	MOD	Q	Denominação Bezeichnung	Denominacion Descrizione	Description Beskrivelse	Description Denominação	L.C.
23		317171A1		1	ALAVANCA, window HEBEL	PALANCA LEVA	LEVER HAANDTAG	LEVIER ALAVANCA	045L
24		194190A2		1	JUNTA DICTHUNG	JUNTA HERMETICA GUARNIZIONE	GASKET PAKNING	JOINT JUNTA	3720
25		109171C1		2	BUCHA BUECHSE	CASQUILLO BOCCOLA	BUSHING BOESNING	BAGUE CASQUILHO	1140
26		97006C1		2	PARAFUSO SCHRAUBE	TORNILLO BULLONE	BOLT SKRUE	BOULON PARAFUSO	140B
27		225913A1		2	ARRUELA PLANA UNTERLEGSCHEIBE	ARANDELA ROSETTA PIANA	WASHER FLADSKIVE	RONDELLE ANILHA	9720
28		97005C1		2	PORCA MUTTER	TUERCA DADO	NUT MØTRIK	ECROU PORCA	5780
29		L126483		2	PÁRA-CHOQUE, rubber PUFFER	PARACHOQUES PARAURTI	BUMPER KOFANGER	PARE-CHOCS PARACHOQUES	036P
30		840-1660		2	PARAFUSO, Cross Pan Hd, M6 x 60 SCHRAUBE	TORNILLO VITE	SCREW SKRUE	VIS PARAFUSO	040V
31		895-11006		2	ARRUELA PLANA, M6 UNTERLEGSCHEIBE	ARANDELA ROSETTA PIANA	WASHER FLADSKIVE	RONDELLE ANILHA	131R
32		895-15006		2	ARRUELA PLANA, M6 x 25 x 1.6 UNTERLEGSCHEIBE	ARANDELA ROSETTA PIANA	WASHER FLADSKIVE	RONDELLE ANILHA	131R
32		832-10406		2	CONTRA PORCA, M6 x 1, Cl 8 SICHERUNGSMUTTER	CONTRA TUERCA CONTRODADO	NUT, LOCK LASEMOETRIK	CONTRE-ECROU CONTRA PORCA	P263
33		829-1406		2	PORCA, M6, Cl 10 MUTTER	TUERCA DADO	NUT MØTRIK	ECROU PORCA	010D
34		117724A1		1	PINO, window catch BOLZEN	PERNO PERNO	PIN STIFT	AXE PERNO	080P
35		825-5148		1	PORCA, M8, Flg Ser MUTTER	TUERCA DADO	NUT MØTRIK	ECROU PORCA	010D

09-104	01	p1	11/07

CABINE - PORTA
CABINA - PUERTA
CAB - DOOR
CAB - DOOR

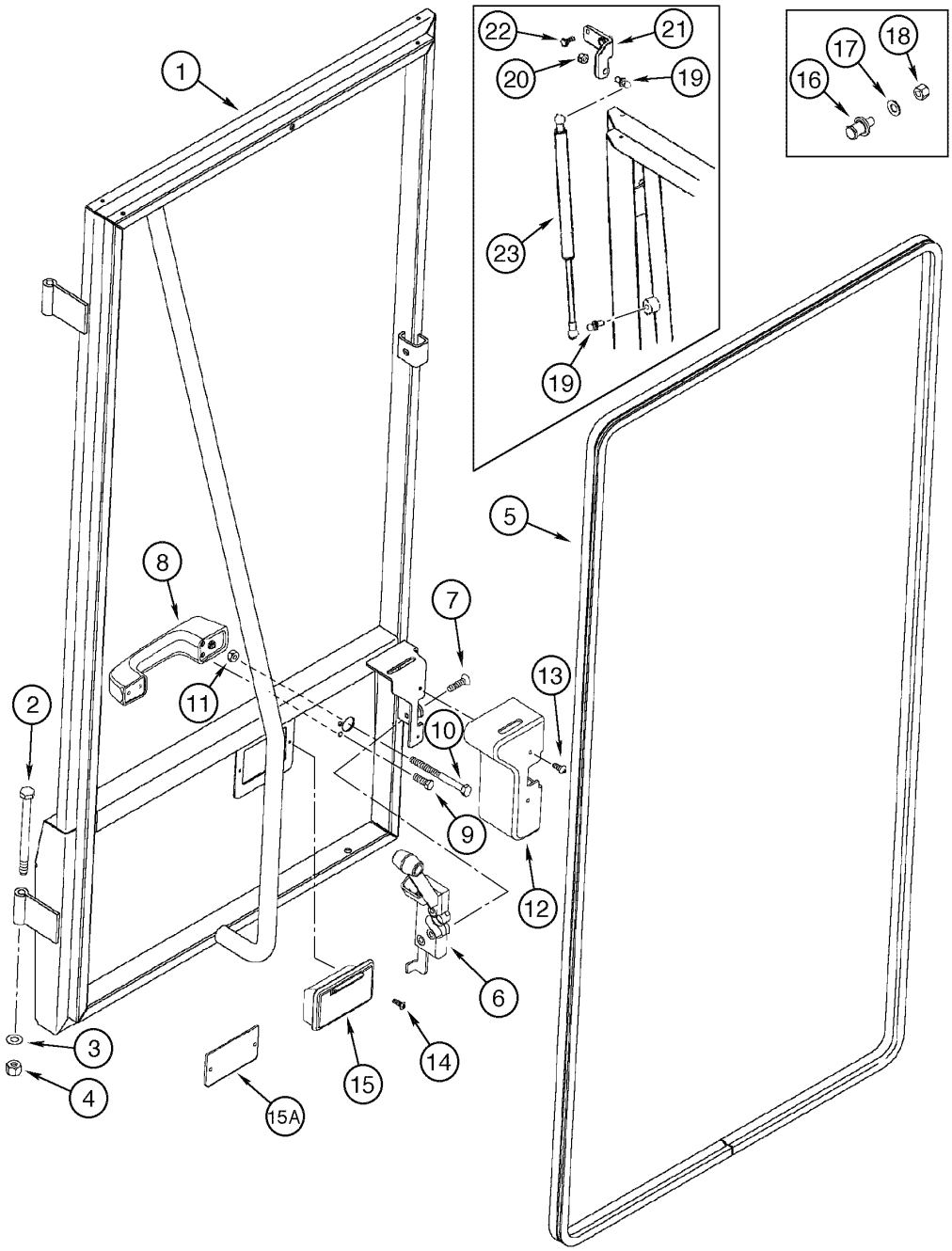

CAB - DOOR
CAB - DOOR
CAB - DOOR
CAB - DOOR

R	N	P.N.	MOD	Q	Denominação Bezeichnung	Denominacion Descrizione	Description Beskrivelse	Description Denominação	L.C.
1		196714A5		1	CHASSI, cab door	BASTIDOR	FRAME	CHASSIS	077T
					GESTELL	TELAIO	RAMME	ESTRUTURA	
2		827-10120		1	PARAFUSO, Hex, M10 x 120, 10.9				
						TORNILLO	BOLT	BOULON	140B
					SCHRAUBE	BULLONE	SKRUE	PARAFUSO	
3		F64046		1	ARRUELA PLANA	ARANDELA	WASHER	RONDELLE	9720
					UNTERLEGSCHEIBE	ROSETTA PIANA	FLADSKIVE	ANILHA	
4		832-10410		1	CONTRA PORCA, M10 x 1.5, Cl 8				
						CONTRA TUERCA	NUT, LOCK	CONTRE-ECROU	P263
					SICHERUNGSMUTTER	CONTRODADO	LASEMOETRIK	CONTRA PORCA	
5		233434A1		1	ANEL DE VEDACAO, 4245mm				
						ANILLO DE CIERRE	SEAL	JOINT	132A
					DICHTUNG	ANELLO DI TENUTA	PAKNINGSRING	ANEL DE VEDACAO	
6		256363A1		1	FECHADURA	CERRADURA PUERTA, I	LOCK, DOOR, LH	SERRURE PORTE, GCHI	131S
					TÜRSCHLOSS LINKS	SERRATURA PORTA, SN	DØRLÅS, HØRJE	FECHADURA	
7		443-12516		4	PARAFUSO, Cross Flat Hd, 1/4"-20 x 1"				
						TORNILLO	SCREW	VIS	040V
					SCHRAUBE	VITE	SKRUE	PARAFUSO	
8		60-7083T1		1	MANILHA, cab door	MANECILLA	HANDLE	POIGNÉE	020M
					GRIFF	MANIGLIA	HAANDTAG	MANIPULO	
9		627-6016		4	PARAFUSO, Hex, M6 x 16, 10.9				
						TORNILLO	BOLT	BOULON	140B
					SCHRAUBE	BULLONE	SKRUE	PARAFUSO	
10		426-452		1	PARAFUSO, Hex, 1/4"-20 x 3 1/4", G8				
						TORNILLO	BOLT	BOULON	140B
					SCHRAUBE	BULLONE	SKRUE	PARAFUSO	
11		425-104		1	PORCA, 1/4"-20, G5	TUERCA	NUT	ECROU	010D
					MUTTER	DADO	MØTRIK	PORCA	
12		399201A1		1	TAMPA, latch	TAPADERA	COVER	COUVERCLE	265C
					ABDECKUNG	COPERCHIO	DÆKSEL	COBERTA	
13		261-1358		2	PARAFUSO, Cross Pan Hd, #10 x 1/2"				
						TORNILLO AUTOROSCA	SCREW, SELF TAPPING	VIS AUTO-TARAUDEUSE	062V
					SCHRAUBE, SELBSTSCH	VITE AUTOFILETTANTE	BOLT, SELVLAASENDES	PARAFUSO	
14		1276118C1		2	PARAFUSO, Cross Pan Hd, #8 x 3/4"				
						TORNILLO AUTOROSCA	SCREW, SELF TAPPING	VIS AUTO-TARAUDEUSE	062V
					SCHRAUBE, SELBSTSCH	VITE AUTOFILETTANTE	BOLT, SELVLAASENDES	PARAFUSO	
15	1	2-6138T91		1	CINZEIRO	CENICERO	ASH TRAY	CENDRIER	P073
					ASCHENBECHER	PORTACENERE	ASKEBÆGER	CINZEIRO	
15	1	369915A2		1	TAMPA	TAPA	COVER	COUVERCLE	2250
					DECKEL	COPERCHIO	COVER	TAMPA	
16		R51754		1	LINGUETA	PICAPORTE	CATCH	CLAVETTE DE SERRURE	1500
					SCHLIESSKEIL	FERMO	HAGE	LINGUETA	
17		495-11047		1	ARRUELA PLANA, 7/16", SAE				
						ARANDELA	WASHER	RONDELLE	131R
					UNTERLEGSCHEIBE	ROSETTA PIANA	FLADSKIVE	ANILHA	
18		231-1447		1	CONTRA PORCA, 7/16"-14, GB				
						CONTRA TUERCA	NUT, LOCK	CONTRE-ECROU	P263
					SICHERUNGSMUTTER	CONTRODADO	LASEMOETRIK	CONTRA PORCA	

(1) Se utilizado

09-104	01	p2	11/07

CABINE - PORTA
CABINA - PUERTA
CAB - DOOR
CAB - DOOR

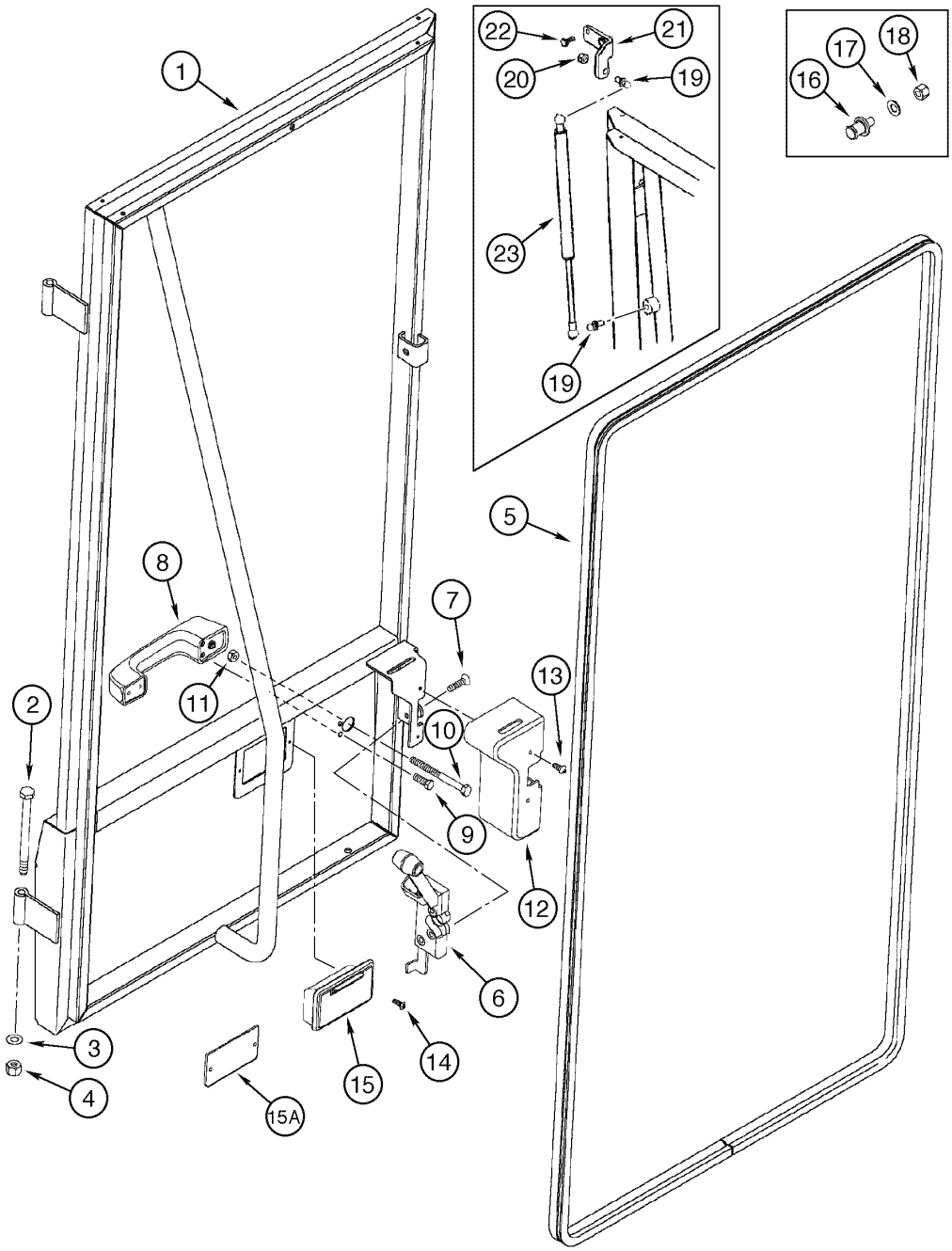

CAB - DOOR
CAB - DOOR
CAB - DOOR
CAB - DOOR

R	N	P.N.	MOD	Q	Denominação Bezeichnung	Denominacion Descrizione	Description Beskrivelse	Description Denominação	L.C.
19		**1304648C1**		2	PRISIONEIRO, ball STEHBOLZEN	ESPARRAGO PRIGIONIERO	STUD STUD	GOUJON PRISIONEIRO	P521
20		**425-145**		1	PORCA, Jam, 5/16"-18, G5 MUTTER	TUERCA DADO	NUT MØTRIK	ECROU PORCA	010D
21		**337231A2**		1	SUPORTE, gas spring STUETZE	APOYADERO SUPPORTO	SUPPORT SUPPORT	SUPPORT SUPORTE	8790
22		**627-6016**		2	PARAFUSO, Hex, M6 x 16, 10.9 SCHRAUBE	TORNILLO BULLONE	BOLT SKRUE	BOULON PARAFUSO	140B
23		**337189A1**		1	COMPASSO GASDRUCKFEDER	COMPAS MONTANTE CILINDRO	GAS STRUT CYLINDER, GASSTØDD/	COMPAS COMPASSO	Z331

09-106	01	p1	11/07

CABINE - TRAVA DA JANELA
CABINA - TRABA DE LA PUERTA
CAB - WINDOW CATCH
CAB - WINDOW CATCH

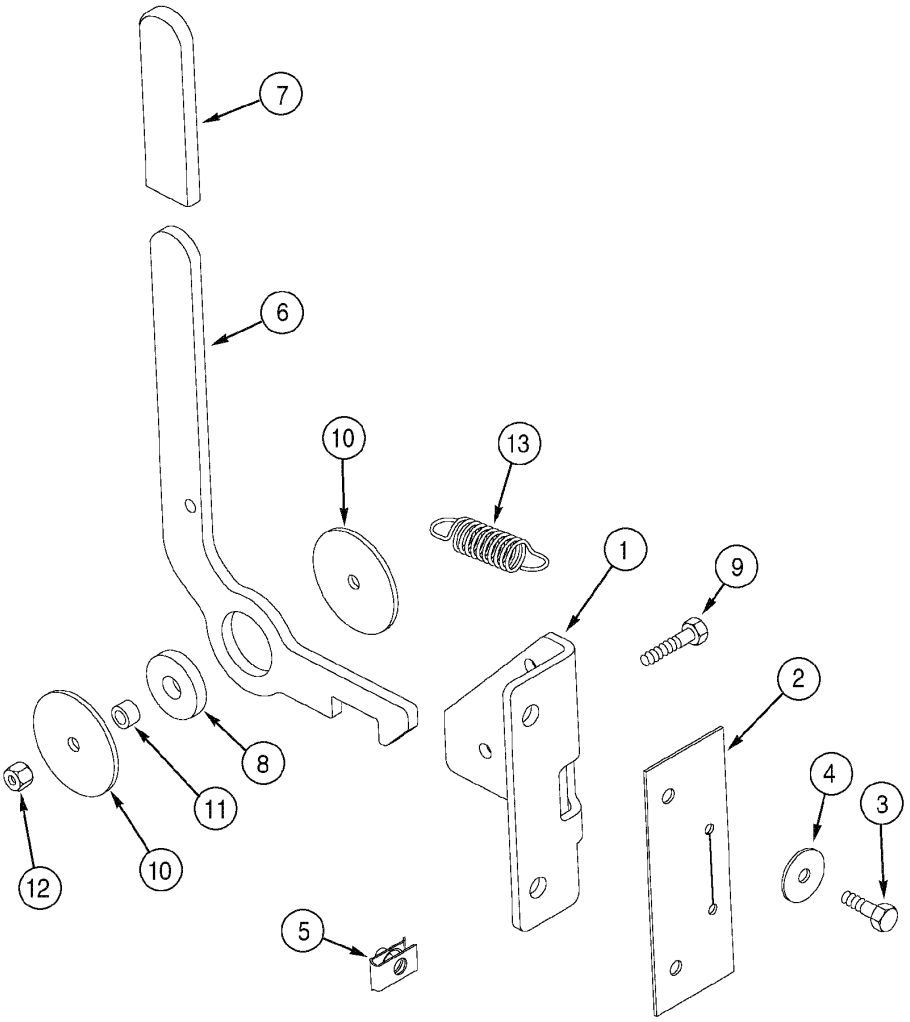

CAB - WINDOW CATCH
CAB - WINDOW CATCH
CAB - WINDOW CATCH
CAB - WINDOW CATCH

R	N	P.N.	MOD	Q	Denominação Bezeichnung	Denominacion Descrizione	Description Beskrivelse	Description Denominação	L.C.
1		231482A2		1	BRACADEIRA, catch	PIEZA DE SOPORTE	BRACKET	PATTE FIXATION	1010
					HALTERUNG	STAFFA	BESLAG	SUPORTE	
2		231537A1		1	BUJÃO DE BORRACHA, bracket				
						PLACA, CAUCHO	PAD, RUBBER	PLAQUE CAOUTCHOUC	P782
					GUMMIPLATTE	TAMPONE DI GOMMA	GUMMIKLODS	ALMOFADA DE BORRAC	
3		614-6020		2	PARAFUSO, Hex, M6 x 20, 8.8				
						TORNILLO	BOLT	BOULON	140B
					SCHRAUBE	BULLONE	SKRUE	PARAFUSO	
4		895-15006		2	ARRUELA PLANA, M6 x 25 x 1.6				
						ARANDELA	WASHER	RONDELLE	131R
					UNTERLEGSCHEIBE	ROSETTA PIANA	FLADSKIVE	ANILHA	
5		833-40306		2	PORCA, M6, U	TUERCA	NUT	ECROU	010D
					MUTTER	DADO	MØTRIK	PORCA	
6		324173A3		1	TRINCO, window	PESTILLO	LATCH	LOQUET	156C
					KLINKE	CHIAVISTELLO	PAL	TRINCO	
7		1339797C1		1	MACANETA, plastic	MANGO	GRIP	POIGNEE DE MANETTE	4000
					GRIFF	IMPUGNATURA	GREB	MACANETA	
8		321232A1		1	BUCHA, handle	CASQUILLO	BUSHING	BAGUE	095B
					BUECHSE	BOCCOLA	BOESNING	CASQUILHO	
9		614-6030		1	PARAFUSO, Hex, M6 x 30, 8.8, Full Thd				
						TORNILLO	BOLT	BOULON	140B
					SCHRAUBE	BULLONE	SKRUE	PARAFUSO	
10		321234A1		2	ARRUELA PLANA	ARANDELA	WASHER	RONDELLE	9720
					UNTERLEGSCHEIBE	ROSETTA PIANA	FLADSKIVE	ANILHA	
11		324286A1		1	ESPAÇADOR, bushing	ESPACIADOR	SPACER	ENTRETOISE	8090
					DISTANZSTÜCK	DISTANZIALE	AFSTANDSSTYKKE	ESPACADOR	
12		832-10406		1	CONTRA PORCA, M6 x 1, Cl 8				
						CONTRA TUERCA	NUT, LOCK	CONTRE-ECROU	P263
					SICHERUNGSMUTTER	CONTRODADO	LASEMOETRIK	CONTRA PORCA	
13		A163012		1	MOLA, return	RESORTE	SPRING	RESSORT	8315
					FEDER	MOLLA	FJEDER	MOLA	

09-108	01	p1	11/07

CABINE - DUTOS DO AQUECEDOR E AR CONDICIONADO
CABINA - CONDUCTOS DEL CALENTADOR Y AIRE ACONDICIONADO
CAB - HEATER AND AIR CONDITIONING DUCTS
CAB - HEATER AND AIR CONDITIONING DUCTS

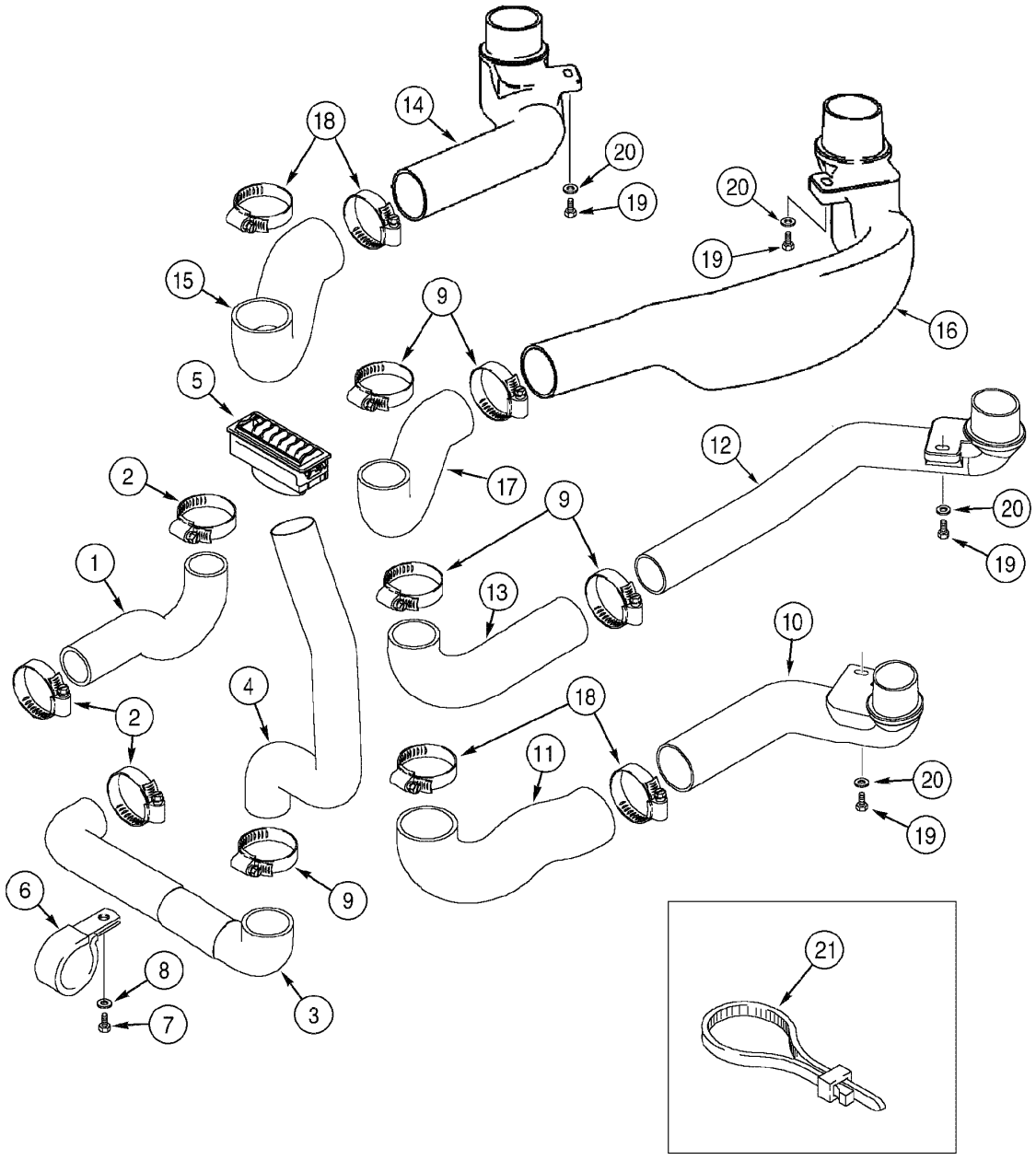

CAB - HEATER AND AIR CONDITIONING DUCTS
CAB - HEATER AND AIR CONDITIONING DUCTS
CAB - HEATER AND AIR CONDITIONING DUCTS
CAB - HEATER AND AIR CONDITIONING DUCTS

R	N	P.N.	MOD	Q	Denominação Bezeichnung	Denominacion Descrizione	Description Beskrivelse	Description Denominação	L.C.
1		275648A1		1	CONDUTO DE AR, enter rear				
						CONDUCTO DE AIRE	DUCT, AIR	CONDUIT D'AIR	224C
					LUFTLEITUNG	CONDOTTO ARIA	LUFTKANAL	CONDUTA DE AR	
2		214-1440		3	BRACADEIRA MANGUEIRA, #40, 2.06/3.00 Type F Worm				
						ABRAZADERA MANGUEI	CLAMP, HOSE	BRIDE, FLEXIBLE	P729
					SCHLAUCHSCHELLE	MORSETTO	SLANGEKLEMME	BRACADEIRA MANGUEII	
3		275646A1		1	CONDUTO DE AR, lower rear RH				
						CONDUCTO DE AIRE	DUCT, AIR	CONDUIT D'AIR	224C
					LUFTLEITUNG	CONDOTTO ARIA	LUFTKANAL	CONDUTA DE AR	
4		275655A1		1	CONDUTO DE AR, upper rear RH				
						CONDUCTO DE AIRE	DUCT, AIR	CONDUIT D'AIR	224C
					LUFTLEITUNG	CONDOTTO ARIA	LUFTKANAL	CONDUTA DE AR	
5		399229A1		1	DIFUSOR, rear window	DIFUSOR	DIFFUSER	DIFFUSEUR	045D
					VERTEILERTEIL	DIFFUSORE	SPREDEDYSE	DIFUSOR	
6		515-25635		1	PRENDEDOR, 2 1/2", Insul, 1/2" Bolt				
						BORNE	CLAMP	BRIDE	120M
					KLEMME	MORSETTO	SPÆNDEBÅND	BORNE	
7		627-8020		1	PARAFUSO, Hex, M8 x 20, 10.9				
						TORNILLO	BOLT	BOULON	140B
					SCHRAUBE	BULLONE	SKRUE	PARAFUSO	
8		895-11008		1	ARRUELA PLANA, M8 x 16 x 1.6				
						ARANDELA	WASHER	RONDELLE	131R
					UNTERLEGSCHEIBE	ROSETTA PIANA	FLADSKIVE	ANILHA	
9		214-1444		5	BRACADEIRA MANGUEIRA, #44, 2.31/3.25 Type F Worm				
						ABRAZADERA MANGUEI	CLAMP, HOSE	BRIDE, FLEXIBLE	P729
					SCHLAUCHSCHELLE	MORSETTO	SLANGEKLEMME	BRACADEIRA MANGUEII	
10		257880A1		1	CONDUTO DE AR, front outer RH				
						CONDUCTO DE AIRE	DUCT, AIR	CONDUIT D'AIR	224C
					LUFTLEITUNG	CONDOTTO ARIA	LUFTKANAL	CONDUTA DE AR	
11		226561A1		1	CONDUTO DE AR, front floor outer RH				
						CONDUCTO DE AIRE	DUCT, AIR	CONDUIT D'AIR	224C
					LUFTLEITUNG	CONDOTTO ARIA	LUFTKANAL	CONDUTA DE AR	
12		257879A1		1	CONDUTO DE AR, front inner RH				
						CONDUCTO DE AIRE	DUCT, AIR	CONDUIT D'AIR	224C
					LUFTLEITUNG	CONDOTTO ARIA	LUFTKANAL	CONDUTA DE AR	
13		275494A1		1	CONDUTO DE AR, front floor inner RH				
						CONDUCTO DE AIRE	DUCT, AIR	CONDUIT D'AIR	224C
					LUFTLEITUNG	CONDOTTO ARIA	LUFTKANAL	CONDUTA DE AR	
14		383689A1		1	CONDUTO DE AR, front outer LH				
						CONDUCTO DE AIRE	DUCT, AIR	CONDUIT D'AIR	224C
					LUFTLEITUNG	CONDOTTO ARIA	LUFTKANAL	CONDUTA DE AR	
15		226563A1		1	CONDUTO DE AR, front floor outer LH				
						CONDUCTO DE AIRE	DUCT, AIR	CONDUIT D'AIR	224C
					LUFTLEITUNG	CONDOTTO ARIA	LUFTKANAL	CONDUTA DE AR	
16		383688A1		1	CONDUTO DE AR, front inner LH				
						CONDUCTO DE AIRE	DUCT, AIR	CONDUIT D'AIR	224C
					LUFTLEITUNG	CONDOTTO ARIA	LUFTKANAL	CONDUTA DE AR	

09-108	01	p2	11/07

CABINE - DUTOS DO AQUECEDOR E AR CONDICIONADO
CABINA - CONDUCTOS DEL CALENTADOR Y AIRE ACONDICIONADO
CAB - HEATER AND AIR CONDITIONING DUCTS
CAB - HEATER AND AIR CONDITIONING DUCTS

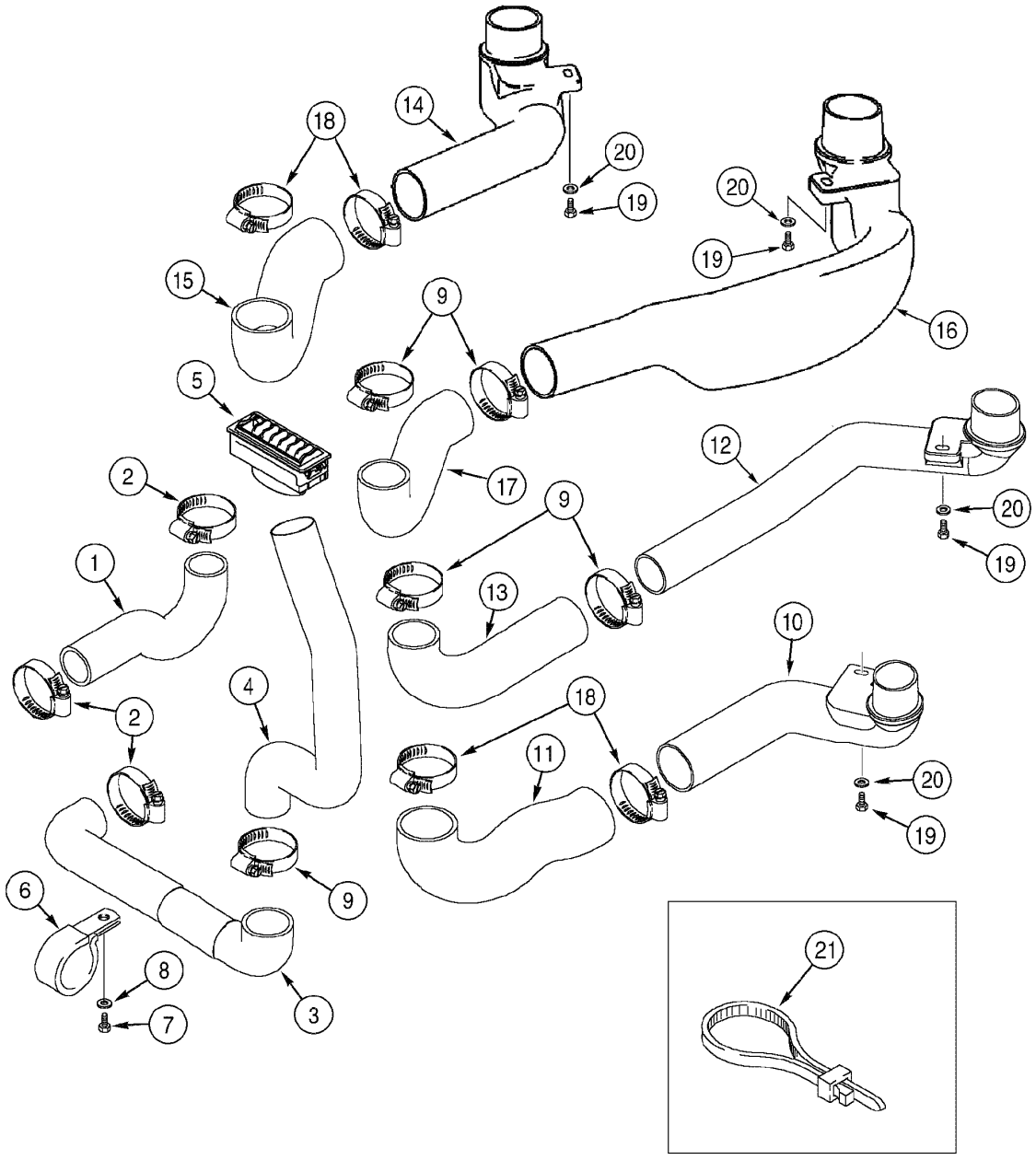

CAB - HEATER AND AIR CONDITIONING DUCTS
CAB - HEATER AND AIR CONDITIONING DUCTS
CAB - HEATER AND AIR CONDITIONING DUCTS
CAB - HEATER AND AIR CONDITIONING DUCTS

R	N	P.N.	MOD	Q	Denominação Bezeichnung	Denominacion Descrizione	Description Beskrivelse	Description Denominação	L.C.
17		383687A1		1	CONDUTO, front floor inner LH				
						CONDUCTO	DUCT	CONDUIT	2880
					LEITUNG	CONDOTTO	KANAL	COLECTOR	
18		214-1452		4	BRACADEIRA MANGUEIRA, #52, 2.81/3.75 Type F Worm				
						ABRAZADERA MANGUEI	CLAMP, HOSE	BRIDE, FLEXIBLE	P729
					SCHLAUCHSCHELLE	MORSETTO	SLANGEKLEMME	BRACADEIRA MANGUEII	
19		627-8025		4	PARAFUSO, Hex, M8 x 25, 10.9				
						TORNILLO	BOLT	BOULON	140B
					SCHRAUBE	BULLONE	SKRUE	PARAFUSO	
20		895-11008		4	ARRUELA PLANA, M8 x 16 x 1.6				
						ARANDELA	WASHER	RONDELLE	131R
					UNTERLEGSCHEIBE	ROSETTA PIANA	FLADSKIVE	ANILHA	
21		L18337		1	TIRA DE CABO, 9.95"-12.1" lg				
						CIERRA CABLES	STRAP, CABLE	SERRE-CABLE	P716
					KABELBINDER	CINGHIA, CABLAGGIO	SELEKABEL	APRIETACABLES	

09-110	01	p1	06/09

CABINE - NÚCLEO DO AQUECEDOR E AR CONDICIONADO
CABINA - NÚCLEO DEL CALENTADOR Y AIRE ACONDICIONADO
CAB - HEATER AND AIR CONDITIONING CORE
CAB - HEATER AND AIR CONDITIONING CORE

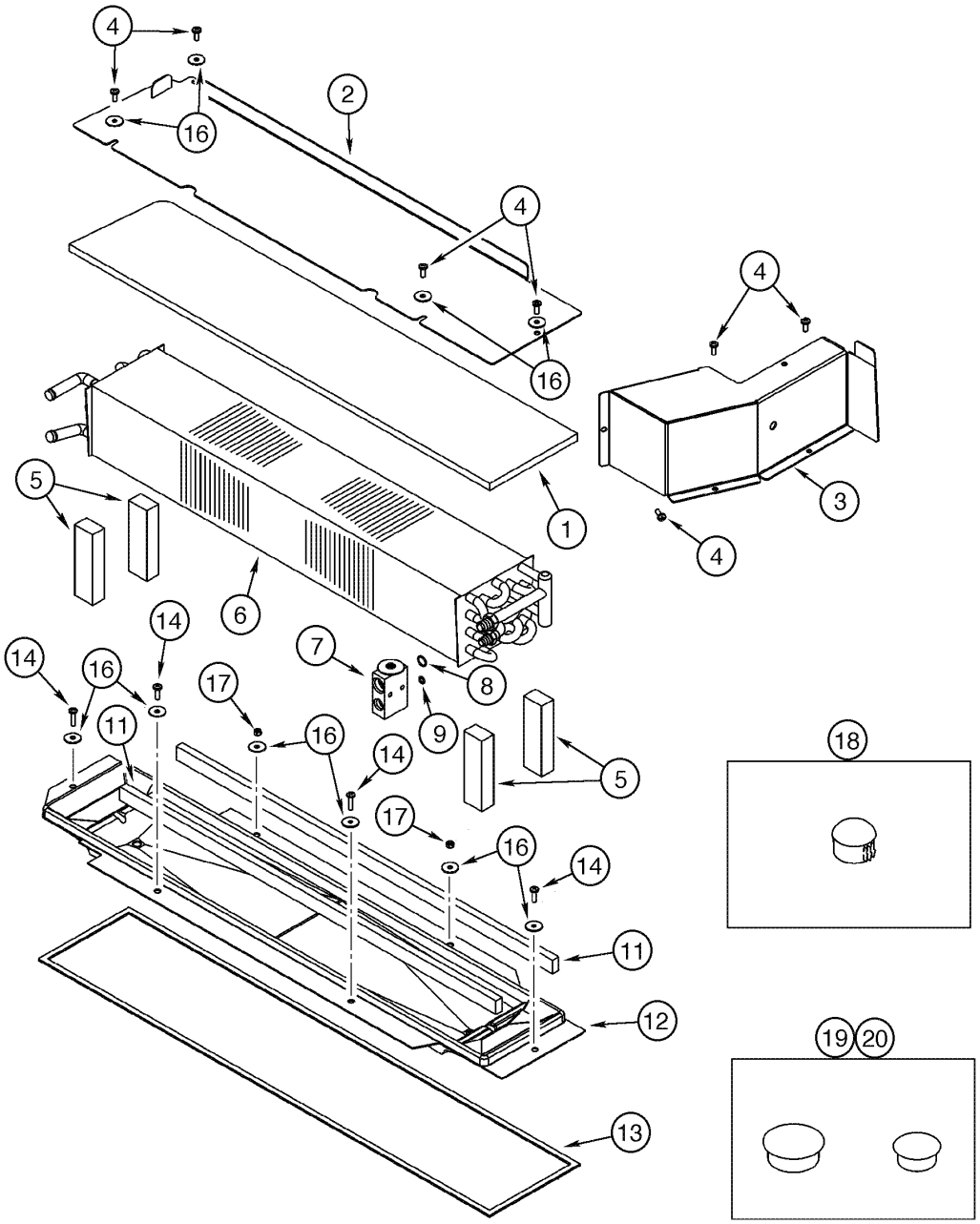

CAB - HEATER AND AIR CONDITIONING CORE
CAB - HEATER AND AIR CONDITIONING CORE
CAB - HEATER AND AIR CONDITIONING CORE
CAB - HEATER AND AIR CONDITIONING CORE

R	N	P.N.	MOD	Q	Denominação Bezeichnung	Denominacion Descrizione	Description Beskrivelse	Description Denominação	L.C.
1		239943A1		1	ANEL DE VEDAÇÃO, upper core				
						ANILLO DE CIERRE	SEAL	JOINT	7460
					DICHTUNG	ANELLO DI TENUTA	PAKNINGSRING	ANEL DE VEDACAO	
2		87458583		1	TAMPA, core	TAPADERA	COVER	COUVERCLE	265C
					ABDECKUNG	COPERCHIO	DÆKSEL	COBERTA	
3		184680A2		1	TAMPA, expansion valve	TAPA	COVER	COUVERCLE	2250
					DECKEL	COPERCHIO	COVER	TAMPA	
4		840-1616		7	PARAFUSO, Cross Pan Hd, M6 x 16				
						TORNILLO	SCREW	VIS	040V
					SCHRAUBE	VITE	SKRUE	PARAFUSO	
5		1340075C2		4	JUNTA, core side 130mm	JUNTA HERMETICA	GASKET	JOINT	3720
					DICTHUNG	GUARNIZIONE	PAKNING	JUNTA	
		233424A1		1	AQUECEDOR, Assy, Includes items 6 - 9				
						RECALENTADOR	HEATER	RECHAUFFEUR	4220
					HEIZGERÄT	RISCALDATORE	VARMEAPPARAT	AQUECEDOR	
6		233425A1		1	AQUECEDOR	RECALENTADOR	HEATER	RECHAUFFEUR	4220
					HEIZGERÄT	RISCALDATORE	VARMEAPPARAT	AQUECEDOR	
7		1990756C2		1	VALVULA, expansion	VALVULA	VALVE	SOUPAPE	9620
					VENTIL	VALVOLA	VENTIL	VALVULA	
8		128485A1		1	ANEL "O"	JUNTA HERMETICA	O-RING	JOINT THORIQUE	055A
					DICHTRING	ANELLO TOROIDALE	O-RING	O-RING	
9		128484A1		1	ANEL "O"	JUNTA HERMETICA	O-RING	JOINT THORIQUE	055A
					DICHTRING	ANELLO TOROIDALE	O-RING	O-RING	
10	1	234325A1		1	AQUECEDOR	RECALENTADOR	HEATER	RECHAUFFEUR	4220
					HEIZGERÄT	RISCALDATORE	VARMEAPPARAT	AQUECEDOR	
11		98357C1		2	ANEL DE VEDACAO, drip pan 790mm				
						ANILLO DE CIERRE	SEAL	JOINT	132A
					DICHTUNG	ANELLO DI TENUTA	PAKNINGSRING	ANEL DE VEDACAO	
12		1339577C3		1	TANQUE PEQUENO, condensation				
						CUBETA	PAN	CUVETTE	6040
					PFANNE	VASCHETTA	KAR	CARTER	
13		1977907C1		1	ANEL DE VEDAÇÃO, floor 2213mm				
						ANILLO DE CIERRE	SEAL	JOINT	7460
					DICHTUNG	ANELLO DI TENUTA	PAKNINGSRING	ANEL DE VEDACAO	
14		614-6020		4	PARAFUSO, Hex, M6 x 20, 8.8				
						TORNILLO	BOLT	BOULON	140B
					SCHRAUBE	BULLONE	SKRUE	PARAFUSO	
16		895-15006		10	ARRUELA PLANA, M6 x 25 x 1.6				
						ARANDELA	WASHER	RONDELLE	131R
					UNTERLEGSCHEIBE	ROSETTA PIANA	FLADSKIVE	ANILHA	
17		829-1406		2	PORCA, M6, Cl 10	TUERCA	NUT	ECROU	010D
					MUTTER	DADO	MØTRIK	PORCA	
18	2	353-404		2	BUJÃO, Dome, .500" hole, Nylon				
						TAPÓN	PLUG	BOUCHON	050T
					STOPFEN	TAPPO	PROP	BUJÃO	
19	2	205-105		1	PASTILHA, 1"	PASTILLA	BUTTON, HOLE PLUG	PASTILLE	Z355
					VERSCHLUSSSTOPFEN	SPINA DEL FORO	KNAP, STIK	PASTILHA	

(1) Não ilustrada
(2) Se utilizado

09-110	01	p2	06/09

CABINE - NÚCLEO DO AQUECEDOR E AR CONDICIONADO
CABINA - NÚCLEO DEL CALENTADOR Y AIRE ACONDICIONADO
CAB - HEATER AND AIR CONDITIONING CORE
CAB - HEATER AND AIR CONDITIONING CORE

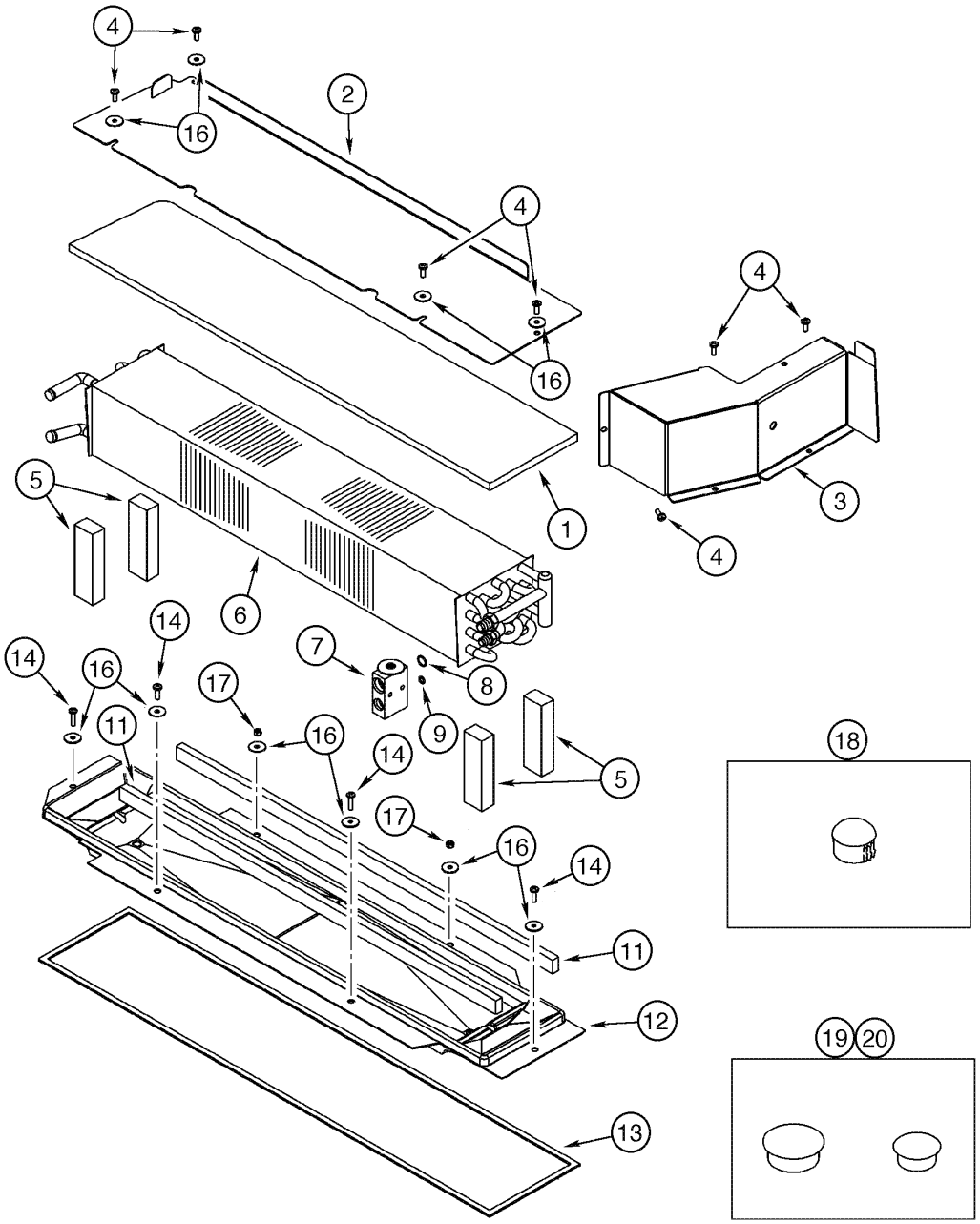

CAB - HEATER AND AIR CONDITIONING CORE
CAB - HEATER AND AIR CONDITIONING CORE
CAB - HEATER AND AIR CONDITIONING CORE
CAB - HEATER AND AIR CONDITIONING CORE

R	N	P.N.	MOD	Q	Denominação Bezeichnung	Denominacion Descrizione	Description Beskrivelse	Description Denominação	L.C.
20	1	**205-123**		1	PASTILHA, 1 1/4" VERSCHLUSSSTOPFEN	PASTILLA SPINA DEL FORO	BUTTON, HOLE PLUG KNAP, STIK	PASTILLE PASTILHA	Z355

(1) Se utilizado

09-112	01	p1	03/09

CABINE - SISTEMA DE AQUECIMENTO
CABINA - SISTEMA DE CALEFACCIÓN
CAB - HEATER SYSTEM
CAB - HEATER SYSTEM

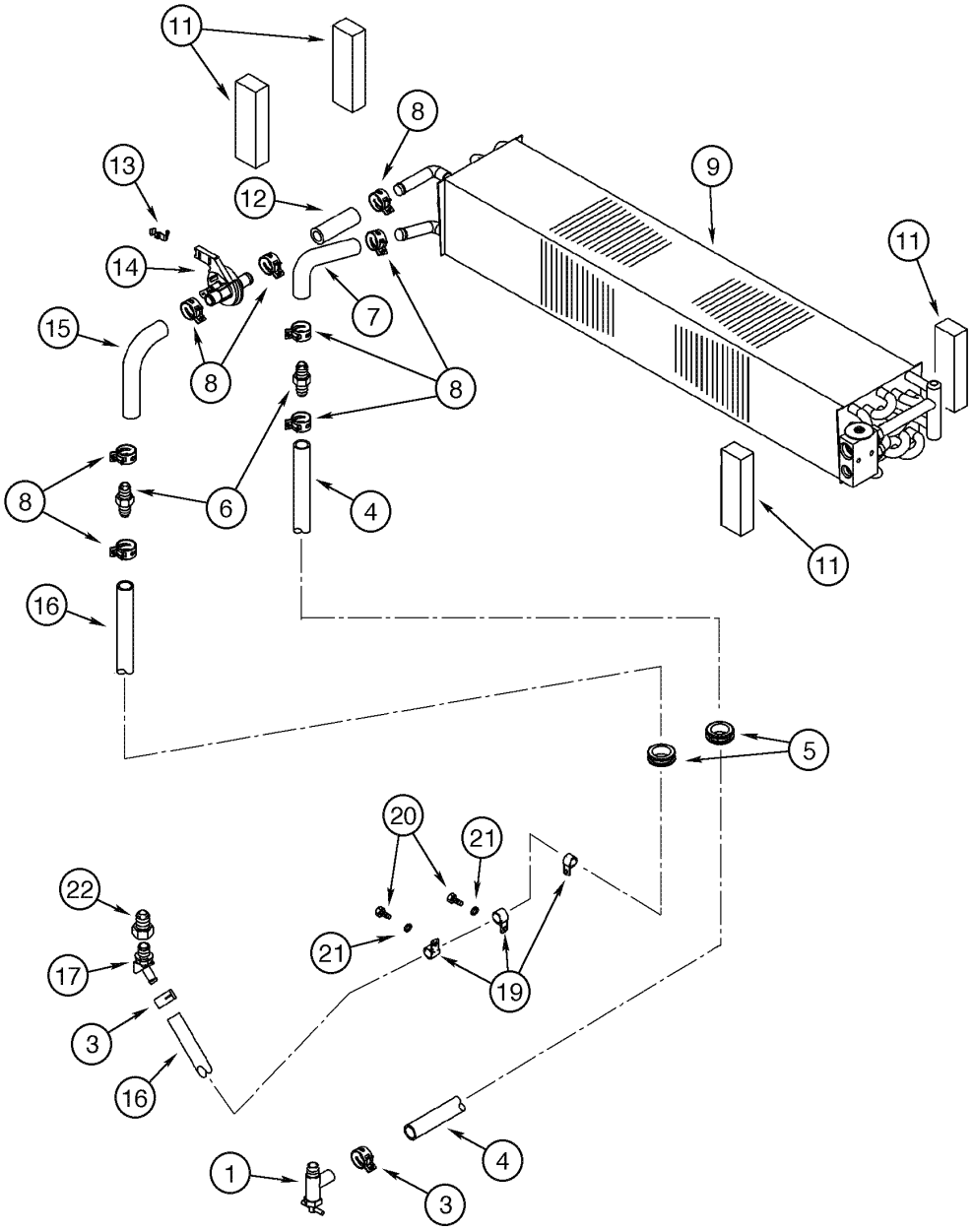

CAB - HEATER SYSTEM
CAB - HEATER SYSTEM
CAB - HEATER SYSTEM
CAB - HEATER SYSTEM

R	N	P.N.	MOD	Q	Denominação Bezeichnung	Denominacion Descrizione	Description Beskrivelse	Description Denominação	L.C.
1		301803R1		1	VALVULA DE PARADA ABSPERRVENTIL	VALVULA DE CIERRE VALVOLA DI ARRESTO	VALVE, SHUT-OFF AFSPÆRRINGSVENTIL	VALVE D'ARRET VALVULA DE PARADA	P337
3		1954736C1		2	BRACADEIRA MANGUEIRA, #24 SCHLAUCHSCHELLE	ABRAZADERA MANGUEI MORSETTO	CLAMP, HOSE SLANGEKLEMME	BRIDE, FLEXIBLE BRACADEIRA MANGUEII	P729
4		R55242		1	MANGOTE, return 2540mm SCHLAUCH, GROSS	MANGUITO TUBO FLESSIBILE,GRDE	HOSE, LARGE SLANGE, STOR	DURITE MANGOTE	Z336
5		L116914		2	CASQUILHO ISOLADOR, hoses TÜLLE	PASACABLES ANELLO PASSACAVO	GROMMET RING	PASSE-FIL CASQUILHO ISOLADOR	4020
6		1301342C1		2	CONEXAO FITTING	CONEXION RACCORDO	FITTING FITTING	RACCORD CONEXAO	3300
7		233213A1		1	MANGUEIRA, special SCHLAUCH	MANGA MANICOTTO FLESSIBILE	HOSE SLANGE	FLEXIBLE TUBO FLEXIVEL	030M
8		1954736C1		8	BRACADEIRA MANGUEIRA, #24 SCHLAUCHSCHELLE	ABRAZADERA MANGUEI MORSETTO	CLAMP, HOSE SLANGEKLEMME	BRIDE, FLEXIBLE BRACADEIRA MANGUEII	P729
9	1	233424A1		1	AQUECEDOR HEIZGERÄT	RECALENTADOR RISCALDATORE	HEATER VARMEAPPARAT	RECHAUFFEUR AQUECEDOR	4220
10	2	234325A1		1	AQUECEDOR HEIZGERÄT	RECALENTADOR RISCALDATORE	HEATER VARMEAPPARAT	RECHAUFFEUR AQUECEDOR	4220
11		1340075C2		4	JUNTA, core side 130mm DICTHUNG	JUNTA HERMETICA GUARNIZIONE	GASKET PAKNING	JOINT JUNTA	3720
12		R54967		1	MANGUEIRA, return 70mm SCHLAUCH	MANGA MANICOTTO FLESSIBILE	HOSE SLANGE	FLEXIBLE TUBO FLEXIVEL	030M
13		1954626C1		1	BRACADEIRA SCHELLE	COLLAR MORSETTO	CLAMP CLAMP	COLLIER BRACADEIRA	1640
14		1331087C1		1	SECÇÃO DE VÁLVULAS, Assy VENTILSEGMENT	SECCIÓN DE LA VÁLVUL SEZIONE VALVOLA	VALVE SECTION VENTIL	SECTION DE VANNE SECÇÃO DE VÁLVULAS	025V
15		233224A1		1	MANGUEIRA, return SCHLAUCH	MANGA MANICOTTO FLESSIBILE	HOSE SLANGE	FLEXIBLE TUBO FLEXIVEL	030M
16		1285485C3		1	MANGUEIRA, supply 2540mm SCHLAUCHMUFFE	MANGA MANICOTTO FLESSIBILE	HOSE SLANGE	FLEXIBLE TUBO FLEXIVEL	4480
17		217-144		1	COTOVELO, 45º, 5/8" Hose x 1/2" NPTF Beaded KNIESTUECK	CODO GOMITO	ELBOW VINKELROER	COUDE JOELHO	085G
19		515-23254		3	PRENDEDOR, 1", Insul, 3/8" Bolt KLEMME	BORNE MORSETTO	CLAMP SPÆNDEBÅND	BRIDE BORNE	120M
20		614-12020		2	PARAFUSO, Hex, M12 x 20, 8.8, Full Thd SCHRAUBE	TORNILLO BULLONE	BOLT SKRUE	BOULON PARAFUSO	140B
21		892-11012		2	ARRUELA-TRAVA, M12 SICHERUNGSSCHEIBE	ARANDELA DE FRENO ROSETTA DI SICUREZZA	WASHER, LOCK LAASESKIVE	RONDELLE FREIN ANILHA DE FIXACAO	132R

(1) Modelos com aquecedor e A/C
(2) Modelos com aquecedor apenas

09-112	01	p2	03/09

CABINE - SISTEMA DE AQUECIMENTO
CABINA - SISTEMA DE CALEFACCIÓN
CAB - HEATER SYSTEM
CAB - HEATER SYSTEM

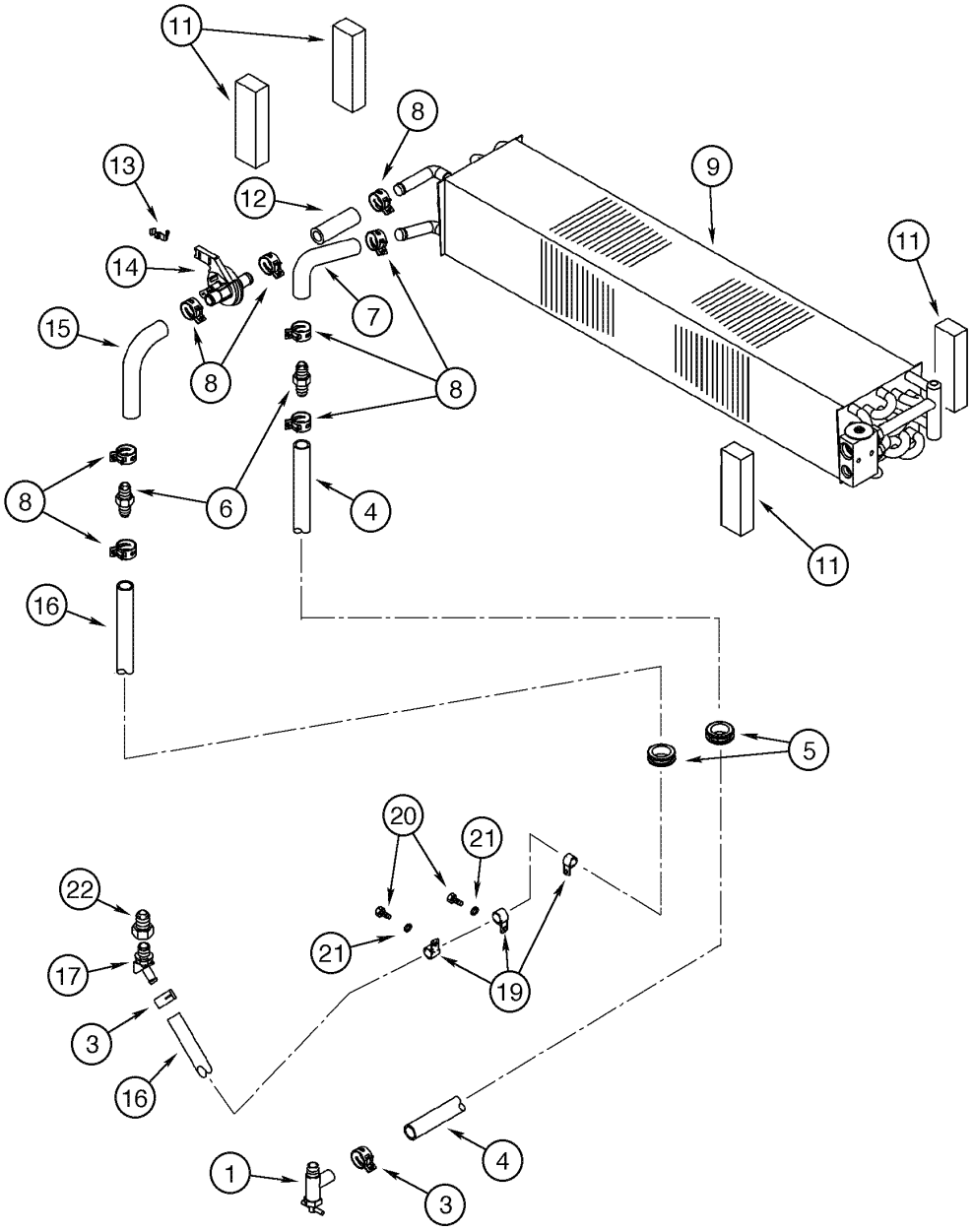

CAB - HEATER SYSTEM
CAB - HEATER SYSTEM
CAB - HEATER SYSTEM
CAB - HEATER SYSTEM

R	N	P.N.	MOD	Q	Denominação Bezeichnung	Denominacion Descrizione	Description Beskrivelse	Description Denominação	L.C.
22		**221-1093**		1	REDUÇÃO, Hex, 3/4" x 1/2" NPT	REDUCTOR	REDUCER	REDUCTEUR	056R
					REDUZIERSTÜCK	RIDUZIONE	REDUKTION	REDUTOR	

09-114	01	p1	07/09

CABINE - SISTEMA DE AR CONDICIONADO
CABINA - SISTEMA DE AIRE ACONDICIONADO
CAB - AIR CONDITIONING SYSTEM
CAB - AIR CONDITIONING SYSTEM

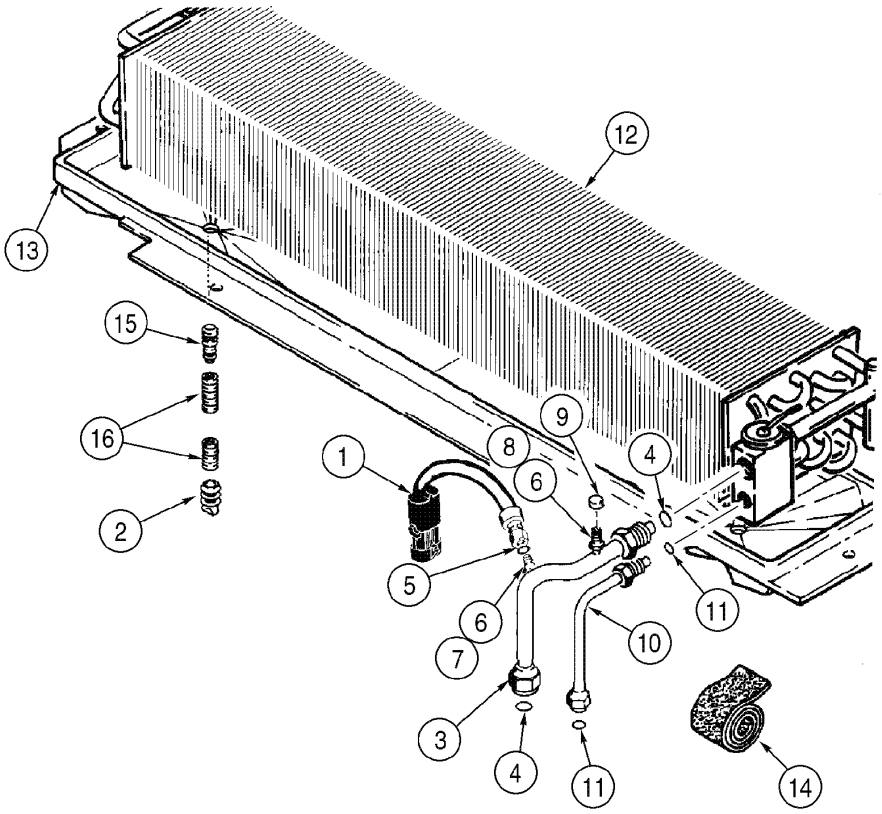

CAB - AIR CONDITIONING SYSTEM
CAB - AIR CONDITIONING SYSTEM
CAB - AIR CONDITIONING SYSTEM
CAB - AIR CONDITIONING SYSTEM

R	N	P.N.	MOD	Q	Denominação Bezeichnung	Denominacion Descrizione	Description Beskrivelse	Description Denominação	L.C.
1		122579A1		1	INTERRUPTOR DE PRESSÃO, Low				
						INTERRUPTOR DE PRES	SWITCH, PRESSURE	PRESSOSTAT	079I
					DRUCKSCHALTER	INTERRUTTORE PRESS	TRYKKONTAKT	INTERRUPTOR DE PRES	
2		109239C2		2	VALVULA CHECAGEM	VALVULA DE CIERRE	VALVE, CHECK	CLAPET ANTI-RETOUR	P394
					RÜCKSCHLAGVENTIL	VALVOLA, DI RITEGNO	KONTRAVENTIL	VALVULA CHECAGEM	
3		104399A1		1	COTOVELO, upper, Includes items 4 - 11				
						CODO	ELBOW	COUDE	085G
					KNIESTUECK	GOMITO	VINKELROER	JOELHO	
4		128485A1		2	ANEL "O"	JUNTA HERMETICA	O-RING	JOINT THORIQUE	055A
					DICHTRING	ANELLO TOROIDALE	O-RING	O-RING	
5		128483A1		1	ANEL "O"	JUNTA HERMETICA	O-RING	JOINT THORIQUE	055A
					DICHTRING	ANELLO TOROIDALE	O-RING	O-RING	
6		1250594C2		2	MASSA RADIANTE	NÚCLEO	CORE	NOYAU	068M
					KERNBAUTEIL	NUCLEO	KOELERLEGEME	NÚCLEO	
7		NSS		1	NÃO FORNECIDO SEPARADAMENTE, FITTING				
						NO SE REPARA SEPARA	NOT SERVICED SEPARA	NON FOURNI SEPAREM	064N
					KEIN ERSATZTEIL	NON FORNITO SEPARAT	NOT SERVICED SEPARA	NOT SERVICED SEPARA	
8		NSS		1	NÃO FORNECIDO SEPARADAMENTE, FITTING				
						NO SE REPARA SEPARA	NOT SERVICED SEPARA	NON FOURNI SEPAREM	064N
					KEIN ERSATZTEIL	NON FORNITO SEPARAT	NOT SERVICED SEPARA	NOT SERVICED SEPARA	
9		122553A1		1	TAMPA DO RESERVATÓRIO, tube				
						TAPON DEL DEPOSITO	CAP	CHAPEAU	1380
					ABDECKAPPE	TAPPO SERBATOIO	TANKDAEKSEL	TAMPAO DE RESERVAT	
11		128483A1		2	ANEL "O"	JUNTA HERMETICA	O-RING	JOINT THORIQUE	055A
					DICHTRING	ANELLO TOROIDALE	O-RING	O-RING	
12	1	233424A1		1	AQUECEDOR	RECALENTADOR	HEATER	RECHAUFFEUR	4220
					HEIZGERÄT	RISCALDATORE	VARMEAPPARAT	AQUECEDOR	
13		1339577C3		1	TANQUE PEQUENO, condensation				
						CUBETA	PAN	CUVETTE	6040
					PFANNE	VASCHETTA	KAR	CARTER	
14		83822C1		1	CINTA, 610mm	CINTA	TAPE, ADHESIVE	RUBAN ADHESIF	8960
					BAND	NASTRO	BÅND	CINTA	
15		1250522C3		2	COTOVELO, drain hose	CODO	ELBOW	COUDE	085G
					KNIESTUECK	GOMITO	VINKELROER	JOELHO	
16		1977334C1		2	MANGUEIRA, drain 610mm	MANGA	HOSE	FLEXIBLE	030M
					SCHLAUCH	MANICOTTO FLESSIBILE	SLANGE	TUBO FLEXIVEL	

(1) Modelos com aquecedor e A/C

09-116	01	p1	08/09

CABINE - SISTEMA DE AR CONDICIONADO - COMPRESSOR À CABINE
CABINA - SISTEMA DE AIRE ACONDICIONADO - COMPRESOR HASTA CABINA
CAB - AIR CONDITIONING SYSTEM - COMPRESSOR TO CAB
CAB - AIR CONDITIONING SYSTEM - COMPRESSOR TO CAB

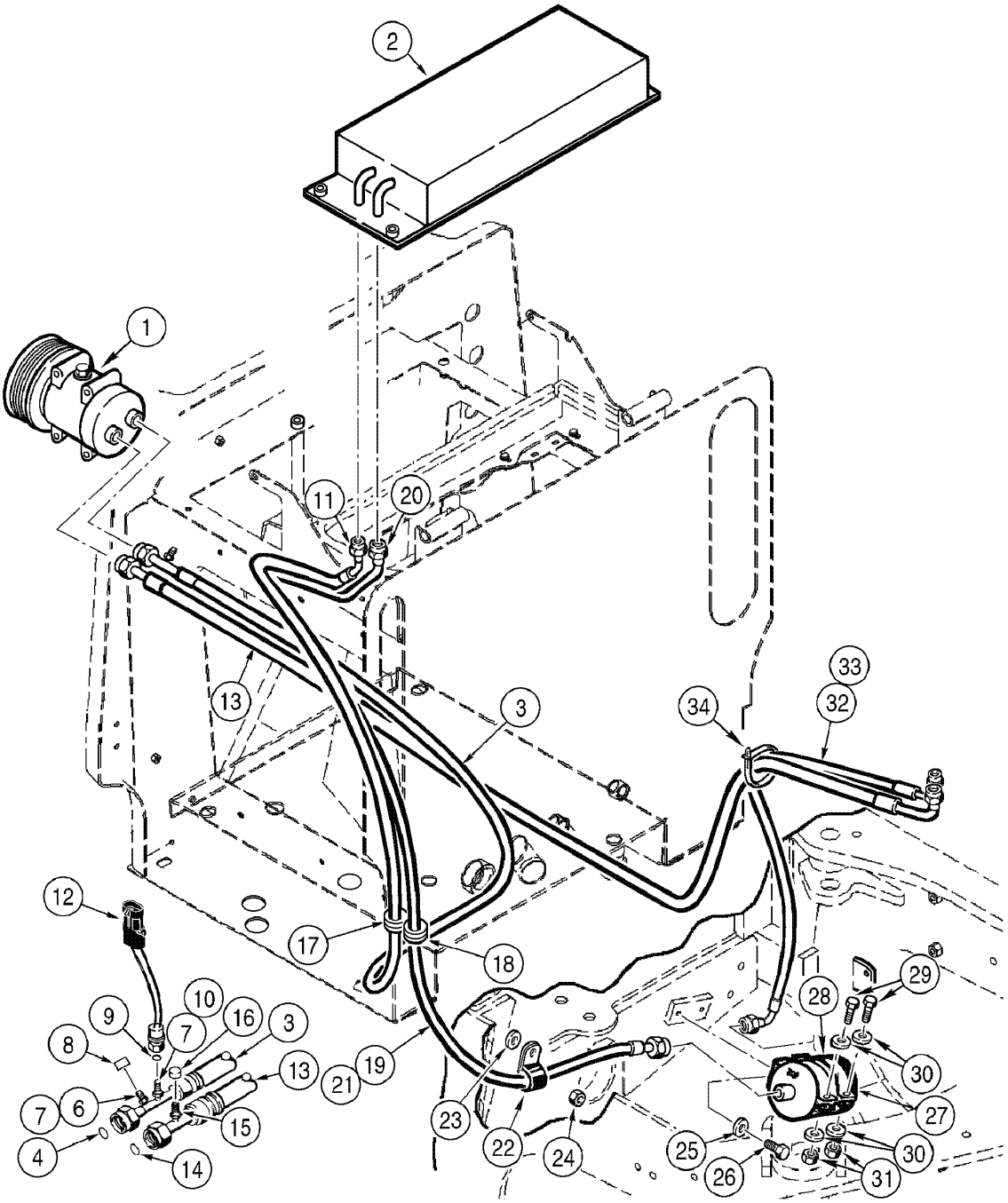

CAB - AIR CONDITIONING SYSTEM - COMPRESSOR TO CAB
CAB - AIR CONDITIONING SYSTEM - COMPRESSOR TO CAB
CAB - AIR CONDITIONING SYSTEM - COMPRESSOR TO CAB
CAB - AIR CONDITIONING SYSTEM - COMPRESSOR TO CAB

R	N	P.N.	MOD	Q	Denominação Bezeichnung	Denominacion Descrizione	Description Beskrivelse	Description Denominação	L.C.
1		86983968		1	COMPRESSOR, Assy KOMPRESSOR	COMPRESSOR COMPRESSORE	COMPRESSOR KOMPRESSOR	COMPRESSEUR COMPRESSOR	1860
2		383912A1		1	CONDENSADOR VERFLÜSSIGER	CONDENSADOR CONDENSATORE	CONDENSER KONDENSATOR	CONDENSATEUR CONDENSADOR	1890
3		402985A1		1	MANGUEIRA CONJUNTO, condenser 3324mm, Includes items 4 - 11				
						MANGUERA (CONJUNTO	HOSE ASSY.	FLEXIBLE (ASSEMBLE)	P457
					SCHLAUCH (KPLT.)	GRUPPO TUBO FLESS	HOSE ASSY.	MANGUEIRA CONJUNTO	
4		128485A1		1	ANEL "O" DICHTRING	JUNTA HERMETICA ANELLO TOROIDALE	O-RING O-RING	JOINT THORIQUE O-RING	055A
6		1999926C1		1	BOCAL TUBO ROHRFITTING	TUBO, BOQUILLA RACCORDO,TUBAZIONE	FITTING, PIPE PASRØR	EMBOUT DE TUYAUTER BOCAL TUBO	P190
7		1250594C1		2	NUCLÉO KERN	NÚCLEO NUCLEO	CORE KØLERLEGEME	NOYAU NÚCLEO	2160
8		122554A1		1	TAMPA DO RESERVATÓRIO				
						TAPON DEL DEPOSITO	CAP	CHAPEAU	1380
					ABDECKAPPE	TAPPO SERBATOIO	TANKDAEKSEL	TAMPAO DE RESERVAT	
9		128485A1		1	ANEL "O" DICHTRING	JUNTA HERMETICA ANELLO TOROIDALE	O-RING O-RING	JOINT THORIQUE O-RING	055A
10		122081A1		1	CONEXAO FITTING	CONEXION RACCORDO	FITTING FITTING	RACCORD CONEXAO	3300
11		128484A1		1	ANEL "O" DICHTRING	JUNTA HERMETICA ANELLO TOROIDALE	O-RING O-RING	JOINT THORIQUE O-RING	055A
12		232948A1		1	INTERRUPTOR ALTA PRESSAO AC				
						SWITCH, A/C HIGH PRES	SWITCH, A/C HIGH PRES	PRESSOSTAT HAUTE PR	A102
					SCHALTER, A/C HOCHD	INTERRUTTORE ARIA C	SWITCH, A/C HIGH PRES	INTERRUPTOR ALTA PR	
13		391873A2		1	MANGUEIRA CONJUNTO, cab base 2520mm, Includes items 14, 15, 16				
						MANGUERA (CONJUNTO	HOSE ASSY.	FLEXIBLE (ASSEMBLE)	P457
					SCHLAUCH (KPLT.)	GRUPPO TUBO FLESS	HOSE ASSY.	MANGUEIRA CONJUNTO	
14		128485A1		1	ANEL "O" DICHTRING	JUNTA HERMETICA ANELLO TOROIDALE	O-RING O-RING	JOINT THORIQUE O-RING	055A
15		1250594C1		1	NUCLÉO KERN	NÚCLEO NUCLEO	CORE KØLERLEGEME	NOYAU NÚCLEO	2160
16		122553A1		1	TAMPA DO RESERVATÓRIO				
						TAPON DEL DEPOSITO	CAP	CHAPEAU	1380
					ABDECKAPPE	TAPPO SERBATOIO	TANKDAEKSEL	TAMPAO DE RESERVAT	
17		198826C1		1	CASQUILHO ISOLADOR, 3/4ID				
						PASACABLES	GROMMET	PASSE-FIL	4020
					TÜLLE	ANELLO PASSACAVO	RING	CASQUILHO ISOLADOR	
18		198825C1		1	CASQUILHO ISOLADOR, 5/8ID				
						PASACABLES	GROMMET	PASSE-FIL	4020
					TÜLLE	ANELLO PASSACAVO	RING	CASQUILHO ISOLADOR	
19		407974A1		1	MANGUEIRA CONJUNTO, condenser to drier 2044mm, Includes items 20, 21				
						MANGUERA (CONJUNTO	HOSE ASSY.	FLEXIBLE (ASSEMBLE)	P457
					SCHLAUCH (KPLT.)	GRUPPO TUBO FLESS	HOSE ASSY.	MANGUEIRA CONJUNTO	
20		128484A1		1	ANEL "O" DICHTRING	JUNTA HERMETICA ANELLO TOROIDALE	O-RING O-RING	JOINT THORIQUE O-RING	055A
21		128483A1		1	ANEL "O" DICHTRING	JUNTA HERMETICA ANELLO TOROIDALE	O-RING O-RING	JOINT THORIQUE O-RING	055A

09-116	01	p2	08/09

CABINE - SISTEMA DE AR CONDICIONADO - COMPRESSOR À CABINE
CABINA - SISTEMA DE AIRE ACONDICIONADO - COMPRESOR HASTA CABINA
CAB - AIR CONDITIONING SYSTEM - COMPRESSOR TO CAB
CAB - AIR CONDITIONING SYSTEM - COMPRESSOR TO CAB

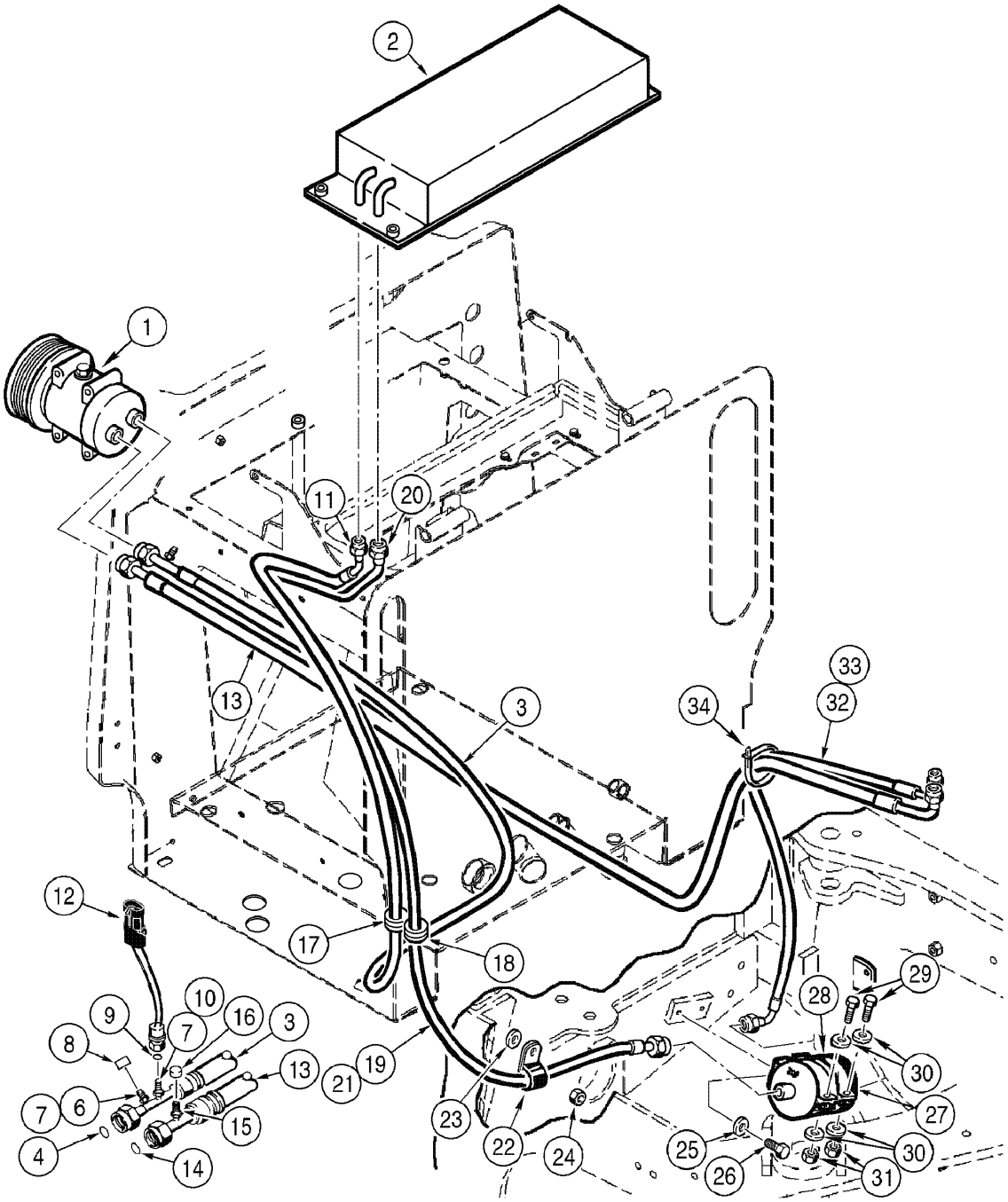

CAB - AIR CONDITIONING SYSTEM - COMPRESSOR TO CAB
CAB - AIR CONDITIONING SYSTEM - COMPRESSOR TO CAB
CAB - AIR CONDITIONING SYSTEM - COMPRESSOR TO CAB
CAB - AIR CONDITIONING SYSTEM - COMPRESSOR TO CAB

R	N	P.N.	MOD	Q	Denominação Bezeichnung	Denominacion Descrizione	Description Beskrivelse	Description Denominação	L.C.
22		515-23159		1	PRENDEDOR, 5/8", Insul, 3/8" Bolt				
						BORNE	CLAMP	BRIDE	120M
					KLEMME	MORSETTO	SPÆNDEBÅND	BORNE	
23		895-11010		1	ARRUELA PLANA, M10 x 20 x 2				
						ARANDELA	WASHER	RONDELLE	131R
					UNTERLEGSCHEIBE	ROSETTA PIANA	FLADSKIVE	ANILHA	
24		832-10410		1	CONTRA PORCA, M10 x 1.5, Cl 8				
						CONTRA TUERCA	NUT, LOCK	CONTRE-ECROU	P263
					SICHERUNGSMUTTER	CONTRODADO	LASEMOETRIK	CONTRA PORCA	
25		895-25006		2	ARRUELA PLANA, M6 x 18 x 1.6				
						ARANDELA	WASHER	RONDELLE	131R
					UNTERLEGSCHEIBE	ROSETTA PIANA	FLADSKIVE	ANILHA	
26		627-6012		2	PARAFUSO, Hex, M6 x 12, 10.9, Full Thd				
						TORNILLO	BOLT	BOULON	140B
					SCHRAUBE	BULLONE	SKRUE	PARAFUSO	
27		295006A1		1	DESIDRATADOR, 134a	RECEPTOR-DESHIDRAT	RECEIVER-DRYER	RECEVEUR-DÉSHYDRA	058D
					FILTERTROCKNER	DISIDRATATORE	VENDUDSKILLER	DESIDRATADOR	
28		433723A1		2	BRACADEIRA	TORNILLO DE SUJECTIC	CLAMP	ATTACHE ASSEMBLEE	P489
					KLEMME	MORSETTO	CLAMP	BRACADEIRA	
29		827-6040		2	PARAFUSO, Hex, M6 x 40, 10.9				
						TORNILLO	BOLT	BOULON	140B
					SCHRAUBE	BULLONE	SKRUE	PARAFUSO	
30		895-11006		4	ARRUELA PLANA, M6	ARANDELA	WASHER	RONDELLE	131R
					UNTERLEGSCHEIBE	ROSETTA PIANA	FLADSKIVE	ANILHA	
31		832-10406		2	CONTRA PORCA, M6 x 1, Cl 8				
						CONTRA TUERCA	NUT, LOCK	CONTRE-ECROU	P263
					SICHERUNGSMUTTER	CONTRODADO	LASEMOETRIK	CONTRA PORCA	
32		407961A2		1	MANGUEIRA, drier to cab 1058mm, Includes item 33				
						MANGA	HOSE	FLEXIBLE	030M
					SCHLAUCH	MANICOTTO FLESSIBILE	SLANGE	TUBO FLEXIVEL	
33		128483A2		1	ANEL "O"	JUNTA HERMETICA	O-RING	JOINT THORIQUE	055A
					DICHTRING	ANELLO TOROIDALE	O-RING	O-RING	
34		L18337		1	TIRA DE CABO, 9.95"-12.1" lg				
						CIERRA CABLES	STRAP, CABLE	SERRE-CABLE	P716
					KABELBINDER	CINGHIA, CABLAGGIO	SELEKABEL	APRIETACABLES	

09-118	01	p1	11/07

CABINE - SISTEMA DE AR CONDICIONADO - CONDENSADOR
CABINA - SISTEMA DE AIRE ACONDICIONADO - CONDENSADOR
CAB - AIR CONDITIONING SYSTEM - CONDENSER
CAB - AIR CONDITIONING SYSTEM - CONDENSER

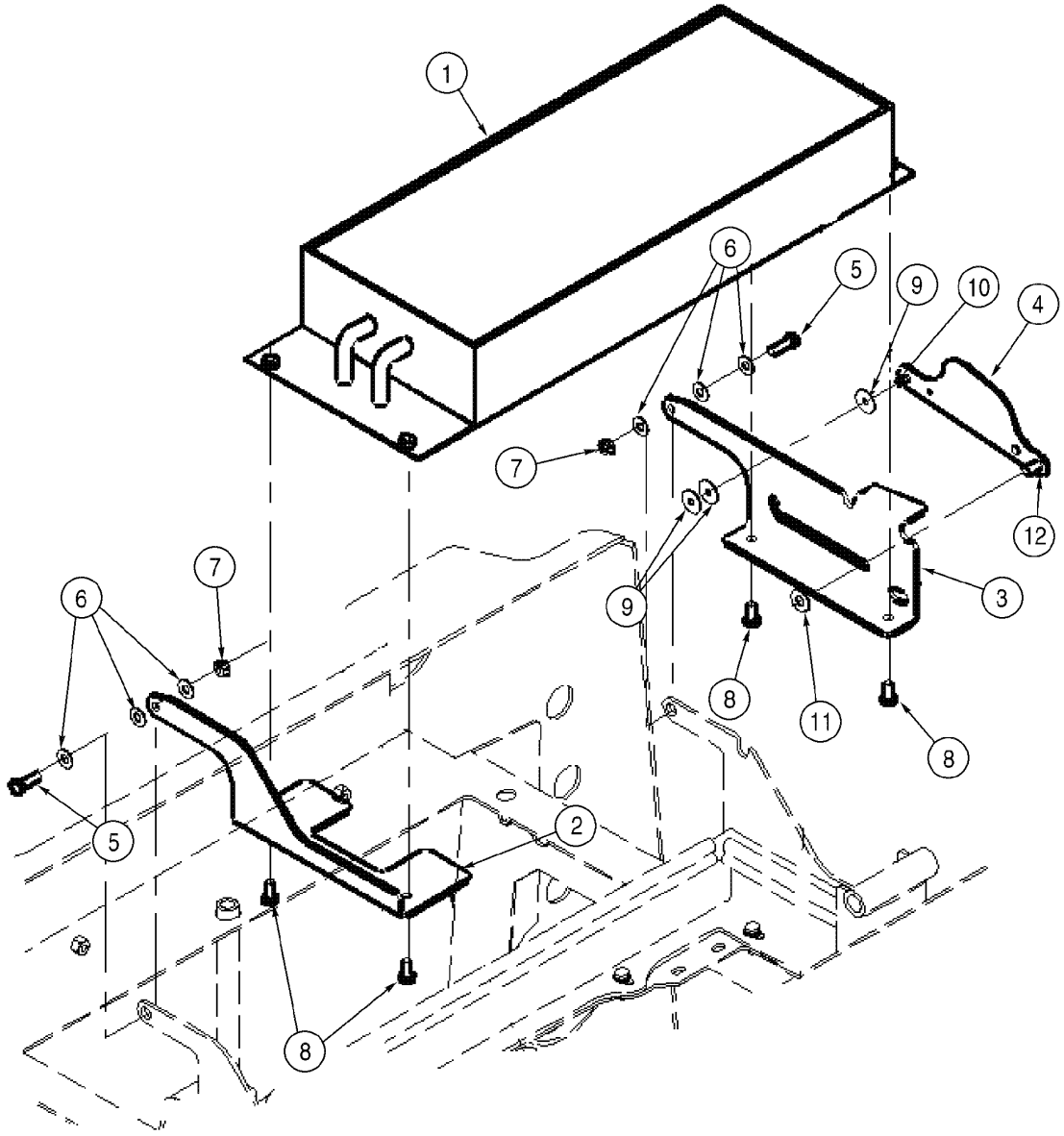

CAB - AIR CONDITIONING SYSTEM - CONDENSER
CAB - AIR CONDITIONING SYSTEM - CONDENSER
CAB - AIR CONDITIONING SYSTEM - CONDENSER
CAB - AIR CONDITIONING SYSTEM - CONDENSER

R	N	P.N.	MOD	Q	Denominação Bezeichnung	Denominacion Descrizione	Description Beskrivelse	Description Denominação	L.C.
1		383912A1		1	CONDENSADOR VERFLÜSSIGER	CONDENSADOR CONDENSATORE	CONDENSER KONDENSATOR	CONDENSATEUR CONDENSADOR	1890
2		382199A3		1	BRACADEIRA, RH HALTERUNG	PIEZA DE SOPORTE STAFFA	BRACKET BESLAG	PATTE FIXATION SUPORTE	1010
3		398883A2		1	BRACADEIRA, LH HALTERUNG	PIEZA DE SOPORTE STAFFA	BRACKET BESLAG	PATTE FIXATION SUPORTE	1010
4		398744A2		1	SUPORTE KONSOLE	PIEZA DE SOPORTE STAFFA	BRACKET BESLAG	PATTE FIXATION BRACADEIRA	225S
5		627-8025		2	PARAFUSO, Hex, M8 x 25, 10.9 SCHRAUBE	TORNILLO BULLONE	BOLT SKRUE	BOULON PARAFUSO	140B
6		895-15008		6	ARRUELA PLANA, M8 x 20 x 1.6 UNTERLEGSCHEIBE	ARANDELA ROSETTA PIANA	WASHER FLADSKIVE	RONDELLE ANILHA	131R
7		832-10408		2	CONTRA PORCA, M8 x 1.25, Cl 8 SICHERUNGSMUTTER	CONTRA TUERCA CONTRODADO	NUT, LOCK LASEMOETRIK	CONTRE-ECROU CONTRA PORCA	P263
8		627-8016		4	PARAFUSO, Hex, M8 x 16, 10.9 SCHRAUBE	TORNILLO BULLONE	BOLT SKRUE	BOULON PARAFUSO	140B
9		895-15006		3	ARRUELA PLANA, M6 x 25 x 1.6 UNTERLEGSCHEIBE	ARANDELA ROSETTA PIANA	WASHER FLADSKIVE	RONDELLE ANILHA	131R
10		733-1610		1	GRAMPO, M1.6 x 10 SPLINT	PASADOR ABIERTO COPPIGLIA	PIN, SPLIT (COTTER) SPLITBOLT	GOUPILLE TROCO DE ABRIR	270C
11		895-15010		1	ARRUELA PLANA, M11 x 24 x 2 UNTERLEGSCHEIBE	ARANDELA ROSETTA PIANA	WASHER FLADSKIVE	RONDELLE ANILHA	131R
12		733-3220		1	GRAMPO, M3.2 x 20 SPLINT	PASADOR ABIERTO COPPIGLIA	PIN, SPLIT (COTTER) SPLITBOLT	GOUPILLE TROCO DE ABRIR	270C

09-120	01	p1	11/07

CABINE - SISTEMA DE AR CONDICIONADO - MONTAGEM DO COMPRESSOR
CABINA - SISTEMA DE AIRE ACONDICIONADO - MONTAJE DEL COMPRESOR
CAB - AIR CONDITIONING SYSTEM - COMPRESSOR MOUNTING
CAB - AIR CONDITIONING SYSTEM - COMPRESSOR MOUNTING

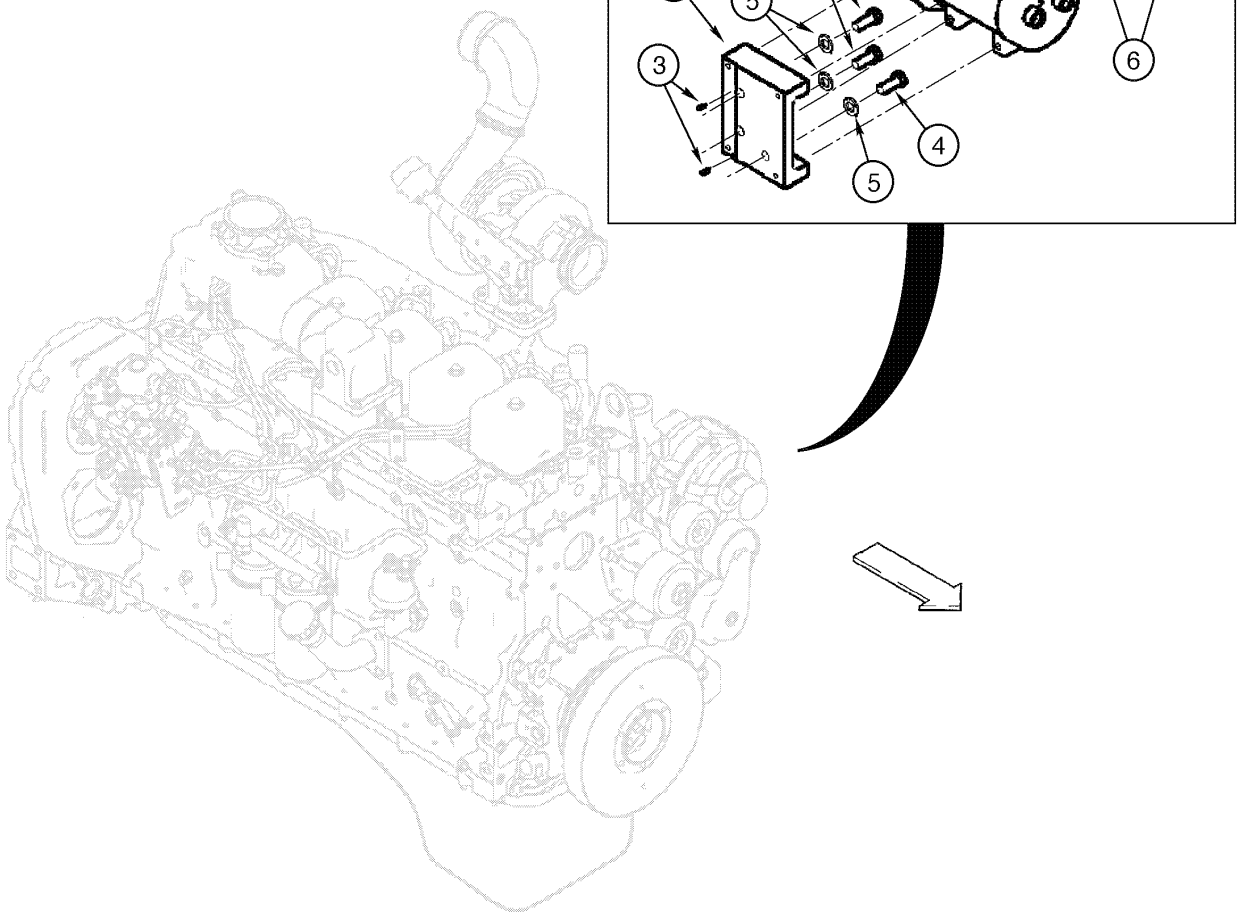

CAB - AIR CONDITIONING SYSTEM - COMPRESSOR MOUNTING
CAB - AIR CONDITIONING SYSTEM - COMPRESSOR MOUNTING
CAB - AIR CONDITIONING SYSTEM - COMPRESSOR MOUNTING
CAB - AIR CONDITIONING SYSTEM - COMPRESSOR MOUNTING

R	N	P.N.	MOD	Q	Denominação Bezeichnung	Denominacion Descrizione	Description Beskrivelse	Description Denominação	L.C.
1		352524A1		1	COMPRESSOR, Assy KOMPRESSOR	COMPRESSOR COMPRESSORE	COMPRESSOR KOMPRESSOR	COMPRESSEUR COMPRESSOR	1860
2		391851A2		1	BRACADEIRA, compressor HALTERUNG	PIEZA DE SOPORTE STAFFA	BRACKET BESLAG	PATTE FIXATION SUPORTE	1010
3		837-4016		2	GUIA, M4 x 16 ZENTRIERBOLZEN	PITON GRANO	DOWEL DYVEL	PION GUIA	090G
4		627-12030		3	PARAFUSO, Hex, M12 x 30, 10.9 SCHRAUBE	TORNILLO BULLONE	BOLT SKRUE	BOULON PARAFUSO	140B
5		896-11012		3	ARRUELA PLANA, M13.5 x 24.5 x 3, HT UNTERLEGSCHEIBE	ARANDELA ROSETTA PIANA	WASHER FLADSKIVE	RONDELLE ANILHA	131R
6		827-8100		4	PARAFUSO, Hex, M8 x 100, 10.9 SCHRAUBE	TORNILLO BULLONE	BOLT SKRUE	BOULON PARAFUSO	140B

09-122	01	p1	11/07

DECALQUES
ADHESIVOS
DECALS
DECALS

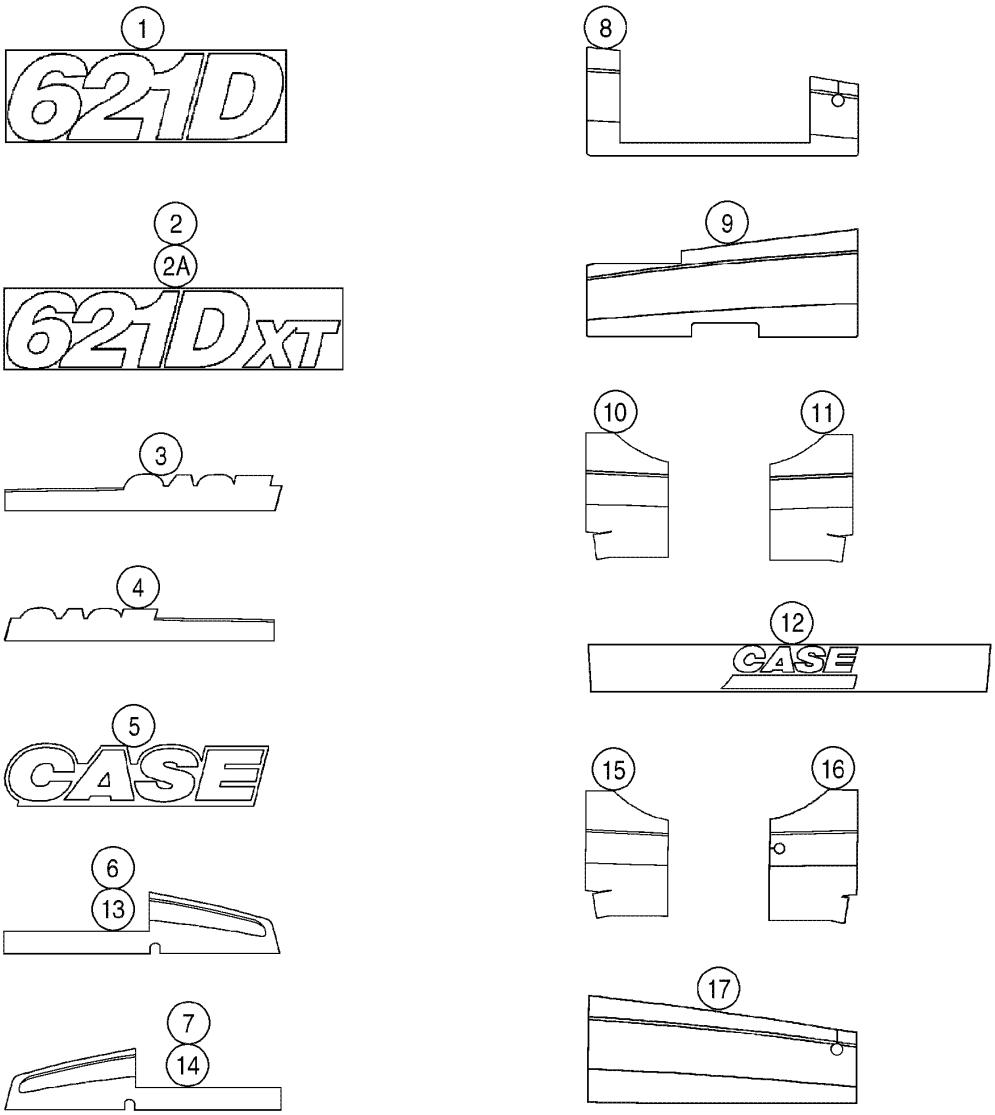

DECALS
DECALS
DECALS
DECALS

R	N	P.N.	MOD	Q	Denominação Bezeichnung	Denominacion Descrizione	Description Beskrivelse	Description Denominação	L.C.
1		410126A2		2	DECALCOMANIA, MODEL (Barra Z)				
						CALCOMANIA	DECAL	DECALCOMANIE	P903
					ABZIEHBILD	DECALCOMANIA	TRANSFER	DECALCOMANIA	
2		410127A1		2	DECALCOMANIA, MODEL (XT) tan				
						CALCOMANIA	DECAL	DECALCOMANIE	P903
					ABZIEHBILD	DECALCOMANIA	TRANSFER	DECALCOMANIA	
2		410609A2		2	DECALCOMANIA, MODEL (XT) grey				
						CALCOMANIA	DECAL	DECALCOMANIE	P903
					ABZIEHBILD	DECALCOMANIA	TRANSFER	DECALCOMANIA	
3		410517A2		1	DECALCOMANIA, hood LH	CALCOMANIA	DECAL	DECALCOMANIE	P903
					ABZIEHBILD	DECALCOMANIA	TRANSFER	DECALCOMANIA	
4		410519A2		1	DECALCOMANIA, hood RH	CALCOMANIA	DECAL	DECALCOMANIE	P903
					ABZIEHBILD	DECALCOMANIA	TRANSFER	DECALCOMANIA	
5		409828A1		2	DECALCOMANIA, CASE	CALCOMANIA	DECAL	DECALCOMANIE	P903
					ABZIEHBILD	DECALCOMANIA	TRANSFER	DECALCOMANIA	
6		409821A2		1	DECALCOMANIA, front RH	CALCOMANIA	DECAL	DECALCOMANIE	P903
					ABZIEHBILD	DECALCOMANIA	TRANSFER	DECALCOMANIA	
7		409820A2		1	DECALCOMANIA, front LH	CALCOMANIA	DECAL	DECALCOMANIE	P903
					ABZIEHBILD	DECALCOMANIA	TRANSFER	DECALCOMANIA	
8		409823A2		1	DECALCOMANIA, door RH	CALCOMANIA	DECAL	DECALCOMANIE	P903
					ABZIEHBILD	DECALCOMANIA	TRANSFER	DECALCOMANIA	
9		409822A2		1	DECALCOMANIA, door LH	CALCOMANIA	DECAL	DECALCOMANIE	P903
					ABZIEHBILD	DECALCOMANIA	TRANSFER	DECALCOMANIA	
10		409825A3		1	DECALCOMANIA, rear RH	CALCOMANIA	DECAL	DECALCOMANIE	P903
					ABZIEHBILD	DECALCOMANIA	TRANSFER	DECALCOMANIA	
11		409824A3		1	DECALCOMANIA, rear LH	CALCOMANIA	DECAL	DECALCOMANIE	P903
					ABZIEHBILD	DECALCOMANIA	TRANSFER	DECALCOMANIA	
12		303379A1		1	DECALCOMANIA, CASE front window				
						CALCOMANIA	DECAL	DECALCOMANIE	P903
					ABZIEHBILD	DECALCOMANIA	TRANSFER	DECALCOMANIA	
13	1	409821A2		1	DECALCOMANIA, front RH	CALCOMANIA	DECAL	DECALCOMANIE	P903
					ABZIEHBILD	DECALCOMANIA	TRANSFER	DECALCOMANIA	
14	1	409820A2		1	DECALCOMANIA, front LH	CALCOMANIA	DECAL	DECALCOMANIE	P903
					ABZIEHBILD	DECALCOMANIA	TRANSFER	DECALCOMANIA	
15	1	409825A3		1	DECALCOMANIA, rear RH	CALCOMANIA	DECAL	DECALCOMANIE	P903
					ABZIEHBILD	DECALCOMANIA	TRANSFER	DECALCOMANIA	
16	1	410581A2		1	DECALCOMANIA, rear LH	CALCOMANIA	DECAL	DECALCOMANIE	P903
					ABZIEHBILD	DECALCOMANIA	TRANSFER	DECALCOMANIA	
17	1	410582A2		1	DECALCOMANIA, door RH	CALCOMANIA	DECAL	DECALCOMANIE	P903
					ABZIEHBILD	DECALCOMANIA	TRANSFER	DECALCOMANIA	

(1) Toldo

09-124	01	p1	11/07

DECALQUES
ADHESIVOS
DECALS
DECALS

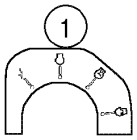



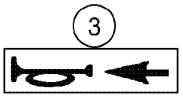



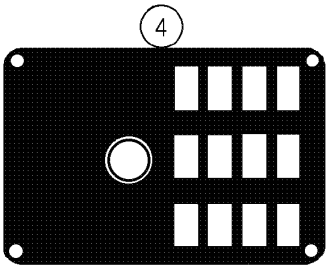

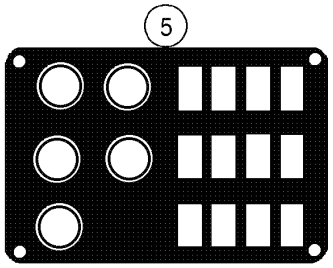

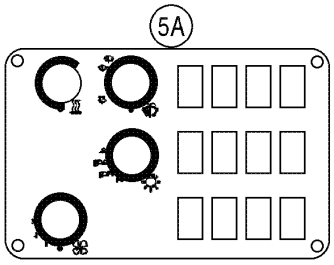





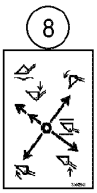

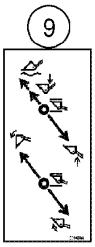

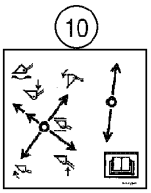

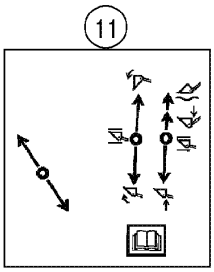

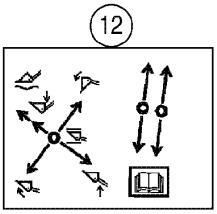

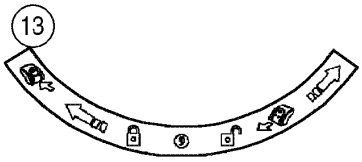

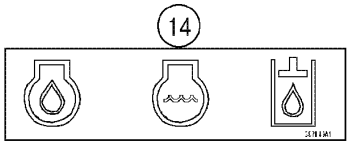

DECALS
DECALS
DECALS
DECALS

R	N	P.N.	MOD	Q	Denominação Bezeichnung	Denominacion Descrizione	Description Beskrivelse	Description Denominação	L.C.
1		75251205		1	DECALCOMANIA, ignition switch				
						CALCOMANIA	DECAL	DECALCOMANIE	012D
					AUFKLEBER	DECALCOMANIA	TRANSFER	DECALCOMANIA	
2		1987168C1		1	DECALCOMANIA, direction/speed				
						CALCOMANIA	DECAL	DECALCOMANIE	P903
					ABZIEHBILD	DECALCOMANIA	TRANSFER	DECALCOMANIA	
3		195274A1		1	DECALCOMANIA, horn	CALCOMANIA	DECAL	DECALCOMANIE	P903
					ABZIEHBILD	DECALCOMANIA	TRANSFER	DECALCOMANIA	
4		283426A1		1	DECALCOMANIA, switchws canopy				
						CALCOMANIA	DECAL	DECALCOMANIE	P903
					ABZIEHBILD	DECALCOMANIA	TRANSFER	DECALCOMANIA	
5		283423A1		1	DECALCOMANIA, switchws cab w/ A/C				
						CALCOMANIA	DECAL	DECALCOMANIE	P903
					ABZIEHBILD	DECALCOMANIA	TRANSFER	DECALCOMANIA	
5		283424A1		1	DECALCOMANIA, switchws cab w/o A/C				
						CALCOMANIA	DECAL	DECALCOMANIE	P903
					ABZIEHBILD	DECALCOMANIA	TRANSFER	DECALCOMANIA	
6		E134402		1	DECALCOMANIA, No step	CALCOMANIA	DECAL	DECALCOMANIE	P903
					ABZIEHBILD	DECALCOMANIA	TRANSFER	DECALCOMANIA	
7		321-4614		1	ETIQUETA, Do not operate	ETIQUETA	TAG	ETIQUETTE	8925
					BEZEICHNUNGSSCHILD	ETICHETTA	ETIKET	ETIQUETA	
8		256421A2		1	DECALCOMANIA, 1 lever, 2 spools				
						CALCOMANIA	DECAL	DECALCOMANIE	P903
					ABZIEHBILD	DECALCOMANIA	TRANSFER	DECALCOMANIA	
9		256420A2		1	DECALCOMANIA, 2 levers, 2 spools				
						CALCOMANIA	DECAL	DECALCOMANIE	P903
					ABZIEHBILD	DECALCOMANIA	TRANSFER	DECALCOMANIA	
10		256423A2		1	DECALCOMANIA, 2 levers, 3 spools				
						CALCOMANIA	DECAL	DECALCOMANIE	P903
					ABZIEHBILD	DECALCOMANIA	TRANSFER	DECALCOMANIA	
11		376629A2		1	DECALCOMANIA, 3 levers, 3 spools				
						CALCOMANIA	DECAL	DECALCOMANIE	P903
					ABZIEHBILD	DECALCOMANIA	TRANSFER	DECALCOMANIA	
12		376628A2		1	DECALCOMANIA, 3 levers, 4 spools				
						CALCOMANIA	DECAL	DECALCOMANIE	P903
					ABZIEHBILD	DECALCOMANIA	TRANSFER	DECALCOMANIA	
13		406136A1		1	DECALCOMANIA, air cleaner				
						CALCOMANIA	DECAL	DECALCOMANIE	P903
					ABZIEHBILD	DECALCOMANIA	TRANSFER	DECALCOMANIA	
14		387149A1		1	DECALCOMANIA, fluid drain				
						CALCOMANIA	DECAL	DECALCOMANIE	P903
					ABZIEHBILD	DECALCOMANIA	TRANSFER	DECALCOMANIA	

09-126	01	p1	10/08

DECALQUES
ADHESIVOS
DECALS
DECALS

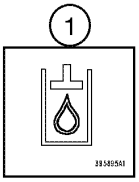

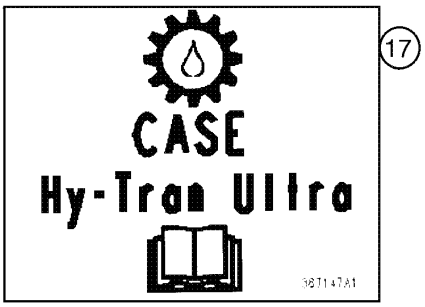

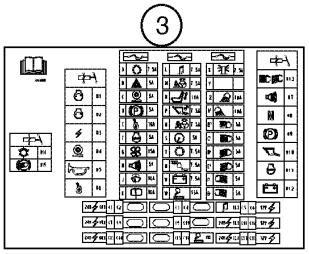

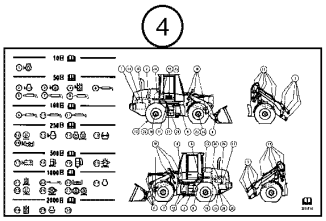

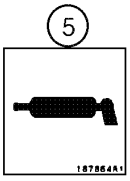

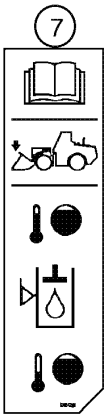



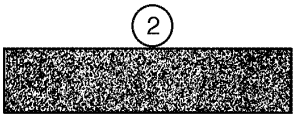

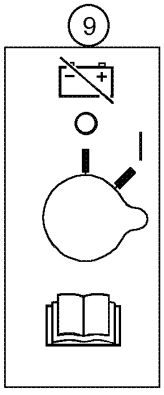

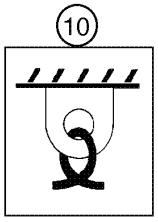

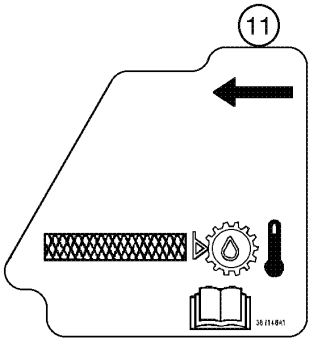

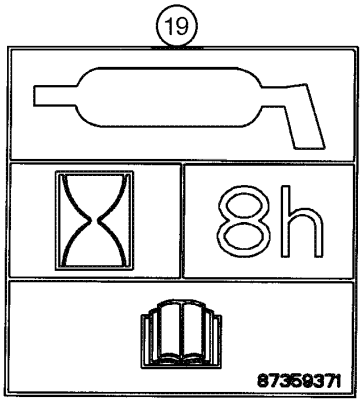

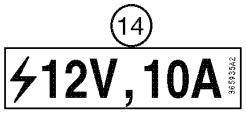

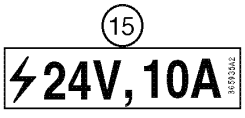

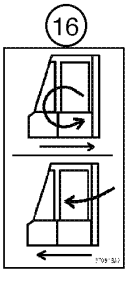



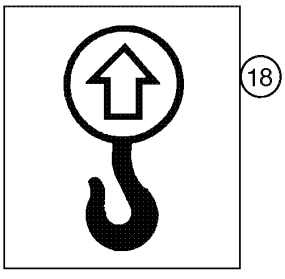

DECALS
DECALS
DECALS
DECALS

R	N	P.N.	MOD	Q	Denominação Bezeichnung	Denominacion Descrizione	Description Beskrivelse	Description Denominação	L.C.
1		395895A1		1	DECALCOMANIA, hydraulic fluid				
						CALCOMANIA	DECAL	DECALCOMANIE	P903
					ABZIEHBILD	DECALCOMANIA	TRANSFER	DECALCOMANIA	
2		D55216		1	FAIXA ANTI-DERRAPANTE	TIRA CONTRA DESLIZAM	STRIP, ANTI-SKID	BANDE ANTI-DERAPANT	407S
					GLEITSCHUTZSTREIFEN	STRISCIA ANTISDRUCC	SKRIDSIKKER STRIMME	FITA ANTI-DESLIZAMENT	
3		87562608		1	DECALCOMANIA, fuses	CALCOMANIA	DECAL	DECALCOMANIE	012D
					AUFKLEBER	DECALCOMANIA	TRANSFER	DECALCOMANIA	
4		388197A3		1	DECALCOMANIA, maintenance				
						CALCOMANIA	DECAL	DECALCOMANIE	P903
					ABZIEHBILD	DECALCOMANIA	TRANSFER	DECALCOMANIA	
5		187864A1		2	DECALCOMANIA, lubrication				
						CALCOMANIA	DECAL	DECALCOMANIE	P903
					ABZIEHBILD	DECALCOMANIA	TRANSFER	DECALCOMANIA	
7		386741A2		1	DECALCOMANIA, hidr fluid temp				
						CALCOMANIA	DECAL	DECALCOMANIE	P903
					ABZIEHBILD	DECALCOMANIA	TRANSFER	DECALCOMANIA	
8		329051A1		1	DECALCOMANIA, emergency				
						CALCOMANIA	DECAL	DECALCOMANIE	P903
					ABZIEHBILD	DECALCOMANIA	TRANSFER	DECALCOMANIA	
9		329019A1		1	DECALCOMANIA, battery	CALCOMANIA	DECAL	DECALCOMANIE	P903
					ABZIEHBILD	DECALCOMANIA	TRANSFER	DECALCOMANIA	
10		139728A1		4	DECALCOMANIA, tie down	CALCOMANIA	DECAL	DECALCOMANIE	P903
					ABZIEHBILD	DECALCOMANIA	TRANSFER	DECALCOMANIA	
11		387148A2		1	DECALCOMANIA, trans fluid level				
						CALCOMANIA	DECAL	DECALCOMANIE	P903
					ABZIEHBILD	DECALCOMANIA	TRANSFER	DECALCOMANIA	
13		304083A1		2	DECALCOMANIA, ride control				
						CALCOMANIA	DECAL	DECALCOMANIE	P903
					ABZIEHBILD	DECALCOMANIA	TRANSFER	DECALCOMANIA	
14		365935A2		1	DECALCOMANIA, 12 Volt	CALCOMANIA	DECAL	DECALCOMANIE	P903
					ABZIEHBILD	DECALCOMANIA	TRANSFER	DECALCOMANIA	
15		364741A1		1	DECALCOMANIA, 24 Volt	CALCOMANIA	DECAL	DECALCOMANIE	P903
					ABZIEHBILD	DECALCOMANIA	TRANSFER	DECALCOMANIA	
16		370918A2		1	DECALCOMANIA, fresh air	CALCOMANIA	DECAL	DECALCOMANIE	P903
					ABZIEHBILD	DECALCOMANIA	TRANSFER	DECALCOMANIA	
17		387147A1		1	DECALCOMANIA, hyd. fluid lube				
						CALCOMANIA	DECAL	DECALCOMANIE	P903
					ABZIEHBILD	DECALCOMANIA	TRANSFER	DECALCOMANIA	
18		139729A1		4	DECALCOMANIA, lifting	CALCOMANIA	DECAL	DECALCOMANIE	P903
					ABZIEHBILD	DECALCOMANIA	TRANSFER	DECALCOMANIA	
19		87359371		1	DECALCOMANIA, lubrication rear axle				
						CALCOMANIA	DECAL	DECALCOMANIE	012D
					AUFKLEBER	DECALCOMANIA	TRANSFER	DECALCOMANIA	

09-128	01	p1	05/09

DECALQUES DE ADVERTÊNCIA - INGLÊS
ADHESIVOS DE ADVERTENCIA - INGLES
DECALS, WARNING - ENGLISH
DECALS, WARNING - ENGLISH

1



2



3



4

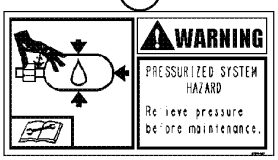

5

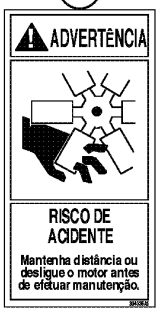

6



7



8



9



10



11

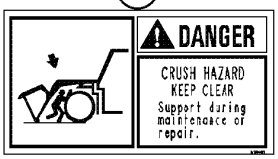

12



13



14

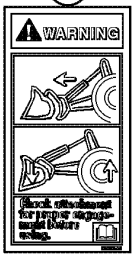

15



16



17



Special Protection

18

DECALS, WARNING - ENGLISH
DECALS, WARNING - ENGLISH
DECALS, WARNING - ENGLISH
DECALS, WARNING - ENGLISH

R	N	P.N.	MOD	Q	Denominação Bezeichnung	Denominacion Descrizione	Description Beskrivelse	Description Denominação	L.C.
1		323694A1		2	DECALCOMANIA, Crush Hazard				
						CALCOMANIA	DECAL	DECALCOMANIE	P903
					ABZIEHBILD	DECALCOMANIA	TRANSFER	DECALCOMANIA	
2		407737A2		1	DECALCOMANIA, Lift Arm Support				
						CALCOMANIA	DECAL	DECALCOMANIE	P903
					ABZIEHBILD	DECALCOMANIA	TRANSFER	DECALCOMANIA	
3		329047A1		1	DECALCOMANIA, Crush Hazard				
						CALCOMANIA	DECAL	DECALCOMANIE	P903
					ABZIEHBILD	DECALCOMANIA	TRANSFER	DECALCOMANIA	
4		328904A1		2	DECALCOMANIA, Pressurized System Hazard				
						CALCOMANIA	DECAL	DECALCOMANIE	P903
					ABZIEHBILD	DECALCOMANIA	TRANSFER	DECALCOMANIA	
5		332512A1		3	DECALCOMANIA, Fan	CALCOMANIA	DECAL	DECALCOMANIE	P903
					ABZIEHBILD	DECALCOMANIA	TRANSFER	DECALCOMANIA	
6		388112A1		1	DECALCOMANIA, Belt Entanglement				
						CALCOMANIA	DECAL	DECALCOMANIE	P903
					ABZIEHBILD	DECALCOMANIA	TRANSFER	DECALCOMANIA	
7		334456A1		1	DECALCOMANIA, Starting in Gear				
						CALCOMANIA	DECAL	DECALCOMANIE	P903
					ABZIEHBILD	DECALCOMANIA	TRANSFER	DECALCOMANIA	
8		329044A1		1	DECALQUE DE AVISO, Hot Liquid Hazard				
						DECAL, WARNING	DECAL, WARNING	ETIQUETTE ALARME	A040
					AUFKLEBER, WARNUNG	DECALCOMANIA SEGNA	DECAL, WARNING	DECALQUE DE AVISO	
9		382622A1		1	DECALCOMANIA, Read the Operator's Manual				
						CALCOMANIA	DECAL	DECALCOMANIE	P903
					ABZIEHBILD	DECALCOMANIA	TRANSFER	DECALCOMANIA	
10		321-7030		1	DECALQUE DE AVISO, Do Not Jump				
						DECAL, WARNING	DECAL, WARNING	ETIQUETTE ALARME	A040
					AUFKLEBER, WARNUNG	DECALCOMANIA SEGNA	DECAL, WARNING	DECALQUE DE AVISO	
11		328754A1		1	DECALCOMANIA, Crush Hazard				
						CALCOMANIA	DECAL	DECALCOMANIE	P903
					ABZIEHBILD	DECALCOMANIA	TRANSFER	DECALCOMANIA	
12		328752A1		1	DECALCOMANIA, Runover Hazard				
						CALCOMANIA	DECAL	DECALCOMANIE	P903
					ABZIEHBILD	DECALCOMANIA	TRANSFER	DECALCOMANIA	
13		329049A1		1	DECALCOMANIA, Block Wheels				
						CALCOMANIA	DECAL	DECALCOMANIE	P903
					ABZIEHBILD	DECALCOMANIA	TRANSFER	DECALCOMANIA	
14		364742A1		1	DECALCOMANIA, Check Attachment				
						CALCOMANIA	DECAL	DECALCOMANIE	P903
					ABZIEHBILD	DECALCOMANIA	TRANSFER	DECALCOMANIA	
15		412471A1		2	DECALCOMANIA, Explosion Hazard Battery				
						CALCOMANIA	DECAL	DECALCOMANIE	P903
					ABZIEHBILD	DECALCOMANIA	TRANSFER	DECALCOMANIA	
16		412477A1		1	DECALCOMANIA, Crush Hazard				
						CALCOMANIA	DECAL	DECALCOMANIE	P903
					ABZIEHBILD	DECALCOMANIA	TRANSFER	DECALCOMANIA	

09-128	01	p2	05/09

DECALQUES DE ADVERTÊNCIA - INGLÊS
ADHESIVOS DE ADVERTENCIA - INGLES
DECALS, WARNING - ENGLISH
DECALS, WARNING - ENGLISH

1



2



3



4

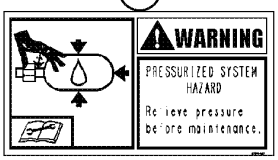

5

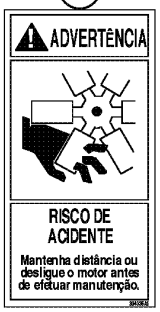

6



7



8



9



10



11

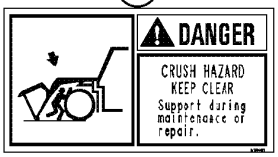

12



13



14

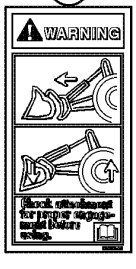

15



16



17



Special Protection

18

DECALS, WARNING - ENGLISH
DECALS, WARNING - ENGLISH
DECALS, WARNING - ENGLISH
DECALS, WARNING - ENGLISH

R	N	P.N.	MOD	Q	Denominação Bezeichnung	Denominacion Descrizione	Description Beskrivelse	Description Denominação	L.C.
17		**335889A1**		2	DECALCOMANIA, Pressurized System Hazard				
					CALCOMANIA	DECAL	DECALCOMANIE		P903
					ABZIEHBILD	DECALCOMANIA	TRANSFER	DECALCOMANIA	
18		**{87758942}**		1	Optional for Fertilizer Application				

09-130	01	p1	05/09

DECALQUES DE ADVERTÊNCIA - PORTUGUÊS
ADHESIVOS DE ADVERTENCIA - PORTUGUES
DECALS, WARNING - PORTUGUESE
DECALS, WARNING - PORTUGUESE

1



2



3



4

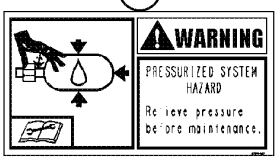

5

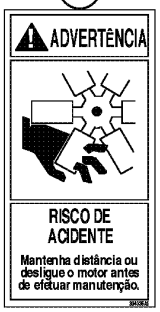

6



7



8



9



10



11

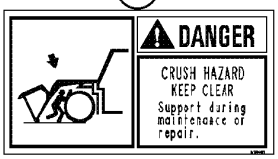

12



13



14

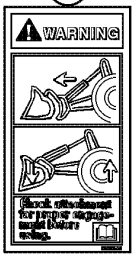

15



16



17



Special Protection

18

DECALS, WARNING - PORTUGUESE
DECALS, WARNING - PORTUGUESE
DECALS, WARNING - PORTUGUESE
DECALS, WARNING - PORTUGUESE

R	N	P.N.	MOD	Q	Denominação Bezeichnung	Denominacion Descrizione	Description Beskrivelse	Description Denominação	L.C.
1		334575A1		2	DECALCOMANIA, Crush Hazard				
						CALCOMANIA	DECAL	DECALCOMANIE	P903
					ABZIEHBILD	DECALCOMANIA	TRANSFER	DECALCOMANIA	
2		407740A2		1	DECALCOMANIA, Lift Arm Support				
						CALCOMANIA	DECAL	DECALCOMANIE	P903
					ABZIEHBILD	DECALCOMANIA	TRANSFER	DECALCOMANIA	
3		334572A1		1	DECALCOMANIA, Crush Hazard				
						CALCOMANIA	DECAL	DECALCOMANIE	P903
					ABZIEHBILD	DECALCOMANIA	TRANSFER	DECALCOMANIA	
4		334016A1		2	DECALCOMANIA, Pressurized System Hazard				
						CALCOMANIA	DECAL	DECALCOMANIE	P903
					ABZIEHBILD	DECALCOMANIA	TRANSFER	DECALCOMANIA	
5		334035A1		3	DECALCOMANIA, Fan	CALCOMANIA	DECAL	DECALCOMANIE	P903
					ABZIEHBILD	DECALCOMANIA	TRANSFER	DECALCOMANIA	
6		388159A1		1	DECALCOMANIA, Belt Entanglement				
						CALCOMANIA	DECAL	DECALCOMANIE	P903
					ABZIEHBILD	DECALCOMANIA	TRANSFER	DECALCOMANIA	
7		334566A1		1	DECALCOMANIA, Starting in Gear				
						CALCOMANIA	DECAL	DECALCOMANIE	P903
					ABZIEHBILD	DECALCOMANIA	TRANSFER	DECALCOMANIA	
8		334665A1		1	DECALQUE DE AVISO, Hot Liquid Hazard				
						DECAL, WARNING	DECAL, WARNING	ETIQUETTE ALARME	A040
					AUFKLEBER, WARNUNG	DECALCOMANIA SEGNA	DECAL, WARNING	DECALQUE DE AVISO	
9		334001A2		1	DECALCOMANIA, Read the Operator's Manual				
						CALCOMANIA	DECAL	DECALCOMANIE	P903
					ABZIEHBILD	DECALCOMANIA	TRANSFER	DECALCOMANIA	
10		124273A1		1	DECALCOMANIA, Do Not Jump				
						CALCOMANIA	DECAL	DECALCOMANIE	P903
					ABZIEHBILD	DECALCOMANIA	TRANSFER	DECALCOMANIA	
11		334676A1		1	DECALCOMANIA, Crush Hazard				
						CALCOMANIA	DECAL	DECALCOMANIE	P903
					ABZIEHBILD	DECALCOMANIA	TRANSFER	DECALCOMANIA	
12		334691A1		1	DECALCOMANIA, Runover Hazard				
						CALCOMANIA	DECAL	DECALCOMANIE	P903
					ABZIEHBILD	DECALCOMANIA	TRANSFER	DECALCOMANIA	
13		334703A1		1	DECALCOMANIA, Block Wheels				
						CALCOMANIA	DECAL	DECALCOMANIE	P903
					ABZIEHBILD	DECALCOMANIA	TRANSFER	DECALCOMANIA	
14		364920A1		1	DECALCOMANIA, Check Attachment				
						CALCOMANIA	DECAL	DECALCOMANIE	P903
					ABZIEHBILD	DECALCOMANIA	TRANSFER	DECALCOMANIA	
15		412475A1		2	DECALCOMANIA, Explosion Hazard Battery				
						CALCOMANIA	DECAL	DECALCOMANIE	P903
					ABZIEHBILD	DECALCOMANIA	TRANSFER	DECALCOMANIA	
16		412480A1		1	DECALCOMANIA, Crush Hazard				
						CALCOMANIA	DECAL	DECALCOMANIE	P903
					ABZIEHBILD	DECALCOMANIA	TRANSFER	DECALCOMANIA	

09-130	01	p2	05/09

DECALQUES DE ADVERTÊNCIA - PORTUGUÊS
ADHESIVOS DE ADVERTENCIA - PORTUGUES
DECALS, WARNING - PORTUGUESE
DECALS, WARNING - PORTUGUESE

1



2



3



4

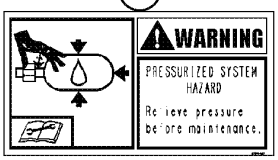

5

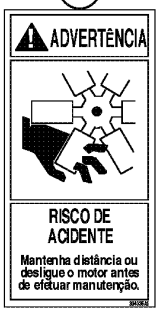

6



7



8



9



10



11

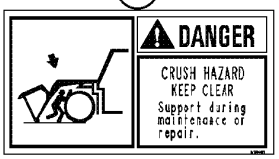

12



13



14

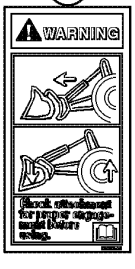

15



16



17



Special Protection

18

DECALS, WARNING - PORTUGUESE
DECALS, WARNING - PORTUGUESE
DECALS, WARNING - PORTUGUESE
DECALS, WARNING - PORTUGUESE

R	N	P.N.	MOD	Q	Denominação Bezeichnung	Denominacion Descrizione	Description Beskrivelse	Description Denominação	L.C.
17		**336009A1**		2	DECALCOMANIA, Pressurized System Hazard				
					CALCOMANIA	DECAL	DECALCOMANIE		P903
					ABZIEHBILD	DECALCOMANIA	TRANSFER	DECALCOMANIA	
18		**{87758942}**		1	Optional for Fertilizer Application				

09-132	01	p1	05/09

DECALQUES DE ADVERTÊNCIA - ESPANHOL
ADHESIVOS DE ADVERTENCIA - ESPAÑOL
DECALS, WARNING - SPANISH
DECALS, WARNING - SPANISH

1



2



3



4

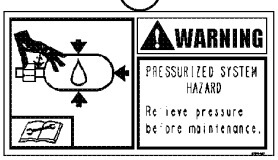

5

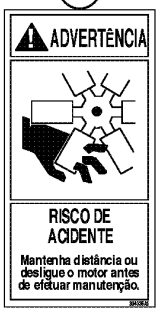

6



7



8



9



10



11

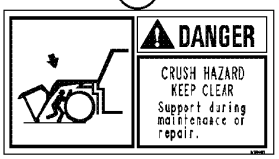

12



13



14

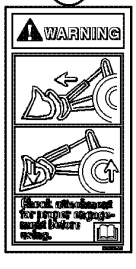

15



16



17



Special Protection

18

DECALS, WARNING - SPANISH
DECALS, WARNING - SPANISH
DECALS, WARNING - SPANISH
DECALS, WARNING - SPANISH

R	N	P.N.	MOD	Q	Denominação Bezeichnung	Denominacion Descrizione	Description Beskrivelse	Description Denominação	L.C.
1		334576A1		2	DECALCOMANIA, Crush Hazard				
						CALCOMANIA	DECAL	DECALCOMANIE	P903
					ABZIEHBILD	DECALCOMANIA	TRANSFER	DECALCOMANIA	
2		407739A2		1	DECALCOMANIA, Lift Arm Support				
						CALCOMANIA	DECAL	DECALCOMANIE	P903
					ABZIEHBILD	DECALCOMANIA	TRANSFER	DECALCOMANIA	
3		334573A1		1	DECALCOMANIA, Crush Hazard				
						CALCOMANIA	DECAL	DECALCOMANIE	P903
					ABZIEHBILD	DECALCOMANIA	TRANSFER	DECALCOMANIA	
4		334015A1		2	DECALCOMANIA, Pressurized System Hazard				
						CALCOMANIA	DECAL	DECALCOMANIE	P903
					ABZIEHBILD	DECALCOMANIA	TRANSFER	DECALCOMANIA	
5		334034A1		3	DECALQUE DE AVISO, Fan				
						DECAL, WARNING	DECAL, WARNING	ETIQUETTE ALARME	A040
					AUFKLEBER, WARNUNG	DECALCOMANIA SEGNA	DECAL, WARNING	DECALQUE DE AVISO	
6		388158A1		1	DECALCOMANIA, Belt Entanglement				
						CALCOMANIA	DECAL	DECALCOMANIE	P903
					ABZIEHBILD	DECALCOMANIA	TRANSFER	DECALCOMANIA	
7		334567A1		1	DECALCOMANIA, Starting in Gear				
						CALCOMANIA	DECAL	DECALCOMANIE	P903
					ABZIEHBILD	DECALCOMANIA	TRANSFER	DECALCOMANIA	
8		334664A1		1	DECALCOMANIA, Hot Liquid Hazard				
						CALCOMANIA	DECAL	DECALCOMANIE	P903
					ABZIEHBILD	DECALCOMANIA	TRANSFER	DECALCOMANIA	
9		334000A2		1	DECALCOMANIA, Read the Operator's Manual				
						CALCOMANIA	DECAL	DECALCOMANIE	P903
					ABZIEHBILD	DECALCOMANIA	TRANSFER	DECALCOMANIA	
10		124271A1		1	DECALCOMANIA, Do Not Jump				
						CALCOMANIA	DECAL	DECALCOMANIE	P903
					ABZIEHBILD	DECALCOMANIA	TRANSFER	DECALCOMANIA	
11		334677A1		1	DECALCOMANIA, Crush Hazard				
						CALCOMANIA	DECAL	DECALCOMANIE	P903
					ABZIEHBILD	DECALCOMANIA	TRANSFER	DECALCOMANIA	
12		334688A1		1	DECALCOMANIA, Runover Hazard				
						CALCOMANIA	DECAL	DECALCOMANIE	P903
					ABZIEHBILD	DECALCOMANIA	TRANSFER	DECALCOMANIA	
13		334704A1		1	DECALCOMANIA, Block Wheels				
						CALCOMANIA	DECAL	DECALCOMANIE	P903
					ABZIEHBILD	DECALCOMANIA	TRANSFER	DECALCOMANIA	
14		364918A1		1	DECALCOMANIA, Check Attachment				
						CALCOMANIA	DECAL	DECALCOMANIE	P903
					ABZIEHBILD	DECALCOMANIA	TRANSFER	DECALCOMANIA	
15		412474A1		2	DECALCOMANIA, Explosion Hazard Battery				
						CALCOMANIA	DECAL	DECALCOMANIE	P903
					ABZIEHBILD	DECALCOMANIA	TRANSFER	DECALCOMANIA	
16		412479A1		1	DECALCOMANIA, Crush Hazard				
						CALCOMANIA	DECAL	DECALCOMANIE	P903
					ABZIEHBILD	DECALCOMANIA	TRANSFER	DECALCOMANIA	

09-132	01	p2	05/09

DECALQUES DE ADVERTÊNCIA - ESPANHOL
ADHESIVOS DE ADVERTENCIA - ESPAÑOL
DECALS, WARNING - SPANISH
DECALS, WARNING - SPANISH

1



2



3



4

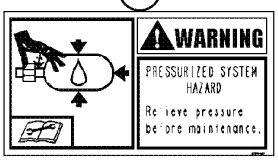

5

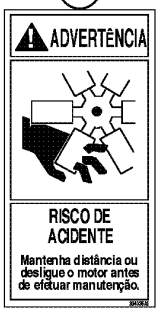

6



7



8



9



10



11

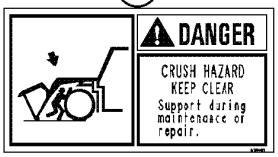

12



13



14

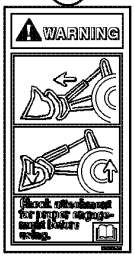

15



16



17



Special Protection

18

DECALS, WARNING - SPANISH
DECALS, WARNING - SPANISH
DECALS, WARNING - SPANISH
DECALS, WARNING - SPANISH

R	N	P.N.	MOD	Q	Denominação Bezeichnung	Denominacion Descrizione	Description Beskrivelse	Description Denominação	L.C.
17		**336011A1**		2	DECALCOMANIA, Pressurized System Hazard				
					CALCOMANIA	DECAL	DECALCOMANIE		P903
					ABZIEHBILD	DECALCOMANIA	TRANSFER	DECALCOMANIA	
18		**{87758942}**		1	Optional for Fertilizer Application				

09-134	01	p1	05/09

DECALQUES DE ADVERTÊNCIA - FRANCÊS
ADHESIVOS DE ADVERTENCIA - FRANCÉS
DECALS, WARNING - FRENCH
DECALS, WARNING - FRENCH

1



2



3



4

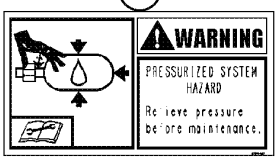

5

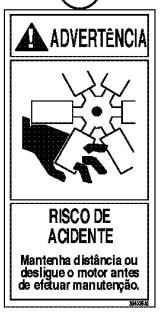

6



7



8



9



10



11

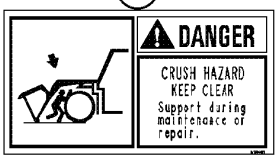

12



13



14

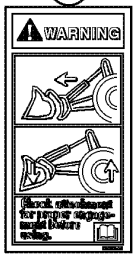

15



16



17



Special Protection

18

DECALS, WARNING - FRENCH
DECALS, WARNING - FRENCH
DECALS, WARNING - FRENCH
DECALS, WARNING - FRENCH

R	N	P.N.	MOD	Q	Denominação Bezeichnung	Denominacion Descrizione	Description Beskrivelse	Description Denominação	L.C.
1		334577A1		2	DECALCOMANIA, Crush Hazard				
						CALCOMANIA	DECAL	DECALCOMANIE	P903
					ABZIEHBILD	DECALCOMANIA	TRANSFER	DECALCOMANIA	
2		407738A2		1	DECALCOMANIA, Lift Arm Support				
						CALCOMANIA	DECAL	DECALCOMANIE	P903
					ABZIEHBILD	DECALCOMANIA	TRANSFER	DECALCOMANIA	
3		334574A1		1	DECALCOMANIA, Crush Hazard				
						CALCOMANIA	DECAL	DECALCOMANIE	P903
					ABZIEHBILD	DECALCOMANIA	TRANSFER	DECALCOMANIA	
4		334012A1		2	DECALCOMANIA, Pressurized System Hazard				
						CALCOMANIA	DECAL	DECALCOMANIE	P903
					ABZIEHBILD	DECALCOMANIA	TRANSFER	DECALCOMANIA	
5		334033A1		3	DECALCOMANIA, Fan	CALCOMANIA	DECAL	DECALCOMANIE	P903
					ABZIEHBILD	DECALCOMANIA	TRANSFER	DECALCOMANIA	
6		388157A1		1	DECALCOMANIA, Belt Entanglement				
						CALCOMANIA	DECAL	DECALCOMANIE	P903
					ABZIEHBILD	DECALCOMANIA	TRANSFER	DECALCOMANIA	
7		334568A1		1	DECALCOMANIA, Starting in Gear				
						CALCOMANIA	DECAL	DECALCOMANIE	P903
					ABZIEHBILD	DECALCOMANIA	TRANSFER	DECALCOMANIA	
8		334663A1		1	DECALQUE DE AVISO, Hot Liquid Hazard				
						DECAL, WARNING	DECAL, WARNING	ETIQUETTE ALARME	A040
					AUFKLEBER, WARNUNG	DECALCOMANIA SEGNA	DECAL, WARNING	DECALQUE DE AVISO	
9		333999A2		1	DECALCOMANIA, Read the Operator's Manual				
						CALCOMANIA	DECAL	DECALCOMANIE	P903
					ABZIEHBILD	DECALCOMANIA	TRANSFER	DECALCOMANIA	
10		124269A1		1	DECALCOMANIA, Do Not Jump				
						CALCOMANIA	DECAL	DECALCOMANIE	P903
					ABZIEHBILD	DECALCOMANIA	TRANSFER	DECALCOMANIA	
11		334678A1		1	DECALCOMANIA, Crush Hazard				
						CALCOMANIA	DECAL	DECALCOMANIE	P903
					ABZIEHBILD	DECALCOMANIA	TRANSFER	DECALCOMANIA	
12		334686A1		1	DECALCOMANIA, Runover Hazard				
						CALCOMANIA	DECAL	DECALCOMANIE	P903
					ABZIEHBILD	DECALCOMANIA	TRANSFER	DECALCOMANIA	
13		334706A1		1	DECALCOMANIA, Block Wheels				
						CALCOMANIA	DECAL	DECALCOMANIE	P903
					ABZIEHBILD	DECALCOMANIA	TRANSFER	DECALCOMANIA	
14		364919A1		1	DECALCOMANIA, Check Attachment				
						CALCOMANIA	DECAL	DECALCOMANIE	P903
					ABZIEHBILD	DECALCOMANIA	TRANSFER	DECALCOMANIA	
15		412473A1		2	DECALCOMANIA, Explosion Hazard Battery				
						CALCOMANIA	DECAL	DECALCOMANIE	P903
					ABZIEHBILD	DECALCOMANIA	TRANSFER	DECALCOMANIA	
16		412478A1		1	DECALCOMANIA, Crush Hazard				
						CALCOMANIA	DECAL	DECALCOMANIE	P903
					ABZIEHBILD	DECALCOMANIA	TRANSFER	DECALCOMANIA	

09-134	01	p2	05/09

DECALQUES DE ADVERTÊNCIA - FRANCÊS
ADHESIVOS DE ADVERTENCIA - FRANCÉS
DECALS, WARNING - FRENCH
DECALS, WARNING - FRENCH

1



2



3



4

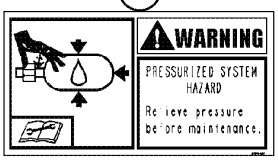

5

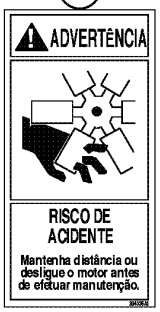

6



7



8



9



10



11

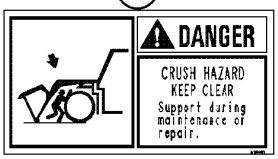

12



13



14

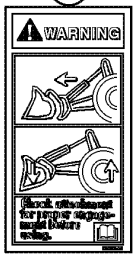

15



16



17



Special Protection

18

DECALS, WARNING - FRENCH
DECALS, WARNING - FRENCH
DECALS, WARNING - FRENCH
DECALS, WARNING - FRENCH

R	N	P.N.	MOD	Q	Denominação Bezeichnung	Denominacion Descrizione	Description Beskrivelse	Description Denominação	L.C.
17		**336010A1**		2	DECALCOMANIA, Pressurized System Hazard				
					CALCOMANIA	DECAL	DECALCOMANIE		P903
					ABZIEHBILD	DECALCOMANIA	TRANSFER	DECALCOMANIA	
18		**{87758942}**		1	Optional for Fertilizer Application				

Number	Figure	Sequence	Ref.
{}	02-18	01	22
	02-46	01	1
	03-02	01	14
	04-12	01	11
	04-12	01	21
	04-20	01	1
	04-20	01	2
	04-24	01	1
	04-24	01	2
	04-36	01	1
	04-38	01	1
	04-40	01	1
	04-46	01	4
	04-46	01	5
	04-56	01	14
	04-60	01	1
	04-66	01	1
	04-66	01	23
	05-04	01	1
	05-04	01	9
	05-08	01	1
	05-10	01	1
	05-12	01	8
	07-06	01	4
	07-06	01	6
	07-10	01	1
	08-04	01	24
	08-04	01	34
	08-04	01	35
	08-66	01	24
	08-70	01	26
	08-74	01	28
	08-90	01	1
	08-92	01	1
	08-92	01	6
	09-010	01	8
	09-010	01	9
	09-012	01	4
	09-012	01	5
{84189812}	08-90	02	11
{84189813}	08-90	02	15
{87579304}	09-042	01	2
{87579305}	09-042	01	4
{87683032}	04-32	01	1
{87758942}	09-128	01	18
	09-130	01	18
	09-132	01	18
	09-134	01	18
100-3375	04-56	01	21
10259960	02-42	01	11
103653A1	04-52	01	5
10372311	04-22	01	41
	04-26	01	41
103846A1	02-10	01	1
104399A1	09-114	01	3
104589A1	04-06	01	12
104593A1	04-06	01	47
104594A1	04-06	01	48
104598A1	04-06	01	14
10516673	04-16	01	20
	04-18	01	21
10615679	04-16	01	18
	04-18	01	19
107329C1	04-20	01	13
10904269	02-04	01	20
109171C1	09-100	01	24
	09-102	01	25
109239C2	09-114	01	2
10927605	02-04	01	19
109311H	04-08	01	19
10931713	02-04	01	29
10977611	04-48	01	5
11116631	09-030	01	30
11195471	04-48	01	6
114327A1	09-074	01	11
	09-076	01	24
	09-082	01	13
114328A1	09-074	01	12
	09-076	01	25
	09-082	01	14
114549A1	09-090	01	7
116893A1	09-012	01	34
117025A1	09-012	01	33
117724A1	09-100	01	33
117724A1	09-102	01	34
120229A1	04-50	01	1
120398A1	04-34	01	15
121-232	04-52	01	2
12179490	02-04	01	4
122081A1	09-116	01	10
122553A1	09-114	01	9
	09-116	01	16
122554A1	09-116	01	8
122579A1	09-114	01	1
124269A1	09-134	01	10
124271A1	09-132	01	10
124273A1	09-130	01	10
124639A1	02-20	02	4
	08-24	01	1
1250522C3	09-114	01	15
125058A1	04-34	01	1
1250594C1	09-116	01	15
	09-116	01	7
1250594C2	09-114	01	6
12575321	06-58	01	4
126268A1	09-030	01	4
12646821	04-20	01	3
	04-24	01	3
1270741C1	04-20	01	15
1270742C1	04-62	01	3
	09-090	01	5
	09-094	01	25
	09-096	01	10
1276051C1	09-088	01	15
1276118C1	09-090	01	8
	09-104	01	14
1281949C1	09-070	01	42
1281964C1	09-070	01	30
1283403C1	09-088	01	1
128483A1	09-114	01	11
	09-114	01	5
	09-116	01	21
128483A2	09-116	01	33
128484A1	09-110	01	9
	09-116	01	11
	09-116	01	20
128485A1	09-110	01	8
	09-114	01	4
	09-116	01	14
	09-116	01	4
	09-116	01	9
1285485C3	09-112	01	16
128785A1	04-34	01	21
129-667	08-08	01	4
130133A1	08-92	01	14
1301342C1	09-112	01	6
130134A1	08-92	01	8
1304648C1	09-104	01	19
130726A1	09-070	01	13
130744A1	09-070	01	34
131-141	08-02	01	21
131-431	09-036	01	47
131-53	09-012	01	24
132024A2	04-64	01	20
1331087C1	09-112	01	14
1331102C2	09-098	01	17
1332154C1	09-074	01	24
	09-076	01	5
	09-082	01	5
1339577C3	09-110	01	12
	09-114	01	13
1339797C1	09-106	01	7
1340075C2	09-110	01	5
	09-112	01	11
1345074C1	04-64	01	21
139728A1	09-126	01	10
139729A1	09-126	01	18
141005A1	05-16	01	3
14144790	04-48	01	4
14148290	04-48	01	3
14151195	04-58	01	7
142-104	09-100	01	18
	09-102	01	19
143349A1	05-10	01	27
14437985	07-06	01	19
14496531	04-16	01	21
	04-18	01	22
	07-10	01	18

Number	Figure	Sequence	Ref.
14497331	06-58	01	3
146694A1	09-062	01	1
	09-064	01	1
148117A1	06-80	01	10
148223A1	06-46	01	2
148224A1	07-12	01	5
148225A1	07-12	01	6
148227A1	07-12	01	7
148228A1	07-12	01	8
148592A1	03-12	01	16
148681A1	06-80	01	7
148682A1	06-80	01	6
	06-82	01	3
148880A1	06-50	01	4
	06-62	01	1
148883A1	06-50	01	16
	06-62	01	22
148885A1	06-50	01	6
148887A1	06-50	01	12
	06-62	01	15
148888A1	06-50	01	11
	06-62	01	17
148889A1	06-50	01	15
	06-62	01	21
148890A1	06-48	01	1
	06-60	01	1
148892A1	06-48	01	3
	06-60	01	3
148893A1	06-52	01	1
	06-64	01	1
148894A1	06-52	01	2
	06-64	01	2
148895A1	06-52	01	3
	06-64	01	3
148897A1	06-52	01	5
	06-64	01	5
148898A1	06-52	01	6
	06-64	01	6
148899A1	06-52	01	7
	06-64	01	7
148900A1	06-52	01	8
	06-64	01	8
148901A1	06-52	01	8
	06-64	01	8
148902A1	06-52	01	8
	06-64	01	8
148903A1	06-52	01	9
	06-64	01	9
148905A1	06-52	01	11
	06-64	01	11
148906A1	06-52	01	12
	06-64	01	12
148907A1	06-52	01	13
	06-64	01	13
148908A1	06-52	01	14
	06-64	01	14
148909A1	06-52	01	15
	06-64	01	15
148910A1	06-52	01	16
	06-64	01	16
148911A1	06-52	01	17
	06-64	01	17
148912A1	06-52	01	18
	06-64	01	18
148913A1	06-52	01	19
	06-64	01	19
148914A1	06-52	01	20
	06-64	01	20
148915A1	06-52	01	21
	06-64	01	21
148916A1	06-52	01	22
	06-64	01	22
148917A1	06-52	01	23
	06-64	01	23
148918A1	06-52	01	23
	06-64	01	23
148919A1	06-52	01	23
	06-64	01	23
148920A1	06-52	01	23
	06-64	01	23
148921A1	06-52	01	24
	06-64	01	24
148922A1	06-52	01	24
	06-64	01	24
148923A1	06-52	01	24
	06-64	01	24
148924A1	06-52	01	24
	06-64	01	24
148925A1	06-52	01	24
	06-64	01	24
148926A1	06-52	01	25
	06-64	01	25
148927A1	06-52	01	26
148928A1	06-52	01	27
	06-64	01	27
148929A1	06-52	01	28
	06-64	01	28
148930A1	06-52	01	29
	06-64	01	29
148931A1	06-52	01	30
	06-64	01	30
148933A1	06-52	01	32
	06-64	01	32
148934A1	06-52	01	33
148935A1	06-52	01	34
148936A1	06-52	01	35
	06-64	01	35
148937A1	06-54	01	1
	06-66	01	1
148939A1	06-54	01	3
	06-66	01	3
148941A1	06-54	01	5
	06-66	01	5
148942A1	06-54	01	6
	06-66	01	6
148944A1	06-54	01	8
	06-66	01	8
148945A1	06-54	01	9
	06-66	01	9
148946A1	06-54	01	10
	06-66	01	10
148947A1	06-54	01	11
	06-66	01	11
148948A1	06-54	01	12
	06-66	01	12
148949A1	06-54	01	13
	06-66	01	13
148950A1	06-54	01	14
	06-66	01	14
148951A1	06-54	01	15
	06-66	01	15
148952A1	06-54	01	16
	06-66	01	16
148955A1	06-54	01	22
	06-66	01	22
148956A1	06-54	01	23
	06-66	01	23
148957A1	06-54	01	24
	06-66	01	24
148958A1	06-56	01	1
	06-68	01	1
148959A1	06-56	01	2
	06-68	01	2
148960A1	06-56	01	3
	06-68	01	3
148961A1	06-56	01	4
	06-68	01	4
148962A1	06-56	01	9
	06-68	01	9
148963A1	06-56	01	10
	06-68	01	10
148964A1	06-56	01	11
	06-68	01	11
148965A1	06-56	01	12
	06-68	01	12
148966A1	06-56	01	13
	06-68	01	13
148969A1	06-56	01	7
	06-68	01	7
148970A1	06-56	01	8
	06-68	01	8
149229A1	06-82	01	4
1493416	06-12A	01	3
149402A1	09-024	01	1
149585A1	06-78	01	1
149587A1	06-74	01	1
149855A1	06-80	01	
149856A1	06-82	01	

Number	Figure	Sequence	Ref.	Number	Figure	Sequence	Ref.
149857A1	06-80	01	1	1977334C1	09-114	01	16
149948A1	03-18	01	22	197745A1	04-68	01	1
149980A1	04-12	01	1		04-70	01	1
	05-02	01		1977805C1	09-088	01	4
149987A1	06-52	01	31	1977831C1	09-088	01	7
	06-64	01	31	1977832C1	09-088	01	10
1530431C1	04-04	01	5	1977833C1	09-088	01	6
1542830C2	02-20	01		1977834C1	09-088	01	5
	02-20	02	2	1977907C1	09-110	01	13
1542833C1	02-20	02	10	1977938C1	09-080	01	3
1542874C1	05-16	01		197952A1	04-08	01	12
1542877C1	08-62	01			04-10	01	5
1542879C1	08-58	01		198052A1	09-074	01	3
1542881C1	08-60	01			09-076	01	11
1546477C1	04-02	01	14		09-082	01	12
1546497C1	09-002	01	11	198053A1	09-074	01	2
1546498C1	09-004	01	7		09-076	01	12
	09-006	01	10		09-082	01	11
	09-008	01	2	198061A1	09-088	01	8
1547924C1	02-10	01	2	1981576C1	04-06	01	5
16043231	07-10	01	19	1983238C1	04-30	01	26
16100821	04-16	01	15		04-32	01	4
	04-18	01	16	1987168C1	09-124	01	2
168-71	04-56	01	2	198823C1	04-32	01	3
169850C2	04-20	01	18	198824C1	02-04	01	21
	04-24	01	7		02-10	01	11
	04-68	01	18	198825C1	03-06	01	13
	04-70	01	22		08-02	01	38
178889A1	05-10	01	26		09-116	01	18
	08-04	01	54	198826C1	03-06	01	14
182721A2	04-68	01	13		07-06	01	11
	04-70	01	15		08-02	01	24
184680A2	09-110	01	3		09-116	01	17
186082A1	04-70	01	12	198828C1	05-14	01	2
186084A1	04-70	01	19	1990502C1	04-12	01	17
186814A1	03-08	01	23		05-02	01	26
186989A1	09-036	01	46		09-078	01	16
187281A1	04-68	01	14		09-078	01	3
	04-70	01	16		09-090	01	14
187782C1	09-078	01	14		09-094	01	30
	09-094	01	28		09-094	01	4
187787C1	09-078	01	13		09-094	01	8
	09-094	01	27	1990503C1	09-078	01	8
187864A1	09-126	01	5		09-090	01	6
190117A1	08-04	01	52	1990756C2	09-110	01	7
190119A1	08-66	01	18	1994716C1	04-08	01	11
	08-70	01	20		04-10	01	7
	08-74	01	22	1994720C1	04-08	01	18
192-81007	04-62	01	6		04-10	01	6
192391A1	09-098	01	10	1999926C1	09-116	01	6
194190A2	09-100	01	23	2-6138T91	09-104	01	15
	09-102	01	24	201-147	08-90	01	19
194199A1	03-06	01	7	201-308	06-02	01	2
195-81023	09-100	01	20	205-105	09-110	01	19
	09-102	01	21	205-123	09-110	01	20
195-81029	09-094	01	36	211-1311	04-06	01	6
195274A1	09-124	01	3	214-1406	03-06	01	12
1954626C1	09-112	01	13		03-08	01	19
1954651C2	04-08	01	15		03-08	01	33
1954736C1	09-112	01	3	214-1408	03-06	01	16
	09-112	01	8		03-06	01	6
196466A1	02-42	01	13		03-18	01	2
1964702C1	04-14	01	7	214-1410	02-04	01	40
	04-54	01	6	214-14104	08-14	01	13
1964725C1	04-02	01	28	214-1416	02-04	01	5
1964726C1	04-02	01	27		07-04	01	12
1964727C1	04-02	01	26		07-06	01	8
1964729C1	04-02	01	31	214-1436	02-04	01	7
1964730C1	04-02	01	21	214-1440	09-108	01	2
1964731C1	04-02	01	1	214-1444	09-108	01	9
1964736C1	04-02	01	32	214-1452	09-108	01	18
1964737C1	04-02	01	3	214-1460	05-12	01	26
1964738C1	04-02	01	13	214-1480	02-24	01	13
1964748C1	04-02	01	29	214-1488	08-12	01	14
1964750C1	04-02	01	30	214-1492	08-16	01	16
1964860C1	04-02	01		214-1496	08-10	01	29
1964964C1	04-02	01	19	214-1704	08-02	01	23
1964965C1	04-02	01	16		08-02	01	47
1964966C1	04-02	01	18	217-1050	04-30	01	18
1964968C1	04-02	01	10	217-1063	08-02	01	7
1964969C1	04-02	01	5	217-1084	04-30	01	13
	04-04	01	7	217-1096	03-06	01	10
196714A5	09-104	01	1		03-18	01	10
1968053C1	04-62	01	9	217-1142	08-02	01	51

Number	Figure	Sequence	Ref.	Number	Figure	Sequence	Ref.
217-123	08-02	01	8	228359A3	09-098	01	1
217-132	03-08	01	18	231-14109	09-100	01	21
217-133	02-04	01	39		09-102	01	22
	08-02	01	53	231-1445	08-64	01	20
217-144	09-112	01	17		08-68	01	20
217-152	03-06	01	9		08-72	01	20
217-290	03-06	01	2		08-86	01	24
217-374	03-18	01	1		08-88	01	24
217-380	03-08	01	32		09-094	01	17
217-476	09-082	01	24	231-1446	08-92	01	10
217-92	03-06	01	3	231-1447	09-104	01	18
218-1251	02-44	01	5	231-2447	09-062	01	8
218-1255	02-04	01	37	231-4248	04-38	01	9
218-1256	08-02	01	16	231-46110	04-02	01	23
218-335	08-02	01	17	231-4644	03-02	01	3
218-5209	02-20	01	4	231-5145	04-52	01	3
	02-20	02	5	231482A2	09-106	01	1
218-755	02-04	01	38	231537A1	09-106	01	2
218-756	02-44	01	6	232-24016	06-46	01	4
219-1	05-12	01	13	232-2448	02-06	01	6
	05-16	01	19	232364A1	04-22	01	6
	08-62	01	19		04-26	01	6
	09-010	01	16	232508A1	09-098	01	9
	09-012	01	21	232948A1	09-116	01	12
	09-014	01	7	233094A1	06-78	01	2
	09-016	01	6		06-78	01	7
	09-030	01	5	233213A1	09-112	01	7
219-8	05-12	01	28	233224A1	09-112	01	15
	05-12	01	30	233308A1	09-096	01	9
	06-76	01	13	233424A1	09-110	01	
22-824	04-22	01	32		09-112	01	9
	04-26	01	32		09-114	01	12
	09-080	01	9	233425A1	09-110	01	6
220068A1	08-52	01	4	233434A1	09-104	01	5
221-1093	09-112	01	22	234149A2	09-092	01	8
221102A2	08-68	01	2	234325A1	09-110	01	10
	08-72	01	2		09-112	01	10
	09-094	01	9	235417A1	08-02	01	37
221103A1	08-64	01	4	235905A1	09-076	01	15
	08-68	01	4		09-082	01	15
	08-72	01	4	237-6004	05-10	01	11
	08-86	01	6	237-6006	08-08	01	6
	08-88	01	6	237-6008	05-06	01	17
	09-094	01	10	237-6016	06-02	01	3
221104A2	09-078	01	20	237718A2	09-078	01	17
	09-098	01	4	238-3011	07-06	01	1
221125A1	08-86	01	7	238-5005	04-56	01	3
	08-88	01	7	238-5011	08-08	01	7
221125A2	08-64	01	7	238-5212	02-66	01	18
	08-68	01	7	238-5230	05-16	01	7
	08-72	01	7	238-5232	08-04	01	4
	09-094	01	14	238-5240	08-62	01	9
221251A1	08-64	01	9	238-5243	08-58	01	10
	08-68	01	9		08-62	01	10
	08-72	01	9	238-5244	08-58	01	11
	08-86	01	11	238-5247	08-60	01	11
	08-88	01	11	238-5248	08-60	01	9
	09-094	01	15	238-5341	02-66	01	7
221425R1	04-04	01	26	238-6011	02-16	01	8
222-615	04-66	01			05-06	01	19
222-650	04-66	01	12		05-08	01	13
	04-66	01	5		05-08	01	24
222-660	04-66	01	13		05-10	01	15
	04-66	01	6		05-10	01	4
222135A1	04-32	01	25		07-08	01	3
222136A1	04-32	01	26		07-10	01	6
225-14108	08-02	01	12		08-04	01	28
225119C1	04-32	01	5		08-04	01	48
225125C1	04-32	01	5		08-04	01	51
225351C1	04-16	01	12		08-04	01	53
	04-18	01	11		08-16	01	7
	04-32	01	20		08-66	01	30
225619A1	03-02	01	9		08-66	01	32
225913A1	08-64	01	16		08-66	01	34
	08-68	01	16		08-70	01	32
	08-72	01	16		08-70	01	34
	08-86	01	15		08-70	01	36
	08-88	01	15		08-74	01	34
	09-100	01	26		08-74	01	36
	09-102	01	27		08-74	01	38
226561A1	09-108	01	11		08-90	01	11
226563A1	09-108	01	15		08-90	01	3
226615A1	03-06	01	11		08-90	01	7
227809A1	02-02	01	5	238-6012	05-12	01	20

Number	Figure	Sequence	Ref.	Number	Figure	Sequence	Ref.
238-6012	05-12	01	23	238-6021	08-14	01	20
	05-12	01	7		08-14	01	23
	07-08	01	9		08-14	01	24
	07-10	01	2		08-16	01	2
	07-12	01	1		08-16	01	25
	08-24	01	13		08-16	01	29
	08-24	01	16		08-16	01	4
	08-24	01	4		08-18	01	11
	08-26	01	15		08-18	01	5
	08-26	01	3		08-20	01	11
	08-28	01	12		08-20	01	4
	08-28	01	3		08-22	01	13
	08-66	01	15		08-22	01	5
	08-66	01	17		08-90	01	14
	08-66	01	19		08-90	01	17
	08-66	01	23		08-90	01	23
	08-66	01	3		08-90	01	27
	08-70	01	17		08-90	02	18
	08-70	01	19		08-92	01	3
	08-70	01	21	238-6119	08-32	01	10
	08-70	01	25		08-34	01	10
	08-70	01	3		08-36	01	11
	08-74	01	19		08-38	01	11
	08-74	01	21		08-40	01	12
	08-74	01	23		08-42	01	12
	08-74	01	27	238-6222	08-04	01	11
	08-74	01	3	238-7112	06-06	01	13
238-6014	02-16	01	3	238270A1	04-12	01	12
	02-16	01	6	238856A2	09-078	01	18
	02-18	01	10		09-098	01	2
	02-18	01	13	239105A1	08-64	01	17
	02-18	01	3		08-68	01	17
	02-22	01	23		08-72	01	17
	05-12	01	2		08-86	01	16
	07-04	01	15		08-88	01	16
	07-08	01	4		09-090	01	13
	07-10	01	4		09-094	01	3
	07-10	01	5		09-094	01	7
238-6016	02-18	01	17	239111A1	09-098	01	18
	02-18	01	6	239186A1	08-64	01	14
	02-44	01	2		08-68	01	14
	05-08	01	4		08-72	01	14
	05-08	01	7		08-86	01	13
	05-10	01	18		08-88	01	13
	05-10	01	20	239225A1	04-08	01	3
	05-10	01	24		04-10	01	4
	08-90	01	13		08-64	01	15
238-6018	02-18	01	20		08-68	01	15
	05-08	01	17		08-72	01	15
	05-10	01	35		08-86	01	14
	05-14	01	9		08-88	01	14
	07-04	01	10		09-078	01	30
	07-08	01	7		09-090	01	17
	08-02	01	15	239943A1	09-110	01	1
	08-04	01	19	241301A1	09-082	01	7
	08-04	01	23	241521A1	04-20	01	
	08-16	01	10	245482C1	04-14	01	3
	08-18	01	21		04-32	01	21
	08-20	01	21	245483C1	04-14	01	4
	08-22	01	19		04-32	01	23
	08-90	01	20		04-32	01	5
	08-90	01	31	245484C1	04-14	01	2
238-6021	06-02	01	4	245485C1	04-32	01	27
	08-04	01	15	248-1169	04-62	01	12
	08-04	01	38		04-64	01	23
	08-04	01	46	248-1185	02-04	01	11
	08-10	01	14		06-02	01	17
	08-10	01	22	248-1237	04-64	01	30
	08-10	01	23	248-2331	04-66	01	15
	08-10	01	24	248-2399	04-14	01	5
	08-10	01	26		04-20	01	7
	08-10	01	32		04-24	01	5
	08-10	01	37		09-036	01	41
	08-10	01	38		09-098	01	15
	08-12	01	20	249116A1	09-062	01	4
	08-12	01	21	249152A3	04-22	01	5
	08-12	01	22		04-26	01	5
	08-12	01	25	250742A1	04-08	01	
	08-12	01	29		04-08	01	16
	08-12	01	31	250838A2	04-30	01	2
	08-12	01	34	251444A1	04-16	01	2
	08-12	01	38		04-18	01	2
	08-14	01	15	253065A1	04-34	01	18
	08-14	01	19	253347A1	04-16	01	9

Number	Figure	Sequence	Ref.	Number	Figure	Sequence	Ref.
253347A1	04-18	01	14	302852A1	09-074	01	20
	04-22	01	20		09-078	01	25
	04-26	01	20	302862A1	04-68	01	16
	04-32	01	14		04-70	01	14
253386A1	09-102	01	2		04-70	01	18
254026A1	02-04	01	14	303379A1	09-122	01	12
	08-04	01	2	304083A1	09-126	01	13
255065A1	09-078	01	19	3078897R1	04-04	01	
	09-098	01	8	3079134R1	04-04	01	6
256363A1	09-104	01	6	3079389R1	04-02	01	4
256420A1	08-86	01	12	3079392R91	04-02	01	9
256420A2	09-124	01	9	3079410R1	04-02	01	20
256421A2	08-64	01	18	31-1482	03-06	01	4
	09-124	01	8	31-3084	03-06	01	8
256423A2	08-68	01	18	313213A3	04-56	01	16
	08-72	01	18	313215A2	04-56	01	15
	09-124	01	10	313216A2	04-56	01	17
257366A1	09-092	01	11	313368A1	04-60	01	3
257367A1	09-092	01	10	313682A1	09-012	01	22
257368A1	09-092	01	9	316654A1	04-68	01	2
257375A1	09-054	01	3		04-70	01	2
	09-056	01	3	316655A1	04-68	01	3
257463A1	09-098	01	16		04-70	01	3
257879A1	09-108	01	12	316666A2	04-68	01	10
257880A1	09-108	01	10	316781A2	04-70	01	9
259529A1	03-02	01	12	317171A1	09-100	01	22
260-16516	09-094	01	35		09-102	01	23
261-1358	09-104	01	13	318150A2	04-72	01	1
273-5048	04-52	01	4	318356A1	04-72	01	3
275494A1	09-108	01	13	319055A1	04-22	01	2
275495A1	09-096	01	6		04-26	01	2
275497A1	09-096	01	8		04-60	01	4
275498A1	09-096	01	7	319160A1	04-68	01	9
275646A1	09-108	01	3	320196A1	05-06	01	15
275648A1	09-108	01	1	321-4614	09-124	01	7
275655A1	09-108	01	4	321-7030	09-128	01	10
276-2446	08-62	01	3	321221A1	09-100	01	6
27727R1	04-20	01	14		09-102	01	6
277918A2	04-70	01	8	321232A1	09-106	01	8
277919A2	04-68	01	6	321234A1	09-106	01	10
	04-70	01	6	321446A1	04-30	01	1
277982A1	04-68	01	8	321576A2	09-076	01	16
279492A1	04-30	01	20		09-082	01	21
279565A1	09-090	01	12	321736A1	04-62	01	7
280692A2	09-092	01	12	3223483R1	09-070	01	38
280694A1	09-092	01	13	3225282R1	09-070	01	54
281-2456	08-96	01	9	3225298R1	09-070	01	44
281411A1	08-62	01	16	3225299R1	09-070	01	53
282459A1	04-16	01	14	3225306R1	09-070	01	33
	04-18	01	15	3225310R1	09-070	01	31
283423A1	09-124	01	5	3225314R1	09-070	01	40
283424A1	09-124	01	5	3225315R1	09-070	01	56
283426A1	09-124	01	4	3225318R1	09-070	01	49
283779A1	04-72	01	9	3225327R1	09-070	01	39
283781A1	04-72	01	10	3225332R1	09-070	01	55
291718A1	04-32	01	24	322786A1	09-100	01	13
293270A1	03-02	01	1		09-102	01	14
293373A2	03-02	01	19	323007A1	09-100	01	3
293385A1	03-02	01	6		09-102	01	3
294765A2	09-078	01	6	323009A1	09-100	01	8
295006A1	09-116	01	27		09-102	01	8
295157A1	03-04	01		323022A2	09-100	01	1
297850A1	09-078	01	10	3230235R1	09-070	01	46
	09-078	01	15	3230238R1	09-070	01	45
	09-078	01	2	323694A1	09-128	01	1
	09-078	01	7	324071A2	09-102	01	1
	09-094	01	11	324073A1	09-100	01	5
	09-094	01	29		09-102	01	5
297865A1	09-078	01	11	324173A3	09-106	01	6
	09-088	01	12	324201A1	05-08	01	8
	09-094	01	13	324286A1	09-058	01	11
	09-096	01	11		09-060	01	11
297981A1	09-100	01	2		09-106	01	11
298253A1	04-06	01	34	324468A1	04-62	01	18
298255A1	04-06	01	45	324469A1	04-64	01	27
298587A1	05-06	01	3	324533A2	09-078	01	9
298593A1	05-06	01	12	324550A1	04-64	01	29
298594A1	05-06	01	13	324869A2	04-64	01	18
298595A1	05-06	01	18	326-1488	09-074	01	23
298596A1	05-06	01	20		09-076	01	6
298597A1	05-06	01	21		09-082	01	6
299456A1	02-30	01	7	326202A1	09-100	01	7
301803R1	09-112	01	1		09-102	01	7
302851A1	09-078	01	24	326203A1	04-62	01	11

Number	Figure	Sequence	Ref.	Number	Figure	Sequence	Ref.
326203A1	09-100	01	9	336045A1	08-58	01	18
	09-102	01	9	336046A1	08-60	01	20
326361A1	09-088	01	11	336378A1	08-58	01	4
326362A1	09-088	01	9	336379A1	08-58	01	
326363A1	09-088	01	13	336388A1	08-58	01	2
326364A1	09-088	01	2	336460A1	03-04	01	4
326365A1	08-64	01	3	336461A1	03-04	01	3
	08-68	01	3	336462A1	03-04	01	5
	08-72	01	3	336463A1	03-04	01	1
	08-86	01	5	336464A1	03-04	01	6
	08-88	01	5	336465A1	03-04	01	8
	09-088	01	3	336466A1	03-04	01	7
326845A1	04-22	01	8	336467A1	03-04	01	2
	04-26	01	8	337189A1	09-104	01	23
	04-66	01	17	337231A2	09-104	01	21
327131A1	09-094	01	21	339508A1	08-60	01	17
327132A1	09-094	01	22	339510A1	08-60	01	
327332A1	09-094	01	6	339511A1	08-60	01	4
328-632	06-76	01	7	339512A1	08-60	01	
	06-78	01	10	339520A1	08-60	01	12
328082A1	06-70	01	4	339521A1	08-60	01	13
	09-010	01	23		08-60	01	2
	09-012	01	20	339525A1	08-60	01	1
328186A1	05-14	01	5	3402570R1	09-070	01	16
328752A1	09-128	01	12	341968A1	08-58	01	15
328754A1	09-128	01	11	341971A1	08-58	01	
328904A1	09-128	01	4	345-135	09-074	01	10
329-1014	09-074	01	27		09-076	01	23
	09-076	01	2	345-174	09-074	01	13
	09-082	01	2		09-076	01	26
329019A1	09-126	01	9	345357A1	09-046	01	16
329044A1	09-128	01	8		09-050	01	4
329047A1	09-128	01	3		09-052	01	5
329049A1	09-128	01	13	345726A1	09-066	01	2
329051A1	09-126	01	8		09-066	01	4
329413A1	05-10	01	10	345727A1	09-066	01	28
329483A1	02-20	02	8	345728A1	09-066	01	49
330014A1	09-098	01	3	345729A1	09-066	01	21
331-100	09-074	01	6		09-066	01	25
	09-076	01	19		09-066	01	47
332443A1	04-06	01	1		09-070	01	11
332512A1	09-128	01	5		09-070	01	6
333999A2	09-134	01	9	345730A1	09-066	01	33
334000A2	09-132	01	9	345731A1	09-066	01	34
334001A2	09-130	01	9		09-066	01	6
334012A1	09-134	01	4	345732A1	09-066	01	31
334015A1	09-132	01	4	345733A1	09-066	01	32
334016A1	09-130	01	4	345737A1	09-066	01	41
334033A1	09-134	01	5	345741A1	09-066	01	23
334034A1	09-132	01	5	345743A1	09-066	01	10
334035A1	09-130	01	5	345747A1	09-066	01	41
334456A1	09-128	01	7	345748A1	09-066	01	11
334566A1	09-130	01	7	345749A1	09-066	01	14
334567A1	09-132	01	7	345752A1	09-066	01	15
334568A1	09-134	01	7	345753A1	09-066	01	16
334569A1	04-70	01	21	345754A1	09-066	01	17
334572A1	09-130	01	3	345756A1	09-066	01	27
334573A1	09-132	01	3	345764A1	09-066	01	
334574A1	09-134	01	3	345765A1	09-066	01	29
334575A1	09-130	01	1	345766A1	09-066	01	30
334576A1	09-132	01	1	345767A1	09-066	01	
334577A1	09-134	01	1	345768A1	09-066	01	36
334663A1	09-134	01	8	345769A1	09-066	01	35
334664A1	09-132	01	8	345770A1	09-066	01	37
334665A1	09-130	01	8	345771A1	09-066	01	38
334676A1	09-130	01	11		09-066	01	7
334677A1	09-132	01	11	345772A1	09-066	01	39
334678A1	09-134	01	11	345773A1	09-066	01	40
334686A1	09-134	01	12	345774A1	09-066	01	18
334688A1	09-132	01	12	345776A1	09-066	01	19
334691A1	09-130	01	12	345777A1	09-066	01	41
334703A1	09-130	01	13	345778A1	09-066	01	
334704A1	09-132	01	13	345783A1	09-066	01	45
334706A1	09-134	01	13		09-070	01	
335889A1	09-128	01	17	345785A1	09-066	01	44
335976A1	04-30	01	19	345786A1	09-066	01	42
336009A1	09-130	01	17	346085A1	09-066	01	
336010A1	09-134	01	17	346086A1	09-066	01	
336011A1	09-132	01	17		09-070	01	1
336029A1	08-58	01	16	346087A1	09-070	01	2
336030A1	08-60	01	18	346088A1	09-070	01	
336039A1	08-62	01	6	346089A1	09-070	01	10
336041A1	08-58	01	8		09-070	01	47
336042A1	08-60	01	8	346090A1	09-070	01	48

Number	Figure	Sequence	Ref.
346091A1	09-070	01	41
346092A1	09-070	01	52
346093A1	09-070	01	51
346094A1	09-070	01	
346095A1	09-070	01	27
346096A1	09-070	01	32
346097A1	09-070	01	
346098A1	09-070	01	19
346099A1	09-070	01	21
346100A1	09-070	01	23
346103A1	09-066	01	51
	09-070	01	9
346105A1	09-070	01	
346107A1	09-070	01	24
346108A1	09-070	01	15
346109A1	09-070	01	17
346110A1	09-070	01	18
346303A1	09-066	01	28
347611A3	02-04	01	42
347615A3	02-12	01	1
348580A1	09-078	01	31
	09-090	01	20
349-109	09-074	01	8
	09-076	01	21
349-110	09-074	01	9
	09-076	01	22
349-141	09-074	01	7
	09-076	01	20
349518A1	05-16	01	16
349519A1	05-16	01	14
349520A1	05-16	01	13
349521A1	05-16	01	
349523A1	05-16	01	5
352218A1	05-16	01	12
352524A1	09-120	01	1
353-403	04-20	01	16
353-404	09-110	01	18
353-408	09-092	01	14
353-410	09-094	01	2
353-411	04-64	01	22
	09-092	01	15
	09-094	01	2
353-421	04-20	01	17
353-422	09-100	01	15
	09-102	01	16
353-591	09-076	01	10
353036A1	06-02	01	10
355829A2	06-74	01	8
356187A1	09-030	01	19
356191A1	09-030	01	21
356192A1	09-030	01	22
356197A1	09-030	01	21
356198A1	09-030	01	21
356199A1	09-030	01	25
356200A1	09-030	01	18
356201A1	09-030	01	17
356210A1	09-030	01	26
357654A1	06-04	01	3
357657A1	06-04	01	2
357661A1	06-06	01	2
357906A1	04-22	01	33
	04-26	01	33
358624A2	09-012	01	43
358981A1	09-074	01	25
	09-074	01	25
	09-076	01	4
	09-082	01	4
358982A1	09-076	01	4
	09-082	01	4
359120A2	05-16	01	
359183A1	05-16	01	4
359185A1	05-16	01	1
359522A1	05-16	01	6
360157A1	09-098	01	14
360939A1	09-018	01	10
	09-020	01	10
	09-022	01	10
360982A1	08-58	01	
360984A1	08-60	01	
360987A1	05-16	01	
361128A1	09-010	01	12
	09-012	01	13
	09-016	01	2
361133A2	09-010	01	11
361133A2	09-012	01	14
361139A2	09-010	01	33
	09-014	01	1
361187A1	06-04	01	8
	06-06	01	5
361331A3	09-078	01	5
361332A2	09-094	01	26
361811A1	02-02	01	7
362089A1	09-030	01	28
362963A1	05-14	01	1
363014A1	03-08	01	10
363583A1	08-62	01	2
363649A2	04-72	01	4
363882A1	09-096	01	5
364193A1	09-030	01	32
364741A1	09-126	01	15
364742A1	09-128	01	14
364918A1	09-132	01	14
364919A1	09-134	01	14
364920A1	09-130	01	14
365353A1	09-010	01	32
	09-012	01	35
365354A1	09-010	01	22
	09-012	01	36
365355A1	09-010	01	15
	09-012	01	37
365356A1	09-014	01	8
	09-016	01	8
365357A1	04-36	01	25
365516A2	08-04	01	39
365751A2	05-08	01	21
365836A3	05-12	01	4
365837A2	05-12	01	18
365935A2	09-126	01	14
366176A2	09-036	01	18
366430A1	08-66	01	7
	08-70	01	9
	08-74	01	11
366513A1	08-66	01	9
	08-70	01	11
	08-74	01	13
366514A1	08-66	01	8
	08-70	01	10
	08-74	01	12
366515A1	08-66	01	10
	08-70	01	12
	08-74	01	14
366517A1	08-70	01	7
	08-74	01	7
366518A1	08-70	01	8
	08-74	01	8
366519A1	08-74	01	9
366520A1	08-74	01	10
366664A1	02-10	01	10
366904A1	03-08	01	17
366905A1	03-08	01	16
367149A1	08-02	01	9
367489A1	08-10	01	7
	08-12	01	7
	08-14	01	5
	08-16	01	21
	08-18	01	7
	08-20	01	7
	08-22	01	9
367533A1	05-12	01	25
	08-16	01	15
367610A1	07-10	01	12
367658A1	08-10	01	8
	08-12	01	8
	08-14	01	6
	08-16	01	22
	08-18	01	8
	08-20	01	6
	08-20	01	8
	08-22	01	8
	08-26	01	5
	08-28	01	5
367751A1	04-56	01	
367817A1	09-094	01	31
367870A1	02-16	01	5
367872A1	05-14	01	8
367889A1	09-074	01	1
	09-076	01	13
	09-082	01	10

Number	Figure	Sequence	Ref.
368055A1	04-16	01	13
	04-18	01	12
	04-42	01	5
	04-44	01	
368056A1	04-16	01	12
	04-18	01	11
	04-42	01	6
	04-44	01	
368088A4	04-36	01	6
368089A3	04-36	01	7
368090A3	04-36	01	8
368091A2	04-36	01	5
368162A2	09-080	01	1
368775A1	09-012	01	26
368776A1	09-012	01	25
368836A2	09-012	01	28
369432A2	09-012	01	47
369433A2	09-012	01	49
369881A1	07-08	01	8
369915A2	09-104	01	15
370524A2	08-04	01	36
370789A3	09-010	01	3
370918A2	09-126	01	16
371-8051	06-80	01	10
371-8052	06-80	01	10
371-8081	06-82	01	7
371-8082	06-82	01	7
371-8272	06-82	01	7
371-8312	06-82	01	7
371113A1	02-02	01	6
371157A1	04-34	01	22
371185A1	04-62	01	13
	04-64	01	24
371219A1	09-018	01	
371232A2	09-018	01	2
	09-020	01	2
	09-022	01	2
371238A1	09-018	01	5
371846A1	04-62	01	16
	04-64	01	25
371883A1	09-010	01	37
371885A2	09-010	01	38
371887A1	02-06	01	7
372028A2	07-08	01	9
372029A2	07-04	01	9
372081A1	09-018	01	7
	09-020	01	7
	09-022	01	7
372082A2	09-018	01	6
	09-020	01	6
	09-022	01	6
372102A2	08-18	01	10
372217A1	02-02	01	3
372359A1	08-10	01	23
372453A1	08-18	01	15
	08-20	01	15
	08-22	01	10
372454A3	04-36	01	3
372605A2	08-16	01	1
372606A3	08-16	01	3
372929A1	09-020	01	
372942A1	09-020	01	5
372960A2	09-010	01	4
373040A2	08-20	01	12
	08-22	01	14
373340A1	09-022	01	
373348A1	09-022	01	3
373349A1	09-022	01	4
373351A1	09-022	01	5
373354A1	09-018	01	18
	09-020	01	18
	09-024	01	5
373596A1	04-56	01	19
374425A2	08-24	02	4
374430A2	04-56	01	12
374646A1	09-094	01	32
375326A2	09-010	01	7
	09-014	01	2
375328A1	09-010	01	6
375330A1	09-010	01	10
375516A1	09-014	01	10
	09-016	01	9
375517A1	09-014	01	11
	09-016	01	10
375518A1	09-014	01	9
376178A1	02-18	01	11
376179A1	02-18	01	18
376179A2	02-22	01	8
376181A2	02-18	01	7
	05-14	01	11
376628A2	09-124	01	12
376629A2	08-88	01	12
	09-124	01	11
376636A1	05-10	01	19
376970A1	05-10	01	22
377608A1	08-30	01	
377899A1	04-32	01	15
377956A4	09-012	01	3
377961A2	09-012	01	8
377964A2	09-012	01	7
377966A3	09-012	01	9
377968A3	09-012	01	6
378304A1	04-66	01	10
378838A3	09-034	01	1
378841A1	09-034	01	3
379066A2	09-012	01	44
379070A2	09-012	01	11
379091A2	09-012	01	46
379148A1	09-008	01	1
379149A2	09-006	01	1
	09-008	01	6
379158A1	08-26	01	2
379191A2	09-012	01	45
	09-012	01	48
379197A2	09-012	01	12
379374A1	08-26	01	1
	08-28	01	1
379428A1	08-28	01	2
379495A5	09-036	01	7
379584A3	08-02	01	6
379587A2	08-02	01	5
379611A1	06-06	01	6
379659A2	09-004	01	1
379672A2	09-012	01	19
379782A1	04-34	01	19
38-31620	04-56	01	18
38-33264	09-012	01	27
380125A2	02-04	01	12
380178A2	02-04	01	35
380181A1	02-04	01	32
380583A2	05-12	01	9
380602A1	09-058	01	6
	09-060	01	6
380766A2	09-078	01	12
380897A1	04-42	01	1
380898A1	04-42	01	2
380912A1	08-66	01	5
	08-70	01	5
	08-74	01	5
381089A1	08-62	01	1
381096A1	08-62	01	4
381097A1	08-62	01	13
381098A1	08-62	01	14
381099A1	08-62	01	15
381100A1	08-62	01	17
381101A1	08-62	01	
	08-62	01	
381103A1	08-62	01	12
381182A5	09-036	01	3
381232A1	02-04	01	10
381624A2	02-08	01	1
381938A1	02-04	01	30
	02-10	01	18
381962A1	02-04	01	18
381963A1	02-04	01	41
382188A2	02-04	01	8
382198A1	02-04	01	9
382199A3	09-086	01	1
	09-118	01	2
382258A1	05-14	01	7
	06-02	01	13
382259A1	06-02	01	12
382260A1	05-14	01	6
382262A2	06-02	01	14
382375A2	04-08	01	23
382495A1	09-036	01	9
382622A1	09-128	01	9
382665A1	08-02	01	13

Number	Figure	Sequence	Ref.	Number	Figure	Sequence	Ref.
382712A2	09-036	01	15	391378A1	09-050	01	2
383371A1	04-36	01	10	391497A1	09-018	01	14
383533A3	03-08	01	1		09-020	01	14
383541A1	02-10	01	13		09-024	01	3
	09-048	01	5	391498A1	09-018	01	13
383687A1	09-108	01	17		09-020	01	13
383688A1	09-108	01	16		09-024	01	2
383689A1	09-108	01	14	391499A1	09-018	01	15
383912A1	09-116	01	2		09-020	01	15
	09-118	01	1		09-024	01	4
383913A2	02-08	01	3	391519A1	09-052	01	2
383921A2	08-02	01	19	391520A1	09-052	01	3
384053A2	08-02	01	20	391522A1	09-052	01	4
384105A1	08-02	01	36	391851A2	09-120	01	2
384106A1	08-02	01	25	391859A1	08-66	01	12
384129A1	09-054	01	4		08-70	01	14
	09-056	01	4		08-74	01	16
384244A1	08-62	01	11	391868A1	08-66	01	25
384774A1	09-036	01	12		08-70	01	27
384985A1	05-02	01	24		08-74	01	29
385687A1	09-086	01	4	391873A2	09-116	01	13
385688A1	05-14	01	13	392058A1	08-66	01	6
385818A1	08-02	01	31		08-70	01	6
386349A1	06-06	01	8		08-74	01	6
386741A2	09-126	01	7	392059A1	08-66	01	4
387087A2	09-084	01	1		08-70	01	4
387088A2	09-084	01	2		08-74	01	4
387089A1	09-084	01	3	392060A2	08-66	01	20
387147A1	09-126	01	17		08-70	01	22
387148A2	09-126	01	11		08-74	01	24
387149A1	09-124	01	14	392120A1	02-26	01	3
387207A1	05-12	01	32	392121A1	02-26	01	2
387701A1	05-10	01	37	392349A2	09-036	01	36
388000A1	09-018	01	3	392351A3	09-036	01	51
388001A1	09-018	01	4	392916A1	08-18	01	2
388002A1	09-020	01	3	392967A2	08-92	01	5
388003A1	09-020	01	4	392999A1	08-20	01	2
388112A1	09-128	01	6	393001A1	08-20	01	10
388157A1	09-134	01	6		08-22	01	12
388158A1	09-132	01	6	393021A1	08-22	01	2
388159A1	09-130	01	6	393039A1	08-18	01	1
388197A3	09-126	01	4	393041A1	08-20	01	1
388283A1	02-30	01	1	393043A1	08-22	01	1
388327A1	02-04	01	34	393126A1	08-24	01	14
388378A3	02-10	01	12	393153A1	08-24	01	17
388389A1	02-10	01	19	393327A1	09-052	01	13
388482A1	04-20	01	10	393328A1	09-046	01	12
388509A1	08-04	01	3	393563A1	09-046	01	23
388555A2	08-04	01	12	393566A1	08-92	01	17
388556A1	08-04	01	1	393632A1	02-04	01	23
388557A1	08-04	01	20	393806A1	08-10	01	34
388558A1	08-04	01	30		08-12	01	36
388817A1	08-10	01	30		08-90	01	28
	08-12	01	32	394264A1	08-02	01	35
389049A1	08-14	01	2	394357A1	08-58	01	1
389161A1	08-14	01	4	394419A1	09-046	01	11
389722A2	09-004	01	2	394423A1	09-046	01	13
389723A1	09-004	01	8	394799A1	04-20	01	8
389846A2	06-74	01	5	394866A1	08-02	01	14
390203A1	08-94	01		394867A1	08-02	01	32
390208A2	08-04	01	32	395185A1	04-20	01	9
390313A1	09-044	01	10	39519	09-042	01	5
390318A1	02-24	01	1		09-046	01	26
	02-26	01			09-048	01	3
390319A1	02-24	01	2	395886A3	09-046	01	25
390606A2	09-036	01	37	395887A3	09-046	01	22
390648A1	03-06	01	5	395895A1	09-126	01	1
390649A1	03-08	01	20	396-41094	09-074	01	26
390775A1	09-054	01	2		09-076	01	3
390776A2	09-054	01	1		09-082	01	3
390777A1	09-056	01	2	396043A2	09-046	01	24
390778A2	09-056	01	1	396120A1	02-10	01	8
390876A2	03-02	01	11	396585A1	04-18	01	10
391091A1	04-36	01	24	396734A1	02-24	01	6
391133A1	08-10	01	28	396918A1	08-18	01	12
	08-12	01	13	397117A1	02-24	01	11
	08-14	01	12	397222A1	09-052	01	8
391276A1	09-030	01	15	397437A1	02-44	01	4
391278A1	09-030	01	16	397438A1	02-04	01	36
391280A1	09-030	01	11	397440A1	08-02	01	18
391281A1	09-030	01	10	397542A1	02-30	01	8
391359A1	09-030	01	20	397547A1	08-66	01	33
391375A1	09-050	01	3		08-70	01	35
391376A1	09-050	01	5		08-74	01	37

Number	Figure	Sequence	Ref.	Number	Figure	Sequence	Ref.
397547A1	08-90	01	33	404351A1	08-90	01	9
	08-90	02	17	405109A1	03-08	01	3
397600A1	08-66	01	36	405111A1	03-08	01	5
	08-70	01	38	405112A1	03-08	01	2
	08-74	01	40	405792A1	08-90	01	21
397939A1	08-90	01	6	406134A1	02-26	01	6
397942A1	08-90	01	5	406136A1	09-124	01	13
398151A1	09-066	01	20	406347A1	09-058	01	7
398152A1	09-066	01	24		09-060	01	7
398288A1	02-30	01	2	406390A1	09-058	01	8
398289A1	02-30	01	10		09-060	01	8
398744A2	09-086	01	5	406866A1	09-066	01	
	09-118	01	4	406867A1	09-066	01	
398771A1	04-36	01	20	407199A1	09-036	01	48
398882A3	08-02	01	2	407328A1	04-40	01	11
398883A2	09-086	01	2	407329A1	04-38	01	10
	09-118	01	3	407389A1	02-10	01	17
398888A1	05-10	01	29	407393A1	04-40	01	2
399188A1	09-094	01	20	407394A1	04-38	01	2
399192A1	09-094	01	18	407442A1	04-42	01	7
399194A1	09-078	01	1	407632A1	02-44	01	7
399196A1	09-092	01	2	407737A2	09-128	01	2
399197A1	09-092	01	3	407738A2	09-134	01	2
399198A1	09-092	01	4	407739A2	09-132	01	2
399199A1	09-092	01	5	407740A2	09-130	01	2
399201A1	09-104	01	12	407750A1	02-18	01	24
399214A1	09-090	01	1		02-22	01	14
399215A1	09-090	01	2	407768A1	05-06	01	1
399216A1	09-090	01	3	407868A2	08-54	01	1
399217A1	09-078	01	29		08-86	01	2
	09-090	01	16	407869A2	08-56	01	1
399222A1	09-096	01	2		08-88	01	2
399223A1	09-096	01	4	407961A2	09-116	01	32
399224A1	09-096	01	3	407966A1	05-06	01	22
399226A1	09-096	01	1	407974A1	09-116	01	19
399229A1	09-108	01	5	408003A2	02-18	01	23
399232A1	04-62	01	2	408003A3	02-22	01	20
399257A1	09-062	01	1A	408004A1	07-12	01	16
	09-066	01		408048A1	09-040	01	4
	09-070	01		408049A1	09-040	01	5
399331A1	05-06	01	11	408050A1	09-040	01	6
399708A1	02-06	01	1	408142A1	04-44	01	2
	02-10	01	6	408143A1	04-44	01	3
400210A1	05-06	01	14	408195A1	02-30	01	12
400242A1	05-10	01	25		09-036	01	2
400336A1	02-14	01	1	408196A1	02-30	01	13
	02-16	01	1		09-036	01	49
400337A1	02-14	01	1	408275A1	08-86	01	4
	02-22	01	5		08-88	01	4
401430A1	06-02	01	11		09-094	01	9
401525A1	07-06	01	3	408460A1	09-036	01	55
	08-04	01	16	408523A1	08-02	01	42
401526A1	05-08	01	14	408533A2	09-012	01	10
	05-10	01	30	408619A1	05-10	01	8
	05-12	01	24	408877A1	05-08	01	5
	08-04	01	40		05-10	01	21
	08-66	01	11	408878A1	05-08	01	10
	08-70	01	13		05-10	01	12
	08-74	01	15	409820A2	09-122	01	14
401527A2	08-04	01	41		09-122	01	7
401606A1	03-06	01	1	409821A2	09-122	01	13
	03-18	01	17		09-122	01	6
402094A1	06-02	01	8	409822A2	09-122	01	9
402095A1	06-02	01	9	409823A2	09-122	01	8
402247A2	09-046	01	1	409824A3	09-122	01	11
402248A2	09-046	01	2	409825A3	09-122	01	10
402249A3	09-044	01	1		09-122	01	15
402250A3	09-044	01	2	409828A1	09-122	01	5
402390A1	08-86	01	23	410070A1	02-14	01	3
	08-88	01	23	410071A1	02-14	01	2
402437A2	09-046	01	10	410126A2	09-122	01	1
402440A2	09-046	01	10	410127A1	09-122	01	2
402479A2	09-050	01	1	410517A2	09-122	01	3
402794A2	09-052	01	1	410519A2	09-122	01	4
402985A1	09-116	01	3	410581A2	09-122	01	16
403154A3	09-048	01	1	410582A2	09-122	01	17
403155A3	09-048	01	2	410609A2	09-122	01	2
403765A1	02-26	01	1	410879A1	08-54	01	
403766A1	02-26	01	4	410880A1	08-54	01	6
403767A1	02-04	01	44	410881A1	08-54	01	7
403768A1	02-04	01	47	410883A1	08-54	01	12
403769A1	02-04	01	46	410884A1	08-54	01	13
403770A1	02-04	01	43	410885A1	08-54	01	11
404350A1	08-90	01	12	410926A1	09-040	01	1

Number	Figure	Sequence	Ref.	Number	Figure	Sequence	Ref.
410927A1	09-040	01	2	420-21244	09-018	01	8
410928A1	09-040	01	3		09-020	01	17
410933A1	08-54	01			09-020	01	8
410939A1	04-44	01	4		09-022	01	8
410940A1	04-44	01	5		09-024	01	6
410941A1	04-44	01	7	425-104	09-104	01	11
410942A1	04-44	01	6	425-106	03-18	01	6
410995A1	08-30	01	7		04-34	01	3
411015A1	09-016	01	1	425-107	04-38	01	14
411113A1	05-10	01		425-1110	04-66	01	22
411552A1	09-042	01	1	425-138	07-04	01	5
411553A1	09-042	01	3	425-144	09-080	01	4
411739A1	09-030	01	35	425-145	09-104	01	20
	09-058	01	14	425-1612	09-018	01	12
	09-060	01	14		09-018	01	19
412067A1	09-030	01	2		09-018	01	9
412256A1	05-10	01	9		09-020	01	12
412257A1	05-10	01	7		09-020	01	19
412258A1	05-10	01	6		09-020	01	9
412471A1	09-128	01	15		09-022	01	12
412473A1	09-134	01	15		09-022	01	9
412474A1	09-132	01	15		09-024	01	9
412475A1	09-130	01	15	426-1244	09-018	01	21
412477A1	09-128	01	16		09-020	01	21
412478A1	09-134	01	16		09-024	01	8
412479A1	09-132	01	16	426-1252	09-018	01	20
412480A1	09-130	01	16		09-020	01	20
412486A1	09-032	01	2		09-024	01	7
412511A1	06-02	01	18	426-416	09-036	01	44
412564A1	08-30	01	1	426-452	09-104	01	10
412565A1	08-30	01	2	426-612	09-030	01	36
412568A1	08-30	01	3	426-8104	04-38	01	7
412569A1	08-30	01	4	426-820	04-38	01	3
412570A1	08-30	01	5	426945A1	08-02	01	48
412571A1	08-30	01	10	429045A1	08-04	01	31
412572A1	08-30	01	11	429361A2	02-18	01	1
412573A1	08-30	01	13		02-20	01	
412574A1	08-30	01	14	430338	09-034	01	12
412575A1	08-30	01	15	431638A1	08-90	01	25
412576A1	08-30	01	16	431706A1	05-14	01	12
412577A1	08-30	01	17	432-616	07-04	01	6
412578A1	08-30	01	18	433441A1	08-02	01	1
412579A1	08-30	01	19	433723A1	09-116	01	28
412580A1	08-30	01	20	434971A2	07-04	01	13
412581A1	08-30	01	21		07-06	01	9
412582A1	08-30	01	22	435214A1	07-06	01	12
412583A1	08-30	01	23	436758A1	09-030	01	9
412584A1	08-30	01	24	440-1088	08-02	01	11
412585A1	08-30	01	25	440657A1	08-54	01	16
412586A1	08-30	01	26	440832A1	02-22	01	19
412588A1	08-30	01	27	442303A1	08-24	01	5
412590A1	08-30	01	28	443-12516	09-104	01	7
412591A1	08-30	01	29	443565A1	06-06	01	10
412592A1	08-30	01	30	444931A1	09-036	01	22
412593A1	08-30	01	31	445495A1	02-22	01	1
412594A1	08-30	01	32	446183A1	08-90	01	34
412595A1	08-30	01	33		08-90	02	16
412596A1	08-30	01	8	446193A1	08-90	01	35
412597A1	08-30	01	9	452698C1	04-06	01	44
412599A1	08-30	01	34	492-11038	03-18	01	7
412602A1	08-30	01	35		04-34	01	4
412603A1	08-30	01	36		06-76	01	8
412604A1	08-30	01	37		06-78	01	11
412605A1	08-30	01	38	492-11044	04-38	01	13
412606A1	08-30	01	39	493-21020	08-08	01	5
412607A1	08-30	01	40	495-11028	03-02	01	2
412608A1	08-30	01	41		04-54	01	4
412609A1	08-30	01	42	495-11041	03-18	01	3
413-624	03-18	01	11		08-92	01	9
413378A1	04-64	01		495-11047	09-062	01	7
413823A1	04-64	01	1		09-104	01	17
413824A1	04-64	01	7	495-11053	04-08	01	17
414-48	04-62	01	5		04-10	01	3
414419A1	09-034	01	6		04-38	01	8
418413A1	09-080	01		495-11081	04-56	01	20
418418A1	09-080	01		495-21031	09-036	01	26
418695A1	08-12	01	20		09-080	01	5
419792A1	04-32	01	2	495-21044	09-030	01	37
419818A1	05-12	01	34	495-21063	04-02	01	22
419819A1	05-12	01	12	496-11081	09-018	01	22
420-21236	09-018	01	11		09-020	01	22
	09-020	01	11		09-024	01	10
	09-022	01	11	496-21053	02-06	01	5
420-21244	09-018	01	17	496-81025	05-12	01	15

Number	Figure	Sequence	Ref.
496-81025	09-010	01	14
	09-012	01	30
	09-014	01	4
	09-016	01	4
	09-030	01	7
514-1404	06-58	01	2
514-864	03-02	01	7
515-21127	04-20	01	5
515-22159	04-36	01	17
515-23143	02-10	01	9
	03-06	01	26
	08-02	01	43
515-23159	09-116	01	22
515-23190	04-22	01	28
	04-26	01	28
	04-32	01	11
	04-32	01	17
	04-32	01	22
	04-32	01	8
	04-34	01	11
515-23206	04-36	01	28
515-23254	04-22	01	7
	04-26	01	7
	09-112	01	19
515-23270	08-10	01	16
	08-12	01	15
515-23317	08-02	01	44
515-23381	04-30	01	14
515-24222	07-12	01	13
515-24302	08-10	01	17
	08-12	01	16
	08-16	01	17
515-24317	04-16	01	6
	04-18	01	7
515-24349	04-12	01	16
	05-02	01	25
515-2495	04-34	01	20
	06-76	01	15
	09-010	01	25
515-25143	03-06	01	22
515-25159	08-26	01	11
515-25190	03-06	01	25
	03-18	01	16
515-25317	04-16	01	7
	04-18	01	8
515-25635	09-108	01	6
5151033	04-08	01	10
	04-10	01	11
553-104	05-16	01	20
60-1559T1	09-070	01	35
60-1606T1	09-070	01	36
60-4135T1	09-094	01	33
60-4136T1	09-094	01	34
60-4640T1	08-02	01	10
60-4845T1	09-066	01	13
60-5623T1	09-070	01	28
60-6358T1	09-080	01	11
60-6359T1	09-080	01	2
60-7083T1	09-036	01	19
	09-104	01	8
612-6	09-046	01	19
	09-050	01	6
	09-052	01	6
612-7	09-046	01	17
	09-050	01	11
	09-052	01	7
614-10025	05-04	01	2
614-10035	05-04	01	6
614-12020	09-112	01	20
614-6016	09-098	01	11
614-6020	04-22	01	35
	04-26	01	35
	04-50	01	5
	04-56	01	8
	04-64	01	17
	09-106	01	3
	09-110	01	14
614-6030	09-106	01	9
626-10025	07-02	01	6
627-10020	03-18	01	14
	04-22	01	18
	04-26	01	18
	06-74	01	6
	08-04	01	56
627-10020	08-24	02	1
	09-006	01	3
	09-048	01	4
627-10025	04-34	01	10
	06-74	01	9
	08-10	01	18
	08-12	01	17
	08-16	01	18
	08-18	01	13
	08-20	01	13
	08-22	01	15
	08-48	01	3
	08-50	01	3
	08-52	01	3
	09-008	01	10
	09-012	01	16
	09-078	01	32
	09-090	01	22
627-10030	02-44	01	8
	03-08	01	13
	04-16	01	3
	04-18	01	3
	04-30	01	23
	07-12	01	12
	08-02	01	28
	08-04	01	42
	09-002	01	6
	09-046	01	27
	09-046	01	29
627-10035	02-14	01	4
	02-24	01	3
	06-74	01	12
	07-08	01	1
	09-004	01	4
	09-042	01	6
627-10040	09-058	01	5
	09-060	01	5
	09-062	01	2
627-12020	05-08	01	19
	05-10	01	32
	08-92	01	16
	08-92	01	19
	09-058	01	9
	09-060	01	9
627-12025	03-02	01	20
	03-06	01	23
	09-002	01	9
627-12030	02-30	01	6
	09-006	01	6
	09-008	01	5
	09-030	01	29
	09-120	01	4
627-12035	07-04	01	8
	09-002	01	3
	09-050	01	10
627-12040	03-08	01	11
	04-42	01	3
	08-04	01	7
	09-044	01	11
	09-052	01	12
	09-054	01	9
	09-056	01	9
627-12045	02-24	01	7
627-14045	08-04	01	10
627-16035	05-12	01	14
	09-030	01	6
627-16040	08-02	01	30
	09-010	01	17
	09-012	01	17
627-16045	06-06	01	4
	08-04	01	26
627-16050	09-010	01	19
	09-012	01	18
	09-014	01	5
627-20030	07-12	01	14
627-20050	06-04	01	4
627-6012	04-64	01	16
	09-116	01	26
627-6016	03-02	01	4
	09-036	01	43
	09-104	01	22
	09-104	01	9
627-6020	02-08	01	5
	04-34	01	9

Number	Figure	Sequence	Ref.
627-6020	04-54	01	4
	08-64	01	6
	08-68	01	6
	08-72	01	6
	08-86	01	9
	08-88	01	9
	09-036	01	27
	09-040	01	8
	09-058	01	10
	09-060	01	10
	09-082	01	8
627-6025	04-34	01	5
	09-036	01	24
627-8016	02-12	01	2
	09-086	01	3
	09-118	01	8
627-8020	02-04	01	22
	02-10	01	3
	02-30	01	4
	03-06	01	20
	03-08	01	21
	03-08	01	28
	04-30	01	11
	04-66	01	20
	05-14	01	14
	09-074	01	18
	09-084	01	4
	09-096	01	14
	09-108	01	7
627-8025	02-04	01	17
	02-30	01	11
	04-30	01	25
	05-14	01	4
	06-02	01	16
	08-02	01	4
	09-036	01	34
	09-086	01	11
	09-108	01	19
	09-118	01	5
627-8030	02-06	01	2
	02-10	01	14
	04-16	01	19
	04-18	01	20
	04-40	01	3
	07-06	01	13
	09-084	01	7
627-8065	03-02	01	15
637-63093	05-08	01	23
	05-10	01	3
	07-08	01	3
	08-04	01	29
637-63113	05-08	01	12
	05-10	01	14
	05-10	01	28
	07-06	01	1
	07-10	01	2
	07-10	01	6
	07-12	01	1
	08-04	01	49
	08-04	01	55
	08-16	01	6
	08-24	01	12
	08-24	01	3
	08-66	01	13
	08-66	01	2
	08-66	01	29
	08-70	01	15
	08-70	01	2
	08-70	01	31
	08-74	01	17
	08-74	01	2
	08-74	01	33
	08-90	01	4
637-63133	05-12	01	22
	05-12	01	6
	08-66	01	22
	08-70	01	24
	08-74	01	26
637-63153	02-16	01	4
	02-18	01	14
	02-18	01	4
	02-44	01	3
	07-04	01	16
	07-08	01	4
637-63153	07-10	01	5
	08-66	01	35
	08-70	01	37
	08-74	01	39
637-63193	02-18	01	16
	02-18	01	9
	02-22	01	22
	05-08	01	16
	05-08	01	3
	05-10	01	17
	05-10	01	23
	05-10	01	36
	05-12	01	3
	07-08	01	9
	07-10	01	4
	08-04	01	18
637-64236	02-18	01	21
	07-08	01	7
	08-02	01	15
	08-04	01	22
	08-10	01	15
	08-10	01	27
	08-10	01	33
	08-12	01	26
	08-12	01	28
	08-12	01	35
	08-14	01	22
	08-16	01	30
	08-16	01	9
	08-18	01	4
	08-20	01	5
	08-22	01	4
	08-52	01	5
	08-90	01	30
637-64296	08-04	01	14
	08-04	01	45
	08-14	01	16
	08-14	01	18
	08-90	01	15
	08-90	01	18
	08-90	01	24
	08-90	02	13
	08-92	01	4
637-64386	08-04	01	33
	08-04	01	37
692-11006	08-88	01	8
70-5848T1	09-080	01	12
700-100	08-04	01	58
700-101	07-10	01	2
	07-12	01	1
	08-24	01	2
	08-64	01	22
	08-66	01	1
	08-68	01	22
	08-70	01	1
	08-72	01	22
	08-74	01	1
700-102	07-10	01	5
700-103	02-18	01	15
	02-22	01	4
	05-08	01	2
	05-10	01	16
700-104	08-04	01	17
700-105	08-14	01	14
	08-90	01	22
700-107	05-08	01	15
	05-10	01	34
700-153	05-08	01	11
	05-10	01	13
	07-06	01	1
	07-10	01	6
	08-04	01	47
	08-64	01	23
	08-66	01	28
	08-68	01	23
	08-70	01	30
	08-72	01	23
	08-74	01	32
	08-86	01	19
	08-88	01	19
700-157	05-12	01	21
700-162	02-18	01	8
	02-22	01	21
	05-12	01	1

Number	Figure	Sequence	Ref.	Number	Figure	Sequence	Ref.
700-162	07-10	01	4	70917458	04-26	01	42
700-166	08-10	01	13	71100503	06-18	01	4
	08-10	01	31		06-20	01	4
	08-12	01	27		06-22	01	12
	08-12	01	33	71100505	06-18	01	7
	08-14	01	21		06-20	01	7
	08-16	01	28		06-22	01	14
	08-18	01	3	71100506	06-16	01	7
	08-20	01	3	71100507	06-18	01	11
	08-22	01	3		06-20	01	11
	08-90	01	29		06-22	01	18
700-303	02-16	01	7	71100508	06-16	01	8
	05-08	01	22	71100510	06-18	01	10
	05-10	01	2		06-20	01	10
	07-08	01	3		06-22	01	17
700-304	08-24	01	11	71100511	06-16	01	9
700-306	02-18	01	2	71100590	03-12	01	19
	02-22	01	2	71100593	03-16	01	4
700-307	08-02	01	15	71100629	03-10	01	11
	08-04	01	21	71100640	02-46	01	5
	08-16	01	5	71100793	03-12	01	8
	08-16	01	8		03-14	01	2
700-308	08-04	01	13	71100794	03-12	01	14
	08-04	01	44	71100798	03-16	01	6
	08-14	01	17	71100941	02-58	01	10
	08-90	01	16	71100962	02-36	01	20
	08-90	02	12		02-64	01	5
	08-92	01	2	71100967	02-62	01	5
700-313	08-10	01	25	71100968	02-62	01	8
	08-12	01	24	71100969	02-62	01	4
700-315	08-86	01	18	71100980	02-36	01	16
	08-88	01	18	71100993	02-36	01	21
700-326	02-16	01	2		03-10	01	23
	02-18	01	12	71101002	03-10	01	18
	02-22	01	6	71101368	02-58	01	9
	07-04	01	14	71101605	02-58	01	8
	07-08	01	4	71101616	02-32	01	
700-343	02-44	01	1	71101706	02-62	01	7
700-368	08-66	01	21	71101757	06-16	01	13
	08-70	01	23		06-24	01	18
	08-74	01	25		06-26	01	18
700-378	07-06	01	15	71101758	06-16	01	14
	08-90	01	2		06-24	01	19
700-387	02-18	01	19		06-26	01	19
	07-08	01	7	71101760	06-18	01	13
700-407	08-90	02	22		06-20	01	13
700-441	05-12	01	5		06-22	01	20
70094334	07-06	01	22	71101761	06-18	01	14
701-1254	08-90	01	8		06-20	01	14
701-329	08-04	01	27		06-22	01	21
	08-66	01	31	71101833	02-34	01	24
	08-70	01	33	71101912	03-12	01	2
	08-74	01	35	71102179	02-04	01	2
	08-90	01	10	71102218	02-48	01	7
701-361	02-18	01	5		02-64	01	7
	02-22	01	9	71102280	03-16	01	16
701-410	08-10	01	21	71102600	02-02	01	10
	08-12	01	30	71102601	02-36	01	22
	08-16	01	24	71102602	02-36	01	25
701-418	08-10	01	35	71102603	02-32	01	13
	08-12	01	37	71102604	03-12	01	18
	08-90	01	26	71102605	03-10	01	2
	08-90	02	14	71102606	03-10	01	1
701-421	08-04	01	50	71102607	02-62	01	2
701-422	05-12	01	19	71102608	02-62	01	1
	08-24	01	15	71102609	02-56	01	6
	08-66	01	14	71102610	02-34	01	25
	08-70	01	16	71102611	02-34	01	1
	08-74	01	18	71102612	02-34	01	2
701-433	05-08	01	6	71102613	02-34	01	20
701-434	08-66	01	16	71102614	02-46	01	12
	08-70	01	18	71102615	02-46	01	10
	08-74	01	20	71102616	02-48	01	1
701-911	08-26	01	14	71102762	06-56	01	9
	08-28	01	11		06-68	01	9
701-914	08-18	01	20	71102764	04-12	01	20
	08-20	01	20		05-02	01	7
	08-22	01	18	71102765	02-24	01	10
70907059	07-06	01	21		02-24A	01	2
70910251	04-28	01	7	71102766	02-24	01	12
	04-30	01	27		02-24A	01	1
70910284	04-28	01	8	71102767	02-24	01	15
	04-30	01	28		02-24A	01	3
70917458	04-22	01	42	71102768	02-24	01	17

Number	Figure	Sequence	Ref.
71102768	02-24A	01	5
71102769	02-24	01	18
	02-24A	01	6
	02-28A	01	6
71102770	02-24	01	19
	02-24A	01	7
71102771	02-24	01	20
	02-24A	01	8
71102772	02-24	01	21
	02-24A	01	9
71102773	02-24	01	22
	02-24A	01	10
71102774	02-24	01	23
	02-24A	01	11
71102779	06-62	01	23
71102780	06-62	01	26
71102781	06-62	01	25
71102782	06-62	01	24
71102783	06-70	01	
71102784	06-62	01	8
71102785	06-62	01	20
71103040	09-064	01	13
71103041	09-064	01	14
71103042	09-064	01	15
71103043	09-064	01	16
71103044	09-064	01	17
71103045	09-064	01	18
71103046	09-064	01	19
71103047	09-064	01	3
71103048	09-064	01	20
	09-064	01	4
71103049	09-064	01	5
71103050	09-064	01	6
71103051	09-064	01	7
71103052	09-064	01	8
71103053	09-064	01	9
71103054	09-064	01	10
71103055	09-064	01	11
71103056	09-064	01	2
71103057	09-064	01	12
71103262	06-70	01	
73112470	04-28	01	5
73113213	04-28	01	3
73142964	06-18	01	8
	06-20	01	8
	06-22	01	16
73142965	06-18	01	9
	06-20	01	9
	06-22	01	15
73153453	03-08	01	30
73163878	04-48	01	
73163879	04-48	01	
73163880	04-48	01	2
733-1610	09-086	01	7
	09-118	01	10
733-3220	09-036	01	39
	09-086	01	9
	09-118	01	12
75201642	02-04	01	33
75204973	03-16	01	2
75206638	02-56	01	3
75206842	02-60	01	7
75206854	02-02	01	11
75208117	02-48	01	3
	02-52	01	13
	02-56	01	4
75208120	02-52	01	12
75208135	02-40	01	3
	02-48	01	4
	03-16	01	5
75208142	02-48	01	5
	02-52	01	19
75208153	02-36	01	14
	02-42	01	16
	02-42	01	4
75208158	02-42	01	9
75208163	02-34	01	15
75208164	02-34	01	14
75208165	02-34	01	13
75208166	02-34	01	12
75208179	02-60	01	10
75208183	02-60	01	6
75208188	02-34	01	22
75208192	02-60	01	5
75208216	02-52	01	5
75208225	02-48	01	16
75208256	02-32	01	9
75208283	02-36	01	24
75208294	02-52	01	22
	02-54	01	4
75208297	02-36	01	15
75208307	02-60	01	4
75208321	02-32	01	14
75208347	02-34	01	17
75208356	02-58	01	3
75208363	02-60	01	12
75208365	02-60	01	8
75208384	02-42	01	2
75208924	02-64	01	9
	03-10	01	10
75208928	02-64	01	10
	03-10	01	12
75208933	03-16	01	3
75208935	03-12	01	17
75208947	03-10	01	13
75208950	03-10	01	9
75208953	02-32	01	11
	03-12	01	6
75210928	09-034	01	12
75214532	04-28	01	6
	07-06	01	20
75236111	04-28	01	4
75236112	04-30	01	17
75239697	07-12	01	9
75239803	07-10	01	3
75239909	07-10	01	17
75248755	02-24A	01	4
	02-28A	01	
75251040	04-58	01	1
75251093	04-10	01	10
75251205	09-124	01	1
75251230	04-48	01	
75264019	07-06	01	5
75264600	06-46	01	5
75266621	07-04	01	1
75267378	02-04	01	1
75281402	05-02	01	22
75283949	04-16	01	25
	04-18	01	26
	04-22	01	44
	04-26	01	44
75284720	04-08	01	5
	04-10	01	13
75284725	04-08	01	8
	04-10	01	14
75284736	07-06	01	18
75285747	03-12	01	4
75286074	02-34	01	28
75286076	02-50	01	5
75286100	02-34	01	11
75286111	02-52	01	16
75286123	03-14	01	1
75286125	02-34	01	18
75286141	03-16	01	1
75286174	02-36	01	10
75286363	02-32	01	7
75286539	02-36	01	9
75286614	02-36	01	8
75286628	02-48	01	24
75286631	03-10	01	17
75286637	02-36	01	4
75286638	02-36	01	2
75286656	02-58	01	4
75286664	02-34	01	10
75286673	03-12	01	19
75287675	02-42	01	10
75287676	02-42	01	8
75287863	02-36	01	3
	02-64	01	3
75287880	02-32	01	3
75287881	02-46	01	9
75287883	02-52	01	7
75287885	02-56	01	2
75287890	02-46	01	7
75287891	02-46	01	8
75287894	02-48	01	22
75287895	02-48	01	10
75287897	02-48	01	10

Number	Figure	Sequence	Ref.	Number	Figure	Sequence	Ref.
75287898	02-48	01	13	75288336	02-32	01	8
75287899	02-48	01	14	75288527	02-54	01	3
75287901	02-48	01	23	75288673	02-48	01	15
75287902	02-48	01	21	75288857	03-16	01	19
75287911	02-62	01	4	75288858	03-16	01	20
75287912	02-62	01	4	75289648	02-60	01	13
75287913	02-62	01	4	75289656	02-40	01	4
75287914	02-62	01	4	75289679	02-34	01	8
75287916	02-62	01	1	75289681	02-34	01	6
75287924	02-52	01	6	75289685	03-10	01	20
75287925	02-52	01	8	75289704	03-12	01	5
75287927	02-52	01	9	75310644	03-16	01	7
75287928	02-52	01	10	75310645	03-14	01	3
75287929	02-52	01	11	75310653	03-14	01	4
75287930	02-52	01	15	75311053	02-34	01	19
75287931	02-52	01	18	75311071	02-58	01	12
75287932	02-52	01	17	75311073	02-54	01	5
75287935	02-40	01	9	75311124	03-16	01	9
	02-46	01	14	75311127	03-16	01	11
	03-12	01	22	75311214	02-46	01	11
	03-16	01	10		02-64	01	1
75287937	02-40	01	7	75311215	02-46	01	13
75287938	02-40	01	1	75311438	06-16	01	11
75287940	02-40	01	2		06-24	01	16
75287941	02-40	01	12		06-26	01	16
75287942	02-40	01	11	75311441	06-24	01	14
75287943	02-40	01	5		06-26	01	14
75287944	02-40	01	8	75311442	06-24	01	12
75287946	02-54	01	1		06-26	01	12
75287947	02-54	01	2	75311473	06-16	01	10
75287951	02-54	01	6		06-24	01	15
75287954	02-58	01	5		06-26	01	15
75287955	02-58	01	6	75311474	06-16	01	12
75287957	02-50	01	2		06-24	01	17
75287959	02-50	01	3		06-26	01	17
75287960	02-42	01	6	75311475	06-16	01	5
75287963	02-42	01	7		06-24	01	11
75287965	02-42	01	5		06-26	01	11
75287966	02-46	01	4	75311476	06-16	01	6
	02-64	01	8		06-24	01	10
75287967	02-46	01	6		06-26	01	10
75287968	02-46	01	3	75311477	06-16	01	4
75287971	02-34	01	23		06-24	01	9
75287972	02-36	01	17		06-26	01	9
75287973	02-36	01	5	75311504	04-12	01	10
75287974	02-36	01	6	75311620	06-24	01	20
	02-64	01	4		06-26	01	20
75287975	02-36	01	7	75311629	06-24	01	13
75287983	02-60	01	2		06-26	01	13
75287984	02-60	01	3	75311637	02-62	01	3
75287985	02-58	01	7	75311638	02-62	01	6
75287998	02-48	01	17	75311639	02-34	01	16
75288004	03-12	01	3	75311644	03-16	01	13
75288005	03-12	01	10	75311796	06-18	01	12
75288010	02-34	01	4		06-20	01	12
75288021	02-48	01	6		06-22	01	19
75288022	02-48	01	11	75311816	06-18	01	6
75288023	02-48	01	12		06-20	01	6
75288027	02-48	01	9		06-22	01	11
	02-64	01	2	75311817	06-18	01	5
75288028	02-48	01	19		06-20	01	5
75288029	02-48	01	18		06-22	01	13
75288031	02-46	01	2	75312079	03-16	01	8
75288041	03-10	01	19	75312133	02-48	01	2
75288042	03-10	01	15	75312687	02-52	01	4
75288046	03-10	01	14	75312689	02-52	01	23
75288048	03-10	01	16	75312690	02-52	01	14
75288051	03-12	01	9	75312691	02-52	01	20
75288053	03-12	01	11	75312692	02-52	01	21
75288054	02-36	01	13	75312695	02-48	01	8
75288056	02-36	01	19	75312697	02-42	01	12
75288112	02-64	01	11	75312698	02-34	01	5
	03-10	01	24	75312700	02-34	01	7
75288113	02-56	01	5	75312705	02-62	01	1
75288297	02-48	01	20	75312707	02-62	01	2
75288301	02-58	01	1	75312708	02-62	01	2
75288302	02-58	01	2	75312709	02-50	01	4
75288303	02-58	01	11	75312710	02-50	01	1
75288304	02-58	01	11	75312721	03-10	01	4
75288305	02-58	01	11	75312724	03-10	01	8
75288306	02-58	01	11		03-12	01	12
75288307	02-58	01	11	75312726	03-10	01	21
75288308	02-58	01	12	75312730	03-12	01	21
75288310	02-58	01	13	75312737	02-36	01	12

Number	Figure	Sequence	Ref.	Number	Figure	Sequence	Ref.
75312737	02-64	01	6	79089658	04-52	01	18
75312738	02-36	01	11	79114714	04-16	01	22
75312739	02-36	01	18		04-18	01	23
75312745	02-42	01	1	800-2190	06-24	01	6
75312747	02-40	01	6		06-24A	01	6
75312751	02-32	01	4		06-26	01	6
75312890	02-28	01	5		06-26A	01	6
	02-28A	01	5	800-4910	09-070	01	29
75312892	02-28	01	7	811-12025	09-006	01	4
75312893	02-28	01	6		09-008	01	7
75312896	02-28	01	12	811-6025	09-080	01	6
75312897	02-28	01	8	814-5030	03-08	01	8
	02-28A	01	10	824-1404	04-22	01	24
75312898	02-28	01	11		04-26	01	24
	02-28A	01	9		04-38	01	12
75312921	02-52	01	1	824-1405	04-40	01	12
75312922	02-52	01	2		09-036	01	31
75312923	02-52	01	3	825-1410	04-06	01	23
75312927	02-34	01	21	825-2408	02-08	01	6
75312928	03-12	01	7	825-5148	09-100	01	34
75312937	03-10	01	3		09-102	01	35
75312939	03-10	01	5	827-10040	04-36	01	22
75312940	03-10	01	6		08-26	01	12
75312941	03-10	01	7		09-044	01	13
75312942	03-10	01	22		09-046	01	30
75312946	02-36	01	23		09-054	01	7
75312967	03-14	01	5		09-056	01	7
75312986	03-12	01	1	827-10050	06-04	01	9
75313214	02-28	01	1	827-10060	07-10	01	11
	02-28A	01	1	827-10070	08-16	01	23
75313215	02-28	01	2		08-18	01	19
	02-28A	01	2		08-20	01	19
75313216	02-28	01	3		08-22	01	11
	02-28A	01	3		08-26	01	8
75313217	02-28	01	9		08-28	01	8
	02-28A	01	7	827-10080	08-18	01	16
75313218	02-28	01	4		08-20	01	16
	02-28A	01	4		08-22	01	16
75313219	02-28	01	10		08-26	01	7
	02-28A	01	8		08-28	01	7
75313228	02-24	01	16	827-10110	04-40	01	7
	02-28	01	13		08-10	01	10
75313706	05-02	01	28		08-12	01	10
75320117	04-16	01	23		08-14	01	8
	04-18	01	24	827-10120	08-10	01	12
75320586	07-06	01	17		08-12	01	9
75320668	07-06	01	16		08-18	01	9
75320861	04-08	01	6		08-20	01	9
	04-10	01	12		08-22	01	6
75323134	04-28	01	9		08-26	01	6
	06-02	01	19		08-26	01	8
75323377	04-22	01	43		08-28	01	6
	04-26	01	43		08-28	01	8
75323775	04-30	01	29		09-104	01	2
75323972	09-062	01	4	827-10130	08-26	01	7
75324429	08-24	01	19		08-28	01	7
75326329	04-08	01	22	827-10150	09-100	01	10
75327563	02-04	01	26		09-102	01	11
75327662	04-36	01	23	827-10200	09-102	01	10
75327745	04-16	01	16	827-10215	08-26	01	6
	04-18	01	17		08-28	01	6
760-14113	04-68	01	19	827-12050	02-18	01	28
760-14319	04-22	01	13		02-22	01	18
	04-26	01	13		09-032	01	6
760-14395	04-72	01	7		09-036	01	53
760-14413	04-32	01	19		09-046	01	15
76022370	07-12	01	4		09-050	01	9
76028575	07-10	01	15		09-052	01	11
76028577	07-10	01	20		09-076	01	17
76034468	04-12	01	9		09-082	01	23
76041998	04-58	01		827-12060	06-72	01	3
76042349	04-58	01	2		06-76	01	9
76042350	04-58	01	3	827-12065	09-044	01	8
76042351	04-58	01	4		09-046	01	8
76042352	04-58	01	5	827-12070	09-030	01	30
76042353	04-58	01	9	827-12080	09-030	01	12
76042354	04-58	01	6	827-12090	09-002	01	10
76042355	04-58	01	8	827-12100	09-030	01	23
761-17325	04-68	01	15	827-12150	09-036	01	10
	04-70	01	17	827-16060	09-016	01	5
79051019	04-48	01	8	827-16080	02-02	01	1
79087360	07-10	01	16		09-010	01	18
79089658	04-20	01	4	827-16110	02-02	01	4
	04-24	01	4	827-20190	09-012	01	15

Number	Figure	Sequence	Ref.
827-22110	06-04	01	6
	06-06	01	7
827-24110	09-034	01	5
827-24190	09-034	01	7
	09-034	01	7
827-24250	09-034	01	8
827-24270	09-034	01	8
827-6040	03-02	01	17
	09-116	01	29
827-6045	09-044	01	5
	09-046	01	5
827-6050	08-24	01	6
827-8035	08-02	01	45
	09-036	01	17
827-8050	06-06	01	9
827-8100	08-36	01	4
	08-38	01	4
	09-120	01	6
827-8120	02-18	01	25
	02-22	01	15
828-10090	05-12	01	10
829-1406	04-20	01	6
	04-34	01	7
	04-50	01	3
	04-68	01	5
	04-70	01	5
	09-078	01	23
	09-098	01	7
	09-100	01	32
	09-102	01	33
	09-110	01	17
829-1408	03-02	01	16
	04-32	01	10
	04-36	01	19
	04-64	01	13
	08-40	01	6
	08-42	01	6
829-1410	04-22	01	30
	04-26	01	30
	04-34	01	14
	09-030	01	34
	09-030	01	41
829-1412	06-06	01	14
	08-78	01	5
829-1416	02-02	01	8
829-1420	09-012	01	23
829-1424	09-034	01	10
	09-034	01	10
	09-034	01	4
829-1510	06-08	01	5
	06-08A	01	5
832-10405	04-22	01	40
	04-26	01	40
	08-86	01	21
	08-88	01	21
832-10406	04-12	01	18
	04-22	01	9
	04-26	01	9
	04-54	01	5
	05-02	01	27
	08-24	01	8
	08-64	01	21
	08-68	01	21
	08-72	01	21
	09-036	01	28
	09-040	01	9
	09-044	01	6
	09-046	01	6
	09-058	01	13
	09-060	01	13
	09-080	01	8
	09-100	01	31
	09-102	01	32
	09-106	01	12
	09-116	01	31
832-10408	02-10	01	5
	02-18	01	27
	02-22	01	12
	03-08	01	25
	03-08	01	31
	04-22	01	37
	04-26	01	37
	04-30	01	16
	04-36	01	14
832-10408	04-36	01	27
	04-40	01	14
	04-62	01	15
	04-66	01	9
	08-02	01	46
	08-02	01	52
	09-036	01	35
	09-046	01	18
	09-050	01	7
	09-052	01	9
	09-066	01	22
	09-066	01	26
	09-066	01	43
	09-070	01	12
	09-070	01	20
	09-070	01	7
	09-086	01	12
	09-118	01	7
832-10410	02-14	01	6
	02-24	01	5
	02-30	01	15
	02-44	01	10
	03-08	01	15
	04-16	01	5
	04-18	01	5
	04-22	01	25
	04-26	01	25
	04-30	01	24
	04-46	01	3
	04-72	01	6
	05-12	01	11
	06-02	01	7
	06-76	01	18
	07-08	01	5
	07-12	01	11
	08-02	01	27
	08-04	01	43
	08-10	01	20
	08-12	01	12
	08-12	01	19
	08-14	01	11
	08-16	01	20
	08-18	01	18
	08-20	01	18
	08-22	01	17
	08-24	01	10
	08-26	01	10
	08-28	01	10
	08-66	01	27
	08-70	01	29
	08-74	01	31
	08-90	02	6
	08-92	01	11
	09-004	01	6
	09-010	01	27
	09-036	01	16
	09-042	01	7
	09-044	01	14
	09-046	01	20
	09-054	01	6
	09-056	01	6
	09-078	01	34
	09-090	01	23
	09-100	01	12
	09-102	01	13
	09-104	01	4
	09-116	01	24
832-10412	02-18	01	30
	02-22	01	17
	02-24	01	9
	06-76	01	11
	09-036	01	11
832-10416	09-010	01	29
	09-014	01	6
	09-016	01	7
832-46412	09-036	01	32
833-40306	02-08	01	2
	04-62	01	4
	09-106	01	5
833-40308	09-084	01	6
833-40408	03-06	01	18
	08-02	01	33
837-4016	09-120	01	3
83822C1	09-114	01	14

Number	Figure	Sequence	Ref.	Number	Figure	Sequence	Ref.
840-1416	04-22	01	27	8603297	06-10	01	2
	04-26	01	27		06-10A	01	2
840-1420	04-22	01	22	8603298	06-10	01	3
	04-26	01	22		06-10A	01	3
840-1516	04-22	01	39	8603299	06-10	01	4
	04-26	01	39		06-10A	01	4
	08-86	01	22	8603300	06-10	01	5
	08-88	01	22		06-10A	01	5
840-1616	04-22	01	11	8603301	06-10	01	6
	04-26	01	11		06-10A	01	6
	09-110	01	4		06-20	01	21
840-1620	04-62	01	21		06-20A	01	10
840-1625	08-64	01	13		06-28	01	2
	08-68	01	13		06-28A	01	2
	08-72	01	13	8603302	06-10	01	7
840-1660	04-22	01	4		06-10A	01	7
	04-26	01	4	8603304	06-12	01	6
	09-100	01	29		06-12A	01	6
	09-102	01	30	8603305	06-12	01	7
84037530	04-62	01	17		06-12A	01	7
	04-64	01	26	8603306	06-12	01	8
842-1425	04-70	01	13		06-12A	01	8
84228807	07-06	01	22		06-14	01	4
844-10035	08-90	02	8		06-14A	01	4
	09-042	01	8	8603307	06-12	01	12
844-8020	04-38	01	4	8603308	06-12	01	13
	04-40	01	4		06-12A	01	13
844-8025	03-12	01	20		06-32	01	6
	04-38	01	15		06-32A	01	4
	04-40	01	9	8603309	06-12	01	14
8500164	03-18	01	8		06-12A	01	14
8500209	07-10	01	9	8603310	06-12	01	15
854-12030	03-18	01	4		06-12A	01	15
85801574	06-74	01	3	8603311	06-12	01	16
85803983	04-10	01	9		06-12A	01	16
8602889	06-72	01	1		06-42	01	4
8602898	08-94	01	11		06-42A	01	4
8603083	08-64	01	11	8603312	06-12	01	17
	08-78	01		8603313	06-12	01	18
	08-80	01		8603315	06-12	01	20
8603179	06-34	01			06-32	01	8
	06-36	01			06-32A	01	6
8603180	06-32	01	4	8603316	06-12	01	21
8603181	06-36	01	2		06-12A	01	18
8603182	06-32	01	9	8603317	06-12	01	22
	06-32A	01	7	8603318	06-12	01	23
8603183	06-36	01	6		06-12	01	25
	06-36A	01	6		06-12A	01	20
8603184	06-32	01	1	8603319	06-12	01	24
	06-32A	01	1		06-12A	01	19
8603185	06-32	01	2	8603320	06-14	01	1
	06-32A	01	2	8603323	06-14	01	5
8603187	06-12	01	2	8603324	06-28	01	1
8603209	06-22	01	22	8603325	06-28	01	9
	06-22A	01	11		06-28A	01	8
8603214	06-12	01	11	8603326	06-28	01	4
	06-12A	01	11		06-28A	01	4
8603215	06-32A	01	12A	8603327	06-28	01	5
	06-34	01	3		06-28A	01	5
8603216	06-40	01	5		07-02	01	5
8603217	06-42	01	6	8603328	07-02	01	4
	06-42A	01	6	8603338	06-22	01	7
8603218	06-34	01	18	8603345	06-22	01	1
	06-34A	01	18	8603347	07-02	01	14
8603219	06-28	01	6	8603348	07-02	01	21
	06-28A	01	6	8603352	06-30	01	2
8603220	06-28	01	7		06-30A	01	2
	06-28A	01	7	8603353	06-30	01	3
8603221	06-28	01	8		06-30A	01	3
8603223	06-28	01	3	8603354	06-30	01	4
	06-28A	01	3		06-30A	01	4
8603274	06-30	01	7	8603355	06-30	01	10
	06-30A	01	7	8603357	06-32	01	11
8603281	06-06	01	15		06-32A	01	9
	06-42	01	7	8603358	06-32	01	12
	06-42A	01	7		06-32A	01	9A
8603292	06-08	01	1	8603359	06-34	01	19
	06-08A	01	1		06-34A	01	19
8603293	06-08	01	2	8603360	06-34	01	23
	06-08A	01	2		06-34A	01	22
8603294	06-08	01	8	8603361	06-34	01	22
	06-08A	01	8		06-34A	01	23
8603296	06-10	01	1	8603362	06-34	01	24
	06-10A	01	1		06-34A	01	24

Number	Figure	Sequence	Ref.
8603363	06-36	01	3
	06-36A	01	3
8603365	06-34	01	1
8603366	06-32A	01	12
	06-34	01	2
8603367	06-34	01	4
	06-34A	01	4
8603368	06-34	01	5
	06-34A	01	5
8603369	06-34	01	6
	06-34A	01	6
8603370	06-34	01	7
	06-34A	01	7
8603371	06-34	01	8
	06-34A	01	8
8603372	06-34	01	9
	06-34A	01	9
8603374	06-34	01	10
	06-34A	01	10
8603375	06-34	01	12
	06-34A	01	12
8603376	06-34	01	14
	06-34A	01	14
8603377	06-34	01	15
	06-34A	01	15
8603378	06-38	01	1
	06-38A	01	1
8603380	06-38	01	3
	06-38A	01	3
8603381	06-38	01	4
	06-38A	01	4
8603382	06-38	01	5
	06-38A	01	5
8603383	06-38	01	6
	06-38A	01	6
8603384	06-38	01	7
	06-38A	01	7
8603385	06-38	01	8
	06-38A	01	8
8603386	06-38	01	9
8603387	06-38	01	10
8603388	06-38	01	11
8603389	06-38	01	13
8603390	06-38	01	12
8603391	06-38	01	14
	06-38A	01	11
8603392	06-38	01	15
8603393	06-40	01	1
	06-40A	01	1
8603395	06-40	01	2
	06-40A	01	2
8603396	06-40	01	3
	06-40A	01	3
	06-42	01	5
	06-42A	01	5
8603397	06-40	01	4
	06-40A	01	4
8603398	06-40	01	6
	06-40A	01	6
8603399	06-40	01	7
	06-40A	01	7
8603400	06-40	01	8
	06-40A	01	8
8603401	06-40	01	11
	06-40	01	9
	06-40A	01	9
8603402	06-40A	01	11
8603403	06-42	01	2
	06-42A	01	2
8603404	06-42	01	3
8603405	06-08	01	13
	06-08A	01	13
8603406	06-16	01	1
	06-16A	01	1
8603407	06-16	01	2
	06-16A	01	2
	06-18	01	2
	06-18A	01	2
	06-20	01	2
	06-20A	01	2
	06-22	01	2
	06-22A	01	2
	06-24	01	2
	06-24A	01	2

Number	Figure	Sequence	Ref.
8603407	06-26	01	2
	06-26A	01	2
8603430	06-16	01	15
	06-16A	01	4
8603431	06-16	01	16
	06-16A	01	5
8603432	06-16	01	17
	06-16A	01	6
8603434	06-16	01	20
	06-16A	01	9
8603435	06-16	01	21
	06-16A	01	10
	06-18	01	21
	06-18A	01	10
	06-20	01	20
	06-20A	01	9
	06-22	01	23
	06-22A	01	12
	06-24	01	21
	06-24A	01	9
	06-26	01	21
	06-26A	01	9
8603436	06-16	01	22
	06-16A	01	11
	06-18	01	22
	06-18A	01	11
	06-20	01	22
	06-20A	01	11
	06-22	01	24
	06-22A	01	13
	06-24	01	22
	06-24A	01	10
	06-26	01	22
	06-26A	01	10
8603437	06-18	01	1
	06-18A	01	1
8603438	06-18	01	15
	06-18A	01	4
	06-20	01	15
	06-20A	01	4
	06-22A	01	7
8603439	06-18	01	16
	06-18A	01	5
	06-20	01	16
	06-20A	01	5
	06-22	01	6
	06-22A	01	6
8603440	06-18	01	17
	06-18A	01	6
	06-20	01	17
	06-20A	01	6
	06-22	01	5
	06-22A	01	5
8603441	06-18	01	18
	06-18A	01	7
	06-20	01	18
	06-20A	01	7
	06-22	01	8
	06-22A	01	8
8603442	06-18	01	20
	06-18A	01	9
8603443	06-20	01	1
	06-20A	01	1
8603444	06-20	01	19
	06-20A	01	8
8603445	06-22A	01	1
8603446	06-22	01	3
	06-22A	01	3
8603447	06-22	01	9
	06-22A	01	9
8603448	06-24	01	1
	06-24A	01	1
8603449	06-24	01	3
	06-24A	01	3
	06-26	01	3
	06-26A	01	3
8603450	06-24	01	4
	06-24A	01	4
	06-26	01	4
	06-26A	01	4
8603452	06-24	01	7
	06-24A	01	7
	06-26	01	7
	06-26A	01	7

Number	Figure	Sequence	Ref.	Number	Figure	Sequence	Ref.
8603457	06-26	01	1	8604271	08-44	01	12
	06-26A	01	1	8604477	08-94	01	8
8603466	06-08	01	4	8604521	08-80	01	
	06-08A	01	4	8604522	08-80	01	6
8603469	06-12	01	4	8604523	08-80	01	7
	06-12A	01	4	8604524	08-80	01	8
8603527	06-30	01	6	8604525	08-80	01	9
	06-30A	01	6	8604526	08-80	01	
8603533	06-32	01	14	8604527	08-78	01	29
	06-32A	01	11	8604528	08-78	01	7
8603534	06-32	01	13	8604529	08-78	01	8
	06-32A	01	10	8604530	08-78	01	
8603535	06-42	01	1	8604531	08-78	01	
8603537	06-32	01	10	8604532	08-78	01	19
	06-32A	01	8	8604533	08-78	01	20
8603538	06-34	01	17	8604534	08-78	01	21
	06-34A	01	17	8604535	08-78	01	22
8603542	07-02	01	27	8604536	08-78	01	
8603622	06-40	01	10	8604537	08-78	01	26
8603623	06-34	01	11	8604538	08-78	01	27
	06-34A	01	11	8604539	08-78	01	28
8603624	06-34	01	16	8604540	08-80	01	
	06-34A	01	16	8604541	08-80	01	17
8603625	06-34	01	20	8604542	08-80	01	18
	06-34A	01	20	8604543	08-82	01	1
8603628	06-36	01	5		08-84	01	1
	06-36A	01	5	8604544	08-82	01	2
8603629	06-40	01	6		08-84	01	2
	06-40A	01	6A	8604545	08-82	01	14
8603630	07-02	01			08-84	01	14
8603631	07-02	01	25	8604546	08-82	01	
8603633	06-08	01	6		08-84	01	
	06-08A	01	6	8604548	08-82	01	20
8603635	06-08	01	12		08-84	01	20
	06-08A	01	12	8604549	08-82	01	21
8603636	06-08	01	14		08-84	01	21
8603637	06-08	01	15	8604550	08-80	01	13
	06-08A	01	15	8604551	08-56	01	
8603640	06-12	01	5	8604552	08-56	01	6
8603641	06-12	01	19	8604553	08-56	01	7
8603643	06-16	01	18	8604554	08-56	01	
	06-16A	01	7	8604555	08-56	01	12
8603645	06-18	01	19	8604556	08-56	01	13
8603646	06-22	01	10	8604557	08-56	01	11
8603649	07-02	01	2	8604564	08-32	01	2
8603650	07-02	01	3		08-34	01	2
8603652	07-02	01	8		08-36	01	3
8603653	07-02	01	9		08-38	01	3
8603654	07-02	01	10		08-40	01	3
8603655	06-30	01	1		08-42	01	3
	06-30A	01	1	8604565	08-36	01	2
8603656	06-30	01	5		08-38	01	2
	06-30A	01	5		08-40	01	2
8603657	06-30	01	8		08-42	01	2
8603658	06-30	01	9		08-46	01	
8603664	06-16	01	3	8604572	08-32	01	10
8603665	06-18	01	3		08-34	01	10
	06-20	01	3		08-36	01	11
8603666	06-24	01	8		08-38	01	11
	06-26	01	8		08-40	01	12
8603699	07-02	01	11		08-42	01	12
8603700	07-02	01	12	8604574	08-32	01	12
8603701	07-02	01	13		08-34	01	12
8603702	07-02	01	15		08-36	01	13
8603703	07-02	01	16		08-38	01	13
8603704	07-02	01	17		08-40	01	14
8603705	07-02	01	18		08-42	01	14
8603706	07-02	01	19	8604576	08-44	01	1
8603707	07-02	01	20		08-46	01	2
8603708	07-02	01	22	8604577	08-46	01	12
8603709	07-02	01	23	8604579	08-44	01	6
8603710	07-02	01	24		08-46	01	7
8603711	07-02	01	26	8604580	08-44	01	7
8603725	06-14A	01	5		08-46	01	8
8603778	06-10	01	8	8604581	08-44	01	8
8603786	06-34	01	13		08-46	01	9
	06-34A	01	13	8604582	08-44	01	9
8603787	06-34	01	21		08-46	01	10
	06-34A	01	21	8604583	08-44	01	10
8603798	06-12	01	3		08-46	01	11
8604229	06-08	01	17	8604584	08-44	01	11
	06-08A	01	17	8604585	08-40	01	4
8604255	08-82	01			08-42	01	4
	08-84	01		8604586	08-44	01	13

Number	Figure	Sequence	Ref.	Number	Figure	Sequence	Ref.
8604587	08-44	01	14	8604793	08-36	01	9
8604593	08-82	01			08-38	01	9
	08-84	01			08-40	01	10
8604594	08-56	01			08-42	01	10
8604595	08-78	01	6	8604796	08-32	01	9
8604596	08-78	01	1		08-34	01	9
8604597	08-44	01	16		08-36	01	10
8604598	08-56	01	16		08-38	01	10
8604599	08-56	01	19		08-40	01	11
8604607	08-56	01	17		08-42	01	11
8604608	08-56	01	18	8604799	08-32	01	11
8604676	06-08	01	3		08-34	01	11
	06-08A	01	3		08-36	01	12
8604677	06-08	01	7		08-38	01	12
8604678	06-08	01	10		08-40	01	13
	06-08A	01	10		08-42	01	13
8604714	06-32	01	7	8604802	08-08	01	
	06-32A	01	5	8604876	08-82	01	25
8604716	06-24	01	5		08-84	01	25
	06-24A	01	5	8604879	08-96	01	2
	06-26	01	5	8604880	08-96	01	3
	06-26A	01	5	8604881	08-96	01	4
8604726	06-04	01	7	8604883	08-96	01	11
8604758	08-32	01	5	8604886	08-96	01	
	08-34	01	5	8604887	08-96	01	9
	08-36	01	6	8604937	08-32	01	
	08-38	01	6		08-36	01	
	08-40	01	7		08-40	01	
	08-42	01	7	8605053	02-20	02	11
	08-46	01	6	8605066	02-20	02	6
8604763	08-32	01	6	8605069	02-20	02	7
	08-34	01	6	8605073	02-20	01	2
	08-36	01	7	8605150	02-20	02	9
	08-38	01	7	8605151	02-20	02	3
	08-40	01	8	8605152	02-20	02	1
	08-42	01	8	8605193	08-94	01	2
8604766	08-32	01	7	8605194	08-94	01	4
	08-34	01	7	8605196	08-94	01	6
	08-36	01	8	8605198	08-94	01	9
	08-38	01	8	8605200	08-94	01	13
	08-40	01	9	8605202	08-94	01	12
	08-42	01	9	8605203	08-94	01	3
8604769	08-32	01	8	8605206	08-94	01	4
	08-34	01	8	8605209	08-94	01	7
	08-36	01	9	8605212	08-94	01	10
	08-38	01	9	8605216	08-24	01	1
	08-40	01	10	8605217	08-24	01	
	08-42	01	10	8605270	08-34	01	15
8604772	08-32	01	9		08-38	01	16
	08-34	01	9		08-42	01	17
	08-36	01	10	8605271	06-02	01	1
	08-38	01	10		06-04	01	1
	08-40	01	11		06-06	01	1
	08-42	01	11		06-08	01	
8604775	08-32	01	11		06-10	01	
	08-34	01	11		06-12	01	
	08-36	01	12		06-14	01	
	08-38	01	12		06-16	01	
	08-40	01	13		06-18	01	
	08-42	01	13		06-20	01	
8604778	08-32	01			06-22	01	
	08-34	01			06-24	01	
	08-36	01			06-26	01	
	08-38	01			06-28	01	
	08-40	01			06-30	01	
	08-42	01			06-32	01	
	08-44	01			06-34	01	
8604781	08-44	01	3		06-36	01	
	08-46	01	4		06-38	01	
8604784	08-46	01			06-40	01	
8604787	08-32	01	6		06-42	01	
	08-34	01	6		07-02	01	
	08-36	01	7	8605279	06-08	01	16
	08-38	01	7	8605280	06-14	01	2
	08-40	01	8		06-14A	01	2
	08-42	01	8	8605281	06-14	01	3
8604790	08-32	01	7		06-14A	01	3
	08-34	01	7	8605282	06-16	01	19
	08-36	01	8		06-16A	01	8
	08-38	01	8	8605283	06-12	01	1
	08-40	01	9	8605367	08-14	01	1
	08-42	01	9	8605369	08-14	01	3
8604793	08-32	01	8	8605546	06-02	01	
	08-34	01	8		06-04	01	

Number	Figure	Sequence	Ref.	Number	Figure	Sequence	Ref.
8605546	06-06	01		87397705	06-58	01	1
	06-08	01			06-60	01	1
	06-10	01			06-62	01	1
	06-12	01			06-64	01	1
	06-14	01			06-66	01	1
	06-16	01			06-68	01	1
	06-18	01			06-70	01	
	06-20	01		874-28765	05-04	01	5
	06-22	01		87403155	08-14	01	7
	06-24	01		87403734	08-08	01	
	06-26	01		87403964	09-002	01	1
	06-28	01		87403965	09-002	01	4
	06-30	01		87403966	09-002	01	7
	06-32	01		87404138	09-032	01	3
	06-34	01		87404139	09-032	01	7
	06-36	01		87405371	08-60	01	
	06-38	01		87405377	05-16	01	
	06-40	01		87405381	08-62	01	
	06-42	01		87405609	05-06	01	
	07-02	01		87410351	06-08	01	11
8605576	08-44	01			06-08A	01	11
8605577	08-44	01		87410471	03-18	01	12
8605648	08-76	01	1	87411109	08-32	01	
8605667	08-96	01			08-48	01	1
8605835	05-12	01	17	87411110	08-36	01	
8605898	09-058	01	2		08-50	01	1
	09-060	01	2	87411111	08-40	01	
8606005	08-02	01	54		08-52	01	1
8606006	08-02	01	50	87411112	08-34	01	
8606092	08-10	01	2		08-48	01	1
	08-12	01	2	87411113	08-38	01	
8606094	08-10	01	3		08-50	01	1
	08-12	01	3	87411114	08-42	01	
8606096	08-10	01	4		08-52	01	1
	08-12	01	4	87417909	04-12	01	13
8606098	08-10	01	5	87426773	02-14	01	1
	08-12	01	5	87426927	09-036	01	20
8606100	08-10	01	6	87428800	05-02	01	19
	08-12	01	6	87430084	09-006	01	9
8606114	09-010	01	1	87430913	08-68	01	11
864-5016	09-036	01	30		08-82	01	
864-5020	04-12	01	15	87430914	08-72	01	11
864-8016	09-066	01	12		08-84	01	
	09-070	01	22	87431574	04-22	01	26
864-8020	04-56	01	22		04-26	01	26
864-8025	09-066	01	50	87437061	06-74	01	2
	09-070	01	5	87437102	09-006	01	5
	09-070	01	8		09-008	01	8
864-8080	08-84	01	26	87437431	02-02	01	9
86900865	05-02	01	20	87438301	06-02	01	5
86958366	06-06	01		87439243	03-18	01	18
86982435	05-16	01	17	87439953	05-08	01	18
86982441	08-62	01	18		05-10	01	31
86982444	08-58	01	14	87445695	06-78	01	5
	08-60	01	15	87445696	06-76	01	1
86983334	08-54	01	15	87445697	06-44	01	1
86983335	08-54	01	14		06-46	01	1
86983366	08-10	01	1		06-48	01	1
	08-12	01	1		06-50	01	1
86983386	08-10	01	38		06-52	01	1
86983387	08-12	01	21		06-54	01	1
86983968	09-116	01	1		06-56	01	1
86984141	02-20	01	3	87445698	06-44	01	2
86985567	08-04	01	8		06-58	01	1
87308929	08-08	01			06-60	01	1
	08-24	02	3		06-62	01	1
87308933	08-08	01	10		06-64	01	1
87318060	08-58	01			06-66	01	1
87318062	08-58	01	13		06-68	01	1
87356731	09-030	01	28		06-70	01	
87358203	09-030	01	39	87445715	08-68	01	1
87359371	09-126	01	19		08-72	01	1
87365673	02-14	01	1	87445721	08-88	01	1
87367032	09-034	01	11	87445725	08-68	01	10
	09-034	01	11		08-72	01	10
87388071	03-08A	01	1	87445726	08-64	01	10
87388270	03-08A	01	2	87445727	08-64	01	12
87391213	09-036	01	1	87445728	08-68	01	12
87393431	08-90	02	9	87445729	08-72	01	12
87393434	08-90	02	2	87445752	04-30	01	3
87395749	04-14	01	1	87445869	09-036	01	5
	04-54	01	1	87446147	09-074	01	19
	09-036	01	40	87446155	08-86	01	25
87397705	06-44	01	2		08-88	01	25

Number	Figure	Sequence	Ref.	Number	Figure	Sequence	Ref.
87446159	09-074	01	14	87457075	06-50	01	5
87446160	09-074	01	16	87457076	06-50	01	7
87446161	09-074	01	15	87457077	06-50	01	9
87446239	09-034	01	6		06-62	01	3
87446484	09-076	01	1	87457078	06-50	01	10
87447154	07-14	01			06-62	01	11
87448840	09-030	01	1	87457079	06-52	01	4
87449646	07-12	01	2		06-64	01	4
87449648	07-12	01	3	87457080	06-52	01	10
87449650	07-04	01	11	87457081	06-54	01	4
	07-06	01	10		06-66	01	4
87449651	07-10	01	13	87457082	06-54	01	17
87449653	07-06	01	2		06-66	01	17
87449655	07-06	01	7	87457083	06-54	01	19
87449656	07-10	01	7		06-66	01	19
87449657	07-10	01	8	87457084	06-54	01	26
87449711	09-060	01	1		06-66	01	26
87449773	09-058	01	1	87457085	06-56	01	5
87451013	09-036	01	14		06-68	01	5
87451562	04-56	01	11	87457087	06-56	01	6
87451897	04-10	01	2		06-68	01	6
87451898	04-08	01	1	87457088	06-62	01	8
	04-10	01	1	87457089	06-62	01	9
87452247	07-10	01	10	87457090	06-62	01	20
87452278	08-90	02	20	87457091	06-64	01	10
87452279	08-90	02	21	87457092	06-54	01	2
87452280	08-90	02	10		06-66	01	2
87452409	07-12	01	17	87457094	06-64	01	26
87452410	07-12	01	18	87457097	06-64	01	33
87452424	04-08	01	20	87457100	06-64	01	34
	04-10	01	16	87457101	06-70	01	1
87452492	08-86	01	17	87457102	06-70	01	2
	08-88	01	17	87457103	06-70	01	3
87452837	04-46	01	1	87457105	06-70	01	
87452839	09-036	01	4	87457210	04-52	01	9
87453216	08-86	01	26	87457211	04-52	01	10
	08-88	01	26	87458564	09-092	01	1
87453264	04-52	01		87458565	09-092	01	6
	09-074	01	29	87458567	09-090	01	10
87453266	04-62	01	1	87458583	09-110	01	2
87453558	07-14	01		87458588	09-094	01	1
87453559	07-14	01	117	87458594	04-08	01	2
87453560	07-14	01	118	87458605	09-092	01	7
87453561	07-14	01		87458696	09-094	01	5
87453568	07-14	01		87458701	09-082	01	1
87453569	07-14	01		87459001	04-08	01	7
87453884	04-08	01	9		04-10	01	15
87453989	06-40A	01	5	87459613	04-08	01	4
87456785	04-12	01	2		04-22	01	1
	05-02	01	1		04-26	01	1
87456786	04-12	01	3		04-66	01	19
	05-02	01	2	87459614	04-32	01	1
87456787	04-12	01	4	87459615	04-28	01	1
	05-02	01	3	87459616	04-16	01	1
87456788	04-12	01	5		04-18	01	1
	04-12	01	6	87460245	04-62	01	19
	05-02	01	4	87460799	02-04	01	24
	05-02	01	5	87460832	02-04	01	6
87456789	04-12	01	5	87460838	02-04	01	31
	05-02	01	4	87460839	02-04	01	25
87456791	04-12	01	6	87461344	08-86	01	3
	05-02	01	5	87461345	08-88	01	3
87456792	04-12	01	19	87461346	08-64	01	1
	05-02	01	6	87461348	08-86	01	1
87456793	04-12	01	7	87461594	08-16	01	11
	05-02	01	8	87461596	08-16	01	12
87456794	05-02	01	9	87461598	08-16	01	13
87456795	05-02	01	10	87461600	08-16	01	14
87456797	05-02	01	13	87461766	09-028	01	1
87456798	05-02	01	14	87461891	09-036	01	1
87456799	05-02	01	15	87461925	09-026	01	1
87456800	05-02	01	16	87462128	09-032	01	1
87456801	04-12	01	8	87462541	08-64	01	2
	05-02	01	17	87462544	08-58	01	
87457063	06-76	01	2	87462688	07-06	01	23
87457064	06-76	01	3	87462764	09-030	01	17
87457065	06-76	01	4	87462832	08-16	01	26
87457066	06-78	01	6	87462833	08-16	01	27
87457067	06-78	01	8	87463138	05-02	01	18
87457069	06-78	01	9	87463139	05-02	01	12
87457073	06-48	01	2	87463140	05-02	01	11
	06-60	01	2	87487626	04-22	01	26
87457074	06-50	01	3	87492028	08-90	02	1
	06-62	01	2	87519452	06-42A	01	1

Number	Figure	Sequence	Ref.	Number	Figure	Sequence	Ref.
87520195	06-44	01	1	892-11006	03-02	01	5
	06-46	01	1		04-50	01	4
	06-48	01	1		04-64	01	15
	06-50	01	1		04-64	01	31
	06-52	01	1		08-64	01	5
	06-54	01	1		08-68	01	5
	06-56	01	1		08-72	01	5
87527596	09-074	01			08-86	01	8
87527600	09-082	01			09-036	01	23
87527812	09-082	01			09-078	01	22
87542710	03-08	01	7		09-094	01	12
87544008	04-60	01	5		09-098	01	12
87560261	06-16A	01	3		09-098	01	6
87560263	06-18A	01	3	892-11008	02-04	01	16
	06-20A	01	3		02-06	01	3
87562608	09-126	01	3		02-10	01	16
87576069	03-18	01	5		02-12	01	3
87613439	09-010	01	35		03-06	01	17
87613444	09-010	01	36		04-30	01	10
87644976	08-90	02	19		04-56	01	24
87644978	08-90	02	3		08-32	01	4
87647717	02-44	01	7		08-34	01	4
87657873	09-036	01	4		08-36	01	5
87683323	04-32	01	5		08-38	01	5
	07-06	01	18A		08-40	01	5
87699457	09-036	01	45		08-42	01	5
87699459	09-036	01	13	892-11010	05-04	01	4
87700024	02-06	01	7		05-04	01	8
87707540	06-02	01	1		09-004	01	5
	06-04	01	1		09-006	01	2
	06-06	01	1		09-008	01	9
	06-08A	01			09-012	01	38
	06-10A	01			09-030	01	40
	06-12A	01			09-036	01	54
	06-14A	01			09-058	01	4
	06-16A	01			09-060	01	4
	06-18A	01		892-11012	03-02	01	10
	06-20A	01			07-04	01	7
	06-22A	01			09-006	01	7
	06-24A	01			09-008	01	4
	06-26A	01			09-112	01	21
	06-28A	01		893-11006	04-68	01	4
	06-30A	01			04-70	01	4
	06-32A	01		895-11005	03-08	01	9
	06-34A	01			04-22	01	38
	06-36A	01			04-26	01	38
	06-38A	01			04-32	01	18
	06-40A	01			09-036	01	29
	06-42A	01		895-11006	03-02	01	18
	07-02	01			04-22	01	10
87711551	06-38A	01	10		04-26	01	10
87712322	06-08A	01	7		04-34	01	6
87712647	06-08A	01	16		04-62	01	20
87712648	06-12A	01	12		05-02	01	21
87712653	06-18A	01	8		08-86	01	20
87712657	06-22A	01	10		08-88	01	20
87712664	06-28A	01	1		09-036	01	25
87712665	06-32A	01	3		09-040	01	7
87712666	06-34A	01	1		09-044	01	4
87712667	06-36A	01	2		09-046	01	4
87712668	06-38A	01	9		09-098	01	13
87712669	06-40A	01	10		09-100	01	30
87712670	06-42A	01	3		09-102	01	31
87712671	06-34A	01			09-116	01	30
	06-36A	01		895-11008	02-18	01	26
87712679	06-10A	01	8		02-22	01	11
87712680	06-12A	01	1		04-16	01	17
87715358	06-12A	01	5		04-18	01	18
87715359	06-12A	01	17		04-30	01	15
87715360	06-14A	01	1		04-32	01	9
87715371	06-24A	01	8		04-36	01	18
	06-26A	01	8		08-02	01	3
87719761	09-036	01	20		09-036	01	33
87724783	04-16	01	22		09-108	01	20
	04-18	01	23		09-108	01	8
87742372	06-12A	01	2	895-11010	02-14	01	5
892-10010	04-06	01	25		02-24	01	4
892-11004	04-22	01	21		03-18	01	15
	04-26	01	21		04-30	01	22
	04-38	01	11		04-34	01	13
892-11005	04-06	01	27		04-36	01	21
	04-12	01	14		06-02	01	6
	04-40	01	13		06-74	01	7
892-11006	02-08	01	4		06-76	01	17

Number	Figure	Sequence	Ref.
895-11010	07-02	01	7
	07-08	01	2
	07-08	01	6
	07-10	01	14
	07-12	01	10
	08-04	01	9
	08-10	01	11
	08-12	01	11
	08-14	01	9
	08-16	01	19
	08-18	01	14
	08-18	01	17
	08-20	01	14
	08-20	01	17
	08-22	01	7
	08-24	02	2
	08-26	01	9
	08-28	01	9
	08-48	01	2
	08-50	01	2
	08-52	01	2
	09-004	01	3
	09-010	01	26
	09-012	01	31
	09-030	01	33
	09-044	01	12
	09-046	01	28
	09-054	01	5
	09-056	01	5
	09-058	01	3
	09-060	01	3
	09-062	01	3
	09-116	01	23
895-11011	08-14	01	10
895-11012	05-08	01	20
	05-10	01	33
	08-04	01	6
895-11014	08-04	01	57
895-11020	07-12	01	15
895-15006	04-22	01	34
	04-26	01	34
	09-086	01	6
	09-100	01	31
	09-102	01	32
	09-106	01	4
	09-110	01	16
	09-118	01	9
895-15008	02-04	01	3
	02-06	01	4
	02-10	01	4
	03-06	01	19
	03-08	01	24
	03-08	01	29
	04-22	01	36
	04-26	01	36
	04-30	01	9
	04-36	01	13
	04-36	01	26
	04-40	01	10
	04-40	01	15
	04-62	01	14
	04-66	01	8
	05-14	01	15
	05-14	01	3
	06-02	01	15
	09-036	01	52
	09-046	01	31
	09-050	01	12
	09-052	01	14
	09-074	01	17
	09-084	01	5
	09-086	01	10
	09-096	01	15
	09-118	01	6
895-15010	02-44	01	9
	04-40	01	8
	08-02	01	26
	08-10	01	19
	08-12	01	18
	08-24	01	9
	08-90	02	7
	09-036	01	38
	09-058	01	16
	09-060	01	16
895-15010	09-078	01	33
	09-086	01	8
	09-090	01	21
	09-118	01	11
895-15012	08-26	01	13
895-18010	02-30	01	14
	03-08	01	14
	04-16	01	4
	04-18	01	4
	04-22	01	17
	04-26	01	17
	04-40	01	16
	04-72	01	5
	05-04	01	3
	05-04	01	7
	09-036	01	50
895-25006	04-34	01	17
	08-24	01	7
	08-64	01	19
	08-68	01	19
	08-72	01	19
	09-036	01	6
	09-058	01	12
	09-060	01	12
	09-080	01	7
	09-082	01	9
	09-116	01	25
895-25008	02-10	01	15
896-11010	04-46	01	2
	06-74	01	11
	09-002	01	5
896-11012	02-24	01	8
	04-22	01	29
	04-26	01	29
	04-32	01	7
	04-36	01	16
	04-42	01	4
	06-72	01	2
	06-76	01	10
	09-002	01	2
	09-006	01	8
	09-008	01	3
	09-030	01	13
	09-030	01	24
	09-030	01	31
	09-032	01	5
	09-036	01	8
	09-050	01	8
	09-052	01	10
	09-120	01	5
896-11016	02-02	01	2
	06-06	01	3
	08-02	01	29
	08-04	01	25
896-11020	06-04	01	5
	09-012	01	32
896-11024	09-034	01	2
	09-034	01	9
	09-034	01	9
896-12012	08-92	01	15
	08-92	01	18
896-15008	02-30	01	3
	07-06	01	14
	08-02	01	39
896-15010	06-74	01	10
	08-66	01	26
	08-70	01	28
	08-74	01	30
	08-90	02	5
	08-92	01	12
	09-046	01	14
896-15012	02-18	01	29
	02-22	01	16
	02-30	01	5
	03-06	01	24
	03-08	01	12
	04-16	01	8
	04-18	01	6
	06-76	01	16
	08-90	02	4
	08-92	01	13
	09-010	01	24
	09-044	01	7
	09-046	01	7

Number	Figure	Sequence	Ref.
896-15012	09-054	01	8
	09-056	01	8
	09-076	01	18
	09-082	01	22
896-16006	09-078	01	21
	09-098	01	5
92100C2	04-08	01	13
934058R1	09-066	01	48
	09-066	01	9
	09-070	01	25
934678R1	09-066	01	46
96026037	02-04	01	28
97005C1	09-100	01	27
	09-102	01	28
97006C1	09-100	01	25
	09-102	01	26
97268C1	09-074	01	5
	09-076	01	14
	09-082	01	16
97399C1	09-100	01	16
	09-102	01	17
98357C1	09-110	01	11
A10454	04-06	01	22
A135520	04-66	01	21
A149798	04-22	01	14
	04-26	01	14
A149799	04-22	01	15
	04-26	01	15
	04-56	01	13
	04-68	01	7
	04-70	01	7
	04-72	01	2
A149800	04-10	01	8
	04-22	01	16
	04-26	01	16
	04-66	01	18
A149801	04-60	01	2
A163012	09-106	01	13
A170241	02-04	01	45
A171099	02-04	01	27
	02-10	01	7
A171940	04-66	01	7
A172900	04-66	01	
A177462	09-074	01	28
	09-076	01	27
	09-082	01	25
	09-090	01	4
A184939	02-26	01	5
A186183	04-04	01	18
A186193	04-04	01	25
A186194	04-02	01	12
A187502	04-04	01	16
A187504	04-02	01	17
A187520	04-52	01	
A187542	04-56	01	1
A187574	04-62	01	8
A187575	04-56	01	6
A187712	04-64	01	19
A187813	04-16	01	24
	04-18	01	25
	04-22	01	45
	04-26	01	45
A187899	04-04	01	12
A187901	04-04	01	17
A187904	04-04	01	9
A187907	04-04	01	13
A187908	04-04	01	15
A187913	04-52	01	1
A187916	04-04	01	
A187938	04-22	01	3
	04-26	01	3
A187954	04-08	01	14
A187996	04-04	01	1
A187997	04-04	01	11
A187998	04-04	01	2
A187999	04-04	01	4
A188000	04-04	01	14
A189616	04-02	01	34
A1901	06-80	01	9
	06-82	01	6
A191103	04-04	01	24
A20058	06-80	01	2
	06-82	01	1
A30338	09-030	01	3
A46950	04-06	01	26
A47129	04-06	01	3
A47232	04-06	01	7
A47234	04-06	01	11
A47235	04-06	01	9
A47236	04-06	01	8
A47244	04-06	01	35
A47249	04-06	01	37
A49797	04-06	01	2
A49800	04-06	01	43
A49801	04-06	01	42
A49803	04-06	01	46
A49804	04-06	01	30
A49805	04-06	01	24
A49806	04-06	01	36
A49807	04-06	01	38
A49808	04-06	01	39
A49809	04-06	01	4
A49810	04-06	01	10
A49815	04-06	01	49
A77441	07-04	01	2
D121972	04-54	01	2
	09-036	01	21
D124939	03-02	01	8
D137627	06-74	01	4
D21006	08-08	01	12
D35859	09-032	01	4
D36505	06-46	01	3
D39696	04-22	01	31
	04-26	01	31
D44696	04-34	01	12
	09-030	01	42
D55216	09-044	01	9
	09-046	01	9
	09-126	01	2
D93751	06-06	01	18
D93753	06-06	01	17
D95142	05-16	01	11
D95145	08-62	01	20
	08-62	01	5
	09-012	01	39
D95146	08-58	01	3
	08-58	01	5
	09-010	01	34
	09-012	01	40
D95147	08-60	01	14
	09-010	01	2
	09-012	01	41
D95148	08-60	01	5
	09-010	01	5
	09-012	01	42
E133303	04-50	01	2
E134402	09-124	01	6
E135229	06-06	01	16
E155897	03-18	01	9
E158437	03-18	01	20
E158457	03-18	01	21
E158459	03-18	01	19
E47027	09-088	01	14
F53473	05-12	01	31
	06-76	01	14
	09-010	01	28
	09-012	01	1
F64046	09-100	01	11
	09-102	01	12
	09-104	01	3
F64198	09-100	01	19
	09-102	01	20
G101995	08-58	01	17
G102092	08-60	01	19
G104439	05-16	01	15
G104454	05-16	01	21
G107970	08-60	01	10
G109300	08-58	01	9
G109395	08-58	01	12
	08-60	01	3
G32129	05-16	01	8
H434163	05-08	01	9
J283570	02-46	01	2
J284623	02-66	01	8
J285100	04-40	01	6
J575169	02-38	01	
J802770	02-36	01	1
	02-38	01	1

Number	Figure	Sequence	Ref.	Number	Figure	Sequence	Ref.
J823494	02-34	01	3	L125100	09-014	01	3
J863311	03-16	01	14		09-016	01	3
J863312	03-16	01	15		09-030	01	8
J901395	02-60	01	11	L125836	08-02	01	22
J902425	02-42	01	15	L125983	09-002	01	8
	02-66	01	13	L126051	04-32	01	12
J902469	04-40	01	5	L126094	04-66	01	
J902603	07-04	01	3	L126191	04-66	01	2
J903475	02-66	01	1	L126256	04-36	01	4
J903652	02-30	01	9	L126483	09-044	01	3
J904380	02-42	01	14		09-046	01	3
J906696	02-66	01	14		09-100	01	28
J906697	02-66	01	10		09-102	01	29
J908560	04-04	01	27	L126713	04-30	01	8
J908563	04-04	01	28		04-32	01	16
J910923	04-38	01	6		04-36	01	9
J912473	02-66	01	15	L126936	08-64	01	8
J913994	02-66	01	5		08-68	01	8
J914738	02-34	01	27		08-72	01	8
J915772	02-66	01	4		08-86	01	10
J916625	02-56	01	1		08-88	01	10
J917039	02-60	01	9		09-094	01	16
J918182	02-34	01	26	L126989	09-074	01	21
J921397	02-46	01	2		09-078	01	26
J921992	02-42	01	3	L127553	04-30	01	4
J924186	07-04	01	4		04-36	01	2
J925953	02-06	01	8	L127554	04-16	01	10
J926056	02-32	01	10		04-18	01	13
J928759	02-66	01	17		04-22	01	19
J929457	02-66	01	12		04-26	01	19
J929751	02-66	01	16		04-30	01	5
J931059	02-66	01	6		04-32	01	13
J931350	02-36	01	26		04-36	01	11
J931714	02-60	01	1	L127555	04-30	01	6
J932096	03-12	01	15		04-36	01	12
J932321	03-16	01	12	L127676	04-36	01	15
J935010	02-06	01	9	L127771	02-24	01	14
J935013	02-32	01	12	L127996	05-02	01	23
J935032	02-66	01	2	L128472	08-92	01	7
J935229	02-32	01	5	L128515	08-02	01	49
J937345	02-40	01	10	L14386	08-04	01	5
J938156	02-66	01	3	L18331	04-22	01	23
J938159	02-66	01	9		04-26	01	23
J942914	02-40	01	13		08-28	01	4
	02-66	01	11	L18337	04-14	01	6
J944869	03-12	01	13		04-16	01	11
J971876	02-32	01	6		04-18	01	9
J991132	03-16	01	18		04-32	01	6
J991625	03-16	01	17		04-60	01	6
K262120	09-070	01	50		04-66	01	14
K262122	09-070	01	39		04-68	01	17
L100659	04-64	01	28		04-70	01	20
L101181	03-06	01	15		04-72	01	8
	03-06	01	21		05-12	01	33
	04-30	01	21		08-26	01	4
L112081	04-64	01	14		08-90	01	36
L112087	04-64	01	11		09-108	01	21
L112088	04-64	01	10		09-116	01	34
L112089	04-64	01	12	L19664	06-80	01	3
L114612	04-34	01	16		06-80	01	5
L11541	04-08	01	21		06-82	01	2
	04-20	01	19	L300295	09-030	01	38
	04-24	01	6		09-058	01	15
	04-28	01	2		09-060	01	15
	04-30	01	7	L48133	06-80	01	4
	04-56	01	23	L54693	05-12	01	27
	04-62	01	22	L54694	06-76	01	12
	08-24	01	18		09-010	01	30
	09-012	01	2	L72667	05-12	01	29
	09-036	01	42		06-70	01	5
L115548	02-04	01	13	N8361	04-62	01	10
L116914	09-112	01	5	N9086	08-08	01	10
L116940	06-78	01	4	NSS	02-20	01	1
L116943	06-78	01	3		02-32	01	1
L118980	09-030	01	27		02-32	01	2
L118982	09-030	01	27		02-38	01	
L118983	09-030	01	27		02-38	01	10
L118986	09-030	01	14		02-38	01	11
L118987	09-030	01	14		02-38	01	12
L119202	09-030	01	14		02-38	01	13
L124085	04-34	01			02-38	01	14
L125100	05-12	01	16		02-38	01	15
	09-010	01	13		02-38	01	16
	09-012	01	29		02-38	01	17

Number	Figure	Sequence	Ref.	Number	Figure	Sequence	Ref.
NSS	02-38	01	18	NSS	07-14	01	109
	02-38	01	19		07-14	01	11
	02-38	01	2		07-14	01	110
	02-38	01	20		07-14	01	111
	02-38	01	21		07-14	01	112
	02-38	01	22		07-14	01	113
	02-38	01	3		07-14	01	114
	02-38	01	4		07-14	01	115
	02-38	01	5		07-14	01	116
	02-38	01	6		07-14	01	119
	02-38	01	7		07-14	01	12
	02-38	01	8		07-14	01	120
	02-38	01	9		07-14	01	121
	03-08	01	4		07-14	01	122
	03-08	01	6		07-14	01	123
	04-04	01	19		07-14	01	124
	04-04	01	20		07-14	01	125
	04-04	01	21		07-14	01	126
	04-04	01	22		07-14	01	127
	04-04	01	23		07-14	01	128
	04-06	01	15		07-14	01	13
	04-06	01	16		07-14	01	14
	04-06	01	17		07-14	01	15
	04-06	01	18		07-14	01	16
	04-06	01	19		07-14	01	17
	04-06	01	31		07-14	01	18
	04-06	01	32		07-14	01	19
	04-06	01	33		07-14	01	2
	04-20	01	12		07-14	01	20
	04-34	01	2		07-14	01	21
	04-44	01	1		07-14	01	22
	04-48	01	1		07-14	01	23
	04-48	01	7		07-14	01	24
	04-52	01	11		07-14	01	25
	04-52	01	12		07-14	01	26
	04-52	01	13		07-14	01	27
	04-52	01	14		07-14	01	28
	04-52	01	15		07-14	01	29
	04-52	01	16		07-14	01	3
	04-52	01	17		07-14	01	30
	04-52	01	6		07-14	01	31
	04-52	01	7		07-14	01	32
	04-52	01	8		07-14	01	33
	04-56	01	4		07-14	01	34
	04-56	01	7		07-14	01	35
	04-64	01	2		07-14	01	36
	04-64	01	3		07-14	01	37
	04-64	01	4		07-14	01	38
	04-64	01	5		07-14	01	39
	04-64	01	6		07-14	01	4
	04-64	01	8		07-14	01	40
	04-64	01	9		07-14	01	41
	04-66	01	11		07-14	01	42
	04-66	01	3		07-14	01	43
	04-66	01	4		07-14	01	44
	05-06	01	10		07-14	01	45
	05-06	01	16		07-14	01	46
	05-06	01	2		07-14	01	47
	05-06	01	4		07-14	01	48
	05-06	01	5		07-14	01	49
	05-06	01	6		07-14	01	5
	05-06	01	7		07-14	01	50
	05-06	01	8		07-14	01	51
	05-10	01	5		07-14	01	52
	05-16	01	10		07-14	01	53
	05-16	01	18		07-14	01	54
	05-16	01	2		07-14	01	55
	05-16	01	9		07-14	01	56
	06-06	01	11		07-14	01	57
	06-06	01	12		07-14	01	58
	06-80	01	8		07-14	01	59
	06-82	01	5		07-14	01	6
	07-02	01	28		07-14	01	60
	07-14	01	1		07-14	01	61
	07-14	01	10		07-14	01	62
	07-14	01	100		07-14	01	63
	07-14	01	101		07-14	01	64
	07-14	01	102		07-14	01	65
	07-14	01	103		07-14	01	66
	07-14	01	104		07-14	01	67
	07-14	01	105		07-14	01	68
	07-14	01	106		07-14	01	69
	07-14	01	107		07-14	01	7
	07-14	01	108		07-14	01	70

Number	Figure	Sequence	Ref.	Number	Figure	Sequence	Ref.
NSS	07-14	01	71	NSS	08-56	01	8
	07-14	01	72		08-56	01	9
	07-14	01	73		08-58	01	6
	07-14	01	74		08-58	01	7
	07-14	01	75		08-60	01	6
	07-14	01	76		08-60	01	7
	07-14	01	77		08-62	01	
	07-14	01	78		08-62	01	7
	07-14	01	79		08-62	01	8
	07-14	01	8		08-78	01	10
	07-14	01	80		08-78	01	11
	07-14	01	81		08-78	01	12
	07-14	01	82		08-78	01	13
	07-14	01	83		08-78	01	14
	07-14	01	84		08-78	01	15
	07-14	01	85		08-78	01	16
	07-14	01	86		08-78	01	17
	07-14	01	87		08-78	01	18
	07-14	01	88		08-78	01	23
	07-14	01	89		08-78	01	24
	07-14	01	9		08-78	01	25
	07-14	01	90		08-78	01	9
	07-14	01	91		08-80	01	1
	07-14	01	92		08-80	01	10
	07-14	01	93		08-80	01	11
	07-14	01	94		08-80	01	12
	07-14	01	95		08-80	01	14
	07-14	01	96		08-80	01	15
	07-14	01	97		08-80	01	16
	07-14	01	98		08-80	01	2
	07-14	01	99		08-80	01	3
	08-08	01	1		08-80	01	4
	08-08	01	2		08-80	01	5
	08-08	01	3		08-82	01	10
	08-24	01	1		08-82	01	11
	08-24	01	1		08-82	01	12
	08-30	01	12		08-82	01	13
	08-30	01	6		08-82	01	15
	08-32	01	1		08-82	01	16
	08-32	01	13		08-82	01	17
	08-32	01	14		08-82	01	18
	08-32	01	3		08-82	01	19
	08-34	01	1		08-82	01	22
	08-34	01	13		08-82	01	23
	08-34	01	14		08-82	01	24
	08-34	01	3		08-82	01	3
	08-36	01	1		08-82	01	4
	08-36	01	14		08-82	01	5
	08-36	01	15		08-82	01	6
	08-38	01	1		08-82	01	7
	08-38	01	14		08-82	01	8
	08-38	01	15		08-82	01	9
	08-40	01	1		08-84	01	10
	08-40	01	15		08-84	01	11
	08-40	01	16		08-84	01	12
	08-42	01	1		08-84	01	13
	08-42	01	15		08-84	01	15
	08-42	01	16		08-84	01	16
	08-44	01	15		08-84	01	17
	08-44	01	2		08-84	01	18
	08-44	01	4		08-84	01	19
	08-44	01	5		08-84	01	22
	08-46	01	1		08-84	01	23
	08-46	01	13		08-84	01	24
	08-46	01	14		08-84	01	3
	08-46	01	15		08-84	01	4
	08-46	01	3		08-84	01	5
	08-46	01	5		08-84	01	6
	08-54	01	10		08-84	01	7
	08-54	01	2		08-84	01	8
	08-54	01	3		08-84	01	9
	08-54	01	4		08-94	01	1
	08-54	01	5		08-96	01	1
	08-54	01	8		08-96	01	10
	08-54	01	9		08-96	01	5
	08-56	01	10		08-96	01	5
	08-56	01	14		08-96	01	6
	08-56	01	15		08-96	01	7
	08-56	01	2		08-96	01	7
	08-56	01	2		08-96	01	8
	08-56	01	3		08-96	01	8
	08-56	01	4		09-018	01	1
	08-56	01	5		09-020	01	1
	08-56	01	5		09-022	01	1

Number	Figure	Sequence	Ref.	Number	Figure	Sequence	Ref.
NSS	09-062	01	5				
	09-062	01	6				
	09-066	01	1				
	09-066	01	3				
	09-066	01	5				
	09-070	01	14				
	09-070	01	26				
	09-070	01	37				
	09-070	01	4				
	09-070	01	49				
	09-114	01	7				
	09-114	01	8				
P0236317R	06-22	01	4				
	06-22A	01	4				
P40533	04-56	01	5				
R29555	06-06	01	19				
R51754	09-104	01	16				
R54047	09-100	01	17				
	09-102	01	18				
R54967	09-112	01	12				
R55242	09-112	01	4				
S243558	04-22	01	12				
	04-26	01	12				
S300353	06-76	01	6				
S64612	04-30	01	12				
S92653	09-010	01	20				
T103750	03-08	01	22				