Carregadeira 624K

RUTHZIL TRATOR COMERCIAL DE PEÇAS LTDA 11 97083-6812 ROLANDO CITRANGULO

JOHN DEERE

DEZEMBRO 2012

CATÁLOGO DE PEÇAS

Carregadeira 624K (642635-)
Motor 6068HDW79, 6068HDW83

PC11106P (dez-12) Português

Worldwide Construction and Forestry Division
Worldwide Edition
Printed in U.S.A. (Revised)
COPYRIGHT © 2012
DEERE & COMPANY
Moline, Illinois
All rights reserved

Carregadeira 624K

A.1



Carregadeira 624K

Motor 6068HDW83

Motor 6068HDW79

(Fabricado em 2012–)

(Especificações e projeto estão sujeitos a alterações sem aviso prévio)

Ao Cliente

Os números de peça neste catálogo de peças estavam corretos quando o catálogo foi publicado. É nossa política melhorar constantemente nossas máquinas, portanto, os números de peça podem ser alterados. Ao fazer um pedido de peças, verifique os números de peça com seu concessionário.

Unidades de Medida do SI

As dimensões métricas são fornecidas ao longo deste catálogo de peças, quando aplicável.

Identificação de Resistência de Parafusos

Os parafusos necessários para se obter qualidade de alta-resistência equivalente a SAE grau 8 estão identificados neste catálogo pela descrição AR SAE 8 (10,9 para sistema métrico). Todos os parafusos padrão são SAE grau 5 (sistema métrico 8,8) ou inferior.

Informações do Nº de Série do Motor

As informações sobre número de série são listadas para mostrar em quais máquinas cada peça pode ser utilizada, por exemplo:

	â		**Pode ser usada em todos os tipos de motor.**
000000	**â**		**A peça pode ser usada em produtos que começam com o número de série listado.**
	â	**000000**	**A peça pode ser usada em produtos até (e incluindo) o número de série listado.**
000000	**â**	**000000**	**A peça pode ser usada em produtos entre (e incluindo) os números de série listados.**

Quando XXXXXX é listado no lugar do número de série, uma alteração no número de série foi feita, porém o número de série exato não estava disponível quando o catálogo foi produzido.

Se os números de identificação dos produtos ou números de série forem necessários para requisições de garantia ou correspondência pertencentes a este produto, é extremamente importante informar todos os caracteres. Este ponto é crucial.

Seta de Direção

As setas são utilizadas com as ilustrações para indicar a parte dianteira da unidade. Os LADOS DIREITO E ESQUERDO são determinados com base na direção do movimento de avanço do veículo.

Ilustrações inclusas na caixa

Um número de legenda, mostrado na lista de peças, é atribuído a todas as peças inclusas nas caixas vendidas como conjunto de serviço. Uma caixa sem legenda inclui peças não atuais.

Listas de Peças Completas

As Peças Completas estão listadas em negrito. Faça o pedido separadamente. Não inclua em pedidos de peças de reposição.

Orientação do Motor

Os lados â Direitoâ e â Esquerdoâ são determinados com o usuário ao volante, voltado para o motor.

Componentes John Deere Reman

As peças de serviço listadas neste catálogo se destinam ao reparo dos componentes originais do equipamento. Apesar de muitas peças de serviço poderem ser utilizadas no reparo de componentes remanufaturados, o processo de remanufatura pode alterar as peças de tal forma que as peças de serviço podem se tornar inadequadas ou inutilizáveis.

Serial Number Location

Each 624K Loader has six serial number plates: One for the product identification number, one for the transmission, one for the hydraulic pump, one for the engine serial number, one for each axle, and one for the control valve.

The product identification number plate is located on the left side of the engine frame near the transmission oil fill.

The transmission serial number plate is located on the lower right rear of the transmission case.

The hydraulic pump serial number plate is located on the lower left of the hydraulic pump.

The engine serial number plate is located on the left side of the engine near the water separator.

The axle serial number plates are located on the top side of each differential case.

The control valve serial number plate is located on the rear center of the control valve.

Número de Identificação do Produto com 17 Dígitos

A.1



TX1080845

Primeira Linha	**Indica**
1DW	Fabricante — John Deere Davenport Works
624K	Modelo
X	Configuração da Articulação Z: Barra Z H: Elevação Alta P: PowerIlel™
A	Código de Segurança (Uso Exclusivo da Fábrica)
A	Código do Ano de Fabricação
0	Nível de Emissões C: Estágio II D: Classe 3 / Estágio III A E: Interim Classe 4 / Estágio III B
123456	Número de Série (Exemplo)
Segunda Linha	**Indica**
CARREGADEIRA 624K	Tipo de Unidade

Engine Emissions Level Identification

Engine Model Number	**17 Digit PIN (11th digit)**	**Emissions Level**
6068HDW78	xxxxxxxxxxExxxxxx	Interim Tier 4 / Stage III B
6068HDW79	xxxxxxxxxxDxxxxxx	Tier 3 / Stage III A
6068HDW83	xxxxxxxxxxCxxxxxx	Stage II

Placa do Número de Série do Motor — 4045 e 6068

RGP11355 A.1

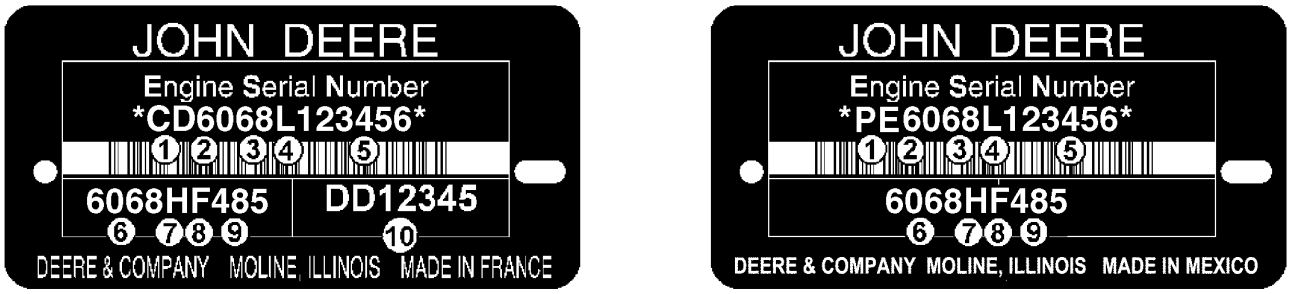

RGP11355

O Número de Série do Motor é Definido por 13 Caracteres	
Primeira Linha	Indica
1 — Duas letras para designação da fábrica do motor	PE: Torreon, México, CD: Saran, França, JX: Rosario, Argentina
2 — Um dígito para o número de cilindros.	4 Cilindros, 6 Cilindros
3 — Três dígitos para cilindradas em litros	045: 4.5 Litros, 068: 6.8 Litros
4 — Uma letra para o nível de emissão	B= Não Certificado C= Nível de emissão Classe 1/Estágio I G= Nível de emissão Classe 2/Estágio II L= Nível de emissão Classe 3/Estágio IIIA R= Nível de emissão Interim Classe 4/Estágio IIIB
5 — Seis dígitos	123456= Número sequencial de fabricação do motor. Os números sequenciais começam em 000001
O Tipo de Motor é Definido por 9 Caracteres Alfanuméricos	
6 — Quatro dígitos	Igual aos itens 2 e 3 acima
7 — Uma letra para o tipo de aspiração	A= Turbocomprimido com aftercooler ar-água D= Naturalmente Aspirado T= Turbocomprimido H= Turbocomprimido com aftercooler ar-ar S= Turbocomprimido com aftercooler ar-água marinha
8 — Uma ou duas letras para aplicação OEM	F: OEM, FM: Marítimo, FH: HazLoc, FN: Gás Natural Comprimido
8 — Uma ou duas letras para aplicação de Veículo John Deere	DW, KV: Construção, RW, LV, L, BM: Trator, TJ: Florestal, H, Z, CQ : Colheitadeira, N: Colhedora/Pulverizador, E: Enleiradeira
9 — Dois ou três dígitos para versão	485
10 — Duas Letras e 5 ou 6 dígitos para o Número de peça do motor	DD12345 (Motores Somente de Saran)

Engine Emissions Level Identification

Engine Model Number	**17 Digit PIN (11th digit)**	**Emissions Level**
6068HDW78	xxxxxxxxxxExxxxxx	Interim Tier 4 / Stage III B
6068HDW79	xxxxxxxxxxDxxxxxx	Tier 3 / Stage III A
6068HDW83	xxxxxxxxxxCxxxxxx	Stage II

Identificação do Número de Série do Bloco Curto

RGP4460 A.1

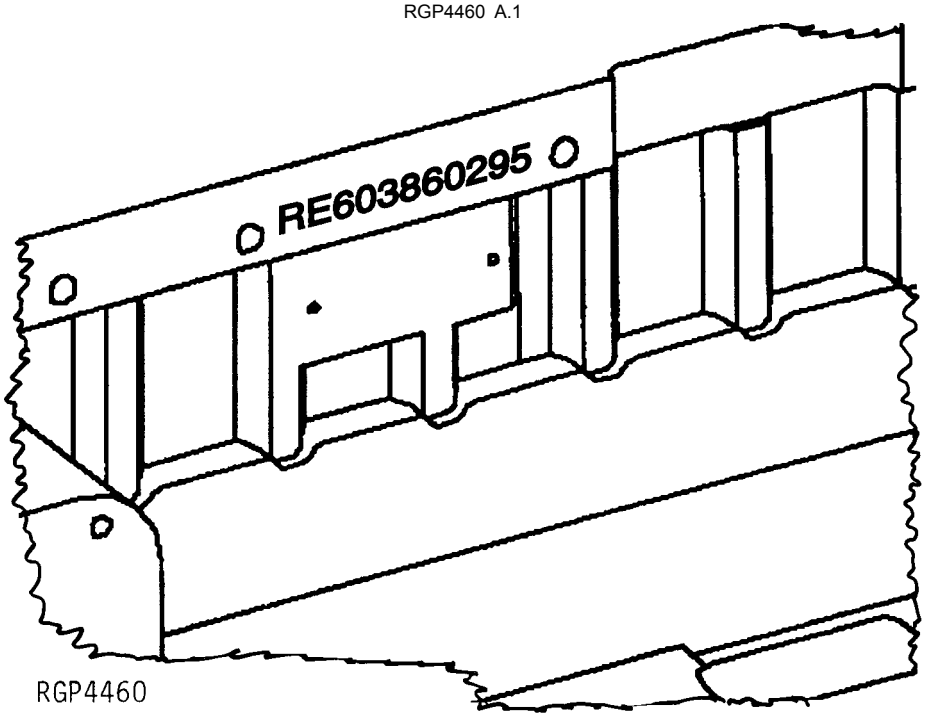

Número de série estampado na peça fundida do bloco perto da placa do número de série anterior.

1.	RE60386	Número de Peça de Serviço
2.	02	Mês de Montagem
3.	95	Ano de Montagem

Códigos de Encomenda de Eixos TeamMate IV Série 1200 John Deere Para Construir Blocos

NÚMERO DA MÁQUINA BASE = 2505P

A. ROTAÇÃO PRINCIPAL DE ENTRADA E PERCURSO DO EIXO	=A1 - HORÁRIO -NO SENTIDO DA ENTRADA - 1111
	=A2 - HORÁRIO -OPOSTO À ENTRADA - 1112
	=A3 - ANTI-HORÁRIO -NO SENTIDO DA ENTRADA - 1113
	=A4 - ANTI-HORÁRIO - OPOSTO À ENTRADA - 1114
B. REDUÇÃO DO CÔNICO ESPIRAL	=B1 - CONJUNTO CÔNICO ESPIRAL 4,444:1 - 1201
	=B2 - CONJUNTO CÔNICO ESPIRAL 4,778:1 - 1202
	=B3 - CONJUNTO CÔNICO ESPIRAL 5,571:1 - 1203
	=B1 - CONJUNTO CÔNICO ESPIRAL 4,444:1 - 1211
	=B2 - CONJUNTO CÔNICO ESPIRAL 4,778:1 - 1212
	=B3 - CONJUNTO CÔNICO ESPIRAL 5,571:1 - 1213
	=B4 - CONJUNTO CÔNICO ESPIRAL 4,778:1 MATERIAL DE QUALID. SUPERIOR - 1204
C. TAMANHO E ESTILO DO BRAÇO DE LIGAÇÃO DE ENTRADA	=C1 - BRAÇO DE LIGAÇÃO DE ENTRADA 1480 C/LAÇADOR - 1301
	=C2 - BRAÇO DE LIGAÇÃO DE ENTRADA 1550 C/LAÇADOR - 1302
	=C3 - BRAÇO DE LIGAÇÃO DE ENTRADA 6C - 1303
D. DIMENSÃO DO FLANGE DA CARCAÇA EIXO ATÉ FLANGE E MONTAGEM DA RODA	=D1 - NENHUM (SEM EIXOS/CARCAÇA DO EIXO DA RODA) - 1401
	=D2 - 76.9" (1953 MM) M20 C/ROSCA C/FUROS MONT. - 1402
	=D2 - 76.9" (1953 MM) M20 C/ROSCA SEM FUROS MONT. - 1412
	=D3 - 76.9" (1953 MM) 7/8" C/ROSCA C/FUROS MONT. - 1403
	=D3 - 76.9" (1953 MM) 7/8" C/ROSCA SEM FUROS MONT. -1413
E. CARCAÇA ENTRADA E FREIO AUX.	=E1 - CARCAÇA DE ENTRADA, OSC., ENGRENAGEM ESQUERDA - 1501
	=E1 - CARCAÇA DE ENTRADA, OSC., ENGRENAGEM DIREITA - -1511
	=E1 - CARCAÇA DE ENTRADA, MONTAGEM FIXA - 1521
F. TIPO DE MONTAGEM	=F1 - MONTAGEM FIXA - 1601
	=F2 - OSCILANTE, PIVÔ CENTRAL, SEM ARRUELA DE ENCOSTO, SEM SUPORTES OSC. - 1602
	=F3 - OSCILANTE, PIVÔ CENTRAL COM SUPORTES - 1603
	=F4 - OSCILANTE, PIVÔ CENTRAL SEM SUPORTES, C/FUROS MONT. - 1604

NÚMERO DA MÁQUINA BASE = 2505P (Continuação)

G. TIPO DE FREIO	=G1 - FREIOS, FREIOS DUPLOS, USE COM REDUÇÃO FINAL 4,800:1 - 1701
	=G1 - FREIOS, FREIOS DUPLOS, USE COM REDUÇÃO FINAL 5,500:1 - 1711
	=G1 - FREIOS, FREIOS DUPLOS, USE COM REDUÇÃO FINAL 6,000:1 - 1721
H. TIPO DE DIFERENCIAL	=H1 - DIFERENCIAL PADRÃO - 1801
	=H2 - BLOQUEIO DO DIFERENCIAL HIDRÁULICO COM CIRCUITO FECHADO, ENGRENAGEM NA ESQUERDA -1802
I. CAIXA DO DIFERENCIAL	=I1 - CAIXA DO DIFERENCIAL, ENGRENAGEM NA ESQUERDA - 1901
	=I2 - CAIXA DO DIFERENCIAL, ENGRENAGEM NA ESQUERDA - 1902
J. PROPORÇÃO DA REDUÇÃO FINAL	=J1 - NENHUMA (SEM REDUÇÃO FINAL) - 2001
	=J2 - REDUÇÃO FINAL 4,800:1 - 2002
	=J3 - REDUÇÃO FINAL 5,500:1 - 2003
	=J4 - REDUÇÃO FINAL 6,000:1 - 2004
K. ACABAMENTO	=K1 NADA (SEM PINTURA) 2101
	=K2 - TINTA INDUSTRIAL AMARELA - 2102
	=K3 - TINTA PRETA BAIXO BRILHO - 2103
L. PEÇAS DIVERSAS	=L1 ETIQUETA ID - 2201

Placa de Especificação e do Código de Configuração Eixo Série 1200

YZSN01 A.1

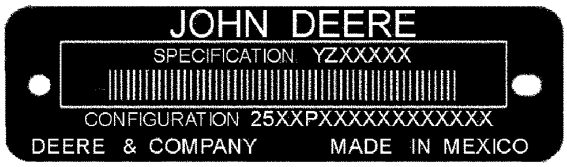

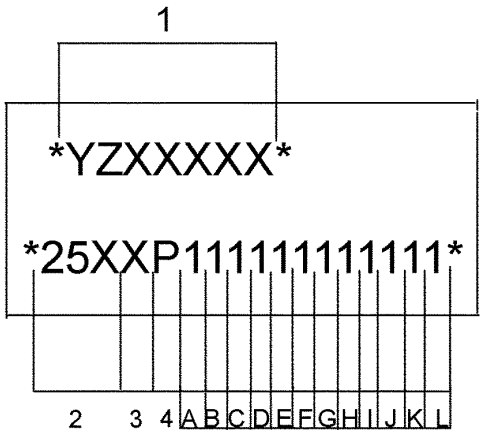

YZSN01

1	Número de Especificação — YZXXXXX
2	Código Principal da Máquina: 250 = Série 1200
3	Código da Família: 5 = Eixo TeamMate (TM) IV
4	Unidade Fabril: P = Motores John Deere
A	Rotação de Entrada: 1 = Horário; 2= Horário: 3 = Anti-horário; 4 = Anti-horário
B	Redução do Cônico Espiral: 1 = 4,444:1 ; 2 = 4,778:1 ; 3 = 5,571:1 ; Material de Qualidade Superior 4 = 4,778
C	Braço de Ligação de Entrada — 1 = 1480 c/laçador; 2 = 1550 c/laçador; 3 = 6C
D	Largura do Flange da Carcaça do Eixo ao Flange e Montagem da Roda: 1 = Nenhuma (sem eixos e carcaça do eixo da roda); 2 = 1953 mm (76.9 in); rosca M20; 3 = 1953 mm (76.9 in); rosca 7/8 in.
E	Carcaça de Entrada: 1 = Oscilante, Engrenagem Esquerda; 2 = Oscilante, Engrenagem Direita; 3 = Montagem Fixa
F	Tipo de Montagem: 1 = Montagem Fixa; 2 = Oscilante - Pivô Central, Sem Arruela de Encosto, Sem Suporte Oscilante; 3 = Oscilante - Pivô Central com Suportes Oscilantes; 4 = Pivô Central de Oscilação com Suportes Oscilantes com Furos de Montagem.
G	Tipo de Freio: 1 = Freios Duplos
H	Tipo de Diferencial: 1 = Padrão; 2 = Bloqueio do Diferencial Hidráulico com Circuito Fechado, Engrenagem na Esquerda; 3 = Bloqueio do Diferencial Hidráulico com Circuito Fechado, Engrenagem na Direita
I	1 = Caixa do Diferencial, Engrenagem na Esquerda; 2 = Caixa do Diferencial, Engrenagem na Direita
J	Proporção da Redução Final: 1 = Nenhuma (Sem Redução Final); 2 = 4,800:1 ; 3 = 5,500:1; 4 = 6,000:1
K	Acabamento: 1 = Nada (sem Pintura); 2 = Tinta Industrial Amarela; 3 = Tinta Preta Baixo Brilho
L	Peças Diversas: 1 = Etiqueta de ID

Códigos de Encomenda de Eixos TeamMate IV Série 1400 John Deere Para Construir Blocos

NÚMERO DA MÁQUINA BASE = 2515P

A. ROTAÇÃO PRINCIPAL DE ENTRADA E PERCURSO DO EIXO	=A1 - HORÁRIO -NO SENTIDO DA ENTRADA - 1111
	=A2 - HORÁRIO -OPOSTO À ENTRADA - 1112
	=A3 - ANTI-HORÁRIO -NO SENTIDO DA ENTRADA - 1113
	=A4 - ANTI-HORÁRIO - OPOSTO À ENTRADA - 1114
B. REDUÇÃO DO CÔNICO ESPIRAL	=B1 - - 1201
	=B2 - CONJUNTO CÔNICO ESPIRAL 4,778:1 - 1202
	=B3 - CONJUNTO CÔNICO ESPIRAL 5,143:1 - 1203
	=B4 - CONJUNTO CÔNICO ESPIRAL 5,143:1 - 1204
	=B1 - CONJUNTO CÔNICO ESPIRAL 4,364:1 - 1211
	=B2 - CONJUNTO CÔNICO ESPIRAL 4,778:1 - 1212
	=B3 - CONJUNTO CÔNICO ESPIRAL 5,143:1 - 1213
C. TAMANHO E ESTILO DO BRAÇO DE LIGAÇÃO DE ENTRADA	=C1 - BRAÇO DE LIGAÇÃO DE ENTRADA 1550 C/LAÇADOR - 1301
	=C2 - BRAÇO DE LIGAÇÃO DE ENTRADA 1610 C/LAÇADOR - 1302
	=C3 - BRAÇO DE LIGAÇÃO DE ENTRADA 7C - 1303
	=C4 - BRAÇO DE LIGAÇÃO DE ENTRADA 8.5C - 1304
D. DE FLANGE A FLANGE	=D1 - NENHUM (SEM SEMI-EIXOS/CARCAÇAS) - 1401
	=D2 - 76.9" (1953 MM) ROSCA 7/8", SEM FUROS MONT., SEM VARETA - 1402
	=D2 - 76.9" (1953 MM) ROSCA 7/8", C/FUROS MONT., SEM VARETA - 1412
	=D3 - 76.9" (1953 MM), ROSCA M20, C/FUROS MONT. - 1403
	=D3 - 76.9" (1953 MM), ROSCA M20, SEM FUROS MONT. - 1413
	=D4 - 76.9" (1953 MM), ROSCA 7/8" C/FUROS MONT., (81.2" (2063 SE FOR REDUÇÃO FINAL 6,4:1) - 1404
	=D4 - 76.9" (1953 MM), ROSCA 7/8" C/FUROS MONT., (81.2" (2063) SE FOR REDUÇÃO FINAL 6,4:1) - 1414
	=D5-SWEDA 100" (2540 MM), ROSCA 7/8", C/FUROS MONT., SEM VARETA - 1405
	=D6 - SWEDA 100" (2540 MM), ROSCA 7/8", C/FUROS MONT. - 1406
	=D6 - SWEDA 100" (2540 MM), ROSCA 7/8", SEM FUROS MONT. - 1416
	=D7 - SWEDA 100" (2540 MM), ROSCA 7/8", C/FUROS MONT. (CS) - 1407
	=D7 - SWEDA 100" (2540 MM), ROSCA 7/8", SEM FUROS MONT. (CS) - 1417

NÚMERO DA MÁQUINA BASE = 2515P (Continuação)

E. CARCAÇA DE ENTRADA E FREIO AUXILIAR	=E1 - CARCAÇA DE ENTRADA, MONTAGEM OSCILANTE, DÚCTIL - 1501
	=E1 - CARCAÇA DE ENTRADA, MONTAGEM OSCILANTE - 1511
	=E1 - CARCAÇA DE ENTRADA, MONTAGEM FIXA - 1521
	=E2 - CARCAÇA DE ENTRADA, MONTAGEM OSCILANTE HD - 1502
	=E2 - CARCAÇA DE ENTRADA, MONTAGEM FIXA HD - 1512
F. TIPO DE MONTAGEM	=F1 - MONTAGEM FIXA - 1601
	=F2 - OSCILAÇÃO, PIVÔ CENTRAL, SEM ARRUELA DE ENCOSTO - 1602
	=F3 - OSCILAÇÃO, PIVÔ CENTRAL, COM SUPORTES - 1603
G. TIPO DE FREIO	=G1 - FREIOS DUPLOS, USE COM REDUÇÃO FINAL 4,800:1 - 1701
	=G1 - FREIOS DUPLOS, USE COM REDUÇÃO FINAL 6,400:1 - 1711
	=G1 - FREIOS DUPLOS, USE COM REDUÇÃO FINAL 7,640:1 - 1721
H. TIPO DE DIFERENCIAL	=H1 - DIFERENCIAL PADRÃO - 1821
	=H2 - BLOQUEIO DO DIFERENCIAL HIDRÁULICO COM CIRCUITO FECHADO -1802
I. CAIXA DO DIFERENCIAL	=I1 - CAIXA DO DIFERENCIAL, ENGRENAGEM NA ESQUERDA, OSCILAÇÃO - 1901
	=I2 - CAIXA DO DIFERENCIAL, ENGRENAGEM NA DIREITA, OSCILAÇÃO - 1902
	=I3 - CAIXA DO DIFERENCIAL, ENGRENAGEM NA ESQUERDA, FIXA - 1903
J. REDUÇÃO FINAL	=J1 - SEM REDUÇÃO FINAL - 2001
	=J2 - CONJ. REDUÇÃO FINAL 4,800:1 - 2002
	=J3 - REDUÇÃO FINAL HD 6,400:1 - 2003
	=J4 - REDUÇÃO FINAL ED 6,400:1 - 2004
	=J5 - REDUÇÃO FINAL ED SWEDA 6,400:1 - 2005
	=J6 - REDUÇÃO FINAL 7,640:1 - 2006
K. ACABAMENTO	=K1 - NENHUM (ENTRE FÁBRICAS) - 2101
	=K2 - TINTA INDUSTRIAL AMARELA - 2102
	=K3 - TINTA PRETA BAIXO BRILHO - 2103
L. PEÇAS DIVERSAS	=L1 - ETIQUETA ID - 2201

Placa de Especificação e do Código de Configuração Eixo Série 1400

YZSN01 A.1

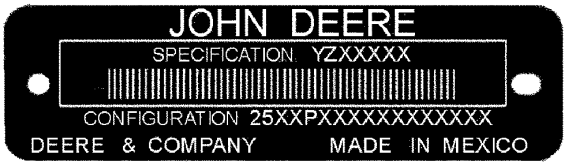

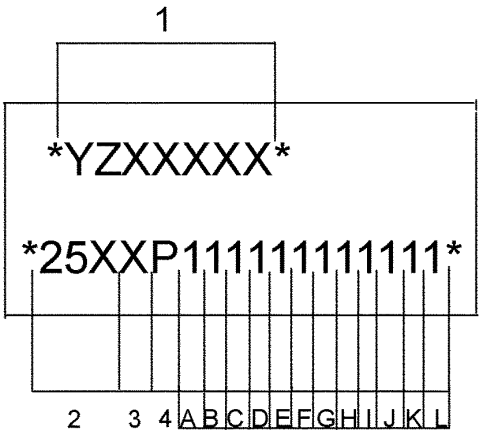

YZSN01

1	Número de Especificação — YZXXXXX
2	Código Principal da Máquina: 251 = Série 1400
3	Código da Família: 5 = Eixo TeamMate (TM) IV
4	Unidade Fabril: P = Motores John Deere
A	Rotação de Entrada: 1 = Horário; 2 = Horário; 3 = Anti-horário; 4 = Anti-horário
B	Redução do Cônico Espiral: 1 = 4,364:1 ; 2 = 4,778:1; 3 = 5,143:1; Material de Qualidade Superior 4 = 5,143:1
C	Braço de Ligação de Entrada: 1 = 1550 c/lançador; 2 = 1610 c/lançador; 3 = 7C; 4 = 8.5C
D	Largura de Flange a Flange da Carcaça do Eixo e Montagem da Roda: 1 = Nenhum (sem semi-eixos e carcaça); 2 = 1953 mm(76.9 in); Rosca 7/8 in; 3 = 1953.3 mm (76.9 in), Rosca M20; 4 = 1953.3 (76.9 in), Rosca 7/8 (2063 mm (81.2 in) se for Redução Final 6,400:1); 5 = SWEDA 2540 mm (100 in), Rosca 7/8 in, Estria com Coroa
E	Carcaça de Entrada: 1 = Rolamento de Entrada Padrão; 2 = Rolamento de Entrada para Serviço Pesado
F	Tipo de Montagem: 1 = Montagem Fixa; 2 = Oscilação, Pivô Central, sem arruela de encosto, sem suportes; 3 = Oscilação, Pivô Central com suportes
G	1 = Freios Duplos
H	Tipo de Diferencial: 1 = Padrão; 2 = Bloqueio Hidráulico do Diferencial Com Circuito Fechado (Dif-Lok)
I	Caixa do Diferencial: 1 = Oscilante, Engrenagem na Esquerda; 2 = Oscilante, Engrenagem na Direita; 3 = Montagem Fixa, Engrenagem na Esquerda
J	Redução da Redução Final: 1 = Nenhuma (Sem Redução Final); 2 = 4,800:1 Padrão; 3 = 6,400:1 Serviço Extremo (HD); 4 = 6,400:1 Serviço Extremo (ED); 5 = 6,400:1 Serviço Extremo (ED SWEDA); 6 = 7,640:1
K	Acabamento: 1 = Nada (sem pintura); 2 = Tinta Industrial Amarela; 3 = Tinta Preta Baixo Brilho
L	Peças Diversas: 1 = Etiqueta de ID

Marcas comerciais

Ao longo deste catálogo de peças, você encontrará as seguintes marcas comerciais da Deere & Company:

Best Bid™	CounterParts™	DEERE™ (Deere™)
Dura-Trax™	Fanggs™	Guardian™
HTH™	Jagz™	JDLink™
MARKS™	MIC™ [Centro de Informações sobre a Máquina]	MTH™
Power Curve™	PowerIlel™	PowerShift Plus™
Powerwize™	POWR SAVR™	PowrShift™
ProPath™	Quad-Cool™	Quik-Tatch™
SC-2™	Side-Tracker™	Stinger™
StructureALL™	Swamper™	TMC™ [Controle Total da Máquina]
ValueSelect™	Waratah™	Worksite Pro™
FlexBox™	Funk™	iTorque™
Phoenix™	Phoenix International™	PowerTech
PowerTech™ E	PowerTech™ M	PowerTech™ Plus
Precision Joint™	SHIFT-O-MATIC™	SWEDA™ (Eixo Duplo Extremo Super Largo)
TeamMate™	TeamMate™II	TeamMate™ IV
TMII™	TMIII™	

Observações e Abreviações

As seguintes observações e abreviações podem aparecer ao longo deste catálogo. Consulte a tabela a seguir para ver as traduções.

Frase	Significado	Frase	Significado
ALSO ORDER, ORD W/	Encomende Também	MFWD	Tração Dianteira Mecânica
AMP	Ampere	NA, NOT USED THIS APPL	Não Usado Nesta Aplicação
APPL, APPL ONLY	Somente nesta aplicação	NLA	Não está mais disponível
AR	Conforme necessário	NSEP	Não disponível separadamente
ASSY	Conjunto completo	OD	Diâmetro externo
BOAC	Borda de corte aparafusada	OPTIONAL	Opcional
CCW	Sentido anti-horário	OR	Ou
COMPLETE	Completo	ORD, ORDER	Encomendar
COMPLETE GOODS	Peças completas	OS	Tamanho Superior
CONVENIENCE ASSY, CA	Conjunto de conveniência	OUTER	Externo
CTL, CUT TO LENGTH	Cortar no comprimento correto	PKG, PACKG	Pacote, Pacote de
CW	Sentido Horário	PTO	Tomada de Potência
ENGINE	Motor	RATIO	Relação
FOR	Para	REAR	Traseira
FRONT	Dianteira	REMAN	Remanufaturado
GAS	Gasolina	REPL	Substitui
HFWD	Transmissão Dianteira Hidráulica	RH	Lado direito
HP	Cavalos de potência	SN	Número de série
HS, HEAD MARKED	Alta Resistência, cabeça marcada	STD	Padrão
ID	Diâmetro interno	SUB	Substituído por
INCH	Polegada	SUB COMPONENTS	Componentes substitutos (do kit ou conjunto)
INCL KEYS	Inclui chaves…	SUB FOR	Substituto para
INCL, INCLUDES	Inclui…	TEETH, Z	Número de dentes da engrenagem
INCLUDES PARTS/ ITEMS MARKED	Inclui peças/itens marcados…	TK	Espessura
INNER	Interno	UP, UPPER	Superior
KIT	Kit	US	Tamanho inferior
L	Número de elos	USE UNTIL EXHAUSTED	Use até esgotar
LF, LINE FILL	Enchimento da Linha	USE WITH	Usar com
LGP	Baixa Pressão no Solo	VEC	Controlador Eletrônico do Veículo
LGTH	Comprimento	VLC	Central de Carga do Veículo
LH	Esquerdo	W/	Com
LOW, LOWER	Inferior	W/O	Sem
LT	Esteira Longa	WHOLE GOODS	Pacotes de Produto
MAKE FROM, MF	Fabricação de	WT	Esteira Larga
MARKED	Marcado	XLT	Esteira Extra Longa
MATCHED SET	Conjunto correspondente		

Conteúdo

01 Rodas e Pneus e Esteiras
0110 Rodas Motorizadas, Pneus e Peças de Fixação ... 42
02 Eixos, Diferenciais e Sistemas de Suspensão
0201 Carcaça e Suporte do Eixo de Acionamento (Inc. Reduções Finais) ... 46
0242 Peças de Montagem do Eixo ... 52
0263 Linhas, Mangueiras e Conexões ... 56
0278 Sensor de Temperatura do Eixo ... 66
02B Eixo Dianteiro TeamMate™ 1400 IV
0200B Eixo Dianteiro TeamMate™ 1400 IV YZ19489 ... 70
02C Eixo Traseiro 1200 TeamMate™ IV
0200C Eixo Traseiro 1200 TeamMate™ IV YZ19531 ... 88
02D Eixo Traseiro 1200 TeamMate™ IV
0200D Eixo Traseiro 1200 TeamMate™ IV YZ19532 ... 108
03 Transmissão
0325 Eixos de Acionamento de Entrada e Juntas Universais ... 128
0341 Carcaça, Tampas e Transmissões Completas ... 130
0350 Engrenagens, Eixos e Embreagens Power Shift ... 132
0351 Engrenagens, Eixos, Rolamentos e Vedações ... 170
0363 Linhas de Óleo da Transmissão ... 172
04A Motor
0400A Motor 6068HDW83 ... 180
04B Motor
0400B Motor 6068HDW79 ... 282
05 Sistema Auxiliar do Motor
0505 Auxílios de Partida em Clima Frio ... 358
0511 Cobertura do Ventilador e do Radiador ... 364
0512 Ventilador ... 374
0515 Controles de Rotação do Motor ... 388
0520 Sistema de Admissão ... 390
0530 Sistema de Escape Externo ... 398
0540 Suporte do Motor ... 406
0560 Sistemas Externos de Suprimento de Combustível ... 410
09 Sistema da Direção
0930 Direção de Emergência ... 418
0962 Válvula e Controle da Direção ... 428
0963 Linhas, Mangueiras e Conexões da Direção ... 440
0965 Cilindros da Direção ... 444
0974 Chicotes Elétricos e Interruptores ... 450
10 Freios de Serviço
1062 Válvula do Freio de Serviço ... 454
1063 Ligações, Mangueiras e Conexões do Freio de Serviço ... 456
1064 Reservatório e Acumulador ... 458
11 Freios de Estacionamento
1115 Articulação dos Controles ... 460
13 Diversos, Veículo
1322 Etiquetas e Marcas Comerciais ... 464
1330 Embarque e Acondicionamento ... 482
1369 Graxas, Óleos, Combustíveis e Líquidos de Arrefecimento ... 484
1370 Sistemas de Lubrificação ... 492
15 Acessório do Equipamento
1520 Engates e Pinos dos Engates ... 494
16 Sistemas Elétricos do Veículo

Conteúdo - continuação

1671 Baterias, Suporte e Cabos....498
1672 Fiação do Alternador, Regulador e Sistema de Carga....502
1673 Sistema de Iluminação do Veículo....510
1674 Chicotes Elétricos e Interruptores....542
1676 Instrumentos e Indicadores....576
17 Chassi da Estrutura ou Estrutura de Suporte
1741 Motor ou Estrutura Principal....580
1743 Dobradiças, Garfos e Pinos....582
1746 Proteções Inferiores da Estrutura....584
1749 Pesos do Chassi....588
18 Estação do Operador
1807 Itens Especiais de Controle de Ruído....592
1810 Compartimento do Operador....594
1811 ROPS, FOPS, OPS ou Estrutura do Chassi....604
1812 Plataforma....618
1813 Laterais, Portas, Proteções e Envidraçamento do Corpo....622
1814 Para-brisas e Limpadores....624
1816 Estrutura de Suporte de Controles e Instrumentos....628
1821 Assento e Cintos de Segurança....638
1822 Degraus e Corrimãos....654
1831 Aquecedor, Mangueiras e Controles....660
1832 A/C System Compressor and Drive....668
1833 Condensador, Evaporador e Linhas....670
1835 Pressurizador....680
19 Chapa de Metal e Estilo
1911 Capô e Suportes do Capô....684
1912 Proteções Laterais do Motor....686
1913 Proteções Diversas....690
1927 Para-lamas....698
20 Segurança, Conveniência e Diversos
2001 Rádio....712
2002 Espelho....720
2003 Extintor de Incêndio....726
2004 Dispositivos de Advertência Incluindo Buzina e Alarme de Ré....728
2007 Quebra Sol....738
2008 Refletores e Sinalização de SMV....740
2010 Diversos....744
2013 Antifurto....746
21 Sistema Hidráulico Principal do Veículo
2161 Bombas e Acionamentos Hidráulicos....748
2162 Controle Seletivo Hidráulico e Válvulas de Retenção da Carga....752
2163 Linhas hidráulicas e Mangueiras....758
2164 Reservatório Hidráulico, Filtro e Resfriador....760
26 Comunicação Global do Veículo
2601 Controlador de Comunicação....766
31 Carregadeira
3101 Borda de Corte....774
3102 Caçamba (Incluindo Dentes)....780
3103 Garfos....794
3104 Acoplador do Acessório....800
3141 Estrutura Principal....820
3143 Estrutura Móvel....828

Conteúdo - continuação

3145 Articulação da Carregadeira de Caçamba....842
3162 Válvulas de Controle e de Retenção da Carga....854
3163 Linhas, Mangueiras e Conexões....952
3165 Cilindros Hidráulicos....1004
3166 Função de Controle Automático....1024

Índice alfabético

Página

100 Amp Alternator (with A/C) ... 508
100 Amp Alternator (without A/C) ... 506
1144 Rocker Arm Cover ... 180, 282
1241 Oil Filler Neck ... 182, 284
1320 Crankshaft Pulley ... 183, 285
1405 (FLYWHEEL HOUSING) ... 286
1405 FLYWHEEL HOUSING ... 184
1503 (FLYWHEEL) ... 287
1503 FLYWHEEL ... 185
169Z (FUEL INJECTION PUMP) ... 288
16S4 FUEL INJECTION PUMP ... 186
1797 INTAKE MANIFOLD ... 188
17BL (AIR INLET) ... 290
1946 (OIL PAN) ... 292
1946 OIL PAN ... 190
2-Lever Fingertip Controller ... 922
2-Lever Pilot Controller ... 880
2-Lever Pilot Controller to Joystick Pilot Controller Conversion Kit ... 904
2001 (WATER PUMP PULLEY) ... 294
2001 WATER PUMP PULLEY ... 192
2154 (THERMOSTAT COVER) ... 295
2154 THERMOSTAT COVER ... 193
2255 (THERMOSTAT) ... 296
2255 THERMOSTAT ... 194
24 V to 12 V - 10 A Converter ... 566
24 V to 12 V - 10 A Converter Kit ... 568
24 V to 12 V - 10 A Converter Kit with Dual Outlets ... 570
2698 ENGINE COOLANT HEATER ... 195
2698 Engine Coolant Heater Fittings ... 297
2876 (EXHAUST MANIFOLD) ... 298
28AY EXHAUST MANIFOLD ... 196
2917 (VENTILATING SYSTEM) ... 300
2917 VENTILATING SYSTEM ... 198
3-Lever Controller to Joystick with Auxiliary Control Lever Conversion Kit ... 906
3-Lever Pilot Controller ... 882
3-Piece Rim for 20.5R25 Tire or 600/65R25 Low Profile Tire ... 42
3041 (STARTING MOTOR) ... 302
3041 STARTING MOTOR ... 200
35DZ (FUEL FILTER) ... 304
35EM FUEL FILTER ... 202
3614 FRONT PLATE AND IDLE GEARS (UPPER AND LOWER) ... 306
3626 FRONT PLATE ... 204
3713 (FUEL TRANSFER PUMP) ... 308
3799 COVER, WITHOUT FUEL PUMP ... 206
3917 (THERMOSTAT HOUSING / BY PASS TUBE TO WATER PUMP) ... 310
3933 Thermostat Housing ... 208
4-Lever Pilot Controller ... 884
4035 Engine Oil Dipstick ... 210, 312
4330 (STARTING AID) ... 314
4330 STARTING AID ... 212
4440 (TIMING GEAR COVER) ... 316
4451 TIMING GEAR COVER ... 214
4633 (CYLINDER BLOCK) ... 318
4657 CYLINDER BLOCK ... 216
4712 (CRANKSHAFT / BEARINGS) ... 320
4712 CRANKSHAFT AND BEARINGS ... 218
4834 CONNECTING RODS AND PISTONS ... 220
4836 (CONNECTING RODS AND PISTONS) ... 322
4905 (ROCKER ARM / SHAFT / TAPPET / PUSH ROD) ... 324
4905 ROCKER ARM, SHAFT, PUSH ROD ... 222
5-Piece Rim for 725/70-25 Logger Style Tire ... 44
5024 (OIL PUMP) ... 326
5024 Oil Pump ... 224
5120 Cylinder Head / Valves ... 328
5128 Cylinder Head / Valves ... 226
5204 (AUXILIARY DRIVE) ... 330
5204 AUXILIARY DRIVE ... 228
5497 (TURBO AIR INLET BRACKET) ... 331
5497 TURBO AIR INLET ... 229
5728 (WATER PUMP INLET) ... 332
5728 WATER PUMP INLET ... 230
5945 (OIL COOLER) ... 333
5951 OIL COOLER ... 231
6275 (ALTERNATOR BRACKETS) ... 334
6275 ALTERNATOR BRACKETS ... 232
6284 (ALTERNATOR BRACKETS) ... 335
6389 (FUEL LINES) ... 336
63DD Low Pressure Fuel Lines ... 234
65TE (TURBOCHARGER) ... 338
65YU Turbocharger ... 236
6698 (TEMPERATURE SWITCH) ... 340
6698 TEMPERATURE SWITCH, WITHOUT ... 238

Página

6721 (SENSORS) ... 342
6744 SENSORS ... 240
80 Amp Alternator (with A/C) ... 504
80 Amp Alternator (without A/C) ... 502
8169 (PRIMARY FUEL FILTER) ... 344
81B5 Water Separator w/ Electric Fuel Pump ... 242
8484 ENGINE WIRING HARNESS ... 244
8491 (WIRING HARNESS ACCESSORIES) ... 346
8718 (BELT TENSIONER) ... 347
8718 BELT TENSIONER ... 245
8842 (OIL FILTER) ... 348
8842 OIL FILTER ... 246
8903 (EXHAUST GAS RECIRCULATION (EGR) ... 350
9801 (LIFT STRAPS) ... 352
9801 LIFT STRAPS ... 247
9901 -(COMPLETE BLOCK ASSEMBLY) ... 354
9901 (REPLACEMENT ENGINE) ... 356
9901 AIR COMPRESSOR KIT MIDLAND ... 267
9901 BEARING KIT ... 250
9901 CONNECTING ROD BEARING KIT ... 249
9901 CONNECTING ROD, BEARINGS ... 248
9901 CONTROL VALVE ... 265
9901 CYLINDER LINER PACKING ... 254
9901 EGR VALVE GASKET KIT ... 264
9901 ENGINE GASKET SET, OVERHAUL ... 260
9901 ENGINE OVERHAUL KIT ... 272
9901 Gasket Kit - Cylinder Head ... 262
9901 INJECTION NOZZLE ... 270
9901 MAIN BEARING ... 252
9901 MAIN BEARING KIT ... 251
9901 PISTON LINER KIT ... 258
9901 PISTON RING KIT ... 268
9901 REAR OIL SEAL ... 255
9901 REPLACEMENT ENGINE ... 276
9901 SHORT BLOCK ASSEMBLY ... 274
9901 STARTER RELAY ... 266, 269
9901 THRUST BEARING ... 253
9901 WATER PUMP REPAIR KIT ... 256

A

A/C COMPRESSOR ... 668
A/C Compressor and Lines ... 668
A/C Condenser ... 672
A/C Delete Cover ... 670
A/C Freeze Control Switch ... 678
A/C Lines, Compressor ... 668
A/C Lines, Condenser and Receiver-Dryer ... 672
A/C Receiver-Dryer ... 672
Access Panel, Cab ... 604
Access Panel, Canopy ... 612
Access Platform and Steps ... 658
Accessory Holder ... 744
Accumulator, Brake ... 458
Accumulator, Pressure Regulator Valve (PRV) (S.N. 623743-) (623743 -) ... 752
Accumulator, Ride Control ... 942
Accumulator, Ride Control (Powerllel™) ... 936
Accumulator, Ride Control (Tool Carrier) ... 940
Accumulator, Ride Control (Z-Bar) ... 938
Actuator, Boom-Height Kick-Out (Powerllel™) ... 1032
Actuator, Boom-Height Kick-Out (Tool Carrier) ... 1034
Actuator, Boom-Height Kick-Out (Z-Bar) ... 1030
Actuator, Return-to-Carry (Powerllel™) ... 1032
Actuator, Return-to-Carry (Tool Carrier) ... 1034
Actuator, Return-to-Carry (Z-Bar) ... 1030
Actuator, Return-to-Dig (Powerllel™) ... 1026
Actuator, Return-to-Dig (Tool Carrier) ... 1028
Actuator, Return-to-Dig (Z-Bar) (S.N. 637110-) (637110 -) ... 1024
Additional Counterweight ... 590
ADJUSTING STRAP, ALTERNATOR (6275) (HDW83) ... 232
ADU - Advanced Display Unit - Camera Mode ... 578
ADU - Advanced Display Unit (646496 -) ... 576
Advanced Display Unit (ADU) (646496 -) ... 576
Advanced Display Unit (ADU) with Camera Mode ... 578
Air Cleaner (Engine 6068HDW79) ... 390
Air Cleaner (Engine 6068HDW83) ... 392
Air Cleaner, Air Intake System with Air Pre-Cleaner (Engine 6068HDW83) ... 394
AIR COMPRESSOR, MIDLAND AUX DRIVE (9901) ... 267
Air Cooler Hose (Engine 6068HDW79) ... 366
Air Cooler Hose (Engine 6068HDW83) ... 368
Air Cooler, Charge ... 364

Índice alfabético - continuação

Página

Air Duct ... 664
Air Duct, Fresh Air Filter ... 682
Air Duct, Front Console ... 660
Air Duct, HVAC Precleaner ... 680
Air Duct, Underfloor (RH) ... 662
Air Filter (Engine 6068HDW79) ... 390
Air Filter (Engine 6068HDW83) ... 392
Air Filter Cover, Cab Recirculation Filter ... 628
Air Filter Duct, Fresh Air ... 682
Air Filter Restriction Indicator (Engine 6068HDW79) ... 390
Air Filter Restriction Indicator (Engine 6068HDW83) ... 392
Air Filter Restriction Indicator, Air Intake System with Air Pre-Cleaner (Engine 6068HDW83) ... 394
Air Filter, Air Intake System with Air Pre-Cleaner (Engine 6068HDW83) ... 394
Air Filter, Cab ... 664
AIR INTAKE (17BL) (HDW79) ... 290
Air Intake System (Engine 6068HDW79) ... 390
Air Intake System (Engine 6068HDW83) ... 392
Air Intake System with Air Pre-Cleaner (Engine 6068HDW83) ... 394
Air Pre-Cleaner Kit ... 396
AIR PRESSURE SENSOR (6744) ... 240
Air Spring Kit, Seat Suspension - Premium Seat ... 652
Air Spring Kit, Seat Suspension - Standard Seat ... 644
AIR TEMPERATURE SENSOR (1797) ... 188
AIR TEMPERATURE SENSOR (6721) (HDW79) ... 342
AIR TEMPERATURE SENSOR (6744) ... 240
Air Vents, Front Console ... 660
Alarm System, Cab ... 548
Alarm, Back-Up ... 730
ALTERNATOR ADJUSTING STRAP (6275) (HDW79) ... 334
ALTERNATOR ADJUSTING STRAP (6275) (HDW83) ... 232
Alternator Brackets ... 335
ALTERNATOR MOUNTING BRACKETS (6275) (HDW79) ... 334
ALTERNATOR MOUNTING BRACKETS (6275) (HDW83) ... 232
Alternator, 100 A (w/ A/C) ... 508
Alternator, 100 A (w/o A/C) ... 506
Alternator, 80 A (w/ A/C) ... 504
Alternator, 80 A (w/o A/C) ... 502
AM/FM/WB Radio ... 712
AM/FM/WB Radio Kit ... 714
AM/FM/WB Radio with CD Player ... 716
AM/FM/WB Radio with CD Player Kit ... 718
Antenna, AM/FM/WB Radio ... 712
Antenna, AM/FM/WB Radio Kit ... 714
Antenna, AM/FM/WB Radio w/ CD Player ... 716
Antenna, AM/FM/WB Radio w/ CD Player Kit ... 718
Antenna, JDLink™ Modular Telematics Gateway (MTG) - JDLink™ Ultimate Conversion Kit ... 770
Antenna, JDLink™ Modular Telematics Gateway (MTG) (634722 -) ... 766
Antenna, JDLink™; Satellite Module (SAT) (634722 -) ... 768
Arm, Wiper ... 624
Armrest, Joystick Steering Kit ... 436
Armrest, Left - Fabric Seat ... 638
Armrest, Left - Premium Seat ... 646
Armrest, Left - Premium Seat for Joystick Steering ... 648
Armrest, Left - Vinyl Seat ... 640
Armrest, Right - Fingertip Controls ... 632
Armrest, Right - Fingertip Controls, 4-Lever ... 636
Armrest, Right - Joystick Controls ... 634
Articulation Joint Bushing, Loader Frame - Tool Carrier ... 826
Articulation Joint Pin, Engine Frame ... 580
Articulation Joint Pin, Lower - Tool Carrier ... 826
Assembly, Clutch - High Range Forward ... 168
Assembly, Clutch - Second Gear ... 164
Assembly, Clutch - Third Gear ... 166
Assembly, Diff Case ... 106, 124
ASSEMBLY, SPIRAL BEVEL ... 90, 118
Attachment Coupler, Hi-Vis - Cylinder - Z-Bar / Powerllel™ ... 814
Attachment Coupler, Hi-Vis - Tool Carrier ... 812
Attachment Coupler, Hi-Vis (Powerllel™) ... 810
Attachment Coupler, Hi-Vis (Z-Bar) ... 804
Attachment Coupler, Hi-Vis (Z-Bar) (NeverGrease™) ... 806
Attachment Coupler, Standard (Powerllel™) ... 802
Attachment Coupler, Standard (Z-Bar) ... 800
Automatic Axle Differential Lock ... 62
Automatic Axle Differential Lock Conversion Kit ... 64
Auxiliary Control Lever Detent Kit ... 920
Auxiliary Cutting Edge (2690 mm) ... 774
AUXILIARY DRIVE COVER (5204) ... 228
AUXILIARY DRIVE COVER (5204) (HDW79) ... 330
Auxiliary Dual Lever Controller ... 926

Página

Auxiliary Hydraulics, Coupler (High Lift Z-Bar) ... 986
Auxiliary Hydraulics, Coupler (Powerllel™) ... 988
Auxiliary Hydraulics, Coupler (Tool Carrier) ... 990
Auxiliary Hydraulics, Coupler (Z-Bar) ... 984
Auxiliary Hydraulics, Coupler Cable Reinforced (High Lift Z-Bar) ... 994
Auxiliary Hydraulics, Coupler Cable Reinforced (Z-Bar) (Powerllel™) ... 992
Auxiliary Hydraulics, Hi-Vis Coupler Cable Reinforced (High Lift Z-Bar) ... 998
Auxiliary Hydraulics, Hi-Vis Coupler Cable Reinforced (Powerllel™) ... 1000
Auxiliary Hydraulics, Hi-Vis Coupler Cable Reinforced (Z-Bar) ... 996
Auxiliary Joystick Controller ... 934
Auxiliary Single Lever Controller ... 924
Auxiliary Valve Section ... 874
Axle Cooling and Filtration System ... 370
Axle Cooling and Filtration System Conversion Kit ... 372
Axle Differential Lock, Auto ... 62
Axle Differential Lock, Auto - Conversion Kit ... 64
Axle Drive Shafts ... 128
Axle Housing and Shaft ... 74, 94, 112
AXLE HOUSING AND SHAFT ... 74
AXLE HOUSING AND SHAFT (YZ120709) ... 94, 112
Axle Mounting ... 54
Axle Oil Circulation Pump, Axle Cooling and Filtration System ... 370
Axle Oil Circulation Pump, Axle Cooling and Filtration System Conversion Kit ... 372
Axle Oil Cooler, Axle Cooling and Filtration System ... 370
Axle Oil Cooler, Axle Cooling and Filtration System Conversion Kit ... 372
Axle Seal Grease Lines ... 492
Axle Stop (8 Degree) ... 52
Axle Supports ... 54
Axle Temperature Sensor ... 66
Axle Temperature Sensor Gauge Kit ... 68
Axle, Front ... 46
Axle, Rear ... 48
Axle, Rear - Differential Lock ... 50
Axle, Reman ... 70

B

Back-Up Alarm ... 730
Backrest, Fabric Seat ... 638
Backrest, Premium Seat ... 646
Backrest, Premium Seat for Joystick Steering ... 648
Backrest, Vinyl Seat ... 640
Backup Light ... 538
Bar, Frame Lock ... 690
Base, Fabric Seat ... 638
Base, Premium Seat ... 646
Base, Seat - Premium Seat for Joystick Steering ... 648
Base, Seat - Vinyl Seat ... 640
Batteries and Battery Cables ... 498
Battery Box ... 500
Battery Cables ... 498
Battery Disconnect Switch ... 498
Beacon Bracket ... 530
Beacon Bracket Kit ... 532
Beacon Light (629341 -) ... 528
BEARING CONNECTING ROD (9901) (UNDERSIZED) ... 249
BEARING KIT (CONNECTING ROD) (9901) (STANDARD) ... 248
BEARING KIT, MAIN ... 251
BEARING KIT, MAIN (9901) ... 252
BEARING THRUST (9901) ... 253
Bearing, Driveline ... 462
Bearing, Tapered Roller - Transmission Input Shaft ... 136
BEARINGS / CONNECTING ROD (4834) ... 220
BEARINGS, CONNECTING GOD (4836) HDW79 ... 322
BEARINGS, CRANKSHAFT (4712) ... 218
BEARINGS, CRANKSHAFT (4712) (HDW79) ... 320
Bellcrank, Loader Boom Linkage - Tool Carrier ... 852
Bellcrank, Loader Boom Linkage (High Lift Z-Bar) ... 846
Bellcrank, Loader Boom Linkage (High Lift Z-Bar) (NeverGrease™) ... 848
Bellcrank, Loader Boom Linkage (Powerllel™) ... 850
Bellcrank, Loader Boom Linkage (Z-Bar) ... 842
Bellcrank, Loader Boom Linkage (Z-Bar) (NeverGrease™) ... 844
Belt, 100 A Alternator (w/ A/C) ... 508
Belt, 100 A Alternator (w/o A/C) ... 506
Belt, 80 A Alternator (w/ A/C) ... 504
Belt, 80 A Alternator (w/o A/C) ... 502
Belt, Seat - Fabric Seat ... 638
Belt, Seat - Premium Seat ... 646

Índice alfabético - continuação

Página

Belt, Seat - Premium Seat for Joystick Steering ... 648
Belt, Seat - Vinyl Seat ... 640
Blade, Wiper ... 624
Blanks, Hi-Vis Coupler Bucket ... 818
Blanks, Standard Coupler Bucket ... 816
Bleeder Valve, Front Axle ... 46
Bleeder Valve, Rear Axle ... 48
Bleeder Valve, Rear Axle with Differential Lock ... 50
BLOCK ASSEMBLY, SHORT (9901) ... 274
Block Heater, Engine (110 V) ... 358
Block Heater, Engine (220 V) ... 360
BLOCK, CAMSHAFT(4633) (HDW79) ... 318
BLOCK, COMPLETE ASSEMBLY ... 354
Blower Motor ... 678
Blower Speed Resistor ... 678
Bolt-on Fork Frame Guard ... 798
Boom and Bucket Cylinder Hydraulics (Powerllel™) (2-Spool Control Valve) ... 958
Boom and Bucket Cylinder Hydraulics (Powerllel™) (3-Spool Control Valve) ... 960
Boom and Bucket Cylinder Hydraulics (Powerllel™) (4-Spool Control Valve) ... 962
Boom and Bucket Cylinder Hydraulics (Tool Carrier) (3-Spool Control Valve) ... 964
Boom and Bucket Cylinder Hydraulics (Z-Bar) (2-Spool Control Valve) ... 952
Boom and Bucket Cylinder Hydraulics (Z-Bar) (3-Spool Control Valve) ... 954
Boom and Bucket Cylinder Hydraulics (Z-Bar) (4-Spool Control Valve) ... 956
Boom and Bucket Cylinder Pins - Tool Carrier ... 1018
Boom and Bucket Cylinder Pins and Bushings (Powerllel™) (637330 -) ... 1012
Boom and Bucket Cylinder Pins and Bushings (Z-Bar) (637110 -) ... 1004
Boom and Bucket Cylinder Pins and Bushings (Z-Bar) (NeverGrease™) (637110 -) ... 1006
Boom Cylinder - Tool Carrier ... 1020
Boom Cylinder (Powerllel™) ... 1014
Boom Cylinder (Z-Bar) ... 1008
Boom Cylinder Lines (Powerllel™) (2-Spool Control Valve) ... 958
Boom Cylinder Lines (Powerllel™) (3-Spool Control Valve) ... 960
Boom Cylinder Lines (Powerllel™) (4-Spool Control Valve) ... 962
Boom Cylinder Lines (Tool Carrier) (3-Spool Control Valve) ... 964
Boom Cylinder Lines (Z-Bar) (2-Spool Control Valve) ... 952
Boom Cylinder Lines (Z-Bar) (3-Spool Control Valve) ... 954
Boom Cylinder Lines (Z-Bar) (4-Spool Control Valve) ... 956
Boom Cylinder Pin, Loader Frame - Tool Carrier ... 826
Boom Cylinder Pins - Tool Carrier ... 1018
Boom Lines, Pin Disconnect (High Lift Z-Bar) ... 974
Boom Lines, Pin Disconnect (Powerllel™) ... 976
Boom Lines, Pin Disconnect (Tool Carrier) ... 978
Boom Lines, Pin Disconnect (Z-Bar) ... 972
Boom Lines, Pin Disconnect Conversion Kit (Powerllel™) ... 982
Boom Lines, Pin Disconnect Conversion Kit (Z-Bar) ... 980
Boom Linkage (High Lift Z-Bar) ... 846
Boom Linkage (High Lift Z-Bar) (NeverGrease™) ... 848
Boom Linkage (Powerllel™) ... 850
Boom Linkage (Z-Bar) ... 842
Boom Linkage (Z-Bar) (NeverGrease™) ... 844
Boom Linkage, Tool Carrier ... 852
Boom Lock ... 840
Boom Valve Section ... 870
Boom, Loader - Tool Carrier ... 838
Boom, Loader (High Lift Z-Bar) ... 832
Boom, Loader (High Lift Z-Bar) (NeverGrease™) ... 834
Boom, Loader (Powerllel™) ... 836
Boom, Loader (Z-Bar) ... 828
Boom, Loader (Z-Bar) (NeverGrease™) ... 830
Boom, Scarifier (97 in. Blade) ... 568
Boom-Height Kick-Out / Return-to-Carry (Powerllel™) ... 1032
Boom-Height Kick-Out / Return-to-Carry (Tool Carrier) ... 1034
Boom-Height Kick-Out / Return-to-Carry (Z-Bar) ... 1030
Boot Kit, Seat Suspension - Premium Seat ... 652
Boot Kit, Seat Suspension - Standard Seat ... 644
Boot, 2-Lever Pilot Controller ... 922
Boot, Auxiliary Dual Lever Controller ... 926
Boot, Auxiliary Joystick Controller ... 934
Boot, Auxiliary Single Lever Controller ... 924
Boot, Joystick Pilot Controller ... 928
Bottom Guards ... 586
Box, Battery ... 500
BRACKET, TURBO AIR INLET (5497) ... 229
BRACKET, TURBO AIR INLET (5497) (HDW79) ... 331

Página

Brackets, Alternator ... 335
BRACKETS, ALTERNATOR ADJUSTING (6275) (HDW79) ... 334
BRACKETS, ALTERNATOR ADJUSTING (6275) (HDW83) ... 232
BRACKETS, WIRING HARNESS (8484) ... 244
BRACKETS, WIRING HARNESS (8491) HDW79 ... 346
Brake Accumulator ... 458
Brake Disk, Park Brake ... 462
Brake Lights ... 520
Brake Lines ... 456
Brake Pedal ... 454
Brake Valve and Pedals ... 454
Brake Valve Hydraulic Lines ... 456
Brake Valve To Transmission Control Valve ... 150
Brake, Park ... 462
BRAKES, DUAL ... 102, 114
BRAKES, DUAL (YZ120713) 1200 SERIES ... 100
BRAKES, DUAL (YZ120724) ... 80
Breather, Front Axle ... 46
Breather, Fuel Tank ... 412
Breather, Fuel Tank - Severe Duty Fuel System ... 414
Breather, Rear Axle ... 48
Breather, Rear Axle with Differential Lock ... 50
Bucket and Boom Cylinder Pins and Bushings (Powerllel™) (637330-) (637330 -) ... 1012
Bucket and Boom Cylinder Pins and Bushings (Z-Bar) (637110-) (637110 -) ... 1004
Bucket and Boom Cylinder Pins and Bushings (Z-Bar) (NeverGrease™) (637110-) (637110 -) ... 1006
Bucket Blanks, Hi-Vis Coupler ... 818
Bucket Blanks, Standard Coupler ... 816
Bucket Cutting Edge, Auxiliary (2690 mm) ... 774
Bucket Cylinder - Tool Carrier ... 1022
Bucket Cylinder (Powerllel™) (637330 -) ... 1016
Bucket Cylinder (Z-Bar) (637110 -) ... 1010
Bucket Cylinder Lines (Powerllel™) (2-Spool Control Valve) ... 958
Bucket Cylinder Lines (Powerllel™) (3-Spool Control Valve) ... 960
Bucket Cylinder Lines (Powerllel™) (4-Spool Control Valve) ... 962
Bucket Cylinder Lines (Tool Carrier) (3-Spool Control Valve) ... 964
Bucket Cylinder Lines (Z-Bar) (2-Spool Control Valve) ... 952
Bucket Cylinder Lines (Z-Bar) (3-Spool Control Valve) ... 954
Bucket Cylinder Lines (Z-Bar) (4-Spool Control Valve) ... 956
Bucket Cylinder Pins - Tool Carrier ... 1018
Bucket Linkage - Tool Carrier ... 852
Bucket Linkage (High Lift Z-Bar) ... 846
Bucket Linkage (High Lift Z-Bar) (NeverGrease™) ... 848
Bucket Linkage (Powerllel™) ... 850
Bucket Linkage (Z-Bar) ... 842
Bucket Linkage (Z-Bar) (NeverGrease™) ... 844
Bucket Spillguard ... 792
Bucket Teeth with Segments for 106 in. (269 cm) Bucket Width (637530 -) ... 776
Bucket Teeth with Segments for 106 in. (269 cm) Bucket Width Conversion Kit (637530 -) ... 778
Bucket Valve Section ... 872
Bucket, Hi-Vis Coupler (3.0 yd³) ... 788
Bucket, Hi-Vis Coupler (3.5 yd³) ... 790
Bucket, Pin-On (3.5 yd³) ... 780
Bucket, Pin-On (3.5 yd³) (NeverGrease™) ... 782
Bucket, Standard Coupler (3.0 yd³) ... 784
Bucket, Standard Coupler (3.5 yd³) ... 786
Bulb, Front Lights (Powerllel™) ... 514, 516
Bulb, Front Lights (Z-Bar) ... 510
Bulb, LED Front Lights (Z-Bar) ... 512
Bulb, License Plate Light ... 534, 536, 538
Bumper Kit, Seat Suspension - Premium Seat ... 652
Bumper Kit, Seat Suspension - Standard Seat ... 644
Bumper, Steering, Engine Frame ... 582
Bushing, Articulation Joint - Loader Frame - Tool Carrier ... 826
Bushing, Loader Boom - Tool Carrier ... 838
Bushing, Loader Boom (High Lift Z-Bar) ... 832
Bushing, Loader Boom (High Lift Z-Bar) (NeverGrease™) ... 834
Bushing, Loader Boom (Powerllel™) ... 836
Bushing, Loader Boom (Z-Bar) ... 828
Bushing, Loader Boom (Z-Bar) (NeverGrease™) ... 830
Bushing, Loader Boom Linkage - Tool Carrier ... 852
Bushing, Loader Boom Linkage (High Lift Z-Bar) ... 846
Bushing, Loader Boom Linkage (High Lift Z-Bar) (NeverGrease™) ... 848
Bushing, Loader Boom Linkage (Powerllel™) ... 850
Bushing, Loader Boom Linkage (Z-Bar) ... 842
Bushing, Loader Boom Linkage (Z-Bar) (NeverGrease™) ... 844
Bushing, Steering Cylinder (632198-) (632198 -) ... 444
Bushing, Steering Cylinder (NeverGrease™) ... 446
Button Cap, Joystick Steering Controller ... 452

Índice alfabético - continuação

Página

Button Cap, Right-hand Joystick Handle ... 930
Button Cap, Right-hand Joystick Handle with FNR Switch ... 932
BY PASS TUBE, THERMOSTAT HOUSING (3917) (HDW79) ... 310

C

Cab ... 604
Cab Air Filters ... 664
Cab Alarm System ... 548
Cab Decals and Labels ... 466
Cab Decals and Labels, French ... 470
Cab Decals and Labels, Russian ... 474
Cab Decals and Labels, Spanish ... 472
Cab Door ... 606
Cab Floor Cover Plate ... 610
Cab Floor Mats ... 618
Cab Front Console ... 660
Cab Harness Connector, Wiper Motor Jumper Harness ... 572
Cab Headliner ... 594
Cab Interior Paneling and Covers ... 628
Cab Monitor (646496 -) ... 576
Cab Monitor with Camera Mode ... 578
Cab Mounts ... 602
Cab Noise Reduction Foam ... 592
Cab Rear View Mirror ... 720
Cab Roof ... 598
Cab Roof, Paintable ... 600
Cab Shields ... 622
Cab Trim ... 610
Cab Windows ... 608
Cab Wiring Harness, Load Center ... 550
Cab Wiring Harnesses ... 548
Cab Work Lights ... 522
Cable Reinforced Coupler Hydraulics (High Lift Z-Bar) ... 994
Cable Reinforced Coupler Hydraulics (Z-Bar) (Powerllel™) ... 992
Cable Reinforced Hi-Vis Coupler Hydraulics (High Lift Z-Bar) ... 998
Cable Reinforced Hi-Vis Coupler Hydraulics (Powerllel™) ... 1000
Cable Reinforced Hi-Vis Coupler Hydraulics (Z-Bar) ... 996
Cable, HVAC Module Control ... 674
Cable, HVAC Module Control (Heater Only) ... 676
Cables, Battery ... 498
Camera, Rear Object Detection System ... 732
Camera, Rear Object Detection System Kit ... 734
Canopy ... 612
Canopy Decals and Labels ... 468
Canopy Floor Cover Plate ... 614
Canopy Floor Mat ... 620
Canopy Front Console ... 660
Canopy Headliner ... 596
Canopy Interior Paneling and Covers ... 630
Canopy Rear Window ... 616
Canopy Trim ... 614
Cap, Connector ... 574
Cap, Fuel Tank ... 410
Cap, Hydraulic Reservoir (635489 -) ... 762
Cap, Hydraulic Reservoir Pressurization Kit for High Altitude Operation ... 764
Cap, Surge Tank (Engine 6068HDW79) ... 366
Cap, Surge Tank (Engine 6068HDW83) ... 368
Cap, Transmission Oil Fill Tube ... 172
Cap, Window Washer Reservoir ... 626
CARGO NET, ACCESSORY HOLDER ... 744
CASE, DIFFERENTIAL (YZ121182)1400 SERIES ... 84
CD Player Radio ... 716
Charge Air Cooler ... 364
Chassis, Engine Frame ... 580
Check Valve, Rear Brake Inlet ... 458
Cleaner, Air - Air Intake System with Air Pre-Cleaner (Engine 6068HDW83) ... 394
Cleaner, Air (Engine 6068HDW79) ... 390
Cleaner, Air (Engine 6068HDW83) ... 392
Close Mounted Steps ... 656
Clutch Assembly, First Gear ... 162
Clutch Assembly, High Range Forward ... 168
Clutch Assembly, Low Range Forward ... 158
Clutch Assembly, Reverse ... 160
Clutch Assembly, Second Gear ... 164
Clutch Assembly, Third Gear ... 166
Coat Hook ... 746
Code 1241 Oil Filler Neck-1241-6068HDW79 ... 284
Code 1241 Oil Filler Neck-1241-6068HDW83 ... 182
CODE 1405 FLYWHEEL HOUSING ... 184
CODE 1405 FLYWHEEL HOUSING (HDW79) ... 286
CODE 1503 FLYWHEEL ... 185
CODE 1503 FLYWHEEL (HDW79) ... 287
CODE 169Z FUEL INJECTION PUMP (HDW79) ... 288
CODE 16S4 FUEL INJECTION PUMP ... 186
CODE 1797 INTAKE MANIFOLD ... 188
CODE 17BL AIR INTAKE (HDW79) ... 290
CODE 1946 OIL PAN ... 190
CODE 2001 WATER PUMP AND PULLEY ... 192
CODE 2001 WATERPUMP PULLEY (HDW79) ... 294
CODE 2154 THERMOSTAT COVER ... 193
CODE 2154 THERMOSTAT COVER (HDW79) ... 295
CODE 2255 THERMOSTAT ... 194
CODE 2255 THERMOSTAT (HDW79) ... 296
CODE 2698 COOLANT HEATER (ENGINE) ... 195
CODE 2876 EXHAUST MANIFOLD HDW79) ... 298
CODE 28AY EXHAUST MANIFOLD ... 196
CODE 2917 VENTILATING SYSTEM ... 198
CODE 2917 VENTILATING SYSTEM (HDW79) ... 300
CODE 3041 STARTER (HDW79) ... 302
CODE 3041 STARTING MOTOR ... 200
CODE 35DZ FUEL FILTER, FINAL (HDW79) ... 304
CODE 35EM FUEL FILTER ... 202
CODE 3626 FRONT PLATE ... 204
CODE 3713 FUEL TRANSFER PUMP (HDW79) ... 308
CODE 3799 COVER, WITHOUT FUEL PUMP ... 206
CODE 3917 THERMOSTAT HOUSING (HDW79) ... 310
CODE 4330 STARTING AID ... 212
CODE 4330 STARTING AID (HDW79) ... 314
CODE 4633 CYLINDER BLOCK (HDW79) ... 318
CODE 4657 TIMING GEAR COVER ... 216
CODE 4834 CONNECTING RODS AND PISTONS ... 220
CODE 4836 CONNECTING ROD, PISTONS HDW79 ... 322
CODE 4905 ROCKER ARM, SHAFT, PUSH ROD ... 222
CODE 4905 ROCKER ARMS (HDW79) ... 324
CODE 5024 OIL PUMP (HDW79) ... 326
CODE 5204 AUXILIARY DRIVE (HDW79) ... 330
CODE 5204 AUXILIARY DRIVE COVER ... 228
CODE 5497 TURBO AIR INLET ... 229
CODE 5497 TURBO AIR INLET (HDW79) ... 331
CODE 5728 WATER PUMP INLET ... 230
CODE 5728 WATER PUMP INLET (HDW79) ... 332
CODE 5945 OIL COOLER (HDW79) ... 333
CODE 5951 OIL COOLER ... 231
CODE 6275 ALTERNATOR BRACKETS (HDW79) ... 334
CODE 6375 ALTERNATOR MOUNTING BRACKETS (HDW83) ... 232
CODE 6389 FUEL FILTER LINES (HDW79) ... 336
CODE 65TE TURBOCHARGER AND OIL LINES (HDW79) ... 338
CODE 6698 TEMPERATURE SWITCH PLUG (HDW79) ... 340
CODE 6698 TEMPERATURE SWITCH, WITHOUT ... 238
CODE 6721 ELECTRONIC TACH DRIVE (HDW79) ... 342
CODE 6744 ENGINE SENSORS ... 240
CODE 8169 WATER SEPARATOR (HDW79) ... 344
CODE 8484 WIRING HARNESS BRACKETS ... 244
CODE 8491 WIRING HARNESS BRACKETS (HDW79) ... 346
CODE 8718 FAN DRIVE TENSIONER ... 245
CODE 8718 FAN DRIVE TENSIONER (HDW79) ... 347
CODE 8842 OIL FILTER (HDW79) ... 348
CODE 8842 OIL FILTER, FILTER HEAD ... 246
CODE 8903 EXHAUST GAS RECIRCULATION (HDW79) ... 350
CODE 9801 LIFT STRAPS ... 247, 352
CODE 9901 AIR COMPRESSOR ... 267
CODE 9901 BEARING KIT (CONNECTING ROD) (STANDARD) ... 248
CODE 9901 BEARING KIT, MAIN ... 250, 252
CODE 9901 CONNECTING ROD BEARING (UNDERSIZED) ... 249
CODE 9901 CONTROL VALVE ... 265
CODE 9901 EGR VALVE GASKET KIT ... 264
CODE 9901 ENGINE GASKET SET, ... 260
CODE 9901 ENGINE OVERHAUL KIT ... 272
CODE 9901 MAIN BEARING KIT ... 251
CODE 9901 MAIN THRUST BEARING ... 253
CODE 9901 PISTON LINER KIT (9901) ... 258
CODE 9901 PISTON RING KIT ... 268
CODE 9901 REAR OIL SEAL ... 255
CODE 9901 REPLACEMENT ENGINE ... 276, 356
CODE 9901 SHORT BLOCK ASSEMBLY ... 274
CODE 9901 STARTER RELAY ... 266, 269
CODE 9901 WATER PUMP REPAIR KIT ... 256
CODE 9902 CYLINDER LINER PACKING(9901) ... 254
CODE 9902 INJECTION NOZZLE ... 270
COLD WEATHER STARTING AID (4330) ... 212
COLD WEATHER STARTING AID (4330) (HDW79) ... 314
Column, Steering ... 428

Índice alfabético - continuação

Página

Column, Steering - Service Kits ... 430
COMMON RAIL SYSTEM, HIGH PRESSURE (169Z) (HDW79) ... 288
COMPLETE BLOCK ASSEMBLY ... 354
Compressor Kit, Seat Suspension - Premium Seat ... 652
Compressor Kit, Seat Suspension - Standard Seat ... 644
Compressor, A/C ... 668
Compressor, A/C Lines ... 668
Condenser, A/C ... 672
CONNECTING ROD BEARING (9901) (UNDERSIZED) ... 249
CONNECTING ROD BEARING KIT (9901) (STANDARD) ... 248
CONNECTING ROD, BEARINGS (4836) HDW79 ... 322
CONNECTING RODS AND PISTONS (4834) ... 220
Connector Caps (Engine 6068HDW83) ... 574
Connectors, Steering Column Harness ... 560
Connectors, Wiper Motor Jumper Harness ... 572
Console Cover, Cab ... 628
Console Cover, Canopy ... 630
Console, Front ... 660
Console, HVAC Control ... 660
Control Console, Hvac ... 660
CONTROL VALVE (9901) ... 265
Control Valve Fittings, Embedded Payload Scale ... 736
Control Valve Lines to Boom and Bucket Cylinders (Powerllel™) (2-Spool Control Valve) ... 958
Control Valve Lines to Boom and Bucket Cylinders (Powerllel™) (3-Spool Control Valve) ... 960
Control Valve Lines to Boom and Bucket Cylinders (Powerllel™) (4-Spool Control Valve) ... 962
Control Valve Lines to Boom and Bucket Cylinders (Tool Carrier) (3-Spool Control Valve) ... 964
Control Valve Lines to Boom and Bucket Cylinders (Z-Bar) (2-Spool Control Valve) ... 952
Control Valve Lines to Boom and Bucket Cylinders (Z-Bar) (3-Spool Control Valve) ... 954
Control Valve Lines to Boom and Bucket Cylinders (Z-Bar) (4-Spool Control Valve) ... 956
Control Valve Manifold, Transmission ... 148
Control Valve Section, Auxiliary ... 874
Control Valve Section, Boom ... 870
Control Valve Section, Bucket ... 872
Control Valve Section, Electric Fifth Function ... 878
Control Valve Section, Inlet ... 868
Control Valve Section, Outlet ... 876
Control Valve, Joystick Pilot Controller ... 928
Control Valve, Loader (2-Spool) (Powerllel™) ... 856
Control Valve, Loader (2-Spool) (Z-Bar) ... 854
Control Valve, Loader (3-Spool) (Powerllel™) ... 860
Control Valve, Loader (3-Spool) (Tool Carrier) ... 862
Control Valve, Loader (3-Spool) (Z-Bar) ... 858
Control Valve, Loader (4-Spool) (Powerllel™) ... 866
Control Valve, Loader (4-Spool) (Z-Bar) ... 864
Control Valve, Transmission ... 150
Control, Fuel-Fired Coolant Heater ... 362
Control, HVAC Module ... 674
Control, HVAC Module (Heater Only) ... 676
Control, Ride ... 942
Controller Conversion Kit, Pilot - 2-Lever to 3-Lever (Powerllel™) ... 898
Controller Conversion Kit, Pilot - 2-Lever to 3-Lever (Z-Bar) ... 896
Controller Conversion Kit, Pilot - 2-Lever to Joystick ... 904
Controller Conversion Kit, Pilot - 3-Lever to 4-Lever (Powerllel™) ... 902
Controller Conversion Kit, Pilot - 3-Lever to 4-Lever (Z-Bar) ... 900
Controller Conversion Kit, Pilot - 3-Lever to Joystick w/ Auxiliary Lever ... 906
Controller Conversion Kit, Pilot - 4-Lever to Dual Joysticks ... 908
Controller Conversion Kit, Pilot - Joystick (w/o FNR) to Joystick (w/ FNR) ... 918
Controller Conversion Kit, Pilot - Joystick to 2-Lever ... 910
Controller Conversion Kit, Pilot - Joystick to Joystick w/ Auxiliary Lever (Powerllel™) ... 914
Controller Conversion Kit, Pilot - Joystick to Joystick w/ Auxiliary Lever (Z-Bar) ... 912
Controller Conversion Kit, Pilot - Joystick w/ Auxiliary Lever to 3-Lever ... 916
Controller Mounting, JDLink™ Modular Telematics Gateway (MTG) - JDLink™ Ultimate Conversion Kit ... 770
Controller Mounting, JDLink™ Modular Telematics Gateway (MTG) (634722 -) ... 766
Controller Mounting, JDLink™; Satellite Module (SAT) (634722 -) ... 768
Controller, Auxiliary Dual Lever ... 926
Controller, Auxiliary Joystick ... 934
Controller, Auxiliary Single Lever ... 924
Controller, Engine ... 552
Controller, JDLink™ Modular Telematics Gateway ... 772

Página

Controller, JDLink™ Satellite Module ... 772
Controller, Joystick Steering ... 452
Controller, Joystick Steering System ... 450
Controller, MECA ... 550
Controller, Pilot - 2-Lever ... 880, 922
Controller, Pilot - 3-Lever ... 882
Controller, Pilot - 4-Lever ... 884
Controller, Pilot - Joystick ... 886, 928
Controller, Pilot - Joystick and Auxiliary Lever ... 888
Controller, Pilot - Joystick with FNR Switch ... 890
Controller, Pilot - Joystick with FNR Switch and Auxiliary Lever ... 892
Controller, Transmission ... 554
Conventional Fluid Drain ... 484
Conversion Kit, Automatic Axle Differential Lock ... 64
Conversion Kit, Axle Cooling and Filtration System ... 372
Conversion Kit, Bucket Teeth with Segments - 106 in. (269 cm) Bucket Width (637530 -) ... 778
Conversion Kit, JDLink™ Ultimate ... 770
Conversion Kit, Pilot Controller - 2-Lever to 3-Lever (Powerllel™) ... 898
Conversion Kit, Pilot Controller - 2-Lever to 3-Lever (Z-Bar) ... 896
Conversion Kit, Pilot Controller - 2-Lever to Joystick ... 904
Conversion Kit, Pilot Controller - 3-Lever to 4-Lever (Powerllel™) ... 902
Conversion Kit, Pilot Controller - 3-Lever to 4-Lever (Z-Bar) ... 900
Conversion Kit, Pilot Controller - 3-Lever to Joystick w/ Auxiliary Lever ... 906
Conversion Kit, Pilot Controller - 4-Lever to Dual Joysticks ... 908
Conversion Kit, Pilot Controller - Joystick (w/o FNR) to Joystick (w/ FNR) ... 918
Conversion Kit, Pilot Controller - Joystick to 2-Lever ... 910
Conversion Kit, Pilot Controller - Joystick to Joystick w/ Auxiliary Lever (Powerllel™) ... 914
Conversion Kit, Pilot Controller - Joystick to Joystick w/ Auxiliary Lever (Z-Bar) ... 912
Conversion Kit, Pilot Controller - Joystick w/ Auxiliary Lever to 3-Lever ... 916
Conversion Kit, Pin Disconnect (Powerllel™) ... 982
Conversion Kit, Pin Disconnect (Z-Bar) ... 980
Conversion Kit, Secondary Steering System ... 422
Converter (10 A), AM/FM/WB Radio Kit ... 714
Converter (10 A), AM/FM/WB Radio w/ CD Player Kit ... 718
Converter, Torque ... 134
COOLANT HEATER (2698) (ENGINE) ... 195
Coolant Heater, Engine Block (110 V) ... 358
Coolant Heater, Engine Block (220 V) ... 360
Coolant Heater, Fuel-Fired ... 362
Cooler, Axle Oil - Axle Cooling and Filtration System ... 370
Cooler, Axle Oil - Axle Cooling and Filtration System Conversion Kit ... 372
Cooler, Charge Air ... 364
COOLER, ENGINE OIL (5945) (HDW79) ... 333
COOLER, ENGINE OIL (5951) ... 231
Cooler, Hydraulic Oil ... 364
Cooler, Transmission Oil ... 364
Cooling Package ... 364
Cooling Package Cover ... 670
Cooling Package Frame ... 364
Cooling Package Service Door ... 686
Cooling System (Engine 6068HDW79) ... 366
Cooling System (Engine 6068HDW83) ... 368
Cooling System, Axle ... 370
Cooling System, Axle - Conversion Kit ... 372
Counterweight, Additional ... 590
Counterweight, Hitch (High Lift Z-Bar, Powerllel™ and Tool Carrier Linkage) ... 496
Counterweight, Internal ... 590
Counterweight, Main ... 588
Coupler Bucket Blanks, Hi-Vis ... 818
Coupler Bucket Blanks, Standard ... 816
Coupler Bucket, Hi-Vis (3.0 yd³) ... 788
Coupler Bucket, Hi-Vis (3.5 yd³) ... 790
Coupler Bucket, Standard (3.0 yd³) ... 784
Coupler Bucket, Standard (3.5 yd³) ... 786
Coupler Forks, Hi-Vis ... 796
Coupler Forks, Standard ... 794
Coupler Hydraulics, Cable Reinforced (High Lift Z-Bar) ... 994
Coupler Hydraulics, Cable Reinforced (Z-Bar) (Powerllel™) ... 992
Coupler Hydraulics, Hi-Vis Cable Reinforced (High Lift Z-Bar) ... 998
Coupler Hydraulics, Hi-Vis Cable Reinforced (Powerllel™) ... 1000
Coupler Hydraulics, Hi-Vis Cable Reinforced (Z-Bar) ... 996
Coupler Hydraulics, Hi-Vis Pin Disconnect (Tool Carrier) ... 1002
Coupler Hydraulics, Third Function (High Lift Z-Bar) ... 986
Coupler Hydraulics, Third Function (Powerllel™) ... 988
Coupler Hydraulics, Third Function (Tool Carrier) ... 990

Índice alfabético - continuação

Página

Coupler Hydraulics, Third Function (Z-Bar) ... 984
Coupler Kit, Hi-Vis (Z-Bar) ... 808
Coupler, Hi-Vis - Cylinder - Z-Bar / Powerllel™ ... 814
Coupler, Hi-Vis - Tool Carrier ... 812
Coupler, Hi-Vis (Powerllel™) ... 810
Coupler, Hi-Vis (Z-Bar) ... 804
Coupler, Hi-Vis (Z-Bar) (NeverGrease™) ... 806
Coupler, Standard (Powerllel™) ... 802
Coupler, Standard (Z-Bar) ... 800
Cover Plate, Cab Floor ... 610
Cover Plate, Canopy Floor ... 614
Cover, A/C Delete ... 670
COVER, AUXILIARY DRIVE (5204) ... 228
COVER, AUXILIARY DRIVE (5204) (HDW79) ... 330
Cover, Battery ... 500
Cover, Button - Right-hand Joystick Handle ... 930
Cover, Button - Right-hand Joystick Handle with FNR Switch ... 932
Cover, Cab A-Post ... 610
Cover, Canopy A-Post ... 614
Cover, Cooling Package ... 670
Cover, Cooling Package (No A/C) ... 670
Cover, Drive Damper ... 170
Cover, Gearbox Housing ... 138
Cover, Radar ... 586
Cover, Right Armrest for 4-Lever Fingertip Controls ... 636
Cover, Right Armrest for Fingertip Controls ... 632
Cover, Right Armrest for Joystick Controls ... 634
COVER, ROCKER ARM VENT HOSE(2917) ... 198
Cover, Rocker Arm-1144-6068HDW79 ... 282
Cover, Rocker Arm-1144-6068HDW83 ... 180
Cover, Steering Column - Joystick FNR Selector ... 558
Cover, Steering Column - Steering Column FNR Selector ... 556
Cover, Steering Column Base ... 428
COVER, THERMOSTAT (2154) ... 193
COVER, THERMOSTAT (2154) (HDW79) ... 295
COVER, TIMING GEAR (4440) (HDW79) ... 316
COVER, TIMING GEAR (4451) ... 214
Cover, Torque Converter ... 134
Cover, Transmission ... 144
COVER, WITHOUT FUEL PUMP (3799) ... 206
COVER,TIMING GEAR (4657) ... 216
Covers, Cab Interior ... 628
Covers, Canopy Interior ... 630
CRANKSHAFT POSITION SENSOR (6721) (HDW79) ... 342
CRANKSHAFT, BEARINGS (4712) ... 218
CRANKSHAFT, BEARINGS (4712) (HDW79) ... 320
Cup Holder Console ... 660
Cup Holder, Canopy ... 630
Cushion, Steering, Engine Frame ... 582
Cushions, Fabric Seat ... 638
Cushions, Premium Seat ... 646
Cushions, Premium Seat for Joystick Steering ... 648
Cushions, Vinyl Seat ... 640
Cutting Edge, Auxiliary (2690 mm) ... 774
Cutting Edge, Bucket Teeth with Segments - 106 in. (269 cm) Bucket Width (637530 -) ... 776
Cutting Edge, Bucket Teeth with Segments Conversion Kit - 106 in. (269 cm) Bucket Width (637530 -) ... 778
Cutting Edge, Hi-Vis Coupler (3.0 yd³) ... 788
Cutting Edge, Hi-Vis Coupler (3.5 yd³) ... 790
Cutting Edge, Pin-On Bucket (3.5 yd³) ... 780
Cutting Edge, Pin-On Bucket (3.5 yd³) (NeverGrease™) ... 782
Cutting Edge, Standard Coupler Bucket (3.0 yd³) ... 784
Cutting Edge, Standard Coupler Bucket (3.5 yd³) ... 786
Cycle Counter Switch ... 548
CYLINDER BLOCK WITH CAMSHAFT (4633) (HDW79) ... 318
CYLINDER BLOCK WITH LINERS (4633) (HDW79) ... 318
Cylinder Fittings, Steering (632198-) (632198 -) ... 444
Cylinder Fittings, Steering (NeverGrease™) ... 446
Cylinder Head-5120-6068HDW79 ... 328
Cylinder Head-5128-6068HDW83 ... 226
CYLINDER LINER (4834) ... 220
CYLINDER LINER (4836) HDW79 ... 322
CYLINDER LINER PACKING (9901) ... 254, 258
Cylinder Lines, Boom (Powerllel™) (2-Spool Control Valve) ... 958
Cylinder Lines, Boom (Powerllel™) (3-Spool Control Valve) ... 960
Cylinder Lines, Boom (Powerllel™) (4-Spool Control Valve) ... 962
Cylinder Lines, Boom (Tool Carrier) (3-Spool Control Valve) ... 964
Cylinder Lines, Boom (Z-Bar) (2-Spool Control Valve) ... 952
Cylinder Lines, Boom (Z-Bar) (3-Spool Control Valve) ... 954
Cylinder Lines, Boom (Z-Bar) (4-Spool Control Valve) ... 956
Cylinder Lines, Bucket (Powerllel™) (2-Spool Control Valve) ... 958
Cylinder Lines, Bucket (Powerllel™) (3-Spool Control Valve) ... 960

Página

Cylinder Lines, Bucket (Powerllel™) (4-Spool Control Valve) ... 962
Cylinder Lines, Bucket (Tool Carrier) (3-Spool Control Valve) ... 964
Cylinder Lines, Bucket (Z-Bar) (2-Spool Control Valve) ... 952
Cylinder Lines, Bucket (Z-Bar) (3-Spool Control Valve) ... 954
Cylinder Lines, Bucket (Z-Bar) (4-Spool Control Valve) ... 956
Cylinder Lock, Boom ... 840
Cylinder, Boom - Tool Carrier ... 1020
Cylinder, Boom (Powerllel™) ... 1014
Cylinder, Boom (Z-Bar) ... 1008
Cylinder, Bucket - Tool Carrier ... 1022
Cylinder, Bucket (Powerllel™) (637330-) (637330 -) ... 1016
Cylinder, Bucket (Z-Bar) (637110-) (637110 -) ... 1010
Cylinder, Hi-Vis Coupler - Tool Carrier ... 812
Cylinder, Hi-Vis Coupler - Z-Bar / Powerllel™ ... 814
Cylinder, Hi-Vis Coupler (Powerllel™) ... 810
Cylinder, Hi-Vis Coupler (Z-Bar) ... 804
Cylinder, Hi-Vis Coupler (Z-Bar) (NeverGrease™) ... 806
Cylinder, Standard Coupler (Powerllel™) ... 802
Cylinder, Standard Coupler (Z-Bar) ... 800
Cylinder, Steering ... 448
Cylinder, Steering Column ... 430

D

Damper, Drive ... 170
Decal, 2-Lever Fingertip Controls ... 880
Decal, 3-Lever Fingertip Controls ... 882
Decal, 4-Lever Fingertip Controls ... 884
Decal, Axle/Gearbox Oil - Axle Cooling and Filtration System ... 370
Decal, Axle/Gearbox Oil - Axle Cooling and Filtration System Conversion Kit ... 372
Decal, Bellcrank (Powerllel™) ... 850
Decal, Boom Lock ... 840
Decal, Engine Coolant (6090HDW01 / 6090HDW04)(SN 634127-) ... 570
Decal, High Lift Loader Boom ... 832
Decal, High Lift Loader Boom (NeverGrease™) ... 834
Decal, Joystick and Auxiliary Lever Controls ... 888
Decal, Joystick Controls ... 886
Decal, Joystick Controls with FNR Switch ... 890
Decal, Joystick Controls with FNR Switch and Auxiliary Lever ... 892
Decal, Left Armrest Console - Premium Seat for Joystick Steering ... 648
Decal, Load Capacity - Hi-Vis Coupler Forks ... 796
Decal, Load Capacity - Standard Coupler Forks ... 794
Decal, Quick Fluid Service ... 488
Decal, Quick Fluid Service Kit ... 490
Decal, Ride Control Accumulator ... 942
Decal, Secondary Steering System ... 426
Decals and Labels ... 464
Decals and Labels, Cab ... 466
Decals and Labels, Cab (Portuguese) ... 478
Decals and Labels, Canopy ... 468
Decals and Labels, Canopy (Portuguese) ... 480
Decals and Labels, French ... 470
Decals and Labels, Portuguese ... 476
Decals And Labels, Russian ... 474
Decals and Labels, Spanish ... 472
Detent Kit, Auxiliary Control Lever ... 920
Detent Kit, Auxiliary Dual Lever Controller ... 926
Detent Kit, Auxiliary Single Lever Controller ... 924
Diagnostic Receptacle, Main Hydraulic Pump (623743-) (623743 -) ... 748
Diesel-Fired Coolant Heater ... 362
DIFFERENTIAL CASE (YZ121182)1400 SERIES ... 84
Differential Case Assembly ... 106, 124
Differential Lock ... 126
Differential Lock Line, Front ... 56
Differential Lock Line, Rear ... 58
Differential Lock Switch ... 60
Differential Lock Switch Bracket, Cab ... 610
Differential Lock Switch Bracket, Canopy ... 614
DIFFERENTIAL LOCK- 1400 CLOSED CIRCUIT ... 82
Differential Lock, Auto ... 62
Differential Lock, Auto - Conversion Kit ... 64
DIFFERENTIAL LOCK- CLOSED CIRCUIT ... 126
Differential Lock, Hydraulic ... 82
Differential Support, Axle ... 54
Differential, Standard ... 104
Diode, Vehicle Electrical Center ... 550
Dipstick, Engine Oil - Axle Cooling and Filtration System ... 370
Dipstick, Oil-4035-6068HDW79 ... 312
Dipstick, Oil-4035-6068HDW83 ... 210
Disk, Clutch Assembly - Reverse ... 160

Índice alfabético - continuação

Página

Disk, Low Range Forward Clutch Assembly ... 158
Disk, Park Brake ... 462
Display Monitor (646496 -) ... 576
Display Monitor with Camera Mode ... 578
Display, Fuel-Fired Coolant Heater ... 362
Dome Light Switch ... 526
Dome Light, AM/FM/WB Radio w/ CD Player ... 716
Domelight, AM/FM/WB Radio ... 712
Domelight, Cab ... 594
Door, Battery Box ... 500
Door, Cab ... 606
Door, Cooling Package ... 686
Door, Engine ... 686
Door, Fan ... 374
Door, Main Counterweight ... 588
Door, Plenum ... 686
Drain Hose, Engine Oil (Engine 6068HDW79) ... 406
Drain Hose, Engine Oil (Engine 6068HDW83) ... 408
Drain Plug, Transmission ... 138
Drain, Fluid - Conventional ... 484
Drawbar (Z-Bar Linkage) ... 494
Drawbar and Rear Counterweight (High Lift Z-Bar, Powerllel™ and Tool Carrier Linkage) ... 496
Drip Rail, Canopy ... 612
Drive Damper and Cover ... 170
Drive Light (Powerllel™) ... 514
Drive Light (Z-Bar) ... 510
Drive Light Kit, LED ... 518
Drive Light, LED (Powerllel™) ... 516
Drive Light, LED (Z-Bar) ... 512
Drive Shaft, Torque Converter ... 134
Drive Shafts ... 128
Drive Shafts, Transmission ... 128
DRIVE, FINAL ... 120
DRIVE, FINAL (YZ120753) ... 86
Driveline Bearing ... 462
Driveshaft, Clutch Assembly - High Range Forward ... 168
Driveshaft, Clutch Assembly - Reverse ... 160
Driveshaft, Clutch Assembly - Second Gear ... 164
Driveshaft, First Gear Clutch Assembly ... 162
Driveshaft, Third Gear Clutch Assembly ... 166
Drum, Clutch Assembly - High Range Forward ... 168
Drum, Clutch Assembly - Reverse ... 160
Drum, Clutch Assembly - Second Gear ... 164
Drum, First Gear Clutch Assembly ... 162
Drum, Low Range Forward Clutch Assembly ... 158
Drum, Third Gear Clutch Assembly ... 166
Dual Brakes ... 80, 100, 102, 114
DUAL BRAKES ... 102, 114
DUAL BRAKES (YZ120724) ... 80
DUAL CENTER PIVOT ... 98, 122
Dual Center Pivot, Osc ... 98, 122
Dual Lever Controller, Auxiliary ... 926
Duct, Air ... 664
Duct, Air - Underfloor (RH) ... 662
Duct, Air, Front Console ... 660
Duct, Fresh Air Filter ... 682
Duct, HVAC ... 664
Duct, HVAC Precleaner ... 680

E

Easy Payload Weighing Kit ... 736
ECU ... 552
EGR (8903) (HDW79) ... 350
EGR VALVE GASKET KIT (9901) ... 264
Electric Fifth Function ... 894
Electric Fifth Function Valve Section ... 878
Electrical Connectors, Ride Control Solenoids ... 942
ELECTRONIC TACH DRIVE ... 238
Element, Primary Fuel Filter-81B5-6068HDW83 ... 242
Embedded Payload Scale ... 736
Emblem, Slow Moving Vehicle (SMV) ... 740
Emblem, Slow Moving Vehicle (SMV) Sign Kit ... 742
(Engine 6068HDW83) ... 574
Engine Air Plenum ... 686
Engine Block Coolant Heater (110 Volt) ... 358
Engine Block Coolant Heater (220 Volt) ... 360
Engine Compartment Sound Absorption ... 694
Engine Compartment Threaded Stud Covers ... 688
Engine Control Unit (ECU) ... 552
Engine Coolant Heater Fittings-2698-6068HDW79 ... 297

Página

Engine Coolant Sampling Port, Quick Fluid Service ... 488
Engine Coolant Sampling Port, Quick Fluid Service Kit ... 490
Engine Fan ... 374
Engine Fan Drive Pump and Motor, Reversing ... 380
Engine Fan Drive Pump and Motor, Reversing Fan Drive Kit ... 384
Engine Fan Drive Pump and Motor, Standard ... 376
Engine Frame ... 580
Engine Frame Guard ... 586
Engine Frame Steering Cushions ... 582
Engine Frame Wiring Harness Mounting (Powerllel™) ... 544
Engine Frame Wiring Harness Mounting (Tool Carrier) ... 546
Engine Frame Wiring Harness Mounting (Z-Bar) ... 542
ENGINE GASKET SET, ... 260
Engine Mounts (Engine 6068HDW79) ... 406
Engine Mounts (Engine 6068HDW83) ... 408
Engine Oil Dipstick-4035-6068HDW79 ... 312
Engine Oil Dipstick-4035-6068HDW83 ... 210
Engine Oil Drain Hose (Engine 6068HDW79) ... 406
Engine Oil Drain Hose (Engine 6068HDW83) ... 408
Engine Oil Sampling Port, Quick Fluid Service ... 488
Engine Oil Sampling Port, Quick Fluid Service Kit ... 490
ENGINE OVERHAUL KIT (9901) ... 272
Engine Replacement ... 276
ENGINE SENSORS ... 240
Engine Service Door ... 686
Engine Side Shields ... 686
Engine Speed Control Pedal ... 388
ENGINE SPEED, SENSOR (6721) (HDW79) ... 342
ENGINE SPEED, SENSOR (6744) ... 240
Engine Wiring Harness Mounting (Powerllel™) ... 544
Engine Wiring Harness Mounting (Tool Carrier) ... 546
Engine Wiring Harness Mounting (Z-Bar) ... 542
ENGINE, SERVICE ... 276
Environmental Drain ... 486
Environmental Drains, Quick Fluid Service ... 488
Environmental Drains, Quick Fluid Service Kit ... 490
Evaporator Core ... 678
EXHAUST GAS RECIRCULATION (8903) (HDW79) ... 350
EXHAUST MANIFOLD (2876) (HDW79) ... 298
EXHAUST MANIFOLD (28AY) ... 196
Exhaust Pipe, Black (Engine 6068HDW79) ... 398
Exhaust Pipe, Black (Engine 6068HDW83) ... 400
Exhaust Pipe, Chrome (Engine 6068HDW79) ... 402
Exhaust Pipe, Chrome (Engine 6068HDW83) ... 404
Exhaust Pipe, Fuel-Fired Coolant Heater ... 362
Exhaust Valve-5120-6068HDW79 ... 328
Exhaust Valve-5128-6068HDW83 ... 226
Expansion Valve ... 678
Extension Plates, Front Fenders (Tool Carrier) ... 708
Exterior Mirror ... 722
Extinguisher, Fire ... 726

F

Fabric Seat ... 638
Fan ... 374
Fan Door ... 374
Fan Drive Hoses, Reversing ... 382
Fan Drive Hoses, Reversing Fan Drive Kit ... 384
Fan Drive Hoses, Standard ... 378
Fan Drive Kit, Reversing ... 384
Fan Drive Motor, Reversing ... 380
Fan Drive Motor, Reversing Fan Drive Kit ... 384
Fan Drive Motor, Standard ... 376
FAN DRIVE PULLEY (8718) ... 245
FAN DRIVE PULLEY (8718) (HDW79) ... 347
Fan Drive Pump, Reversing ... 380
Fan Drive Pump, Reversing Fan Drive Kit ... 384
Fan Drive Pump, Standard ... 376
Fan Drive Valve, Reversing ... 386
Fan Guard ... 374
Fan Hub ... 374
Fan Shroud ... 374
Fan, Engine ... 374
Fenders Kit, Front Full Coverage ... 704
Fenders, Front ... 698
Fenders, Front - Extension Plates (Tool Carrier) ... 708
Fenders, Front and Rear - Full Coverage ... 702
Fenders, Front Full Coverage ... 700
Fenders, Rear - Full Coverage ... 706
Fifth Function Valve Section ... 878
Fifth Function, Electric ... 894

Índice alfabético - continuação

Página

Fill Tube, Transmission Oil ... 172
Filler Cap-1241-6068HDW79 ... 284
Filler Cap-1241-6068HDW83 ... 182
FILTER HEAD / OIL FILTER (8842) ... 246
Filter Head, Transmission Oil ... 132
FILTER LINES, FUEL (6389) HDW79 ... 336
Filter Restriction Indicator Switch, Transmission Oil ... 148
Filter, Air Cleaner - Air Intake System with Air Pre-Cleaner (Engine 6068HDW83) ... 394
Filter, Air Cleaner (Engine 6068HDW79) ... 390
Filter, Air Cleaner (Engine 6068HDW83) ... 392
Filter, Air Pre-Cleaner Kit ... 396
Filter, Axle Cooling and Filtration System ... 370
Filter, Axle Cooling and Filtration System Conversion Kit ... 372
Filter, Cab Air ... 664
FILTER, FINAL FUEL (35DZ) (HDW79) ... 304
FILTER, FINAL FUEL (35EM) ... 202
Filter, Fuel - Auxiliary Fuel Filter and Water Separator ... 414
Filter, Fuel - Fuel System ... 412
Filter, Fuel - Primary Fuel Filter and Water Separator, Severe Duty Kit ... 416
FILTER, FUEL PRIMARY (8169) (HDW79) ... 344
Filter, Hydraulic Reservoir ... 760
Filter, Hydraulic Reservoir (635489 -) ... 762
Filter, Hydraulic Reservoir Pressurization Kit for High Altitude Operation ... 764
FILTER, OIL / FILTER HEAD (8842) ... 246
FILTER, OIL (8842) (HDW79 ... 348
FILTER, TRANSMISSION OIL ... 132
Filtration System, Axle ... 370
Filtration System, Axle - Conversion Kit ... 372
Final Drive ... 86, 120
FINAL DRIVE (YZ120753) ... 86
FINAL DRIVE 4.8:1 ... 120
FINAL FUEL FILTER (35EM) ... 202
Fingertip Controller, 2-Lever ... 922
Fire Extinguisher ... 726
First Gear Clutch Assembly ... 162
Fittings, 2-Spool Control Valve (Powerllel™) ... 856
Fittings, 2-Spool Control Valve (Z-Bar) ... 854
Fittings, 3-Spool Control Valve (Powerllel™) ... 860
Fittings, 3-Spool Control Valve (Tool Carrier) ... 862
Fittings, 3-Spool Control Valve (Z-Bar) ... 858
Fittings, 4-Spool Control Valve (Powerllel™) ... 866
Fittings, 4-Spool Control Valve (Z-Bar) ... 864
Fittings, Boom and Bucket Cylinder (Powerllel™) (637330-) (637330 -) ... 1012
Fittings, Boom and Bucket Cylinder (Z-Bar) (637110-) (637110 -).. 1004
Fittings, Boom and Bucket Cylinder (Z-Bar) (NeverGrease™) (637110-) (637110 -) ... 1006
Fittings, Conventional Fluid Drain ... 484
Fittings, Transmission ... 130
Floor Cover Plate, Cab ... 610
Floor Cover Plate, Canopy ... 614
Floor Mat, Cab ... 618
Floor Mat, Canopy ... 620
Fluid Drain, Conventional ... 484
Fluid Sampling Ports, Quick Fluid Service ... 488
Fluid Sampling Ports, Quick Fluid Service Kit ... 490
FLYWHEEL (1503) ... 185
FLYWHEEL (1503) (HDW79) ... 287
FLYWHEEL HOUSING (1405) ... 184
FLYWHEEL HOUSING (1405) (HDW79) ... 286
FNR Selector, Steering Column ... 556
FNR Selector, Steering Column - Joystick ... 558
FNR Switch Connector, Steering Column Harness ... 560
FNR Switch, Joystick Steering Controller ... 452
FNR Switch, Right-hand Joystick Handle ... 932
Foam, Cab Noise Reduction ... 592
Fold-down Beacon Bracket ... 530
Fold-down Beacon Bracket Kit ... 532
Fork Frame Guard ... 798
Fork Tines, Hi-Vis Coupler ... 796
Fork Tines, Standard Coupler ... 794
Forks, Hi-Vis Coupler ... 796
Forks, Standard Coupler ... 794
Forward Clutch Assembly ... 168
Forward Clutch Assembly, Low Range ... 158
Forward-Neutral-Reverse Selector, Steering Column ... 556
Four Function Pilot Lines ... 970
Four Lever Controller To Dual Joystick Conversion Kit ... 908
Four Spool Loader Control Valve (Powerllel™) ... 866
Four Spool Loader Control Valve (Z-Bar) ... 864

Página

Frame Guard, Fork ... 798
Frame Locking Bar ... 690
Frame, Cooling Package ... 364
Frame, Engine ... 580
Frame, Fork - Hi-Vis Coupler ... 796
Frame, Fork - Standard Coupler ... 794
Frame, Hi-Vis Coupler (Powerllel™) ... 810
Frame, Hi-Vis Coupler (Z-Bar) ... 804
Frame, Hi-Vis Coupler (Z-Bar) (NeverGrease™) ... 806
Frame, Loader - Tool Carrier ... 826
Frame, Loader (Powerllel™) ... 824
Frame, Loader (Z-Bar) ... 820
Frame, Loader (Z-Bar) (NeverGrease™) ... 822
Frame, Standard Coupler (Powerllel™) ... 802
Frame, Standard Coupler (Z-Bar) ... 800
Freeze Control Switch ... 678
French Decals and Labels ... 470
Fresh Air Filter Duct ... 682
Fresh Air Filter, Cab ... 664
Front and Rear Fenders, Full Coverage ... 702
Front and Rear Windshield Wiper ... 624
Front Axle (1400 Series) ... 46
Front Console ... 660
Front Console Wiring Harness ... 560
Front Differential Lock Line ... 56
Front Fender Plates (Tool Carrier) ... 708
Front Fenders ... 698
Front Fenders, Full Coverage ... 700
Front Fenders, Full Coverage Kit ... 704
Front Lights (Powerllel™) ... 514
Front Lights (Z-Bar) ... 510
Front Lights, LED (Powerllel™) ... 516
Front Lights, LED (Z-Bar) ... 512
Front Plate ... 306
FRONT PLATE (3626) ... 204
Front Plate and Idler Gear ... 306
Front Windshield Wiper ... 624
Fuel Filter - Auxiliary Fuel Filter and Water Separator ... 414
Fuel Filter - Fuel System ... 412
Fuel Filter - Primary Fuel Filter and Water Separator, Severe Duty Kit ... 416
FUEL FILTER LINES (6389) (HDW79) ... 336
Fuel Filter Seal Kit-81B5-6068HDW83 ... 242
FUEL FILTER, FINAL (35DZ) (HDW79) ... 304
FUEL FILTER, FINAL (35EM) ... 202
Fuel Filter, Primary-81B5-6068HDW83 ... 242
FUEL INJECTION PUMP (16S4) ... 186
FUEL INJECTION PUMP, COMMON RAIL (169Z) (HDW79) ... 288
Fuel Line, Fuel-Fired Coolant Heater ... 362
Fuel Lines ... 412
Fuel Lines - Severe Duty Fuel Filter and Water Separator Kit ... 416
Fuel Lines - Severe Duty Fuel System ... 414
FUEL LINES, HIGH PRESSURE (169Z) (HDW79) ... 288
Fuel Lines, Low Pressure-63DD-6068HDW83 ... 234
Fuel Pump, Fuel-Fired Coolant Heater ... 362
Fuel Pump-81B5-6068HDW83 ... 242
Fuel Sender ... 412
Fuel Strainer ... 410
Fuel System ... 412
Fuel System, Severe Duty ... 414
Fuel Tank ... 410
Fuel Tank - Severe Duty Fuel System ... 414
Fuel Tank Guard ... 584
Fuel Tank Guard (High Lift Z-Bar, Powerllel™ and Tool Carrier Linkage) ... 496
Fuel Tank Guard (Z-Bar Linkage) ... 494
FUEL TRANSFER PUMP (3713) (HDW79) ... 308
Fuel-Fired Coolant Heater ... 362
Full Coverage Front and Rear Fenders ... 702
Full Coverage Front Fenders ... 700
Full Coverage Front Fenders Kit ... 704
Full Coverage Rear Fenders Kit ... 706
Fuse, Vehicle Electrical Center ... 550

G

Gas Operated Cylinder, Steering Column ... 430
GAS RECIRCULATION, EXHAUST (8903) (HDW79) ... 350
GASKET KIT, EGR VALVE (9901) ... 264
Gasket Kit, Engine-9901-6068HDW83 ... 262
GASKET KIT, FUEL FILTER (35DZ) (HDW79) ... 304
GASKET SET, ENGINE ... 260

Índice alfabético - continuação

Página

Gasket, Rocker Arm Cover-1144-6068HDW79 ... 282
Gasket, Rocker Arm Cover-1144-6068HDW83 ... 180
Gasket, Thermostat Housing-3933-6068HDW83 ... 208
GASKET, TIMING GEAR COVER (4440) (HDW79) ... 316
Gasket, Transmission Cover ... 144
Gauge Kit, Axle Temperature Sensor ... 68
Gauge, Hydraulic Reservoir (635489 -) ... 762
Gear Selector, Steering Column FNR Selector ... 556
GEAR, OIL PUMP (5024) (HDW79) ... 326
Gear, Oil Pump- 5024-6068HDW83 ... 224
GEAR, RING ... 72
Gear, Transmission Input Shaft ... 136
Gear, Upper Idler ... 306
Gearbox Housing ... 138
Glass, Cab ... 608
Glass, Cab Door ... 606
Grease Lines, Axle ... 492
Grease Lines, Steering Cylinders (632198-) (632198 -) ... 444
Grip, Joystick Steering Controller ... 452
Grip, Right-hand Joystick ... 930
Grip, Right-hand Joystick with FNR Switch ... 932
Ground Speed Radar Sensor ... 62
Ground Speed Radar Sensor, Automatic Axle Differential Lock Conversion Kit ... 64
Guard, Engine Frame ... 586
Guard, Fan ... 374
Guard, Fork Frame ... 798
Guard, Fuel Tank ... 584
Guard, Fuel Tank (High Lift Z-Bar, Powerllel™ and Tool Carrier Linkage) ... 496
Guard, Fuel Tank (Z-Bar Linkage) ... 494
Guard, Loader Frame ... 586
Guard, Pressure Regulator Valve (PRV) ... 756
Guard, Pump Manifold ... 756
Guard, Transmission ... 586
Guards, Bottom ... 586
Guards, Transmission ... 692

H

Handle, Cab Door ... 606
Handle, Joystick Pilot Controller ... 928
Handle, Joystick Steering Controller ... 452
Handle, Main Counterweight ... 588
Handle, Rear Vehicle ... 686
Handle, Right-hand Joystick ... 930
Handle, Right-hand Joystick with FNR Switch ... 932
HARNESS, ACCESSORY HOLDER ... 744
Harness, Wiring - AM/FM/WB Radio Kit Speaker ... 714
Harness, Wiring - AM/FM/WB Radio Speaker ... 712
Harness, Wiring - AM/FM/WB Radio w/ CD Player Kit Speaker ... 718
Harness, Wiring - AM/FM/WB Radio w/ CD Player Speaker ... 716
Harness, Wiring - Axle Temperature Sensor Gauge Kit ... 68
Harness, Wiring - Beacon Light (629341 -) ... 528
Harness, Wiring - Electric Fifth Function ... 894
Harness, Wiring - Electric Fifth Function Valve Section ... 878
Harness, Wiring - Fuel-Fired Coolant Heater ... 362
Harness, Wiring - Ground Speed Radar ... 62
Harness, Wiring - Ground Speed Radar (Automatic Axle Differential Lock Conversion Kit) ... 64
Harness, Wiring - Joystick Steering ... 450
Harness, Wiring - Joystick Steering Kit ... 436
Harness, Wiring - LED Drive Light Kit ... 518
Harness, Wiring - LED Work Light Kit ... 524
Harness, Wiring - License Plate Light ... 534, 536
Harness, Wiring - License Plate Light and Backup Light ... 538
Harness, Wiring - Load Center ... 550
Harness, Wiring - Rear Object Detection System ... 732
Harness, Wiring - Rear Object Detection System Kit ... 734
Harness, Wiring - Return-to-Dig (Z-Bar) (S.N. 637110-) (637110 -) ... 1024
Harness, Wiring - Ride Control ... 942
Harness, Wiring - Right-hand Joystick Handle ... 930
Harness, Wiring - Right-hand Joystick Handle with FNR Switch ... 932
Harness, Wiring - Secondary Steering System ... 418
Harness, Wiring - Secondary Steering System Conversion Kit ... 422
Harness, Wiring - Secondary Steering System for Joystick Steering ... 420
Harness, Wiring - Steering Column (Joystick FNR) ... 558
Harness, Wiring - Steering Column (Steering Column FNR) ... 556
Harness, Wiring - Transmission Control Valve ... 150
Head Light (Powerllel™) ... 514
Head Light (Z-Bar) ... 510
Head Light, LED (Powerllel™) ... 516
Head Light, LED (Z-Bar) ... 512
Head, Cylinder-5120-6068HDW79 ... 328
Head, Cylinder-5128-6068HDW83 ... 226
HEAD, FILTER / OIL FILTER (8842) ... 246
HEAD, OIL FILTER (8842) (HDW79) ... 348
Headliner, AM/FM/WB Radio ... 712
Headliner, AM/FM/WB Radio w/ CD Player ... 716
Headliner, Cab ... 594
Headliner, Canopy ... 596
Headrest, Fabric Seat ... 638
Headrest, Premium Seat ... 646
Headrest, Premium Seat for Joystick Steering ... 648
Headrest, Vinyl Seat ... 640
Heated Exterior Mirrors ... 724
Heated Seat Switch, Premium Seat ... 646
Heated Seat Switch, Premium Seat for Joystick Steering ... 648
Heater Control ... 674
Heater Control (Heater Only) ... 676
Heater Core ... 678
Heater Hoses ... 666
HEATER, COOLANT (2698) (ENGINE) ... 195
Heater, Engine Block (110 V) ... 358
Heater, Engine Block (220 V) ... 360
Heater, Engine Coolant - Fuel-Fired ... 362
Heavy Duty LED Turn Signal and Marker Lights (Powerllel™) ... 516
Heavy Duty LED Turn Signal and Marker Lights (Z-Bar) ... 512
Heavy Duty Rear Lights ... 520
Hi-Vis Coupler - Tool Carrier ... 812
Hi-Vis Coupler (Powerllel™) ... 810
Hi-Vis Coupler (Z-Bar) ... 804
Hi-Vis Coupler (Z-Bar) (NeverGrease™) ... 806
Hi-Vis Coupler Bucket (3.0 yd³) ... 788
Hi-Vis Coupler Bucket (3.5 yd³) ... 790
Hi-Vis Coupler Bucket Blanks ... 818
Hi-Vis Coupler Cylinder - Z-Bar / Powerllel™ ... 814
Hi-Vis Coupler Forks ... 796
Hi-Vis Coupler Hydraulics, Cable Reinforced (High Lift Z-Bar) ... 998
Hi-Vis Coupler Hydraulics, Cable Reinforced (Powerllel™) ... 1000
Hi-Vis Coupler Hydraulics, Cable Reinforced (Z-Bar) ... 996
Hi-Vis Coupler Hydraulics, Pin Disconnect (Tool Carrier) ... 1002
Hi-Vis Coupler Kit (Z-Bar) ... 808
High Altitude Pressurization Kit for Hydraulic Reservoir ... 764
High Beam Switch Connector, Steering Column Harness ... 560
High Beam Switch, Joystick FNR Selector ... 558
High Beam Switch, Steering Column FNR Selector ... 556
HIGH PRESSURE, COMMON RAIL SYSTEM (169Z) (HDW79) ... 288
High Range Forward Clutch Assembly ... 168
Hitch (Z-Bar Linkage) ... 494
Hitch and Rear Counterweight (High Lift Z-Bar, Powerllel™ and Tool Carrier Linkage) ... 496
HOLDER, ACCESSORY, KIT ... 744
Holder, Operator's Manual - Canopy ... 630
Holder, Operator's Manual (Cab) ... 628
Hood ... 684
Hood Sound Absorption ... 694
Hook Plates, Hi-Vis Coupler Bucket ... 818
Hook Plates, Standard Coupler Bucket ... 816
Hook, Coat ... 746
Hook, Lift ... 482
Horn ... 728
Horn Jumper Harness ... 430
Horn Switch ... 428, 452
Horn Switch Connector, Steering Column Harness ... 560
Hose, Air Cooler (Engine 6068HDW79) ... 366
Hose, Air Cooler (Engine 6068HDW83) ... 368
Hose, Air Intake System with Air Pre-Cleaner (Engine 6068HDW83) ... 394
Hose, Brake Accumulator ... 458
Hose, Brake Valve ... 454
Hose, Brake Valve to Axles ... 456
Hose, Breather - Front Axle ... 46
Hose, Breather - Rear Axle ... 48
Hose, Breather - Rear Axle with Differential Lock ... 50
Hose, Environmental Drain ... 486
Hose, Front Differential Lock ... 56
Hose, Fuel-Fired Coolant Heater ... 362
Hose, Heater ... 666
Hose, Park Brake Breather ... 460
Hose, Radiator (Engine 6068HDW79) ... 366
Hose, Radiator (Engine 6068HDW83) ... 368
Hose, Rear Differential Lock ... 58

Índice alfabético - continuação

Página

HOSE, ROCKER ARM COVER VENT(2917)(HDW79) 300
Hose, Steering Cylinder..... 442
Hose, Turbocharger-65YU-6068HDW83..... 236
Hose, Window Washer Reservoir..... 626
Hose, Windshield Wiper Motor..... 624
Hoses, 2-Function 966
Hoses, 2-Lever Pilot Controller..... 880
Hoses, 3-Function 968
Hoses, 3-Lever Pilot Controller..... 882
Hoses, 4-Function 970
Hoses, 4-Lever Pilot Controller..... 884
Hoses, A/C Compressor..... 668
Hoses, A/C Condenser and Receiver-Dryer..... 672
Hoses, Axle Cooling and Filtration System 370
Hoses, Axle Cooling and Filtration System Conversion Kit..... 372
Hoses, Boom Cylinder (Powerllel™) (2-Spool Control Valve)..... 958
Hoses, Boom Cylinder (Powerllel™) (3-Spool Control Valve)..... 960
Hoses, Boom Cylinder (Powerllel™) (4-Spool Control Valve)..... 962
Hoses, Boom Cylinder (Tool Carrier) (3-Spool Control Valve)..... 964
Hoses, Boom Cylinder (Z-Bar) (2-Spool Control Valve) 952
Hoses, Boom Cylinder (Z-Bar) (3-Spool Control Valve) 954
Hoses, Boom Cylinder (Z-Bar) (4-Spool Control Valve) 956
Hoses, Bucket Cylinder (Powerllel™) (2-Spool Control Valve) 958
Hoses, Bucket Cylinder (Powerllel™) (3-Spool Control Valve) 960
Hoses, Bucket Cylinder (Powerllel™) (4-Spool Control Valve) 962
Hoses, Bucket Cylinder (Tool Carrier) (3-Spool Control Valve)..... 964
Hoses, Bucket Cylinder (Z-Bar) (2-Spool Control Valve)..... 952
Hoses, Bucket Cylinder (Z-Bar) (3-Spool Control Valve)..... 954
Hoses, Bucket Cylinder (Z-Bar) (4-Spool Control Valve)..... 956
Hoses, Cooling System (6090HDW01 / 6090HDW04)(SN 634127-)..... 570
Hoses, Coupler Cable Reinforced (High Lift Z-Bar) 994
Hoses, Coupler Cable Reinforced (Z-Bar) (Powerllel™)..... 992
Hoses, Coupler Third Function (High Lift Z-Bar) 986
Hoses, Coupler Third Function (Powerllel™) 988
Hoses, Coupler Third Function (Tool Carrier)..... 990
Hoses, Coupler Third Function (Z-Bar) 984
Hoses, Electric Fifth Function..... 894
Hoses, Fuel 412
Hoses, Fuel - Severe Duty Fuel Filter and Water Separator Kit..... 416
Hoses, Fuel - Severe Duty Fuel System 414
Hoses, Hi-Vis Coupler Cable Reinforced (High Lift Z-Bar)..... 998
Hoses, Hi-Vis Coupler Cable Reinforced (Powerllel™)..... 1000
Hoses, Hi-Vis Coupler Cable Reinforced (Z-Bar)..... 996
Hoses, Hi-Vis Coupler Pin Disconnect (Tool Carrier) 1002
Hoses, HVAC Module..... 674
Hoses, HVAC Module (Heater Only) 676
Hoses, Joystick Pilot Controller 886
Hoses, Joystick Pilot Controller and Auxiliary Lever 888
Hoses, Joystick Pilot Controller with FNR Switch..... 890
Hoses, Joystick Pilot Controller with FNR Switch and Auxiliary Lever 892
Hoses, Joystick Steering 434
Hoses, Joystick Steering Kit..... 436
Hoses, Lubrication - Steering Cylinders (632198-) (632198 -)..... 444
Hoses, Main Hydraulic..... 758
Hoses, Orbital Steering System 440
Hoses, Pin Disconnect (High Lift Z-Bar)..... 974
Hoses, Pin Disconnect (Powerllel™)..... 976
Hoses, Pin Disconnect (Tool Carrier) 978
Hoses, Pin Disconnect (Z-Bar)..... 972
Hoses, Pin Disconnect Conversion Kit (Powerllel™) 982
Hoses, Pin Disconnect Conversion Kit (Z-Bar)..... 980
Hoses, Pin Disconnect Valve (Powerllel™)..... 948
Hoses, Pin Disconnect Valve (Z-Bar) 946
Hoses, Reversing Fan Drive..... 382
Hoses, Reversing Fan Drive Kit 384
Hoses, Ride Control 942
Hoses, Ride Control (Powerllel™)..... 936
Hoses, Ride Control (Tool Carrier) 940
Hoses, Ride Control (Z-Bar)..... 938
Hoses, Secondary Steering System..... 418
Hoses, Secondary Steering System Conversion Kit 422
Hoses, Secondary Steering System for Joystick Steering 420
Hoses, Standard Fan Drive 378
Hoses, Transmission 172
HOUSING AND SHAFT (YZ120709) 94, 112
HOUSING, FLYWHEEL (1405) 184
HOUSING, FLYWHEEL (1405) (HDW79) 286
Housing, HVAC Module..... 678
HOUSING, OIL PUMP (5024) (HDW79) 326
Housing, Oil Pump- 5024-6068HDW83..... 224
Housing, Seat Suspension - Premium Seat 652
Housing, Seat Suspension - Standard Seat 644
HOUSING, STANDARD INPUT NON- OSC 78
HOUSING, STD INPUT.....96, 110
HOUSING, THERMOSTAT (3917) (HDW79) 310
Housing, Thermostat-3933-6068HDW83 208
Housing, Torque Converter..... 134
Housing, Transmission 138
Hub, Engine Fan..... 374
HVAC Control Console 660
HVAC Ducts..... 664
HVAC Louvers 660
HVAC Module 678
HVAC Module Lines and Control Cable 674
HVAC Module Lines and Control Cable (Heater Only)..... 676
HVAC Module Wiring Harness 562
HVAC Precleaner 680
Hydraulic Attachment Coupler, Hi-Vis - Cylinder - Z-Bar / Powerllel™ 814
Hydraulic Attachment Coupler, Hi-Vis - Tool Carrier..... 812
Hydraulic Differential Lock..... 82
Hydraulic Hoses, Axle Cooling and Filtration System 370
Hydraulic Hoses, Axle Cooling and Filtration System Conversion Kit 372
Hydraulic Hoses, Electric Fifth Function..... 894
Hydraulic Hoses, Orbital Steering System 440
Hydraulic Hoses, Secondary Steering System..... 418
Hydraulic Hoses, Secondary Steering System for Joystick Steering.. 420
Hydraulic Lines, 2-Function..... 966
Hydraulic Lines, 2-Lever Pilot Controller 880
Hydraulic Lines, 3-Function..... 968
Hydraulic Lines, 3-Lever Pilot Controller 882
Hydraulic Lines, 4-Function..... 970
Hydraulic Lines, 4-Lever Pilot Controller 884
Hydraulic Lines, Brake Valve to Axles..... 456
Hydraulic Lines, Coupler Cable Reinforced (High Lift Z-Bar)..... 994
Hydraulic Lines, Coupler Cable Reinforced (Z-Bar) (Powerllel™)..... 992
Hydraulic Lines, Coupler Third Function (High Lift Z-Bar)..... 986
Hydraulic Lines, Coupler Third Function (Powerllel™)..... 988
Hydraulic Lines, Coupler Third Function (Tool Carrier) 990
Hydraulic Lines, Coupler Third Function (Z-Bar)..... 984
Hydraulic Lines, Hi-Vis Coupler Cable Reinforced (High Lift Z-Bar).. 998
Hydraulic Lines, Hi-Vis Coupler Cable Reinforced (Powerllel™) 1000
Hydraulic Lines, Hi-Vis Coupler Cable Reinforced (Z-Bar)..... 996
Hydraulic Lines, Hi-Vis Coupler Pin Disconnect (Tool Carrier)..... 1002
Hydraulic Lines, Joystick Pilot Controller..... 886
Hydraulic Lines, Joystick Pilot Controller and Auxiliary Lever 888
Hydraulic Lines, Joystick Pilot Controller with FNR Switch 890
Hydraulic Lines, Joystick Pilot Controller with FNR Switch and Auxiliary Lever 892
Hydraulic Lines, Main 758
Hydraulic Lines, Pin Disconnect (High Lift Z-Bar) 974
Hydraulic Lines, Pin Disconnect (Powerllel™) 976
Hydraulic Lines, Pin Disconnect (Tool Carrier)..... 978
Hydraulic Lines, Pin Disconnect (Z-Bar)..... 972
Hydraulic Lines, Pin Disconnect Conversion Kit (Powerllel™)..... 982
Hydraulic Lines, Pin Disconnect Conversion Kit (Z-Bar) 980
Hydraulic Lines, Pin Disconnect Valve (Powerllel™)..... 948
Hydraulic Lines, Pin Disconnect Valve (Z-Bar)..... 946
Hydraulic Lines, Ride Control 942
Hydraulic Lines, Ride Control (Powerllel™) 936
Hydraulic Lines, Ride Control (Tool Carrier)..... 940
Hydraulic Lines, Ride Control (Z-Bar)..... 938
Hydraulic Oil Cooler..... 364
Hydraulic Oil Reservoir Components (635489 -)..... 762
Hydraulic Oil Reservoir Fittings 760
Hydraulic Oil Sampling Port, Quick Fluid Service..... 488
Hydraulic Oil Sampling Port, Quick Fluid Service Kit 490
Hydraulic Pilot Control Valve, Joystick Pilot Controller..... 928
Hydraulic Pump Manifold (S.N. 623743-) (623743 -) 752
Hydraulic Pump Manifold Guard..... 756
Hydraulic Pump, Main (623743-) (623743 -) 748
Hydraulic Reservoir Pressurization Kit for High Altitude Operation... 764
Hydraulic System Pressure Sensor (- 646451) 750

I

Idler Gear..... 306
Idler Pulley, 100 A Alternator (w/ A/C)..... 508
Idler Pulley, 100 A Alternator (w/o A/C)..... 506
Idler Pulley, 80 A Alternator (w/ A/C)..... 504
Idler Pulley, 80 A Alternator (w/o A/C)..... 502
Idler, Clutch Assembly - High Range Forward..... 168

Índice alfabético - continuação

Página

Idler, Clutch Assembly - Second Gear ... 164
Ignition Key ... 466
In-Line Fuel Filter ... 412
In-Line Fuel Filter - Severe Duty Fuel System ... 414
INJECTION NOZZLE, WIRING HARNESS (169Z) (HDW79) ... 288
Inlet Valve Section with Relief Valve ... 868
INLET, WATER PUMP (5728) ... 230
INLET, WATER PUMP (5728) (HDW79) ... 332
INPUT HOUSING, STANDARD NON- OSC ... 78
INPUT PINION ... 72
Input Shaft, Torque Converter ... 134
Input Shaft, Transmission ... 136
Input Yoke ... 76
INPUT YOKE (YZ120750) ... 76
Input Yoke with Slinger ... 92, 116
INPUT YOKE WITH SLINGER ... 92, 116
INTAKE MANIFOLD AND GASKET (1797) ... 188
Intake System, Air - Air Pre-Cleaner (Engine 6068HDW83) ... 394
Intake System, Air (Engine 6068HDW79) ... 390
Intake System, Air (Engine 6068HDW83) ... 392
Intake Valve-5120-6068HDW79 ... 328
Intake Valve-5128-6068HDW83 ... 226
INTAKE, AIR (17BL) (HDW79) ... 290
Intake, Oil Pump ... 292
INTAKE, OIL PUMP (1946) ... 190
Interior Covers, Cab ... 628
Interior Covers, Canopy ... 630
Internal Counterweight ... 590
Isolators, Cab Noise Reduction ... 592

J

JDLink™ Modular Telematics Gateway ... 772
JDLink™ Modular Telematics Gateway (MTG) Controller Mounting and Antenna (634722 -) ... 766
JDLink™ Modular Telematics Gateway and Satellite Module Controller ... 772
JDLink™ MTG Controller Mounting and Antenna (634722 -) ... 766
JDLink™ MTG Controller Mounting and Antenna Conversion Kit ... 770
JDLink™ Satellite Module ... 772
JDLink™ Satellite Module (SAT) Controller Mounting and Antenna (634722 -) ... 768
JDLink™ Ultimate Conversion Kit ... 770
JDLink™; SAT Controller Mounting and Antenna (634722 -) ... 768
Joystick Controller, Auxiliary ... 934
Joystick Pilot Controller ... 886
Joystick Pilot Controller and Auxiliary Control Lever ... 888
Joystick Pilot Controller Components ... 928
Joystick Pilot Controller with FNR Switch ... 890
Joystick Pilot Controller with FNR Switch and Auxiliary Control Lever ... 892
Joystick Steering ... 434
Joystick Steering - Secondary Steering System ... 420
Joystick Steering Controller (JSC) ... 452
Joystick Steering Kit ... 436
Joystick Steering Range Downshift Switch ... 452
Joystick Steering Range Upshift Switch ... 452
Joystick Steering System Pilot Controller ... 450
Joystick Steering Valve (JSV) ... 438
Joystick to 2-Lever Controller Conversion Kit ... 910
Joystick To Joystick with Auxiliary Lever Conversion Kit (Powerllel™) ... 914
Joystick To Joystick with Auxiliary Lever Conversion Kit (Z-Bar) ... 912
Joystick w/ FNR Switch, Joystick Pilot Controller ... 928
Joystick with Auxiliary Lever to 3-Lever Controller Conversion Kit ... 916
JSC - Joystick Steering Controller ... 452
JSV - Joystick Steering Valve ... 438
Jumper Harness, Wiper Motor ... 572

K

Key, Ignition ... 466
Kickdown Switch, 2-Lever Pilot Controller ... 922
Kit, Accessory Holder ... 744
Kit, Air Pre-Cleaner ... 396
Kit, AM/FM/WB Radio ... 714
Kit, AM/FM/WB Radio w/ CD Player ... 718
Kit, Auxiliary Cutting Edge (2690 mm) ... 774
Kit, Auxiliary Dual Lever Controller Detent ... 926
Kit, Auxiliary Single Lever Controller Detent ... 924
Kit, Axle Temperature Sensor Gauge ... 68
Kit, Beacon Bracket ... 532
KIT, BEARING (9901) ... 250
Kit, Bucket Spillguard ... 792
Kit, Bucket Teeth with Segments - 106 in. (269 cm) Bucket Width (637530 -) ... 778
Kit, Cable Reinforced Coupler Hydraulics (High Lift Z-Bar) ... 994
Kit, Cable Reinforced Coupler Hydraulics (Z-Bar) (Powerllel™) ... 992
Kit, Cable Reinforced Hi-Vis Coupler Hydraulics (High Lift Z-Bar) ... 998
Kit, Cable Reinforced Hi-Vis Coupler Hydraulics (Powerllel™) ... 1000
Kit, Cable Reinforced Hi-Vis Coupler Hydraulics (Z-Bar) ... 996
KIT, CONNECTING ROD BEARING (9901) (STANDARD) ... 248
Kit, Conversion - Automatic Axle Differential Lock ... 64
Kit, Conversion - Axle Cooling and Filtration System ... 372
Kit, Conversion - JDLink™ Ultimate ... 770
Kit, Conversion - Pilot Controller, 2-Lever to 3-Lever (Powerllel™) ... 898
Kit, Conversion - Pilot Controller, 2-Lever to 3-Lever (Z-Bar) ... 896
Kit, Conversion - Pilot Controller, 2-Lever to Joystick ... 904
Kit, Conversion - Pilot Controller, 3-Lever to 4-Lever (Powerllel™) ... 902
Kit, Conversion - Pilot Controller, 3-Lever to 4-Lever (Z-Bar) ... 900
Kit, Conversion - Pilot Controller, 3-Lever to Joystick w/ Auxiliary Lever ... 906
Kit, Conversion - Pilot Controller, 4-Lever to Dual Joysticks ... 908
Kit, Conversion - Pilot Controller, Joystick (w/o FNR) to Joystick (w/ FNR) ... 918
Kit, Conversion - Pilot Controller, Joystick to 2-Lever ... 910
Kit, Conversion - Pilot Controller, Joystick to Joystick w/ Auxiliary Lever (Powerllel™) ... 914
Kit, Conversion - Pilot Controller, Joystick to Joystick w/ Auxiliary Lever (Z-Bar) ... 912
Kit, Conversion - Pilot Controller, Joystick w/ Auxiliary Lever to 3-Lever ... 916
Kit, Conversion - Pin Disconnect (Powerllel™) ... 982
Kit, Conversion - Pin Disconnect (Z-Bar) ... 980
Kit, Conversion - Secondary Steering System ... 422
Kit, Detent - Auxiliary Control Lever ... 920
KIT, EGR VALVE GASKET (9901) ... 264
Kit, Electric Fifth Function ... 894
Kit, Embedded Payload Scale ... 736
KIT, ENGINE OVERHAUL (9901) ... 272
Kit, Environmental Drain ... 486
Kit, Fork Frame Guard ... 798
Kit, Fuel-Fired Coolant Heater ... 362
Kit, Full Coverage Front Fenders ... 704
Kit, Full Coverage Rear Fenders ... 706
Kit, Hi-Vis Coupler (Z-Bar) ... 808
Kit, Hi-Vis Coupler Bucket Blanks ... 818
Kit, Hi-Vis Coupler Forks ... 796
Kit, Hydraulic Reservoir Pressurization for High Altitude Operation ... 764
Kit, Joystick Steering ... 436
Kit, LED Drive Light ... 518
Kit, LED Work Light ... 524
Kit, License Plate Bracket and Light ... 536
KIT, MAIN BEARING (9901) ... 251, 252
KIT, O-RING (9901) ... 254
Kit, Pin Disconnect Hi-Vis Coupler Hydraulics (Tool Carrier) ... 1002
KIT, PISTON RING (9901) ... 268
Kit, Premium Seat - Service Parts ... 650
Kit, Pump Manifold Guard ... 756
Kit, Rear Object Detection System ... 734
Kit, Reversing Fan Drive ... 384
Kit, Ride Control ... 942
Kit, Seal - Auxiliary Joystick Controller ... 934
Kit, Seal - Auxiliary Valve Section ... 874
Kit, Seal - Boom Cylinder - Tool Carrier ... 1020
Kit, Seal - Boom Cylinder (Powerllel™) ... 1014
Kit, Seal - Boom Cylinder (Z-Bar) ... 1008
Kit, Seal - Boom Valve Section ... 870
Kit, Seal - Brake Valve ... 454
Kit, Seal - Bucket Cylinder - Tool Carrier ... 1022
Kit, Seal - Bucket Cylinder (Powerllel™) (637330-) (637330 -) ... 1016
Kit, Seal - Bucket Cylinder (Z-Bar) (637110-) (637110 -) ... 1010
Kit, Seal - Bucket Valve Section ... 872
Kit, Seal - Electric Fifth Function Valve Section ... 878
Kit, Seal - Fan Drive Pump (Reversing Fan Drive Kit) ... 384
Kit, Seal - Fan Drive Pump (Reversing) ... 380
Kit, Seal - Fan Drive Pump (Standard) ... 376
Kit, Seal - Hi-Vis Coupler Cylinder - Z-Bar / Powerllel™ ... 814
Kit, Seal - Hydraulic Reservoir Oil Filter (635489 -) ... 762
Kit, Seal - Inlet Valve Section ... 868
Kit, Seal - Joystick Steering Valve ... 438
Kit, Seal - Main Hydraulic Pump (623743-) (623743 -) ... 748
Kit, Seal - Outlet Valve Section ... 876
Kit, Seal - Secondary Steering Valve ... 424

Índice alfabético - continuação

Página

Kit, Seal - Steering Cylinder ... 448
Kit, Seal - Steering Valve ... 432
Kit, Seat Suspension - Premium Seat ... 652
Kit, Seat Suspension - Standard Seat ... 644
KIT, SERVICE INJECTOR (9901) ... 270
Kit, Service, Standard Seat ... 642
Kit, Severe Duty Fuel Filter and Water Separator ... 416
Kit, Slow Moving Vehicle Sign ... 742
Kit, Standard Coupler Bucket Blanks ... 816
Kit, Standard Coupler Forks ... 794
Kit, Standard Seat - Service Parts ... 642
Kit, Third Function Coupler Hydraulics (High Lift Z-Bar) ... 986
Kit, Third Function Coupler Hydraulics (Powerllel™) ... 988
Kit, Third Function Coupler Hydraulics (Tool Carrier) ... 990
Kit, Third Function Coupler Hydraulics (Z-Bar) ... 984
Kit-Gasket, Engine-9901-6068HDW83 ... 262
Knob Kit, Premium Seat ... 650
Knob Kit, Standard Seat ... 642
Knob, Cab LH Console ... 628
Knob, Heater Control ... 674
Knob, Heater Control (Heater Only) ... 676
Knob, Steering Wheel ... 428

L

Label, 2-Lever Fingertip Controls ... 880
Label, 3-Lever Fingertip Controls ... 882
Label, 4-Lever Fingertip Controls ... 884
Label, Axle/Gearbox Oil - Axle Cooling and Filtration System ... 370
Label, Axle/Gearbox Oil - Axle Cooling and Filtration System Conversion Kit ... 372
Label, Bellcrank (Powerllel™) ... 850
Label, Boom Lock ... 840
Label, Engine Coolant ... 486
Label, Engine Oil ... 486
Label, High Lift Loader Boom ... 832
Label, High Lift Loader Boom (NeverGrease™) ... 834
Label, Hydraulic Oil ... 486
Label, Joystick and Auxiliary Lever Controls ... 888
Label, Joystick Control with Forward, Neutral, Reverse Decal ... 904
Label, Joystick Control Without Forward Neutral, Reverse Decal ... 904
Label, Joystick Controls ... 886
Label, Joystick Controls with FNR Switch ... 890
Label, Joystick Controls with FNR Switch and Auxiliary Lever ... 892
Label, Left Armrest Console - Premium Seat for Joystick Steering ... 648
Label, Load Capacity - Hi-Vis Coupler Forks ... 796
Label, Load Capacity - Standard Coupler Forks ... 794
Label, Quick Fluid Service ... 488
Label, Quick Fluid Service Kit ... 490
Label, Ride Control Accumulator ... 942
Label, Secondary Steering System ... 426
LABEL, STARTER (3041) (HDW79) ... 302
Label, Transmission Oil ... 486
Labels ... 464
Labels, Cab ... 466
Labels, Cab (Portuguese) ... 478
Labels, Canopy ... 468
Labels, Canopy (Portuguese) ... 480
Labels, French ... 470
Labels, Portuguese ... 476
Labels, Russian ... 474
Labels, Spanish ... 472
Latch, Battery Box ... 500
Latch, Cab Door ... 606
Latch, Cab Vent Window ... 608
Latch, Cooling Package Door ... 686
Latch, Engine Door ... 686
Latch, Fan Guard ... 374
Latch, Hood ... 684
Latch, RH Cab Window ... 608
LED Drive Light Kit ... 518
LED Front Lights (Powerllel™) ... 516
LED Front Lights (Z-Bar) ... 512
LED Work Light Kit ... 524
Left Armrest, Fabric Seat ... 638
Left Armrest, Premium Seat ... 646
Left Armrest, Premium Seat for Joystick Steering ... 648
Left Armrest, Vinyl Seat ... 640
Level 1 Sound Absorption Package ... 694
Level 2 Sound Absorption Package ... 696
Lever Kit, Seat Suspension - Premium Seat ... 652
Lever Kit, Seat Suspension - Standard Seat ... 644

Página

Lever, 2-Lever Pilot Controller ... 922
Lever, Auxiliary Dual Lever Controller ... 926
Lever, Auxiliary Joystick Controller ... 934
Lever, Auxiliary Single Lever Controller ... 924
License Plate Bracket ... 540
License Plate Bracket and Light ... 534
License Plate Bracket and Light Kit ... 536
License Plate Bracket, Light, and Backup Light ... 538
Lift Hooks ... 482
LIFT STRAPS (9801) ... 247, 352
Light Kit, LED Drive Light ... 518
Light Kit, LED Work Light ... 524
Light, Backup ... 538
Light, Beacon (629341 -) ... 528
Light, Dome, AM/FM/WB Radio ... 712
Light, Dome, AM/FM/WB Radio w/ CD Player ... 716
Light, License Plate ... 534, 536, 538
Light, Reverse ... 538
Light, Strobe (629341 -) ... 528
Lights, Cab Work ... 522
Lights, Front (Powerllel™) ... 514
Lights, Front (Z-Bar) ... 510
Lights, Front LED (Powerllel™) ... 516
Lights, Front LED (Z-Bar) ... 512
Lights, Heavy Duty LED Turn Signal and Marker (Powerllel™) ... 516
Lights, Heavy Duty LED Turn Signal and Marker (Z-Bar) ... 512
Lights, Rear ... 520
Lights, Turn Signal and Marker (Powerllel™) ... 514
Lights, Turn Signal and Marker (Z-Bar) ... 510
Lights, Work ... 522
Line, Brake Accumulator ... 458
Line, Brake Valve ... 454
Line, Brake Valve to Axles ... 456
Line, Breather - Front Axle ... 46
Line, Breather - Rear Axle ... 48
Line, Breather - Rear Axle with Differential Lock ... 50
Line, Environmental Drain ... 486
Line, Front Differential Lock ... 56
Line, Fuel-Fired Coolant Heater ... 362
Line, Park Brake Breather ... 460
Line, Rear Differential Lock ... 58
Line, Steering Cylinder ... 442
LINER KIT, PISTON (9901) ... 258
LINER, CYLINDER (4834) ... 220
LINER, CYLINDER (4836) HDW79 ... 322
LINERS, BLOCK (4633) (HDW79) ... 318
Lines, 2-Function ... 966
Lines, 2-Lever Pilot Controller ... 880
Lines, 3-Function ... 968
Lines, 3-Lever Pilot Controller ... 882
Lines, 4-Function ... 970
Lines, 4-Lever Pilot Controller ... 884
Lines, A/C Compressor ... 668
Lines, A/C Condenser and Receiver-Dryer ... 672
Lines, Axle Cooling and Filtration System ... 370
Lines, Axle Cooling and Filtration System Conversion Kit ... 372
Lines, Boom Cylinder (Powerllel™) (2-Spool Control Valve) ... 958
Lines, Boom Cylinder (Powerllel™) (3-Spool Control Valve) ... 960
Lines, Boom Cylinder (Powerllel™) (4-Spool Control Valve) ... 962
Lines, Boom Cylinder (Tool Carrier) (3-Spool Control Valve) ... 964
Lines, Boom Cylinder (Z-Bar) (2-Spool Control Valve) ... 952
Lines, Boom Cylinder (Z-Bar) (3-Spool Control Valve) ... 954
Lines, Boom Cylinder (Z-Bar) (4-Spool Control Valve) ... 956
Lines, Bucket Cylinder (Powerllel™) (2-Spool Control Valve) ... 958
Lines, Bucket Cylinder (Powerllel™) (3-Spool Control Valve) ... 960
Lines, Bucket Cylinder (Powerllel™) (4-Spool Control Valve) ... 962
Lines, Bucket Cylinder (Tool Carrier) (3-Spool Control Valve) ... 964
Lines, Bucket Cylinder (Z-Bar) (2-Spool Control Valve) ... 952
Lines, Bucket Cylinder (Z-Bar) (3-Spool Control Valve) ... 954
Lines, Bucket Cylinder (Z-Bar) (4-Spool Control Valve) ... 956
Lines, Coupler Cable Reinforced (High Lift Z-Bar) ... 994
Lines, Coupler Cable Reinforced (Z-Bar) (Powerllel™) ... 992
Lines, Coupler Third Function (High Lift Z-Bar) ... 986
Lines, Coupler Third Function (Powerllel™) ... 988
Lines, Coupler Third Function (Tool Carrier) ... 990
Lines, Coupler Third Function (Z-Bar) ... 984
Lines, Electric Fifth Function ... 894
Lines, Fuel ... 412
LINES, FUEL - HIGH PRESSURE (169Z) (HDW79) ... 288
Lines, Fuel - Severe Duty Fuel Filter and Water Separator Kit ... 416
Lines, Fuel - Severe Duty Fuel System ... 414
LINES, FUEL FILTER (6389) (HDW79) ... 336
Lines, Hi-Vis Coupler Cable Reinforced (High Lift Z-Bar) ... 998

Índice alfabético - continuação

Página

Lines, Hi-Vis Coupler Cable Reinforced (Powerllel™) 1000
Lines, Hi-Vis Coupler Cable Reinforced (Z-Bar)..... 996
Lines, Hi-Vis Coupler Pin Disconnect (Tool Carrier)..... 1002
Lines, HVAC Module 674
Lines, HVAC Module (Heater Only)..... 676
Lines, Joystick Pilot Controller..... 886
Lines, Joystick Pilot Controller and Auxiliary Lever 888
Lines, Joystick Pilot Controller with FNR Switch 890
Lines, Joystick Pilot Controller with FNR Switch and Auxiliary Lever 892
Lines, Joystick Steering..... 434
Lines, Joystick Steering Kit..... 436
Lines, Lubrication - Steering Cylinders (632198-) (632198 -)..... 444
Lines, Main Hydraulic 758
Lines, Orbital Steering System..... 440
Lines, Pin Disconnect (High Lift Z-Bar) 974
Lines, Pin Disconnect (Powerllel™) 976
Lines, Pin Disconnect (Tool Carrier)..... 978
Lines, Pin Disconnect (Z-Bar)..... 972
Lines, Pin Disconnect Conversion Kit (Powerllel™)..... 982
Lines, Pin Disconnect Conversion Kit (Z-Bar) 980
Lines, Pin Disconnect Valve (Powerllel™)..... 948
Lines, Pin Disconnect Valve (Z-Bar)..... 946
Lines, Reversing Fan Drive 382
Lines, Reversing Fan Drive Kit..... 384
Lines, Ride Control..... 942
Lines, Ride Control (Powerllel™) 936
Lines, Ride Control (Tool Carrier)..... 940
Lines, Ride Control (Z-Bar)..... 938
Lines, Secondary Steering System 418
Lines, Secondary Steering System Conversion Kit..... 422
Lines, Secondary Steering System for Joystick Steering..... 420
Lines, Standard Fan Drive..... 378
Lines, Transmission..... 172
Lines, Transmission Oil (Internal)..... 146
LINES, TURBOCHARGER OIL (65TE) (HDW79)..... 338
Linkage Kit, Seat Suspension - Premium Seat..... 652
Linkage Kit, Seat Suspension - Standard Seat 644
Linkage, Brake Pedal 454
Linkage, Loader Boom - Tool Carrier..... 852
Linkage, Loader Boom (High Lift Z-Bar)..... 846
Linkage, Loader Boom (High Lift Z-Bar) (NeverGrease™) 848
Linkage, Loader Boom (Powerllel™)..... 850
Linkage, Loader Boom (Z-Bar)..... 842
Linkage, Loader Boom (Z-Bar) (NeverGrease™)..... 844
Load Center Harness Connector, Steering Column Harness..... 560
Load Center Wiring Harness 550
Loader Boom - Tool Carrier 838
Loader Boom (High Lift Z-Bar) 832
Loader Boom (High Lift Z-Bar) (NeverGrease™)..... 834
Loader Boom (Powerllel™) 836
Loader Boom (Z-Bar)..... 828
Loader Boom (Z-Bar) (NeverGrease™)..... 830
Loader Boom Linkage (High Lift Z-Bar)..... 846
Loader Boom Linkage (High Lift Z-Bar) (NeverGrease™) 848
Loader Boom Linkage (Powerllel™)..... 850
Loader Boom Linkage (Z-Bar)..... 842
Loader Boom Linkage (Z-Bar) (NeverGrease™)..... 844
Loader Boom Linkages - Tool Carrier..... 852
Loader Boom-Height Kick-Out (Powerllel™)..... 1032
Loader Boom-Height Kick-Out (Tool Carrier)..... 1034
Loader Boom-Height Kick-Out (Z-Bar)..... 1030
Loader Bucket, Hi-Vis Coupler (3.0 yd³)..... 788
Loader Bucket, Hi-Vis Coupler (3.5 yd³)..... 790
Loader Bucket, Pin-On (3.5 yd³)..... 780
Loader Bucket, Pin-On (3.5 yd³) (NeverGrease™) 782
Loader Bucket, Standard Coupler (3.0 yd³)..... 784
Loader Bucket, Standard Coupler (3.5 yd³)..... 786
Loader Control Valve (2-Spool) (Powerllel™)..... 856
Loader Control Valve (2-Spool) (Z-Bar)..... 854
Loader Control Valve (3-Spool) (Powerllel™)..... 860
Loader Control Valve (3-Spool) (Tool Carrier) 862
Loader Control Valve (3-Spool) (Z-Bar)..... 858
Loader Control Valve (4-Spool) (Powerllel™)..... 866
Loader Control Valve (4-Spool) (Z-Bar)..... 864
Loader Frame - Tool Carrier 826
Loader Frame (Powerllel™) 824
Loader Frame (Z-Bar)..... 820
Loader Frame (Z-Bar) (NeverGrease™) 822
Loader Frame Guard..... 586
Loader Frame Wiring Harness Mounting (Powerllel™)..... 544
Loader Frame Wiring Harness Mounting (Tool Carrier)..... 546
Loader Frame Wiring Harness Mounting (Z-Bar) 542

Página

Loader Return-to-Carry (Powerllel™)..... 1032
Loader Return-to-Carry (Tool Carrier) 1034
Loader Return-to-Carry (Z-Bar)..... 1030
Lock Bar, Frame 690
Lock Line, Front Differential..... 56
Lock Line, Rear Differential 58
LOCK, DIFFERENTIAL (YZ120947) 82
LOCK, DIFFERENTIAL (YZ121237)(1200)..... 126
Lock, Fork - Hi-Vis Coupler 796
Lock, Fork - Standard Coupler 794
Lock, Loader Boom 840
Locking Pin, Rear Hitch (Z-Bar Linkage)..... 494
Locking Pin, Rear Hitch and Counterweight (High Lift Z-Bar, Powerllel™ and Tool Carrier Linkage)..... 496
Logger Rim, 5-Piece - 725/70-25 Tire 44
Louvers, HVAC..... 660
Low Pressure Fuel Lines-63DD-6068HDW83..... 234
Low Range Forward Clutch Assembly 158
Lubrication Lines, Axle 492
Lubrication Lines, Steering Cylinder (632198-) (632198 -)..... 444
Lumbar Kit, Premium Seat 650
Lumbar Kit, Standard Seat 642
Lumbar Knob Kit, Standard Seat..... 642

M

MAGNETIC PICK-UP SENSOR (6721) (HDW79) 342
MAGNETIC PICK-UP SENSOR (6744) 240
MAIN BEARING KIT..... 251
MAIN BEARING THRUST (9901) 253
Main Counterweights..... 588
Main Hydraulic Lines 758
Main Hydraulic Pump (623743 -)..... 748
Main Hydraulic Pump Manifold (623743 -) 752
MAIN THRUST BEARING..... 250
Main Wiring Harness (Tool Carrier) 546
Main Wiring Harnesses (Powerllel™)..... 544
Main Wiring Harnesses (Z-Bar)..... 542
MANIFOLD AIR PRESSURE SENSOR (6721) (HDW79)..... 342
Manifold Guard, Main Hydraulic Pump..... 756
Manifold Hydraulic Lines, Pump 758
MANIFOLD, EXHAUST (2876) HDW79)..... 298
MANIFOLD, EXHAUST (28AY)..... 196
MANIFOLD, INTAKE (1797)..... 188
Manifold, Main Hydraulic Pump (S.N. 623743-) (623743 -)..... 752
Manifold, Transmission Control Valve 148
Manual Holder, Operator's Manual - Canopy 630
Manual Holder, Operator's Manual (Cab)..... 628
Marker Light (Powerllel™)..... 514
Marker Light (Z-Bar) 510
Marker Light, LED (Powerllel™)..... 516
Marker Light, LED (Z-Bar) 512
Mat, Cab Floor..... 618
Mat, Canopy Floor 620
MECA Controller..... 550
MIDLAND AUX DRIVE AIR COMPRESSOR (9901)..... 267
Mirror, Exterior..... 722
Mirror, Heated Exterior 724
Mirror, Rear View..... 720
Module, HVAC..... 674
Module, HVAC (Heater Only) 676
Module, Sealed-Switch..... 548
Monitor (646496 -)..... 576
Monitor with Camera Mode 578
Motor, Blower..... 678
Motor, Reversing Fan Drive..... 380
Motor, Reversing Fan Drive Kit..... 384
Motor, Secondary Steering Pump - Secondary Steering System Conversion Kit..... 422
Motor, Standard Fan Drive 376
MOTOR, STARTING (3041)..... 200
MOTOR, STARTING (3041) (HDW79)..... 302
Motor, Windshield Wiper..... 624
Mount, Park Brake..... 460
Mounting Bracket, Transmission Control Unit 568
MOUNTING BRACKETS, ALTERNATOR (6275) (HDW83)..... 232
Mounting, Advanced Display Unit (ADU) with Camera Mode 578
Mounting, Axle..... 54
Mounting, Transmission 130
Mounts, Cab 602
Mounts, Engine (Engine 6068HDW79) 406
Mounts, Engine (Engine 6068HDW83) 408

Índice alfabético - continuação

Página

MTG Controller Mounting and Antenna, JDLink™ (634722 -) 766
MTG Controller Mounting and Antenna, JDLink™ Ultimate Conversion Kit 770
Mud Flap, Full Coverage Front and Rear Fenders 702
Mud Flap, Full Coverage Front Fenders 700
Muffler and Black Exhaust Pipe (Engine 6068HDW79) 398
Muffler and Black Exhaust Pipe (Engine 6068HDW83) 400
Muffler and Chrome Exhaust Pipe (Engine 6068HDW79) 402
Muffler and Chrome Exhaust Pipe (Engine 6068HDW83) 404

N

Neck, Oil Filler-1241-6068HDW79 284
Neck, Oil Filler-1241-6068HDW83 182
NET, CARGO, ACCESSORY HOLDER 744
No A/C Cover Plate 670
No Engine Coolant Heater-2698-6068HDW79 297
Noise Reduction Foam, Cab 592
NOZZLE INJECTION, WIRING HARNESS (169Z) (HDW79) 288

O

O-RING KIT (9901) 258
Oil Circulation Pump, Axle Cooling and Filtration System 370
Oil Circulation Pump, Axle Cooling and Filtration System Conversion Kit 372
Oil Cooler, Axle Cooling and Filtration System Conversion Kit 372
OIL COOLER, ENGINE (5945) (HDW79) 333
Oil Cooler, Hydraulic 364
Oil Cooler, Transmission 364
Oil Dipstick-4035-6068HDW79 312
Oil Dipstick-4035-6068HDW83 210
Oil Fill Tube, Transmission 172
Oil Filler Neck-1241-6068HDW79 284
Oil Filler Neck-1241-6068HDW83 182
OIL FILTER / FILTER HEAD (8842) 246
Oil Filter Restriction Indicator Switch, Transmission 148
Oil Filter, Axle Cooling and Filtration System 370
Oil Filter, Axle Cooling and Filtration System Conversion Kit 372
OIL FILTER, FILTER HEAD (8842) (HDW79) 348
Oil Filter, Hydraulic Reservoir 760
Oil Filter, Hydraulic Reservoir (635489 -) 762
Oil Filter, Transmission 132
Oil Line, Turbocharger-65YU-6068HDW83 236
Oil Lines, Transmission (Internal) 146
OIL LINES, TURBOCHARGER (65TE) (HDW79) 338
Oil Pan 292
OIL PAN (1946) 190
OIL PUMP (5024) (HDW79) 326
Oil Pump Intake 292
OIL PUMP INTAKE (1946) 190
Oil Pump- 5024-6068HDW83 224
Oil Pump, Transmission 142
Oil Reservoir, Hydraulic - Fittings 760
Oil Reservoir, Hydraulic, Components (635489 -) 762
OIL SEAL, REAR (9901) 255
Oil Tank Pressurization Kit For High Altitude Operation 764
Operator's Manual Holder, Cab 628
Operator's Manual Holder, Canopy 630
Orbital Steering System 440
Orbital Steering Wheel 428
OSCILLATION, DUAL CENTER PIVOT 98, 122
Outlet Valve Section 876
Outlet, 12 V 566
Outlet, 12 V - Plug 564
OUTLET, ACCESSORY HOLDER 744
Output Shaft, Transmission 152
Outside Mirror 722
Outside Mirror, Heated 724
OVERHAUL KIT, ENGINE (9901) 272

P

Pad, Right Armrest for 4-Lever Fingertip Controls 636
Pad, Right Armrest for Fingertip Controls 632
Pad, Right Armrest for Joystick Controls 634
Paintable Cab Roof 600
Pallet Forks, Hi-Vis Coupler 796
Pallet Forks, Standard Coupler 794
Pan, Oil 292

Página

PAN, OIL (1946) 190
Panel, Cab 604
Panel, Canopy 612
Panels, Cooling Package Side 686
Panels, Engine Side 686
Park Brake 462
Park Brake Mounting 460
Payload Scale, Embedded 736
Pedal, Brake 454
Pedal, Engine Speed Control 388
Pedal, Steering Column 430
Pedestal, Fabric Seat 638
Pedestal, Premium Seat 646
Pedestal, Premium Seat for Joystick Steering 648
Pedestal, Vinyl Seat 640
Pilot Control Valve, Hydraulic - Joystick Pilot Controller 928
Pilot Controller Conversion Kit, 2-Lever to 3-Lever (Powerllel™) 898
Pilot Controller Conversion Kit, 2-Lever to 3-Lever (Z-Bar) 896
Pilot Controller Conversion Kit, 2-Lever to Joystick 904
Pilot Controller Conversion Kit, 3-Lever to 4-Lever (Powerllel™) 902
Pilot Controller Conversion Kit, 3-Lever to 4-Lever (Z-Bar) 900
Pilot Controller Conversion Kit, 3-Lever to Joystick w/ Auxiliary Lever 906
Pilot Controller Conversion Kit, 4-Lever to Dual Joysticks 908
Pilot Controller Conversion Kit, Joystick (w/o FNR) to Joystick (w/ FNR) 918
Pilot Controller Conversion Kit, Joystick to 2-Lever 910
Pilot Controller Conversion Kit, Joystick to Joystick w/ Auxiliary Lever (Powerllel™) 914
Pilot Controller Conversion Kit, Joystick to Joystick w/ Auxiliary Lever (Z-Bar) 912
Pilot Controller Conversion Kit, Joystick w/ Auxiliary Lever to 3-Lever 916
Pilot Controller, 2-Lever 880, 922
Pilot Controller, 3-Lever 882
Pilot Controller, 4-Lever 884
Pilot Controller, Auxiliary - Detent Kit 920
Pilot Controller, Auxiliary Dual Lever 926
Pilot Controller, Auxiliary Joystick 934
Pilot Controller, Auxiliary Single Lever 924
Pilot Controller, Joystick 886, 928
Pilot Controller, Joystick and Auxiliary Lever 888
Pilot Controller, Joystick Steering System 450
Pilot Controller, Joystick with FNR Switch 890
Pilot Controller, Joystick with FNR Switch and Auxiliary Lever 892
Pilot Lines, 2-Function 966
Pilot Lines, 2-Lever Controller 880
Pilot Lines, 3-Function 968
Pilot Lines, 3-Lever Controller 882
Pilot Lines, 4-Function 970
Pilot Lines, 4-Lever Controller 884
Pilot Lines, Joystick Controller 886
Pilot Lines, Joystick Controller and Auxiliary Lever 888
Pilot Lines, Joystick Controller with FNR Switch 890
Pilot Lines, Joystick Controller with FNR Switch and Auxiliary Lever 892
Pin Disconnect Conversion Kit (Powerllel™) 982
Pin Disconnect Conversion Kit (Z-Bar) 980
Pin Disconnect Hi-Vis Coupler Hydraulics (Tool Carrier) 1002
Pin Disconnect Hydraulic Lines (High Lift Z-Bar) 974
Pin Disconnect Hydraulic Lines (Powerllel™) 976
Pin Disconnect Hydraulic Lines (Tool Carrier) 978
Pin Disconnect Hydraulic Lines (Z-Bar) 972
Pin Disconnect Valve 950
Pin Disconnect Valve Hydraulic Lines (Powerllel™) 948
Pin Disconnect Valve Hydraulic Lines (Z-Bar) 946
Pin Joint, Loader Boom - Tool Carrier 838
Pin, Articulation Joint - Engine Frame 580
Pin, Articulation Joint - Lower - Tool Carrier 826
Pin, Boom Cylinder - Loader Frame - Tool Carrier 826
Pin, Loader Boom (High Lift Z-Bar) 832
Pin, Loader Boom (High Lift Z-Bar) (NeverGrease™) 834
Pin, Loader Boom (Powerllel™) 836
Pin, Loader Boom (Z-Bar) 828
Pin, Loader Boom (Z-Bar) (NeverGrease™) 830
Pin, Loader Boom Linkage - Tool Carrier 852
Pin, Loader Boom Linkage (High Lift Z-Bar) 846
Pin, Loader Boom Linkage (High Lift Z-Bar) (NeverGrease™) 848
Pin, Loader Boom Linkage (Powerllel™) 850
Pin, Loader Boom Linkage (Z-Bar) 842
Pin, Loader Boom Linkage (Z-Bar) (NeverGrease™) 844
Pin, Rear Hitch (Z-Bar Linkage) 494

Índice alfabético - continuação

Página

Pin, Rear Hitch and Counterweight (High Lift Z-Bar, Powerllel™ and Tool Carrier Linkage) ... 496
Pin, Steering Cylinder - Loader Frame - Tool Carrier ... 826
Pin-On Bucket (3.5 yd³) ... 780
Pin-On Bucket (3.5 yd³) (NeverGrease™) ... 782
Pins, Boom Cylinder - Tool Carrier ... 1018
Pins, Boom Cylinder (Powerllel™) (637330-) (637330 -) ... 1012
Pins, Boom Cylinder (Z-Bar) (637110-) (637110 -) ... 1004
Pins, Boom Cylinder (Z-Bar) (NeverGrease™) (637110-) (637110 -) ... 1006
Pins, Bucket (3.5 yd³) ... 780
Pins, Bucket (3.5 yd³) (NeverGrease™) ... 782
Pins, Bucket Cylinder - Tool Carrier ... 1018
Pins, Hi-Vis Coupler - Tool Carrier ... 812
Pins, Hi-Vis Coupler (Powerllel™) ... 810
Pins, Hi-Vis Coupler (Z-Bar) ... 804
Pins, Hi-Vis Coupler (Z-Bar) (NeverGrease™) ... 806
Pins, Loader Frame (Powerllel™) ... 824
Pins, Loader Frame (Z-Bar) ... 820
Pins, Loader Frame (Z-Bar) (NeverGrease™) ... 822
Pins, Standard Coupler (Powerllel™) ... 802
Pins, Standard Coupler (Z-Bar) ... 800
Pins, Steering Cylinder - Engine Frame ... 580
Pipe, Exhaust - Black (Engine 6068HDW79) ... 398
Pipe, Exhaust - Black (Engine 6068HDW83) ... 400
Pipe, Exhaust - Chrome (Engine 6068HDW79) ... 402
Pipe, Exhaust - Chrome (Engine 6068HDW83) ... 404
PISTON (4834) ... 220
PISTON (4836) HDW79 ... 322
PISTON LINER KIT (9901) ... 258
PISTON RING KIT (9901) ... 268
Pivot Pin, Loader Frame (Powerllel™) ... 824
Pivot Pin, Loader Frame (Z-Bar) ... 820
Pivot Pin, Loader Frame (Z-Bar) (NeverGrease™) ... 822
Pivot Plates, Hi-Vis Coupler Bucket ... 818
Pivot Plates, Standard Coupler Bucket ... 816
Plate, Cooling Package ... 670
Plate, Front ... 306
PLATE, FRONT (3626) ... 204
Plates, Skid ... 586
Platform, Access ... 658
Platform, Rear ... 710
Plenum Door ... 686
Plenum, Engine Air ... 686
Plug for 12 V Power Outlet ... 564
PLUG, TEMPERATURE SWITCH (6698) (HDW79) ... 340
Plug, Transmission Drain ... 138
Portuguese Cab Decals And Labels ... 478
Portuguese Canopy Decals And Labels ... 480
Portuguese Decals And Labels ... 476
Power Outlet, 12 V - Plug ... 564
Power Takeoff ... 156
Powerllel™ Loader Boom ... 836
Pre-Cleaner Kit, Air ... 396
Precleaner, HVAC ... 680
Premium Seat ... 646
Premium Seat for Joystick Steering ... 648
Premium Seat Service Kits ... 650
Pressure Regulator Valve (PRV) ... 754
Pressure Regulator Valve (PRV) Fittings (S.N. 623743-) (623743 -) ... 752
Pressure Regulator Valve (PRV) Guard ... 756
Pressure Regulator Valve (PRV) Hydraulic Lines ... 758
Pressure Sensor, Hydraulic System (- 646451) ... 750
Pressure Switch, Steering System ... 424
Pressure Switch, Steering System - Secondary Steering System Conversion Kit ... 422
Pressure Transducer, Brake Accumulator ... 458
PRIMARY FUEL FILTER (8169) (HDW79) ... 344
Primary Fuel Filter Element-81B5-6068HDW83 ... 242
Primary Fuel Filter-81B5-6068HDW83 ... 242
PRV ... 754
PRV Fittings (S.N. 623743-) (623743 -) ... 752
PRV Guard ... 756
PRV Hydraulic Lines ... 758
Pulley, Crankshaft-1320-6068HDW79 ... 285
Pulley, Crankshaft-1320-6068HDW83 ... 183
PULLEY, FAN DRIVE (8718) ... 245
PULLEY, FAN DRIVE (8718) (HDW79) ... 347
Pulley, Idler - 100 A Alternator (w/ A/C) ... 508
Pulley, Idler - 100 A Alternator (w/o A/C) ... 506
Pulley, Idler - 80 A Alternator (w/ A/C) ... 504
Pulley, Idler - 80 A Alternator (w/o A/C) ... 502

Página

PULLEY, TENSIONER (8718) ... 245
PULLEY, TENSIONER (8718) (HDW79) ... 347
PULLEY, WATER PUMP (2001) ... 192
PULLEY, WATERPUMP (2001) (HDW79) ... 294
Pump Hydraulic Lines, Main ... 758
PUMP INLET, WATER (5728) (HDW79) ... 332
Pump Manifold Guard ... 756
Pump Manifold Hydraulic Lines ... 758
Pump Manifold, Main Hydraulic (S.N. 623743-) (623743 -) ... 752
PUMP PULLEY, WATER (2001) HDW79 ... 294
Pump, Axle Oil Circulation - Axle Cooling and Filtration System ... 370
Pump, Axle Oil Circulation - Axle Cooling and Filtration System Conversion Kit ... 372
Pump, Fuel - Fuel-Fired Coolant Heater ... 362
PUMP, FUEL INJECTION (16S4) ... 186
Pump, Fuel-81B5-6068HDW83 ... 242
Pump, Intake Oil ... 292
PUMP, INTAKE OIL (1946) ... 190
Pump, Main Hydraulic (623743-) (623743 -) ... 748
PUMP, OIL (5024) (HDW79) ... 326
Pump, Oil- 5024-6068HDW83 ... 224
Pump, Reversing Fan Drive ... 380
Pump, Reversing Fan Drive Kit ... 384
Pump, Secondary Steering System ... 418
Pump, Secondary Steering System Conversion Kit ... 422
Pump, Secondary Steering System for Joystick Steering ... 420
Pump, Standard Fan Drive ... 376
PUMP, TRANSFER FUEL (3713) (HDW79) ... 308
Pump, Transmission Oil ... 142
PUMP, WATER (4440) (HDW79) ... 316
Pump, Window Washer ... 626
PUSH ROD (4905) (HDW79) ... 324
PUSH ROD/ROCKER ARM/SHAFT/TAPPET (4905) ... 222

Q

Quick Fluid Service ... 488
Quick Fluid Service Kit ... 490

R

Radar Cover ... 586
Radar Sensor, Ground Speed ... 62
Radar Sensor, Ground Speed - Automatic Axle Differential Lock Conversion Kit ... 64
Radar, Rear Object Detection System ... 732
Radar, Rear Object Detection System Kit ... 734
Radiator ... 364
Radiator Hose (Engine 6068HDW79) ... 366
Radiator Hose (Engine 6068HDW83) ... 368
Radio Kit, AM/FM/WB ... 714
Radio Kit, AM/FM/WB w/ CD Player ... 718
RADIO, AM/FM/WB ... 712
Radio, AM/FM/WB w/ CD Player ... 716
Rear Axle (1200 Series) ... 48
Rear Axle with Differential Lock ... 50
Rear Axle, Reman ... 88, 108
Rear Differential Lock Line ... 58
Rear Fenders, Full Coverage ... 706
Rear Frame Wiring Harness Mounting (Powerllel™) ... 544
Rear Frame Wiring Harness Mounting (Tool Carrier) ... 546
Rear Frame Wiring Harness Mounting (Z-Bar) ... 542
Rear Hanging Step ... 654
Rear Hitch and Fuel Tank Guard (Z-Bar Linkage) ... 494
Rear Hitch, Counterweight, and Fuel Tank Guard (High Lift Z-Bar, Powerllel™, and Tool Carrier Linkage) ... 496
Rear Lights ... 520
Rear Object Detection System ... 732
Rear Object Detection System Kit ... 734
REAR OIL SEAL (9901) ... 255
Rear Platforms ... 710
Rear View Mirror ... 720
Rear View Mirror, Exterior ... 722
Rear View Mirror, Exterior (Heated) ... 724
Rear Window, Cab ... 608
Rear Window, Canopy ... 616
Rear Windshield Wiper ... 624
Receiver-Dryer, A/C ... 672
Recirculation Air Filter, Cab ... 664
Recliner Kit, Premium Seat ... 650
Recliner Kit, Standard Seat ... 642

Índice alfabético - continuação

Página

Recliner Knob Kit, Premium Seat ... 650
Recliner Knob Kit, Standard Seat ... 642
Regulator, Fuel-Fired Coolant Heater ... 362
RELAY STARTER (9901) ... 269
RELAY STARTER(9901) ... 266
Relief Valve, Auxiliary Valve Section ... 874
Relief Valve, Boom Valve Section ... 870
Relief Valve, Bucket Valve Section ... 872
Relief Valve, Electric Fifth Function Valve Section ... 878
Relief Valve, Inlet Valve Section ... 868
Relief Valve, Outlet Valve Section ... 876
Relief Valve, Park Brake ... 462
Relief Valve, Park Brake Breather ... 460
Relief Valve, Torque Converter ... 154
Reman Alternator ... 502
Reman Alternator, 100 A (w/ A/C) ... 508
Reman Alternator, 100 A (w/o A/C) ... 506
Reman Axle, Front ... 70
Reman Axle, Rear ... 88, 108
Reman Camshaft ... 216, 318
Reman Complete Block Assembly ... 354
Reman Crankshaft ... 218, 320
Reman Cylinder Head-5120-6068HDW79 ... 328
Reman Cylinder Head-5128-6068HDW83 ... 226
Reman Engine ... 356
Reman Front Axle ... 46
Reman Fuel Injection Nozzle ... 288
Reman Fuel Injection Pump ... 186, 288
Reman Injection Nozzle ... 186, 270
Reman Oil Pump ... 326
Reman Oil Pump- 5024-6068HDW83 ... 224
Reman Rear Axle ... 48
Reman Rear Axle with Differential Lock ... 50
Reman Starter Motor ... 200
Reman Transmission ... 130
Reman Turbocharger ... 338
Reman Water Pump ... 214, 316
REPAIR KIT, WATER PUMP ... 256
REPLACEMENT ENGINE ... 276
Reservoir, Fuel ... 410
Reservoir, Hydraulic - Pressurization Kit for High Altitude Operation ... 764
Reservoir, Hydraulic Oil - Fittings ... 760
Reservoir, Hydraulic Oil, Components (635489 -) ... 762
Reservoir, Window Washer ... 626
Resistor, Blower Speed ... 678
Restriction Indicator Switch, Hydraulic Reservoir Oil Filter ... 760
Restriction Indicator Switch, Transmission Oil Filter ... 148
Restriction Indicator, Air Filter - Air Intake System with Air Pre-Cleaner (Engine 6068HDW83) ... 394
Restriction Indicator, Air Filter (Engine 6068HDW79) ... 390
Restriction Indicator, Air Filter (Engine 6068HDW83) ... 392
Return-to-Dig (Powerllel™) ... 1026
Return-to-Dig (Tool Carrier) ... 1028
Return-to-Dig (Z-Bar) (637110 -) ... 1024
Reverse Clutch Assembly ... 160
Reverse Light ... 538
Reverse Warning Alarm ... 730
Reversing Fan Drive Hoses ... 382
Reversing Fan Drive Kit ... 384
Reversing Fan Drive Pump and Motor ... 380
Reversing Fan Drive Valve ... 386
Ride Control (Powerllel™) ... 936
Ride Control (Tool Carrier) ... 940
Ride Control (Z-Bar) ... 938
Ride Control Boom Solenoid Valve ... 944
Ride Control Kit ... 942
Ride Control On/Off Solenoid Valve ... 944
Ride Control Solenoid Electrical Connectors ... 942
Ride Control Valve ... 944
Ride Zone Indicator Kit, Seat Suspension - Premium Seat ... 652
Ride Zone Indicator Kit, Seat Suspension - Standard Seat ... 644
Right Armrest for 4-Lever Fingertip Controls ... 636
Right Armrest for Fingertip Controls ... 632
Right Armrest for Joystick Controls ... 634
Right Underfloor Air Duct ... 662
Right-hand Joystick Handle ... 930
Right-hand Joystick Handle with FNR Switch ... 932
Rim, 3-Piece - 20.5R25 Tire ... 42
Rim, 3-Piece - 600/65R25 Low Profile Tire ... 42
Rim, 5-Piece - 725/70-25 Tire ... 44
RING GEAR AND SPIRAL BEVEL INPUT PINION (RE35709) ... 72
RING KIT, PISTON (4834) ... 220
RING KIT, PISTON (4836) HDW79 ... 322

Página

ROCKER ARM COVER VENT HOSE(2917)(HDW79) ... 300
ROCKER ARM VENT HOSE COVER (2917) ... 198
ROCKER ARM/SHAFT/TAPPET/PUSH ROD (4905) ... 222
ROCKER ARMS (4905) (HDW79) ... 324
ROD BEARINGS, CONNECTING (4836) HDW79 ... 322
ROD, PUSH (4905) (HDW79) ... 324
Roof Wiring Harness, Cab ... 548
Roof, Cab ... 598
Roof, Cab - Paintable ... 600
ROPS, Cab ... 604
ROPS, Canopy ... 612
Rotating Beacon Light (629341 -) ... 528
Rotating Beacon Light Bracket ... 530
Rotating Beacon Light Bracket Kit ... 532
Russian Decals and Labels ... 474

S

Safety Belt, Fabric Seat ... 638
Safety Belt, Premium Seat ... 646
Safety Belt, Premium Seat for Joystick Steering ... 648
Safety Belt, Vinyl Seat ... 640
Sampling Port, Axle Oil - Axle Cooling and Filtration System ... 370
Sampling Port, Axle Oil - Axle Cooling and Filtration System Conversion Kit ... 372
Sampling Ports, Quick Fluid Service ... 488
Sampling Ports, Quick Fluid Service Kit ... 490
SAT Controller Mounting and Antenna, JDLink™ (634722 -) ... 768
Scissor Arm Kit, Seat Suspension - Premium Seat ... 652
Scissor Arm Kit, Seat Suspension - Standard Seat ... 644
Screen, Axle Oil Recirculation - Axle Cooling and Filtration System ... 370
Screen, HVAC Precleaner ... 680
Seal Kit, Auxiliary Joystick Controller ... 934
Seal Kit, Auxiliary Valve Section ... 874
Seal Kit, Boom Cylinder - Tool Carrier ... 1020
Seal Kit, Boom Cylinder (Powerllel™) ... 1014
Seal Kit, Boom Cylinder (Z-Bar) ... 1008
Seal Kit, Boom Valve Section ... 870
Seal Kit, Brake Valve ... 454
Seal Kit, Bucket Cylinder - Tool Carrier ... 1022
Seal Kit, Bucket Cylinder (Powerllel™) (637330-) (637330 -) ... 1016
Seal Kit, Bucket Cylinder (Z-Bar) (637110-) (637110 -) ... 1010
Seal Kit, Bucket Valve Section ... 872
Seal Kit, Electric Fifth Function Valve Section ... 878
Seal Kit, Fan Drive Pump (Reversing Fan Drive Kit) ... 384
Seal Kit, Fan Drive Pump (Reversing) ... 380
Seal Kit, Fan Drive Pump (Standard) ... 376
Seal Kit, Fuel Filter-81B5-6068HDW83 ... 242
Seal Kit, Hi-Vis Coupler Cylinder - Z-Bar / Powerllel™ ... 814
Seal Kit, Hydraulic Reservoir Oil Filter (635489 -) ... 762
Seal Kit, Inlet Valve Section ... 868
Seal Kit, Joystick Steering Valve ... 438
Seal Kit, Main Hydraulic Pump (623743-) (623743 -) ... 748
Seal Kit, Outlet Valve Section ... 876
Seal Kit, Secondary Steering Valve ... 424
Seal Kit, Steering Cylinder ... 448
Seal Kit, Steering Valve ... 432
SEAL, REAR OIL (9901) ... 255
Sealed-Switch Module ... 548
Seat Adjustment Kit, Seat Suspension - Premium Seat ... 652
Seat Adjustment Kit, Seat Suspension - Standard Seat ... 644
Seat Base Plate, Cab ... 610
Seat Base Plate, Canopy ... 614
Seat Base, Fabric Seat ... 638
Seat Base, Premium Seat ... 646
Seat Base, Premium Seat for Joystick Steering ... 648
Seat Base, Vinyl Seat ... 640
Seat Belt, Fabric Seat ... 638
Seat Belt, Premium Seat ... 646
Seat Belt, Premium Seat for Joystick Steering ... 648
Seat Belt, Vinyl Seat ... 640
Seat Suspension for Premium Seat ... 652
Seat Suspension for Standard Seat ... 644
Seat Suspension, Premium Seat ... 646
Seat Suspension, Premium Seat for Joystick Steering ... 648
Seat, Fabric ... 638
Seat, Premium ... 646
Seat, Premium for Joystick Steering ... 648
Seat, Vinyl ... 640
Second Gear Clutch Assembly ... 164
Secondary Steering System ... 418
Secondary Steering System Caution Label ... 426

Índice alfabético - continuação

Página

Secondary Steering System Conversion Kit ... 422
Secondary Steering System for Joystick Steering ... 420
Secondary Steering Valve ... 424
Section, Control Valve Auxiliary ... 874
Section, Control Valve Boom ... 870
Section, Control Valve Bucket ... 872
Section, Control Valve Electric Fifth Function ... 878
Section, Control Valve Inlet ... 868
Section, Control Valve Outlet ... 876
Segments, Bucket - 106 in. (269 cm) Bucket Width (637530 -) ... 776
Segments, Bucket - Conversion Kit for 106 in. (269 cm) Bucket Width (637530 -) ... 778
Sender, Fuel ... 412
Sender, Fuel - Severe Duty Fuel System ... 414
Sensor, Air Filter Restriction Indicator - Air Intake System with Air Pre-Cleaner (Engine 6068HDW83) ... 394
Sensor, Air Filter Restriction Indicator (Engine 6068HDW79) ... 390
Sensor, Air Filter Restriction Indicator (Engine 6068HDW83) ... 392
SENSOR, AIR PRESSURE (6744) ... 240
SENSOR, AIR TEMPERATURE (6721) (HDW79) ... 342
SENSOR, AIR TEMPERATURE (6744) ... 240
Sensor, Axle Temperature - Gauge Kit ... 68
Sensor, Boom-Height Kick-Out (Powerllel™) ... 1032
Sensor, Boom-Height Kick-Out (Tool Carrier) ... 1034
Sensor, Boom-Height Kick-Out (Z-Bar) ... 1030
SENSOR, CRANKSHAFT POSITION (6721) (HDW79) ... 342
SENSOR, ENGINE SPEED (6721) (HDW79) ... 342
SENSOR, ENGINE SPEED (6744) ... 240
Sensor, Ground Speed Radar ... 62
Sensor, Ground Speed Radar - Automatic Axle Differential Lock Conversion Kit ... 64
Sensor, Hydraulic Reservoir Oil Temperature ... 760
SENSOR, MAGNETIC PICK-UP (6721) (HDW79) ... 342
SENSOR, MAGNETIC PICK-UP (6744) ... 240
SENSOR, MANIFOLD AIR PRESSURE (6721) (HDW79) ... 342
Sensor, Pressure - Hydraulic System (- 646451) ... 750
Sensor, Rear Object Detection System ... 732
Sensor, Rear Object Detection System Kit ... 734
Sensor, Return-to-Carry (Powerllel™) ... 1032
Sensor, Return-to-Carry (Tool Carrier) ... 1034
Sensor, Return-to-Carry (Z-Bar) ... 1030
Sensor, Return-to-Dig (Powerllel™) ... 1026
Sensor, Return-to-Dig (Tool Carrier) ... 1028
Sensor, Return-to-Dig (Z-Bar) (S.N. 637110-) (637110 -) ... 1024
Sensor, Spin Control (- 646451) ... 750
Sensor, Temperature - Axle Cooling and Filtration System ... 370
Sensor, Temperature - Axle Cooling and Filtration System Conversion Kit ... 372
Sensor, Temperature - Axle Oil ... 66
Sensor, Transmission Speed ... 140
Sensor, Transmission Temperature ... 150
SENSOR, WATER IN FUEL (8169) (HDW79) ... 344
Sensor, Water in Fuel-81B5-6068HDW83 ... 242
SENSOR, WATER TEMPERATURE (6698) ... 238
Sensor, Water-in-Fuel (WIF) - Auxiliary Fuel Filter and Water Separator ... 414
SEPARATOR, WATER (8169) (HDW79) ... 344
Serpentine Belt, 100 A Alternator (w/ A/C) ... 508
Serpentine Belt, 100 A Alternator (w/o A/C) ... 506
Serpentine Belt, 80 A Alternator (w/ A/C) ... 504
Serpentine Belt, 80 A Alternator (w/o A/C) ... 502
Service Door, Cooling Package ... 686
Service Door, Engine ... 686
SERVICE ENGINE (9901) ... 276, 356
SERVICE INJECTOR KIT (9901) ... 270
SERVICE KIT (9901) ... 256
Service Kits, Premium Seat ... 650
Service Kits, Seat Suspension - Premium Seat ... 652
Service Kits, Seat Suspension - Standard Seat ... 644
Service Kits, Standard Seat ... 642
Severe Duty Fuel Filter and Water Separator Kit ... 416
Severe Duty Fuel System ... 414
SHAFT AND AXLE HOUSING (YZ120709) ... 94, 112
Shaft Kit, Seat Suspension - Premium Seat ... 652
Shaft Kit, Seat Suspension - Standard Seat ... 644
SHAFT, AXLE HOUSING ... 74
Shaft, Drive ... 128
Shaft, Input - Transmission ... 136
Shaft, Power Takeoff ... 156
Shaft, Steering Column ... 430
Shaft, Torque Converter ... 134
Shaft, Transmission Output ... 152
Shaft, Turbine ... 136
SHAFT/TAPPET/PUSH ROD/ROCKER ARM (4905) ... 222
Shields, Cab ... 622
Shields, Transmission ... 692
Shifter Switch Connector, Steering Column Harness ... 560
Shock Absorber Kit, Seat Suspension - Premium Seat ... 652
Shock Absorber Kit, Seat Suspension - Standard Seat ... 644
SHORT BLOCK ASSEMBLY (9901) ... 274
Shroud, Fan ... 374
Shuttle Valve, Ride Control ... 944
Side Counterweight ... 588
Side Shields, Cooling Package ... 686
Side Shields, Engine ... 686
Sight Gauge, Hydraulic Reservoir (635489 -) ... 762
Sight Gauge, Transmission Oil ... 172
Sign Kit, Slow Moving Vehicle (SMV) ... 742
Sign, Slow Moving Vehicle (SMV) ... 740
Single Lever Controller, Auxiliary ... 924
Single Lever Controller, Joystick Steering ... 452
Skid Plates ... 586
Skid Plates, Hi-Vis Coupler (3.0 yd³) ... 788
Skid Plates, Hi-Vis Coupler (3.5 yd³) ... 790
Skid Plates, Pin-On Bucket (3.5 yd³) ... 780
Skid Plates, Pin-On Bucket (3.5 yd³) (NeverGrease™) ... 782
Skid Plates, Standard Coupler Bucket (3.0 yd³) ... 784
Skid Plates, Standard Coupler Bucket (3.5 yd³) ... 786
Slide Control Kit, Premium Seat ... 650
Slide Control Kit, Standard Seat ... 642
Slide Puck Kit, Premium Seat ... 650
Slide Puck Kit, Standard Seat ... 642
Slide Spring Kit, Premium Seat ... 650
Slide Spring Kit, Standard Seat ... 642
Slow Moving Vehicle Sign ... 740
Slow Moving Vehicle Sign Kit ... 742
SMV Sign ... 740
SMV Sign Kit ... 742
Socket Outlet, 12 V ... 566
Socket Outlet, 12 V - Plug ... 564
Solenoid Valve, Ride Control ... 944
Solenoid, 2-Lever Pilot Controller ... 922
Solenoid, Auxiliary Dual Lever Controller ... 926
Solenoid, Auxiliary Single Lever Controller ... 924
Solenoid, Electric Fifth Function Valve Section ... 878
Solenoid, Joystick Pilot Controller ... 928
Solenoid, Pin Disconnect Valve ... 950
Solenoid, Pressure Regulator Valve (PRV) ... 754
Solenoid, Reversing Fan Drive Valve ... 386
Solenoid, Secondary Steering Pump - Secondary Steering System Conversion Kit ... 422
Solenoid, Transmission Control Valve ... 150
Sound Absorption Package, Level 1 ... 694
Sound Absorption Package, Level 2 ... 696
Spanish Decals and Labels ... 472
Speaker, AM/FM/WB Radio ... 712
Speaker, AM/FM/WB Radio Kit ... 714
Speaker, AM/FM/WB Radio w/ CD Player ... 716
Speaker, AM/FM/WB Radio w/ CD Player Kit ... 718
Spillguard ... 792
Spin Control (- 646451) ... 750
SPIRAL BEVEL ASSEMBLY 4.778:1 ... 90, 118
Spiral Bevel Assembly 4.778:1, RH ... 90, 118
SPIRAL BEVEL INPUT PINION AND RING GEAR (RE35709) ... 72
Spiral Bevel Set, LH ... 72
Spool Valve, Ride Control ... 944
Spring Kit, Premium Seat ... 650
Spring Kit, Standard Seat ... 642
Standard Coupler (Powerllel™) ... 802
Standard Coupler (Z-Bar) ... 800
Standard Coupler Bucket (3.0 yd³) ... 784
Standard Coupler Bucket (3.5 yd³) ... 786
Standard Coupler Bucket Blanks ... 816
Standard Coupler Forks ... 794
Standard Differential Case ... 104
STANDARD DIFFERENTIAL CASE (YZ121182) ... 84
Standard Differential Case, 1400, 20 Bolt Front, Fixed ... 84
Standard Fan Drive Hoses ... 378
Standard Fan Drive Pump and Motor ... 376
Standard Input Housing, Non- Oscillating ... 78
STANDARD INPUT HOUSING, NON-OSCILLATING (YZ121049) ... 78
Standard Input Housing, Osc ... 96, 110
STANDARD INPUT HOUSING, OSCILLATING ... 96, 110
Standard Seat Service Kits ... 642
STARTER (3041) (HDW79) ... 302
Starter Jumper Wiring Harness Mounting (Powerllel™) ... 544

Índice alfabético - continuação

Página

Starter Jumper Wiring Harness Mounting (Tool Carrier) 546
Starter Jumper Wiring Harness Mounting (Z-Bar) 542
STARTER MOTOR (3041) 200
STARTER RELAY (9901) 266, 269
STARTING AID 212
STARTING AID (4330) (HDW79) 314
STARTING MOTOR (3041) (HDW79) 302
Steering Column 428
Steering Column FNR Selector to Joystick FNR Switch Conversion Kit 918
Steering Column Service Kits 430
Steering Column Wiring Harness, Joystick FNR Selector 558
Steering Column Wiring Harness, Steering Column FNR Selector 556
Steering Console 556
Steering Console for Joystick with FNR Switch 558
Steering Cushions, Engine Frame 582
Steering Cylinder 448
Steering Cylinder Hydraulic Hoses 442
Steering Cylinder Pin, Loader Frame - Tool Carrier 826
Steering Cylinder Pins, Engine Frame 580
Steering Cylinders and Fittings (632198 -) 444
Steering Cylinders and Fittings (NeverGrease™) 446
Steering Hydraulics, Joystick 434
Steering Kit, Joystick 436
Steering System Pressure Switch 424
Steering System Pressure Switch - Secondary Steering System Conversion Kit 422
Steering System, Orbital 440
Steering System, Secondary 418
Steering System, Secondary - Caution Label 426
Steering System, Secondary - Conversion Kit 422
Steering System, Secondary - for Joystick Steering 420
Steering Valve 432
Steering Valve, Joystick 438
Steering Valve, Secondary 424
Steering Wheel 428
Step, Engine Compartment 654
Step, Rear 654
Steps, Access Platform 658
Steps, Close Mounted 656
Stop Block, Axle (8 Degree) 52
STORAGE NET, ACCESSORY HOLDER 744
Strainer, Fuel 410
Strainer, Hydraulic Reservoir (635489 -) 762
Strap, Fuel Tank 584
STRAPS, LIFT (9801) 247, 352
Striker, Cab Door 604
Striker, Cab Window 604, 608
Striker, RH Cab Window 608
Strobe Light (629341 -) 528
Stud Assembly, 2-Spool Control Valve (Powerllel™) 856
Stud Assembly, 2-Spool Control Valve (Z-Bar) 854
Stud Assembly, 3-Spool Control Valve (Powerllel™) 860
Stud Assembly, 3-Spool Control Valve (Tool Carrier) 862
Stud Assembly, 3-Spool Control Valve (Z-Bar) 858
Stud Assembly, 4-Spool Control Valve (Powerllel™) 866
Stud Assembly, 4-Spool Control Valve (Z-Bar) 864
Stud Covers, Engine Compartment 688
SUCTION CONTROL VALVE (16S4) 186
Suction Lines, Hydraulic Pump 758
Sun Visor 738
SUPPORT, ALTERNATOR (6275) (HDW79) 334
Support, Axle 54
Support, Transmission 130
Surge Tank (Engine 6068HDW79) 366
Surge Tank (Engine 6068HDW83) 368
Switch, A/C Freeze Control 678
Switch, Battery Disconnect 498
Switch, Cycle Counter 548
Switch, Differential Lock 60
Switch, Dome Light 526
Switch, Electric Fifth Function 894
Switch, FNR - Joystick Steering Controller 452
Switch, FNR - Steering Column 556
Switch, Heated Seat - Premium Seat 646
Switch, Heated Seat - Premium Seat for Joystick Steering 648
Switch, Heater Control 674
Switch, Heater Control (Heater Only) 676
Switch, High Beam - Joystick FNR Selector 558
Switch, High Beam - Steering Column FNR Selector 556
Switch, Horn 428, 452
Switch, Hydraulic Reservoir Oil Filter Restriction Indicator 760
Switch, Joystick Steering Enable 450

Página

Switch, Joystick Steering Kit 436
Switch, Joystick Steering Range Downshift 452
Switch, Joystick Steering Range Upshift 452
Switch, Kickdown - 2-Lever Pilot Controller 922
Switch, Right-hand Joystick Handle 930
Switch, Right-hand Joystick Handle with FNR Switch 932
Switch, Sealed-Switch Module 548
Switch, Transmission Oil Filter Restriction Indicator 148
Switch, Turn Signal - Joystick FNR Selector 558
Switch, Turn Signal - Steering Column FNR Selector 556
SYSTEM, VENTILATING (2917) 198

T

Tail Lights 520
Tank, Coolant Recovery (Engine 6068HDW79) 366
Tank, Coolant Recovery (Engine 6068HDW83) 368
Tank, Fuel 410
Tank, Hydraulic Oil - Fittings 760
Tank, Hydraulic Oil, Components (635489 -) 762
Tank, Window Washer 626
Tapered Roller Bearing, Transmission Input Shaft 136
TAPPET, ROCKER ARM (4905) (HDW79) 324
TAPPET/PUSH ROD/ROCKER ARM/SHAFT (4905) 222
TCU 554
Teeth, Bucket - 106 in. (269 cm) Bucket Width (637530 -) 776
Teeth, Bucket - Conversion Kit for 106 in. (269 cm) Bucket Width (637530 -) 778
Temperature Control 674
Temperature Control (Heater Only) 676
Temperature Sensor, Axle 66
Temperature Sensor, Axle - Gauge Kit 68
Temperature Sensor, Axle Cooling and Filtration System 370
Temperature Sensor, Axle Cooling and Filtration System Conversion Kit 372
Temperature Sensor, Hydraulic Reservoir 760
Temperature Sensor, Transmission 150
TEMPERATURE SWITCH PLUG (6698) (HDW79) 340
TEMPERATURE SWITCH, WATER 238
TENSIONER, BELT (8718) 245
TENSIONER, BELT (8718) HDW79 347
Test Port - Secondary Steering System Conversion Kit 422
Test Port, Axle Oil - Axle Cooling and Filtration System 370
Test Port, Axle Oil - Axle Cooling and Filtration System Conversion Kit 372
Test Ports, Quick Fluid Service 488
Test Ports, Quick Fluid Service Kit 490
Tether Kit, Seat Suspension - Premium Seat 652
Tether Kit, Seat Suspension - Standard Seat 644
Thermal Bypass Valve 172
THERMOCOUPLE (6721) (HDW79) 342
THERMOCOUPLE (6744) 240
THERMOSTAT 194
THERMOSTAT (2255) (HDW79) 296
THERMOSTAT COVER (2154) 193
THERMOSTAT COVER (2154) (HDW79) 295
THERMOSTAT HOUSING (3917) (HDW79) 310
Thermostat Housing-3933-6068HDW83 208
Third Function Coupler Hydraulics (High Lift Z-Bar) 986
Third Function Coupler Hydraulics (Powerllel™) 988
Third Function Coupler Hydraulics (Tool Carrier) 990
Third Function Coupler Hydraulics (Z-Bar) 984
Third Gear Clutch Assembly 166
Three Function Pilot Lines 968
Three Lever To Four Lever Pilot Controller Conversion Kit (Powerllel™) 902
Three Lever To Four Lever Pilot Controller Conversion Kit (Z-Bar) 900
Three Spool Loader Control Valve (Powerllel™) 860
Three Spool Loader Control Valve (Tool Carrier) 862
Three Spool Loader Control Valve (Z-Bar) 858
THRUST BEARING MAIN (9901) 253
Tilt Pedal, Steering Column 430
Timer, Fuel-Fired Coolant Heater 362
TIMING GEAR COVER (4440) (HDW79) 316
TIMING GEAR COVER (4451) 214
TIMING GEAR COVER (4657) 216
Tine, Fork - Hi-Vis Coupler 796
Tine, Fork - Standard Coupler 794
Tool Carrier Boom Cylinder 1020
Tool Carrier Boom Linkages 852
Tool Carrier Bucket Cylinder 1022
Tool Carrier Loader Boom 838

Índice alfabético - continuação

Página

Tool Carrier Loader Frame ... 826
Torque Converter ... 134
Torque Converter Relief Valve and Transmission Minimum Pressure Valve ... 154
Torsional Drive Damper ... 170
Transducer, Brake Accumulator ... 458
Transducer, Embedded Payload Scale ... 736
Transducer, Spin Control (- 646451) ... 750
TRANSFER FUEL, PUMP (3713) (HDW79) ... 308
Transmission ... 130
Transmission Control Unit (TCU) ... 554
Transmission Control Unit Mounting Bracket ... 568
Transmission Control Valve ... 150
Transmission Control Valve Manifold ... 148
Transmission Cover and Gasket ... 144
Transmission Drive Shafts ... 128
Transmission Gear Selector, Steering Column FNR Selector ... 556
Transmission Guard ... 586
Transmission Housing ... 138
Transmission Input Shaft ... 136
Transmission Internal Oil Lines ... 146
Transmission Lines and Fittings ... 172
Transmission Minimum Pressure Valve ... 154
Transmission Oil Cooler ... 364
Transmission Oil Fill Tube ... 172
Transmission Oil Filter ... 132
Transmission Oil Filter Restriction Indicator Switch ... 148
Transmission Oil Pump ... 142
Transmission Oil Sampling Port, Quick Fluid Service ... 488
Transmission Oil Sampling Port, Quick Fluid Service Kit ... 490
Transmission Oil Sight Gauge ... 172
Transmission Output Shaft ... 152
Transmission Shields ... 692
Transmission Sound Absorption ... 696
Transmission Speed Sensor ... 140
Transmission Wiring Harness Mounting (Powerllel™) ... 544
Transmission Wiring Harness Mounting (Tool Carrier) ... 546
Transmission Wiring Harness Mounting (Z-Bar) ... 542
Travel Alarm ... 730
Trim, Cab ... 610
Trim, Canopy ... 614
TUBE, BY PASS - THERMOSTAT HOUSING(3917) (HDW79) ... 310
TUBE, OIL PUMP INTAKE (5024) (HDW79) ... 326
Tube, Oil Pump Intake- 5024-6068HDW83 ... 224
Tube, Thermostat Housing-3933-6068HDW83 ... 208
TUBE, WATER PUMP BYPASS (2154) (HDW79) ... 295
Turbine Shaft ... 136
TURBO AIR INLET BRACKET (5497) ... 229
TURBO AIR INLET BRACKET (5497) (HDW79) ... 331
TURBOCHARGER (65TE) (HDW79) ... 338
TURBOCHARGER OIL LINES (65TE) (HDW79) ... 338
Turbocharger-65YU-6068HDW83 ... 236
Turn Signal and Marker Lights (Powerllel™) ... 514
Turn Signal and Marker Lights (Z-Bar) ... 510
Turn Signal Light (Powerllel™) ... 514
Turn Signal Light (Z-Bar) ... 510
Turn Signal Light, LED (Powerllel™) ... 516
Turn Signal Light, LED (Z-Bar) ... 512
Turn Signal Lights, Rear ... 520
Turn Signal Switch Connector, Steering Column Harness ... 560
Turn Signal Switch, Joystick FNR Selector ... 558
Turn Signal Switch, Steering Column FNR Selector ... 556
Two Function Pilot Lines ... 966
Two Lever Pilot Controller ... 922
Two Lever To Three Lever Pilot Controller Conversion Kit (Powerllel™) ... 898
Two Lever To Three Lever Pilot Controller Conversion Kit (Z-Bar) ... 896
Two Spool Loader Control Valve (Powerllel™) ... 856
Two Spool Loader Control Valve (Z-Bar) ... 854

U

Underfloor Air Duct (RH) ... 662
Universal Joint ... 128
Universal Joint Yoke, Park Brake ... 460

V

VALVE , CONTROLLING (9901) ... 265
Valve Manifold, Transmission Control ... 148
Valve Section, Auxiliary ... 874
Valve Section, Boom ... 870
Valve Section, Bucket ... 872
Valve Section, Electric Fifth Function ... 878, 894
Valve Section, Inlet ... 868
Valve Section, Outlet ... 876
Valve Stem, 3-Piece Rim - 20.5R25 Tire ... 42
Valve Stem, 3-Piece Rim - 600/65R25 Low Profile Tire ... 42
Valve Stem, 5-Piece Rim - 725/70-25 Tire ... 44
Valve, Brake ... 454
Valve, Environmental Drain ... 486
Valve, Exhaust-5120-6068HDW79 ... 328
Valve, Exhaust-5128-6068HDW83 ... 226
Valve, Expansion ... 678
Valve, Intake-5120-6068HDW79 ... 328
Valve, Intake-5128-6068HDW83 ... 226
Valve, Joystick Steering ... 438
Valve, Loader Control (2-Spool) (Powerllel™) ... 856
Valve, Loader Control (2-Spool) (Z-Bar) ... 854
Valve, Loader Control (3-Spool) (Powerllel™) ... 860
Valve, Loader Control (3-Spool) (Tool Carrier) ... 862
Valve, Loader Control (3-Spool) (Z-Bar) ... 858
Valve, Loader Control (4-Spool) (Powerllel™) ... 866
Valve, Loader Control (4-Spool) (Z-Bar) ... 864
Valve, Pin Disconnect ... 950
Valve, Pin Disconnect - Hydraulic Lines (Powerllel™) ... 948
Valve, Pin Disconnect - Hydraulic Lines (Z-Bar) ... 946
Valve, Pin Disconnect Conversion Kit (Powerllel™) ... 982
Valve, Pin Disconnect Conversion Kit (Z-Bar) ... 980
Valve, Pressure Regulator ... 754
Valve, Pressure Regulator (S.N. 623743-) (623743 -) ... 752
Valve, Reversing Fan Drive ... 386
Valve, Ride Control ... 942, 944
Valve, Ride Control (Powerllel™) ... 936
Valve, Ride Control (Tool Carrier) ... 940
Valve, Ride Control (Z-Bar) ... 938
Valve, Secondary Steering ... 424
Valve, Secondary Steering System ... 418
Valve, Secondary Steering System Conversion Kit ... 422
Valve, Secondary Steering System for Joystick Steering ... 420
Valve, Steering ... 432
VALVE, SUCTION CONTROL (169Z) (HDW79) ... 288
VALVE, SUCTION CONTROL (16S4) ... 186
Valve, Thermal Bypass ... 172
Valve, Torque Converter Relief ... 154
Valve, Transmission Minimum Pressure ... 154
VEC (Vehicle Electrical Center) ... 550
Vehicle Electrical Center (VEC) ... 550
VENT HOSE, ROCKER ARM COVER(2917) ... 198
VENT HOSE, ROCKER ARM COVER(2917)(HDW79) ... 300
Vent, Fuel Tank ... 410
VENTILATING SYSTEM (2917) ... 198
Vents, Front Console ... 660
Vinyl Seat ... 640
Visor, Sun ... 738

W

WATER IN FUEL SENSOR (8169) (HDW79) ... 344
Water in Fuel Sensor-81B5-6068HDW83 ... 242
WATER PUMP (4440) (HDW79) ... 316
WATER PUMP AND PULLEY (2001) ... 192
WATER PUMP BYPASS TUBE (2154) (HDW79) ... 295
WATER PUMP INLET (5728) ... 230
WATER PUMP INLET (5728) (HDW79) ... 332
WATER PUMP PULLEY (2001) (HDW79) ... 294
WATER PUMP REPAIR KIT ... 256
WATER SEPARATOR (8169) (HDW79) ... 344
Water Separator, Severe Duty Kit ... 416
Water Separator-81B5-6068HDW83 ... 242
WATER TEMPERATURE SENSOR (6698) ... 238
Water-in-Fuel (WIF) Sensor - Auxiliary Fuel Filter and Water Separator ... 414
Weighing Kit, Payload ... 736
Wheel Rim Assembly, 3-Piece - 20.5R25 Tire ... 42
Wheel Rim Assembly, 3-Piece - 600/65R25 Low Profile Tire ... 42
Wheel Rim Assembly, 5-Piece - 725/70-25 Tire ... 44
Wheel, Steering ... 428
WIF SENSOR (8169) (HDW79) ... 344
Window Washer Reservoir ... 626
Window, Cab Door ... 606
Window, Cab Rear ... 608
Window, Canopy Rear ... 616

Índice alfabético - continuação

Página

Windows, Cab ... 608
Windshield Wiper ... 624
Windshield, Cab ... 608
Wiper Arm ... 624
Wiper Blade ... 624
Wiper Motor Connector, Wiper Motor Jumper Harness ... 572
Wiper Motor Jumper Harness ... 572
WIRING HARNESS BRACKETS (8484) ... 244
WIRING HARNESS BRACKETS (8491) (HDW79) ... 346
Wiring Harness Mounting, Engine (Powerllel™) ... 544
Wiring Harness Mounting, Engine (Tool Carrier) ... 546
Wiring Harness Mounting, Engine (Z-Bar) ... 542
Wiring Harness Mounting, Engine Frame (Powerllel™) ... 544
Wiring Harness Mounting, Engine Frame (Tool Carrier) ... 546
Wiring Harness Mounting, Engine Frame (Z-Bar) ... 542
Wiring Harness Mounting, Loader Frame (Powerllel™) ... 544
Wiring Harness Mounting, Loader Frame (Tool Carrier) ... 546
Wiring Harness Mounting, Loader Frame (Z-Bar) ... 542
Wiring Harness Mounting, Rear Frame (Powerllel™) ... 544
Wiring Harness Mounting, Rear Frame (Tool Carrier) ... 546
Wiring Harness Mounting, Rear Frame (Z-Bar) ... 542
Wiring Harness Mounting, Starter Jumper (Powerllel™) ... 544
Wiring Harness Mounting, Starter Jumper (Tool Carrier) ... 546
Wiring Harness Mounting, Starter Jumper (Z-Bar) ... 542
Wiring Harness Mounting, Transmission (Powerllel™) ... 544
Wiring Harness Mounting, Transmission (Tool Carrier) ... 546
Wiring Harness Mounting, Transmission (Z-Bar) ... 542
Wiring Harness, Accessory Holder ... 744
Wiring Harness, AM/FM/WB Radio Kit Speaker ... 714
Wiring Harness, AM/FM/WB Radio Speaker ... 712
Wiring Harness, AM/FM/WB Radio w/ CD Player Kit Speaker ... 718
Wiring Harness, AM/FM/WB Radio w/ CD Player Speaker ... 716
Wiring Harness, Auxiliary Fuel Filter and Water Separator Heater ... 414
Wiring Harness, Axle Temperature Sensor Gauge Kit ... 68
Wiring Harness, Beacon Light (629341 -) ... 528
Wiring Harness, Cab Roof ... 548
Wiring Harness, Electric Fifth Function ... 894
Wiring Harness, Electric Fifth Function Valve Section ... 878
Wiring Harness, Front Console ... 560
Wiring Harness, Front Console - Joystick FNR Selector ... 558
Wiring Harness, Fuel Filter and Water Separator Heater, Severe Duty Kit ... 416
Wiring Harness, Fuel-Fired Coolant Heater ... 362
Wiring Harness, Ground Speed Radar ... 62
Wiring Harness, Ground Speed Radar - Automatic Axle Differential Lock Conversion Kit ... 64
Wiring Harness, Horn Jumper ... 430
Wiring Harness, HVAC Module ... 562
WIRING HARNESS, INJECTION NOZZLE (169Z) (HDW79) ... 288
Wiring Harness, JDLink™ Modular Telematics Gateway (MTG) (634722 -) ... 766
Wiring Harness, JDLink™ Ultimate Conversion Kit ... 770
Wiring Harness, JDLink™; Satellite Module (SAT) (634722 -) ... 768
Wiring Harness, Joystick Steering ... 450
Wiring Harness, Joystick Steering Kit ... 436
Wiring Harness, LED Drive Light Kit ... 518
Wiring Harness, LED Work Light Kit ... 524
Wiring Harness, License Plate Light ... 534, 536
Wiring Harness, License Plate Light and Backup Light ... 538
Wiring Harness, Load Center ... 550
Wiring Harness, Low Pressure Fuel Pump ... 414
Wiring Harness, Main (Tool Carrier) ... 546
Wiring Harness, Rear Object Detection System ... 732
Wiring Harness, Rear Object Detection System Kit ... 734
Wiring Harness, Return-to-Dig (Z-Bar) (S.N. 637110-) (637110 -) ... 1024
Wiring Harness, Ride Control ... 942
Wiring Harness, Right-hand Joystick Handle ... 930
Wiring Harness, Right-hand Joystick Handle with FNR Switch ... 932
Wiring Harness, Secondary Steering System ... 418
Wiring Harness, Secondary Steering System Conversion Kit ... 422
Wiring Harness, Secondary Steering System for Joystick Steering ... 420
Wiring Harness, Steering Column - Joystick FNR Selector ... 558
Wiring Harness, Steering Column - Steering Column FNR Selector ... 556
Wiring Harness, Steering Column (Components) ... 560
Wiring Harness, Steering Console ... 556
Wiring Harness, Transmission Control Valve ... 150
Wiring Harness, Wiper Motor Jumper ... 572
Wiring Harnesses, Main (Powerllel™) ... 544
Wiring Harnesses, Main (Z-Bar) ... 542
WITHOUT FUEL PUMP, COVER (3799) ... 206
Work Light Kit, LED ... 524
Work Lights, Cab ... 522

Página

Y

YOKE WITH SLINGER (YZ120750) ... 76
YOKE, INPUT ... 92, 116
YOKE, INPUT (YZ120750) ... 76
Yoke, Park Brake ... 460
Yoke, Torque Converter ... 134
Yoke, Transmission Output ... 152

Z

Z-Bar Loader Boom ... 828
Z-Bar Loader Boom (High Lift) ... 832
Z-Bar Loader Boom (High Lift) (NeverGrease™) ... 834
Z-Bar Loader Boom (NeverGrease™) ... 830

3-Piece Rim for 20.5R25 Tire or 600/65R25 Low Profile Tire
Jante 3 pièces de pneu 20.5R25 ou de pneu pour tracteur surbaissé 600/65R25
Aro de 3 Peças para Pneu 20.5R25 ou Pneu de Perfil Baixo 600/65R25
3-компонентный обод для шины 20.5R25 или низкопрофильной шины 600/65R25
Aro de 3 piezas para neumático 20.5R25 ;o neumático de perfil bajo 600/65R25

AT377924_TX1091236 A.1

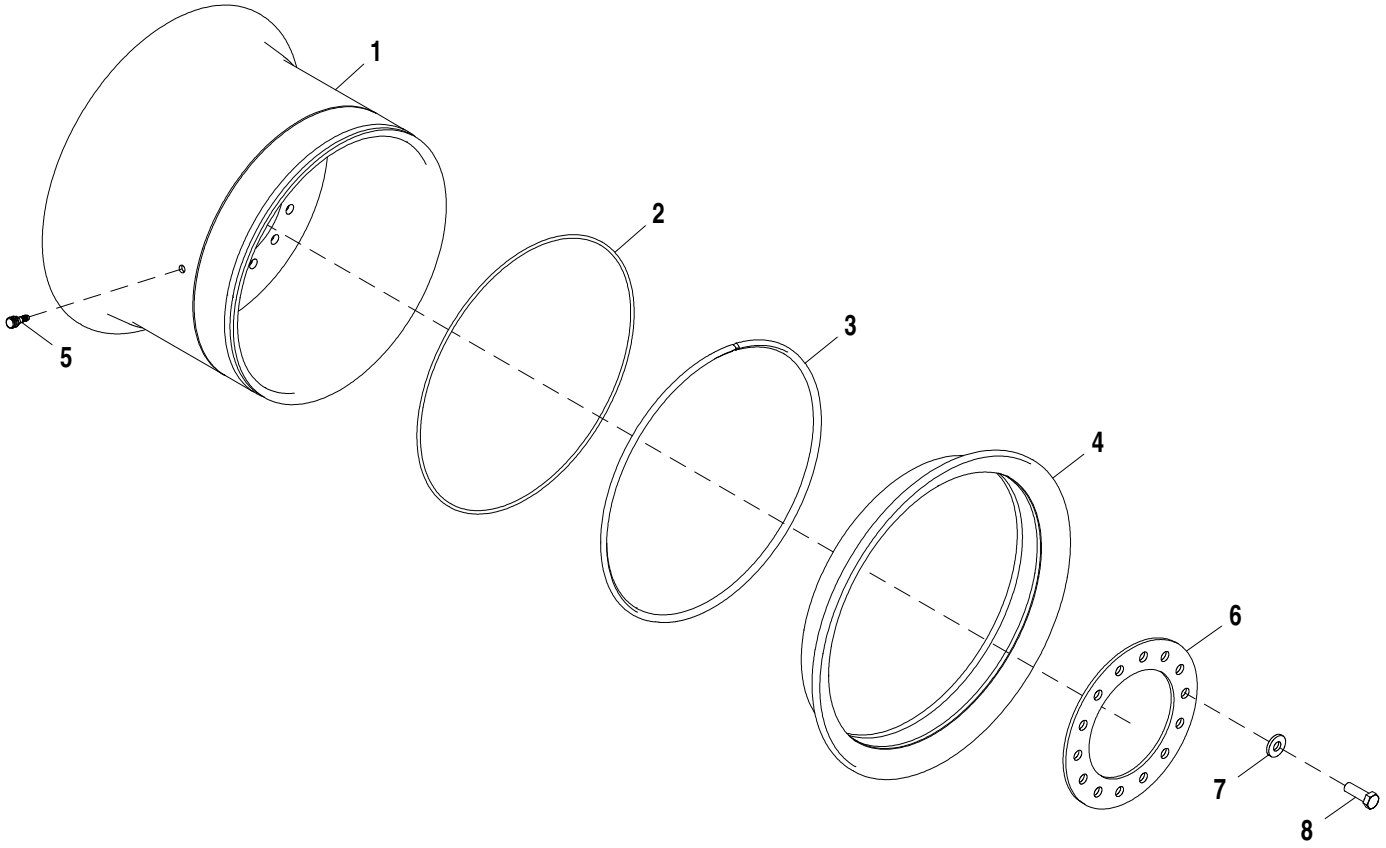

AT377924_TX1091236

Item	*Nº peça*	*Descrição*	*Qtde*	*Nº série*	*Notas*
1	AT377557	Aro e roda central	1		25" x 17", SUB FOR AT344739
2	T59933	Anel o	1		590.550 X 6.604 mm (23-1/4" X 0.260")
3	T27194	Aro de roda	1		
4	T241092	Aro de roda	1		
5	AT25226	VálVula do pneu	1		
6	T213146	Anel	1		
7	T151797	Arruela	14		20.625 X 47.625 X 6.220 mm (13/16" X 1-7/8" X 0.245")
8	19M8224	Parafuso sextavado	14		M20 X 60

5-Piece Rim for 725/70-25 Logger Style Tire
Jante 5 pièces de pneu 725/70-25 style forestier
Aro de 5 Peças para Pneu Estilo Carregadeira de Toras 725/70-25
5-компонентный обод для шины лесопогрузчика 725/70-25
Aro de 5 piezas para neumático forestal 725/70R25

AT411056_TX1116529 B.1

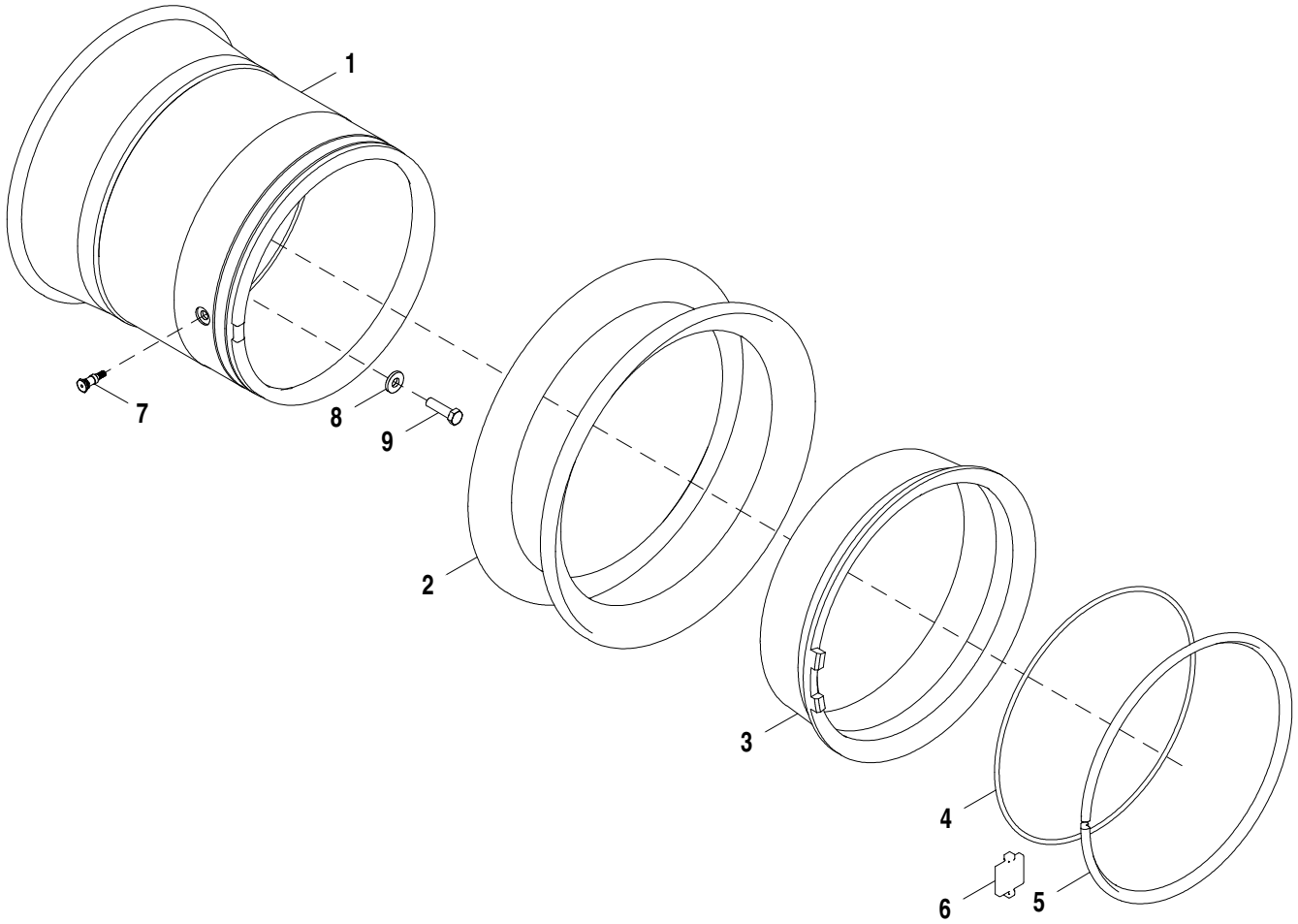

AT411056_TX1116529

Item	*Nº peça*	*Descrição*	*Qtde*	*Nº série*	*Notas*
1	AT377551	Roda	1		
2	T34960	Aro de roda	2		
3	AT207308	Anel	1		
4	R29480	Anel o	1		569.925 X 9.779 mm (22-7/16" X 0.385")
5	T55258	Aro de roda	1		
6	T168523	Chave	1		
7	AT335172	VálVula do pneu	1		
8	T151797	Arruela	14		20.625 X 47.625 X 6.220 mm (13/16" X 1-7/8" X 0.245")
9	19M8639	Parafuso sextavado	14		M20 X 70

Front Axle (1400 Series)
Essieu avant (série 1400)
Eixo Dianteiro (Série 1400)
Передний мост (серия 1400Series)
Eje delantero (serie 1400)

AT362947_TX1122232 A.1

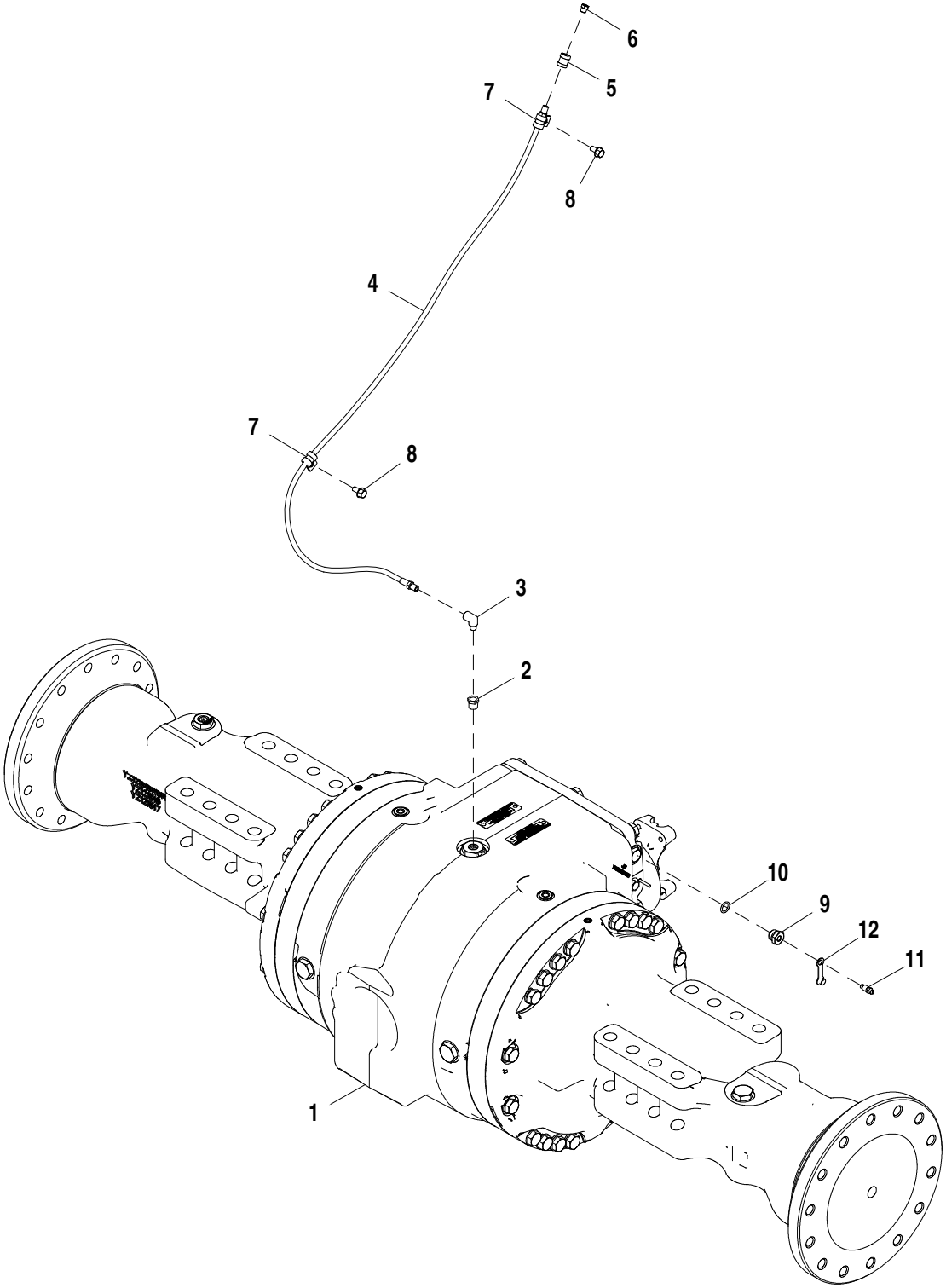

AT362947_TX1122232

Item	*Nº peça*	*Descrição*	*Qtde*	*Nº série*	*Notas*
1	AT344028	Eixo dianteiro	1	-625092	NLA, MARKED YZ18988
	PG200420	Eixo diant. remanufaturado	1	-625092	REMAN FOR AT344028
	AT362946	Eixo dianteiro	1	625093-	MARKED YZ19489
	PG200626	Eixo diant. remanufaturado	1	625093-	REMAN FOR AT362946
2	15H511	Luva roscada	1		1/8"
3	T56112	Conexão em ângulo	1		
4	AT207023	Mangueira hidráulica	1		1/8" X 1250 mm (49-1/4") X 1/8"
5	15H84	Engate	1		1/8"
6	AT208411	VálVula de alíVio de press.	1		
7	T78974	Braçadeira	2		
8	19M7865	Parafuso	2		M8 X 16
9	N199909	Adaptador	1	625705-	
10	R375R	Anel o	1	625705-	
11	R21612	VálVula de sangria	1	625705-	
12	R100122	Tampa	1	625705-	

Rear Axle (1200 Series)
Essieu arrière (série 1200)
Eixo Traseiro (Série 1200)
Задний мост (серия 1200)
Eje trasero (serie 1200)

AT333077_TX1122233 A.1

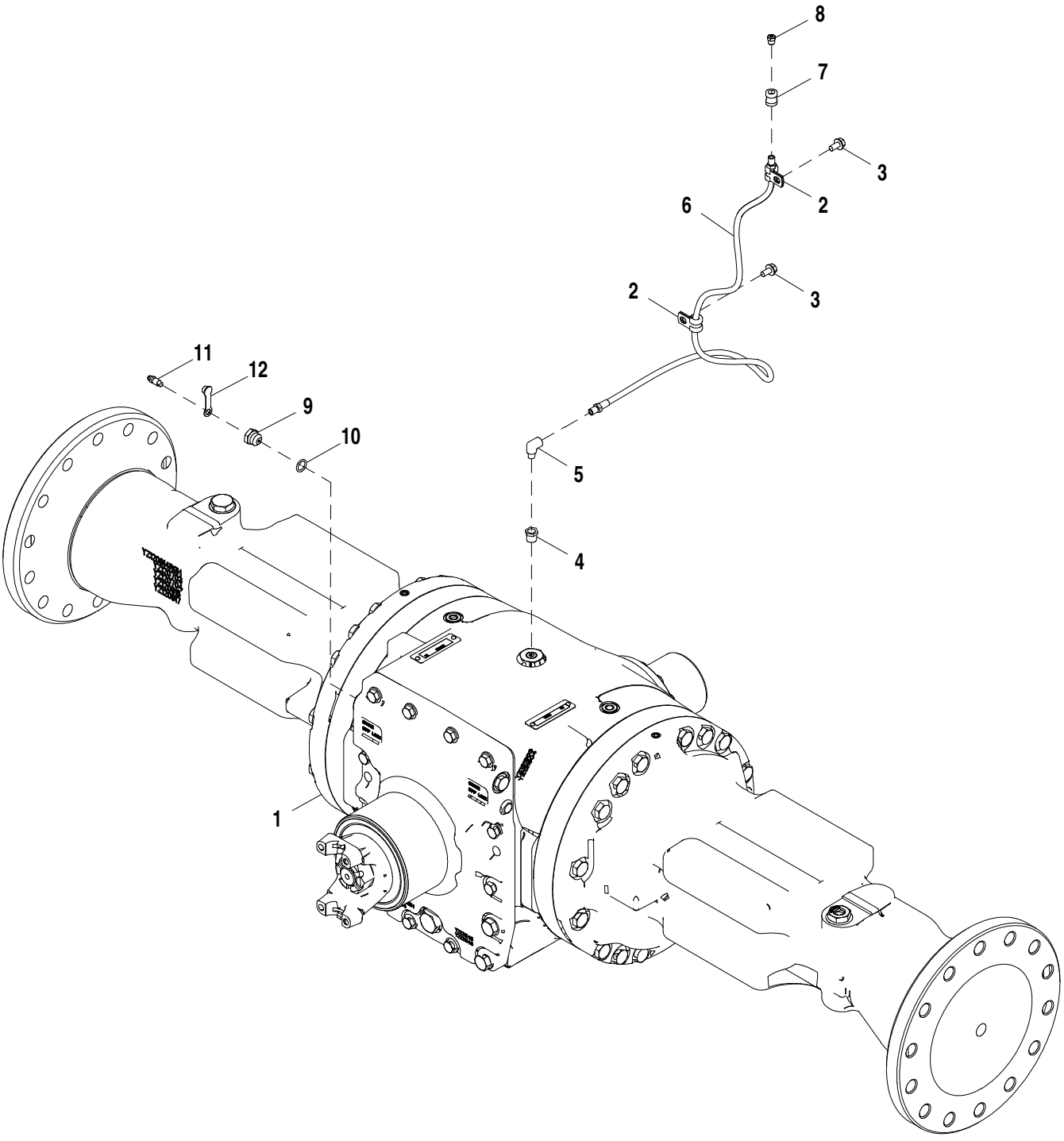

AT333077_TX1122233

Item	*Nº peça*	*Descrição*	*Qtde*	*Nº série*	*Notas*
1	AT342300	Eixo traseiro	1		MARKED YZ19531
	PG200417	Eixo tras. remanufaturado	1		REMAN FOR AT342300
2	T75276	Braçadeira	2		
3	19M7865	Parafuso	2		M8 X 16
4	15H511	Luva roscada	1		1/8"
5	T56112	Conexão em ângulo	1		
6	AT207023	Mangueira hidráulica	1		1/8" X 1250 mm (49-1/4") X 1/8"
7	15H84	Engate	1		1/8"
8	AT208411	VálVula de alíVio de press.	1		
9	N199909	Adaptador	1	625705-	
10	R375R	Anel o	1	625705-	
11	R21612	VálVula de sangria	1	625705-	
12	R100122	Tampa	1	625705-	

Rear Axle with Differential Lock
Essieu arrière avec blocage de différentiel
Eixo Traseiro com Bloqueio do Diferencial
Задний мост с блокировкой дифференциала
Eje trasero con bloqueo del diferencial

AT333076_TX1122234 A.3

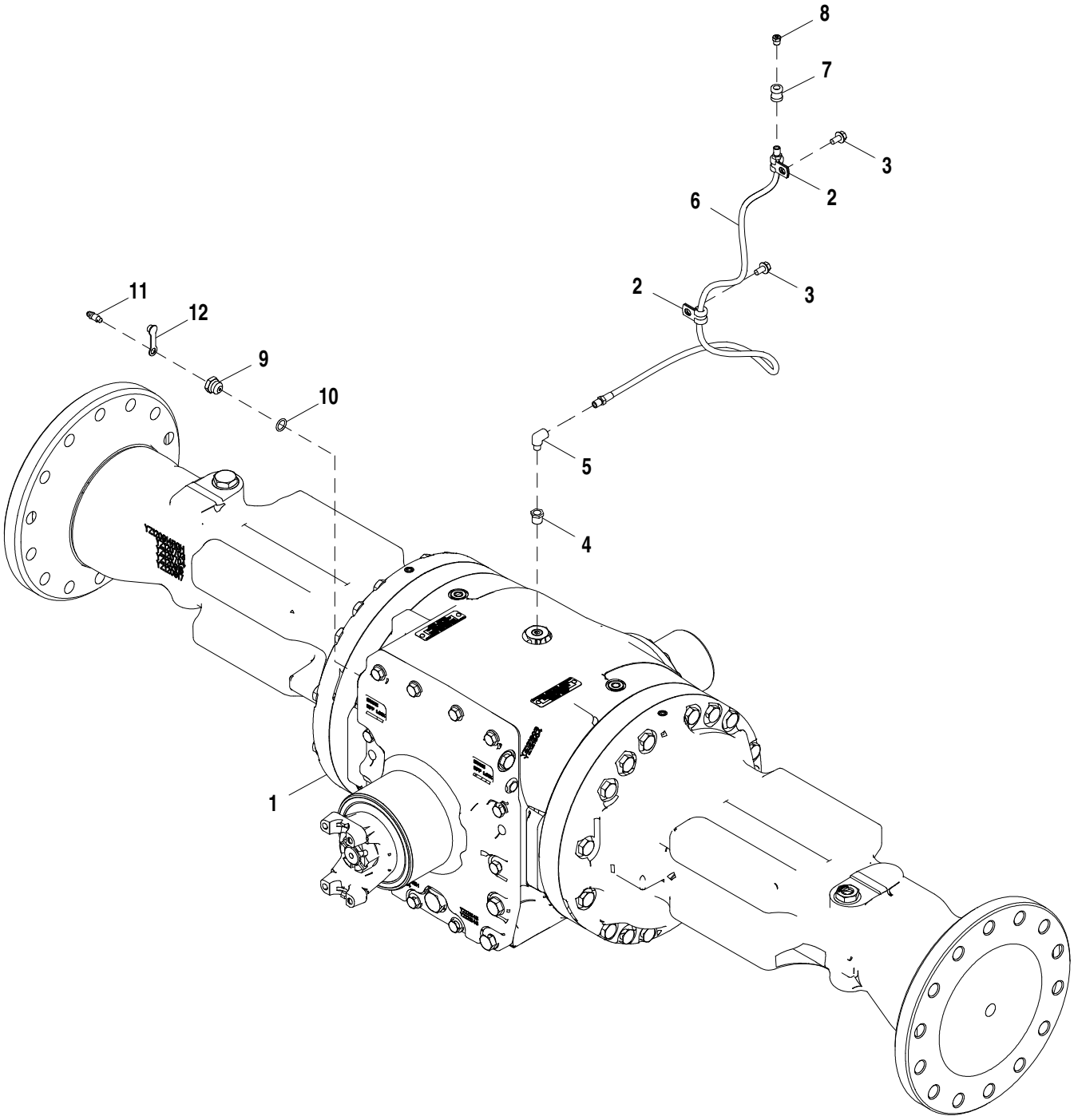

AT333076_TX1122234

Item	*Nº peça*	*Descrição*	*Qtde*	*Nº série*	*Notas*
1	AT342299	Eixo traseiro	1		MARKED YZ19532
	PG200418	Eixo tras. remanufaturado	1		REMAN FOR AT342299
2	T75276	Braçadeira	2		
3	19M7865	Parafuso	2		M8 X 16
4	15H511	Luva roscada	1		1/8"
5	T56112	Conexão em ângulo	1		
6	AT207023	Mangueira hidráulica	1		1/8" X 1250 mm (49-1/4") X 1/8"
7	15H84	Engate	1		1/8"
8	AT208411	VálVula de alíVio de press.	1		
9	N199909	Adaptador	1	625705-	
10	R375R	Anel o	1	625705-	
11	R21612	VálVula de sangria	1	625705-	
12	R100122	Tampa	1	625705-	

Axle Stop (8 Degree)
Butée d'essieu (8 degrés)
Batente do Eixo (8 Graus)
Ограничитель хода моста (8 градусов)
Tope de eje (8 grados)

TX1034995 A.1

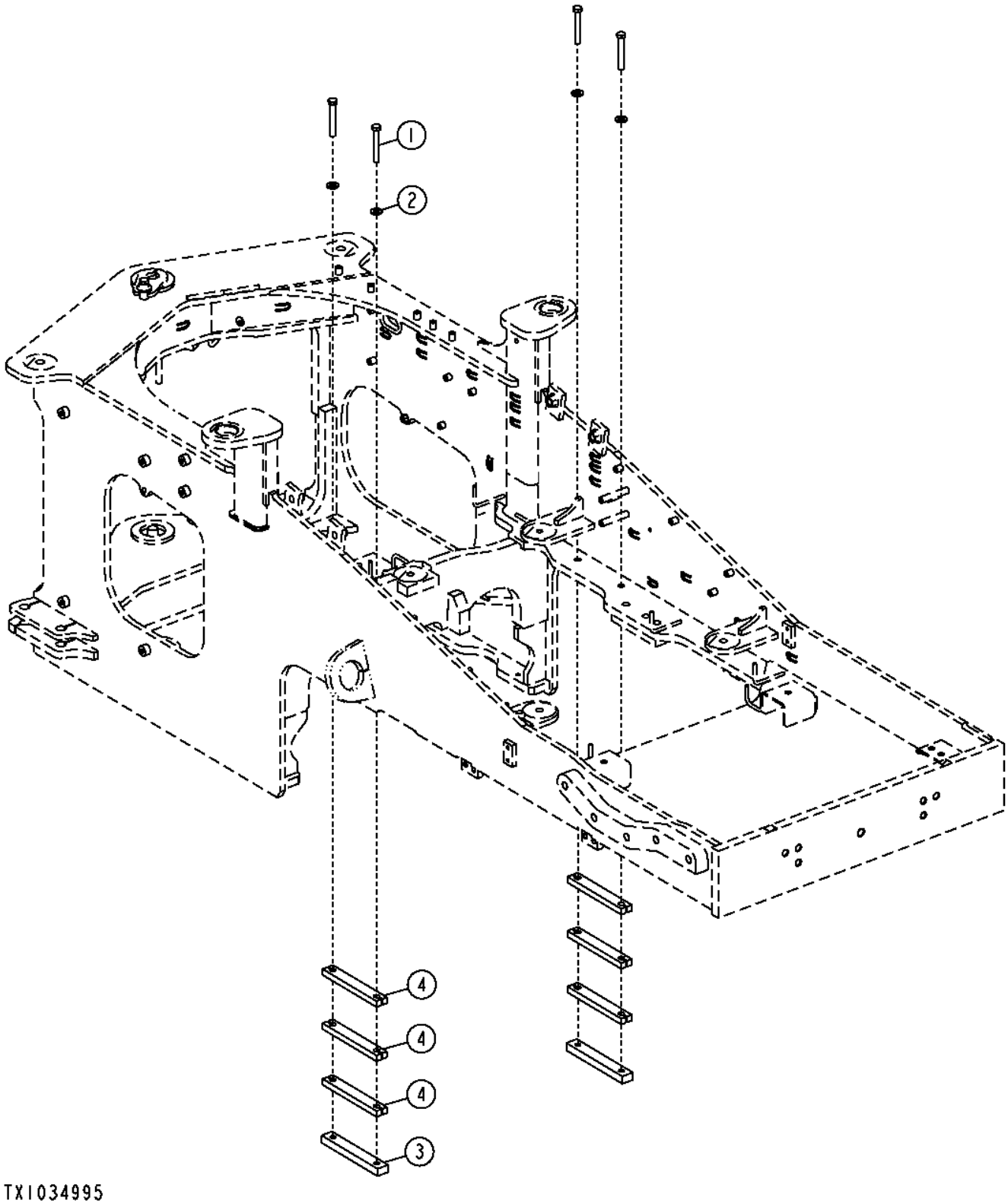

Item	*Nº peça*	*Descrição*	*Qtde*	*Nº série*	*Notas*
1	19M7884	Parafuso sextavado	4		M16 X 110
2	24M7241	Arruela	4		17 X 34 X 4 mm
3	T157315	Correia	2		
4	T168247	Correia	6		

Axle Mounting
Montage d'essieu
Montagem do Eixo
Крепление моста
Montaje de eje

TX1033824 A.1

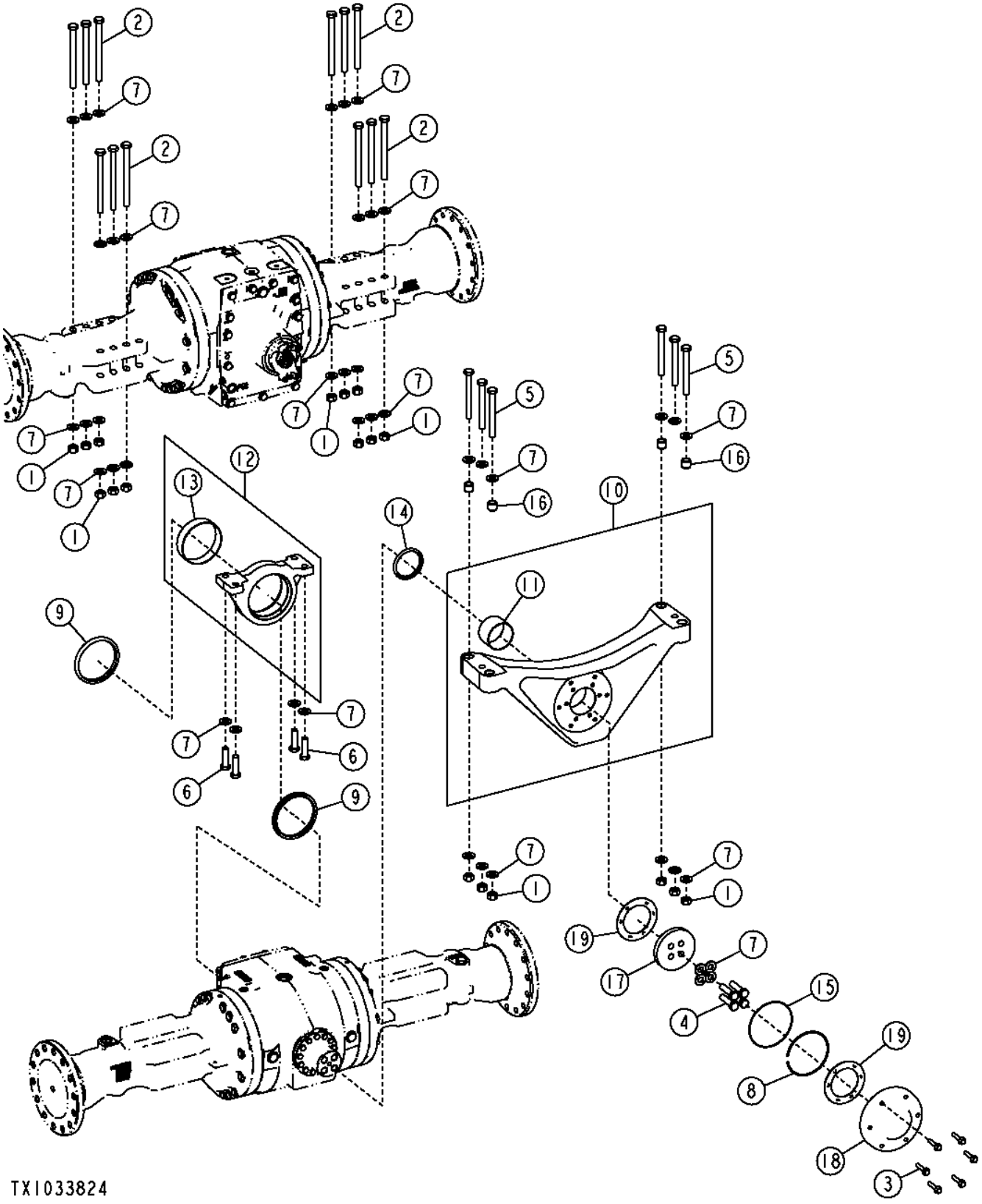

Item	*Nº peça*	*Descrição*	*Qtde*	*Nº série*	*Notas*
1	14M7277	Porca	18		M20
2	19M7779	Parafuso sextavado	12		M20 X 240
3	19M7815	Parafuso	6		M12 X 60
4	19M7892	Parafuso sextavado	4		M20 X 80
5	19M8100	Parafuso sextavado	6		M20 X 180
6	19M8639	Parafuso sextavado	4		M20 X 70
7	24M7242	Arruela	44		21.400 X 42 X 5 mm
8	4003450	Anel de pressão	1		
9	AT358357	Vedação	2		
10	AT336282	Suporte	1		
11	T227479	Bucha	1		
12	AT372240	Suporte eixo traSeiro	1		(SUB FOR AT336517)
13	T227472	Bucha	1		
14	AT357584	Vedação	1		
15	R59384	Anel o	1		
16	T174463	Bucha	4		
17	T210215	Espaçador	1		
18	T227377	Capa	1		
19	T228638	Arruela de encosto	2		

Front Differential Lock Line
Conduite de blocage de différentiel avant
Linha de Bloqueio do Diferencial Dianteiro
Труб. бл. передн. диффер.
Línea de traba de diferencial delantero

AT337208_TX1088380 A.1

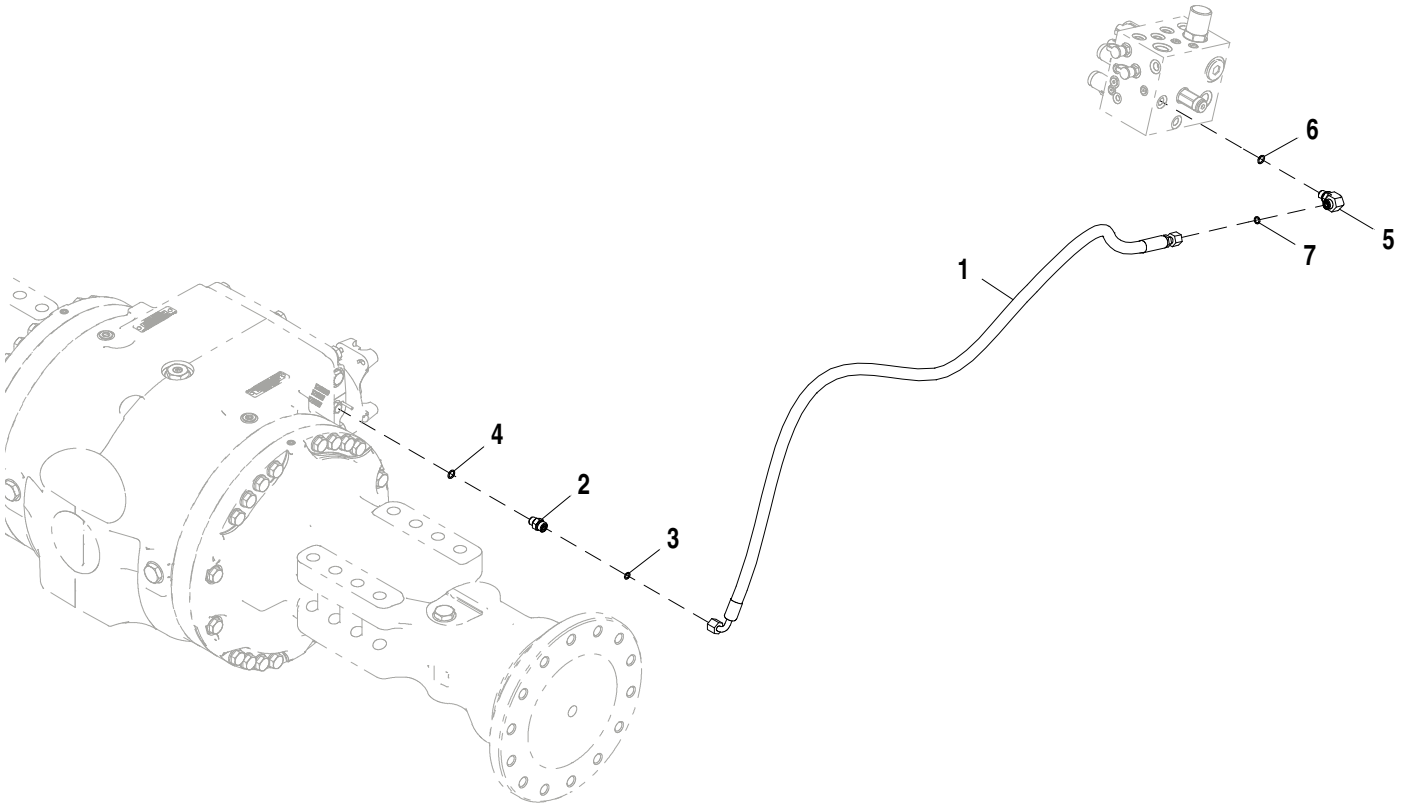

AT337208_TX1088380

Item	*Nº peça*	*Descrição*	*Qtde*	*Nº série*	*Notas*
1	AT337089	Mangueira hidraulica-fabric	1		
2	38H1160	Adaptador	1		
3	T77613	Anel o	1		
4	R26448	Anel o	1		
5	38H1004	Conexão em ângulo	1		
6	R26448	Anel o	1		
7	T77613	Anel o	1		

Rear Differential Lock Line
Conduite verrouillage différentiel avant
Linha de Bloqueio do Diferencial Traseiro
Линия блокировки заднего дифференциала
Línea de traba de diferencial trasera

TX1051249 A.1

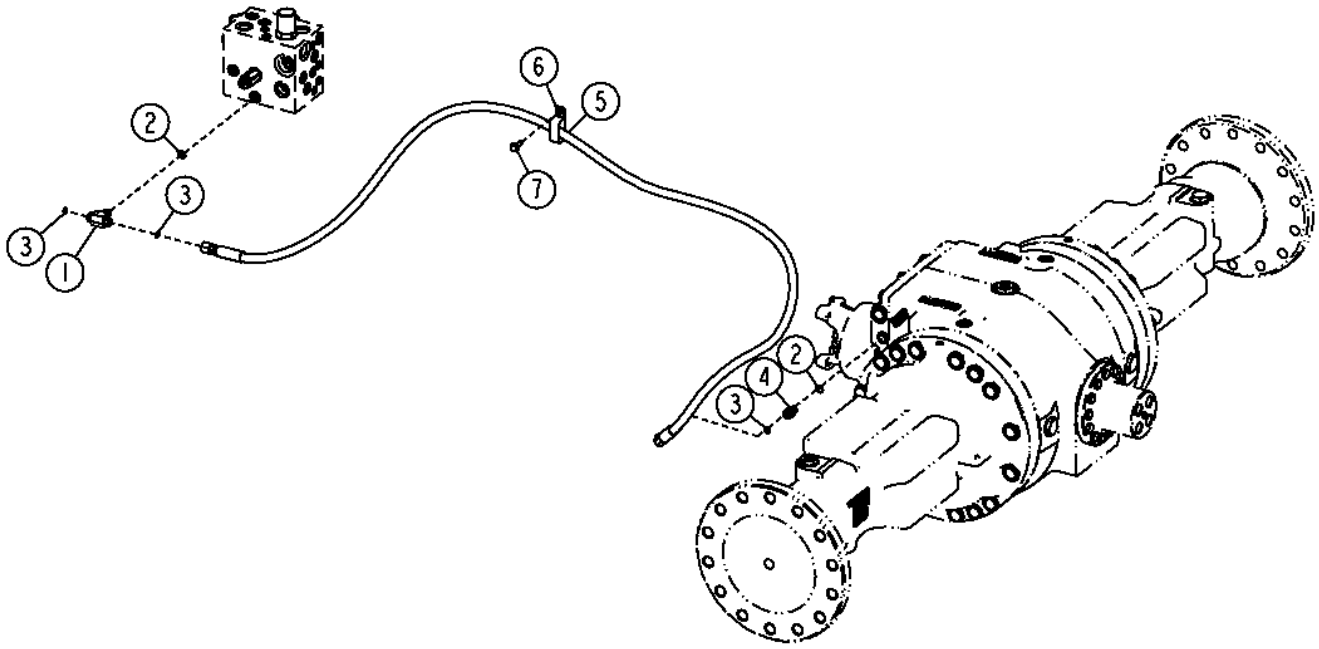

TX1051249

Item	*Nº peça*	*Descrição*	*Qtde*	*Nº série*	*Notas*
1	38H1016	Conexão em t	1		
2	R26448	Anel o	2		
3	T77613	Anel o	3		
4	38H1160	Adaptador	1		
5	AT336295	Mangueira hidraulica-fabric	1		
6	AH77869	Presilha	1		
7	19M7866	Parafuso	1		M8 X 20

Differential Lock Switch
Interrupteur de blocage du différentiel
Interruptor do Bloqueio do Diferencial
Переключатель блокировки дифференциала
Interruptor de traba de diferencial

AT333237_TX1107314 A.1

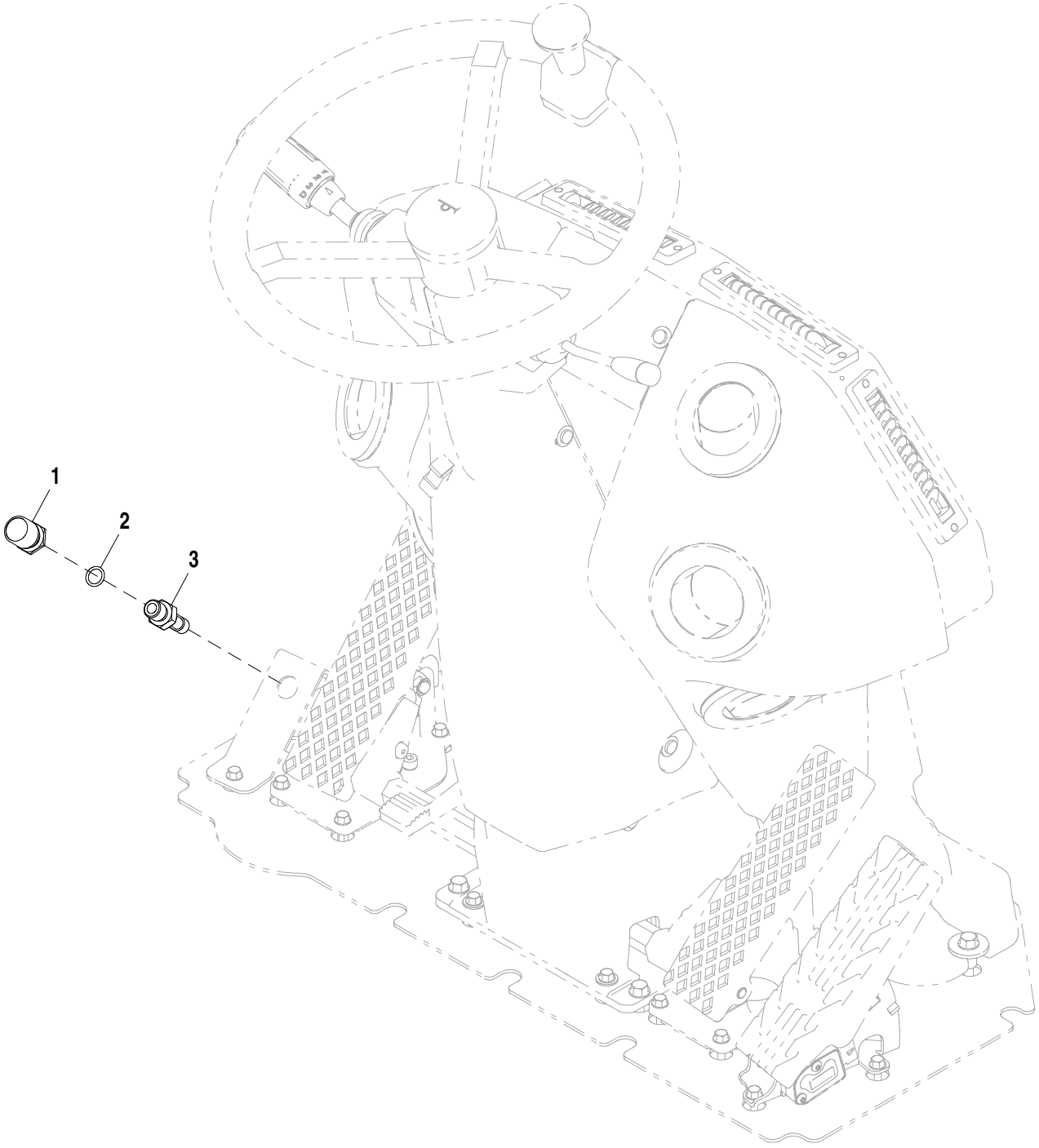

AT333237_TX1107314

Item	*Nº peça*	*Descrição*	*Qtde*	*Nº série*	*Notas*
1	RE43637	Atuador	1		
2	51M7042	Anel o	1		13.300 X 2.200 mm
3	RE46534	Interruptor	1		

Automatic Axle Differential Lock
Blocage du différentiel d'essieu automatique
Bloqueio Automático do Diferencial do Eixo
Автоматическая блокировка дифференциала моста
Bloqueo automático del diferencial del eje

AT336752_TX1084553 A.1

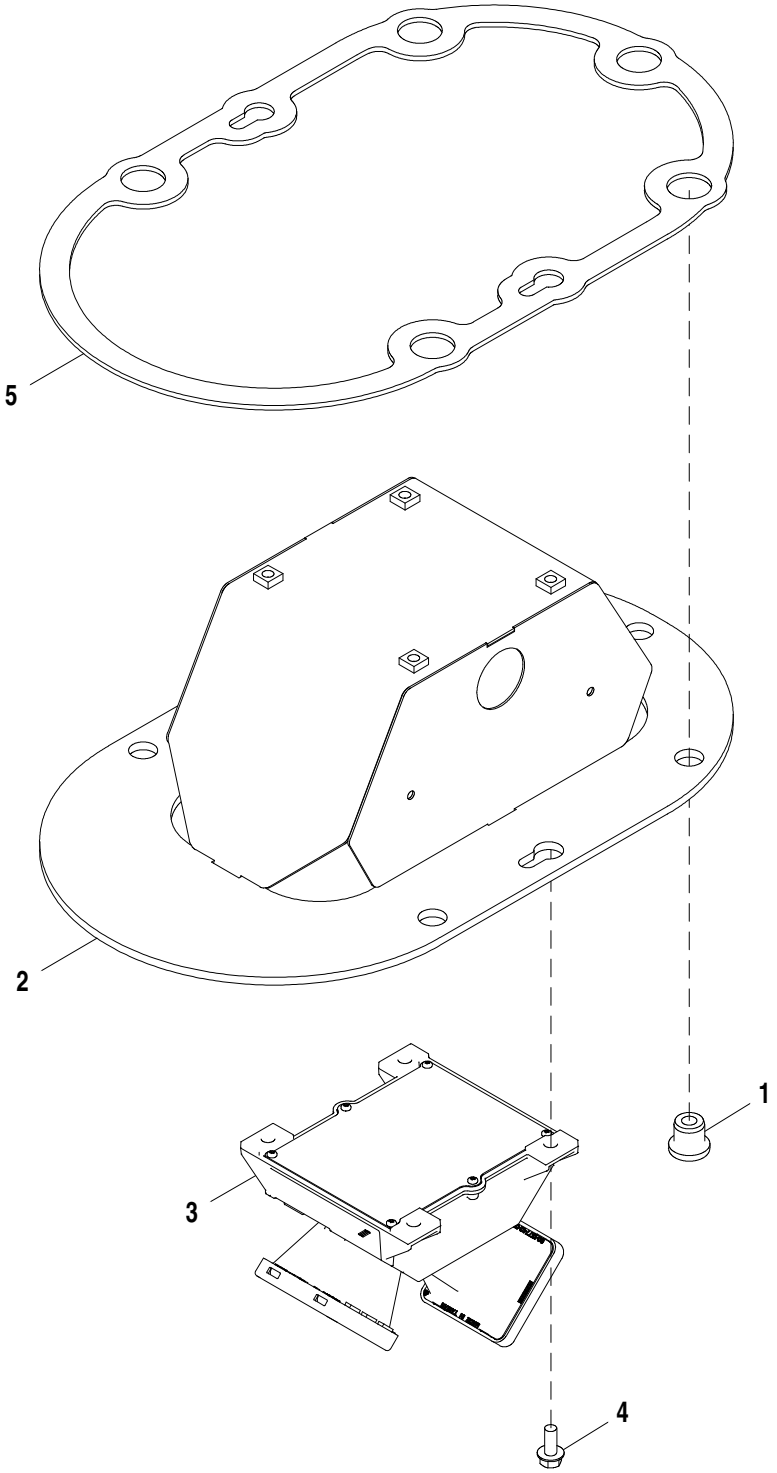

AT336752_TX1084553

Item	*Nº peça*	*Descrição*	*Qtde*	*Nº série*	*Notas*
1	AT116162	Isolador	5		
2	RE225712	Apoio	1		
3	AT340252	SenSor vel. real de deSloca	1		Velocidade de Avanço
4	19M7866	Parafuso	4		M8 X 20
5	R244400	Vedação	1		
6	AT344894	Chicote	1		Radar da Velocidade de Avanço, Não Ilustrado

Automatic Axle Differential Lock Conversion Kit
Jeu d'adaptation de blocage du différentiel d'essieu automatique
Kit de Conversão do Bloqueio Automático do Diferencial do Eixo
Комплект для переоборудования автоматической блокировки дифференциала моста
Juego de conversión de bloqueo automático de diferencial de eje

AT362998_TX1084554 A.1

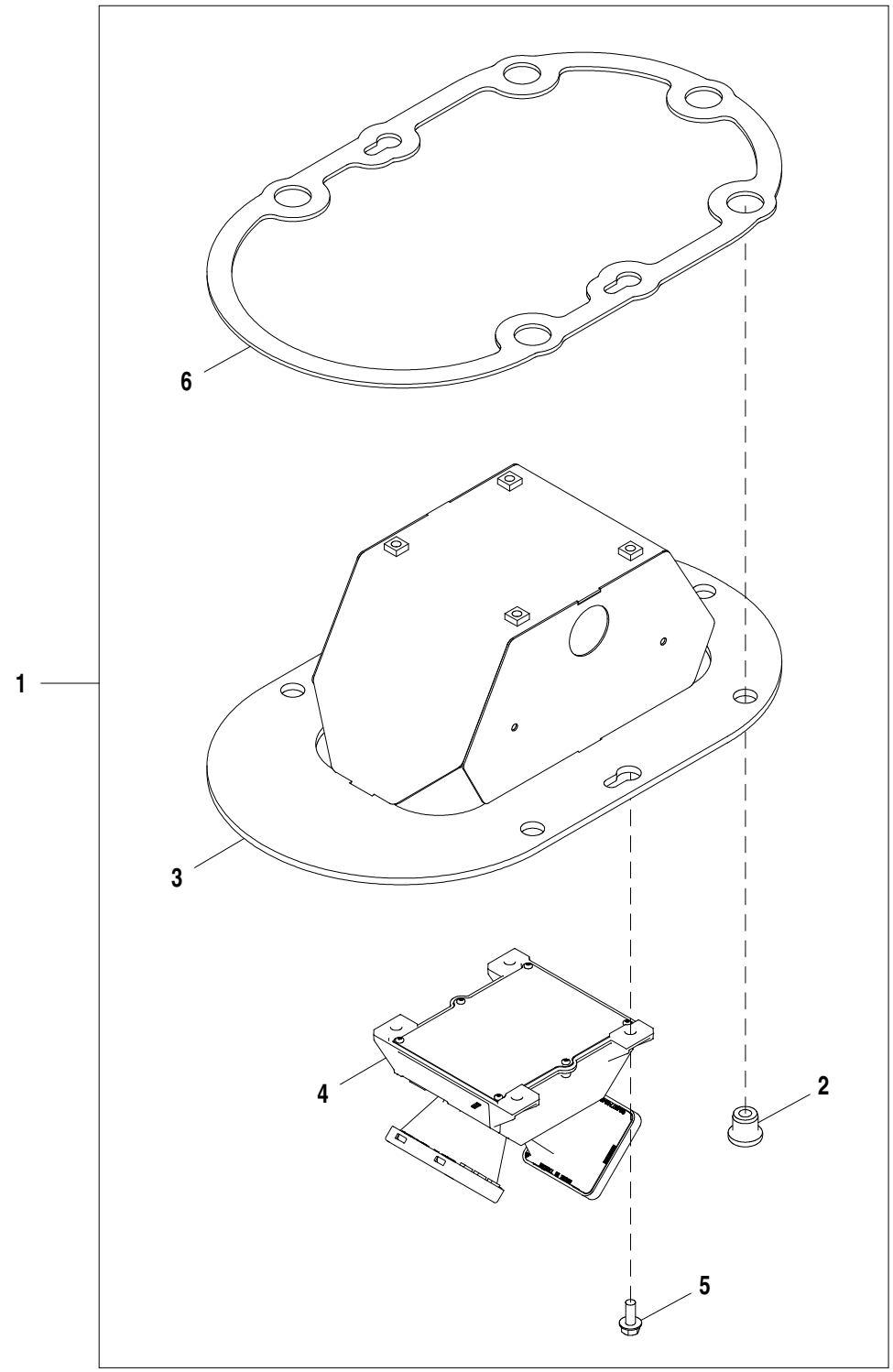

AT362998_TX1084554

Item	*Nº peça*	*Descrição*	*Qtde*	*Nº série*	*Notas*
1	**AT362998**	**Bloqueio do diferencial**	**1**		**Pacotes de Produto**
2	AT116162	Isolador	5		
3	RE225712	Apoio	1		
4	AT340252	SenSor vel. real de deSloca	1		Velocidade de Avanço
5	19M7866	Parafuso	4		M8 X 20
6	R244400	Vedação	1		
7	AT344894	Chicote	1		Radar da Velocidade de Avanço, Não Ilustrado

Axle Temperature Sensor
Capteur de température de l'essieu
Sensor de Temperatura do Eixo
Датчик температуры моста
Sensor de temperatura de eje

AT391061_TX1084555 C.1

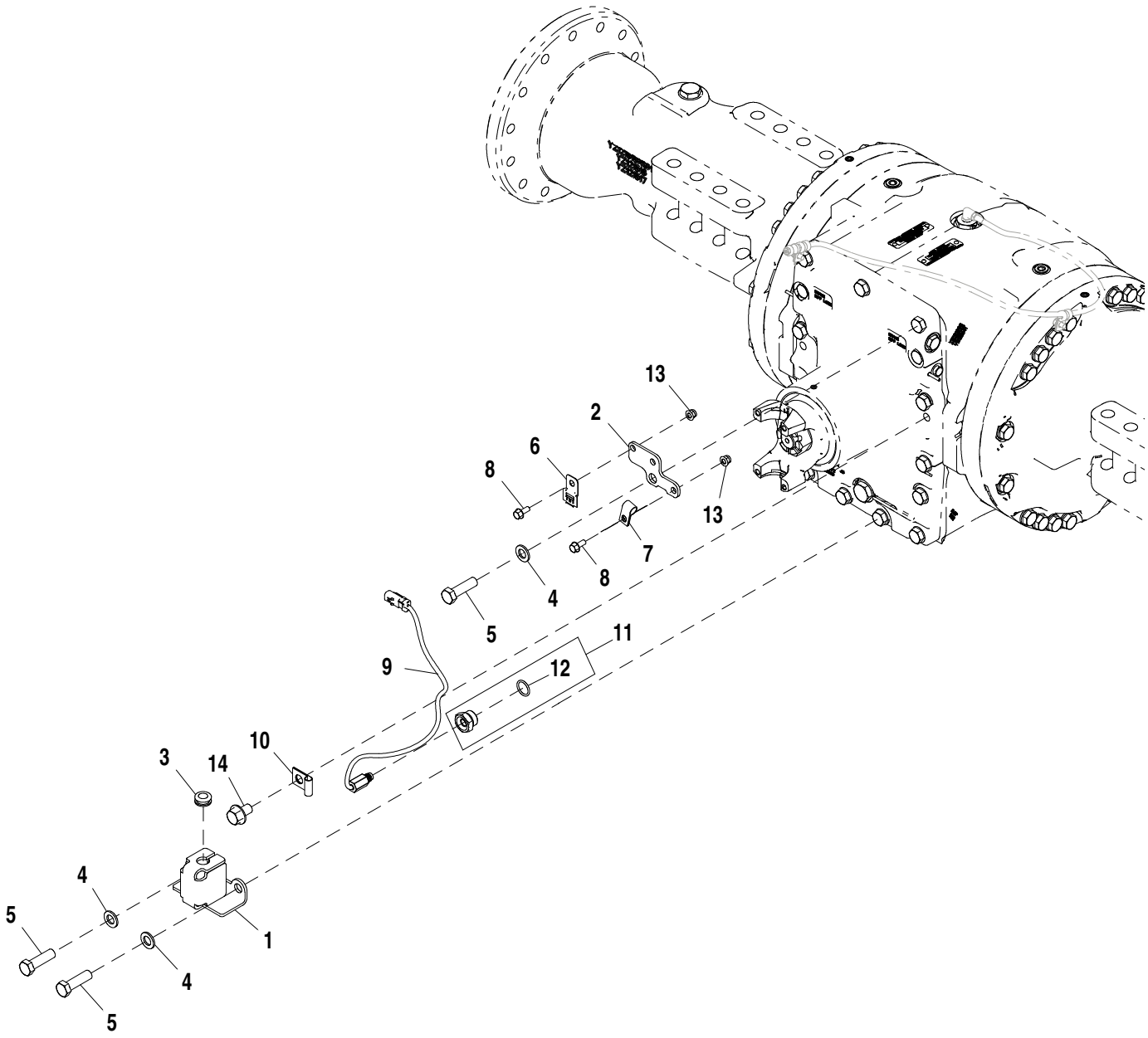

AT391061_TX1084555

Item	*Nº peça*	*Descrição*	*Qtde*	*Nº série*	*Notas*
1	T279632	Apoio	1		
2	T283860	Apoio	1		
3	T70502	Passa-fio	1		
4	R135543	Arruela	3		17 X 30 X 3 mm (0.669" X 1.181" X 0.118")
5	19M3212	Parafuso sextavado	3		M16 X 55
6	57M10650	Kit da presilha	1		
7	T75197	Braçadeira	1		
8	19M7866	Parafuso	2		M8 X 20
9	AT390644	SenSor temp. água	1		
10	AA31281	Braçadeira	1		
11	AT391275	Conexão	1		
12	U12547	Anel o	1		23.470 X 2.946 mm (0.924" X 0.116")
13	14M7396	Porca de segurança	2		M8
14	19M8468	Parafuso	1		M16 X 25

Axle Temperature Sensor Gauge Kit
Kit d'indicateur de capteur de température d'essieu
Kit de Indicador do Sensor de Temperatura do Eixo
Комплект указателя датчика температуры моста
Juego de medidor de sensor de temperatura de eje

AT385730_TX1084882 B.1

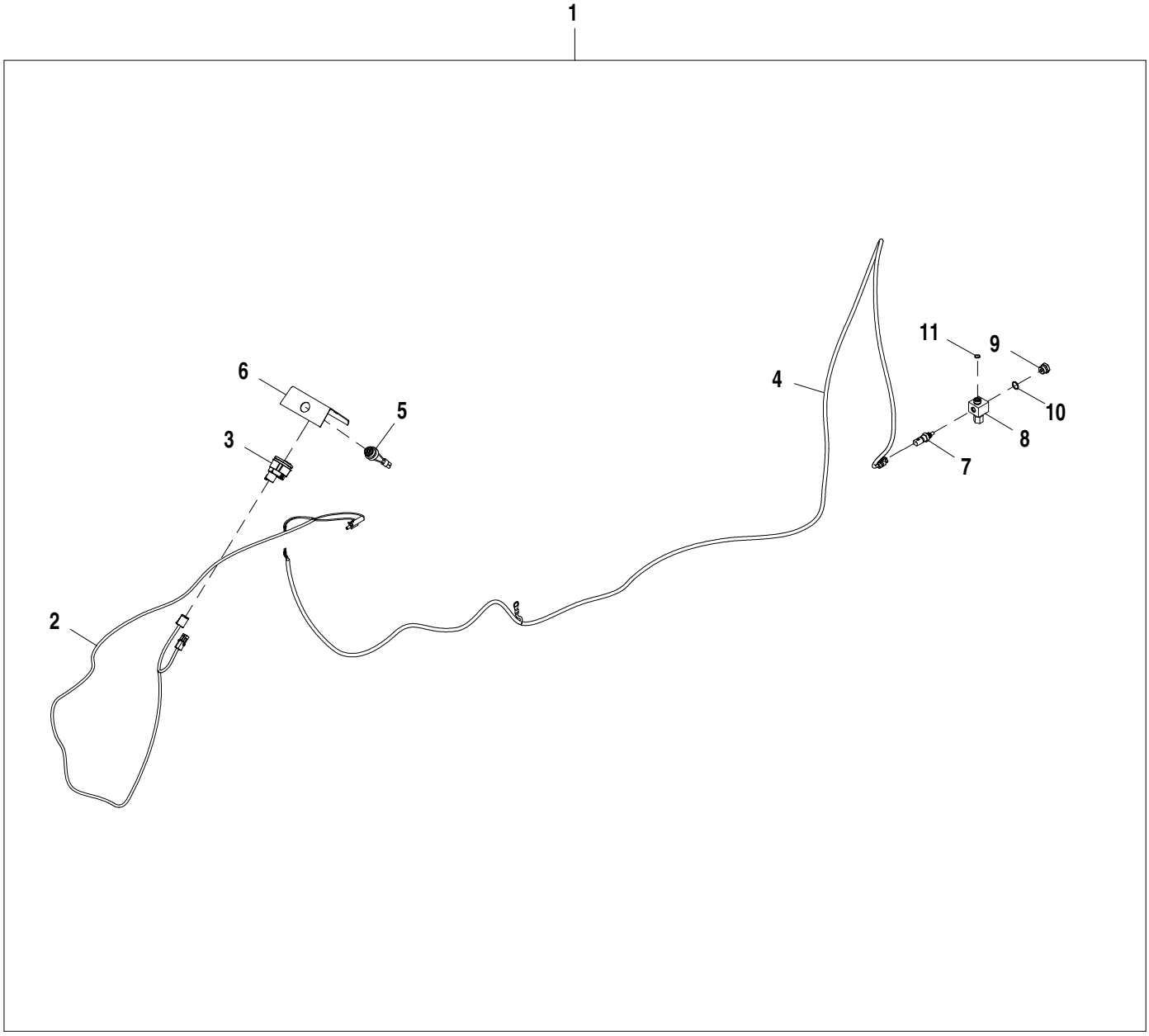

AT385730_TX1084882

Item	*Nº peça*	*Descrição*	*Qtde*	*Nº série*	*Notas*
1	**AT385730**	**Kit do indicador**	**1**		**Pacotes de Produto**
2	AT386129	Chicote	1		
3	AT385682	Indicador de temperatura	1		
4	AT385681	Chicote	1		
5	AT160480	SiStema de alarme	1		
6	T282322	Placa	1		
7	RE537637	SenSor temp. água	1		
8	AT400471	Conexão em t	1		
9	R27474	Tampão de dreno	1		
10	R26906	Anel o	1		19.177 X 2.464 mm (0.755" X 0.097")
11	T77857	Anel o	1		12.421 X 1.778 mm (0.489" X 0.070")
12	R44302	Cinta	30		Não Ilustrado

Reman Axle, Front
Essieu réusiné, avant
Eixo Reman, Dianteiro
Мост Reman, передний
Eje remanufacturado, delantero

YZ19332PCD A.1

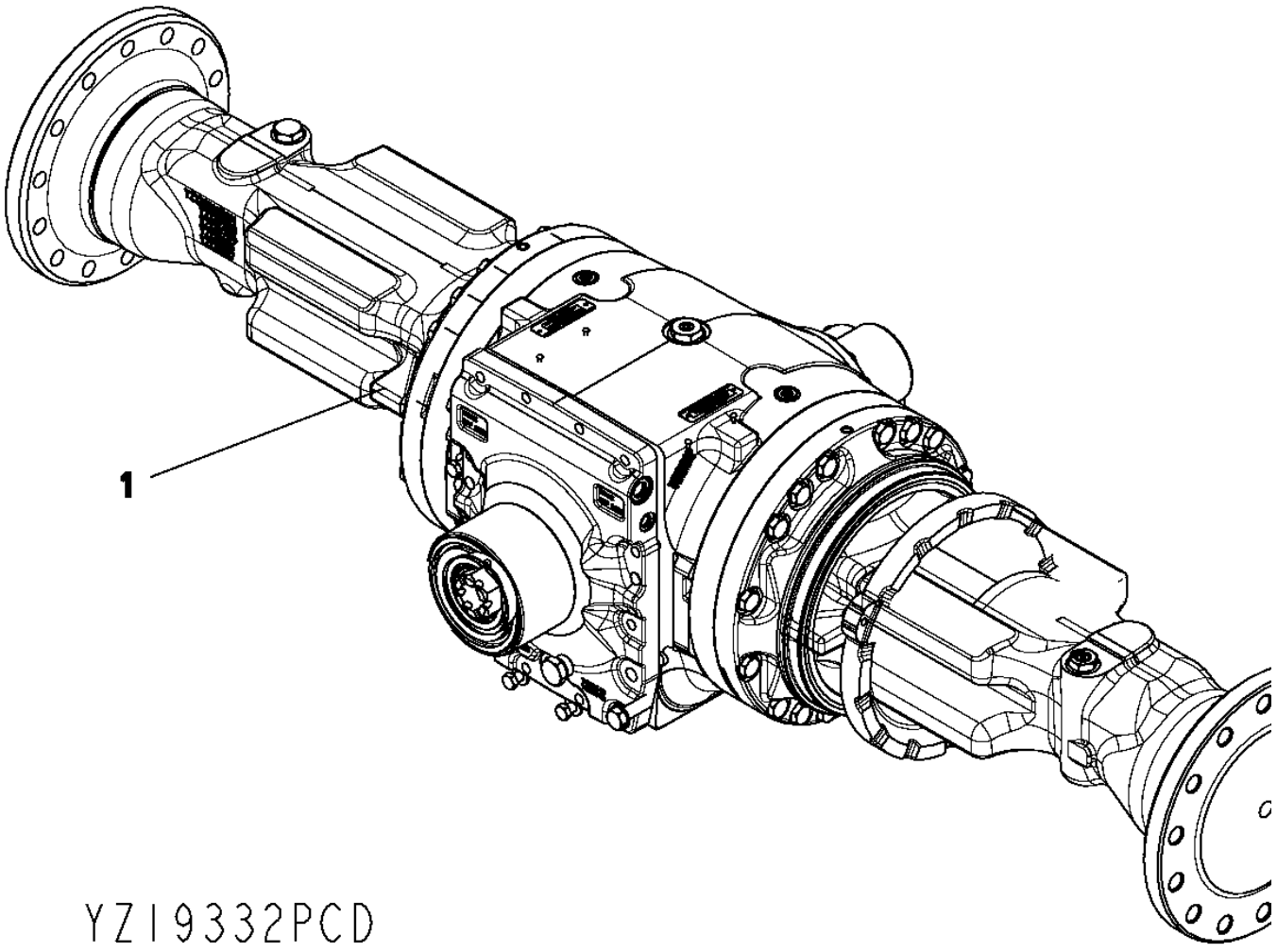

Item	*Nº peça*	*Descrição*	*Qtde*	*Nº série*	*Notas*
1	YZ19489	Eixo com diferencial	1		NLA
	PG200626	Eixo diant. remanufaturado	1		REMAN FOR YZ19489 (1400 TMIV FRONT AXLE)

Spiral Bevel Set, LH
Jeu de pignons hélicoïdaux, côté gauche
Conjunto Cônico Espiral, Lado Esquerdo
Спиральнозубая коническая передача, левая
Conjunto de biseles de espiral, izquierdo

RWP6340 A.1

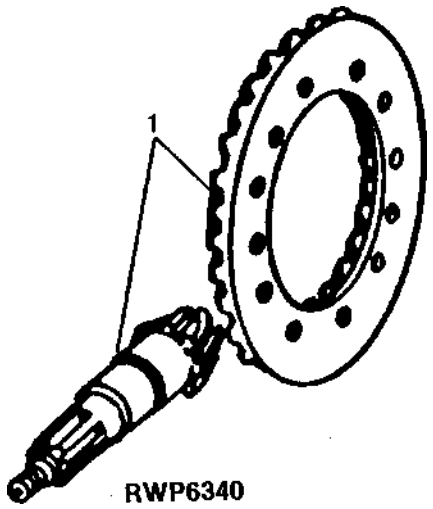

Item	*Nº peça*	*Descrição*	*Qtde*	*Nº série eixo*	*Notas*
1	YZ120660	Coroa e pinhão	1		(MARKED YZ120659 AND YZ120590)(SUB FOR RE32538)
	YZ120167	Arruela	1		

Axle Housing and Shaft
CARTER ET ARBRE D'ESSIEU
CARCAÇA DO EIXO DE RODA E EIXO
Вал и картер моста
Carcasa y flecha de eje

YZ121797_PCD A.1

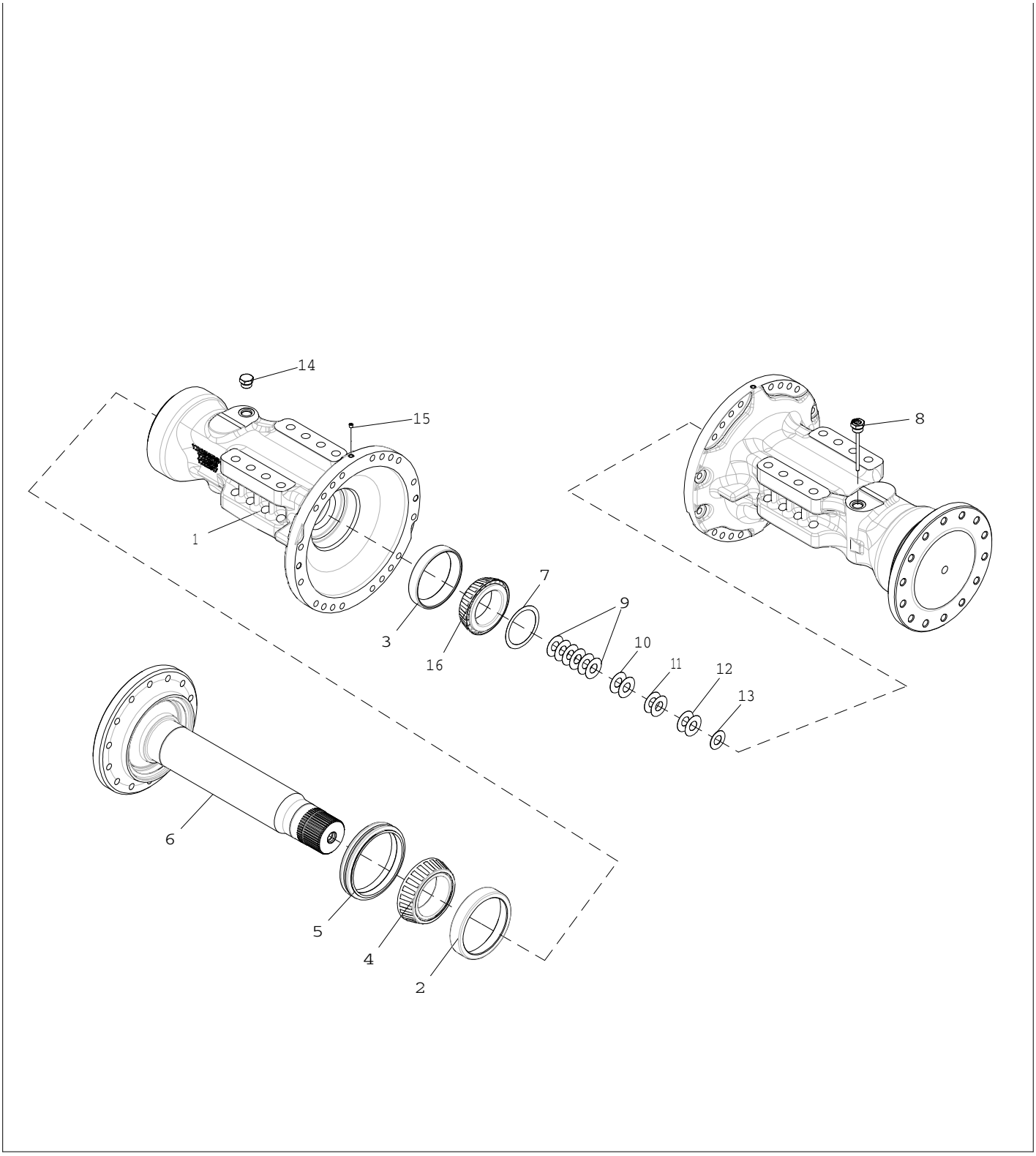

Item	*Nº peça*	*Descrição*	*Qtde*	*Nº série*	*Notas*
1	YZ121516	Carcaça	2		
2	YZ121530	Capa de rolamento	2		
3	YZ122235	Capa de rolamento	2		
4	YZ121529	Cone de rolamento	2		
5	YZ120453	Vedação	2		
6	YZ121495	Semi-eixo	2		
7	R52389	Calço	2		
8	YZ121220	Vareta de niVel	1		
9	R59439	Calço	12		
10	R59440	Calço	4		
11	R61461	Calço	4		
12	R79989	Calço	4		
13	F2380R	Arruela	2		
14	RE58664	Conexão	1		
15	15H558	Tampão	2	1/8"	
16	YZ122255	Cone de rolamento	2		

Input Yoke
Chape d'entrée
Garfo de Entrada
Первичная вилка
Horquilla de entrada

YZ120750PCD1 A.1

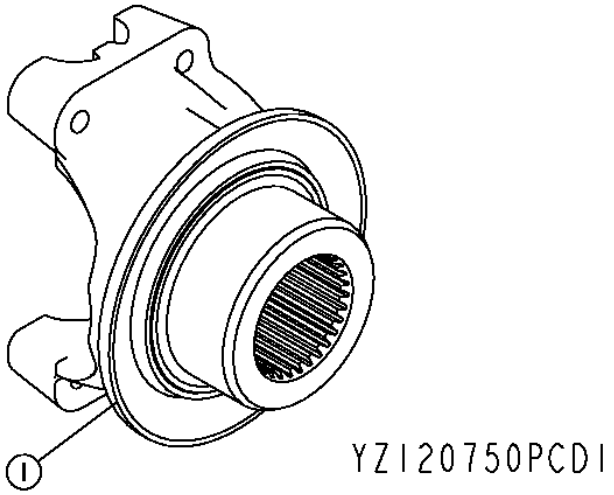

Item	*Nº peça*	*Descrição*	*Qtde*	*Nº série eixo*	*Notas*
1	YZ120813	Forquilha	1		

Standard Input Housing, Non- Oscillating
Carter d'entreé standard, non oscillant
Carcaça de Entrada Padrão, Não Oscilante
Стандартный первичный корпус, некачающийся
Caja de entrada estándar, sin oscilación

YZ121049_PCD B.1

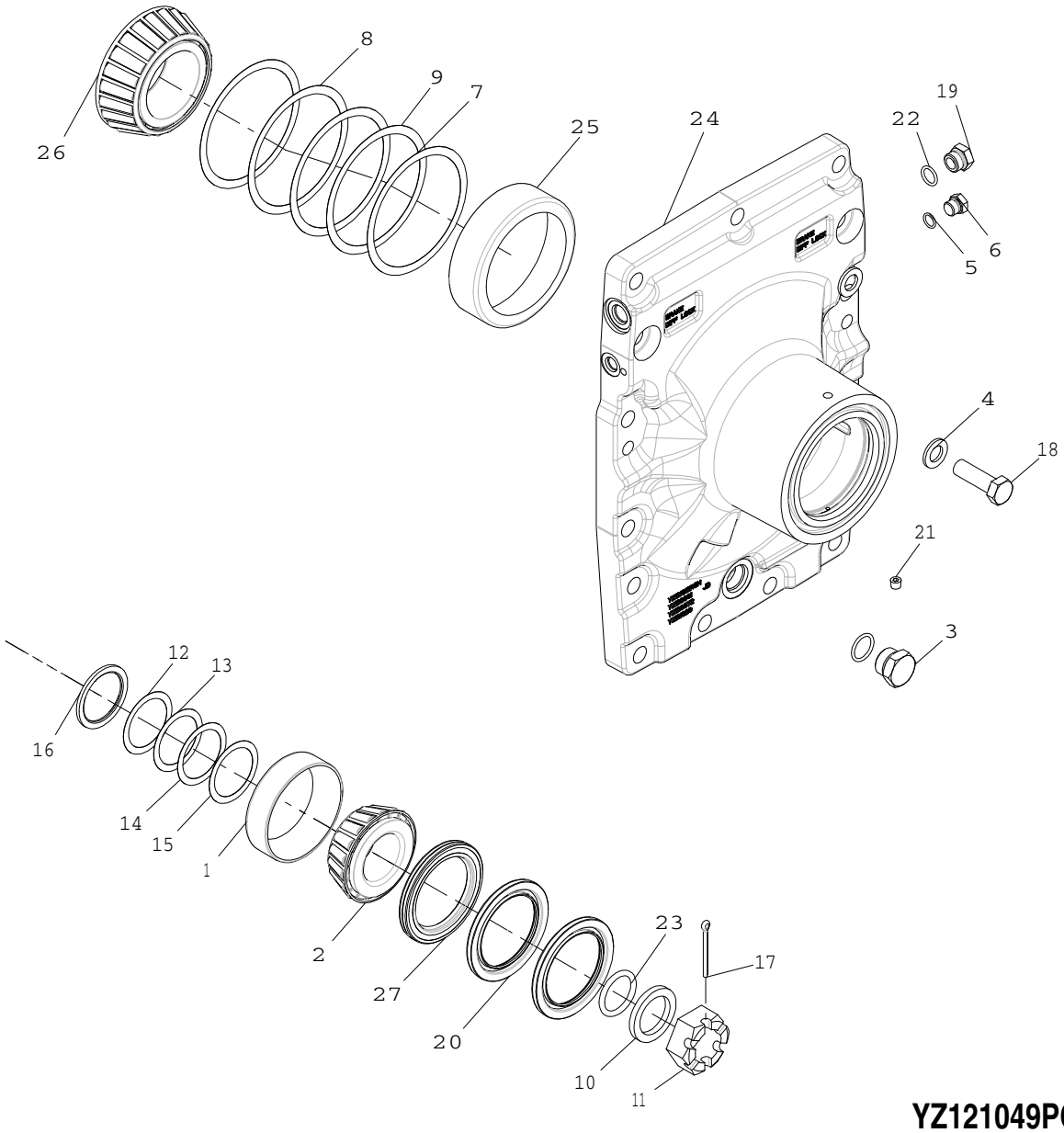

YZ121049PCD7

YZ121049_PCD

Item	*Nº peça*	*Descrição*	*Qtde*	*Nº série transmissão*	*Notas*
1	JD8255	Capa de rolamento	1		
2	JD9078	Cone de rolamento	1		
3	RE58664	Conexão	1		
	F3171R	Anel o	1		
	R27175	Tampão de dreno	1		
4	R135543	Arruela	15		
5	R26448	Anel o	2		
6	R27218	Tampão	2		
7	R35365	Calço	2		
8	R35366	Calço	2		
9	R35367	Calço	1		
10	YZ120167	Arruela	1		
11	R48776	Porca	1		
12	R51196	Calço	1		
13	R51197	Calço	1		
14	R51198	Calço	1		
15	R51199	Calço	1		
16	R56308	Arruela	1		
17	11M7032	Contra-pino	1		5 X 50 mm
18	19M7409	Parafuso sextavado	15		M16 X 50
19	R33138	Conexão	2		
20	YZ120513	Vedação	2		SUB FOR YZ121724
21	15H558	Tampão	2		1/8"
22	R375R	Anel o	2		
23	A4540R	Anel o	1		
24	YZ121055	Capa	1		
25	R115216	Capa de rolamento	1		SUB FOR APPL RE49486
26	R115217	Cone de rolamento	1		SUB FOR APPL RE49486
27	YZ120685	Vedação	1		SUB FOR YZ121724

Dual Brakes
Doubles Freins
Freios Duplos
Двухконтурные тормоза
Frenos Dobles

YZ120724PCD1 A.1

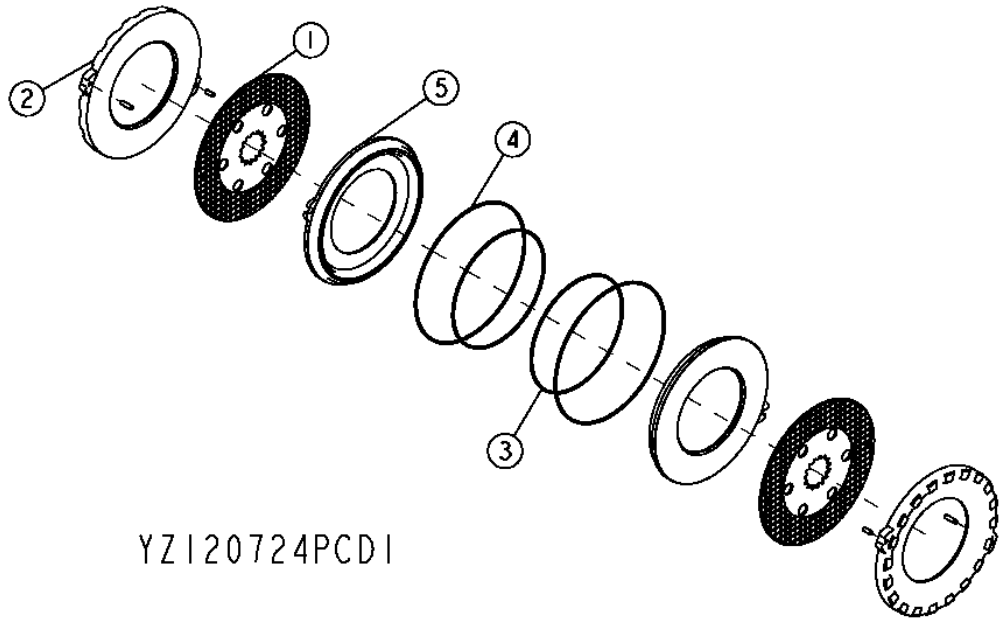

Item	*Nº peça*	*Descrição*	*Qtde*	*Nº série eixo*	*Notas*
1	YZ120979	Disco de freio	2		
2	YZ121053	Placa	2		
3	R131477	Vedação	2		
4	R131478	Vedação	2		
5	YZ121242	Pistão	2		

Differential Lock, Hydraulic
Blocage du différentiel, hydraulique
Bloqueio do Diferencial, Hidráulico
Блокировка дифференциала, гидравлическая
Bloqueo del diferencial, hidráulico

YZ121256BPCD A.1

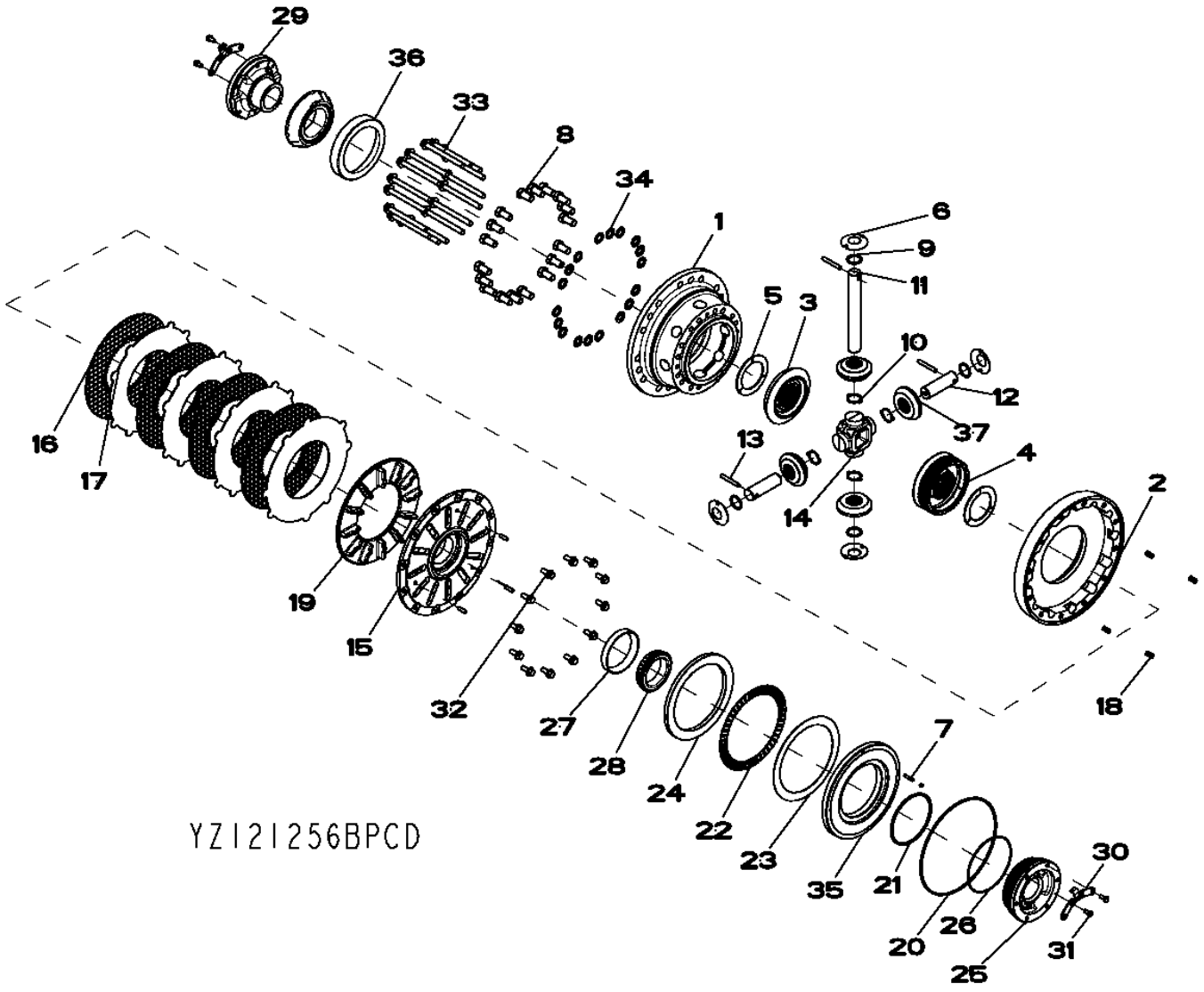

Item	*Nº peça*	*Descrição*	*Qtde*	*Nº série eixo*	*Notas*
1	YZ121239	Carcaça	1		
2	YZ120954	Carcaça	1		
3	YZ121133	Coroa	1		SUB FOR R59289
4	YZ121134	Coroa	1		SUB FOR YZ120386
5	R93623	Arruela de encosto	2		
6	R59460	Arruela de encosto	4		
7	34M7040	Pino elástico	1		6 X 30 mm
8	R48787	Parafuso sextavado	18		
9	R70112	Arruela de encosto	4		
10	R70113	Arruela de encosto	4		
11	R132827	Eixo com pinhão	1		
12	R132828	Eixo com pinhão	2		
13	W30317	Pino elástico	3		
14	R132836	Cubo	1		
15	YZ121230	Capa	1		
16	YZ120964	Disco de embreagem	4		
17	YZ121110	Plato da embreagem	4		
18	YZ120902	Mola de compressão	4		
19	YZ121199	Atuador	1		
20	YZ121090	Vedação	1		
21	YZ120968	Vedação	1		
22	YZ120970	Rolamento de agulhas	1		
23	YZ120971	Arruela de encosto	1		
24	YZ121228	Espaçador	1		
25	YZ120961	Mancal	1		
26	R136314	Anel o	1		
27	JD8259	Capa de rolamento	1		
28	JD8954	Cone de rolamento	1		
29	YZ120960	Mancal	1		
30	YZ121016	Placa de segurança	2		
31	R88246	Parafuso sextavado	4		
32	19M7785	Parafuso	12		M10 X 25
33	19M7838	Parafuso	16		M12 X 130
34	R85226	Arruela	18		
35	YZ121227	Pistão	1		
36	YZ121260	Rolamento de Rolos cônicos	1		
37	R134726	Pinhão	4		

Standard Differential Case, 1400, 20 Bolt Front, Fixed
Carter de différentiel standard, 1400, avant à 20 boulons, fixe
Caixa do Diferencial Padrão, 1400, 20 Parafuso Dianteiro, Fixo
Картер стандартного дифференциала, 1400, передний на 20 болтов, неподвижный
Cárter de diferencial estándar, 1400, delantero de 20 tornillos, fijo

YZ121182PCD2 A.1

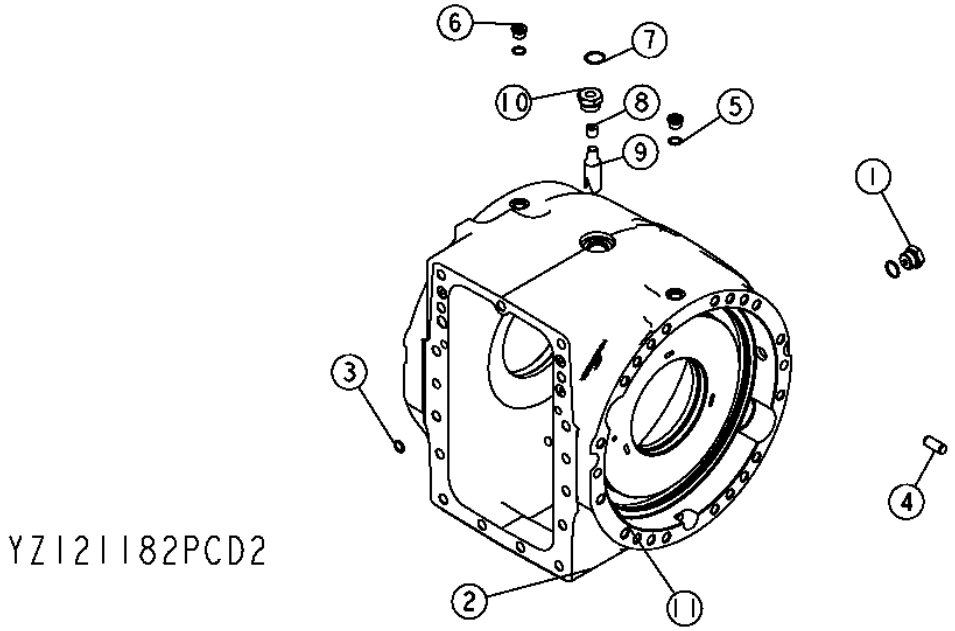

Item	*Nº peça*	*Descrição*	*Qtde*	*Nº série eixo*	*Notas*
1	RE58664	Conexão	2		
	F3171R	Anel o	1		
	R27175	Tampão de dreno	1		
2	YZ121224	Caixa	1		
3	R375R	Anel o	4		
4	R54380	Pino de centragem	6		
5	R26375	Anel o	2		
6	R33138	Conexão	2		
7	U17409	Anel o	1		
8	15H563	Tampão	1		3/8"
	15H666	Tampão	1		3/8"
9	R132574	Tubulação esTruTural	1		
10	R112210	Adaptador	1		
11	YZ121180	Tampão de dreno	1		

Final Drive
Réduction finale
Redução Final
Главная передача
Reducción final

YZ120753_PCD A.2

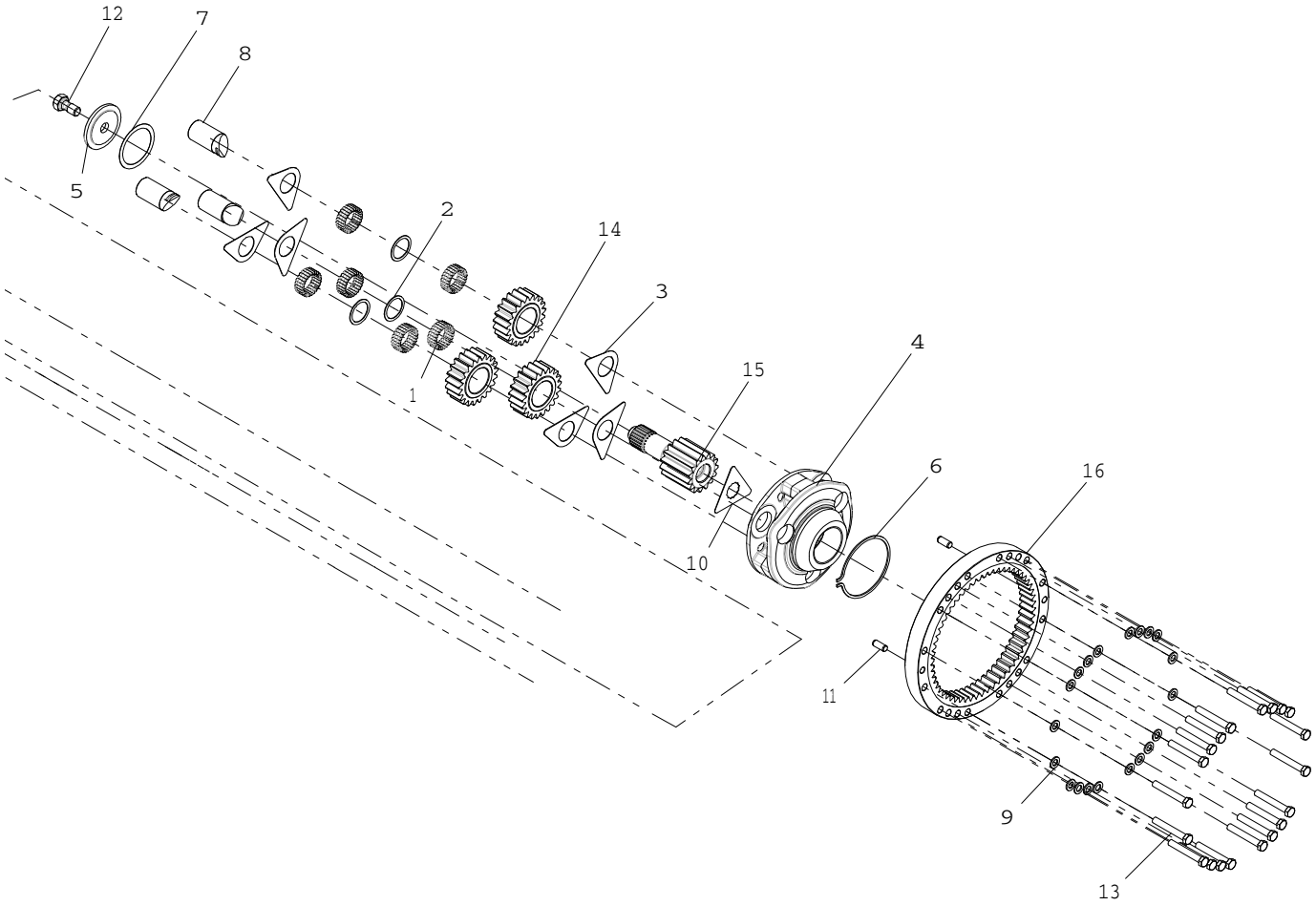

Item	*Nº peça*	*Descrição*	*Qtde*	*Nº série*	*Notas*
1	R109082	Agulha de rolamento	144		
2	R109083	Arruela	3		
3	R112079	Arruela de encosto	6		
4	R116810	Porta-Planetários	1		
5	R119270	Arruela	1		
6	R33029	Anel de pressão	1		
7	R52389	Calço	1		
8	R97998	Eixo com pinhão	3		
9	R135543_YZ	PART MISSING IN WISE	40		
10	YZ121119	Placa de segurança	2		
11	R54380_YZ	PART MISSING IN WISE	4		
12	R82175	Parafuso sextavado	2		
13	19M8620	Parafuso sextavado	40		M16 X 110
14	YZ121125	Planetário	3		
15	YZ121129	Eixo com pinhão	2		
16	YZ120647	EngrEnagem	2		

Reman Axle, Rear
Essieu réusiné, arrière
Eixo Reman, Traseiro
Мост Reman, задний
Eje Reman, trasero

YZ19529_PCD B.1

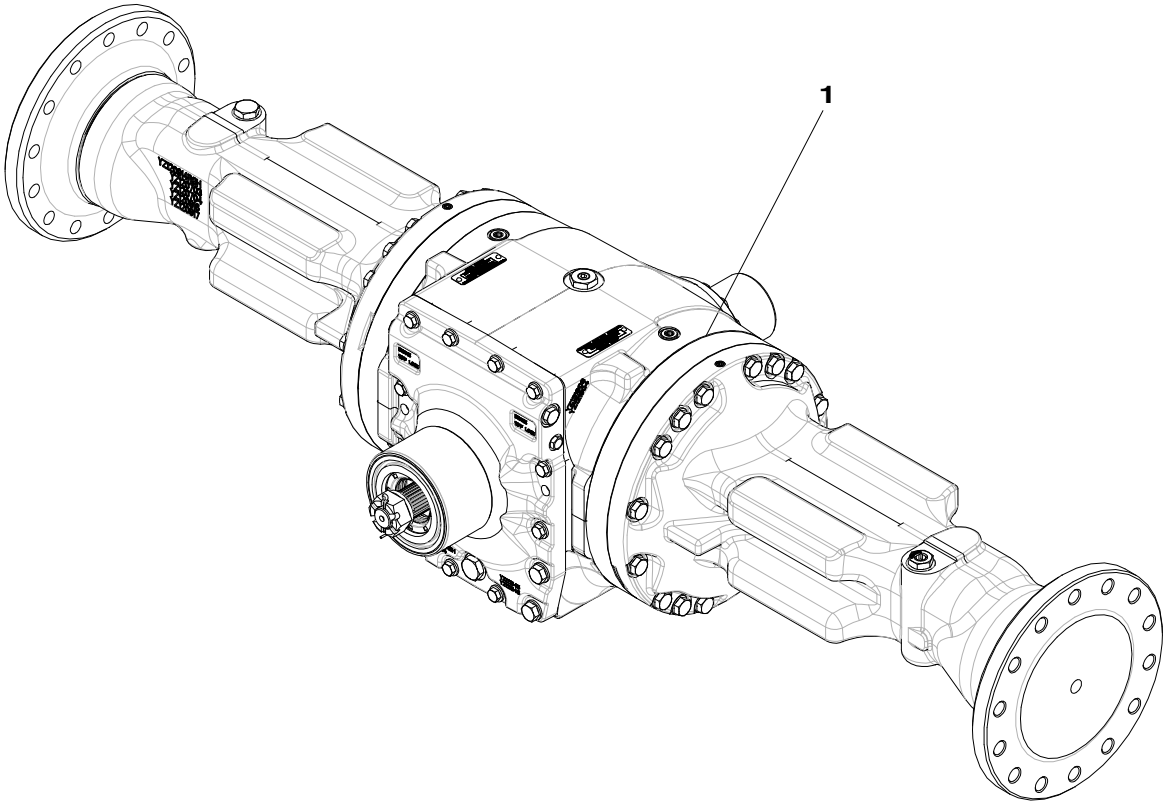

YZ19529_PCD

Item	*Nº peça*	*Descrição*	*Qtde*	*Nº série*	*Notas*
1	YZ19531	Eixo com diferencial	1		NLA; ORDER PG200417
	PG200417	Eixo tras. remanufaturado	1		SUB FOR YZ19531 1200 TMIV REAR AXLE

Spiral Bevel Assembly 4.778:1, RH
CONIQUE HÉLICOÏDAL 4.778:1
Conjunto Cônico Espiral 4.778:1, Direito
Узел спиральнозубой конической передачи 4,778:1, правой
Conjunto de piñón cónico helicoidal 4,778:1; derecho

YZ120347PCD A.1

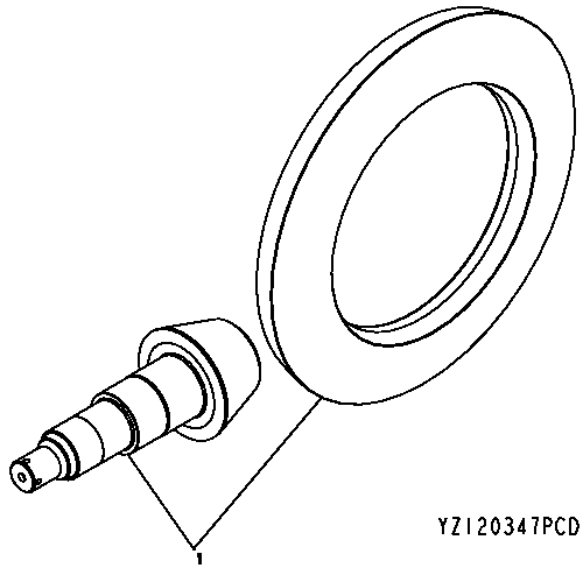

Item	*Nº peça*	*Descrição*	*Qtde*	*Nº série eixo*	*Notas*
1	YZ120771	Coroa e pinhão	1		

Input Yoke with Slinger
CHAPE AVEC RONDELLE DÉFLECTRICE (YZ120707)
Garfo de Entrada com Lançador
Первичная вилка с маслоотражателем
Horquilla de entrada con anillo deflector

YZ120751APCD A.1

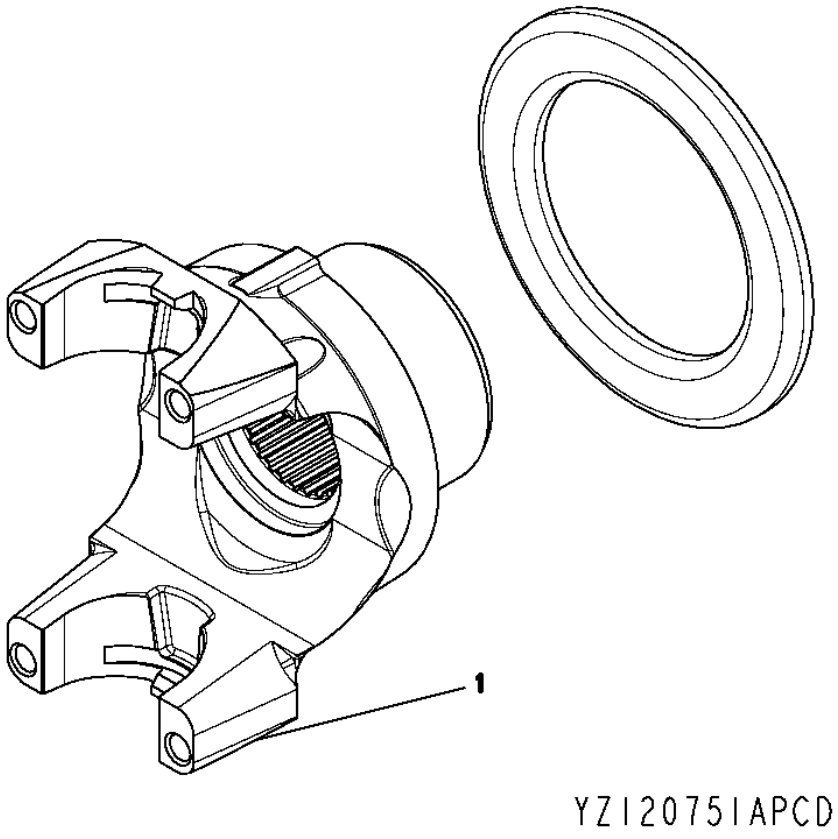

Item	*Nº peça*	*Descrição*	*Qtde*	*Nº série eixo*	*Notas*
1	YZ120812	Forquilha	1		

Axle Housing and Shaft
CARTER ET ARBRE D'ESSIEU
CARCAÇA DO EIXO DE RODA E EIXO
Вал и картер моста
Carcasa y flecha de eje

YZ120709PCD3 A.1

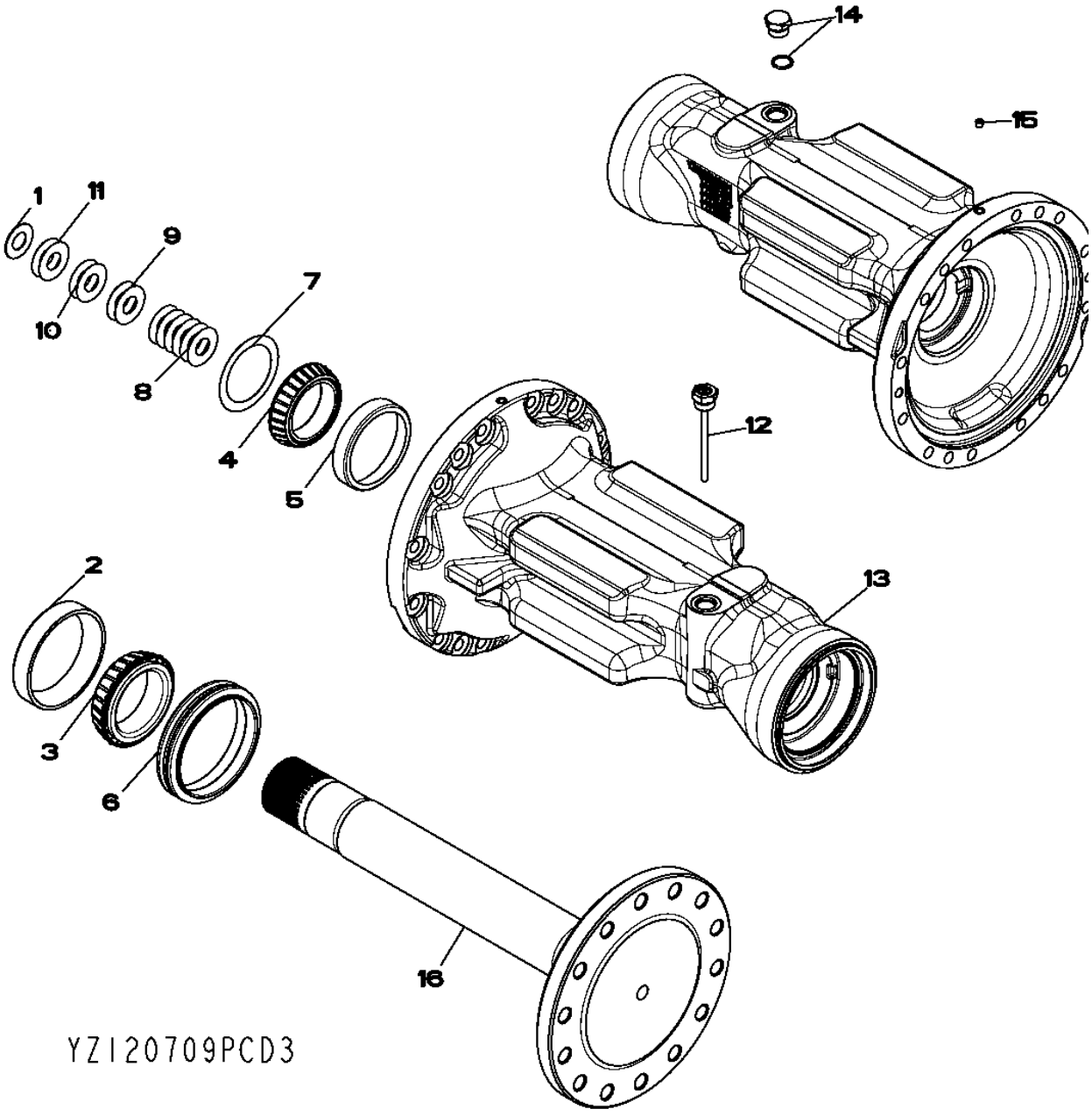

Item	Nº peça	Descrição	Qtde	Nº série eixo	Notas
1	F2380R	Arruela	2		
2	JD8248	Capa de rolamento	2		
3	JD9018	Cone de rolamento	2		
4	JD9055	Cone de rolamento	2		
5	JD9118	Capa de rolamento	2		
6	YZ121062	Vedação	2		
7	R48437	Calço	2		
8	R59439	Calço	12		
9	R59440	Calço	4		
10	R61461	Calço	4		
11	R79989	Calço	4		
12	YZ121220	Vareta de niVel	1		
13	YZ120704	Carcaça	1		
14	RE58664	Conexão	1		
	R27175	Tampão de dreno	1		
	F3171R	Anel o	1		
15	15H558	Tampão	2		1/8", (SUB FOR JD7759)
16	YZ120687	Eixo	2		

Standard Input Housing, Osc
Carter d'entrée standard, osc.
Carcaça de Entrada Padrão, Oscilante
Стандартный первичный корпус, качающийся
Caja de entrada estándar, oscilación

YZ121323_PCD B.1

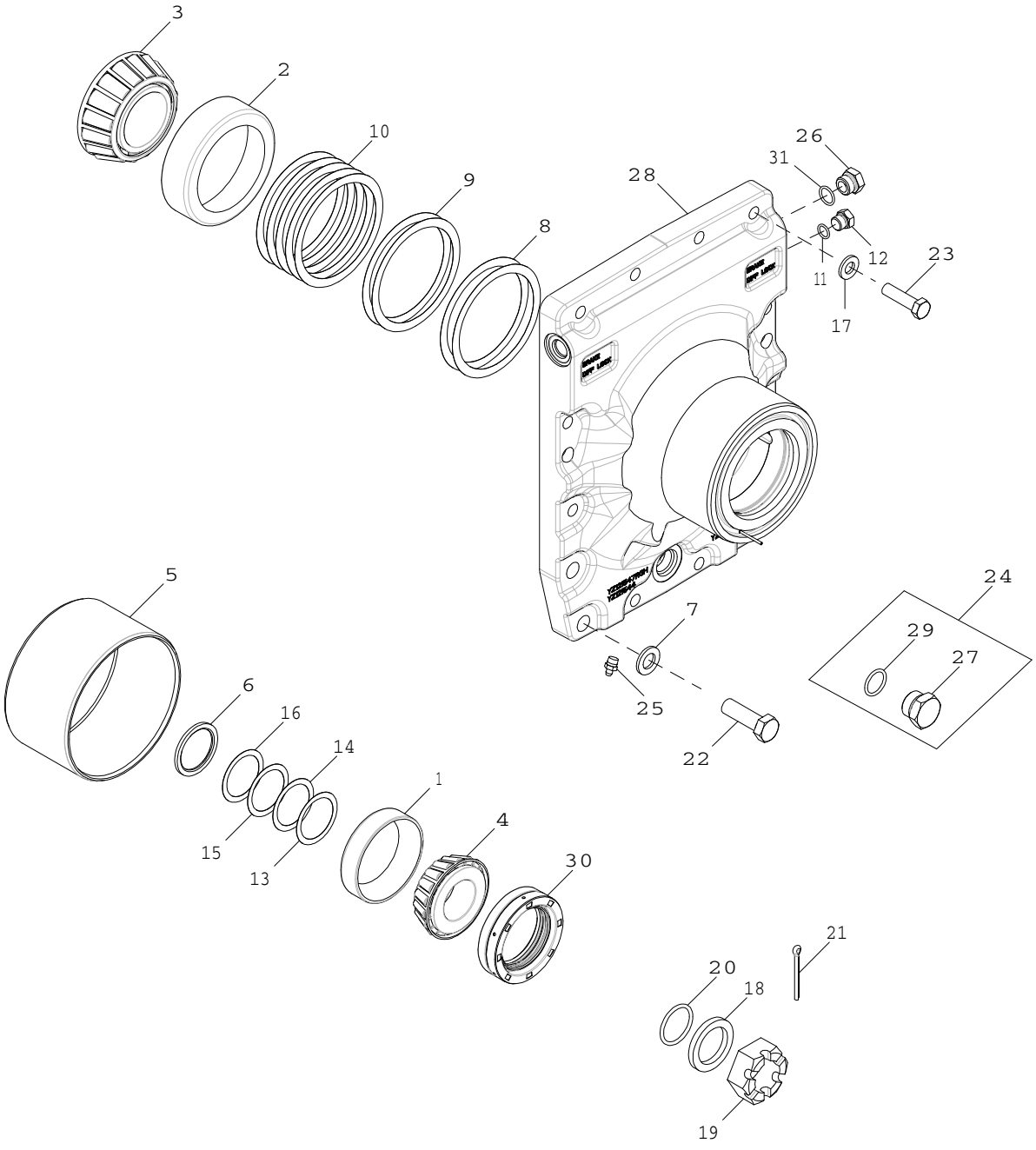

YZ121323_PCD

Item	*Nº peça*	*Descrição*	*Qtde*	*Nº série*	*Notas*
1	JD8240	Capa de rolamento	1		
2	JD8264	Capa de rolamento	1		
3	JD8970	Cone de rolamento	1		
4	JD8974	Cone de rolamento	1		
5	YZ122033	Luva	1		
6	R135535	Arruela	1		
7	R135543	Arruela	4		
8	R26227	Calço	2		
9	R26228	Calço	2		
10	R26229	Calço	5		
11	R26448	Anel o	1		
12	R27218	Tampão	1		
13	R45197	Calço	1		
14	R45198	Calço	1		
15	R45199	Calço	1		
16	R45200	Calço	1		
17	24M7240	Arruela	10		13 X 25 X 3 mm
18	YZ120167	Arruela	1		
19	R48776	Porca	1		
20	U10289	Anel o	1		
21	11M7032	Contra-pino	1		5 X 50 mm
22	19M7409	Parafuso sextavado	4		M16 X 50
23	19M8902	Parafuso sextavado	10		M12 X 45
24	RE58664	Conexão	1		
25	JD7759	Conexão de lubrificação	1		
26	R39112	Conexão	2		
27	R27175	Tampão de dreno	2		
28	YZ121325	Capa	1		SUB FOR YZ121546; MARKED YZ121544; INCLUDES YZ122033
29	F3171R	Anel o	1		

Dual Center Pivot, Osc
Double pivot central, osc.
Pivô Central Duplo, Oscilante
Двойной центральный шарнир, качающийся
Pivote central doble, oscilante

YZ121322PCD A.1

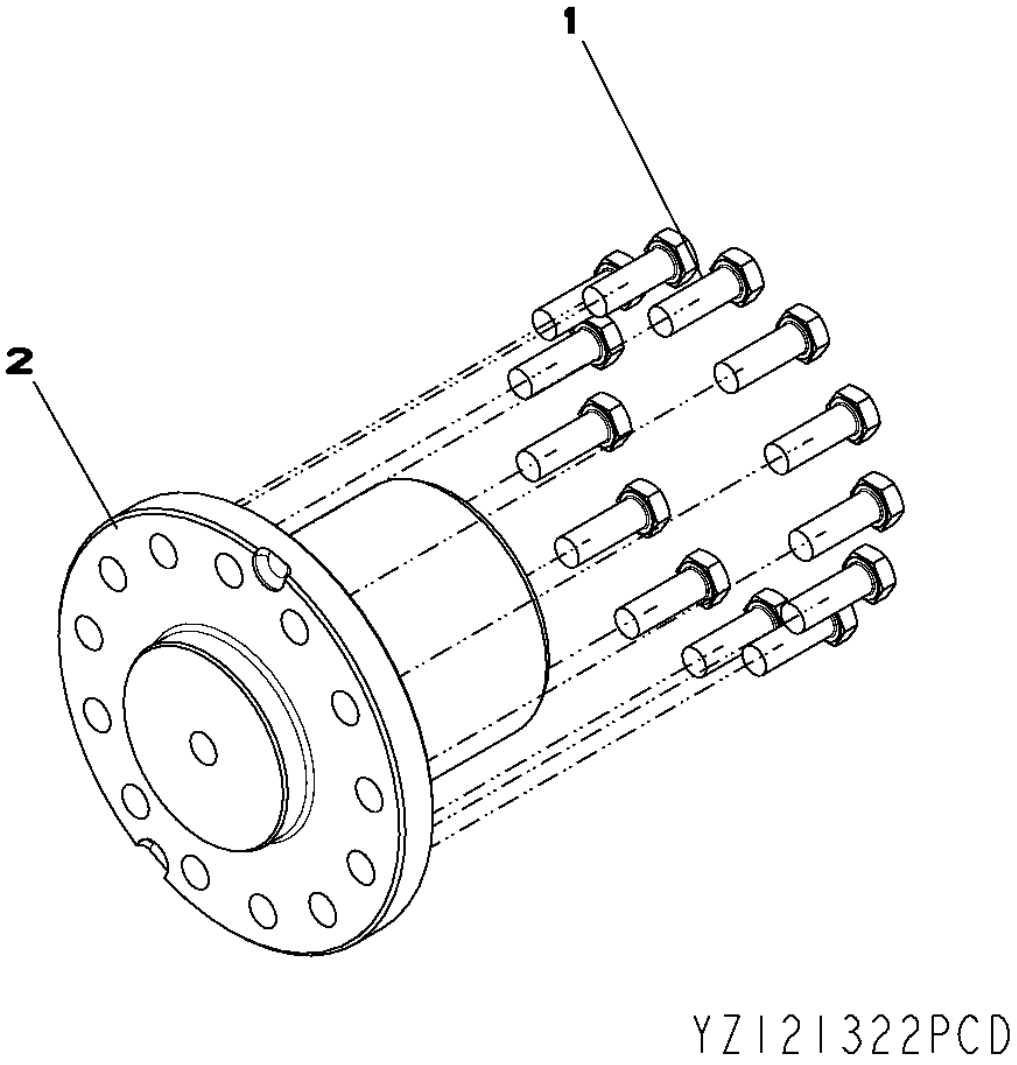

Item	*Nº peça*	*Descrição*	*Qtde*	*Nº série eixo*	*Notas*
1	19M8634	Parafuso sextavado	13		M12 X 35
2	YZ121327	Pino	1		

Dual Brakes
Doubles Freins
Freios Duplos
Двухконтурные тормоза
Frenos Dobles

YZ120712PCD1 A.1

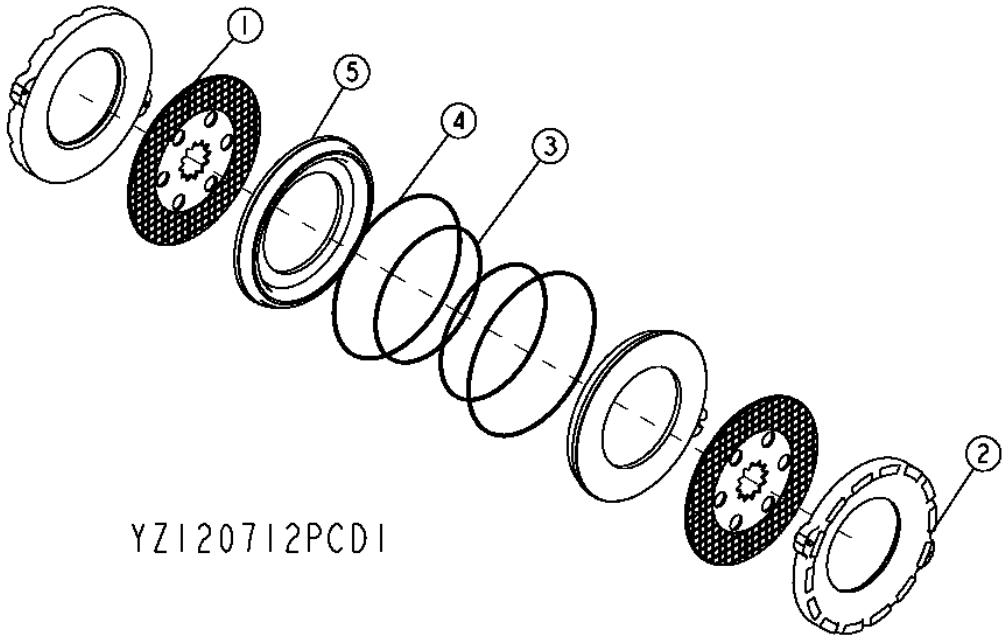

Item	*Nº peça*	*Descrição*	*Qtde*	*Nº série eixo*	*Notas*
1	YZ120911	Disco de freio	2		
2	YZ121022	Placa	2		
3	R122849	Vedação	2		
4	R132615	Vedação	2		
5	YZ121930	Pistão	2		(SUB FOR YZ121241)

Dual Brakes
Doubles Freins
Freios Duplos
Двухконтурные тормоза
Frenos Dobles

YZ120713APCD A.1

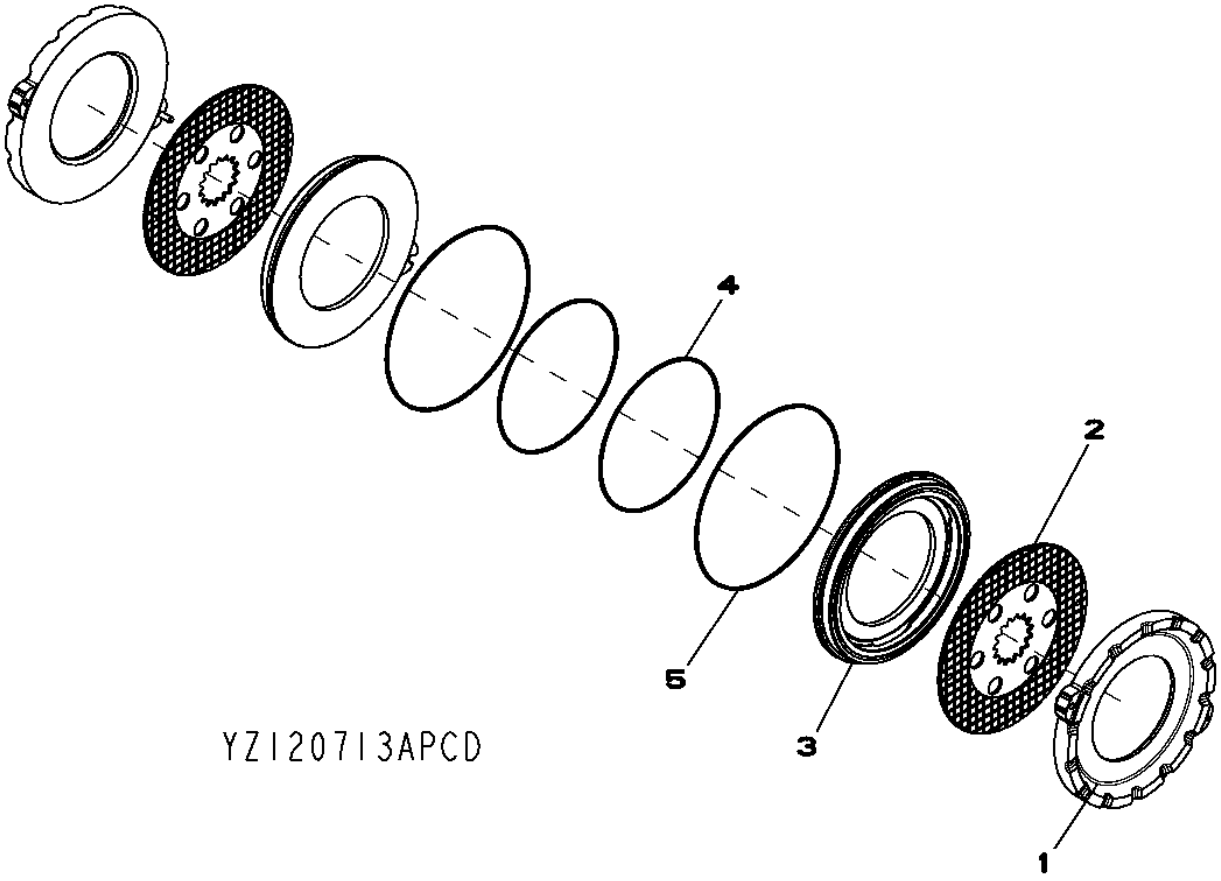

Item	*Nº peça*	*Descrição*	*Qtde*	*Nº série eixo*	*Notas*
1	YZ121022	Placa	2		
2	YZ120911	Disco de freio	2		
3	YZ121930	Pistão	2		(SUB FOR YZ121241)
4	R122849	Vedação	2		
5	R132615	Vedação	2		

Standard Differential Case
Carter de différentiel standard
Caixa do Diferencial Padrão
Картер стандартного дифференциала
Cárter de diferencial estándar

YZ121945_PCD A.1

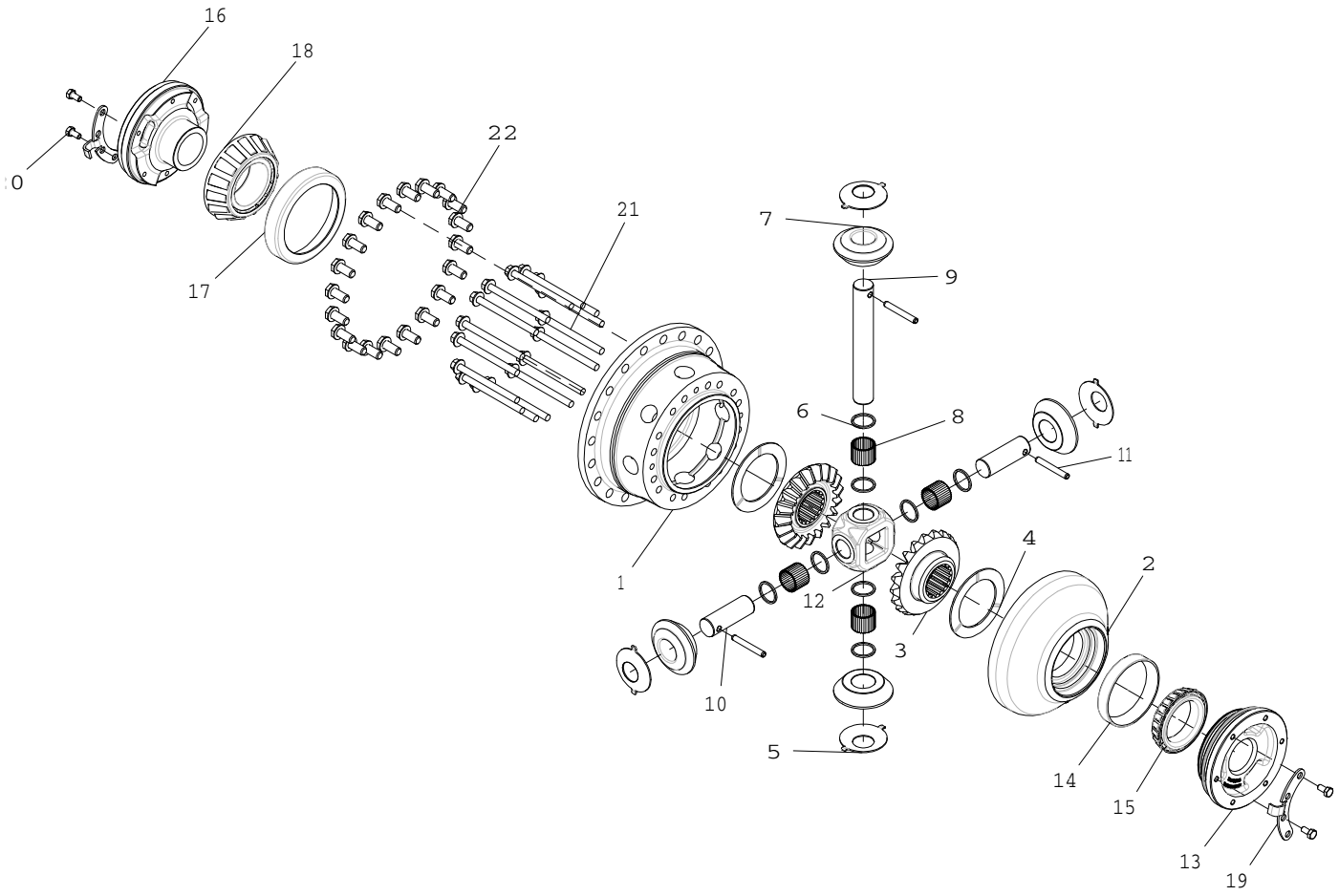

YZ121945_PCD

Item	*Nº peça*	*Descrição*	*Qtde*	*Nº série*	*Notas*
1	YZ120886	Carcaça	1		
2	YZ120984	Carcaça	1		
3	YZ120939	Coroa	2		
4	R93623	Arruela de encosto	2		
5	R67811	Arruela de encosto	4		
6	YZ120982	Arruela de encosto	8		
7	YZ120938	Pinhão	4		
8	YZ120931	Agulha de rolamento	136		
9	YZ120929	Pino fixador	1		
10	YZ120930	Pino fixador	2		
11	W30317	Pino elástico	3		
12	YZ120940	Cubo	1		
13	YZ120895	Mancal	1		
14	JD8206	Capa de rolamento	1		
15	JD8946	Cone de rolamento	1		
16	YZ121924	Mancal	1		
17	YZ120935	Capa de rolamento	1		
18	YZ120936	Cone de rolamento	1		
19	YZ121015	Placa de segurança	2		
20	R88246	Parafuso sextavado	4		
21	19M7944	Parafuso	16		M10 X 120
22	R47172	Arruela	20		

Differential Case Assembly
Assemblage de carter de différentiel
Conjunto da Caixa do Diferencial
Картер дифференциала в сборе
Conjunto de cárter del diferencial

YZ121942_PCD A.2

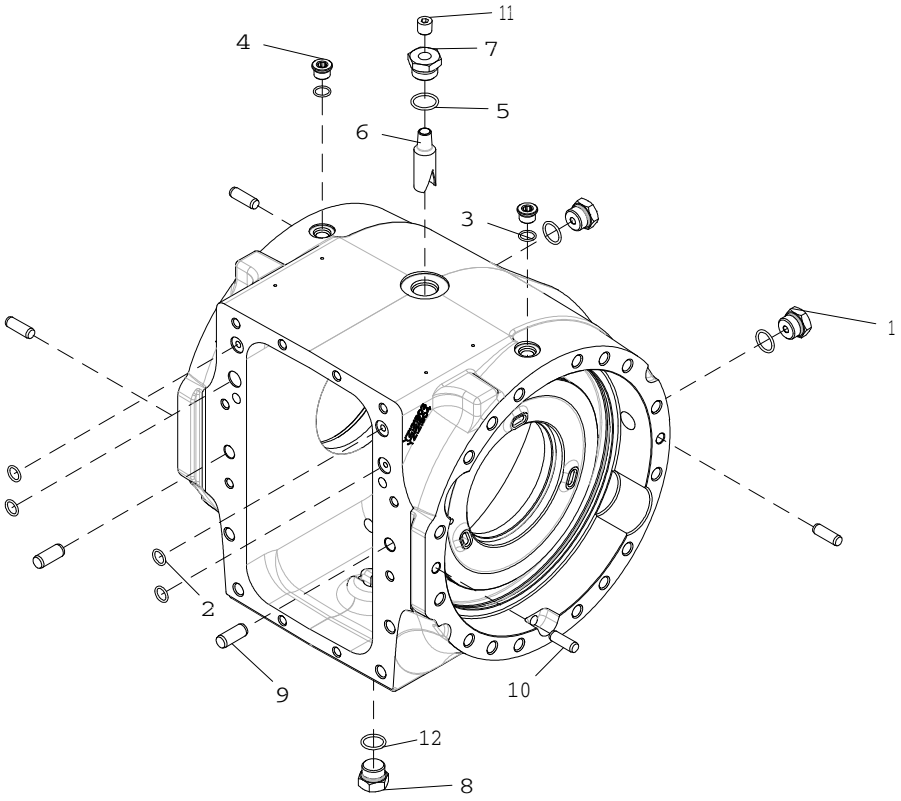

Item	*Nº peça*	*Descrição*	*Qtde*	*Nº série*	*Notas*
1	RE58664	Conexão	2		
2	R375R	Anel o	4		
3	R26375	Anel o	2		
4	R33138	Conexão	2		
5	U17409	Anel o	1		
6	R132574	Tubulação esTruTural	1		
7	R112210	Adaptador	1		
8	YZ121445	Tampão de dreno	1		
9	R54380	Pino de centragem	1		
10	T26565	Pino de centragem	1		
11	R116373	Tampão	1		
12	F3171R	Anel o	1		

Reman Axle, Rear
Essieu réusiné, arrière
Eixo Reman, Traseiro
Мост Reman, задний
Eje Reman, trasero

YZ19529_PCD B.1

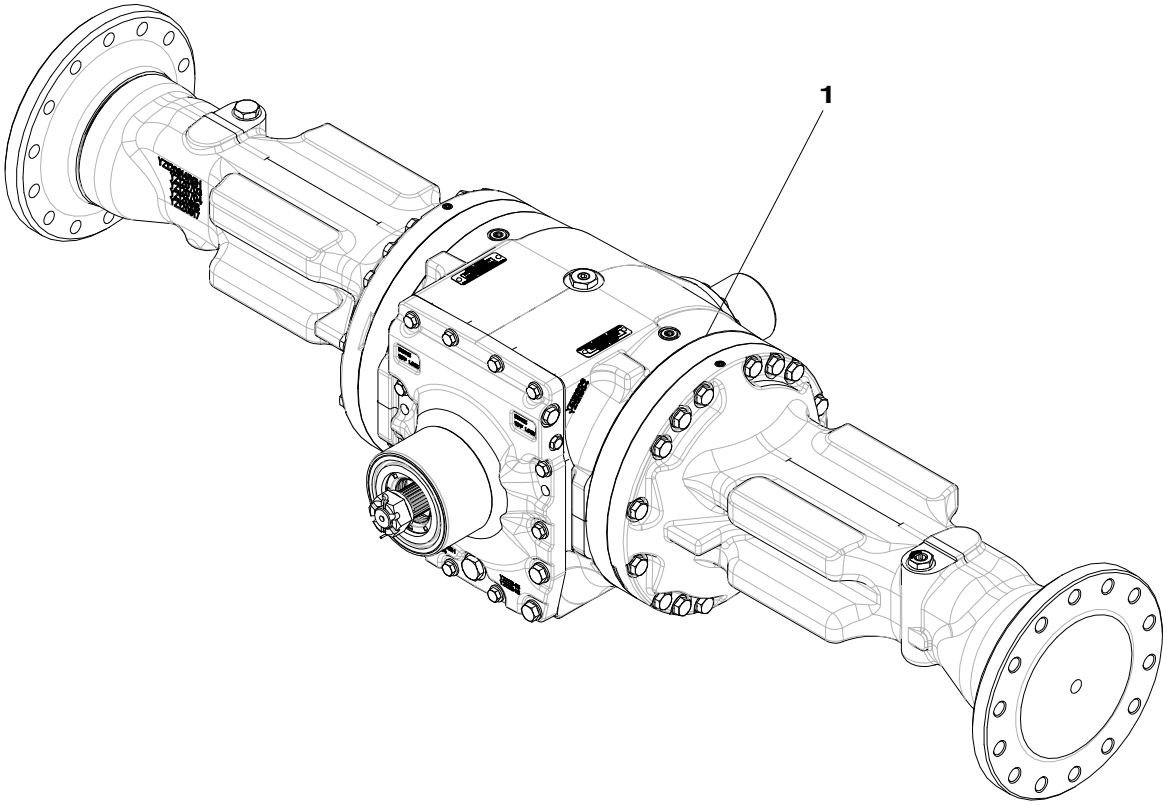

YZ19529_PCD

Item	*Nº peça*	*Descrição*	*Qtde*	*Nº série*	*Notas*
1	YZ19532	Eixo com diferencial	1		NLA; ORDER PG200418
	PG200418	Eixo tras. remanufaturado	1		SUB FOR YZ19532 TMIV “K” 1200 REAR AXLE

Standard Input Housing, Osc
Carter d'entrée standard, osc.
Carcaça de Entrada Padrão, Oscilante
Стандартный первичный корпус, качающийся
Caja de entrada estándar, oscilación

YZ121323_PCD B.1

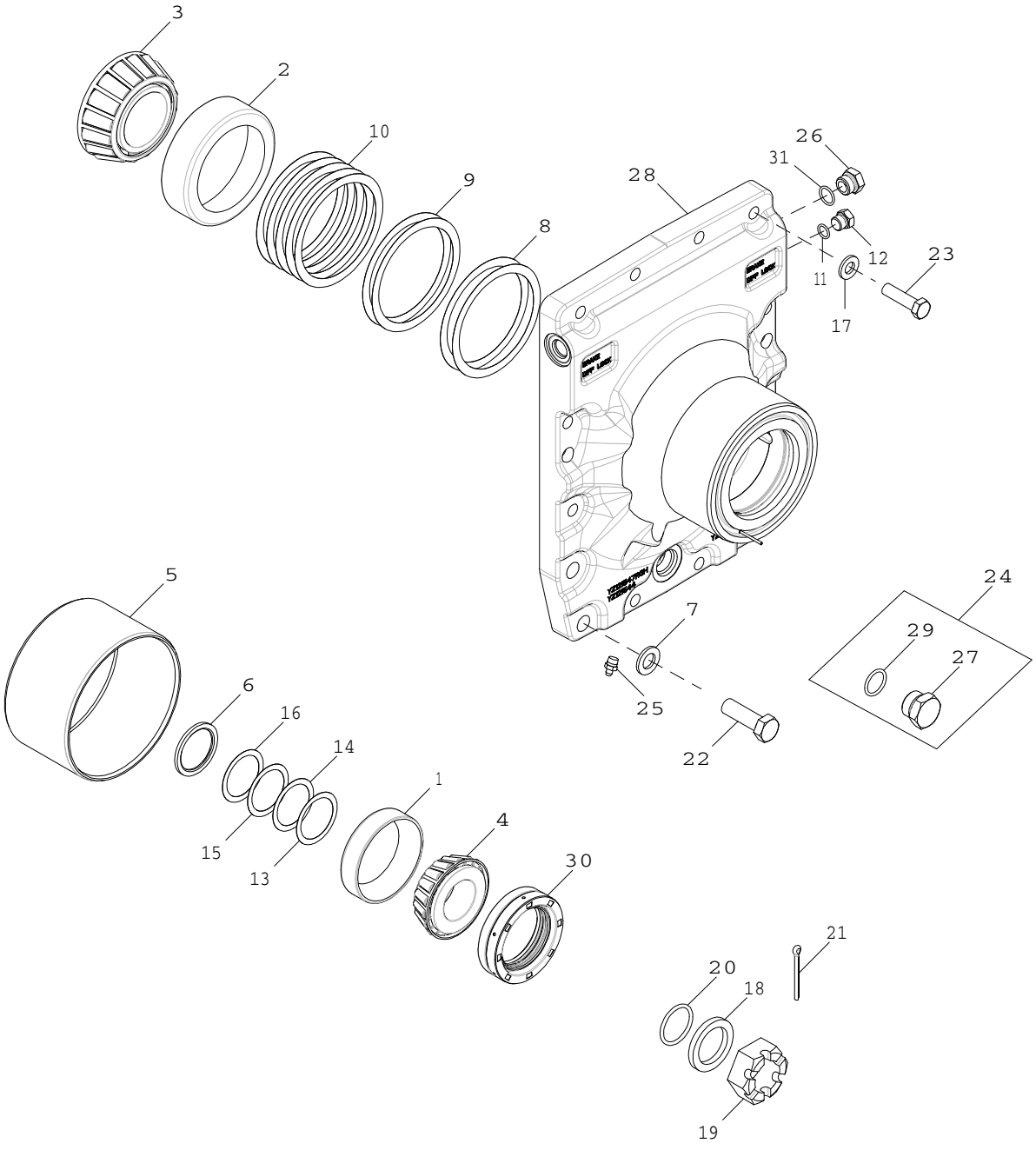

YZ121323_PCD

Item	*Nº peça*	*Descrição*	*Qtde*	*Nº série*	*Notas*
1	JD8240	Capa de rolamento	1		
2	JD8264	Capa de rolamento	1		
3	JD8970	Cone de rolamento	1		
4	JD8974	Cone de rolamento	1		
5	YZ122033	Luva	1		
6	R135535	Arruela	1		
7	R135543	Arruela	4		
8	R26227	Calço	2		
9	R26228	Calço	2		
10	R26229	Calço	5		
11	R26448	Anel o	1		
12	R27218	Tampão	1		
13	R45197	Calço	1		
14	R45198	Calço	1		
15	R45199	Calço	1		
16	R45200	Calço	1		
17	24M7240	Arruela	10		13 X 25 X 3 mm
18	YZ120167	Arruela	1		
19	R48776	Porca	1		
20	U10289	Anel o	1		
21	11M7032	Contra-pino	1		5 X 50 mm
22	19M7409	Parafuso sextavado	4		M16 X 50
23	19M8902	Parafuso sextavado	10		M12 X 45
24	RE58664	Conexão	1		
25	JD7759	Conexão de lubrificação	1		
26	R39112	Conexão	2		
27	R27175	Tampão de dreno	2		
28	YZ121325	Capa	1		SUB FOR YZ121546; MARKED YZ121544; INCLUDES YZ122033
29	F3171R	Anel o	1		

Axle Housing and Shaft
CARTER ET ARBRE D'ESSIEU
CARCAÇA DO EIXO DE RODA E EIXO
Вал и картер моста
Carcasa y flecha de eje

YZ120709PCD3 A.1

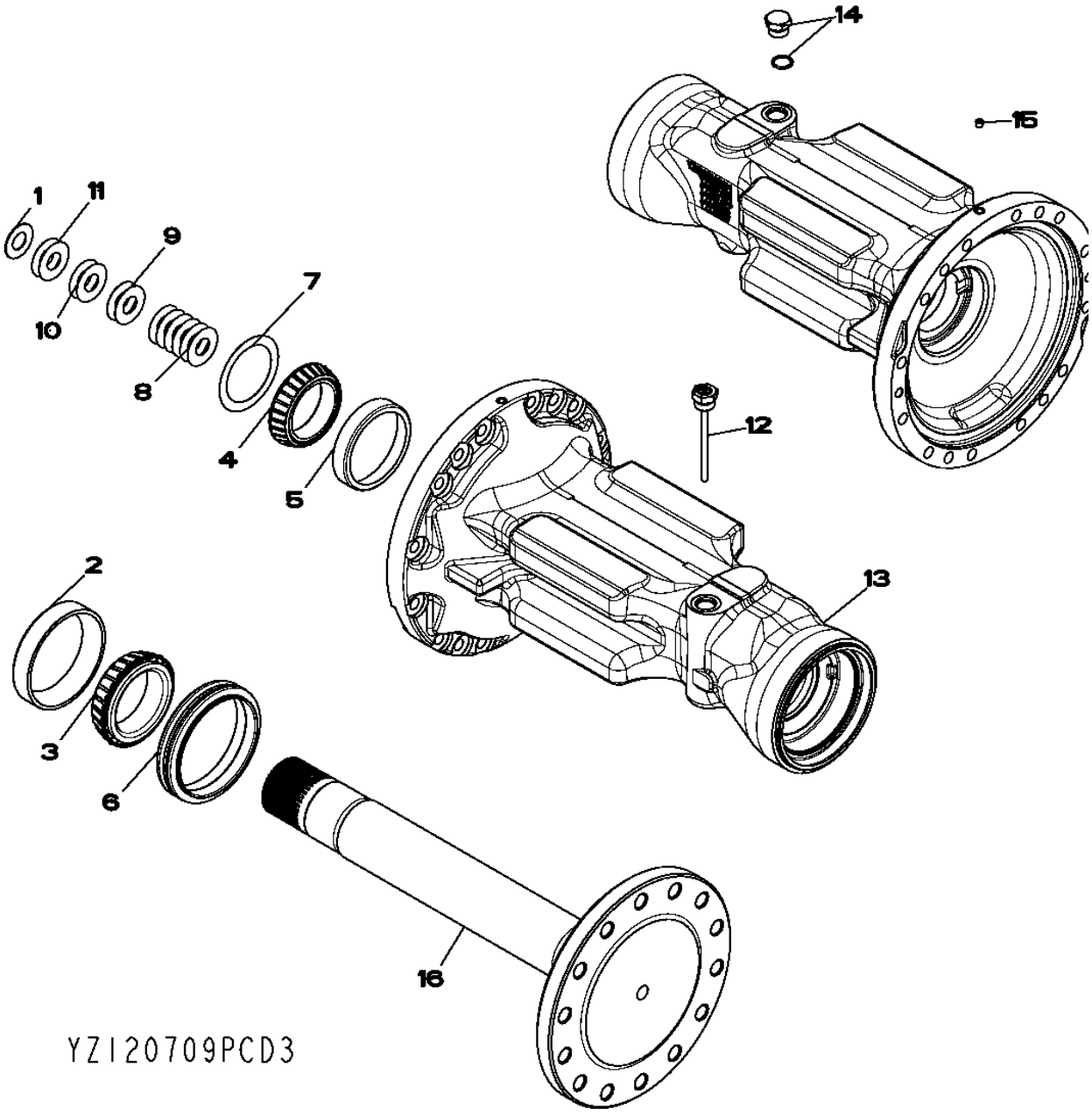

Item	Nº peça	Descrição	Qtde	Nº série eixo	Notas
1	F2380R	Arruela	2		
2	JD8248	Capa de rolamento	2		
3	JD9018	Cone de rolamento	2		
4	JD9055	Cone de rolamento	2		
5	JD9118	Capa de rolamento	2		
6	YZ121062	Vedação	2		
7	R48437	Calço	2		
8	R59439	Calço	12		
9	R59440	Calço	4		
10	R61461	Calço	4		
11	R79989	Calço	4		
12	YZ121220	Vareta de niVel	1		
13	YZ120704	Carcaça	1		
14	RE58664	Conexão	1		
	R27175	Tampão de dreno	1		
	F3171R	Anel o	1		
15	15H558	Tampão	2		1/8", (SUB FOR JD7759)
16	YZ120687	Eixo	2		

Dual Brakes
Doubles Freins
Freios Duplos
Двухконтурные тормоза
Frenos Dobles

YZ120713APCD A.1

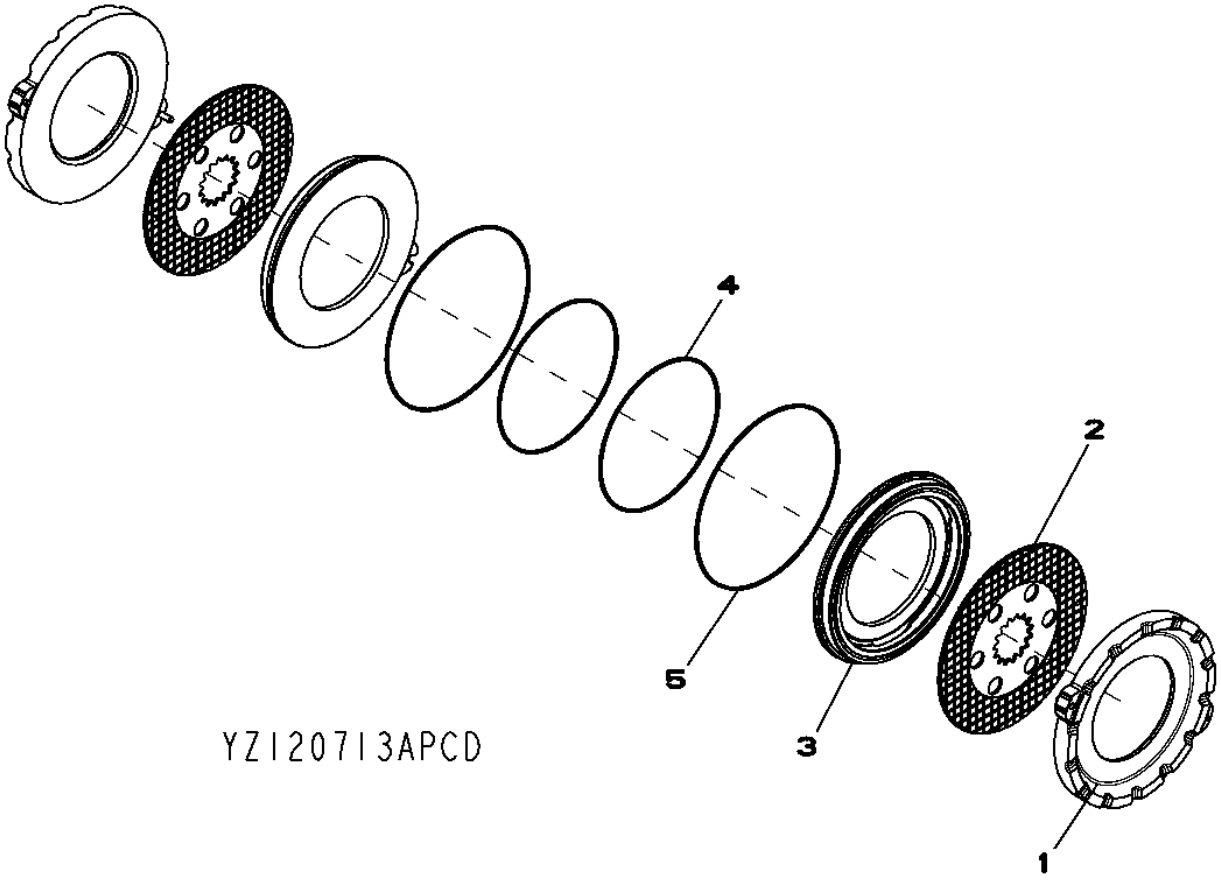

Item	*Nº peça*	*Descrição*	*Qtde*	*Nº série eixo*	*Notas*
1	YZ121022	Placa	2		
2	YZ120911	Disco de freio	2		
3	YZ121930	Pistão	2		(SUB FOR YZ121241)
4	R122849	Vedação	2		
5	R132615	Vedação	2		

Input Yoke with Slinger
CHAPE AVEC RONDELLE DÉFLECTRICE (YZ120707)
Garfo de Entrada com Lançador
Первичная вилка с маслоотражателем
Horquilla de entrada con anillo deflector

YZ120751APCD A.1

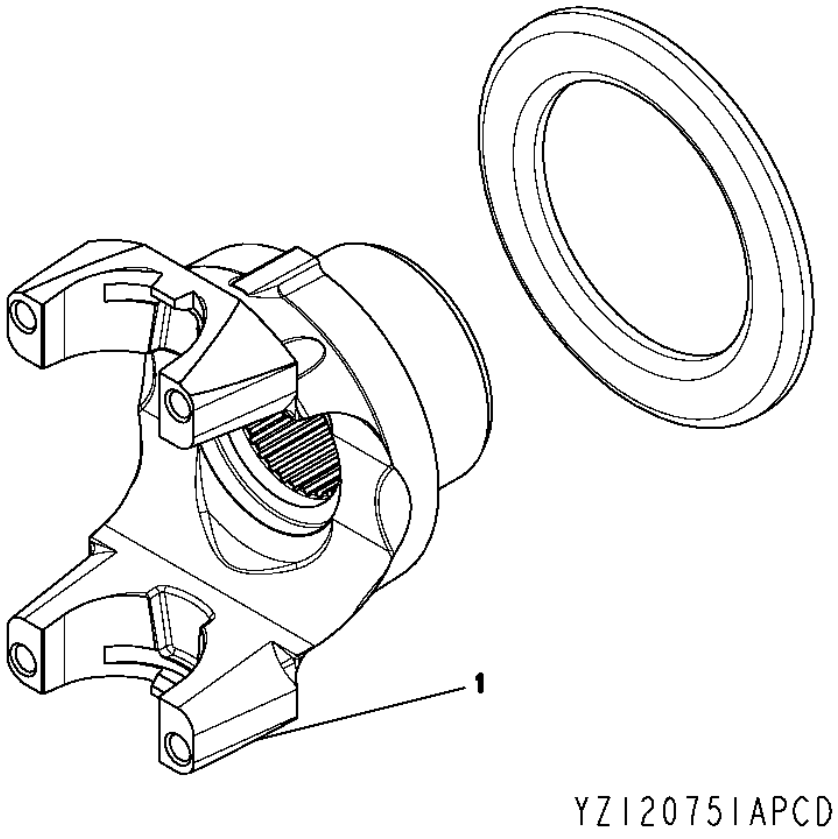

Item	*Nº peça*	*Descrição*	*Qtde*	*Nº série eixo*	*Notas*
1	YZ120812	Forquilha	1		

Spiral Bevel Assembly 4.778:1, RH
CONIQUE HÉLICOÏDAL 4.778:1
Conjunto Cônico Espiral 4.778:1, Direito
Узел спиральнозубой конической передачи 4,778:1, правой
Conjunto de piñón cónico helicoidal 4,778:1; derecho

YZ120347PCD A.1

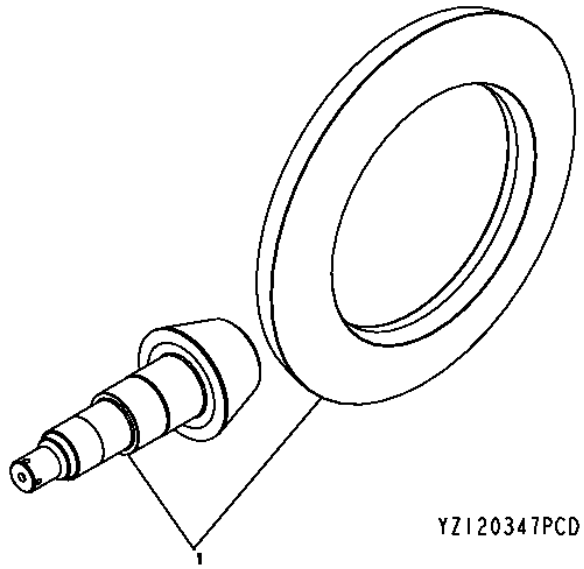

Item	*Nº peça*	*Descrição*	*Qtde*	*Nº série eixo*	*Notas*
1	YZ120771	Coroa e pinhão	1		

Final Drive
Réduction finale
Redução Final
Главная передача
Reducción final

YZ120946PCD3 A.1

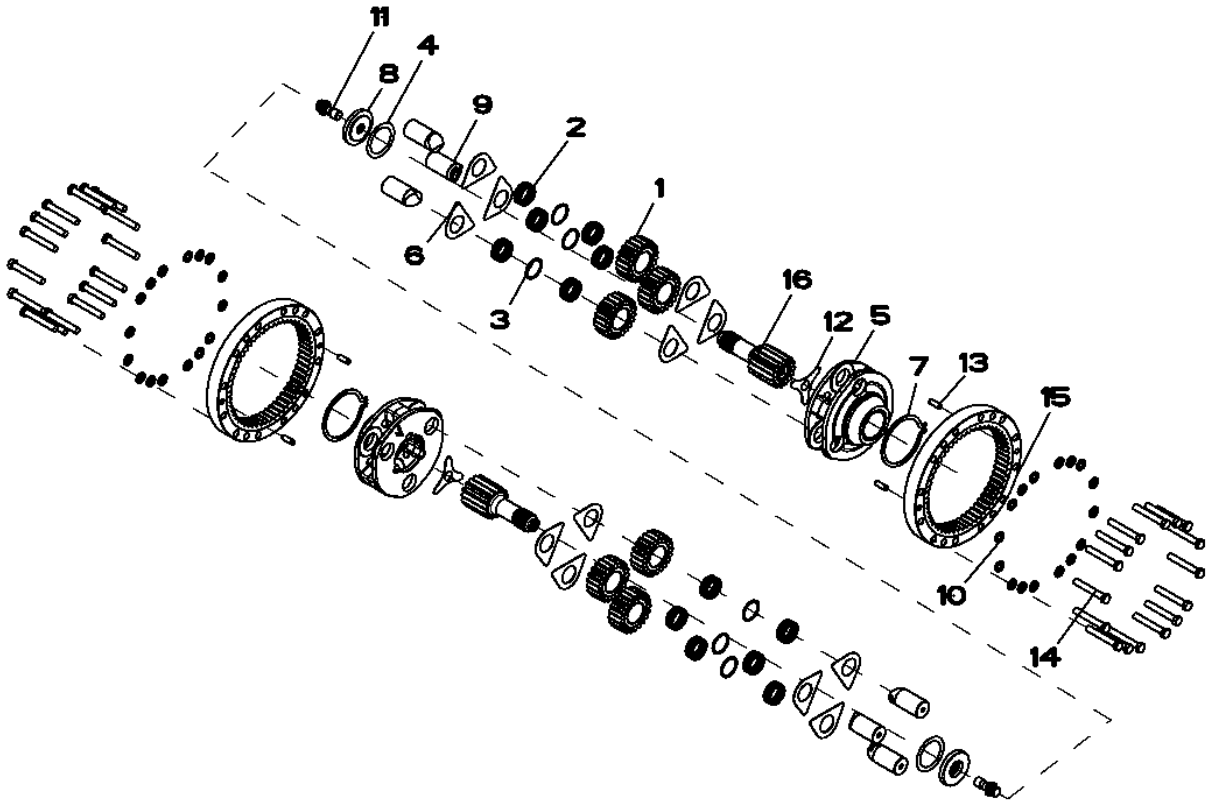

YZI20946PCD3

Item	*Nº peça*	*Descrição*	*Qtde*	*Nº série*	*Notas*
1	R109077	Planetário	3		
2	R109123	Agulha de rolamento	186		
3	R109124	Arruela	3		
4	F2253R	Calço	1		
5	R109127	Porta-Planetários	1		
6	R112078	Arruela de encosto	6		
7	R33033	Anel de pressão	1		
8	R93173	Espaçador	1		
9	YZ121442	Eixo com pinhão	3		
10	R135543	Arruela	32		
11	YZ120470	Parafuso	2		
12	YZ121118	Placa de segurança	2		
13	T26565	Pino de centragem	4		
14	19M8620	Parafuso sextavado	32		M16 X 110
15	YZ120763	EngrEnagem	2		
16	YZ120898	Eixo com pinhão	2		

Dual Center Pivot, Osc
Double pivot central, osc.
Pivô Central Duplo, Oscilante
Двойной центральный шарнир, качающийся
Pivote central doble, oscilante

YZ121322PCD A.1

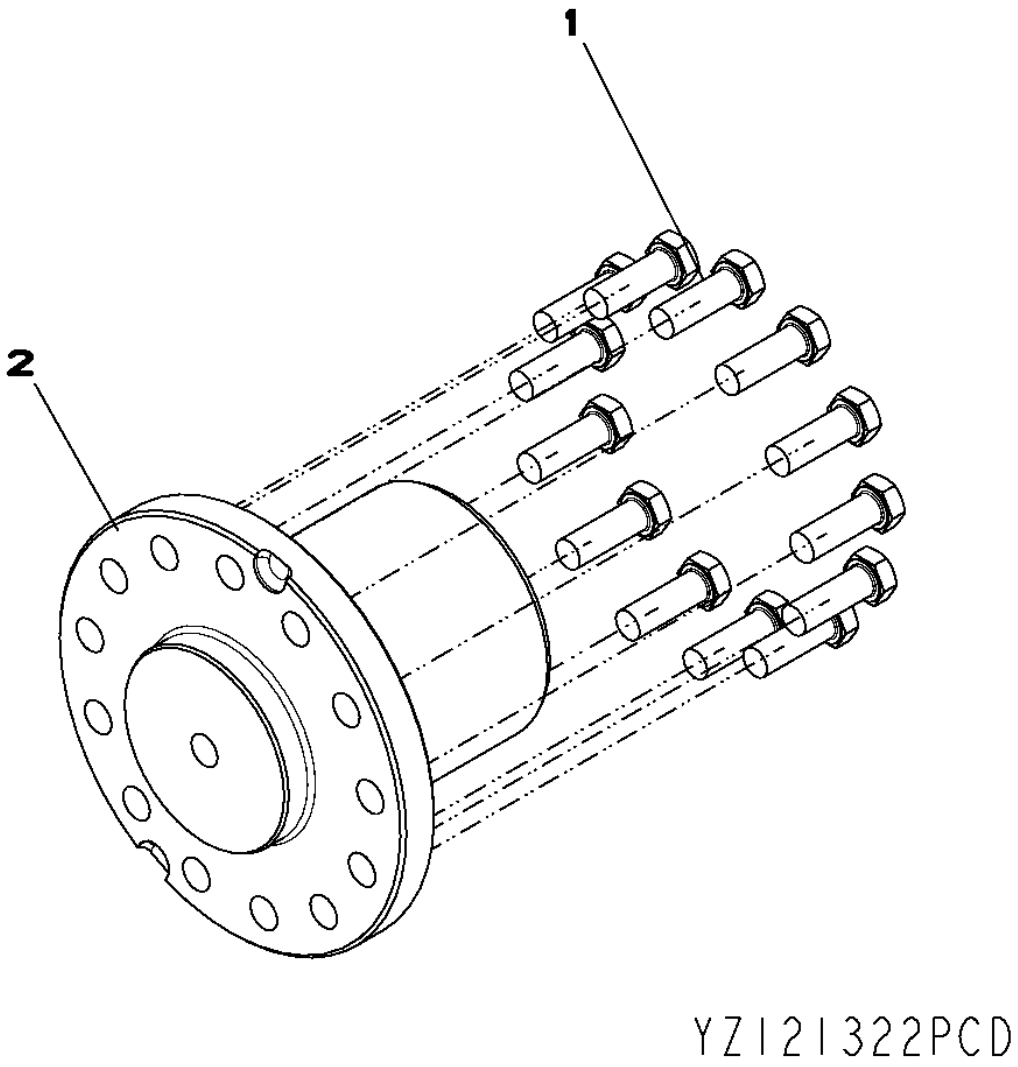

Item	*Nº peça*	*Descrição*	*Qtde*	*Nº série eixo*	*Notas*
1	19M8634	Parafuso sextavado	13		M12 X 35
2	YZ121327	Pino	1		

Differential Case Assembly
Assemblage de carter de différentiel
Conjunto da Caixa do Diferencial
Картер дифференциала в сборе
Conjunto de cárter del diferencial

YZ121942_PCD A.2

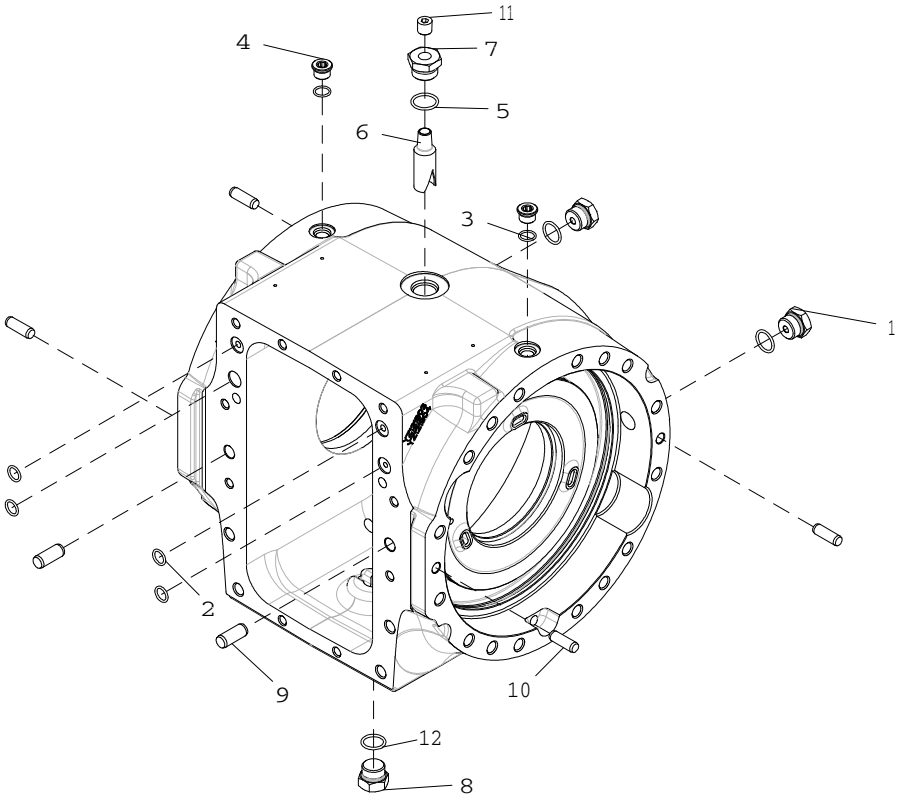

Item	*Nº peça*	*Descrição*	*Qtde*	*Nº série*	*Notas*
1	RE58664	Conexão	2		
2	R375R	Anel o	4		
3	R26375	Anel o	2		
4	R33138	Conexão	2		
5	U17409	Anel o	1		
6	R132574	Tubulação esTruTural	1		
7	R112210	Adaptador	1		
8	YZ121445	Tampão de dreno	1		
9	R54380	Pino de centragem	1		
10	T26565	Pino de centragem	1		
11	R116373	Tampão	1		
12	F3171R	Anel o	1		

Differential Lock
Blocage de différentiel
Bloqueio do Diferencial
Блокировка дифференциала
Bloqueo del diferencial

YZ121237PCD4 A.1

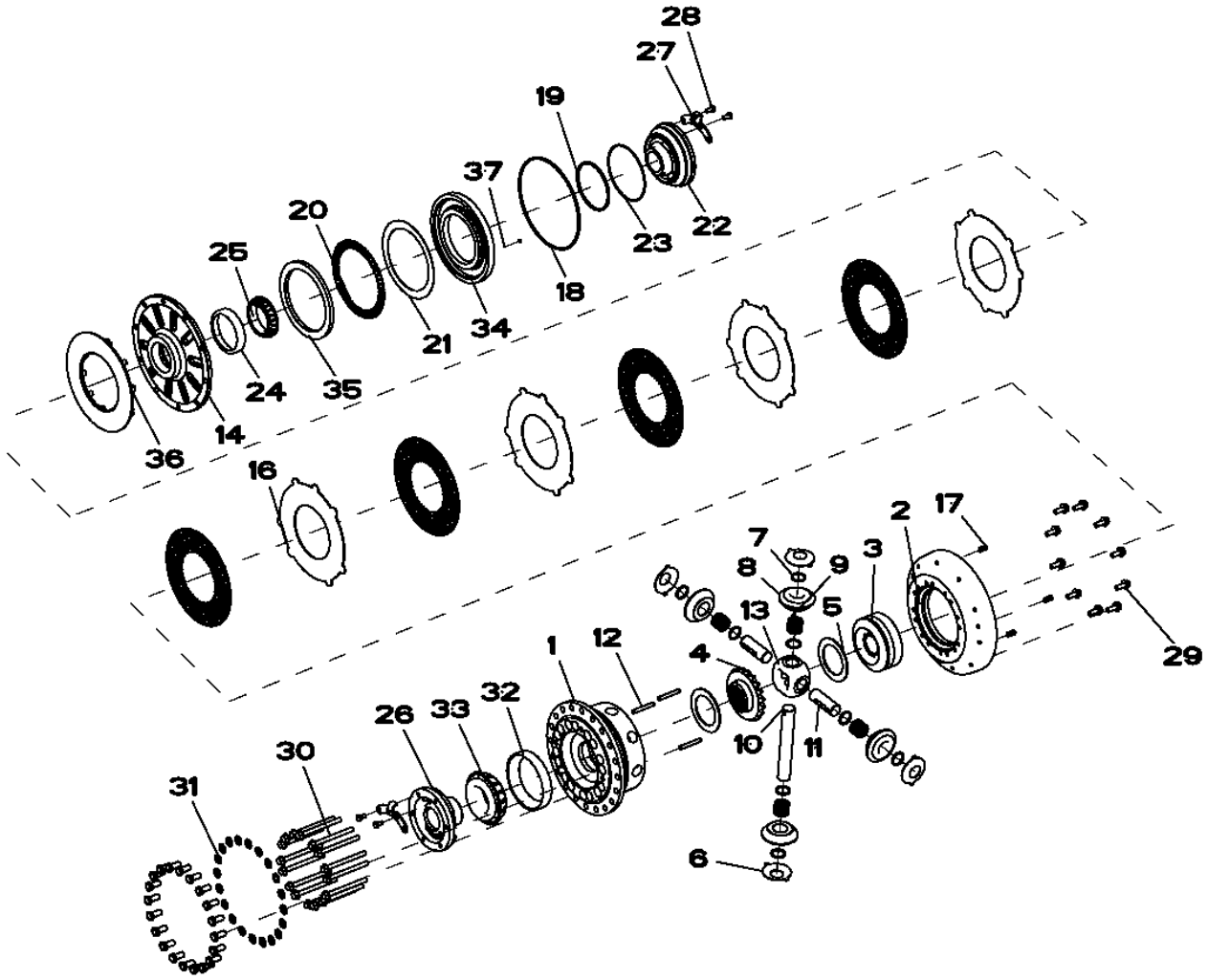

YZ121237PCD4

Item	Nº peça	Descrição	Qtde	Nº série eixo	Notas
1	YZ120886	Carcaça	1		
2	YZ120888	Carcaça	1		
3	R74869	Coroa	1		
4	YZ120939	Coroa	1		
5	R93623	Arruela de encosto	2		
6	R67811	Arruela de encosto	4		
7	YZ120982	Arruela de encosto	8		
8	YZ120938	Pinhão	4		
9	YZ120931	Agulha de rolamento	136		
10	YZ120929	Pino fixador	1		
11	YZ120930	Pino fixador	2		
12	W30317	Pino elástico	3		
13	YZ120940	Cubo	1		
14	YZ120890	Capa	1		
15	YZ120899	Disco de embreagem	4		
16	YZ120900	Plato da embreagem	4		
17	YZ120902	Mola de compressão	3		
18	YZ120903	Vedação	1		
19	YZ120904	Vedação	1		
20	YZ120906	Rolamento de agulhas	1		
21	YZ120907	Arruela de encosto	1		
22	YZ120895	Mancal	1		
23	R99038	Anel o	1		
24	JD8206	Capa de rolamento	1		
25	JD8946	Cone de rolamento	1		
26	YZ121924	Mancal	1		(SUB FOR YZ120894)
27	YZ121015	Placa de segurança	2		
28	R88246	Parafuso sextavado	4		
29	19M7785	Parafuso	10		M10 X 25
30	19M7944	Parafuso	16		M10 X 120
31	R47172	Arruela	20		
32	YZ120935	Capa de rolamento	1		
33	YZ120936	Cone de rolamento	1		
34	YZ121232	Pistão	1		
35	YZ121233	Arruela de encosto	1		
36	YZ121231	Atuador	1		
37	34M7040	Pino elástico	1		6 X 30 mm

Drive Shafts
Arbres entraînement
Eixos de Acionamento
Ведущие валы
Ejes impulsores

TX1033918 A.1

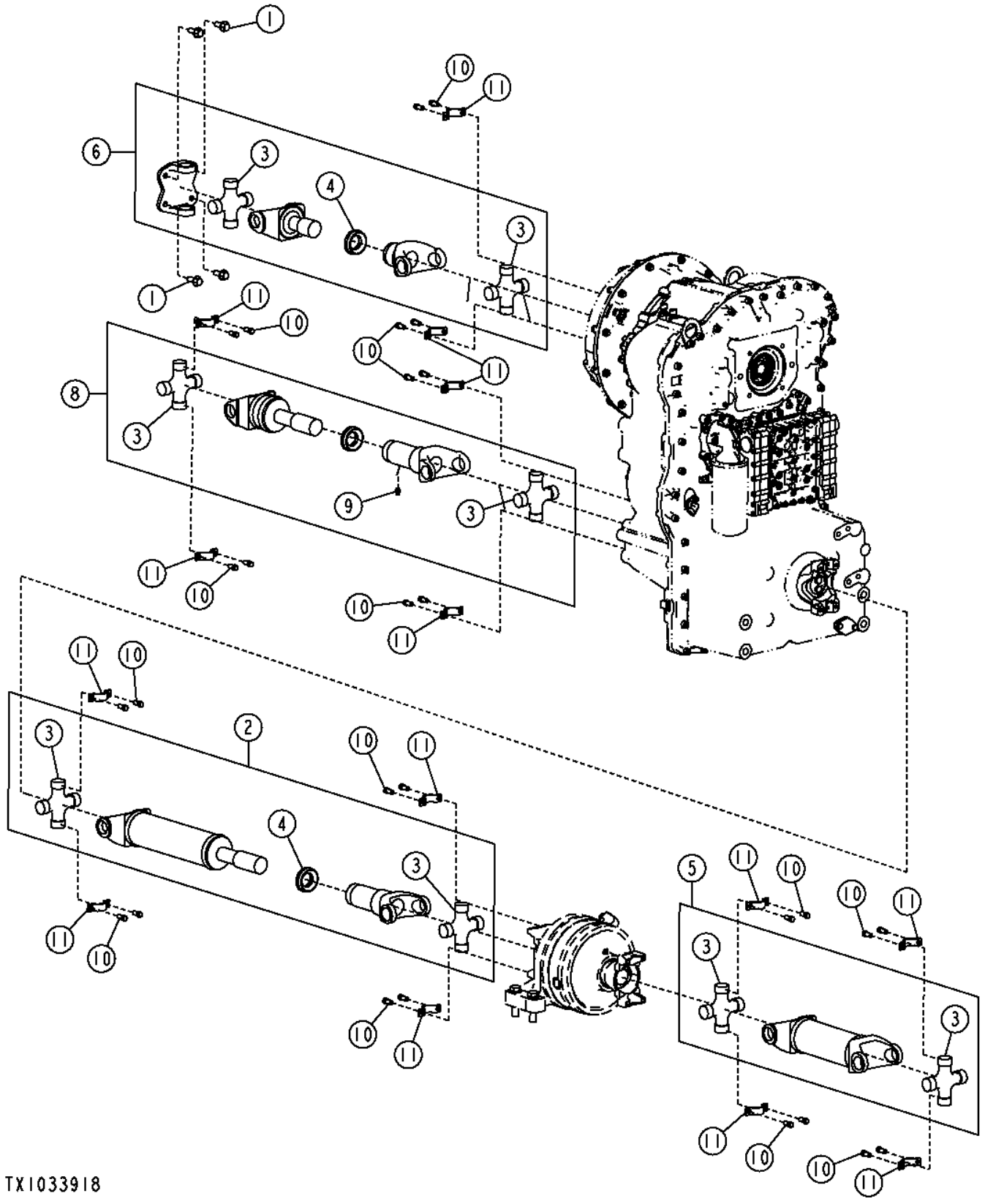

Item	*Nº peça*	*Descrição*	*Qtde*	*Nº série*	*Notas*
1	19M7789	Parafuso	4		M12 X 30
2	AT207333	Eixo de acionamento	1		
3	AT207330	Junta universal	8		
4	AT210344	Tampa	2		
5	AT207336	Eixo cardã	1		
6	AT211475	Eixo cardã	1		
8	AT345651	Eixo cardã	1		
9	JD7759	Conexão de lubrificação	1		
10	R85169	Parafuso	28		9.525 X 19.050 mm (3/8" X 3/4")
11	T203475	Correia	14		

Transmission
Boîte de vitesses
Transmissão
Трансмиссия
Transmisión

TX1043112 A.1

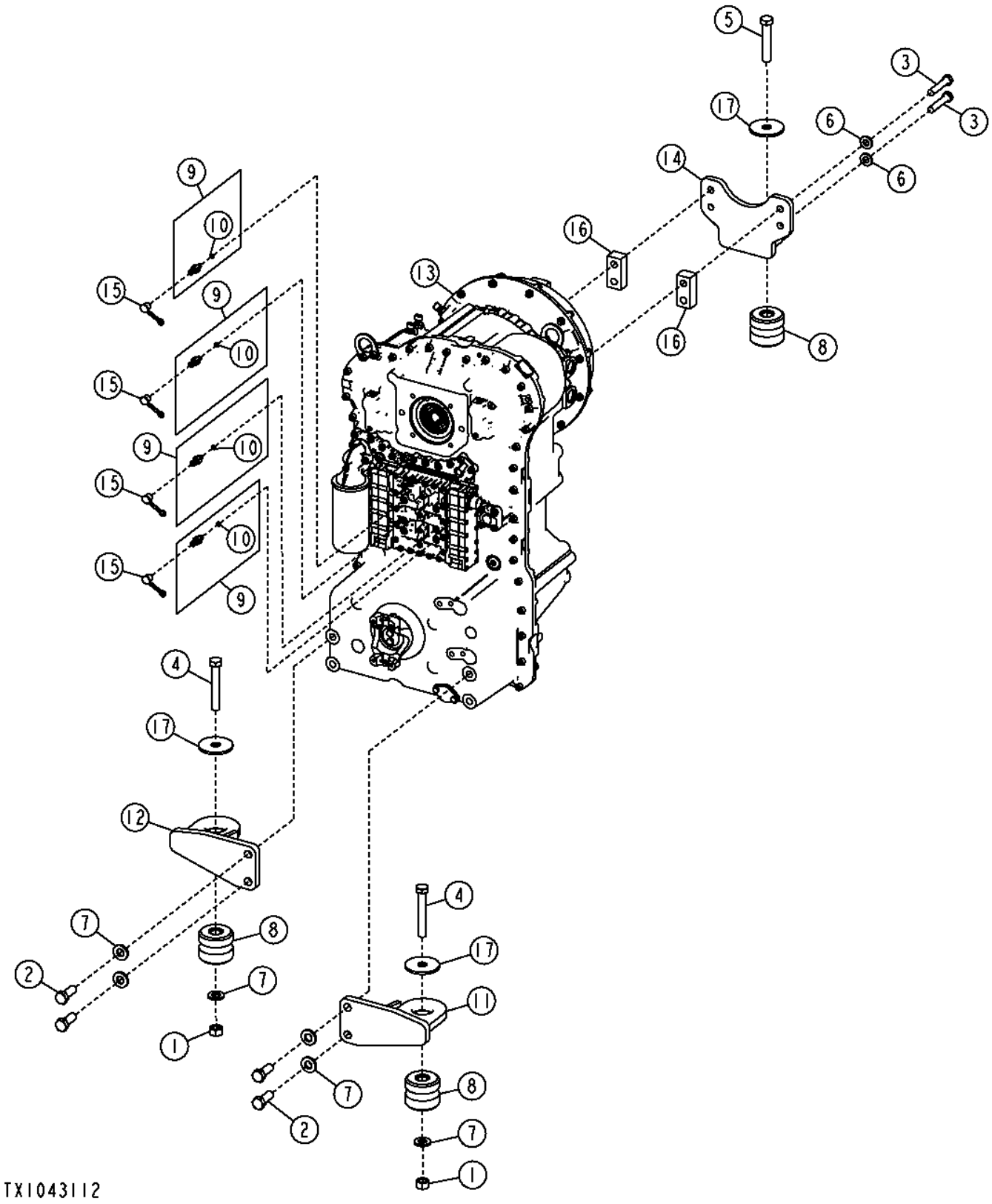

Item	*Nº peça*	*Descrição*	*Qtde*	*Nº série*	*Notas*
1	14M7277	Porca	2		M20
2	19M7487	Parafuso sextavado	4		M20 X 50
3	19M7720	Parafuso sextavado	4		M16 X 80
4	19M7968	Parafuso sextavado	2		M20 X 130
5	19M7969	Parafuso sextavado	1		M20 X 110
6	24M7241	Arruela	4		17 X 34 X 4 mm
7	24M7242	Arruela	6		21.400 X 42 X 5 mm
8	AT165288	Isolador	3		
9	AT202955	Engate de diagnostico	4		
10	51M7039	Anel o	4		8.100 X 1.600 mm
11	AT209703	Suporte	1		
12	AT209704	Suporte	1		
13	AT333188	Transmissão	1		
	PG200389	Transmissão remanufaTurada	1		REMAN FOR AT333188
14	AT358893	Suporte	1		
15	R77175	Capa	4		
16	T171340	Correia	2		
17	T42977	Arruela	3		23.012 X 88.900 X 6 mm (29/32" X 3-1/2" X 0.236")

Transmission Oil Filter
Filtre à huile de boîte
Filtro de Óleo da Transmissão
Фильтр трансмиссионного масла
Filtro de aceite de la transmisión

TX1035548 A.1

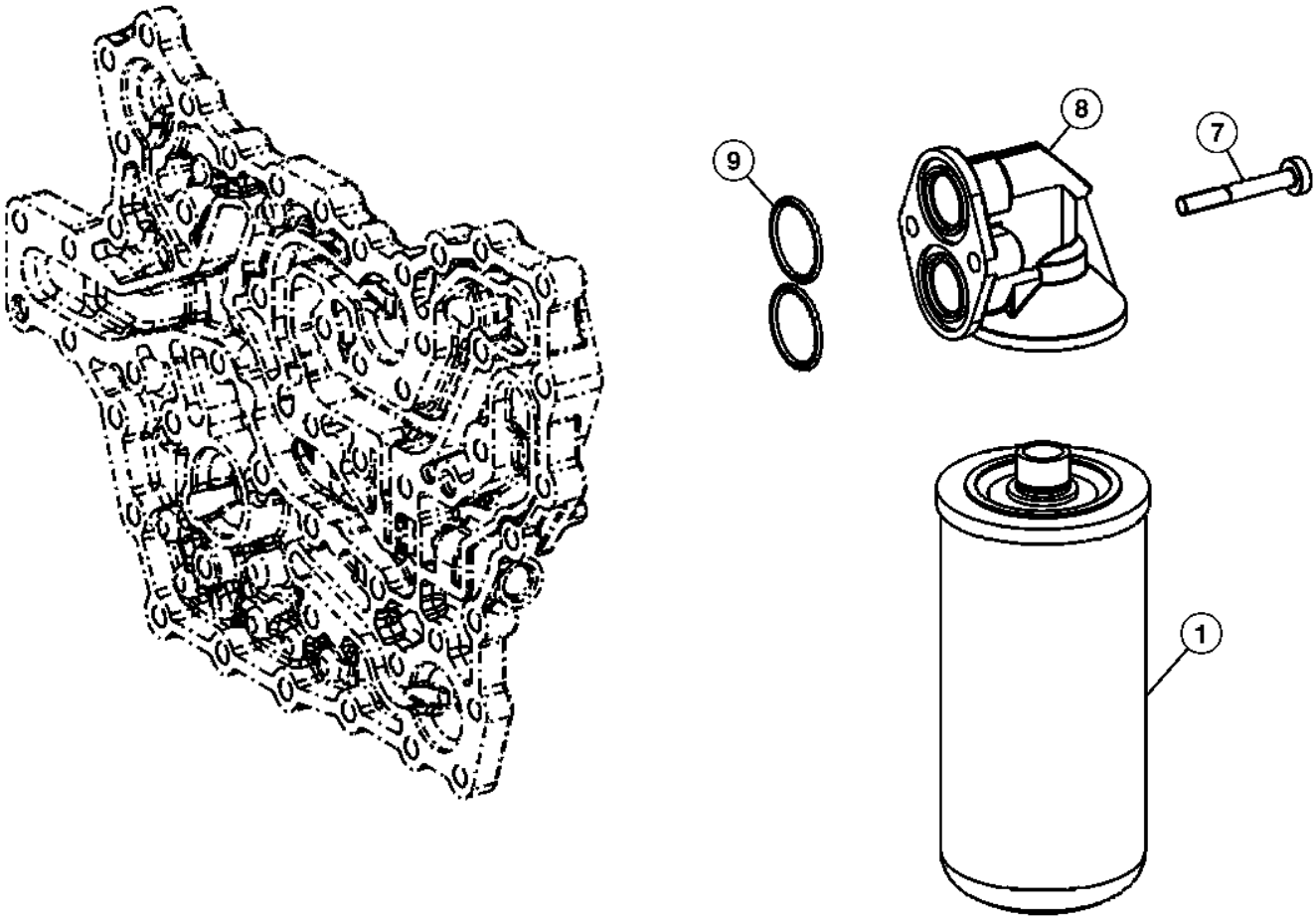

TX1035548

Item	*Nº peça*	*Descrição*	*Qtde*	*Nº série transmissão*	*Notas*
1	AT336140	Filtro de óleo	1		
7	T173819	Parafuso sextavado	2		
8	T177997	Cabeçote do filtro	1		
9	T242467	Anel o	2		

Torque Converter
Convertisseur de couple
Conversor de Torque
Гидротрансформатор
Convertidor de par

TX1041239 A.1

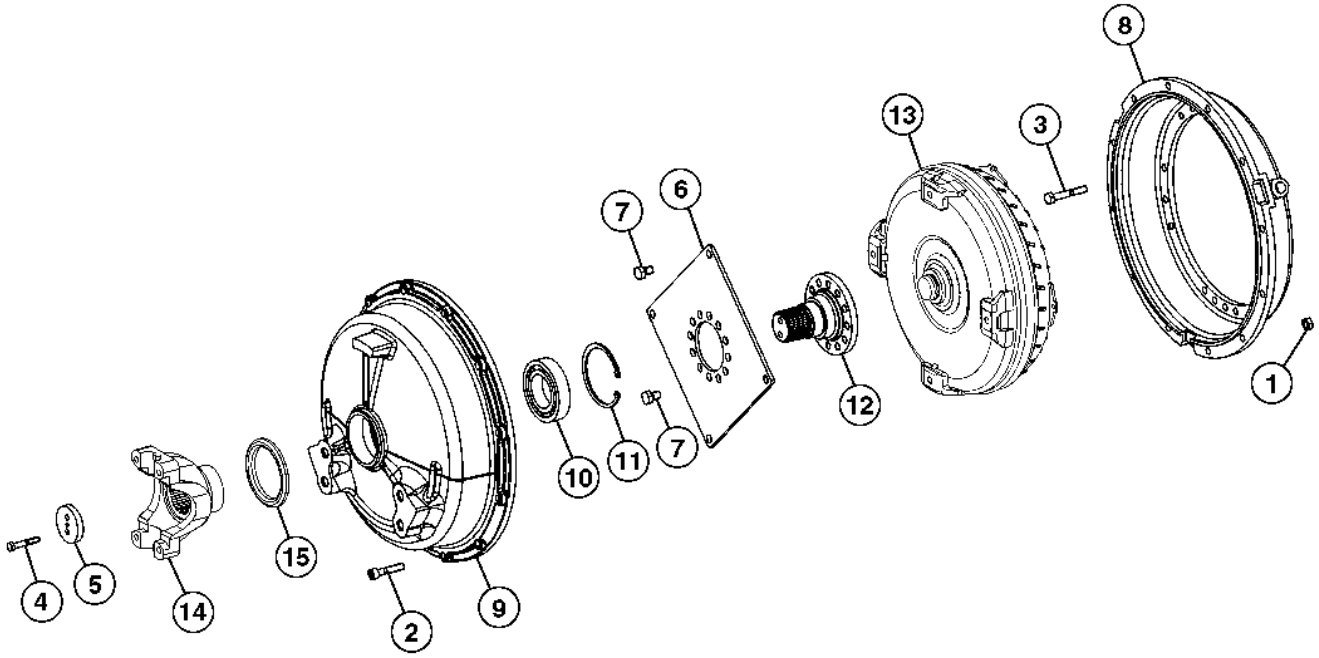

TX1041239

Item	*Nº peça*	*Descrição*	*Qtde*	*Nº série transmissão*	*Notas*
1	14M7274	Porca	12		M10
2	19M7179	Parafuso sextavado	12		M10 X 50
3	19M7742	Parafuso sextavado	18		M10 X 65
4	19M8397	Parafuso sextavado	2		M8 X 50
5	T116516	Espaçador	1		
6	T174386	Diafragma	1		
7	T174407	Parafuso sextavado	16		
8	T179276	Carcaça	1		
9	T195240	Carcaça	1		
10	T195242	Rolamento de esfeRas	1		
11	T195243	Anel de pressão	1		
12	T242406	Eixo	1		
13	AT354180	Conversor	1		
	PG200386	Conversor de torque reman.	1		REMAN FOR AT354180, SUB FOR AT354134
14	T171730	Forquilha	1		
15	T196792	Peneira	1		ALSO ORDER T171730

Transmission Input Shaft
Arbre d'entrée de transmission
Eixo de Entrada da Transmissão
Входной вал трансмиссии
Eje de entrada de la transmisión

TX1035573 A.1

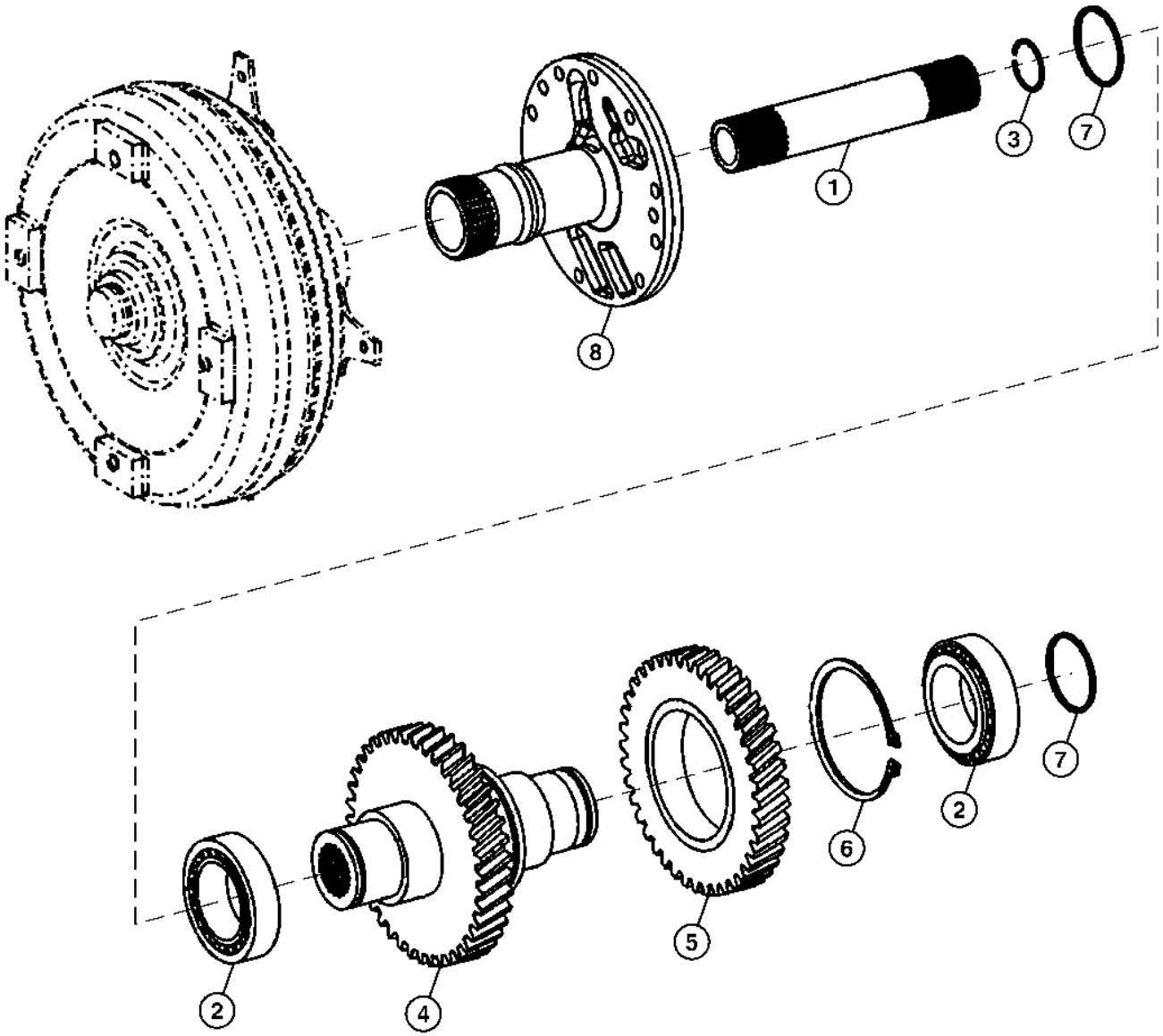

TX1035573

Item	*Nº peça*	*Descrição*	*Qtde*	*Nº série*	*Notas*
1	T171114	Eixo com pinhão	1		Eixo da Turbina
2	T310103	Rolamento	2		SUB FOR T171126
3	T171178	Anel de pressão	1		
4	T173807	Eixo	1		Eixo de Entrada
5	T173808	EngrEnagem	1		
6	T173809	Anel de pressão	1		
7	T181535	Anel de pistão	2		
8	T242441	Eixo	1		

Transmission Housing
Carter de transmission
Carcaça da Transmissão
Картер коробки передач
Caja de la transmisión

TX1041277 A.1

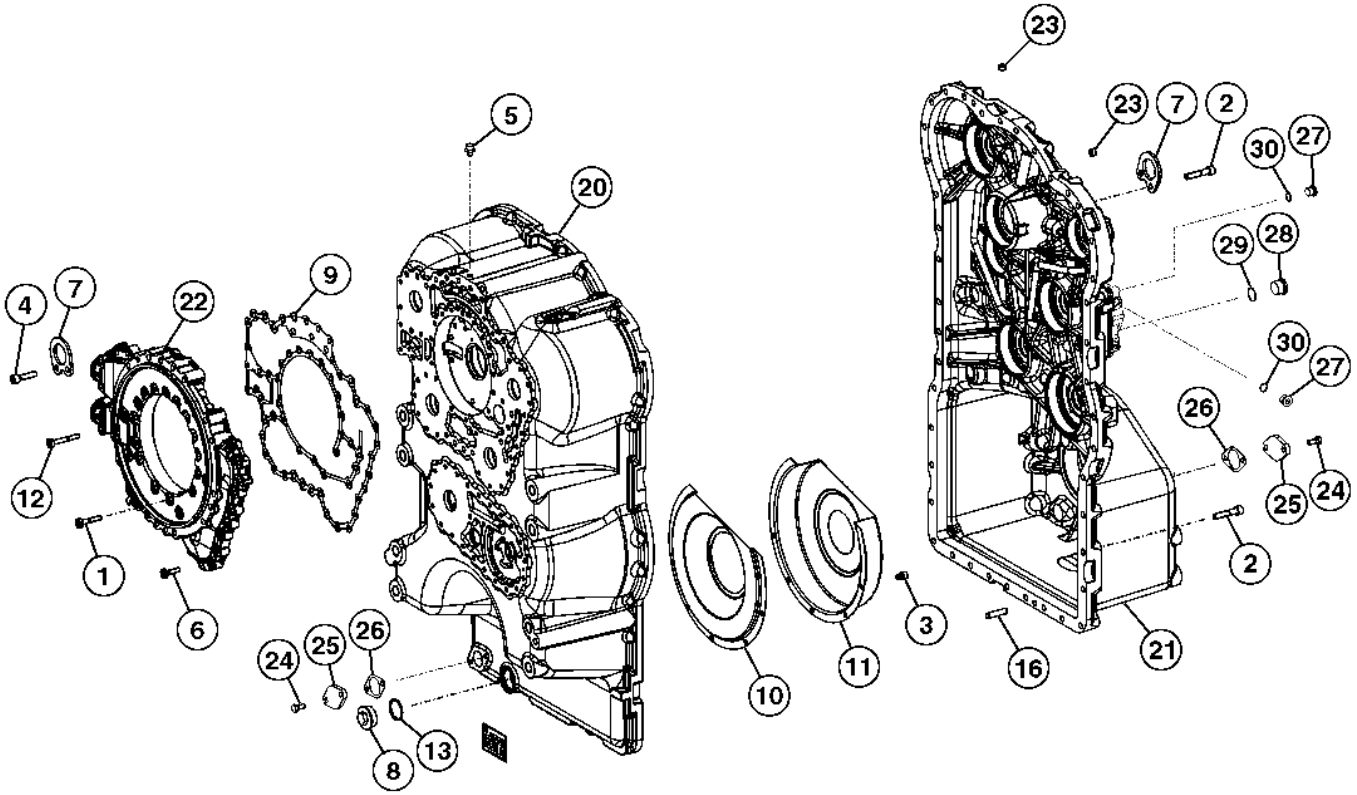

TX1041277

Item	*Nº peça*	*Descrição*	*Qtde*	*Nº série transmissão*	*Notas*
1	19M2972	Parafuso sextavado	21		M8 X 45
2	19M7658	Parafuso sextavado	42		M10 X 50
3	19M7964	Parafuso sextavado	5		M8 X 12
4	19M8637	Parafuso sextavado	2		M10 X 40
5	T116918	RespiRo	1		
6	T161208	Parafuso sextavado	15		
7	T171112	Placa	2		
8	T172094	Tampão de dreno	1		
9	T172795	Junta	1		
10	T173811	Adutor	1		
11	T173812	Adutor	1		
12	T173819	Parafuso sextavado	4		
13	T174107	Anel o	1		
16	T179691	Pino	2		
20	T242442	Carcaça	1		
21	AT379636	Carcaça	1		INCLUDES (4) T242446
22	T173063	Coletor	1		SUB FOR T242445
23	T242446	Plugue	4		
24	19M7932	Parafuso sextavado	4		M8 X 16
25	T144370	Placa	2		
26	T116604	Junta	2		
27	T122803	Tampão	2		
28	T173217	Tampão	1		
29	T174236	Anel o	1		
30	T175864	Anel o	2		

Transmission Speed Sensor
Capteur de vitesse de transmission
Sensor de Rotação da Transmissão
Датчик скорости коробки передач
Sensor de velocidad de la transmisión

TX1013410 A.1

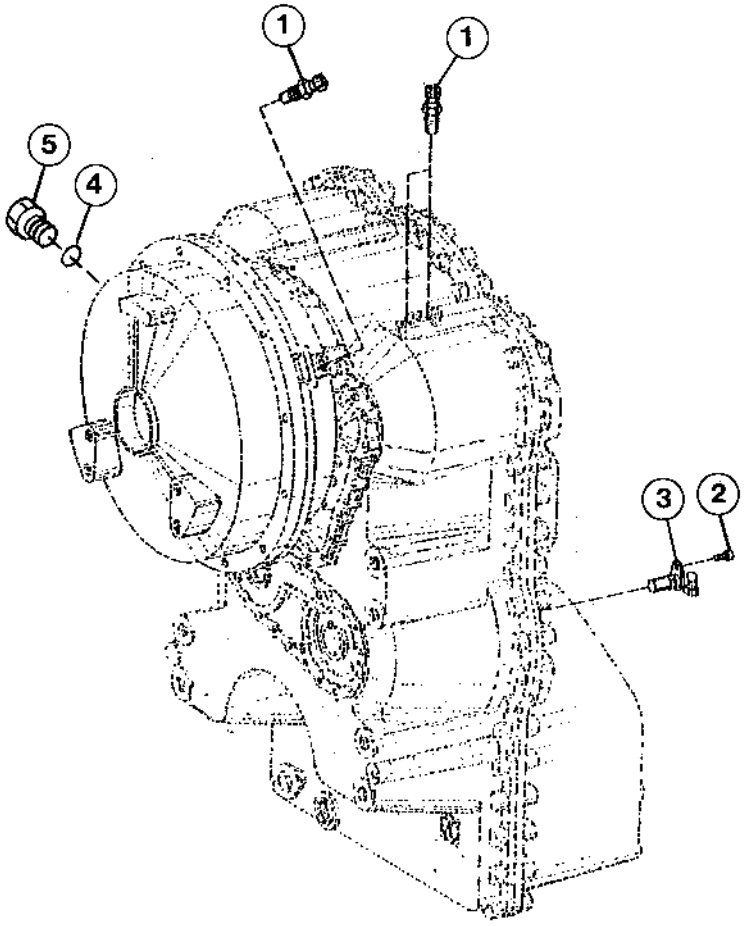

TX1013410

Item	*Nº peça*	*Descrição*	*Qtde*	*Nº série transmissão*	*Notas*
1	AT210773	SenSor	3		
	R104558	Anel o	3		
2	19M7932	Parafuso sextavado	1		M8 X 16
3	T179510	SenSor	1		
	R73599	Anel o	1		Não Ilustrado
4	T176796	Anel o	1		
5	AT175750	Plugue	1		

Transmission Oil Pump
Pompe à huile de boîte
Bomba de Óleo da Transmissão
Насос трансмиссионного масла
Bomba de aceite de la transmisión

TX1035549 A.1

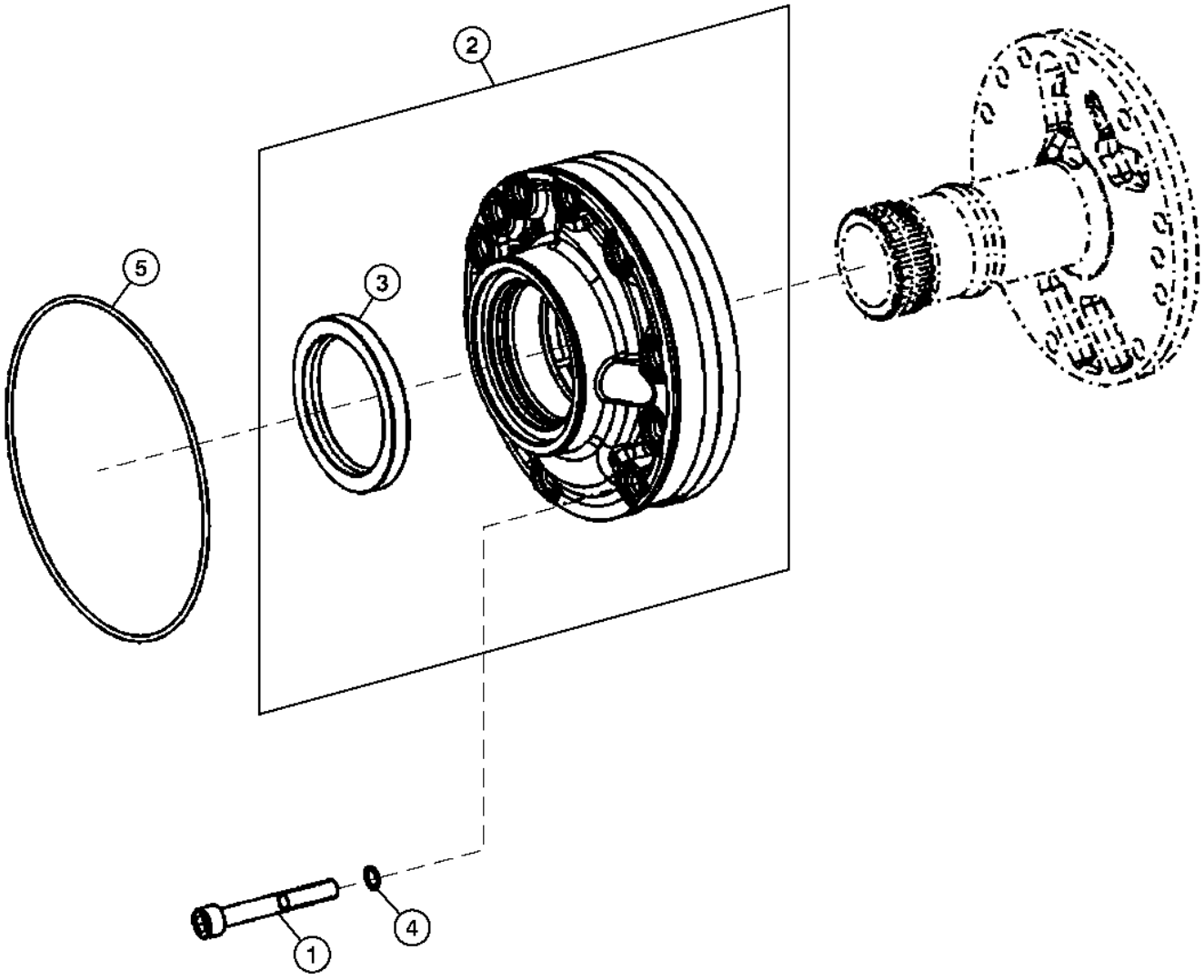

TX1035549

Item	*Nº peça*	*Descrição*	*Qtde*	*Nº série transmissão*	*Notas*
1	19M7329	Parafuso sextavado	10		M10 X 75
2	T225898	Bombade óleo	1		(SUB FOR AT354192)
3	T173399	Vedação	1		
4	T174239	Anel o	10		
5	T174240	Anel o	1		(SUB FOR T242466)

Transmission Cover and Gasket
Couvercle et joint de transmission
Tampa e Junta da Transmissão
Крышка и прокладка коробки передач
Cubierta de transmisión y empaquet.

TX1013273 A.1

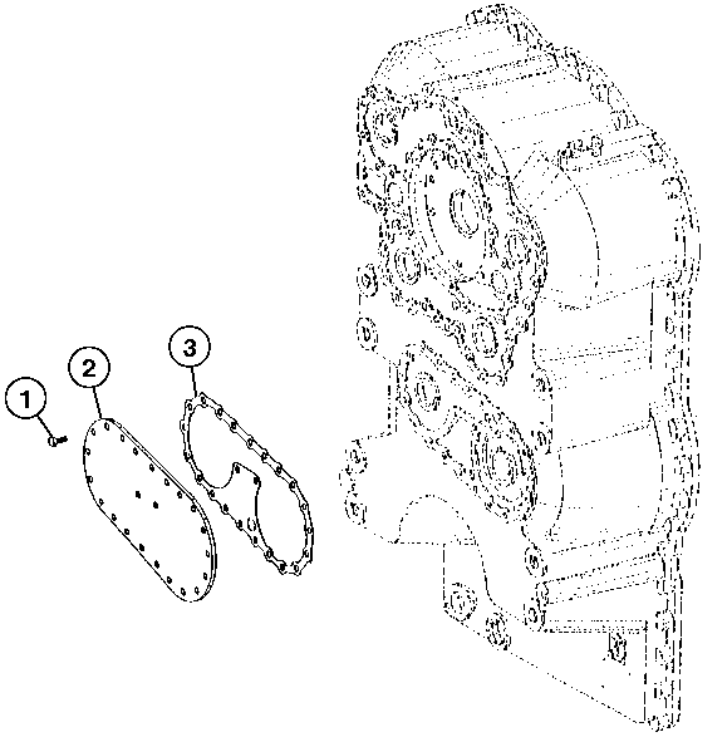

TX1013273

Item	*Nº peça*	*Descrição*	*Qtde*	*Nº série transmissão*	*Notas*
1	19M7284	Parafuso sextavado	23		M8 X 18
2	T172814	Capa	1		
3	T181474	Junta	1		

Transmission Internal Oil Lines
Conduites d'huile internes de transmission
Linhas de Óleo Internas da Transmissão
Внутр. маслопроводы трансмиссии
Líneas internas de aceite de la transmisión

TX1035845 A.1

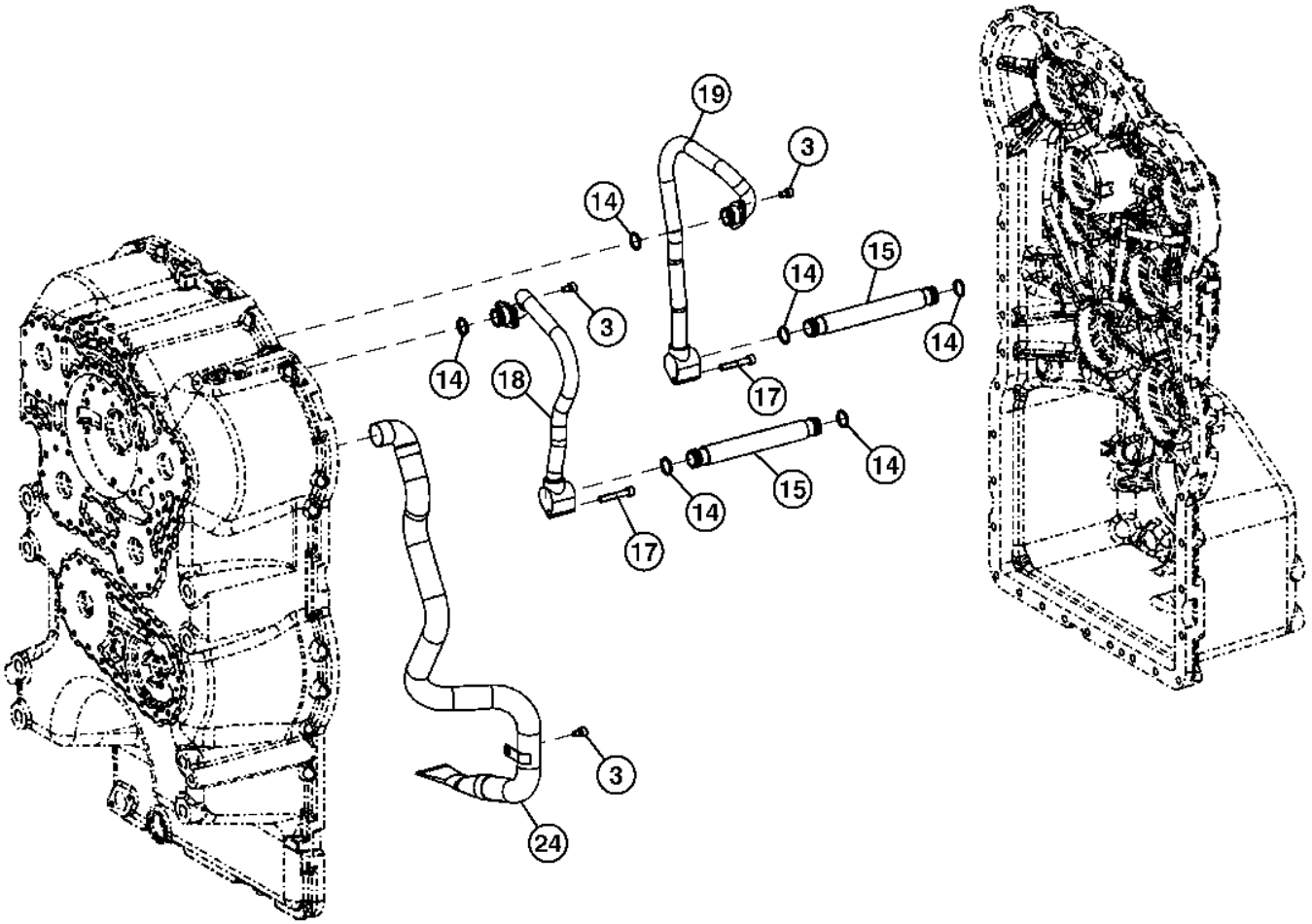

TX1035845

Item	*Nº peça*	*Descrição*	*Qtde*	*Nº série*	*Notas*
3	19M7964	Parafuso sextavado	5		M8 X 12
14	T174234	Anel o	6		
15	T174389	Tubo	2		
17	T181455	Parafuso sextavado	2		
18	T197462	Tubo de óleo	1		
19	T197463	Tubo de óleo	1		
24	T294892	Tubo	1		SUB FOR T242448

Transmission Control Valve Manifold
Collecteur de distributeur de transmission
Coletor da Válvula de Controle da Transmissão
Коллектор рег. клапана трансмиссии
Colector de la válvula de control de transmisión

TX1035550 A.1

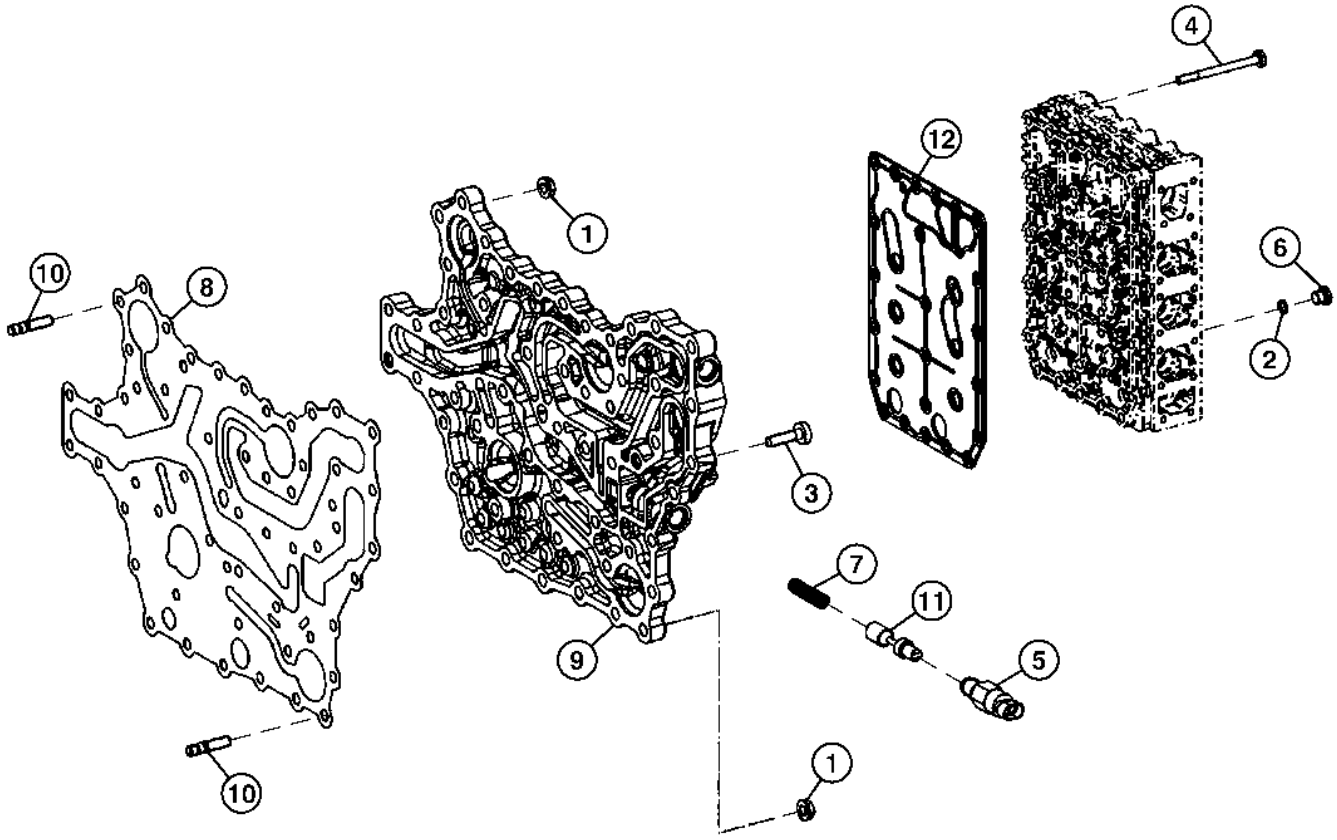

TX1035550

Item	*Nº peça*	*Descrição*	*Qtde*	*Nº série transmissão*	*Notas*
1	14M7298	Porca com flange	14		M8
2	AT321989	Anel o	8		
3	T161208	Parafuso sextavado	36		
4	T173123	Parafuso sextavado	23		
5	T173873	Interrup. de pressão	1		
6	T175862	Plugue	8		
7	T177979	Mola	1		
8	T180480	Junta	1		
9	T180481	Coletor	1		
10	T180884	Pino	14		
11	T203742	Carretel de válvula	1		
12	T242459	Placa	1		

Brake Valve To Transmission Control Valve
Entre soupape de frein et distributeur de transmission
Válvula do Freio à Válvula de Controle da Transmissão
Тормозной клапан к контрольному клапану трансмиссии
Válvula de freno a válvula de control de transmisión

TX1035560 A.1

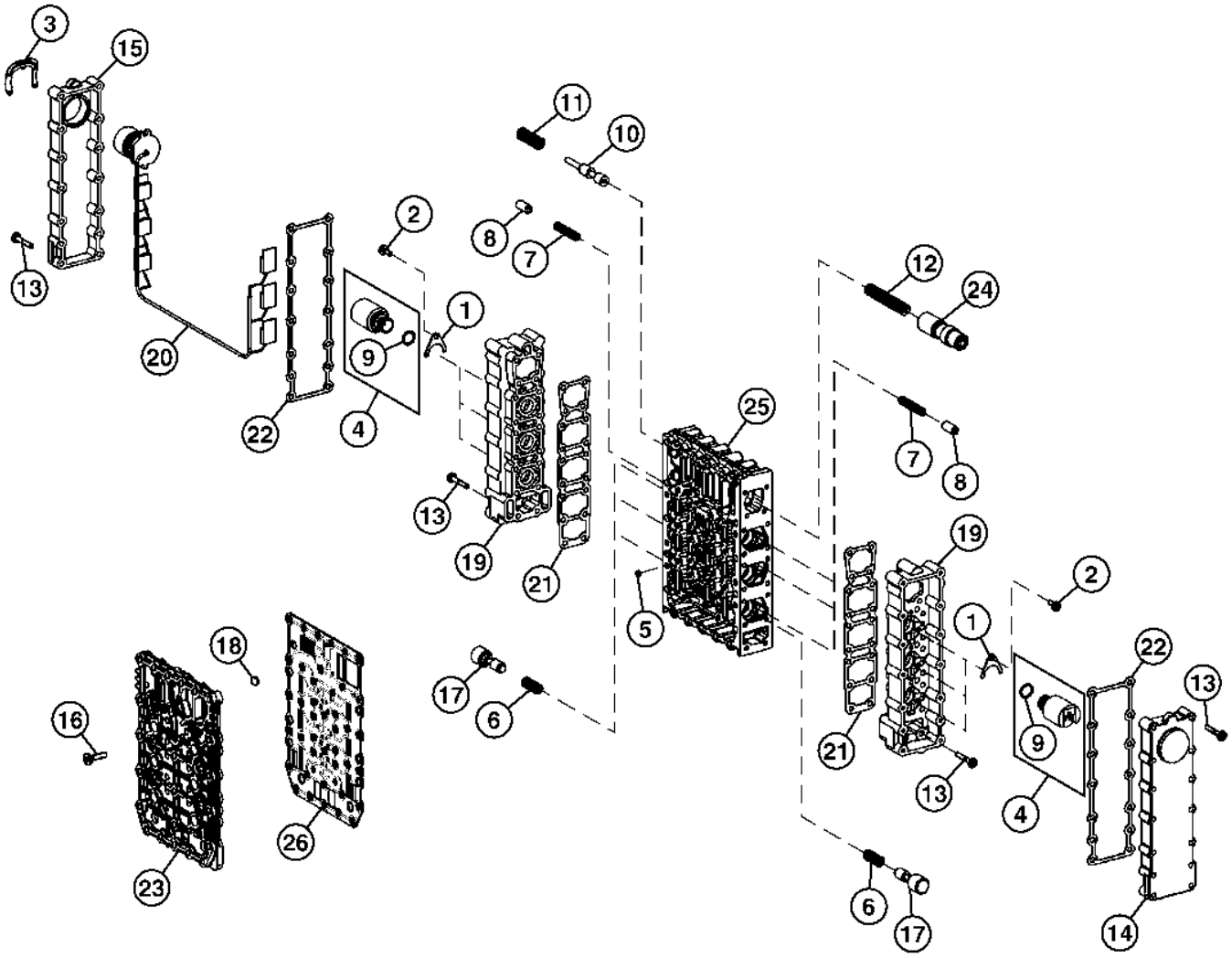

TX1035560

Item	*Nº peça*	*Descrição*	*Qtde*	*Nº série transmissão*	*Notas*
1	T144486	Placa	6		
2	T159602	Parafuso sextavado	6		
3	T161207	Braçadeira	1		
4	T169607	VálVula solenóide	6		
5	T169707	Orifício	6		
6	T169711	Mola de compressão	6		
7	T169712	Mola de compressão	6		
8	T169766	Pino fixador	6		
9	T170196	Anel o	6		
10	T173125	Pistão	1		
11	T173126	Mola de compressão	1		
12	T173128	Mola de compressão	1		
13	T173131	Parafuso sextavado	64		
14	T173138	Capa	1		
15	T173139	Capa	1		
16	T173144	Parafuso sextavado	18		
17	T173511	Pistão	6		
18	T174396	Peneira	6		
19	T177221	Carcaça	2		
20	T179721	Chicote	1		Inclui Sensor de Temperatura da Transmissão
21	T182196	Junta	2		
22	T182254	Junta	2		
23	T203767	Placa	1		
24	T205369	Pistão	1		
25	T177219	VálV. controladora de fluxo	1		(SUB FOR T242462)
26	T242465	Placa	1		

Transmission Output Shaft
Arbre de sortie de transmission
Eixo de Saída da Transmissão
Выходной вал коробки передач
Eje de salida de la transmisión

TX1041263 A.1

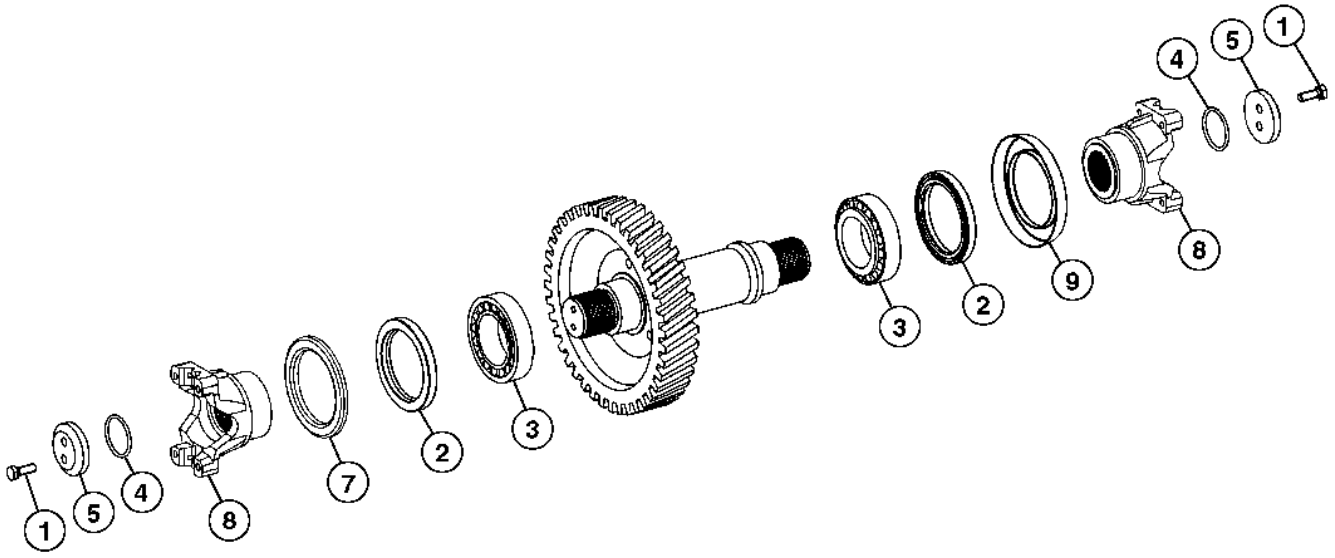

TX1041263

Item	*Nº peça*	*Descrição*	*Qtde*	*Nº série transmissão*	*Notas*
1	19M7168	Parafuso sextavado	4		M10 X 30
2	T116915	Vedação	2		
3	T310105	Rolamento	2		SUB FOR T173847, Importante - É Necessário Rolamento com Alta Tolerância Neste Local. Use Somente Rolamentos Fornecidos pela Rede de Distribuição de Peças John Deere.
4	T174237	Anel o	2		
5	T180957	Arruela	2		
6	T242436	Eixo	1		
7	T180753	Peneira	1		
8	T225913	Forquilha	2		
9	T242439	Blindagem de tela	1		

Torque Converter Relief Valve and Transmission Minimum Pressure Valve
Clapet de décharge de convertisseur de couple et soupape de pression minimale de transmission
Válvula de Alívio do Conversor de Torque e Válvula de Pressão Mínima da Transmissão
Клапан сброса давления гидротрансформатора и клапан минимального давления трансмиссии
Válvula de alivio de convertidor de par y válvula de presión mínima de transmisión

TX1124765 A.1

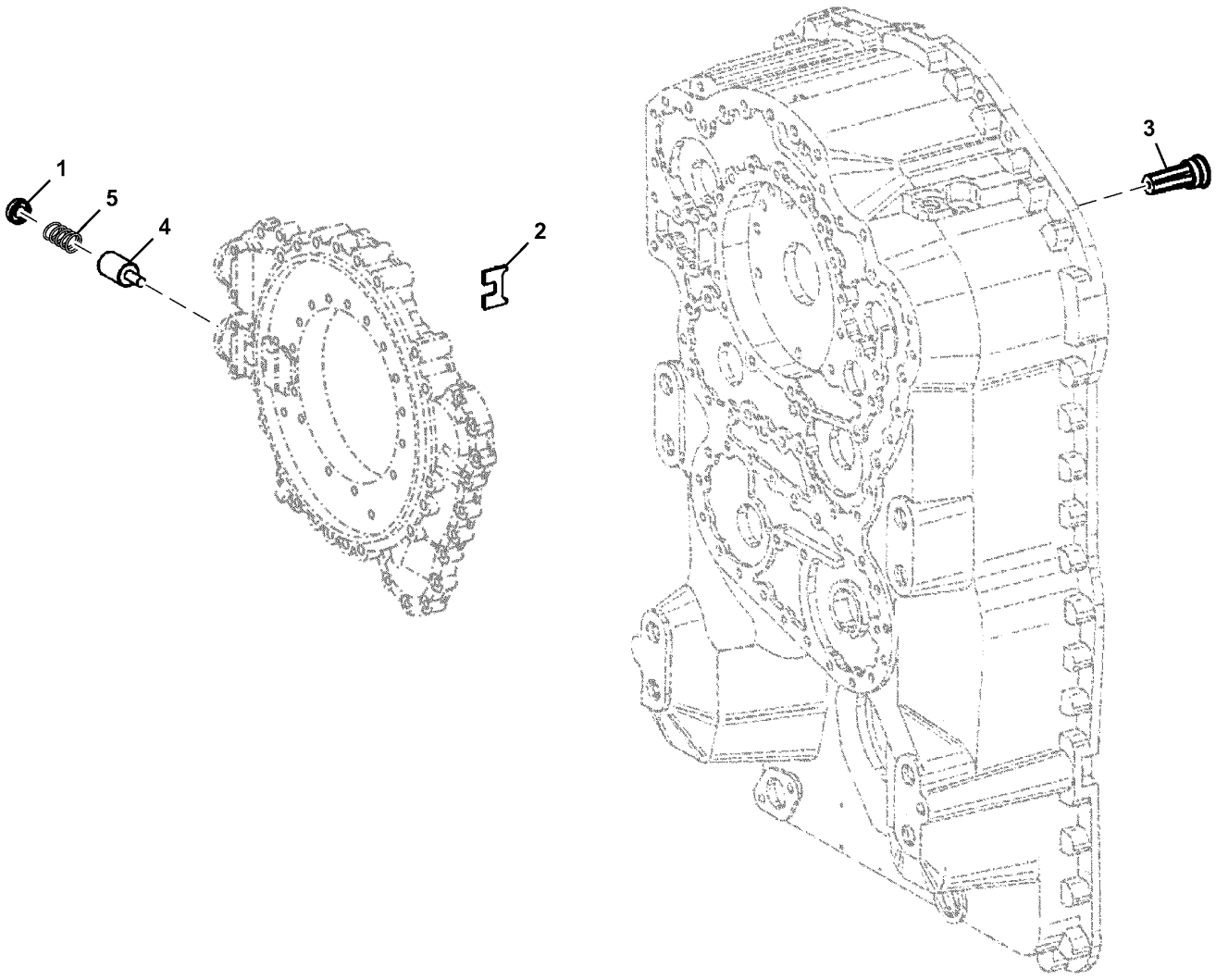

TX1124765

Item	*Nº peça*	*Descrição*	*Qtde*	*Nº série*	*Notas*
1	T173145	Placa	1		
2	T173146	Arruela	1		
3	T176526	VálV. controladora de fluxo	1		
4	T176527	Pistão	1		
5	T176528	Mola de compressão	1		

Power Takeoff
Prise de force
Tomada de Potência
Отбор мощности
Toma de fuerza

TX1012327 A.1

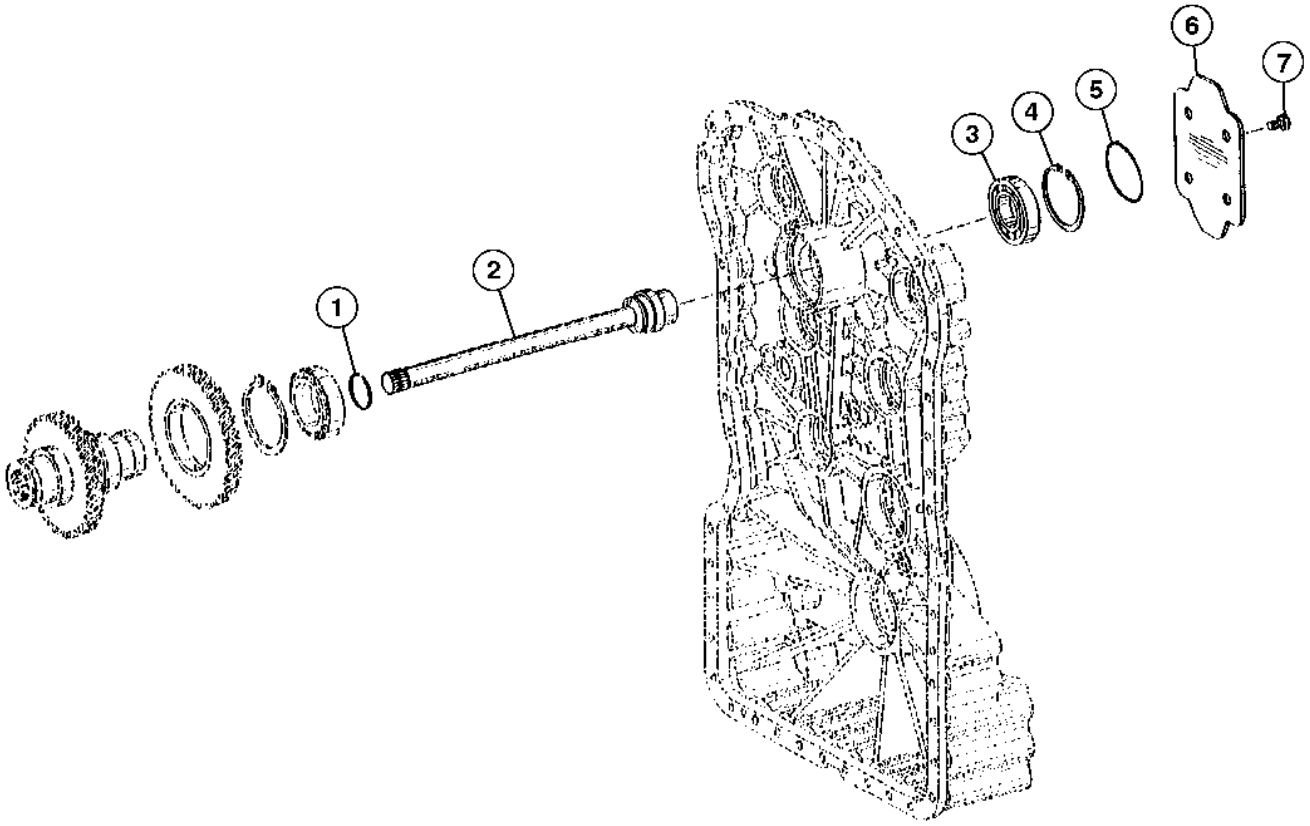

TX1012327

Item	*Nº peça*	*Descrição*	*Qtde*	*Nº série transmissão*	*Notas*
1	T181535	Anel de pistão	1		
2	T175292	Eixo	1		
3	T171140	Rolamento de esfeRas	1		
4	40M1872	Anel de pressão	1		
5	T174529	Anel o	1		
6	T174405	Placa	1		
7	T174407	Parafuso sextavado	4		

Low Range Forward Clutch Assembly
Ensemble embrayage gamme basse marche avant
Conjunto da Embreagem de Avanço da Faixa Baixa
Узел муфты передн. нижн. перед.
Ensamble de embrague gama baja de avance

TX1035567 A.1

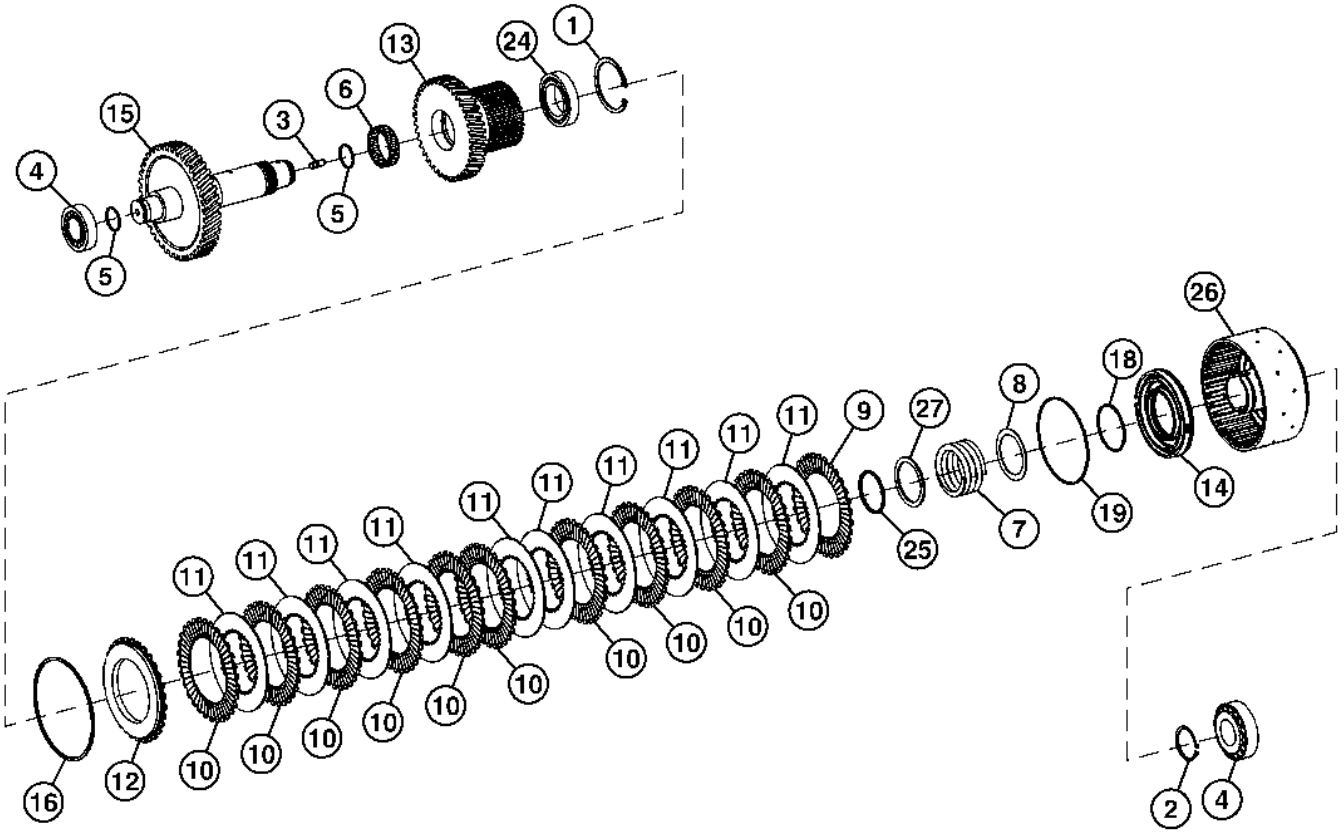

TX1035567

Item	*Nº peça*	*Descrição*	*Qtde*	*Nº série transmissão*	*Notas*
1	40M7060	Anel de pressão	1		
2	T159519	Anel de pressão	1		
3	T171153	Pino	1		
4	T294935	Rolamento	1		SUB FOR T171156, Importante - É Necessário Rolamento com Tolerância Alta Neste Local. Use SOMENTE Rolamentos Fornecidos pela Rede de Distribuição de Peças John Deere.
5	T172115	Anel de pistão	2		
6	T172302	Rolamento de agulhas	1		
7	T173065	Mola de compressão	1		
8	T173644	Anel	1		
9	T173840	Disco de embreagem	1		
10	T173841	Disco de embreagem	10		
11	T173842	Disco de embreagem	10		
12	T294875	Suplemento Sólido	1		SUB FOR T173844
13	T173848	Polia-guia	1		
14	T173853	Pistão	1		
15	T294889	Eixo	1		SUB FOR T173862
16	T181881	Anel de pressão	AR		2.4 mm
	T181882	Anel de pressão	AR		2.7 mm
	T181883	Anel de pressão	AR		3.0 mm
	T181884	Anel de pressão	AR		3.3 mm
	T173863	Anel de pressão	AR		3.6 mm
	T173864	Anel de pressão	AR		4.2 mm
18	T173958	Anel o	1		
19	T173960	Anel o	1		
24	T197553	Rolamento de esfeRas	1		
25	T242449	Anel de pressão	1		
26	T242455	EmbreagEm	1		
27	T242456	Calço	1		

Reverse Clutch Assembly
Embrayage d'inversion
Conjunto da Embreagem da Ré
Узел муфты заднего хода
Conjunto de embrague de retroceso

TX1035566 A.1

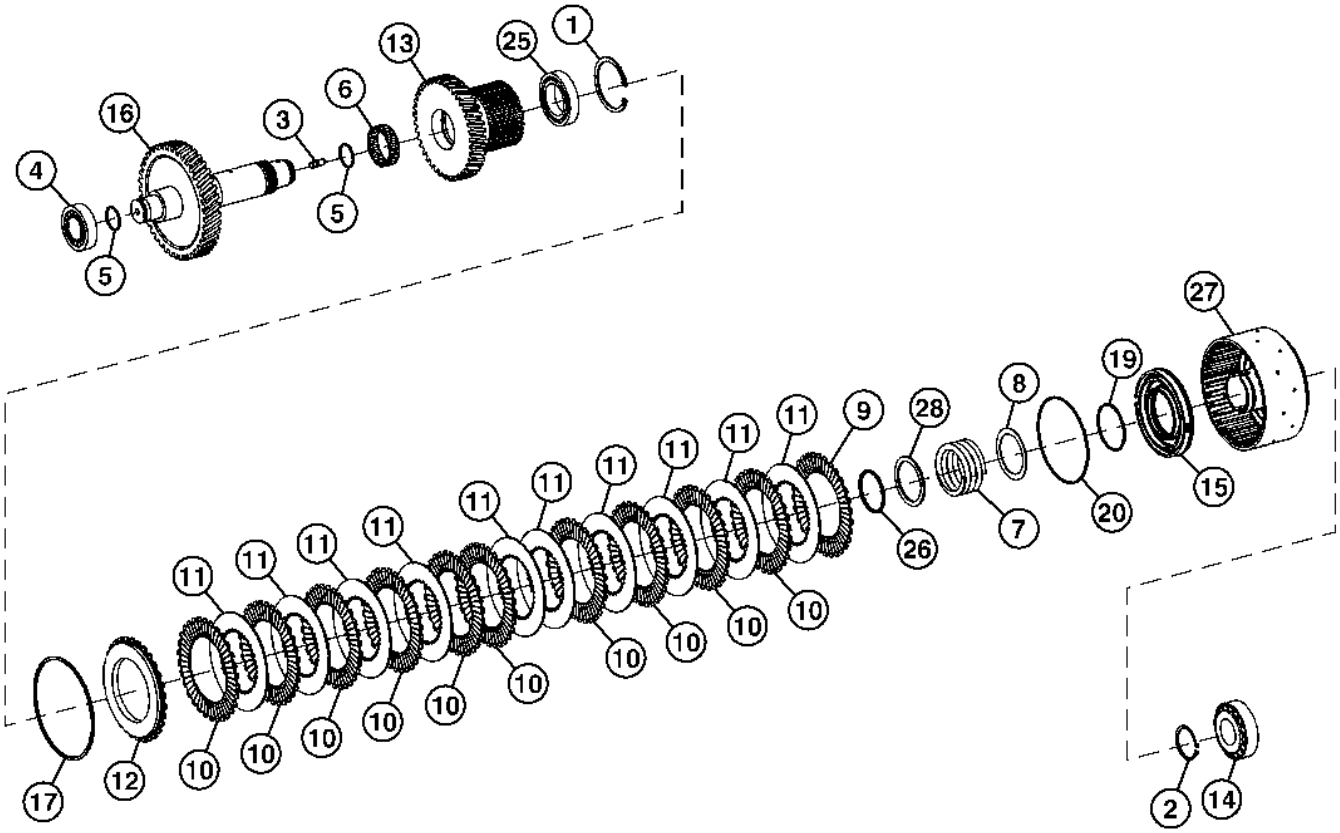
1
25
13
6
3
16
4
5
5
27
19
8
28
9
11
11
11
11
11
11
11
11
11
11
11
10
10
10

Item	*Nº peça*	*Descrição*	*Qtde*	*Nº série transmissão*	*Notas*
1	40M7060	Anel de pressão	1		
2	T159519	Anel de pressão	1		
3	T171153	Pino	1		
4	T294935	Rolamento	1		SUB FOR T171156, Importante - É Necessário Rolamento com Tolerância Alta Neste Local. Use SOMENTE Rolamentos Fornecidos pela Rede de Distribuição de Peças John Deere.
5	T172115	Anel de pistão	2		
6	T172302	Rolamento de agulhas	1		
7	T173065	Mola de compressão	1		
8	T173644	Anel	1		
9	T173840	Disco de embreagem	1		
10	T173841	Disco de embreagem	10		
11	T173842	Disco de embreagem	10		
12	T294875	Suplemento Sólido	1		SUB FOR T173844
13	T173848	Polia-guia	1		
14	T310104	Rolamento	1		SUB FOR T173849, Importante - É Necessário Rolamento com Tolerância Alta Neste Local. Use SOMENTE Rolamentos Fornecidos pela Rede de Distribuição de Peças John Deere.
15	T173853	Pistão	1		
16	T294890	Eixo	1		SUB FOR T173857
17	T181881	Anel de pressão	AR		2.4 mm
	T181882	Anel de pressão	AR		2.7 mm
	T181883	Anel de pressão	AR		3.0 mm
	T181884	Anel de pressão	AR		3.3 mm
	T173863	Anel de pressão	AR		3.6 mm
	T173864	Anel de pressão	AR		4.2 mm
19	T173958	Anel o	1		
20	T173960	Anel o	1		
25	T197553	Rolamento de esfeRas	1		
26	T242449	Anel de pressão	1		
27	T242455	EmbreagEm	1		
28	T242456	Calço	1		

First Gear Clutch Assembly
Embrayage de première vitesse
Conjunto da Embreagem da Primeira Marcha
Муфта сцепления первой передачи
Conjunto de embrague de primera marcha

TX1035572 A.1

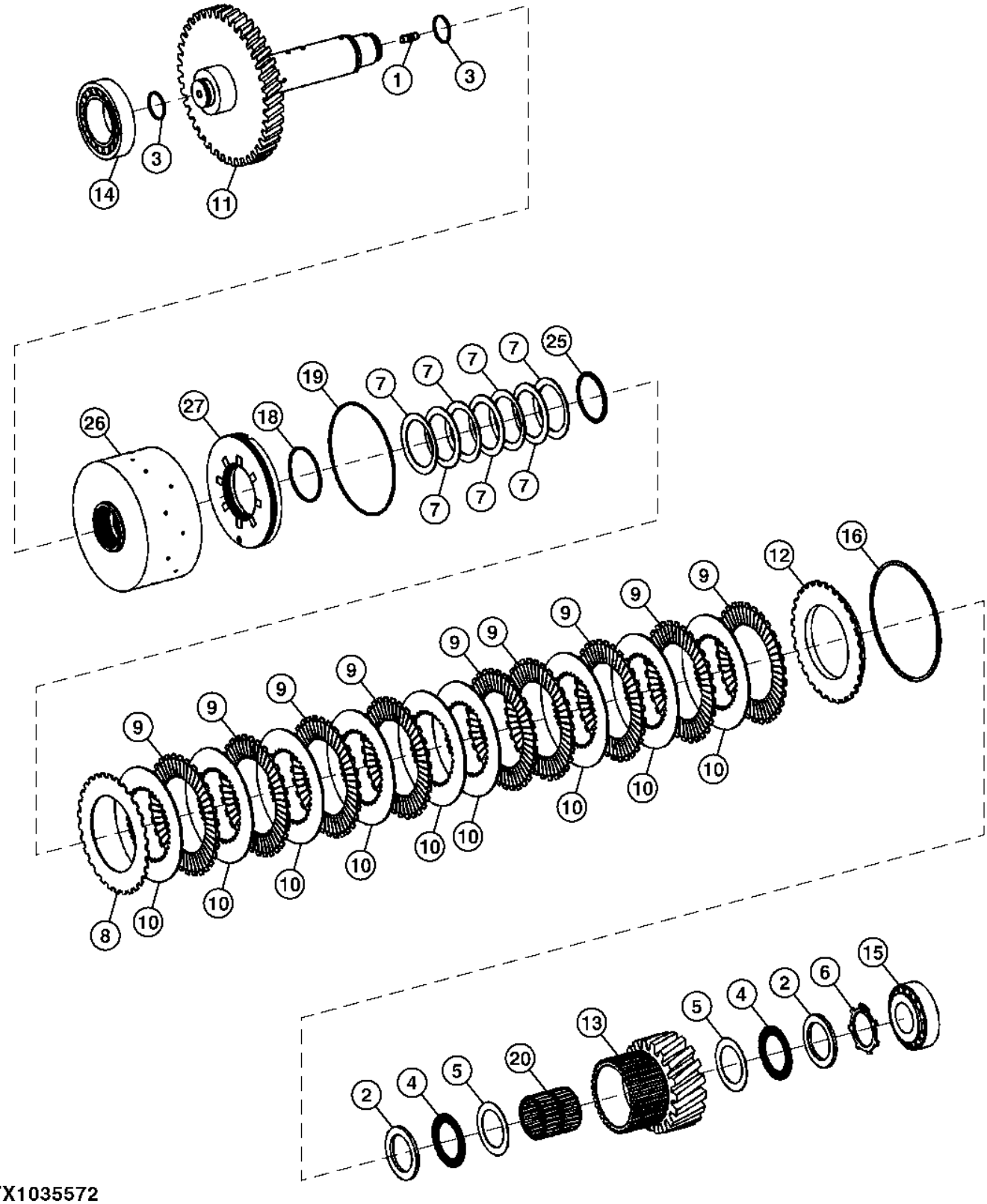

Item	*Nº peça*	*Descrição*	*Qtde*	*Nº série transmissão*	*Notas*
1	T171153	Pino	1		
2	T172104	Disco	2		
3	T172115	Anel de pistão	2		
4	T172129	Rolamento axial	2		
5	T172130	Arruela de encosto	2		
6	T173036	Anel de pressão	1		
7	T173839	Arrela de disco	7		
8	T173840	Disco de embreagem	1		
9	T173841	Disco de embreagem	9		
10	T173842	Disco de embreagem	9		
11	T294884	Eixo	1		SUB FOR T173843
12	T294875	Suplemento Sólido	1		SUB FOR T173844
13	T173845	Polia-guia	1		
14	T310105	Rolamento	1		SUB FOR T173847, Importante - É Necessário Rolamento com Tolerância Alta Neste Local. Use SOMENTE Rolamentos Fornecidos pela Rede de Distribuição de Peças John Deere.
15	T310104	Rolamento	1		SUB FOR T173849, Importante - É Necessário Rolamento com Tolerância Alta Neste Local. Use SOMENTE Rolamentos Fornecidos pela Rede de Distribuição de Peças John Deere.
16	T181881	Anel de pressão	AR		2.4 mm
	T181882	Anel de pressão	AR		2.7 mm
	T181883	Anel de pressão	AR		3.0 mm
	T181884	Anel de pressão	AR		3.3 mm
	T173863	Anel de pressão	AR		3.6 mm
	T173864	Anel de pressão	AR		4.2 mm
18	T173958	Anel o	1		
19	T174413	Anel o	1		
20	T179935	Rolamento de agulhas	1		
25	T242449	Anel de pressão	1		
26	T242450	EmbreagEm	1		
27	T242451	Pistão	1		

Second Gear Clutch Assembly
Embrayage de seconde vitesse
Conjunto da Embreagem da Segunda Marcha
Узел муфты второй передачи
Conjunto de embrague de segunda marcha

TX1035571 A.1

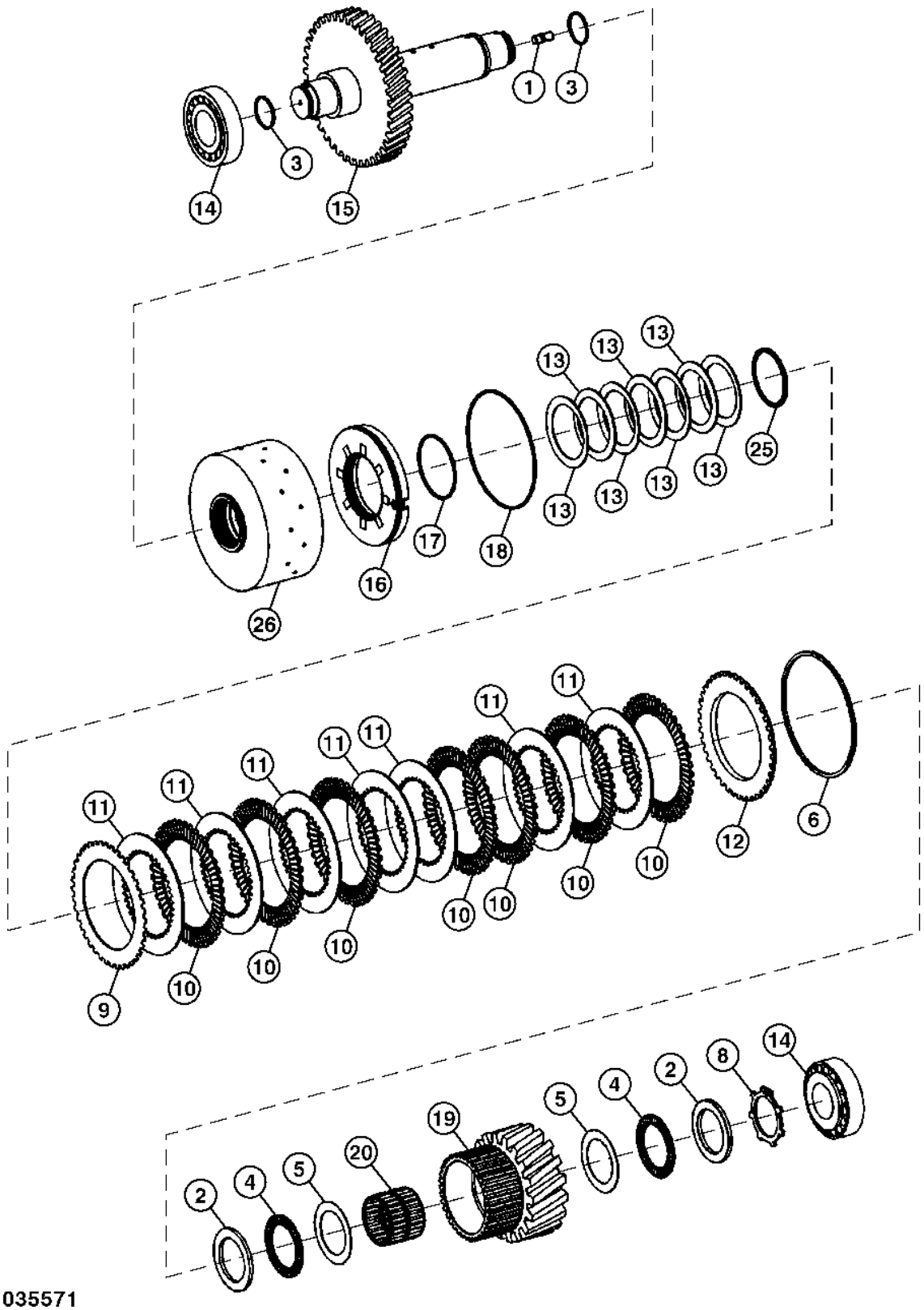

TX1035571

Item	Nº peça	Descrição	Qtde	Nº série transmissão	Notas
1	T171153	Pino	1		
2	T172104	Disco	2		
3	T172115	Anel de pistão	2		
4	T172129	Rolamento axial	2		
5	T172130	Arruela de encosto	2		
6	T181873	Anel de pressão	AR		2.4 mm
	T181874	Anel de pressão	AR		2.7 mm
	T181875	Anel de pressão	AR		3.0 mm
	T181876	Anel de pressão	AR		3.3 mm
	T172247	Anel de pressão	AR		3.6 mm
	T172251	Anel de pressão	AR		4.2 mm
8	T173036	Anel de pressão	1		
9	T173636	Disco com estriado externo	1		
10	T173637	Disco com estriado externo	7		
11	T173638	Disco com estriado interno	7		
12	T294876	Suplemento Sólido	1		SUB FOR T173639
13	T173839	Arrela de disco	7		
14	T310104	Rolamento	2		SUB FOR T173849, Importante - É Necessário Rolamento com Tolerância Alta Neste Local. Use SOMENTE Rolamentos Fornecidos pela Rede de Distribuição de Peças John Deere.
15	T294886	Eixo	1		SUB FOR T173851
16	T173853	Pistão	1		
17	T173958	Anel o	1		
18	T173960	Anel o	1		
19	T174392	Polia-guia	1		
20	T179594	Rolamento de agulhas	1		
25	T242449	Anel de pressão	1		
26	T242453	EmbreagEm	1		

Third Gear Clutch Assembly
Embrayage de troisième vitesse
Conjunto da Embreagem da Terceira Marcha
Узел муфты третьей передачи
Conjunto de embrague de tercera marcha

TX1035569 A.1

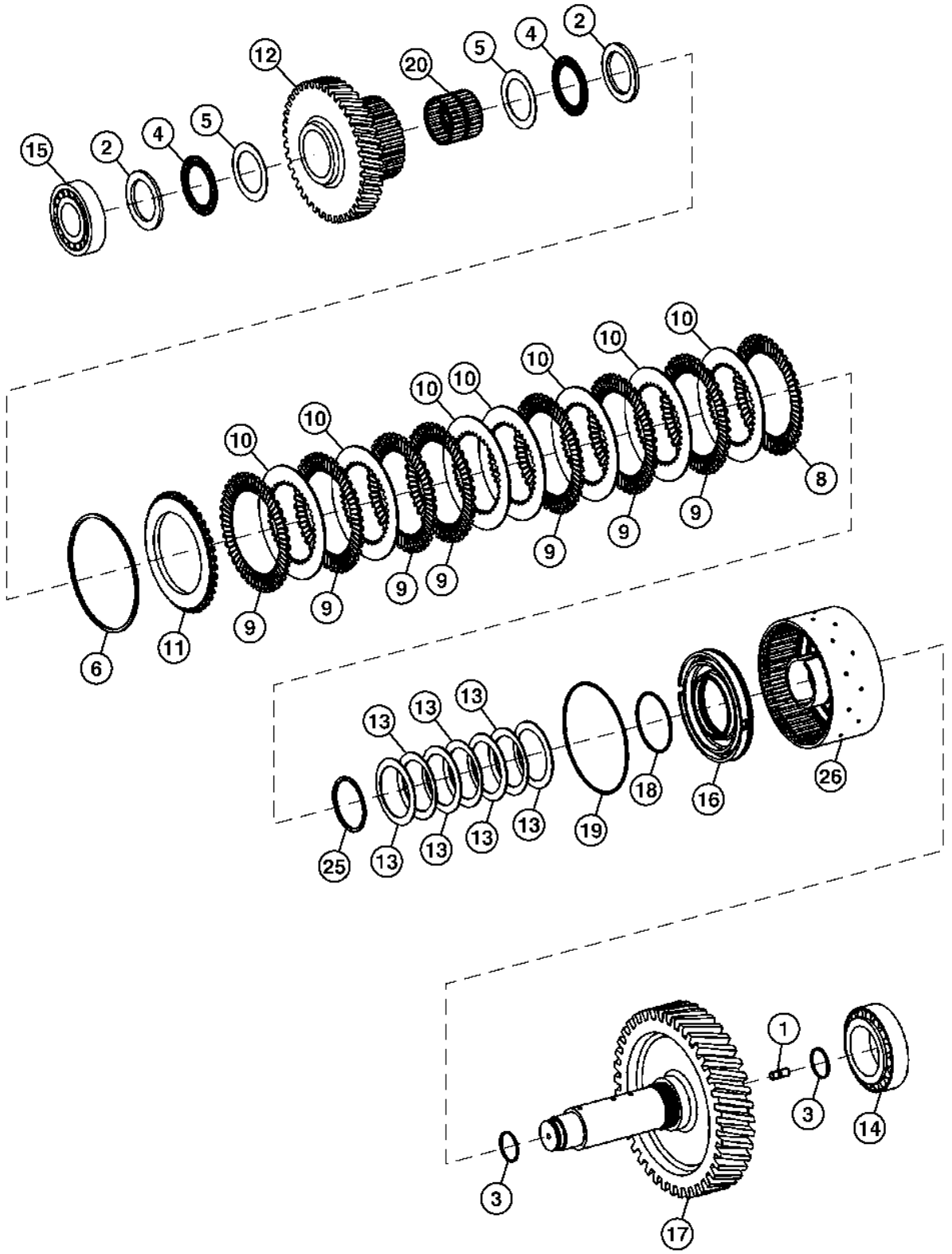

TX1035569

Item	*Nº peça*	*Descrição*	*Qtde*	*Nº série transmissão*	*Notas*
1	T171153	Pino	1		
2	T172104	Disco	2		
3	T172115	Anel de pistão	2		
4	T172129	Rolamento axial	2		
5	T172130	Arruela de encosto	2		
6	T181873	Anel de pressão	AR		2.4 mm
	T181874	Anel de pressão	AR		2.7 mm
	T181875	Anel de pressão	AR		3.0 mm
	T181876	Anel de pressão	AR		3.3 mm
	T172247	Anel de pressão	AR		3.6 mm
	T172251	Anel de pressão	AR		4.2 mm
8	T173636	Disco com estriado externo	1		
9	T173637	Disco com estriado externo	7		
10	T173638	Disco com estriado interno	7		
11	T294876	Suplemento Sólido	1		SUB FOR T173639
12	T173806	Polia-guia	1		
13	T173839	Arrela de disco	7		
14	T310105	Rolamento	1		SUB FOR T173847, Importante - É Necessário Rolamento com Tolerância Alta Neste Local. Use SOMENTE Rolamentos Fornecidos pela Rede de Distribuição de Peças John Deere.
15	T310104	Rolamento	1		SUB FOR T173849, Importante - É Necessário Rolamento com Tolerância Alta Neste Local. Use SOMENTE Rolamentos Fornecidos pela Rede de Distribuição de Peças John Deere.
16	T173853	Pistão	1		
17	T294887	Eixo	1		SUB FOR T173858
18	T173958	Anel o	1		
19	T173960	Anel o	1		
20	T179594	Rolamento de agulhas	1		
25	T242449	Anel de pressão	1		
26	T242453	EmbreagEm	1		

High Range Forward Clutch Assembly
Ensemble d'embrayage marche avant gamme haute
Conjunto da Embreagem de Avanço da Faixa Alta
Узел муфты пер. хода шир. диапазона
Ensamble de embrague de gama alta de avance

TX1035568 A.1

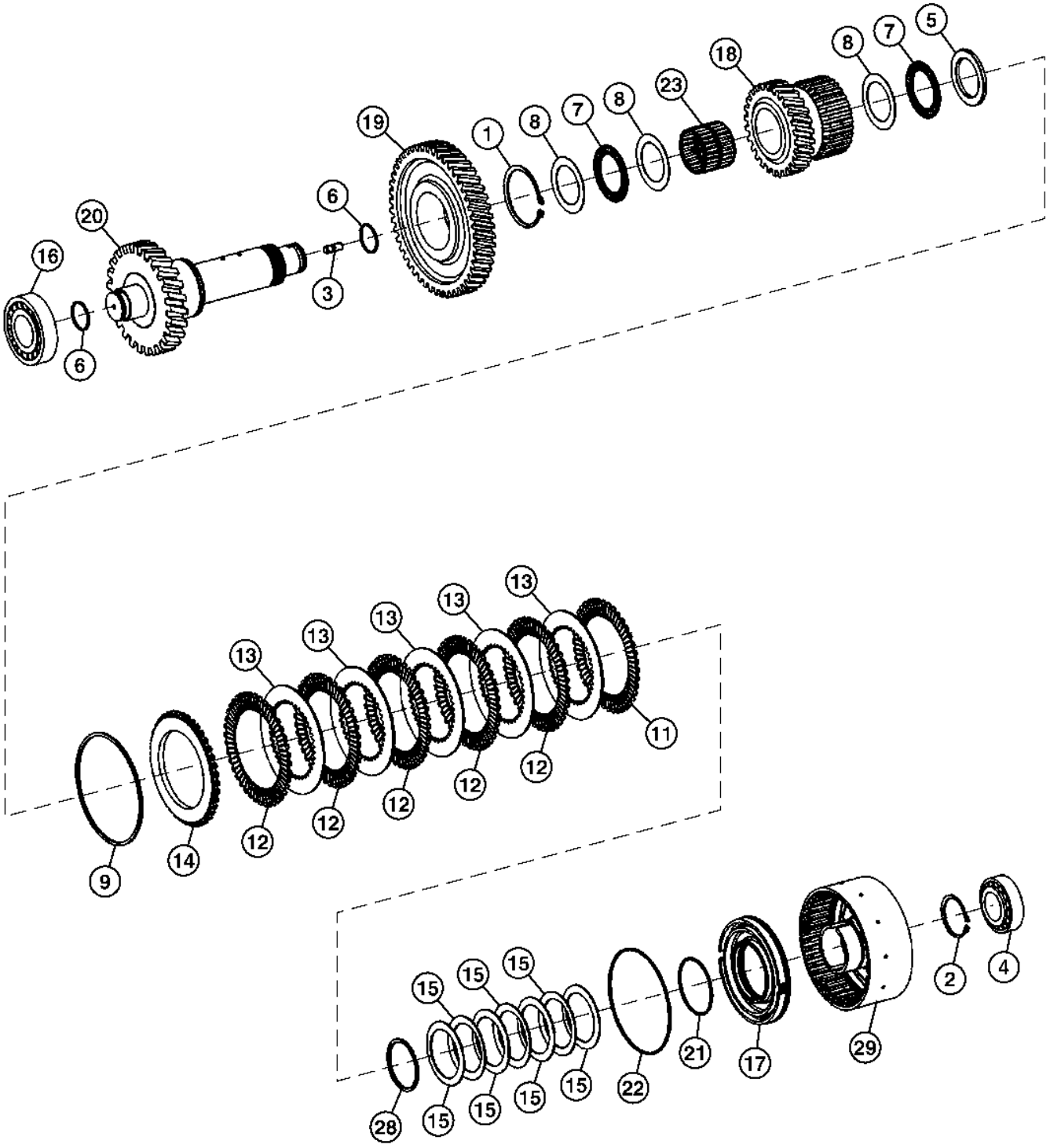

TX1035568

Item	*Nº peça*	*Descrição*	*Qtde*	*Nº série transmissão*	*Notas*
1	T158719	Anel de pressão	1		
2	T159519	Anel de pressão	1		
3	T171153	Pino	1		
4	T294935	Rolamento	1		SUB FOR T171156, Importante - É Necessário Rolamento com Tolerância Alta Neste Local. Use SOMENTE Rolamentos Fornecidos pela Rede de Distribuição de Peças John Deere.
5	T172104	Disco	1		
6	T172115	Anel de pistão	2		
7	T172129	Rolamento axial	2		
8	T172130	Arruela de encosto	3		
9	T181873	Anel de pressão	AR		2.4 mm
	T181874	Anel de pressão	AR		2.7 mm
	T181875	Anel de pressão	AR		3.0 mm
	T181876	Anel de pressão	AR		3.3 mm
	T172247	Anel de pressão	AR		3.6 mm
	T172251	Anel de pressão	AR		4.2 mm
11	T173636	Disco com estriado externo	1		
12	T173637	Disco com estriado externo	5		
13	T173638	Disco com estriado interno	5		
14	T173639	Suplemento Sólido	1		SUB FOR T834876
15	T173839	Arrela de disco	7		
16	T310104	Rolamento	1		SUB FOR T173849, Importante - É Necessário Rolamento com Tolerância Alta Neste Local. Use SOMENTE Rolamentos Fornecidos pela Rede de Distribuição de Peças John Deere.
17	T173853	Pistão	1		
18	T173855	Polia-guia	1		
19	T173859	EngrEnagem	1		
20	T294888	Eixo	1		SUB FOR T173860
21	T173958	Anel o	1		
22	T173960	Anel o	1		
23	T179594	Rolamento de agulhas	1		
28	T242449	Anel de pressão	1		
29	T242454	EmbreagEm	1		

Drive Damper and Cover
Amortisseur de torsion et couvercle
Amortecedor de Acionamento e Tampa
Демпфер и крышка привода
Amortiguador de torsión y tapadera

AT208060_TX1106348 A.1

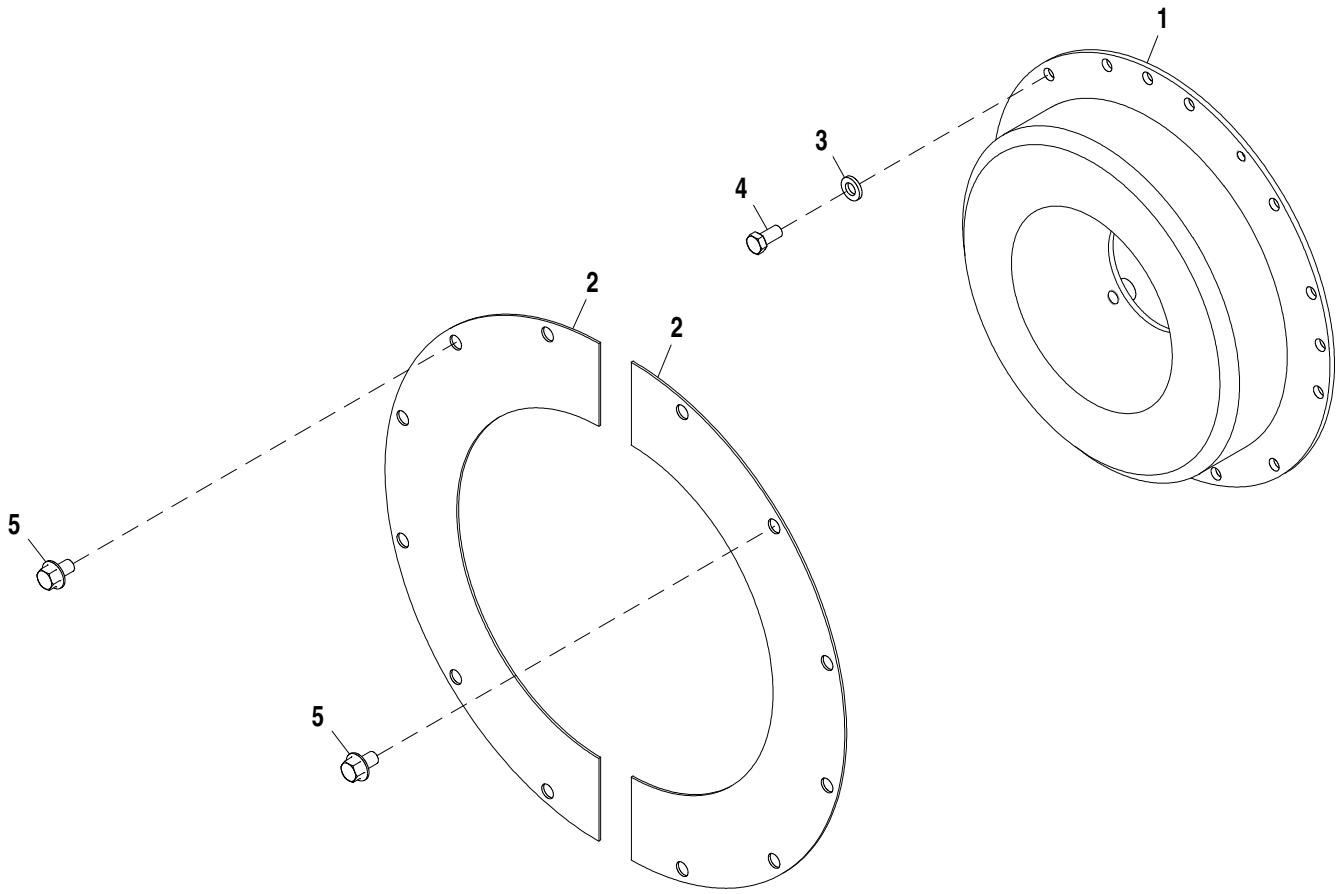

AT208060_TX1106348

Item	*Nº peça*	*Descrição*	*Qtde*	*Nº série*	*Notas*
1	AT308994	Amortecedor de torção	1		
2	T171354	Capa	2		
3	24H1864	Arruela	8		13/32" X 3/4" X 7/64"
4	19H1648	Parafuso sextavado	8		3/8" X 3/4"
5	19M7783	Parafuso	12		M10 X 16

Transmission Lines and Fittings
Conduites de transmission et raccords
Linhas e Conexões da Transmissão
Линии и фитинги трансмиссии
Líneas de la transmisión y adaptadores

TX1033470 A.1

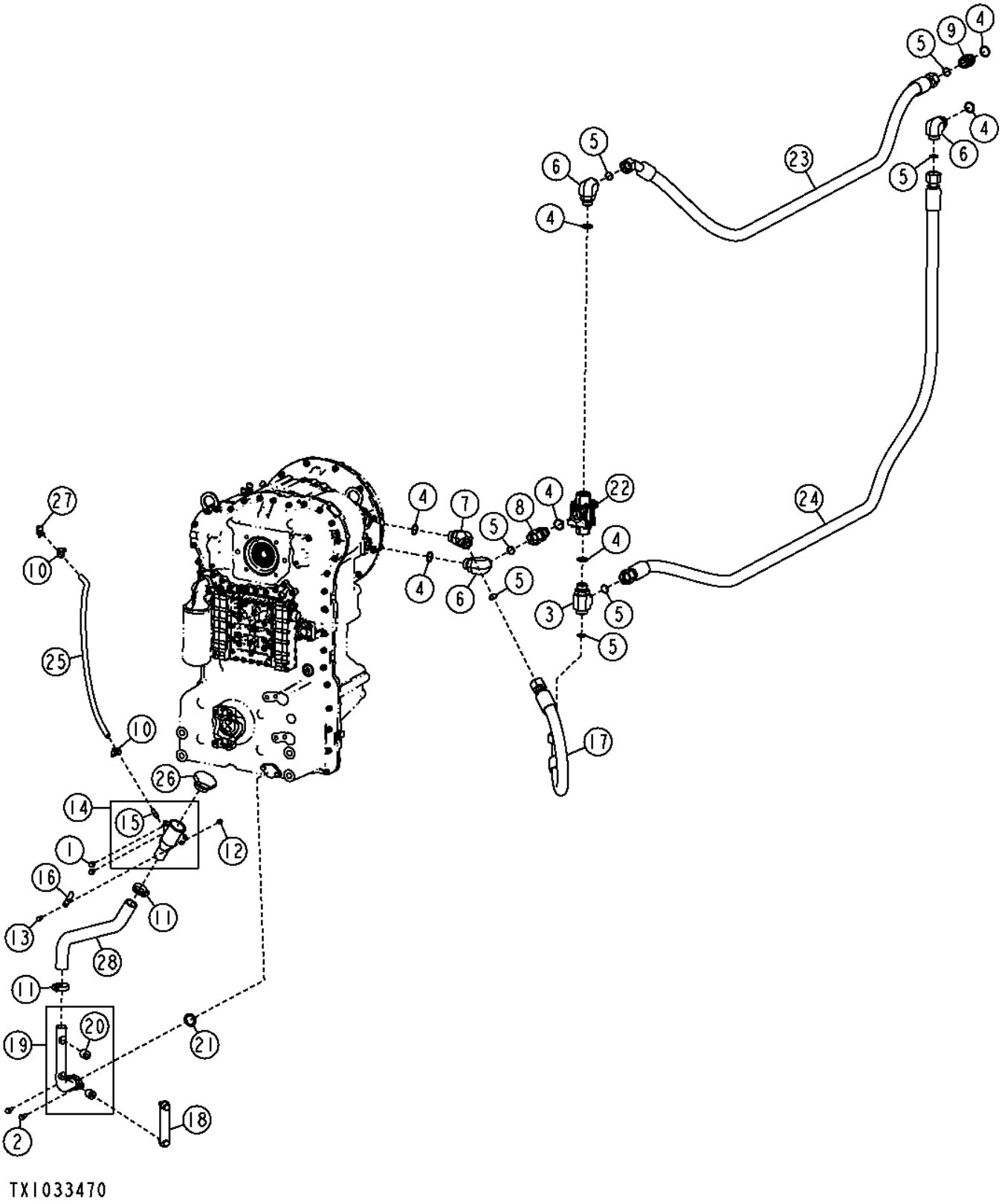

Item	*Nº peça*	*Descrição*	*Qtde*	*Nº série*	*Notas*
1	19M7864	Parafuso	2		M8 X 12
2	19M7867	Parafuso	2		M8 X 25
3	38H1027	Conexão em t	1		
4	R29936	Anel o	7		29.743 X 2.946 mm (1.171" X 0.116")
5	T76938	Anel o	7		23.520 X 1.780 mm (0.926" X 0.070")
6	38H1037	Conexão em ângulo	3		
7	38H1049	Conexão em ângulo	1		
8	38H1071	Adaptador	1		
9	38H1164	Adaptador	1		
10	TY22464	Braçadeira	2		
11	AR21839	Braçadeira	2		
12	14M7426	Porca de segurança	1		M8
13	19M7932	Parafuso sextavado	1		M8 X 16
14	AT227248	Bocal de enchimento	1		
15	R134954	Conexão de mangueira	1		
16	T196464	Correia	1		
17	AT317251	Mangueira hidraulica-fabric	1		36.5252" X 700 mm (27-1/2") X 36.5252"
18	AT227279	Indicador de nível	1		
19	AT324881	Tubo	1		
20	T121416	Bucha	2		
21	R105415	Anel o	1		31.110 X 5.334 mm (1.225" X 0.210")
22	AT325611	VálVula de controle	1		Válvula de Derivação Térmica
23	AT334868	Mangueira hidraulica-fabric	1		36.5252" X 2032 mm (80") X 36.5252"
24	AT334869	Mangueira hidraulica-fabric	1		36.5252" X 2692 mm (106") X 36.5252"
25	.....	Mangueira em metro	1		(MAKE FROM M87571) (CTL)
26	AT361052	Tampa	1		
27	T196587	Conexão em t	1		
28	T197665	Mangueira	1		

Sectional Pictorial Index
Index d'illustrations par sections.
Índice pictórico por seção
Иллюстрированный указатель секции
Índice de ilustraciones por secciones

RGP13527 A.2

1144-	282
1241-	284
1320-	285
1405-	184
1503-	185
16S4-	186
1797-	188
1946-	190
2001-	192
2154-	193
2255-	194
2698-	195
28AY-	196
2917-	198
3041-	200
35EM-	202
3626-	204
3933-	208
4035-	210
4330-	212

6068HDW83

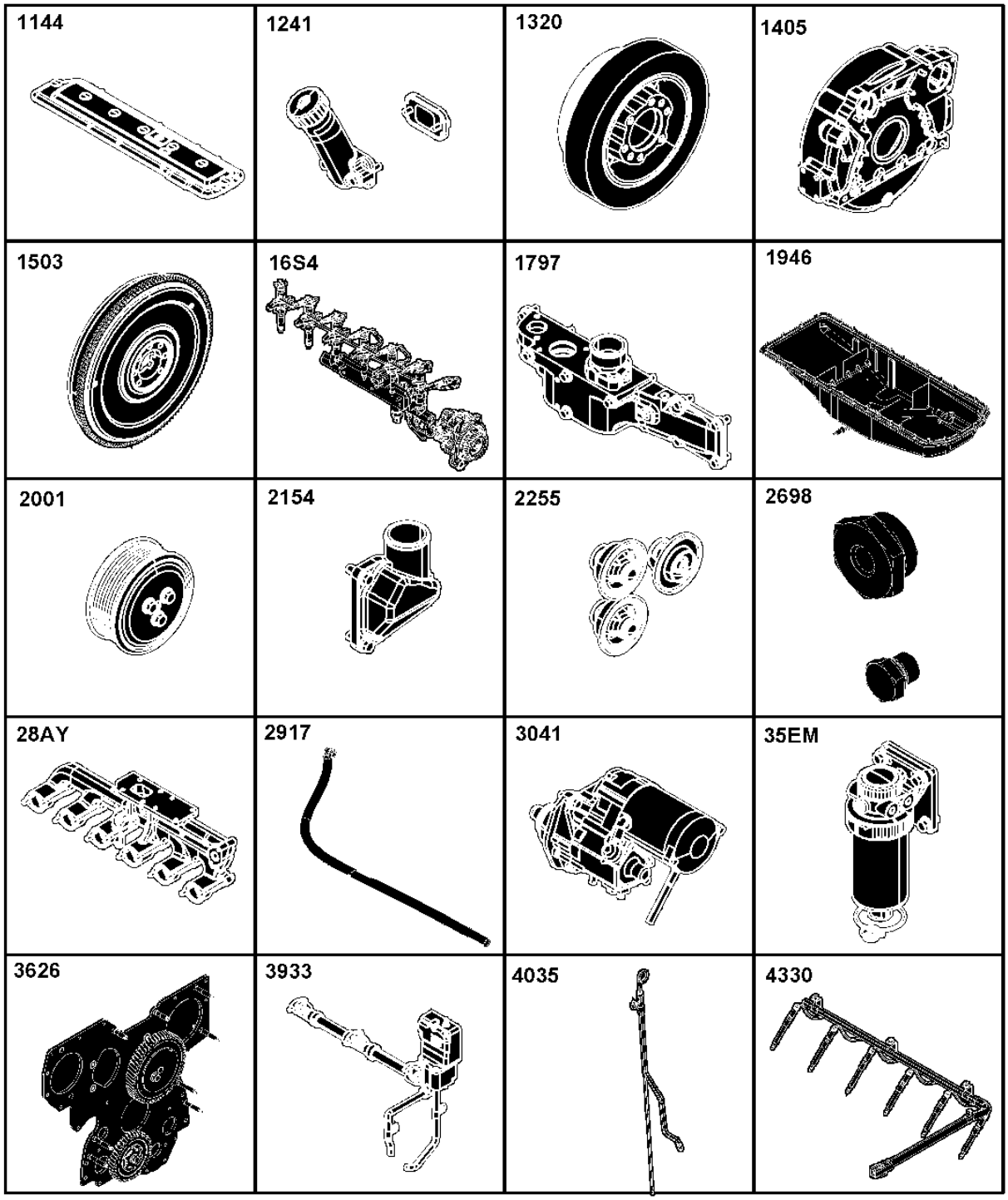

RGP13527

Sectional Pictorial Index
Index d'illustrations par sections.
Índice pictórico por seção
Иллюстрированный указатель секции
Índice de ilustraciones por secciones

RGP13528 A.2

4451-	214
4657-	216
4712-	218
4834-	220
4905-	222
5024-	224
5128-	226
5204-	228
5497-	229
5728-	230
5951-	231
6275-	232
63DD-	234
65YU-	236
6698-	238
6744-	240
81B5-	242
8484-	244
8718-	245
8842-	246

6068HDW83

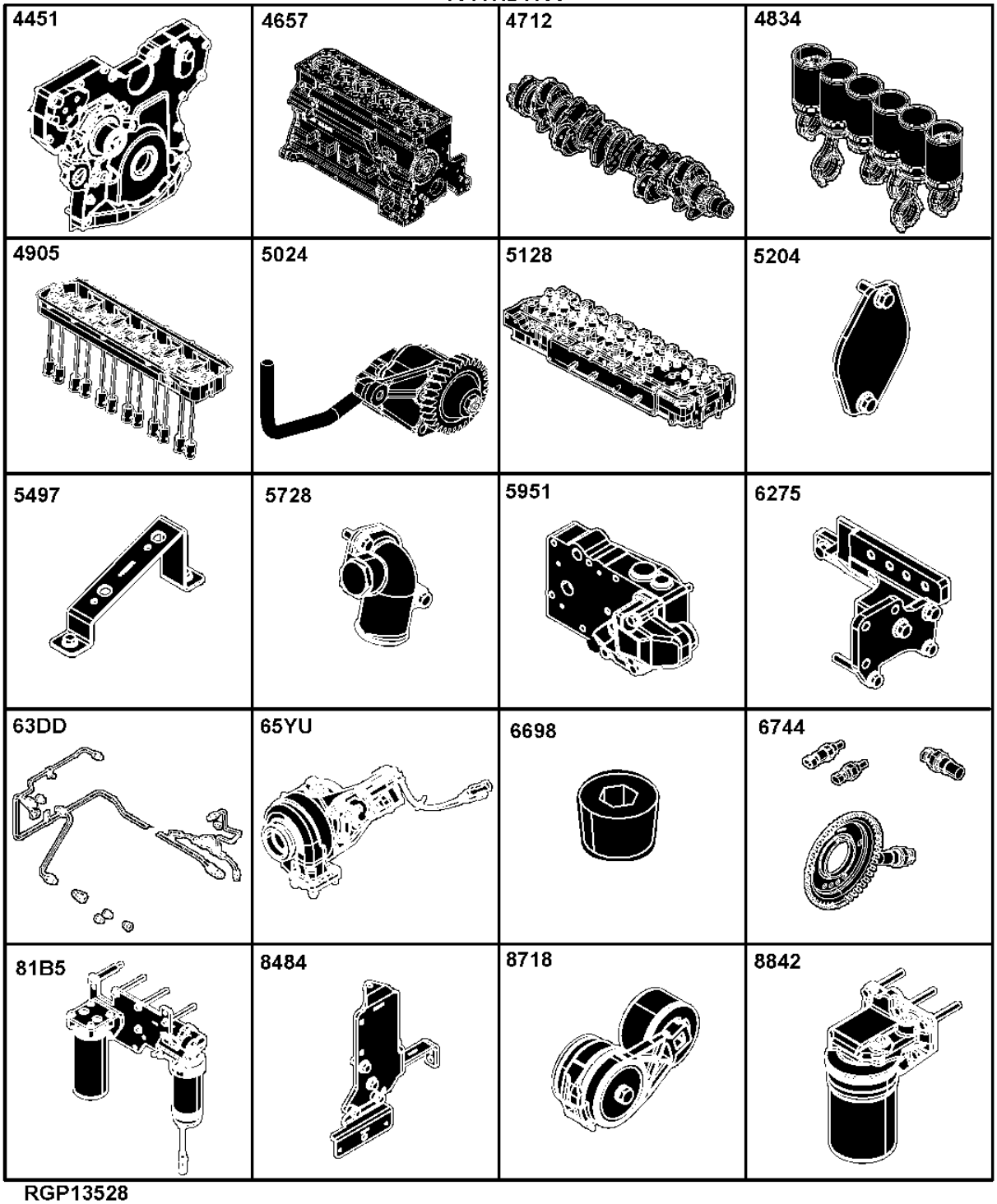

RGP13528

Sectional Pictorial Index
Index d'illustrations par sections.
Índice pictórico por seção
Иллюстрированный указатель секции
Índice de ilustraciones por secciones

RGP13529 A.2

9801- 247
9901A- 248
9901B- 249
9901C- 250
9901D- 251
9901E- 252
9901F- 253
9901G- 254
9901H- 255
9901I- 256
9901J- 258
9901K- 260
9901L- 262
9901M- 264
9901N- 265
9901O- 266
9901P- 267
9901Q- 268
9901R- 269
9901S- 270
9901U- 272

6068HDW83

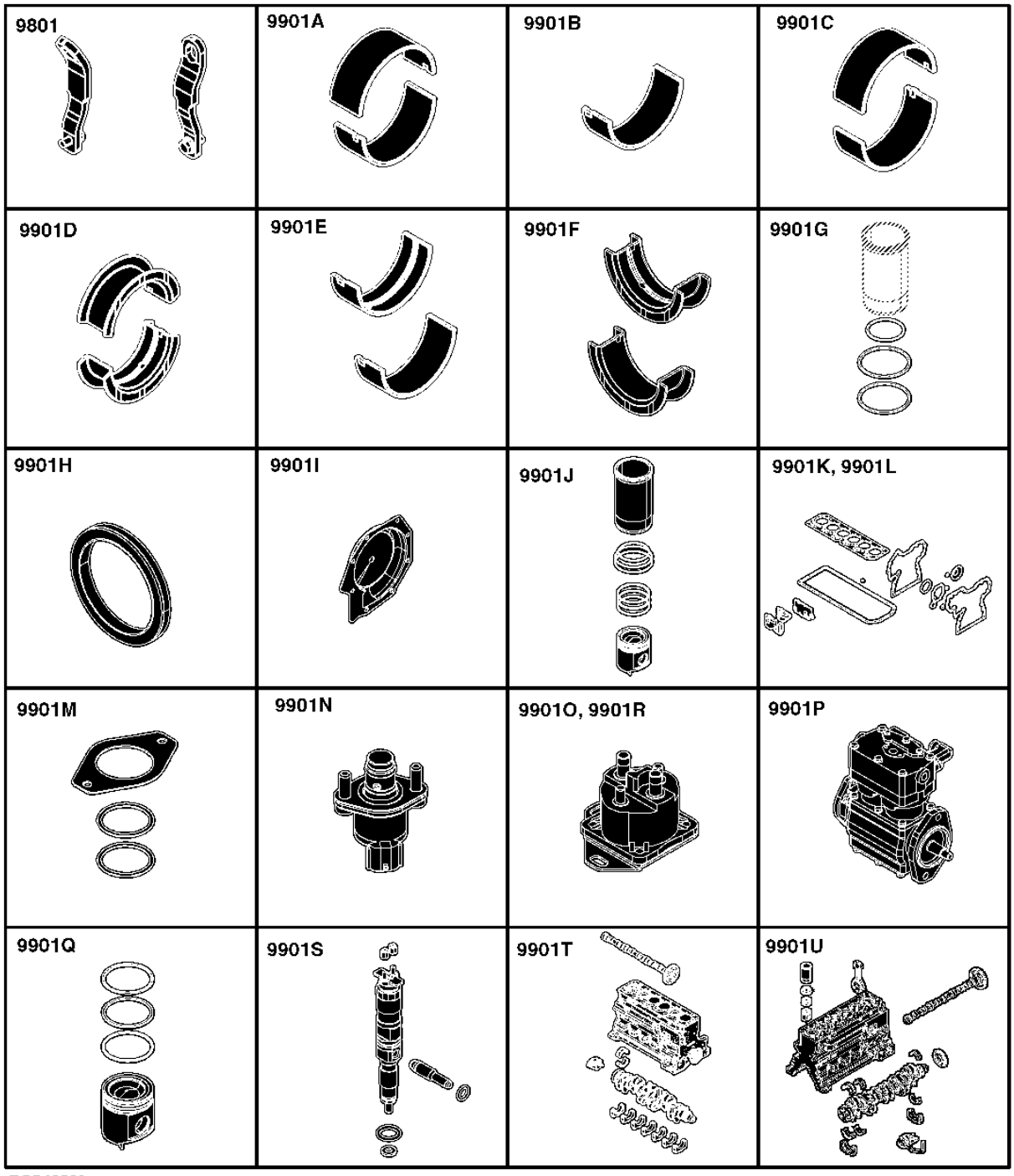

RGP13529

Sectional Pictorial Index
Index d'illustrations par sections.
Índice pictórico por seção
Иллюстрированный указатель секции
Índice de ilustraciones por secciones

3799- 206
9901V- 276
9901W-274

RGP13532A A.1

6068HDW83

3799 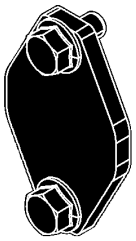	9901V 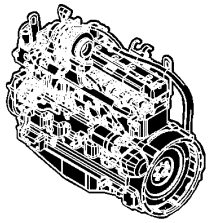	9901W 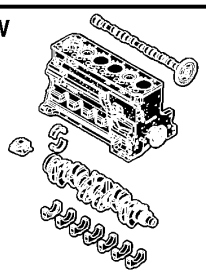	

RGP13532A

1144 Rocker Arm Cover
1144 Cache-culbuteurs
1144 Tampa do balancim
1144 Крышка клапанного механизма
1144 Tapa de balancines

RE527023PCDC02 A.1

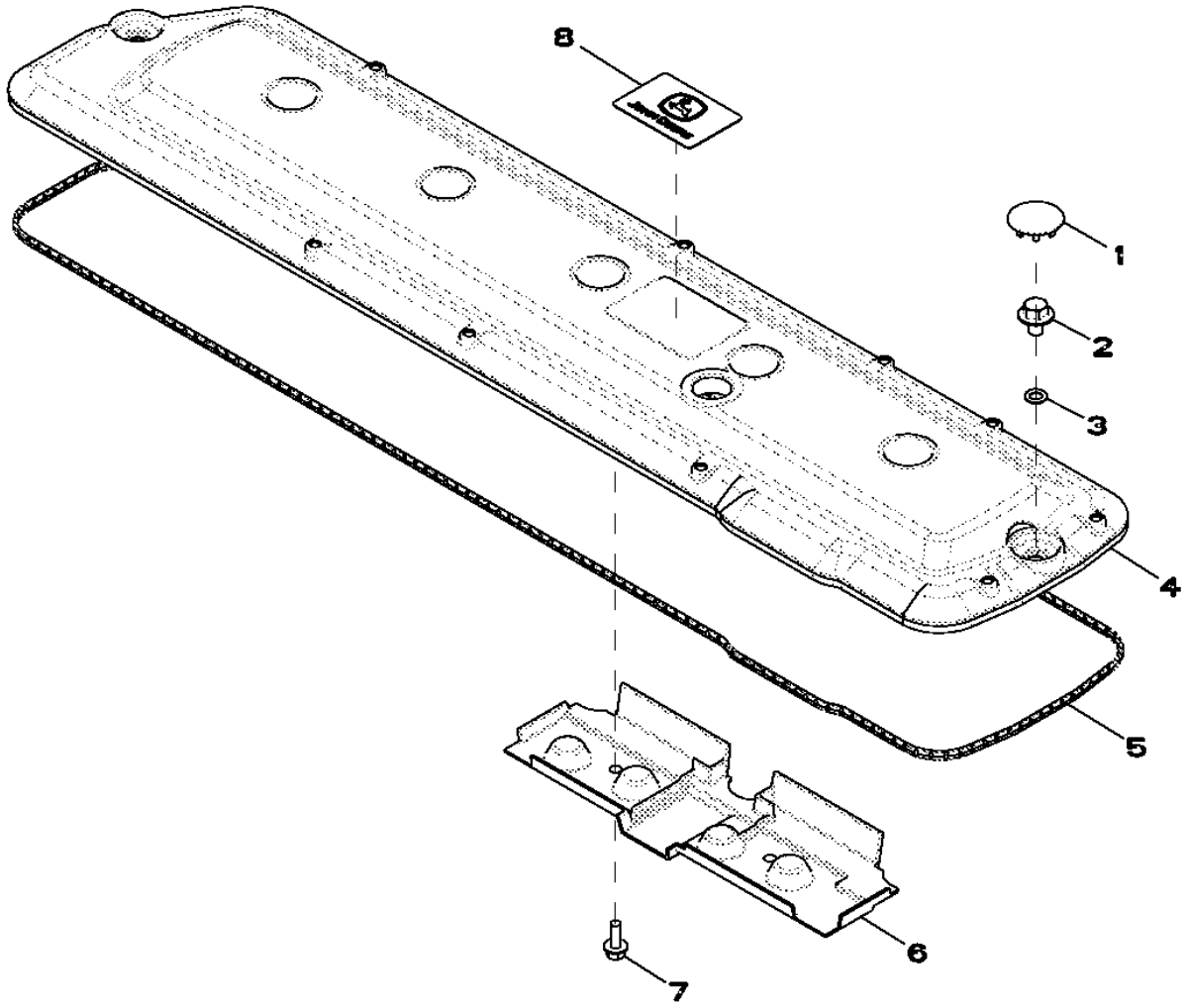

RE527023PCDC02

Item	Nº peça	Descrição	Qtde	Nº série motor	Notas
1	H23125	Plugue	7		
2	R521390	Parafuso	7		
3	R123575	Anel o	7		
4	R522198	Tampa de válvula	1		
5	R524497	Junta	1		
6	R515555	Defletor	1		
7	19M7775	Parafuso	2		M6 X 16
8	R521401	EmblEma	1		

1241 Oil Filler Neck
1241 Goulotte de remplissage d'huile
1241 Gargalo de Abastecimento de Óleo
1241 Маслоналивная горловина
1241 Cuello de llenado de aceite

RE533850PCDB02 A.1

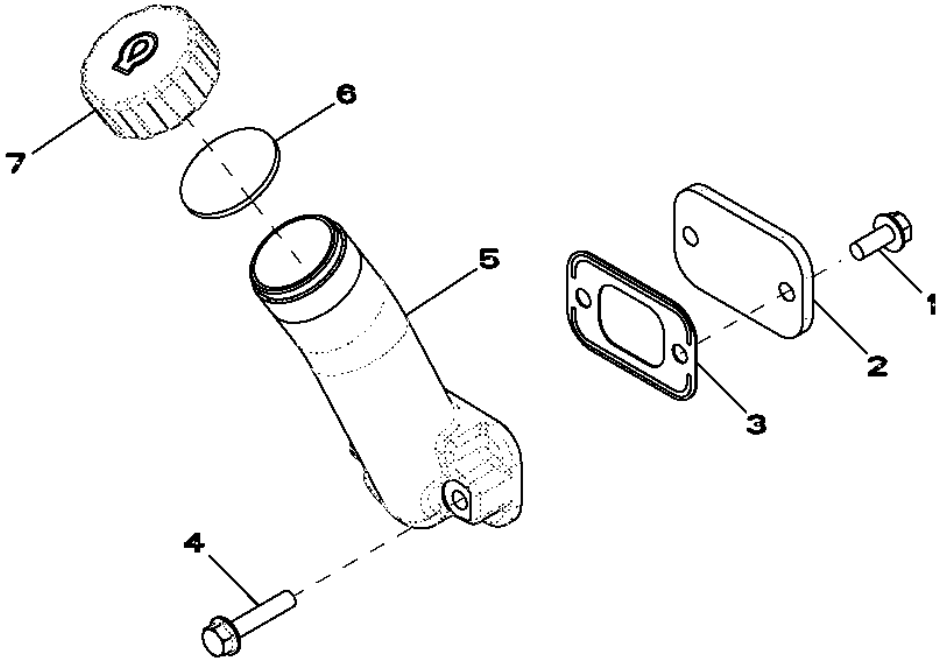

Item	*Nº peça*	*Descrição*	*Qtde*	*Nº série motor*	*Notas*
1	RE67238	Parafuso	2		(A)
2	R116296	Capa	1		
3	R136495	Junta	2		
4	19M7798	Parafuso	2		M8 X 40
5	R517353	Bocal de enchimento	1		
6	R80135	Junta	1		
7	R80136	Tampa do abasTecimenTo	1		

(A) Threads with Pre Applied Sealant
Filetages avec produit d'étanchéité préappliqué
Roscas com Vedante Pré-aplicado
Резьба с предварительно нанесенным герметиком
Roscas con pasta selladora preaplicada

1320 Crankshaft Pulley
1320 Poulie de vilebrequin
1320 Polia do Virabrequim
1320 Шкив коленчатого вала
1320 Polea de cigüeñal

1320_RE508845_PCD A.1

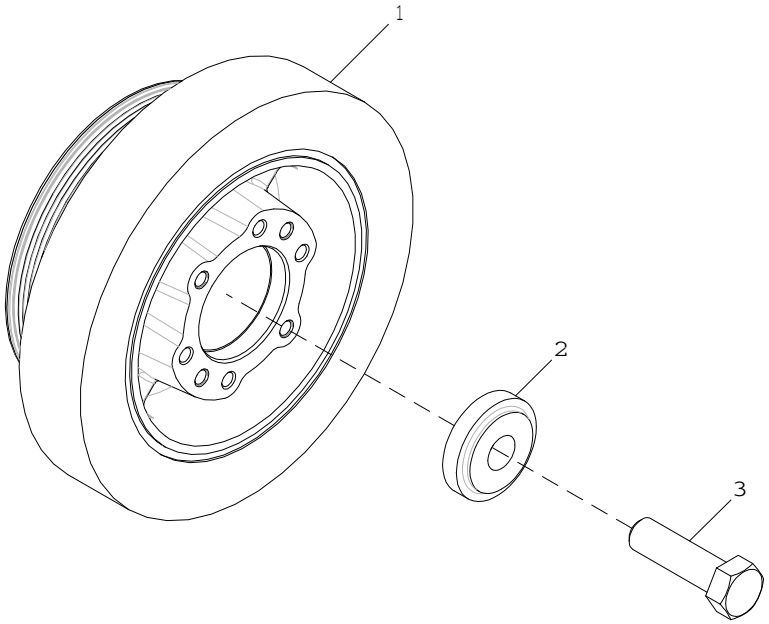

1320_RE508845_PCD

Item	*Nº peça*	*Descrição*	*Qtde*	*Nº série motor*	*Notas*
1	RE508578	Polia	1		OD = 188 mm
2	R517237	Bucha	1		
3	R516648	Parafuso sextavado	1		

1405 FLYWHEEL HOUSING
1405 CARTER VOLANT
1405 FLYWHEEL HOUSING
1405 КОРПУС МАХОВИКА
1405 CARCASAVOLANTE

RE59303PCDD02 A.1

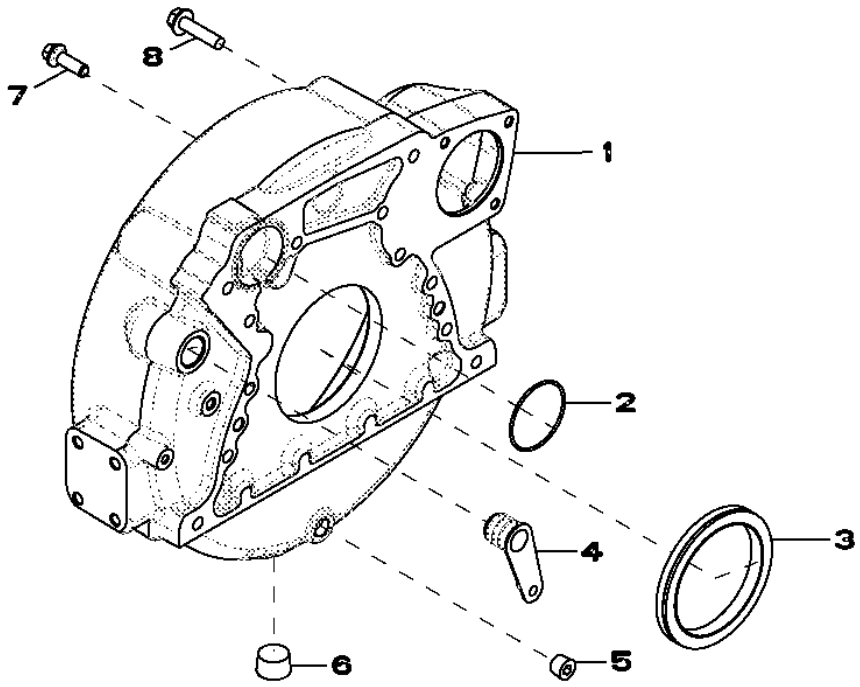

Item	*Nº peça*	*Descrição*	*Qtde*	*Nº série motor*	*HDW83*	*Notas*
1	R503450	Carcaça	1			
2	R61467	Anel o	1			
3	RE44574	Vedação	1			
4	R131769	Plugue	1			
5	15H584	Tampão	1			1/2"
6	15H562	Tampão	1			1"
7	19M8306	Parafuso	4			M12 X 50
8	R135918	Parafuso	8			

1503 FLYWHEEL
1503 VOLANT
1503 FLYWHEEL
1503 МАХОВИК
1503 VOLANTE MOTOR

RE59281PCDD02 A.1

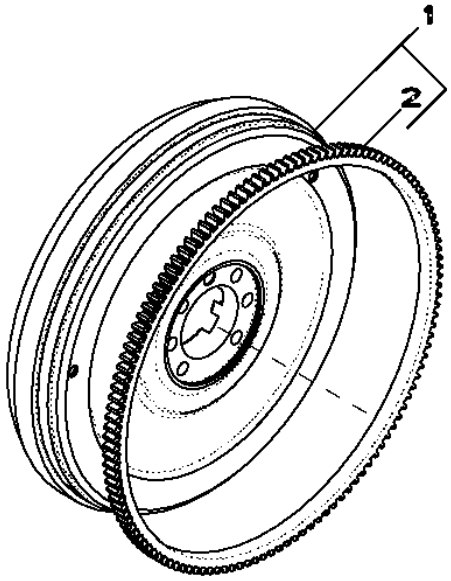

RE59281PCDD02

Item	*Nº peça*	*Descrição*	*Qtde*	*Nº série motor*	*HDW83*	*Notas*
1	RE500398	Volante	1			
2	R28811	Coroa	1			
..	R135918	Parafuso	6			

16S4 FUEL INJECTION PUMP
16S4 POMPE D'INJECTION
16S4 FUEL INJECTION PUMP
16S4 ТОПЛИВНЫЙ НАГНЕТАТЕЛЬНЫЙ НАСОС
16S4 BOMBA DE INYECCION

RE536724PCDA01 A.1

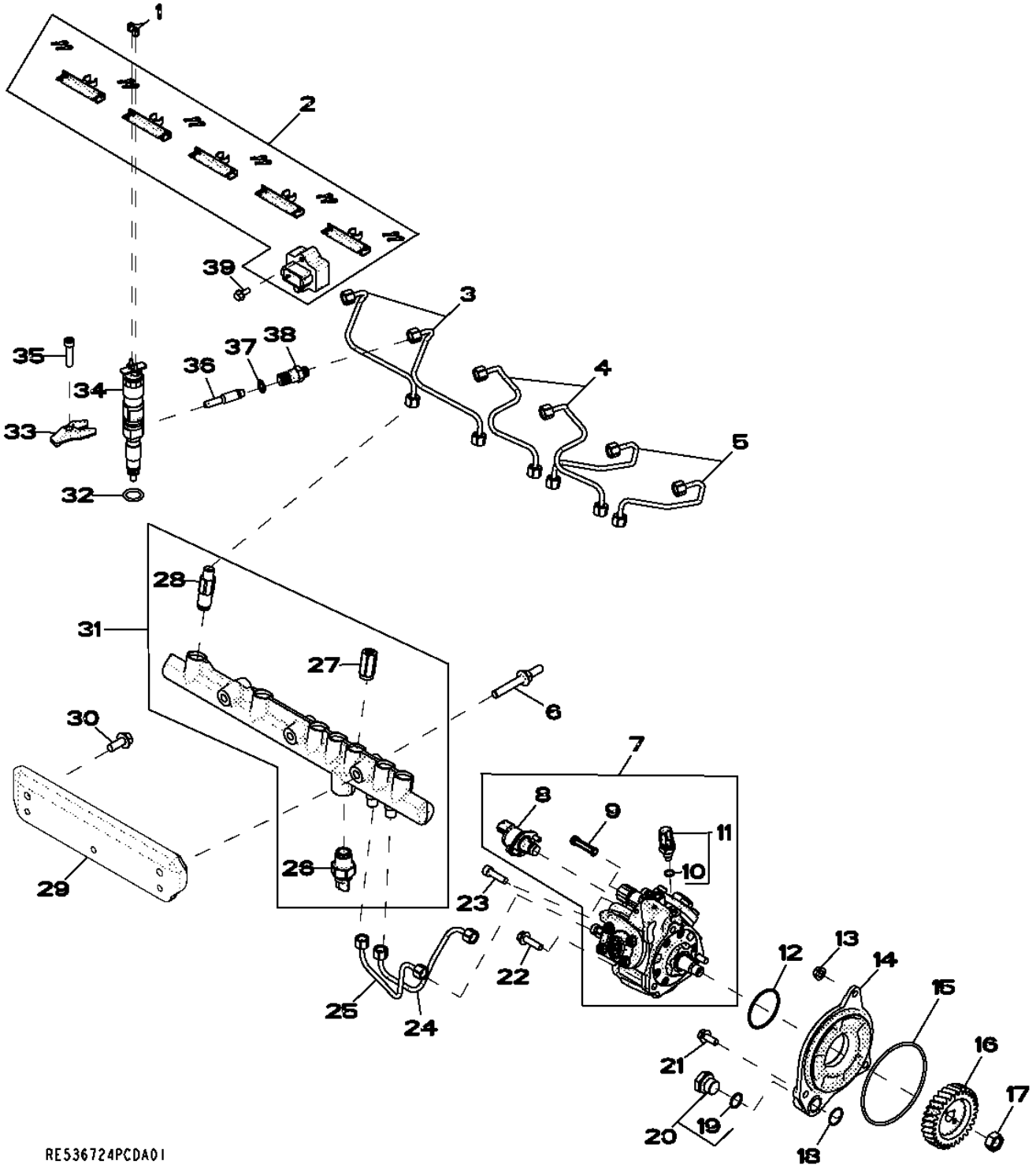

Item	Nº peça	Descrição	Qtde	Nº série motor	HDW83	Notas
1	R134920	Porca	12			
2	RE509093	Chicote	1			
3	RE534168	Linha de combustivel	2			
4	RE534167	Linha de combustivel	2			
5	RE534166	Linha de combustivel	2			
6	R521159	Pino	3			
7	RE546120	Bombainjetora combustível	1			SUB FOR RE533508
	SE501917	Bombainjet.combust. reman.	1			REMAN FOR RE546120 OR RE533508
8	RE534733	VálVula de controle	1			
9	RE524528	Kit do filtro	1			
10	R524234	Anel o	1			
11	RE516336	SenSor temperatura combuStí	1			
12	R516125	Anel o	1			
13	14M7298	Porca com flange	2			M8
14	R525970	Adaptador	1			
15	R55453	Anel o	1			
16	R526013	EngrEnagem helicoidal	1			
17	R91360	Porca	1			
18	R116031	Anel o	1			
19	51M7044	Anel o	1			17.300 X 2.200 mm
20	RE517370	Conexão	1			
21	RE534333	Parafuso sextavado	1			
22	19M7868	Parafuso	2			M8 X 30
23	19M8024	Parafuso	1			M8 X 30
24	RE534188	Linha de combustivel	1			
25	RE534189	Linha de combustivel	1			
26	RE520930	SenSor	1			
27	RE516335	VálVula de alíVio de press.	1			
28	RE515636	Limitador	6			
29	R525997	Apoio	1			
30	19M7785	Parafuso	2			M10 X 25
31	RE520928	Trilho	1			
32	R505452	Anel o	6			
33	R518345	Braçadeira	6			
34	RE534111	Bico injetor	6			(MARKED RE533505) (INCLUDES R134920, R65397, R505452, RE522594 AND R515535)
	SE501933	Bico injetor remanufaturado	6			(REMAN FOR RE534111)
35	R504781	Parafuso sextavado	6			
36	RE522594	Tubo	6			
37	R65397	Anel o	6			
38	R515044	Conexão	6			(ALSO ORDER R65397)
39	19M7775	Parafuso	2			M6 X 16

1797 INTAKE MANIFOLD
1797 PIPE D'ADMISSION
1797 INTAKE MANIFOLD
1797 ВПУСКНОЙ КОЛЛЕКТОР
1797 COLECTOR DE ADMISION DE AIRE

RE516480PCDD02 A.1

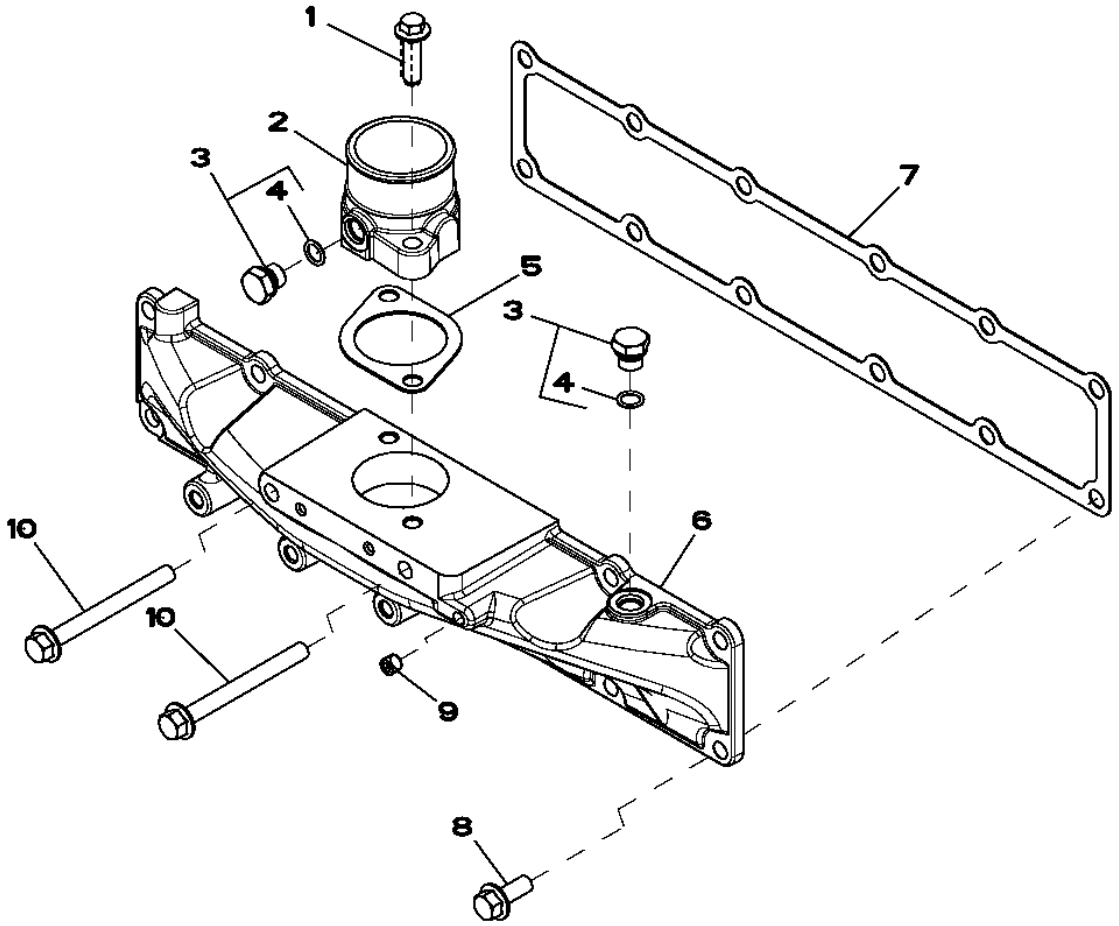

RE516480PCDD02

Item	Nº peça	Descrição	Qtde	Nº série motor	HDW83	Notas
1	R500394	Parafuso	2			
2	R505166	Admissão de ar	1			
3	RE46684	Tampão	2			(INCLUDES 51M7041)
4	51M7041	Anel o	2			11.300 X 2.200 mm
5	R81275	Junta	1			
6	R515029	Capa	1			
7	R515030	Junta	1			
8	19M7785	Parafuso	10			M10 X 25
9	RE71255	Tampão	1			(SUB FOR R104592)
10	19M7812	Parafuso	2			M10 X 100

1946 OIL PAN
1946 CARTER D'HUILE
1946 OIL PAN
1946 МАСЛЯНЫЙ ПОДДОН
1946 CARTER DE ACEITE

RE502567PCDH02 A.1

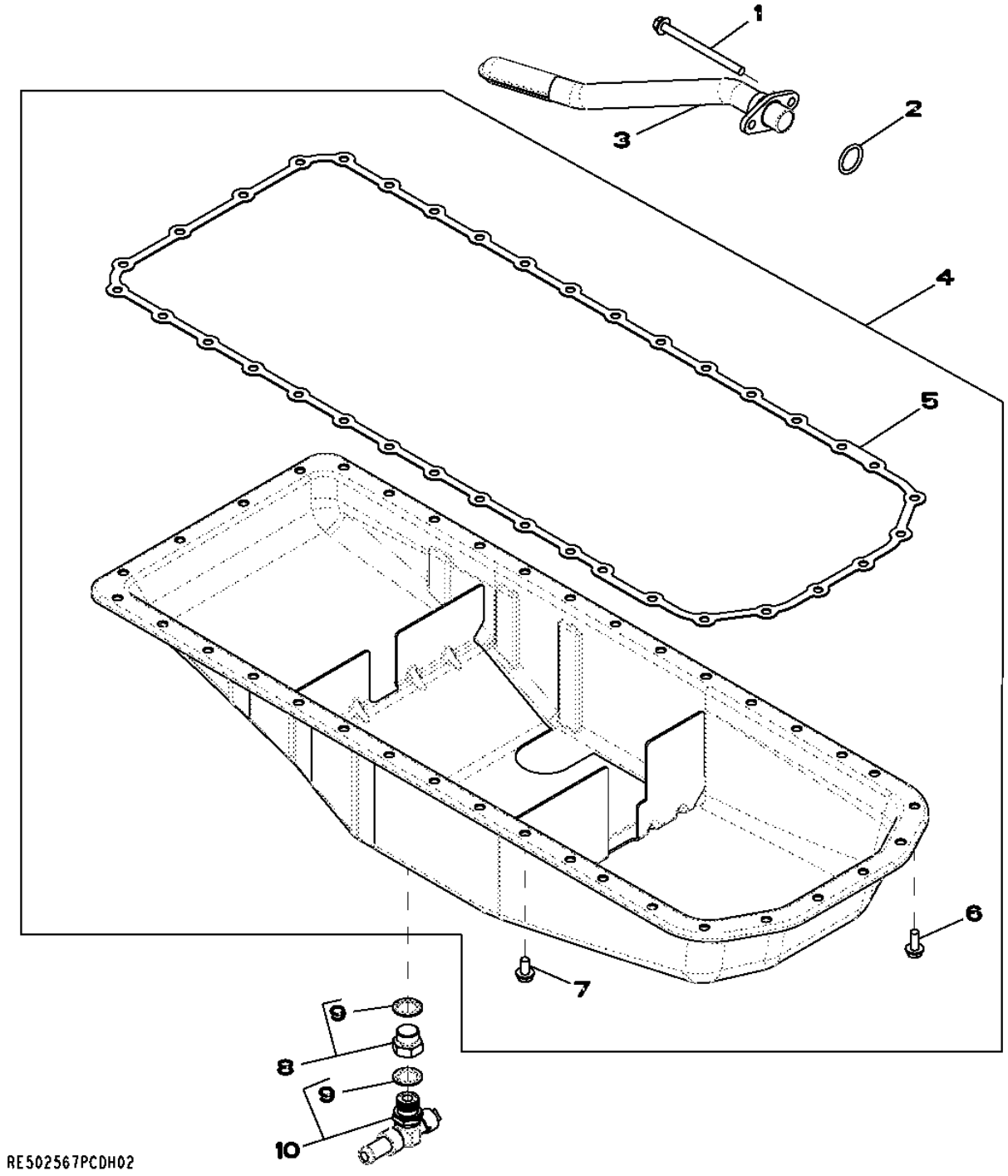

Item	*Nº peça*	*Descrição*	*Qtde*	*Nº série motor*	*HDW83*	*Notas*
1	19M10075	Parafuso	2			M8 X 110
2	R61871	Anel o	1			
3	RE71143	Entrada da Bombade óleo	1			(SUB FOR RE58862)
4	RE528734	Kit do recipiente	1			(ALSO ORDER RE524754)
5	R521498	Junta	1			(SUB FOR R500349)
6	19M8062	Parafuso	6			M8 X 20
7	19M8163	Parafuso	30			M8 X 16
8	RE523251	Tampão	1			
9	R519742	Vedação	2			
10	RE524754	VálVula de dreno	1			(SUB FOR RE519643)

2001 WATER PUMP PULLEY
2001 POULIE DE POMPE A EAU
2001 WATER PUMP PULLEY
2001 ШКИВ ВОДЯНОГО НАСОСА
2001 POLEA DE LA BOMBA DE AGUA

RE58175PCDD02 A.1

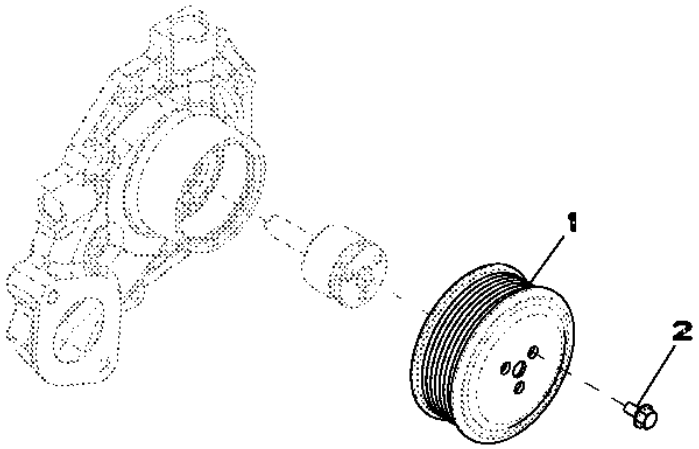

RE58175PCDD02

Item	*Nº peça*	*Descrição*	*Qtde*	*Nº série motor*	*HDW83*	*Notas*
1	R115250	Polia	1			
2	19M7774	Parafuso	3			M6 X 12

2154 THERMOSTAT COVER
2154 COUVERCLE DE THERMOSTAT
2154 THERMOSTAT COVER
2154 КРЫШКА ТЕРМОСТАТА
2154 TAPA TERMOSTATO

RE522740PCDB02 A.1

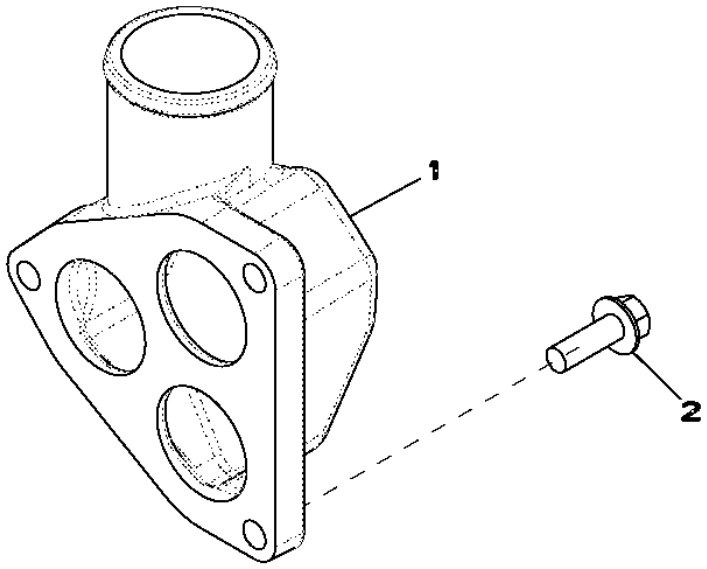

RE522740PCDB02

Item	*Nº peça*	*Descrição*	*Qtde*	*Nº série motor*	*HDW83*	*Notas*
1	R519491	Capa	1			
2	19M7786	Parafuso	3			M10 X 30

2255 THERMOSTAT
2255 THERMOSTAT
2255 THERMOSTAT
2255 TEPMOCTAT
2255 TERMOSTATO

RE522818PCDF01 A.1

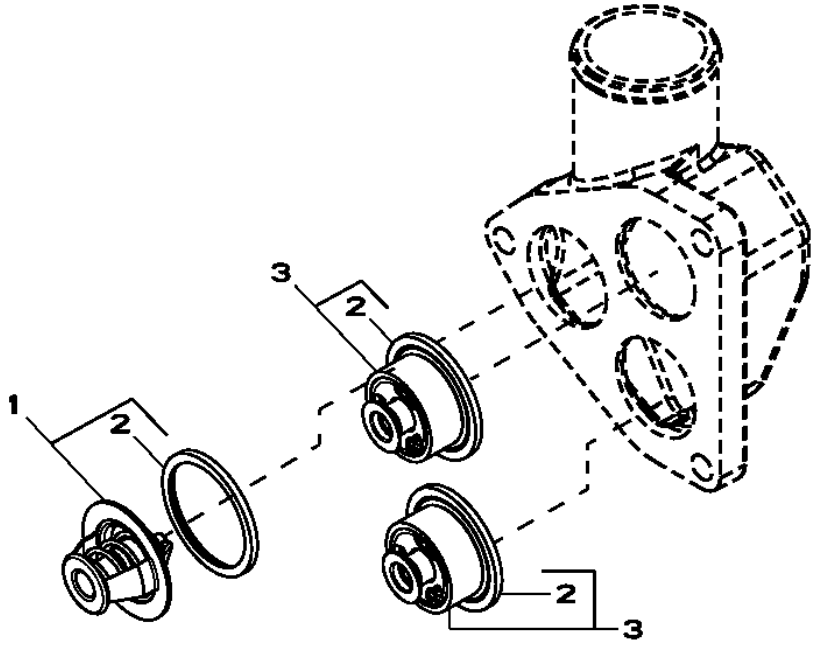

Item	*Nº peça*	*Descrição*	*Qtde*	*Nº série motor*	*HDW83*	*Notas*
1	RE33705	TermosTaTo	1			(ALSO ORDER R521548) (SUB FOR RE527018)
2	R521548	Vedação	1			
3	RE538806	TermosTaTo	2			(SUB FOR RE528652)

2698 ENGINE COOLANT HEATER
2698 RECHAUFFEUR DU LIQUIDE DE REFROIDISSEMENT
2698 ENGINE COOLANT HEATER
2698 НАГРЕВАТЕЛЬ ОХЛАЖДАЮЩЕЙ ЖИДКОСТИ ДВИГАТЕЛЯ
2698 DISPOSITIVO PARA EL CALENTAMIENTO DEL LIQUIDO REFRIGERANTE

RE60188PCDD02 A.1

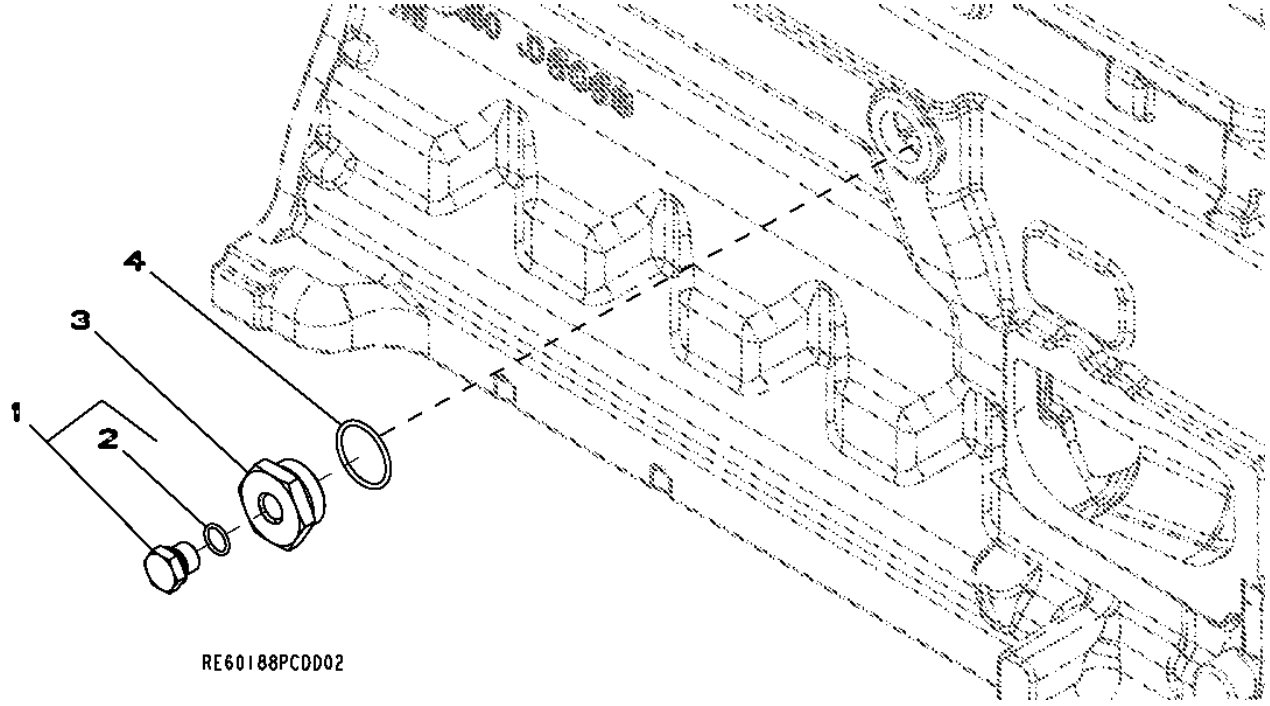

Item	*Nº peça*	*Descrição*	*Qtde*	*Nº série motor*	*HDW83*	*Notas*
1	RE46685	Tampão	1			
2	51M7043	Anel o	1			15.300 X 2.200 mm
3	R123616	Plugue	1			
4	U13639	Anel o	1			

28AY EXHAUST MANIFOLD
28AY COLLECTEUR D'ECHAPPEMENT
28AY EXHAUST MANIFOLD
28AY ВЫХЛОПНОЙ КОЛЛЕКТОР
28AY COLECTOR DE ESCAPE

RE540933PCDA01 A.1

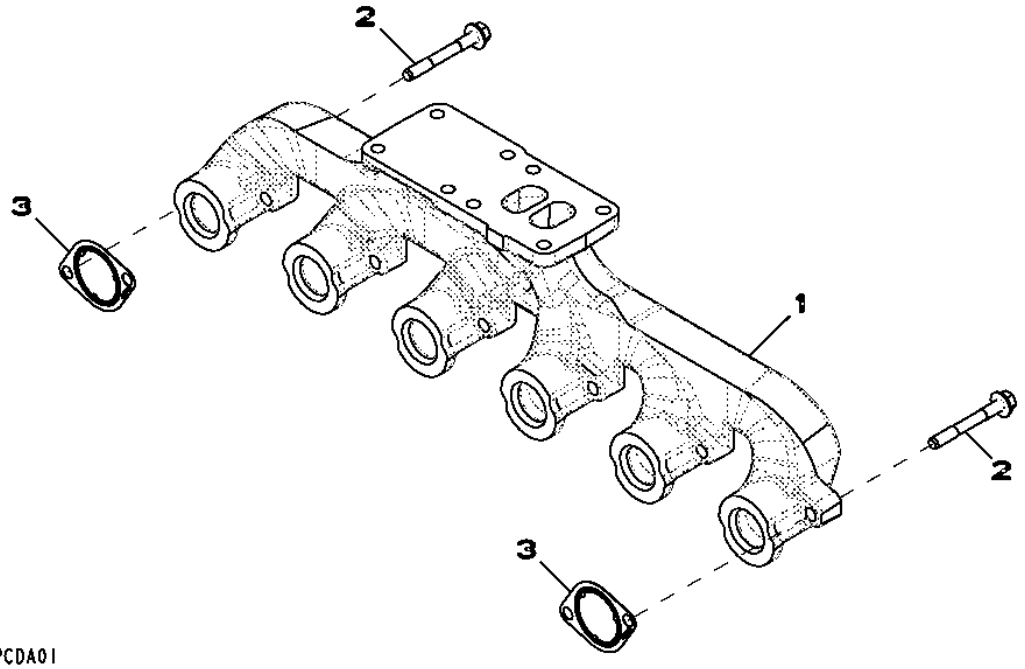

Item	*Nº peça*	*Descrição*	*Qtde*	*Nº série motor*	*HDW83*	*Notas*
1	R133819	Coletor	1			
2	R522554	Parafuso sextavado	12			
3	R519488	Junta	6			

2917 VENTILATING SYSTEM
2917 SYSTEME DE VENTILATION
2917 VENTILATING SYSTEM
2917 СИСТЕМА ВЕНТИЛЯЦИИ
2917 SISTEMA DE VENTILACION

RE501936PCDD02 A.1

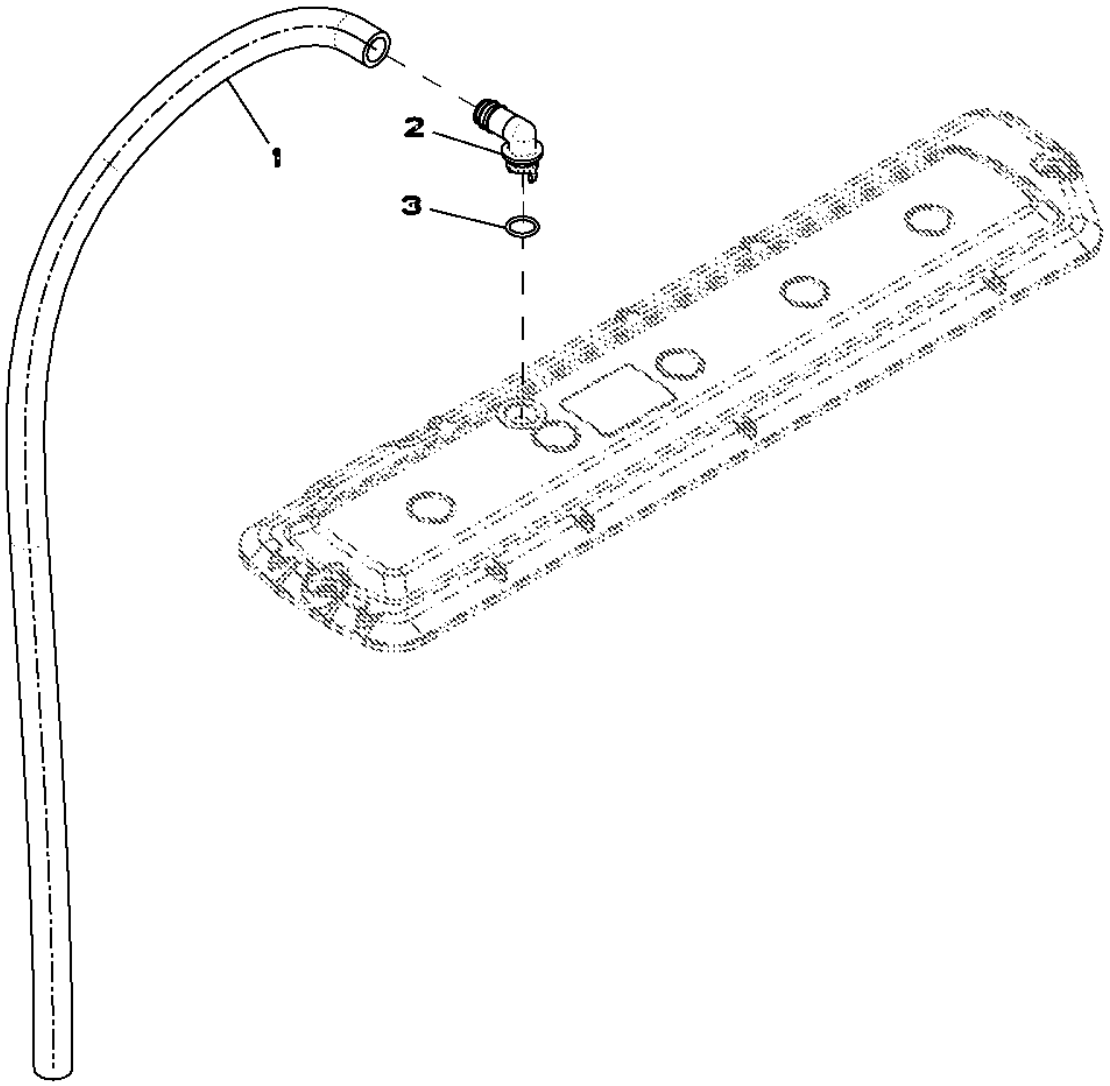

RE501936PCDD02

Item	Nº peça	Descrição	Qtde	Nº série motor	HDW83	Notas
1	TY22505	Mangueira	1			(A) (LENGTH 1100MM)
2	R120467	Conexão em ângulo	1			
3	R72328	Anel o	1			

(A) CUT TO LENGTH
COUPER A LONGUEUR
CUT TO LENGTH
ОТРЕЗАТЬ В РАЗМЕР
CORTAR A LONGITUD

3041 STARTING MOTOR
3041 DEMARREUR
3041 STARTING MOTOR
3041 CTAPTEP
3041 MOTOR DA ARRANQUE

RE501149PCDE02 A.1

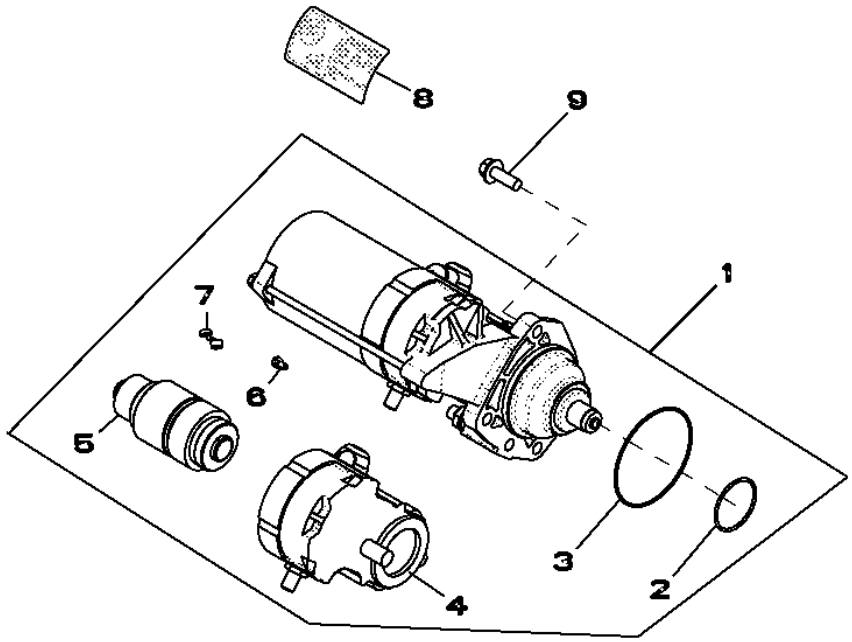

RE501149PCDE02

Item	*Nº peça*	*Descrição*	*Qtde*	*Nº série motor*	*HDW83*	*Notas*
1	RE501150	Kit para motor de partida	1			(INCLUDES T146102) (SUB FOR RE501060)
	RE501060	Motor de partida	1			(ORDER RE501150)
	SE501406	Motor de partida remanufat.	1			(REMAN FOR RE501150 OR RE501060)
2	R135510	Anel o	1			
3	R135509	Anel o	1			
4	RE70678	Interruptor	1			
5	RE70682	EmbreagEm	1			
6	RE71256	Parafuso c/arruela	1			
7	RE70756	Kit para motor de partida	1			
8	T146102	Etiqueta	1			
9	19M7786	Parafuso	3			M10 X 30

35EM FUEL FILTER
35EM FILTRE A COMBUSTIBLE
35EM FUEL FILTER
35 EM ТОПЛИВНЫЙ ФИЛЬТР
35EM FILTRO DE COMBUSTIBLE

RE528210PCDA02 A.1

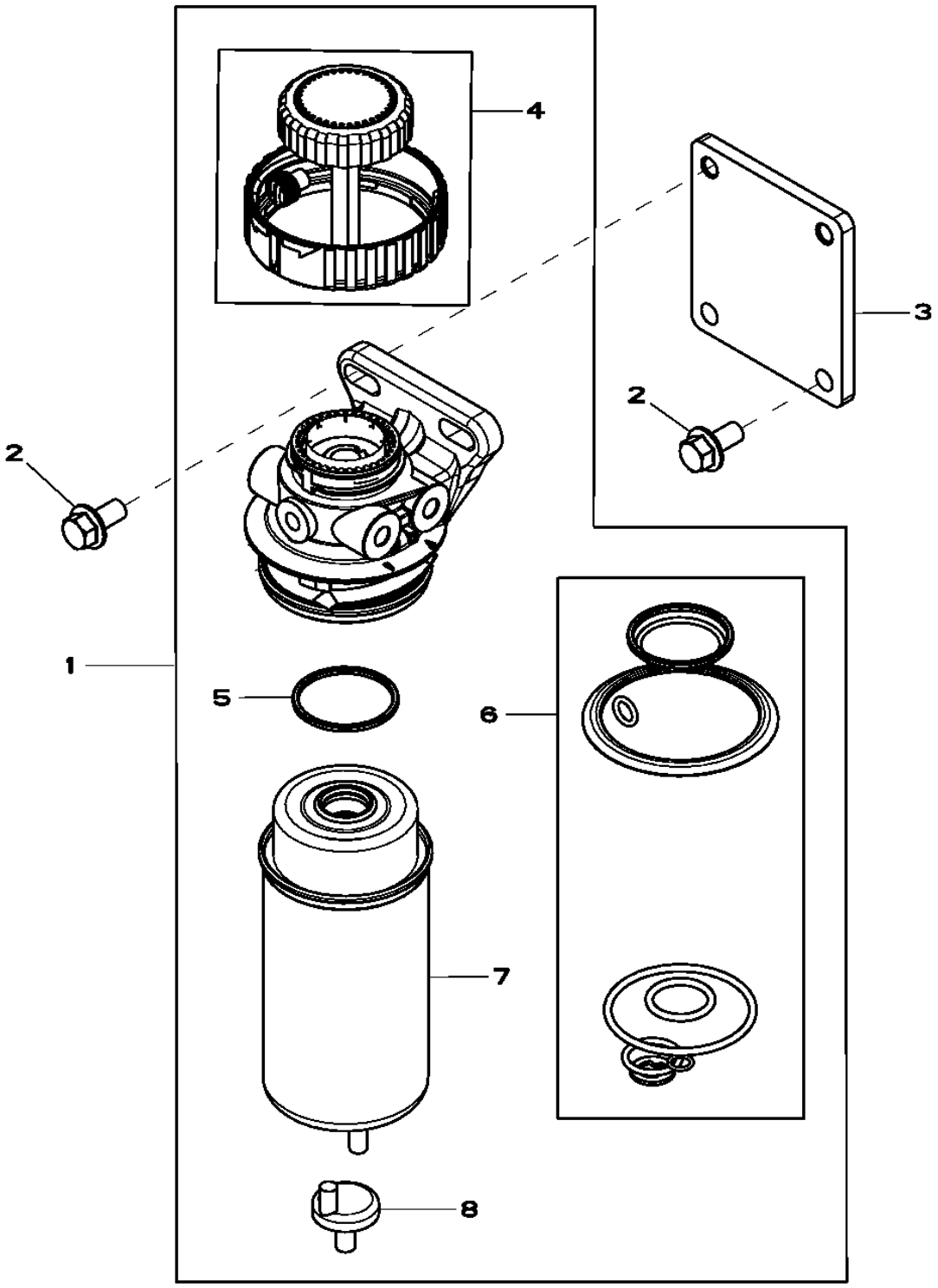

Item	Nº peça	Descrição	Qtde	Nº série motor	HDW83	Notas
1	RE525802	Filtro	1			
2	19M7784	Parafuso	4			M10 X 20
3	R516437	Apoio	1			
4	RE526834	Kit do filtro	1			
5	RE516512	Kit - anel o	1			
6	RE516553	Kit retentor	1			
7	RE522878	Elemento de filtro	1			
8	RE60854	Kit da válvula	1			

3626 FRONT PLATE
3626 PLAQUE AVANT
3626 FRONT PLATE
3626 ПЕРЕДНЯЯ ПЛИТА
3626 PLACA DELANTERA

RE533912PCDA01 A.1

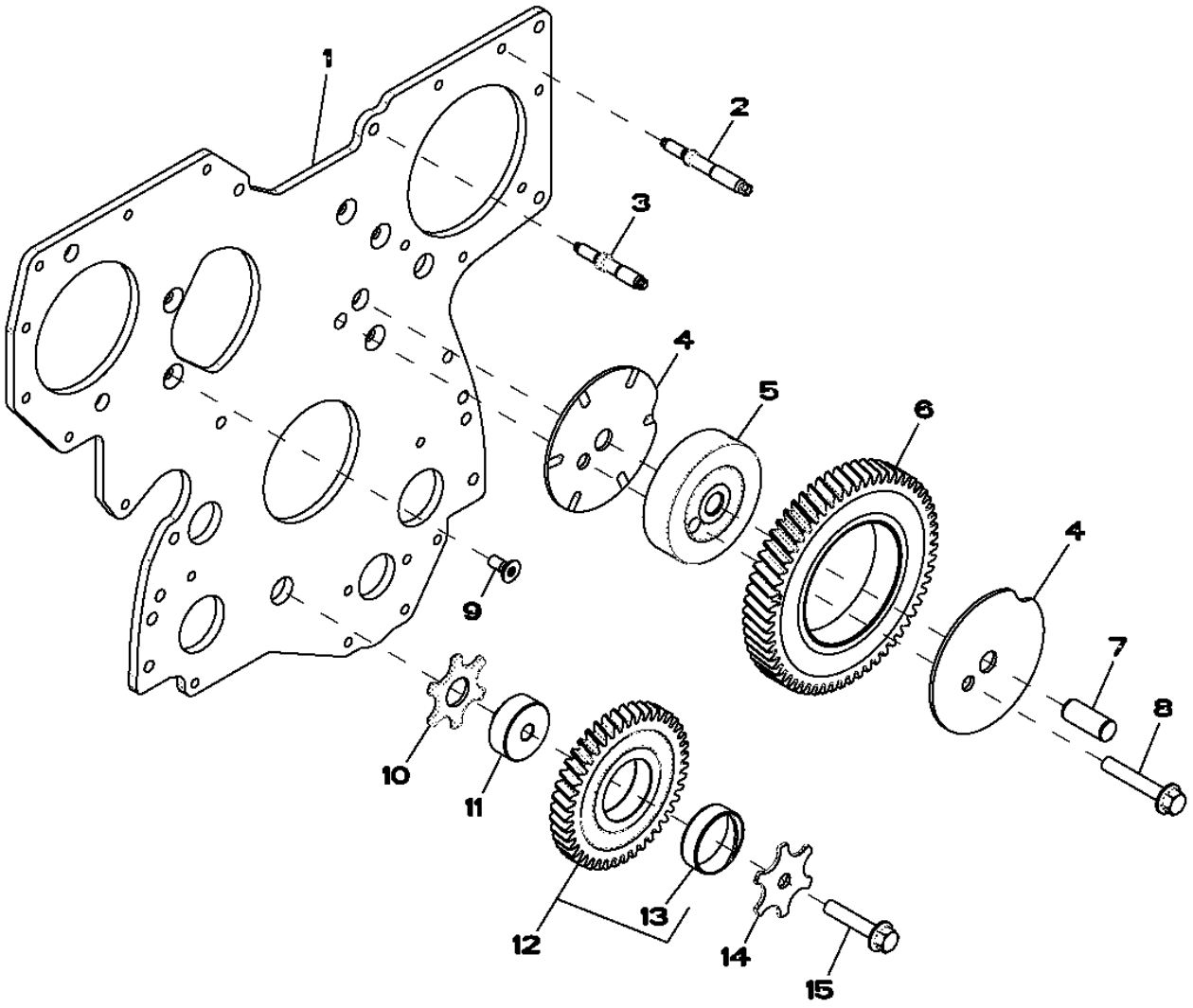

RE533912PCDA01

Item	Nº peça	Descrição	Qtde	Nº série motor	HDW83	Notas
1	R525817	Placa	1			
2	R520139	Pino	6			
3	R134518	Pino	2			
4	R515494	Arruela de encosto	2			
5	R504843	Eixo	1			
6	RE508489	EngrEnagem	1			
7	R515408	Pino de centragem	1			
8	19M8844	Parafuso	1			M10 X 60
9	R136475	Parafuso	5			
10	R101225	Arruela de encosto	1			
11	R114194	Eixo	1			
12	RE56369	EngrEnagem	1			
13	R114193	Bucha	1			
14	R131283	Arruela de encosto	1			
15	19M8966	Parafuso	1			M10 X 50

3799 COVER, WITHOUT FUEL PUMP
3799 COUVERCLE, SANS POMPE D'ALIMENTATION
3799 COVER, WITHOUT FUEL PUMP
3799 КРЫШКА, БЕЗ ТОПЛИВНОГО НАСОСА
3799 TAPADERA, SIN BOMBA DE ALIMENTACION

RE59619PCDD02 A.1

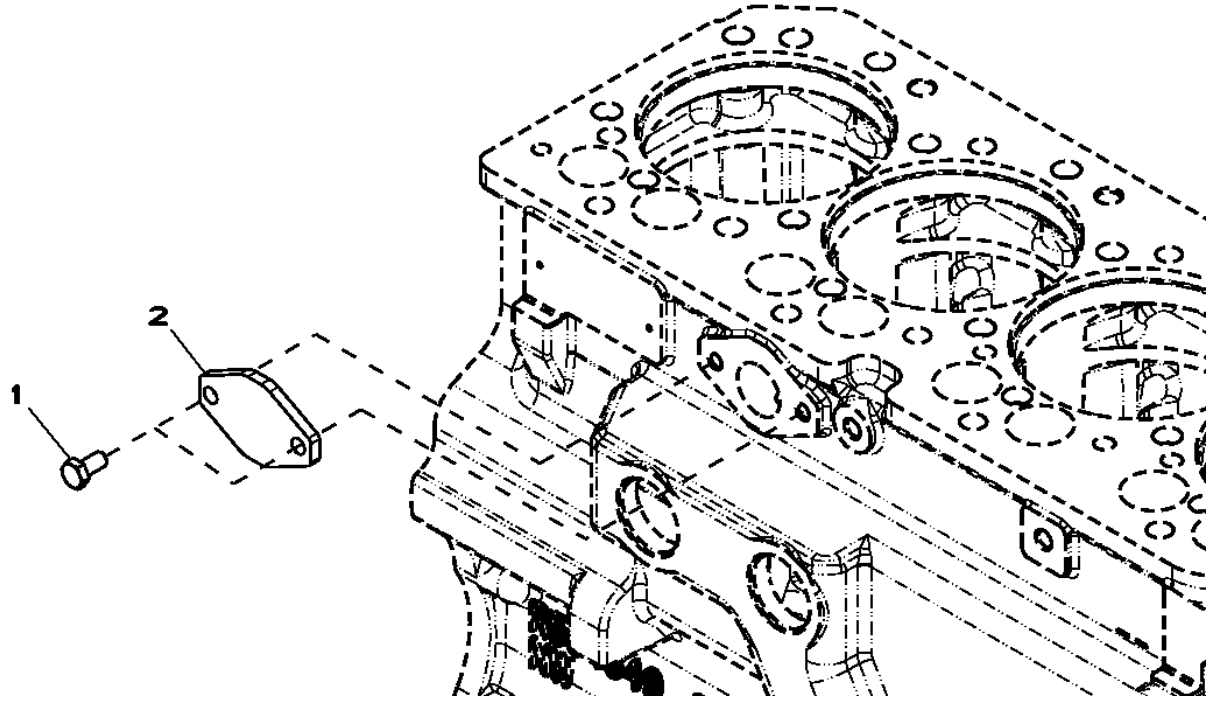

Item	*Nº peça*	*Descrição*	*Qtde*	*Nº série motor*	*HDW83*	*Notas*
1	RE66334	Parafuso sextavado	2			(A)
2	R123396	Capa	1			
..	.....	Junta líquida	1			

(A) WITH PRE-APPLIED SEALANT
FILETS ENDUITS DE PRODUIT D'ETANCHEITE
WITH PRE-APPLIED SEALANT
С ПРЕДВАРИТЕЛЬНО НАНЕСЕННЫМ ГЕРМЕТИКОМ
CON SELLADOR

3933 Thermostat Housing
3933 Boîtier de thermostat
3933 Alojamento do Termostato
3933 Корпус термостата
3933 Caja de termostato

RE537492PCDC02 A.1

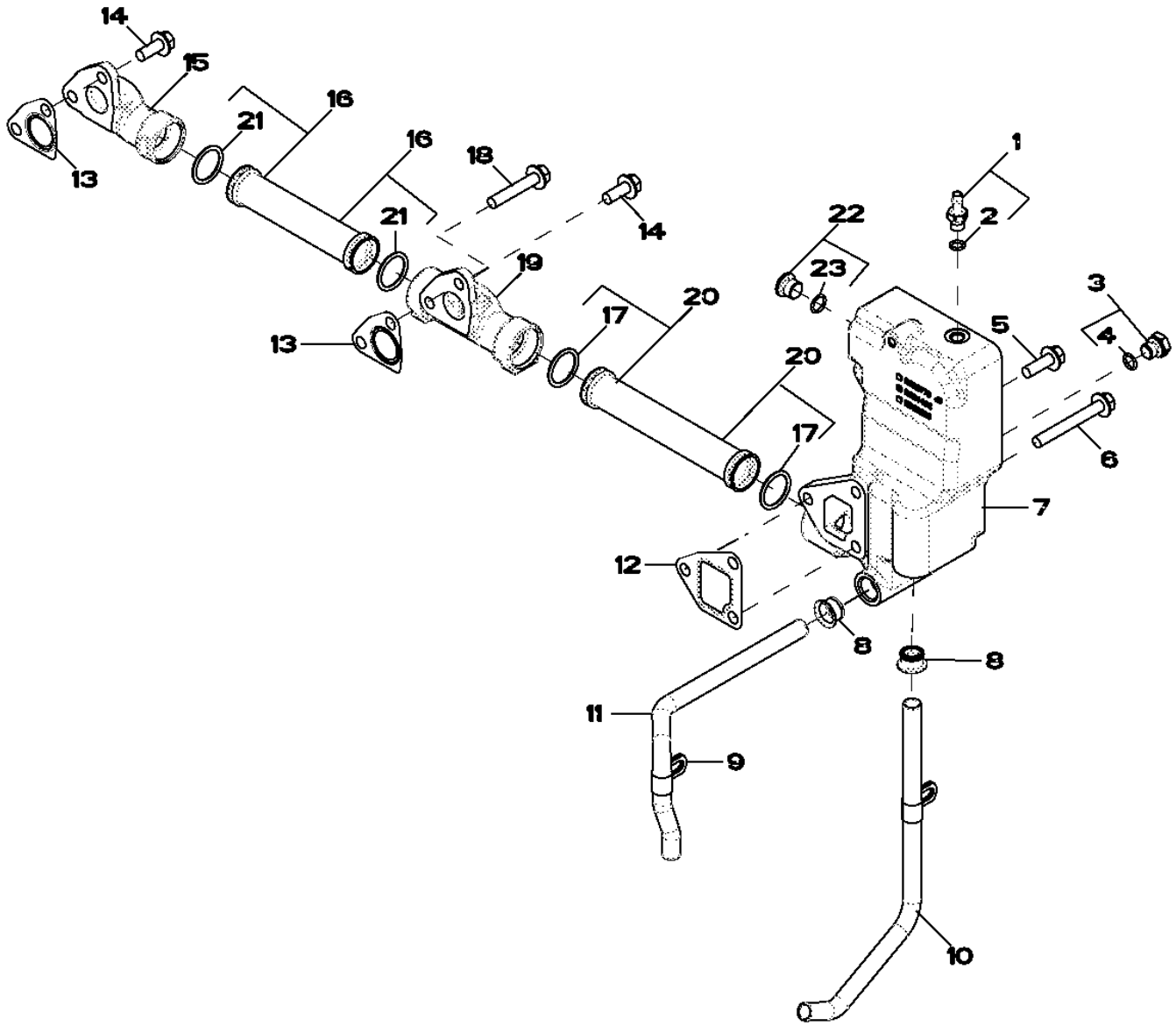

RE537492PCDC02

Item	Nº peça	Descrição	Qtde	Nº série motor	Notas
1	AT323961	Adaptador	1		
2	51M7040	Anel o	1		9.300 X 2.200 mm
3	RE46684	Tampão	3		
4	51M7041	Anel o	1		11.300 X 2.200 mm
5	19M7786	Parafuso	1		M10 X 30
6	19M7810	Parafuso	2		M10 X 80
7	R524482	Carcaça	1		
8	R123226	Vedação	2		
9	R128415	Braçadeira	2		
10	R519517	Tubo	1		
11	R519025	Tubo	1		
12	R505479	Junta	1		
13	R505480	Junta	2		
14	19M7785	Parafuso	3		M10 X 25
15	R504754	Coletor	1		
16	RE523250	Tubo	1		
17	R63185	Anel o	2		
18	19M8528	Parafuso	1		M10 X 55
19	R519737	Coletor	1		
20	RE516026	Tubo	1		
21	R63185	Anel o	2		
22	RE52242	Tampão de dreno	1		
23	51M7042	Anel o	1		13.300 X 2.200 mm

4035 Engine Oil Dipstick
4035 Jauge de niveau d'huile moteur
4035 Vareta de Óleo do Motor
4035 Щуп для измерения уровня масла
4035 Varilla de nivel de aceite de motor

RE504553PCDD02 A.1

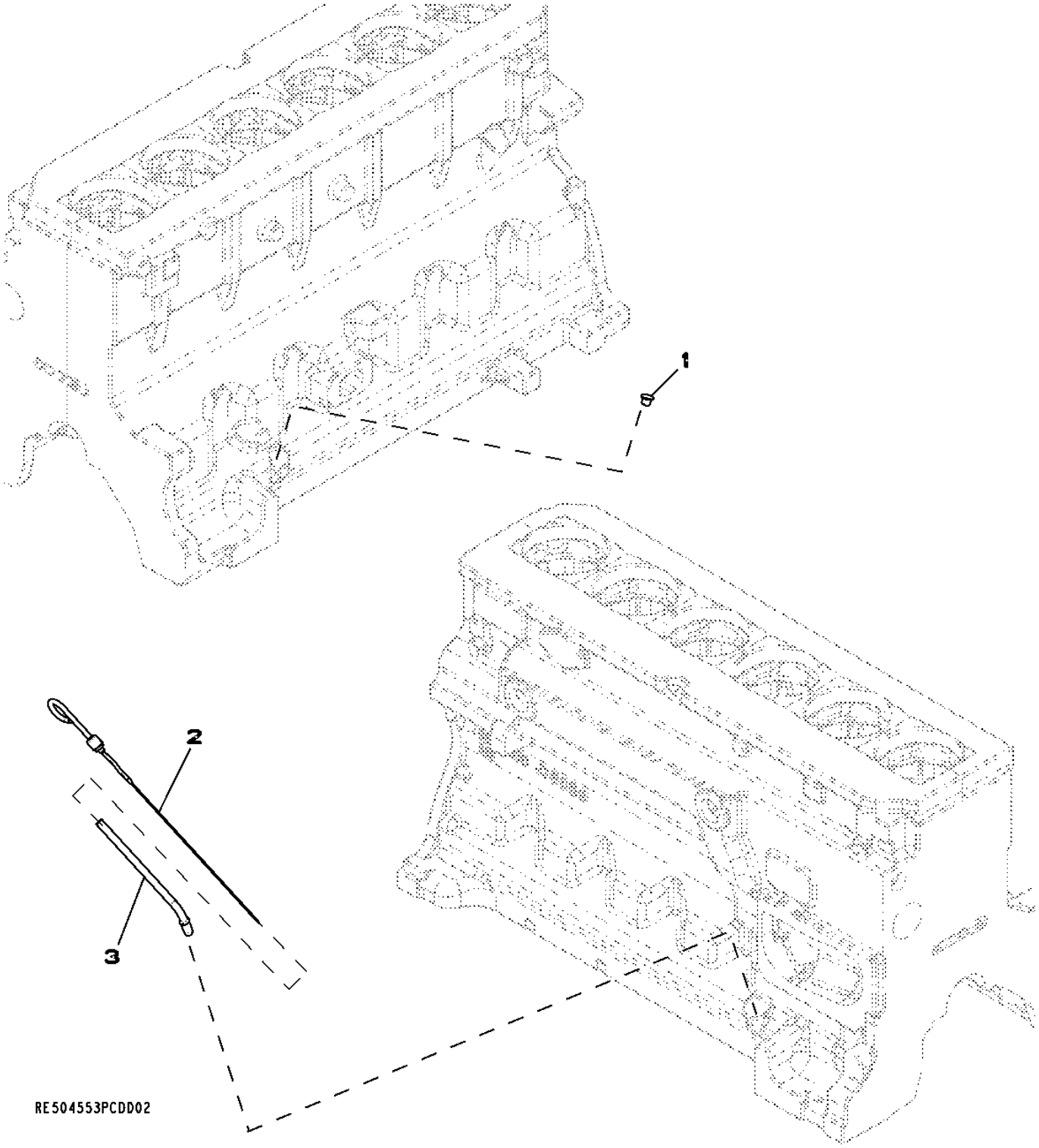

Item	Nº peça	Descrição	Qtde	Nº série motor	Notas
1	R502725	Plugue	1		
2	RE69243	Vareta de niVel	1		
3	R502498	Tubo vareTa de nível	1		

4330 STARTING AID
4330 AIDE AU DEMARRAGE
4330 STARTING AID
4330 ВСПОМОГАТЕЛЬНОЕ ПУСКОВОЕ УСТРОЙСТВО
4330 TERMOARRANQUE

RE524899PCDA01 A.1

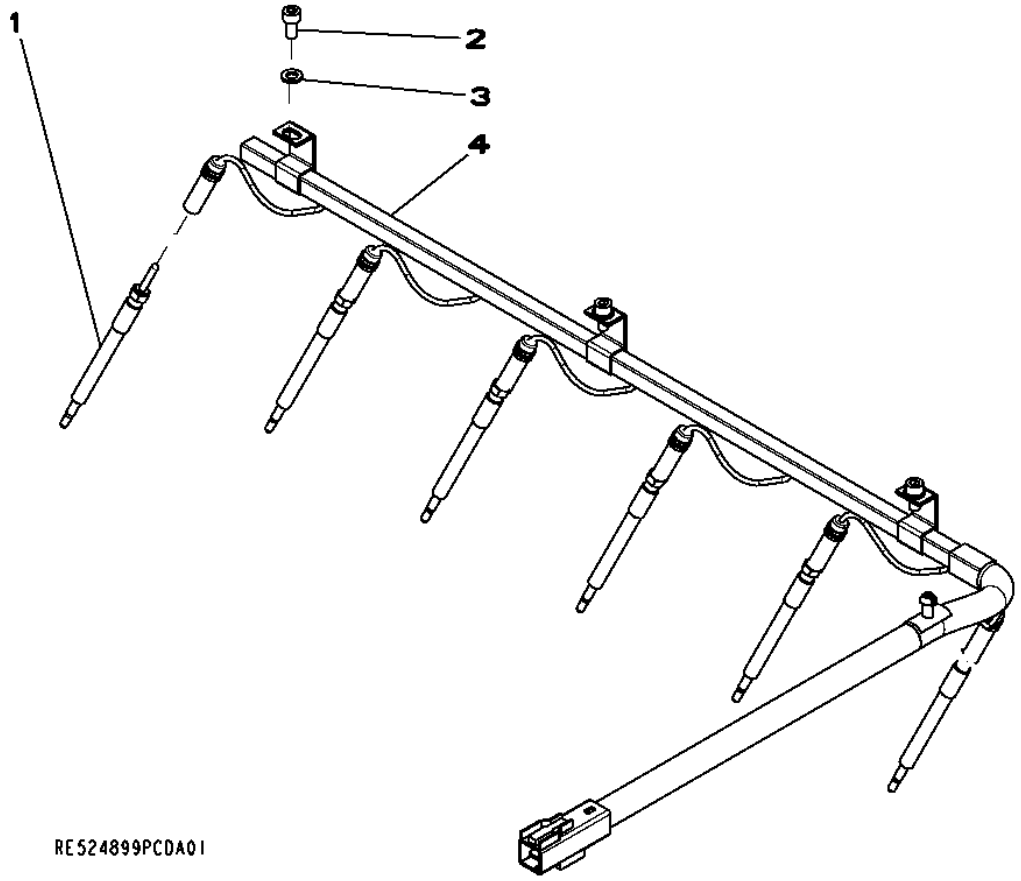

Item	*Nº peça*	*Descrição*	*Qtde*	*Nº série motor*	*HDW83*	*Notas*
1	RE515622	Vela incandescente	6			
2	19M8618	Parafuso	3			M6 X 12
3	24M7088	Arruela	3			6.600 X 12 X 1.600 mm
4	RE527098	Chicote	1			

4451 TIMING GEAR COVER
4451 COUVERCLE DE DISTRIBUTION
4451 TIMING GEAR COVER
КРЫШКА РАСПРЕДЕЛИТЕЛЬНЫХ ШЕСТЕРЕН 4451
4451 TAPA DE LA DISTRIBUCION

RE534899PCDC02 A.1

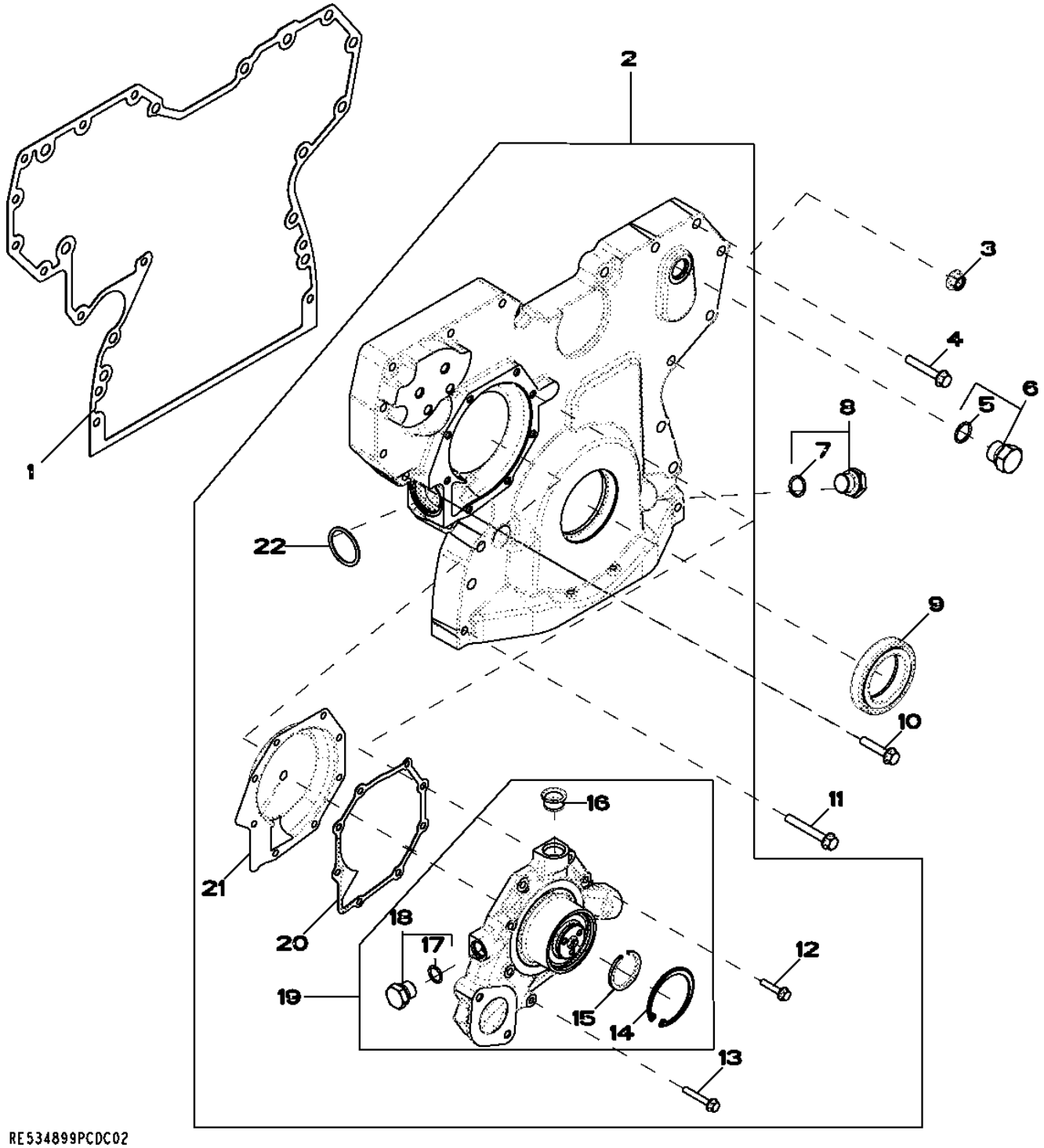

Item	Nº peça	Descrição	Qtde	Nº série motor	HDW83	Notas
1	R526944	Junta	1			
2	RE523168	Capa	1			
3	14M7296	Porca com flange	8			M10
4	19M7800	Parafuso	9			M8 X 50
5	51M7045	Anel o	1			19.300 X 2.200 mm
6	RE46687	Tampão de dreno	1			
7	51M7044	Anel o	1			17.300 X 2.200 mm
8	RE517370	Conexão	1			
9	RE538097	Vedação	1			
10	19M8317	Parafuso	1			M8 X 40
11	19M7801	Parafuso	3			M8 X 60
12	19M7796	Parafuso	5			M6 X 30
13	19M7797	Parafuso	3			M6 X 40
14	R71228	Anel	1			
15	A364R	Anel de pressão	1			
16	R123226	Vedação	2			
17	51M7043	Anel o	1			15.300 X 2.200 mm
18	RE46685	Tampão	1			
19	RE523169	Bombad'água	1			(ALSO ORDER RE508566)
	SE501227	Bombad'água remanufaturada	1			(Reman For RE523169)
20	R123417	Junta	1			
21	RE508566	Inserto	1			
22	R504734	Anel o	1			

4657 CYLINDER BLOCK
4657 BLOC-CYLINDRES
4657 CYLINDER BLOCK
4657 БЛОК ЦИЛИНДРОВ
4657 BLOQUE DE CILINDROS

RE533536PCDA02 A.1

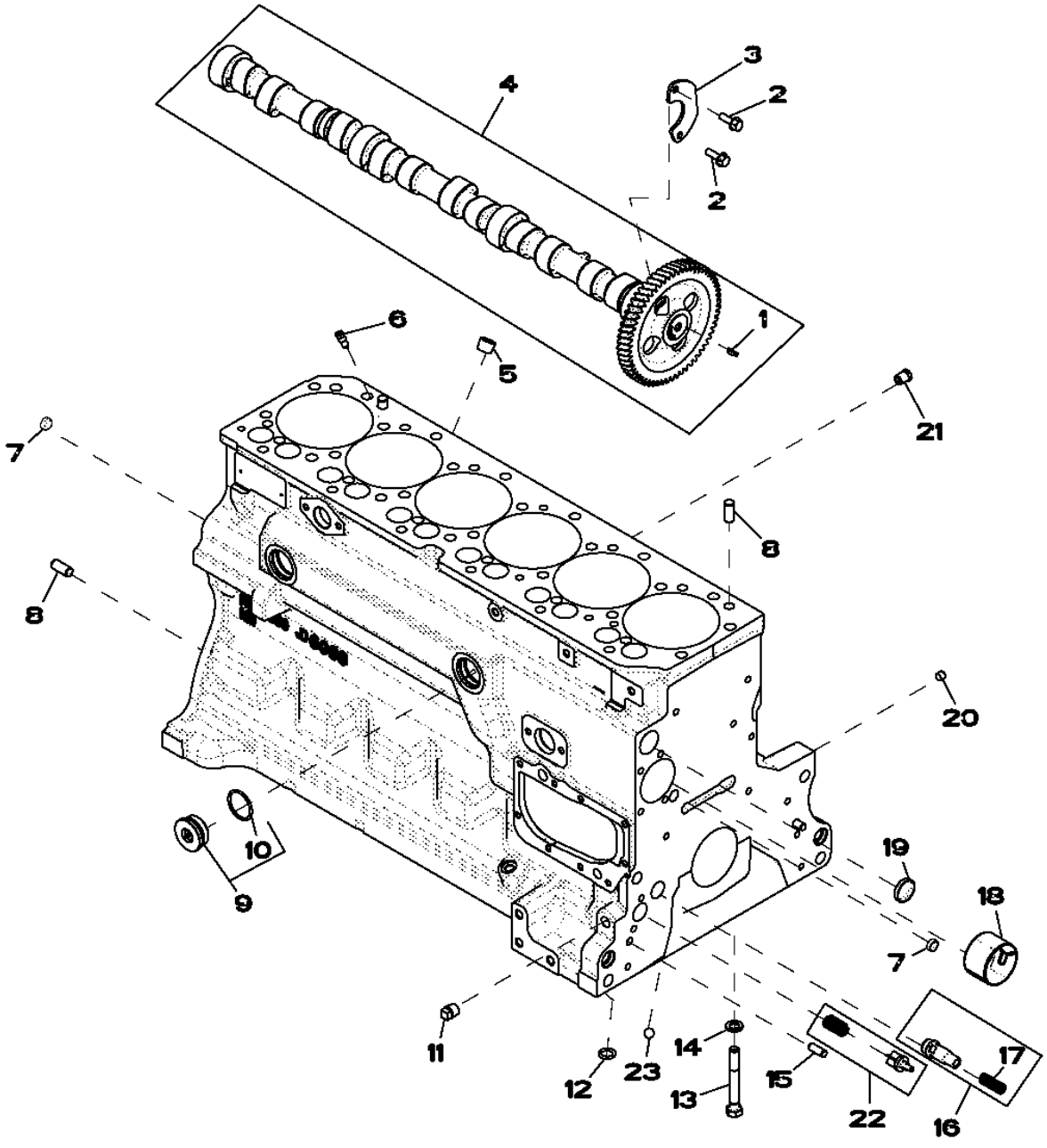

RE533536PCDA02

Item	Nº peça	Descrição	Qtde	Nº série motor	Notas
1	R133303	Chaveta	1		
2	19M8999	Parafuso	2		M8 X 25
3	R132518	Placa	1		
4	RE528950	Eixo de cames	1		
	SE501812	Comando de Válvulas Reman	1		(REMAN FOR RE528950)
5	15H584	Tampão	1		1/2"
6	R131182	Orifício	6		
7	T18891	Plugue	2		
8	R48685	Pino de centragem	4		
9	RE508185	Conexão	2		
10	U13639	Anel o	1		
11	15H695	Tampão	1		3/8"
12	R97185	Anel o	1		
13	T23474	Parafuso sextavado	14		
14	T20168	Arruela	14		
15	R26650	Pino de centragem	2		
16	RE505501	VálVula de sangria	1		
17	R131425	Mola de compressão	1		
18	R119874	Bucha	1		
19	R116466	Plugue	1		
20	RE71255	Tampão	1		
21	RE507807	Tampão	1		
22	RE63674	VálVula	1		
23	D2361R	Esfera	1		

4712 CRANKSHAFT AND BEARINGS
4712 VILEBREQUIN, COUSSINETS
4712 VIRABREQUIM E ROLAMENTOS
4712 КОЛЕНЧАТЫЙ ВАЛ И ПОДШИПНИКИ
4712 CIGUENAL, COJINETE

RE506346PCDE01 A.1

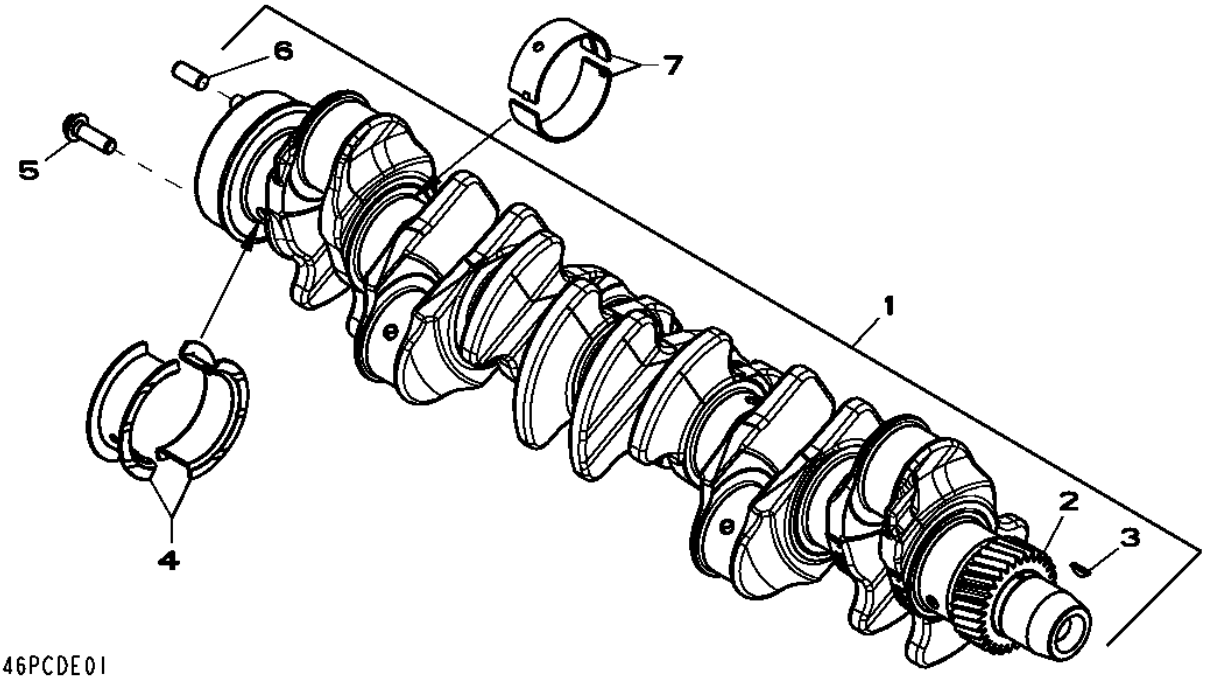

RE506346PCDE01

Item	*Nº peça*	*Descrição*	*Qtde*	*Nº série motor*	*HDW83*	*Notas*
1	RE505921	Virabrequim	1			(A) (ALSO ORDER RE516340 AND RE44574)
	SE501655	Virabrequim remanufaturado	1			(B) (Reman For RE505921)
2	R120631	EngrEnagem	1			Z= 30
3	R505609	Chaveta	1			LGTH 18.5MM
4	RE65168	Conj. do rolamento	1			STD , (MARKED R123563 AND R123564)
	RE65912	Rolamento axial	AR			(A) US -0.254MM, (MARKED R130574 AND R130575)
5	R135918	Parafuso	6			
6	R48685	Pino de centragem	1			
7	RE65165	Conj. do rolamento	4			STD , (MARKED R123561 AND R123562)
	RE65911	Rolamento	AR			(A) US -0.254MM, (MARKED R130576 AND R130577)

(A) GRINDING GUIDELINES : SEE CTM104
DIRECTIVES DE RECTIFICATION : VOIR CTM105
DIRETRIZES DE RETÍFICA : CONSULTE CTM104
ИНСТРУКЦИИ ПО ШЛИФОВКЕ: СМ. CTM104
INSTRUCCIONES REFERENTE AL RECTIFICADO : VER CTM107
(B) WITH BEARINGS
AVEC ROULEMENTS
Com Rolamentos
С ПОДШИПНИКАМИ
CON COJINETES

4834 CONNECTING RODS AND PISTONS
4834 BIELLES ET PISTONS
4834 CONNECTING RODS AND PISTONS
4834 ШАТУНЫ И ПОРШНИ
4834 BIELA Y PISTONES

RE522135PCDB02 A.1

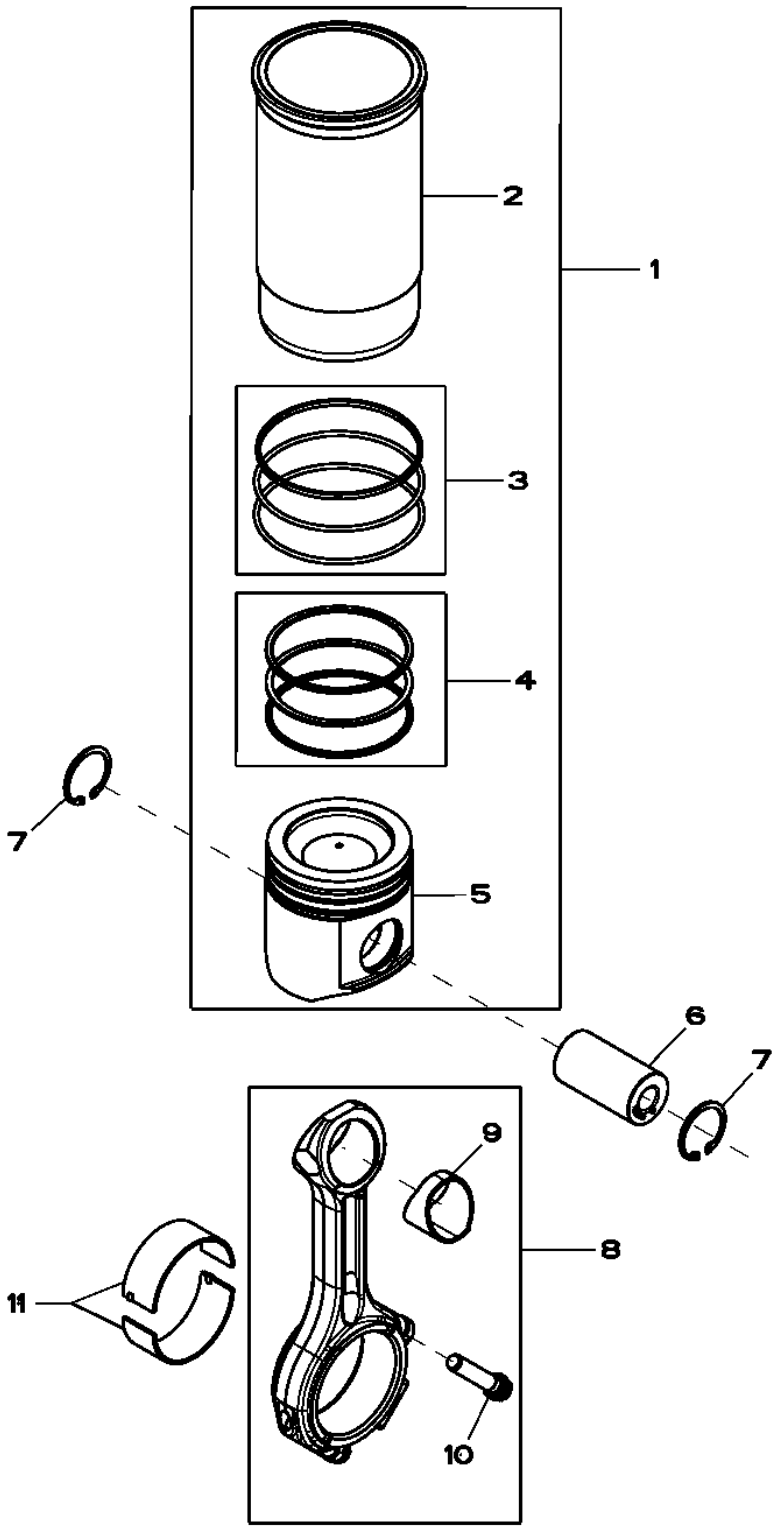

Item	Nº peça	Descrição	Qtde	Nº série motor	HDW83	Notas
1	RE524450	Kit pistão e camisa	6			
2	.....	Camisa de cilindro	1			NSEP, (ORDER RE524450)
3	AR65507	Kit - anel o	1			PKG (3)
4	RE524453	Kit anéis de pistão	1			PKG (3)
5	.....	Pistão	1			NSEP, (MARKED RE521616) (ORDER RE524450)
6	R502755	Pino do Pistão	6			OD= 41MM, LGTH= 77MM
7	R54114	Anel de pressão	12			
8	RE500608	Biela	6			
9	R114082	Bucha	1			
10	R501124	Parafuso	2			A= 61MM, M12
11	RE65908	Rolamento	6			(KIT (2) R113698)STD
	RE65909	Rolamento	AR			(A) ID -0.254MM, (KIT (2) R130578)

(A) GRINDING GUIDELINES : SEE CTM104
DIRECTIVES DE RECTIFICATION : VOIR CTM105
GRINDING GUIDELINES : SEE CTM104
ИНСТРУКЦИИ ПО ШЛИФОВКЕ: СМ. CTM104
INSTRUCCIONES REFERENTE AL RECTIFICADO : VER CTM107

4905 ROCKER ARM, SHAFT, PUSH ROD
4905 CULBUTEUR, ARBRE, TIGE
4905 ROCKER ARM, SHAFT, PUSH ROD
4905 КОРОМЫСЛО, ВАЛ, ШТОК ТОЛКАТЕЛЯ
4905 BALANCIN, ARBOL, VARILLA DE EMPUJE

RE522136PCDE03 A.1

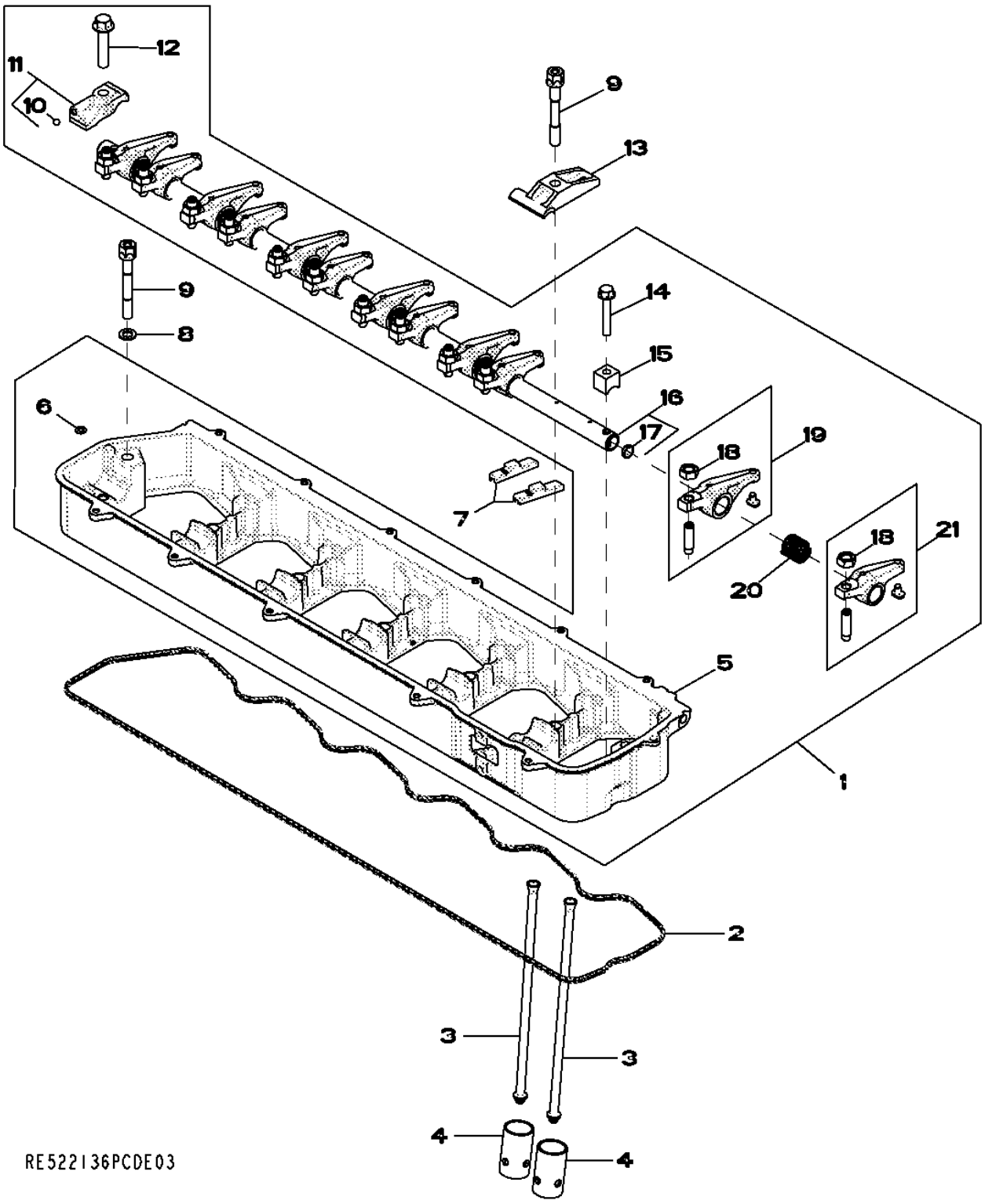

Item	Nº peça	Descrição	Qtde	Nº série motor	HDW83	Notas
1	RE533148	Eixo do balancim	1			
2	R524496	Junta	1			
3	R504209	Vareta	12			
4	R123565	Peça acionada Pelo came	12			
5	.....	Carcaça	1			NSEP (MARKED R518809 OR R525452) (ORD RE533148)
6	R520867	Anel o	1			
7	R502341	Ponte da válvula	12			
8	24M7096	Arruela	2			10.500 X 18 X 1.600 mm
9	R521458	Parafuso	7			
10	R69281	Esfera	1			
11	RE523032	Tampa	1			
12	19M8966	Parafuso	1			M10 X 50
13	R516140	Correia	5			
14	19M9170	Parafuso	1			M8 X 50
15	R504631	Braçadeira	1			
16	RE516491	Eixo do balancim	1			(MARKED R504782)
17	30M7004	Plugue	2			
18	14M7148	Porca	12			M10
19	RE504210	Balancim	6			(B)
20	R505543	Mola	6			
21	RE523023	Balancim	6			(A)

(A) INTAKE
ADMISSION
INTAKE
ВПУСК
ADMISION

(B) EXHAUST
ECHAPPEMENT
EXHAUST
ВЫХЛОПНАЯ ТРУБА
ESCAPE

5024 Oil Pump
5024 Pompe à huile
5024 Bomba de Óleo
5024 Масляный насос
5024 Bomba de aceite

RE522137PCDC02 A.1

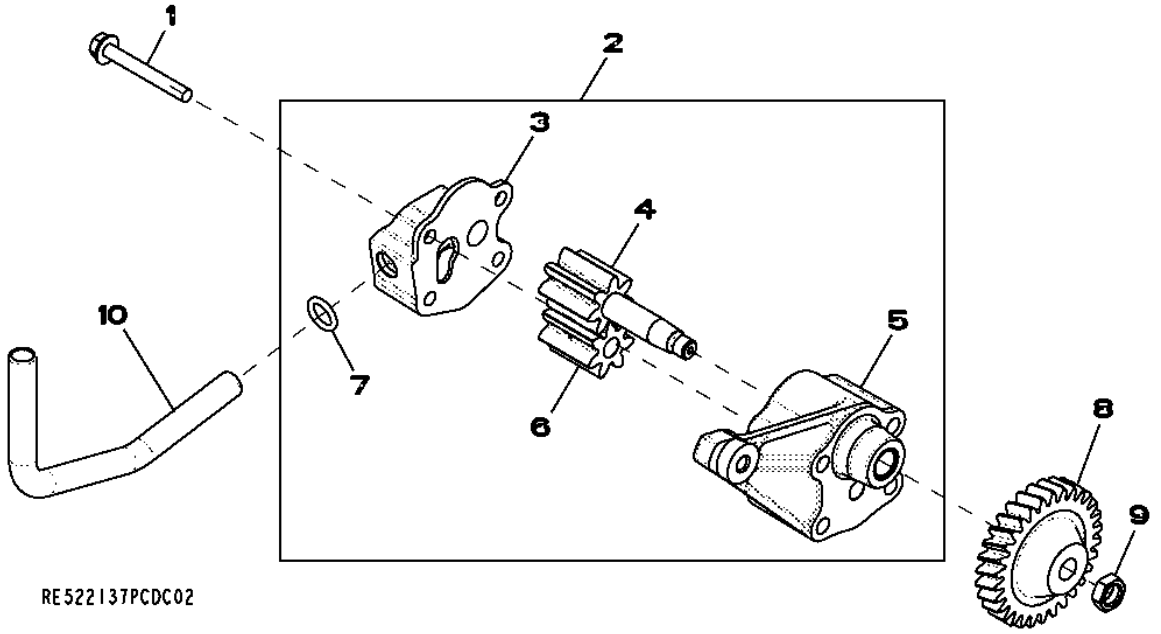

Item	*Nº peça*	*Descrição*	*Qtde*	*Nº série motor*	*Notas*
1	19M7802	Parafuso	2		M8 X 65
2	RE521756	Bombade óleo	1		
	SE501813	Bombade óleo remanufatur.	1		REMAN FOR RE521756
3	.....	Capa	1		ORDER RE521756; NSEP
4	.....	EngrEnagem	1		ORDER RE521756; NSEP
5	.....	Carcaça	1		ORDER RE521756; NSEP
6	.....	EngrEnagem	1		ORDER RE521756; NSEP
7	R97185	Anel o	1		
8	R120638	EngrEnagem	1		
9	14M7066	Porca	1		M12
10	R526838	Tubo de óleo	1		

5128 Cylinder Head / Valves
5128 Culasse / soupapes
5128 Cabeçote dos Cilindros e Válvulas
5128 Головка блока цилиндров / Клапаны
5128 Culata / Válvulas

RE531717PCDA02 A.1

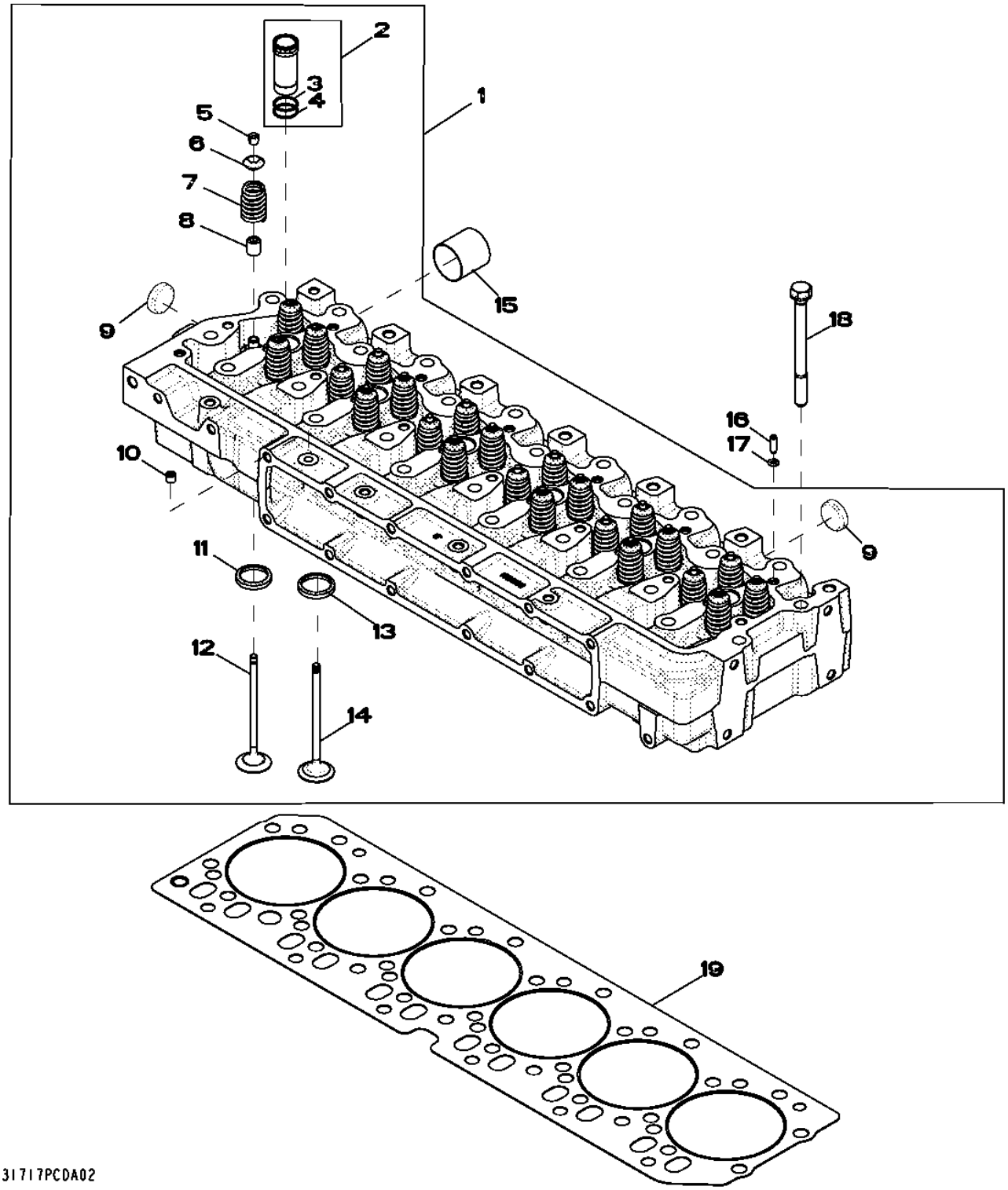

Item	*Nº peça*	*Descrição*	*Qtde*	*Nº série motor*	*Notas*
1	RE521639	Cabeçote	1		
	SE501583	Cabeça do cilindro remanuf.	1		(REMAN FOR RE521639) (MARKED R519581)
2	RE517435	Luva	6		
3	.....	Anel o	1		(ORDER RE517435)
4	.....	Anel o	1		(ORDER RE517435)
5	R502371	RetentoR	48		
6	R502367	Tampa	24		
7	RE531223	Conj. de peças da mola	12		
8	RE526519	Vedação	24		
9	CD16284	Plugue	4		OD 32.6MM
10	RE71255	Tampão	1		(A) 1/8"-27NPT, (SUB FOR R104592 AND RE42713)
11	R515033	Inserto de assento válvula	12		
12	RE518081	Kit da válvula	6		(MARKED (2) R502370)
13	R515034	Inserto de assento válvula	12		
14	RE531221	VálVula de admissão	6		(MARKED (2) R518806)
15	R502512	Luva	6		
16	R521544	Bucha	2		4 X 6 X 20 mm (0.157" X 0.236" X 0.787")
17	R520867	Anel o	7		6.020 X 2.616 mm (0.237" X 0.103")
18	R502511	Parafuso sextavado	26		
19	R116516	Vedação de cilindro	1		

(A) THREADS WITH PRE-APPLIED SEALANT
FILETS ENDUITS DE PRODUIT D'ETANCHEITE
ROSCAS COM VEDANTE PRÉ-APLICADO
РЕЗЬБА С ПРЕДВАРИТЕЛЬНО НАНЕСЕННЫМ ГЕРМЕТИКОМ
CON SELLADOR

5204 AUXILIARY DRIVE
5204 ENTRAINEMENT AUXILIAIRE
5204 AUXILIARY DRIVE
5204 ВСПОМОГАТЕЛЬНЫЙ ПРИВОД
5204 TRANSMISION ADICIONAL

RE59264PCDD04 A.1

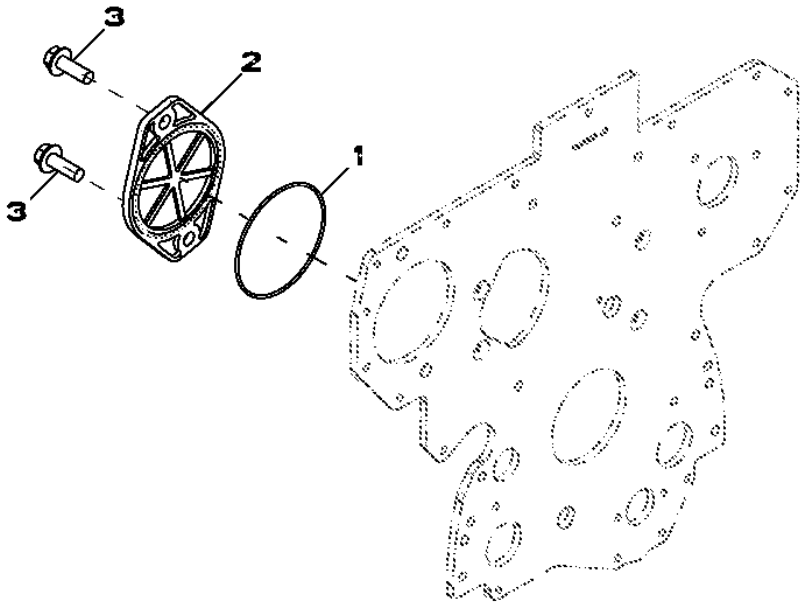

Item	*Nº peça*	*Descrição*	*Qtde*	*Nº série motor*	*HDW83*	*Notas*
1	T20758	Anel o	1			
2	R135757	Capa	1			
3	19M7790	Parafuso	2			M12 X 35

5497 TURBO AIR INLET
5497 ARRIVEE D'AIR DU TURBOCOMPRESSEUR
5497 TURBO AIR INLET
5497 ВОЗДУХОЗАБОРНИК ТУРБОНАГНЕТАТЕЛЯ
5497 ENTRADA DE AIRE DEL TURBOCOMPRESOR

RE529875PCDB02 A.1

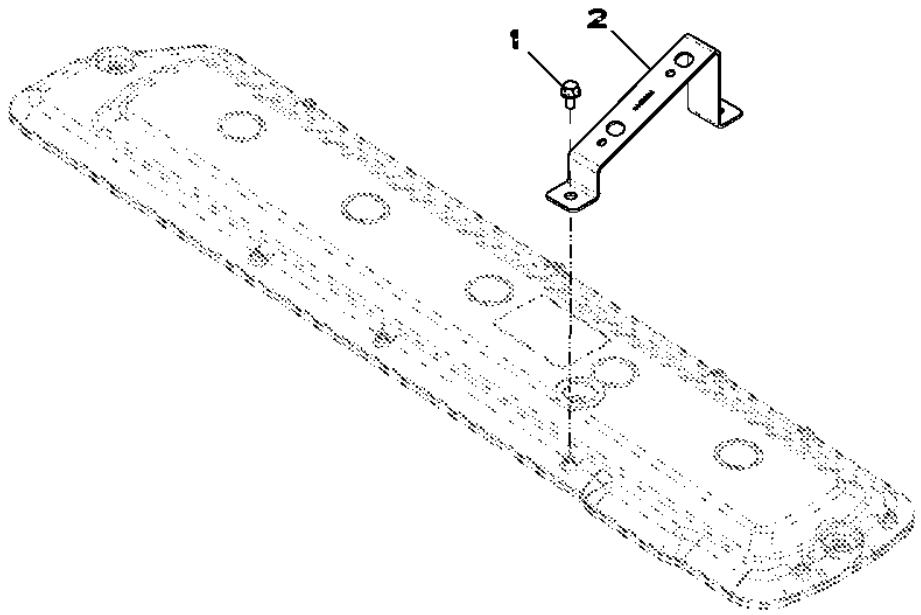

Item	*Nº peça*	*Descrição*	*Qtde*	*Nº série motor*	*HDW83*	*Notas*
1	RE527858	Parafuso	2			
2	R522944	Apoio	1			

5728 WATER PUMP INLET
5728 ENTREE DE LA POMPE A EAU
5728 WATER PUMP INLET
5728 ВХОДНОЙ КАНАЛ ВОДЯНОГО НАСОСА
5728 ENTRADA DE BOMBA DE AGUA

RE530087PCDA04 A.1

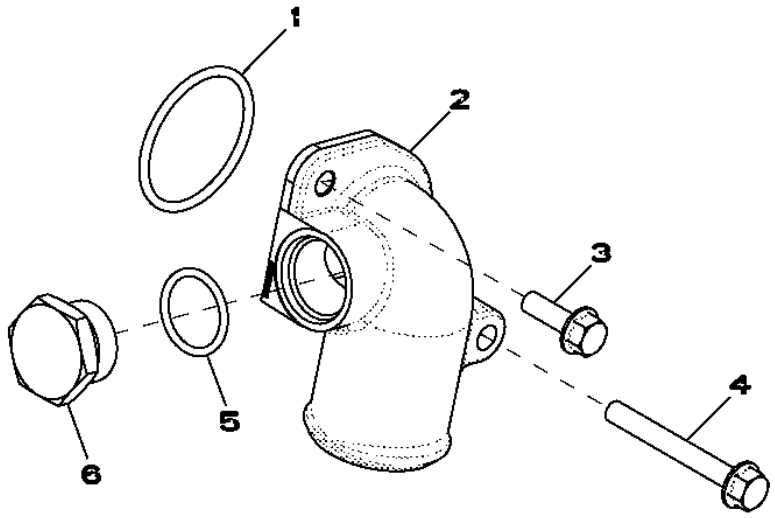

RE530087PCDA04

Item	*Nº peça*	*Descrição*	*Qtde*	*Nº série motor*	*HDW83*	*Notas*
1	R89944	Anel o	1			
2	R522686	Conexão em ângulo	1			
3	19M7867	Parafuso	1			M8 X 25
4	19M7802	Parafuso	1			M8 X 65
5	U17409	Anel o	1			
6	R82718	Tampão de dreno	1			

5951 OIL COOLER
5951 REFROIDISSEUR D'HUILE
5951 OIL COOLER
5951 МАСЛООХЛАДИТЕЛЬ
5951 REFRIGERADOR DE ACEITE

RE527560PCDA02 A.1

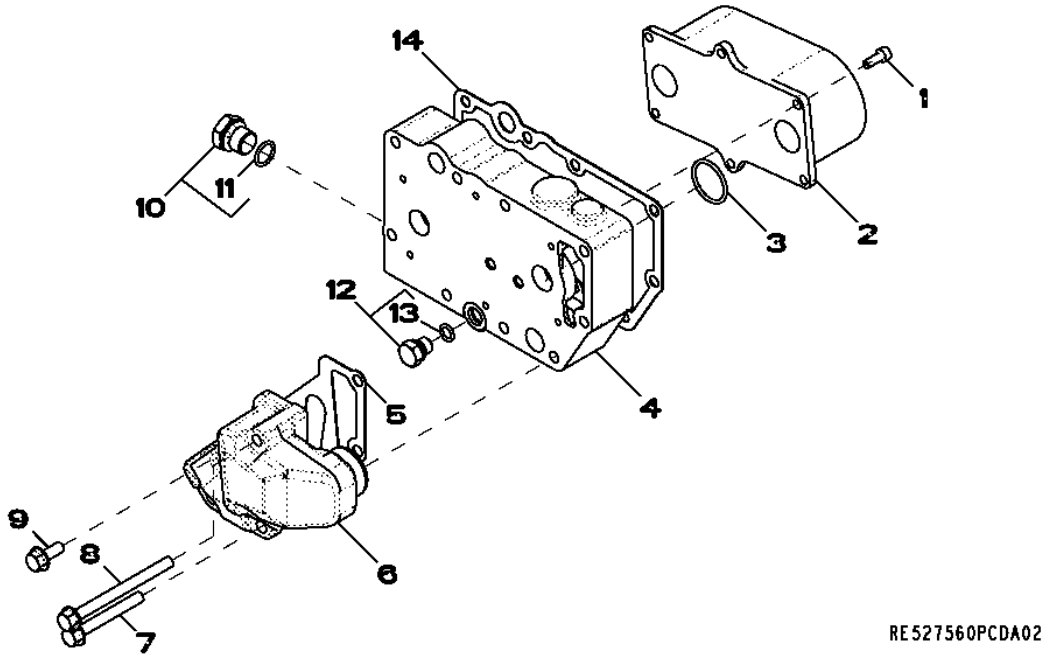

Item	*Nº peça*	*Descrição*	*Qtde*	*Nº série motor*	*HDW83*	*Notas*
1	RE67231	Parafuso	6			
2	RE59298	ResfRiadoR de óleo	1			
3	T122075	Anel o	2			
4	R521037	Carcaça	1			
5	R501428	Junta	1			
6	R502811	Adaptador	1			
7	19M7802	Parafuso	2			M8 X 65
8	19M7970	Parafuso	2			M8 X 100
9	RE67238	Parafuso	1			
10	RE46685	Tampão	1			
11	51M7043	Anel o	1			15.300 X 2.200 mm
12	RE46686	Tampão	1			
13	51M7040	Anel o	1			9.300 X 2.200 mm
14	R123501	Junta	1			

6275 ALTERNATOR BRACKETS
6275 SUPPORTS DE L'ALTERNATEUR
6275 ALTERNATOR BRACKETS
6275 КРОНШТЕЙНЫ ГЕНЕРАТОРА ПЕРЕМЕННОГО ТОКА
6275 SOPORTE DEL ALTERNADOR

RE525095PCDA02 A.1

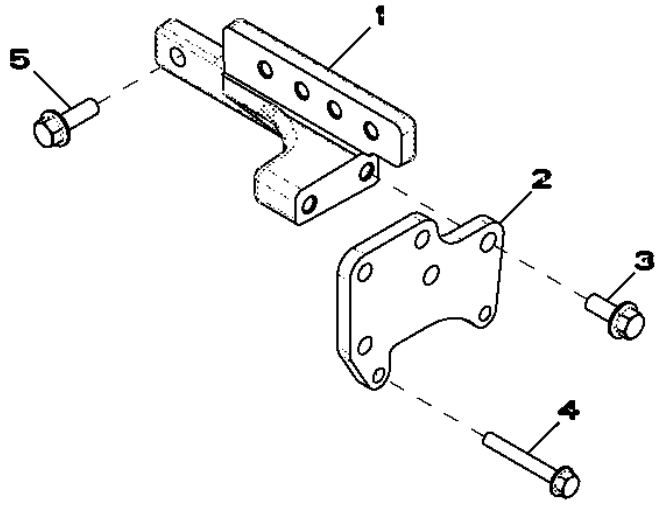

RE525095PCDA02

Item	*Nº peça*	*Descrição*	*Qtde*	*Nº série motor*	*HDW83*	*Notas*
1	R516584	Apoio	1			
2	R516510	Apoio	1			
3	19M7785	Parafuso	2			M10 X 25
4	19M7801	Parafuso	2			M8 X 60
5	19M7786	Parafuso	2			M10 X 30

63DD Low Pressure Fuel Lines
63DD Conduites d'alimentation basse pression
63DD Linhas de Combustível de Baixa Pressão
63DD Топливопроводы низкого давления
63DD Tuberías de combustible a baja presión

63DD_RE541418_PCD A.1

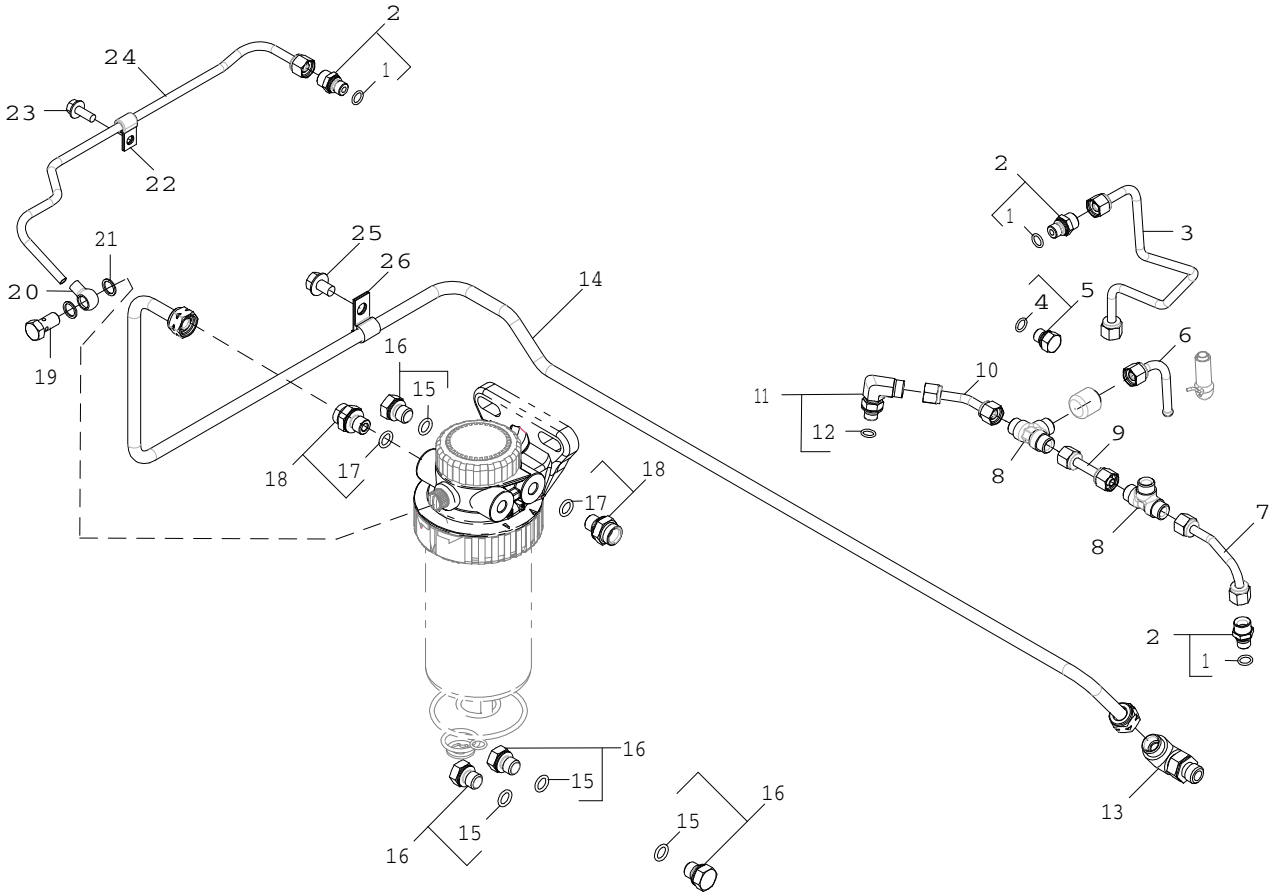

63DD_RE541418_PCD

Item	Nº peça	Descrição	Qtde	Nº série motor	Notas
1	51M7039	Anel o	1		8.100 X 1.600 mm
2	RE60028	Conexão	3		
3	RE535281	Linha de combustivel	1		
4	51M7039	Anel o	1		8.100 X 1.600 mm
5	RE60071	Conexão	1		
6	AR104650	Linha de combustivel	1		
7	RE535282	Linha de combustivel	1		
8	R97061	Conexão em t	2		
9	RE534311	Linha de combustivel	1		
10	RE535334	Linha de combustivel	1		
11	RE502173	Conexão	1		
12	51M7039	Anel o	1		8.100 X 1.600 mm
13	RE502174	Conexão em ângulo	1		
14	RE534624	Linha de combustivel	1		
15	51M7040	Anel o	1		9.300 X 2.200 mm
16	RE46686	Tampão	4		
17	51M7040	Anel o	1		9.300 X 2.200 mm
18	RE60030	Conexão	2		
19	38M7009	Parafuso oco	1		
20	R503658	Conexão	1		
21	R62107	Arruela	2		
22	AH76671	Presilha	1		
23	19M7775	Parafuso	1		M6 X 16
24	RE531609	Linha de combustivel	1		
25	19M7864	Parafuso	1		M8 X 12
26	T13814	Braçadeira	1		

65YU Turbocharger
65YU Turbocompresseur
65YU Turbocompressor
65YU Турбонагнетатель
65YU Turbocompresor

65YU_RE541419_PCD A.1

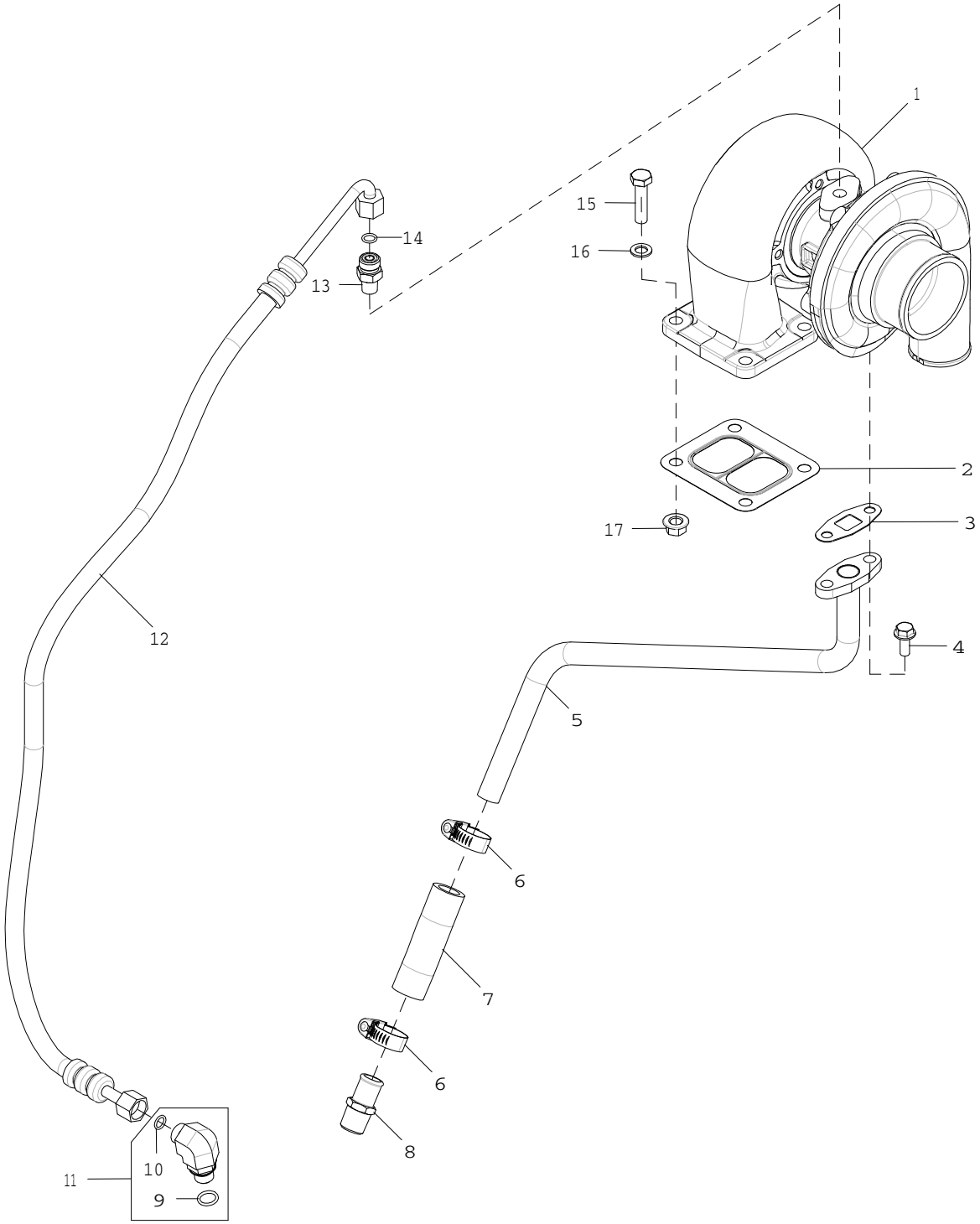

65YU_RE541419_PCD

Item	*Nº peça*	*Descrição*	*Qtde*	*Nº série motor*	*Notas*
1	RE521561	TurboalimenTador	1		(Sub For RE521560)
2	R123572	Junta	1		
3	R123570	Junta	1		
4	19M8062	Parafuso	2		M8 X 20
5	RE68234	Tubulação de óleo	1		
6	RE65978	Braçadeira	2		
7	R523372	Mangueira	1		
8	RE54885	Conexão de mangueira	1		
9	51M7042	Anel o	1		13.300 X 2.200 mm
10	T77613	Anel o	1		
11	38H5035	Conexão em ângulo	1		
12	RE503211	Mangueira hidráulica	1		
13	M87733	Adaptador	1		
14	R63548	Anel o	1		
15	19M8637	Parafuso sextavado	4		M10 X 40
16	24M7096	Arruela	4		10.500 X 18 X 1.600 mm
17	14M7296	Porca com flange	4		M10

6698 TEMPERATURE SWITCH, WITHOUT
6698 CONTACTEUR DE TEMPERATURE, SANS
6698 TEMPERATURE SWITCH, WITHOUT
6698 РЕЛЕ ТЕМПЕРАТУРЫ, БЕЗ
6698 INTERRUPTOR DE TEMPERATURA, SIN

RE500556PCDD02 A.1

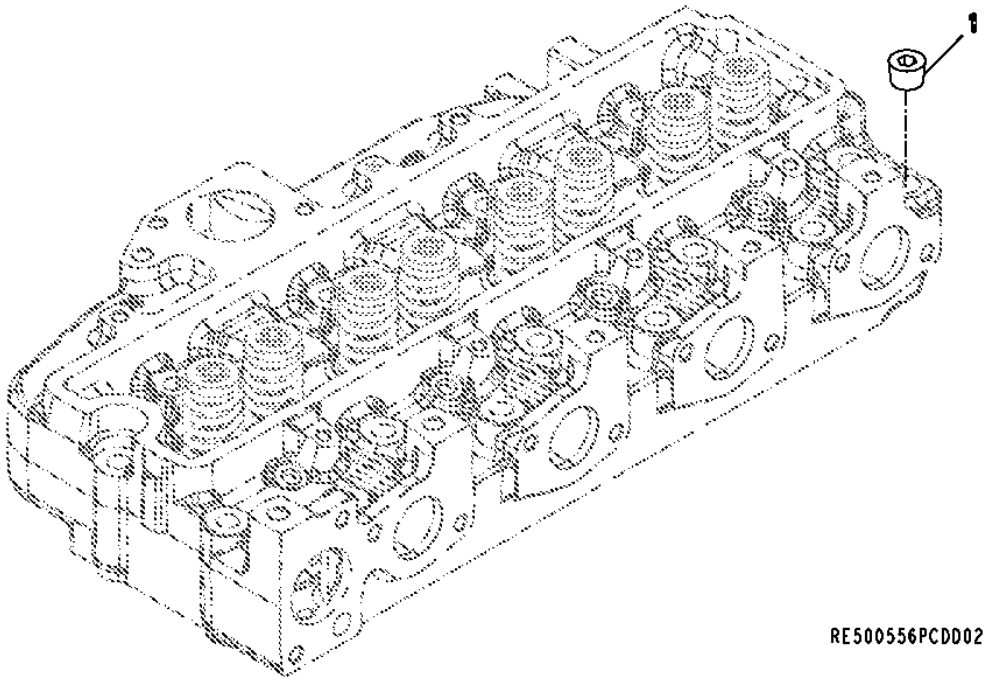

Item	*Nº peça*	*Descrição*	*Qtde*	*Nº série motor*	*HDW83*	*Notas*
1	15H584	Tampão	1			1/2"

6744 SENSORS
6744 CAPTEURS
6744 SENSORES
6744 ДАТЧИКИ
6744 SENSORES

RE535320PCDA01 A.1

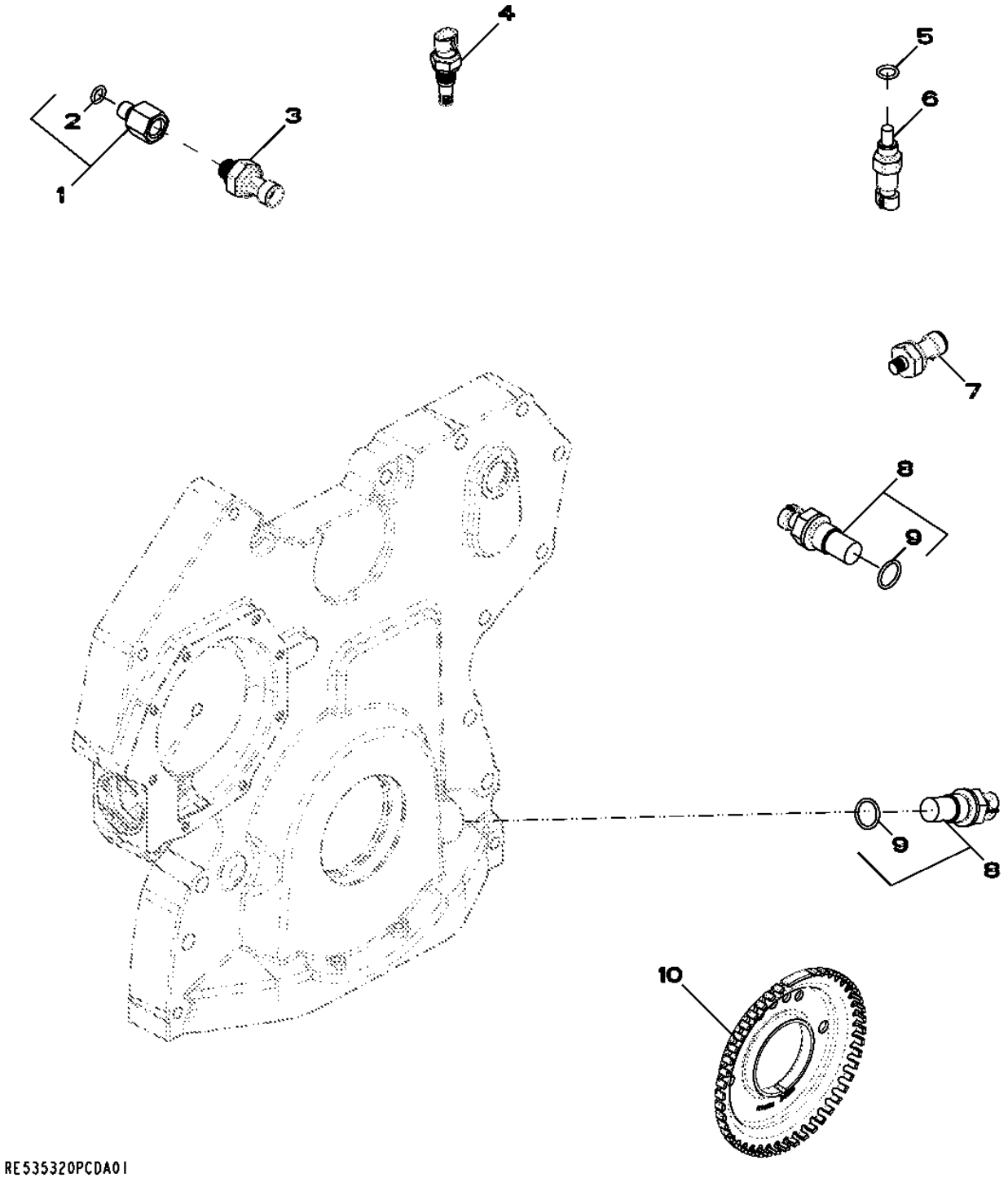

Item	*Nº peça*	*Descrição*	*Qtde*	*Nº série motor*	*HDW83*	*Notas*
1	RE523854	Adaptador	1			
2	51M7040	Anel o	1			9.300 X 2.200 mm
3	RE522794	SenSor	1			(A)
4	RE525016	Termo-par	1			(B)
5	51M7041	Anel o	1			11.300 X 2.200 mm
6	RE52722	SenSor de temperatura	1			(C)
7	RE167207	SenSor	1			(D)
8	RE519144	SenSor	2			(E)
9	51M7044	Anel o	1			17.300 X 2.200 mm
10	R517471	Roda	1			

(A) Fuel Pressure Sensor
Capteur de pression du carburant
Sensor de Pressão do Combustível
Датчик давления топлива
Sensor de presión de combustible

(B) Air Temperature Sensor
Capteur de température d'air
Sensor de Temperatura do Ar
Датчик температуры воздуха
Sensor de temperatura de aire

(C) Temperature sensor
Capteur de température
Sensor de temperatura
Датчик температуры
Sensor de temperatura

(D) Engine Oil Pressure Sensor
Capteur de pression d'huile moteur
Sensor de Pressão do Óleo do Motor
Датчик давления масла в двигателе
Sensor de presión de aceite de motor

(E) Magnetic Pickup Sensor
Capteur magnétique
Sensor de Captador Magnético
Магнитный датчик
Sensor de captador magnético

81B5 Water Separator w/ Electric Fuel Pump
81B5 Séparateur d'eau av. pompe à carburant électrique
81B5 Separador de Água com Bomba de Combustível Elétrica
81B5 Водоотделитель с электрическим топливным насосом
81B5 Separador de agua con bomba eléctrica de combustible

81B5_RE541417_PCD A.1

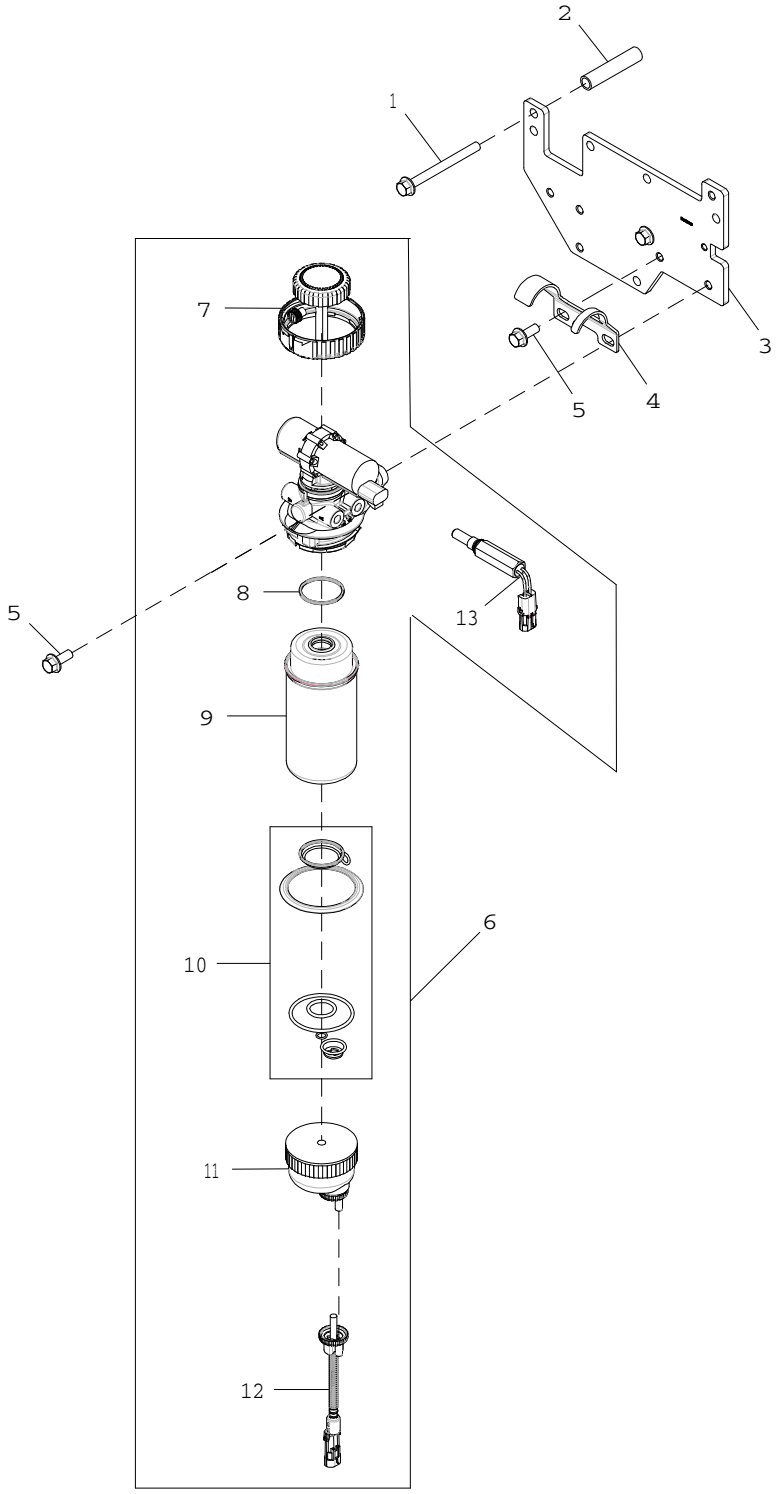

81B5_RE541417_PCD

Item	Nº peça	Descrição	Qtde	Nº série motor	Notas
1	19M7836	Parafuso	5		M10 X 110
2	28H1537	Bucha	3		0.493" X 0.675" X 3-3/16"
3	R526415	Apoio	1		
4	R525528	Apoio	1		
5	19M7785	Parafuso	2		M10 X 25
6	RE534826	Filtro	1		
7	RE526834	Kit do filtro	1		
8	RE516512	Kit - anel o	1		
9	RE529643	Elemento de filtro	1		
10	RE516553	Kit retentor	1		
11	RE51650	Copo de sedimentação	1		
12	RE519696	SenSor	1		
13	RE534822	ResistoR	1		

8484 ENGINE WIRING HARNESS
8484 FAISCEAU CABLES MOTEUR
8484 ENGINE WIRING HARNESS
8484 ЭЛЕКТРОПРОВОДКА ДВИГАТЕЛЯ
8484 GRUPO DE CABLES DEL MOTOR

RE536165PCDA01 A.1

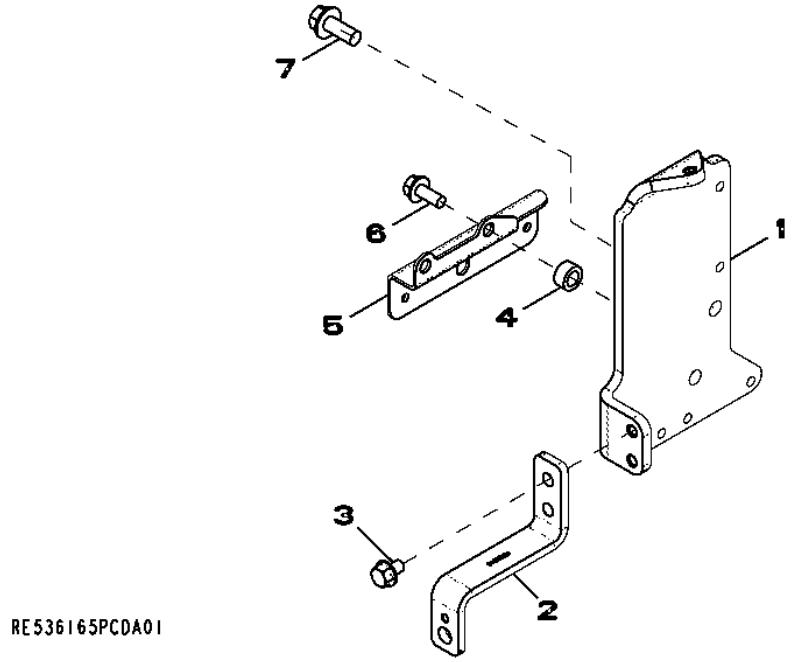

Item	*Nº peça*	*Descrição*	*Qtde*	*Nº série motor*	*HDW83*	*Notas*
1	R522771	Apoio	1			
2	R522943	Apoio	1			
3	19M7864	Parafuso	2			M8 X 12
4	T20280	Arruela	2			
5	R523187	Apoio	1			
6	19M7866	Parafuso	2			M8 X 20
7	19M7785	Parafuso	2			M10 X 25

8718 BELT TENSIONER
8718 TENDEUR DE COURROIE
8718 BELT TENSIONER
8718 НАТЯЖИТЕЛЬ ДЛЯ РЕМНЯ
8718 TENSOR DE CORREA

RE517336PCDD03 A.1

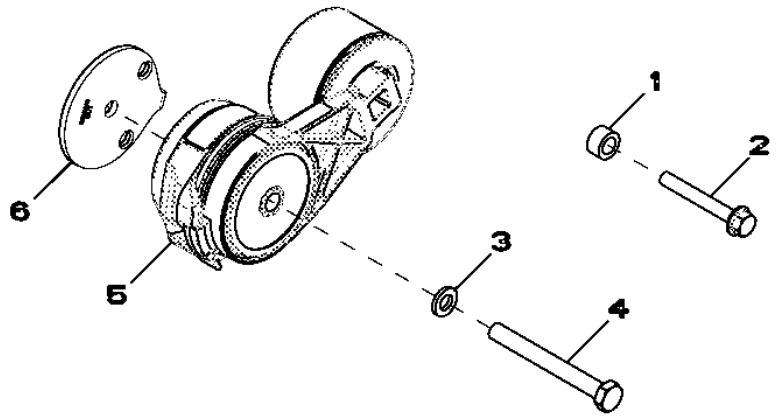

RE517336PCDD03

Item	*Nº peça*	*Descrição*	*Qtde*	*Nº série motor*	*HDW83*	*Notas*
1	28H860	Arruela	1			0.423" X 0.675" X 3/8"
2	19M7801	Parafuso	1			M8 X 60
3	24M7106	Arruela	1			10 X 18 X 2.500 mm
4	19M8183	Parafuso sextavado	1			M10 X 90
5	RE518097	Tensionador de correia	1			
6	R518210	Espaçador	1			

8842 OIL FILTER
8842 FILTRE A HUILE
8842 OIL FILTER
8842 МАСЛЯНЫЙ ФИЛЬТР
8842 FILTRO DE ACEITE

RE508700PCDD05 A.1

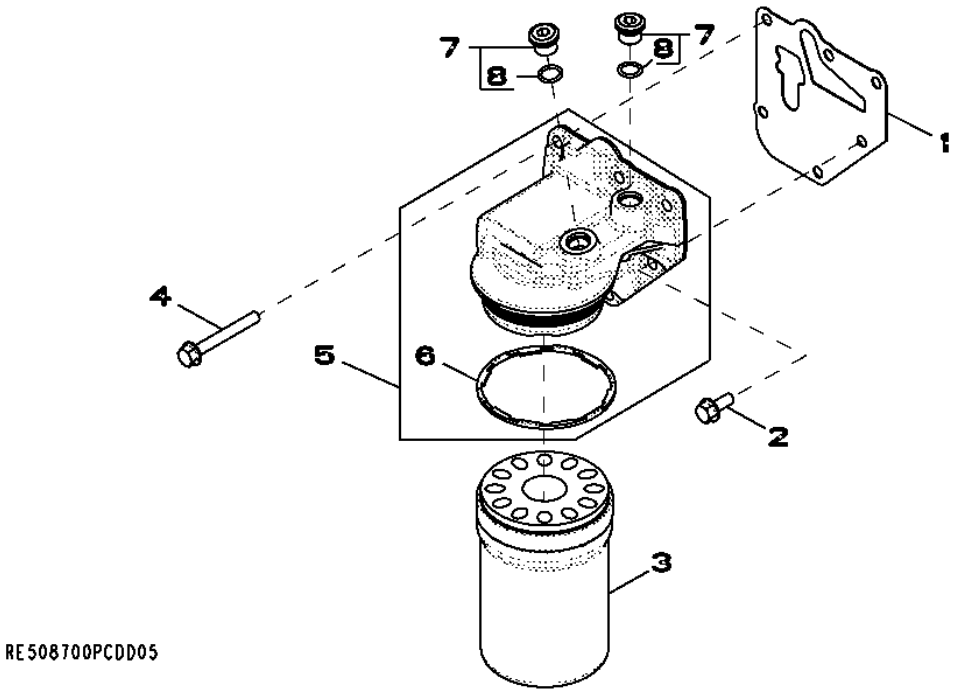

Item	*Nº peça*	*Descrição*	*Qtde*	*Nº série motor*	*HDW83*	*Notas*
1	R501484	Junta	1			
2	RE67238	Parafuso	1			(A) M8 X 20
3	RE504836	Filtro de óleo	1			PKG 8
4	19M7802	Parafuso	5			M8 X 65, PKG 10
5	RE504562	Cabeçote do filtro	1			(MARKED R502338) (SUB FOR RE508986)
6	R502513	Vedação	1			
7	RE52242	Tampão de dreno	2			M16 X 1.5
8	51M7042	Anel o	1			13.300 X 2.200 mm

(A) THREADS WITH PRE-APPLIED SEALANT
FILETS ENDUITS DE PRODUIT D'ETANCHEITE
THREADS WITH PRE-APPLIED SEALANT
РЕЗЬБА С ПРЕДВАРИТЕЛЬНО НАНЕСЕННЫМ ГЕРМЕТИКОМ
CON SELLADOR

9801 LIFT STRAPS
9801 OEILLETS DE LEVAGE
9801 LIFT STRAPS
9801 ПОДЪЕМНЫЕ СТРОПЫ
9801 CINTAS DE ELEVACION

RE53353PCDF03 A.1

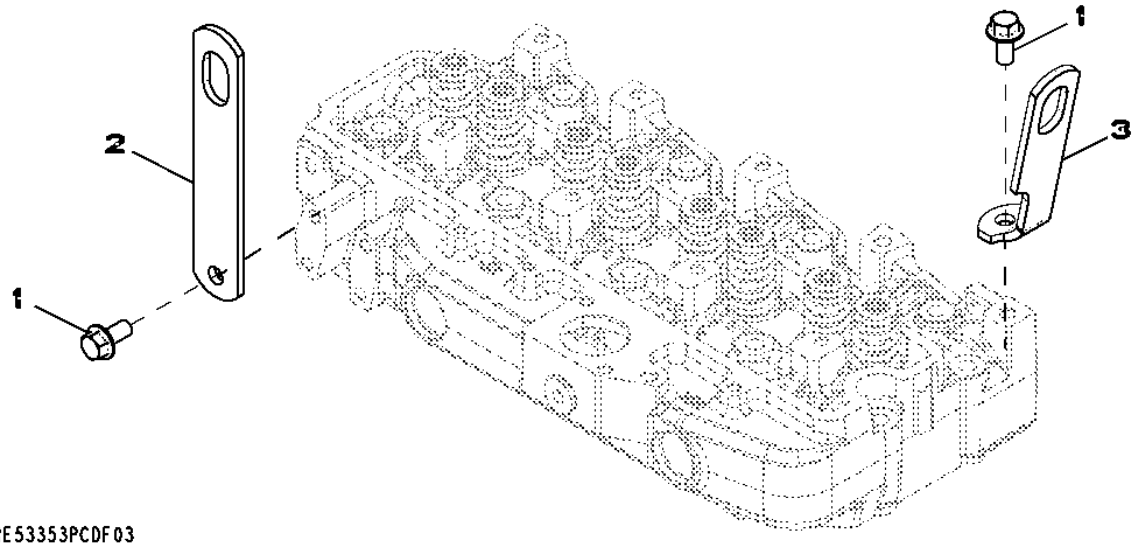

Item	*Nº peça*	*Descrição*	*Qtde*	*Nº série motor*	*HDW83*	*Notas*
1	19M7788	Parafuso	2			M12 X 25
2	R502329	Correia	1			(REAR)
3	R502175	Suporte	1			

9901 CONNECTING ROD, BEARINGS
9901 BIELLE, COUSSINETS
9901 CONNECTING ROD, BEARINGS
9901 ШАТУН, ПОДШИПНИКИ
9901 BIELA, COJINETES

RE65908PCDA02 A.1

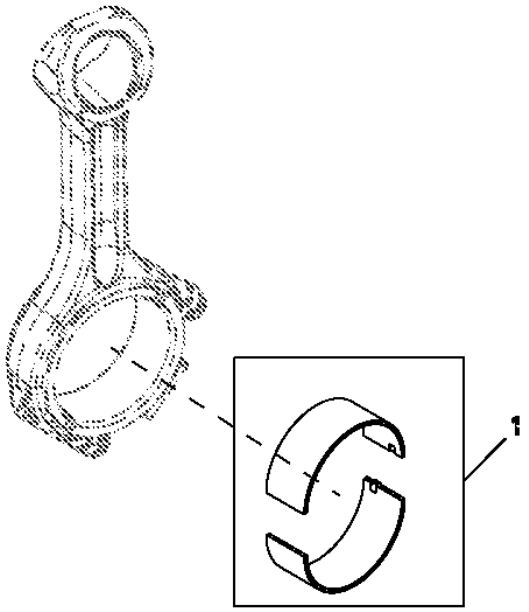

Item	*Nº peça*	*Descrição*	*Qtde*	*Nº série motor*	*HDW83*	*Notas*
1	RE65908	Rolamento	1			CONNECTING ROD (STANDARD)

9901 CONNECTING ROD BEARING KIT
9901 JEU DE ROULEMENTS
9901 CONNECTING ROD BEARING KIT
9901 КОМПЛЕКТ ШАТУННЫХ ПОДШИПНИКОВ
9901 JUEGO DE RODAMIENTOS

RE65909PCDB01 A.1

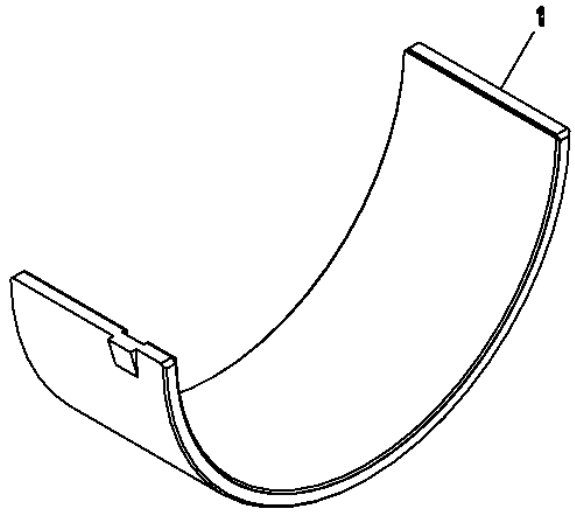

RE65909PCDB01

Item	*Nº peça*	*Descrição*	*Qtde*	*Nº série motor*	*HDW83*	*Notas*
1	RE65909	Rolamento	1			CONNECTING ROD(.254MM)UNDERSIZE

9901 BEARING KIT
9901 COUSSINETS JEU DE PIECES
9901 BEARING KIT
9901 КОМПЛЕКТ ПОДШИПНИКОВ
9901 COJINETE JUEGO

RE65165PCDA02 A.1

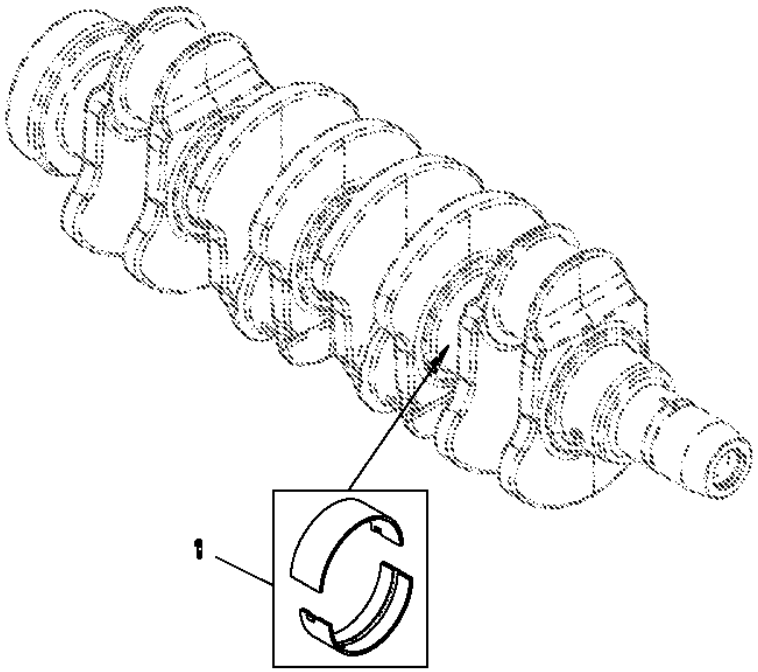

Item	*Nº peça*	*Descrição*	*Qtde*	*Nº série motor*	*HDW83*	*Notas*
1	RE65165	Conj. do rolamento	1			

9901 MAIN BEARING KIT
9901 PALIER PRINCIPAL
9901 MAIN BEARING KIT
КОМПЛЕКТ КОРЕННЫХ ПОДШИПНИКОВ 9901
9901 COJINETE PRINCIPAL

RE65168PCDA02 A.1

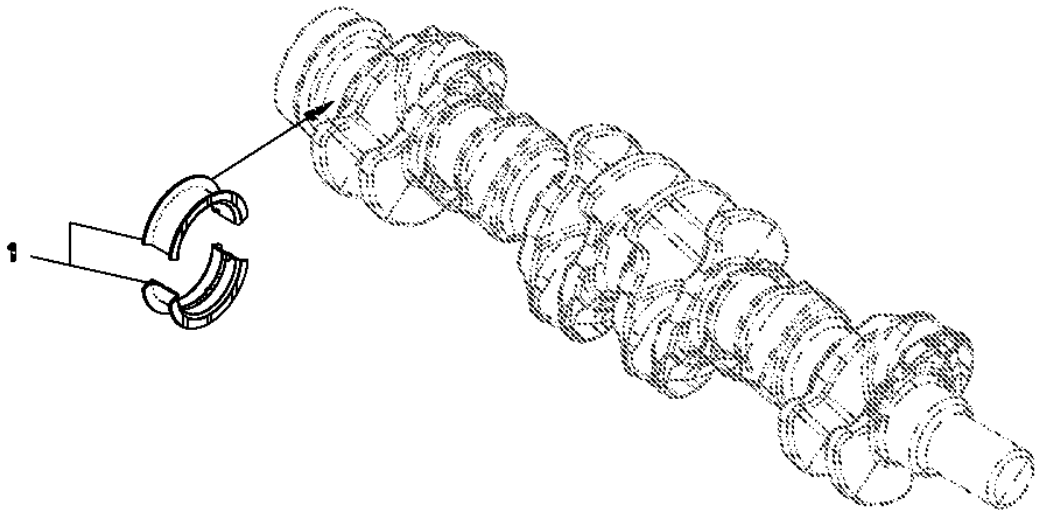

RE65168PCDA02

Item	*Nº peça*	*Descrição*	*Qtde*	*Nº série motor*	*HDW83*	*Notas*
1	RE65168	Conj. do rolamento	1			MAIN THRUST (STANDARD)

9901 MAIN BEARING
9901 PALIER PRINCIPAL
9901 MAIN BEARING
9901 КОРЕННОЙ ПОДШИПНИК
9901 COJINETE PRINCIPAL

RE65911PCDB03 A.1

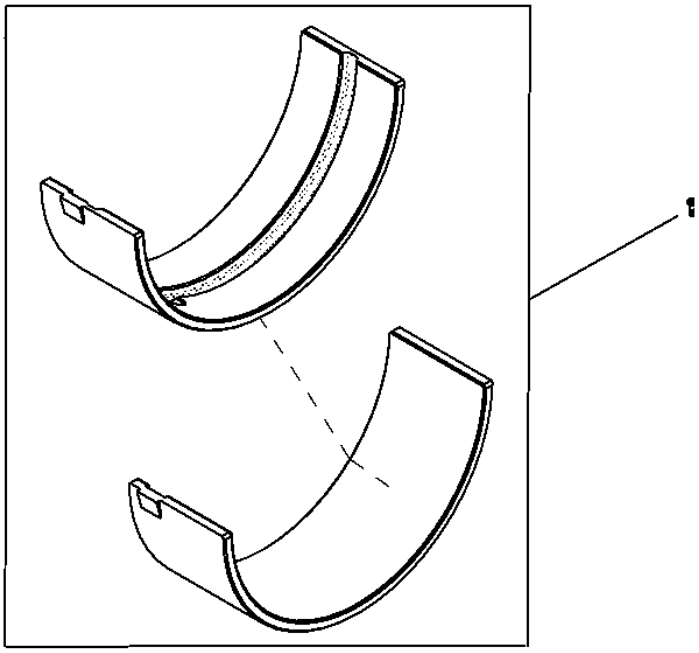

Item	*Nº peça*	*Descrição*	*Qtde*	*Nº série motor*	*HDW83*	*Notas*
1	RE65911	Rolamento	1			MAIN HALF (.254MM)UNDERSIZE

9901 THRUST BEARING
9901 COUSSINETS DE BUTTE
9901 THRUST BEARING
9901 УПОРНЫЙ ПОДШИПНИК
9901 COJINETE DE EMPUJE

RE65912PCDB01 A.1

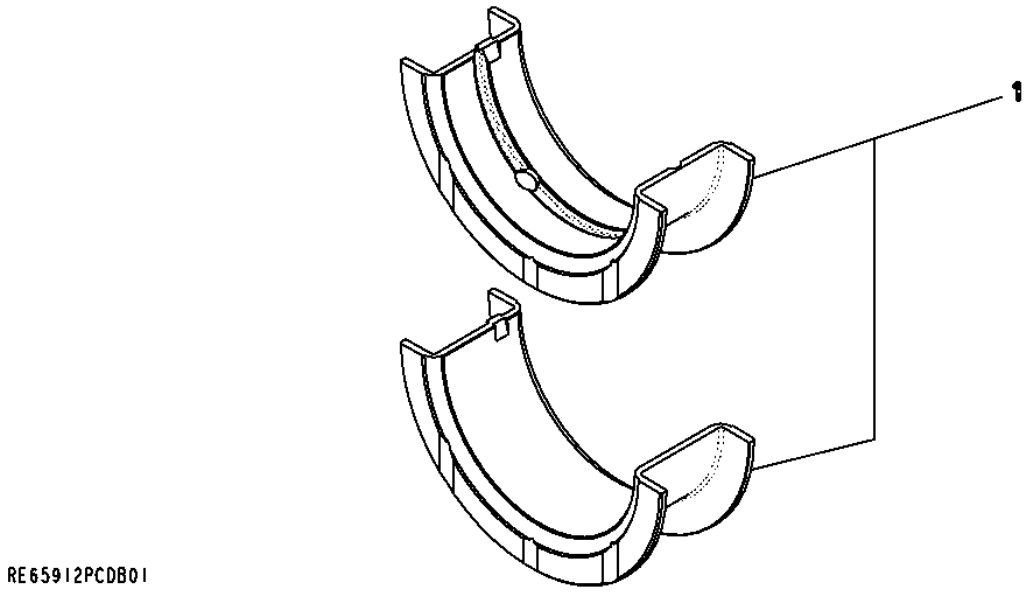

Item	*Nº peça*	*Descrição*	*Qtde*	*Nº série motor*	*HDW83*	*Notas*
1	RE65912	Rolamento axial	1			MAIN THRUST(.254MM)UNDERSIZE

9901 CYLINDER LINER PACKING
9901 JOINT DE CHEMISE
9901 CYLINDER LINER PACKING
9901 УПЛОТНИТЕЛЬНАЯ ПРОКЛАДКА ГИЛЬЗЫ ЦИЛИНДРА
9901 CAMISAS DE SELLADO DEL CILINDRO

AR65507PCDA01 A.1

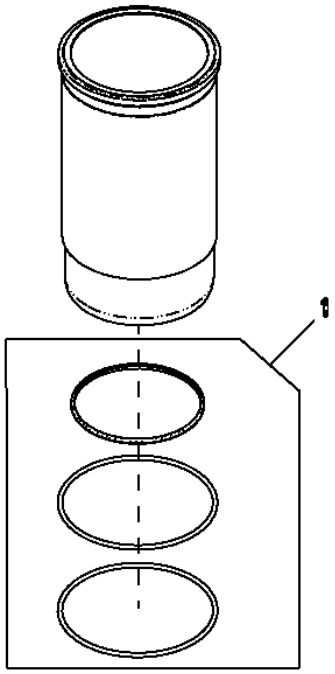

Item	*Nº peça*	*Descrição*	*Qtde*	*Nº série motor*	*HDW83*	*Notas*
1	AR65507	Kit - anel o	1			CYLINDER LINER PACKING(PARTS)

9901 REAR OIL SEAL
9901 JOINT D'ARRET D'HUILE ARRIERE
9901 REAR OIL SEAL
9901 ЗАДНЕЕ МАСЛЯНОЕ УПЛОТНЕНИЕ
9901 RETEN DE ACEITE TRASERO

RE44574PCDC02 A.1

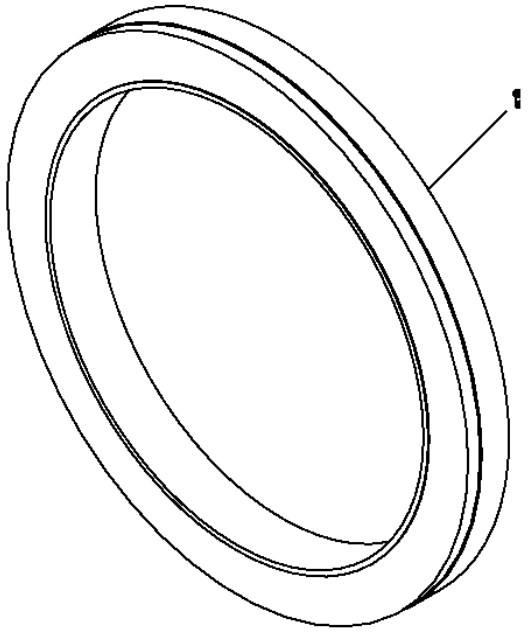

Item	*Nº peça*	*Descrição*	*Qtde*	*Nº série motor*	*HDW83*	*Notas*
1	RE44574	Vedação	1			

9901 WATER PUMP REPAIR KIT
9901 POMPE A EAU JEU DE REPARATION
9901 WATER PUMP REPAIR KIT
РЕМОНТНЫЙ КОМПЛЕКТ ВОДЯНОГО НАСОСА 9901
9901 BOMBA DE AQUA JUEGO DE REPARACION

RE508566PCDB02 A.1

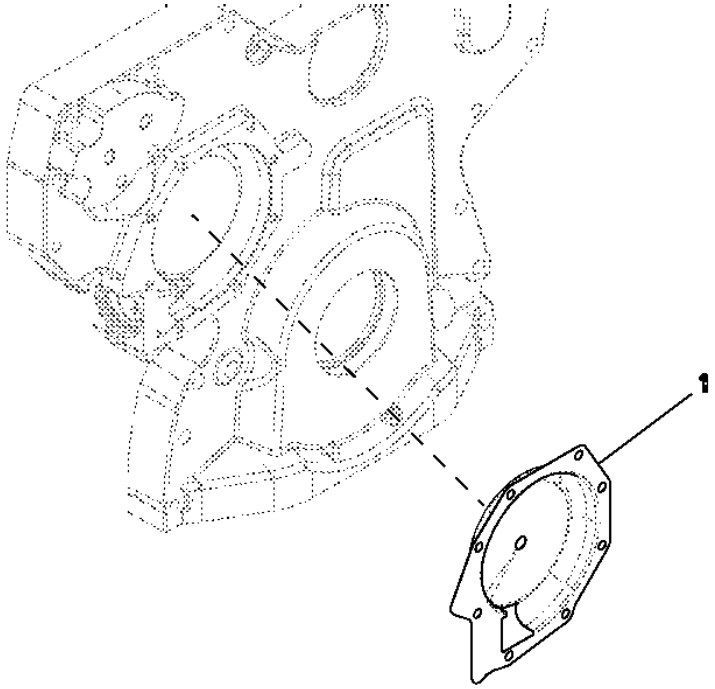

Item	*Nº peça*	*Descrição*	*Qtde*	*Nº série motor*	*HDW83*	*Notas*
1	RE508566	Inserto	1			WATER PUMP INSERT SERVICE

9901 PISTON LINER KIT
9901 PISTON CHEMISE, JEU DE PIECES
9901 PISTON LINER KIT
9901 КОМПЛЕКТ ГИЛЬЗЫ ПОРШНЯ
9901 PISTON CAMISA DE CILINDRO, JUEGO

RE524450PCDB02 A.1

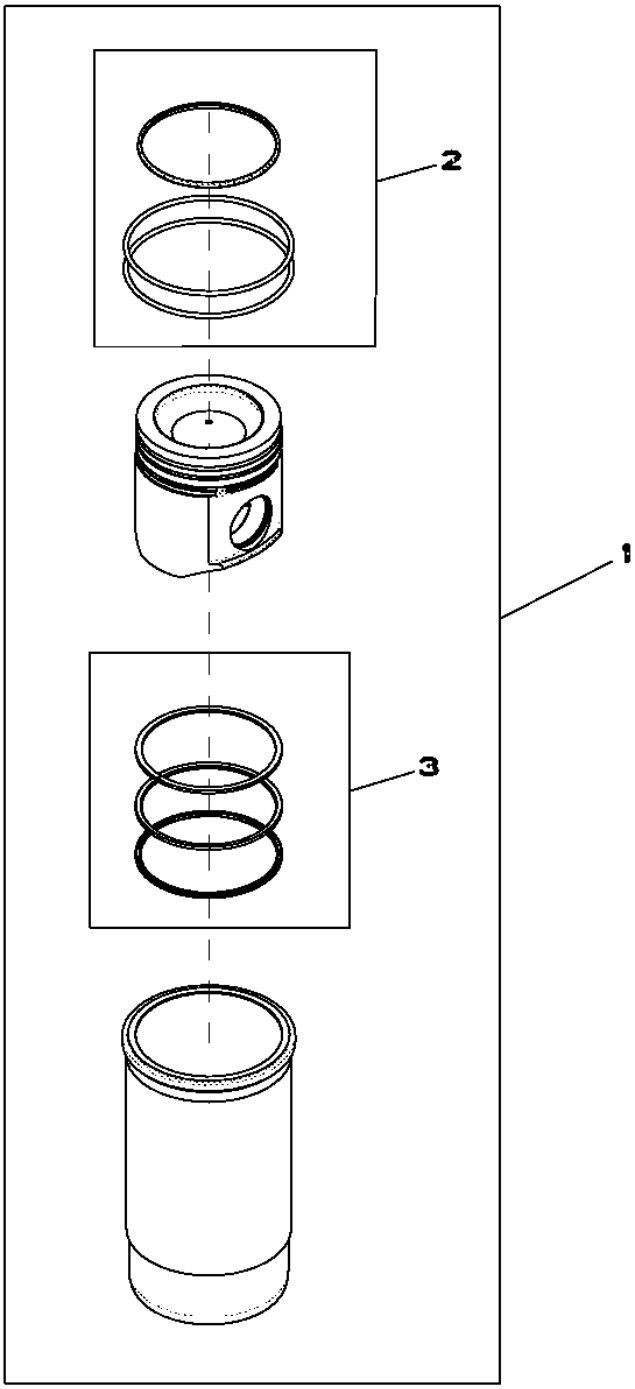

RE524450PCDB02

Item	Nº peça	Descrição	Qtde	Nº série motor	HDW83	Notas
1	RE524450	Kit pistão e camisa	1			
2	AR65507	Kit - anel o	1			
3	RE524453	Kit anéis de pistão	1			

9901 ENGINE GASKET SET, OVERHAUL
9901 JEU DE JOINTS MOTEUR, REVISION
9901 ENGINE GASKET SET, OVERHAUL
9901 КОМПЛЕКТ ПРОКЛАДОК ДВИГАТЕЛЯ, КАПИТАЛЬНЫЙ РЕМОНТ
9901 JUEGO DE JUNTAS DEL MOTOR, REACONDICIONAMIENTO

RE527833PCDC02 A.1

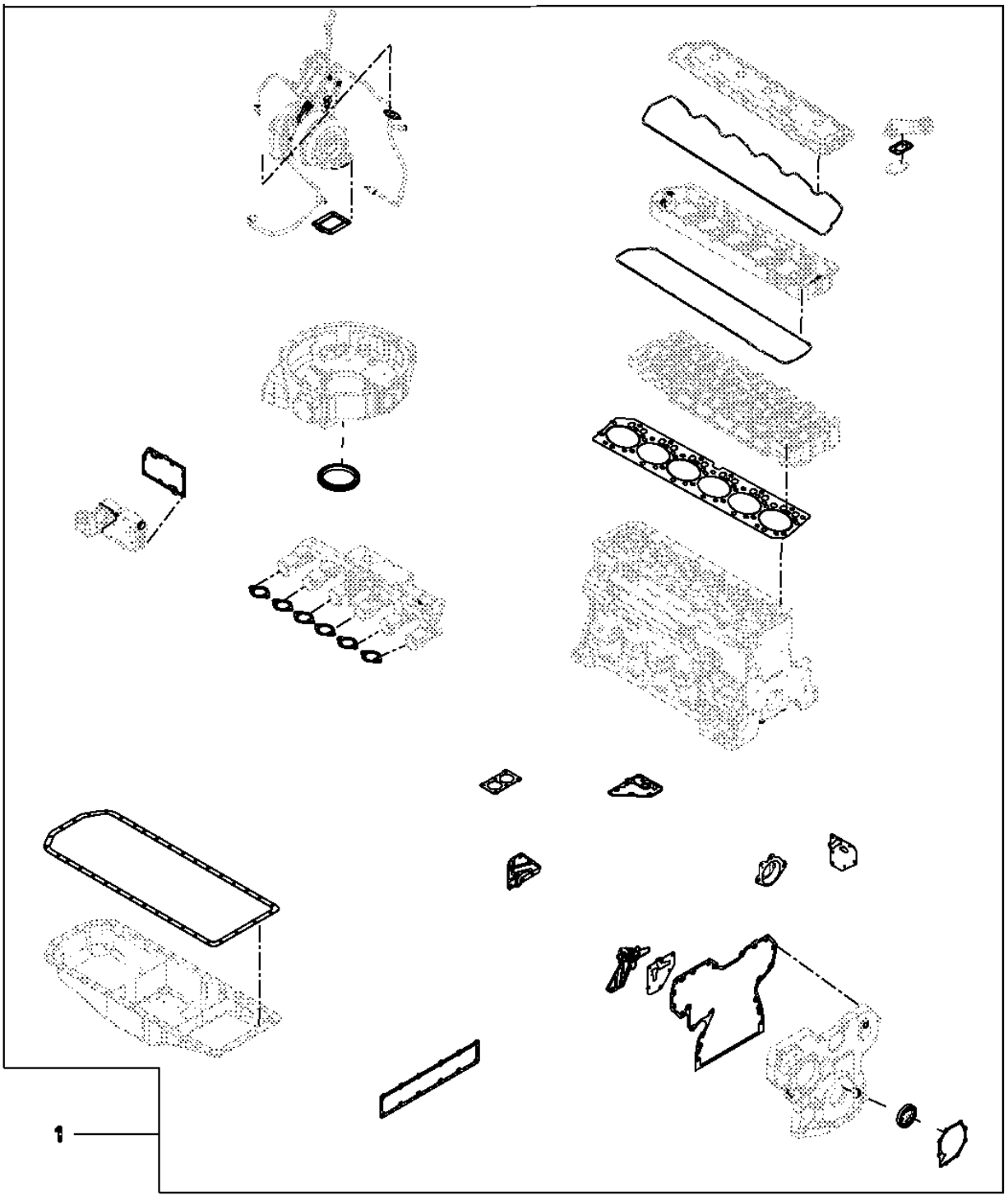

Item	Nº peça	Descrição	Qtde	Nº série motor	HDW83	Notas
1	RE527833	Kit de juntas	1			MAJOR OVERHAUL, 4V, 6CY, T3

9901 Gasket Kit - Cylinder Head
9901 Kit de joints - culasse
9901 Kit de Junta - Cabeçote dos Cilindros
9901 Комплект прокладок - головка блока цилиндров
9901 Juego de empaquetaduras - Culata de cilindro

RE527832CDA01 A.1

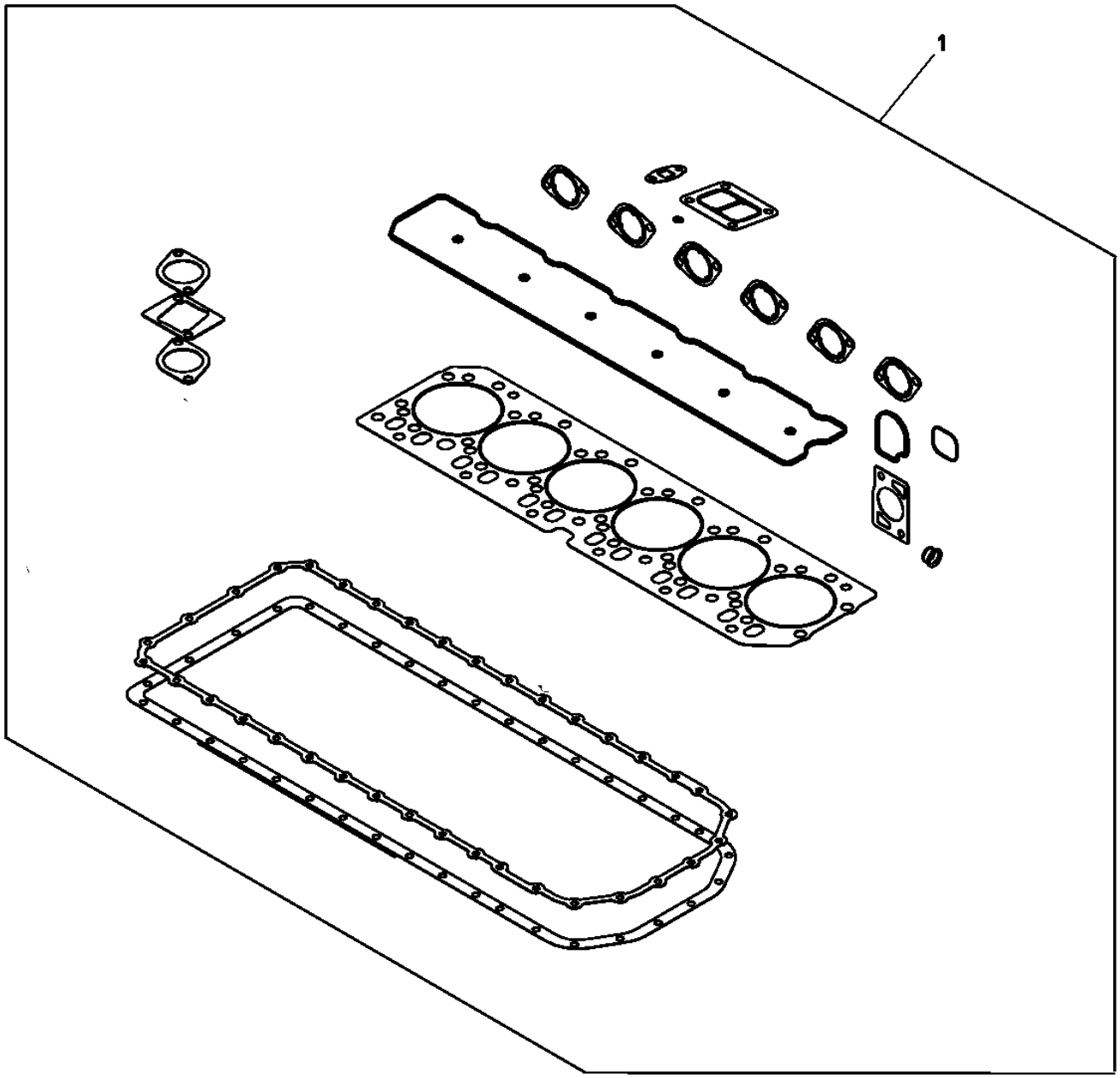

RE527832CDA01

Item	*Nº peça*	*Descrição*	*Qtde*	*Nº série motor*	*Notas*
1	RE527832	Kit de juntas	1		ALSO ORDER RE546995

9901 EGR VALVE GASKET KIT
9901 JEU DE JOINTS DE SOUPAPE POUR RETOUR DES GAZ D'ECHAPPEMENT
9901 EGR VALVE GASKET KIT
9901 КОМПЛЕКТ ПРОКЛАДОК КЛАПАНОВ EGR
9901 CONJUNTO DE EMPAQUETADURAS DE LA VALVULA PARA RETORNO DE GASES DE ESCAPE

RE528207PCDA02 A.1

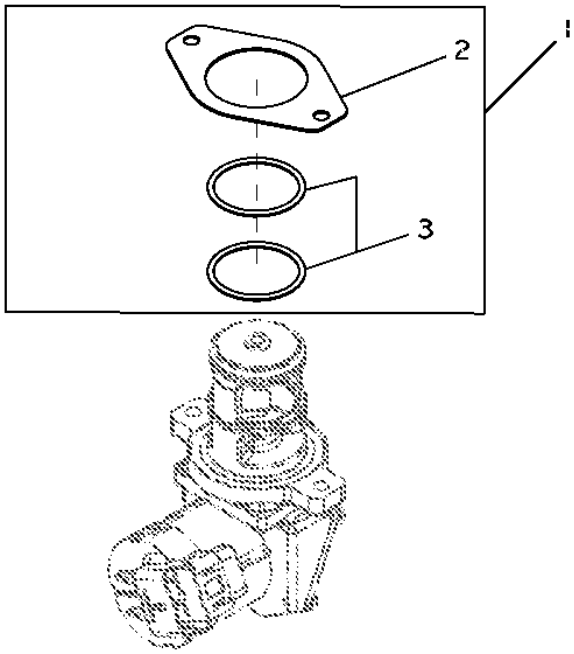

RE528207PCDA02

Item	*Nº peça*	*Descrição*	*Qtde*	*Nº série motor*	*HDW83*	*Notas*
1	RE528207	Kit de juntas	1			
2	R519398	Junta	1			
3	R519989	Anel o	2			

9901 CONTROL VALVE
9901 DISTRIBUTEUR
9901 CONTROL VALVE
9901 РЕГУЛИРОВОЧНЫЙ КЛАПАН
9901 VALVULA DE CONTROL

RE534109PCDC01 A.1

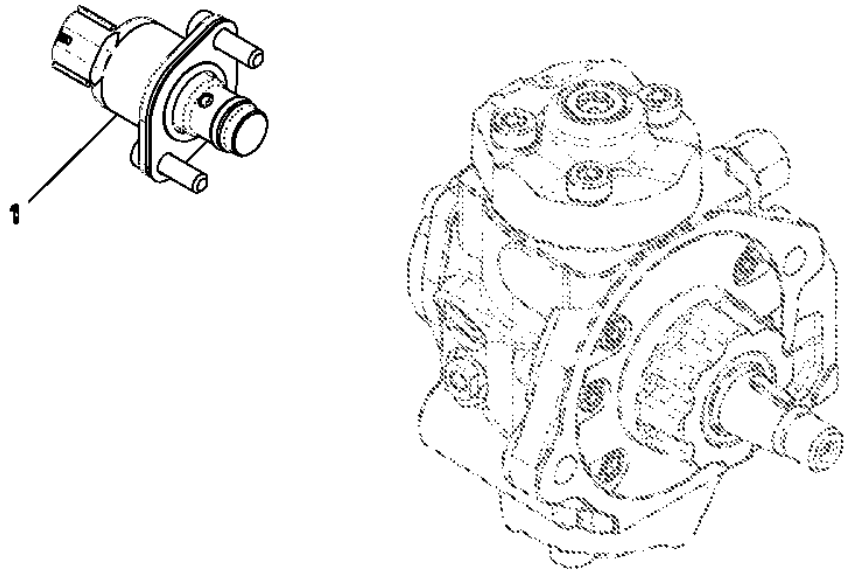

Item	*Nº peça*	*Descrição*	*Qtde*	*Nº série motor*	*HDW83*	*Notas*
1	RE534109	VálVula de controle	1			

9901 STARTER RELAY
9901 RELAIS DU DEMARREUR
9901 STARTER RELAY
9901 РЕЛЕ СТАРТЕРА
9901 RELE DE ARRANQUE

RE164448PCDB01 A.1

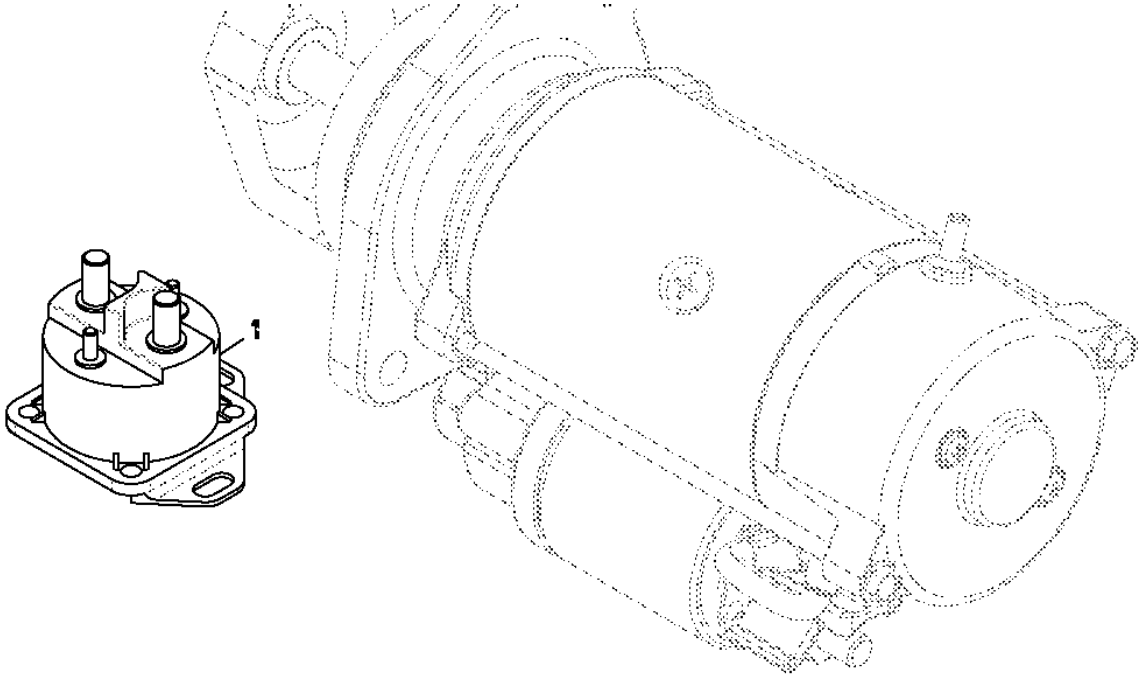

Item	*Nº peça*	*Descrição*	*Qtde*	*Nº série motor*	*Notas*
1	RE164448	Relé de paRtida	1		

9901 AIR COMPRESSOR KIT MIDLAND
9901 REMORQUE, DOMPRESSEUR DU FREIN A AIR COMPRIME MIDLAND
9901 AIR COMPRESSOR KIT MIDLAND
КОМПЛЕКТ ВОЗДУШНОГО КОМПРЕССОРА MIDLAND (9901)
9901 COMPRESSOR DE FRENOX DE AIRE DEL REMOLQUE MIDLAND

RE516219PCDB01 A.1

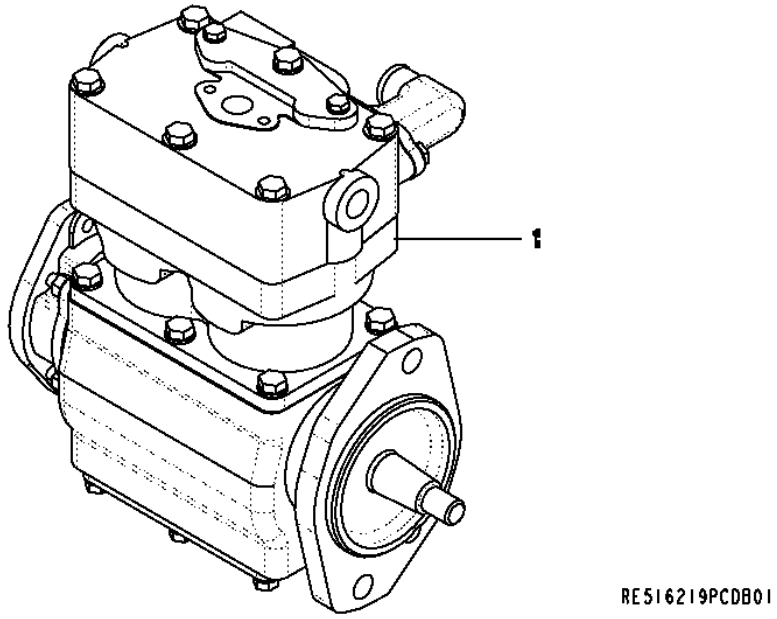

Item	*Nº peça*	*Descrição*	*Qtde*	*Nº série motor*	*HDW83*	*Notas*
1	RE516219	Compressor	1			

9901 PISTON RING KIT
9901 JEU DE PIECES DE PISTON
9901 PISTON RING KIT
9901 КОМПЛЕКТ ПОРШНЕВЫХ КОЛЕЦ
9901 AILLO RETEN DEL EMBOLO

RE524453PCDA01 A.1

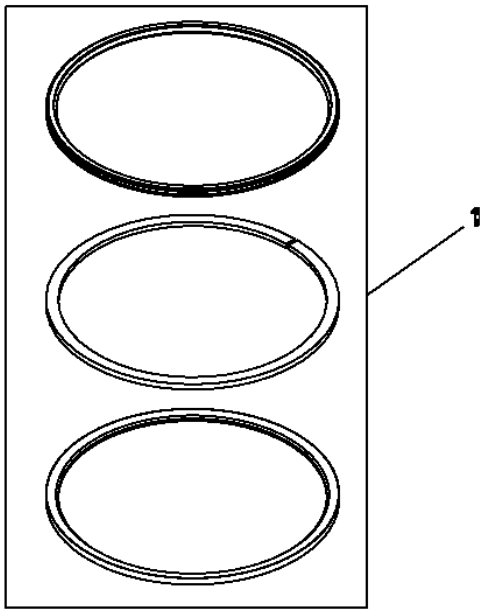

Item	*Nº peça*	*Descrição*	*Qtde*	*Nº série motor*	*HDW83*	*Notas*
1	RE524453	Kit anéis de pistão	1			4V , HD RING

9901 STARTER RELAY
9901 RELAIS DU DEMARREUR
9901 STARTER RELAY
9901 РЕЛЕ СТАРТЕРА
9901 RELE DE ARRANQUE

RE504839PCDB02 A.1

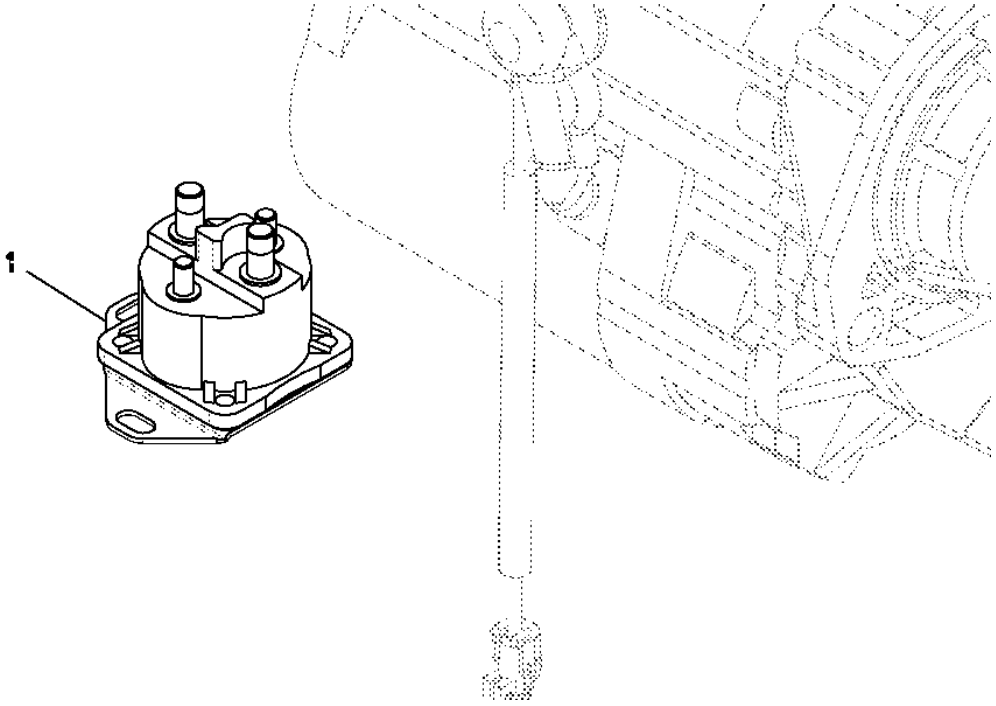

Item	*Nº peça*	*Descrição*	*Qtde*	*Nº série motor*	*Notas*
1	RE504839	Relé de paRtida	1		

9901 INJECTION NOZZLE
9901 INJECTEUR
9901 INJECTION NOZZLE
9901 ТОПЛИВНАЯ ФОРСУНКА
9901 INYECTOR

RE534111PCDB01 A.1

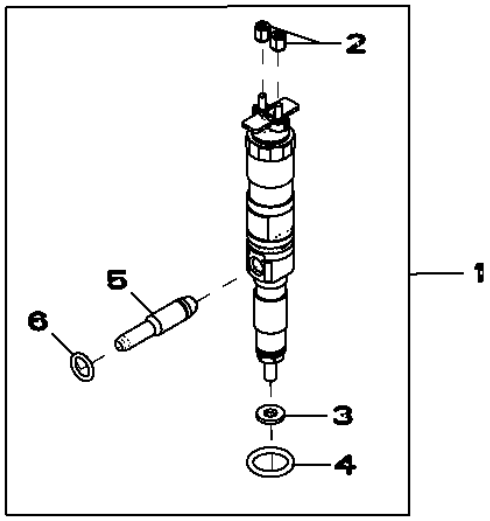

RE534111PCDB01

Item	*Nº peça*	*Descrição*	*Qtde*	*Nº série motor*	*HDW83*	*Notas*
1	RE534111	Bico injetor	1			(MARKED RE533505)
	SE501933	Bico injetor remanufaturado	1			(REMAN FOR RE534111)
2	R134920	Porca	2			
3	R515535	Arruela	1			
4	R505452	Anel o	1			
5	RE522594	Tubo	1			
6	R65397	Anel o	1			

9901 ENGINE OVERHAUL KIT
9901 JEU DE REMISE EN ETAT MOTEUR
9901 KIT PARA RETÍFICA DO MOTOR
9901 КОМПЛЕКТ ДЛЯ КАПИТАЛЬНОГО РЕМОНТА ДВИГАТЕЛЯ
9901 CONJUNTO REPARACION MOTOR

RE527834PCDC01 A.1

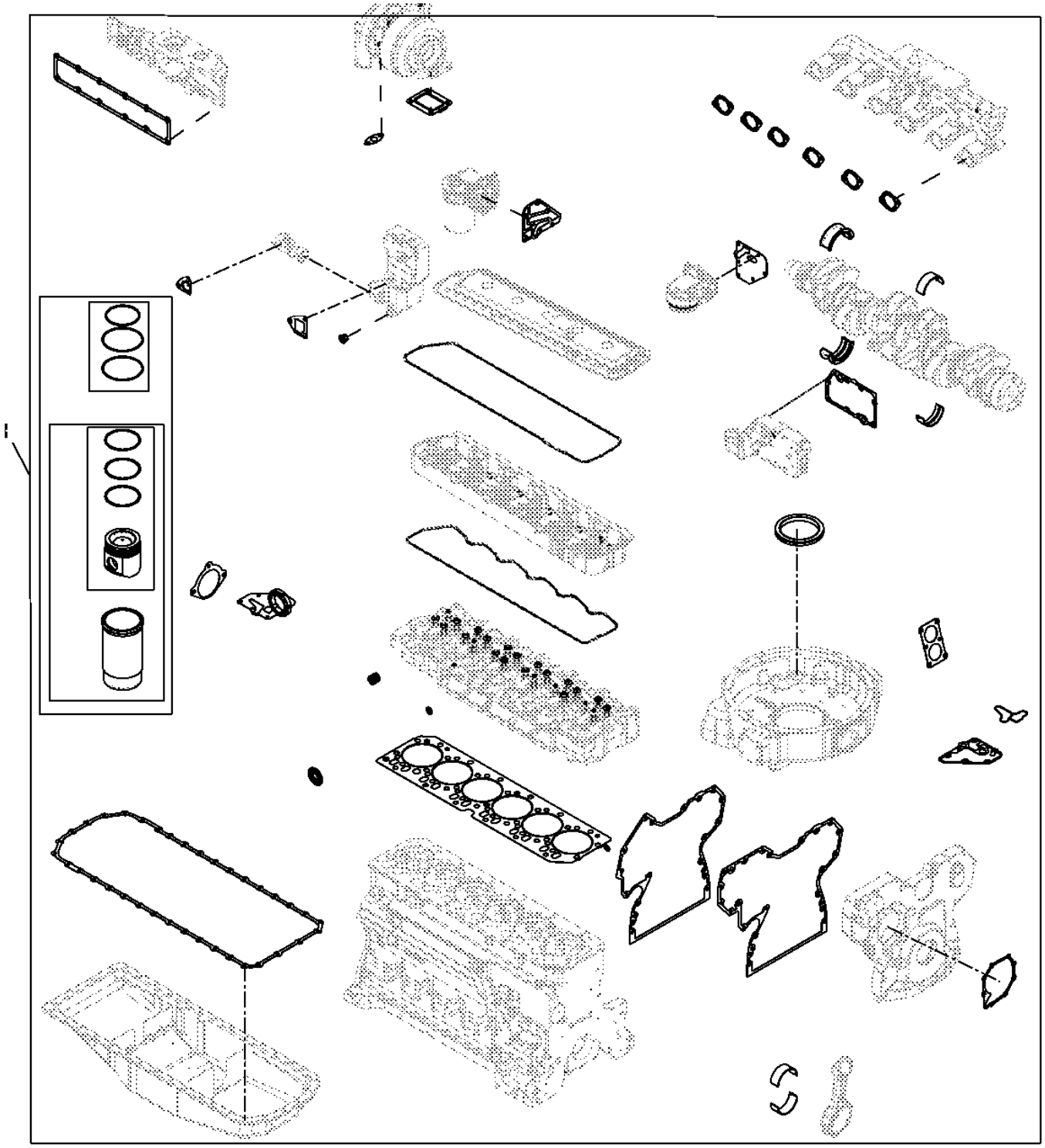

Item	*Nº peça*	*Descrição*	*Qtde*	*Nº série motor*	*Notas*
1	RE527834	Kit reparação do motor	1		

9901 SHORT BLOCK ASSEMBLY
9901 BLOC-CYLINDRES AVEC EQUIPAGE MOBILE
9901 CONJUNTO DO BLOCO CURTO
9901 УКОРОЧЕННЫЙ БЛОК В СБОРЕ
9901 BLOQUE DE CILINDROS CON PIEZAS MOVILES

RE535505PCDC01 A.1

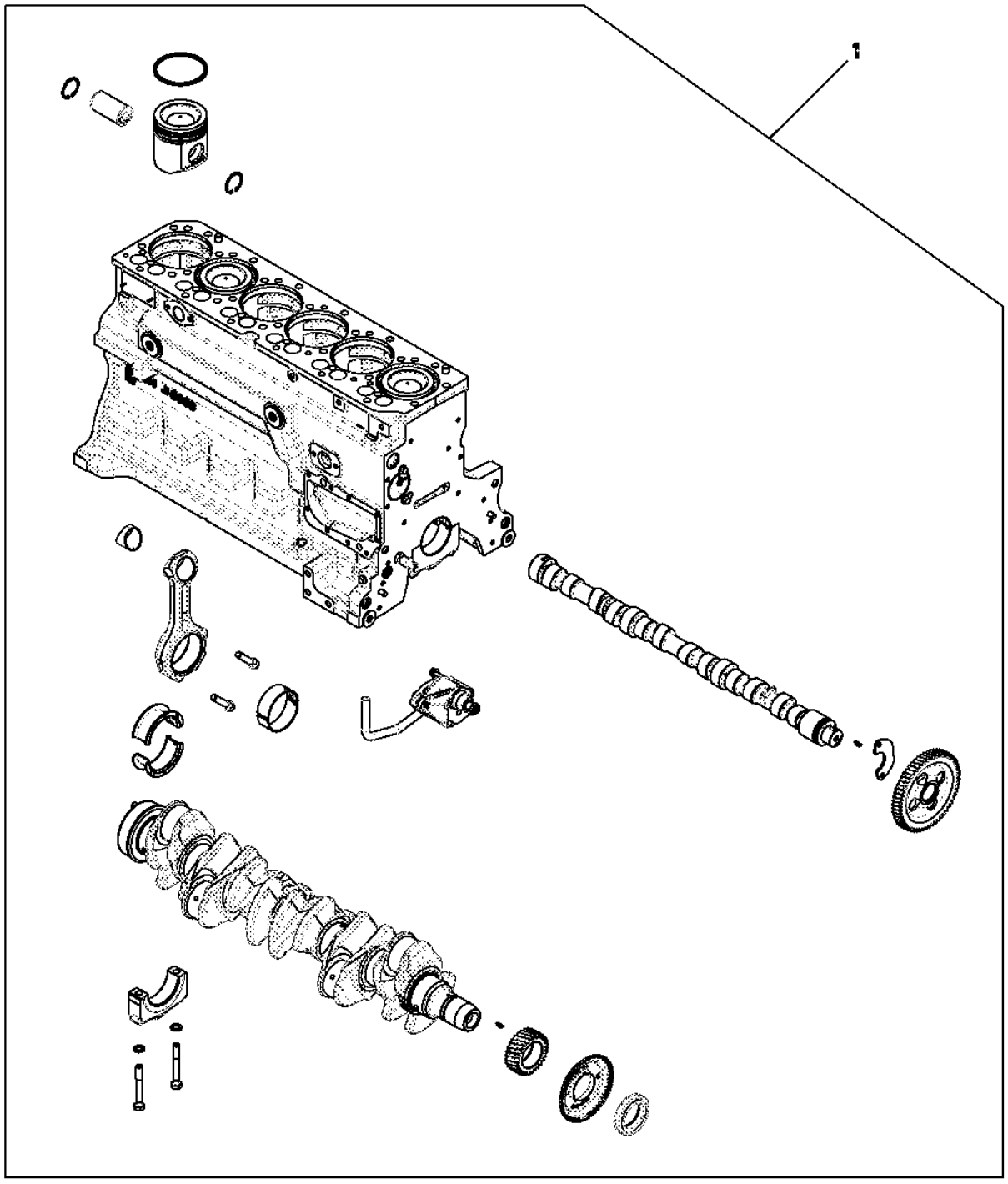

RE535505PCDC01

Item	*Nº peça*	*Descrição*	*Qtde*	*Nº série motor*	*Notas*
1	RE535505	Bloco de cil.c/peças móveis	1		

9901 REPLACEMENT ENGINE
9901 MOTEUR DE RECHANGE
9901 MOTOR DE SUBSTITUIÇÃO
9901 ЗАПАСНОЙ ДВИГАТЕЛЬ
9901 MOTOR DE RECAMBIO

RGP13289 A.1

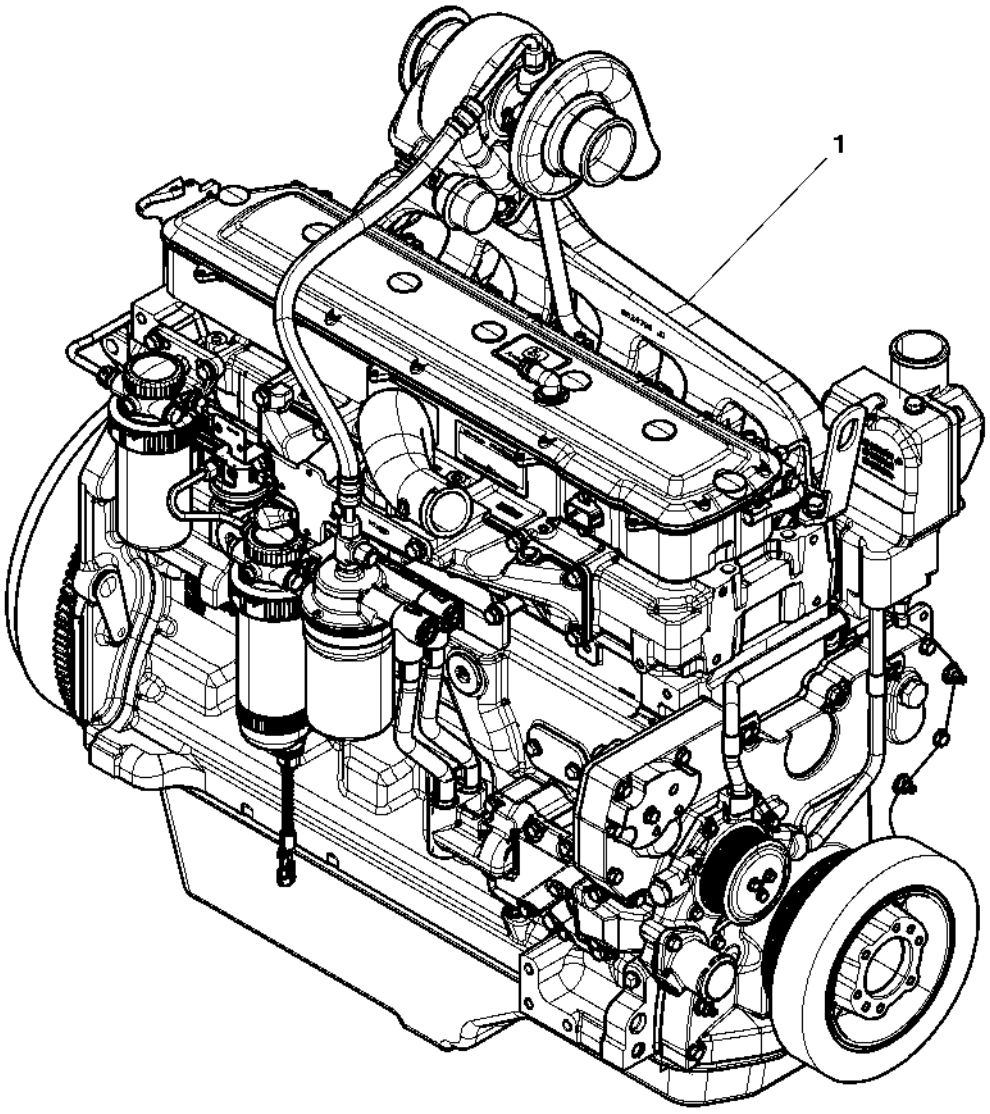

RGP13289

Item	Nº peça	Descrição	Qtde	Nº série motor	HDW83	Notas
1	PE11012	Motor a diesel	1			(A) (6068HDW83)

(A) MAY NOT BE AS ILLUSTRATED
PEUT NE PAS ETRE ILLUSTRE
PODE NÃO SER CONFORME ILUSTRADO
МОЖЕТ ОТЛИЧАТЬСЯ ОТ РИСУНКА
PUEDE DIFERIR DE LA ILUSTRACION

Sectional Pictorial Index
Index d'illustrations par sections.
Índice pictórico por seção
Иллюстрированный указатель секции
Índice de ilustraciones por secciones

RGP12696 A.1

6068HDW79

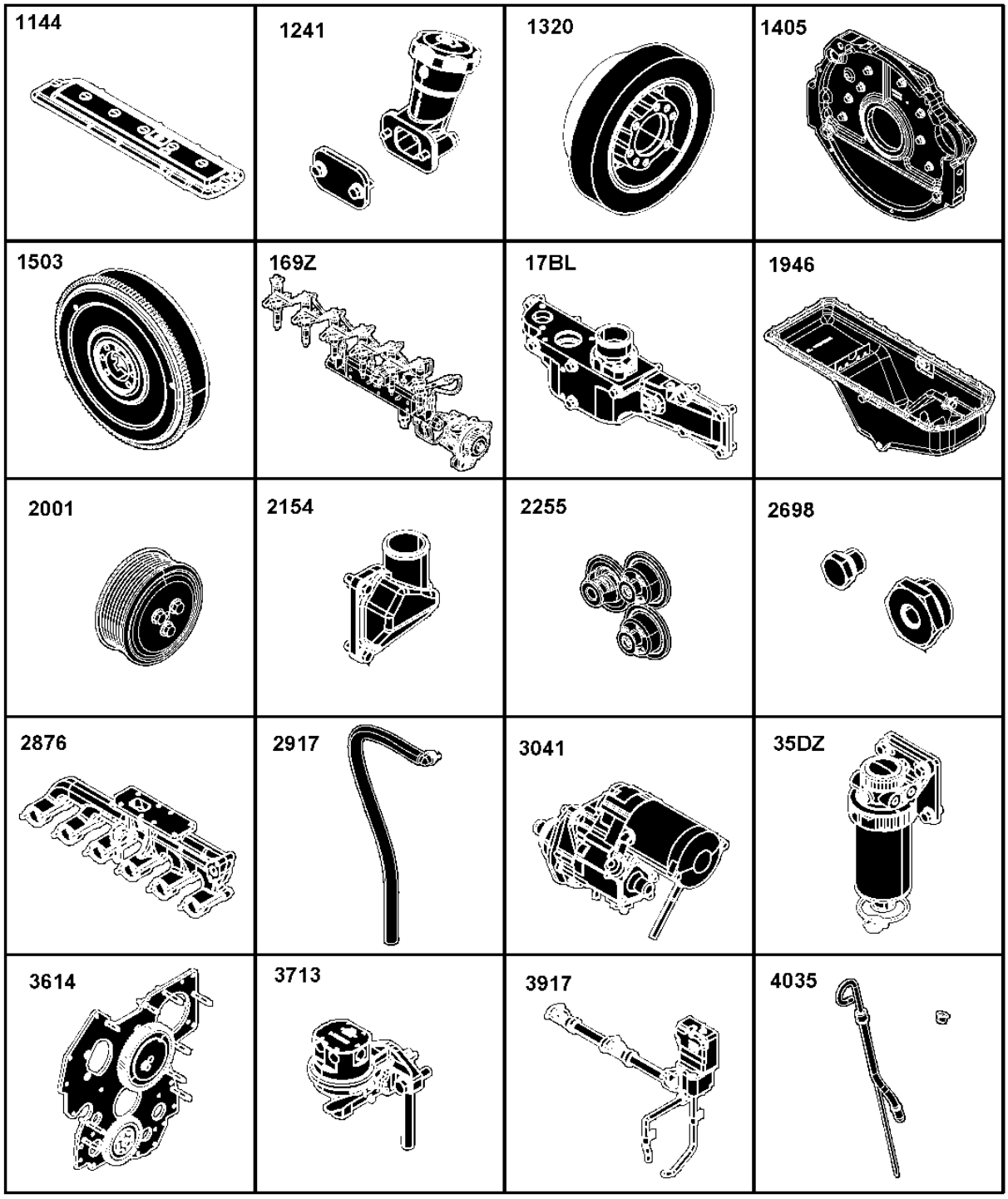

RGP12696

1144- 282
1241- 284
1320- 285
1405- 286
1503- 287
169Z- 288
17BL- 290
1946- 292
2001- 294
2154- 295
2255- 296
2698- 297
2876- 298
2917- 300
3041- 302
35DZ- 304
3614- 306
3713- 308
3917- 310
4035- 312

Sectional Pictorial Index
Index d'illustrations par sections.
Índice pictórico por seção
Иллюстрированный указатель секции
Índice de ilustraciones por secciones

RGP12697 A.1

4330-	314
4440-	316
4633-	318
4712-	320
4836-	322
4905-	324
5024-	326
5120-	328
5204-	330
5497-	331
5728-	332
5945-	333
6275-	334
6284-	335
6389-	336
65TE-	338
6698-	340
6721-	342
8169-	344
8491-	346
8718-	347

6068HDW79

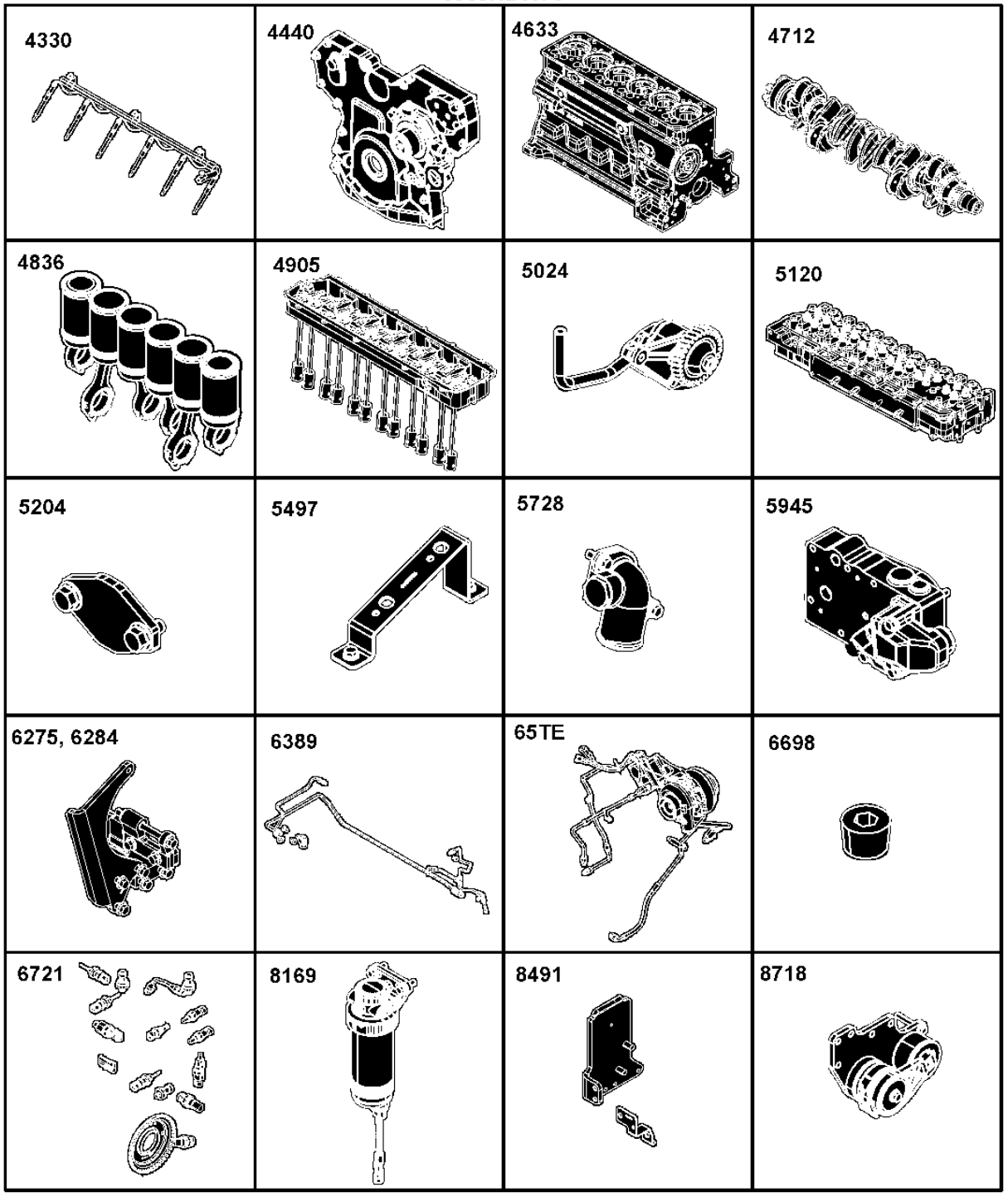

RGP12697

Sectional Pictorial Index
Index d'illustrations par sections.
Índice pictórico por seção
Иллюстрированный указатель секции
Índice de ilustraciones por secciones

RGP12698 A.1

8842- 348
8903- 350
9801- 352
9901A- 354
9901B- 356

6068HDW79

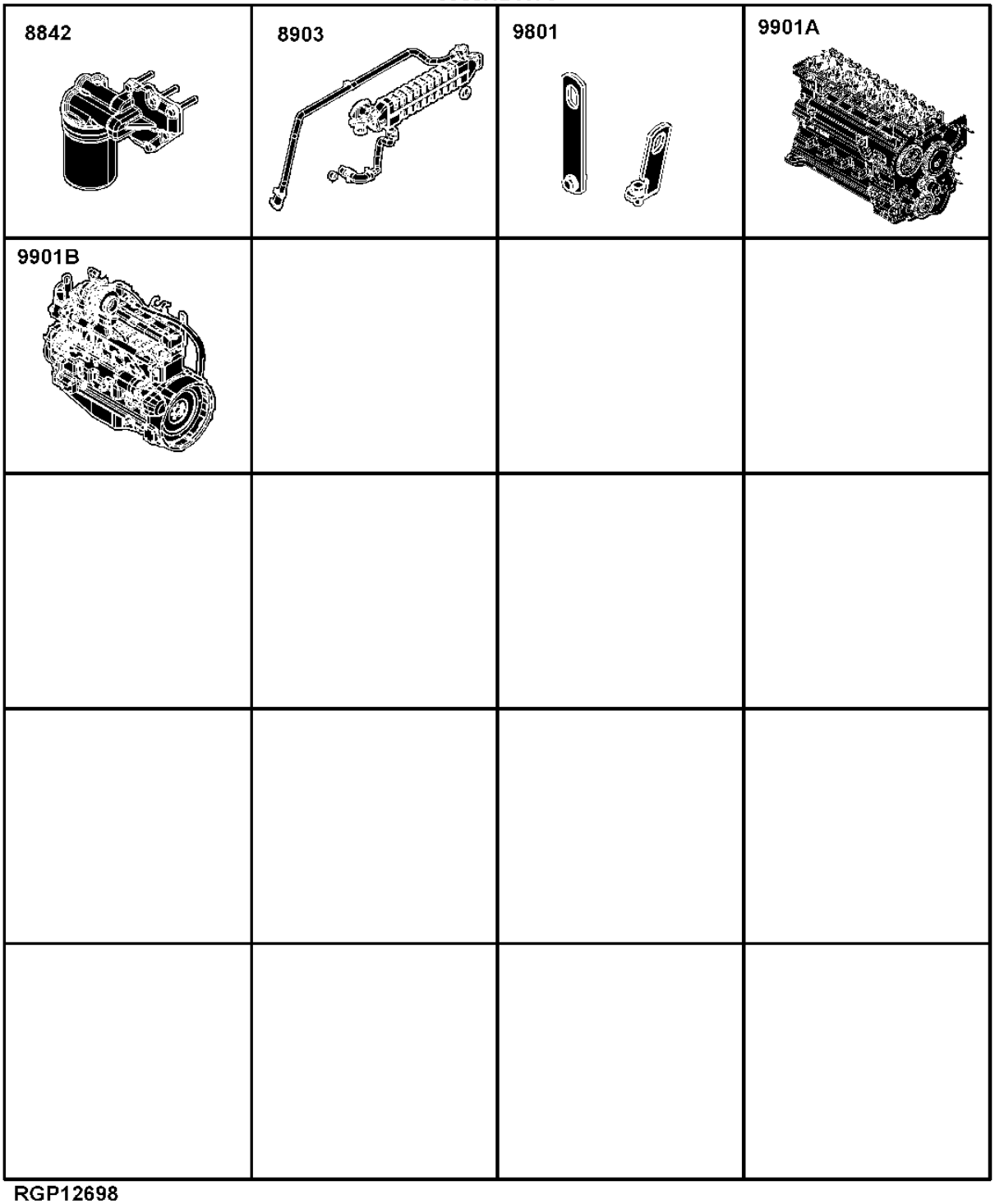

RGP12698

1144 Rocker Arm Cover
1144 Cache-culbuteurs
1144 Tampa do balancim
1144 Крышка клапанного механизма
1144 Tapa de balancines

RE527023PCDC02 A.1

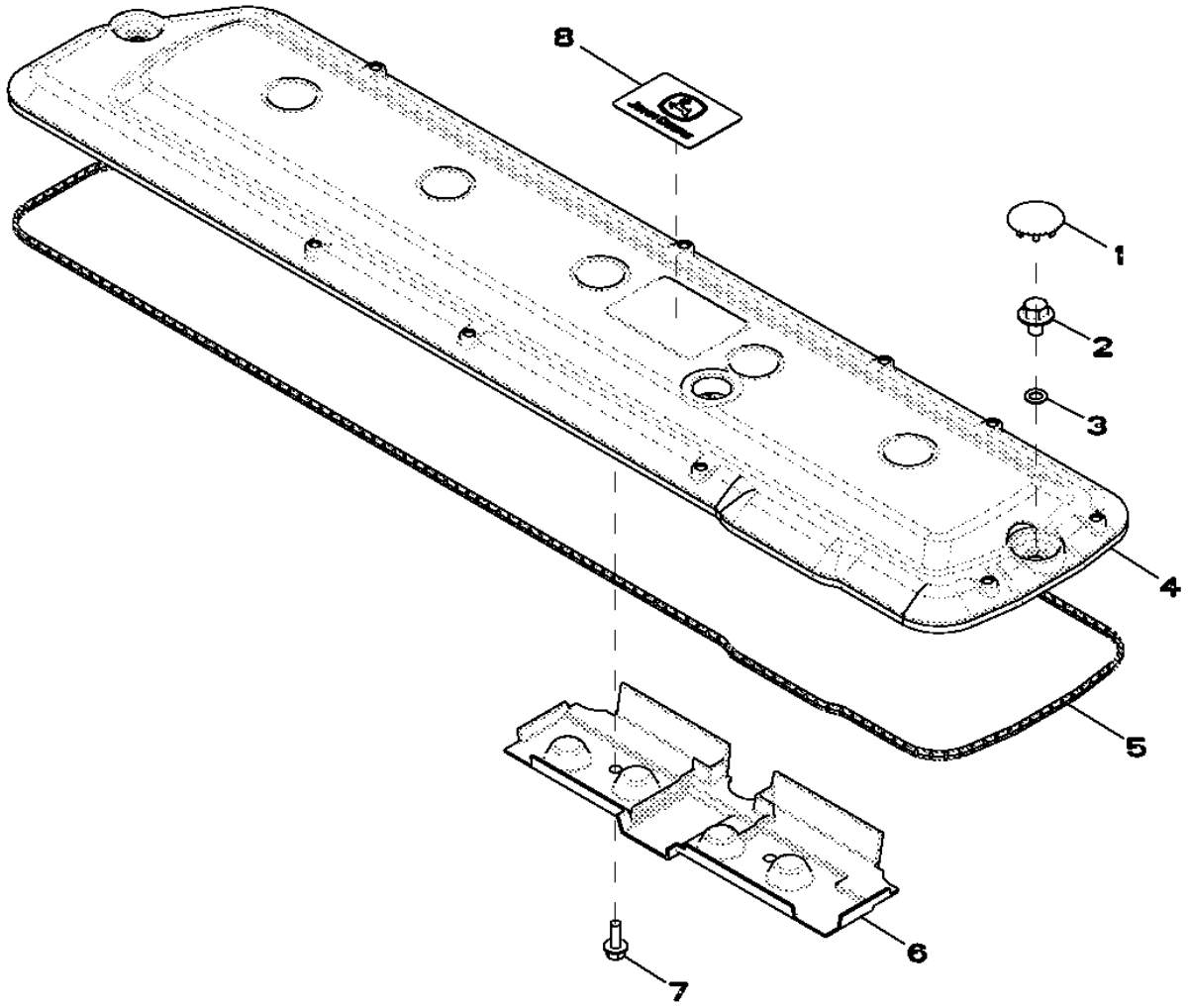

RE527023PCDC02

Item	Nº peça	Descrição	Qtde	Nº série motor	Notas
1	H23125	Plugue	7		
2	R521390	Parafuso	7		
3	R123575	Anel o	7		
4	R522198	Tampa de válvula	1		
5	R524497	Junta	1		
6	R515555	Defletor	1		
7	19M7775	Parafuso	2		M6 X 16
8	R521401	EmblEma	1		

1241 Oil Filler Neck
1241 Goulotte de remplissage d'huile
1241 Gargalo de Abastecimento de Óleo
1241 Маслоналивная горловина
1241 Cuello de llenado de aceite

RE533850PCDB02 A.1

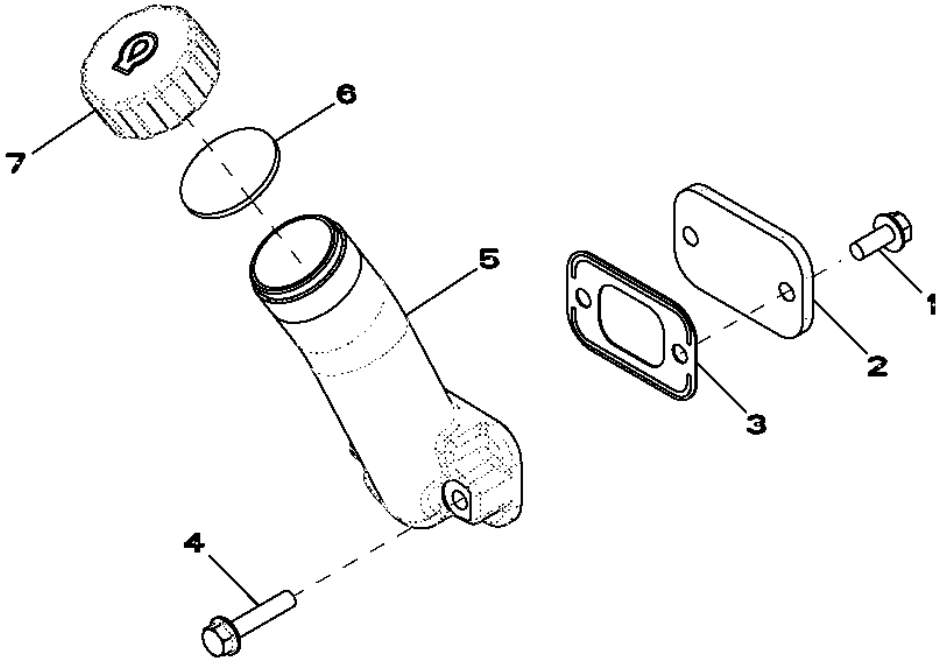

Item	*Nº peça*	*Descrição*	*Qtde*	*Nº série motor*	*Notas*
1	RE67238	Parafuso	2		(A)
2	R116296	Capa	1		
3	R136495	Junta	2		
4	19M7798	Parafuso	2		M8 X 40
5	R517353	Bocal de enchimento	1		
6	R80135	Junta	1		
7	R80136	Tampa do abasTecimenTo	1		

(A) Threads with Pre Applied Sealant
Filetages avec produit d'étanchéité préappliqué
Roscas com Vedante Pré-aplicado
Резьба с предварительно нанесенным герметиком
Roscas con pasta selladora preaplicada

1320 Crankshaft Pulley
1320 Poulie de vilebrequin
1320 Polia do Virabrequim
1320 Шкив коленчатого вала
1320 Polea de cigüeñal

1320_RE508845_PCD A.1

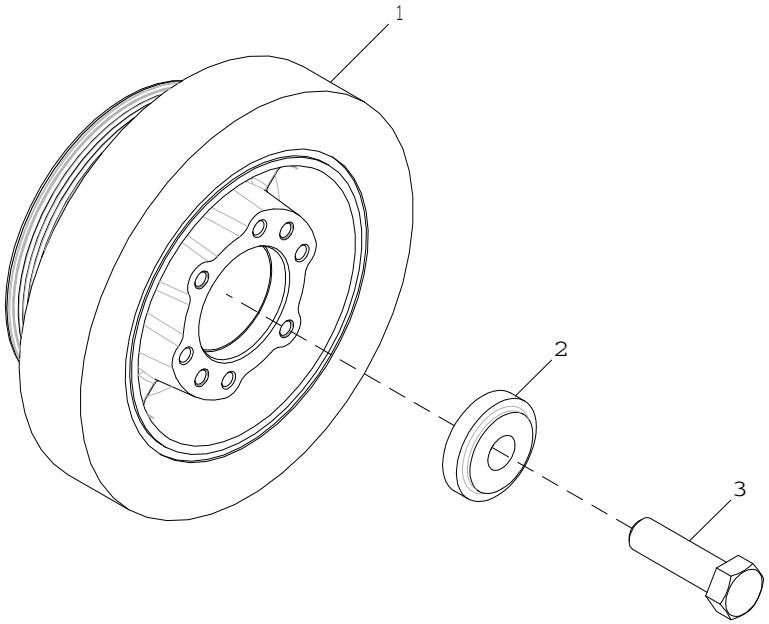

1320_RE508845_PCD

Item	*Nº peça*	*Descrição*	*Qtde*	*Nº série motor*	*Notas*
1	RE508578	Polia	1		OD = 188 mm
2	R517237	Bucha	1		
3	R516648	Parafuso sextavado	1		

1405 (FLYWHEEL HOUSING)
1405 (CARTER VOLANT)
1405 (FLYWHEEL HOUSING)
1405 (КОРПУС МАХОВИКА)
1405 (CARCASAVOLANTE)

RE59303PCDD02 A.1

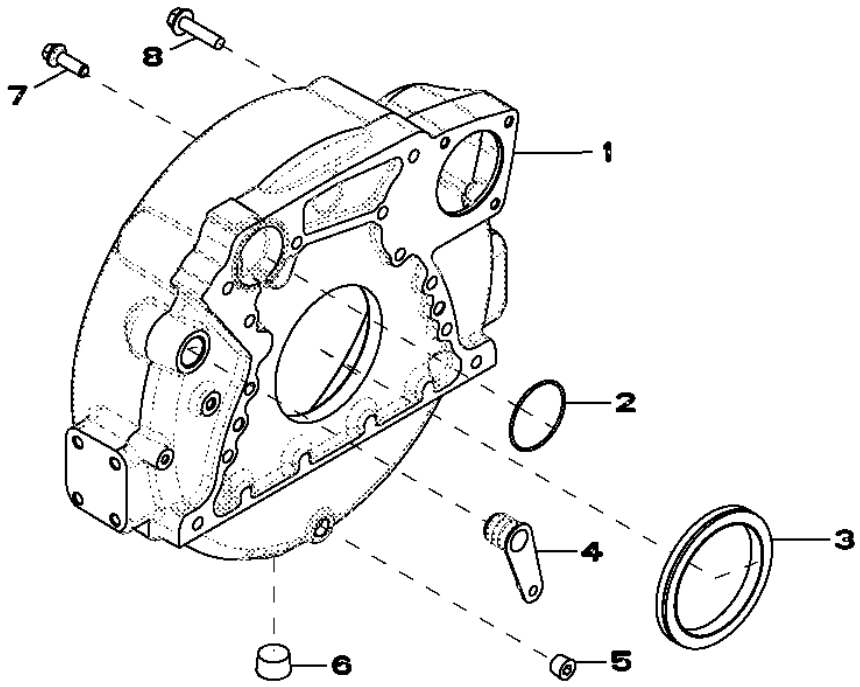

Item	*Nº peça*	*Descrição*	*Qtde*	*Nº série motor*	*Notas*
1	R503450	Carcaça	1		
2	R61467	Anel o	1		
3	RE44574	Vedação	1		
4	R131769	Plugue	1		
5	15H584	Tampão	1		1/2"
6	15H562	Tampão	1		1"
7	19M8306	Parafuso	4		M12 X 50
8	R135918	Parafuso	8		

1503 (FLYWHEEL)
1503 (VOLANT)
1503 (VOLANTE)
1503 (МАХОВИК)
1503 (VOLANTE MOTOR)

RE59281PCDD02 A.1

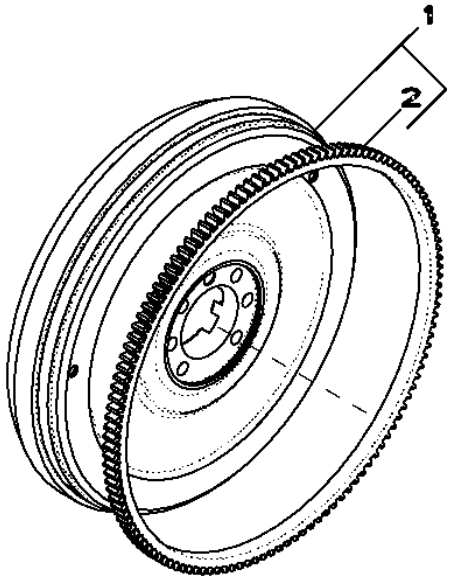

RE59281PCDD02

Item	*Nº peça*	*Descrição*	*Qtde*	*Nº série motor*	*Notas*
1	RE500398	Volante	1		
2	R28811	Coroa	1		
..	R135918	Parafuso	6		

169Z (FUEL INJECTION PUMP)
169Z (POMPE D'INJECTION)
169Z (FUEL INJECTION PUMP)
169Z (НАСОС ДЛЯ ВПРЫСКА ТОПЛИВА)
169Z (BOMBA DE INYECCION)

RE524623PCDD02 A.1

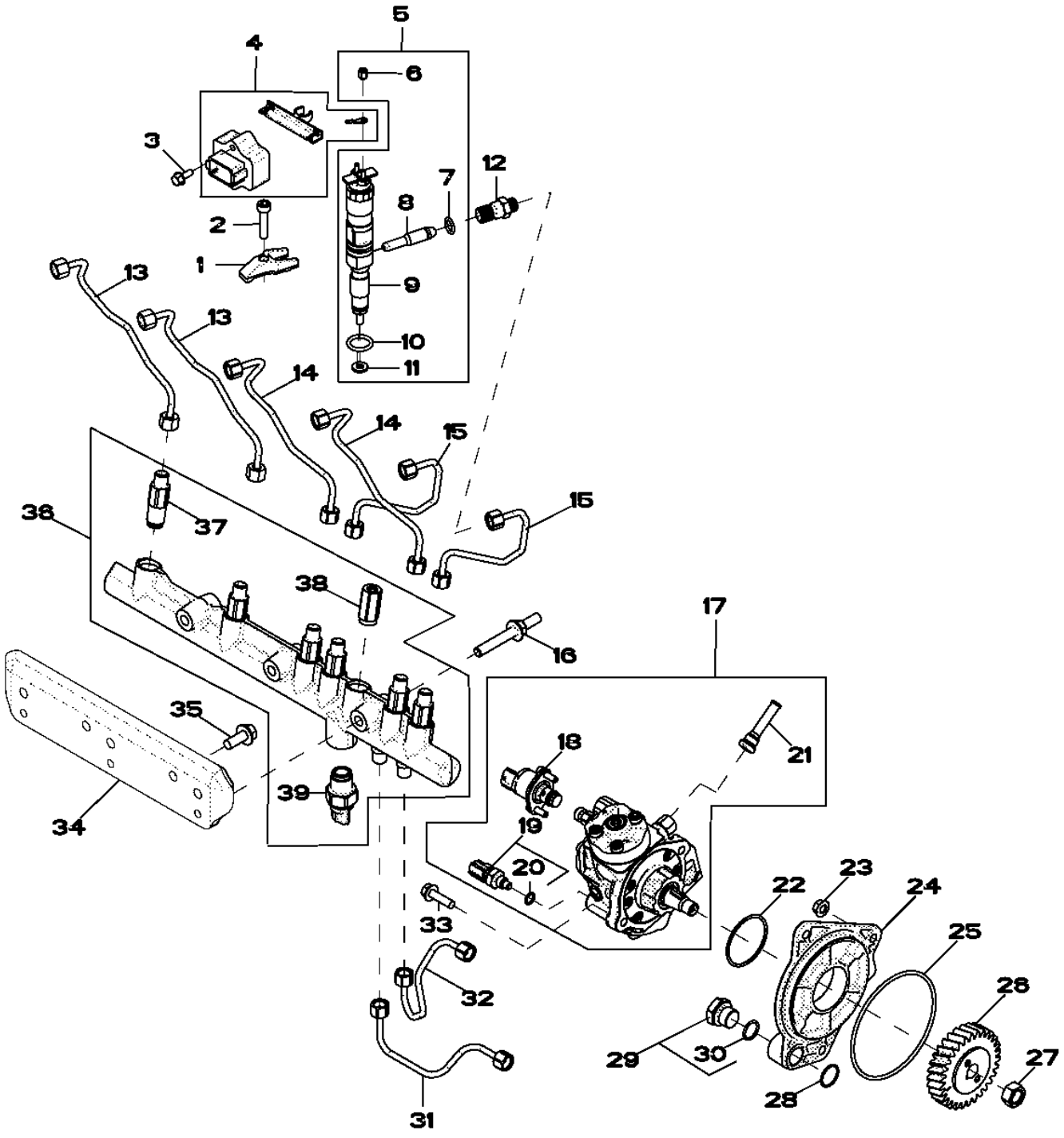

RE524623PCDD02

Item	Nº peça	Descrição	Qtde	Nº série motor	Notas
1	R518345	Braçadeira	6		
2	R504781	Parafuso sextavado	6		
3	19M7775	Parafuso	2		M6 X 16
4	RE509093	Chicote	1		
5	RE524382	Bico injetor	AR		
	SE501926	Bico injetor remanufaturado	1		(REMAN FOR RE524382)
6	R134920	Porca	12		
7	R65397	Anel o	6		12.370 X 2.616 mm (0.487" X 0.103")
8	RE522594	Tubo	6		LGTH 61MM
9	.....	Bico injetor	6		NSEP (TYPE 70 - 1200CC), (ORDER RE524382)
10	R505452	Anel o	6		
11	R515535	Arruela	6		
12	R515044	Conexão	6		M16 X 1.5 X M14 X 1.5, (ALSO ORDER R65397)
13	RE523249	Linha de combustivel	2		(SUB FOR RE507541)
14	RE507540	Linha de combustivel	2		
15	RE507539	Linha de combustivel	2		
16	R521159	Pino	3		M10, LGTH 90MM
17	RE527528	Bombainjetora combustível	1		(SUB FOR RE522595)
	SE501916	Bombainjet.combust. reman.	1		(REMAN FOR RE527528)
18	RE534109	VálVula de controle	1		(A) (SUB FOR RE532250 OR RE534110)
19	RE516336	SenSor temperatura combuStí	1		
20	R524234	Anel o	1		
21	RE516999	Peneira	1		
22	R516125	Anel o	1		
23	14M7298	Porca com flange	3		M8
24	R504577	Adaptador	1		
25	R55453	Anel o	1		
26	R502541	EngrEnagem	1		Z= 30
27	R91360	Porca	1		
28	R116031	Anel o	1		
29	RE517370	Conexão	1		
30	51M7044	Anel o	1		17.300 X 2.200 mm
31	RE527055	Linha de combustivel	1		(SUB FOR RE507538)
32	RE527054	Linha de combustivel	1		(SUB FOR RE507537)
33	19M7868	Parafuso	2		M8 X 30
34	R521530	Apoio	1		
35	19M7785	Parafuso	2		M10 X 25
36	RE520928	Trilho	1		(SUB FOR RE522596)
37	RE515636	Limitador	6		
38	RE516335	VálVula de alíVio de press.	1		KIT WITH O-RING
39	RE520930	SenSor	1		

(A) INCLUDES INSTRUCTIONS
COMPREND LES INSTRUCTIONS
INCLUDES INSTRUCTIONS
ПОСТАВЛЯЕТСЯ С ИНСТРУКЦИЯМИ
INCLUYE INSTRUCCIONES

17BL (AIR INLET)
17BL (ADMISSION D'AIR)
17BL (ENTRADA DE AR)
17BL (ВОЗДУХОЗАБОРНИК)
17BL (ENTRADA DE AIRE)

RE522131PCDB02 A.1

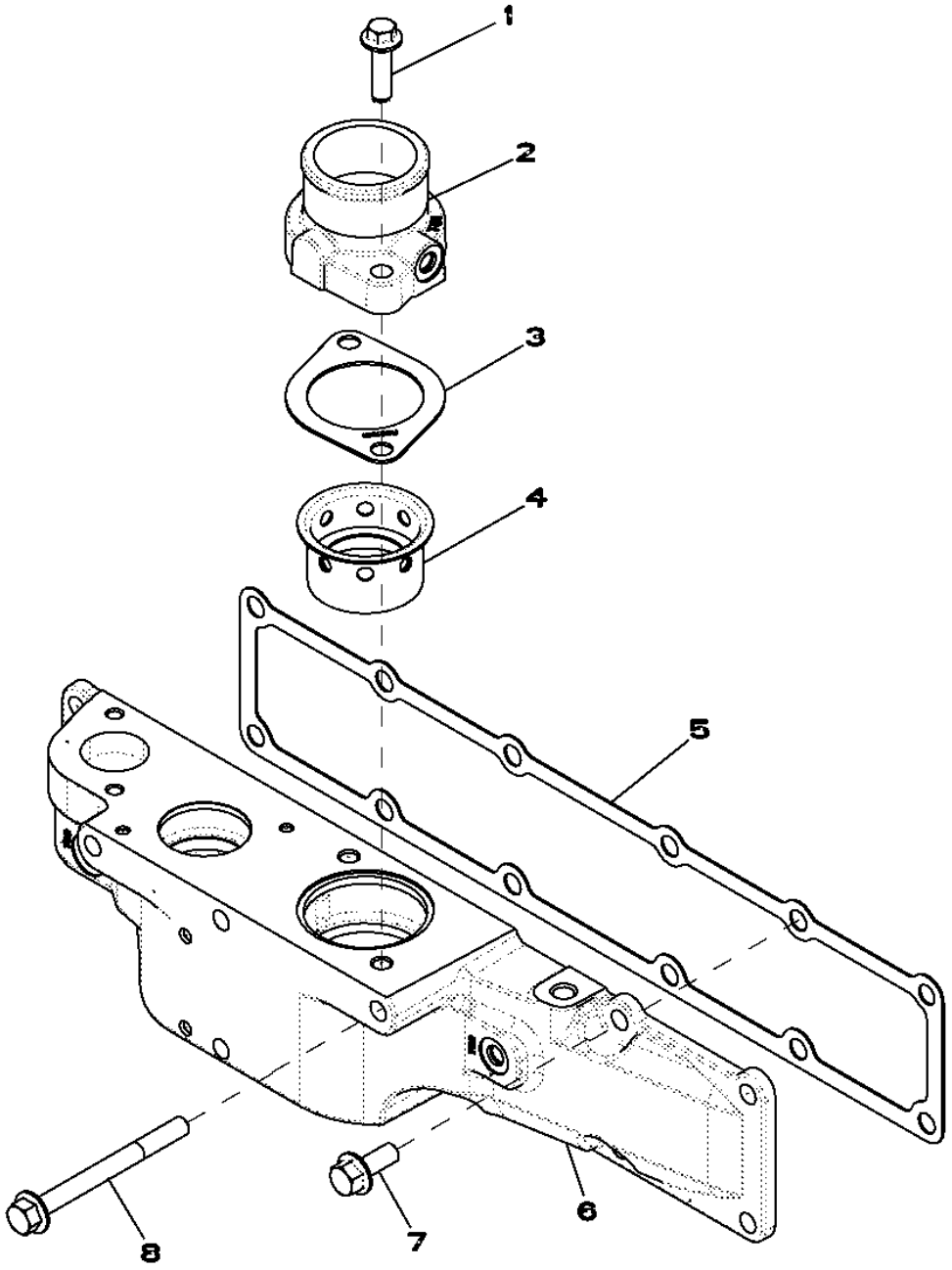

RE522131PCDB02

Item	*Nº peça*	*Descrição*	*Qtde*	*Nº série motor*	*Notas*
1	R500394	Parafuso	2		
2	R521060	Tubo de fluxo de ar	1		
3	R521061	Junta	1		
4	R521083	Luva	1		
5	R515030	Junta	1		
6	R519308	Capa	1		
7	19M7785	Parafuso	8		M10 X 25
8	R522106	Parafuso	4		

1946 (OIL PAN)
1946 (CARTER D'HUILE)
1946 (BANDEJA DE ÓLEO)
1946 (МАСЛЯНЫЙ ПОДДОН)
1946 (CARTER DE ACEITE)

RE502567PCDH02 A.1

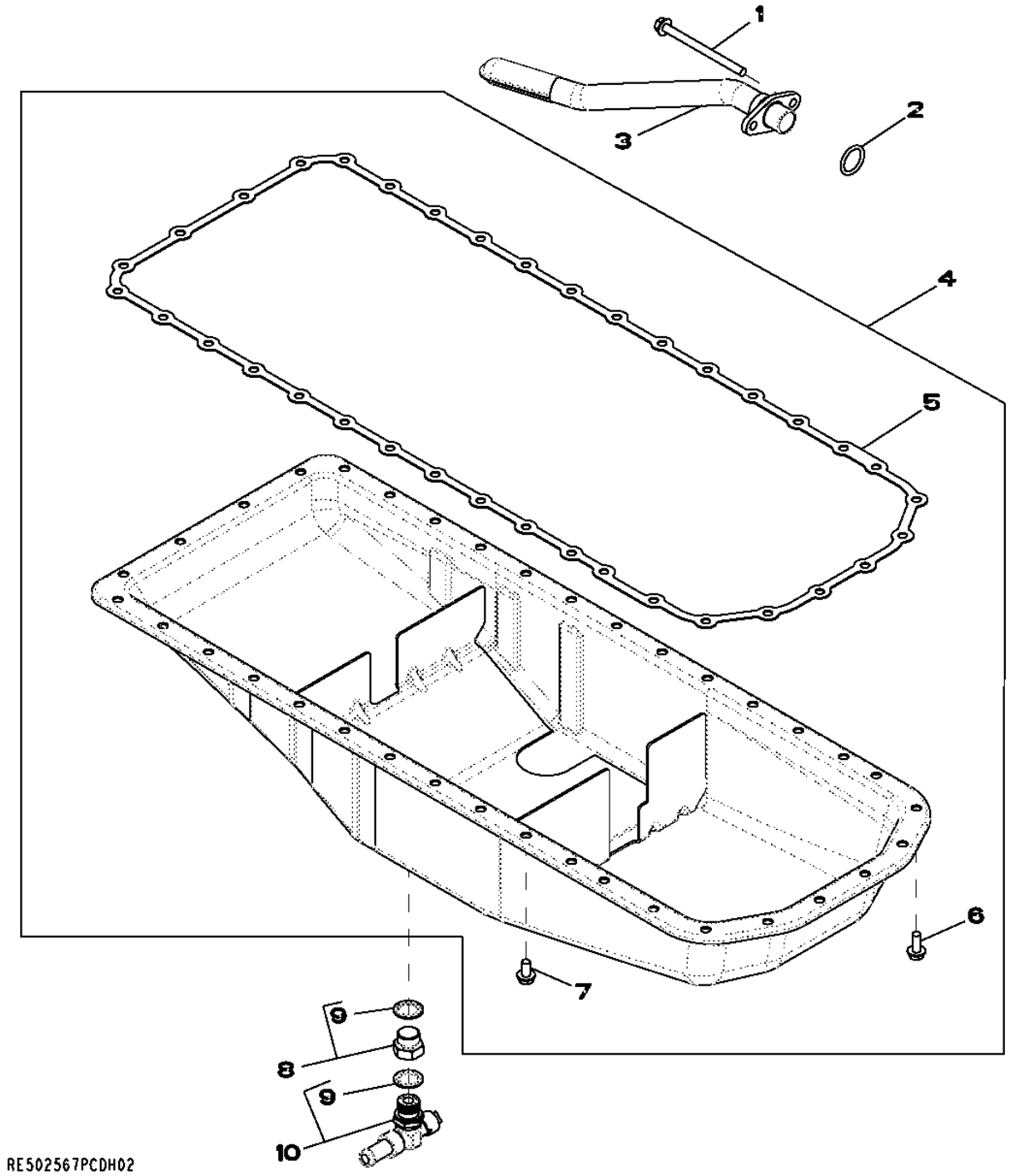

Item	Nº peça	Descrição	Qtde	Nº série motor	Notas
1	19M10075	Parafuso	2		M8 X 110
2	R61871	Anel o	1		
3	RE71143	Entrada da Bombade óleo	1		(SUB FOR RE58862)
4	RE528734	Kit do recipiente	1		(ALSO ORDER RE524754)
5	R521498	Junta	1		(SUB FOR R500349)
6	19M8062	Parafuso	6		M8 X 20
7	19M8163	Parafuso	30		M8 X 16
8	RE523251	Tampão	1		
9	R519742	Vedação	2		
10	RE524754	VálVula de dreno	1		(SUB FOR RE519643)

2001 (WATER PUMP PULLEY)
2001 (POMPE A EAU)
2001 (POLIA DA BOMBA DE ÁGUA)
2001 (ШКИВ ВОДЯНОГО НАСОСА)
2001 (BOMBA DE AGUA)

RE58175PCDD02 A.1

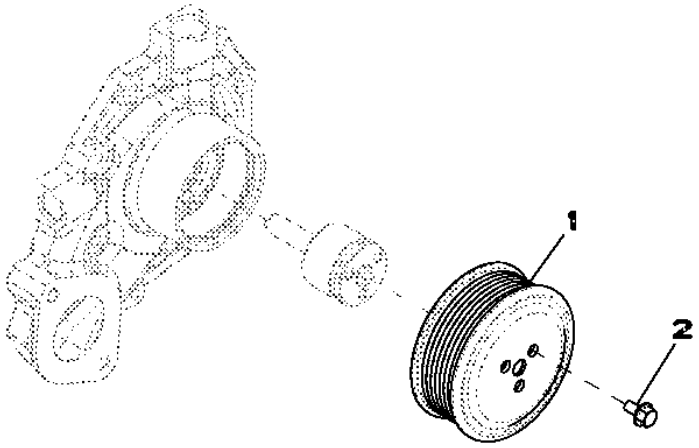

RE58175PCDD02

Item	*Nº peça*	*Descrição*	*Qtde*	*Nº série motor*	*Notas*
1	R115250	Polia	1		
2	19M7774	Parafuso	3		M6 X 12

2154 (THERMOSTAT COVER)
2154 (COUVERCLE DE THERMOSTAT)
2154 (THERMOSTAT COVER)
2154 (КРЫШКА ТЕРМОСТАТА)
2154 (TAPA TERMOSTATO)

RE522740PCDB02 A.1

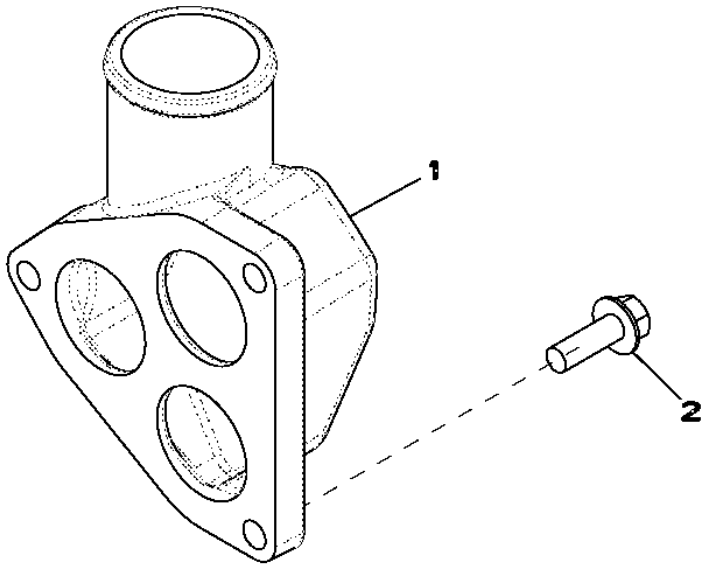

Item	*Nº peça*	*Descrição*	*Qtde*	*Nº série motor*	*Notas*
1	R519491	Capa	1		
2	19M7786	Parafuso	3		M10 X 30

2255 (THERMOSTAT)
2255 (THERMOSTAT)
2255 (THERMOSTAT)
2255 (TEPMOCTAT)
2255 (TERMOSTATO)

RE522818PCDE03 A.1

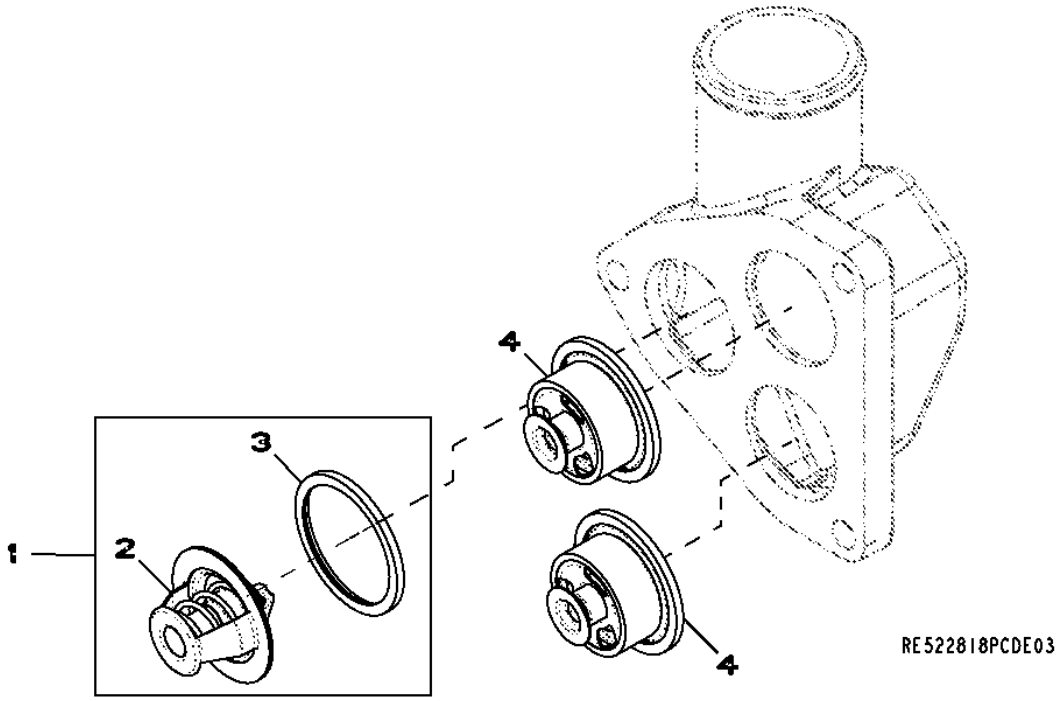

Item	*Nº peça*	*Descrição*	*Qtde*	*Nº série motor*	*Notas*
1	RE527018	TermosTaTo	1		
2	RE33705	TermosTaTo	1		
3	R521548	Vedação	1		
4	RE538806	TermosTaTo	2		

2698 Engine Coolant Heater Fittings
2698 Raccords du réchauffeur de liquide de refroidissement
2698 Conexões do Aquecedor do Líquido de Arrefecimento do Motor
2698 Фитинги нагревателя охлаждающей жидкости двигателя
2698 Adaptadores de calentador de refrigerante de motor

RE60188PCDD02 A.1

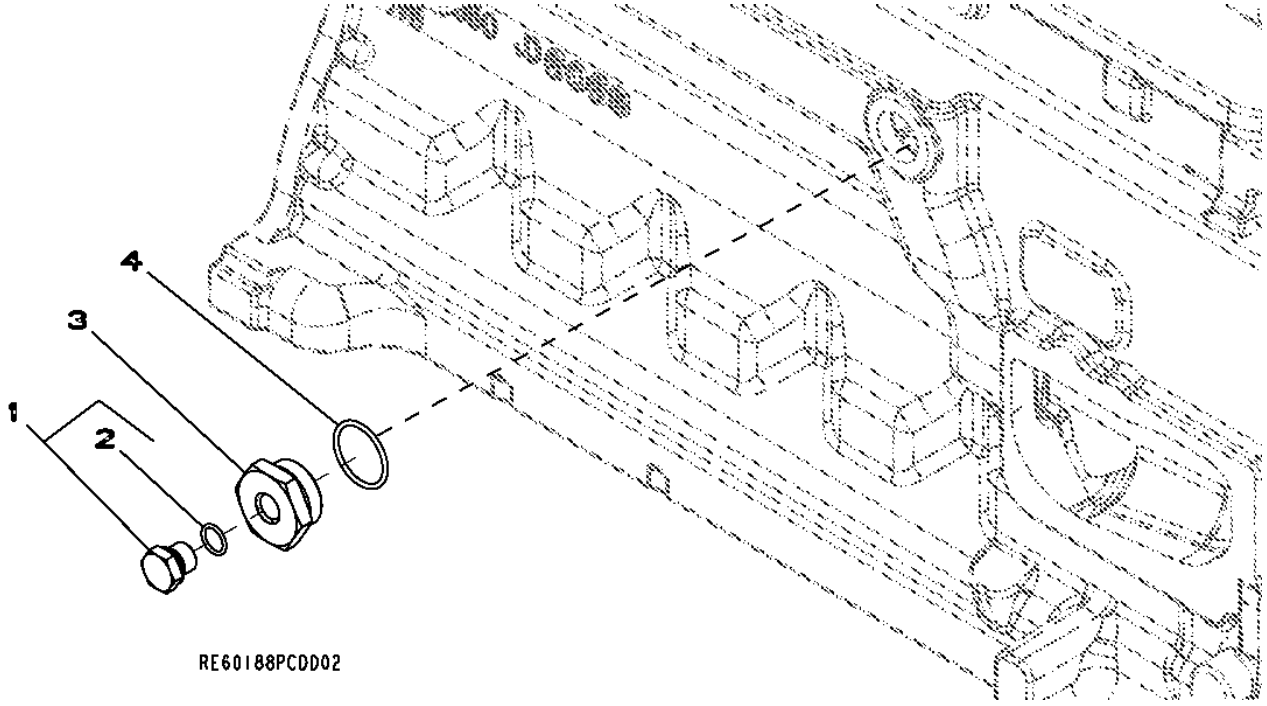

Item	*Nº peça*	*Descrição*	*Qtde*	*Nº série motor*	*Notas*
1	RE46685	Tampão	1		
2	51M7043	Anel o	1		15.300 X 2.200 mm
3	R123616	Plugue	1		
4	U13639	Anel o	1		

2876 (EXHAUST MANIFOLD)
2876 (COLLECTEUR D'ECHAPPEMENT)
2876 (EXHAUST MANIFOLD)
2876 (ВЫХЛОПНОЙ КОЛЛЕКТОР)
2876 (COLECTOR DE ESCAPE)

RE523564PCDB02 A.1

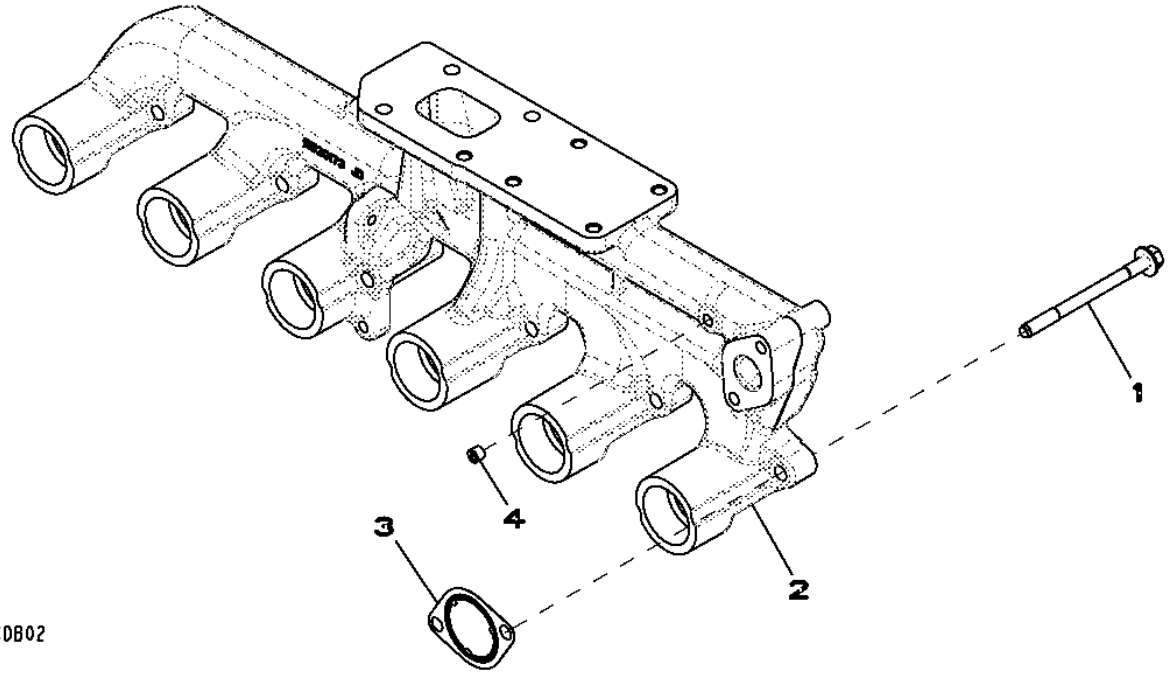

Item	*Nº peça*	*Descrição*	*Qtde*	*Nº série motor*	*Notas*
1	R519486	Parafuso sextavado	12		
2	R520173	Coletor de escape	1		
3	R519488	Junta	6		
4	R104592	Tampão	1		(ORDER RE71255)

2917 (VENTILATING SYSTEM)
2917 (SYSTEME DE VENTILATION)
2917 (SISTEMA DE VENTILAÇÃO)
2917 (СИСТЕМА ВЕНТИЛЯЦИИ)
2917 (SISTEMA DE VENTILACION)

RE501936PCDD02 A.1

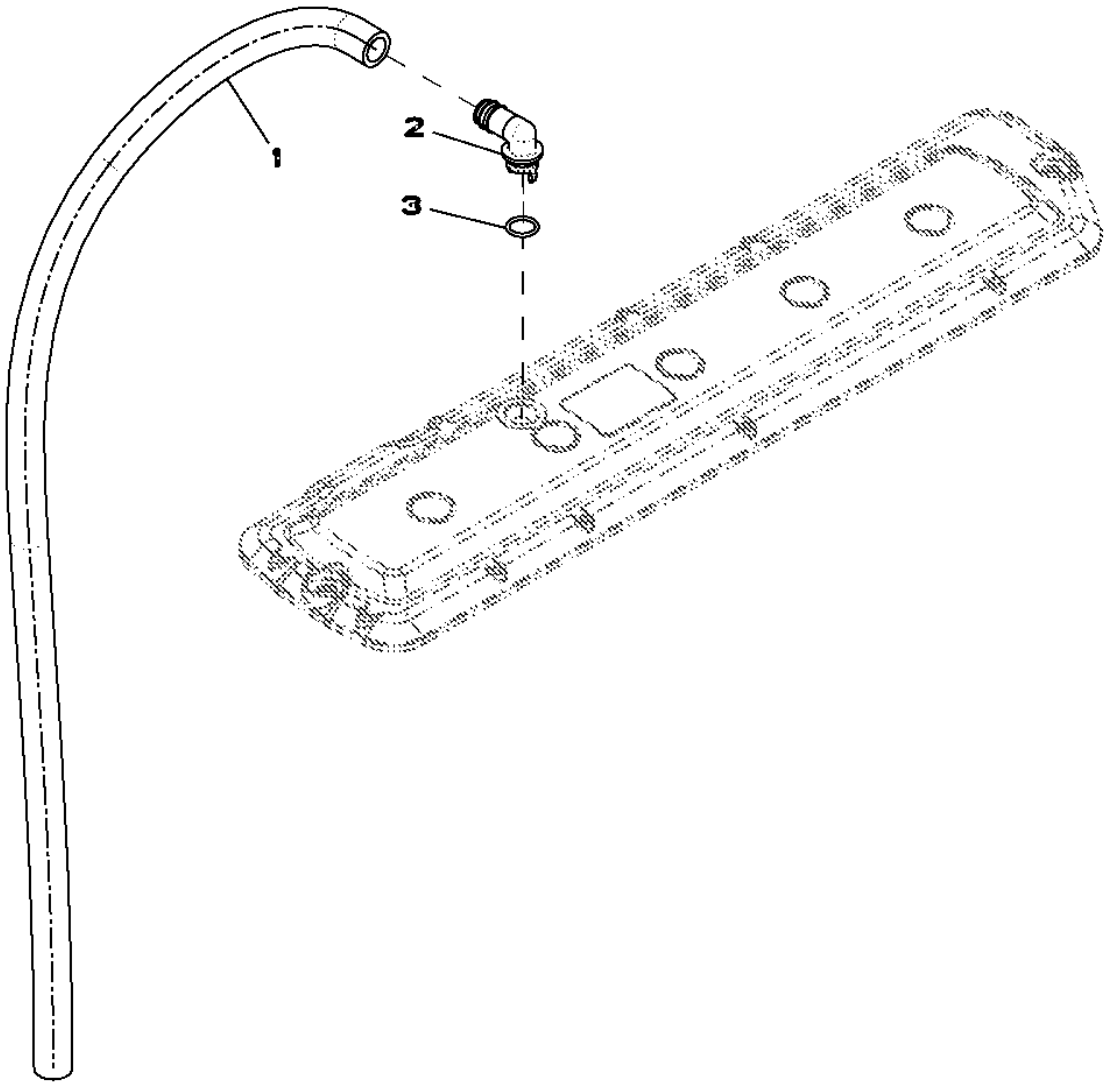

RE501936PCDD02

Item	*Nº peça*	*Descrição*	*Qtde*	*Nº série motor*	*Notas*
1	TY22505	Mangueira	1		CUT TO LENGTH
2	R120467	Conexão em ângulo	1		
3	R72328	Anel o	1		

3041 (STARTING MOTOR)
3041 (DEMARREUR)
3041 (MOTOR DE PARTIDA)
3041 (CTAPTEP)
3041 (MOTOR DA ARRANQUE)

RE501149PCDE02 A.1

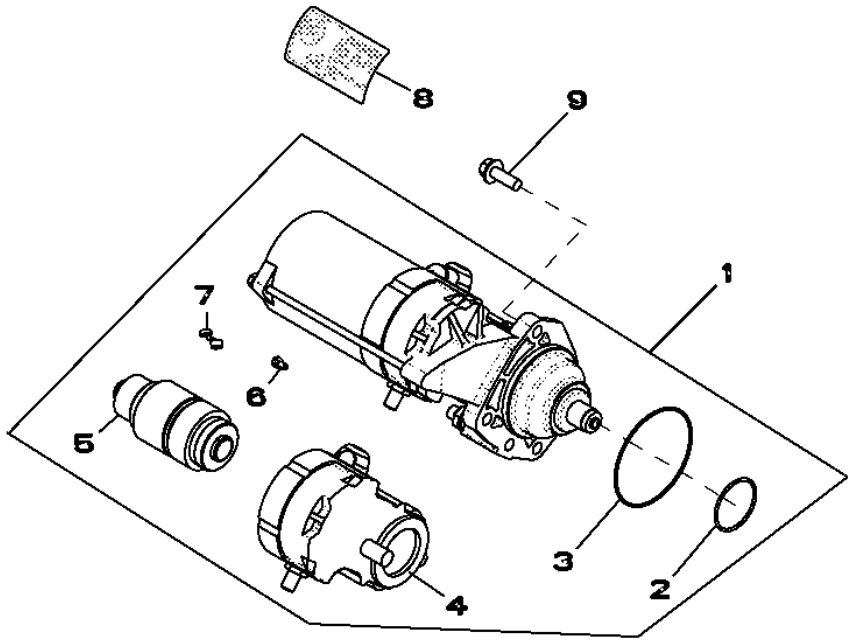

RE501149PCDE02

Item	*Nº peça*	*Descrição*	*Qtde*	*Nº série motor*	*Notas*
1	RE501150	Kit para motor de partida	1		
2	R135510	Anel o	1		
3	R135509	Anel o	1		
4	RE70678	Interruptor	1		
5	RE70682	EmbreagEm	1		
6	RE71256	Parafuso c/arruela	1		
7	RE70756	Kit para motor de partida	1		
8	T146102	Etiqueta	1		
9	19M7786	Parafuso	3		M10 X 30

35DZ (FUEL FILTER)
35DZ (FILTRE A COMBUSTIBLE)
35DZ (FILTRO DE COMBUSTÍVEL)
35DZ (ТОПЛИВНЫЙ ФИЛЬТР)
35DZ (FILTRO DE COMBUSTIBLE)

RE524695PCDA03 A.1

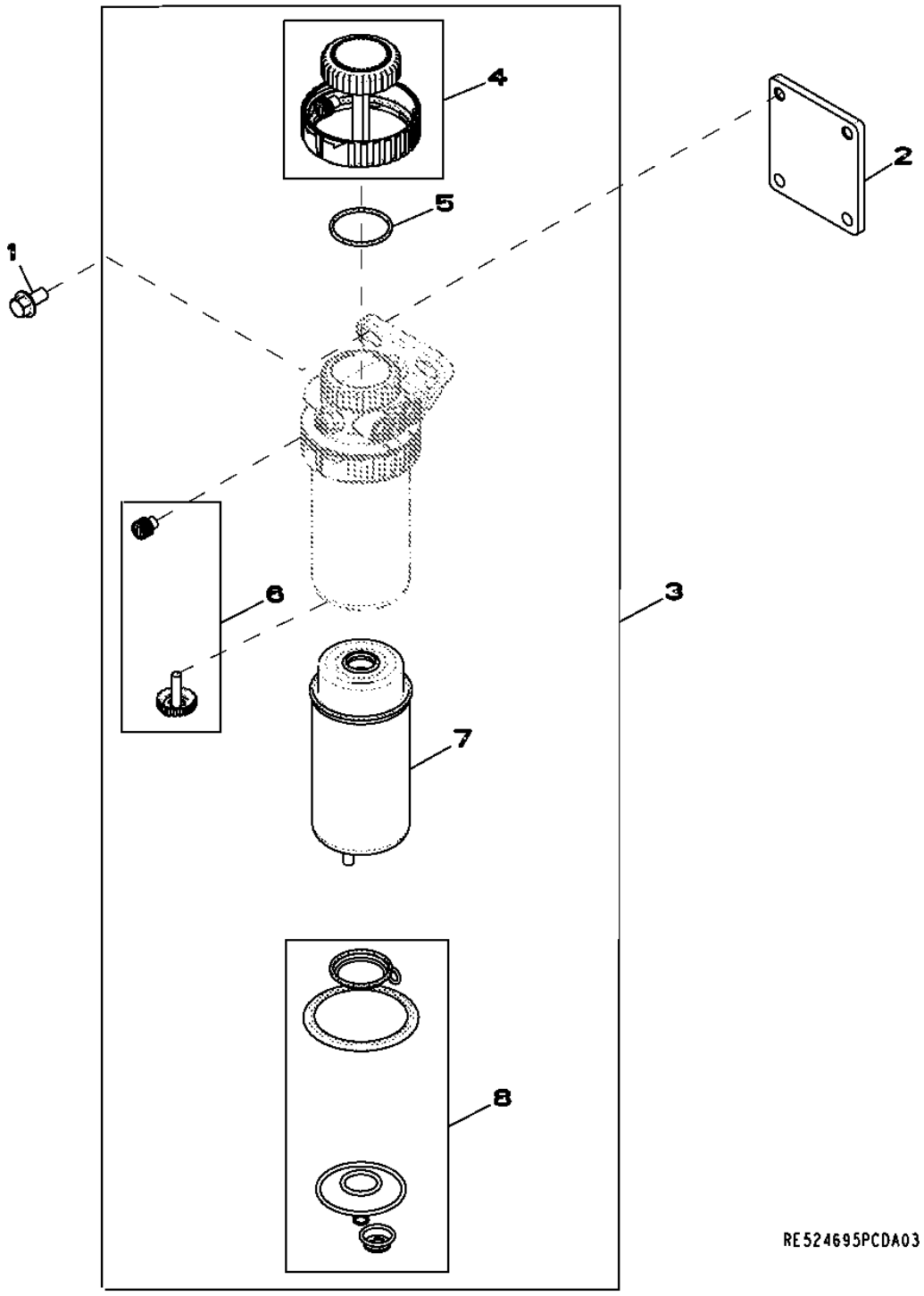

Item	Nº peça	Descrição	Qtde	Nº série motor	Notas
1	19M7784	Parafuso	4		M10 X 20
2	R516437	Apoio	1		
3	RE524723	Filtro	1		
4	RE526834	Kit do filtro	1		
5	RE516512	Kit - anel o	1		
6	RE60854	Kit da válvula	1		
7	RE522878	Elemento de filtro	1		
8	RE516553	Kit retentor	1		

3614 FRONT PLATE AND IDLE GEARS (UPPER AND LOWER)
3614 PLAQUE AVANT ET PIGNONS DE LA DISTRIBUTION (SUPERIEUR ET INFERIEUR)
3614 PLACA DIANTEIRA E ENGRENAGENS INTERMEDIÁRIAS (SUPERIOR E INFERIOR)
3614 ПЕРЕДНЯЯ ПЛАСТИНА И ПРОМЕЖУТОЧНЫЕ ШЕСТЕРНИ (ВЕРХНИЕ И НИЖНИЕ)
3614 PLACA DELANTERA Y ENGRANAJE DE DISTRIBUCION (SUPERIOR Y INFERIOR)

RE506566PCDD04 A.1

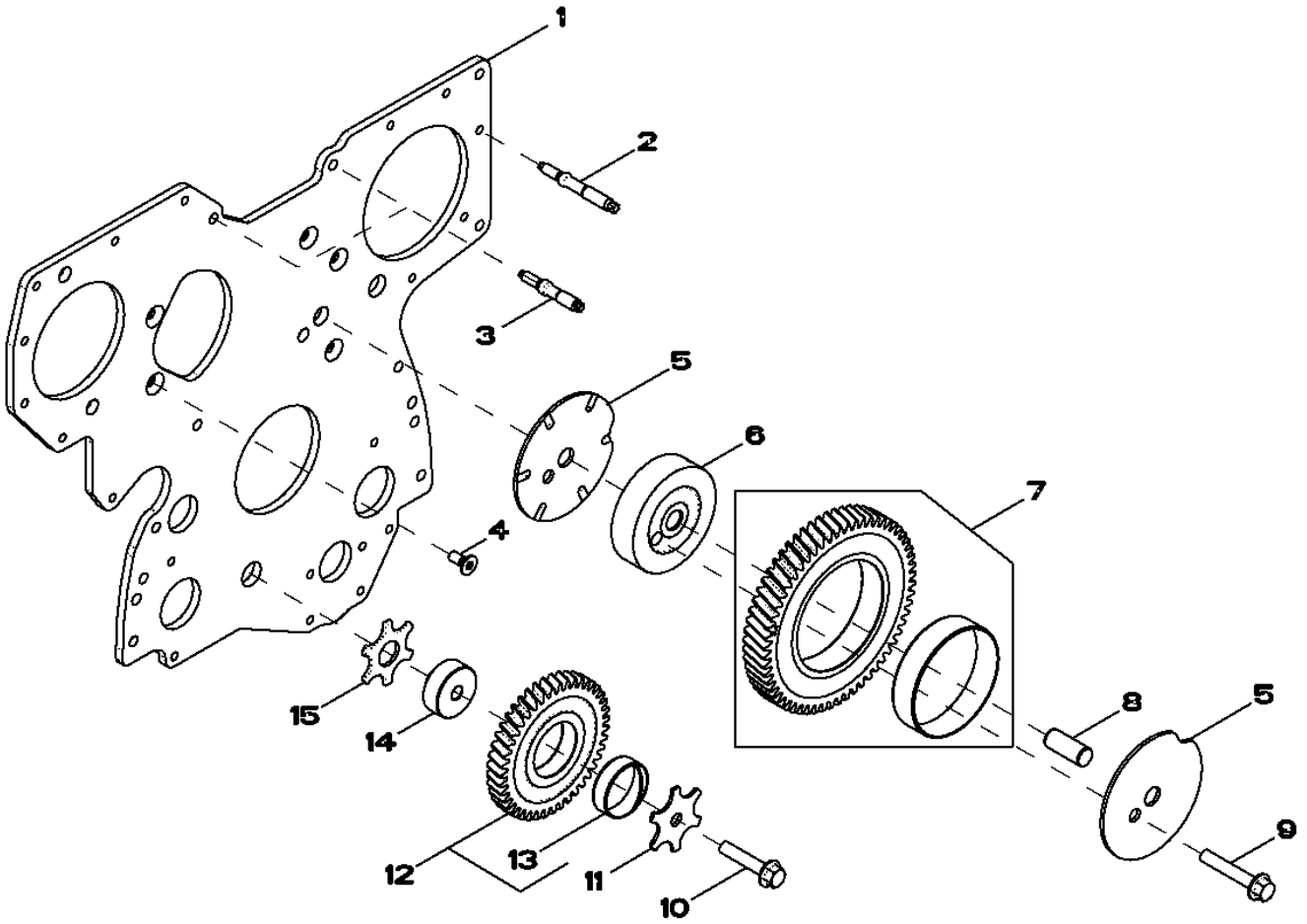

RE506566PCDD04

Item	*Nº peça*	*Descrição*	*Qtde*	*Nº série motor*	*Notas*
1	R504282	Placa	1		
2	R520139	Pino	7		
3	R134518	Pino	2		
4	R136475	Parafuso	5		
5	R515494	Arruela de encosto	2		
6	R504843	Eixo	1		
7	RE508489	EngrEnagem	1		
8	R515408	Pino de centragem	1		
9	19M8844	Parafuso	1		M10 X 60
10	19M8966	Parafuso	1		M10 X 50
11	R131283	Arruela de encosto	1		
12	RE56369	EngrEnagem	1		
13	R114193	Bucha	1		
14	R114194	Eixo	1		
15	R101225	Arruela de encosto	1		

3713 (FUEL TRANSFER PUMP)
3713 (POMPE D'ALIMENTATION)
3713 (BOMBA DE TRANSFERÊNCIA DE COMBUSTÍVEL)
3713 (ТОПЛИВОПЕРЕКАЧИВАЮЩИЙ НАСОС)
3713 (BOMBA DE ALIMENTACION DE COMBUSTIBLE)

RE506491PCDE02 A.1

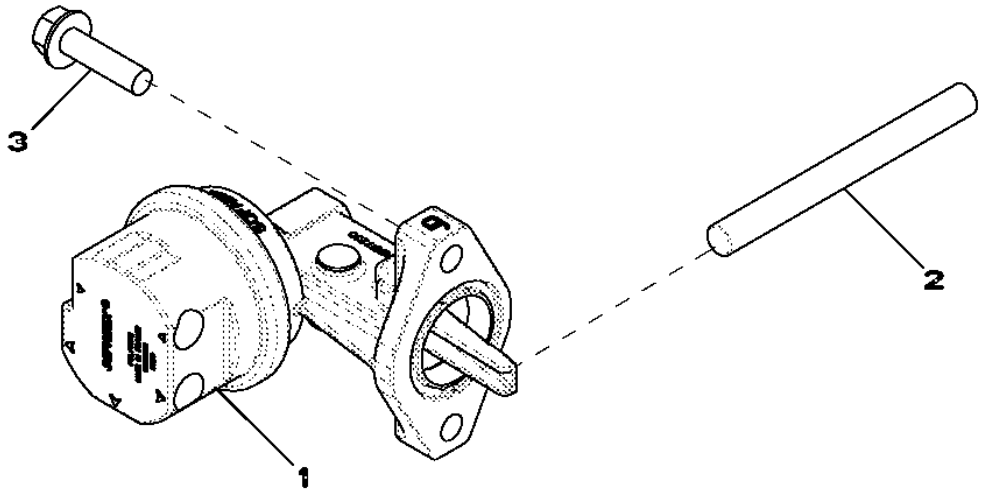

Item	*Nº peça*	*Descrição*	*Qtde*	*Nº série motor*	*Notas*
1	RE517230	Bombade combustível	1		
2	R133405	Pino	1		LGTH 102MM
3	RE504233	Parafuso sextavado	2		

3917 (THERMOSTAT HOUSING / BY PASS TUBE TO WATER PUMP)
3917 (BOITIER DE THERMOSTAT / TUBE DE DERIVATION A LA POMPE A EAU)
3917 (CARCAÇA DO TERMOSTATO / TUBO DE DESVIO PARA A BOMBA DE ÁGUA)
3917 (КОРПУС ТЕРМОСТАТА / ПЕРЕПУСКНАЯ ТРУБКА В ВОДЯНОМУ НАСОСУ)
3917 (CARCASA DEL TERMOSTATO / TUBO DE DERIVACION A LA BOMBA DE AGUA)

RE522133PCDE02 A.1

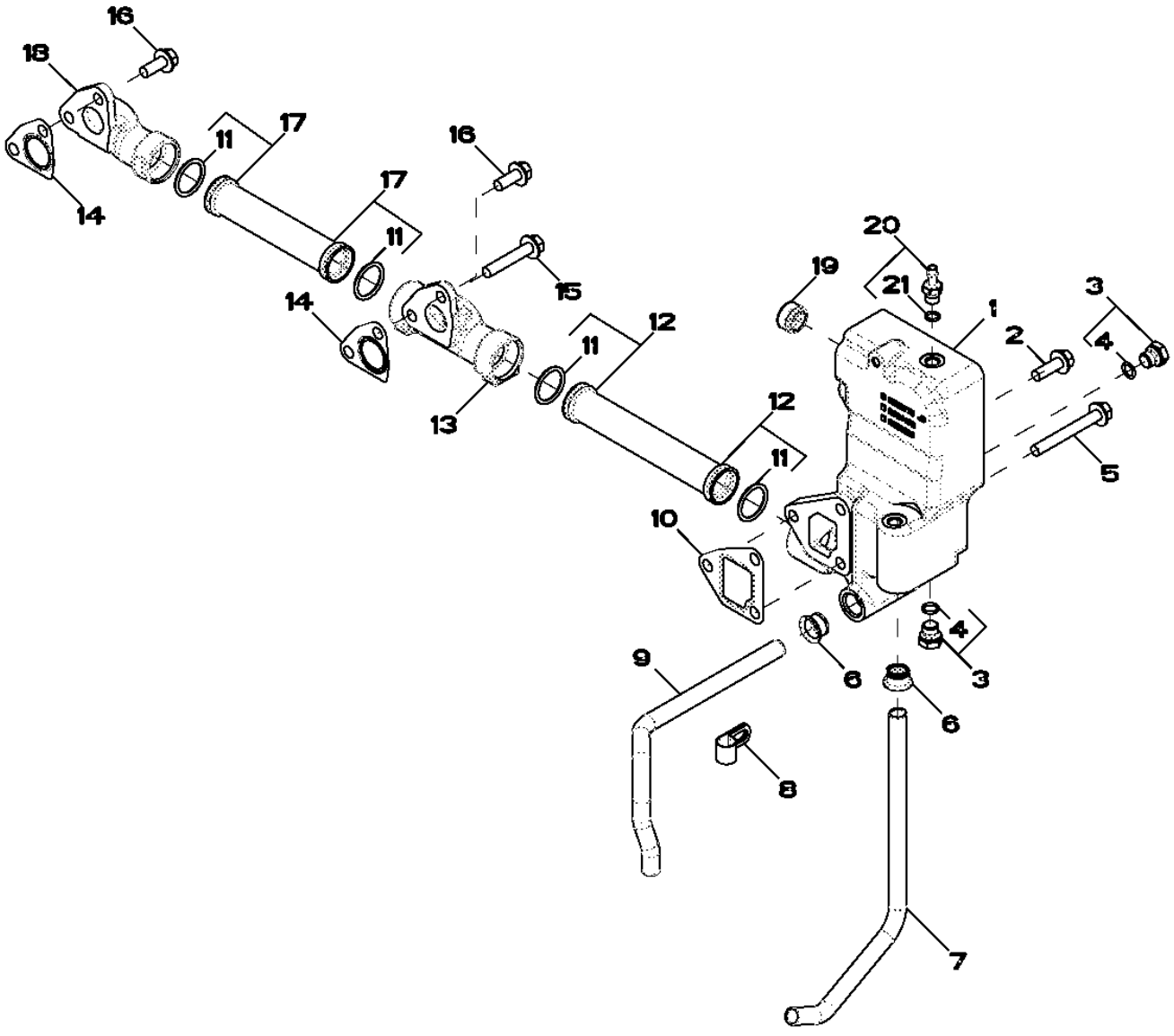

RE522133PCDE02

Item	Nº peça	Descrição	Qtde	Nº série motor	Notas
1	R522776	Carcaça	1		
2	19M7786	Parafuso	1		M10 X 30
3	RE46684	Tampão	4		M14 X 1.5
4	51M7041	Anel o	1		11.300 X 2.200 mm
5	19M7810	Parafuso	2		M10 X 80
6	R123226	Junta	2		
7	R519517	Tubo	1		
8	R128415	Braçadeira	2		
9	R519025	Tubo	1		
10	R505479	Junta	1		
11	R63185	Anel o	4		
12	RE516026	Tubo	1		
13	R519737	Coletor	1		
14	R505480	Junta	2		
15	19M8528	Parafuso	1		M10 X 55
16	19M7785	Parafuso	3		M10 X 25
17	RE523250	Coletor	1		
18	R504754	Coletor	1		
19	RE57190	Vedação	1		
20	AT323961	Adaptador	1		M12 X 1.5
21	51M7040	Anel o	1		9.300 X 2.200 mm

4035 Engine Oil Dipstick
4035 Jauge de niveau d'huile moteur
4035 Vareta de Óleo do Motor
4035 Щуп для измерения уровня масла
4035 Varilla de nivel de aceite de motor

RE504553PCDD02 A.1

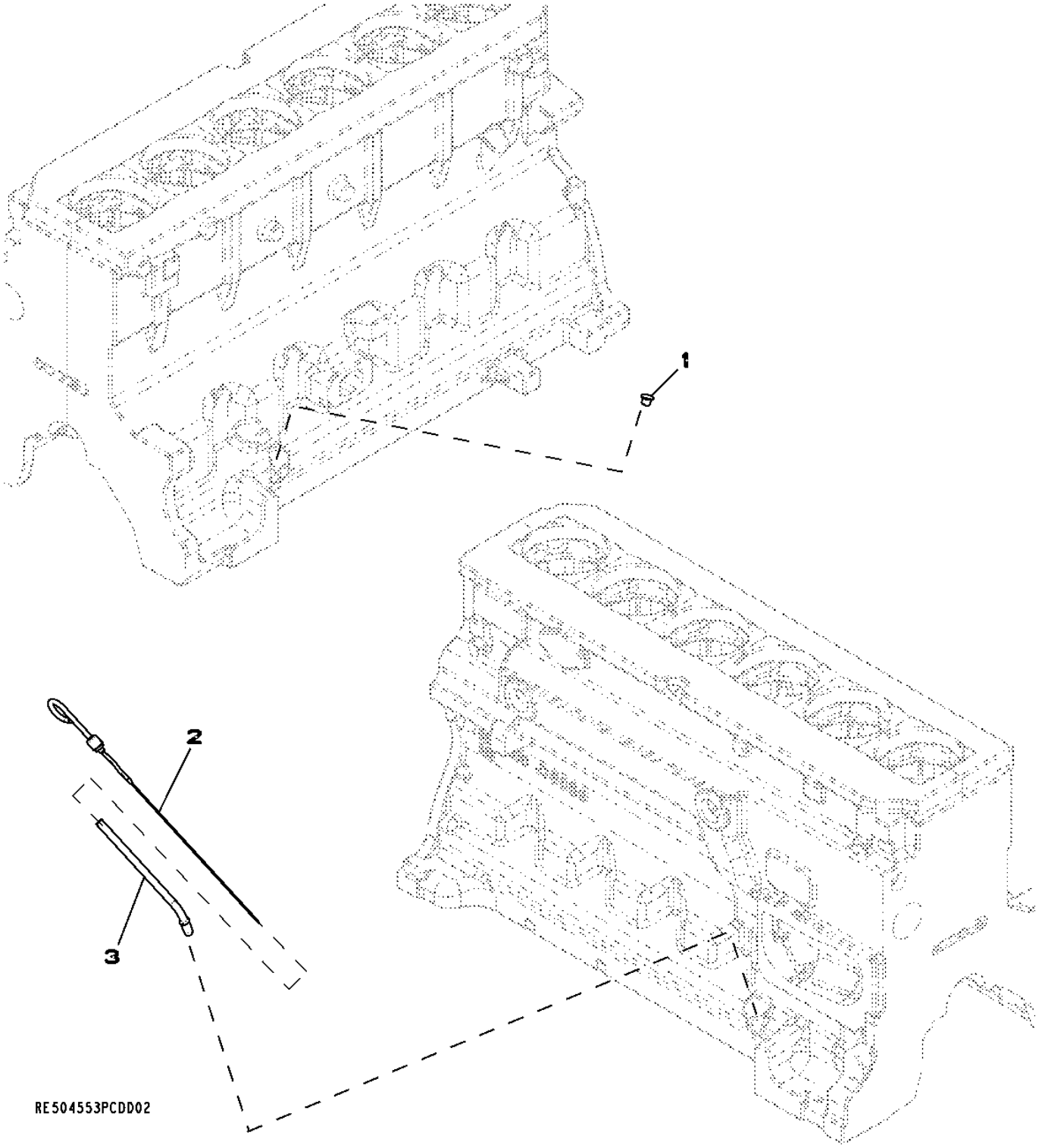

Item	Nº peça	Descrição	Qtde	Nº série motor	Notas
1	R502725	Plugue	1		
2	RE69243	Vareta de niVel	1		
3	R502498	Tubo vareTa de nível	1		

4330 (STARTING AID)
4330 (AIDE AU DEMARRAGE)
4330 (AUXÍLIO DE PARTIDA)
4330 (СРЕДСТВО ОБЛЕГЧЕНИЯ ПУСКА)
4330 (TERMOARRANQUE)

RE524899PCDA01 A.1

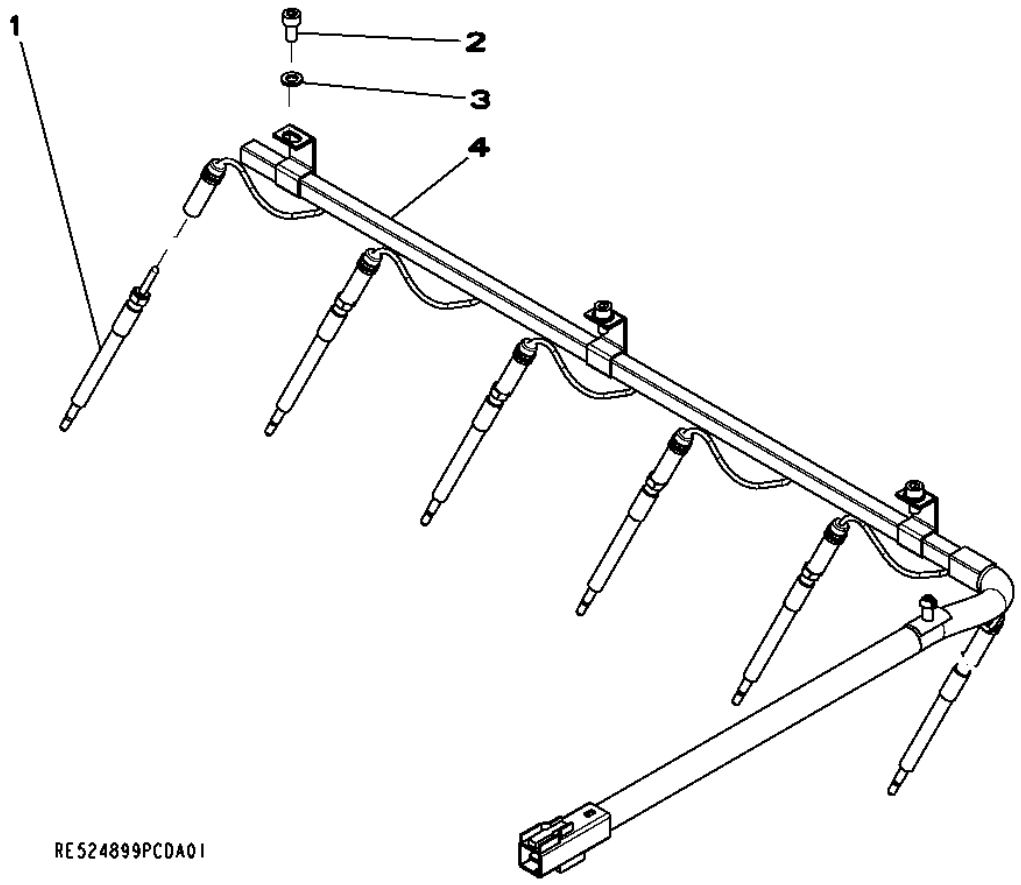

Item	*Nº peça*	*Descrição*	*Qtde*	*Nº série motor*	*Notas*
1	RE515622	Vela incandescente	6		
2	19M8618	Parafuso	3		M6 X 12
3	24M7088	Arruela	3		6.600 X 12 X 1.600 mm
4	RE527098	Chicote	1		

4440 (TIMING GEAR COVER)
4440 (COUVERCLE DE DISTRIBUTION)
4440 (TIMING GEAR COVER)
4440 (КРЫШКА РАСПРЕДЕЛИТЕЛЬНЫХ ШЕСТЕРЕН)
4440 (TAPA DE LA DISTRIBUCION)

RE524576PCDD02 A.1

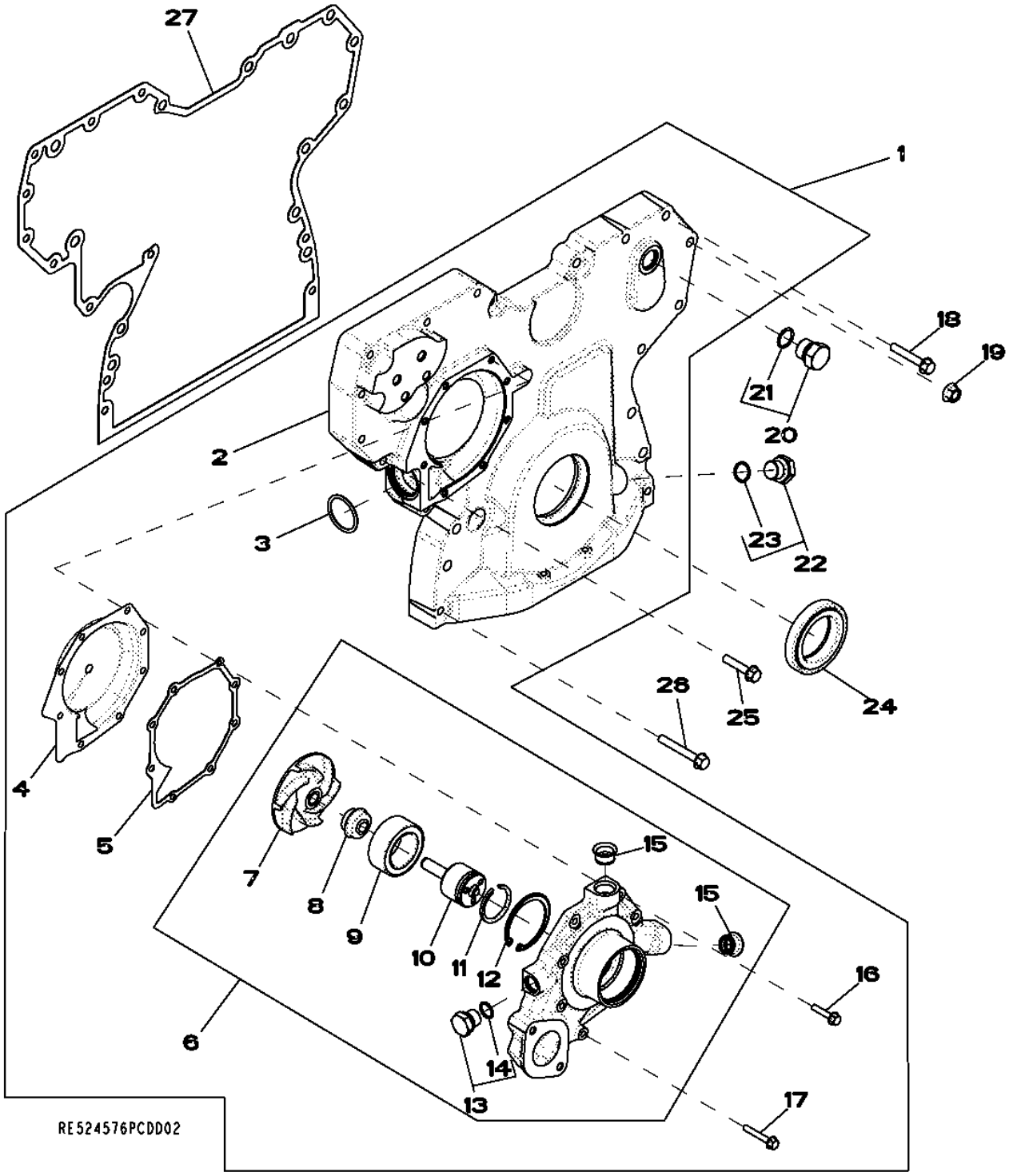

Item	Nº peça	Descrição	Qtde	Nº série motor	Notas
1	RE523168	Capa	1		
2	.....	Capa	1		(ORDER RE523168) (MARKED R503596)NSEP
3	R504734	Anel o	1		
4	RE508566	Inserto	1		(A)
5	R123417	Junta	1		
6	RE523169	Bombad'água	1		(ALSO ORDER R508566)
	SE501227	Bombad'água remanufaturada	1		(REMAN FOR RE523169)
7	.....	Impulsor	1		(ORDER RE523169)NSEP
8	.....	Vedação	1		(ORDER RE523169)NSEP
9	.....	Rolamento	1		(ORDER RE523169)NSEP
10	.....	Eixo	1		(ORDER RE523169)NSEP
11	A364R	Anel de pressão	1		
12	R71228	Anel	1		
13	RE46685	Tampão	1		
14	51M7043	Anel o	1		15.300 X 2.200 mm
15	R123226	Junta	2		
16	19M7796	Parafuso	5		M6 X 30
17	19M7797	Parafuso	3		M6 X 40
18	19M7800	Parafuso	8		M8 X 50
19	14M7296	Porca com flange	9		M10
20	RE46687	Tampão de dreno	1		
21	51M7045	Anel o	1		19.300 X 2.200 mm
22	RE517370	Conexão	1		
23	51M7044	Anel o	1		17.300 X 2.200 mm
24	RE538097	Vedação	1		(SUB FOR RE505515)
25	19M8317	Parafuso	1		M8 X 40
26	19M7801	Parafuso	3		M8 X 60
27	R526944	Junta	1		(SUB FOR R523184)

(A) INCLUDE INSTRUCTIONS
COMPREND LES INSTRUCTIONS
INCLUDE INSTRUCTIONS
С ИНСТРУКЦИЯМИ
INCLUYE INSTRUCCIONES

4633 (CYLINDER BLOCK)
4633 (BLOC-CYLINDRES)
4633 (CYLINDER BLOCK)
4633 (БЛОК ЦИЛИНДРОВ)
4633 (BLOQUE DE CILINDROS)

RE522134PCDC03 A.1

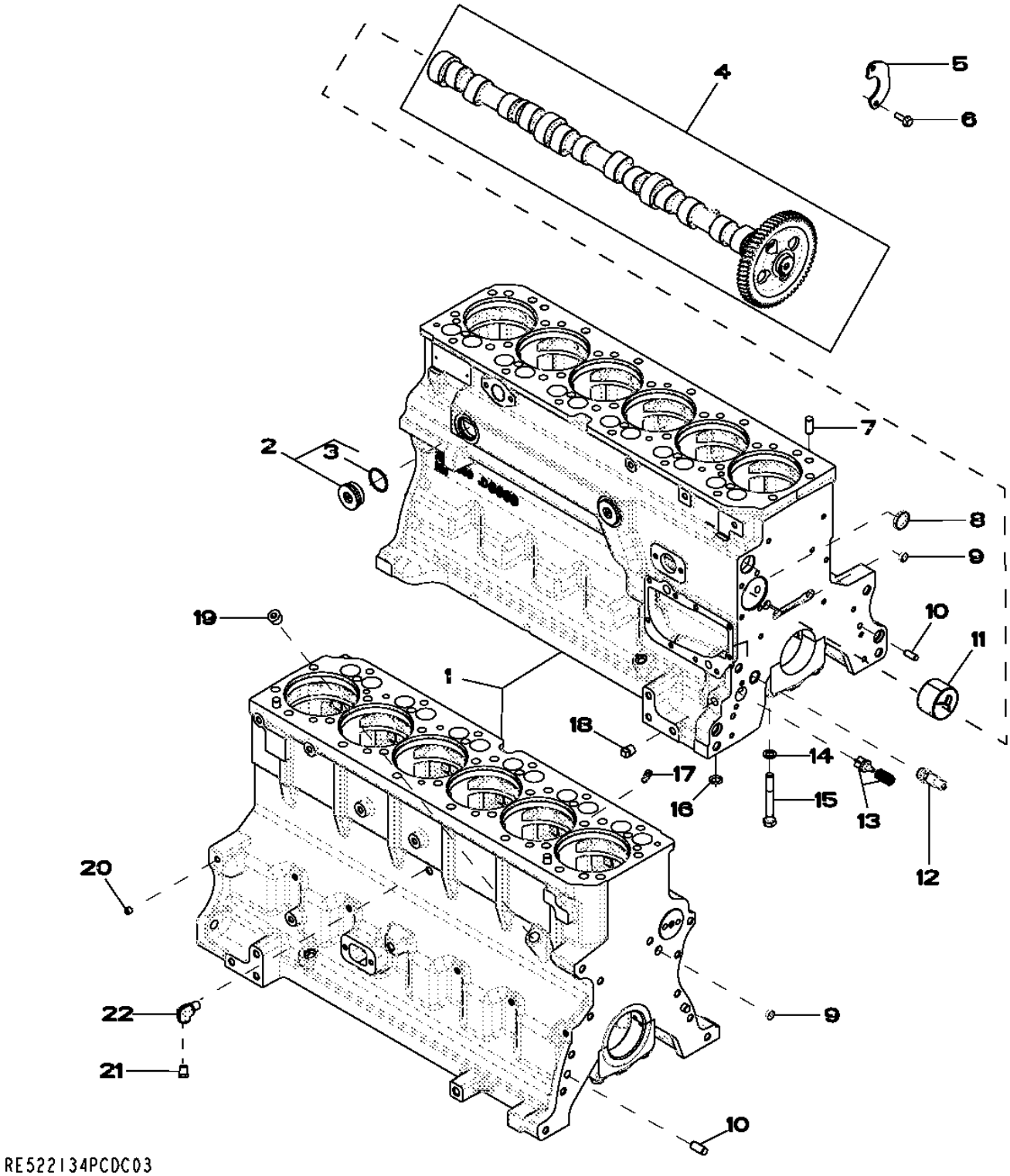

Item	Nº peça	Descrição	Qtde	Nº série motor	Notas
1	.....	Bloco de cilindro	1		(MARKED R504850) (ORDER RE528638)
2	RE508185	Conexão	2		1-5/8"-12UN
3	U13639	Anel o	1		
4	RE528950	Eixo de cames	1		(MARKED R518861)
	SE501812	Comando de Válvulas Reman	1		(REMAN FOR RE528950)
5	R132518	Placa	1		
6	19M8999	Parafuso	2		M8 X 25
7	R48685	Pino de centragem	4		
8	R116466	Plugue	1		
9	T18891	Plugue	2		OD 16MM
10	R26650	Pino de centragem	2		
11	R119874	Bucha	1		(ALSO ORDER TY6333)
12	RE505501	VálVula de sangria	1		
13	RE63674	VálVula	1		
14	T20168	Arruela	14		
15	T23474	Parafuso sextavado	14		
16	R97185	Anel o	1		
17	R131182	Orifício	6		
18	15H695	Tampão	1		3/8", 3/8"-18NPT
19	15H584	Tampão	1		1/2", 1/2"-14NPT
20	RE71255	Tampão	7		(A) 1/8"-27NPT, (SUB FOR R104592 AND RE42713)
21	RE507807	Tampão	1		(A) 1/4"-18NPT
22	RE537834	Conexão em ângulo	1		(A)

(A) THREADS WITH PRE-APPLIED SEALANT
FILETS ENDUITS DE PRODUIT D'ETANCHEITE
THREADS WITH PRE-APPLIED SEALANT
РЕЗЬБА С ПРЕДВАРИТЕЛЬНО НАНЕСЕННЫМ ГЕРМЕТИКОМ
CON SELLADOR

4712 (CRANKSHAFT / BEARINGS)
4712 (VILEBREQUIN / COUSSINETS)
4712 (CRANKSHAFT / BEARINGS)
4712 (КОЛЕНЧАТЫЙ ВАЛ / ПОДШИПНИКИ)
4712 (CIGUENAL / COJINETE)

RE506346PCDE01 A.1

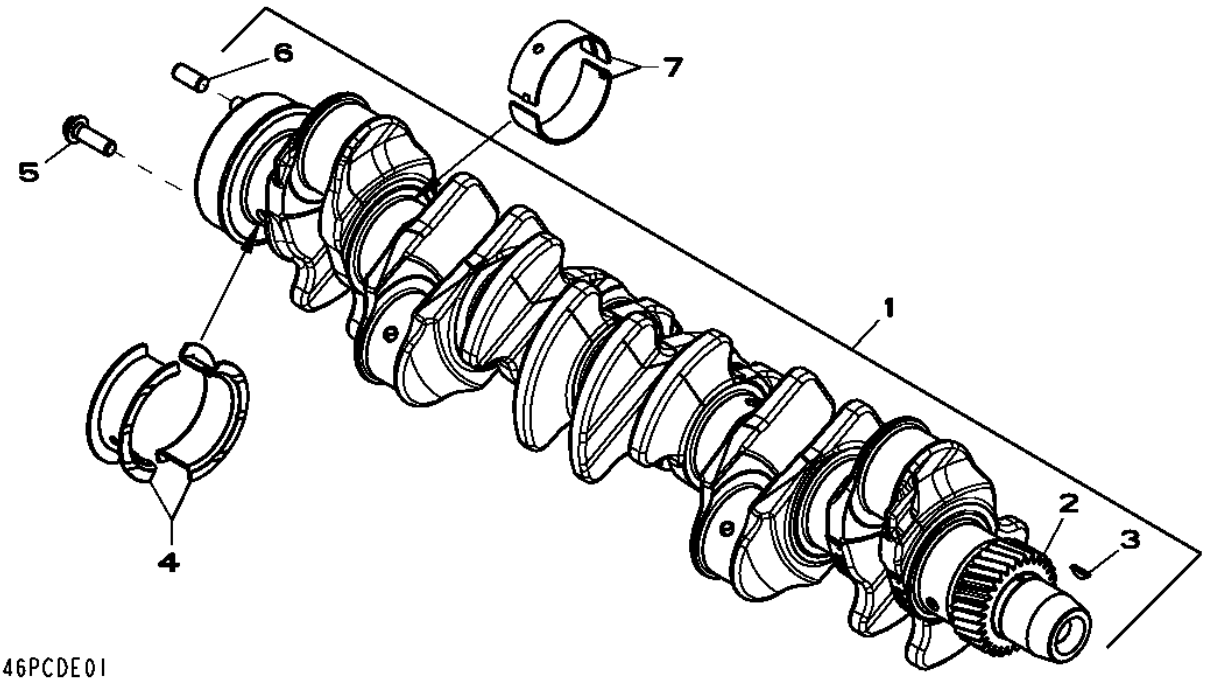

Item	Nº peça	Descrição	Qtde	Nº série motor	Notas
1	RE505921	Virabrequim	1		(A) (ALSO ORDER RE516340 AND RE44574)
	SE501655	Virabrequim remanufaturado	1		(B) (Reman For RE505921)
2	R120631	EngrEnagem	1		Z= 30
3	R505609	Chaveta	1		LGTH 18.5MM
4	RE65168	Conj. do rolamento	1		STD , (MARKED R123563 AND R123564)
	RE65912	Rolamento axial	AR		(A) US -0.254MM, (MARKED R130574 AND R130575)
5	R135918	Parafuso	6		
6	R48685	Pino de centragem	1		
7	RE65165	Conj. do rolamento	4		STD , (MARKED R123561 AND R123562)
	RE65911	Rolamento	AR		(A) US -0.254MM, (MARKED R130576 AND R130577)

(A) GRINDING GUIDELINES - SEE CTM104
DIRECTIVES DE RECTIFICATION - VOIR CTM105
GRINDING GUIDELINES - SEE CTM104
ИНСТРУКЦИИ ПО ШЛИФОВКЕ: СМ. CTM205
INSTRUCCIONES REFERENTE AL RECTIFICADO - VER CTM107
(B) WITH BEARINGS
AVEC ROULEMENTS
Com Rolamentos
С ПОДШИПНИКАМИ
CON COJINETES

4836 (CONNECTING RODS AND PISTONS)
4836 (BIELLES ET PISTONS)
4836 (BIELAS E PISTÕES)
4836 (ШАТУНЫ И ПОРШНИ)
4836 (BIELA Y PISTONES)

RE523565PCDB02 A.1

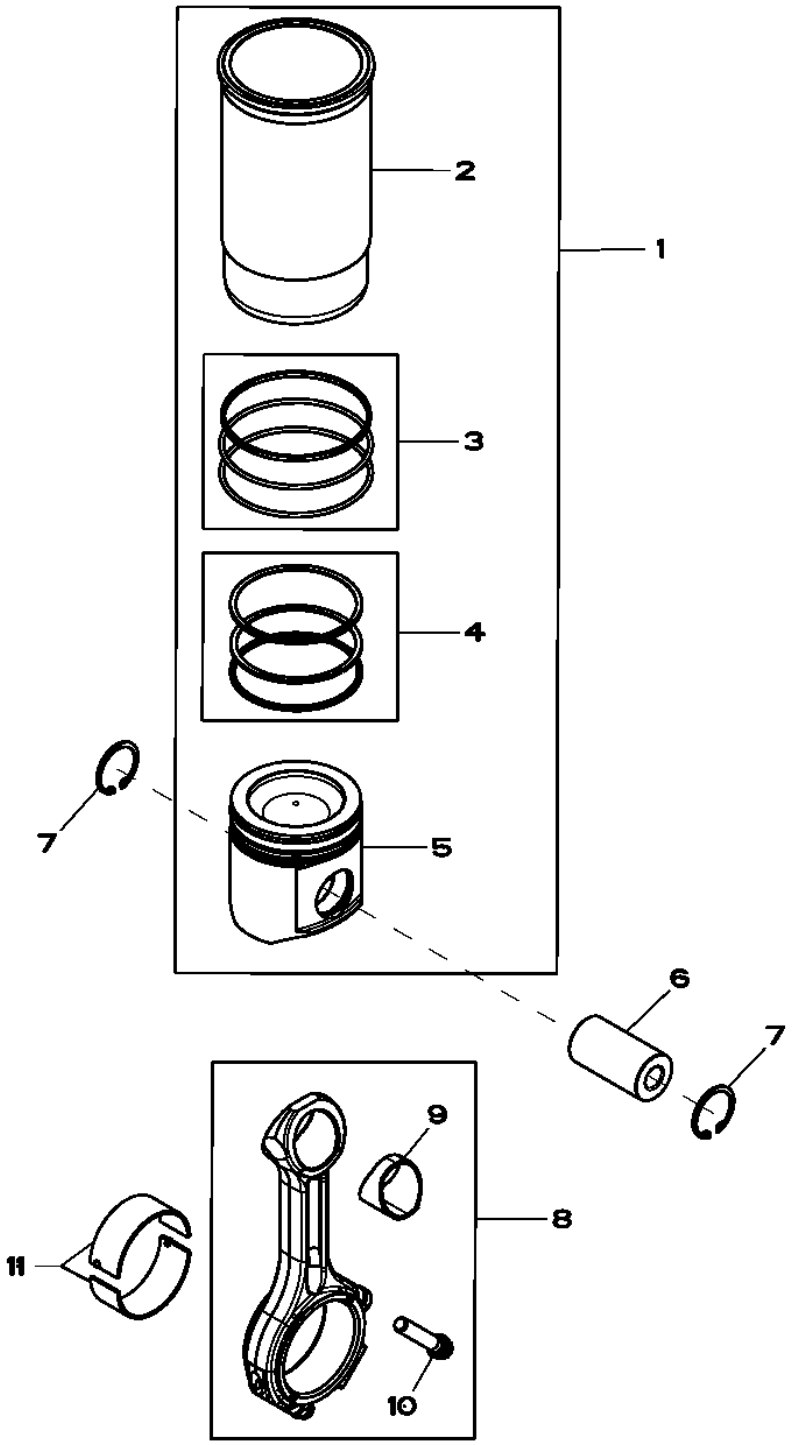

RE523565PCDB02

Item	Nº peça	Descrição	Qtde	Nº série motor	Notas
1	RE530616	Kit pistão e camisa	6		
2	.....	Camisa de cilindro	1		(ORDER RE530616)NSEP
3	AR65507	Kit - anel o	1		PKG 3
4	RE530613	Kit anéis de pistão	1		PKG 3
5	.....	Pistão	1		NSEP , (MARKED RE515037) (ORDER RE530616)
6	R502755	Pino do Pistão	6		OD 41MM, LGTH 77MM
7	R54114	Anel de pressão	12		
8	RE500608	Biela	6		(MARKED R500335)
9	R114082	Bucha	1		
10	R501124	Parafuso	2		LGTH 61MM , M12
11	RE65908	Rolamento	6		STD , (MARKED (2) R113698)
	RE65909	Rolamento	AR		(A) ID -0.254MM, (MARKED (2) R130578)

(A) GRINDING GUIDELINES : SEE CTM104
DIRECTIVES DE RECTIFICATION : VOIR CTM105
DIRETRIZES DE RETÍFICA : CONSULTE CTM104
ИНСТРУКЦИИ ПО ШЛИФОВКЕ: СМ. CTM205
INSTRUCCIONES REFERENTE AL RECTIFICADO : VER CTM107

4905 (ROCKER ARM / SHAFT / TAPPET / PUSH ROD)
4905 (CULBUTEUR / ARBRE / POUSSOIR DE SOUPAPE / TIGE)
4905 (BALANCIM / EIXO / TUCHO / HASTE DE COMANDO)
4905 (КОРОМЫСЛО, ОСЬ, КУЛАЧОК, ТОЛКАТЕЛЬ)
4905 (BALANCIN / ARBOL / BOTADOR / VARILLA DE EMPUJE)

RE522136PCDE03 A.1

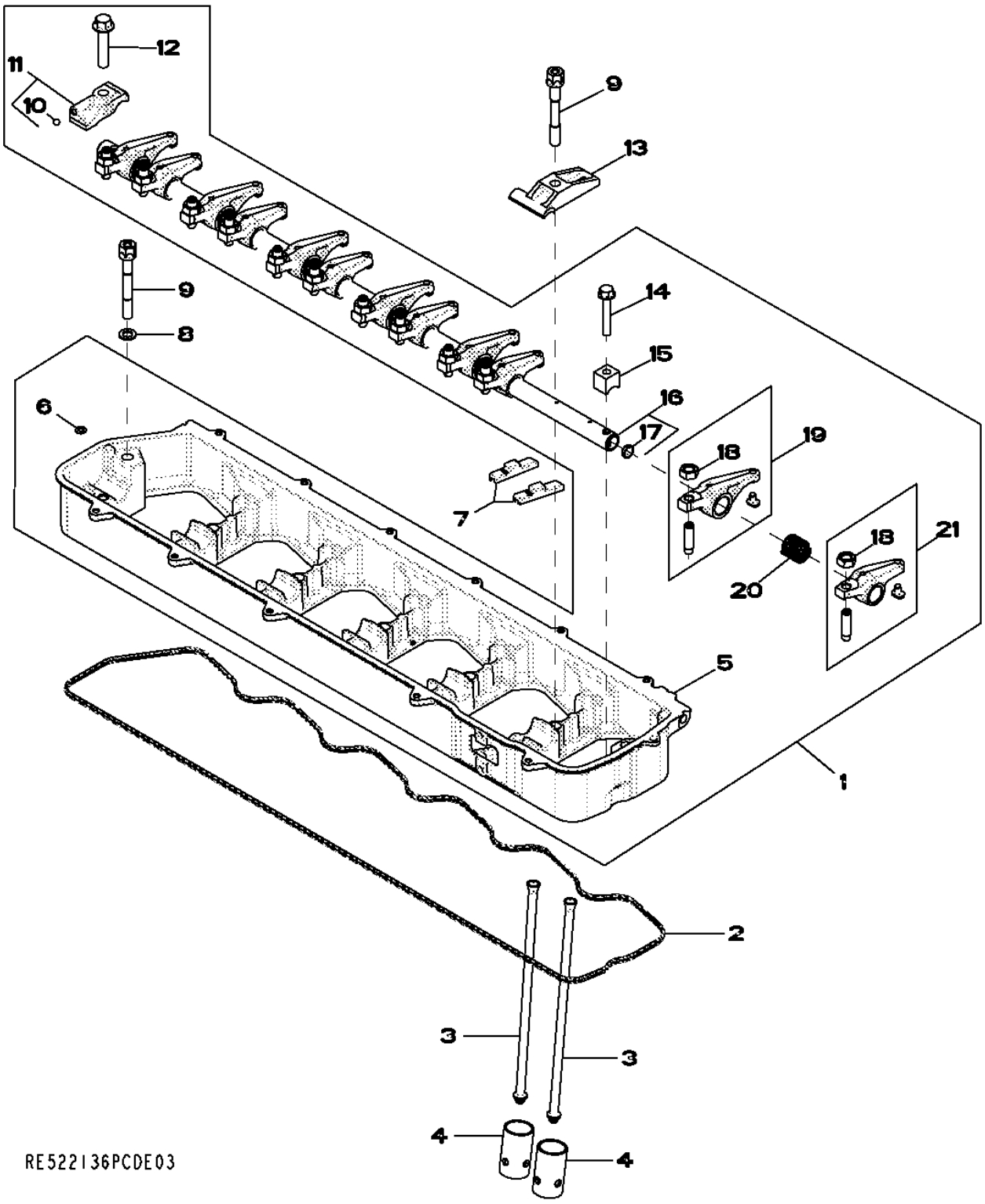

Item	*Nº peça*	*Descrição*	*Qtde*	*Nº série motor*	*Notas*
1	RE533148	Eixo do balancim	1		
2	R524496	Junta	1		(SUB FOR R504882)
3	R504209	Vareta	12		
4	R123565	Peça acionada Pelo came	12		
5	.....	Carcaça	1		(MARKED R518809 OR R525452) (ORDER RE533148)
6	R520867	Anel o	1		
7	R502341	Ponte da válvula	12		
8	24M7096	Arruela	2		10.500 X 18 X 1.600 mm
9	R521458	Parafuso	7		
10	R69281	Esfera	1		
11	RE523032	Tampa	1		
12	19M8966	Parafuso	1		M10 X 50
13	R516140	Correia	5		
14	19M9170	Parafuso	1		M8 X 50
15	R504631	Braçadeira	1		
16	RE516491	Eixo do balancim	1		(MARKED R504782)
17	30M7004	Plugue	2		
18	14M7148	Porca	12		M10
19	RE504210	Balancim	6		(B)
20	R505543	Mola	6		
21	RE523023	Balancim	6		(A)

(A) INTAKE
SOUPAPE D'ADMISSION
ADMISSÃO
ВПУСК
VALVULA DE ADMISION

(B) EXHAUST
ECHAPPEMENT
ESCAPE
ВЫХЛОПНАЯ ТРУБА
ESCAPE

5024 (OIL PUMP)
5024 (POMPE A HUILE)
5024 (OIL PUMP)
5024 (МАСЛЯНЫЙ НАСОС)
5024 (BOMBA DE ACEITE)

RE522137PCDC02 A.1

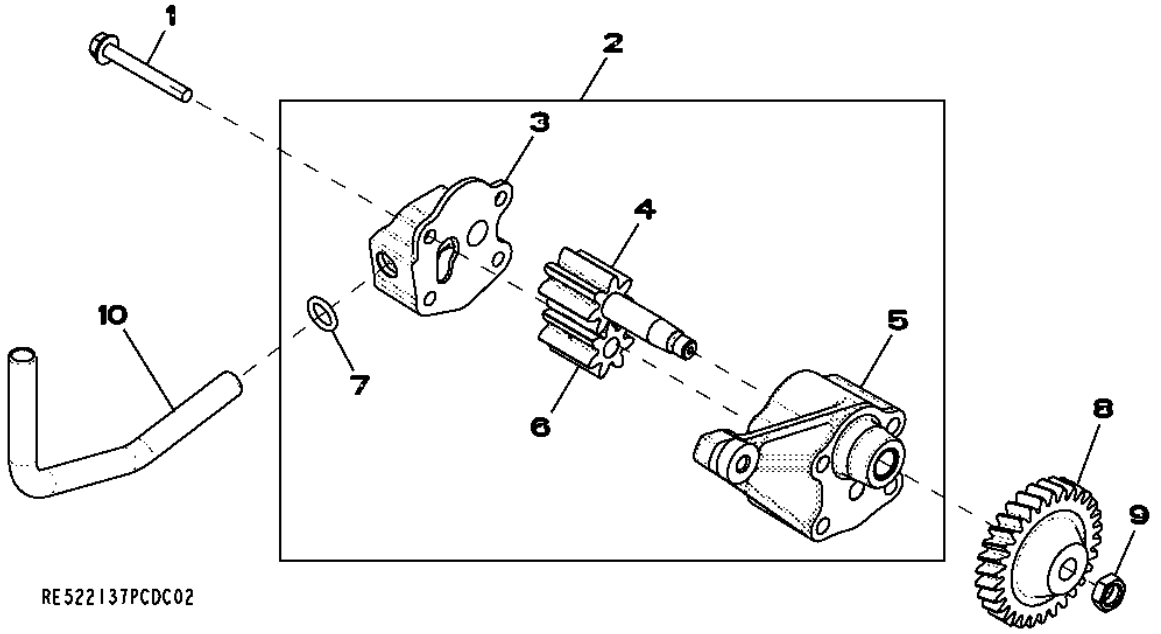

Item	*Nº peça*	*Descrição*	*Qtde*	*Nº série motor*	*Notas*
1	19M7802	Parafuso	2		M8 X 65
2	RE521756	Bombade óleo	1		
	SE501813	Bombade óleo remanufatur.	1		(REMAN FOR RE521756)
3	.....	Capa	1		(ORDER RE521756)NSEP
4	.....	EngrEnagem	1		(ORDER RE521756)NSEP
5	.....	Carcaça	1		(ORDER RE521756)NSEP
6	.....	EngrEnagem	1		(ORDER RE521756)NSEP
7	R97185	Anel o	1		
8	R120638	EngrEnagem	1		
9	14M7066	Porca	1		M12
10	R526838	Tubo de óleo	1		

5120 Cylinder Head / Valves
5120 Culasse / soupapes
5120 Cabeçote dos Cilindros e Válvulas
5120 Головка блока цилиндров / Клапаны
5120 Culata / Válvulas

RE522138PCDB03 A.1

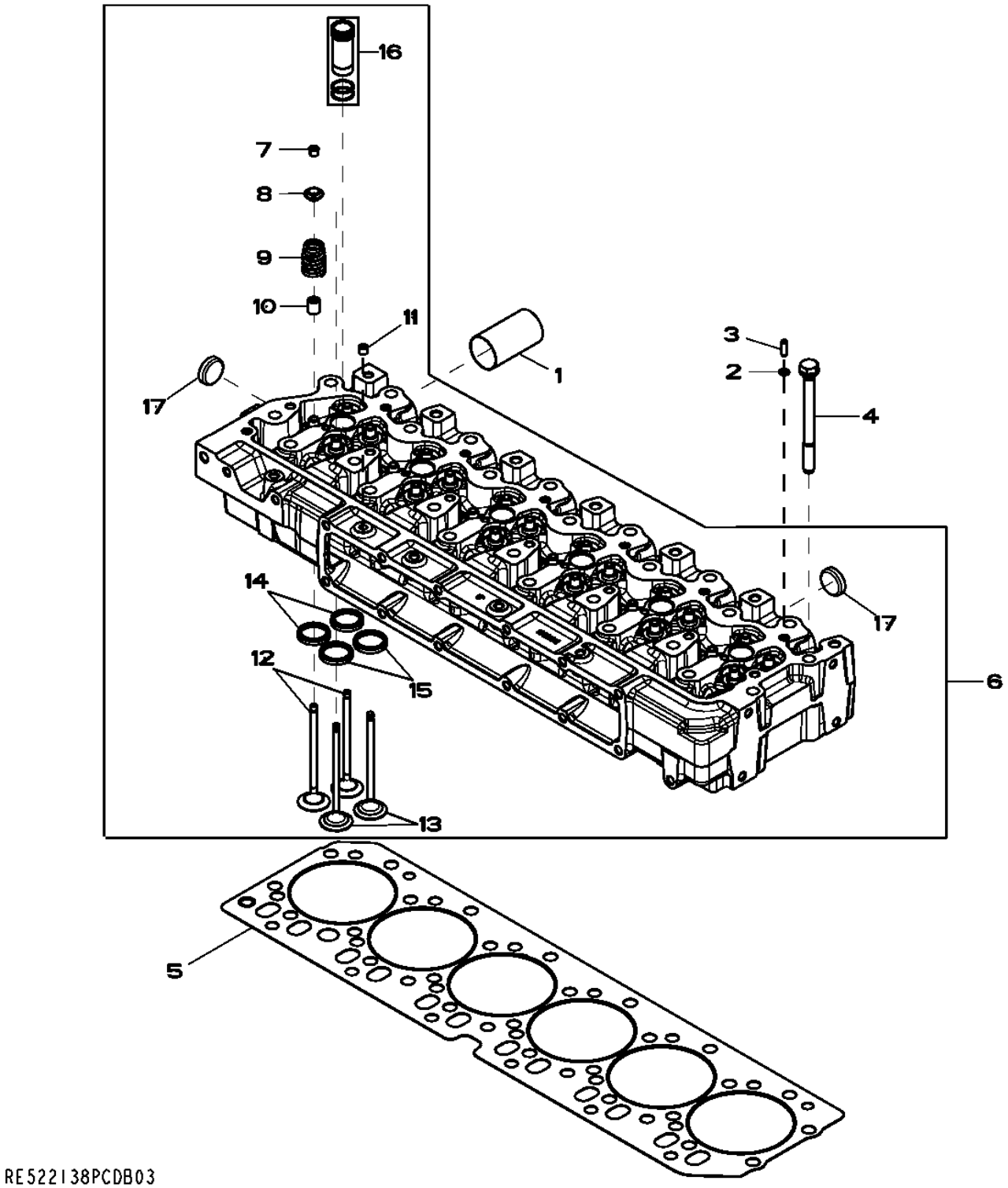

Item	Nº peça	Descrição	Qtde	Nº série motor	Notas
1	R519582	Luva	6		
2	R520867	Anel o	7		6.020 X 2.616 mm (0.237" X 0.103")
3	R521544	Bucha	2		4 X 6 X 20 mm (0.157" X 0.236" X 0.787")
4	R502511	Parafuso sextavado	26		
5	R116516	Vedação de cilindro	1		
6	RE521639	Cabeçote	1		
	SE501583	Cabeça do cilindro remanuf.	1		(REMAN FOR RE521639) (MARKED R519581)
7	R502371	RetentoR	48		
8	R502367	Tampa	24		
9	RE531223	Conj. de peças da mola	12		
10	RE526519	Vedação	24		
11	RE71255	Tampão	1		(A) 1/8"-27NPT, (SUB FOR R104592 AND RE42713)
12	RE518081	Kit da válvula	12		(MARKED (2) R502370)
13	RE531221	VálVula de admissão	12		(MARKED (2) R518806)
14	R515033	Inserto de assento válvula	12		
15	R515034	Inserto de assento válvula	12		
16	RE517435	Luva	6		
17	CD16284	Plugue	4		OD 32.6MM

(A) THREADS WITH PRE-APPLIED SEALANT
FILETS ENDUITS DE PRODUIT D'ETANCHEITE
ROSCAS COM VEDANTE PRÉ-APLICADO
РЕЗЬБА С ПРЕДВАРИТЕЛЬНО НАНЕСЕННЫМ ГЕРМЕТИКОМ
CON SELLADOR

5204 (AUXILIARY DRIVE)
5204 (ENTRAINEMENT AUXILIAIRE)
5204 (ACIONAMENTO AUXILIAR)
5204 (ВСПОМОГАТЕЛЬНЫЙ ПРИВОД)
5204 (TRANSMISION ADICIONAL)

RE59264PCDD04 A.1

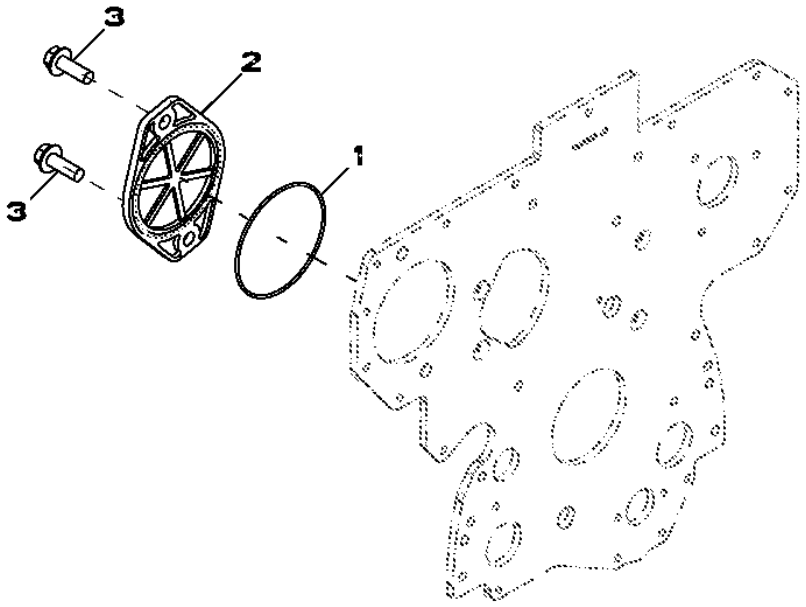

Item	*Nº peça*	*Descrição*	*Qtde*	*Nº série motor*	*Notas*
1	T20758	Anel o	1		
2	R135757	Capa	1		
3	19M7790	Parafuso	2		M12 X 35

5497 (TURBO AIR INLET BRACKET)
5497 (ARRIVEE D'AIR DU TURBOCOMPRESSEUR, DE SUPPORT)
5497 (TURBO AIR INLET BRACKET)
5497 (КРОНШТЕЙН ВОЗДУХОЗАБОРНИКА ТУРБОНАГНЕТАТЕЛЯ)
5497 (ENTRADA DE AIRE DEL TURBOCOMPRESOR, DE SOPORTES)

RE529875PCDB01 A.1

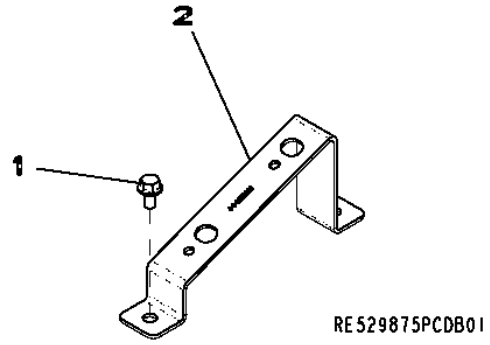

Item	*Nº peça*	*Descrição*	*Qtde*	*Nº série motor*	*Notas*
1	19M7774	Parafuso	2		M6 X 12
2	R521503	Apoio	1		

5728 (WATER PUMP INLET)
5728 (ENTREE DE LA POMPE A EAU)
5728 (WATER PUMP INLET)
5728 (ВХОДНОЙ КАНАЛ ВОДЯНОГО НАСОСА)
5728 (ENTRADA DE BOMBA DE AGUA)

RE530087PCDA04 A.1

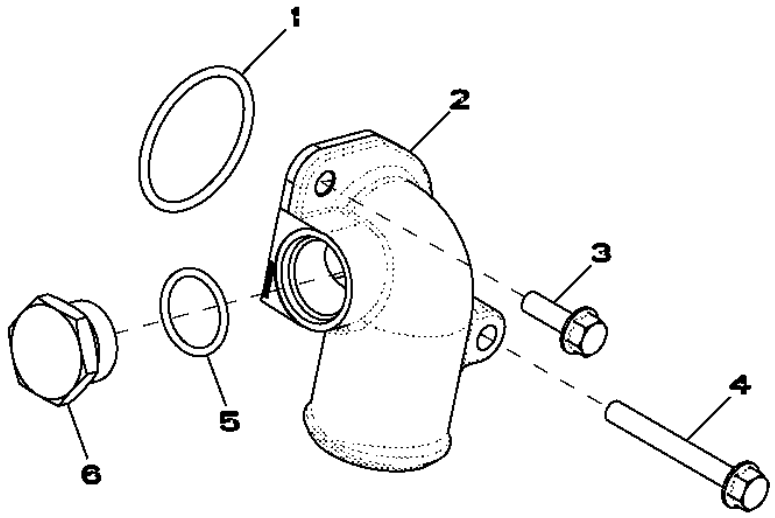

RE530087PCDA04

Item	*Nº peça*	*Descrição*	*Qtde*	*Nº série motor*	*Notas*
1	R89944	Anel o	1		
2	R522686	Conexão em ângulo	1		
3	19M7867	Parafuso	1		M8 X 25
4	19M7802	Parafuso	1		M8 X 65
5	U17409	Anel o	1		
6	R82718	Tampão de dreno	1		

5945 (OIL COOLER)
5945 (REFROIDISSEUR D'HUILE)
5945 (RESFRIADOR DE ÓLEO)
5945 (МАСЛООХЛАДИТЕЛЬ)
5945 (REFRIGERANTE DE ACEITE)

RE522847PCDB04 A.1

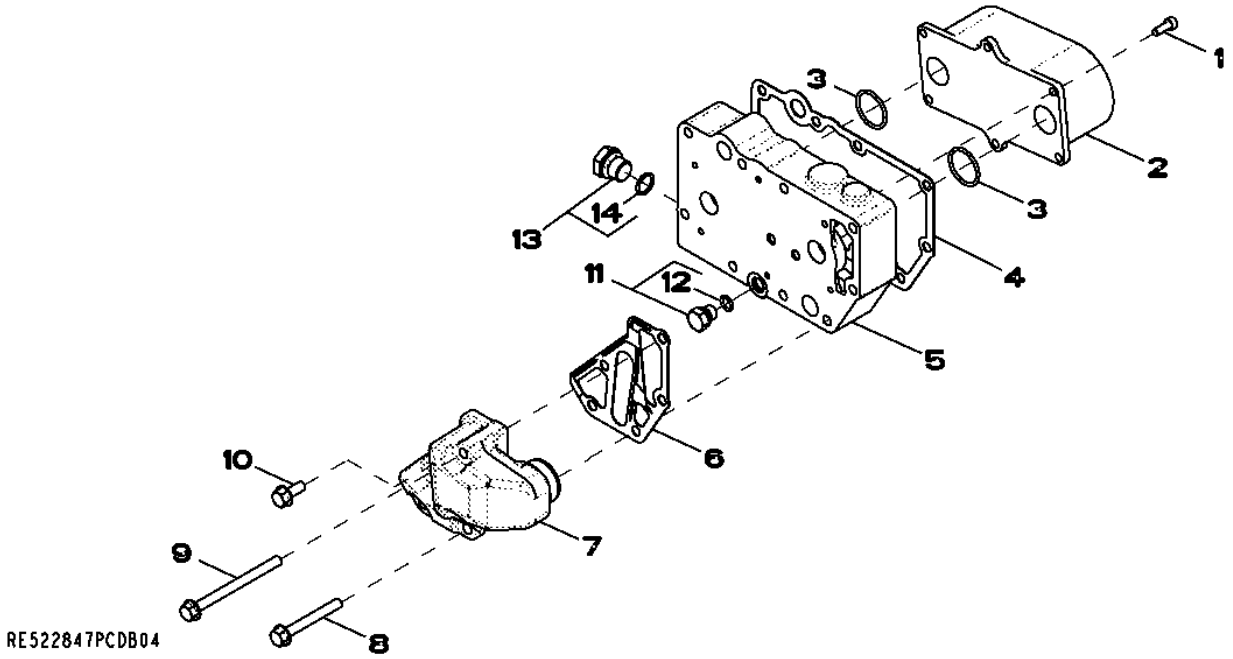

Item	*Nº peça*	*Descrição*	*Qtde*	*Nº série motor*	*Notas*
1	RE67231	Parafuso	6		
2	RE59298	ResfRiadoR de óleo	1		
3	T122075	Anel o	2		
4	R123501	Junta	1		
5	R520983	Carcaça	1		
6	R501428	Junta	1		
7	RE508599	Kit	1		
8	19M7802	Parafuso	2		M8 X 65
9	19M7970	Parafuso	2		M8 X 100
10	RE67238	Parafuso	1		
11	RE46686	Tampão	1		
12	51M7040	Anel o	1		9.300 X 2.200 mm
13	RE46685	Tampão	1		
14	51M7043	Anel o	1		15.300 X 2.200 mm

6275 (ALTERNATOR BRACKETS)
6275 (SUPPORTS DE L'ALTERNATEUR)
6275 (SUPORTES DO ALTERNADOR)
6275 (КРОНШТЕЙНЫ ГЕНЕРАТОРА ПЕРЕМЕННОГО ТОКА)
6275 (SOPORTE DEL ALTERNADOR)

RE525095PCDA02 A.1

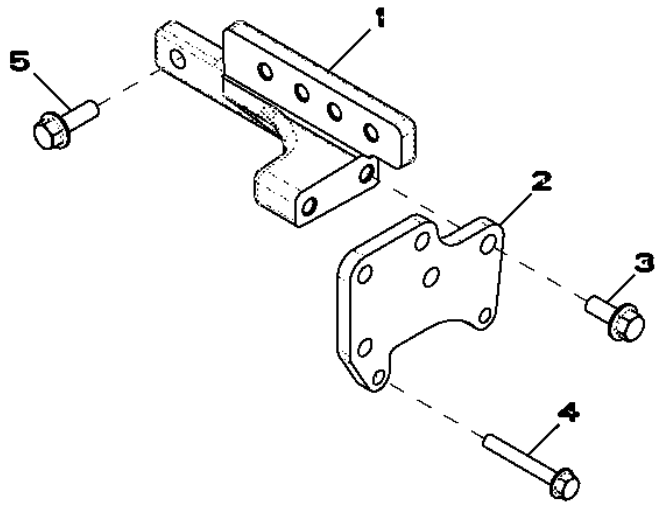

RE525095PCDA02

Item	*Nº peça*	*Descrição*	*Qtde*	*Nº série motor*	*Notas*
1	R516584	Apoio	1		
2	R516510	Apoio	1		
3	19M7785	Parafuso	2		M10 X 25
4	19M7801	Parafuso	2		M8 X 60
5	19M7786	Parafuso	2		M10 X 30

6284 (ALTERNATOR BRACKETS)
6284 (SUPPORTS DE L'ALTERNATEUR)
6284 (SUPORTES DO ALTERNADOR)
6284 (КРОНШТЕЙНЫ ГЕНЕРАТОРА ПЕРЕМЕННОГО ТОКА)
6284 (SOPORTE DEL ALTERNADOR)

RE529015PCDB02 A.1

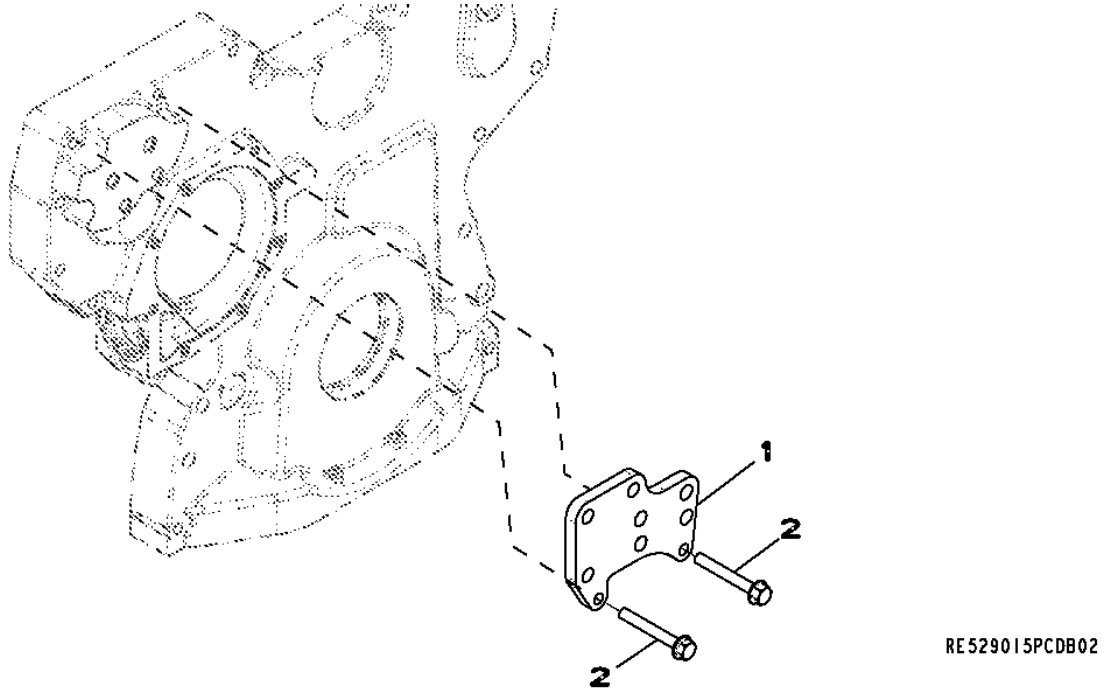

Item	*Nº peça*	*Descrição*	*Qtde*	*Nº série motor*	*Notas*
1	R521166	Correia	1		
2	19M7801	Parafuso	2		M8 X 60

6389 (FUEL LINES)
6389 (CONDUITES DE COMBUSTIBLE)
6389 (LINHAS DE COMBUSTÍVEL)
6389 (ТОПЛИВОПРОВОДЫ)
6389 (TUBERIA DE COMBUSTIBLE)

RE526654PCDA03 A.1

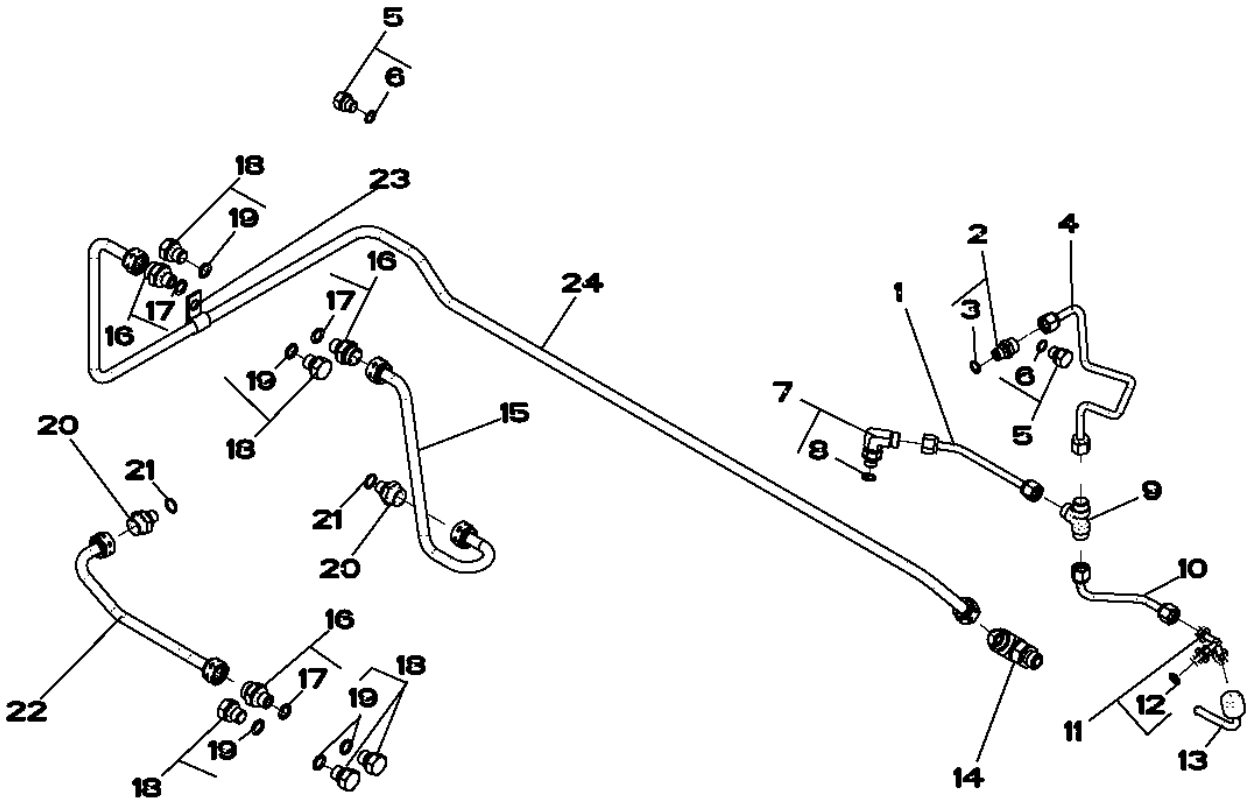

RE526654PCDA03

Item	Nº peça	Descrição	Qtde	Nº série motor	Notas
1	RE523464	Linha de combustivel	1		
2	RE60028	Conexão	1		
3	51M7039	Anel o	1		8.100 X 1.600 mm
4	RE523462	Linha de combustivel	1		
5	RE60071	Conexão	2		
6	51M7039	Anel o	1		8.100 X 1.600 mm
7	RE502173	Conexão	1		
8	51M7039	Anel o	1		8.100 X 1.600 mm
9	R97061	Conexão em t	1		
10	RE523629	Linha de combustivel	1		
11	RE524220	Conexão	1		
12	51M7039	Anel o	1		8.100 X 1.600 mm
13	AR104650	Linha de combustivel	1		
14	RE502174	Conexão em ângulo	1		
15	RE517245	Linha de combustivel	1		(INCLUDES (2) R67092)
16	RE60030	Conexão	3		
17	51M7040	Anel o	1		9.300 X 2.200 mm
18	RE46686	Tampão	5		
19	51M7040	Anel o	1		9.300 X 2.200 mm
20	R516453	Conexão	2		
21	R500271	Anel o	2		
22	RE521604	Linha de combustivel	1		
23	T13814	Braçadeira	1		
24	RE522827	Linha de combustivel	1		

65TE (TURBOCHARGER)
65TE (TURBOCOMPRESSEUR)
65TE (TURBOCHARGER)
65TE (ТУРБОНАГНЕТАТЕЛЬ)
65TE (TURBOCARGADOR)

RE532658PCDE02 A.1

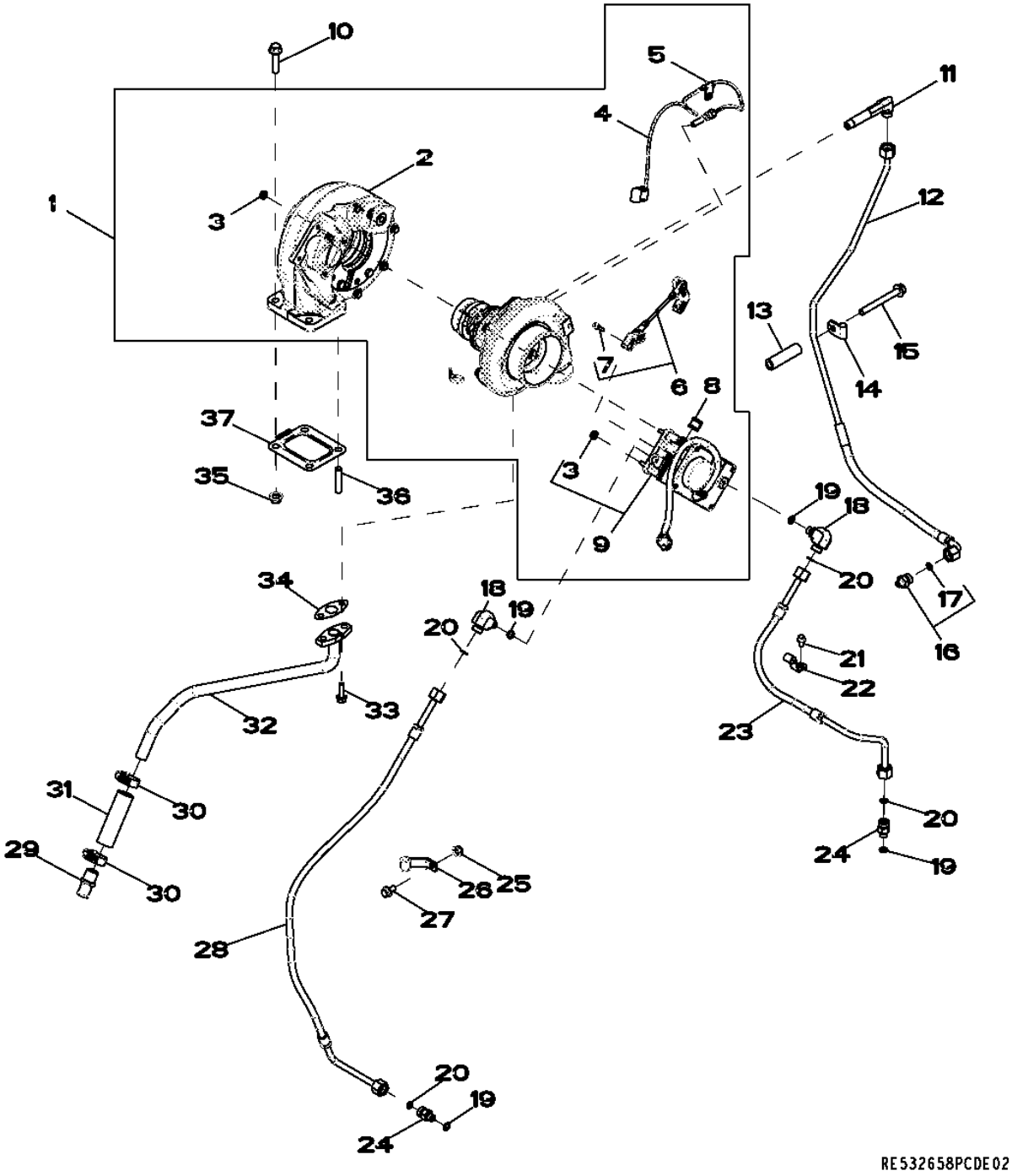

Item	Nº peça	Descrição	Qtde	Nº série motor	Notas
1	RE535686	TurboalimenTador	1		(INCLUDES RE535990) (SUB FOR RE534545 AND RE528884)
	SE501680	TurboalimenTador remanufaT.	1		(REMAN FOR RE535686)
	RE534545	TurboalimenTador	1		(SUB RE535686) (INCLUDES RE523819) (SUB FOR RE528884 AND RE534520)
2	RE538123	Carcaça	1		(USE WITH RE535990)
3	E63524	Porca	4		
4	RE523319	SenSor	1		
5	R524453	Braçadeira	2		
6	RE535990	Articulação	1		(A) (USE WITH RE535686 AND RE538123) (MARKED 177665)
	RE523819	Articulação	1		(B) (USE WITH RE534545) (MARKED 175505 AND 175506)
7	RE528219	Parafuso c/arruela	2		
8	R521407	Braçadeira	1		
9	RE523491	Atuador	1		(INCLUDES (4) E63524)
10	R519484	Parafuso sextavado	2		
11	R522735	Conexão	1		
12	RE536805	Tubulação de óleo	1		
13	R520632	Espaçador	1		
14	T38545	Braçadeira	1		
15	19M7811	Parafuso	1		M10 X 90
16	RE521531	Adaptador	1		
17	R63548	Anel o	1		
18	38H5022	Conexão em ângulo	1		
19	51M7040	Anel o	4		9.300 X 2.200 mm
20	T77613	Anel o	4		
21	RE527858	Parafuso	1		
22	R520856	Braçadeira	1		
23	RE528089	Mangueira do ar condicionad	1		(SUB FOR RE525243)
24	38H5008	Adaptador	1		
25	14M7298	Porca com flange	1		M8
26	R135752	Presilha	1		
27	19M7865	Parafuso	1		M8 X 16
28	RE528277	Mangueira do ar condicionad	1		(SUB FOR RE525094)
29	RE54885	Conexão de mangueira	1		
30	RE65978	Braçadeira	2		
31	R523372	Mangueira	1		(SUB FOR R115138)
32	RE524901	Tubulação de óleo	1		
33	N275830	Parafuso	2		
34	R521158	Junta	1		
35	14M7296	Porca com flange	4		M10
36	R521200	Pino	2		
37	R519489	Junta	1		

(A) BALL JOINT STYLE
VERSION AVEC ARTICULATION A ROTULE
BALL JOINT STYLE
ШАРОВОЙ ШАРНИР
ARTICULACION CON ROTULA

(B) PIN JOINT STYLE
VERSION AVEC ARTICULATION A AXE
PIN JOINT STYLE
БОЛТОВОЙ ШАРНИР
ARTICULACION CON PASADOR

6698 (TEMPERATURE SWITCH)
6698 (CONTACTEUR DE TEMPERATURE)
6698 (TEMPERATURE SWITCH)
6698 (ДАТЧИК ТЕМПЕРАТУРЫ)
6698 (INTERRUPTOR DE TEMPERATURA)

RE500556PCDD02 A.1

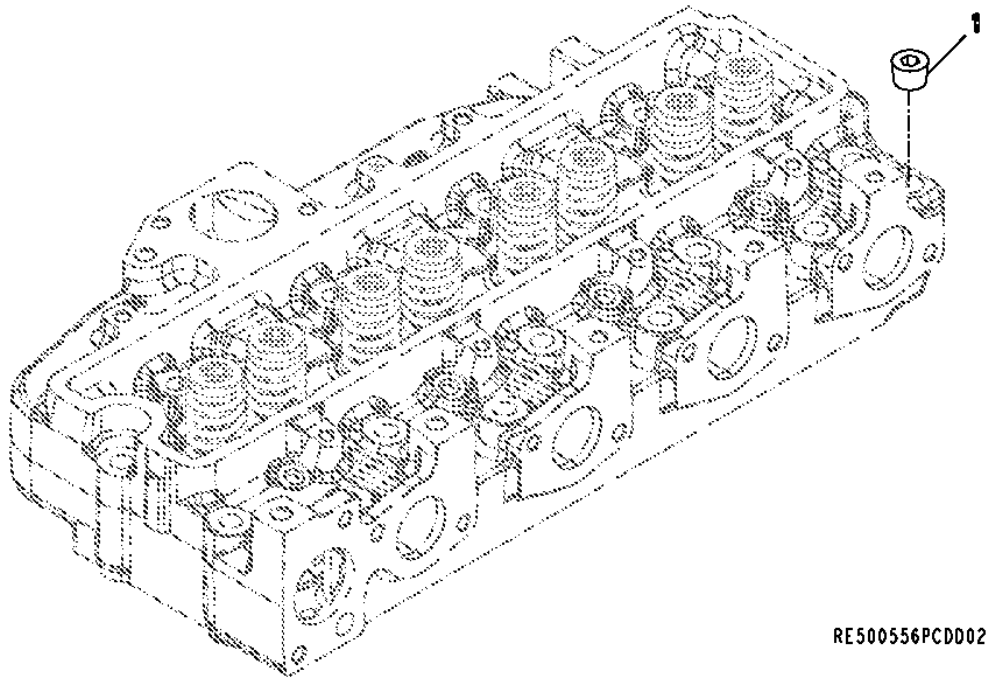

Item	*Nº peça*	*Descrição*	*Qtde*	*Nº série motor*	*Notas*
1	15H584	Tampão	1		1/2"

6721 (SENSORS)
6721 (CAPTEURS)
6721 (SENSORES)
6721 (ДАТЧИКИ)
6721 (SENSORES)

RE526028PCDC04 A.1

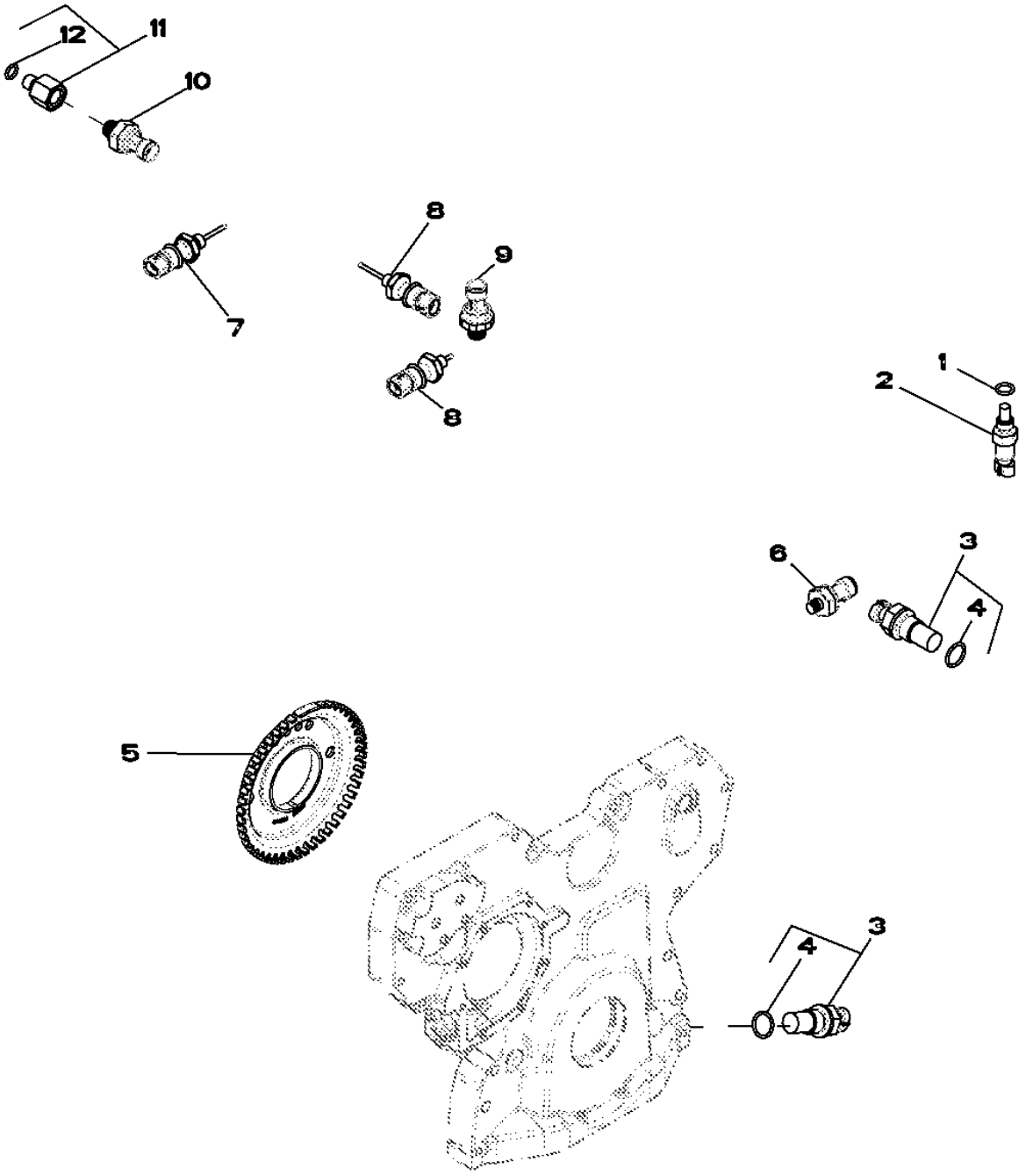

RE526028PCDC04

Item	Nº peça	Descrição	Qtde	Nº série motor	Notas
1	51M7041	Anel o	1		11.300 X 2.200 mm
2	RE52722	SenSor de temperatura	1		
3	RE519144	SenSor	2		
4	51M7044	Anel o	1		17.300 X 2.200 mm
5	R517471	Roda	1		
6	RE167207	SenSor	1		
7	RE522824	SenSor de temperatura	1		
8	RE522823	SenSor de temperatura	2		
9	RE522723	SenSor de preSSão do ar	1		
10	RE522794	SenSor	1		
11	RE523854	Adaptador	1		
12	51M7040	Anel o	1		9.300 X 2.200 mm

8169 (PRIMARY FUEL FILTER)
8169 (PREFILTRE A COMBUSTIBLE)
8169 (PRIMARY FUEL FILTER)
8169 (ТОПЛИВНЫЙ ФИЛЬТР ГРУБОЙ ОЧИСТКИ)
8169 (FILTRO PRIMARIO DE COMBUSTIBLE)

RE527558PCDC02 A.1

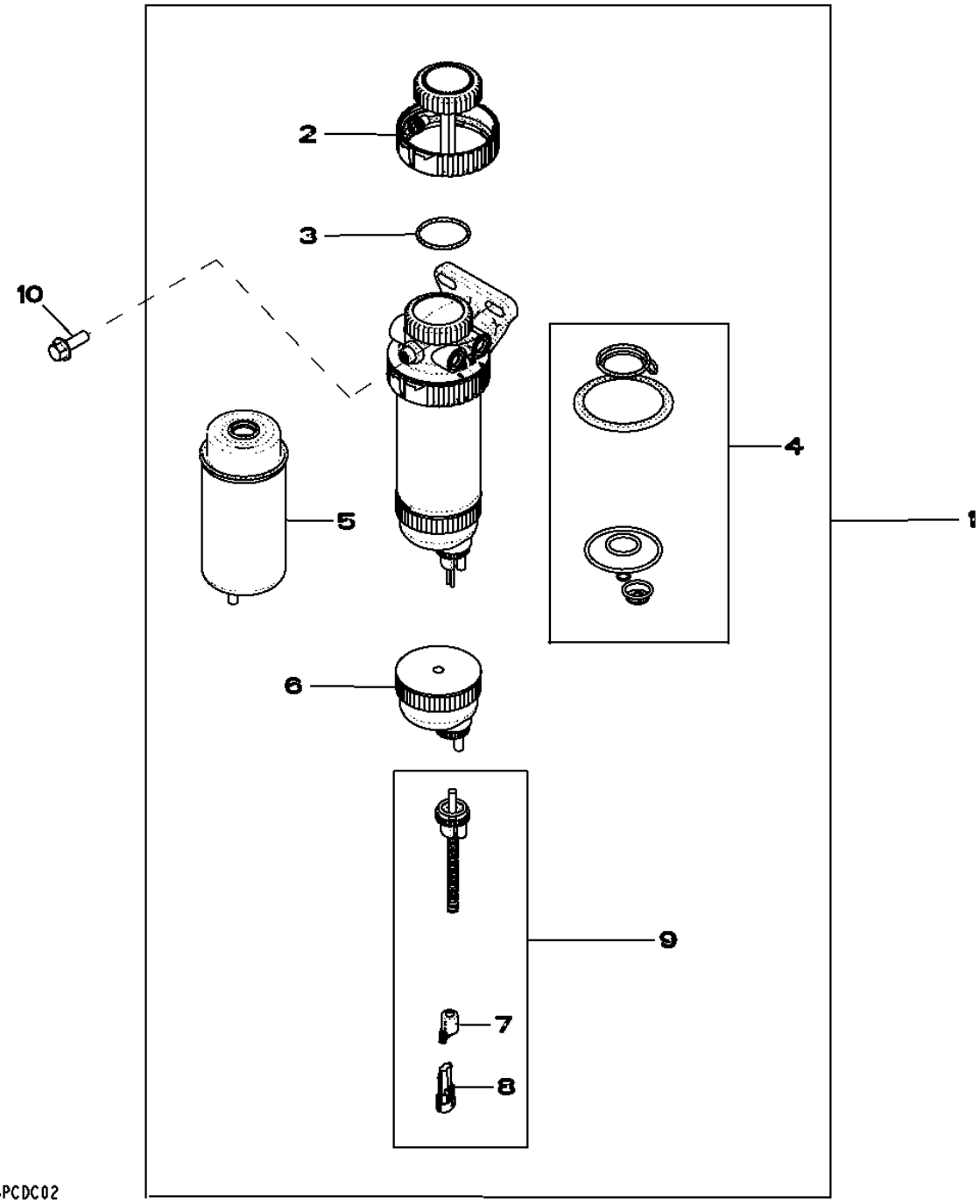

Item	*Nº peça*	*Descrição*	*Qtde*	*Nº série motor*	*Notas*
1	RE529641	Filtro	1		
2	RE526834	Kit do filtro	1		
3	RE516512	Kit - anel o	1		
4	RE516553	Kit retentor	1		
5	RE529643	Elemento de filtro	1		
6	RE51650	Copo de sedimentação	1		
7	57M9556	Acessório conexão elétrica	1		
8	57M7256	Alojam. conector elétrico	1		
9	RE519696	SenSor	1		
10	19M7786	Parafuso	2		M10 X 30

8491 (WIRING HARNESS ACCESSORIES)
8491 (ACCESSOIRES POUR FAISCEAU)
8491 (WIRING HARNESS ACCESSORIES)
8491 (ЖГУТ ПРОВОДОВ ВСПОМОГАТЕЛЬНЫХ УСТРОЙСТВ)
8491 (ACCESORIOS PARA EL CONJUNTO DE CABLES)

RE528927PCDB02 A.1

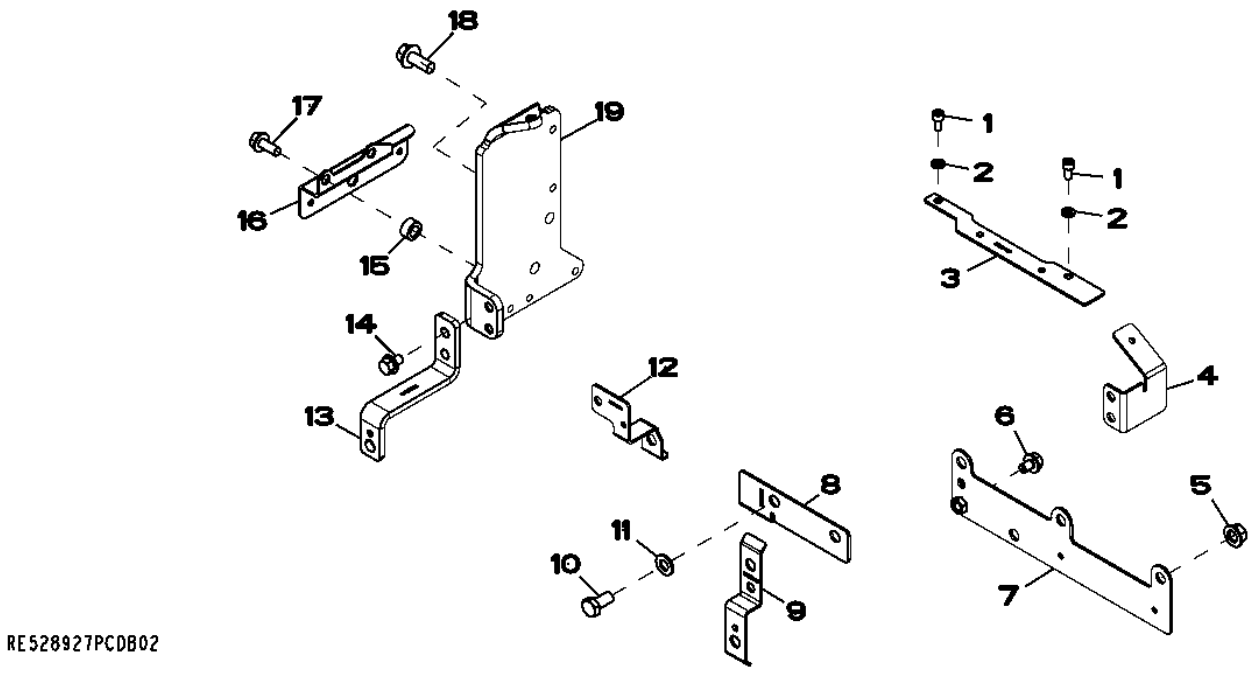

Item	*Nº peça*	*Descrição*	*Qtde*	*Nº série motor*	*Notas*
1	19M8618	Parafuso	2		M6 X 12
2	24M7088	Arruela	2		6.600 X 12 X 1.600 mm
3	R522482	Apoio	1		
4	R521540	Apoio	1		
5	14M7296	Porca com flange	3		M10
6	RE524730	Parafuso sextavado	2		
7	RE529804	Apoio	1		
8	R522941	Apoio	1		
9	R522942	Apoio	1		
10	19M7166	Parafuso sextavado	2		M10 X 20
11	24M7028	Arruela	2		10.500 X 20 X 2 mm
12	R521207	Apoio	1		
13	R522943	Apoio	1		
14	19M7864	Parafuso	2		M8 X 12
15	T20280	Arruela	2		
16	R523187	Apoio	1		
17	19M7866	Parafuso	2		M8 X 20
18	19M7785	Parafuso	2		M10 X 25
19	R522771	Apoio	1		

8718 (BELT TENSIONER)
8718 (TENDEUR DE COURROIE)
8718 (TENSOR DA CORREIA)
8718 (НАТЯЖНОЕ УСТРОЙСТВО ДЛЯ РЕМНЯ)
8718 (TENSOR DE CORREA)

RE517336PCDD03 A.1

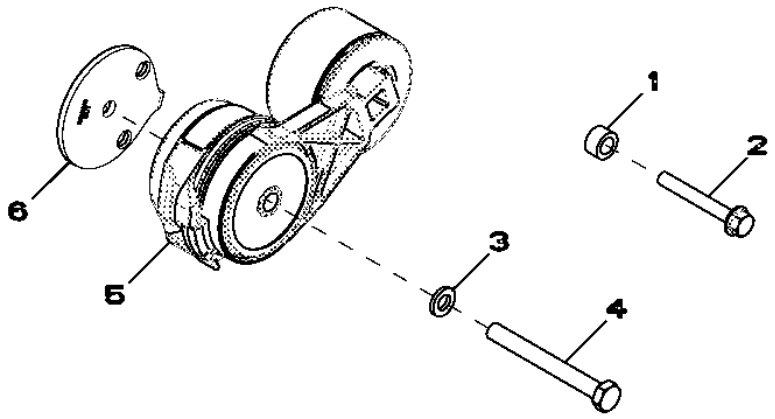

RE517336PCDD03

Item	*Nº peça*	*Descrição*	*Qtde*	*Nº série motor*	*Notas*
1	28H860	Arruela	1		0.423" X 0.675" X 3/8"
2	19M7801	Parafuso	1		M8 X 60
3	24M7106	Arruela	1		10 X 18 X 2.500 mm
4	19M8131	Parafuso	1		M10 X 70
5	RE518097	Tensionador de correia	1		
6	R518210	Espaçador	1		

8842 (OIL FILTER)
8842 (FILTRE A HUILE)
8842 (FILTRO DE ÓLEO)
8842 (МАСЛЯНЫЙ ФИЛЬТР)
8842 (FILTRO DE ACEITE)

RE508700PCDD05 A.1

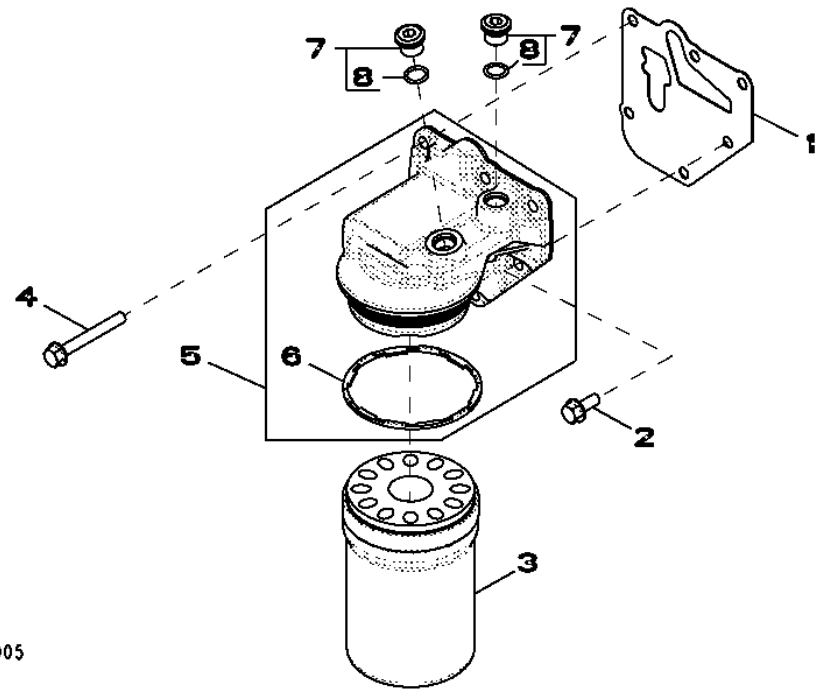

Item	*Nº peça*	*Descrição*	*Qtde*	*Nº série motor*	*Notas*
1	R501484	Junta	1		
2	RE67238	Parafuso	1		(A) M8 X 20
3	RE504836	Filtro de óleo	1		PKG 8
4	19M7802	Parafuso	5		M8 X 65, PKG 10
5	RE504562	Cabeçote do filtro	1		(MARKED R502338) (SUB FOR RE508986)
6	R502513	Vedação	1		
7	RE52242	Tampão de dreno	2		M16 X 1.5
8	51M7042	Anel o	1		13.300 X 2.200 mm

(A) THREADS WITH PRE-APPLIED SEALANT
FILETS ENDUITS DE PRODUIT D'ETANCHEITE
ROSCAS COM VEDANTE PRÉ-APLICADO
РЕЗЬБА С ПРЕДВАРИТЕЛЬНО НАНЕСЕННЫМ ГЕРМЕТИКОМ
CON SELLADOR

8903 (EXHAUST GAS RECIRCULATION (EGR)
8903 (RECIRCULATION DES GAZ D'ECHAPPEMENT (EGR)
8903 (RECIRCULAÇÃO DO GÁS DE ESCAPE (EGR))
8903 (СИСТЕМА РЕЦИРКУЛЯЦИИ ВЫХЛОПНЫХ ГАЗОВ, EGR)
8903 (RECIRCULACISN DEL GAS DE ESCAPE (EGR)

RE523567PCDK02 A.1

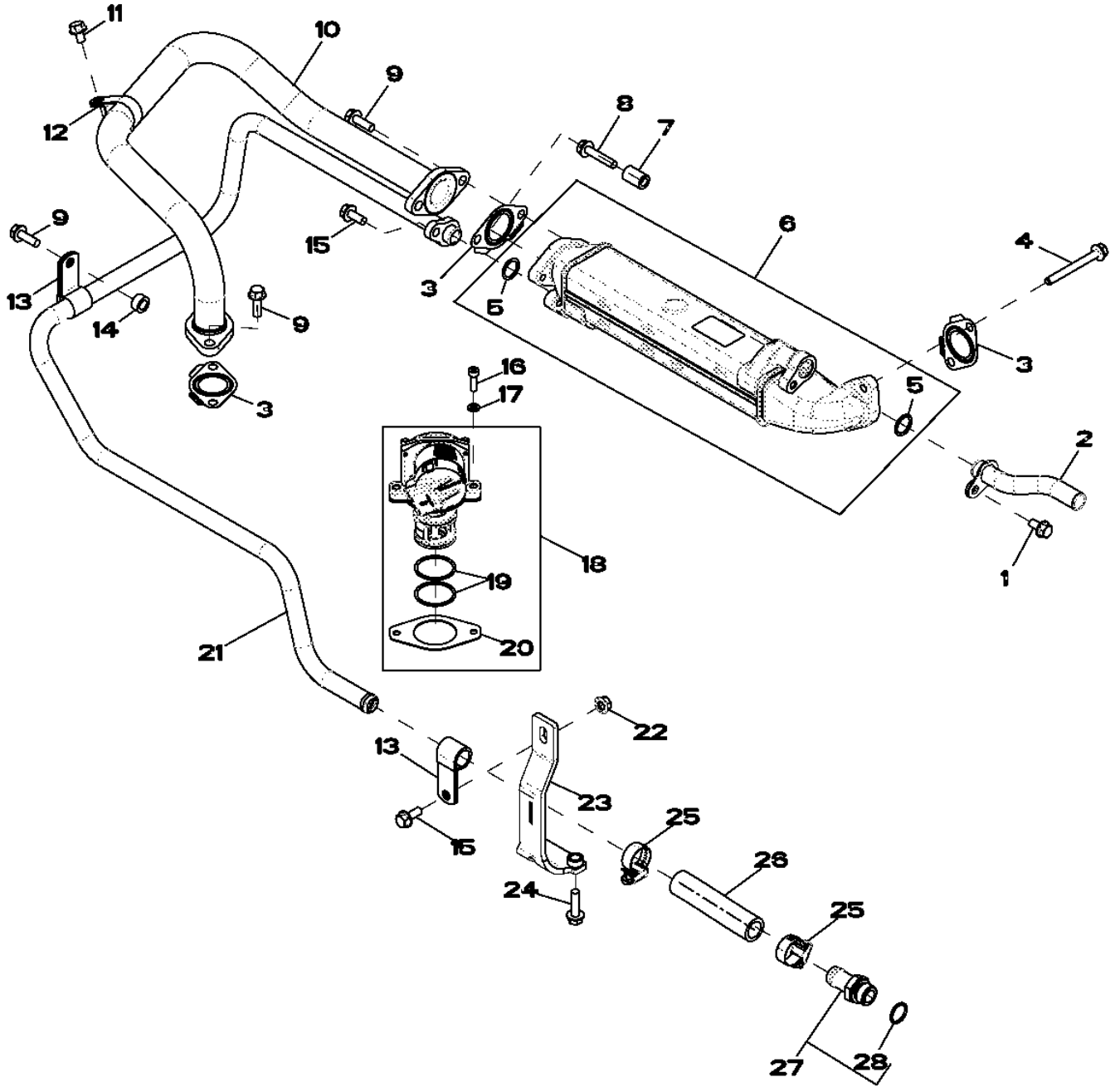

RE523567PCDK02

Item	*Nº peça*	*Descrição*	*Qtde*	*Nº série motor*	*Notas*
1	19M7865	Parafuso	1		M8 X 16
2	RE538045	Tubo	1		
3	R519487	Junta	3		
4	R520672	Parafuso sextavado	2		
5	R518543	Anel o	2		
6	RE535729	Trocador de calor	1		
7	R518859	Bucha	1		
8	19M7798	Parafuso	1		M8 X 40
9	19M7867	Parafuso	5		M8 X 25
10	RE523553	Tubo	1		
11	19M7864	Parafuso	1		M8 X 12
12	R519482	Braçadeira	1		
13	T27523	Braçadeira	2		
14	T20280	Arruela	1		
15	19M7866	Parafuso	2		M8 X 20
16	19M8627	Parafuso	2		M6 X 20
17	24M7088	Arruela	2		6.600 X 12 X 1.600 mm
18	RE537143	VálVula reciclag gás exaust	1		
19	R519989	Anel o	2		
20	R519398	Junta	1		
21	RE523554	Tubo	1		
22	14M7298	Porca com flange	1		M8
23	RE523617	Apoio	1		
24	19M7868	Parafuso	2		M8 X 30
25	RE65978	Braçadeira	2		
26	R524438	Mangueira	1		
27	RE523483	Conexão	1		
28	51M7045	Anel o	1		19.300 X 2.200 mm

9801 (LIFT STRAPS)
9801 (OEILLETS DE LEVAGE)
9801 (TIRANTES DE ELEVAÇÃO)
9801 ПОДЪЕМНЫЕ СТРОПЫ
9801 (CINTAS DE ELEVACION)

RE53353PCDF03 A.1

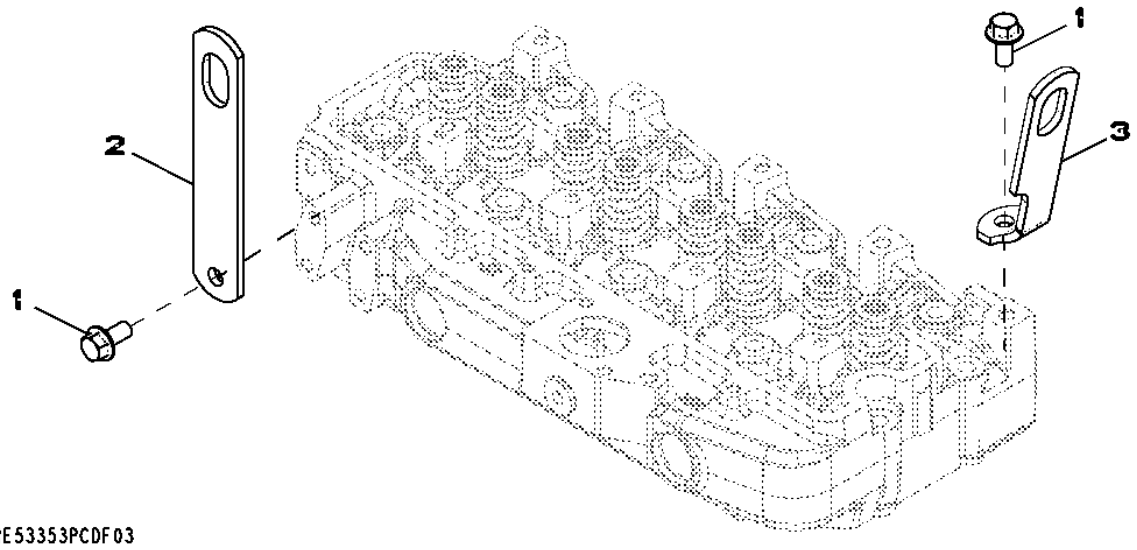

Item	*Nº peça*	*Descrição*	*Qtde*	*Nº série motor*	*Notas*
1	19M7788	Parafuso	2		M12 X 25
2	R502329	Correia	1		(REAR)
3	R502175	Suporte	1		

9901 -(COMPLETE BLOCK ASSEMBLY)
9901 -(ENSEMBLE BLOC CYLINDRES COMPLET)
9901 -(COMPLETE BLOCK ASSEMBLY)
9901 (ПОЛНЫЙ БЛОК В СБОРЕ)
9901 -(BLOQUE MOTOR COMPLETO)

CDP48590 A.1

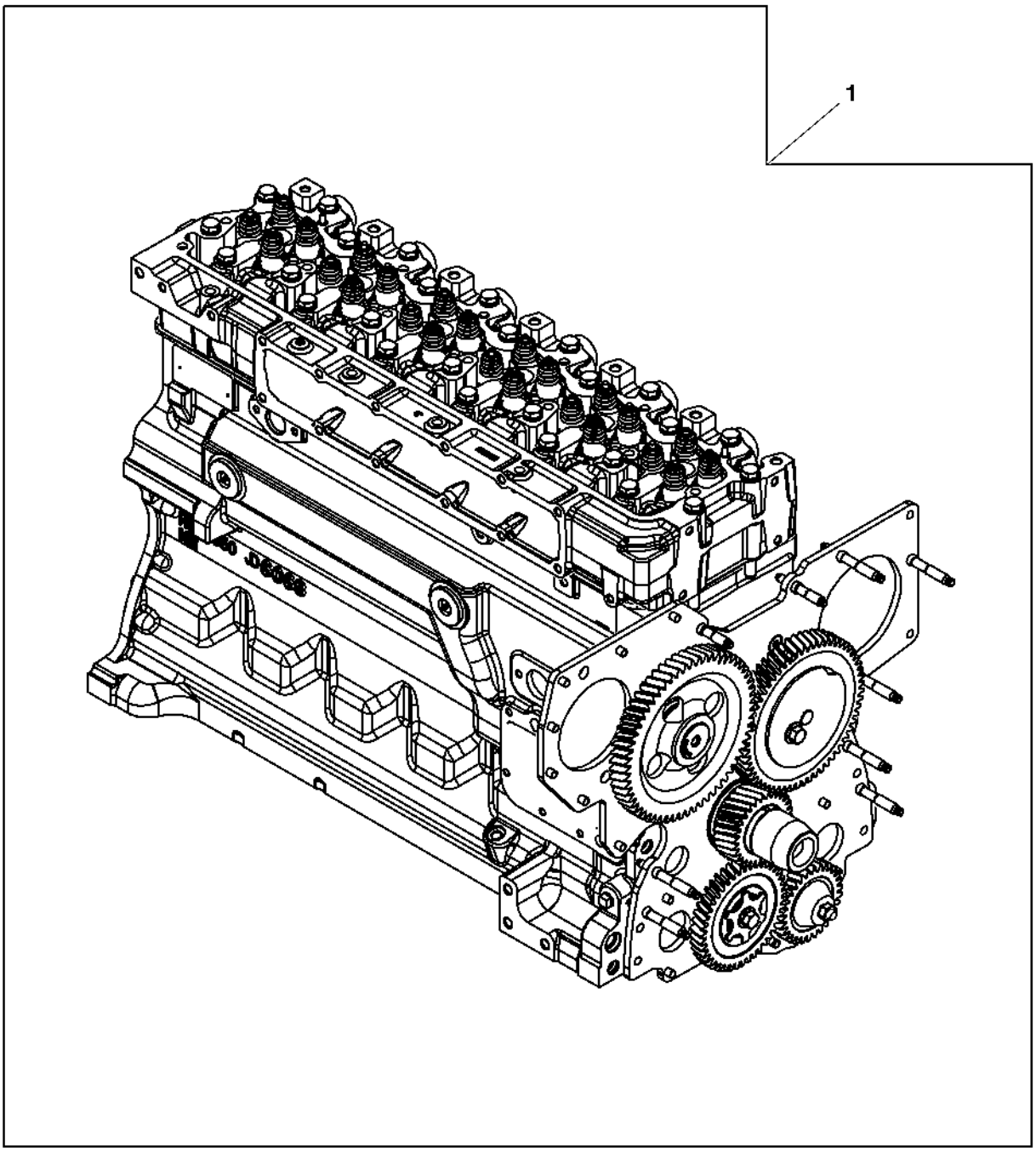

CDP48590

Item	*Nº peça*	*Descrição*	*Qtde*	*Nº série motor*	*Notas*
1	SE501793	Bloco motor completo reman.	1		(A) (WITH PISTON CODE 4836) (USE WITH DENSO HPCR)

(A) With Auxiliary Drive
Avec entraînement auxiliaire
Com Acionamento Auxiliar
С вспомогательным приводом
Con mando auxiliar

9901 (REPLACEMENT ENGINE)
9901 (MOTEUR DE RECHANGE)
9901 (REPLACEMENT ENGINE)
9901 СМЕННЫЙ ДВИГАТЕЛЬ
9901 (MOTOR DE RECAMBIO)

RGP13289 A.1

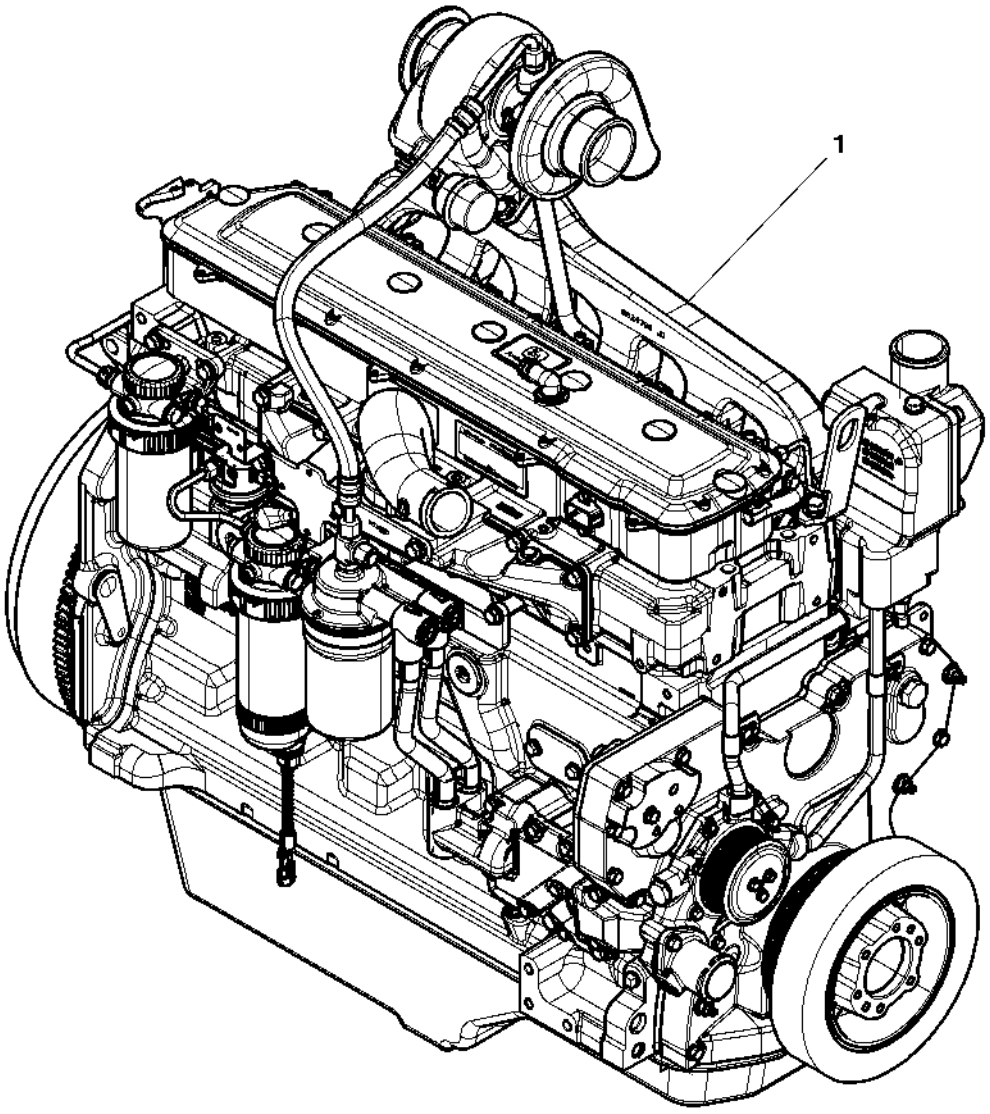

RGP13289

Item	*Nº peça*	*Descrição*	*Qtde*	*Nº série motor*	*Notas*
1	RE536781	Motor a diesel	1		(ORDER PE11075)
	PE11075	Motor a diesel	1		
	SE502144	Motor a diesel remanufatur.	1		(REMAN FOR PE11075)

Engine Block Coolant Heater (110 Volt)
Réchauffeur de liquide de refroidissement de bloc-moteur (110 V)
Aquecedor do Líquido de Arrefecimento do Bloco do Motor (110 V)
Нагреватель охлаждающей жидкости блока двигателя (110 В)
Calentador de refrigerante de bloque de motor (110 voltios)

TX1012306 A.1

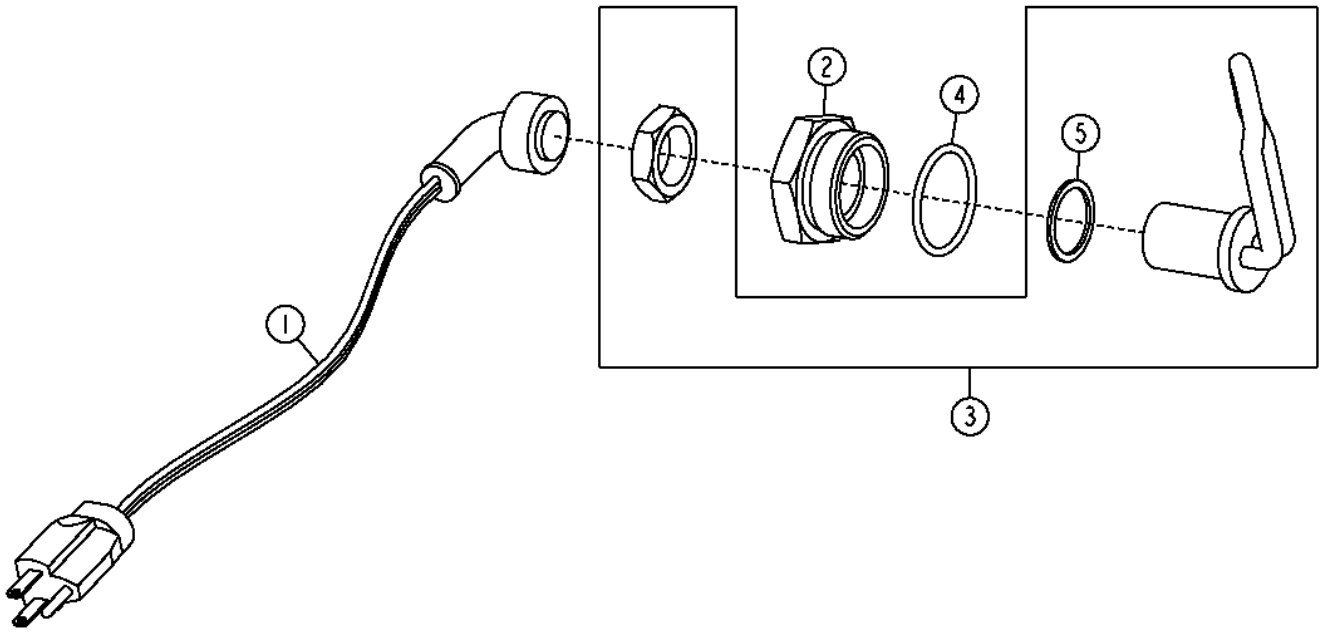

TX1012306

Item	*Nº peça*	*Descrição*	*Qtde*	*Nº série*	*Notas*
1	AR50411	Terminal	1		
2	R54123	Adaptador	1		
3	RE524676	Elemento de aquecimento	1		110 V
4	U13639	Anel o	1		37.465 X 2.997 mm (1.475" X 0.118")
5	R206883	Arruela	1		25.800 X 31.750 X 1.600 mm (1-1/64" X 1-1/4" X 1/16")

Engine Block Coolant Heater (220 Volt)
Réchauffeur de liquide de refroidissement de bloc-moteur (220 V)
Aquecedor do Líquido de Arrefecimento do Bloco do Motor (220 V)
Нагреватель охлаждающей жидкости блока двигателя (220 В)
Calentador de refrigerante del bloque del motor (220 V)

TX1056288 A.1

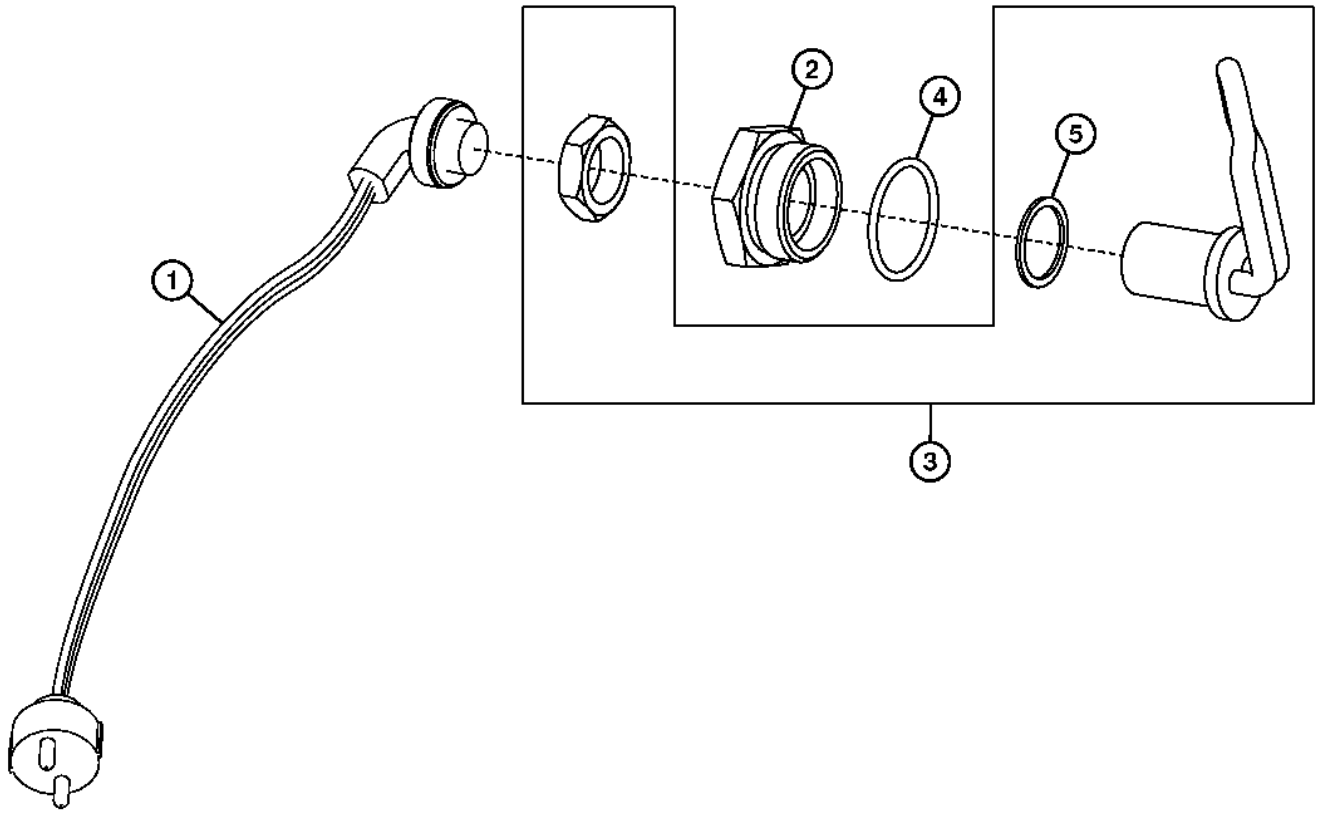

TX1056288

Item	*Nº peça*	*Descrição*	*Qtde*	*Nº série motor*	*Notas*
1	AR87079	Cabo elétrico	1		
2	R54123	Adaptador	1		
3	RE505888	Aquecedor líq. arrefeciment	1		220 V
4	U13639	Anel o	1		37.465 X 2.997 mm (1.475" X 0.118")
5	R206883	Arruela	1		25.800 X 31.750 X 1.600 mm (1-1/64" X 1-1/4" X 1/16")

Fuel-Fired Coolant Heater
Chauffe-bloc à combustion
Aquecedor de Líquido de Arrefecimento Movido a Combustível
Бензиновый обогреватель охлаждающей жидкости
Calentador de refrigerante alimentado por combustible

AT367528_TX1070676 B.2

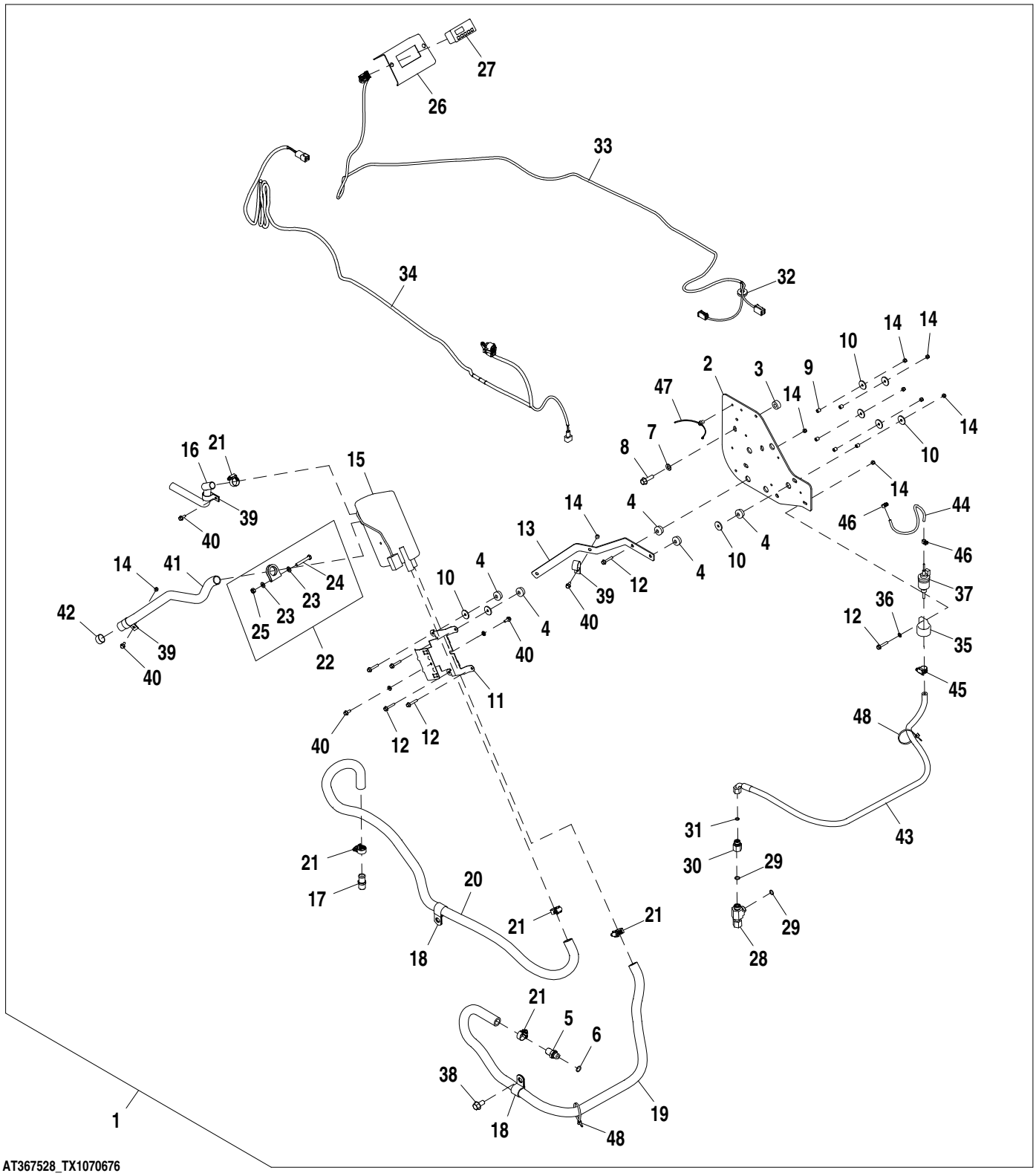

Item	*Nº peça*	*Descrição*	*Qtde*	*Nº série*	*Notas*
1	**AT367528**	**Aquecedor líq. arrefeciment**	**1**		**Kit, (WHOLE GOODS)**
2	T257744	Apoio	1		
3	T254495	Bucha	3		
4	AT116162	Isolador	5		
5	R521324	Conexão	1		
6	51M7043	Anel o	1		15.300 X 2.200 mm
7	24M7239	Arruela	3		10.700 X 21 X 2.500 mm
8	19M7835	Parafuso	3		M10 X 35
9	L101283	Espaçador	5		
10	M142541	Arruela	8		
11	T208733	Apoio	1		
12	19M7833	Parafuso	6		M6 X 35
13	T259128	Placa	1		
14	N207956	Porca de segurança	9		
15	AT222697	Aquecedor líq. arrefeciment	1		
16	T206127	Mangueira em metro	1		
17	RE54885	Conexão de mangueira	1		
18	T153974	Braçadeira	2		
19	T228699	Mangueira	1		
20	T228699	Mangueira	1		
21	AT301917	Abraçadeira para mangueira	5		
22	AT221605	Braçadeira	1		
23	24M7238	Arruela	2		8.700 X 17 X 2 mm
24	19M7981	Parafuso sextavado	1		M8 X 55
25	14M7273	Porca	1		M8
26	T255630	Placa	1		
27	AT221990	Mostrador digital	1		
28	38H1031	Conexão em t	1		
29	T77857	Anel o	2		
30	38H1481	RedutoR	1		
31	T77613	Anel o	1		
32	R62356	Passa-fio	1		
33	AT367737	Chicote	1		Painel do Monitor
34	AT366961	Chicote	1		Aquecedor do Líquido de Arrefecimento
35	AT307815	Isolador	1		
36	24M7293	Arruela	1		6.500 X 13 X 1.600 mm
37	AT223099	Bombade combustível	1		
38	19M7788	Parafuso	1		M12 X 25
39	T179306	Braçadeira	3		
40	19M7775	Parafuso	5		M6 X 16
41	T206126	Cano de descarga	1		
42	T177575	Tampa cano de descarga	1		
43	AT374126	Mangueira	1		
44	T257359	Mangueira	1		
45	RE32361	Abraçadeira para mangueira	1		
46	AT353138	Braçadeira	2		
47	T209627	Braçadeira	4		
48	R44302	Cinta	2		
49	T229769	Proteção de mangueira	1		(37 mm), Não Ilustrado

Cooling Package
Ensemble de refroidissement
Sistema de Arrefecimento
Комплект элементов системы охлаждения
Conjunto de enfriamiento

AT332613_TX1081298 A.1

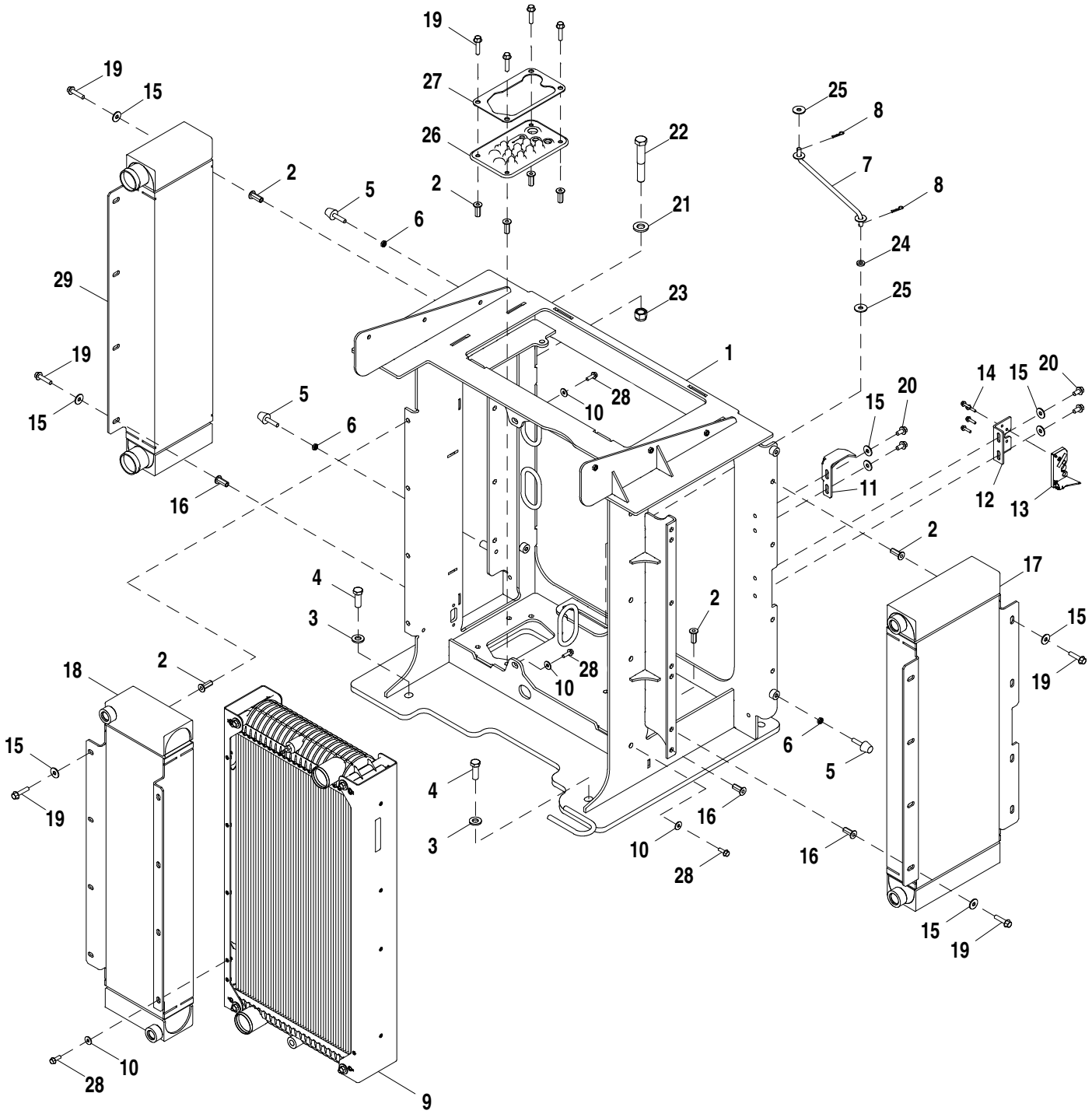

AT332613_TX1081298

Item	*Nº peça*	*Descrição*	*Qtde*	*Nº série*	*Notas*
1	AT332612	Estrutura	1		
2	T148410	Porca	19		M10
3	24M7241	Arruela	4		17 X 34 X 4 mm
4	19M7489	Parafuso sextavado	4		M16 X 45
5	AT306690	Pára-choque	4		
6	14M7152	Porca	4		M10
7	AT312053	TiranTe	1		
8	J16931	Pino	2		
9	AT333696	RadiadoR	1		
10	24M7298	Arruela	10		8.400 X 25 X 2 mm
11	T288862	Placa	1		
12	T182554	Apoio	1		
13	AT321320	Trava	1		
14	19M7863	Parafuso	4		M6 X 25
15	24M7296	Arruela	24		10.500 X 30 X 2.500 mm
16	T148409	Porca	9		M10
17	AT332648	ResfRiadoR de óleo	1		Óleo da Transmissão
18	AT332614	ResfRiadoR de óleo	1		Óleo Hidráulico
19	19M7805	Parafuso	24		M10 X 45
20	19M7784	Parafuso	4		M10 X 20
21	24M7242	Arruela	1		21.400 X 42 X 5 mm
22	T224760	Parafuso	1		M20 X 129
23	14M7554	Porca de segurança	1		M20
24	T27260	Arruela	1		
25	24H1330	Arruela	2		15/32" X 1-3/8" X 7/64"
26	T197427	Passa-fio	1		
27	T201589	Anel de vedação	1		
28	19M7867	Parafuso	10		M8 X 25
29	AT321505	ResfRiadoR de aR	1		

Cooling System (Engine 6068HDW79)
Circuit de refroidissement (moteur 6068HDW79)
Sistema de Arrefecimento (Motor 6068HDW79)
Система охлаждения (двигатель 6068HDW79)
Sistema de enfriamiento (Motor 6068HDW79)

TX1055553 A.1

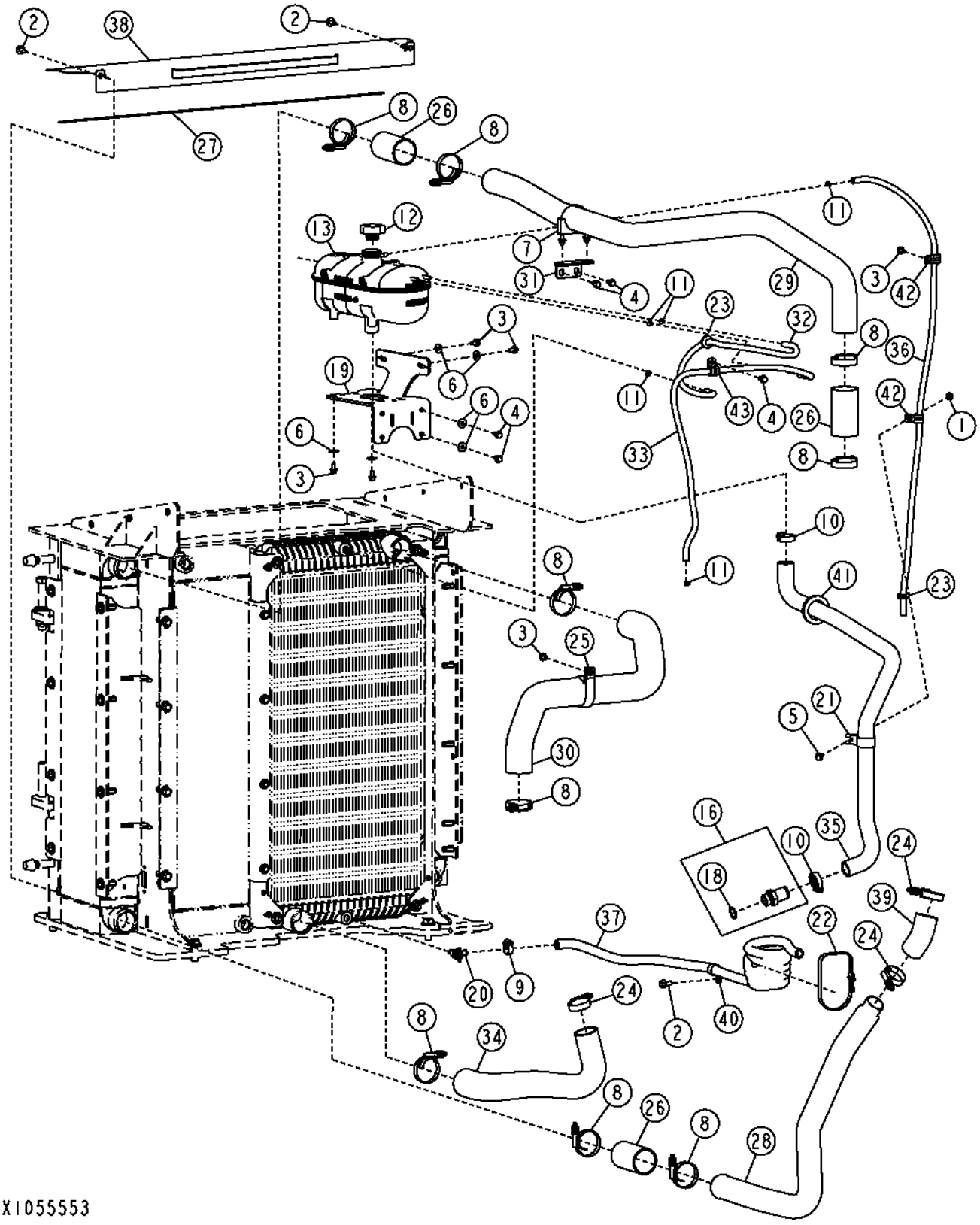

Item	*Nº peça*	*Descrição*	*Qtde*	*Nº série*	*Notas*
1	14M7298	Porca com flange	1		M8
2	19M7784	Parafuso	3		M10 X 20
3	19M7865	Parafuso	6		M8 X 16
4	19M7866	Parafuso	7		M8 X 20
5	19M7867	Parafuso	1		M8 X 25
6	24M7298	Arruela	8		8.400 X 25 X 2 mm
7	AA46694	Braçadeira	1		
8	AH170895	Braçadeira	9		
9	AR21837	Braçadeira	1		
10	AR21839	Braçadeira	2		
11	TY22462	Braçadeira	5		
12	AT310335	Tampa do abasTecimenTo	1	-634526	
	AT372657	Tampa do abasTecimenTo	1	634527-	
13	AT322957	Tanque	1		
16	T223206	Adaptador	1		(ALSO ORDER U17409) (AT326597 NLA)
18	U17409	Anel o	1		
19	AT332096	Suporte	1		
20	AT35831	VálVula de dreno	1		
21	E69975	Braçadeira	1		
22	N189220	Cinta	1		
23	R115350	Passa-fio	2		
24	RE56098	Braçadeira	3		
25	T162575	Braçadeira	1		
26	T181778	Mangueira	3		
27	.....	Isolador	1		(MAKE FROM T63019) (CTL 3.2 ft.)
28	T212469	Tubo	1		
29	T212470	Tubo	1		
30	T212471	Mangueira do radiador	1		
31	T213531	Apoio	1		
32	.....	Mangueira em metro	1		(MAKE FROM TY22324) (CTL 2.4 ft.)
33	.....	Mangueira em metro	1		(MAKE FROM TY22324) (CTL 3.3 ft.)
34	T218382	Mangueira do radiador	1		
35	T218394	Mangueira do radiador	1		
36	.....	Mangueira em metro	1		(MAKE FROM TY22324) (CTL 4.4 ft.)
37	.....	Mangueira em metro	1		(MAKE FROM T60811) (CTL 9.0 ft.)
38	T254778	Blindagem	1		(SUB FOR T225859)
39	T238657	Mangueira	1		
40	T27550	Presilha	1		
41	T47338	Passa-fio	1		
42	T74416	Braçadeira	2		
43	T76252	Braçadeira	1		

Cooling System (Engine 6068HDW83)
Circuit de refroidissement (moteur 6068HDW83)
Sistema de Arrefecimento (Motor 6068HDW83)
Система охлаждения (двигатель 6068HDW83)
Sistema de enfriamiento (Motor 6068HDW83)

AT368060_TX1071996 B.1

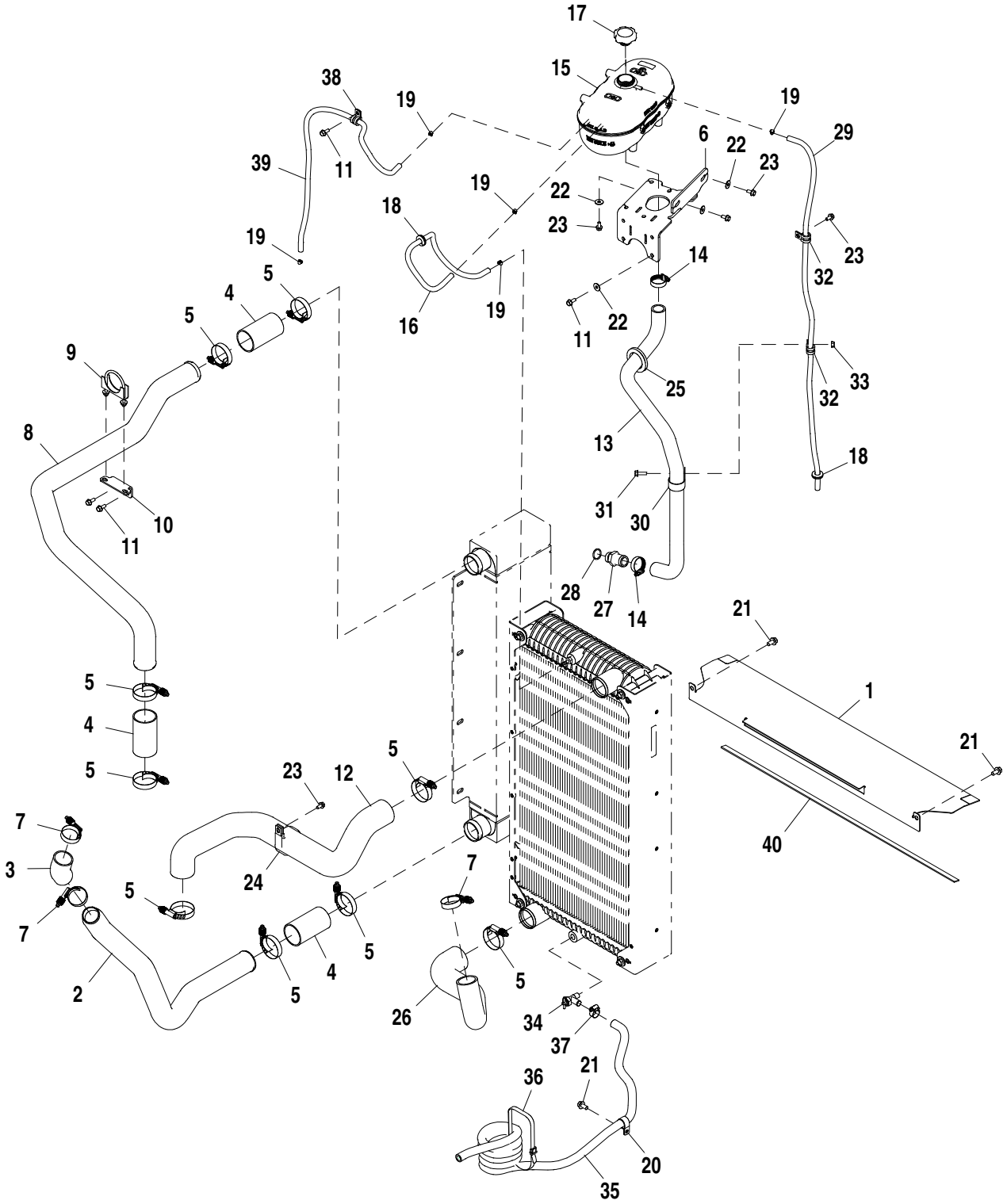

AT368060_TX1071996

Item	*Nº peça*	*Descrição*	*Qtde*	*Nº série*	*Notas*
1	T254778	Blindagem	1		
2	T212469	Tubo	1		
3	T238657	Mangueira	1		
4	T181778	Mangueira	3		
5	AH170895	Braçadeira	9		
6	AT332096	Suporte	1		
7	RE56098	Braçadeira	3		
8	T212470	Tubo	1		
9	AA46694	Braçadeira	1		
10	T213531	Apoio	1		
11	19M7866	Parafuso	7		M8 X 20
12	T212471	Mangueira do radiador	1		
13	T218394	Mangueira do radiador	1		
14	AR21839	Braçadeira	2		
15	AT322957	Tanque	1		
16	.....	Mangueira em metro	1		MAKE FROM TY22324 CTL 2.4 ft.
17	AT310335	Tampa do abasTecimenTo	1	-634526	
	AT372657	Tampa do abasTecimenTo	1	634527-	
18	R115350	Passa-fio	2		
19	TY22462	Braçadeira	5		
20	T27550	Presilha	1		
21	19M7784	Parafuso	3		M10 X 20
22	24M7298	Arruela	8		8.400 X 25 X 2 mm
23	19M7865	Parafuso	6		M8 X 16
24	T162575	Braçadeira	1		
25	T47338	Passa-fio	1		
26	U17409	Anel o	1		26.594 X 2.946 mm (1-3/64" X 0.116")
27	.....	Mangueira em metro	1		MAKE FROM TY22324 CTL 4.4 ft.
28	U17409	Anel o	1		26.594 X 2.946 mm (1-3/64" X 0.116")
29	T223862_1	PART MISSING IN WISE	1		
30	E69975	Braçadeira	1		
31	19M7867	Parafuso	1		M8 X 25
32	T74416	Braçadeira	2		
33	.....	Mangueira em metro	1		MAKE FROM TY22328 CTL 9.0 ft.
34	N189220	Cinta	1		
35	T225271_1	PART MISSING IN WISE	1		
36	N189220_1	PART MISSING IN WISE	1		
37	AR21837	Braçadeira	1		
38	.....	Mangueira em metro	1		MAKE FROM TY22324 CTL 3.3 ft.
39	.....	Mangueira em metro	1		MAKE FROM T63019 CTL 3.2 ft.
40	T254775_1	PART MISSING IN WISE	1		

Axle Cooling and Filtration System
Circuit de refroidissement et système de filtrage d'essieu
Sistema de Arrefecimento e Filtragem do Eixo
Система охлаждения и фильтрации моста
Sistema de enfriamiento y filtrado de eje

ETN92541_TX1114989 A.1

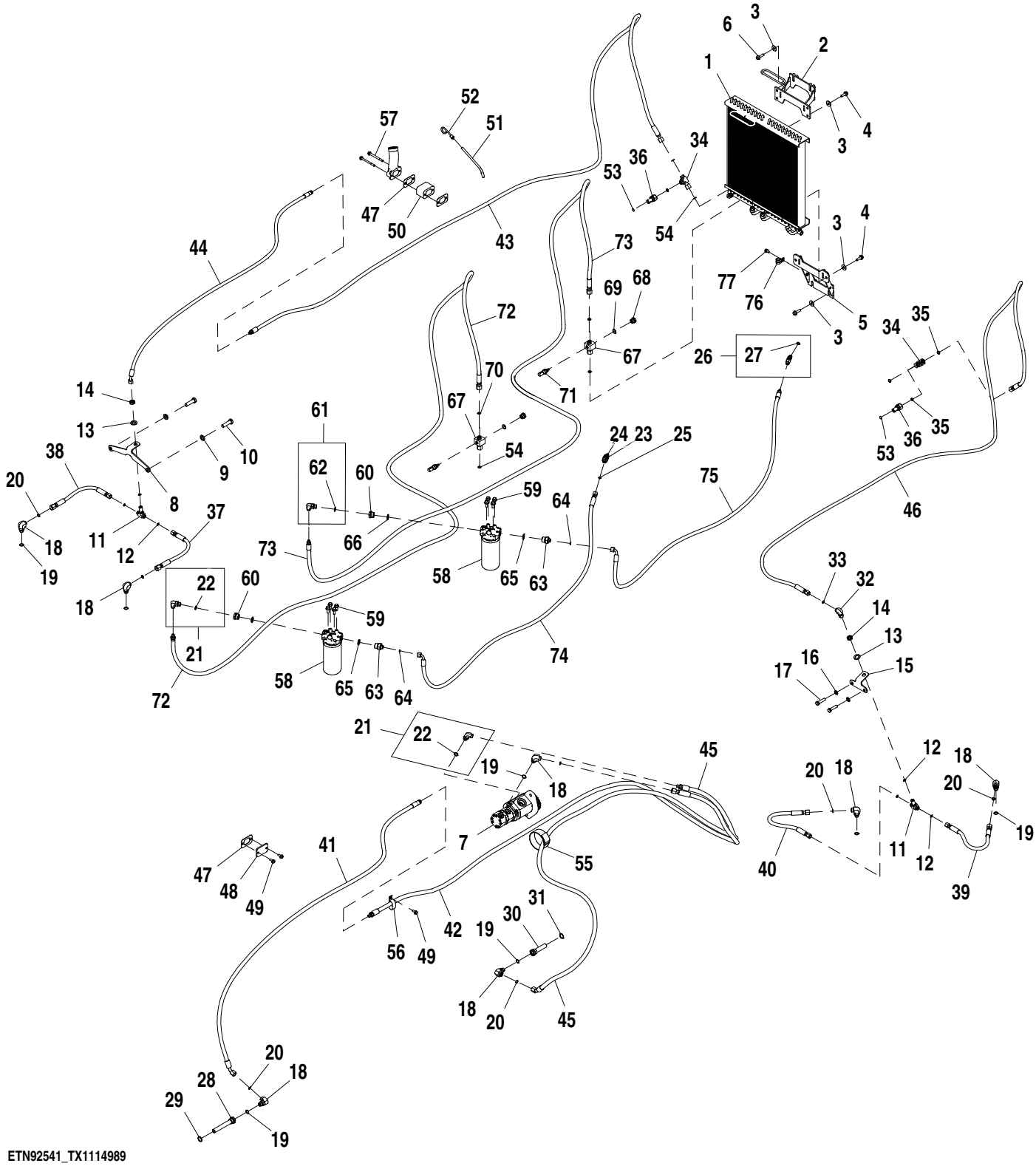

Item	*Nº peça*	*Descrição*	*Qtde*	*Nº série*	*Notas*
1	AT330592	ResfRiadoR de óleo	1		Resfriador do Óleo do Eixo
2	AT330678	Apoio	1		
3	24M7296	Arruela	8		10.500 X 30 X 2.500 mm
4	19M7786	Parafuso	4		M10 X 30
5	AT330606	Apoio	1		
6	19M7835	Parafuso	4		M10 X 35
7	.....	Bombade óleo	1		ORDER AT324290, AT346051 OR AT318789
	AT324290	Bombade óleo	1		Acionamento do Ventilador
	AT346051	Bombade óleo	1		Circulação de Óleo do Eixo
	AT318789	Kit retentor	1		
8	T213828	Placa	1		
9	R135543	Arruela	2		17 X 30 X 3 mm (0.669" X 1.181" X 0.118")
10	19M3212	Parafuso sextavado	2		M16 X 55
11	38H1291	Conexão em t	2		
12	T77613	Anel o	6		9.250 X 1.780 mm (0.364" X 0.070")
13	24H1391	Arruela	2		25/32" X 1-5/16" X 0.060"
14	T81029	Porca	2		17.475 mm (11/16")
15	T234564	Placa	1		
16	R47172	Arruela	2		13.110 X 22.860 X 1.220 mm (33/64" X 0.900" X 0.048")
17	19M7361	Parafuso sextavado	2		M12 X 50
18	38H1005	Conexão em ângulo	7		
19	R26375	Anel o	7		16.358 X 2.210 mm (0.644" X 0.087")
20	T77857	Anel o	7		12.421 X 1.778 mm (0.489" X 0.070")
21	62H1012	Adaptador	2		
22	R26375	Anel o	1		16.358 X 2.210 mm (0.644" X 0.087")
23	38H1004	Conexão em ângulo	1		
24	R26448	Anel o	1		11.887 X 1.981 mm (0.468" X 5/64")
25	T77613	Anel o	1		9.250 X 1.780 mm (0.364" X 0.070")
26	62H1011	Adaptador	1		
27	R26448	Anel o	1		11.887 X 1.981 mm (0.468" X 5/64")
28	AT220925	Filtro de óleo	1		Tela de Recirculação de Óleo do Eixo
29	U12547	Anel o	1		23.470 X 2.946 mm (0.924" X 0.116")
30	AT386450	Filtro de óleo	1		Tela de Recirculação de Óleo do Eixo
31	U12547	Anel o	1		23.470 X 2.946 mm (0.924" X 0.116")
32	38H1094	Conexão em ângulo	1		
33	T77613	Anel o	1		9.250 X 1.780 mm (0.364" X 0.070")
34	38H1031	Conexão em t	2		
35	T77857	Anel o	4		12.421 X 1.778 mm (0.489" X 0.070")
36	AT312932	Conexão	2		
37	AT335179	Mangueira hidraulica-fabric	1		17.4752" X 400 mm (15-3/4") X 17.4752"
38	AT335179	Mangueira hidraulica-fabric	1		17.4752" X 400 mm (15-3/4") X 17.4752"
39	AT335179	Mangueira hidraulica-fabric	1		17.4752" X 400 mm (15-3/4") X 17.4752"
40	AT335179	Mangueira hidraulica-fabric	1		17.4752" X 400 mm (15-3/4") X 17.4752"
41	AT332605	Mangueira hidraulica-fabric	1		
42	AT333062	Mangueira hidraulica-fabric	1		36.5252" X 1955 mm (77") X 30.1752"
43	AT333057	Mangueira hidraulica-fabric	1		
44	AT333055	Mangueira hidraulica-fabric	1		
45	AT371083	Mangueira hidraulica-fabric	1		13/16" X 3850 mm (151-1/2") X 1/2"
46	AT334170	Mangueira hidraulica-fabric	1		17.4752" X 4000 mm (157-1/2") X 13/16"
47	R136495	Junta	3		
48	R116296	Capa	1		
49	19M7866	Parafuso	3		M8 X 20
50	R136514	Espaçador	1		
51	T225866	Tubo vareTa de nível	1		
52	AT329269	Vareta de niVel	1		Óleo do Motor
53	T218003	Etiqueta	2		Óleo do Eixo/Caixa de Engrenagens
54	T77857	Anel o	4		12.421 X 1.778 mm (0.489" X 0.070")
55	T238029	Correia de ajuste	1		
56	AH77869	Presilha	1		
57	R504604	Parafuso	2		M8 X 95
58	AT371099	Filtro	2		
	AT367635	Filtro de óleo hidráulico	1		
59	19M7785	Parafuso	8		M10 X 25
60	R70921	Adaptador	2		
61	62H1019	Adaptador	1		
62	R26375	Anel o	1		16.358 X 2.210 mm (0.644" X 0.087")
63	38H1338	Adaptador	2		
64	T77613	Anel o	2		9.250 X 1.780 mm (0.364" X 0.070")
65	U12547	Anel o	2		23.470 X 2.946 mm (0.924" X 0.116")
66	U12547	Anel o	2		23.470 X 2.946 mm (0.924" X 0.116")
67	AT400471	Conexão em t	2		
68	R27474	Tampão de dreno	2		
69	R26906	Anel o	2		19.177 X 2.464 mm (0.755" X 0.097")
70	T77857	Anel o	2		12.421 X 1.778 mm (0.489" X 0.070")
71	RE537637	SenSor temp. água	2		Óleo do Eixo
72	AT409630	Mangueira hidraulica-fabric	1		13/16" X 5169 mm (203-1/2") X 13/16"
73	AT409631	Mangueira hidraulica-fabric	1		13/16" X 5045 mm (198-3/4") X 13/16"
74	AT409827	Mangueira hidraulica-fabric	1		17.4752" X 1906 mm (75") X 17.4752"
75	AT409828	Mangueira hidraulica-fabric	1		17.4752" X 1903 mm (75") X 17.4752"
76	T76252	Braçadeira	1		
77	19M7865	Parafuso	1		M8 X 16

Axle Cooling and Filtration System Conversion Kit
Jeu d'adaptation de circuit de refroidissement et de système de filtrage d'essieu
Kit de Conversão do Sistema de Arrefecimento e Filtragem do Eixo
Комплект переоборудования системы охлаждения моста и фильтрации
Juego de modificación de sistema de enfriamiento y filtrado de eje

ETN88546_TX1109558 B.1

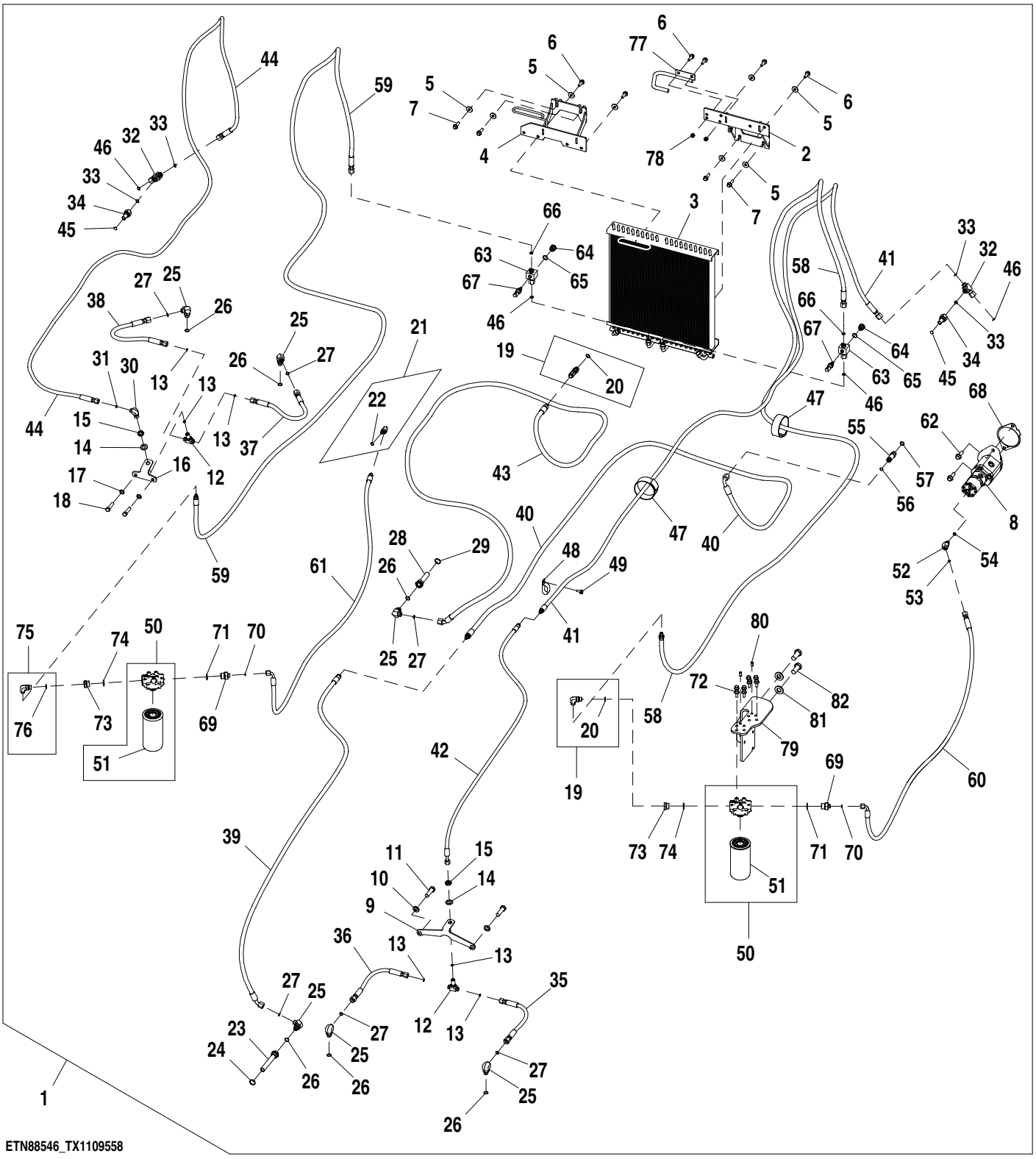

Item	*Nº peça*	*Descrição*	*Qtde*	*Nº série*	*Notas*
1	**ETN88546**	**ResfRiadoR de óleo**	**1**		**Pacotes de Produto**
2	AT398397	Apoio	1		
3	AT330592	ResfRiadoR de óleo	1		
4	AT398396	Apoio	1		
5	24M7296	Arruela	8		10.500 X 30 X 2.500 mm
6	19M7786	Parafuso	6		M10 X 30
7	19M7835	Parafuso	4		M10 X 35
8	.....	Bombade óleo	1		ORDER AT324290, AT346051 AND AT318789
	AT324290	Bombade óleo	1		Acionamento do Ventilador
	AT346051	Bombade óleo	1		Circulação de Óleo do Eixo
	AT318789	Kit retentor	1		
9	T213828	Placa	1		
10	R135543	Arruela	2		
11	19M3212	Parafuso sextavado	2		M16 X 55
12	38H1291	Conexão em t	2		
13	T77613	Anel o	6		
14	24H1391	Arruela	2		25/32" X 1-5/16" X 0.060"
15	T81029	Porca	2		
16	T234564	Placa	1		
17	R47172	Arruela	2		
18	19M7361	Parafuso sextavado	2		M12 X 50
19	62H1012	Adaptador	2		
20	R26375	Anel o	1		
21	62H1011	Adaptador	1		
22	R26448	Anel o	1		
23	AT220925	Filtro de óleo	1		
24	U12547	Anel o	1		
25	38H1005	Conexão em ângulo	6		
26	R26375	Anel o	6		
27	T77857	Anel o	6		
28	AT386450	Filtro de óleo	1		
29	U12547	Anel o	1		
30	38H1094	Conexão em ângulo	1		
31	T77613	Anel o	1		
32	38H1031	Conexão em t	2		
33	T77857	Anel o	4		
34	AT312932	Conexão	2		
35	AT335179	Mangueira hidraulica-fabric	1		
36	AT335179	Mangueira hidraulica-fabric	1		
37	AT335179	Mangueira hidraulica-fabric	1		
38	AT335179	Mangueira hidraulica-fabric	1		
39	AT332605	Mangueira hidraulica-fabric	1		
40	AT385222	Mangueira hidraulica-fabric	1		
41	AT333057	Mangueira hidraulica-fabric	1		
42	AT333055	Mangueira hidraulica-fabric	1		
43	AT385623	Mangueira hidraulica-fabric	1		
44	AT334170	Mangueira hidraulica-fabric	1		
45	T218003	Etiqueta	2		Óleo do Eixo/Caixa de Engrenagens
46	T77857	Anel o	4		
47	T238029	Correia de ajuste	2		
48	AH77869	Presilha	1		
49	19M7866	Parafuso	1		M8 X 20
50	AT371099	Filtro	2		
51	AT367635	Filtro de óleo hidráulico	2		
52	38H1045	Conexão em ângulo	1		
53	T77613	Anel o	1		
54	R26448	Anel o	1		
55	38H1213	Adaptador	1		
56	T77857	Anel o	1		
57	R26375	Anel o	1		
58	AT409630	Mangueira hidraulica-fabric	1		
59	AT409631	Mangueira hidraulica-fabric	1		
60	AT409827	Mangueira hidraulica-fabric	1		
61	AT409828	Mangueira hidraulica-fabric	1		
62	19M7791	Parafuso	2		M12 X 40
63	AT400471	Conexão em t	1		
64	R27474	Tampão de dreno	1		
65	R26906	Anel o	2		
66	T77857	Anel o	2		
67	RE537637	SenSor temp. água	2		
68	R522690	Junta	1		
69	38H1338	Adaptador	2		
70	T77613	Anel o	2		
71	U12547	Anel o	2		
72	19M7785	Parafuso	8		M10 X 25
73	R70921	Adaptador	2		
74	U12547	Anel o	2		
75	62H1019	Adaptador	1		
76	R26375	Anel o	1		
77	AT411416	Barra-guia	1		
78	14M7274	Porca	2		M10
79	T304367	Placa	1		
80	34M7250	Pino elástico	2		10 X 20 mm
81	24M7242	Arruela	2		21.400 X 42 X 5 mm
82	19M7950	Parafuso sextavado	2		M20 X 45

Fan
Ventilateur
Ventilador
Вентилятор
Ventilador

AT395361_TX1095737 A.1

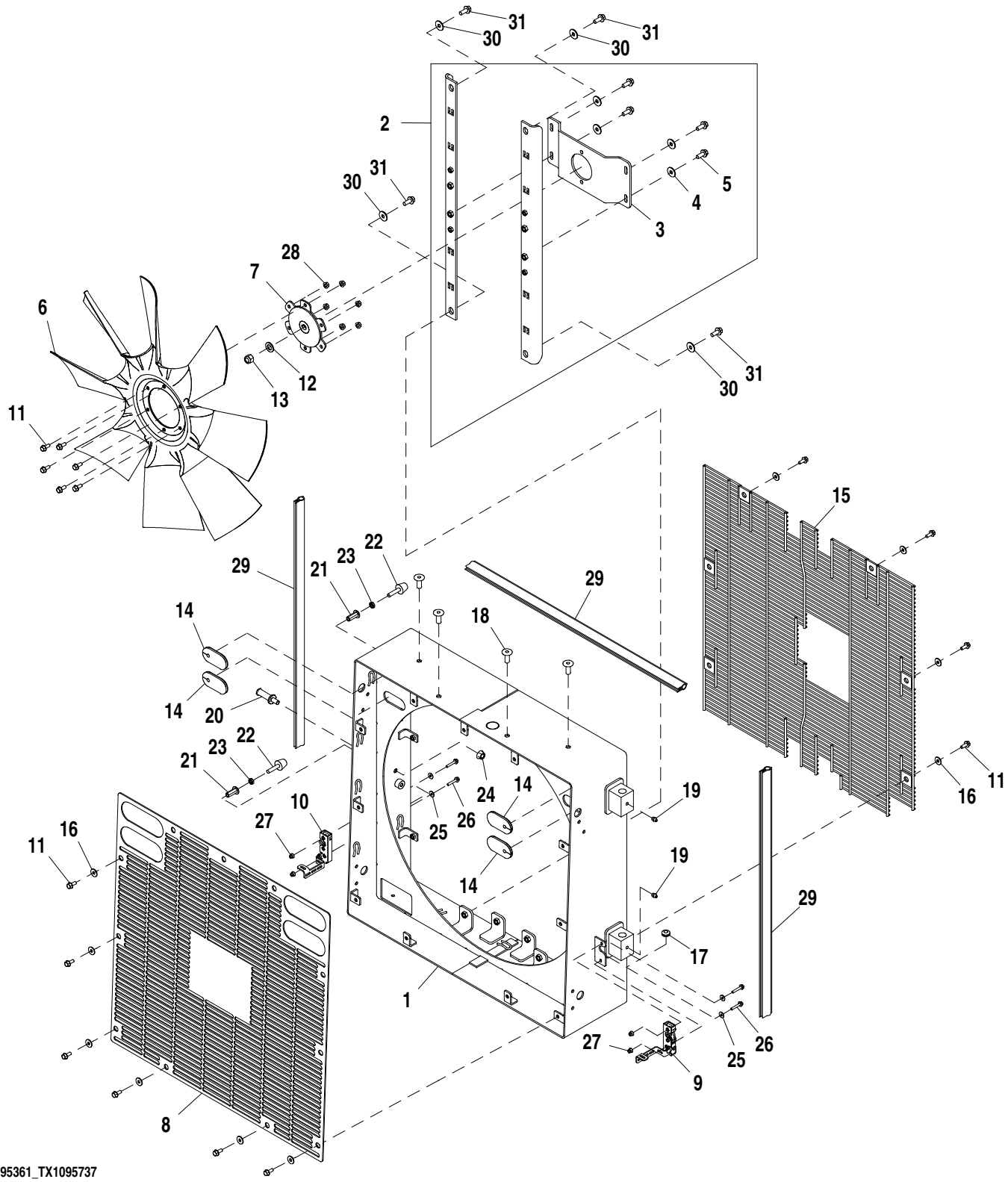

Item	*Nº peça*	*Descrição*	*Qtde*	*Nº série*	*Notas*
1	AT395191	Porta	1		
2	AT395731	Apoio	1		
3	T206643	Placa	1		
4	24M7296	Arruela	4		10.500 X 30 X 2.500 mm
5	19M7785	Parafuso	4		M10 X 25
6	AT208006	Ventilador	1		
7	AT210712	Cubo	1		
8	T225427	Proteção	1		
9	AT306930	Trava	1		
10	AT306931	Trava	1		
11	19M7866	Parafuso	23		M8 X 20
12	24M7338	Arruela	1		17 X 30 X 3 mm
13	14M7540	Porca de segurança	1		M14
14	T201546	Passa-fio	4		
15	AT395729	Proteção	1		
16	24M7298	Arruela	18		8.400 X 25 X 2 mm
17	T162238	Passa-fio	1		
18	H173411	Porca	4		M10
19	JD7759	Conexão de lubrificação	2		
20	AT301711	Trinco	1		
21	T148409	Porca	2		M10
22	AT306690	Pára-choque	2		
23	14M7152	Porca	2		M10
24	14M7299	Porca com flange	1		M12
25	24M7139	Arruela	4		6.400 X 18 X 1.600 mm
26	19M7833	Parafuso	4		M6 X 35
27	14M7397	Porca de segurança	4		M6
28	14M7298	Porca com flange	6		M8
29	T224770	Isolador	3		
30	24M7296	Arruela	4		10.500 X 30 X 2.500 mm
31	19M7785	Parafuso	4		M10 X 25

Standard Fan Drive Pump and Motor
Pompe et moteur d'entraînement du ventilateur standard
Bomba e Motor de Acionamento do Ventilador Padrão
Гидромотор и насос привода стандартного вентилятора
Bomba y motor de transmisión de ventilador estándar

TX1039980 A.1

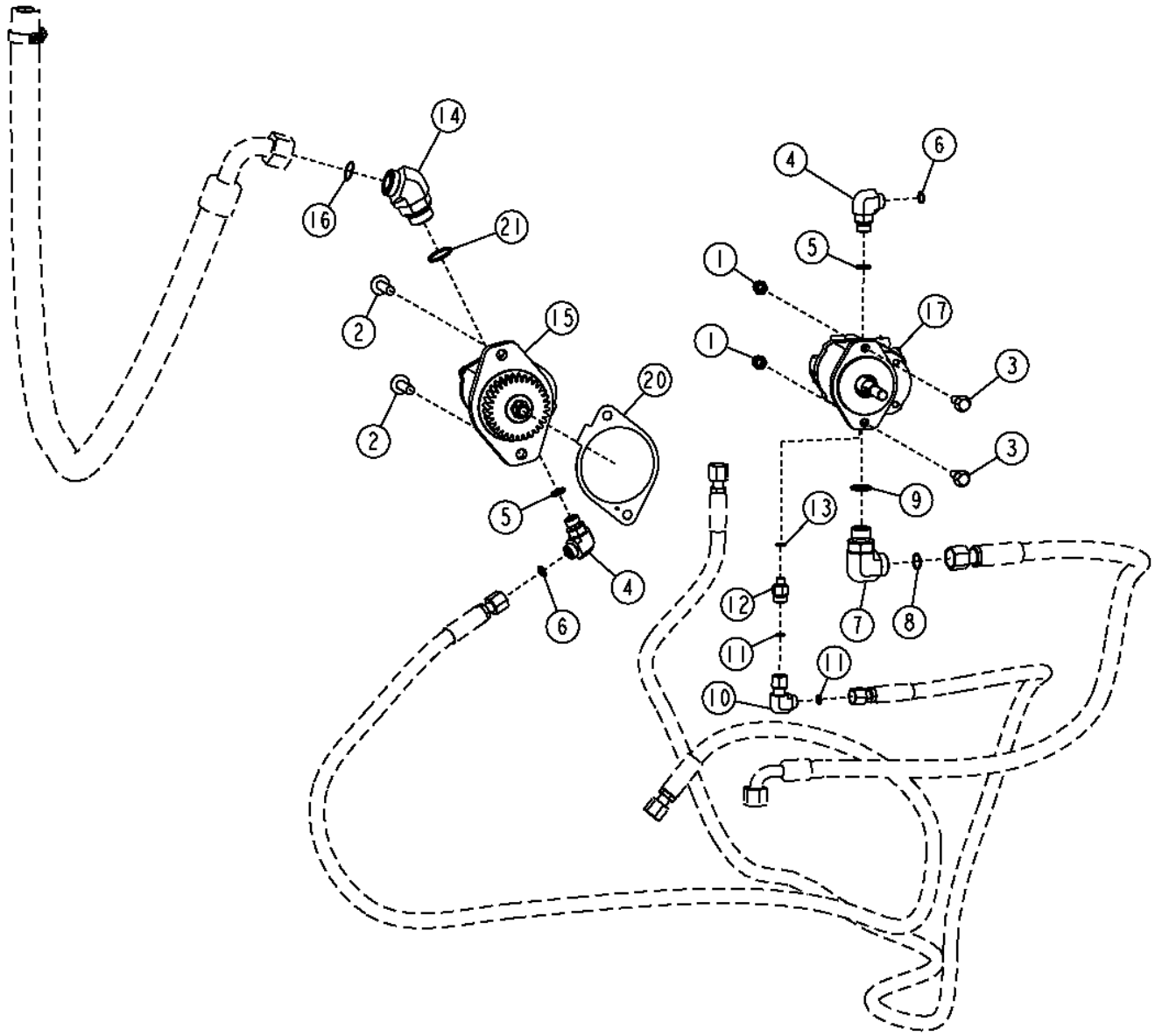

TX1039980

Item	*Nº peça*	*Descrição*	*Qtde*	*Nº série*	*Notas*
1	14M7517	Porca de segurança	2		M10
2	19M7791	Parafuso	2		M12 X 40
3	19M7835	Parafuso	2		M10 X 35
4	38H1005	Conexão em ângulo	2		
5	R26375	Anel o	2		16.358 X 2.210 mm (0.644" X 0.087")
6	T77857	Anel o	2		12.421 X 1.778 mm (0.489" X 0.070")
7	38H1007	Conexão em ângulo	1		
8	T77858	Anel o	1		18.771 X 1.778 mm (0.739" X 0.070")
9	U12547	Anel o	1		23.470 X 2.946 mm (0.924" X 0.116")
10	38H1094	Conexão em ângulo	1		
11	T77613	Anel o	2		9.250 X 1.780 mm (0.364" X 0.070")
12	38H1309	Adaptador	1		
13	R28782	Anel o	1		8.915 X 1.829 mm (0.351" X 0.072")
14	38H1049	Conexão em ângulo	1		
15	AT316250	Bombade óleo	1		
	AT318742	Kit retentor	1		
16	T76938	Anel o	1		
17	AT225505	Motor hidráulico	1		(INCLUDES AT211381 AND AT227509)
	AT211381	Kit retentor	1		Motor Hidráulico
	AT227509	VálVula de alíVio de press.	1		(INCLUDES AT224864, AT333810 AND T225294)
	AT224864	Kit retentor	1		Válvula de Alívio
	AT333810	VálVula solenóide	1		
	T225294	Porca	1		
20	R522690	Junta	1		
21	R29936	Anel o	1		29.743 X 2.946 mm (1.171" X 0.116")

Standard Fan Drive Hoses
Flexibles d'entraînement de ventilateur standard
Mangueiras do Acionamento do Ventilador Padrão
Приводные шланги стандартного вентилятора
Mangueras de transmisión de ventilador estándar

TX1038172 A.1

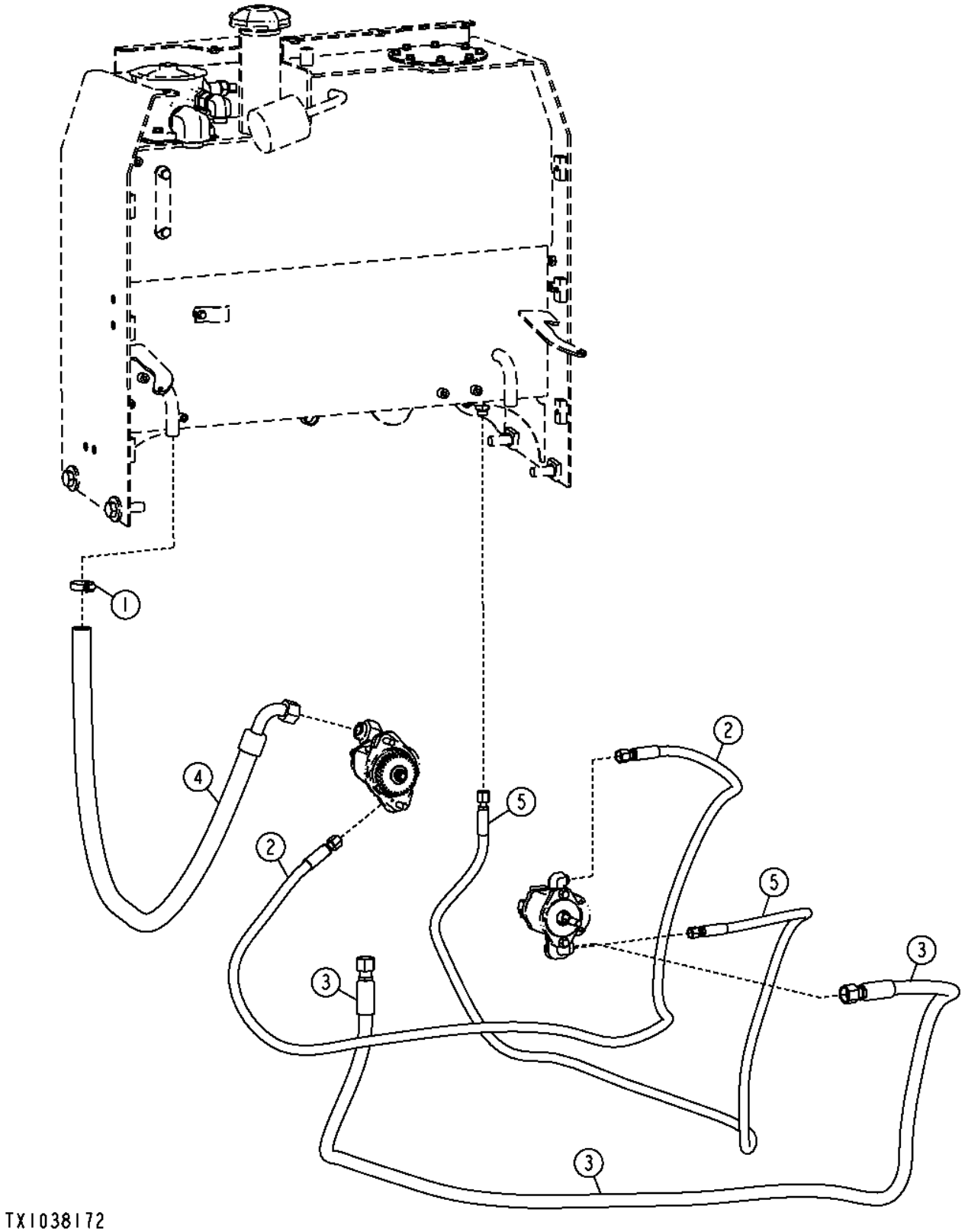

Item	*Nº peça*	*Descrição*	*Qtde*	*Nº série*	*Notas*
1	AR21839	Braçadeira	1		
2	AT335164	Mangueira hidraulica-fabric	1		
3	AT344612	Mangueira hidraulica-fabric	1		
4	AT344929	Mangueira hidraulica-fabric	1		
5	AT345170	Mangueira hidraulica-fabric	1		

Reversing Fan Drive Pump and Motor
Pompe et moteur d'entraînement du ventilateur d'inversion
Bomba e Motor de Acionamento do Ventilador Reversível
Гидромотор и насос привода реверсивного вентилятора
Bomba y motor de transmisión de ventilador reversible

TX1043341 A.1

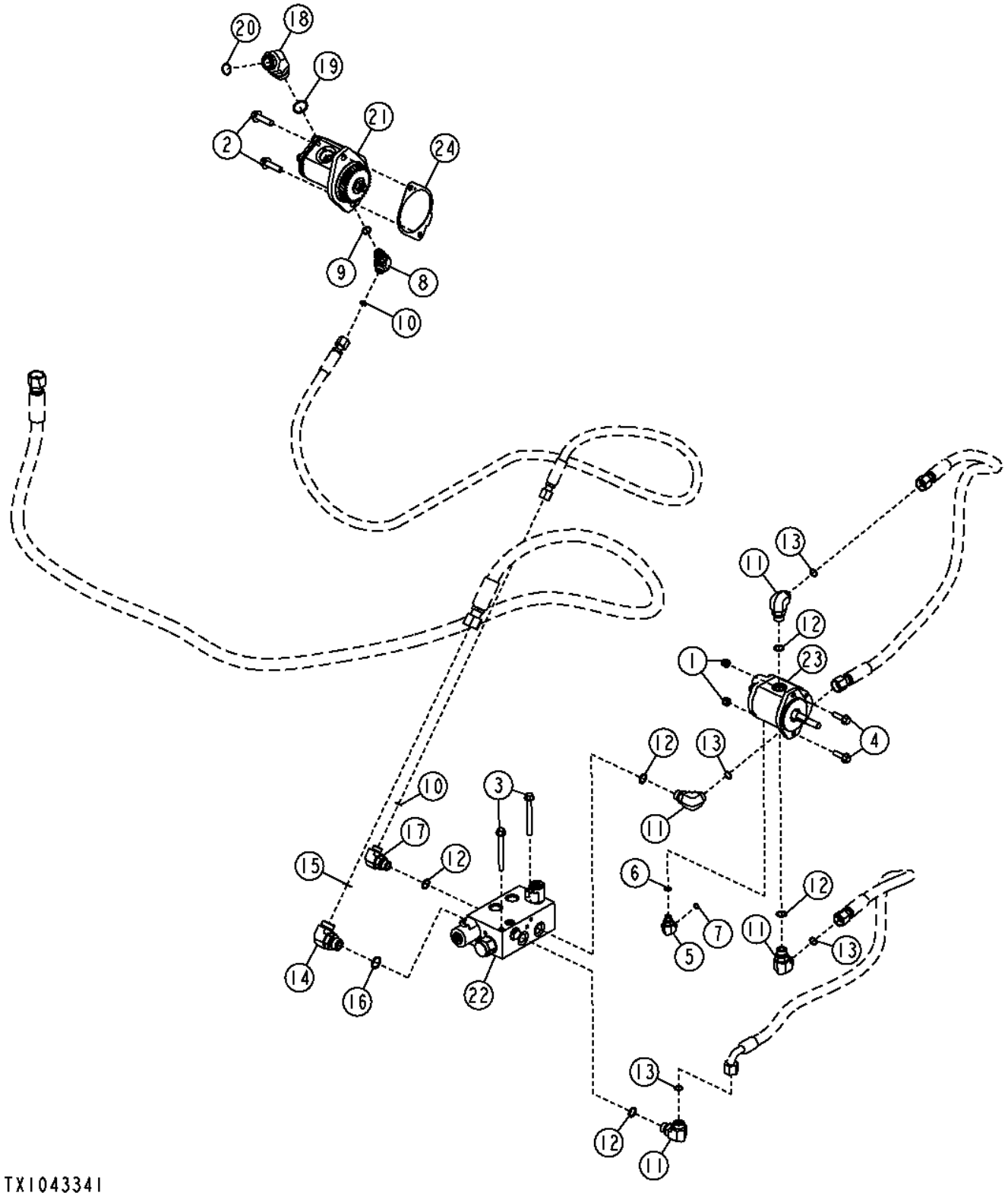

Item	*Nº peça*	*Descrição*	*Qtde*	*Nº série*	*Notas*
1	14M7517	Porca de segurança	2		M10
2	19M7791	Parafuso	2		M12 X 40
3	19M7812	Parafuso	2		M10 X 100
4	19M7835	Parafuso	2		M10 X 35
5	38H1004	Conexão em ângulo	1		
6	R26448	Anel o	1		
7	T77613	Anel o	1		
8	38H1005	Conexão em ângulo	1		
9	R26375	Anel o	1		
10	T77857	Anel o	2		
11	38H1006	Conexão em ângulo	4		
12	R26906	Anel o	5		
13	T77932	Anel o	4		
14	38H1007	Conexão em ângulo	1		
15	T77858	Anel o	1		
16	U12547	Anel o	1		
17	38H1012	Conexão em ângulo	1		
18	38H1049	Conexão em ângulo	1		
19	R29936	Anel o	1		
20	T76938	Anel o	1		
21	AT316250	Bombade óleo	1		
	AT318742	Kit retentor	1		
22	AT225805	VálVula solenóide	1		
23	AT226404	Motor hidráulico	1		
	AT317353	Kit retentor	1		
24	R522690	Junta	1		

Reversing Fan Drive Hoses
Flexibles d'entraînement du ventilateur d'inversion
Mangueiras do Acionamento do Ventilador Reversível
Приводные шланги реверсивного вентилятора
Mangueras de transmisión de ventilador reversible

TX1045863 A.1

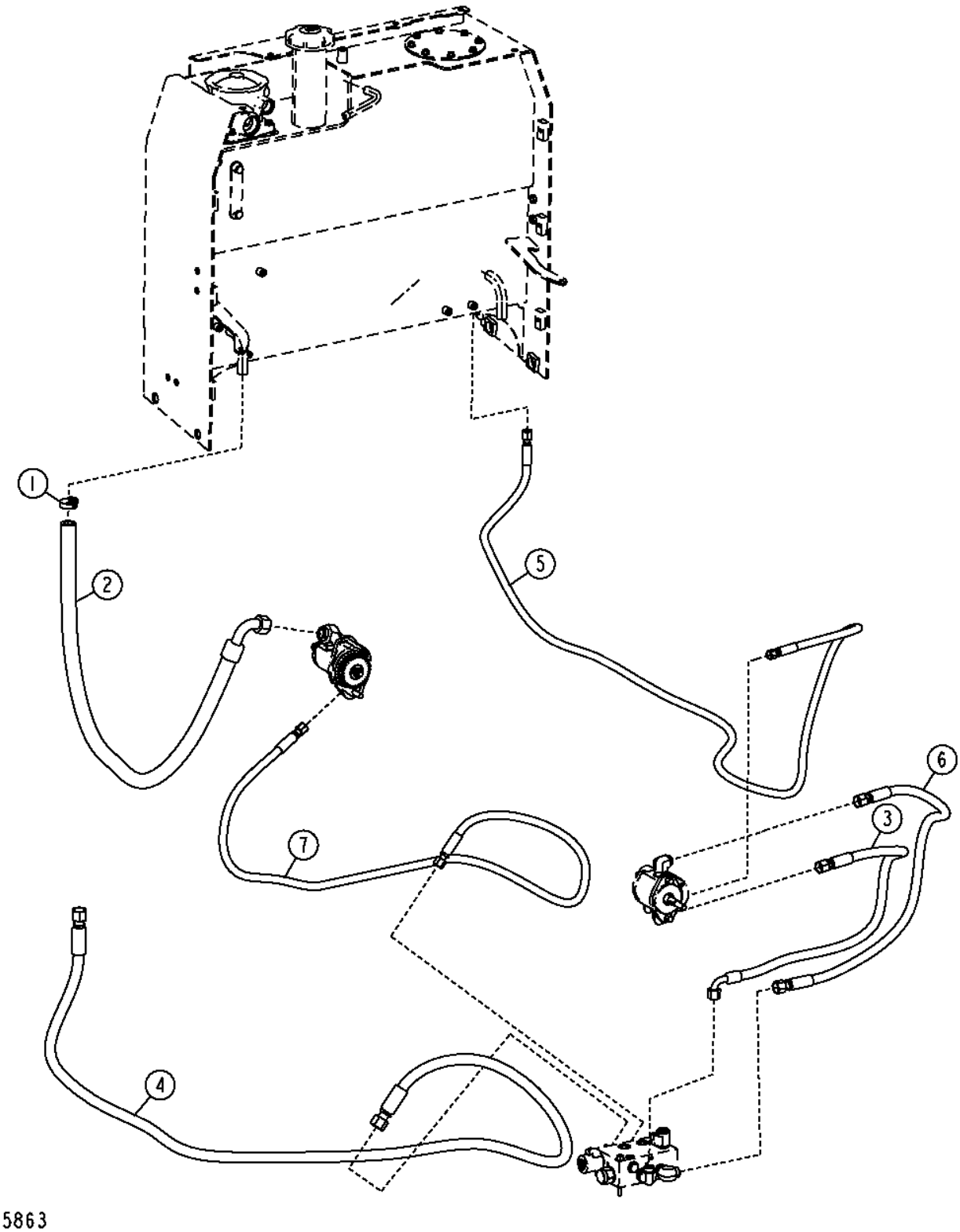

Item	*Nº peça*	*Descrição*	*Qtde*	*Nº série*	*Notas*
1	AR21839	Braçadeira	1		
2	AT344929	Mangueira hidraulica-fabric	1		
3	AT316333	Mangueira	1		
4	AT359615	Mangueira hidraulica-fabric	1		
5	AT345170	Mangueira hidraulica-fabric	1		
6	AT342490	Mangueira hidraulica-fabric	1		
7	AT345648	Mangueira hidraulica-fabric	1		

Reversing Fan Drive Kit
Kit d'entraînement du ventilateur d'inversion
Kit do Acionamento do Ventilador Reversível
Комплект привода реверсивного вентилятора
Kit de transmisión de ventilador reversible

TX1043568 A.1

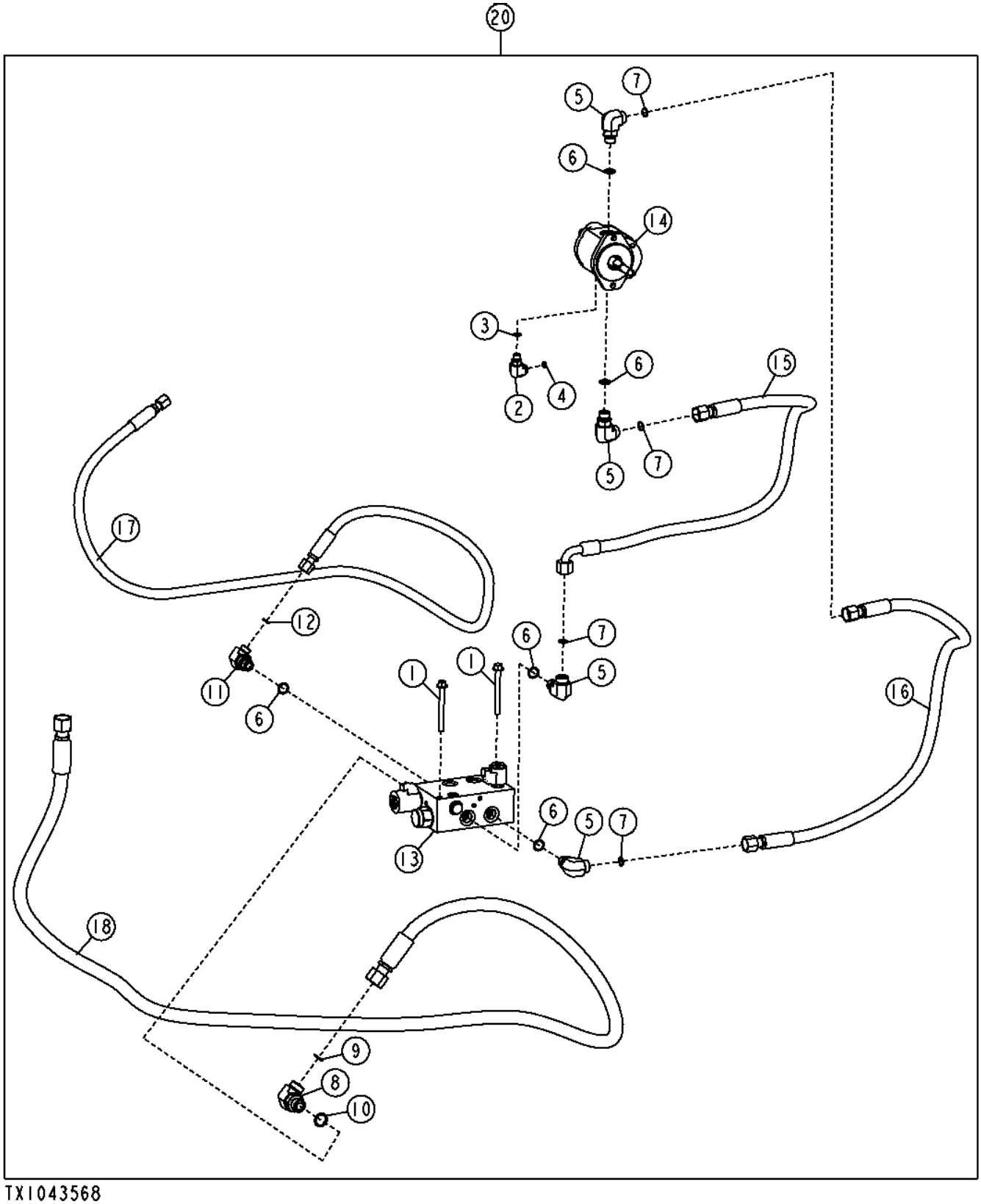

TX1043568

Item	*Nº peça*	*Descrição*	*Qtde*	*Nº série*	*Notas*
1	19M7812	Parafuso	2		M10 X 100
2	38H1004	Conexão em ângulo	1		
3	R26448	Anel o	1		
4	T77613	Anel o	1		
5	38H1006	Conexão em ângulo	4		
6	R26906	Anel o	5		
7	T77932	Anel o	4		
8	38H1007	Conexão em ângulo	1		
9	T77858	Anel o	1		
10	U12547	Anel o	1		
11	38H1012	Conexão em ângulo	1		
12	T77857	Anel o	1		
13	AT225805	VálVula solenóide	1		
14	AT226404	Motor hidráulico	1		
	AT317353	Kit retentor	1		
15	AT316333	Mangueira	1		
16	AT342490	Mangueira hidraulica-fabric	1		
17	AT345648	Mangueira hidraulica-fabric	1		
18	AT359615	Mangueira hidraulica-fabric	1		
20	**AT358058**	**EmbreagEm viscosa do ventil**	**1**		**(WHOLE GOODS)**

Reversing Fan Drive Valve
Soupape d'entraînement du ventilateur d'inversion
Válvula do Acionamento do Ventilador Reversível
Клапан привода реверс. вентилятора
Válvula de mando de ventilador reversible

TX1017730 A.1

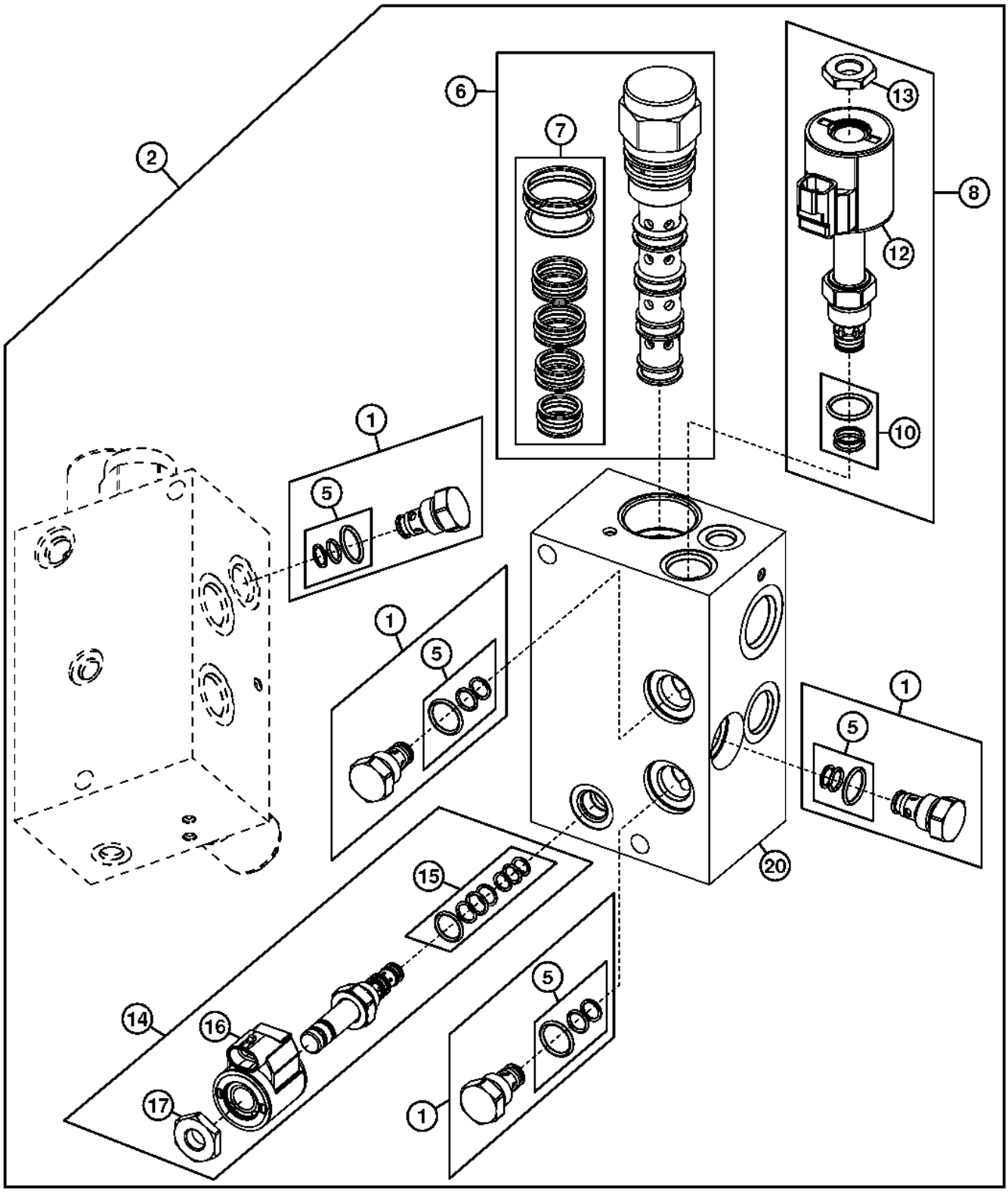

TX1017730

Item	*Nº peça*	*Descrição*	*Qtde*	*Nº série*	*Notas*
1	AT224570	VálVula de retenção	4		
2	AT225805	VálVula solenóidé	1		
5	AT224862	Kit retentor	4		
6	AT226109	VálVula de controle	1		
7	AT226110	Kit retentor	1		
8	AT227509	VálVula de alíVio de press.	1		
10	AT224864	Kit retentor	1		
12	AT333810	VálVula solenóide	1		
13	T225294	Porca	1		
14	AT224866	VálVula solenóide	1		
15	AT224706	Kit retentor	1		
16	AT333811	VálVula solenóide	1		
17	T225291	Porca	1		
20	.....	Coletor	1		

Engine Speed Control Pedal
Pédale commande régime moteur
Pedal de Controle da Rotação do Motor
Педаль управления скоростью вращения двиг.
Pedal de control de velocidad de motor

AT328031_TX1104564 A.2

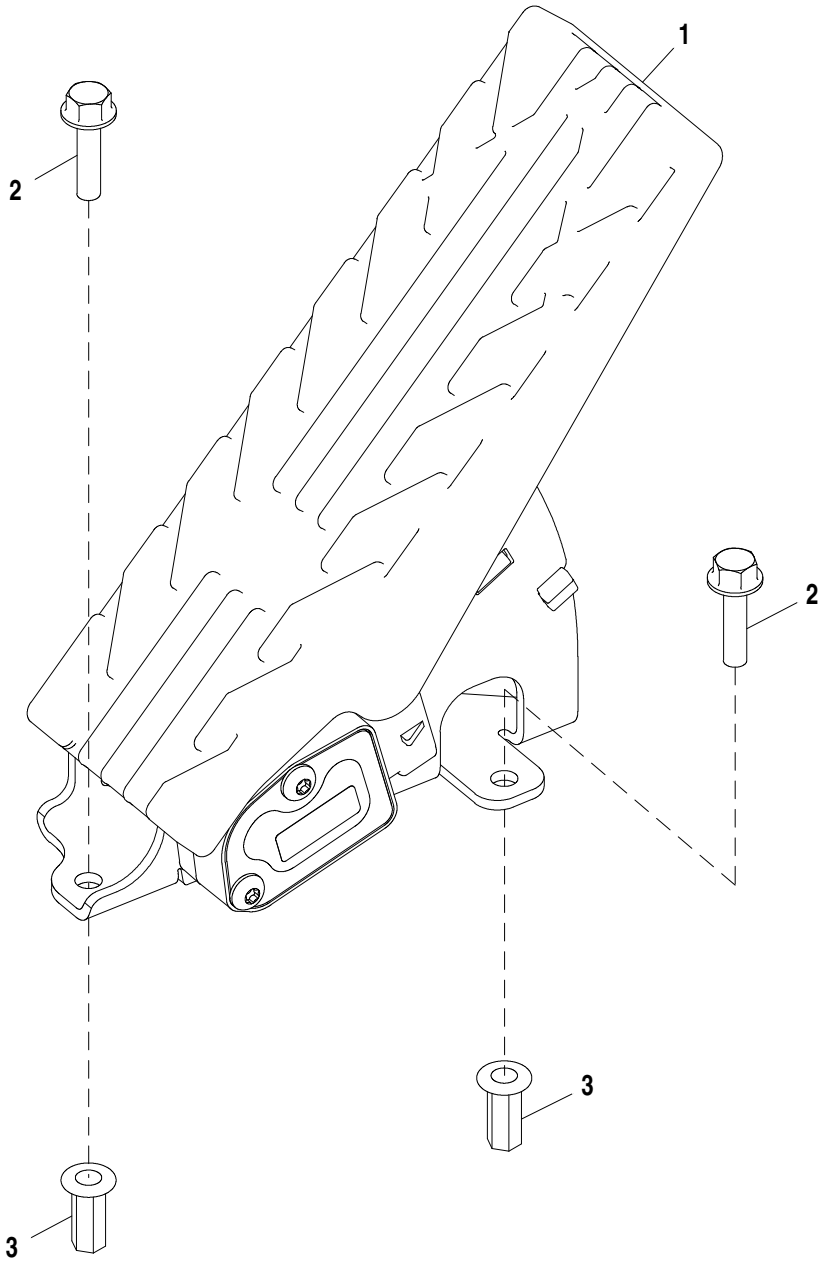

AT328031_TX1104564

Item	*Nº peça*	*Descrição*	*Qtde*	*Nº série*	*Notas*
1	AT330209	Pedal	1		Accelerator
2	19M7863	Parafuso	2		M6 X 25
3	T196077	Porca	2		M6

Air Intake System (Engine 6068HDW79)
Système d'admission (moteur 6068HDW79)
Sistema de Admissão de Ar (Motor 6068HDW79)
Система впуска воздуха (двигатель 6068HDW79)
Sistema de admisión de aire (Motor 6068HDW79)

TX1052113 A.1

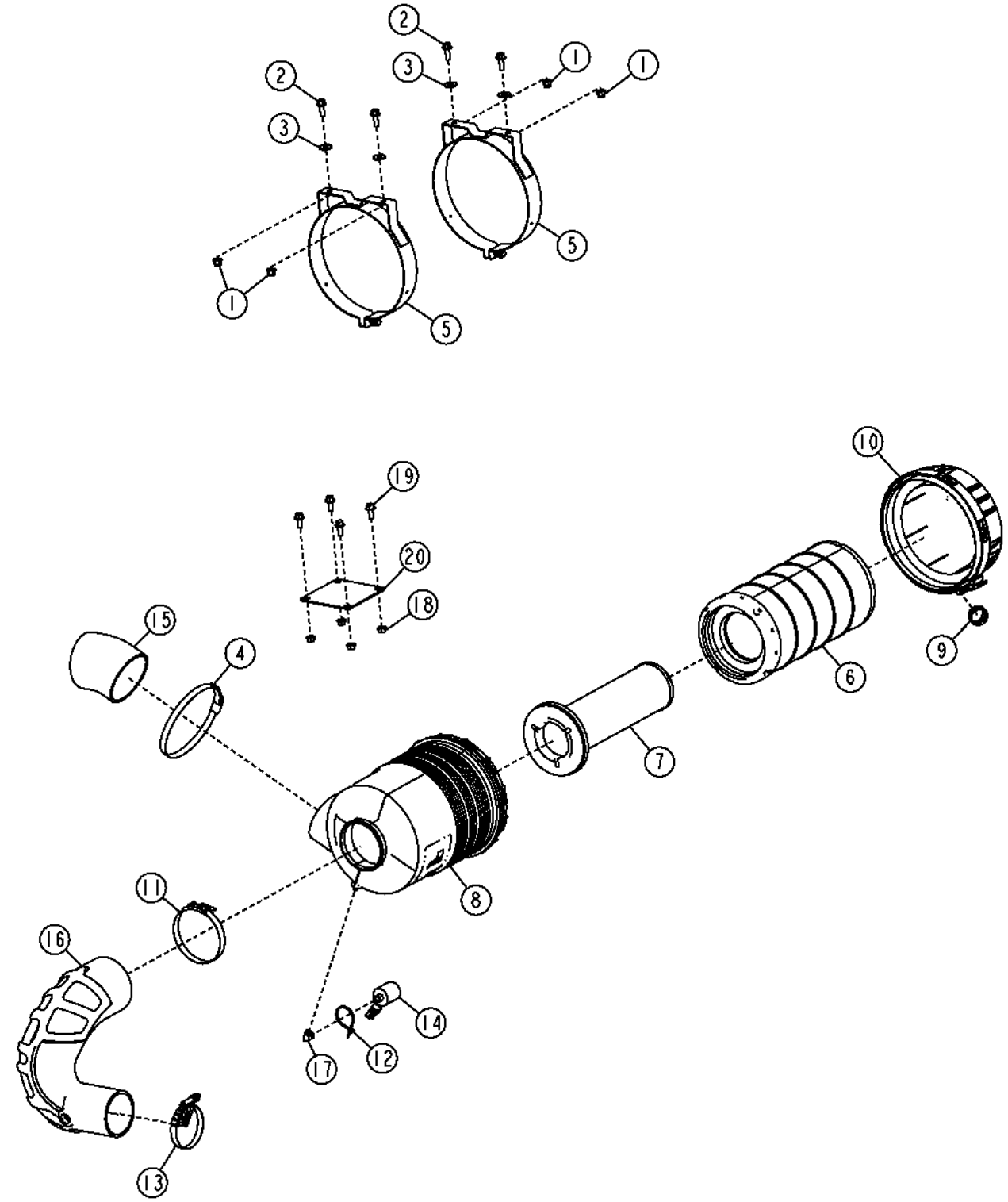

Item	*Nº peça*	*Descrição*	*Qtde*	*Nº série*	*Notas*
1	14M7400	Porca de segurança	4		M10
2	19M7786	Parafuso	4		M10 X 30
3	24M7296	Arruela	4		10.500 X 30 X 2.500 mm
4	AR85327	Braçadeira	1		
5	AT300489	Braçadeira	2		
6	AT300487	Elemento de filtro	1		
7	AT314583	Elemento de filtro	1		
8	AT329958	Carcaça	1		
9	M89679	Ejetor	1		(SUB FOR T200280)
10	T223372	Capa	1		
11	AT53439	Abraçadeira para mangueira	1		
12	R44302	Cinta	1		
13	RE52703	Abraçadeira para mangueira	1		
14	RE68255	SenSor	1		
15	T200282	Mangueira	1		
16	T211510	Mangueira	1		
17	T219672	Conexão em ângulo	1		
18	14M7296	Porca com flange	4		M10
19	19M7785	Parafuso	4		M10 X 25
20	T198109	RefoRço	1		

Air Intake System (Engine 6068HDW83)
Système d'admission (moteur 6068HDW83)
Sistema de Admissão de Ar (Motor 6068HDW83)
Система впуска воздуха (двигатель 6068HDW83)
Sistema de admisión de aire (Motor 6068HDW83)

AT368125_TX1072009 A.1

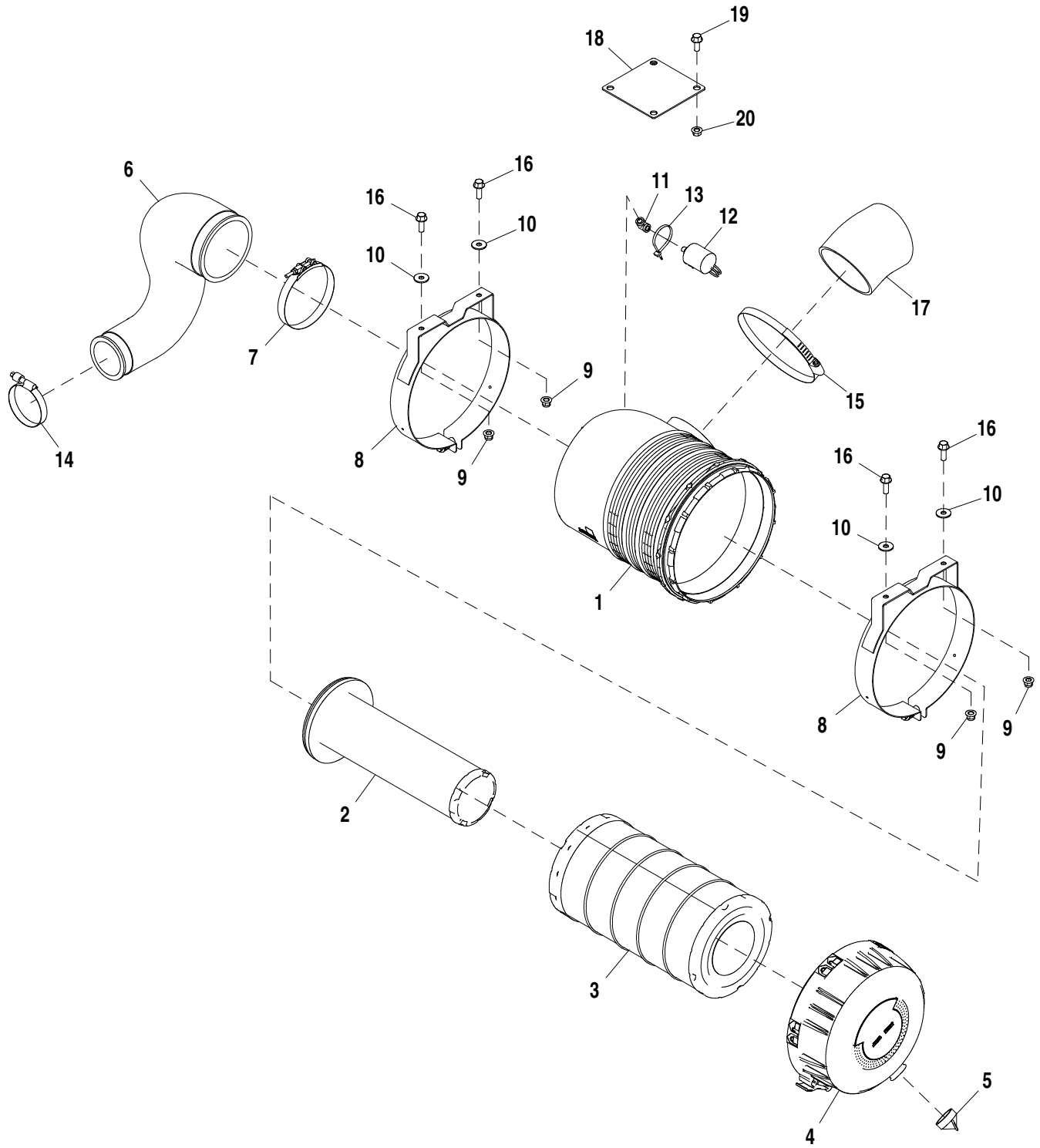

AT368125_TX1072009

Item	*Nº peça*	*Descrição*	*Qtde*	*Nº série*	*Notas*
1	AT329958	Carcaça	1		
2	AT314583	Elemento de filtro	1		
3	AT300487	Elemento de filtro	1		
4	T223372	Capa	1		
5	M89679	Ejetor	1		
6	T265501	Mangueira	1		
7	AT53439	Abraçadeira para mangueira	1		
8	AT300489	Braçadeira	2		
9	14M7400	Porca de segurança	4		M10
10	24M7296	Arruela	4		10.500 X 30 X 2.500 mm
11	T219672	Conexão em ângulo	1		
12	RE68255	SenSor	1		
13	R44302	Cinta	1		
14	RE52702	Braçadeira	1		
15	AR85327	Braçadeira	1		
16	19M7786	Parafuso	4		M10 X 30
17	T200282	Mangueira	1		
18	T198109	RefoRço	1		
19	19M7785	Parafuso	4		M10 X 25
20	14M7296	Porca com flange	4		M10

Air Intake System with Air Pre-Cleaner (Engine 6068HDW83)
Système d'admission avec préfiltre à air (moteur 6068HDW83)
Sistema de Admissão de Ar com Pré-limpador de Ar (Motor 6068HDW83)
Система впуска воздуха с предварительным очистителем воздуха (двигатель 6068HDW83)
Sistema de admisión de aire con prefiltro de aire (Motor 6068HDW83)

AT373906_TX1100091 A.1

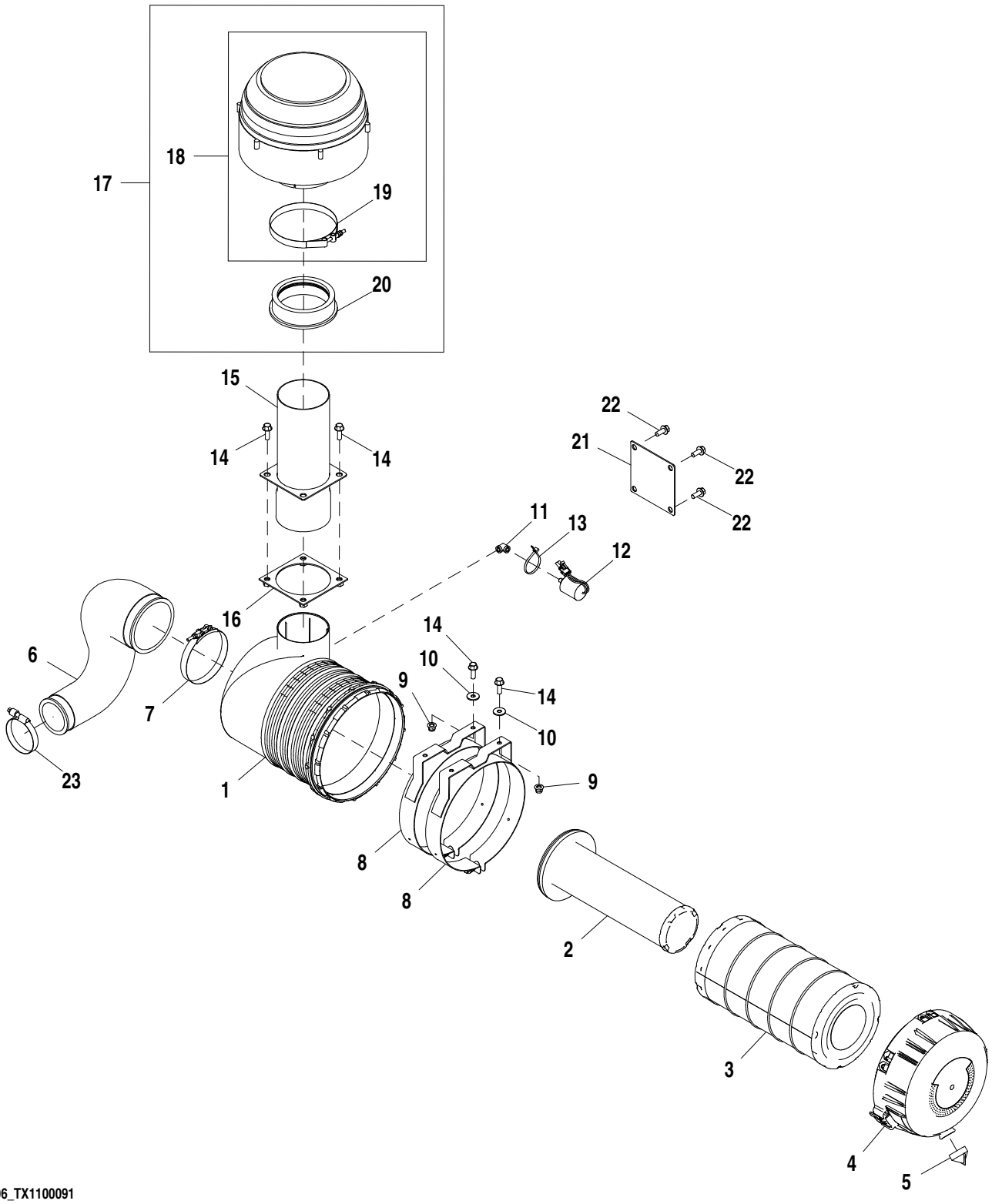

AT373906_TX1100091

Item	*Nº peça*	*Descrição*	*Qtde*	*Nº série*	*Notas*
1	AT329958	Carcaça	1		
2	AT314583	Elemento de filtro	1		Secundária
3	AT300487	Elemento de filtro	1		Primário
4	T223372	Capa	1		
5	M89679	Ejetor	1		
6	T265501	Mangueira	1		
7	AT53439	Abraçadeira para mangueira	1		
8	AT300489	Braçadeira	2		
9	14M7400	Porca de segurança	4		M10
10	24M7296	Arruela	4		10.500 X 30 X 2.500 mm
11	T219672	Conexão em ângulo	1		
12	RE68255	SenSor	1		Indicador de Restrição do Filtro de Ar
13	R44302	Cinta	1		
14	19M7786	Parafuso	8		M10 X 30
15	AT333751	Chaminé da entrada de ar	1		
16	AT227835	Placa	1		
17	AT221487	Pré-filtro	1		
18	AT184015	Pré-filtro	1		
19	AT53440	Braçadeira	1		
20	T177423	Luva roscada	1		
21	T198109	RefoRço	1		
22	19M7785	Parafuso	4		M10 X 25
23	RE52702	Braçadeira	1		

Air Pre-Cleaner Kit
Jeu de préfiltre à aire
Kit de Pré-limpador de Ar
Комплект предварительного очистителя воздуха
Kit de prefiltro de aire

TX1038110 A.1

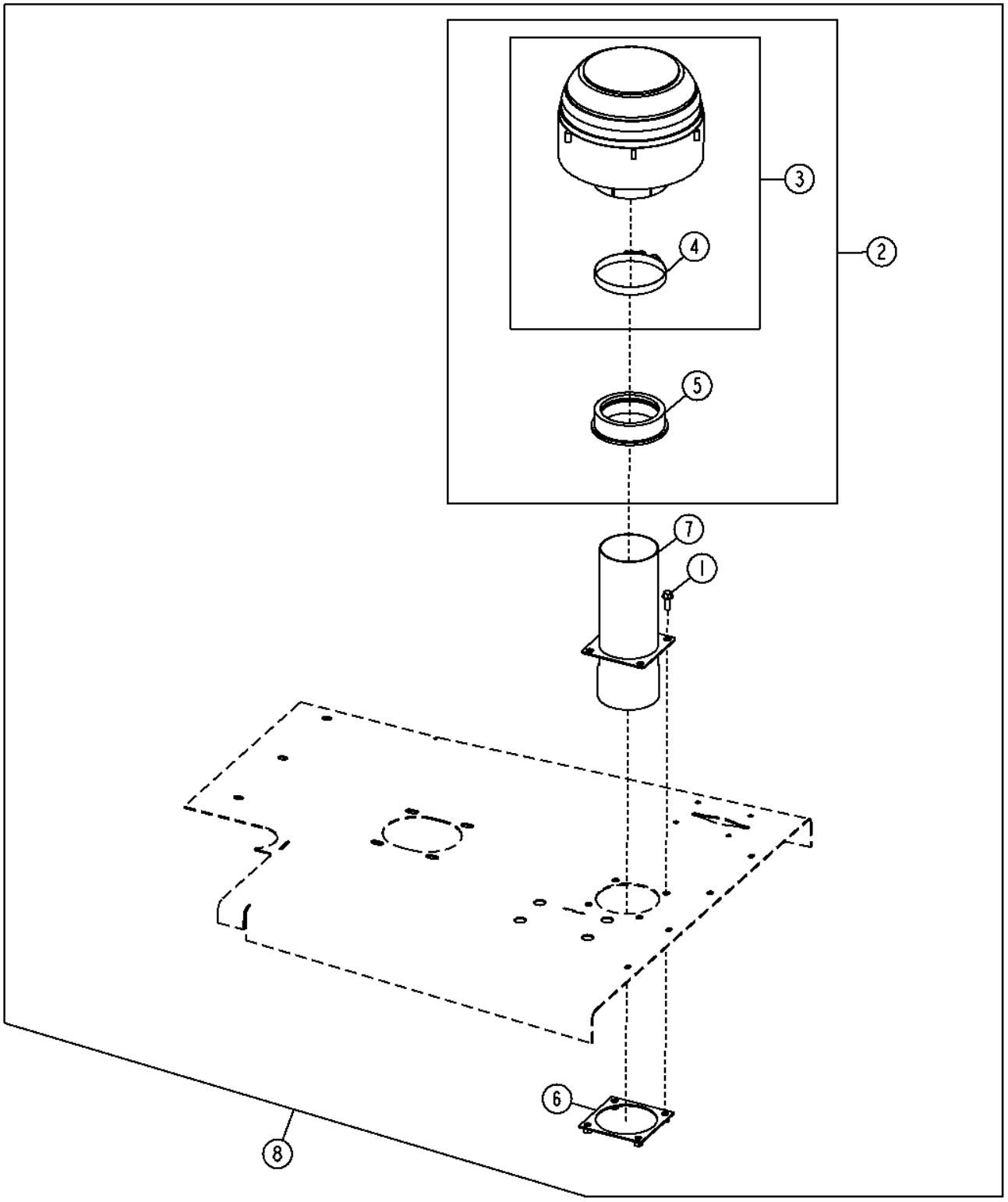

Item	*Nº peça*	*Descrição*	*Qtde*	*Nº série*	*Notas*
1	19M7786	Parafuso	4		M10 X 30
2	AT221487	Pré-filtro	1		
3	AT184015	Pré-filtro	1		
4	AT53440	Braçadeira	1		
5	T177423	Luva roscada	1		
6	AT227835	Placa	1		
7	AT333751	Chaminé da entrada de ar	1		
8	**AT330324**	**Kit - instalação de campo**	**1**		**Pacotes de Produto**

Muffler and Black Exhaust Pipe (Engine 6068HDW79)
Silencieux et tuyau d'échappement noir (moteur 6068HDW79)
Silencioso e Tubo de Escape Preto (Motor 6068HDW79)
Глушитель и черная выхлопная труба (двигатель 6068HDW79)
Silenciador y tubo de escape negro (Motor 6068HDW79)

TX1037212 A.1

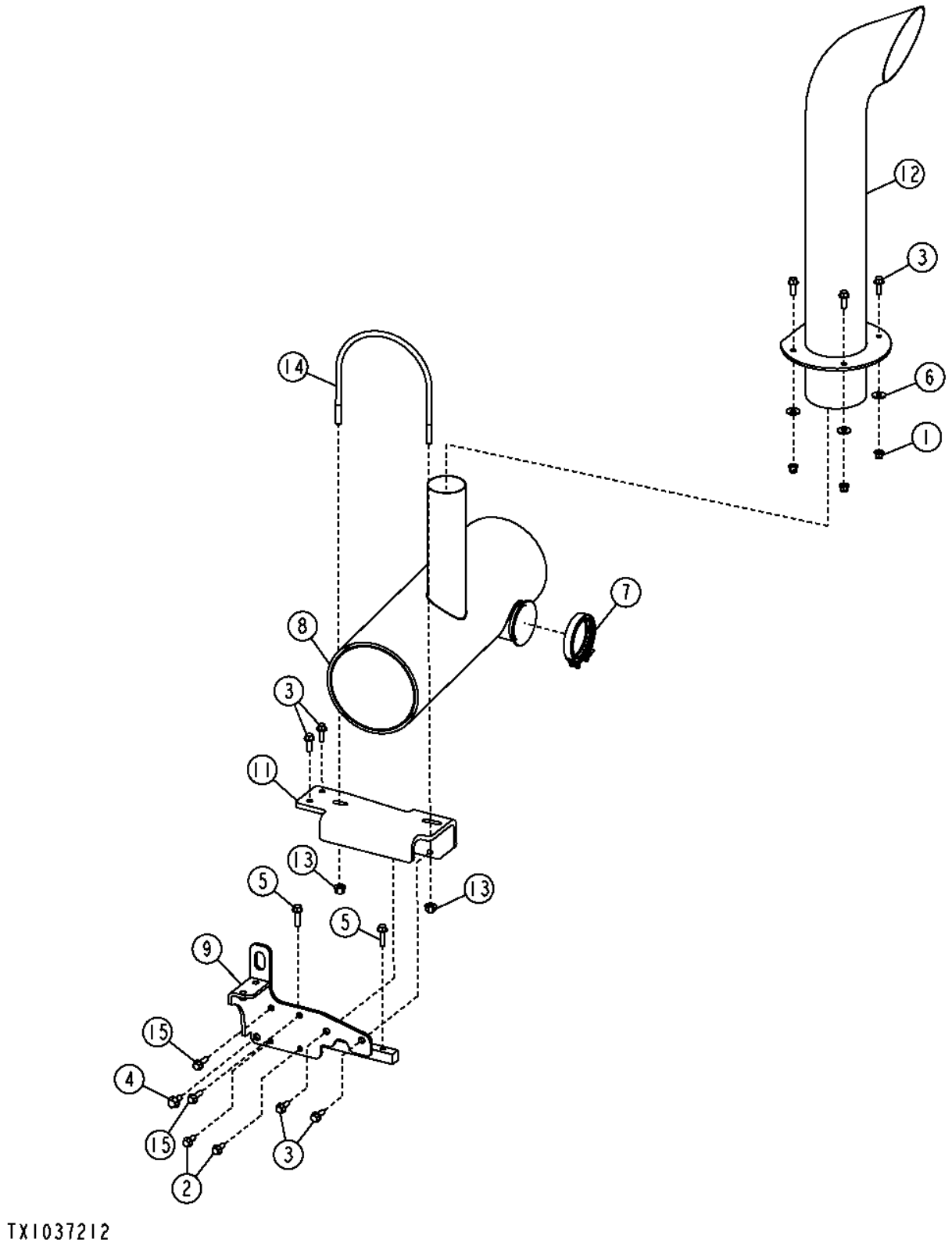

Item	*Nº peça*	*Descrição*	*Qtde*	*Nº série*	*Notas*
1	14M7400	Porca de segurança	4		M10
2	19M7785	Parafuso	2		M10 X 25
3	19M7786	Parafuso	8		M10 X 30
4	19M7788	Parafuso	1		M12 X 25
5	19M7804	Parafuso	2		M10 X 40
6	24M7296	Arruela	4		10.500 X 30 X 2.500 mm
7	AT222597	Braçadeira	1		
8	AT307928	SilencioSo	1		
9	AT359032	Apoio	1		
11	AT314125	Apoio	1		
12	AT320673	Cano de descarga	1		Preto
13	E80242	Porca de segurança	2		
14	T201869	Parafuso u	1		
15	19M7835	Parafuso	2		M10 X 35

Muffler and Black Exhaust Pipe (Engine 6068HDW83)
Silencieux et tuyau d'échappement noir (moteur 6068HDW83)
Silencioso e Tubo de Escape Preto (Motor 6068HDW83)
Глушитель и черная выхлопная труба (двигатель 6068HDW83)
Silenciador y tubo de escape negro (Motor 6068HDW83)

AT371718_TX1072027 A.1

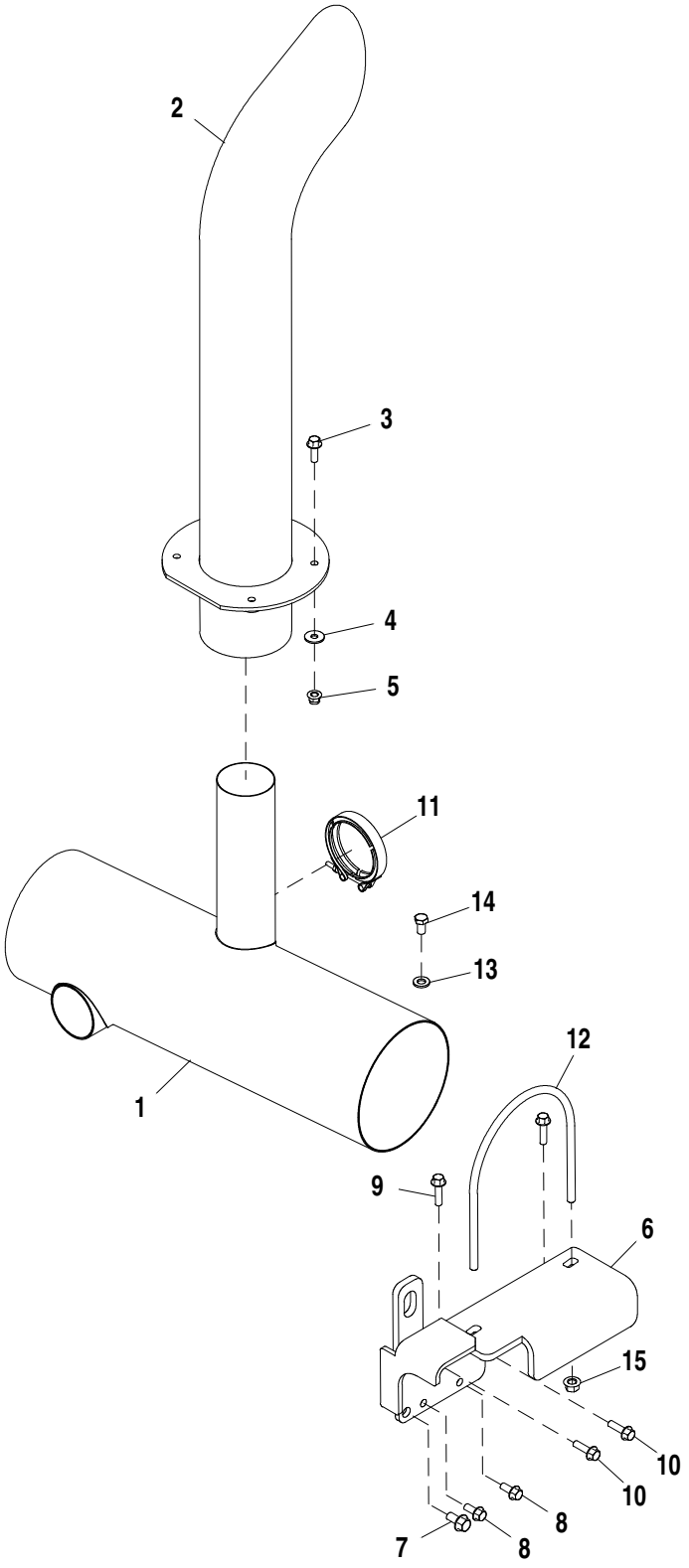

AT371718_TX1072027

Item	*Nº peça*	*Descrição*	*Qtde*	*Nº série*	*Notas*
1	AT368118	SilencioSo	1		
2	AT320673	Cano de descarga	1		Preto
3	19M7786	Parafuso	4		M10 X 30
4	24M7296	Arruela	4		10.500 X 30 X 2.500 mm
5	14M7400	Porca de segurança	4		M10
6	AT372744	Apoio	1		
7	19M7788	Parafuso	1		M12 X 25
8	19M7785	Parafuso	2		M10 X 25
9	19M7804	Parafuso	2		M10 X 40
10	19M7835	Parafuso	2		M10 X 35
11	AT222597	Braçadeira	1		
12	T201869	Parafuso u	1		
13	24M7240	Arruela	1		13 X 25 X 3 mm
14	19M8017	Parafuso sextavado	1		M12 X 20
15	E80242	Porca de segurança	2		

Muffler and Chrome Exhaust Pipe (Engine 6068HDW79)
Silencieux et tuyau d'échappement chromé (moteur 6068HDW79)
Silencioso e Tubo de Escape Cromado (Motor 6068HDW79)
Глушитель и хромированная выхлопная труба (двигатель 6068HDW79)
Silenciador y tubo de escape cromado (Motor 6068HDW79)

TX1037222 A.1

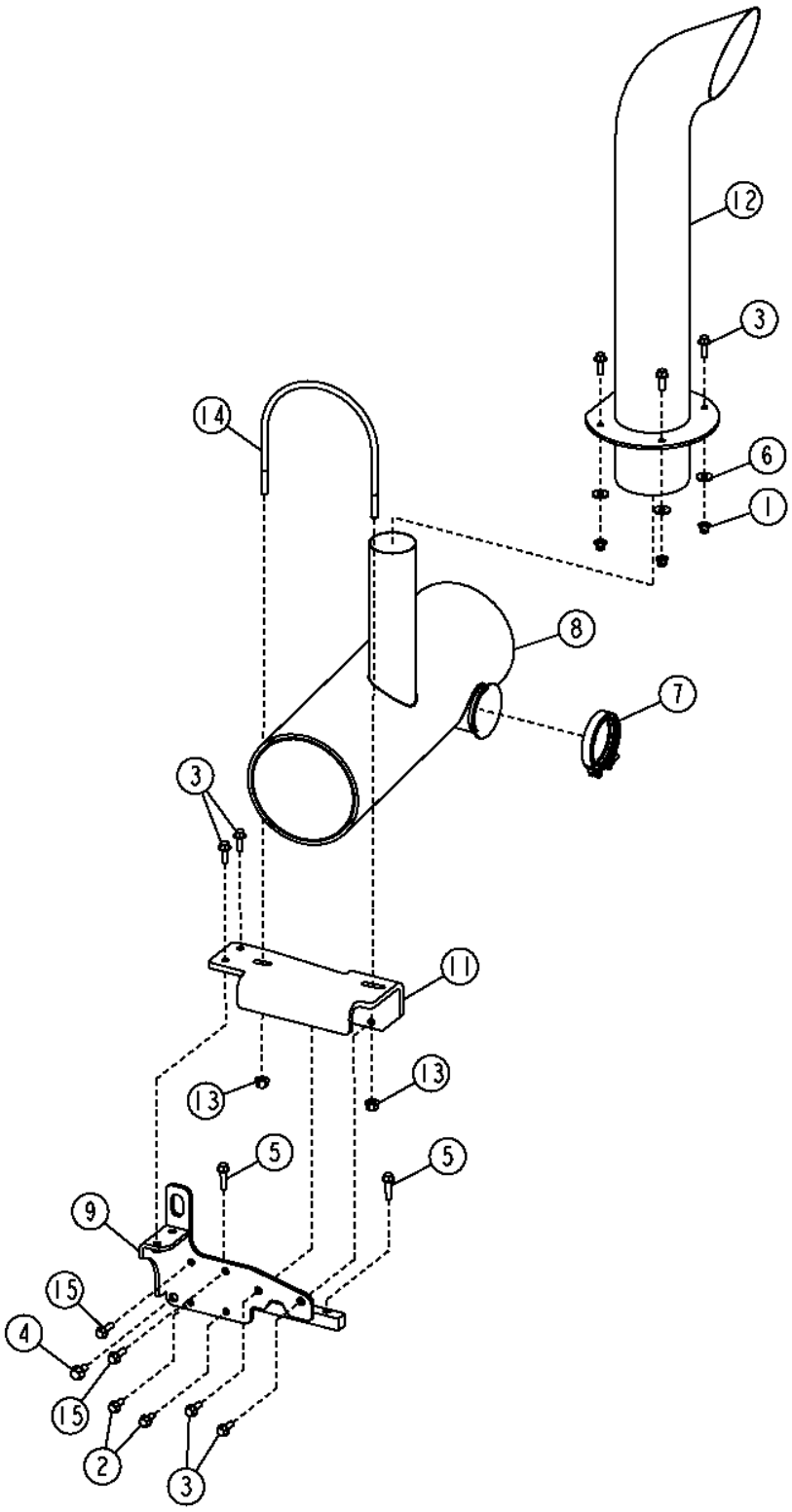

TX1037222

Item	*Nº peça*	*Descrição*	*Qtde*	*Nº série*	*Notas*
1	14M7400	Porca de segurança	4		M10
2	19M7785	Parafuso	2		M10 X 25
3	19M7786	Parafuso	8		M10 X 30
4	19M7788	Parafuso	1		M12 X 25
5	19M7804	Parafuso	2		M10 X 40
6	24M7296	Arruela	4		10.500 X 30 X 2.500 mm
7	AT222597	Braçadeira	1		
8	AT307928	SilencioSo	1		
9	AT359032	Apoio	1		
11	AT314125	Apoio	1		
12	AT320674	Cano de descarga	1		Cromo
13	E80242	Porca de segurança	2		
14	T201869	Parafuso u	1		
15	19M7835	Parafuso	2		M10 X 35

Muffler and Chrome Exhaust Pipe (Engine 6068HDW83)
Silencieux et tuyau d'échappement chromé (moteur 6068HDW83)
Silencioso e Tubo de Escape Cromado (Motor 6068HDW83)
Глушитель и хромированная выхлопная труба (двигатель 6068HDW83)
Silenciador y tubo de escape cromado (Motor 6068HDW83)

AT368062_TX1072028 A.1

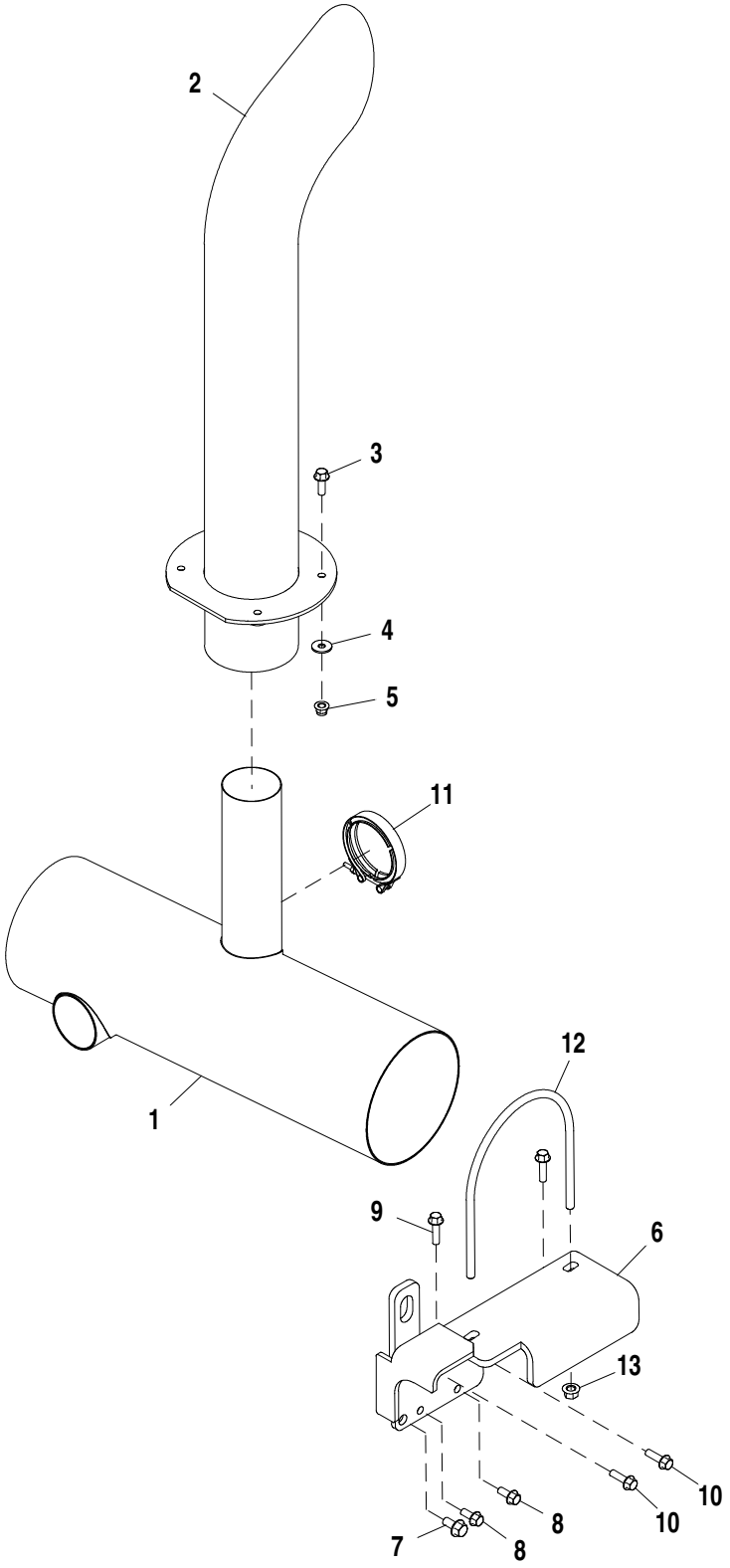

AT368062_TX1072028

Item	*Nº peça*	*Descrição*	*Qtde*	*Nº série*	*Notas*
1	AT368118	SilencioSo	1		
2	AT320674	Cano de descarga	1		Cromo
3	19M7786	Parafuso	4		M10 X 30
4	24M7296	Arruela	4		10.500 X 30 X 2.500 mm
5	14M7400	Porca de segurança	4		M10
6	AT372744	Apoio	1		
7	19M7788	Parafuso	1		M12 X 25
8	19M7785	Parafuso	2		M10 X 25
9	19M7804	Parafuso	2		M10 X 40
10	19M7835	Parafuso	2		M10 X 35
11	AT222597	Braçadeira	1		
12	T201869	Parafuso u	1		
13	E80242	Porca de segurança	2		M12

Engine Mounts (Engine 6068HDW79)
Montages de moteur (moteur 6068HDW79)
Suportes do Motor (Motor 6068HDW79)
Крепления двигателя (двигатель 6068HDW79)
Soportes del motor (Motor 6068HDW79)

AT389406_TX1099940 A.1

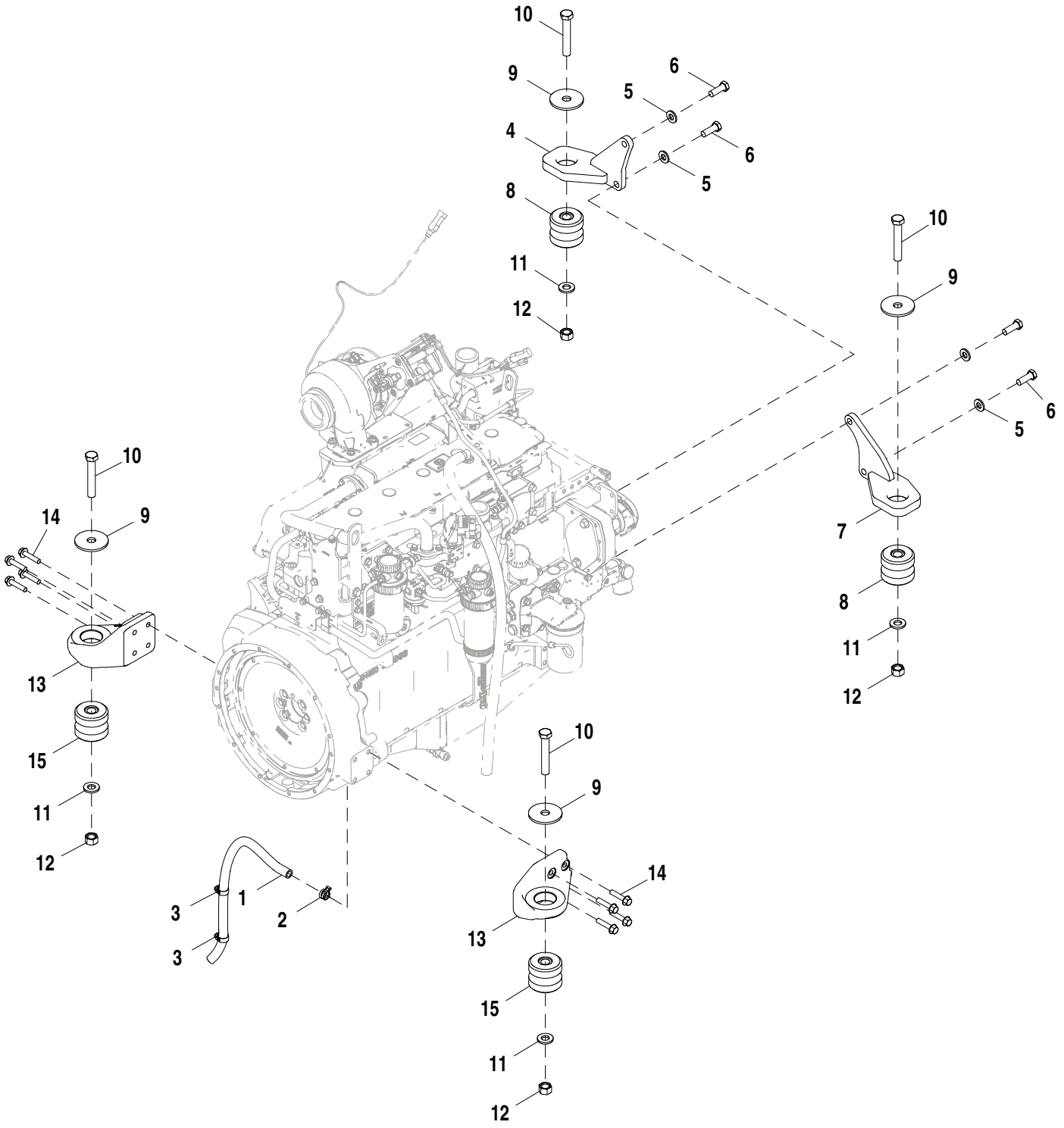

AT389406_TX1099940

Item	*Nº peça*	*Descrição*	*Qtde*	*Nº série*	*Notas*
1	.....	Mangueira em metro	1		MAKE FROM TY22328, CTL 2.65 ft.
2	T184924	Abraçadeira para mangueira	1		
3	AR21837	Braçadeira	2		
4	AT206909	Suporte	1		
5	24M7241	Arruela	4		17 X 34 X 4 mm
6	19M7489	Parafuso sextavado	4		M16 X 45
7	AT206908	Suporte	1		
8	AT227815	Isolador	2		
9	T42977	Arruela	4		23.012 X 88.900 X 6 mm (29/32" X 3-1/2" X 0.236")
10	19M7883	Parafuso	4		M20 X 120
11	24M7242	Arruela	4		21.400 X 42 X 5 mm
12	14M7277	Porca	4		M20
13	T274872	Suporte	2		
14	19M8112	Parafuso	8		M12 X 55
15	AT169022	Isolador	2		

Engine Mounts (Engine 6068HDW83)
Montages de moteur (moteur 6068HDW83)
Suportes do Motor (Motor 6068HDW83)
Крепления двигателя (двигатель 6068HDW83)
Soportes del motor (Motor 6068HDW83)

AT404462_TX1099939 A.1

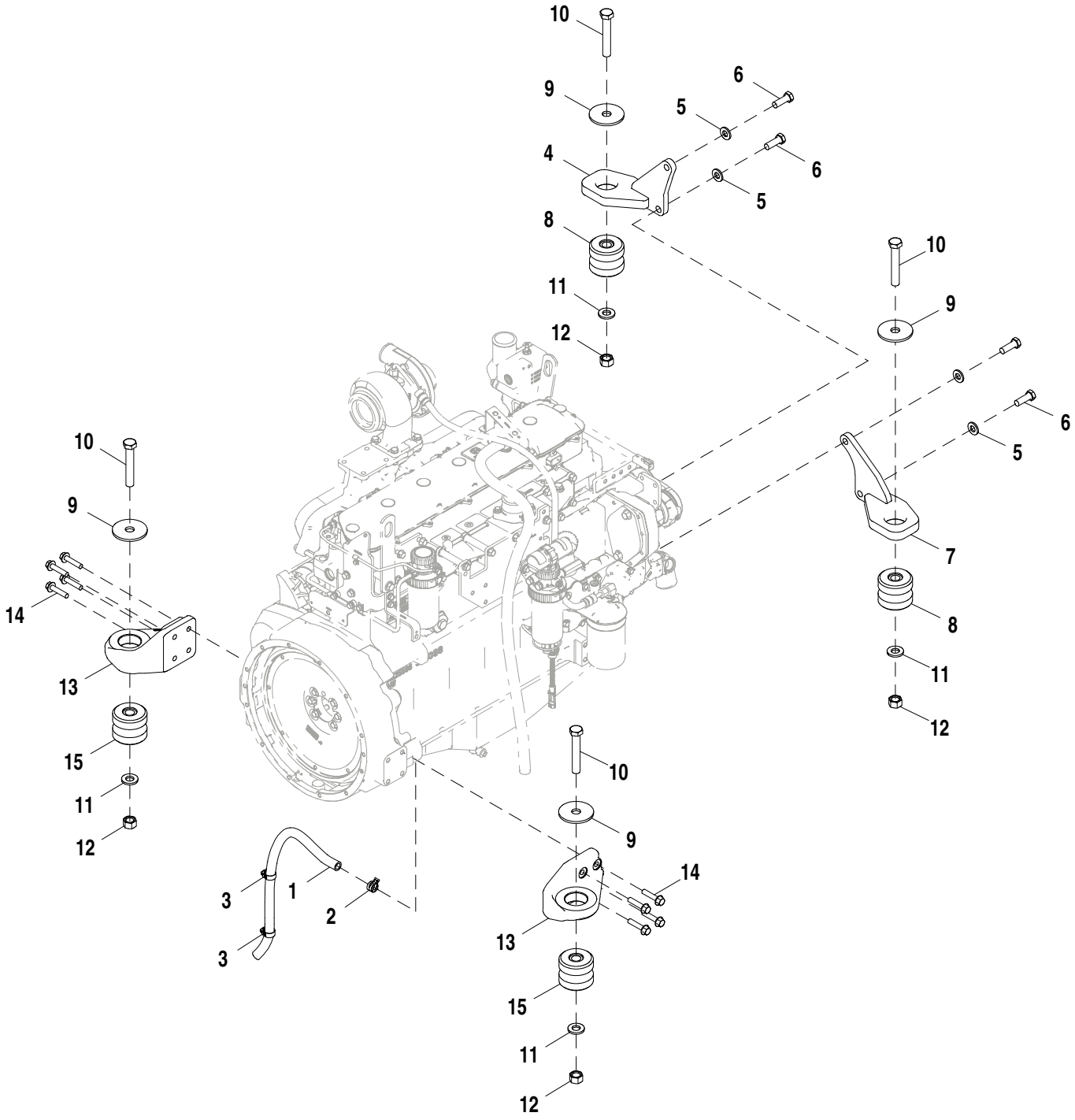

AT404462_TX1099939

Item	*Nº peça*	*Descrição*	*Qtde*	*Nº série*	*Notas*
1	.....	Mangueira em metro	1		MAKE FROM TY22328, CTL 2.65 ft.
2	T184924	Abraçadeira para mangueira	1		
3	AR21837	Braçadeira	2		
4	AT206909	Suporte	1		
5	24M7241	Arruela	4		17 X 34 X 4 mm
6	19M7489	Parafuso sextavado	4		M16 X 45
7	AT206908	Suporte	1		
8	AT227815	Isolador	2		
9	T42977	Arruela	4		23.012 X 88.900 X 6 mm (29/32" X 3-1/2" X 0.236")
10	19M7883	Parafuso	4		M20 X 120
11	24M7242	Arruela	4		21.400 X 42 X 5 mm
12	14M7277	Porca	4		M20
13	T274872	Suporte	2		
14	19M8112	Parafuso	8		M12 X 55
15	AT169022	Isolador	2		

Fuel Tank
Réservoir à combustible
Tanque de Combustível
Топливный бак
Tanque de combustible

AT361034_TX1072038 A.3

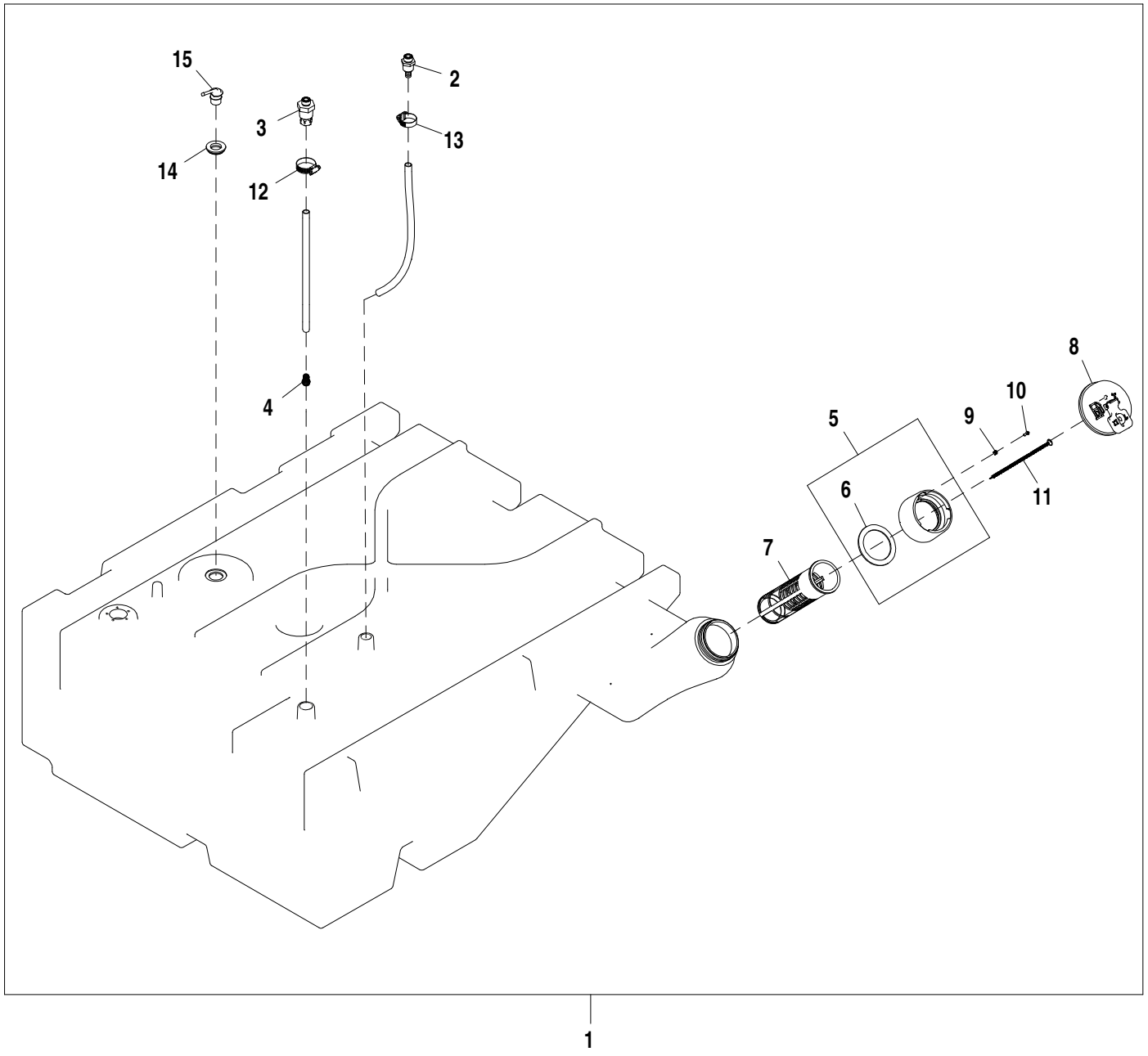

AT361034_TX1072038

Item	*Nº peça*	*Descrição*	*Qtde*	*Nº série*	*Notas*
1	AT414826	Tanque de combusTível	1		SUB FOR AT361034
2	R193666	Conexão	1		
3	RE194040	Conexão	1		
4	R194311	Mola de compressão	1		
5	AH165079	Adaptador	1		
6	H172014	Junta	1		
7	AH162914	Coador	1		
8	AT346094	Tampa	1		
9	H174831	âncora	1		
10	T164203	Parafuso	1		
11	AH159448	Corrente de elos	1		
12	AR21839	Braçadeira	1		
13	AR21839	Braçadeira	1		
14	R114023	Passa-fio	1		
15	R237815	RespiRo	1		

Fuel System
Circuit de carburant
Sistema de Combustível
Топливная система
Sistema de combustible

AT313569_TX1114385 A.1

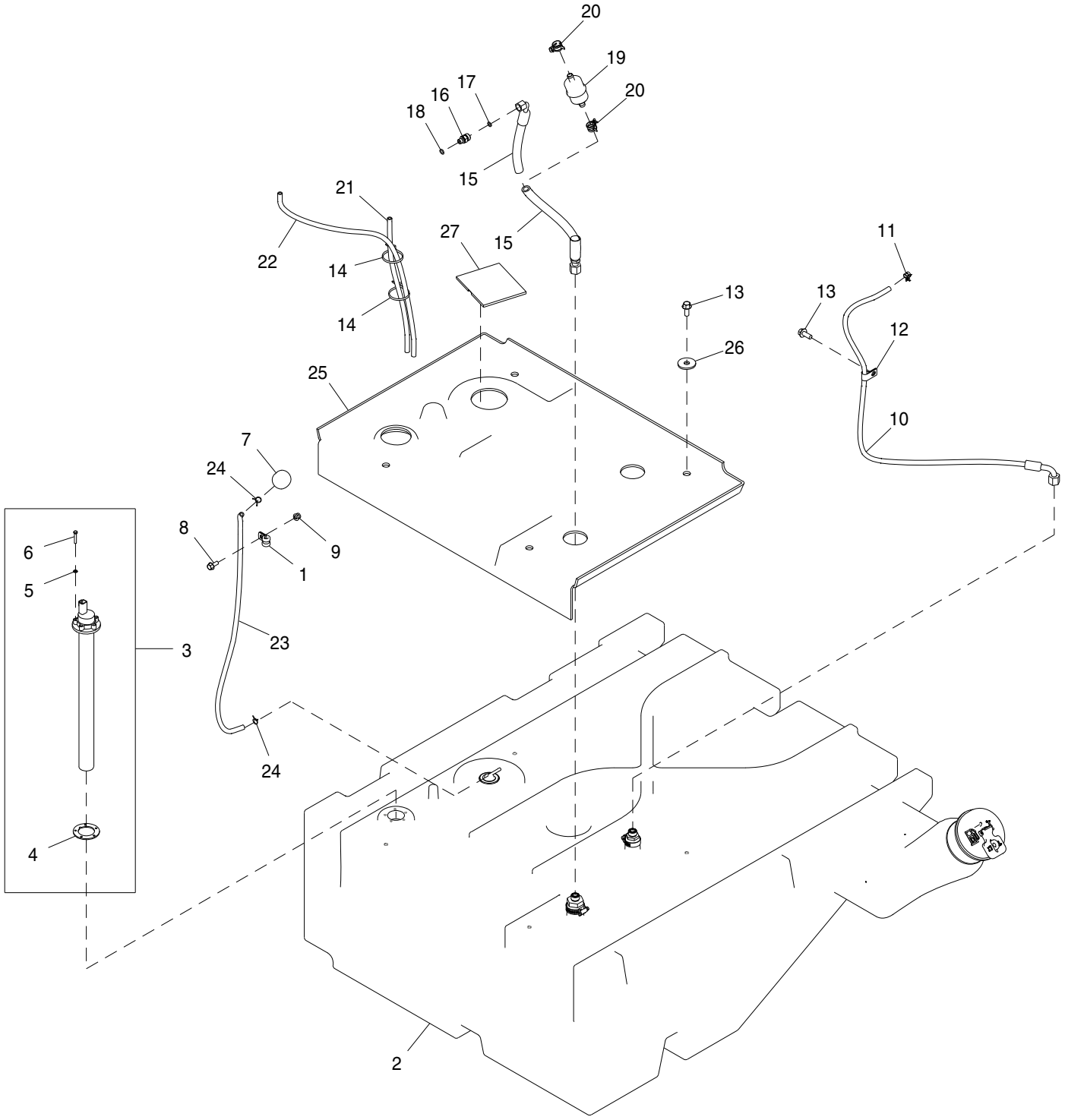

AT313569_TX1114385

Item	*Nº peça*	*Descrição*	*Qtde*	*Nº série*	*Notas*
1	T75276	Braçadeira	1		
2	AT361034	Tanque de combusTível	1	-642713	NLA, ORDER AT414826, Componentes em Página Separada
	AT414826	Tanque de combusTível	1	642714-	Componentes em Página Separada
3	AT227937	Emissor combustível	1		
4	T196733	Junta	1		
5	24M7027	Arruela	5		5.300 X 10 X 1 mm
6	19M7317	Parafuso	5		M5 X 30
7	RE52504	RespiRo	1		
8	19M7866	Parafuso	1		M8 X 20
9	14M7396	Porca de segurança	1		M8
10	AT228627	Mangueira hidraulica-fabric	1		13/16" X 1383 mm (54-1/2") X 1/4"
11	T242677	Abraçadeira para mangueira	1		
12	T75197	Braçadeira	1		
13	19M7785	Parafuso	1	-642713	M10 X 25
	19M7785	Parafuso	5	642714-	M10 X 25
14	R44302	Cinta	2		
15	AT323720	Mangueira hidraulica-fabric	1		13/16" X 635 mm (25") X 17.4752"
16	38H5008	Adaptador	1		
17	T77613	Anel o	1		9.250 X 1.780 mm (0.364" X 0.070")
18	51M7040	Anel o	1		9.300 X 2.200 mm
19	AT223493	Filtro de combustível	1		
20	R184863	Abraçadeira para mangueira	2		
21	.....	Mangueira em metro	1		MAKE FROM T79477, CTL 1.75 ft.
22	.....	Mangueira em metro	1		MAKE FROM T79477, CTL 2.75 ft.
23	.....	Mangueira em metro	1		MAKE FROM T79477, CTL 2.0 ft.
24	T13254	Braçadeira	2		
25	T312752	Capa	1	642714-	
26	24M7102	Arruela	4	642714-	13.500 X 44 X 4 mm
27	T312861	Capa	1	642714-	

Severe Duty Fuel System
Circuit de carburant à usage intensif
Sistema de Combustível para Serviço Severo
Топливная система для тяжелых режимов работы
Sistema de combustible para servicio severo

AT366658_TX1072036 C.3

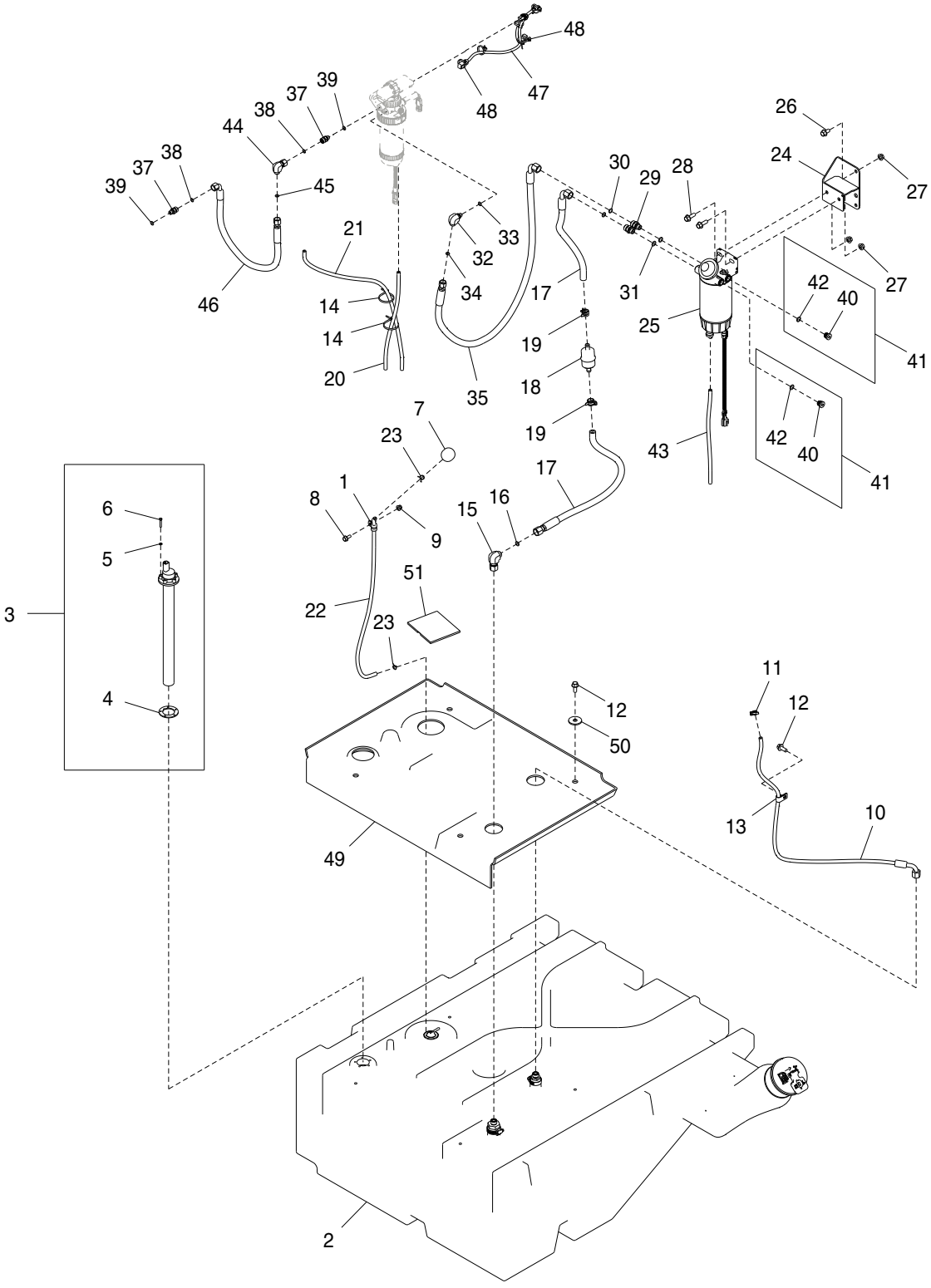

AT366658_TX1072036

Item	*Nº peça*	*Descrição*	*Qtde*	*Nº série*	*Notas*
1	T75276	Braçadeira	1		
2	AT361034	Tanque de combusTível	1	-642713	NLA, ORDER AT414826, Componentes em Página Separada
	AT414826	Tanque de combusTível	1	642714-	Componentes em Página Separada
3	AT227937	Emissor combustível	1		
4	T196733	Junta	1		
5	24M7027	Arruela	5		5.300 X 10 X 1 mm
6	19M7317	Parafuso	5		M5 X 30
7	RE52504	RespiRo	1		
8	19M7866	Parafuso	1		M8 X 20
9	14M7396	Porca de segurança	1		M8
10	AT228627	Mangueira hidraulica-fabric	1		
11	T242677	Abraçadeira para mangueira	1		
12	19M7785	Parafuso	1	-642713	M10 X 25
	19M7785	Parafuso	5	642714-	M10 X 25
13	T75197	Braçadeira	1		
14	R44302	Cinta	2		
15	38H1095	Conexão em ângulo	1		
16	T77857	Anel o	1		
17	AT367039	Mangueira hidraulica-fabric	1		
18	AT223493	Filtro de combustível	1		
19	R184863	Abraçadeira para mangueira	2		
20	.....	Mangueira em metro	1		MAKE FROM T79477, CTL 1.75 ft.
21	.....	Mangueira em metro	1		MAKE FROM T79477, CTL 2.75 ft.
22	.....	Mangueira em metro	1		MAKE FROM T79477, CTL 2.0 ft.
23	T13254	Braçadeira	2		
24	AT374650	Apoio	1		
25	AT387536	Filtro	1		Filtro de Combustível Auxiliar e Separador de Água, SUB FOR AT374694
	AT365870	Elemento de filtro	1		
	AT374689	Chicote	1		Chicote do Aquecedor
	AT387539	Copo de sedimentação	1		SUB FOR AT374691
	AT387540	SenSor químico	1		Sensor de Água no Combustível (WIF), SUB FOR AT366928
26	19M7784	Parafuso	2		M10 X 20
27	14M7296	Porca com flange	4		M10
28	19M7786	Parafuso	2		M10 X 30
29	38H5135	Conexão	2		
30	T77857	Anel o	2		
31	51M7042	Anel o	2		13.300 X 2.200 mm
32	38H5022	Conexão em ângulo	1		
33	51M7040	Anel o	1		9.300 X 2.200 mm
34	T77613	Anel o	1		9.250 X 1.780 mm (0.364" X 0.070")
35	AT367038	Mangueira hidraulica-fabric	1		
37	38H5008	Adaptador	2		
38	T77613	Anel o	2		9.250 X 1.780 mm (0.364" X 0.070")
39	51M7040	Anel o	2		9.300 X 2.200 mm
40	RE225377	Tampão	2		
41	T122803	Tampão	1		
42	51M7042	Anel o	1		13.300 X 2.200 mm
43	.....	Mangueira em metro	1		MAKE FROM T79477, CTL 1.75 ft.
44	38H1094	Conexão em ângulo	1		
45	T77613	Anel o	1		9.250 X 1.780 mm (0.364" X 0.070")
46	AT367645	Mangueira hidraulica-fabric	1		
47	AT367609	Chicote	1		Chicote da Bomba de Combustível de Baixa Pressão, Componentes em Página Separada
48	R44302	Cinta	5		
49	T312752	Capa	1	642714-	
50	24M7102	Arruela	4	642714-	13.500 X 44 X 4 mm
51	T312861	Capa	1	642714-	

Severe Duty Fuel Filter and Water Separator Kit
Kit de filtre à carburant à usage intensif et de séparateur d'eau
Kit de Separador de Água e Filtro de Combustível de Serviço Severo
Комплект топливного фильтра и водоотделителя для тяжелых режимов работы
Juego de filtro de combustible primario y separador de agua para servicio severo

AT371240_TX1069809 C.4

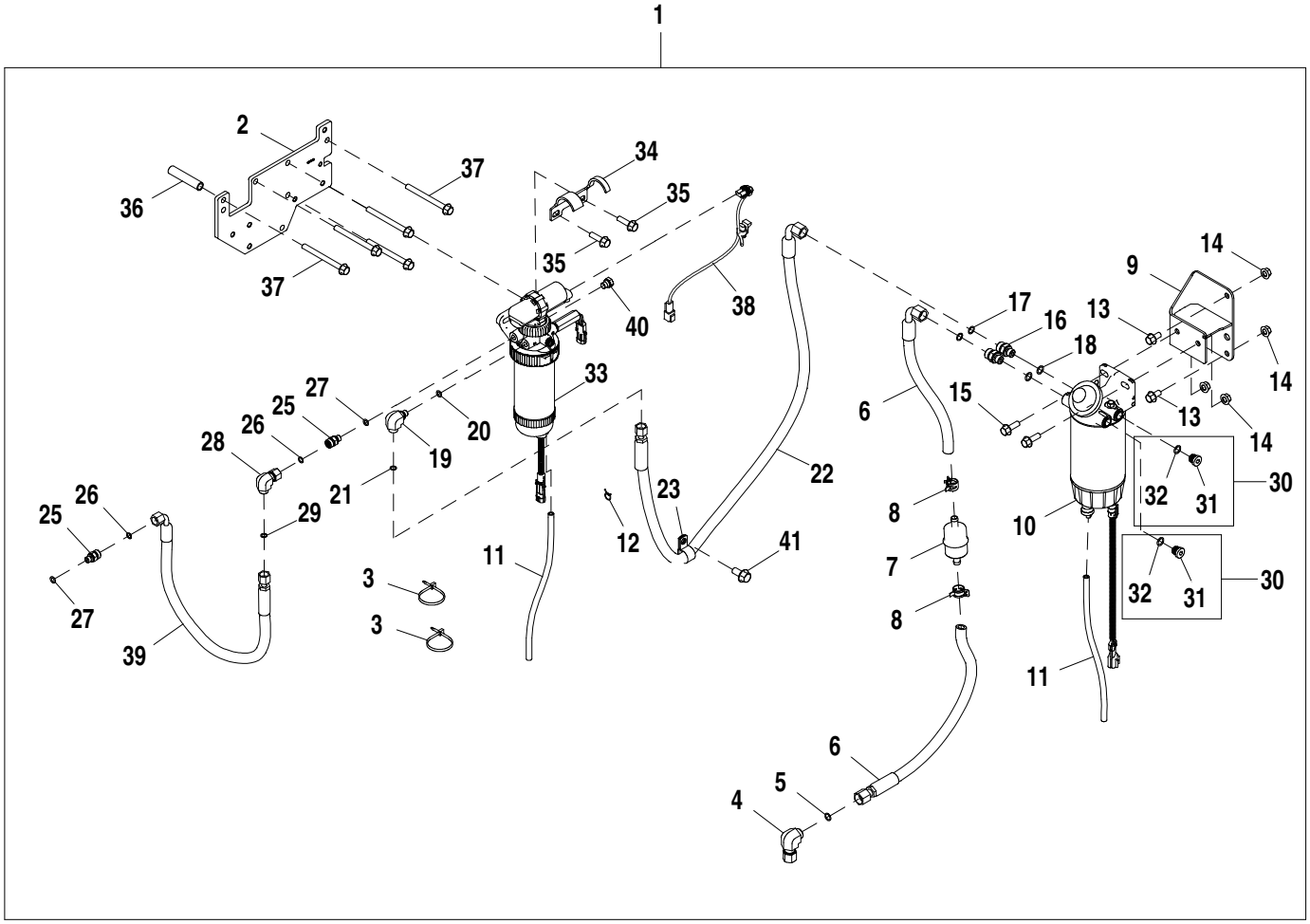

AT371240_TX1069809

Item	*Nº peça*	*Descrição*	*Qtde*	*Nº série*	*Notas*
1	**AT371240**	**Kit do filtro**	**1**		**Pacotes de Produto**
2	R526415	Apoio	1		
3	R44302	Cinta	2		
4	38H1095	Conexão em ângulo	1		
5	T77857	Anel o	1		12.421 X 1.778 mm (0.489" X 0.070")
6	AT367039	Mangueira hidraulica-fabric	1		
7	AT223493	Filtro de combustível	1		
8	R184863	Abraçadeira para mangueira	2		
9	AT374650	Apoio	1		
10	AT387536	Filtro	1		Filtro de Combustível Auxiliar e Separador de Água, SUB FOR AT374694
	AT365870	Elemento de filtro	1		
	AT374689	Chicote	1		Chicote do Aquecedor
	AT387539	Copo de sedimentação	1		SUB FOR AT374691
	AT387540	SenSor químico	1		Sensor de Água no Combustível (WIF), SUB FOR AT366928
11	.....	Mangueira em metro	2		MAKE FROM T79477, CTL 1.75 ft.
12	T13254	Braçadeira	1		
13	19M7784	Parafuso	2		M10 X 20
14	14M7296	Porca com flange	4		M10
15	19M7786	Parafuso	2		M10 X 30
16	38H5135	Conexão	2		
17	T77857	Anel o	2		12.421 X 1.778 mm (0.489" X 0.070")
18	51M7042	Anel o	2		13.300 X 2.200 mm
19	38H5022	Conexão em ângulo	1		
20	51M7040	Anel o	1		9.300 X 2.200 mm
21	T77613	Anel o	1		9.250 X 1.780 mm (0.364" X 0.070")
22	AT367038	Mangueira hidraulica-fabric	1		
23	T72393	Braçadeira	1		
25	38H5008	Adaptador	2		
26	T77613	Anel o	2		9.250 X 1.780 mm (0.364" X 0.070")
27	51M7040	Anel o	2		9.300 X 2.200 mm
28	38H1094	Conexão em ângulo	1		
29	T77613	Anel o	1		9.250 X 1.780 mm (0.364" X 0.070")
30	RE225377	Tampão	2		
31	T122803	Tampão	1		
32	51M7042	Anel o	1		13.300 X 2.200 mm
33	RE534826	Filtro	1		Filtro de Combustível Primário e Separador de Água com Bomba de Combustível de Baixa Pressão, Componentes em Página Separada
34	R525528	Apoio	1		
35	19M7835	Parafuso	2		M10 X 35
36	28H1537	Bucha	1		0.493" X 0.675" X 3-3/16"
37	19M7836	Parafuso	5		M10 X 110
38	AT367609	Chicote	1		Componentes em Página Separada
39	AT367645	Mangueira hidraulica-fabric	1		
40	RE46686	Tampão	1		
41	19M7788	Parafuso	1		M12 X 25

Secondary Steering System
Système de direction auxiliaire
Sistema de Direção Secundária
Вспомогательная система рулевого управления
Sistema de dirección auxiliar

AT388539_TX1100372 B.1

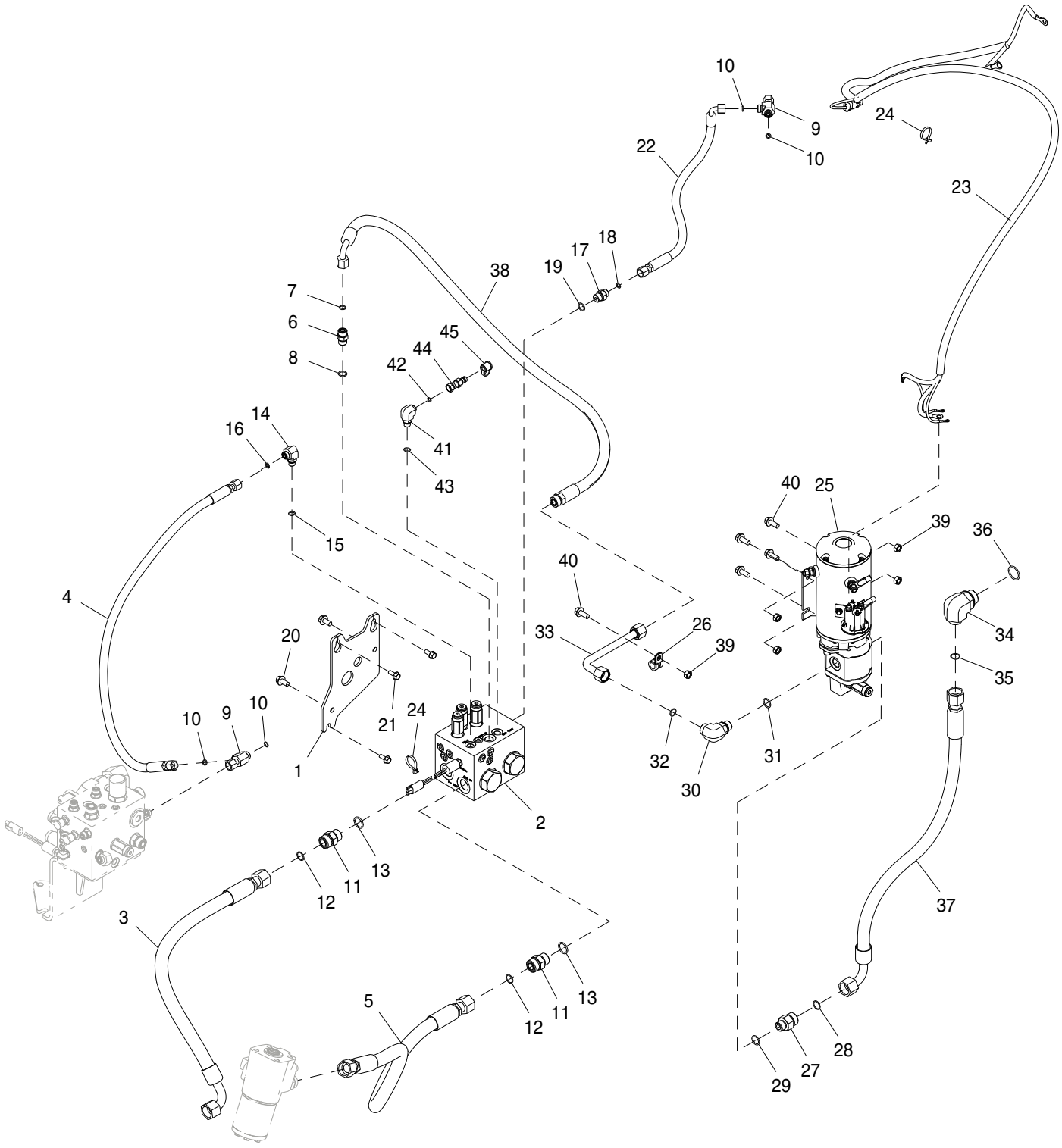

AT388539_TX1100372

Item	*Nº peça*	*Descrição*	*Qtde*	*Nº série*	*Notas*
1	T275106	Placa	1		
2	AT380627	Coletor	1		Válvula de Direção Secundária, Componentes em Página Separada
3	AT342667	Mangueira hidraulica-fabric	1		30.1752" X 812 mm (32") X 30.1752"
4	AT342672	Mangueira hidraulica-fabric	1		17.4752" X 1016 mm (40") X 17.4752"
5	AT342677	Mangueira hidraulica-fabric	1		30.1752" X 1143 mm (45") X 30.1752"
6	38H1161	Adaptador	1		
7	T77857	Anel o	1		12.421 X 1.778 mm (0.489" X 0.070")
8	R26375	Anel o	1		16.358 X 2.210 mm (0.644" X 0.087")
9	38H1030	Conexão em t	2		
10	T77613	Anel o	4		9.250 X 1.780 mm (0.364" X 0.070")
11	38H1163	Adaptador	2		
12	T77858	Anel o	2		18.771 X 1.778 mm (0.739" X 0.070")
13	U12547	Anel o	2		23.470 X 2.946 mm (0.924" X 0.116")
14	38H1004	Conexão em ângulo	1		
15	R26448	Anel o	1		11.887 X 1.981 mm (0.468" X 5/64")
16	T77613	Anel o	1		9.250 X 1.780 mm (0.364" X 0.070")
17	38H1171	Adaptador	1		
18	T77613	Anel o	1		9.250 X 1.780 mm (0.364" X 0.070")
19	R26375	Anel o	1		16.358 X 2.210 mm (0.644" X 0.087")
20	19M7784	Parafuso	2		M10 X 20
21	19M7866	Parafuso	3		M8 X 20
22	AT383153	Mangueira hidraulica-fabric	1		17.4752" X 830 mm (32-3/4") X 17.4752"
23	AT371365	Chicote	1		Direção Secundária
24	R44302	Cinta	2		
25	AT390167	Bomba	1		Direção Secundária, INCLUDES AT210093, AT210094, AT390168, AND AT390169
	AT210093	Solenóide	1		
	AT210094	Motor	1		
	AT390168	Bomba	1		
	AT390169	VálVula de alíVio de press.	1		
26	T76252	Braçadeira	1		
27	38H1193	Adaptador	1		
28	T77858	Anel o	1		18.771 X 1.778 mm (0.739" X 0.070")
29	R26906	Anel o	1		19.177 X 2.464 mm (0.755" X 0.097")
30	38H1006	Conexão em ângulo	1		
31	R26906	Anel o	1		19.177 X 2.464 mm (0.755" X 0.097")
32	T77932	Anel o	1		15.596 X 1.778 mm (0.614" X 0.070")
33	AT409040	Tubo de óleo	1		
34	38H1052	Conexão em ângulo	1		
35	T77858	Anel o	1		18.771 X 1.778 mm (0.739" X 0.070")
36	R29936	Anel o	1		29.743 X 2.946 mm (1.171" X 0.116")
37	AT346034	Mangueira hidraulica-fabric	1		30.1752" X 914 mm (36") X 30.1752"
38	AT409051	Mangueira hidraulica-fabric	1		1" X 1329 mm (52-1/4") X 13/16"
39	14M7274	Porca	5		M10
40	19M7785	Parafuso	5		M10 X 25
41	38H1009	Conexão em ângulo	1		
42	T77814	Anel o	1		7.650 X 1.780 mm (0.301" X 0.070")
43	R26448	Anel o	1		11.887 X 1.981 mm (0.468" X 5/64")
44	RE60700	Engate de diagnostico	1		
45	R77175	Capa	1		

Secondary Steering System for Joystick Steering
Système de direction auxiliaire pour direction par manche à balai
Sistema de Direção Secundária para Direção com Joystick
Вспомогательная система рулевого управления для рукоятки рулевого управления
Sistema de dirección auxiliar para control por palanca

AT388572_TX1100374 B.1

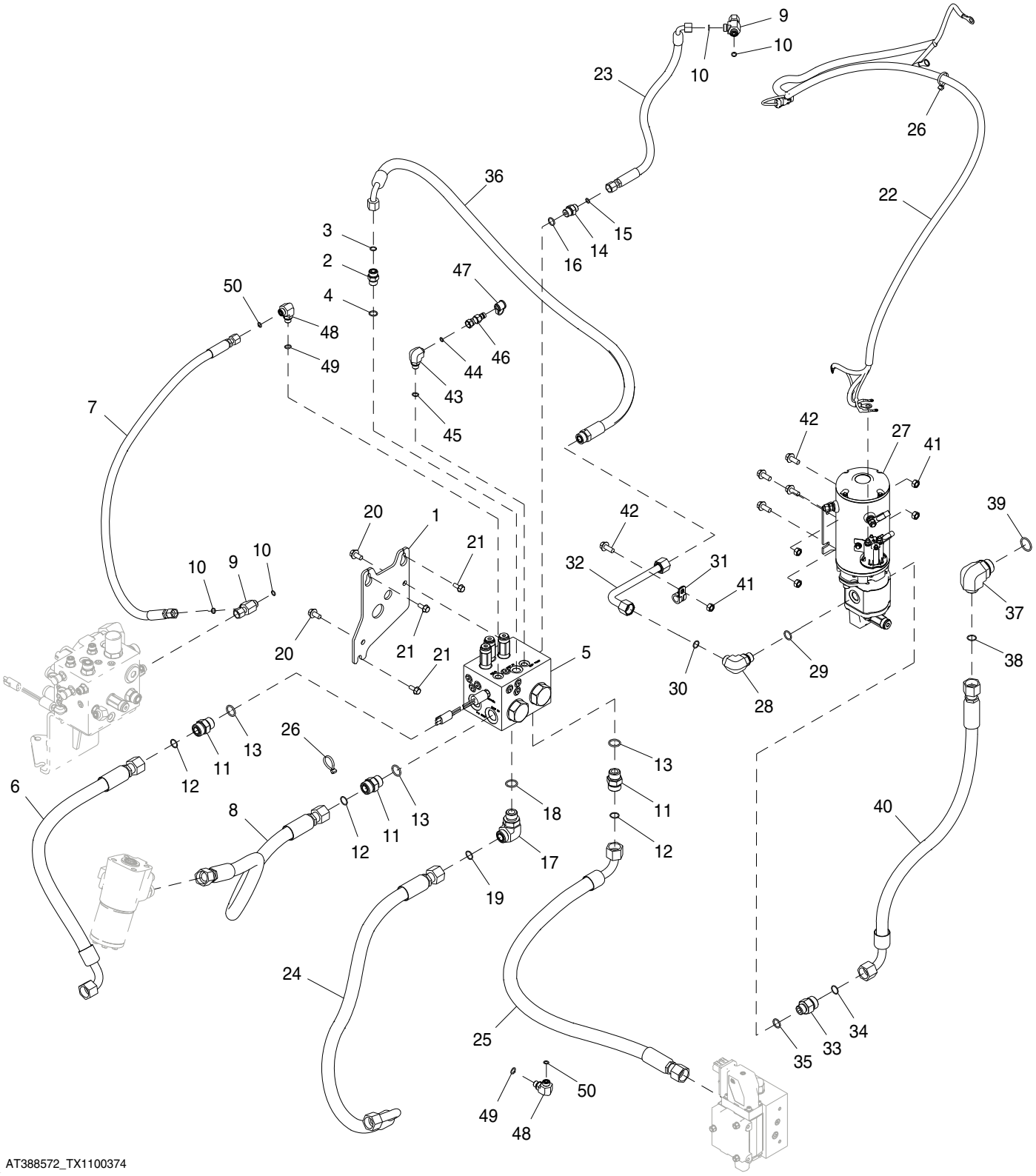

AT388572_TX1100374

Item	Nº peça	Descrição	Qtde	Nº série	Notas
1	T275106	Placa	1		
2	38H1161	Adaptador	1		
3	T77857	Anel o	1		12.421 X 1.778 mm (0.489" X 0.070")
4	R26375	Anel o	1		16.358 X 2.210 mm (0.644" X 0.087")
5	AT380627	Coletor	1		Válvula de Direção Secundária, Componentes em Página Separada
6	AT342667	Mangueira hidraulica-fabric	1		
7	AT342672	Mangueira hidraulica-fabric	1		
8	AT342677	Mangueira hidraulica-fabric	1		
9	38H1030	Conexão em t	2		
10	T77613	Anel o	4		9.250 X 1.780 mm (0.364" X 0.070")
11	38H1163	Adaptador	3		
12	T77858	Anel o	3		18.771 X 1.778 mm (0.739" X 0.070")
13	U12547	Anel o	3		23.470 X 2.946 mm (0.924" X 0.116")
14	38H1171	Adaptador	1		
15	T77613	Anel o	1		9.250 X 1.780 mm (0.364" X 0.070")
16	R26375	Anel o	1		16.358 X 2.210 mm (0.644" X 0.087")
17	38H1007	Conexão em ângulo	1		
18	U12547	Anel o	1		23.470 X 2.946 mm (0.924" X 0.116")
19	T77858	Anel o	1		18.771 X 1.778 mm (0.739" X 0.070")
20	19M7784	Parafuso	2		M10 X 20
21	19M7866	Parafuso	3		M8 X 20
22	AT371365	Chicote	1		Direção Secundária
23	AT383153	Mangueira hidraulica-fabric	1		
24	AT342687	Mangueira hidraulica-fabric	1		
25	AT361475	Mangueira hidraulica-fabric	1		
26	R44302	Cinta	2		
27	AT390167	Bomba	1		Direção Secundária, INCLUDES AT210093, AT210094, AT390168, AND AT390169
	AT210093	Solenóide	1		
	AT210094	Motor	1		
	AT390168	Bomba	1		
	AT390169	VálVula de alíVio de press.	1		
28	38H1006	Conexão em ângulo	1		
29	R26906	Anel o	1		19.177 X 2.464 mm (0.755" X 0.097")
30	T77932	Anel o	1		15.596 X 1.778 mm (0.614" X 0.070")
31	T76252	Braçadeira	1		
32	AT409040	Tubo de óleo	1		
33	38H1193	Adaptador	1		
34	T77858	Anel o	1		18.771 X 1.778 mm (0.739" X 0.070")
35	R26906	Anel o	1		19.177 X 2.464 mm (0.755" X 0.097")
36	AT409051	Mangueira hidraulica-fabric	1		
37	38H1052	Conexão em ângulo	1		
38	T77858	Anel o	1		18.771 X 1.778 mm (0.739" X 0.070")
39	R29936	Anel o	1		29.743 X 2.946 mm (1.171" X 0.116")
40	AT346034	Mangueira hidraulica-fabric	1		
41	14M7274	Porca	5		M10
42	19M7785	Parafuso	5		M10 X 25
43	38H1009	Conexão em ângulo	1		
44	T77814	Anel o	1		7.650 X 1.780 mm (0.301" X 0.070")
45	R26448	Anel o	1		11.887 X 1.981 mm (0.468" X 5/64")
46	RE60700	Engate de diagnostico	1		
47	R77175	Capa	1		
48	38H1004	Conexão em ângulo	2		
49	R26448	Anel o	2		11.887 X 1.981 mm (0.468" X 5/64")
50	T77613	Anel o	2		9.250 X 1.780 mm (0.364" X 0.070")

Secondary Steering System Conversion Kit
Jeu d'adaptation de système de direction auxiliaire
Kit de Conversão do Sistema de Direção Secundária
Комплект для переоборудования вспомогательной системы рулевого управления
Juego de conversión del sistema de dirección auxiliar

ETN88547_TX1109599 B.2

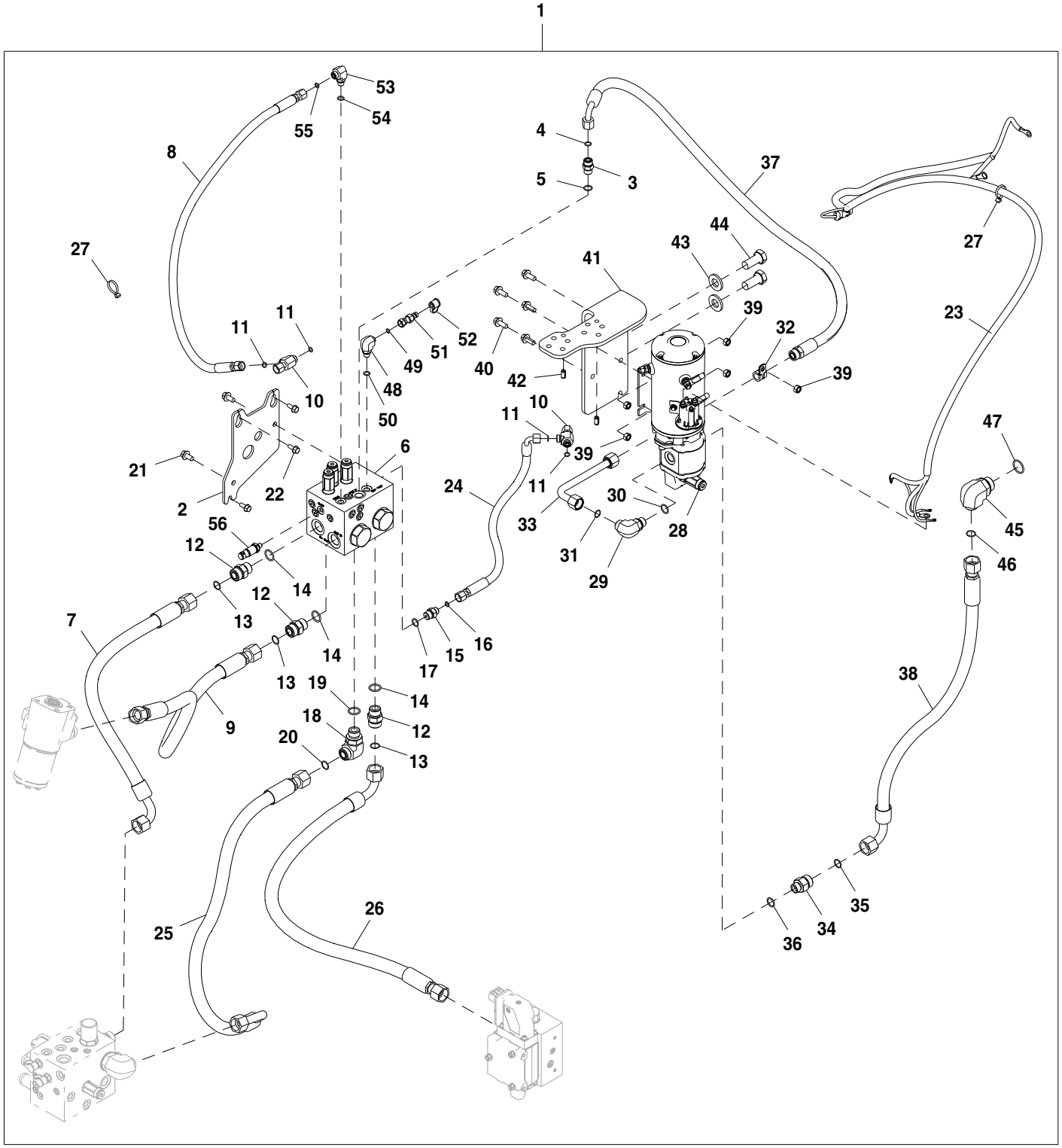

ETN88547_TX1109599

Item	*Nº peça*	*Descrição*	*Qtde*	*Nº série*	*Notas*
1	**ETN88547**	**SiStema de direção**	**1**		**Pacotes de Produto**
2	T275106	Placa	1		
3	38H1161	Adaptador	1		
4	T77857	Anel o	1		12.421 X 1.778 mm (0.489" X 0.070")
5	R26375	Anel o	1		16.358 X 2.210 mm (0.644" X 0.087")
6	AT380627	Coletor	1		Válvula de Direção Secundária, Componentes em Página Separada
7	AT342667	Mangueira hidraulica-fabric	1		30.1752" X 812 mm (32") X 30.1752"
8	AT342672	Mangueira hidraulica-fabric	1		17.4752" X 1016 mm (40") X 17.4752"
9	AT342677	Mangueira hidraulica-fabric	1		30.1752" X 1143 mm (45") X 30.1752"
10	38H1030	Conexão em t	2		
11	T77613	Anel o	4		9.250 X 1.780 mm (0.364" X 0.070")
12	38H1163	Adaptador	3		
13	T77858	Anel o	3		18.771 X 1.778 mm (0.739" X 0.070")
14	U12547	Anel o	3		23.470 X 2.946 mm (0.924" X 0.116")
15	38H1171	Adaptador	1		
16	T77613	Anel o	1		9.250 X 1.780 mm (0.364" X 0.070")
17	R26375	Anel o	1		16.358 X 2.210 mm (0.644" X 0.087")
18	38H1007	Conexão em ângulo	2		
19	U12547	Anel o	2		23.470 X 2.946 mm (0.924" X 0.116")
20	T77858	Anel o	2		18.771 X 1.778 mm (0.739" X 0.070")
21	19M7784	Parafuso	2		M10 X 20
22	19M7866	Parafuso	3		M8 X 20
23	AT371365	Chicote	1		Chicote da Direção Secundária
24	AT383153	Mangueira hidraulica-fabric	1		17.4752" X 830 mm (32-3/4") X 17.4752"
25	AT342687	Mangueira hidraulica-fabric	1		30.1752" X 1016 mm (40") X 30.1752"
26	AT361475	Mangueira hidraulica-fabric	1		30.1752" X 1180 mm (46-1/2") X 30.1752"
27	R44302	Cinta	2		
28	AT390167	Bomba	1		Bomba Secundária da Direção, INCLUDES AT210093, AT210094, AT390168, AND AT390169
	AT210093	Solenóide	1		
	AT210094	Motor	1		
	AT390168	Bomba	1		
	AT390169	VálVula de alíVio de press.	1		
29	38H1006	Conexão em ângulo	1		
30	R26906	Anel o	1		19.177 X 2.464 mm (0.755" X 0.097")
31	T77932	Anel o	1		15.596 X 1.778 mm (0.614" X 0.070")
32	T76252	Braçadeira	1		
33	AT409040	Tubo de óleo	1		
34	38H1193	Adaptador	1		
35	T77858	Anel o	1		18.771 X 1.778 mm (0.739" X 0.070")
36	R26906	Anel o	1		19.177 X 2.464 mm (0.755" X 0.097")
37	AT409051	Mangueira hidraulica-fabric	1		1" X 1329 mm (52-1/4") X 13/16"
38	AT346034	Mangueira hidraulica-fabric	1		30.1752" X 914 mm (36") X 30.1752"
39	14M7274	Porca	5		M10
40	19M7785	Parafuso	5		M10 X 25
41	T304367	Placa	1		
42	34M7250	Pino elástico	2		10 X 20 mm
43	24M7242	Arruela	2		21.400 X 42 X 5 mm
44	19M7950	Parafuso sextavado	2		M20 X 45
45	38H1052	Conexão em ângulo	1		
46	T77858	Anel o	1		18.771 X 1.778 mm (0.739" X 0.070")
47	R29936	Anel o	1		29.743 X 2.946 mm (1.171" X 0.116")
48	38H1009	Conexão em ângulo	1		
49	T77814	Anel o	1		7.650 X 1.780 mm (0.301" X 0.070")
50	R26448	Anel o	1		11.887 X 1.981 mm (0.468" X 5/64")
51	RE60700	Engate de diagnostico	1		
52	R77175	Capa	1		
53	38H1004	Conexão em ângulo	1		
54	R26448	Anel o	1		11.887 X 1.981 mm (0.468" X 5/64")
55	T77613	Anel o	1		9.250 X 1.780 mm (0.364" X 0.070")
56	AT358048	TransduTor	1		Pressostato do Sistema de Direção

Secondary Steering Valve
Distributeur de direction secondaire
Válvula de Direção Secundária
Клапан вспом. системы рулевого управления
Válvula de dirección auxiliar

TX1077801 A.1

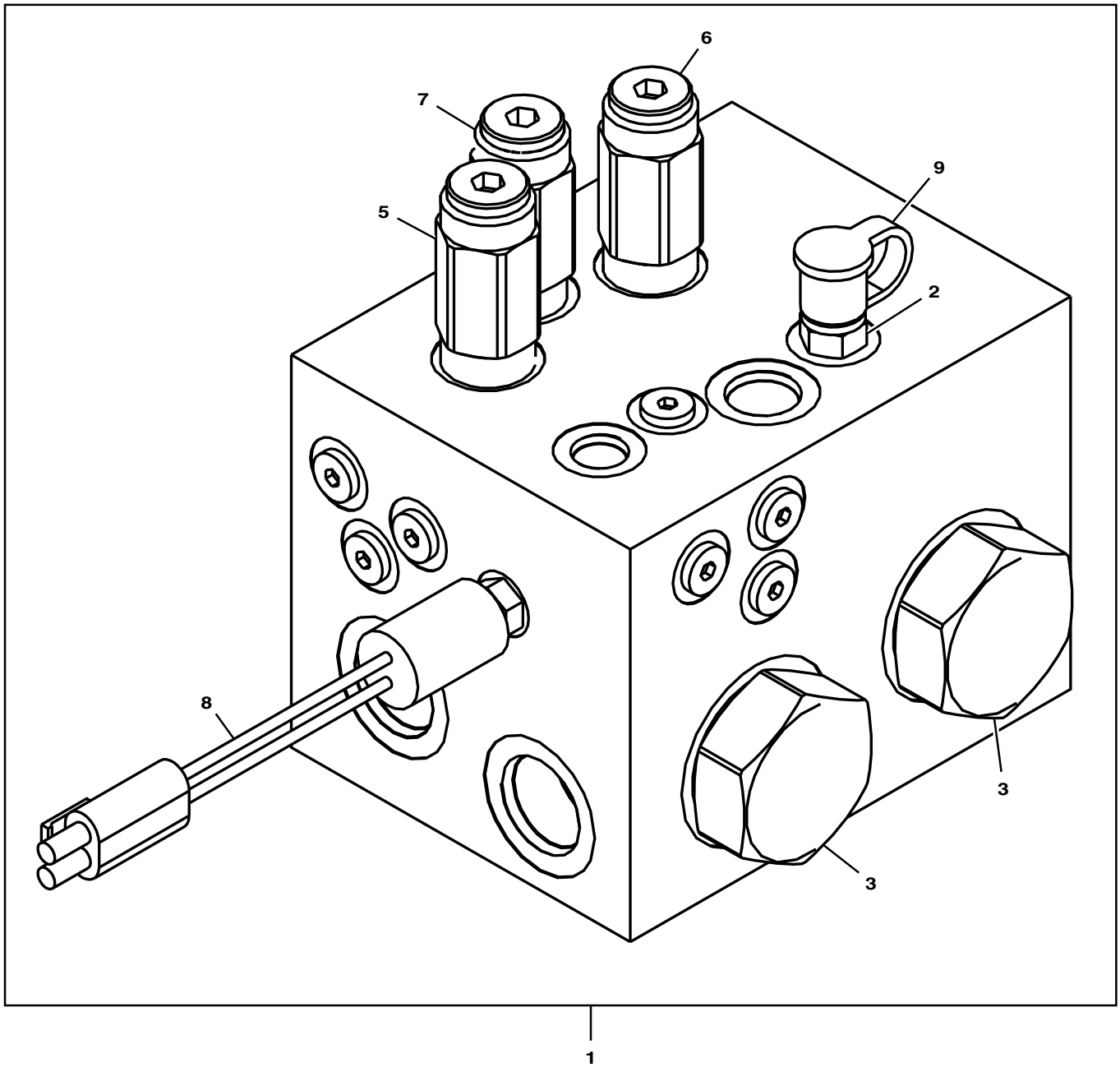

TX11077801

Item	*Nº peça*	*Descrição*	*Qtde*	*Nº série*	*Notas*
1	AT380627	Coletor	1		
2	AH125760	Engate hidr. rápido	1		
3	AT316682	VálVula de retenção	2		
	AT314333	Kit retentor	1		
4	AT316686	VálVula de retenção	2		Não Ilustrado
	AT314329	Kit retentor	1		
5	AT384044	VálVula de press.hidráulica	1		
	AT384048	Kit retentor	1		
6	AT384045	VálVula de press.hidráulica	1		
	AT384047	Kit retentor	1		
7	AT384046	VálVula de alíVio de press.	1		
	AN279605	Kit retentor	1		
8	AT384627	Interrup. de pressão	1		Pressostato do Sistema de Direção
9	R77175	Capa	1		

Secondary Steering System Caution Label
Étiquette attention de système de direction auxiliaire
Etiqueta de Aviso do Sistema de Direção Secundária
Предупредительная наклейка вспомогательной системы рулевого управления
Etiqueta de atención de sistema de dirección auxiliar

TX1096086 A.1

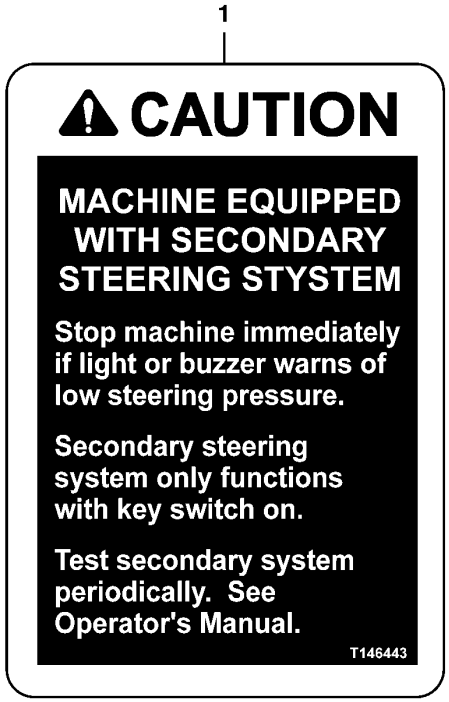

TX1096086

Item	*Nº peça*	*Descrição*	*Qtde*	*Nº série*	*Notas*
1	T146443	Adesivo de segurança	1		Aviso - Direção Secundária

Steering Column
Colonne de direction
Coluna de Direção
Рулевая колонка
Columna de dirección

AT327879_TX1078866 D.1

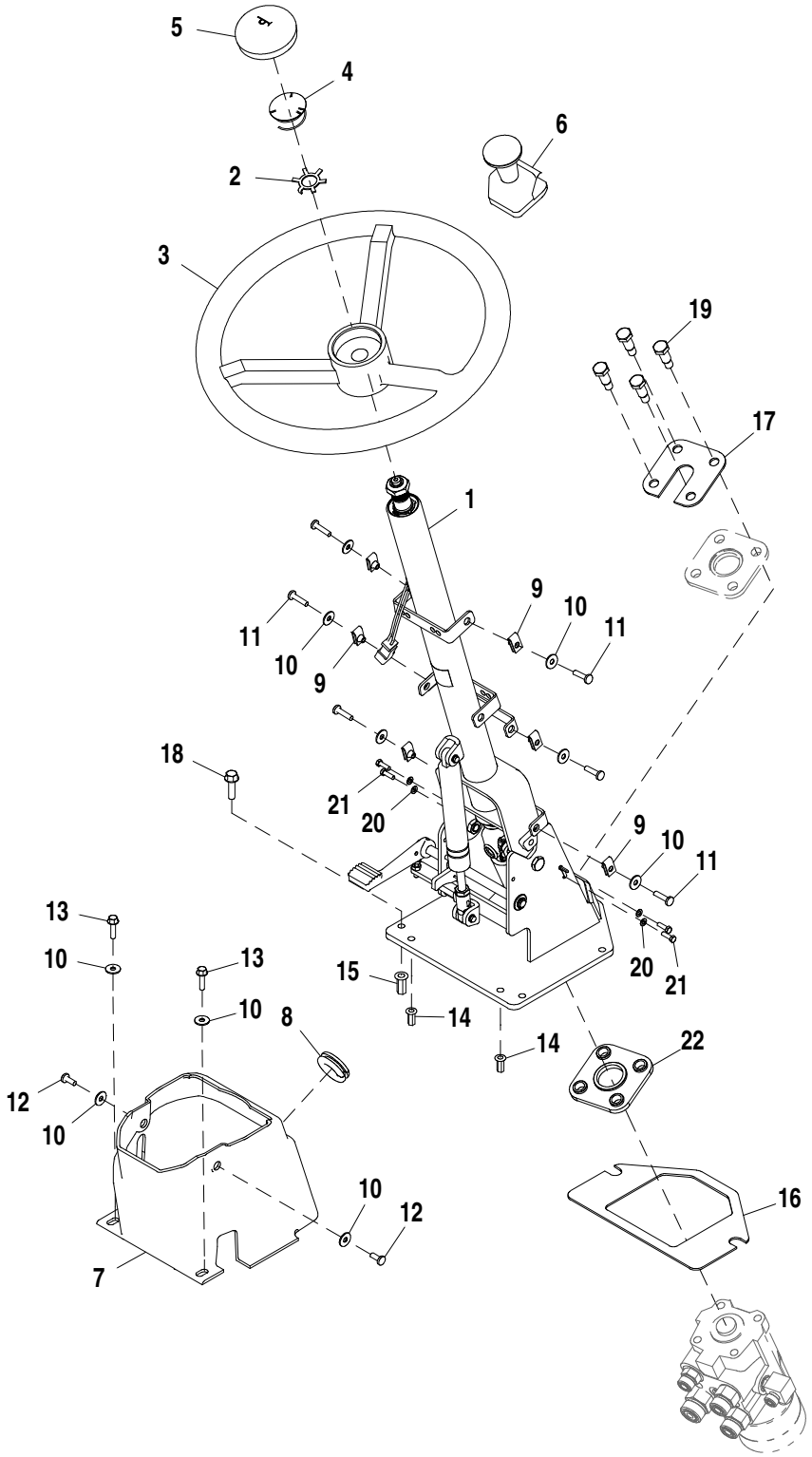

AT327879_TX1078866

Item	*Nº peça*	*Descrição*	*Qtde*	*Nº série*	*Notas*
1	AT363791	Coluna de direção	1	-629645	NLA; ORDER AT407804
	AT383162	Coluna de direção	1	629646-646660	NLA; ORDER AT407804
	AT407804	Coluna de direção	1	646661-	Kits de Serviço em Página Separada
2	T239559	Arruela de pressão	1		
3	AT139694	Volante de direção	1		
4	AT222153	Interruptor	1		Buzina
5	T154131	Capa	1		
6	AT369839	Botão	1		SUB FOR AT169849
7	T228071	Capa	1		
8	T230452	Passa-fio	1		
9	M84972	Porca	6		
10	24H1821	Arruela	10		9/32" X 47/64" X 1/16"
11	21M7310	Parafuso	6		M6 X 25
12	21M7292	Parafuso	2		M6 X 16
13	19M7863	Parafuso	2		M6 X 25
14	T196077	Porca	2		M6
15	T196079	Porca	4		M8
16	T230424	Junta	1		
17	T241042	Placa	1		
18	19M7868	Parafuso	4		M8 X 30
19	T237617	Parafuso	4		M10 X 36
20	24M7027	Arruela	4		5.300 X 10 X 1 mm
21	19M7372	Parafuso sextavado	4		M5 X 16
22	T268288	Isolador	1		

Steering Column Service Kits
Kits d'entretien de colonne de direction
Kits de Serviço da Coluna de Direção
Комплекты обслуживания рулевой колонки
Juegos de mantenimiento de columna de dirección

AT407804_TX1099403 A.2

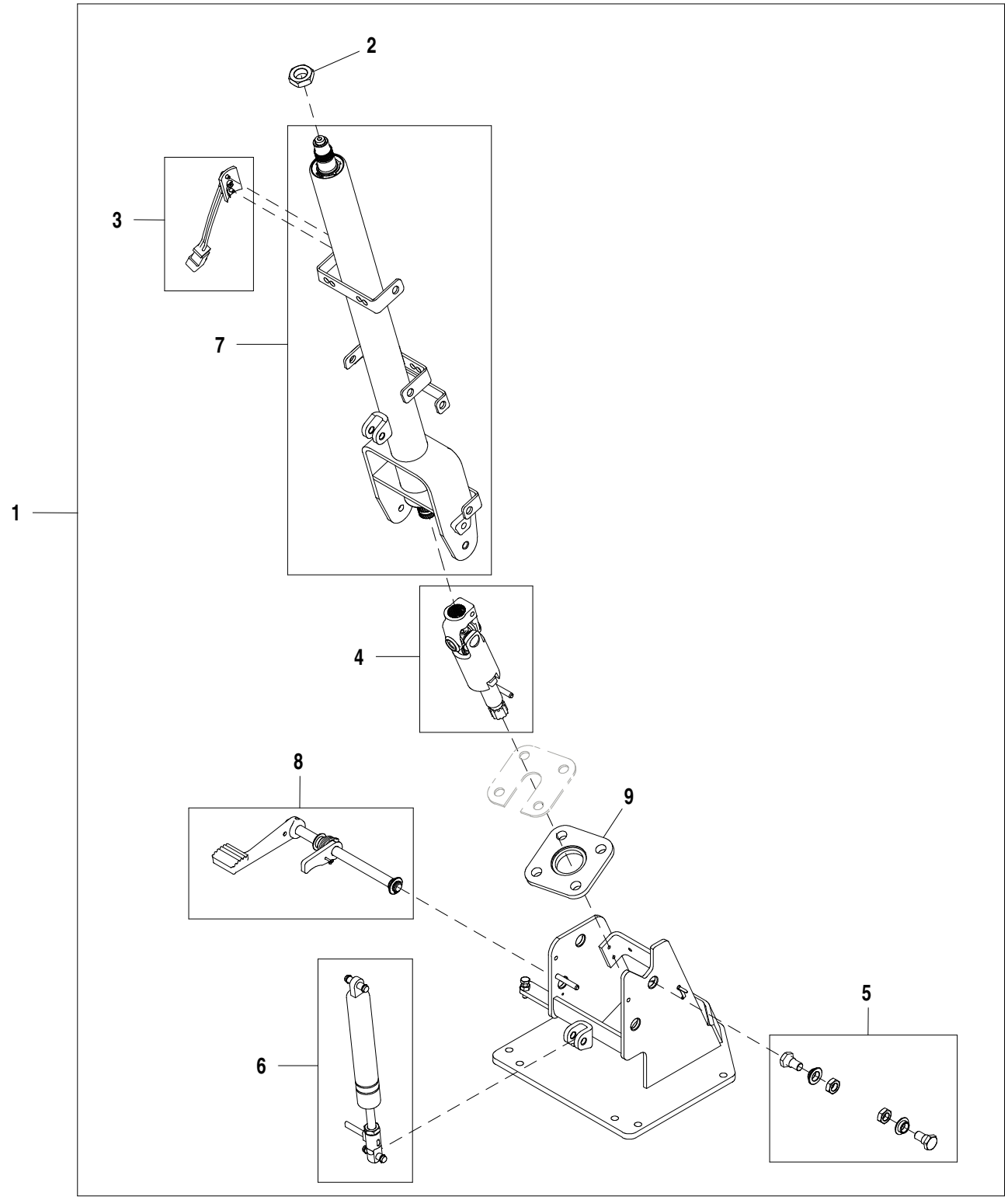

AT407804_TX1099403

Item	*Nº peça*	*Descrição*	*Qtde*	*Nº série*	*Notas*
1	AT363791	Coluna de direção	1	-629645	NLA; ORDER AT407804
	AT383162	Coluna de direção	1	629646-646660	NLA; ORDER AT407804
	AT407804	Coluna de direção	1	646661-	
2	14M7209	Porca	1		M18
3	AT357991	Kit da coluna de direção	1		Ligação da Buzina
4	AT357993	Kit da coluna de direção	1		Eixo de Direção Inferior
5	AT357994	Kit da coluna de direção	1		Peças de Fixação do Pivô
6	AT357995	Kit da coluna de direção	1		Cilindro Pneumático
7	AT365786	Eixo	1		Eixo da Direção, SUB FOR AT357990
8	AT357992	Kit da coluna de direção	1	-629645	Pedal de Inclinação
	AT383161	Kit da coluna de direção	1	629646-	Pedal de Inclinação
9	T230463	Isolador	1		

Steering Valve
Distributeur de direction
Válvula de Direção
Клапан рулевого управления
Válvula de la dirección

TX1035241 A.1

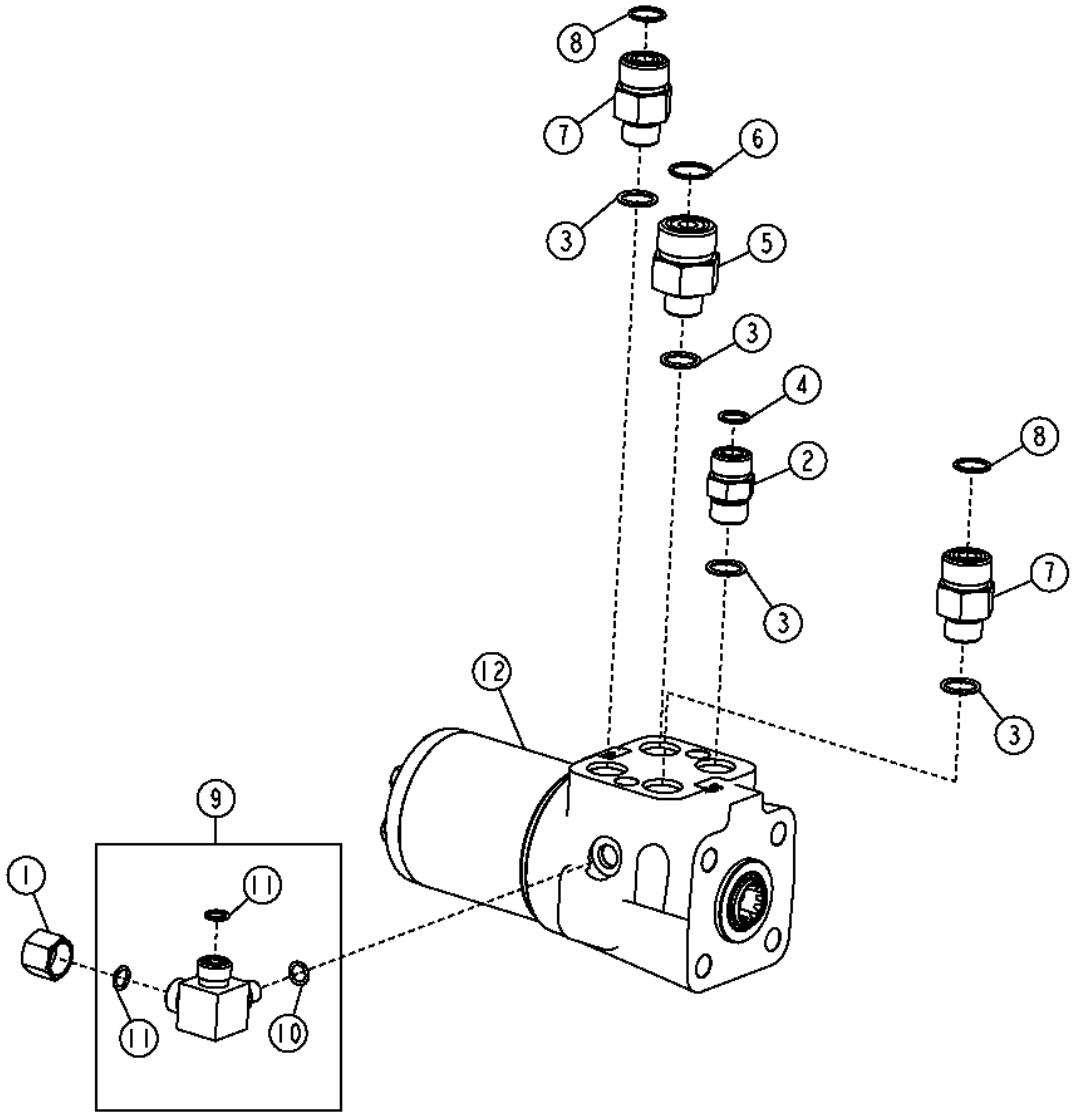

TX1035241

Item	*Nº peça*	*Descrição*	*Qtde*	*Nº série*	*Notas*
1	38H1415	Conexão	1		
2	38H1161	Adaptador	1		
3	R26375	Anel o	4		
4	T77857	Anel o	1		
5	38H1178	Adaptador	1		
6	T77858	Anel o	1		
7	38H1317	Conexão	2		
8	T77932	Anel o	2		
9	AT335773	Conexão em t	1		
10	R28782	Anel o	1		
11	T77613	Anel o	2		
12	AT337345	VálV. controladora de fluxo	1		
	AT316249	Kit retentor	1		

Joystick Steering
Direction par manche à balai
Direção com Joystick
Джойстик рулевого управления
Dirección por palanca de control

TX1056138 A.1

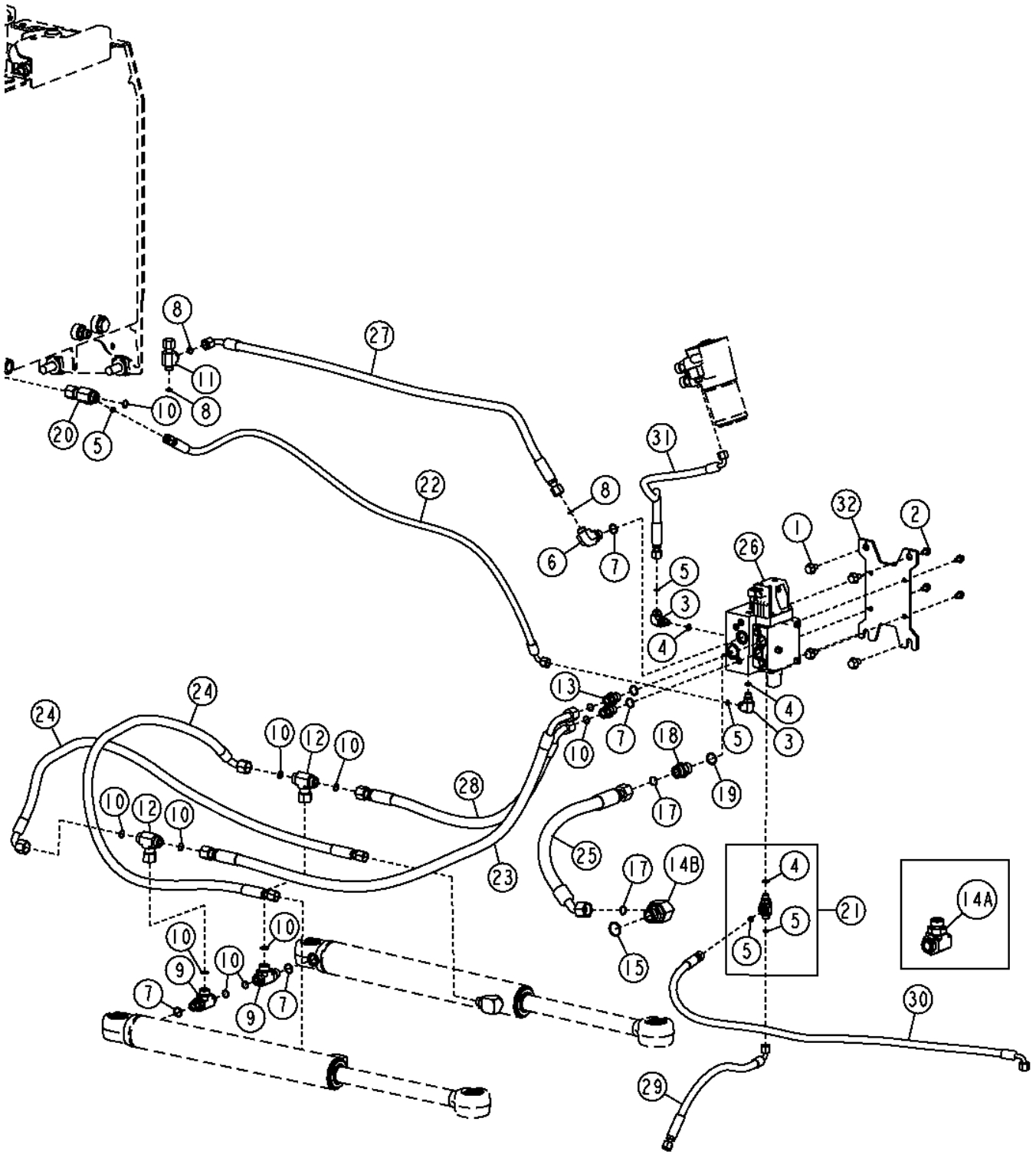

Item	*Nº peça*	*Descrição*	*Qtde*	*Nº série*	*Notas*
1	19M7787	Parafuso	4		M12 X 20
2	19M7865	Parafuso	4		M8 X 16
3	38H1004	Conexão em ângulo	2		
4	R26448	Anel o	3		11.887 X 1.981 mm (0.468" X 5/64")
5	T77613	Anel o	5		9.250 X 1.780 mm (0.364" X 0.070")
6	38H1012	Conexão em ângulo	1		
7	R26906	Anel o	5		19.177 X 2.464 mm (0.755" X 0.097")
8	T77857	Anel o	3		12.421 X 1.778 mm (0.489" X 0.070")
9	38H1025	Conexão em t	1		(NOT USED THIS APPLICATION)
10	T77932	Anel o	11		15.596 X 1.778 mm (0.614" X 0.070")
11	38H1031	Conexão em t	1		
12	38H1040	Conexão em t	2		
13	38H1162	Adaptador	2		
14A	38H1437	Conexão em t	1	-623742	
14B	38H1052	Conexão em ângulo	1	623743-	
15	R29936	Anel o	1		29.743 X 2.946 mm (1.171" X 0.116")
16	T76938	Anel o	1		23.520 X 1.780 mm (0.926" X 0.070")
17	T77858	Anel o	2		18.771 X 1.778 mm (0.739" X 0.070")
18	38H1163	Adaptador	1		(SUB FOR 38H1492)
19	U12547	Anel o	1		23.470 X 2.946 mm (0.924" X 0.116")
20	38H1546	Conexão em t	1		
21	AT336654	Conexão em t	1		
22	AT336696	Mangueira hidraulica-fabric	1		
23	AT342850	Mangueira hidraulica-fabric	1		
24	AT342878	Mangueira hidraulica-fabric	2		
25	AT347430	Mangueira hidraulica-fabric	1		(SUB FOR AT349522)
26	AT396147	Bloco de válvulas	1		Válvula da Direção com Joystick, Componentes em Página Separada, (SUB FOR AT380854, AT360792, OR AT351575)
27	AT355160	Mangueira hidraulica-fabric	1		
28	AT356336	Mangueira hidraulica-fabric	1		
29	AT356381	Mangueira hidraulica-fabric	1		
30	AT356384	Mangueira hidraulica-fabric	1		
31	AT358897	Mangueira hidráulica	1		
32	T226928	Placa	1		

Joystick Steering Kit
Kit de direction à manche à balai
Kit de Direção com Joystick
Комплект рукоятки рулевого управления
Juego de de dirección por palancas

TX1056333 A.1

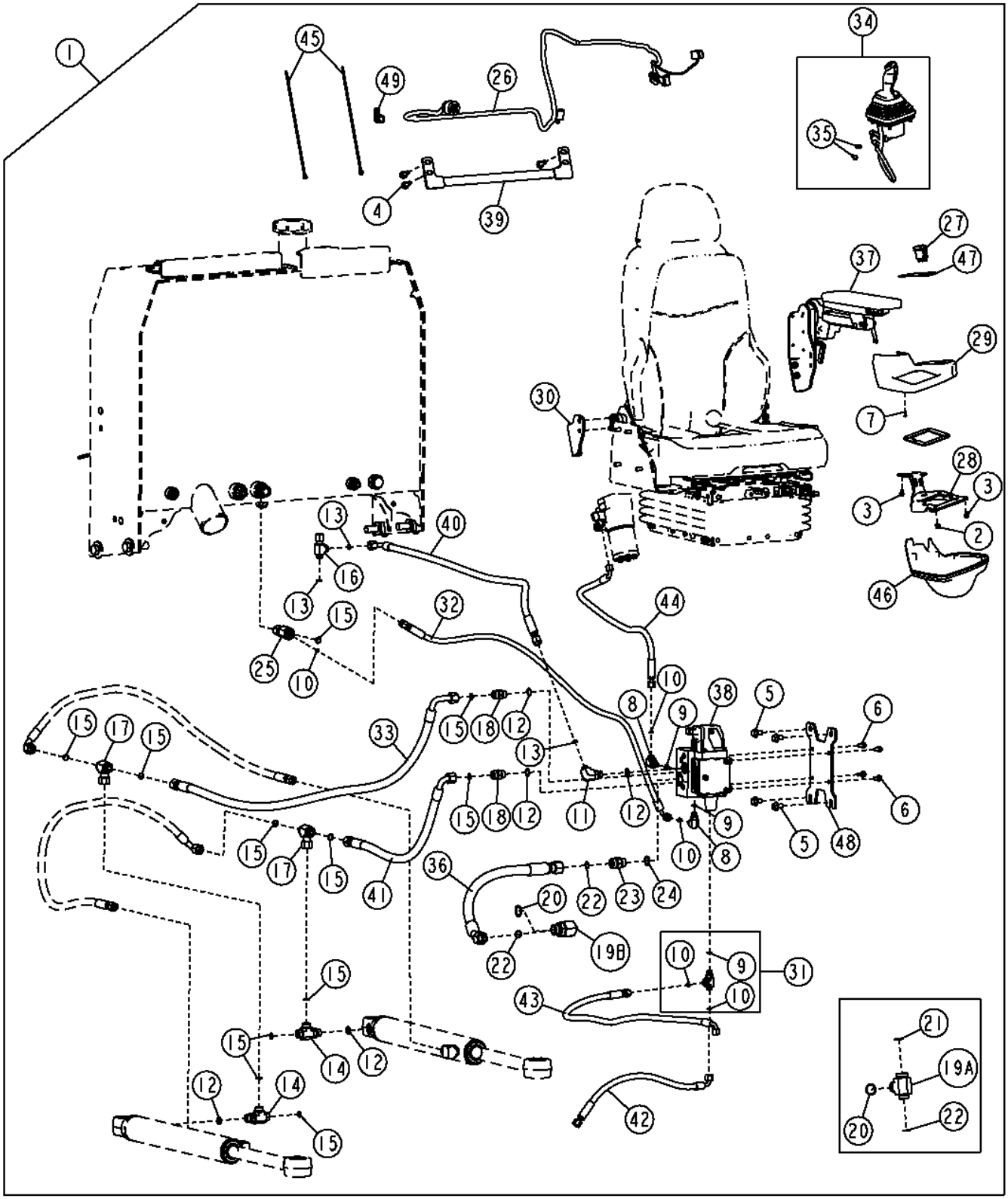

Item	Nº peça	Descrição	Qtde	Nº série	Notas
1	**AT362225**	**Kit - instalação de campo**	**1**		
2	14M7397	Porca de segurança	4		M6
3	19M7774	Parafuso	7		M6 X 12
4	19M7786	Parafuso	4		M10 X 30
5	19M7787	Parafuso	4		M12 X 20
6	19M7865	Parafuso	4		M8 X 16
7	37M7340	Parafuso	6		
8	38H1004	Conexão em ângulo	2		
9	R26448	Anel o	3		
10	T77613	Anel o	5		
11	38H1012	Conexão em ângulo	1		
12	R26906	Anel o	5		
13	T77857	Anel o	3		
14	38H1025	Conexão em t	2		
15	T77932	Anel o	11		
16	38H1031	Conexão em t	1		
17	38H1040	Conexão em t	2		
18	38H1162	Adaptador	2		
19A	38H1437	Conexão em t	1	-623742	
19B	38H1052	Conexão em ângulo	1	623743-	
20	R29936	Anel o	1		
21	T76938	Anel o	1	-623742	
22	T77858	Anel o	2		
23	38H1163	Adaptador	1		(SUB FOR 38H1492, THIS APPLICATION)
24	U12547	Anel o	1		
25	38H1546	Conexão em t	1		
26	AT311621	Chicote	1		Componentes em Página Separada
27	AT311633	Interruptor de alavanca	1		
28	AT311997	Apoio	1		
29	AT314833	Capa	1		
30	AT331844	Apoio	1		
31	AT336654	Conexão em t	1		
32	AT336696	Mangueira hidraulica-fabric	1		
33	AT342850	Mangueira hidraulica-fabric	1		
34	.....	Controlador eletro-hidráuli	1	-622651	(SUB AT365217) (AT345513 NLA)
	AT365217	Controlador eletro-hidráuli	1	622652-	
35	R44302	Cinta	2		
36	AT347430	Mangueira hidraulica-fabric	1		(SUB FOR AT349522, THIS APPLICATION)
37	.....	Apoio para braço	1		Componentes em Página Separada
38	AT396147	Bloco de válvulas	1		Válvula da Direção com Joystick, Componentes em Página Separada, (SUB FOR AT380854, AT360792, OR AT351575)
39	AT353410	Apoio	1		
40	AT355160	Mangueira hidraulica-fabric	1		
41	AT356336	Mangueira hidraulica-fabric	1		
42	AT356381	Mangueira hidraulica-fabric	1		
43	AT356384	Mangueira hidraulica-fabric	1		
44	AT358897	Mangueira hidraulica-fabric	1		
45	H77698	Cinta	2		
46	T209539	Capa	1		
47	T214514	Etiqueta	1		
48	T226928	Placa	1		
49	T74416	Braçadeira	1		

Joystick Steering Valve (JSV)
Unité de direction par manche à balai
Válvula da Direção com Joystick (JSV)
Клапан рулевого управления с помощью рукоятки (JSV)
Válvula de dirección por palanca multifunción (JSV)

AT396147_TX1128003 A.1

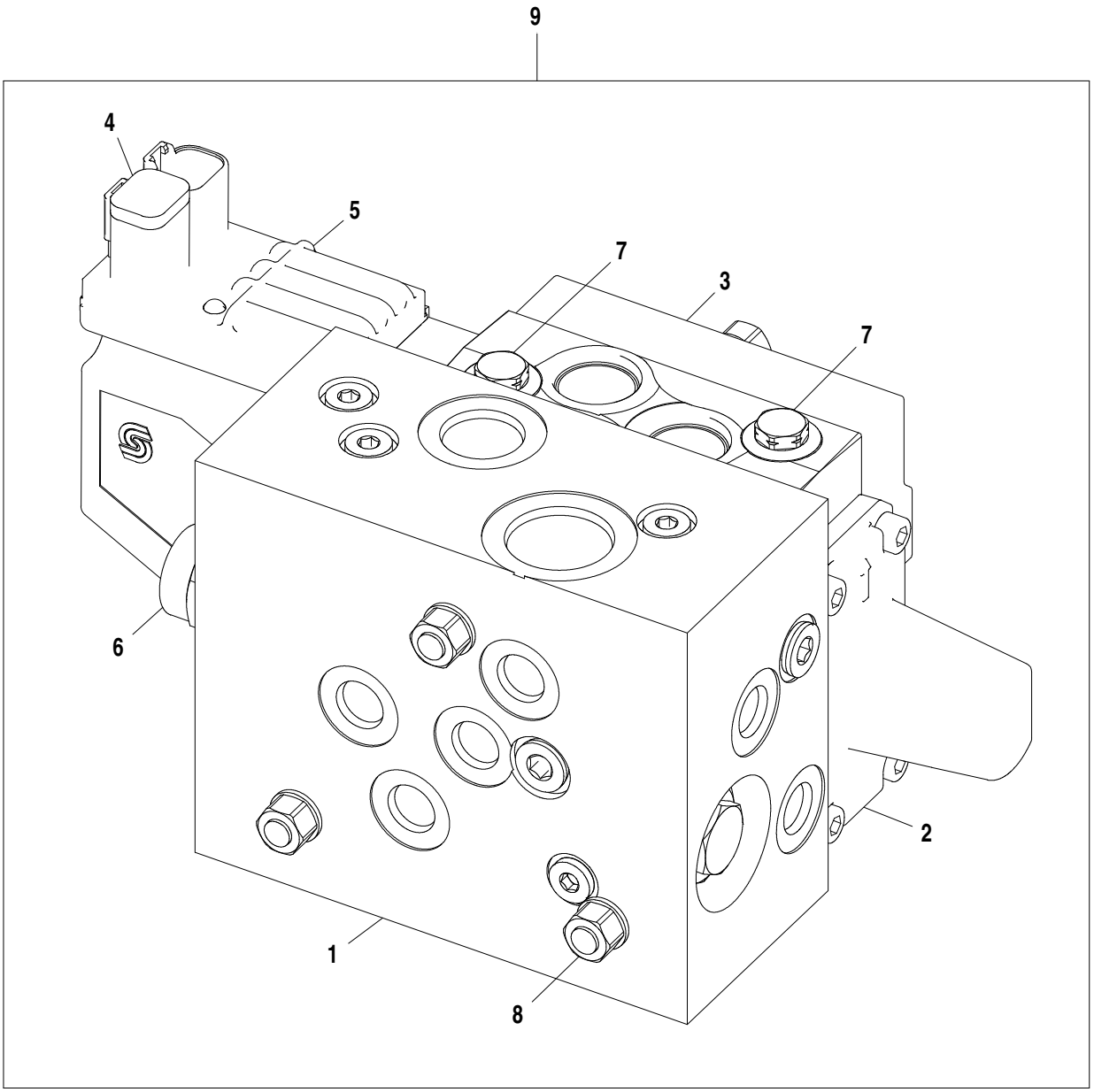

AT396147_TX1128003

Item	*Nº peça*	*Descrição*	*Qtde*	*Nº série*	*Notas*
1	AT341393	Bloco de válvulas	1		Seção de Entrada
2	AT396200	Bloco de válvulas	1		Steering Section, SUB FOR AT380856, AT360793, OR AT341397
	AT341399	Kit retentor	1		Joystick Steering Valve Seal Kit
3	AT341398	VálVula	1		
4	AT324975	Conect elétr tomada cavidad	1		
5	AT396144	VálV.elet.hid. proporcional	1		Joystick Steering Valve Controller (JSVC), SUB FOR AT380851, AT360791, OR AT348581
	AT324966	Kit retentor	1		JSVC Seal Kit
6	AT370663	VálV.de contr.atuada hidr.	1		Cartridge, Piloted 3-Way
	AT370662	Kit retentor	1		Cartridge Seals
7	AT324969	VálVula de alíVio de press.	2		Circuit Relief Valve
8	AT341400	Parafuso e Porca	3		
9	AT396147	Bloco de válvulas	1		SUB FOR AT380854, AT360792, OR AT351575

Orbital Steering System
Système de direction orbitale
Sistema de Direção Orbital
Система рулевого управления с планетарным механизмом
Sistema de dirección auxiliar

AT394336_TX1119928 A.1

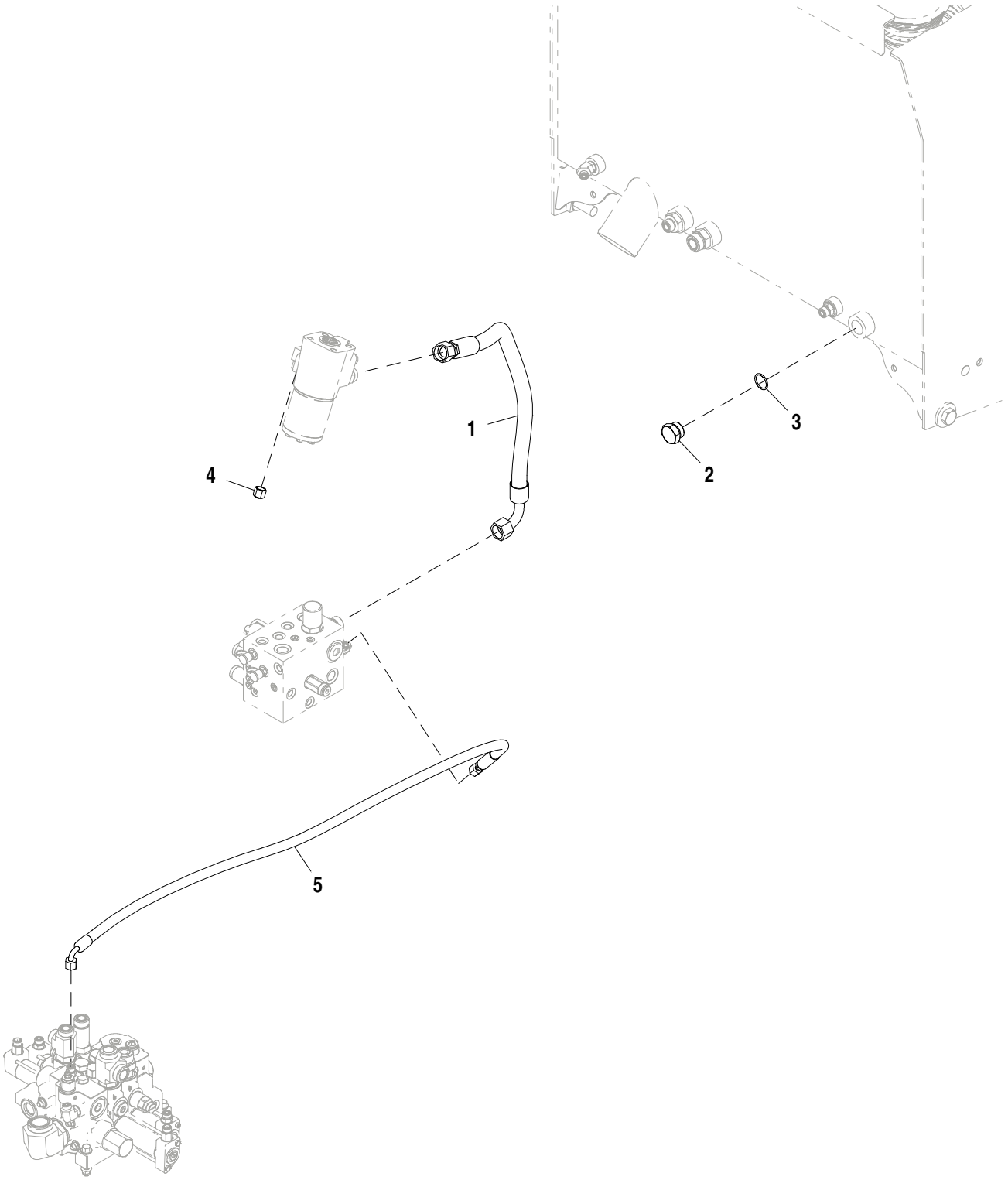

AT394336_TX1119928

Item	*Nº peça*	*Descrição*	*Qtde*	*Nº série*	*Notas*
1	AT341238	Mangueira hidraulica-fabric	1		30.1752" X 999 mm (39-1/4") X 30.1752"
2	64H1009	Tampão de dreno	1		
3	R29936	Anel o	1		29.743 X 2.946 mm (1.171" X 0.116")
4	38H1415	Conexão	1		
5	AT337181	Mangueira hidraulica-fabric	1		17.4752" X 1447 mm (57") X 17.4752"

Steering Cylinder Hydraulic Hoses
Flexibles hydrauliques de vérin de direction
Mangueiras Hidráulicas do Cilindro de Direção
Гидравл. шланги. гидроцилиндра рул. упр.
Mangueras hidráulicas de cilindros de la dirección

TX1040560 A.1

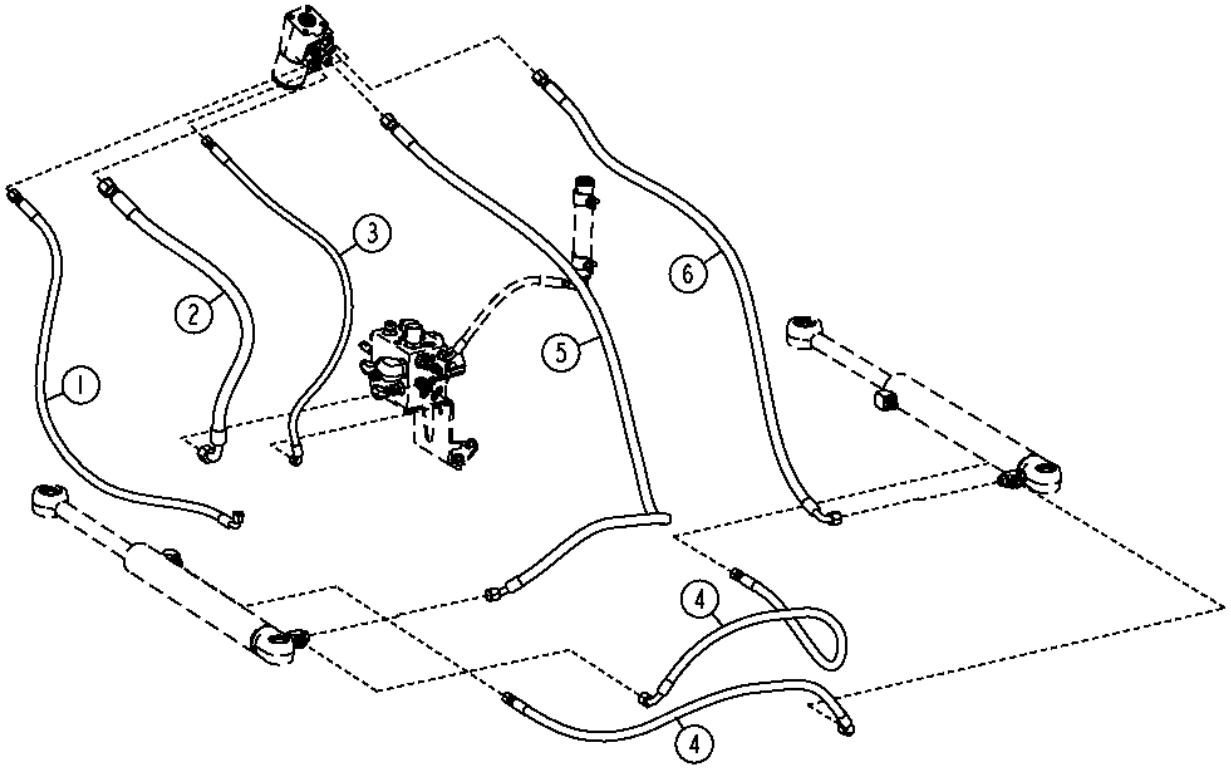

TX1040560

Item	*Nº peça*	*Descrição*	*Qtde*	*Nº série*	*Notas*
1	AT335807	Mangueira hidraulica-fabric	1		
2	AT341238	Mangueira hidraulica-fabric	1		
3	AT341272	Mangueira hidraulica-fabric	1		
4	AT342878	Mangueira hidraulica-fabric	2		
5	AT343044	Mangueira hidraulica-fabric	1		
6	AT345493	Mangueira hidraulica-fabric	1		

Steering Cylinders and Fittings (632198 -)
Vérin de direction et raccords (632198 -)
Cilindros de Direção e Conexões (632198 -)
Цилиндры и штуцеры рулевого управления (632198 -)
Cilindros de dirección y adaptadores (632198 -)

AT380502_TX1082785 A.1

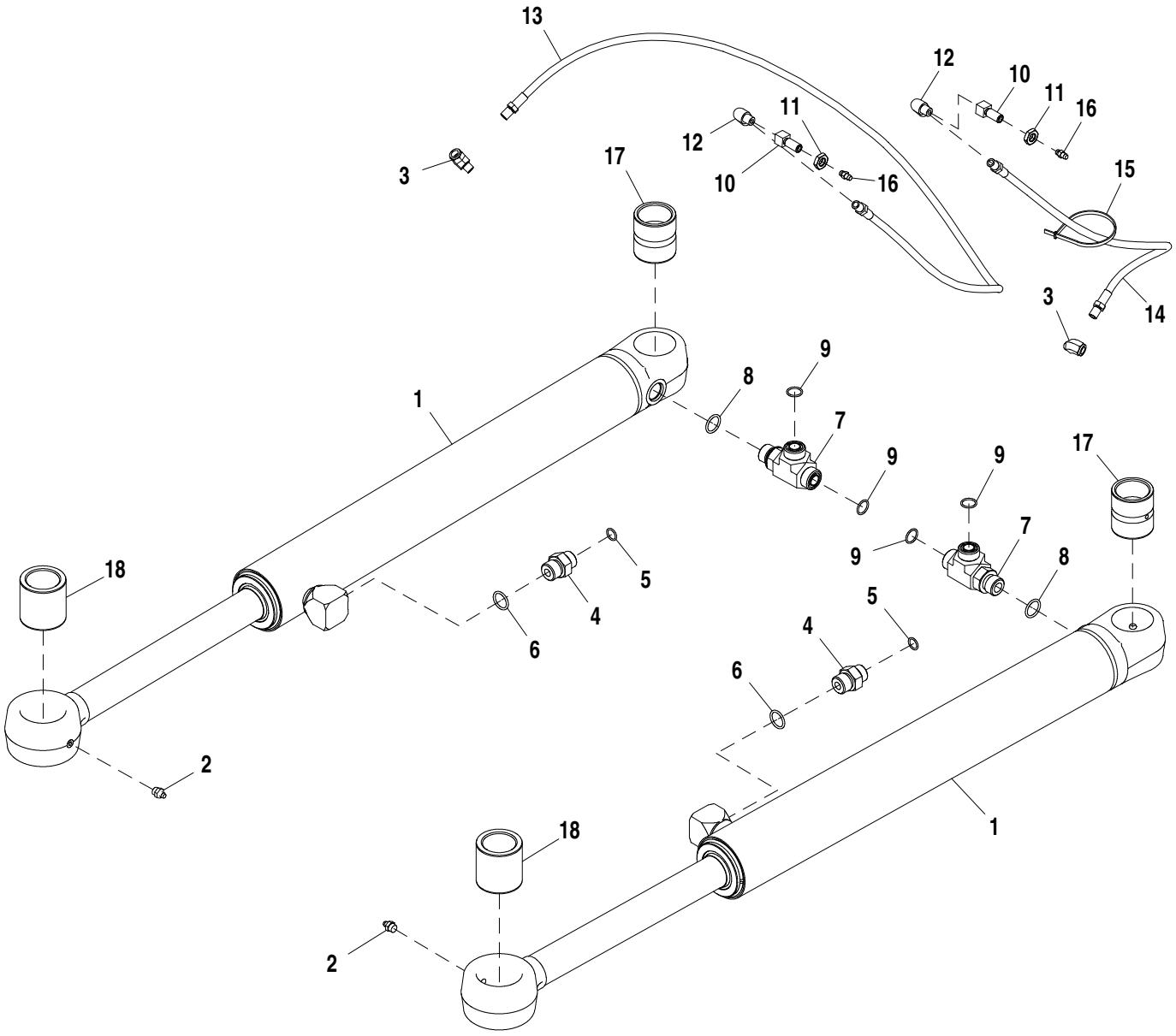

AT380502_TX1082785

Item	*Nº peça*	*Descrição*	*Qtde*	*Nº série*	*Notas*
1	AHC10908	Cilindro hidráulico	2		
2	JD7759	Conexão de lubrificação	2		
3	M45937	Conexão em ângulo	2		
4	38H1174	Adaptador	2		
5	T77857	Anel o	2		12.421 X 1.778 mm (0.489" X 0.070")
6	R26906	Anel o	2		19.177 X 2.464 mm (0.755" X 0.097")
7	38H1025	Conexão em t	2		
8	R26906	Anel o	2		19.177 X 2.464 mm (0.755" X 0.097")
9	T77932	Anel o	4		15.596 X 1.778 mm (0.614" X 0.070")
10	R36311	Conexão	2		
11	E12379	Porca	2		3.175 mm (1/8")
12	T56112	Conexão em ângulo	2		
13	AT53541	Mangueira hidráulica	1		1/8" X 1489 mm (58-3/4") X 1/8"
14	AT207022	Mangueira hidráulica	1		1/8" X 899 mm (35-1/2") X 1/8"
15	H77698	Cinta	1		
16	JD7797	Conexão de lubrificação	2		
17	H143405	Bucha	2		39.731 X 50.080 X 55 mm (1.564" X 1.972" X 2.165")
18	H158192	Bucha	2		39.736 X 55.090 X 56 mm (1.564" X 2.169" X 2.205")

Steering Cylinders and Fittings (NeverGrease™)
Vérin de direction et raccords (NeverGrease™)
Cilindros de Direção e Conexões (NeverGrease™)
Цилиндры и фитинги рулевого управления (NeverGrease™)
Cilindros de dirección y adaptadores (NeverGrease™)

AT344074_TX1082777 A.1

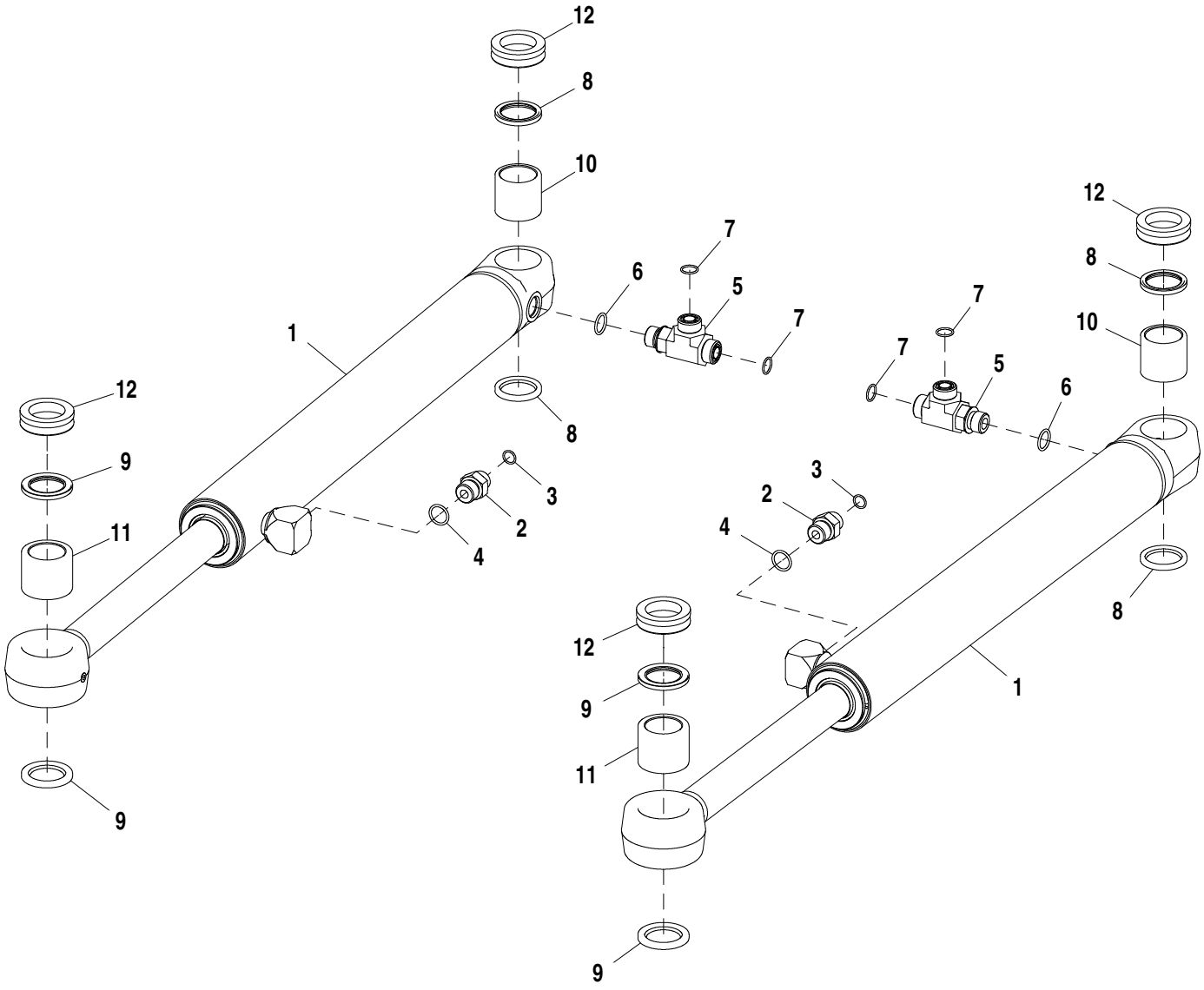

AT344074_TX1082777

Item	*Nº peça*	*Descrição*	*Qtde*	*Nº série*	*Notas*
1	.....	Cilindro hidráulico	2	-632197	(SUB AHC10908 AND (2) T277593) (AH227114 NLA)
	AHC10908	Cilindro hidráulico	2	632198-	
2	38H1174	Adaptador	2		
3	T77857	Anel o	2		12.421 X 1.778 mm (0.489" X 0.070")
4	R26906	Anel o	2		19.177 X 2.464 mm (0.755" X 0.097")
5	38H1025	Conexão em t	2		
6	R26906	Anel o	2		19.177 X 2.464 mm (0.755" X 0.097")
7	T77932	Anel o	4		15.596 X 1.778 mm (0.614" X 0.070")
8	T225564	Vedação	4		
9	T225565	Vedação	4		
10	T225515	Bucha	2		
11	T225516	Bucha	2		
12	T277593	Anel vedação em "v'	4	632198-	

Steering Cylinder
Vérin de direction
Cilindro de Direção
Гидроцилиндр рулевого управления
Cilindro de dirección

TX1033960 A.1

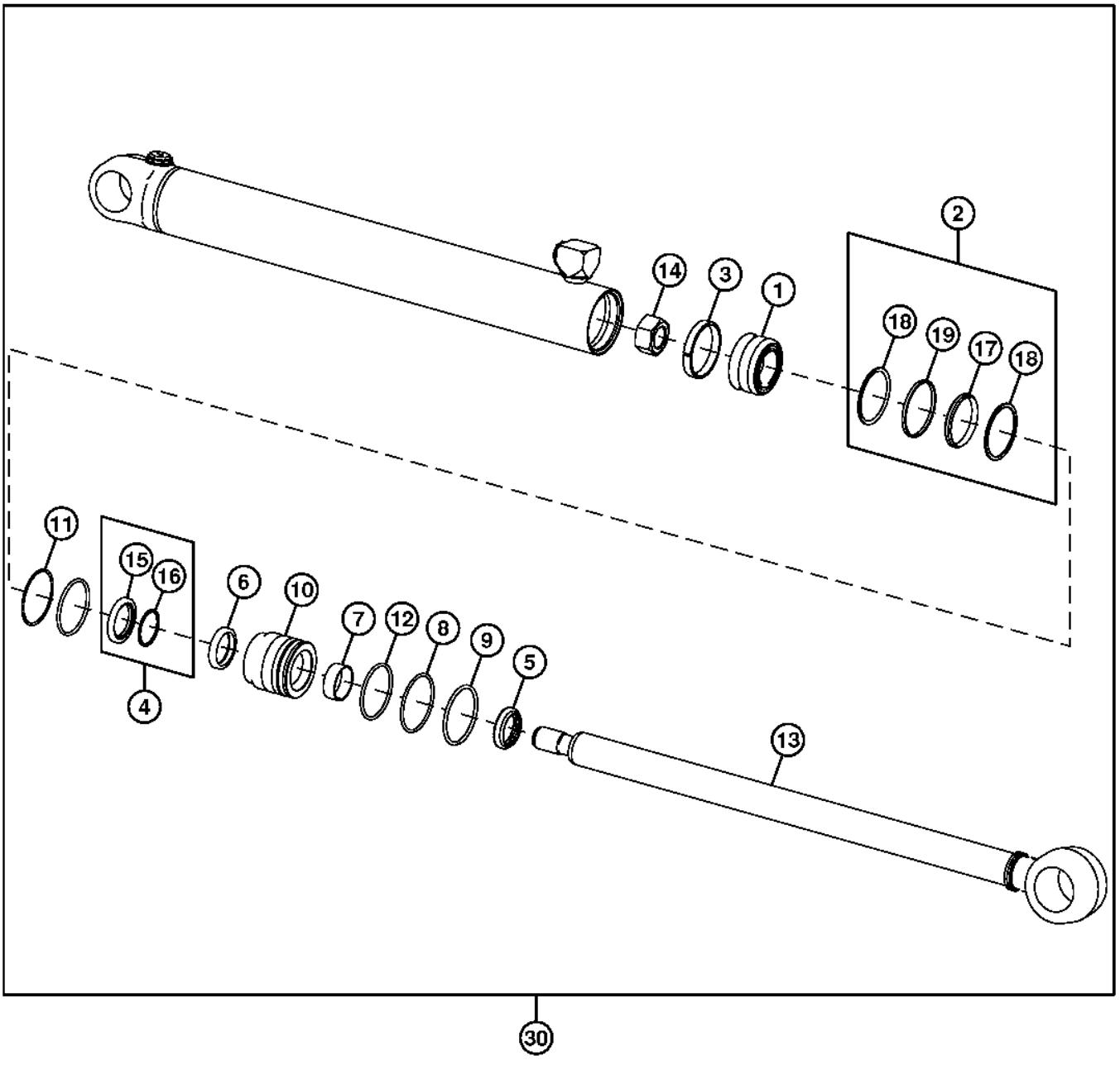

TX1033960

Item	*Nº peça*	*Descrição*	*Qtde*	*Nº série*	*Notas*
1	H162141	Pistão	1		
2	RE20342	Vedação	1		
3	R81774	Anel raspador	1		
4	AH148608	Vedação	1		
5	AH150453	Vedação	1		
6	H155655	Vedação	1		
7	H157897	Anel de desgaste	1		
8	H178765	Anel de pressão	1		
9	H179657	Anel de pressão	1		
10	H210939	Guia do pistão cil hidr	1		
11	R81195	Anel de apoio	1		
12	U12198	Anel o	1		
13	AH227116	TiranTe	1		(ALSO ORDER T225516 AND (2) T225565)
14	H170538	Porca	1		
15	.....	Vedação	1		
16	.....	Anel de apoio	1		
17	.....	Vedação	1		
18	.....	Anel de apoio	2		
19	.....	Vedação	1		
30	AH227114	Cilindro hidráulico	1		(ALSO ORDER T225516, T225515, (2) T225564 AND (2) T225565)
32	AH149194	Kit cilindro hidráulico	1		Kit de Vedações para Haste
34	AH212089	Kit cilindro hidráulico	1		Kit de Vedações para o Orifício

Joystick Steering System Pilot Controller
Contrôleur pilote de système de direction par manche à balai
Controlador Piloto do Sistema de Direção com Joystick
Сервоконтроллер системы рулевого управления с помощью рукоятки
Controlador piloto de sistema de dirección por palanca multifunción

AT363158_TX1119805 B.2

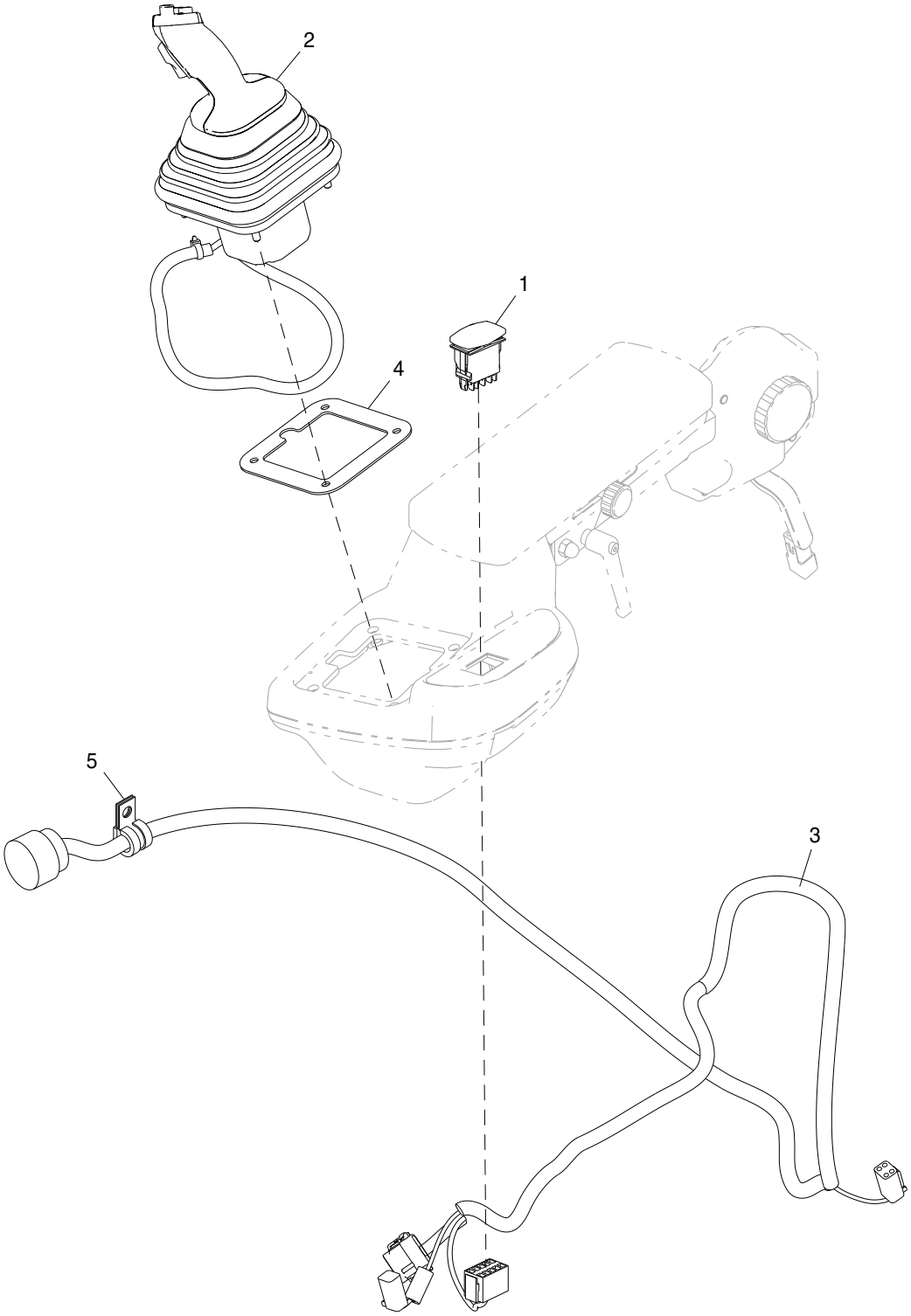

AT363158_TX1119805

Item	*Nº peça*	*Descrição*	*Qtde*	*Nº série*	*Notas*
1	AT311633	Interruptor de alavanca	1		Interruptor de Ativação da Direção com Joystick
2	AT345513	Controlador eletro-hidráuli	1	-622651	NLA, ORDER AT365217
	AT365217	Controlador eletro-hidráuli	1	622652-	Controlador da Direção com Joystick (JSC), Componentes em Página Separada
3	AT311621	Chicote	1		Direção com Joystick
4	T217708	Placa	1		NLA
5	T74416	Braçadeira	1		

Joystick Steering Controller (JSC)
Contrôleur de direction par manche à balai (JSC)
Controlador da Direção com Joystick (JSC)
Контроллер рулевого управления с помощью рукоятки (JSC)
Controlador de dirección por palanca multifunción (JSC)

TX1078246 A.1

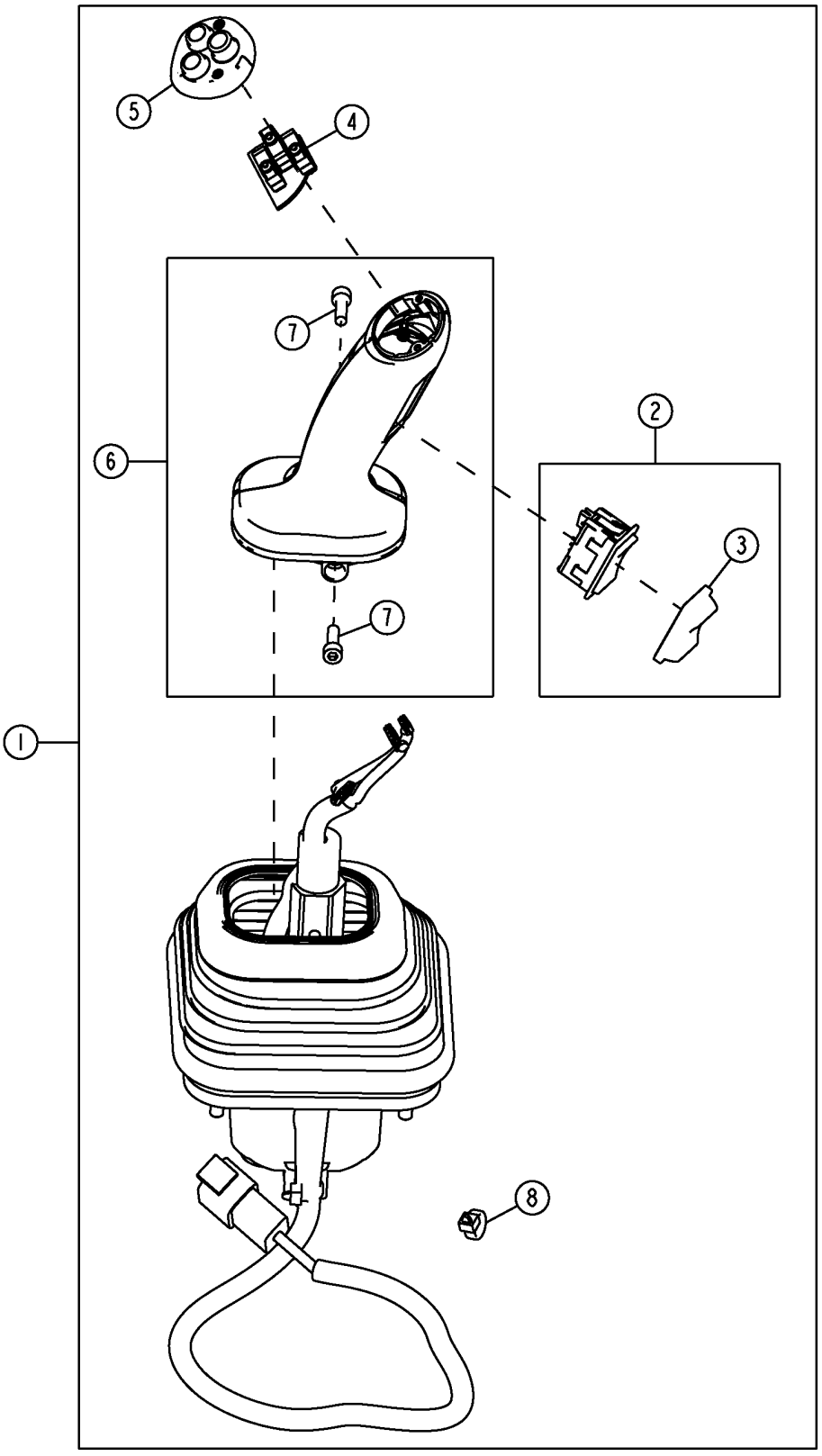

Item	*Nº peça*	*Descrição*	*Qtde*	*Nº série*	*Notas*
1	AT365217	Controlador eletro-hidráuli	1		
2	AT323927	Interruptor	1		FNR (Avanço - Neutro - Marcha à Ré)
3	T216830	Tampa	1		
4	AT327078	Interruptor de apertar	1		Joystick Steering Range Downshift and Upshift Switch, Interruptor da Buzina
5	AT369388	Capa	1		
6	AT369391	Alavanca	1		
7	19M9478	Parafuso	2		M5 X 16
8	R44302	Cinta	1		

Brake Valve and Pedals
Soupape et pédales des freins
Válvula e Pedais de Freio
Тормозной клапан и педали
Válvula y pedales de freno

AT344723_TX1081619 A.1

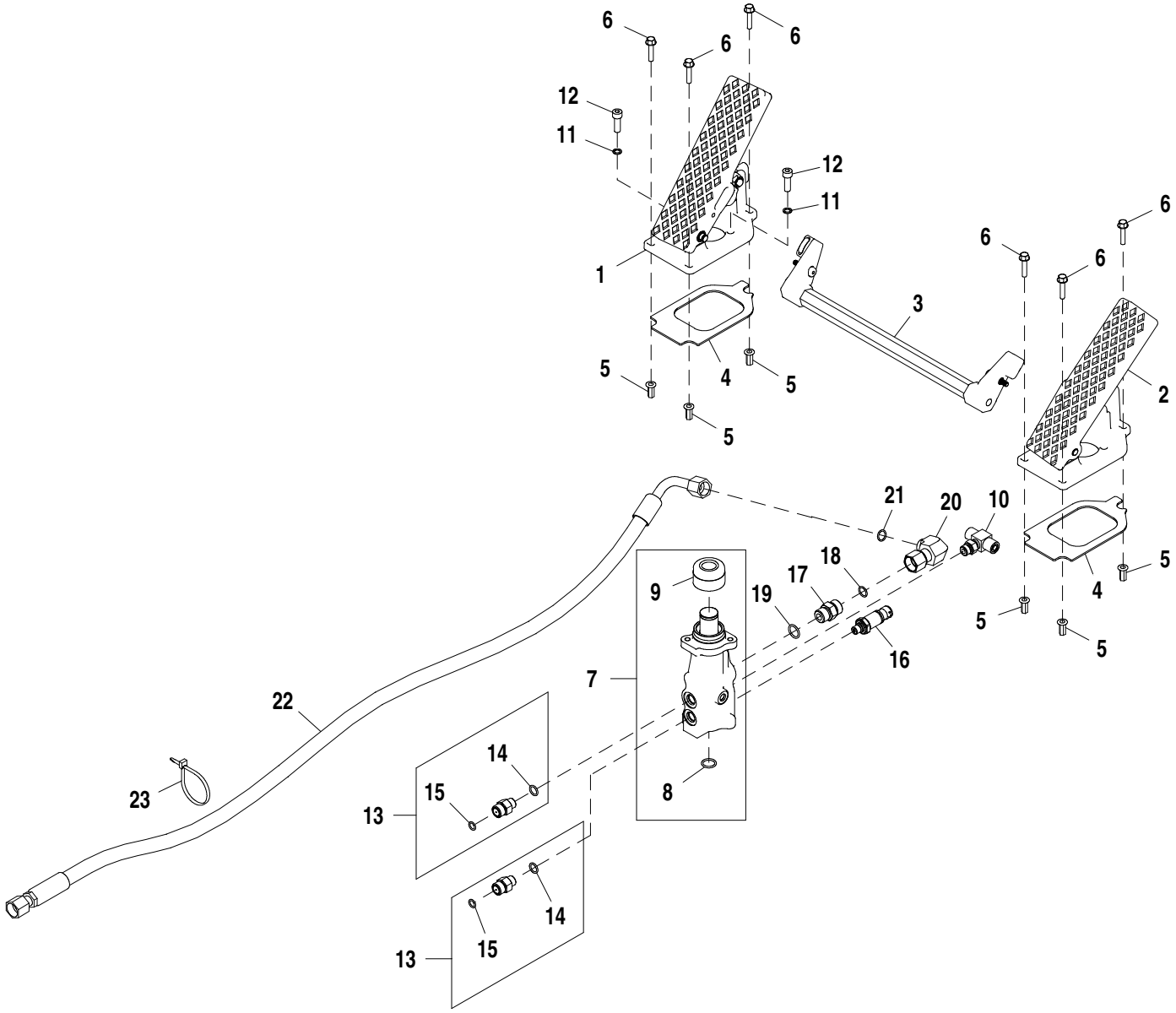

AT344723_TX1081619

Item	*Nº peça*	*Descrição*	*Qtde*	*Nº série*	*Notas*
1	AT346308	Pedal	1		Lado Esquerdo
2	AT346309	Pedal	1		Lado Direito
3	AT346311	Articulação	1		
4	T228976	Junta	2		
5	T196077	Porca	6		M6
6	19M7863	Parafuso	6		M6 X 25
7	AT331208	VálV. controladora de fluxo	1		Válvula do Freio
8	R26375	Anel o	1		16.358 X 2.210 mm (0.644" X 0.087")
9	AT325225	Kit retentor	1		Válvula do Freio, INCLUDES R26375
10	AT207529	VálVula de retenção	1		
11	24M7313	Arruela	2		8.100 X 12 X 1.200 mm
12	19M7657	Parafuso	2		M8 X 25
13	AT181313	VálVula de retenção	2		
14	R26448	Anel o	1		11.887 X 1.981 mm (0.468" X 5/64")
15	T77613	Anel o	1		9.250 X 1.780 mm (0.364" X 0.070")
16	AT358048	TransduTor	1		
17	38H1161	Adaptador	1		
18	T77857	Anel o	1		12.421 X 1.778 mm (0.489" X 0.070")
19	R26375	Anel o	1		16.358 X 2.210 mm (0.644" X 0.087")
20	38H1095	Conexão em ângulo	1		
21	T77857	Anel o	1		12.421 X 1.778 mm (0.489" X 0.070")
22	AT335878	Mangueira hidraulica-fabric	1		13/16" X 1498 mm (59") X 13/16"
23	R44302	Cinta	1		
24	T230850	Calço	3		Não Ilustrado

Brake Lines
Conduites de frein
Linhas do Freio
Тормозные магистрали
Líneas de frenos

AT336953_TX1081631 A.2

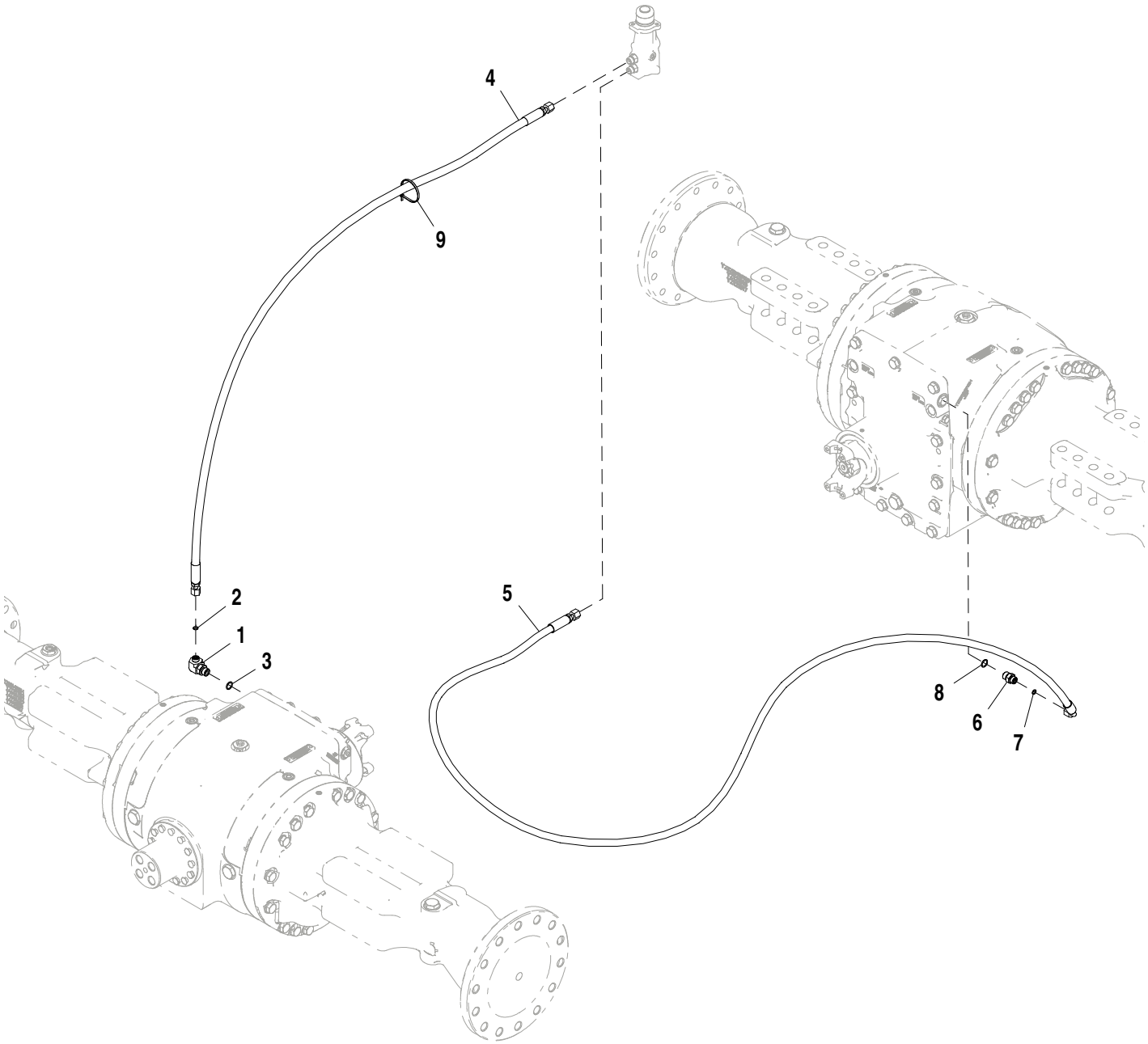

AT336953_TX1081631

Item	*Nº peça*	*Descrição*	*Qtde*	*Nº série*	*Notas*
1	38H1010	Conexão em ângulo	1		
2	T77613	Anel o	1		9.250 X 1.780 mm (0.364" X 0.070")
3	R26375	Anel o	1		16.358 X 2.210 mm (0.644" X 0.087")
4	AT343123	Mangueira hidraulica-fabric	1		17.4752" X 1821 mm (71-3/4") X 17.4752"
5	AT343126	Mangueira hidraulica-fabric	1		17.4752" X 3073 mm (121") X 17.4752"
6	38H1171	Adaptador	1		
7	T77613	Anel o	1		9.250 X 1.780 mm (0.364" X 0.070")
8	R26375	Anel o	1		16.358 X 2.210 mm (0.644" X 0.087")
9	H77698	Cinta	1		

Brake Accumulator
Accumulateur de frein
Acumulador do Freio
Гидроаккумулятор тормоза
Acumulador de freno

AT336013_TX1082662 A.1

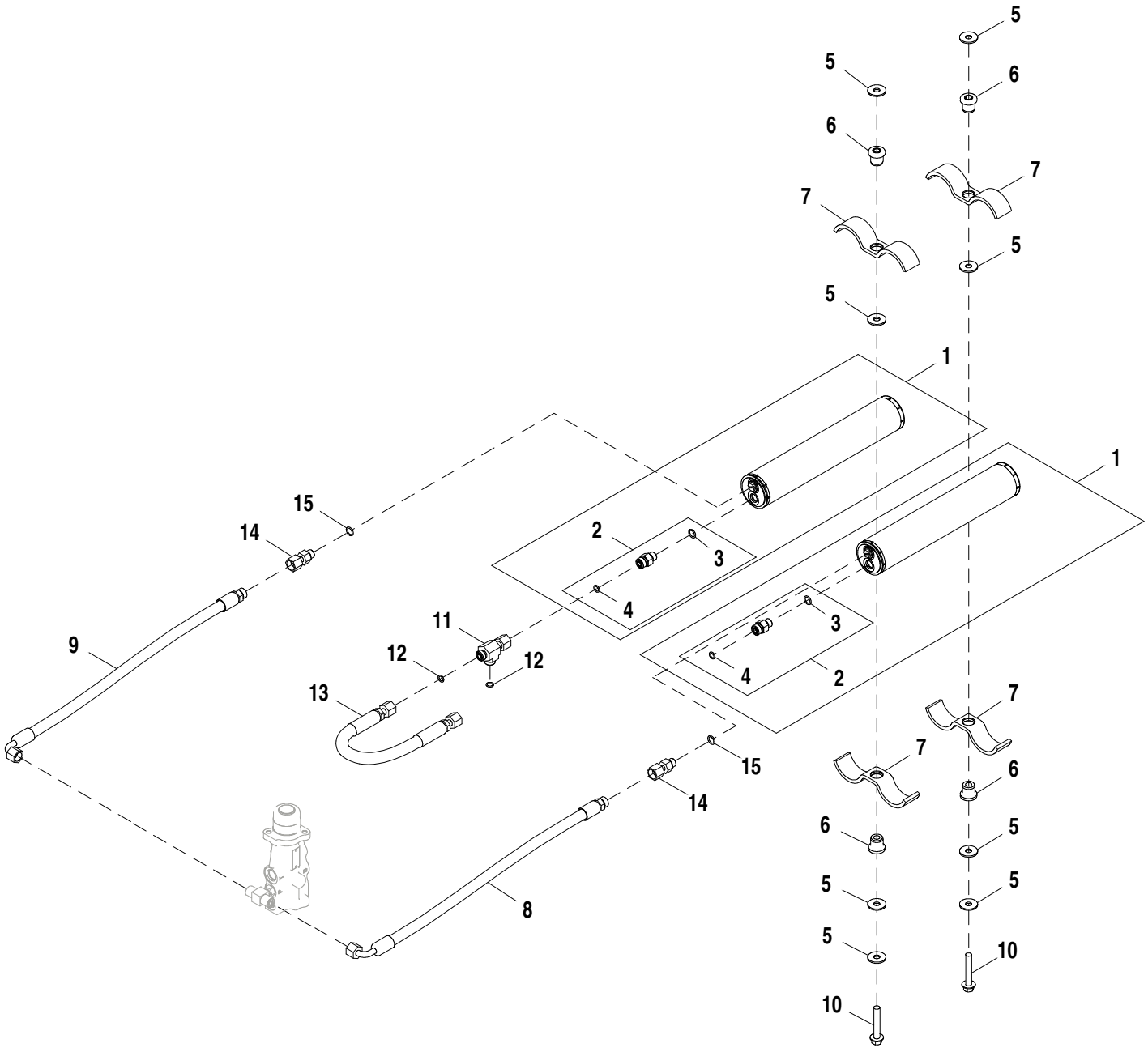

AT336013_TX1082662

Item	*Nº peça*	*Descrição*	*Qtde*	*Nº série*	*Notas*
1	AT383857	Kit do acumulador	2		
	AT196760	Kit da válvula	1		Válvula do Gás do Acumulador
2	AT225573	VálVula de retenção	1		
3	R26448	Anel o	1		11.887 X 1.981 mm (0.468" X 5/64")
4	T77613	Anel o	1		9.250 X 1.780 mm (0.364" X 0.070")
5	24M7296	Arruela	8		10.500 X 30 X 2.500 mm
6	AT357295	Isolador	4		
7	T168393	Braçadeira	4		
8	AT335801	Mangueira hidraulica-fabric	1		17.4752" X 575 mm (22-3/4") X 17.4752", (SUB FOR AT336179)
9	AT335801	Mangueira hidraulica-fabric	1		17.4752" X 575 mm (22-3/4") X 17.4752", (SUB FOR AT336179)
10	19M7807	Parafuso	2		M10 X 60
11	38H1030	Conexão em t	1		
12	T77613	Anel o	2		9.250 X 1.780 mm (0.364" X 0.070")
13	AT223768	Mangueira hidraulica-fabric	1		17.4752" X 355 mm (14") X 17.4752"
14	38H1067	Adaptador	2		
15	R26448	Anel o	2		11.887 X 1.981 mm (0.468" X 5/64")

Park Brake Mounting
Montage du frein de stationnement
Montagem do Freio de Estacionamento
Крепление стояночного тормоза
Montaje de freno de estacionamiento

TX1059183 A.1

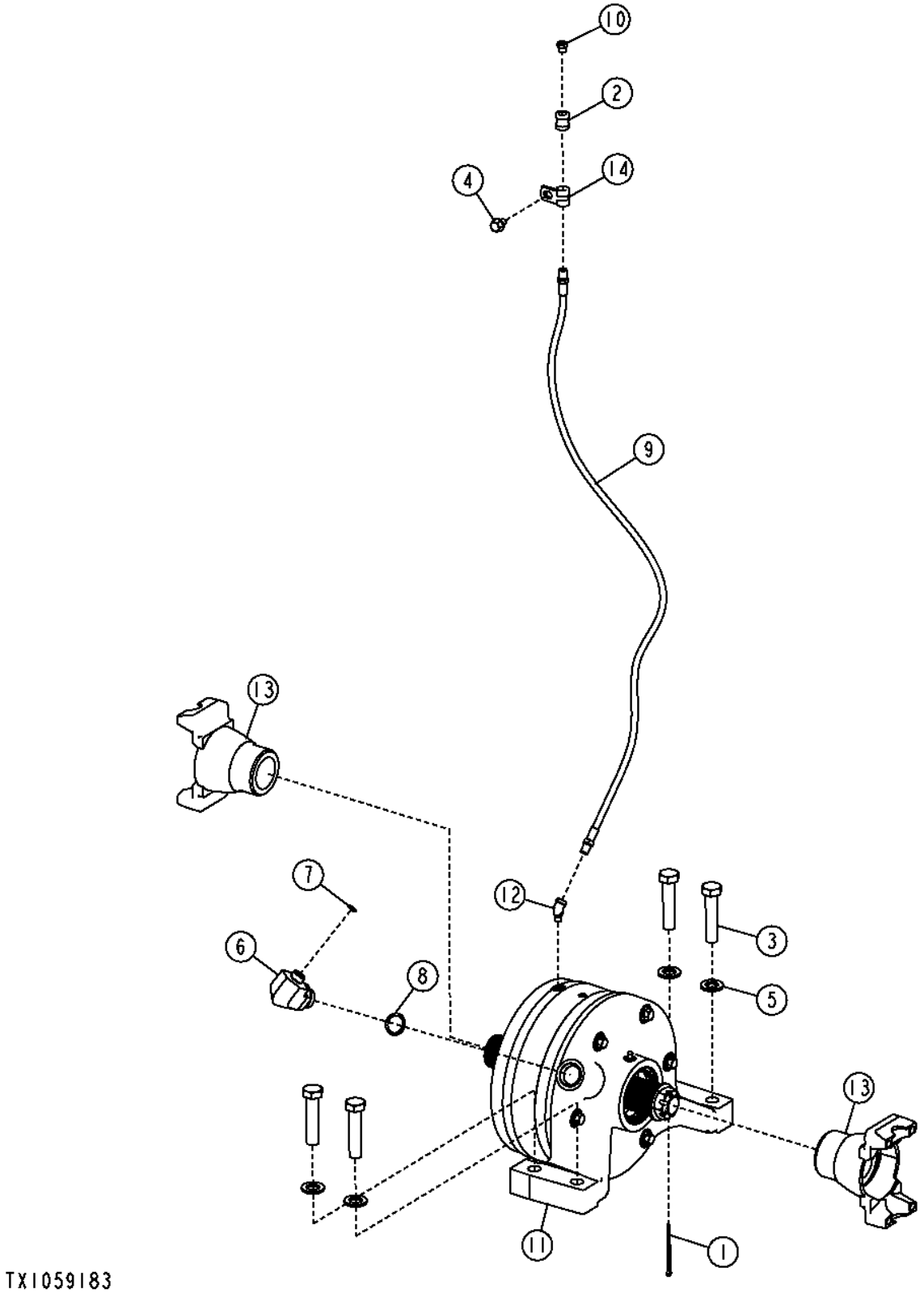

Item	*Nº peça*	*Descrição*	*Qtde*	*Nº série*	*Notas*
1	11M7025	Contra-pino	1		4 X 63 mm
2	15H84	Engate	1		1/8"
3	19M7719	Parafuso sextavado	4		M16 X 70
4	19M7865	Parafuso	1		M8 X 16
5	24M7338	Arruela	4		17 X 30 X 3 mm
6	38H1413	Conexão em ângulo	1		
7	T77613	Anel o	1		9.250 X 1.780 mm (0.364" X 0.070")
8	U12547	Anel o	1		23.470 X 2.946 mm (0.924" X 0.116")
9	AT207022	Mangueira hidráulica	1		1/8" X 899 mm (35-1/2") X 1/8"
10	AT208411	VálVula de alíVio de press.	1		
11	AT330287	Freio	1		Componentes em Página Separada
12	M45937	Conexão em ângulo	1		3.175 mm (1/8")
13	T172968	Forquilha	2		
14	T78974	Braçadeira	1		

Park Brake
Frein de stationnement
Freio de Estacionamento
Стояночный тормоз
Freno de estacionamiento

TX1059168 A.1

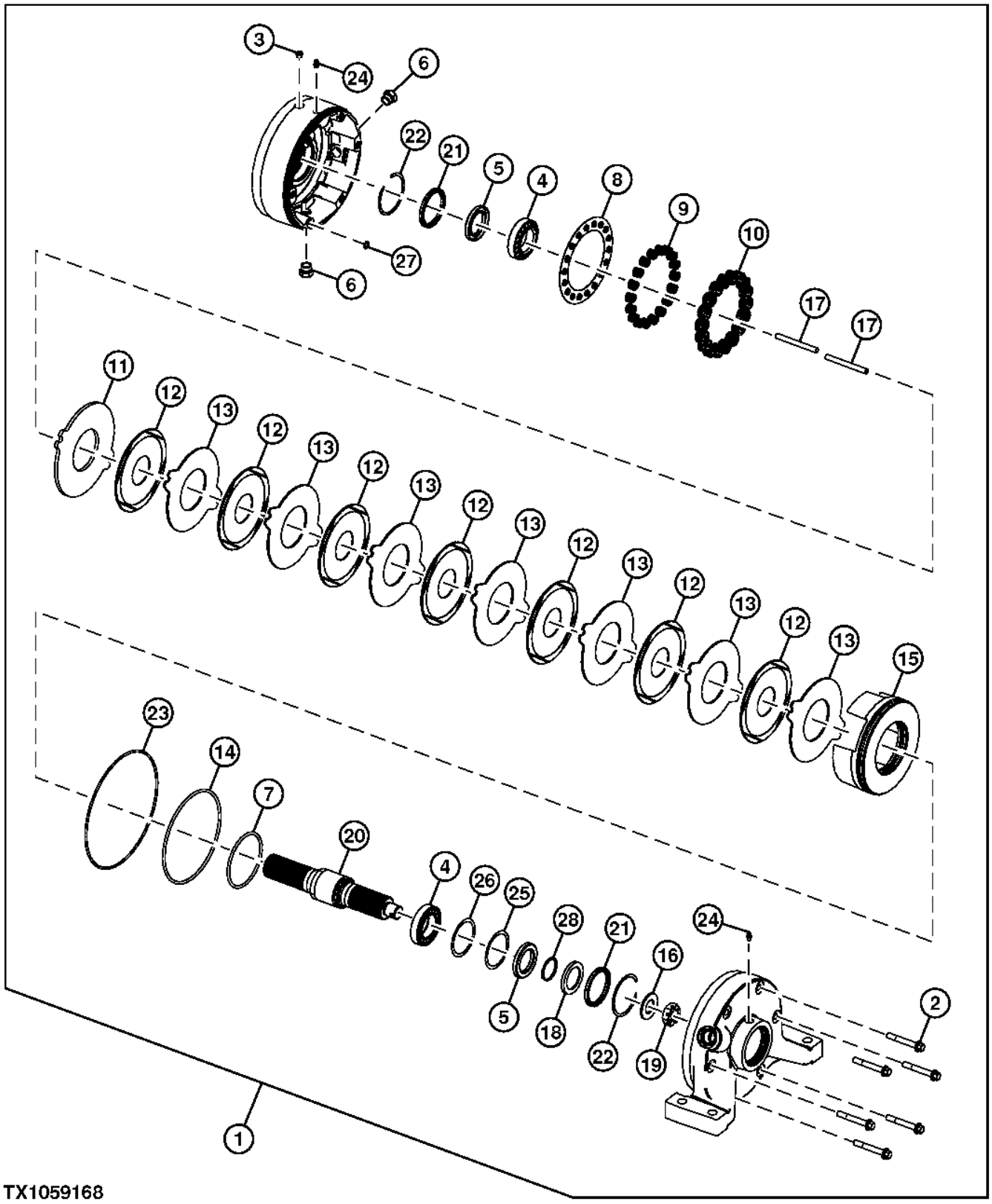

Item	*Nº peça*	*Descrição*	*Qtde*	*Nº série*	*Notas*
1	AT330287	Freio	1		
2	19M7809	Parafuso	6		M10 X 70
3	AT208411	VálVula de alíVio de press.	1		
4	AT209496	Rolamento	2		
5	AT225727	Vedação	2		
6	R39112	Conexão	2		
	R26375	Anel o	2		16.358 X 2.210 mm (0.644" X 0.087")
7	R74657	Anel o	1		100.965 X 5.334 mm (3.975" X 0.210"), Não Ilustrado
8	T169103	RetentoR	1		
9	T169104	Mola de compressão	18		
10	T169105	Mola de compressão	18		
11	T169107	Disco de freio	1		Primário
12	T169108	Disco de freio	7		Girando
13	T169109	Disco de freio	7		Estacionário
14	T169116	Anel o	1		177.165 X 5.334 mm (6.975" X 0.210")
15	T169290	Pistão	1		
16	T172856	Arruela	1		29.337 X 51.562 X 4.496 mm (1.155" X 2.030" X 0.177")
17	T173230	Pino	2		
18	T173593	Arruela	1		
19	T226801	Porca	1		
20	T226804	Eixo	1		
21	T242935	Vedação	2		
22	T242936	Anel de pressão	2		
23	T242937	Anel o	1		
24	T242938	Conexão	2		
25	T242939	Calço	1		
26	T242940	Calço	1		
27	T81686	Anel o	6		10.820 X 1.778 mm (0.426" X 0.070")
28	U12167	Anel de pressão	1		

Decals and Labels
Autocollants et étiquettes
Adesivos e Etiquetas
Этикетки и таблички
Calcomanías y etiquetas

TX1102518 A.1

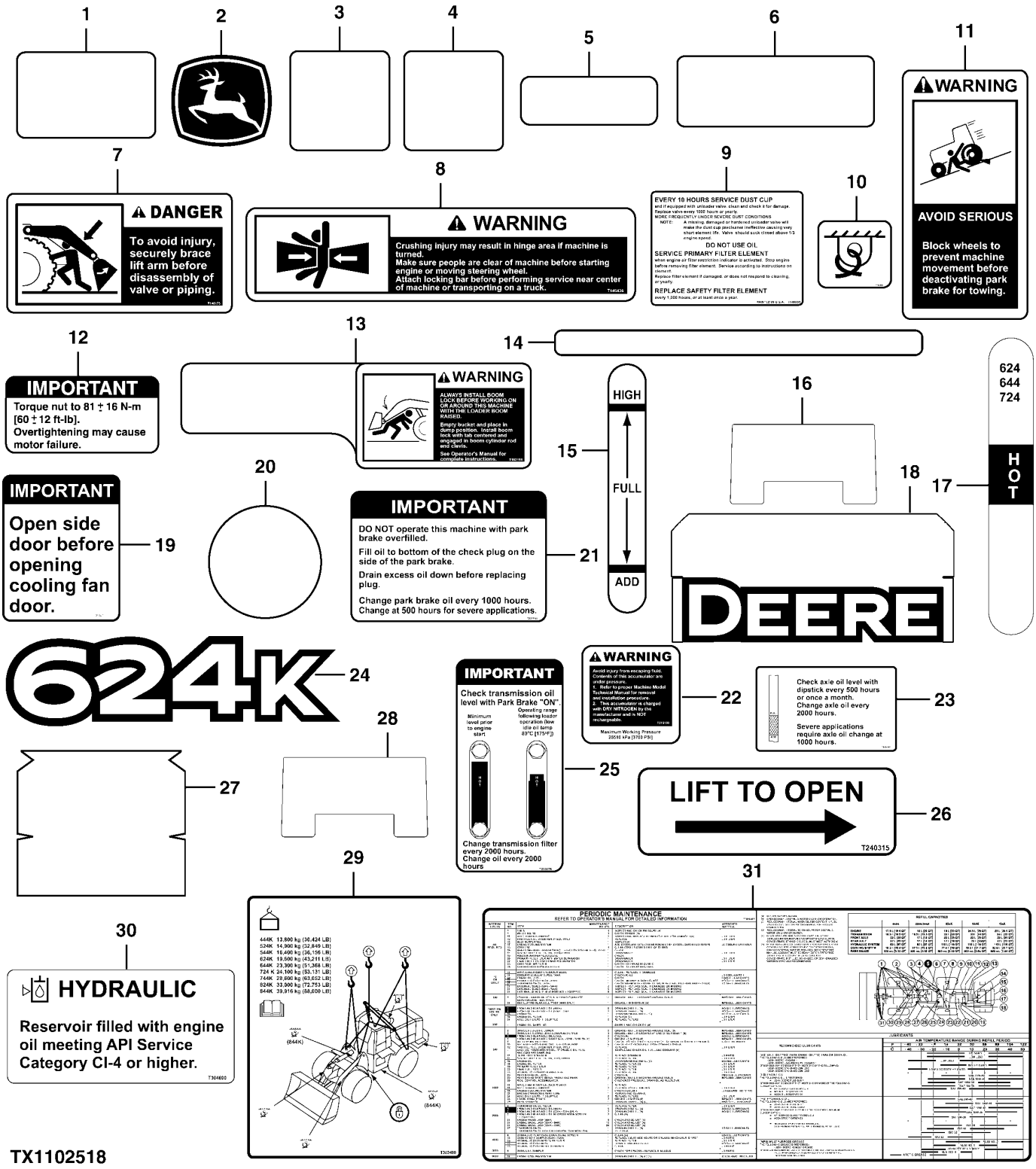

TX1102518

Item	*Nº peça*	*Descrição*	*Qtde*	*Nº série*	*Notas*
1	H21259	TapeTe	1		Antiderrapante
2	JD5749	Etiqueta	1		Cervo Saltando
3	JD5902	RefletoR	2		Vermelho
4	JD5906	RefletoR	2		Âmbar
5	JD5933	RefletoR	4		Amarelo
6	T103395	TapeTe	1		Antiderrapante
7	T146175	Adesivo de segurança	1		Perigo - Esmagamento pela Lança
8	T146436	Adesivo de segurança	2		Advertência - Esmagamento pela Articulação
9	T146605	Etiqueta	1		FILTRO DE AR
10	T153680	Etiqueta	2		Fixação
11	T159028	Etiqueta	1		Advertência - Freio de Estacionamento
12	T175135	Etiqueta	1		Advertência - Cubo do Ventilador
13	T182191	Etiqueta	2		Advertência - Bloqueio da Lança
14	T182192	Adesivo de segurança	2		Advertência - Trava da Articulação
15	T197300	Etiqueta	1		Visor do Reservatório Hidráulico
16	T198179	TapeTe	1		Antiderrapante
17	T200064	Etiqueta	1		Visor da Transmissão
18	T203695	Etiqueta	2		Deere
19	T205211	Etiqueta	1		Importante - Portas de Serviço
20	T206106	Etiqueta	4		Círculo Cinza
21	T207741	Etiqueta	1		Abastecimento Excessivo do Freio de Estacionamento
22	T215158	Etiqueta	1		Advertência - Acumulador do Piloto
23	T225397	Etiqueta	1		Nível de Óleo do Eixo
24	T230075	Etiqueta	2		Designação do Modelo
25	T233076	Etiqueta	1		Verificação do Óleo da Transmissão
26	T240315	Etiqueta	2		Levante para Abrir
27	T254887	Etiqueta	2		Reservatório Hidráulico
28	T284908	TapeTe	1		Antiderrapante
29	T303488	Etiqueta	1		Elevação/Fixação
30	T304690	Etiqueta	1		Nível de Óleo Hidráulico
31	T309407	Etiqueta	1		Manutenção Periódica

Cab Decals and Labels
Autocollants et étiquettes cabine
Adesivos e Etiquetas da Cabine
Таблички и этикетки в кабине
Etiquetas y calcomanías de la cabina

TX1102531 A.1

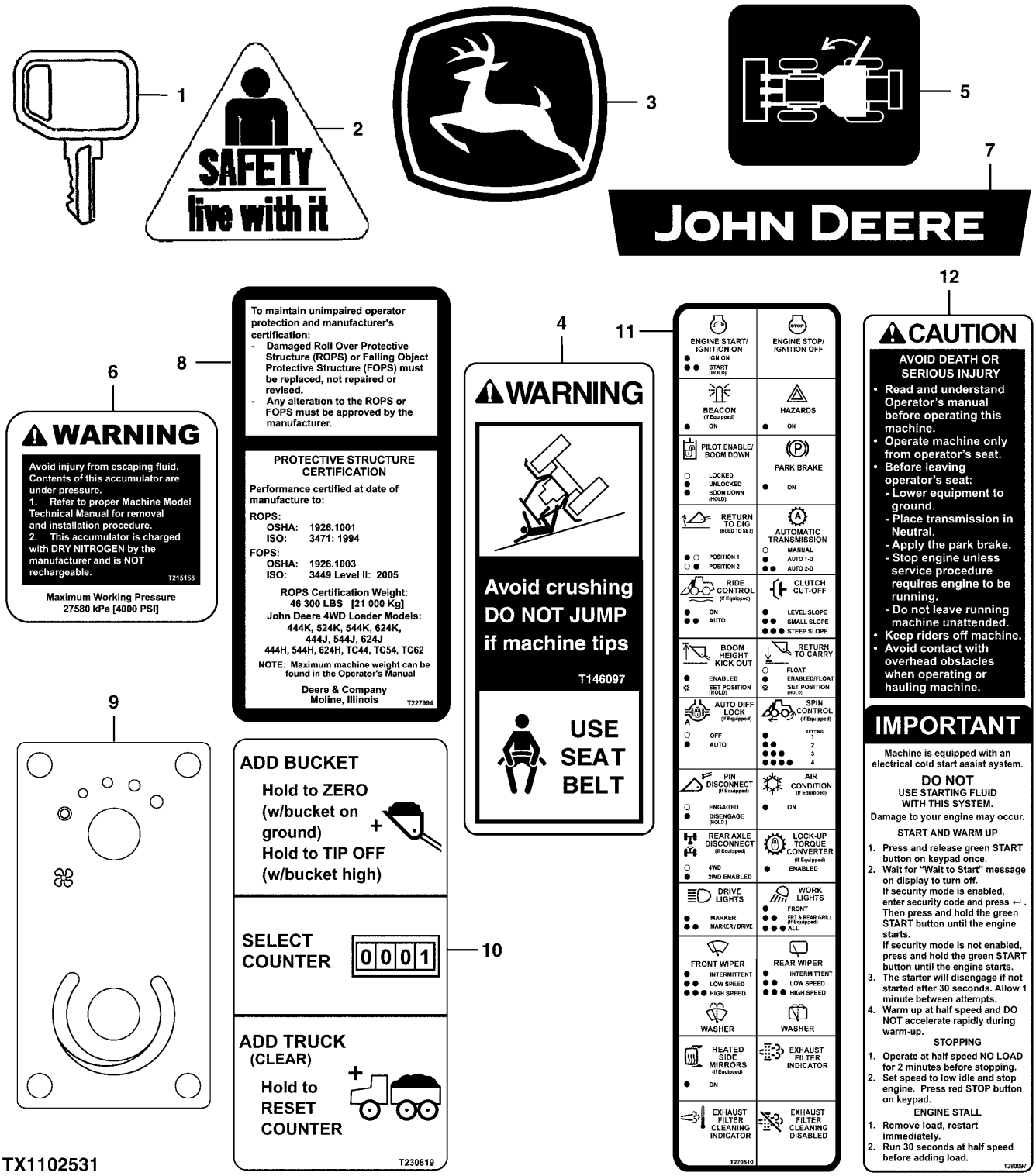

Item	*Nº peça*	*Descrição*	*Qtde*	*Nº série*	*Notas*
1	AT195302	Chave	1		Ignição
2	H138955	Etiqueta	2		Segurança
3	JD5822	Etiqueta	2		Símbolo da John Deere
4	T146097	Etiqueta	2		Advertência - Cinto de Segurança
5	T174735	Etiqueta	1		Liberação da Porta - Lado Direito da Unidade
6	T215155	Etiqueta	2		Advertência - Acumulador
7	T296213	Etiqueta	1		John Deere
8	T227994	Etiqueta	1		Certificação da EPCC / FOPS
9	T228573	Etiqueta	1		Controle do HVAC
10	T230819	Etiqueta	1		Interruptor do Contador
11	T270510	Etiqueta	1		SSM (Módulo de Interruptores Vedado)
12	T280097	Adesivo de segurança	1		Aviso - Partida/Parada do Motor

Canopy Decals and Labels
Autocollants et étiquettes d'auvent
Adesivos e Etiquetas da Capota
Таблички и наклейки для навеса
Etiquetas y calcomanías de dosel

TX1102533 A.1

1

2



3



4

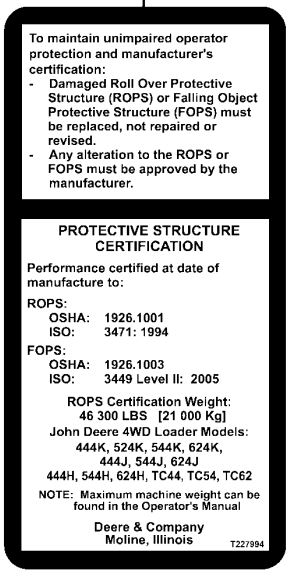

5

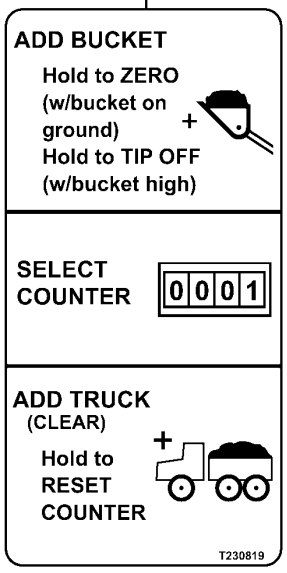

6

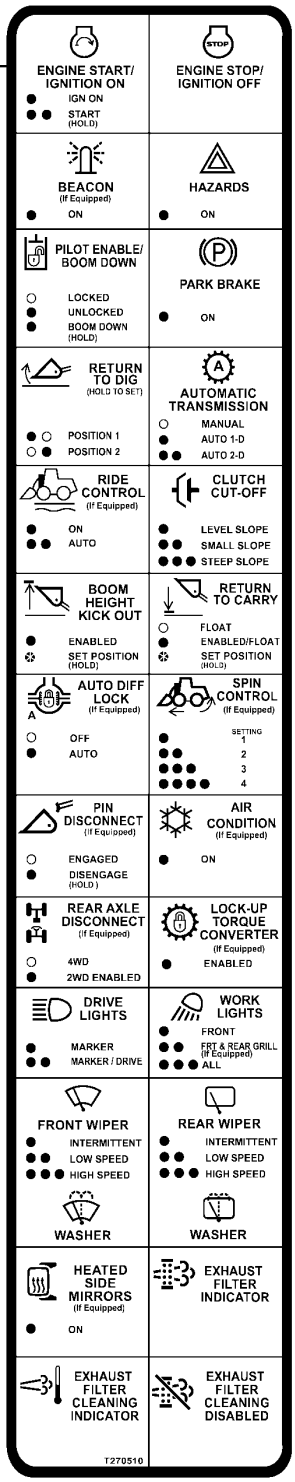

7



TX1102533

Item	*Nº peça*	*Descrição*	*Qtde*	*Nº série*	*Notas*
1	JD5822	Etiqueta	2		Símbolo da John Deere
2	T146097	Etiqueta	1		Advertência - Cinto de Segurança
3	T215155	Etiqueta	2		Advertência - Acumulador
4	T227994	Etiqueta	1		Certificação da EPCC / FOPS
5	T230819	Etiqueta	1		Interruptor do Contador
6	T270510	Etiqueta	1		SSM (Módulo de Interruptores Vedado)
7	T280097	Adesivo de segurança	1		Aviso - Partida/Parada do Motor

French Decals and Labels
Autocollants et étiquettes français
Adesivos e Etiquetas em Francês
Таблички и наклейки (французский)
Francés, etiquetas y calcomanías

TX1103047 A.1

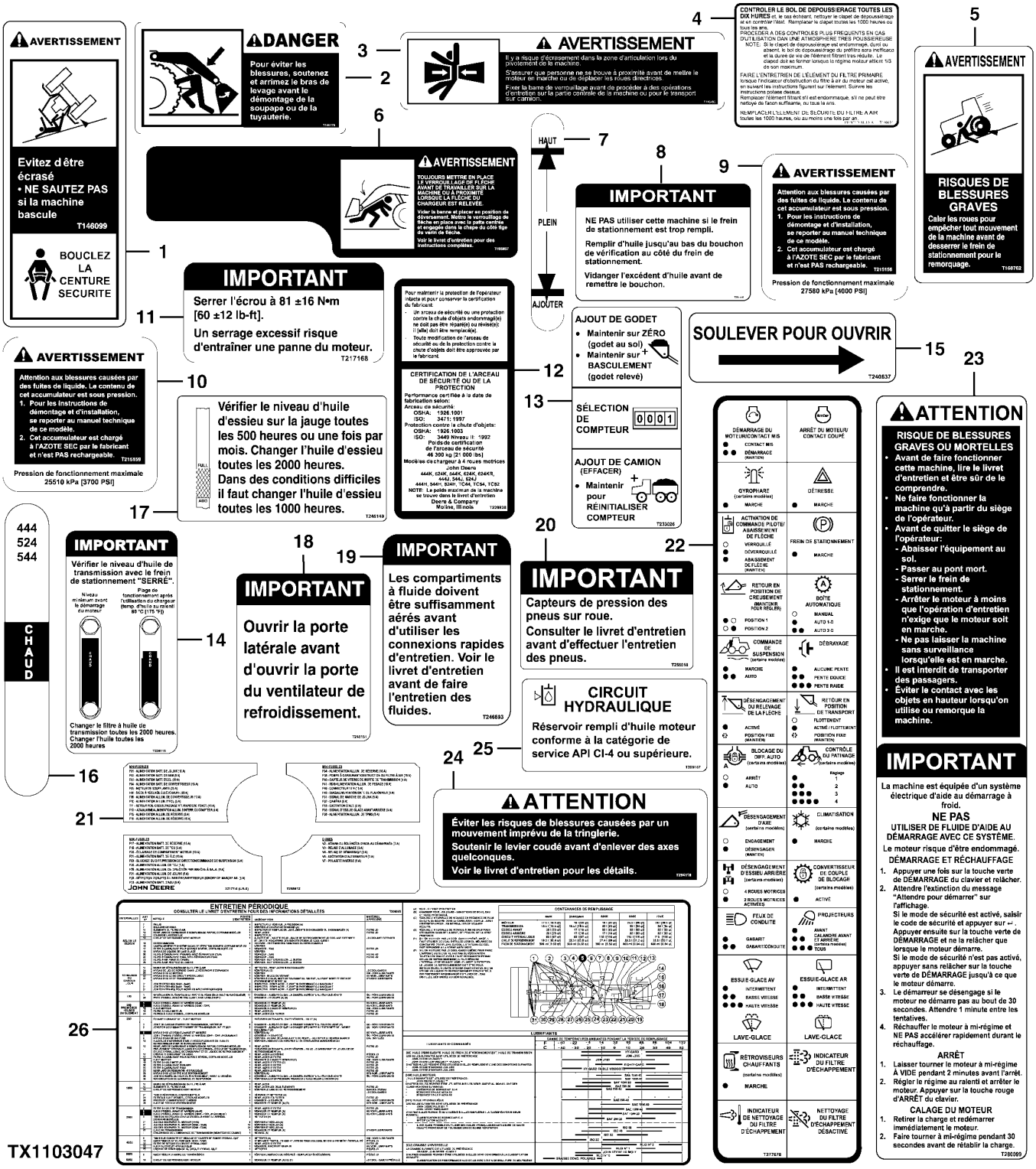

Item	*Nº peça*	*Descrição*	*Qtde*	*Nº série*	*Notas*
1	T146099	Adesivo de segurança	1		Advertência - Cinto de Segurança
2	T146178	Adesivo de segurança	1		Perigo - Esmagamento pela Lança
3	T146496	Adesivo de segurança	2		Advertência - Esmagamento pela Articulação
4	T146607	Etiqueta	1		FILTRO DE AR
5	T160762	Etiqueta	1		Advertência - Freio de Estacionamento
6	T195857	Etiqueta	2		Advertência - Bloqueio da Lança
7	T197323	Etiqueta	1		Visor do Reservatório Hidráulico
8	T207750	Etiqueta	1		Abastecimento Excessivo do Freio de Estacionamento
9	T215156	Etiqueta	2		Advertência - Acumulador do Freio
10	T215159	Etiqueta	1		Advertência - Acumulador do Piloto
11	T217168	Etiqueta	1		Advertência - Cubo do Ventilador
12	T229828	Etiqueta	1		Certificação da EPCC / FOPS
13	T233026	Etiqueta	1		Interruptor do Contador
14	T234115	Etiqueta	1		Verificação do Óleo da Transmissão
15	T240637	Etiqueta	2		Liberação do Trinco
16	T243048	Etiqueta	1		Visor da Transmissão
17	T245149	Etiqueta	1		Nível de Óleo do Eixo
18	T245151	Etiqueta	1		Porta do Ventilador de Arrefecimento
19	T246893	Etiqueta	1		Serviço Rápido
20	T256018	Etiqueta	8		Importante - Sensor de Pressão do Pneu
21	T258412	Etiqueta	1		VEC (Central Elétrica do Veículo)
22	T277678	Etiqueta	1		SSM (Módulo de Interruptores Vedado)
23	T280099	Adesivo de segurança	1		Aviso - Partida/Parada do Motor
24	T294118	Adesivo de segurança	1		Cuidado - Articulação
25	T305157	Etiqueta	1		Óleo Hidráulico
26	T309565	Etiqueta	1		Manutenção Periódica

Spanish Decals and Labels
Autocollants et étiquettes espagnols
Adesivos e Etiquetas em Espanhol
Ярлыки и наклейки на испанском языке
Español, etiquetas y calcomanías

TX1103055 A.1

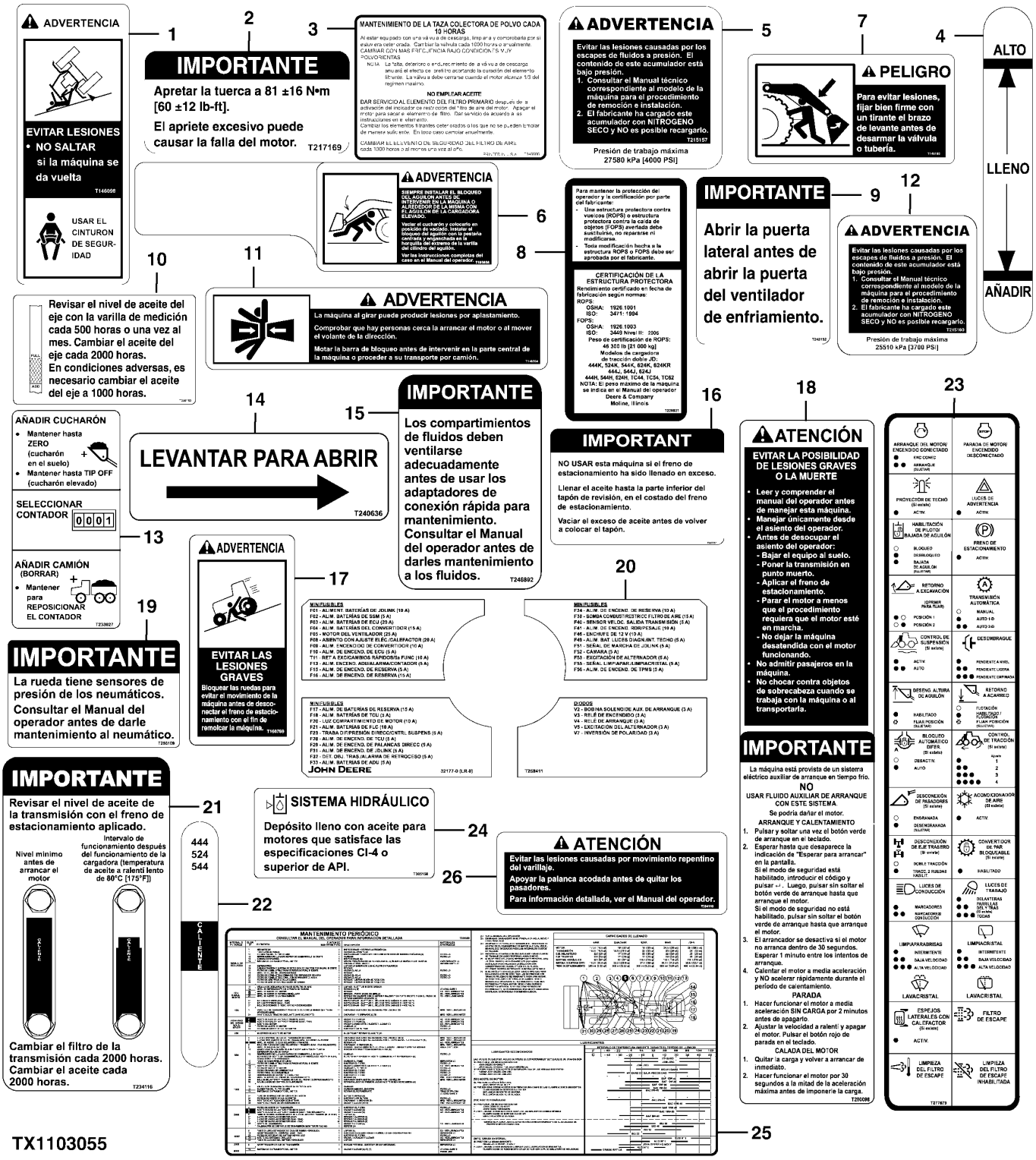

Item	*Nº peça*	*Descrição*	*Qtde*	*Nº série*	*Notas*
1	T146098	Adesivo de segurança	1		Advertência - Cinto de Segurança
2	T217169	Etiqueta	1		Advertência - Cubo do Ventilador
3	T146606	Etiqueta	1		FILTRO DE AR
4	T197324	Etiqueta	1		Visor do Reservatório Hidráulico
5	T215157	Etiqueta	2		Advertência - Acumulador do Freio
6	T195858	Etiqueta	2		Advertência - Bloqueio da Lança
7	T146180	Adesivo de segurança	1		Perigo - Esmagamento pela Lança
8	T229831	Etiqueta	1		Certificação da Cabine
9	T245152	Etiqueta	1		Importante - Portas de Serviço
10	T245150	Etiqueta	1		Nível de Óleo do Eixo
11	T146504	Adesivo de segurança	2		Advertência - Esmagamento pela Articulação
12	T215160	Etiqueta	1		Advertência - Acumulador do Piloto
13	T233027	Etiqueta	1		Interruptor do Contador
14	T240636	Etiqueta	2		Levante para Abrir
15	T246892	Etiqueta	1		Serviço Rápido
16	T207751	Etiqueta	1		Abastecimento Excessivo do Freio de Estacionamento
17	T160769	Adesivo de segurança	1		Advertência - Freio de Estacionamento
18	T280098	Adesivo de segurança	1		Aviso - Partida/Parada do Motor
19	T256019	Etiqueta	8		Importante - Sensor de Pressão do Pneu
20	T258411	Etiqueta	1		VEC (Central Elétrica do Veículo)
21	T234116	Etiqueta	1		Verificação do Óleo da Transmissão
22	T243049	Etiqueta	1		Visor da Transmissão
23	T277679	Etiqueta	1		SSM (Módulo de Interruptores Vedado)
24	T305158	Etiqueta	1		Óleo Hidráulico
25	T309566	Etiqueta	1		Manutenção Periódica
26	T294119	Adesivo de segurança	1		Cuidado - Articulação

Russian Decals and Labels
Autocollants et étiquettes en russe
Adesivos e Etiquetas em Russo
Таблички и наклейки (русский)
Etiquetas y calcomanías de dosel

TX1103062 A.1

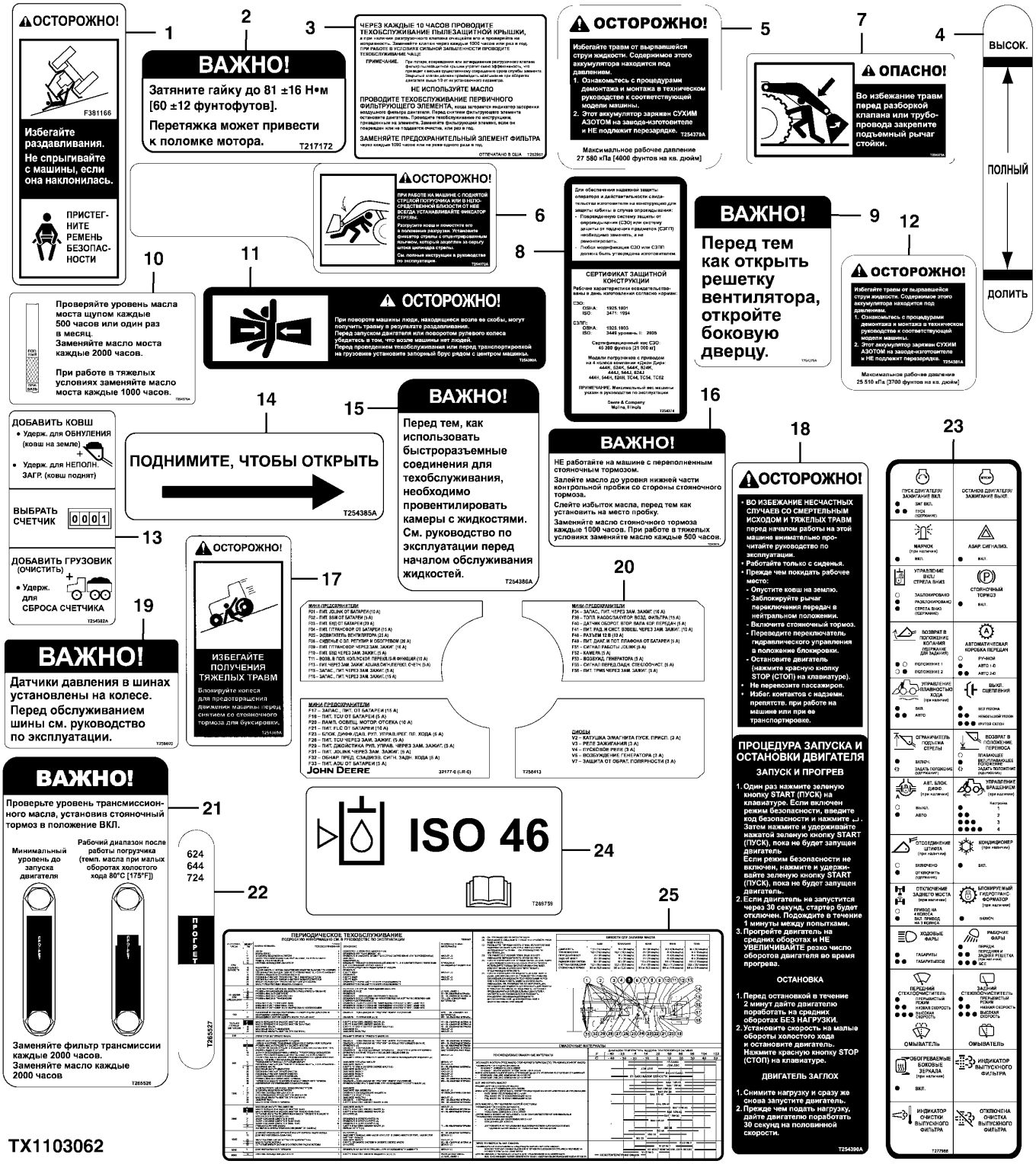

TX1103062

Item	*Nº peça*	*Descrição*	*Qtde*	*Nº série*	*Notas*
1	F381166	Adesivo de segurança	1		Advertência - Cinto de Segurança
2	T217172	Etiqueta	1		Advertência - Cubo do Ventilador
3	T252957	Etiqueta	1		Manutenção do Purificador de Ar
4	T253701	Etiqueta	1		Visor do Reservatório Hidráulico
5	T254370	Etiqueta	2		Advertência - Acumulador do Freio
6	T254372	Etiqueta	2		Advertência - Bloqueio da Lança
7	T254373	Adesivo de segurança	1		Perigo - Esmagamento pela Lança
8	T254374	Etiqueta	1		Certificação da EPCC / FOPS
9	T254375	Etiqueta	1		Porta do Ventilador
10	T254378	Etiqueta	1		Nível de Óleo do Eixo
11	T254380	Adesivo de segurança	2		Advertência - Esmagamento pela Articulação
12	T254381	Etiqueta	1		Advertência - Acumulador do Piloto
13	T254382	Etiqueta	1		Interruptor do Contador
14	T254385	Etiqueta	2		Liberação do Trinco
15	T254386	Etiqueta	1		Serviço Rápido do Fluido
16	T254387	Etiqueta	1		Abastecimento Excessivo do Freio de Estacionamento
17	T254389	Adesivo de segurança	1		Advertência - Freio de Estacionamento
18	T254390	Etiqueta	1		Aviso - Partida/Parada do Motor
19	T256020	Etiqueta	8		Importante - Sensor de Pressão do Pneu
20	T258413	Etiqueta	1		VEC (Central Elétrica do Veículo)
21	T265526	Etiqueta	1		Verificação do Óleo da Transmissão
22	T265527	Etiqueta	1		Visor da Transmissão
23	T277988	Etiqueta	1		SSM (Módulo de Interruptores Vedado)
24	T289759	Etiqueta	1		Enchimento de Óleo
25	T309567	Etiqueta	1		Manutenção Periódica

Portuguese Decals And Labels
Autocollants et étiquettes en portugais
Etiquetas e Adesivos em Português
Таблички и наклейки на португальском языке
Adhesivos y etiquetas en portugués

TX1118159 A.1

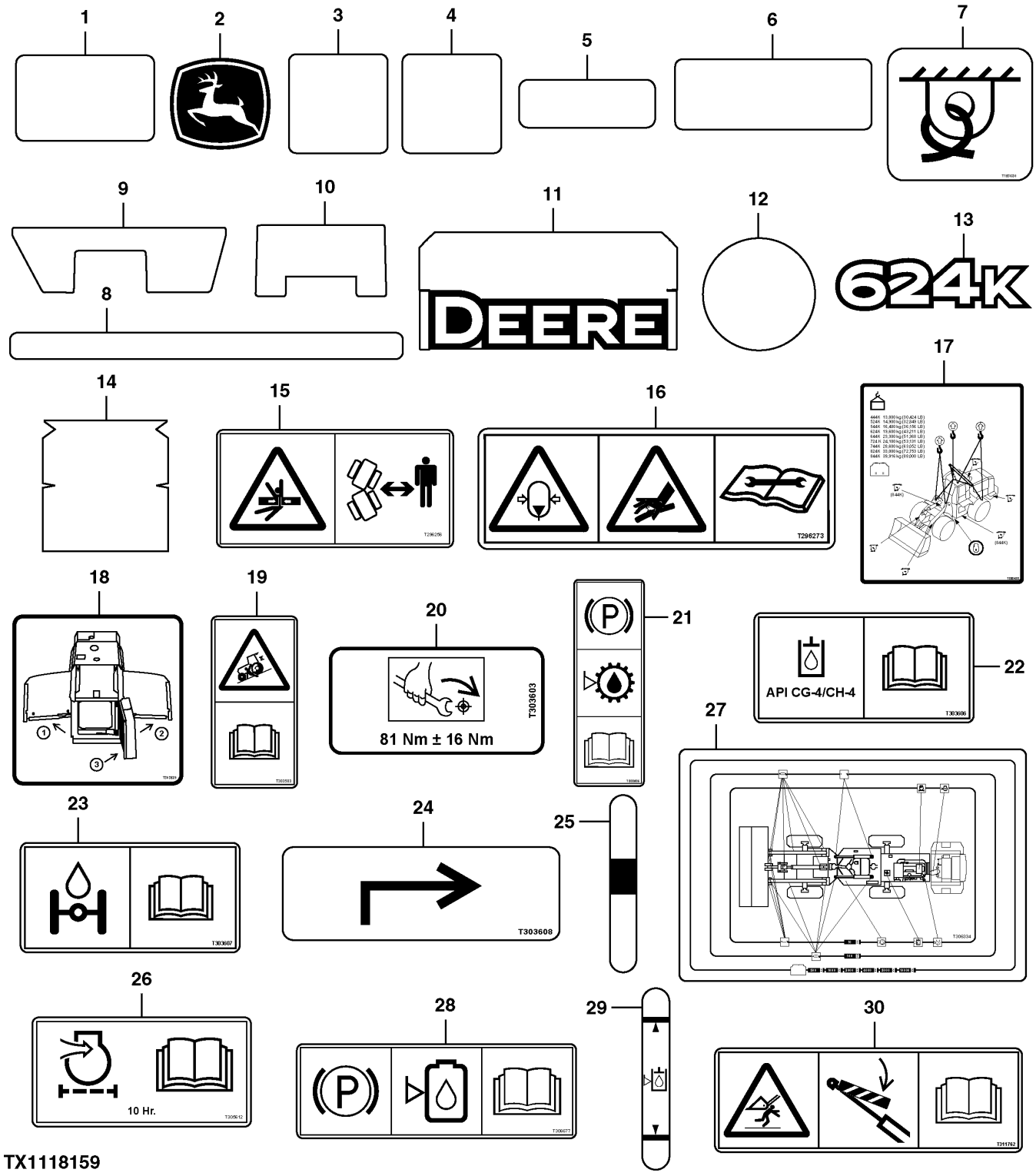

Item	*Nº peça*	*Descrição*	*Qtde*	*Nº série*	*Notas*
1	H21259	TapeTe	1		150 x 400 mm, Tapete Antiderrapante
2	JD5749	Etiqueta	1		Cervo Saltando
3	JD5902	RefletoR	2		110 x 74 mm, Vermelho
4	JD5906	RefletoR	2		110 x 74 mm, Amarelo
5	JD5933	RefletoR	4		115 x 50 mm, Amarelo
6	T103395	TapeTe	1		203 x 152 mm, Tapete Antiderrapante
7	T153680	Etiqueta	2		Fixação
8	T182192	Adesivo de segurança	2		Advertência - Trava da Articulação
9	T198178	TapeTe	1		893 x 271 mm, Tapete Antiderrapante
10	T198179	TapeTe	1		272 x 152 mm, Tapete Antiderrapante
11	T203695	Etiqueta	2		Deere
12	T206106	Etiqueta	4		Círculo Cinza
13	T230075	Etiqueta	2		Designação do Modelo
14	T254887	Etiqueta	2		402 x 419 mm, Reservatório Hidráulico
15	T296256	Adesivo de segurança	2		Advertência - Esmagamento pela Articulação
16	T296273	Adesivo de segurança	1		Advertência - Acumulador
17	T303488	Etiqueta	1		Pontos de Elevação/Amarração
18	T303529	Etiqueta	1		Portas de Serviço
19	T303583	Etiqueta	1		Advertência - Freio de Estacionamento
20	T303603	Etiqueta	1		Advertência - Cubo do Ventilador
21	T303605	Etiqueta	1		Verificação do Óleo da Transmissão
22	T303606	Etiqueta	1		Óleo Hidráulico
23	T303607	Etiqueta	1		Óleo do Eixo
24	T303608	Etiqueta	2		Levante para Abrir
25	T303609	Etiqueta	1		Visor da Transmissão
26	T305612	Etiqueta	1		FILTRO DE AR
27	T306334	Etiqueta	1		Manutenção Periódica
28	T306677	Etiqueta	1		Abastecimento Excessivo do Freio de Estacionamento
29	T308093	Etiqueta	1		Visor do Reservatório Hidráulico
30	T311762	Etiqueta	3		Advertência - Bloqueio da Lança

Portuguese Cab Decals And Labels
Autocollants et étiquettes de cabine en portugais
Adesivos e Etiquetas em Português da Cabine
Таблички и наклейки для кабины, на португальском языке
Adhesivos y etiquetas de cabina en portugués

TX1102767 A.1

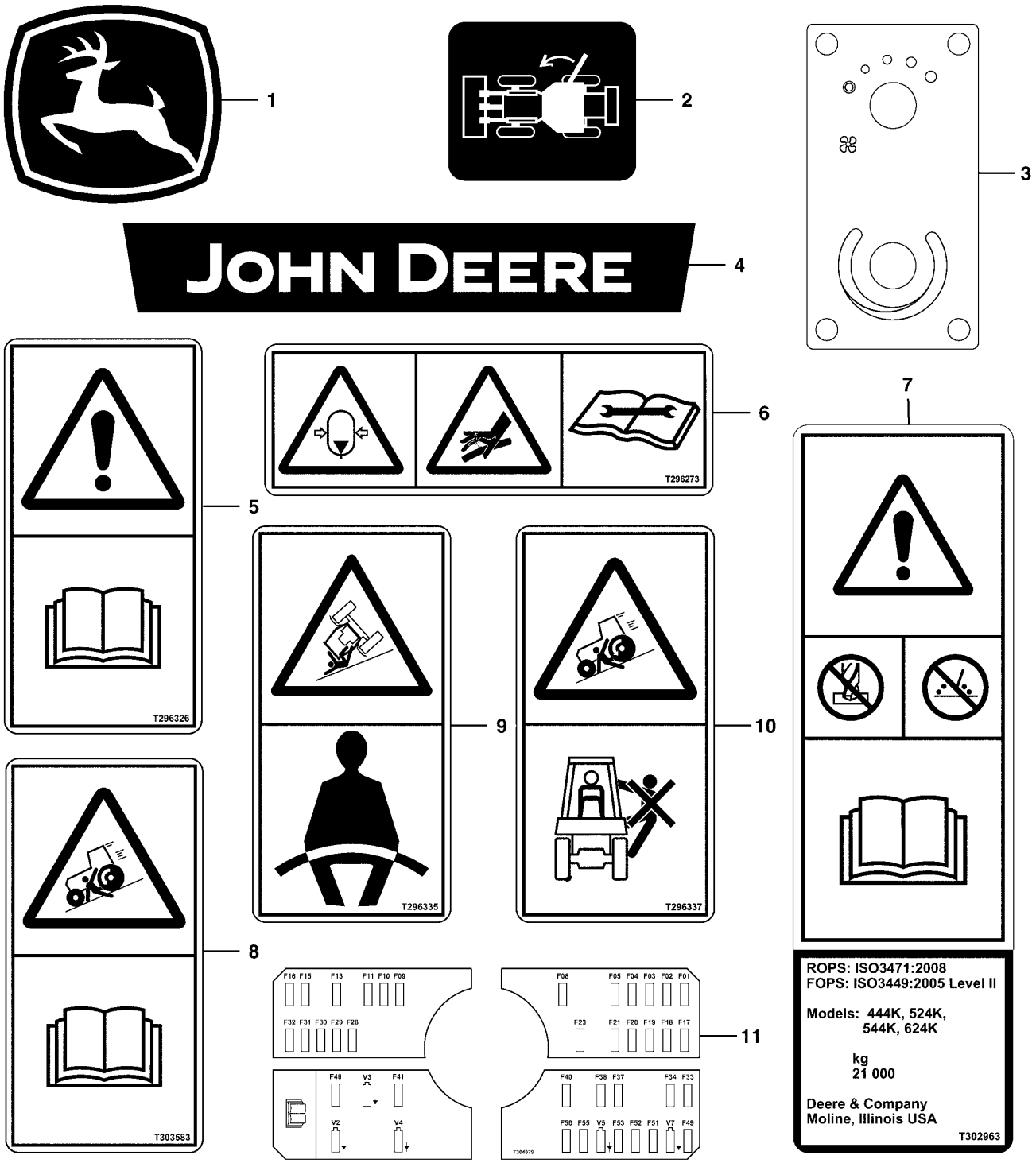

TX1102767

Item	*Nº peça*	*Descrição*	*Qtde*	*Nº série*	*Notas*
1	JD5822	Etiqueta	2		Símbolo da John Deere
2	T174735	Etiqueta	1		Liberação da Porta - Lado Direito da Unidade
3	T228573	Etiqueta	1		Controle do HVAC
4	T296213	Etiqueta	1		John Deere
5	T296326	Etiqueta	1		Aviso - Desligamento
6	T296273	Adesivo de segurança	2		Advertência - Acumulador
7	T302963	Etiqueta	1		Certificação da EPCC / FOPS
8	T303583	Etiqueta	1		Freio de Estacionamento
9	T296335	Etiqueta	1		Advertência - Cinto de Segurança
10	T296337	Etiqueta	1		Não Transportar Passageiros
11	T304079	Etiqueta	1		Painel de Fusíveis

Portuguese Canopy Decals And Labels
Autocollants et étiquettes d'auvent en portugais
Adesivos e Etiquetas em Português da Capota
Таблички и наклейки для навеса, на португальском языке
Adhesivos y etiquetas de dosel en portugués

TX1102768 A.1

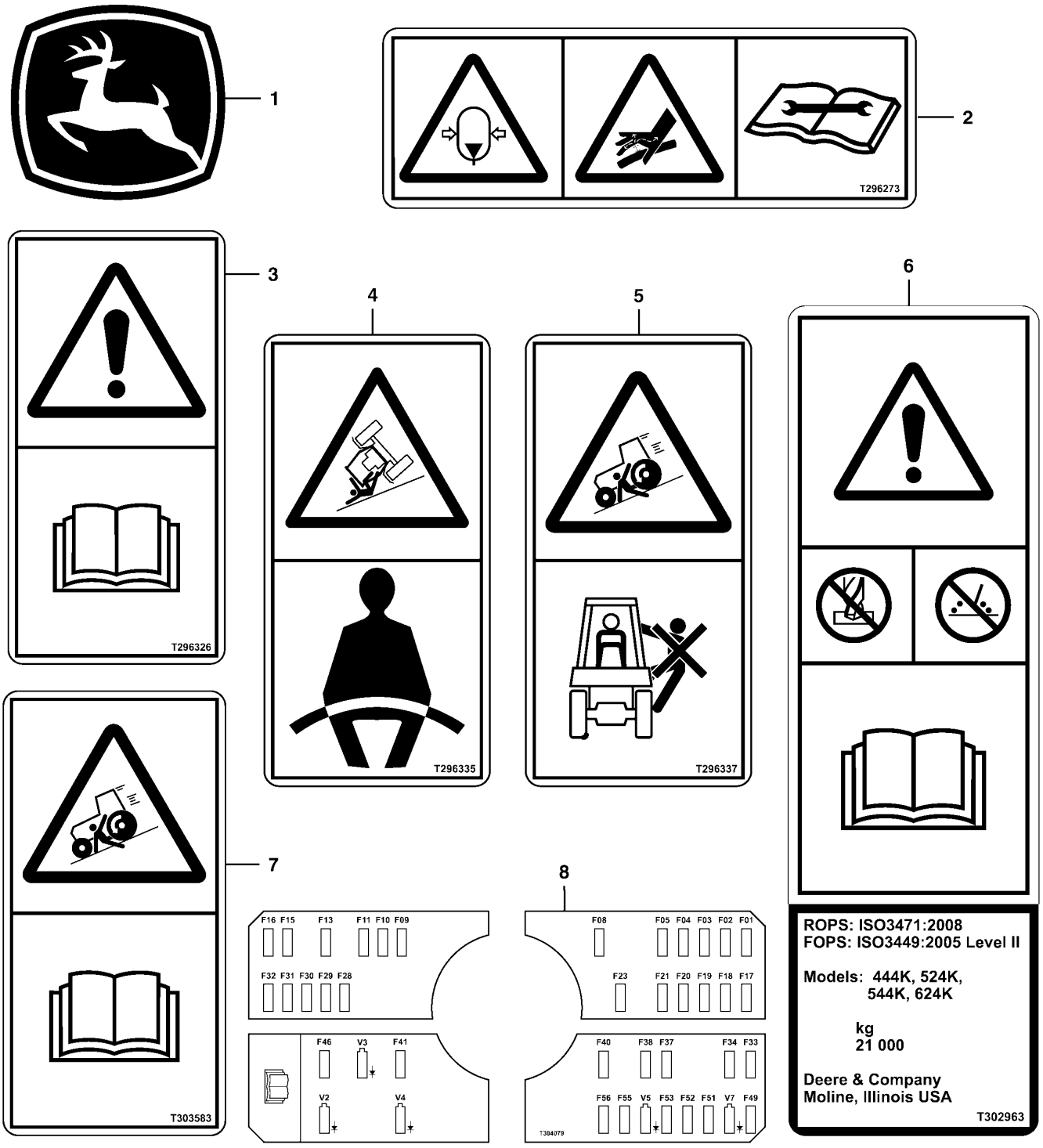

TX1102768

Item	*Nº peça*	*Descrição*	*Qtde*	*Nº série*	*Notas*
1	JD5822	Etiqueta	2		Símbolo da John Deere
2	T296273	Adesivo de segurança	2		Advertência - Acumulador
3	T296326	Etiqueta	1		Aviso - Desligamento
4	T296335	Etiqueta	1		Advertência - Cinto de Segurança
5	T296337	Etiqueta	1		Não Transportar Passageiros
6	T302963	Etiqueta	1		Certificação da EPCC / FOPS
7	T303583	Etiqueta	1		Freio de Estacionamento
8	T304079	Etiqueta	1		Painel de Fusíveis

Lift Hooks
Crochets relevage
Ganchos de Elevação
Подъемные крюки
Ganchos de levante

TX1036909 A.1

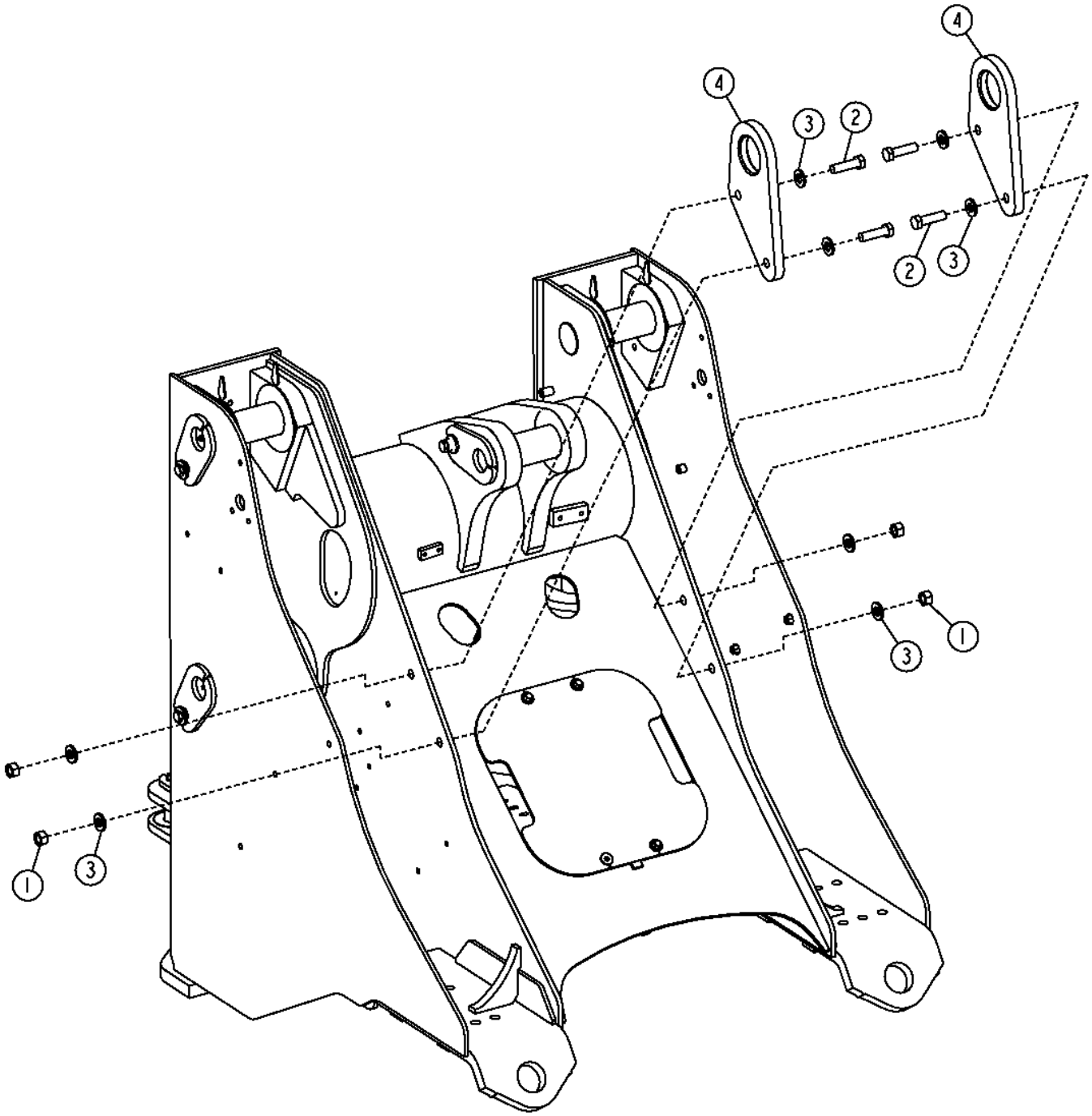

TX1036909

Item	*Nº peça*	*Descrição*	*Qtde*	*Nº série*	*Notas*
1	14M7277	Porca	4		M20
2	19M8639	Parafuso sextavado	4		M20 X 70
3	24M7242	Arruela	8		21.400 X 42 X 5 mm
4	T156995	Placa	2		

Conventional Fluid Drain
Vidange du liquide classique
Dreno Convencional de Fluido
Стандартный слив
Punto de vaciado de fluidos normal

AT393869_TX1101420 A.1

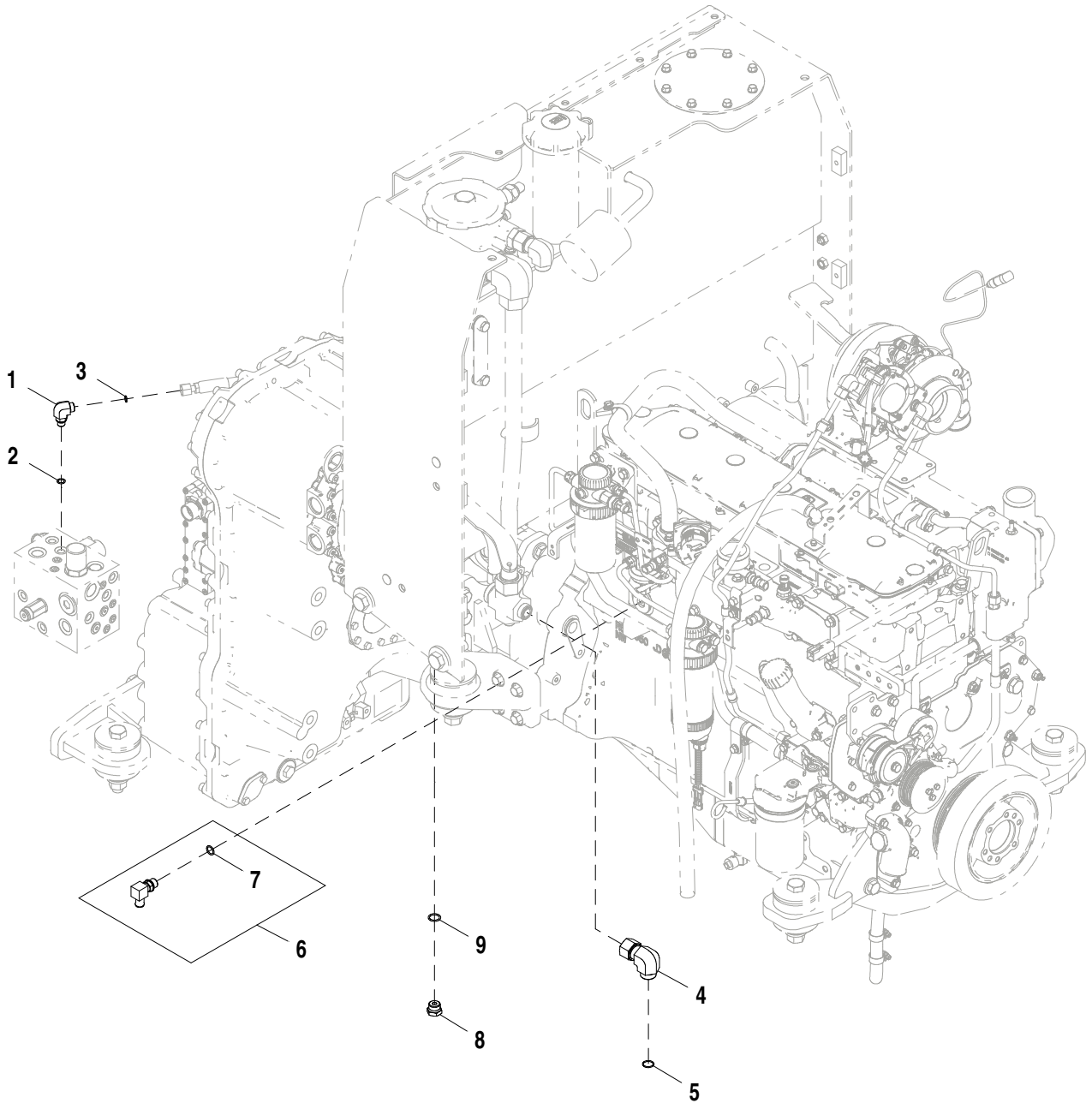

AT393869_TX1101420

Item	*Nº peça*	*Descrição*	*Qtde*	*Nº série*	*Notas*
1	38H1004	Conexão em ângulo	1		
2	R26448	Anel o	1		11.887 X 1.981 mm (0.468" X 5/64")
3	T77613	Anel o	1		9.250 X 1.780 mm (0.364" X 0.070")
4	38H1097	Conexão em ângulo	1		
5	T77858	Anel o	1		18.771 X 1.778 mm (0.739" X 0.070")
6	AT174697	Conexão em ângulo	1		
7	51M7043	Anel o	1		15.300 X 2.200 mm
8	R27474	Tampão de dreno	1		
9	R26906	Anel o	1		19.177 X 2.464 mm (0.755" X 0.097")

Environmental Drain
Ensemble de vidange écologique
Dreno Ambiental
Экологичный слив
Vaciado ambiental

TX1055934 A.1

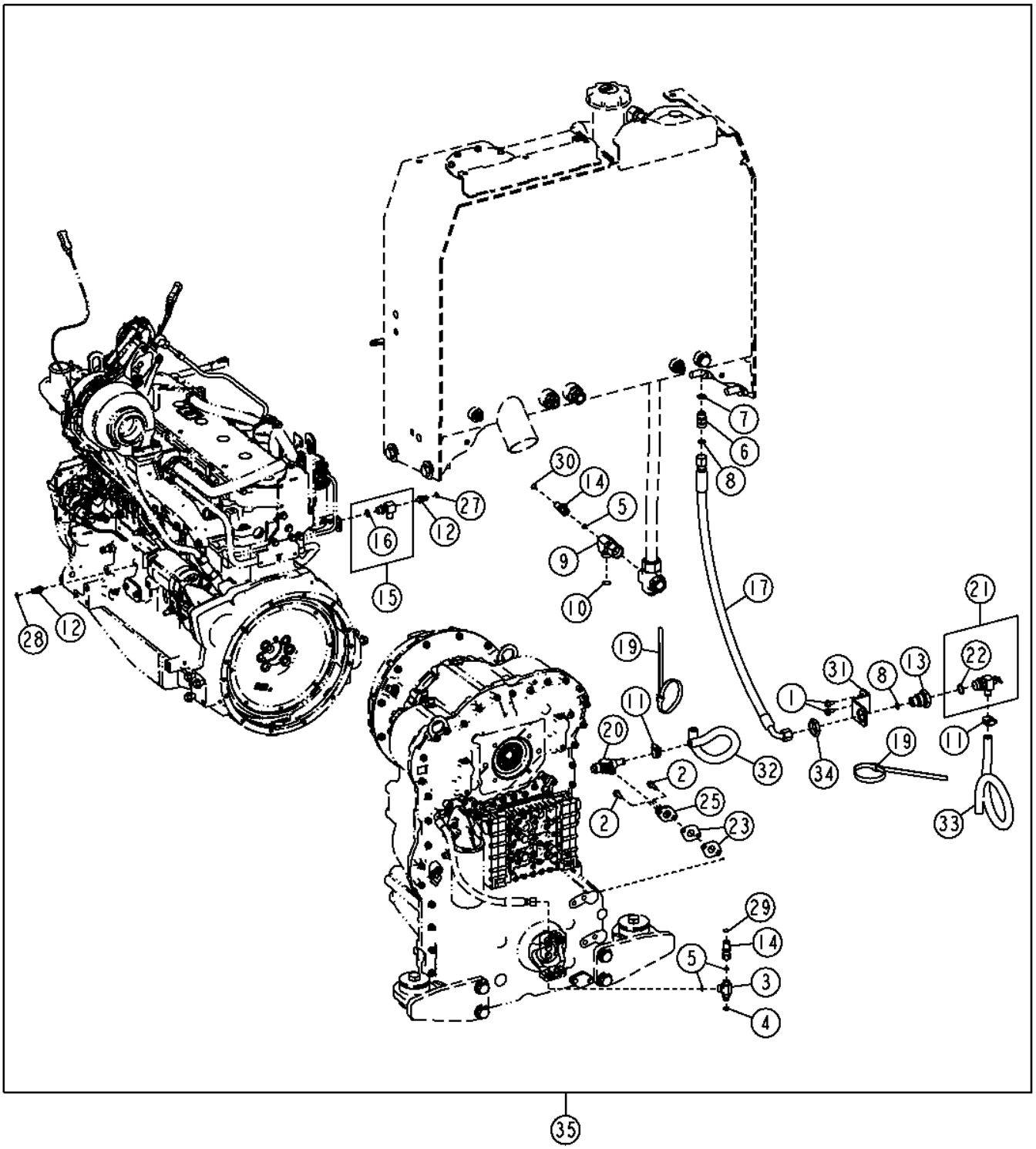

Item	*Nº peça*	*Descrição*	*Qtde*	*Nº série*	*Notas*
1	19M7865	Parafuso	2		M8 X 16
2	19M7867	Parafuso	2		M8 X 25
3	38H1023	Conexão em t	1		
4	R26448	Anel o	1		11.887 X 1.981 mm (0.468" X 5/64")
5	T77613	Anel o	3		9.250 X 1.780 mm (0.364" X 0.070")
6	38H1162	Adaptador	1		
7	R26906	Anel o	1		19.177 X 2.464 mm (0.755" X 0.097")
8	T77932	Anel o	2		15.596 X 1.778 mm (0.614" X 0.070")
9	38H1446	Conexão em t	1		
10	T77858	Anel o	1		18.771 X 1.778 mm (0.739" X 0.070")
11	AR21837	Braçadeira	2		
12	AT306133	Conexão	2		
13	T210470	Conexão	1		
14	AT320593	Conexão	2		
15	AT321264	Conexão	1		
16	51M7043	Anel o	1		15.300 X 2.200 mm
17	AT341959	Mangueira hidraulica-fabric	1		
19	N189220	Cinta	2		
20	RE507950	VálVula de dreno	1		
21	RE68323	VálVula	1		
22	R56751	Anel o	1		
23	T116604	Junta	2		
25	T216182	Adaptador	1		
27	T217789	Etiqueta	1		Líquido de Arrefecimento do Motor
28	T217790	Etiqueta	1		Óleo do Motor
29	T217791	Etiqueta	1		Óleo da Transmissão
30	T217792	Etiqueta	1		Óleo Hidráulico
31	T230473	Apoio	1		
32	T29384	Mangueira	1		
33	T64688	Mangueira	1		
34	T78715	Porca	1		
35	**AT337348**	**Kit - instalação de campo**	**1**		**(WHOLE GOODS)**

Quick Fluid Service
Entretien rapide des liquides
Serviço Rápido do Fluido
Быстрое обслуживание гидравлических систем
Servicio rápido de fluidos

AT338992_TX1102508 A.1

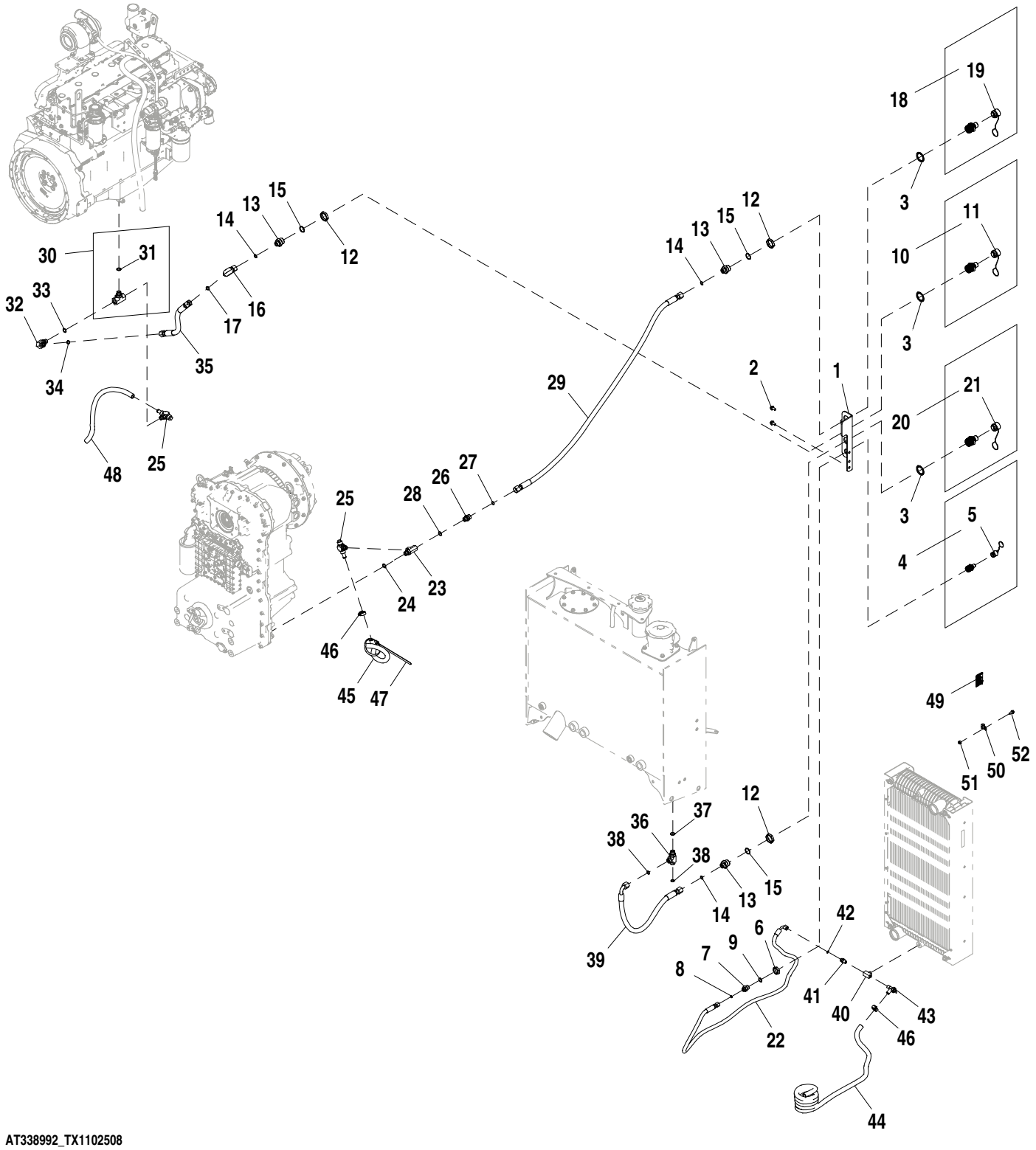

AT338992_TX1102508

Item	*Nº peça*	*Descrição*	*Qtde*	*Nº série*	*Notas*
1	T230584	Placa	1		
2	19M7784	Parafuso	2		M10 X 20
3	T247034	Arruela de pressão	3		
4	AT319067	Conexão	1		Líquido de Arrefecimento do Motor
5	AT319069	Tampa	1		
6	T78707	Porca	1		
7	38H1172	Adaptador	1		
8	T77613	Anel o	1		
9	R26906	Anel o	1		
10	AT319079	Conexão	1		Óleo do Motor
11	AT319081	Tampa	1		
12	R32295	Porca	3		
13	38H1447	Adaptador	3		
14	T77932	Anel o	3		
15	R29936	Anel o	3		
16	38H1096	Conexão em ângulo	1		
17	T77932	Anel o	1		
18	AT325195	Conexão	1		Óleo da Transmissão
19	AT325197	Tampa	1		
20	AT325198	Conexão	1		Óleo Hidráulico
21	AT325200	Tampa	1		
22	AT342206	Mangueira hidraulica-fabric	1		
23	T231038	Conexão em t	1		
24	51M7045	Anel o	1		19.300 X 2.200 mm
25	RE507950	VálVula de dreno	2		
26	38H5004	Adaptador	1		
27	T77932	Anel o	1		
28	51M7045	Anel o	1		19.300 X 2.200 mm
29	AT227537	Mangueira hidraulica-fabric	1		
30	AT342400	Conexão em t	1		
31	51M7045	Anel o	1		19.300 X 2.200 mm
32	38H5018	Conexão em ângulo	1		
33	51M7045	Anel o	1		19.300 X 2.200 mm
34	T77932	Anel o	1		
35	AT364407	Mangueira hidraulica-fabric	1		
36	38H1025	Conexão em t	1		
37	R26906	Anel o	1		
38	T77932	Anel o	2		
39	AT340049	Mangueira hidraulica-fabric	1		
40	R122371	Conexão em t	1		
41	T78646	Adaptador	1		
42	T77613	Anel o	1		
43	AT35831	VálVula de dreno	1		
44	.....	Mangueira em metro	1		(MAKE FROM TY22328) (CTL 9ft.)
45	T29384	Mangueira	1		
46	AR21837	Braçadeira	2		
47	N189220	Cinta	1		
48	.....	Mangueira em metro	1		(MAKE FROM TY22328) (CTL 2.65ft.)
49	T246891	Etiqueta	1		Importante - Serviço Rápido
50	T78974	Braçadeira	1		
51	14M7298	Porca com flange	1		M8
52	19M7866	Parafuso	1		M8 X 20

Quick Fluid Service Kit
Kit d'entretien rapide des liquides
Kit de Serviço Rápido do Fluido
Комплект быстрого обслуживания гидравлических систем
Juego de modificación de servicio rápido de fluidos

AT338993_TX1102512 A.1

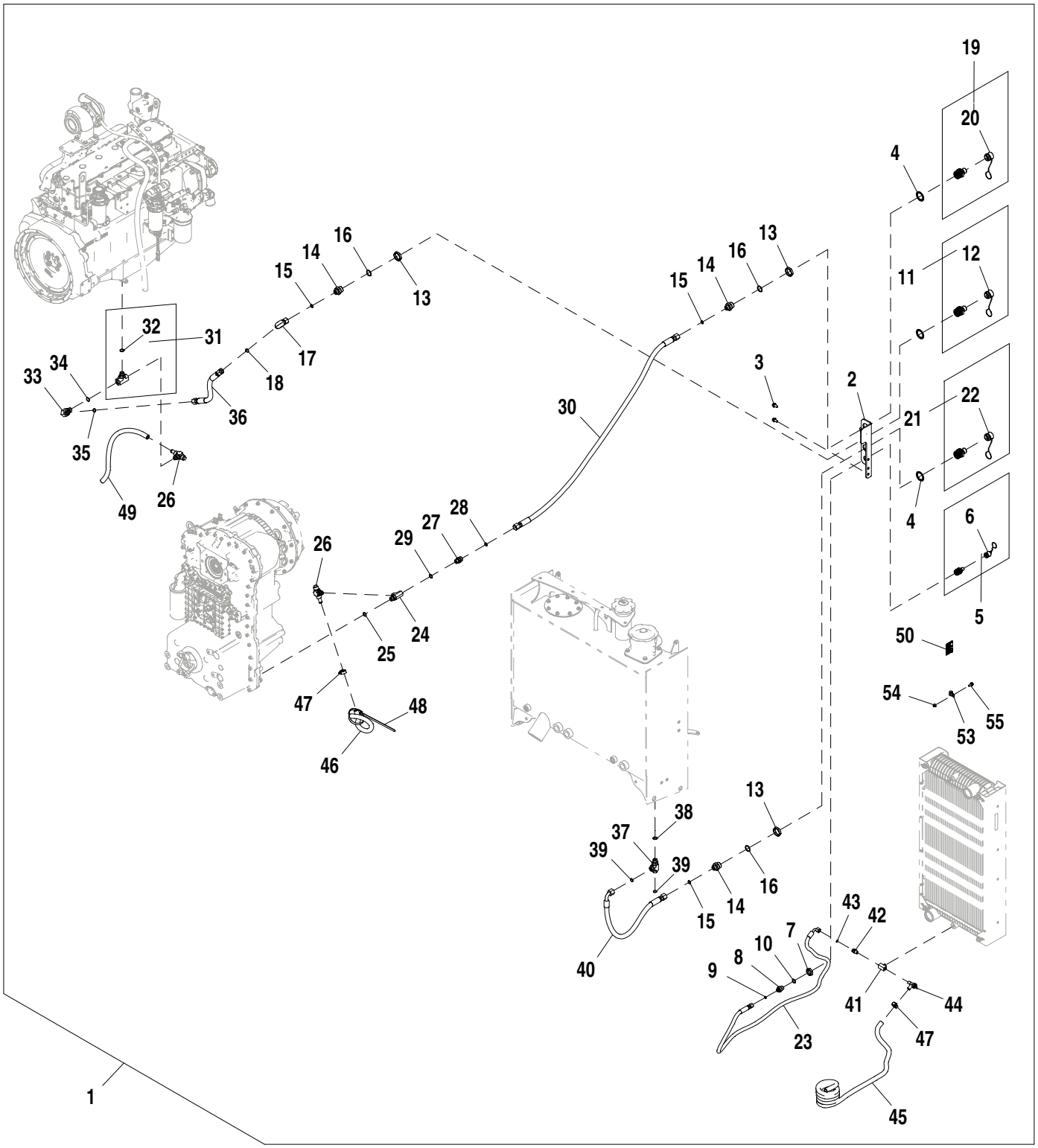

AT338993_TX1102512

Item	*Nº peça*	*Descrição*	*Qtde*	*Nº série*	*Notas*
1	**AT338993**	**Conexão**	**1**		**Pacotes de Produto**
2	T230584	Placa	1		
3	19M7784	Parafuso	2		M10 X 20
4	T247034	Arruela de pressão	3		
5	AT319067	Conexão	1		Líquido de Arrefecimento do Motor
6	AT319069	Tampa	1		
7	T78707	Porca	1		
8	38H1172	Adaptador	1		
9	T77613	Anel o	1		
10	R26906	Anel o	1		
11	AT319079	Conexão	1		Óleo do Motor
12	AT319081	Tampa	1		
13	R32295	Porca	3		
14	38H1447	Adaptador	3		
15	T77932	Anel o	3		
16	R29936	Anel o	3		
17	38H1096	Conexão em ângulo	1		
18	T77932	Anel o	1		
19	AT325195	Conexão	1		Óleo da Transmissão
20	AT325197	Tampa	1		
21	AT325198	Conexão	1		Óleo Hidráulico
22	AT325200	Tampa	1		
23	AT342206	Mangueira hidraulica-fabric	1		
24	T231038	Conexão em t	1		
25	51M7045	Anel o	1		19.300 X 2.200 mm
26	RE507950	VálVula de dreno	2		
27	38H5004	Adaptador	1		
28	T77932	Anel o	1		
29	51M7045	Anel o	1		19.300 X 2.200 mm
30	AT227537	Mangueira hidraulica-fabric	1		
31	AT342400	Conexão em t	1		
32	51M7045	Anel o	1		19.300 X 2.200 mm
33	38H5018	Conexão em ângulo	1		
34	51M7045	Anel o	1		19.300 X 2.200 mm
35	T77932	Anel o	1		
36	AT364407	Mangueira hidraulica-fabric	1		
37	38H1025	Conexão em t	1		
38	R26906	Anel o	1		
39	T77932	Anel o	2		
40	AT340049	Mangueira hidraulica-fabric	1		
41	R122371	Conexão em t	1		
42	T78646	Adaptador	1		
43	T77613	Anel o	1		
44	AT35831	VálVula de dreno	1		
45	.....	Mangueira em metro	1		MAKE FROM TY22328, CTL 2.74 m (9.0 ft.)
46	T29384	Mangueira	1		
47	AR21837	Braçadeira	2		
48	N189220	Cinta	1		
49	.....	Mangueira em metro	1		MAKE FROM TY22328, CTL 0.81 m (2.65 ft.)
50	T246891	Etiqueta	1		Importante - Serviço Rápido
51	T246892	Etiqueta	1		
52	T246893	Etiqueta	1		
53	T78974	Braçadeira	1		
54	14M7298	Porca com flange	1		M8
55	19M7866	Parafuso	1		M8 X 20

Axle Seal Grease Lines
Conduites de graisse de joint d'essieu
Linhas de Graxa da Vedação do Eixo
Линии смазки уплотнения моста
Líneas de engrase de sello de eje

TX1034347 A.1

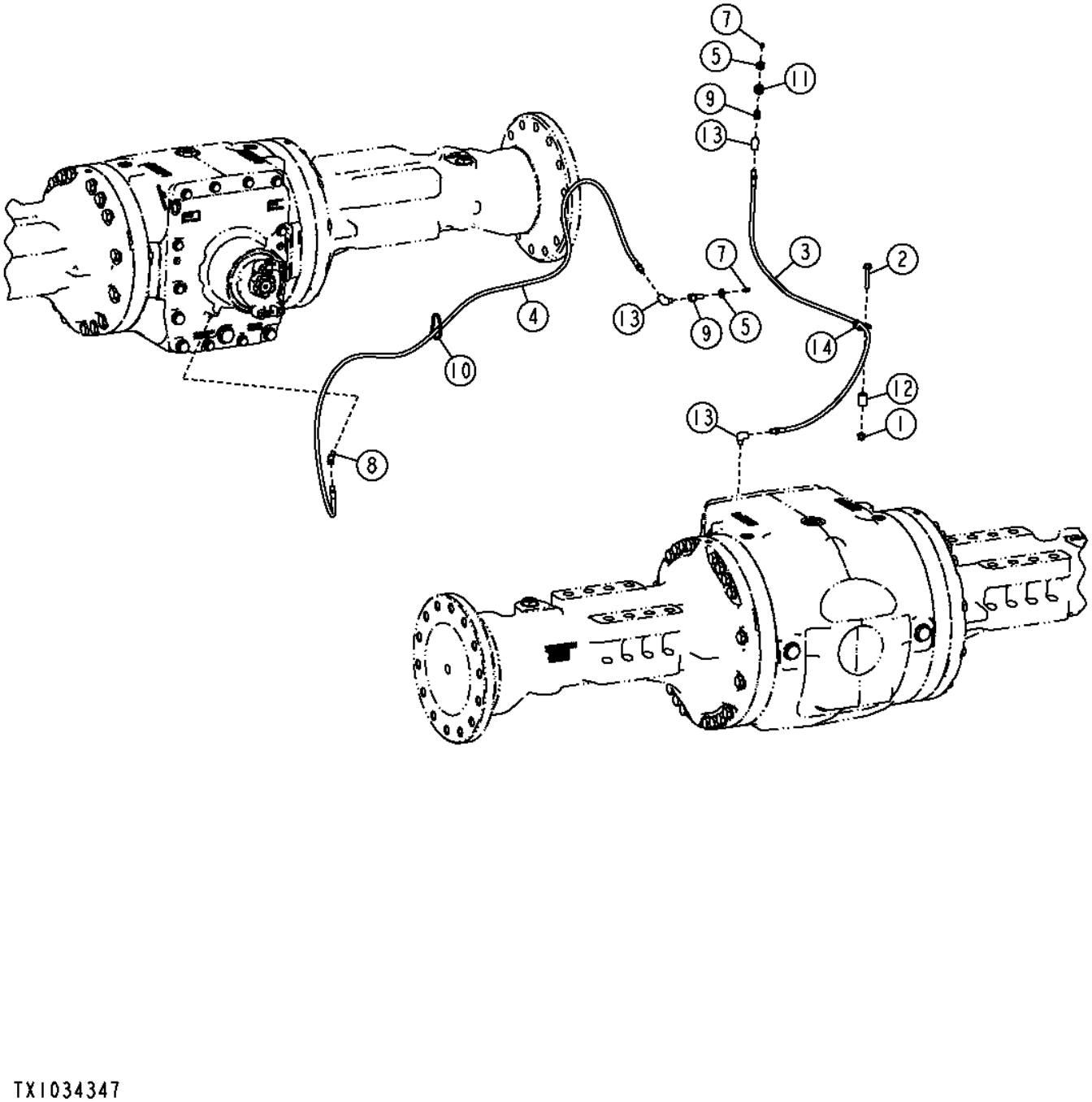

TX1034347

Item	*Nº peça*	*Descrição*	*Qtde*	*Nº série*	*Notas*
1	14M7396	Porca de segurança	1		M8
2	19M7800	Parafuso	1		M8 X 50
3	AT207023	Mangueira hidráulica	1		
4	AT64886	Mangueira hidráulica	1		
5	E12379	Porca	2		
7	JD7797	Conexão de lubrificação	2		
8	M45937	Conexão em ângulo	1		
9	R36311	Conexão	2		
10	R44302	Cinta	1		
11	T13976	Bucha	1		
12	T147891	Bucha	1		
13	T56112	Conexão em ângulo	3		
14	T78974	Braçadeira	1		

Rear Hitch and Fuel Tank Guard (Z-Bar Linkage)
Attelage arrière et protection de réservoir de carburant (tringlerie Z-Bar)
Engate Traseiro e Proteção do Tanque de Combustível (Articulação da Barra Z)
Задняя сцепка и ограждение топливного бака (Z-образный рычажный механизм)
Enganche trasero y protección de depósito de combustible (varillaje Z-Bar)

AT388964_TX1109621 A.2

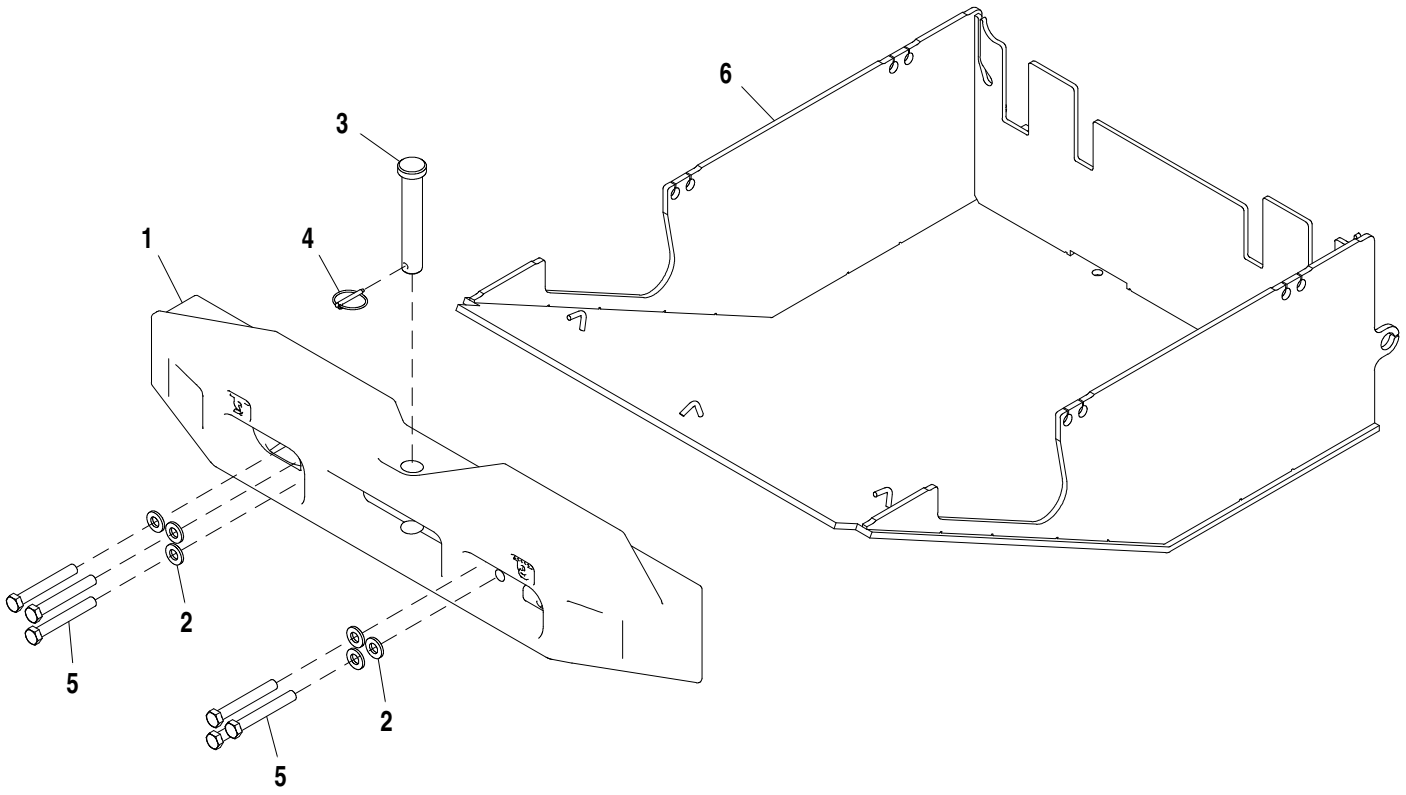

AT388964_TX1109621

Item	*Nº peça*	*Descrição*	*Qtde*	*Nº série*	*Notas*
1	T282429	Engate	1		
2	24M7242	Arruela	6		21.400 X 42 X 5 mm
3	T224369	Pino fixador	1		
4	AR83396	Pino de engate ráPido	1		
5	19M7921	Parafuso sextavado	6		M20 X 150
6	AT361263	Proteção	1		

Rear Hitch, Counterweight, and Fuel Tank Guard (High Lift Z-Bar, Powerllel™, and Tool Carrier Linkage)
Attelage arrière, contrepoids et protection de réservoir de carburant (tringlerie de Z-Bar levage élevé, Powerllel™ et porte-outils)
Engate Traseiro, Contrapeso e Proteção do Tanque de Combustível (Barra Z de Elevação Alta, Powerllel™, e Articulação do Transportador de Ferramenta)
Задняя сцепка, противовес и ограждение топливного бака (Z-образный рычажный механизм высокого подъема, Powerllel™ и рычажный механизм держателя инструмента)
Enganche trasero, contrapeso y protección de depósito de combustible (varillaje Z-Bar de elevación alta, Powerllel™ y portaherramientas)

AT389356_TX1109622 A.1

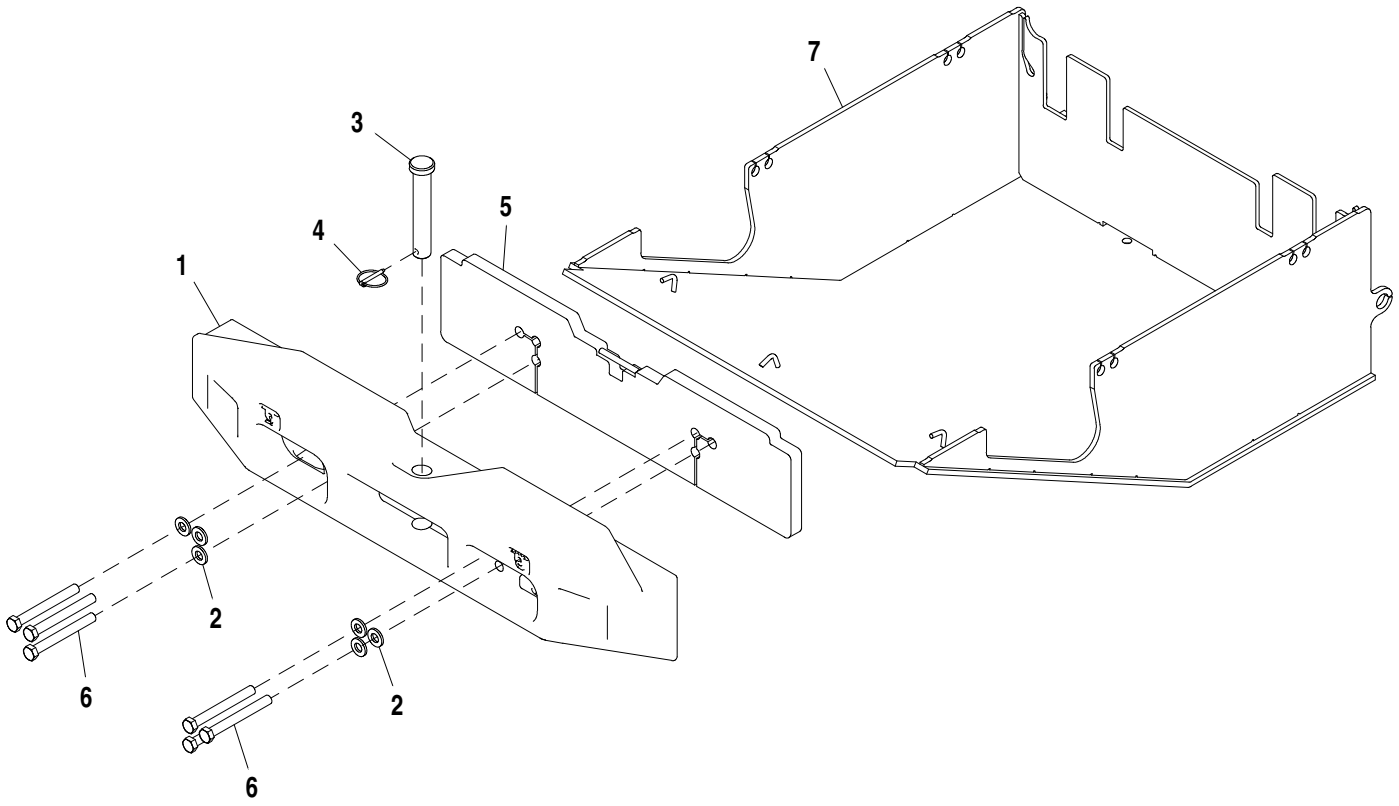

AT389356_TX1109622

Item	*Nº peça*	*Descrição*	*Qtde*	*Nº série*	*Notas*
1	T282429	Engate	1		
2	24M7242	Arruela	6		21.400 X 42 X 5 mm
3	T224369	Pino fixador	1		
4	AR83396	Pino de engate ráPido	1		
5	AT389357	Contrapeso	1		
6	19M8100	Parafuso sextavado	6		M20 X 180
7	AT361263	Proteção	1		

Batteries and Battery Cables
Batteries et câbles de batterie
Baterias e Cabos das Baterias
Батареи и кабели батарей
Baterías y cables de la batería

TX1044385 A.1

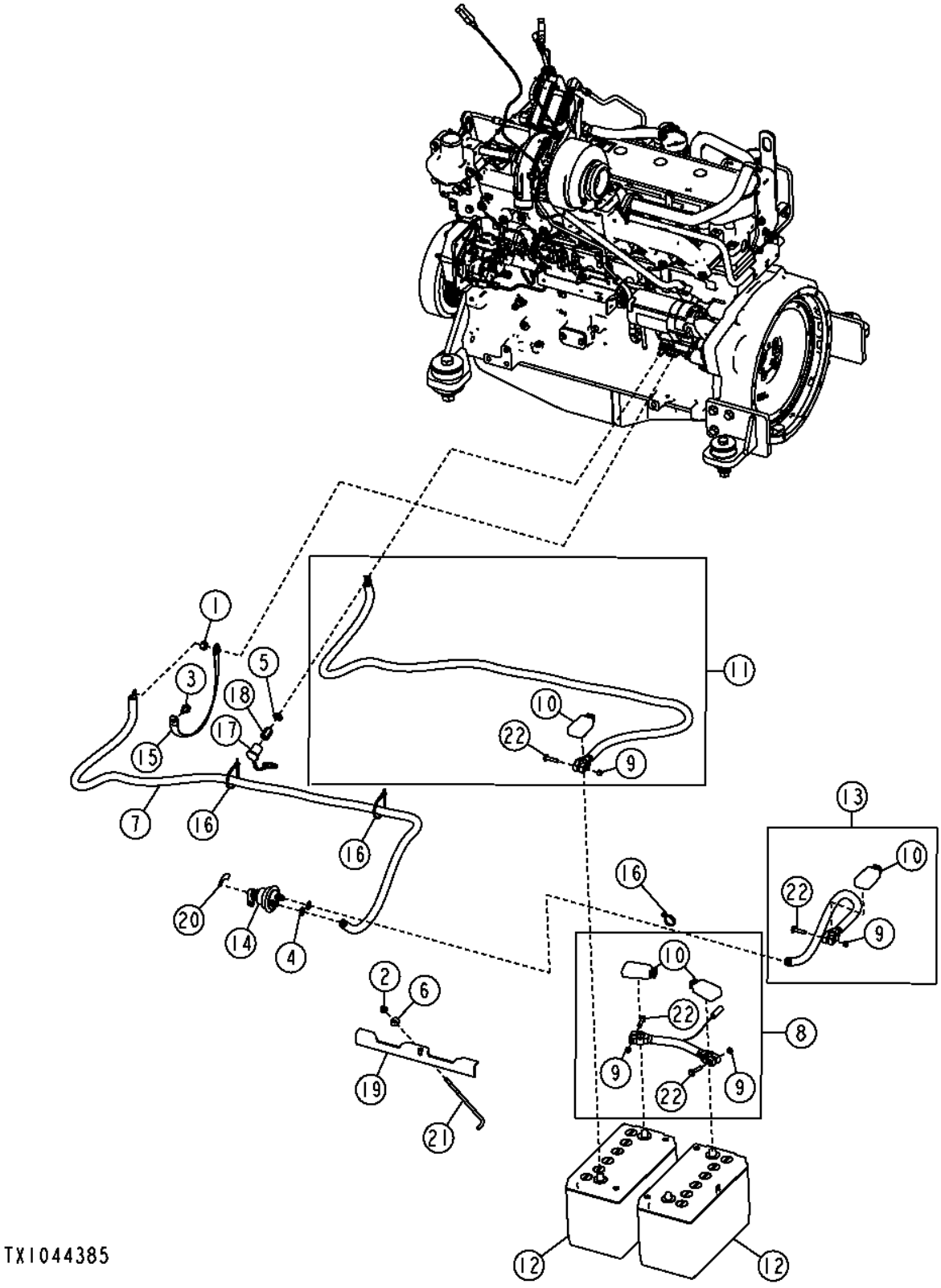

Item	*Nº peça*	*Descrição*	*Qtde*	*Nº série*	*Notas*
1	14H1040	Porca	1		1/2"
2	14M7396	Porca de segurança	1		M8
3	19M7784	Parafuso	1		M10 X 20
4	24M7239	Arruela	2		10.700 X 21 X 2.500 mm
5	24M7240	Arruela	1		13 X 25 X 3 mm
6	24M7298	Arruela	1		8.400 X 25 X 2 mm
7	AT363378	Cabo da bateria	1		2259 mm (88-15/16")
8	AT228312	Cabo da bateria	1		228.600 mm (9")
9	14H785	Porca	4		5/16"
10	T107117	Capa	4		
11	AT363379	Cabo da bateria	1		2259 mm (88-15/16")
12	TY6128	Bateria com carga seca	2		31 Corrente de Partida a frio a 0 ºF (-18 ºC), 925-Capacidade de Reserva em Minutos a 25 A, (AT132864 NLA)
13	AT347206	Cabo da bateria	1		533.400 mm (21")
14	AT41188	Interruptor	1		
15	R36545	Cabo negativo	1		406.400 mm (16")
16	R44302	Cinta	3		
17	T134104	Capa	1		
18	E64052	Porca	1		M12
19	T197467	Cantoneira	1		
20	T42199	Etiqueta	1		
21	T79471	Paraf. com gancho	1		
22	M81353	Parafuso	4		7.925 X 34 mm (5/16" X 1.339")

Battery Box
Compartiment de batterie
Caixa da Bateria
Батарейный ящик
Caja de batería

AT226792_TX1072224 A.1

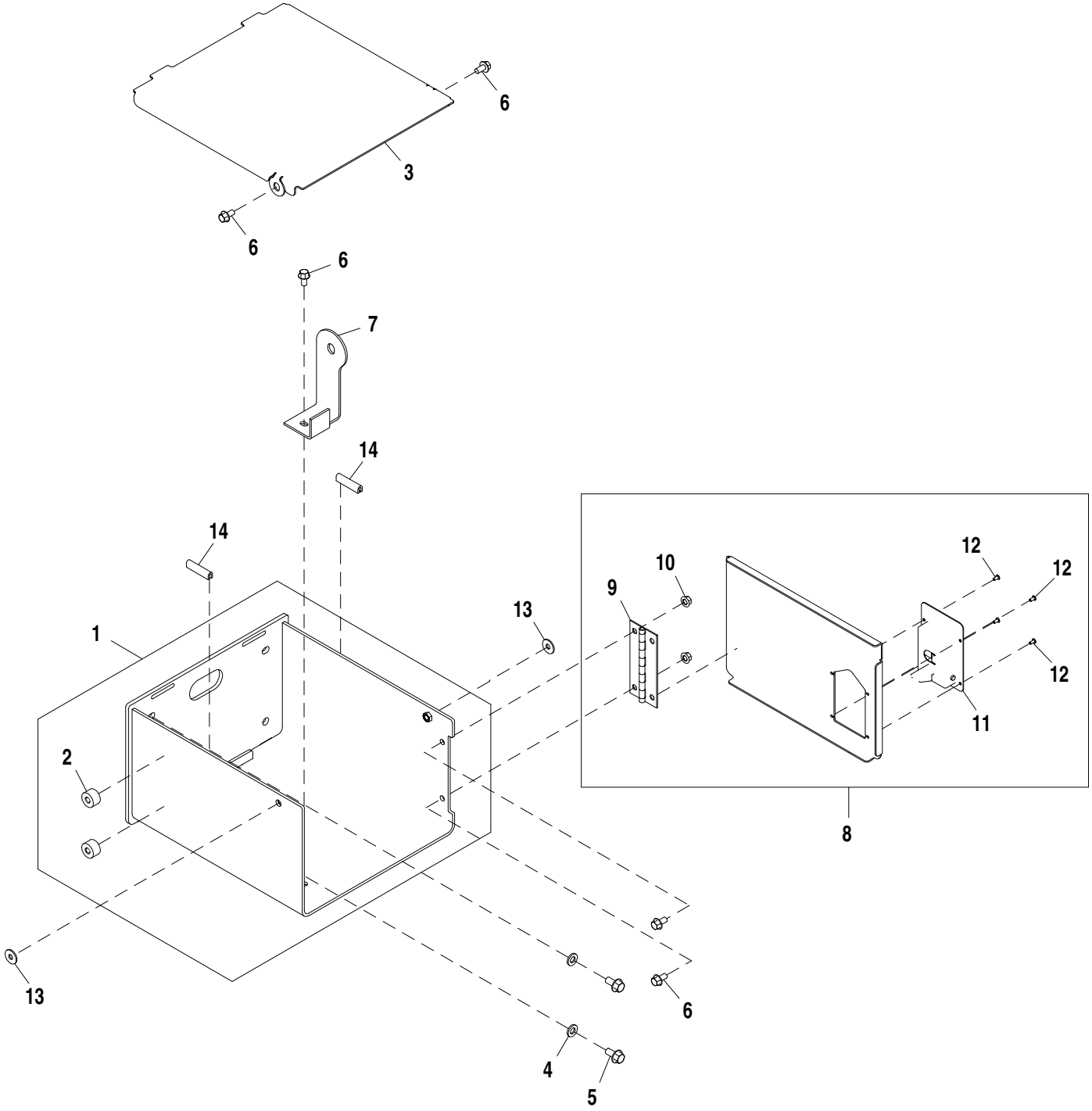

AT226792_TX1072224

Item	*Nº peça*	*Descrição*	*Qtde*	*Nº série*	*Notas*
1	AT226791	Caixa da bateria	1		
2	T125546	Bucha	4		
3	T195708	Capa	1		
4	24M7240	Arruela	4		13 X 25 X 3 mm
5	19M7788	Parafuso	4		M12 X 25
6	19M7784	Parafuso	5		M10 X 20
7	T197667	Apoio	1		
8	**AT327535**	**Porta**	**1**		**(CA)**
9	AT210600	Dobradiça	1		
10	14M7296	Porca com flange	2		M10
11	AT221696	Trava	1		
12	H85233	Rebite	4		
13	24M7296	Arruela	2		10.500 X 30 X 2.500 mm
14	.....	Isolador	2		(MAKE FROM T61861) (CTL 2.5 in.)

80 Amp Alternator (without A/C)
Alternateur 80 A (sans climatisation)
Alternador de 80 A (sem A/C)
Генератор переменного тока 80 A (без кондиционера)
Alternador de 80 (sin aire acondicionado)

TX1057914 A.1

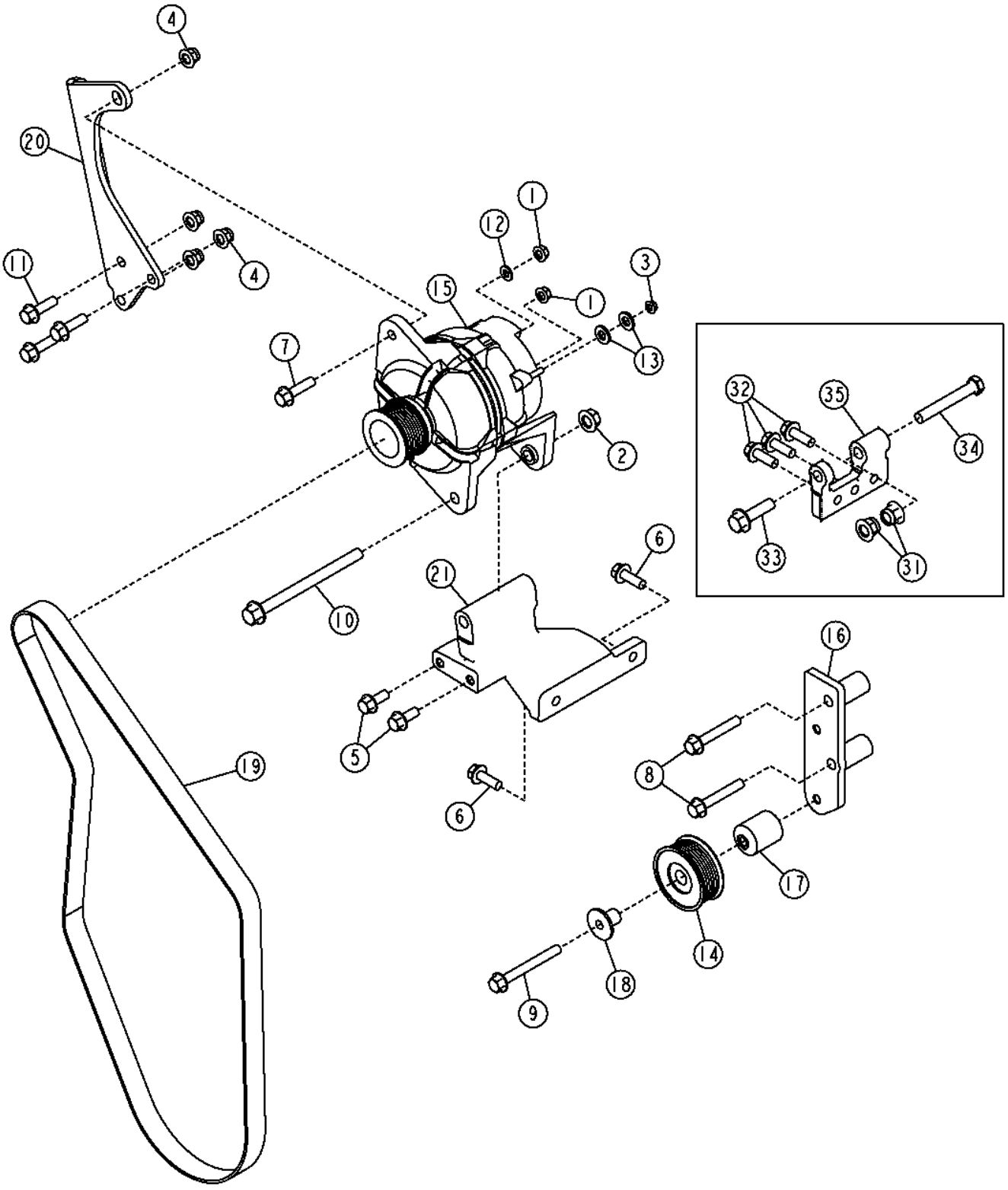

Item	*Nº peça*	*Descrição*	*Qtde*	*Nº série*	*Notas*
1	14M7298	Porca com flange	2		M8
2	14M7299	Porca com flange	1	625092-	M12
3	14M7303	Porca com flange	1		M6
4	14M7400	Porca de segurança	4		M10
5	19M7785	Parafuso	2	625092-	M10 X 25
6	19M7786	Parafuso	2	625092-	M10 X 30
7	19M7804	Parafuso	1		M10 X 40
8	19M7808	Parafuso	2		M10 X 65
9	19M7811	Parafuso	1		M10 X 90
10	19M7822	Parafuso	1	625092-	M12 X 160
11	19M7835	Parafuso	3		M10 X 35
12	24M7238	Arruela	1		8.700 X 17 X 2 mm
13	24M7239	Arruela	2		10.700 X 21 X 2.500 mm
14	AT211041	Polia	1		
15	AT387573	Alternador	1		80 A, SUB FOR AT303320
	AT303320	Alternador remanufaturado	1		ORDER AT387573
	SE501833	Alternador remanufaturado	1		80 A, REMAN FOR AT303320
16	AT313536	Apoio	1		
17	R133643	Espaçador	1		
18	R502079	Luva	1		
19	T186776	Correia trapezoidal	1		1620 X 27.860 mm (63.780" X 1.097")
20	T213873	Correia	1		
21	T254126	Apoio	1	625092-	
31	14M7401	Porca de segurança	2	-625091	M12
32	19M7786	Parafuso	3	-625091	M10 X 30
33	19M7813	Parafuso	1	-625091	M12 X 45
34	19M8122	Parafuso sextavado	1	-625091	M12 X 85
35	T179468	Apoio	1	-625091	

80 Amp Alternator (with A/C)
Alternateur 80 A (avec climatisation)
Alternador de 80 A (com A/C)
Генератор переменного тока 80 A (с кондиционером)
Alternador de 80 (con aire acondicionado)

AT388364_TX1095759 A.1

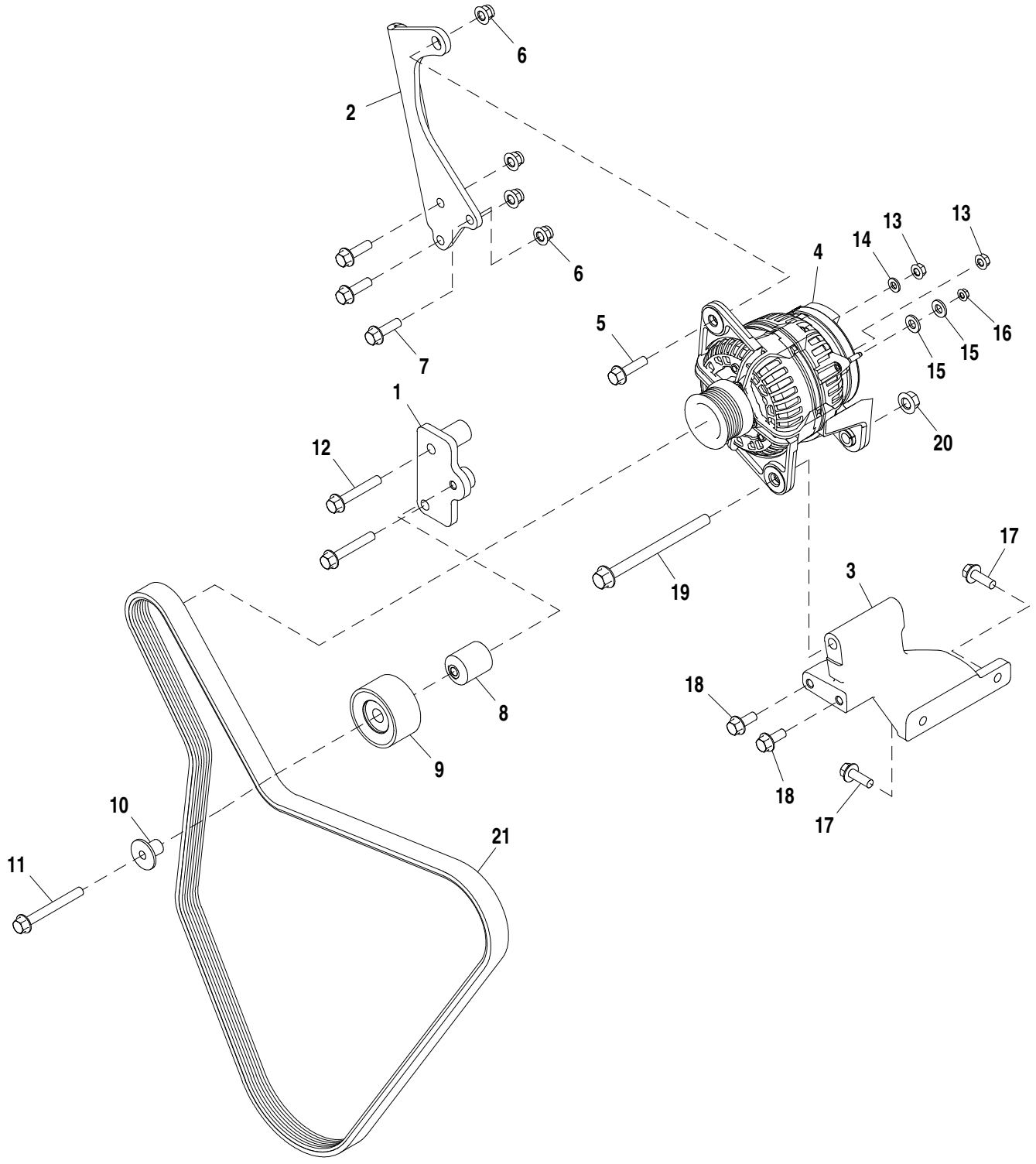

AT388364_TX1095759

Item	*Nº peça*	*Descrição*	*Qtde*	*Nº série*	*Notas*
1	AT389146	Apoio	1		
2	T213873	Correia	1		
3	T254126	Apoio	1		
4	AT387573	Alternador	1		80 A
5	19M7804	Parafuso	1		M10 X 40
6	14M7400	Porca de segurança	4		M10
7	19M7835	Parafuso	3		M10 X 35
8	R133643	Espaçador	1		
9	RE505264	Polia	1		
10	R502079	Luva	1		
11	19M7811	Parafuso	1		M10 X 90
12	19M7808	Parafuso	2		M10 X 65
13	14M7298	Porca com flange	2		M8
14	24M7238	Arruela	1		8.700 X 17 X 2 mm
15	24M7239	Arruela	2		10.700 X 21 X 2.500 mm
16	14M7303	Porca com flange	1		M6
17	19M7786	Parafuso	2		M10 X 30
18	19M7785	Parafuso	2		M10 X 25
19	19M7822	Parafuso	1		M12 X 160
20	14M7299	Porca com flange	1		M12
21	R135606	Correia trapezoidal	1		1965 X 27.860 mm (77.362" X 1.097")

100 Amp Alternator (without A/C)
Alternateur 100 A (sans climatisation)
Alternador de 100 A (sem A/C)
Генератор переменного тока 100 A (без кондиционера)
Alternador de 100 A (sin aire acondicionado)

TX1057917 A.1

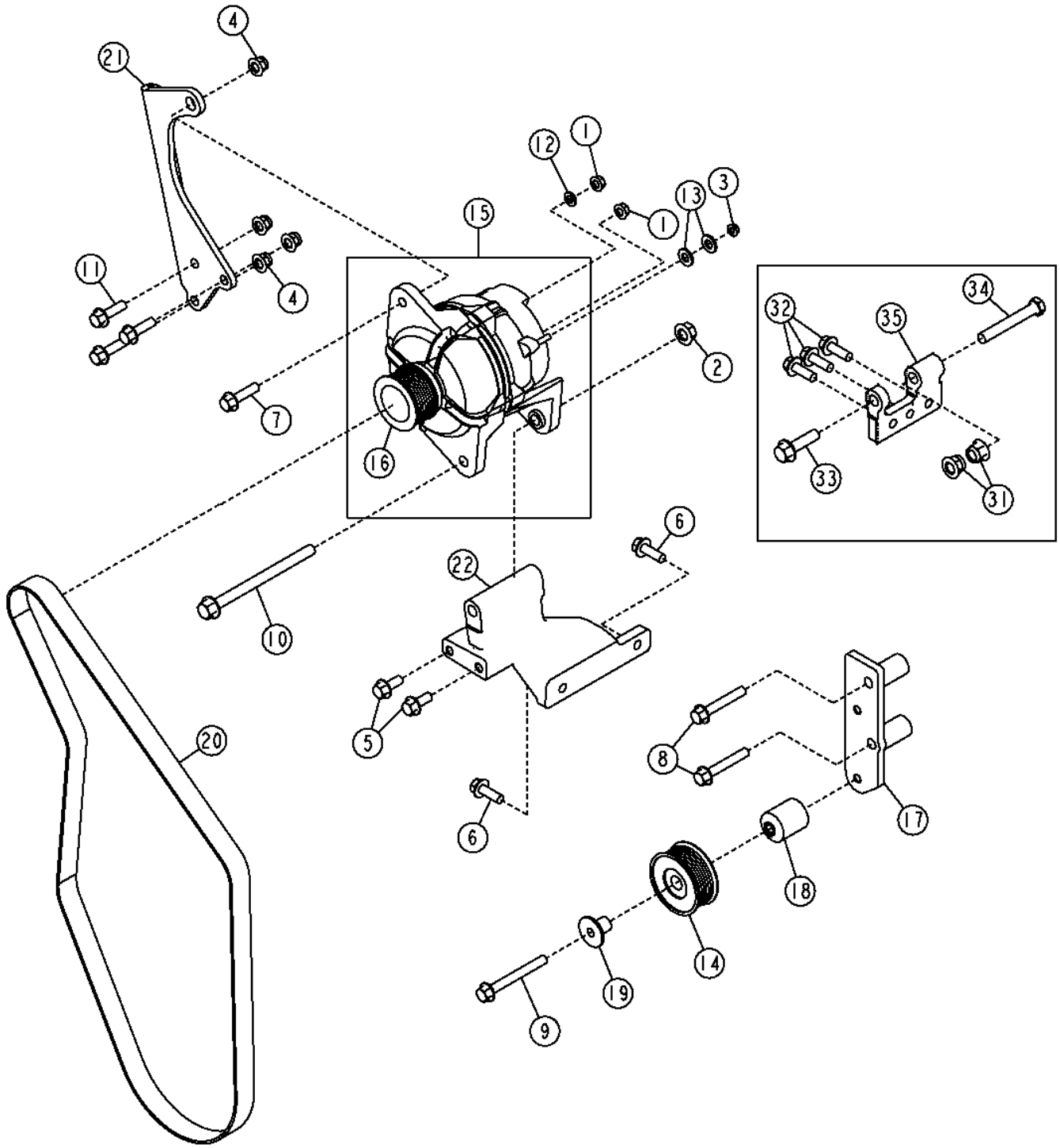

TX1057917

Item	*Nº peça*	*Descrição*	*Qtde*	*Nº série*	*Notas*
1	14M7298	Porca com flange	2		M8
2	14M7299	Porca com flange	1	625092-	M12
3	14M7303	Porca com flange	1		M6
4	14M7400	Porca de segurança	4		M10
5	19M7785	Parafuso	2	625092-	M10 X 25
6	19M7786	Parafuso	2	625092-	M10 X 30
7	19M7804	Parafuso	1		M10 X 40
8	19M7808	Parafuso	2		M10 X 65
9	19M7811	Parafuso	1		M10 X 90
10	19M7822	Parafuso	1	625092-	M12 X 160
11	19M7835	Parafuso	3		M10 X 35
12	24M7238	Arruela	1		8.700 X 17 X 2 mm
13	24M7239	Arruela	2		10.700 X 21 X 2.500 mm
14	AT211041	Polia	1		
15	AT387574	Alternador	1		100 A, SUB FOR AT300167
	SE501838	Alternador remanufaturado	1		100 A, REMAN FOR AT300167
16	T201538	Polia	1		
17	AT313536	Apoio	1		
18	R133643	Espaçador	1		
19	R502079	Luva	1		
20	T186776	Correia trapezoidal	1		1620 X 27.860 mm (63.780" X 1.097")
21	T213873	Correia	1		
22	T254126	Apoio	1	625092-	
31	14M7401	Porca de segurança	2	-625091	M12
32	19M7786	Parafuso	3	-625091	M10 X 30
33	19M7813	Parafuso	1	-625091	M12 X 45
34	19M8122	Parafuso sextavado	1	-625091	M12 X 85
35	T179468	Apoio	1	-625091	

100 Amp Alternator (with A/C)
Alternateur 100 A (avec climatisation)
Alternador de 100 A (com A/C)
Генератор переменного тока 100 A (с кондиционером)
Alternador de 100 A (con aire acondicionado)

TX1057918 A.1

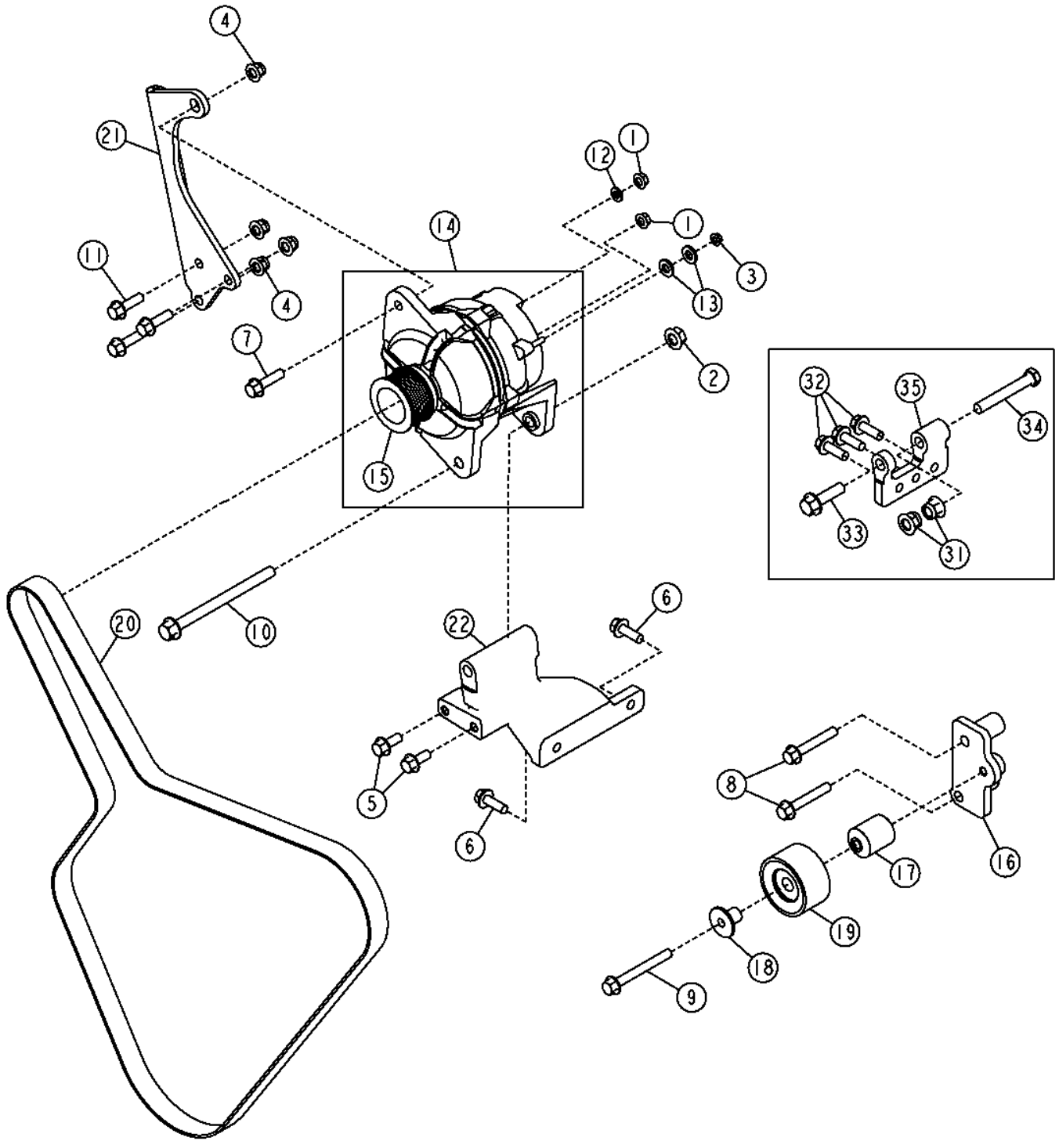

TX1057918

Item	*Nº peça*	*Descrição*	*Qtde*	*Nº série*	*Notas*
1	14M7298	Porca com flange	2		M8
2	14M7299	Porca com flange	1	625092-	M12
3	14M7303	Porca com flange	1		M6
4	14M7400	Porca de segurança	4		M10
5	19M7785	Parafuso	2	625092-	M10 X 25
6	19M7786	Parafuso	2	625092-	M10 X 30
7	19M7804	Parafuso	1		M10 X 40
8	19M7808	Parafuso	2		M10 X 65
9	19M7811	Parafuso	1		M10 X 90
10	19M7822	Parafuso	1	625092-	M12 X 160
11	19M7835	Parafuso	3		M10 X 35
12	24M7238	Arruela	1		8.700 X 17 X 2 mm
13	24M7239	Arruela	2		10.700 X 21 X 2.500 mm
14	AT387574	Alternador	1		100 A, (SUB FOR AT300167)
	SE501838	Alternador remanufaturado	1		100 A, REMAN FOR AT300167
15	T201538	Polia	1		
16	AT368751	Apoio	1		
17	R133643	Espaçador	1		
18	R502079	Luva	1		
19	RE505264	Polia	1		
20	T210568	Correia trapezoidal	1		1975 X 27.860 mm (77.756" X 1.097")
21	T213873	Correia	1		
22	T254126	Apoio	1	625092-	
31	14M7401	Porca de segurança	2	-625091	M12
32	19M7786	Parafuso	3	-625091	M10 X 30
33	19M7813	Parafuso	1	-625091	M12 X 45
34	19M8122	Parafuso sextavado	1	-625091	M12 X 85
35	T179468	Apoio	1	-625091	

Turn Signal and Marker Lights (Z-Bar)
Clignotants et feux de gabarit (Z-Bar)
Luzes de Sinalização e da Sinaleira Direcional (Barra Z)
Указатели поворота и фонари дорожного просвета (Z-образный рычажный механизм)
Señalizadores de viraje y luces de posición (Z-Bar)

AT322900_TX1079861 A.1

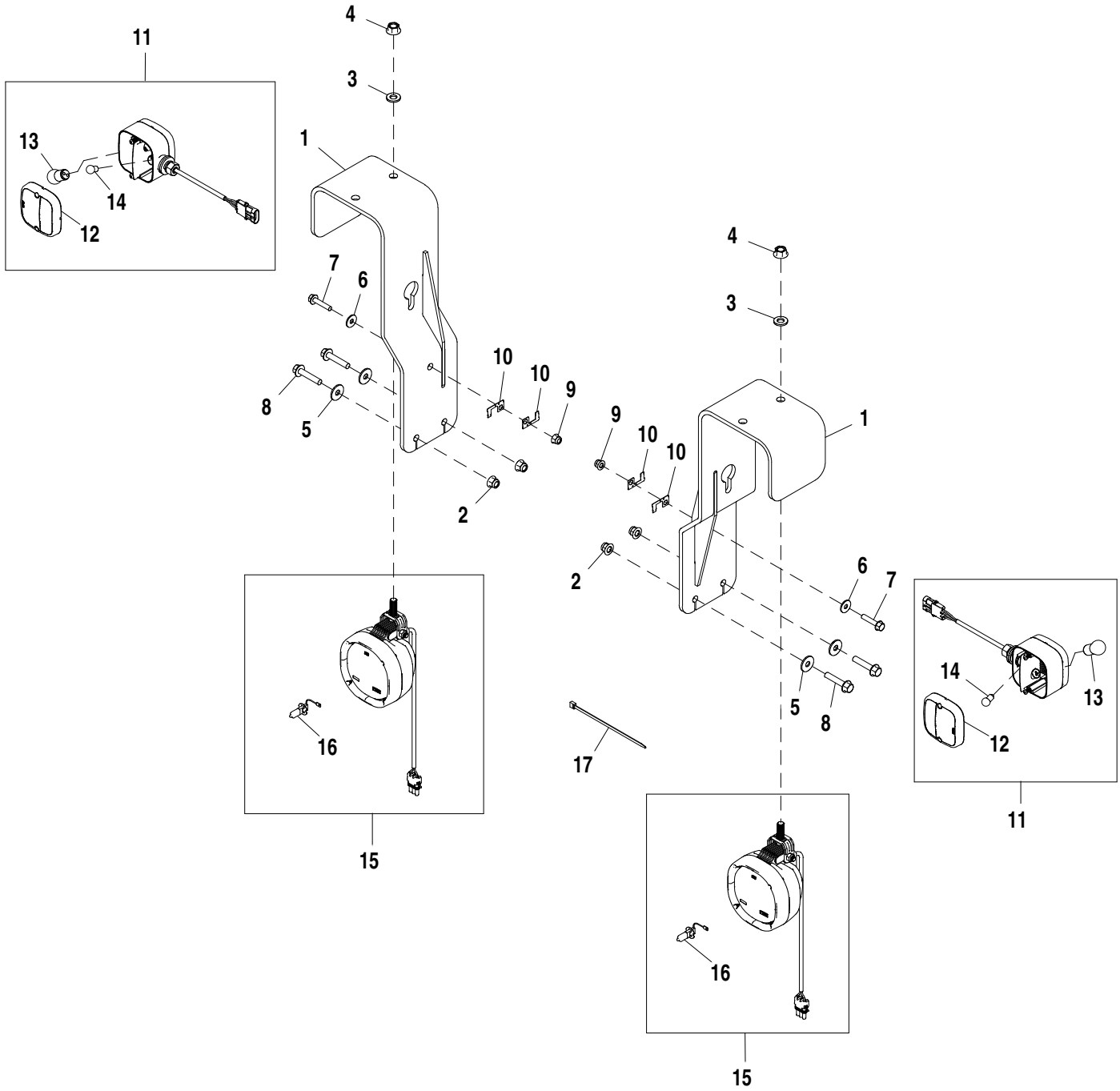

AT322900_TX1079861

Item	*Nº peça*	*Descrição*	*Qtde*	*Nº série*	*Notas*
1	AT210246	Suporte	2		
2	14M7400	Porca de segurança	4		M10
3	24M7240	Arruela	2		13 X 25 X 3 mm
4	14M7299	Porca com flange	2		M12
5	24M7296	Arruela	4		10.500 X 30 X 2.500 mm
6	24M7298	Arruela	2		8.400 X 25 X 2 mm
7	19M7798	Parafuso	2		M8 X 40
8	19M7806	Parafuso	4		M10 X 50
9	14M7396	Porca de segurança	2		M8
10	57M10310	Acessório conexão elétrica	4		
11	AT309550	Farol	2		
12	T208364	Lente	1		Dianteira
	T208365	Lente	1		Traseira, Não Ilustrado
13	AT210333	Lâmpada	1		
14	U44537	Lâmpada	1		
15	AT324484	Luz de posição	2		
16	AT135758	Lâmpada	1		24 V, Halógena
17	R44302	Cinta	5		

Heavy Duty LED Turn Signal and Marker Lights (Z-Bar)
Clignotants et feux de gabarit à DEL renforcés (Z-Bar)
Luzes LED de Sinalização e da Sinaleira Direcional de Serviço Pesado (Barra Z)
Сигналы поворота и габаритные фонари СИД для тяжелого режима работы (Z-образный рычажный механизм)
Diodos fotoemisores de servicio severo para señalizador de viraje y luces de posición (Z-Bar)

AT315220_TX1079867 A.1

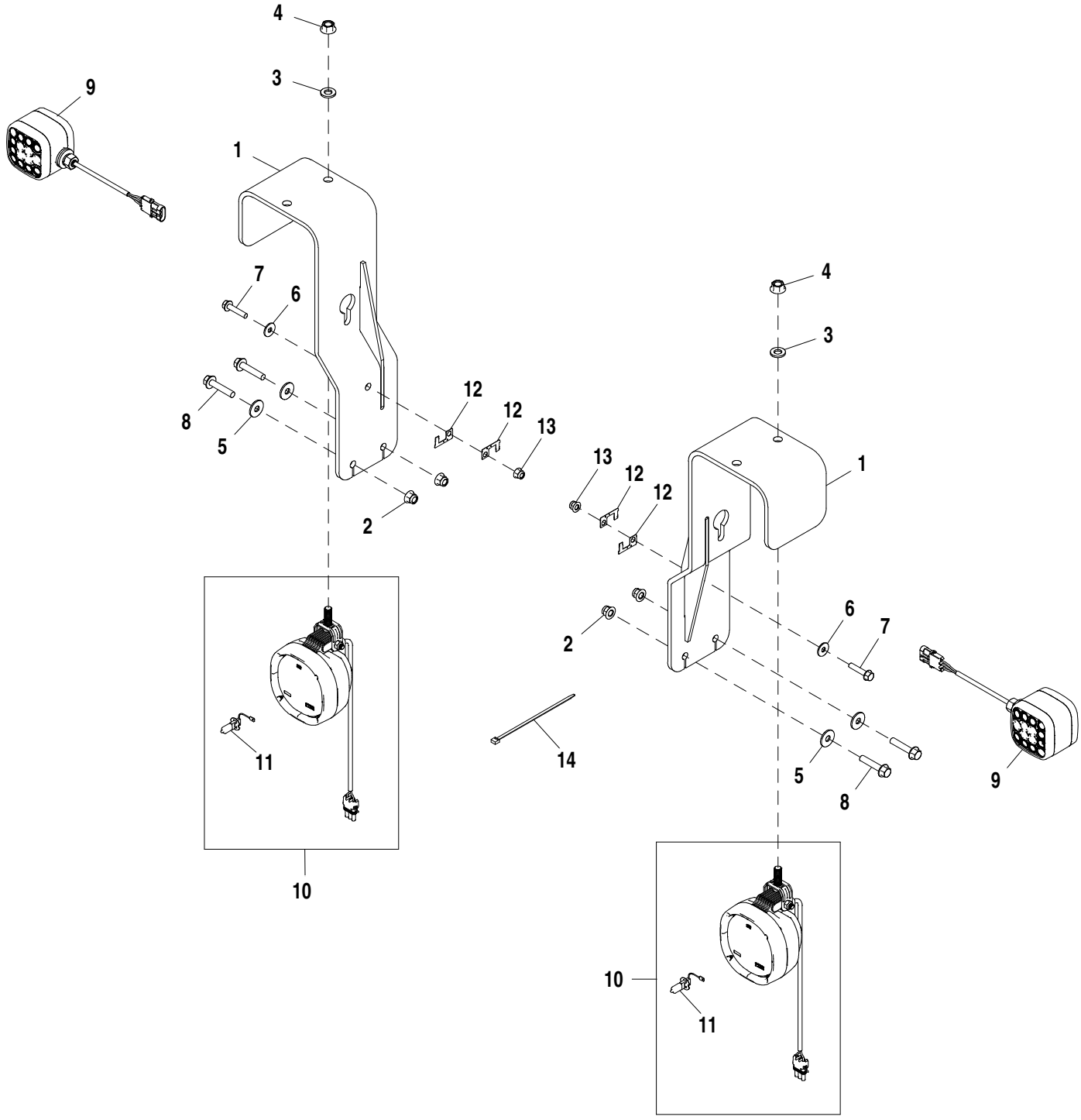

AT315220_TX1079867

Item	*Nº peça*	*Descrição*	*Qtde*	*Nº série*	*Notas*
1	AT210246	Suporte	2		
2	14M7400	Porca de segurança	4		M10
3	24M7240	Arruela	2		13 X 25 X 3 mm
4	14M7299	Porca com flange	2		M12
5	24M7296	Arruela	4		10.500 X 30 X 2.500 mm
6	24M7298	Arruela	2		8.400 X 25 X 2 mm
7	19M7798	Parafuso	2		M8 X 40
8	19M7806	Parafuso	4		M10 X 50
9	AT362406	Farol	2		LED, (SUB FOR AT307090)
10	AT324484	Luz de posição	2		
11	AT135758	Lâmpada	1		24 V, Halógena
12	57M10310	Acessório conexão elétrica	4		
13	14M7396	Porca de segurança	2		M8
14	R44302	Cinta	5		

Turn Signal and Marker Lights (Powerllel™)
Clignotant et feux de gabarit (Powerllel™)
Luzes de Sinalização e da Sinaleira Direcional (Powerllel™)
Сигналы поворота и габаритные огни (Powerllel™)
Señalizadores de viraje y luces marcadoras(Powerllel™)

AT322891_TX1079875 A.1

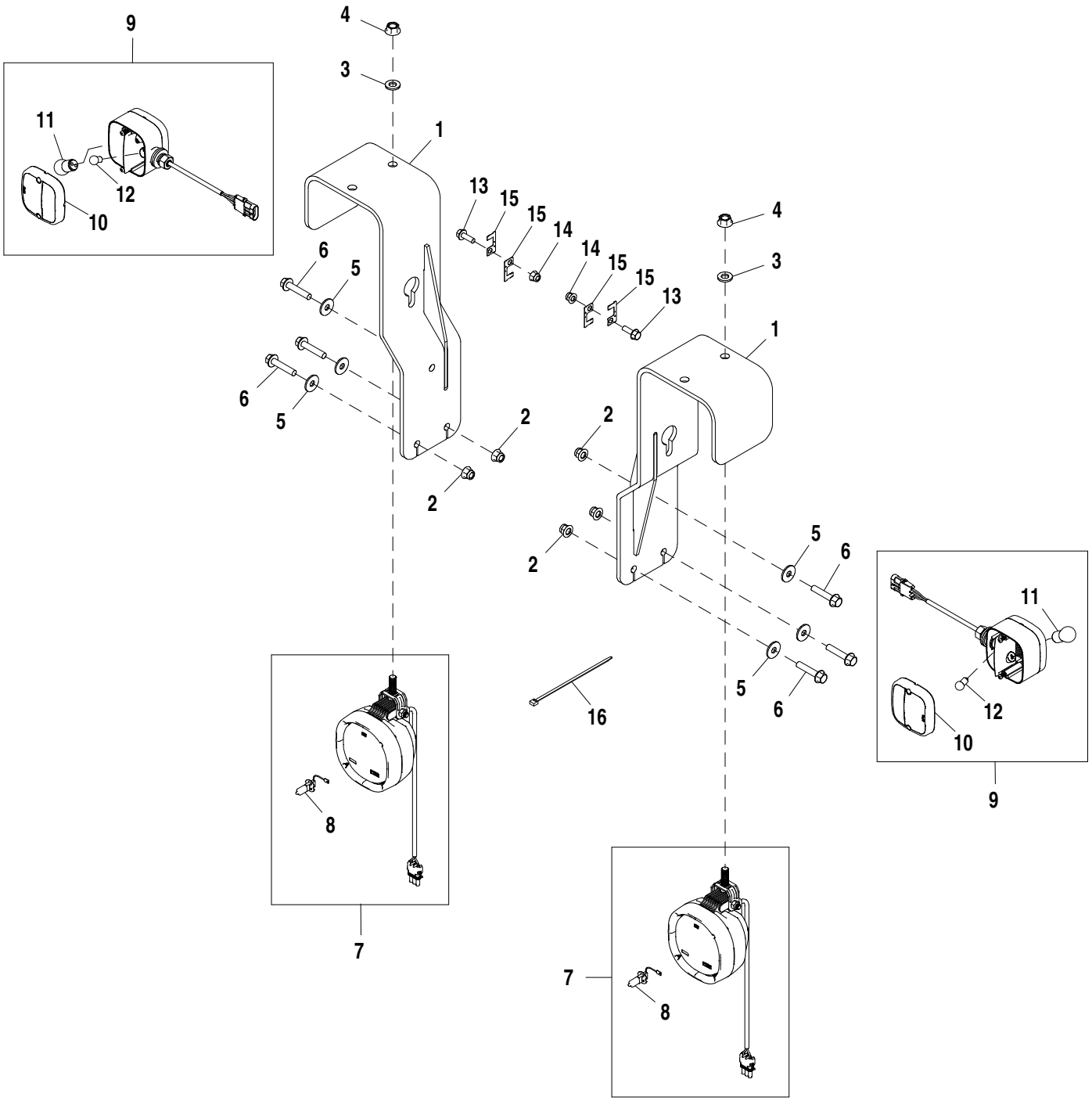

AT322891_TX1079875

Item	*Nº peça*	*Descrição*	*Qtde*	*Nº série*	*Notas*
1	AT210246	Suporte	2		
2	14M7400	Porca de segurança	5		M10
3	24M7240	Arruela	2		13 X 25 X 3 mm
4	14M7299	Porca com flange	2		M12
5	24M7296	Arruela	6		10.500 X 30 X 2.500 mm
6	19M7806	Parafuso	6		M10 X 50
7	AT324484	Luz de posição	2		
8	AT135758	Lâmpada	1		24 V, Halógena
9	AT309550	Farol	2		
10	T208364	Lente	1		Dianteira
	T208365	Lente	1		Traseira, Não Ilustrado
11	AT210333	Lâmpada	1		
12	U44537	Lâmpada	1		
13	19M7867	Parafuso	2		M8 X 25
14	14M7396	Porca de segurança	2		M8
15	57M10310	Acessório conexão elétrica	4		
16	R44302	Cinta	5		

Heavy Duty LED Turn Signal and Marker Lights (Powerllel™)
Clignotants et feux de gabarit à DEL renforcés (Powerllel™)
Luzes LED de Sinalização e da Sinaleira Direcional de Serviço Pesado (Powerllel™)
Сигналы поворота и габаритные огни СИД для тяжелого режима работы (Powerllel™)
Luces de posición y señalizadores de viraje (Powerllel™) LED reforzados

AT318394_TX1079881 A.1

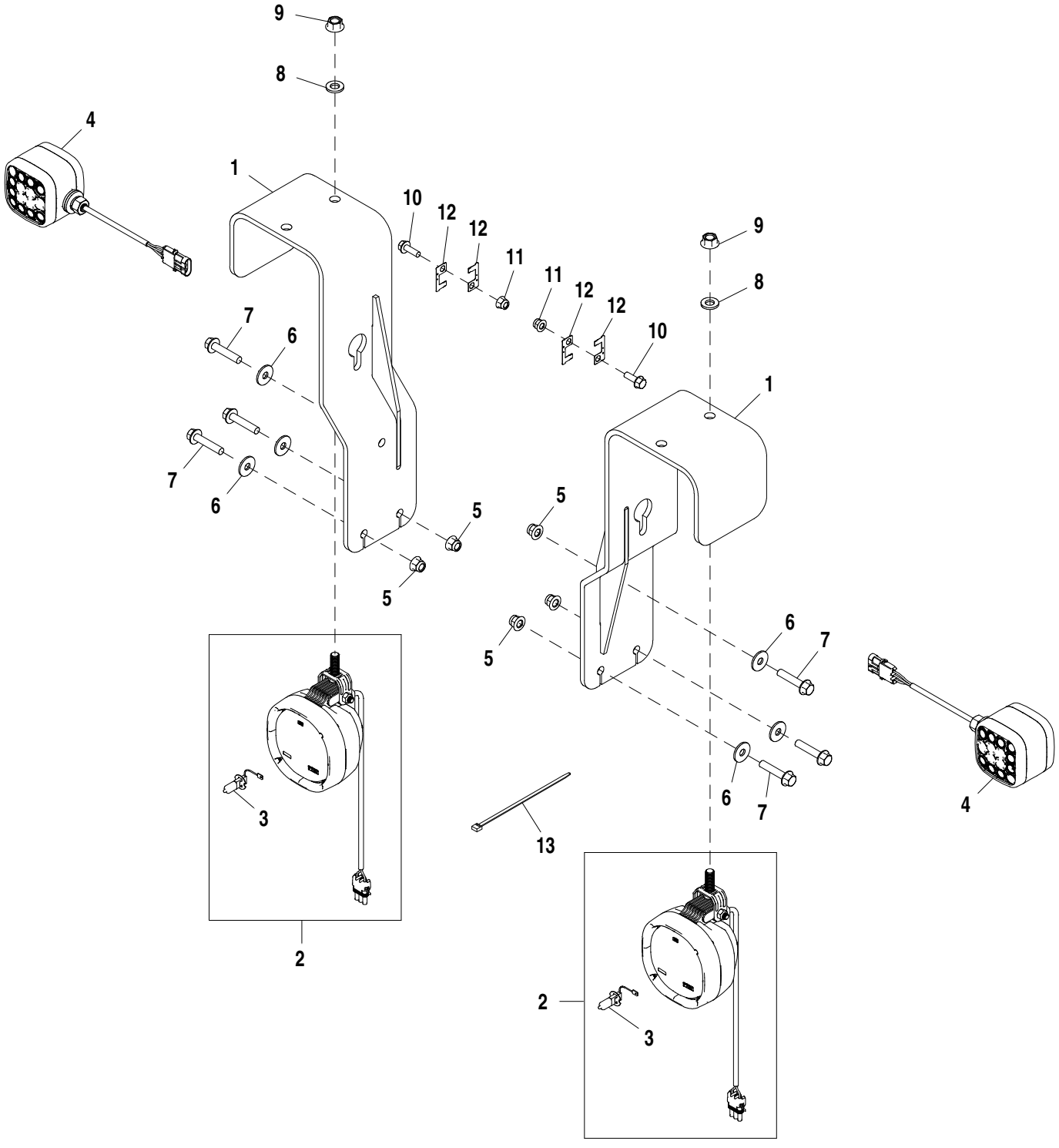

AT318394_TX1079881

Item	*Nº peça*	*Descrição*	*Qtde*	*Nº série*	*Notas*
1	AT210246	Suporte	2		
2	AT324484	Luz de posição	2		
3	AT135758	Lâmpada	1		24 V, Halógena
4	AT362406	Farol	2		LED, (SUB FOR AT307090)
5	14M7400	Porca de segurança	5		M10
6	24M7296	Arruela	6		10.500 X 30 X 2.500 mm
7	19M7806	Parafuso	6		M10 X 50
8	24M7240	Arruela	2		13 X 25 X 3 mm
9	14M7299	Porca com flange	2		M12
10	19M7867	Parafuso	2		M8 X 25
11	14M7396	Porca de segurança	2		M8
12	57M10310	Acessório conexão elétrica	4		
13	R44302	Cinta	3		

LED Drive Light Kit
Kit de feux de conduite DEL
Kit de Luz LED de Condução
Комплект ходовых светодиодных огней
Juego de faros de conducción de diodo fotoemisor

AT399788_TX1090767 A.2

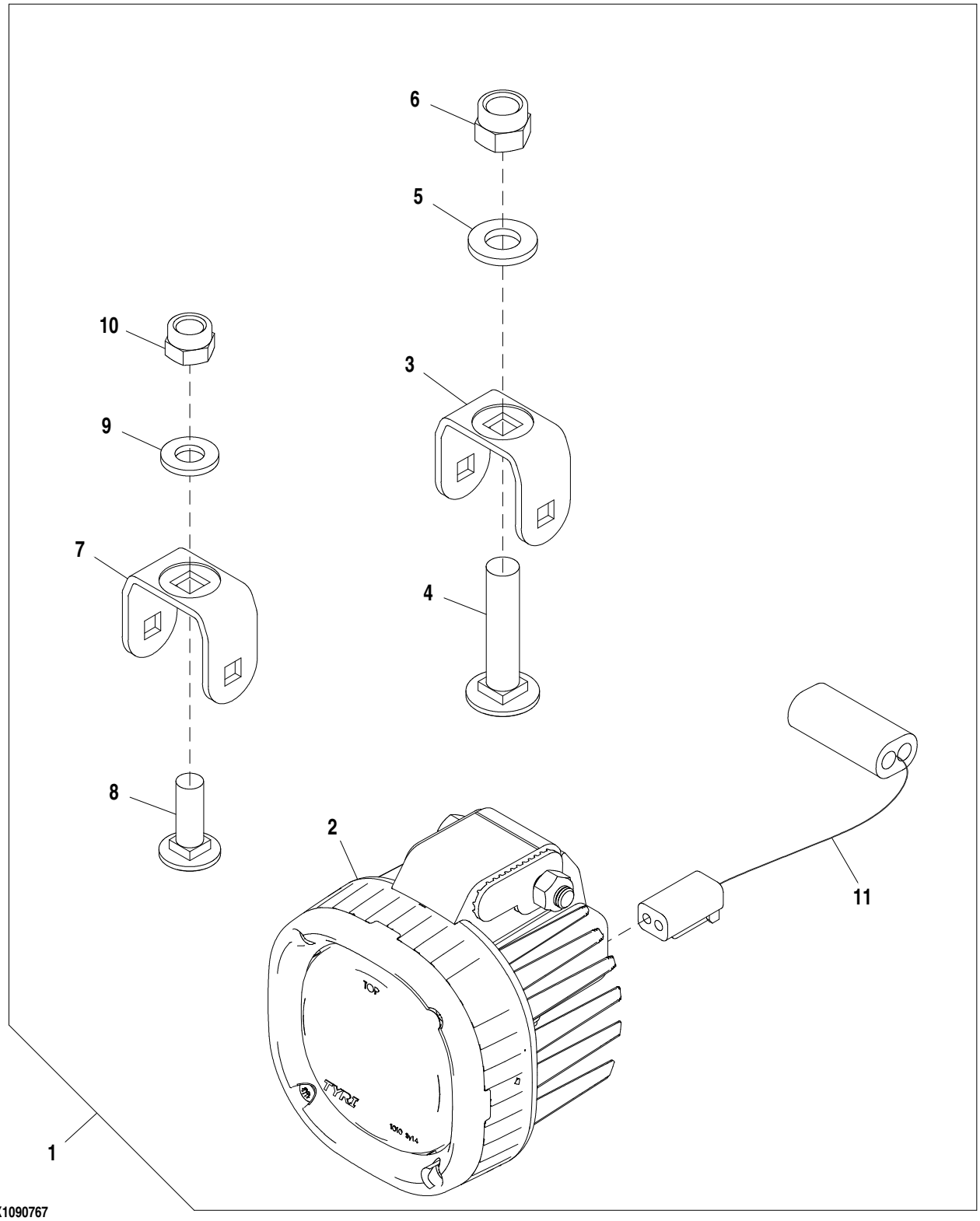

AT399788_TX1090767

Item	*Nº peça*	*Descrição*	*Qtde*	*Nº série*	*Notas*
1	**AT399788**	**Kit da luz**	**1**		**Pacotes de Produto**
2	AT374191	Farol de serviço	1		
3	T292704	Apoio	1		
4	03M7203	Parafuso	1		M12 X 55
5	24M7240	Arruela	1		13 X 25 X 3 mm
6	14M7313	Porca de segurança	1		M12
7	T292700	Apoio	1		
8	03M7192	Parafuso	1		M10 X 30
9	24M7239	Arruela	1		10.700 X 21 X 2.500 mm
10	14M7517	Porca de segurança	1		M10
11	AT399262	Chicote	1		

Heavy Duty Rear Lights
Feux arrière renforcés
Luzes Traseiras de Serviço Pesado
Здание фонари для тяжелого режима работы
Luces traseras para servicio pesado.

TX1041681 A.1

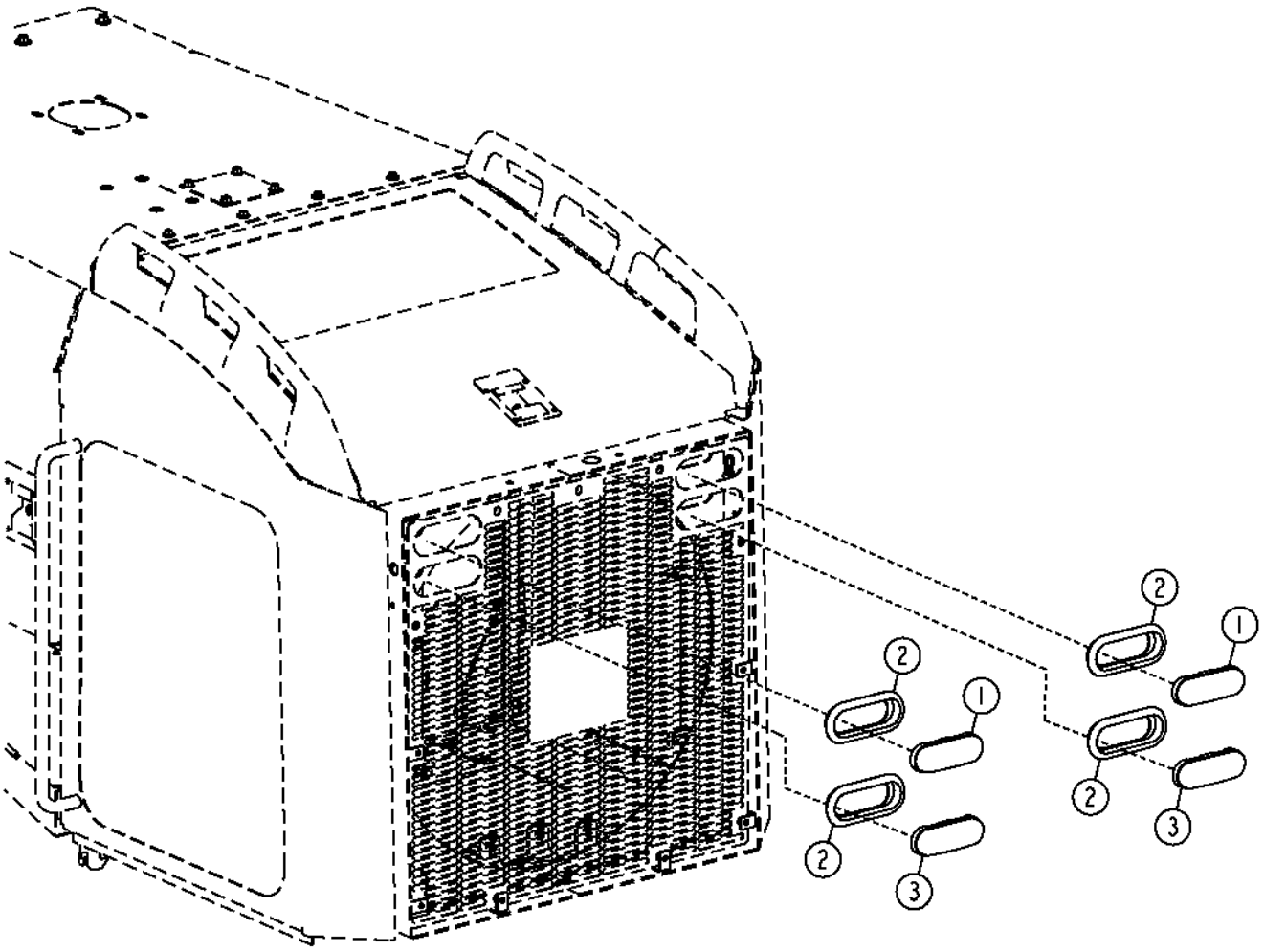

TX1041681

Item	*Nº peça*	*Descrição*	*Qtde*	*Nº série*	*Notas*
1	T246236	Indicador de direção	2		Âmbar, (SUB FOR T180074)
2	T246238	Passa-fio	4		(SUB FOR T178948)
3	T246237	Luz traseira	2		Vermelho, (SUB FOR T180075)

Cab Work Lights
Cabine projecteurs de travail
Luzes de Trabalho da Cabine
Рабочие фары кабины
Cabina luz de trabajo

AT311546_TX1108544 A.2

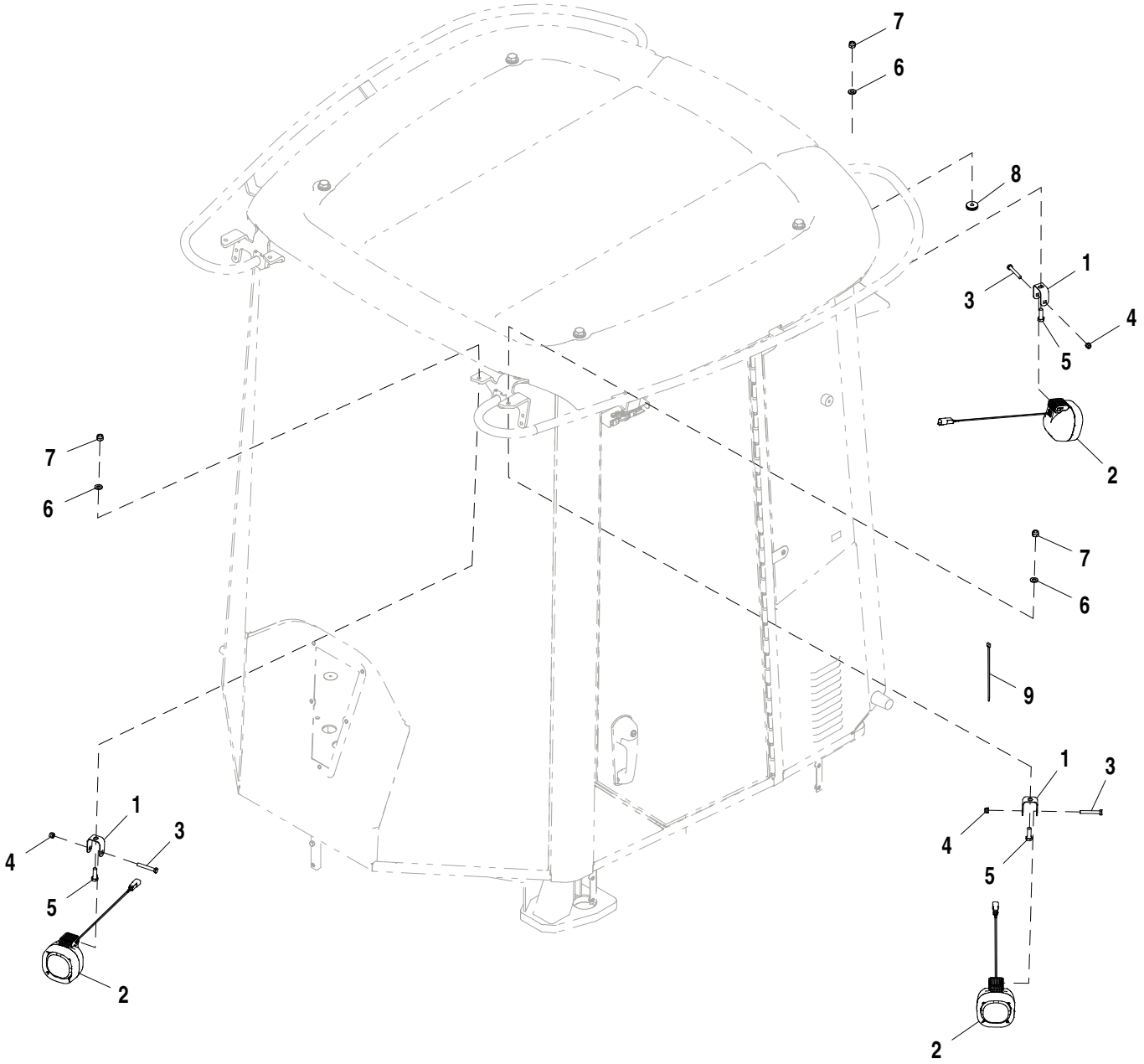

AT311546_TX1108544

Item	*Nº peça*	*Descrição*	*Qtde*	*Nº série*	*Notas*
1	T216731	Apoio	6		
2	AT305931	Farol de serviço	6		Auxiliary and Work Lights
	AT135758	Lâmpada	1		24 V, Halógena
3	19M7165	Parafuso sextavado	6		M8 X 55
4	14M7426	Porca de segurança	6		M8
5	19M7662	Parafuso sextavado	6		M10 X 30
6	24M7239	Arruela	6		10.700 X 21 X 2.500 mm
7	14M7517	Porca de segurança	6		M10
8	T65643	Passa-fio	2		
9	R44302	Cinta	2		

LED Work Light Kit
Kit de phares de travail DEL
Kit de Luz LED de Trabalho
Комплект рабочего светодиодного освещения
Juego de faros de trabajo de diodo fotoemisor

AT399789_TX1090768 A.3

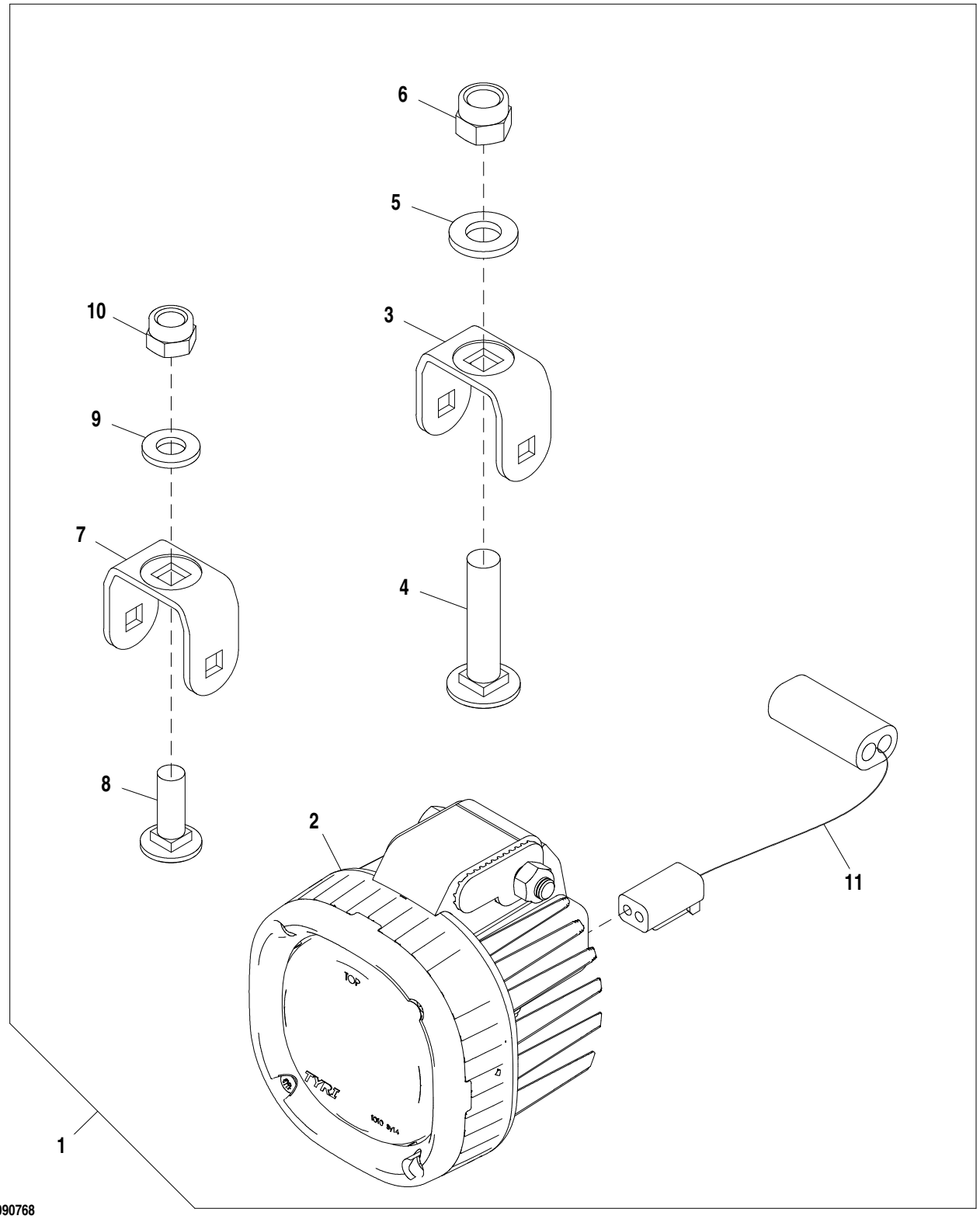

AT399789_TX1090768

Item	*Nº peça*	*Descrição*	*Qtde*	*Nº série*	*Notas*
1	**AT399789**	**Kit da luz**	**1**		**Pacotes de Produto**
2	AT374052	Farol de serviço	1		
3	T292704	Apoio	1		
4	03M7203	Parafuso	1		M12 X 55
5	24M7240	Arruela	1		13 X 25 X 3 mm
6	14M7313	Porca de segurança	1		M12
7	T292700	Apoio	1		
8	03M7192	Parafuso	1		M10 X 30
9	24M7239	Arruela	1		10.700 X 21 X 2.500 mm
10	14M7517	Porca de segurança	1		M10
11	AT399262	Chicote	1		

Dome Light Switch
Contacteur du plafonnier
Interruptor da Luz do Teto
Переключатель потолочной лампы
Interruptor de la luz de la cabina

AT202774_TX1107895 A.1

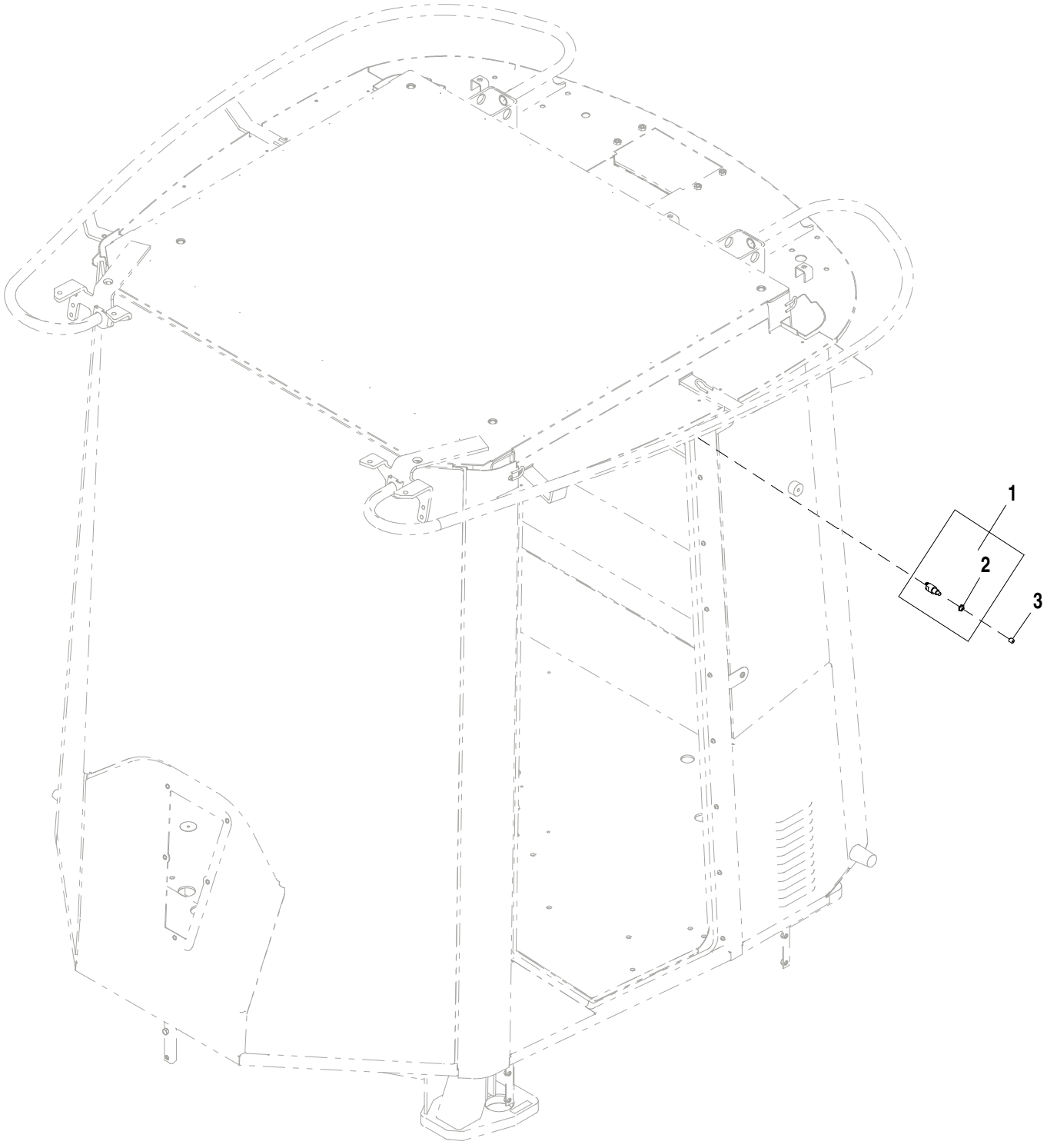

AT202774_TX1107895

Item	*Nº peça*	*Descrição*	*Qtde*	*Nº série*	*Notas*
1	RE51234	Interruptor de apertar	1		Interruptor da Porta
2	R44097	Porca	1		11.913 mm (15/32")
3	T182914	Tampa	1		

Beacon Light (629341 -)
Gyrophare (629341 -)
Luz Giratória (629341 -)
Проблесковый маячок (629341 -)
Luz de aviso giratoria (629341 -)

AT367181_TX1079953 A.1

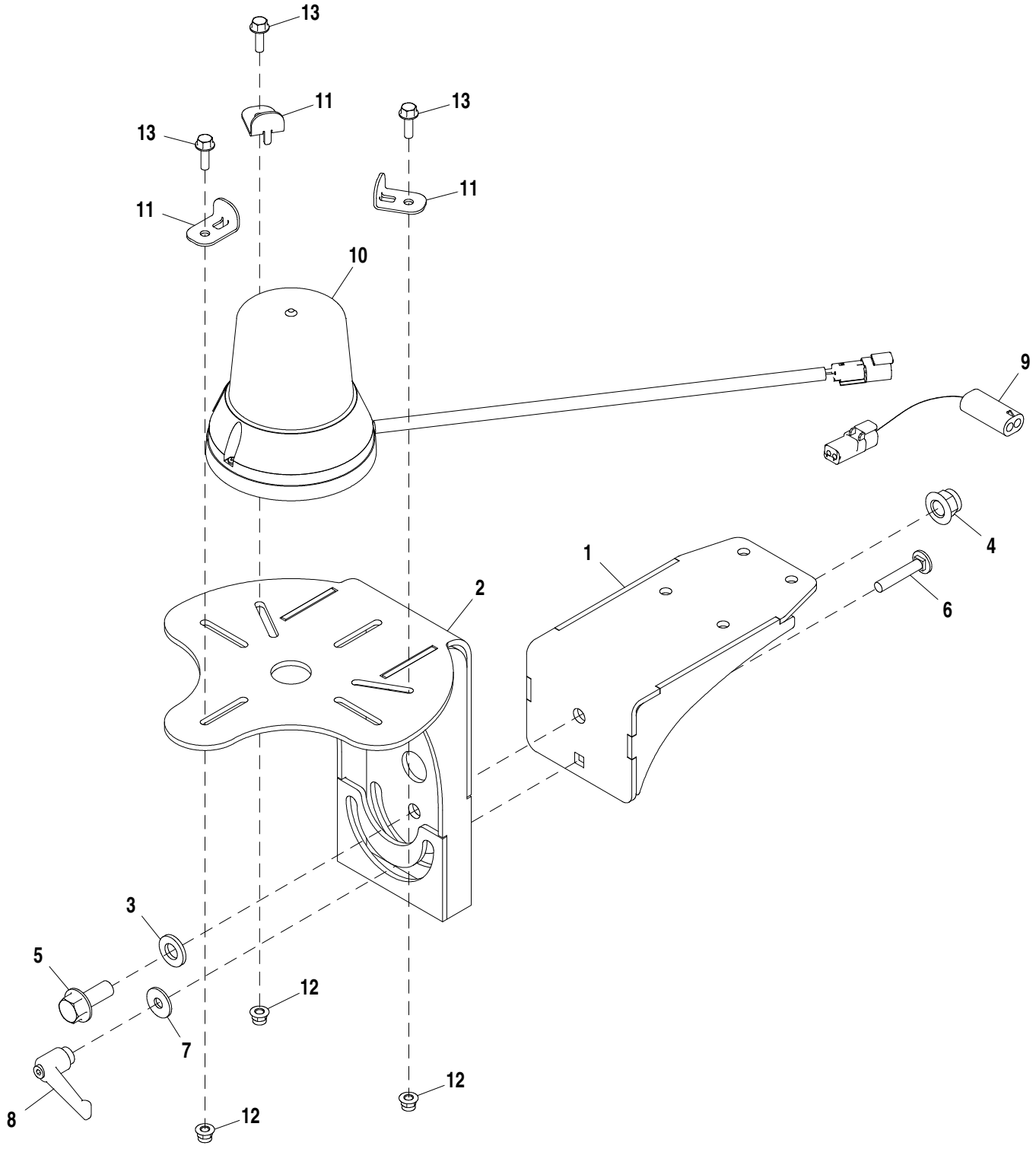

AT367181_TX1079953

Item	*Nº peça*	*Descrição*	*Qtde*	*Nº série*	*Notas*
1	AT354837	Apoio	1		
2	AT354830	Apoio	1		
3	24M7240	Arruela	1		13 X 25 X 3 mm
4	14M7401	Porca de segurança	1		M12
5	19M7789	Parafuso	1		M12 X 30
6	03M7189	Parafuso	1		M8 X 45
7	24M7298	Arruela	1		8.400 X 25 X 2 mm
8	AT227063	Alavanca	1		
9	AT368247	Chicote	1		
10	AT376257	Luz estroboscópica	1		
11	T280293	Apoio	3		
12	14M7397	Porca de segurança	3		M6
13	19M7862	Parafuso	3		M6 X 20

Beacon Bracket
Support de gyrophare
Suporte do Dispositivo Sinalizador
Кронштейн маячка
Escuadra de proyector

AT337948_TX1079955 A.1

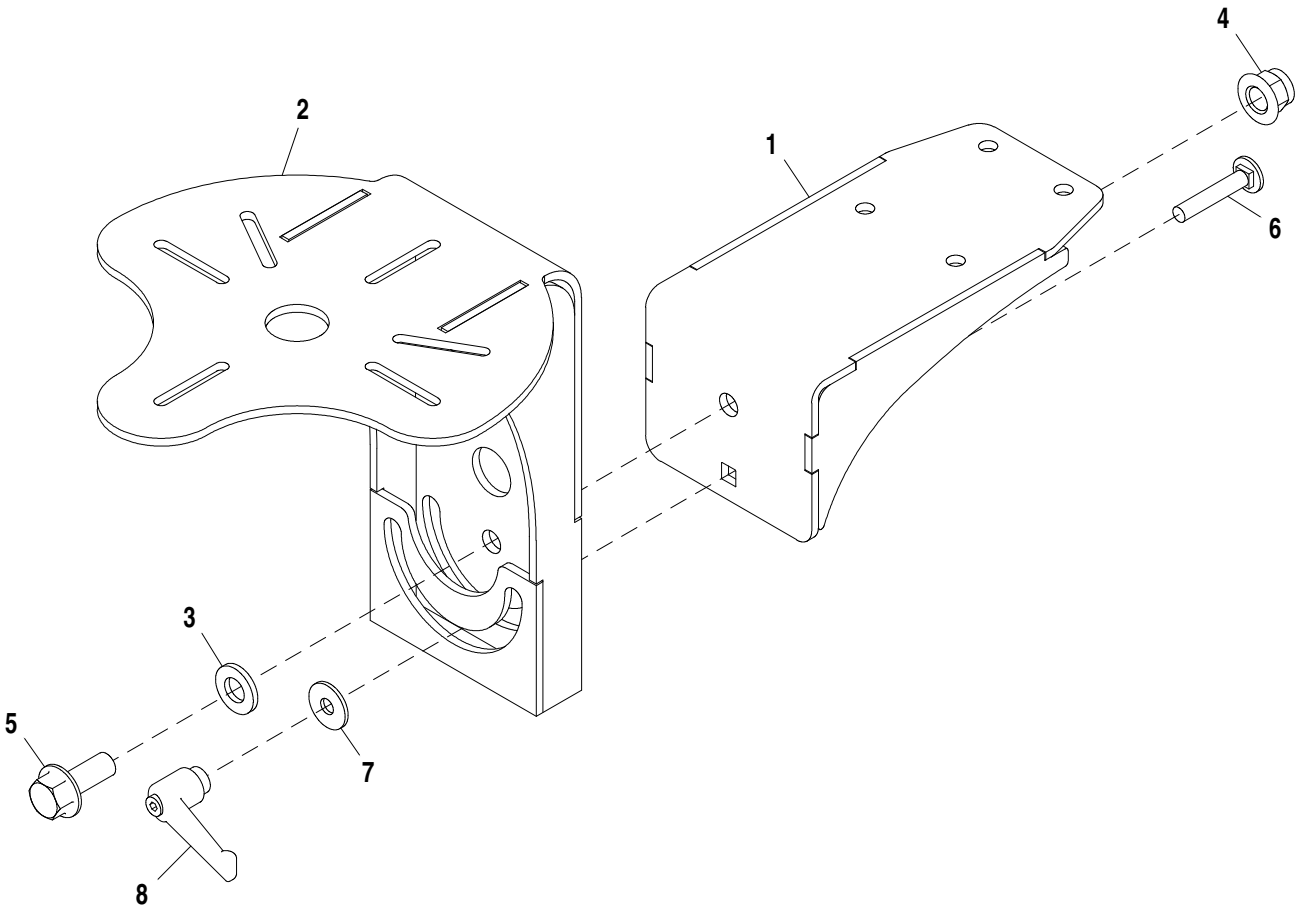

AT337948_TX1079955

Item	*Nº peça*	*Descrição*	*Qtde*	*Nº série*	*Notas*
1	AT354837	Apoio	1		
2	AT354830	Apoio	1		
3	24M7240	Arruela	1		13 X 25 X 3 mm
4	14M7401	Porca de segurança	1		M12
5	19M7789	Parafuso	1		M12 X 30
6	03M7189	Parafuso	1		M8 X 45
7	24M7298	Arruela	1		8.400 X 25 X 2 mm
8	AT227063	Alavanca	1		

Beacon Bracket Kit
Kit de support de gyrophare
Kit de Suporte do Dispositivo Sinalizador
Комплект кронштейнов маячка
Juego de soporte de proyector giratorio

AT366856_TX1079956 A.1

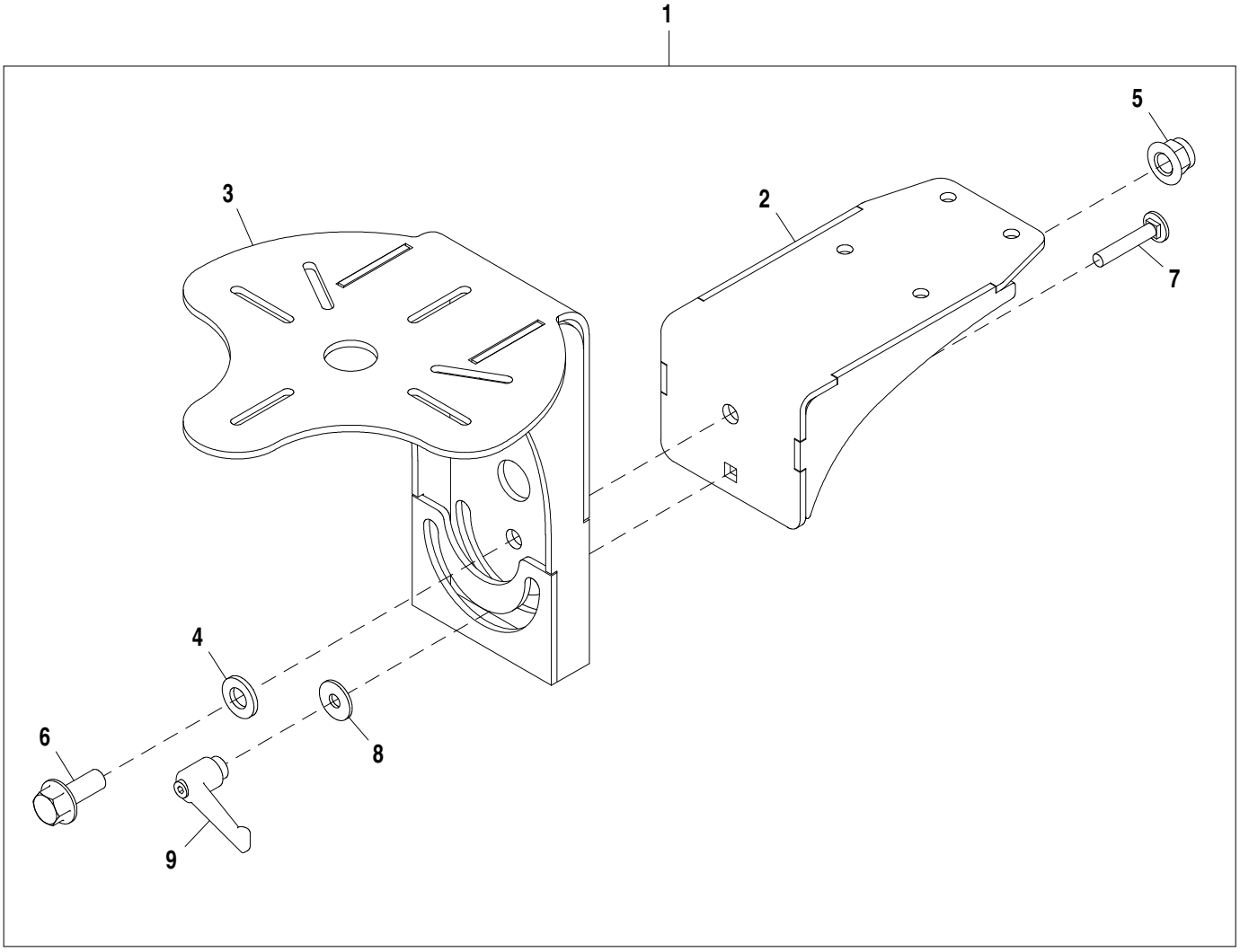

AT366856_TX1079956

Item	*Nº peça*	*Descrição*	*Qtde*	*Nº série*	*Notas*
1	**AT366856**	**Kit do suporte**	**1**		**Pacotes de Produto**
2	AT354837	Apoio	1		
3	AT354830	Apoio	1		
4	24M7240	Arruela	1		13 X 25 X 3 mm
5	14M7401	Porca de segurança	1		M12
6	19M7789	Parafuso	1		M12 X 30
7	03M7189	Parafuso	1		M8 X 45
8	24M7298	Arruela	1		8.400 X 25 X 2 mm
9	AT227063	Alavanca	1		

License Plate Bracket and Light
Support et éclairage plaque minéralogique
Suporte e Luz da Placa de Licença
Кронштейн и подсветка номерного знака
Escuadra y luz de matrícula

AT349524_TX1095766 B.1

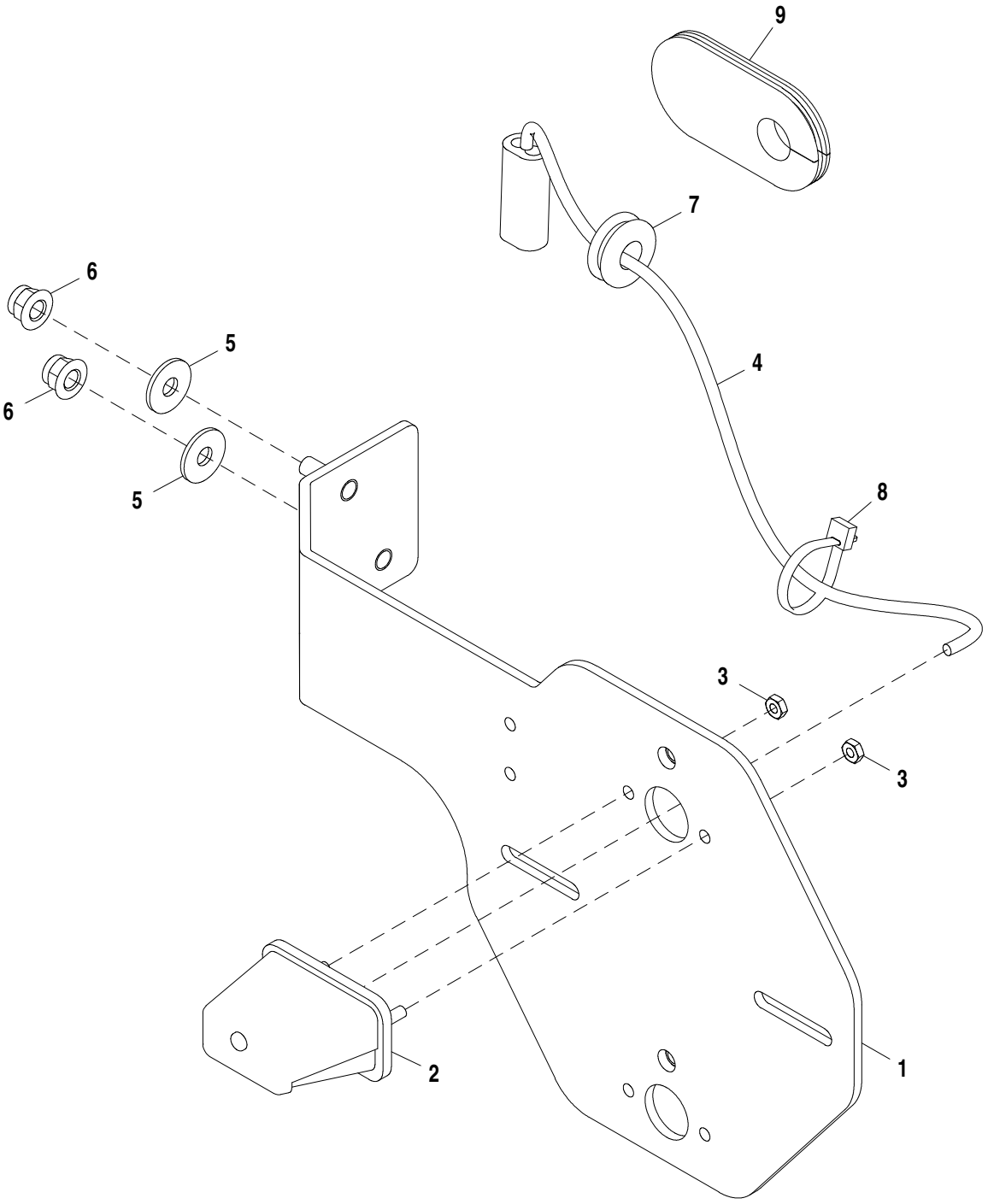

AT349524_TX1095766

Item	*Nº peça*	*Descrição*	*Qtde*	*Nº série*	*Notas*
1	AT301914	Apoio	1		
2	AT202789	Farol	1		
	AT173354	Lâmpada	1		
3	14H605	Porca	2		0.164"
4	AT203137	Chicote	1		
5	24M7298	Arruela	2		8.400 X 25 X 2 mm
6	14M7396	Porca de segurança	2		M8
7	R62356	Passa-fio	1		
8	R44302	Cinta	1		
9	T251375	Passa-fio	1		

License Plate Bracket and Light Kit
Kit support et éclairage de plaque d'immatriculation
Kit de Suporte e Luz da Placa de Licença
Кронштейн и подсветка номерного знака в комплекте
Juego de soporte y luz de placa de matrícula

AT352644_TX1117711 A.1

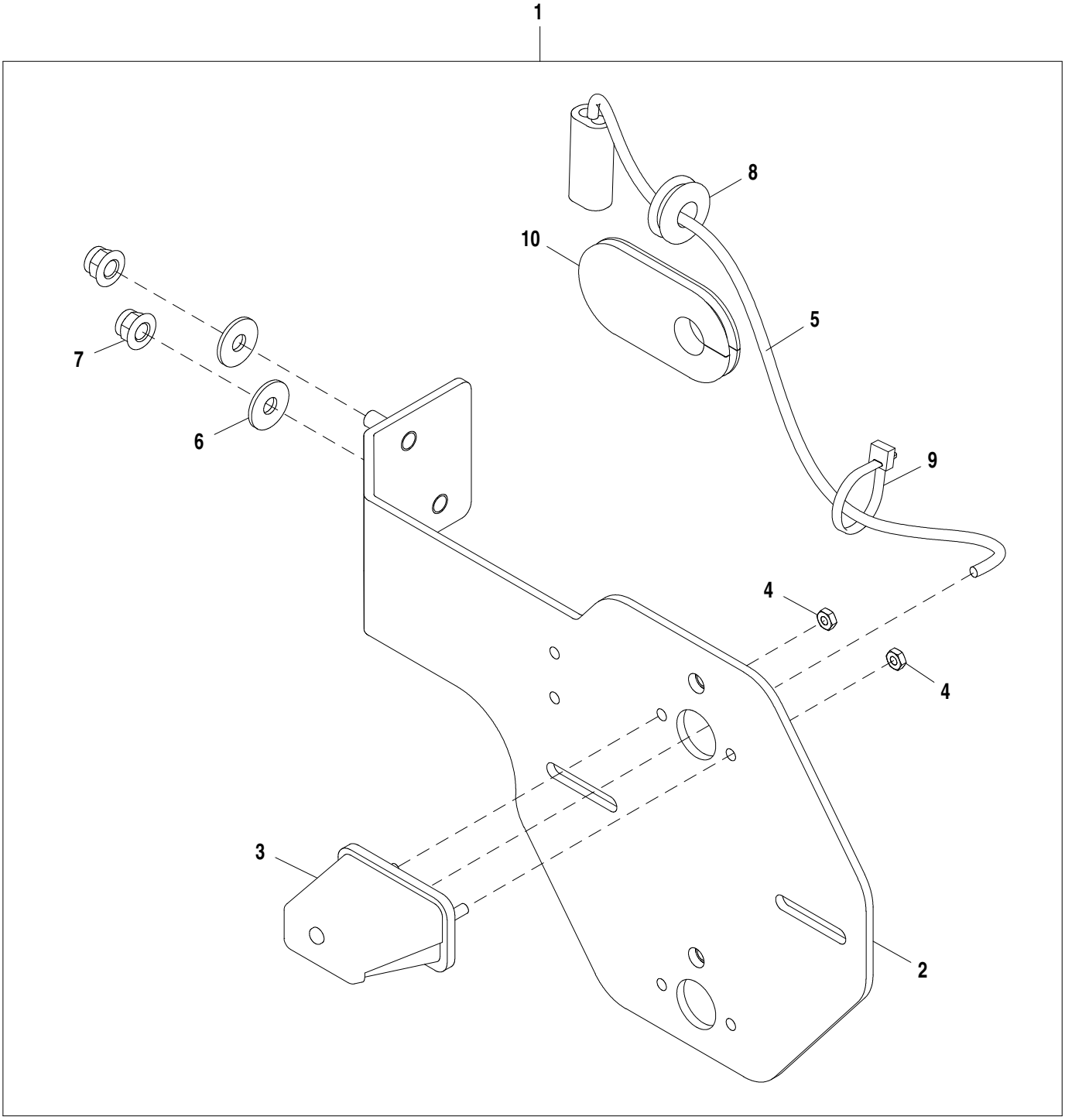

AT352644_TX1117711

Item	*Nº peça*	*Descrição*	*Qtde*	*Nº série*	*Notas*
1	**AT352644**	**Kit do suporte**	**1**		**Pacotes de Produto**
2	AT301914	Apoio	1		
3	AT202789	Farol	1		
	AT173354	Lâmpada	1		
4	14H605	Porca	2		0.164"
5	AT203137	Chicote	1		
6	24M7298	Arruela	2		8.400 X 25 X 2 mm
7	14M7396	Porca de segurança	2		M8
8	R62356	Passa-fio	1		
9	R44302	Cinta	1		
10	T251375	Passa-fio	1		

License Plate Bracket, Light, and Backup Light
Support de plaque d'immatriculation, éclairage et feu de recul
Suporte da Placa de Licença, Luz e Luz de Marcha à Ré
Кронштейн номерного знака, фонарь и фонарь заднего хода
Soporte para placa de matrícula, luz y luz de retroceso

AT367149_TX1117715 A.1

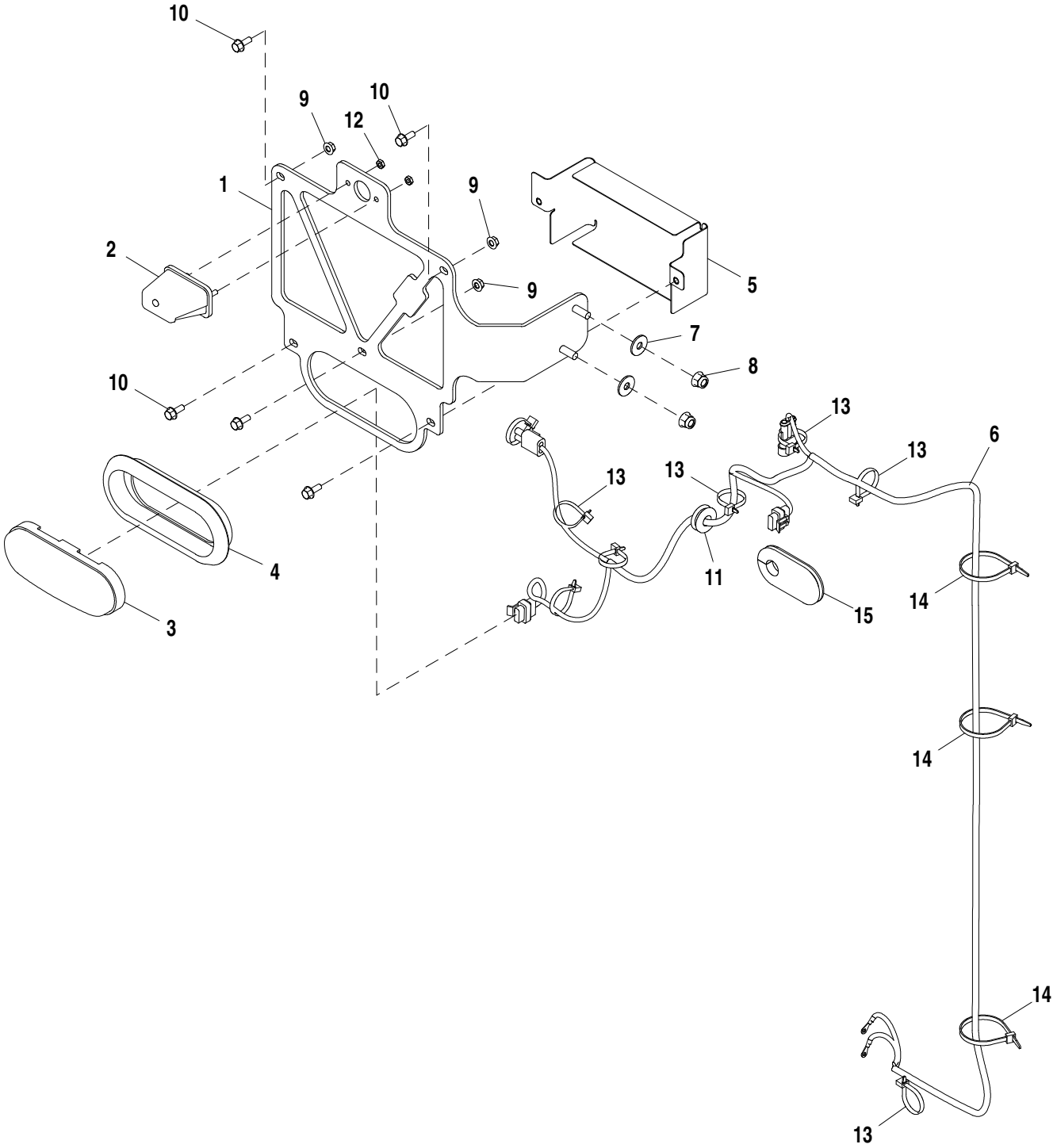

AT367149_TX1117715

Item	*Nº peça*	*Descrição*	*Qtde*	*Nº série*	*Notas*
1	AT366984	Apoio	1		
2	AT202789	Farol	1		
	AT173354	Lâmpada	1		
3	T255964	Farol	1		Marcha à Ré
4	T246238	Passa-fio	1		
5	AT367494	Apoio	1		
6	AT367300	Chicote	1		
7	24M7298	Arruela	2		8.400 X 25 X 2 mm
8	14M7396	Porca de segurança	2		M8
9	14M7303	Porca com flange	3		M6
10	19M7775	Parafuso	5		M6 X 16
11	R62356	Passa-fio	1		
12	14H605	Porca	2		0.164"
13	R44302	Cinta	8		
14	R44302	Cinta	3		
15	T251375	Passa-fio	1		

License Plate Bracket
Support de plaque minéralogique
Suporte da Placa
Кронштейн номерного знака
Soporte de la placa de matrícula

ETN87153_TX1118221 A.2

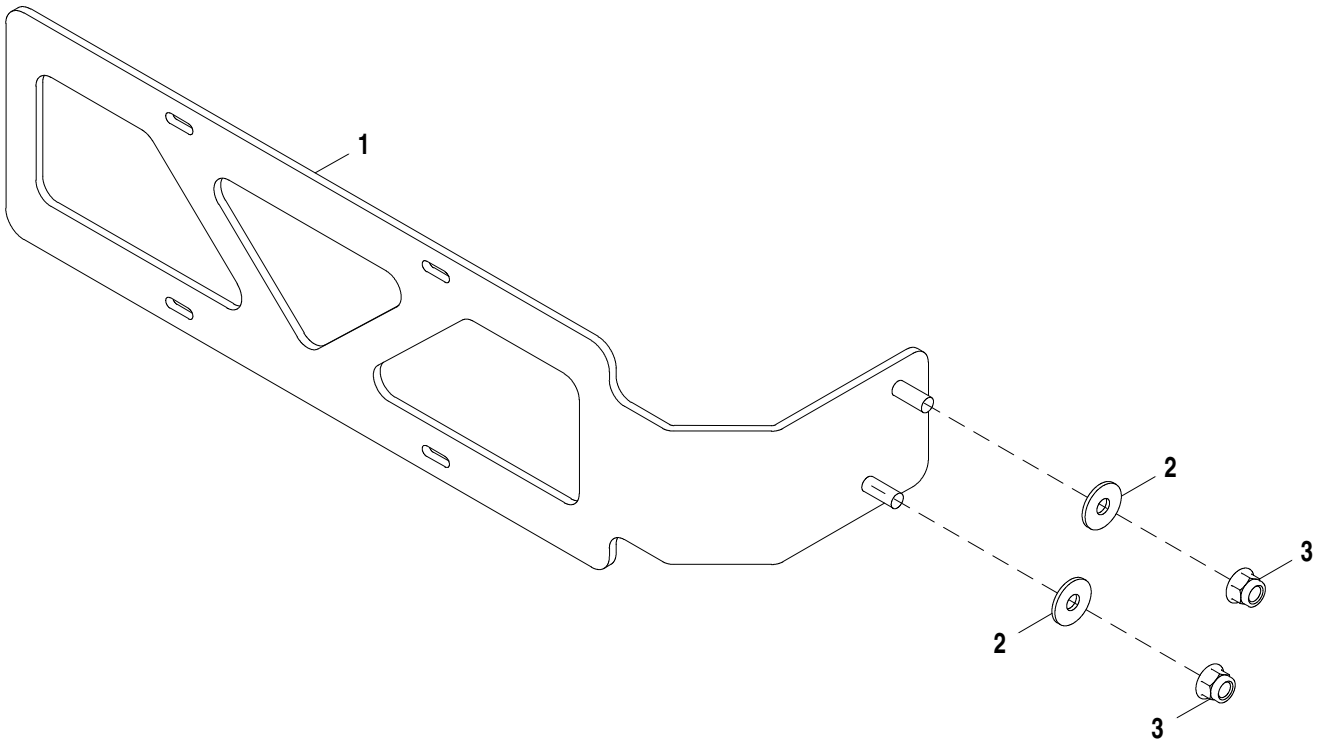

ETN87153_TX1118221

Item	*Nº peça*	*Descrição*	*Qtde*	*Nº série*	*Notas*
1	AT409758	Apoio	1		
2	24M7298	Arruela	2		8.400 X 25 X 2 mm
3	14M7396	Porca de segurança	2		M8

Main Wiring Harnesses (Z-Bar)
Faisceaux principaux (Z-Bar)
Chicotes Elétricos Principais (Barra Z)
Главные жгуты проводов (Z-образный рычажный механизм)
Grupos de cables principales (Z-Bar)

AT404423_TX1100637 B.3

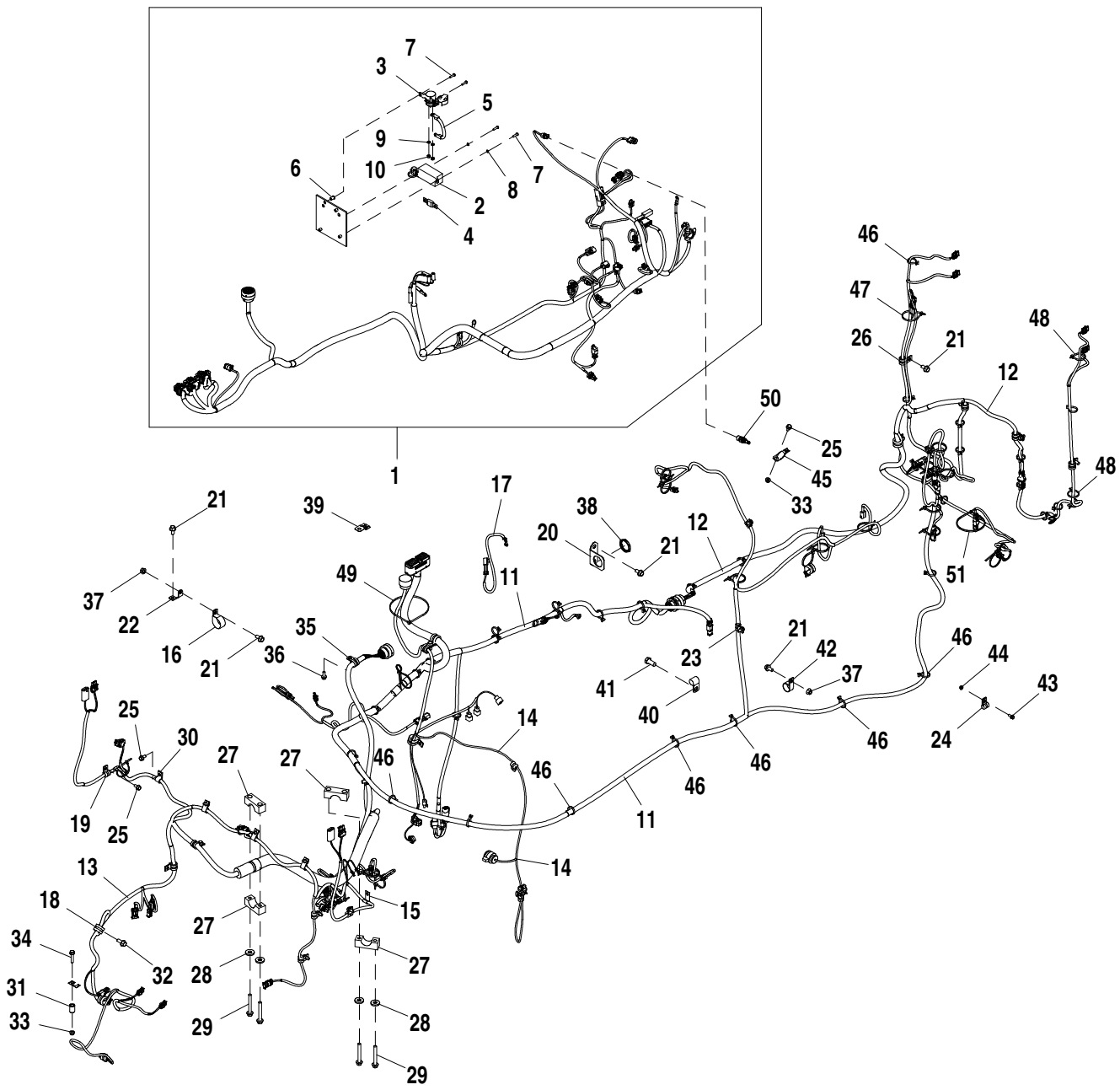

AT404423_TX1100637

Item	*Nº peça*	*Descrição*	*Qtde*	*Nº série*	*Notas*
1	AT406147	Chicote	1		Motor
2	AT206818	Porta-fusível	1		
3	AT145341	Relé	1		
4	57M7960	Fusível	1		
5	AT304334	Chicote	1		Do Relé ao Fusível
6	T103238	Porca	4		
7	21M7022	Parafuso	4		M5 X 20
8	12M7064	Arruela de pressão	2		5 mm
9	12H297	Arruela de pressão	2		1/4"
10	14M7272	Porca	2		M6
11	AT404807	Chicote	1		Estrutura do Motor
12	AT371098	Chicote	1		Estrutura Traseira
13	AT384434	Chicote	1		Estrutura da Carregadeira
14	AT345195	Chicote	1		Transmissão
15	AH89557	Presilha	1		
16	AH77714	Presilha	1		
17	AT398216	Chicote	1		Chicote de Ligação do Motor de Partida
18	T102934	Braçadeira	7		
19	T75276	Braçadeira	8		
20	T160882	Apoio	1		
21	19M7784	Parafuso	10		M10 X 20
22	T234768	Apoio	1		
23	T74412	Braçadeira	2		
24	T78974	Braçadeira	3		
25	19M7865	Parafuso	19		M8 X 16
26	T74416	Braçadeira	6		
27	T67995	Braçadeira	4		
28	T29342	Arruela	4		
29	19M7810	Parafuso	4		M10 X 80
30	T75197	Braçadeira	4		
31	T147891	Bucha	1		
32	19M7785	Parafuso	1		M10 X 25
33	14M7298	Porca com flange	5		M8
34	19M7798	Parafuso	1		M8 X 40
35	T76252	Braçadeira	3		
36	19M7866	Parafuso	2		M8 X 20
37	14M7296	Porca com flange	3		M10
38	57M8035	Porca	1		
39	57M10650	Kit da presilha	1		
40	T64784	Presilha	1		
41	19M7877	Parafuso sextavado	1		M14 X 30
42	T162675	Braçadeira	2		
43	19M7775	Parafuso	2		M6 X 16
44	14M7303	Porca com flange	2		M6
45	57M8736	Acessório conexão elétrica	1		
46	R44302	Cinta	42		
47	R44302	Cinta	1		
48	R44302	Cinta	4		
49	R44302	Cinta	1		
50	RE525016	Termo-par	1		
51	H77698	Cinta	1		

Main Wiring Harnesses (Powerllel™)
Faisceaux principaux (Powerllel™)
Chicotes Elétricos Principais (Powerllel™)
Главные жгуты проводов (Powerllel™)
Grupos de cables principales (Powerllel™)

AT405463_TX1100799 B.1

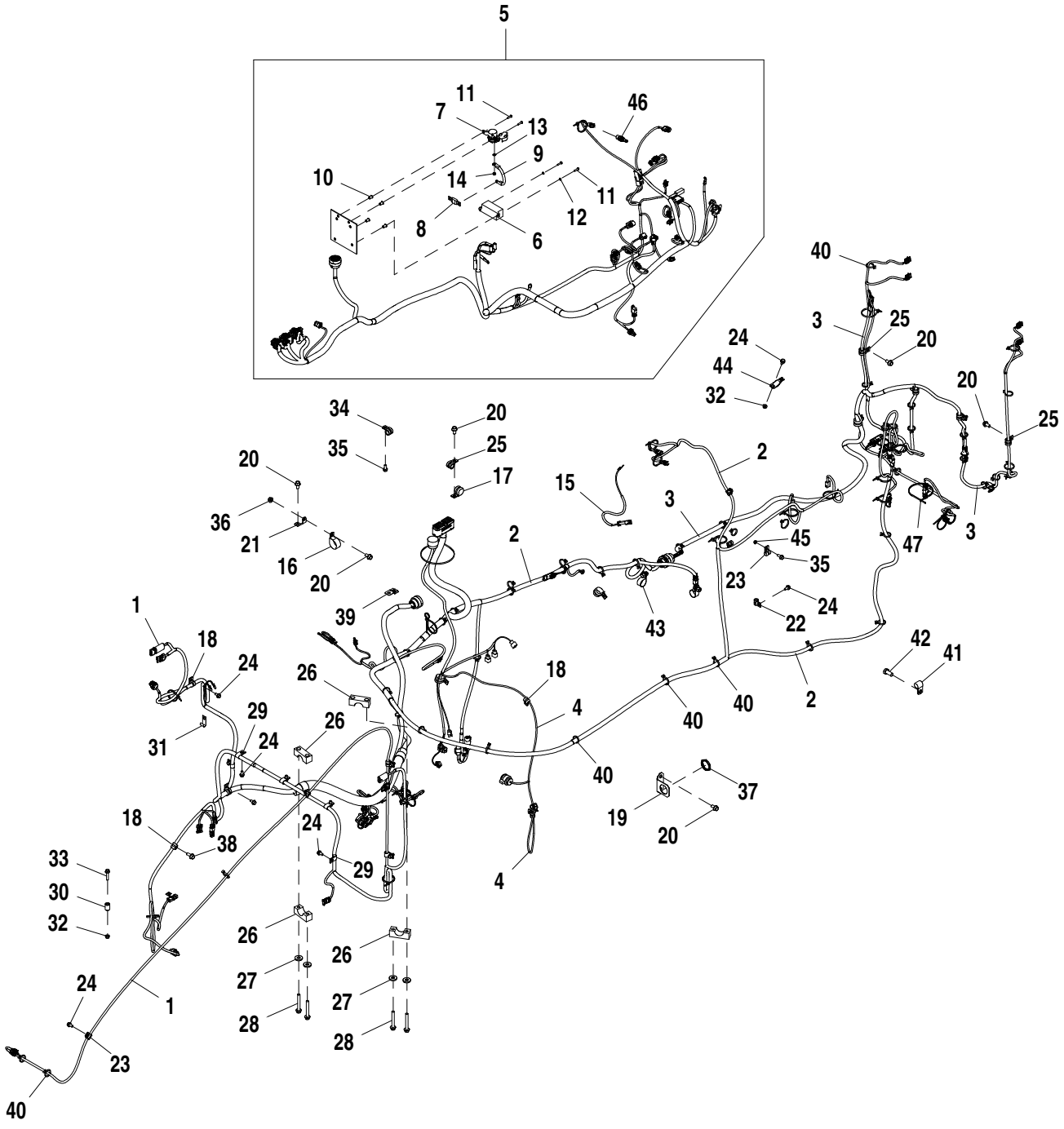

AT405463_TX1100799

Item	*Nº peça*	*Descrição*	*Qtde*	*Nº série*	*Notas*
1	AT393426	Chicote	1		Estrutura da Carregadeira
2	AT404807	Chicote	1		Estrutura do Motor
3	AT371098	Chicote	1		Estrutura Traseira
4	AT345195	Chicote	1		Transmissão
5	AT406147	Chicote	1		Motor
6	AT206818	Porta-fusível	1		
7	AT145341	Relé	1		
8	57M7960	Fusível	1		
9	AT304334	Chicote	1		
10	T103238	Porca	4		
11	21M7022	Parafuso	4		M5 X 20
12	12M7064	Arruela de pressão	2		5 mm
13	12H297	Arruela de pressão	2		1/4"
14	14M7272	Porca	2		M6
15	AT398216	Chicote	1		Chicote de Ligação do Motor de Partida
16	AH77714	Presilha	1		
17	T102934	Braçadeira	4		
18	T75276	Braçadeira	7		
19	T160882	Apoio	1		
20	19M7784	Parafuso	10		M10 X 20
21	T234768	Apoio	1		
22	T74412	Braçadeira	2		
23	T78974	Braçadeira	6		
24	19M7865	Parafuso	20		M8 X 16
25	T74416	Braçadeira	5		
26	T67995	Braçadeira	4		
27	T29342	Arruela	4		
28	19M7810	Parafuso	4		M10 X 80
29	T75197	Braçadeira	6		
30	T147891	Bucha	1		
31	AH89557	Presilha	1		
32	14M7298	Porca com flange	4		M8
33	19M7798	Parafuso	1		M8 X 40
34	T76252	Braçadeira	3		
35	19M7866	Parafuso	3		M8 X 20
36	14M7296	Porca com flange	3		M10
37	57M8035	Porca	1		
38	19M7785	Parafuso	1		M10 X 25
39	57M10650	Kit da presilha	1		
40	R44302	Cinta	46		
41	T64784	Presilha	1		
42	19M7877	Parafuso sextavado	1		M14 X 30
43	T162675	Braçadeira	2		
44	57M8736	Acessório conexão elétrica	1		
45	14M7303	Porca com flange	1		M6
46	RE525016	Termo-par	1		
47	H77698	Cinta	1		

Main Wiring Harness (Tool Carrier)
Faisceau de fils principal (porte-outils)
Chicote Elétrico Principal (Portadora de Implemento)
Главный жгут проводов (держатель инструмента)
Arnés de alambrado principal (portaherramientas)

AT411593_TX1103678 B.1

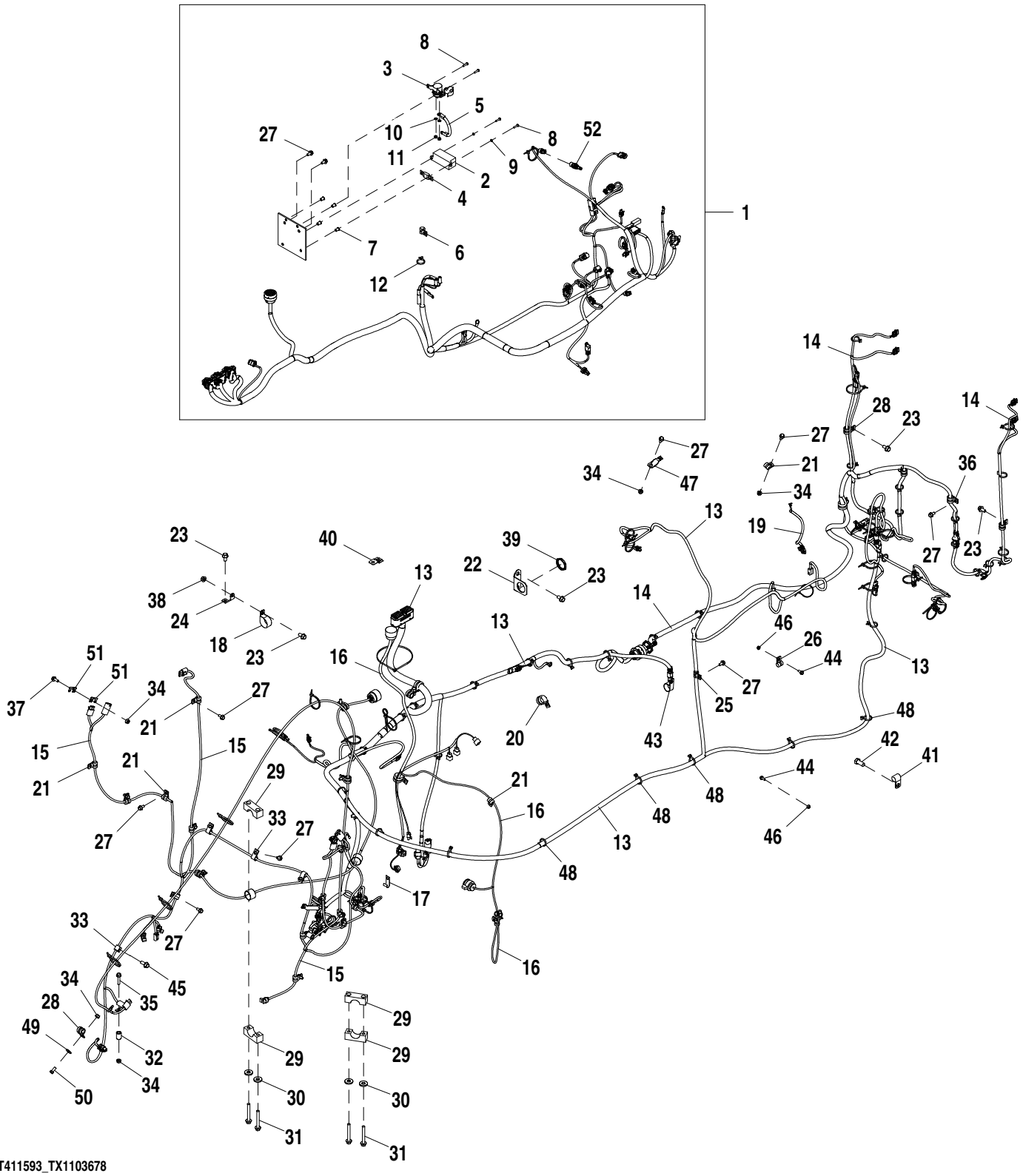

AT411593_TX1103678

Item	*Nº peça*	*Descrição*	*Qtde*	*Nº série*	*Notas*
1	AT406147	Chicote	1		Motor
2	AT206818	Porta-fusível	1		
3	AT145341	Relé	1		
4	57M7960	Fusível	1		
5	AT304334	Chicote	1		
6	T75276	Braçadeira	1		
7	T103238	Porca	4		
8	21M7022	Parafuso	4		M5 X 20
9	12M7064	Arruela de pressão	2		5 mm
10	12H297	Arruela de pressão	2		1/4"
11	14M7272	Porca	2		M6
12	R44302	Cinta	1		
13	AT404807	Chicote	1		Estrutura do Motor
14	AT371098	Chicote	1		Estrutura Traseira
15	AT411457	Chicote	1		Estrutura da Carregadeira
16	AT345195	Chicote	1		Transmissão
17	AH89557	Presilha	1		
18	AH77714	Presilha	1		
19	AT398216	Chicote	1		Chicote de Ligação do Motor de Partida
20	T102934	Braçadeira	5		
21	T75276	Braçadeira	15		
22	T160882	Apoio	1		
23	19M7784	Parafuso	8		M10 X 20
24	T234768	Apoio	2		
25	T74412	Braçadeira	2		
26	T78974	Braçadeira	3		
27	19M7865	Parafuso	25		M8 X 16
28	T74416	Braçadeira	7		
29	T67995	Braçadeira	4		
30	T29342	Arruela	4		
31	19M7810	Parafuso	4		M10 X 80
32	T147891	Bucha	2		
33	T75197	Braçadeira	5		
34	14M7298	Porca com flange	7		M8
35	19M7798	Parafuso	1		M8 X 40
36	T76252	Braçadeira	3		
37	19M7866	Parafuso	4		M8 X 20
38	14M7296	Porca com flange	1		M10
39	57M8035	Porca	1		
40	57M10650	Kit da presilha	1		
41	T64784	Presilha	1		
42	19M7877	Parafuso sextavado	1		M14 X 30
43	T162675	Braçadeira	2		
44	19M7775	Parafuso	5		M6 X 16
45	19M7785	Parafuso	1		M10 X 25
46	14M7303	Porca com flange	5		M6
47	57M8736	Acessório conexão elétrica	1		
48	R44302	Cinta	44		
49	24M7298	Arruela	1		8.400 X 25 X 2 mm
50	19M9821	Parafuso sextavado	1		M8 X 20
51	57M10310	Acessório conexão elétrica	4		
52	RE525016	Termo-par	1		

Cab Wiring Harnesses
Faisceaux de cabine
Chicotes Elétricos da Cabine
Жгуты проводов кабины
Grupos de cables de cabina

AT368365_TX1077405 A.1

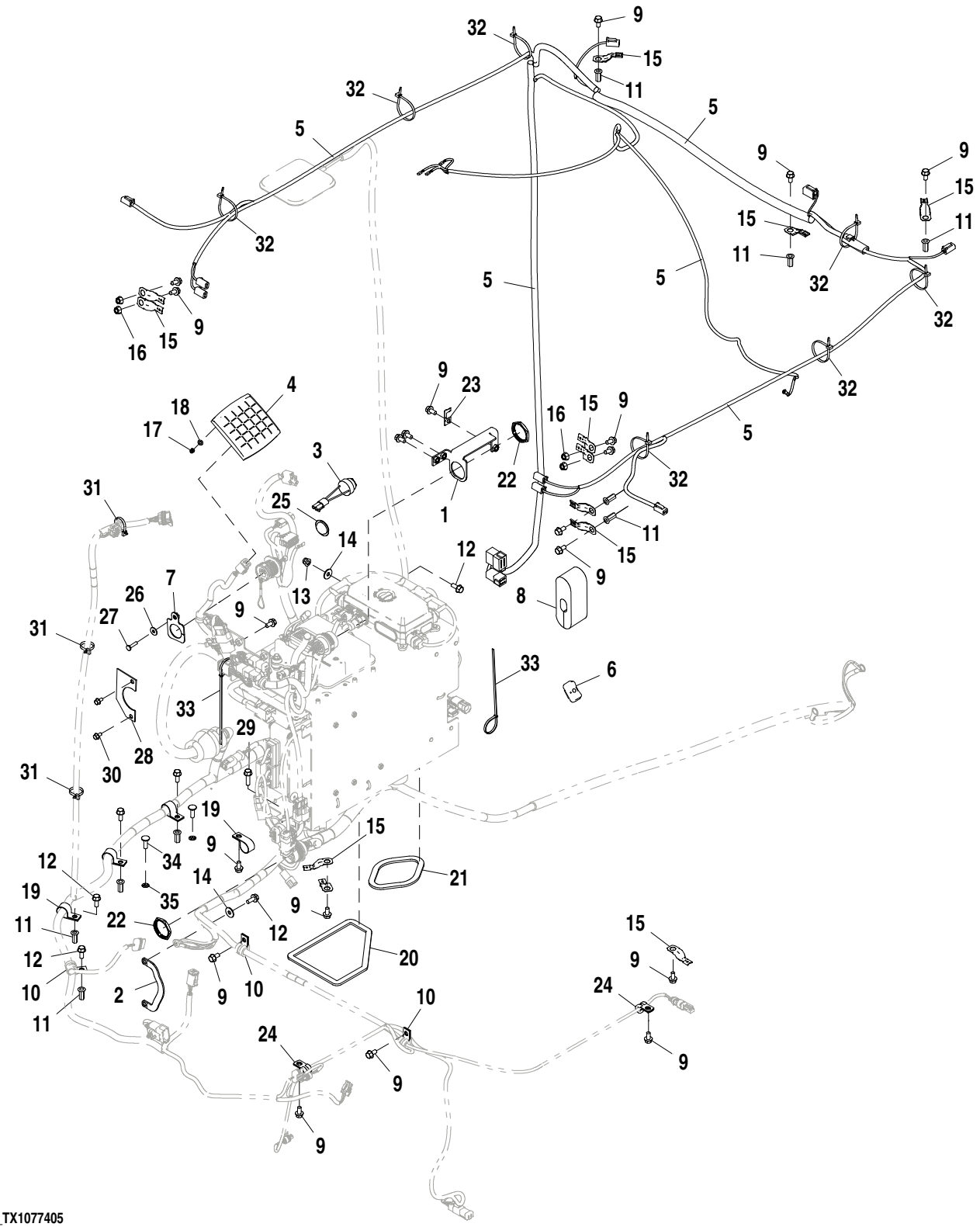

AT368365_TX1077405

Item	*Nº peça*	*Descrição*	*Qtde*	*Nº série*	*Notas*
1	AT354455	Apoio	1		
2	AP22660	Cabo negativo	1		
3	AT160480	SiStema de alarme	1		
4	AT347382	Interruptor de apertar	1		Módulo de Interruptores Vedado
5	AT341731	Chicote	1		Chicote do Teto da Cabine
6	AT335429	Interruptor de apertar	1		Contador de Ciclos
7	AT354304	Placa	1		
8	T224069	Plugue	1		
9	19M7865	Parafuso	21		M8 X 16
10	T74416	Braçadeira	3		
11	T196079	Porca	12		
12	19M7866	Parafuso	6		M8 X 20
13	14M7396	Porca de segurança	1		M8
14	24M7298	Arruela	2		8.400 X 25 X 2 mm
15	57M8736	Acessório conexão elétrica	12		
16	14M7298	Porca com flange	4		M8
17	14M7360	Porca de segurança	4		M5
18	24M7054	Arruela	4		6.400 X 12 X 1.600 mm
19	T102934	Braçadeira	4		
20	.....	Isolador	1		MAKE FROM T63019, CTL 670 mm (2.2 ft.)
21	.....	Isolador	1		MAKE FROM T63019, CTL 305 mm (1.0 ft.)
22	57M8035	Porca	2		
23	57M10310	Acessório conexão elétrica	1		
24	T75276	Braçadeira	2		
25	T206624	Plugue	1		
26	24H1821	Arruela	1		9/32" X 47/64" X 1/16"
27	21M7310	Parafuso	1		M6 X 25
28	T181604	Placa	1		
29	19M7868	Parafuso	3		M8 X 30
30	19M7774	Parafuso	2		M6 X 12
31	R44302	Cinta	3		
32	R44302	Cinta	7		
33	H77698	Cinta	3		
34	03M7185	Parafuso	2		M8 X 25
35	H131531	Porca de Pressão	2		

Load Center Wiring Harness
Faisceau du tableau électrique central
Chicote Elétrico do Centro de Carga
Жгута проводов нагрузочного центра
Grupo de cables de centro de carga

AT368366_TX1077406 D.2

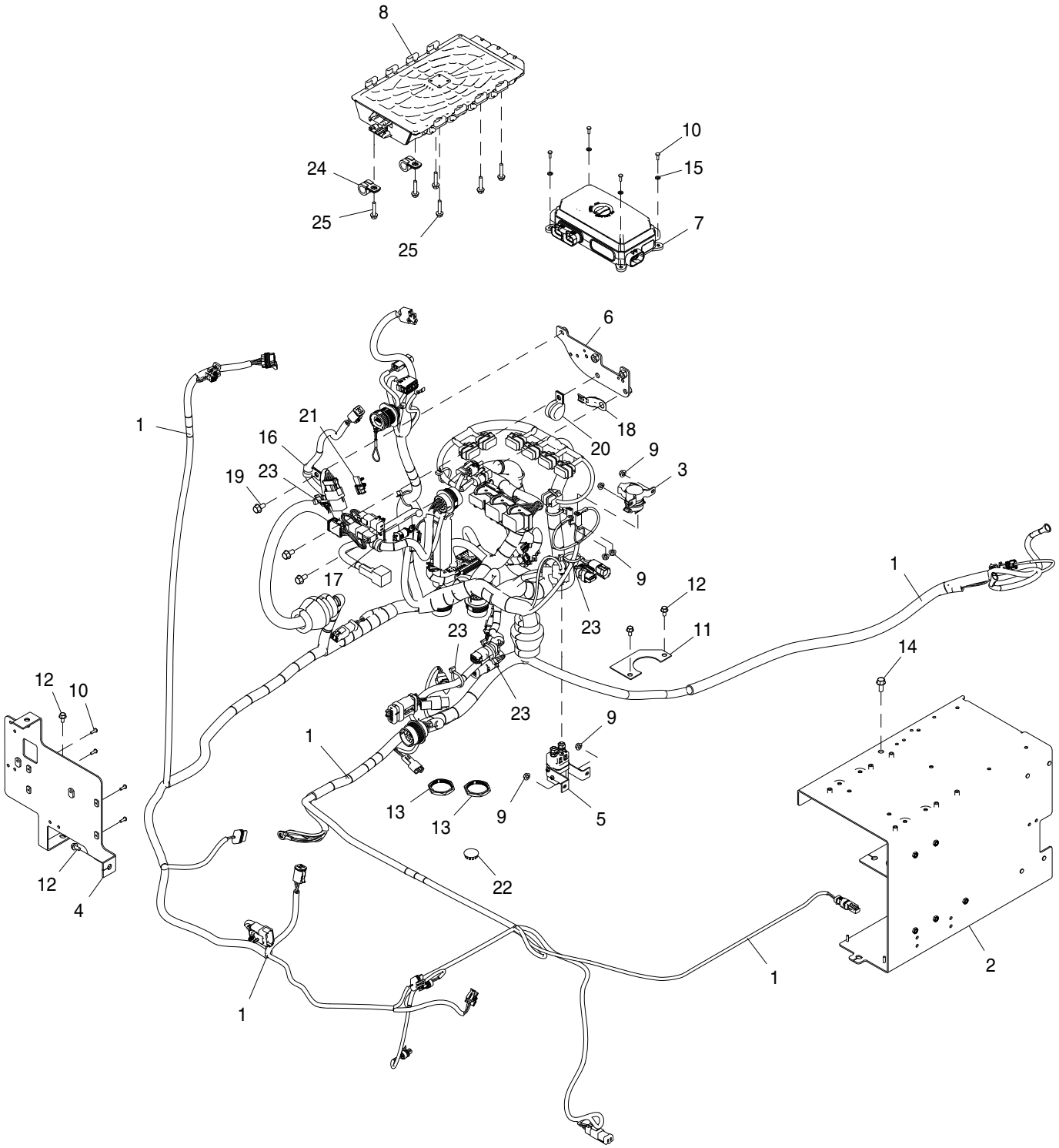

AT368366_TX1077406

Item	*Nº peça*	*Descrição*	*Qtde*	*Nº série*	*Notas*
1	AT392188	Chicote	1		Centro de Carga, SUB FOR AT369889
2	AT408897	Apoio	1		SUB FOR AT368992
3	AT145341	Relé	1		24 V, 100 A, Relé de Partida
4	AT369908	Apoio	1		
5	AT412661	Relé	1		24 V, 100 A
6	AT352897	Apoio	1		
7	AT370598	Controlador eletrô. do veíc	1		VEC (Central Elétrica do Veículo)
	57M7688	Fusível	21		5 Amp
	57M7689	Fusível	10		10 Amp
	57M7690	Fusível	5		15 Amp
	57M7691	Fusível	3		20 Amp
	57M8623	Fusível	2		25 Amp
	57M8640	Diodo	5		3 Amp
8	AT393842	Controlador eletrô. do veíc	1		MECA
9	14M7303	Porca com flange	6		M6
10	21M7250	Parafuso	10		M4 X 12
11	T181604	Placa	1		
12	19M7774	Parafuso	4		M6 X 12
13	57M8035	Porca	2		
14	19M7866	Parafuso	1		M8 X 20
15	24M7027	Arruela	4		5.300 X 10 X 1 mm
16	T75276	Braçadeira	1		
17	T74416	Braçadeira	1		
18	57M8736	Acessório conexão elétrica	1		
19	19M7865	Parafuso	3		M8 X 16
20	T102934	Braçadeira	1		
21	57M9716	Alojam. conector elétrico	1		
22	T152230	Plugue	1		
23	R44302	Cinta	10		
24	T76252	Braçadeira	2		
25	19M7796	Parafuso	6		M6 X 30

Engine Control Unit (ECU)
Unité de commande du moteur (ECU)
ECU (Unidade de Controle do Motor)
Блок управления двигателем (БУД)
Unidad de control de motor (ECU)

AT402794_TX1100811 A.1

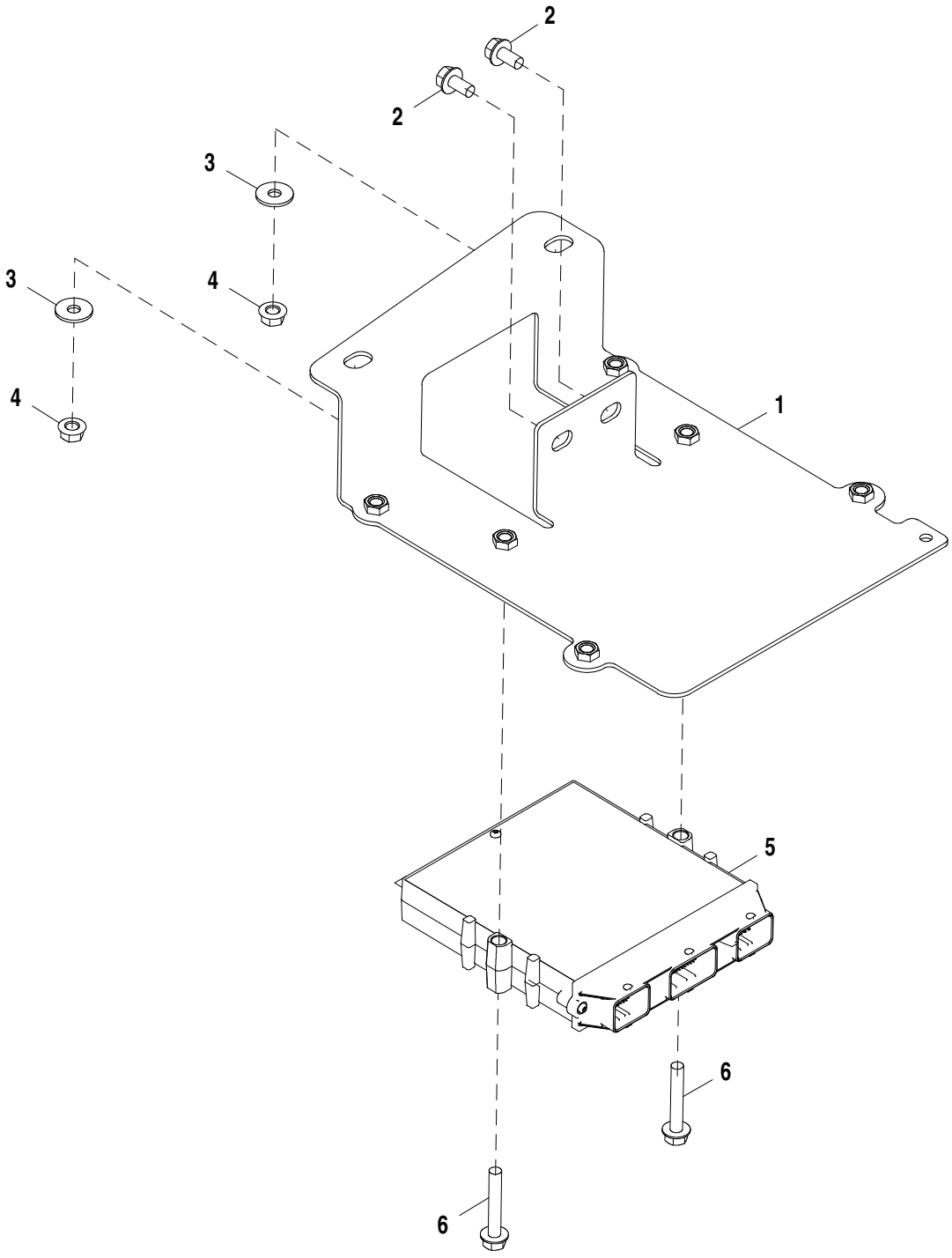

AT402794_TX1100811

Item	*Nº peça*	*Descrição*	*Qtde*	*Nº série*	*Notas*
1	AT399077	Carcaça	1		
2	19M7865	Parafuso	2		M8 X 16
3	24M7298	Arruela	2		8.400 X 25 X 2 mm
4	14M7298	Porca com flange	2		M8
5	RE531808	Unidade de controle eletrôn	1		
6	19M7800	Parafuso	2		M8 X 50

Transmission Control Unit (TCU)
Contrôleur transmission (TCU)
Unidade de Controle da Transmissão (TCU)
Блок управления трансмиссией (TCU)
Unidad de control de transmisión (TCU)

AT398016_TX1100836 A.1

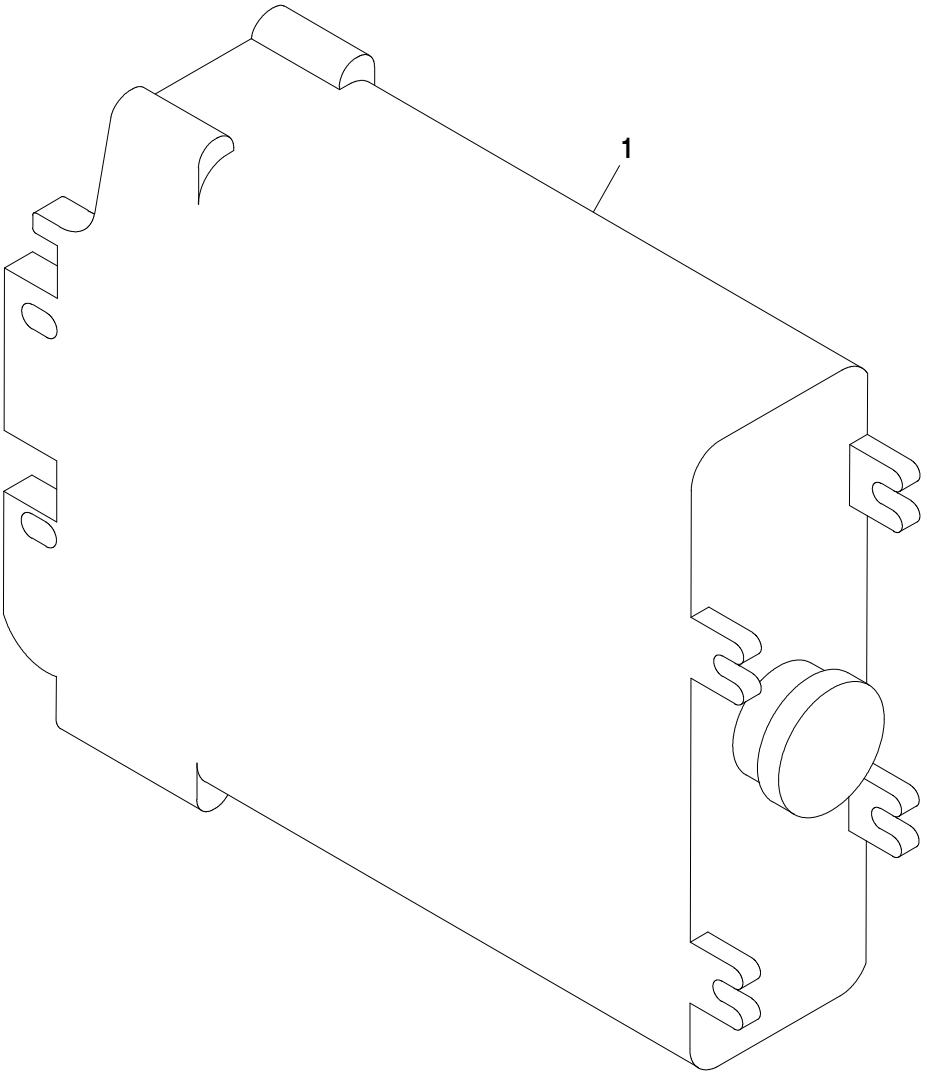

AT398016_TX1100836

Item	*Nº peça*	*Descrição*	*Qtde*	*Nº série*	*Notas*
1	AT397652	Contr. eletr. da transmissa	1		

Steering Console
Console de direction
Console de Direção
Консоль рулевого управления
Consola de dirección

AT339514_TX1078868 B.2

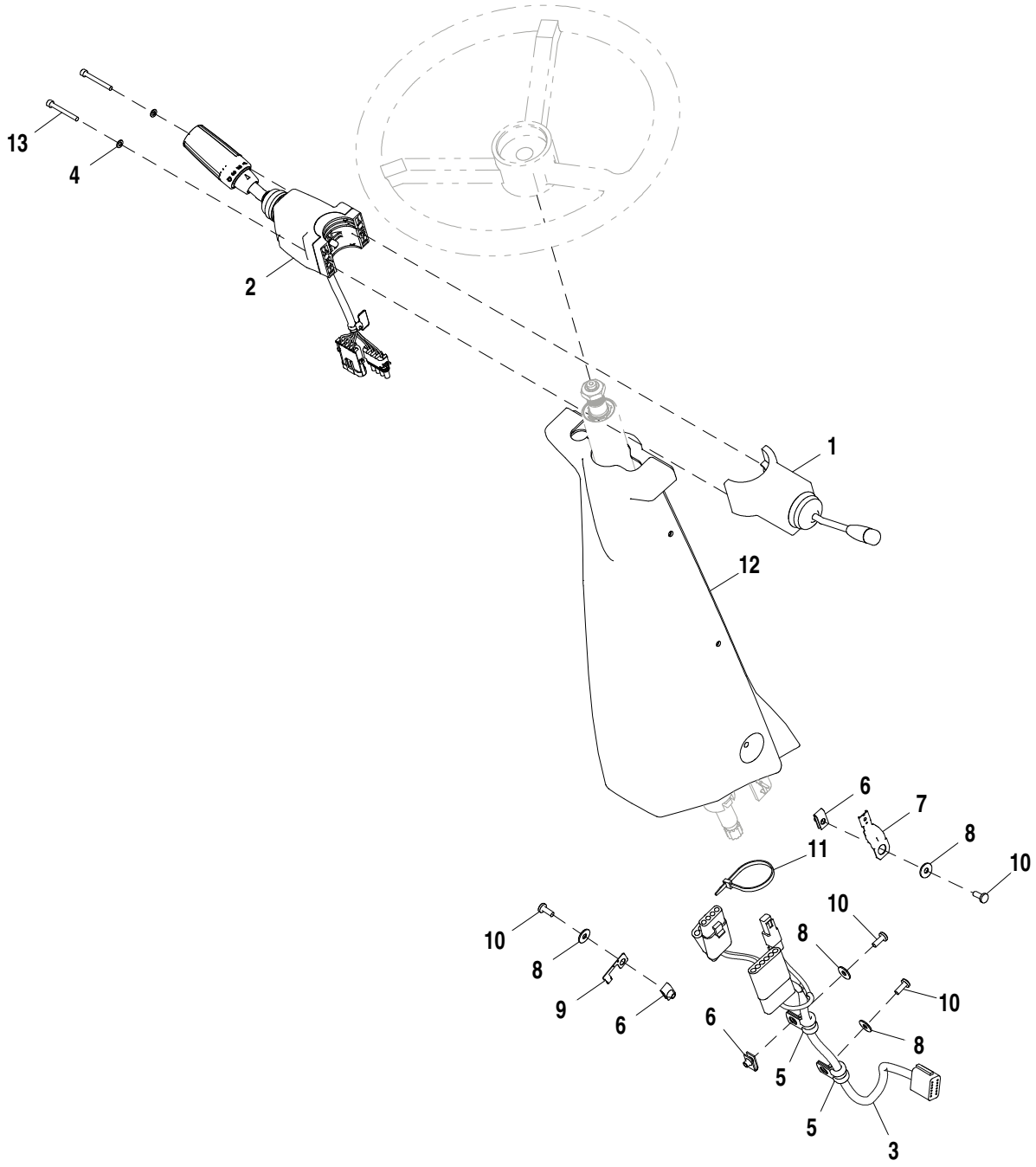

AT339514_TX1078868

Item	*Nº peça*	*Descrição*	*Qtde*	*Nº série*	*Notas*
1	AT353427	Interruptor	1		Sinaleira Direcional / Farol Alto
2	AT376325	Interruptor	1	-640811	NLA, ORDER AT378210 AND AT395263
	AT395263	Chicote	1	-640811	
	AT378210	Interruptor	1	640812-	
	AT395263	Chicote	1	640812-	
3	AT339688	Chicote	1	-649883	Console Dianteiro, Componentes em Página Separada
	AT417970	Chicote	1	649884-	Console Dianteiro
4	24M7027	Arruela	2	640812-	5.300 X 10 X 1 mm
5	T75276	Braçadeira	2		
6	M84972	Porca	3		
7	57M8736	Acessório conexão elétrica	1		
8	24H1821	Arruela	4		9/32" X 47/64" X 1/16"
9	57M10310	Acessório conexão elétrica	1		
10	21M7292	Parafuso	4		M6 X 16
11	R44302	Cinta	1		
12	AT342433	Capa	1		
13	19M7709	Parafuso	2	-640811	M5 X 20
	19M9384	Parafuso	2	640812-	M5 X 45

Steering Console for Joystick with FNR Switch
Console de direction manche à balai avec sélecteur de sens de marche
Console de Direção para Joystick com Interruptor FNR
Консоль рулевого управления для джойстика с переключателем FNR
Consola de dirección para palanca multifunción con selector de sentido de marcha

AT338832_TX1078871 A.2

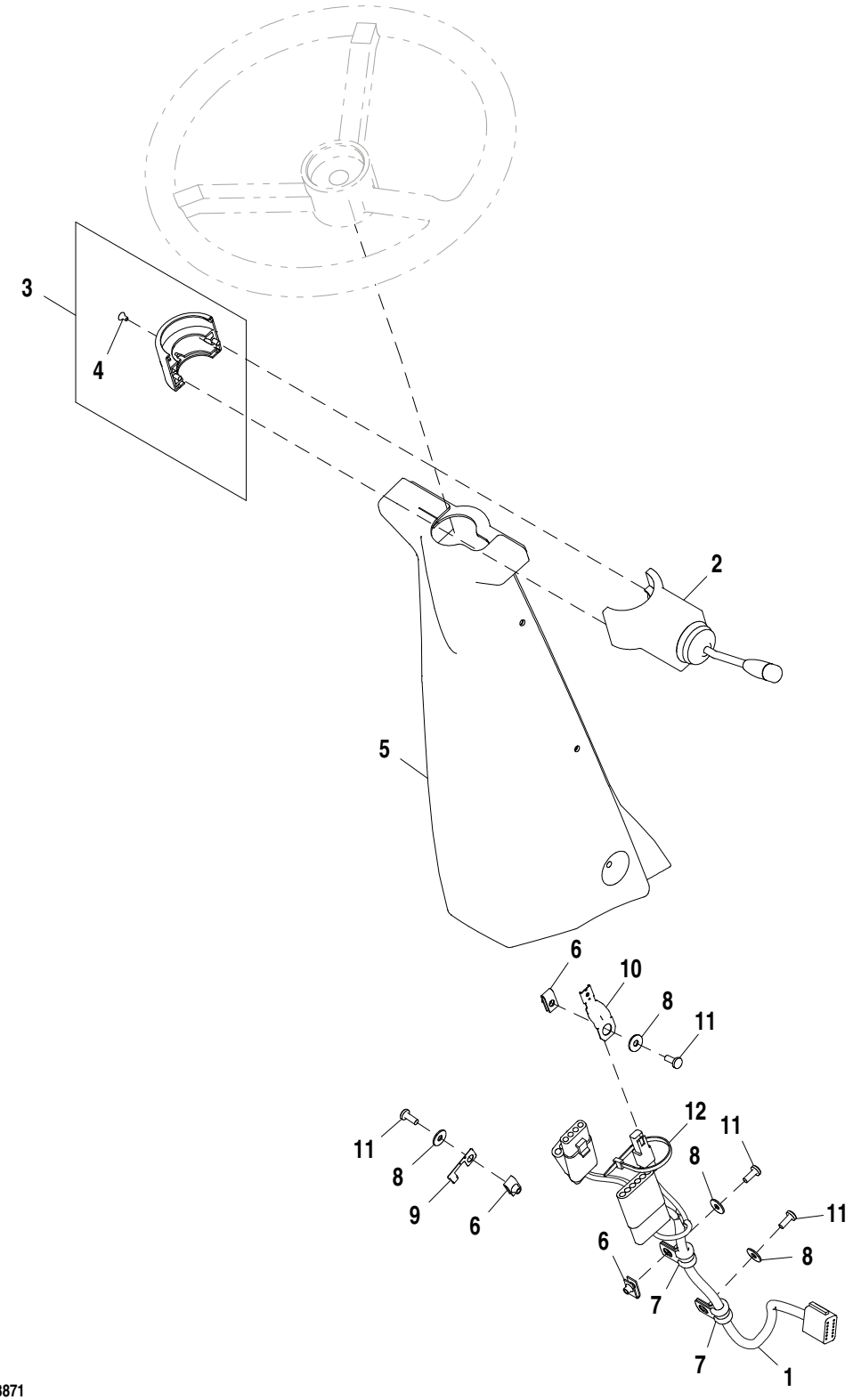

AT338832_TX1078871

Item	*Nº peça*	*Descrição*	*Qtde*	*Nº série*	*Notas*
1	AT339688	Chicote	1	-649883	Console Dianteiro, Componentes em Página Separada
	AT417970	Chicote	1	649884-	Console Dianteiro
2	AT353427	Interruptor	1		Sinaleira Direcional / Farol Alto
3	AT300921	Braçadeira	1		
4	21M7258	Parafuso	1		M4 X 8
5	AT342497	Capa	1		
6	M84972	Porca	3		
7	T75276	Braçadeira	2		
8	24H1821	Arruela	4		9/32" X 47/64" X 1/16"
9	57M10310	Acessório conexão elétrica	1		
10	57M8736	Acessório conexão elétrica	1		
11	21M7292	Parafuso	4		M6 X 16
12	R44302	Cinta	1		

Front Console Wiring Harness
Faisceau de fils de console avant
Chicote Elétrico do Console Dianteiro
Жгут проводов пер. панели
Grupo de cables de consola delantera

TX1035578 A.1

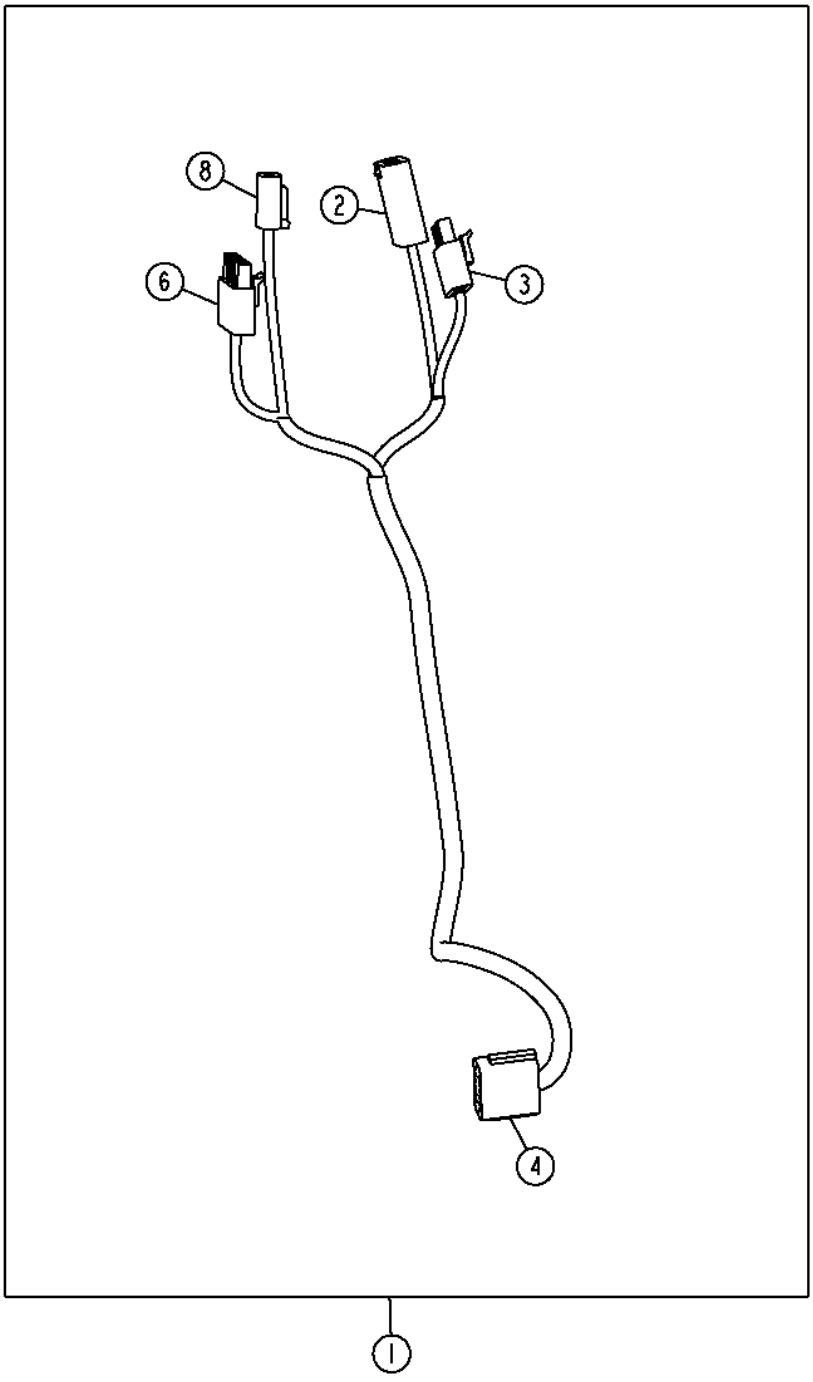

TX1035578

Item	*Nº peça*	*Descrição*	*Qtde*	*Nº série*	*Notas*
1	AT339688	Chicote	1		CONSOLE DIANTEIRO
2	R78055	Conj mont Conector elétrico	1		Interruptor FNR
	R78058	Terminal conecTor eléTrico	3		
	R78059	Vedação conector elétrico	3		
	R78064	Conect elétr tomada cavidad	1		
	57M10310	Acessório conexão elétrica	1		SUB FOR 57M8998
3	RE12365	Conj mont Conector elétrico	1		Interruptor FNR
	R78057	Terminal conecTor eléTrico	4		
	R78059	Vedação conector elétrico	4		
4	57M8008	Conj mont Conector elétrico	1		Para o Chicote da Central de Carga
	.....	Terminal conecTor eléTrico	12		
	57M8009	Disp fechamento conec elétr	1		
6	RE12366	Conj mont Conector elétrico	1		Sinaleira Direcional / Farol Alto
	R78057	Terminal conecTor eléTrico	3		
	R78059	Vedação conector elétrico	3		
	R78064	Conect elétr tomada cavidad	3		
8	57M8021	Conj mont Conector elétrico	1		Interruptor da Buzina
	.....	Terminal conecTor eléTrico	2		
	57M8022	Disp fechamento conec elétr	1		

HVAC Module Wiring Harness
Faisceau du module de chauffage, ventilation et climatisation
Chicote Elétrico do Módulo HVAC
Жгут проводов модуля ОВКВ
Grupo de cables de módulo de climatización

AT369579_TX1077401 A.1

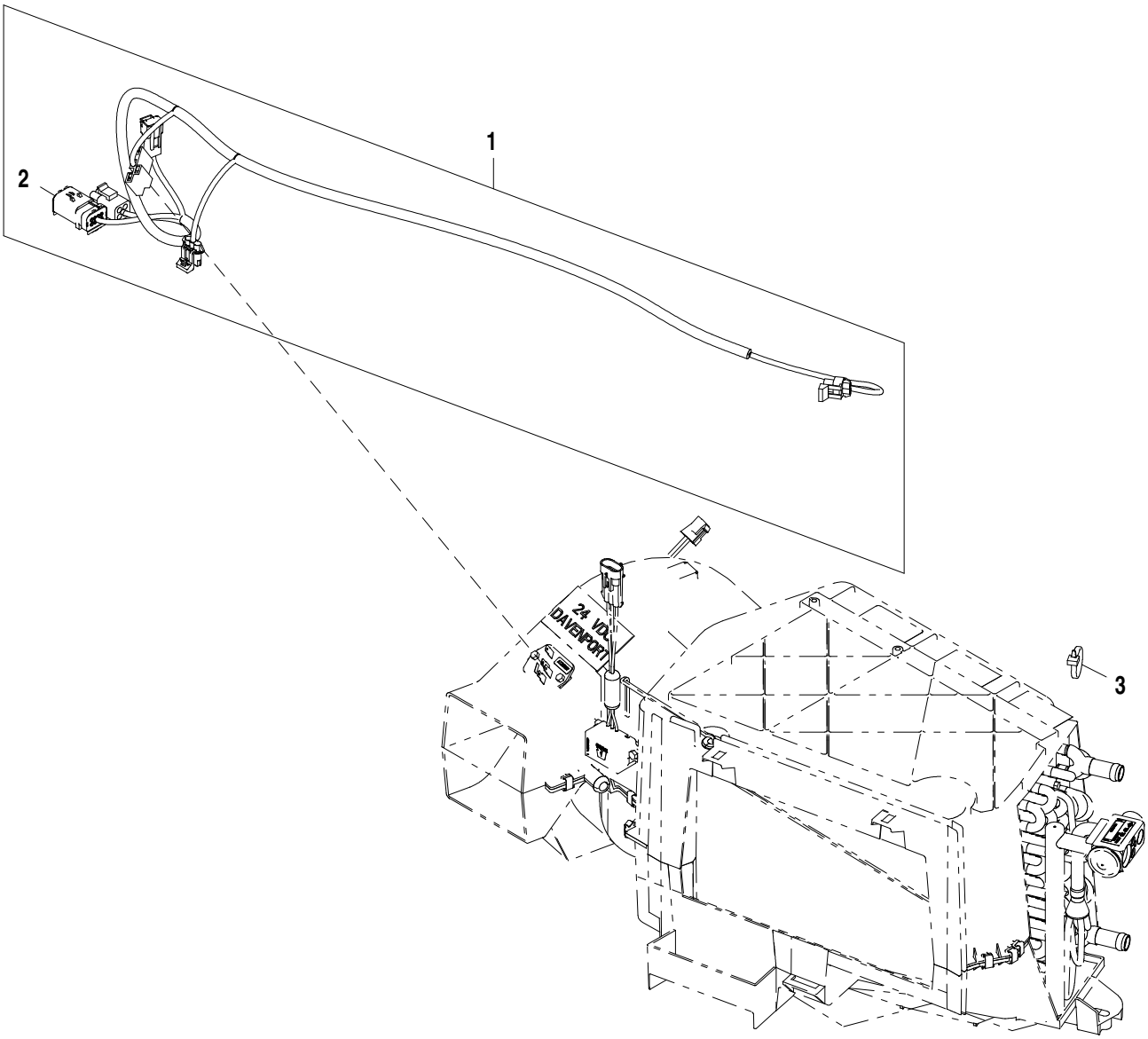

AT369579_TX1077401

Item	*Nº peça*	*Descrição*	*Qtde*	*Nº série*	*Notas*
1	AT369578	Chicote	1		Heater and Air Conditioner Harness
2	57M9760	Alojam. conector elétrico	1		Para o Chicote da Central de Carga
3	R44302	Cinta	1		

Plug for 12 V Power Outlet
Connecteur pour prise de courant de 12 V
Plugue para Tomada de Alimentação de 12 V
Вилка для розетки питания 12 V
Conector de cable para tomacorriente de 12 V

AT395378_TX1096339 A.1

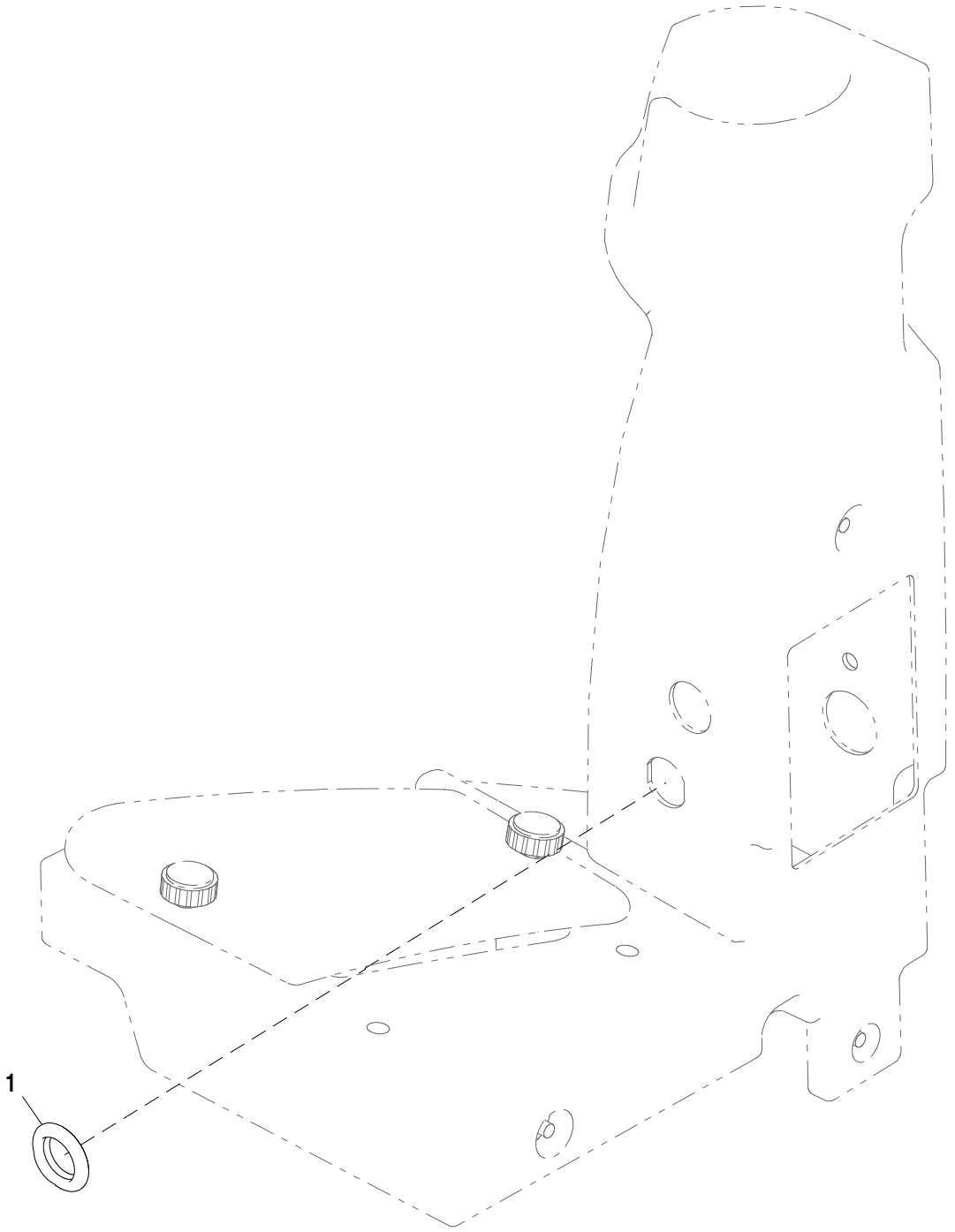

AT395378_TX1096339

Item	*Nº peça*	*Descrição*	*Qtde*	*Nº série*	*Notas*
1	T206624	Plugue	1		

24 V to 12 V - 10 A Converter
Convertisseur 10 A 24 V-12 V
Conversor de 24 V em 12 V - 10 A
Преобразователь 24 V в 12 V на 10 A
Convertidor de 24 V a 12 V - 10 A

AT338833_TX1096340 A.1

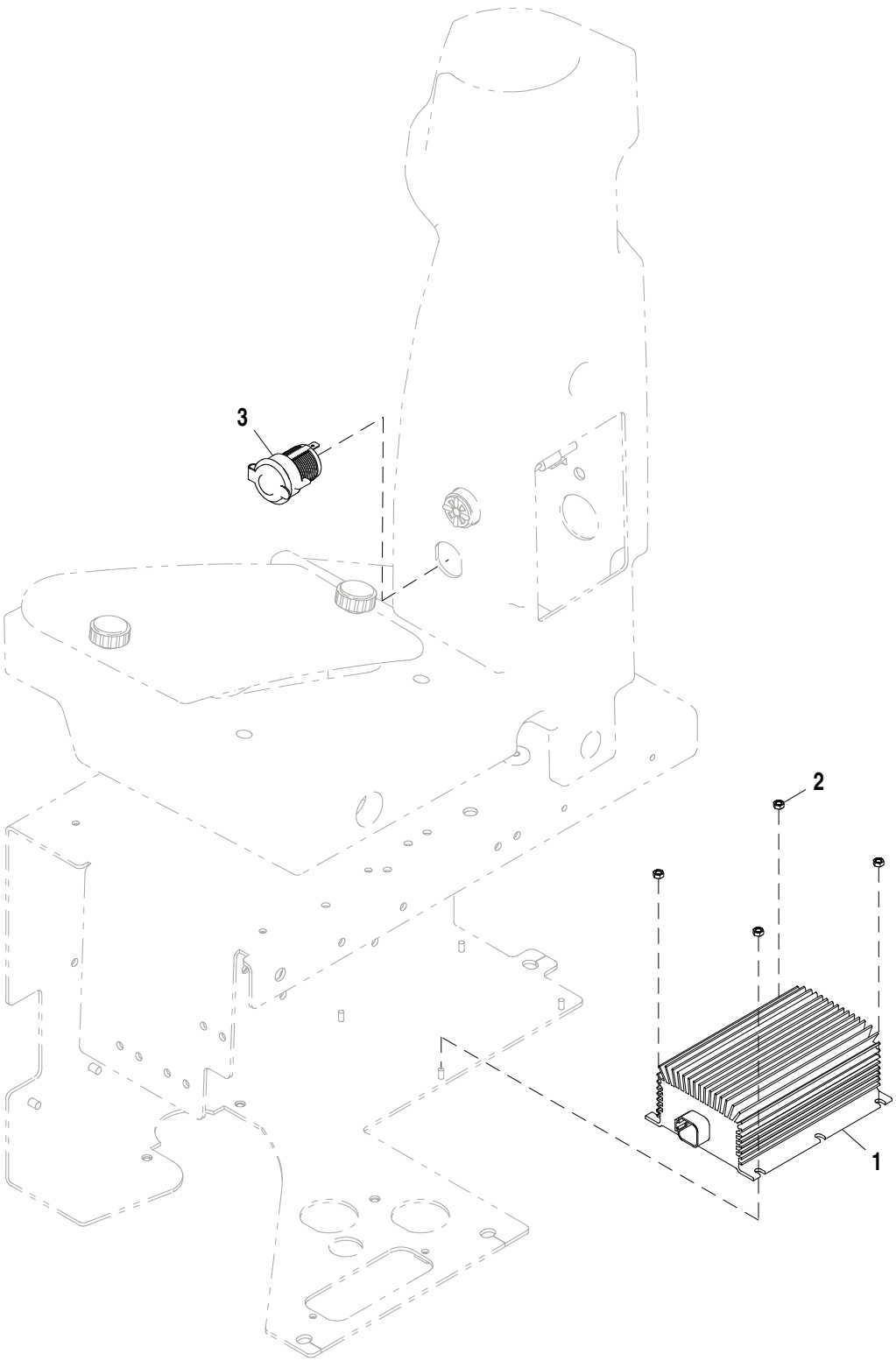

AT338833_TX1096340

Item	*Nº peça*	*Descrição*	*Qtde*	*Nº série*	*Notas*
1	AT224894	Conversor	1	-643104	NLA; ORDER AT404819; ALSO ORDER T180494, 24 V to 12 V Converter
	AT404819	Conversor	1	643105-	
	T180494	Fita	1	643105-	
2	14M7100	Porca	4		M4
3	GY20126	Tomada de saída	1		12 V, Power Outlet

24 V to 12 V - 10 A Converter Kit
Kit de convertisseur 10 A 24 à 12 V
24 V a 12 V - Kit do Conversor de 10 A
Комплект преобразователя 24 V в 12 V на 10 A
Juego de convertidor de 24 V a 12 V - 10 A

AT357789_TX1096341 B.2

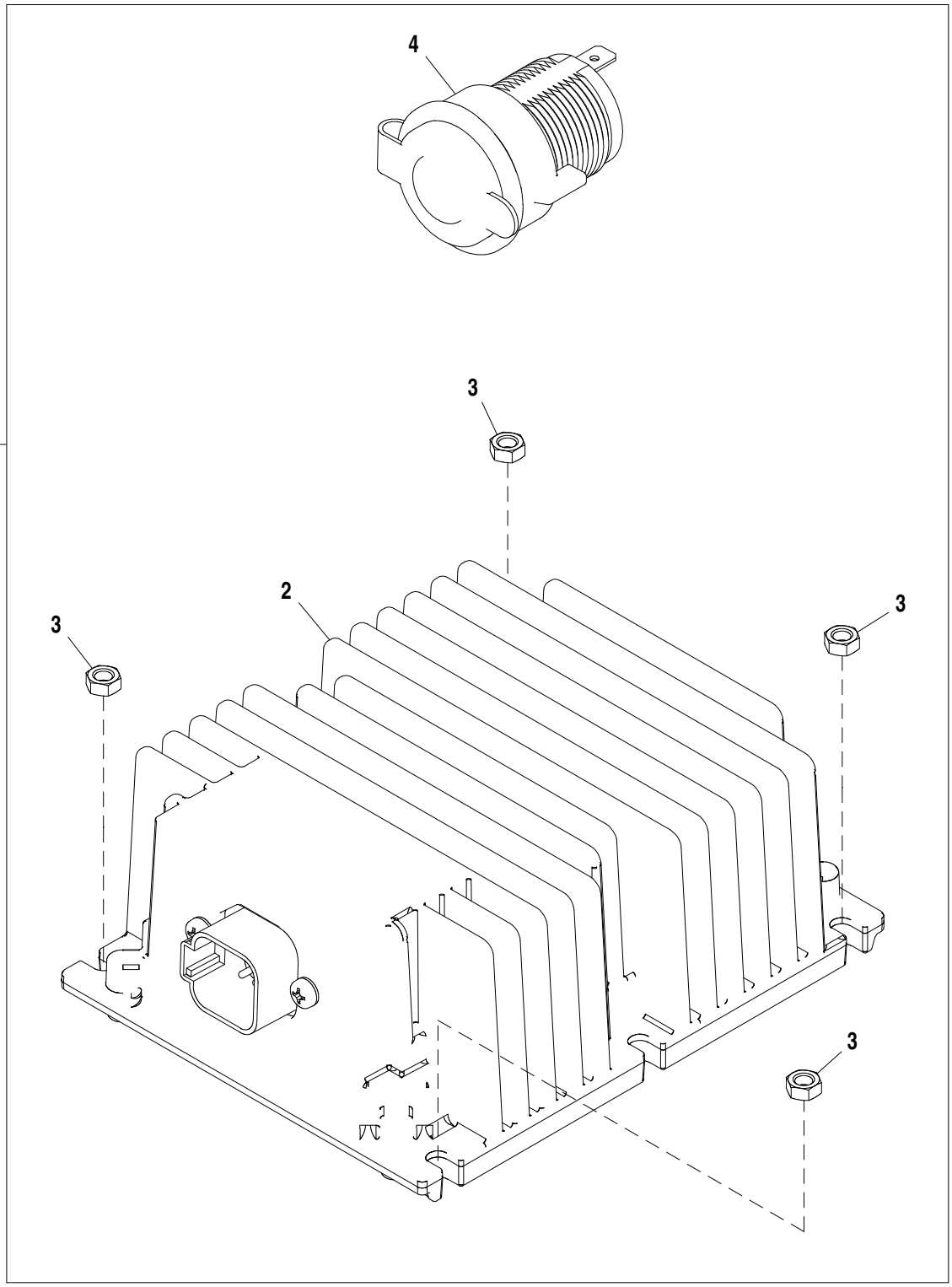

AT357789_TX1096341

Item	*Nº peça*	*Descrição*	*Qtde*	*Nº série*	*Notas*
1	**AT357789**	**Kit do conversor**	**1**		**Pacotes de Produto**
2	AT404819	Conversor	1		24 V to 12 V Converter
3	14M7100	Porca	4		M4
4	GY20126	Tomada de saída	1		12 V, Power Outlet

24 V to 12 V - 10 A Converter Kit with Dual Outlets
Kit de convertisseur 10 A 24 à 12 V à double prise de courant
24 V a 12 V - Kit do Conversor de 10 A com Tomadas Duplas
Комплект преобразователя 24 V в 12 V на 10 A с двойными выходами
Juego de convertidor de 24 V a 12 V - 10 A con receptáculos dobles

AT306828_TX1112997 A.1

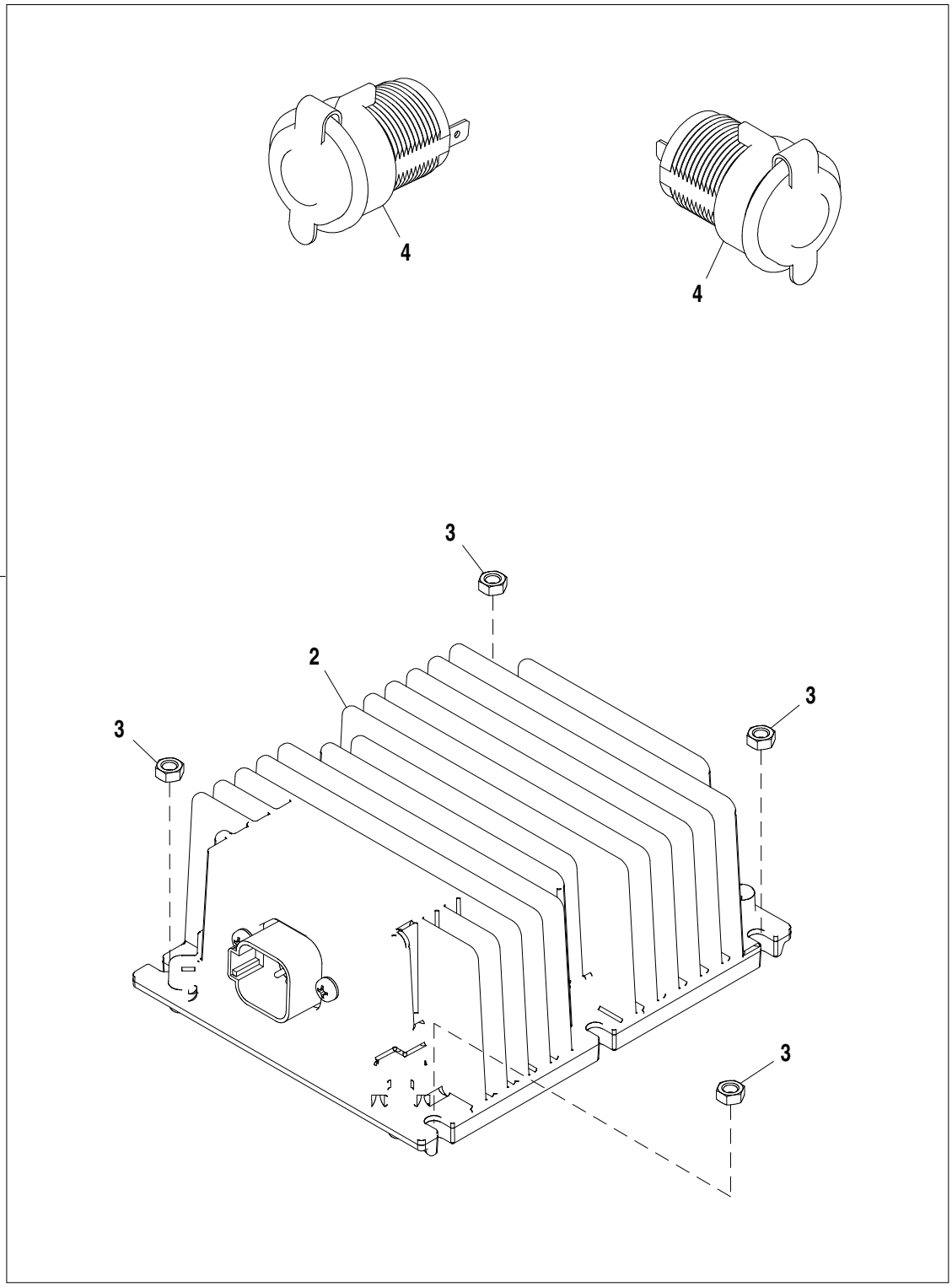

AT306828_TX1112997

Item	*Nº peça*	*Descrição*	*Qtde*	*Nº série*	*Notas*
1	**AT306828**	**Kit do conversor**	**1**		**Pacotes de Produto**
2	AT404819	Conversor	1		
3	14M7100	Porca	4		M4
4	GY20126	Tomada de saída	2		12 V

Wiper Motor Jumper Harness
Faisceau de raccordement de moteur d'essuie-glace
Chicote de Ligação do Motor do Limpador
Жгут-перемычка электродвигателя стеклоочистителя
Arnés de puente de motor de limpiaparabrisas

TX1062557 A.1

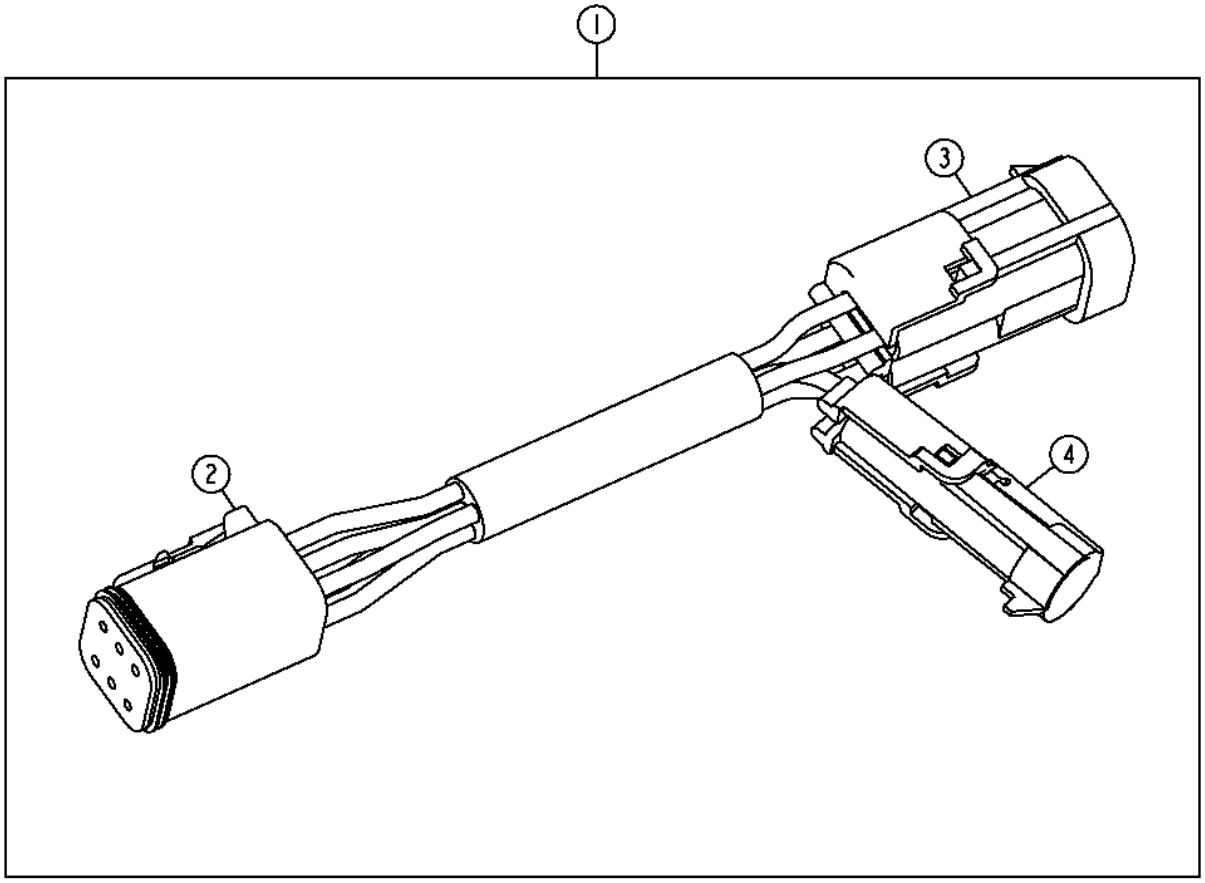

TX1062557

Item	*Nº peça*	*Descrição*	*Qtde*	*Nº série*	*Notas*
1	AT323022	Ponte	1		
2	57M7630	Conj mont Conector elétrico	1		Motor do Limpador
3	T138822	Conj mont Conector elétrico	1		Para Chicote da Cabine
	57M7273	Terminal conecTor eléTrico	4		
	R78059	Vedação conector elétrico	4		Verde
4	R78052	Conj mont Conector elétrico	1		
	57M7273	Terminal conecTor eléTrico	1		
	R78059	Vedação conector elétrico	1		Verde

Connector Caps (Engine 6068HDW83)
Capuchons de connecteur (moteur 6068HDW83)
Tampas dos Conectores (Motor 6068HDW83)
Колпачки разъемов (двигатель 6068HDW83)
Tapas de conectores (Motor 6068HDW83)

AT374497_TX1075316 A.1

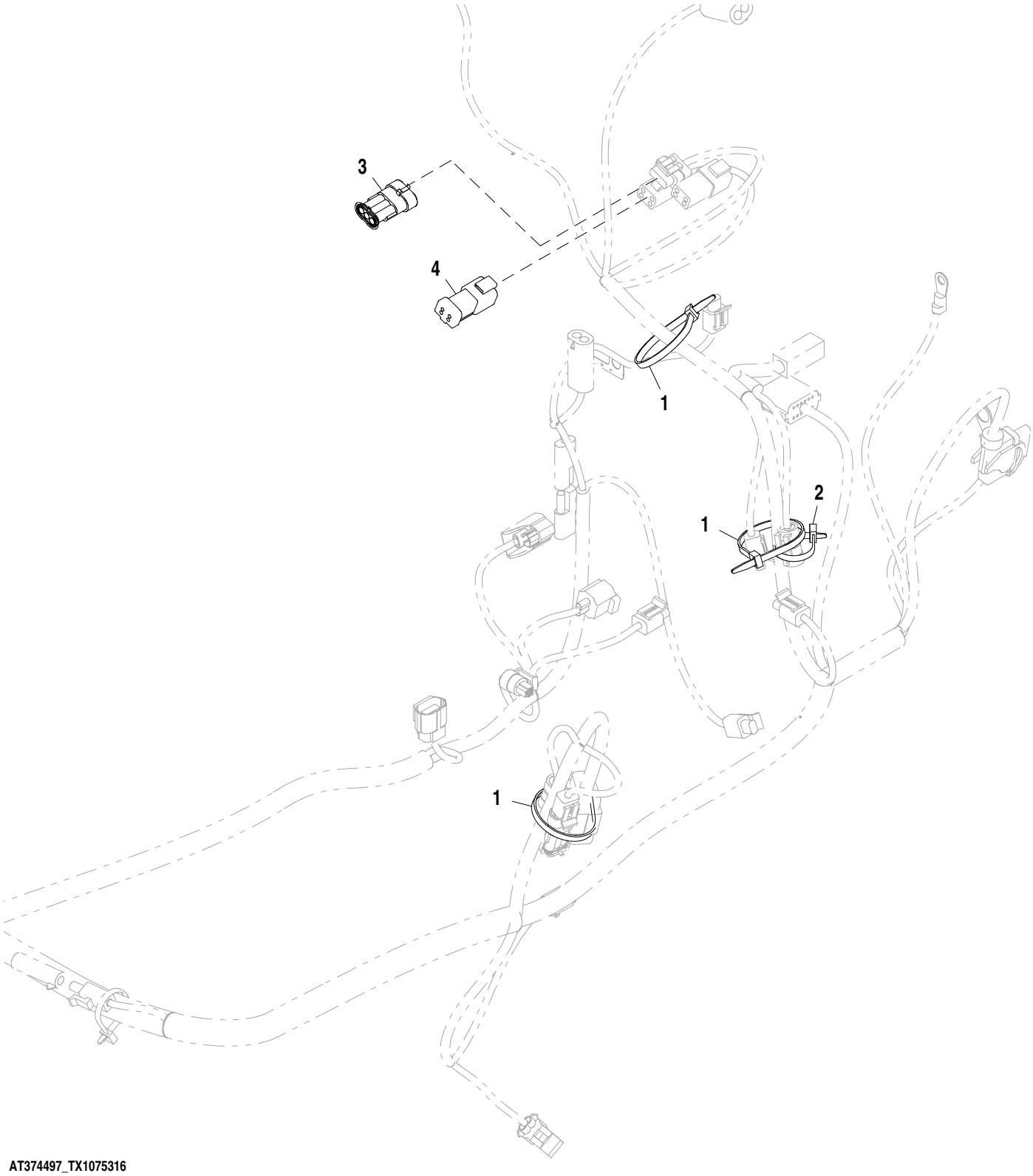

AT374497_TX1075316

Item	*Nº peça*	*Descrição*	*Qtde*	*Nº série*	*Notas*
1	R44302	Cinta	3		
2	R44302	Cinta	1		
3	57M7742	Alojam. conector elétrico	1		
4	57M8017	Alojam. conector elétrico	1		

Advanced Display Unit (ADU) (646496 -)
Unité d'affichage avancé (ADU) (646496 -)
Unidade de Monitor Avançado (ADU) (646496 -)
Расширенный блок дисплея (ADU) (646496 -)
Unidad de pantalla avanzada (ADU) (646496 -)

AT415249_TX1116733 A.1

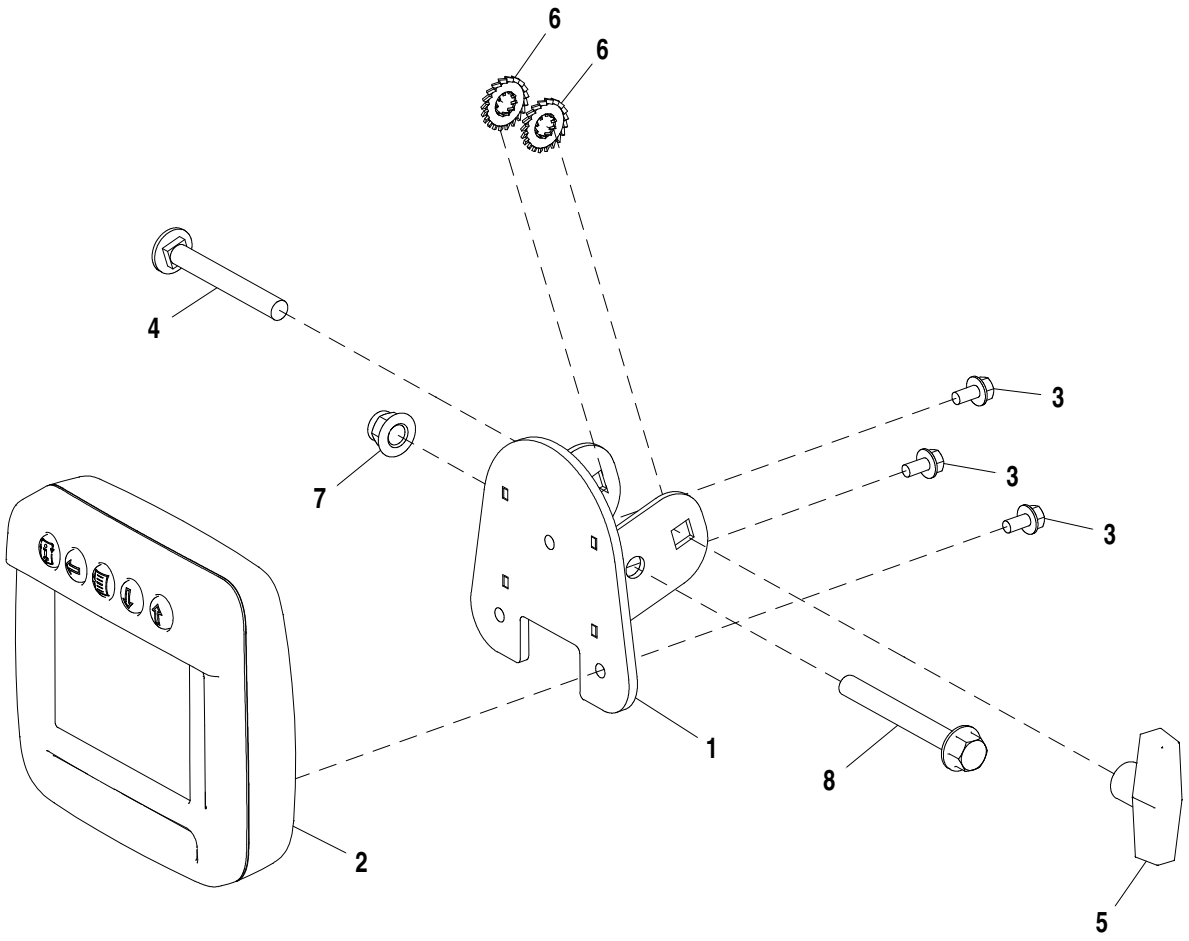

AT415249_TX1116733

Item	*Nº peça*	*Descrição*	*Qtde*	*Nº série*	*Notas*
1	AT352498	Apoio	1		
2	AT400207	Monitor	1		Advanced Display Unit (ADU)
3	19M7774	Parafuso	3		M6 X 12
4	03M7218	Parafuso	1		M10 X 80
5	N209668	Botão	1		
6	N209692	Arruela de pressão	2		10.160 mm (0.400")
7	14M7400	Porca de segurança	1		M10
8	19M8977	Parafuso	1		M10 X 85

Advanced Display Unit (ADU) with Camera Mode
Unité d'affichage avancé (ADU) avec mode caméra
Unidade de Monitor Avançado (ADU) com Modo da Câmera
Расширенный блок дисплея (ADU) с режимом камеры
Unidad de pantalla avanzada (ADU) con modo de cámara

AT368934_TX1077419 B.1

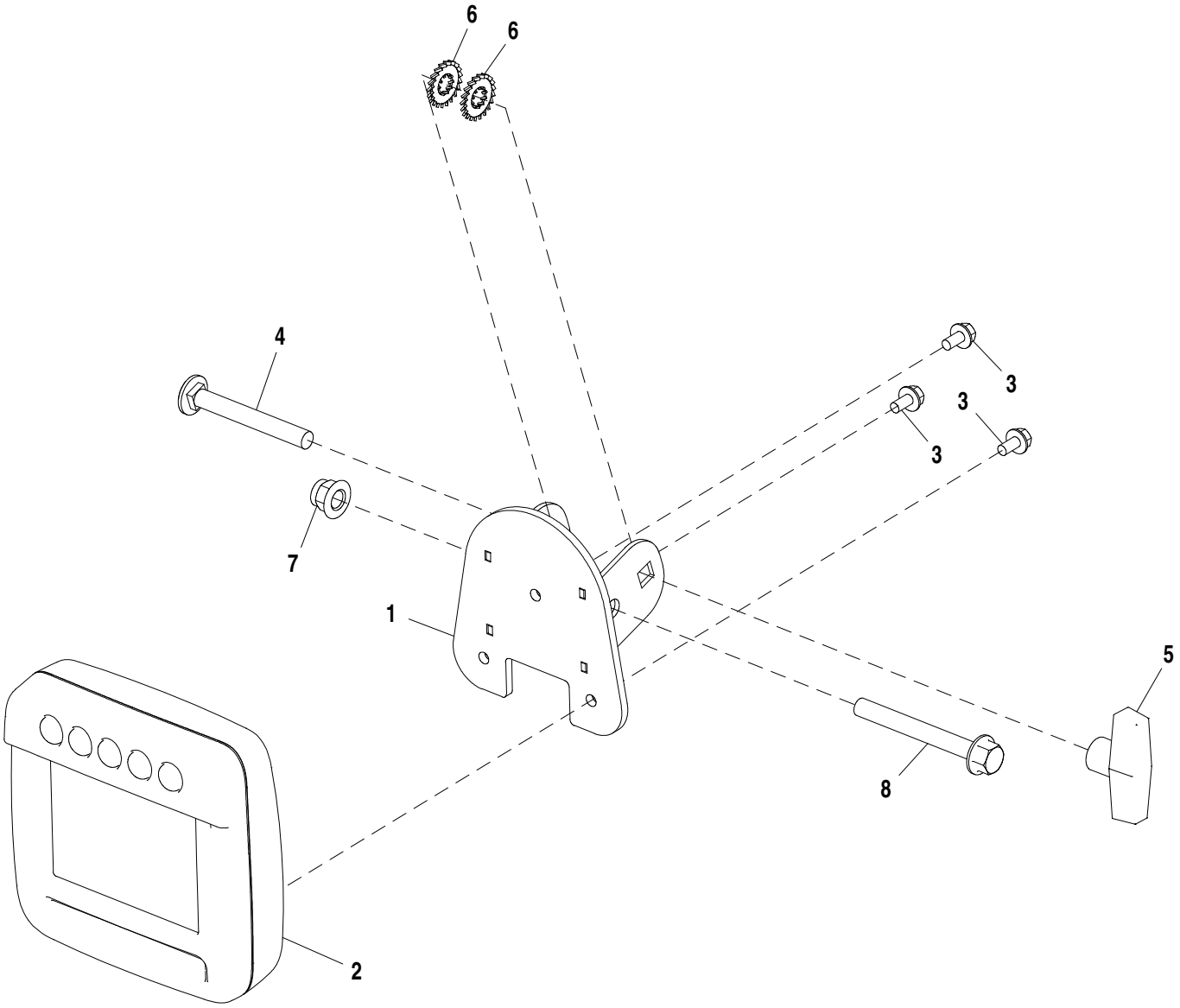

AT368934_TX1077419

Item	*Nº peça*	*Descrição*	*Qtde*	*Nº série*	*Notas*
1	AT352498	Apoio	1		
2	AT368881	Monitor	1	-645516	Advanced Display Unit (ADU)
	AT410941	Monitor	1	645517-	
3	19M7774	Parafuso	3		M6 X 12
4	03M7218	Parafuso	1		M10 X 80
5	N209668	Botão	1		
6	N209692	Arruela de pressão	2		10.160 mm (0.400")
7	14M7400	Porca de segurança	1		M10
8	19M8977	Parafuso	1		M10 X 85

Engine Frame
Bâti de moteur
Estrutura do Motor
Рама двигателя
Bastidor de motor

AT407368_TX1101114 A.1

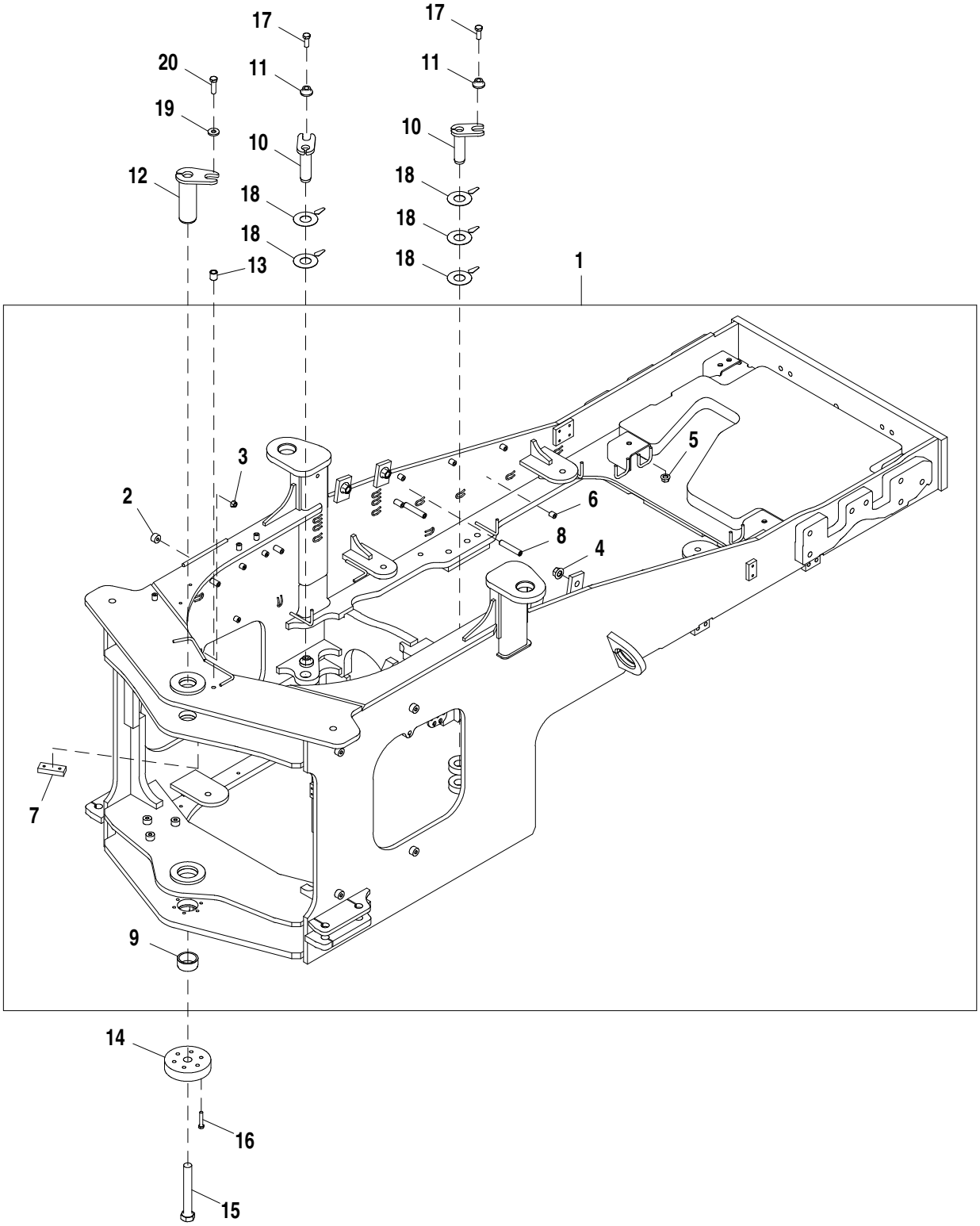

AT407368_TX1101114

Item	*Nº peça*	*Descrição*	*Qtde*	*Nº série*	*Notas*
1	**AT407369**	**Estrutura**	**1**		**Conjunto de Conveniência**
2	T125546	Bucha	17		
3	14M7443	Porca com flange	2		M12
4	14M7474	Porca com flange	4		M20
5	14M7291	Porca com flange	6		M16
6	T72414	Bucha	13		
7	T133290	Correia	1		
8	T195605	Ressalto	2		
9	T182265	Bucha	1		63.623 X 74.160 X 34.500 mm (2.505" X 2.920" X 1.358")
10	AT345967	Pino	2		
11	T176064	Bucha	2		16.300 X 28.600 X 21.900 mm (0.642" X 1.126" X 0.862")
12	AT206751	Pino	1		
13	T239722	Luva	1		18.850 X 26.700 X 28.580 mm (0.742" X 1.051" X 1-1/8")
14	T182446	Capa	1		
15	19M9189	Parafuso sextavado	1		M30 X 220
16	19M7363	Parafuso sextavado	6		M12 X 60
17	19M7488	Parafuso sextavado	2		M16 X 40
18	T225434	Calço	5		
19	T119912	Arruela	1		
20	19M8295	Parafuso sextavado	1		M16 X 55

Engine Frame Steering Cushions
Coussins direction bâti moteur
Amortecedores da Direção da Estrutura do Motor
Амортизаторы поворота рамы двигателя
Amortiguadores de dirección de bastidor de motor

TX1025936 A.1

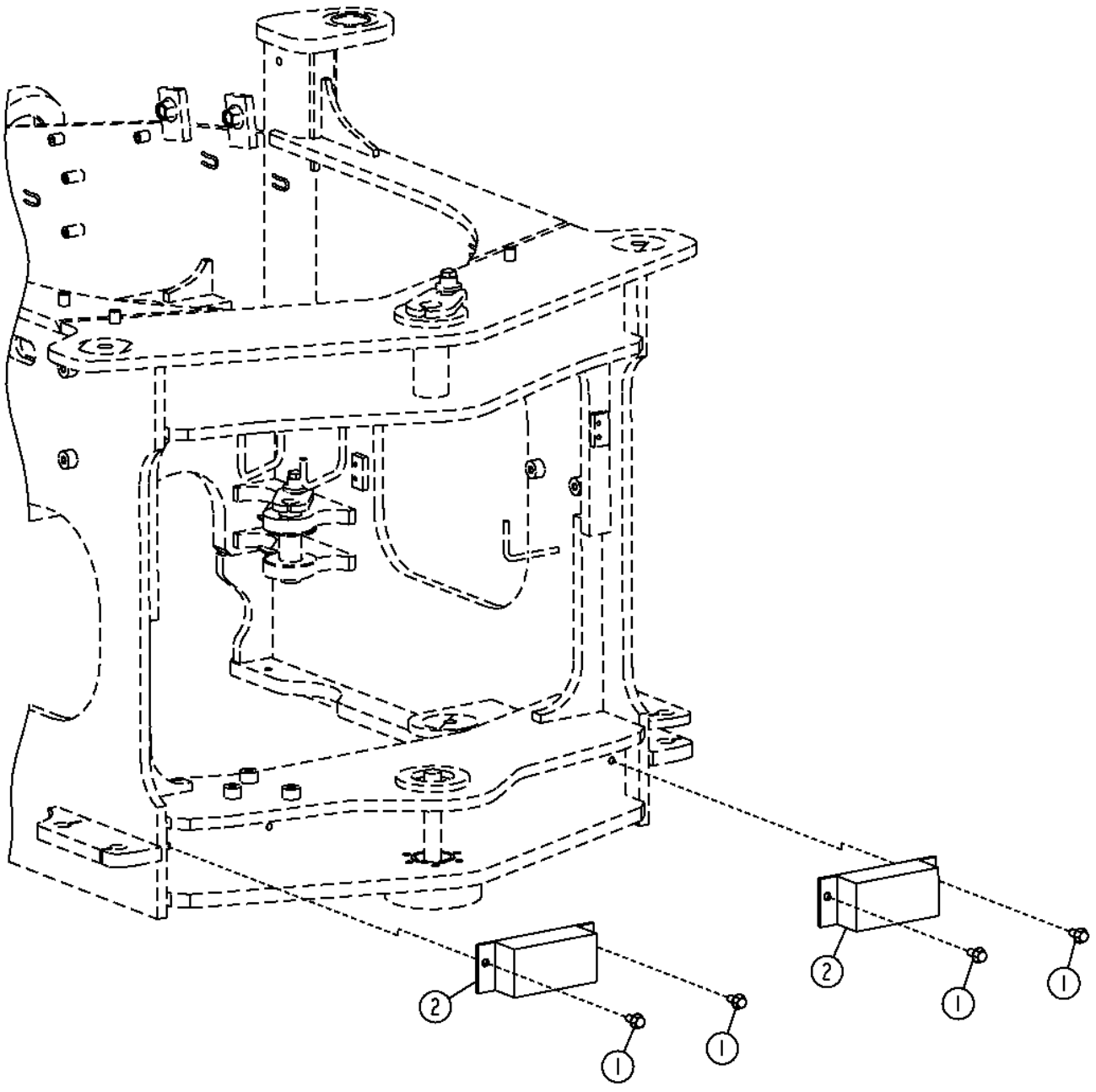

TX1025936

Item	*Nº peça*	*Descrição*	*Qtde*	*Nº série*	*Notas*
1	19M7788	Parafuso	4		M12 X 25
2	AT143577	Pára-choque	2		

Fuel Tank Guard
Protection de réservoir de carburant
Proteção do Tanque de Combustível
Ограждение топливн. бака
Protector de tanque de combustible

AT345602_TX1121866 A.1

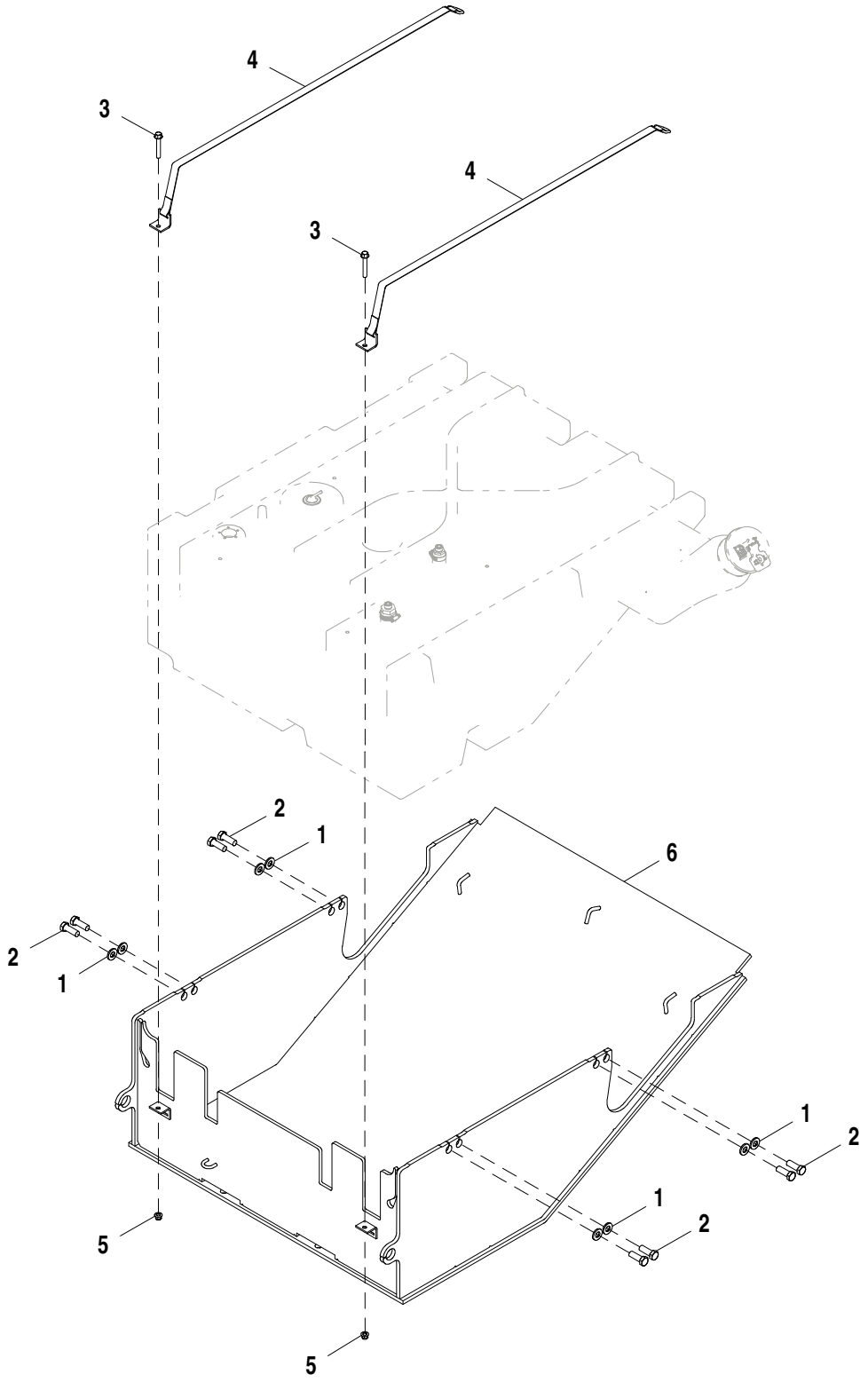

AT345602_TX1121866

Item	*Nº peça*	*Descrição*	*Qtde*	*Nº série*	*Notas*
1	24M7241	Arruela	8		17 X 34 X 4 mm
2	19M7489	Parafuso sextavado	8		M16 X 45
3	19M8114	Parafuso	2		M10 X 70
4	AT364468	Correia	2		SUB FOR AT359173
5	14M7400	Porca de segurança	2		M10
6	AT361263	Proteção	1		

Bottom Guards
Protections inférieures
Proteções Inferiores
Нижние ограждения
Protectores inferiores

AT406715_TX1101119 A.3

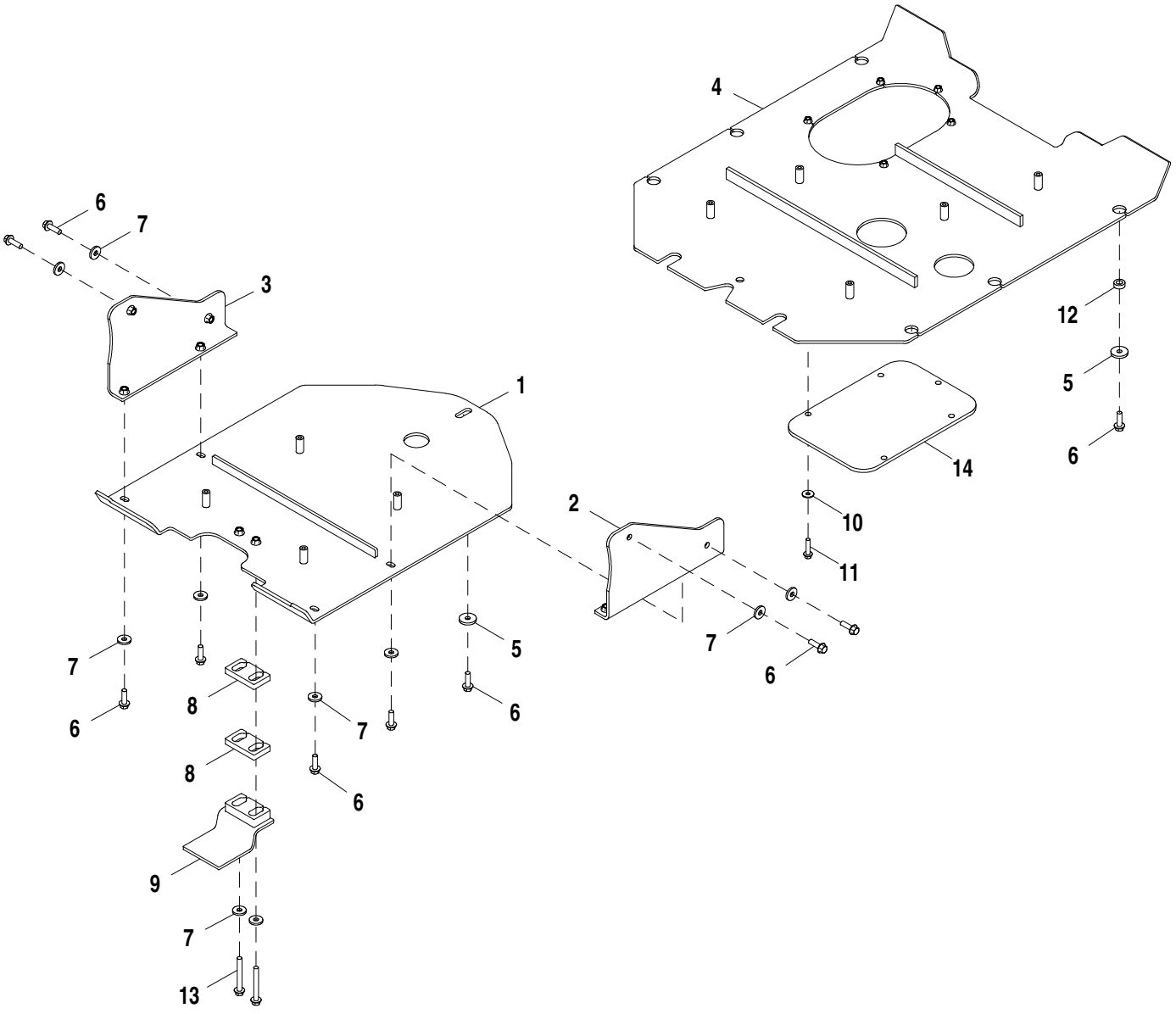

AT406715_TX1101119

Item	*Nº peça*	*Descrição*	*Qtde*	*Nº série*	*Notas*
1	AT406714	Proteção	1		
2	AT207432	Suporte	1		
3	AT207433	Suporte	1		
4	AT337303	Proteção	1		
5	T20217	Arruela	9		12.954 X 43.942 X 6.350 mm (0.510" X 1.730" X 1/4")
6	19M7791	Parafuso	17		M12 X 40
7	24M7226	Arruela	10		13 X 35 X 5 mm
8	T177255	Correia	2		
9	AT317472	Proteção	1		
10	24M7296	Arruela	5		10.500 X 30 X 2.500 mm
11	19M7805	Parafuso	5		M10 X 45
12	T197569	Bucha	8		16.300 X 28.500 X 10.300 mm (0.642" X 1.122" X 13/32")
13	19M7820	Parafuso	2		M12 X 100
14	T227950	Proteção	1		

Main Counterweights
Contrepoids principaux
Main Counterweights
Главные противовесы
Contrapesos principales

AT391000_TX1101128 A.1

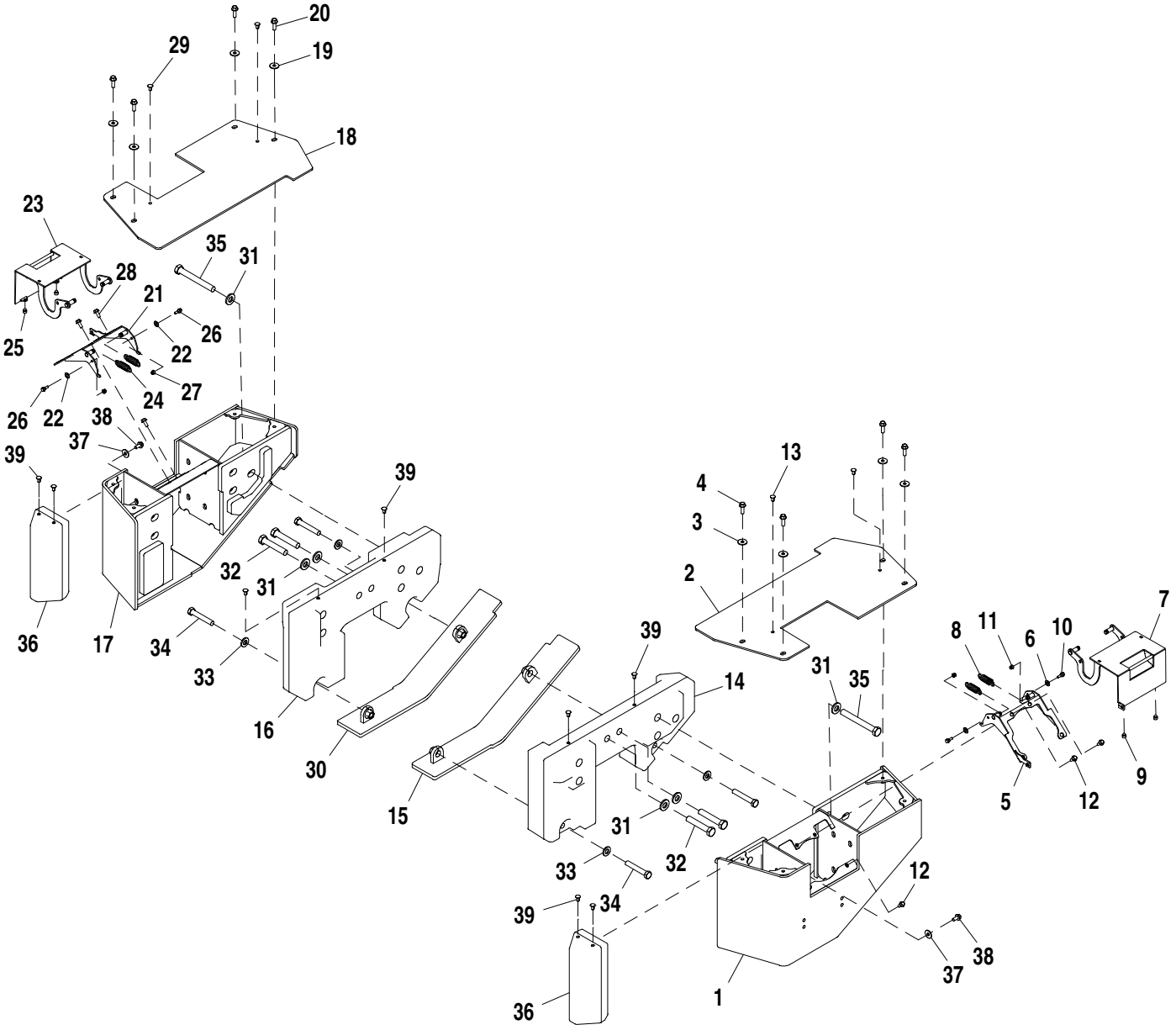

AT391000_TX1101128

Item	*Nº peça*	*Descrição*	*Qtde*	*Nº série*	*Notas*
1	AT401685	Contrapeso	1		
2	AT401692	Placa	1		
3	H228843	Arruela	4		12.500 X 39 X 3 mm (0.492" X 1.535" X 0.118")
4	19M7791	Parafuso	4		M12 X 40
5	AT399519	Capa	1		
6	24H1849	Arruela	2		17/32" X 1" X 0.036"
7	AT399346	Porta	1		
8	T203290	Mola de tração	2		
9	T175361	Passa-fio	2		
10	H169568	Parafuso	2		M8 X 25.300
11	14M7396	Porca de segurança	2		M8
12	19M7785	Parafuso	4		M10 X 25
13	T174271	Plugue	2		
14	T295741	Contrapeso	1		
15	AT391005	Capa	1		
16	T298931	Contrapeso	1		
17	AT402772	Placa	1		
18	AT402763	Placa	1		
19	H228843	Arruela	4		12.500 X 39 X 3 mm (0.492" X 1.535" X 0.118")
20	19M7791	Parafuso	4		M12 X 40
21	AT399519	Capa	1		
22	24H1849	Arruela	2		17/32" X 1" X 0.036"
23	AT399346	Porta	1		
24	T203290	Mola de tração	2		
25	T175361	Passa-fio	2		
26	H169568	Parafuso	2		M8 X 25.300
27	14M7396	Porca de segurança	2		M8
28	19M7785	Parafuso	4		M10 X 25
29	T174271	Plugue	2		
30	AT391868	Capa	1		
31	24M7243	Arruela	14		25.400 X 50 X 6 mm
32	19M7936	Parafuso sextavado	4		M24 X 130
33	24M7242	Arruela	4		21.400 X 42 X 5 mm
34	19M7936	Parafuso sextavado	4		M24 X 130
35	19M8033	Parafuso sextavado	10		M24 X 200
36	T296842	Contrapeso	2		
37	24M7180	Arruela	8		13 X 37 X 3 mm
38	19M7788	Parafuso	8		M12 X 25
39	T174271	Plugue	8		

Additional Counterweight
Contrepoids supplémentaire
Additional Counterweight
Дополнительный противовес
Contrapeso adicional

AT391923_TX1101131 A.2

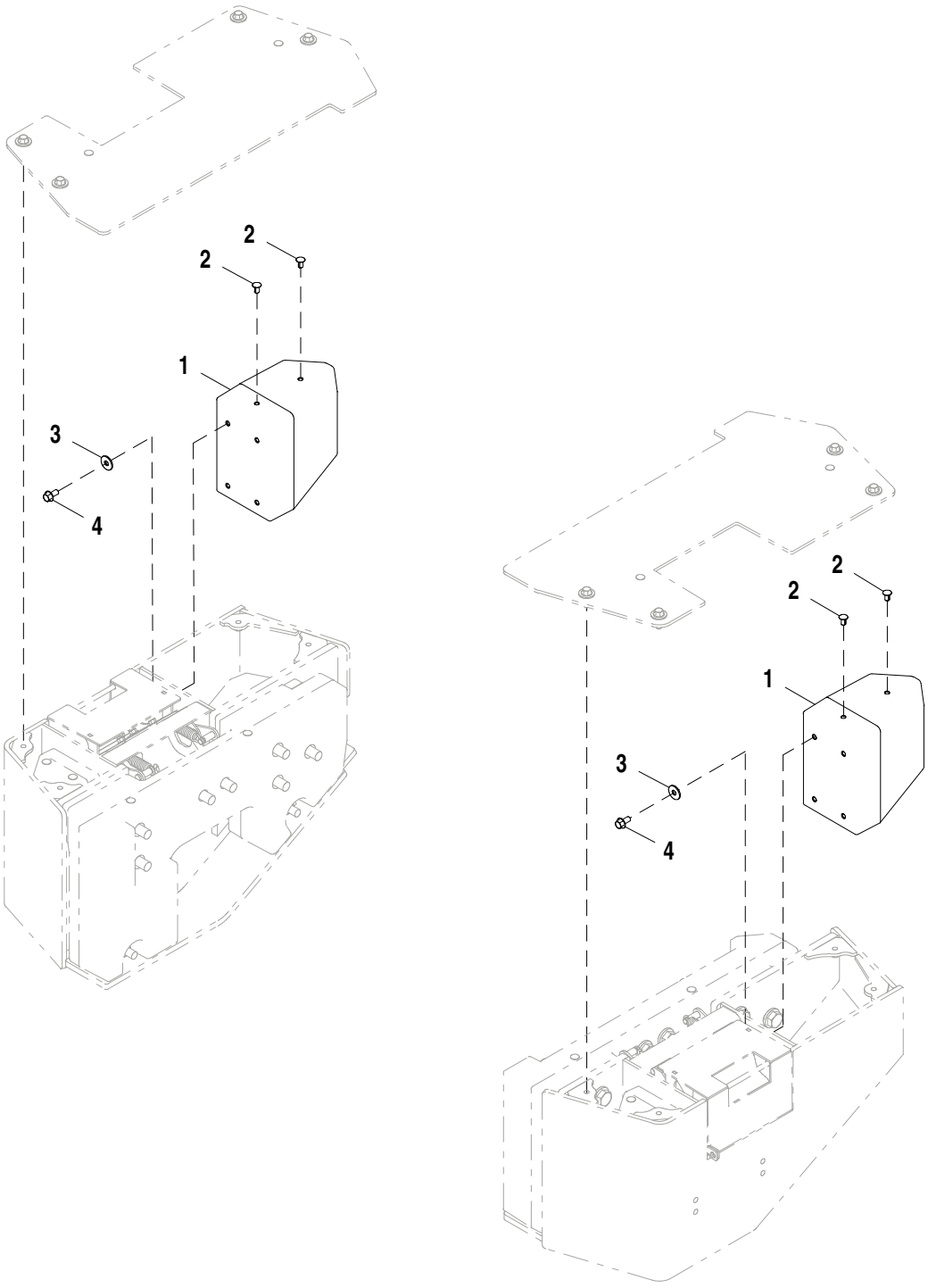

AT391923_TX1101131

Item	*Nº peça*	*Descrição*	*Qtde*	*Nº série*	*Notas*
1	T295742	Contrapeso	2		
2	T174271	Plugue	4		
3	24M7180	Arruela	8		13 X 37 X 3 mm
4	19M7788	Parafuso	8		M12 X 25

Cab Noise Reduction Foam
Mousse d'insonorisation de cabine
Espuma Redutora de Ruído da Cabine
Шумоизоляционная пена кабины
Espuma reductora de ruido de cabina

TX1034468 A.1

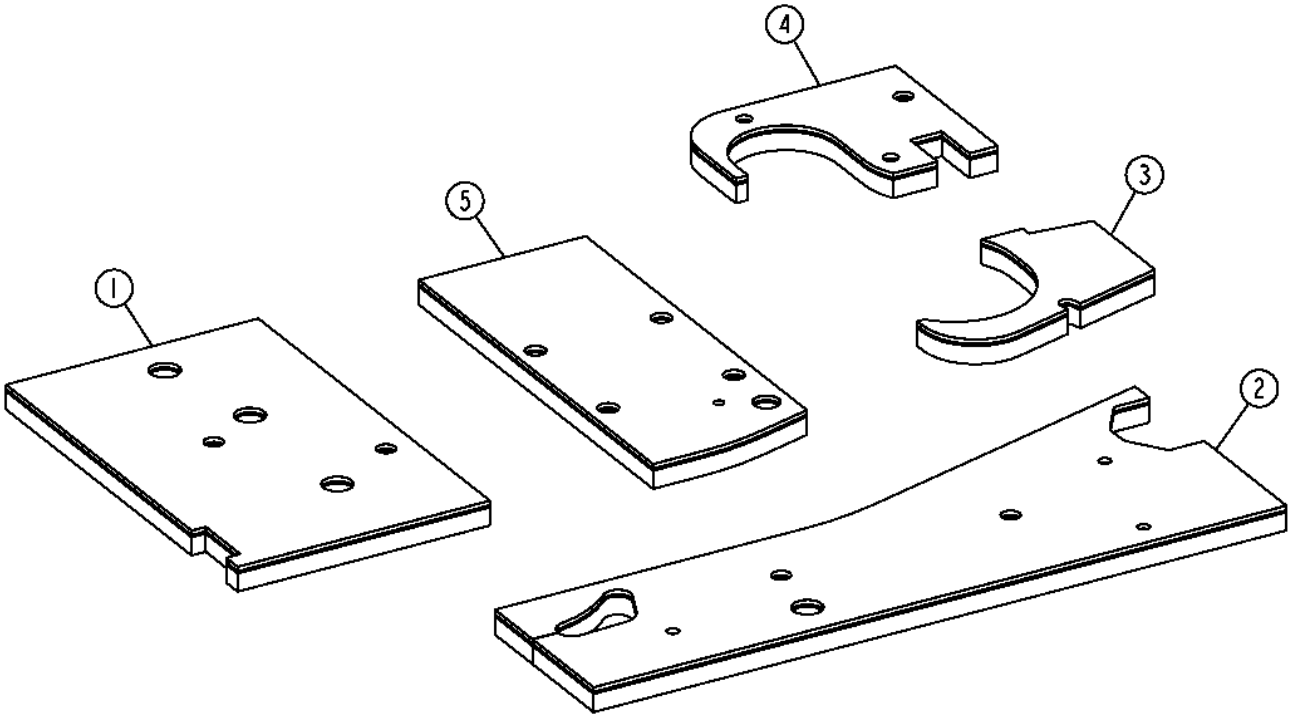

TX1034468

Item	*Nº peça*	*Descrição*	*Qtde*	*Nº série*	*Notas*
1	T244935	Isolador	1		
2	T244936	Isolador	1		
3	T244938	Isolador	1		
4	T244939	Isolador	1		
5	T245259	Isolador	1		

Cab Headliner
Revêtement de toit de cabine/plafonnier et faisceau
Revestimento da Cabine
Покрытие кабины
Forro interior de techo de cabina

AT337109_TX1107898 A.1

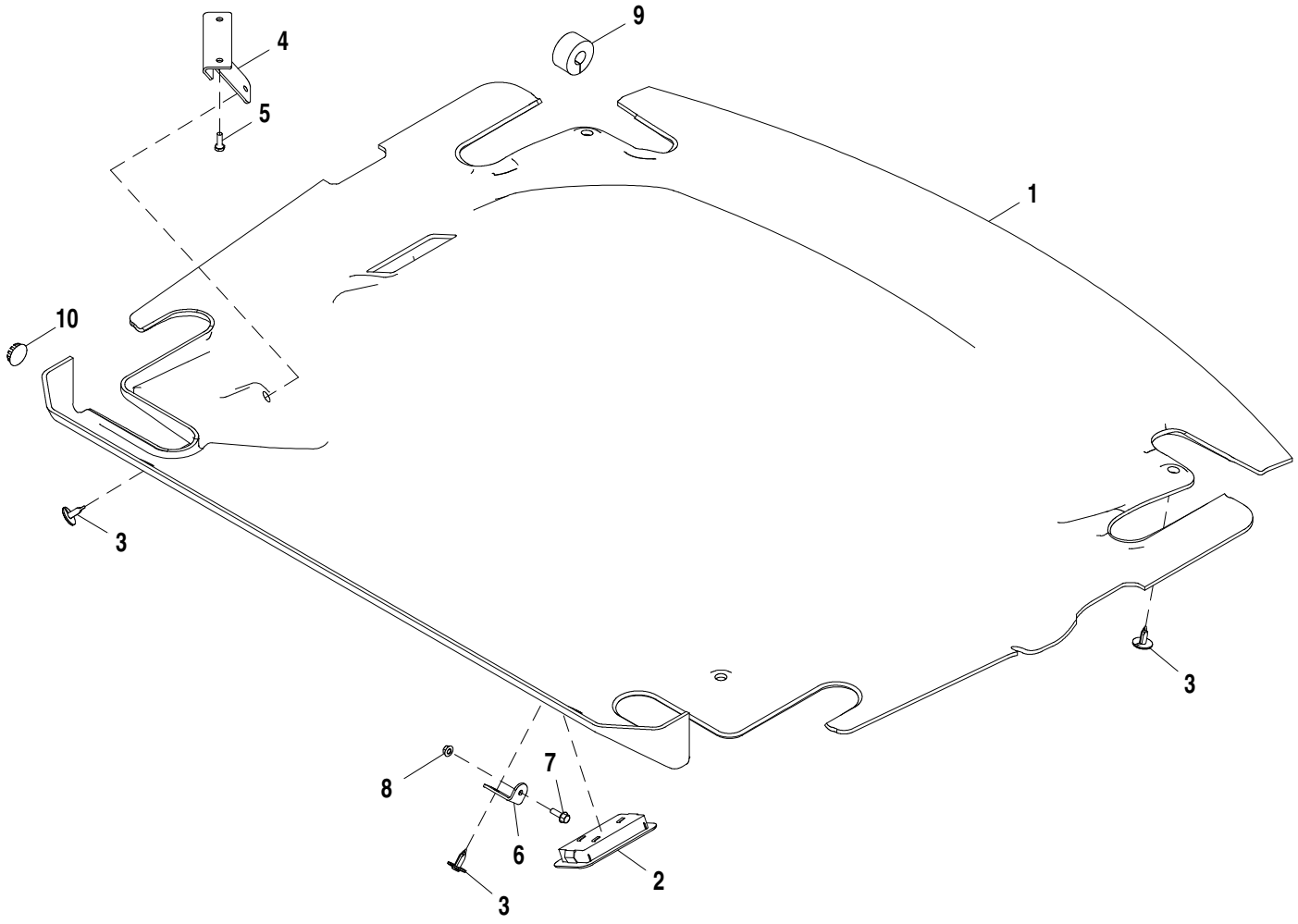

AT337109_TX1107898

Item	*Nº peça*	*Descrição*	*Qtde*	*Nº série*	*Notas*
1	T228020	Guarnição de teto	1		
2	AT337492	Farol	1		
	TT207136	Lâmpada	1		
3	T184892	RetentoR	6		
4	T180418	Correia	1		
5	19H1948	Parafuso sextavado	2		1/4" X 3/4"
6	T181050	Cantoneira	2		
7	19M7862	Parafuso	2		M6 X 20
8	14M7303	Porca com flange	2		M6
9	T182870	Isolador	1		
10	T152230	Plugue	1		

Canopy Headliner
Garniture de pavillon d'auvent
Revestimento da Capota
Навес потолочной обшивки
Revestimiento de techo de dosel

TX1040436 A.1

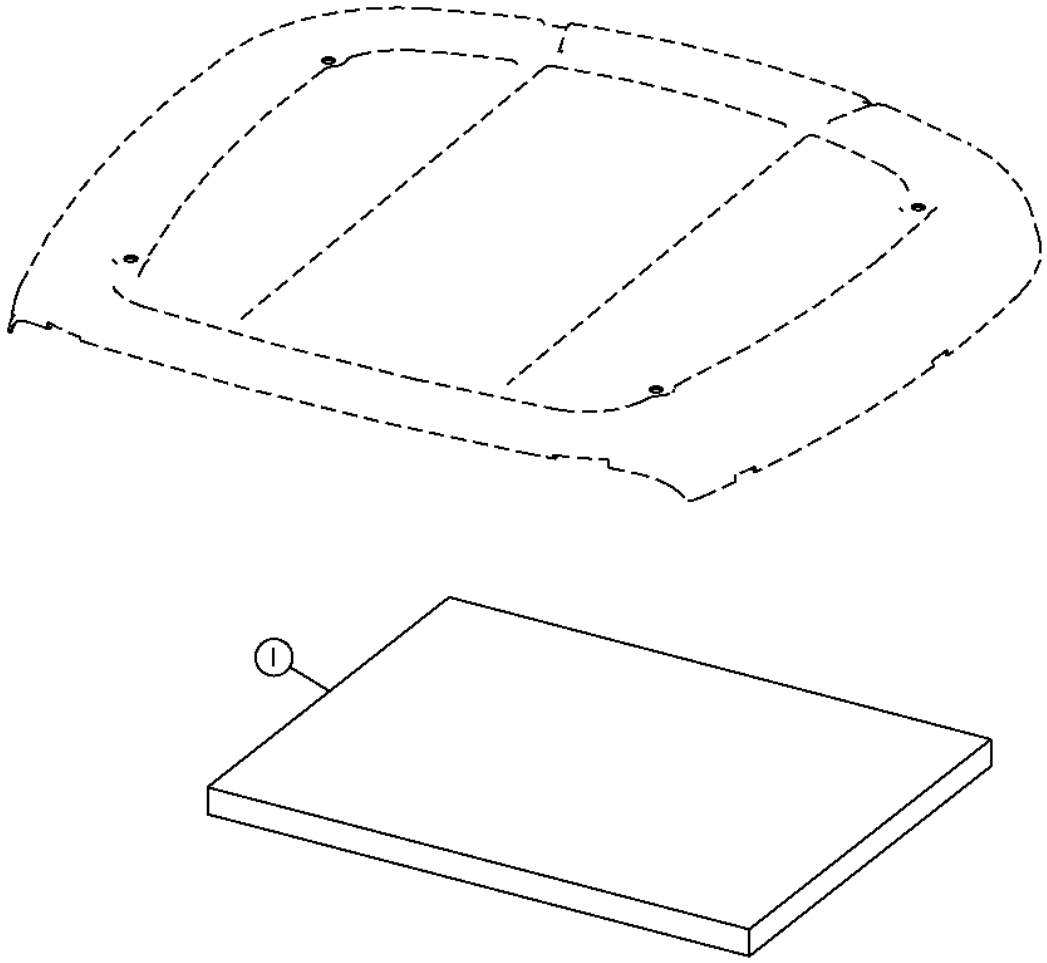

TX1040436

Item	*Nº peça*	*Descrição*	*Qtde*	*Nº série*	*Notas*
1	T180921	Guarnição de teto	1		

Cab Roof
Toit de cabine
Teto da Cabine
Крыша кабины
Techo de cabina

AT388099_TX1107899 A.1

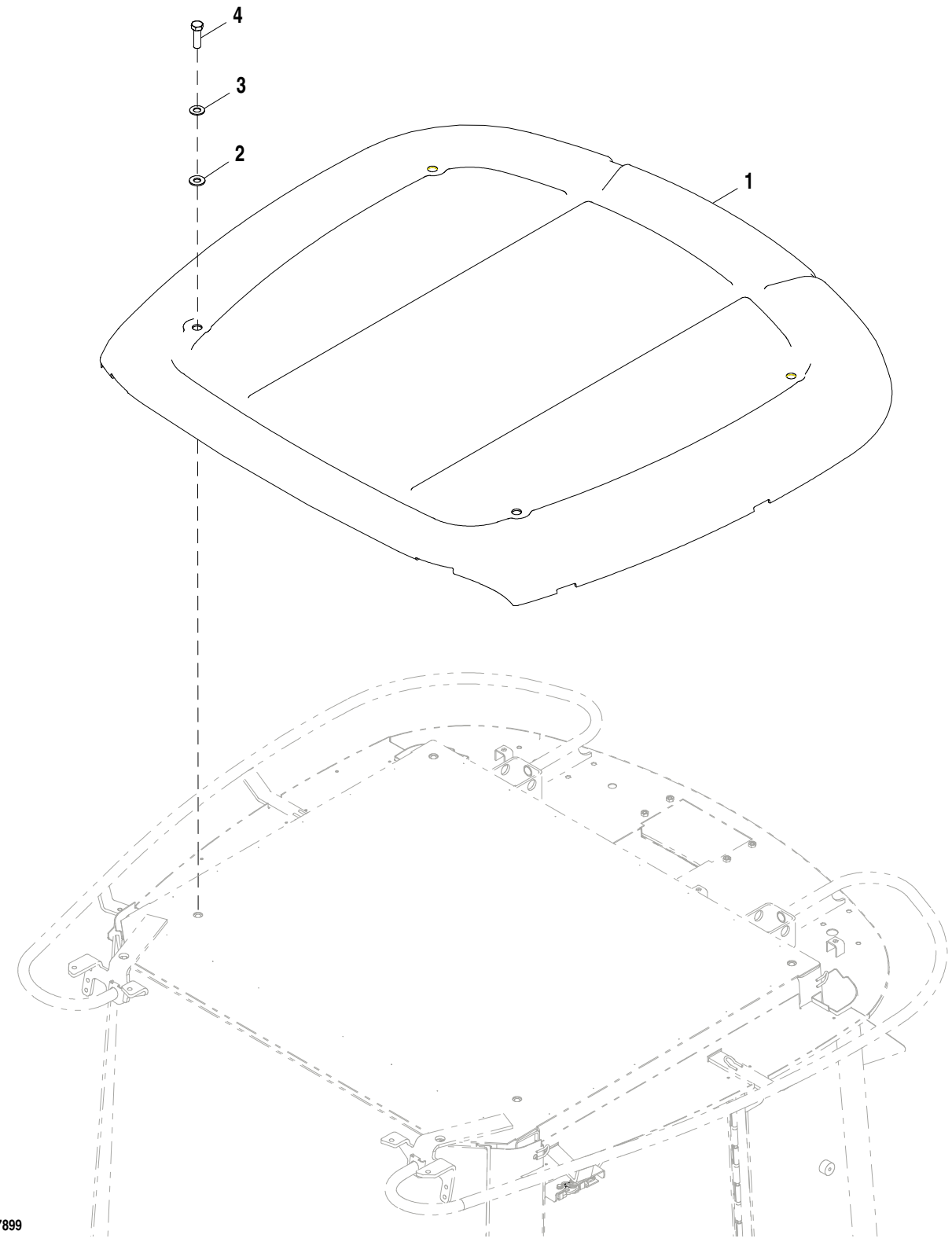

AT388099_TX1107899

Item	*Nº peça*	*Descrição*	*Qtde*	*Nº série*	*Notas*
1	AT226578	TeTo	1		Amarelo
2	T167659	Arruela	4		16 X 35 X 3 mm (0.630" X 1.378" X 0.118")
3	24H1368	Arruela	4		21/32" X 1-5/16" X 0.090"
4	19H2706	Parafuso sextavado	4		5/8" X 2"

Paintable Cab Roof
Pavillon à peindre
Teto da Cabine que Pode Ser Pintado
Крыша кабины под покраску
Techo de cabina pintable

AT388100_TX1096952 A.1

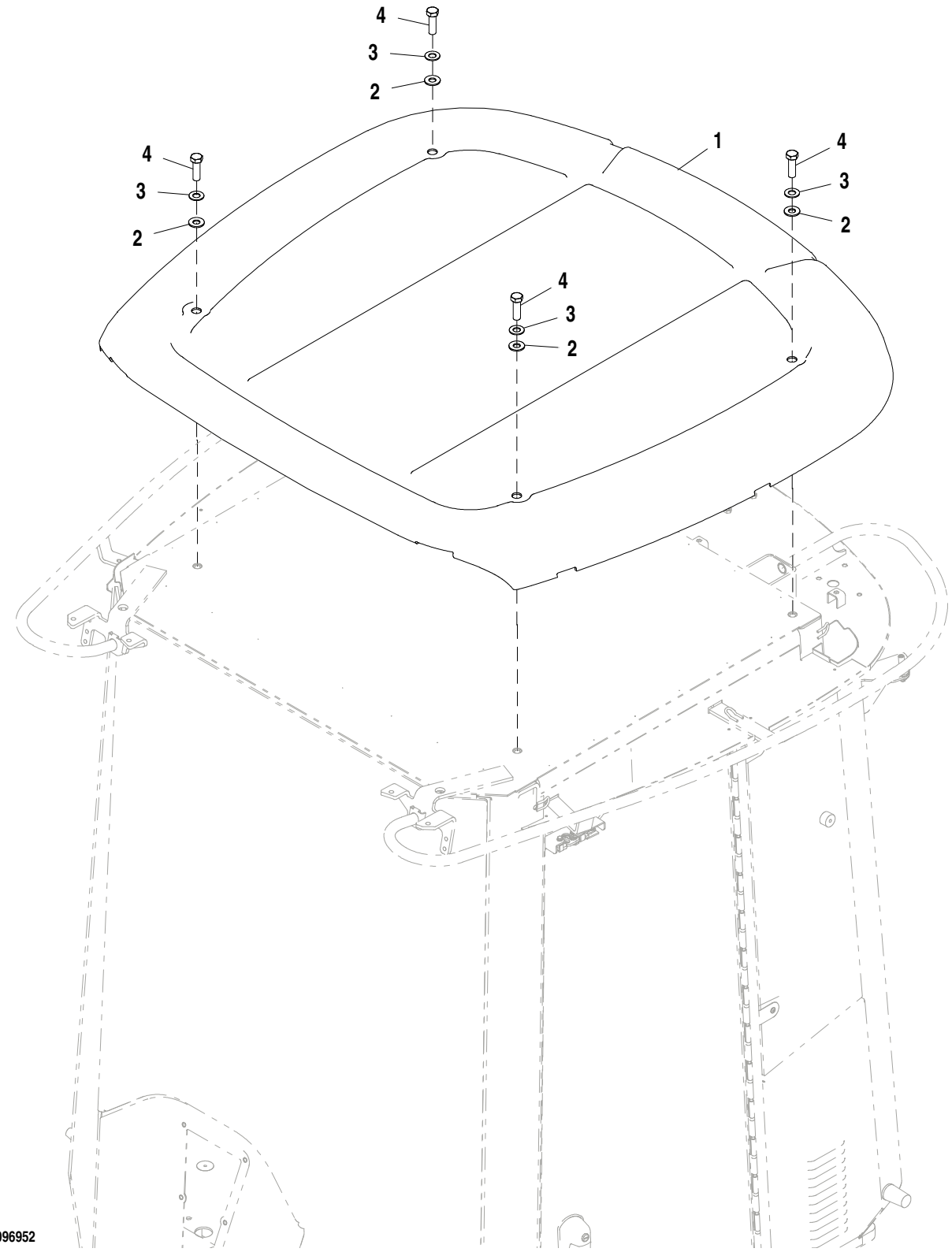

Item	*Nº peça*	*Descrição*	*Qtde*	*Nº série*	*Notas*
1	AT227013	TeTo	1		Pode Ser Pintado
2	T167659	Arruela	4		16 X 35 X 3 mm (0.630" X 1.378" X 0.118")
3	24H1368	Arruela	4		21/32" X 1-5/16" X 0.090"
4	19H2706	Parafuso sextavado	4		5/8" X 2"

Cab Mounts
Montage de cabine
Suportes da Cabine
Опоры кабины
Montaje de cabina

TX1006295 A.1

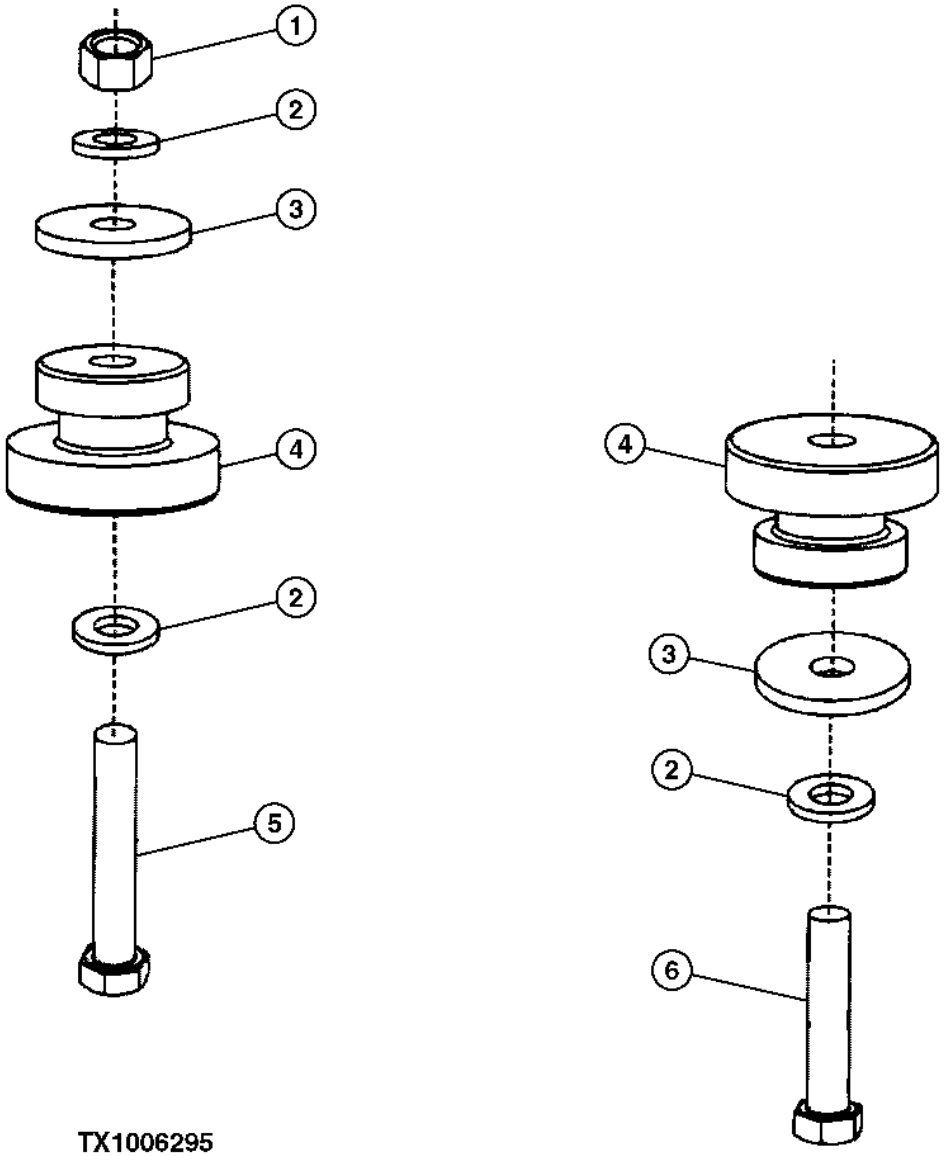

TX1006295

Item	*Nº peça*	*Descrição*	*Qtde*	*Nº série*	*Notas*
1	14M7278	Porca	2		M24
2	24M7243	Arruela	6		25.400 X 50 X 6 mm
3	T153535	Arruela	4		
4	AT170005	Isolador	4		
5	19M7781	Parafuso sextavado	2		M24 X 150
6	19M7903	Parafuso sextavado	2		M24 X 120

Cab
Cabine
Cabine
Кабина
Cabina

AT404081_TX1102485 A.1

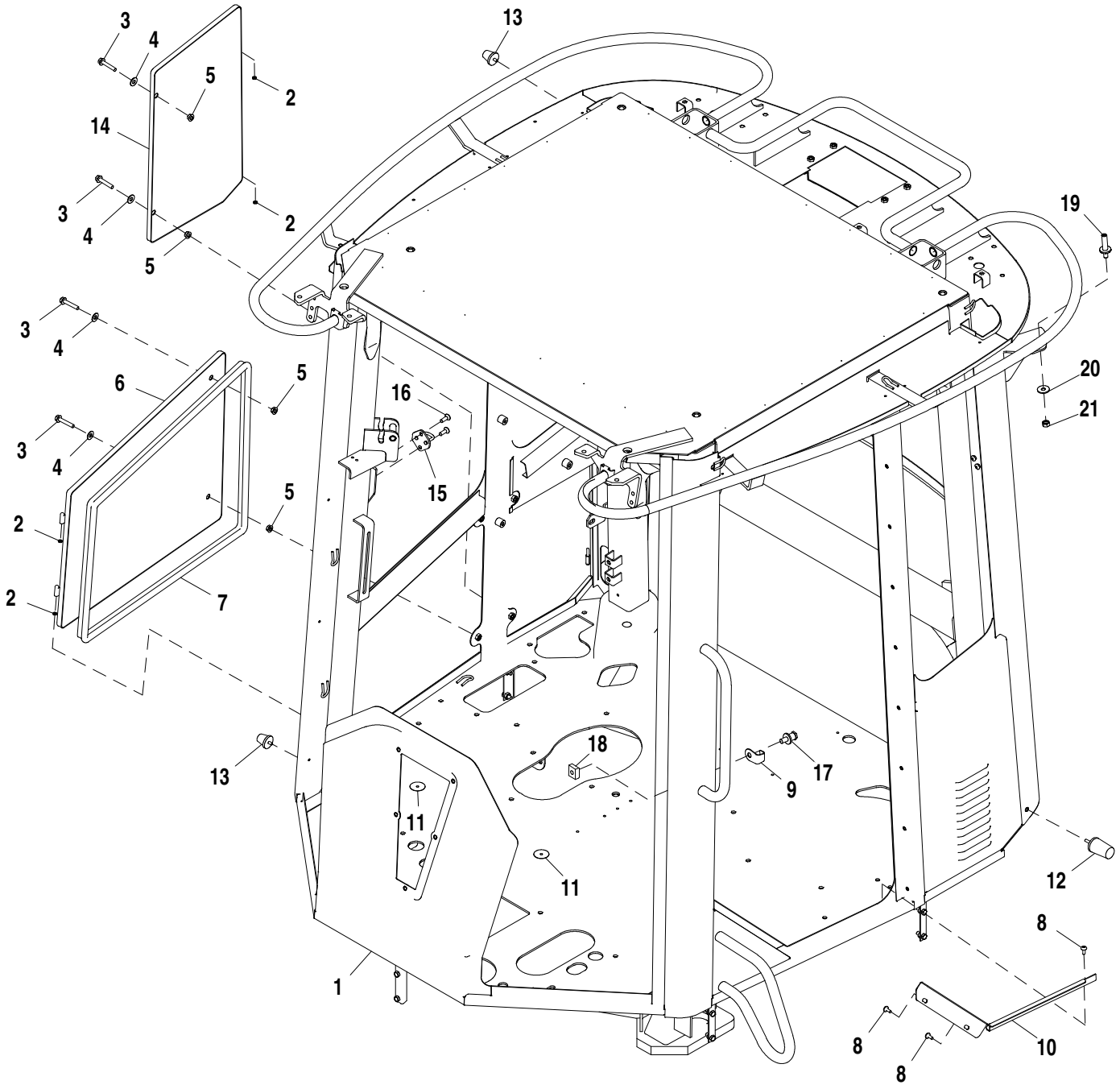

AT404081_TX1102485

Item	*Nº peça*	*Descrição*	*Qtde*	*Nº série*	*Notas*
1	AT372232	Cabine	1		
2	.....	Arruela	4		
3	19M8318	Parafuso	4		M8 X 45
4	H110232	Arruela	4		
5	14M7298	Porca com flange	4		M8
6	AT356909	Painel	1		
7	AT305130	Isolador	1		
8	TCU14336	Parafuso	15		
9	T205499	Proteção	1		
10	T249343	RetentoR	1		
11	T186793	Etiqueta	3		
12	AT356899	Pára-choque	1		
13	AT211296	Pára-choque	2		
14	AT356908	Painel	1		
15	AT356910	Trinco	1		
16	H140692	Parafuso	2		
17	AT307096	Trinco	1		
18	14M7275	Porca	1		M12
19	T201880	Pino	1		
20	24M7296	Arruela	1		10.500 X 30 X 2.500 mm
21	14M7274	Porca	1		M10

Cab Door
Porte de cabine
Porta da Cabine
Дверь кабины
Puerta de la cabina

AT404081_TX1102486 A.2

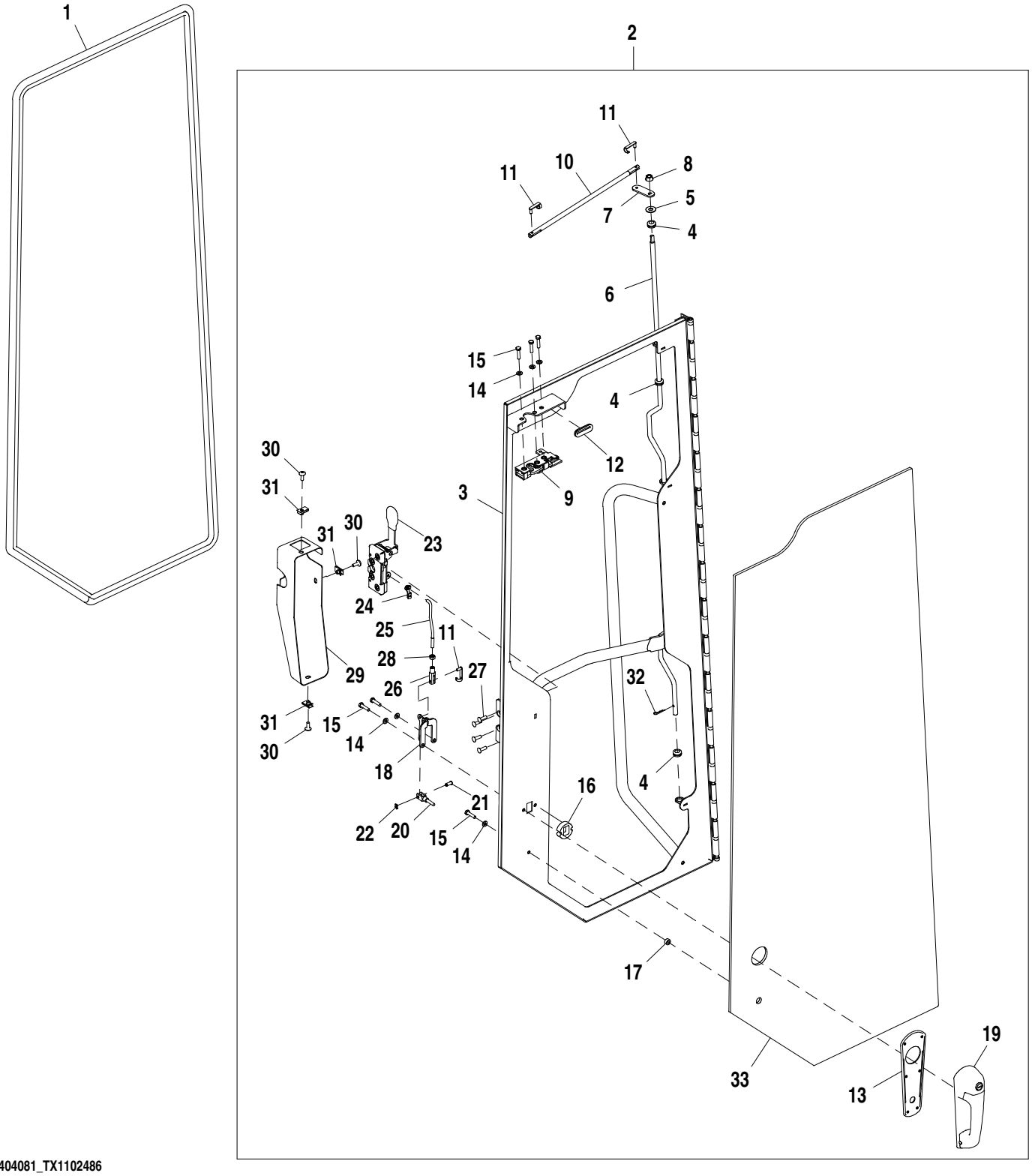

AT404081_TX1102486

Item	*Nº peça*	*Descrição*	*Qtde*	*Nº série*	*Notas*
1	AT305126	Isolador	1		
2	AT361807	Porta	1		
3	AT361806	Porta	1		
4	T213447	Passa-fio	3		
5	H110232	Arruela	1		
6	T213450	TiranTe	1		
7	T213448	Correia	1		
8	14M7298	Porca com flange	1		M8
9	AT317982	Trava	1		
10	T244714	TiranTe	1		
11	T160020	Pino	3		
12	T213445	Passa-fio	1		
13	T204599	Junta	1		
14	24M7293	Arruela	6		6.500 X 13 X 1.600 mm
15	19M7933	Parafuso sextavado	6		M6 X 25
16	T205902	Espaçador	1		
17	T205901	Arruela	1		
18	AT317981	Alavanca articulada	1		
19	AT306181	Alavanca	1		
20	T210101	Forquilha	1		
21	T210102	Pino fixador	1		
22	T210103	Anel	1		
23	AT356903	Trava	1		
24	T244716	Presilha	1		
25	T244715	TiranTe	1		
26	T213444	Forquilha	1		
27	21M7326	Parafuso	4		M6 X 20
28	14H786	Porca	1		1/4"
29	T244712	Capa	1		
30	TCU14336	Parafuso	3		
31	M84972	Porca	3		
32	H132922	Contra-pino	1		
33	T244710	Janela	1		

Cab Windows
Glaces de cabine
Janelas da Cabine
Окна кабины
Ventanas de cabina

AT404081_TX1102487 A.1

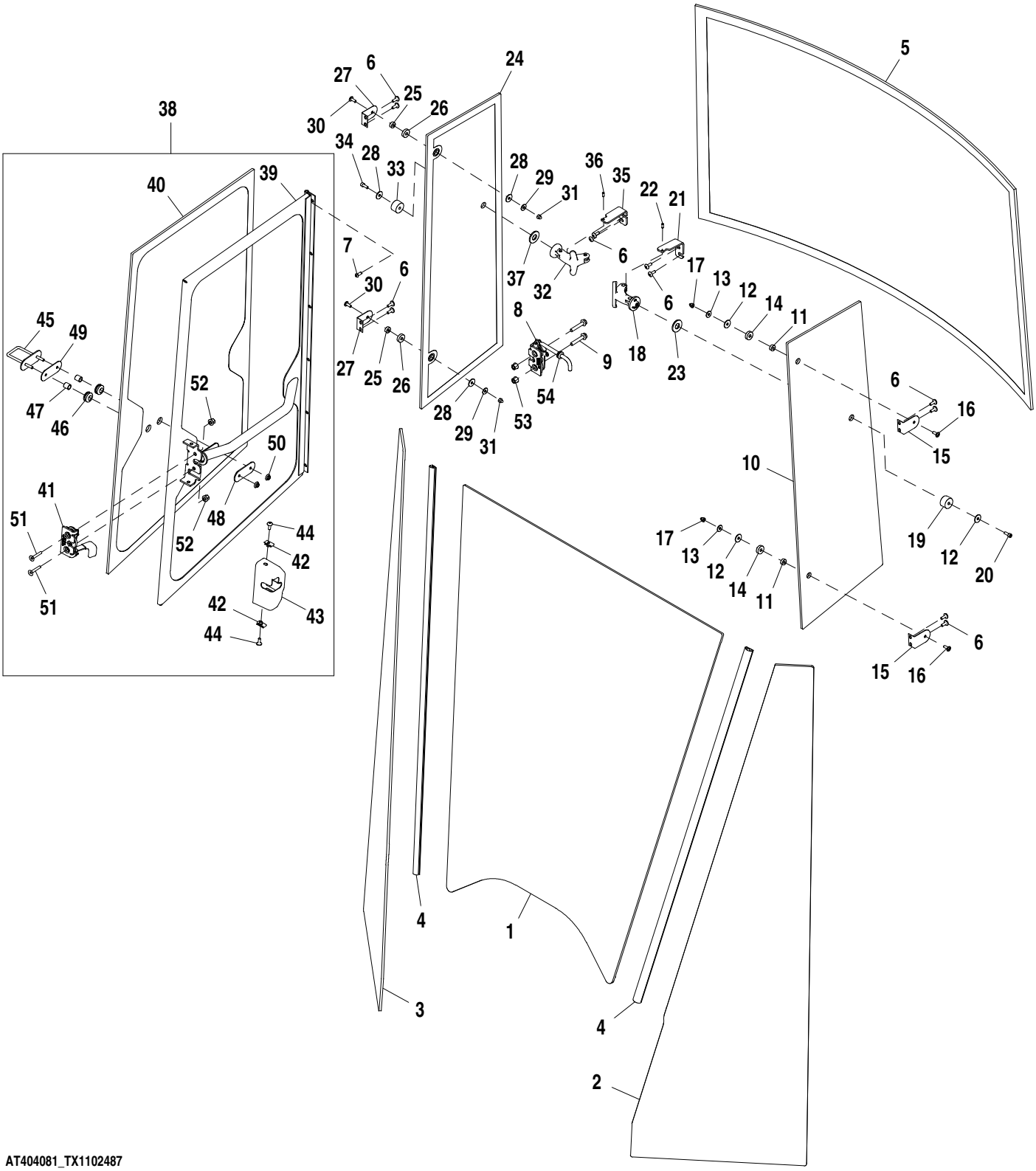

AT404081_TX1102487

Item	*Nº peça*	*Descrição*	*Qtde*	*Nº série*	*Notas*
1	T230096	Pára-brisa	1		
2	T230094	Vidraça	1		
3	T230095	Vidraça	1		
4	T312695	Vedação	2		
5	T167519	Janela	1		
6	TCU14336	Parafuso	12		
7	M114063	Parafuso	6		
8	AT356911	Trava	1		
9	19M7785	Parafuso	2		M10 X 25
10	T249265	Janela	1		
11	T182902	Bucha	2		
12	T167683	Arruela	3		
13	24M7251	Arruela	2		6.400 X 18 X 1.600 mm
14	T182899	Arruela	2		
15	T167594	Cantoneira	2		
16	19M8648	Parafuso	2		M6 X 16
17	14M7376	Porca de segurança	2		M6
18	AT226000	Trava	1		
19	T184135	Pára-choque	1		
20	19M7768	Parafuso	1		M6 X 16
21	T230640	Apoio	1		
22	34H275	Pino elástico	1		3/16" X 1/2"
23	T167659	Arruela	1		
24	T249266	Janela	1		
25	T182902	Bucha	2		
26	T182899	Arruela	2		
27	T167594	Cantoneira	2		
28	T167683	Arruela	3		
29	24M7251	Arruela	2		6.400 X 18 X 1.600 mm
30	19M8648	Parafuso	2		M6 X 16
31	14M7376	Porca de segurança	2		M6
32	AT226000	Trava	1		
33	T184135	Pára-choque	1		
34	19M7768	Parafuso	1		M6 X 16
35	T230639	Apoio	1		
36	34H275	Pino elástico	1		3/16" X 1/2"
37	T167659	Arruela	1		
38	AT361809	Porta	1		
39	AT361804	Estrutura	1		
40	T244711	Janela	1		
41	AT364072	Trava	1		
42	M84972	Porca	2		
43	T244713	Capa	1		
44	TCU14336	Parafuso	2		
45	AT356906	Trinco	1		
46	T244717	Passa-fio	2		
47	T244724	Espaçador	2		
48	.....	Isolador	1		
49	T244720	Isolador	1		
50	14M7375	Porca com flange	2		M5
51	19M9349	Parafuso	2		M8 X 40
52	14M7396	Porca de segurança	2		M8
53	14M7396	Porca de segurança	2		M8
54	T251759	Passa-fio	1		

Cab Trim
Garniture auvent
Guarnição da Cabine
Отделка кабины
Adorno de dosel

AT328212_TX1081559 B.1

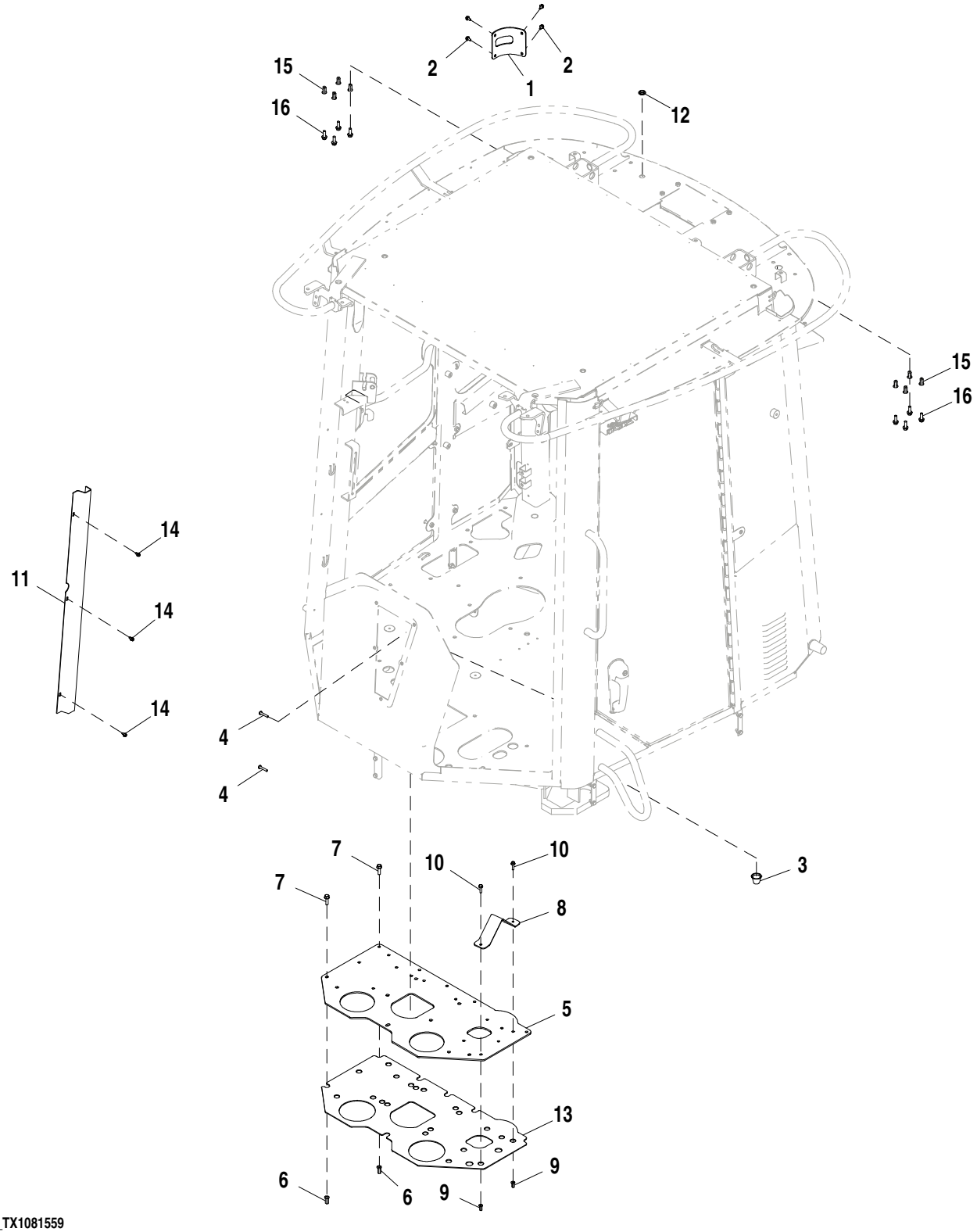

AT328212_TX1081559

Item	*Nº peça*	*Descrição*	*Qtde*	*Nº série*	*Notas*
1	T245321	Capa	1		
2	19M7774	Parafuso	4		M6 X 12
3	T180408	Plugue	1		
4	21M7247	Parafuso	2		M6 X 35
5	T228142	Placa	1		
6	T196079	Porca	8		M8
7	19M7868	Parafuso	7		M8 X 30
8	T230849	Apoio	1		
9	T196077	Porca	2		M6
10	19M7863	Parafuso	2		M6 X 25
11	T240371	Capa	1		
12	T66355	Plugue	1		
13	T241167	Isolador	1		
14	37M7089	Parafuso	3		M6 X 12
15	T196079	Porca	8	-641777	M8
	24M7043	Arruela	8	-641777	12 X 25 X 3 mm
	T301124	Porca	8	641778-	M8
16	19M7867	Parafuso	8		M8 X 25

Canopy
Auvent
Capota
Навес
Dosel

AT404082_TX1100853 A.2

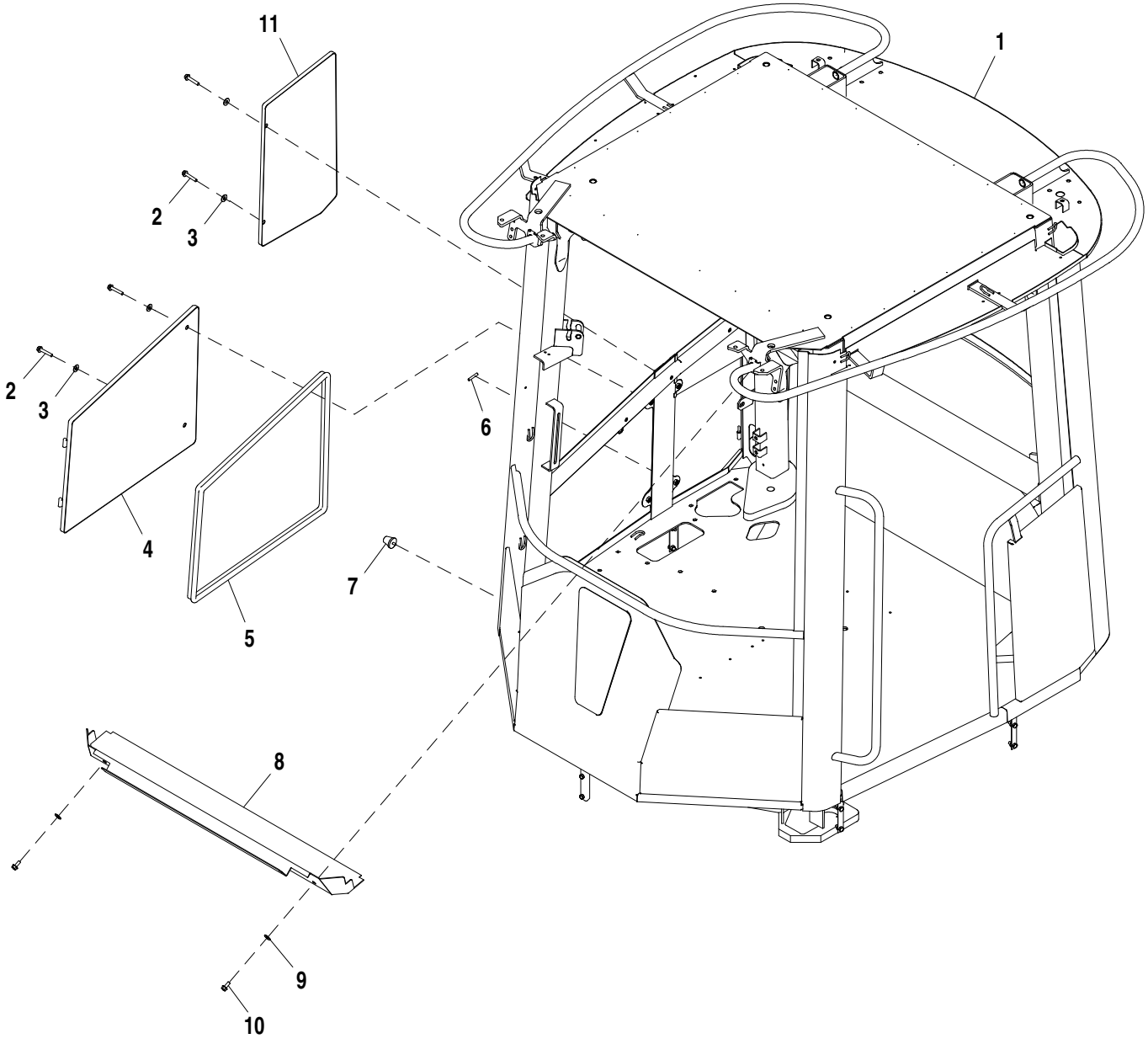

AT404082_TX1100853

Item	*Nº peça*	*Descrição*	*Qtde*	*Nº série*	*Notas*
1	AT372270	Cabine	1		
	T227994	Etiqueta	1		Certificação da EPCC / FOPS
2	19M8318	Parafuso	4		M8 X 45
3	H110232	Arruela	4		
4	AT361802	Painel	1		
5	AT305130	Isolador	1		
6	T203614	Isolador	1		
7	AT211296	Pára-choque	1		
8	AT325643	Trilho	1		
9	T60920	Arruela	2		
10	19M7866	Parafuso	2		M8 X 20
11	AT361805	Painel	1		

Canopy Trim
Garniture d'auvent
Ornamento da Capota
Отделка навеса
Piezas de adorno de dosel

AT333341_TX1081563 A.1

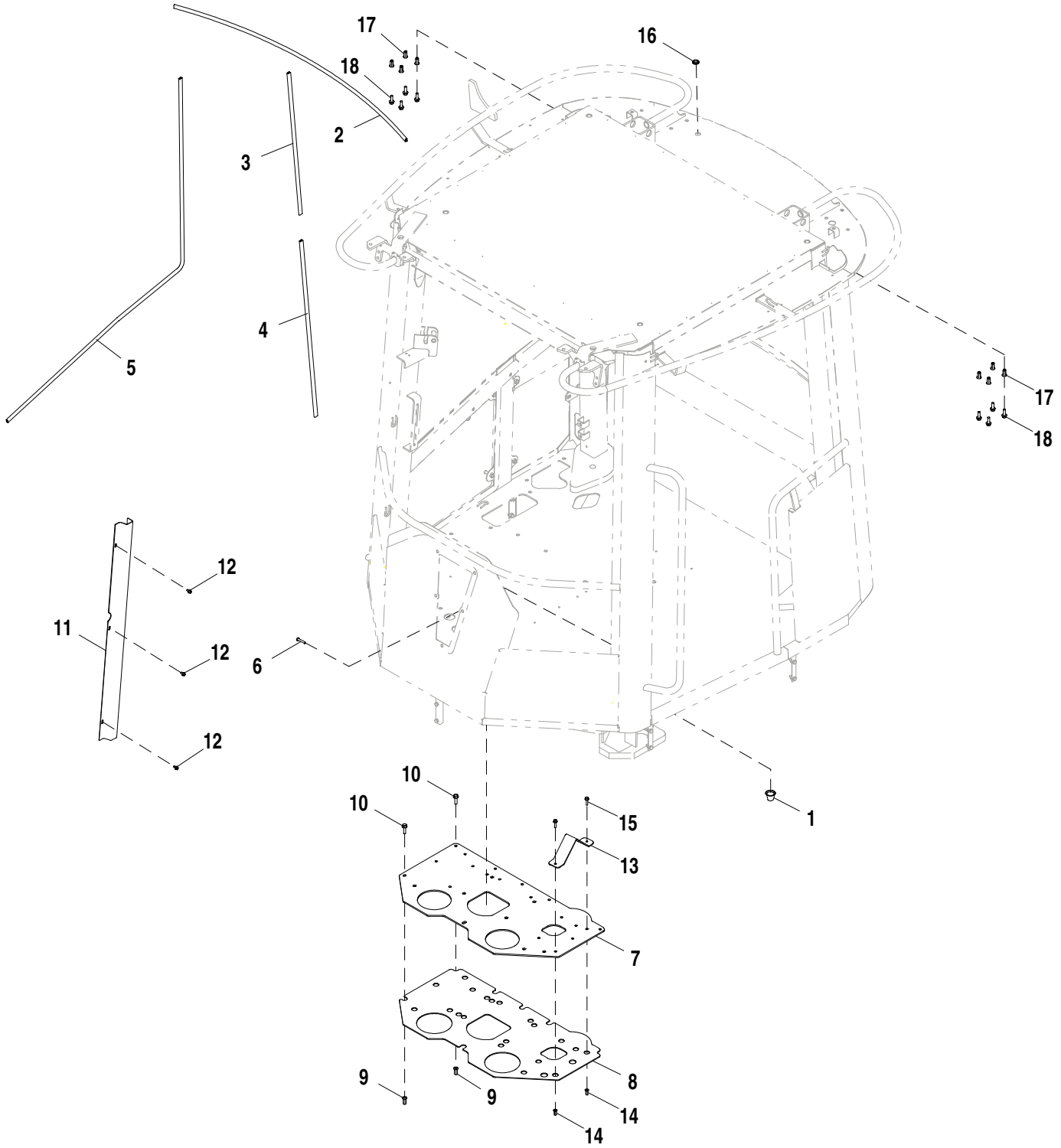

AT333341_TX1081563

Item	*Nº peça*	*Descrição*	*Qtde*	*Nº série*	*Notas*
1	T180408	Plugue	1		
2	.....	Vedação de acabamento	1		MAKE FROM T180533, CTL
3	.....	Vedação de acabamento	1		MAKE FROM T180533, CTL
4	.....	Vedação de acabamento	1		MAKE FROM T180533, CTL
5	.....	Vedação de acabamento	1		MAKE FROM T180533, CTL
6	21M7247	Parafuso	2		M6 X 35
7	T228142	Placa	1		
8	T241167	Isolador	1		
9	T196079	Porca	8		M8
10	19M7868	Parafuso	8		M8 X 30
11	T240371	Capa	1		
12	37M7089	Parafuso	3		M6 X 12
13	T230849	Apoio	1		
14	T196077	Porca	2		M6
15	19M7863	Parafuso	2		M6 X 25
16	T66355	Plugue	1		
17	T196079	Porca	8	-641777	M8
	24M7043	Arruela	8	-641777	12 X 25 X 3 mm
	T301124	Porca	8	641778-	M8
18	19M7867	Parafuso	8		M8 X 25

Canopy Rear Window
Auvent glace arrière
Janela Traseira da Capota
Заднее окно навеса
Ventana trasera de dosel

TX1016007 A.1

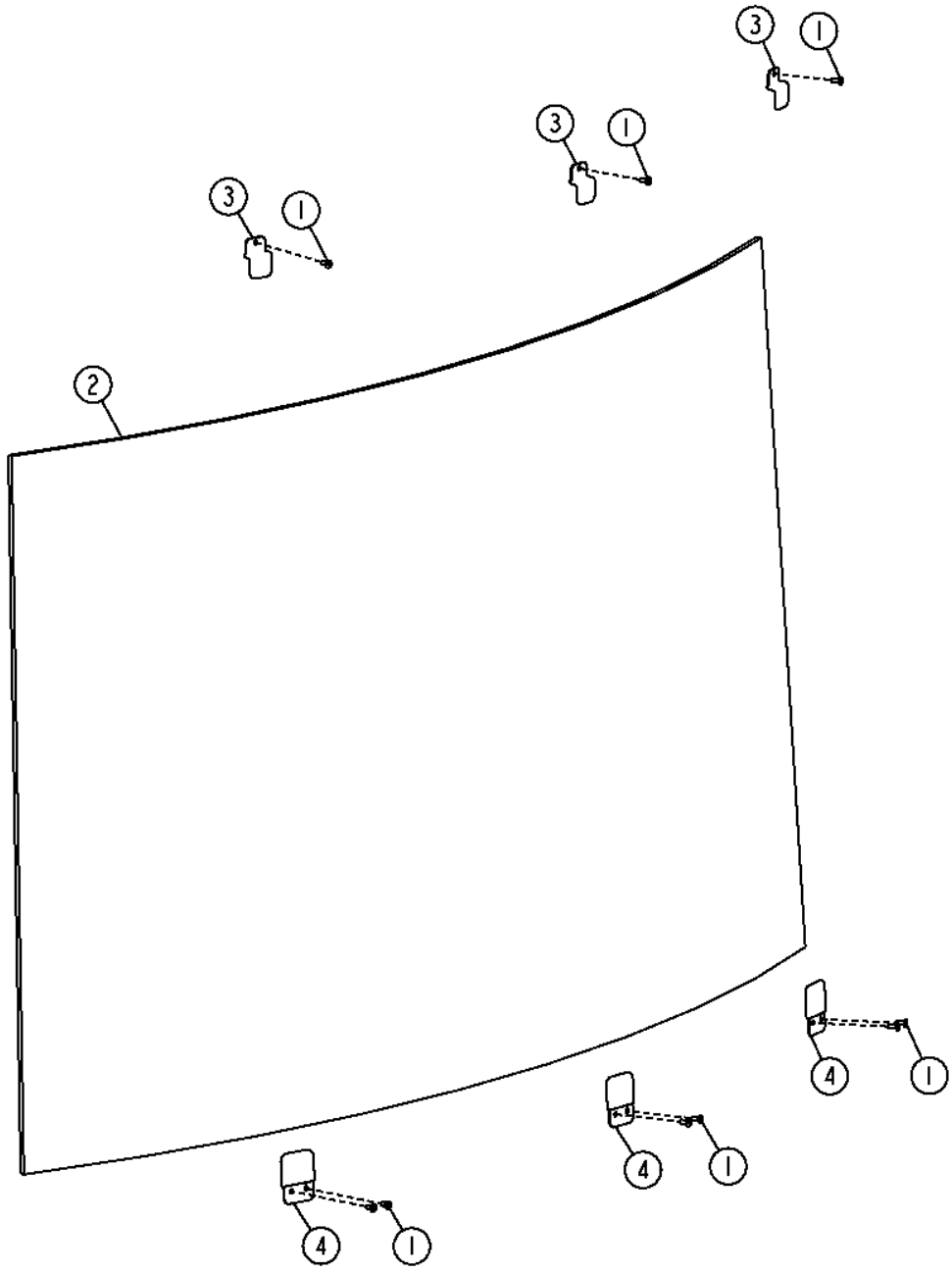

TX1016007

Item	*Nº peça*	*Descrição*	*Qtde*	*Nº série*	*Notas*
1	AT44188	Rebite	9		
2	T167519	Janela	1		
3	T182925	RetentoR	3		
4	T182952	RetentoR	3		

Cab Floor Mats
Tapis de plancher de cabine
Tapetes do Piso da Cabine
Напольные коврики кабины
Alfombrillas de cabina

AT328193_TX1108150 A.1

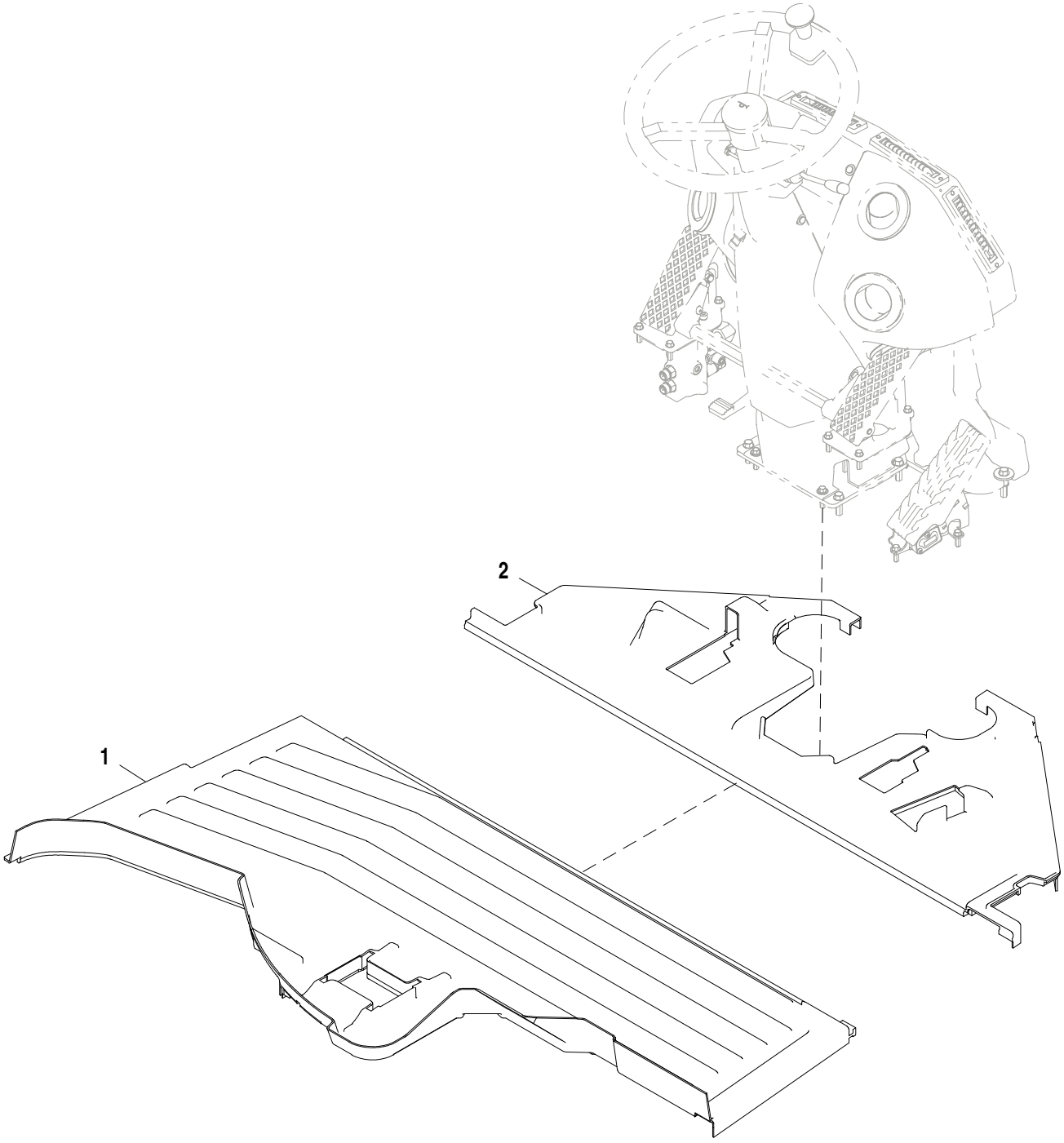

AT328193_TX1108150

Item	*Nº peça*	*Descrição*	*Qtde*	*Nº série*	*Notas*
1	T230884	TapeTe	1		Traseira
2	T230882	TapeTe	1		Dianteira

Canopy Floor Mat
Tapis de sol d'auvent
Tapete da Capota
Коврик навеса
Felpudo de dosel

TX1043321 A.1

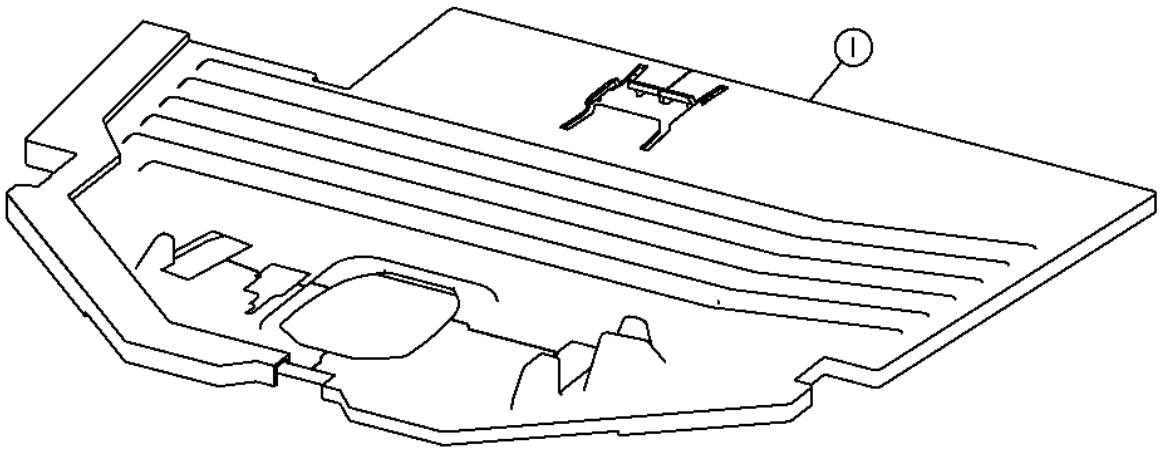

TX1043321

Item	*Nº peça*	*Descrição*	*Qtde*	*Nº série*	*Notas*
1	AT342472	TapeTe	1		

Cab Shields
Dispositifs de protection de la cabine
Proteções da Cabine
Щитки кабины
Escudos de la cabina

TX1034437 A.1

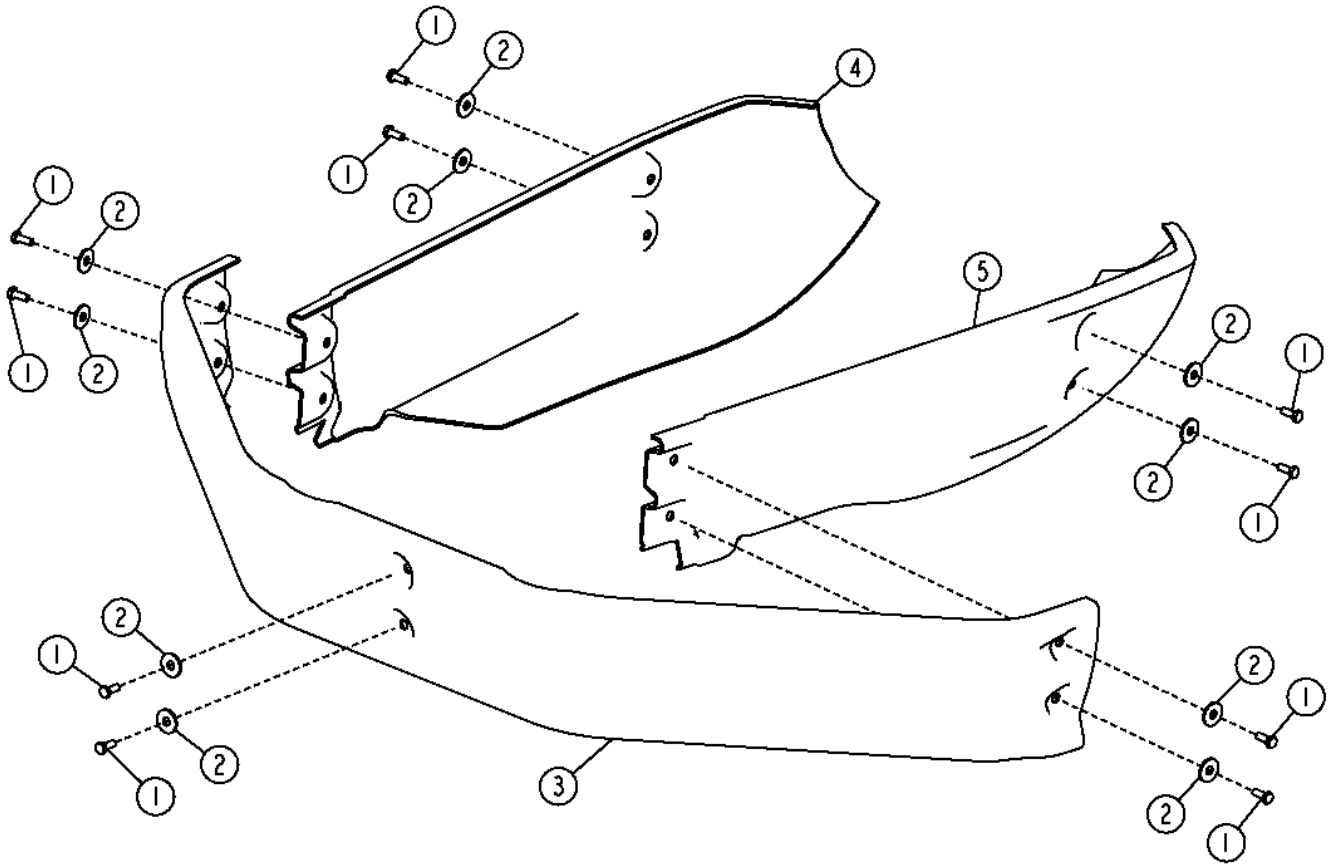

TX1034437

Item	*Nº peça*	*Descrição*	*Qtde*	*Nº série*	*Notas*
1	19M9821	Parafuso sextavado	10		M8 X 20
2	24M7296	Arruela	10		10.500 X 30 X 2.500 mm
3	T175015	Blindagem	1		
4	T175016	Blindagem	1		(RH), Cinza
5	T228580	Blindagem	1		(LH), Cinza

Front and Rear Windshield Wiper
Essuie-glaces avant et arrière
Limpador de Para-brisa Dianteiro e Traseiro
Пер. и задн. стеклооч. ветр. стекла
Limpiaparabrisas delantero y trasero

AT341413_TX1085895 A.1

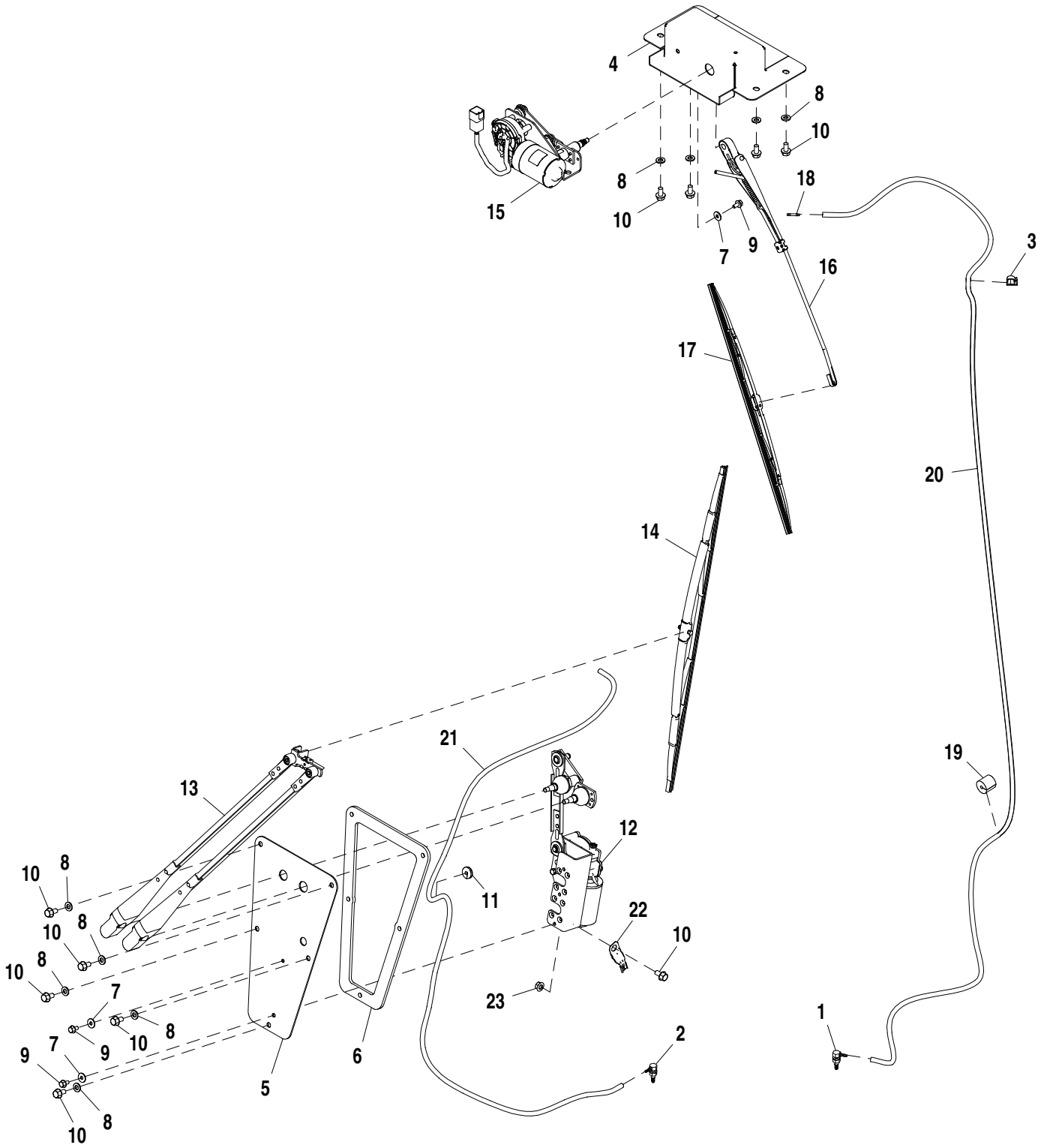

AT341413_TX1085895

Item	*Nº peça*	*Descrição*	*Qtde*	*Nº série*	*Notas*
1	AT395348	Conexão em ângulo	1		
2	AT116970	Conexão em ângulo	1		
3	T182909	Presilha	1		
4	T181412	Bandeja	1		
5	T181413	Placa	1		
6	T167754	Vedação	1		
7	24M7139	Arruela	3		6.400 X 18 X 1.600 mm
8	24M7238	Arruela	9		8.700 X 17 X 2 mm
9	19M7774	Parafuso	3		M6 X 12
10	19M7865	Parafuso	10		M8 X 16
11	T182874	Passa-fio	1		
12	AT363783	Motor do limp. pára-brisa	1		
13	AT324683	Haste limp. de pára-brisa	1		
14	AT324681	Palheta do limP. Pára-brisa	1		
15	AT363790	Motor do limp. pára-brisa	1		
16	AT304633	Haste limp. de pára-brisa	1		
17	AL153660	Palheta do limP. Pára-brisa	1		
18	T182919	Conexão	1		
19	T182860	Isolador	1		
20	.....	Mangueira em metro	1		MAKE FROM TY25139, CTL 2365 mm
21	.....	Mangueira em metro	1		MAKE FROM TY25139, CTL 1735 mm
22	57M8736	Acessório conexão elétrica	1		
23	14M7298	Porca com flange	1		M8

Window Washer Reservoir
Réservoir de lave-glace
Reservatório do Lavador da Janela
Резервуар стеклоомывателя
Depósito de lavaparabrisas

TX1055478 A.1

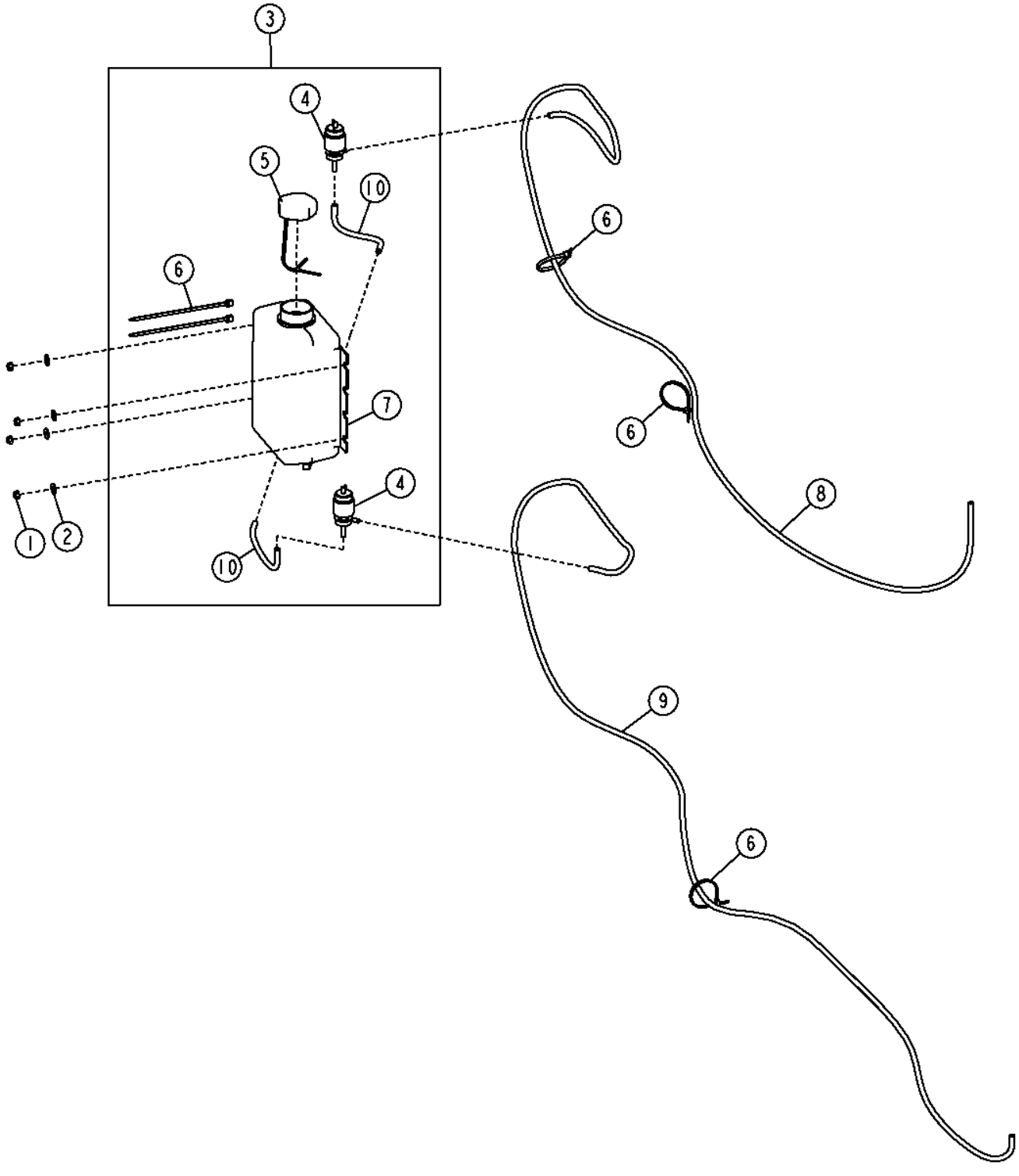

Item	*Nº peça*	*Descrição*	*Qtde*	*Nº série*	*Notas*
1	14M7303	Porca com flange	4		M6
2	24M7139	Arruela	4		6.400 X 18 X 1.600 mm
3	AT209947	Tanque	1		
4	AT106365	Bomba	2		
5	AT173193	Tampa	1		
6	R44302	Cinta	5		
7	T147618	Tanque	1		
8	.....	Mangueira hidráulica	1		(MAKE FROM TY25139) (CTL 5.5 ft.)
9	.....	Mangueira hidráulica	1		(MAKE FROM TY25139) (CTL 10.0 ft.)
10	.....	Mangueira em metro	2		(MAKE FROM TY25139) (CTL)

Cab Interior Paneling and Covers
Revêtement de toit de cabine et panneaux intérieurs
Painéis e Tampas do Interior da Cabine
Внутренние панели и щитки кабины
Forro interior de techo de cabina y paneles interiores

TX1063314 A.1

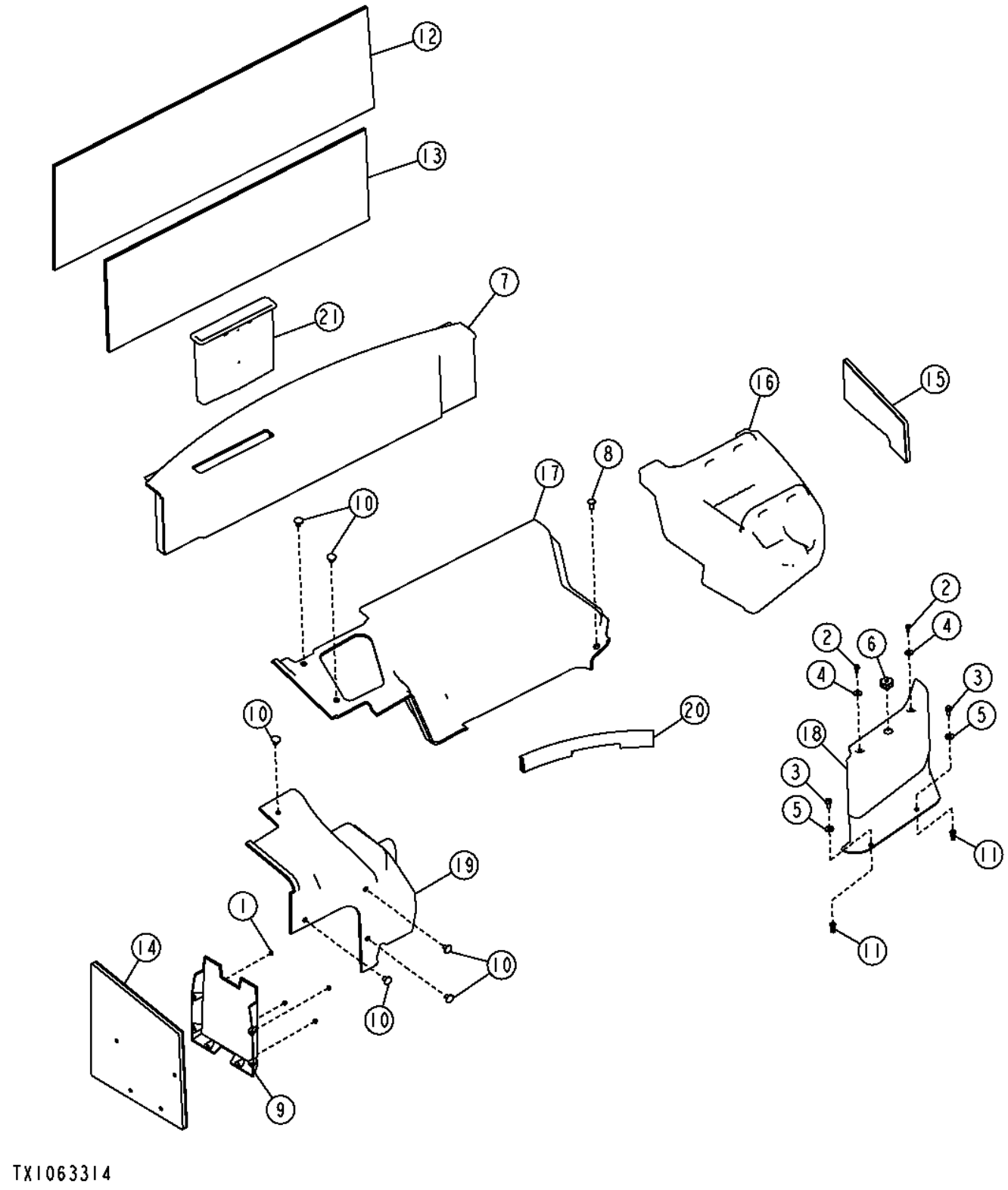

Item	*Nº peça*	*Descrição*	*Qtde*	*Nº série*	*Notas*
1	14M7375	Porca com flange	4	-625593	M5
2	19M7775	Parafuso	2		M6 X 16
3	19M7866	Parafuso	2		M8 X 20
4	24M7100	Arruela	2		6.600 X 22 X 2 mm
5	24M7298	Arruela	2		8.400 X 25 X 2 mm
6	AT348044	Botão	1		
7	.....	Capa	1	-625593	(SUB AT365199 AND T252192) (AT338501 NLA)
	AT365199	Capa	1	625594-	
8	MT2485	Plugue	1		
9	R77915	Suporte	1	-625593	
10	T121467	Plugue	8		
11	T196079	Porca	2		M8
12	T228464	Barreira absorvente de ruíd	1		1191.500 mm (46.909")
13	T228465	Barreira absorvente de ruíd	1		990 mm (38.976")
14	T229462	Barreira absorvente de ruíd	1		
15	T235477	Vedação de acabamento	1		
16	T236883	Capa	1		
17	T237696	Capa	1		(ALSO ORDER (2) T121467)
18	T239251	Capa	1		
19	T240908	Capa	1		
20	T241899	Vedação de acabamento	1		
21	T252192	Bandeja	1	625594-	

Canopy Interior Paneling and Covers
Panneaux intérieurs et couvercles d'auvent
Painéis e Tampas do Interior da Capota
Внутренние панели и щитки навеса
Paneles interiores y cubiertas de dosel

AT343882_TX1114345 A.2

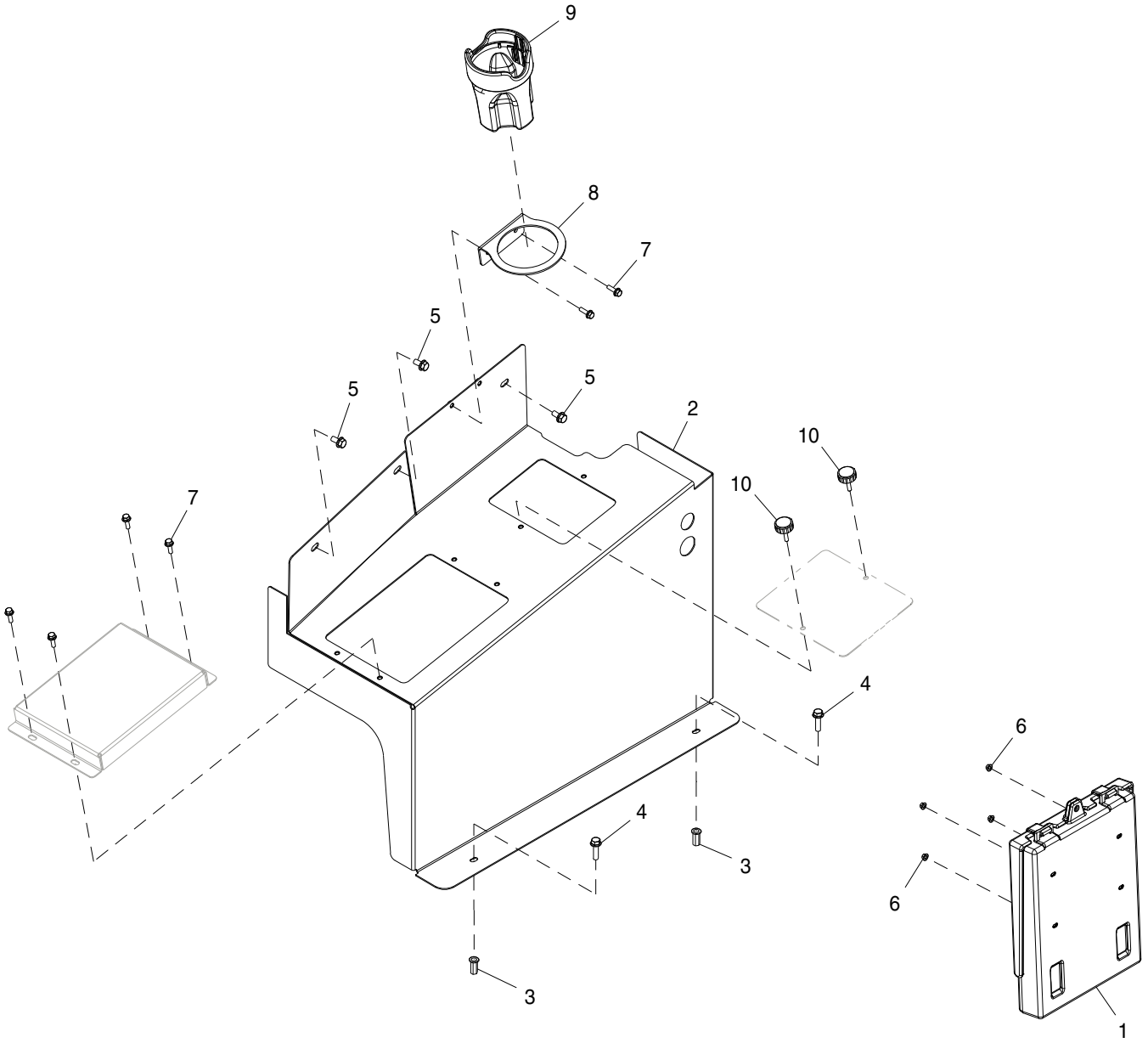

AT343882_TX1114345

Item	*Nº peça*	*Descrição*	*Qtde*	*Nº série*	*Notas*
1	AT195894	Suporte	1		
2	AT409092	Console	1		SUB FOR AT361588
3	T196079	Porca	2		M8
4	19M7868	Parafuso	2		M8 X 30
5	19M7865	Parafuso	3		M8 X 16
6	14M7375	Porca com flange	4		M5
7	19M7862	Parafuso	6		M6 X 20
8	F389142	Apoio	1		
9	AT190780	Suporte	1		
10	AT325667	Botão	2		

Right Armrest for Fingertip Controls
Accoudoir droit pour commandes au doigt
Apoio de Braço Direito para Controle na Ponta dos Dedos
Правый подлокотник для кнопочных органов управления
Apoyabrazos derecho para controles de botones

AT328215_TX1108176 A.1

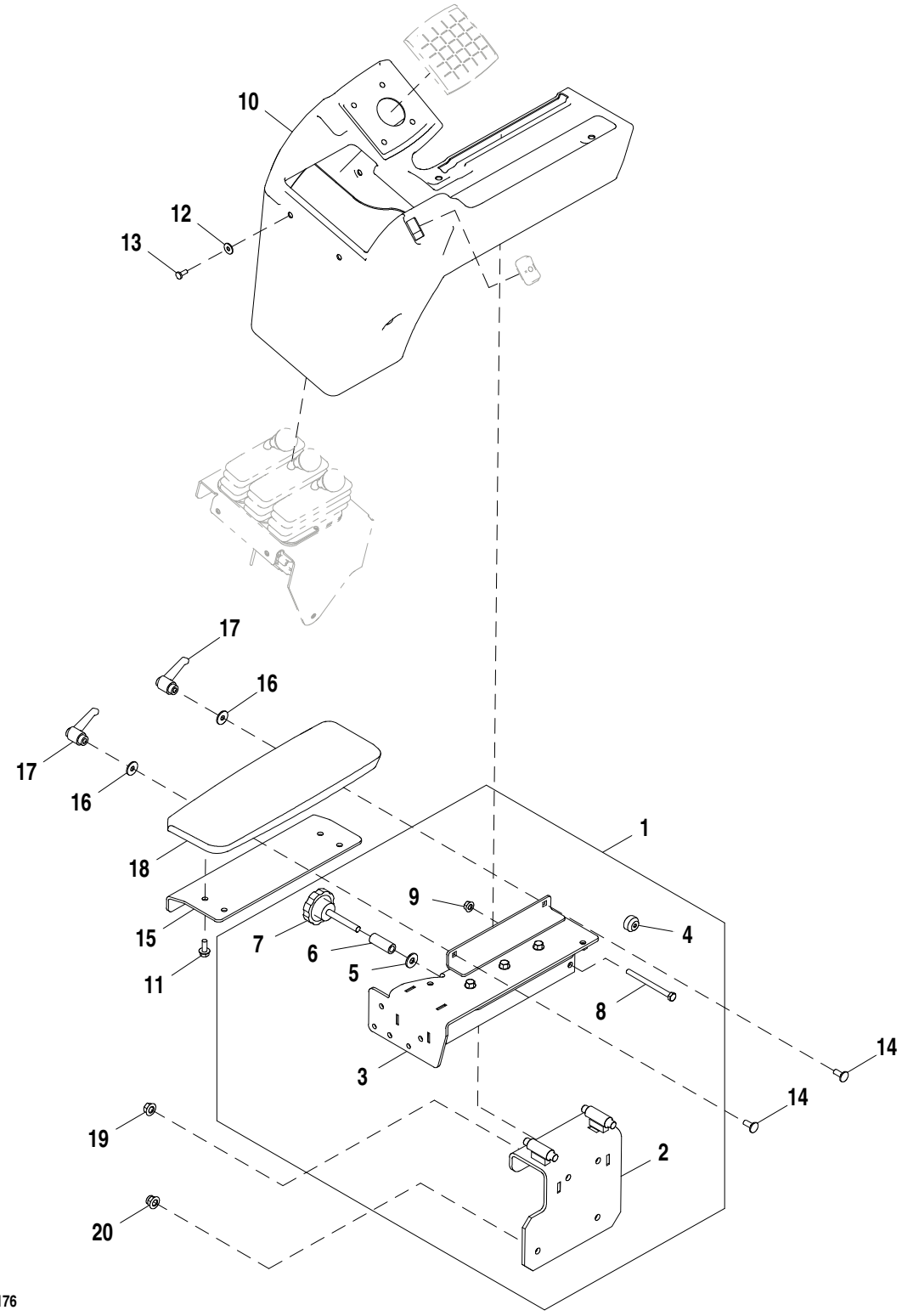

AT328215_TX1108176

Item	*Nº peça*	*Descrição*	*Qtde*	*Nº série*	*Notas*
1	AT354202	Console do apoio p/braço	1		
2	AT354030	Console do apoio p/braço	1		
3	AT353951	Braço	1		
4	AT355380	Rolamento de agulhas	4		
5	R52921	Arruela	1		10.312 X 25.400 X 2.388 mm (13/32" X 1" X 3/32")
6	28H3377	Bucha	1		0.423" X 0.675" X 1-3/4"
7	AT125158	Botão	1		
8	19M8456	Parafuso sextavado	1		M8 X 100
9	14M7298	Porca com flange	1		M8
10	T242088	Capa	1		
11	19M7866	Parafuso	7		M8 X 20
12	24H1821	Arruela	6		9/32" X 47/64" X 1/16"
13	21M7292	Parafuso	6		M6 X 16
14	03M7184	Parafuso	2		M8 X 20
15	T242388	Apoio	1		
16	24M7298	Arruela	2		8.400 X 25 X 2 mm
17	AT334948	Alavanca	2		
18	AT336859	Apoio para braço	1		
19	14M7296	Porca com flange	2		M10
20	14M7400	Porca de segurança	2		M10

Right Armrest for Joystick Controls
Accoudoir droit pour commandes de manche à balai
Apoio de Braço Direito para Controles de Ponta dos Dedos
Правый подлокотник для органов управления рукоятки
Apoyabrazos izquierdo para controles de palanca multifunción

AT341329_TX1108177 A.1

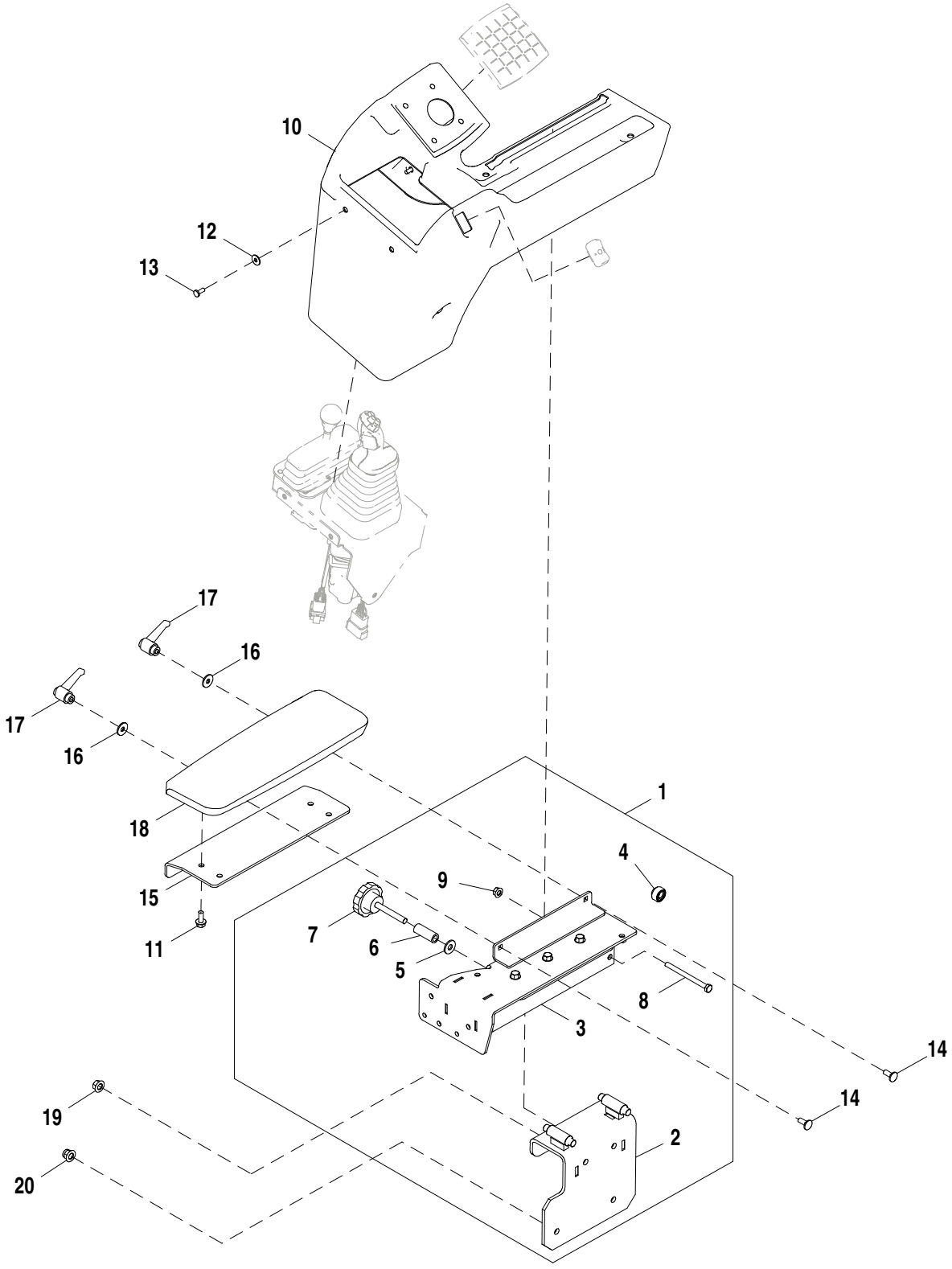

AT341329_TX1108177

Item	*Nº peça*	*Descrição*	*Qtde*	*Nº série*	*Notas*
1	AT354202	Console do apoio p/braço	1		
2	AT354030	Console do apoio p/braço	1		
3	AT353951	Braço	1		
4	AT355380	Rolamento de agulhas	4		
5	R52921	Arruela	1		10.312 X 25.400 X 2.388 mm (13/32" X 1" X 3/32")
6	28H3377	Bucha	1		0.423" X 0.675" X 1-3/4"
7	AT125158	Botão	1		
8	19M8456	Parafuso sextavado	1		M8 X 100
9	14M7298	Porca com flange	1		M8
10	T242089	Capa	1		
11	19M7866	Parafuso	7		M8 X 20
12	24H1821	Arruela	6		9/32" X 47/64" X 1/16"
13	21M7292	Parafuso	6		M6 X 16
14	03M7184	Parafuso	2		M8 X 20
15	T242388	Apoio	1		
16	24M7298	Arruela	2		8.400 X 25 X 2 mm
17	AT334948	Alavanca	2		
18	AT336859	Apoio para braço	1		
19	14M7296	Porca com flange	2		M10
20	14M7400	Porca de segurança	2		M10

Right Armrest for 4-Lever Fingertip Controls
Accoudoir droit pour commandes au doigt à 4 leviers
Apoio de Braço Direito para Controles na Ponta dos Dedos com 4 Alavancas
Правый подлокотник для 4-рычажного кнопочного управления
Apoyabrazos derecho para controles de 4 palancas con botones

TX1049470 A.1

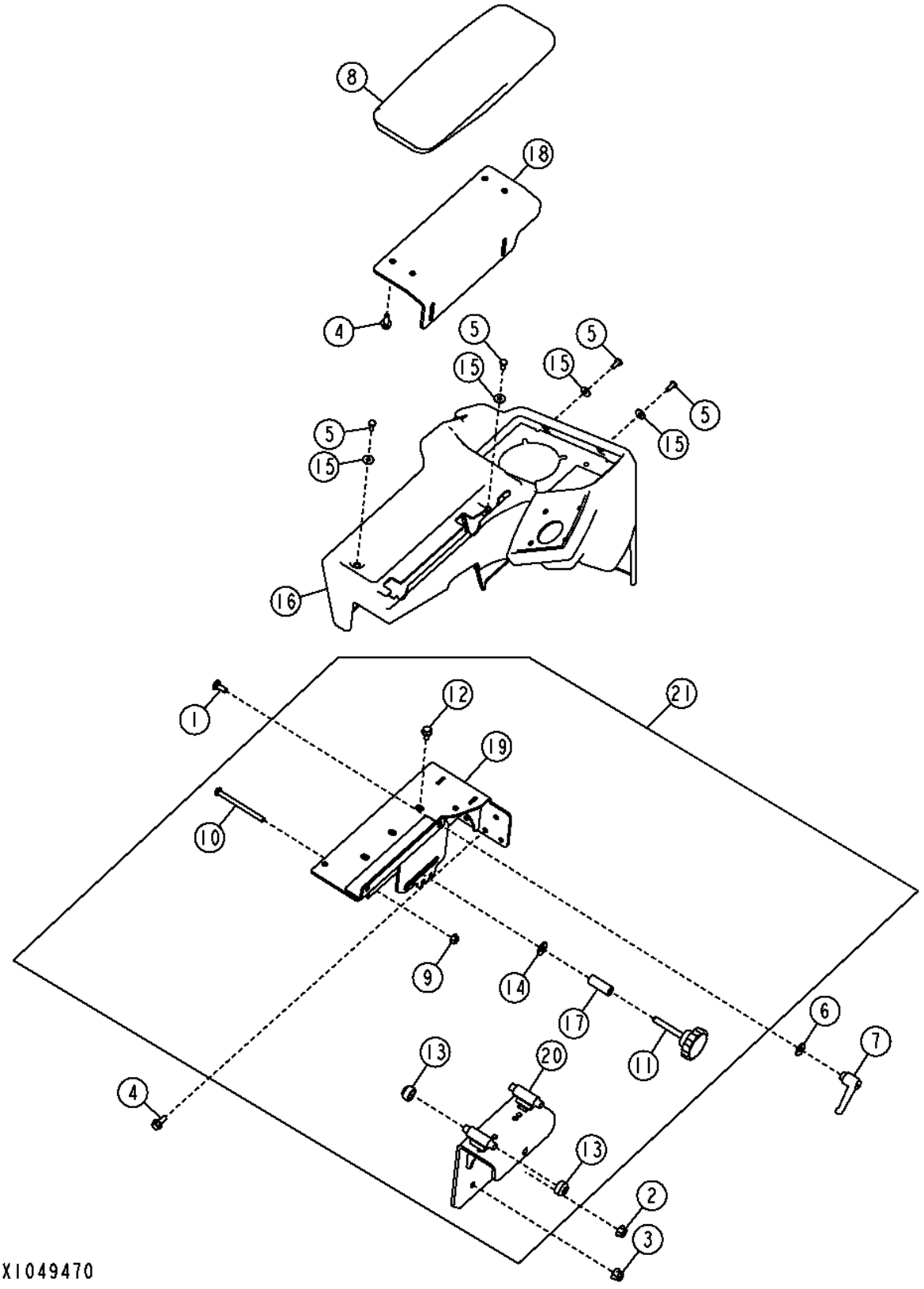

Item	*Nº peça*	*Descrição*	*Qtde*	*Nº série*	*Notas*
1	03M7184	Parafuso	2		M8 X 20
2	14M7296	Porca com flange	2		M10
3	14M7400	Porca de segurança	2		M10
4	19M7866	Parafuso	7		M8 X 20
5	21M7292	Parafuso	6		M6 X 16
6	24M7298	Arruela	2		8.400 X 25 X 2 mm
7	AT334948	Alavanca	2		
8	AT336859	Apoio para braço	1		
9	14M7298	Porca com flange	1		M8
10	19M8456	Parafuso sextavado	1		M8 X 100
11	AT125158	Botão	1		
12	19M7865	Parafuso	3		M8 X 16
13	AT355380	Rolamento de agulhas	4		
14	R52921	Arruela	1		
15	24H1821	Arruela	6		9/32" X 47/64" X 1/16"
16	T228348	Capa	1		
17	28H3377	Bucha	1		0.423" X 0.675" X 1-3/4"
18	T242388	Apoio	1		
19	AT353951	Braço	1		INCLUDES 19M7865
20	AT354030	Console do apoio p/braço	1		
21	AT354202	Console do apoio p/braço	1		

Fabric Seat
Siège en tissu
Tecido do Assento
Сиденье из тканевого материала
Asiento de tela

AT328003_TX1080597 B.1

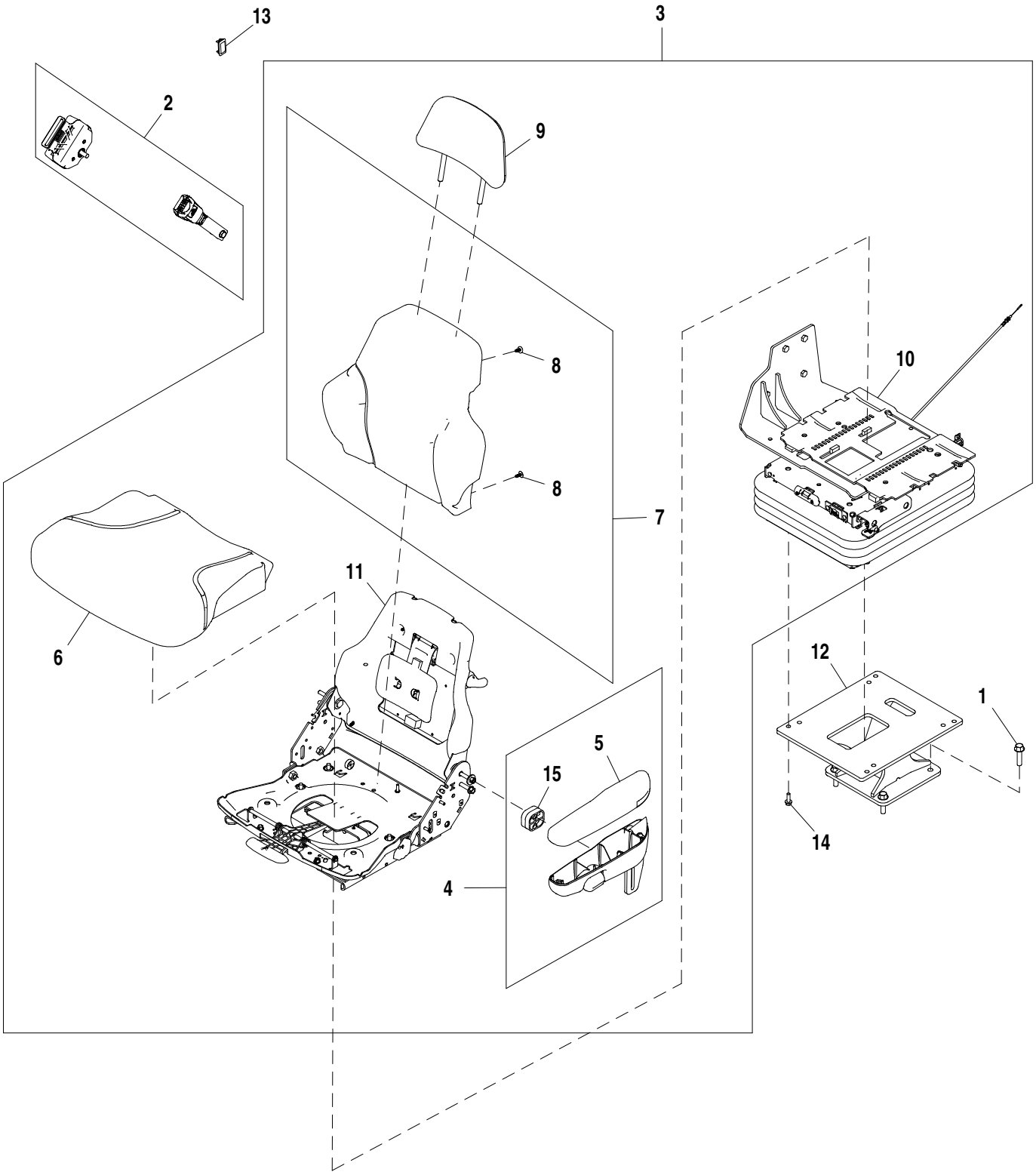

AT328003_TX1080597

Item	*Nº peça*	*Descrição*	*Qtde*	*Nº série*	*Notas*
1	19M7814	Parafuso	4		M12 X 50
2	AT308199	Cinto de segurança	1	-646809	Preto
	AT415548	Cinto de segurança	1	646810-	Laranja
3	AT338248	Assento	1		
4	AT195442	Kit do apoio para braço	1		
5	AT350316	Apoio	1		
6	AT308795	Coxim	1		
7	AT308796	Coxim	1		
8	T171686	Presilha	4		
9	AT401420	Coxim	1		SUB FOR AT308797
10	AT361365	SuSpenSão do aSSento	1		Componentes em Página Separada
11	.....	Encosto	1		Kits de Serviço em Página Separada
12	AT378631	Pedestal	1		SUB FOR AT341366
13	AT162118	Plugue	1		SUB FOR M115279
14	R77337	Parafuso sextavado	4		M8 X 25
15	T205672	Espaçador	1		

Vinyl Seat
Siège vinyle
Assento de Vinil
Виниловое сиденье
Asiento de vinilo

AT333289_TX1120396 A.2

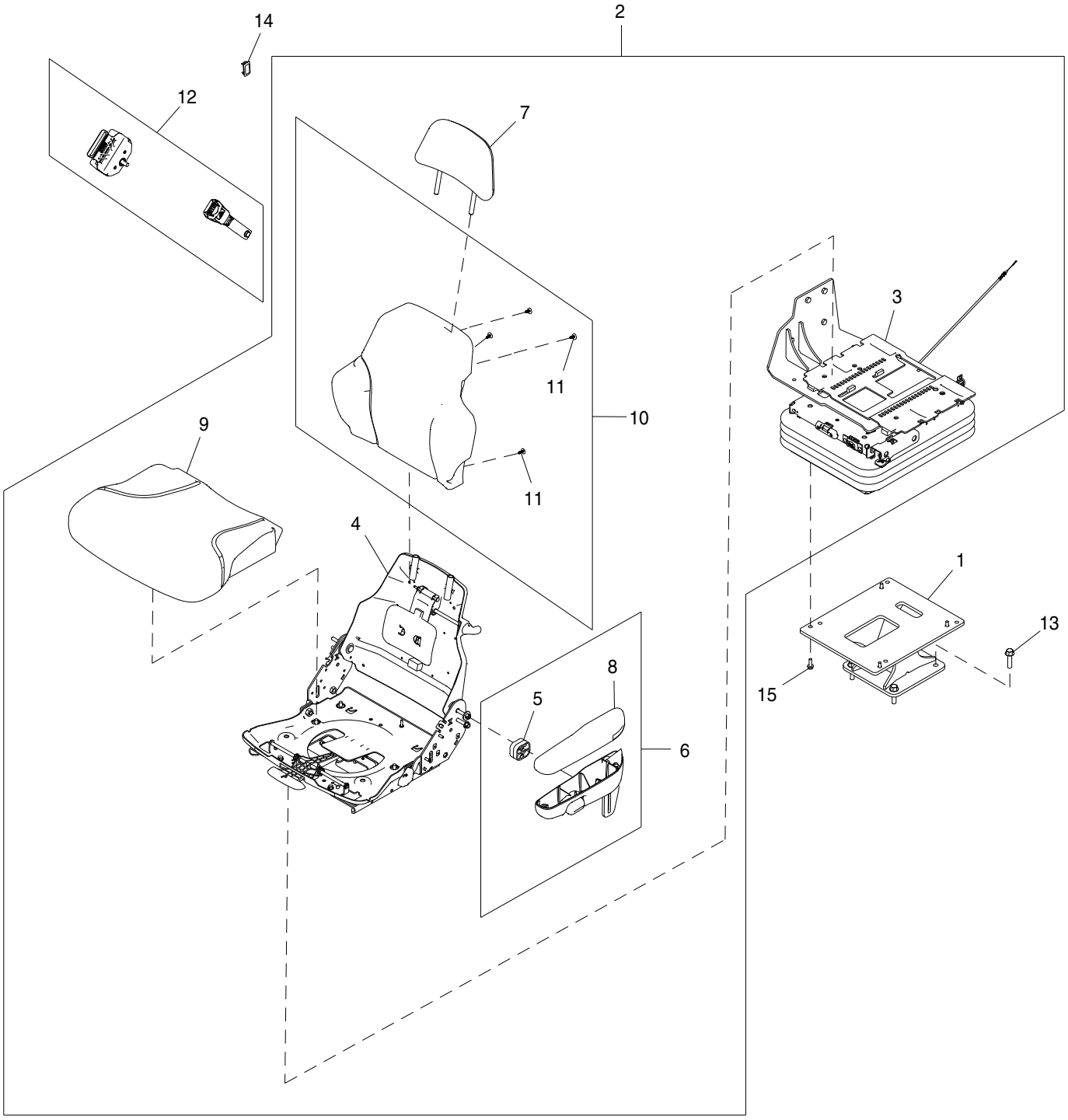

AT333289_TX1120396

Item	*Nº peça*	*Descrição*	*Qtde*	*Nº série*	*Notas*
1	AT378631	Pedestal	1		SUB FOR AT341366
2	AT340279	Assento	1		
3	AT361365	SuSpenSão do aSSento	1		Componentes em Página Separada
4	.....	Encosto	1		Kits de Serviço em Página Separada
5	T205672	Espaçador	1		
6	AT195442	Kit do apoio para braço	1		
7	AT400505	Coxim	1		SUB FOR AT221017
8	AT350316	Apoio	1		
9	AT221015	Assento	1		
10	AT221016	Apoio	1		
11	T171686	Presilha	4		
12	AT308199	Cinto de segurança	1	-646809	Preto
	AT415548	Cinto de segurança	1	646810-	Laranja
13	19M7814	Parafuso	4		M12 X 50
14	AT162118	Plugue	1		SUB FOR M115279
15	R77337	Parafuso sextavado	4		

Standard Seat Service Kits
Kits d'entretien de siège standard
Kits de Serviço de Assento Padrão
Комплекты обслуживания стандартного сиденья
Conjuntos de servicio del asiento estándar

AT328003_TX1080598 A.1

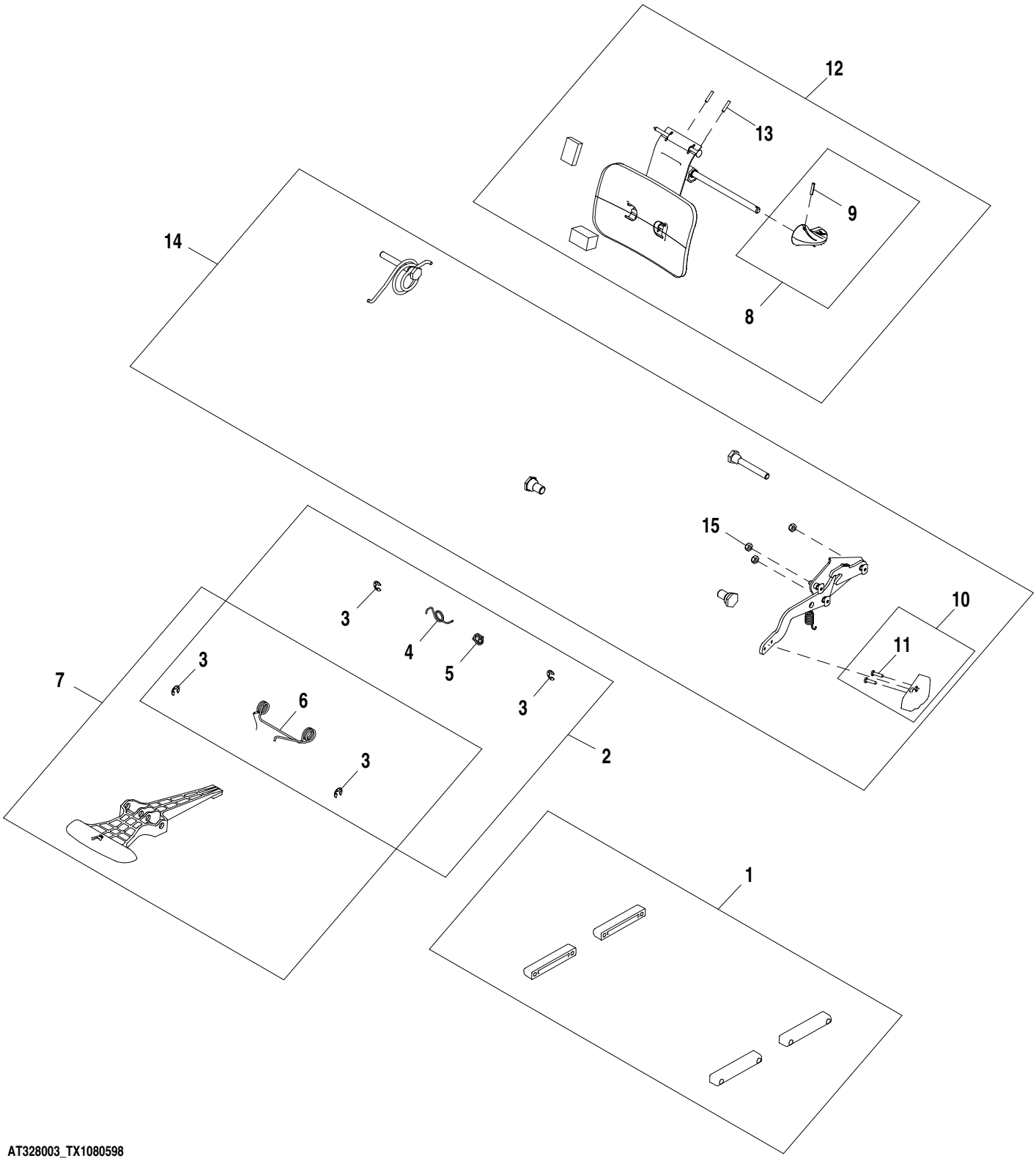

AT328003_TX1080598

Item	*Nº peça*	*Descrição*	*Qtde*	*Nº série*	*Notas*
1	AT209020	Kit p/assento	1		Conjunto de Corrediças
2	AT209021	Conj. de peças da mola	1		Corrediça
3	R72655	Anel de pressão	4		
4	T163334	Mola	1		Lado Direito
5	T163335	Mola	1		Lado Esquerdo
6	T163336	Mola de torção	1		
7	AT209022	Kit p/assento	1		Controle de Deslizamento
8	AT209024	Kit botão do assento	1		Botão do Ajuste Lombar
9	34H262	Pino elástico	1		5/32" X 3/4"
10	AT209025	Kit botão do assento	1		Botão do Reclinador
11	37H121	Parafuso	2		
12	AT209026	Kit p/assento	1		Apoio Lombar
13	34H387	Pino elástico	2		3/16" X 3/4"
14	AT209225	Kit p/assento	1		Reclinador
15	M453T	Porca de segurança	3		6.350 mm (1/4")

Seat Suspension for Standard Seat
Suspension de siège pour siège standard
Suspensão do Assento para Assento Padrão
Подвеска для стандартного сиденья
Suspensión del asiento para asiento estándar

AT361363_TX1080478 B.1

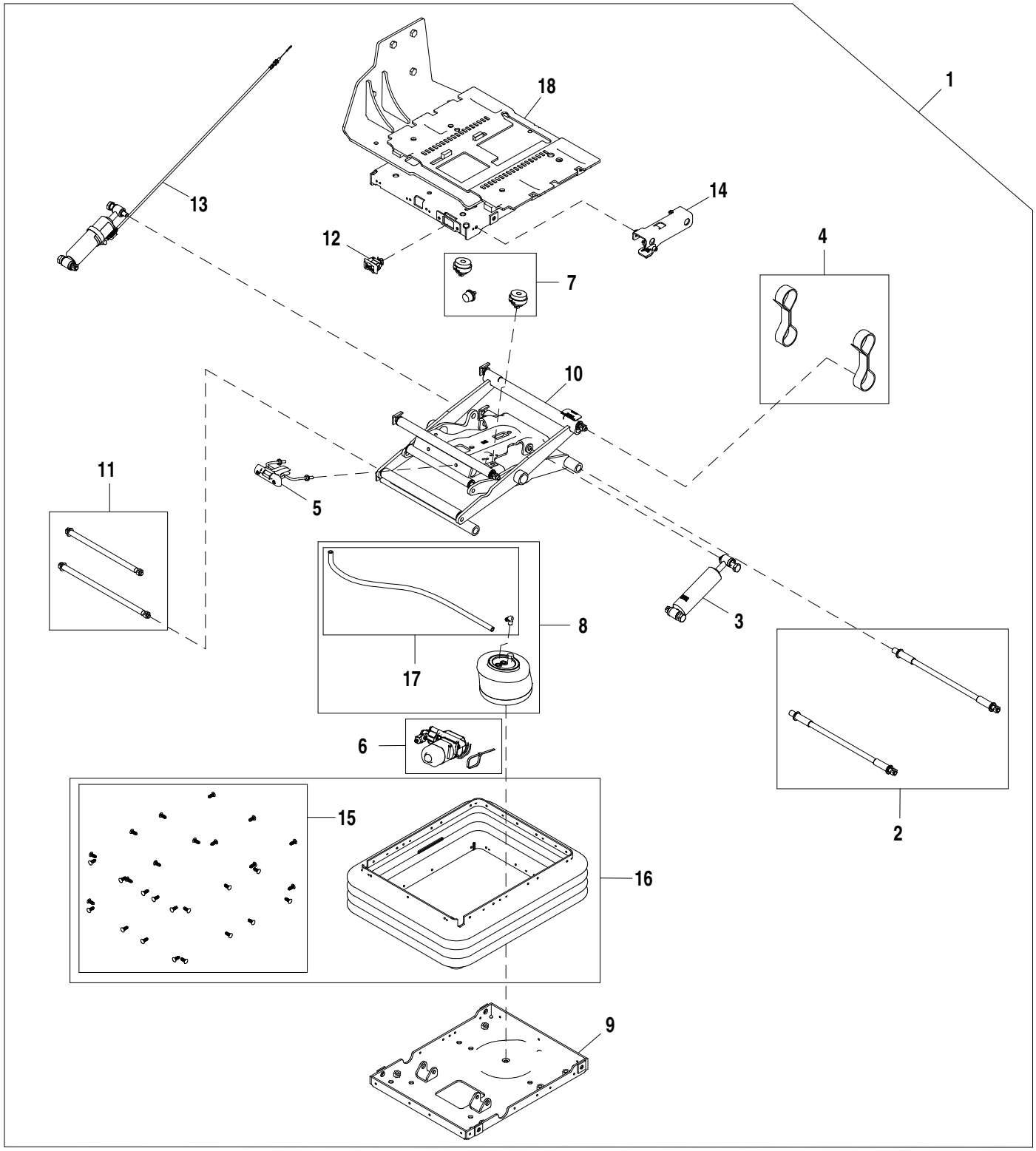

AT361363_TX1080478

Item	*Nº peça*	*Descrição*	*Qtde*	*Nº série*	*Notas*
1	AT361365	SuSpenSão do aSSento	1		
2	AT173313	Kit do eixo	1		
3	AT361458	Kit absorvedor choque asse	1		
4	AT361459	Correia	1		Controlador
5	AT361460	Kit da alavanca	1		Indicador da Zona de Ajuste
6	AT398260	Kit do compressor	1		SUB FOR AT361462
7	AT361463	Pára-choque	1		
8	AT361539	Kit p/ assento	1		
9	AT384605	Carcaça	1		
10	AT384606	Kit da articulação	1		Braço de Corte
11	AT384607	Kit do eixo	1		
12	AT384608	Interruptor de alavanca	1		
13	AT384609	Kit absorvedor choque asse	1		
14	AT384610	Kit da alavanca	1		Ajuste do Amortecimento
15	AT384611	Kit do retentor	1		
16	AT384612	Kit suspensão do assento	1		
17	AT384613	Kit mangueira	1		
18	AT384824	Carcaça	1		

Premium Seat
Siège Premium
Assento Premium
Сиденье повышенного комфорта
Asiento premium

AT339829_TX1080850 B.1

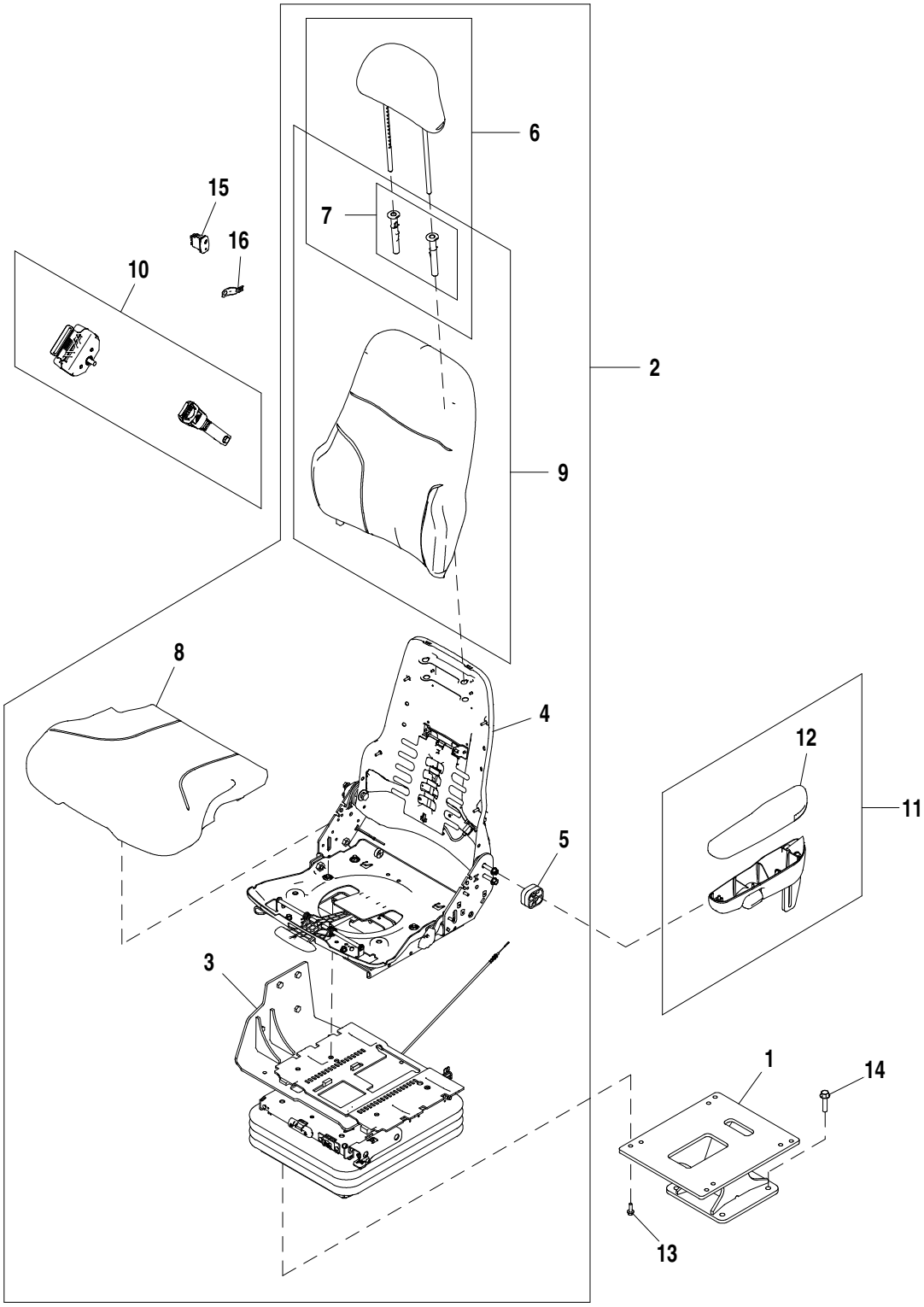

AT339829_TX1080850

Item	*Nº peça*	*Descrição*	*Qtde*	*Nº série*	*Notas*
1	AT378631	Pedestal	1		SUB FOR AT341366
2	AT340281	Assento	1	-641733	NLA, ORDER AT412197
	AT412197	Assento	1	641734-	
3	AT361363	SuSpenSão do aSSento	1		Componentes em Página Separada
4	AT390279	Encosto	1	-641733	NLA, ORDER AT415345, SUB FOR AT361343
	AT415345	Encosto	1	641734-	Kits de Serviço em Página Separada
5	T205672	Espaçador	1		
6	AT361342	Apoio p/cabeça	1		
7	AT361341	Kit da guia	1		
8	AT361336	Coxim	1		
9	AT361340	Coxim	1		
10	AT308199	Cinto de segurança	1	-646809	Preto
	AT415548	Cinto de segurança	1	646810-	Laranja
11	AT195442	Kit do apoio para braço	1		
12	AT350316	Apoio	1		
13	R77337	Parafuso sextavado	4		M8 X 25
14	19M7814	Parafuso	4		M12 X 50
15	AT411970	Interruptor	1		Interruptor do Assento Aquecido, SUB FOR AT356012
16	57M8736	Acessório conexão elétrica	1		

Premium Seat for Joystick Steering
Siège Premium pour direction par manche à balai
Assento Premium para Direção com Joystick
Сиденье повышенного комфорта для рулевого управления с помощью джойстика
Asiento premium para dirección por palanca

AT328209_TX1080851 B.2

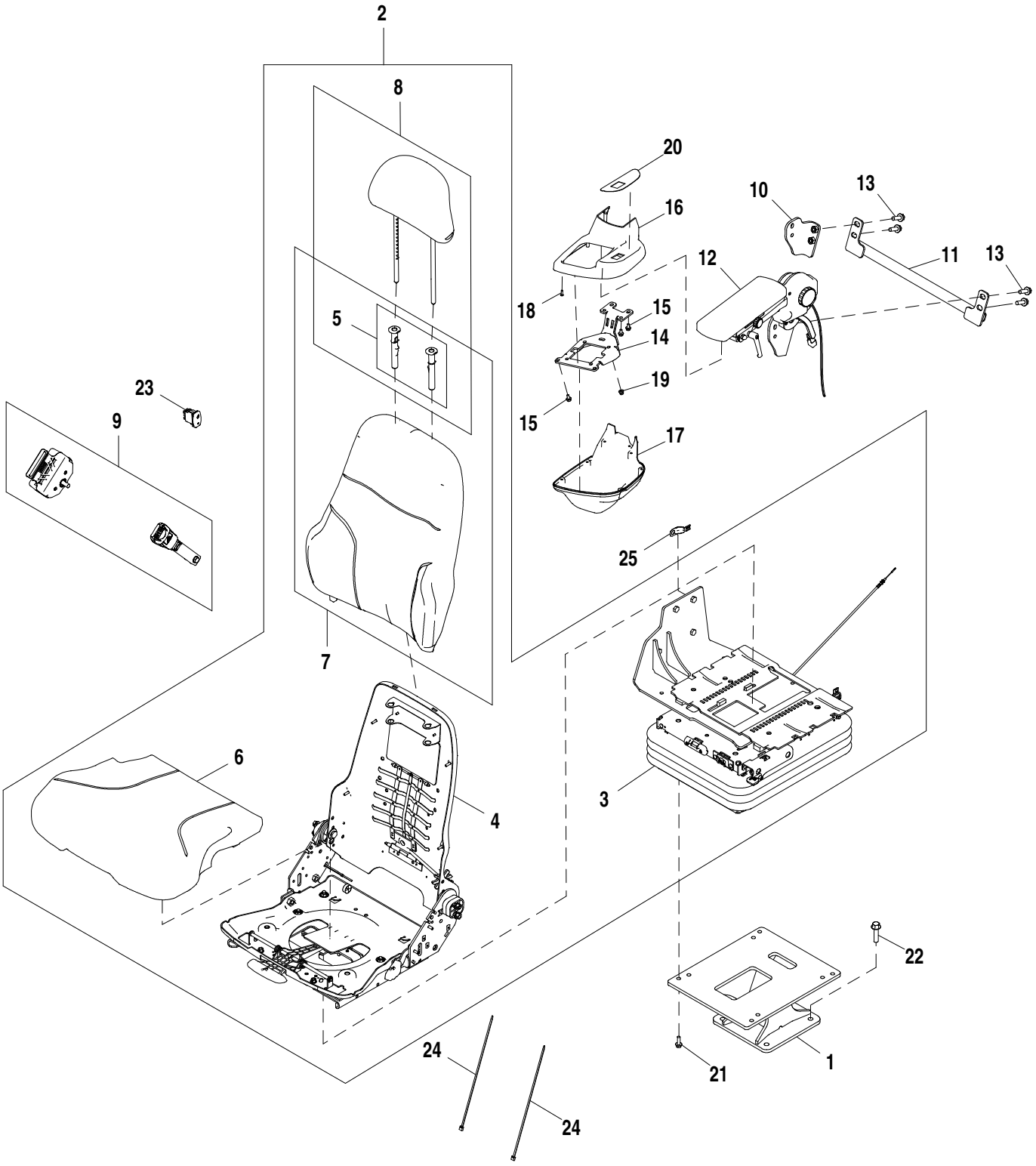

AT328209_TX1080851

Item	*Nº peça*	*Descrição*	*Qtde*	*Nº série*	*Notas*
1	AT378631	Pedestal	1		SUB FOR AT341366
2	AT340281	Assento	1	-641733	NLA, ORDER AT412197
	AT412197	Assento	1	641734-	
3	AT361363	SuSpenSão do aSSento	1		Componentes em Página Separada
4	AT390279	Encosto	1	-641733	NLA, ORDER AT415345, SUB FOR AT361343
	AT415345	Encosto	1	641734-	Kits de Serviço em Página Separada
5	AT361341	Kit da guia	1		
6	AT361336	Coxim	1		
7	AT361340	Coxim	1		
8	AT361342	Apoio p/cabeça	1		
9	AT308199	Cinto de segurança	1	-646809	Preto
	AT415548	Cinto de segurança	1	646810-	Laranja
10	AT331844	Apoio	1		
11	AT353410	Apoio	1		
12	.....	Apoio para braço	1		Apoio de Braço Esquerdo, Componentes em Página Separada
13	19M7786	Parafuso	4		M10 X 30
14	AT311997	Apoio	1		
15	19M7774	Parafuso	7		M6 X 12
16	AT314833	Capa	1		
17	T209539	Capa	1		
18	37M7340	Parafuso	6		
19	14M7397	Porca de segurança	4		M6
20	T214514	Etiqueta	1		FNR (Avanço - Neutro - Marcha à Ré)
21	R77337	Parafuso sextavado	4		
22	19M7814	Parafuso	4		M12 X 50
23	AT411970	Interruptor	1		Assento Aquecido, SUB FOR AT350612
24	H77698	Cinta	2		
25	57M8736	Acessório conexão elétrica	1		

Premium Seat Service Kits
Kits d'entretien de siège Premium
Kits de Serviço de Assento Premium
Комплекты обслуживания для сиденья повышенного комфорта
Conjuntos de servicio de asiento premium

AT339829_TX1080852 A.1

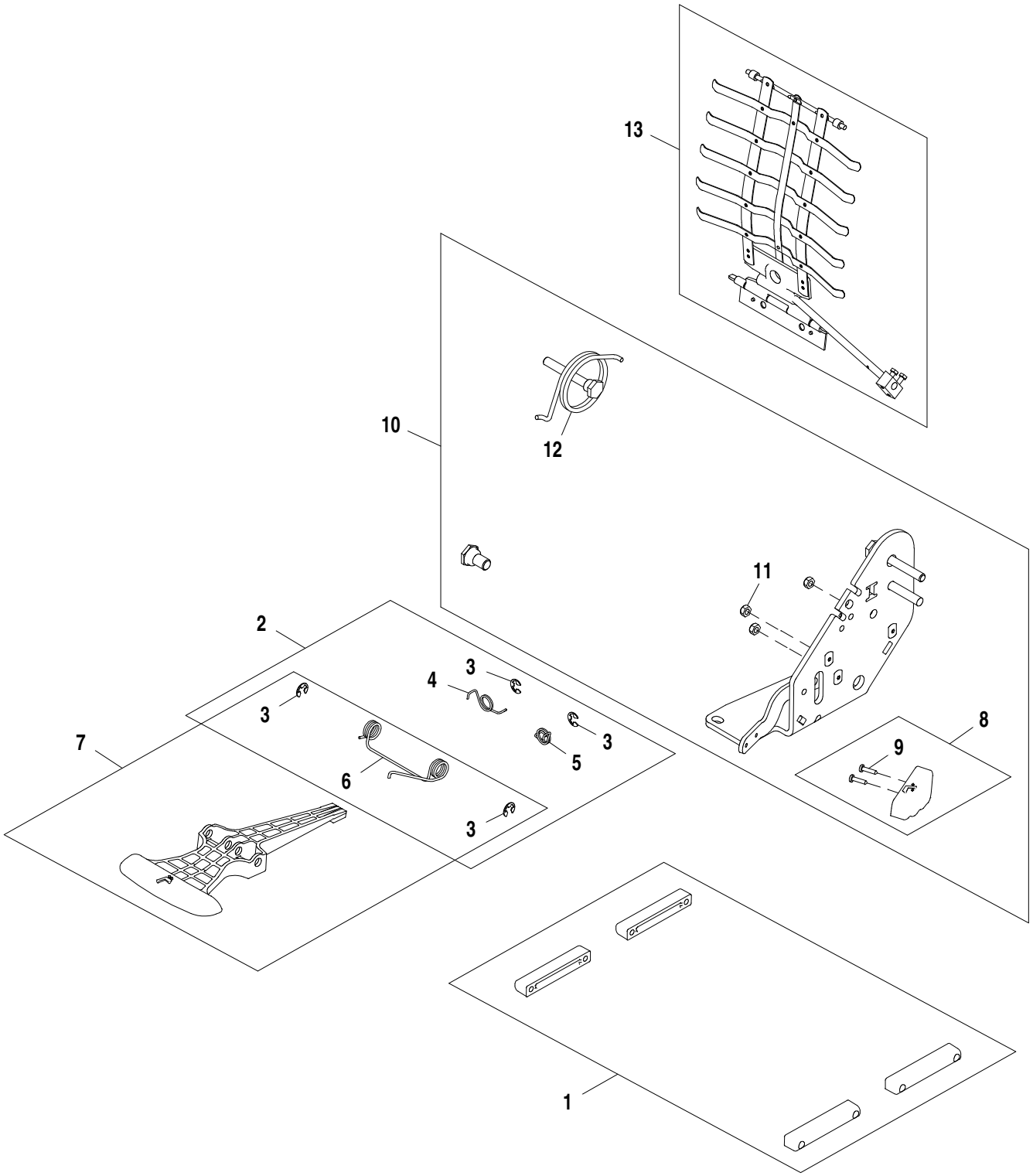

AT339829_TX1080852

Item	*Nº peça*	*Descrição*	*Qtde*	*Nº série*	*Notas*
1	AT209020	Kit p/assento	1		Conjunto de Corrediças
2	AT209021	Conj. de peças da mola	1		Corrediça
3	R72655	Anel de pressão	4		
4	T163334	Mola	1		Lado Direito
5	T163335	Mola	1		Lado Esquerdo
6	T163336	Mola de torção	1		
7	AT209022	Kit p/assento	1		Controle de Deslizamento
8	AT209025	Kit botão do assento	1		Botão do Reclinador
9	37H121	Parafuso	2		
10	AT209225	Kit p/assento	1		Reclinador
11	M453T	Porca de segurança	3		6.350 mm (1/4")
12	AT361356	Conj. de peças da mola	1		
13	AT361358	Kit p/assento	1	-641733	Apoio Lombar
	AT415346	Kit p/assento	1	641734-	Apoio Lombar

Seat Suspension for Premium Seat
Suspension de siège pour siège Premium
Suspensão do Assento para Assento Premium
Подвеска для сиденья повышенного комфорта
Suspensión del asiento para asiento premium

AT361363_TX1080478 B.1

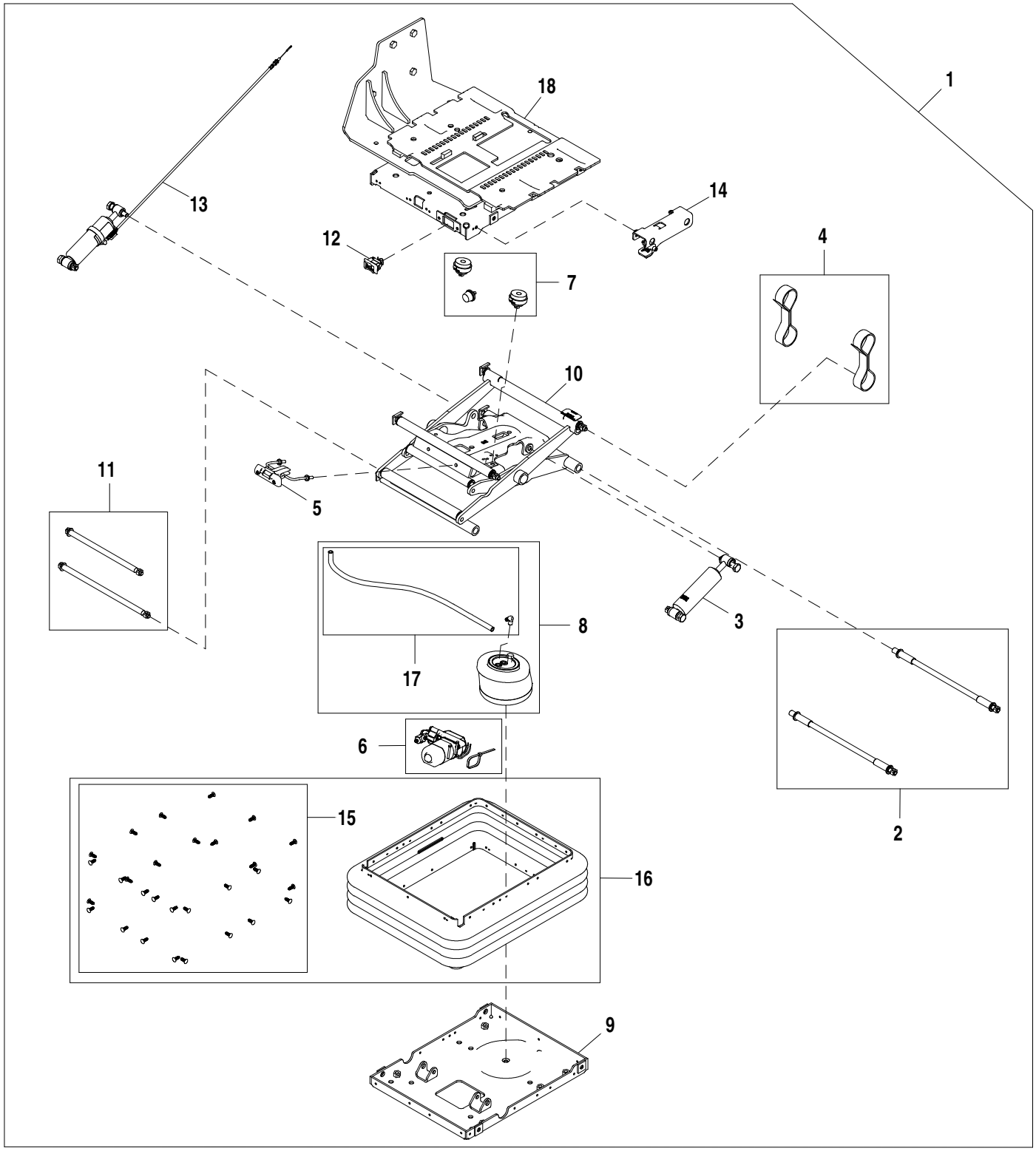

AT361363_TX1080478

Item	*Nº peça*	*Descrição*	*Qtde*	*Nº série*	*Notas*
1	AT361363	SuSpenSão do aSSento	1		
2	AT173313	Kit do eixo	1		
3	AT361458	Kit absorvedor choque asse	1		
4	AT361459	Correia	1		Controlador
5	AT361460	Kit da alavanca	1		Indicador da Zona de Ajuste
6	AT398260	Kit do compressor	1		SUB FOR AT361462
7	AT361463	Pára-choque	1		
8	AT361539	Kit p/ assento	1		
9	AT384605	Carcaça	1		
10	AT384606	Kit da articulação	1		Braço de Corte
11	AT384607	Kit do eixo	1		
12	AT384608	Interruptor de alavanca	1		
13	AT384609	Kit absorvedor choque asse	1		
14	AT384610	Kit da alavanca	1		Ajuste do Amortecimento
15	AT384611	Kit do retentor	1		
16	AT384612	Kit suspensão do assento	1		
17	AT384613	Kit mangueira	1		
18	AT384822	Carcaça	1		

Rear Hanging Step
Marchepied arrière suspendu
Degrau Suspenso Traseiro
Задняя консольная ступень
Escalón trasero colgante

TX1040926 A.1

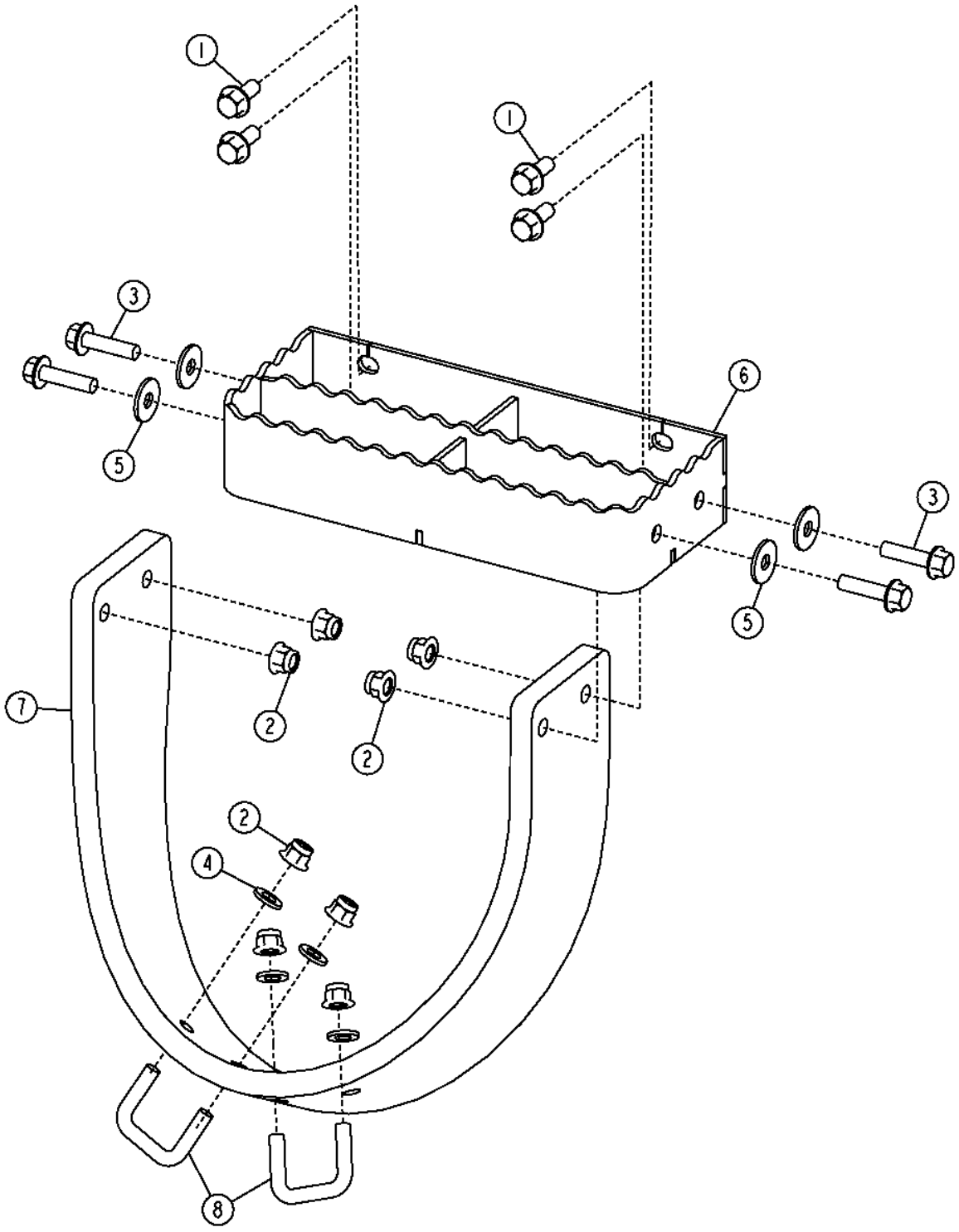

Item	*Nº peça*	*Descrição*	*Qtde*	*Nº série*	*Notas*
1	19M7785	Parafuso	4		M10 X 25
2	14M7400	Porca de segurança	8		M10
3	19M7804	Parafuso	4		M10 X 40
4	24M7239	Arruela	4		10.700 X 21 X 2.500 mm
5	24M7296	Arruela	4		10.500 X 30 X 2.500 mm
6	T263491	Degrau	1		(SUB FOR AT228809)
7	T217427	Correia	1		Borracha
8	W29909	Parafuso u	2		

Close Mounted Steps
Marches rapprochées
Degraus Montados Próximos
Закройте установленные ступени
Peldaños de montaje estrecho

AT208118_TX1094176 A.1

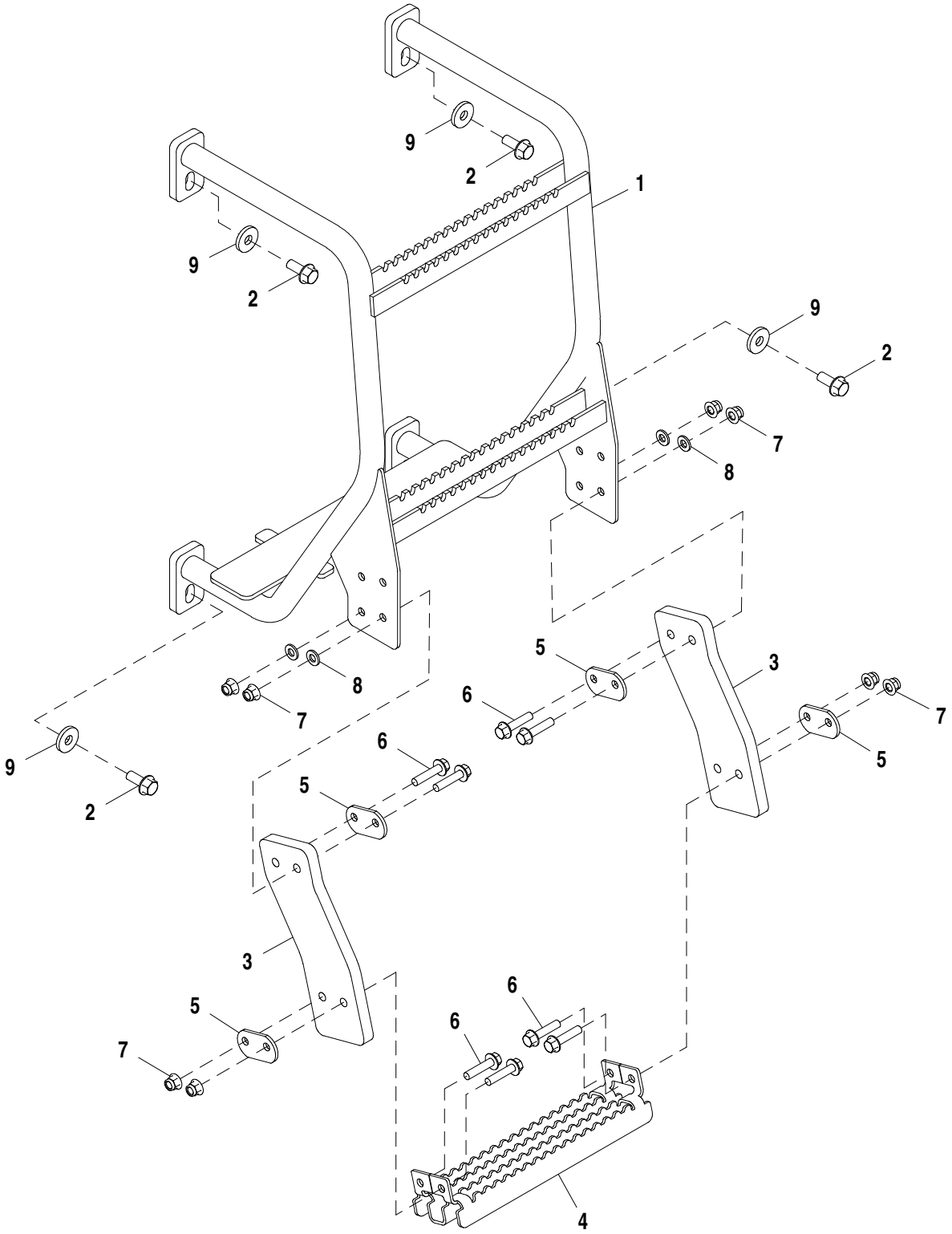

AT208118_TX1094176

Item	*Nº peça*	*Descrição*	*Qtde*	*Nº série*	*Notas*
1	**AT327486**	**Degrau**	**1**		**Enchimento da Linha**
2	19M7789	Parafuso	4		M12 X 30
3	T177503	Correia	2		
4	T260355	Degrau	1		(SUB FOR T176870)
5	T173779	Correia	4		
6	19M7805	Parafuso	8		M10 X 45
7	14M7400	Porca de segurança	8		M10
8	24M7239	Arruela	4		10.700 X 21 X 2.500 mm
9	24M7226	Arruela	4		13 X 35 X 5 mm

Access Platform and Steps
Plate-forme accès et marches
Plataforma de Acesso e Degraus
Ремонтная платформа и стремянка
Plataforma de acceso y peldaños

AT369076_TX1096343 A.1

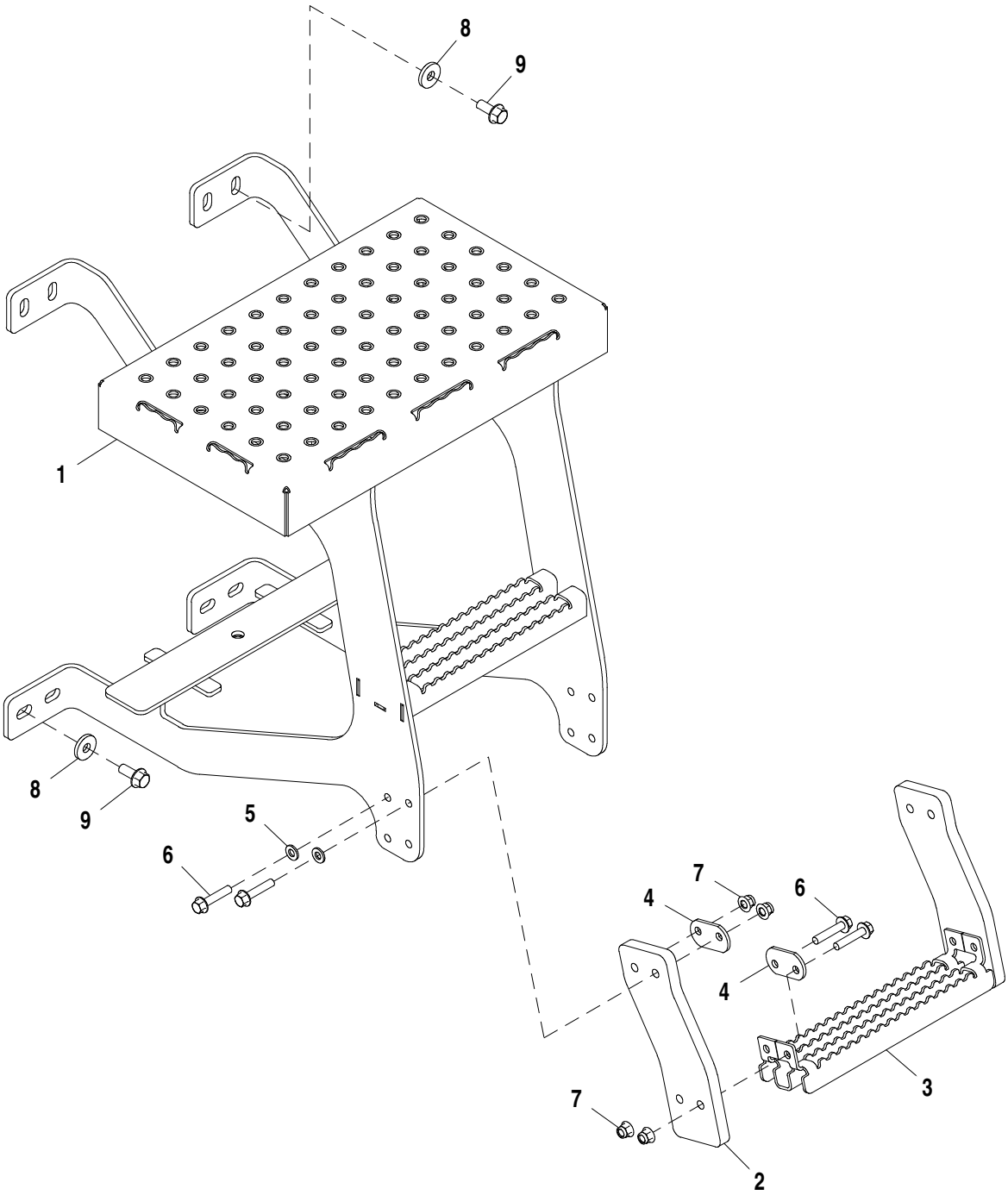

AT369076_TX1096343

Item	*Nº peça*	*Descrição*	*Qtde*	*Nº série*	*Notas*
1	AT368790	Escada	1		
2	T177503	Correia	2		
3	T260355	Degrau	1		
4	T173779	Correia	4		
5	24M7239	Arruela	4		10.700 X 21 X 2.500 mm
6	19M7806	Parafuso	8		M10 X 50
7	14M7400	Porca de segurança	8		M10
8	24M7226	Arruela	4		13 X 35 X 5 mm
9	19M7789	Parafuso	4		M12 X 30

Front Console
Console avant
Console Dianteiro
Пер. пан. упр.
Consola delantera

AT328195_TX1108179 A.2

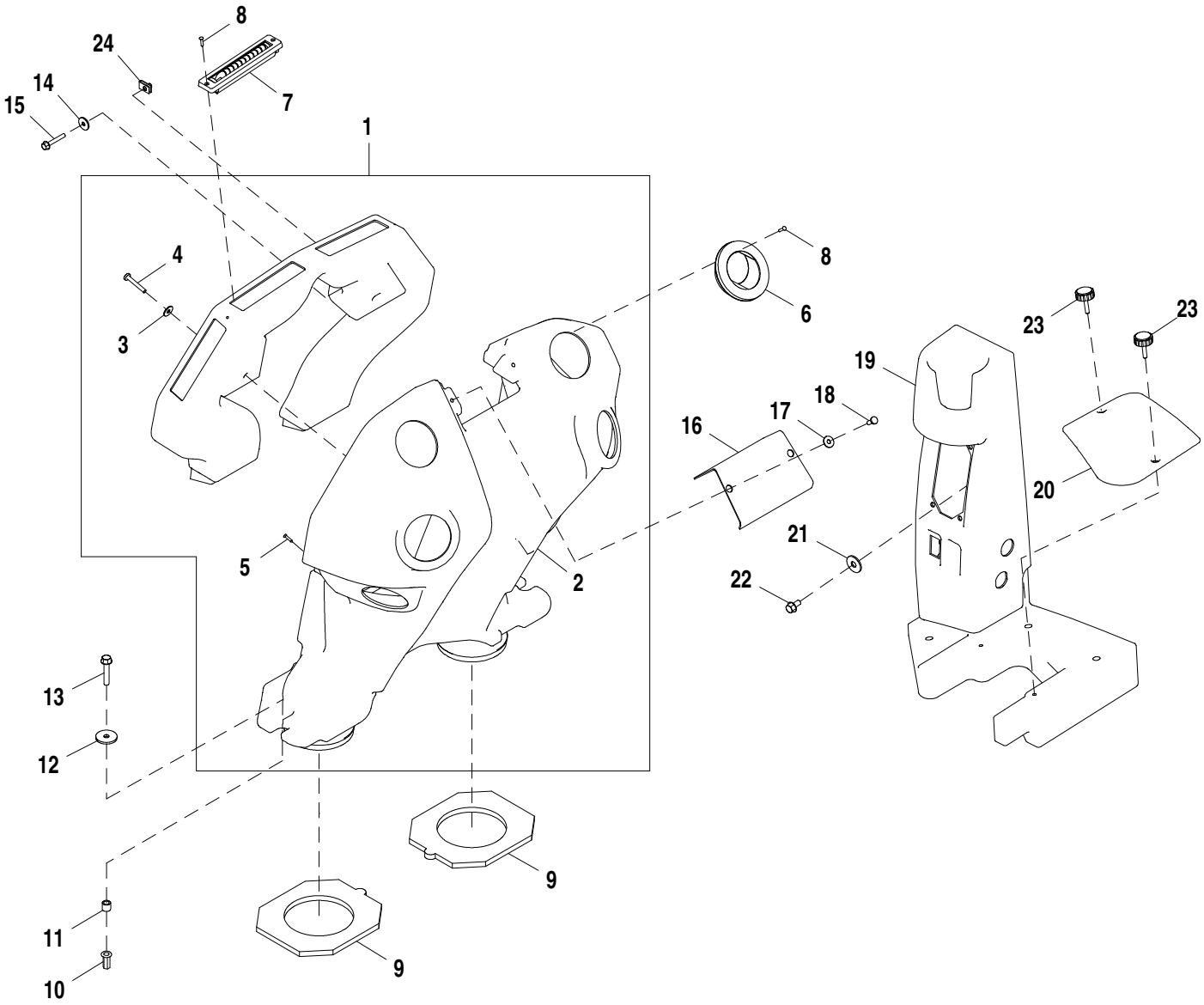

AT328195_TX1108179

Item	*Nº peça*	*Descrição*	*Qtde*	*Nº série*	*Notas*
1	AT362867	Duto de ar	1		SUB FOR AT350850
2	T239329	Duto de ar	1		
3	24H1821	Arruela	2		9/32" X 47/64" X 1/16"
4	21M7403	Parafuso	2		M6 X 40
5	37M7333	Parafuso	4		
6	AT227669	Veneziana de aeração	6		
7	AZ43305	Bico	4		
8	37M7333	Parafuso	32		
9	T228567	Vedação	2		
10	T196079	Porca	3		
11	28H3450	Espaçador	3		0.364" X 0.540" X 1/2"
12	24H1296	Arruela	3		11/32" X 1-3/8" X 0.134"
13	19M7799	Parafuso	3		M8 X 45
14	24M7100	Arruela	2		6.600 X 22 X 2 mm
15	19M7797	Parafuso	2		M6 X 40
16	T239330	Placa	1		
17	24H1821	Arruela	2		9/32" X 47/64" X 1/16"
18	21M7292	Parafuso	2		M6 X 16
19	T227679	Painel de controle	1		
20	T216111	Painel	1		
21	24M7296	Arruela	3		10.500 X 30 X 2.500 mm
22	19M7865	Parafuso	3		M8 X 16
23	AT325667	Botão	2		
24	M84972	Porca	2		

Right Underfloor Air Duct
Conduit d'air sous le plancher droit
Duto de Ar Direito Sob o Piso
Правый подпольный воздуховод
Conducto de aire derecho debajo de piso

AT353192_TX1084484 A.1

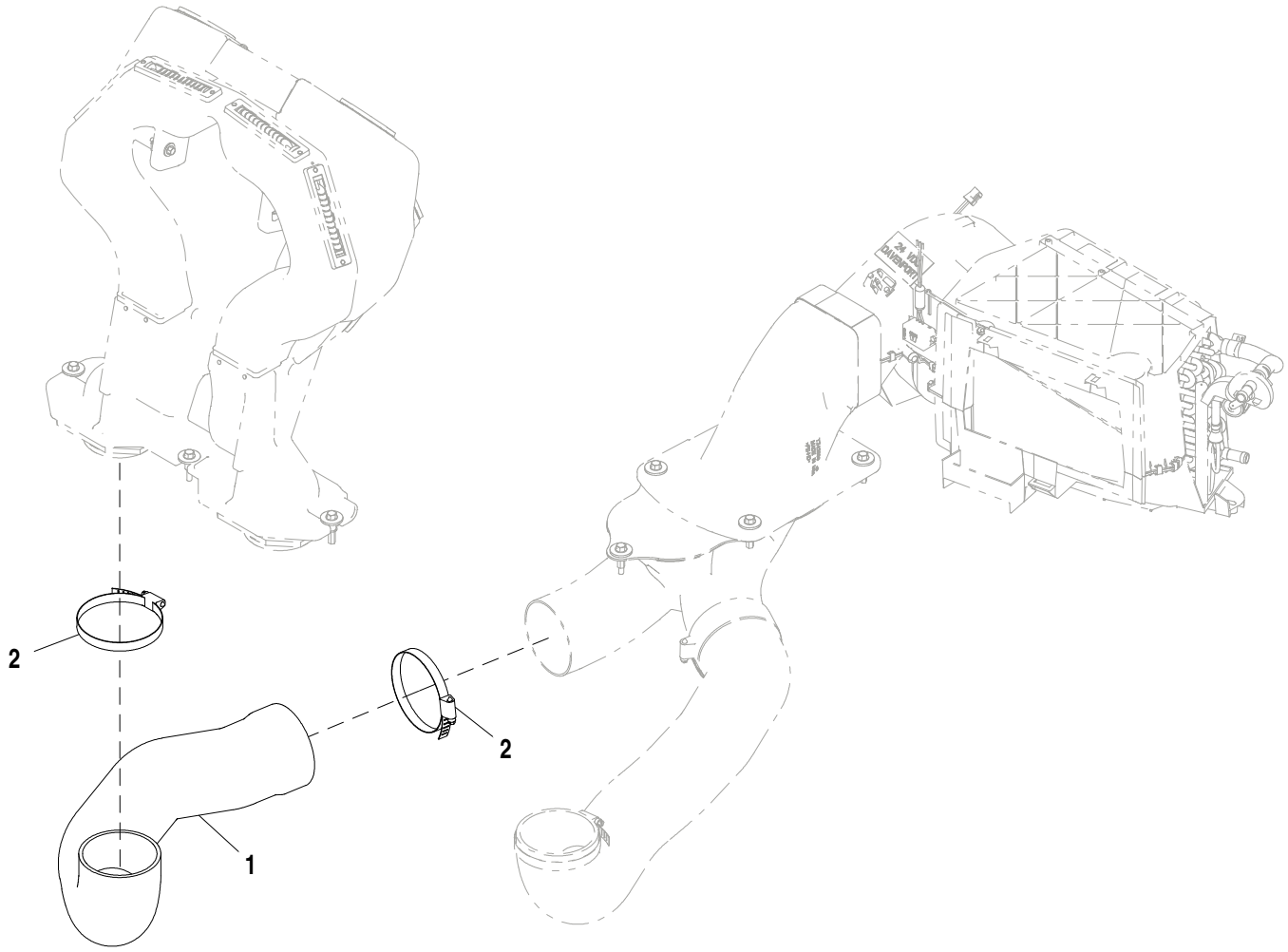

AT353192_TX1084484

Item	*Nº peça*	*Descrição*	*Qtde*	*Nº série*	*Notas*
1	T226101	Duto de ar	1		
2	RE40281	Braçadeira	2		

HVAC Ducts
Conduits de chauffage/climatisation
Dutos do HVAC
Каналы ОВКВ
Conductos de climatización

AT389085_TX1086479 A.1

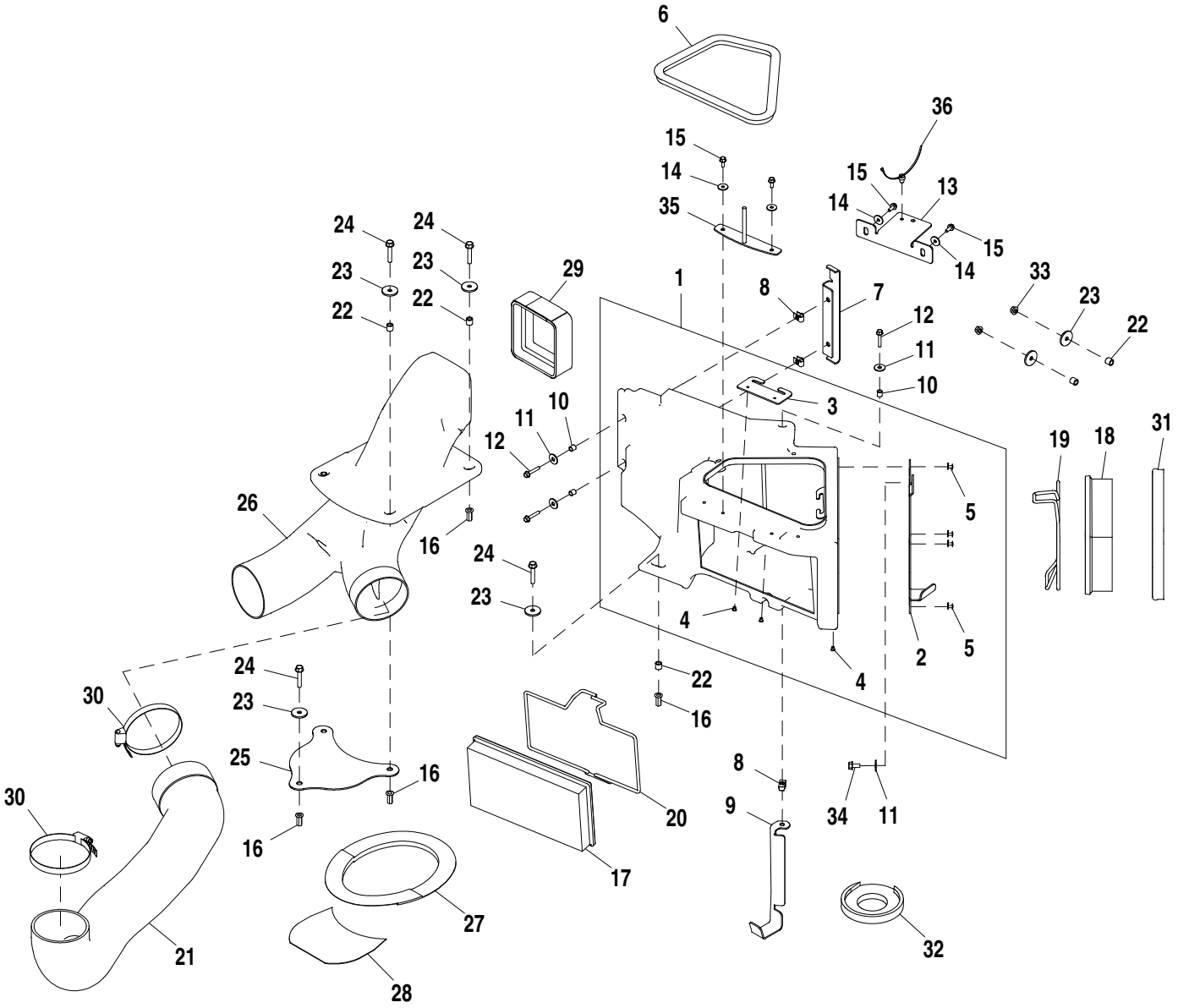

AT389085_TX1086479

Item	*Nº peça*	*Descrição*	*Qtde*	*Nº série*	*Notas*
1	AT333376	Carcaça	1		
2	T206616	Placa	1		
3	T206813	Apoio	1		
4	R79033	Rebite	5		
5	T184345	Rebite	4		
6	T203495	Isolador	1		
7	T206626	Apoio	1		
8	R134098	Porca	3		
9	T206625	Apoio	1		
10	T164945	Espaçador	3		
11	24M7298	Arruela	4		8.400 X 25 X 2 mm
12	19M8290	Parafuso	3		M6 X 35
13	T206627	Correia	1		
14	24M7100	Arruela	4		6.600 X 22 X 2 mm
15	19M7775	Parafuso	4		M6 X 16
16	T196079	Porca	6		
17	AT307501	Filtro de ar	1		
18	AT191102	Filtro de ar	1		
19	T267036	RetentoR	1		
20	T267035	RetentoR	1		
21	T242832	Duto de ar	1		
22	28H3450	Espaçador	7		0.364" X 0.540" X 1/2"
23	24H1296	Arruela	8		11/32" X 1-3/8" X 0.134"
24	19M7799	Parafuso	6		M8 X 45
25	T228568	Placa	1		
26	T242809	Duto de ar	1		
27	T228569	Isolador	1		
28	T228570	Vedação	1		
29	AT308935	Isolador	1		
30	RE40281	Braçadeira	2		
31	T202745	Isolador	1		
32	T228572	Isolador	1		
33	14M7298	Porca com flange	2		M8
34	19M7865	Parafuso	1		M8 X 16
35	AT356453	RetentoR	1		
36	T209627	Braçadeira	1		

Heater Hoses
Flexibles de chauffage
Mangueiras do Aquecedor
Шланги обогревателя
Mangueras de calefactor

TX1045767 A.1

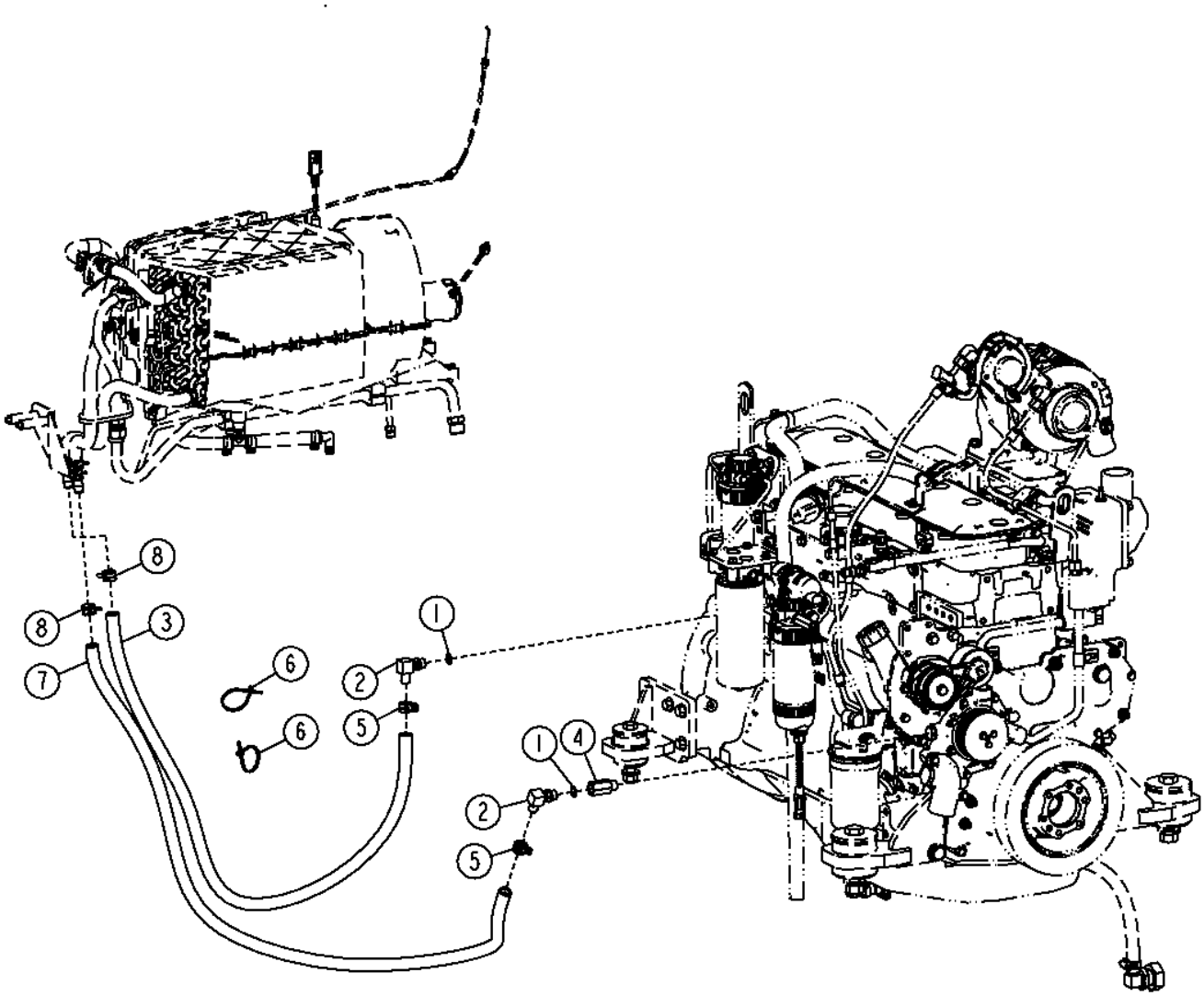

TX1045767

Item	*Nº peça*	*Descrição*	*Qtde*	*Nº série*	*Notas*
1	51M7043	Anel o	2		15.300 X 2.200 mm
2	AT174697	Conexão em ângulo	2		
3	.....	Mangueira em metro	1		(MAKE FROM TY22328) (CTL)
4	RE520229	Adaptador	1		
5	T184924	Abraçadeira para mangueira	2		
6	R44302	Cinta	2		
7	.....	Mangueira em metro	1		(MAKE FROM T60811) (CTL)
8	R117721	Braçadeira	2		

A/C Compressor and Lines
Conduites et compresseur de climatisation
Compressor do A/C e Linhas
Компрессор кондиционера воздуха и магистрали
Compresor y tuberías de aire acondicionado

AT388959_TX1101143 A.1

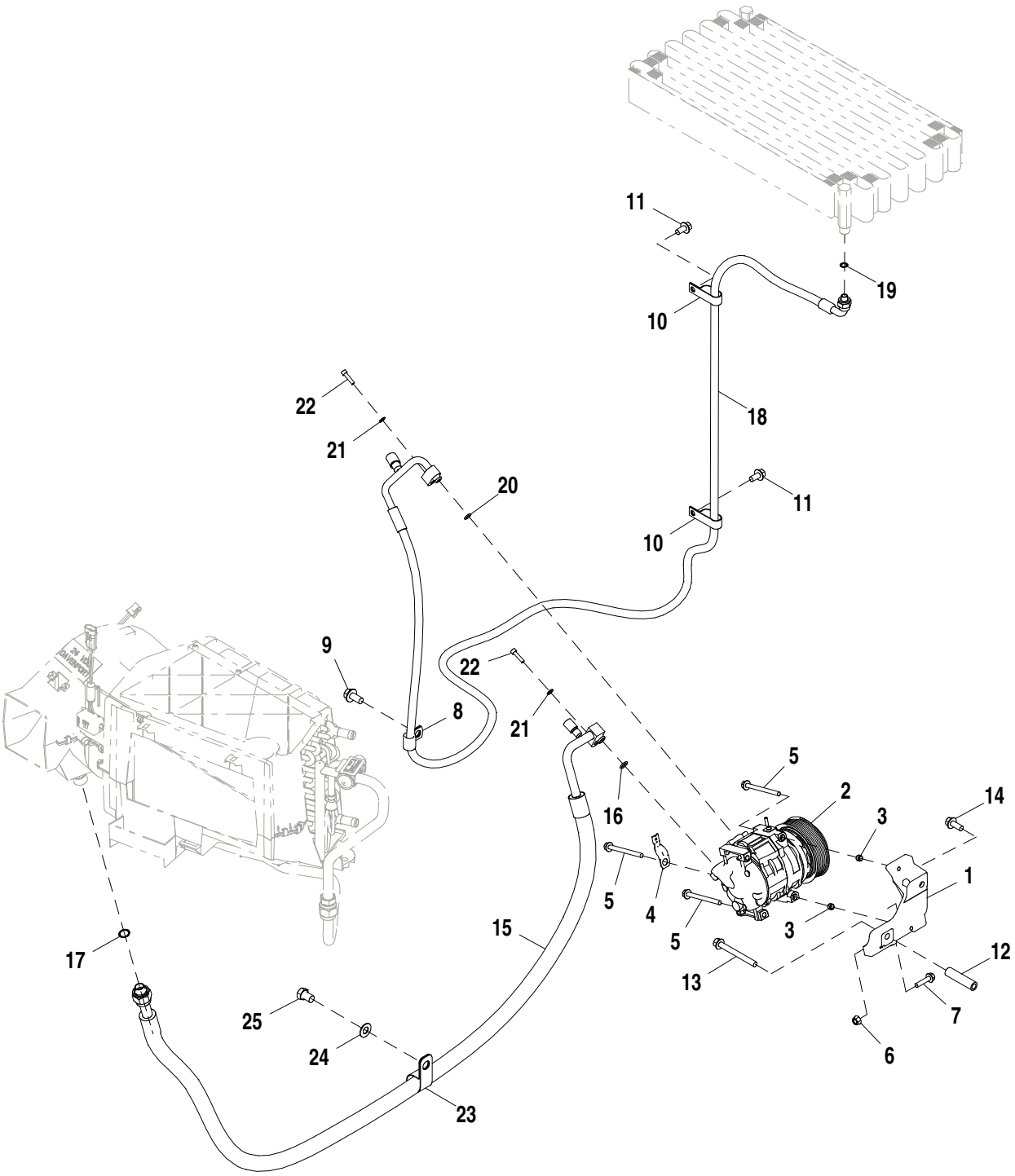

AT388959_TX1101143

Item	*Nº peça*	*Descrição*	*Qtde*	*Nº série*	*Notas*
1	T277801	Apoio	1		
2	AT367640	Compressor	1		
3	34M7189	Pino elástico	2		11 X 8 mm
4	57M8736	Acessório conexão elétrica	1		
5	19M7913	Parafuso	3		M8 X 90
6	14M7298	Porca com flange	1		M8
7	19M7897	Parafuso	1		M8 X 35
8	T64784	Presilha	1		
9	19M7788	Parafuso	1		M12 X 25
10	R56171	Presilha	2		
11	19M7784	Parafuso	2		M10 X 20
12	28H2659	Bucha	1		0.423" X 0.675" X 2-3/4"
13	R136508	Parafuso	1		
14	19M7785	Parafuso	1		M10 X 25
15	AT388874	Mangueira	1		
16	51M7090	Anel o	1		13.400 X 2.400 mm
17	R183412	Anel o	1		
18	AT388933	Mangueira	1		
19	R183410	Anel o	1		
20	51M7089	Anel o	1		10.800 X 2.400 mm
21	24M7293	Arruela	2		6.500 X 13 X 1.600 mm
22	19M8505	Parafuso	2		M6 X 25
23	T150753	Braçadeira	1		
24	24H1261	Arruela	1		9/16" X 1-1/8" X 0.060"
25	19M8962	Parafuso sextavado	1		M14 X 20

Cooling Package Cover
Couvercle d'ensemble de refroidissement
Tampa do Sistema de Arrefecimento
Крышка комплекта элементов системы охлаждения
Cubierta de conjunto de enfriamiento

TX1043743 A.1

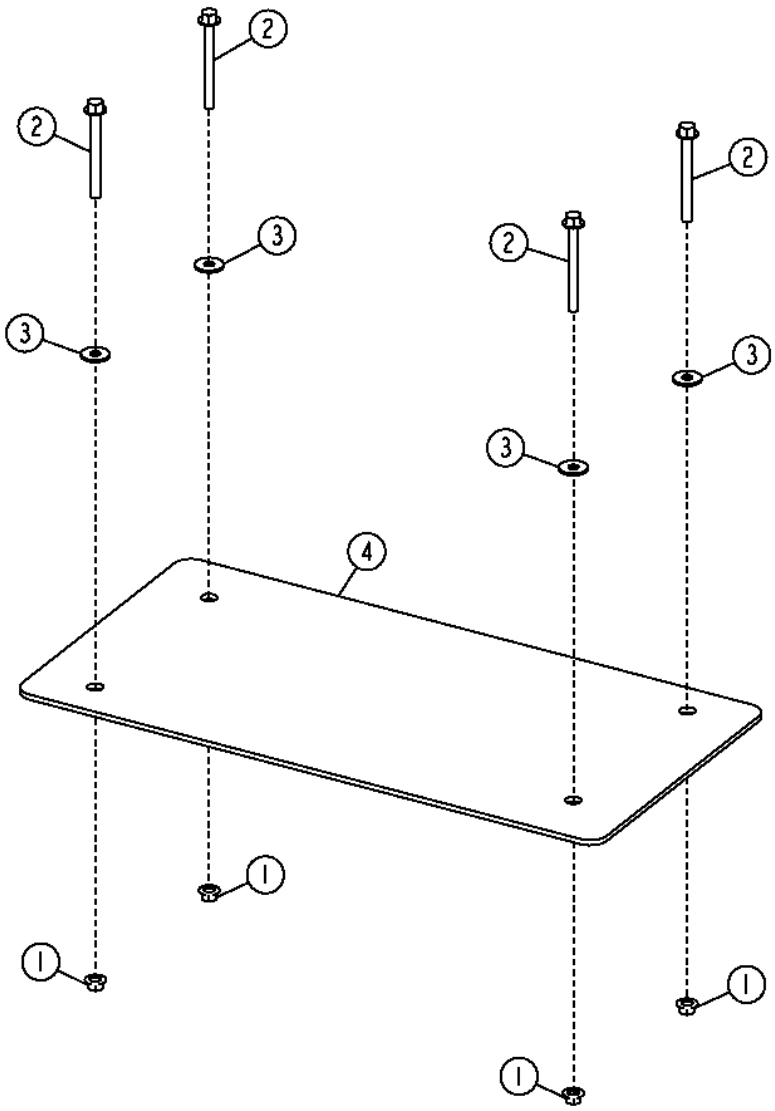

TX1043743

Item	*Nº peça*	*Descrição*	*Qtde*	*Nº série*	*Notas*
1	14M7296	Porca com flange	4		M10
2	19M7812	Parafuso	4		M10 X 100
3	24M7296	Arruela	4		10.500 X 30 X 2.500 mm
4	T204150	Capa	1		

A/C Condenser
Condenseur de climatisation
Condensador do Ar Condicionado
Конденсатор кондиционера воздуха
Condensador de acondicionador de aire

TX1045276 A.1

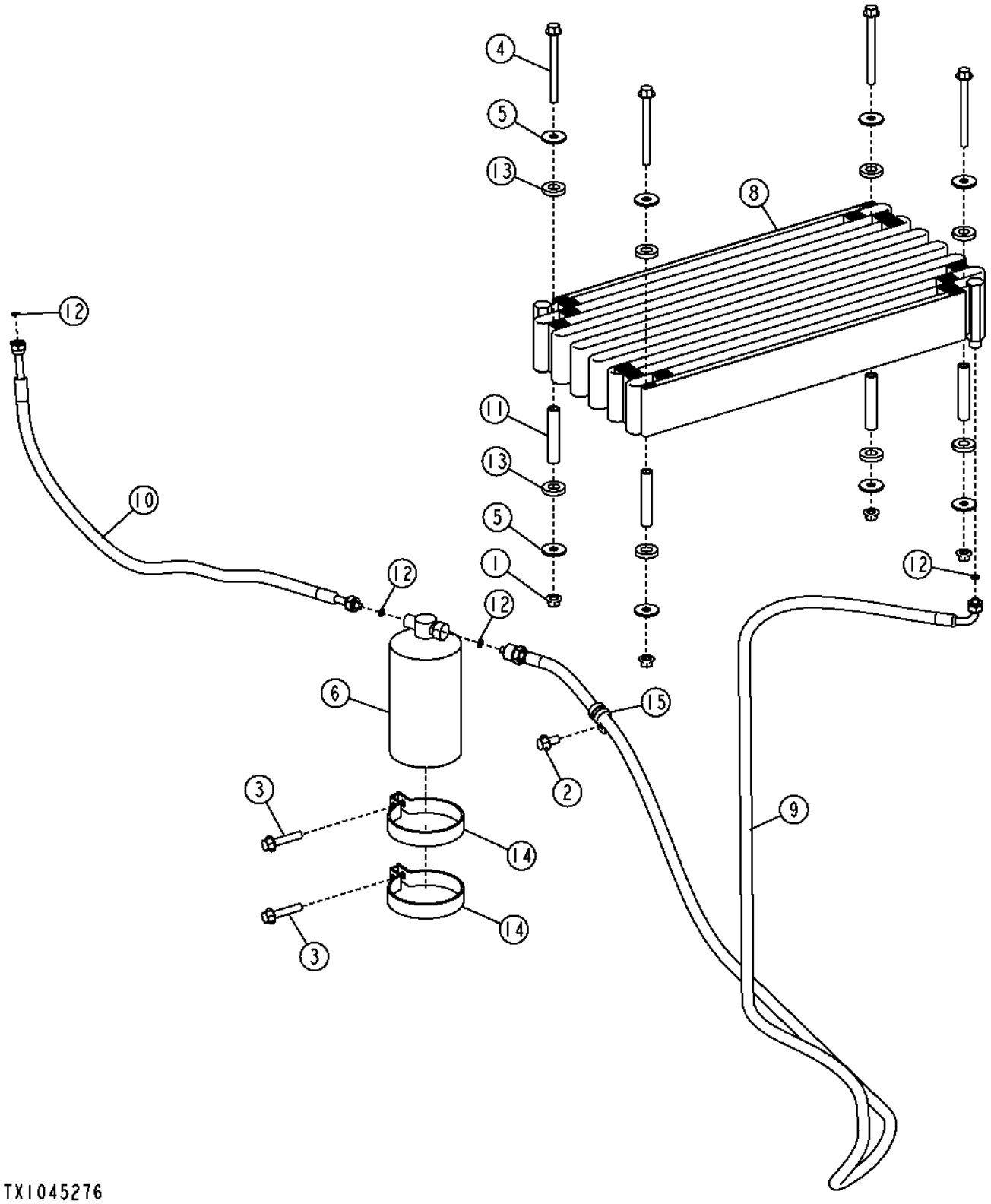

Item	*Nº peça*	*Descrição*	*Qtde*	*Nº série*	*Notas*
1	14M7296	Porca com flange	4		M10
2	19M7784	Parafuso	1		M10 X 20
3	19M7806	Parafuso	2		M10 X 50
4	19M7836	Parafuso	4		M10 X 110
5	24M7101	Arruela	8		11 X 34 X 3 mm
6	AT162848	Depósito Desumidificador	1		
8	AT228240	Condensador de vapor	1		
	AT307612	Trocador de calor	1		Ambiente Agressivo
9	AT322830	Mangueira do ar condicionad	1		
10	AT340231	Mangueira	1		
11	N117290	Espaçador	4		
12	R183409	Anel o	4		
13	T158424	Arruela	8		
14	T190513	Braçadeira	2		
15	T76252	Braçadeira	1		

HVAC Module Lines and Control Cable
Conduites et câble de commande du module de chauffage, ventilation et climatisation
Linhas e Cabo de Controle do Módulo HVAC
Линии модуля ОВКВ и контрольный кабель
Cable de control y tuberías del módulo de climatización

AT371236_TX1083723 A.2

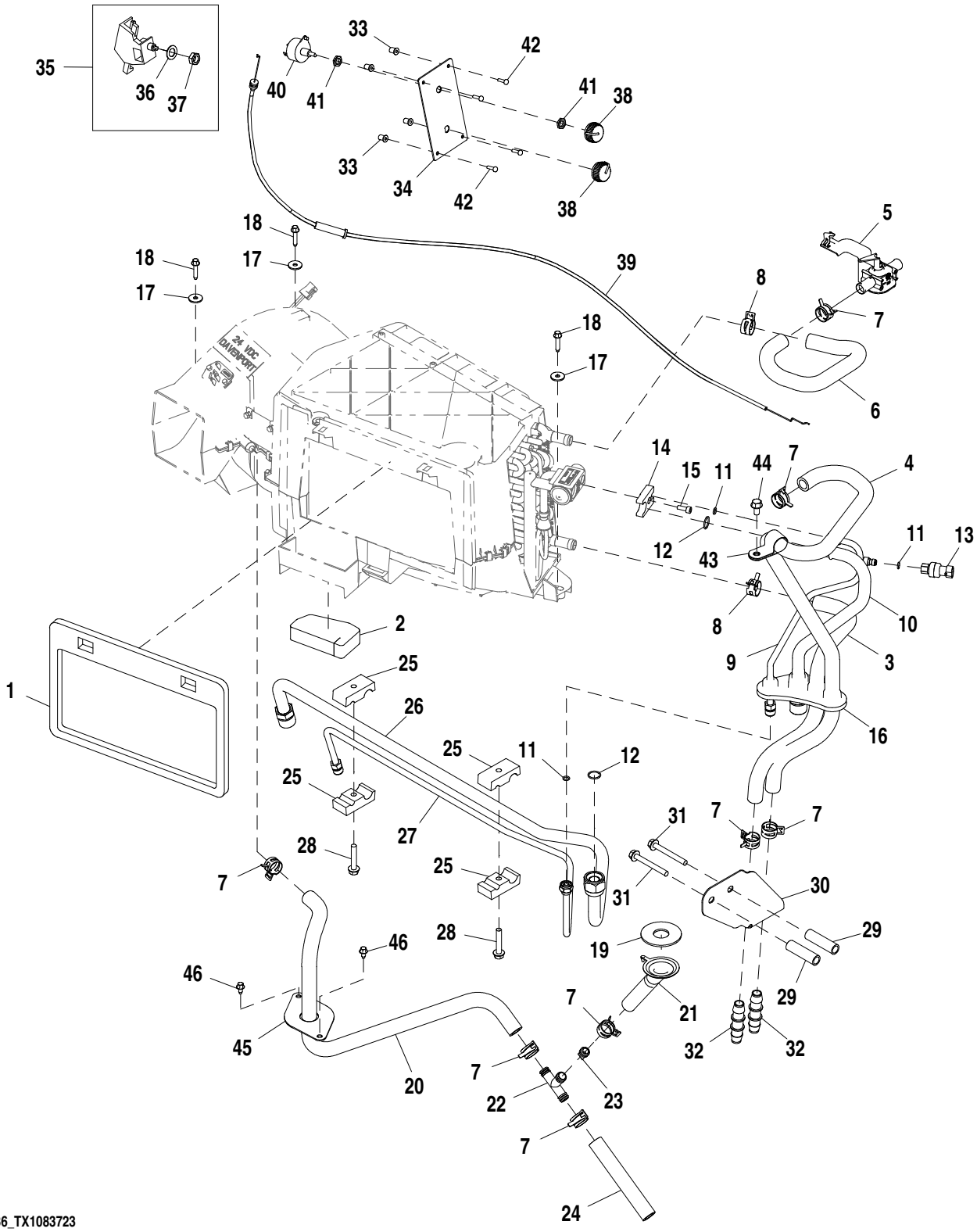

Item	*Nº peça*	*Descrição*	*Qtde*	*Nº série*	*Notas*
1	T202742	Vedação	1		
2	T204124	Apoio	1		
3	T245141	Mangueira	1		Entrada
4	T261665	Mangueira	1		Saída
5	RE263090	VálVula	1		
6	T261666	Mangueira	1		Saída
7	R117721	Braçadeira	8		
8	T184924	Abraçadeira para mangueira	2		
9	AT341630	Tubulação	1		
	R60170	VálVula	1		Não Ilustrado
10	AT341613	Tubulação	1		Sucção
11	R10093	Anel o	3		7.645 X 1.778 mm (0.301" X 0.070")
12	T143169	Anel o	2		17.170 X 1.778 mm (0.676" X 0.070")
13	RE157329	Interruptor	1		
14	R125223	Placa	1		
15	19M8553	Parafuso	1		M6 X 16
16	T166297	Passa-fio	1		
17	24M7100	Arruela	3		6.600 X 22 X 2 mm
18	37M7104	Parafuso	3		M6 X 30
19	T265735	Isolador	1		
20	T257800	Mangueira	1		
21	T239763	Funil	1		
22	R115893	Conexão em t	1		
23	H150385	VálVula de retenção	1		
24	.....	Mangueira em metro	1		(MAKE FROM TY22328) (CTL 0.5 ft.)
25	H114865	Braçadeira	4		
26	AT352302	Tubulação	1		Sucção, (SUB FOR AT388958)
27	AT352303	Tubulação	1		
28	19M8318	Parafuso	2		M8 X 45
29	28H3388	Bucha	2		0.493" X 0.675" X 2-3/8"
30	T245139	Apoio	1		
31	19M7803	Parafuso	2		M8 X 70
32	T160492	Conexão	2		
33	T82792	Porca	4		
34	T228574	Painel de instrumentos	1		
35	RE46742	Controle	1		Controle de Temperatura
36	12H292	Arruela de pressão	1		1/2"
37	14H934	Porca	1		7/16"
38	AL76568	Botão	2		
39	AT347919	Cabo de puxar e empurrar	1		
40	RE43497	Interruptor	1		
41	R44165	Porca de segurança	2		
42	T82791	Parafuso	4		4.166 X 16.002 mm (0.164" X 0.630")
43	T140924	Braçadeira	1		
44	19M7865	Parafuso	1		M8 X 16
45	T244758	Placa	1		
46	37M7089	Parafuso	2		M6 X 12

HVAC Module Lines and Control Cable (Heater Only)
Conduites et câble de commande du module de chauffage, ventilation et climatisation (chauffage seulement)
Linhas e Cabo de Controle do Módulo HVAC (Somente Aquecedor)
Линии модуля ОВКВ и контрольный кабель (только обогреватель)
Cable de control y tuberías del módulo de climatización (sólo calefactor)

AT371271_TX1083722 B.1

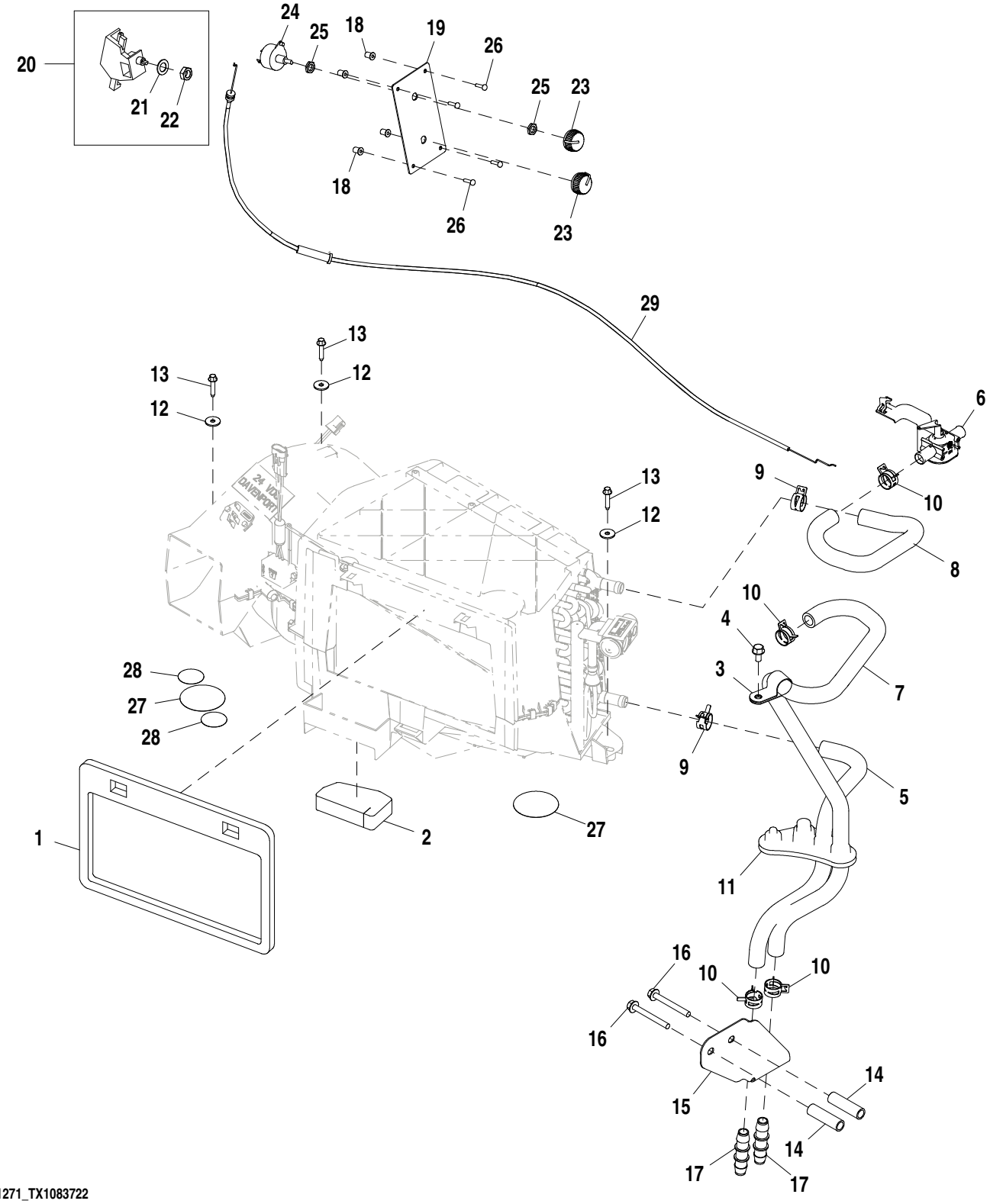

AT371271_TX1083722

Item	*Nº peça*	*Descrição*	*Qtde*	*Nº série*	*Notas*
1	T202742	Vedação	1		
2	T204124	Apoio	1		
3	T140924	Braçadeira	1		
4	19M7865	Parafuso	1		M8 X 16
5	T245141	Mangueira	1		Entrada
6	RE263090	VálVula	1		
7	T261665	Mangueira	1		Saída
8	T261666	Mangueira	1		Saída
9	T184924	Abraçadeira para mangueira	2		
10	R117721	Braçadeira	4		
11	T166297	Passa-fio	1		
12	24M7100	Arruela	3		6.600 X 22 X 2 mm
13	37M7104	Parafuso	3		M6 X 30
14	28H3388	Bucha	2		0.493" X 0.675" X 2-3/8"
15	T245139	Apoio	1		
16	19M7803	Parafuso	2		M8 X 70
17	T160492	Conexão	2		
18	T82792	Porca	4		
19	T228574	Painel de instrumentos	1		
20	RE46742	Controle	1		Controle de Temperatura
21	12H292	Arruela de pressão	1		1/2"
22	14H934	Porca	1		7/16"
23	AL76568	Botão	2		
24	RE43497	Interruptor	1		
25	R44165	Porca de segurança	2		11.125 mm (7/16")
26	T82791	Parafuso	4		4.166 X 16.002 mm (0.164" X 0.630")
27	T206106	Etiqueta	2		Círculo Cinza
28	T186793	Etiqueta	2		Círculo Cinza
29	AT347919	Cabo de puxar e empurrar	1		

HVAC Module
Module chauffage/climatisation
Módulo da Calefação-Ventilação e Ar-condicionado
Модуль OBKB
Módulo de climatización

AT369393_TX1079061 A.1

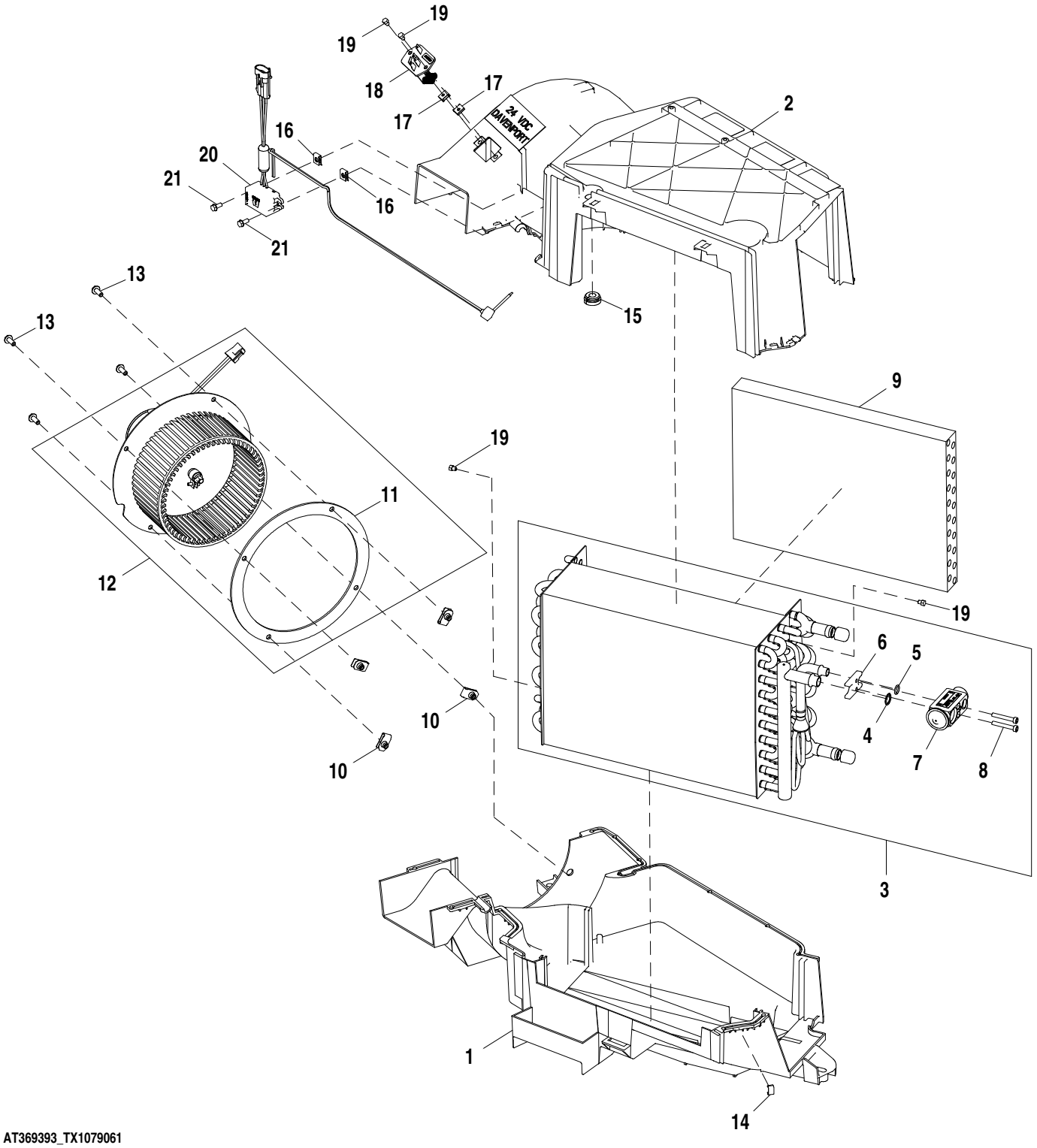

AT369393_TX1079061

Item	*Nº peça*	*Descrição*	*Qtde*	*Nº série*	*Notas*
1	R244664	Carcaça	1		
2	T229918	Carcaça	1		
3	RE292236	Evaporador	1		
4	R33259	Anel o	1		13.995 X 1.778 mm (0.551" X 0.070")
5	R113050	Anel o	1		10.820 X 1.778 mm (0.426" X 0.070")
6	L77943	Placa	1		
7	RE283957	VálVula	1		Válvula de Expansão
8	PT11778	Parafuso	2		M5 X 38
9	AT362078	Núcleo	1		Núcleo do Aquecedor
10	M84972	Porca	4		
11	R162769	Vedação	1		
12	AT365431	Motor da ventoinha	1		
13	19M7775	Parafuso	4		M6 X 16
14	R96248	Presilha	11		
15	T229919	Passa-fio	1		
16	R50279	Porca	2		
17	M74782	Porca	2		
18	AT318987	ResistoR	1		Resistor de Rotação do Ventilador
19	H85092	Parafuso	4		
20	AT341275	Interruptor	1		Interruptor de Controle de Congelamento do Ar-condicionado
21	37M7073	Parafuso	2		

HVAC Precleaner
Préfiltre de chauffage, ventilation et climatisation
Pré-limpador do HVAC
Фильтр предв. очистки ОВКВ
Prefiltro de climatización

AT389084_TX1086466 B.1

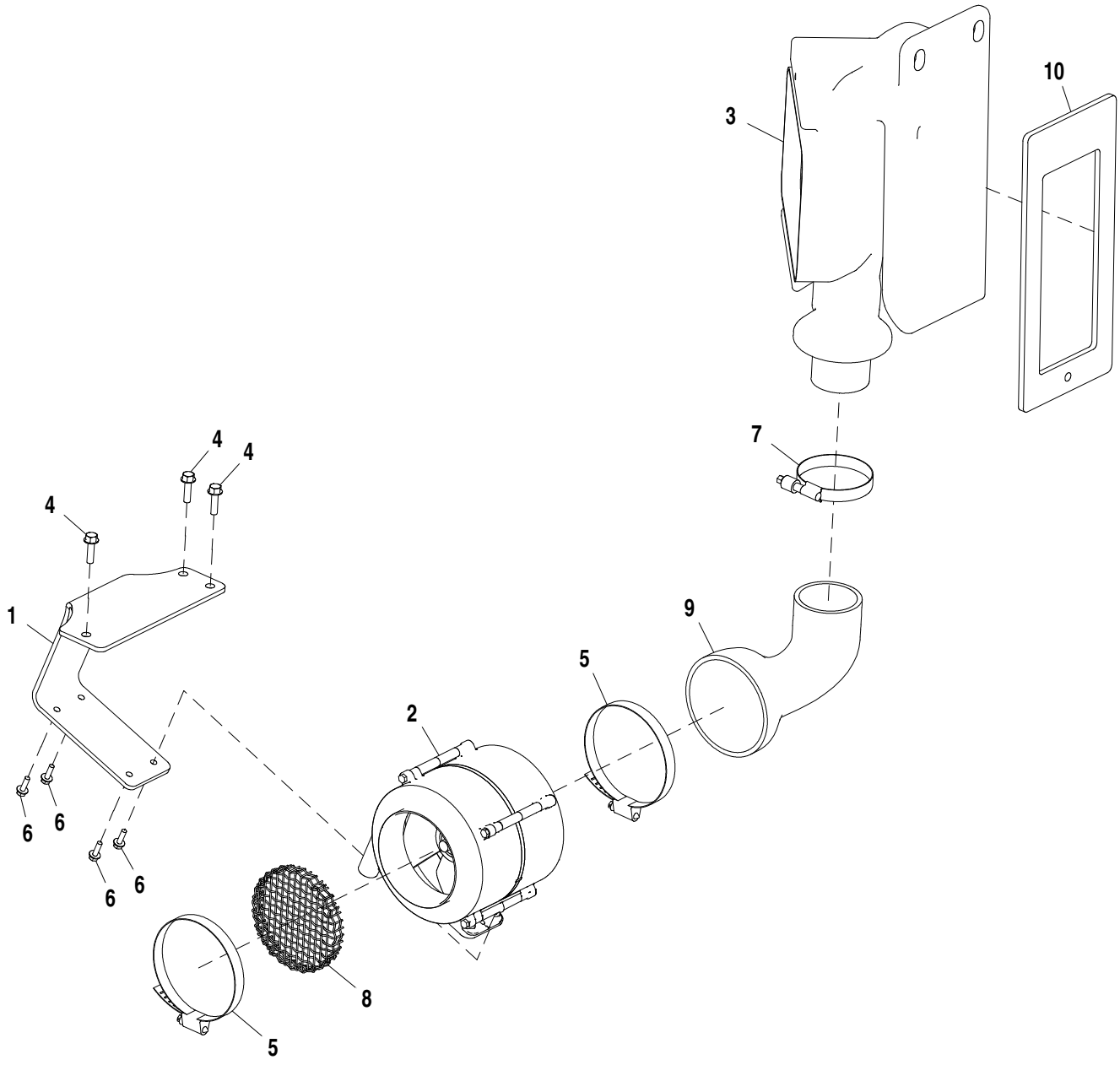

AT389084_TX1086466

Item	*Nº peça*	*Descrição*	*Qtde*	*Nº série*	*Notas*
1	AT359772	Placa	1		
2	AT302794	Pré-filtro	1		
3	T224882	Duto de ar	1		
4	19M7868	Parafuso	3		M8 X 30
5	RE40281	Braçadeira	2		
6	19M7862	Parafuso	4		M6 X 20
7	RE52702	Braçadeira	1		
8	T238611	Blindagem de tela	1		
9	T224884	Duto de ar	1		
10	T224883	Vedação	1		

Fresh Air Filter Duct
Conduit de filtre à air frais
Duto do Filtro de Ar Fresco
Воздуховод фильтра приточного воздуха
Conducto de filtro de aire fresco

AT389183_TX1086474 A.2

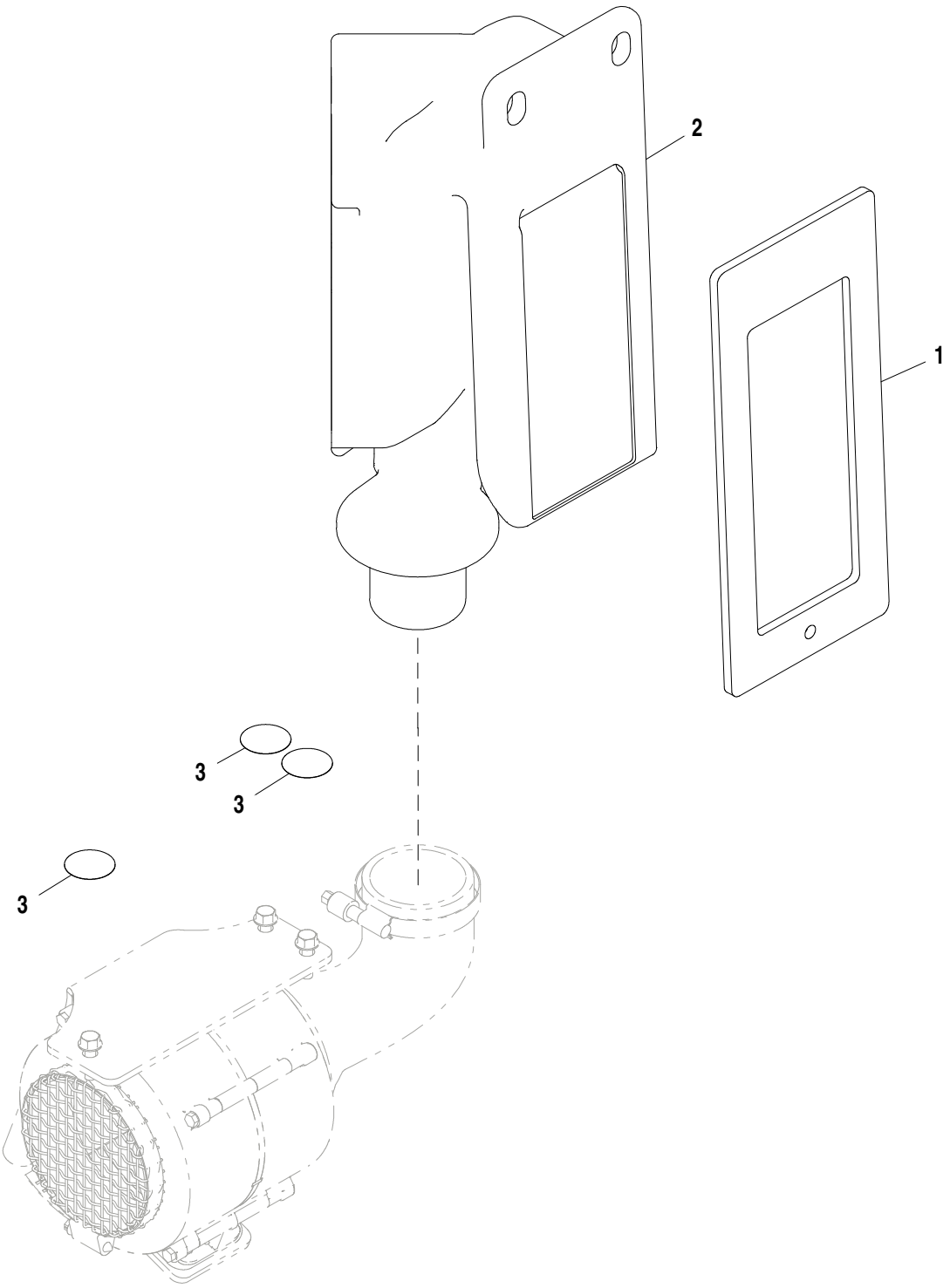

AT389183_TX1086474

Item	*Nº peça*	*Descrição*	*Qtde*	*Nº série*	*Notas*
1	T224883	Vedação	1		
2	T224881	Duto de ar	1		
3	T186793	Etiqueta	3		

Hood
Capot
Capô
Капот
Capó

AT344956_TX1093371 A.1

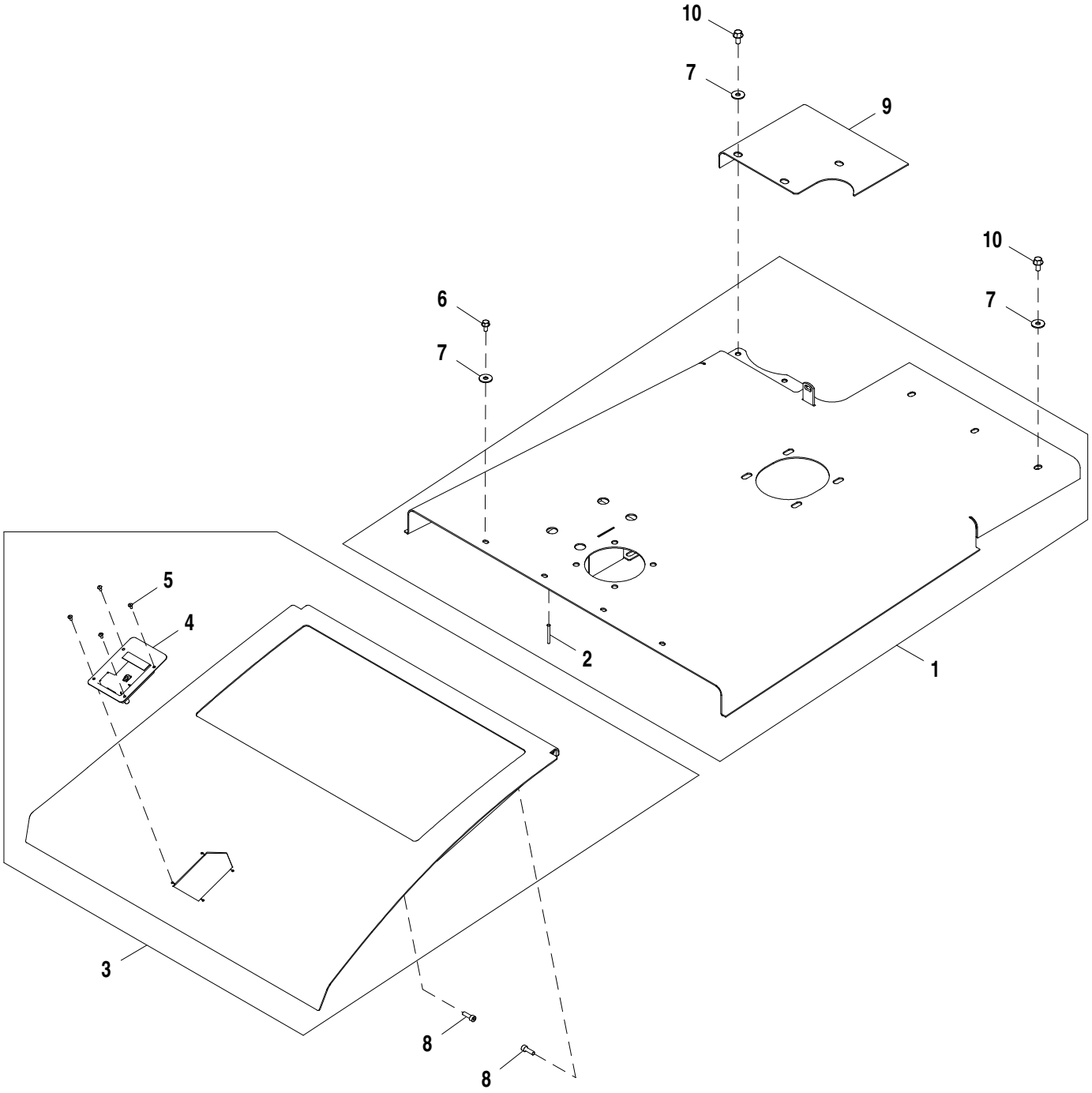

AT344956_TX1093371

Item	*Nº peça*	*Descrição*	*Qtde*	*Nº série*	*Notas*
1	AT357243	Capô	1		
2	T251099	Pino	9		
3	AT316328	Capô	1		
4	AT221696	Trava	1		
5	H85233	Rebite	4		4.750 mm (3/16")
6	19M7865	Parafuso	4		M8 X 16
7	24M7296	Arruela	15		10.500 X 30 X 2.500 mm
8	R186228	Parafuso sextavado	2		M8 X 25
9	T232552	Capa	1		
10	19M7784	Parafuso	8		M10 X 20

Engine Side Shields
Panneaux latéraux de moteur
Blindagens Laterais do Motor
Боковые щитки двигателя
Escudos laterales de motor

AT408052_TX1100195 B.1

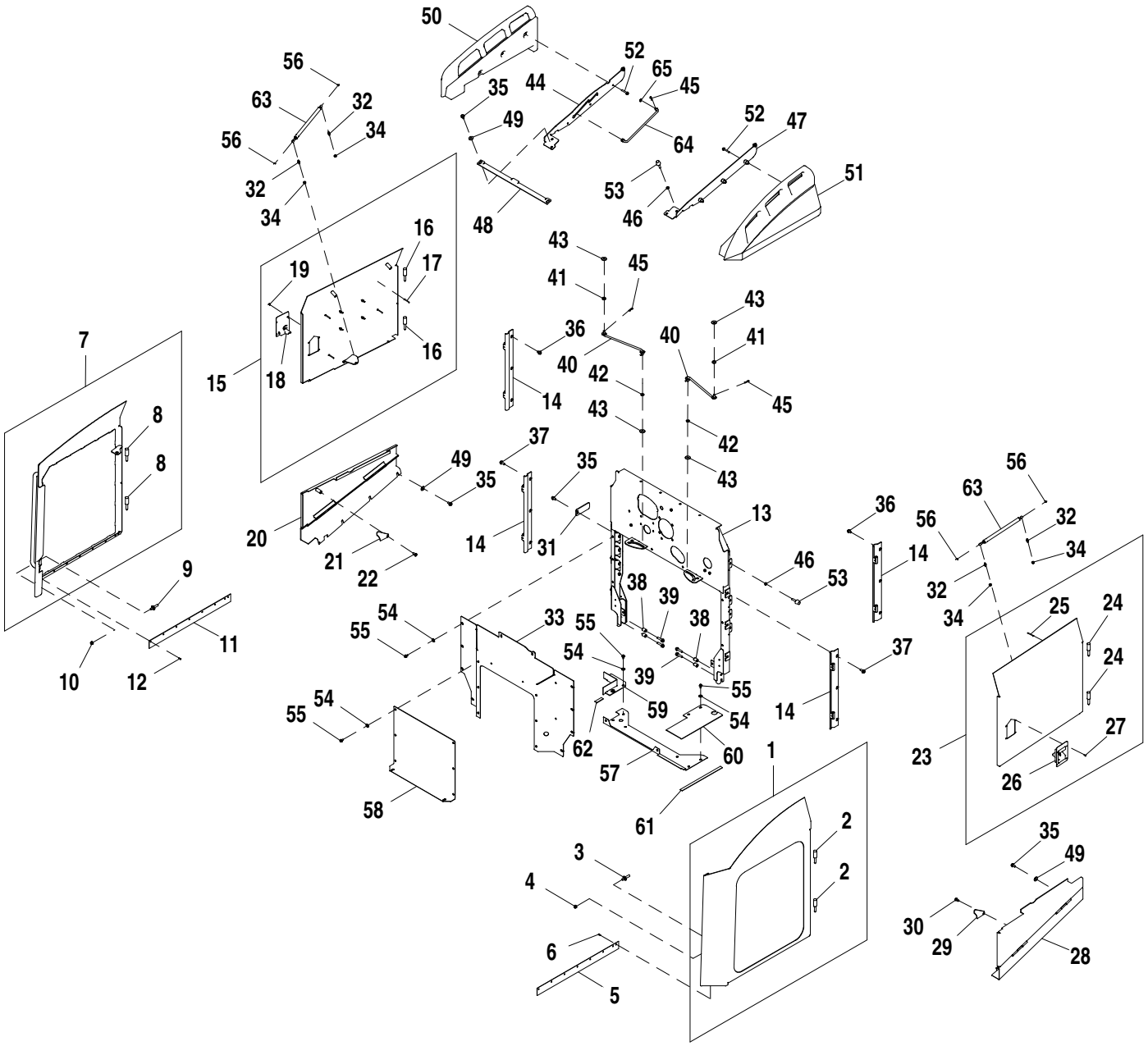

AT408052_TX1100195

Item	*Nº peça*	*Descrição*	*Qtde*	*Nº série*	*Notas*
1	AT323621	Porta	1		
2	T173369	Pino	2		22.480 X 104.100 mm (0.885" X 4.098")
3	T201880	Pino	1		
4	14M7296	Porca com flange	1		M10
5	T216516	Aba	1		
6	M68628	Rebite	8		4.775 mm (3/16")
7	**AT373822**	**Porta**	**1**		**Enchimento da Linha**
8	T173369	Pino	2		22.480 X 104.100 mm (0.885" X 4.098")
9	T201880	Pino	1		
10	14M7296	Porca com flange	1		M10
11	T216516	Aba	1		
12	M68628	Rebite	8		4.775 mm (3/16")
13	AT408051	Isolador	1		
14	AT208159	Dobradiça	4		
15	AT360900	Porta	1		
16	T173369	Pino	2		22.480 X 104.100 mm (0.885" X 4.098")
17	T251099	Pino	4		
18	AT221696	Trava	1		
19	H85233	Rebite	4		4.750 mm (3/16")
20	AT316489	Porta	1		
21	T168119	Placa	1		
22	T105891	Parafuso sextavado	1		M10 X 20
23	AT360899	Porta	1		
24	T173369	Pino	2		22.480 X 104.100 mm (0.885" X 4.098")
25	T251099	Pino	7		
26	AT221696	Trava	1		
27	H85233	Rebite	4		4.750 mm (3/16")
28	AT316487	Porta	1		
29	T168119	Placa	1		
30	T105891	Parafuso sextavado	1		M10 X 20
31	T168135	Correia	2		
32	T177909	Pino esférico	4		
33	AT316494	Chapa	1		
34	14M7298	Porca com flange	4		M8
35	19M7784	Parafuso	10		M10 X 20
36	19M7783	Parafuso	6		M10 X 16
37	19M7785	Parafuso	6		M10 X 25
38	T147891	Bucha	4		10.414 X 19.050 X 27.305 mm (0.410" X 3/4" X 1.075")
39	19M7805	Parafuso	4		M10 X 45
40	AT312053	TiranTe	2		
41	T162238	Passa-fio	2		
42	T27260	Arruela	2		
43	24H1330	Arruela	4		15/32" X 1-3/8" X 7/64"
44	AT334250	Apoio	1		
45	J16931	Pino	5		
46	14M7152	Porca	8		M10
47	AT334251	Apoio	1		
48	T211997	Apoio	1		
49	24M7296	Arruela	8		10.500 X 30 X 2.500 mm
50	T197100	Alavanca	1		
51	T197575	Alavanca	1		
52	19M7800	Parafuso	6		M8 X 50
53	AT306690	Pára-choque	8		
54	24M7298	Arruela	25		8.400 X 25 X 2 mm
55	19M7865	Parafuso	24		M8 X 16
56	T182758	Presilha	4		
57	AT317096	Piso	1		
58	AT358037	Chapa	1		
59	AT335291	Piso	1		
60	T212888	Piso	1		
61	.....	Isolador	1		MAKE FROM T66419, CTL 1.28 ft. (390 mm)
62	.....	Isolador	1		MAKE FROM T66419, CTL 0.2 ft. (63 mm)
63	AT226229	Cilindro	2		
64	T316413	TiranTe	1		SUB FOR T290725
65	24M7346	Arruela	1		11 X 20 X 2 mm

Engine Compartment Threaded Stud Covers
Protections de goujon fileté de compartiment moteur
Tampas dos Prisioneiras Roscados do Compartimento do Motor
Крышки отсека двигателя с резьбовыми шпильками
Cubiertas de espárragos roscados de compartimiento de motor

AT395338_TX1093364 A.1

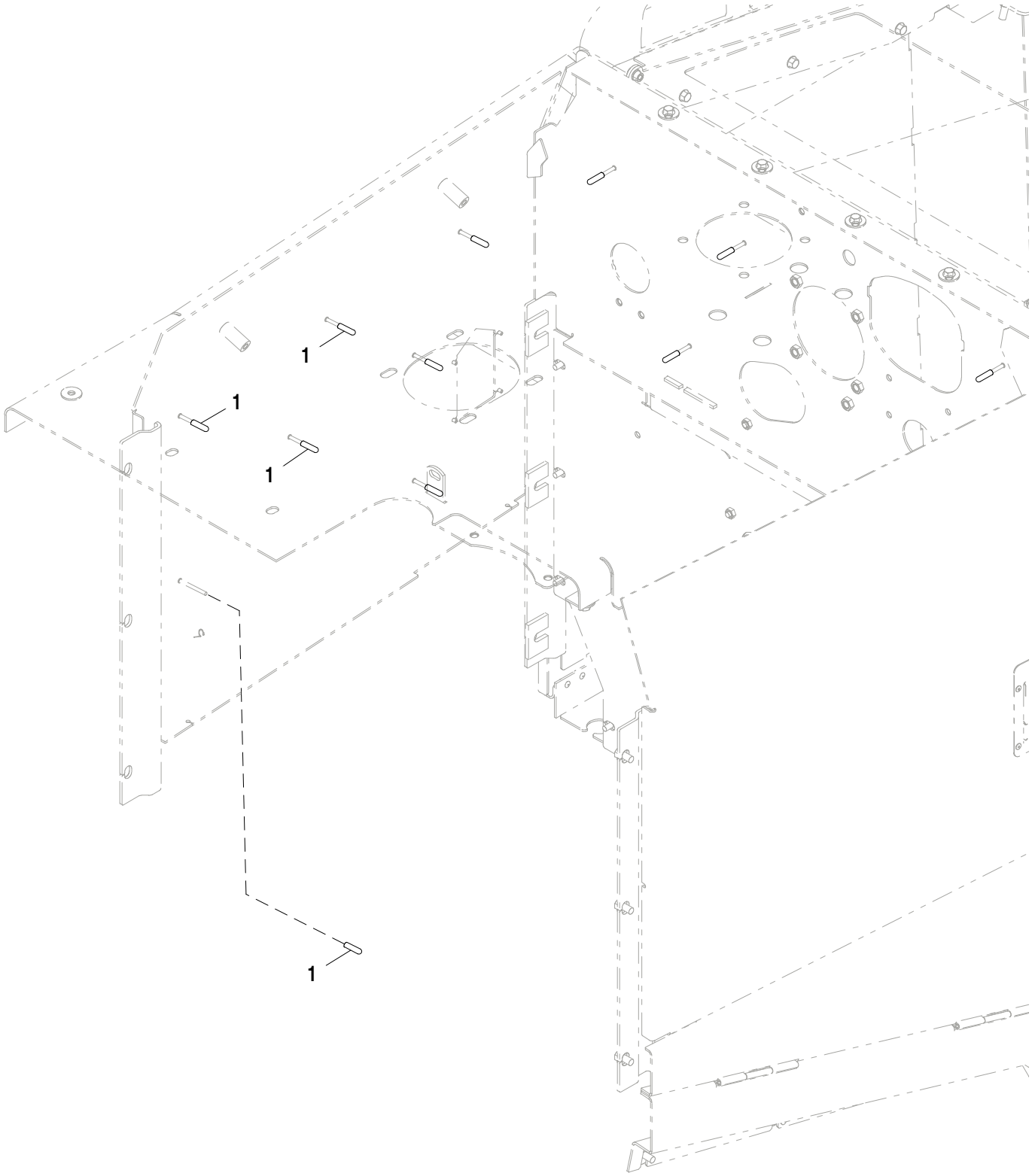

AT395338_TX1093364

Item	*Nº peça*	*Descrição*	*Qtde*	*Nº série*	*Notas*
1	T251599	Manete	29		

Frame Locking Bar
Barre verrouillage bâti
Barra de Travamento da Estrutura
Запорн. брус рамы
Barra de bloqueo de bastidor

TX1014698 A.1

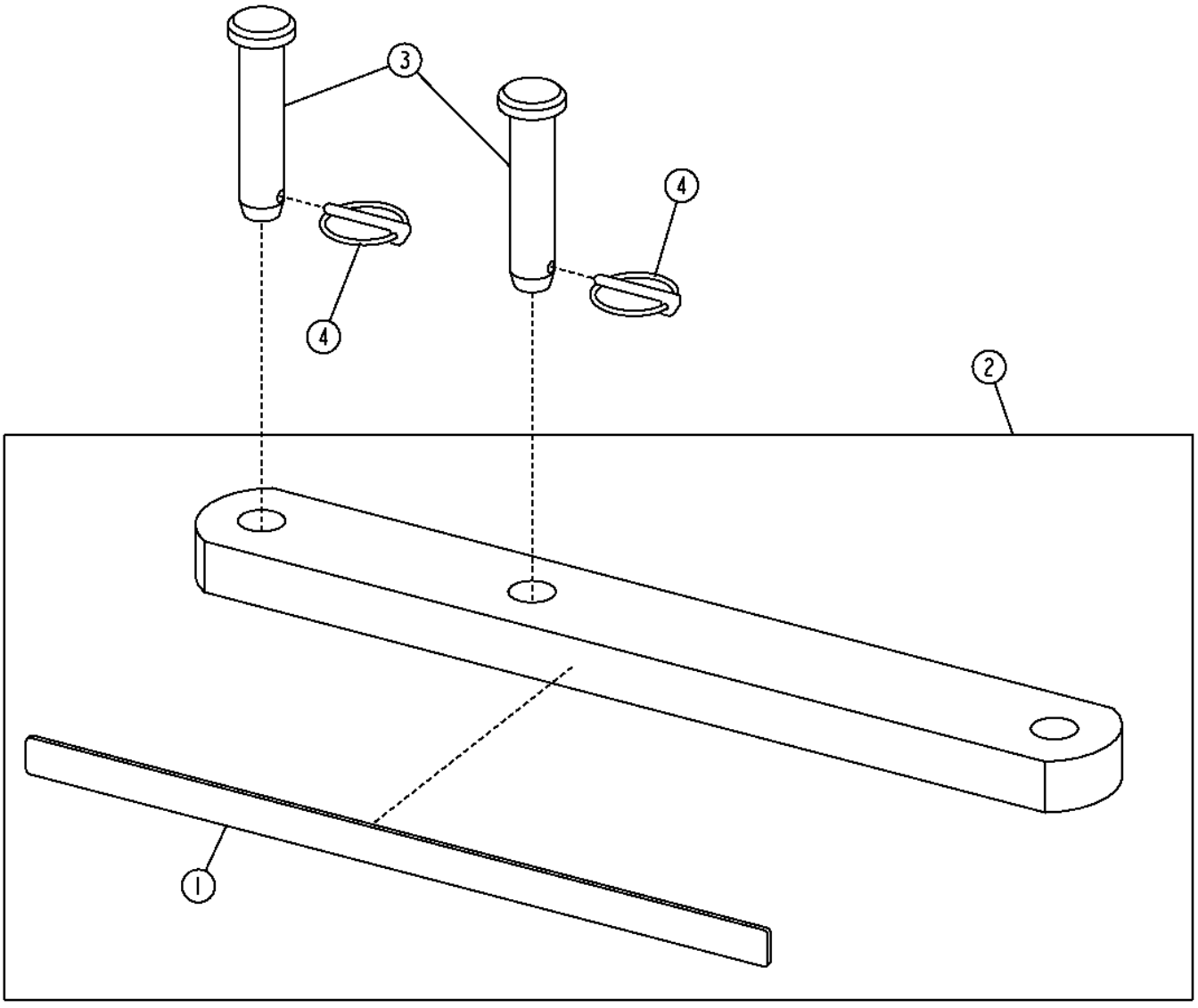

TX1014698

Item	*Nº peça*	*Descrição*	*Qtde*	*Nº série*	*Notas*
1	T182192	Adesivo de segurança	2		
2	AT226155	Barra	1		
3	R53296	Pino fixador	2		
4	AA21292	Pino de engate ráPido	2		

Transmission Shields
Protections de transmission
Proteções da Transmissão
Щитки трансмиссии
Escudos de la transmisión

AT341968_TX1082690 A.2

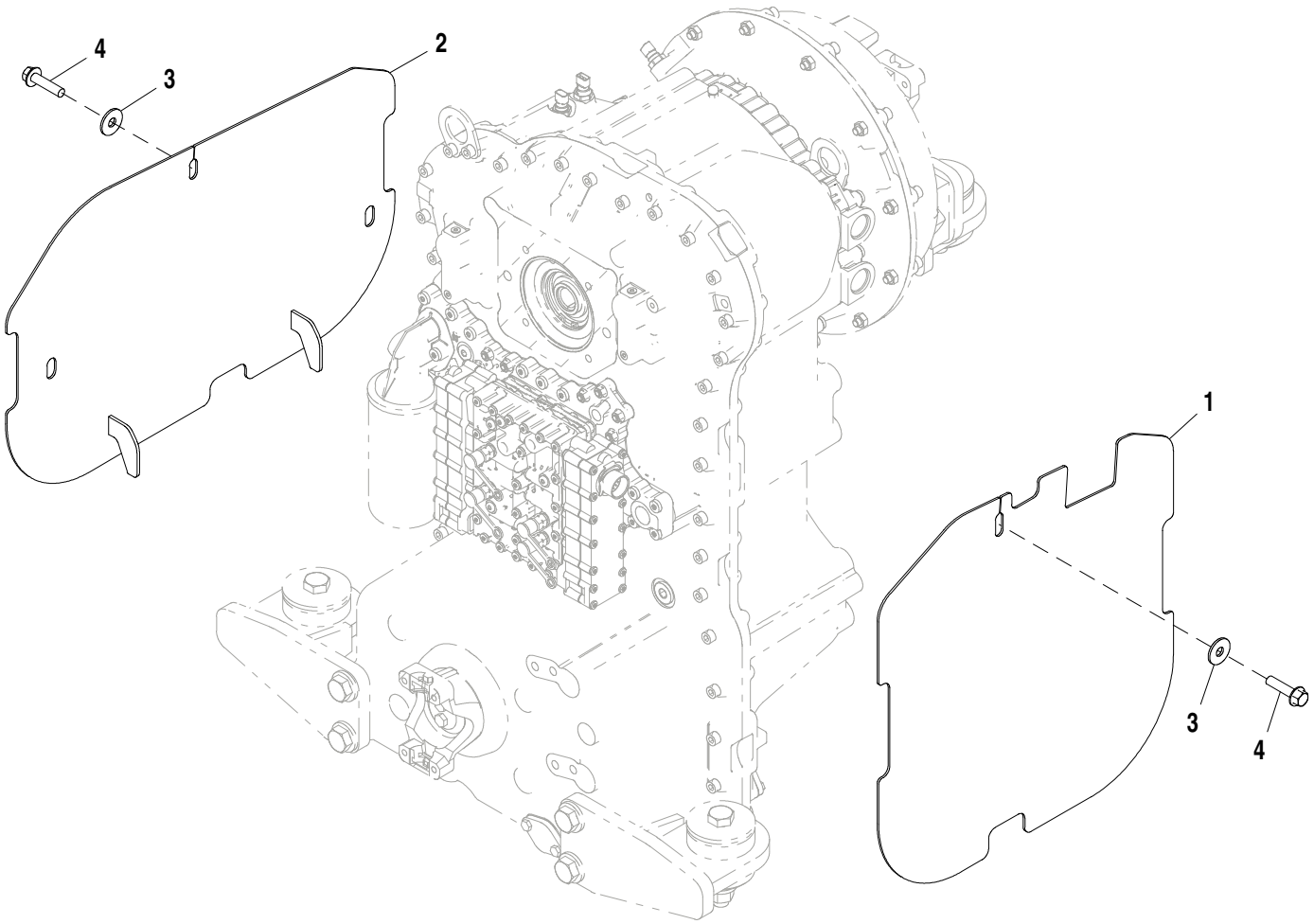

AT341968_TX1082690

Item	*Nº peça*	*Descrição*	*Qtde*	*Nº série*	*Notas*
1	AT342028	Capa	1	-632197	
	AT386040	Capa	1	632198-	
2	AT357567	Capa	1		
3	24M7180	Arruela	2		13 X 37 X 3 mm
4	19M7814	Parafuso	2		M12 X 50

Level 1 Sound Absorption Package
Ensemble d'absorption acoustique niveau 1
Sistema de Absorção Acústica de Nível 1
Звукопоглощающий пакет уровня 1
Conjunto de absorción de sonido Level 1

AT338614_TX1069988 B.1

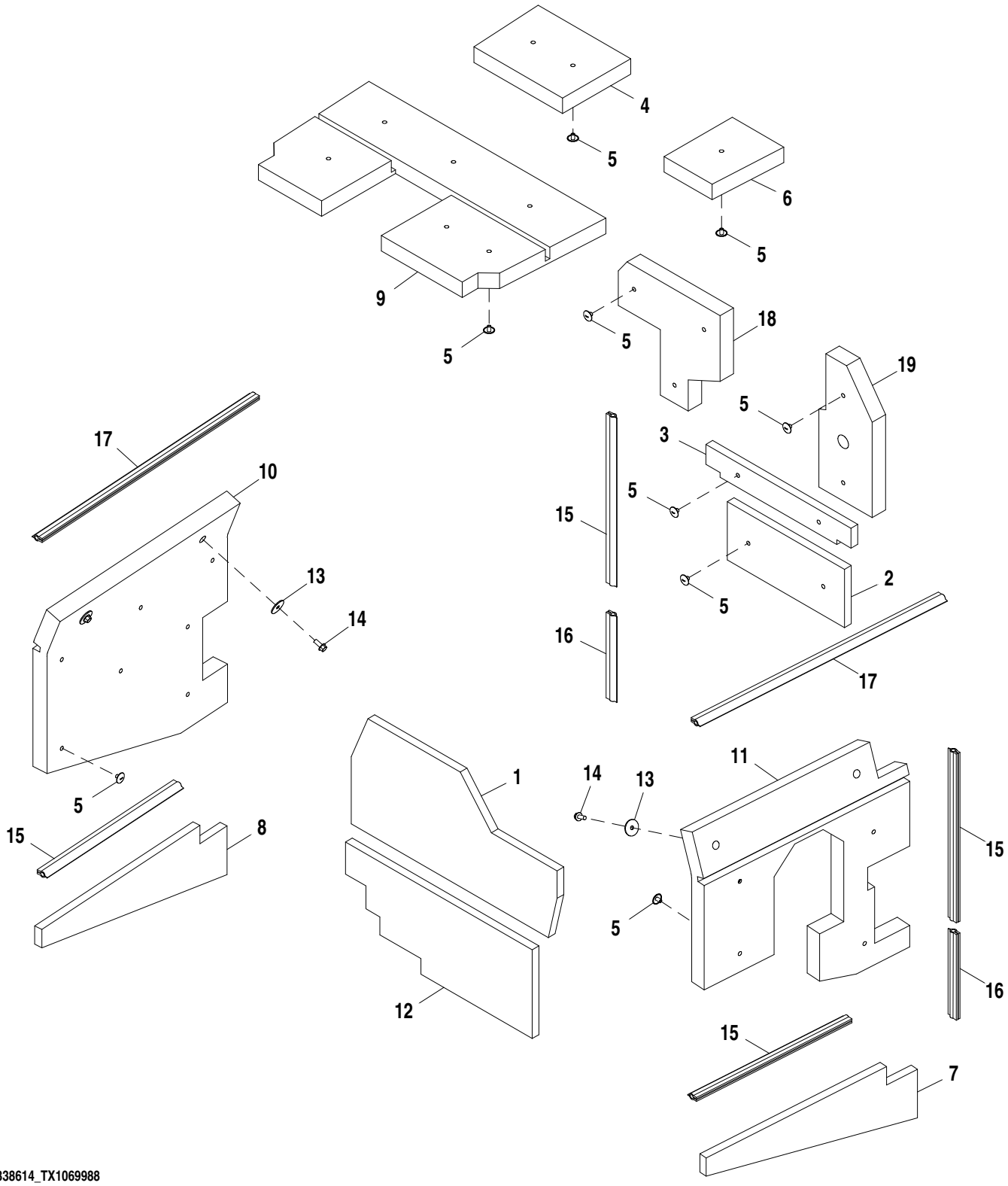

AT338614_TX1069988

Item	*Nº peça*	*Descrição*	*Qtde*	*Nº série*	*Notas*
1	T232264	Isolador	1		
2	T246687	Isolador	1		
3	T246682	Isolador	1		
4	T234281	Isolador	1		
5	T230322	RetentoR	29		
6	T234282	Isolador	1		
7	T216550	Isolador	1		
8	T216551	Isolador	1		
9	T234327	Isolador	1		
10	T232291	Isolador	1		
11	T258510	Isolador	1		SUB FOR T232292
12	T232266	Isolador	1		
13	24H1314	Arruela	4		13/32" X 1-3/4" X 7/64"
14	19M7785	Parafuso	4		M10 X 25
15	.....	Isolador	4		MAKE FROM T22649, CTL 1.8 ft.
16	.....	Isolador	2		MAKE FROM T22649, CTL 0.92 ft.
17	.....	Isolador	2		MAKE FROM T226496, CTL 2.9 ft.
18	T241135	Isolador	1		
19	T241133	Isolador	1		

Level 2 Sound Absorption Package
Level 2 Sound Absorption Package
Level 2 Sound Absorption Package
Level 2 Sound Absorption Package
Level 2 Sound Absorption Package

TX1043405 A.1

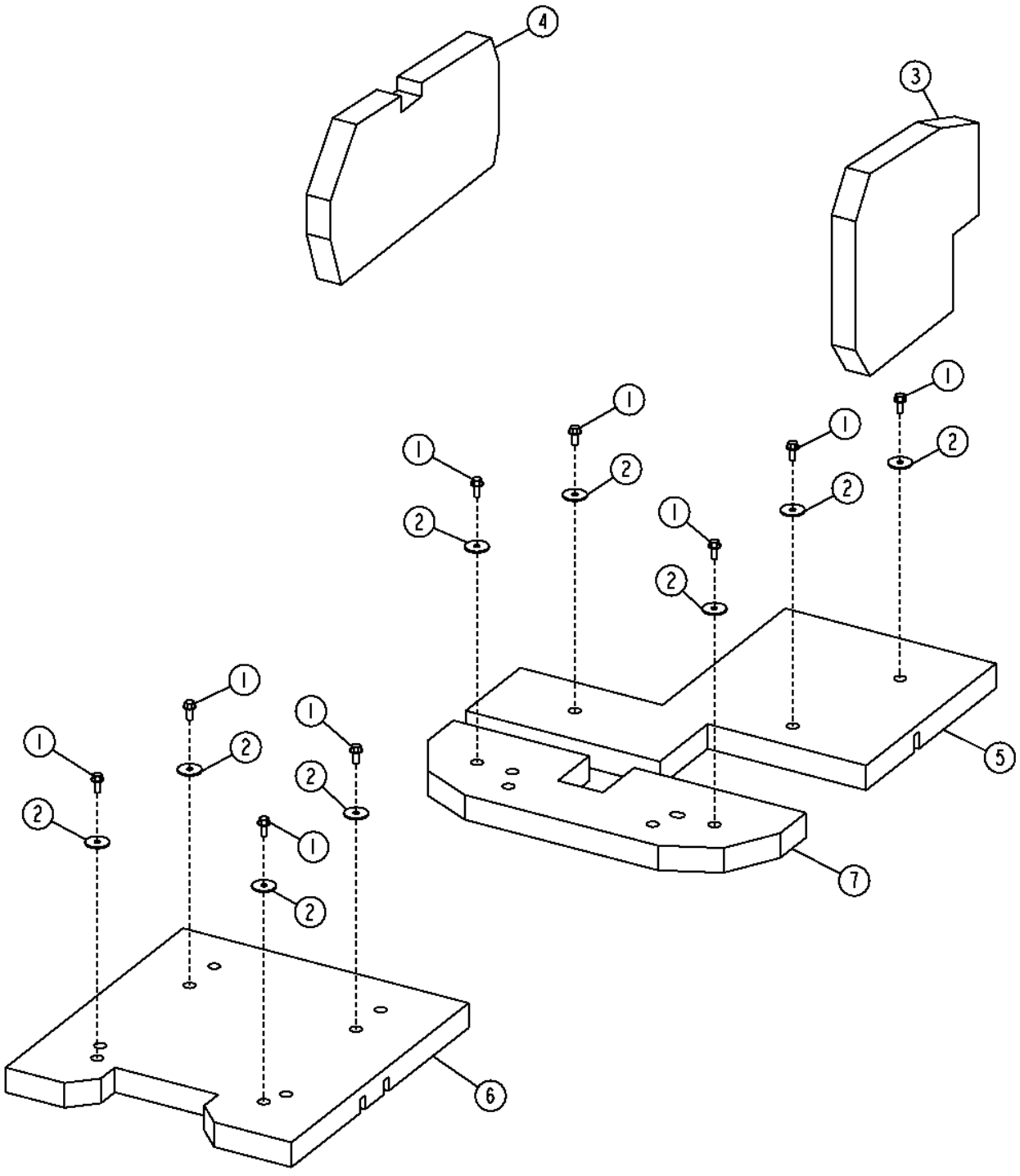

Item	*Nº peça*	*Descrição*	*Qtde*	*Nº série*	*Notas*
1	19M7785	Parafuso	9		M10 X 25
2	24H1314	Arruela	9		13/32" X 1-3/4" X 7/64"
3	T231231	Isolador	1	-632197	
	T279416	Isolador	1	632198-	
4	T251564	Isolador	1		
5	T234379	Isolador	1		
6	T292170	Isolador	1		SUB FOR T245279
7	T246608	Isolador	1		

Front Fenders
Ailes avant
Para-lamas Dianteiros
Пер. крылья
Guardabarros delanteros

AT307063_TX1094181 A.1

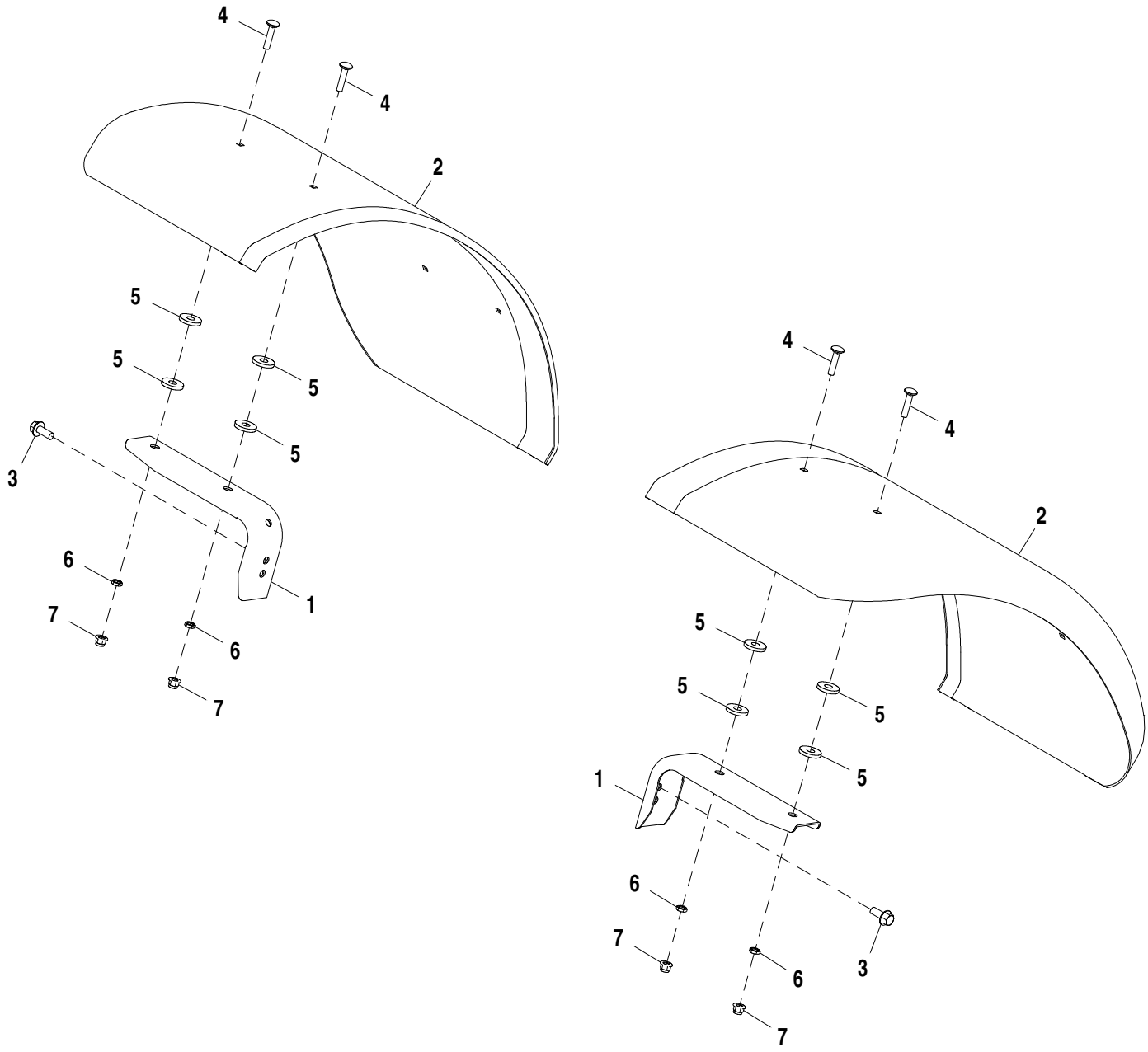

AT307063_TX1094181

Item	*Nº peça*	*Descrição*	*Qtde*	*Nº série*	*Notas*
1	T178368	Suporte	6		
2	T205471	Pára-lama	2		
3	19M7789	Parafuso	6		M12 X 30
4	03M7195	Parafuso	12		M10 X 45
5	T22381	Arruela	24		10.414 X 38.100 X 5.588 mm (0.410" X 1-1/2" X 0.220")
6	14M7152	Porca	12		M10
7	14M7400	Porca de segurança	12		M10
40	19M7789	Parafuso	6		M12 X 30, (SUB FOR 19M7788)

Full Coverage Front Fenders
Ailes avant pleine couverture
Para-lamas Dianteiros de Cobertura Total
Передние крылья полного покрытия
Guardabarros delanteros de cobertura total

AT342153_TX1086316 A.1

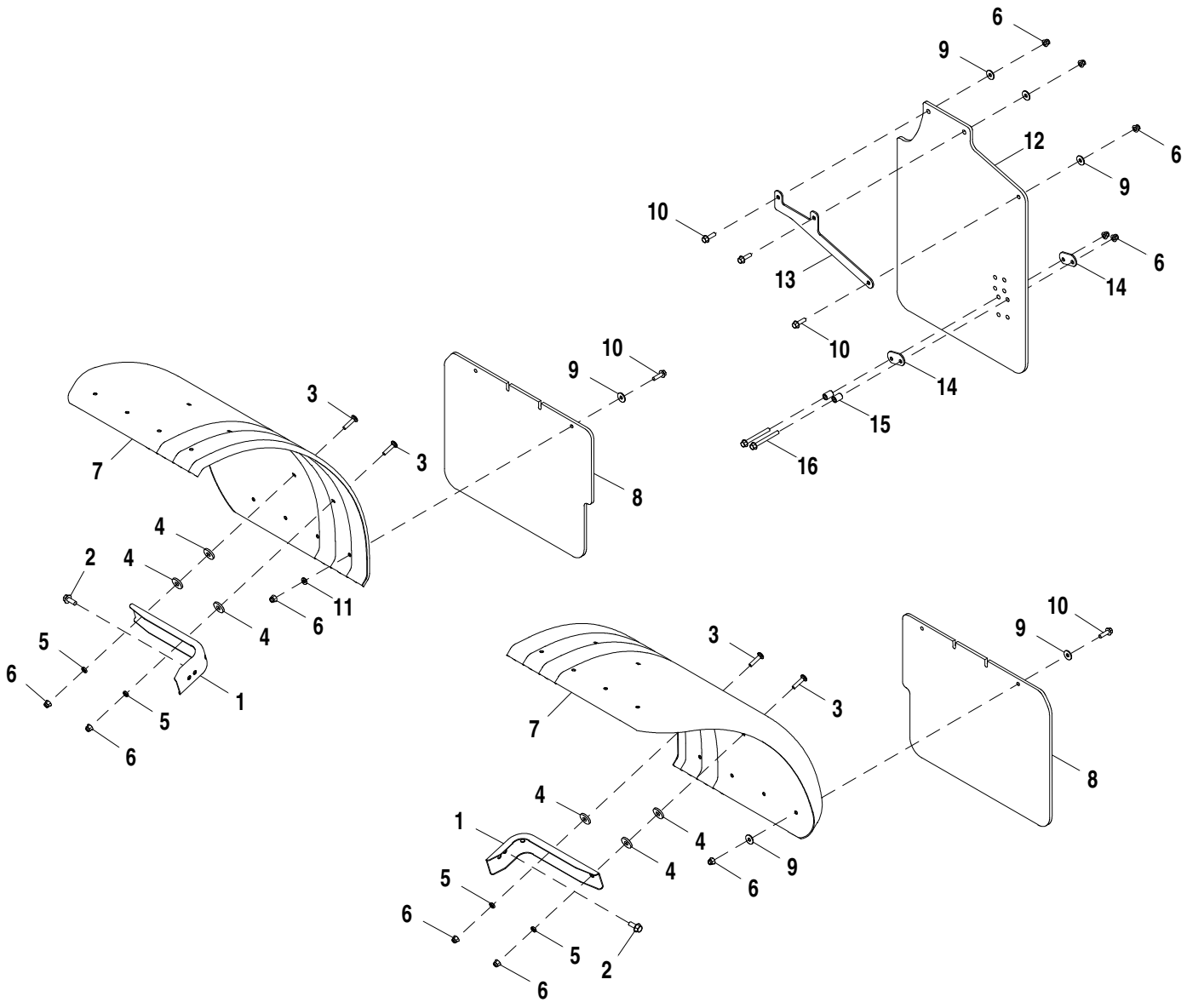

AT342153_TX1086316

Item	*Nº peça*	*Descrição*	*Qtde*	*Nº série*	*Notas*
1	T178368	Suporte	6		
2	19M7789	Parafuso	6		M12 X 30
3	03M7195	Parafuso	12		M10 X 45
4	T22381	Arruela	18		
5	14M7152	Porca	12		M10
6	14M7400	Porca de segurança	25		M10
7	T203075	Pára-lama	2		
8	T203077	Apara-barro	2		
9	24M7296	Arruela	15		10.500 X 30 X 2.500 mm
10	19M7835	Parafuso	11		M10 X 35
11	24M7239	Arruela	4		10.700 X 21 X 2.500 mm
12	T230879	Apara-barro	1		
13	T204744	Placa	1		
14	T173779	Correia	2		
15	T147891	Bucha	2		
16	19M7812	Parafuso	2		M10 X 100

Full Coverage Front and Rear Fenders
Ailes avant et arrière pleine couverture
Para-lamas Dianteiros e Traseiros de Cobertura Total
Передние и задние крылья полного покрытия
Guardabarros trasero y delantero con cobertura total

AT342150_TX1094182 A.1

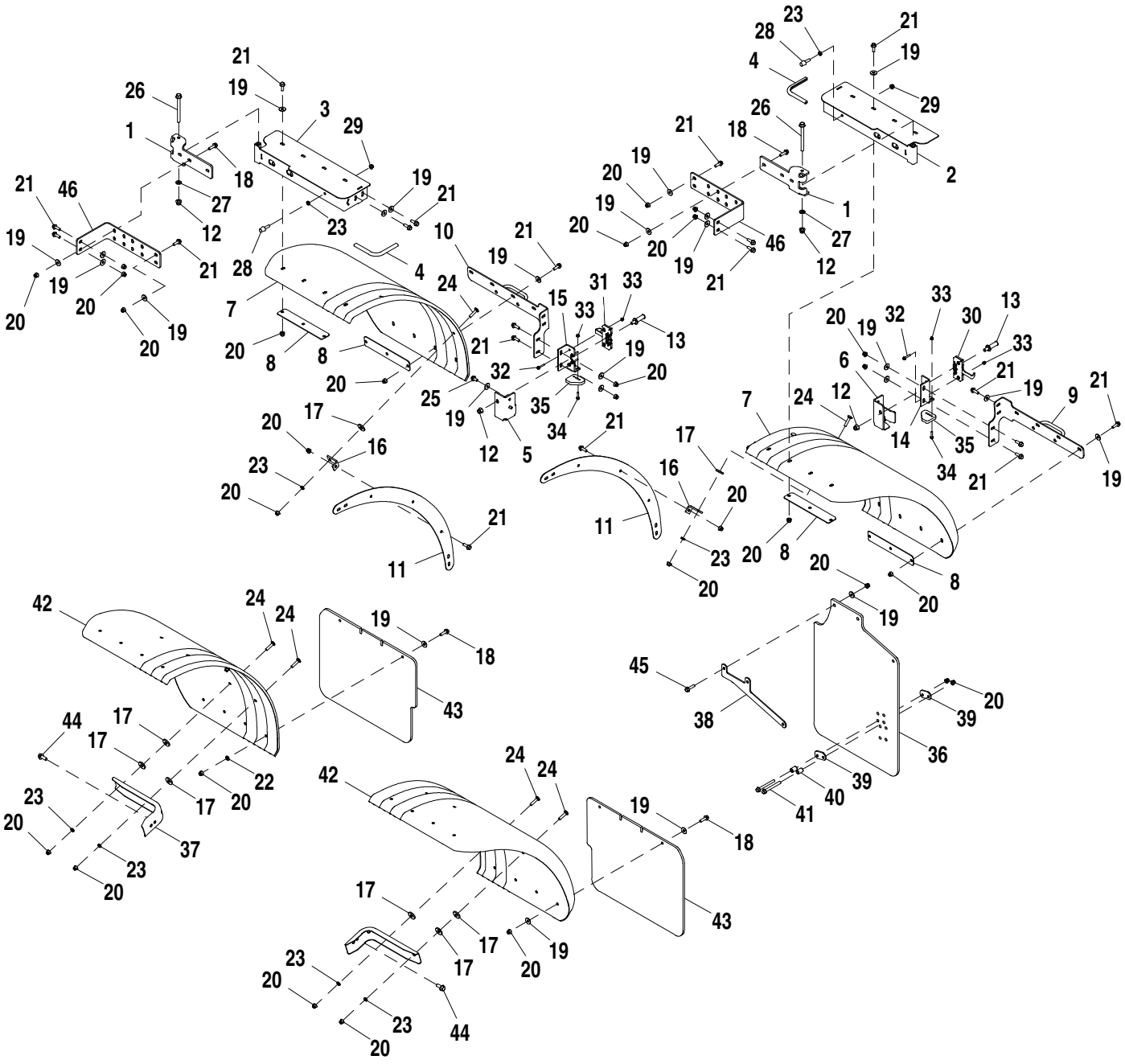

AT342150_TX1094182

Item	*Nº peça*	*Descrição*	*Qtde*	*Nº série*	*Notas*
1	T224529	Apoio	2		
2	AT328366	Dobradiça	1		
3	AT328367	Dobradiça	1		
4	.....	Isolador	2		(MAKE FROM T58056) (CTL 1.0 ft.)
5	T221186	Apoio	1		
6	T224462	Apoio	1		
7	T204518	Pára-lama	2		
8	T204644	Placa	4		
9	AT328356	Apoio	1		
10	AT328357	Apoio	1		
11	T203965	Placa	2		
12	14M7401	Porca de segurança	4		M12
13	AT301711	Trinco	2		
14	T224463	Apoio	1		
15	T222260	Apoio	1		
16	T176357	Cantoneira	6		
17	T22381	Arruela	24		
18	19M7835	Parafuso	13		M10 X 35
19	24M7296	Arruela	60		10.500 X 30 X 2.500 mm
20	14M7400	Porca de segurança	77		M10
21	19M7786	Parafuso	42		M10 X 30
22	24M7239	Arruela	8		10.700 X 21 X 2.500 mm
23	14M7152	Porca	20		M10
24	03M7195	Parafuso	18		M10 X 45
25	19M7784	Parafuso	4		M10 X 20
26	19M8737	Parafuso	2		M12 X 140
27	24M7240	Arruela	2		13 X 25 X 3 mm
28	AT219974	Pára-choque	2		
29	14M7296	Porca com flange	2		M10
30	AT322382	Trava	1		
31	AT322383	Trava	1		
32	19M7833	Parafuso	8		M6 X 35
33	14M7397	Porca de segurança	12		M6
34	19M7796	Parafuso	4		M6 X 30
35	T224498	Apoio	2		
36	T230879	Apara-barro	1		
37	T178368	Suporte	6		
38	T204744	Placa	1		
39	T173779	Correia	2		
40	T147891	Bucha	2		
41	19M7812	Parafuso	2		M10 X 100
42	T203075	Pára-lama	2		
43	T203077	Apara-barro	2		
44	19M7789	Parafuso	6		M12 X 30
45	19M7804	Parafuso	2		M10 X 40
46	T250948	Apoio	2		

Full Coverage Front Fenders Kit
Kit sur site d'ailes avant pleine couverture
Kit de Para-lamas Dianteiros de Cobertura Total
Комплект передних крыльев полного покрытия
Juego de guardabarros delanteros de cobertura total

AT342157_TX1086317 A.1

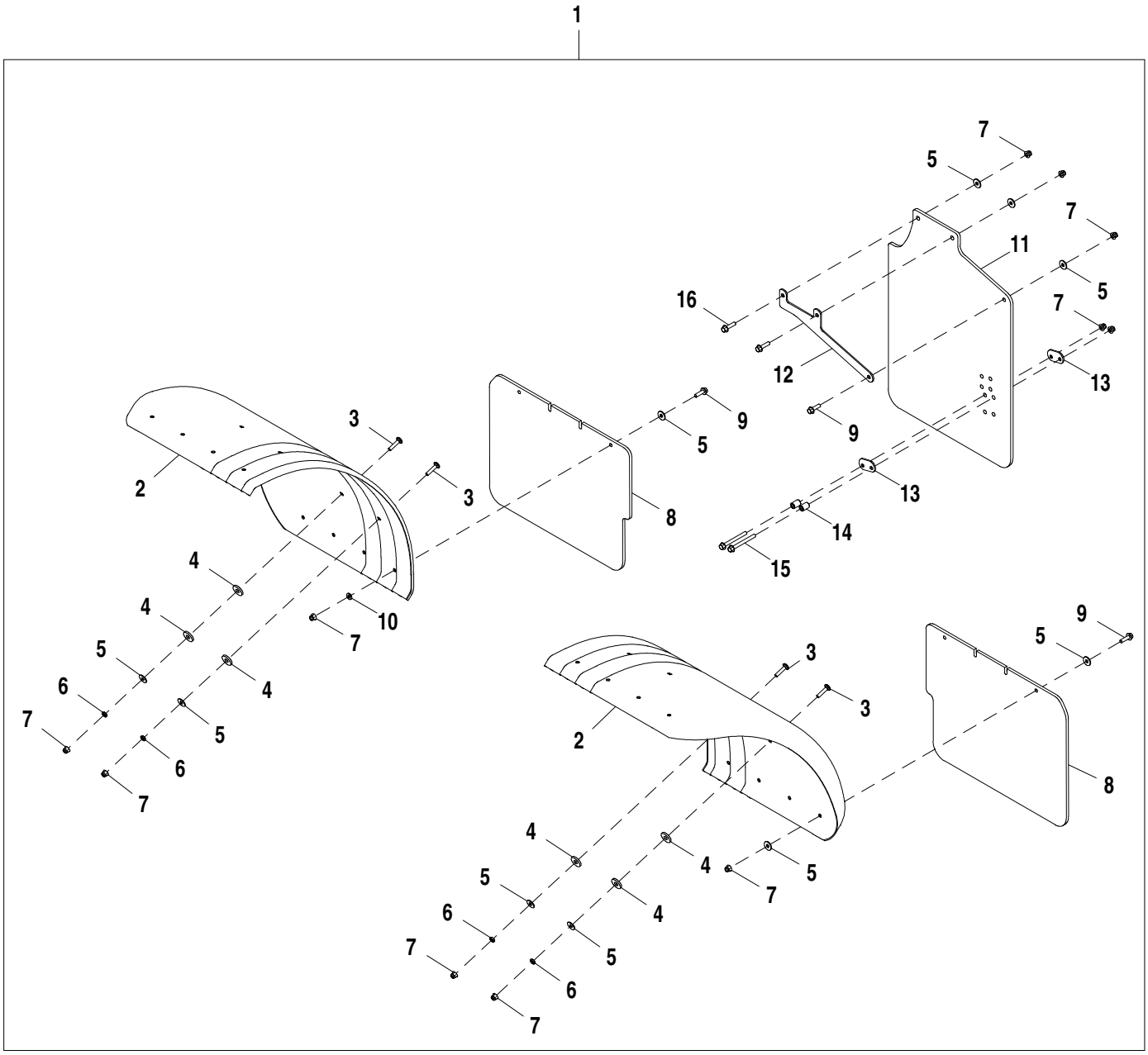

AT342157_TX1086317

Item	*Nº peça*	*Descrição*	*Qtde*	*Nº série*	*Notas*
1	**AT342157**	**Pára-lama**	**1**		**(WHOLE GOODS)**
2	T203075	Pára-lama	2		
3	03M7195	Parafuso	12		M10 X 45
4	T22381	Arruela	18		
5	24M7296	Arruela	27		10.500 X 30 X 2.500 mm
6	14M7152	Porca	12		M10
7	14M7400	Porca de segurança	25		M10
8	T203077	Apara-barro	2		
9	19M7835	Parafuso	9		M10 X 35
10	24M7239	Arruela	4		10.700 X 21 X 2.500 mm
11	T230879	Apara-barro	1		
12	T204744	Placa	1		
13	T173779	Correia	2		
14	T147891	Bucha	2		
15	19M7812	Parafuso	2		M10 X 100
16	19M7804	Parafuso	2		M10 X 40

Full Coverage Rear Fenders Kit
Kit d'ailes arrière pleine couverture
Kit de Para-lamas Traseiros de Cobertura Total
Комплект задних крыльев полного покрытия
Juego de guardabarros trasero con cobertura total

AT342161_TX1094183 A.1

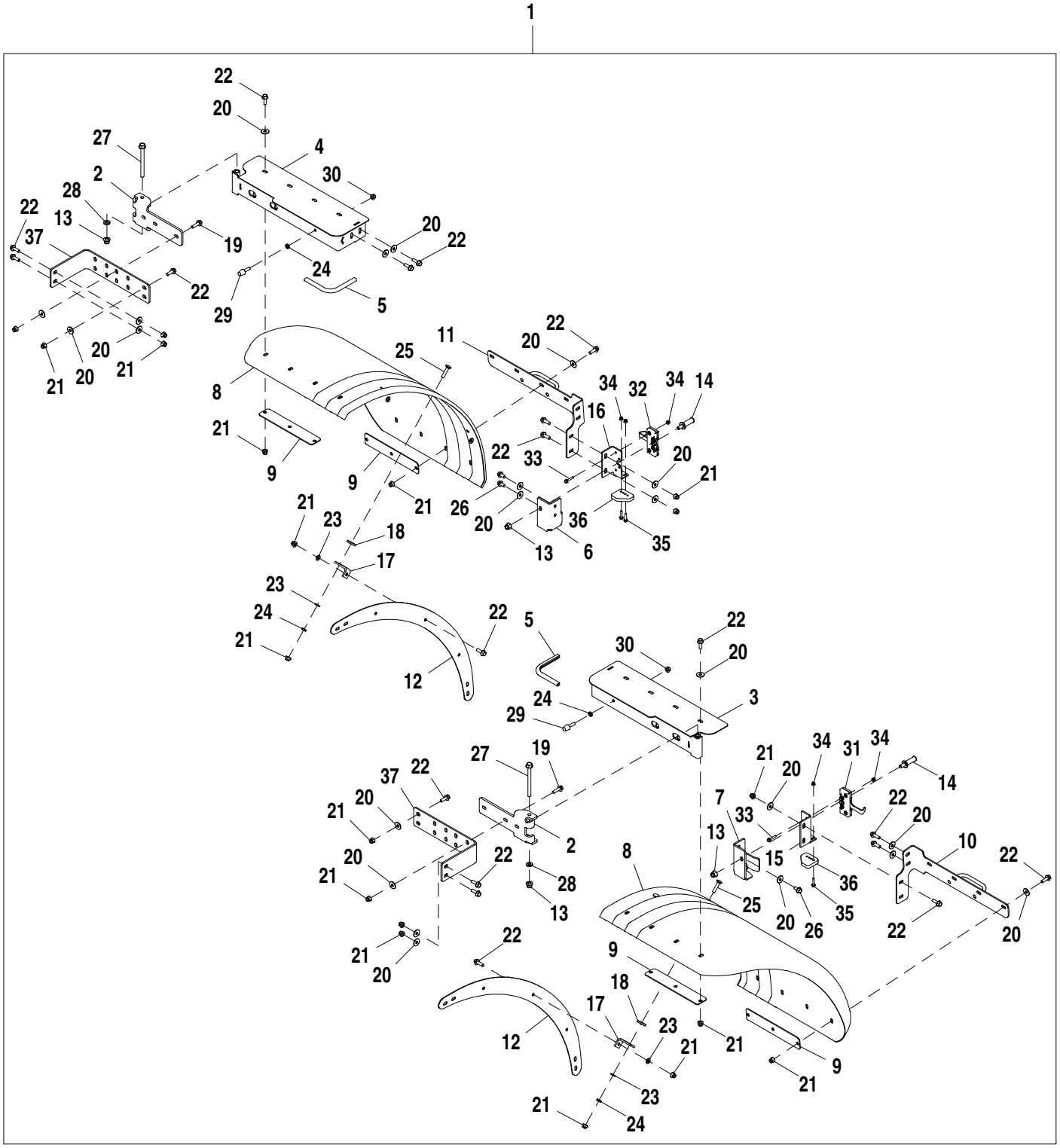

AT342161_TX1094183

Item	*Nº peça*	*Descrição*	*Qtde*	*Nº série*	*Notas*
1	**AT342161**	**Kit do pára-lama**	**1**		**Pacotes de Produto**
2	T224529	Apoio	2		
3	AT328366	Dobradiça	1		
4	AT328367	Dobradiça	1		
5	.....	Isolador	2		(MAKE FROM T58056) (CTL 1.0 ft.)
6	T221186	Apoio	1		
7	T224462	Apoio	1		
8	T204518	Pára-lama	2		
9	T204644	Placa	4		
10	AT328356	Apoio	1		
11	AT328357	Apoio	1		
12	T203965	Placa	2		
13	14M7401	Porca de segurança	4		M12
14	AT301711	Trinco	2		
15	T224463	Apoio	1		
16	T222260	Apoio	1		
17	T176357	Cantoneira	6		
18	T22381	Arruela	6		
19	19M7835	Parafuso	4		M10 X 35
20	24M7296	Arruela	44		10.500 X 30 X 2.500 mm
21	14M7400	Porca de segurança	52		M10
22	19M7786	Parafuso	42		M10 X 30
23	24M7239	Arruela	16		10.700 X 21 X 2.500 mm
24	14M7152	Porca	8		M10
25	03M7195	Parafuso	6		M10 X 45
26	19M7784	Parafuso	4		M10 X 20
27	19M8737	Parafuso	2		M12 X 140
28	24M7240	Arruela	2		13 X 25 X 3 mm
29	AT219974	Pára-choque	2		
30	14M7296	Porca com flange	2		M10
31	AT322382	Trava	1		
32	AT322383	Trava	1		
33	19M7833	Parafuso	8		M6 X 35
34	14M7397	Porca de segurança	12		M6
35	19M7796	Parafuso	4		M6 X 30
36	T224498	Apoio	2		
37	T250948	Apoio	2		

Front Fender Plates (Tool Carrier)
Plaques d'aile avant (porte-outils)
Chapas do Para-lama Dianteiro (Portadora de Implemento)
Пластины переднего крыла (держатель инструмента)
Chapas de guardabarros delantero (portaherramientas)

AT370876_TX1094184 A.1

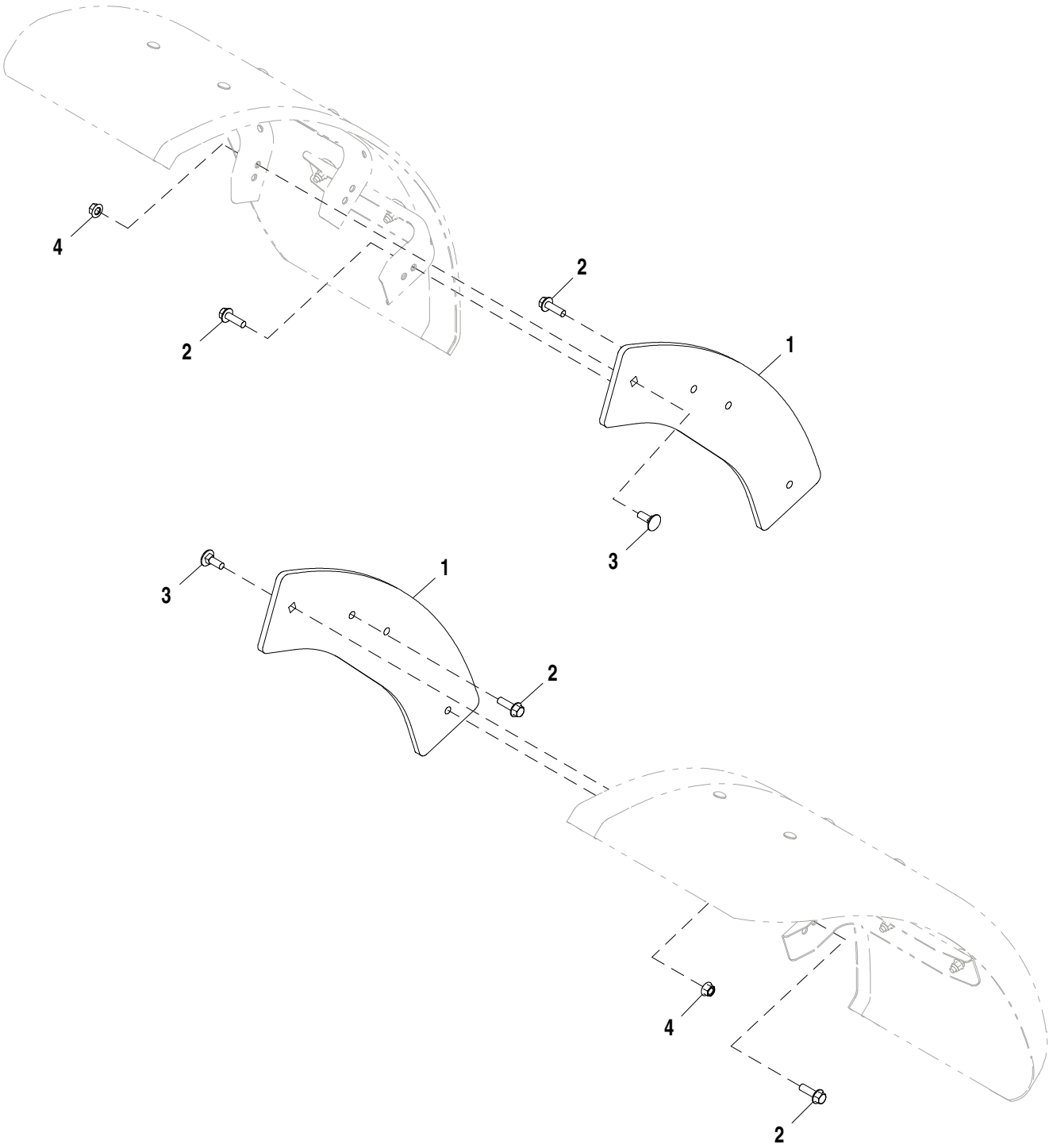

AT370876_TX1094184

Item	*Nº peça*	*Descrição*	*Qtde*	*Nº série*	*Notas*
1	T206642	Placa	2		
2	19M7791	Parafuso	6		M12 X 40
3	03M7083	Parafuso	2		M12 X 35
4	14M7299	Porca com flange	2		M12

Rear Platforms
Plates-formes arrière
Plataformas Traseiras
Задние платформы
Plataformas traseras

AT338792_TX1094187 A.1

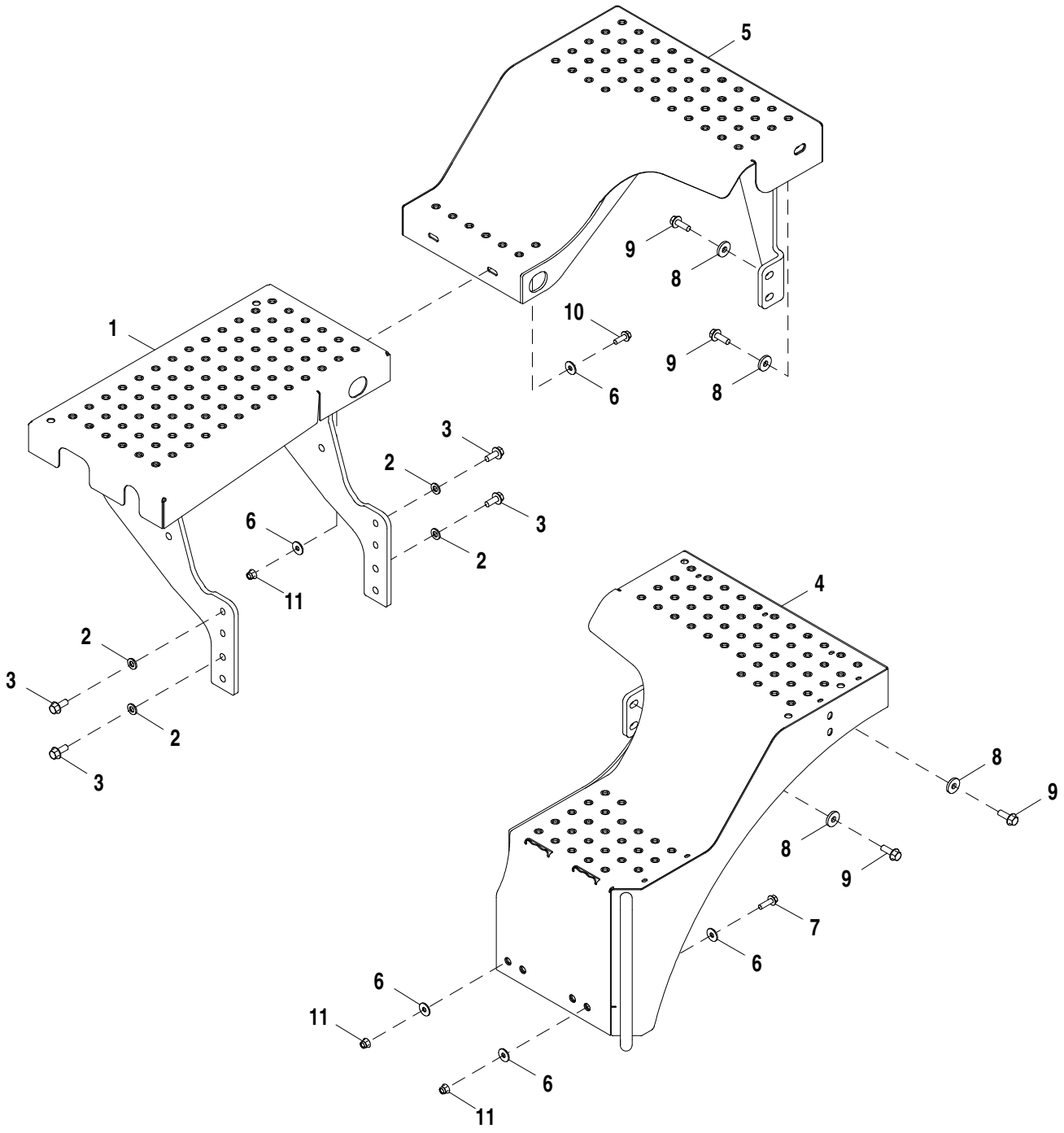

AT338792_TX1094187

Item	*Nº peça*	*Descrição*	*Qtde*	*Nº série*	*Notas*
1	AT368016	Plataforma	1		(SUB FOR AT373366)
2	24M7240	Arruela	4		13 X 25 X 3 mm
3	19M7789	Parafuso	4		M12 X 30
4	AT368015	Plataforma	1		(SUB FOR AT373367)
5	AT368812	Plataforma	1		(SUB FOR AT373362)
6	24M7296	Arruela	8		10.500 X 30 X 2.500 mm
7	19M7835	Parafuso	2		M10 X 35
8	24M7226	Arruela	4		13 X 35 X 5 mm
9	19M7790	Parafuso	4		M12 X 35
10	19M7786	Parafuso	2		M10 X 30
11	14M7400	Porca de segurança	4		M10

AM/FM/WB Radio
Radio AM/FM à bande météo
Rádio AM/FM/WB
Радиоприемник AM/FM/WB
Radio AM/FM/banda meteorológica

AT337111_TX1092909 C.1

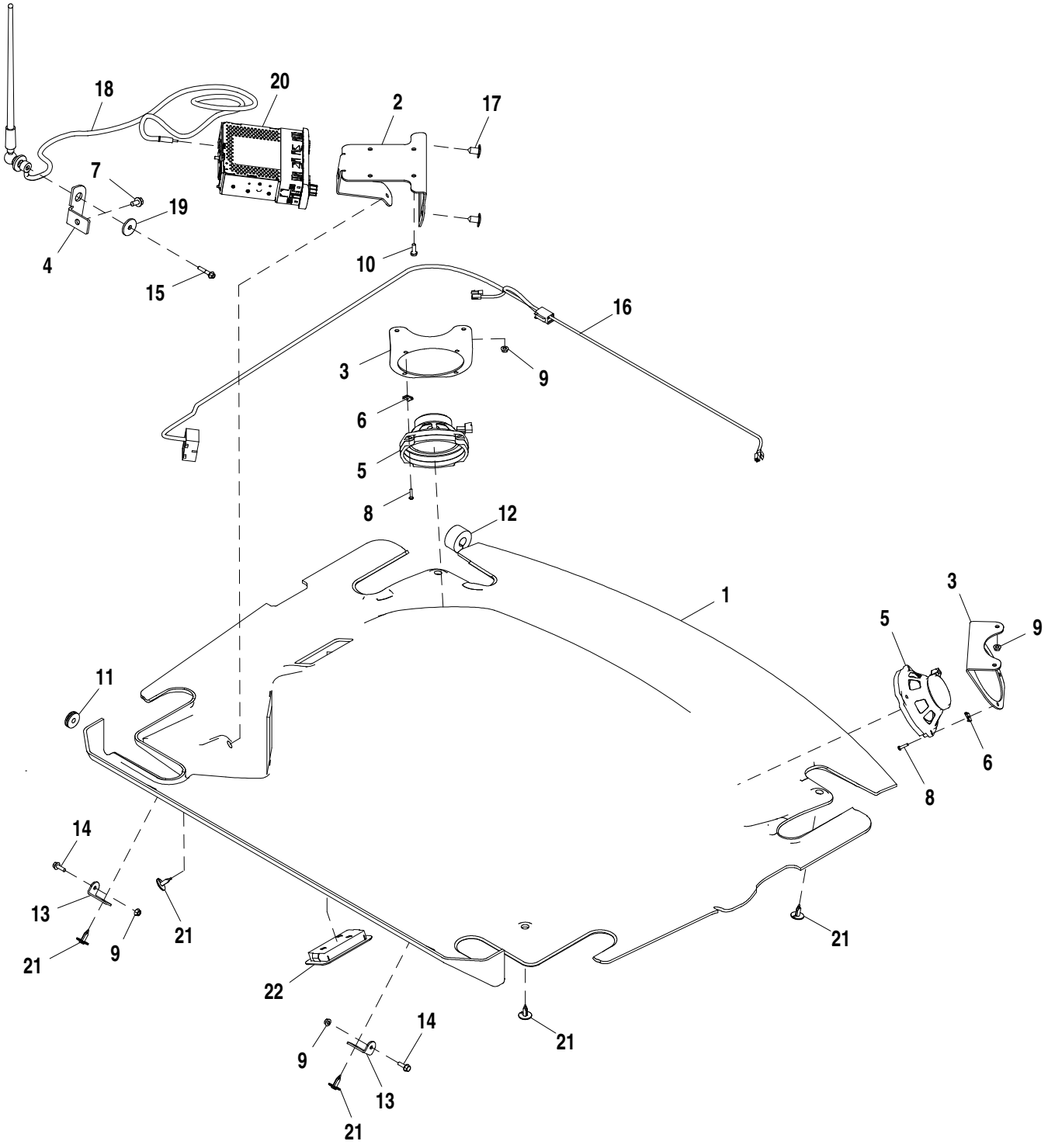

AT337111_TX1092909

Item	*Nº peça*	*Descrição*	*Qtde*	*Nº série*	*Notas*
1	T228021	Guarnição de teto	1	-625871	NLA; ORDER T254813AND (2) T121467
	T254813	Guarnição de teto	1	625872-	
	24H1302	Arruela	2	625872-	13/32" X 11/16" X 0.035"
2	T180420	Apoio	1		
3	T180338	Apoio	2		
4	T204635	Apoio	1		
5	AT342588	Alto-Falante	2		
6	TT101176	Porca	8		SUB FOR R53528
7	19M7865	Parafuso	1		M8 X 16
8	T182888	Parafuso	8		
9	14M7303	Porca com flange	6		M6
10	19H1948	Parafuso sextavado	4		1/4" X 3/4"
11	T65643	Passa-fio	1		
12	T182870	Isolador	1		
13	T181050	Cantoneira	2		
14	19M7862	Parafuso	2		M6 X 20
15	19M7833	Parafuso	1		M6 X 35
16	AT358008	Chicote do auto-falante	1		
17	T121467	Plugue	2		
18	AT379617	Antena	1		
19	24H1296	Arruela	1		11/32" X 1-3/8" X 0.134"
20	RE321101	Rádio	1		SUB FOR RE265545 OR RE190139
21	T184892	RetentoR	6		
22	AT337492	Farol	1		
	TT207136	Lâmpada	1		

AM/FM/WB Radio Kit
Kit de radio AM/FM à bande météo
Kit de Rádio AM/FM/WB
Комплект: радиоприемник AM/FM/WB
Kit de radio AM/FM/banda meteorológica

AT337114_TX1092911 E.1

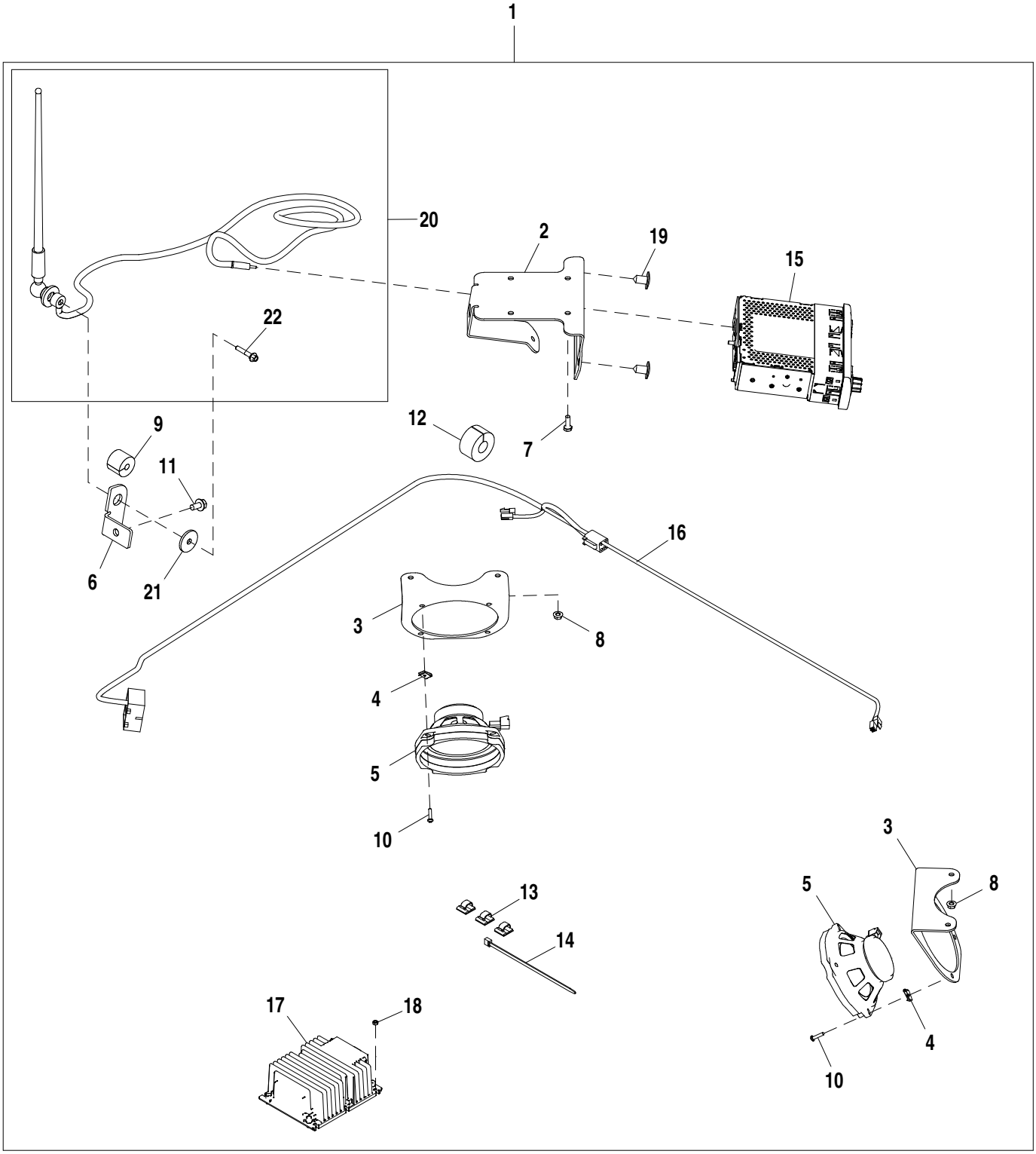

AT337114_TX1092911

Item	*Nº peça*	*Descrição*	*Qtde*	*Nº série*	*Notas*
1	**AT337114**	**Kit do rádio**	**1**		**Pacotes de Produto**
2	T180420	Apoio	1		
3	T180338	Apoio	2		
4	TT101176	Porca	8		SUB FOR R53528
5	AT342588	Alto-Falante	2		
6	T204635	Apoio	1		
7	19H1948	Parafuso sextavado	4		1/4" X 3/4"
8	14M7303	Porca com flange	4		M6
9	T182871	Isolador	1		
10	T182888	Parafuso	8		
11	19M7865	Parafuso	2		M8 X 16
12	T182870	Isolador	1		
13	T182909	Presilha	6		
14	R44302	Cinta	1		
15	RE321101	Rádio	1		SUB FOR RE265545 OR RE190139
16	AT358008	Chicote do auto-falante	1		
17	AT404819	Conversor	1		
18	14M7100	Porca	4		M4
19	T121467	Plugue	2		
20	AT379617	Antena	1		
21	24H1296	Arruela	1		11/32" X 1-3/8" X 0.134"
22	19M7833	Parafuso	1		M6 X 35

AM/FM/WB Radio with CD Player
Radio AM/FM à bande météo avec lecteur de CD
Rádio AM/FM/WB com Reprodutor de CD
Радиоприемник AM/FM/WB с CD-плеером
Radio AM/FM/WX con reproductor de CD

AT337113_TX1092910 B.1

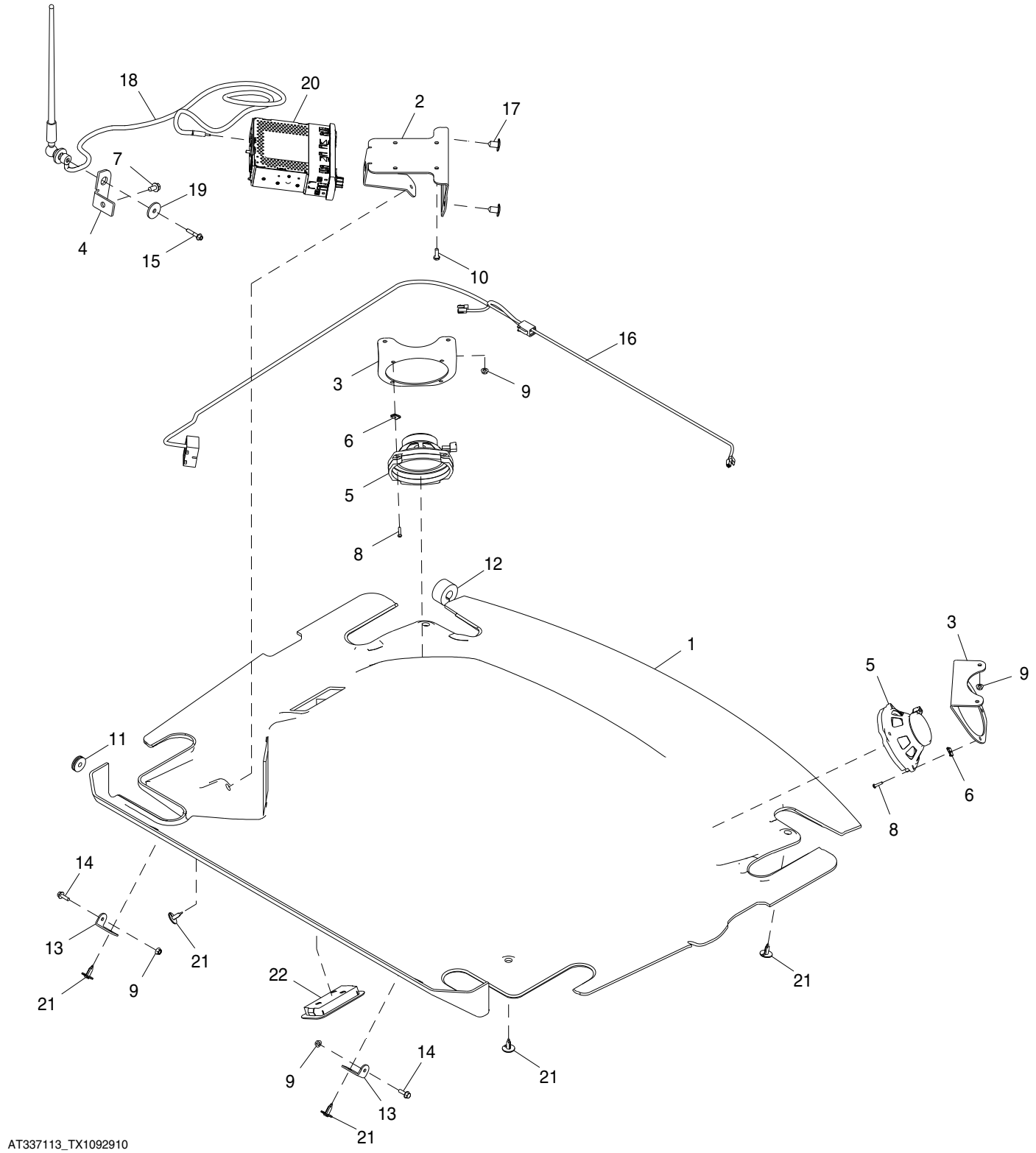

AT337113_TX1092910

Item	*Nº peça*	*Descrição*	*Qtde*	*Nº série*	*Notas*
1	T228021	Guarnição de teto	1	-625871	NLA; ORDER T254813AND (2) T121467
	T254813	Guarnição de teto	1	625872-	
2	T180420	Apoio	1		
3	T180338	Apoio	2		
4	T204635	Apoio	1		
5	AT342588	Alto-Falante	2		
6	TT101176	Porca	8		SUB FOR R53528
7	19M7865	Parafuso	1		M8 X 16
8	T182888	Parafuso	8		
9	14M7303	Porca com flange	6		M6
10	19H1948	Parafuso sextavado	4		1/4" X 3/4"
11	T65643	Passa-fio	1		
12	T182870	Isolador	1		
13	T181050	Cantoneira	2		
14	19M7862	Parafuso	2		M6 X 20
15	19M7833	Parafuso	1		M6 X 35
16	AT358008	Chicote do auto-falante	1		
17	T121467	Plugue	2		
18	AT379617	Antena	1		
19	24H1296	Arruela	1		11/32" X 1-3/8" X 0.134"
20	RE321106	Rádio	1		SUB FOR RE289629 OR RE227953
21	T184892	RetentoR	6		
22	AT337492	Farol	1		
	TT207136	Lâmpada	1		

AM/FM/WB Radio with CD Player Kit
Radio AM/FM à bande météo avec lecteur de CD
Rádio AM/FM/WB com Kit de Reprodutor de CD
Комплект: радиоприемник AM/FM/WB с CD-плеером
Juego de radio AM/FM/WX con reproductor de CD

AT337116_TX1092912 D.2

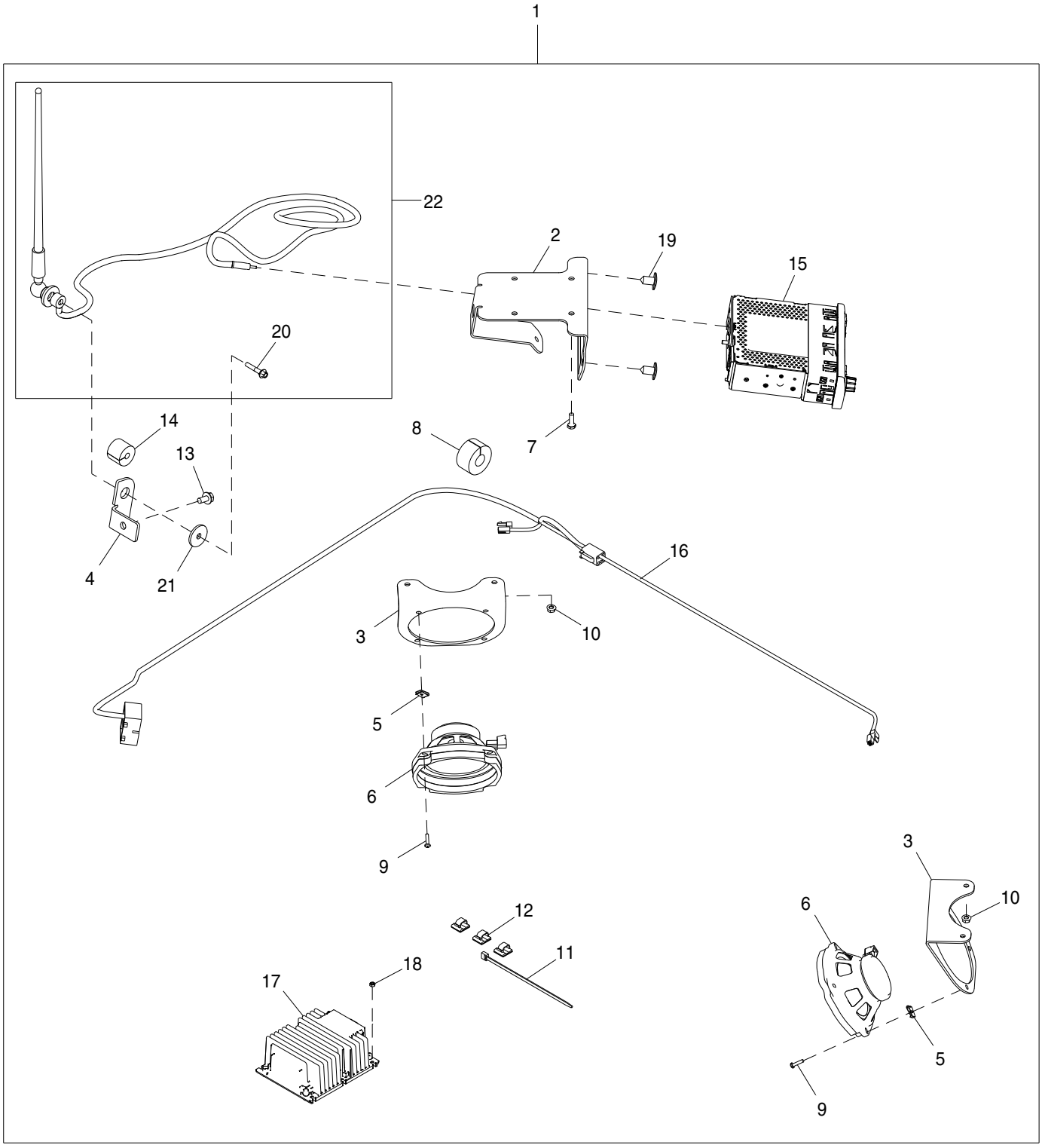

AT337116_TX1092912

Item	*Nº peça*	*Descrição*	*Qtde*	*Nº série*	*Notas*
1	**AT337116**	**Kit do rádio**	**1**		**Pacotes de Produto**
2	T180420	Apoio	1		
3	T180338	Apoio	2		
4	T204635	Apoio	1		
5	TT101176	Porca	8		SUB FOR R53528
6	AT342588	Alto-Falante	2		
7	19H1948	Parafuso sextavado	4		1/4" X 3/4"
8	T182870	Isolador	1		
9	T182888	Parafuso	8		
10	14M7303	Porca com flange	4		M6
11	R44302	Cinta	1		
12	T182909	Presilha	6		
13	19M7865	Parafuso	2		M8 X 16
14	T182871	Isolador	1		
15	RE321106	Rádio	1		SUB FOR RE289629 OR RE227953
16	AT358008	Chicote do auto-falante	1		
17	AT404819	Conversor	1		
18	14M7100	Porca	4		M4
19	T121467	Plugue	2		
20	19M7833	Parafuso	1		M6 X 35
21	24H1296	Arruela	1		11/32" X 1-3/8" X 0.134"
22	AT379617	Antena	1		

Rear View Mirror
Rétroviseur
Espelho Retrovisor
Зеркало заднего вида
Retrovisor

AT223269_TX1081551 A.1

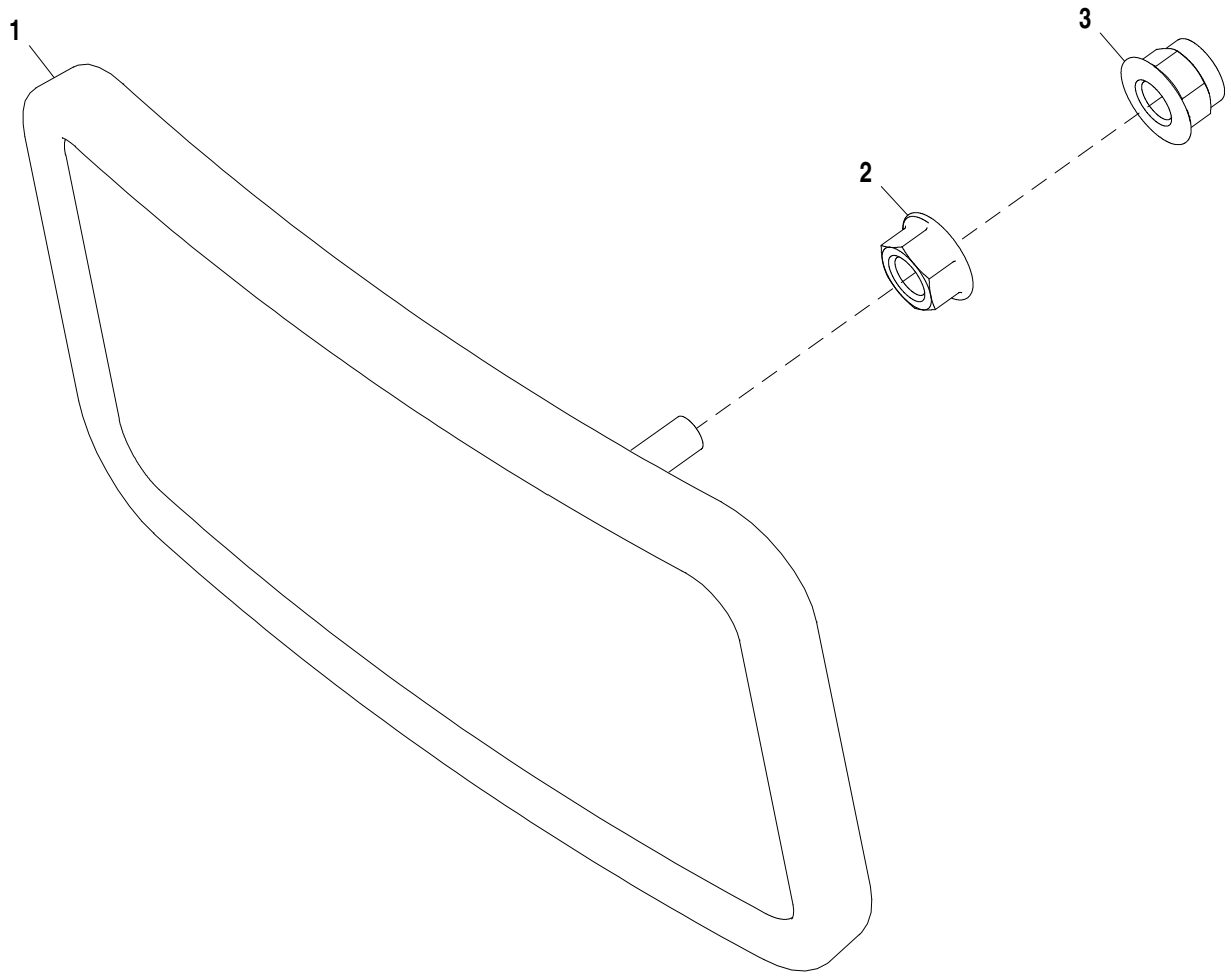

AT223269_TX1081551

Item	*Nº peça*	*Descrição*	*Qtde*	*Nº série*	*Notas*
1	AT196427	Espelho	1		
	AT222333	RetRovisoR	1		Recomendado para Uso em Ambiente Altamente Corrosivo
2	14M7298	Porca com flange	1		M8
3	14M7396	Porca de segurança	1		M8

Exterior Mirror
Miroir extérieur
Espelho Externo
Наружное зеркало
Espejo exterior

TX1036497 A.1

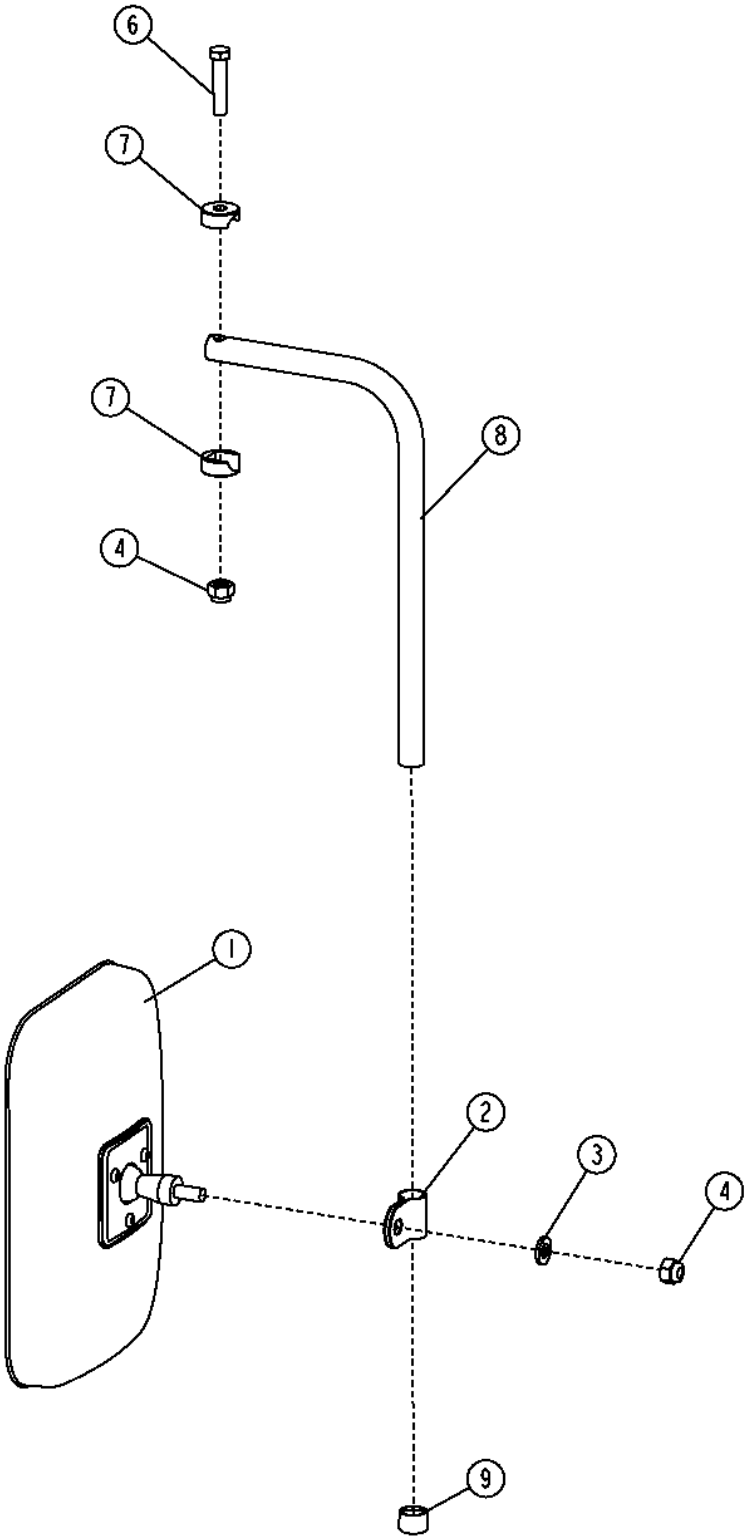

TX1036497

Item	*Nº peça*	*Descrição*	*Qtde*	*Nº série*	*Notas*
1	AT157226	RetRovisoR	1		
2	T119564	Braçadeira	1		
3	24M7239	Arruela	1		10.700 X 21 X 2.500 mm
4	T11234	Porca de segurança	2		9.525 mm (3/8")
6	19H2791	Parafuso sextavado	1		3/8" X 1-3/4"
7	T115030	Semi-braçadeira	2		
8	T115031	Nervura	1		
9	T128437	Tampa	1		

Heated Exterior Mirrors
Rétroviseurs extérieurs chauffants
Espelhos Externos Aquecidos
Наружные зеркала с обогревом
Espejos exteriores calentados

AT337767_TX1108199 A.1

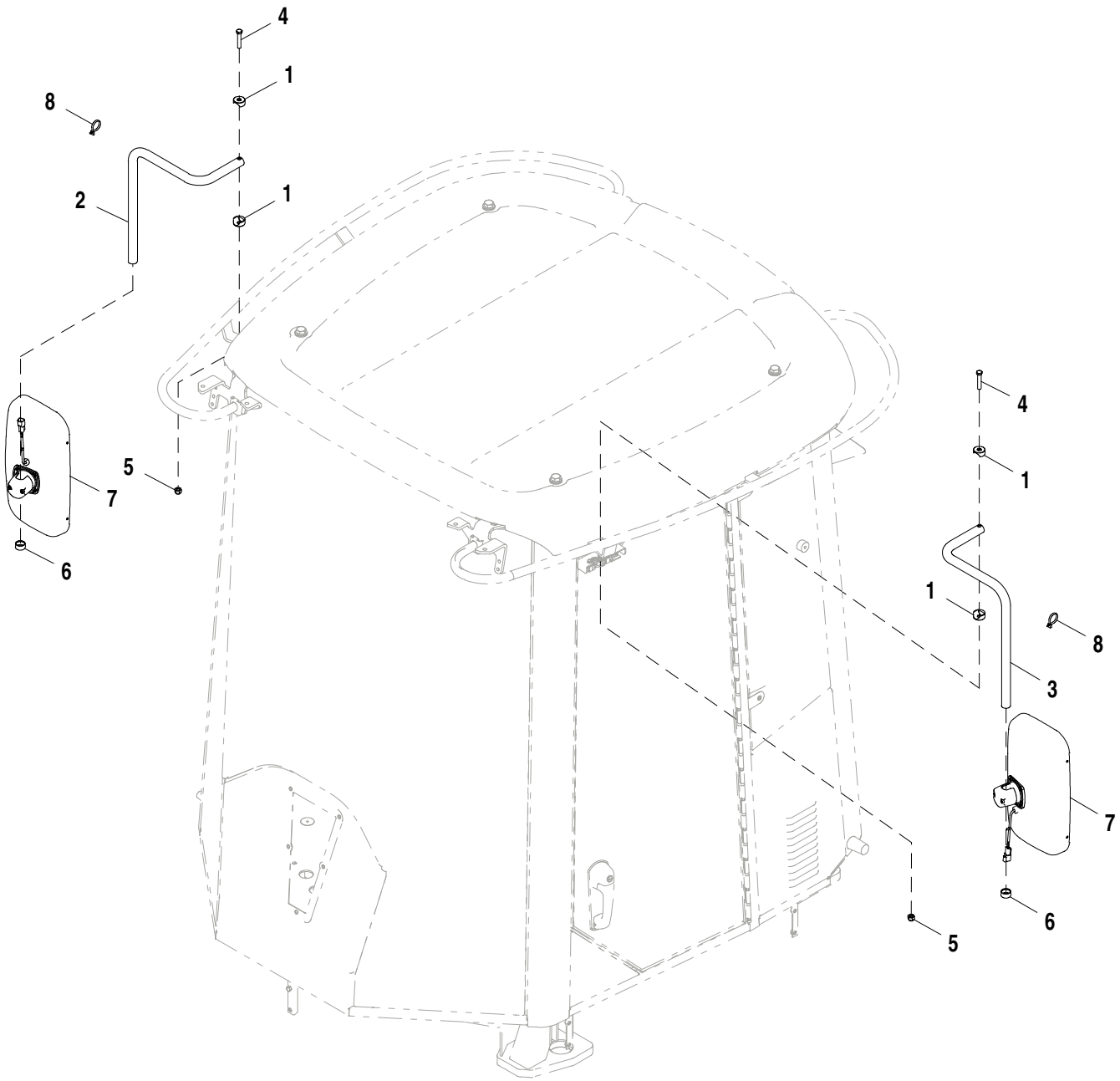

AT337767_TX1108199

Item	*Nº peça*	*Descrição*	*Qtde*	*Nº série*	*Notas*
1	T174203	Semi-braçadeira	4		
2	T174106	Nervura	1		
3	T174054	Nervura	1		
4	19H3065	Parafuso sextavado	2		3/8" X 2"
5	T11234	Porca de segurança	2		9.525 mm (3/8")
6	T174201	Tampa	2		
7	AT356100	RetRovisoR	2		Aquecido
8	R44302	Cinta	8		

Fire Extinguisher
Extincteur
Extintor de Incêndio
Огнетушитель
Extinguidor de incendios

AT203119_TX1108201 A.1

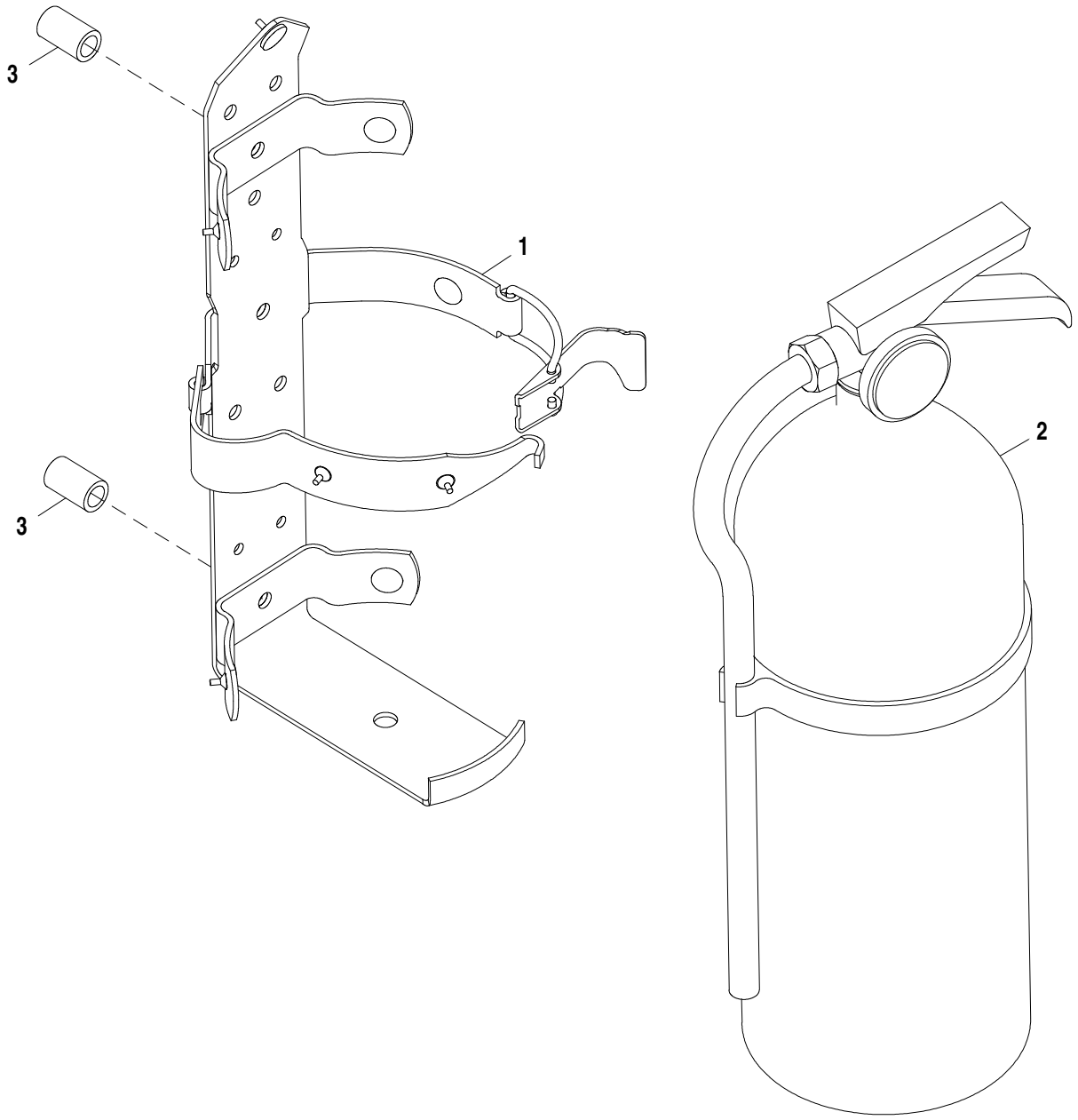

AT203119_TX1108201

Item	*Nº peça*	*Descrição*	*Qtde*	*Nº série*	*Notas*
1	AT189390	Apoio	1		
2	AT189487	Extintor de incêndio	1		
3	28H3423	Bucha	2		0.364" X 0.540" X 7/8"

Horn
Klaxon
Horn
Гудок
Bocina

TX1013310 A.1

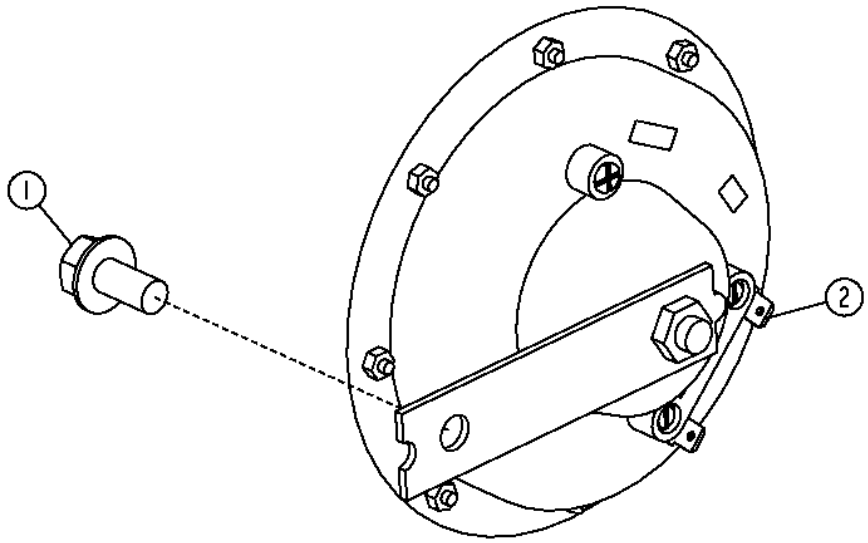

TX1013310

Item	*Nº peça*	*Descrição*	*Qtde*	*Nº série*	*Notas*
1	19M7865	Parafuso	1		M8 X 16
2	AT226282	Buzina	1		

Back-Up Alarm
Avertisseur sonore de marche arrière
Alarme de Marcha à Ré
Звуковой сигнал заднего хода
Alarma de retroceso

AT353041_TX1086233 A.1

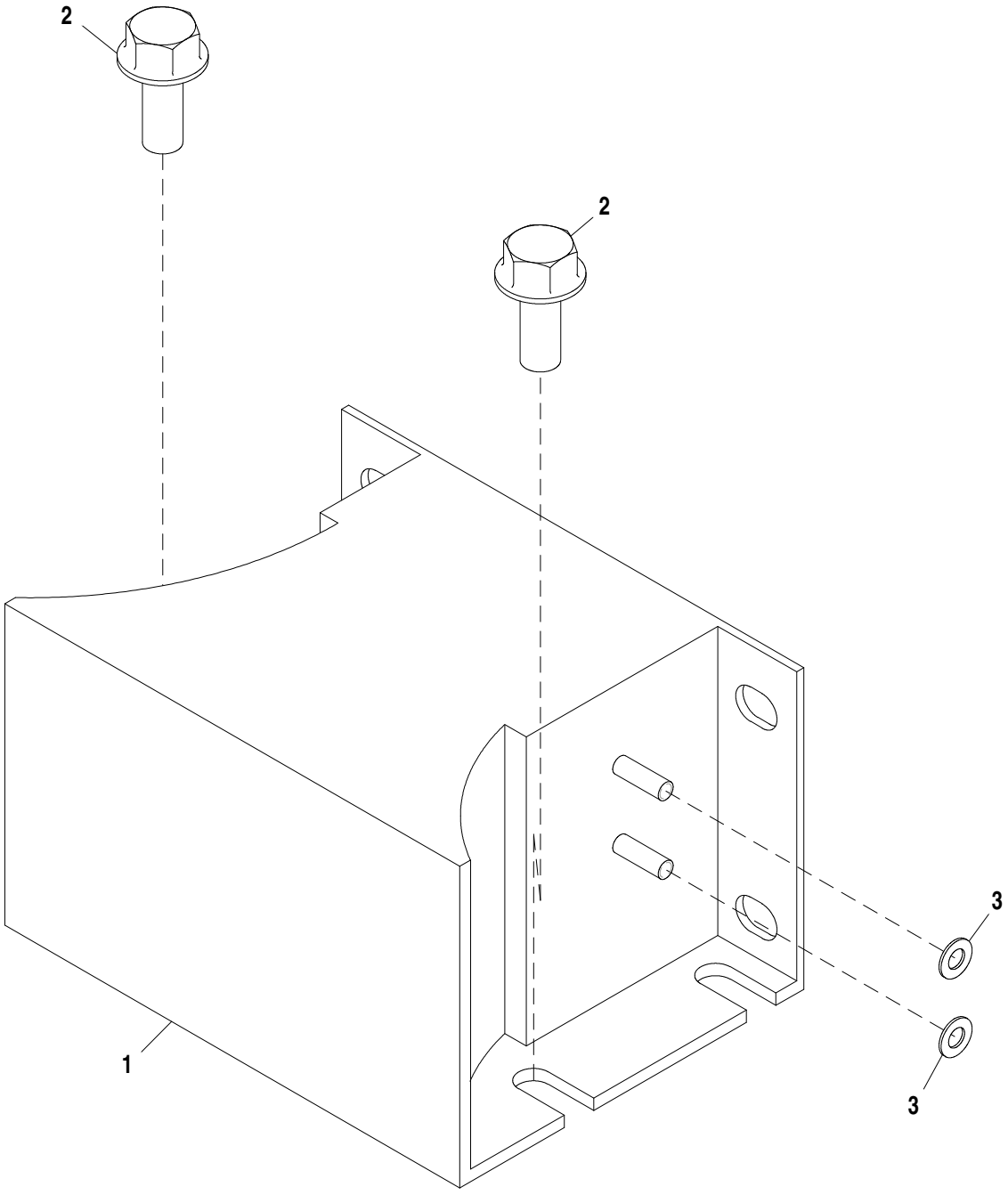

AT353041_TX1086233

Item	*Nº peça*	*Descrição*	*Qtde*	*Nº série*	*Notas*
1	AT307092	Alarme de marcha	1		
2	19M7865	Parafuso	2		M8 X 16
3	12M7084	Arruela de pressão	2		4.300 mm

Rear Object Detection System
Système de détection d'objets à l'arrière
Sistema de Detecção Traseira de Objetos
Система обнаружения объектов сзади машины
Sistema detector de objetos traseros

AT338279_TX1108686 A.1

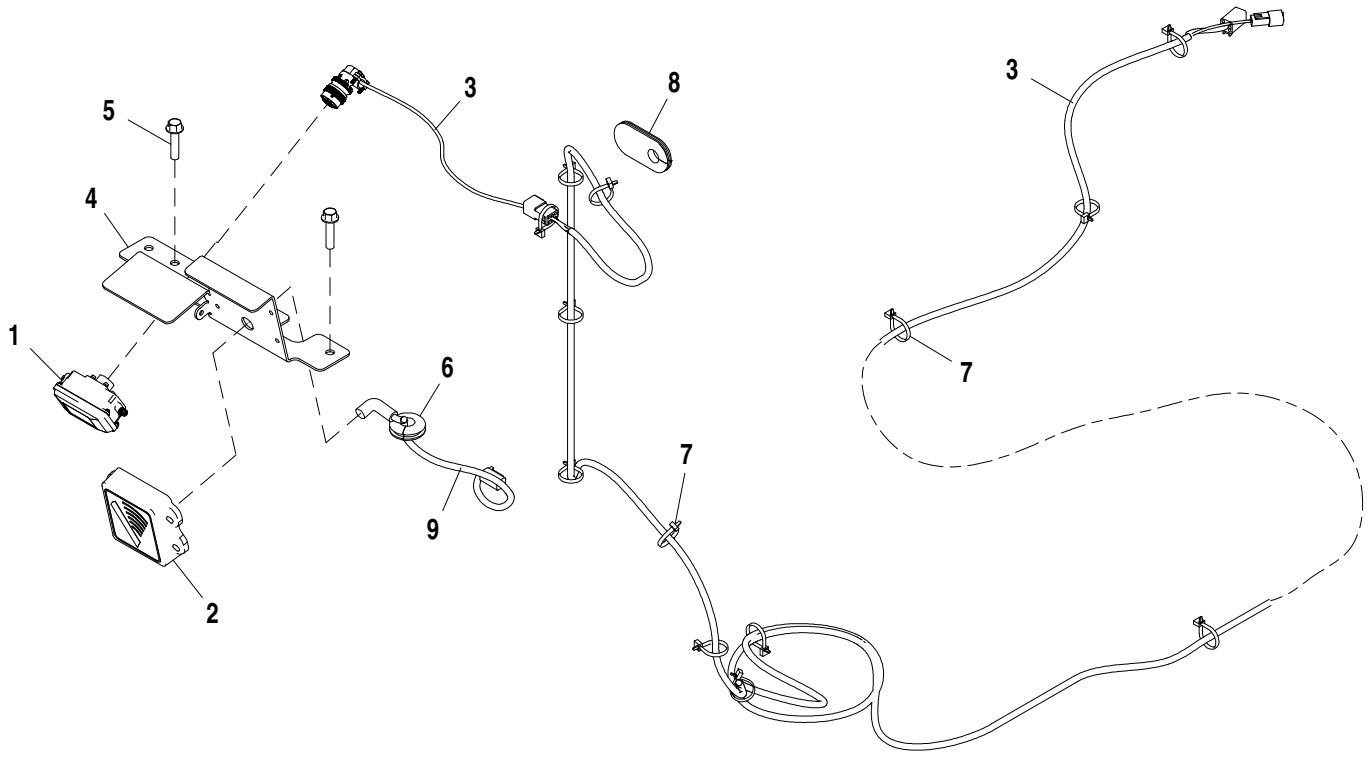

AT338279_TX1108686

Item	*Nº peça*	*Descrição*	*Qtde*	*Nº série*	*Notas*
1	AT338270	Equipamento de áudio/vídeo	1		
2	AT338273	SenSor vel. real de deSloca	1		
3	AT341679	Chicote	1		
4	T228888	Apoio	1		
5	19M7805	Parafuso	2		M10 X 45
6	R45210	Passa-fio	1		
7	R44302	Cinta	17		
8	T251375	Passa-fio	1		
9	AT344617	Chicote	1		

Rear Object Detection System Kit
Kit de système de détection d'objets à l'arrière
Kit de Sistema de Detecção Traseira de Objetos
Комплект системы обнаружения объектов сзади машины
Juego de sistema detector de objetos traseros

AT363292_TX1108685 A.1

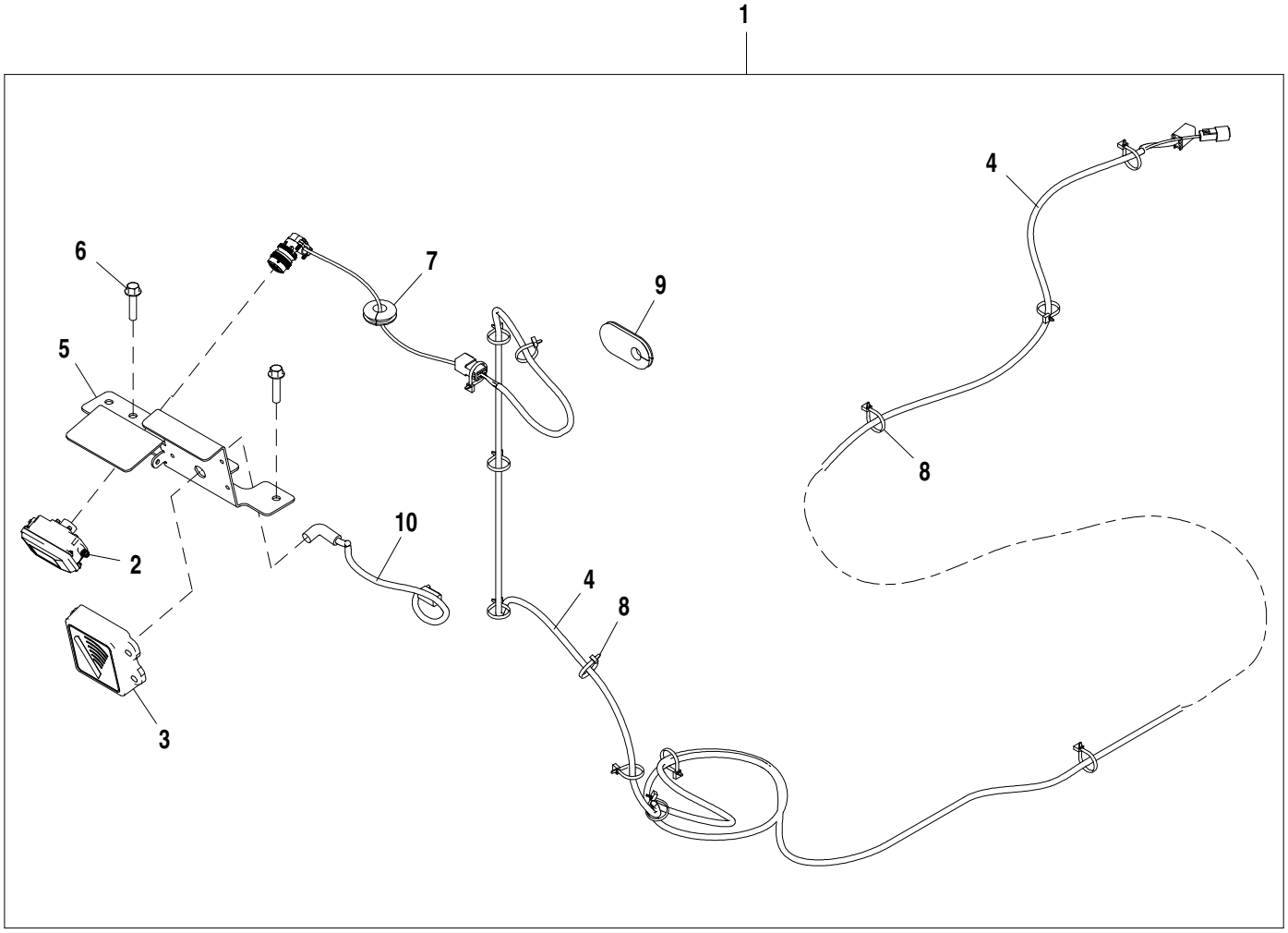

AT363292_TX1108685

Item	*Nº peça*	*Descrição*	*Qtde*	*Nº série*	*Notas*
1	**AT363292**	**Kit do sensor**	**1**		**Pacotes de Produto**
2	AT338270	Equipamento de áudio/vídeo	1		Câmera
3	AT338273	SenSor vel. real de deSloca	1		
	.....	Peças de montagem	1		(ORDER 4360003 FROM PRECO)
4	AT341679	Chicote	1		
5	T228888	Apoio	1		
6	19M7805	Parafuso	2		M10 X 45
7	R45210	Passa-fio	1		
8	R44302	Cinta	17		
9	T251375	Passa-fio	1		
10	AT344617	Chicote	1		

Embedded Payload Scale
Bascule de charge utile incorporée
Balança de Carga Útil Incorporada
Встроенная система определения веса
Báscula de carga integrada

TX1055300 A.1

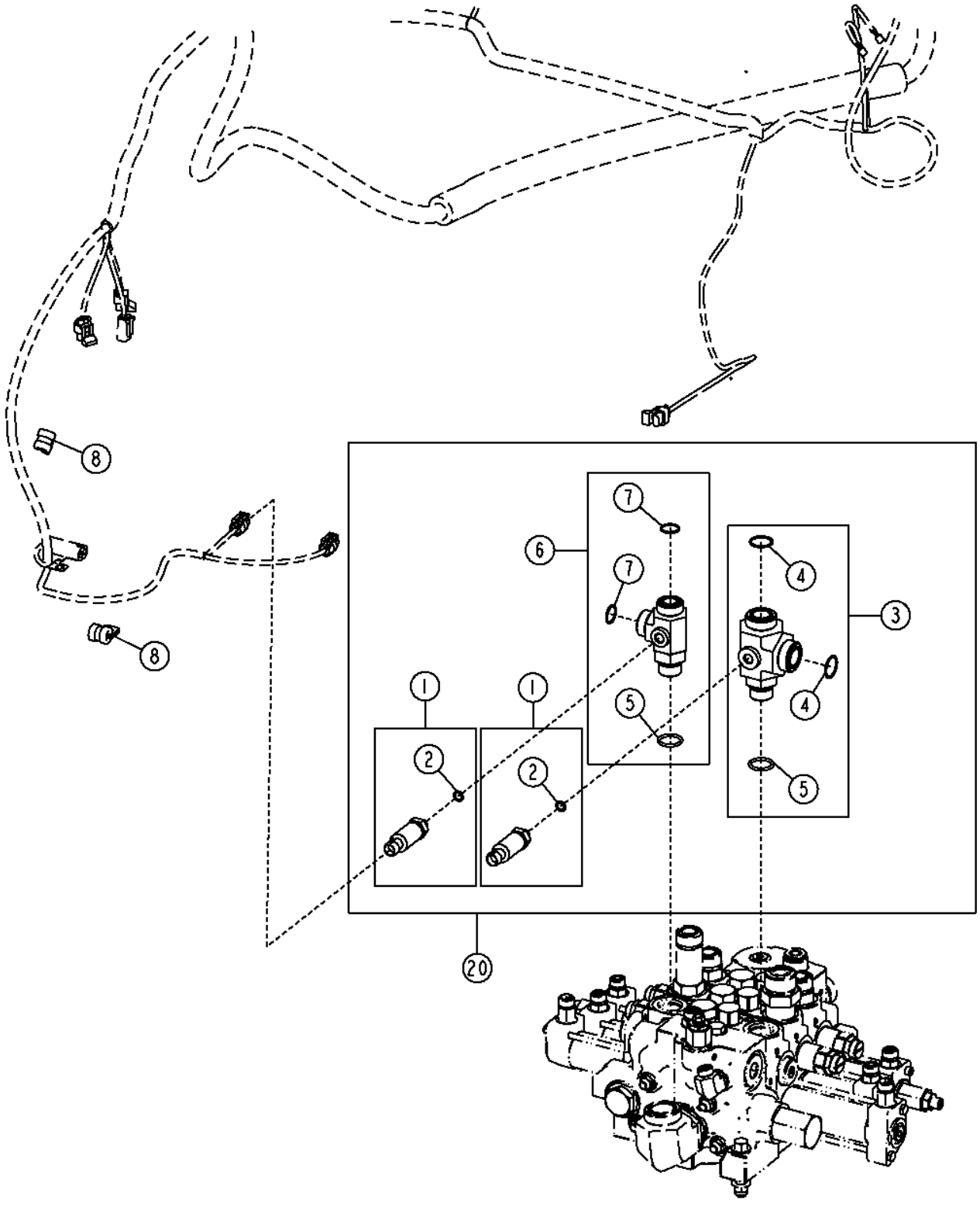

TX1055300

Item	*Nº peça*	*Descrição*	*Qtde*	*Nº série*	*Notas*
1	AT322982	TransduTor	2		
2	R28782	Anel o	2		8.915 X 1.829 mm (0.351" X 0.072")
3	AT345040	Conexão	1		
4	T76938	Anel o	2		23.520 X 1.780 mm (0.926" X 0.070")
5	U12547	Anel o	2		23.470 X 2.946 mm (0.924" X 0.116")
6	AT345044	Conexão	1		
7	T77858	Anel o	1		18.771 X 1.778 mm (0.739" X 0.070")
8	T75276	Braçadeira	2		
20	**AT363052**	**Kit - instalação de campo**	**1**		**(WHOLE GOODS)**

Sun Visor
Pare-soleil
Sun Visor
Солнцезащитный козырек
Visera

AT225166_TX1108206 A.1

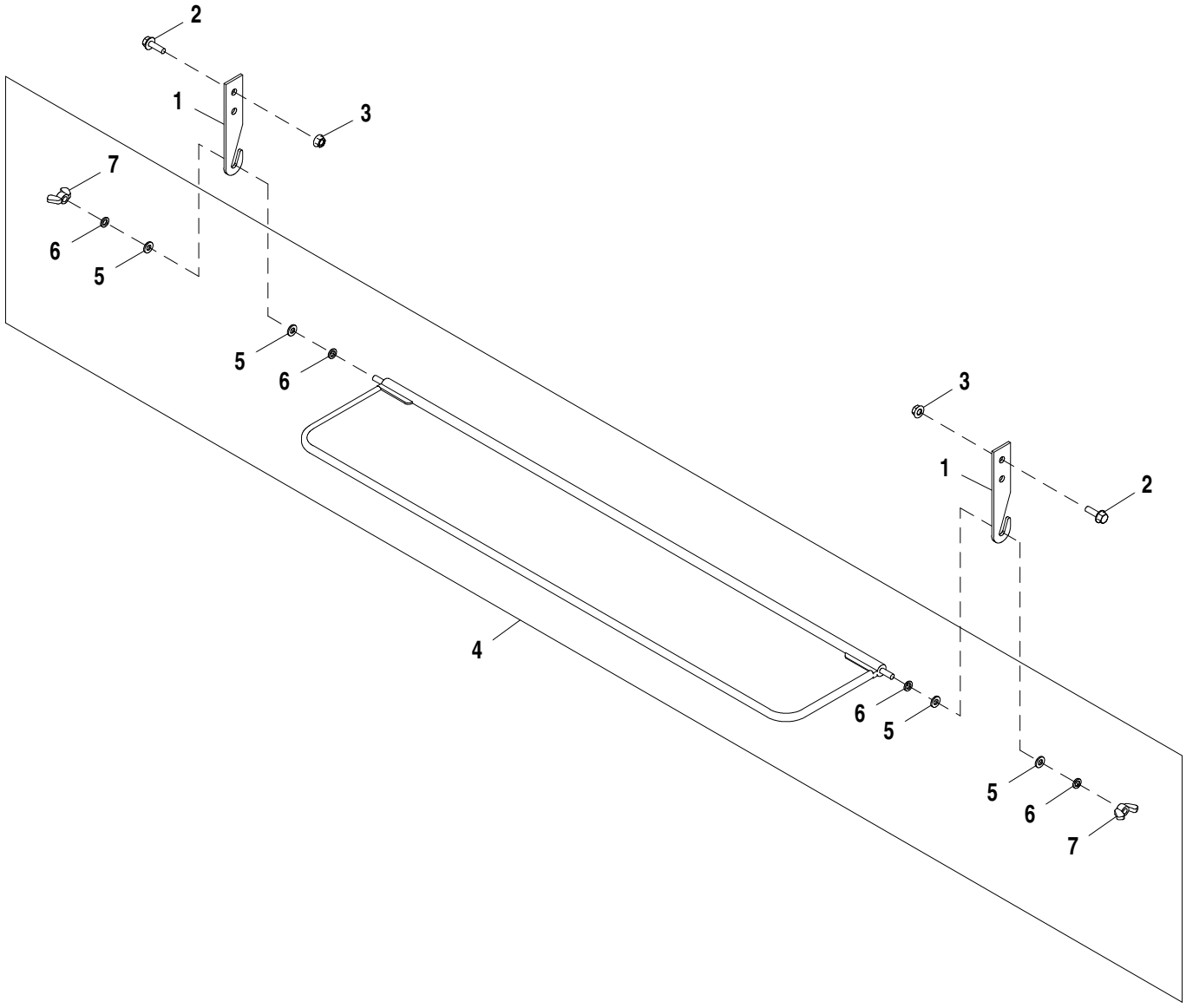

AT225166_TX1108206

Item	*Nº peça*	*Descrição*	*Qtde*	*Nº série*	*Notas*
1	T181797	Apoio	2		
2	19M7862	Parafuso	2		M6 X 20
3	14M7303	Porca com flange	2		M6
4	AT336621	Pára-sol	1		
5	N218377	Arruela	4		6.350 X 12.700 X 1.575 mm (1/4" X 1/2" X 1/16")
6	24H1285	Arruela	4		17/64" X 7/16" X 0.065"
7	M47887	Porca borboleta	2		6.350 mm (1/4")

Slow Moving Vehicle Sign
Signal de véhicule lent
Sinalização de Veículo de Movimentação Lenta
Знак тихоходного транспортного средства
Etiqueta de vehículo de movimiento lento

AT349525_TX1095769 A.1

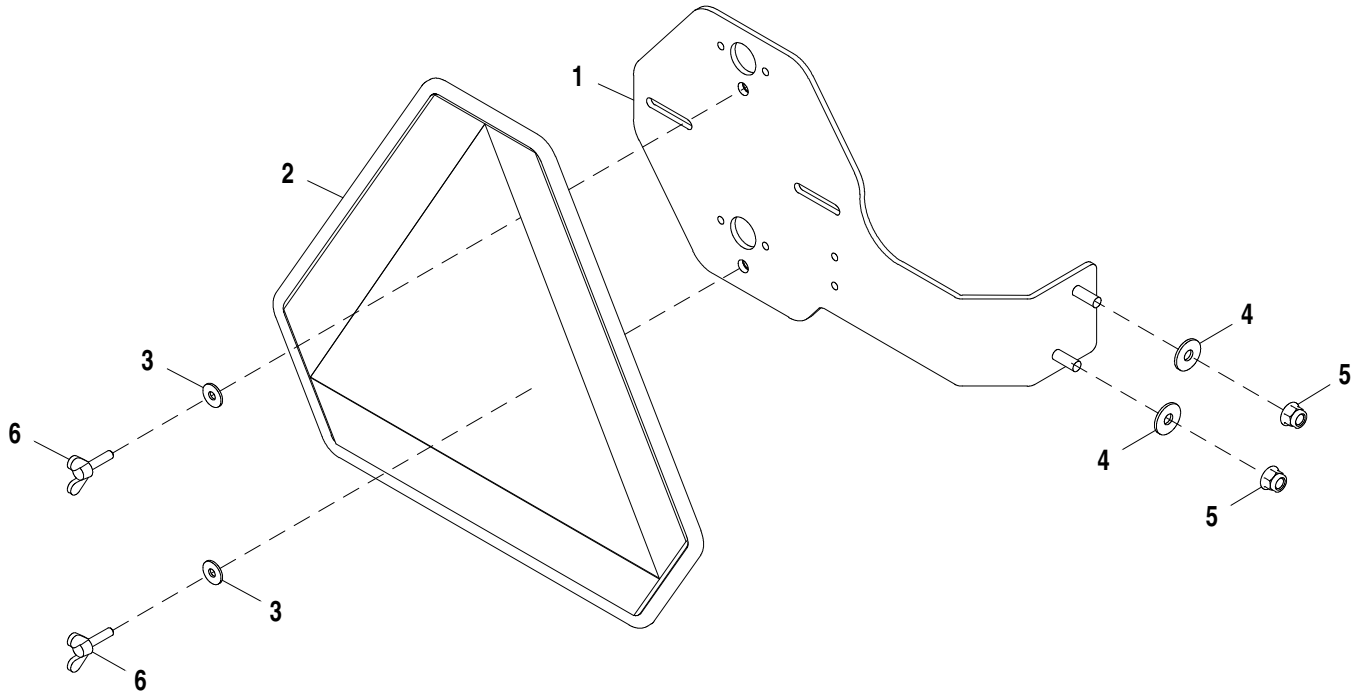

AT349525_TX1095769

Item	*Nº peça*	*Descrição*	*Qtde*	*Nº série*	*Notas*
1	AT301914	Apoio	1		
2	JD5929	Símbolo de veículo lento	1		
3	24M7139	Arruela	2		6.400 X 18 X 1.600 mm
4	24M7298	Arruela	2		8.400 X 25 X 2 mm
5	14M7396	Porca de segurança	2		M8
6	21M7344	Parafuso	2		M6 X 25

Slow Moving Vehicle Sign Kit
Kit de signal de véhicule lent
Kit de Sinalização de Veículo de Movimentação Lenta
Комплект знака тихоходного трансп. средства
Kit de etiqueta de vehículo de movimiento lento

TX1058865 A.1

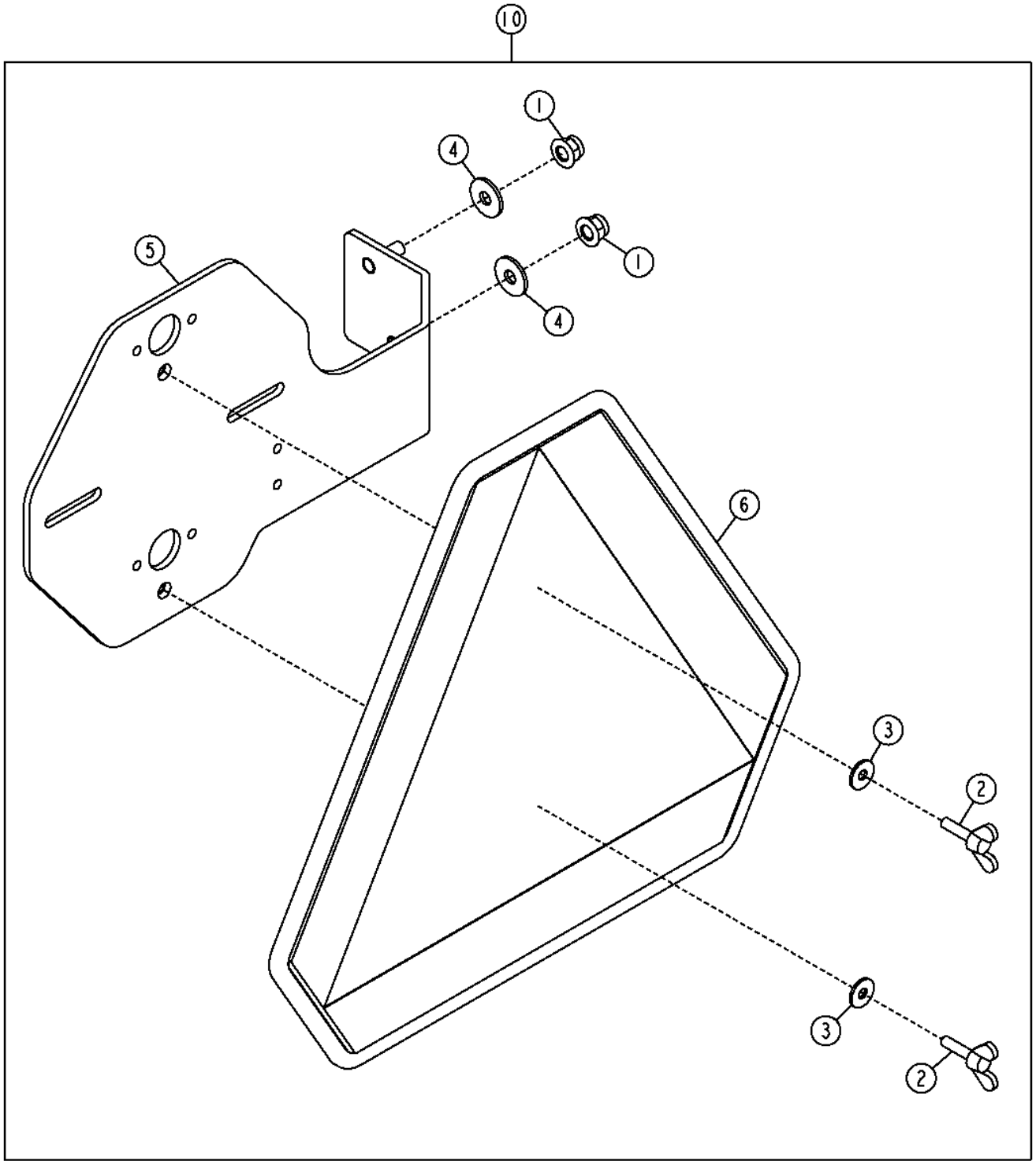

TX1058865

Item	*Nº peça*	*Descrição*	*Qtde*	*Nº série*	*Notas*
1	14M7396	Porca de segurança	2		M8
2	21M7344	Parafuso	2		M6 X 25
3	24M7139	Arruela	2		6.400 X 18 X 1.600 mm
4	24M7298	Arruela	2		8.400 X 25 X 2 mm
5	AT301914	Apoio	1		
6	JD5929	Símbolo de veículo lento	1		
10	**AT352645**	**Símbolo de veículo lento**	**1**		**Pacotes de Produto**

Accessory Holder
Porte-accessoire
Suporte de Acessório
Вспомогательный держатель
Soporte auxiliar

AT349372_TX1099574 A.1

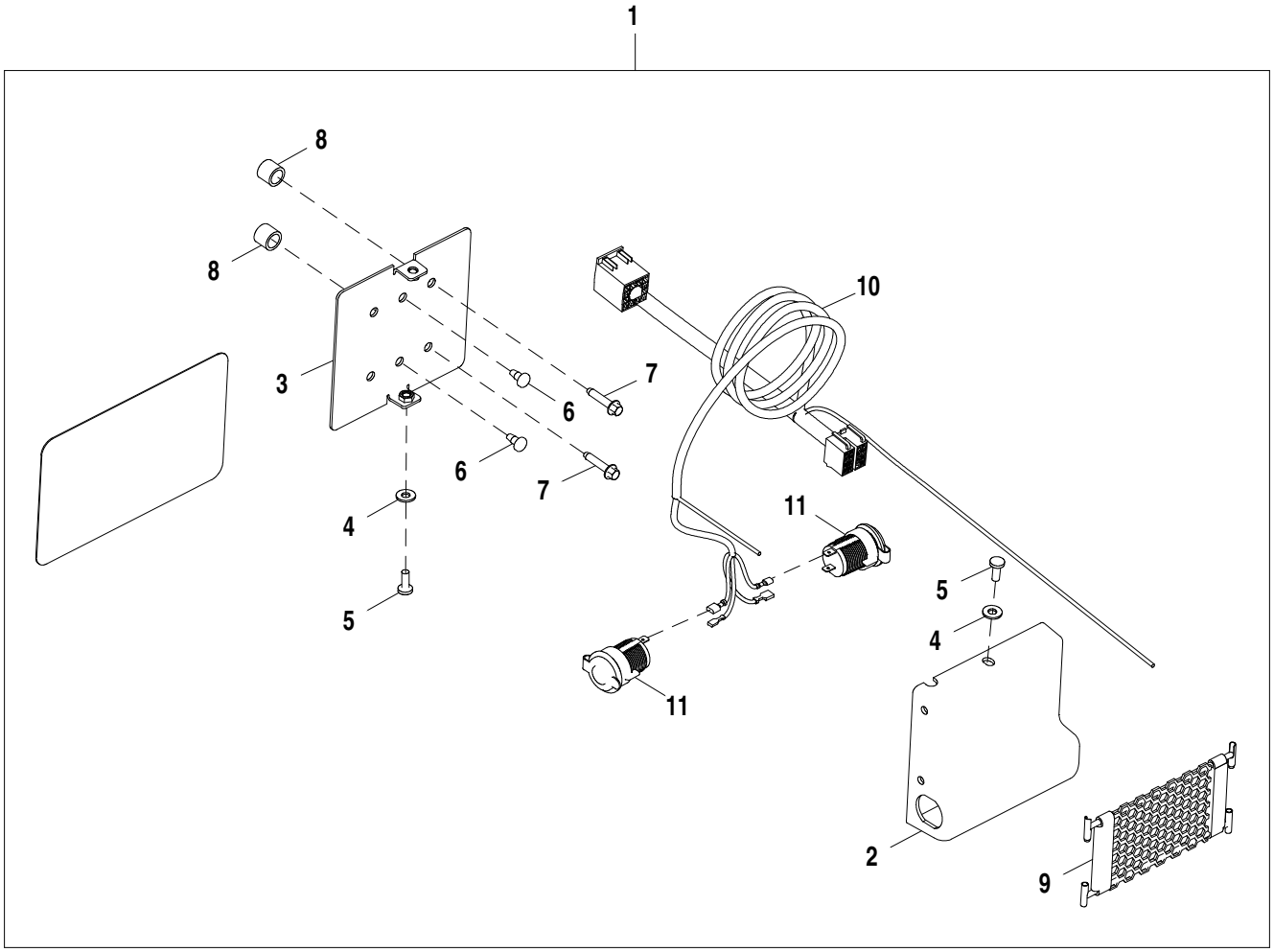

AT349372_TX1099574

Item	*Nº peça*	*Descrição*	*Qtde*	*Nº série*	*Notas*
1	**AT349372**	**Kit do suporte**	**1**		**Pacotes de Produto**
2	T238103	Capa	1		
3	AT356088	Apoio	1		
4	24H1287	Arruela	2		9/32" X 5/8" X 0.065"
5	21M7292	Parafuso	2		M6 X 16
6	37M7079	Parafuso	2		
7	37M7104	Parafuso	2		M6 X 30
8	T126052	Espaçador	2		
9	AT368241	Armazém	1		
10	AT368243	Chicote	1		Suporte de Acessório
11	GY20126	Tomada de saída	2		

Coat Hook
Patère
Gancho para Casaco
Крюк для одежды
Gancho para abrigo

AT223283_TX1108210 A.1

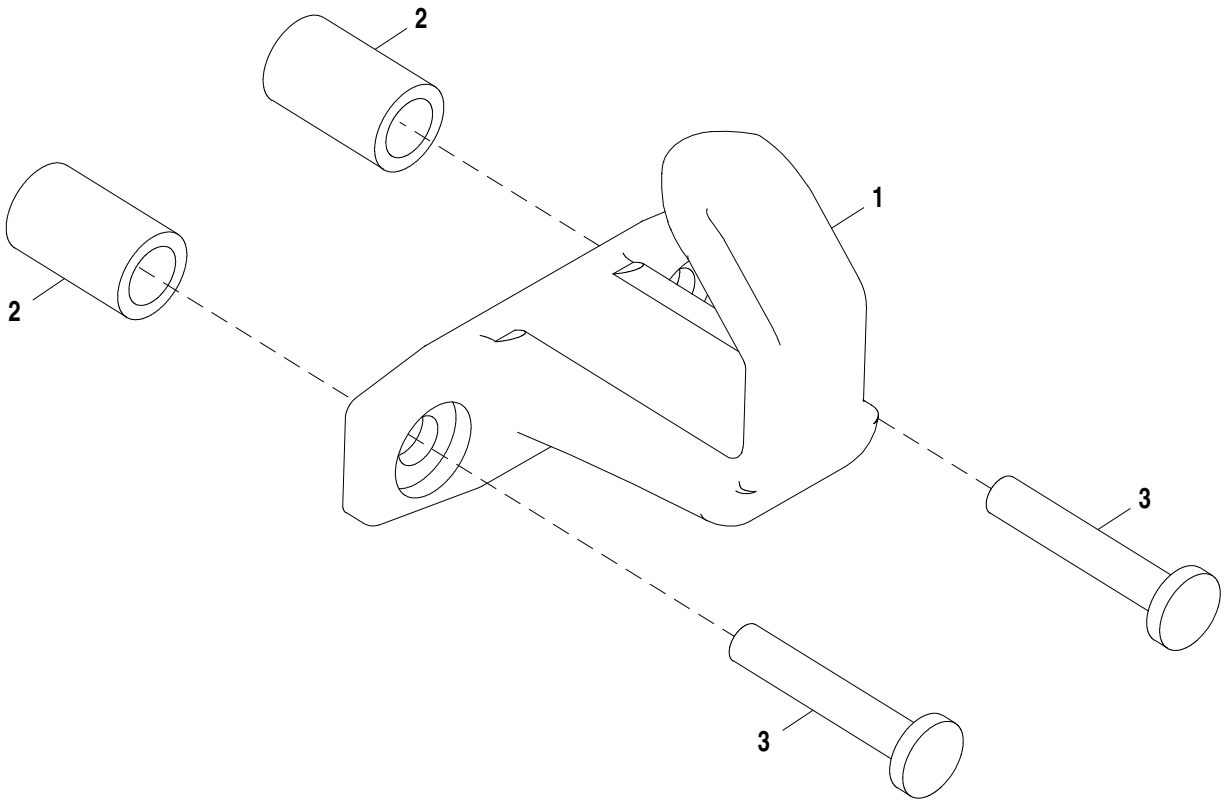

AT223283_TX1108210

Item	*Nº peça*	*Descrição*	*Qtde*	*Nº série*	*Notas*
1	L102023	Gancho	1		
2	28H3423	Bucha	2		0.364" X 0.540" X 7/8"
3	21M7247	Parafuso	2		M6 X 35

Main Hydraulic Pump (623743 -)
Distributeur chenille/palan (623743 -)
Bomba Hidráulica Principal (623743 -)
Главный гидравл. насос (623743 -)
Bomba - accesorio (623743 -)

AT336955_TX1082761 A.1

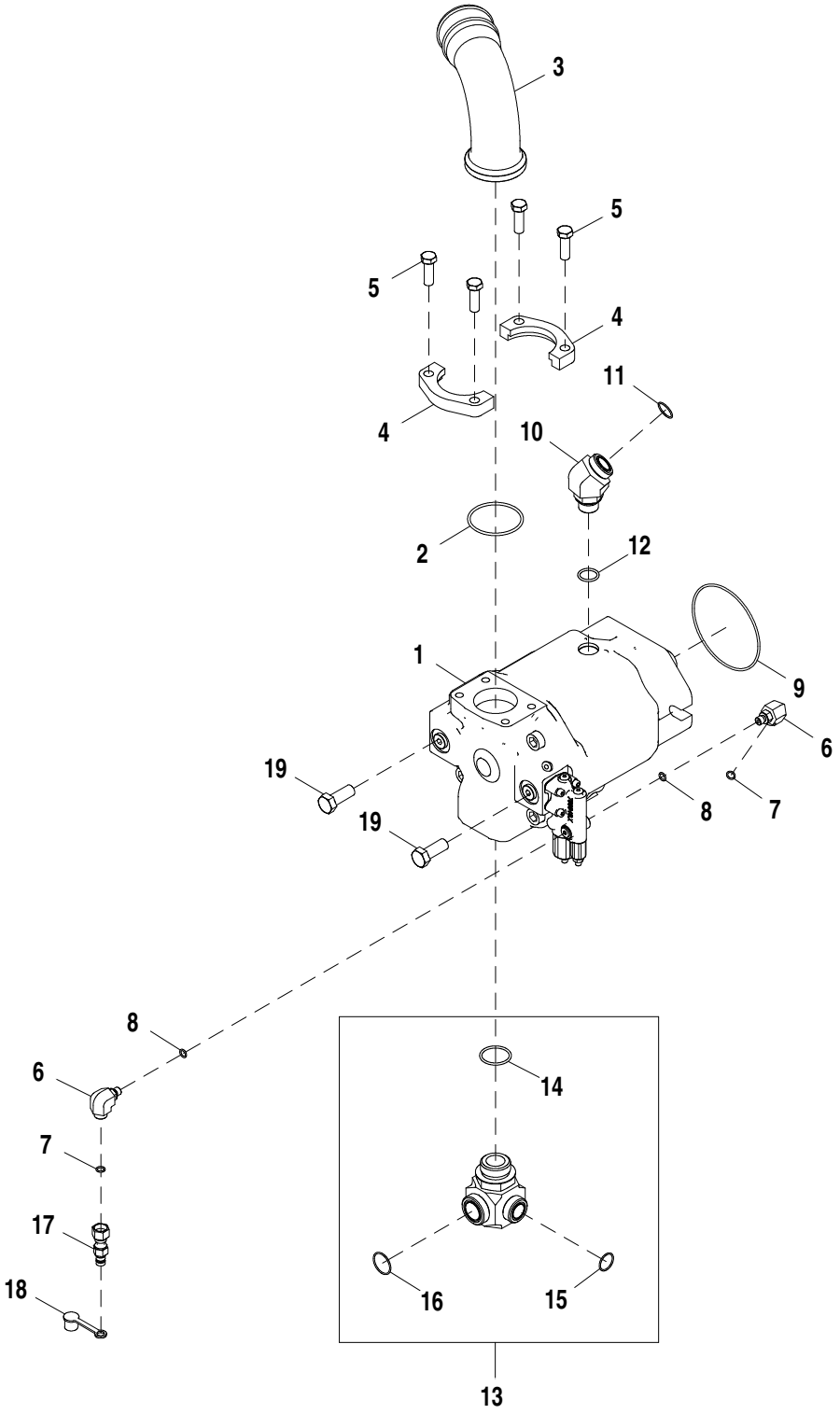

AT336955_TX1082761

Item	*Nº peça*	*Descrição*	*Qtde*	*Nº série*	*Notas*
1	AT337777	Bombahidráulica	1		
	AT302146	Kit retentor	1		
	AT334877	Controlador, bomba/válvula	1		
	AT341165	Kit retentor	1		Kit de Vedação do Controlador da Bomba
	T201521	Junta	1		Placa da Vedação do Controlador
2	U12331	Anel o	1		69.444 X 3.531 mm (2-47/64" X 0.139")
3	T204584	Tubo	1		
4	U44384	Conexão flangeada	2		
5	19H2993	Parafuso sextavado	4		1/2" X 1-1/2"
6	38H1435	Conexão em ângulo	2		
7	T77613	Anel o	2		9.250 X 1.780 mm (0.364" X 0.070")
8	R28782	Anel o	2		8.915 X 1.829 mm (0.351" X 0.072")
9	T107883	Anel o	1		124 X 3 mm (4.882" X 0.118")
10	38H1431	Conexão em ângulo	1		
11	T76938	Anel o	1		23.520 X 1.780 mm (0.926" X 0.070")
12	U12547	Anel o	1		23.470 X 2.946 mm (0.924" X 0.116")
13	AT366648	Conexão em ângulo	1		
14	U13639	Anel o	1		37.465 X 2.997 mm (1.475" X 0.118")
15	T76938	Anel o	1		23.520 X 1.780 mm (0.926" X 0.070")
16	T78612	Anel o	1		29.870 X 1.780 mm (1.176" X 0.070")
17	RE60701	Engate de diagnostico	1		
18	R77175	Capa	1		
19	19M7488	Parafuso sextavado	2		M16 X 40

Spin Control (- 646451)
Contrôle patinage (- 646451)
Controle de Giro (- 646451)
Упр. вращ. (- 646451)
Control de tracción (- 646451)

TX1037253 A.1

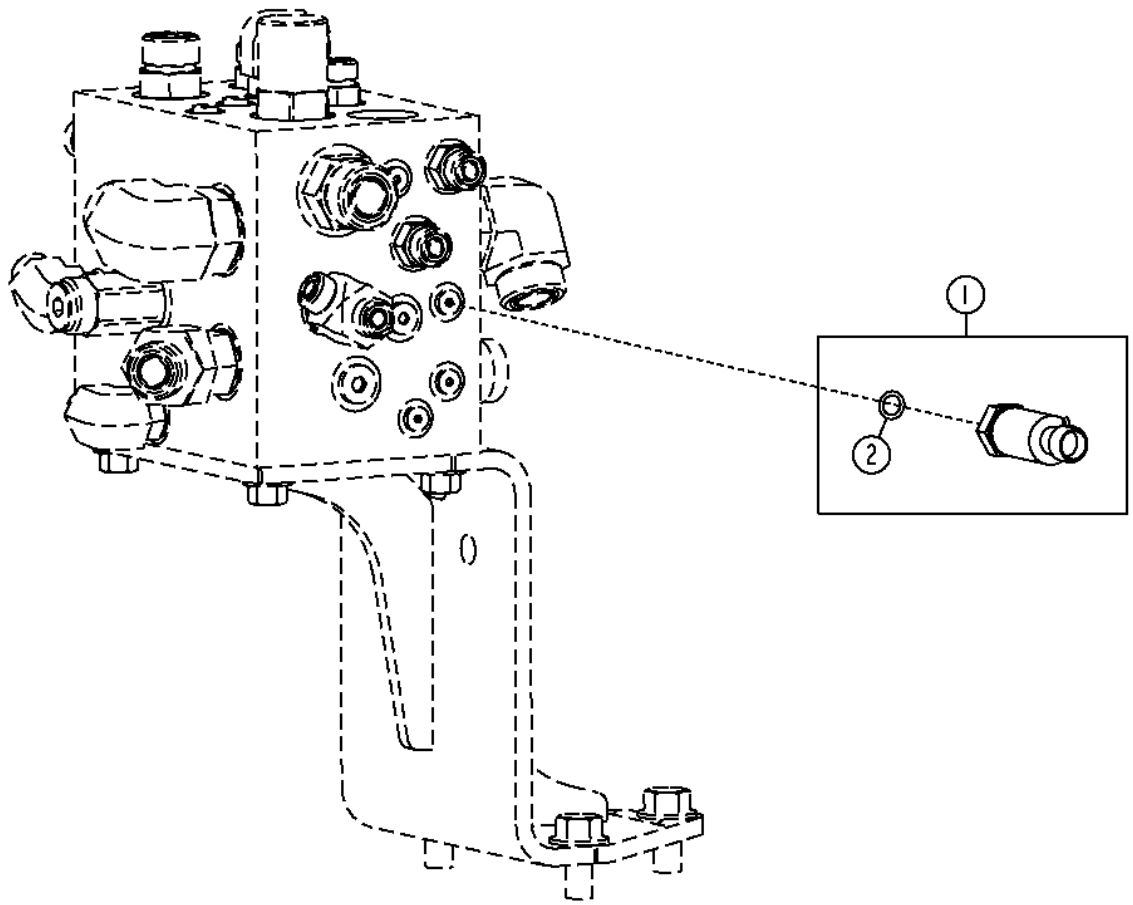

TX1037253

Item	*Nº peça*	*Descrição*	*Qtde*	*Nº série*	*Notas*
1	AT322982	TransduTor	1		Sensor de Pressão do Sistema Hidráulico
2	R28782	Anel o	1		8.915 X 1.829 mm (0.351" X 0.072")

Main Hydraulic Pump Manifold (623743 -)
Collecteur de pompe hydraulique principale (623743 -)
Coletor da Bomba Hidráulica Principal (623743 -)
Коллектор главн. гидравл. насоса (623743 -)
Colector de la bomba hidráulica principal (623743 -)

AT336853_TX1088381 B.1

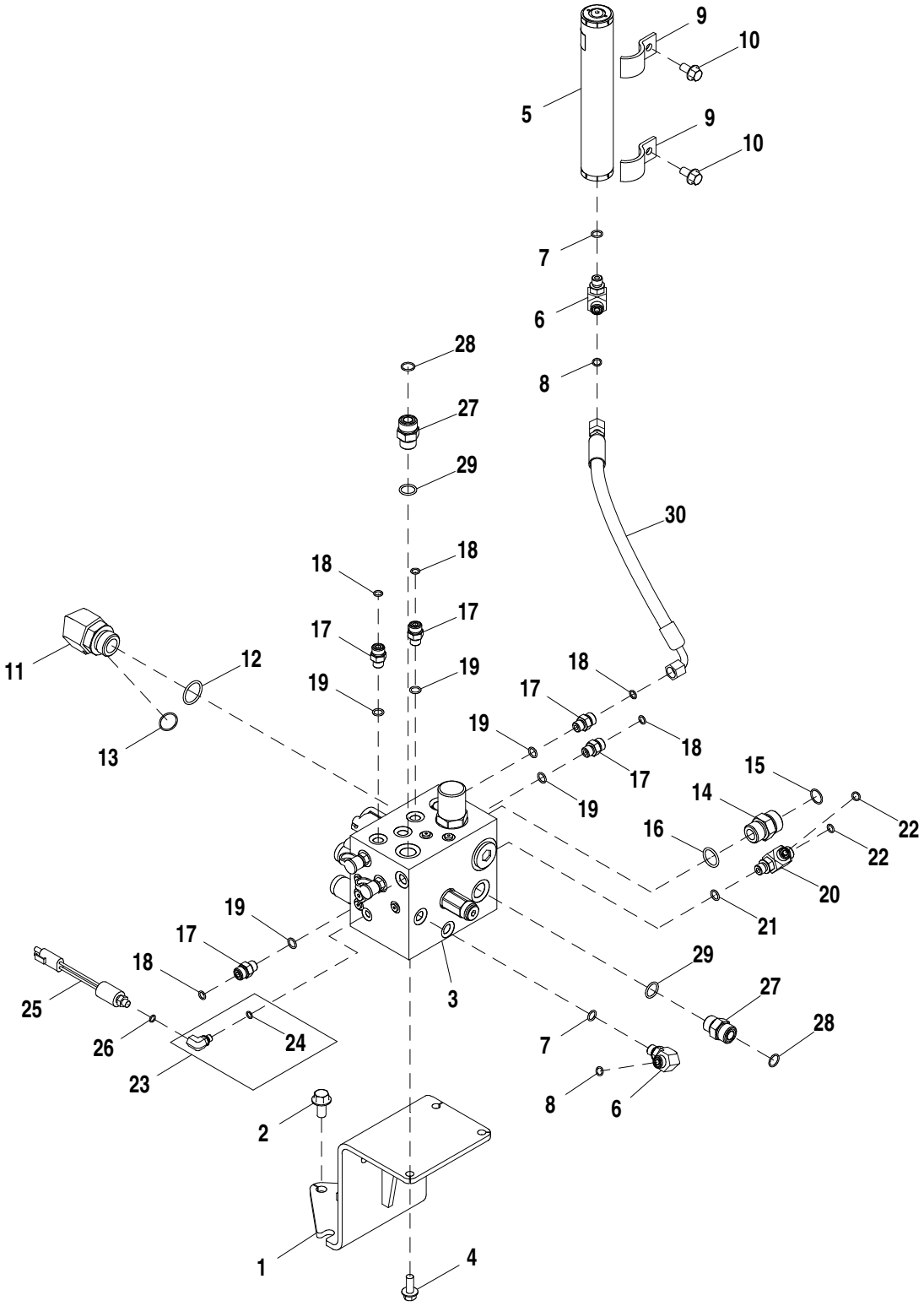

AT336853_TX1088381

Item	*Nº peça*	*Descrição*	*Qtde*	*Nº série*	*Notas*
1	AT335128	Apoio	1		
2	19M7788	Parafuso	3		M12 X 25
3	AT351889	Coletor	1		Componentes em Página Separada
4	19M7785	Parafuso	3		M10 X 25
5	AT376347	Kit do acumulador	1		
6	38H1004	Conexão em ângulo	2		
7	R26448	Anel o	2		
8	T77613	Anel o	2		
9	R68904	Braçadeira	2		
10	19M7784	Parafuso	2		M10 X 20
11	38H1037	Conexão em ângulo	1		
12	R29936	Anel o	1		
13	T76938	Anel o	1		
14	38H1163	Adaptador	1		
15	T77858	Anel o	1		
16	U12547	Anel o	1		
17	38H1160	Adaptador	5		
18	T77613	Anel o	5		
19	R26448	Anel o	5		
20	38H1023	Conexão em t	1		
21	R26448	Anel o	1		
22	T77613	Anel o	2		
23	AT358775	Conexão	1		
24	R26287	Anel o	1		
25	AT223538	Interrup. de pressão	1		
26	R26287	Anel o	1		
27	38H1162	Adaptador	1		
28	T77932	Anel o	1		
29	R26906	Anel o	1		
30	AT341166	Mangueira hidraulica-fabric	1		

Pressure Regulator Valve (PRV)
Régulateur de pression (PRV)
PRV (Válvula Reguladora de Pressão)
Клапан регулирования давления
Válvula reguladora de presión (PRV)

TX1037119 A.1

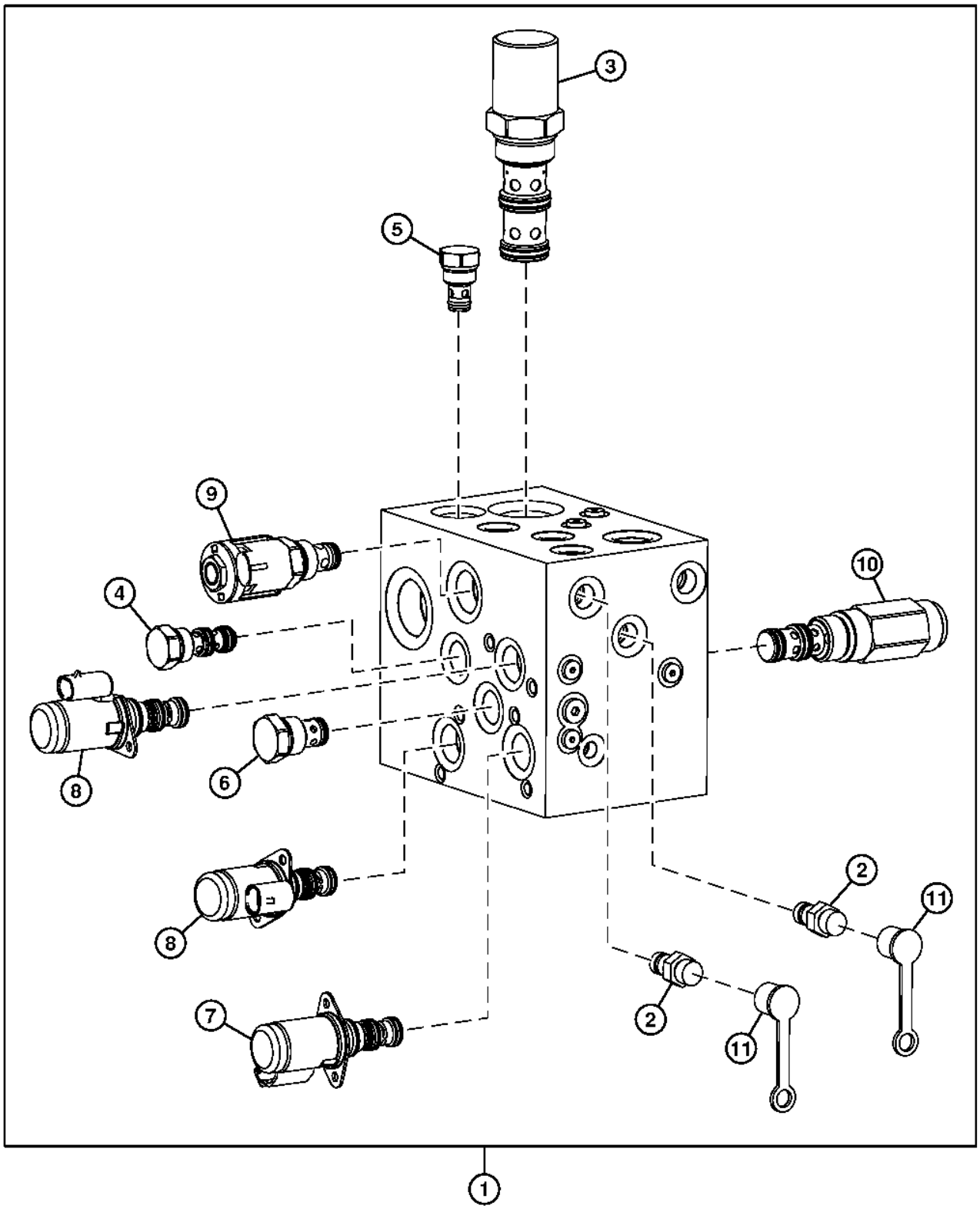

TX1037119

Item	*Nº peça*	*Descrição*	*Qtde*	*Nº série*	*Notas*
1	AT351889	Coletor	1		
2	AH125760	Engate hidr. rápido	2		
3	AN302302	Compensador	1		
	AN302301	Kit retentor	1		
4	AT195140	VálVula de retenção	1		
	AT195141	Kit retentor	1		
	T187815	Anel o	1		
5	AT224570	VálVula de retenção	1		
	AT224862	Kit retentor	1		
6	AT224863	VálVula de retenção	1		
	AT224864	Kit retentor	1		
7	AT318788	VálVula solenóide	1		Solenoide do Freio de Estacionamento
	AT224873	Kit retentor	1		
8	AT338547	VálVula solenóide	2		
	AT224873	Kit retentor	1		
9	AT341778	VálVula solenóide	1		
	AT224862	Kit retentor	1		
	AT333809	VálVula solenóide	1		
	T225291	Porca	1		
	AT196943	Kit retentor	1		
10	AT343831	VálVula de alíVio de press.	1	-622553	(AT341783 NLA)
	AT365436	VálVula de alíVio de press.	1	622554-	
	AT196943	Kit retentor	1		
11	R77175	Capa	2		

Pump Manifold Guard
Protection de répartiteur de pompe
Proteção do Coletor da Bomba
Щиток коллектора насоса
Protector de colector de bomba

TX1058077 A.1

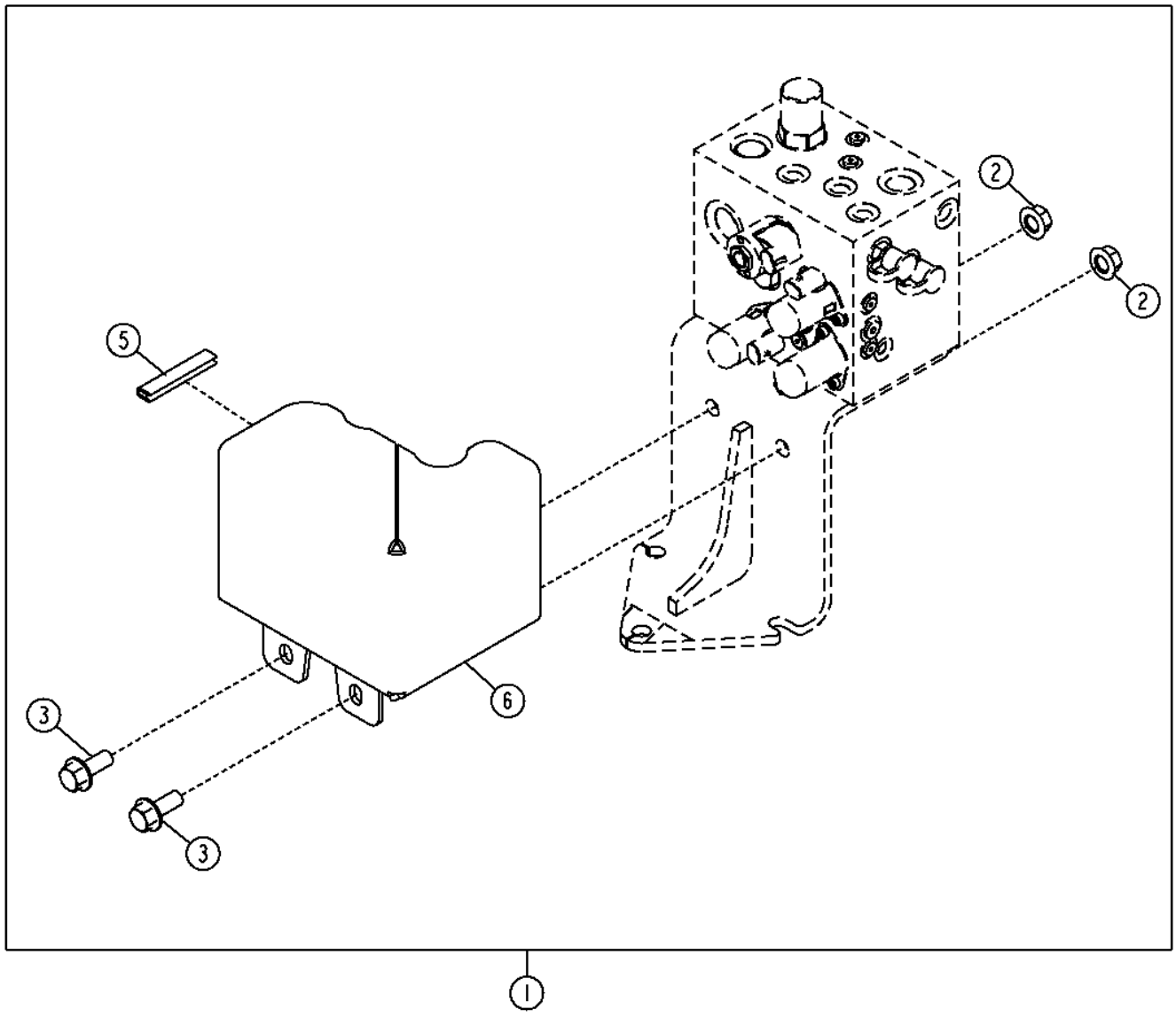

TX1058077

Item	*Nº peça*	*Descrição*	*Qtde*	*Nº série*	*Notas*
1	**AT368171**	**Kit da proteção**	**1**		**(WHOLE GOODS)**
2	14M7299	Porca com flange	2		M12
3	19M7789	Parafuso	2		M12 X 30
5	.....	Vedação de acabamento	1		(MAKE FROM T180533) (CTL)
6	T256253	Apoio	1		

Main Hydraulic Lines
Conduites hydrauliques principales
Linhas Hidráulicas Principais
Главн. гидравл. линии
Líneas hidráulicas principales

TX1059925 A.1

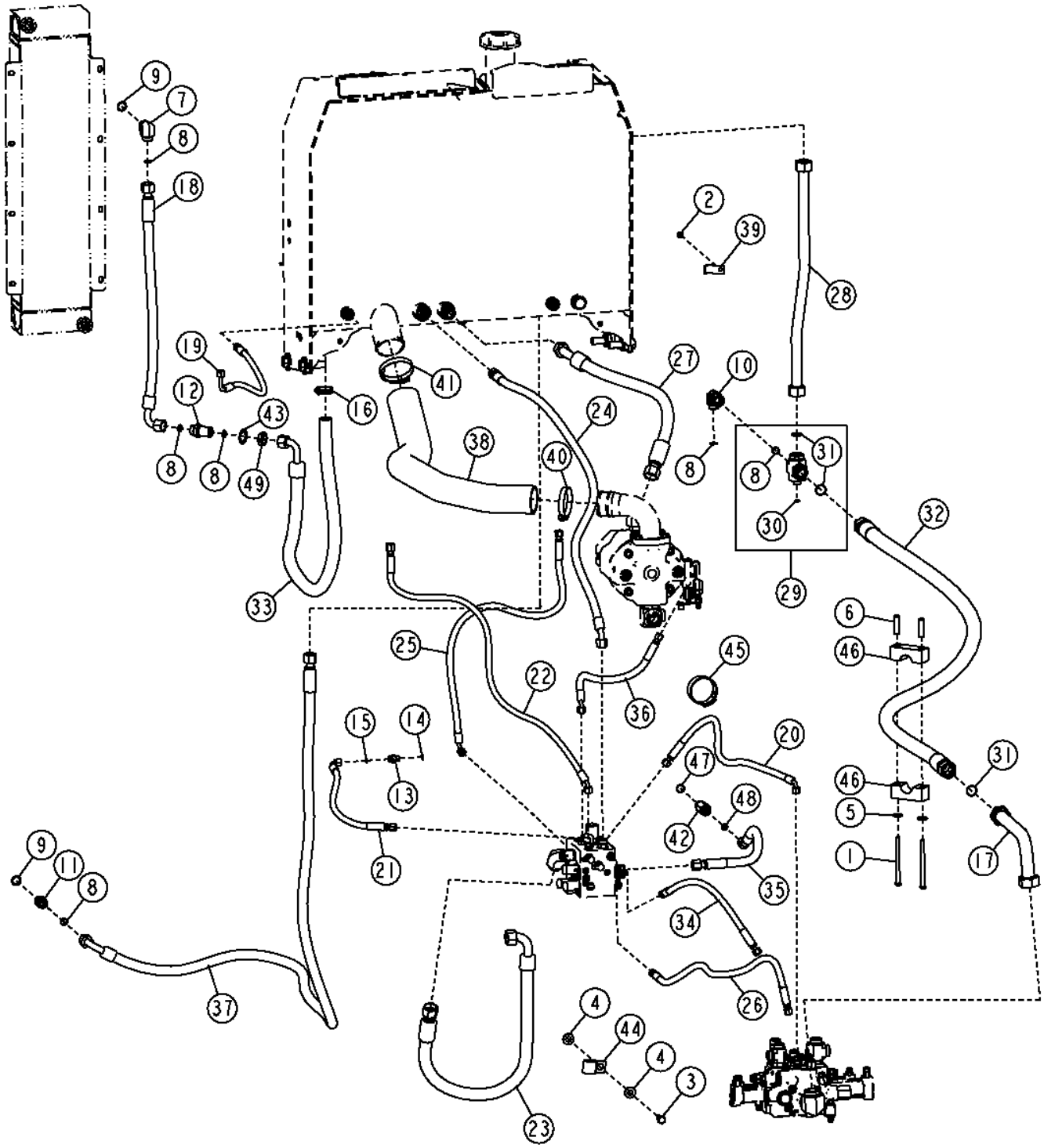

Item	*Nº peça*	*Descrição*	*Qtde*	*Nº série*	*Notas*
1	19M7348	Parafuso sextavado	2		M10 X 150
2	19M7865	Parafuso	1		M8 X 16
3	19M7877	Parafuso sextavado	1		M14 X 30
4	24M7241	Arruela	2		17 X 34 X 4 mm
5	24M7296	Arruela	2		10.500 X 30 X 2.500 mm
6	28H3485	Bucha	2		0.493" X 0.675" X 2-1/4"
7	38H1007	Conexão em ângulo	1		
8	T77858	Anel o	6		18.771 X 1.778 mm (0.739" X 0.070")
9	U12547	Anel o	2		23.470 X 2.946 mm (0.924" X 0.116")
10	38H1097	Conexão em ângulo	1		
11	38H1163	Adaptador	1		
12	38H1276	Adaptador	1		
13	38H5037	Adaptador	1		
14	51M7042	Anel o	1		13.300 X 2.200 mm
15	T77613	Anel o	1		9.250 X 1.780 mm (0.364" X 0.070")
16	AR21839	Braçadeira	1		
17	AT308426	Tubulação de óleo	1		
18	AT334374	Mangueira hidraulica-fabric	1		30.1752" X 775 mm (30-1/2") X 30.1752"
19	AT336761	Mangueira hidraulica-fabric	1		17.4752" X 609 mm (24") X 17.4752"
20	AT337181	Mangueira hidraulica-fabric	1		17.4752" X 1447 mm (57") X 17.4752"
21	AT338918	Mangueira hidraulica-fabric	1		17.4752" X 558 mm (22") X 17.4752"
22	AT340599	Mangueira hidraulica-fabric	1		13/16" X 1244 mm (49") X 17.4752"
23	AT341195	Mangueira hidraulica-fabric	1		36.5252" X 1143 mm (45") X 36.5252"
24	AT343495	Mangueira hidraulica-fabric	1		1" X 1447 mm (57") X 1"
25	AT343571	Mangueira hidraulica-fabric	1		17.4752" X 1070 mm (42-1/4") X 17.4752"
26	AT343601	Mangueira hidraulica-fabric	1		17.4752" X 1320 mm (52") X 17.4752"
27	AT344361	Mangueira hidraulica-fabric	1		36.5252" X 919 mm (36-1/4") X 36.5252"
28	AT351797	Tubulação de óleo	1		
29	AT313546	Conexão em ângulo	1		
30	T77857	Anel o	1		12.421 X 1.778 mm (0.489" X 0.070")
31	T78612	Anel o	2		29.870 X 1.780 mm (1.176" X 0.070")
32	AT352332	Mangueira hidraulica-fabric	1		42.8752" X 2457 mm (96-3/4") X 42.8752"
33	AT352745	Mangueira hidraulica-fabric	1		30.1752" X 1750 mm (69") X 1"
34	AT371360	Mangueira hidraulica-fabric	1		17.4752" X 760 mm (30") X 17.4752"
35	AT353096	Mangueira hidraulica-fabric	1		1" X 519 mm (20-1/2") X 1"
36	AT353097	Mangueira hidraulica-fabric	1		17.4752" X 500 mm (19-3/4") X 17.4752"
37	AT359616	Mangueira hidraulica-fabric	1		30.1752" X 2724 mm (107-1/4") X 30.1752"
38	AT365132	Mangueira de sucção	1		
39	R58925	Braçadeira	1		
40	RE52702	Braçadeira	1		
41	RE56859	Braçadeira	1		
42	T172732	Adaptador	1		
43	T174275	Arruela de pressão	1		30.950 mm (1-7/32")
44	T203438	Braçadeira	1		
45	T238029	Correia de ajuste	1		
46	T240085	Braçadeira	2		
47	T24210	Anel o	1		22 X 2 mm (0.866" X 0.079")
48	T77932	Anel o	1		15.596 X 1.778 mm (0.614" X 0.070")
49	T78707	Porca	1		30.175 mm (1-3/16")

Hydraulic Oil Reservoir Fittings
Raccords de réservoir d'huile hydraulique
Conexões do Reservatório de Óleo Hidráulico
Фитинги бака для гидравлического масла
Adaptadores de depósito de aceite hidráulico

AT336780_TX1085849 A.1

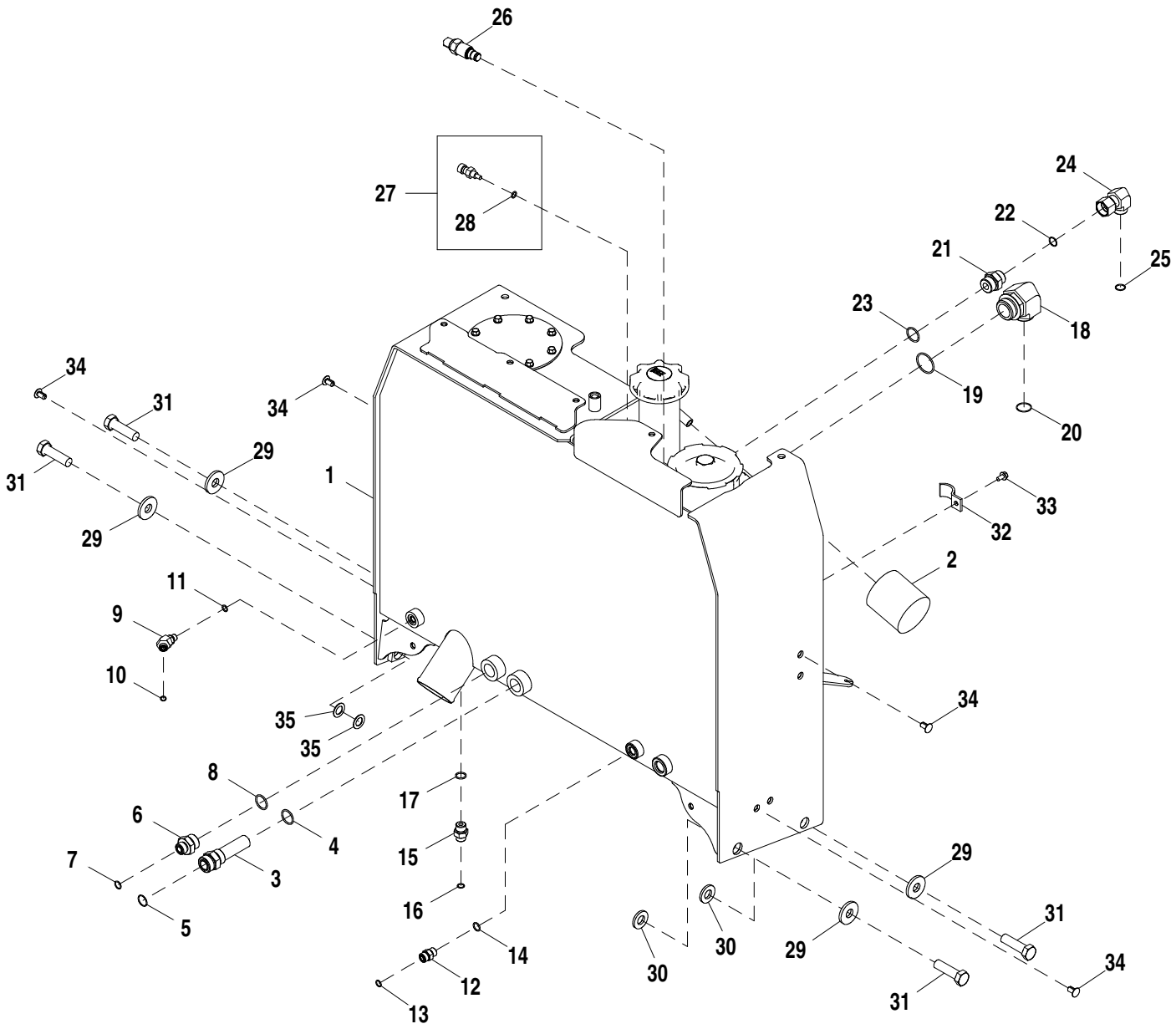

AT336780_TX1085849

Item	*Nº peça*	*Descrição*	*Qtde*	*Nº série*	*Notas*
1	.....	ReseRvatóRio hidRáulico	1	-635488	(SUB AT400901) (AT341636 NLA), Componentes em Página Separada
	AT400901	ReseRvatóRio hidRáulico	1	635489-	Componentes em Página Separada
2	AM39653	Filtro de óleo	1		
3	AT219727	Conexão	1		
4	R29936	Anel o	1		29.743 X 2.946 mm (1.171" X 0.116")
5	T76938	Anel o	1		23.520 X 1.780 mm (0.926" X 0.070")
6	38H1447	Adaptador	1		
7	T77932	Anel o	1		15.596 X 1.778 mm (0.614" X 0.070")
8	R29936	Anel o	1		29.743 X 2.946 mm (1.171" X 0.116")
9	38H1045	Conexão em ângulo	1		
10	T77613	Anel o	1		9.250 X 1.780 mm (0.364" X 0.070")
11	R26448	Anel o	1		11.887 X 1.981 mm (0.468" X 5/64")
12	38H1161	Adaptador	1		
13	T77857	Anel o	1		12.421 X 1.778 mm (0.489" X 0.070")
14	R26375	Anel o	1		16.358 X 2.210 mm (0.644" X 0.087")
15	38H1174	Adaptador	1		
16	T77857	Anel o	1		12.421 X 1.778 mm (0.489" X 0.070")
17	R26906	Anel o	1		19.177 X 2.464 mm (0.755" X 0.097")
18	38H1637	Conexão em ângulo	1		
19	R26773	Anel o	1		43.688 X 2.997 mm (1.720" X 0.118")
20	T78612	Anel o	1		29.870 X 1.780 mm (1.176" X 0.070")
21	38H1194	Adaptador	1		
22	T77858	Anel o	1		18.771 X 1.778 mm (0.739" X 0.070")
23	R29936	Anel o	1		29.743 X 2.946 mm (1.171" X 0.116")
24	38H1097	Conexão em ângulo	1		
25	T77858	Anel o	1		18.771 X 1.778 mm (0.739" X 0.070")
26	AT352636	Interrup. de pressão	1		Indicador de Restrição do Filtro de Óleo
	AT352735	Kit retentor	1		
27	RE48419	SenSor	1		Temperatura
28	51M7041	Anel o	1		11.300 X 2.200 mm
29	T128096	Arruela	4		21 X 53.800 X 6 mm (0.827" X 2.118" X 0.236")
30	24M7242	Arruela	2		21.400 X 42 X 5 mm
31	19M8639	Parafuso sextavado	4		M20 X 70
32	R68904	Braçadeira	1		
33	19M7865	Parafuso	1		M8 X 16
34	T174271	Plugue	4		
35	24H1391	Arruela	4		25/32" X 1-5/16" X 0.060"

Hydraulic Oil Reservoir Components (635489 -)
Composants de réservoir d'huile hydraulique (635489 -)
Componentes do Reservatório de Óleo Hidráulico (635489 -)
Компоненты резервуара гидравл. масла (635489 -)
Componentes de depósito de aceite hidráulico (635489 -)

AT400901_TX1091133 A.2

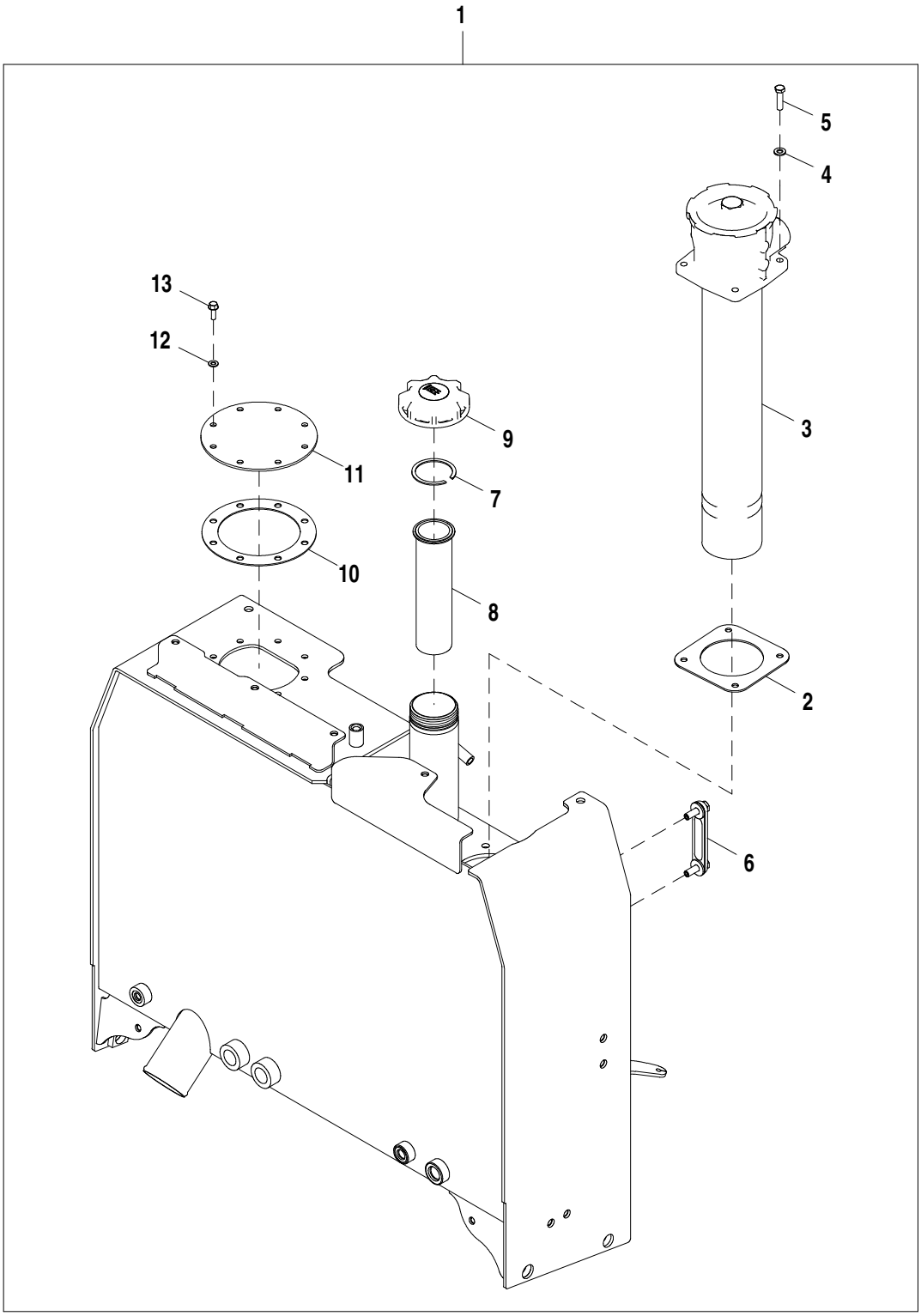

AT400901_TX1091133

Item	*Nº peça*	*Descrição*	*Qtde*	*Nº série*	*Notas*
1	AT400901	ReseRvatóRio hidRáulico	1		
2	T230794	Junta	1		
3	AT400896	Filtro	1		
	AT335975	Kit retentor	1		
	AT335977	Elemento de filtro	1		
	AT400898	Capa	1		
4	24M7239	Arruela	4		10.700 X 21 X 2.500 mm
5	19M8637	Parafuso sextavado	4		M10 X 40
6	AT227279	Indicador de nível	1		
7	M596T	Anel de pressão	1		
8	AT161638	Coador	1		
9	AT359994	Tampa do abasTecimenTo	1		
10	T179363	Junta	1		
11	T215835	Placa	1		
12	24H1136	Arruela	8		11/32" X 11/16" X 0.065"
13	T81403	Parafuso	8		

Hydraulic Reservoir Pressurization Kit for High Altitude Operation
Kit de mise en pression de réservoir hydraulique pour l'utilisation en altitude
Kit de Pressurização do Reservatório Hidráulico para Operação de Altitude Elevada
Комплект регулировки давления гидробака для высотных работ
Juego de presurización de depósito hidráulico para operaciones a gran altitud

AT364679_TX1116656 B.2

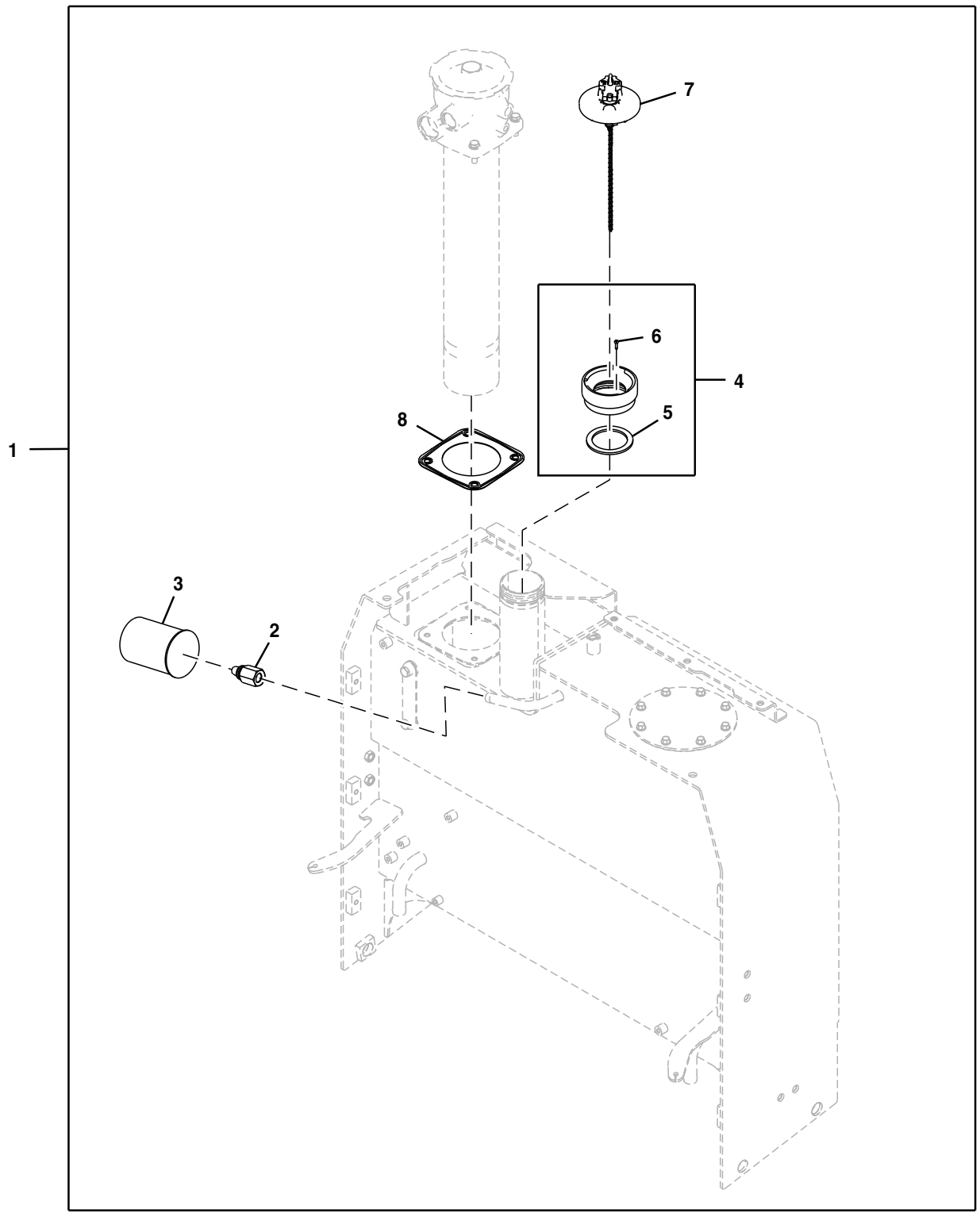

AT364679_TX1116656

Item	*Nº peça*	*Descrição*	*Qtde*	*Nº série*	*Notas*
1	**AT364679**	**Kit do reservatório**	**1**		**Pacotes de Produto**
2	AT226335	VálVula de alíVio de press.	1		
3	AT79590	Filtro de óleo	1		
4	AT183238	Adaptador	1		
5	T163971	Junta	1		
6	T164203	Parafuso	1		
7	AT358701	Adaptador	1		
8	T287899	Junta	1		

JDLink™ Modular Telematics Gateway (MTG) Controller Mounting and Antenna (634722 -)
Support de montage de contrôleur et antenne de JDLink™ MTG (Modular Telematics Gateway) (634722 -)
Montagem e Antena do Controlador do MTG (Gateway Telemático Modular) do JDLink™ (634722 -)
Крепление контроллера модульного телематического шлюза (MTG) JDLink™ и антенна (634722 -)
Elementos de montaje y antena de unidad de control de pórtico de Telematics modular (MTG) de JDLink™ (634722 -)

AT375005_TX1088440 B.1

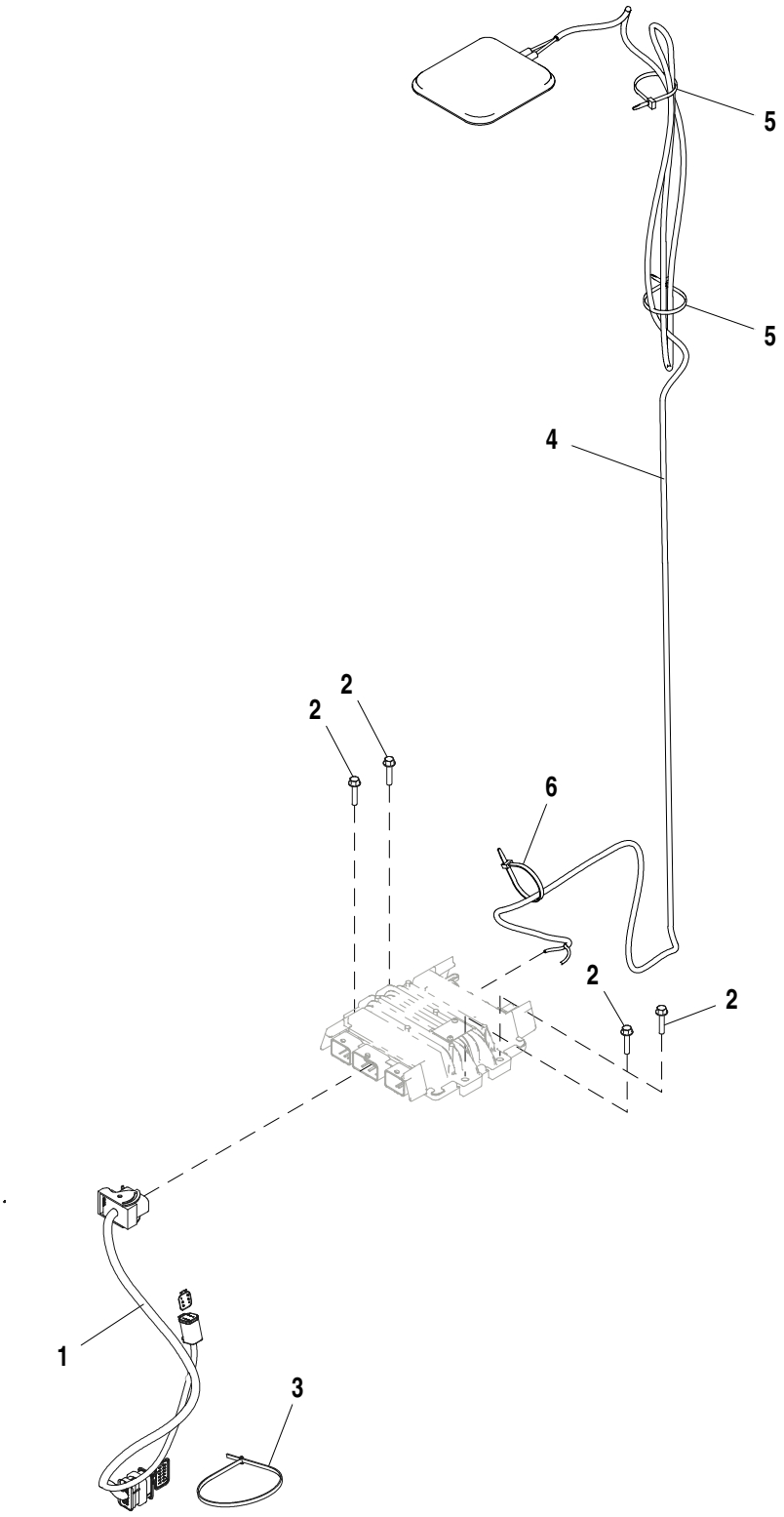

AT375005_TX1088440

Item	*Nº peça*	*Descrição*	*Qtde*	*Nº série*	*Notas*
1	AT374952	Chicote	1		
2	19M7796	Parafuso	4		M6 X 30
3	H77698	Cinta	1		
4	AT399832	Antena	1		
5	R44302	Cinta	2		
6	R44302	Cinta	1		

JDLink™ Satellite Module (SAT) Controller Mounting and Antenna (634722 -)
Support de montage de contrôleur et antenne de module satellite JDLink™ (SAT) (634722 -)
Montagem e Antena do Controlador do SAT (Módulo de Satélite) do JDLink™ (634722 -)
Крепление контроллера спутникового модуля (SAT) JDLink™ и антенна (634722 -)
Elementos de montaje y antena de unidad de control de módulo de satélite (SAT) de JDLink™ (634722 -)

AT377373_TX1088441 B.1

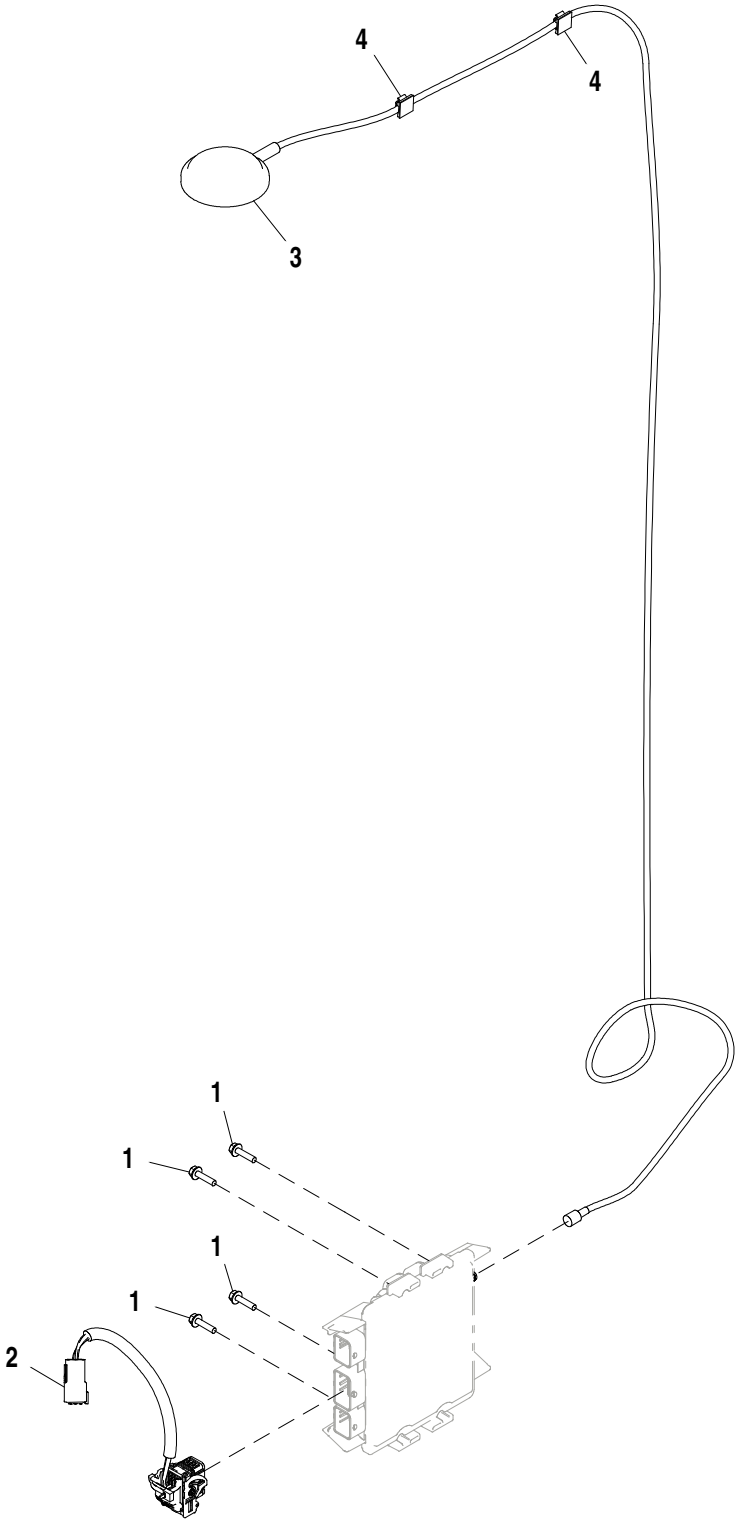

AT377373_TX1088441

Item	*Nº peça*	*Descrição*	*Qtde*	*Nº série*	*Notas*
1	19M7863	Parafuso	4		M6 X 25
2	AT377288	Chicote	1		
3	PF81427	Antena	1		
4	T182909	Presilha	2		

JDLink™ Ultimate Conversion Kit
Jeu d'adaptation JDLink™ Ultimate
Kit de Conversão do JDLink™ Ultimate
Комплект переоборудования JDLink™ Ultimate
Juego de modificación de JDLink™ Ultimate

AT399537_TX1096592 A.2

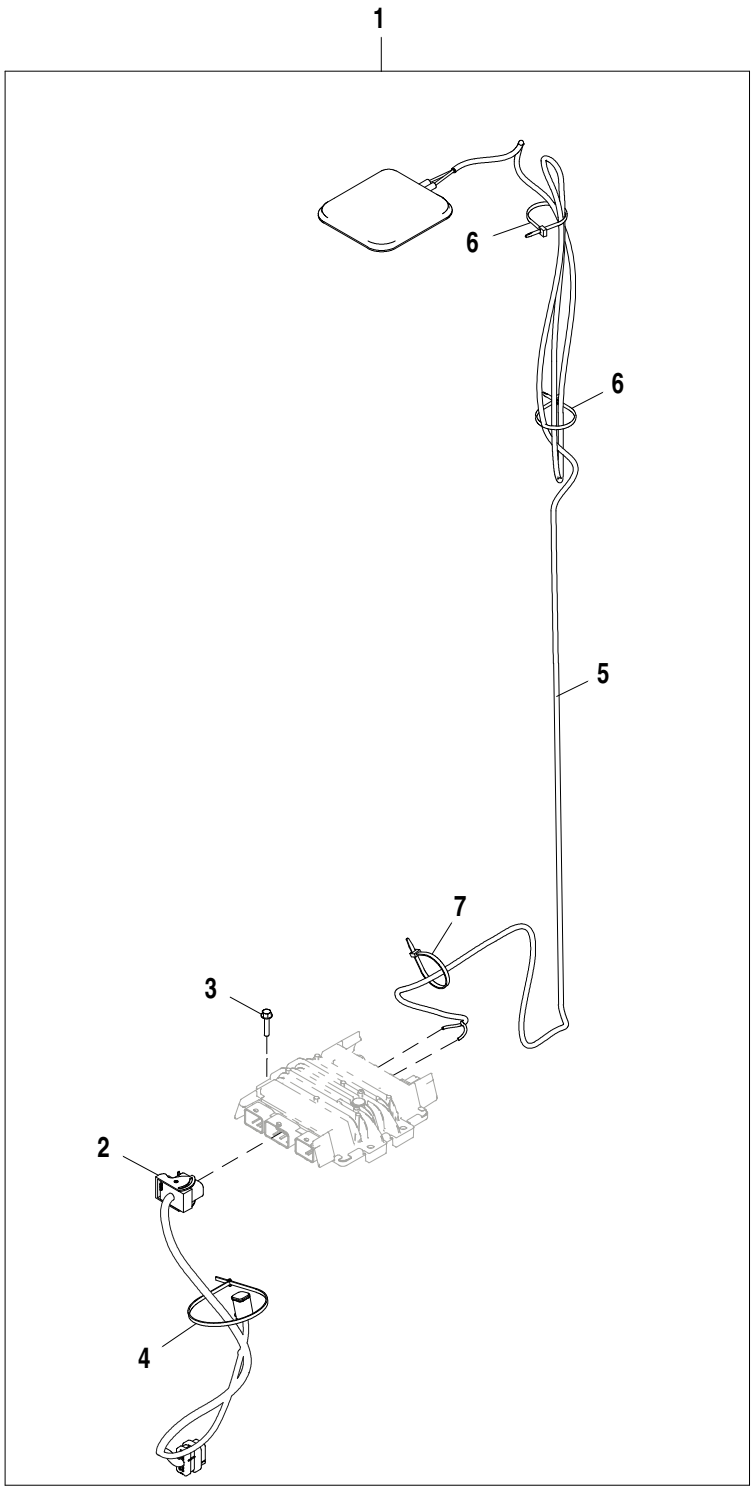

AT399537_TX1096592

Item	*Nº peça*	*Descrição*	*Qtde*	*Nº série*	*Notas*
1	**.....**	**Kit da cabine**	**1**		**JDLink™ Ultimate, Encomende Através do Configurador de Produtos**
2	AT374952	Chicote	1		
3	19M7796	Parafuso	4		M6 X 30
4	H77698	Cinta	1		
5	AT374900	Antena	1		
6	R44302	Cinta	2		
7	R44302	Cinta	1		

JDLink™ Modular Telematics Gateway and Satellite Module Controller
Contrôleur de passerelle télématique modulaire (MTG) et module satellite JDLink™
Gateway Telemático Modular e Controlador de Módulo para Satélite JDLink™
Контроллер шлюза модульной телематики и спутникового модуля JDLink™
Controlador de pórtico de Telematics modular y módulo de satélite JDLink™

PUPC100058 A.2

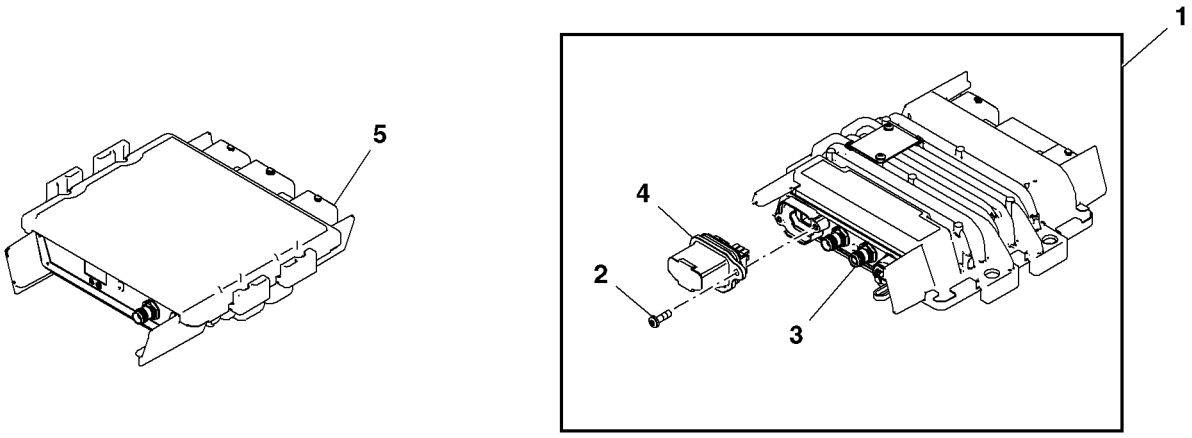

PUPC100058

Item	*Nº peça*	*Descrição*	*Qtde*	*Nº série*	*Notas*
1	PF81438	Unidade de controle eletrôn	1		(A) Modular Telematics Gateway
2	PF13564	Parafuso	2		
3	.....	Unidade de controle eletrôn	1		(Order PF81438)
4	PF81429	Kit do bujão	1		
5	PF81399	Módulo	1		Satellite Module

(A) For service only, for new installs please order JD/ZXLink Kit from product configurator.
Pour l'entretien uniquement ; pour les nouvelles installations, commander le kit JD/ZXLink auprès du configurateur de produit.
Somente para serviço; para novas instalações, solicite o JD/ZXLink Kit no configurador do produto.
Только для обслуживания; перед установкой закажите комплект JD/ZXLink в конфигураторе продуктов.
Sólo como repuesto, para instalación nueva pedir el juego JD/ZXLink del configurador de productos.

Auxiliary Cutting Edge (2690 mm)
Bord d'attaque auxiliaire (2690 mm)
Borda de Corte Auxiliar (2690 mm)
Вспомогательная режущая кромка (2690 мм)
Borde cortante auxiliar (2690 mm)

TX1014617 A.1

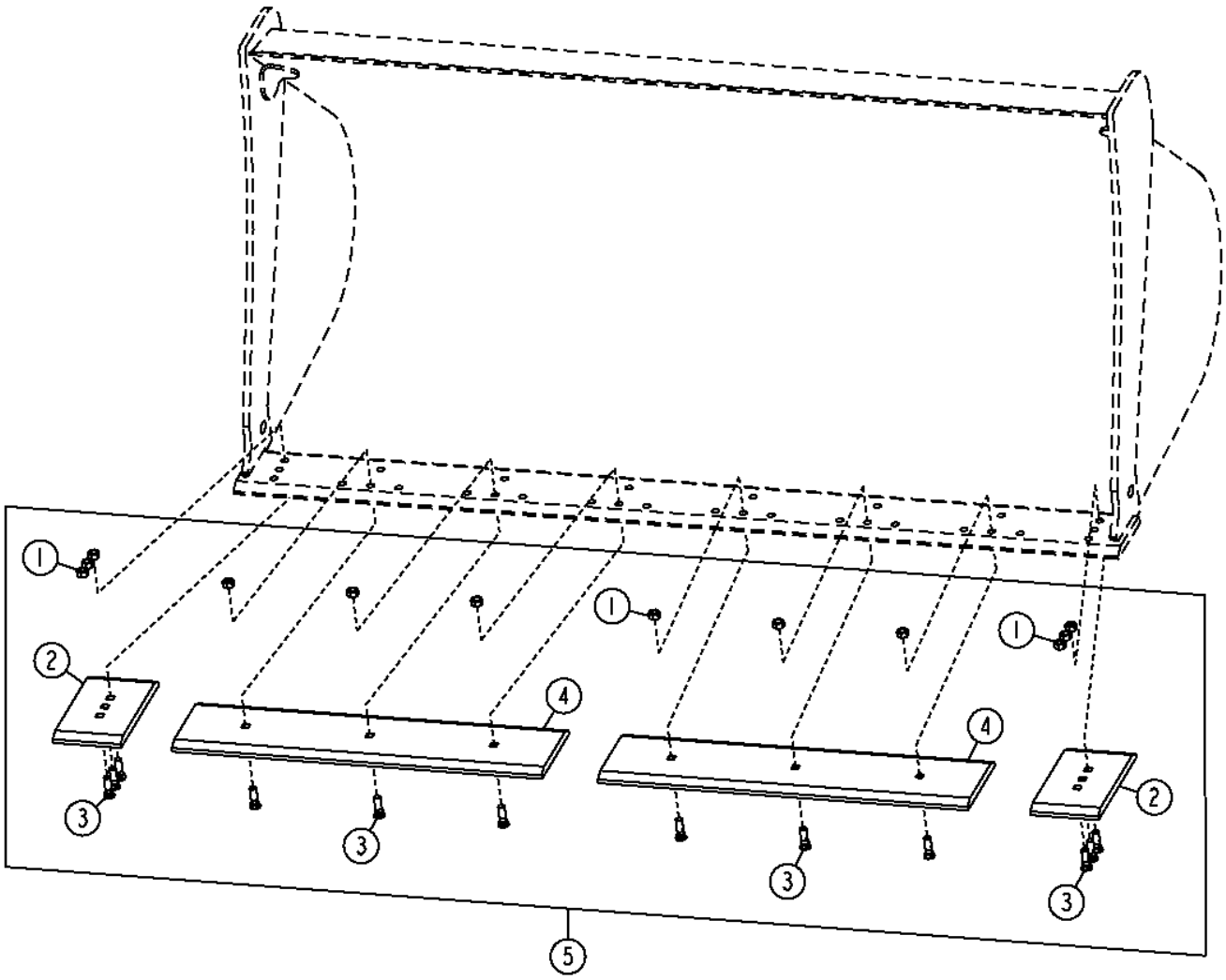

TX1014617

Item	*Nº peça*	*Descrição*	*Qtde*	*Nº série*	*Notas*
1	14H1058	Porca	12		3/4"
2	T146672	Borda cortante	2		
3	T146934	Parafuso	12		19.050 X 63.500 mm (3/4" X 2-1/2")
4	T157492	Faca corte dura-max	2		
5	**AT209155**	**Borda cortante**	**1**		**2690 mm, (WHOLE GOODS)**

Bucket Teeth with Segments for 106 in. (269 cm) Bucket Width (637530 -)
Bucket Teeth with Segments for 106 in. (269 cm) Bucket Width (637530 -)
Bucket Teeth with Segments for 106 in. (269 cm) Bucket Width (637530 -)
Bucket Teeth with Segments for 106 in. (269 cm) Bucket Width (637530 -)
Bucket Teeth with Segments for 106 in. (269 cm) Bucket Width (637530 -)

AT400164_TX1099558 A.1

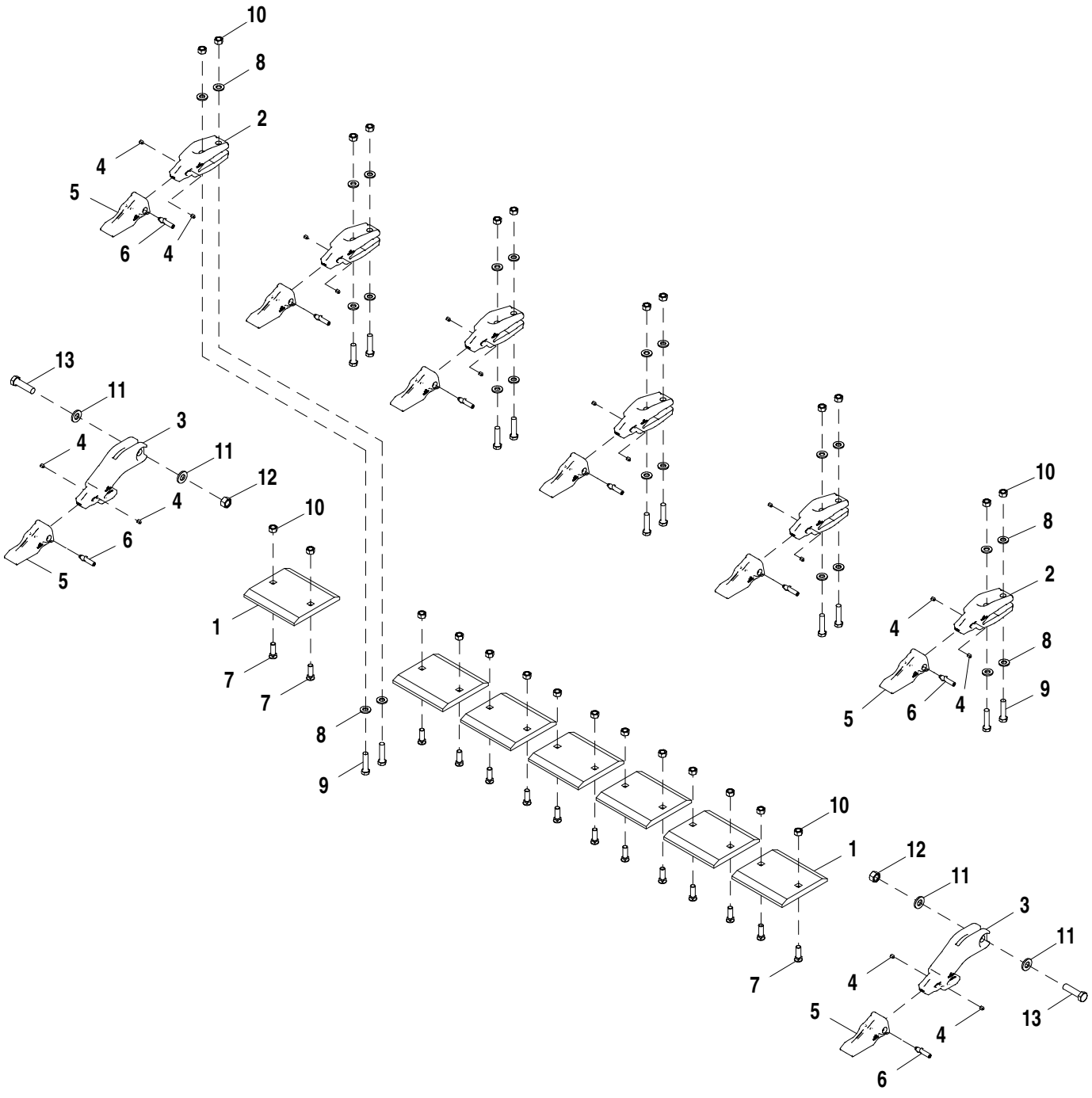

AT400164_TX1099558

Item	*Nº peça*	*Descrição*	*Qtde*	*Nº série*	*Notas*
1	T157493	Faca corte dura-max	7		
2	TK250C100B	Adapt.do dente da pá diant.	6		
3	TK250E100B	Adapt.do dente da pá diant.	2		
4	TK3L	Fechadura	16		
5	TK250LD	Dente	8		
6	TK250P	Pino fixador	8		
7	T146934	Parafuso	14		19.050 X 63.500 mm (3/4" X 2-1/2")
8	24M7242	Arruela	24		21.400 X 42 X 5 mm
9	19H3167	Parafuso sextavado	12		3/4" X 3-1/4"
10	14H1058	Porca	26		3/4"
11	24M7243	Arruela	4		25.400 X 50 X 6 mm
12	14M7278	Porca	2		M24
13	19M8288	Parafuso sextavado	2		M24 X 90

Bucket Teeth with Segments for 106 in. (269 cm) Bucket Width Conversion Kit (637530 -)
Jeu d'adaptation des dents de benne non segmentées pour largeur de benne 106 in. (269 cm) (637530 -)
Dentes da Caçamba com Segmentos para Kit de Conversão de Caçamba com 106 in. (269 cm) de Largura (637530 -)
Комплект для переоборудования зубьев ковша с сегментами для ковша шириной 106 дюймов (269 см) (637530 -)
Dientes de cucharón con segmentos para juego de modificación de ancho de cucharón de 106 in. (269 cm) (637530 -)

AT400165_TX1099559 A.1

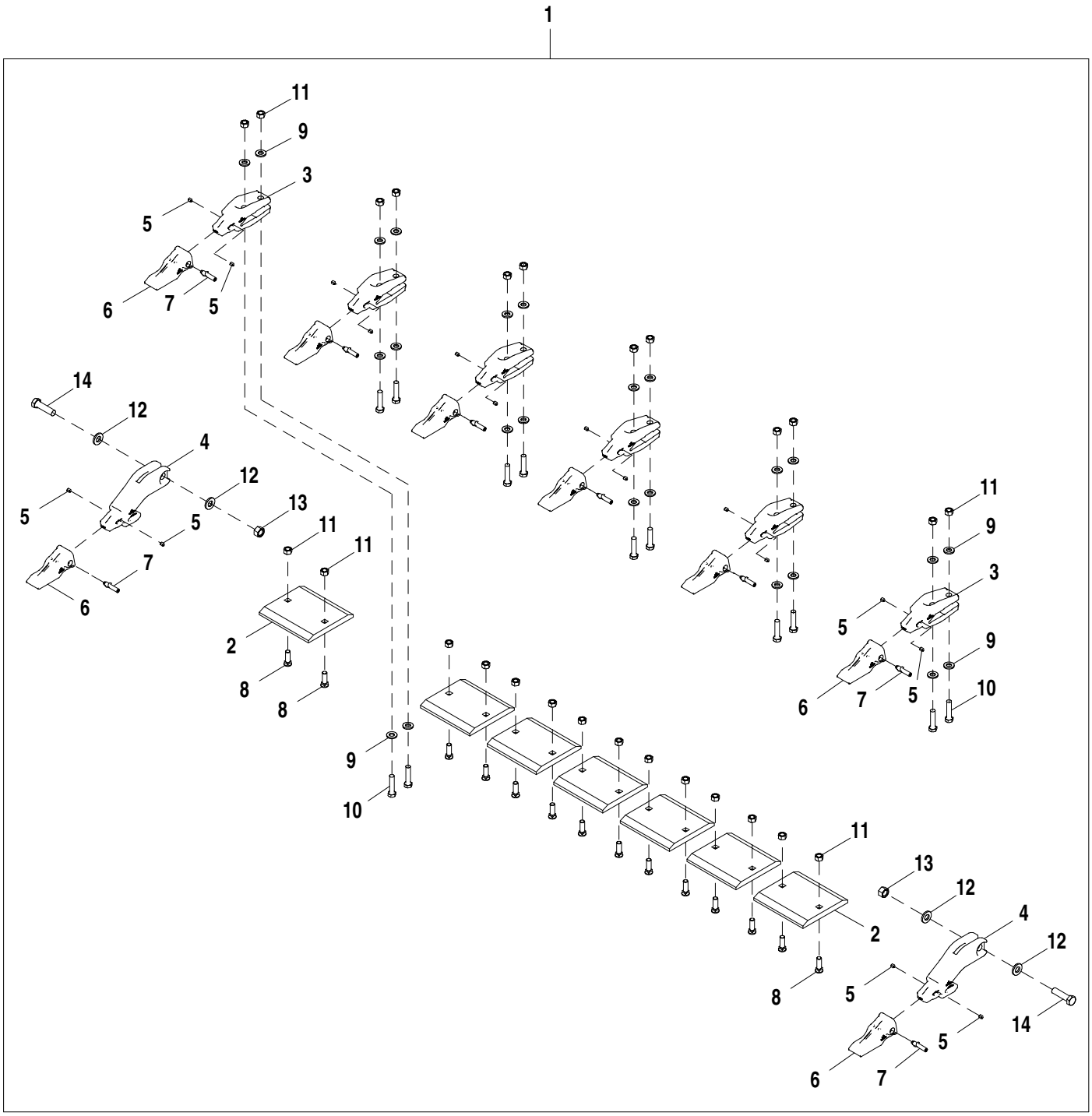

AT400165_TX1099559

Item	*Nº peça*	*Descrição*	*Qtde*	*Nº série*	*Notas*
1	**AT400165**	**Kit do dente**	**1**		**Pacotes de Produto**
2	T157493	Faca corte dura-max	7		
3	TK250C100B	Adapt.do dente da pá diant.	6		
4	TK250E100B	Adapt.do dente da pá diant.	2		
5	TK3L	Fechadura	16		
6	TK250LD	Dente	8		
7	TK250P	Pino fixador	8		
8	T146934	Parafuso	14		19.050 X 63.500 mm (3/4" X 2-1/2")
9	24M7242	Arruela	24		21.400 X 42 X 5 mm
10	19H3167	Parafuso sextavado	12		3/4" X 3-1/4"
11	14H1058	Porca	26		3/4"
12	24M7243	Arruela	4		25.400 X 50 X 6 mm
13	14M7278	Porca	2		M24
14	19M8288	Parafuso sextavado	2		M24 X 90

Pin-On Bucket (3.5 yd³)
Benne goupillée (3,5 cu yd)
Caçamba Fixada por Pino (3.5 yd³)
Ковш со штифтовым креплением (3,5 куб. ярда)
Cucharón fijado por pasadores (3.5 yd³)

TX1044167 A.1

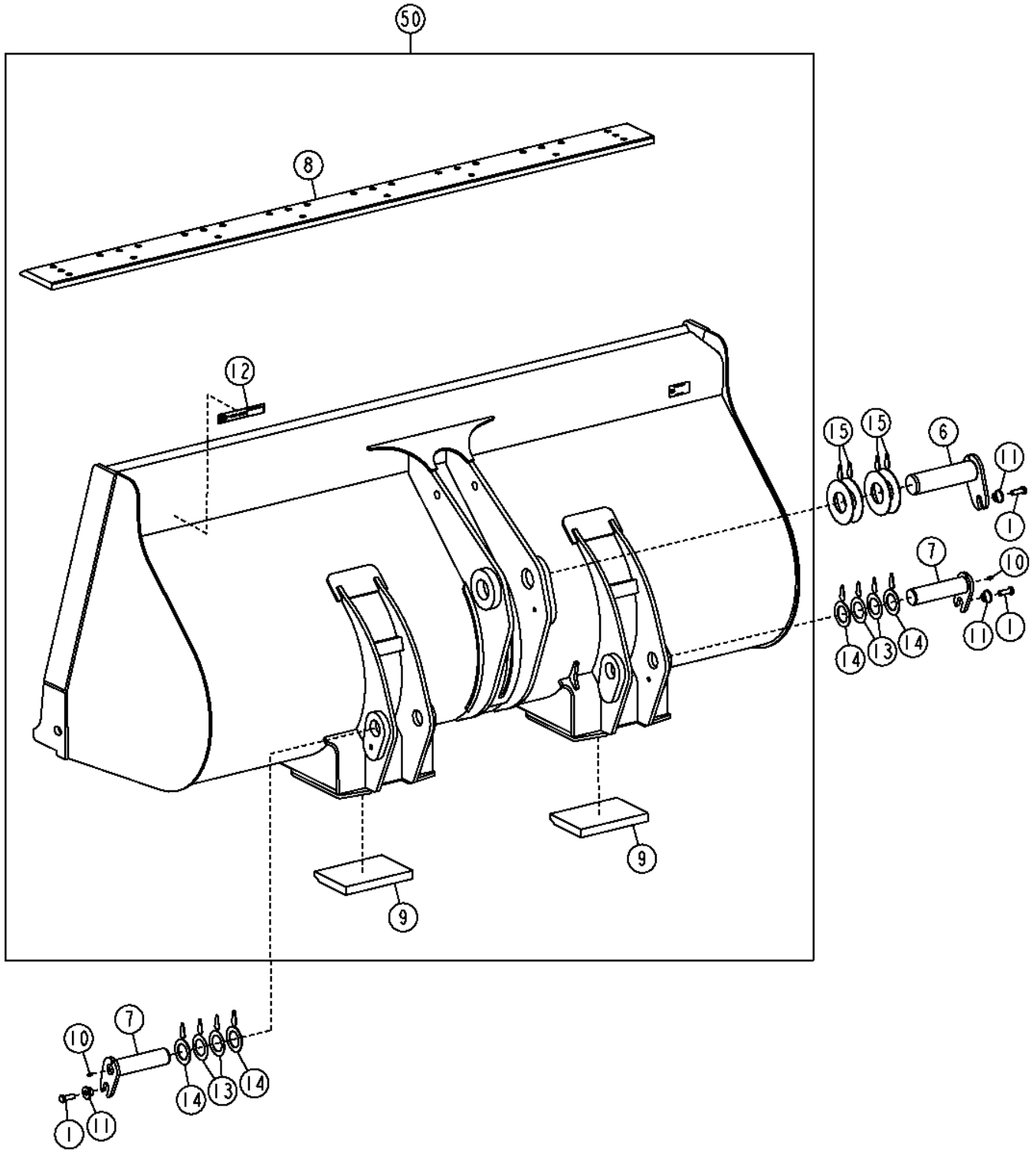

Item	*Nº peça*	*Descrição*	*Qtde*	*Nº série*	*Notas*
1	19M7489	Parafuso sextavado	3		M16 X 45
6	AT308025	Pino	1		
7	AT308032	Pino	2		
8	T157465	Faca corte dura-max	1		2690 mm
9	T217625	Chapa de deslizamento	2		
10	JD7759	Conexão de lubrificação	2		
11	T176064	Bucha	3		
12	T213143	Etiqueta	1		
13	T225429	Calço	4		
14	T225431	Calço	4		
15	T226523	Calço	4		
50	**AT351504**	**Caçamba Carregadeira**	**1**		**3.5 yd³, (WHOLE GOODS)**

Pin-On Bucket (3.5 yd³) (NeverGrease™)
Benne goupillée (3,5 cu yd) (NeverGrease™)
Caçamba Fixada por Pino (3.5 yd³) (NeverGrease™)
Ковш со штифтовым креплением (3,5 куб. ярда) (NeverGrease™)
Cucharón fijado por pasadores (3.5 yd³) (NeverGrease™)

TX1044168 A.1

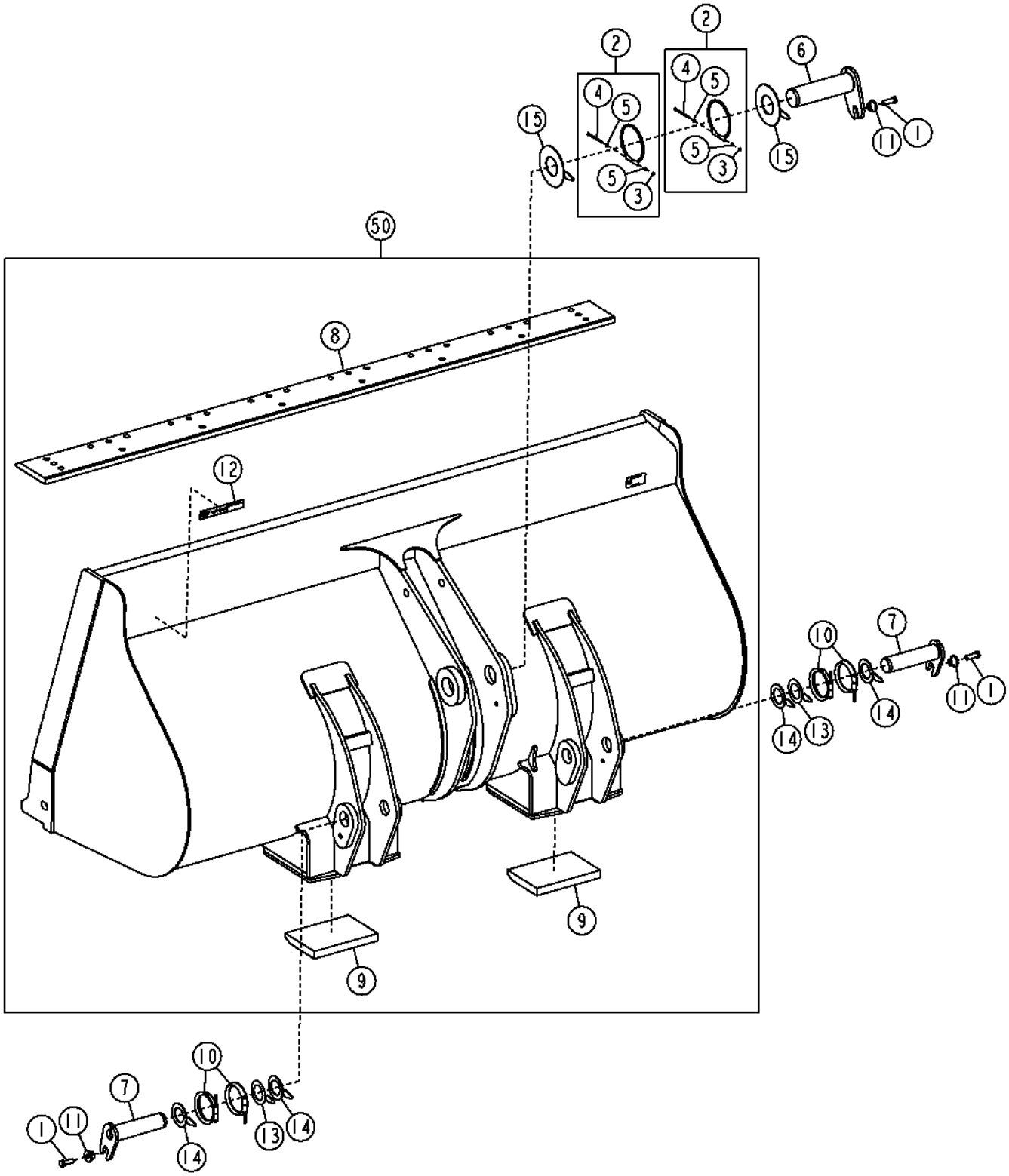

Item	*Nº peça*	*Descrição*	*Qtde*	*Nº série*	*Notas*
1	19M7489	Parafuso sextavado	3		M16 X 45
2	AT228893	Anel	2		
3	14M7572	Porca de segurança	2		M5
4	19M9304	Parafuso sextavado	2		M5 X 90
5	24M7027	Arruela	4		5.300 X 10 X 1 mm
6	AT308025	Pino	1		
7	AT336608	Pino	2		
8	T157465	Faca corte dura-max	1		2690 mm
9	T217625	Chapa de deslizamento	2		
10	AT341090	Vedação	4		
11	T176064	Bucha	3		
12	T213143	Etiqueta	1		
13	T225429	Calço	2		
14	T225431	Calço	4		
15	T226523	Calço	2		
50	**AT351504**	**Caçamba Carregadeira**	**1**		**3.5 yd³, (WHOLE GOODS)**

Standard Coupler Bucket (3.0 yd³)
Benne à accouplement standard (3,0 cu yd)
Caçamba com Acoplador Padrão (3.0 yd³)
Ковш со стандартной сцепкой (3,0 ярда³)
Cucharón de acoplador estándar (3.0 yd³)

TX1044165 A.1

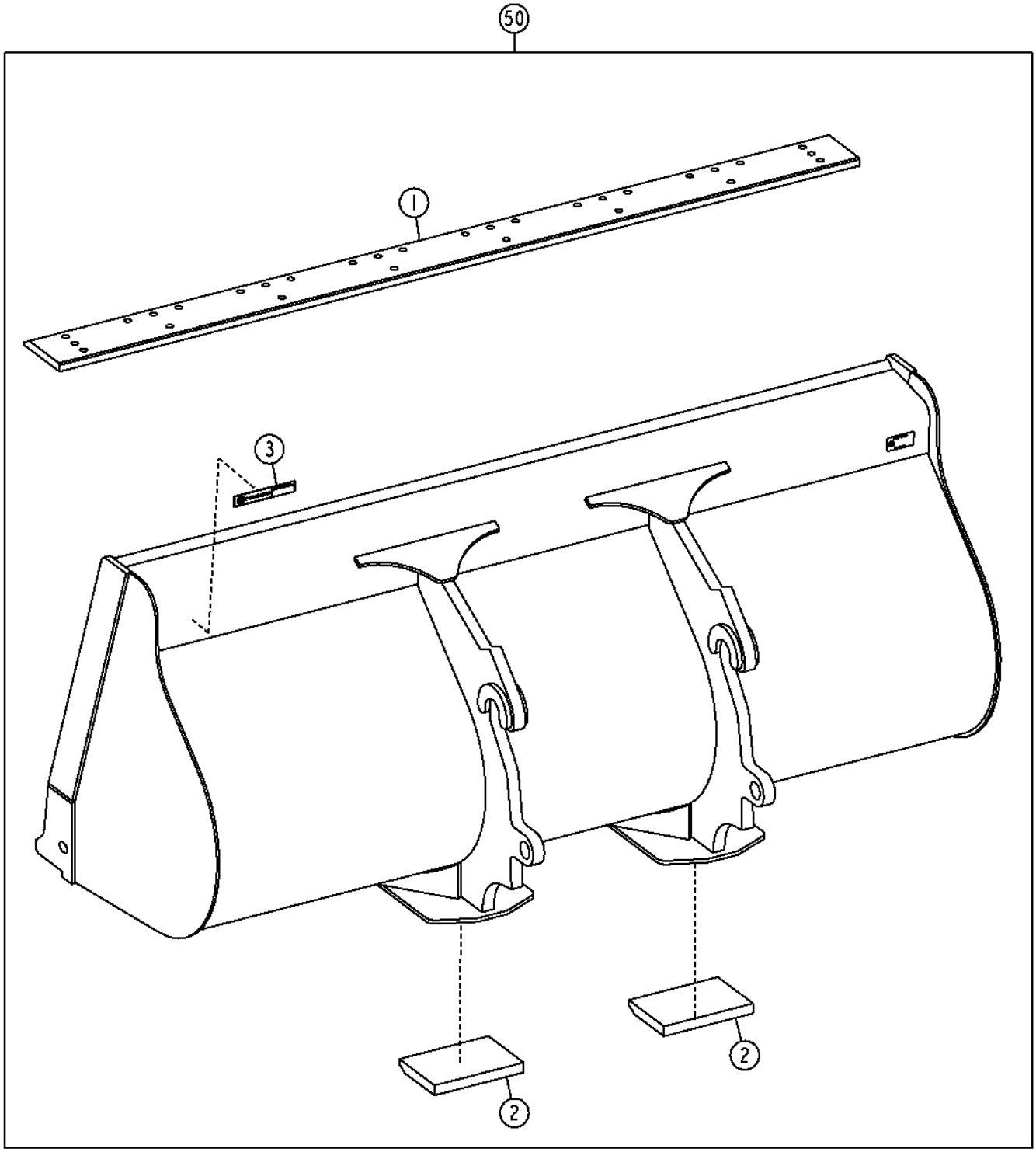

TX1044165

Item	*Nº peça*	*Descrição*	*Qtde*	*Nº série*	*Notas*
1	T157465	Faca corte dura-max	1		2690 mm
2	T217625	Chapa de deslizamento	2		
3	T213143	Etiqueta	1		
50	**AT341083**	**Caçamba Carregadeira**	**1**		**3.0 yd³, (WHOLE GOODS)**

Standard Coupler Bucket (3.5 yd³)
Benne à accouplement standard (3,5 cu yd)
Caçamba com Acoplador Padrão (3.5 yd³)
Ковш со стандартной сцепкой (3,5 куб. ярда)
Cucharón de acoplador estándar (3.5 yd³)

TX1044169 A.1

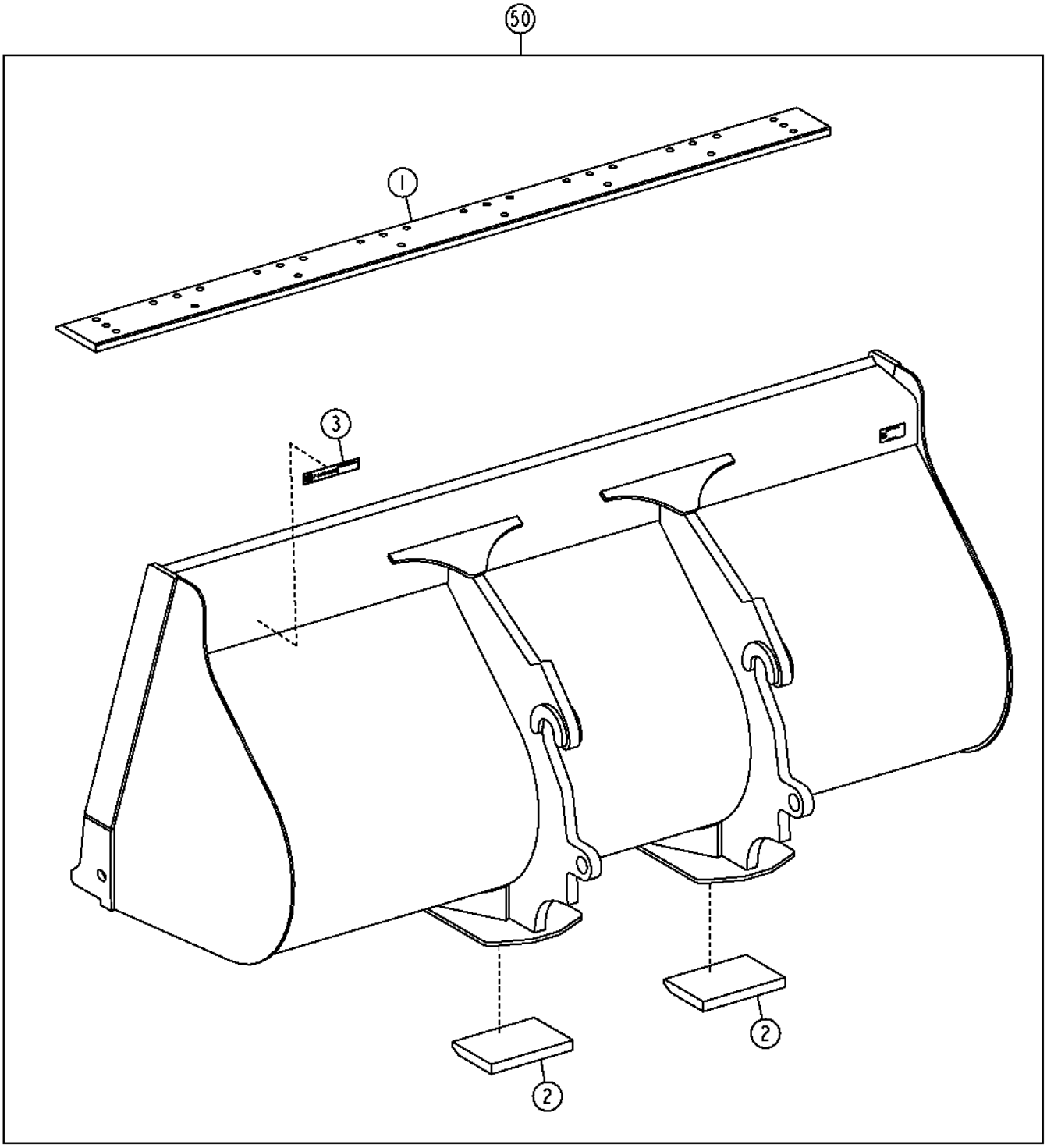

TX1044169

Item	*Nº peça*	*Descrição*	*Qtde*	*Nº série*	*Notas*
1	T157465	Faca corte dura-max	1		2690 mm
2	T217625	Chapa de deslizamento	2		
3	T213143	Etiqueta	1		
50	**AT341084**	**Caçamba Carregadeira**	**1**		**3.5 yd³, (WHOLE GOODS)**

Hi-Vis Coupler Bucket (3.0 yd³)
Benne à accouplement Hi-Vis (3,0 cu yd)
Caçamba com Acoplador de Alta Visibilidade (3.0 yd³)
Ковш со сцепкой высокой вязкости (3,0 ярда³)
Cucharón de acoplador de visibilidad alta (3.0 yd³)

TX1044166 A.1

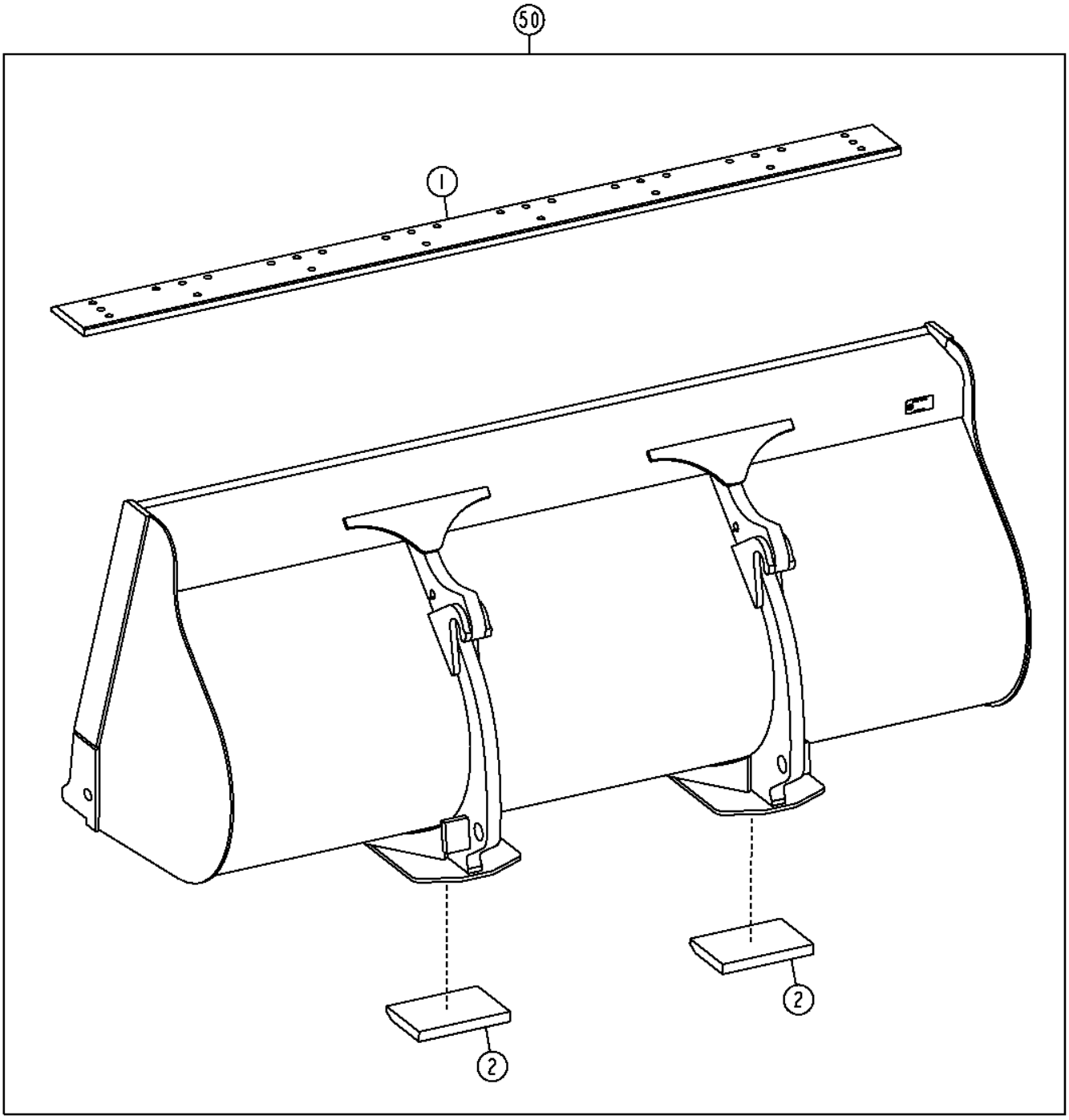

TX1044166

Item	*Nº peça*	*Descrição*	*Qtde*	*Nº série*	*Notas*
1	T157465	Faca corte dura-max	1		2690 mm
2	T217625	Chapa de deslizamento	2		
50	**AT326789**	**Caçamba Carregadeira**	**1**		**3.0 yd³, (WHOLE GOODS)**

Hi-Vis Coupler Bucket (3.5 yd³)
Benne à accouplement Hi-Vis (3,5 cu yd)
Caçamba com Acoplador de Alta Visibilidade (3.5 yd³)
Ковш со сцепкой высокой вязкости (3,5 куб. ярда)
Cucharón de acoplador de visibilidad alta (3.5 yd³)

TX1044170 A.1

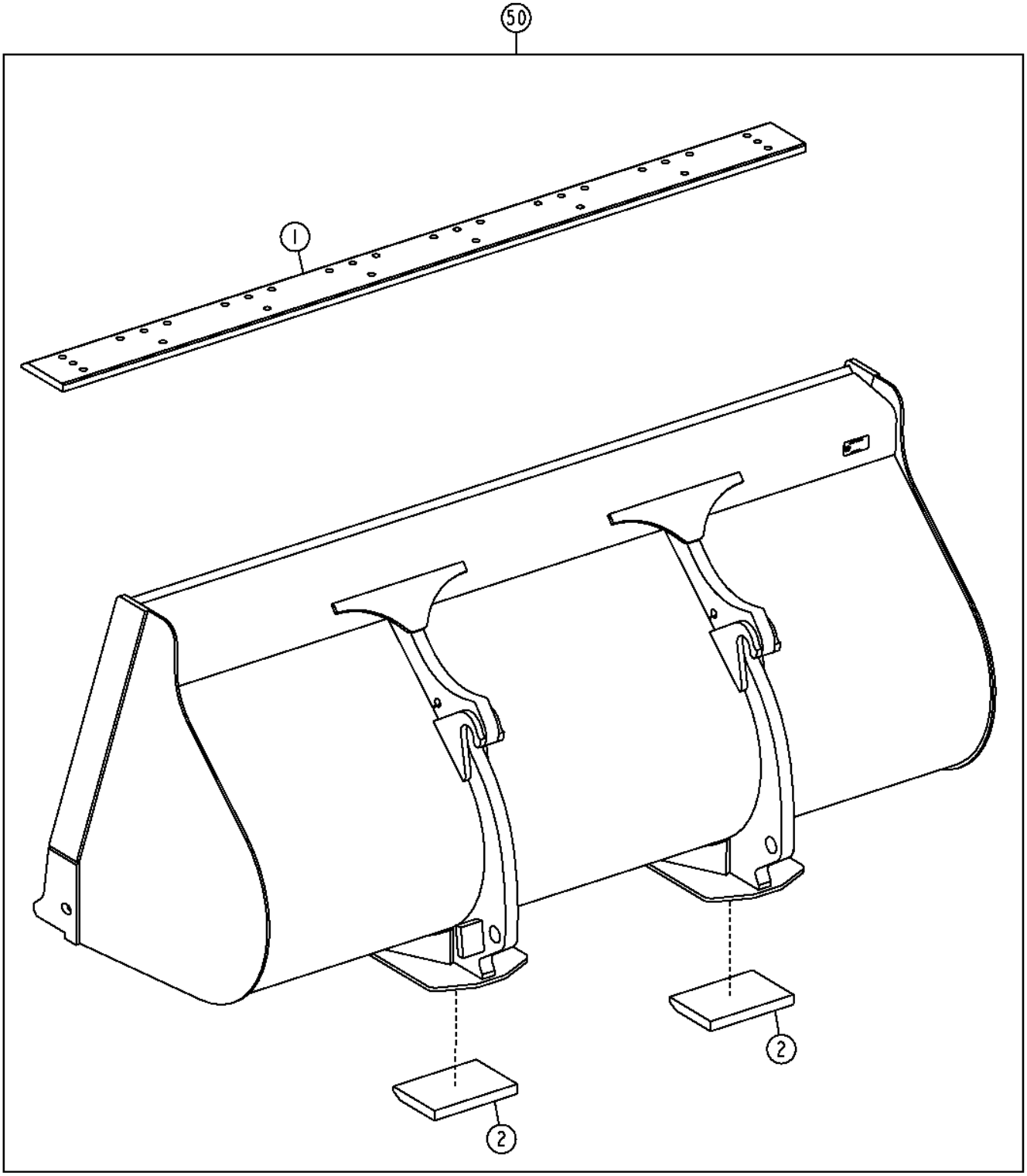

TX1044170

Item	*Nº peça*	*Descrição*	*Qtde*	*Nº série*	*Notas*
1	T157465	Faca corte dura-max	1		2690 mm
2	T217625	Chapa de deslizamento	2		
50	**AT326788**	**Caçamba Carregadeira**	**1**		**3.5 yd³, (WHOLE GOODS)**

Spillguard
Protection contre les déversements
Proteção contra Derramamento
Защита от проливания
Protector de salpicaduras

TX1041583 A.1

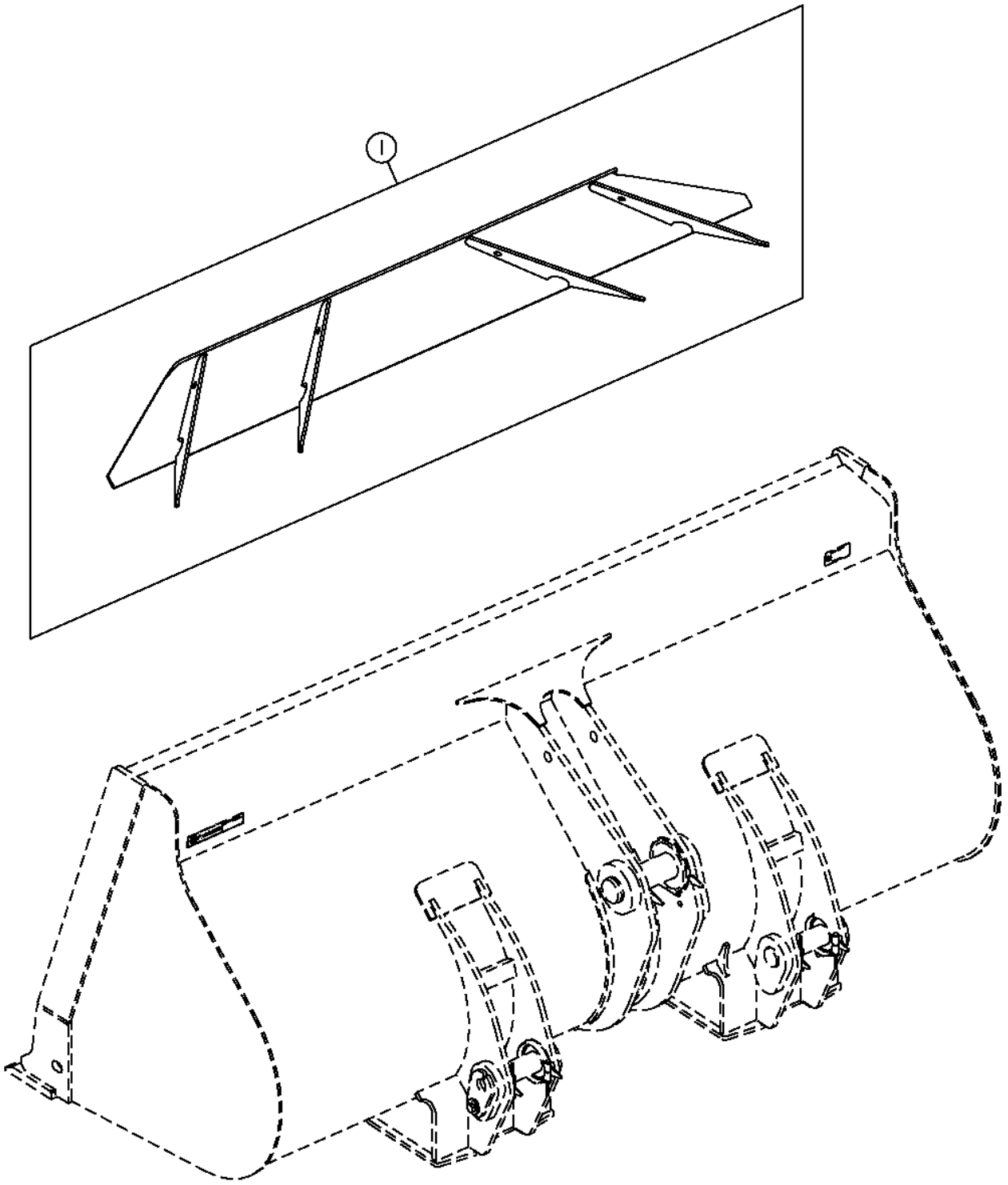

Item	*Nº peça*	*Descrição*	*Qtde*	*Nº série*	*Notas*
1	**AT203247**	**Placa**	**1**		

Standard Coupler Forks
Fourches à accouplement standard
Garfos do Acoplador Padrão
Вилы стандартной сцепки
Horquilla de acoplador estándar

TX1024352 A.1

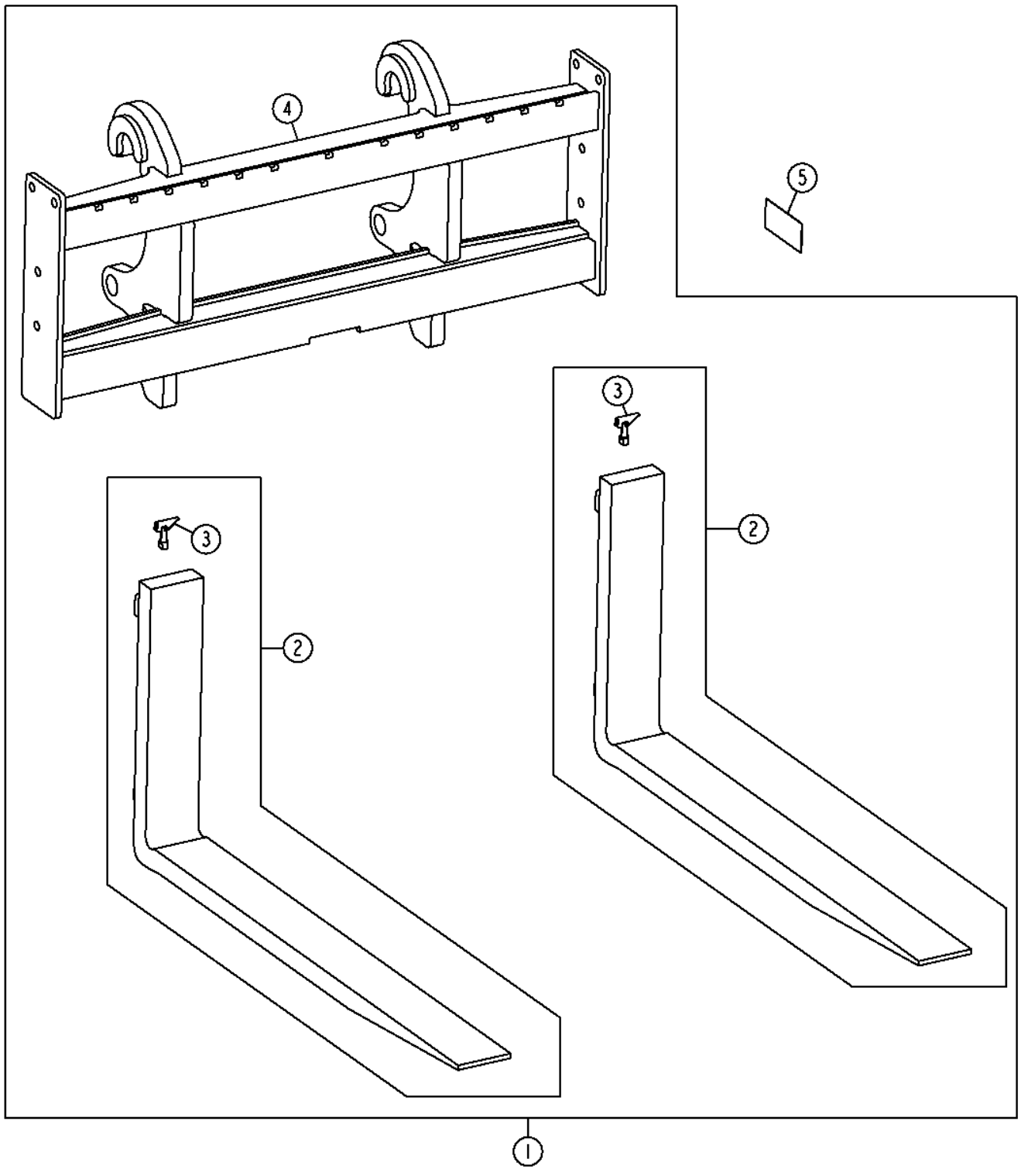

Item	*Nº peça*	*Descrição*	*Qtde*	*Nº série*	*Notas*
1	**AT300238**	**Kit - instalação de campo**	**1**		**Estrutura de 60 in., Garfo de 48 in., (WHOLE GOODS)**
	AT300237	**Kit - instalação de campo**	**1**		**Estrutura de 60 in., Garfo de 60 in., (WHOLE GOODS)**
	AT320620	**Kit - instalação de campo**	**1**		**Estrutura de 90 in., Garfo de 48 in., (WHOLE GOODS)**
	AT320619	**Kit - instalação de campo**	**1**		**Estrutura de 90 in., Garfo de 60 in., (WHOLE GOODS)**
2	**AT416968**	**Pua**	**2**		**48 in., (CA), SUB FOR AT308065**
	AT417059	**Pua**	**2**		**60 in., (CA), SUB FOR AT308066**
3	AT416970	Kit da trava	1		USE WITH AT416968 AND AT417059
	AT332401	Kit do pino	1		USE WITH AT308065 AND AT308066
4	**AT310060**	**Estrutura**	**1**		**60 in., (CA)**
	AT320193	**Estrutura**	**1**		**90 in., (CA)**
5	T227912	Etiqueta	1		Capacidade de Carga

Hi-Vis Coupler Forks
Fourches à accouplement Hi-Vis
Garfos do Acoplador de Alta Visibilidade
Вилы сцепки высокой вязкости
Horquilla de acoplador Hi-Vis

TX1024363 A.1

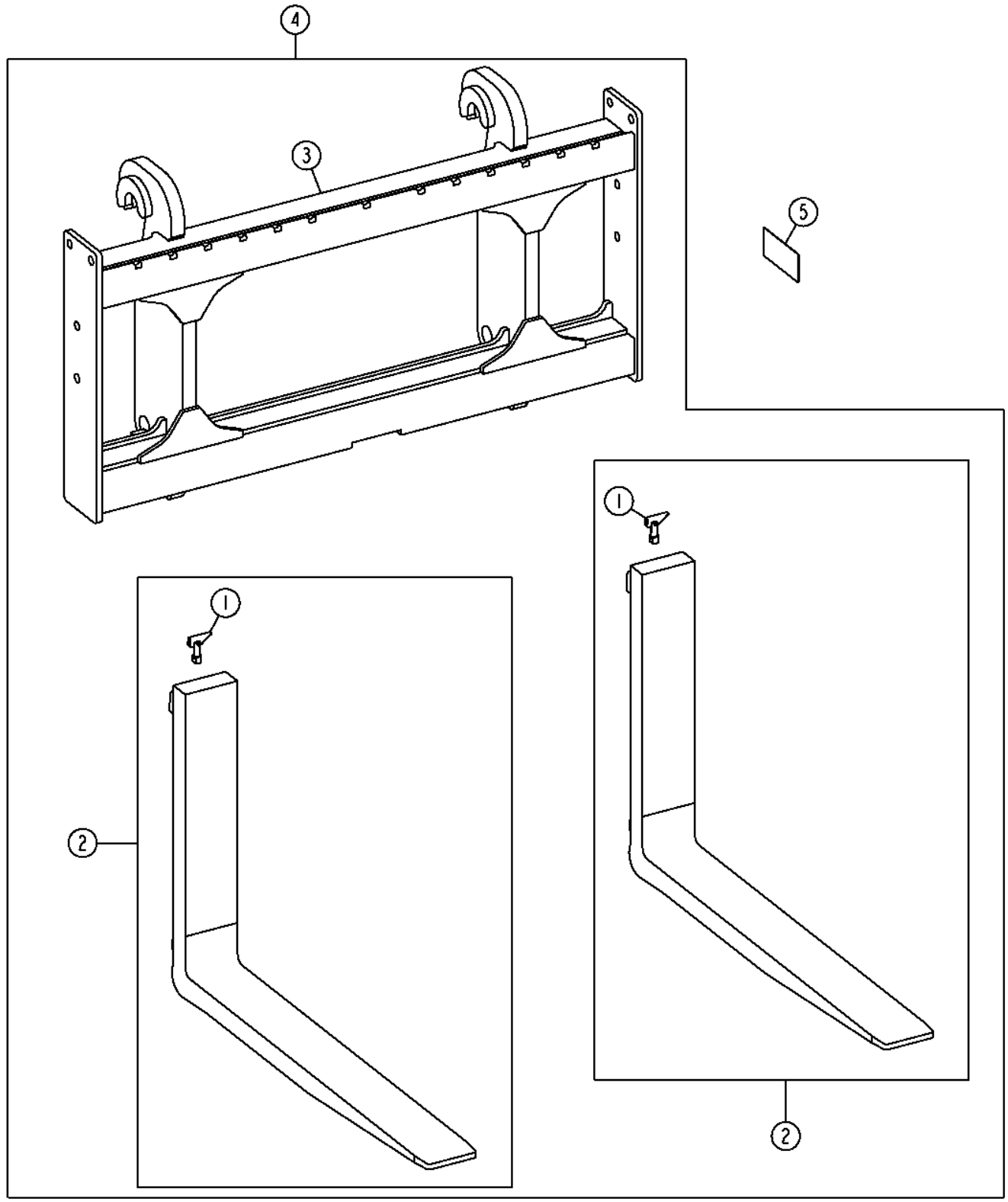

Item	*Nº peça*	*Descrição*	*Qtde*	*Nº série*	*Notas*
1	AT416970	Kit da trava	2		USE WITH AT417061 AND AT417060
	AT308067	Fechadura	2		USE WITH AT326640 AND AT326190
2	**AT417061**	**Pua**	**2**		**48 in., (CA), SUB FOR AT326640**
	AT417060	**Pua**	**2**		**60 in., (CA), SUB FOR AT326190**
3	**AT326184**	**Estrutura**	**1**		**60 in., (CA)**
	AT326203	**Estrutura**	**1**		**90 in., (CA)**
4	**AT326792**	**Kit - instalação de campo**	**1**		**Estrutura de 60 in., Garfo de 60 in., (WHOLE GOODS)**
	AT326793	**Kit - instalação de campo**	**1**		**Estrutura de 60 in., Garfo de 48 in., (WHOLE GOODS)**
	AT326794	**Kit - instalação de campo**	**1**		**Estrutura de 90 in., Garfo de 60 in., (WHOLE GOODS)**
	AT326795	**Kit - instalação de campo**	**1**		**Estrutura de 90 in., Garfo de 48 in., (WHOLE GOODS)**
5	T227914	Etiqueta	1		Capacidade de Carga

Bolt-on Fork Frame Guard
Protection de châssis de fourche boulonnée
Proteção Parafusada da Estrutura do Garfo
Ограждение рамы вил на болтах
Protector de bastidor para púa empernada

TX1015657 A.1

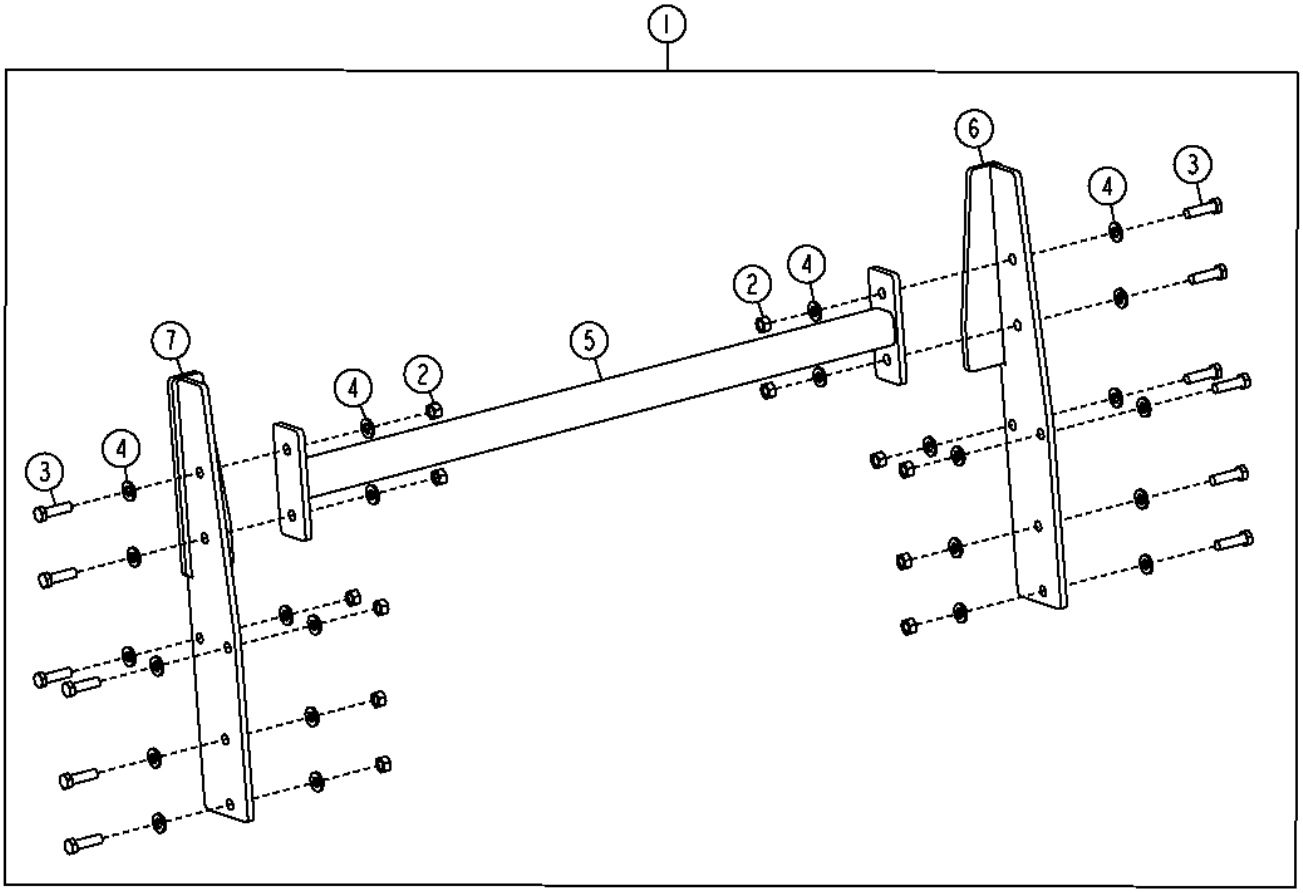

TX1015657

Item	*Nº peça*	*Descrição*	*Qtde*	*Nº série*	*Notas*
1	**AT323121**	**Kit da proteção**	**1**		**60 in., (WHOLE GOODS)**
	AT323382	**Kit - instalação de campo**	**1**		**90 in., (WHOLE GOODS)**
2	14M7277	Porca	12		M20
3	19M8639	Parafuso sextavado	12		M20 X 70
4	24M7242	Arruela	24		21.400 X 42 X 5 mm
5	AT323120	Apoio	1		60 in.
	AT323337	Apoio	1		90 in.
6	AT323318	Placa	1		
7	AT323319	Placa	1		

Standard Coupler (Z-Bar)
Accouplement standard (Z-Bar)
Acoplador Padrão (Barra Z)
Стандартная сцепка (Z-образный рычажный механизм)
Acoplador estándar (Z-Bar)

TX1044061 A.1

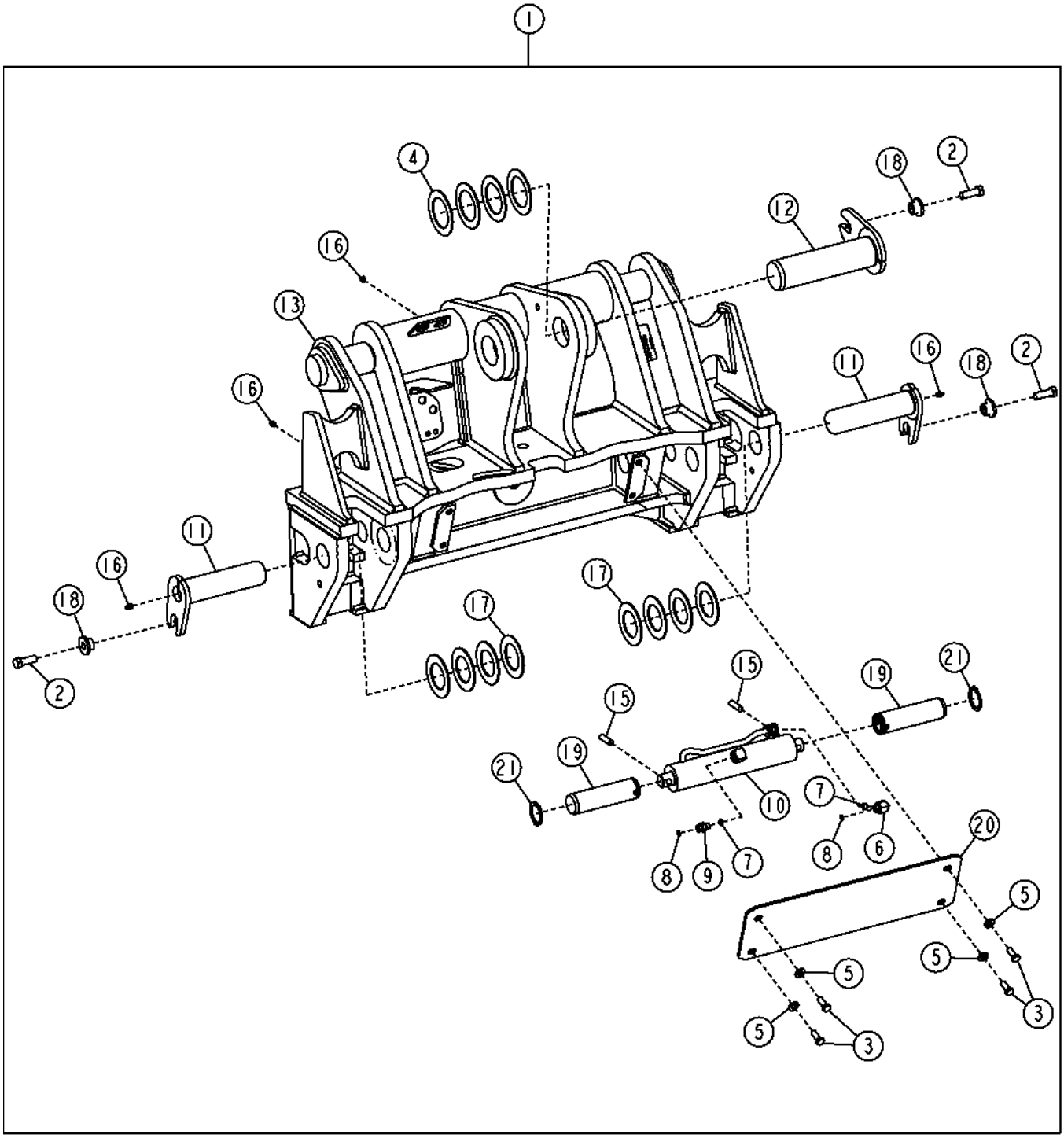

TX104406I

Item	*Nº peça*	*Descrição*	*Qtde*	*Nº série*	*Notas*
1	**AT311388**	**Engate rápido**	**1**		**(WHOLE GOODS)**
2	19M7489	Parafuso sextavado	3		M16 X 45
3	19M8011	Parafuso sextavado	4		M12 X 30
4	24H1240	Arruela	4		3-1/32" X 4-1/2" X 0.105"
5	24M7240	Arruela	4		13 X 25 X 3 mm
6	38H1004	Conexão em ângulo	1		
7	R26448	Anel o	2		11.887 X 1.981 mm (0.468" X 5/64")
8	T77613	Anel o	2		
9	38H1160	Adaptador	1		
10	AH223400	Cilindro hidráulico	1		
	AH226589	Kit cilindro hidráulico	1		Kit de Vedação
11	AT301543	Pino	2		
12	AT308025	Pino	1		
13	AT336452	Engate rápido	1		
15	H89151	Pino de centragem	2		
16	JD7759	Conexão de lubrificação	4		
17	T102171	Arruela	8		
18	T176064	Bucha	3		
19	T227405	Pino fixador	2		
20	T227552	Placa	1		
21	T61226	Anel de pressão	2		

Standard Coupler (Powerllel™)
Accouplement standard (Powerllel™)
Acoplador Padrão (Powerllel™)
Стандартная сцепка (Powerllel™)
Acoplador estándar (Powerllel™)

TX1016856 A.1

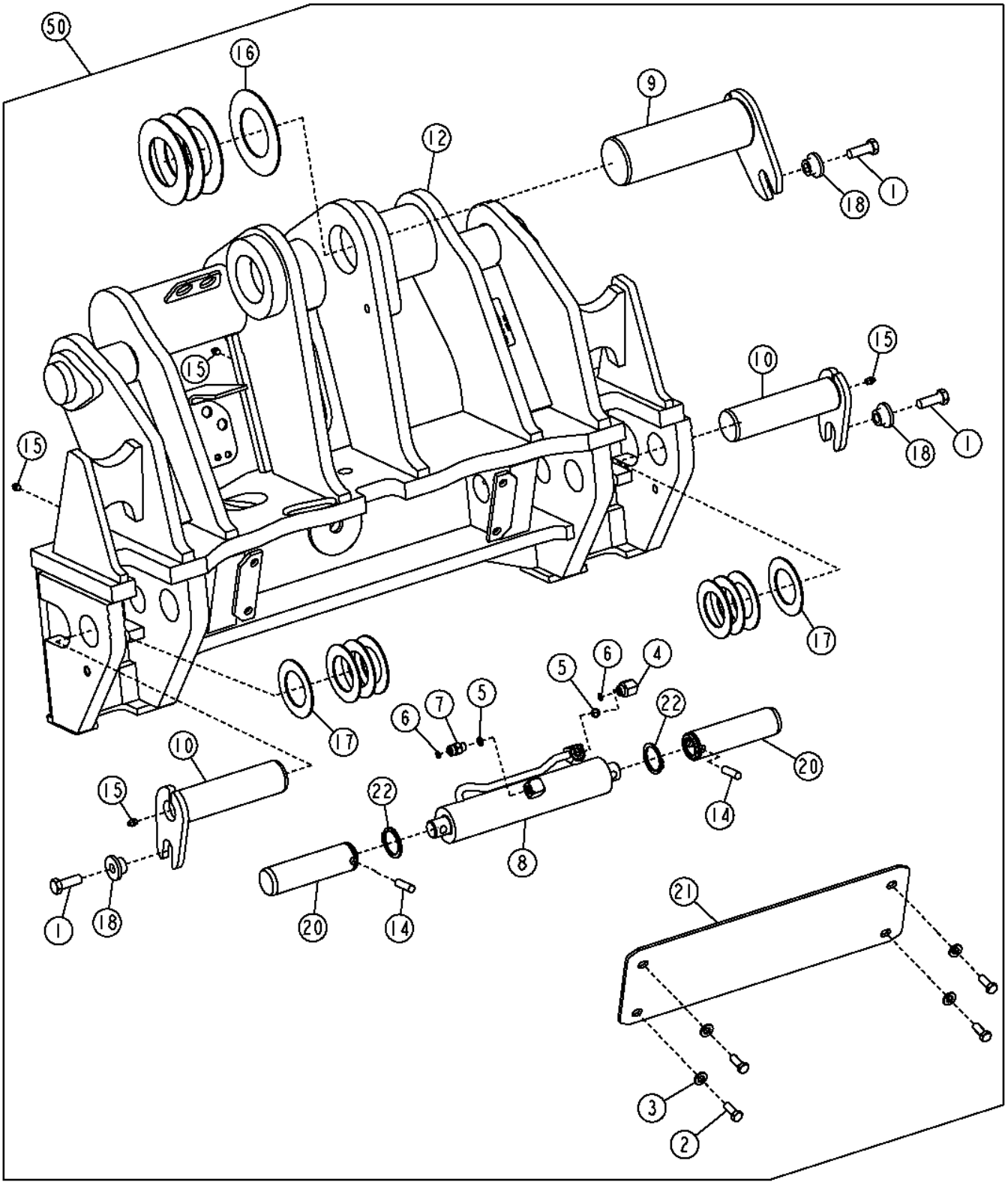

TX1016856

Item	*Nº peça*	*Descrição*	*Qtde*	*Nº série*	*Notas*
1	19M7489	Parafuso sextavado	2		M16 X 45
2	19M8011	Parafuso sextavado	4		M12 X 30
3	24M7240	Arruela	4		13 X 25 X 3 mm
4	38H1004	Conexão em ângulo	1		
5	R26448	Anel o	2		11.887 X 1.981 mm (0.468" X 5/64")
6	T77613	Anel o	2		9.250 X 1.780 mm (0.364" X 0.070")
7	38H1160	Adaptador	1		
8	AH223400	Cilindro hidráulico	1		
	AH226589	Kit cilindro hidráulico	1		Kit de Vedação
9	AT301520	Pino fixador	1		
10	AT301543	Pino	2		
12	AT336450	Engate rápido	1		
14	H89151	Pino de centragem	2		12.700 X 45.720 mm (1/2" X 1.800")
15	JD7759	Conexão de lubrificação	4		
16	T101480	Arruela	4		91.500 X 160 X 3 mm (3.602" X 6.299" X 0.118")
17	T102171	Arruela	8		66.500 X 108 X 3 mm (2.618" X 4.252" X 0.118")
18	T176064	Bucha	3		16.300 X 28.600 X 21.900 mm (0.642" X 1.126" X 0.862")
20	T227405	Pino fixador	2		50.860 X 183 mm (2.002" X 7.205")
21	T227552	Placa	1		
22	T61226	Anel de pressão	2		
50	**AT320691**	**Engate rápido**	**1**		**(WHOLE GOODS)**

Hi-Vis Coupler (Z-Bar)
Accouplement Hi-Vis (Z-Bar)
Acoplador de Alta Visibilidade (Barra Z)
Сцепка высокой вязкости (Z-образный рычажный механизм)
Acoplador Hi-Vis (Z-Bar)

TX1031555 A.1

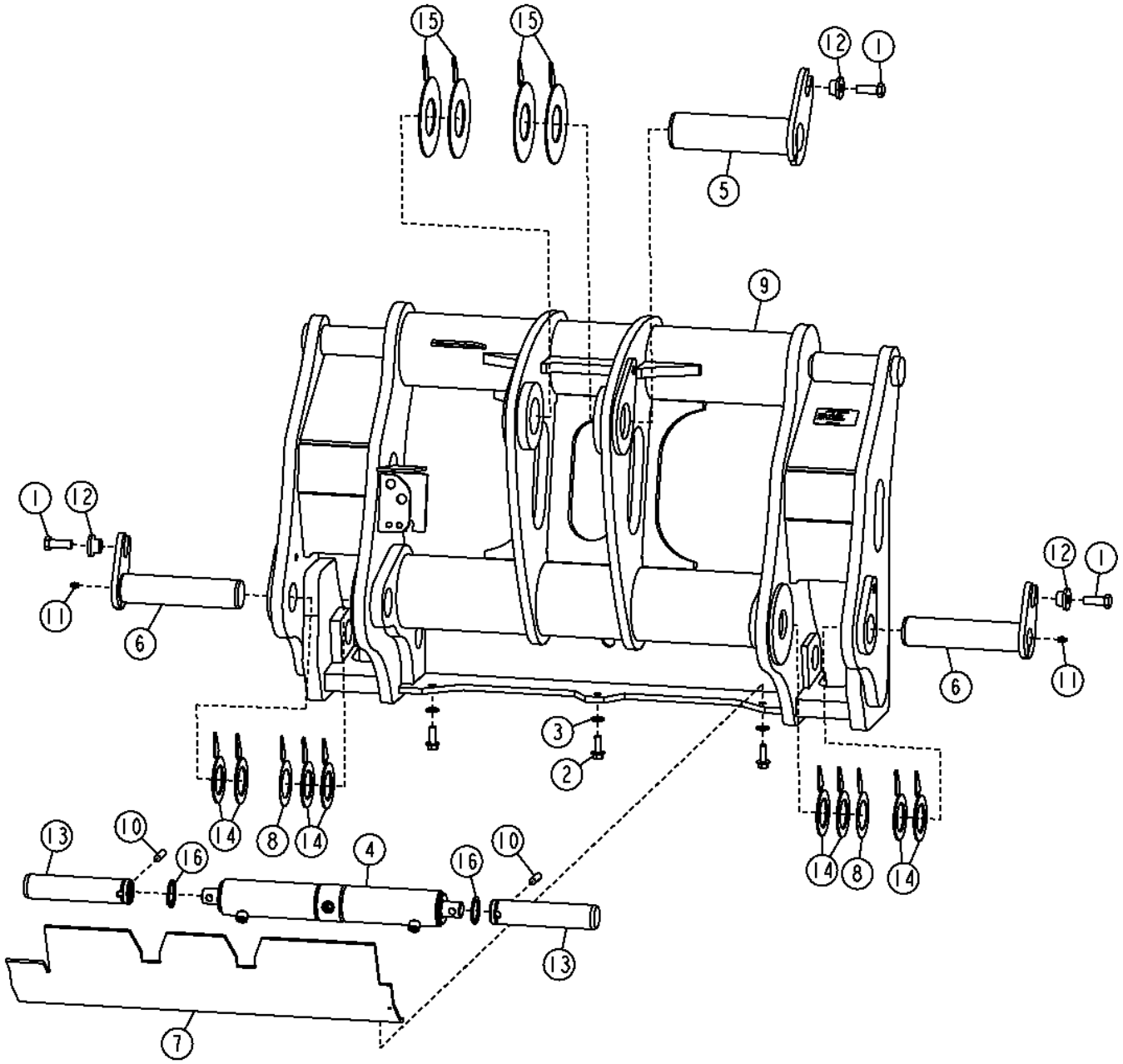

TX1031555

Item	*Nº peça*	*Descrição*	*Qtde*	*Nº série*	*Notas*
1	19M7489	Parafuso sextavado	3		M16 X 45
2	19M7790	Parafuso	3		M12 X 35
3	24M7240	Arruela	3		13 X 25 X 3 mm
4	AH222122	Cilindro hidráulico	1		Componentes em Página Separada
5	AT210275	Pino	1		
6	AT322719	Pino fixador	2		
7	AT324266	Capa	1		
8	T225429	Calço	2		
9	**AT351308**	**Engate rápido**	**1**		**(CA)**
10	H89151	Pino de centragem	2		
11	JD7759	Conexão de lubrificação	2		
12	T176064	Bucha	3		
13	T214207	Pino fixador	2		
14	T225431	Calço	8		
15	T226523	Calço	4		
16	T61226	Anel de pressão	2		

Hi-Vis Coupler (Z-Bar) (NeverGrease™)
Accouplement Hi-Vis (Z-Bar) (NeverGrease™)
Acoplador de Alta Visibilidade (Barra Z) (NeverGrease™)
Сцепка высокой вязкости (Z-образный рычажный механизм) (NeverGrease™)
Acoplador Hi-Vis (Z-Bar) (NeverGrease™)

TX1031554 A.1

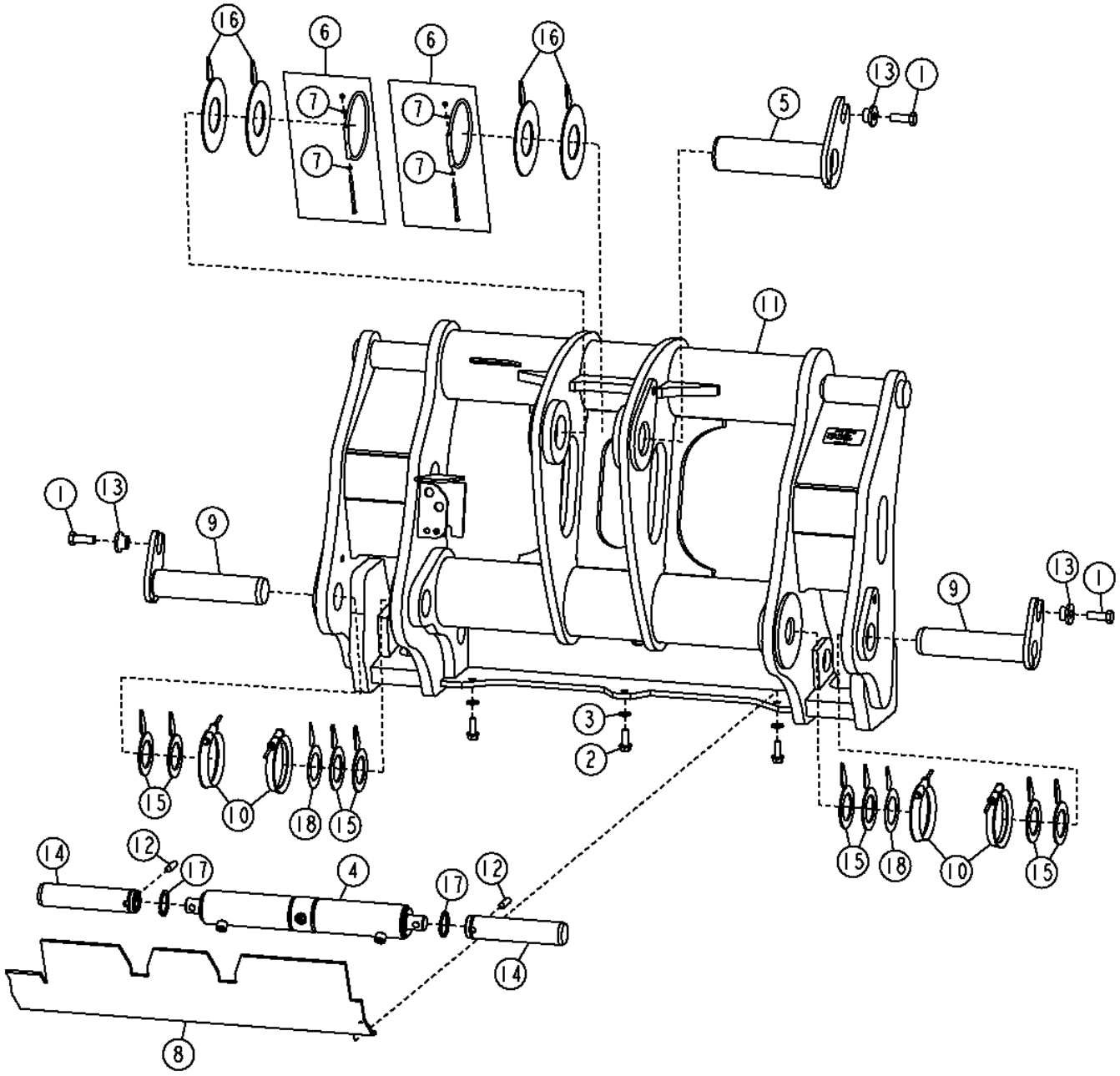

TX1031554

Item	*Nº peça*	*Descrição*	*Qtde*	*Nº série*	*Notas*
1	19M7489	Parafuso sextavado	3		M16 X 45
2	19M7790	Parafuso	3		M12 X 35
3	24M7240	Arruela	3		13 X 25 X 3 mm
4	AH222122	Cilindro hidráulico	1		Componentes em Página Separada
5	AT210275	Pino	1		
6	AT228893	Anel	2		
7	24M7027	Arruela	4		5.300 X 10 X 1 mm
8	AT324266	Capa	1		
9	AT337256	Pino	2		
10	AT341090	Vedação	4		
11	**AT351308**	**Engate rápido**	**1**		**(CA)**
12	H89151	Pino de centragem	2		
13	T176064	Bucha	3		
14	T214207	Pino fixador	2		
15	T225431	Calço	8		
16	T226523	Calço	4		
17	T61226	Anel de pressão	2		
18	T225429	Calço	2		

Hi-Vis Coupler Kit (Z-Bar)
Kit d'accouplement Hi-Vis (Z-Bar)
Kit de Acoplador de Alta Visibilidade (Barra Z)
Сцепка высокой вязкости (Z-образный рычажный механизм)
Kit de acoplador Hi-Vis (Z-Bar)

TX1044063 A.1

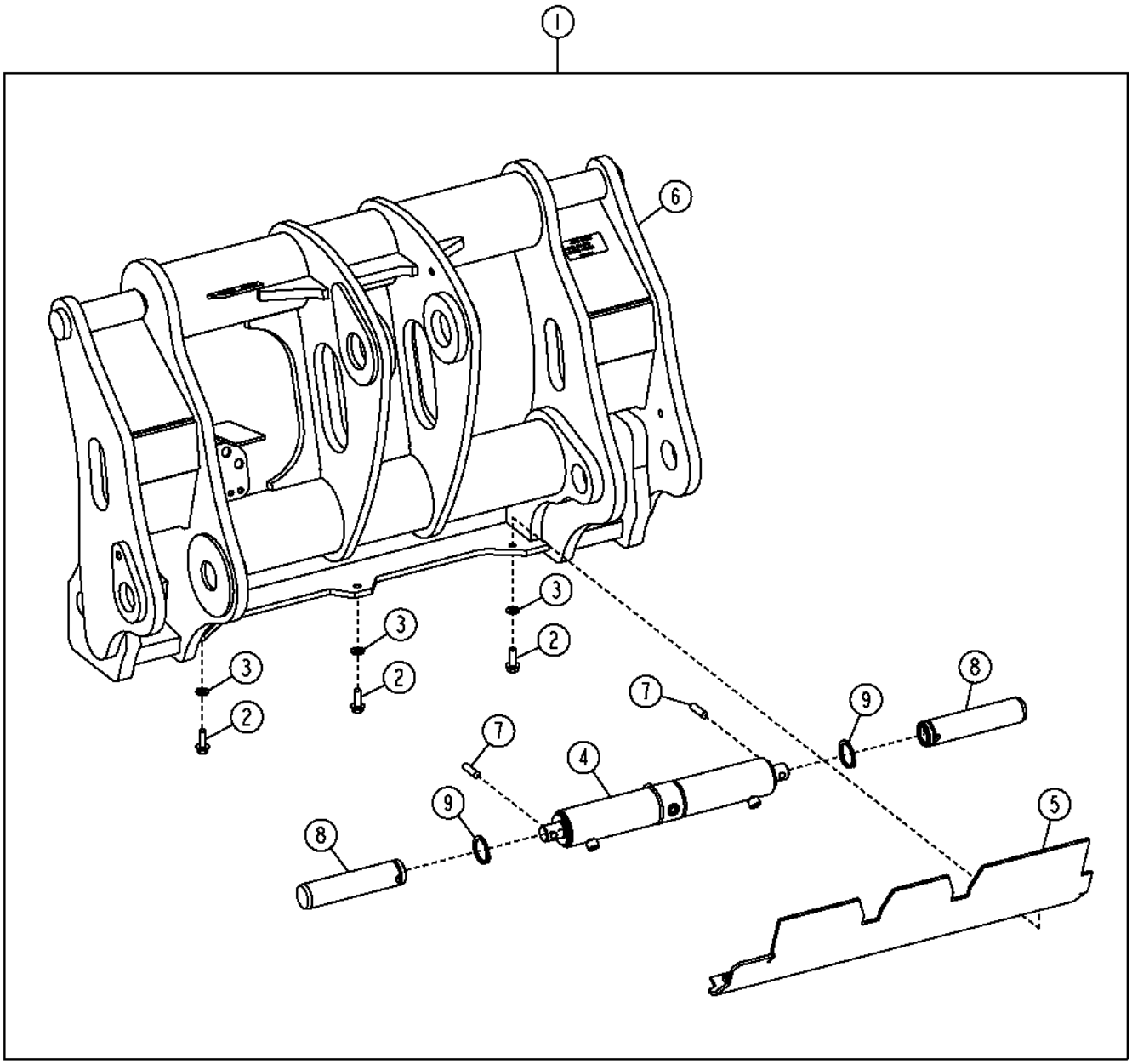

TX1044063

Item	*Nº peça*	*Descrição*	*Qtde*	*Nº série*	*Notas*
1	**AT351536**	**Engate rápido**	**1**		**(WHOLE GOODS)**
2	19M7790	Parafuso	3		M12 X 35
3	24M7240	Arruela	3		13 X 25 X 3 mm
4	AH222122	Cilindro hidráulico	1		
5	AT324266	Capa	1		
6	AT351308	Engate rápido	1		
7	H89151	Pino de centragem	2		
8	T214207	Pino fixador	2		
9	T61226	Anel de pressão	2		

Hi-Vis Coupler (Powerllel™)
Accouplement Hi-Vis (Powerllel™)
Acoplador de Alta Visibilidade (Powerllel™)
Сцепка высокой вязкости (Powerllel™)
Acoplador Hi-Vis (Powerllel™)

T217539 A.1

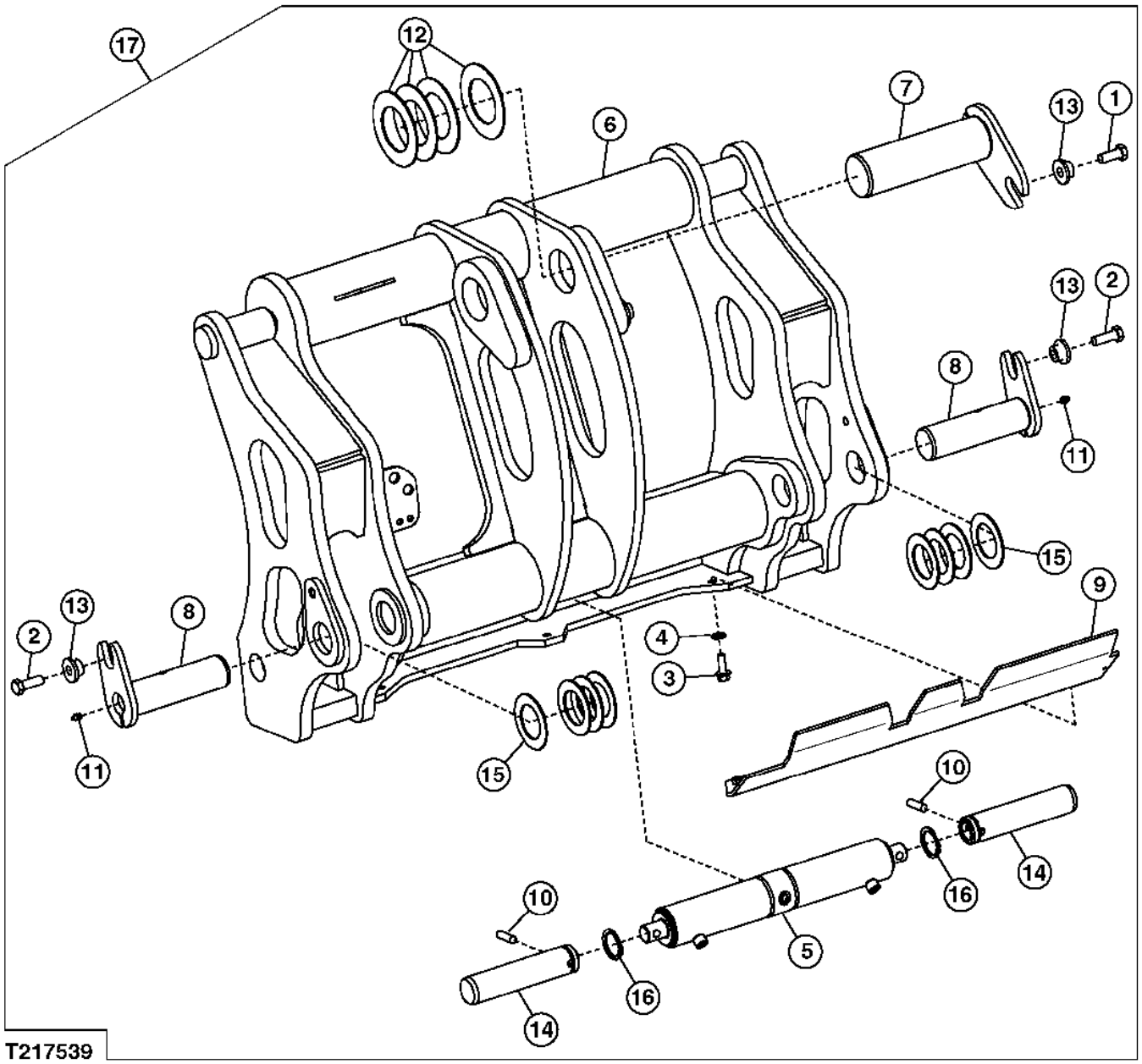

Item	*Nº peça*	*Descrição*	*Qtde*	*Nº série*	*Notas*
1	19M7488	Parafuso sextavado	1		M16 X 40
2	19M7489	Parafuso sextavado	2		M16 X 45
3	19M7790	Parafuso	3		M12 X 35
4	24M7240	Arruela	3		13 X 25 X 3 mm
5	AH222122	Cilindro hidráulico	1		
6	AT322717	Engate rápido	1		
7	AT301520	Pino fixador	1		
8	AT322719	Pino fixador	2		
9	AT324222	Capa	1		
10	H89151	Pino de centragem	2		12.700 X 45.720 mm (1/2" X 1.800")
11	JD7759	Conexão de lubrificação	2		
12	T101480	Arruela	4		91.500 X 160 X 3 mm (3.602" X 6.299" X 0.118")
13	T176064	Bucha	3		16.300 X 28.600 X 21.900 mm (0.642" X 1.126" X 0.862")
14	T214207	Pino fixador	2		50.275 X 225 mm (1.979" X 8.858")
15	T102171	Arruela	2		66.500 X 108 X 3 mm (2.618" X 4.252" X 0.118")
16	T61226	Anel de pressão	2		
17	**AT326786**	**Kit**	**1**		**(WHOLE GOODS)**

Hi-Vis Coupler - Tool Carrier
Accouplement Hi-Vis - porte-outils
Engate de Alta Visibilidade - Transportador de Ferramenta
Сцепка с высокой вязкостью — держатель инструмента
Acoplador Hi-Vis - portaherramientas

AT372060_TX1075269 B.4

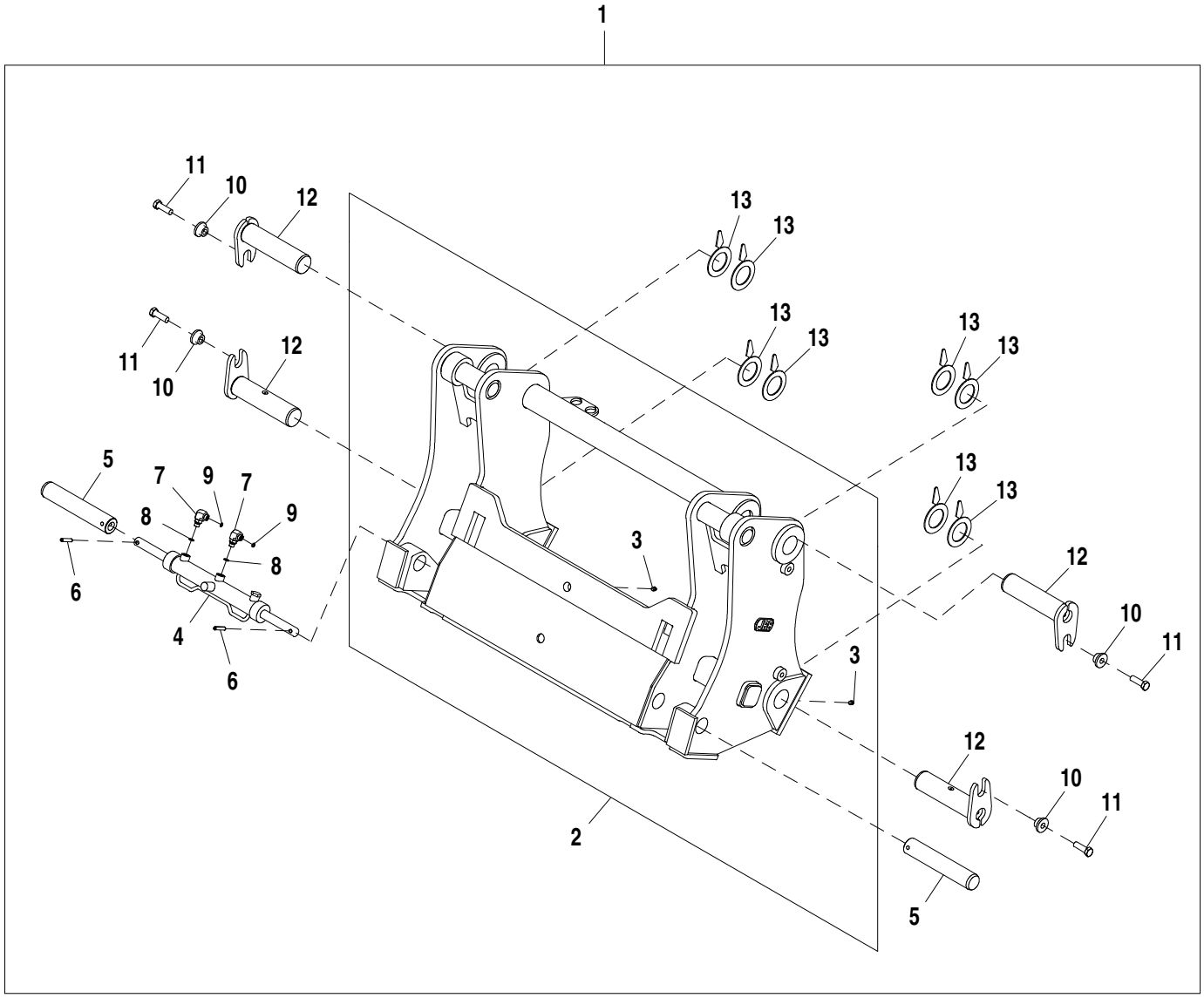

AT372060_TX1075269

Item	*Nº peça*	*Descrição*	*Qtde*	*Nº série*	*Notas*
1	**AT372060**	**Engate rápido**	**1**		**Pacotes de Produto**
2	AT376815	Engate rápido	1		
3	JD7759	Conexão de lubrificação	2		
4	AT376971	Cilindro hidráulico	1		
5	T292134	Pino fixador	2		SUB FOR T266648
6	34H354	Pino elástico	2		3/8" X 1-7/8"
7	38H1004	Conexão em ângulo	2		
8	R26448	Anel o	2		11.887 X 1.981 mm (0.468" X 5/64")
9	T77613	Anel o	2		9.250 X 1.780 mm (0.364" X 0.070")
10	T245365	Bucha	4	-647901	16.300 X 28.600 X 21.900 mm (0.642" X 1.126" X 0.862")
	T176064	Bucha	4	647902-	16.300 X 28.600 X 21.900 mm (0.642" X 1.126" X 0.862")
11	19M9996	Parafuso sextavado	4	-647901	M16 X 50
	19M7409	Parafuso sextavado	4	647902-	M16 X 50
12	AT354148	Pino	4	-647901	
	AT207924	Pino	4	647902-	
13	T225431	Calço	8		

Hi-Vis Coupler Cylinder - Z-Bar / Powerllel™
Vérin d'accouplement Hi-Vis - Z-Bar / Powerllel™
Cilindro do Engate de Alta Visibilidade - Barra Z/Powerllel™
Цилиндр сцепки высокой вязкости — Z-образный рычажный механизм / Powerllel™
Cilindro de acoplador Hi-Vis - Z-Bar / Powerllel™

AH222122_TX1122292 A.1

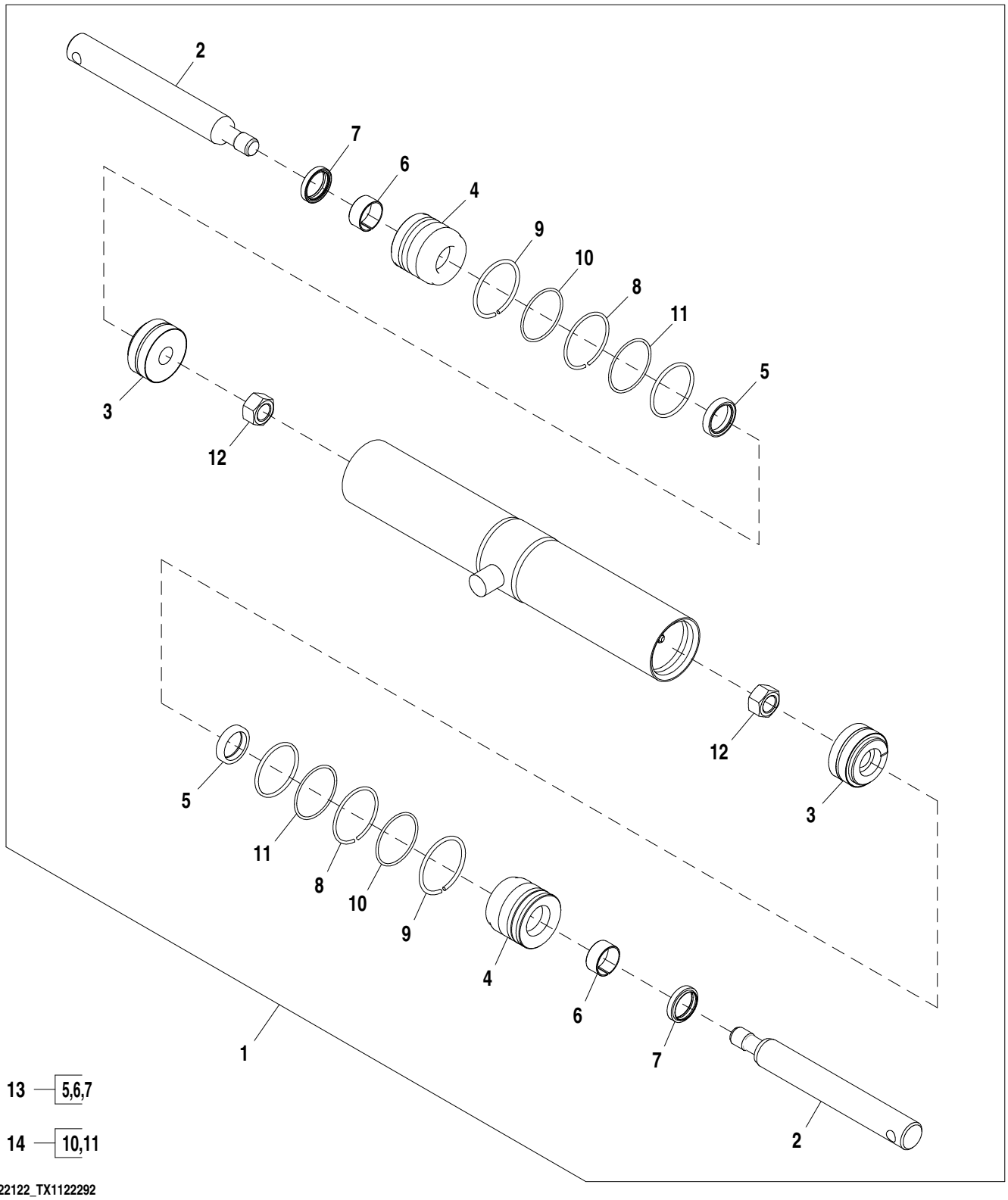

AH222122_TX1122292

Item	*Nº peça*	*Descrição*	*Qtde*	*Nº série*	*Notas*
1	AH222122	Cilindro hidráulico	1		
2	H219217	TiranTe	2		
3	AH142159	Pistão	2		
4	H210874	Guia do pistão cil hidr	1		
5	H154514	Vedação	1		
6	H156058	Anel de desgaste	1		
7	H156586	Vedação	1		
8	H164982	Anel de pressão	1		
9	H211156	Anel de pressão	1		
10	H63262	Anel o	1		
11	U13461	Anel de apoio	1		57.430 X 62.850 X 1.270 mm (2.261" X 2.474" X 0.050")
12	H170535	Porca	2		
13	AH148823	Kit retentor	1		Kit de Vedações para Haste
14	AH212088	Kit cilindro hidráulico	1		Kit de Vedações para o Orifício

Standard Coupler Bucket Blanks
Adaptateurs pour benne à accouplement standard
Sem Acabamento da Caçamba com Acoplador Padrão
Заглушки ковша со стандартной сцепкой
Placas obturadoras de cucharón para acoplador estándar

TX1042924 A.1

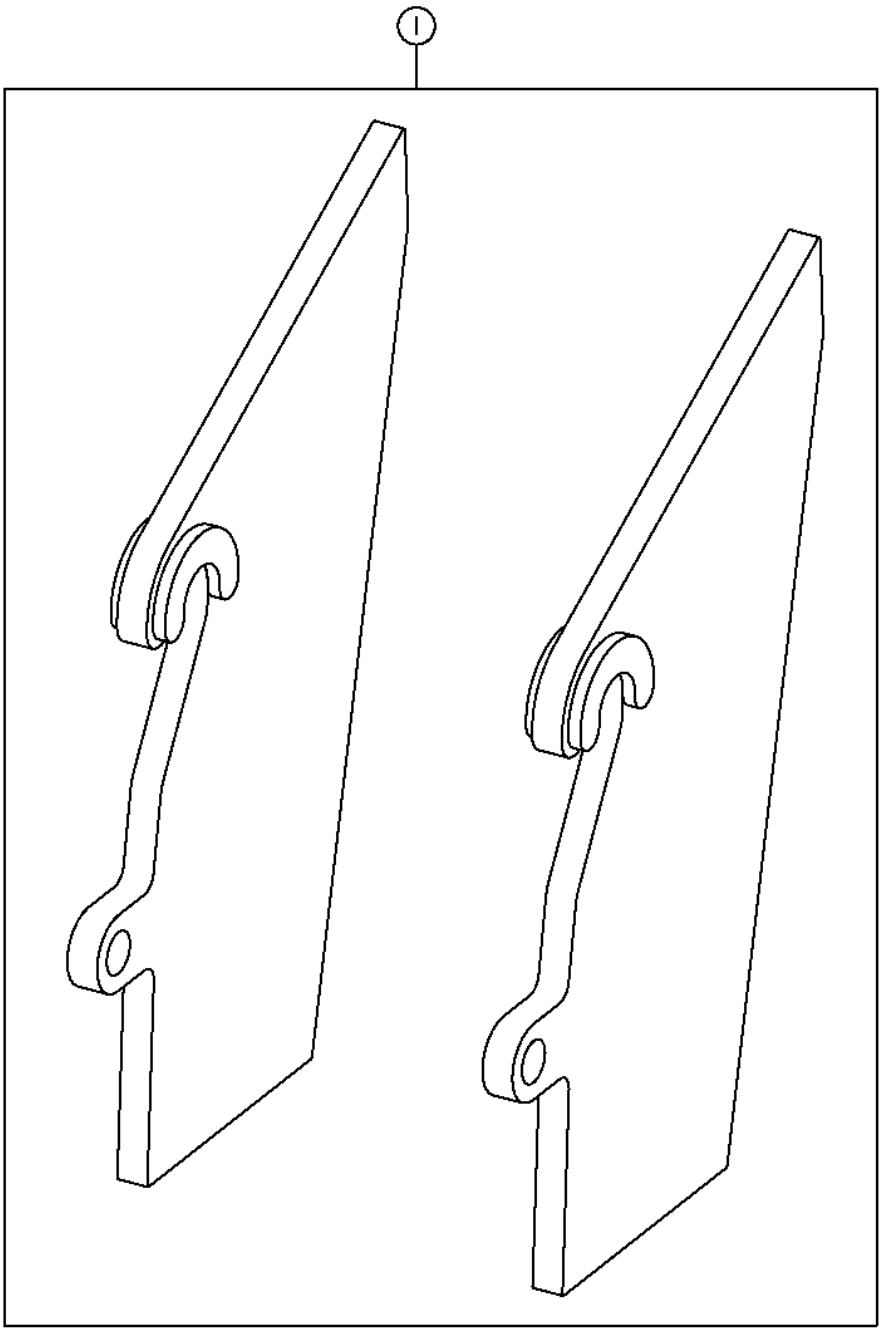

TX1042924

Item	*Nº peça*	*Descrição*	*Qtde*	*Nº série*	*Notas*
1	**AT315871**	**Kit da caçamba**	**1**		**(WHOLE GOODS)**

Hi-Vis Coupler Bucket Blanks
Adaptateurs pour benne à raccord Hi-Vis
Sem Acabamento da Caçamba com Acoplador de Alta Visibilidade
Заглушки ковша со сцепкой высокой вязкости
Placas obturadoras de cucharón de acoplador de visibilidad alta

TX1042930 A.1

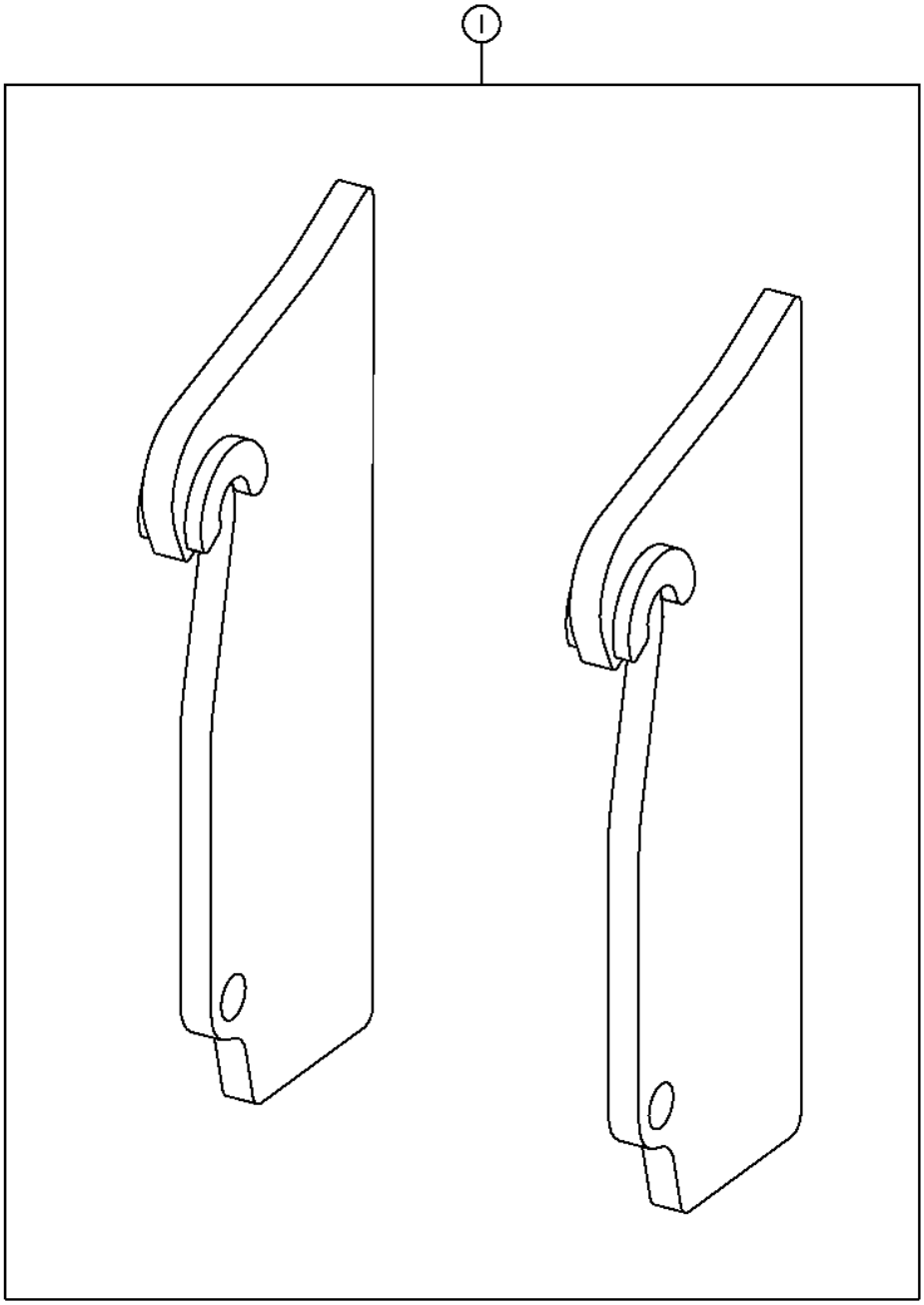

TX1042930

Item	*Nº peça*	*Descrição*	*Qtde*	*Nº série*	*Notas*
1	**AT330639**	**Kit da caçamba**	**1**		**(WHOLE GOODS)**

Loader Frame (Z-Bar)
Bâti de chargeur (Z-Bar)
Estrutura da Carregadeira (Barra Z)
Рама погрузчика (Z-обр. мех.)
Bastidor de cargadora (Z-Bar)

TX1040561 A.1

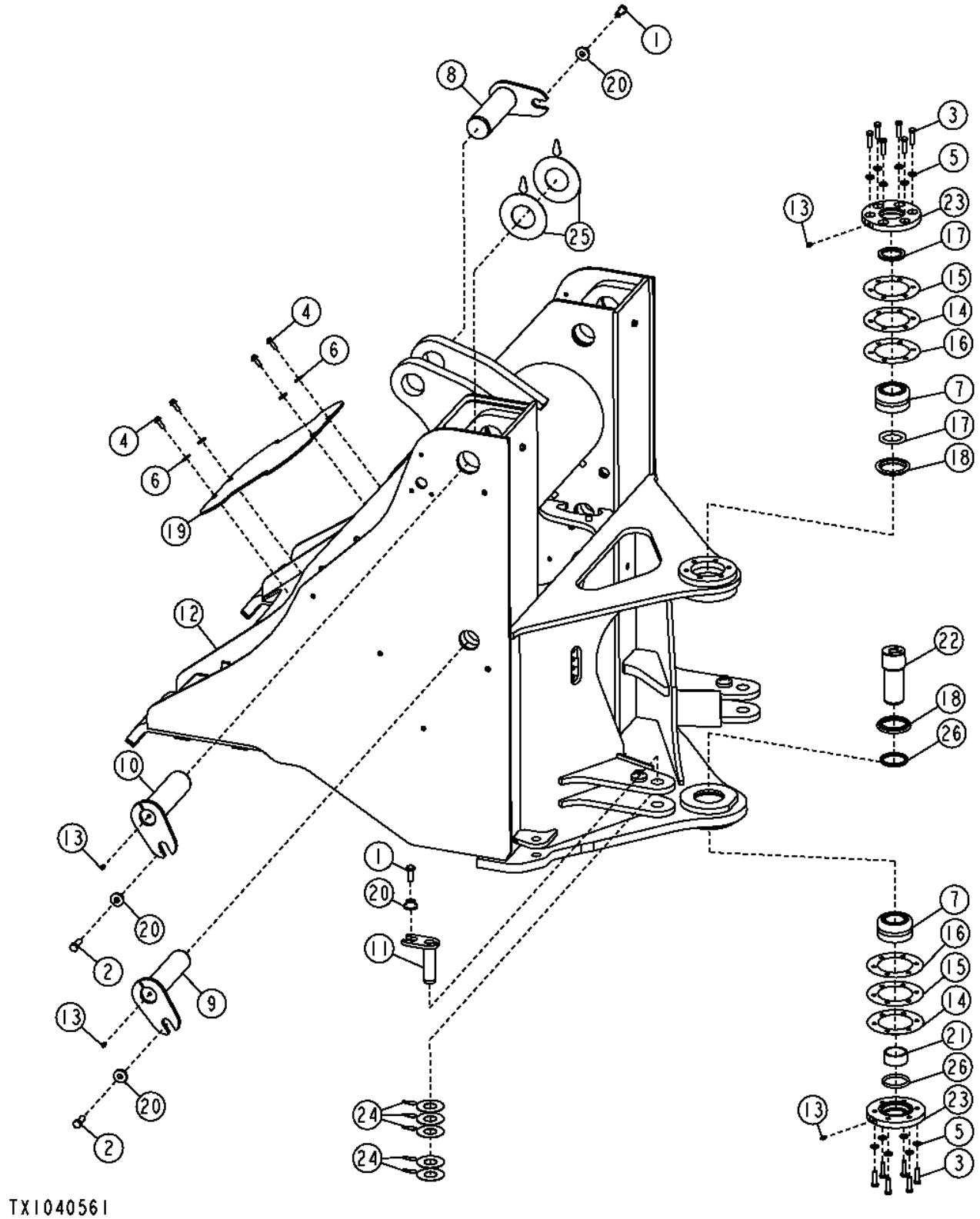

Item	*Nº peça*	*Descrição*	*Qtde*	*Nº série*	*Notas*
1	19M7488	Parafuso sextavado	3		M16 X 40
2	19M7489	Parafuso sextavado	4		M16 X 45
3	19M7496	Parafuso sextavado	12		M12 X 45
4	19M7786	Parafuso	4		M10 X 30
5	24M7240	Arruela	12		13 X 25 X 3 mm
6	24M7296	Arruela	4		10.500 X 30 X 2.500 mm
7	AT203483	Rolamento	2		
8	AT207718	Pino	1		
9	AT207719	Pino	2		
10	AT318925	Pino	2		
11	AT345967	Pino	2		
12	**AT346005**	**Estrutura**	**1**		**(CA)**
13	JD7759	Conexão de lubrificação	6		
14	T130057	Calço	AR		
15	T130058	Calço	AR		
16	T130059	Calço	AR		
17	T157029	Vedação	2		
18	T157030	Espaçador	2		
19	T157234	Capa	1		
20	T176064	Bucha	7		16.300 X 28.600 X 21.900 mm (0.642" X 1.126" X 0.862")
21	T182265	Bucha	1		63.623 X 74.160 X 34.500 mm (2.505" X 2.920" X 1.358")
22	T182516	Pino	1		
23	T200888	Capa	2		
24	T225434	Calço	10		
25	T226526	Calço	4		
26	T60752	Vedação	2		

Loader Frame (Z-Bar) (NeverGrease™)
Bâti de chargeur (Z-Bar) (NeverGrease™)
Estrutura da Carregadeira (Barra Z) (NeverGrease™)
Рама погрузчика (Z-образный рычажный механизм) (NeverGrease™)
Bastidor de cargadora (Z-Bar) (NeverGrease™)

TX1042740 A.1

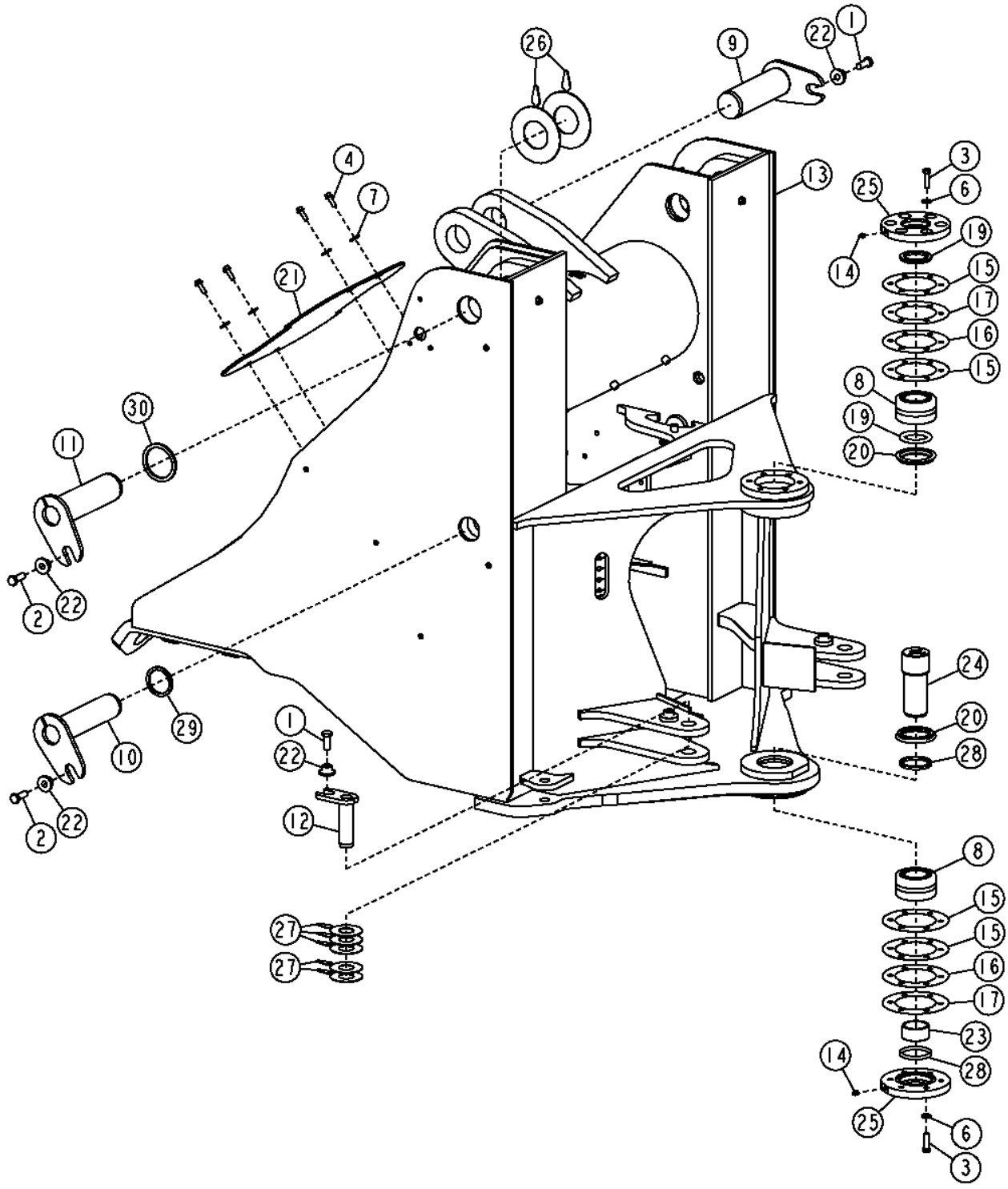

Item	*Nº peça*	*Descrição*	*Qtde*	*Nº série*	*Notas*
1	19M7488	Parafuso sextavado	3		M16 X 40
2	19M7489	Parafuso sextavado	4		M16 X 45
3	19M7496	Parafuso sextavado	12		M12 X 45
4	19M7786	Parafuso	4		M10 X 30
6	24M7240	Arruela	12		13 X 25 X 3 mm
7	24M7296	Arruela	4		10.500 X 30 X 2.500 mm
8	AT203483	Rolamento	2		
9	AT207718	Pino	2		
10	AT336653	Pino	1		
11	AT336717	Pino	2		
12	AT345967	Pino	2		
13	**AT346005**	**Estrutura**	**1**		**(CA)**
14	JD7759	Conexão de lubrificação	6		
15	T130057	Calço	AR		
16	T130058	Calço	AR		
17	T130059	Calço	AR		
19	T157029	Vedação	2		
20	T157030	Espaçador	2		
21	T157234	Capa	1		
22	T176064	Bucha	7		16.300 X 28.600 X 21.900 mm (0.642" X 1.126" X 0.862")
23	T182265	Bucha	1		63.623 X 74.160 X 34.500 mm (2.505" X 2.920" X 1.358")
24	T182516	Pino	1		
25	T200888	Capa	2		
26	T226526	Calço	4		
27	T225434	Calço	10		
28	T60752	Vedação	2		
29	T236612	Vedação	4		
30	T236611	Vedação	2		

Loader Frame (Powerllel™)
Châssis du chargeur (Powerllel™)
Estrutura da Carregadeira (Powerllel™)
Рама погрузчика (Powerllel™)
Bastidor de cargadora (Powerllel™)

TX1040580 A.1

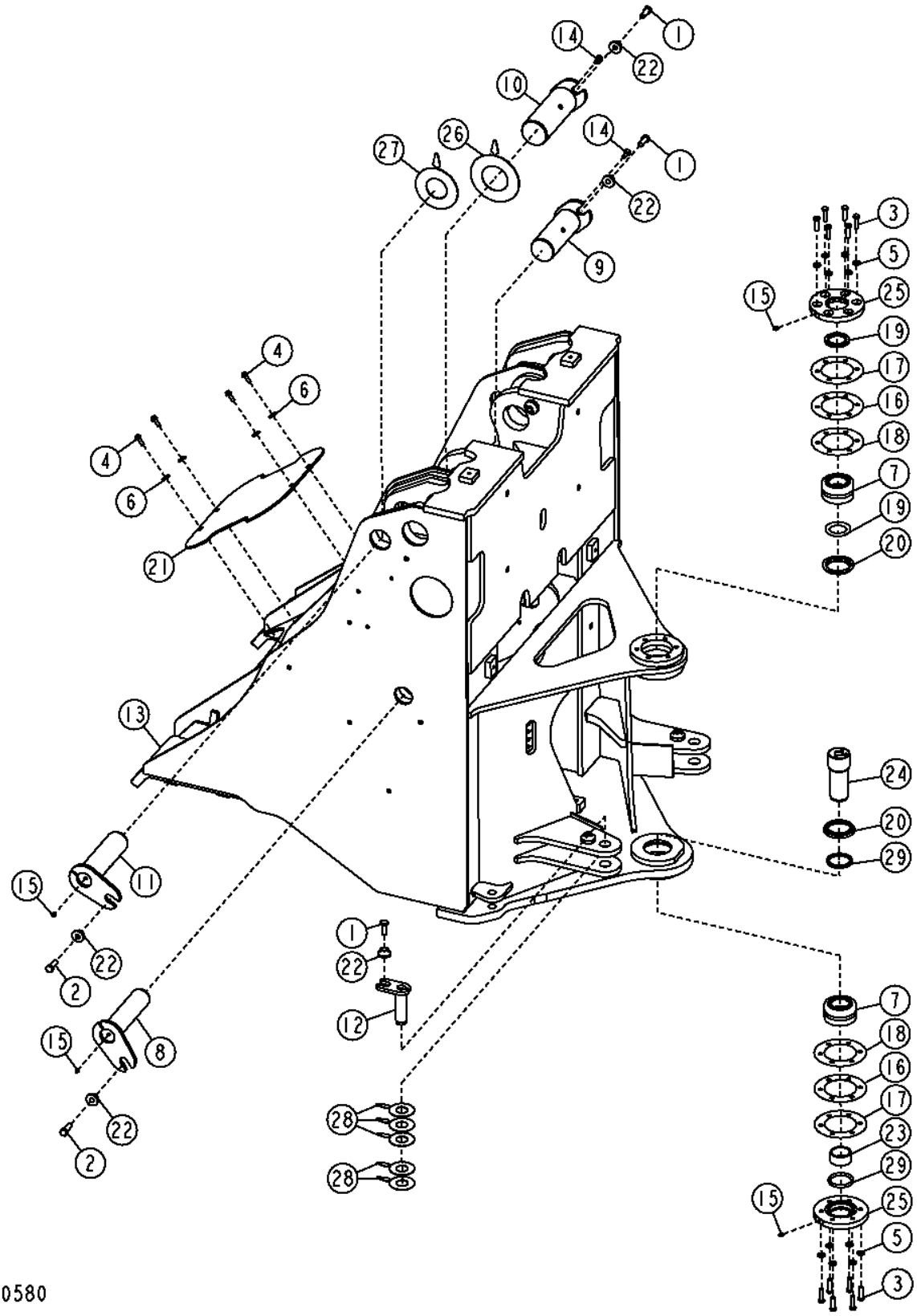

Item	*Nº peça*	*Descrição*	*Qtde*	*Nº série*	*Notas*
1	19M7488	Parafuso sextavado	5		M16 X 40
2	19M7489	Parafuso sextavado	4		M16 X 45
3	19M7496	Parafuso sextavado	12		M12 X 45
4	19M7786	Parafuso	4		M10 X 30
5	24M7240	Arruela	12		13 X 25 X 3 mm
6	24M7296	Arruela	4		10.500 X 30 X 2.500 mm
7	AT203483	Rolamento	2		
8	AT207719	Pino	2		
9	AT301818	Pino	1		
10	AT307818	Pino	2		
11	AT318925	Pino	2		
12	AT345967	Pino	2		
13	**AT346037**	**Estrutura**	**1**		**(CA)**
14	E53801	Conexão em ângulo	3		3.175 mm (1/8")
15	JD7759	Conexão de lubrificação	6		
16	T130057	Calço	AR		
17	T130058	Calço	AR		
18	T130059	Calço	AR		
19	T157029	Vedação	2		
20	T157030	Espaçador	2		
21	T157234	Capa	1		
22	T176064	Bucha	9		16.300 X 28.600 X 21.900 mm (0.642" X 1.126" X 0.862")
23	T182265	Bucha	1		63.623 X 74.160 X 34.500 mm (2.505" X 2.920" X 1.358")
24	T182516	Pino	1		
25	T200888	Capa	2		
26	T223722	Calço	2		
27	T226526	Calço	2		
28	T225434	Calço	10		
29	T60752	Vedação	2		

Loader Frame - Tool Carrier
Châssis de chargeur - porte-outils
Estrutura da Carregadeira - Transportador de Ferramenta
Рама погрузчика — держатель инструмента
Bastidor de pala cargadora - portaherramientas

AT369523_TX1080396 B.1

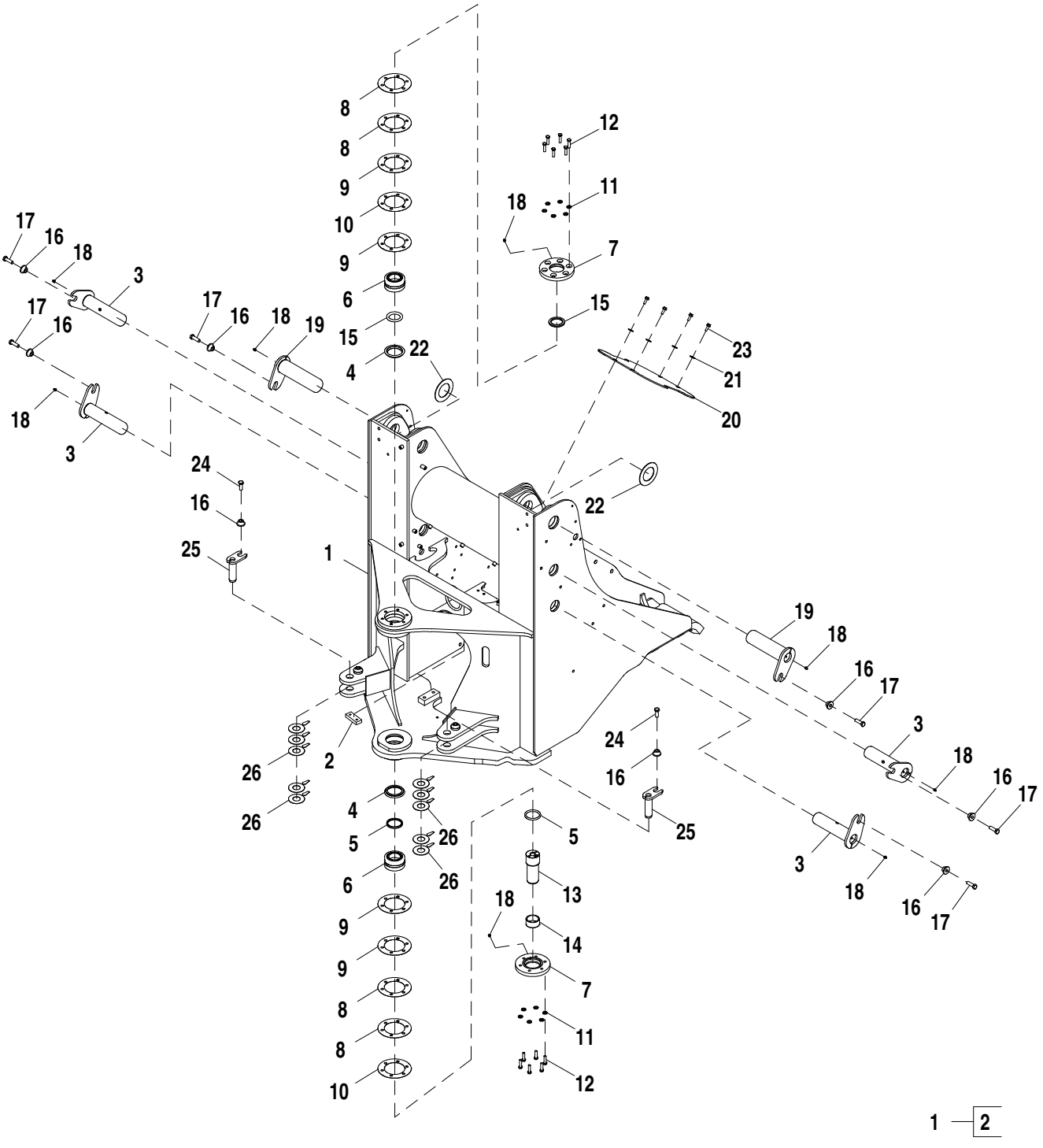

AT369523_TX1080396

Item	*Nº peça*	*Descrição*	*Qtde*	*Nº série*	*Notas*
1	**AT369522**	**Estrutura**	**1**		**Conjunto de Conveniência**
2	T133290	Correia	1		
3	AT354147	Pino	4	-647901	
	AT207719	Pino	4	647902-	
4	T157030	Espaçador	2		
5	T60752	Vedação	2		
6	AT203483	Rolamento	2		
7	T200888	Capa	2		
8	T130057	Calço	4		0.020 in.
9	T130058	Calço	4		0.010 in.
10	T130059	Calço	2		0.005 in.
11	24M7240	Arruela	12		13 X 25 X 3 mm
12	19M7496	Parafuso sextavado	12		M12 X 45
13	T182516	Pino	1		
14	T182265	Bucha	1		63.623 X 74.160 X 34.500 mm (2.505" X 2.920" X 1.358")
15	T157029	Vedação	2		
16	T245365	Bucha	8	-647901	16.300 X 28.600 X 21.900 mm (0.642" X 1.126" X 0.862")
	T176064	Bucha	8	647902-	16.300 X 28.600 X 21.900 mm (0.642" X 1.126" X 0.862")
17	19M9996	Parafuso sextavado	6	-647901	M16 X 50
	19M7409	Parafuso sextavado	6	647902-	M16 X 50
18	JD7759	Conexão de lubrificação	8		
19	AT354161	Pino fixador	2	-647901	
	AT318925	Pino	2	647902-	
20	T157234	Capa	1		
21	24M7296	Arruela	4		10.500 X 30 X 2.500 mm
22	T171734	Arruela	2		84.500 X 140 X 3.250 mm (3.327" X 5.512" X 0.128")
23	19M7786	Parafuso	4		M10 X 30
24	19M7488	Parafuso sextavado	2		M16 X 40
25	AT345967	Pino	2		
26	T225434	Calço	10		

Loader Boom (Z-Bar)
Flèche de chargeur (Z-Bar)
Lança da Carregadeira (Barra Z)
Стрела погрузчика (Z-образный рычажный механизм)
Aguilón de cargadora (Z-Bar)

AT339418_TX1088078 A.1

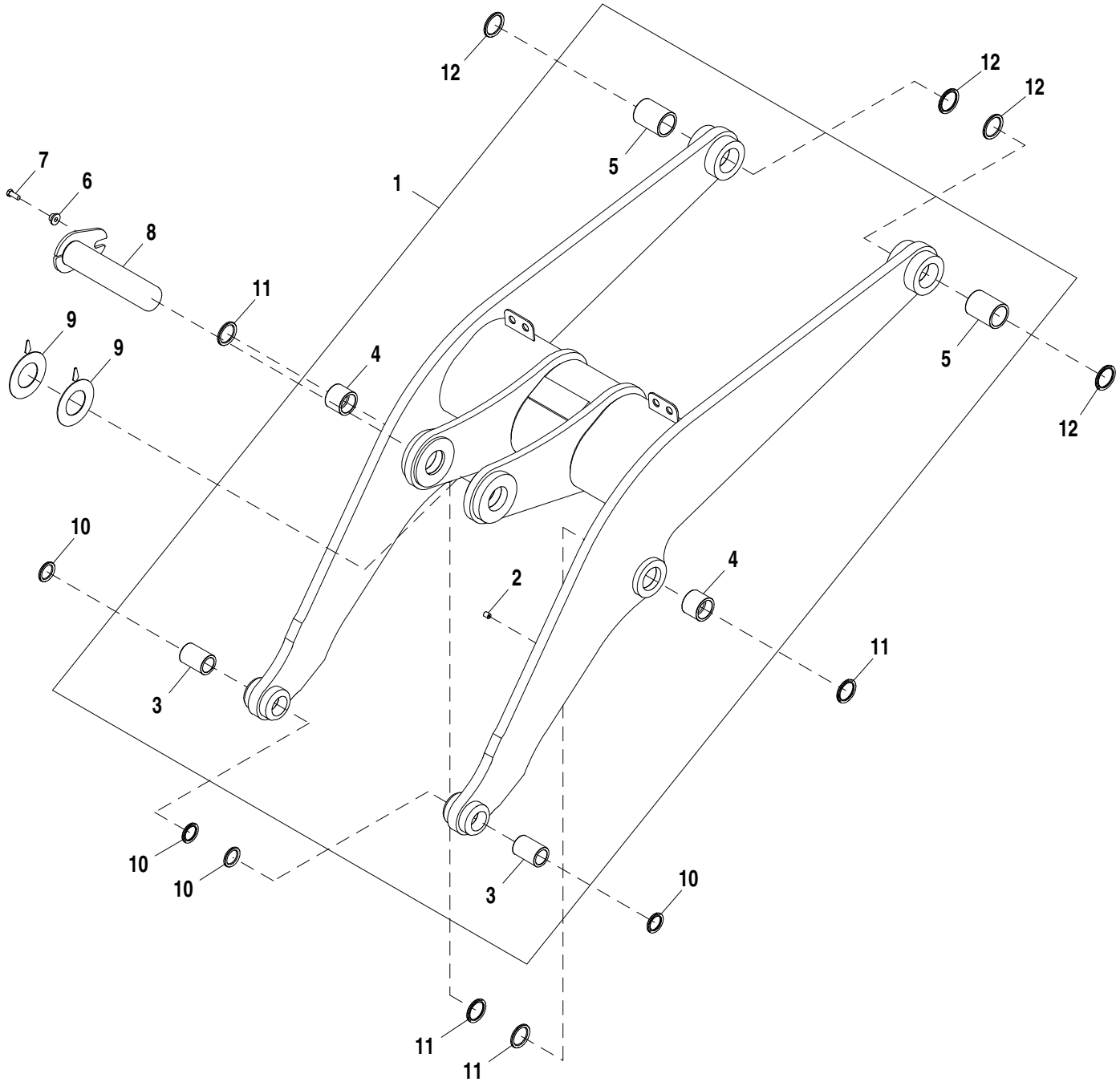

AT339418_TX1088078

Item	*Nº peça*	*Descrição*	*Qtde*	*Nº série*	*Notas*
1	**AT389898**	**Lança de carregadeira**	**1**		**Conjunto de Conveniência, (SUB FOR AT340711)**
2	T72414	Bucha	3		
3	T228826	Bucha	2		59.760 X 80.090 X 113 mm (2.353" X 3.153" X 4.449")
4	T228832	Bucha	2		74.760 X 95.090 X 76 mm (2.943" X 3.744" X 2.992")
5	T228836	Bucha	2		79.760 X 100.090 X 129 mm (3.140" X 3.941" X 5.079")
6	T176064	Bucha	1		16.300 X 28.600 X 21.900 mm (0.642" X 1.126" X 0.862")
7	19M7488	Parafuso sextavado	1		M16 X 40
8	AT207686	Pino	1		
9	T223722	Calço	2		
10	T225567	Vedação	4		
11	T225570	Vedação	4		
12	T225571	Vedação	4		

Loader Boom (Z-Bar) (NeverGrease™)
Cadre de levage du chargeur (Z-Bar) (NeverGrease™)
Lança da Carregadeira (Barra Z) (NeverGrease™)
Стрела погрузчика (Z-образный рычажный механизм) (NeverGrease™)
Aguilón de cargadora (Z-Bar) (NeverGrease™)

AT338100_TX1088080 A.1

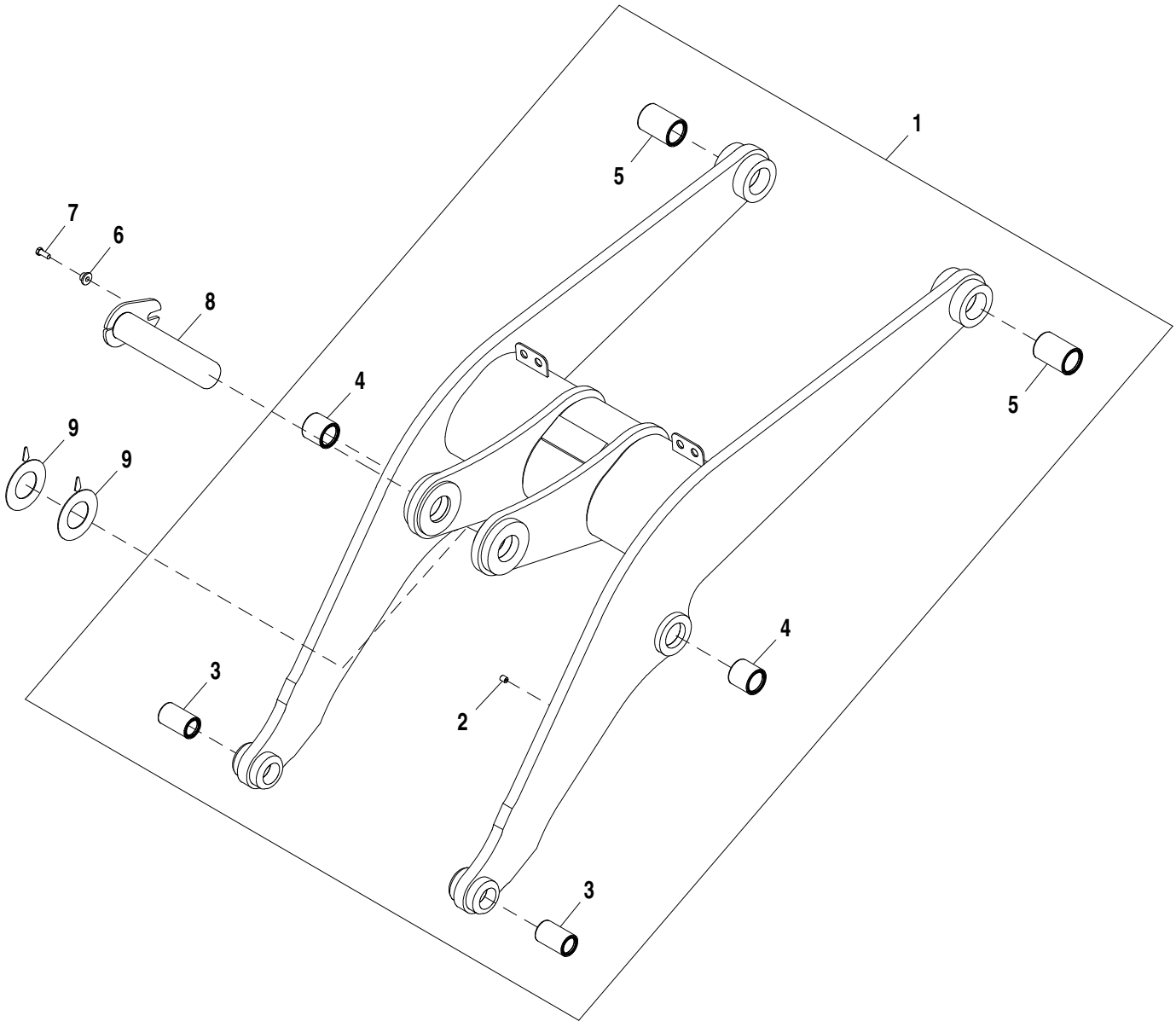

AT338100_TX1088080

Item	*Nº peça*	*Descrição*	*Qtde*	*Nº série*	*Notas*
1	**AT389919**	**Lança de carregadeira**	**1**		**Conjunto de Conveniência, (SUB FOR AT338104)**
2	T72414	Bucha	3		
3	AT350467	Bucha	2		
4	AT350473	Bucha	2		
5	AT350477	Bucha	2		
6	T176064	Bucha	1		16.300 X 28.600 X 21.900 mm (0.642" X 1.126" X 0.862")
7	19M7488	Parafuso sextavado	1		M16 X 40
8	AT207686	Pino	1		
9	T223722	Calço	2		

Loader Boom (High Lift Z-Bar)
Flèche chargeur (Z-Bar levage élevé)
Lança da Carregadeira (Barra Z de Elevação Alta)
Стрела погрузчика (Z-обр. мех. верх. подъем)
Aguilón de cargadora (Z-Bar de levante en alto)

AT339420_TX1088079 A.1

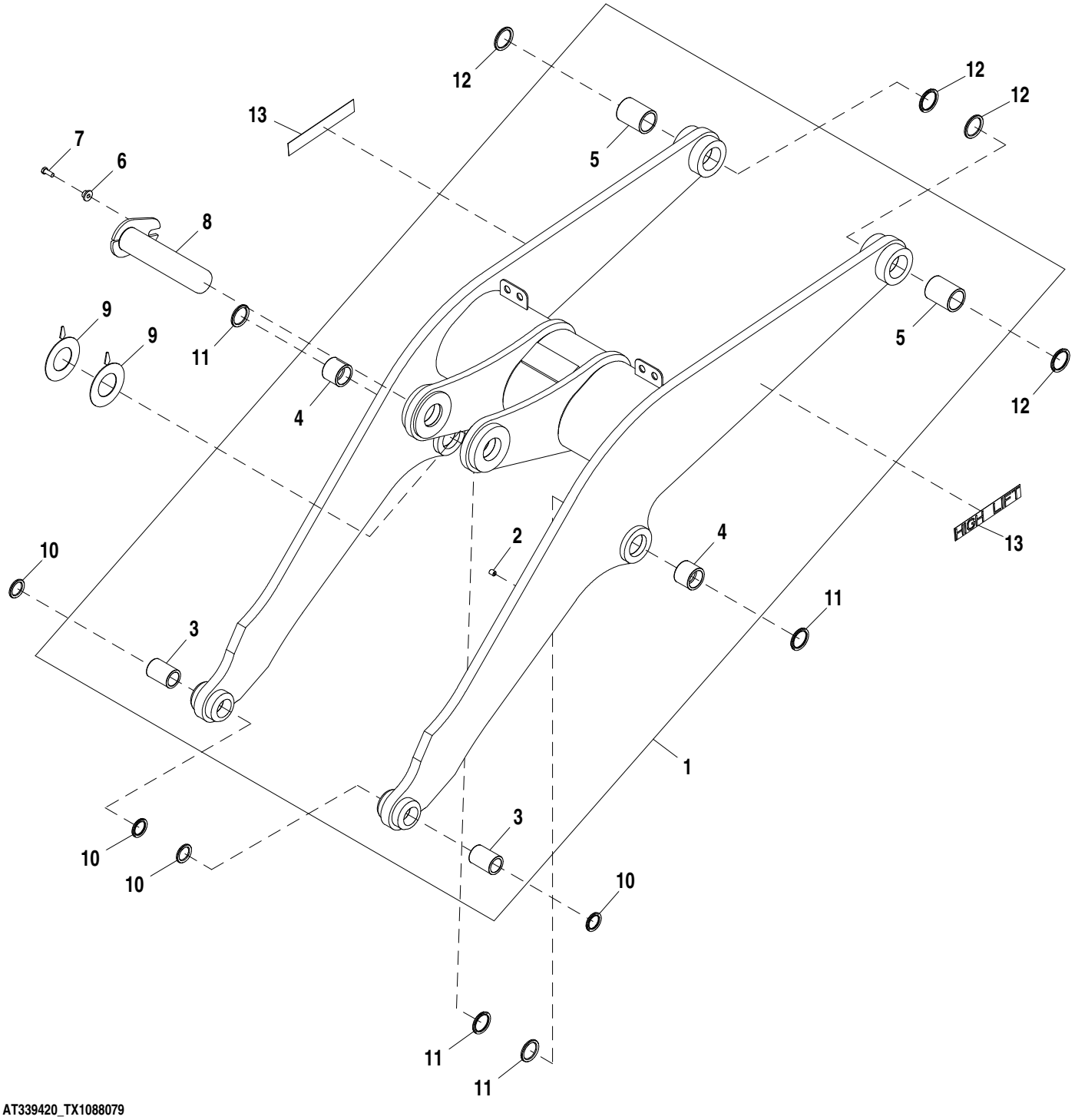

AT339420_TX1088079

Item	*Nº peça*	*Descrição*	*Qtde*	*Nº série*	*Notas*
1	**AT389924**	**Lança de carregadeira**	**1**		**Conjunto de Conveniência, (SUB FOR AT340820)**
2	T72414	Bucha	3		
3	T228826	Bucha	2		59.760 X 80.090 X 113 mm (2.353" X 3.153" X 4.449")
4	T228832	Bucha	2		74.760 X 95.090 X 76 mm (2.943" X 3.744" X 2.992")
5	T228836	Bucha	2		79.760 X 100.090 X 129 mm (3.140" X 3.941" X 5.079")
6	T176064	Bucha	1		16.300 X 28.600 X 21.900 mm (0.642" X 1.126" X 0.862")
7	19M7488	Parafuso sextavado	1		M16 X 40
8	AT207686	Pino	1		
9	T223722	Calço	2		
10	T225567	Vedação	4		
11	T225570	Vedação	4		
12	T225571	Vedação	4		
13	T210796	Etiqueta	2		Elevação Alta

Loader Boom (High Lift Z-Bar) (NeverGrease™)
Cadre de levage du chargeur (Z-Bar levage élevé) (NeverGrease™)
Lança da Carregadeira (Barra Z de Elevação Alta) (NeverGrease™)
Стрела погрузчика (Z-образный рычажный механизм высокого подъема) (NeverGrease™)
Aguilón de cargadora (Z-Bar de elevación alta) (NeverGrease™)

AT338848_TX1088081 A.1

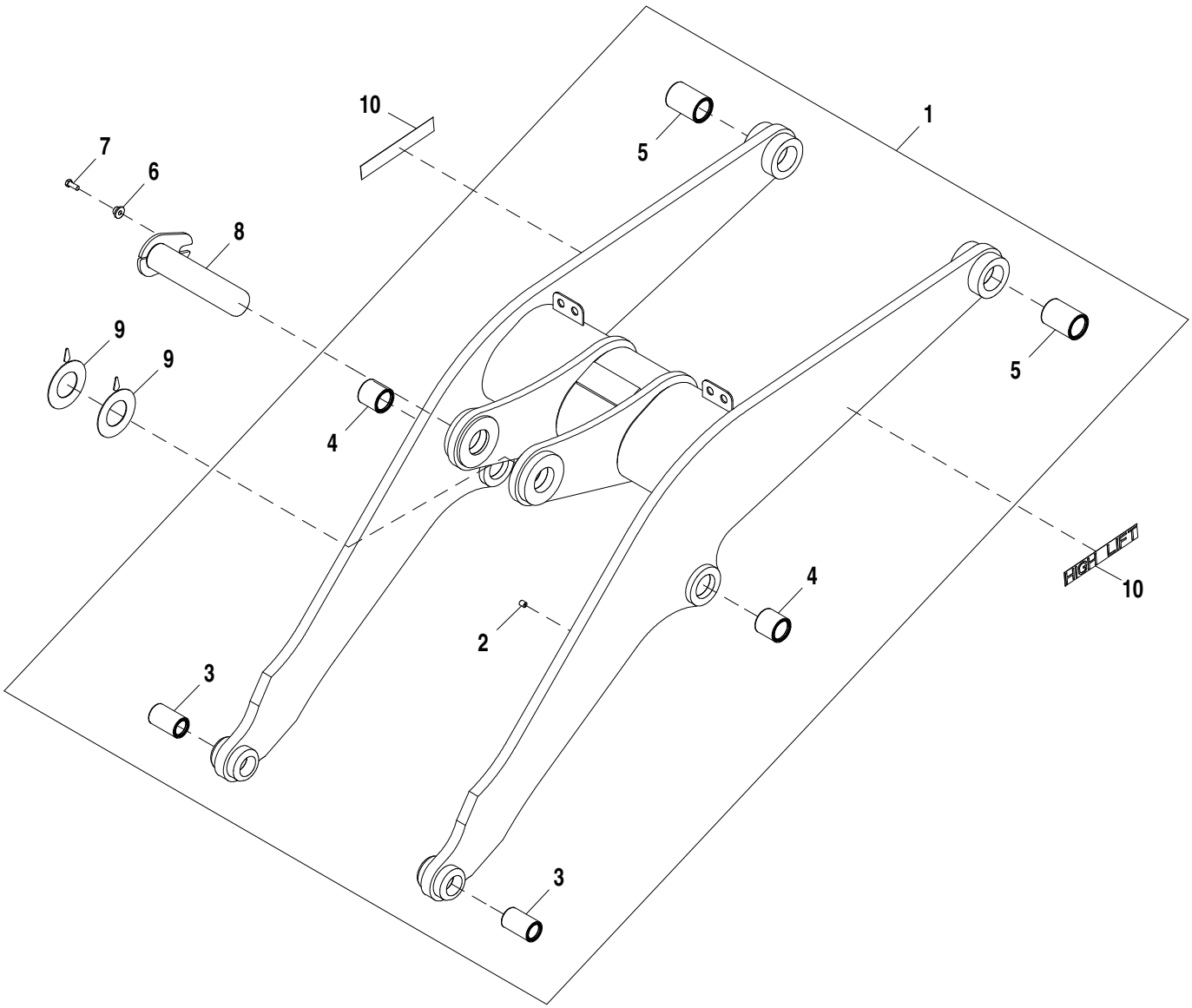

AT338848_TX1088081

Item	*Nº peça*	*Descrição*	*Qtde*	*Nº série*	*Notas*
1	**AT389926**	**Lança de carregadeira**	**1**		**Conjunto de Conveniência, (SUB FOR AT338847)**
2	T72414	Bucha	3		
3	AT350467	Bucha	2		
4	AT350473	Bucha	2		
5	AT350477	Bucha	2		
6	T176064	Bucha	1		16.300 X 28.600 X 21.900 mm (0.642" X 1.126" X 0.862")
7	19M7488	Parafuso sextavado	1		M16 X 40
8	AT207686	Pino	1		
9	T223722	Calço	2		
10	T210796	Etiqueta	2		Elevação Alta

Loader Boom (Powerllel™)
Cadre de levage du chargeur (Powerllel™)
Lança da Carregadeira (Powerllel™)
Стрела погрузчика (Powerllel™)
Aguilón de cargadora (Powerllel™)

AT300252_TX1085890 A.1

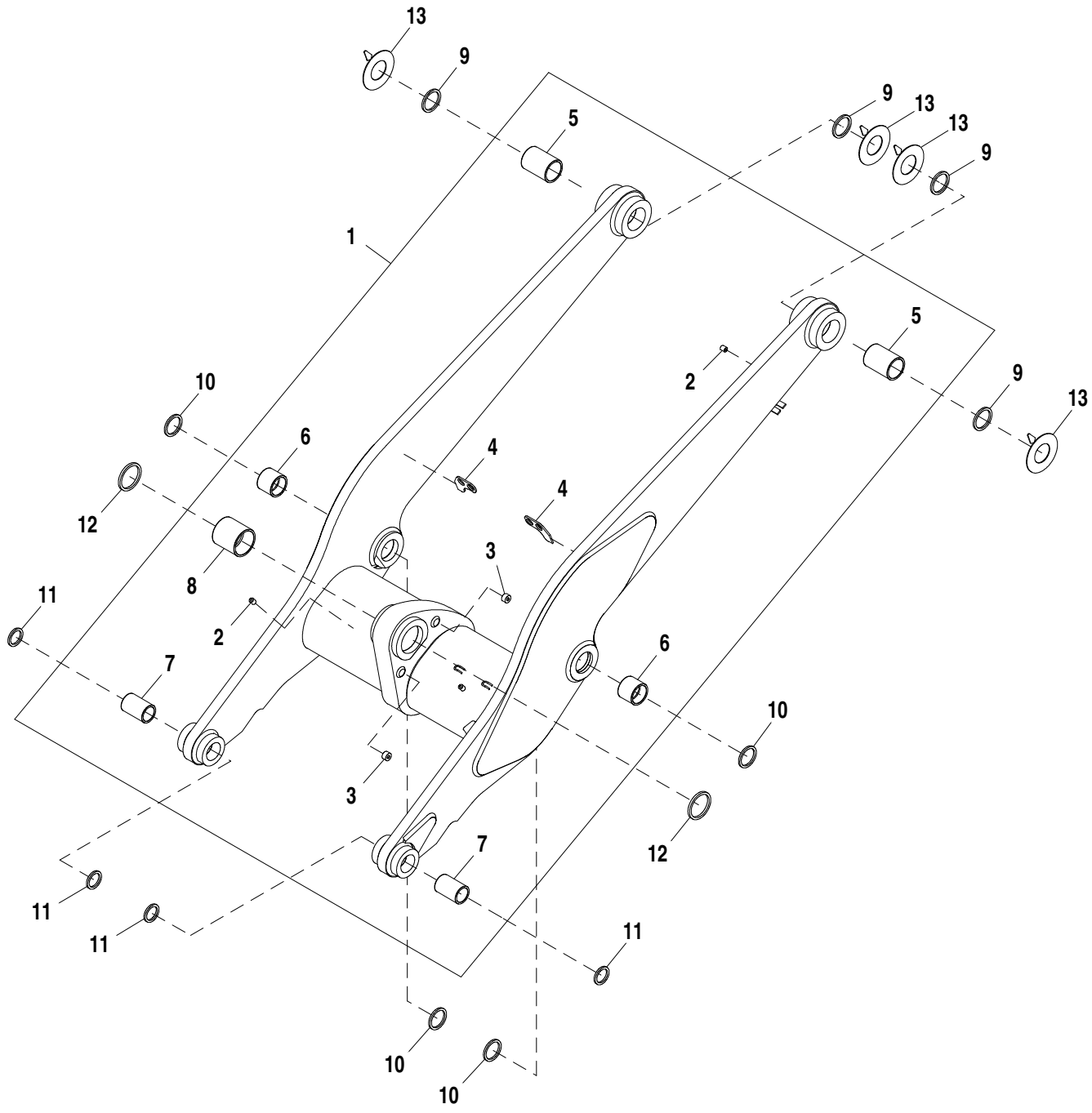

AT300252_TX1085890

Item	*Nº peça*	*Descrição*	*Qtde*	*Nº série*	*Notas*
1	**AT396252**	**Lança de carregadeira**	**1**		**Conjunto de Conveniência**
2	T72414	Bucha	4		
3	T125546	Bucha	2		
4	T210447	Placa	2		
5	T206130	Bucha	2		79.780 X 95.130 X 129 mm (3-9/64" X 3.745" X 5.079")
6	T206129	Bucha	2		74.780 X 90.130 X 73 mm (2.944" X 3.548" X 2.874")
7	T125543	Bucha	2		59.780 X 75.130 X 113 mm (2.354" X 2.958" X 4.449")
8	T203131	Bucha	1		99.780 X 115.130 X 118 mm (3.928" X 4.533" X 4.646")
9	T102137	Vedação	4		
10	T102207	Vedação	4		
11	T102135	Vedação	4		
12	T102139	Vedação	2		
13	T226526	Calço	4		

Loader Boom - Tool Carrier
Cadre de levage de chargeur - porte-outils
Lança da Carregadeira - Transportador de Ferramenta
Стрела погрузчика — держатель инструмента
Aguilón de cargadora - portaherramientas

AT369529_TX1122279 A.3

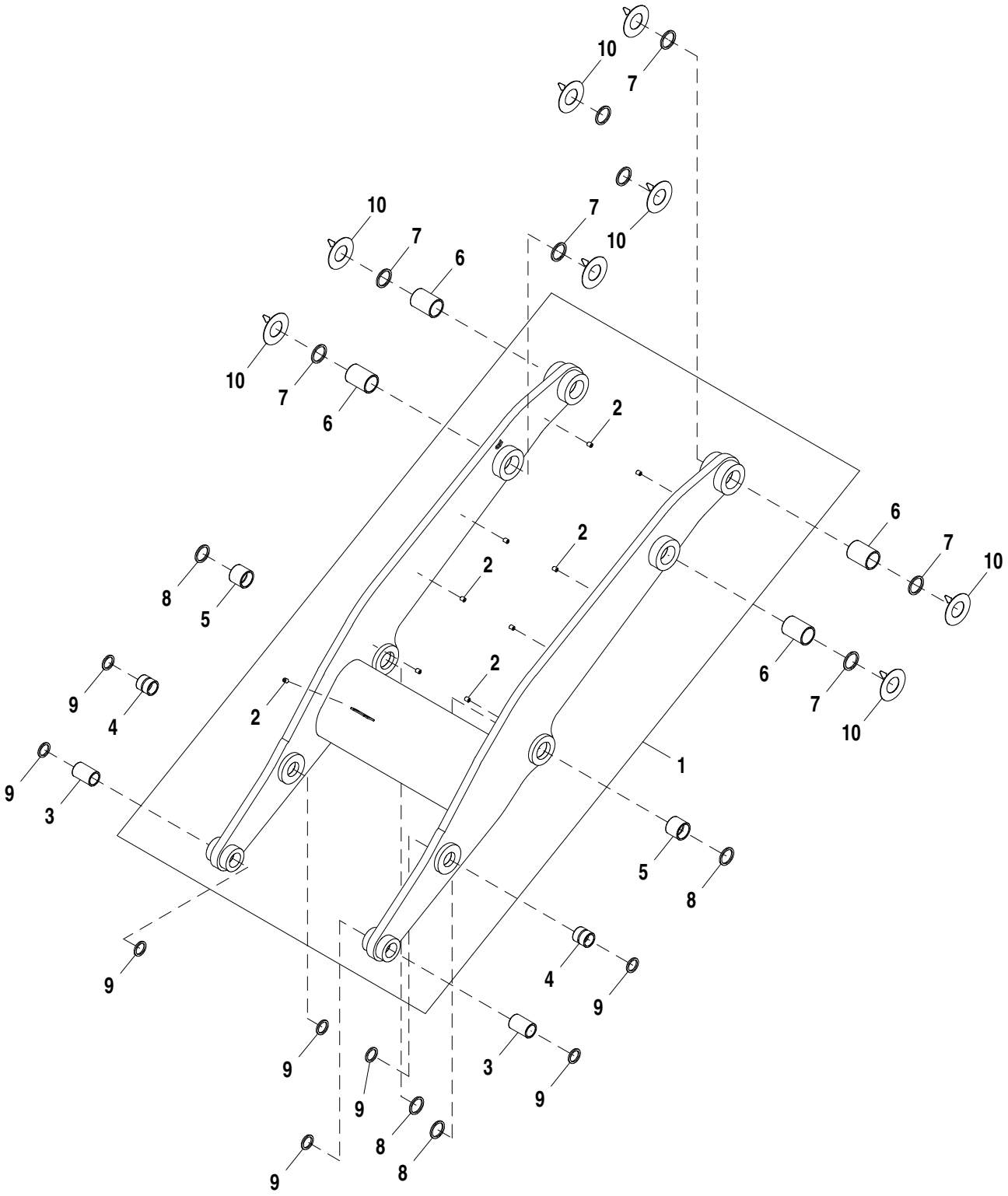

AT369529_TX1122279

Item	*Nº peça*	*Descrição*	*Qtde*	*Nº série*	*Notas*
1	**AT369530**	**Lança de carregadeira**	**1**		**Conjunto de Conveniência**
2	T72414	Bucha	9		
3	T125543	Bucha	2		59.780 X 75.130 X 113 mm (2.354" X 2.958" X 4.449")
4	T168243	Bucha	2		59.780 X 75.130 X 76 mm (2.354" X 2.958" X 2.992")
5	T169286	Bucha	2		74.780 X 90.130 X 76 mm (2.944" X 3.548" X 2.992")
6	T206130	Bucha	4		79.780 X 95.130 X 129 mm (3-9/64" X 3.745" X 5.079")
7	T102137	Vedação	8		
8	T102207	Vedação	4		
9	T102135	Vedação	8		
10	T226526	Calço	8		

Boom Lock
Verrouillage de la flèche
Bloqueio da Lança
Фиксатор стрелы
Traba de aguilón

T192743 A.1

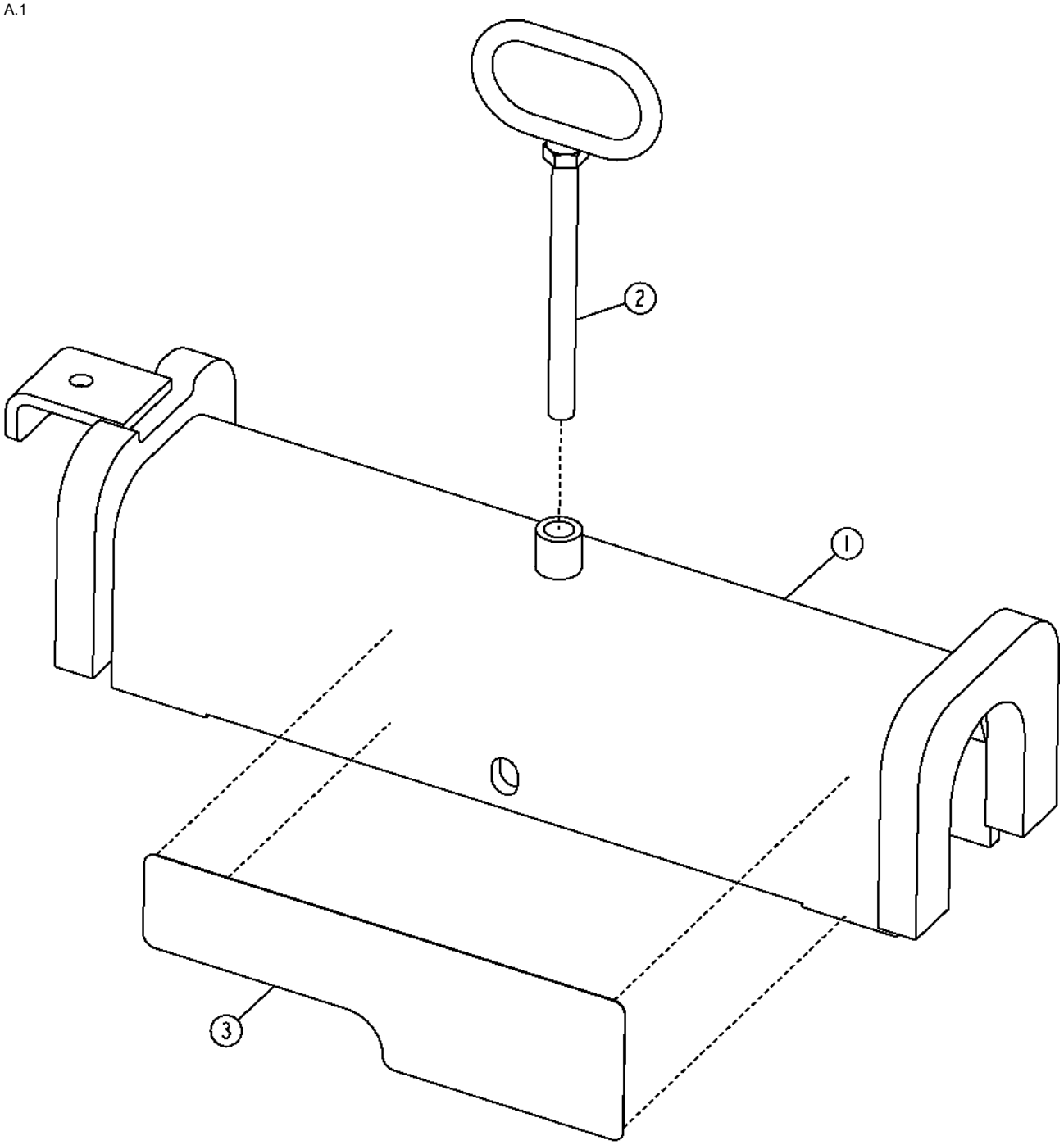

T192743

Item	*Nº peça*	*Descrição*	*Qtde*	*Nº série*	*Notas*
1	AT225826	Fechadura	1		
2	AT364922	Alavanca	1		
3	T182191	Etiqueta	2		Bloqueio da Lança

Loader Boom Linkage (Z-Bar)
Tringlerie de flèche de chargeur (Z-Bar)
Articulação da Lança da Carregadeira (Barra Z)
Рычажный механизм стрелы погрузчика (Z-образный рычажный механизм)
Varillaje de aguilón de cargadora (Z-Bar)

TX1031292 A.1

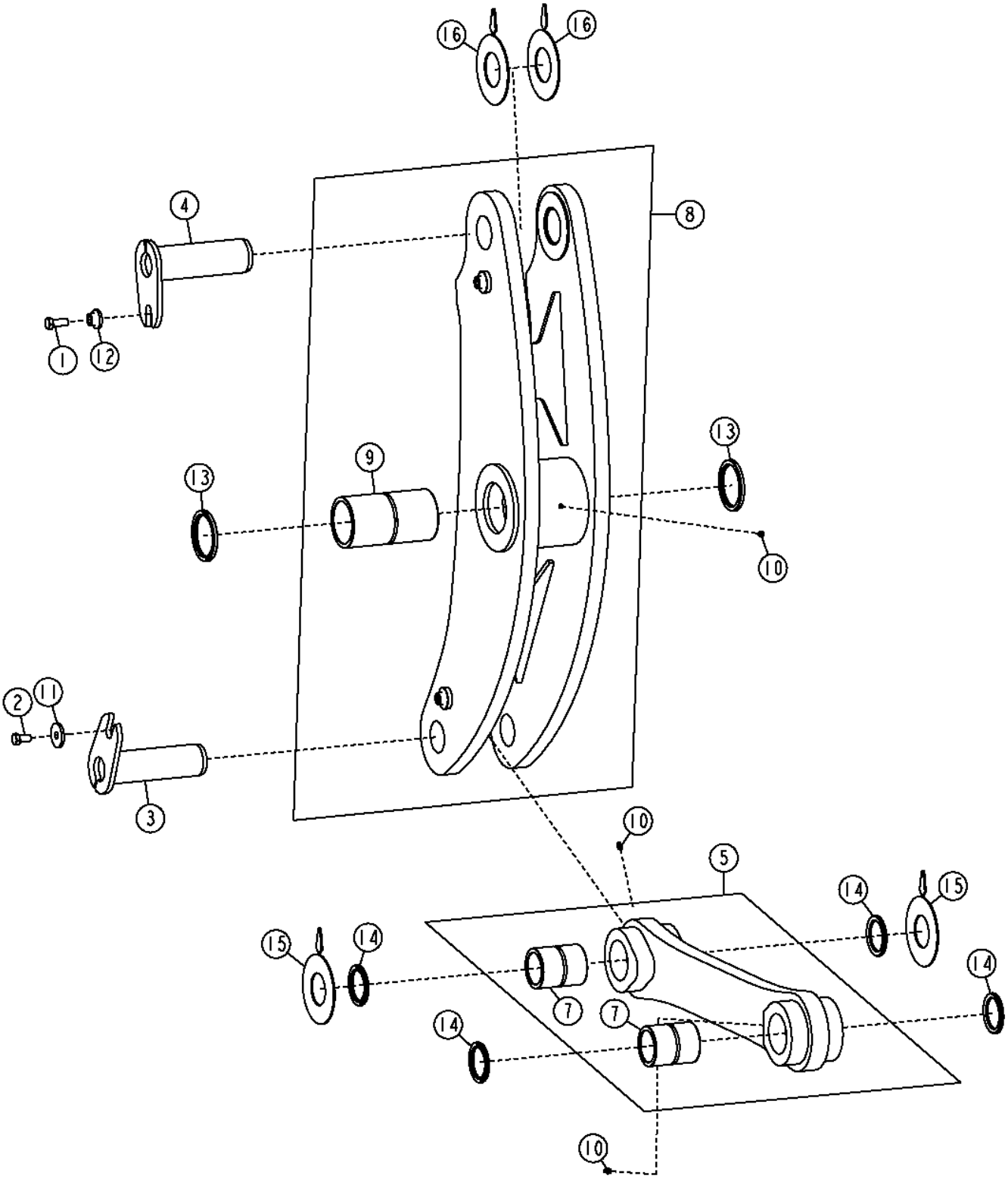

Item	*Nº peça*	*Descrição*	*Qtde*	*Nº série*	*Notas*
1	19M8029	Parafuso sextavado	1		M16 X 30
2	19M8029	Parafuso sextavado	1		M16 X 30
3	AT102827	Pino fixador	1		
4	AT207718	Pino	1		
5	**AT340703**	**Ligação**	**1**		**(CA)**
7	T228833	Bucha	2		
8	**AT340708**	**Alavanca articulada**	**1**		**(CA)**
9	T228838	Bucha	1		
10	JD7759	Conexão de lubrificação	3		
11	T146246	Arruela	1		17 X 57.100 X 6.500 mm (0.669" X 2.248" X 0.256")
12	T146246	Arruela	1		17 X 57.100 X 6.500 mm (0.669" X 2.248" X 0.256")
13	T224659	Vedação	2		
14	T225570	Vedação	4		
15	T226523	Calço	2		
16	T226526	Calço	2		

Loader Boom Linkage (Z-Bar) (NeverGrease™)
Tringlerie de cadre de levage du chargeur (Z-Bar) (NeverGrease™)
Articulação da Lança da Carregadeira (Barra Z) (NeverGrease™)
Рычажный механизм стрелы погрузчика (Z-образный рычажный механизм) (NeverGrease™)
Varillaje de aguilón de cargadora (Z-Bar) (NeverGrease™)

TX1040824 A.1

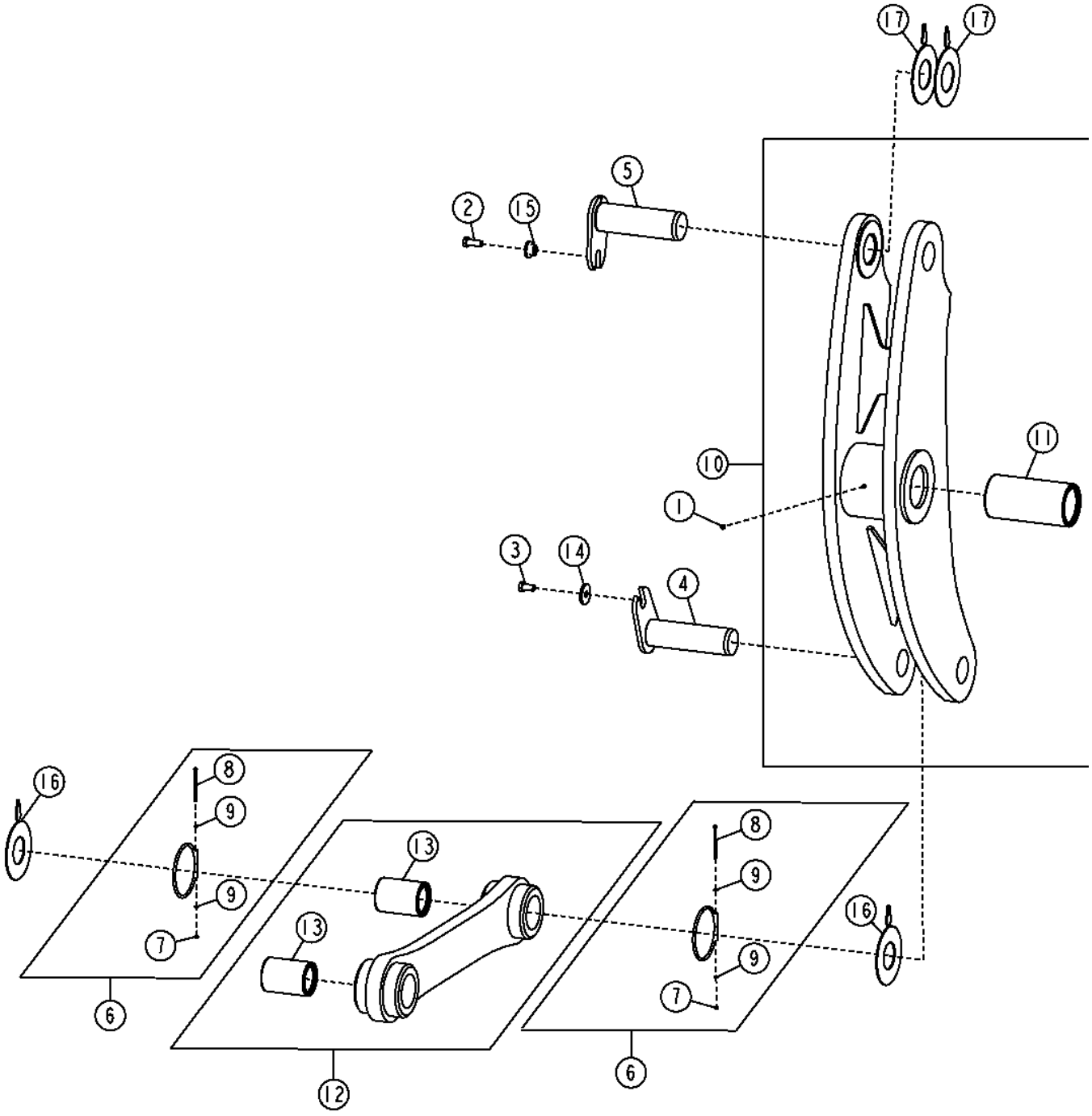

TX1040824

Item	*Nº peça*	*Descrição*	*Qtde*	*Nº série*	*Notas*
1	15H558	Tampão	1		1/8"
2	19M8029	Parafuso sextavado	1		M16 X 30
3	19M8029	Parafuso sextavado	1		M16 X 30
4	AT102827	Pino fixador	1		
5	AT207718	Pino	1		
6	AT228893	Anel	2		
7	14M7572	Porca de segurança	1		M5
8	19M9304	Parafuso sextavado	1		M5 X 90
9	24M7027	Arruela	2		5.300 X 10 X 1 mm
10	**AT337720**	**Alavanca articulada**	**1**		**(CA)**
11	AT350481	Bucha	1		
12	**AT337759**	**Ligação**	**1**		**(CA)**
13	AT350474	Bucha	2		
14	T146246	Arruela	1		17 X 57.100 X 6.500 mm (0.669" X 2.248" X 0.256")
15	T146246	Arruela	1		17 X 57.100 X 6.500 mm (0.669" X 2.248" X 0.256")
16	T226523	Calço	2		
17	T226526	Calço	2		

Loader Boom Linkage (High Lift Z-Bar)
Tringlerie de flèche de chargeur (Z-Bar levage élevé)
Articulação da Lança da Carregadeira (Barra Z de Elevação Alta)
Рычажный механизм стрелы погрузчика (Z-образный рычажный механизм высокого подъема)
Varillaje de aguilón de cargadora (Z-Bar de elevación alta)

TX1040826 A.1

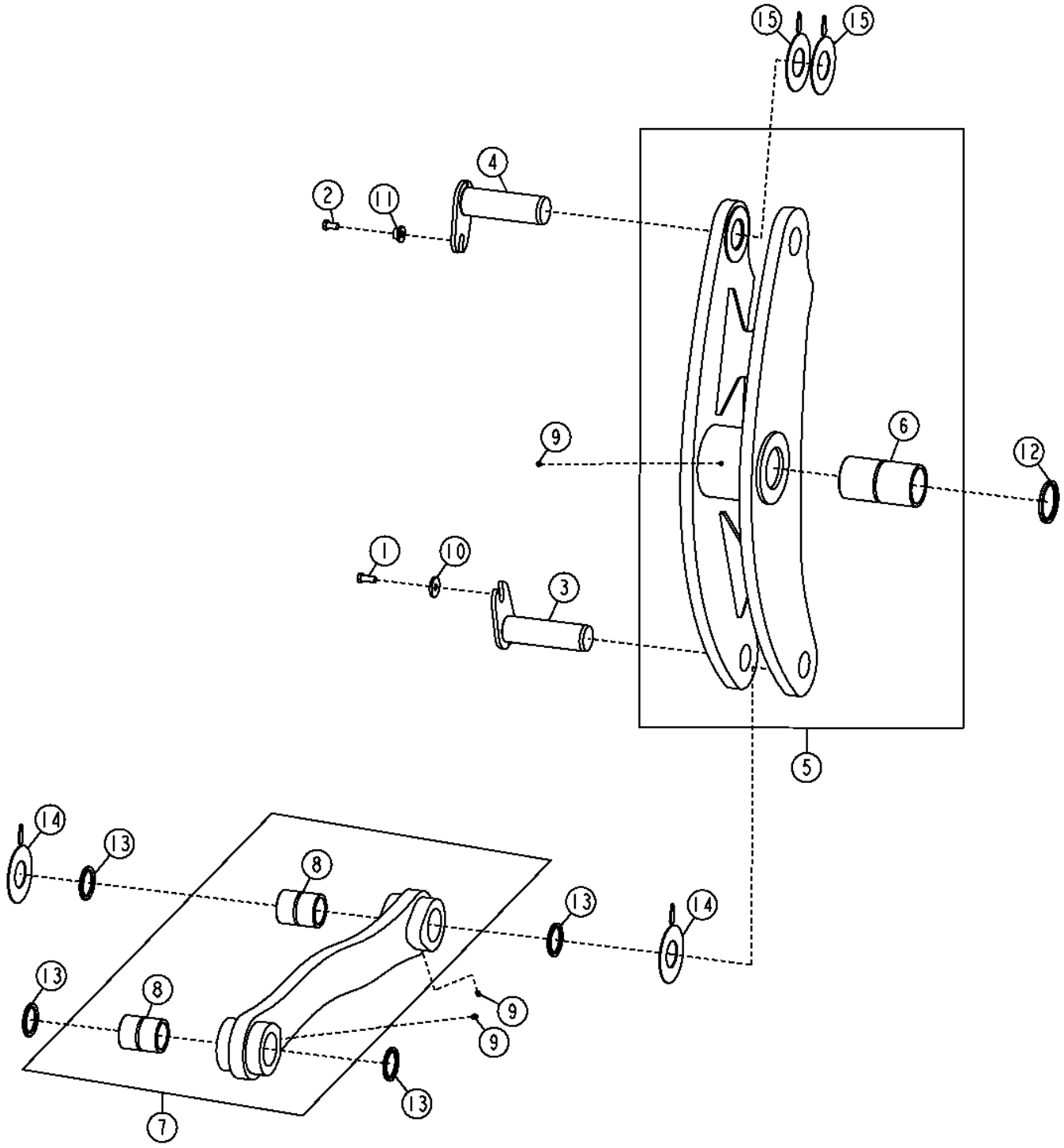

Item	*Nº peça*	*Descrição*	*Qtde*	*Nº série*	*Notas*
1	19M8029	Parafuso sextavado	1		M16 X 30
2	19M8029	Parafuso sextavado	1		M16 X 30
3	AT102827	Pino fixador	1		
4	AT207718	Pino	1		
5	**AT340708**	**Alavanca articulada**	**1**		**(CA)**
6	T228838	Bucha	1		99.760 X 120.090 X 222 mm (3.928" X 4.728" X 8.740")
7	**AT340818**	**Ligação**	**1**		**(CA)**
8	T228833	Bucha	2		74.760 X 95.090 X 116 mm (2.943" X 3.744" X 4.567")
9	JD7759	Conexão de lubrificação	3		
10	T146246	Arruela	1		17 X 57.100 X 6.500 mm (0.669" X 2.248" X 0.256")
11	T146246	Arruela	1		17 X 57.100 X 6.500 mm (0.669" X 2.248" X 0.256")
12	T224659	Vedação	2		
13	T225570	Vedação	4		
14	T226523	Calço	2		
15	T226526	Calço	2		

Loader Boom Linkage (High Lift Z-Bar) (NeverGrease™)
Tringlerie de cadre de levage du chargeur (Z-Bar levage élevé) (NeverGrease™)
Articulação da Lança da Carregadeira (Barra Z de Elevação Alta) (NeverGrease™)
Рычажный механизм стрелы погрузчика (Z-образный рычажный механизм высокого подъема) (NeverGrease™)
Varillaje de aguilón de cargadora (Z-Bar de elevación alta) (NeverGrease™)

TX1040838 A.1

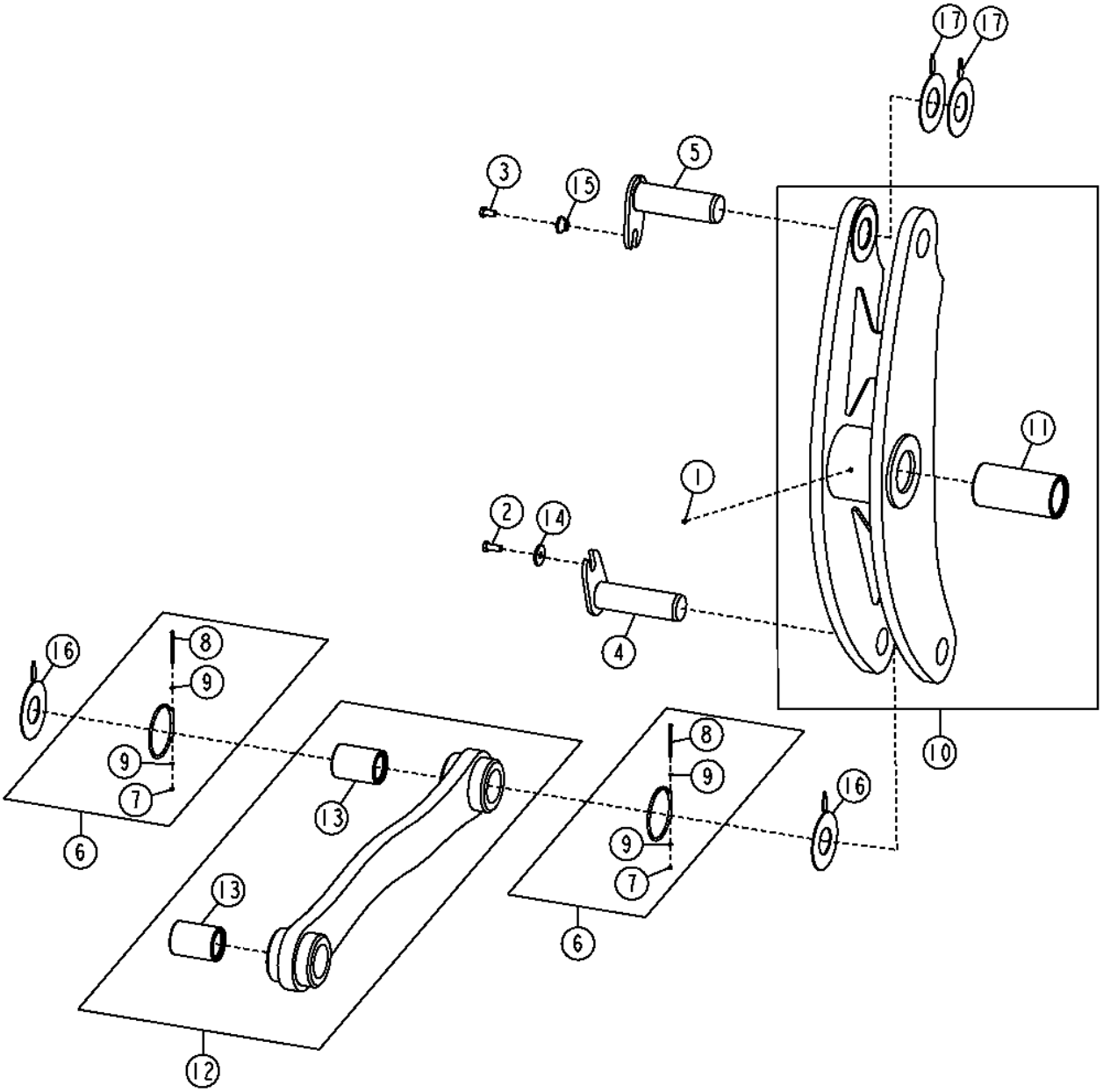

TX1040838

Item	*Nº peça*	*Descrição*	*Qtde*	*Nº série*	*Notas*
1	15H558	Tampão	1		1/8"
2	19M8029	Parafuso sextavado	1		M16 X 30
3	19M8029	Parafuso sextavado	1		M16 X 30
4	AT102827	Pino fixador	1		
5	AT207718	Pino	1		
6	AT228893	Anel	2		
7	14M7572	Porca de segurança	1		M5
8	19M9304	Parafuso sextavado	1		M5 X 90
9	24M7027	Arruela	2		5.300 X 10 X 1 mm
10	**AT337720**	**Alavanca articulada**	**1**		**(CA)**
11	AT350481	Bucha	1		
12	**AT338670**	**Ligação**	**1**		**(CA)**
13	AT350474	Bucha	2		
14	T146246	Arruela	1		17 X 57.100 X 6.500 mm (0.669" X 2.248" X 0.256")
15	T146246	Arruela	1		17 X 57.100 X 6.500 mm (0.669" X 2.248" X 0.256")
16	T226523	Calço	2		
17	T226526	Calço	2		

Loader Boom Linkage (Powerllel™)
Tringlerie de cadre de levage du chargeur (Powerllel™)
Articulação da Lança da Carregadeira (Powerllel™)
Рычажный механизм стрелы погрузчика (Powerllel™)
Varillaje de aguilón de cargadora (Powerllel™)

AT300253_TX1113003 A.1

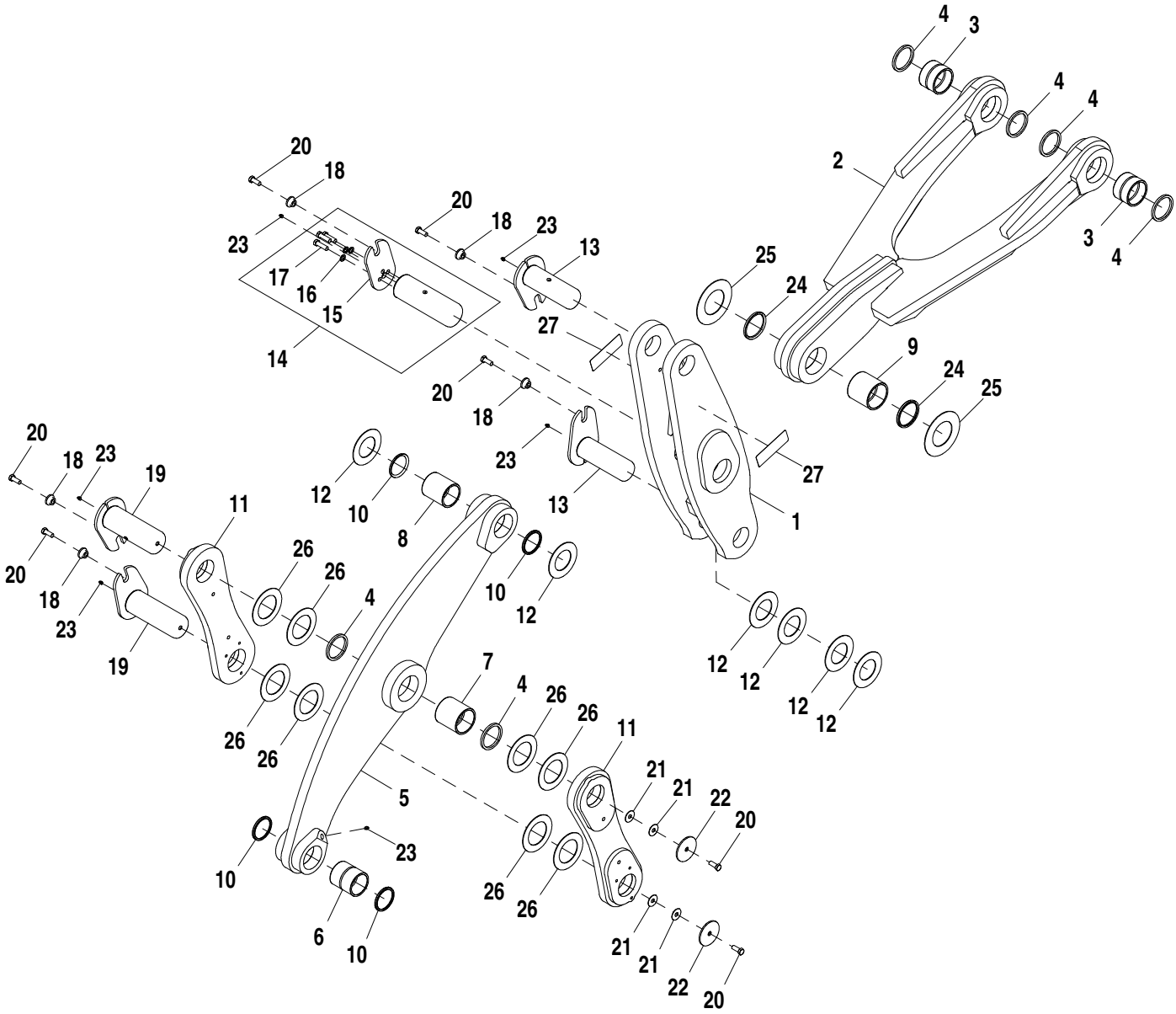

AT300253_TX1113003

Item	*Nº peça*	*Descrição*	*Qtde*	*Nº série*	*Notas*
1	**AT317062**	**Alavanca articulada**	**1**		**Conjunto de Conveniência, ALSO ORDER (2) T211390**
2	**AT304736**	**Ligação**	**1**		**Enchimento da Linha**
3	T203449	Bucha	2		99.780 X 115.130 X 82.100 mm (3.928" X 4.533" X 3.232")
4	T102139	Vedação	6		
5	**AT301390**	**Ligação**	**1**		**Enchimento da Linha**
6	T201030	Bucha	1		89.780 X 105.130 X 118 mm (3.535" X 4.139" X 4.646")
7	T203131	Bucha	1		99.780 X 115.130 X 118 mm (3.928" X 4.533" X 4.646")
8	T201041	Bucha	1		89.780 X 105.130 X 118 mm (3.535" X 4.139" X 4.646")
9	T211616	Bucha	1		104.780 X 120.130 X 114 mm (4-1/8" X 4.730" X 4.488")
10	T102138	Vedação	4		
11	**AT301421**	**Ligação**	**2**		**Enchimento da Linha**
12	T101480	Arruela	6		91.500 X 160 X 3 mm (3.602" X 6.299" X 0.118")
13	AT301539	Pino fixador	2		
14	AT357489	Pino fixador	1		
15	T242247	Placa	1		
16	24M7097	Arruela	3		17 X 28 X 2.500 mm
17	19M8295	Parafuso sextavado	3		M16 X 55
18	T176064	Bucha	5		16.300 X 28.600 X 21.900 mm (0.642" X 1.126" X 0.862")
19	AT301576	Pino fixador	2		
20	19M7488	Parafuso sextavado	7		M16 X 40
21	24H1626	Arruela	4		21/32" X 2" X 0.060"
22	T206578	Placa	2		
23	JD7759	Conexão de lubrificação	6		
24	T211826	Vedação	2		
25	T102172	Arruela	2		111.500 X 200 X 3 mm (4.390" X 7.874" X 0.118")
26	T54188	Arruela de encosto	8		104.648 X 166.116 X 3 mm (4.120" X 6.540" X 0.118")
27	T211390	Adesivo de segurança	2		Cuidado - Articulação

Loader Boom Linkages - Tool Carrier
Tringleries de cadre de levage de chargeur - porte-outils
Articulações da Lança da Carregadeira - Transportador de Ferramenta
Рычажные механизмы стрелы погрузчика — держатель инструмента
Varillajes de aguilón de la cargadora - portaherramientas

AT369546_TX1122281 A.3

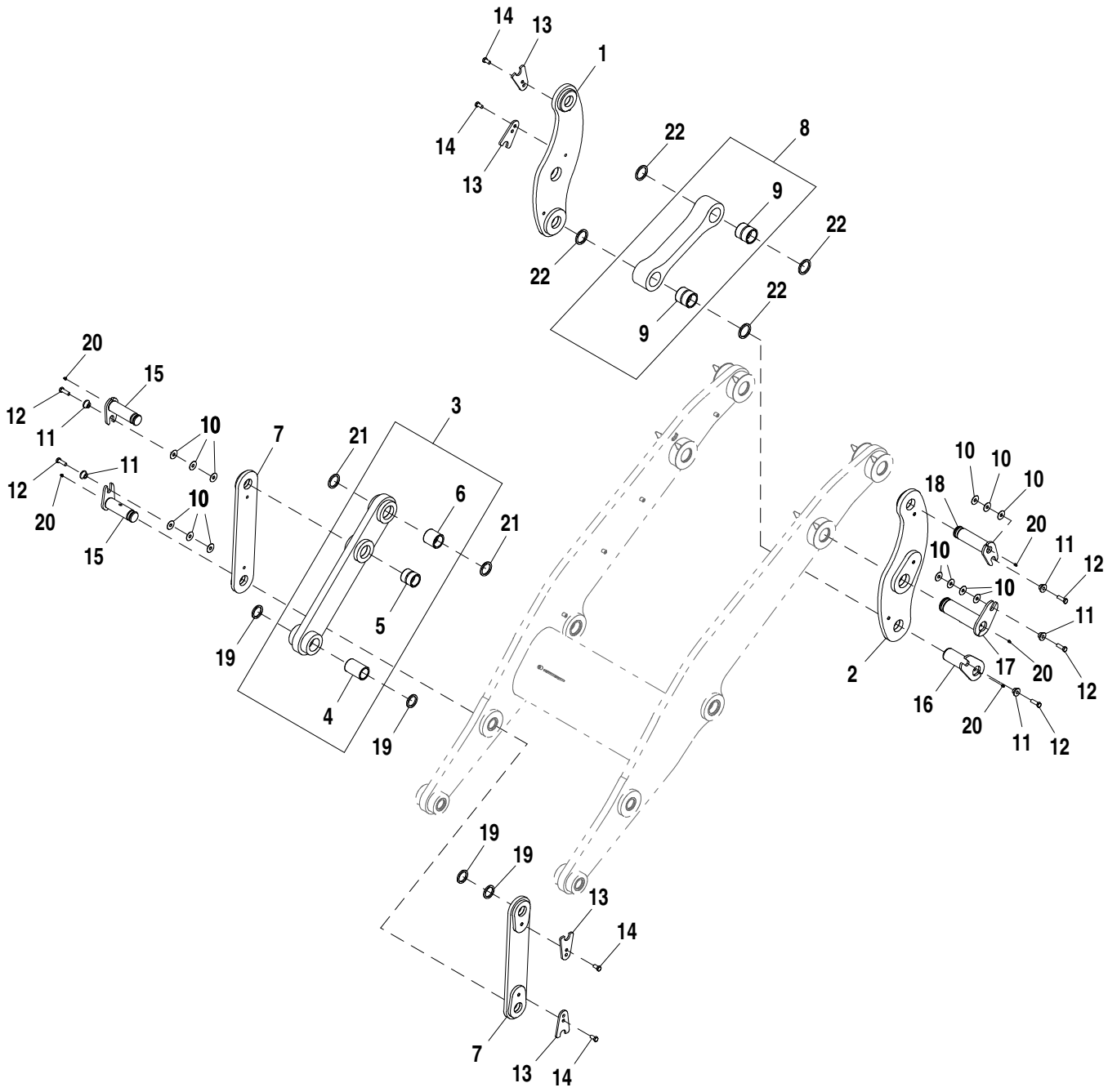

AT369546_TX1122281

Item	*Nº peça*	*Descrição*	*Qtde*	*Nº série*	*Notas*
1	AT307511	Alavanca articulada	2		Lado Direito
2	AT307512	Alavanca articulada	2		Lado Esquerdo
3	AT307514	Ligação	2		
4	T125543	Bucha	1		59.780 X 75.130 X 113 mm (2.354" X 2.958" X 4.449")
5	T168243	Bucha	1		59.780 X 75.130 X 76 mm (2.354" X 2.958" X 2.992")
6	T168245	Bucha	1		64.780 X 80.130 X 76.500 mm (2.550" X 3.155" X 3.012")
7	AT307513	Ligação	4		
8	AT307510	Ligação	2		
9	R85184	Bucha	2		69.747 X 85.100 X 85 mm (2.746" X 3.350" X 3.346")
10	24H1626	Arruela	26		21/32" X 2" X 0.060"
11	T245365	Bucha	10	-647901	16.300 X 28.600 X 21.900 mm (0.642" X 1.126" X 0.862")
	T176064	Bucha	10	647902-	16.300 X 28.600 X 21.900 mm (0.642" X 1.126" X 0.862")
12	19M9996	Parafuso sextavado	10		M16 X 50
13	T242411	RetentoR	8		
14	19M10010	Parafuso sextavado	8		M16 X 30
15	AT354150	Pino	4	-647901	
	AT209040	Pino	4	647902-	
16	AT354155	Pino	2	-647901	
	AT209487	Pino	2	647902-	
17	AT354154	Pino	2	-647901	
	AT209479	Pino	2	647902-	
18	AT354152	Pino	2	-647901	
	AT209476	Pino	2	647902-	
19	T102135	Vedação	8		
20	JD7759	Conexão de lubrificação	10		
21	T102136	Vedação	4		
22	T102206	Vedação	8		

Two Spool Loader Control Valve (Z-Bar)
Distributeur chargeur deux tiroirs (Z-Bar)
Válvula de Dois Carretéis de Controle da Carregadeira (Barra Z)
Рег. двухзолотн. клапан погр. (Z-обр. мех.)
Válvula de control de cargadora de dos carretes (Z-Bar)

TX1056144 A.1

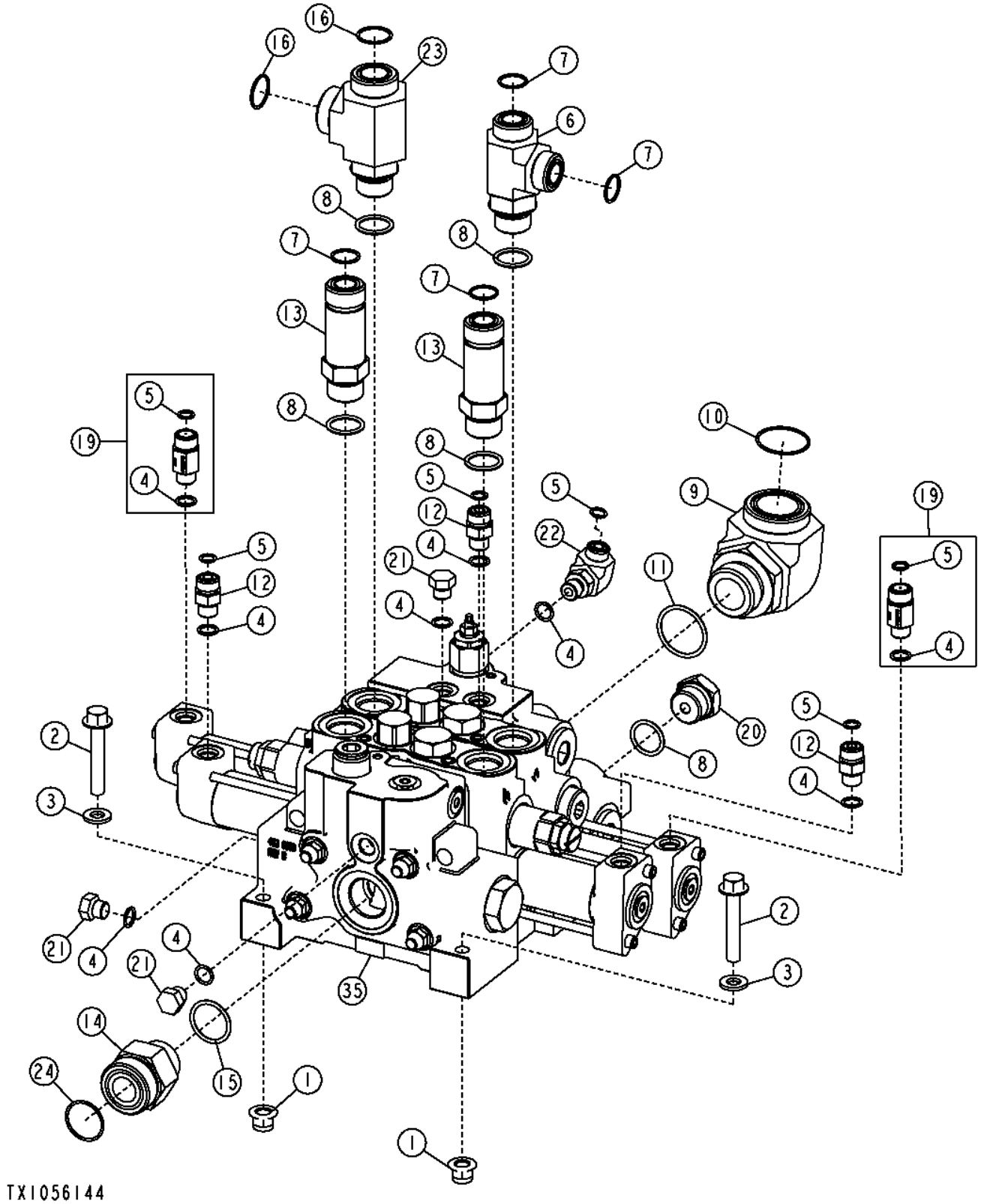

Item	*Nº peça*	*Descrição*	*Qtde*	*Nº série*	*Notas*
1	14M7400	Porca de segurança	3		M10
2	19M7807	Parafuso	3		M10 X 60
3	24M7239	Arruela	3		10.700 X 21 X 2.500 mm
4	R26448	Anel o	9		
5	T77613	Anel o	6		
6	38H1026	Conexão em t	1		
7	T77858	Anel o	4		
8	U12547	Anel o	5		
9	38H1090	Conexão em ângulo	1		
10	T78784	Anel o	1		
11	U13639	Anel o	1		
12	38H1160	Adaptador	3		
13	38H1215	Adaptador	2		
14	38H1216	Adaptador	1	-623742	
	38H1196	Adaptador	1	623743-	
15	R29936	Anel o	1		
16	T76938	Anel o	3	-623742	
	T76938	Anel o	2	623743-	
19	AT353746	VálVula de retenção	2		
20	R27175	Tampão de dreno	1		
21	R27218	Tampão	3		
22	38H1004	Conexão em ângulo	1		
23	38H1572	Conexão em t	1		
24	T78612	Anel o	1	623743-	
35	AT317146	VálV.de contr.atuada hidr.	1		(ASSY)
	AT314008	VálVula	1		Seção da Válvula de Entrada, Componentes em Página Separada
	AT317149	VálVula	1		Seção da Válvula da Lança, Componentes em Página Separada
	AT314009	VálVula	1		Seção da Válvula da Caçamba, Componentes em Página Separada
	AT314022	VálV. controladora de fluxo	1		Seção da Válvula de Saída, Componentes em Página Separada
	AT314048	TiranTe	4		Conjunto do Prisioneiro de Dois Carretéis

Two Spool Loader Control Valve (Powerllel™)
Distributeur chargeur à deux tiroirs (Powerllel™)
Válvula de Dois Carretéis de Controle da Carregadeira (Powerllel™)
Контрольный клапан погрузчика с двумя золотниками (Powerllel™)
Válvula de control de cargadora de dos carretes (Powerllel™)

TX1056271 A.1

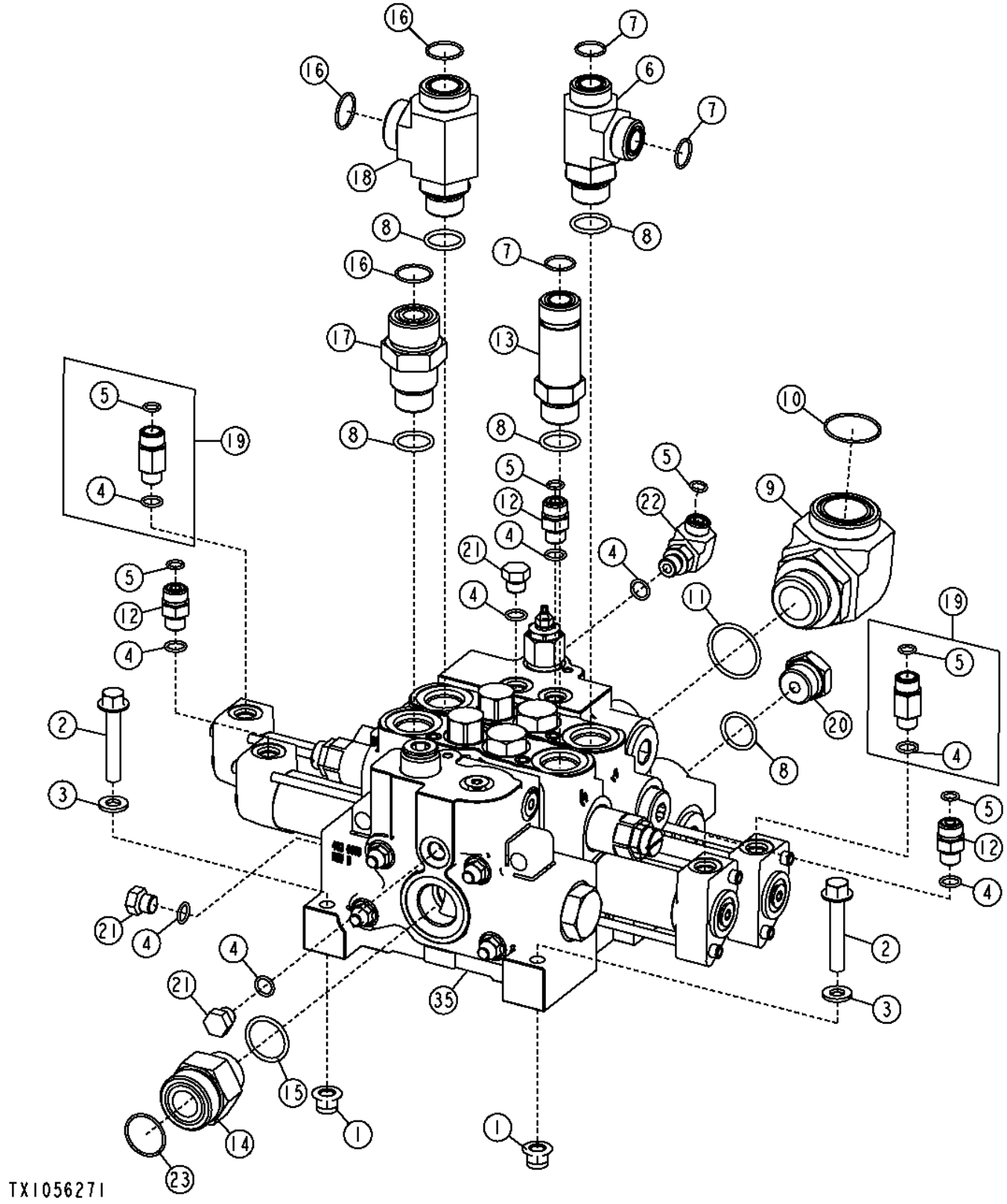

Item	*Nº peça*	*Descrição*	*Qtde*	*Nº série*	*Notas*
1	14M7400	Porca de segurança	3		M10
2	19M7807	Parafuso	3		M10 X 60
3	24M7239	Arruela	3		10.700 X 21 X 2.500 mm
4	R26448	Anel o	9		
5	T77613	Anel o	7	-623742	
	T77613	Anel o	6	623743-	
6	38H1026	Conexão em t	1		
7	T77858	Anel o	3		
8	U12547	Anel o	5		
9	38H1090	Conexão em ângulo	1		
10	T78784	Anel o	1		
11	U13639	Anel o	1		
12	38H1160	Adaptador	4	-623742	
	38H1160	Adaptador	3	623743-	
13	38H1215	Adaptador	1		
14	38H1216	Adaptador	1	-623742	
	38H1196	Adaptador	1	623743-	
15	R29936	Anel o	1		
16	T76938	Anel o	4		
17	T210479	Conexão	1		
18	AT317129	Conexão em t	1		
19	AT353746	VálVula de retenção	2		
20	R27175	Tampão de dreno	1		
21	R27218	Tampão	2	-623742	
	R27218	Tampão	3	623743-	
22	38H1004	Conexão em ângulo	1		
23	T78612	Anel o	1	623743-	
35	AT317146	VálV.de contr.atuada hidr.	1		(ASSY)
	AT314008	VálVula	1		Seção da Válvula de Entrada, Componentes em Página Separada
	AT317149	VálVula	1		Seção da Válvula da Lança, Componentes em Página Separada
	AT314009	VálVula	1		Seção da Válvula da Caçamba, Componentes em Página Separada
	AT314022	VálV. controladora de fluxo	1		Seção da Válvula de Saída, Componentes em Página Separada
	AT314048	TiranTe	4		Conjunto do Prisioneiro de Dois Carretéis

Three Spool Loader Control Valve (Z-Bar)
Distributeur chargeur trois tiroirs (Z-Bar)
Válvula de Três Carretéis de Controle da Carregadeira (Barra Z)
Трехзол. рег. клап. погр. (Z-обр. мех.)
Válvula de control de cargadora de tres carretes (Z-Bar)

TX1056149 A.1

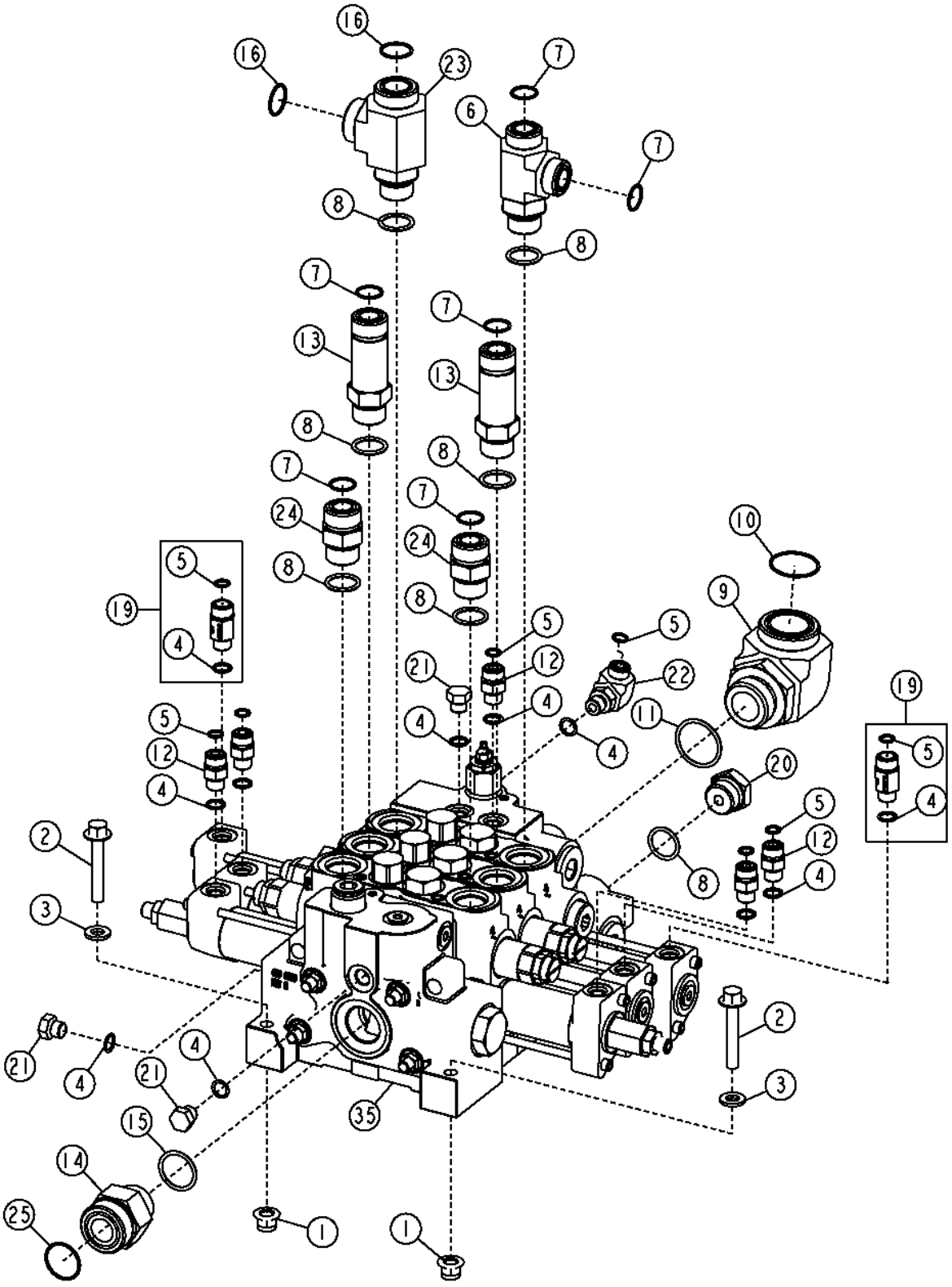

Item	*Nº peça*	*Descrição*	*Qtde*	*Nº série*	*Notas*
1	14M7400	Porca de segurança	3		M10
2	19M7807	Parafuso	3		M10 X 60
3	24M7239	Arruela	3		10.700 X 21 X 2.500 mm
4	R26448	Anel o	11		
5	T77613	Anel o	8		
6	38H1026	Conexão em t	1		
7	T77858	Anel o	6		
8	U12547	Anel o	7		
9	38H1090	Conexão em ângulo	1		
10	T78784	Anel o	1		
11	U13639	Anel o	1		
12	38H1160	Adaptador	5		
13	38H1215	Adaptador	2		
14	38H1216	Adaptador	1	-623742	
	38H1196	Adaptador	1	623743-	
15	R29936	Anel o	1		
16	T76938	Anel o	3	-623742	
	T76938	Anel o	2	623743-	
19	AT353746	VálVula de retenção	2		
20	R27175	Tampão de dreno	1		
21	R27218	Tampão	3		
22	38H1004	Conexão em ângulo	1		
23	38H1572	Conexão em t	1		
24	38H1163	Adaptador	2		
25	T78612	Anel o	1	623743-	
35	AT317147	VálV.de contr.atuada hidr.	1		(ASSY)
	AT314008	VálVula	1		Seção da Válvula de Entrada, Componentes em Página Separada
	AT317149	VálVula	1		Seção da Válvula da Lança, Componentes em Página Separada
	AT314009	VálVula	1		Seção da Válvula da Caçamba, Componentes em Página Separada
	AT314046	VálVula	1		Seção da Válvula Auxiliar, Componentes em Página Separada
	AT314022	VálV. controladora de fluxo	1		Seção da Válvula de Saída, Componentes em Página Separada
	AT105438	TiranTe	4		Conjunto do Prisioneiro de Três Carretéis

Three Spool Loader Control Valve (Powerllel™)
Distributeur chargeur trois tiroirs (Powerllel™)
Válvula de Três Carretéis de Controle da Carregadeira (Powerllel™)
Трехзол. рег. клап. погр. (Powerllel™)
Válvula de control de cargadora de tres carretes (Powerllel™)

TX1056272 A.1

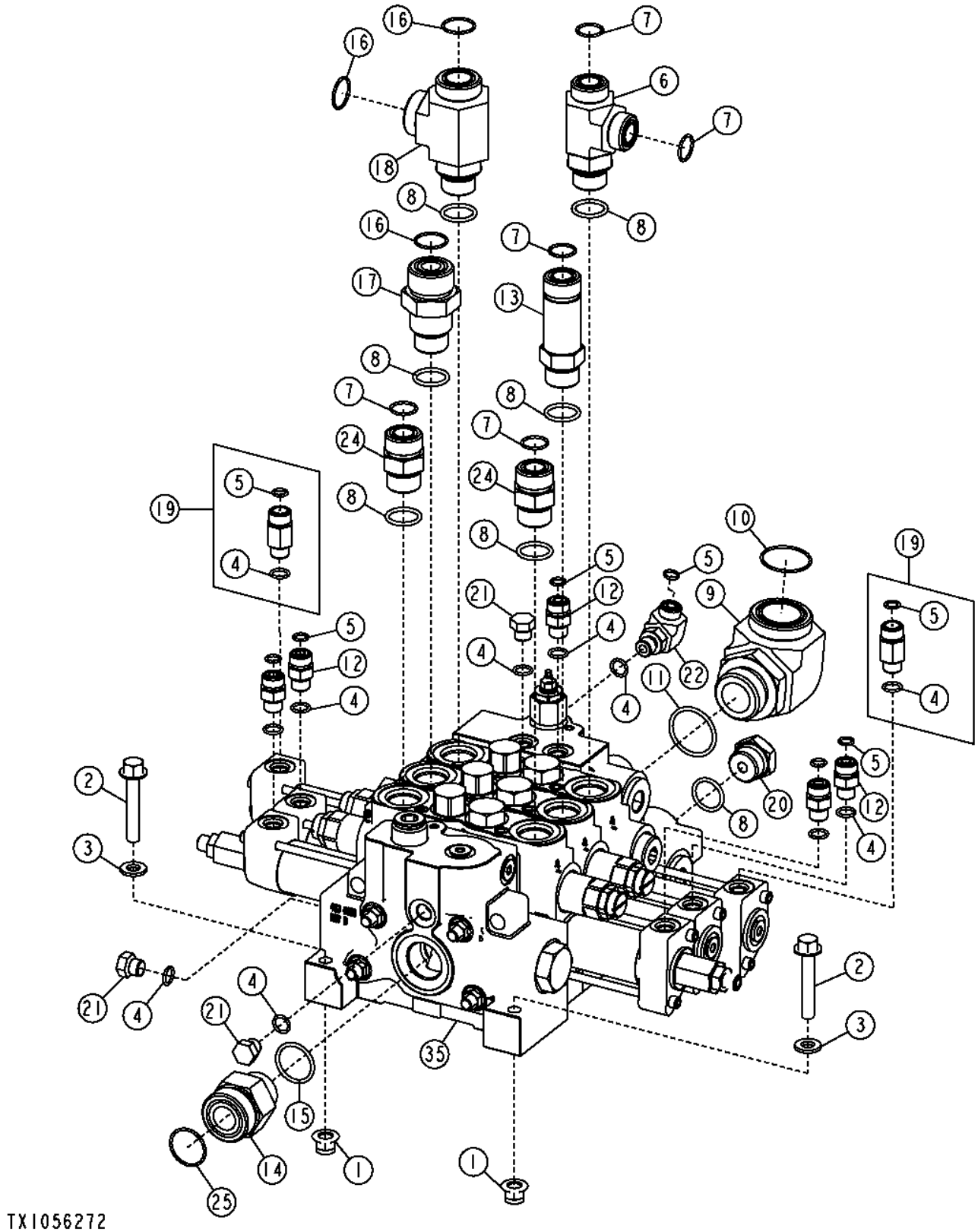

Item	*Nº peça*	*Descrição*	*Qtde*	*Nº série*	*Notas*
1	14M7400	Porca de segurança	3		M10
2	19M7807	Parafuso	3		M10 X 60
3	24M7239	Arruela	3		10.700 X 21 X 2.500 mm
4	R26448	Anel o	11		
5	T77613	Anel o	9	-623742	
	T77613	Anel o	8	623743-	
6	38H1026	Conexão em t	1		
7	T77858	Anel o	5		
8	U12547	Anel o	7		
9	38H1090	Conexão em ângulo	1		
10	T78784	Anel o	1		
11	U13639	Anel o	1		
12	38H1160	Adaptador	6	-623742	
	38H1160	Adaptador	5	623743-	
13	38H1215	Adaptador	1		
14	38H1216	Adaptador	1	-623742	
	38H1196	Adaptador	1	623743-	
15	R29936	Anel o	1		
16	T76938	Anel o	4		
17	T210479	Conexão	1		
18	AT317129	Conexão em t	1		
19	AT353746	VálVula de retenção	2		
20	R27175	Tampão de dreno	1		
21	R27218	Tampão	2	-623742	
	R27218	Tampão	3	623743-	
22	38H1004	Conexão em ângulo	1		
24	38H1163	Adaptador	2		
25	T78612	Anel o	1	623743-	
35	AT317147	VálV.de contr.atuada hidr.	1		(ASSY)
	AT314008	VálVula	1		Seção da Válvula de Entrada, Componentes em Página Separada
	AT317149	VálVula	1		Seção da Válvula da Lança, Componentes em Página Separada
	AT314009	VálVula	1		Seção da Válvula da Caçamba, Componentes em Página Separada
	AT314046	VálVula	1		Seção da Válvula Auxiliar, Componentes em Página Separada
	AT314022	VálV. controladora de fluxo	1		Seção da Válvula de Saída, Componentes em Página Separada
	AT105438	TiranTe	4		Conjunto do Prisioneiro de Três Carretéis

Three Spool Loader Control Valve (Tool Carrier)
Distributeur de chargeur à 3 tiroirs (porte-outils)
Válvula de Três Carretéis de Controle da Carregadeira (Portadora de Implemento)
Трехзолотниковый регулирующий клапан погрузчика (держатель инструмента)
Válvula de control de cargadora de tres carretes (portaherramientas)

TX1065029 A.1

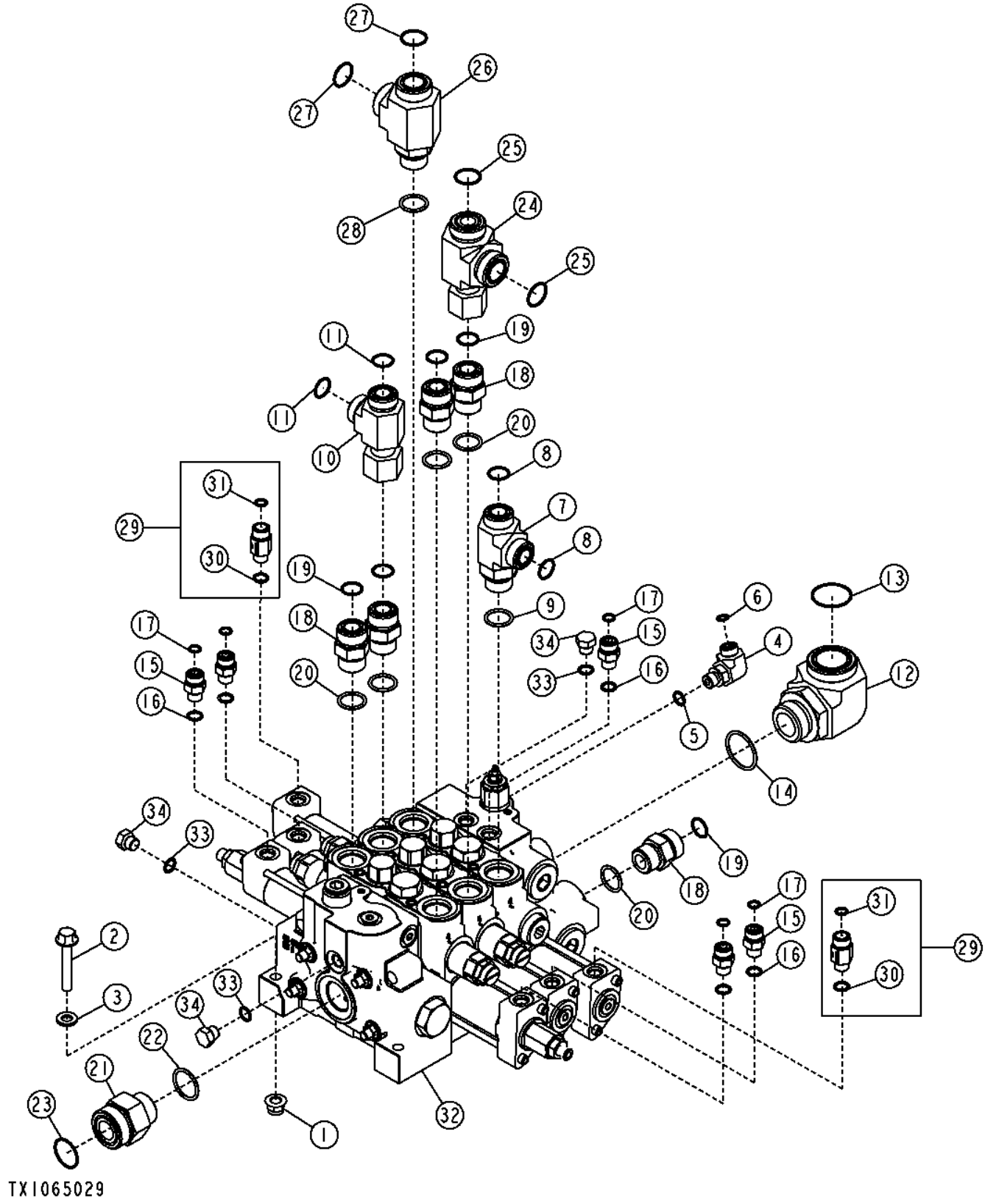

Item	*Nº peça*	*Descrição*	*Qtde*	*Nº série*	*Notas*
1	14M7400	Porca de segurança	3		M10
2	19M7807	Parafuso	3		M10 X 60
3	24M7239	Arruela	3		10.700 X 21 X 2.500 mm
4	38H1004	Conexão em ângulo	1		
5	R26448	Anel o	1		11.887 X 1.981 mm (0.468" X 5/64")
6	T77613	Anel o	1		9.250 X 1.780 mm (0.364" X 0.070")
7	38H1026	Conexão em t	1		
8	T77858	Anel o	2		18.771 X 1.778 mm (0.739" X 0.070")
9	U12547	Anel o	1		23.470 X 2.946 mm (0.924" X 0.116")
10	38H1033	Conexão em t	1		
11	T77858	Anel o	2		18.771 X 1.778 mm (0.739" X 0.070")
12	38H1090	Conexão em ângulo	1		
13	T78784	Anel o	1		37.821 X 1.778 mm (1.489" X 0.070")
14	U13639	Anel o	1		37.465 X 2.997 mm (1.475" X 0.118")
15	38H1160	Adaptador	5		
16	R26448	Anel o	5		11.887 X 1.981 mm (0.468" X 5/64")
17	T77613	Anel o	5		9.250 X 1.780 mm (0.364" X 0.070")
18	38H1163	Adaptador	5		
19	T77858	Anel o	5		18.771 X 1.778 mm (0.739" X 0.070")
20	U12547	Anel o	5		23.470 X 2.946 mm (0.924" X 0.116")
21	38H1196	Adaptador	1		
22	R29936	Anel o	1		29.743 X 2.946 mm (1.171" X 0.116")
23	T78612	Anel o	1		29.870 X 1.780 mm (1.176" X 0.070")
24	38H1467	Conexão em t	1		
25	T76938	Anel o	2		23.520 X 1.780 mm (0.926" X 0.070")
26	AT317129	Conexão em t	1		
27	T76938	Anel o	2		23.520 X 1.780 mm (0.926" X 0.070")
28	U12547	Anel o	1		23.470 X 2.946 mm (0.924" X 0.116")
29	AT353746	VálVula de retenção	2		
30	R26448	Anel o	1		11.887 X 1.981 mm (0.468" X 5/64")
31	T77613	Anel o	1		9.250 X 1.780 mm (0.364" X 0.070")
32	AT369985	VálV.de contr.atuada hidr.	1		(ASSY)
	AT105438	TiranTe	4		Conjunto do Prisioneiro de Três Carretéis
	AT314008	VálVula	1		Seção da Válvula de Entrada, Componentes em Página Separada
	AT317149	VálVula	1		Seção da Válvula da Lança, Componentes em Página Separada
	AT362507	VálVula	1		Seção da Válvula da Caçamba, Componentes em Página Separada
	AT347888	VálVula	1		Seção da Válvula Auxiliar, Componentes em Página Separada
	AT314022	VálV. controladora de fluxo	1		Seção da Válvula de Saída, Componentes em Página Separada
33	R26448	Anel o	3		11.887 X 1.981 mm (0.468" X 5/64")
34	R27218	Tampão	3		

Four Spool Loader Control Valve (Z-Bar)
Distributeur chargeur quatre tiroirs (Z-Bar)
Válvula de Quatro Carretéis de Controle da Carregadeira (Barra Z)
Контр. клап. погр. четыр. зол. (Z-образн.)
Válvula de control de cargadora de cuatro carretes (Z-Bar)

TX1056148 A.1

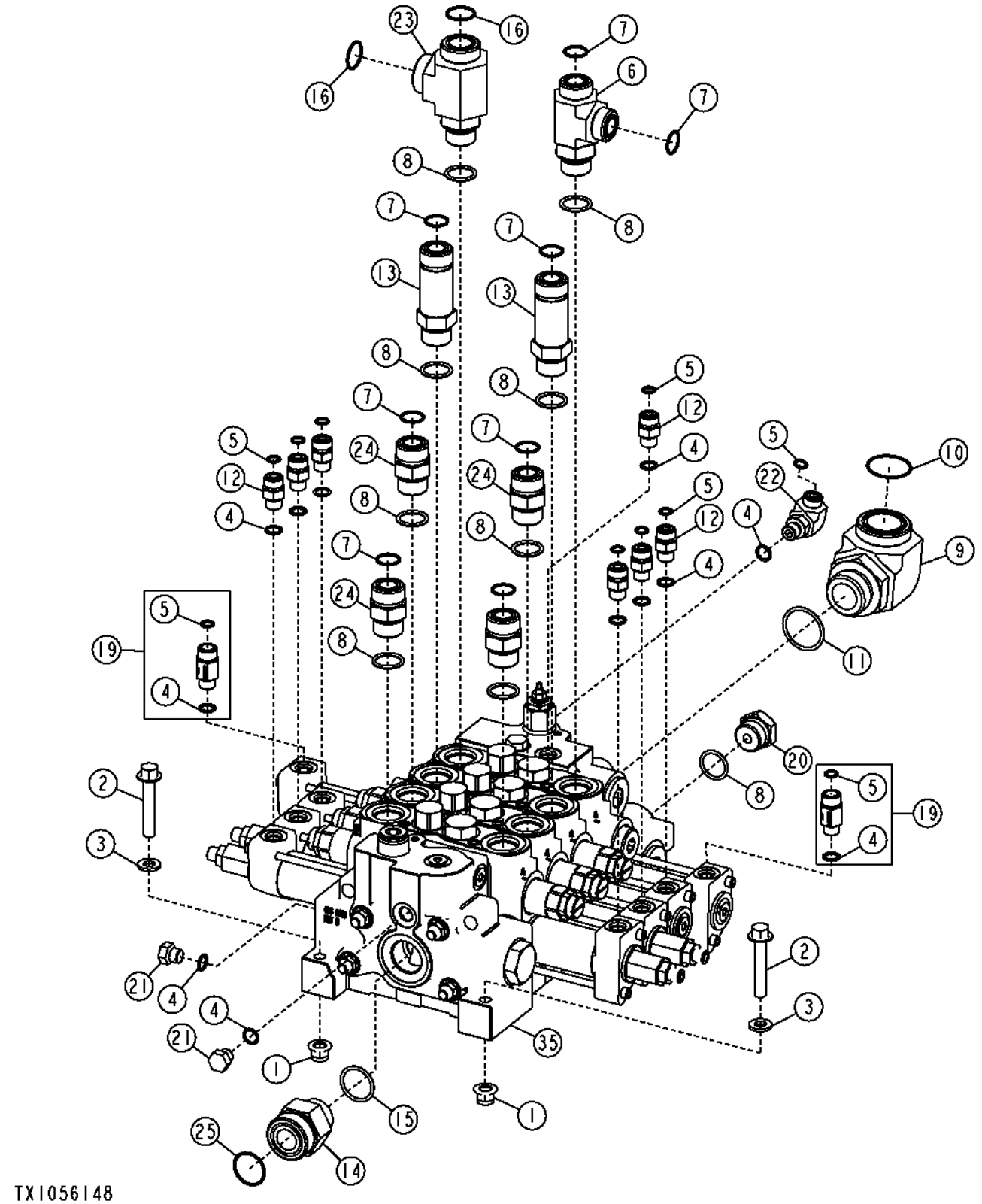

Item	*Nº peça*	*Descrição*	*Qtde*	*Nº série*	*Notas*
1	14M7400	Porca de segurança	3		M10
2	19M7807	Parafuso	3		M10 X 60
3	24M7239	Arruela	3		10.700 X 21 X 2.500 mm
4	R26448	Anel o	13		
5	T77613	Anel o	10		
6	38H1026	Conexão em t	1		
7	T77858	Anel o	8		
8	U12547	Anel o	9		
9	38H1090	Conexão em ângulo	1		
10	T78784	Anel o	1		
11	U13639	Anel o	1		
12	38H1160	Adaptador	7		
13	38H1215	Adaptador	2		
14	38H1216	Adaptador	1	-623742	
	38H1196	Adaptador	1	623743-	
15	R29936	Anel o	1		
16	T76938	Anel o	3	-623742	
	T76938	Anel o	2	623743-	
19	AT353746	VálVula de retenção	2		
20	R27175	Tampão de dreno	1		
21	R27218	Tampão	3		
22	38H1004	Conexão em ângulo	1		
23	38H1572	Conexão em t	1		
24	38H1163	Adaptador	4		
25	T78612	Anel o	1	623743-	
35	AT317148	VálV.de contr.atuada hidr.	1		(ASSY)
	AT314008	VálVula	1		Seção da Válvula de Entrada, Componentes em Página Separada
	AT317149	VálVula	1		Seção da Válvula da Lança, Componentes em Página Separada
	AT314009	VálVula	1		Seção da Válvula da Caçamba, Componentes em Página Separada
	AT314046	VálVula	2		Seção da Válvula Auxiliar, Componentes em Página Separada
	AT314022	VálV. controladora de fluxo	1		Seção da Válvula de Saída, Componentes em Página Separada
	AT314026	TiranTe	4		Conjunto do Prisioneiro de Quatro Carretéis

Four Spool Loader Control Valve (Powerllel™)
Distributeur chargeur quatre tiroirs (Powerllel™)
Válvula de Quatro Carretéis de Controle da Carregadeira (Powerllel™)
Четырехзолотниковый клапан управления погрузчика (Powerllel™)
Válvula de control de cuatro carretes de cargadora (Powerllel™)

TX1056269 A.1

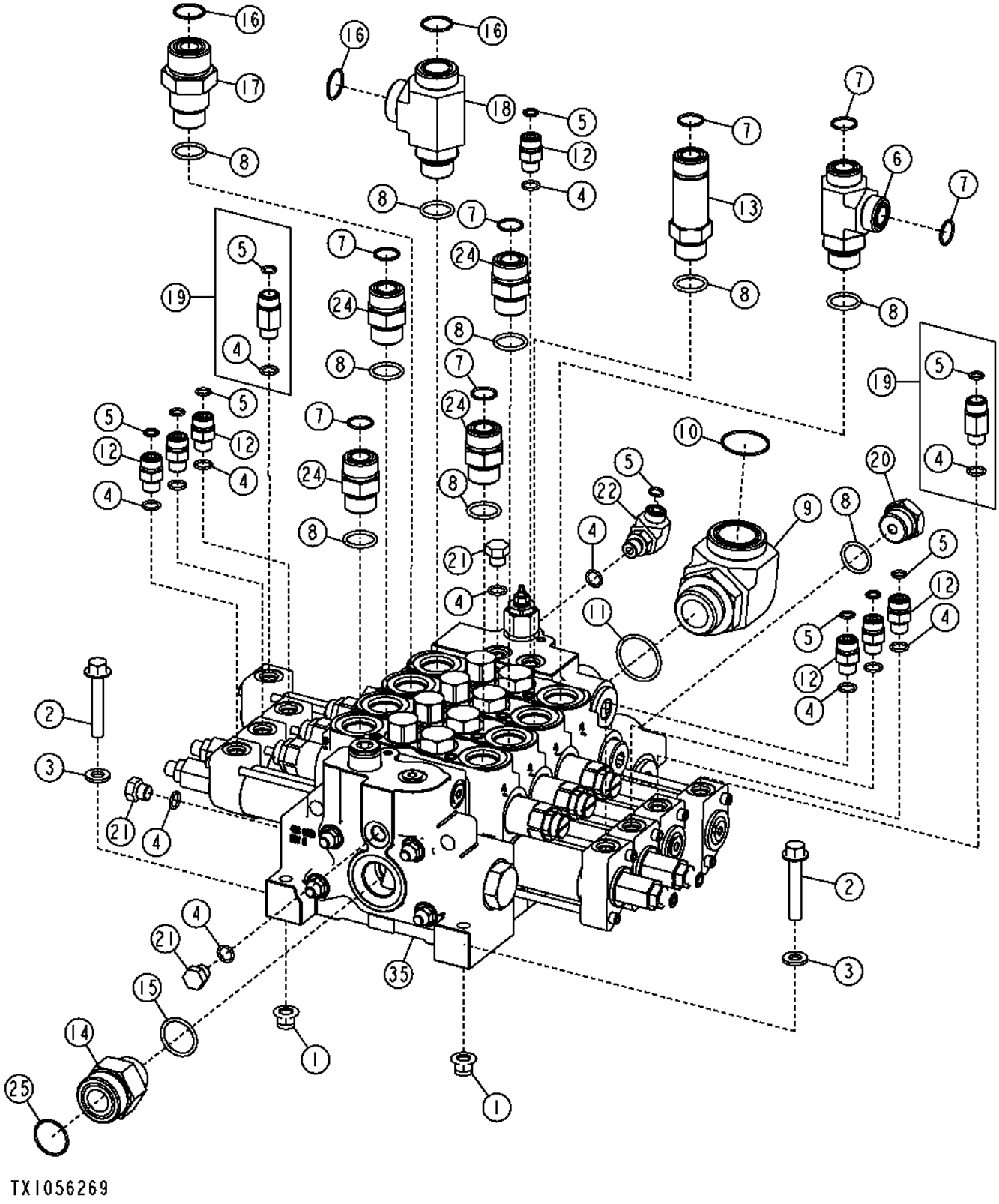

Item	*Nº peça*	*Descrição*	*Qtde*	*Nº série*	*Notas*
1	14M7400	Porca de segurança	3		M10
2	19M7807	Parafuso	3		M10 X 60
3	24M7239	Arruela	3		10.700 X 21 X 2.500 mm
4	R26448	Anel o	12		
5	T77613	Anel o	10	-623742	
	T77613	Anel o	9	623743-	
6	38H1026	Conexão em t	1		
7	T77858	Anel o	7		
8	U12547	Anel o	9		
9	38H1090	Conexão em ângulo	1		
10	T78784	Anel o	1		
11	U13639	Anel o	1		
12	38H1160	Adaptador	8	-623742	
13	38H1215	Adaptador	1		
14	38H1216	Adaptador	1	-623742	
	38H1196	Adaptador	1	623743-	
15	R29936	Anel o	1		
16	T76938	Anel o	4		
17	T210479	Conexão	1		
18	AT317129	Conexão em t	1		
19	AT353746	VálVula de retenção	2		
20	R27175	Tampão de dreno	1		
21	R27218	Tampão	2	-623742	
	R27218	Tampão	3	623743-	
22	38H1004	Conexão em ângulo	1		
24	38H1163	Adaptador	4		
25	T78612	Anel o	1	623743-	
35	AT317148	VálV.de contr.atuada hidr.	1		(ASSY)
	AT314008	VálVula	1		Seção da Válvula de Entrada, Componentes em Página Separada
	AT317149	VálVula	1		Seção da Válvula da Lança, Componentes em Página Separada
	AT314009	VálVula	1		Seção da Válvula da Caçamba, Componentes em Página Separada
	AT314046	VálVula	2		Seção da Válvula Auxiliar, Componentes em Página Separada
	AT314022	VálV. controladora de fluxo	1		Seção da Válvula de Saída, Componentes em Página Separada
	AT314026	TiranTe	4		Conjunto do Prisioneiro de Quatro Carretéis

Inlet Valve Section with Relief Valve
Section soupape d'entrée avec clapet de décharge
Seção da Válvula de Entrada com Válvula de Alívio
Секция впускного клапана с предохранительным клапаном
Sección de válvula de entrada con válvula de alivio

T202329 A.1

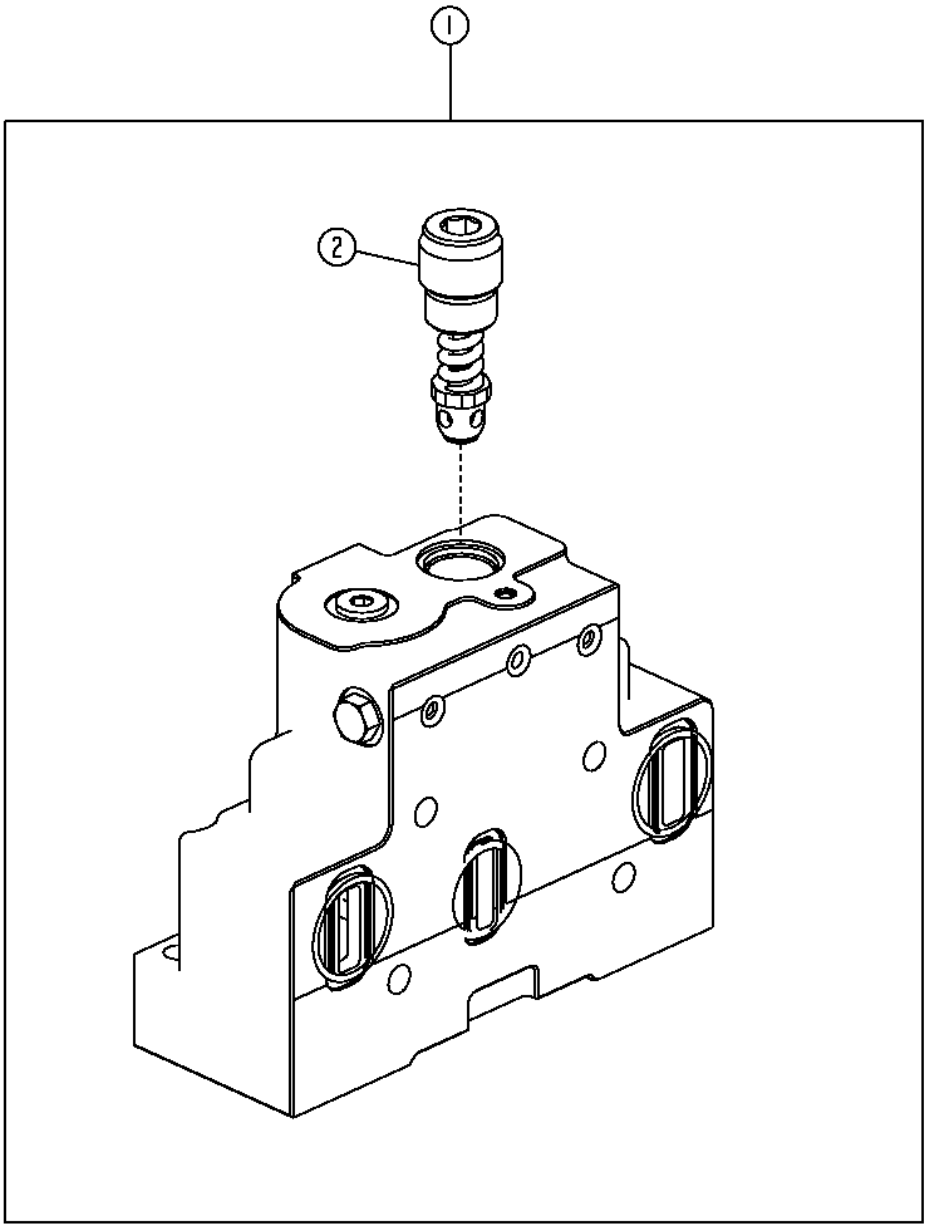

T202329

Item	*Nº peça*	*Descrição*	*Qtde*	*Nº série*	*Notas*
1	**AT314008**	**VálVula**	**1**		
	AT314017	Kit retentor	1		
2	AT314015	VálVula de alíVio de press.	1		
3	AT314016	Orifício	1		Não Ilustrado

Boom Valve Section
Section vérin flèche
Seção da Válvula da Lança
Секция клапана стрелы
Sección de la válvula de aguilón

T202331 A.1

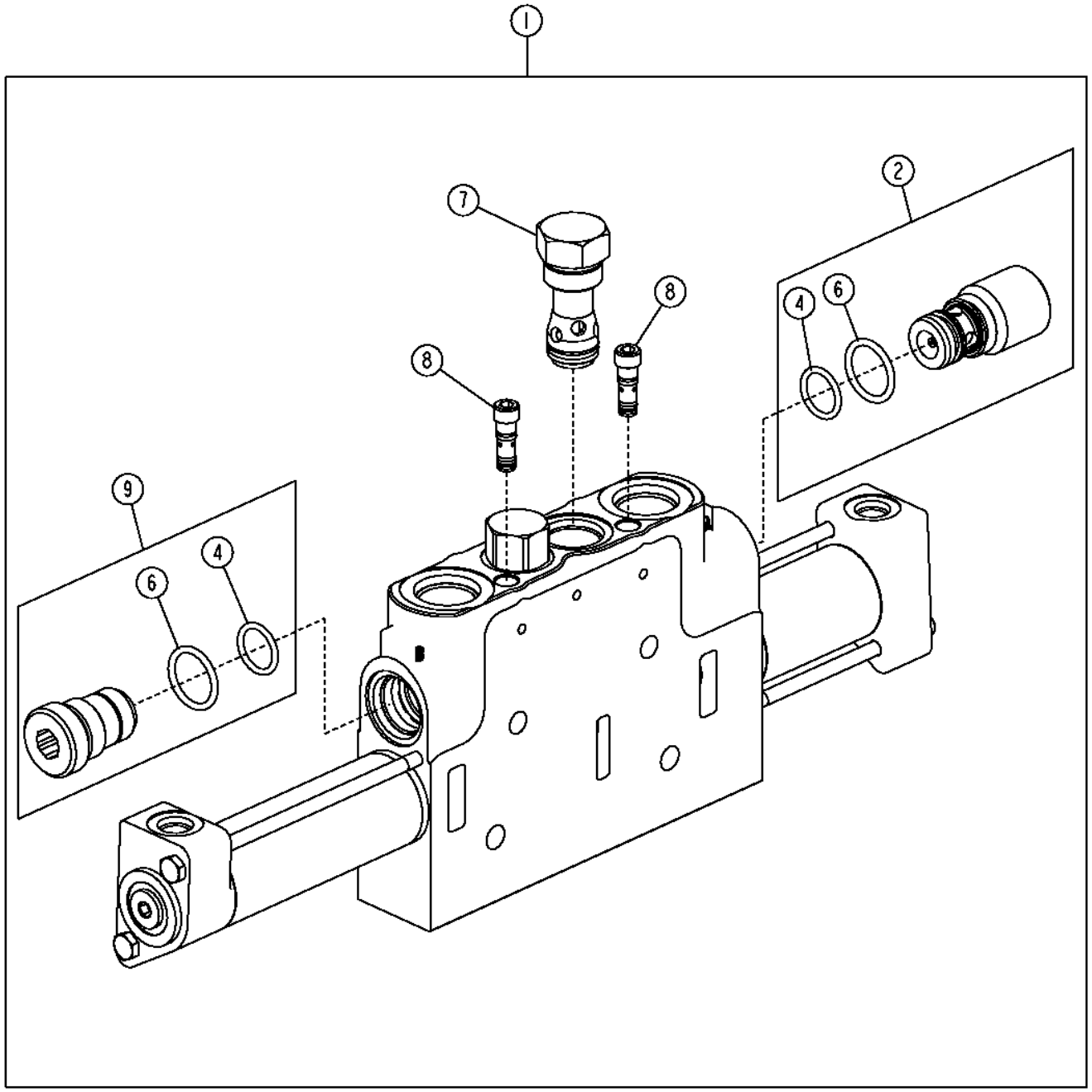

T202331

Item	*Nº peça*	*Descrição*	*Qtde*	*Nº série*	*Notas*
1	AT317149	VálVula	1		
	AT314013	Kit retentor	1		Kit de Vedação da Seção de Trabalho
	AT314020	Kit da tampa	1		Kit de Serviço da Tampa de Extremidade Piloto, Inclui Anéis O, Tampas, Luvas e Parafusos
2	AT104051	Cone de válvula	1		
	AT103440	Kit da válvula	1		Vedação da Válvula Anticavitação
4	AT124574	Anel o	2		
6	U12547	Anel o	2		
7	AT314011	VálVula	1		
8	AT314012	VálVula	2		
9	AT314019	VálVula	1		
	T144698	Anel de apoio	1		

Bucket Valve Section
Section soupape benne
Seção da Válvula da Caçamba
Секция клапана ковша
Sección de la válvula de cucharón

T202330 A.1

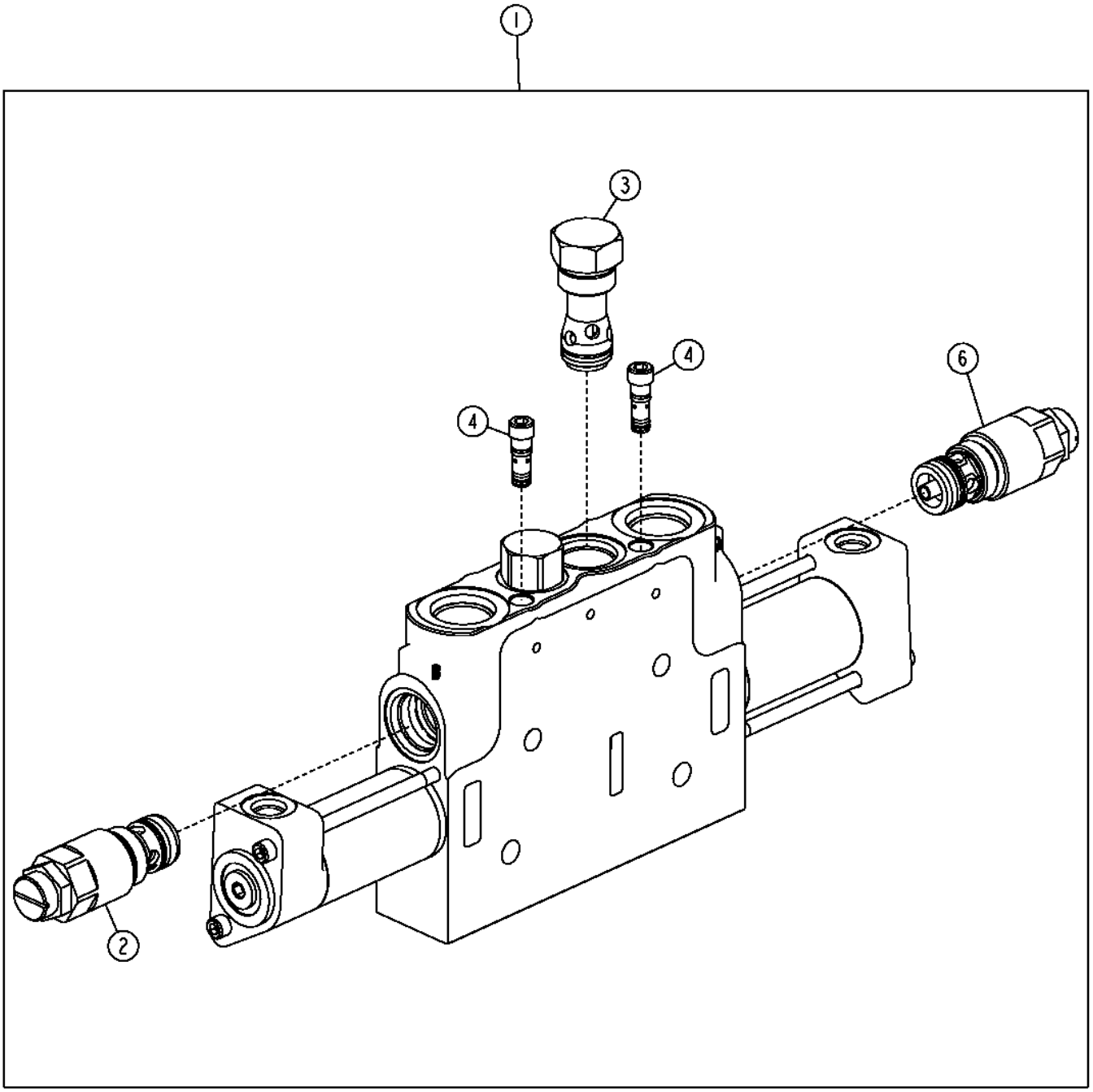

T202330

Item	*Nº peça*	*Descrição*	*Qtde*	*Nº série*	*Notas*
1	AT314009	VálVula	1		
	AT314013	Kit retentor	1		Kit de Vedação da Seção de Trabalho
	AT314014	Capa do cilindro hidráulico	1		Kit de Vedação da Tampa de Extremidade do Piloto
2	AT314010	VálVula de alíVio de press.	1		4250 psi, Dobramento da Caçamba
3	AT314011	VálVula	1		
4	AT314012	VálVula	2		
6	AT315331	VálVula de alíVio de press.	1		2600 psi, Esvaziamento da Caçamba
	AT327084	VálVula de alíVio de press.	1		2350 psi, Esvaziamento da Caçamba, Barra Z de Elevação Alta
	AT412325	VálVula de alíVio de press.	1		1900 psi, Esvaziamento da Caçamba, Portadora de Implemento

Auxiliary Valve Section
Section distributeur auxiliaire
Seção da Válvula Auxiliar
Раздел вспомогательного клапана
Sección de válvula auxiliar

TX1034055 A.1

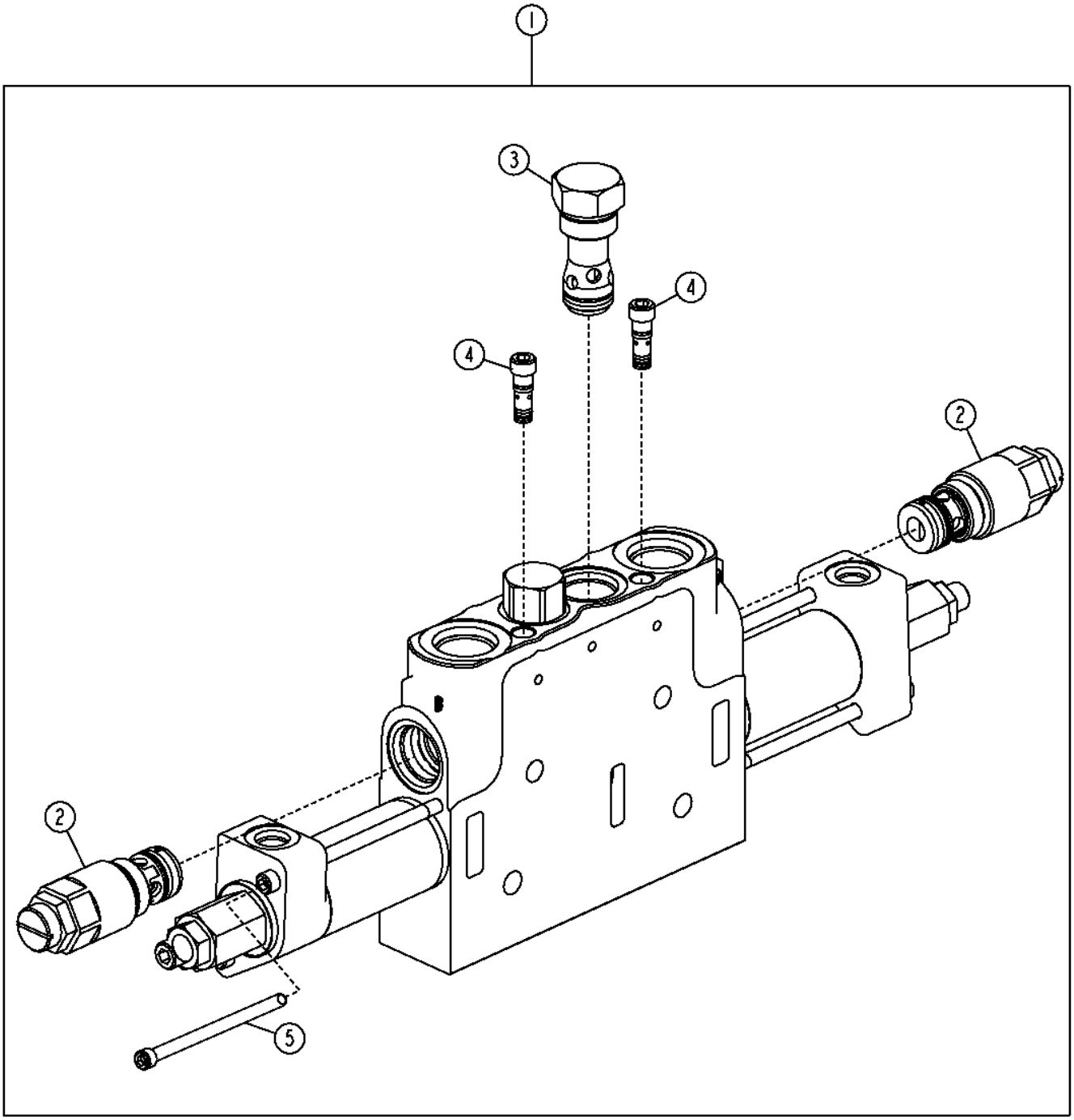

TX1034055

Item	*Nº peça*	*Descrição*	*Qtde*	*Nº série*	*Notas*
1	AT314046	VálVula	1		
	AT314013	Kit retentor	1		Kit de Vedação da Seção de Trabalho
	AT314021	Capa do cilindro hidráulico	1		Kit de Vedação da Tampa de Extremidade do Piloto
2	AT209750	VálVula de alíVio de press.	2		
	AT209748	Kit retentor	2		
3	AT314011	VálVula	1		
4	AT314012	VálVula	2		
5	T171072	Parafuso sextavado	2		6.350 X 114.300 mm (1/4" X 4-1/2")

Outlet Valve Section
Section soupape sortie
Seção da Válvula de Saída
Секция клапана выпуска
Sección de válvula de salida

T202333 A.1

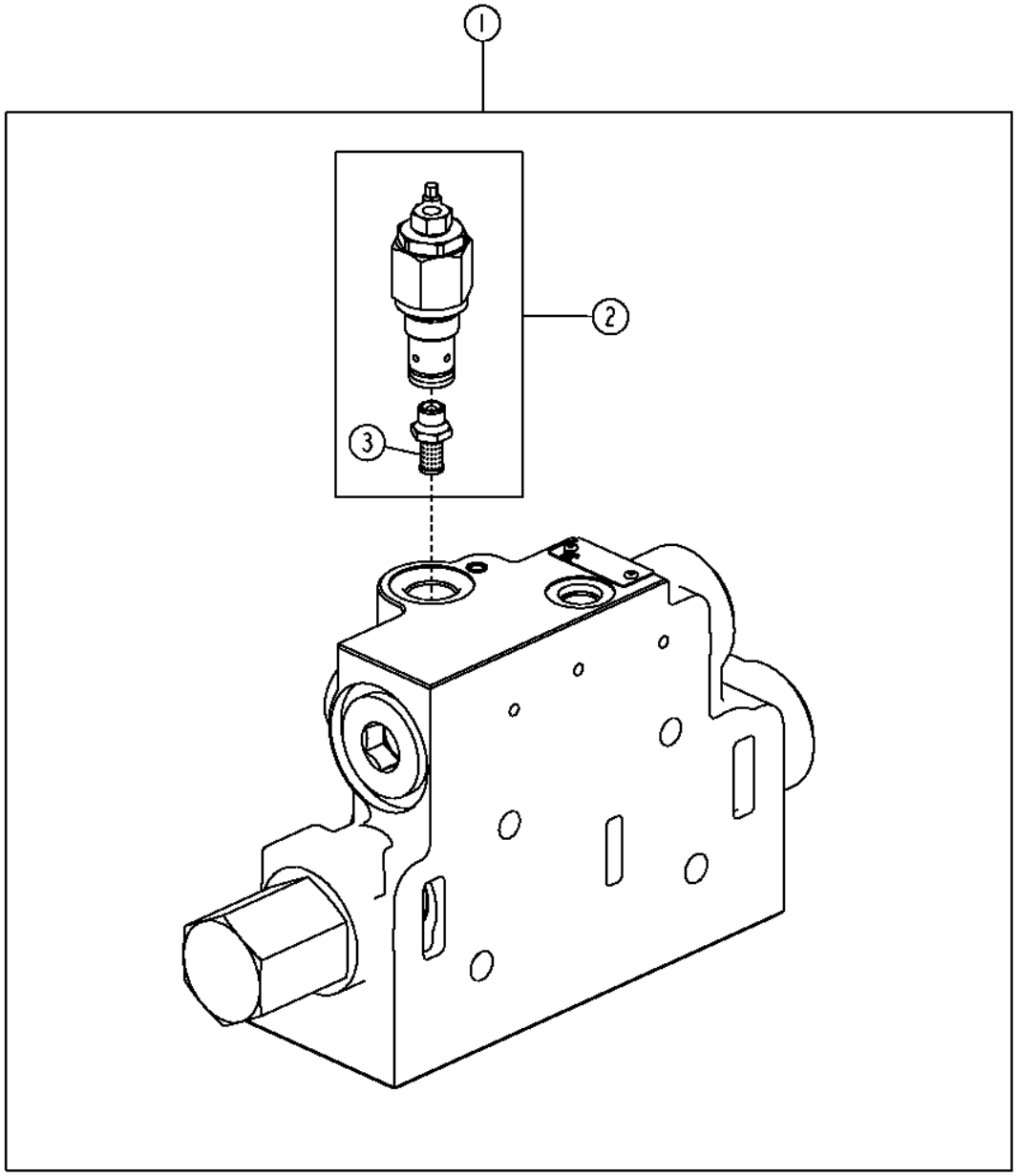

T202333

Item	*Nº peça*	*Descrição*	*Qtde*	*Nº série*	*Notas*
1	**AT314022**	**VálV. controladora de fluxo**	**1**		
	AT314057	Kit retentor	1		
2	AT332694	VálVula de alíVio de press.	1		(SUB FOR AT314023)
3	AT314025	Peneira	1	-633054	

Fifth Function Valve Section
Section soupape cinquième fonction
Seção da Válvula da Quinta Função
Секция клапана пятой функции
Sección de válvula de quinta función

TX1058584 A.1

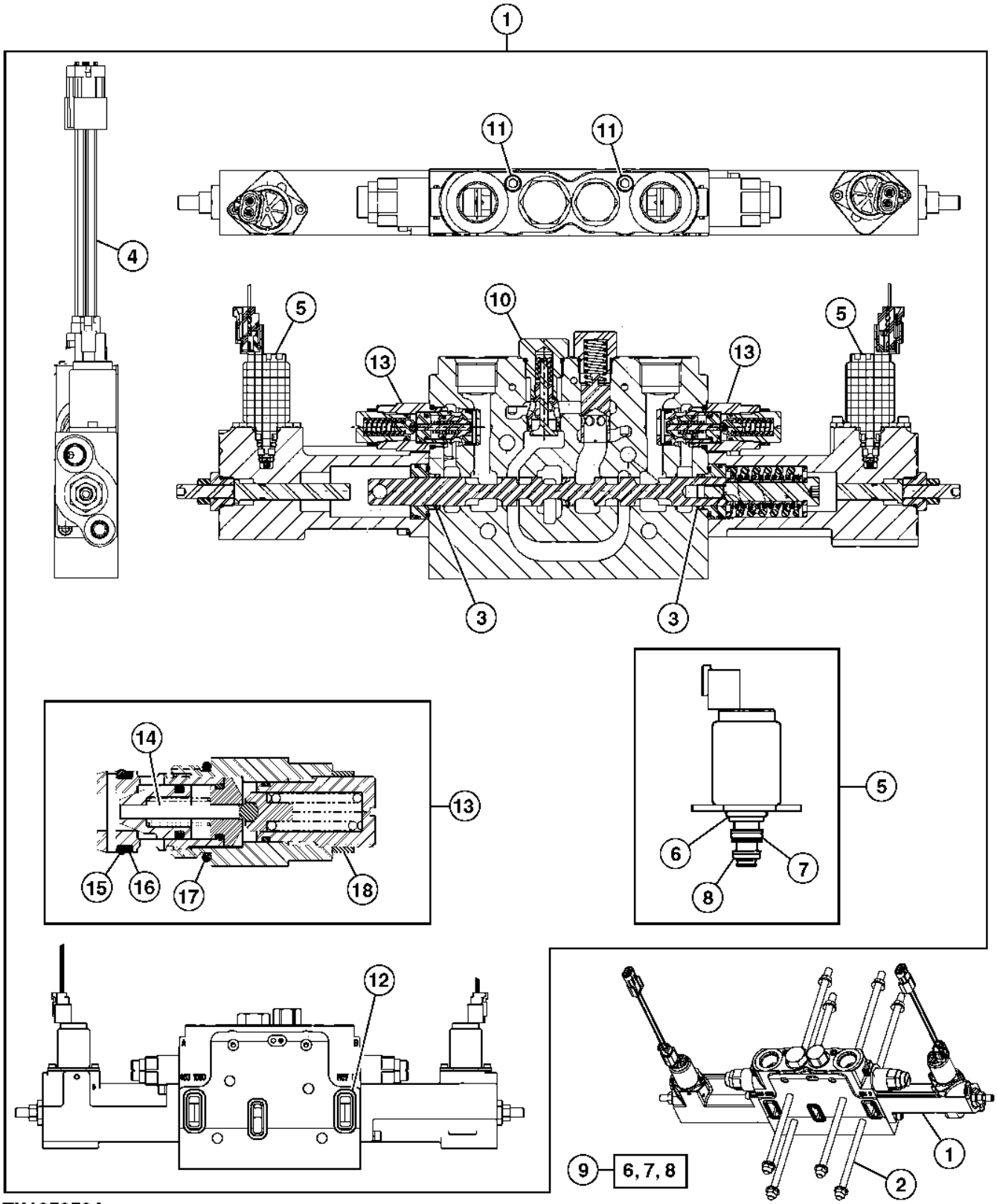

TX1058584

Item	*Nº peça*	*Descrição*	*Qtde*	*Nº série*	*Notas*
1	AT316315	VálVula solenóide	1		Seção da Válvula da Quinta Função
2	AT325146	Pino	4		
3	T107284	Anel de apoio	2		19.025 X 23.266 X 3.708 mm (0.749" X 0.916" X 0.146")
4	AT326581	Chicotes da tração 4xa	2		
5	AT339655	VálVula solenóide	2		
6	F309220	Anel o	1		
7	F309221	Anel o	1		
8	F309222	Anel o	1		
9	AT319043	Kit retentor	1		
10	AT314011	VálVula	1		
11	AT314012	VálVula	2		
12	T103465	Vedação	2		
13	AT209750	VálVula de alíVio de press.	2		
14	T108082	Inserto	1		
15	AT124574	Anel o	1		18.720 X 2.616 mm (0.737" X 0.103")
16	T154187	Anel de apoio	1		19.914 X 23.927 X 1.143 mm (0.784" X 0.942" X 0.045")
17	U12547	Anel o	1		23.470 X 2.946 mm (0.924" X 0.116")
18	T18250	Conexão de mangueira	1		

2-Lever Pilot Controller
Contrôleur pilote à 2 leviers
Controlador Piloto de 2 Alavancas
2-рычажный сервоконтроллер
Controlador piloto de 2 palancas

AT327948_TX1109609 A.1

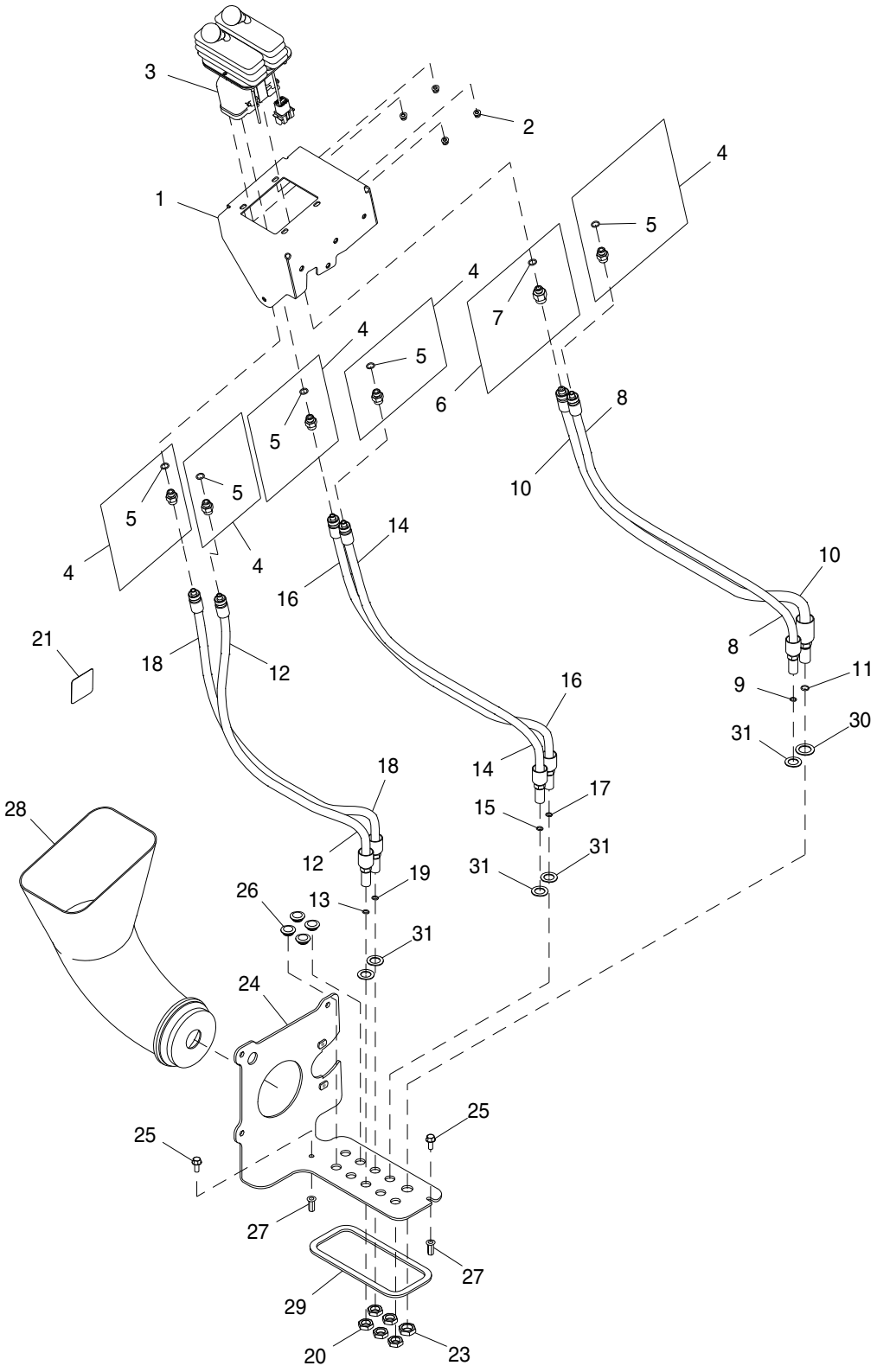

AT327948_TX1109609

Item	*Nº peça*	*Descrição*	*Qtde*	*Nº série*	*Notas*
1	AT341525	Placa	1		
2	14M7397	Porca de segurança	4		M6
3	AT225425	VálVula de controle pilotad	1		Controlador de Ponta dos Dedos com 2 Alavancas, Componentes em Página Separada
4	63H1001	Conexão	5		
5	R26448	Anel o	1		11.887 X 1.981 mm (0.468" X 5/64")
6	62H1054	Adaptador	1		
7	R26448	Anel o	1		11.887 X 1.981 mm (0.468" X 5/64")
8	AT336503	Mangueira hidraulica-fabric	1		
9	T77613	Anel o	1		9.250 X 1.780 mm (0.364" X 0.070")
10	AT336506	Mangueira hidraulica-fabric	1		
11	T77857	Anel o	1		12.421 X 1.778 mm (0.489" X 0.070")
12	AT336507	Mangueira hidraulica-fabric	1		
13	T77613	Anel o	1		9.250 X 1.780 mm (0.364" X 0.070")
14	AT336507	Mangueira hidraulica-fabric	1		
15	T77613	Anel o	1		9.250 X 1.780 mm (0.364" X 0.070")
16	AT336507	Mangueira hidraulica-fabric	1		
17	T77613	Anel o	1		9.250 X 1.780 mm (0.364" X 0.070")
18	AT336507	Mangueira hidraulica-fabric	1		
19	T77613	Anel o	1		9.250 X 1.780 mm (0.364" X 0.070")
20	T81029	Porca	5		17.475 mm (11/16")
21	T200729	Etiqueta	1		Controles na Ponta dos Dedos
22	T212304	Ferramenta	1		Ferramenta de Liberação do STC, Não Ilustrado
23	T78716	Porca	1		20.625 mm (13/16")
24	AT352891	Placa	1		
25	19M7866	Parafuso	2		M8 X 20
26	T125994	Plugue	4		
27	T196079	Porca	2		M8
28	T230554	Conduíde	1		
29	.....	Vedação	1		MAKE FROM T66419, CTL 2.2 ft.
30	12H328	Arruela de pressão	1		7/8"
31	12H327	Arruela de pressão	5		3/4"

3-Lever Pilot Controller
Contrôleur pilote à 3 leviers
Controlador Piloto de 3 Alavancas
3-рычажный сервоконтроллер
Controlador piloto de 3 palancas

AT327945_TX1109610 A.1

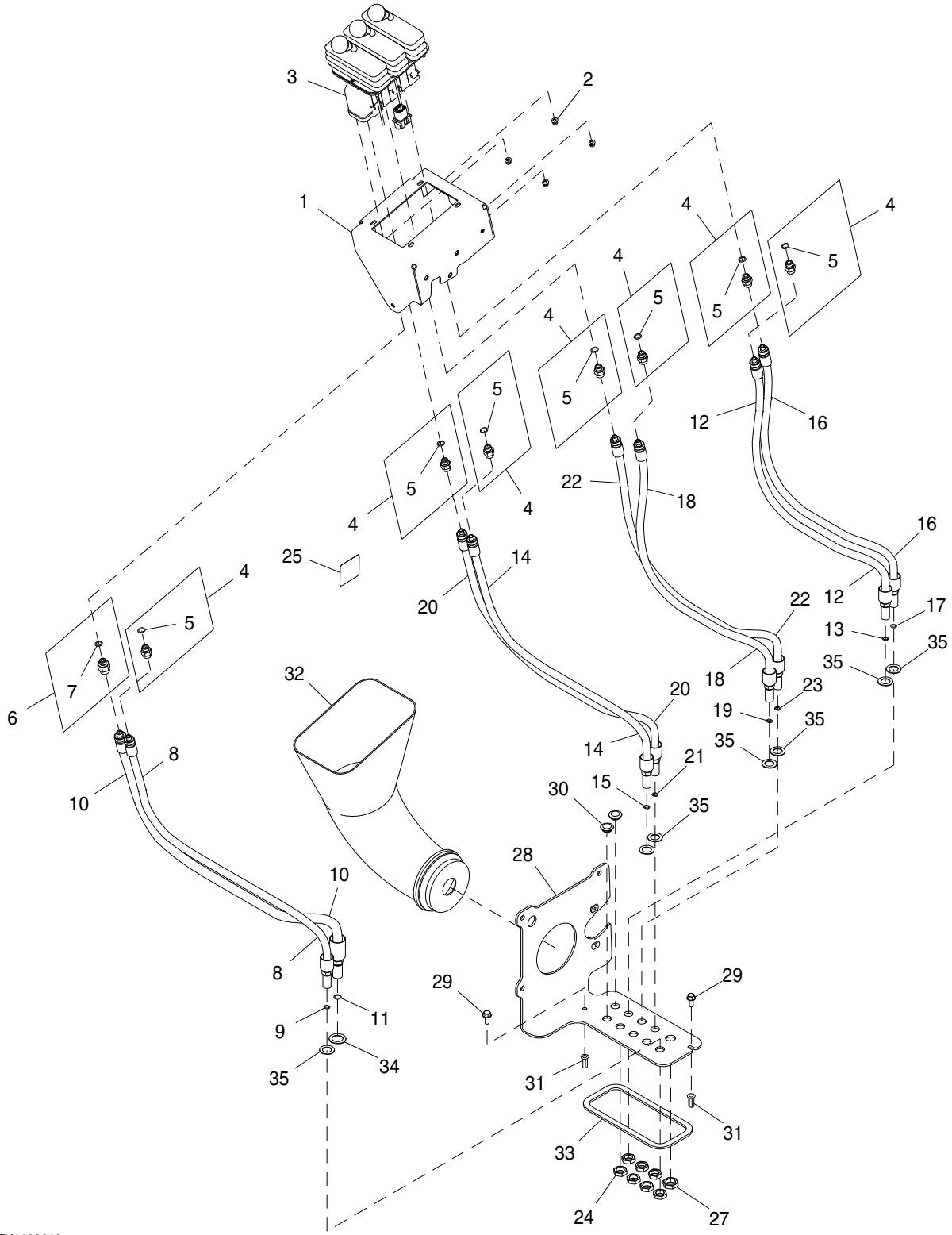

AT327945_TX1109610

Item	*Nº peça*	*Descrição*	*Qtde*	*Nº série*	*Notas*
1	AT341526	Placa	1		
2	14M7397	Porca de segurança	4		M6
3	AT300154	VálVula de controle pilotad	1		Controlador de Ponta dos Dedos com 3 Alavancas
4	63H1001	Conexão	7		
5	R26448	Anel o	1		11.887 X 1.981 mm (0.468" X 5/64")
6	62H1054	Adaptador	1		
7	R26448	Anel o	1		11.887 X 1.981 mm (0.468" X 5/64")
8	AT336503	Mangueira hidraulica-fabric	1		
9	T77613	Anel o	1		9.250 X 1.780 mm (0.364" X 0.070")
10	AT336506	Mangueira hidraulica-fabric	1		
11	T77857	Anel o	1		12.421 X 1.778 mm (0.489" X 0.070")
12	AT336507	Mangueira hidraulica-fabric	1		
13	T77613	Anel o	1		9.250 X 1.780 mm (0.364" X 0.070")
14	AT336507	Mangueira hidraulica-fabric	1		
15	T77613	Anel o	1		9.250 X 1.780 mm (0.364" X 0.070")
16	AT336507	Mangueira hidraulica-fabric	1		
17	T77613	Anel o	1		9.250 X 1.780 mm (0.364" X 0.070")
18	AT336507	Mangueira hidraulica-fabric	1		
19	T77613	Anel o	1		9.250 X 1.780 mm (0.364" X 0.070")
20	AT336507	Mangueira hidraulica-fabric	1		
21	T77613	Anel o	1		9.250 X 1.780 mm (0.364" X 0.070")
22	AT336507	Mangueira hidraulica-fabric	1		
23	T77613	Anel o	1		9.250 X 1.780 mm (0.364" X 0.070")
24	T81029	Porca	7		17.475 mm (11/16")
25	T200729	Etiqueta	1		Controles na Ponta dos Dedos
26	T212304	Ferramenta	1		Ferramenta de Liberação do STC, Não Ilustrado
27	T78716	Porca	1		20.625 mm (13/16")
28	AT352891	Placa	1		
29	19M7866	Parafuso	2		M8 X 20
30	T125994	Plugue	2		
31	T196079	Porca	2		M8
32	T230554	Conduíde	1		
33	.....	Vedação	1		MAKE FROM T66419, CTL 2.2 ft.
34	12H328	Arruela de pressão	1		7/8"
35	12H327	Arruela de pressão	7		3/4"

4-Lever Pilot Controller
Contrôleur pilote à 4 leviers
Controlador Piloto com 4 Alavancas
4-рычажный сервоконтроллер
Controlador piloto de 4 palancas

AT336502_TX1109618 B.2

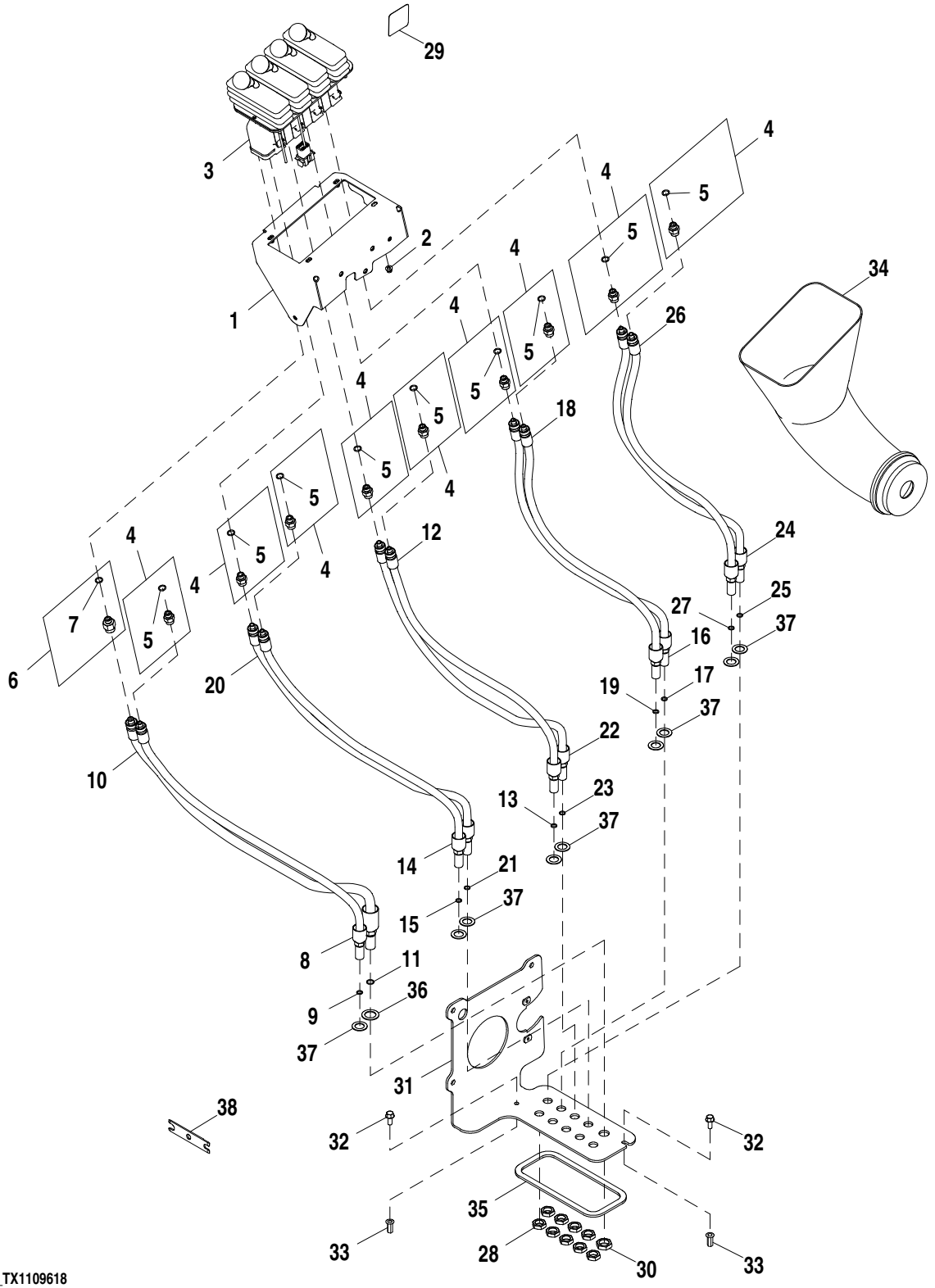

AT336502_TX1109618

Item	*Nº peça*	*Descrição*	*Qtde*	*Nº série*	*Notas*
1	AT341524	Placa	1		
2	14M7397	Porca de segurança	4		M6
3	AT225432	VálVula de controle pilotad	1		Controlador de Ponta dos Dedos com 4 Alavancas
4	63H1001	Conexão	9		
5	R26448	Anel o	1		11.887 X 1.981 mm (0.468" X 5/64")
6	62H1054	Adaptador	1		
7	R26448	Anel o	1		11.887 X 1.981 mm (0.468" X 5/64")
8	AT336503	Mangueira hidraulica-fabric	1		
9	T77613	Anel o	1		9.250 X 1.780 mm (0.364" X 0.070")
10	AT336506	Mangueira hidraulica-fabric	1		
11	T77857	Anel o	1		12.421 X 1.778 mm (0.489" X 0.070")
12	AT336507	Mangueira hidraulica-fabric	1		
13	T77613	Anel o	1		9.250 X 1.780 mm (0.364" X 0.070")
14	AT336507	Mangueira hidraulica-fabric	1		
15	T77613	Anel o	1		9.250 X 1.780 mm (0.364" X 0.070")
16	AT336507	Mangueira hidraulica-fabric	1		
17	T77613	Anel o	1		9.250 X 1.780 mm (0.364" X 0.070")
18	AT336507	Mangueira hidraulica-fabric	1		
19	T77613	Anel o	1		9.250 X 1.780 mm (0.364" X 0.070")
20	AT336507	Mangueira hidraulica-fabric	1		
21	T77613	Anel o	1		9.250 X 1.780 mm (0.364" X 0.070")
22	AT336507	Mangueira hidraulica-fabric	1		
23	T77613	Anel o	1		9.250 X 1.780 mm (0.364" X 0.070")
24	AT336507	Mangueira hidraulica-fabric	1		
25	T77613	Anel o	1		9.250 X 1.780 mm (0.364" X 0.070")
26	AT336507	Mangueira hidraulica-fabric	1		
27	T77613	Anel o	1		9.250 X 1.780 mm (0.364" X 0.070")
28	T81029	Porca	9		17.475 mm (11/16")
29	T200729	Etiqueta	1		Controles na Ponta dos Dedos
30	T78716	Porca	1		20.625 mm (13/16")
31	AT352891	Placa	1		
32	19M7866	Parafuso	2		M8 X 20
33	T196079	Porca	2		M8
34	T230554	Conduíde	1		
35	.....	Isolador	1		MAKE FROM T66419, CTL 2.2 ft.
36	12H328	Arruela de pressão	1		7/8"
37	12H327	Arruela de pressão	9		3/4"
38	T212304	Ferramenta	1		Ferramenta de Liberação do STC

Joystick Pilot Controller
Contrôleur pilote de manche à balai
Controlador Piloto com Joystick
Контроллер рукоятки управления
Controlador piloto de palanca multifunción

AT339542_TX1109611 B.1

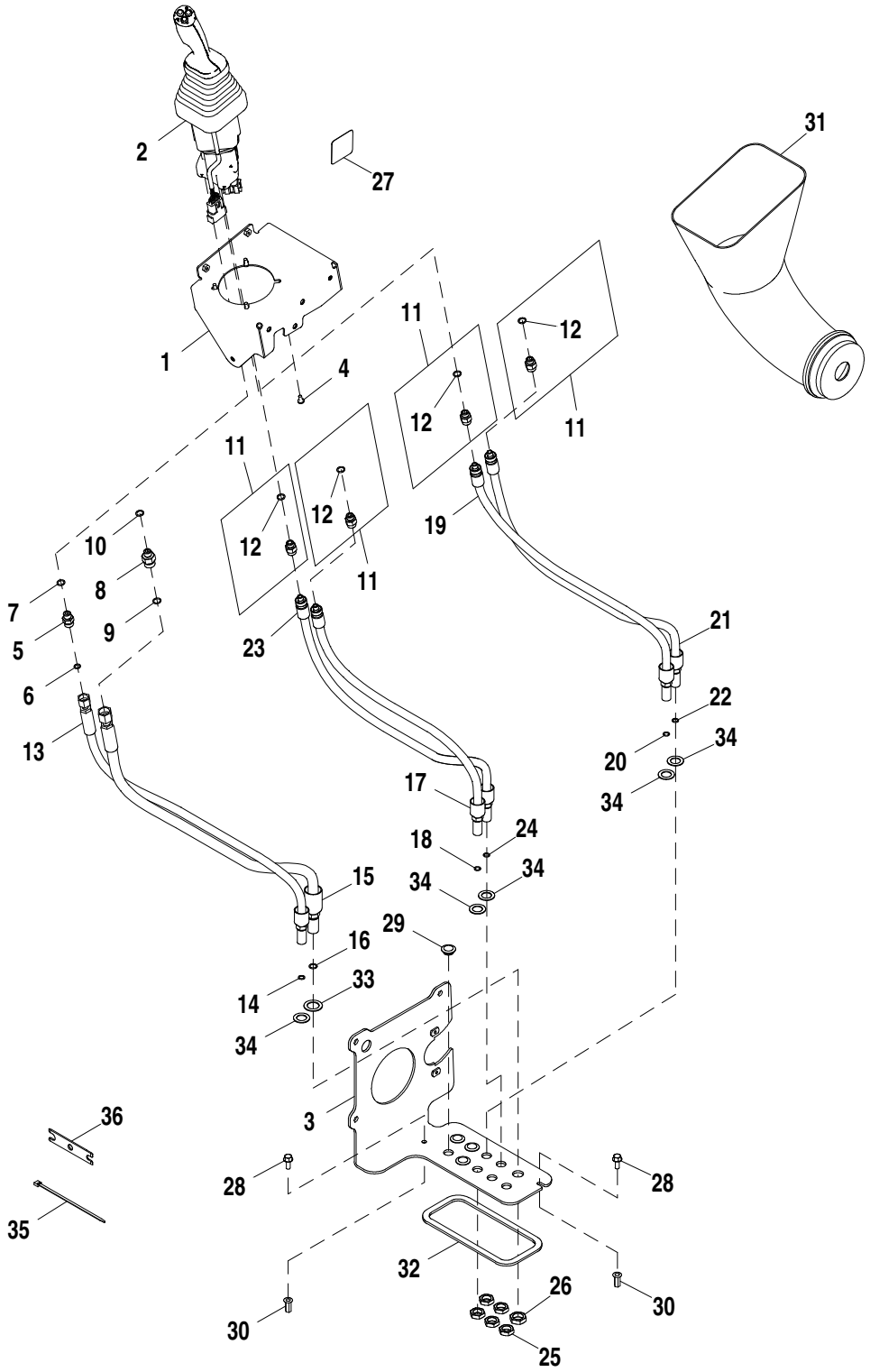

AT339542_TX1109611

Item	*Nº peça*	*Descrição*	*Qtde*	*Nº série*	*Notas*
1	AT341528	Placa	1		
2	AT362747	VálVula de controle pilotad	1		Controlador do Joystick, Componentes em Página Separada
3	AT352891	Placa	1		
4	21M7285	Parafuso	4		M6 X 12
5	38H1160	Adaptador	1		
6	T77613	Anel o	1		9.250 X 1.780 mm (0.364" X 0.070")
7	R26448	Anel o	1		11.887 X 1.981 mm (0.468" X 5/64")
8	38H1173	Adaptador	1		
9	T77857	Anel o	1		12.421 X 1.778 mm (0.489" X 0.070")
10	R26448	Anel o	1		11.887 X 1.981 mm (0.468" X 5/64")
11	63H1001	Conexão	4		
12	R26448	Anel o	1		11.887 X 1.981 mm (0.468" X 5/64")
13	AT344124	Mangueira hidraulica-fabric	1		
14	T77613	Anel o	1		9.250 X 1.780 mm (0.364" X 0.070")
15	AT363800	Mangueira hidraulica-fabric	1		
16	T77857	Anel o	1		12.421 X 1.778 mm (0.489" X 0.070")
17	AT336507	Mangueira hidraulica-fabric	1		
18	T77613	Anel o	1		9.250 X 1.780 mm (0.364" X 0.070")
19	AT336507	Mangueira hidraulica-fabric	1		
20	T77613	Anel o	1		9.250 X 1.780 mm (0.364" X 0.070")
21	AT336507	Mangueira hidraulica-fabric	1		
22	T77613	Anel o	1		9.250 X 1.780 mm (0.364" X 0.070")
23	AT336507	Mangueira hidraulica-fabric	1		
24	T77613	Anel o	1		9.250 X 1.780 mm (0.364" X 0.070")
25	T81029	Porca	5		
26	T78716	Porca	1		20.625 mm (13/16")
27	T203670	Etiqueta	1		Controles do Joystick
28	19M7866	Parafuso	2		M8 X 20
29	T125994	Plugue	4		
30	T196079	Porca	2		M8
31	T230554	Conduíde	1		
32	.....	Isolador	1		MAKE FROM T66419, CTL 2.2 ft.
33	12H328	Arruela de pressão	1		7/8"
34	12H327	Arruela de pressão	5		3/4"
35	R44302	Cinta	1		
36	T212304	Ferramenta	1		Ferramenta de Liberação do STC

Joystick Pilot Controller and Auxiliary Control Lever
Contrôleur pilote de manche à balai et levier de commande auxiliaire
Controlador Piloto com Joystick e Alavanca de Controle Auxiliar
Сервоконтроллер рукоятки управления и вспомогательный рычаг управления
Controlador piloto de palanca multifunción y palanca de control auxiliar

AT336861_TX1109612 B.1

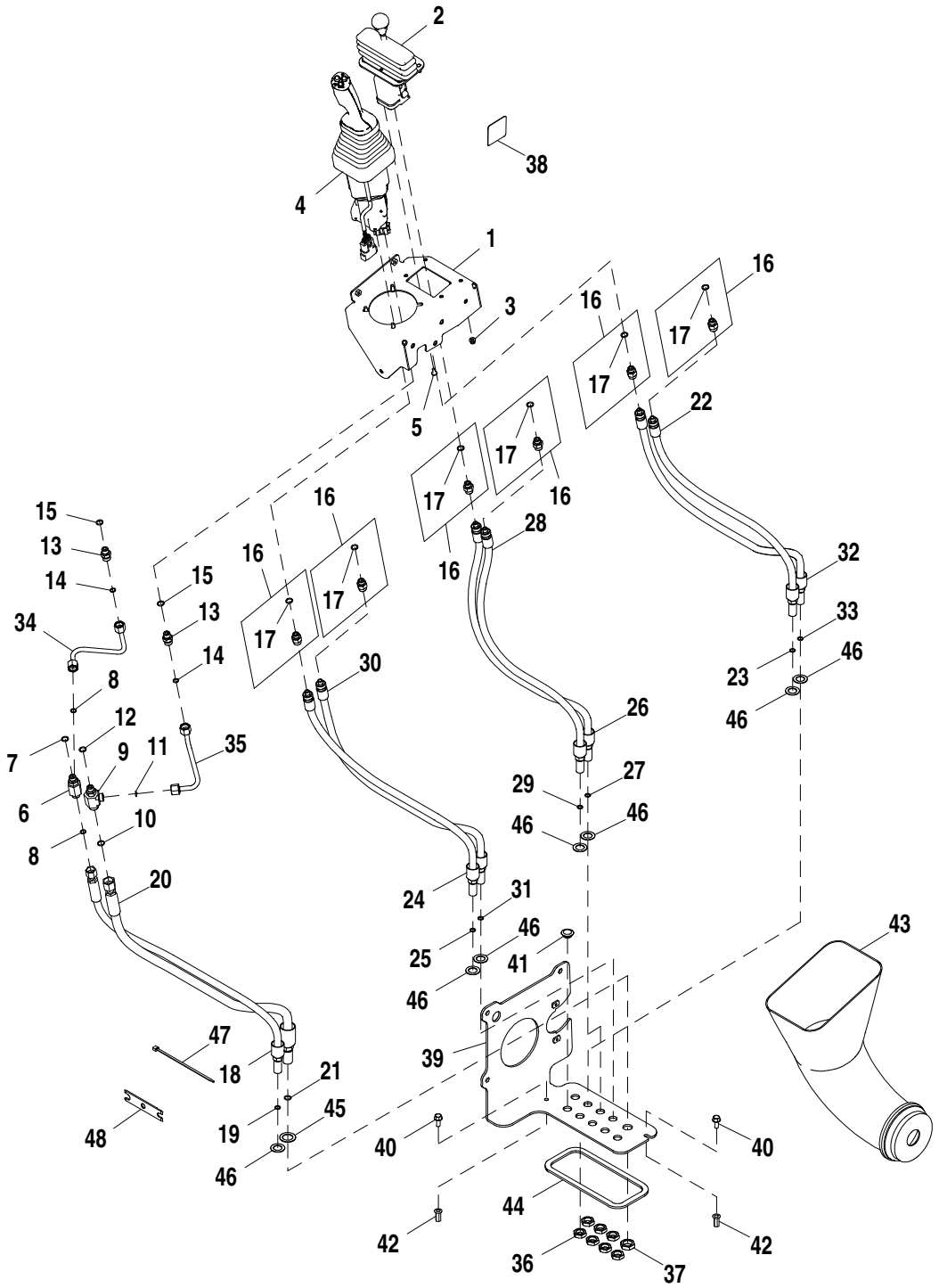

AT336861_TX1109612

Item	*Nº peça*	*Descrição*	*Qtde*	*Nº série*	*Notas*
1	AT341527	Placa	1		
2	AT228250	VálVula de controle pilotad	1		Alavanca de Controle Auxiliar, Componentes em Página Separada
3	14M7397	Porca de segurança	4		M6
4	AT356033	VálVula de controle pilotad	1	-624385	Controlador do Joystick, NLA; ORDER AT362747
	AT362747	VálVula de controle pilotad	1	624386-	Controlador do Joystick, Componentes em Página Separada
5	21M7285	Parafuso	4		M6 X 12
6	38H1023	Conexão em t	1		
7	R26448	Anel o	1		11.887 X 1.981 mm (0.468" X 5/64")
8	T77613	Anel o	2		9.250 X 1.780 mm (0.364" X 0.070")
9	38H1023	Conexão em t	1	-624385	
	38H1642	Adaptador	1	624386-	
10	T77613	Anel o	1	-624385	9.250 X 1.780 mm (0.364" X 0.070")
	T77857	Anel o	1	624386-	12.421 X 1.778 mm (0.489" X 0.070")
11	T77613	Anel o	1		9.250 X 1.780 mm (0.364" X 0.070")
12	R26448	Anel o	1		11.887 X 1.981 mm (0.468" X 5/64")
13	38H1160	Adaptador	2		
14	T77613	Anel o	2		9.250 X 1.780 mm (0.364" X 0.070")
15	R26448	Anel o	2		11.887 X 1.981 mm (0.468" X 5/64")
16	63H1001	Conexão	6		
17	R26448	Anel o	1		11.887 X 1.981 mm (0.468" X 5/64")
18	AT344124	Mangueira hidraulica-fabric	1		
19	T77613	Anel o	1		9.250 X 1.780 mm (0.364" X 0.070")
20	AT344125	Mangueira hidraulica-fabric	1	-624385	
	AT363800	Mangueira hidraulica-fabric	1	624386-	13/16" X 838 mm (33") X 13/16"
21	T77857	Anel o	1		12.421 X 1.778 mm (0.489" X 0.070")
22	AT336507	Mangueira hidraulica-fabric	1		
23	T77613	Anel o	1		9.250 X 1.780 mm (0.364" X 0.070")
24	AT336507	Mangueira hidraulica-fabric	1		
25	T77613	Anel o	1		9.250 X 1.780 mm (0.364" X 0.070")
26	AT336507	Mangueira hidraulica-fabric	1		
27	T77613	Anel o	1		9.250 X 1.780 mm (0.364" X 0.070")
28	AT336507	Mangueira hidraulica-fabric	1		
29	T77613	Anel o	1		9.250 X 1.780 mm (0.364" X 0.070")
30	AT336507	Mangueira hidraulica-fabric	1		
31	T77613	Anel o	1		9.250 X 1.780 mm (0.364" X 0.070")
32	AT336507	Mangueira hidraulica-fabric	1		
33	T77613	Anel o	1		9.250 X 1.780 mm (0.364" X 0.070")
34	AT342617	Tubulação de óleo	1		
35	AT342616	Tubulação de óleo	1		
36	T81029	Porca	7		17.475 mm (11/16")
37	T78716	Porca	1		20.625 mm (13/16")
38	T203670	Etiqueta	1		Controles do Joystick
39	AT352891	Placa	1		
40	19M7866	Parafuso	2		M8 X 20
41	T125994	Plugue	2		
42	T196079	Porca	2		M8
43	T230554	Conduíde	1		
44	.....	Isolador	1		MAKE FROM T66419, CTL 2.2 ft.
45	12H328	Arruela de pressão	1		7/8"
46	12H327	Arruela de pressão	7		3/4"
47	R44302	Cinta	1		
48	T212304	Ferramenta	1		Ferramenta de Liberação do STC

Joystick Pilot Controller with FNR Switch
Contrôleur pilote de manche à balai avec sélecteur de sens de marche
Controlador Piloto com Joystick com Interruptor FNR
Сервоконтроллер рукоятки управления с переключателем FNR
Controlador piloto de palanca multifunción con selector de sentido de marcha

AT327946_TX1109613 A.2

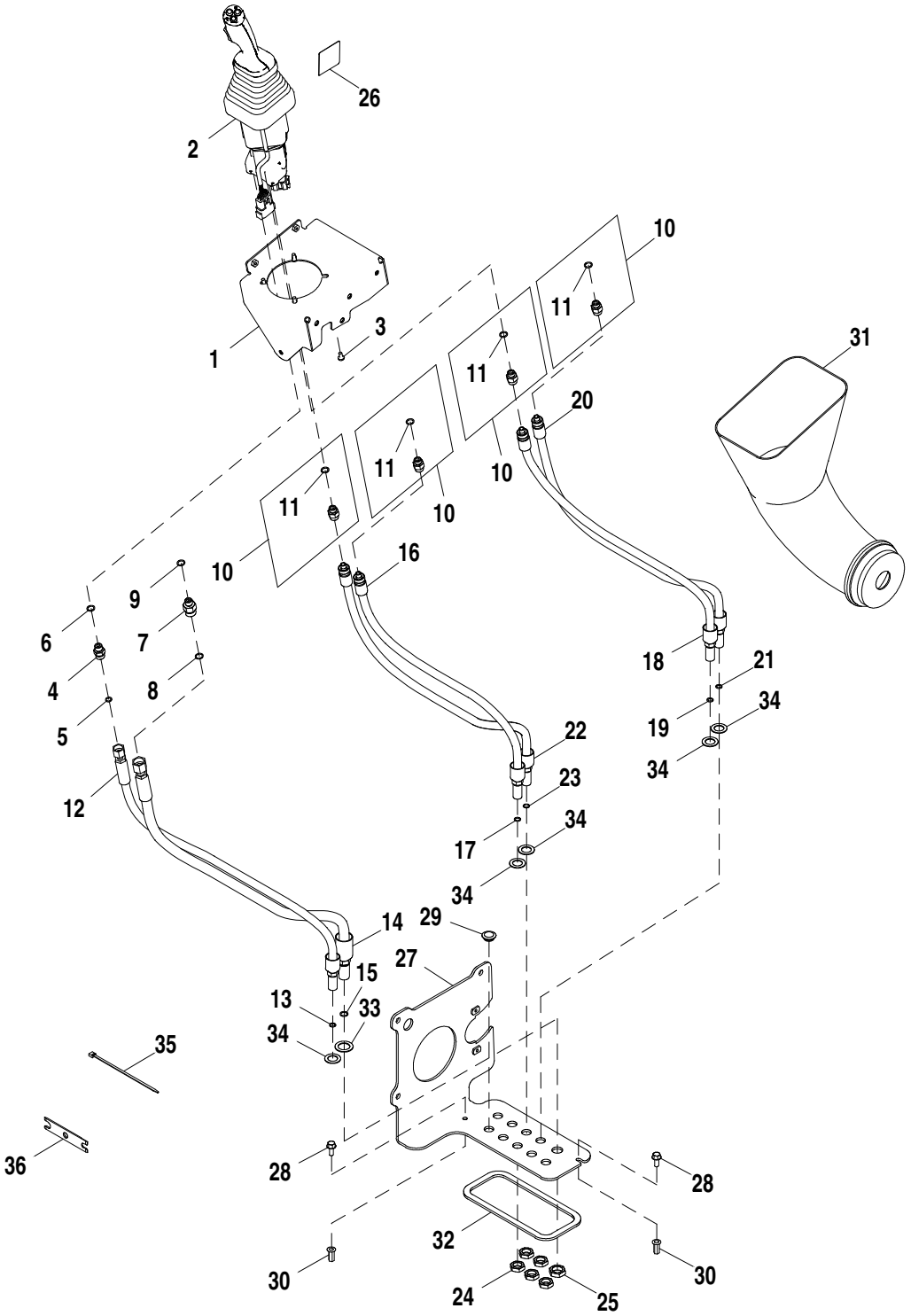

AT327946_TX1109613

Item	*Nº peça*	*Descrição*	*Qtde*	*Nº série*	*Notas*
1	AT341528	Placa	1		
2	AT356032	VálVula de controle pilotad	1	-624385	Controlador de Joystick com Interruptor FNR, NLA; ORDER AT362746
	AT362746	VálVula de controle pilotad	1	624386-	Controlador de Joystick com Interruptor FNR, Componentes em Página Separada
3	21M7285	Parafuso	4		M6 X 12
4	38H1160	Adaptador	1		
5	T77613	Anel o	1		9.250 X 1.780 mm (0.364" X 0.070")
6	R26448	Anel o	1		11.887 X 1.981 mm (0.468" X 5/64")
7	38H1160	Adaptador	1	-624385	
	38H1173	Adaptador	1	624386-	
8	T77613	Anel o	1	-624385	9.250 X 1.780 mm (0.364" X 0.070")
	T77857	Anel o	1	624386-	12.421 X 1.778 mm (0.489" X 0.070")
9	R26448	Anel o	1		11.887 X 1.981 mm (0.468" X 5/64")
10	63H1001	Conexão	4		
11	R26448	Anel o	1		11.887 X 1.981 mm (0.468" X 5/64")
12	AT344124	Mangueira hidraulica-fabric	1		
13	T77613	Anel o	1		9.250 X 1.780 mm (0.364" X 0.070")
14	AT344125	Mangueira hidraulica-fabric	1	-624385	17.4752" X 838 mm (33") X 13/16"
	AT363800	Mangueira hidraulica-fabric	1	624386-	
15	T77857	Anel o	1		12.421 X 1.778 mm (0.489" X 0.070")
16	AT336507	Mangueira hidraulica-fabric	1		
17	T77613	Anel o	1		9.250 X 1.780 mm (0.364" X 0.070")
18	AT336507	Mangueira hidraulica-fabric	1		
19	T77613	Anel o	1		9.250 X 1.780 mm (0.364" X 0.070")
20	AT336507	Mangueira hidraulica-fabric	1		
21	T77613	Anel o	1		9.250 X 1.780 mm (0.364" X 0.070")
22	AT336507	Mangueira hidraulica-fabric	1		
23	T77613	Anel o	1		9.250 X 1.780 mm (0.364" X 0.070")
24	T81029	Porca	5		17.475 mm (11/16")
25	T78716	Porca	1		20.625 mm (13/16")
26	T197182	Etiqueta	1		Controles do Joystick com Interruptor FNR
27	AT352891	Placa	1		
28	19M7866	Parafuso	2		M8 X 20
29	T125994	Plugue	4		
30	T196079	Porca	2		M8
31	T230554	Conduíde	1		
32	.....	Isolador	1		MAKE FROM T66419, CTL 2.2 ft.
33	12H328	Arruela de pressão	1		7/8"
34	12H327	Arruela de pressão	5		3/4"
35	R44302	Cinta	1		
36	T212304	Ferramenta	1		Ferramenta de Liberação do STC

Joystick Pilot Controller with FNR Switch and Auxiliary Control Lever
Contrôleur pilote de manche à balai avec sélecteur de sens de marche et levier de commande auxiliaire
Controlador Piloto com Joystick com Interruptor FNR e Alavanca de Controle Auxiliar
Сервоконтроллер рукоятки управления с переключателем FNR и вспомогательным рычагом управления
Controlador piloto de palanca multifunción con selector de sentido de marcha y palanca auxiliar

AT327947_TX1109615 A.2

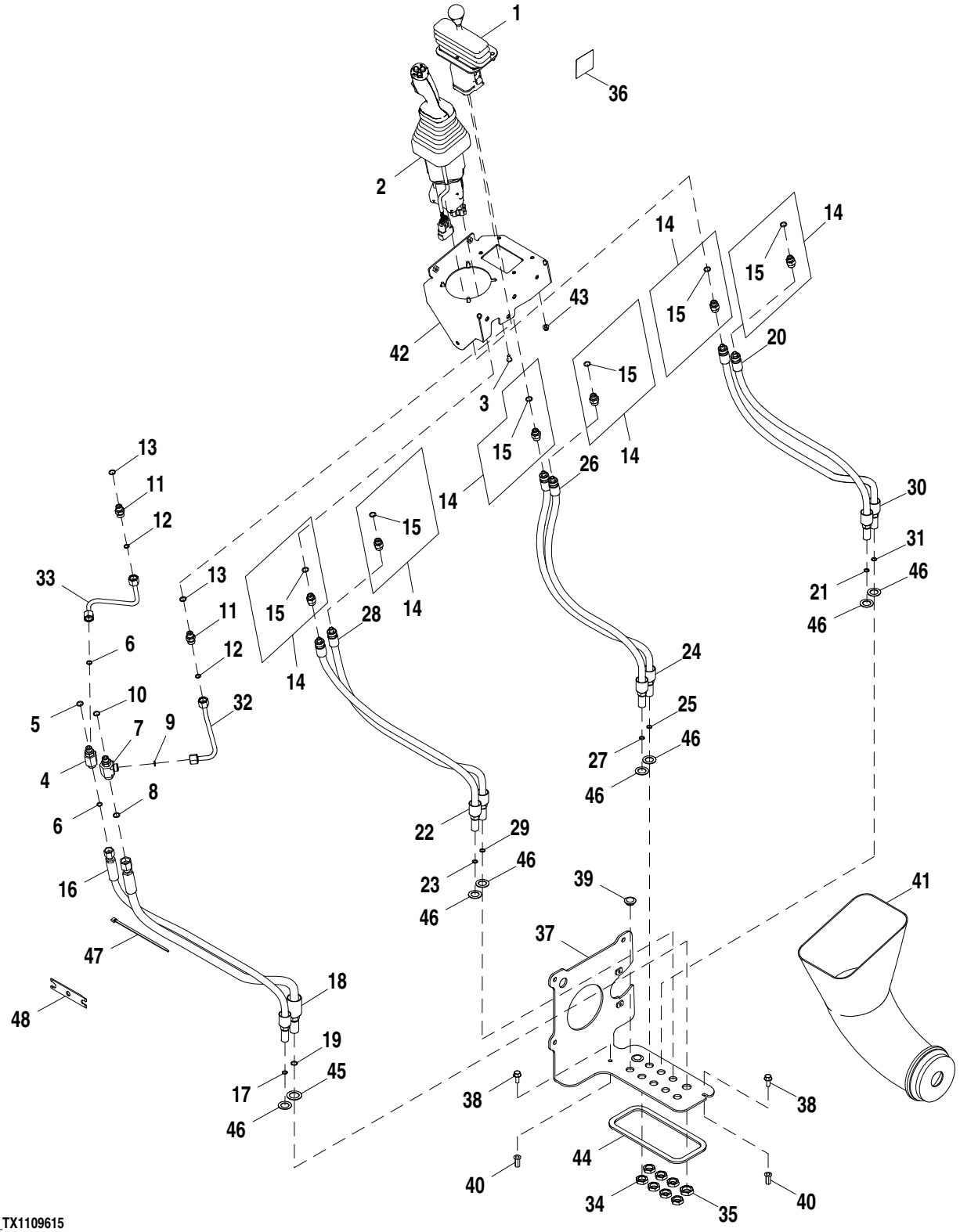

AT327947_TX1109615

Item	*Nº peça*	*Descrição*	*Qtde*	*Nº série*	*Notas*
1	AT228250	VálVula de controle pilotad	1		Alavanca de Controle Auxiliar, Componentes em Página Separada
2	AT356032	VálVula de controle pilotad	1	-624385	Controlador de Joystick com Interruptor FNR, NLA; ORDER AT362746
	AT362746	VálVula de controle pilotad	1	624386-	Controlador de Joystick com Interruptor FNR, Componentes em Página Separada
3	21M7285	Parafuso	4		M6 X 12
4	38H1023	Conexão em t	1		
5	R26448	Anel o	1		11.887 X 1.981 mm (0.468" X 5/64")
6	T77613	Anel o	2		9.250 X 1.780 mm (0.364" X 0.070")
7	38H1023	Conexão em t	1	-624385	
	38H1642	Adaptador	1	624386-	
8	T77613	Anel o	1	-624385	9.250 X 1.780 mm (0.364" X 0.070")
	T77857	Anel o	1	624386-	12.421 X 1.778 mm (0.489" X 0.070")
9	T77613	Anel o	1		9.250 X 1.780 mm (0.364" X 0.070")
10	R26448	Anel o	1		11.887 X 1.981 mm (0.468" X 5/64")
11	38H1160	Adaptador	2		
12	T77613	Anel o	2		9.250 X 1.780 mm (0.364" X 0.070")
13	R26448	Anel o	2		11.887 X 1.981 mm (0.468" X 5/64")
14	63H1001	Conexão	6		
15	R26448	Anel o	1		11.887 X 1.981 mm (0.468" X 5/64")
16	AT344124	Mangueira hidraulica-fabric	1		
17	T77613	Anel o	1		9.250 X 1.780 mm (0.364" X 0.070")
18	AT344125	Mangueira hidraulica-fabric	1	-624385	
	AT363800	Mangueira hidraulica-fabric	1	624386-	
19	T77857	Anel o	1		12.421 X 1.778 mm (0.489" X 0.070")
20	AT336507	Mangueira hidraulica-fabric	1		
21	T77613	Anel o	1		9.250 X 1.780 mm (0.364" X 0.070")
22	AT336507	Mangueira hidraulica-fabric	1		
23	T77613	Anel o	1		9.250 X 1.780 mm (0.364" X 0.070")
24	AT336507	Mangueira hidraulica-fabric	1		
25	T77613	Anel o	1		9.250 X 1.780 mm (0.364" X 0.070")
26	AT336507	Mangueira hidraulica-fabric	1		
27	T77613	Anel o	1		9.250 X 1.780 mm (0.364" X 0.070")
28	AT336507	Mangueira hidraulica-fabric	1		
29	T77613	Anel o	1		9.250 X 1.780 mm (0.364" X 0.070")
30	AT336507	Mangueira hidraulica-fabric	1		
31	T77613	Anel o	1		9.250 X 1.780 mm (0.364" X 0.070")
32	AT342616	Tubulação de óleo	1		
33	AT342617	Tubulação de óleo	1		
34	T81029	Porca	7		17.475 mm (11/16")
35	T78716	Porca	1		20.625 mm (13/16")
36	T197182	Etiqueta	1		Controles do Joystick com Interruptor FNR
37	AT352891	Placa	1		
38	19M7866	Parafuso	2		M8 X 20
39	T125994	Plugue	2		
40	T196079	Porca	2		M8
41	T230554	Conduíde	1		
42	AT341527	Placa	1		
43	14M7397	Porca de segurança	4		M6
44	.....	Isolador	1		MAKE FROM T66419, CTL 2.2 ft.
45	12H328	Arruela de pressão	1		7/8"
46	12H327	Arruela de pressão	7		3/4"
47	R44302	Cinta	1		
48	T212304	Ferramenta	1		Ferramenta de Liberação do STC

Electric Fifth Function
Cinquième fonction électrique
Quinta Função Elétrica
Пятая электрическая функция
Quinta función eléctrica

TX1055530 A.1

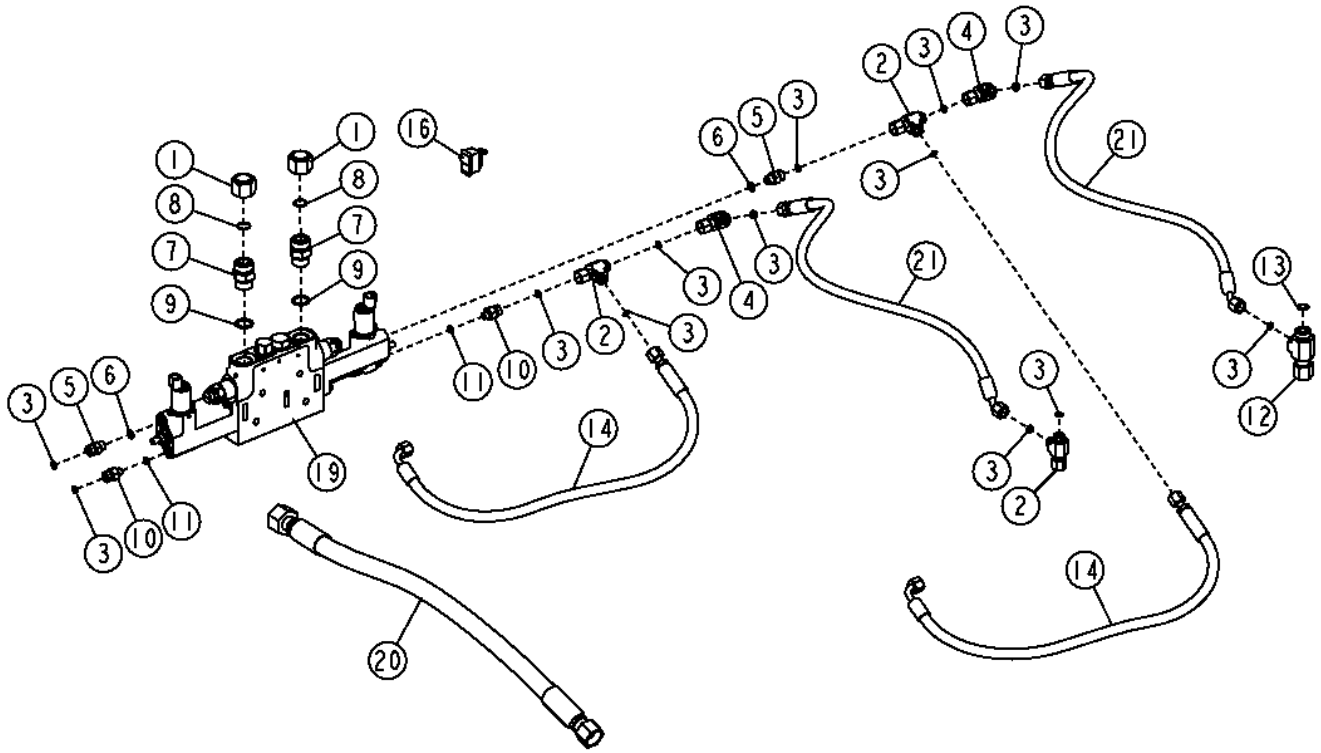

TX1055530

Item	*Nº peça*	*Descrição*	*Qtde*	*Nº série*	*Notas*
1	38H1418	Conexão	2		
2	38H1030	Conexão em t	3		
3	T77613	Anel o	13		
4	38H1094	Conexão em ângulo	2		
5	38H1160	Adaptador	2		
6	R26448	Anel o	2		
7	38H1163	Adaptador	2		
8	T77858	Anel o	2		
9	U12547	Anel o	2		
10	38H1309	Adaptador	2		
11	R28782	Anel o	2		
12	38H1546	Conexão em t	1		
13	T77932	Anel o	1		
14	AT166149	Mangueira hidraulica-fabric	2		
15	AT211219	Chicote	1		Não Ilustrado
16	AT219757	Interruptor de alavanca	1		
17	AT220526	Interruptor	1		Retenção, Não Ilustrado
18	AT314013	Kit retentor	1		Seção da Válvula da Quinta Função, Não Ilustrado
19	AT316315	VálVula solenóide	1		Seção da Válvula da Quinta Função
	AT325146	Pino	4		
	AT326581	Chicotes da tração 4xa	2		
20	AT358769	Mangueira hidraulica-fabric	1	-623632	
	AT371649	Mangueira hidraulica-fabric	1	623633-	
21	AT358773	Mangueira hidraulica-fabric	2		
22	AT365542	Chicote	1		Chicote de Ligação, Não Ilustrado
50	**AT365108**	**Kit gabarito para inst. em**	**1**		**Quinta Função Elétrica, (WHOLE GOODS)**

Two Lever To Three Lever Pilot Controller Conversion Kit (Z-Bar)
Jeu d'adaptation de contrôleur pilote à deux leviers en contrôleur pilote à trois leviers (Z-Bar)
Kit de Conversão de Controlador do Piloto de Duas Alavancas para Três Alavancas (Barra Z)
Комплект для преобразования двухрычажного сервоконтроллера в трехрычажный сервоконтроллер (Z-Bar)
Juego de conversión de controlador piloto de dos a tres palancas (barra en Z)

TX1043895 A.1

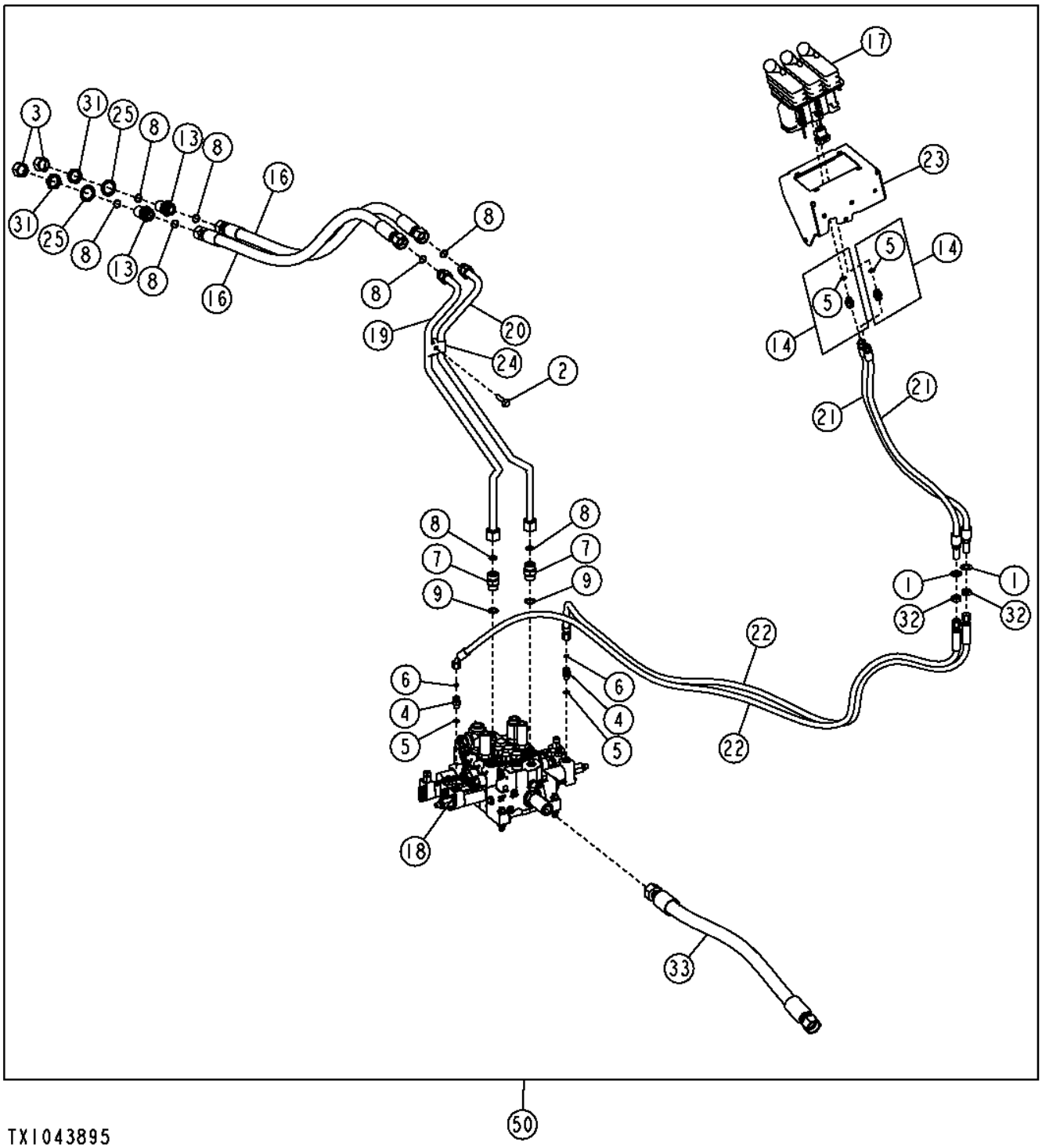

Item	*Nº peça*	*Descrição*	*Qtde*	*Nº série*	*Notas*
1	12H327	Arruela de pressão	2		3/4"
2	19M7805	Parafuso	1		M10 X 45
3	38H1418	Conexão	2		
4	38H1160	Adaptador	2		
5	R26448	Anel o	4		11.887 X 1.981 mm (0.468" X 5/64")
6	T77613	Anel o	4		9.250 X 1.780 mm (0.364" X 0.070")
7	38H1163	Adaptador	2		
8	T77858	Anel o	8		18.771 X 1.778 mm (0.739" X 0.070")
9	U12547	Anel o	2		23.470 X 2.946 mm (0.924" X 0.116")
13	38H1276	Adaptador	2		
14	63H1001	Conexão	2		
16	AT191285	Mangueira hidraulica-fabric	2		30.1752" X 1295 mm (51") X 30.1752"
17	AT300154	VálVula de controle pilotad	1		3 Alavancas
18	AT314046	VálVula	1		Seção da Válvula Auxiliar, Componentes em Página Separada
	AT105438	TiranTe	1		
19	AT316244	Tubulação de óleo	1		
20	AT316245	Tubulação de óleo	1		
21	AT336507	Mangueira hidraulica-fabric	2		
22	AT340251	Mangueira hidraulica-fabric	2		
23	AT341526	Placa	1		
24	T160549	Braçadeira	1		
25	T174275	Arruela de pressão	2		
31	T78707	Porca	2		30.175 mm (1-3/16")
32	T81029	Porca	2		17.475 mm (11/16")
33	AT364885	Mangueira hidraulica-fabric	1	-623742	(SUB FOR AT345001)
	AT366773	Mangueira hidraulica-fabric	1	623743-	
50	**AT337701**	**Kit - instalação de campo**	**1**		**(WHOLE GOODS)**

Two Lever To Three Lever Pilot Controller Conversion Kit (PowerIIel™)
Jeu d'adaptation de contrôleur pilote à deux leviers en contrôleur pilote à trois leviers (PowerIIel™)
Kit de Conversão de Controlador do Piloto de Duas Alavancas para Três Alavancas (PowerIIel™)
Комплект переоборудования двухрычажного сервоконтроллера в трехрычажный сервоконтроллер (PowerIIel™)
Juego de conversión de controlador piloto de dos a tres palancas (PowerIIel™)

TX1043862 A.1

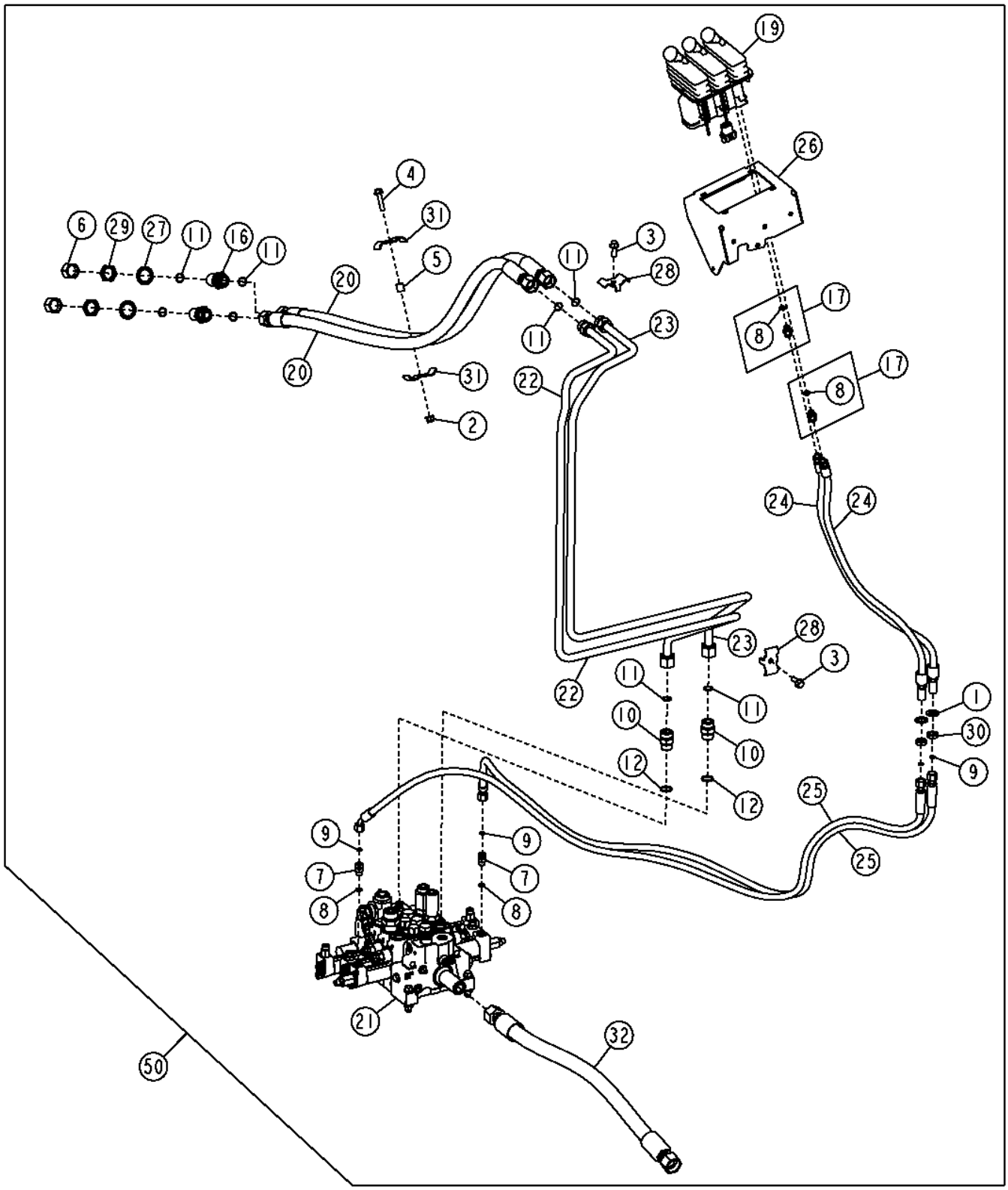

Item	*Nº peça*	*Descrição*	*Qtde*	*Nº série*	*Notas*
1	12H327	Arruela de pressão	2		3/4"
2	14M7400	Porca de segurança	1		M10
3	19M7786	Parafuso	2		M10 X 30
4	19M7805	Parafuso	1		M10 X 45
5	28H3383	Bucha	1		0.493" X 0.675" X 3/4"
6	38H1418	Conexão	2		
7	38H1160	Adaptador	2		
8	R26448	Anel o	4		11.887 X 1.981 mm (0.468" X 5/64")
9	T77613	Anel o	2		9.250 X 1.780 mm (0.364" X 0.070")
10	38H1163	Adaptador	2		
11	T77858	Anel o	8		18.771 X 1.778 mm (0.739" X 0.070")
12	U12547	Anel o	2		23.470 X 2.946 mm (0.924" X 0.116")
16	38H1276	Adaptador	2		
17	63H1001	Conexão	2		
19	AT300154	VálVula de controle pilotad	1		3 Alavancas
20	AT313424	Mangueira hidraulica-fabric	2		13/16" X 1550 mm (61") X 13/16"
21	AT314046	VálVula	1		Seção da Válvula Auxiliar, Componentes em Página Separada
	AT105438	TiranTe	4		
22	AT322202	Tubulação de óleo	1		
23	AT322203	Tubulação de óleo	1		
24	AT336507	Mangueira hidraulica-fabric	2		
25	AT340251	Mangueira hidraulica-fabric	2		17.4752" X 2286 mm (90") X 17.4752"
26	AT341526	Placa	1		
27	T174275	Arruela de pressão	2		30.950 mm (1-7/32")
28	T215434	Braçadeira	2		
29	T78707	Porca	2		30.175 mm (1-3/16")
30	T81029	Porca	2		17.475 mm (11/16")
31	U46753	Abraçadeira para mangueira	2		
32	AT364885	Mangueira hidraulica-fabric	1	-623742	(SUB FOR AT345001)
	AT366773	Mangueira hidraulica-fabric	1	623743-	
50	**AT337471**	**Kit - instalação de campo**	**1**		**(WHOLE GOODS)**

Three Lever To Four Lever Pilot Controller Conversion Kit (Z-Bar)
Kit de conversion de commande pilote à trois leviers en quatre leviers (cinématique en z)
Kit de Conversão de Três Alavancas para Quatro Alavancas do Controlador do Piloto (Z-Bar)
Комплект для преобразования трехрычажного сервоконтроллера в четырехрычажный (z-обр. механизм)
Juego de conversión de tres a cuatro palancas de control piloto (barra Z)

TX1056412 A.1

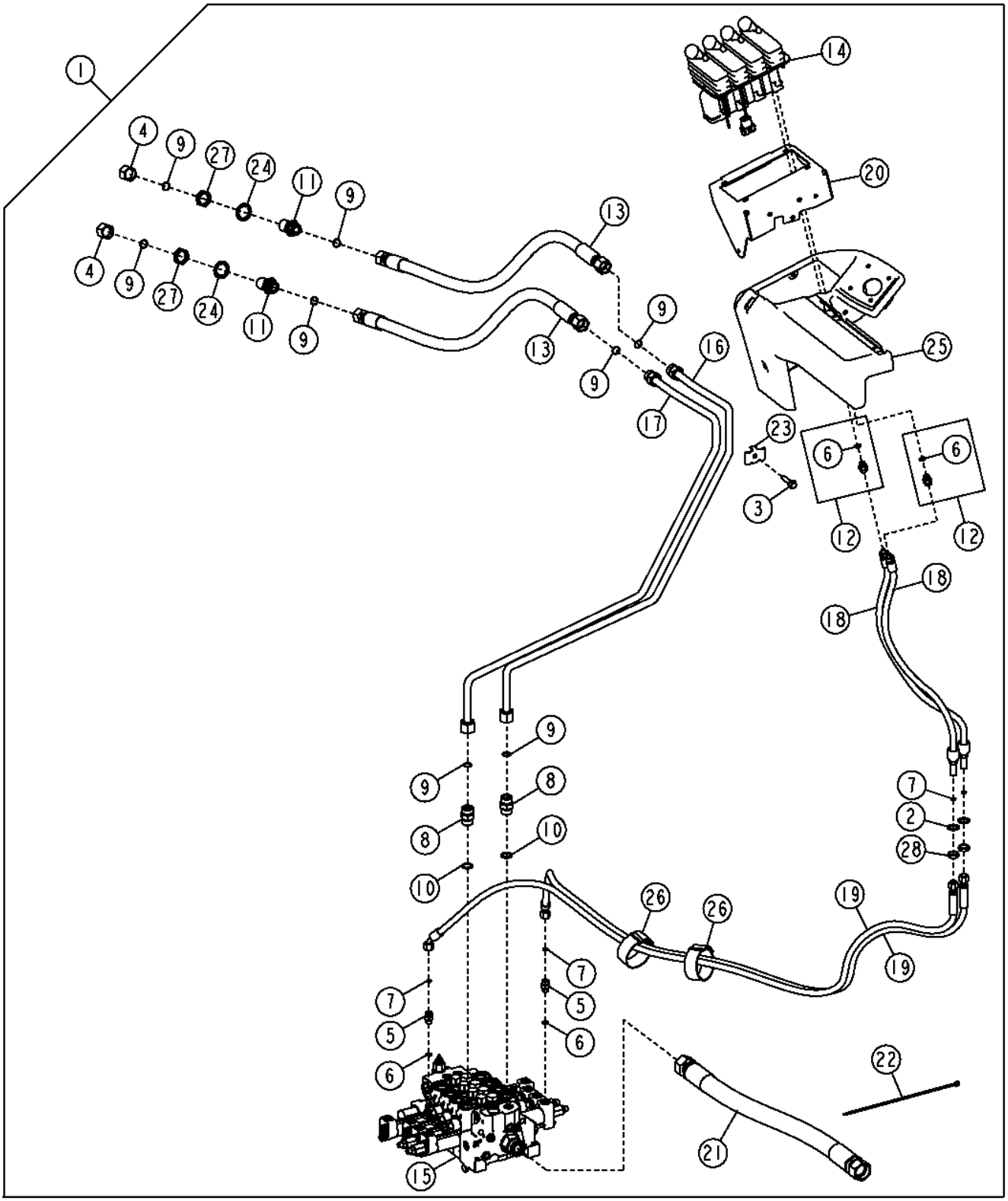

TX1056412

Item	*Nº peça*	*Descrição*	*Qtde*	*Nº série*	*Notas*
1	**AT364944**	**Kit - instalação de campo**	**1**		**(WHOLE GOODS)**
2	12H327	Arruela de pressão	2		3/4"
3	19M7805	Parafuso	1		M10 X 45
4	38H1418	Conexão	2		
5	38H1160	Adaptador	2		
6	R26448	Anel o	4		11.887 X 1.981 mm (0.468" X 5/64")
7	T77613	Anel o	1		9.250 X 1.780 mm (0.364" X 0.070")
8	38H1163	Adaptador	2		
9	T77858	Anel o	8		18.771 X 1.778 mm (0.739" X 0.070")
10	U12547	Anel o	2		23.470 X 2.946 mm (0.924" X 0.116")
11	38H1276	Adaptador	2		
12	63H1001	Conexão	2		
13	AT191285	Mangueira hidraulica-fabric	2		30.1752" X 1295 mm (51") X 30.1752"
14	AT225432	VálVula de controle pilotad	1		4 Alavancas
15	AT314046	VálVula	1		Seção da Válvula Auxiliar, Componentes em Página Separada
16	AT316246	Tubulação de óleo	1		
17	AT316247	Tubulação de óleo	1		
18	AT336507	Mangueira hidraulica-fabric	2		
19	AT340580	Mangueira hidraulica-fabric	2		
20	AT341524	Placa	1		
21	AT366733	Mangueira hidraulica-fabric	1		
22	H77698	Cinta	6		
23	T160549	Braçadeira	1		
24	T174275	Arruela de pressão	2		30.950 mm (1-7/32")
25	T228348	Capa	1		
26	T238029	Correia de ajuste	2		
27	T78707	Porca	2		30.175 mm (1-3/16")
28	T81029	Porca	2		17.475 mm (11/16")

Three Lever To Four Lever Pilot Controller Conversion Kit (Powerllel™)
Jeu d'adaptation de contrôleur pilote à trois leviers en contrôleur pilote à quatre leviers (Powerllel™)
Kit de Conversão de Três Alavancas para Quatro Alavancas do Controlador do Piloto (Powerllel™)
Комплект переоборудования трехрычажного сервоконтроллера в четырехрычажный сервоконтроллер (Powerllel™)
Juego de conversión de controlador piloto de tres a cuatro palancas (Powerllel™)

TX1056411 A.1

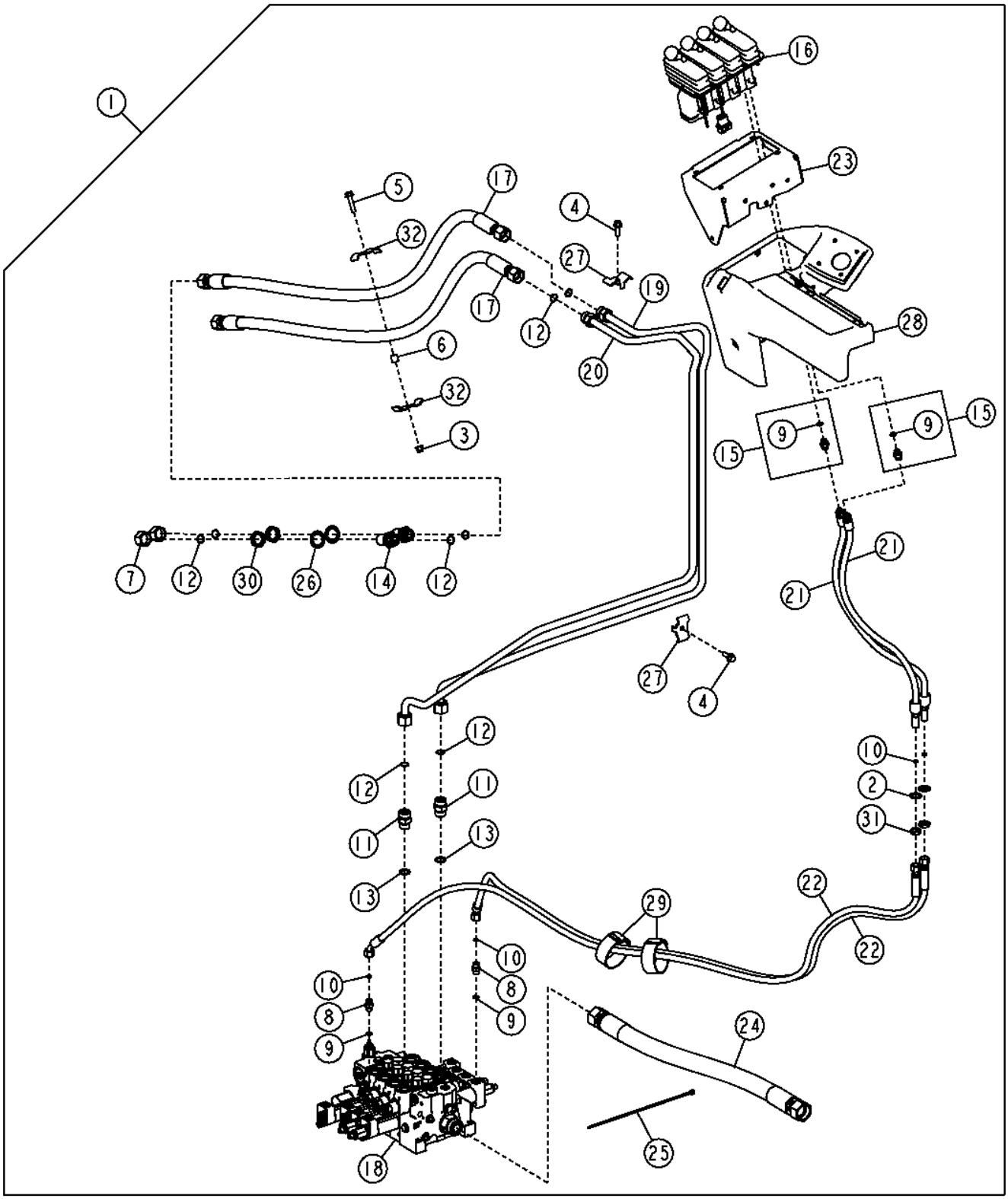

TX1056411

Item	*Nº peça*	*Descrição*	*Qtde*	*Nº série*	*Notas*
1	**AT364967**	**Kit - instalação de campo**	**1**		**(WHOLE GOODS)**
2	12H327	Arruela de pressão	2		3/4"
3	14M7400	Porca de segurança	1		M10
4	19M7786	Parafuso	2		M10 X 30
5	19M7805	Parafuso	1		M10 X 45
6	28H3383	Bucha	1		0.493" X 0.675" X 3/4"
7	38H1418	Conexão	2		
8	38H1160	Adaptador	2		
9	R26448	Anel o	4		11.887 X 1.981 mm (0.468" X 5/64")
10	T77613	Anel o	4		9.250 X 1.780 mm (0.364" X 0.070")
11	38H1163	Adaptador	2		
12	T77858	Anel o	8		18.771 X 1.778 mm (0.739" X 0.070")
13	U12547	Anel o	2		23.470 X 2.946 mm (0.924" X 0.116")
14	38H1276	Adaptador	2		
15	63H1001	Conexão	4		
16	AT225432	VálVula de controle pilotad	2		4 Alavancas
17	AT313424	Mangueira hidraulica-fabric	2		
18	AT314046	VálVula	1		Seção da Válvula Auxiliar, Componentes em Página Separada
19	AT322416	Tubulação de óleo	1		
20	AT322442	Tubulação de óleo	1		
21	AT336507	Mangueira hidraulica-fabric	2		
22	AT340580	Mangueira hidraulica-fabric	2		
23	AT341524	Placa	1		
24	AT366733	Mangueira hidraulica-fabric	1		
25	H77698	Cinta	6		
26	T174275	Arruela de pressão	2		30.950 mm (1-7/32")
27	T215434	Braçadeira	2		
28	T228348	Capa	1		
29	T238029	Correia de ajuste	2		
30	T78707	Porca	2		30.175 mm (1-3/16")
31	T81029	Porca	2		17.475 mm (11/16")
32	U46753	Abraçadeira para mangueira	2		

2-Lever Pilot Controller to Joystick Pilot Controller Conversion Kit
Jeu d'adaptation de contrôleur à deux leviers en contrôleur pilote manche à balai
Controlador Piloto com 2 Alavancas para Kit de Conversão do Controlador Piloto com Joystick
Комплект для переоборудования 2-рычажного сервоконтроллера в сервоконтроллер джойстика
Juego de conversión de controlador piloto de 2 palancas a controlador piloto de palanca multifunción

AT337445_TX1109743 A.1

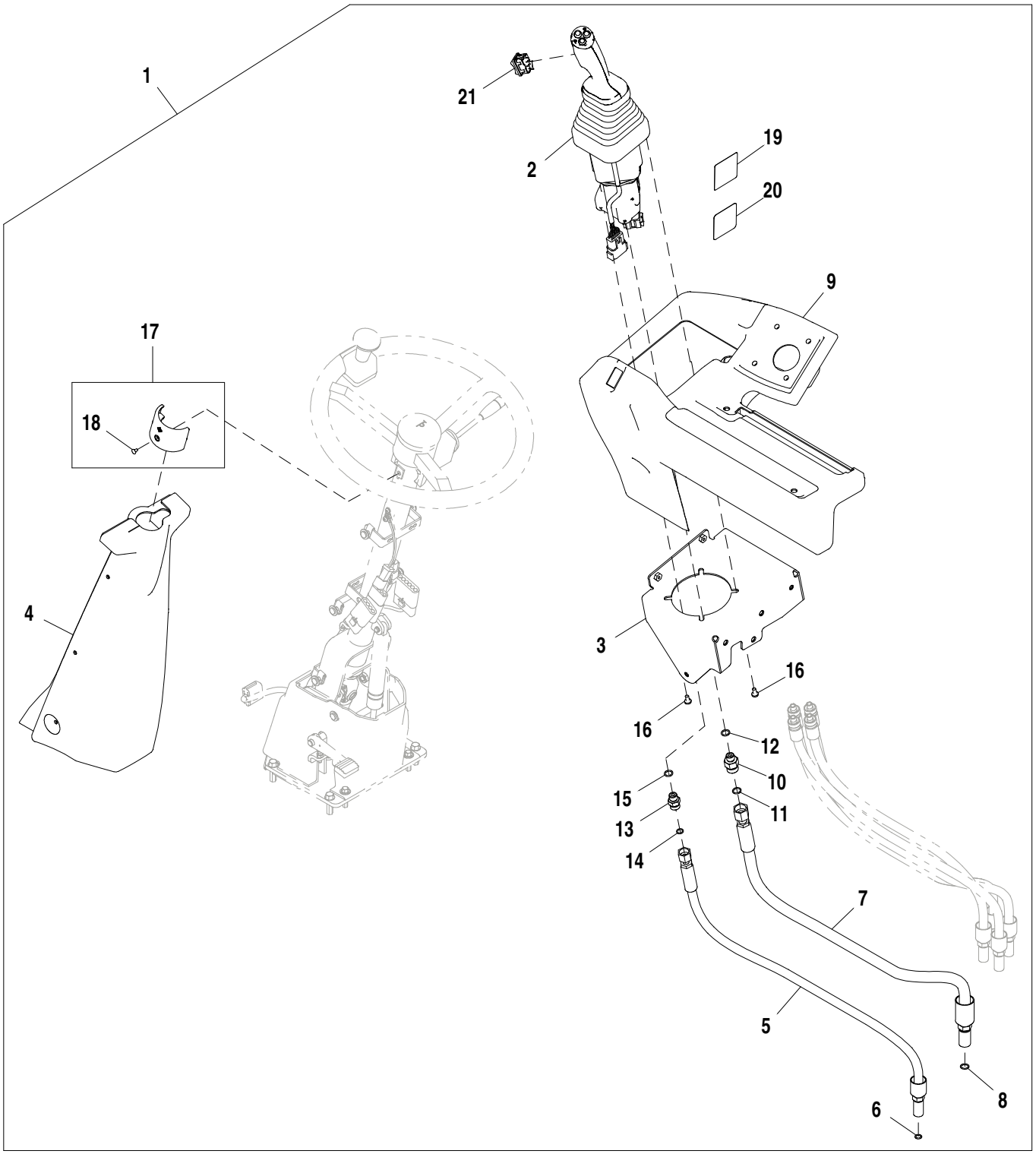

AT337445_TX1109743

Item	*Nº peça*	*Descrição*	*Qtde*	*Nº série*	*Notas*
1	**AT337445**	**Kit da cabine**	**1**		**Pacotes de Produto**
2	AT362747	VálVula de controle pilotad	1		Controlador Piloto com Joystick, Componentes em Página Separada
3	AT341528	Placa	1		
4	AT342497	Capa	1		
5	AT344124	Mangueira hidraulica-fabric	1		
6	T77613	Anel o	1		9.250 X 1.780 mm (0.364" X 0.070")
7	AT363800	Mangueira hidraulica-fabric	1		
8	T77857	Anel o	1		12.421 X 1.778 mm (0.489" X 0.070")
9	T242089	Capa	1		
10	38H1173	Adaptador	1		
11	T77857	Anel o	1		12.421 X 1.778 mm (0.489" X 0.070")
12	R26448	Anel o	1		11.887 X 1.981 mm (0.468" X 5/64")
13	38H1160	Adaptador	1		
14	T77613	Anel o	1		9.250 X 1.780 mm (0.364" X 0.070")
15	R26448	Anel o	1		11.887 X 1.981 mm (0.468" X 5/64")
16	21M7285	Parafuso	4		M6 X 12
17	AT300921	Braçadeira	1		
18	21M7258	Parafuso	1		M4 X 8
19	T197182	Etiqueta	1		Controles do Joystick com FNR do Joystick
20	T203670	Etiqueta	1		Controles do Joystick com FNR da Coluna de Direção
21	LW9285555	Interruptor	1		FNR

3-Lever Controller to Joystick with Auxiliary Control Lever Conversion Kit
Jeu d'adaptation de contrôleur à 3 leviers en manche à balai avec levier de commande auxiliaire
Controlador de 3 Alavancas para Joystick com Kit de Conversão da Alavanca de Controle Auxiliar
Комплект переоборудования 3-рычажного контроллера в рукоятку управления со вспомогательным рычагом управления
Juego de modificación de controlador de 3 palancas a palanca multifunción con palanca auxiliar

AT337447_TX1109744 A.1

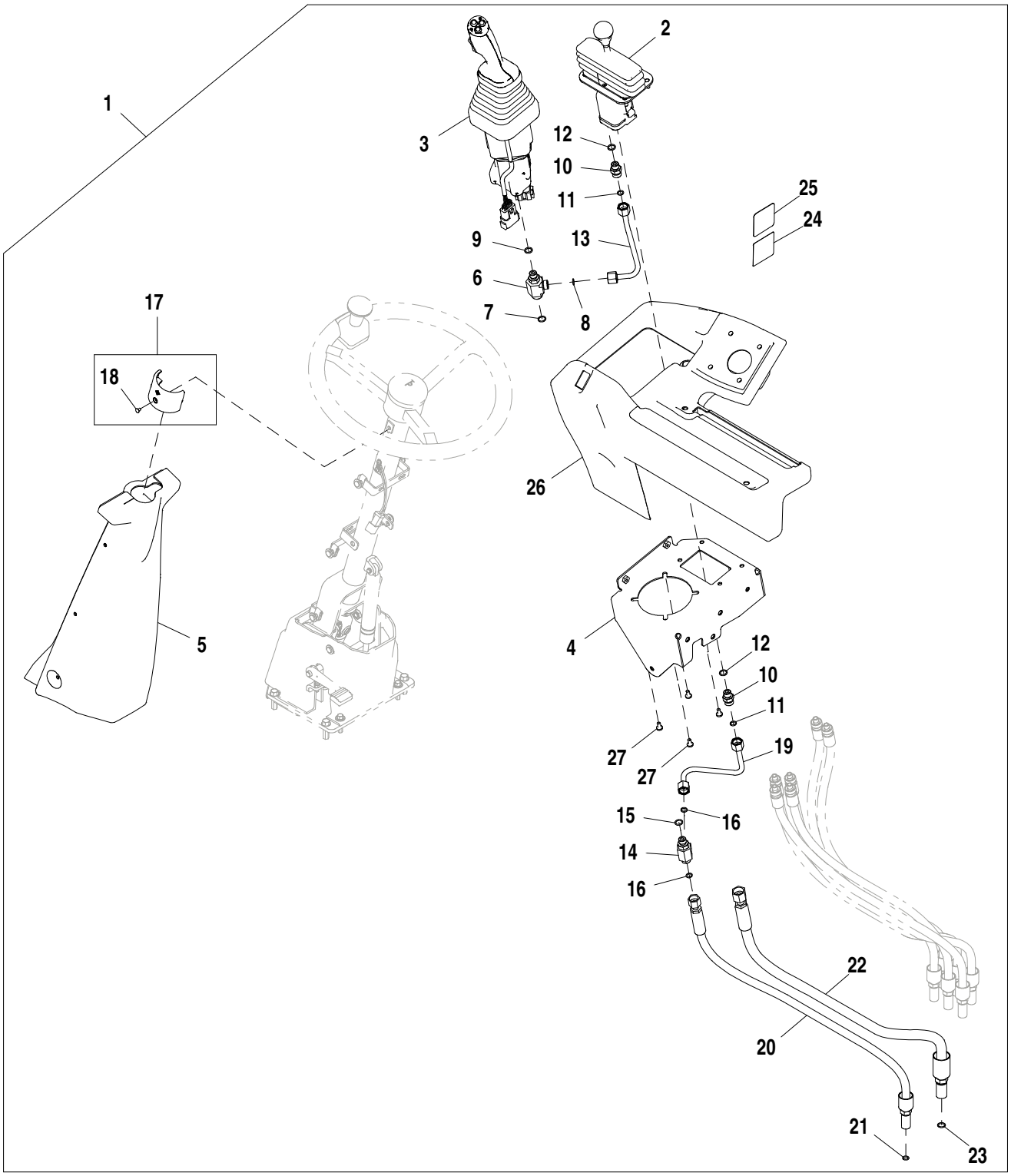

AT337447_TX1109744

Item	*Nº peça*	*Descrição*	*Qtde*	*Nº série*	*Notas*
1	**AT337447**	**Kit da alavanca**	**1**		**Pacotes de Produto**
2	AT228250	VálVula de controle pilotad	1		Alavanca de Controle Auxiliar, Componentes em Página Separada
3	AT362746	VálVula de controle pilotad	1		Controlador de Joystick com Interruptor FNR
4	AT341527	Placa	1		
5	AT342497	Capa	1		
6	38H1642	Adaptador	1		
7	T77857	Anel o	1		12.421 X 1.778 mm (0.489" X 0.070")
8	T77613	Anel o	1		9.250 X 1.780 mm (0.364" X 0.070")
9	R26448	Anel o	1		11.887 X 1.981 mm (0.468" X 5/64")
10	38H1160	Adaptador	2		
11	T77613	Anel o	2		9.250 X 1.780 mm (0.364" X 0.070")
12	R26448	Anel o	2		11.887 X 1.981 mm (0.468" X 5/64")
13	AT342616	Tubulação de óleo	1		
14	38H1023	Conexão em t	1		
15	R26448	Anel o	1		11.887 X 1.981 mm (0.468" X 5/64")
16	T77613	Anel o	2		9.250 X 1.780 mm (0.364" X 0.070")
17	AT300921	Braçadeira	1		
18	21M7258	Parafuso	1		M4 X 8
19	AT342617	Tubulação de óleo	1		
20	AT344124	Mangueira hidraulica-fabric	1		
21	T77613	Anel o	1		9.250 X 1.780 mm (0.364" X 0.070")
22	AT363800	Mangueira hidraulica-fabric	1		
23	T77857	Anel o	1		12.421 X 1.778 mm (0.489" X 0.070")
24	T197182	Etiqueta	1		Controles do Joystick com FNR do Joystick
25	T203670	Etiqueta	1		Controles do Joystick com FNR da Coluna de Direção
26	T242089	Capa	1		
27	21M7285	Parafuso	4		M6 X 12

Four Lever Controller To Dual Joystick Conversion Kit
Kit de conversion de contrôleur à quatre leviers en manche à balai double
Kit de Conversão de Controlador de Quatro Alavancas para Joystick Duplo
Комплект для преобразования четырехрычажного контроллера в двухрычажный
Juego de conversión de cuatro palancas a dos palancas de control

TX1059945 A.1

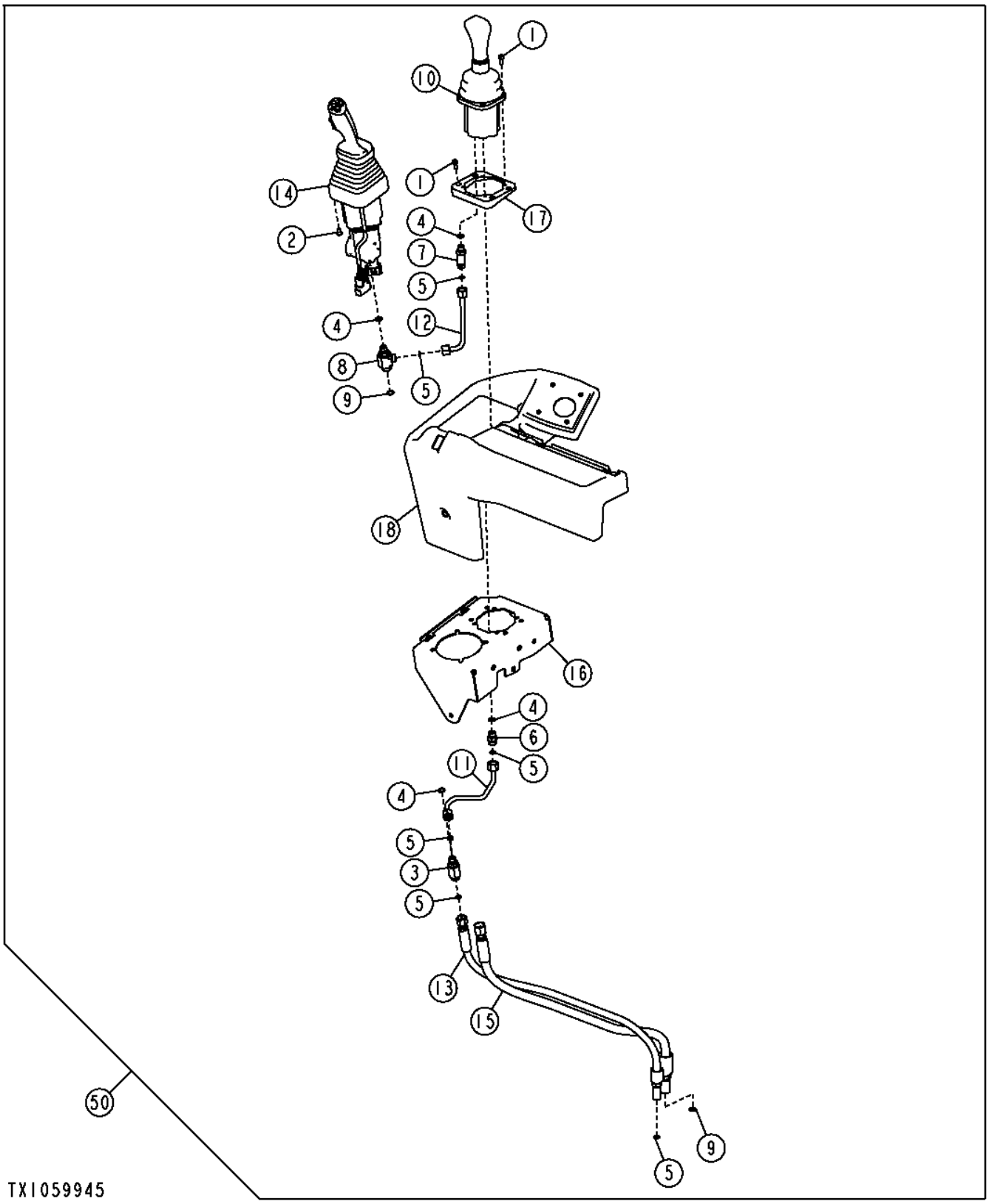

Item	*Nº peça*	*Descrição*	*Qtde*	*Nº série*	*Notas*
1	19M8553	Parafuso	8		M6 X 16
2	21M7285	Parafuso	4		M6 X 12
3	38H1023	Conexão em t	1		
4	R26448	Anel o	4		11.887 X 1.981 mm (0.468" X 5/64")
5	T77613	Anel o	6		9.250 X 1.780 mm (0.364" X 0.070")
6	38H1160	Adaptador	1		
7	38H1212	Adaptador	1		
8	38H1642	Adaptador	1		
9	T77857	Anel o	2		12.421 X 1.778 mm (0.489" X 0.070")
10	AT208760	Unidade de controle eletrôn	1		Controlador do Joystick Auxiliar, Componentes em Página Separada
11	AT304880	Tubulação de óleo	1		
12	AT304881	Tubulação de óleo	1		
13	AT344124	Mangueira hidraulica-fabric	1		
14	AT362746	VálVula de controle pilotad	1		
15	AT363800	Mangueira hidraulica-fabric	1		
16	AT365631	Placa	1		
17	T201887	Espaçador	1		
18	T252906	Capa	1		
50	**AT367521**	**Kit - instalação de campo**	**1**		**Kit de Conversão de Joystick Duplo, Pacotes de Produto**

Joystick to 2-Lever Controller Conversion Kit
Jeu d'adaptation de manche à balai en contrôleur à 2 leviers
Kit de Conversão de Joystick para Controlador de 2 Alavancas
Комплект для переоборудования рукоятки управления в двухрычажный контроллер
Juego de modificación de palanca multifunción a controlador de 2 palancas

AT337444_TX1104483 A.2

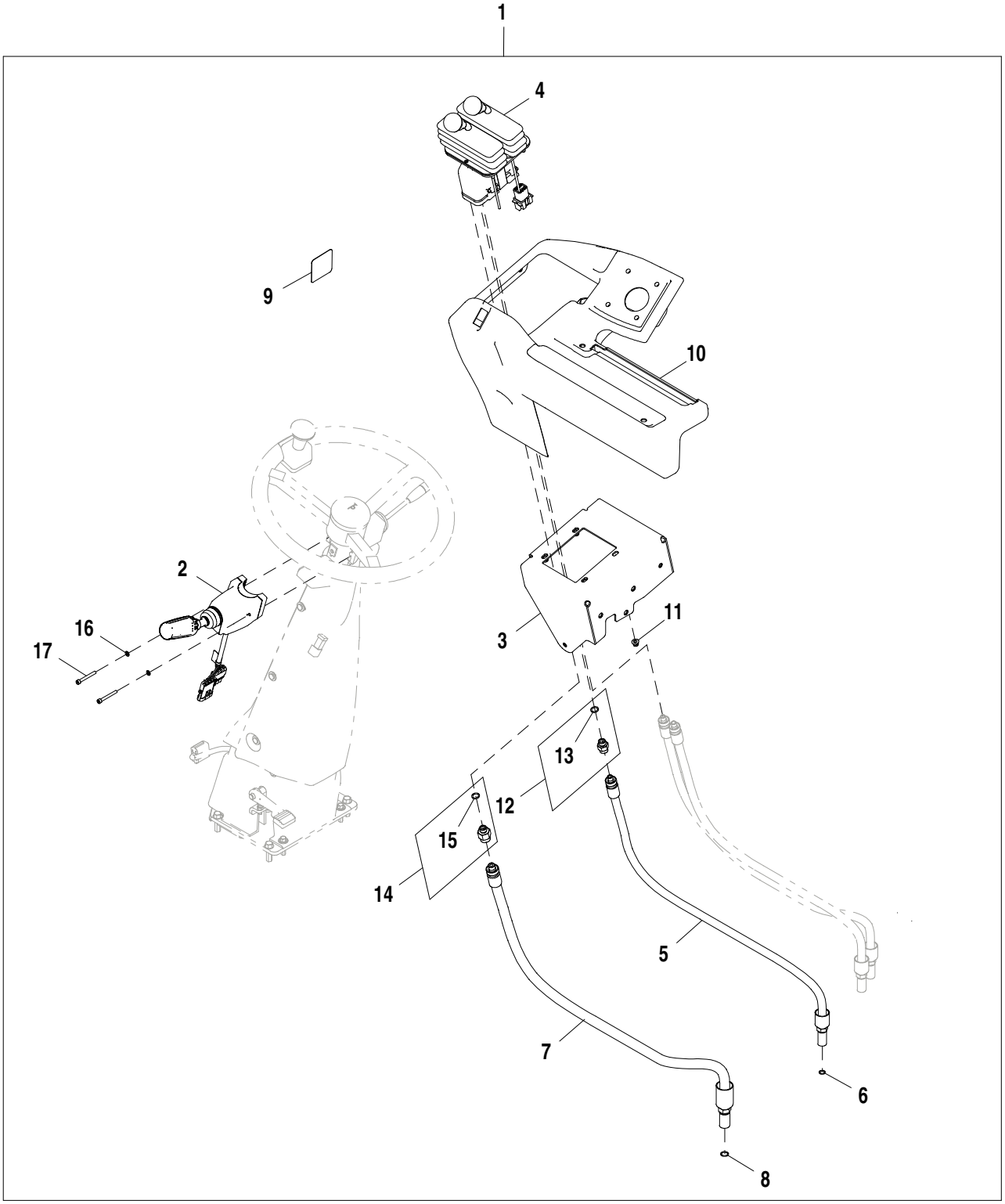

AT337444_TX1104483

Item	*Nº peça*	*Descrição*	*Qtde*	*Nº série*	*Notas*
1	**AT337444**	**Kit do conversor**	**1**		**Pacotes de Produto**
2	AT378210	Interruptor	1		FNR (Avanço - Neutro - Marcha à Ré)
3	AT341525	Placa	1		
4	AT225425	VálVula de controle pilotad	1		Controlador de Ponta dos Dedos com 2 Alavancas, Componentes em Página Separada
5	AT336503	Mangueira hidraulica-fabric	1		
6	T77613	Anel o	1		9.250 X 1.780 mm (0.364" X 0.070")
7	AT336506	Mangueira hidraulica-fabric	1		
8	T77857	Anel o	1		12.421 X 1.778 mm (0.489" X 0.070")
9	T200729	Etiqueta	1		Controles na Ponta dos Dedos
10	T242088	Capa	1		
11	14M7397	Porca de segurança	4		M6
12	63H1001	Conexão	1		
13	R26448	Anel o	1		11.887 X 1.981 mm (0.468" X 5/64")
14	62H1054	Adaptador	1		
15	R26448	Anel o	1		11.887 X 1.981 mm (0.468" X 5/64")
16	24M7027	Arruela	2		5.300 X 10 X 1 mm
17	19M9384	Parafuso	2		M5 X 45

Joystick To Joystick with Auxiliary Lever Conversion Kit (Z-Bar)
Jeu d'adaptation de manche à balai en manche à balai avec levier auxiliaire (Z-Bar)
Kit de Conversão de Joystick para Joystick com Alavanca Auxiliar (Z-Bar)
Комплект переоборудования джойстика в джойстик со вспомогательным рычагом (Z-образный рычажный механизм)
Juego de conversión de palanca multifunción a palanca multifunción con palanca auxiliar (Z-Bar)

TX1055228 A.1

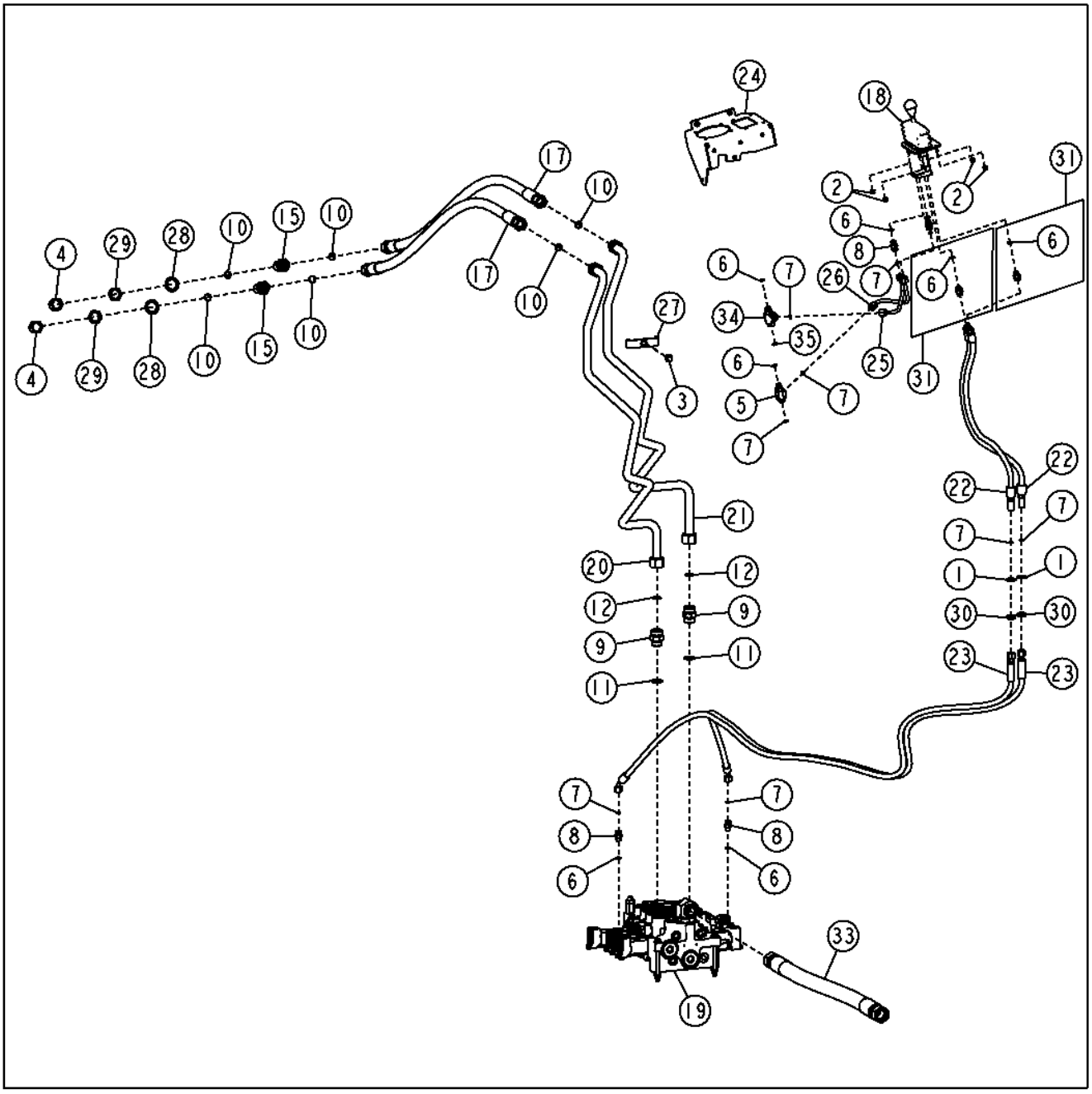

Item	*Nº peça*	*Descrição*	*Qtde*	*Nº série*	*Notas*
1	12H327	Arruela de pressão	2		3/4"
2	14M7397	Porca de segurança	4		M6
3	19M7805	Parafuso	1		M10 X 45
4	38H1418	Conexão	2		
5	38H1023	Conexão em t	1		
6	R26448	Anel o	8		11.887 X 1.981 mm (0.468" X 5/64")
7	T77613	Anel o	8		9.250 X 1.780 mm (0.364" X 0.070")
8	38H1160	Adaptador	4		
9	38H1163	Adaptador	2		
10	T77858	Anel o	8		18.771 X 1.778 mm (0.739" X 0.070")
11	U12547	Anel o	2		23.470 X 2.946 mm (0.924" X 0.116")
15	38H1276	Adaptador	2		
17	AT191285	Mangueira hidraulica-fabric	2		30.1752" X 1295 mm (51") X 30.1752"
18	AT228250	VálVula de controle pilotad	1		Controlador Auxiliar com Alavanca Única, Componentes em Página Separada
19	AT314046	VálVula	1		Seção da Válvula Auxiliar, Componentes em Página Separada
	AT105438	TiranTe	4		
20	AT316244	Tubulação de óleo	1		
21	AT316245	Tubulação de óleo	1		
22	AT336507	Mangueira hidraulica-fabric	2	623743-	
23	AT340251	Mangueira hidraulica-fabric	2		17.4752" X 2286 mm (90") X 17.4752"
24	AT341527	Placa	1		
25	AT342616	Tubulação de óleo	1		
26	AT342617	Tubulação de óleo	1		
27	T160549	Braçadeira	1		
28	T174275	Arruela de pressão	2		30.950 mm (1-7/32")
29	T78707	Porca	2		30.175 mm (1-3/16")
30	T81029	Porca	2		17.475 mm (11/16")
31	63H1001	Conexão	2		
33	AT364885	Mangueira hidraulica-fabric	1	-623742	(SUB FOR AT345001)
	AT366773	Mangueira hidraulica-fabric	1	623743-	
34	38H1642	Adaptador	1		
35	T77857	Anel o	1		
50	**AT337486**	**Kit - instalação de campo**	**1**		**(WHOLE GOODS)**

Joystick To Joystick with Auxiliary Lever Conversion Kit (Powerllel™)
Jeu d'adaptation de manche à balai en manche à balai avec levier auxiliaire (Powerllel™)
Kit de Conversão de Joystick para Joystick com Alavanca Auxiliar (Powerllel™)
Комплект переоборудования джойстика в джойстик со вспомогательным рычагом (Powerllel™)
Juego de conversión de palanca multifunción a palanca multifunción con palanca auxiliar (Powerllel™)

TX1055151 A.1

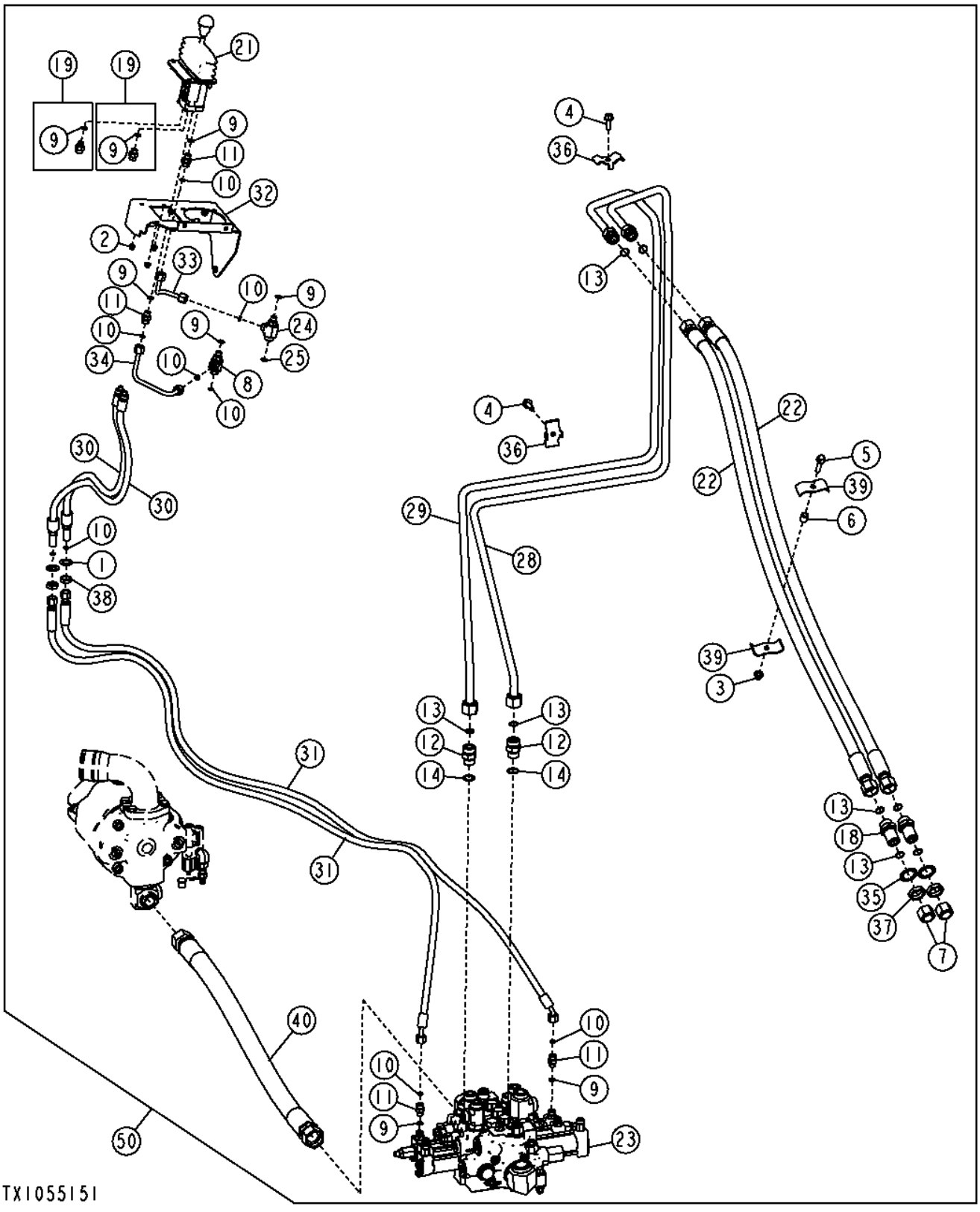

Item	*Nº peça*	*Descrição*	*Qtde*	*Nº série*	*Notas*
1	12H327	Arruela de pressão	2		3/4"
2	14M7397	Porca de segurança	4		M6
3	14M7400	Porca de segurança	1		M10
4	19M7786	Parafuso	2		M10 X 30
5	19M7805	Parafuso	1		M10 X 45
6	28H3383	Bucha	1		0.493" X 0.675" X 3/4"
7	38H1418	Conexão	2		
8	38H1023	Conexão em t	1		
9	R26448	Anel o	6		11.887 X 1.981 mm (0.468" X 5/64")
10	T77613	Anel o	7		9.250 X 1.780 mm (0.364" X 0.070")
11	38H1160	Adaptador	4		
12	38H1163	Adaptador	2		
13	T77858	Anel o	8		18.771 X 1.778 mm (0.739" X 0.070")
14	U12547	Anel o	2		23.470 X 2.946 mm (0.924" X 0.116")
18	38H1276	Adaptador	2		
19	63H1001	Conexão	2		
21	AT228250	VálVula de controle pilotad	1		Controlador Auxiliar com Alavanca Única, Componentes em Página Separada
22	AT313424	Mangueira hidraulica-fabric	2		
23	AT314046	VálVula	1		Seção da Válvula Auxiliar, Componentes em Página Separada
	AT105438	TiranTe	1		
24	38H1642	Adaptador	1		
25	T77857	Anel o	1		
28	AT322202	Tubulação de óleo	1		
29	AT322203	Tubulação de óleo	1		
30	AT336507	Mangueira hidraulica-fabric	2	623743-	
31	AT340251	Mangueira hidraulica-fabric	2		
32	AT341527	Placa	1		
33	AT342616	Tubulação de óleo	1		
34	AT342617	Tubulação de óleo	1		
35	T174275	Arruela de pressão	2		30.950 mm (1-7/32")
36	T215434	Braçadeira	2		
37	T78707	Porca	2		30.175 mm (1-3/16")
38	T81029	Porca	2		17.475 mm (11/16")
39	U46753	Abraçadeira para mangueira	2		
40	AT364885	Mangueira hidraulica-fabric	1	-623742	(AT345001 NLA)
	AT366773	Mangueira hidraulica-fabric	1	623743-	
50	**AT337465**	**Kit - instalação de campo**	**1**		**(WHOLE GOODS)**

Joystick with Auxiliary Lever to 3-Lever Controller Conversion Kit
Jeu d'adaptation de manche à balai avec levier auxiliaire en contrôleur à trois leviers
Kit de Conversão de Joystick com Alavanca Auxiliar para Controlador de 3 Alavancas
Комплект для переоборудования рукоятки управления со вспомогательным рычагом в трехрычажный контроллер
Juego de modificación de palanca auxiliar a controlador de 3palancas

AT337446_TX1104486 A.1

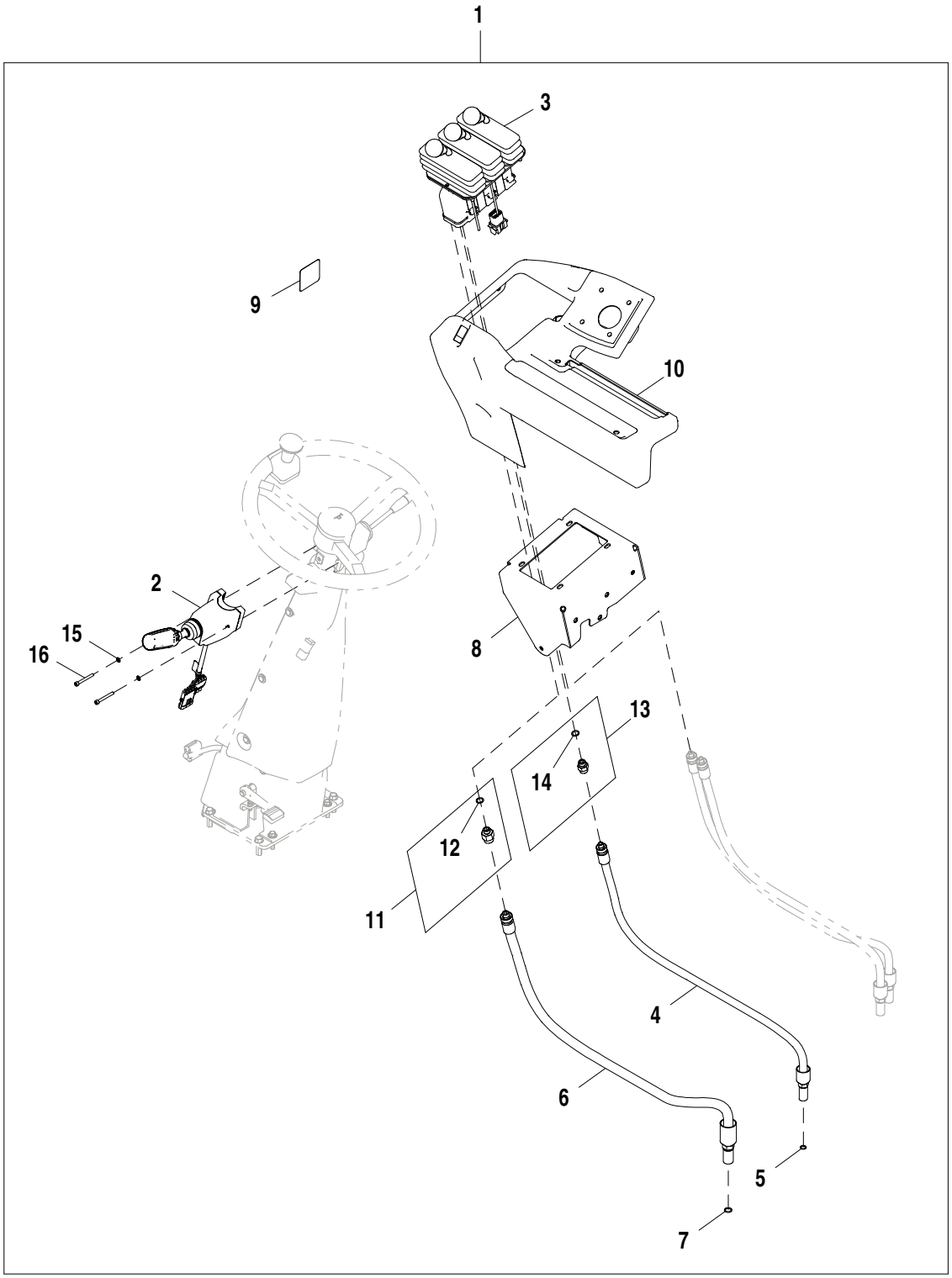

AT337446_TX1104486

Item	*Nº peça*	*Descrição*	*Qtde*	*Nº série*	*Notas*
1	**AT337446**	**Kit do conversor**	**1**		**Pacotes de Produto**
2	AT378210	Interruptor	1		FNR (Avanço - Neutro - Marcha à Ré)
3	AT300154	VálVula de controle pilotad	1		Controlador de Ponta dos Dedos com 3 Alavancas
4	AT336503	Mangueira hidraulica-fabric	1		
5	T77613	Anel o	1		9.250 X 1.780 mm (0.364" X 0.070")
6	AT336506	Mangueira hidraulica-fabric	1		
7	T77857	Anel o	1		12.421 X 1.778 mm (0.489" X 0.070")
8	AT341526	Placa	1		
9	T200729	Etiqueta	1		Controles na Ponta dos Dedos
10	T242088	Capa	1		
11	62H1054	Adaptador	1		
12	R26448	Anel o	1		11.887 X 1.981 mm (0.468" X 5/64")
13	63H1001	Conexão	1		
14	R26448	Anel o	1		11.887 X 1.981 mm (0.468" X 5/64")
15	24M7027	Arruela	2		5.300 X 10 X 1 mm
16	19M9384	Parafuso	2		M5 X 45

Steering Column FNR Selector to Joystick FNR Switch Conversion Kit
Jeu d'adaptation de sélecteur de sens de marche de colonne de direction en interrupteur de sens de marche de manche à balai
Seletor FNR da Coluna de Direção para Kit de Conversão do Interruptor FNR do Joystick
Комплект для переоборудования селектора FNR на рулевой колонке в переключатель FNR на рукоятке управления
Juego de modificación de selector de sentido de marcha en columna de dirección a selector de sentido de marcha en palanca multifunción

AT337704_TX1109750 A.1

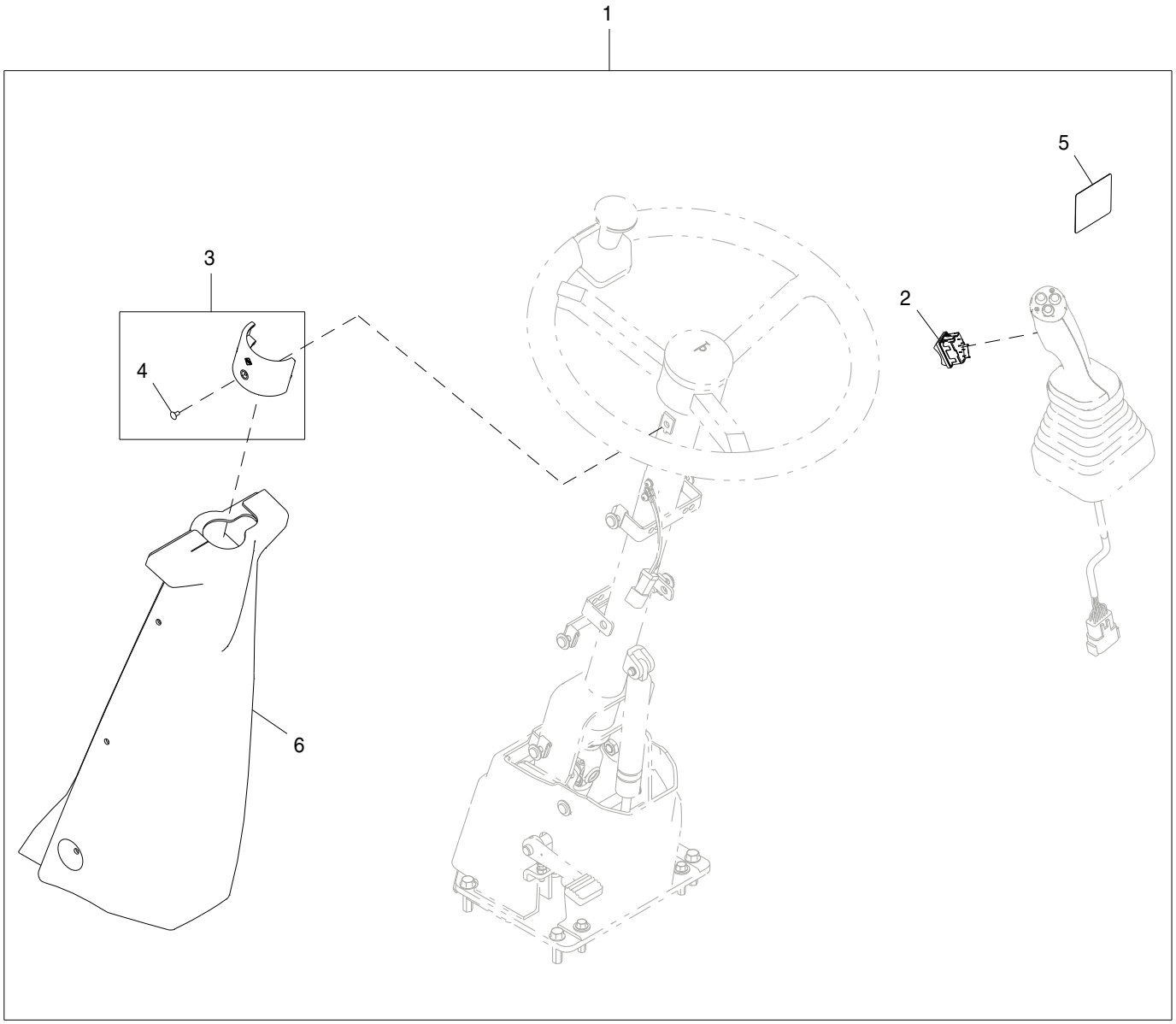

AT337704_TX1109750

Item	*Nº peça*	*Descrição*	*Qtde*	*Nº série*	*Notas*
1	**AT337704**	**Kit da cabine**	**1**		**Pacotes de Produto**
2	LW9285555	Interruptor	1		FNR (Avanço - Neutro - Marcha à Ré)
3	AT300921	Braçadeira	1		
4	21M7258	Parafuso	1		M4 X 8
5	T197182	Etiqueta	1		Controles do Joystick com FNR do Joystick
6	AT342497	Capa	1		

Auxiliary Control Lever Detent Kit
Kit de dispositif de verrouillage de levier de commande auxiliaire
Kit de Retenção da Alavanca de Controle Auxiliar
Комплект фиксатора вспомогательного рычага управления
Juego de tope de palanca de control auxiliar

TX1096383 A.1

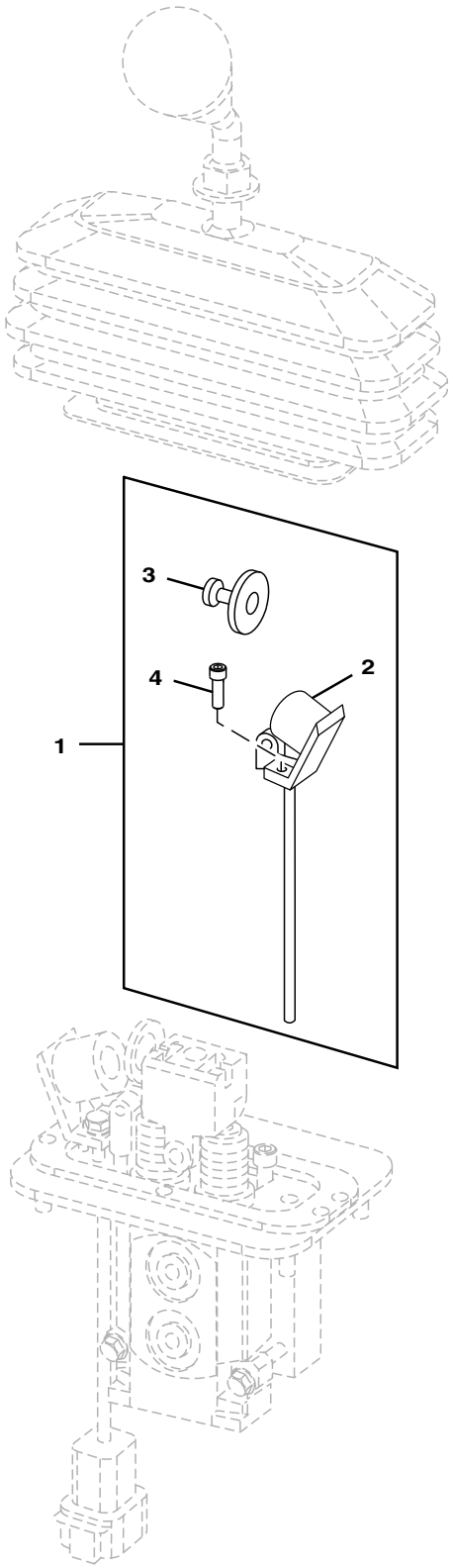

TX1096383

Item	*Nº peça*	*Descrição*	*Qtde*	*Nº série*	*Notas*
1	**AT337443**	**Kit do limitador**	**1**		**Pacotes de Produto**
2	AT227927	Solenóide	1		
3	AT227928	Armadura	1		
4	AT325612	Parafuso	2		

2-Lever Fingertip Controller
Contrôleur au doigt à 2 leviers
Controlador de Ponta dos Dedos com 2 Alavancas
2-рычажный контроллер с кнопочным управлением
Controlador de 2 palancas con botones

TX1032509 A.1

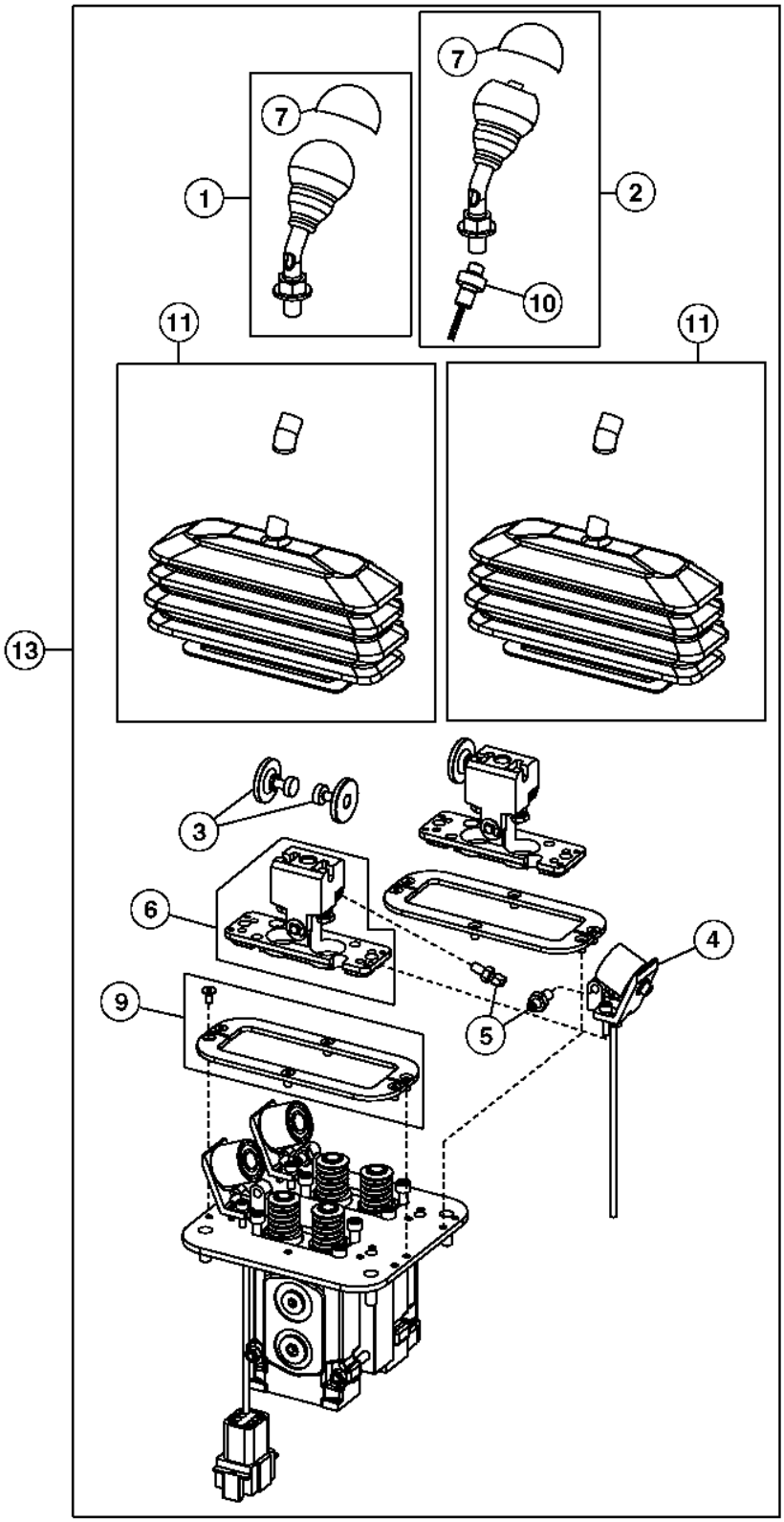

TX1032509

Item	*Nº peça*	*Descrição*	*Qtde*	*Nº série*	*Notas*
1	AT227925	Alavanca	1		
2	AT227926	Alavanca	1		Alavanca com Interruptor Kickdown
3	AT227928	Armadura	2		
4	AT227927	Solenóide	2		
5	AT227929	VálVula de controle pilotad	4		
6	AT227930	Placa	2		
7	AT318123	Protetor	2		
9	AT227933	Placa	2		
10	AT226119	Interruptor	1		Kickdown
11	AT303619	Conjunto da bota	2		
13	AT225425	VálVula de controle pilotad	1		2 Alavancas

Auxiliary Single Lever Controller
Contrôleur auxiliaire à levier unique
Controlador Auxiliar com Alavanca Única
Вспомогательный однорычажный контроллер
Unidad control palanca única auxiliar

TX1015999 A.1

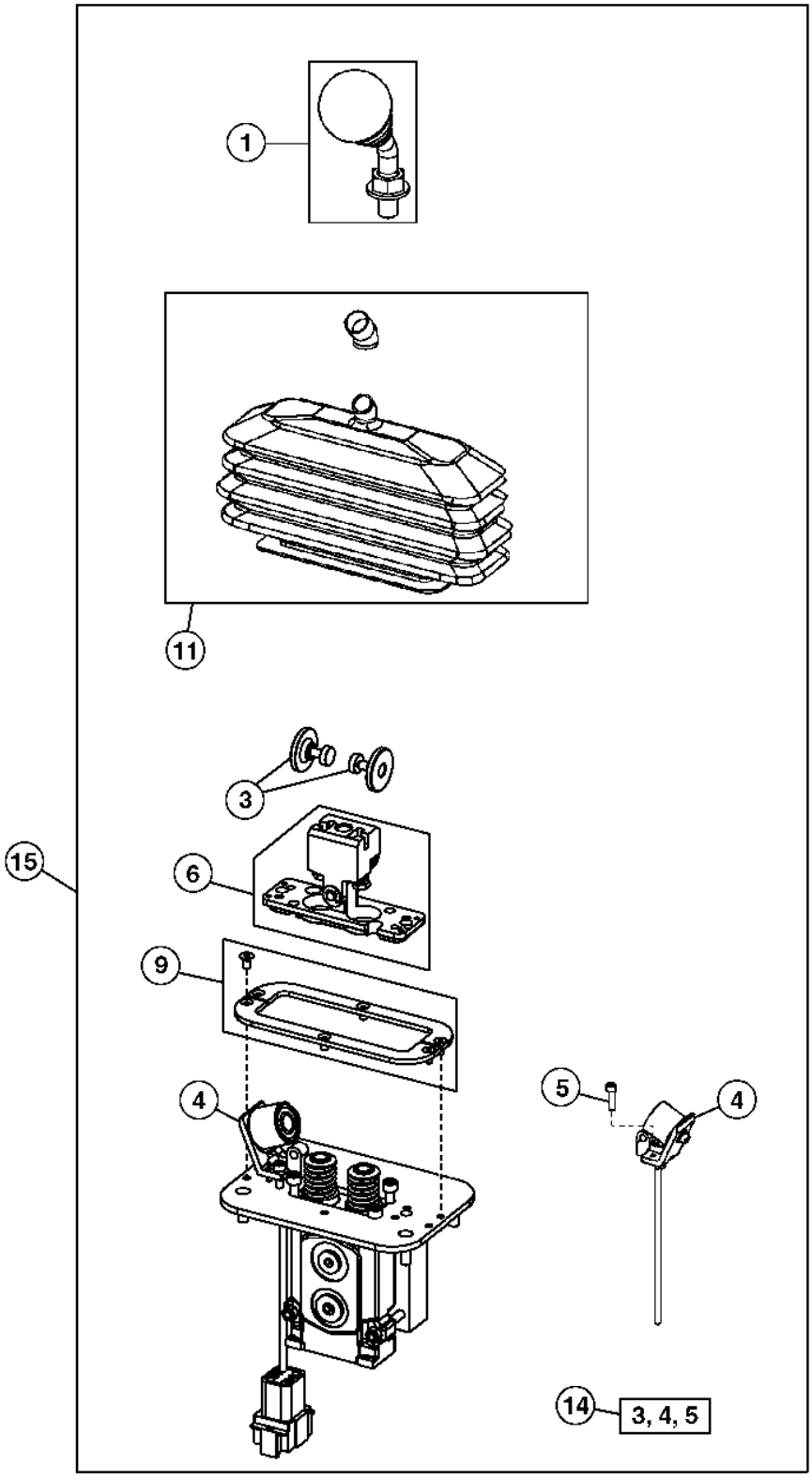

TX1015999

Item	*Nº peça*	*Descrição*	*Qtde*	*Nº série*	*Notas*
1	AT227925	Alavanca	1		
3	AT227928	Armadura	2		
4	AT227927	Solenóide	2		
5	AT325612	Parafuso	2		
6	AT227930	Placa	1		
9	AT227933	Placa	1		
11	AT303619	Conjunto da bota	1		
14	**AT337443**	**Kit - instalação de campo**	**1**		**Retenção, (WHOLE GOODS)**
15	AT228250	VálVula de controle pilotad	1		Controlador Auxiliar com Alavanca Única

Auxiliary Dual Lever Controller
Contrôleur auxiliaire à deux leviers
Controlador Auxiliar com Alavanca Dupla
Вспомогательный двухрычажный контроллер
Controlador de palanca auxiliar doble

TX1032506 A.1

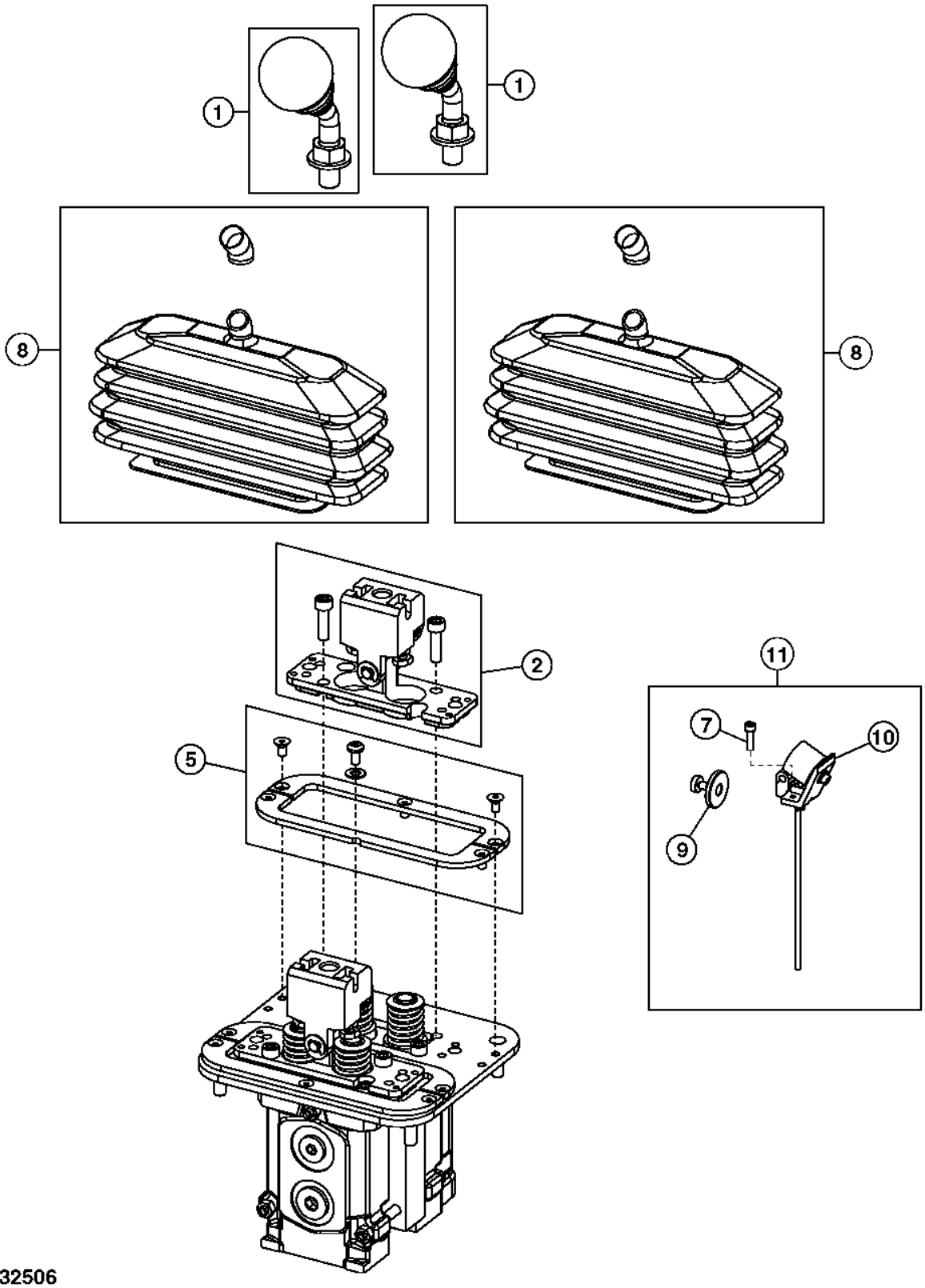

Item	*Nº peça*	*Descrição*	*Qtde*	*Nº série*	*Notas*
1	AT227925	Alavanca	1		sem Interruptor
	AT227926	Alavanca	1		com Interruptor
2	AT227930	Placa	1		
5	AT227933	Placa	1		
7	AT325612	Parafuso	2		
8	AT303619	Conjunto da bota	2		
9	AT227928	Armadura	1		
10	AT227927	Solenóide	1		
11	AT337443	Kit - instalação de campo	1		Retenção, WHOLE GOODS SUB FOR AT305603

Joystick Pilot Controller Components
Composants contrôleur pilote manche à balai
Componentes do Controlador do Piloto com Joystick
Компоненты сервоконтроллера рукоятки упр.
Componentes de controlador piloto de palanca

TX1049374 A.1

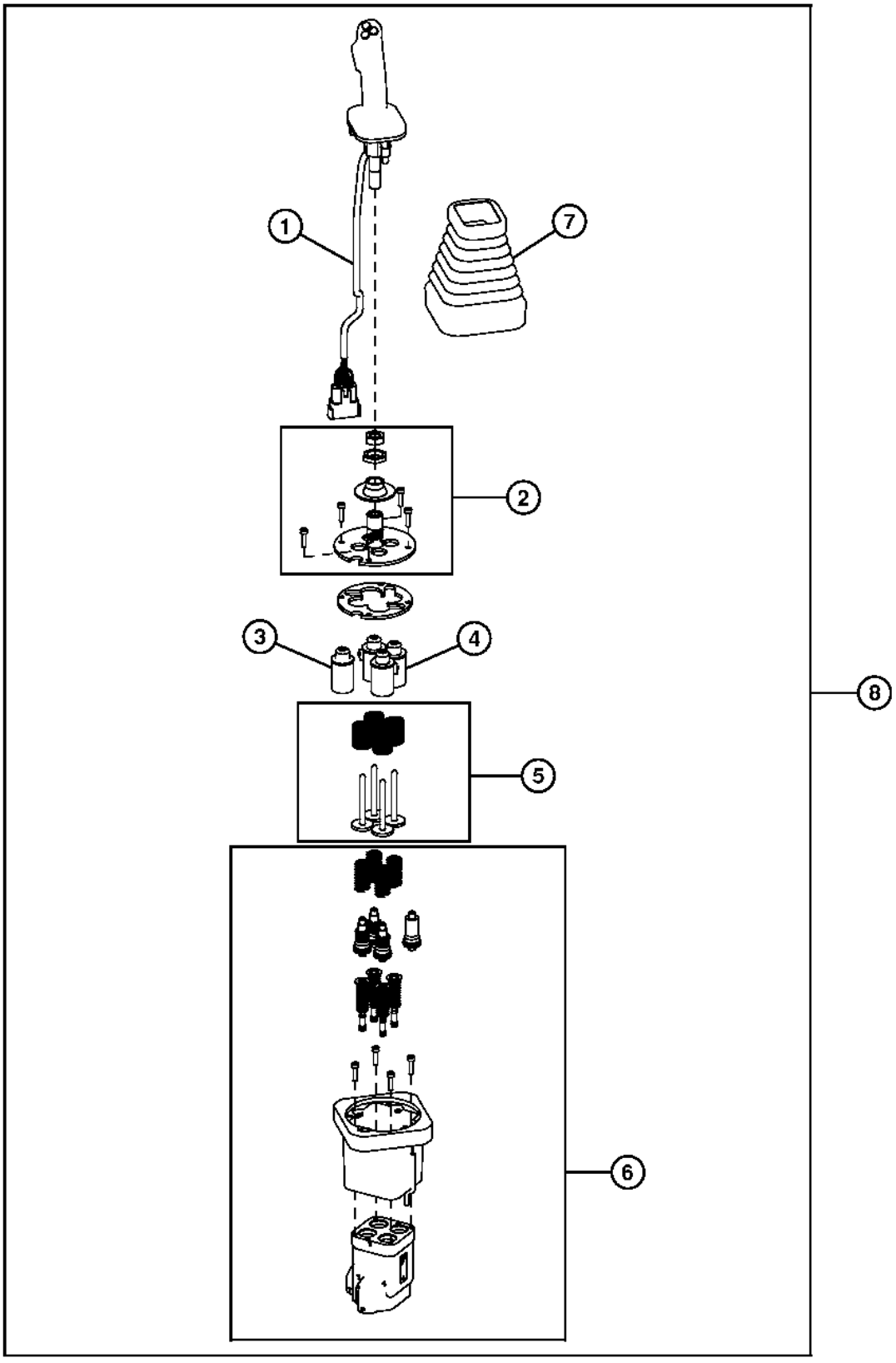

TX1049374

Item	*Nº peça*	*Descrição*	*Qtde*	*Nº série*	*Notas*
1	AT315458	Alavanca	1		Joystick (sem FNR)
	AT315459	Alavanca	1		Joystick (com FNR), Componentes em Página Separada
2	AT307636	Junta universal	1		
3	AT307638	Guia	1		
4	AT307637	Solenóide	3		Três Usos - Encomende conforme Necessário
5	AT307640	Pino	1		
6	AT307641	VálVula regul pressão óleo	1		
7	T205941	Protetor	1		
8	AT362747	VálVula de controle pilotad	1		SUB FOR AT356033, Controlador do Piloto com Joystick (sem FNR)
	AT362746	VálVula de controle pilotad	1		SUB FOR AT356032, Controlador do Piloto com Joystick (com FNR)

Right-hand Joystick Handle
Poignée de manche à balai de droite
Alavanca do Joystick Direito
Рукоятка правого джойстика
Manija de la palanca de control derecha

TX1078244 A.1

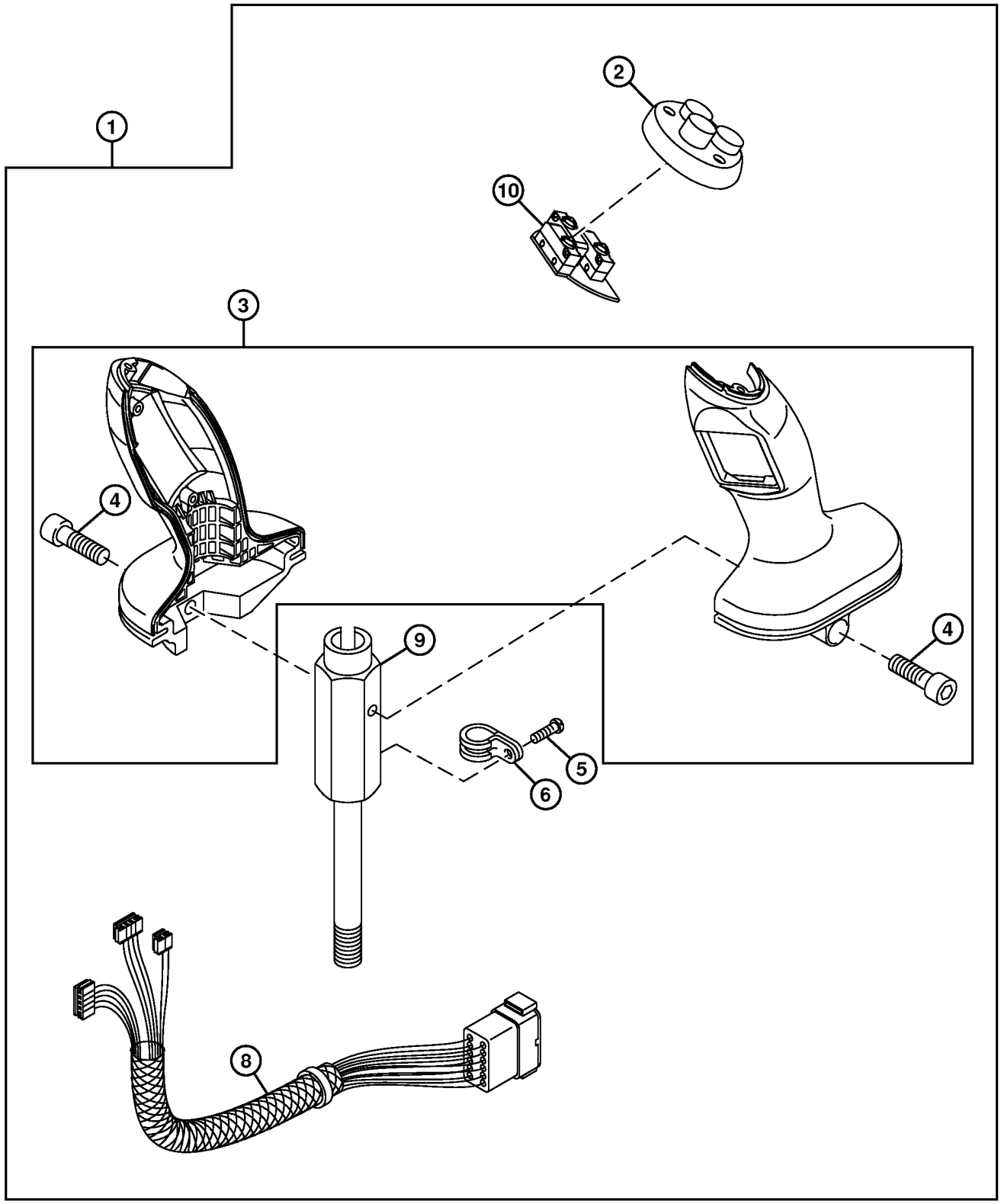

TX1078244

Item	*Nº peça*	*Descrição*	*Qtde*	*Nº série*	*Notas*
1	AT315458	Alavanca	1		
2	LW10469918	Capa	1		
3	LW10469932	Alavanca	1		
4	AT218439	Parafuso allen	2		
5	LW4600533	Parafuso e Porca	1		
6	LW7381634	Presilha	1		
8	LW9289201	Chicotes da cabine	1		
9	LW9591352	Alavanca de controle	1		
10	LW9968581	Interruptor de apertar	1		

Right-hand Joystick Handle with FNR Switch
Poignée de manche à balai de droite avec sélecteur de sens de marche
Alavanca do Joystick Direito com Interruptor FNR
Правая рукоятка управления с переключателем FNR
Manija de la palanca de control derecha con selector sentido marcha

TX1078245 A.1

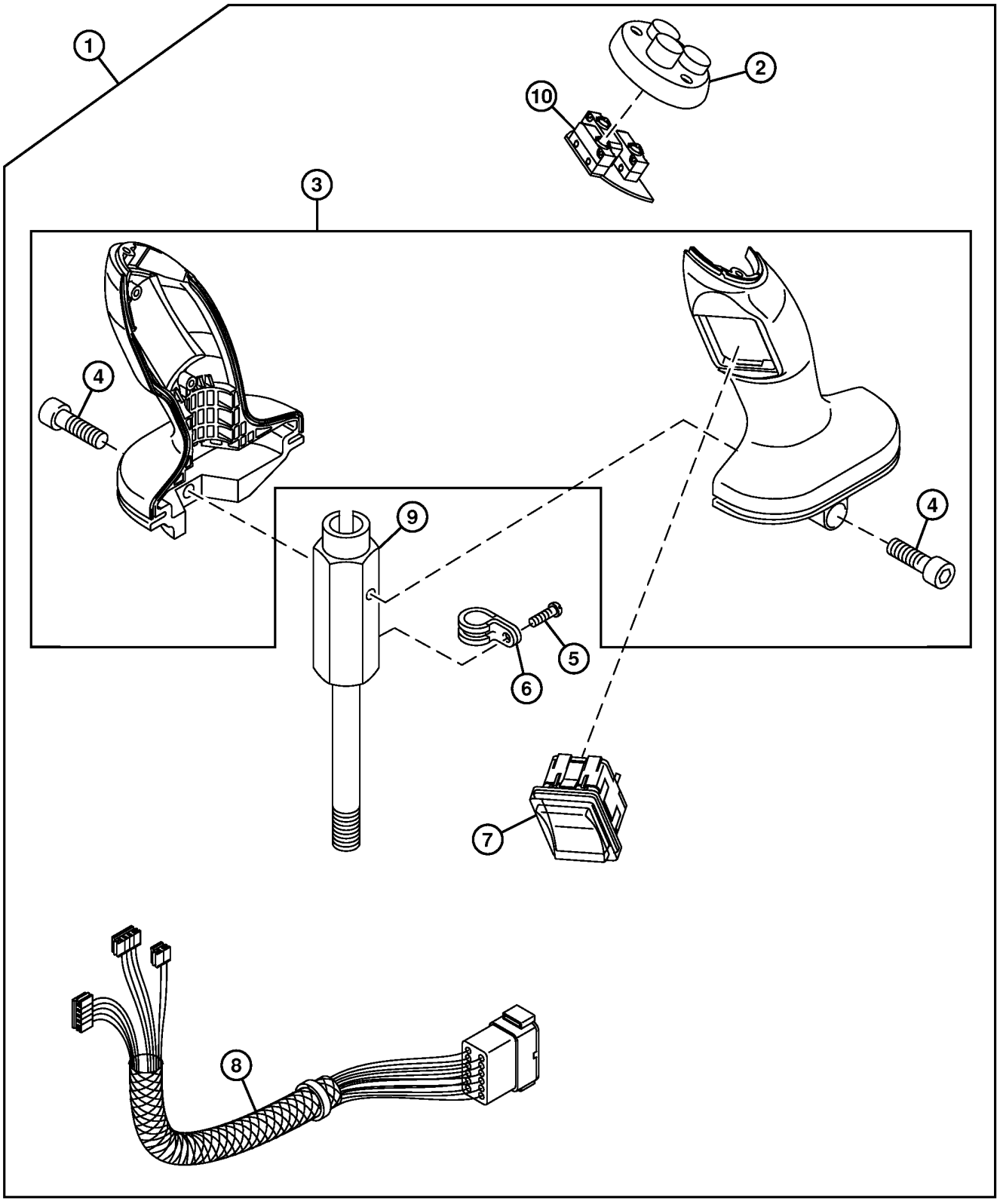

TX1078245

Item	*Nº peça*	*Descrição*	*Qtde*	*Nº série*	*Notas*
1	AT315459	Alavanca	1		
2	LW10469918	Capa	1		
3	LW10469932	Alavanca	1		
4	AT218439	Parafuso allen	2		
5	LW4600533	Parafuso e Porca	1		
6	LW7381634	Presilha	1		
7	LW9285555	Interruptor	1		FNR
8	LW9289201	Chicotes da cabine	1		
9	LW9591352	Alavanca de controle	1		
10	LW9968581	Interruptor de apertar	1		

Auxiliary Joystick Controller
Contrôleur manche à balai auxiliaire
Controlador do Joystick Auxiliar
Вспомогательный контроллер джойстика
Controlador de palanca de control auxiliar

TX1058133 A.1

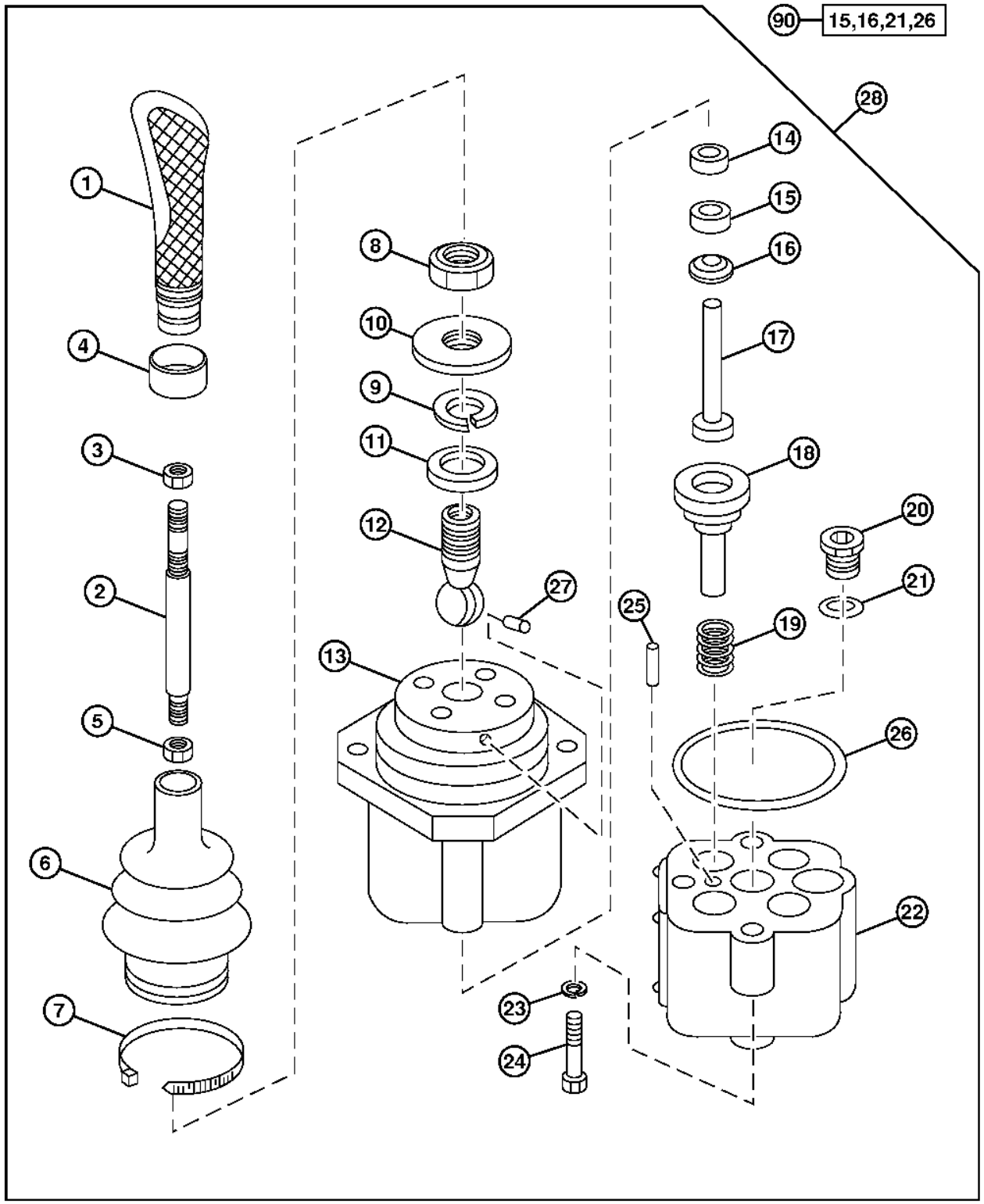

TX1058133

Item	*Nº peça*	*Descrição*	*Qtde*	*Nº série*	*Notas*
1	AT172629	Manete	1		ALSO ORDER H77698 AND AT208911
2	AT210145	Alavanca	1		
3	T170269	Porca	1		M12
4	AT208911	RetentoR	1		
5	T172986	Porca	1		
6	T172988	Protetor	1		
7	H77698	Cinta	1		
8	T172985	Porca	1		
9	T172987	Anel de pressão	1		
10	.....	Placa	1		
11	AT119378	RetentoR	1		
12	.....	Esfera	1		
13	.....	Carcaça	1		Superior
14	T131617	Anel	4		
15	.....	RetentoR	4		
16	.....	Vedação	4		
17	T102958	êmbolo	4		
18	.....	Carretel	4		
19	T131624	Mola	4		
20	AT49216	Tampão	1		
21	R26448	Anel o	1		11.887 X 1.981 mm (0.468" X 5/64")
22	.....	Carcaça	1		Inferior
23	12M7133	Arruela de pressão	4		6 mm
24	19M7966	Parafuso	4		M6 X 25
25	T102961	Pino de centragem	1		3.183 X 15.875 mm (1/8" X 5/8")
26	.....	Vedação	1		
27	T102963	Pino fixador	1		Antirrotação
28	AT208760	Unidade de controle eletrôn	1		Controlador do Joystick Auxiliar
90	AT210247	Kit retentor	1		

Ride Control (Powerllel™)
Commande de suspension (Powerllel™)
Controle de Percurso (Powerllel™)
Управление плавностью хода (Powerllel™)
Control de suspensión (Powerllel™)

AT301902_TX1070831 B.3

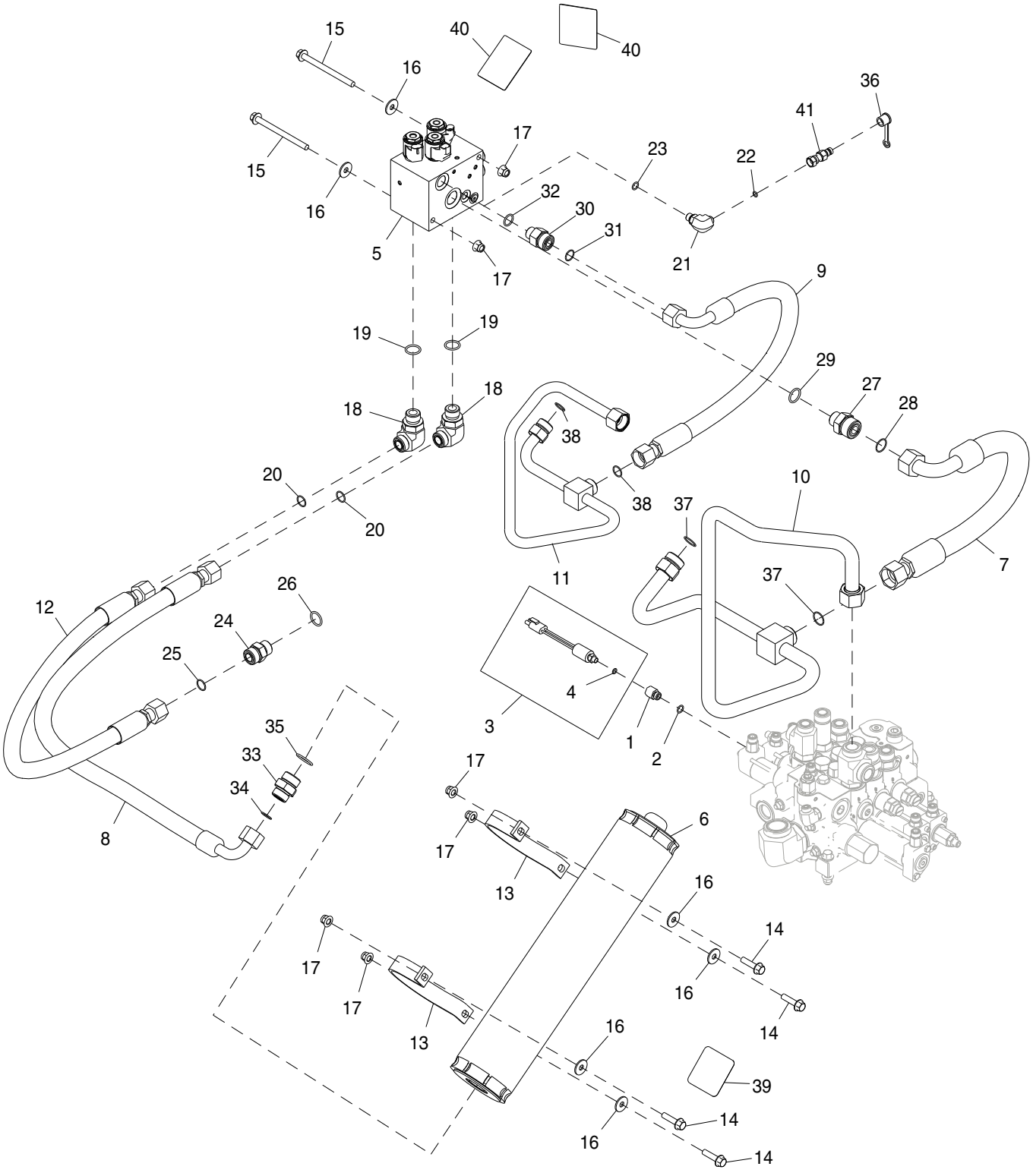

AT301902_TX1070831

Item	*Nº peça*	*Descrição*	*Qtde*	*Nº série*	*Notas*
1	T158047	Adaptador	1		
2	R26448	Anel o	1		
3	AT223535	Interrup. de pressão	1		
4	R26287	Anel o	1		
5	AT332291	VálV.de contr.atuada hidr.	1		Componentes em Página Separada
6	AT383880	Kit do acumulador	1		
	AT196760	Kit da válvula	1		Válvula do Gás do Acumulador
7	AT225446	Mangueira hidraulica-fabric	1		
8	AT228199	Mangueira hidraulica-fabric	1		
9	AT228199	Mangueira hidraulica-fabric	1		
10	AT308419	Tubulação de óleo	1		
11	AT308447	Tubulação de óleo	1		
12	AT308533	Mangueira hidráulica	1		
13	T146490	Braçadeira	2		
14	19M7804	Parafuso	4		M10 X 40
15	19M7898	Parafuso	2		M10 X 130
16	24M7296	Arruela	6		10.500 X 30 X 2.500 mm
17	14M7400	Porca de segurança	6		M10
18	38H1007	Conexão em ângulo	1		
19	U12547	Anel o	1		
20	T77858	Anel o	1		
21	38H1009	Conexão em ângulo	1		
22	T77814	Anel o	1		
23	R26448	Anel o	1		
24	38H1163	Adaptador	1		
25	T77858	Anel o	1		
26	U12547	Anel o	1		
27	38H1179	Adaptador	1		
28	T76938	Anel o	1		
29	U12547	Anel o	1		
30	38H1193	Adaptador	1		
31	T77858	Anel o	1		
32	R26906	Anel o	1		
33	38H1194	Adaptador	1		
34	T77858	Anel o	1		
35	R29936	Anel o	1		
36	R77175	Capa	1		
37	T76938	Anel o	2		
38	T77858	Anel o	2		
39	T180944	Etiqueta	1		
40	T146792	Adesivo de segurança	2		
41	RE60700	Engate de diagnostico	1		

Ride Control (Z-Bar)
Commande de suspension (Z-Bar)
Controle do Percurso (Barra Z)
Управление плавностью хода (Z-образный рычажный механизм)
Control de suspensión (Z-Bar)

AT316349_TX1070833 B.1

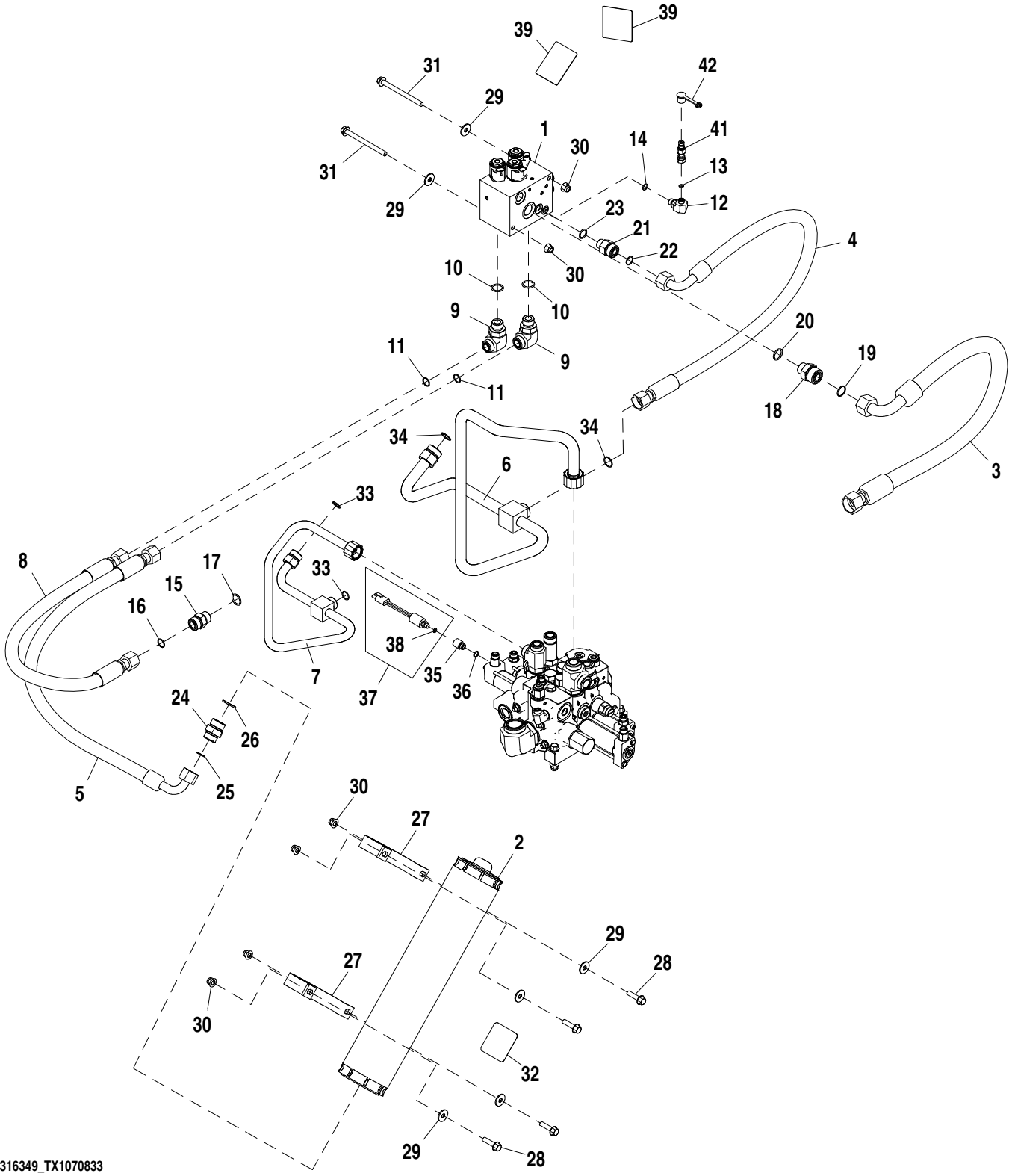

Item	*Nº peça*	*Descrição*	*Qtde*	*Nº série*	*Notas*
1	AT332291	VálV.de contr.atuada hidr.	1		Componentes em Página Separada
2	AT383880	Kit do acumulador	1		
	AT196760	Kit da válvula	1		Válvula do Gás do Acumulador
3	AT225446	Mangueira hidraulica-fabric	1		
4	AT228199	Mangueira hidraulica-fabric	1		
5	AT228199	Mangueira hidraulica-fabric	1		
6	AT308419	Tubulação de óleo	1		
7	AT308447	Tubulação de óleo	1		
8	AT308533	Mangueira hidráulica	1		
9	38H1007	Conexão em ângulo	1		
10	U12547	Anel o	1		
11	T77858	Anel o	1		
12	38H1009	Conexão em ângulo	1		
13	T77814	Anel o	1		
14	R26448	Anel o	1		
15	38H1163	Adaptador	1		
16	T77858	Anel o	1		
17	U12547	Anel o	1		
18	38H1179	Adaptador	1		
19	T76938	Anel o	1		
20	U12547	Anel o	1		
21	38H1193	Adaptador	1		
22	T77858	Anel o	1		
23	R26906	Anel o	1		
24	38H1194	Adaptador	1		
25	T77858	Anel o	1		
26	R29936	Anel o	1		
27	T146490	Braçadeira	2		
28	19M7804	Parafuso	4		M10 X 40
29	24M7296	Arruela	6		10.500 X 30 X 2.500 mm
30	14M7400	Porca de segurança	6		M10
31	19M7898	Parafuso	2		M10 X 130
32	T180944	Etiqueta	1		
33	T77858	Anel o	2		
34	T76938	Anel o	2		
35	T158047	Adaptador	1		
36	R26448	Anel o	1		
37	AT223535	Interrup. de pressão	1		
38	R26287	Anel o	1		
39	T146792	Adesivo de segurança	2		
41	RE60700	Engate de diagnostico	1		
42	R77175	Capa	1		

Ride Control (Tool Carrier)
Commande de suspension (porte-outils)
Controle do Percurso (Portadora de Implemento)
Управление плавностью хода (держатель инструмента)
Control de suspensión (portaherramientas)

AT342352_TX1070835 A.3

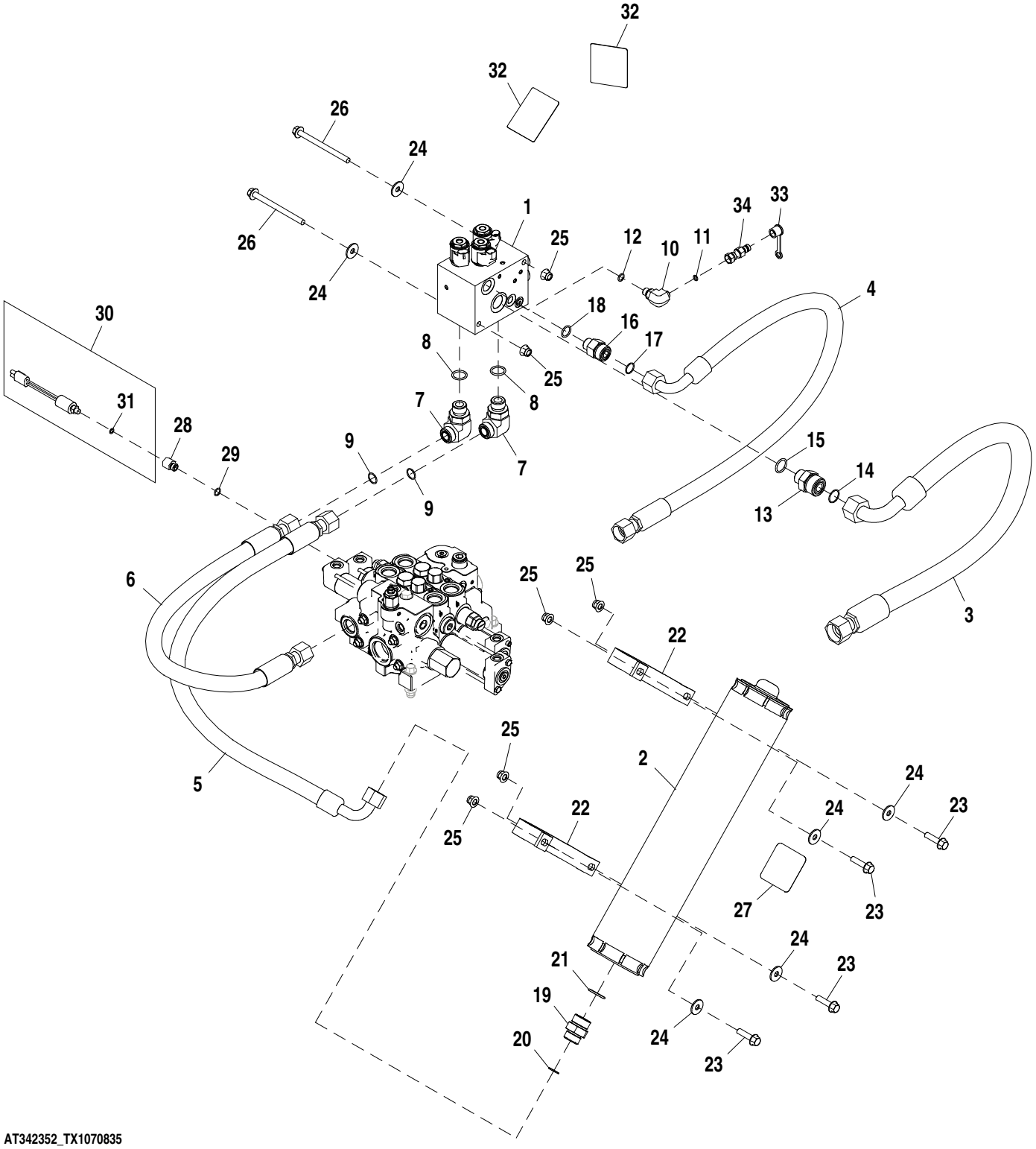

AT342352_TX1070835

Item	*Nº peça*	*Descrição*	*Qtde*	*Nº série*	*Notas*
1	AT332291	VálV.de contr.atuada hidr.	1		Componentes em Página Separada
2	AT383880	Kit do acumulador	1		
	AT196760	Kit da válvula	1		Válvula do Gás do Acumulador
3	AT225446	Mangueira hidraulica-fabric	1		
4	AT228199	Mangueira hidraulica-fabric	1		
5	AT228199	Mangueira hidraulica-fabric	1		
6	AT308533	Mangueira hidráulica	1		
7	38H1007	Conexão em ângulo	1		
8	U12547	Anel o	1		
9	T77858	Anel o	1		
10	38H1009	Conexão em ângulo	1		
11	T77814	Anel o	1		
12	R26448	Anel o	1		
13	38H1179	Adaptador	1		
14	T76938	Anel o	1		
15	U12547	Anel o	1		
16	38H1193	Adaptador	1		
17	T77858	Anel o	1		
18	R26906	Anel o	1		
19	38H1194	Adaptador	1		
20	T77858	Anel o	1		
21	R29936	Anel o	1		
22	T146490	Braçadeira	2		
23	19M7804	Parafuso	4		M10 X 40
24	24M7296	Arruela	6		10.500 X 30 X 2.500 mm
25	14M7400	Porca de segurança	6		M10
26	19M7898	Parafuso	2		M10 X 130
27	T180944	Etiqueta	1		
28	T158047	Adaptador	1		
29	R26448	Anel o	1		
30	AT223535	Interrup. de pressão	1		
31	R26287	Anel o	1		
32	T146792	Adesivo de segurança	2		
33	R77175	Capa	1		
34	RE60700	Engate de diagnostico	1		

Ride Control Kit
Kit de commande de suspension
Kit de Controle do Percurso
Комплект управления плавностью хода
Kit de control de suspensión

TX1044293 A.1

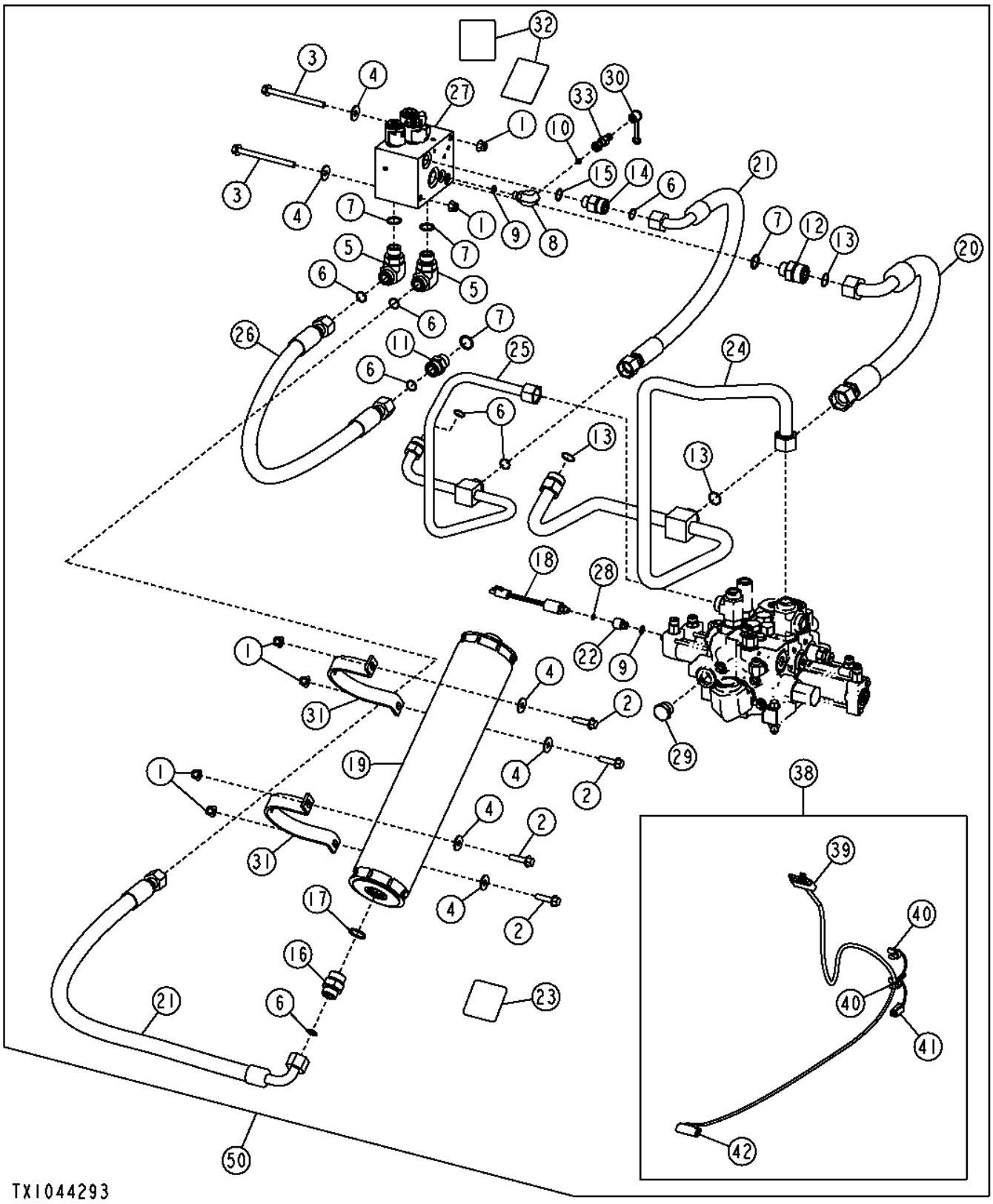

Item	*Nº peça*	*Descrição*	*Qtde*	*Nº série*	*Notas*
1	14M7400	Porca de segurança	6		M10
2	19M7804	Parafuso	4		M10 X 40
3	19M7898	Parafuso	2		M10 X 130
4	24M7296	Arruela	6		10.500 X 30 X 2.500 mm
5	38H1007	Conexão em ângulo	2		
6	T77858	Anel o	7		
7	U12547	Anel o	5		
8	38H1009	Conexão em ângulo	1		
9	R26448	Anel o	2		
10	T77814	Anel o	1		
11	38H1163	Adaptador	1		
12	38H1179	Adaptador	1		
13	T76938	Anel o	3		
14	38H1193	Adaptador	1		
15	R26906	Anel o	1		
16	38H1194	Adaptador	1		
17	R29936	Anel o	1		
18	AT223535	Interrup. de pressão	1		(INCLUDES R26287)
19	AT383880	Kit do acumulador	1		
	AT196760	Kit da válvula	1		Válvula do Gás do Acumulador
20	AT225446	Mangueira hidraulica-fabric	1		36.5252" X 1041 mm (41") X 36.5252"
21	AT228199	Mangueira hidraulica-fabric	2		
22	T158047	Adaptador	1		
23	T180944	Etiqueta	1		
24	AT308419	Tubulação de óleo	1		
25	AT308447	Tubulação de óleo	1		
26	AT308533	Mangueira hidráulica	1		30.1752" X 762 mm (30") X 30.1752"
27	AT332291	VálV.de contr.atuada hidr.	1		
28	R26287	Anel o	1		
29	R27175	Tampão de dreno	1		
30	R77175	Capa	1		
31	T146490	Braçadeira	2		
32	T146792	Adesivo de segurança	2		
33	RE60700	Engate de diagnostico	1		
38	AT224600	Chicote	1		
39	RE12366	Conj mont Conector elétrico	1		Para o Chicote da Estrutura da Carregadeira
	R78060	Terminal conecTor eléTrico	5		
	R78059	Vedação conector elétrico	5		
	R78064	Conect elétr tomada cavidad	1		
40	57M7254	Alojam. conector elétrico	1		Solenoide Liga/Desliga
	.....	Terminal conecTor eléTrico	4		
	.....	Vedação conector elétrico	4		
	57M7289	Disp fechamento conec elétr	2		
41	57M8021	Conj mont Conector elétrico	1		Solenoide da Lança
	R104846	Terminal conecTor eléTrico	2		
	.....	Terminal conecTor eléTrico	2		
42	R78053	Conj mont Conector elétrico	1		Pressostato do Controle do Percurso
	R78061	Terminal conecTor eléTrico	2		
	R78059	Vedação conector elétrico	2		
50	**AT314600**	**Kit - instalação de campo**	**1**		**(WHOLE GOODS)**

Ride Control Valve
Vanne de commande de suspension
Válvula do Controle do Percurso
Клапан управления плавностью хода
Válvula de control de suspensión

AT332291_TX1119790 A.2

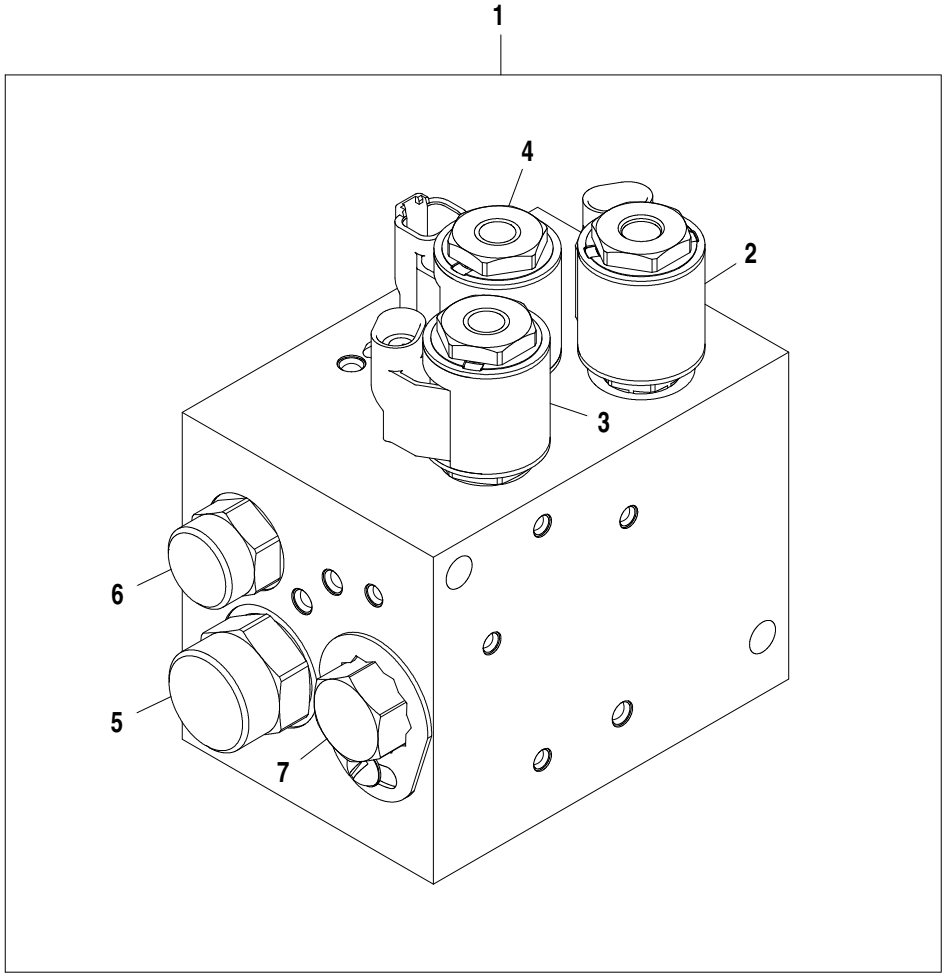

AT332291_TX1119790

Item	*Nº peça*	*Descrição*	*Qtde*	*Nº série*	*Notas*
1	AT332291	VálV.de contr.atuada hidr.	1		
2	AT224573	VálVula solenóide	1		Válvula Solenoide 2 Liga/Desliga do Controle da Suspensão
	AT333809	VálVula solenóide	1		SUB FOR AT224574
	AT224862	Kit retentor	1		
	T181306	Porca	1		
3	AT224705	VálV. controladora de fluxo	1		Válvula Solenoide 1 Liga/Desliga do Controle da Suspensão
	AT333809	VálVula solenóide	1		SUB FOR AT224574
	AT224706	Kit retentor	1		
	T181306	Porca	1		
4	AT224866	VálVula solenóide	1		Válvula Solenoide da Lança do Controle da Suspensão
	AT224706	Kit retentor	1		
	AT333811	VálVula solenóide	1		
	T225291	Porca	1		12.700 mm (1/2")
5	AT224867	VálV. controladora de fluxo	1		Válvula de Carretel de Alta Vazão
	AT224868	Kit retentor	1		
6	AT225082	VálV. controladora de fluxo	1		Válvula do Transportador de Carga do Controle da Suspensão
	F433299	Kit retentor	1		
7	AT225084	VálV. controladora de fluxo	1		Válvula de Carretel de Baixa Vazão
	AT225085	Kit retentor	1		
	AT316532	Kit da fechadura	1		Kit de Travamento
8	AN207183	VálVula de retenção	2		Não Ilustrado
	AN207184	Kit retentor	1		

Pin Disconnect Valve Hydraulic Lines (Z-Bar)
Conduites hydrauliques de soupape de déconnexion d'axe (Z-Bar)
Linhas Hidráulicas da Válvula de Desconexão do Pino (Barra Z)
Гидравлические линии клапана отсоединения штифта (Z-образный рычажный механизм)
Tuberías hidráulicas de válvula de desconexión de pasadores (Z-Bar)

AT337308_TX1101645 A.1

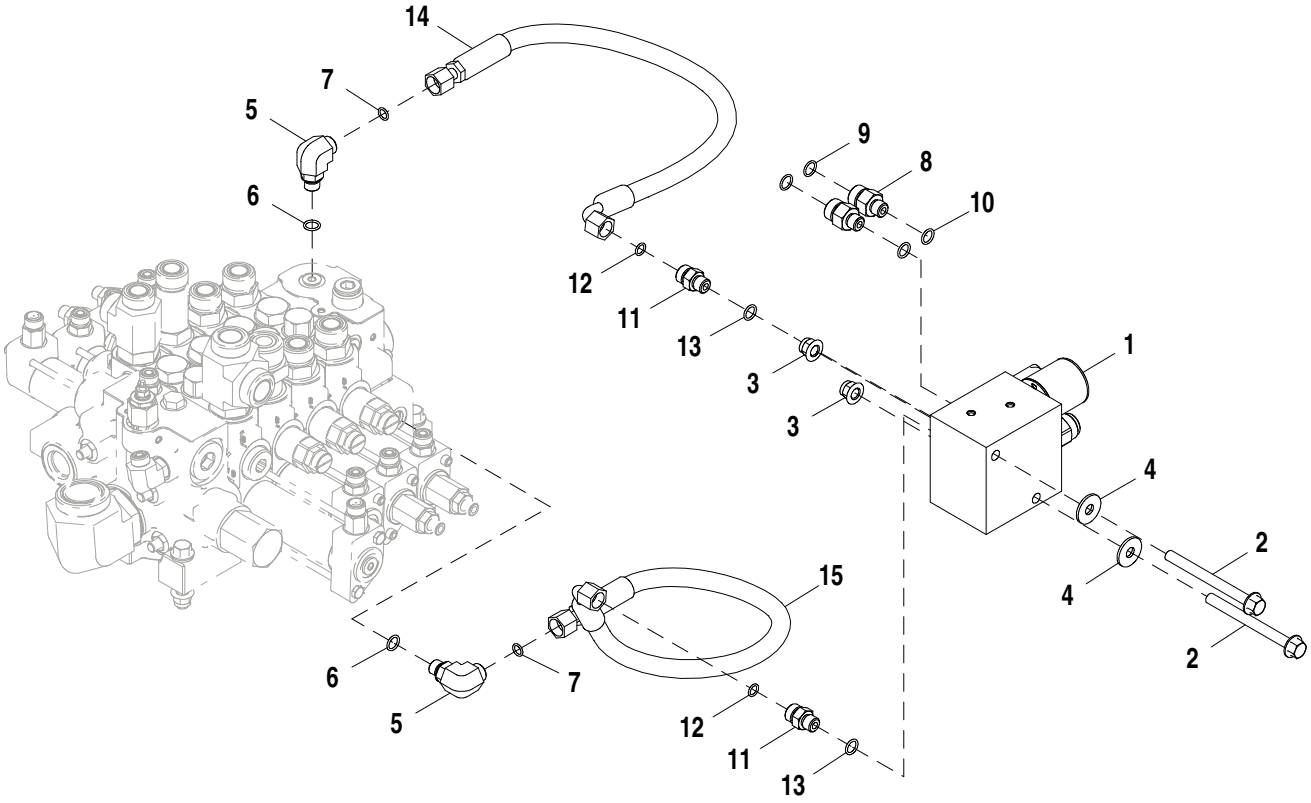

AT337308_TX1101645

Item	*Nº peça*	*Descrição*	*Qtde*	*Nº série*	*Notas*
1	AT334494	VálVula de controle	1		Válvula de Desconexão do Pino, Componentes em Página Separada
2	19M7836	Parafuso	2		M10 X 110
3	14M7400	Porca de segurança	2		M10
4	24M7296	Arruela	2		10.500 X 30 X 2.500 mm
5	38H1004	Conexão em ângulo	2		
6	R26448	Anel o	2		11.887 X 1.981 mm (0.468" X 5/64")
7	T77613	Anel o	2		9.250 X 1.780 mm (0.364" X 0.070")
8	38H1173	Adaptador	2		
9	T77857	Anel o	2		12.421 X 1.778 mm (0.489" X 0.070")
10	R26448	Anel o	2		11.887 X 1.981 mm (0.468" X 5/64")
11	38H1160	Adaptador	2		
12	T77613	Anel o	2		9.250 X 1.780 mm (0.364" X 0.070")
13	R26448	Anel o	2		11.887 X 1.981 mm (0.468" X 5/64")
14	AT167553	Mangueira hidraulica-fabric	1		17.4752" X 629 mm (24-3/4") X 17.4752"
15	AT167553	Mangueira hidraulica-fabric	1		17.4752" X 629 mm (24-3/4") X 17.4752"

Pin Disconnect Valve Hydraulic Lines (Powerllel™)
Conduites hydrauliques de soupape de déconnexion d'axe (Powerllel™)
Linhas Hidráulicas da Válvula de Desconexão do Pino (Powerllel™)
Гидропроводы клапана отсоединения штифта (Powerllel™)
Tuberías hidráulicas de válvula de desconexión de pasadores (Powerllel™)

AT355317_TX1101673 A.1

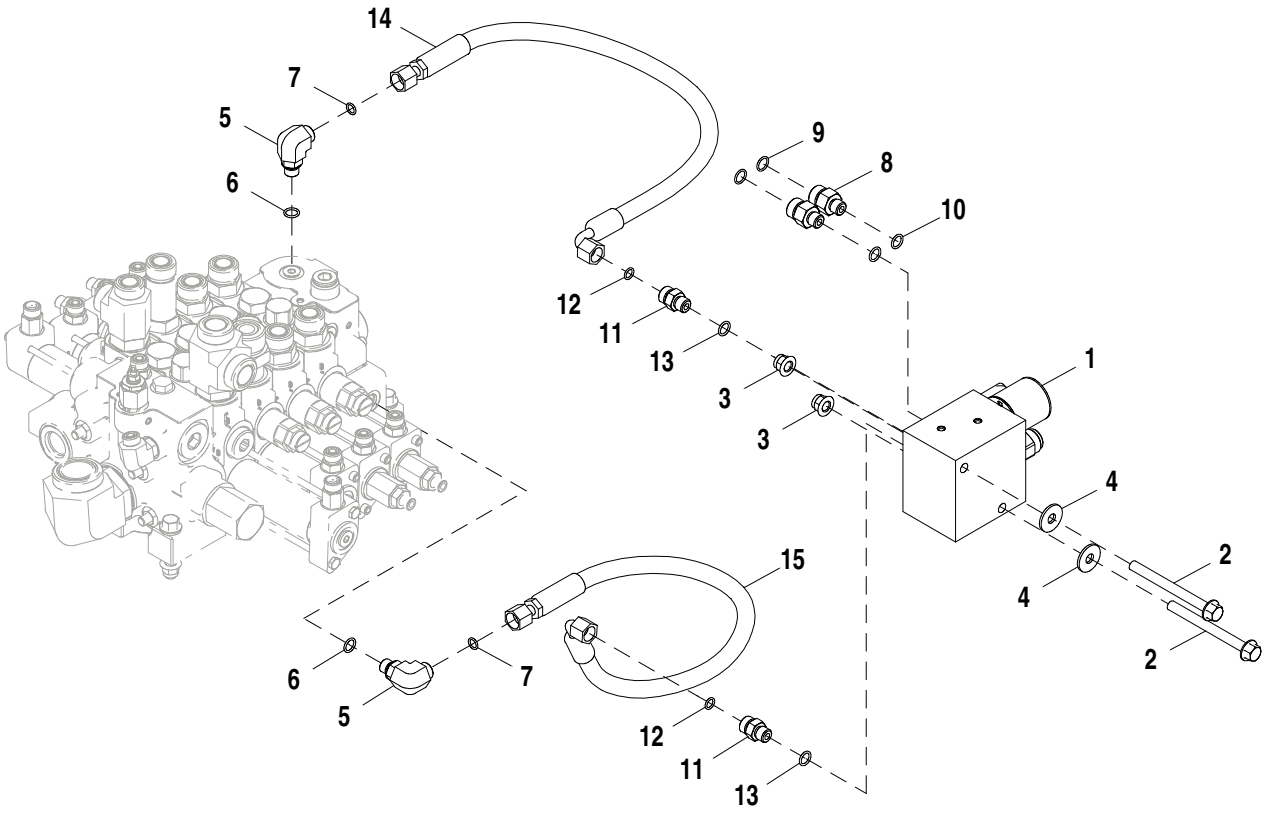

AT355317_TX1101673

Item	*Nº peça*	*Descrição*	*Qtde*	*Nº série*	*Notas*
1	AT334494	VálVula de controle	1		Válvula de Desconexão do Pino, Componentes em Página Separada
2	19M7836	Parafuso	2		M10 X 110
3	14M7400	Porca de segurança	2		M10
4	24M7296	Arruela	2		10.500 X 30 X 2.500 mm
5	38H1004	Conexão em ângulo	2		
6	R26448	Anel o	2		11.887 X 1.981 mm (0.468" X 5/64")
7	T77613	Anel o	2		9.250 X 1.780 mm (0.364" X 0.070")
8	38H1173	Adaptador	2		
9	T77857	Anel o	2		12.421 X 1.778 mm (0.489" X 0.070")
10	R26448	Anel o	2		11.887 X 1.981 mm (0.468" X 5/64")
11	38H1160	Adaptador	2		
12	T77613	Anel o	2		9.250 X 1.780 mm (0.364" X 0.070")
13	R26448	Anel o	2		11.887 X 1.981 mm (0.468" X 5/64")
14	AT167553	Mangueira hidraulica-fabric	1		17.4752" X 629 mm (24-3/4") X 17.4752"
15	AT167553	Mangueira hidraulica-fabric	1		17.4752" X 629 mm (24-3/4") X 17.4752"

Pin Disconnect Valve
Soupape déconnexion d'axe
Válvula de Desconexão do Pino
Клапан отсоединения штифта
Válvula de desconexión de pasadores

TX1015278 A.1

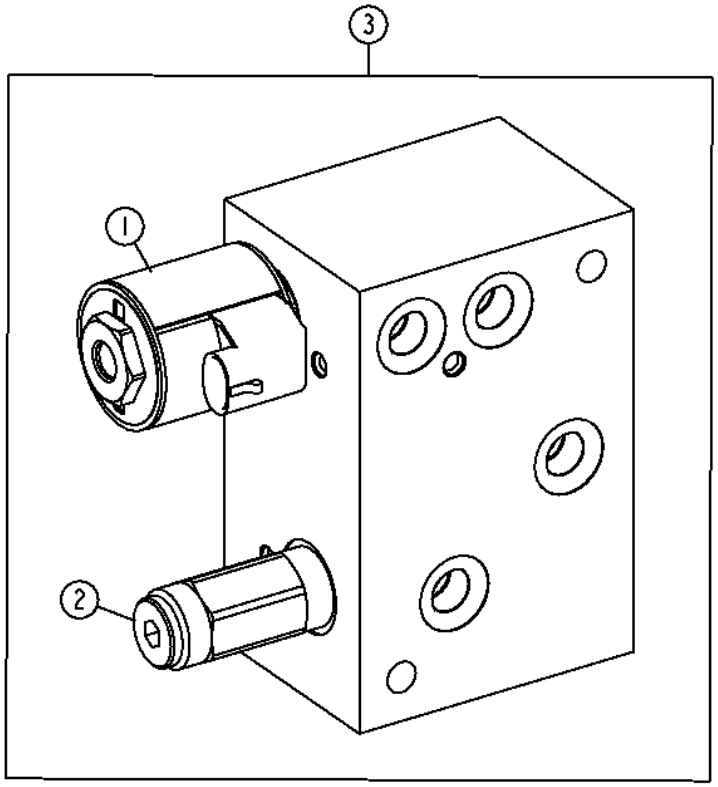

TX1015278

Item	*Nº peça*	*Descrição*	*Qtde*	*Nº série*	*Notas*
1	AT226266	VálVula solenóide	1		
	AT333810	VálVula solenóide	1		
	AT225083	Kit retentor	1		
	T225291	Porca	1		
2	AT226265	VálVula de press.hidráulica	1		
	AT196943	Kit retentor	1		
3	AT334494	VálVula de controle	1		

Boom and Bucket Cylinder Hydraulics (Z-Bar) (2-Spool Control Valve)
Circuit hydraulique du vérin de flèche et de benne (Z-Bar) (distributeur à 2 tiroirs)
Sistema Hidráulico do Cilindro da Caçamba e da Lança (Barra Z) (Válvula de Controle de 2 Carretéis)
Гидравлика цилиндра ковша и стрелы (2-золотниковый распределительный клапан) (Z-образный рычажный механизм)
Sistema hidráulico de cilindros del aguilón y cucharón (barra en Z) (válvula de control de 2 carretes)

TX1043779 A.1

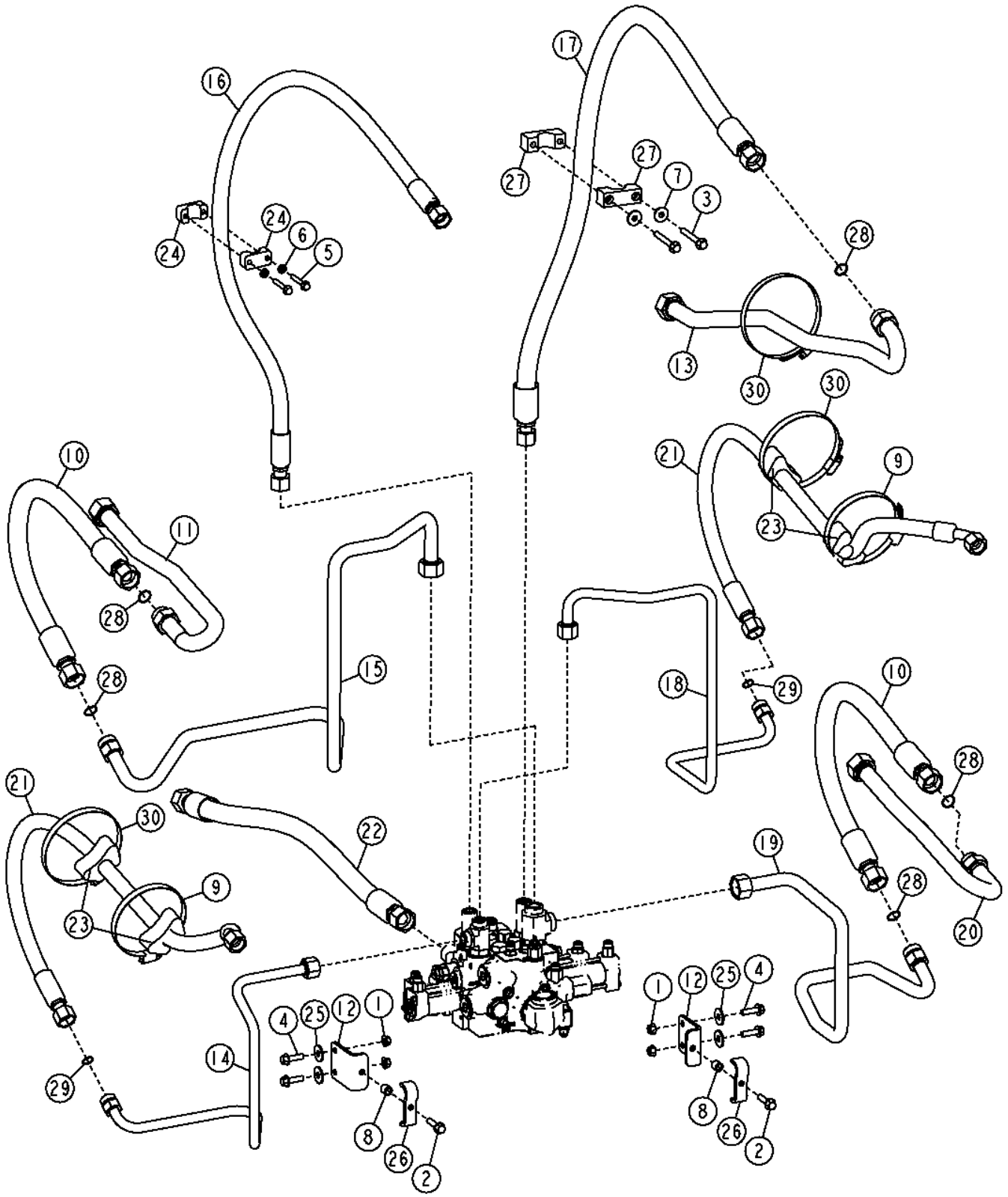

Item	*Nº peça*	*Descrição*	*Qtde*	*Nº série*	*Notas*
1	14M7296	Porca com flange	4		M10
2	19M7805	Parafuso	2		M10 X 45
3	19M7809	Parafuso	2		M10 X 70
4	19M7835	Parafuso	4		M10 X 35
5	19M7979	Parafuso	2		M8 X 55
6	24M7238	Arruela	2		8.700 X 17 X 2 mm
7	24M7296	Arruela	2		10.500 X 30 X 2.500 mm
8	28H3381	Espaçador	2		0.493" X 0.675" X 5/8"
9	TY22494	Abraçadeira para mangueira	2		(SUB FOR TY22493)
10	AT208691	Mangueira hidraulica-fabric	2		
11	AT210400	Tubulação de óleo	1		
12	AT224318	Apoio	2		
13	AT307067	Tubulação de óleo	1		
14	AT308285	Tubulação de óleo	1		
15	AT308287	Tubulação de óleo	1		
16	AT315175	Mangueira hidraulica-fabric	1		
17	AT321007	Mangueira hidráulica	1		
18	AT321120	Tubulação de óleo	1		
19	AT321121	Tubulação de óleo	1		
20	AT321145	Tubulação de óleo	1		
21	AT323352	Mangueira hidraulica-fabric	2		
22	AT364569	Mangueira hidraulica-fabric	1	-623742	(SUB FOR AT350943)
	AT366774	Mangueira hidraulica-fabric	1	623743-	
23	T102005	Guia	4		
24	T147188	Braçadeira	2		
25	T148712	Arruela	4	-623742	11.215 X 33.200 X 3 mm (0.442" X 1.307" X 0.118")
	24M7296	Arruela	4	623743-	10.500 X 30 X 2.500 mm
26	T167921	Braçadeira	2		
27	T67995	Braçadeira	2		
28	T76938	Anel o	5		
29	T77858	Anel o	2		
30	TY22494	Abraçadeira para mangueira	3		

Boom and Bucket Cylinder Hydraulics (Z-Bar) (3-Spool Control Valve)
Circuit hydraulique du vérin de flèche et de benne (Z-Bar) (distributeur à 3 tiroirs)
Sistema Hidráulico do Cilindro da Caçamba e da Lança (Barra Z) (Válvula de Controle de 3 Carretéis)
Гидравлика цилиндра ковша и стрелы (Z-образный рычажный механизм) (3-золотниковый клапан управления)
Sistema hidráulico de cilindros de aguilón y cucharón (Z-Bar) (válvula de control de 3 carretes)

TX1043780 A.1

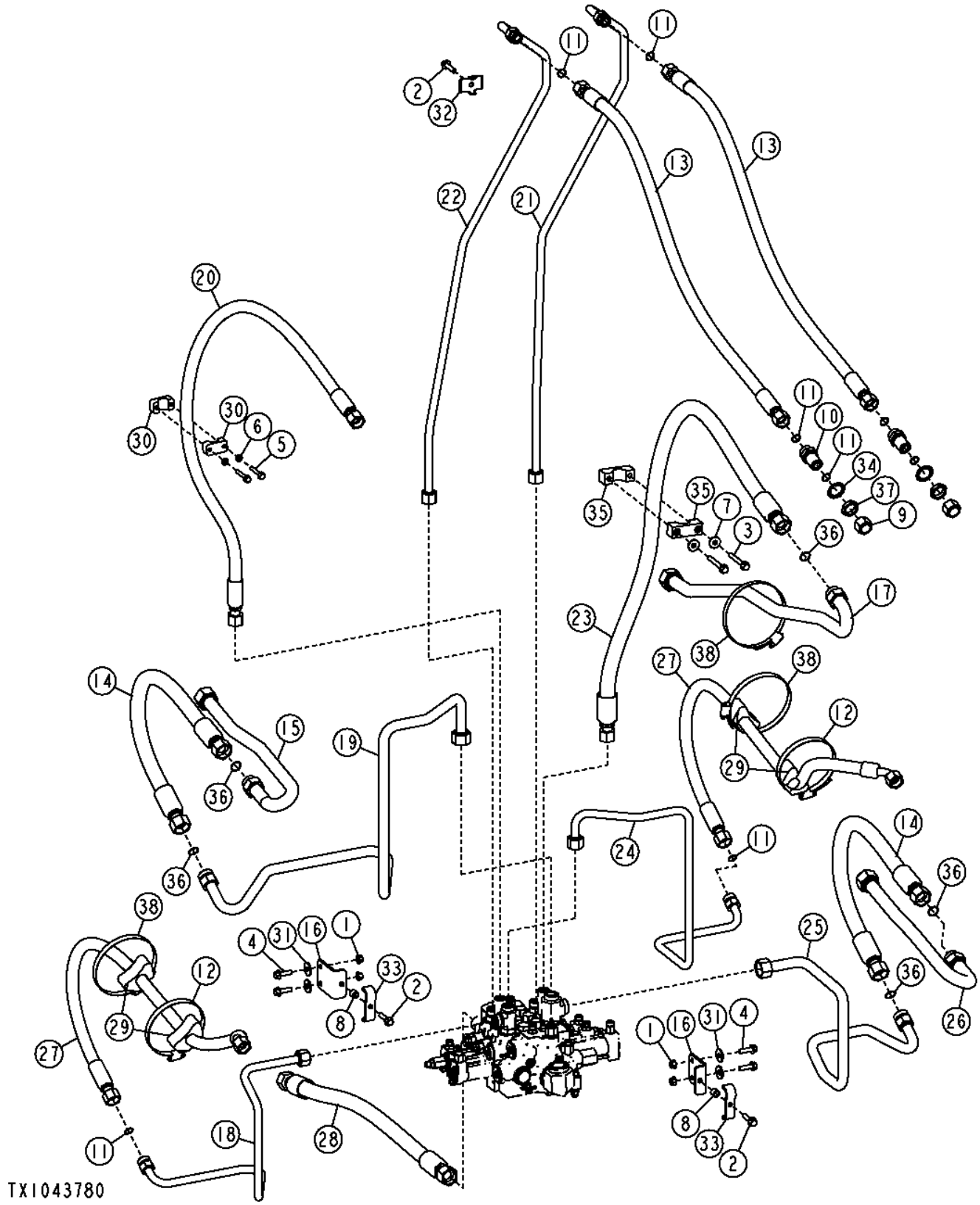

Item	*Nº peça*	*Descrição*	*Qtde*	*Nº série*	*Notas*
1	14M7296	Porca com flange	4		M10
2	19M7805	Parafuso	3		M10 X 45
3	19M7810	Parafuso	2		M10 X 80
4	19M7835	Parafuso	4		M10 X 35
5	19M7979	Parafuso	2		M8 X 55
6	24M7238	Arruela	2		8.700 X 17 X 2 mm
7	24M7296	Arruela	2		10.500 X 30 X 2.500 mm
8	28H3381	Espaçador	2		0.493" X 0.675" X 5/8"
9	38H1418	Conexão	2		
10	38H1276	Adaptador	2		
11	T77858	Anel o	8		
12	TY22494	Abraçadeira para mangueira	2		(SUB FOR TY22493)
13	AT191285	Mangueira hidraulica-fabric	2		
14	AT208691	Mangueira hidraulica-fabric	2		
15	AT210400	Tubulação de óleo	1		
16	AT224318	Apoio	2		
17	AT307067	Tubulação de óleo	1		
18	AT308285	Tubulação de óleo	1		
19	AT308287	Tubulação de óleo	1		
20	AT315175	Mangueira hidraulica-fabric	1		
21	AT316244	Tubulação de óleo	1		
22	AT316245	Tubulação de óleo	1		
23	AT321007	Mangueira hidráulica	1		
24	AT321120	Tubulação de óleo	1		
25	AT321121	Tubulação de óleo	1		
26	AT321145	Tubulação de óleo	1		
27	AT323352	Mangueira hidraulica-fabric	2		
28	AT364885	Mangueira hidraulica-fabric	1	-623742	(SUB FOR AT345001)
	AT366773	Mangueira hidraulica-fabric	1	623743-	
29	T102005	Guia	4		
30	T147188	Braçadeira	2		
31	T148712	Arruela	4	-623742	11.215 X 33.200 X 3 mm (0.442" X 1.307" X 0.118")
	24M7296	Arruela	4	623743-	10.500 X 30 X 2.500 mm
32	T160549	Braçadeira	1		
33	T167921	Braçadeira	2		
34	T174275	Arruela de pressão	2		30.950 mm (1-7/32")
35	T67995	Braçadeira	2		
36	T76938	Anel o	5		
37	T78707	Porca	2		30.175 mm (1-3/16")
38	TY22494	Abraçadeira para mangueira	3		

Boom and Bucket Cylinder Hydraulics (Z-Bar) (4-Spool Control Valve)
Circuit hydraulique du vérin de flèche et de benne (Z-Bar) (distributeur à 4 tiroirs)
Sistema Hidráulico do Cilindro da Caçamba e da Lança (Barra Z) (Válvula de Controle de 4 Carretéis)
Гидравлика цилиндра ковша и стрелы (Z-образный рычажный механизм) (4-золотниковый клапан управления)
Sistema hidráulico de cilindros de aguilón y cucharón (Z-Bar) (válvula de control de 4 carretes)

TX1043785 A.1

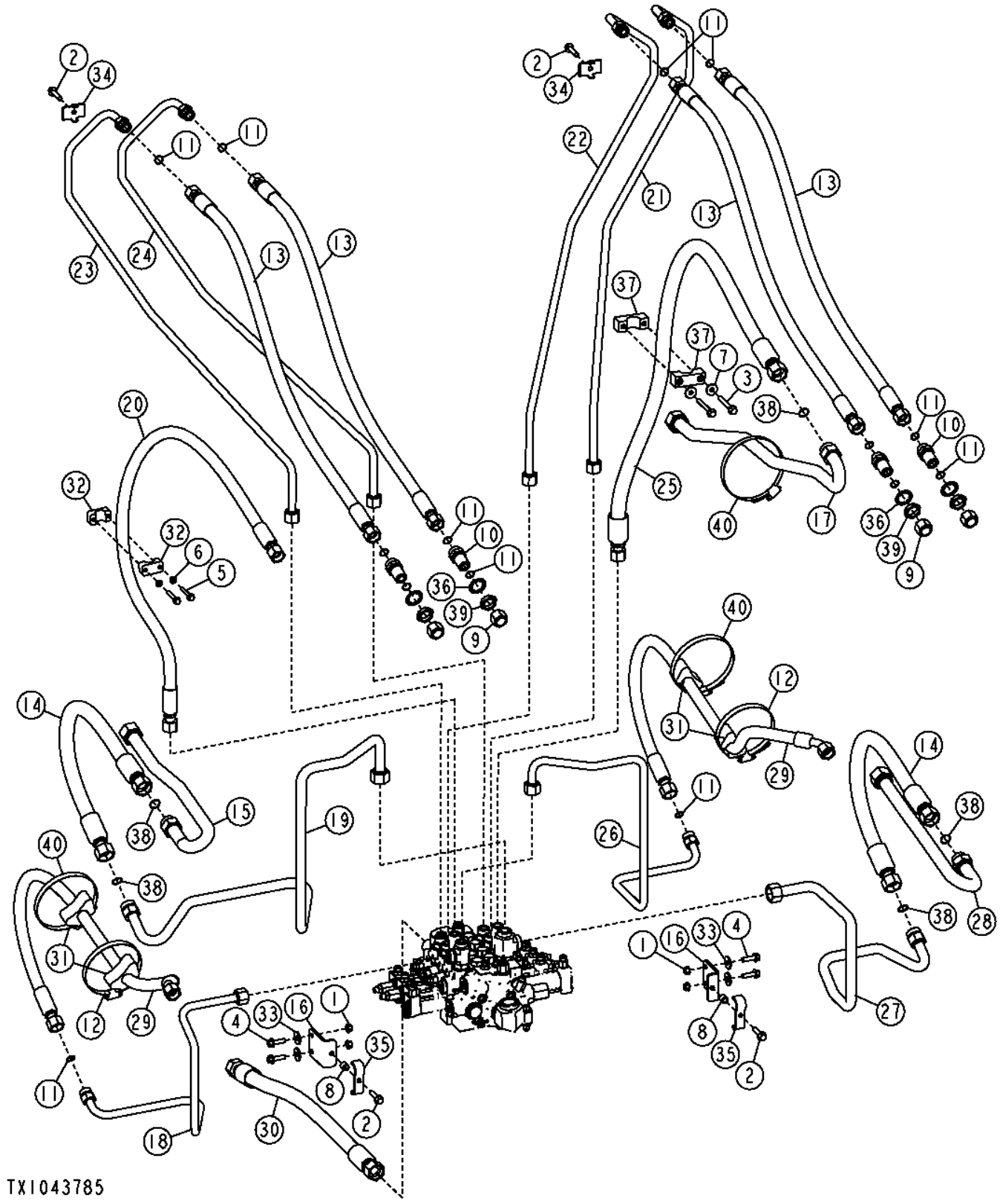

Item	*Nº peça*	*Descrição*	*Qtde*	*Nº série*	*Notas*
1	14M7296	Porca com flange	4		M10
2	19M7805	Parafuso	4		M10 X 45
3	19M7810	Parafuso	2		M10 X 80
4	19M7835	Parafuso	4		M10 X 35
5	19M7979	Parafuso	2		M8 X 55
6	24M7238	Arruela	2		8.700 X 17 X 2 mm
7	24M7296	Arruela	2		10.500 X 30 X 2.500 mm
8	28H3381	Espaçador	2		0.493" X 0.675" X 5/8"
9	38H1418	Conexão	4		
10	38H1276	Adaptador	4		
11	T77858	Anel o	14		
12	TY22494	Abraçadeira para mangueira	2		(SUB FOR TY22493)
13	AT191285	Mangueira hidraulica-fabric	4		
14	AT208691	Mangueira hidraulica-fabric	2		
15	AT210400	Tubulação de óleo	1		
16	AT224318	Apoio	2		
17	AT307067	Tubulação de óleo	1		
18	AT308285	Tubulação de óleo	1		
19	AT308287	Tubulação de óleo	1		
20	AT315175	Mangueira hidraulica-fabric	1		
21	AT316244	Tubulação de óleo	1		
22	AT316245	Tubulação de óleo	1		
23	AT316246	Tubulação de óleo	1		
24	AT316247	Tubulação de óleo	1		
25	AT321007	Mangueira hidráulica	1		
26	AT321120	Tubulação de óleo	1		
27	AT321121	Tubulação de óleo	1		
28	AT321145	Tubulação de óleo	1		
29	AT323352	Mangueira hidraulica-fabric	2		
30	AT364904	Mangueira hidraulica-fabric	1	-623742	(SUB FOR AT355647)
	AT366733	Mangueira hidraulica-fabric	1	623743-	
31	T102005	Guia	4		
32	T147188	Braçadeira	2		
33	T148712	Arruela	4	-623742	11.215 X 33.200 X 3 mm (0.442" X 1.307" X 0.118")
	24M7296	Arruela	4	623743-	10.500 X 30 X 2.500 mm
34	T160549	Braçadeira	2		
35	T167921	Braçadeira	2		
36	T174275	Arruela de pressão	4		30.950 mm (1-7/32")
37	T67995	Braçadeira	2		
38	T76938	Anel o	5		
39	T78707	Porca	4		30.175 mm (1-3/16")
40	TY22494	Abraçadeira para mangueira	3		

Boom and Bucket Cylinder Hydraulics (Powerllel™) (2-Spool Control Valve)
Circuit hydraulique du vérin de flèche et de benne (Powerllel™) (distributeur à 2 tiroirs)
Sistema Hidráulico do Cilindro da Caçamba e da Lança (Powerllel™) (Válvula de Controle de 2 Carretéis)
Гидравлика цилиндра ковша и стрелы (Powerllel™) (2-золотниковый клапан управления)
Sistema hidráulico de cilindros del aguilón y cucharón (Powerllel™) (válvula de control de 2 carretes)

TX1043787 A.1

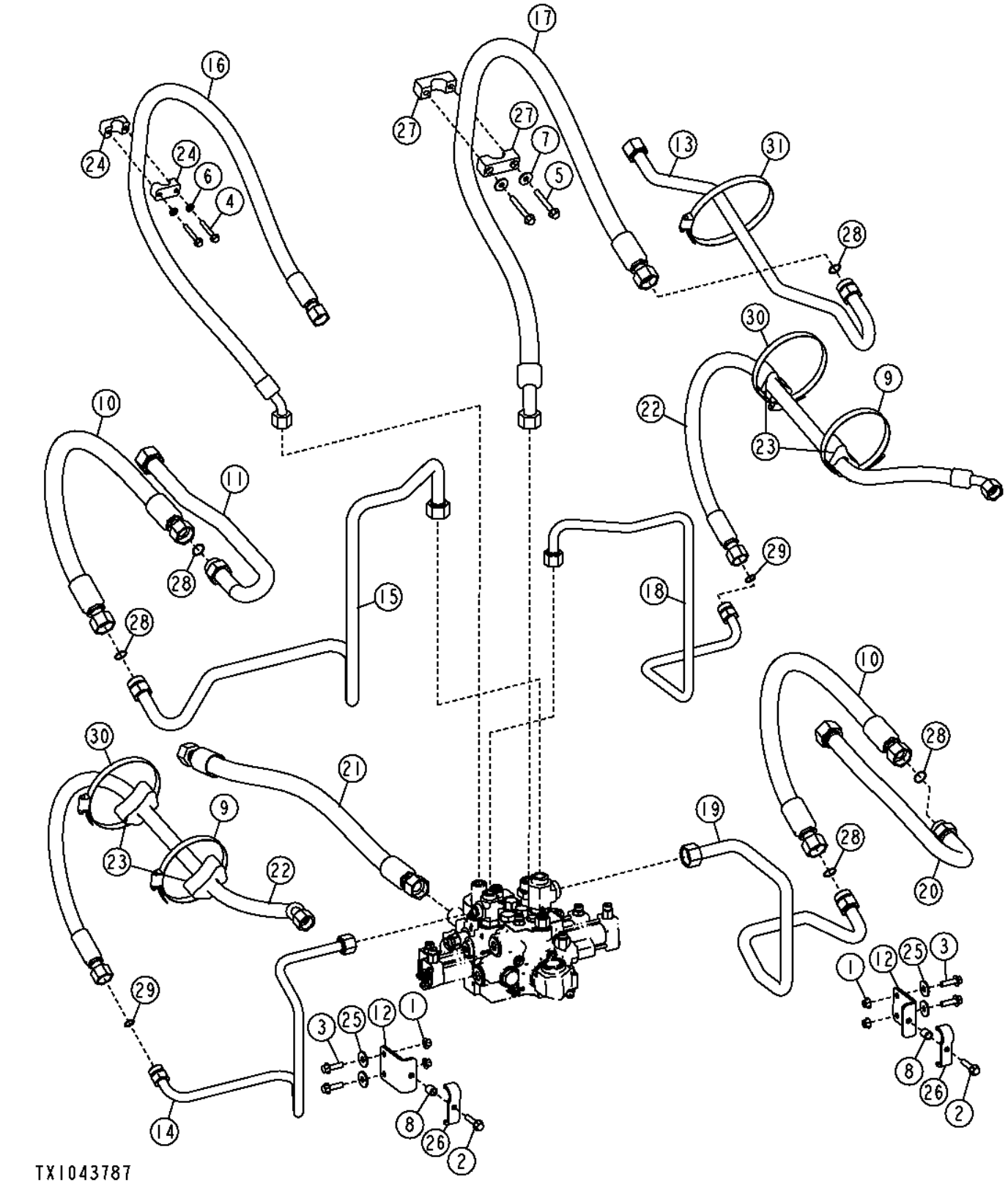

Item	*Nº peça*	*Descrição*	*Qtde*	*Nº série*	*Notas*
1	14M7296	Porca com flange	4		M10
2	19M7805	Parafuso	2		M10 X 45
3	19M7835	Parafuso	4		M10 X 35
4	19M7979	Parafuso	2		M8 X 55
5	19M9128	Parafuso	2		M10 X 75
6	24M7238	Arruela	2		8.700 X 17 X 2 mm
7	24M7296	Arruela	2		10.500 X 30 X 2.500 mm
8	28H3383	Bucha	2		0.493" X 0.675" X 3/4"
9	TY22494	Abraçadeira para mangueira	2		(SUB FOR TY22493)
10	AT208691	Mangueira hidraulica-fabric	2		
11	AT210400	Tubulação de óleo	1		
12	AT224318	Apoio	2		
13	AT305320	Tubulação de óleo	1		
14	AT308285	Tubulação de óleo	1		
15	AT308287	Tubulação de óleo	1		
16	AT315049	Mangueira hidraulica-fabric	1		
17	AT315050	Mangueira hidraulica-fabric	1		
18	AT321120	Tubulação de óleo	1		
19	AT321121	Tubulação de óleo	1		
20	AT321145	Tubulação de óleo	1		
21	AT364569	Mangueira hidraulica-fabric	1	-623742	(SUB FOR AT350943)
	AT366773	Mangueira hidraulica-fabric	1	623743-	
22	AT352981	Mangueira hidraulica-fabric	2		
23	T102005	Guia	4		
24	T147188	Braçadeira	2		
25	T148712	Arruela	4	-623742	11.215 X 33.200 X 3 mm (0.442" X 1.307" X 0.118")
	24M7296	Arruela	4	623743-	10.500 X 30 X 2.500 mm
26	T167921	Braçadeira	2		
27	T67995	Braçadeira	2		
28	T76938	Anel o	5		
29	T77858	Anel o	2		
30	TY22494	Abraçadeira para mangueira	2		
31	TY22496	Abraçadeira para mangueira	1		

Boom and Bucket Cylinder Hydraulics (Powerllel™) (3-Spool Control Valve)
Circuit hydraulique du vérin de flèche et de benne (Powerllel™) (distributeur à 3 tiroirs)
Sistema Hidráulico do Cilindro da Caçamba e da Lança (Powerllel™) (Válvula de Controle de 3 Carretéis)
Гидравлика цилиндра ковша и стрелы (Powerllel™) (3-золотниковый клапан управления)
Sistema hidráulico de cilindros de aguilón y cucharón (Powerllel™) (válvula de control de 3 carretes)

TX1043788 A.1

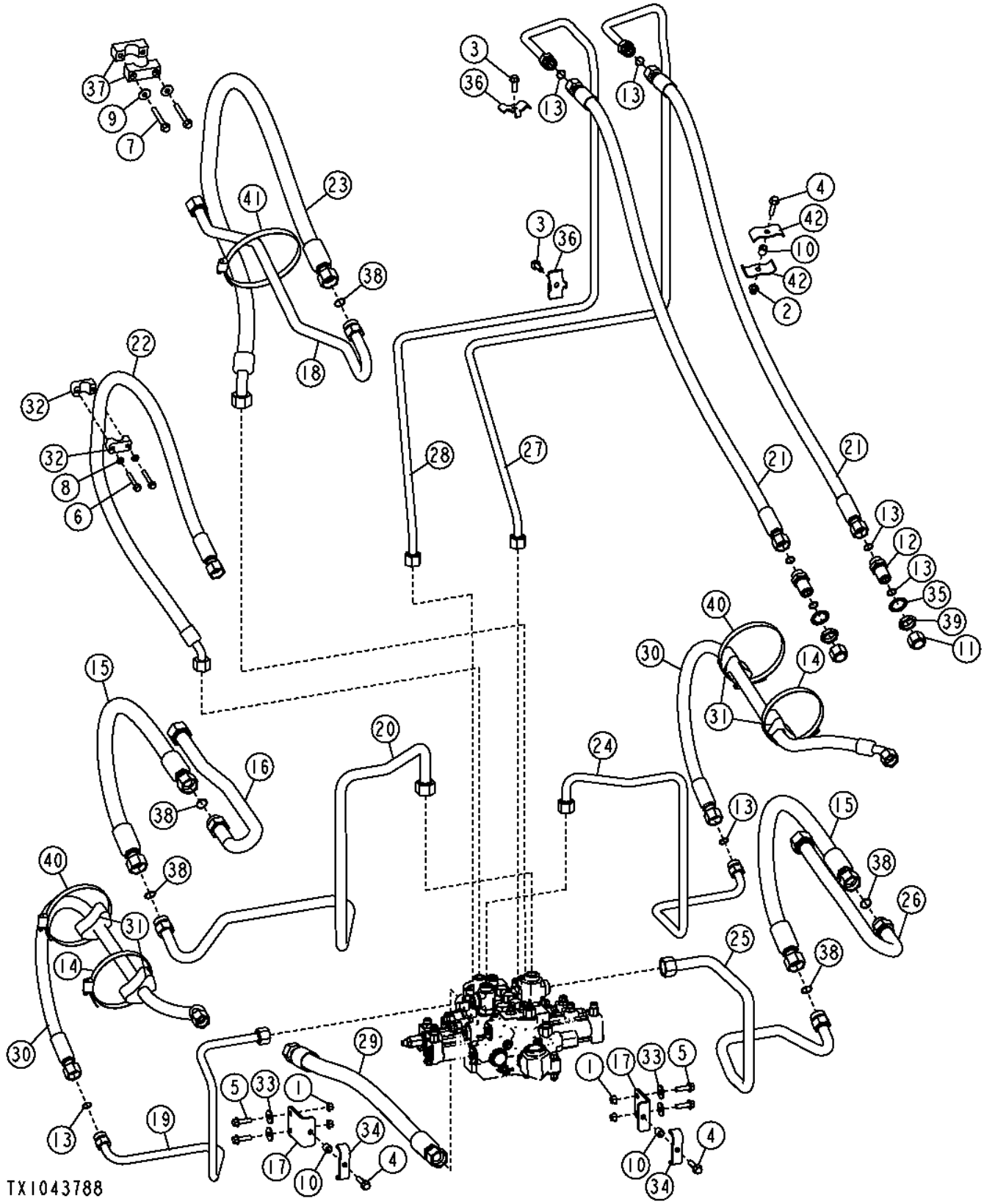

Item	*Nº peça*	*Descrição*	*Qtde*	*Nº série*	*Notas*
1	14M7296	Porca com flange	4		M10
2	14M7400	Porca de segurança	1		M10
3	19M7786	Parafuso	2		M10 X 30
4	19M7805	Parafuso	3		M10 X 45
5	19M7835	Parafuso	4		M10 X 35
6	19M7979	Parafuso	2		M8 X 55
7	19M9128	Parafuso	2		M10 X 75
8	24M7238	Arruela	2		8.700 X 17 X 2 mm
9	24M7296	Arruela	2		10.500 X 30 X 2.500 mm
10	28H3383	Bucha	3		0.493" X 0.675" X 3/4"
11	38H1418	Conexão	2		
12	38H1276	Adaptador	2		
13	T77858	Anel o	8		
14	TY22494	Abraçadeira para mangueira	2		(SUB FOR TY22493)
15	AT208691	Mangueira hidraulica-fabric	2		
16	AT210400	Tubulação de óleo	1		
17	AT224318	Apoio	2		
18	AT305320	Tubulação de óleo	1		
19	AT308285	Tubulação de óleo	1		
20	AT308287	Tubulação de óleo	1		
21	AT313424	Mangueira hidraulica-fabric	2		
22	AT315049	Mangueira hidraulica-fabric	1		
23	AT315050	Mangueira hidraulica-fabric	1		
24	AT321120	Tubulação de óleo	1		
25	AT321121	Tubulação de óleo	1		
26	AT321145	Tubulação de óleo	1		
27	AT322202	Tubulação de óleo	1		
28	AT322203	Tubulação de óleo	1		
29	AT364885	Mangueira hidraulica-fabric	1	-623742	(SUB FOR AT345001)
	AT366774	Mangueira hidraulica-fabric	1	623743-	
30	AT352981	Mangueira hidraulica-fabric	2		
31	T102005	Guia	4		
32	T147188	Braçadeira	2		
33	T148712	Arruela	4	-623742	11.215 X 33.200 X 3 mm (0.442" X 1.307" X 0.118")
	24M7296	Arruela	4	623743-	10.500 X 30 X 2.500 mm
34	T167921	Braçadeira	2		
35	T174275	Arruela de pressão	2		30.950 mm (1-7/32")
36	T215434	Braçadeira	2		
37	T67995	Braçadeira	2		
38	T76938	Anel o	5		
39	T78707	Porca	2		30.175 mm (1-3/16")
40	TY22494	Abraçadeira para mangueira	2		
41	TY22496	Abraçadeira para mangueira	1		
42	U46753	Abraçadeira para mangueira	2		

Boom and Bucket Cylinder Hydraulics (Powerllel™) (4-Spool Control Valve)
Circuit hydraulique du vérin de flèche et de benne (Powerllel™) (distributeur à 4 tiroirs)
Sistema Hidráulico do Cilindro da Caçamba e da Lança (Powerllel™) (Válvula de Controle de 4 Carretéis)
Гидравлика цилиндра ковша и стрелы (Powerllel™) (4-золотниковый клапан управления)
Sistema hidráulico de cilindros de aguilón y cucharón (Powerllel™) (válvula de control de 4 carretes)

TX1043789 A.1

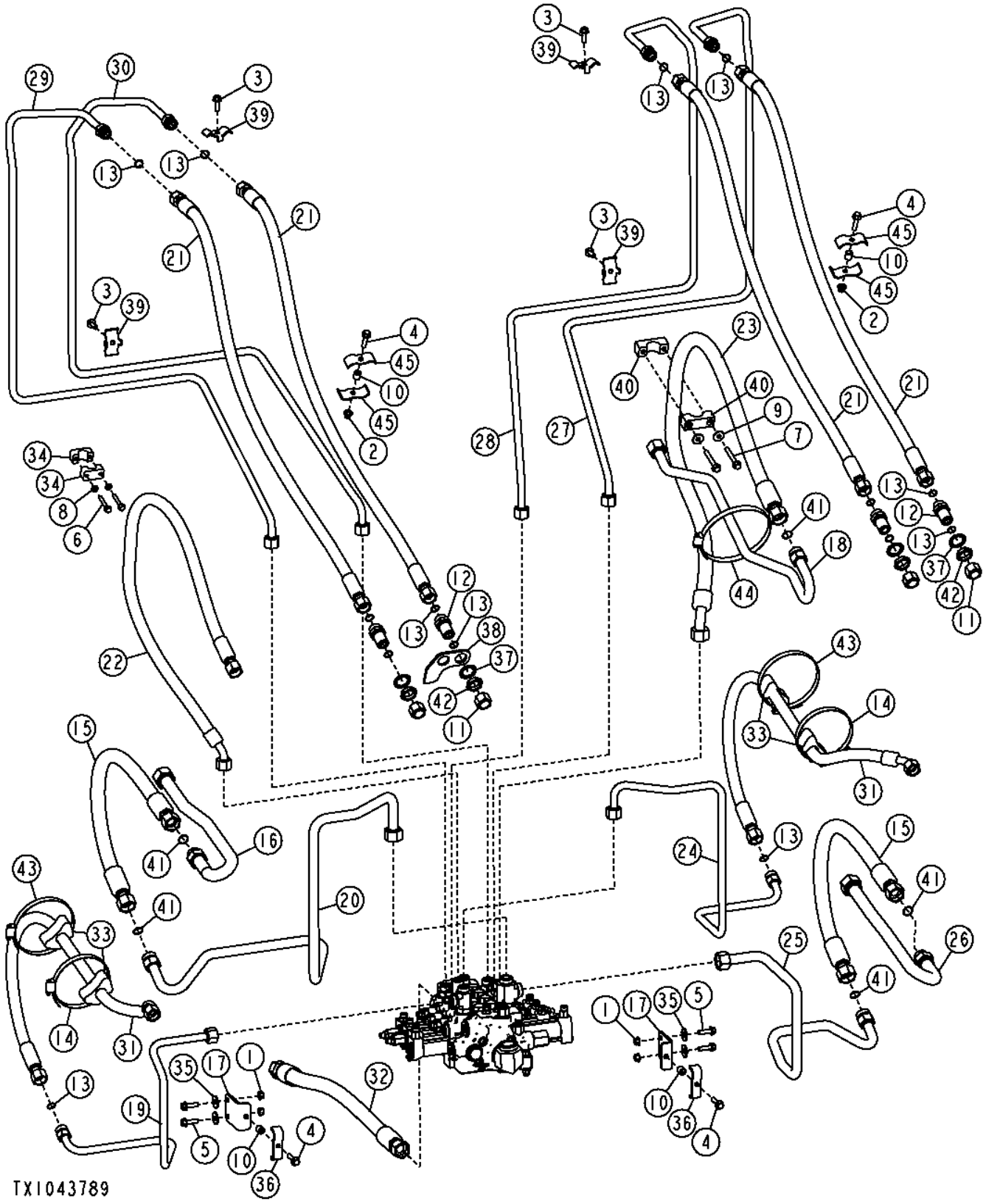

Item	*Nº peça*	*Descrição*	*Qtde*	*Nº série*	*Notas*
1	14M7296	Porca com flange	4		M10
2	14M7400	Porca de segurança	2		M10
3	19M7786	Parafuso	4		M10 X 30
4	19M7805	Parafuso	4		M10 X 45
5	19M7835	Parafuso	4		M10 X 35
6	19M7979	Parafuso	2		M8 X 55
7	19M9128	Parafuso	2		M10 X 75
8	24M7238	Arruela	2		8.700 X 17 X 2 mm
9	24M7296	Arruela	2		10.500 X 30 X 2.500 mm
10	28H3383	Bucha	4		0.493" X 0.675" X 3/4"
11	38H1418	Conexão	4		
12	38H1276	Adaptador	4		
13	T77858	Anel o	14		
14	TY22494	Abraçadeira para mangueira	2		(SUB FOR TY22493)
15	AT208691	Mangueira hidraulica-fabric	2		
16	AT210400	Tubulação de óleo	1		
17	AT224318	Apoio	2		
18	AT305320	Tubulação de óleo	1		
19	AT308285	Tubulação de óleo	1		
20	AT308287	Tubulação de óleo	1		
21	AT313424	Mangueira hidraulica-fabric	4		
22	AT315049	Mangueira hidraulica-fabric	1		
23	AT315050	Mangueira hidraulica-fabric	1		
24	AT321120	Tubulação de óleo	1		
25	AT321121	Tubulação de óleo	1		
26	AT321145	Tubulação de óleo	1		
27	AT322202	Tubulação de óleo	1		
28	AT322203	Tubulação de óleo	1		
29	AT322416	Tubulação de óleo	1		
30	AT322442	Tubulação de óleo	1		
31	AT352981	Mangueira hidraulica-fabric	2		
32	AT364904	Mangueira hidraulica-fabric	1	-623742	(SUB FOR AT355647)
	AT366733	Mangueira hidraulica-fabric	1	623743-	
33	T102005	Guia	4		
34	T147188	Braçadeira	2		
35	T148712	Arruela	4	-623742	11.215 X 33.200 X 3 mm (0.442" X 1.307" X 0.118")
	24M7296	Arruela	4	623743-	10.500 X 30 X 2.500 mm
36	T167921	Braçadeira	2		
37	T174275	Arruela de pressão	4		30.950 mm (1-7/32")
38	T210447	Placa	1		
39	T215434	Braçadeira	4		
40	T67995	Braçadeira	2		
41	T76938	Anel o	5		
42	T78707	Porca	4		30.175 mm (1-3/16")
43	TY22494	Abraçadeira para mangueira	2		
44	TY22496	Abraçadeira para mangueira	1		
45	U46753	Abraçadeira para mangueira	4		

Boom and Bucket Cylinder Hydraulics (Tool Carrier) (3-Spool Control Valve)
Circuit hydraulique du vérin de flèche et de benne (porte-outils) (distributeur à 3 tiroirs)
Sistema Hidráulico do Cilindro da Caçamba e da Lança (Portadora de Implemento) (Válvula de Controle de 3 Carretéis)
Гидравлика цилиндра ковша и стрелы (держатель инструмента) (3-золотниковый распределительный клапан)
Sistema hidráulico de cilindros del aguilón y cucharón (portaherramientas) (válvula de control con 3 carretes)

AT342356_TX1086518 A.1

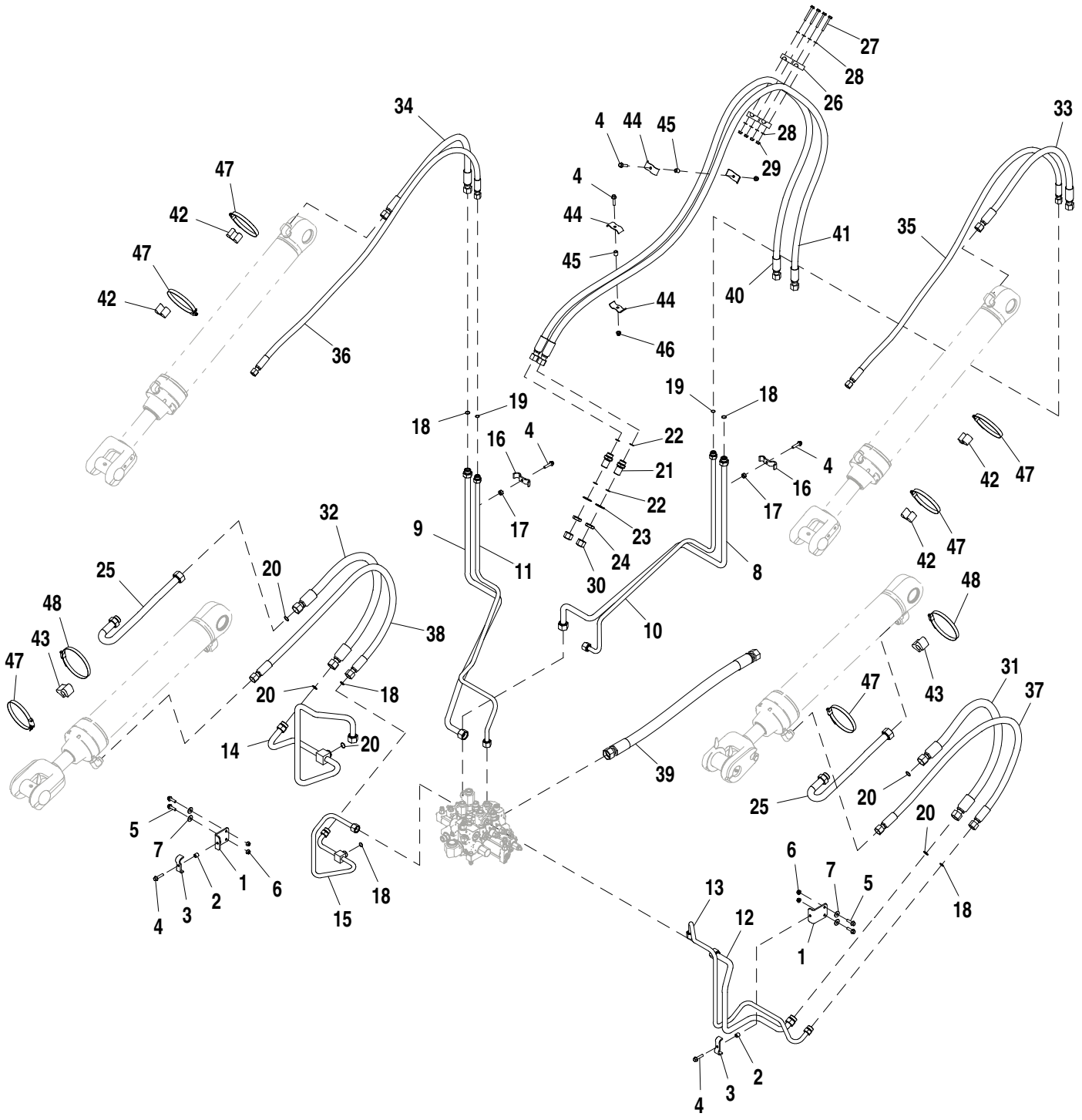

Item	*Nº peça*	*Descrição*	*Qtde*	*Nº série*	*Notas*
1	AT224318	Apoio	2		
2	28H3381	Espaçador	2		0.493" X 0.675" X 5/8"
3	T167921	Braçadeira	2		
4	19M7805	Parafuso	6		M10 X 45
5	19M7835	Parafuso	4		M10 X 35
6	14M7296	Porca com flange	4		M10
7	24M7296	Arruela	4		10.500 X 30 X 2.500 mm
8	AT359951	Tubulação de óleo	1		
9	AT359952	Tubulação de óleo	1		(SUB FOR AT343715)
10	AT359953	Tubulação de óleo	1		(SUB FOR AT343714)
11	AT359954	Tubulação de óleo	1		
12	AT308284	Tubulação de óleo	1		
13	AT308286	Tubulação de óleo	1		
14	AT308419	Tubulação de óleo	1		
15	AT308447	Tubulação de óleo	1		(SUB FOR AT343709)
16	T170143	Braçadeira	2		
17	T13976	Bucha	2		11.506 X 20.625 X 10.668 mm (29/64" X 13/16" X 0.420")
18	T77858	Anel o	5		18.771 X 1.778 mm (0.739" X 0.070")
19	T77932	Anel o	2		15.596 X 1.778 mm (0.614" X 0.070")
20	T76938	Anel o	5		23.520 X 1.780 mm (0.926" X 0.070")
21	38H1276	Adaptador	2		
22	T77858	Anel o	4		18.771 X 1.778 mm (0.739" X 0.070")
23	T174275	Arruela de pressão	2		30.950 mm (1-7/32")
24	T78707	Porca	2		30.175 mm (1-3/16")
25	AT210400	Tubulação de óleo	2		
26	T147188	Braçadeira	4		
27	19M7803	Parafuso	4		M8 X 70
28	24M7238	Arruela	8		8.700 X 17 X 2 mm
29	14M7298	Porca com flange	4		M8
30	38H1418	Conexão	2		
31	AT219783	Mangueira hidraulica-fabric	1		36.5252" X 1169 mm (46") X 36.5252"
32	AT219783	Mangueira hidraulica-fabric	1		36.5252" X 1169 mm (46") X 36.5252"
33	AT227536	Mangueira hidraulica-fabric	1		30.1752" X 1000 mm (39-1/4") X 30.1752"
34	AT227536	Mangueira hidraulica-fabric	1		30.1752" X 1000 mm (39-1/4") X 30.1752"
35	AT306599	Mangueira hidraulica-fabric	1		1" X 2000 mm (78-3/4") X 1"
36	AT306599	Mangueira hidraulica-fabric	1		1" X 2000 mm (78-3/4") X 1"
37	AT306812	Mangueira hidraulica-fabric	1		30.1752" X 1590 mm (62-1/2") X 30.1752"
38	AT306812	Mangueira hidraulica-fabric	1		30.1752" X 1590 mm (62-1/2") X 30.1752"
39	AT364885	Mangueira hidraulica-fabric	1	-623742	(SUB FOR AT345001)
	AT366773	Mangueira hidraulica-fabric	1	623743-	
40	AT346960	Mangueira hidraulica-fabric	1		30.1752" X 3162 mm (124-1/2") X 30.1752", (SUB FOR AT343713)
41	AT346960	Mangueira hidraulica-fabric	1		30.1752" X 3162 mm (124-1/2") X 30.1752", (SUB FOR AT343713)
42	T105773	Guia	4		
43	T102005	Guia	2		
44	U46753	Abraçadeira para mangueira	4		
45	28H3383	Bucha	2		0.493" X 0.675" X 3/4"
46	14M7400	Porca de segurança	2		M10
47	TY22493	Abraçadeira para mangueira	6		
48	TY22494	Abraçadeira para mangueira	2		

Two Function Pilot Lines
Conduites pilotes à deux fonctions
Linhas do Piloto de Duas Funções
Линии двухфункционального сервоуправления
Líneas piloto de dos funciones

AT390919_TX1101479 A.1

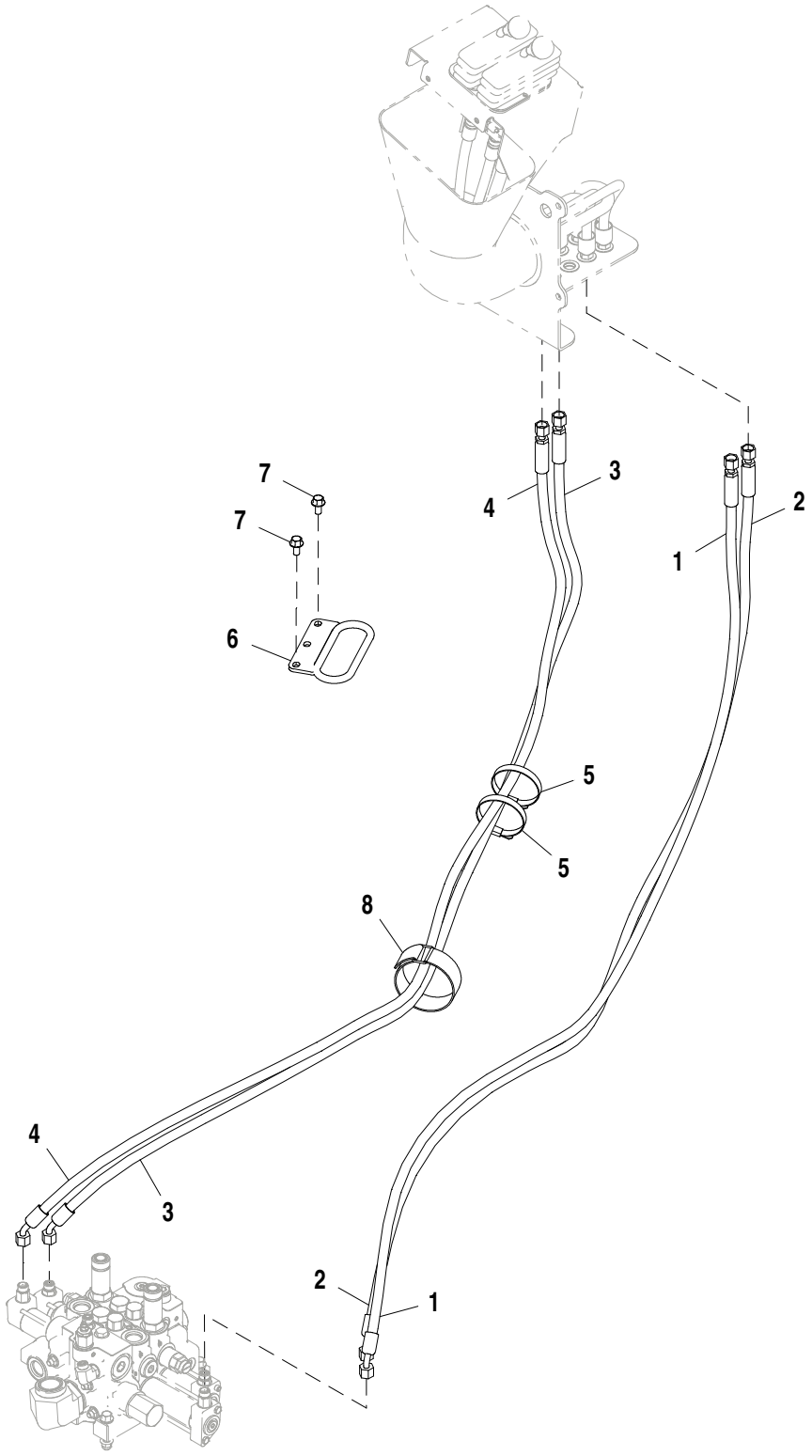

AT390919_TX1101479

Item	*Nº peça*	*Descrição*	*Qtde*	*Nº série*	*Notas*
1	AT340251	Mangueira hidraulica-fabric	1		
2	AT340251	Mangueira hidraulica-fabric	1		
3	AT340251	Mangueira hidraulica-fabric	1		
4	AT340251	Mangueira hidraulica-fabric	1		
5	N189220	Cinta	2		
6	AT323101	Apoio	1		
7	19M7784	Parafuso	2		M10 X 20
8	T238029	Correia de ajuste	1		

Three Function Pilot Lines
Conduites pilotes à trois fonctions
Linhas do Piloto de Três Funções
Линии трехфункционального сервоуправления
Líneas piloto de tres funciones

AT390920_TX1101481 A.1

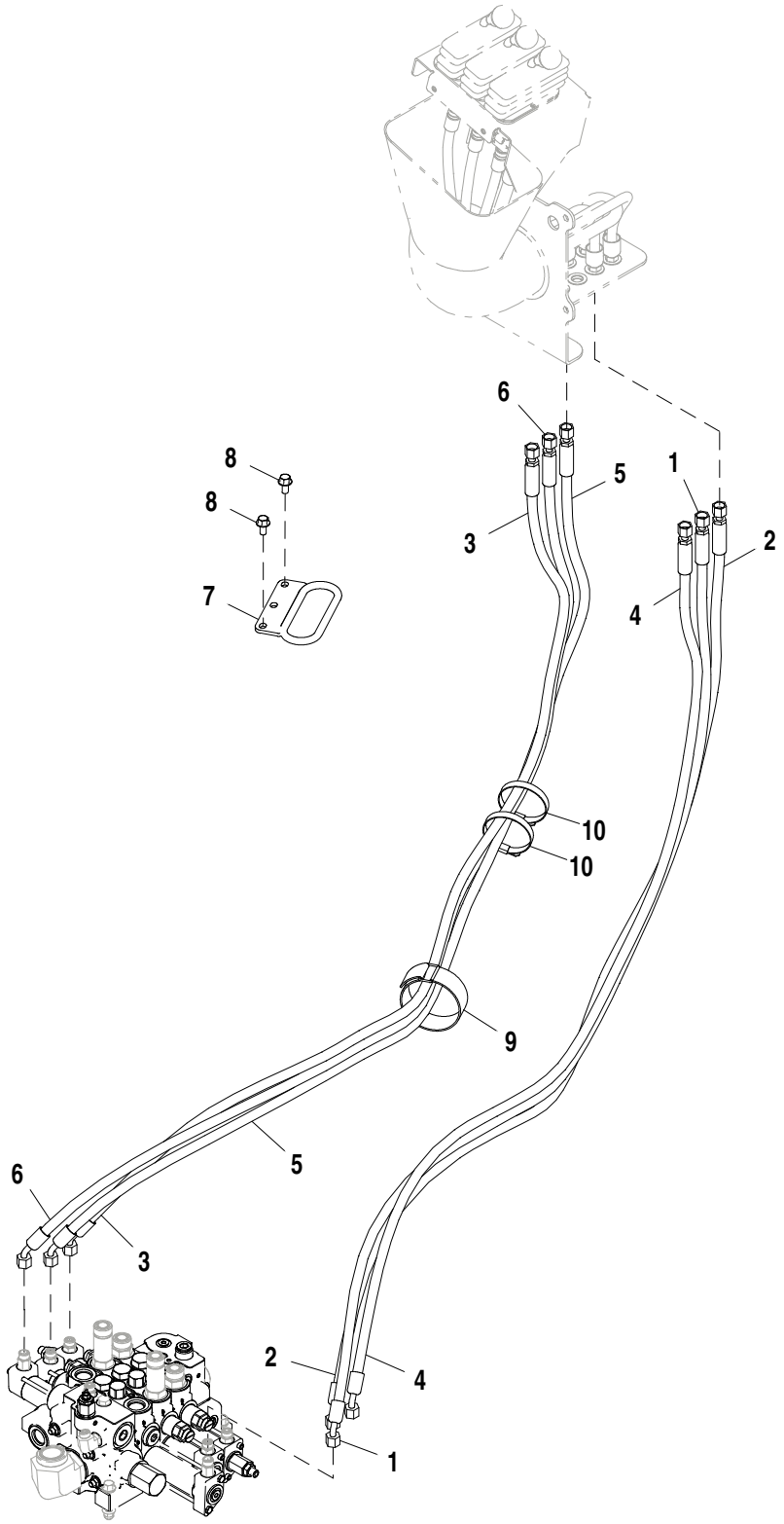

AT390920_TX1101481

Item	*Nº peça*	*Descrição*	*Qtde*	*Nº série*	*Notas*
1	AT340251	Mangueira hidraulica-fabric	1		
2	AT340251	Mangueira hidraulica-fabric	1		
3	AT340251	Mangueira hidraulica-fabric	1		
4	AT340251	Mangueira hidraulica-fabric	1		
5	AT340251	Mangueira hidraulica-fabric	1		
6	AT340251	Mangueira hidraulica-fabric	1		
7	AT323101	Apoio	1		
8	19M7784	Parafuso	2		M10 X 20
9	T238029	Correia de ajuste	1		
10	N189220	Cinta	2		

Four Function Pilot Lines
Conduites pilotes à quatre fonctions
Linhas do Piloto de Quatro Funções
Линии четырехфункционального сервоуправления
Líneas piloto de cuatro funciones

AT390921_TX1101483 A.1

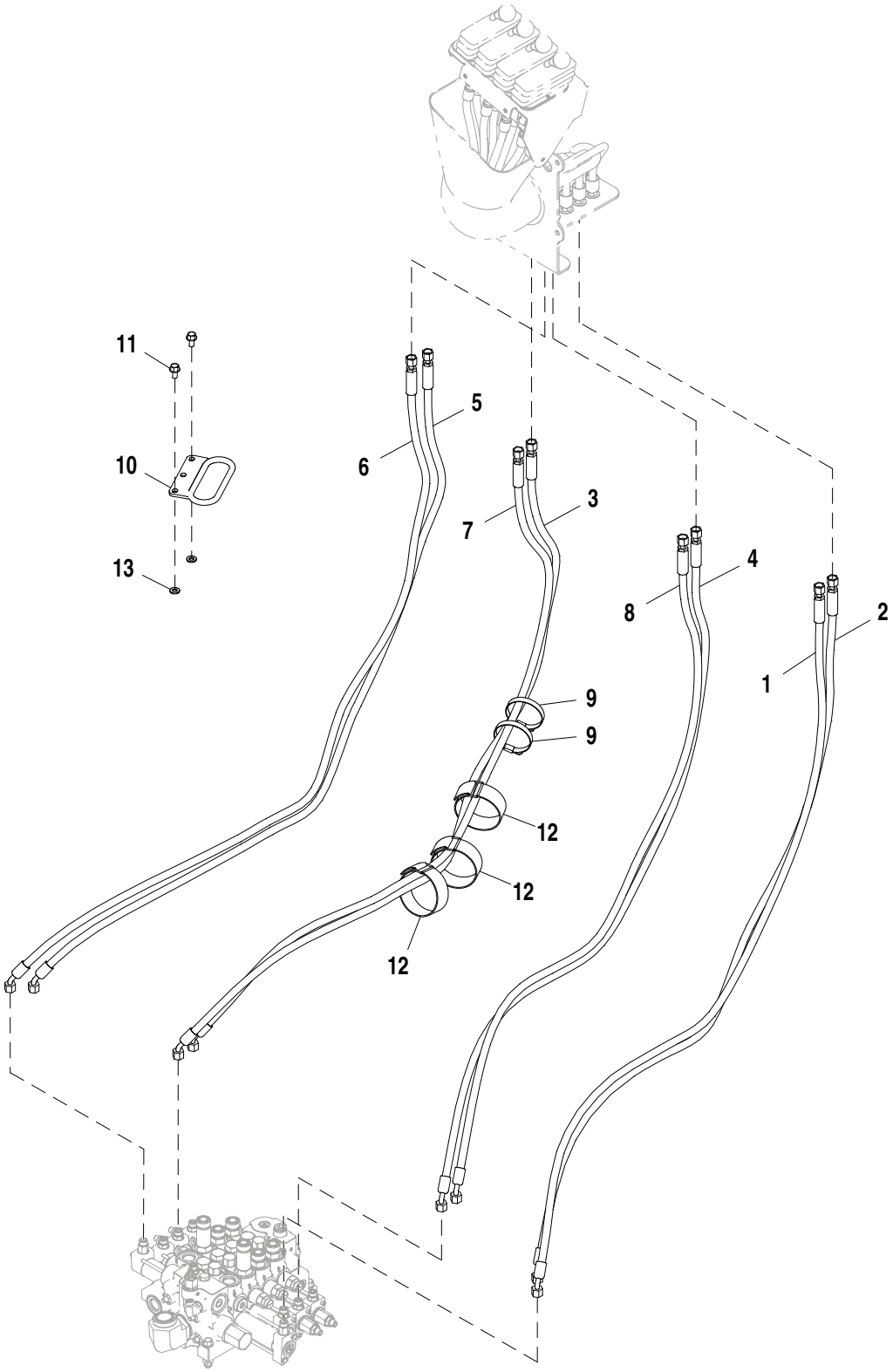

AT390921_TX1101483

Item	*Nº peça*	*Descrição*	*Qtde*	*Nº série*	*Notas*
1	AT340251	Mangueira hidraulica-fabric	1		
2	AT340251	Mangueira hidraulica-fabric	1		
3	AT340251	Mangueira hidraulica-fabric	1		
4	AT340251	Mangueira hidraulica-fabric	1		
5	AT340251	Mangueira hidraulica-fabric	1		
6	AT340251	Mangueira hidraulica-fabric	1		
7	AT340580	Mangueira hidraulica-fabric	1		
8	AT340580	Mangueira hidraulica-fabric	1		
9	N189220	Cinta	2		
10	AT323101	Apoio	1		
11	19M7784	Parafuso	2		M10 X 20
12	T238029	Correia de ajuste	3		
13	24M7239	Arruela	4		10.700 X 21 X 2.500 mm

Pin Disconnect Hydraulic Lines (Z-Bar)
Conduites hydrauliques de déconnexion d'axe (Z-Bar)
Linhas Hidráulicas da Desconexão do Pino (Barra Z)
Гидравлические линии отсоединения штифта (Z-образный рычажный механизм)
Líneas hidráulicas de desconexión de pasador (Z-Bar)

AT337918_TX1101706 A.2

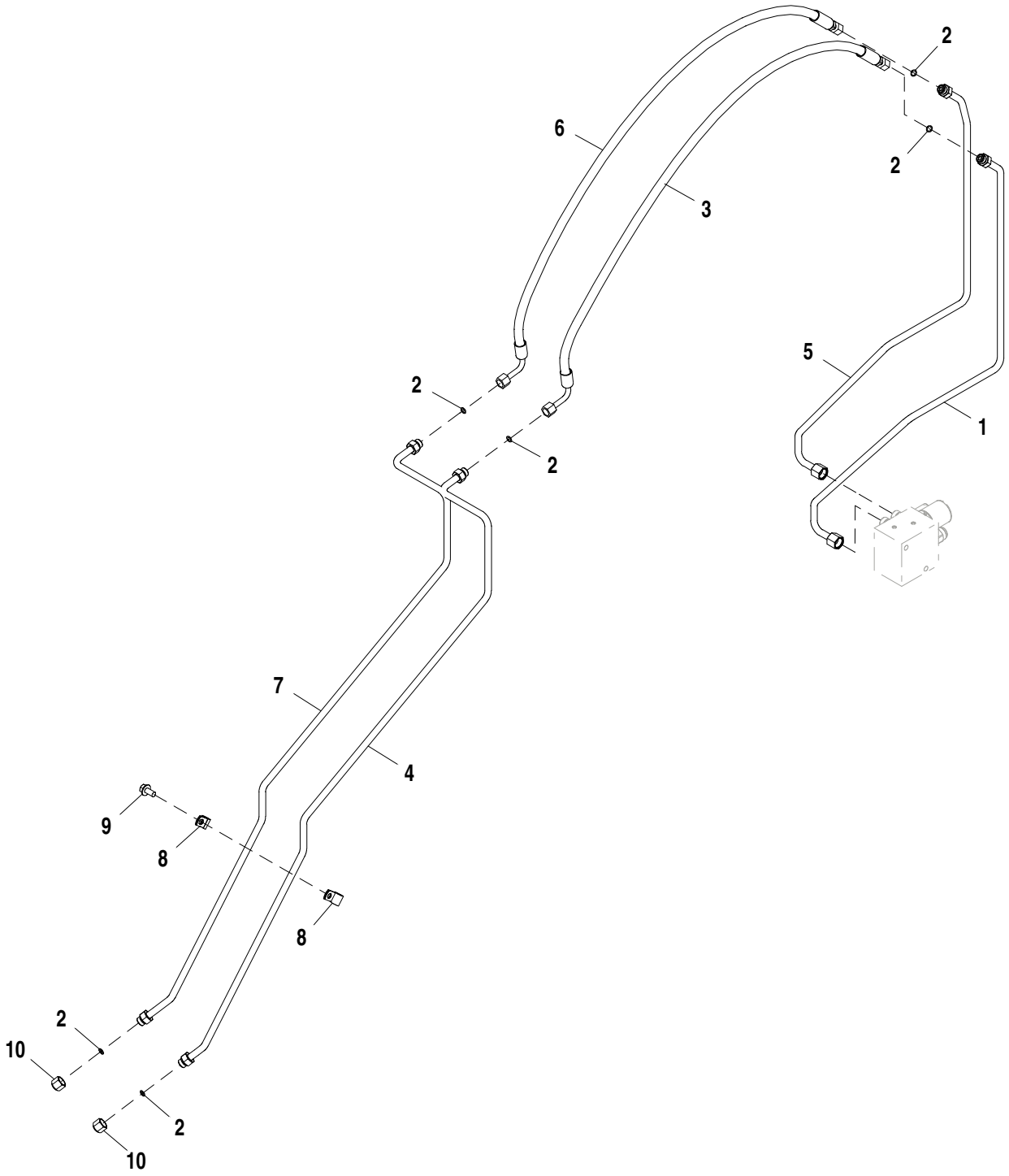

AT337918_TX1101706

Item	*Nº peça*	*Descrição*	*Qtde*	*Nº série*	*Notas*
1	AT311094	Tubulação de óleo	1		
2	T77613	Anel o	6		9.250 X 1.780 mm (0.364" X 0.070")
3	AT301930	Mangueira hidraulica-fabric	1		17.4752" X 1117 mm (44") X 17.4752"
4	AT308842	Tubulação de óleo	1		
5	AT311093	Tubulação de óleo	1		
6	AT301930	Mangueira hidraulica-fabric	1		17.4752" X 1117 mm (44") X 17.4752"
7	AT308841	Tubulação de óleo	1		
8	H75541	Braçadeira	8		
9	19M7784	Parafuso	4		M10 X 20
10	38H1415	Conexão	2		

Pin Disconnect Hydraulic Lines (High Lift Z-Bar)
Pin Disconnect Hydraulic Lines (High Lift Z-Bar)
Pin Disconnect Hydraulic Lines (High Lift Z-Bar)
Pin Disconnect Hydraulic Lines (High Lift Z-Bar)
Pin Disconnect Hydraulic Lines (High Lift Z-Bar)

AT337934_TX1101711 A.1

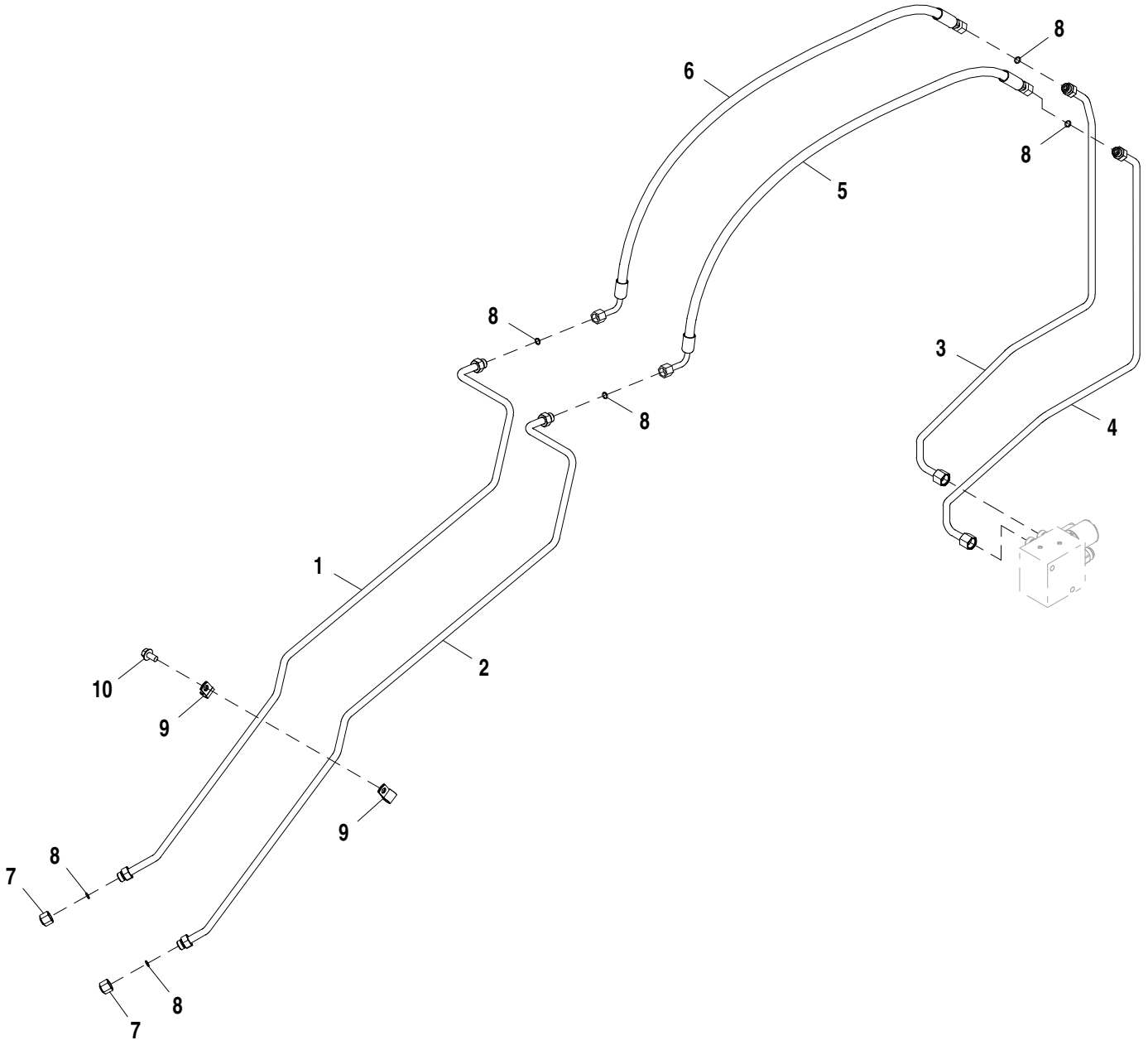

AT337934_TX1101711

Item	*Nº peça*	*Descrição*	*Qtde*	*Nº série*	*Notas*
1	AT308841	Tubulação de óleo	1		
2	AT308842	Tubulação de óleo	1		
3	AT311093	Tubulação de óleo	1		
4	AT311094	Tubulação de óleo	1		
5	AT301930	Mangueira hidraulica-fabric	1		17.4752" X 1117 mm (44") X 17.4752"
6	AT301930	Mangueira hidraulica-fabric	1		17.4752" X 1117 mm (44") X 17.4752"
7	38H1415	Conexão	2		
8	T77613	Anel o	6		9.250 X 1.780 mm (0.364" X 0.070")
9	H75541	Braçadeira	8		
10	19M7784	Parafuso	4		M10 X 20

Pin Disconnect Hydraulic Lines (Powerllel™)
Conduites hydrauliques de déconnexion d'axe (Powerllel™)
Linhas Hidráulicas da Desconexão do Pino (Powerllel™)
Гидропроводы отсоединения штифта (Powerllel™)
Tuberías hidráulicas de desconexión de pasadores (Powerllel™)

AT330031_TX1101724 A.1

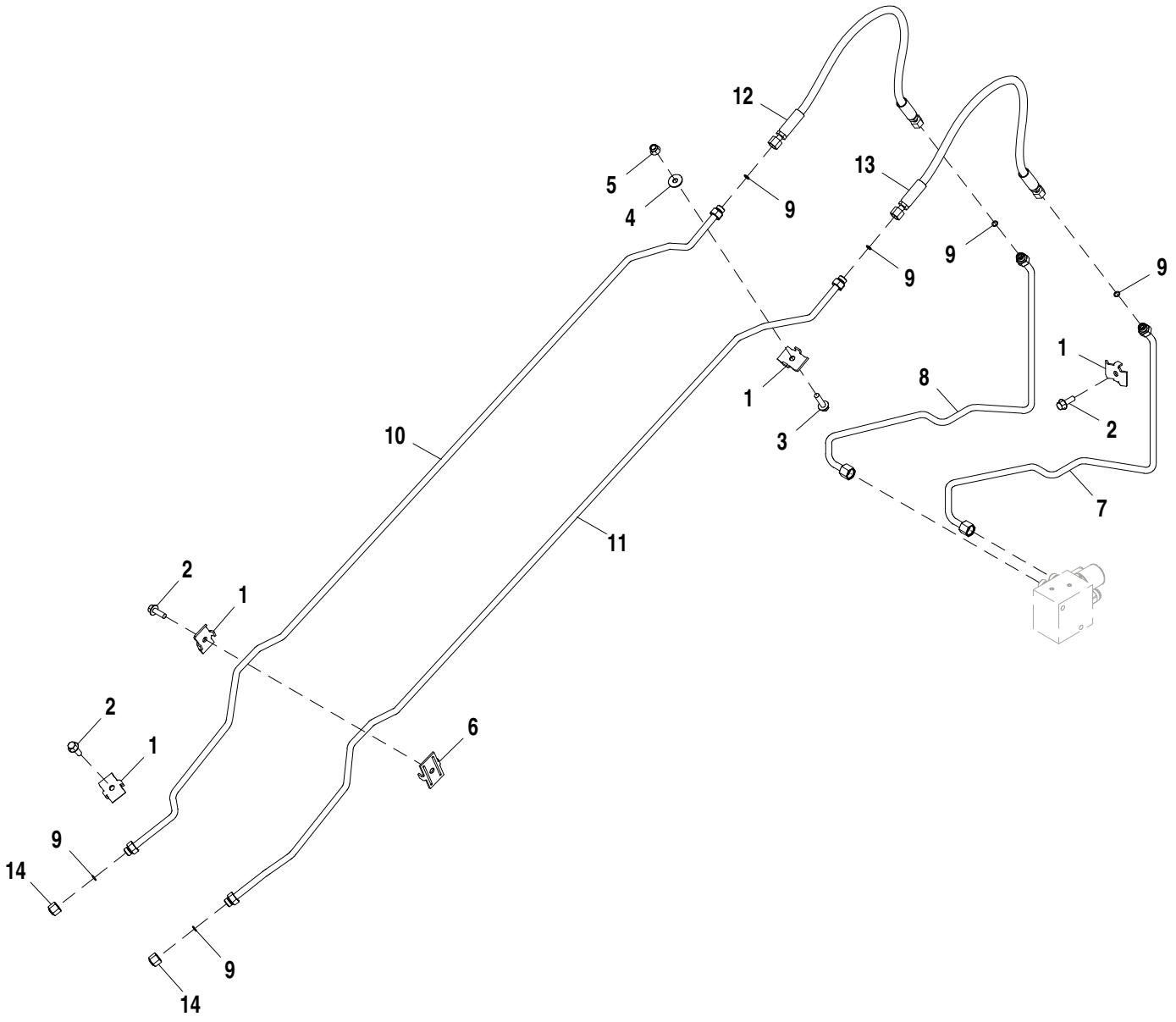

AT330031_TX1101724

Item	*Nº peça*	*Descrição*	*Qtde*	*Nº série*	*Notas*
1	T159950	Braçadeira	4		
2	19M7786	Parafuso	3		M10 X 30
3	19M7804	Parafuso	1		M10 X 40
4	24M7296	Arruela	1		10.500 X 30 X 2.500 mm
5	14M7400	Porca de segurança	1		M10
6	T159956	Braçadeira	1		
7	AT336724	Tubulação de óleo	1		
8	AT336723	Tubulação de óleo	1		
9	T77613	Anel o	6		9.250 X 1.780 mm (0.364" X 0.070")
10	AT355354	Tubulação de óleo	1		
11	AT355355	Tubulação de óleo	1		
12	AT311469	Mangueira hidraulica-fabric	1		9/16" X 787 mm (31") X 9/16"
13	AT311469	Mangueira hidraulica-fabric	1		9/16" X 787 mm (31") X 9/16"
14	38H1415	Conexão	2		

Pin Disconnect Hydraulic Lines (Tool Carrier)
Conduites hydrauliques de déconnexion d'axe (porte-outils)
Linhas Hidráulicas da Desconexão do Pino (Portadora de Implemento)
Гидравлические линии отсоединения штифта (держатель инструмента)
Tuberías hidráulicas de válvula de desconexión de pasadores (portaherramientas)

TX1065033 A.1

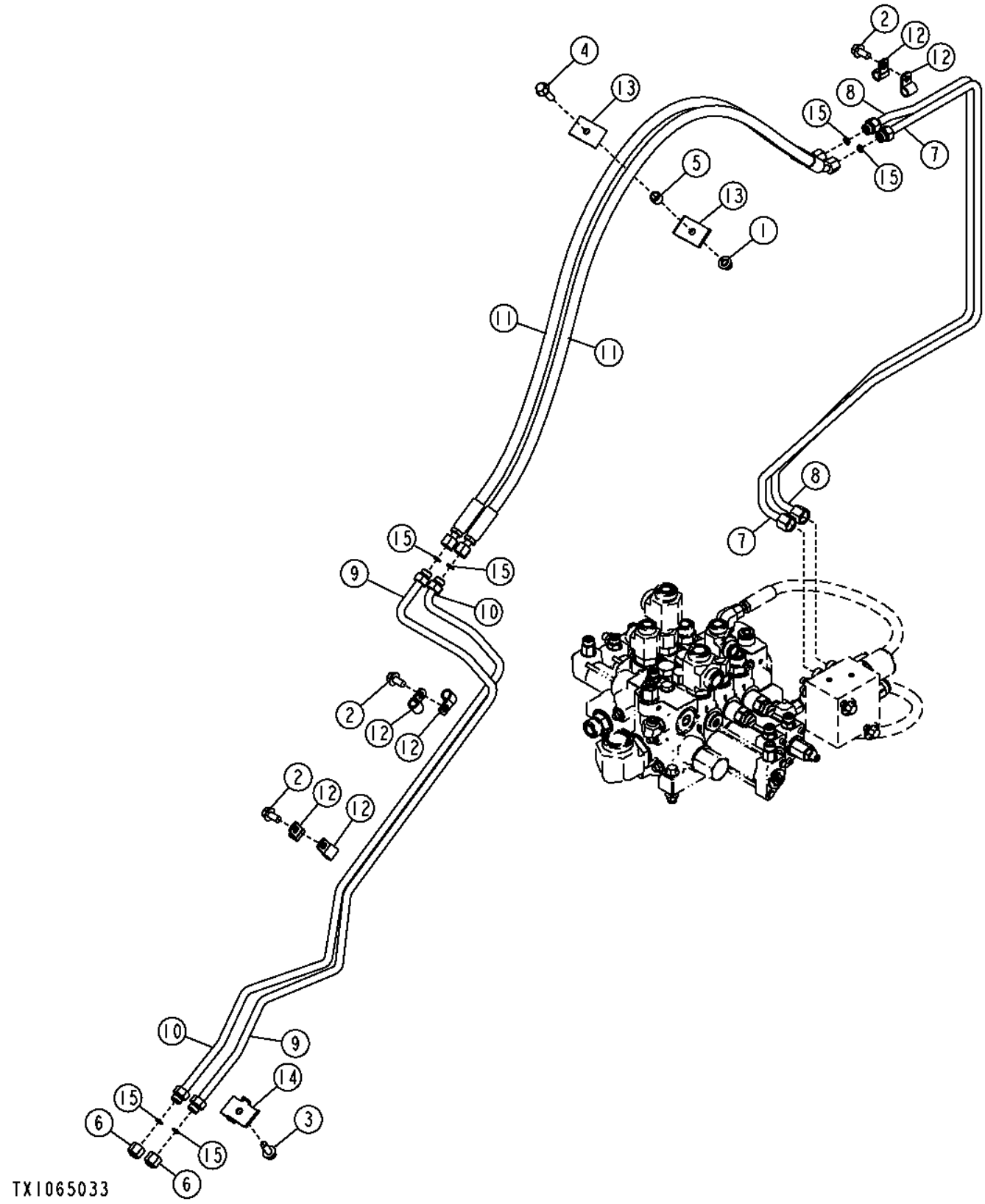

Item	*Nº peça*	*Descrição*	*Qtde*	*Nº série*	*Notas*
1	14M7400	Porca de segurança	1		M10
2	19M7784	Parafuso	3		M10 X 20
3	19M7785	Parafuso	1		M10 X 25
4	19M7835	Parafuso	1		M10 X 35
5	28H3394	Bucha	1		0.493" X 0.675" X 1/2"
6	38H1415	Conexão	2		
7	AT343864	Tubulação de óleo	1		
8	AT343865	Tubulação de óleo	1		
9	AT343866	Tubulação de óleo	1		
10	AT343891	Tubulação de óleo	1		
11	AT352074	Mangueira hidraulica-fabric	2		17.4752" X 1289 mm (50-3/4") X 17.4752"
12	H75541	Braçadeira	6		
13	R46919	Semi-braçadeira	2		
14	T159950	Braçadeira	1		
15	T77613	Anel o	6		9.250 X 1.780 mm (0.364" X 0.070")

Pin Disconnect Conversion Kit (Z-Bar)
Jeu d'adaptation de déconnexion d'axe (Z-Bar)
Kit de Conversão da Desconexão do Pino (Barra Z)
Комплект переоборудования механизма отсоединения штифта (Z-образный рычажный механизм)
Juego de modificación de desconexión de pasadores (Z-Bar)

AT337424_TX1101684 A.1

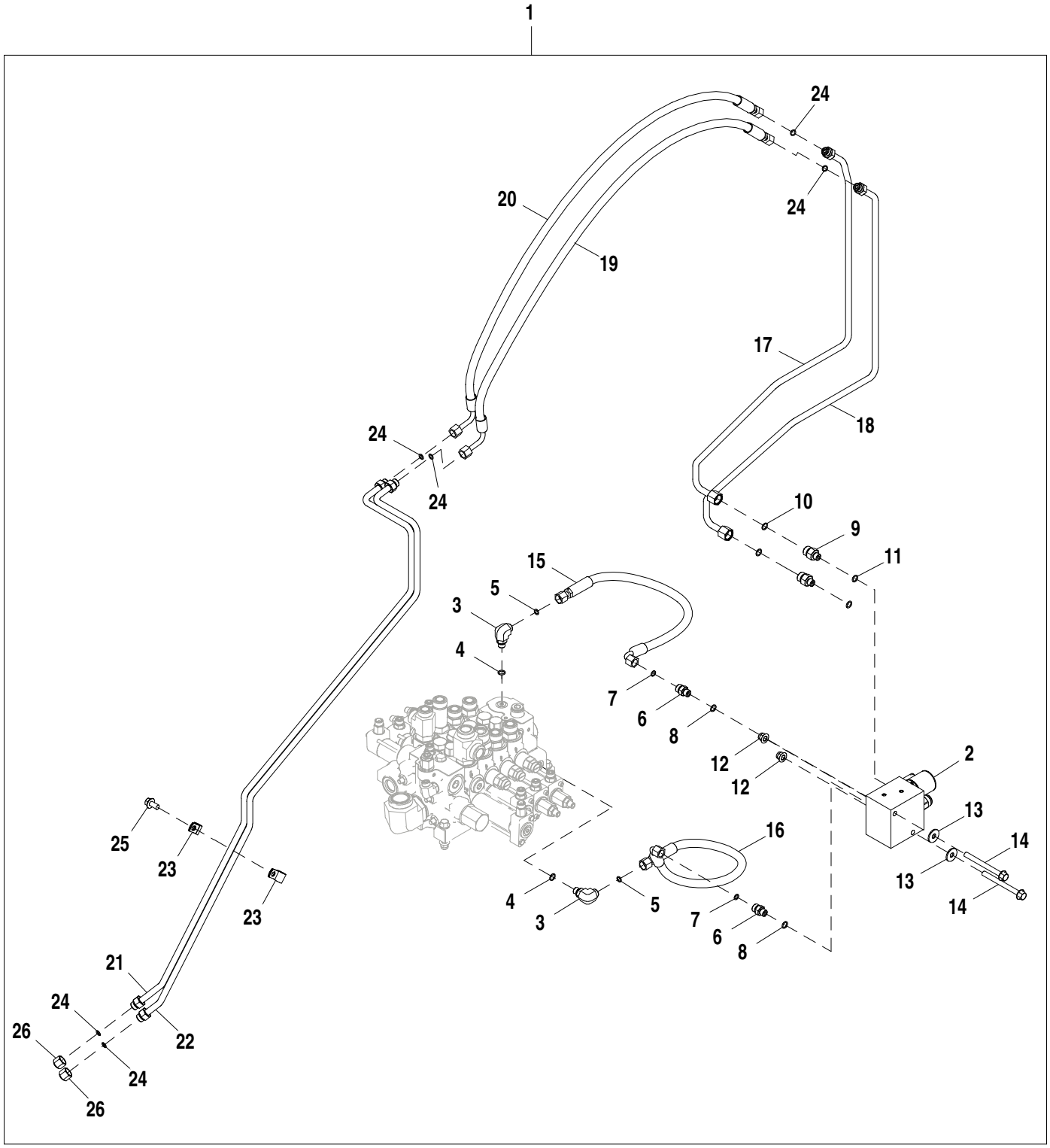

AT337424_TX1101684

Item	*Nº peça*	*Descrição*	*Qtde*	*Nº série*	*Notas*
1	**AT337424**	**Kit mangueira**	**1**		**Pacotes de Produto**
2	AT334494	VálVula de controle	1		Válvula de Desconexão do Pino, Componentes em Página Separada
3	38H1004	Conexão em ângulo	2		
4	R26448	Anel o	2		11.887 X 1.981 mm (0.468" X 5/64")
5	T77613	Anel o	2		9.250 X 1.780 mm (0.364" X 0.070")
6	38H1160	Adaptador	2		
7	T77613	Anel o	2		9.250 X 1.780 mm (0.364" X 0.070")
8	R26448	Anel o	2		11.887 X 1.981 mm (0.468" X 5/64")
9	38H1173	Adaptador	2		
10	T77857	Anel o	2		12.421 X 1.778 mm (0.489" X 0.070")
11	R26448	Anel o	2		11.887 X 1.981 mm (0.468" X 5/64")
12	14M7400	Porca de segurança	2		M10
13	24M7296	Arruela	2		10.500 X 30 X 2.500 mm
14	19M7836	Parafuso	2		M10 X 110
15	AT167553	Mangueira hidraulica-fabric	1		17.4752" X 629 mm (24-3/4") X 17.4752"
16	AT167553	Mangueira hidraulica-fabric	1		17.4752" X 629 mm (24-3/4") X 17.4752"
17	AT311093	Tubulação de óleo	1		
18	AT311094	Tubulação de óleo	1		
19	AT301930	Mangueira hidraulica-fabric	1		17.4752" X 1117 mm (44") X 17.4752"
20	AT301930	Mangueira hidraulica-fabric	1		17.4752" X 1117 mm (44") X 17.4752"
21	AT308841	Tubulação de óleo	1		
22	AT308842	Tubulação de óleo	1		
23	H75541	Braçadeira	8		
24	T77613	Anel o	6		9.250 X 1.780 mm (0.364" X 0.070")
25	19M7784	Parafuso	4		M10 X 20
26	38H1415	Conexão	2		

Pin Disconnect Conversion Kit (Powerllel™)
Jeu d'adaptation de déconnexion d'axe (Powerllel™)
Kit de Conversão da Desconexão do Pino (Powerllel™)
Комплект переоборудования механизма отсоединения штифта (Powerllel™)
Juego de modificación de desconexión de pasadores (Powerllel™)

AT354993_TX1101688 A.1

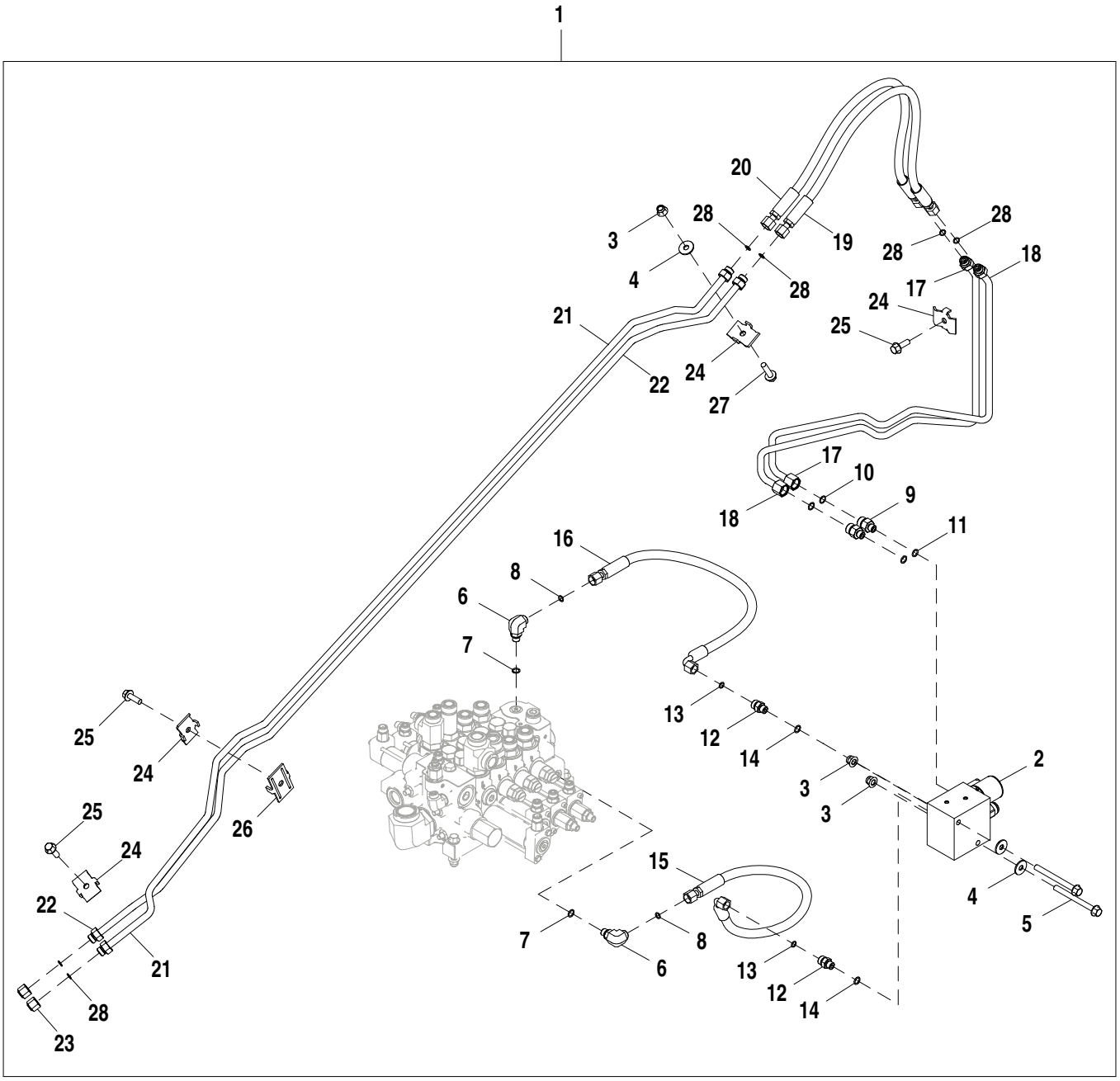

AT354993_TX1101688

Item	*Nº peça*	*Descrição*	*Qtde*	*Nº série*	*Notas*
1	**AT354993**	**Kit mangueira**	**1**		**Pacotes de Produto**
2	AT334494	VálVula de controle	1		Válvula de Desconexão do Pino, Componentes em Página Separada
3	14M7400	Porca de segurança	3		M10
4	24M7296	Arruela	3		10.500 X 30 X 2.500 mm
5	19M7836	Parafuso	2		M10 X 110
6	38H1004	Conexão em ângulo	2		
7	R26448	Anel o	2		11.887 X 1.981 mm (0.468" X 5/64")
8	T77613	Anel o	2		9.250 X 1.780 mm (0.364" X 0.070")
9	38H1173	Adaptador	2		
10	T77857	Anel o	2		12.421 X 1.778 mm (0.489" X 0.070")
11	R26448	Anel o	2		11.887 X 1.981 mm (0.468" X 5/64")
12	38H1160	Adaptador	2		
13	T77613	Anel o	2		9.250 X 1.780 mm (0.364" X 0.070")
14	R26448	Anel o	2		11.887 X 1.981 mm (0.468" X 5/64")
15	AT167553	Mangueira hidraulica-fabric	1		17.4752" X 629 mm (24-3/4") X 17.4752"
16	AT167553	Mangueira hidraulica-fabric	1		17.4752" X 629 mm (24-3/4") X 17.4752"
17	AT336723	Tubulação de óleo	1		
18	AT336724	Tubulação de óleo	1		
19	AT311469	Mangueira hidraulica-fabric	1		9/16" X 787 mm (31") X 9/16"
20	AT311469	Mangueira hidraulica-fabric	1		9/16" X 787 mm (31") X 9/16"
21	AT355354	Tubulação de óleo	1		
22	AT355355	Tubulação de óleo	1		
23	38H1415	Conexão	2		
24	T159950	Braçadeira	4		
25	19M7786	Parafuso	3		M10 X 30
26	T159956	Braçadeira	1		
27	19M7804	Parafuso	1		M10 X 40
28	T77613	Anel o	6		9.250 X 1.780 mm (0.364" X 0.070")

Third Function Coupler Hydraulics (Z-Bar)
Circuit hydraulique de raccord de troisième fonction (Z-Bar)
Sistema Hidráulico do Acoplador da Terceira Função (Barra Z)
Гидравлика сцепки третьей функции (Z-образный рычажный механизм)
Tubería hidráulica de acoplador de tercera función (Z-Bar)

TX1043674 A.1

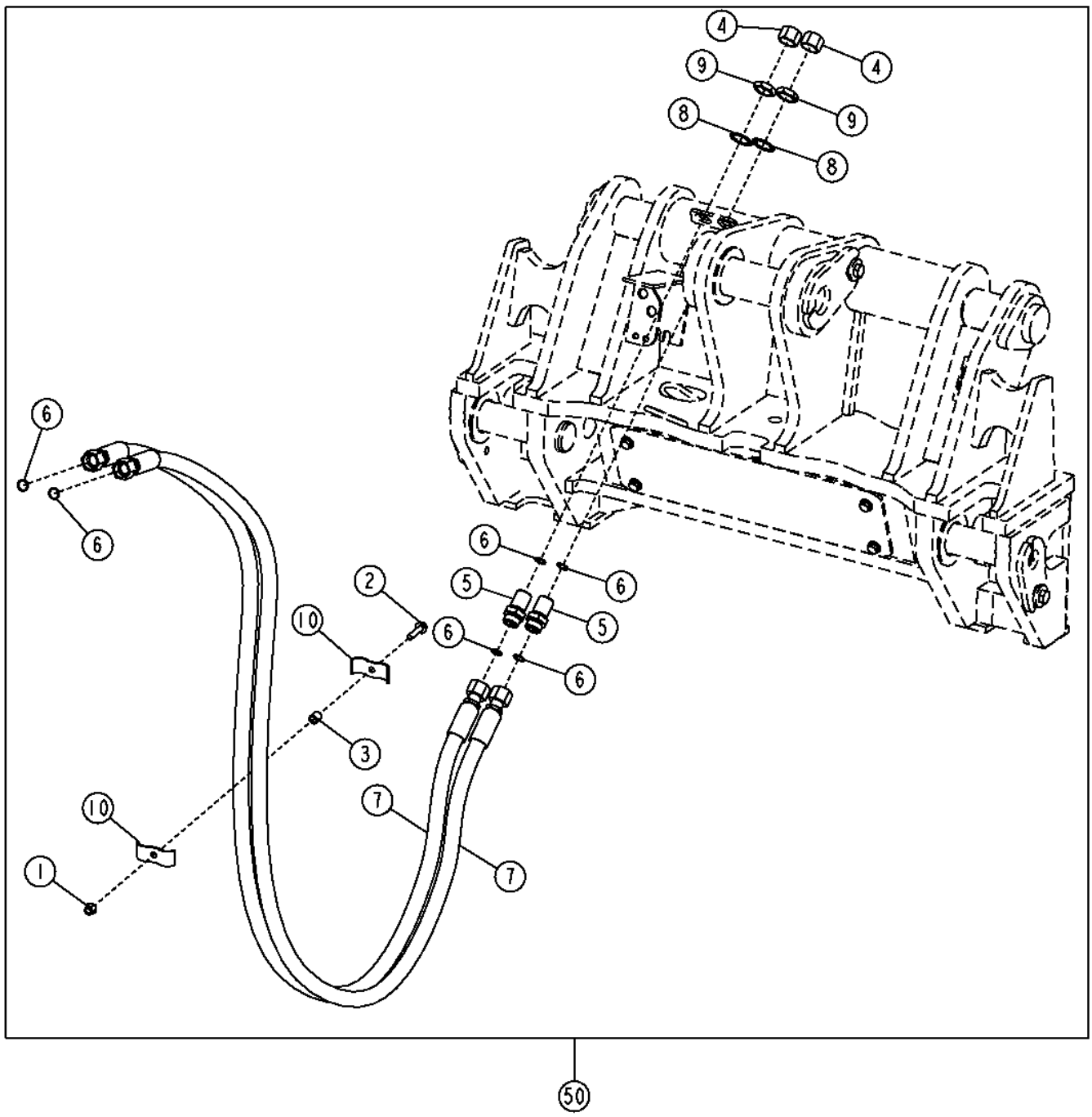

TX1043674

Item	*Nº peça*	*Descrição*	*Qtde*	*Nº série*	*Notas*
1	14M7400	Porca de segurança	1		M10
2	19M7805	Parafuso	1		M10 X 45
3	28H3383	Bucha	1		0.493" X 0.675" X 3/4"
4	38H1418	Conexão	2		
5	38H1276	Adaptador	2		
6	T77858	Anel o	6		
7	AT317468	Mangueira hidraulica-fabric	2		
8	T174275	Arruela de pressão	2		
9	T78707	Porca	2		
10	U46753	Abraçadeira para mangueira	2		
50	**AT322224**	**Kit - instalação de campo**	**1**		**(WHOLE GOODS)**

Third Function Coupler Hydraulics (High Lift Z-Bar)
Circuit hydraulique de raccord de troisième fonction (Z-Bar levage élevé)
Sistema Hidráulico do Acoplador da Terceira Função (Barra Z de Elevação Alta)
Гидравлика сцепки третьей функции (Z-образный рычажный механизм высокого подъема)
Tubería de acoplador de tercera función (Z-Bar de elevación alta)

TX1043683 A.1

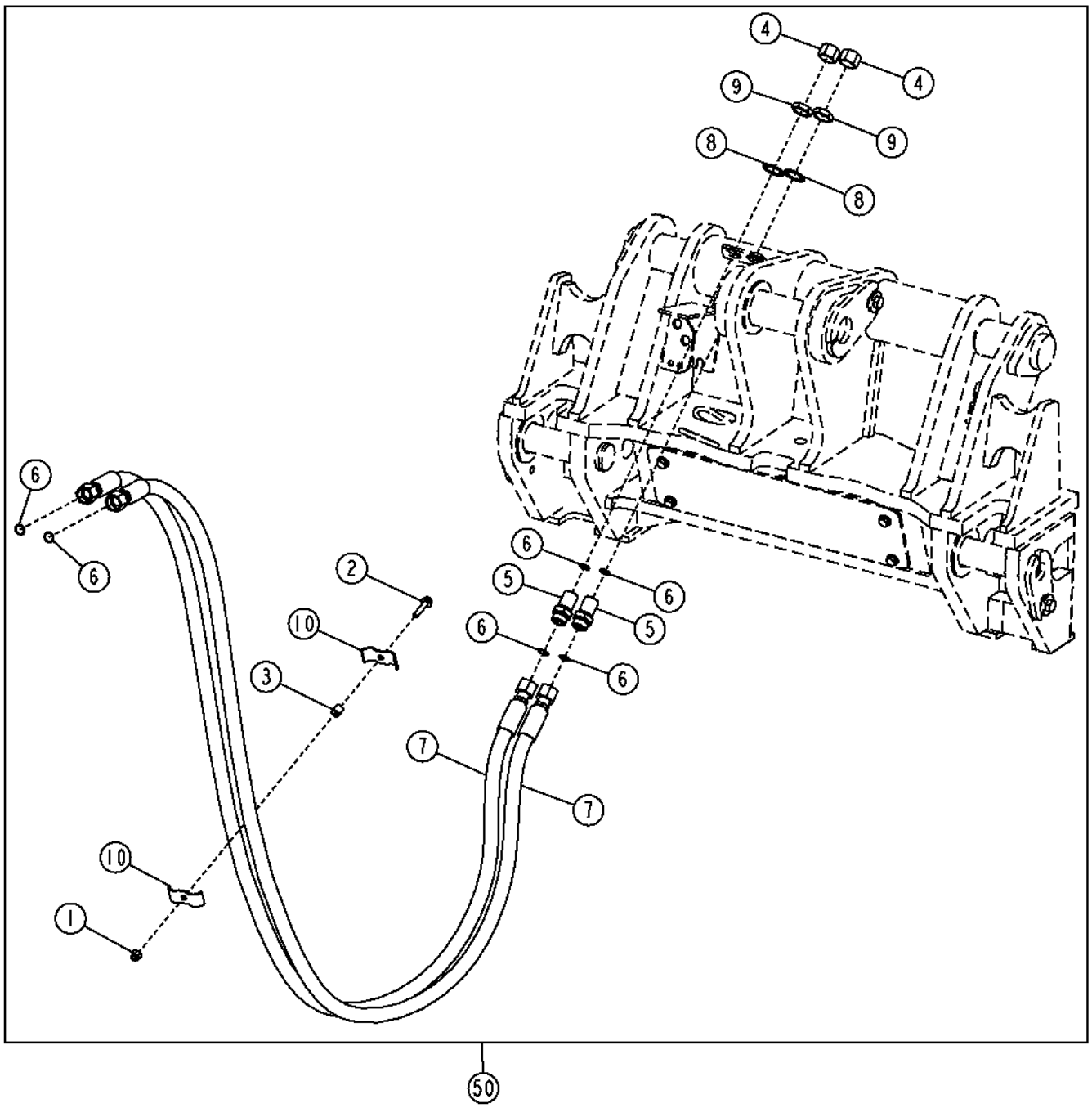

TX1043683

Item	*Nº peça*	*Descrição*	*Qtde*	*Nº série*	*Notas*
1	14M7400	Porca de segurança	1		M10
2	19M7805	Parafuso	1		M10 X 45
3	28H3383	Bucha	1		0.493" X 0.675" X 3/4"
4	38H1418	Conexão	2		
5	38H1276	Adaptador	2		
6	T77858	Anel o	6		
7	AT321388	Mangueira hidraulica-fabric	2		
8	T174275	Arruela de pressão	2		
9	T78707	Porca	2		
10	U46753	Abraçadeira para mangueira	2		
50	**AT322227**	**Kit - instalação de campo**	**1**		**(WHOLE GOODS)**

Third Function Coupler Hydraulics (Powerllel™)
Circuit hydraulique de raccord de troisième fonction (Powerllel™)
Sistema Hidráulico do Acoplador da Terceira Função (Powerllel™)
Гидравлика сцепки третьей функции (Powerllel™)
Sistema hidráulico del acoplador de tercera función (Powerllel™)

TX1043687 A.1

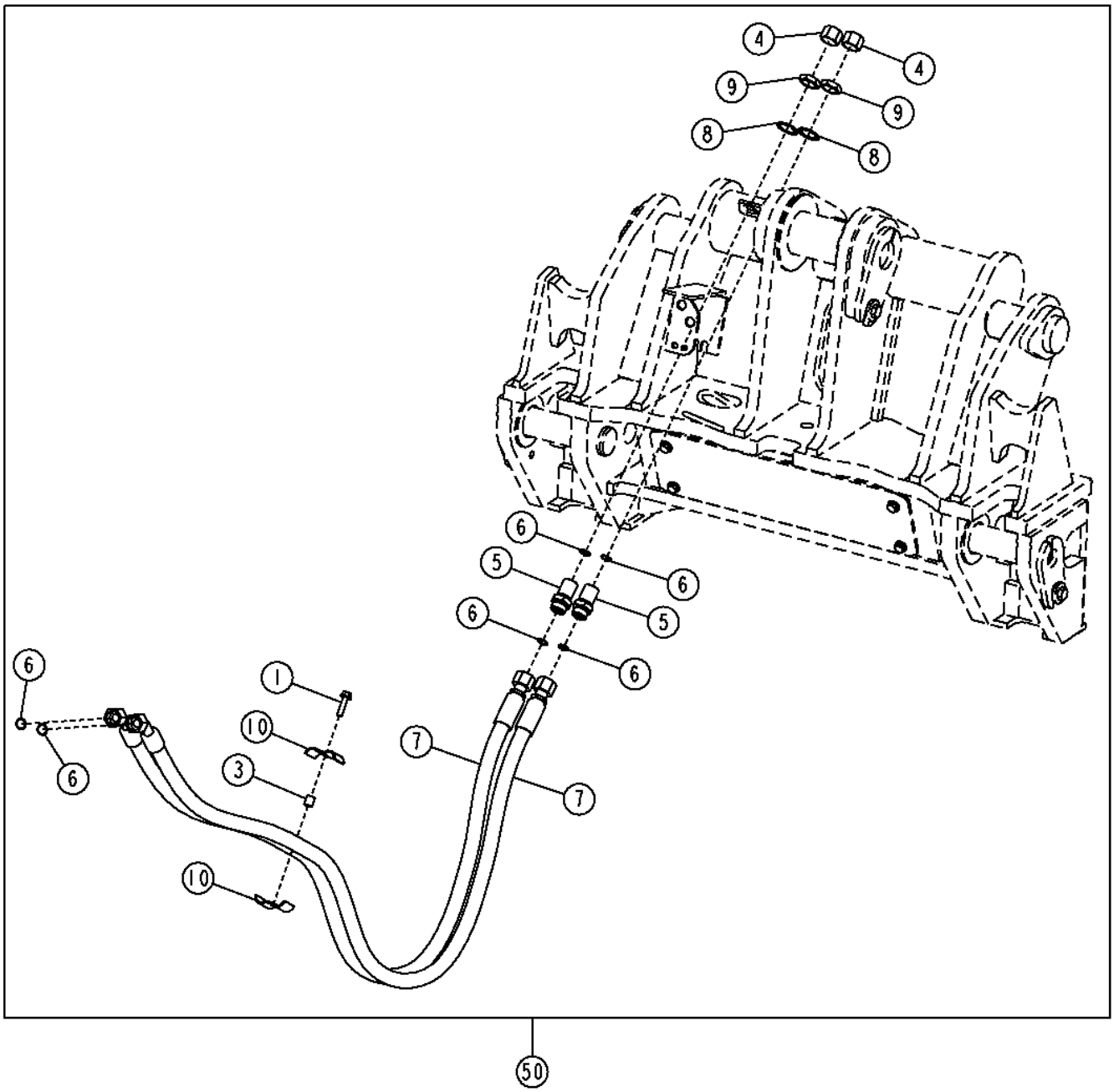

TX1043687

Item	*Nº peça*	*Descrição*	*Qtde*	*Nº série*	*Notas*
1	19M7804	Parafuso	1		M10 X 40
3	28H3383	Bucha	1		0.493" X 0.675" X 3/4"
4	38H1418	Conexão	2		
5	38H1276	Adaptador	2		
6	T77858	Anel o	6		
7	AT317367	Mangueira hidraulica-fabric	2		
8	T174275	Arruela de pressão	2		
9	T78707	Porca	2		
10	U46753	Abraçadeira para mangueira	2		
50	AT322230	Kit - instalação de campo	1		

Third Function Coupler Hydraulics (Tool Carrier)
Circuit hydraulique de raccord de troisième fonction (porte outils)
Sistema Hidráulico do Acoplador da Terceira Função (Portadora de Implemento)
Гидравлика сцепки третьей функции (держатель инструмента)
Sistema hidráulico de tercera función de acoplador (portaherramientas)

TX1065167 A.1

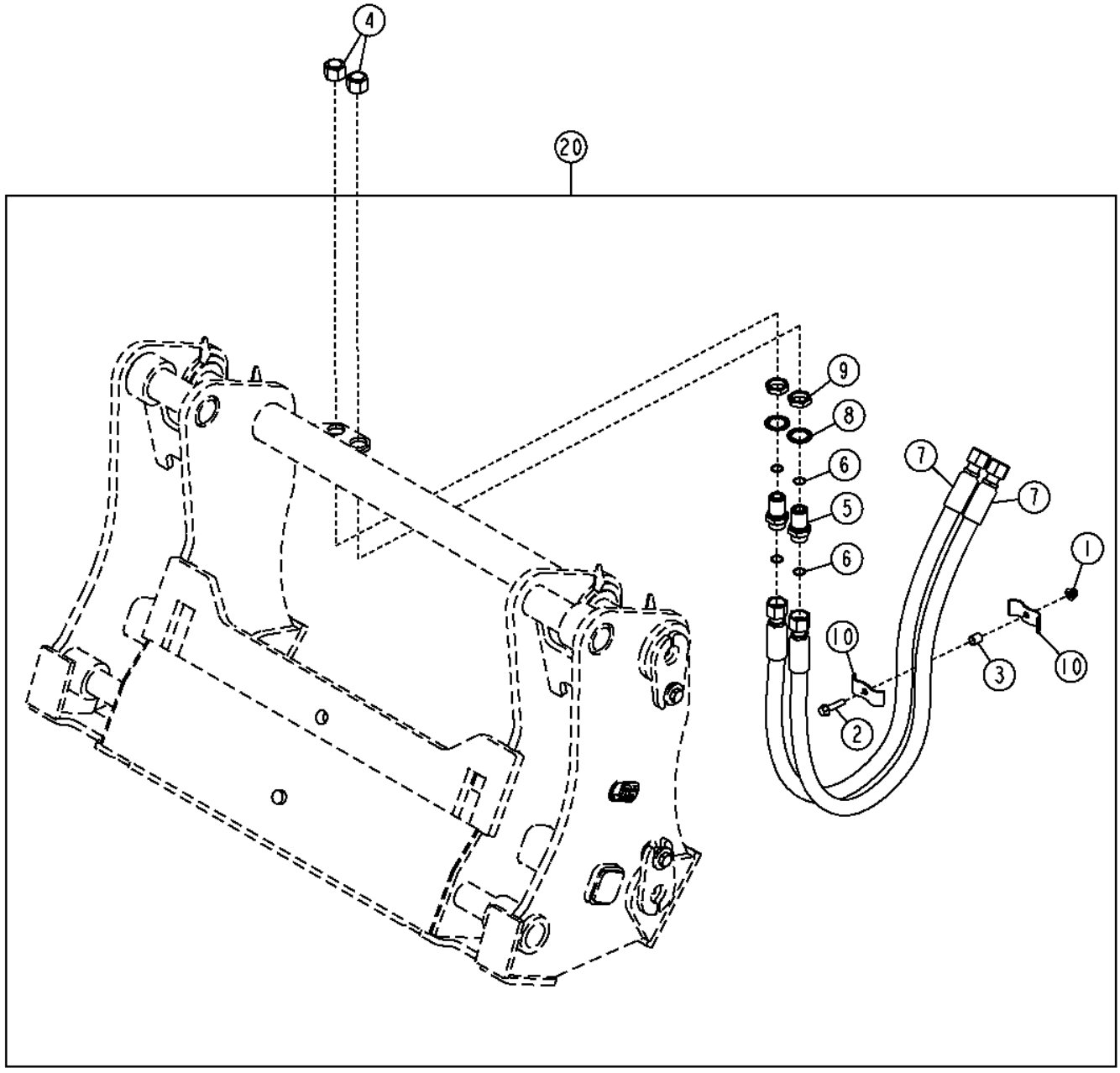

TX1065167

Item	*Nº peça*	*Descrição*	*Qtde*	*Nº série*	*Notas*
1	14M7400	Porca de segurança	1		M10
2	19M7805	Parafuso	1		M10 X 45
3	28H3383	Bucha	1		0.493" X 0.675" X 3/4"
4	38H1418	Conexão	2		
5	38H1276	Adaptador	2		
6	T77858	Anel o	4		18.771 X 1.778 mm (0.739" X 0.070")
7	AT372071	Mangueira hidraulica-fabric	4		30.1752" X 1335 mm (52-1/2") X 30.1752"
8	T174275	Arruela de pressão	2		30.950 mm (1-7/32")
9	T78707	Porca	2		30.175 mm (1-3/16")
10	U46753	Abraçadeira para mangueira	2		
20	**AT372055**	**Kit mangueira**	**1**		**(WHOLE GOODS)**

Cable Reinforced Coupler Hydraulics (Z-Bar) (Powerllel™)
Circuit hydraulique de raccord de câble renforcé (Z-Bar) (Powerllel™)
Sistema Hidráulico do Acoplador Reforçado por Cabo (Barra Z) (Powerllel™)
Гидравлика сцепки с армированным кабелем (Z-образный рычажный механизм) (Powerllel™)
Sistema hidráulico con acoplador reforzado de cable (Z-Bar) (Powerllel™)

TX1043840 A.1

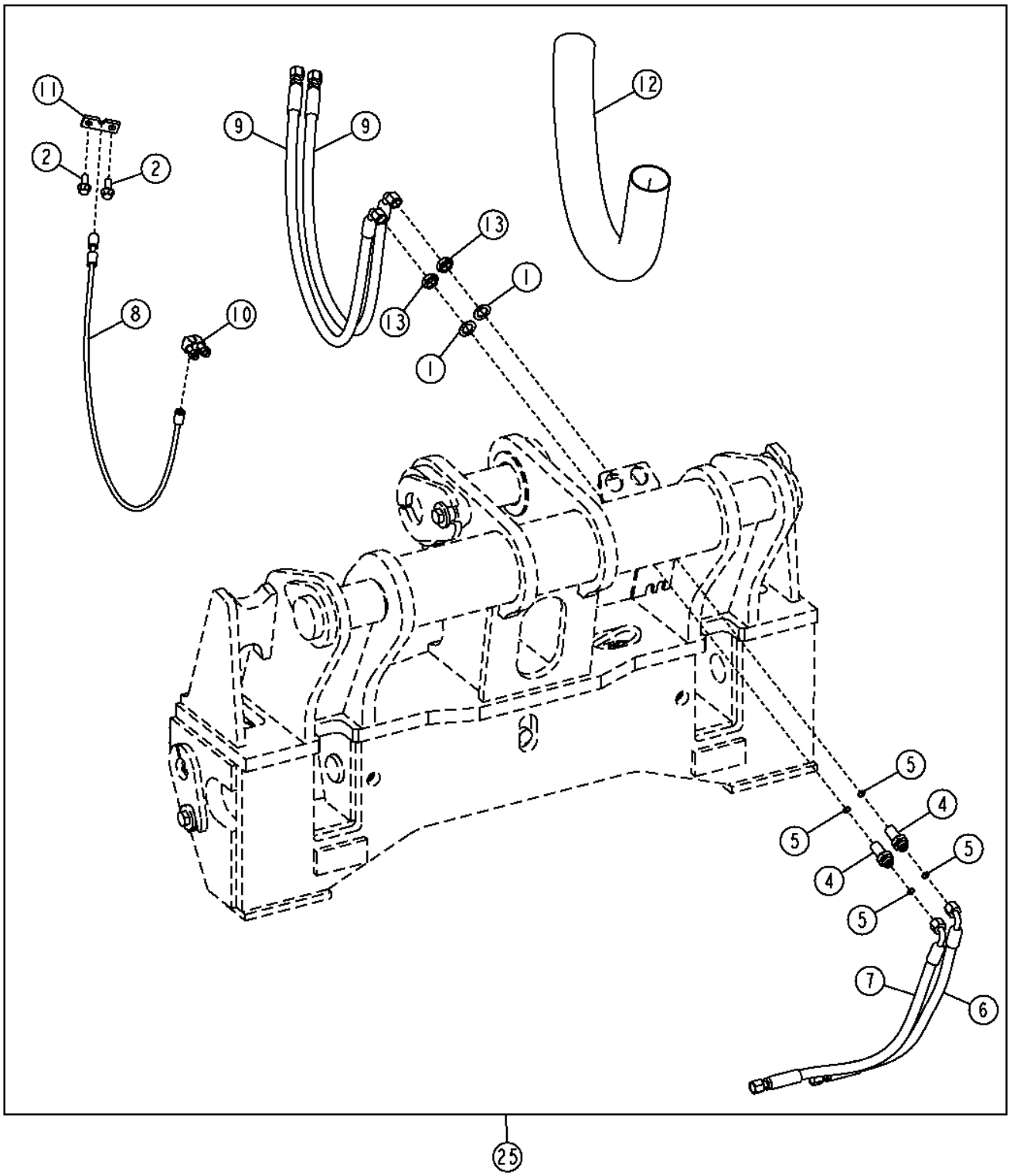

TX1043840

Item	*Nº peça*	*Descrição*	*Qtde*	*Nº série*	*Notas*
1	12H327	Arruela de pressão	2		3/4"
2	19M7785	Parafuso	2		M10 X 25
4	38H1285	Conexão de união	2		
5	T77613	Anel o	4		9.250 X 1.780 mm (0.364" X 0.070")
6	AT336825	Mangueira hidraulica-fabric	1		17.4752" X 455 mm (18") X 17.4752"
7	AT336826	Mangueira hidraulica-fabric	1		17.4752" X 515 mm (20-1/4") X 17.4752"
8	AT336880	Cabo	1		
9	AT336883	Mangueira hidraulica-fabric	2		
10	AT62123	Braçadeira	1		
11	T204315	Placa	1		
12	.....	Luva de mangueira	1		(MAKE FROM PG-188) (CTL 30 in.)
13	T81029	Porca	2		17.475 mm (11/16")
25	**AT336884**	**Kit - instalação de campo**	**1**		**(WHOLE GOODS)**

Cable Reinforced Coupler Hydraulics (High Lift Z-Bar)
Circuit hydraulique de raccord de câble renforcé (Z-Bar levage élevé)
Sistema Hidráulico do Acoplador Reforçado por Cabo (Barra Z de Elevação Alta)
Гидравлика сцепки с армированным кабелем (Z-образный рычажный механизм высокого подъема)
Sistema hidráulico con acoplador reforzado de cable (Z-Bar de elevación alta)

TX1043839 A.1

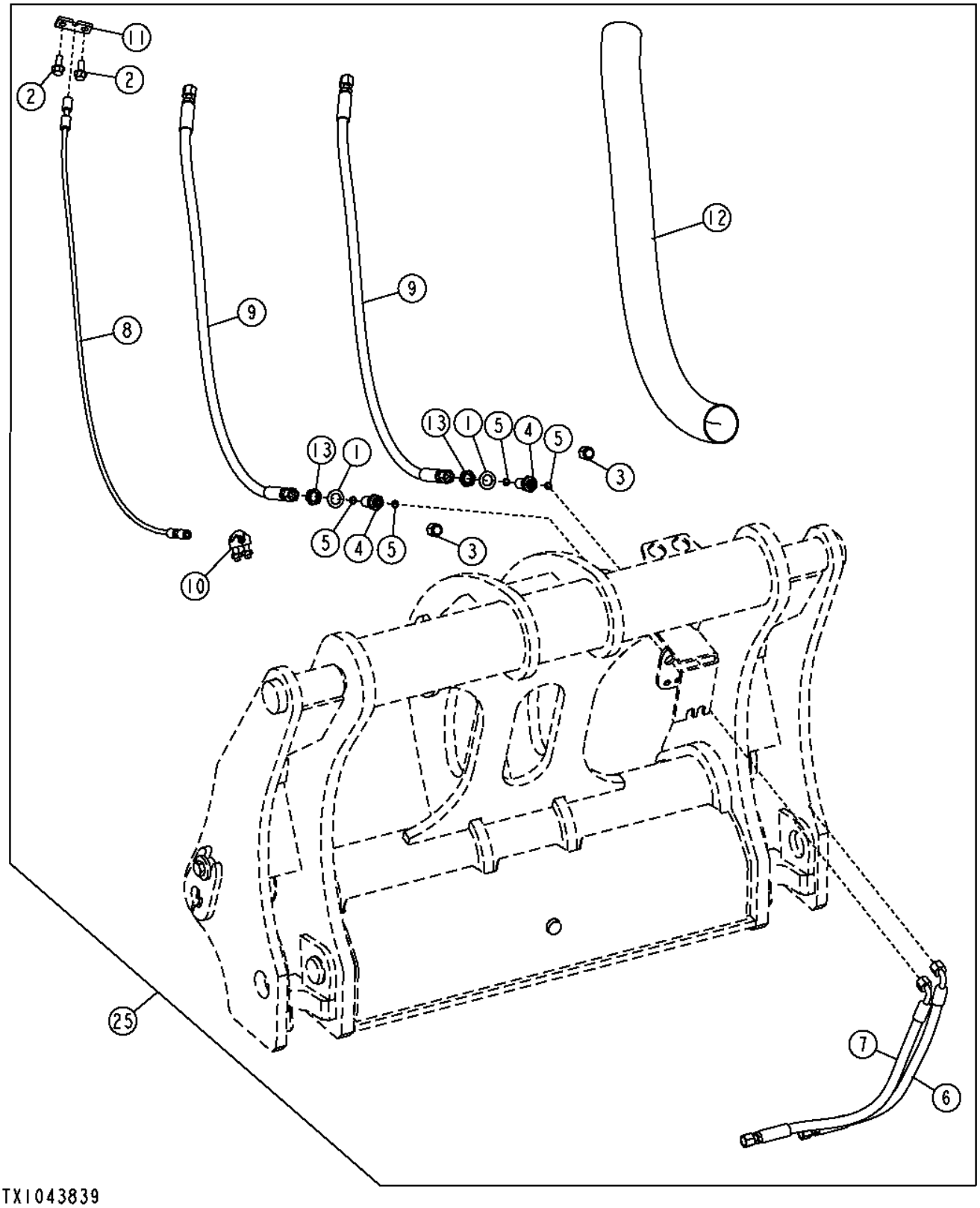

Item	*Nº peça*	*Descrição*	*Qtde*	*Nº série*	*Notas*
1	12H327	Arruela de pressão	2		3/4"
2	19M7785	Parafuso	2		M10 X 25
3	38H1415	Conexão	2		
4	38H1285	Conexão de união	2		
5	T77613	Anel o	4		9.250 X 1.780 mm (0.364" X 0.070")
6	AT336825	Mangueira hidraulica-fabric	1		17.4752" X 455 mm (18") X 17.4752"
7	AT336826	Mangueira hidraulica-fabric	1		17.4752" X 515 mm (20-1/4") X 17.4752"
8	AT336881	Cabo	1		
9	AT336882	Mangueira hidraulica-fabric	2		17.4752" X 1280 mm (50-1/2") X 17.4752"
10	AT62123	Braçadeira	1		
11	T204315	Placa	1		
12	.....	Proteção de mangueira	1		MAKE FROM PG-188, CTL 42 in.
13	T81029	Porca	2		17.475 mm (11/16")
25	**AT336885**	**Kit - instalação de campo**	**1**		**Pacotes de Produto**

Cable Reinforced Hi-Vis Coupler Hydraulics (Z-Bar)
Circuit hydraulique de raccord de câble renforcé Hi-Vis (Z-Bar)
Sistema Hidráulico do Acoplador de Alta Visibilidade Reforçado por Cabo (Barra Z)
Гидравлика сцепки высокой вязкости с армированным кабелем (Z-образный рычажный механизм)
Sistema hidráulico Hi-Vis con acoplador reforzado de cable (Z-Bar)

TX1042643 A.1

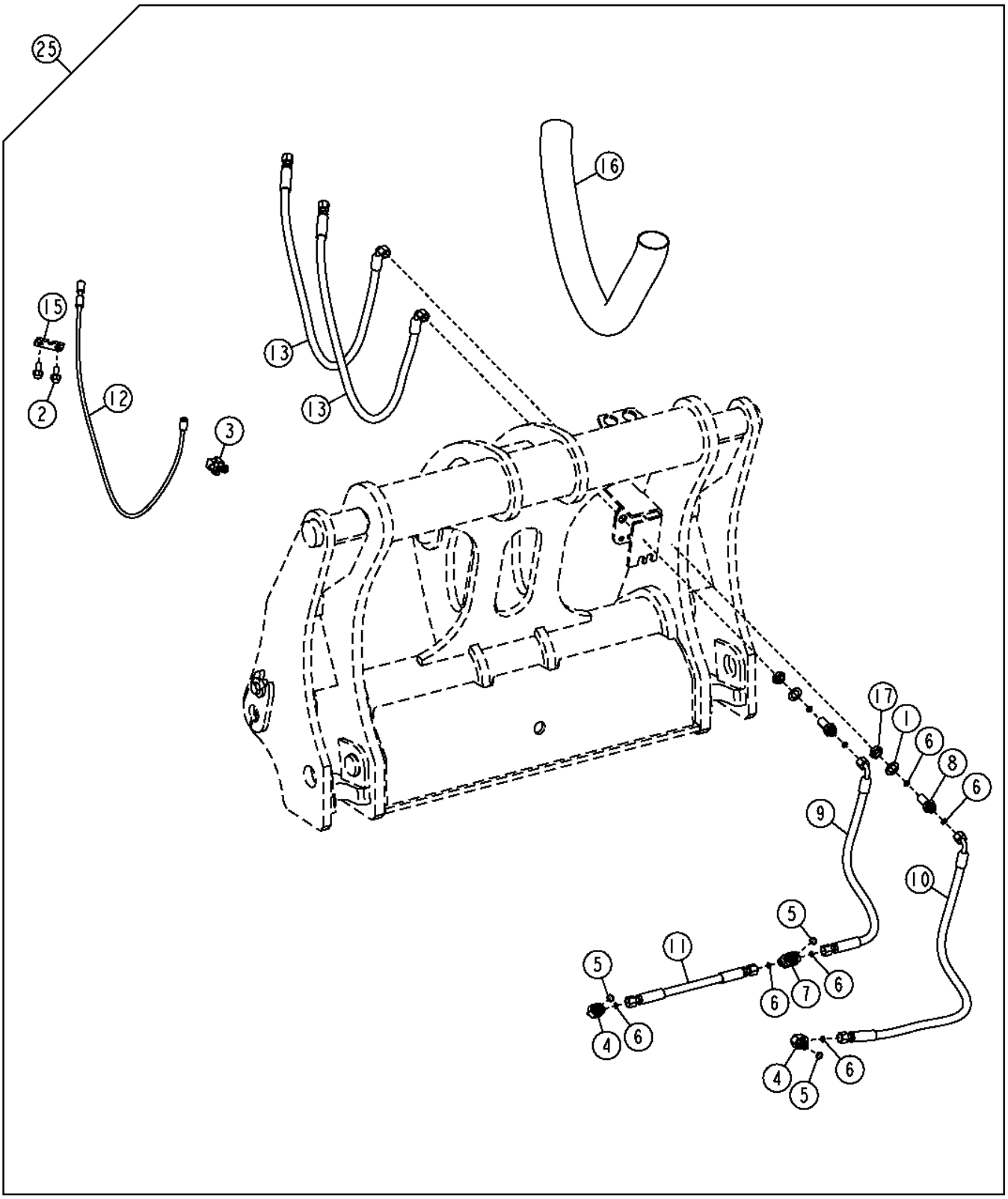

TX1042643

Item	*Nº peça*	*Descrição*	*Qtde*	*Nº série*	*Notas*
1	12H327	Arruela de pressão	2		3/4"
2	19M7785	Parafuso	2		M10 X 25
3	AT62123	Braçadeira	1		
4	38H1004	Conexão em ângulo	4		
5	R26448	Anel o	3		11.887 X 1.981 mm (0.468" X 5/64")
6	T77613	Anel o	8		9.250 X 1.780 mm (0.364" X 0.070")
7	38H1016	Conexão em t	1		
8	38H1285	Conexão de união	2		
9	AT323757	Mangueira hidraulica-fabric	1		17.4752" X 600 mm (23-1/2") X 17.4752"
10	AT323756	Mangueira hidraulica-fabric	1		17.4752" X 810 mm (32") X 17.4752"
11	AT323817	Mangueira hidraulica-fabric	1		17.4752" X 317 mm (12-1/2") X 17.4752"
12	AT324137	Cabo	1		
13	AT324641	Mangueira hidraulica-fabric	2		
15	T204315	Placa	1		
16	.....	Proteção de mangueira	1		(MAKE FROM PG-188) (CTL)
17	T81029	Porca	2		17.475 mm (11/16")
25	**AT330154**	**Kit - instalação de campo**	**1**		**(WHOLE GOODS)**

Cable Reinforced Hi-Vis Coupler Hydraulics (High Lift Z-Bar)
Circuit hydraulique de raccord de câble renforcé Hi-Vis (Z-Bar levage élevé)
Sistema Hidráulico do Acoplador de Alta Visibilidade Reforçado por Cabo (Barra Z de Elevação Alta)
Гидравлика сцепки высокой вязкости с армированным кабелем (Z-образный рычажный механизм высокого подъема)
Sistema hidráulico Hi-Vis con acoplador reforzado de cable (Z-Bar de elevación alta)

TX1042644 A.1

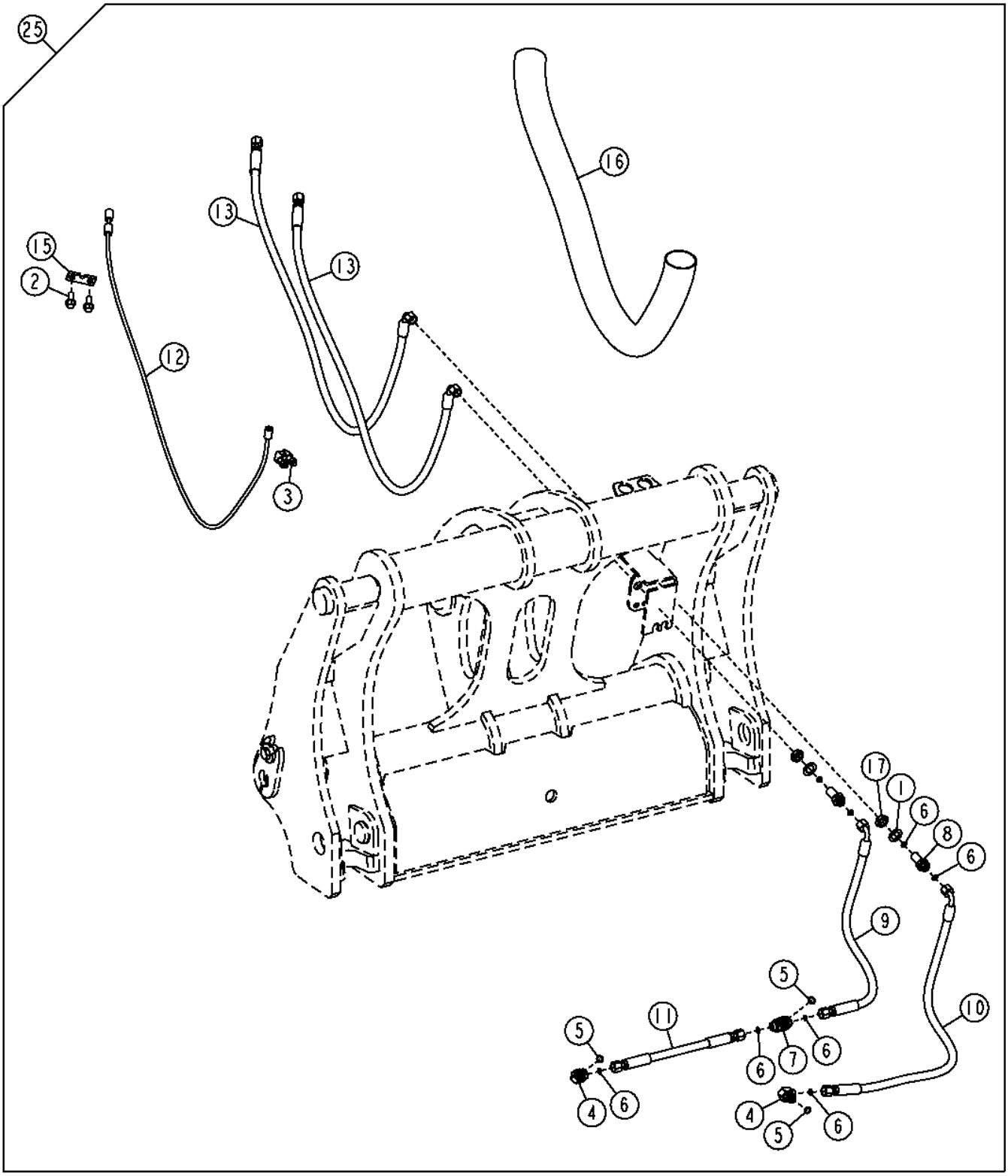

TX1042644

Item	*Nº peça*	*Descrição*	*Qtde*	*Nº série*	*Notas*
1	12H327	Arruela de pressão	2		3/4"
2	19M7785	Parafuso	2		M10 X 25
3	AT62123	Braçadeira	1		
4	38H1004	Conexão em ângulo	2		
5	R26448	Anel o	3		11.887 X 1.981 mm (0.468" X 5/64")
6	T77613	Anel o	8		9.250 X 1.780 mm (0.364" X 0.070")
7	38H1016	Conexão em t	1		
8	38H1285	Conexão de união	8		
9	AT323757	Mangueira hidraulica-fabric	1		17.4752" X 600 mm (23-1/2") X 17.4752"
10	AT323756	Mangueira hidraulica-fabric	1		17.4752" X 810 mm (32") X 17.4752"
11	AT323817	Mangueira hidraulica-fabric	1		17.4752" X 317 mm (12-1/2") X 17.4752"
12	AT325194	Cabo	1		
13	AT325201	Mangueira hidraulica-fabric	2		
15	T204315	Placa	1		
16	.....	Proteção de mangueira	1		(MAKE FROM PG-188) (CTL)
17	T81029	Porca	2		17.475 mm (11/16")
25	**AT330155**	**Kit - instalação de campo**	**1**		**(WHOLE GOODS)**

Cable Reinforced Hi-Vis Coupler Hydraulics (Powerllel™)
Circuit hydraulique de raccord de câble renforcé Hi-Vis (Powerllel™)
Sistema Hidráulico do Acoplador de Alta Visibilidade Reforçado por Cabo (Powerllel™)
Гидравлика сцепки высокой вязкости с армированным кабелем (Powerllel™)
Sistema hidráulico de acoplador Hi-Vis reforzado por cables (Powerllel™)

TX1058098 A.1

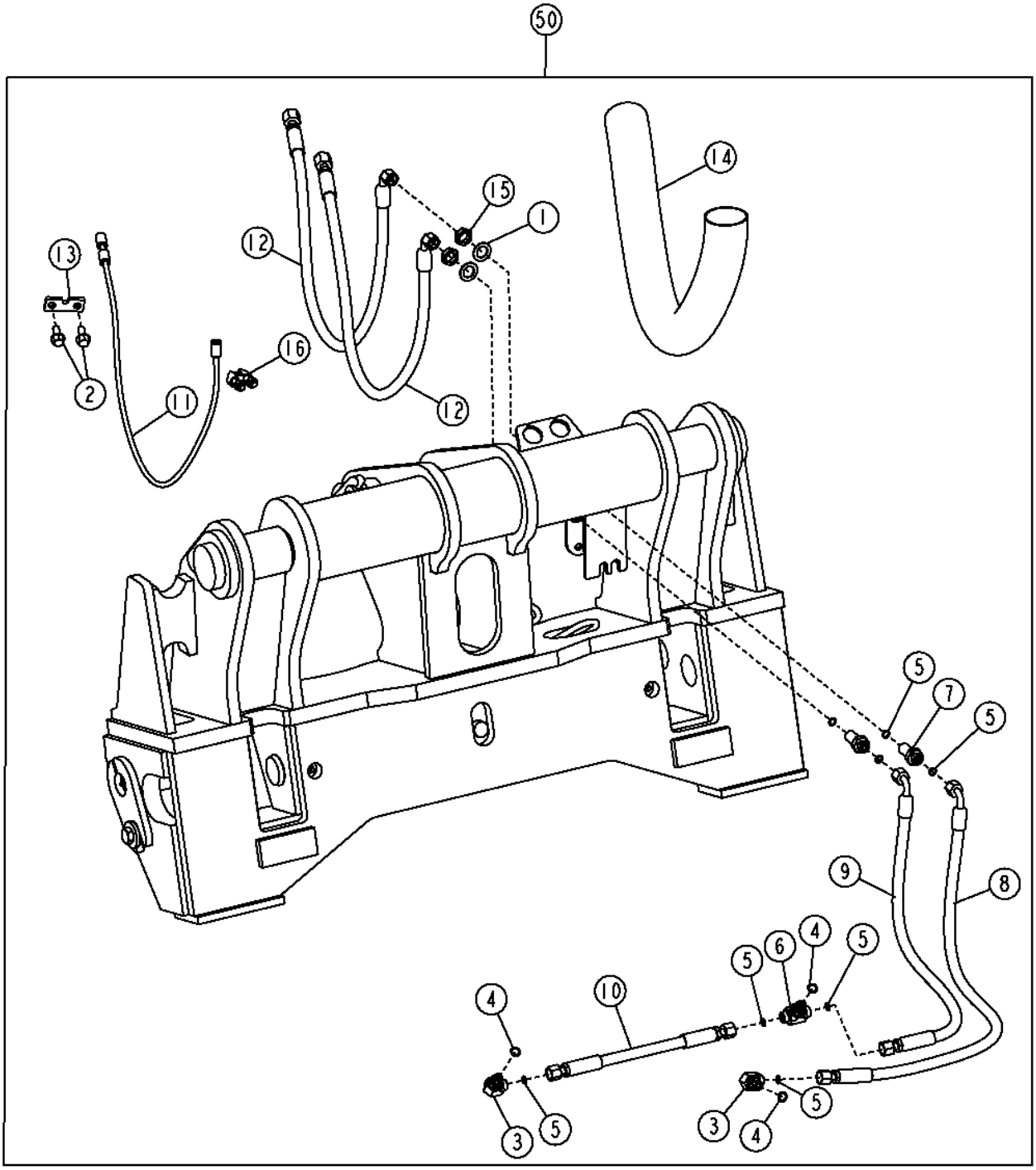

TX1058098

Item	*Nº peça*	*Descrição*	*Qtde*	*Nº série*	*Notas*
1	12H327	Arruela de pressão	2		3/4"
2	19M7785	Parafuso	2		M10 X 25
3	38H1004	Conexão em ângulo	2		
4	R26448	Anel o	2		11.887 X 1.981 mm (0.468" X 5/64")
5	T77613	Anel o	8		9.250 X 1.780 mm (0.364" X 0.070")
6	38H1016	Conexão em t	1		
7	38H1285	Conexão de união	2		
8	AT323756	Mangueira hidraulica-fabric	1		17.4752" X 810 mm (32") X 17.4752"
9	AT323757	Mangueira hidraulica-fabric	1		17.4752" X 600 mm (23-1/2") X 17.4752"
10	AT323817	Mangueira hidraulica-fabric	1		17.4752" X 317 mm (12-1/2") X 17.4752"
11	AT324137	Cabo	1		
12	AT327951	Mangueira hidraulica-fabric	2		13/16" X 870 mm (34-1/4") X 17.4752"
13	T204315	Placa	1		
14	.....	Luva de mangueira	1		(MAKE FROM PG-188) (CTL)
15	T81029	Porca	2		17.475 mm (11/16")
16	AT62123	Braçadeira	1		
50	**AT330153**	**Kit - instalação de campo**	**1**		**(WHOLE GOODS)**

Pin Disconnect Hi-Vis Coupler Hydraulics (Tool Carrier)
Circuit hydraulique à accouplement Hi-Vis de déconnexion d'axe (porte outils)
Sistema Hidráulico do Acoplador de Alta Visibilidade com Desconexão do Pino (Portadora de Implemento)
Гидравлика сцепки высокой вязкости отсоединения штифта (держатель инструмента)
Sistema hidráulico de desconexión de pasadores de acoplador de visibilidad alta (portaherramientas)

AT372057_TX1075273 A.1

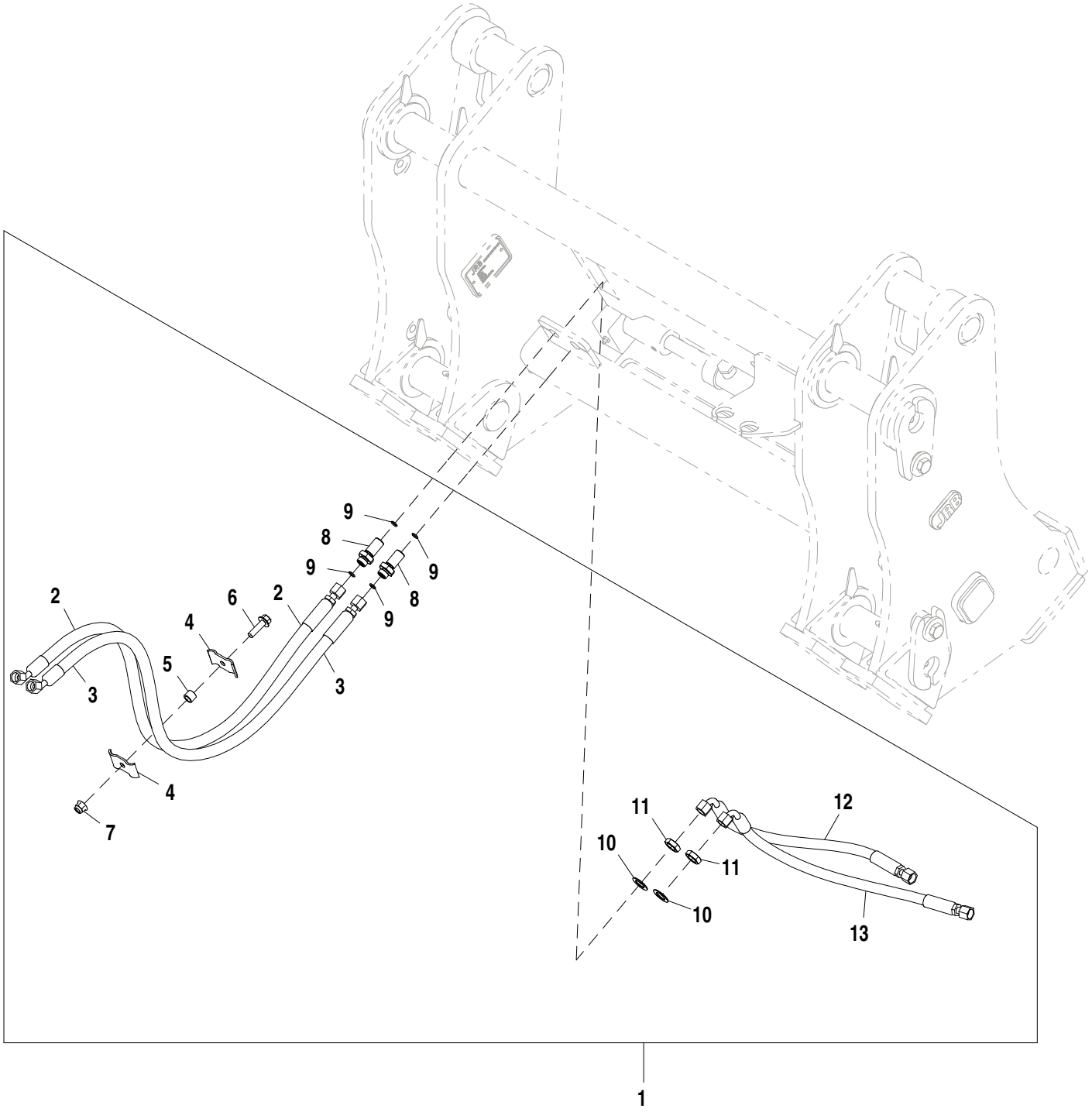

AT372057_TX1075273

Item	*Nº peça*	*Descrição*	*Qtde*	*Nº série*	*Notas*
1	**AT372057**	**Kit mangueira**	**1**		
2	AT323704	Mangueira hidraulica-fabric	1		
3	AT323704	Mangueira hidraulica-fabric	1		
4	R46919	Semi-braçadeira	2		
5	28H3394	Bucha	1		0.493" X 0.675" X 1/2"
6	19M7835	Parafuso	1		M10 X 35
7	14M7400	Porca de segurança	1		M10
8	38H1285	Conexão de união	1		
9	T77613	Anel o	2		
10	12H327	Arruela de pressão	2		3/4"
11	T81029	Porca	2		
12	AT379358	Mangueira hidraulica-fabric	1		
13	AT379362	Mangueira hidraulica-fabric	1		

Boom and Bucket Cylinder Pins and Bushings (Z-Bar) (637110 -)
Axes et bagues du vérin de flèche et de benne (Z-Bar) (637110 -)
Pinos e Buchas do Cilindro da Caçamba e da Lança (Barra Z) (637110 -)
Штифты и втулки цилиндров стрелы и ковша (Z-образный рычажный механизм) (637110 -)
Pasadores y bujes de cilindros de aguilón y cucharón (Z-Bar) (637110 -)

AT323138_TX1097931 A.1

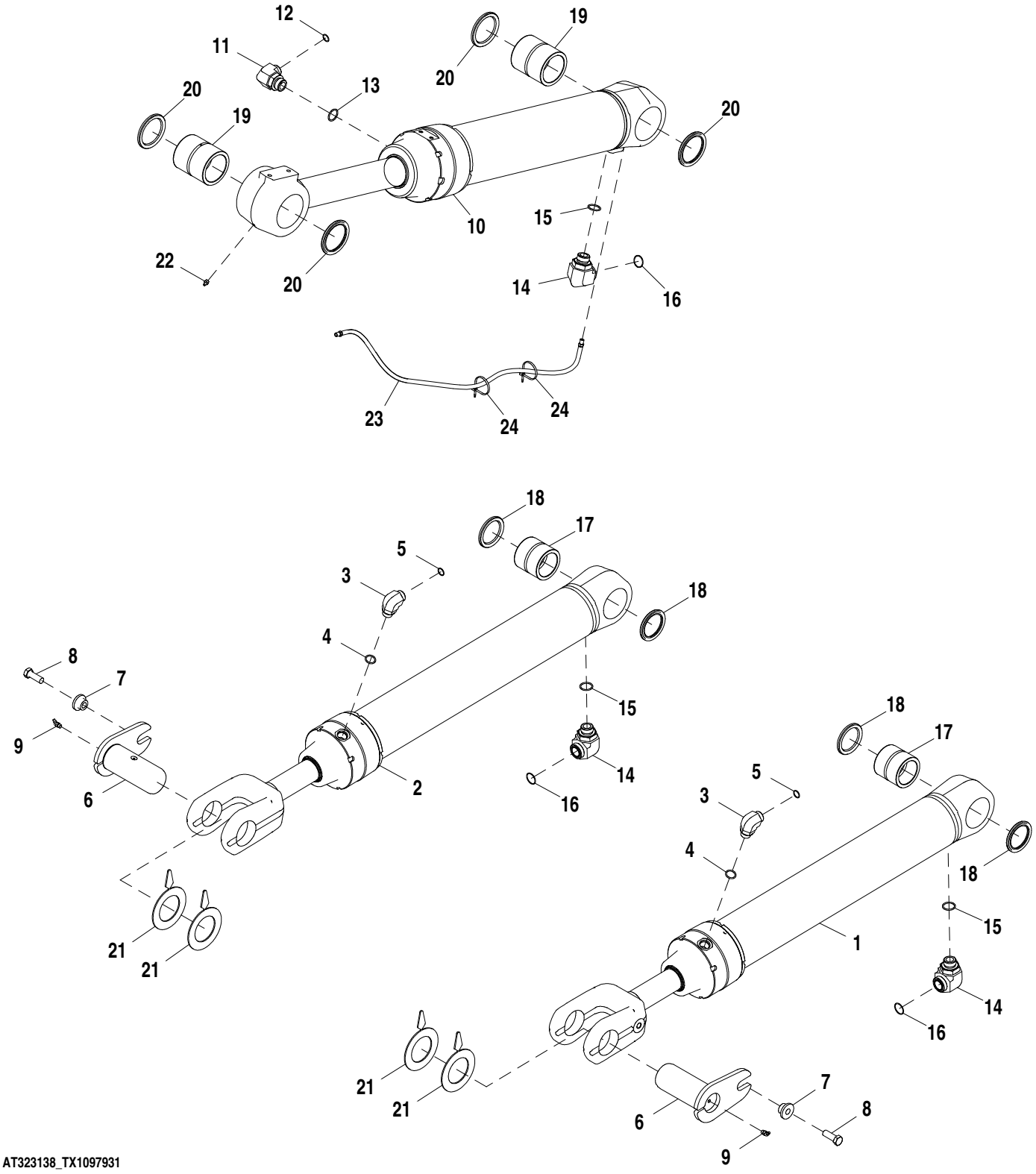

AT323138_TX1097931

Item	*Nº peça*	*Descrição*	*Qtde*	*Nº série*	*Notas*
1	AH227925	Cilindro hidráulico	1		Componentes em Página Separada
2	AH227925	Cilindro hidráulico	1		Componentes em Página Separada
3	38H1007	Conexão em ângulo	2		
4	U12547	Anel o	2		
5	T77858	Anel o	2		
6	AT207927	Pino	2		
7	T176064	Bucha	2		
8	19M7489	Parafuso sextavado	2		M16 X 45
9	JD7763	Conexão de lubrificação	2		
10	AHC10101	Cilindro hidráulico	1		Componentes em Página Separada
11	38H1052	Conexão em ângulo	1		
12	T77858	Anel o	1		
13	R29936	Anel o	1		
14	38H1053	Conexão em ângulo	3		
15	R29936	Anel o	3		
16	T78612	Anel o	3		
17	T228829	Bucha	2		
18	T225569	Vedação	4		
19	T228835	Bucha	2		
20	T225571	Vedação	4		
21	T226522	Calço	4		
22	JD7759	Conexão de lubrificação	1		
23	AT103107	Mangueira hidráulica	1		
24	R44302	Cinta	2		

Boom and Bucket Cylinder Pins and Bushings (Z-Bar) (NeverGrease™) (637110 -)
Axes et bagues du vérin de flèche et de benne (Z-Bar) (NeverGrease™) (637110 -)
Pinos e Buchas do Cilindro da Caçamba e da Lança (Barra Z) (NeverGrease™) (637110 -)
Штифты и втулки цилиндров стрелы и ковша (Z-образный рычажный механизм) (NeverGrease™) (637110 -)
Pasadores y bujes de cilindros de aguilón y cucharón (Z-Bar) (NeverGrease™) (637110 -)

AT341355_TX1097932 A.1

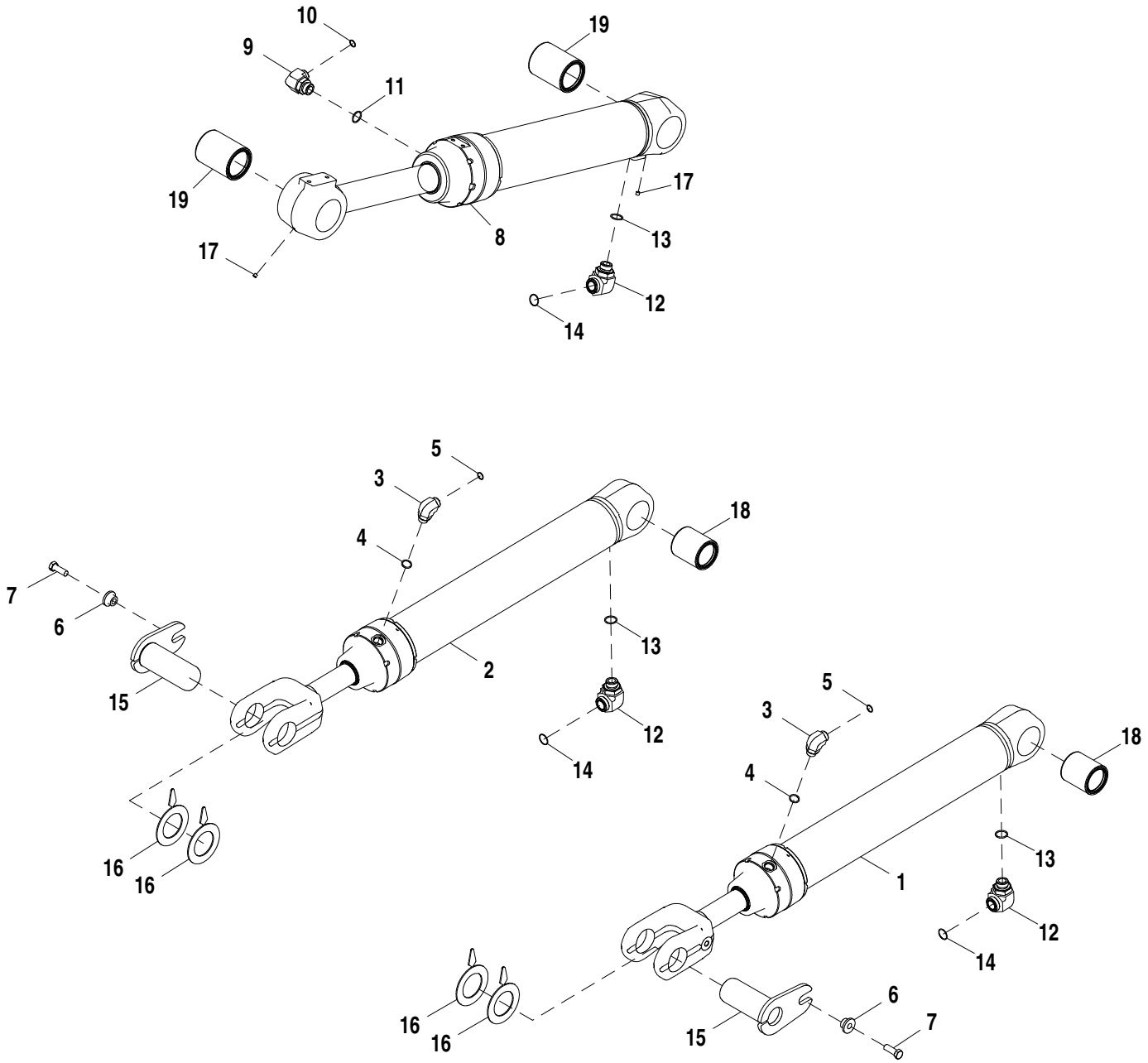

AT341355_TX1097932

Item	*Nº peça*	*Descrição*	*Qtde*	*Nº série*	*Notas*
1	AH227925	Cilindro hidráulico	1		Componentes em Página Separada
2	AH227925	Cilindro hidráulico	1		Componentes em Página Separada
3	38H1007	Conexão em ângulo	2		
4	U12547	Anel o	2		
5	T77858	Anel o	2		
6	T176064	Bucha	2		
7	19M7489	Parafuso sextavado	2		M16 X 45
8	AHC10101	Cilindro hidráulico	1		Componentes em Página Separada
9	38H1052	Conexão em ângulo	1		
10	T77858	Anel o	1		
11	R29936	Anel o	1		
12	38H1053	Conexão em ângulo	3		
13	R29936	Anel o	3		
14	T78612	Anel o	3		
15	AT336661	Pino	2		
16	T226522	Calço	4		
17	15H558	Tampão	2		1/8"
18	AT350470	Bucha	2		
19	AT350476	Bucha	2		

Boom Cylinder (Z-Bar)
Vérin de flèche (Z-Bar)
Cilindro da Lança (Barra Z)
Цилиндр стрелы (Z-образный рычажный механизм)
Cilindro de aguilón (Z-Bar)

TX1040738 A.1

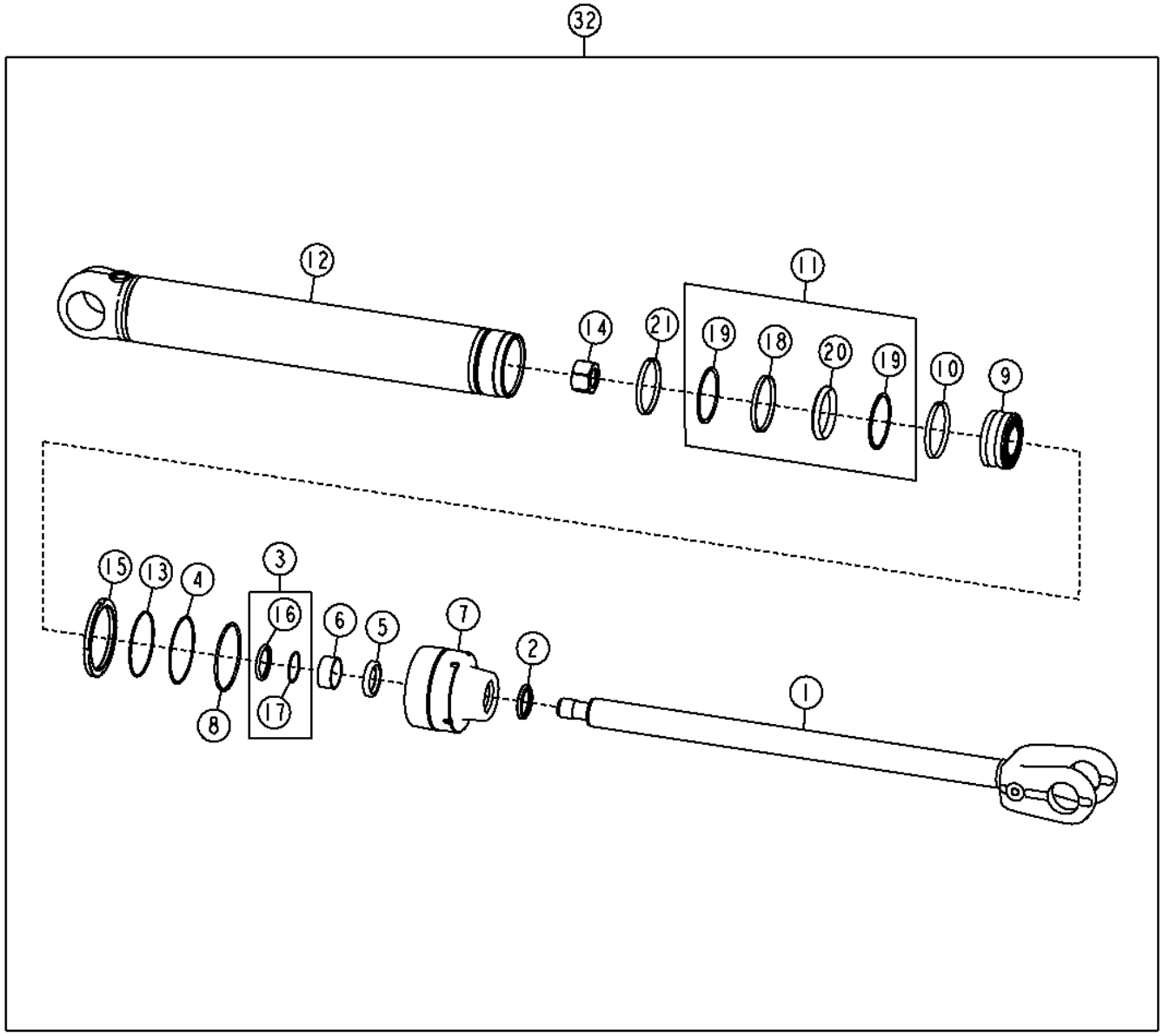

Item	*Nº peça*	*Descrição*	*Qtde*	*Nº série*	*Notas*
1	AH156877	Haste cilindro hidráulico	1		
2	AH146559	Vedação	1		
3	AH146563	Vedação	1		
4	H151890	Anel de apoio	1		
5	H152205	Vedação	1		
6	H152796	Anel de desgaste	1		
7	H155770	Guia do pistão cil hidr	1		
8	R72032	Anel o	1		
9	H169746	Pistão	1		
10	H170139	Anel de desgaste	1		
11	RE30162	Vedação	1		
12	AH227110	Camisa do cilindro hidr.	1		
13	E52687	Anel o	1		
14	H151894	Porca	1		
15	H180324	Porca	1		M145
16	.....	Vedação	1		
17	.....	Anel de apoio	1		
18	.....	Vedação	1		
19	.....	Anel de apoio	1		
20	.....	Anel	1		
32	AH227925	Cilindro hidráulico	1		
34	AH149815	Kit cilindro hidráulico	1		Haste
36	AH163672	Kit cilindro hidráulico	1		Diâmetro Interno

Bucket Cylinder (Z-Bar) (637110 -)
Cylindre de godet (Z-Bar) (637110 -)
Cilindro da Caçamba (Barra Z) (637110 -)
Цилиндр ковша (Z-образный механизм) (637110 -)
Cilindro de cucharón (Z-Bar) (637110 -)

AHC10101_TX1097924 A.1

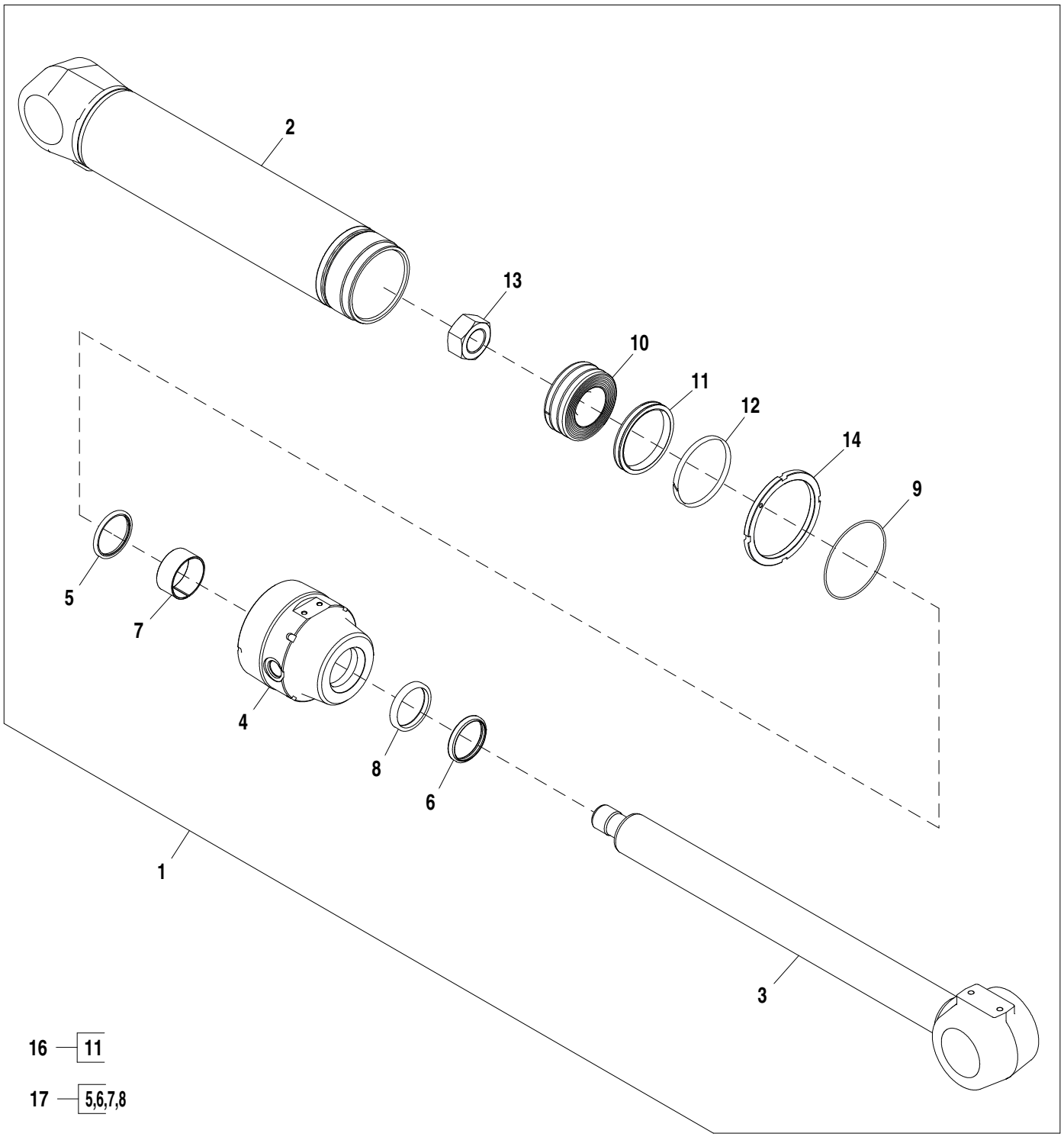

AHC10101_TX1097924

Item	*Nº peça*	*Descrição*	*Qtde*	*Nº série*	*Notas*
1	AHC10101	Cilindro hidráulico	1		
2	AHC10227	Camisa do cilindro hidr.	1		
3	AHC10230	TiranTe	1		
4	HC10235	Guia do pistão cil hidr	1		
5	AH152446	Vedação	1		
6	AH152445	Vedação	1		
7	H159362	Anel de desgaste	1		
8	H159361	Vedação	1		
9	T56238	Anel o	1		
10	HC10231	Pistão	1		
11	RE25102	Vedação	1		
12	H170140	Anel de desgaste	1		
13	H210206	Porca	1		
14	H232267	Porca	1		
16	AH216299	Kit cilindro hidráulico	1		Kit de Vedações para o Orifício
17	AH156874	Kit cilindro hidráulico	1		Kit de Vedações para Haste

Boom and Bucket Cylinder Pins and Bushings (Powerllel™) (637330 -)
Axes et bagues du vérin de flèche et de benne (Powerllel™) (637330 -)
Pinos e Buchas do Cilindro da Caçamba e da Lança (Powerllel™) (637330 -)
Штифты и втулки гидроцилиндров стрелы и ковша (Powerllel™) (637330 -)
Pasadores y bujes de cilindros de aguilón y cucharón (Powerllel™) (637330 -)

AT341356_TX1097933 A.1

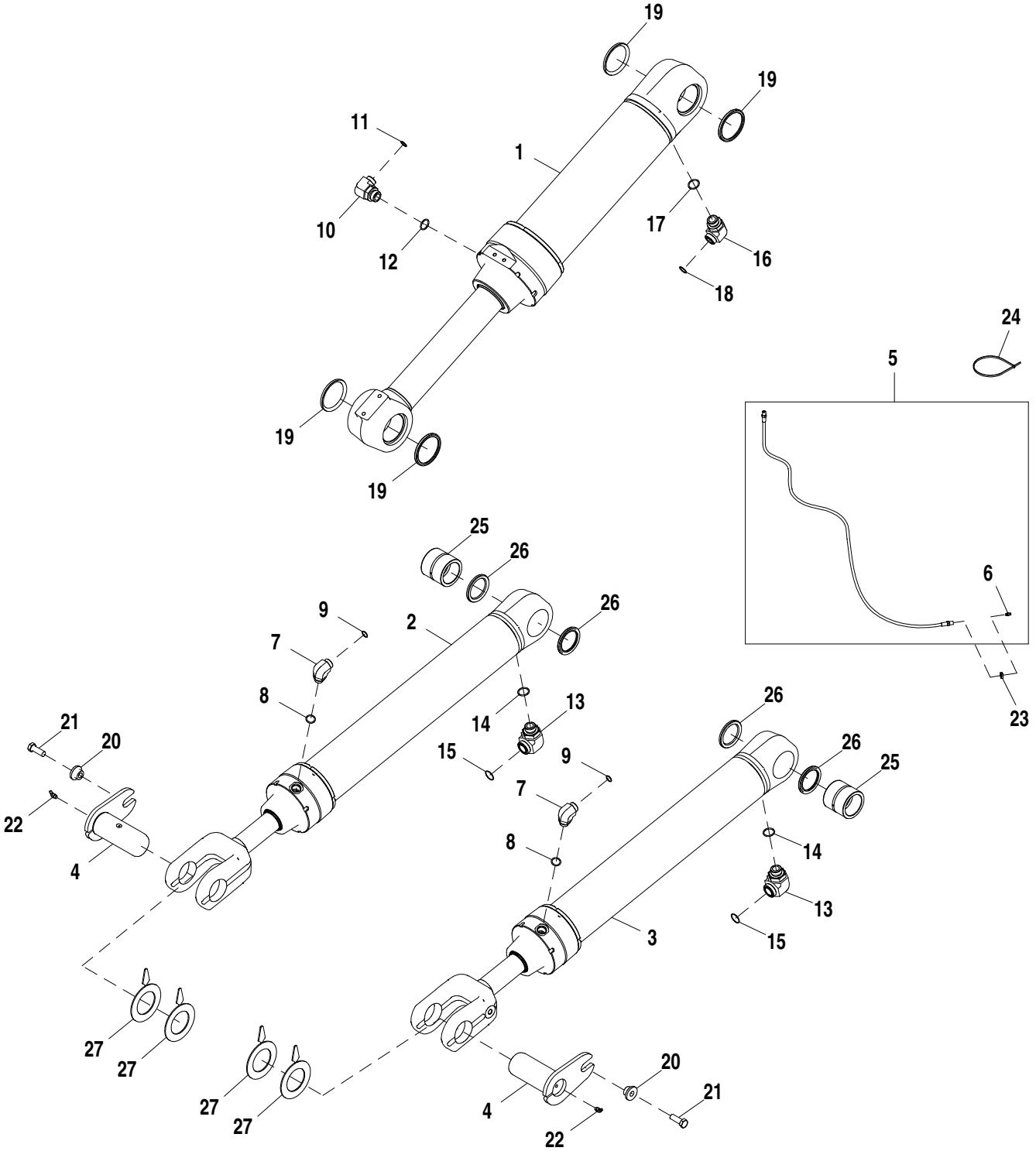

AT341356_TX1097933

Item	*Nº peça*	*Descrição*	*Qtde*	*Nº série*	*Notas*
1	AHC10103	Cilindro hidráulico	1		Componentes em Página Separada
2	AH227925	Cilindro hidráulico	1		Componentes em Página Separada
3	AH227925	Cilindro hidráulico	1		Componentes em Página Separada
4	AT207927	Pino	2		
5	AT307996	Mangueira hidráulica	3		
6	JD7797	Conexão de lubrificação	3		
7	38H1007	Conexão em ângulo	2		
8	U12547	Anel o	2		
9	T77858	Anel o	2		
10	38H1052	Conexão em ângulo	1		
11	T77858	Anel o	1		
12	R29936	Anel o	1		
13	38H1053	Conexão em ângulo	2		
14	R29936	Anel o	2		
15	T78612	Anel o	2		
16	38H1037	Conexão em ângulo	1		
17	R29936	Anel o	1		
18	T76938	Anel o	1		
19	T102138	Vedação	4		
20	T176064	Bucha	2		
21	19M7489	Parafuso sextavado	2		M16 X 45
22	JD7763	Conexão de lubrificação	2		
23	E12379	Porca	3		
24	H77698	Cinta	5		
25	T228829	Bucha	2		
26	T225569	Vedação	4		
27	T226522	Calço	4		

Boom Cylinder (Powerllel™)
Vérin de flèche (Powerllel™)
Cilindro da Lança (Powerllel™)
Цилиндр стрелы (Powerllel™)
Cilindro de aguilón (Powerllel™)

TX1040738 A.1

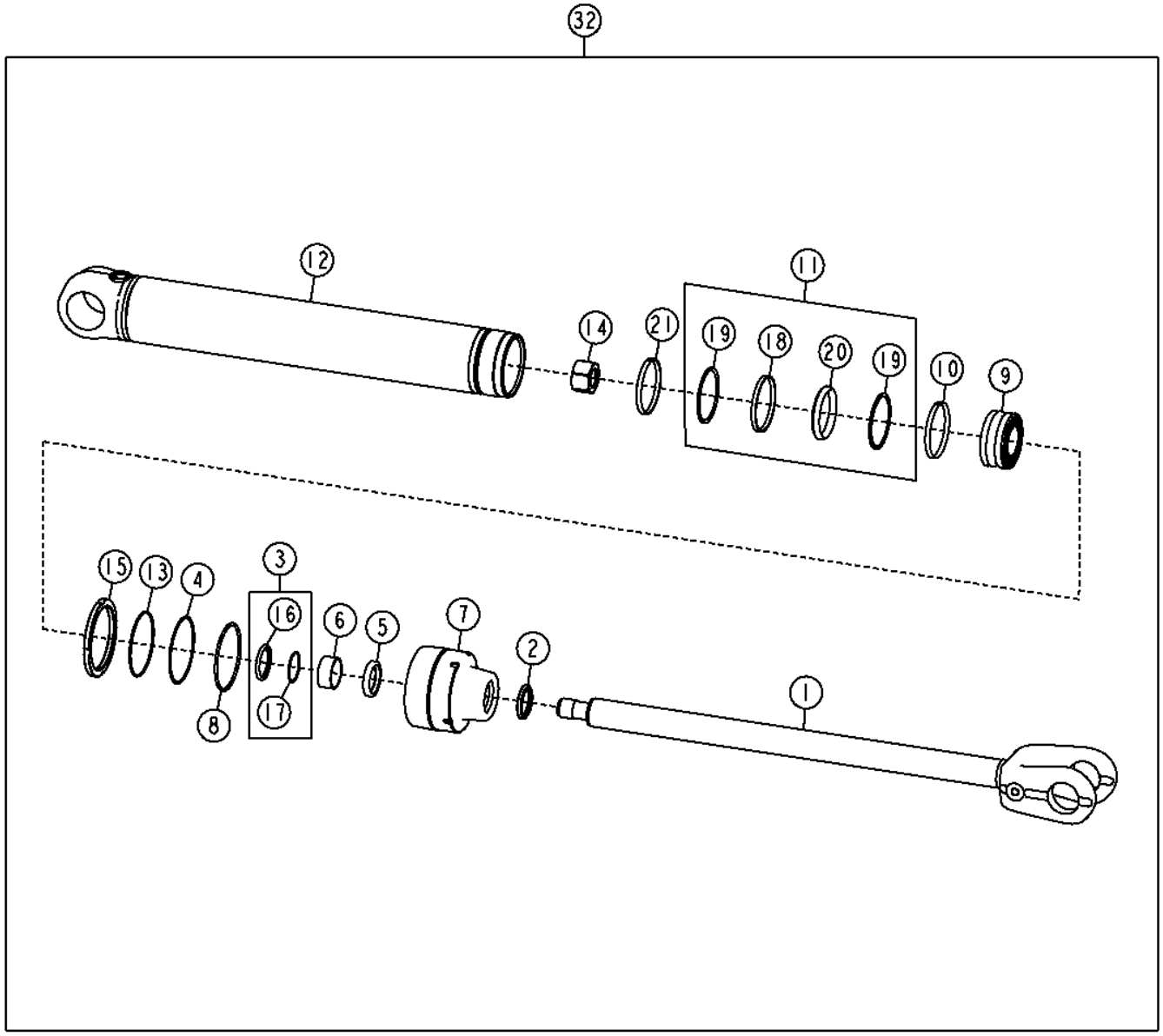

34 — 2, 3, 5, 6

36 — 4, 8, 10, 11, 13

TX1040738

Item	*Nº peça*	*Descrição*	*Qtde*	*Nº série*	*Notas*
1	AH156877	Haste cilindro hidráulico	1		
2	AH146559	Vedação	1		
3	AH146563	Vedação	1		
4	H151890	Anel de apoio	1		
5	H152205	Vedação	1		
6	H152796	Anel de desgaste	1		
7	H155770	Guia do pistão cil hidr	1		
8	R72032	Anel o	1		
9	H169746	Pistão	1		
10	H170139	Anel de desgaste	1		
11	RE30162	Vedação	1		
12	AH227110	Camisa do cilindro hidr.	1		
13	E52687	Anel o	1		
14	H151894	Porca	1		
15	H180324	Porca	1		M145
16	.....	Vedação	1		
17	.....	Anel de apoio	1		
18	.....	Vedação	1		
19	.....	Anel de apoio	1		
20	.....	Anel	1		
32	AH227925	Cilindro hidráulico	1		
34	AH149815	Kit cilindro hidráulico	1		Haste
36	AH163672	Kit cilindro hidráulico	1		Diâmetro Interno

Bucket Cylinder (Powerllel™) (637330 -)
Vérin de benne (Powerllel™) (637330 -)
Cilindro da Caçamba (Powerllel™) (637330 -)
Цилиндр ковша (Powerllel™) (637330 -)
Cilindro de cucharón (Powerllel™) (637330 -)

AHC10103_TX1097926 A.1

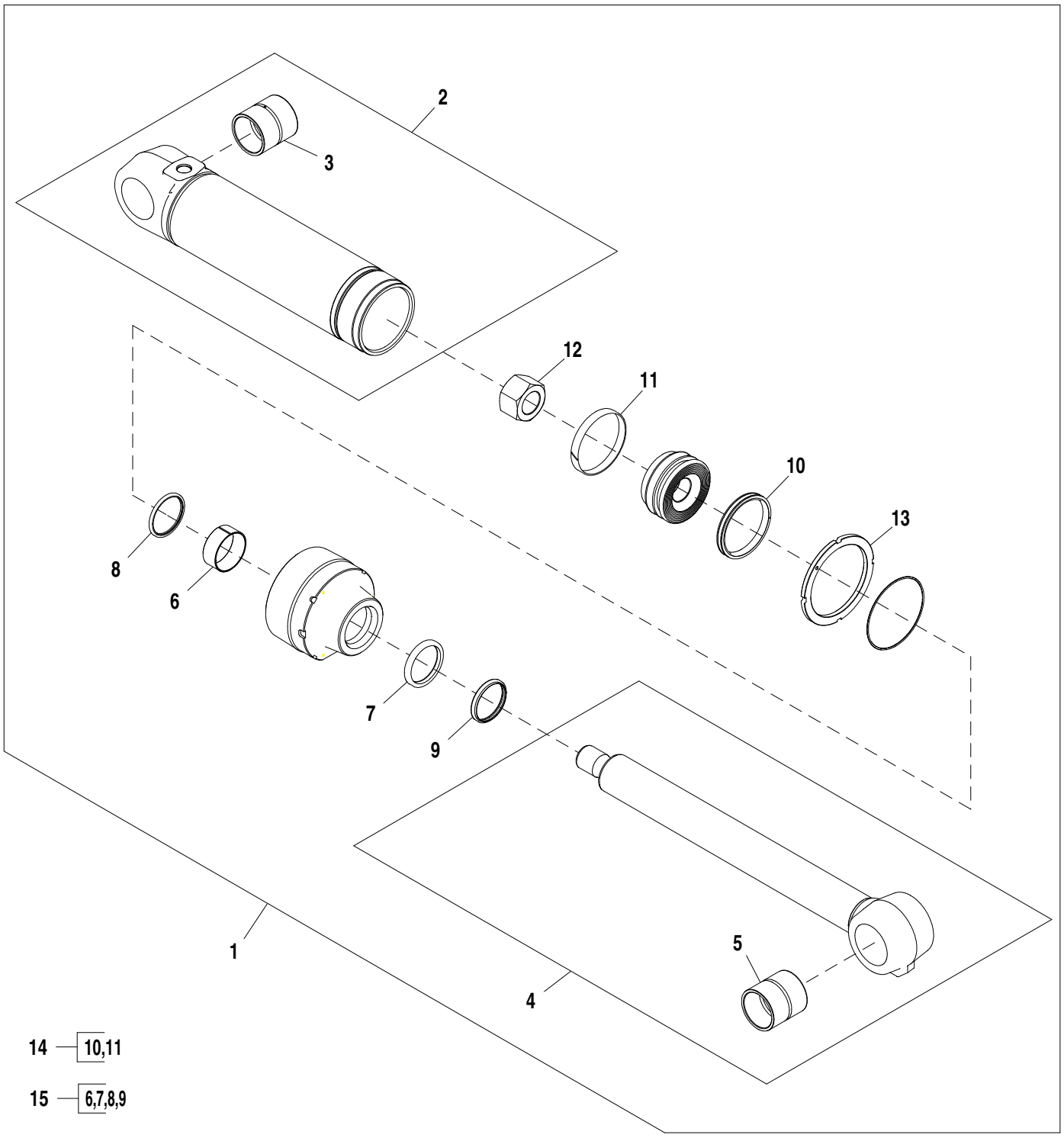

AHC10103_TX1097926

Item	*Nº peça*	*Descrição*	*Qtde*	*Nº série*	*Notas*
1	AHC10103	Cilindro hidráulico	1		
2	AHC11263	Camisa do cilindro hidr.	1		
3	R85556	Bucha	1		
4	AHC11265	TiranTe	1		
5	R85556	Bucha	1		
6	H163980	Bucha	1		
7	H163979	Vedação	1		
8	AH157292	Vedação	1		
9	AH157291	Vedação	1		
10	RE25146	Vedação	1		
11	R85228	Anel de desgaste	1		
12	H235474	Porca	1		
13	H235331	Porca	1		
14	AH234795	Kit retentor	1		Kit de Vedações para o Orifício
15	AH159192	Kit	1		Kit de Vedações para Haste

Boom and Bucket Cylinder Pins - Tool Carrier
Axes de vérin de flèche et de benne - porte-outils
Pinos do Cilindro da Caçamba - Transportador de Ferramenta
Стрела и штифты цилиндра ковша — держатель инструмента
Pasadores de cilindros de cuchara y aguilón - portaherramientas

AT369525_TX1122284 A.1

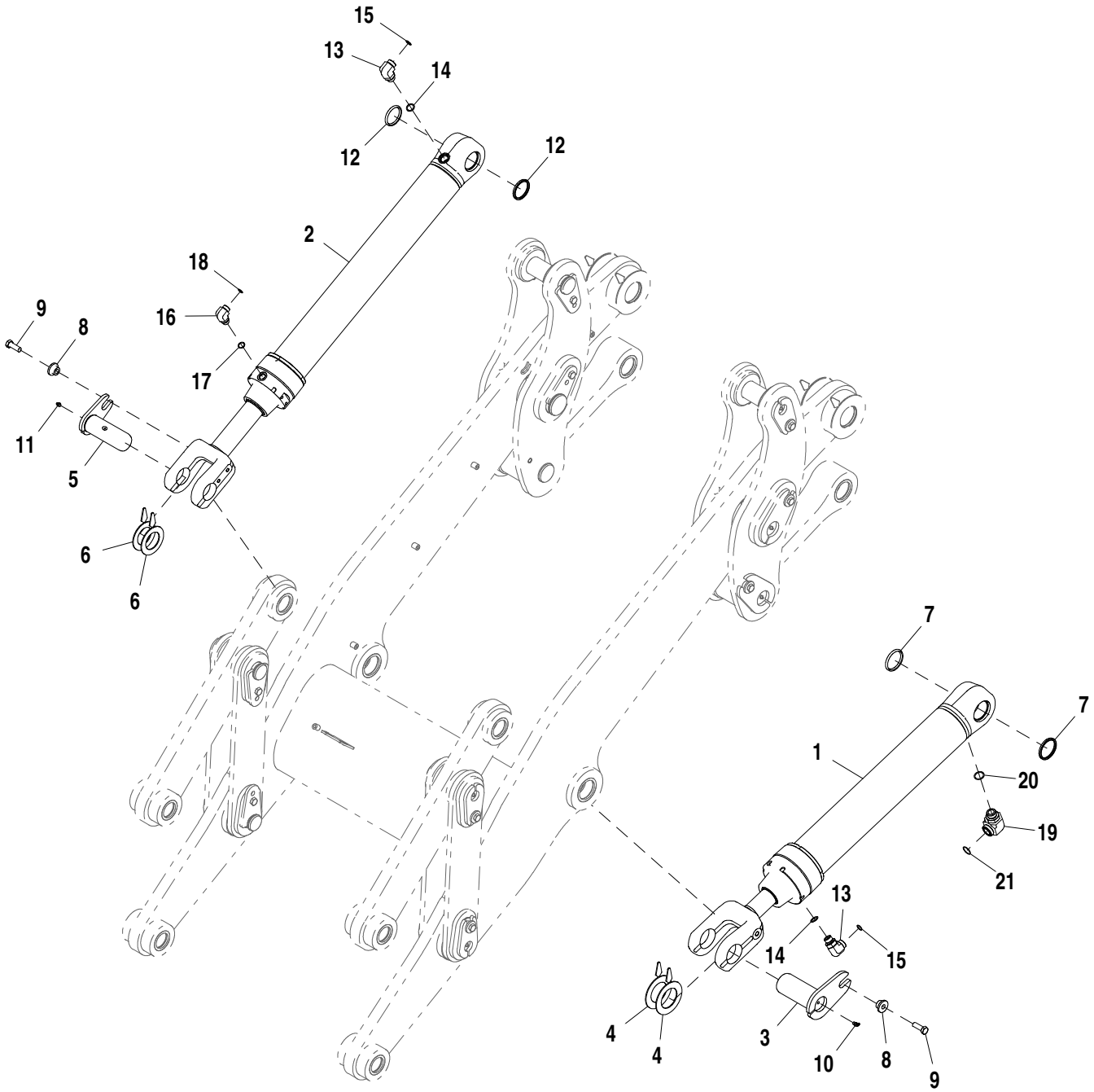

AT369525_TX1122284

Item	*Nº peça*	*Descrição*	*Qtde*	*Nº série*	*Notas*
1	AHC10215	Cilindro hidráulico	1		Cilindro da Lança, Componentes em Página Separada
2	AHC10214	Cilindro hidráulico	2		Cilindro da Caçamba, Componentes em Página Separada
3	AT354149	Pino	2	-647901	
	AT207927	Pino	2	647902-	
4	T226522	Calço	4		
5	AT354163	Pino	2	-647901	
	AT207052	Pino	2	647902-	
6	T225432	Calço	4		
7	T157277	Vedação	4		
8	T245365	Bucha	4	-647901	16.300 X 28.600 X 21.900 mm (0.642" X 1.126" X 0.862")
	T176064	Bucha	4	647902-	16.300 X 28.600 X 21.900 mm (0.642" X 1.126" X 0.862")
9	19M7489	Parafuso sextavado	4		M16 X 45
10	JD7763	Conexão de lubrificação	2		
11	JD7759	Conexão de lubrificação	2		
12	T157276	Vedação	4		
13	38H1007	Conexão em ângulo	4		
14	U12547	Anel o	4		23.470 X 2.946 mm (0.924" X 0.116")
15	T77858	Anel o	4		18.771 X 1.778 mm (0.739" X 0.070")
16	38H1006	Conexão em ângulo	2		
17	R26906	Anel o	2		19.177 X 2.464 mm (0.755" X 0.097")
18	T77932	Anel o	2		15.596 X 1.778 mm (0.614" X 0.070")
19	38H1053	Conexão em ângulo	2		
20	R29936	Anel o	2		29.743 X 2.946 mm (1.171" X 0.116")
21	T78612	Anel o	2		29.870 X 1.780 mm (1.176" X 0.070")

Boom Cylinder - Tool Carrier
Vérin de flèche - porte-outils
Cilindro da Lança - Transportador de Ferramenta
Цилиндр стрелы — держатель инструмента
Cilindro de aguilón - portaherramientas

AHC10215_TX1122502 A.1

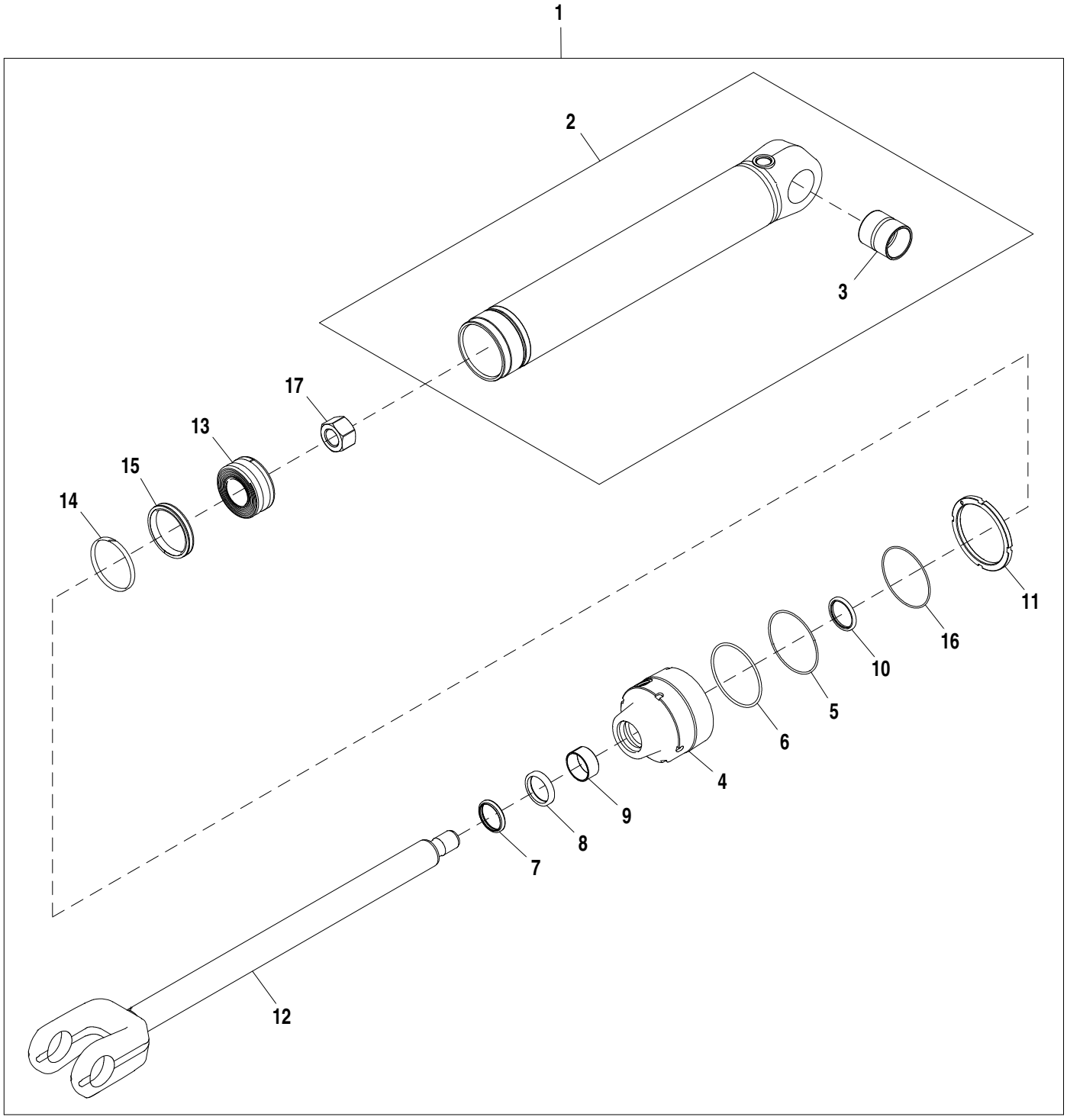

18 — 7,8,9,10

19 — 5,6,14,15,16

AHC10215_TX1122502

Item	*Nº peça*	*Descrição*	*Qtde*	*Nº série*	*Notas*
1	AHC10215	Cilindro hidráulico	1		
2	AH154232	Camisa do cilindro hidr.	1		
3	H151537	Bucha	1		
4	H155770	Guia do pistão cil hidr	1		
5	H151890	Anel de apoio	1		
6	R72032	Anel o	1		142.240 X 5.334 mm (5.600" X 0.210")
7	AH146559	Vedação	1		
8	H152205	Vedação	1		
9	H152796	Anel de desgaste	1		
10	AH146563	Vedação	1		
11	H180324	Porca	1		
12	AH154233	Haste cilindro hidráulico	1		
13	H169746	Pistão	1		
14	H170139	Anel de desgaste	1		
15	RE30162	Vedação	1		
16	E52687	Anel o	1		139.294 X 3.531 mm (5-31/64" X 0.139")
17	H151894	Porca	1		
18	AH149815	Kit cilindro hidráulico	1		Kit de Vedações para Haste
19	AH163672	Kit cilindro hidráulico	1		Kit de Vedações para o Orifício

Bucket Cylinder - Tool Carrier
Vérin de benne - porte-outils
Cilindro da Caçamba - Transportador de Ferramenta
Цилиндр ковша — держатель инструмента
Cilindro de cuchara - portaherramientas

AHC10214_TX1122503 A.1

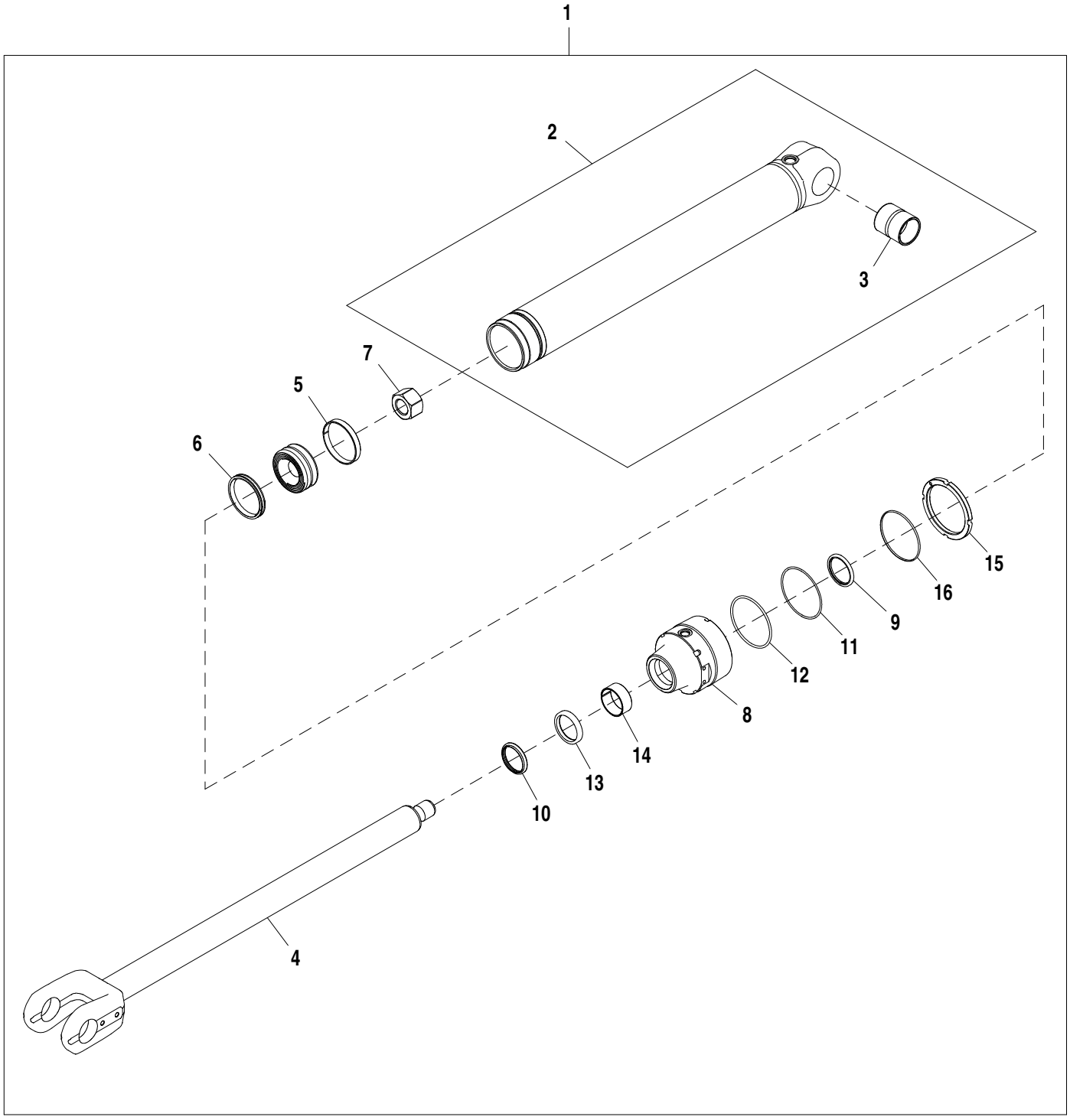

17 — 9,10,13,14

18 — 5,6,11,12,16

AHC10214_TX1122503

Item	*Nº peça*	*Descrição*	*Qtde*	*Nº série*	*Notas*
1	AHC10214	Cilindro hidráulico	1		
2	AH154242	Camisa do cilindro hidr.	1		
3	H155143	Bucha	1		64.750 X 75.090 X 86 mm (2.549" X 2.956" X 3.386")
4	AH154241	Haste cilindro hidráulico	1		
5	R82095	Anel de desgaste	1		
6	RE20809	Vedação	1		
7	H151894	Porca	1		M42
8	H173654	Guia do pistão cil hidr	1		
9	AH150932	Vedação	1		
10	AH150933	Vedação	1		
11	H151891	Anel de apoio	1		
12	T38485	Anel o	1		129.540 X 5.334 mm (5.100" X 0.210")
13	H158436	Vedação	1		
14	H158437	Anel de desgaste	1		
15	H180432	Porca	1		M133.500
16	T12275	Anel o	1		126.594 X 3.531 mm (4-63/64" X 0.139")
17	AH156466	Kit cilindro hidráulico	1		Kit de Vedações para Haste
18	AH212103	Kit cilindro hidráulico	1		Kit de Vedações para o Orifício

Return-to-Dig (Z-Bar) (637110 -)
Retour en position de creusement (Z-Bar) (637110 -)
Retorno à Escavação (Barra Z) (637110 -)
Возврат в положение копания (Z-образный рычажный механизм) (637110 -)
Retorno para excavar (barra en Z) (637110 -)

AT305323_TX1097751 A.1

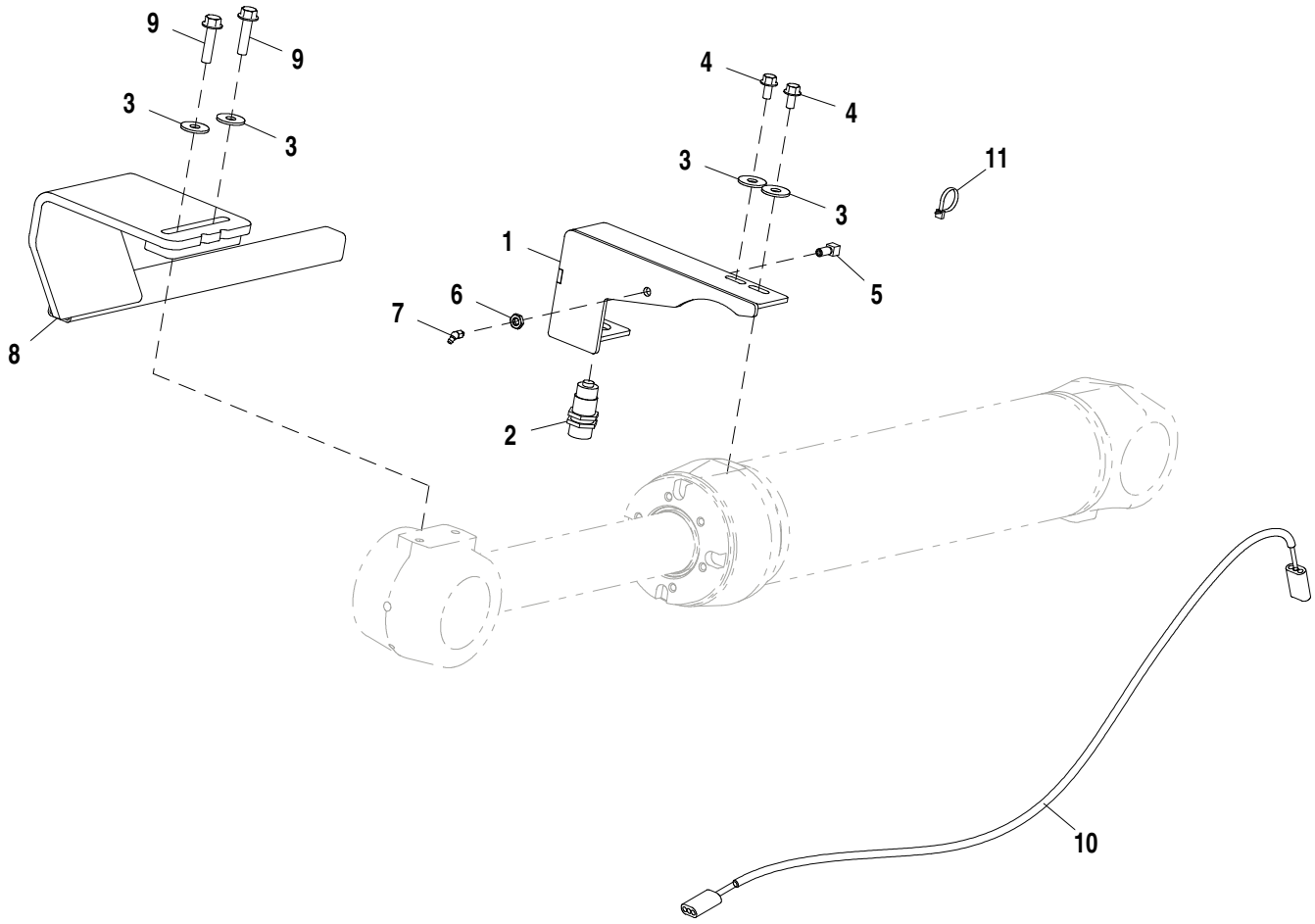

AT305323_TX1097751

Item	*Nº peça*	*Descrição*	*Qtde*	*Nº série*	*Notas*
1	AT363578	Apoio	1		
2	AT203130	SenSor	1		
3	24M7180	Arruela	4		13 X 37 X 3 mm
4	19M7784	Parafuso	2		M10 X 20
5	R36311	Conexão	1		
6	E12379	Porca	1		
7	JD7788	Conexão de lubrificação	1		
8	AT377083	Atuador	1		
9	19M7814	Parafuso	2		M12 X 50
10	AT202827	Chicote	1		
	R78054	Conj mont Conector elétrico	2		
	R78061	Terminal conecTor eléTrico	6		
	R78063	Vedação conector elétrico	6		
11	R44302	Cinta	1		

Return-to-Dig (Powerllel™)
Retour en position de creusement (Powerllel™)
Retorno à Escavação (Powerllel™)
Возврат в положение копания (Powerllel™)
Retorno para excavar (Powerllel™)

TX1042889 A.1

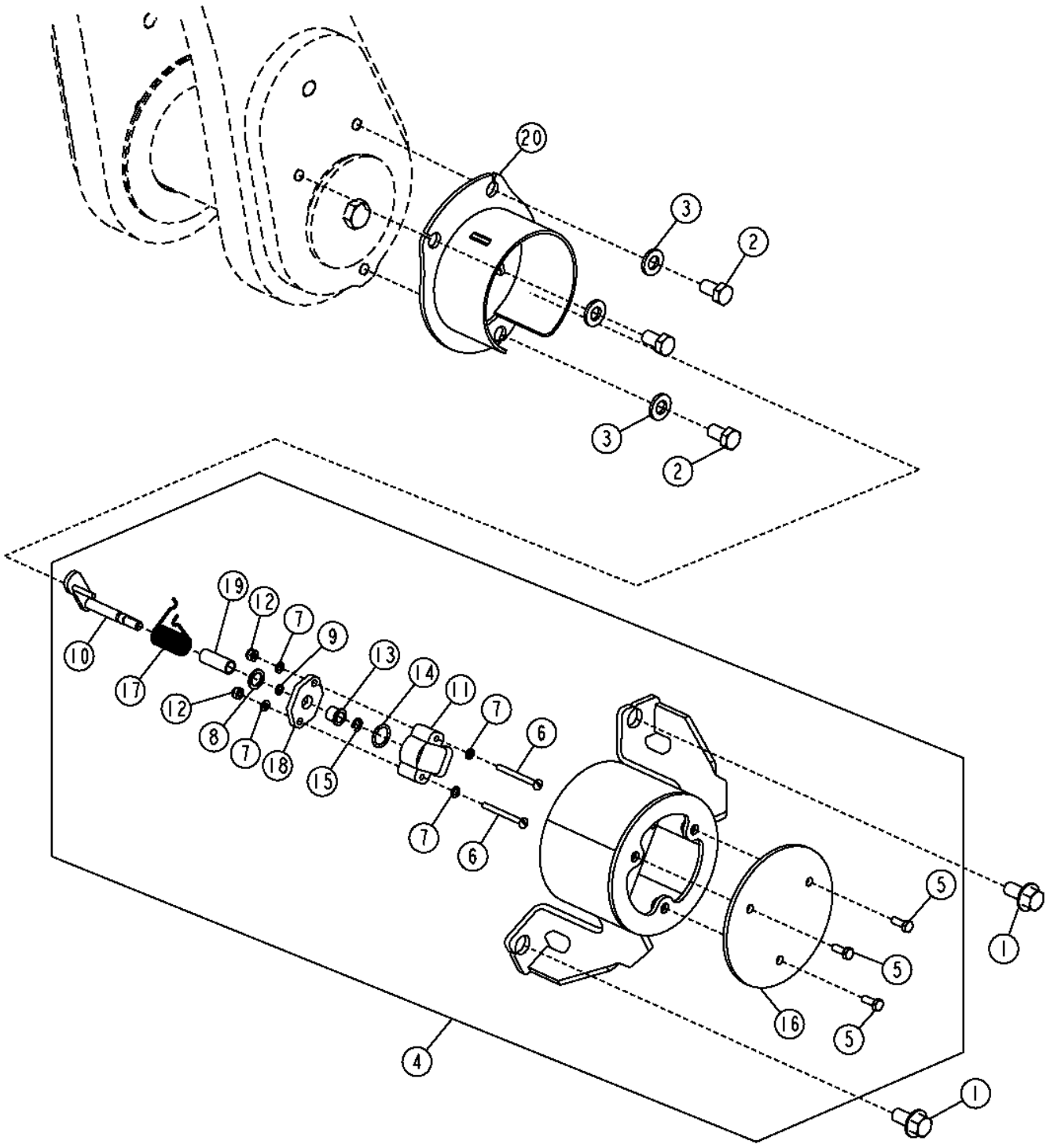

TX1042889

Item	*Nº peça*	*Descrição*	*Qtde*	*Nº série*	*Notas*
1	19M7788	Parafuso	2		M12 X 25
2	19M8017	Parafuso sextavado	3		M12 X 20
3	24M7240	Arruela	3		13 X 25 X 3 mm
4	AT312985	Apoio	1		
5	19M7560	Parafuso sextavado	3		M6 X 16
6	21H1383	Parafuso	2		0.190" X 2"
7	24M7027	Arruela	4		5.300 X 10 X 1 mm
8	24M7386	Arruela	1		13 X 19 X 1.500 mm
9	A4365R	Anel o	1		
10	AT312996	Braço	1		
11	AT313037	SenSor	1		
12	M135542	Porca de segurança	2		4.826 mm (0.190")
13	M88102	Bucha	1		
14	P48347	Anel o	1		
15	R72653	Anel de pressão	1		
16	T210258	Placa	1		
17	T211396	Mola de torção	1		
18	T211404	Placa	1		
19	T211405	Espaçador	1		
20	AT312989	Apoio	1		

Return-to-Dig (Tool Carrier)
Retour en position de creusement (porte-outils)
Retorno à Escavação (Portadora de Implemento)
Возврат в положение копания (держатель инструмента)
Retorno para excavar (portaherramientas)

TX1058881 A.1

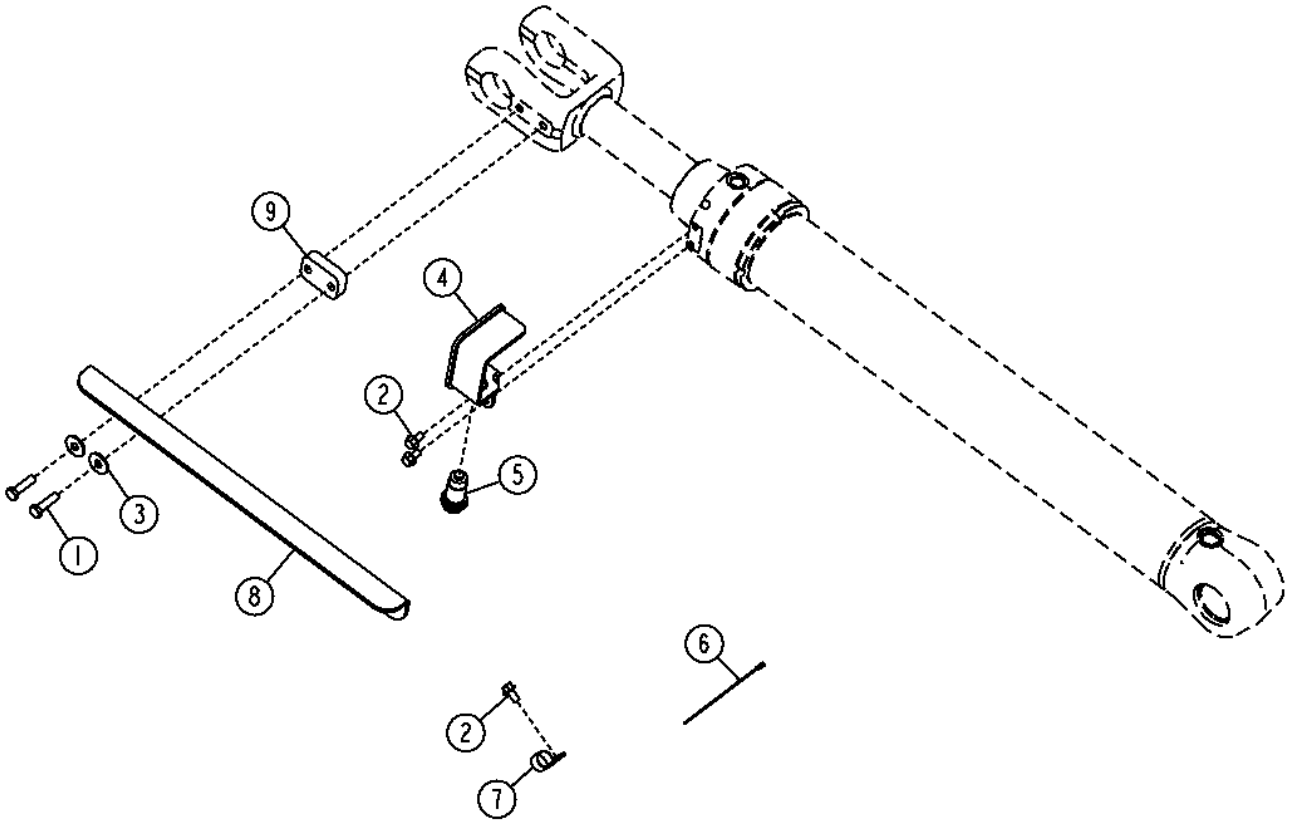

TX1058881

Item	*Nº peça*	*Descrição*	*Qtde*	*Nº série*	*Notas*
1	19M9151	Parafuso sextavado	2		M12 X 40
2	19M7784	Parafuso	3		M10 X 20
3	24M7180	Arruela	2		13 X 37 X 3 mm
4	AT207784	Apoio	1		
5	AT209868	SenSor	1		
6	R44302	Cinta	1		
7	T102934	Braçadeira	1		
8	T173562	Atuador	1		
9	T257979	Correia	1		

Boom-Height Kick-Out / Return-to-Carry (Z-Bar)
Capteur de désengagement du relevage de flèche / retour en position de transport (Z-Bar)
Retorno ao Transporte / Liberação Automática da Altura da Lança (Barra Z)
Выбрасывание стрелы/возврат в положение переноски (Z-образный рычажный механизм)
Desenganche de altura de aguilón/retorno a posición de acarreo (Z-Bar)

AT227617_TX1104510 A.1

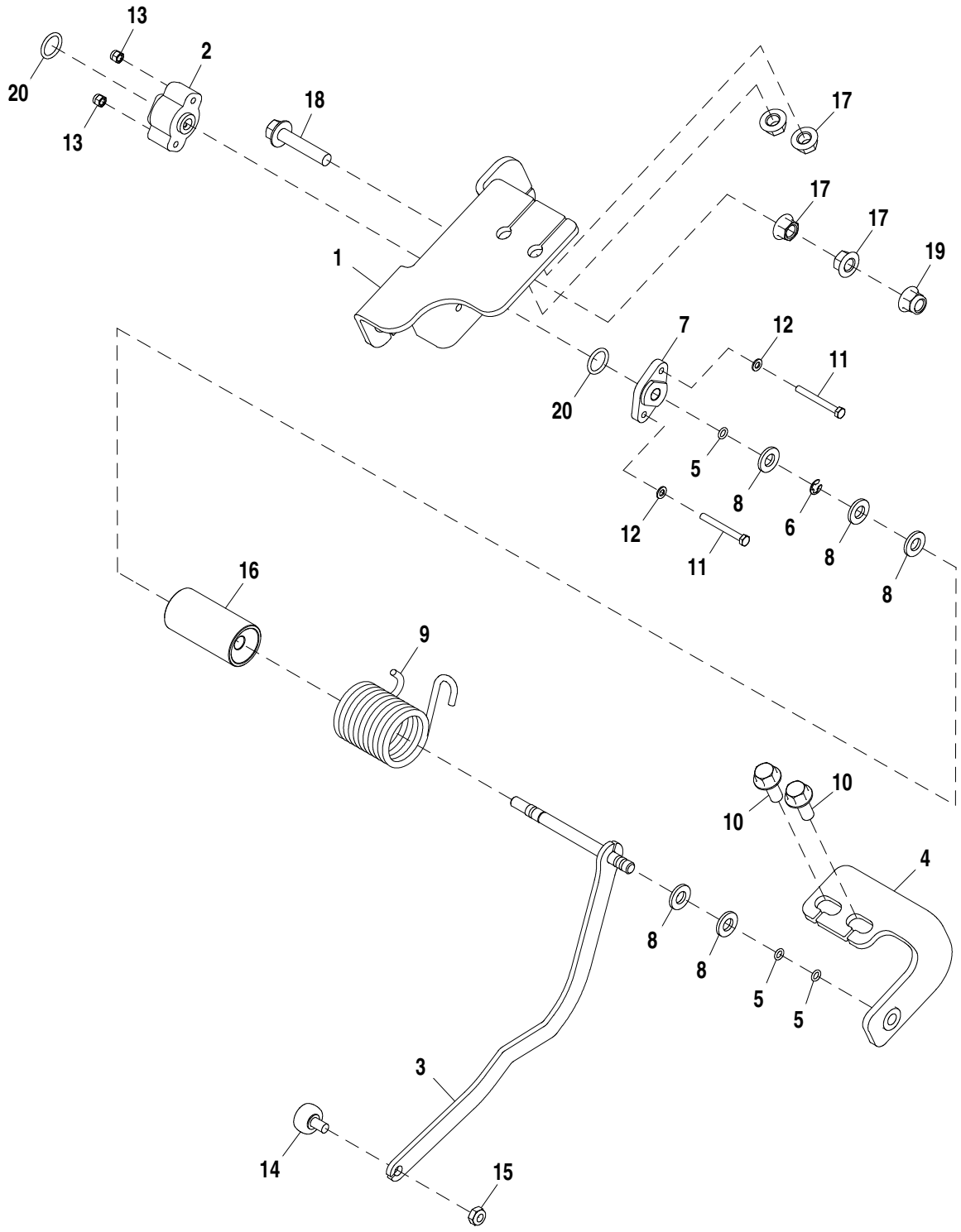

AT227617_TX1104510

Item	*Nº peça*	*Descrição*	*Qtde*	*Nº série*	*Notas*
1	AT227530	Apoio	1		
2	RE261354	SenSor	1		
3	AT332233	Atuador	1		
4	AT226542	Apoio	1		
5	A4365R	Anel o	3		6.071 X 1.778 mm (0.239" X 0.070")
6	R72653	Anel de pressão	1		
7	R86457	Suporte	1		
8	24M7239	Arruela	5		10.700 X 21 X 2.500 mm
9	T195210	Mola de torção	1		
10	19M7785	Parafuso	2		M10 X 25
11	19M8834	Parafuso sextavado	2		M5 X 45
12	24M7027	Arruela	2		5.300 X 10 X 1 mm
13	14M7360	Porca de segurança	2		M5
14	AT45678	Peça acionada Pelo came	1		
15	R11151	Porca de segurança	1		
16	T197144	Bucha	1		
17	14M7296	Porca com flange	4		M10
18	19M7806	Parafuso	1		M10 X 50
19	14M7400	Porca de segurança	1		M10
20	P48347	Anel o	2		17.120 X 2.616 mm (0.674" X 0.103")

Boom-Height Kick-Out / Return-to-Carry (Powerllel™)
Capteur de désengagement du relevage de flèche / retour en position de transport (Powerllel™)
Retorno ao Transporte / Liberação Automática da Altura da Lança (Powerllel™)
Выбрасывание стрелы/возврат в положение переноса (Powerllel™)
Desenganche de altura de aguilón/retorno a posición de acarreo (Powerllel™)

AT307951_TX1104511 A.1

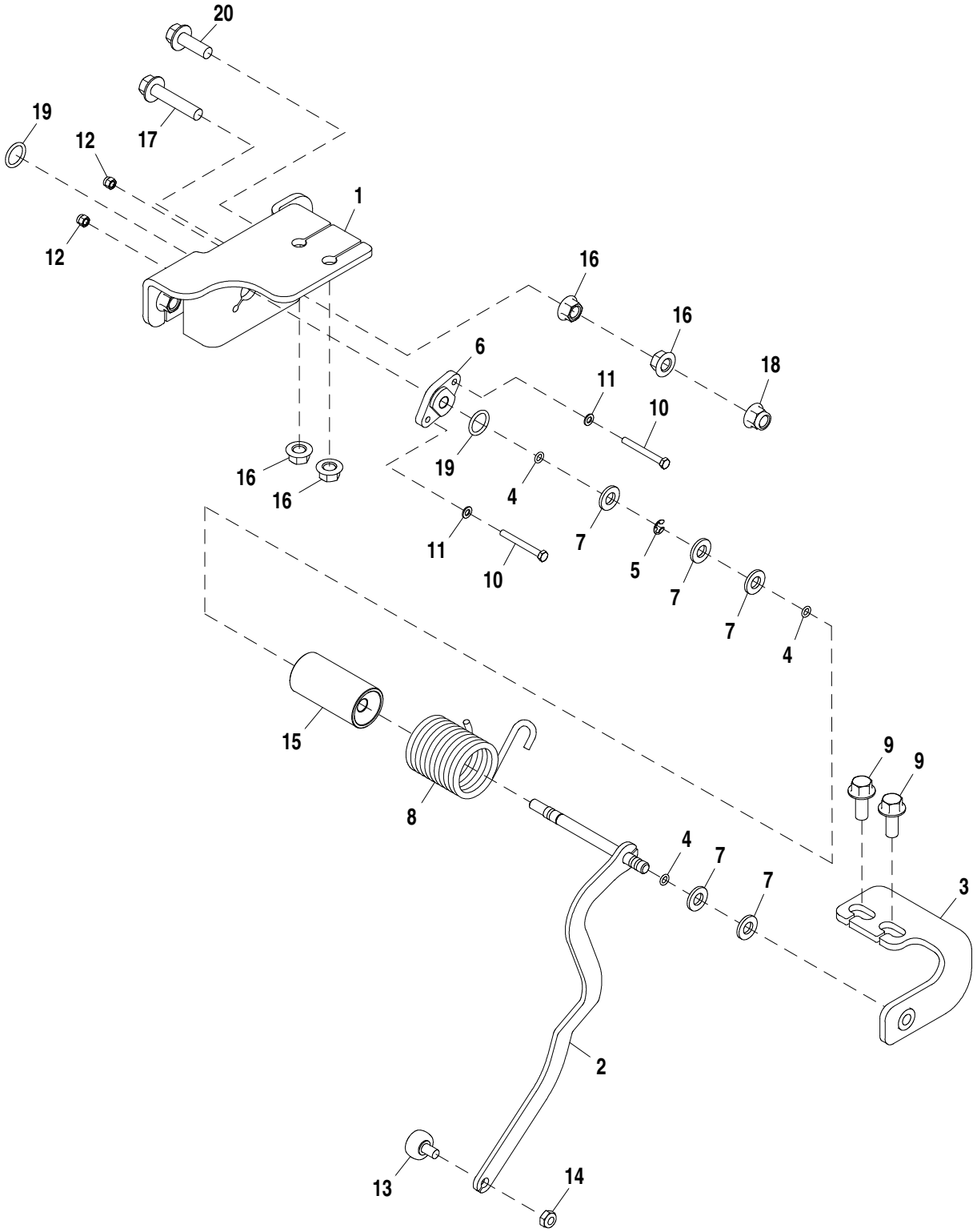

AT307951_TX1104511

Item	*Nº peça*	*Descrição*	*Qtde*	*Nº série*	*Notas*
1	AT227530	Apoio	1		
2	AT307950	Atuador	1		
3	AT226542	Apoio	1		
4	A4365R	Anel o	3		6.071 X 1.778 mm (0.239" X 0.070")
5	R72653	Anel de pressão	1		
6	R86457	Suporte	1		
7	24M7239	Arruela	5		10.700 X 21 X 2.500 mm
8	T195210	Mola de torção	1		
9	19M7785	Parafuso	2		M10 X 25
10	19M8834	Parafuso sextavado	2		M5 X 45
11	24M7027	Arruela	2		5.300 X 10 X 1 mm
12	14M7360	Porca de segurança	2		M5
13	AT45678	Peça acionada Pelo came	1		
14	R11151	Porca de segurança	1		7.925 mm (5/16")
15	T197144	Bucha	1		
16	14M7296	Porca com flange	4		M10
17	19M7806	Parafuso	1		M10 X 50
18	14M7400	Porca de segurança	1		M10
19	P48347	Anel o	2		17.120 X 2.616 mm (0.674" X 0.103")
20	19M7786	Parafuso	1		M10 X 30

Boom-Height Kick-Out / Return-to-Carry (Tool Carrier)
Désengagement du relevage de flèche / retour en position de transport (porte-outils)
Retorno ao Transporte / Liberação Automática da Altura da Lança (Portadora de Implemento)
Выбрасывание стрелы/возврат в положение переноса (держатель инструмента)
Desenganche de altura de aguilón/retorno a posición de acarreo (portaherramientas)

TX1058882 A.1

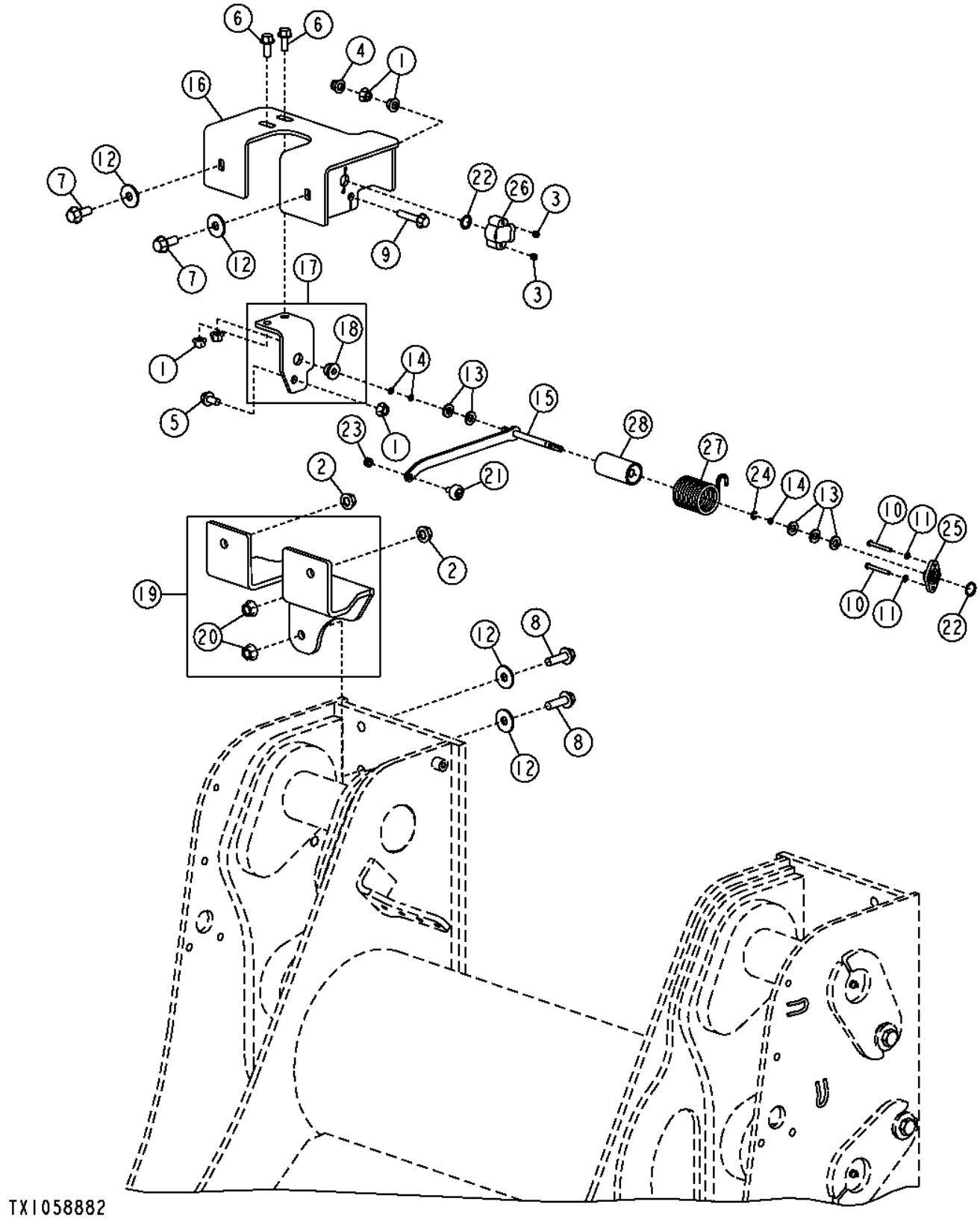

Item	*Nº peça*	*Descrição*	*Qtde*	*Nº série*	*Notas*
1	14M7296	Porca com flange	5		M10
2	14M7299	Porca com flange	2		M12
3	14M7360	Porca de segurança	2		M5
4	14M7400	Porca de segurança	1		M10
5	19M7784	Parafuso	1		M10 X 20
6	19M7785	Parafuso	2		M10 X 25
7	19M7789	Parafuso	2		M12 X 30
8	19M7791	Parafuso	2		M12 X 40
9	19M7806	Parafuso	1		M10 X 50
10	19M8834	Parafuso sextavado	2		M5 X 45
11	24M7027	Arruela	2		5.300 X 10 X 1 mm
12	24M7180	Arruela	4		13 X 37 X 3 mm
13	24M7239	Arruela	5		10.700 X 21 X 2.500 mm
14	A4365R	Anel o	3		6.071 X 1.778 mm (0.239" X 0.070")
15	AT226301	Atuador	1		
16	AT369532	Apoio	1		
17	AT369533	Apoio	1		
18	T82861	Bucha	1		
19	AT369534	Apoio	1		
20	14M7443	Porca com flange	2		M12
21	AT45678	Peça acionada Pelo came	1		
22	P48347	Anel o	2		17.120 X 2.616 mm (0.674" X 0.103")
23	R11151	Porca de segurança	1		7.925 mm (5/16")
24	R72653	Anel de pressão	1		
25	R86457	Suporte	1		
26	RE261354	SenSor	1		
27	T195210	Mola de torção	1		
28	T197144	Bucha	1		

Índice numérico

Nº peça	Item	Página
03M7083	3	709
03M7184	14	633
03M7184	14	635
03M7184	1	637
03M7185	34	549
03M7189	6	529
03M7189	6	531
03M7189	7	533
03M7192	8	519
03M7192	8	525
03M7195	4	699
03M7195	3	701
03M7195	24	703
03M7195	3	705
03M7195	25	707
03M7203	4	519
03M7203	4	525
03M7218	4	577
03M7218	4	579
11M7025	1	461
11M7032	21	111
11M7032	17	79
11M7032	21	97
12H292	36	675
12H292	21	677
12H297	9	543
12H297	13	545
12H297	10	547
12H327	1	1001
12H327	10	1003
12H327	31	881
12H327	35	883
12H327	37	885
12H327	34	887
12H327	46	889
12H327	34	891
12H327	46	893
12H327	1	897
12H327	1	899
12H327	2	901
12H327	2	903
12H327	1	913
12H327	1	915
12H327	1	993
12H327	1	995
12H327	1	997
12H327	1	999
12H328	30	881
12H328	34	883
12H328	36	885
12H328	33	887
12H328	45	889
12H328	33	891
12H328	45	893
12M7064	8	543
12M7064	12	545
12M7064	9	547
12M7084	3	731
12M7133	23	935
14H1040	1	499
14H1058	1	775
14H1058	10	777
14H1058	11	779
14H605	3	535
14H605	4	537
14H605	12	539
14H785	9	499
14H786	28	607
14H934	37	675
14H934	22	677
14M7066	9	224
14M7066	9	326
14M7100	2	567
14M7100	3	569
14M7100	3	571
14M7100	18	715
14M7100	18	719
14M7148	18	223
14M7148	18	325
14M7152	6	365
14M7152	23	375
14M7152	46	687
14M7152	6	699
14M7152	5	701
14M7152	23	703
14M7152	6	705
14M7152	24	707
14M7209	2	431
14M7272	10	543
14M7272	14	545
14M7272	11	547
14M7273	25	363
14M7274	1	135
14M7274	78	373
14M7274	39	419
14M7274	41	421
14M7274	39	423
14M7274	21	605
14M7275	18	605
14M7277	1	131
14M7277	12	407
14M7277	12	409
14M7277	1	483
14M7277	1	55
14M7277	2	799
14M7278	1	603
14M7278	12	777
14M7278	13	779
14M7291	5	581
14M7296	17	1031
14M7296	16	1033
14M7296	1	1035
14M7296	3	215
14M7296	17	237
14M7296	19	317
14M7296	35	339
14M7296	5	346
14M7296	18	391
14M7296	20	393
14M7296	27	415
14M7296	14	417
14M7296	10	501
14M7296	37	543
14M7296	36	545
14M7296	38	547
14M7296	19	633
14M7296	19	635
14M7296	2	637
14M7296	1	671
14M7296	1	673
14M7296	10	687
14M7296	4	687
14M7296	29	703
14M7296	30	707
14M7296	1	953
14M7296	1	955
14M7296	1	957
14M7296	1	959
14M7296	1	961
14M7296	1	963
14M7296	6	965
14M7298	1	149
14M7298	13	187
14M7298	23	289
14M7298	25	339
14M7298	22	351
14M7298	1	367
14M7298	28	375
14M7298	51	489
14M7298	54	491
14M7298	1	503
14M7298	13	505
14M7298	1	507
14M7298	1	509
14M7298	33	543
14M7298	32	545
14M7298	34	547
14M7298	16	549
14M7298	4	553
14M7298	5	605
14M7298	8	607
14M7298	23	625
14M7298	9	633
14M7298	9	635
14M7298	9	637
14M7298	33	665
14M7298	6	669
14M7298	34	687
14M7298	2	721
14M7298	29	965
14M7299	2	1035
14M7299	24	375
14M7299	2	503
14M7299	20	505
14M7299	2	507
14M7299	2	509
14M7299	4	511
14M7299	4	513
14M7299	4	515
14M7299	9	517
14M7299	4	709
14M7299	2	757
14M7303	3	503
14M7303	16	505
14M7303	3	507
14M7303	3	509
14M7303	9	539
14M7303	44	543
14M7303	45	545
14M7303	46	547
14M7303	9	551
14M7303	8	595
14M7303	1	627
14M7303	9	713
14M7303	8	715
14M7303	9	717
14M7303	10	719
14M7303	3	739
14M7313	6	519
14M7313	6	525
14M7360	13	1031
14M7360	12	1033
14M7360	3	1035
14M7360	17	549
14M7375	50	609
14M7375	1	629
14M7375	6	631
14M7376	17	609
14M7376	31	609
14M7396	9	413
14M7396	9	415
14M7396	1	493
14M7396	2	499
14M7396	9	511
14M7396	13	513
14M7396	14	515
14M7396	11	517
14M7396	6	535
14M7396	7	537
14M7396	8	539
14M7396	3	541
14M7396	13	549
14M7396	11	589
14M7396	27	589
14M7396	52	609
14M7396	53	609
14M7396	13	67
14M7396	3	721
14M7396	5	741
14M7396	1	743
14M7397	27	375
14M7397	2	437
14M7397	12	529
14M7397	19	649
14M7397	33	703
14M7397	34	707
14M7397	2	881
14M7397	2	883
14M7397	2	885
14M7397	3	889
14M7397	43	893
14M7397	11	911
14M7397	2	913
14M7397	2	915
14M7400	7	1003
14M7400	19	1031
14M7400	18	1033
14M7400	4	1035
14M7400	1	391
14M7400	9	393
14M7400	9	395
14M7400	1	399

Índice numérico - continuação

Nº peça	Item	Página
14M7400	5	401
14M7400	1	403
14M7400	5	405
14M7400	4	503
14M7400	6	505
14M7400	4	507
14M7400	4	509
14M7400	2	511
14M7400	2	513
14M7400	2	515
14M7400	5	517
14M7400	7	577
14M7400	7	579
14M7400	5	585
14M7400	20	633
14M7400	20	635
14M7400	3	637
14M7400	2	655
14M7400	7	657
14M7400	7	659
14M7400	7	699
14M7400	6	701
14M7400	20	703
14M7400	7	705
14M7400	21	707
14M7400	11	711
14M7400	1	855
14M7400	1	857
14M7400	1	859
14M7400	1	861
14M7400	1	863
14M7400	1	865
14M7400	1	867
14M7400	2	899
14M7400	3	903
14M7400	3	915
14M7400	17	937
14M7400	30	939
14M7400	25	941
14M7400	1	943
14M7400	3	947
14M7400	3	949
14M7400	2	961
14M7400	2	963
14M7400	46	965
14M7400	5	977
14M7400	1	979
14M7400	12	981
14M7400	3	983
14M7400	1	985
14M7400	1	987
14M7400	1	991
14M7401	31	503
14M7401	31	507
14M7401	31	509
14M7401	4	529
14M7401	4	531
14M7401	5	533
14M7401	12	703
14M7401	13	707
14M7426	12	173
14M7426	4	523
14M7443	20	1035
14M7443	3	581
14M7474	4	581
14M7517	1	377
14M7517	1	381
14M7517	10	519
14M7517	7	523
14M7517	10	525
14M7540	13	375
14M7554	23	365
14M7572	3	783
14M7572	7	845
14M7572	7	849
15H511	2	47
15H511	4	49
15H511	4	51
15H558	17	1007
15H558	15	113
15H558	15	75
15H558	21	79
15H558	1	845
15H558	1	849
15H558	15	95
15H562	6	184
15H562	6	286
15H563	8	84
15H584	5	184
15H584	5	217
15H584	1	238
15H584	5	286
15H584	19	319
15H584	1	340
15H666	8	84
15H695	11	217
15H695	18	319
15H84	2	461
15H84	5	47
15H84	7	49
15H84	7	51
175505	6	339
175506	6	339
177665	6	339
19H1648	4	171
19H1948	5	595
19H1948	10	713
19H1948	7	715
19H1948	10	717
19H1948	7	719
19H2706	4	599
19H2706	4	601
19H2791	6	723
19H2993	5	749
19H3065	4	725
19H3167	9	777
19H3167	10	779
19M10010	14	853
19M10075	1	191
19M10075	1	293
19M2972	1	139
19M3212	10	371
19M3212	11	373
19M3212	5	67
19M7165	3	523
19M7166	10	346
19M7168	1	153
19M7179	2	135
19M7284	1	145
19M7317	6	413
19M7317	6	415
19M7329	1	143
19M7348	1	759
19M7361	17	371
19M7361	18	373
19M7363	16	581
19M7372	21	429
19M7409	22	111
19M7409	18	79
19M7409	11	813
19M7409	17	827
19M7409	22	97
19M7487	2	131
19M7488	17	581
19M7488	19	749
19M7488	1	811
19M7488	1	821
19M7488	1	823
19M7488	1	825
19M7488	24	827
19M7488	7	829
19M7488	7	831
19M7488	7	833
19M7488	7	835
19M7488	20	851
19M7489	8	1005
19M7489	7	1007
19M7489	21	1013
19M7489	9	1019
19M7489	4	365
19M7489	6	407
19M7489	6	409
19M7489	2	585
19M7489	1	781
19M7489	1	783
19M7489	2	801
19M7489	1	803
19M7489	1	805
19M7489	1	807
19M7489	2	811
19M7489	2	821
19M7489	2	823
19M7489	2	825
19M7496	3	821
19M7496	3	823
19M7496	3	825
19M7496	12	827
19M7560	5	1027
19M7657	12	455
19M7658	2	139
19M7662	5	523
19M7709	13	557
19M7719	3	461
19M7720	3	131
19M7742	3	135
19M7768	20	609
19M7768	34	609
19M7774	2	192
19M7774	2	294
19M7774	1	331
19M7774	3	437
19M7774	30	549
19M7774	12	551
19M7774	3	577
19M7774	3	579
19M7774	2	611
19M7774	9	625
19M7774	15	649
19M7775	7	181
19M7775	39	187
19M7775	23	235
19M7775	7	283
19M7775	3	289
19M7775	40	363
19M7775	10	539
19M7775	43	543
19M7775	44	547
19M7775	2	629
19M7775	15	665
19M7775	13	679
19M7779	2	55
19M7781	5	603
19M7783	5	171
19M7783	36	687
19M7784	4	1025
19M7784	2	1029
19M7784	5	1035
19M7784	2	203
19M7784	1	305
19M7784	20	365
19M7784	2	367
19M7784	21	369
19M7784	26	415
19M7784	13	417
19M7784	20	419
19M7784	20	421
19M7784	21	423
19M7784	2	489
19M7784	3	491
19M7784	3	499
19M7784	6	501
19M7784	21	543
19M7784	20	545
19M7784	23	547
19M7784	11	669
19M7784	2	673
19M7784	10	685
19M7784	35	687
19M7784	25	703
19M7784	26	707
19M7784	10	753
19M7784	7	967
19M7784	8	969
19M7784	11	971
19M7784	9	973
19M7784	10	975
19M7784	2	979
19M7784	25	981
19M7785	2	1001

Índice numérico - continuação

Nº peça	Item	Página
19M7785	10	1031
19M7785	9	1033
19M7785	6	1035
19M7785	29	127
19M7785	30	187
19M7785	8	189
19M7785	14	209
19M7785	3	232
19M7785	5	243
19M7785	7	244
19M7785	35	289
19M7785	7	291
19M7785	16	311
19M7785	3	334
19M7785	18	346
19M7785	59	371
19M7785	72	373
19M7785	31	375
19M7785	5	375
19M7785	19	391
19M7785	19	393
19M7785	22	395
19M7785	2	399
19M7785	8	401
19M7785	2	403
19M7785	8	405
19M7785	13	413
19M7785	12	415
19M7785	40	419
19M7785	42	421
19M7785	40	423
19M7785	5	503
19M7785	18	505
19M7785	5	507
19M7785	5	509
19M7785	32	543
19M7785	38	545
19M7785	45	547
19M7785	12	589
19M7785	28	589
19M7785	9	609
19M7785	1	655
19M7785	14	669
19M7785	37	687
19M7785	14	695
19M7785	1	697
19M7785	4	753
19M7785	32	83
19M7785	3	979
19M7785	2	993
19M7785	2	995
19M7785	2	997
19M7785	2	999
19M7786	20	1033
19M7786	2	193
19M7786	9	200
19M7786	5	209
19M7786	5	232
19M7786	2	295
19M7786	9	302
19M7786	2	311
19M7786	5	334
19M7786	10	345
19M7786	4	371
19M7786	6	373
19M7786	2	391
19M7786	16	393
19M7786	14	395
19M7786	1	397
19M7786	3	399
19M7786	3	401
19M7786	3	403
19M7786	3	405
19M7786	28	415
19M7786	15	417
19M7786	4	437
19M7786	32	503
19M7786	6	503
19M7786	17	505
19M7786	32	507
19M7786	6	507
19M7786	32	509
19M7786	6	509
19M7786	13	649
19M7786	21	703
19M7786	22	707
19M7786	10	711
19M7786	4	821
19M7786	4	823
19M7786	4	825
19M7786	23	827
19M7786	3	899
19M7786	4	903
19M7786	4	915
19M7786	3	961
19M7786	3	963
19M7786	2	977
19M7786	25	983
19M7787	1	435
19M7787	5	437
19M7788	1	1027
19M7788	1	247
19M7788	1	352
19M7788	38	363
19M7788	4	399
19M7788	7	401
19M7788	4	403
19M7788	7	405
19M7788	41	417
19M7788	5	501
19M7788	1	583
19M7788	38	589
19M7788	4	591
19M7788	9	669
19M7788	40	699
19M7788	2	753
19M7789	7	1035
19M7789	1	129
19M7789	5	529
19M7789	5	531
19M7789	6	533
19M7789	2	657
19M7789	9	659
19M7789	3	699
19M7789	40	699
19M7789	2	701
19M7789	44	703
19M7789	3	711
19M7789	3	757
19M7790	3	228
19M7790	3	330
19M7790	9	711
19M7790	2	805
19M7790	2	807
19M7790	2	809
19M7790	3	811
19M7791	8	1035
19M7791	62	373
19M7791	2	377
19M7791	2	381
19M7791	6	587
19M7791	20	589
19M7791	4	589
19M7791	2	709
19M7796	12	215
19M7796	16	317
19M7796	25	551
19M7796	34	703
19M7796	35	707
19M7796	2	767
19M7796	3	771
19M7797	13	215
19M7797	17	317
19M7797	15	661
19M7798	4	182
19M7798	4	284
19M7798	8	351
19M7798	7	511
19M7798	7	513
19M7798	34	543
19M7798	33	545
19M7798	35	547
19M7799	13	661
19M7799	24	665
19M7800	4	215
19M7800	18	317
19M7800	2	493
19M7800	6	553
19M7800	52	687
19M7801	11	215
19M7801	4	232
19M7801	2	245
19M7801	26	317
19M7801	4	334
19M7801	2	335
19M7801	2	347
19M7802	1	224
19M7802	4	230
19M7802	7	231
19M7802	4	246
19M7802	1	326
19M7802	4	332
19M7802	8	333
19M7802	4	348
19M7803	31	675
19M7803	16	677
19M7803	27	965
19M7804	5	399
19M7804	9	401
19M7804	5	403
19M7804	9	405
19M7804	7	503
19M7804	5	505
19M7804	7	507
19M7804	7	509
19M7804	3	655
19M7804	45	703
19M7804	16	705
19M7804	14	937
19M7804	28	939
19M7804	23	941
19M7804	2	943
19M7804	3	977
19M7804	27	983
19M7804	1	989
19M7805	19	365
19M7805	11	587
19M7805	6	657
19M7805	39	687
19M7805	5	733
19M7805	6	735
19M7805	2	897
19M7805	4	899
19M7805	3	901
19M7805	5	903
19M7805	3	913
19M7805	5	915
19M7805	2	953
19M7805	2	955
19M7805	2	957
19M7805	2	959
19M7805	4	961
19M7805	4	963
19M7805	4	965
19M7805	2	985
19M7805	2	987
19M7805	2	991
19M7806	18	1031
19M7806	17	1033
19M7806	9	1035
19M7806	8	511
19M7806	8	513
19M7806	6	515
19M7806	7	517
19M7806	6	659
19M7806	3	673
19M7807	10	459
19M7807	2	855
19M7807	2	857
19M7807	2	859
19M7807	2	861
19M7807	2	863
19M7807	2	865
19M7807	2	867
19M7808	8	503
19M7808	12	505
19M7808	8	507
19M7808	8	509
19M7809	2	463

Índice numérico - continuação

Nº peça	Item	Página
19M7809	3	953
19M7810	6	209
19M7810	5	311
19M7810	29	543
19M7810	28	545
19M7810	31	547
19M7810	3	955
19M7810	3	957
19M7811	15	339
19M7811	9	503
19M7811	11	505
19M7811	9	507
19M7811	9	509
19M7812	10	189
19M7812	3	381
19M7812	1	385
19M7812	2	671
19M7812	16	701
19M7812	41	703
19M7812	15	705
19M7813	33	503
19M7813	33	507
19M7813	33	509
19M7814	9	1025
19M7814	1	639
19M7814	13	641
19M7814	14	647
19M7814	22	649
19M7814	4	693
19M7815	3	55
19M7820	13	587
19M7822	10	503
19M7822	19	505
19M7822	10	507
19M7822	10	509
19M7833	12	363
19M7833	26	375
19M7833	32	703
19M7833	33	707
19M7833	15	713
19M7833	22	715
19M7833	15	717
19M7833	20	719
19M7835	6	1003
19M7835	8	363
19M7835	6	371
19M7835	7	373
19M7835	3	377
19M7835	4	381
19M7835	15	399
19M7835	10	401
19M7835	15	403
19M7835	10	405
19M7835	35	417
19M7835	11	503
19M7835	7	505
19M7835	11	507
19M7835	11	509
19M7835	10	701
19M7835	18	703
19M7835	9	705
19M7835	19	707
19M7835	7	711
19M7835	4	953
19M7835	4	955
19M7835	4	957
19M7835	3	959
19M7835	5	961
19M7835	5	963
19M7835	5	965
19M7835	4	979
19M7836	1	243
19M7836	37	417
19M7836	4	673
19M7836	2	947
19M7836	2	949
19M7836	14	981
19M7836	5	983
19M7838	33	83
19M7862	13	529
19M7862	7	595
19M7862	7	631
19M7862	6	681
19M7862	14	713
19M7862	14	717
19M7862	2	739
19M7863	14	365
19M7863	2	389
19M7863	13	429
19M7863	6	455
19M7863	10	611
19M7863	15	615
19M7863	1	769
19M7864	1	173
19M7864	25	235
19M7864	3	244
19M7864	14	346
19M7864	11	351
19M7865	27	339
19M7865	1	351
19M7865	3	367
19M7865	23	369
19M7865	77	371
19M7865	2	435
19M7865	6	437
19M7865	4	461
19M7865	8	47
19M7865	1	487
19M7865	3	49
19M7865	3	51
19M7865	25	543
19M7865	24	545
19M7865	27	547
19M7865	9	549
19M7865	19	551
19M7865	2	553
19M7865	10	625
19M7865	5	631
19M7865	12	637
19M7865	19	637
19M7865	22	661
19M7865	34	665
19M7865	44	675
19M7865	4	677
19M7865	6	685
19M7865	55	687
19M7865	7	713
19M7865	11	715
19M7865	7	717
19M7865	13	719
19M7865	1	729
19M7865	2	731
19M7865	2	759
19M7865	33	761
19M7866	6	244
19M7866	17	346
19M7866	15	351
19M7866	4	367
19M7866	11	369
19M7866	49	371
19M7866	49	373
19M7866	11	375
19M7866	8	413
19M7866	8	415
19M7866	21	419
19M7866	21	421
19M7866	22	423
19M7866	52	489
19M7866	55	491
19M7866	36	543
19M7866	35	545
19M7866	37	547
19M7866	12	549
19M7866	14	551
19M7866	7	59
19M7866	10	613
19M7866	3	629
19M7866	4	63
19M7866	11	633
19M7866	11	635
19M7866	4	637
19M7866	5	65
19M7866	8	67
19M7866	25	881
19M7866	29	883
19M7866	32	885
19M7866	28	887
19M7866	40	889
19M7866	28	891
19M7866	38	893
19M7867	2	173
19M7867	3	230
19M7867	3	332
19M7867	9	351
19M7867	28	365
19M7867	5	367
19M7867	31	369
19M7867	2	487
19M7867	13	515
19M7867	10	517
19M7867	16	611
19M7867	18	615
19M7868	22	187
19M7868	33	289
19M7868	24	351
19M7868	18	429
19M7868	29	549
19M7868	7	611
19M7868	10	615
19M7868	4	631
19M7868	4	681
19M7877	41	543
19M7877	42	545
19M7877	42	547
19M7877	3	759
19M7883	10	407
19M7883	10	409
19M7884	1	53
19M7892	4	55
19M7897	7	669
19M7898	15	937
19M7898	31	939
19M7898	26	941
19M7898	3	943
19M7903	6	603
19M7913	5	669
19M7921	5	495
19M7932	24	139
19M7932	2	141
19M7932	13	173
19M7933	15	607
19M7936	32	589
19M7936	34	589
19M7944	21	105
19M7944	30	127
19M7950	82	373
19M7950	44	423
19M7964	3	139
19M7964	3	147
19M7966	24	935
19M7968	4	131
19M7969	5	131
19M7970	8	231
19M7970	9	333
19M7979	5	953
19M7979	5	955
19M7979	5	957
19M7979	4	959
19M7979	6	961
19M7979	6	963
19M7981	24	363
19M8011	3	801
19M8011	2	803
19M8017	2	1027
19M8017	14	401
19M8024	23	187
19M8029	1	843
19M8029	2	843
19M8029	2	845
19M8029	3	845
19M8029	1	847
19M8029	2	847
19M8029	2	849
19M8029	3	849
19M8033	35	589
19M8062	6	191
19M8062	4	237
19M8062	6	293
19M8100	6	497

Índice numérico - continuação

Nº peça	Item	Página
19M8100	5	55
19M8112	14	407
19M8112	14	409
19M8114	3	585
19M8122	34	503
19M8122	34	507
19M8122	34	509
19M8131	4	347
19M8163	7	191
19M8163	7	293
19M8183	4	245
19M8224	8	43
19M8288	13	777
19M8288	14	779
19M8290	12	665
19M8295	20	581
19M8295	17	851
19M8306	7	184
19M8306	7	286
19M8317	10	215
19M8317	25	317
19M8318	3	605
19M8318	2	613
19M8318	28	675
19M8397	4	135
19M8456	8	633
19M8456	8	635
19M8456	10	637
19M8468	14	67
19M8505	22	669
19M8528	18	209
19M8528	15	311
19M8553	15	675
19M8553	1	909
19M8618	2	213
19M8618	2	315
19M8618	1	346
19M8620	14	121
19M8620	13	87
19M8627	16	351
19M8634	1	123
19M8634	1	99
19M8637	4	139
19M8637	15	237
19M8637	5	763
19M8639	9	45
19M8639	2	483
19M8639	6	55
19M8639	31	761
19M8639	3	799
19M8648	16	609
19M8648	30	609
19M8737	26	703
19M8737	27	707
19M8834	11	1031
19M8834	10	1033
19M8834	10	1035
19M8844	8	205
19M8844	9	307
19M8902	23	111
19M8902	23	97
19M8962	25	669
19M8966	15	205
19M8966	12	223
19M8966	10	307
19M8966	12	325
19M8977	8	577
19M8977	8	579
19M8999	2	217
19M8999	6	319
19M9128	5	959
19M9128	7	961
19M9128	7	963
19M9151	1	1029
19M9170	14	223
19M9170	14	325
19M9189	15	581
19M9304	4	783
19M9304	8	845
19M9304	8	849
19M9349	51	609
19M9384	13	557
19M9384	17	911
19M9384	16	917
19M9478	7	453
19M9821	50	547
19M9821	1	623
19M9996	11	813
19M9996	17	827
19M9996	12	853
21H1383	6	1027
21M7022	7	543
21M7022	11	545
21M7022	8	547
21M7247	4	611
21M7247	6	615
21M7247	3	747
21M7250	10	551
21M7258	4	559
21M7258	18	905
21M7258	18	907
21M7258	4	919
21M7285	4	887
21M7285	5	889
21M7285	3	891
21M7285	3	893
21M7285	16	905
21M7285	27	907
21M7285	2	909
21M7292	12	429
21M7292	10	557
21M7292	11	559
21M7292	13	633
21M7292	13	635
21M7292	5	637
21M7292	18	661
21M7292	5	745
21M7310	11	429
21M7310	27	549
21M7326	27	607
21M7344	6	741
21M7344	2	743
21M7403	4	661
24H1136	12	763
24H1240	4	801
24H1261	24	669
24H1285	6	739
24H1287	4	745
24H1296	12	661
24H1296	23	665
24H1296	19	713
24H1296	21	715
24H1296	19	717
24H1296	21	719
24H1302	1	713
24H1314	13	695
24H1314	2	697
24H1330	25	365
24H1330	43	687
24H1368	3	599
24H1368	3	601
24H1391	13	371
24H1391	14	373
24H1391	35	761
24H1626	21	851
24H1626	10	853
24H1821	10	429
24H1821	26	549
24H1821	8	557
24H1821	8	559
24H1821	12	633
24H1821	12	635
24H1821	15	637
24H1821	17	661
24H1821	3	661
24H1849	22	589
24H1849	6	589
24H1864	3	171
24M7027	7	1027
24M7027	12	1031
24M7027	11	1033
24M7027	11	1035
24M7027	5	413
24M7027	5	415
24M7027	20	429
24M7027	15	551
24M7027	4	557
24M7027	5	783
24M7027	7	807
24M7027	9	845
24M7027	9	849
24M7027	16	911
24M7027	15	917
24M7028	11	346
24M7043	15	611
24M7043	17	615
24M7054	18	549
24M7088	3	213
24M7088	3	315
24M7088	2	346
24M7088	17	351
24M7096	8	223
24M7096	16	237
24M7096	8	325
24M7097	16	851
24M7100	4	629
24M7100	14	661
24M7100	14	665
24M7100	17	675
24M7100	12	677
24M7101	5	673
24M7102	26	413
24M7102	50	415
24M7106	3	245
24M7106	3	347
24M7139	25	375
24M7139	7	625
24M7139	2	627
24M7139	3	741
24M7139	3	743
24M7180	3	1025
24M7180	3	1029
24M7180	12	1035
24M7180	37	589
24M7180	3	591
24M7180	3	693
24M7226	7	587
24M7226	9	657
24M7226	8	659
24M7226	8	711
24M7238	23	363
24M7238	12	503
24M7238	14	505
24M7238	12	507
24M7238	12	509
24M7238	8	625
24M7238	6	953
24M7238	6	955
24M7238	6	957
24M7238	6	959
24M7238	8	961
24M7238	8	963
24M7238	28	965
24M7239	8	1031
24M7239	7	1033
24M7239	13	1035
24M7239	7	363
24M7239	4	499
24M7239	13	503
24M7239	15	505
24M7239	13	507
24M7239	13	509
24M7239	9	519
24M7239	6	523
24M7239	9	525
24M7239	4	655
24M7239	8	657
24M7239	5	659
24M7239	11	701
24M7239	22	703
24M7239	10	705
24M7239	23	707
24M7239	3	723
24M7239	4	763
24M7239	3	855
24M7239	3	857
24M7239	3	859
24M7239	3	861
24M7239	3	863

Índice numérico - continuação

Nº peça	Item	Página
24M7239	3	865
24M7239	3	867
24M7239	13	971
24M7240	3	1027
24M7240	17	111
24M7240	13	401
24M7240	5	499
24M7240	4	501
24M7240	3	511
24M7240	3	513
24M7240	3	515
24M7240	8	517
24M7240	5	519
24M7240	5	525
24M7240	3	529
24M7240	3	531
24M7240	4	533
24M7240	27	703
24M7240	28	707
24M7240	2	711
24M7240	5	801
24M7240	3	803
24M7240	3	805
24M7240	3	807
24M7240	3	809
24M7240	4	811
24M7240	5	821
24M7240	6	823
24M7240	5	825
24M7240	11	827
24M7240	17	97
24M7241	6	131
24M7241	3	365
24M7241	5	407
24M7241	5	409
24M7241	2	53
24M7241	1	585
24M7241	4	759
24M7242	7	131
24M7242	21	365
24M7242	81	373
24M7242	11	407
24M7242	11	409
24M7242	43	423
24M7242	3	483
24M7242	2	495
24M7242	2	497
24M7242	7	55
24M7242	33	589
24M7242	30	761
24M7242	8	777
24M7242	9	779
24M7242	4	799
24M7243	31	589
24M7243	2	603
24M7243	11	777
24M7243	12	779
24M7251	13	609
24M7251	29	609
24M7293	36	363
24M7293	14	607
24M7293	21	669
24M7296	15	365
24M7296	3	371
24M7296	5	373
24M7296	30	375
24M7296	4	375
24M7296	3	391
24M7296	10	393
24M7296	10	395
24M7296	6	399
24M7296	4	401
24M7296	6	403
24M7296	4	405
24M7296	5	459
24M7296	13	501
24M7296	5	511
24M7296	5	513
24M7296	5	515
24M7296	6	517
24M7296	10	587
24M7296	20	605
24M7296	2	623
24M7296	5	655
24M7296	21	661
24M7296	3	671
24M7296	7	685
24M7296	49	687
24M7296	9	701
24M7296	19	703
24M7296	5	705
24M7296	20	707
24M7296	6	711
24M7296	5	759
24M7296	6	821
24M7296	7	823
24M7296	6	825
24M7296	21	827
24M7296	16	937
24M7296	29	939
24M7296	24	941
24M7296	4	943
24M7296	4	947
24M7296	4	949
24M7296	25	953
24M7296	7	953
24M7296	31	955
24M7296	7	955
24M7296	33	957
24M7296	7	957
24M7296	25	959
24M7296	7	959
24M7296	33	961
24M7296	9	961
24M7296	35	963
24M7296	9	963
24M7296	7	965
24M7296	4	977
24M7296	13	981
24M7296	4	983
24M7298	10	365
24M7298	6	367
24M7298	22	369
24M7298	16	375
24M7298	6	499
24M7298	6	511
24M7298	6	513
24M7298	7	529
24M7298	7	531
24M7298	8	533
24M7298	5	535
24M7298	6	537
24M7298	7	539
24M7298	2	541
24M7298	49	547
24M7298	14	549
24M7298	3	553
24M7298	5	629
24M7298	16	633
24M7298	16	635
24M7298	6	637
24M7298	11	665
24M7298	54	687
24M7298	4	741
24M7298	4	743
24M7313	11	455
24M7338	12	375
24M7338	5	461
24M7346	65	687
24M7386	8	1027
28H1537	2	243
28H1537	36	417
28H2659	12	669
28H3377	6	633
28H3377	6	635
28H3377	17	637
28H3381	8	953
28H3381	8	955
28H3381	8	957
28H3381	2	965
28H3383	5	899
28H3383	6	903
28H3383	6	915
28H3383	8	959
28H3383	10	961
28H3383	10	963
28H3383	45	965
28H3383	3	985
28H3383	3	987
28H3383	3	989
28H3383	3	991
28H3388	29	675
28H3388	14	677
28H3394	5	1003
28H3394	5	979
28H3423	3	727
28H3423	2	747
28H3450	11	661
28H3450	22	665
28H3485	6	759
28H860	1	245
28H860	1	347
30M7004	17	223
30M7004	17	325
34H262	9	643
34H275	22	609
34H275	36	609
34H354	6	813
34H387	13	643
34M7040	37	127
34M7040	7	83
34M7189	3	669
34M7250	80	373
34M7250	42	423
37H121	11	643
37H121	9	651
37M7073	21	679
37M7079	6	745
37M7089	14	611
37M7089	12	615
37M7089	46	675
37M7104	18	675
37M7104	13	677
37M7104	7	745
37M7333	5	661
37M7333	8	661
37M7340	7	437
37M7340	18	649
38H1004	3	1001
38H1004	23	371
38H1004	5	381
38H1004	2	385
38H1004	14	419
38H1004	48	421
38H1004	53	423
38H1004	3	435
38H1004	8	437
38H1004	1	485
38H1004	5	57
38H1004	6	753
38H1004	6	801
38H1004	4	803
38H1004	7	813
38H1004	22	855
38H1004	22	857
38H1004	22	859
38H1004	22	861
38H1004	4	863
38H1004	22	865
38H1004	22	867
38H1004	5	947
38H1004	5	949
38H1004	3	981
38H1004	6	983
38H1004	4	997
38H1004	4	999
38H1005	18	371
38H1005	25	373
38H1005	4	377
38H1005	8	381
38H1006	16	1019
38H1006	11	381
38H1006	5	385
38H1006	30	419
38H1006	28	421
38H1006	29	423
38H1007	3	1005
38H1007	3	1007
38H1007	7	1013

Índice numérico - continuação

Nº peça	Item	Página
38H1007	13	1019
38H1007	7	377
38H1007	14	381
38H1007	8	385
38H1007	17	421
38H1007	18	423
38H1007	7	759
38H1007	18	937
38H1007	9	939
38H1007	7	941
38H1007	5	943
38H1009	41	419
38H1009	43	421
38H1009	48	423
38H1009	21	937
38H1009	12	939
38H1009	10	941
38H1009	8	943
38H1010	1	457
38H1012	17	381
38H1012	11	385
38H1012	6	435
38H1012	11	437
38H1016	6	1001
38H1016	1	59
38H1016	7	997
38H1016	7	999
38H1023	3	487
38H1023	20	753
38H1023	6	889
38H1023	9	889
38H1023	4	893
38H1023	7	893
38H1023	14	907
38H1023	3	909
38H1023	5	913
38H1023	8	915
38H1025	9	435
38H1025	14	437
38H1025	7	445
38H1025	5	447
38H1025	36	489
38H1025	37	491
38H1026	6	855
38H1026	6	857
38H1026	6	859
38H1026	6	861
38H1026	7	863
38H1026	6	865
38H1026	6	867
38H1027	3	173
38H1030	9	419
38H1030	9	421
38H1030	10	423
38H1030	11	459
38H1030	2	895
38H1031	28	363
38H1031	34	371
38H1031	32	373
38H1031	11	435
38H1031	16	437
38H1033	10	863
38H1037	16	1013
38H1037	6	173
38H1037	11	753
38H1040	12	435
38H1040	17	437
38H1045	52	373
38H1045	9	761
38H1049	7	173
38H1049	14	377
38H1049	18	381
38H1052	11	1005
38H1052	9	1007
38H1052	10	1013
38H1052	34	419
38H1052	37	421
38H1052	45	423
38H1052	14B	435
38H1052	19B	437
38H1053	14	1005
38H1053	12	1007
38H1053	13	1013
38H1053	19	1019
38H1067	14	459
38H1071	8	173
38H1090	9	855
38H1090	9	857
38H1090	9	859
38H1090	9	861
38H1090	12	863
38H1090	9	865
38H1090	9	867
38H1094	32	371
38H1094	30	373
38H1094	10	377
38H1094	44	415
38H1094	28	417
38H1094	4	895
38H1095	15	415
38H1095	4	417
38H1095	20	455
38H1096	16	489
38H1096	17	491
38H1097	4	485
38H1097	10	759
38H1097	24	761
38H1160	2	57
38H1160	4	59
38H1160	17	753
38H1160	9	801
38H1160	7	803
38H1160	12	855
38H1160	12	857
38H1160	12	859
38H1160	12	861
38H1160	15	863
38H1160	12	865
38H1160	12	867
38H1160	5	887
38H1160	13	889
38H1160	4	891
38H1160	7	891
38H1160	11	893
38H1160	5	895
38H1160	4	897
38H1160	7	899
38H1160	5	901
38H1160	8	903
38H1160	13	905
38H1160	10	907
38H1160	6	909
38H1160	8	913
38H1160	11	915
38H1160	11	947
38H1160	11	949
38H1160	6	981
38H1160	12	983
38H1161	6	419
38H1161	2	421
38H1161	3	423
38H1161	2	433
38H1161	17	455
38H1161	12	761
38H1162	13	435
38H1162	18	437
38H1162	6	487
38H1162	27	753
38H1163	11	419
38H1163	11	421
38H1163	12	423
38H1163	18	435
38H1163	23	437
38H1163	14	753
38H1163	11	759
38H1163	24	859
38H1163	24	861
38H1163	18	863
38H1163	24	865
38H1163	24	867
38H1163	7	895
38H1163	7	897
38H1163	10	899
38H1163	8	901
38H1163	11	903
38H1163	9	913
38H1163	12	915
38H1163	24	937
38H1163	15	939
38H1163	11	943
38H1164	9	173
38H1171	17	419
38H1171	14	421
38H1171	15	423
38H1171	6	457
38H1172	7	489
38H1172	8	491
38H1173	8	887
38H1173	7	891
38H1173	10	905
38H1173	8	947
38H1173	8	949
38H1173	9	981
38H1173	9	983
38H1174	4	445
38H1174	2	447
38H1174	15	761
38H1178	5	433
38H1179	27	937
38H1179	18	939
38H1179	13	941
38H1179	12	943
38H1193	27	419
38H1193	33	421
38H1193	34	423
38H1193	30	937
38H1193	21	939
38H1193	16	941
38H1193	14	943
38H1194	21	761
38H1194	33	937
38H1194	24	939
38H1194	19	941
38H1194	16	943
38H1196	14	855
38H1196	14	857
38H1196	14	859
38H1196	14	861
38H1196	21	863
38H1196	14	865
38H1196	14	867
38H1212	7	909
38H1213	55	373
38H1215	13	855
38H1215	13	857
38H1215	13	859
38H1215	13	861
38H1215	13	865
38H1215	13	867
38H1216	14	855
38H1216	14	857
38H1216	14	859
38H1216	14	861
38H1216	14	865
38H1216	14	867
38H1276	12	759
38H1276	13	897
38H1276	16	899
38H1276	11	901
38H1276	14	903
38H1276	15	913
38H1276	18	915
38H1276	10	955
38H1276	10	957
38H1276	12	961
38H1276	12	963
38H1276	21	965
38H1276	5	985
38H1276	5	987
38H1276	5	989
38H1276	5	991
38H1285	7	1001
38H1285	8	1003
38H1285	4	993
38H1285	4	995
38H1285	8	997
38H1285	8	999
38H1291	11	371
38H1291	12	373

Índice numérico - continuação

Nº peça	Item	Página
38H1309	12	377
38H1309	10	895
38H1317	7	433
38H1338	63	371
38H1338	69	373
38H1413	6	461
38H1415	1	433
38H1415	4	441
38H1415	10	973
38H1415	7	975
38H1415	14	977
38H1415	6	979
38H1415	26	981
38H1415	23	983
38H1415	3	995
38H1418	1	895
38H1418	3	897
38H1418	6	899
38H1418	4	901
38H1418	7	903
38H1418	4	913
38H1418	7	915
38H1418	9	955
38H1418	9	957
38H1418	11	961
38H1418	11	963
38H1418	30	965
38H1418	4	985
38H1418	4	987
38H1418	4	989
38H1418	4	991
38H1431	10	749
38H1435	6	749
38H1437	14A	435
38H1437	19A	437
38H1446	9	487
38H1447	13	489
38H1447	14	491
38H1447	6	761
38H1467	24	863
38H1481	30	363
38H1492	18	435
38H1492	23	437
38H1546	20	435
38H1546	25	437
38H1546	12	895
38H1572	23	855
38H1572	23	859
38H1572	23	865
38H1637	18	761
38H1642	9	889
38H1642	7	893
38H1642	6	907
38H1642	8	909
38H1642	34	913
38H1642	24	915
38H5004	26	489
38H5004	27	491
38H5008	24	339
38H5008	16	413
38H5008	37	415
38H5008	25	417
38H5018	32	489
38H5018	33	491
38H5022	18	339
38H5022	32	415
38H5022	19	417
38H5035	11	237
38H5037	13	759
38H5135	29	415
38H5135	16	417
38M7009	19	235
4003450	8	55
40M1872	4	157
40M7060	1	159
40M7060	1	161
4360003	3	735
51M7039	10	131
51M7039	1	235
51M7039	12	235
51M7039	4	235
51M7039	12	337
51M7039	3	337
51M7039	6	337
51M7039	8	337
51M7040	2	209
51M7040	13	231
51M7040	15	235
51M7040	17	235
51M7040	2	241
51M7040	21	311
51M7040	12	333
51M7040	17	337
51M7040	19	337
51M7040	19	339
51M7040	12	343
51M7040	18	413
51M7040	33	415
51M7040	39	415
51M7040	20	417
51M7040	27	417
51M7041	3	189
51M7041	4	189
51M7041	4	209
51M7041	5	241
51M7041	4	311
51M7041	1	343
51M7041	28	761
51M7042	23	209
51M7042	9	237
51M7042	8	246
51M7042	8	348
51M7042	31	415
51M7042	42	415
51M7042	18	417
51M7042	32	417
51M7042	2	61
51M7042	14	759
51M7043	2	195
51M7043	17	215
51M7043	11	231
51M7043	2	297
51M7043	14	317
51M7043	14	333
51M7043	6	363
51M7043	7	485
51M7043	16	487
51M7043	1	667
51M7044	19	187
51M7044	7	215
51M7044	9	241
51M7044	30	289
51M7044	23	317
51M7044	4	343
51M7045	5	215
51M7045	21	317
51M7045	28	351
51M7045	24	489
51M7045	28	489
51M7045	31	489
51M7045	33	489
51M7045	25	491
51M7045	29	491
51M7045	32	491
51M7045	34	491
51M7089	20	669
51M7090	16	669
57M10310	10	511
57M10310	12	513
57M10310	15	515
57M10310	12	517
57M10310	51	547
57M10310	23	549
57M10310	9	557
57M10310	9	559
57M10310	2	561
57M10650	39	543
57M10650	39	545
57M10650	40	547
57M10650	6	67
57M7254	40	943
57M7256	8	345
57M7273	3	573
57M7273	4	573
57M7289	40	943
57M7630	2	573
57M7688	7	551
57M7689	7	551
57M7690	7	551
57M7691	7	551
57M7742	3	575
57M7960	4	543
57M7960	8	545
57M7960	4	547
57M8008	4	561
57M8009	4	561
57M8017	4	575
57M8021	8	561
57M8021	41	943
57M8022	8	561
57M8035	38	543
57M8035	37	545
57M8035	39	547
57M8035	22	549
57M8035	13	551
57M8623	7	551
57M8640	7	551
57M8736	45	543
57M8736	44	545
57M8736	47	547
57M8736	15	549
57M8736	18	551
57M8736	7	557
57M8736	10	559
57M8736	22	625
57M8736	16	647
57M8736	25	649
57M8736	4	669
57M8998	2	561
57M9556	7	345
57M9716	21	551
57M9760	2	563
62H1011	26	371
62H1011	21	373
62H1012	21	371
62H1012	19	373
62H1019	61	371
62H1019	75	373
62H1054	6	881
62H1054	6	883
62H1054	6	885
62H1054	14	911
62H1054	11	917
63H1001	4	881
63H1001	4	883
63H1001	4	885
63H1001	11	887
63H1001	16	889
63H1001	10	891
63H1001	14	893
63H1001	14	897
63H1001	17	899
63H1001	12	901
63H1001	15	903
63H1001	12	911
63H1001	31	913
63H1001	19	915
63H1001	13	917
64H1009	2	441
A364R	15	215
A364R	11	317
A4365R	9	1027
A4365R	5	1031
A4365R	4	1033
A4365R	14	1035
A4540R	23	79
AA21292	4	691
AA31281	10	67
AA46694	7	367
AA46694	9	369
AH125760	2	425
AH125760	2	755
AH142159	3	815
AH146559	2	1009
AH146559	2	1015
AH146559	7	1021
AH146563	3	1009
AH146563	3	1015
AH146563	10	1021

Índice numérico - continuação

Nº peça	Item	Página
AH148608	4	449
AH148823	13	815
AH149194	32	449
AH149815	34	1009
AH149815	34	1015
AH149815	18	1021
AH150453	5	449
AH150932	9	1023
AH150933	10	1023
AH152445	6	1011
AH152446	5	1011
AH154232	2	1021
AH154233	12	1021
AH154241	4	1023
AH154242	2	1023
AH156466	17	1023
AH156874	17	1011
AH156877	1	1009
AH156877	1	1015
AH157291	9	1017
AH157292	8	1017
AH159192	15	1017
AH159448	11	411
AH162914	7	411
AH163672	36	1009
AH163672	36	1015
AH163672	19	1021
AH165079	5	411
AH170895	8	367
AH170895	5	369
AH212088	14	815
AH212089	34	449
AH212103	18	1023
AH216299	16	1011
AH222122	4	805
AH222122	4	807
AH222122	4	809
AH222122	5	811
AH222122	1	815
AH223400	10	801
AH223400	8	803
AH226589	10	801
AH226589	8	803
AH227110	12	1009
AH227110	12	1015
AH227114	1	447
AH227114	30	449
AH227116	13	449
AH227925	1	1005
AH227925	2	1005
AH227925	1	1007
AH227925	2	1007
AH227925	32	1009
AH227925	2	1013
AH227925	3	1013
AH227925	32	1015
AH234795	14	1017
AH76671	22	235
AH77714	16	543
AH77714	16	545
AH77714	18	547
AH77869	56	371
AH77869	48	373
AH77869	6	59
AH89557	15	543
AH89557	31	545
AH89557	17	547
AHC10101	10	1005
AHC10101	8	1007
AHC10101	1	1011
AHC10103	1	1013
AHC10103	1	1017
AHC10214	2	1019
AHC10214	1	1023
AHC10215	1	1019
AHC10215	1	1021
AHC10227	2	1011
AHC10230	3	1011
AHC10908	1	445
AHC10908	1	447
AHC11263	2	1017
AHC11265	4	1017
AL153660	17	625
AL76568	38	675
AL76568	23	677
AM39653	2	761
AN207183	8	945
AN207184	8	945
AN279605	7	425
AN302301	3	755
AN302302	3	755
AP22660	2	549
AR104650	6	235
AR104650	13	337
AR21837	9	367
AR21837	37	369
AR21837	3	407
AR21837	3	409
AR21837	11	487
AR21837	46	489
AR21837	47	491
AR21839	11	173
AR21839	10	367
AR21839	14	369
AR21839	1	379
AR21839	1	383
AR21839	12	411
AR21839	13	411
AR21839	16	759
AR50411	1	359
AR65507	3	221
AR65507	1	254
AR65507	2	259
AR65507	3	323
AR83396	4	495
AR83396	4	497
AR85327	4	391
AR85327	15	393
AR87079	1	361
AT102827	3	843
AT102827	4	845
AT102827	3	847
AT102827	4	849
AT103107	23	1005
AT103440	2	871
AT104051	2	871
AT105438	35	859
AT105438	35	861
AT105438	32	863
AT105438	18	897
AT105438	21	899
AT105438	19	913
AT105438	23	915
AT106365	4	627
AT116162	4	363
AT116162	1	63
AT116162	2	65
AT116970	2	625
AT119378	11	935
AT124574	4	871
AT124574	15	879
AT125158	7	633
AT125158	7	635
AT125158	11	637
AT132864	12	499
AT135758	16	511
AT135758	11	513
AT135758	8	515
AT135758	3	517
AT135758	2	523
AT139694	3	429
AT143577	2	583
AT145341	3	543
AT145341	7	545
AT145341	3	547
AT145341	3	551
AT157226	1	723
AT160480	3	549
AT160480	5	69
AT161638	8	763
AT162118	13	639
AT162118	14	641
AT162848	6	673
AT165288	8	131
AT166149	14	895
AT167553	14	947
AT167553	15	947
AT167553	14	949
AT167553	15	949
AT167553	15	981
AT167553	16	981
AT167553	15	983
AT167553	16	983
AT169022	15	407
AT169022	15	409
AT169849	6	429
AT170005	4	603
AT172629	1	935
AT173193	5	627
AT173313	2	645
AT173313	2	653
AT173354	2	535
AT173354	3	537
AT173354	2	539
AT174697	6	485
AT174697	2	667
AT175750	5	141
AT181313	13	455
AT183238	4	765
AT184015	18	395
AT184015	3	397
AT189390	1	727
AT189487	2	727
AT190780	9	631
AT191102	18	665
AT191285	16	897
AT191285	13	901
AT191285	17	913
AT191285	13	955
AT191285	13	957
AT195140	4	755
AT195141	4	755
AT195302	1	467
AT195442	4	639
AT195442	6	641
AT195442	11	647
AT195894	1	631
AT196427	1	721
AT196760	1	459
AT196760	6	937
AT196760	2	939
AT196760	2	941
AT196760	19	943
AT196943	10	755
AT196943	9	755
AT196943	2	951
AT202789	2	535
AT202789	3	537
AT202789	2	539
AT202827	10	1025
AT202955	9	131
AT203130	2	1025
AT203137	4	535
AT203137	5	537
AT203247	1	793
AT203483	7	821
AT203483	8	823
AT203483	7	825
AT203483	6	827
AT206751	12	581
AT206818	2	543
AT206818	6	545
AT206818	2	547
AT206908	7	407
AT206908	7	409
AT206909	4	407
AT206909	4	409
AT207022	14	445
AT207022	9	461
AT207023	4	47
AT207023	6	49
AT207023	3	493
AT207023	6	51
AT207052	5	1019
AT207308	3	45
AT207330	3	129
AT207333	2	129
AT207336	5	129
AT207432	2	587

Índice numérico - continuação

Nº peça	Item	Página
AT207433	3	587
AT207529	10	455
AT207686	8	829
AT207686	8	831
AT207686	8	833
AT207686	8	835
AT207718	8	821
AT207718	9	823
AT207718	4	843
AT207718	5	845
AT207718	4	847
AT207718	5	849
AT207719	9	821
AT207719	8	825
AT207719	3	827
AT207784	4	1029
AT207924	12	813
AT207927	6	1005
AT207927	4	1013
AT207927	3	1019
AT208006	6	375
AT208159	14	687
AT208411	10	461
AT208411	3	463
AT208411	6	47
AT208411	8	49
AT208411	8	51
AT208691	10	953
AT208691	14	955
AT208691	14	957
AT208691	10	959
AT208691	15	961
AT208691	15	963
AT208760	10	909
AT208760	28	935
AT208911	1	935
AT208911	4	935
AT209020	1	643
AT209020	1	651
AT209021	2	643
AT209021	2	651
AT209022	7	643
AT209022	7	651
AT209024	8	643
AT209025	10	643
AT209025	8	651
AT209026	12	643
AT209040	15	853
AT209155	5	775
AT209225	14	643
AT209225	10	651
AT209476	18	853
AT209479	17	853
AT209487	16	853
AT209496	4	463
AT209703	11	131
AT209704	12	131
AT209748	2	875
AT209750	2	875
AT209750	13	879
AT209868	5	1029
AT209947	3	627
AT210093	25	419
AT210093	27	421
AT210093	28	423
AT210094	25	419
AT210094	27	421
AT210094	28	423
AT210145	2	935
AT210246	1	511
AT210246	1	513
AT210246	1	515
AT210246	1	517
AT210247	90	935
AT210275	5	805
AT210275	5	807
AT210333	13	511
AT210333	11	515
AT210344	4	129
AT210400	11	953
AT210400	15	955
AT210400	15	957
AT210400	11	959
AT210400	16	961
AT210400	16	963
AT210400	25	965
AT210600	9	501
AT210712	7	375
AT210773	1	141
AT211041	14	503
AT211041	14	507
AT211219	15	895
AT211296	13	605
AT211296	7	613
AT211381	17	377
AT211475	6	129
AT218439	4	931
AT218439	4	933
AT219727	3	761
AT219757	16	895
AT219783	31	965
AT219783	32	965
AT219974	28	703
AT219974	29	707
AT220526	17	895
AT220925	28	371
AT220925	23	373
AT221015	9	641
AT221016	10	641
AT221017	7	641
AT221487	17	395
AT221487	2	397
AT221605	22	363
AT221696	11	501
AT221696	4	685
AT221696	18	687
AT221696	26	687
AT221990	27	363
AT222153	4	429
AT222333	1	721
AT222597	7	399
AT222597	11	401
AT222597	7	403
AT222597	11	405
AT222697	15	363
AT223099	37	363
AT223493	19	413
AT223493	18	415
AT223493	7	417
AT223535	3	937
AT223535	37	939
AT223535	30	941
AT223535	18	943
AT223538	25	753
AT223768	13	459
AT224318	12	953
AT224318	16	955
AT224318	16	957
AT224318	12	959
AT224318	17	961
AT224318	17	963
AT224318	1	965
AT224570	1	387
AT224570	5	755
AT224573	2	945
AT224574	2	945
AT224574	3	945
AT224600	38	943
AT224705	3	945
AT224706	15	387
AT224706	3	945
AT224706	4	945
AT224862	5	387
AT224862	5	755
AT224862	9	755
AT224862	2	945
AT224863	6	755
AT224864	17	377
AT224864	10	387
AT224864	6	755
AT224866	14	387
AT224866	4	945
AT224867	5	945
AT224868	5	945
AT224873	7	755
AT224873	8	755
AT224894	1	567
AT225082	6	945
AT225083	1	951
AT225084	7	945
AT225085	7	945
AT225425	3	881
AT225425	4	911
AT225425	13	923
AT225432	3	885
AT225432	14	901
AT225432	16	903
AT225446	7	937
AT225446	3	939
AT225446	3	941
AT225446	20	943
AT225505	17	377
AT225573	2	459
AT225727	5	463
AT225805	22	381
AT225805	13	385
AT225805	2	387
AT225826	1	841
AT226000	18	609
AT226000	32	609
AT226109	6	387
AT226110	7	387
AT226119	10	923
AT226155	2	691
AT226229	63	687
AT226265	2	951
AT226266	1	951
AT226282	2	729
AT226301	15	1035
AT226335	2	765
AT226404	23	381
AT226404	14	385
AT226542	4	1031
AT226542	3	1033
AT226578	1	599
AT226791	1	501
AT227013	1	601
AT227063	8	529
AT227063	8	531
AT227063	9	533
AT227248	14	173
AT227279	18	173
AT227279	6	763
AT227509	17	377
AT227509	8	387
AT227530	1	1031
AT227530	1	1033
AT227536	33	965
AT227536	34	965
AT227537	29	489
AT227537	30	491
AT227669	6	661
AT227815	8	407
AT227815	8	409
AT227835	16	395
AT227835	6	397
AT227925	1	923
AT227925	1	925
AT227925	1	927
AT227926	2	923
AT227926	1	927
AT227927	2	921
AT227927	4	923
AT227927	4	925
AT227927	10	927
AT227928	3	921
AT227928	3	923
AT227928	3	925
AT227928	9	927
AT227929	5	923
AT227930	6	923
AT227930	6	925
AT227930	2	927
AT227933	9	923
AT227933	9	925
AT227933	5	927
AT227937	3	413
AT227937	3	415
AT228199	8	937

Índice numérico - continuação

Nº peça	Item	Página
AT228199	9	937
AT228199	4	939
AT228199	5	939
AT228199	4	941
AT228199	5	941
AT228199	21	943
AT228240	8	673
AT228250	2	889
AT228250	1	893
AT228250	2	907
AT228250	18	913
AT228250	21	915
AT228250	15	925
AT228312	8	499
AT228627	10	413
AT228627	10	415
AT228809	6	655
AT228893	2	783
AT228893	6	807
AT228893	6	845
AT228893	6	849
AT25226	5	43
AT300154	3	883
AT300154	17	897
AT300154	19	899
AT300154	3	917
AT300167	15	507
AT300167	14	509
AT300237	1	795
AT300238	1	795
AT300487	6	391
AT300487	3	393
AT300487	3	395
AT300489	5	391
AT300489	8	393
AT300489	8	395
AT300921	3	559
AT300921	17	905
AT300921	17	907
AT300921	3	919
AT301390	5	851
AT301421	11	851
AT301520	9	803
AT301520	7	811
AT301539	13	851
AT301543	11	801
AT301543	10	803
AT301576	19	851
AT301711	20	375
AT301711	13	703
AT301711	14	707
AT301818	9	825
AT301914	1	535
AT301914	2	537
AT301914	1	741
AT301914	5	743
AT301917	21	363
AT301930	3	973
AT301930	6	973
AT301930	5	975
AT301930	6	975
AT301930	19	981
AT301930	20	981
AT302146	1	749
AT302794	2	681
AT303320	15	503
AT303619	11	923
AT303619	11	925
AT303619	8	927
AT304334	5	543
AT304334	9	545
AT304334	5	547
AT304633	16	625
AT304736	2	851
AT304880	11	909
AT304881	12	909
AT305126	1	607
AT305130	7	605
AT305130	5	613
AT305320	13	959
AT305320	18	961
AT305320	18	963
AT305603	11	927
AT305931	2	523
AT306133	12	487
AT306181	19	607
AT306599	35	965
AT306599	36	965
AT306690	5	365
AT306690	22	375
AT306690	53	687
AT306812	37	965
AT306812	38	965
AT306828	1	571
AT306930	9	375
AT306931	10	375
AT307067	13	953
AT307067	17	955
AT307067	17	957
AT307090	9	513
AT307090	4	517
AT307092	1	731
AT307096	17	605
AT307501	17	665
AT307510	8	853
AT307511	1	853
AT307512	2	853
AT307513	7	853
AT307514	3	853
AT307612	8	673
AT307636	2	929
AT307637	4	929
AT307638	3	929
AT307640	5	929
AT307641	6	929
AT307815	35	363
AT307818	10	825
AT307928	8	399
AT307928	8	403
AT307950	2	1033
AT307996	5	1013
AT308025	6	781
AT308025	6	783
AT308025	12	801
AT308032	7	781
AT308065	2	795
AT308065	3	795
AT308066	2	795
AT308066	3	795
AT308067	1	797
AT308199	2	639
AT308199	12	641
AT308199	10	647
AT308199	9	649
AT308284	12	965
AT308285	14	953
AT308285	18	955
AT308285	18	957
AT308285	14	959
AT308285	19	961
AT308285	19	963
AT308286	13	965
AT308287	15	953
AT308287	19	955
AT308287	19	957
AT308287	15	959
AT308287	20	961
AT308287	20	963
AT308419	10	937
AT308419	6	939
AT308419	24	943
AT308419	14	965
AT308426	17	759
AT308447	11	937
AT308447	7	939
AT308447	25	943
AT308447	15	965
AT308533	12	937
AT308533	8	939
AT308533	6	941
AT308533	26	943
AT308795	6	639
AT308796	7	639
AT308797	9	639
AT308841	7	973
AT308841	1	975
AT308841	21	981
AT308842	4	973
AT308842	2	975
AT308842	22	981
AT308935	29	665
AT308994	1	171
AT309550	11	511
AT309550	9	515
AT310060	4	795
AT310335	12	367
AT310335	17	369
AT311093	5	973
AT311093	3	975
AT311093	17	981
AT311094	1	973
AT311094	4	975
AT311094	18	981
AT311388	1	801
AT311469	12	977
AT311469	13	977
AT311469	19	983
AT311469	20	983
AT311621	26	437
AT311621	3	451
AT311633	27	437
AT311633	1	451
AT311997	28	437
AT311997	14	649
AT312053	7	365
AT312053	40	687
AT312932	36	371
AT312932	34	373
AT312985	4	1027
AT312989	20	1027
AT312996	10	1027
AT313037	11	1027
AT313424	20	899
AT313424	17	903
AT313424	22	915
AT313424	21	961
AT313424	21	963
AT313536	16	503
AT313536	17	507
AT313546	29	759
AT314008	35	855
AT314008	35	857
AT314008	35	859
AT314008	35	861
AT314008	32	863
AT314008	35	865
AT314008	35	867
AT314008	1	869
AT314009	35	855
AT314009	35	857
AT314009	35	859
AT314009	35	861
AT314009	35	865
AT314009	35	867
AT314009	1	873
AT314010	2	873
AT314011	7	871
AT314011	3	873
AT314011	3	875
AT314011	10	879
AT314012	8	871
AT314012	4	873
AT314012	4	875
AT314012	11	879
AT314013	1	871
AT314013	1	873
AT314013	1	875
AT314013	18	895
AT314014	1	873
AT314015	2	869
AT314016	3	869
AT314017	1	869
AT314019	9	871
AT314020	1	871
AT314021	1	875
AT314022	35	855
AT314022	35	857
AT314022	35	859
AT314022	35	861

Índice numérico - continuação

Nº peça	Item	Página	Nº peça	Item	Página	Nº peça	Item	Página
AT314022	32	863	AT317148	35	865	AT322382	30	703
AT314022	35	865	AT317148	35	867	AT322382	31	707
AT314022	35	867	AT317149	35	855	AT322383	31	703
AT314022	1	877	AT317149	35	857	AT322383	32	707
AT314023	2	877	AT317149	35	859	AT322416	19	903
AT314025	3	877	AT317149	35	861	AT322416	29	963
AT314026	35	865	AT317149	32	863	AT322442	20	903
AT314026	35	867	AT317149	35	865	AT322442	30	963
AT314046	35	859	AT317149	35	867	AT322717	6	811
AT314046	35	861	AT317149	1	871	AT322719	6	805
AT314046	35	865	AT317251	17	173	AT322719	8	811
AT314046	35	867	AT317353	23	381	AT322830	9	673
AT314046	1	875	AT317353	14	385	AT322957	13	367
AT314046	18	897	AT317367	7	989	AT322957	15	369
AT314046	21	899	AT317468	7	985	AT322982	1	737
AT314046	15	901	AT317472	9	587	AT322982	1	751
AT314046	18	903	AT317981	18	607	AT323022	1	573
AT314046	19	913	AT317982	9	607	AT323101	6	967
AT314046	23	915	AT318123	7	923	AT323101	7	969
AT314048	35	855	AT318742	15	377	AT323101	10	971
AT314048	35	857	AT318742	21	381	AT323120	5	799
AT314057	1	877	AT318788	7	755	AT323121	1	799
AT314125	11	399	AT318789	7	371	AT323318	6	799
AT314125	11	403	AT318789	8	373	AT323319	7	799
AT314329	4	425	AT318925	10	821	AT323337	5	799
AT314333	3	425	AT318925	11	825	AT323352	21	953
AT314583	7	391	AT318925	19	827	AT323352	27	955
AT314583	2	393	AT318987	18	679	AT323352	29	957
AT314583	2	395	AT319043	9	879	AT323382	1	799
AT314600	50	943	AT319067	4	489	AT323621	1	687
AT314833	29	437	AT319067	5	491	AT323704	2	1003
AT314833	16	649	AT319069	5	489	AT323704	3	1003
AT315049	16	959	AT319069	6	491	AT323720	15	413
AT315049	22	961	AT319079	10	489	AT323756	8	1001
AT315049	22	963	AT319079	11	491	AT323756	10	997
AT315050	17	959	AT319081	11	489	AT323756	10	999
AT315050	23	961	AT319081	12	491	AT323757	9	1001
AT315050	23	963	AT320193	4	795	AT323757	9	997
AT315175	16	953	AT320593	14	487	AT323757	9	999
AT315175	20	955	AT320619	1	795	AT323817	10	1001
AT315175	20	957	AT320620	1	795	AT323817	11	997
AT315331	6	873	AT320673	12	399	AT323817	11	999
AT315458	1	929	AT320673	2	401	AT323927	2	453
AT315458	1	931	AT320674	12	403	AT323961	1	209
AT315459	1	929	AT320674	2	405	AT323961	20	311
AT315459	1	933	AT320691	50	803	AT324137	11	1001
AT315871	1	817	AT321007	17	953	AT324137	12	997
AT316244	19	897	AT321007	23	955	AT324222	9	811
AT316244	20	913	AT321007	25	957	AT324266	7	805
AT316244	21	955	AT321120	18	953	AT324266	8	807
AT316244	21	957	AT321120	24	955	AT324266	5	809
AT316245	20	897	AT321120	26	957	AT324290	7	371
AT316245	21	913	AT321120	18	959	AT324290	8	373
AT316245	22	955	AT321120	24	961	AT324484	15	511
AT316245	22	957	AT321120	24	963	AT324484	10	513
AT316246	16	901	AT321121	19	953	AT324484	7	515
AT316246	23	957	AT321121	25	955	AT324484	2	517
AT316247	17	901	AT321121	27	957	AT324641	13	997
AT316247	24	957	AT321121	19	959	AT324681	14	625
AT316249	12	433	AT321121	25	961	AT324683	13	625
AT316250	15	377	AT321121	25	963	AT324881	19	173
AT316250	21	381	AT321145	20	953	AT324966	5	439
AT316315	1	879	AT321145	26	955	AT324969	7	439
AT316315	19	895	AT321145	28	957	AT324975	4	439
AT316328	3	685	AT321145	20	959	AT325146	2	879
AT316333	3	383	AT321145	26	961	AT325146	19	895
AT316333	15	385	AT321145	26	963	AT325194	12	999
AT316487	28	687	AT321264	15	487	AT325195	18	489
AT316489	20	687	AT321320	13	365	AT325195	19	491
AT316494	33	687	AT321388	7	987	AT325197	19	489
AT316532	7	945	AT321505	29	365	AT325197	20	491
AT316682	3	425	AT321989	2	149	AT325198	20	489
AT316686	4	425	AT322202	22	899	AT325198	21	491
AT317062	1	851	AT322202	28	915	AT325200	21	489
AT317096	57	687	AT322202	27	961	AT325200	22	491
AT317129	18	857	AT322202	27	963	AT325201	13	999
AT317129	18	861	AT322203	23	899	AT325225	9	455
AT317129	26	863	AT322203	29	915	AT325611	22	173
AT317129	18	867	AT322203	28	961	AT325612	4	921
AT317146	35	855	AT322203	28	963	AT325612	5	925
AT317146	35	857	AT322224	50	985	AT325612	7	927
AT317147	35	859	AT322227	50	987	AT325643	8	613
AT317147	35	861	AT322230	50	989	AT325667	10	631

Índice numérico - continuação

Nº peça	Item	Página
AT325667	23	661
AT326184	3	797
AT326190	1	797
AT326190	2	797
AT326203	3	797
AT326581	4	879
AT326581	19	895
AT326597	16	367
AT326640	1	797
AT326640	2	797
AT326786	17	811
AT326788	50	791
AT326789	50	789
AT326792	4	797
AT326793	4	797
AT326794	4	797
AT326795	4	797
AT327078	4	453
AT327084	6	873
AT327486	1	657
AT327535	8	501
AT327951	12	1001
AT328356	9	703
AT328356	10	707
AT328357	10	703
AT328357	11	707
AT328366	2	703
AT328366	3	707
AT328367	3	703
AT328367	4	707
AT329269	52	371
AT329958	8	391
AT329958	1	393
AT329958	1	395
AT330153	50	1001
AT330154	25	997
AT330155	25	999
AT330209	1	389
AT330287	11	461
AT330287	1	463
AT330324	8	397
AT330592	1	371
AT330592	3	373
AT330606	5	371
AT330639	1	819
AT330678	2	371
AT331208	7	455
AT331844	30	437
AT331844	10	649
AT332096	19	367
AT332096	6	369
AT332233	3	1031
AT332291	5	937
AT332291	1	939
AT332291	1	941
AT332291	27	943
AT332291	1	945
AT332401	3	795
AT332605	41	371
AT332605	39	373
AT332612	1	365
AT332614	18	365
AT332648	17	365
AT332694	2	877
AT333055	44	371
AT333055	42	373
AT333057	43	371
AT333057	41	373
AT333062	42	371
AT333188	13	131
AT333376	1	665
AT333696	9	365
AT333751	15	395
AT333751	7	397
AT333809	9	755
AT333809	2	945
AT333809	3	945
AT333810	17	377
AT333810	12	387
AT333810	1	951
AT333811	16	387
AT333811	4	945
AT334170	46	371
AT334170	44	373
AT334250	44	687
AT334251	47	687
AT334374	18	759
AT334494	1	947
AT334494	1	949
AT334494	3	951
AT334494	2	981
AT334494	2	983
AT334868	23	173
AT334869	24	173
AT334877	1	749
AT334948	17	633
AT334948	17	635
AT334948	7	637
AT335128	1	753
AT335164	2	379
AT335172	7	45
AT335179	37	371
AT335179	38	371
AT335179	39	371
AT335179	40	371
AT335179	35	373
AT335179	36	373
AT335179	37	373
AT335179	38	373
AT335291	59	687
AT335429	6	549
AT335773	9	433
AT335801	8	459
AT335801	9	459
AT335807	1	443
AT335878	22	455
AT335975	3	763
AT335977	3	763
AT336140	1	133
AT336179	8	459
AT336179	9	459
AT336282	10	55
AT336295	5	59
AT336450	12	803
AT336452	13	801
AT336503	8	881
AT336503	8	883
AT336503	8	885
AT336503	5	911
AT336503	4	917
AT336506	10	881
AT336506	10	883
AT336506	10	885
AT336506	7	911
AT336506	6	917
AT336507	12	881
AT336507	14	881
AT336507	16	881
AT336507	18	881
AT336507	12	883
AT336507	14	883
AT336507	16	883
AT336507	18	883
AT336507	20	883
AT336507	22	883
AT336507	12	885
AT336507	14	885
AT336507	16	885
AT336507	18	885
AT336507	20	885
AT336507	22	885
AT336507	24	885
AT336507	26	885
AT336507	17	887
AT336507	19	887
AT336507	21	887
AT336507	23	887
AT336507	22	889
AT336507	24	889
AT336507	26	889
AT336507	28	889
AT336507	30	889
AT336507	32	889
AT336507	16	891
AT336507	18	891
AT336507	20	891
AT336507	22	891
AT336507	20	893
AT336507	22	893
AT336507	24	893
AT336507	26	893
AT336507	28	893
AT336507	30	893
AT336507	21	897
AT336507	24	899
AT336507	18	901
AT336507	21	903
AT336507	22	913
AT336507	30	915
AT336517	12	55
AT336608	7	783
AT336621	4	739
AT336653	10	823
AT336654	21	435
AT336654	31	437
AT336661	15	1007
AT336696	22	435
AT336696	32	437
AT336717	11	823
AT336723	8	977
AT336723	17	983
AT336724	7	977
AT336724	18	983
AT336761	19	759
AT336825	6	993
AT336825	6	995
AT336826	7	993
AT336826	7	995
AT336859	18	633
AT336859	18	635
AT336859	8	637
AT336880	8	993
AT336881	8	995
AT336882	9	995
AT336883	9	993
AT336884	25	993
AT336885	25	995
AT337089	1	57
AT337114	1	715
AT337116	1	719
AT337181	5	441
AT337181	20	759
AT337256	9	807
AT337303	4	587
AT337345	12	433
AT337348	35	487
AT337424	1	981
AT337443	1	921
AT337443	14	925
AT337443	11	927
AT337444	1	911
AT337445	1	905
AT337446	1	917
AT337447	1	907
AT337465	50	915
AT337471	50	899
AT337486	50	913
AT337492	2	595
AT337492	22	713
AT337492	22	717
AT337701	50	897
AT337704	1	919
AT337720	10	845
AT337720	10	849
AT337759	12	845
AT337777	1	749
AT338104	1	831
AT338248	3	639
AT338270	1	733
AT338270	2	735
AT338273	2	733
AT338273	3	735
AT338501	7	629
AT338547	8	755
AT338670	12	849
AT338847	1	835
AT338918	21	759
AT338993	1	491
AT339655	5	879

Índice numérico - continuação

Nº peça	Item	Página	Nº peça	Item	Página	Nº peça	Item	Página
AT339688	3	557	AT341679	4	735	AT344894	7	65
AT339688	1	559	AT341731	5	549	AT344929	4	379
AT339688	1	561	AT341778	9	755	AT344929	2	383
AT340049	39	489	AT341959	17	487	AT345001	33	897
AT340049	40	491	AT342028	1	693	AT345001	32	899
AT340231	10	673	AT342157	1	705	AT345001	33	913
AT340251	22	897	AT342161	1	707	AT345001	28	955
AT340251	25	899	AT342206	22	489	AT345001	29	961
AT340251	23	913	AT342206	23	491	AT345001	39	965
AT340251	31	915	AT342299	1	51	AT345040	3	737
AT340251	1	967	AT342300	1	49	AT345044	6	737
AT340251	2	967	AT342400	30	489	AT345170	5	379
AT340251	3	967	AT342400	31	491	AT345170	5	383
AT340251	4	967	AT342433	12	557	AT345195	14	543
AT340251	1	969	AT342472	1	621	AT345195	4	545
AT340251	2	969	AT342490	6	383	AT345195	16	547
AT340251	3	969	AT342490	16	385	AT345493	6	443
AT340251	4	969	AT342497	5	559	AT345513	34	437
AT340251	5	969	AT342497	4	905	AT345513	2	451
AT340251	6	969	AT342497	5	907	AT345648	7	383
AT340251	1	971	AT342497	6	919	AT345648	17	385
AT340251	2	971	AT342588	5	713	AT345651	8	129
AT340251	3	971	AT342588	5	715	AT345967	10	581
AT340251	4	971	AT342588	5	717	AT345967	11	821
AT340251	5	971	AT342588	6	719	AT345967	12	823
AT340251	6	971	AT342616	35	889	AT345967	12	825
AT340252	3	63	AT342616	32	893	AT345967	25	827
AT340252	4	65	AT342616	13	907	AT346005	12	821
AT340279	2	641	AT342616	25	913	AT346005	13	823
AT340281	2	647	AT342616	33	915	AT346034	37	419
AT340281	2	649	AT342617	34	889	AT346034	40	421
AT340580	19	901	AT342617	33	893	AT346034	38	423
AT340580	22	903	AT342617	19	907	AT346037	13	825
AT340580	7	971	AT342617	26	913	AT346051	7	371
AT340580	8	971	AT342617	34	915	AT346051	8	373
AT340599	22	759	AT342667	3	419	AT346094	8	411
AT340703	5	843	AT342667	6	421	AT346308	1	455
AT340708	8	843	AT342667	7	423	AT346309	2	455
AT340708	5	847	AT342672	4	419	AT346311	3	455
AT340711	1	829	AT342672	7	421	AT346960	40	965
AT340818	7	847	AT342672	8	423	AT346960	41	965
AT340820	1	833	AT342677	5	419	AT347206	13	499
AT341083	50	785	AT342677	8	421	AT347382	4	549
AT341084	50	787	AT342677	9	423	AT347430	25	435
AT341090	10	783	AT342687	24	421	AT347430	36	437
AT341090	10	807	AT342687	25	423	AT347888	32	863
AT341165	1	749	AT342850	23	435	AT347919	39	675
AT341166	30	753	AT342850	33	437	AT347919	29	677
AT341195	23	759	AT342878	24	435	AT348044	6	629
AT341238	1	441	AT342878	4	443	AT348581	5	439
AT341238	2	443	AT343044	5	443	AT349372	1	745
AT341272	3	443	AT343123	4	457	AT349522	25	435
AT341275	20	679	AT343126	5	457	AT349522	36	437
AT341366	12	639	AT343495	24	759	AT350316	5	639
AT341366	1	641	AT343571	25	759	AT350316	8	641
AT341366	1	647	AT343601	26	759	AT350316	12	647
AT341366	1	649	AT343709	15	965	AT350467	3	831
AT341393	1	439	AT343713	40	965	AT350467	3	835
AT341397	2	439	AT343713	41	965	AT350470	18	1007
AT341398	3	439	AT343714	10	965	AT350473	4	831
AT341399	2	439	AT343715	9	965	AT350473	4	835
AT341400	8	439	AT343831	10	755	AT350474	13	845
AT341524	1	885	AT343864	7	979	AT350474	13	849
AT341524	20	901	AT343865	8	979	AT350476	19	1007
AT341524	23	903	AT343866	9	979	AT350477	5	831
AT341525	1	881	AT343891	10	979	AT350477	5	835
AT341525	3	911	AT344028	1	47	AT350481	11	845
AT341526	1	883	AT344124	13	887	AT350481	11	849
AT341526	23	897	AT344124	18	889	AT350612	23	649
AT341526	26	899	AT344124	12	891	AT350850	1	661
AT341526	8	917	AT344124	16	893	AT350943	22	953
AT341527	1	889	AT344124	5	905	AT350943	21	959
AT341527	42	893	AT344124	20	907	AT351308	9	805
AT341527	4	907	AT344124	13	909	AT351308	11	807
AT341527	24	913	AT344125	20	889	AT351308	6	809
AT341527	32	915	AT344125	14	891	AT351504	50	781
AT341528	1	887	AT344125	18	893	AT351504	50	783
AT341528	1	891	AT344361	27	759	AT351536	1	809
AT341528	3	905	AT344612	3	379	AT351575	26	435
AT341613	10	675	AT344617	9	733	AT351575	38	437
AT341630	9	675	AT344617	10	735	AT351575	9	439
AT341636	1	761	AT344739	1	43	AT351797	28	759
AT341679	3	733	AT344894	6	63	AT351889	3	753

Índice numérico - continuação

Nº peça	Item	Página
AT351889	1	755
AT352074	11	979
AT352302	26	675
AT352303	27	675
AT352332	32	759
AT352498	1	577
AT352498	1	579
AT352636	26	761
AT352644	1	537
AT352645	10	743
AT352735	26	761
AT352745	33	759
AT352891	24	881
AT352891	28	883
AT352891	31	885
AT352891	3	887
AT352891	39	889
AT352891	27	891
AT352891	37	893
AT352897	6	551
AT352981	22	959
AT352981	30	961
AT352981	31	963
AT353096	35	759
AT353097	36	759
AT353138	46	363
AT353410	39	437
AT353410	11	649
AT353427	1	557
AT353427	2	559
AT353746	19	855
AT353746	19	857
AT353746	19	859
AT353746	19	861
AT353746	29	863
AT353746	19	865
AT353746	19	867
AT353951	3	633
AT353951	3	635
AT353951	19	637
AT354030	2	633
AT354030	2	635
AT354030	20	637
AT354134	13	135
AT354147	3	827
AT354148	12	813
AT354149	3	1019
AT354150	15	853
AT354152	18	853
AT354154	17	853
AT354155	16	853
AT354161	19	827
AT354163	5	1019
AT354180	13	135
AT354192	2	143
AT354202	1	633
AT354202	1	635
AT354202	21	637
AT354304	7	549
AT354455	1	549
AT354830	2	529
AT354830	2	531
AT354830	3	533
AT354837	1	529
AT354837	1	531
AT354837	2	533
AT354993	1	983
AT355160	27	435
AT355160	40	437
AT355354	10	977
AT355354	21	983
AT355355	11	977
AT355355	22	983
AT355380	4	633
AT355380	4	635
AT355380	13	637
AT355647	30	957
AT355647	32	963
AT356032	2	891
AT356032	2	893
AT356032	8	929
AT356033	4	889
AT356033	8	929
AT356088	3	745
AT356100	7	725
AT356336	28	435
AT356336	41	437
AT356381	29	435
AT356381	42	437
AT356384	30	435
AT356384	43	437
AT356453	35	665
AT356899	12	605
AT356903	23	607
AT356906	45	609
AT356908	14	605
AT356909	6	605
AT356910	15	605
AT356911	8	609
AT357243	1	685
AT357295	6	459
AT357489	14	851
AT357567	2	693
AT357584	14	55
AT357789	1	569
AT357990	7	431
AT357991	3	431
AT357992	8	431
AT357993	4	431
AT357994	5	431
AT357995	6	431
AT358008	16	713
AT358008	16	715
AT358008	16	717
AT358008	16	719
AT358037	58	687
AT358048	56	423
AT358048	16	455
AT358058	20	385
AT35831	20	367
AT35831	43	489
AT35831	44	491
AT358357	9	55
AT358701	7	765
AT358769	20	895
AT358773	21	895
AT358775	23	753
AT358893	14	131
AT358897	31	435
AT358897	44	437
AT359032	9	399
AT359032	9	403
AT359173	4	585
AT359615	4	383
AT359615	18	385
AT359616	37	759
AT359772	1	681
AT359951	8	965
AT359952	9	965
AT359953	10	965
AT359954	11	965
AT359994	9	763
AT360791	5	439
AT360792	26	435
AT360792	38	437
AT360792	9	439
AT360793	2	439
AT360899	23	687
AT360900	15	687
AT361034	1	411
AT361034	2	413
AT361034	2	415
AT361052	26	173
AT361263	6	495
AT361263	7	497
AT361263	6	585
AT361336	8	647
AT361336	6	649
AT361340	9	647
AT361340	7	649
AT361341	7	647
AT361341	5	649
AT361342	6	647
AT361342	8	649
AT361343	4	647
AT361343	4	649
AT361356	12	651
AT361358	13	651
AT361363	3	647
AT361363	3	649
AT361363	1	653
AT361365	10	639
AT361365	3	641
AT361365	1	645
AT361458	3	645
AT361458	3	653
AT361459	4	645
AT361459	4	653
AT361460	5	645
AT361460	5	653
AT361462	6	645
AT361462	6	653
AT361463	7	645
AT361463	7	653
AT361475	25	421
AT361475	26	423
AT361539	8	645
AT361539	8	653
AT361588	2	631
AT361802	4	613
AT361804	39	609
AT361805	11	613
AT361806	3	607
AT361807	2	607
AT361809	38	609
AT362078	9	679
AT362225	1	437
AT362406	9	513
AT362406	4	517
AT362507	32	863
AT362746	2	891
AT362746	2	893
AT362746	3	907
AT362746	14	909
AT362746	8	929
AT362747	2	887
AT362747	4	889
AT362747	2	905
AT362747	8	929
AT362867	1	661
AT362946	1	47
AT362998	1	65
AT363052	20	737
AT363292	1	735
AT363378	7	499
AT363379	11	499
AT363578	1	1025
AT363783	12	625
AT363790	15	625
AT363791	1	429
AT363791	1	431
AT363800	15	887
AT363800	20	889
AT363800	14	891
AT363800	18	893
AT363800	7	905
AT363800	22	907
AT363800	15	909
AT364072	41	609
AT364407	35	489
AT364407	36	491
AT364468	4	585
AT364569	22	953
AT364569	21	959
AT364679	1	765
AT364885	33	897
AT364885	32	899
AT364885	33	913
AT364885	40	915
AT364885	28	955
AT364885	29	961
AT364885	39	965
AT364904	30	957
AT364904	32	963
AT364922	2	841
AT364944	1	901
AT364967	1	903
AT365108	50	895
AT365132	38	759

Índice numérico - continuação

Nº peça	Item	Página
AT365199	7	629
AT365217	34	437
AT365217	2	451
AT365217	1	453
AT365431	12	679
AT365436	10	755
AT365542	22	895
AT365631	16	909
AT365786	7	431
AT365870	25	415
AT365870	10	417
AT366648	13	749
AT366733	21	901
AT366733	24	903
AT366733	30	957
AT366733	32	963
AT366773	33	897
AT366773	32	899
AT366773	33	913
AT366773	40	915
AT366773	28	955
AT366773	21	959
AT366773	39	965
AT366774	22	953
AT366774	29	961
AT366856	1	533
AT366928	25	415
AT366928	10	417
AT366961	34	363
AT366984	1	539
AT367038	35	415
AT367038	22	417
AT367039	17	415
AT367039	6	417
AT367300	6	539
AT367494	5	539
AT367521	50	909
AT367528	1	363
AT367609	47	415
AT367609	38	417
AT367635	58	371
AT367635	51	373
AT367640	2	669
AT367645	46	415
AT367645	39	417
AT367737	33	363
AT368015	4	711
AT368016	1	711
AT368118	1	401
AT368118	1	405
AT368171	1	757
AT368241	9	745
AT368243	10	745
AT368247	9	529
AT368751	16	509
AT368790	1	659
AT368812	5	711
AT368881	2	579
AT368992	2	551
AT369388	5	453
AT369391	6	453
AT369522	1	827
AT369530	1	839
AT369532	16	1035
AT369533	17	1035
AT369534	19	1035
AT369578	1	563
AT369839	6	429
AT369889	1	551
AT369908	4	551
AT369985	32	863
AT370598	7	551
AT370662	6	439
AT370663	6	439
AT371083	45	371
AT371098	12	543
AT371098	3	545
AT371098	14	547
AT371099	58	371
AT371099	50	373
AT371240	1	417
AT371360	34	759
AT371365	23	419
AT371365	22	421
AT371365	23	423
AT371649	20	895
AT372055	20	991
AT372057	1	1003
AT372060	1	813
AT372071	7	991
AT372232	1	605
AT372240	12	55
AT372270	1	613
AT372657	12	367
AT372657	17	369
AT372744	6	401
AT372744	6	405
AT373362	5	711
AT373366	1	711
AT373367	4	711
AT373822	7	687
AT374052	2	525
AT374126	43	363
AT374191	2	519
AT374650	24	415
AT374650	9	417
AT374689	25	415
AT374689	10	417
AT374691	25	415
AT374691	10	417
AT374694	25	415
AT374694	10	417
AT374900	5	771
AT374952	1	767
AT374952	2	771
AT376257	10	529
AT376325	2	557
AT376347	5	753
AT376815	2	813
AT376971	4	813
AT377083	8	1025
AT377288	2	769
AT377551	1	45
AT377557	1	43
AT378210	2	557
AT378210	2	557
AT378210	2	911
AT378210	2	917
AT378631	12	639
AT378631	1	641
AT378631	1	647
AT378631	1	649
AT379358	12	1003
AT379362	13	1003
AT379617	18	713
AT379617	20	715
AT379617	18	717
AT379617	22	719
AT379636	21	139
AT380627	2	419
AT380627	5	421
AT380627	6	423
AT380627	1	425
AT380851	5	439
AT380854	26	435
AT380854	38	437
AT380854	9	439
AT380856	2	439
AT383153	22	419
AT383153	23	421
AT383153	24	423
AT383161	8	431
AT383162	1	429
AT383162	1	431
AT383857	1	459
AT383880	6	937
AT383880	2	939
AT383880	2	941
AT383880	19	943
AT384044	5	425
AT384045	6	425
AT384046	7	425
AT384047	6	425
AT384048	5	425
AT384434	13	543
AT384605	9	645
AT384605	9	653
AT384606	10	645
AT384606	10	653
AT384607	11	645
AT384607	11	653
AT384608	12	645
AT384608	12	653
AT384609	13	645
AT384609	13	653
AT384610	14	645
AT384610	14	653
AT384611	15	645
AT384611	15	653
AT384612	16	645
AT384612	16	653
AT384613	17	645
AT384613	17	653
AT384627	8	425
AT384822	18	653
AT384824	18	645
AT385222	40	373
AT385623	43	373
AT385681	4	69
AT385682	3	69
AT385730	1	69
AT386040	1	693
AT386129	2	69
AT386450	30	371
AT386450	28	373
AT387536	25	415
AT387536	10	417
AT387539	25	415
AT387539	10	417
AT387540	25	415
AT387540	10	417
AT387573	15	503
AT387573	4	505
AT387574	15	507
AT387574	14	509
AT388874	15	669
AT388933	18	669
AT388958	26	675
AT389146	1	505
AT389357	5	497
AT389898	1	829
AT389919	1	831
AT389924	1	833
AT389926	1	835
AT390167	25	419
AT390167	27	421
AT390167	28	423
AT390168	25	419
AT390168	27	421
AT390168	28	423
AT390169	25	419
AT390169	27	421
AT390169	28	423
AT390279	4	647
AT390279	4	649
AT390644	9	67
AT391005	15	589
AT391275	11	67
AT391868	30	589
AT392188	1	551
AT393426	1	545
AT393842	8	551
AT395191	1	375
AT395263	2	557
AT395348	1	625
AT395729	15	375
AT395731	2	375
AT396144	5	439
AT396147	26	435
AT396147	38	437
AT396147	9	439
AT396200	2	439
AT396252	1	837
AT397652	1	555
AT398216	17	543
AT398216	15	545
AT398216	19	547
AT398260	6	645
AT398260	6	653

Índice numérico - continuação

Nº peça	Item	Página
AT398396	4	373
AT398397	2	373
AT399077	1	553
AT399262	11	519
AT399262	11	525
AT399346	23	589
AT399346	7	589
AT399519	21	589
AT399519	5	589
AT399788	1	519
AT399789	1	525
AT399832	4	767
AT400165	1	779
AT400207	2	577
AT400471	67	371
AT400471	63	373
AT400471	8	69
AT400505	7	641
AT400896	3	763
AT400898	3	763
AT400901	1	761
AT400901	1	763
AT401420	9	639
AT401685	1	589
AT401692	2	589
AT402763	18	589
AT402772	17	589
AT404807	11	543
AT404807	2	545
AT404807	13	547
AT404819	1	567
AT404819	2	569
AT404819	2	571
AT404819	17	715
AT404819	17	719
AT406147	1	543
AT406147	5	545
AT406147	1	547
AT406714	1	587
AT407369	1	581
AT407804	1	429
AT407804	1	431
AT408051	13	687
AT408897	2	551
AT409040	33	419
AT409040	32	421
AT409040	33	423
AT409051	38	419
AT409051	36	421
AT409051	37	423
AT409092	2	631
AT409630	72	371
AT409630	58	373
AT409631	73	371
AT409631	59	373
AT409758	1	541
AT409827	74	371
AT409827	60	373
AT409828	75	371
AT409828	61	373
AT410941	2	579
AT411416	77	373
AT411457	15	547
AT41188	14	499
AT411970	15	647
AT411970	23	649
AT412197	2	647
AT412197	2	649
AT412325	6	873
AT412661	5	551
AT414826	1	411
AT414826	2	413
AT414826	2	415
AT415345	4	647
AT415345	4	649
AT415346	13	651
AT415548	2	639
AT415548	12	641
AT415548	10	647
AT415548	9	649
AT416968	2	795
AT416968	3	795
AT416970	3	795
AT416970	1	797
AT417059	2	795
AT417059	3	795
AT417060	1	797
AT417060	2	797
AT417061	1	797
AT417061	2	797
AT417970	3	557
AT417970	1	559
AT44188	1	617
AT45678	14	1031
AT45678	13	1033
AT45678	21	1035
AT49216	20	935
AT53439	11	391
AT53439	7	393
AT53439	7	395
AT53440	19	395
AT53440	4	397
AT53541	13	445
AT62123	16	1001
AT62123	10	993
AT62123	10	995
AT62123	3	997
AT62123	3	999
AT64886	4	493
AT79590	3	765
AZ43305	7	661
CD16284	9	227
CD16284	17	329
D2361R	23	217
E12379	23	1013
E12379	6	1025
E12379	11	445
E12379	5	493
E52687	13	1009
E52687	13	1015
E52687	16	1021
E53801	14	825
E63524	3	339
E63524	9	339
E64052	18	499
E69975	21	367
E69975	30	369
E80242	13	399
E80242	15	401
E80242	13	403
E80242	13	405
ETN88546	1	373
ETN88547	1	423
F2253R	4	121
F2380R	1	113
F2380R	13	75
F2380R	1	95
F309220	6	879
F309221	7	879
F309222	8	879
F3171R	12	107
F3171R	29	111
F3171R	14	113
F3171R	12	125
F3171R	3	79
F3171R	1	84
F3171R	14	95
F3171R	29	97
F381166	1	475
F389142	8	631
F433299	6	945
GY20126	3	567
GY20126	4	569
GY20126	4	571
GY20126	11	745
H110232	4	605
H110232	5	607
H110232	3	613
H114865	25	675
H131531	35	549
H132922	32	607
H138955	2	467
H140692	16	605
H143405	17	445
H150385	23	675
H151537	3	1021
H151890	4	1009
H151890	4	1015
H151890	5	1021
H151891	11	1023
H151894	14	1009
H151894	14	1015
H151894	17	1021
H151894	7	1023
H152205	5	1009
H152205	5	1015
H152205	8	1021
H152796	6	1009
H152796	6	1015
H152796	9	1021
H154514	5	815
H155143	3	1023
H155655	6	449
H155770	7	1009
H155770	7	1015
H155770	4	1021
H156058	6	815
H156586	7	815
H157897	7	449
H158192	18	445
H158436	13	1023
H158437	14	1023
H159361	8	1011
H159362	7	1011
H162141	1	449
H163979	7	1017
H163980	6	1017
H164982	8	815
H169568	10	589
H169568	26	589
H169746	9	1009
H169746	9	1015
H169746	13	1021
H170139	10	1009
H170139	10	1015
H170139	14	1021
H170140	12	1011
H170535	12	815
H170538	14	449
H172014	6	411
H173411	18	375
H173654	8	1023
H174831	9	411
H178765	8	449
H179657	9	449
H180324	15	1009
H180324	15	1015
H180324	11	1021
H180432	15	1023
H210206	13	1011
H210874	4	815
H210939	10	449
H211156	9	815
H21259	1	465
H21259	1	477
H219217	2	815
H228843	19	589
H228843	3	589
H23125	1	181
H23125	1	283
H232267	14	1011
H235331	13	1017
H235474	12	1017
H63262	10	815
H75541	8	973
H75541	9	975
H75541	12	979
H75541	23	981
H77698	24	1013
H77698	45	437
H77698	15	445
H77698	9	457
H77698	51	543
H77698	47	545
H77698	33	549
H77698	24	649
H77698	3	767
H77698	4	771
H77698	22	901

Índice numérico - continuação

Nº peça	Item	Página
H77698	25	903
H77698	1	935
H77698	7	935
H85092	19	679
H85233	12	501
H85233	5	685
H85233	19	687
H85233	27	687
H89151	15	801
H89151	14	803
H89151	10	805
H89151	12	807
H89151	7	809
H89151	10	811
HC10231	10	1011
HC10235	4	1011
J16931	8	365
J16931	45	687
JD5749	2	465
JD5749	2	477
JD5822	3	467
JD5822	1	469
JD5822	1	479
JD5822	1	481
JD5902	3	465
JD5902	3	477
JD5906	4	465
JD5906	4	477
JD5929	2	741
JD5929	6	743
JD5933	5	465
JD5933	5	477
JD7759	22	1005
JD7759	11	1019
JD7759	25	111
JD7759	15	113
JD7759	9	129
JD7759	19	375
JD7759	2	445
JD7759	10	781
JD7759	16	801
JD7759	15	803
JD7759	11	805
JD7759	11	811
JD7759	3	813
JD7759	13	821
JD7759	14	823
JD7759	15	825
JD7759	18	827
JD7759	10	843
JD7759	9	847
JD7759	23	851
JD7759	20	853
JD7759	15	95
JD7759	25	97
JD7763	9	1005
JD7763	22	1013
JD7763	10	1019
JD7788	7	1025
JD7797	6	1013
JD7797	16	445
JD7797	7	493
JD8206	14	105
JD8206	24	127
JD8240	1	111
JD8240	1	97
JD8248	2	113
JD8248	2	95
JD8255	1	79
JD8259	27	83
JD8264	2	111
JD8264	2	97
JD8946	15	105
JD8946	25	127
JD8954	28	83
JD8970	3	111
JD8970	3	97
JD8974	4	111
JD8974	4	97
JD9018	3	113
JD9018	3	95
JD9055	4	113
JD9055	4	95
JD9078	2	79
JD9118	5	113
JD9118	5	95
L101283	9	363
L102023	1	747
L77943	6	679
LW10469918	2	931
LW10469918	2	933
LW10469932	3	931
LW10469932	3	933
LW4600533	5	931
LW4600533	5	933
LW7381634	6	931
LW7381634	6	933
LW9285555	21	905
LW9285555	2	919
LW9285555	7	933
LW9289201	8	931
LW9289201	8	933
LW9591352	9	931
LW9591352	9	933
LW9968581	10	931
LW9968581	10	933
M114063	7	609
M115279	13	639
M115279	14	641
M135542	12	1027
M142541	10	363
M453T	15	643
M453T	11	651
M45937	3	445
M45937	12	461
M45937	8	493
M47887	7	739
M596T	7	763
M68628	12	687
M68628	6	687
M74782	17	679
M81353	22	499
M84972	9	429
M84972	6	557
M84972	6	559
M84972	31	607
M84972	42	609
M84972	24	661
M84972	10	679
M87571	25	173
M87733	13	237
M88102	13	1027
M89679	9	391
M89679	5	393
M89679	5	395
MT2485	8	629
N117290	11	673
N189220	22	367
N189220	34	369
N189220	19	487
N189220	47	489
N189220	48	491
N189220	5	967
N189220	10	969
N189220	9	971
N189220_1	36	369
N199909	9	47
N199909	9	49
N199909	9	51
N207956	14	363
N209668	5	577
N209668	5	579
N209692	6	577
N209692	6	579
N218377	5	739
N275830	33	339
P48347	14	1027
P48347	20	1031
P48347	19	1033
P48347	22	1035
PE11012	1	277
PE11075	1	357
PF13564	2	772
PF81399	5	772
PF81427	3	769
PF81429	4	772
PF81438	1	772
PF81438	3	772
PG-188	14	1001
PG-188	12	993
PG-188	12	995
PG-188	16	997
PG-188	16	999
PG200386	13	135
PG200389	13	131
PG200417	1	49
PG200417	1	89
PG200418	1	109
PG200418	1	51
PG200420	1	47
PG200626	1	47
PG200626	1	71
PT11778	8	679
R100122	12	47
R100122	12	49
R100122	12	51
R10093	11	675
R101225	10	205
R101225	15	307
R104558	1	141
R104592	9	189
R104592	10	227
R104592	4	298
R104592	20	319
R104592	11	329
R104846	41	943
R105415	21	173
R109077	1	121
R109082	1	87
R109083	2	87
R109123	2	121
R109124	3	121
R109127	5	121
R11151	15	1031
R11151	14	1033
R11151	23	1035
R112078	6	121
R112079	3	87
R112210	7	107
R112210	7	125
R112210	10	84
R113050	5	679
R113698	11	221
R113698	11	323
R114023	14	411
R114082	9	221
R114082	9	323
R114193	13	205
R114193	13	307
R114194	11	205
R114194	14	307
R115138	31	339
R115216	25	79
R115217	26	79
R115250	1	192
R115250	1	294
R115350	23	367
R115350	18	369
R115893	22	675
R116031	18	187
R116031	28	289
R116296	2	182
R116296	2	284
R116296	48	371
R116373	11	107
R116373	11	125
R116466	19	217
R116466	8	319
R116516	19	227
R116516	5	329
R116810	4	87
R117721	8	667
R117721	7	675
R117721	10	677
R119270	5	87
R119874	18	217
R119874	11	319
R120467	2	199
R120467	2	301

Índice numérico - continuação

Nº peça	Item	Página
R120631	2	218
R120631	2	320
R120638	8	224
R120638	8	326
R122371	40	489
R122371	41	491
R122849	3	100
R122849	4	103
R122849	4	115
R123226	8	209
R123226	16	215
R123226	6	311
R123226	15	317
R123396	2	206
R123417	20	215
R123417	5	317
R123501	14	231
R123501	4	333
R123561	7	218
R123561	7	320
R123562	7	218
R123562	7	320
R123563	4	218
R123563	4	320
R123564	4	218
R123564	4	320
R123565	4	223
R123565	4	325
R123570	3	237
R123572	2	237
R123575	3	181
R123575	3	283
R123616	3	195
R123616	3	297
R125223	14	675
R128415	9	209
R128415	8	311
R130574	4	218
R130574	4	320
R130575	4	218
R130575	4	320
R130576	7	218
R130576	7	320
R130577	7	218
R130577	7	320
R130578	11	221
R130578	11	323
R131182	6	217
R131182	17	319
R131283	14	205
R131283	11	307
R131425	17	217
R131477	3	80
R131478	4	80
R131769	4	184
R131769	4	286
R132518	3	217
R132518	5	319
R132574	6	107
R132574	6	125
R132574	9	84
R132615	4	100
R132615	5	103
R132615	5	115
R132827	11	83
R132828	12	83
R132836	14	83
R133303	1	217
R133405	2	308
R133643	17	503
R133643	8	505
R133643	18	507
R133643	17	509
R133819	1	196
R134098	8	665
R134518	3	205
R134518	3	307
R134726	37	83
R134920	1	187
R134920	34	187
R134920	2	270
R134920	6	289
R134954	15	173
R135509	3	200
R135509	3	302
R135510	2	200
R135510	2	302
R135535	6	111
R135535	6	97
R135543	7	111
R135543	10	121
R135543	9	371
R135543	10	373
R135543	4	67
R135543	4	79
R135543	7	97
R135543_YZ	9	87
R135606	21	505
R135752	26	339
R135757	2	228
R135757	2	330
R135918	8	184
R135918	..	185
R135918	5	218
R135918	8	286
R135918	..	287
R135918	5	320
R136314	26	83
R136475	9	205
R136475	4	307
R136495	3	182
R136495	3	284
R136495	47	371
R136508	13	669
R136514	50	371
R162769	11	679
R183409	12	673
R183410	19	669
R183412	17	669
R184863	20	413
R184863	19	415
R184863	8	417
R186228	8	685
R193666	2	411
R194311	4	411
R206883	5	359
R206883	5	361
R21612	11	47
R21612	11	49
R21612	11	51
R237815	15	411
R244400	5	63
R244400	6	65
R244664	1	679
R26227	8	111
R26227	8	97
R26228	9	111
R26228	9	97
R26229	10	111
R26229	10	97
R26287	24	753
R26287	26	753
R26287	4	937
R26287	38	939
R26287	31	941
R26287	18	943
R26287	28	943
R26375	3	107
R26375	3	125
R26375	19	371
R26375	22	371
R26375	62	371
R26375	20	373
R26375	26	373
R26375	57	373
R26375	76	373
R26375	5	377
R26375	9	381
R26375	19	419
R26375	8	419
R26375	16	421
R26375	4	421
R26375	17	423
R26375	5	423
R26375	3	433
R26375	19	455
R26375	8	455
R26375	9	455
R26375	3	457
R26375	8	457
R26375	6	463
R26375	14	761
R26375	5	84
R26448	4	1001
R26448	11	111
R26448	24	371
R26448	27	371
R26448	22	373
R26448	54	373
R26448	6	381
R26448	3	385
R26448	15	419
R26448	43	419
R26448	45	421
R26448	49	421
R26448	50	423
R26448	54	423
R26448	4	435
R26448	9	437
R26448	14	455
R26448	15	459
R26448	3	459
R26448	2	485
R26448	4	487
R26448	4	57
R26448	6	57
R26448	2	59
R26448	19	753
R26448	21	753
R26448	7	753
R26448	11	761
R26448	5	79
R26448	7	801
R26448	5	803
R26448	8	813
R26448	4	855
R26448	4	857
R26448	4	859
R26448	4	861
R26448	16	863
R26448	30	863
R26448	33	863
R26448	5	863
R26448	4	865
R26448	4	867
R26448	5	881
R26448	7	881
R26448	5	883
R26448	7	883
R26448	5	885
R26448	7	885
R26448	10	887
R26448	12	887
R26448	7	887
R26448	12	889
R26448	15	889
R26448	17	889
R26448	7	889
R26448	11	891
R26448	6	891
R26448	9	891
R26448	10	893
R26448	13	893
R26448	15	893
R26448	5	893
R26448	6	895
R26448	5	897
R26448	8	899
R26448	6	901
R26448	9	903
R26448	12	905
R26448	15	905
R26448	12	907
R26448	15	907
R26448	9	907
R26448	4	909
R26448	13	911
R26448	15	911
R26448	6	913

Índice numérico - continuação

Nº peça	Item	Página
R26448	9	915
R26448	12	917
R26448	14	917
R26448	21	935
R26448	2	937
R26448	23	937
R26448	14	939
R26448	36	939
R26448	12	941
R26448	29	941
R26448	9	943
R26448	10	947
R26448	13	947
R26448	6	947
R26448	10	949
R26448	13	949
R26448	6	949
R26448	11	97
R26448	11	981
R26448	4	981
R26448	8	981
R26448	11	983
R26448	14	983
R26448	7	983
R26448	5	997
R26448	5	999
R26650	15	217
R26650	10	319
R26773	19	761
R26906	17	1019
R26906	69	371
R26906	65	373
R26906	12	381
R26906	6	385
R26906	29	419
R26906	31	419
R26906	29	421
R26906	35	421
R26906	30	423
R26906	36	423
R26906	7	435
R26906	12	437
R26906	6	445
R26906	8	445
R26906	4	447
R26906	6	447
R26906	9	485
R26906	7	487
R26906	37	489
R26906	9	489
R26906	10	491
R26906	38	491
R26906	10	69
R26906	29	753
R26906	17	761
R26906	32	937
R26906	23	939
R26906	18	941
R26906	15	943
R27175	27	111
R27175	14	113
R27175	3	79
R27175	1	84
R27175	20	855
R27175	20	857
R27175	20	859
R27175	20	861
R27175	20	865
R27175	20	867
R27175	29	943
R27175	14	95
R27175	27	97
R27218	12	111
R27218	6	79
R27218	21	855
R27218	21	857
R27218	21	859
R27218	21	861
R27218	34	863
R27218	21	865
R27218	21	867
R27218	12	97
R27474	68	371
R27474	64	373
R27474	8	485
R27474	9	69
R28782	13	377
R28782	10	433
R28782	2	737
R28782	8	749
R28782	2	751
R28782	11	895
R28811	2	185
R28811	2	287
R29480	4	45
R29936	13	1005
R29936	15	1005
R29936	11	1007
R29936	13	1007
R29936	12	1013
R29936	14	1013
R29936	17	1013
R29936	20	1019
R29936	4	173
R29936	21	377
R29936	19	381
R29936	36	419
R29936	39	421
R29936	47	423
R29936	15	435
R29936	20	437
R29936	3	441
R29936	15	489
R29936	16	491
R29936	12	753
R29936	23	761
R29936	4	761
R29936	8	761
R29936	15	855
R29936	15	857
R29936	15	859
R29936	15	861
R29936	22	863
R29936	15	865
R29936	15	867
R29936	35	937
R29936	26	939
R29936	21	941
R29936	17	943
R32295	12	489
R32295	13	491
R33029	6	87
R33033	7	121
R33138	4	107
R33138	4	125
R33138	19	79
R33138	6	84
R33259	4	679
R35365	7	79
R35366	8	79
R35367	9	79
R36311	5	1025
R36311	10	445
R36311	9	493
R36545	15	499
R375R	2	107
R375R	2	125
R375R	10	47
R375R	10	49
R375R	10	51
R375R	22	79
R375R	3	84
R39112	26	111
R39112	6	463
R39112	26	97
R44097	2	527
R44165	41	675
R44165	25	677
R44302	24	1005
R44302	11	1025
R44302	6	1029
R44302	48	363
R44302	12	391
R44302	13	393
R44302	13	395
R44302	14	413
R44302	14	415
R44302	48	415
R44302	3	417
R44302	24	419
R44302	26	421
R44302	27	423
R44302	35	437
R44302	8	453
R44302	23	455
R44302	10	493
R44302	16	499
R44302	17	511
R44302	14	513
R44302	16	515
R44302	13	517
R44302	9	523
R44302	8	535
R44302	9	537
R44302	13	539
R44302	14	539
R44302	46	543
R44302	47	543
R44302	48	543
R44302	49	543
R44302	40	545
R44302	12	547
R44302	48	547
R44302	31	549
R44302	32	549
R44302	23	551
R44302	11	557
R44302	12	559
R44302	3	563
R44302	1	575
R44302	2	575
R44302	6	627
R44302	6	667
R44302	12	69
R44302	14	715
R44302	11	719
R44302	8	725
R44302	7	733
R44302	8	735
R44302	5	767
R44302	6	767
R44302	6	771
R44302	7	771
R44302	35	887
R44302	47	889
R44302	35	891
R44302	47	893
R45197	13	111
R45197	13	97
R45198	14	111
R45198	14	97
R45199	15	111
R45199	15	97
R45200	16	111
R45200	16	97
R45210	6	733
R45210	7	735
R46919	4	1003
R46919	13	979
R47172	22	105
R47172	31	127
R47172	16	371
R47172	17	373
R48437	7	113
R48437	7	95
R48685	8	217
R48685	6	218
R48685	7	319
R48685	6	320
R48776	19	111
R48776	11	79
R48776	19	97
R48787	8	83
R500271	21	337
R500335	8	323
R500349	5	191
R500349	5	293
R500394	1	189
R500394	1	291

Índice numérico - continuação

Nº peça	Item	Página
R501124	10	221
R501124	10	323
R501428	5	231
R501428	6	333
R501484	1	246
R501484	1	348
R502079	18	503
R502079	10	505
R502079	19	507
R502079	18	509
R502175	3	247
R502175	3	352
R502329	2	247
R502329	2	352
R502338	5	246
R502338	5	348
R502341	7	223
R502341	7	325
R502367	6	227
R502367	8	329
R502370	12	227
R502370	12	329
R502371	5	227
R502371	7	329
R502498	3	211
R502498	3	313
R502511	18	227
R502511	4	329
R502512	15	227
R502513	6	246
R502513	6	348
R502541	26	289
R502725	1	211
R502725	1	313
R502755	6	221
R502755	6	323
R50279	16	679
R502811	6	231
R503450	1	184
R503450	1	286
R503596	2	317
R503658	20	235
R504209	3	223
R504209	3	325
R504282	1	307
R504577	24	289
R504604	57	371
R504631	15	223
R504631	15	325
R504734	22	215
R504734	3	317
R504754	15	209
R504754	18	311
R504781	35	187
R504781	2	289
R504782	16	223
R504782	16	325
R504843	5	205
R504843	6	307
R504850	1	319
R504882	2	325
R505166	2	189
R505452	32	187
R505452	34	187
R505452	4	270
R505452	10	289
R505479	12	209
R505479	10	311
R505480	13	209
R505480	14	311
R505543	20	223
R505543	20	325
R505609	3	218
R505609	3	320
R508566	6	317
R51196	12	79
R51197	13	79
R51198	14	79
R51199	15	79
R515029	6	189
R515030	7	189
R515030	5	291
R515033	11	227
R515033	14	329
R515034	13	227
R515034	15	329
R515044	38	187
R515044	12	289
R515408	7	205
R515408	8	307
R515494	4	205
R515494	5	307
R515535	34	187
R515535	3	270
R515535	11	289
R515555	6	181
R515555	6	283
R516125	12	187
R516125	22	289
R516140	13	223
R516140	13	325
R516437	3	203
R516437	2	305
R516453	20	337
R516510	2	232
R516510	2	334
R516584	1	232
R516584	1	334
R516648	3	183
R516648	3	285
R517237	2	183
R517237	2	285
R517353	5	182
R517353	5	284
R517471	10	241
R517471	5	343
R518210	6	245
R518210	6	347
R518345	33	187
R518345	1	289
R518543	5	351
R518806	14	227
R518806	13	329
R518809	5	223
R518809	5	325
R518859	7	351
R518861	4	319
R519025	11	209
R519025	9	311
R519308	6	291
R519398	2	264
R519398	20	351
R519482	12	351
R519484	10	339
R519486	1	298
R519487	3	351
R519488	3	196
R519488	3	298
R519489	37	339
R519491	1	193
R519491	1	295
R519517	10	209
R519517	7	311
R519581	1	227
R519581	6	329
R519582	1	329
R519737	19	209
R519737	13	311
R519742	9	191
R519742	9	293
R519989	3	264
R519989	19	351
R520139	2	205
R520139	2	307
R520173	2	298
R520632	13	339
R520672	4	351
R520856	22	339
R520867	6	223
R520867	17	227
R520867	6	325
R520867	2	329
R520983	5	333
R521037	4	231
R521060	2	291
R521061	3	291
R521083	4	291
R521158	34	339
R521159	6	187
R521159	16	289
R521166	1	335
R521200	36	339
R521207	12	346
R521324	5	363
R521390	2	181
R521390	2	283
R521401	8	181
R521401	8	283
R521407	8	339
R521458	9	223
R521458	9	325
R521498	5	191
R521498	5	293
R521503	2	331
R521530	34	289
R521540	4	346
R521544	16	227
R521544	3	329
R521548	1	194
R521548	2	194
R521548	3	296
R522106	8	291
R522198	4	181
R522198	4	283
R522482	3	346
R522554	2	196
R522686	2	230
R522686	2	332
R522690	68	373
R522690	20	377
R522690	24	381
R522735	11	339
R522771	1	244
R522771	19	346
R522776	1	311
R522941	8	346
R522942	9	346
R522943	2	244
R522943	13	346
R522944	2	229
R523184	27	317
R523187	5	244
R523187	16	346
R523372	7	237
R523372	31	339
R52389	7	75
R52389	7	87
R524234	10	187
R524234	20	289
R524438	26	351
R524453	5	339
R524482	7	209
R524496	2	223
R524496	2	325
R524497	5	181
R524497	5	283
R525452	5	223
R525452	5	325
R525528	4	243
R525528	34	417
R525817	1	205
R525970	14	187
R525997	29	187
R526013	16	187
R526415	3	243
R526415	2	417
R526838	10	224
R526838	10	326
R526944	1	215
R526944	27	317
R52921	5	633
R52921	5	635
R52921	14	637
R53296	3	691
R53528	6	713
R53528	4	715
R53528	6	717
R53528	5	719
R54114	7	221

Índice numérico - continuação

Nº peça	Item	Página
R54114	7	323
R54123	2	359
R54123	2	361
R54380	9	107
R54380	9	125
R54380	4	84
R54380_YZ	11	87
R55453	15	187
R55453	25	289
R56171	10	669
R56308	16	79
R56751	22	487
R58925	39	759
R59289	3	83
R59384	15	55
R59439	8	113
R59439	9	75
R59439	8	95
R59440	9	113
R59440	10	75
R59440	9	95
R59460	6	83
R60170	9	675
R61461	10	113
R61461	11	75
R61461	10	95
R61467	2	184
R61467	2	286
R61871	2	191
R61871	2	293
R62107	21	235
R62356	32	363
R62356	7	535
R62356	8	537
R62356	11	539
R63185	17	209
R63185	21	209
R63185	11	311
R63548	14	237
R63548	17	339
R65397	34	187
R65397	37	187
R65397	38	187
R65397	6	270
R65397	12	289
R65397	7	289
R67092	15	337
R67811	5	105
R67811	6	127
R68904	9	753
R68904	32	761
R69281	10	223
R69281	10	325
R70112	9	83
R70113	10	83
R70921	60	371
R70921	73	373
R71228	14	215
R71228	12	317
R72032	8	1009
R72032	8	1015
R72032	6	1021
R72328	3	199
R72328	3	301
R72653	15	1027
R72653	6	1031
R72653	5	1033
R72653	24	1035
R72655	3	643
R72655	3	651
R73599	3	141
R74657	7	463
R74869	3	127
R77175	15	131
R77175	45	419
R77175	47	421
R77175	52	423
R77175	9	425
R77175	18	749
R77175	11	755
R77175	36	937
R77175	42	939
R77175	33	941
R77175	30	943
R77337	14	639
R77337	15	641
R77337	13	647
R77337	21	649
R77915	9	629
R78052	4	573
R78053	42	943
R78054	10	1025
R78055	2	561
R78057	3	561
R78057	6	561
R78058	2	561
R78059	2	561
R78059	3	561
R78059	6	561
R78059	3	573
R78059	4	573
R78059	39	943
R78059	42	943
R78060	39	943
R78061	10	1025
R78061	42	943
R78063	10	1025
R78064	2	561
R78064	6	561
R78064	39	943
R79033	4	665
R79989	11	113
R79989	12	75
R79989	11	95
R80135	6	182
R80135	6	284
R80136	7	182
R80136	7	284
R81195	11	449
R81275	5	189
R81774	3	449
R82095	5	1023
R82175	12	87
R82718	6	230
R82718	6	332
R85169	10	129
R85184	9	853
R85226	34	83
R85228	11	1017
R85556	3	1017
R85556	5	1017
R86457	7	1031
R86457	6	1033
R86457	25	1035
R88246	20	105
R88246	28	127
R88246	31	83
R89944	1	230
R89944	1	332
R91360	17	187
R91360	27	289
R93173	8	121
R93623	4	105
R93623	5	127
R93623	5	83
R96248	14	679
R97061	8	235
R97061	9	337
R97185	12	217
R97185	7	224
R97185	16	319
R97185	7	326
R97998	8	87
R99038	23	127
RE12365	3	561
RE12366	6	561
RE12366	39	943
RE157329	13	675
RE164448	1	266
RE167207	7	241
RE167207	6	343
RE190139	20	713
RE190139	15	715
RE194040	3	411
RE20342	2	449
RE20809	6	1023
RE225377	40	415
RE225377	30	417
RE225712	2	63
RE225712	3	65
RE227953	20	717
RE227953	15	719
RE25102	11	1011
RE25146	10	1017
RE261354	2	1031
RE261354	26	1035
RE263090	5	675
RE263090	6	677
RE265545	20	713
RE265545	15	715
RE283957	7	679
RE289629	20	717
RE289629	15	719
RE292236	3	679
RE30162	11	1009
RE30162	11	1015
RE30162	15	1021
RE321101	20	713
RE321101	15	715
RE321106	20	717
RE321106	15	719
RE32361	45	363
RE32538	1	72
RE33705	1	194
RE33705	2	296
RE40281	2	663
RE40281	30	665
RE40281	5	681
RE42713	10	227
RE42713	20	319
RE42713	11	329
RE43497	40	675
RE43497	24	677
RE43637	1	61
RE44574	3	184
RE44574	1	218
RE44574	1	255
RE44574	3	286
RE44574	1	320
RE46534	3	61
RE46684	3	189
RE46684	3	209
RE46684	3	311
RE46685	1	195
RE46685	18	215
RE46685	10	231
RE46685	1	297
RE46685	13	317
RE46685	13	333
RE46686	12	231
RE46686	16	235
RE46686	11	333
RE46686	18	337
RE46686	40	417
RE46687	6	215
RE46687	20	317
RE46742	35	675
RE46742	20	677
RE48419	27	761
RE49486	25	79
RE49486	26	79
RE500398	1	185
RE500398	1	287
RE500608	8	221
RE500608	8	323
RE501060	1	200
RE501150	1	200
RE501150	1	302
RE502173	11	235
RE502173	7	337
RE502174	13	235
RE502174	14	337
RE503211	12	237
RE504210	19	223
RE504210	19	325
RE504233	3	308
RE504562	5	246
RE504562	5	348
RE504836	3	246

Índice numérico - continuação

Nº peça	Item	Página
RE504836	3	348
RE504839	1	269
RE505264	9	505
RE505264	19	509
RE505501	16	217
RE505501	12	319
RE505515	24	317
RE505888	3	361
RE505921	1	218
RE505921	1	320
RE507537	32	289
RE507538	31	289
RE507539	15	289
RE507540	14	289
RE507541	13	289
RE507807	21	217
RE507807	21	319
RE507950	20	487
RE507950	25	489
RE507950	26	491
RE508185	9	217
RE508185	2	319
RE508489	6	205
RE508489	7	307
RE508566	19	215
RE508566	21	215
RE508566	1	256
RE508566	4	317
RE508578	1	183
RE508578	1	285
RE508599	7	333
RE508986	5	246
RE508986	5	348
RE509093	2	187
RE509093	4	289
RE51234	1	527
RE515037	5	323
RE515622	1	213
RE515622	1	315
RE515636	28	187
RE515636	37	289
RE516026	20	209
RE516026	12	311
RE516219	1	267
RE516335	27	187
RE516335	38	289
RE516336	11	187
RE516336	19	289
RE516340	1	218
RE516340	1	320
RE516491	16	223
RE516491	16	325
RE51650	11	243
RE51650	6	345
RE516512	5	203
RE516512	8	243
RE516512	5	305
RE516512	3	345
RE516553	6	203
RE516553	10	243
RE516553	8	305
RE516553	4	345
RE516999	21	289
RE517230	1	308
RE517245	15	337
RE517370	20	187
RE517370	8	215
RE517370	29	289
RE517370	22	317
RE517435	2	227
RE517435	3	227
RE517435	4	227
RE517435	16	329
RE518081	12	227
RE518081	12	329
RE518097	5	245
RE518097	5	347
RE519144	8	241
RE519144	3	343
RE519643	10	191
RE519643	10	293
RE519696	12	243
RE519696	9	345
RE520229	4	667
RE520928	31	187
RE520928	36	289
RE520930	26	187
RE520930	39	289
RE521531	16	339
RE521560	1	237
RE521561	1	237
RE521604	22	337
RE521616	5	221
RE521639	1	227
RE521639	6	329
RE521756	2	224
RE521756	3	224
RE521756	4	224
RE521756	5	224
RE521756	6	224
RE521756	2	326
RE521756	3	326
RE521756	4	326
RE521756	5	326
RE521756	6	326
RE52242	22	209
RE52242	7	246
RE52242	7	348
RE522594	34	187
RE522594	36	187
RE522594	5	270
RE522594	8	289
RE522595	17	289
RE522596	36	289
RE522723	9	343
RE522794	3	241
RE522794	10	343
RE522823	8	343
RE522824	7	343
RE522827	24	337
RE522878	7	203
RE522878	7	305
RE523023	21	223
RE523023	21	325
RE523032	11	223
RE523032	11	325
RE523168	2	215
RE523168	1	317
RE523168	2	317
RE523169	19	215
RE523169	10	317
RE523169	6	317
RE523169	7	317
RE523169	8	317
RE523169	9	317
RE523249	13	289
RE523250	16	209
RE523250	17	311
RE523251	8	191
RE523251	8	293
RE523319	4	339
RE523462	4	337
RE523464	1	337
RE523483	27	351
RE523491	9	339
RE523553	10	351
RE523554	21	351
RE523617	23	351
RE523629	10	337
RE523819	1	339
RE523819	6	339
RE523854	1	241
RE523854	11	343
RE524220	11	337
RE524382	5	289
RE524382	9	289
RE524450	1	221
RE524450	2	221
RE524450	5	221
RE524450	1	259
RE524453	4	221
RE524453	3	259
RE524453	1	268
RE524528	9	187
RE524676	3	359
RE524723	3	305
RE524730	6	346
RE524754	10	191
RE524754	4	191
RE524754	10	293
RE524754	4	293
RE524901	32	339
RE525016	4	241
RE525016	50	543
RE525016	46	545
RE525016	52	547
RE52504	7	413
RE52504	7	415
RE525094	28	339
RE525243	23	339
RE525802	1	203
RE526519	8	227
RE526519	10	329
RE526834	4	203
RE526834	7	243
RE526834	4	305
RE526834	2	345
RE527018	1	194
RE527018	1	296
RE52702	14	393
RE52702	23	395
RE52702	7	681
RE52702	40	759
RE52703	13	391
RE527054	32	289
RE527055	31	289
RE527098	4	213
RE527098	4	315
RE52722	6	241
RE52722	2	343
RE527528	17	289
RE527832	1	263
RE527833	1	261
RE527834	1	273
RE527858	1	229
RE527858	21	339
RE528089	23	339
RE528207	1	264
RE528219	7	339
RE528277	28	339
RE528638	1	319
RE528652	3	194
RE528734	4	191
RE528734	4	293
RE528884	1	339
RE528950	4	217
RE528950	4	319
RE529641	1	345
RE529643	9	243
RE529643	5	345
RE529804	7	346
RE530613	4	323
RE530616	1	323
RE530616	2	323
RE530616	5	323
RE531221	14	227
RE531221	13	329
RE531223	7	227
RE531223	9	329
RE531609	24	235
RE531808	5	553
RE532250	18	289
RE533148	1	223
RE533148	5	223
RE533148	1	325
RE533148	5	325
RE533505	34	187
RE533505	1	270
RE533508	7	187
RE534109	1	265
RE534109	18	289
RE534110	18	289
RE534111	34	187
RE534111	1	270
RE534166	5	187
RE534167	4	187
RE534168	3	187
RE534188	24	187
RE534189	25	187

Índice numérico - continuação

Nº peça	Item	Página
RE534311	9	235
RE534333	21	187
RE534520	1	339
RE534545	1	339
RE534545	6	339
RE534624	14	235
RE534733	8	187
RE534822	13	243
RE534826	6	243
RE534826	33	417
RE535281	3	235
RE535282	7	235
RE535334	10	235
RE535505	1	275
RE535686	1	339
RE535686	6	339
RE535729	6	351
RE535990	1	339
RE535990	2	339
RE535990	6	339
RE536781	1	357
RE536805	12	339
RE537143	18	351
RE537637	71	371
RE537637	67	373
RE537637	7	69
RE537834	22	319
RE538045	2	351
RE538097	9	215
RE538097	24	317
RE538123	2	339
RE538123	6	339
RE538806	3	194
RE538806	4	296
RE546120	7	187
RE546995	1	263
RE54885	8	237
RE54885	29	339
RE54885	17	363
RE56098	24	367
RE56098	7	369
RE56369	12	205
RE56369	12	307
RE56859	41	759
RE57190	19	311
RE58664	1	107
RE58664	24	111
RE58664	14	113
RE58664	1	125
RE58664	14	75
RE58664	3	79
RE58664	1	84
RE58664	14	95
RE58664	24	97
RE58862	3	191
RE58862	3	293
RE59298	2	231
RE59298	2	333
RE60028	2	235
RE60028	2	337
RE60030	18	235
RE60030	16	337
RE60071	5	235
RE60071	5	337
RE60700	44	419
RE60700	46	421
RE60700	51	423
RE60700	41	937
RE60700	41	939
RE60700	34	941
RE60700	33	943
RE60701	17	749
RE60854	8	203
RE60854	6	305
RE63674	22	217
RE63674	13	319
RE65165	7	218
RE65165	1	250
RE65165	7	320
RE65168	4	218
RE65168	1	251
RE65168	4	320
RE65908	11	221
RE65908	1	248
RE65908	11	323
RE65909	11	221
RE65909	1	249
RE65909	11	323
RE65911	7	218
RE65911	1	252
RE65911	7	320
RE65912	4	218
RE65912	1	253
RE65912	4	320
RE65978	6	237
RE65978	30	339
RE65978	25	351
RE66334	1	206
RE67231	1	231
RE67231	1	333
RE67238	1	182
RE67238	9	231
RE67238	2	246
RE67238	1	284
RE67238	10	333
RE67238	2	348
RE68234	5	237
RE68255	14	391
RE68255	12	393
RE68255	12	395
RE68323	21	487
RE69243	2	211
RE69243	2	313
RE70678	4	200
RE70678	4	302
RE70682	5	200
RE70682	5	302
RE70756	7	200
RE70756	7	302
RE71143	3	191
RE71143	3	293
RE71255	9	189
RE71255	20	217
RE71255	10	227
RE71255	4	298
RE71255	20	319
RE71255	11	329
RE71256	6	200
RE71256	6	302
SE501227	19	215
SE501227	6	317
SE501406	1	200
SE501583	1	227
SE501583	6	329
SE501655	1	218
SE501655	1	320
SE501680	1	339
SE501793	1	355
SE501812	4	217
SE501812	4	319
SE501813	2	224
SE501813	2	326
SE501833	15	503
SE501838	15	507
SE501838	14	509
SE501916	17	289
SE501917	7	187
SE501926	5	289
SE501933	34	187
SE501933	1	270
SE502144	1	357
T101480	16	803
T101480	12	811
T101480	12	851
T102005	23	953
T102005	29	955
T102005	31	957
T102005	23	959
T102005	31	961
T102005	33	963
T102005	43	965
T102135	11	837
T102135	9	839
T102135	19	853
T102136	21	853
T102137	9	837
T102137	7	839
T102138	19	1013
T102138	10	851
T102139	12	837
T102139	4	851
T102171	17	801
T102171	17	803
T102171	15	811
T102172	25	851
T102206	22	853
T102207	10	837
T102207	8	839
T102934	7	1029
T102934	18	543
T102934	17	545
T102934	20	547
T102934	19	549
T102934	20	551
T102958	17	935
T102961	25	935
T102963	27	935
T103238	6	543
T103238	10	545
T103238	7	547
T103395	6	465
T103395	6	477
T103465	12	879
T105773	42	965
T105891	22	687
T105891	30	687
T107117	10	499
T107284	3	879
T107883	9	749
T108082	14	879
T11234	4	723
T11234	5	725
T115030	7	723
T115031	8	723
T116516	5	135
T116604	26	139
T116604	23	487
T116915	2	153
T116918	5	139
T119564	2	723
T119912	19	581
T121416	20	173
T121467	10	629
T121467	17	629
T121467	1	713
T121467	17	713
T121467	19	715
T121467	1	717
T121467	17	717
T121467	19	719
T122075	3	231
T122075	3	333
T12275	16	1023
T122803	27	139
T122803	41	415
T122803	31	417
T125543	7	837
T125543	3	839
T125543	4	853
T125546	2	501
T125546	2	581
T125546	3	837
T125994	26	881
T125994	30	883
T125994	29	887
T125994	41	889
T125994	29	891
T125994	39	893
T126052	8	745
T128096	29	761
T128437	9	723
T130057	14	821
T130057	15	823
T130057	16	825
T130057	8	827
T130058	15	821
T130058	16	823
T130058	17	825
T130058	9	827

Índice numérico - continuação

Nº peça	Item	Página
T130059	16	821
T130059	17	823
T130059	18	825
T130059	10	827
T131617	14	935
T131624	19	935
T13254	24	413
T13254	23	415
T13254	12	417
T133290	7	581
T133290	2	827
T134104	17	499
T13814	26	235
T13814	23	337
T138822	3	573
T13976	11	493
T13976	17	965
T140924	43	675
T140924	3	677
T143169	12	675
T144370	25	139
T144486	1	151
T144698	9	871
T146097	4	467
T146097	2	469
T146098	1	473
T146099	1	471
T146102	1	200
T146102	8	200
T146102	8	302
T146175	7	465
T146178	2	471
T146180	7	473
T146246	11	843
T146246	12	843
T146246	14	845
T146246	15	845
T146246	10	847
T146246	11	847
T146246	14	849
T146246	15	849
T146436	8	465
T146443	1	427
T146490	13	937
T146490	27	939
T146490	22	941
T146490	31	943
T146496	3	471
T146504	11	473
T146605	9	465
T146606	3	473
T146607	4	471
T146672	2	775
T146792	40	937
T146792	39	939
T146792	32	941
T146792	32	943
T146934	3	775
T146934	7	777
T146934	8	779
T147188	24	953
T147188	30	955
T147188	32	957
T147188	24	959
T147188	32	961
T147188	34	963
T147188	26	965
T147618	7	627
T147891	12	493
T147891	31	543
T147891	30	545
T147891	32	547
T147891	38	687
T147891	15	701
T147891	40	703
T147891	14	705
T148409	16	365
T148409	21	375
T148410	2	365
T148712	25	953
T148712	31	955
T148712	33	957
T148712	25	959
T148712	33	961
T148712	35	963
T150753	23	669
T151797	7	43
T151797	8	45
T152230	22	551
T152230	10	595
T153535	3	603
T153680	10	465
T153680	7	477
T153974	18	363
T154131	5	429
T154187	16	879
T156995	4	483
T157029	17	821
T157029	19	823
T157029	19	825
T157029	15	827
T157030	18	821
T157030	20	823
T157030	20	825
T157030	4	827
T157234	19	821
T157234	21	823
T157234	21	825
T157234	20	827
T157276	12	1019
T157277	7	1019
T157315	3	53
T157465	8	781
T157465	8	783
T157465	1	785
T157465	1	787
T157465	1	789
T157465	1	791
T157492	4	775
T157493	1	777
T157493	2	779
T158047	1	937
T158047	35	939
T158047	28	941
T158047	22	943
T158424	13	673
T158719	1	169
T159028	11	465
T159519	2	159
T159519	2	161
T159519	2	169
T159602	2	151
T159950	1	977
T159950	14	979
T159950	24	983
T159956	6	977
T159956	26	983
T160020	11	607
T160492	32	675
T160492	17	677
T160549	24	897
T160549	23	901
T160549	27	913
T160549	32	955
T160549	34	957
T160762	5	471
T160769	17	473
T160882	20	543
T160882	19	545
T160882	22	547
T161207	3	151
T161208	6	139
T161208	3	149
T162238	17	375
T162238	41	687
T162575	25	367
T162575	24	369
T162675	42	543
T162675	43	545
T162675	43	547
T163334	4	643
T163334	4	651
T163335	5	643
T163335	5	651
T163336	6	643
T163336	6	651
T163971	5	765
T164203	10	411
T164203	6	765
T164945	10	665
T166297	16	675
T166297	11	677
T167519	5	609
T167519	2	617
T167594	15	609
T167594	27	609
T167659	2	599
T167659	2	601
T167659	23	609
T167659	37	609
T167683	12	609
T167683	28	609
T167754	6	625
T167921	26	953
T167921	33	955
T167921	35	957
T167921	26	959
T167921	34	961
T167921	36	963
T167921	3	965
T168119	21	687
T168119	29	687
T168135	31	687
T168243	4	839
T168243	5	853
T168245	6	853
T168247	4	53
T168393	7	459
T168523	6	45
T169103	8	463
T169104	9	463
T169105	10	463
T169107	11	463
T169108	12	463
T169109	13	463
T169116	14	463
T169286	5	839
T169290	15	463
T169607	4	151
T169707	5	151
T169711	6	151
T169712	7	151
T169766	8	151
T170143	16	965
T170196	9	151
T170269	3	935
T171072	5	875
T171112	7	139
T171114	1	137
T171126	2	137
T171140	3	157
T171153	3	159
T171153	3	161
T171153	1	163
T171153	1	165
T171153	1	167
T171153	3	169
T171156	4	159
T171156	4	161
T171156	4	169
T171178	3	137
T171340	16	131
T171354	2	171
T171686	8	639
T171686	11	641
T171730	14	135
T171730	15	135
T171734	22	827
T172094	8	139
T172104	2	163
T172104	2	165
T172104	2	167
T172104	5	169
T172115	5	159
T172115	5	161
T172115	3	163
T172115	3	165
T172115	3	167
T172115	6	169

Índice numérico - continuação

Nº peça	Item	Página
T172129	4	163
T172129	4	165
T172129	4	167
T172129	7	169
T172130	5	163
T172130	5	165
T172130	5	167
T172130	8	169
T172247	6	165
T172247	6	167
T172247	9	169
T172251	6	165
T172251	6	167
T172251	9	169
T172302	6	159
T172302	6	161
T172732	42	759
T172795	9	139
T172814	2	145
T172856	16	463
T172968	13	461
T172985	8	935
T172986	5	935
T172987	9	935
T172988	6	935
T173036	6	163
T173036	8	165
T173063	22	139
T173065	7	159
T173065	7	161
T173123	4	149
T173125	10	151
T173126	11	151
T173128	12	151
T173131	13	151
T173138	14	151
T173139	15	151
T173144	16	151
T173145	1	155
T173146	2	155
T173217	28	139
T173230	17	463
T173369	16	687
T173369	2	687
T173369	24	687
T173369	8	687
T173399	3	143
T173511	17	151
T173562	8	1029
T173593	18	463
T173636	9	165
T173636	8	167
T173636	11	169
T173637	10	165
T173637	9	167
T173637	12	169
T173638	11	165
T173638	10	167
T173638	13	169
T173639	12	165
T173639	11	167
T173639	14	169
T173644	8	159
T173644	8	161
T173779	5	657
T173779	4	659
T173779	14	701
T173779	39	703
T173779	13	705
T173806	12	167
T173807	4	137
T173808	5	137
T173809	6	137
T173811	10	139
T173812	11	139
T173819	7	133
T173819	12	139
T173839	7	163
T173839	13	165
T173839	13	167
T173839	15	169
T173840	9	159
T173840	9	161
T173840	8	163
T173841	10	159
T173841	10	161
T173841	9	163
T173842	11	159
T173842	11	161
T173842	10	163
T173843	11	163
T173844	12	159
T173844	12	161
T173844	12	163
T173845	13	163
T173847	3	153
T173847	14	163
T173847	14	167
T173848	13	159
T173848	13	161
T173849	14	161
T173849	15	163
T173849	14	165
T173849	15	167
T173849	16	169
T173851	15	165
T173853	14	159
T173853	15	161
T173853	16	165
T173853	16	167
T173853	17	169
T173855	18	169
T173857	16	161
T173858	17	167
T173859	19	169
T173860	20	169
T173862	15	159
T173863	16	159
T173863	17	161
T173863	16	163
T173864	16	159
T173864	17	161
T173864	16	163
T173873	5	149
T173958	18	159
T173958	19	161
T173958	18	163
T173958	17	165
T173958	18	167
T173958	21	169
T173960	19	159
T173960	20	161
T173960	18	165
T173960	19	167
T173960	22	169
T174054	3	725
T174106	2	725
T174107	13	139
T174201	6	725
T174203	1	725
T174234	14	147
T174236	29	139
T174237	4	153
T174239	4	143
T174240	5	143
T174271	13	589
T174271	29	589
T174271	39	589
T174271	2	591
T174271	34	761
T174275	43	759
T174275	25	897
T174275	27	899
T174275	24	901
T174275	26	903
T174275	28	913
T174275	35	915
T174275	34	955
T174275	36	957
T174275	35	961
T174275	37	963
T174275	23	965
T174275	8	985
T174275	8	987
T174275	8	989
T174275	8	991
T174386	6	135
T174389	15	147
T174392	19	165
T174396	18	151
T174405	6	157
T174407	7	135
T174407	7	157
T174413	19	163
T174463	16	55
T174529	5	157
T174735	5	467
T174735	2	479
T175015	3	623
T175016	4	623
T175135	12	465
T175292	2	157
T175361	25	589
T175361	9	589
T175862	6	149
T175864	30	139
T176064	7	1005
T176064	6	1007
T176064	20	1013
T176064	8	1019
T176064	11	581
T176064	11	781
T176064	11	783
T176064	18	801
T176064	18	803
T176064	12	805
T176064	13	807
T176064	13	811
T176064	10	813
T176064	20	821
T176064	22	823
T176064	22	825
T176064	16	827
T176064	6	829
T176064	6	831
T176064	6	833
T176064	6	835
T176064	18	851
T176064	11	853
T176357	16	703
T176357	17	707
T176526	3	155
T176527	4	155
T176528	5	155
T176796	4	141
T176870	4	657
T177219	25	151
T177221	19	151
T177255	8	587
T177423	20	395
T177423	5	397
T177503	3	657
T177503	2	659
T177575	42	363
T177909	32	687
T177979	7	149
T177997	8	133
T178368	1	699
T178368	1	701
T178368	37	703
T178948	2	521
T179276	8	135
T179306	39	363
T179363	10	763
T179468	35	503
T179468	35	507
T179468	35	509
T179510	3	141
T179594	20	165
T179594	20	167
T179594	23	169
T179691	16	139
T179721	20	151
T179935	20	163
T180074	1	521
T180075	3	521
T180338	3	713
T180338	3	715
T180338	3	717

Índice numérico - continuação

Nº peça	Item	Página
T180338	3	719
T180408	3	611
T180408	1	615
T180418	4	595
T180420	2	713
T180420	2	715
T180420	2	717
T180420	2	719
T180480	8	149
T180481	9	149
T180494	1	567
T180533	2	615
T180533	3	615
T180533	4	615
T180533	5	615
T180533	5	757
T180753	7	153
T180884	10	149
T180921	1	597
T180944	39	937
T180944	32	939
T180944	27	941
T180944	23	943
T180957	5	153
T181050	6	595
T181050	13	713
T181050	13	717
T181306	2	945
T181306	3	945
T181412	4	625
T181413	5	625
T181455	17	147
T181474	3	145
T181535	7	137
T181535	1	157
T181604	28	549
T181604	11	551
T181778	26	367
T181778	4	369
T181797	1	739
T181873	6	165
T181873	6	167
T181873	9	169
T181874	6	165
T181874	6	167
T181874	9	169
T181875	6	165
T181875	6	167
T181875	9	169
T181876	6	165
T181876	6	167
T181876	9	169
T181881	16	159
T181881	17	161
T181881	16	163
T181882	16	159
T181882	17	161
T181882	16	163
T181883	16	159
T181883	17	161
T181883	16	163
T181884	16	159
T181884	17	161
T181884	16	163
T182191	13	465
T182191	3	841
T182192	14	465
T182192	8	477
T182192	1	691
T182196	21	151
T182254	22	151
T182265	9	581
T182265	21	821
T182265	23	823
T182265	23	825
T182265	14	827
T182446	14	581
T18250	18	879
T182516	22	821
T182516	24	823
T182516	24	825
T182516	13	827
T182554	12	365
T182758	56	687
T182860	19	625
T182870	9	595
T182870	12	713
T182870	12	715
T182870	12	717
T182870	8	719
T182871	9	715
T182871	14	719
T182874	11	625
T182888	8	713
T182888	10	715
T182888	8	717
T182888	9	719
T182899	14	609
T182899	26	609
T182902	11	609
T182902	25	609
T182909	3	625
T182909	13	715
T182909	12	719
T182909	4	769
T182914	3	527
T182919	18	625
T182925	3	617
T182952	4	617
T184135	19	609
T184135	33	609
T184345	5	665
T184892	3	595
T184892	21	713
T184892	21	717
T184924	2	407
T184924	2	409
T184924	5	667
T184924	8	675
T184924	9	677
T186776	19	503
T186776	20	507
T186793	11	605
T186793	28	677
T186793	3	683
T187815	4	755
T18891	7	217
T18891	9	319
T190513	14	673
T195210	9	1031
T195210	8	1033
T195210	27	1035
T195240	9	135
T195242	10	135
T195243	11	135
T195605	8	581
T195708	3	501
T195857	6	471
T195858	6	473
T196077	3	389
T196077	14	429
T196077	5	455
T196077	9	611
T196077	14	615
T196079	15	429
T196079	11	549
T196079	15	611
T196079	6	611
T196079	17	615
T196079	9	615
T196079	11	629
T196079	3	631
T196079	10	661
T196079	16	665
T196079	27	881
T196079	31	883
T196079	33	885
T196079	30	887
T196079	42	889
T196079	30	891
T196079	40	893
T196464	16	173
T196587	27	173
T196733	4	413
T196733	4	415
T196792	15	135
T197100	50	687
T197144	16	1031
T197144	15	1033
T197144	28	1035
T197182	26	891
T197182	36	893
T197182	19	905
T197182	24	907
T197182	5	919
T197300	15	465
T197323	7	471
T197324	4	473
T197427	26	365
T197462	18	147
T197463	19	147
T197467	19	499
T197553	24	159
T197553	25	161
T197569	12	587
T197575	51	687
T197665	28	173
T197667	7	501
T198109	20	391
T198109	18	393
T198109	21	395
T198178	9	477
T198179	16	465
T198179	10	477
T200064	17	465
T200280	9	391
T200282	15	391
T200282	17	393
T200729	21	881
T200729	25	883
T200729	29	885
T200729	9	911
T200729	9	917
T200888	23	821
T200888	25	823
T200888	25	825
T200888	7	827
T201030	6	851
T201041	8	851
T201521	1	749
T201538	16	507
T201538	15	509
T201546	14	375
T201589	27	365
T20168	14	217
T20168	14	319
T201869	14	399
T201869	12	401
T201869	14	403
T201869	12	405
T201880	19	605
T201880	3	687
T201880	9	687
T201887	17	909
T20217	5	587
T202742	1	675
T202742	1	677
T202745	31	665
T20280	4	244
T20280	15	346
T20280	14	351
T203075	7	701
T203075	42	703
T203075	2	705
T203077	8	701
T203077	43	703
T203077	8	705
T203131	8	837
T203131	7	851
T203290	24	589
T203290	8	589
T203438	44	759
T203449	3	851
T203475	11	129
T203495	6	665
T203614	6	613
T203670	27	887
T203670	38	889
T203670	20	905

Índice numérico - continuação

Nº peça	Item	Página	Nº peça	Item	Página	Nº peça	Item	Página
T203670	25	907	T210796	10	835	T217792	30	487
T203695	18	465	T211390	1	851	T218003	53	371
T203695	11	477	T211390	27	851	T218003	45	373
T203742	11	149	T211396	17	1027	T218382	34	367
T203767	23	151	T211404	18	1027	T218394	35	367
T203965	11	703	T211405	19	1027	T218394	13	369
T203965	12	707	T211510	16	391	T219672	17	391
T204124	2	675	T211616	9	851	T219672	11	393
T204124	2	677	T211826	24	851	T219672	11	395
T204150	4	671	T211997	48	687	T221186	5	703
T204315	13	1001	T212304	22	881	T221186	6	707
T204315	11	993	T212304	26	883	T222260	15	703
T204315	11	995	T212304	38	885	T222260	16	707
T204315	15	997	T212304	36	887	T223206	16	367
T204315	15	999	T212304	48	889	T223372	10	391
T204518	7	703	T212304	36	891	T223372	4	393
T204518	8	707	T212304	48	893	T223372	4	395
T204584	3	749	T212469	28	367	T223722	26	825
T204599	13	607	T212469	2	369	T223722	9	829
T204635	4	713	T212470	29	367	T223722	9	831
T204635	6	715	T212470	8	369	T223722	9	833
T204635	4	717	T212471	30	367	T223722	9	835
T204635	4	719	T212471	12	369	T22381	5	699
T204644	8	703	T212888	60	687	T22381	4	701
T204644	9	707	T213143	12	781	T22381	17	703
T204744	13	701	T213143	12	783	T22381	4	705
T204744	38	703	T213143	3	785	T22381	18	707
T204744	12	705	T213143	3	787	T223862_1	29	369
T205211	19	465	T213146	6	43	T224069	8	549
T205369	24	151	T213444	26	607	T224369	3	495
T205471	2	699	T213445	12	607	T224369	3	497
T205499	9	605	T213447	4	607	T224462	6	703
T205672	15	639	T213448	7	607	T224462	7	707
T205672	5	641	T213450	6	607	T224463	14	703
T205672	5	647	T213531	31	367	T224463	15	707
T205901	17	607	T213531	10	369	T224498	35	703
T205902	16	607	T213828	8	371	T224498	36	707
T205941	7	929	T213828	9	373	T224529	1	703
T206106	20	465	T213873	20	503	T224529	2	707
T206106	12	477	T213873	2	505	T224659	13	843
T206106	27	677	T213873	21	507	T224659	12	847
T206126	41	363	T213873	21	509	T224760	22	365
T206127	16	363	T214207	13	805	T224770	29	375
T206129	6	837	T214207	14	807	T224881	2	683
T206130	5	837	T214207	8	809	T224882	3	681
T206130	6	839	T214207	14	811	T224883	10	681
T206578	22	851	T214514	47	437	T224883	1	683
T206616	2	665	T214514	20	649	T224884	9	681
T206624	25	549	T215155	6	467	T225271_1	35	369
T206624	1	565	T215155	3	469	T225291	17	387
T206625	9	665	T215156	9	471	T225291	9	755
T206626	7	665	T215157	5	473	T225291	4	945
T206627	13	665	T215158	22	465	T225291	1	951
T206642	1	709	T215159	10	471	T225294	17	377
T206643	3	375	T215160	12	473	T225294	13	387
T206813	3	665	T215434	28	899	T225397	23	465
T20758	1	228	T215434	27	903	T225427	8	375
T20758	1	330	T215434	36	915	T225429	13	781
T207741	21	465	T215434	36	961	T225429	13	783
T207750	8	471	T215434	39	963	T225429	8	805
T207751	16	473	T215835	11	763	T225429	18	807
T208364	12	511	T216111	20	661	T225431	14	781
T208364	10	515	T216182	25	487	T225431	14	783
T208365	12	511	T216516	11	687	T225431	14	805
T208365	10	515	T216516	5	687	T225431	15	807
T208733	11	363	T216550	7	695	T225431	13	813
T209539	46	437	T216551	8	695	T225432	6	1019
T209539	17	649	T216731	1	523	T225434	18	581
T209627	47	363	T216830	3	453	T225434	24	821
T209627	36	665	T217168	11	471	T225434	27	823
T210101	20	607	T217169	2	473	T225434	28	825
T210102	21	607	T217172	2	475	T225434	26	827
T210103	22	607	T217427	7	655	T225515	10	447
T210215	17	55	T217625	9	781	T225515	30	449
T210258	16	1027	T217625	9	783	T225516	11	447
T210447	4	837	T217625	2	785	T225516	13	449
T210447	38	963	T217625	2	787	T225516	30	449
T210470	13	487	T217625	2	789	T225564	8	447
T210479	17	857	T217625	2	791	T225564	30	449
T210479	17	861	T217708	4	451	T225565	9	447
T210479	17	867	T217789	27	487	T225565	13	449
T210568	20	509	T217790	28	487	T225565	30	449
T210796	13	833	T217791	29	487	T225567	10	829

Índice numérico - continuação

Nº peça	Item	Página
T225567	10	833
T225569	18	1005
T225569	26	1013
T225570	11	829
T225570	11	833
T225570	14	843
T225570	13	847
T225571	20	1005
T225571	12	829
T225571	12	833
T225859	38	367
T225866	51	371
T225898	2	143
T225913	8	153
T226101	1	663
T22649	15	695
T22649	16	695
T226496	17	695
T226522	21	1005
T226522	16	1007
T226522	27	1013
T226522	4	1019
T226523	15	781
T226523	15	783
T226523	15	805
T226523	16	807
T226523	15	843
T226523	16	845
T226523	14	847
T226523	16	849
T226526	25	821
T226526	26	823
T226526	27	825
T226526	13	837
T226526	10	839
T226526	16	843
T226526	17	845
T226526	15	847
T226526	17	849
T226801	19	463
T226804	20	463
T226928	32	435
T226928	48	437
T227377	18	55
T227405	19	801
T227405	20	803
T227472	13	55
T227479	11	55
T227552	20	801
T227552	21	803
T227679	19	661
T227912	5	795
T227914	5	797
T227950	14	587
T227994	8	467
T227994	4	469
T227994	1	613
T228020	1	595
T228021	1	713
T228021	1	717
T228071	7	429
T228142	5	611
T228142	7	615
T228348	16	637
T228348	25	901
T228348	28	903
T228464	12	629
T228465	13	629
T228567	9	661
T228568	25	665
T228569	27	665
T228570	28	665
T228572	32	665
T228573	9	467
T228573	3	479
T228574	34	675
T228574	19	677
T228580	5	623
T228638	19	55
T228699	19	363
T228699	20	363
T228826	3	829
T228826	3	833
T228829	17	1005
T228829	25	1013
T228832	4	829
T228832	4	833
T228833	7	843
T228833	8	847
T228835	19	1005
T228836	5	829
T228836	5	833
T228838	9	843
T228838	6	847
T228888	4	733
T228888	5	735
T228976	4	455
T229462	14	629
T229769	49	363
T229828	12	471
T229831	8	473
T229918	2	679
T229919	15	679
T230075	24	465
T230075	13	477
T230094	2	609
T230095	3	609
T230096	1	609
T230322	5	695
T230424	16	429
T230452	8	429
T230463	9	431
T230473	31	487
T230554	28	881
T230554	32	883
T230554	34	885
T230554	31	887
T230554	43	889
T230554	31	891
T230554	41	893
T230584	1	489
T230584	2	491
T230639	35	609
T230640	21	609
T230794	2	763
T230819	10	467
T230819	5	469
T230849	8	611
T230849	13	615
T230850	24	455
T230879	12	701
T230879	36	703
T230879	11	705
T230882	2	619
T230884	1	619
T231038	23	489
T231038	24	491
T231231	3	697
T232264	1	695
T232266	12	695
T232291	10	695
T232292	11	695
T232552	9	685
T233026	13	471
T233027	13	473
T233076	25	465
T234115	14	471
T234116	21	473
T234281	4	695
T234282	6	695
T234327	9	695
T234379	5	697
T234564	15	371
T234564	16	373
T23474	13	217
T23474	15	319
T234768	22	543
T234768	21	545
T234768	24	547
T235477	15	629
T236611	30	823
T236612	29	823
T236883	16	629
T237617	19	429
T237696	17	629
T238029	55	371
T238029	47	373
T238029	45	759
T238029	26	901
T238029	29	903
T238029	8	967
T238029	9	969
T238029	12	971
T238103	2	745
T238611	8	681
T238657	39	367
T238657	3	369
T239251	18	629
T239329	2	661
T239330	16	661
T239559	2	429
T239722	13	581
T239763	21	675
T240085	46	759
T240315	26	465
T240371	11	611
T240371	11	615
T240636	14	473
T240637	15	471
T240908	19	629
T241042	17	429
T241092	4	43
T241133	19	695
T241135	18	695
T241167	13	611
T241167	8	615
T241899	20	629
T242088	10	633
T242088	10	911
T242088	10	917
T242089	10	635
T242089	9	905
T242089	26	907
T24210	47	759
T242247	15	851
T242388	15	633
T242388	15	635
T242388	18	637
T242406	12	135
T242411	13	853
T242436	6	153
T242439	9	153
T242441	8	137
T242442	20	139
T242445	22	139
T242446	21	139
T242446	23	139
T242448	24	147
T242449	25	159
T242449	26	161
T242449	25	163
T242449	25	165
T242449	25	167
T242449	28	169
T242450	26	163
T242451	27	163
T242453	26	165
T242453	26	167
T242454	29	169
T242455	26	159
T242455	27	161
T242456	27	159
T242456	28	161
T242459	12	149
T242462	25	151
T242465	26	151
T242466	5	143
T242467	9	133
T242677	11	413
T242677	11	415
T242809	26	665
T242832	21	665
T242935	21	463
T242936	22	463
T242937	23	463
T242938	24	463
T242939	25	463
T242940	26	463
T243048	16	471

Índice numérico - continuação

Nº peça	Item	Página
T243049	22	473
T244710	33	607
T244711	40	609
T244712	29	607
T244713	43	609
T244714	10	607
T244715	25	607
T244716	24	607
T244717	46	609
T244720	49	609
T244724	47	609
T244758	45	675
T244935	1	593
T244936	2	593
T244938	3	593
T244939	4	593
T245139	30	675
T245139	15	677
T245141	3	675
T245141	5	677
T245149	17	471
T245150	10	473
T245151	18	471
T245152	9	473
T245259	5	593
T245279	6	697
T245321	1	611
T245365	8	1019
T245365	10	813
T245365	16	827
T245365	11	853
T246236	1	521
T246237	3	521
T246238	2	521
T246238	4	539
T246608	7	697
T246682	3	695
T246687	2	695
T246891	49	489
T246891	50	491
T246892	15	473
T246892	51	491
T246893	19	471
T246893	52	491
T247034	3	489
T247034	4	491
T249265	10	609
T249266	24	609
T249343	10	605
T250948	46	703
T250948	37	707
T251099	2	685
T251099	17	687
T251099	25	687
T251375	9	535
T251375	10	537
T251375	15	539
T251375	8	733
T251375	9	735
T251564	4	697
T251599	1	689
T251759	54	609
T252192	21	629
T252192	7	629
T252906	18	909
T252957	3	475
T253701	4	475
T254126	21	503
T254126	3	505
T254126	22	507
T254126	22	509
T254370	5	475
T254372	6	475
T254373	7	475
T254374	8	475
T254375	9	475
T254378	10	475
T254380	11	475
T254381	12	475
T254382	13	475
T254385	14	475
T254386	15	475
T254387	16	475
T254389	17	475
T254390	18	475
T254495	3	363
T254775_1	40	369
T254778	38	367
T254778	1	369
T254813	1	713
T254813	1	717
T254887	27	465
T254887	14	477
T255630	26	363
T255964	3	539
T256018	20	471
T256019	19	473
T256020	19	475
T256253	6	757
T257359	44	363
T257744	2	363
T257800	20	675
T257979	9	1029
T258411	20	473
T258412	21	471
T258413	20	475
T258510	11	695
T259128	13	363
T260355	4	657
T260355	3	659
T261665	4	675
T261665	7	677
T261666	6	675
T261666	8	677
T263491	6	655
T265501	6	393
T265501	6	395
T265526	21	475
T265527	22	475
T26565	10	107
T26565	13	121
T26565	10	125
T265735	19	675
T266648	5	813
T267035	20	665
T267036	19	665
T268288	22	429
T270510	11	467
T270510	6	469
T27194	3	43
T27260	24	365
T27260	42	687
T274872	13	407
T274872	13	409
T275106	1	419
T275106	1	421
T275106	2	423
T27523	13	351
T27550	40	367
T27550	20	369
T277593	1	447
T277593	12	447
T277678	22	471
T277679	23	473
T277801	1	669
T277988	23	475
T279416	3	697
T279632	1	67
T280097	12	467
T280097	7	469
T280098	18	473
T280099	23	471
T280293	11	529
T282322	6	69
T282429	1	495
T282429	1	497
T283860	2	67
T284908	28	465
T287899	8	765
T288862	11	365
T289759	24	475
T290725	64	687
T292134	5	813
T292170	6	697
T292700	7	519
T292700	7	525
T292704	3	519
T292704	3	525
T29342	28	543
T29342	27	545
T29342	30	547
T29384	32	487
T29384	45	489
T29384	46	491
T294118	24	471
T294119	26	473
T294875	12	159
T294875	12	161
T294875	12	163
T294876	12	165
T294876	11	167
T294884	11	163
T294886	15	165
T294887	17	167
T294888	20	169
T294889	15	159
T294890	16	161
T294892	24	147
T294935	4	159
T294935	4	161
T294935	4	169
T295741	14	589
T295742	1	591
T296213	7	467
T296213	4	479
T296256	15	477
T296273	16	477
T296273	6	479
T296273	2	481
T296326	5	479
T296326	3	481
T296335	9	479
T296335	4	481
T296337	10	479
T296337	5	481
T296842	36	589
T298931	16	589
T301124	15	611
T301124	17	615
T302963	7	479
T302963	6	481
T303488	29	465
T303488	17	477
T303529	18	477
T303583	19	477
T303583	8	479
T303583	7	481
T303603	20	477
T303605	21	477
T303606	22	477
T303607	23	477
T303608	24	477
T303609	25	477
T304079	11	479
T304079	8	481
T304367	79	373
T304367	41	423
T304690	30	465
T305157	25	471
T305158	24	473
T305612	26	477
T306334	27	477
T306677	28	477
T308093	29	477
T309407	31	465
T309565	26	471
T309566	25	473
T309567	25	475
T310103	2	137
T310104	14	161
T310104	15	163
T310104	14	165
T310104	15	167
T310104	16	169
T310105	3	153
T310105	14	163
T310105	14	167
T311762	30	477
T312695	4	609

Índice numérico - continuação

Nº peça	Item	Página
T312752	25	413
T312752	49	415
T312861	27	413
T312861	51	415
T316413	64	687
T34960	2	45
T38485	12	1023
T38545	14	339
T42199	20	499
T42977	17	131
T42977	9	407
T42977	9	409
T47338	41	367
T47338	25	369
T54188	26	851
T55258	5	45
T56112	12	445
T56112	3	47
T56112	5	49
T56112	13	493
T56112	5	51
T56238	9	1011
T59933	2	43
T60752	26	821
T60752	28	823
T60752	29	825
T60752	5	827
T60811	37	367
T60811	7	667
T60920	9	613
T61226	21	801
T61226	22	803
T61226	16	805
T61226	17	807
T61226	9	809
T61226	16	811
T61861	14	501
T63019	27	367
T63019	39	369
T63019	20	549
T63019	21	549
T64688	33	487
T64784	40	543
T64784	41	545
T64784	41	547
T64784	8	669
T65643	8	523
T65643	11	713
T65643	11	717
T66355	12	611
T66355	16	615
T66419	61	687
T66419	62	687
T66419	29	881
T66419	33	883
T66419	35	885
T66419	32	887
T66419	44	889
T66419	32	891
T66419	44	893
T67995	27	543
T67995	26	545
T67995	29	547
T67995	27	953
T67995	35	955
T67995	37	957
T67995	27	959
T67995	37	961
T67995	40	963
T70502	3	67
T72393	23	417
T72414	6	581
T72414	2	829
T72414	2	831
T72414	2	833
T72414	2	835
T72414	2	837
T72414	2	839
T74412	23	543
T74412	22	545
T74412	25	547
T74416	42	367
T74416	32	369
T74416	49	437
T74416	5	451
T74416	26	543
T74416	25	545
T74416	28	547
T74416	10	549
T74416	17	551
T75197	12	413
T75197	13	415
T75197	30	543
T75197	29	545
T75197	33	547
T75197	7	67
T75276	1	413
T75276	1	415
T75276	2	49
T75276	2	51
T75276	19	543
T75276	18	545
T75276	21	547
T75276	6	547
T75276	24	549
T75276	16	551
T75276	5	557
T75276	7	559
T75276	8	737
T76252	43	367
T76252	76	371
T76252	26	419
T76252	31	421
T76252	32	423
T76252	35	543
T76252	34	545
T76252	36	547
T76252	24	551
T76252	15	673
T76938	18	1013
T76938	5	173
T76938	16	377
T76938	20	381
T76938	16	435
T76938	21	437
T76938	4	737
T76938	11	749
T76938	15	749
T76938	13	753
T76938	5	761
T76938	16	855
T76938	16	857
T76938	16	859
T76938	16	861
T76938	25	863
T76938	27	863
T76938	16	865
T76938	16	867
T76938	28	937
T76938	37	937
T76938	19	939
T76938	34	939
T76938	14	941
T76938	13	943
T76938	28	953
T76938	36	955
T76938	38	957
T76938	28	959
T76938	38	961
T76938	41	963
T76938	20	965
T77613	5	1001
T77613	9	1003
T77613	10	237
T77613	20	339
T77613	31	363
T77613	12	371
T77613	25	371
T77613	33	371
T77613	64	371
T77613	13	373
T77613	31	373
T77613	53	373
T77613	70	373
T77613	11	377
T77613	7	381
T77613	4	385
T77613	17	413
T77613	34	415
T77613	38	415
T77613	45	415
T77613	21	417
T77613	26	417
T77613	29	417
T77613	10	419
T77613	16	419
T77613	18	419
T77613	10	421
T77613	15	421
T77613	50	421
T77613	11	423
T77613	16	423
T77613	55	423
T77613	11	433
T77613	5	435
T77613	10	437
T77613	15	455
T77613	2	457
T77613	7	457
T77613	12	459
T77613	4	459
T77613	7	461
T77613	3	485
T77613	5	487
T77613	42	489
T77613	8	489
T77613	43	491
T77613	9	491
T77613	3	57
T77613	7	57
T77613	3	59
T77613	7	749
T77613	18	753
T77613	22	753
T77613	8	753
T77613	15	759
T77613	10	761
T77613	8	801
T77613	6	803
T77613	9	813
T77613	5	855
T77613	5	857
T77613	5	859
T77613	5	861
T77613	17	863
T77613	31	863
T77613	6	863
T77613	5	865
T77613	5	867
T77613	13	881
T77613	15	881
T77613	17	881
T77613	19	881
T77613	9	881
T77613	13	883
T77613	15	883
T77613	17	883
T77613	19	883
T77613	21	883
T77613	23	883
T77613	9	883
T77613	13	885
T77613	15	885
T77613	17	885
T77613	19	885
T77613	21	885
T77613	23	885
T77613	25	885
T77613	27	885
T77613	9	885
T77613	14	887
T77613	18	887
T77613	20	887
T77613	22	887
T77613	24	887
T77613	6	887
T77613	10	889
T77613	11	889
T77613	14	889

Índice numérico - continuação

Nº peça	Item	Página
T77613	19	889
T77613	23	889
T77613	25	889
T77613	27	889
T77613	29	889
T77613	31	889
T77613	33	889
T77613	8	889
T77613	13	891
T77613	17	891
T77613	19	891
T77613	21	891
T77613	23	891
T77613	5	891
T77613	8	891
T77613	12	893
T77613	17	893
T77613	21	893
T77613	23	893
T77613	25	893
T77613	27	893
T77613	29	893
T77613	31	893
T77613	6	893
T77613	8	893
T77613	9	893
T77613	3	895
T77613	6	897
T77613	9	899
T77613	7	901
T77613	10	903
T77613	14	905
T77613	6	905
T77613	11	907
T77613	16	907
T77613	21	907
T77613	8	907
T77613	5	909
T77613	6	911
T77613	7	913
T77613	10	915
T77613	5	917
T77613	12	947
T77613	7	947
T77613	12	949
T77613	7	949
T77613	2	973
T77613	8	975
T77613	9	977
T77613	15	979
T77613	24	981
T77613	5	981
T77613	7	981
T77613	13	983
T77613	28	983
T77613	8	983
T77613	5	993
T77613	5	995
T77613	6	997
T77613	6	999
T77814	42	419
T77814	44	421
T77814	49	423
T77814	22	937
T77814	13	939
T77814	11	941
T77814	10	943
T77857	29	363
T77857	20	371
T77857	35	371
T77857	54	371
T77857	70	371
T77857	27	373
T77857	33	373
T77857	46	373
T77857	56	373
T77857	66	373
T77857	6	377
T77857	10	381
T77857	12	385
T77857	16	415
T77857	30	415
T77857	17	417
T77857	5	417
T77857	7	419
T77857	3	421
T77857	4	423
T77857	4	433
T77857	8	435
T77857	13	437
T77857	5	445
T77857	3	447
T77857	18	455
T77857	21	455
T77857	11	69
T77857	30	759
T77857	13	761
T77857	16	761
T77857	11	881
T77857	11	883
T77857	11	885
T77857	16	887
T77857	9	887
T77857	10	889
T77857	21	889
T77857	15	891
T77857	8	891
T77857	19	893
T77857	8	893
T77857	11	905
T77857	8	905
T77857	23	907
T77857	7	907
T77857	9	909
T77857	8	911
T77857	35	913
T77857	25	915
T77857	7	917
T77857	9	947
T77857	9	949
T77857	10	981
T77857	10	983
T77858	12	1005
T77858	5	1005
T77858	10	1007
T77858	5	1007
T77858	11	1013
T77858	9	1013
T77858	15	1019
T77858	8	377
T77858	15	381
T77858	9	385
T77858	12	419
T77858	28	419
T77858	35	419
T77858	12	421
T77858	19	421
T77858	34	421
T77858	38	421
T77858	13	423
T77858	20	423
T77858	35	423
T77858	46	423
T77858	6	433
T77858	17	435
T77858	22	437
T77858	5	485
T77858	10	487
T77858	7	737
T77858	15	753
T77858	8	759
T77858	22	761
T77858	25	761
T77858	7	855
T77858	7	857
T77858	7	859
T77858	7	861
T77858	11	863
T77858	19	863
T77858	8	863
T77858	7	865
T77858	7	867
T77858	8	895
T77858	8	897
T77858	11	899
T77858	9	901
T77858	12	903
T77858	10	913
T77858	13	915
T77858	20	937
T77858	25	937
T77858	31	937
T77858	34	937
T77858	38	937
T77858	11	939
T77858	16	939
T77858	22	939
T77858	25	939
T77858	33	939
T77858	17	941
T77858	20	941
T77858	9	941
T77858	6	943
T77858	29	953
T77858	11	955
T77858	11	957
T77858	29	959
T77858	13	961
T77858	13	963
T77858	18	965
T77858	22	965
T77858	6	985
T77858	6	987
T77858	6	989
T77858	6	991
T77932	18	1019
T77932	13	381
T77932	7	385
T77932	32	419
T77932	30	421
T77932	31	423
T77932	8	433
T77932	10	435
T77932	15	437
T77932	9	445
T77932	7	447
T77932	8	487
T77932	14	489
T77932	17	489
T77932	27	489
T77932	34	489
T77932	38	489
T77932	15	491
T77932	18	491
T77932	28	491
T77932	35	491
T77932	39	491
T77932	28	753
T77932	48	759
T77932	7	761
T77932	13	895
T77932	19	965
T78612	16	1005
T78612	14	1007
T78612	15	1013
T78612	21	1019
T78612	16	749
T78612	31	759
T78612	20	761
T78612	24	855
T78612	23	857
T78612	25	859
T78612	25	861
T78612	23	863
T78612	25	865
T78612	25	867
T78646	41	489
T78646	42	491
T78707	6	489
T78707	7	491
T78707	49	759
T78707	31	897
T78707	29	899
T78707	27	901
T78707	30	903
T78707	29	913
T78707	37	915
T78707	37	955
T78707	39	957

Índice numérico - continuação

Nº peça	Item	Página
T78707	39	961
T78707	42	963
T78707	24	965
T78707	9	985
T78707	9	987
T78707	9	989
T78707	9	991
T78715	34	487
T78716	23	881
T78716	27	883
T78716	30	885
T78716	26	887
T78716	37	889
T78716	25	891
T78716	35	893
T78784	10	855
T78784	10	857
T78784	10	859
T78784	10	861
T78784	13	863
T78784	10	865
T78784	10	867
T78974	14	461
T78974	7	47
T78974	50	489
T78974	53	491
T78974	14	493
T78974	24	543
T78974	23	545
T78974	26	547
T79471	21	499
T79477	21	413
T79477	22	413
T79477	23	413
T79477	20	415
T79477	21	415
T79477	22	415
T79477	43	415
T79477	11	417
T81029	15	1001
T81029	11	1003
T81029	14	371
T81029	15	373
T81029	20	881
T81029	24	883
T81029	28	885
T81029	25	887
T81029	36	889
T81029	24	891
T81029	34	893
T81029	32	897
T81029	30	899
T81029	28	901
T81029	31	903
T81029	30	913
T81029	38	915
T81029	13	993
T81029	13	995
T81029	17	997
T81029	17	999
T81403	13	763
T81686	27	463
T82791	42	675
T82791	26	677
T82792	33	675
T82792	18	677
T82861	18	1035
T834876	14	169
TCU14336	8	605
TCU14336	30	607
TCU14336	44	609
TCU14336	6	609
TK250C100B	2	777
TK250C100B	3	779
TK250E100B	3	777
TK250E100B	4	779
TK250LD	5	777
TK250LD	6	779
TK250P	6	777
TK250P	7	779
TK3L	4	777
TK3L	5	779
TT101176	6	713
TT101176	4	715
TT101176	6	717
TT101176	5	719
TT207136	2	595
TT207136	22	713
TT207136	22	717
TY22324	32	367
TY22324	33	367
TY22324	36	367
TY22324	16	369
TY22324	27	369
TY22324	38	369
TY22328	33	369
TY22328	1	407
TY22328	1	409
TY22328	44	489
TY22328	48	489
TY22328	45	491
TY22328	49	491
TY22328	3	667
TY22328	24	675
TY22462	11	367
TY22462	19	369
TY22464	10	173
TY22493	9	953
TY22493	12	955
TY22493	12	957
TY22493	9	959
TY22493	14	961
TY22493	14	963
TY22493	47	965
TY22494	30	953
TY22494	9	953
TY22494	12	955
TY22494	38	955
TY22494	12	957
TY22494	40	957
TY22494	30	959
TY22494	9	959
TY22494	14	961
TY22494	40	961
TY22494	14	963
TY22494	43	963
TY22494	48	965
TY22496	31	959
TY22496	41	961
TY22496	44	963
TY22505	1	199
TY22505	1	301
TY25139	20	625
TY25139	21	625
TY25139	10	627
TY25139	8	627
TY25139	9	627
TY6128	12	499
TY6333	11	319
U10289	20	111
U10289	20	97
U12167	28	463
U12198	12	449
U12331	2	749
U12547	4	1005
U12547	4	1007
U12547	8	1013
U12547	14	1019
U12547	29	371
U12547	31	371
U12547	65	371
U12547	66	371
U12547	24	373
U12547	29	373
U12547	71	373
U12547	74	373
U12547	9	377
U12547	16	381
U12547	10	385
U12547	13	419
U12547	13	421
U12547	18	421
U12547	14	423
U12547	19	423
U12547	19	435
U12547	24	437
U12547	8	461
U12547	12	67
U12547	5	737
U12547	12	749
U12547	16	753
U12547	9	759
U12547	8	855
U12547	8	857
U12547	8	859
U12547	8	861
U12547	20	863
U12547	28	863
U12547	9	863
U12547	8	865
U12547	8	867
U12547	6	871
U12547	17	879
U12547	9	895
U12547	9	897
U12547	12	899
U12547	10	901
U12547	13	903
U12547	11	913
U12547	14	915
U12547	19	937
U12547	26	937
U12547	29	937
U12547	10	939
U12547	17	939
U12547	20	939
U12547	15	941
U12547	8	941
U12547	7	943
U13461	11	815
U13639	4	195
U13639	10	217
U13639	4	297
U13639	3	319
U13639	4	359
U13639	4	361
U13639	14	749
U13639	11	855
U13639	11	857
U13639	11	859
U13639	11	861
U13639	14	863
U13639	11	865
U13639	11	867
U17409	5	107
U17409	5	125
U17409	5	230
U17409	5	332
U17409	16	367
U17409	18	367
U17409	26	369
U17409	28	369
U17409	7	84
U44384	4	749
U44537	14	511
U44537	12	515
U46753	31	899
U46753	32	903
U46753	39	915
U46753	42	961
U46753	45	963
U46753	44	965
U46753	10	985
U46753	10	987
U46753	10	989
U46753	10	991
W29909	8	655
W30317	11	105
W30317	12	127
W30317	13	83
YZ120167	18	111
YZ120167	1	72
YZ120167	10	79
YZ120167	18	97
YZ120386	4	83
YZ120453	5	75
YZ120470	11	121
YZ120513	20	79
YZ120590	1	72

Índice numérico - continuação

Nº peça	Item	Página
YZ120647	16	87
YZ120659	1	72
YZ120660	1	72
YZ120685	27	79
YZ120687	16	113
YZ120687	16	95
YZ120704	13	113
YZ120704	13	95
YZ120763	15	121
YZ120771	1	119
YZ120771	1	91
YZ120812	1	117
YZ120812	1	93
YZ120813	1	76
YZ120886	1	105
YZ120886	1	127
YZ120888	2	127
YZ120890	14	127
YZ120894	26	127
YZ120895	13	105
YZ120895	22	127
YZ120898	16	121
YZ120899	15	127
YZ120900	16	127
YZ120902	17	127
YZ120902	18	83
YZ120903	18	127
YZ120904	19	127
YZ120906	20	127
YZ120907	21	127
YZ120911	1	100
YZ120911	2	103
YZ120911	2	115
YZ120929	9	105
YZ120929	10	127
YZ120930	10	105
YZ120930	11	127
YZ120931	8	105
YZ120931	9	127
YZ120935	17	105
YZ120935	32	127
YZ120936	18	105
YZ120936	33	127
YZ120938	7	105
YZ120938	8	127
YZ120939	3	105
YZ120939	4	127
YZ120940	12	105
YZ120940	13	127
YZ120954	2	83
YZ120960	29	83
YZ120961	25	83
YZ120964	16	83
YZ120968	21	83
YZ120970	22	83
YZ120971	23	83
YZ120979	1	80
YZ120982	6	105
YZ120982	7	127
YZ120984	2	105
YZ121015	19	105
YZ121015	27	127
YZ121016	30	83
YZ121022	2	100
YZ121022	1	103
YZ121022	1	115
YZ121053	2	80
YZ121055	24	79
YZ121062	6	113
YZ121062	6	95
YZ121090	20	83
YZ121110	17	83
YZ121118	12	121
YZ121119	10	87
YZ121125	14	87
YZ121129	15	87
YZ121133	3	83
YZ121134	4	83
YZ121180	11	84
YZ121199	19	83
YZ121220	12	113
YZ121220	8	75
YZ121220	12	95
YZ121224	2	84
YZ121227	35	83
YZ121228	24	83
YZ121230	15	83
YZ121231	36	127
YZ121232	34	127
YZ121233	35	127
YZ121239	1	83
YZ121241	5	100
YZ121241	3	103
YZ121241	3	115
YZ121242	5	80
YZ121260	36	83
YZ121325	28	111
YZ121325	28	97
YZ121327	2	123
YZ121327	2	99
YZ121442	9	121
YZ121445	8	107
YZ121445	8	125
YZ121495	6	75
YZ121516	1	75
YZ121529	4	75
YZ121530	2	75
YZ121544	28	111
YZ121544	28	97
YZ121546	28	111
YZ121546	28	97
YZ121724	20	79
YZ121724	27	79
YZ121924	16	105
YZ121924	26	127
YZ121930	5	100
YZ121930	3	103
YZ121930	3	115
YZ122033	28	111
YZ122033	5	111
YZ122033	28	97
YZ122033	5	97
YZ122235	3	75
YZ122255	16	75
YZ18988	1	47
YZ19489	1	47
YZ19489	1	71
YZ19531	1	49
YZ19531	1	89
YZ19532	1	109
YZ19532	1	51