62ID 65ID CAF 85ID 86ID 110ID VALTRA VALMET

RUTHZIL TRATOR COMERCIAL DE PEÇAS LTDA 11 97083-6812 ROLANDO

Ref.	Código Part No.	Denominação	Denominaciõn	Description	Quant. /Cant. CAF	62id	65id			
l	110900	Bloco do motor completo	Bloque dei motor completo	Complete cylinder block	1	1	1			a
2	110910	Prisioneiro	Espárrago	Stud	A	A	A			
3	1A13A0	Tampão	Tapón	Pin	6	6	6			
A	1A2360	Tampão	Tapón	Pin	3	3	3			
5	1A2370	Tampão	Tapõn	Pin	2	2	2			
6	135890	Tubo	Tubo	Tube	1	1	1			
7	110960	Torneira	Llave de drenaje	Cock	1	1	1			
8	110970	Tampão	Tapõn	Co ver	2	2	2			
9	110980	Bucha do mancai da árvore de comando das válvulas	Buje dei cojinete dei árbol de levas	Camshaft bushing	1	1	1			
12	JB-1110	Porca	Tuerca	Nut	A	A	A			
13	110990	Parafuso do cabeçote	Tornillo de la culata	Cylinder head bolt	10	10	10			
IA	111000	Parafuso especial do cabeçote	Tornílo especial de la culata	Cylinder head special bolt	2	2	2			
16	111020	Arruela de pressão	Arandela de presiõn	Lock washer	8	8	8			
18	111030	Pino de pressão	Pasador de presiõn	Lock pin	A	A	A			
19	1110AO	Parafuso	Tornillo	Bolt	8	8	8			
25	111050	Camisa do cilindro	Camisa dei cilindro	Cylinder liner	3	3	3			
26	111060	Anel de borracha	Anillo de goma	Rubber ring	6	6	6			
27	111070	Arruela	Arandela	Washer	A	A	A			
28	111080	Arruela de pressão	Arandela de presiõn	Lock washer	A	A	A			
29	111090	Junta do cabeçote	Junta de la culata	Cylinder head gasket	3	3	3			
30	111100	Pino de guia	Pasador de guia	Dowel pin	3	3	3			
31	111110	Pino de guia	Pasador de guia	Dowel pin	2	2	2			
32	111120	Junta da bomba de agua	Junta de la bomba de agua	Water pump gasket	1	1	1			
33	111130	Bujao	Tapõn de cierre	Plug	1	1	1			
3A	1111A0	Argola de suspensão	Argolla de suspensiõn	Suspensiõn ring	2	2	2			
35	1A0880	Arruela chanfrada	Arandela biselada	Chanfered vasher	12	12	12			
A3	111160	Cárter	Cárter	Sump	1	1	1			
AA	111170	Bujao	Tapõn	Plug	1	1	1			
A5	115670	Arruela de vedação	Arandela de sellamiento	Seal washer	1	1	1			
A6	111190	Junta do cárter	Junta dei cárter	Sump gasket	1	1	1			
A8	HA-6322	Parafuso M8xl,25x16	Tornillo	Bolt	21	21	21			
A9	116890	Arruela de pressão	Arandela de presiõn	Lock washer	21	21	21			
52	1A1360	Vareta medidora do nível do óleo	Varilla medidora dei nivel dei aceite	Dipstick	1	1	1			

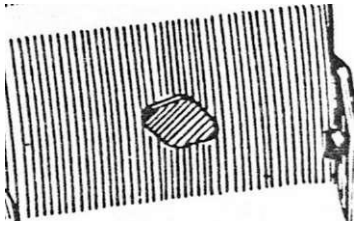

Ref.	Código Part No.	Denominação	Denominaciõn	Description	Quant. /Cant. /Q " a
53	111210	Anel de borracha	Anillo de goma	0-ring	
62	111220	Casquilho principal da árvore de manivelas - 065,OOram	Cojinete de bancada dei cigue nal	Crankshaft main bearing	
62	127040	Casquilho principal da árvore de manivelas - 065,OOmm - Opc.	Cojinete de bancada dei cigue nal - Opcional	Crankshaft main bearing - Og|ional	
63	111230	19 reparo 064,75mm	la. reparaciõn	1 undersize	
63	127050	19 reparo ÇJ64,75mm - Opcional	la. reparaciõn - Opcional	1 undersize - Optional	
64	111240	29 reparo 064,5Omm	2a. reparaciõn	2 undersize	
64	127060	29 reparo 064,5Omm - Opcional	2a. reparaciõn - Opcional	2 ^ undersize - Optional	
65	111250	39 reparo (J64,25mm	3a. reparaciõn	3^ undersize	
65	127070	39 reparo 064,25mm - Opcional	3a. reparaciõn - Opcional	3^ undersize - Optional	
66	111260	49 reparo 064,OOmra	4a. reparaciõn	4 . undersize	
66	127080	49 reparo (Í64,00mm - Opcional	4a. reparaciõn - Opcional	4 undersize - Optional	
67	111270	Casquilho de encosto da árvore de manivelas - Çí65,00mra	Cojinete axial dei ciguenal	Crankshaft axial bearing	
67	126990	Casquilho de encosto da árvore de manivelas - 065,00mra-0pc.	Cojinete axial dei ciguenal-Opcional	Crankshaft axial bearinp,-Optional	
68	111280	19 reparo (?64,75mm	la. reparaciõn	l'j undersize	
68	127000	19 reparo 064,75ram - Opcional	la. reparaciõn - Opcional	1 . undersize - Optional	
69	111300	29 reparo 064,5Omm	2a. reparaciõn	*2^* undersize	
69	127010	29 reparo (J64 , 50ram - Opcional	2a. reparaciõn - Opcional	2^ undersize - Optional	
70	111310	39 reparo 064,25mm	3a. reparaciõn	3^ undersize	
70	127020	39 reparo 064,25ram - Opcional	3a. reparaciõn - Opcional	3 . undersize - Optional	
71	111320	49 reparo 064,OOmm	4a. reparaciõn	4 undersize	
71	127030	49 reparo 064,OOmm — Opcional	4a. reparaciõn - Opcional	4 undersize - Optional	
77	118370	Tampa	Tapa	Cover	
79	111340	Anel de borracha	Anillo de goma	0-ring	
81	HA-6323	Parafuso M8xl,25x20	Tornillo	Bolt	
82	111350	Arruela de pressão	Arandela de presiõn	Lock washer	
83	111360	Prisioneiro	Espárrago	Stud	
84	111370	Pino de guia	Pasador de guia	Dowel pin	
—	174590	Adesivo do óleo do motor	Adhesivo dei aceite dei motor	Engine oil adhesive	
-	140990	Kit da haste do nível do óleo	Kit de la varilla medidora dei nivel dei aceite	Kit for dipstick	

Ref.: a = 2-12, 26-28 b = 6,52

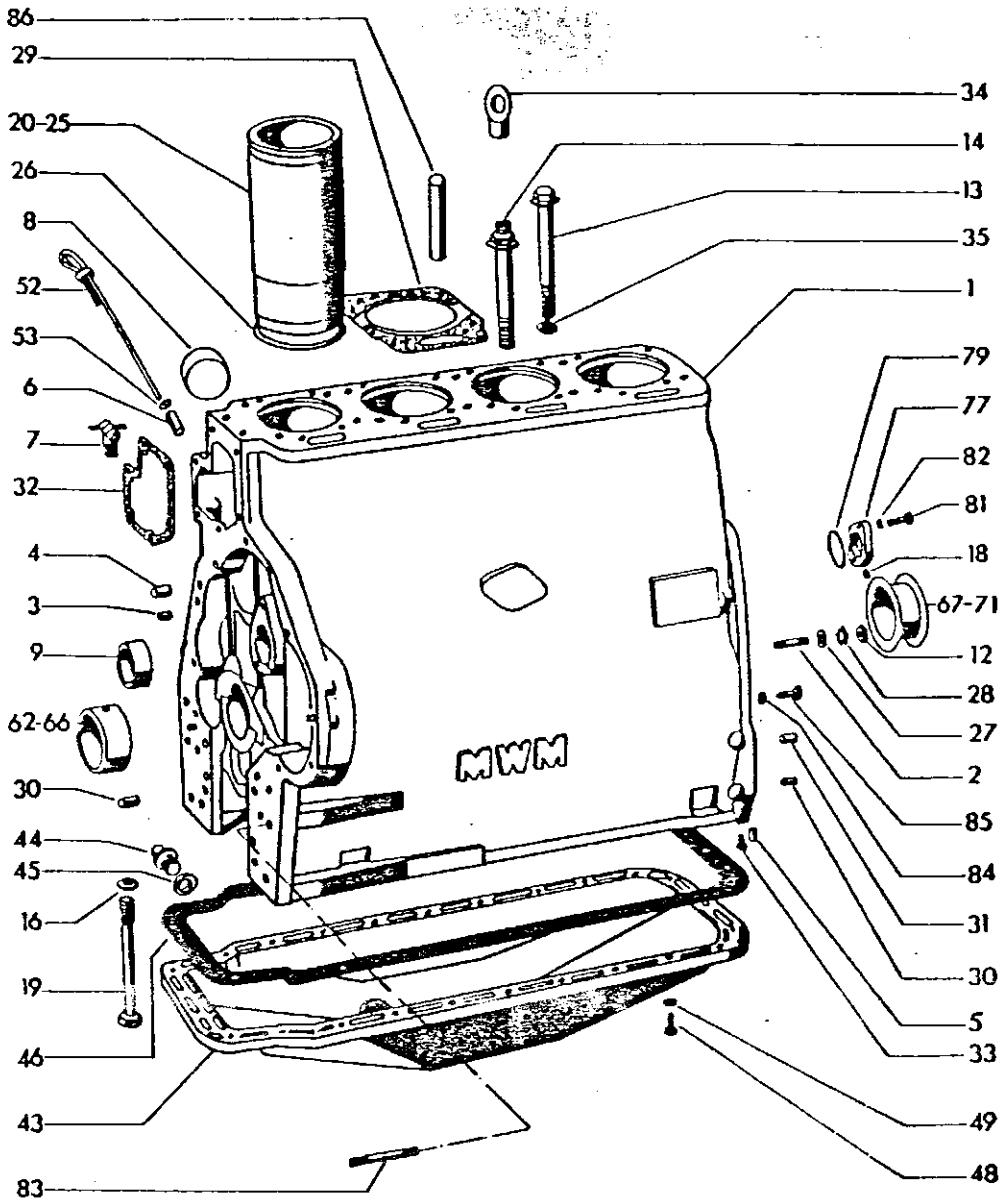
86
29
20-25
26
8
52
53
6
7
32
4
3
9
62-66
30
44
45
16
19
46
43
83
34
14
13
35
1
79
77
82
81
18
67-71
12
28
27
2
85
84
31
30
5
33
49
48
MWM

Ref.	Código Part No.	Denominação	Denominaciõn	Description	Quant. /Cant.					Ref.
					85id	[illegible]				
1	111380	Bloco do motor completo	Bloque dei motor completo	Complete cylinder block	1					a
1	111430	Bloco do motor completo	Bloque dei motor completo	Complete cylinder block		L				a
2	110910	Prisioneiro	Espárrago	Stud	4					
2	111440	Prisioneiro	Espárrago	Stud		4				
3	110920	Tampão	Tapõn	Pin	7	7				
4	110930	Tampão	Tapõn	Pin	3	3				
5	110940	Tampão	Tapon	Pin	2	2				
6	135890	Tubo	Tubo	Tube	1	I				
7	110960	Torneira	Llave de drenaje	Cock	1	1				
8	110970	Tampão	Tapõn	Cover	3					
8	111450	Tampão	Tapõn	Cover		4				
9	110980	Bucha do mancai da arvore de comando das válvulas	Buje dei cojinete dei árbol de levas	Camshaft bushing	1	1				
12	JB-1110	Porca M10xl,5	Tuerca	Nut	4	1				
13	110990	Parafuso do cabeçote	Tornillo de la culata	Cylinder head bolt	14					
13	111460	Parafuso do cabeçote	Tornillo de la culata	Cylinder head bolt		1				
14	111000	Parafuso especial do cabeçote	Tornillo especial de la culata	Special bolt cylinder head	2					
14	111470	Parafuso especial do cabeçote	Tornillo especial de la culata	Special bolt cylinder head		2				
16	111020	Arruela de pressão	Arandela de presiõn	Lock washer	8	8				
18	111030	Pino de pressão	Pasador de presiõn	Lock pin	5	5				
19	111040	Parafuso	Tornillo	Bolt	10	10				
20	111050	Camisa do cilindro	Camisa dei cilindro	Cylinder liner	4					
25	121680	Camisa do cilindro	Camisa dei cilindro	Cylinder liner		4				
26	111060	Anel de borracha	Anillo de goma	O-ring	8					
27	111070	Arruela	Arandela	Washer	4	4				
28	111080	Arruela de pressão	Arandela de presiõn	Lock washer	4	4				
29	111090	Junta do cabeçote	Junta de la culata	Cylinder head gasket	4					
29a	111480	Junta do cabeçote	Junta de la culata	Cylinder head gasket		4				
30	111100	Pino de guia	Pasador de guia	Dowel pin	4	4				
31	111110	Pino de guia	Pasador de guia	Dowel pin	2	2				
32	111120	Junta da bomba de agua	Junta de la bomba de agua	Water pump gasket	1	1				
33	111130	Bujao	Tapõn	Plug	1	1				
34	111140	Argola de suspensão	Argolla de suspensiõn	Suspensiõn ring	2	2				
35	140880	Arruela chanfrada	Arandela biselada	Chanfered washer	16	16				
43	111400	Cárter	Carter	Sump	1	1				
44	111170	Bujao	Tapõn	Plug	1	1				

Ref.	Código Part No.	Denominação	Denominaciõn	Description
45	115670	Arruela de vedação	Arandela de sellamiento	Seal washer
46	111410	Junta do cárter	Junta dei carter	Sump gasket
48	HA-6322	Parafuso M8xl,25x16	Tornillo	Bolt
49	116890	Arruela de pressão	Arandela de presiõn	Lock washer
52	142300	Haste do nível do óleo	Varilla dei nível dei aceite	Dipstick
53	111210	Anel de borracha	Anillo de goma	0-ring
62	111220	Casquilho principal da árvore de manivelas - 065,OOnim	Cojinete de bancada dei cigue nal	Crankshaft main bearing
62	127040	Casquilho principal da árvore de manivelas - 065,OOmra - Opc.	Cojinete de bancada dei cigue nal - Opcional	Crankshaft main bearing - Opcional
63	111230	19 reparo 064,75mm	la. reparaciõn	1 undersize
63	127050	19 reparo 064,75mm - Opcional	la. reparaciõn - Opcional	1 . updersize - Optional
64	111240	29 reparo Çf64,50mm	2a. reparaciõn	2 undersize
64	127060	29 reparo (J64,50mm - Opcional	2a. reparaciõn - Opcional	2 undersize - Optional
65	111250	39 reparo 064,25mra	3a. reparaciõn	3 , undersize
65	127070	39 reparo 964,25mra - Opcional	3a. reparaciõn - Opcional	3 . undersize - Optional
66	111260	49 reparo (J64,00mm	4a. reparaciõn	4 undersize
66	127080	49 reparo ÇÍ64,00mm - Opcional	4a. reparaciõn - Opcional	4 undersize - Optional
67	111270	Casquilho de encosto da árvore de manivelas-065,OOmm	Cojinete axial dei ciguenal	Crankshaft axial bearing
67	126990	Casquilho de encosto da árvore de manivelas-065,OOnm - Opc.	Cojinete axial dei ciguenal-Opcional	Crankshaft axial bearing Og£ional
68	111280	19 reparo Çf64,75mm	la. reparaciõn	1 undersize
68	127000	19 reparo Çf64,75mm - Opcional	la. reparaciõn - Opcional	1. undersize - Optional
69	111300	29 reparo 064,5Omm	2a. reparaciõn	2 undersize
69	127010	29 reparo (J64,50mm - Opcional	2a. reparaciõn - Opcional	2 undersize - Optional
70	111310	39 reparo 064,25mm	3a. reparaciõn	undersize
70	127020	39 reparo 064,25mm - Opcional	3a. reparaciõn - Opcional	undersize - Optional
71	111320	49 reparo 064,OOmm	4a. reparaciõn	undersize
71	127030	49 reparo 064,OOmm - Opcional	4a. reparaciõn - Opcional	undersize - Optional
77	118370	Tampa	Tapa	Cover
79	111340	Anel de borracha	Anillo de goma	O-ring
81	HA-6323	Parafuso M8xl,25x20	Tornillo	Bolt
82	111350	Arruela de pressão	Arandela de presiõn	Lock washer
83	111360	Prisioneiro	Espárrago	Stud

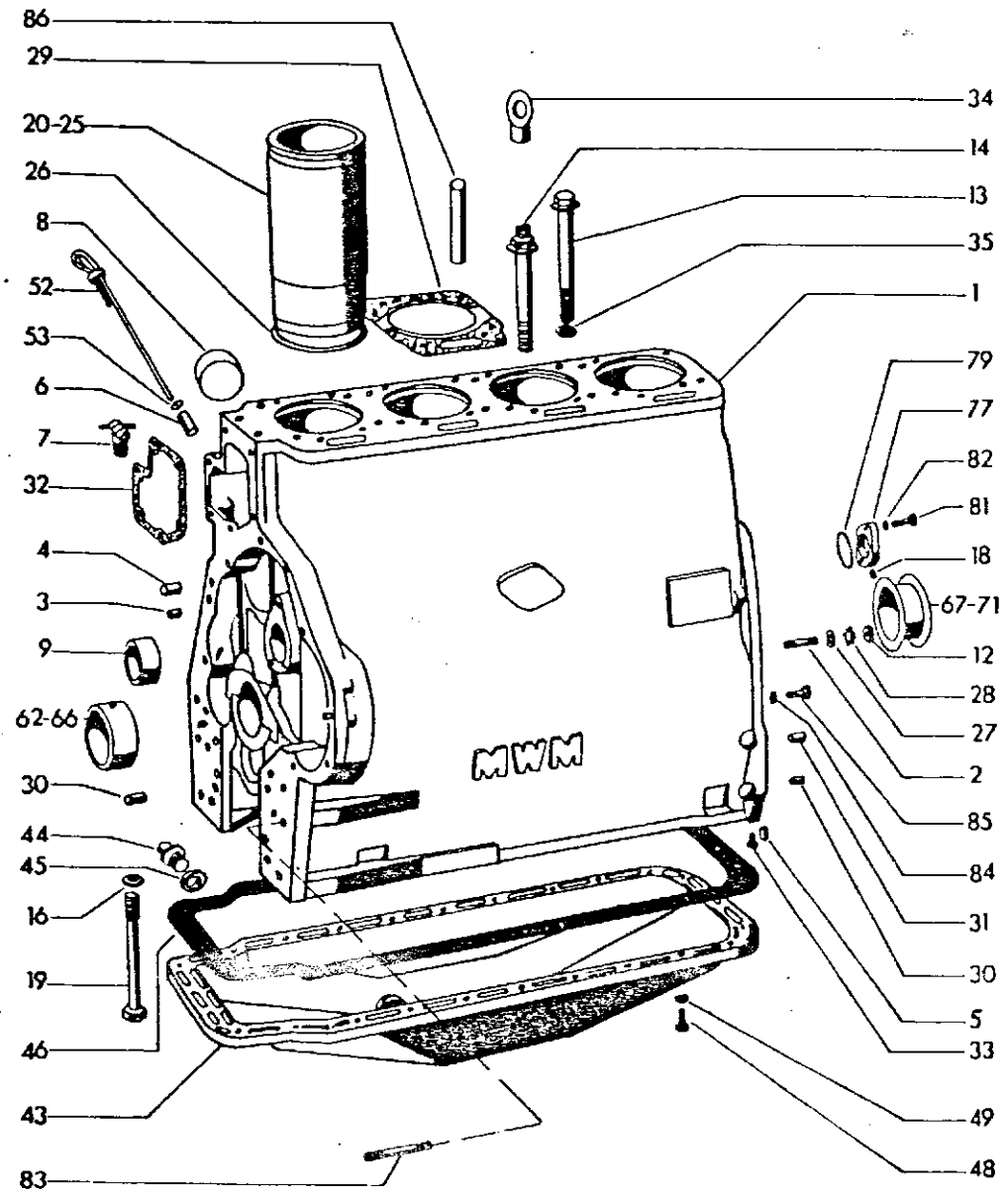
86
29
20-25
26
8
52
53
6
7
32
4
3
9
62-66
30
44
45
16
19
46
43
83
34
14
13
35
1
79
77
82
81
18
67-71
12
28
27
2
85
84
31
30
5
33
49
48
MWM

Ref.	CÓdi go Part No.	Denominação	Denominaciõn	Description	Quant. /Cant. 85id	86id				
84	111490	Arruela de vedação	Arandela de sellamiento	Seal washer	1	1				
85	111500	Parafuso	Tornillo	Bolt	1	1				
86	111370	Pino de guia	Pasador de guia	Dowel pin	2	2				
	174590	Adesivo do óleo do motor	Âdhesivo dei aceite dei motor	Engine oil sdhesive	1	1				
—	142330	Kit da haste do nível do Óleo	Kit de la varilla medidora dei nivel dei aceite	Kit for dipstick	1	1				b

Ref.: a - 2-12, 16-19, 27, 28

b - 6,52

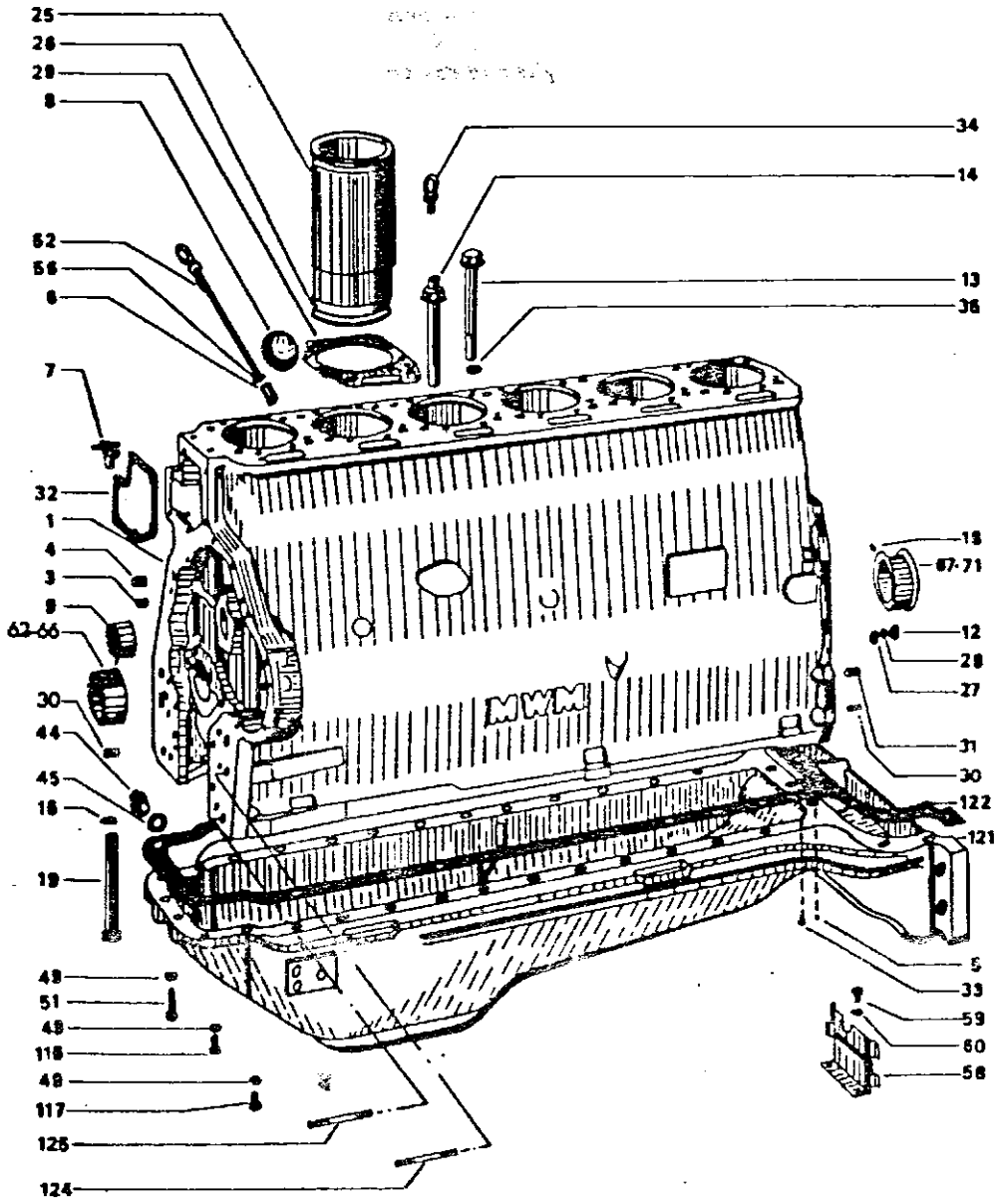
25
26
29
8
52
56
6
7
32
1
4
3
9
62-66
30
44
45
18
19
48
51
48
116
48
117
125
124
34
14
13
36
15
67-71
12
28
27
31
30
122
121
5
33
59
60
58

Ref.	Código Part No.	Denominação	Denominaciõn	Description	Quant. /Cant. /QJ					Ref.
1	115620	Bloco do motor completo	Bloque dei motor completo	Complete cylinder block	1					a
3	141340	Tampão	Tapón	Seal pin	9					
4	142360	Tampão	Tapõn	Seal pin	3					
5	142370	Tampão	Tapõn	Seal pin	2					
6	115630	Tubo	Tubo	Tube	1					
7	110960	Torneira	LIave de drenaje	Cock	1					
8	110970	Tampão	Tapõn	Cover	5					
9	110980	Bucha do mancai da árvore de comando das válvulas	Buje dei cojinete dei árbol de levas	Camshaft bushing	1					
12	JB-3110	Porca Ml0xl,5	Tuerca	Nut	4					
13	110990	Parafuso do cabeçote	Tornillo de la culata	Cylinder head bolt	22					
14	111000	Parafuso especial do cabeçote	Tornillo especial de la culata	Special cylinder head bolt	2					
16	111020	Arruela de pressão	Arandela de presiõn	Lock washer	14					
18	111030	Pino de pressão	Pasador de presiõn	Spring pin	7					
19	111040	Parafuso	Tornillo	Bolt	14					
25	111050	Camisa do cilindro	Camisa dei cilindro	Cylinder liner	6					
26	111060	Anel de borracha	Aro de goma	0-ring	12					
27	116940	Arruela lisa	Arandela plana	Washer	4					
28	116950	Arruela de pressão	Arandela de presiõn	Lock washer	4					
29	111090	Junta do cabeçote	Junta de la culata	Cylinder head gasket	6					
30	142730	Pino guia	Pasador guia	Dowel pin	4					
31	122740	Pino guia	Pasador guia	Dowel pin	2					
32	111120	Junta da bomba d'água	Junta de la bomba de refri-geraciõn	Water pump gasket	1					
33	111130	Bujao	Tapõn de cierra	Plug	1					
34	111140	Argola de suspensão	Argol1a de suspensiõn	Suspensiõn ring	2					
35	140880	Arruela chanfrada	Arandela	Washer	24					
44	111170	Bujao	Tapõn de dreno	Plug	1					
45	115670	Arruela de vedação	Arandela de sellamiento	Seal washer	1					
49	JD-3108	Arruela de pressão	Arandela de presiõn	Lock washer	39					
51	117100	Parafuso	Tornillo	Bolt	34					
52	111420	Vareta medidora do nível do óleo	Varilla medidora dei nivel dei aceite	Dipstick	1					
56	111210	Anel de borracha	Anillo de goma	0-ring	1					
58	115660	Chapa de balanço	Deflector de aceite	Deflector	1					
59	117760	Parafuso	Tornillo	Bolt	2					

BLOCO DO MOTOR

BLOQUE DEL MOTOR

CYLINDER BLOCK

Ref.	CÓdi go Part No.	Denominação	Denominaciõn	Description	Quant. /Cant. / O CL
60	JD-3108	Arruela de pressão	Arandela de presiõn	Lock washer	
62	111220	Casquilho principal da árvore de manivelas STD 065,OOram	Cojinete de bancada dei cigue nal STD	Crankshaft main bearing STD	
—	127040 Å*	Casquilho principal da árvore de manivelas STD 065,OOmm	Cojinete de bancada dei cigue nal STD	Crankshaft main bearing STD	
62a	111230	19 reparo 064,75mm	la. reparaciõn	lst undersize	
—	127050 -x*	19 'reparo 064,75mm	la. reparaciõn	lst undersize	
62b	111240	29 reparo 064,5Omm	2a. reparaciõn	2nd undersize	
-	127060 **	29 reparo 064,5Omm	2a. reparaciõn	2nd undersize	
62c	111250	39 reparo f)64,25mm	3a. reparaciõn	3^{rt}* undersize	
-	127070 **	39 reparo 064,25mm	3a. reparaciõn	3^{rc}* undersize	
62d	111260	49 reparo 064,OOmm	4a. reparaciõn	4^{tn},undersize	
-	127080 **	49 reparo 064,OOmra	4a. reparaciõn	4^ undersize	
67	111270	Casquilho de encosto da árvore de manivelas STD 065,OOmm	Cojinete axial dei ciguenal-STD	Crankshaft axial bearing STD	
–	126990 **	Casquilho de encosto da árvore de manivelas STD 065,OOmm	Cojinete axial dei ciguenal-STD	Crankshaft axial bearing STD	
67a	111280	19 reparo 064,75mm	la. reparaciõn	lst undersize	
-	127000 **	19 reparo 064,75mm	la. reparaciõn	lst undersize	
67b	111300	29 reparo 064,5Omm	2a. reparaciõn	2nd undersize	
-	127010 **	29 reparo 064,5Omm	2a. reparaciõn	2nd undersize	
67c	111310	39 reparo 064,25mm	3a, reparaciõn	3^{rc}* undersize	
-	127020 **	39 reparo 064,25mm	3a. reparaciõn	3rd undersize	
67d	111320	49 reparo 064,OOmm	4a. reparaciõn	4^{tn} undersize	
-	127030 **	49 reparo 064,OOmm	4a. reparaciõn	4^{tn} undersize	
116	117750	Parafuso	Tornillo	Bolt	
117	117770	Parafuso	Tornillo	Bolt	
121	115700	Cárter	Carter	Sump	
122	115710	Junta do cárter	Junta dei carter	Sump gasket	
124	115720	Prisioneiro	Espárrago	Stud	
125	111360	Prisioneiro	Espárrago	Stud	
-	174590	Adesivo do óleo do motor	Adhesivo dei aceite dei motor	Engine oil adhesive	

* Conforme necessidade / SegGn la necesidad / According to necessity

** Opcional / Opcional / Optional

Ref. a: 2-12, 16-28

Ref.	Cõdigo Part No.	Denominação	Denominaciõn	Description	Quant.					
					CAF	ro				Ref
l	111510	Tampa traseira	Tapa trasera	Rear cover	1		1	1		
3	111520	Retentor traseiro da arvore de manivelas	Retenedor trasero dei ciguenal	Oil seal	1		1	1		
4	111530	Junta da tampa traseira	Junta de la tapa trasera	Gasket	1	1	1	1	1	
5	111540	Parafuso	Torni1lo	Bolt	10	10	10	10	10	
6	111350	Arruela de pressão	Arandela de presiõn	Lock washer	10	lü	10	10	10	
12	110970	Tampão	Tapon	Plug	1	1	1	1	1	
17	111150	Tampa dianteira	Tapa delantera	Front cover	l	1	1	1	1	
18	111560	Retentor dianteiro da árvore de manivelas	Retenedor delantero dei ciguenal	Oil seal	1		1	1		
19	111570	Carcaça do respiro	Carcasa dei respirador	Breather cover	1	1	1	1	1	
20	111580	Anel de borracha	Anillo de goma	0-ring	1	1	1	1	1	
21	111590	Pri sioneiro	Espárrago	Stud	1	1	1	1	1	
22	111600	Chapa protetora	Chapa protectora	Cover	1	1	1	1	1	
23	111630	Porca	Tuerca	Nut	2		2	2		
24	111640	Junta da tampa dianteira	Junta de la tapa delantera	Gasket	1	1	1	1	1	
25	111650	Parafuso	Tornillo	Bolt	1		1	1	1	
26	111660	Parafuso	Tornillo	Bolt	3	3	3	3	3	
27	111670	Parafuso	Tornillo	Bolt	5		5	s		
28	JD-3108	Arruela de pressão	Arandela de presiõn	Lock washer	14	14	14	14	14	
29	111680	Tampa	Tapa	Cover	1	1	1	1	1	
42	111500	Parafuso	Tornillo	Bolt	1	1	1	1	1	
46	111490	Arruela de vedação	Arandela de sellamiento	Seal washer	2		2	2		
49	111690	Tubo de respiro	Tubo dei respirador	Breather tube	1	1	1	1	1	
53	111700	Mangueira	Manguera	Hose	1	1	1	1	1	
54	GP-3918	Braçadeira	Abrazadera	Clamp	2		2	2	2	
55	111710	Braçadeira	Abrazadera	Clamp	1	1	1	1	1	
56	HA-6323	Parafuso	Tornillo	Bolt	1	1	1	1	1	
60	111720	Caixa do volante com rosca em polegada	Carcasa dei volante con rosca en polegada	Flywheel housing with thread inch	1		1	1		
60a	147130	Caixa do volante com rosca métrica	Carcasa dei volante con rosca métrica	Flywheel housing with thread millimetre	1	1	1	1	1	
67	111730	Parafuso	Tornillo	Bolt	6	6	6	6	6	
70	111740	Arruela de pressão	Arandela de presiõn	Lock washer	6	6	6	6	6	
71	121870	Parafuso	Tornillo	Bolt	12	12	12	12	12	
73	HA-6333	Parafuso M10xl,5,5x25	Tornillo	Bolt	3	3	3	3	3	
74	JD-3110	Arruela de pressão	Arandela de presiõn	Lock washer	3	3	3	3	3	
82	111750	Parafuso	Tornillo	Bolt	4	4	4	4	4	

Ref.	Código Part No.	Denominação	Denominaciõn	Descri ption	Quant. /Cant. / Qa.				
86	111760	Tira cie vedação	Tire de sellamiento	Seal strap	1	1	1	1	1
87	111770	Arruela de pressão	Arandela de presiõn	Lock washer	12	12	12	12	12
89	111780	Tampa	Tapa	Cover	1	1	1	1	1
LIO	111070	Arruela	Arandela	Washer	12	12	12	12	12

Ref.	Código Part No.	Denominação	Denominaciõn	Description	Quant.yCant /Qty o a.
1	111510	Tampa traseira	Tapa trasera	Rear cover	1
3	111520	Retentor traseiro da arvore de manivelas	Retenedor trasero dei cigue-nal	Oil seal	1
4	111530	Junta da tampa traseira	Junta de la tapa trasera	Gasket	1
5	111540	Parafuso	Tornillo	Bolt	10
6	127730	Arruela de pressão	Arandela de presiõn	Lock washer	14
9	111340	Anel de borracha	Anillo de goma	0-ring	3
11	HA-6325	Parafuso M8xl,25x30	Tornillo	Bolt	2
17	115750 *	Tampa dianteira	Tapa delantera	Front cover	1
18	111560	Retentor dianteiro da árvore de manivelas	Retenedor delantero dei cigue nal	Oil seal	1
19	111570	Carcaça de respiro	Carcasa dei respirador	BreaÇher cover	1
21	111590	Prisioneiro	Espárrago	Stud	1
22	111600	Chapa protetora	Chapa de protecciõn	Cover	1
23	111630	Porca	Tuerca	Nut	1
24	111640	Junta da tampa dianteira	Junta de la tapa delantera	Gasket	1
25	117100	Parafuso	Tornillo	Bolt	1
26	111660	Parafuso	Tornillo	Bolt	7
27	117120	Parafuso	Tornillo	Bolt	5
28	115760	Arruela de pressão	Arandela de presiõn	Lock washer	13
29	111680	Tampa	Tapa	Cover	1
50	115770	Tubo de respiro	Tubo dei respirador	Breather tube	1
54	GP-3918	Braçadeira	Abrazadera	Clamp	1
63	115780	Caixa do volante	Caja dei volante	Flywheel housing	1
66	117790	Parafuso	Tornillo	Bolt	12
70	117050	Arruela de pressão	Arandela de presiõn	Lock washer	6
71	115790	Parafuso	Tornillo	Bolt	3
72	115800	Arruela de pressão	Arandela de presiõn	Lock washer	3
73	117030	Arruela de pressão	Arandela de presiõn	Lock washer	12
86	115810	Parafuso	Tornillo	Bolt	6
95	117710	Anel de borracha	Anillo de goma	O-ring	1
96	115830	Tampa de vedação	Tapa de sellamiento	Seal cover	1
97	115840	Tampa de vedação	Tapa de sellamiento	Seal cover	1
98	HA-6323	Parafuso M8xl,25x20	Tornillo	Bolt	2
102	111780	Tampa de vedação	Tapa de sellamiento	Seal cover	1

* Usado a partir do motor n° o.225 06.26384 Usado a partir dei motor n9 0.225.06.26384
Used from engine No. 0.225.06.26384

Ref.	Código Part No.	Denominação	Denominaciõn	Description	Quant. /Cant. /Qty.					
					CAF	K> o.	65id			
1	111790	Arvore de manivelas completa	Ciguenal completo	Complete crankshaft	1	1				
3	111800	Engrenagem frontal da árvore de manivelas	Engranaje frontal dei ciguenal	Crankshaft front gear	1	1	1			
4	111810	Bucha de fixação	Buje de fijacion	Fixaciõn bushing	1	1	1			
7	115720	Parafuso	Tornillo	Bolt	4	4	4			
8	142390	Tampão	Tapõn	Pin	3	3				
10	137580	Bucha	Buje	Bushing	1	1	1			
12	111850	Polia "V"	Polea	Pulley	1	1	1			
15	111860	Volante com cremalheira	Volante con cremallera	Flywheel with starter rim	1	1	1			
15a	152710 *	Volante com cremalheira	Volante con cremallera	Flywheel with starter rim	1	1	1			
16	111870	Cremalheira	Cremallera	Starter rim	1	1	1			
18	111880	Parafuso	Tornillo	Bolt,	10	10	10			
19	111890	Defletor de pó	Deflector dei polvo	Deflector	1	1	1			
20	111900	Bucha distanciadora	Buje distanciadora	Spacer bushing	1	1	1			

* Para embreagem dupla
Para embrague doble
For double clutch

Ref.	Código Part No.	Denominação	Denominaciõn	Descri ption	Quant. /Cant. /Q ty. 85id	86id				
1	111910	Árvore de manivelas completa	Ciguenal completo	Complete crankshaft	1	1				
3	111800	Engrenagem frontal da árvore de manivelas	Engranaje frontal dei cigue-nal	Crankshaft front gear	1	1				
4	111810	Bucha de fixação	Buje de fijaciõn	Fixation bushing	1	1				
7	111920	Parafuso	Tornillo	Bolt						
3	142390	Tampão	Tapón	Pin	\					
10	137580	Bucha	Buje	Bushing	1	1				
12	111930	Polia "V"	Polea	Pulley	1	1				
18	111880	Parafuso	Tornillo	Bolt	10	10				
27	111870	Cremalheira	Cremallera	Starter						
?8	111900	Bucha	Buje	Bushing	1	1				
	111940	Volante com cremalheira	Volante con cremallera	Flywheel with starter rim	1	1				
	152710*	Volante com cremalheira	Volante con cremallera	Flywheel with starter rim	3					
_>2	111890	Defletor de pó	Deflector dei polvo	Deflector	1	1				

Ref.: a = 2-8

* Para embreagem dupla
Para embrague doble
For double clutch

Ref.	Código Part No.	Denominação	Denominaciõn	Descri ption	Quant. /Cant. / Qty
1	115850	Arvore de manivelas completa	Ciguenal completo	Complete crankshaft	1
3	111800	Engrenagem frontal da árvore de manivelas	Engranaje frontal dei ciguenal	Crankshaft front gear	1
4	118680	Chaveta	Chaveta	Key	1
7	111820	Parafuso Allen	Tornillo Allen	Set screw	8
8	142390	Tampão	Tapõn	Pin	6
10	137580	Bucha	Buje	Bushing	1
12	111930	Polia	Polea	Pulley j	1
16	222340 *	Cremalheira	Cremallera	Starter rim i	1
18	111880	Parafuso	Tornillo	Bolt	10
19	HA-9089	Parafuso M10xl,5x20	Tornillo	Bolt	6
20	JD-3110	Arruela de pressão	Arandela de presiõn	Lock washer	6
24	115860	Amortecedor de vibração	Araortiguador	Balfincing of masses	1
33	115870	Volante com cremalheira	Volante con cremallera	Flywheel with starter •im	1
34	115880 **	Volante com cremalheira	Volante con cremallera	Flywheel with starter rim	1
35	111890	Defletor de pó	Deflector de polvo	Deflector	1

A partir do motor n9 0.225.06.25782
A partir dei motor n9 0.225.06.25782
From engine No. 0.225.06.25782

Para embreagem dupla
Para embrague doble
For double clutch

Ref. a: 2-5, 7, 8

Ref.	CÓdi go Part No.	Denominação	Denominaciõn	Description	Quant /Cant. /Qty.^
3	111950	Árvore de comando das válvu-las completa	Ãrbol de levas completo	Complete camshaft	
3	111960	Arvore de comando das válvu-las completa	Ãrbol de levas completo	Complete camshaft	
7	111970	Arvore de comando das válvu-las	Ãrbol de levas	Camshaft	
7	111980	Arvore de comando das válvu-las	Ãrbol de levas	Camshaft	
9	111990	Engrenagem frontal da árvore de comando das válvulas	Engranaje frontal dei árbol de levas	Camshaft front gear	
10	112000	Engrenagem de acionamento da bomba injetora	Engranaje de accionamiento de la bomba inyectora	Injection pump drive gear	
11	JD-3108	Arruela de pressão	Arandela de presiõn	Lock washer	
12	112020	Anel	Anillo	Ring	
13	112060	Parafuso	Tornillo	Bolt	
14	112070	Segmento de fixação da árvo-re de comando das válvulas	Fijador dei árbol de levas	Camshaft fastening plate	
15	HA-6323	Parafuso	Tornillo	Bolt	
16	112080	Arruela dentada	Arandela dentada	Lock washer	
22	112090	Parafuso	Tornillo	Bolt	
32	112100	Arvore de comando das válvu-las 19 reparo	Ãrbol de levas la. reparaciõn	Camshaft 1 undersize	
32	112110	Arvore de comando das válvu-las 19 reparo	Ãrbol de levas la. reparaciõn	Camshaft 1 undersize	
40	112120	Bucha para árvore de comando das válvulas 19 reparo	Buje dei árbol de levas la. reparaciõn	Caçshaft bushing 1 undersize	
41	112130	Bucha para árvore de comando das válvulas 19 reparo	Buje dei árbol de levas la. reparaciõn	Camshaft bushing 1 undersize	

Ref.: a = 7, 9-16, 22

Ref.	CÓdi go Part No.	Denominação	Denominaciõn	Description
4	117850	Arvore de comando das válvulas completa	Arbol de levas completo	Complete camshaft 1
8	115900	Arvore de comando das válvulas	Arbol de levas completo	Camshaft
9	115910	Engrenagem frontal da árvore de comando das válvulas	Engranaje frontal dei árbol de levas	Camshaft front gear
10	115920	Engrenagem frontal de acionamento da bomba injetora	Engranaje de la bomba inyectora	Fuel injection pump gear
11	JD-3108	Arruela de pressão	Arandela de presiõn	Lock washer
17	115930	Rolamento	Rodamiento	Bearing
18	115940	Anel de segurança	Anillo de traba	Circlip
19	117790	Parafuso	Tornillo	Bolt
20	115950	Anel de encosto	Arandela de empuje	Thrust ring
40	112120	Bucha para árvore de comando das válvulas - 19 reparo	Buje dei árbol de levas-la.reparaciõn	Camshaft bushing-lst undersize
41	112130	Bucha para árvore de comando das válvulas - 19 reparo	Buje dei ãrbol de levas-la.reparaciõn	Camshaft bushing-lst undersize

Ref. a: 8-11, 17-19

Ref.	Código Part No.	Denominação	Denominaciõn	Descri ption	(Jjjant. /Cant. / co o
1	112140	Suporte dos balancins comple-to	Soporte de los balancines com pleto	Complete rocker arms bracket	
3	112150	Suporte do balancira	Soporte dei balancin	Rocker ann bracket	6
4	112160	Balancim montado	Balancin montado	Rocker ann assy	12
6	112170	Parafuso de regulagem	Tornillo de' regulaje	Adjusting bolt	12
7	JB-1108	Porca M8xl,25	Tuerca	Nut	12
9	112180	Arruela	Arandela	Washer	12
10	112190	Anel de segurança	Anillo de traba	Circlip	12
16	112200	Haste do balancim	Varilla de empuje	Push rod	12
17	112210	Tucho	Erapujador	Tappet	12
22	117150	Parafuso	Tornillo	Bolt	12
23	JD-3110	Arruela de pressão	Arandela de presiõn	Lock washer	12

Ref, a = 3, 4, 6-10

Ref.	Código Pieza Part Piéce	Modif.	GdoCant.Qty.Che. Ref.							Denominação	Denominación	Description	Désignation
01	148900		3	3	3	4		6		Lubolo conpl. c/ anéis - 4 canais - ML	Piston compl. c/ aros - 4 canales - HL	Piston with rings-4 canais ML	Piston complete avec anneau et 4 cavite - ML
01a	14891C		3	3	3	4		6		:«bolo conpl. c/ anéis - 4 canais - KS	Piston compl. c/ aros - 4 canales - KS	Piston with rings-4 canais KS	Piston complete avec anneau et 4 cavite - KS
01b	133640							6		^abolo coapl. c/ anéis - 3 canais	Piston coapl. c/ at-os - 3 canales	Piston with rings-3 canais	Piston conplete avec anneau et 3 cavite
01c	112370						4			1:abolo completo	Piston coapleto	Coaplete piston	Piston complete avec anneau
02	112260		3	3	3	4		6		Libolo cob pino e trava-4 canais - Opcional - HL	Piston con pasador y traba 4 canales - Opcional -ML	Piston with pin and circlip 4 canais - Optional -ML	Piston avec axe et segment de 4 cavite - OptionneL-HL
02a	112250		3	3	3	4		6		Êabolo cob pino e trava-4 canais - Opcional - CS	Piston con pasador y traba 4 canales - Opcional - CS	Piston with pin and circlip 4 canais - Optional -CS	Piston avec axe et segment de 4 cavite - Optionnel -CS
02b	133630		3	3	3	4		6		Embolo cob pino e trava - 3 canais	Piston con pasador y traba 3 canales	Piston with pin and circlip 3 canais	Piston avec axe et segment de 3 cavite
12c	112380						4			Embolo cob pino e trava	Piston con pasador y traba	Piston with pin and circlip	Piston avec axe et segment
	115990		6	6	6	8	8	12		Anel de segurança	Anillo de seguridad	Circlip	Bague de segment
	112270		3	3	3	4	4	6		Biela (sem bronzina)	Biela (sin senicojinetes)	Connecting rod	Bielle
	112280		3	3	3	4	4	6		Bucha da biela	Buje de la biela	Rod bushing	Doui 1 le
23	116000		3	3	3	4	4	6		Bucha expansora	Buje expansora	Lock pin	Goupi 11e
24	112300		3	3	3	8	8	12		Parafuso da biela	Tornillo de la biela	Rod bolt	Bou]on
28	112310		3	3	3	4	4	6		Casquilho STD 065,00 ••	Cojinete de la biela STD	Big and bearing STD	Coussinet STD 065,00 mm
_	127120	•	3	3	3	4	4	6		Casquilho SID 065,00 ai	Cojinete de la biela STD	Bio, and bearing STD	Coussinet STD 065,00 mm
28a	112320		3	3	3	4	4	6		15 reparo 064,75 aa	12 reparaciõn	1 undersize	1 ere rectification
_	121910	«	3	3	3	4	4	6		12 reparo 064,75 aa	13 reparaciõn	l'* undersize	1 ere rectification
28b	112330		3	3	3	4	4	6		22 reparo 064,50 aa	23 reparaciõn	2nd undersize	2 e«e rectification
_	121940	«	3	3	3	4	4	6		22 reparo 064,50 aa	23 reparaciõn	2nd undersize	2 eae rectification
28c	112340		3	3	3	4	4	6		32 reparo 064,25 aa	33 reparaciõn	•ird undersize	3 ene rectification
_	121950	*	3	3	3	4	4	6		32 reparo 064,25 aa	33 reparaciõn	3'** undersize	3 ene rectification
28d	112350		3	3	3	4	4	6		42 reparo 064,00 aa	43 reparaciõn	,th undersize	4 eme rectification
_	127160	»	3	3	3	4	4	6		42 reparo 064,00 aa	43 reparaciõn	, th undersize	4 eme rectification
35	112360		3	3	3	4		6		Jogo de anéis - 4 canais	Juego de aros - 4 canales	Rings set - 4 canais	Jeu de segments 4 cavite
_	120070		3	3	3	4		6		Jogo de anéis - 3 canais	Juego de aros - 3 canales	Rings set - 3 canais	Jeu de segments 3 cavite
-	112390						4			Jogo de anéis	Juego de aros	Rings set	Jeu de segments

* Opcional
Opcional
Optional
Optionne1

Ref.	Código Part No.	Denominação	Denominaciõn	Description	Quant. /Cant. /0J					
					a\ o H-hj o.	65id	85id	86id	P7OII	
1	112470	Cabeçote com válvula completo	Culata con válvula completa	Complete cylinder head with valve	3	3	4	A		a
la	134030	Cabeçote com válvula completo	Culata con válvula completa	Complete cylinder head with valve					6	
2	112410	Arruela	Arandela	Washer	6	6	8	8	12	
3	112420	Válvula de escape	Válvula de escape	Exhaust valve	3	3	A	A	6	
A	112430	Válvula de admissão	Válvula de admisión	Inlet valve	3	3	A	A	6	
5	112440	Mola da válvula	Resorte de la válvula	Valve spring	6	6	8	8		
5a	116020	Mola da válvula	Resorte de la válvula	Valve spring					12	
6	112450	Prato da mola	Plato dei resorte	Spring washer	6	6	8	8	12	
7	112460	Cone bi-partido	Cono bipartido	Split collet	12	12	16	16		
7a	116030	Cone bi-partido	Cono bipartido	Split'collet					24	
10	135320	Cabeçote com guias e assento das válvulas	Culata con guias y asiento de Ias válvulas	Cylinder head with valves guide and seat	3	3	A	A	6	b
12	112480	Tampão de vedação	Tapón	Plug	12	12	16	16	24	
13	112490	Guia da válvula	Guia de la válvula	Valve guide	6	6	8	8	12	
-	112580	Guia da válvula - 19 reparo	Guia de la válvula - la. reparaciõn	Valve guide - 1 undersize	6	6	8	8	12	
IA	112500	Assento da válvula de admis sao	Asiento de la válvula de admi siõn	Inlet valve seat	3	3	4	4	6	
15	112510	Assento da válvula de escape STD	Asiento de la válvula de escape STD	Exhaust valve seat STD	3	3	4	4	6	
16	129770	Prisioneiro do coletor de admissão	Espárrago	Stud	12	12	16	16		
16a	112520	Prisioneiro do coletor de admissão	Espárrago	Stud					12	
17	112530	Prisioneiro	Espárrago	Stud	6	6	8	8	12	
18	112540	Porca	Tuerca	Nut	6	6	8	8	12	
19	JB-1110	Porca	Tuerca	Nut	6	6	8	8	12	
21	JB-1108	Porca M8xl,25	Tuerca	Nut	6	6	8	8	12	
22	112550	Tubo	Tubo	Tube	3	3	A	4	6	
2A	112560	Braçadeira	Abrazadera	Clamp	6	6	8	8	12	
25	112570	Mangueira	Manguera	Hose	3	3	A	4	6	
33	112590	Tampa das válvulas	Tapa de Ias válvulas	Valves cover	3	3	A	4	6	
34	112600	Junta da tampa das válvulas	Junta de la tapa de Ias válvulas	Valves cover gasket	3	3	A	4	6	

Ref.	Código Part No.	Denominação	Denominaciõn	Description	Quant. /Cant/Qty.; Cos Os o a.
35	117190	Parafuso	Tornillo	Bolt	
36	112620	Arruela de vedação	Arandela de sellamiento	Seal washer	
42	112630	Assento da válvula de admis são - 19 reparo	Asiento de la válvula de admi siõn - la. reparaciõn	Inlet valve seat - .st un- dersize	
45	112640	Assento da válvula de esca- pe - 19 reparo	Asiento dè la válvula de es- cape - la. reparaciõn	Exhaust valve seat st un- dersize	
46	112650	Anel de vedação	Arandela de sellamiento	Seal washer	6
47	116070	Prisioneiro do coletor de es cape	Espárrago	Stud	12
48	116080	Arruela	Arandela	Washer	12

Ref.: a = 2-25

b - 12-21

BOMBA DE OLEO LUBRIFICANTE

BOMBA DE ACEITE LUBRICANTE

LUBRICANT OIL PUMP

3	4	1	15	13

Ref.	Cõdigo Part No.	Denominação	Denominaciõn	Description	Quant. /Cant./Qty.
1	112660	Bomba de óleo lubrificante com engreangem completa	Bomba de aceite lubrificante con engranaje completa	Complete oil purap with gear	
2	111650	Parafuso	Tornillo	Bolt	
3	111540	Parafuso	Tronillo	Bolt	
4	111350	Arruela de pressão	Arandela de presiõn	Lock washer	
13	112670	Tubo de sucção	Tubo de succiõn	Suction pipe	
-	112680	Tubo de sucção	Tubo de succiõn	Suction pipe	
15	112690	Anel de borracha	Anillo de goma	0-ring	
16	HA-6323	Parafuso M8xl,25x20	Tornillo	Bolt	
17	127000	Parafuso	Tornillo	Bolt	
22	112080	Arruela de pressão dentada	Arandela de presiõn dentada	Lock washer	

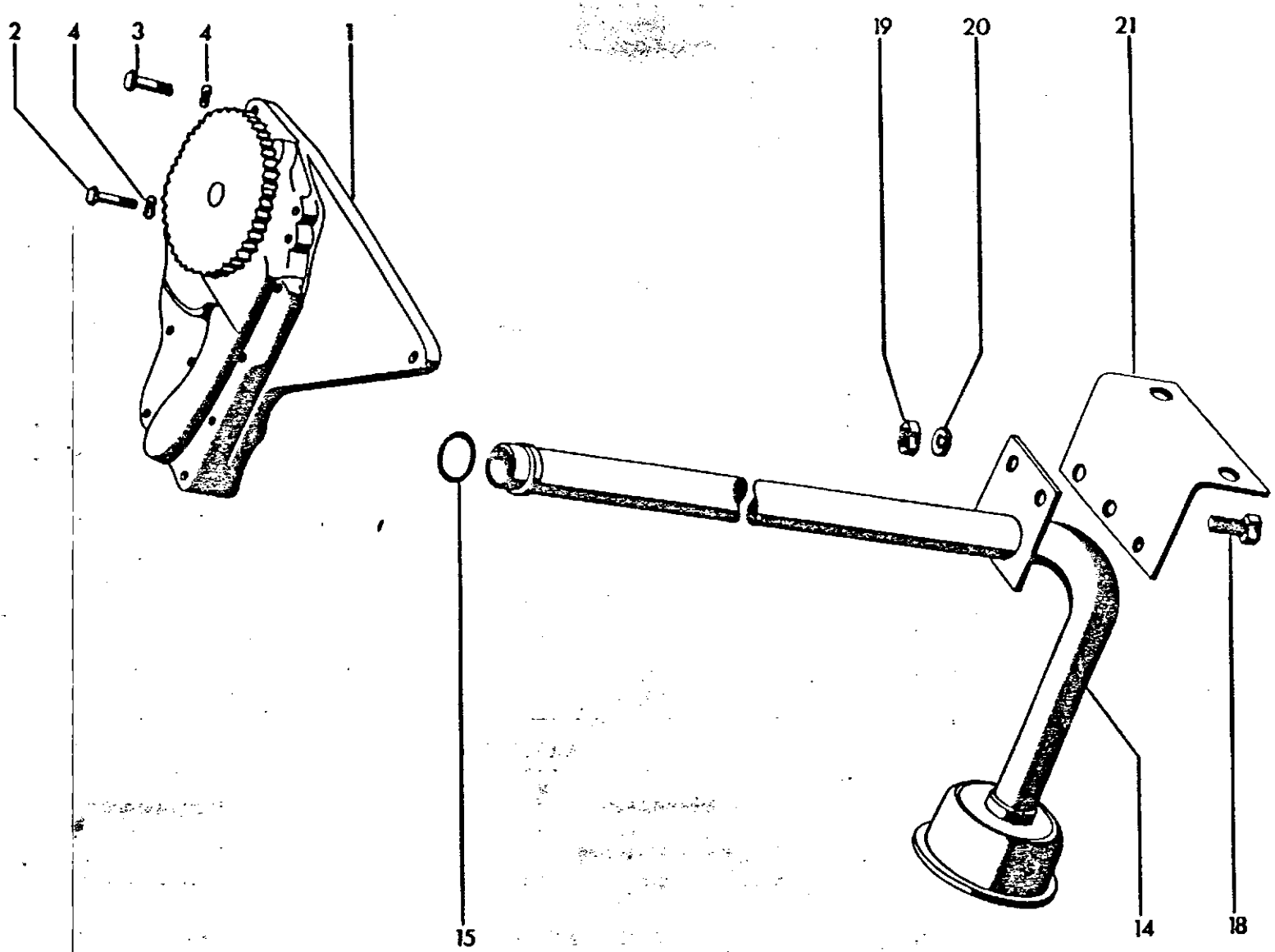
2
4
3
4
1
19
20
21
15
14
18

Ref.	Cõdi go Part No.	Denominação	Denominaciõn	Description	Quant. /Cant./Qty/ O D. S?
1	112660	Bomba do óleo lubrificante com engrenagem completa	Bomba dei aceite lubricante con engranaje completa	Complete lubricant oil pump	1
2	117100	Parafuso	Tornillo	Bolt	1
3	1115A0	Parafuso	Tornillo	Bolt	2
4	116890	Arruela de pressão	Arandela de presiõn	Lock washer	3
IA	116090	Tubo de sucção	Tubo de succiõn	Suction pipe	1
15	116100	Anel de borracha	Anillo de goma	0-ring	1
18	HA-6322	Parafuso M8xl,25x16	Tornillo	Bolt	2
19	JB-1108	Porca M8xl,25	Tuerca	Nut	2
20	115760	Arruela de pressão	Arandela de presiõn	Lock washer	2
21	116110	Cantoneira	Angulo	Comer beam	1

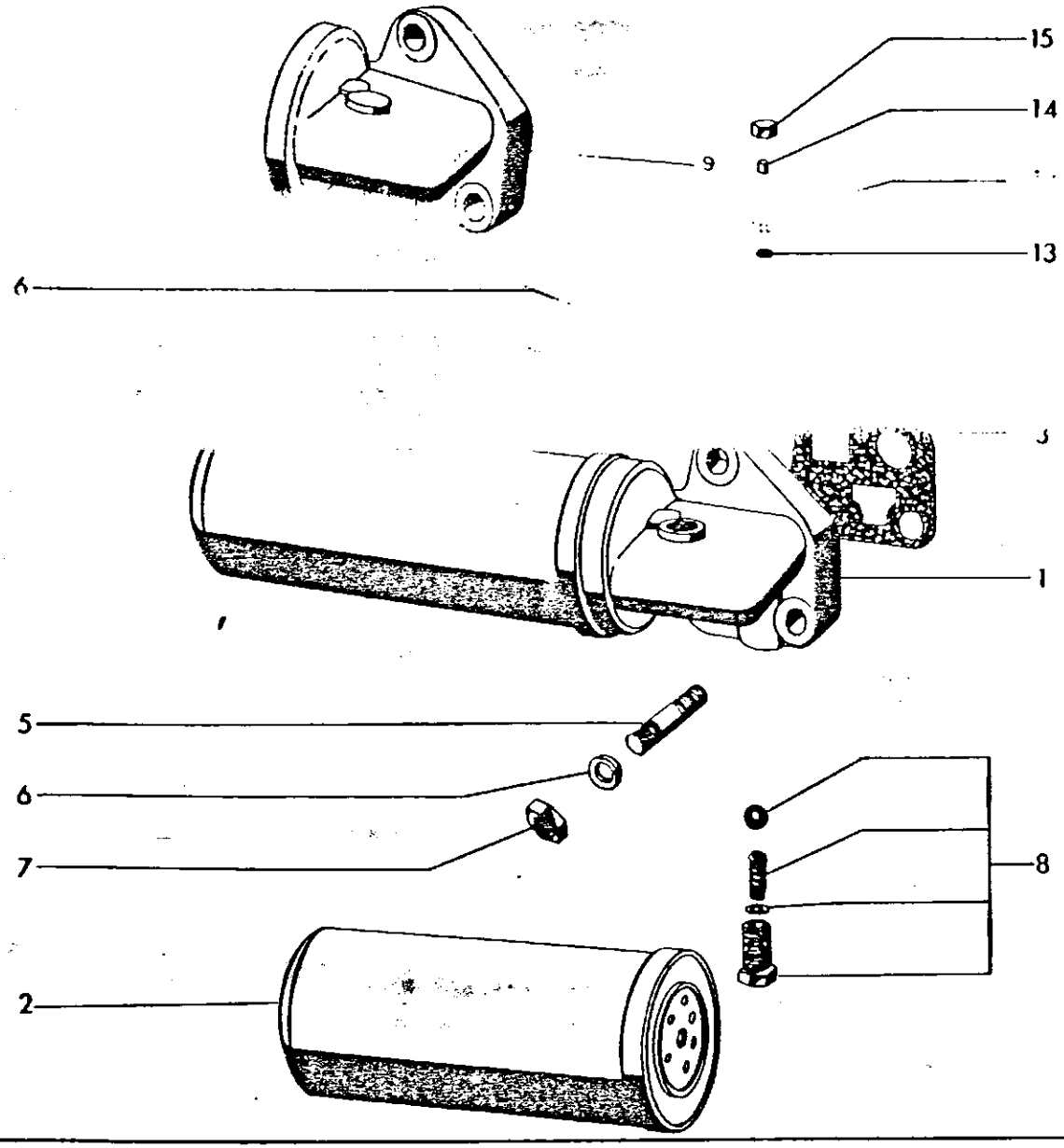
15
14
9
13
6
3
1
5
6
7
8
2

Ref.	Código Part No.	Denominação	Denominaciõn	Description	Quant. /Cant./Qty/
1	112710	Filtro do óleo lubrificante completo	Filtro de aceite lubricante completo	Complete lubricant	
la	116120	Filtro do õleo lubrificante completo	Filtro de aceite lubricante completo	Complete lubricant	
2	215420	Elemento substituivel	Elemento filtrante substitui uie	Filter element	
2a	215390	Elemento substituivel	Elemento filtrante substi-tuible	Filter element	
3	112750	Junta do cabeçote do filtro	Junta dei cabezal dei filtro	Head filter gasket	
4	111440	Parafuso	Tornillo	Bolt	
5	112760	Prisioneiro	Espárrago	Stud	
6	JD-3110	Arruela de pressão	Arandela de presiõn	Lock/washer	
7	JB-3110	Porca M10xl,5	Tuerca	Nut	
8	117930	Válvula completa	Válvula completa	Complete valve	
8	122720	• Válvula completa	Válvula completa	Complete valve	
9	112740	Cabeçote do filtro	Culata dei filtro	Filter head	
12	112770	Niple	Niple	Nipple	
13	112780	Arruela de vedação	Arandela de sellamiento	Seal washer	
14	112790	Arruela de vedação	Arandela de sellamiento	Seal washer	
15	122800	Porca	Tuerca	Nut	

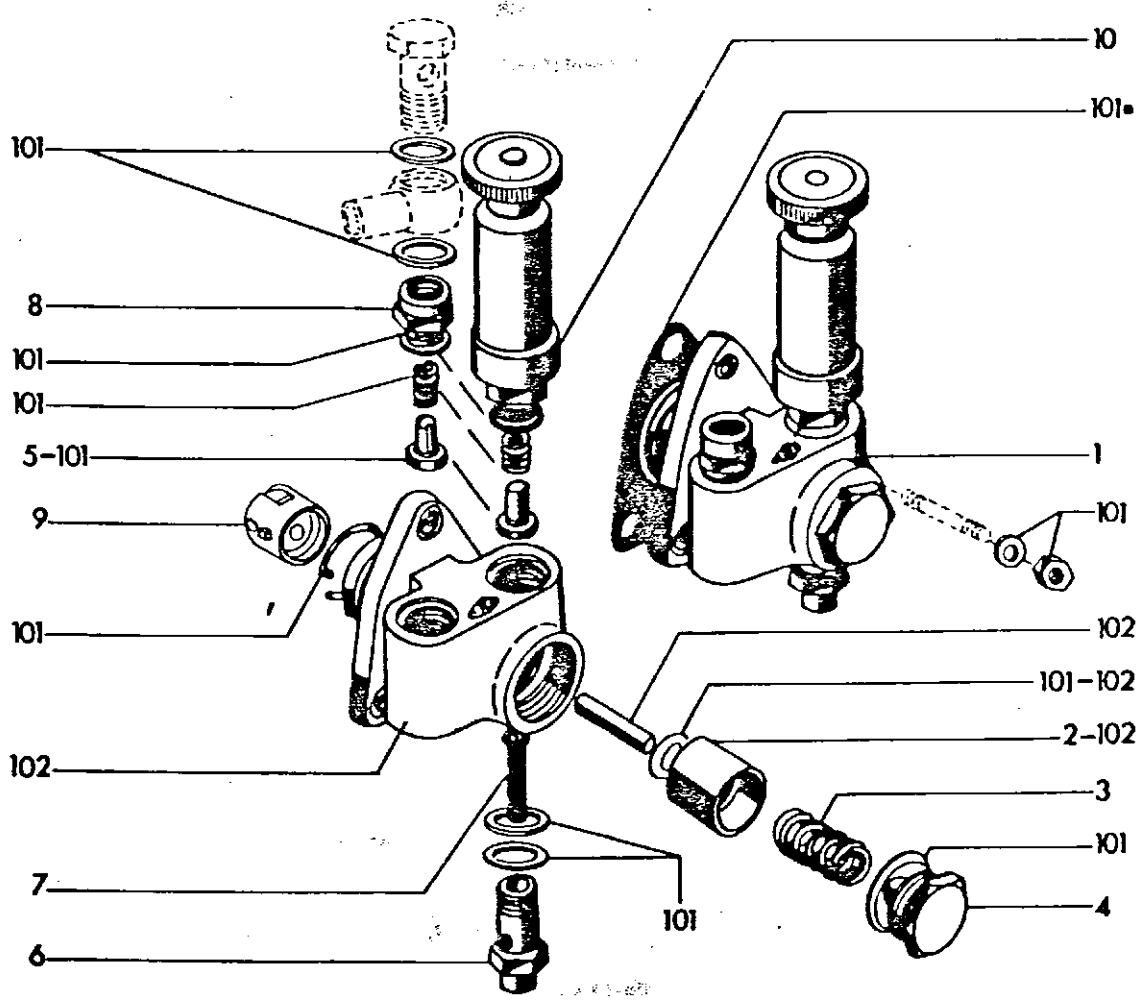
10
101
101
8
101
101
5-101
9
101
102
7
6
101
1
101
102
101-102
2-102
3
101
4

Ref.	Código Part No.	Denominação	Denominaciõn	Description	Quant. /Cant. /oi n 5	65id	85id	96 id	3701I	
1	110180	Bomba alimentadora completa	Bomba de alimentaciõn comple-ta	Complete feed pump	1	1	1	1	1	
2	128880	Embolo	Piston	Piston	1	1	1	1	1	
3	112820 *	Mola do embolo	Resorte dei piston	Piston.spring	1	1	1	1	1	
4	112830	Bujão	Tapón	Plug	1	1	1	1	1	
5	112840	Válvula	Vaivula	Valve						
6	112850	Parafuso oco	Tornillo hueco	Banjo bolt	1	1	1	1	1	
7	112860 *	Filtro	Filtro	Filter	1	1	1	1	1	
8	112870	Niple	Niple	Nipple	1	1	1	1	1	
9	112880 *	Tucho de rolete	Leva	Cam	1	1	1	1	1	
10	112890	Bomba manual completa	Bomba manual completa	Complete manual pump	1	1	1	1	1	
101	112900 *	Jogo de reparo	Juego de reparaciõn	Parte set	1	1	1	1	1	
L02	112910	Jogo de reparo	Juego de reparaciõn	Parts set						

* Peças de maior desgaste
Piezas de mayor desgaste
Parts standing continuai wear

FILTRO DO OLEO COMBUSTÍVEL **FILTRO DEL COMBUSTIBLE** **FUEL FILTER** **B24**

4

5

Ref.	CÓdigo Part No.	Denominação	Denominaciõn	Description	Quant. /Cant. /Qi					Ref.
1	159080	Filtro do óleo combustível completo	Filtro dei aceite combustible completo	Complete fuel filter	1	1	1	1	1	
2	112920	Carcaça do filtro	Carcaza dei filtro	Filter housing	2	2	2	2	2	
3	112930	Tampa do filtro	Tapa dei filtro	Filter cover	1	1	1	1	1	
4	112940	Parafuso	Tornillo	Bolt	2	2	2	2	2	
5	112950	Arruela de vedação	Arandela de sellamiento	Seal washer	2	2	2	2	2	
6	112960	Bujao	Tapõn	Plug	2	2	2	2	2	
7	112970	Arruela de vedação	Arandela de sellamiento	Seal washer	2	2	2	2	2	
L01	215460	Jogo de reparo	Juego de reparaciõn	Parts set	2	2	2	2	2	

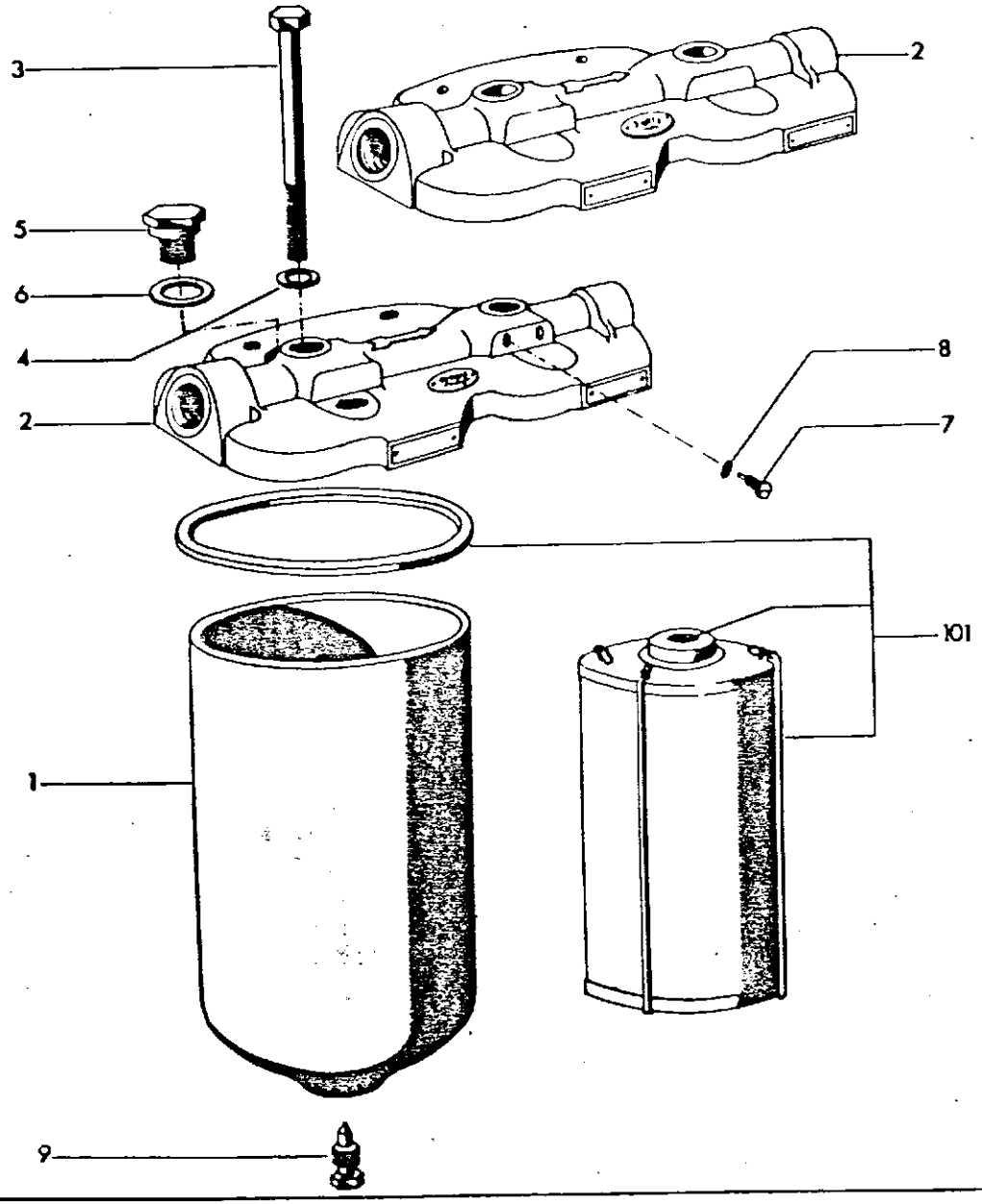
3
2
5
6
4
2
8
7
101
1
9

Ref.	Código Part No.		Denominação	Denominaciõn	Description	Quant. /Cant./Qty/
-	192530		Filtro do óleo combustível completo	Filtro dei combustible comple to	Complete fuel filter	
1	116130		Carcaça do filtro	Carcasa dei filtro	Filter housing	
2	116140		Tampa do filtro	Tapa dei filtro	Filter cover	
3	116170		Parafuso	Tornillo	Bolt	
4	112950	*	Anel de vedação	Anillo de sellamiento	Seal washer	
5	112960		Buj ão	Tapõn	Plug	
6	112970	*	Anel de vedação	Anillo de sellamiento	Seal washer	
7	116160		Parafuso de sangria	Tornillo de sangria	Bleeding screw	
8	110510	*	Anel de vedação	Anillo de sellamiento	Seal washer	
9	116150		Parafuso de drenagem	Tornillo de drenaje	Drain bolt	
101	215450		Jogo de reparo	Juego de reparaciõn	Spares set	

Peças de maior desgaste
Piezas de mayor desgaste
Parts standing continuai wear

FILTRO SEDIMENTADOR

FILTRO SEDIMENTADOR

SEDIMENT FILTER

Ref.	Código Part No.	Denominação	Denominaciõn	Description	Quant. /Cant. /Qty
1	215580	Pré filtro sedimentador	Filtro sedimentador	Sediment filter	
2	112980	Tampa do filtro	Tapa dei filtro	Filter cover	
3	112990	Parafuso	. Tornillo	Bolt	
4	243610	Arruela	Arandela	Washer	
5	113000	Bujao	Tapón	Plug	
6	113010	Arruela	Arandela	Washer	
7	113020	Elemento sedimentador	Elemento sedimentador	Sediment element	
8	113030	Corpo do sedimentador	Cuerpo dei sedimentador	Sediment body	
9	243620	Anel de vedação	Anillo de sellamiento	Seal ring	
11	215440	Copo de vidro	Recipiente de vidrio	Bowl	
12	113040	Base com prisioneiro	Base con espárrago	Base vith stud	
13	113050	Anel de vedação	Anillo de sellaií i.ento	Seal washer	
14	113060	Bujao de dreno	Tapõn de dreno	Drain plug	
15	HA-6333	Parafuso M10xl,5x25	Tornillo	Bolt	
16	JD-3110	Arruela de pressão	Arandela de presiõn	Lock washer	

Ref.	Cõdigo Part No.	Denominação	Denominaciõn	Description	Quant. /Cant.					
1	113070**	Bomba injetora completa com regulador e bomba alimentadora	Bomba inyectora completa con regulador y bomba alimentadora	Complete injection pump with regulator and feed	1	1	1			a
10	113080	Bomba injetora montada	Bomba inyectora montada	Fuel injection pump assy	1	1	1			
13	113090	Tubo de rolete completo	Erapujador de rodillo completo	Complete roller tappet	3	3	3			
14	110530	Prato mola inferior	Disco dei resorte inferior	Lower disc	3	3	3			
15	113100	Mola do embolo	Resorte dei piston	Piston spring	3	3	3			
16	110520	Prato mola superior	Disco dei resorte superior	Higher disc	3	3	3			
17	113110	Embolo	Piston	Piston	3	3	3			
18	110730	Manga de regulagem	Manga de regulaje	Adjsuting sleeve	3	3	3			
19	113120	Coroa dentada 022,7Omm	Corona dentada	Sector	3	3	3			
20	113130	Coroa dentada 022,85mm	Corona dentada	Sector	3	3	3			
21	113140	Parafuso	Tornillo	Bolt	3	3	3			
22	113150	Válvula de pressão	Válvula de presiõn	Relief valve	3	3	3			
23	113160	Mola da válvula de pressão	Resorte de la vãl-vula de presiõn	Spring relief valve	3	3	3			
24	110710	Arruela	Arandela	Washer	3	3	3			
25	113170	Porta válvula	Porta válvula	Holding valve	3	3	3			
26	110780	Tampa	Tapa	Cover	3	3	3			
27	113180	Parafuso de ajuste	Tornillo de ajuste	Adjsuting bolt	3	3	3			
28	113190	Porca	Tuerca	Nut	3	3	3			
31	110850	Peça de enchimento	Buje	Bushing	1	1	1			
32	113200	Arruela	Arandela	Washer	3	3	3			
33	115600	Arruela de comp. 04,lmm	Suplemento	Shim	A	A	A			
	110650	Arruela de comp. 04,2mm	Suplemento	Shim	*	A	A			
	110550	Arruela de comp. 04,3mm	Suplemento	Shira	*	A	A			
	110660	Arruela de comp. 04,4mm	Suplemento	Shim	A	A	A			
	110590	Arruela de comp. 04,5mm	Suplemento	Shim	A	A	A			
	110670	Arruela de comp. 04,6mm	Suplemento	Shim	A	A	A			
	110630	Arruela de comp. 04,7mm	Suplemento	Shim	A	A	A			
	110680	Arruela de comp. 04,8rara	Suplemento	Sh im	A	A	A			
	110640	Arruela de comp. 04,9ram	Suplemento	Shim	A	A	A			
42	113210	Cremalheira	Cremallera de regulaje	Shaft	1	1	1			
45	113230	Eixo de comando	Eje de comando	Camshaft	1	1	1			

Ref.	Código Part No.	Denominação	Denominaciõn	Description	Quant. /Cant. /q					
					CAF	Os K> H' Cl	Os Ln H» Cl			(D Hl
48	113240	Arruela de vedação	Arandela de sellamiento	Seal vasher	2	2	2			
49	113250	Bucha de redução	Buje de reducciõn	Threaded bushing	1	1	1			
50	113260	Arruela de vedação	Arandela de sellamiento	Seal washer	1	1	1			
51	113270	Parafuso de segurança	Tornillo de traba	Lock bolt	1	1	1			
55	113280	Rolamento de esferas	Rodamiento de bolas	Bali bearing	1	1	1			
56	113650	Rolamento de esferas	Rodamiento de bolas	Bali bearing	1	1	1			
57	110580	Arruela intermediária	Arandela intermediária	Intermediary washer	2	2	2			
58	110420	Arruela	Arandela	Washer	1	1	1			
59	110430	Arruela de comp. 00,lOmm	Suplemento	Shim	*	*	*			
-	110440	Arruela de comp. 00,121101	Suplemento	Shim	*	*	*			
-	110450	Arruela de comp. 0O,14mm	Suplemento	Shim	*	*	*			
-	110460	Arruela de comp. (J0,16mm	Suplemento	Shim	*	*	*			
-	110470	Arruela de comp. 0O,18mm	Suplemento	Shim	*	*	*			
-	110370	Arruela de comp. 0O,3Omm	Suplemento	Shim	*	*	*			
-	113300	Arruela de comp. 0O,5Omm	Suplemento	Shim	*	*	*			
-	110480	Arruela de comp. Çfl,00mm	Suplemento	Shim	*	*	*			
67	113310	Chaveta	Chaveta	Woodruff key	1	1	1			
68	113320	Tampa do mancai	Tapa dei cojinete	Bearing cover	1	1	1			
71	113330	Tampa completa	Tapa completa	Complete cover	1	1	1			
74	134570	Junta	Junta	Gasket	1	1	1			
77	113340	Parafuso	Tornillo	Bolt	2	2	2			
78	113700	Arruela de vedação	Arandela de sellamiento	Seal vasher	2	2	2			
79	113360	Prisioneiro	Espárrago	Stud	3	3	3			
80	110210	Filtro de ar	Filtro dei aire	Air filter	1	1	1			
81	113370	Porca	Tuerca	Nut	3	3	3			
82	141050	Arruela de pressão	Arandela de presiõn	Lock vasher	3	3	3			
86	113390	Válvula de retorno	Válvula de retorno	Return valve	1	1	1			
87	113400	Proteção para cremalheira	Protecciõn para cremallera	Adjustment shaft protection	1	1	1			
88	110740	Bucha guia	Buje guia	Threaded guide bushing	1	1	1			
89	113410	Bucha guia	Buje guia	Threaded guide bushing	1	1	1			
90	113420	Bujao	Tapõn	Plug	1	1	1			
91	113430	Bujao	Tapõn	Plug	1	1	1			
92	113440	Mordente completo	Muletilla de fijaciõn completa	Complete pad	2	2	2			
93	110690	Anel de guia	Buje de guia	Guide bushing	2	2	2			
96	113450	Junta	Junta	Gasket	1	1	1			

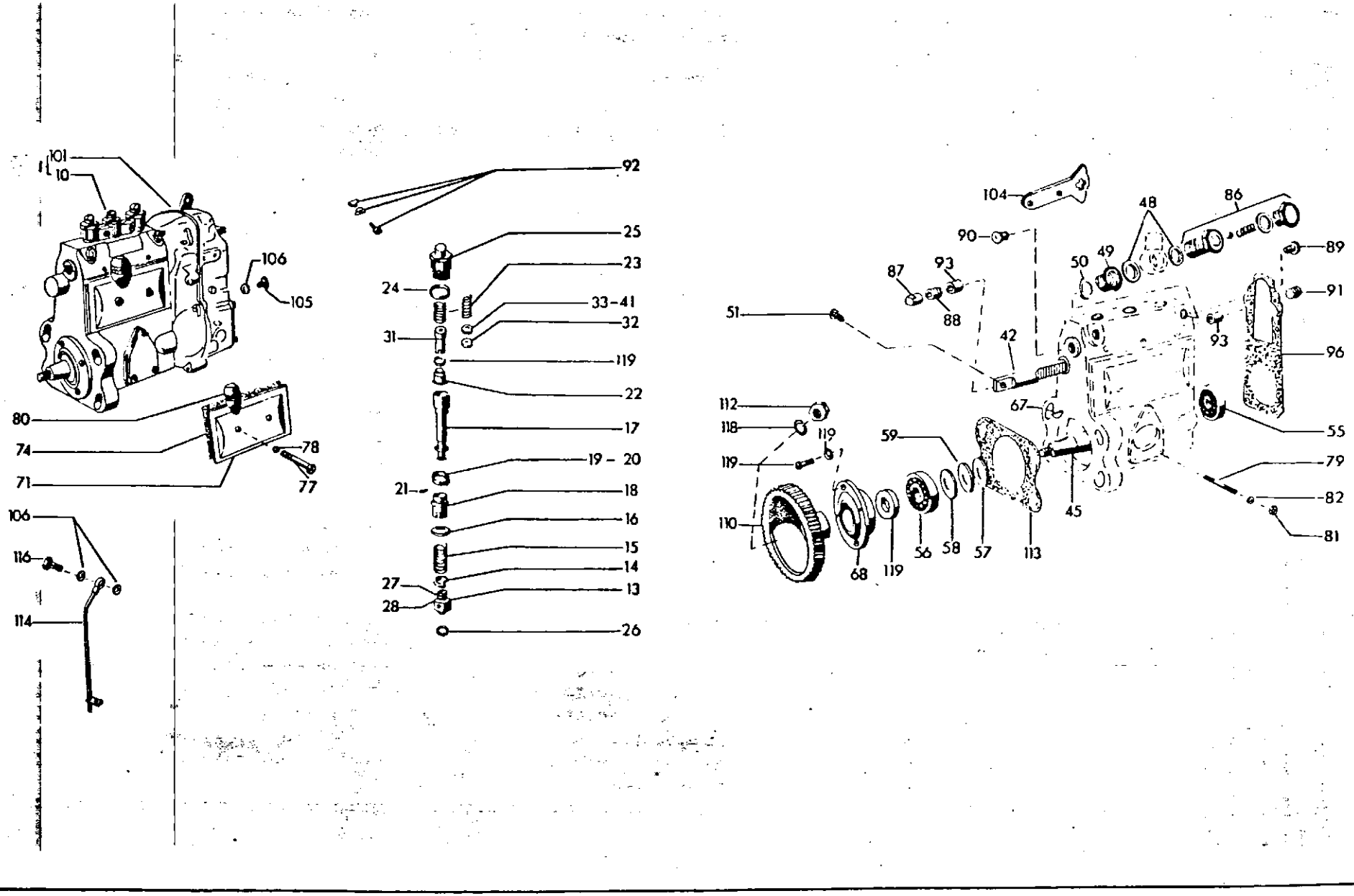
101
10
106
105
80
74
71
78
77
106
116
114
92
25
24
23
33-41
31
32
119
22
17
19 - 20
21
18
16
15
14
27
13
28
26
104
48
86
90
89
87
93
50
49
91
51
88
93
42
96
112
67
118
119
59
55
119
79
82
110
68
119
56
58
57
113
45
81

Ref.	Código Part No.	Denominação	Denominación	Description	Quant. /Cant. /Q CAF	62id	65id			70
101	113470	Regulador de rotação	Regulador de rotación	Regulator	1	1	1			
-	113480	Jogo de reparo do regulador	Juego de reparaciõn dei regulador	Regulator spares set	1	1	1			
104	113490	Alavanca de parada	Palanca de parada	Stop lever	1	1	1			
105	113500	Bujao de controle do nível de óleo	Tapõn de controle dei nível de aceite	Levei plug	1	1	1			
106	113510	Arruela de vedação	Arandela de sellamiento	Seal washer	3	3	3			
110	113520	Engrenagem de acionamento	Engranaje de accionaraiento	Gear	1	1	1			
112	123790	Porca	Tuerca	Nut	1	1	1			
113	113540	Junta	Junta	Gasket	1	1	1			
114	113550	Tubo de drenagem	Tubo de drenaje	Drain tube	1	1	1			
116	113560	Parafuso oco	Tornillo hueco	Banjo bolt	1	1	1			
118	113570	Arruela de pressão	Arandela de presiõn	Lock washer	1	1	1			
119	113580	Jogo de reparo	Juego de reparaciõn	Spares set	1	1	1			

* Conforme necessidade
Según la necesidad
According to necessity

Ref.: a = 10-101

Para reposição somente sera vendida a bomba injetora completa.
Para roposicion solamente sera suministrada la bomba inyectora completa.
Delivered only injection pump complete.

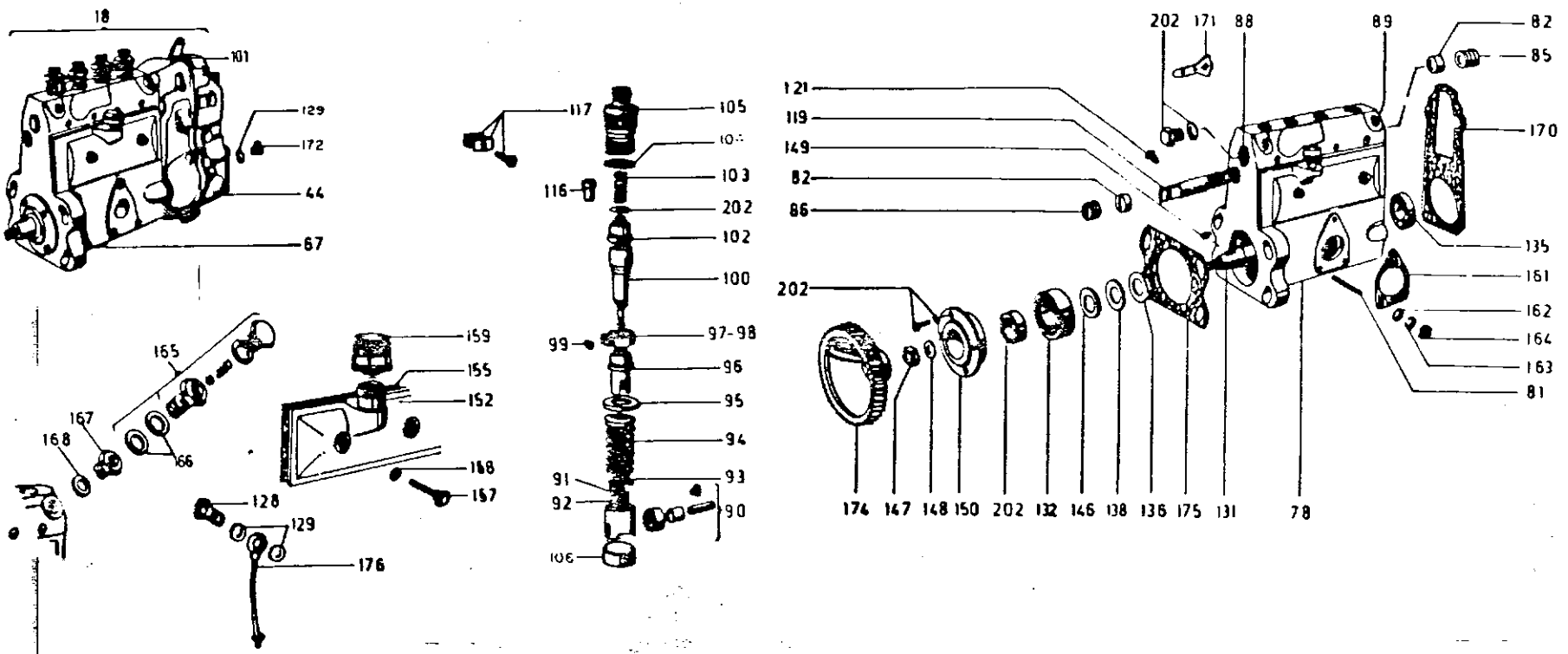
18
101
129
172
44
67
165
167
168
66
159
155
152
168
157
128
129
176
117
105
104
116
103
202
102
100
99
97-98
96
95
94
91
93
92
90
106
202 171 88
89
82
85
121
119
149
82
86
170
135
161
162
164
163
81
202
174 147 148 150 202 132 146 138 136 175 131
78

Ref.	Código Part No.	Denominação	Denominaciõn	Description	Quant. /Cant.					Ref.
					85id	cO Os cL				
18	113590 **	Bomba injetora completa com regulador e bomba alimentadora	Bomba inyectora completa con regulador y bomba alimentadora	Complete fuel injection pump with regulator and feed pump	1	1				
44	113470	Regulador de rotação	Regulador de rotaciõn	Regulator	1	1				
67	113600	Bomba injetora montada	Bomba inyectora montada	Fuel injection pump assy	1	1				
78	113610	Carcaça da bomba	Carcasa de la bomba	Injection pump housing	1	1				
81	113360	Prisioneiro	Espárrago	Stud	3	3				
82	110690	Bucha guia	Buje de guia	Guide bushing	2	2				
85	113430	Anel de guia	Buje de guia	Threaded guide bushing	1	1				
86	110740	Bucha guia	Buje de guia	Threaded guide bushing	1	1				
88	11 34 20	Bucha guia	Buje de guia	Threaded guide bushing	1	1				
89	113410	Buj ao	Tapõn	Plug	1	1				
90	113090	Tucho de roletes	Empujador de rodillo	Roller tappet	4	4				
91	113180	Parafuso de ajuste	Tornillo de ajuste	Adjusting bolt	4	4				
92	113190	Porca	Tuerca	Nut	4	4				
93	110530	Prato mola inferior	Disco dei resorte inferior	Lower disc	4	4				
94	113100	Mola do embolo	Resorte dei piston	Piston spring	4	4				
95	110520	Prato da mola superior	Pisco dei resorte superior	Higher disc	4	/				
96	110730	Manga de regulagem	Manga de regulaje	Adjusting sleeve	4	k				
97	113120	Coroa dentada 0 22,70mm	Corona dentada	Se ctor	4	4				
98	113130	Coroa dentada 0 22,85mm	Cororna dentada	Sector	4	4				
99	113140	Parafuso	Tornillo	Bolt	4	4				
100.	113110	Embolo	Piston	Piston	4	4				
101	113480	Jogo de reparo do regulador	Juego de reparaciõn dei regulador	Regulator spares set	1	1				
102	113150	Válvula de pressão	Válvula de presiõn	Relief valve	4	4				
103	113160	Mola da válvula	Resorte de la válvula	Relief valve spring	4	4				
104	110710	Arruela de vedação	Arandela de sellameinto	Seal washer	4	4				
105	113170	Porta válvula	Porta válvula	Holding valve	4	A				
106	110780	Tampa	Tapa	Cover	4	4				
116	110850	Peça de enchimento	Buje	Bushing	4	4				
117	113440	Mordente completo	Muletilla de fijaciõn comple f- LO	Complete pad	2	2				
119	113630	Cremalheira	Cremallera	Adjusting shaft	1	1				
121	113270	Parafuso de segurança	Tornillo de seguridad	Lock bolt	1	1				
128	113560	Parafuso oco	Tornillo hueco	Banjo bolt	1	1				

Ref.	Código Part No.	Denominação	Denominaciõn	Description	Quant. /Cant. /Qty. 85id |	8679d				Ref.
129	113510	Arruela de vedação	Arandela de sellamiento	Seal washer	3	3				
131	113640	Srvore de comando das válvulas	Eje de comando	Camshaft	1	1				
132	113650	Rolamento de esferas	Rodamiento de bolas	Bali bearing	1	1				
135	113280	RolamenLo de esferas	Rodamiento de bolas	Bali bearing	1	1				
136	110580	Anel intermediário	Anillo intermediário	Intermediary ring	1	1				
138	110430	Arruela de comp. 0 0,10mm	Suplemento	Shim	*	*				
-	110440	Arruela de comp. 0 0,12nun	Suplemento	Shim	*	*				
-	110450	Arruela de comp. 0 0,14min	Suplemento	Shim	*	*				
-	110460	Arruela de comp. 0 0,l6ram	Suplemento	Shim	*	*				
-	110470	Arruela de comp. 0 0,18mm	Suplemento	Shim	*	*				
-	' 110370	Arruela de comp. 0 0,30mm	Suplemento	Shim	*	*				
-	113300	Arruela de comp. 0 0,50mm	Suplemento	Shira		*				
-	110480	Arruela de comp. 0 1,00mm	Suplemento	Shim	*	*				
146	110420	Arruela	Arandeia	Washer	1	1				
147	113670	Porca	Tuerca	Nut	1	1				
148	113570	Arruela de pressão	Arandela de presiõn	Lock washer	1	1				
149	113310	Chaveta	Chaveta	Woodruff key	1	1				
150	113320	Tampa do mancai	Tapa dei cojinete	Bearing cover	1	1				
152	113690	Tampa completa	Tapa completa	Complete cover	1	1				
155	110800	Junta	Junta	Gasket	1	1				
157	113340	Parafuso	Tornillo	Bolt	2	2				
158	113700	Arruela de vedação	Arandela de sellamiento	Seal washer	2	2				
159	110210	Filtro de ar	Filtro de aire	Air filter	1	1				
161	141060	Junta	Junta	Gasket	1	1				
162	141050	Arruela de pressão	Arandela de presiõn	Lock washer	3	3				
163	113720	Arruela de pressão	Arandela de presiõn	Lock washer	3	3				
164	113370	Porca	Tuerca	Nut	3	3				
165	113390	Válvula de retorno	válvula de retorno	Return valve						
166	112970	Arruela de vedação	Arandela de sellamiento	Seal washer	2	2				
167	113250	Bucha de redução	Buje de reducciõn	Threaded bushing	1	1				
168	113240	Arruela de vedação	Arandela de sellamiento	Seal washer	1	1				
170	113450	Junta	Junta	Gasket	1	1				
171	113490	Alavanca de parada	Palanca de parada	Stop lever	1	1				
172	113500	Bujao de controle do nível de óleo	Tapõn de controle dei nivel dei aceite	Levei plug	1	1				

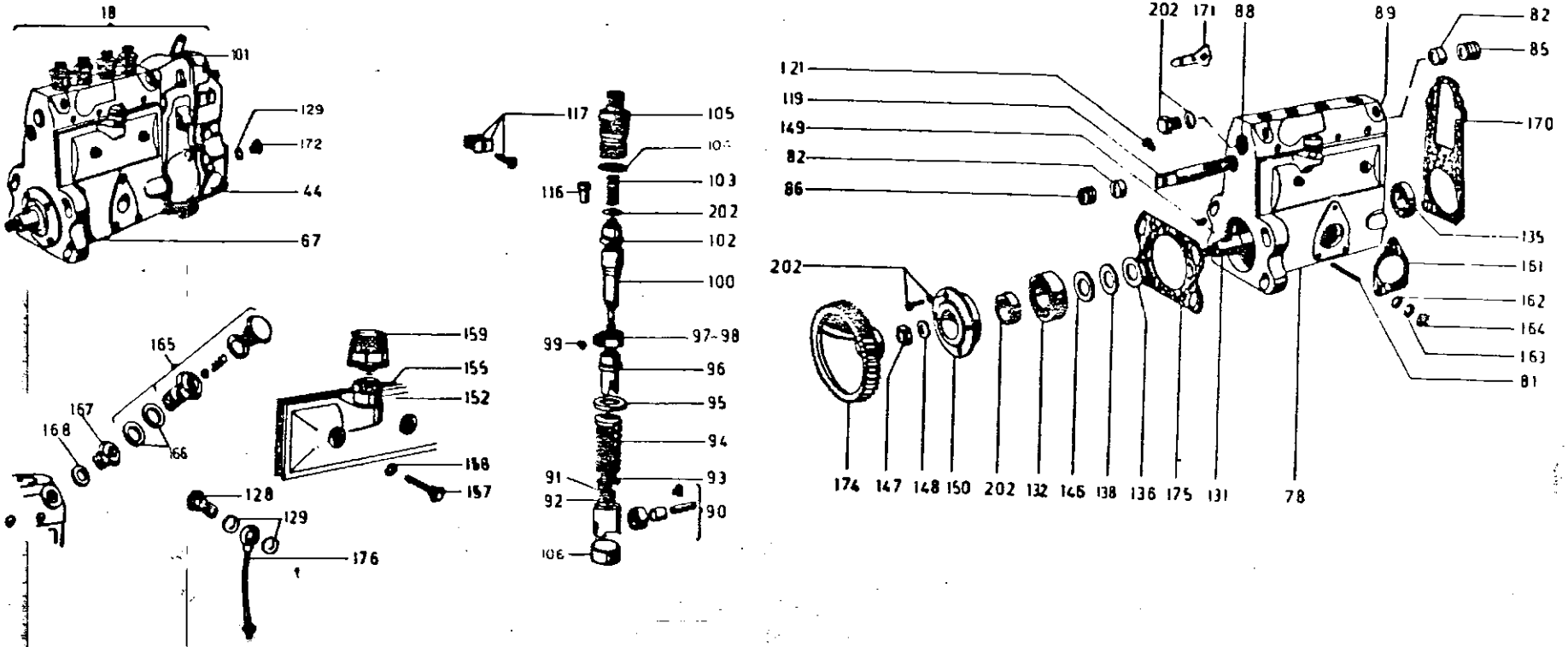
18
101
129
172
44
67
165
167
168
166
159
155
152
158
157
128
129
176
117
105
116
103
202
102
100
99
97-98
96
95
94
91
93
92
90
106
121
119
149
82
86
202
174
147
148
150
202
132
146
138
136
175
131
78
202
171
88
89
82
85
170
135
161
162
164
163
81

Ref.	Código Part No.	Denominação	Denominación	Description	Quant. /Cant. 8581d	PT98				pag.
174	113520	Engrenagem de acionamento	Engranaje de accionaraiento	Gear	1	1				
175	113540	Junta	Junta	Gasket	1	1				
176	113730	Tubo de drenagem	Tubo de drenaje	Drain tube	1	1				
202	113580	Jogo de reparo	Juego de reparaciõn	Spares set	1	1				

* Conforme necessidade
Según la necesidad
According to necessity

** Para reposição somente sera vendida a bomba injetora coipleta.
Para reposicion solaiente sera sutinistrada la bomba inyectora completa.
Delivered only injection pump complete.

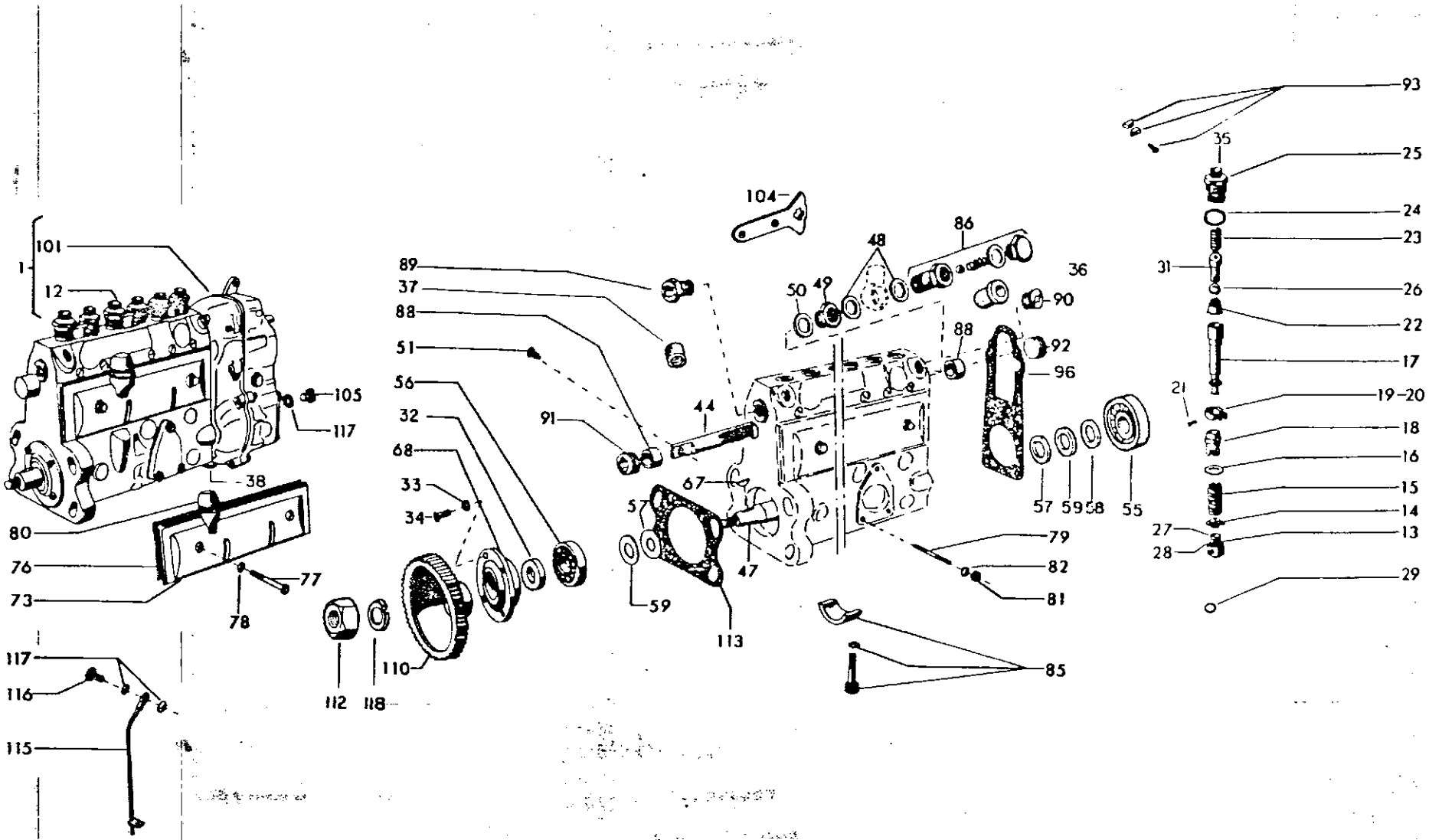
1
101
12
105
117
38
80
76
73
77
78
117
116
115
89
37
88
51
56
32
68
33
34
112
118
110
91
104
48
86
50
49
36
90
92
96
88
44
67
57
59
47
113
79
82
81
85
93
35
25
24
23
31
26
22
17
21
19-20
18
16
15
14
27
28
13
29
57
59
58
55

Ref.	Código Part No.		Denominação	Denominaciõn	Description	Quant. /Cant. /Q o
1	116180	***	Bomba injetora completa com regulador e bomba alimentadora	Bomba inyectora completa con regulador ybomba alimentadora	Complete injection pump with regulator and feed pump	
12	116190		Bomba injetora completa	Bomba inyectora completa	Complete injection pump	
13	113090		Tucho de rolete completo	Empujador de rodillo completo	Complete roller tappet	
14	110530		Prato inferior da mola	Disco dei resorte inferior	Plate	
15	113100		Mola do embolo	Resorte dei piston	Piston spring	
16	110520	**	Prato superior da mola	Disco dei resorte superior	Plate	
17	113620	**	Embolo	Pistõn	Piston	
18	110730		Manga de regulagem	Manga de regulaje	Adjusting sleeve	
19	113120		Coroa dentada 022,70mm	Corona dentada	Sector	
20	113130		Coroa dentada 022,85mm	Corona dentada	Sector	
21	113140		Parafuso de fixarão	Tornillo de traba	Lock bolt	
22	113150	**	Válvula de pressão	Válvula de presiõn	Relief valve	
23	113160	**	Mola da válvula de pressáo	Resorte de la válvula de presiõn	Relief valve spring	
24	110710		Arruela	Arandela	Washer	
25	113170		Porta válvula	Porta válvula	Holding valve	
26	113580	**(*)	Jogo de reparo	Juego de reparaciõn	Spares set	
27	113180		Parafuso de ajuste	Tornillo de ajuste	Adjusting bolt	
28	113190		Porca	Tuerca	Nut	
29	110780		Tampa	Tapa	Cover	
31	110850		Peça de enchimento	Buje	Bushing	
44	116200	**	Cremalheira	Cremallera	Adjusting rod	
47	116210		Eixo de comando	Eje de comando	Camshaft	
48	112970		Anel de vedação	Arandela de sellamiento	Seal washer	
49	113250		Bucha de redução	Buje de reducciõn	Threaded bushing	
50	113260		Anel de vedação	Arandela de sellamiento	Seal washer	
51	113270		Parafuso de segurança	Tornillo de seguridad	Bolt	
55	113280	**	Rolamento	Rodamiento	Bearing	
56	113650	**	Rolamento	Rodamiento	Bearing	
57	110580		Anel intermediário	Anillo intermediário	Intermediary ring	
58	110420		Arruela	Arandela	Washer	
59	110430		Arruela de comp. 00,10rara	Arandela de compensaciõn	Adjusting washer	
	110440		Arruela de comp. 00,12mm	Arandela de compensaciõn	Adjusting washer	
	110450		Arruela de comp. 00,14mm	Arandela de compensaciõn	Adjusting washer	
	110460		Arruela de comp. 00,16 mm	Arandela de compensaciõn	Adjusting vasher	

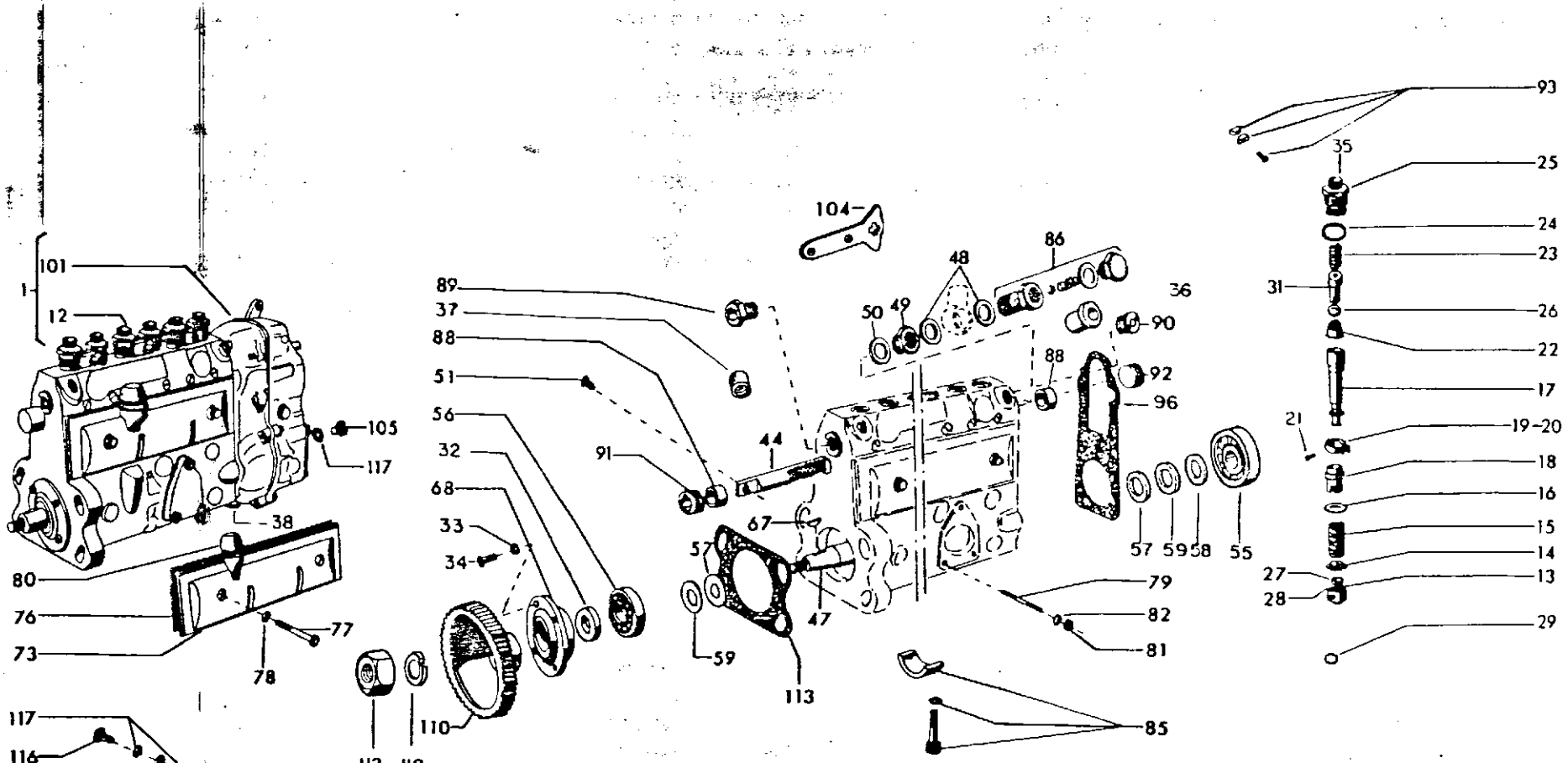
1
101
12
105
117
38
80
76
73
77
78
117
116
115
89
37
88
51
56
32
68
33
34
112
118
110
91
104
48
86
50
49
36
90
88
92
96
44
67
57
59
47
113
79
82
81
85
57
59
58
55
93
35
25
24
23
31
26
22
17
21
19-20
18
16
15
14
27
28
13
29

Ref.	Código Part No.	Denominação	Denominaciõn	Description	Quant. /Cant. /Q					Ref.
—	110470	Arruela de comp. 00,18rara	Arandela de compensaciõn	Adjusting washer	*					
—	110370	Arruela de comp. 00,30mn>	Arandela de compensaciõn	Adjusting washer	*					
—	113300	Arruela de comp. 00,50mra	Arandela de compensaciõn	Adjusting washer	*					
—	110480	Arruela de comp. 01,00mm	Arandela de compensaciõn	Adjustirg washer	*					
67	113310	Chaveta	Chaveta	Woodruff key	1					
68	113320	Tampa do mancai	Tapa dei cojinete	Bearing cover	1					
73	116220	Tampa completa	Tapa completa	Complete cover	1					
76	110810	Junta	Junta	Gasket	1					
77	113340	Parafuso	Tornillo	Bolt	2					
78	113700	Arruela de vedação	Arandela de sellamiento	Seal washer	2					
79	113360	Prisioneiro	Espárrago	Stud	3					
80	110210	Filtro de ar	Filtro de aire	Air filter	1					
81	113370	Porca	Tuerca	Nut	3					
82	113380	Arruela de pressão	Arandela de presiõn	Lock washer	3					
85	116230	Mancai intermediário completo	Buje intermediário completo	Complete intermediary bearing	1					
86	113390	Válvula de retorno	Válvula de retorno	Return valve						
87	113400	Proteção para cremalheira	Protecciõn de la cremallera	Adjusting rod protection	1					
88	110690	Anè 1 de gui a	Buje de guia	Bushing guide						
89	113420	Bucha de guia	Buje de guia	Bushing guide	1					
90	113410	Bujão	Tapõn	Plug	1					
91	110740	Bucha de guia	Buje de guia	Bushing guide	1					
92	113430	Anel de guia	Buje de guia	Bushing guide	1					
93	113440	Mordente completo	Muletilla de fijación completa	Complete pad	3					
96	113450	Junta	Junta	Gasket	1					
101	116240	Regulador de rotação	Regulador de rotaciõn	Regulator	1					
104	113490	Alavanca de parada	Palanca de parada	Stop lever	1					
105	113500	Bujão de controle do nível do óleo	Tapõn de control dei nível dei aceite	Lever plug	1					
110	113520	Engrenagem de acionamento	Engranaje de accionamiento	Gear	1					
112	123790	Porca	Tuerca	Nut	1					
113	113540	Junta	Junta	Gasket	1					
115	113550	Tubo de drenagem	Tubo de drenaje	Drain tube	1					
116	113560	Parafuso oco	Tornillo hueco	Banjo bolt	1					
117	113510	Arruela de vedação	Arandela de sellamiento	Seal washer	3					
118	113570	Arruela de pressão	Arandela de presiõn	Lock washer	1					

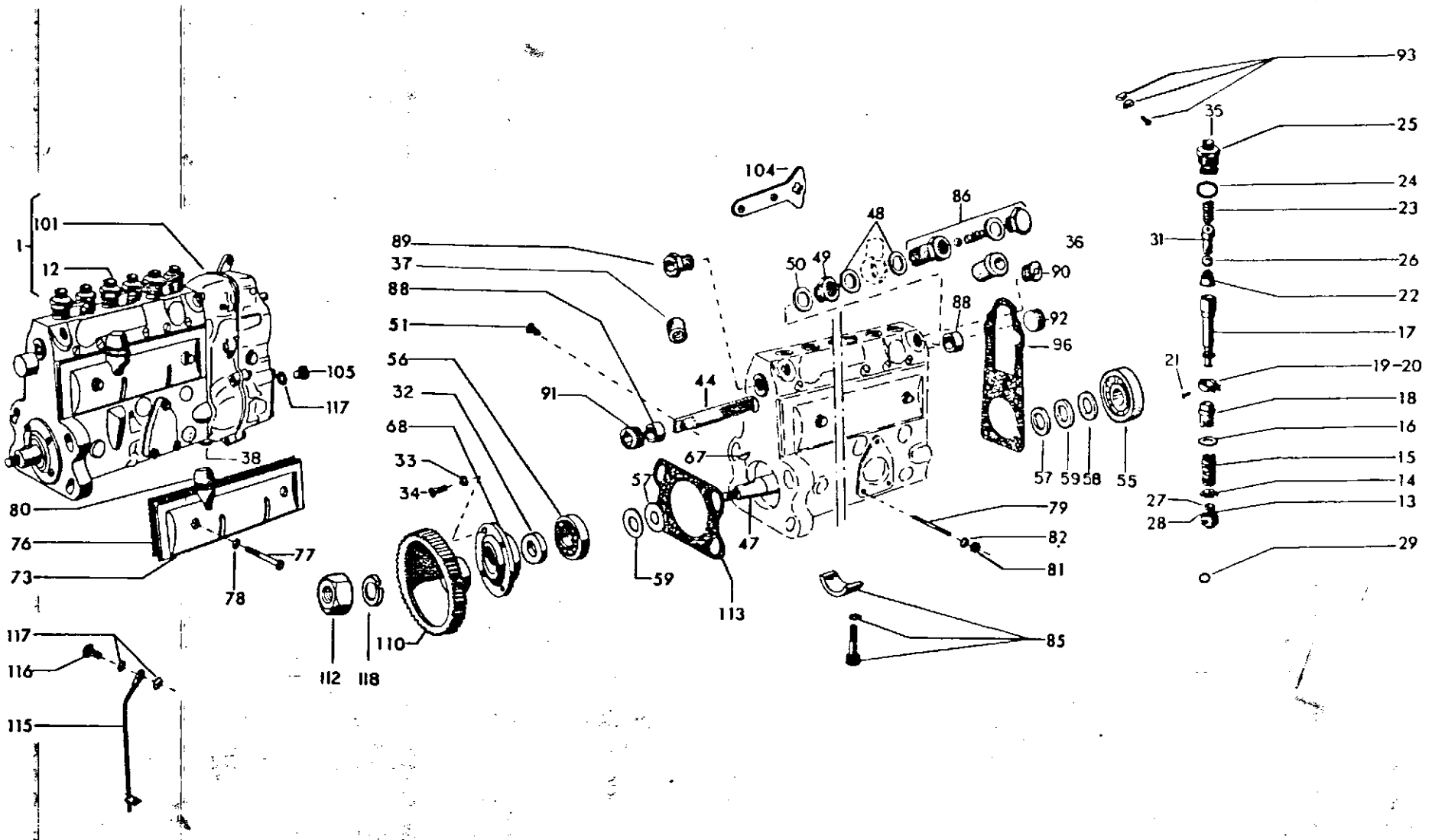
1
101
12
105
117
38
80
76
73
77
78
117
116
115
89
37
88
51
56
32
68
33
34
112
118
110
104
86
48
50
49
36
90
88
92
96
91
44
67
57
59
47
113
79
82
81
85
93
35
25
24
23
31
26
22
17
21
19-20
18
16
15
14
27
13
28
29
57
59
58
55

Ref.	Código Part No.	Denominação	Denominaciõn	Description	Quant. /Cant. /Qty. TOT1					Ref.

* Conforme necessidade
Según la necesidad
According to necessity

** Peça de maior desgaste
Pieza de mayor desgaste
Part standing continuai wear

(*) Usado a partir do motor 0.225.06.05657
Usado a partir dei motor n9 0.225.06.05657
Used from engine No.0.225.06.05657

*** Para repasiçao somente sera vendida a bomba injetora completa.
Para reposicion solamente sera suministrada la bomba inyectora completa.
Oelivered only injection pump complete.

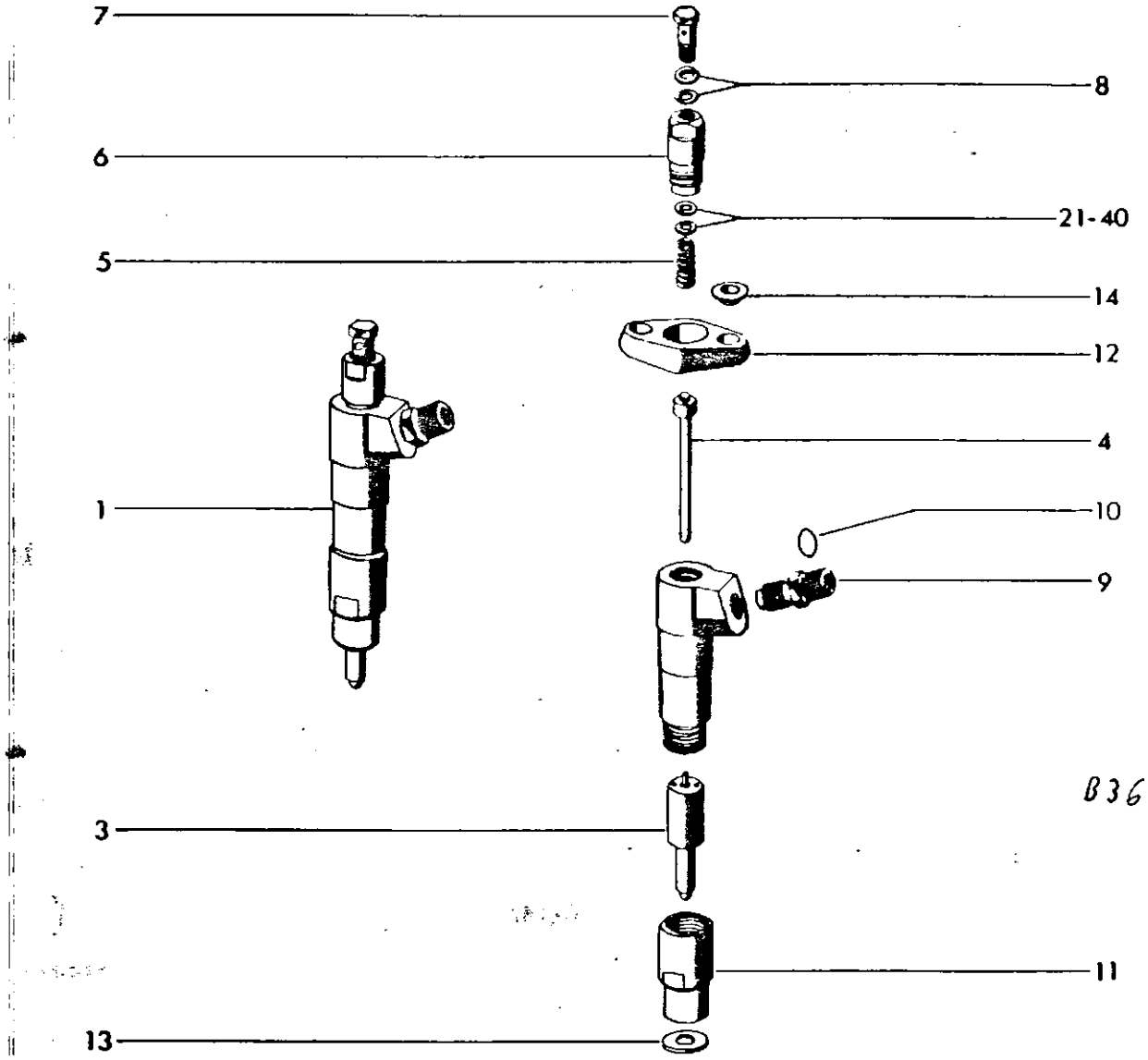
7
8
6
21-40
5
14
12
4
1
10
9
B36
3
11
13

Ref.	Código Part No.	Denominação	Denominación	Description	Quant. /Cant. /Qty. 65 id	85 id	86 id	CL	Ref.
1	110140	Porta bico injetor compelto	Inyector completo	Complete injector	3	4	4	6	
3	110150	Bico injetor	Tobera	Nozzle	3	4	4	6	
4	113740	Pino de pressão	Pasador de presiõn	Lock pin	3	4	4	6	
5	113750	Mola	Resorte	Spring	3	4	4	6	
6	113760	Bujão da capa	Tapõn	Plug	3	4	4	6	
7	113770	Parafuso ôco	Tornillo hueco	Banjo bolt	3	4	4	6	
8	112950	Arruela de vedação	Arandela de sellamiento	Seal washer	6	8	8	10	
9	113780	Conexão	Conexiõn	Connection	3	4	4	6	
10	113790	Arruela de vedação	Arandela de sellamiento	Seal washer	3	4	4	6	
11	113800	Porca	Tuerca	Nut	3	4	4	6	
12	113810	Flange	Flange	Flange	3	4	4	6	
13	113820	Arruela de pressão	Arandela de presiõn	Lock washer	3	4	4	6	
14	113830	Arruela semi-esférica	Arandela semiesférica	Half washer	6	8	8	10	
21	113840	Disco 1,00mm	Platillo	Plate	*	A	A	A	
-	113850	Disco l,05mm	Platillo	Plate	X	A	A	A	
-	113860	Disco l,10mm	Platillo	Plate	JL	A	A	A	
-	113870	Disco l,15mm	Platillo	Plate	A	A	A	A	
-	113880	Disco l,20mm	Platillo	Plate	*	A	A	A	
-	113890	Disco 1,25mm	Platillo	Plate		A	A	A	
-	113900	Disco l,30nnn	Platillo	PI ate	*	A	A	A	
_	113910	Disco l,35mm	Platillo	Plate	*	A	A	A	
_	113920	Disco 1,40mm	Platillo	Plate	A	A	A	A	
_	113930	Disco l,45mm	Platillo	Plate	A	A	A	A	
_	113940	Disco l,50mm	Platillo	Plate	A	A	A	A	
_	113950	Disco 1,550110	Platillo	Plate	A	A	A	A	
_	113960	Disco l,60inm	Platillo	Plate	A	A	A	A	
-	113970	Disco l,65mm	Platillo	Plate	A	A	A	A	
-	113980	Disco l,70mm	Platillo	Plate	A	A	A	A	
_	113990	Disco 1,75mm	Platillo	Plate	A	A	A	A	
-	114000	Disco l,80mm	Platillo	Plate	A	A	A	A	
-	114020	Disco l,85mm	Platillo	Plate	A	A	A	*	
_	114030	Disco l,90nim	Platillo	Plate	A	A	A	*	
_	114040	Disco 1,95mm	Platillo	Plate	A	A	A	A	

* Conforme necessidade — Según la necesidad — According to necessity

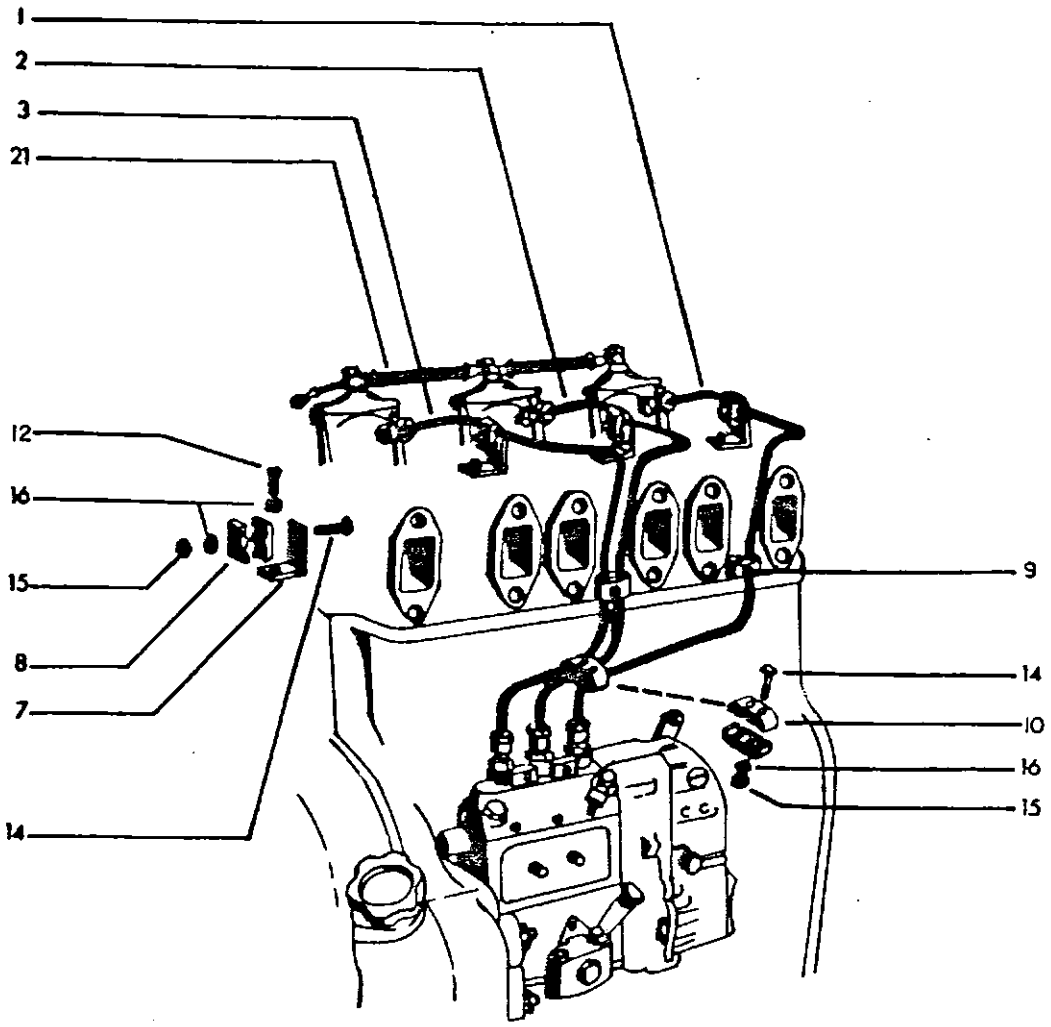
1
2
3
21
12
16
15
8
7
14
9
14
10
16
15

Ref.	Código Part No.	Denominação	Denominaciõn	Description	Quant. /Cant. /Q					Ref.
					CAF	CL	65id			
1	11A050	Tubulação de pressão de óleo combustível - cilindro I	Tubos de presiõn dei aceite combustible - cilindro I	Pressure pipes-cylinder I	1	1	1			
2	114060	Tubulação de pressão de óleo combustível - cilindro II	Tubos de presiõn dei aceite combustible - cilindro II	Pressure pipes-cylinder II	1	1	1			
7	114070	Cantoneira	Soporte	Bracket	3	3	3			
8	114080	Braçadeira	Abrazadera	Tube clip	6	6	6			
9	114090	Braçadeira	Abrazadera	Tube clip	4	4	4			
10	114100	Braçadeira	Abrazadera	Tube clip	2	2	2			
12	114110	Parafuso	Tornillo	Bolt	3	3	3			
IA	114120	Parafuso	Tornillo	Bolt	7	7	7			
15	111630	Porca	Tuerca	Nut	5	5	5			
16	114130	Arruela de pressão	Arandela de presiõn	Lock washer	L0	10	10			
21	142240	Tubo de retorno	Tubo de retorno	Return pipe	1	1	1			

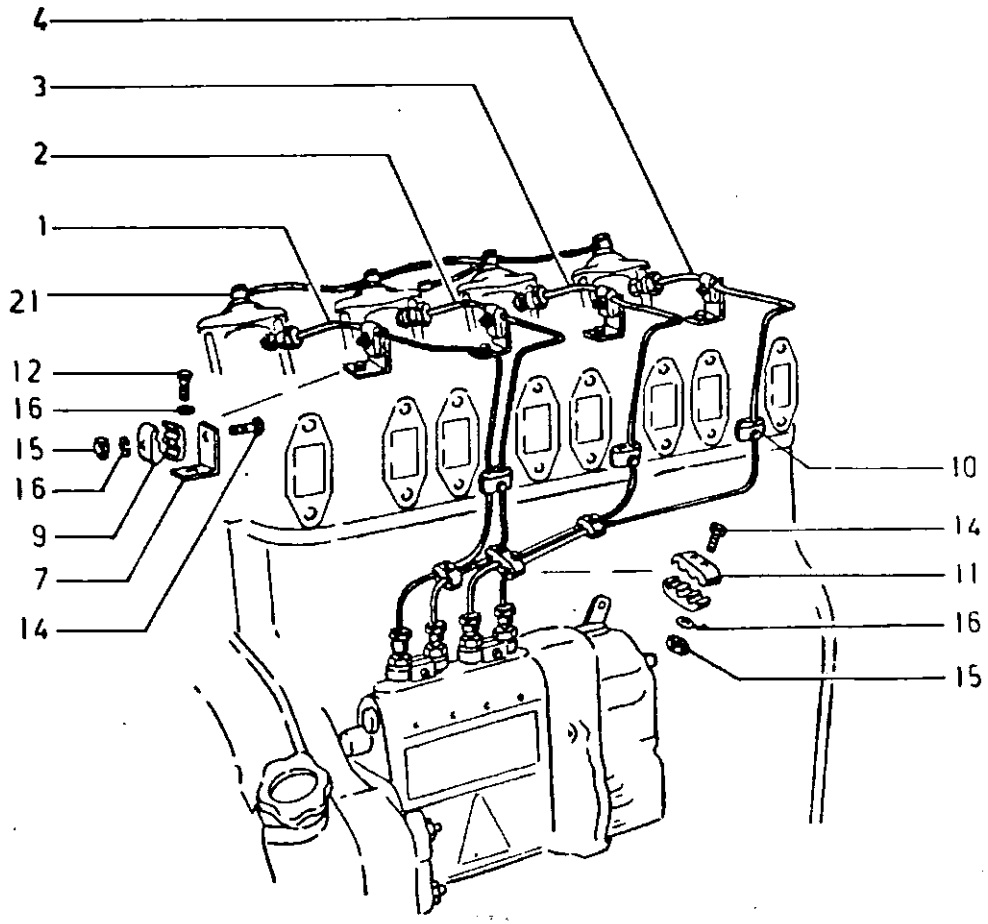
4
3
2
1
21
12
16
15
16
9
7
14
10
14
11
16
15

Ref.	Código Part No.	Denominação	Denominaciõn	Descri ption	Quant. /Cant co	
1	114150	Tubulação de pressão de oleo combustível - cilindro IV	Tubos de presiõn dei aceite combustible - cilindro IV	Pressure pipes-cylinder IV		
2	114060	Tubulação de pressão de óleo combustível - cilindro III	Tubo de presiõn dei aceite combustible - cilindro III	Pressure pipes-cylinder III		
3	114050	Tubulação de pressão de oleo combustível - cilindro II	Tubos de presiõn dei aceite combustible - cilindro II	Pressure pipes-ci1inder II		
4	114160	Tubulação de pressão de óleo combustível - cilindro I	Tubos de presiõn dei aceite combustible - cilindro I	Pressure pipes-cylinder I		
7	114070	Suporte da braçadeira	Soporte	Bracket		4
9	114080	Braçadeira	Abrazadera	Tube clip	10	10
10	114090	Braçadeira	Abrazadera	Tube clip	6	6
11	114100	Braçadeira	Abrazadera	Tube clip	2	2
12	114110	Parafuso	Tornillo	Bolt	4	4
14	114120	Parafuso	Tornillo	Bolt	11	11
15	111630	Porca	Tuerca	Nut	8	8
16	114130	Arruela de pressão	Arandela de presiõn	Lock washer	15	15
21	142250	Tubo rígido de retorno	Tubo de retorno	Return pipe	1	1

Ref.	Código Part No.	Denominação	Denominación	Description	Quant. '/Cant. Piloto					Ref.
1	116250	Tubo de pressão do óleo combustível - Cilindro I	Tubo de presión del aceite combustible - Cilindro I	Pressure pipe – Cylinder I	1					
2	116260	Tubo de pressão do óleo combustível - Cilindro II	Tubo de presión del aceite combustible - Cilindro II	Pressure pipe - Cylinder II	1					
3	114160	Tubo de pressão do óleo combustível - Cilindro III	Tubo de presión del aceite combustible - Cilindro III	Pressure pipe - Cylinder III	1					
4	114050	Tubo de pressão do óleo combustível - Cilindro IV	Tubo de presión del aceite combustible - Cilindro IV	Pressure pipe - Cylinder IV	1					
5	114060	Tubo de pressão do óleo combustível - Cilindro V	Tubo de presión del aceite combustible - Cilindro V	Pressure pipe - Cylinder V	1					
6	114150	Tubo de pressão do óleo combustível - Cilindro VI	Tubo de presión del aceite combustible - Cilindro VI	Pressure pipe - Cylinder VI	1					
7	117590	Suporte da braçadeira	Soporte de la abrazadera	Clamp bracket	6					
9	114090	Braçadeira	Abrazadera	Clamp	10					
10	114100	Braçadeira	Abrazadera	Clamp	4					
11	114080	Braçadeira	Abrazadera	Clamp	14					
12	117560	Parafuso	Tornillo	Bolt	6					
14	114120	Parafuso	Tornillo	Bolt	16					
15	111630	Porca	Tuerca	Nut	11					
16	117570	Arruela de pressão	Arandela de presión	Lock washer	22					
23	142260	Tubo rígido de retorno de bico a bico	Tubo rígido de retorno de tobera a tobera	Return pipe	1					

Ref.	Código Part No.	Denominação	Denominaciõn	Description	Quant. /Cant. /Qi-y					
					CAF	62id	65id	85id	86id	
1	114180	Suporte do filtro duplo de combustível	Soporte dei filtro doble de combustible	Filter bracket	1	1	1	1	1	
4	HA-6333	Parafuso	Tornillo	Bolt	2	2	2	2	2	
5	114190	Parafuso	Tornillo	Bolt	2	2	2	2	2	
8	JD-3110	Arruela de pressão	Arandela de presiõn	Lock washer	6	6	6	6	6	
11	114200	Tubo da bomba alimentadora ao filtro	Tubo de la bomba alimentadora al filtro	Feed pump - fuel filter pipe	1	1	1	1	1	
15	114210	Tubo do filtro à bomba injetora	Tubo dei filtro a la bomba in yectora	Fuel filter - injection pump pipe	1	1	1	1	1	
19	114260	Tubo de retorno da bomba injetora ao filtro	Tubo de retorno de la bomba inyectora al filtro	Injection pump - fuel filter return pipe	1	1	1			
19	114340	Tubo de retorno da bomba injetora ao filtro	Tubo de retorno de la bomba inyectora al filtro	Injection pump - fuel filter return pipe				1	1	
23	114300	Tubo de retorno do filtro ao tanque de combustível	Tubo de retorno dei filtro al tanque de combustible	Fuel filter - fuel tank return pipe	1	1	1			
23	114350	Tubo de retorno do filtro ao tanque de combustível	Tubo de retorno dei filtro al tanque de combustible	Fuel filter - fuel tank return pipe				1	1	
30	114310	Tubo do filtrapS bomba alimentadora	Tubo dei filtrap ala bomba alimentadora	Sediment filter - feed pump pipe	1	1	1			
30	114360	Tubo do filtrap à bomba alimentadora	Tubo dei filtrap a la bomba aliraentadora	Sediment filter - feed pump pipe				1	1	
34	589270	Parafuso de conexão	Tornillo de conexiõn	Banjo bolt	7	7	7	7	7	
35	116310	Arruela de vedação	Arandela de sellamiento	Seal washer	18	18	18	18	18	
36	114270	Parafuso de conexão	Tornillo de conexiõn	Banjo bolt	1	1	1	1	1	
37	117450	Parafuso de conexão	Tornillo de conexiõn	Banjo bolt	1	1	1			
37	114280	Parafuso de conexão	Tornillo de conexiõn	Banjo bolt				1	1	
38	111490	Arruela de vedação	Arandela de sellamiento	Seal washer	2	2	2	2	2	
39	114320	Suporte da braçadeira	Soporte de la abrazadera	Clamp bracket	1	1	1	1	1	
40	114230	Parafuso	Tornillo	Bolt	2	2	2	2	2	
42	114330	Braçadeira	Abrazadera	Clamp	1	1	1	1	1	
44	114290	Braçadeira	Abrazadera	Clamp	2	2	2	2	2	
46	114240	Parafuso	Tornillo	Bolt	1	1	1	1	1	
48	114750	Arruela de pressão	Arandela de presiõn	Lock washer	1	1	1	1	1	
50	111630	Porca	Tuerca	Nut	1	1	1	1	1	

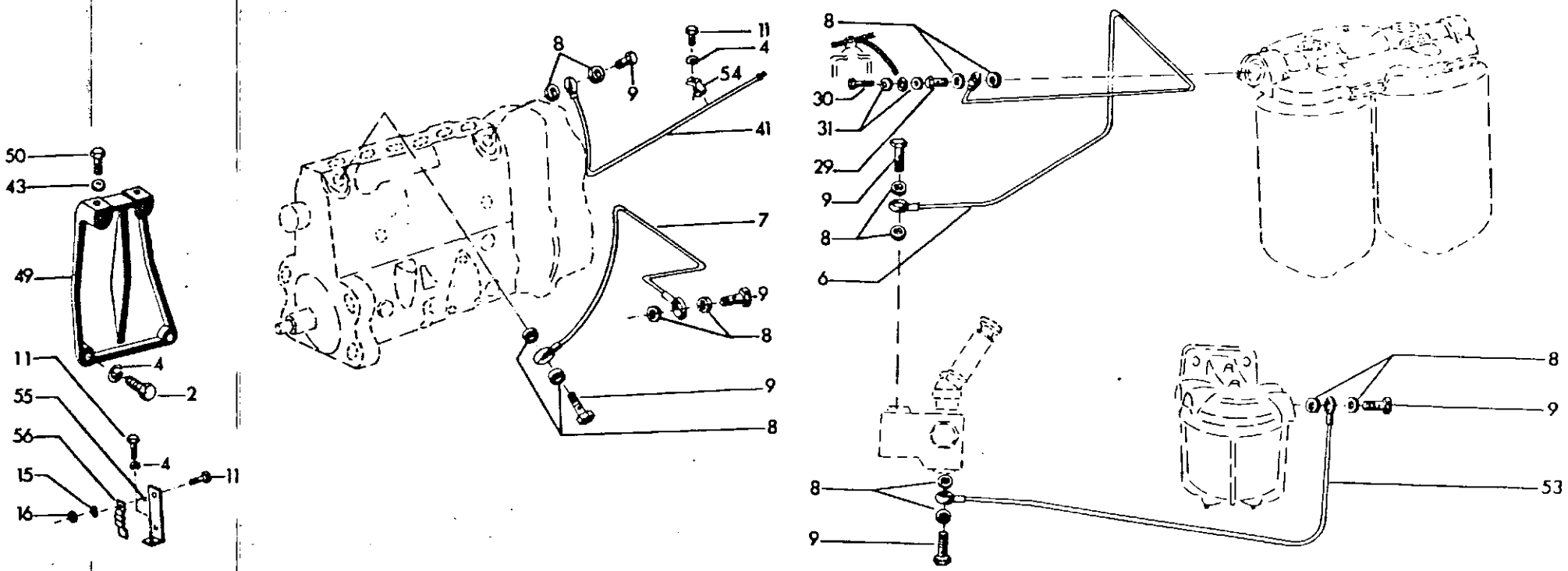
50
43
49
11
4
2
55
4
56
15
16
11
8
9
11
4
54
41
7
9
8
9
8
8
30
31
29
9
8
6
8
9
8
9
53

tef.	Código Part No.	Denominação	Denominaciõn	Description	Quant. /Cant./ Qo CL
2	HA-6433	Parafuso M10xl,5x25	Tornillo	Bolt	2
4	115800	Arruela de pressão	Arandela de presiõn	Lock washer	4
6	116290	Tubo da bomba alimentadora ao filtro do combustível	Tubo de la bomba alimentadora al filtro dei combustible	Feed pump to fuel filter pipe	1
7	116300	Tubo do filtro ã bomba injetora	Tubo dei filtro a la bomba inyectora	Feed pump to injection pump pipe	1
8	116310	Arruela de vedação	Arandela de sellamiento	Seal washer	14
9	589270	Parafuso Sco	Tornillo hueco	Banjo bolt	6
11	114230	Parafuso	Tornillo	Bolt	3
15	115800	Arruela de pressão	Arandela de presiõn	Lock washer	1
16	111630	Porca	Tuerca	Nut	1
29	114270	Parafuso oco	Tornillo hueco	Banjo bolt	1
30	114280	Parafuso oco	Tornillo hueco	Banjo bolt	1
31	111490	Arruela de vedação	Arandela de sellamiento	Seal washer	2
41	116320	Tubo de retorno do filtro ao tanque do combustível	Tubo de retorno dei filtro al tanque dei combustible	Filter to fuel tank return pipe	1
43	132390	Arruela de pressão	Arandela de presiõn	Lock washer	2
49	116340	Suporte do filtro do eombustí-vel	Soporte dei filtro dei combustible	Filter bracket	1
50	116350	Parafuso	Tornillo	Bolt	2
53	116360	Tubo do pré-filtro ã bomba alimentadora	Tubo dei pre-filtro a la bom-ba alimentadora	Pre-filter to feed pump pipe	1
54	116370	Braçadeira	Abrazadera	Clamp	1
55	114320	Suporte da braçadeira	Soporte de la abrazadera	Clamp bracket	1
56	114330	Braçadeira	Abrazadera	Clamp	1

Ref.	Código Part No.	Denominação	Denominación	Description	Quant. /Cant. /Qi					Ref.
1	114370	Bomba centrifuga	Bomba centrífuga	Water pump	j		j	1	1	
2	118850	Peça intermediária	Pieza intermediária	Support	1	1	1	1	1	
4	114390	Junta	Junta	Gasket	1	1	1	1	1	
6	111540	Parafuso	Tornillo	Bolt	4	4	4	4	4	
7	111650	Parafuso	Tornillo	Bolt	4	4	4	4	4	
8	JD-3108	Arruela de pressão	Arandela de presiõn	Lock washer	0	10	10	10	10	
9	114400	Polia	Polea	Pulley	1	1	1	1	1	
16	112060	Parafuso	Tornillo	Bolt				6	6	
18	114410	Chapa de fixação	Fij ador	Fastening plate				2	2	
20	118830	Tubo de água	Tubo de água	Water tube	1	1	1			
21	114430	Tubo de água	Tubo de água	Water tube				1	1	
29	114220	Arruela de cobre	Arandela de cobre	Seal washer	1	1	1	1	1	
30	114440	Parafuso de conexão	Tornillo de conexiõn	Banjo bolt	1	1	1	1	1	
33	114450	Braçadeira	Abrazadera	Clamp						
35	114460	Braçadeira	Abrazadera	Clamp	1	1	1	1	1	
36	115420	Braçadeira	Abrazadera	Clamp	1	1	1	1	1	
39	114470	Válvula termostática	Válvula termostá' \	Thermostat valve	1	1	1	1	1	
41	114480	Mangueira, tubo de água-valvula termostática	Manguera, tubo de ^gua-vãlvula termostática	Water tube hose thermostat	1	1	1	1	1	
42	114490	Mangueira, válvula termostática - bomba centrífuga	Manguera, válvula termostática - bomba centrífuga	Water pump thermostat hose	1	1	1	1	1	
47	111020	Arruela	Arandela	Washer	1	1	1	1	1	
57	114500	Ventilador	Ventilador	Fan	1	1	1	1	1	
81	243600	Correia "V"	Corrêa	Belt	1	1	1	1	1	
82	142750	Jantoneira	Soporte	Bracket	1	1	1	1	1	
83	114520	Braçadeira	Abrazadera	Clamp	1	1	1	1	1	
86	216560	Mangueira de sucção	Manguera de succiõn	Suction hose	1	1	1	1	1	
89	114530	Braçadeira	Abrazadera	Clamp	1	1	1	1	1	
90	HA-6322	Parafuso M8xl,25x16	Tornillo	Bolt	1	1	1	1	1	
91	JD-0408	Arruela lisa	Arandela plana	Washer	1	1	1	1	1	
93	114 540	Jogo de reparo da bomba centrífuga	Juego de reparaciõn de la bomba centrífuga	Water pump, spares set	1	1	1	1	1	
94	GP-3921	Braçadei ra	Abrazadera	Clamp	1	1	1	1	1	

Ref.	CÓdi go Part No.	Denominação	Denominaciõn	Description	Quant. /Cant.					Ref.
					Qlloid					
1	114370	Bomba centrífuga	Bomba centrífuga	Water pump	1					
3	134050	Peça intermediária	Pieza intermediária	Interraediary housing	1					
4	114390	Junta	Junta	Gasket	1					
5	116390	Parafuso	Tornillo	Bolt	4					
6	111540	Parafuso	Tornillo	Bolt						
7	117100	Parafuso	Tornillo	Bolt	4					
8	115760	Arruela de pressão	Arandela de presiõn	Lock washer	10					
10	117190	Parafuso	Tornillo	Bolt						
11	116400	Polia	Polea	Pulley	1					
18	118160	Chapa de fixação	Chapa de fijaciõn	Fastening plate						
27	116410	Tubo de água	•Tubo de agua	Water pipe	1					
29	116310	Arruela de vedação	Arandela de sellamiento	Seal washer	1					
30	114440	Parafuso ôco	Tornillo hueco	Banjo bolt	1					
33	114450	Braçadeira	Abrazadera	Clamp						
35	114460	Braçadeira	Abrazadera	Clamp	1					
36	116420	Braçadeira	Abrazadera	Clamp	1					
39	124890	Válvula termostática	Válvula termostática	Thermostat valve	1					
40	116440	Mangueira	Manguera	Hose	1					
44	116450	Mangueira	Manguera	Hose	1					
47	111020	Arruela	Arandela	Washer						
57	116460	Ventilador	Ventilador	Fan	1					
79	227240	Correia	Corrêa	Belt	1					
82	142750	Suporte	Soporte	Bracket	1					
83	114520	Braçadeira	Abrazadera	Clamp	1					
93	114540	Jogo de reparo da bomba de água	Juego de reparaciõn de la bomba de agua	Water pump spares set	1					

* Conforme necessidade / Segun la necesidad / According to necessity

Ref.	Código Part No.	Denominação	Denominación	Description	Quant. /Cant. /Qty. CAF	62 id	65id	85id	86id	Ref.
	190932	Radiador completo	Radiador completo	Complete radiator	1	1	1			a
-	150932	Radiador completo	Radiador completo	Complete radiator				1	1	b
1	139470	Rede do radiador	Red dei radiador	Radiator screen	1	1	1	1	1	
2	588220	Fecho	Cierre	Fastener	2	2	2	2	2	
3	588230	Mola	Resorte	Spring	2	2	2	2	2	
4	JE-3079	Cupilha	Pasador abierto	Split pin	2	2	2	2	2	
5	199903	Radiador	Radiador	Radiator	1	1	1			
5a	199302	Radiador	Radiador	Radiator				1	1	
6	589360	Tampa do radiador	Tapa dei radiador	Radiator cap	1	1	1	1	1	
8	199330	Mangueira	Manguera	Hose	1	1	1	1	1	
10	JB-3708	Porca UNF 5/16"	Tuerca	Nut	8	8	8	8	8	
11	JD-3108	Arruela de pressão	Arandela de presiõn	Lock washer	4	4	4	4	4	
12	JD-0408	Arruela lisa	Arandela plana	Washer	8	8	8	8	8	
13	HS-5313	Parafuso UNF 5/16x5/8	Tornillo	Bolt	8	8	8	8	8	
14	GP-3926	Braçadeira	Abrazadera	Clamp	2	2	2	2	2	
16	139304	Defletor	Deflector	Deflector	1	1	1	1	1	
17	GR-0201	Bujao	Tapõn	Plug	1	1	1	1	1	
18	114450	Braçadeira	Abrazadera	Clamp	1	1	1	1	1	

Ref.: a = 5, 10-13, 16

b •= 5a, 10-13, 16

RADIADOR **RADIADOR** **RADIATOR** B45

Ref.	Código Part No.	Denominação	Denominaciõn	Description	/Cant.
	190240	Sistema de arrefecimento	Sistema de regrigeraciõn	Cooling system	
1	190150	Radiador completo	Radiador completo	Complete radiator	1
-	192340	Radiador	Radiador	Radiator	1
-	224790	Defletor de ar	Deflector de aire	Air deflector	1
-	220910	Parafuso	Tornillo	Bolt	
2	190160	Rede do radiador montado	Red dei.radiador montado	Radiator screen assy	1
3	GP-3915	Braçadeira	Abrazadera	Clamp	4
4	206580	Mangueira	Manguera	Hose	1
5	200691	Mangueira	Manguera	Hose	1
6	589360	Tampa do radiador	Tapa dei radiador	Radiator cap	1
7	200790	Apoio do radiador	Apoyo dei radiador	Radiator support	1
8	200770	Arruela	Arandela	Washer	2
9	JB-1108	Porca M8xl,25	Tuerca	Nut	9
10	HA-6323	Parafuso M8xl,25x20	Tornillo	Bolt	1
11	JD-0408	Arruela	Arandela	Washer	2
12	HA-9132	Parafuso M12xl,75x16	Tornillo	Bolt	2
13	685900	Amortecedor	Amortiguador	Rubber shock absorber	2
14	200730	Suporte direito	Soporte derecho	Right axle	1
15	200740	Suporte esquerdo	Soporte izquierdo	Left axle	1
16	200710	Chapa divisória	Chapa divisória	Dividing plate	1
17	200700	Mola de trava	Resorte de traba	Lock spring	1
18	GR-0201	Bujão	Tapõn de dreno	Plug	1
-	173021	Adesivo anticongelante	Adhesivo anticongelante	Freezing preventive adhesive	1
	214190	Adesivo anticorrosivo	Adhesivo anticorrosivo	Anticorrosive adhesive	

COLETORES DE ADMISSÃO E ESCAPE

COLECTORES DE ADMISION Y ESCAPE

INTAKE AND EXHAUST MANIFOLDS

Ref.	CÕdigo Part No.	Denominação	Denominaciõn	Description	Quant. /Cant. o	62id	65id	85id	86id	
1	11A550	Coletor de admissão	Colector de admisión	Intake manifold	í	1	1			
2	11A560	Junta do coletor de admissão	Junta dei colector de admisión	Intake manifold gasket	3	3	3	A	A	
3	11A570	Coletor de escape	Colector de escape	Exhaust manifold	1	1	1			
A	11A590	Junta do coletor de escape	Junta dei colector de escape	Exhaust manifold gasket	3	3	3	A	*h*	
5	11A700	Coletor de admissão	Colector de admisión	Intake manifold				1	1	
6	11A710	Coletor de escape	Colector de escape	Exhaust manifold				1	1	

COLETORES DE ADMISSÃO E ESCAPE

COLECTORES DE ADMISIÓN Y ESCAPE

INTAKE AND EXHAUST MANIFOLDS

Ref.	Código Part No.	Denominação	Denominaciõn	Description	Quant. /Cant. P70II
1	116470	Coletor de admissão	Colector de admisión	Intake manifold	1
3	116480	Coletor de escape	Colector de escape	Exhaust manifold	1
4	114560	Junta do coletor de admissão	Junta dei colector de admisión	Intake manifold gasket	6
5	114590	Junta do coletor de escape	Junta dei colector de escape	Exhaust manifold gasket	6
10	118340	Curva de escape	Curva de escape	Muffler bend	1
11	116510	Junta da curva de escape	Junta de la curva de escape	Exhaust bend gasket	1
12	116520	Prisioneiro	Espárrago	Stud	4
13	116550	Porca	Tuerca	Nut	4
14	JB-3212	Porca	Tuerca	Nut	4

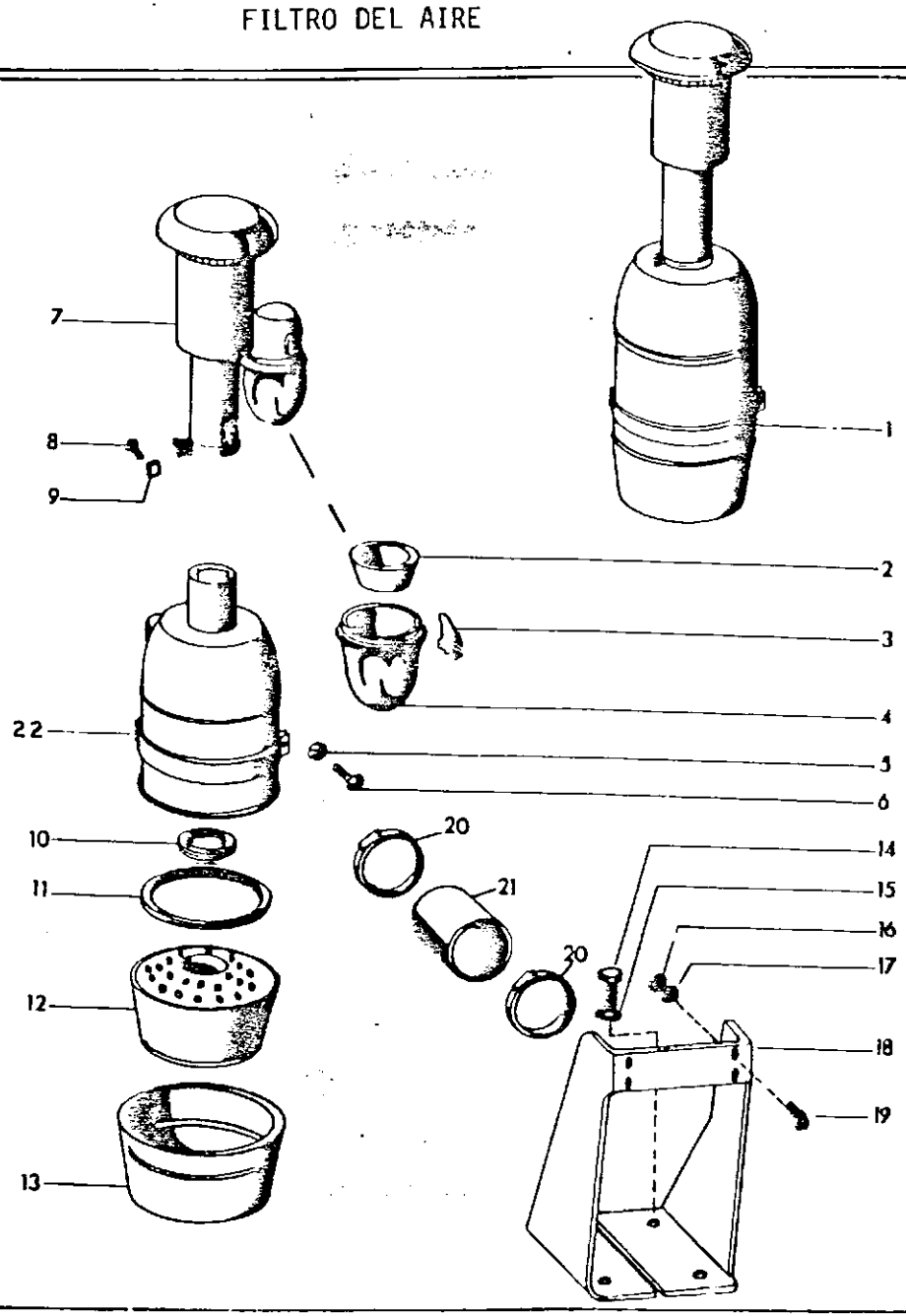
7
8
9
1
2
3
4
22
5
6
10
20
14
11
21
15
16
30
17
12
18
19
13

Ref.	Código Part No.	Denominação	Denominación	Description	Quant. /Cant. /Qty. CAF	Otto	651d	Coci	PT98	Pro
1	211600	Filtro de ar a banho de õleo completo	Filtro de aire completo	Complete air filter	1	1	1			a
la	214360	Filtro de ar a banho de óleo completo	Filtro de aire completo	Complete air filter				1	1	a
2	242830	Funil	Embudo	Funel	1	1	1	1	1	
3	114780	Presilha	Grampo	Loop	4	4	4	4	4	
4	242840	Copo plástico	Acumulador dei polvo	Plastic body	1	1	1	1	1	
5	116660	Porca	Tuerca	Nut	1	1	1	1	1	
6	114730	Parafuso	Tornillo	Bolt	1	1	1	1	1	
7	114740	Ciclone	Ciclone	Cyclone	1	1	1			
7a	242800	Ciclone	Ciclone	Cyclone				1	1	
8	114760	Parafuso	Tornillo	Bolt	1	1	1	1	1	
9	114750	Porca	Tuerca	Nut	1	1	1	1	1	
10	114790	Junta interna	Junta interna	Internai gasket	1	1	1			
10a	242860	Junta interna	Junta interna	Internai gasket				1	1	
11	114800	Junta externa	Junta externa	Externai gasket	1	1	1			
11a	242850	Junta externa	Junta externa	Externai gasket				1	1	
12	114810	Elemento do filtro	Elemento dei filtro	Filter element	1	1	1			b
12a	114870	Elemento do filtro	Elemento dei filtro	Filter element				1	1	b
13	114820	Reservatório de õleo	Depósito de aceite	Oil reservoir	1	1	1			
13a	114880	Reservatório de õleo	Depósito de aceite	Oil, reservoir				1	1	
14	HA-9089	Parafuso M10xl,5	Tornillo	Bolt	4	4	4	4	4	
15	JD-3110	Arruela de pressão	Arandela de presiõn	Lock washer	4	4	4	4	4	
16	JB-1108	Porca M8xl,25	Tuerca	Nut	4	4	4	4	4	
17	JD-3108	Arruela de pressão	Arandela de presiõn	Lock washer	4	4	4	4	4	
18	114830	Suporte do filtro de ar	Soporte dei filtro dei aire	Air filter bracket	1	1	1	1	1	
19	HA-6323	Parafuso M8xl,25	Tornillo	Bolt	4	4	4	4	4	
20	114840	Braçadeira	Abrazadera	Clamp		2	2			
21	114860	Mangueira	Manguera	Hose	1	1	1	1	1	
22	134220	Prendedor completo	Abrazadera completa	Complete clamp	1	1	1			c
22a	134230	Prendedor completo	Abrazadera compelia	Complete clamp				1	1	c
-	214340	Coxim	Cojin	Cushion	1	1	1	1	1	

Ref.: a = 2-13, 22

b - 10, 11-65

c = 5, 6

Ref.	CÕdlgo Part No.	Denominação	Denominaciõn	Description	Quant. /Cant.					
8	116580	Mangueira	Manguera	Hose	1					
10	221550	Filtro de ar completo	Filtro de aire completo	Complete air cleaner	1					a
12	114840	Braçadeira	Abrazadera	Clamp	1					
14	116590	Braçadeira	Abrazadera	Clamp	1					
17	116630	Reservatório de õleo	Depósito de aceite	Oil reservoir	1					
23	116640	Elemento do filtro completo	Elemento dei filtro completo	Filter element	1					b
27	226660	Junta externa	Junta externa	Externai gasket	1					
32	226670	Junta interna	Junta interna	Internai gasket	1					
35	116650	Parafuso	Tornillo	Bolt	2					
36	116660	Porca	Tuerca	Nut	2					
42	226560	Ciclone completo	Separador centrifugo completo	Complete cyclone	1					c
45	242830	Funil	Embudo	Funne1	1					
46	242840	Copo plástico	Acumulador dei polvo	Plastic bowl	1					
47	114760	Parafuso	Tornillo	Bolt	1					
49	114750	Porca	Tuerca	Nut	1					
50	114780	Presilha	Presilla	Loop	4					
51	134240	Prendedor completo	Abrazadera completa	Complete clamp	2					d

a: 17, 23, 27, 32, 35, 36, 42, 45-51

b: 27, 32

c: 45, 46, 47, 49

d: 35, 36

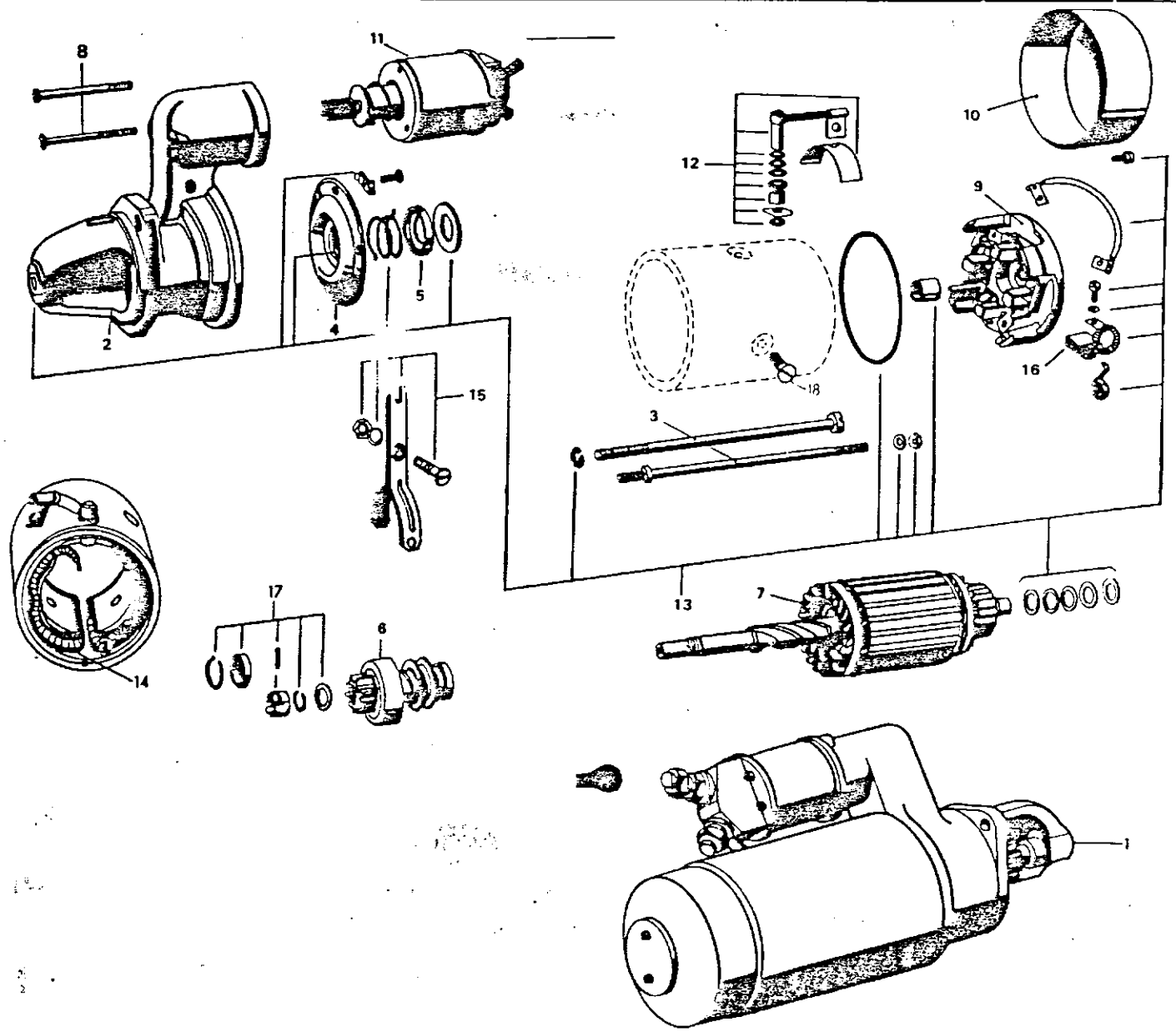
8
11
10
12
9
2
4
5
16
18
15
3
13
7
14
17
6
1

Ref.	Código Part No.	Denominação	Denominaciõn	Description	Ouant. /Cant. CAF	62id	65id	85id	98 Pt	Lath •
1	215600	Motor de partida JD12V-1, 8PS	Motor de arranque	Starter	1	1	1	1	1	
2	114890	Mancai, lado do acionamento com bucha	Cojinete, lado dei acciona-miento con buje	Drive and bearing with bushing	1	1	1	1	1	
3	115070	Pino roscado	Tirante rosqueado	Bolt	2	2	2	2	2	
4	114900	Mancai intermediário com bucha	Cojinete intermediário con buje	Intermediary bearing with bushing	1	1	1	1	1	
5	115080	Mola prato	Resorte dei platillo	Plate spring	1	1	1	1	1	
6	114910	Pinhão	Pinon	Pinion	1	1	1	1	1	
7	115090	Induzido	Inducido	Armature	1	1	1	1	1	
8	115120	Parafuso	Tornillo	Bolt	3	3	3	3	3	
9	114920	Mancai do coletor com bucha	Cojinete dei colector con buje	Bearing with bushing	1	1	1	1	1	
10	129260	Tampa	Tapa	Shield	1	1	1	1	1	
11	114940 *	Chave magnética	Llave magnética	Magnetic clutch	1	1	1	1	1	
12	129280 *	Jogo de peças para conexão	Juego de piezas para conexiõn	Connection spares set	1	1	1	1	1	
13	115020	Jogo de reparo	Juego de reparaciõn	Spares set	1	1	1	1	1	
IA	115030 *	Jogo de bobinas	Juego de bobinas	Spools set	1	1	1	1	1	
15	115040	Jogo de peças com alavanca de ligação	Juego de piezas con palanca de ligaciõn	Spares set with engagement lever	1	1	1	1	1	
16	110250 *	Jogo de escovas	Juego de escobillas	Brush spares set	1	1	1	1	1	
17	115050	Jogo de peças para induzidos	Juego de piezas para el indii cidos	Arirature spares set	1	1	1	1	1	
18	115130	Parafuso	Tornillo	Bolt	2	2	2	2	2	

* Peças de maior desgaste
Piezas de mayor desgaste
Parts standing continuai wear

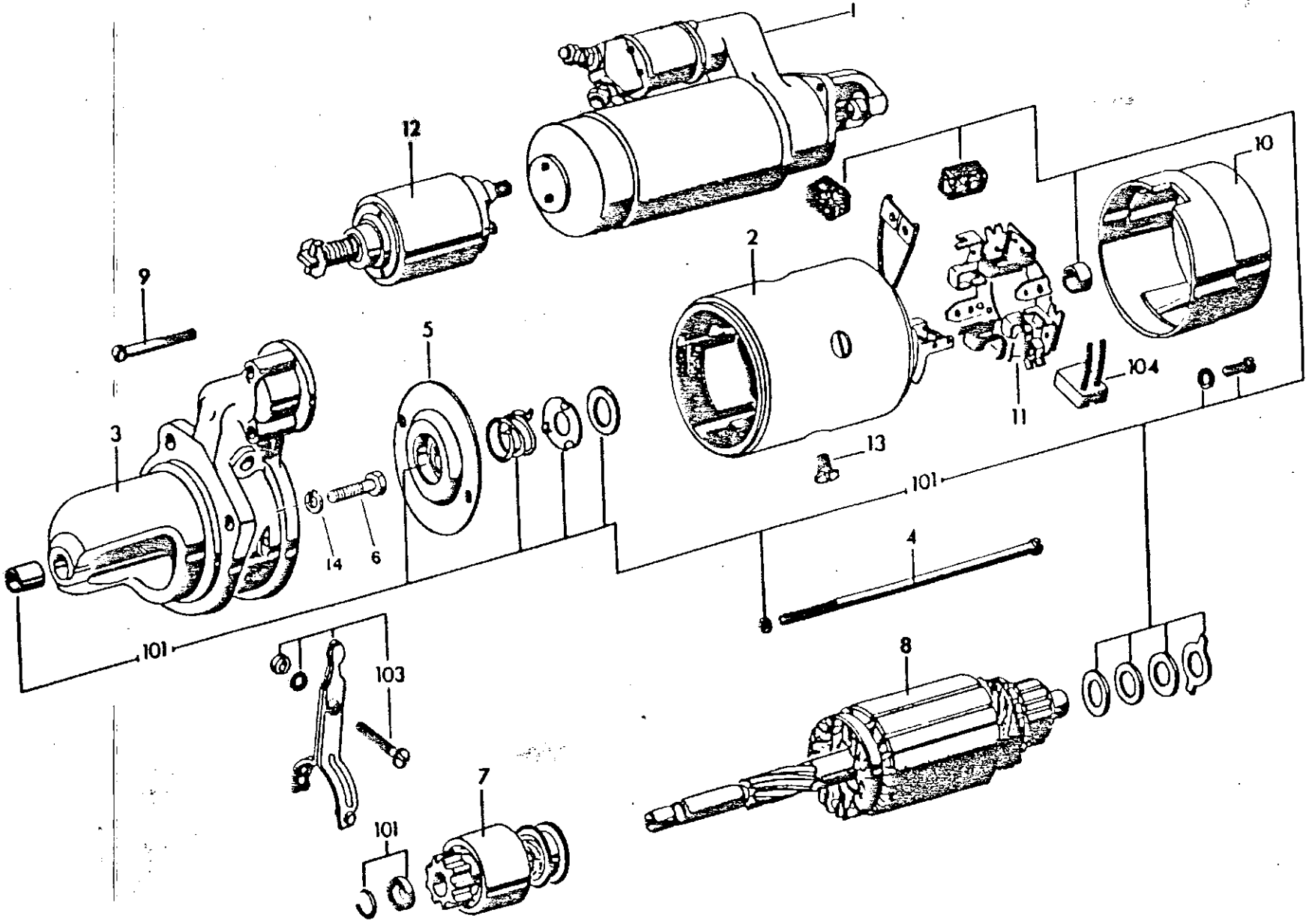
1
12
2
10
9
5
3
104
11
13
101
14
6
4
101
103
8
7
101

Ref.	Código Part No.		Denominação	Denominaciõn	Description	Quant. /Cant. /
1	221560	*	Motor de partida JF12V3KW	Motor de arranque	Starter	1
2	116690	**	Jogo de bobinas dé campo	Juego de bobinas	Spools set	1
3	116700		Mancai - lado do acionamento com bucha	Cojinete - lado dei acciona-miento con buje	Bearing with bushing	1
4	116710		Parafuso	Tornillo	Bolt	
5	116720		Mancai intermediário com buje	Cojinete intermediário con bu	Intermediary bearing with bushing	1
7	116670	**	Pinhão	Pinõn	Pinion	1
8	116730	**	Induzido	Inducido	Armature	1
9	116680		Parafuso	Tornillo	Bolt	
10	116740		Mancai do coletor	Cojinete dei colector	Commutator bearing	1
11	116750		Porta escovas com mola	Escobillas con resorte	Brush holder with spring	1
12	116760	**	Chave magnética	Llave magnética	Magnetic clutch	1
13	115130		Parafuso	Tornillo	Bolt	
101	129270	**	Jogo de reparo	Juego de reparaciõn	Spares set	1
103	116780	**	Jogo de peças com alavanca	Juego de piezas con palanca	Spares set with lever	1
104	116790	**	Jogo de escovas	Juego de escobillas	Brush set	1

Usado a partir do trator n9 1101.3033
Usado a partir dei tractor n9 110.1.3033
Used from tractor No.110.1.3033

** Peça de maior desgaste
Pieza de mayor desgaste
Part standing continuai wear

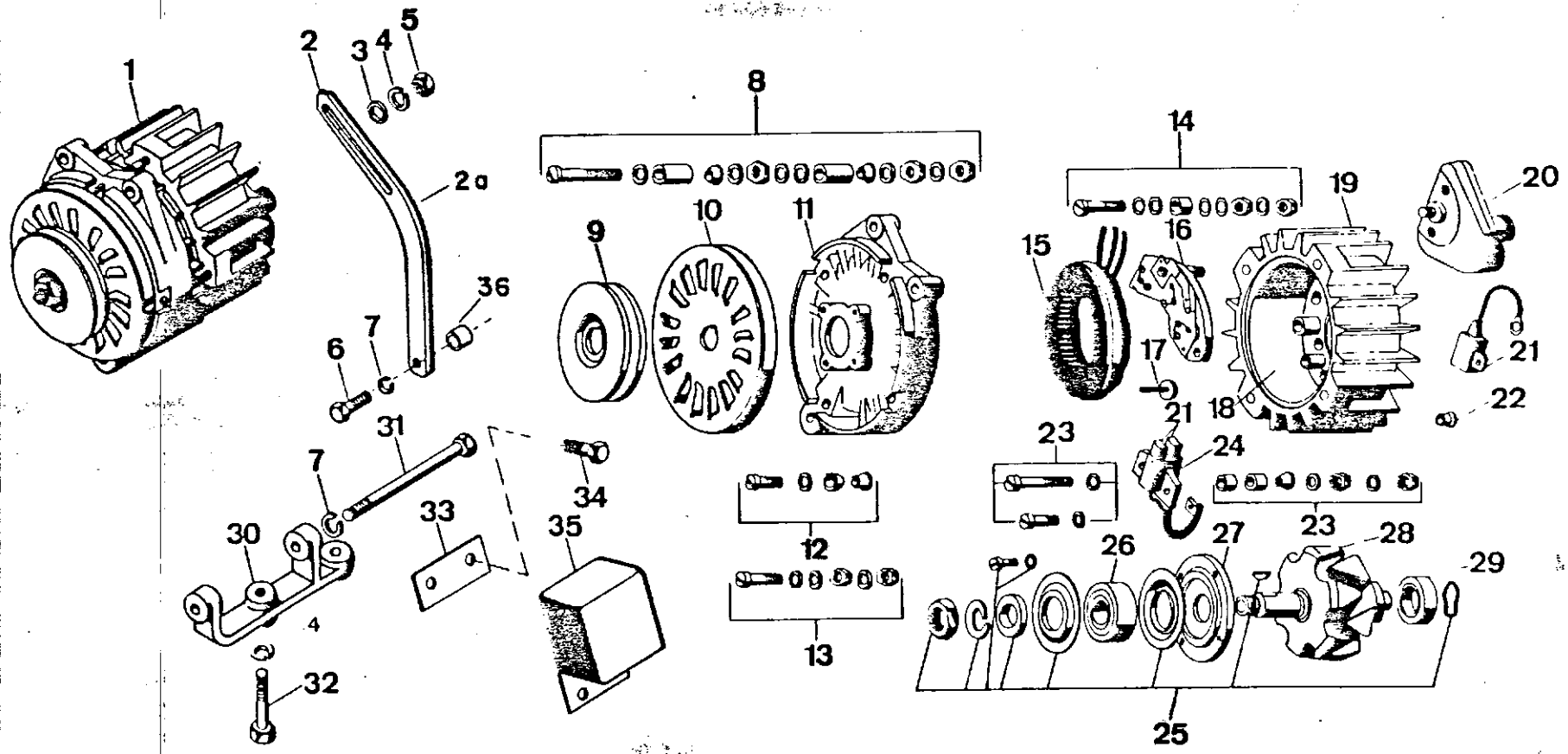
1
2
3
4
5
2a
36
6
7
31
7
30
33
34
35
4
32
8
9
10
11
12
13
14
15
16
19
20
21
17
18
21
22
23
24
23
26
27
28
29
25

Ref.	Código Part No.	Denominação	Denominación	Description	Quant. /Cant.					
1	215590	Alternador	Alternador	Alternator	1				1	
2	115300	Esticador	Tensor	Spanner	1	1	1	1	1	
3	JD-0408	Arruela lisa	Arandela plana	Washer	1	1	1	1	1	
4	JD-3108	Arruela de pressão	Arandela de presiõn	Lock washer	4	4	4	4	4	
5	JB-1108	Porca M8xl,25	Tuerca	Nut	1	1	1	1	1	
6	HA-9089	Parafuso MlOxl,5x20	Tornillo	Bolt						
7	JD-3110	Arruela de pressão	Arandela de presiõn	Lock washer						
8	115310	Jogo de peças para borne D+	Juego de piezas para borne D+	Spares set for tip D+	1	1	1	1	1	
9	115320	Polia	Polea	Pulley	1	1	1	1	1	
10	110360	Ventilador	Ventilador	Fan	1	1	1	1	1	
11	137280	Mancai lado da polia	Cojinete lado de la polea	Pulley side bearing	1	1	1	1	1	
12	115340	Fixação do conjunto retificador	Fijaciõn dei conjunto rectificador	Rectifier fixation	1	1	1	1	1	
13	115350	Jogo de peças para borne D-	Juego de piezas para borne D-	Spares set for tip D-	1	1	1	1	1	
14	115360	Jogo de peças para borne B+	Juego de piezas para borne B+	Spares set for tip B+	1	1	1	1	1	
15	143010	Estator	Estator	Stator	1	1	1	1	1	
16	115380	Conjunto retificador	Conjunto rectificador	Rectifier	1	1	1	1	1	
17	115390	Diodo retificador (-)	Diodo rectificador (-)	Rectifier diode (-)			3	3	3	
18	115400	Mancai	Cojinete	Bearing	1	1	1	1	1	
19	115410	Mancai lado do coletor	Cojinete lado dei colector	Side collector bearing	1	1	1	1	1	
20	115420	Caixa de redução	Caja de reducciõn	Reduction gear box	1	1	1	1	1	
21	115430	Jogo de escovas	Juego de escobillas	Brush spares set	1	1		1	1	
22	115440	Aspiro do ar	Respirador	Breather	1	1	1	1	1	
23	115450	Jogo de peças para borne DF	Juego de piezas para borne DF	Spares set for tip DF	1	1	1	1	1	
24	115460	Porta escovas	Porta escobillas	Brush carry	1	1	1	1	1	
25	115470	Jogo de peças para rotor	Juego de piezas para el rotor	Rotor spares set	1	1	1	1	1	
26	115680	Rolamento lado da polia	Rodamiento lado de la polea	Pulley side bearing bali	1	1	1	1	1	
27	110350	Placa de fixação	Placa de fijaciõn	Fastening cover	1	1	i	1	1	
28	115500	Rotor	Rotor	Rotor	1	1	1	1	1	
29	115490	Rolamento lado do coletor	Rodamiento lado dei colector	Collector side bali bearing	1	1	1	1	1	
30	115510	Suporte do alternador	Soporte dei alternador	Alternator bracket	1	1	1	1	1	
31	115520	Parafuso	Tornillo	Bolt	1	1	1	1	1	
32	HA-6325	Parafuso M8xl,25x30	Tornillo	Bolt	1	1	1	1	1	
33	214130	Chapa de reforço	Chapa de refuerzo	Plate	1	1	1	1	1	
34	HA-9223	Parafuso M8xl,25x16	Tornillo	Bolt	2	2	2	2	2	
35	214610	Regulador de voltagem	Regulador de voltaje	Regulator	1	1	1	1	1	

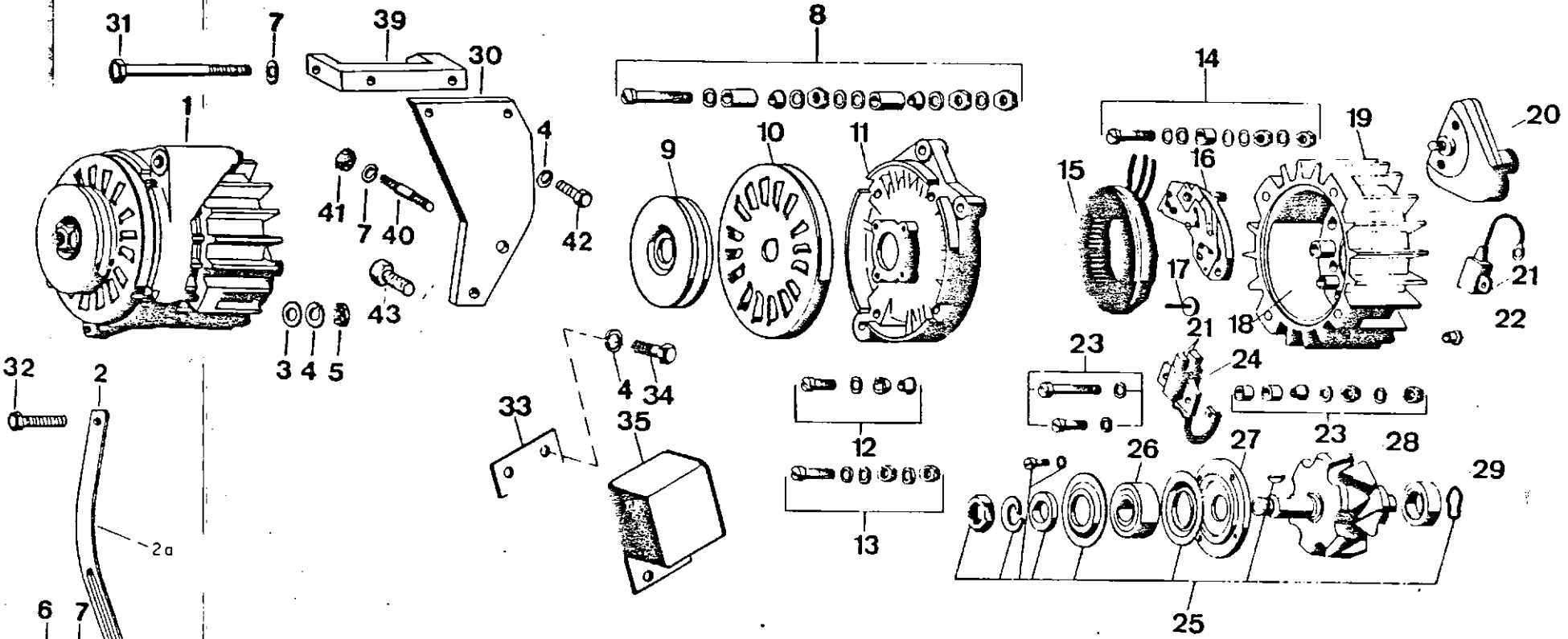
31
7
39
30
8
14
1
4
9
10
11
15
16
19
20
41
7
40
42
17
21
22
18
3
4
5
43
23
24
32
2
4
34
33
35
12
13
26
27
28
29
2a
6
7
25

Ref.	Código Part No.	Denominação	Denominaciõn	Description	Quant. /Cant. HOic					Ref.
1	215590 *	Alternador	Alternador	Alternator						
2	115300	Esticador	Tensor	Spanner						
3	JD-0408	Arruela	Arandela	Washer	l					
4	JD-3108	Arruela de pressão	Arandela de presiõn	Lock washer						
5	JB-1108	Porca M8xl,25	Tuerca	Nut	l					
6	HA-9089	Parafuso M10xl,5x20	Tornillo	Bolt						
7	JD-3110	Arruela de pressão	Arandela de presiõn	Lock washer						
8	115310	Jogo de peças para borne D+	Juego de piezas para borne D+	Spares set for tip D+	l					
9	115320	Polia	Polea	Pulley	l					
10	110360 **	Ventilador	Ventilador	Fan	l					
11	137280	Mancai lado da polia	Cojinete lado de la polea	Pulley bearing	l					
12	115340	Fixação do conjunto retificador	Fijaciõn dei conjunto rectificador	Rectifier fastener	1					
13	115350	Jogo de peças para borne D-	Juego de piezas para borne D-	Spares set for D-	1					
14	115360	Jogo de peças para borne B+	Juego de piezas para borne B+	Spares set for tip B+	1					
15	143010 **	Estator	Estator	Stator	1					
16	115380 **	Conjunto retificador	Conjunto rectificador	Rectifier	1					
17	115390 **	Diodo retificador (-)	Diodo rectificador (-)	Rectifier diode (-)						
18	115400	Mancai	Cojinete	Bearing	1					
19	115410	Mancai do coletor	Cojinete lado dei colector	Collector bearing	1					
20	115420	Caixa de redução	Caja de reducciõn	Reduction gear box	1					
21	115430	Jogo de escovas	Juego de escobillas	Brush set	1					
22	115440	Aspiro de ar	Respirador de aire	Breather plug	1					
23	115450	Jogo de peças para borne DF	Juego de piezas para borne DF	Spares set for tip DF	1					
24	115460 **	Porta escovas	Porta escobillas	Brush holder	1					
25	115470	Jogo de peças para rotor	Juego de piezas para rotor	Rotor spares set	1					
26	115680 **	Rolamento lado da polia	Rodamiento lado de la polea	Pulley bearing	1					
27	110350	Placa de fixação	Placa de fijaciõn	Fastening plate	1					
28	115500 **	Rotor	Rotor	Rotor	1					
29	115490 **	Rolamento lado do coletor	Rodamiento lado dei colector	Collector bearing bali	1					
30	116800	Suporte auxiliar	Soporte	Bracket	1					
31	115520	Parafuso	Tornillo	Bolt	1					
32	HA-6325	Parafuso	Tornillo	Bolt						
34	HA-6322	Parafuso	Tornillo	Bolt						
35	214610	Regulador de voltagem	Regulador de voltaje	Relay	1					
39	116820	Suporte do alternador	Soporte dei alternador	Alternator bracket	1					

Ref.	Código Part No.	Denominação	Denominaciõn	Description	Quant. /Cant. /Ô.ty/ P70II					Hi
40	116810	Prisioneiro M10x30	Espárrago	Stud	2					
41	JB-3110	Porca M10xl,5	Tuerca	Nut	2					
42	HA-6323	Parafuso M8xl,25x20	Tornillo	Bolt	2					

* Usado a partir do trator n9 110.1.0895
Usado a partir dei tractor n9 110.1.0895
Used from tractor No.110.1.0895

** Peça de maior desgaste
Pieza de mayor desgaste
Part standing continuai wear

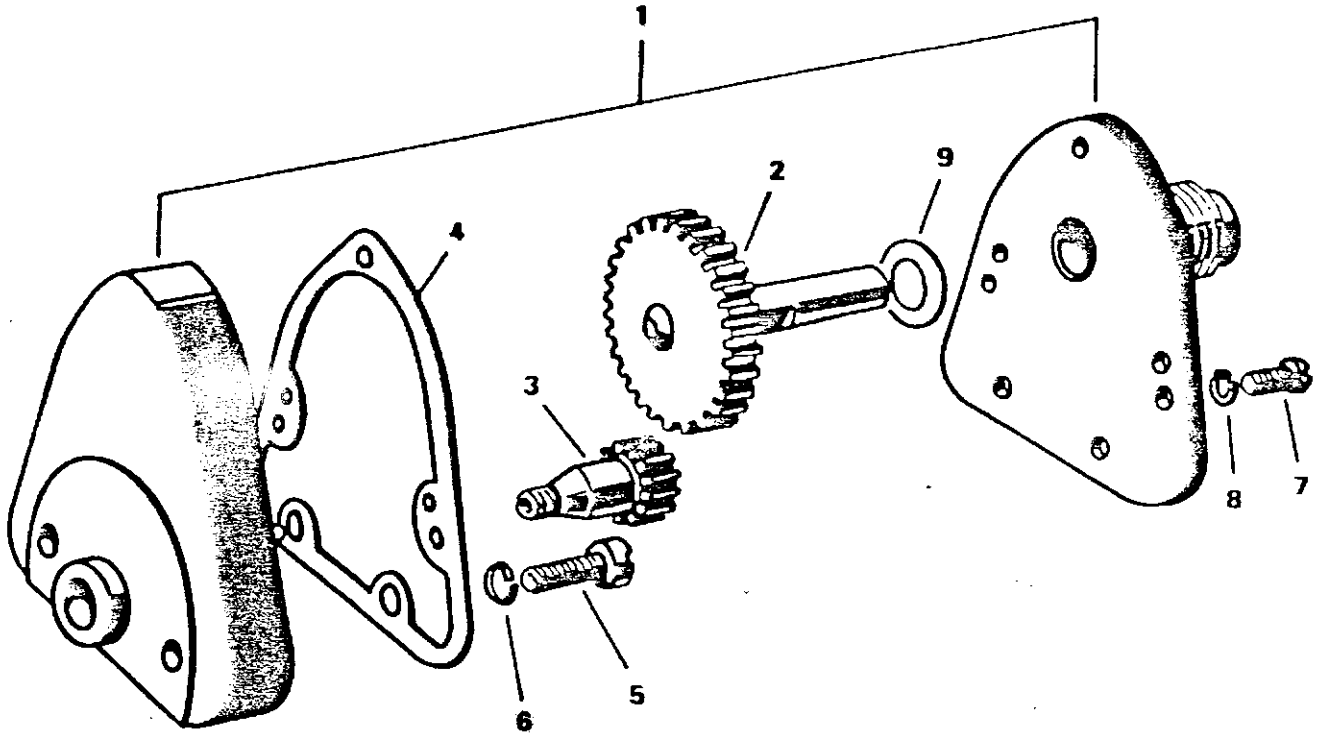
1
2
9
4
3
8
7
6
5

Ref.	CÓdigo Part No.	Denominação	Denominaciõn	Description	Quant. /Cant. /Qt					
						65id	85id	86 id	3T0I1	
–	115420	Caixa de redução	Caja de reducción	Reduction gear housing	1	1	1	1	1	
1	115530	Carcaça com tampa	Carcaza con tapa	Shield with cover	1	1	1	1	1	
2	115540	Engrenagem	Engranaje	Gear	1	1	1	1	1	
3	115550	Engrenagem	Engranaje	Gear	1	1	1	1	1	
4	115560	Junta de vedação	Junta de sellamiento	Seal gasket	1	1	1	1	1	
5	115570	Parafuso	Tornillo	Bolt	2	2	2	2	2	
6	115580	Arruela de pressão	Arandela de presiõn	Lock washer		2	2	2	2	
7	115590	Parafuso	Tornillo	Bolt	5	5	5	5	5	
8	115600	Arruela de pressão	Arandela de presiõn	Lock washer	5	5	5	5	5	
9	115610	Arruela	Arandela	Washer	1	1	1	1	1	
					*	*	*	*	*	

* Conforme necessidade
begün la necesidad
According to necessity

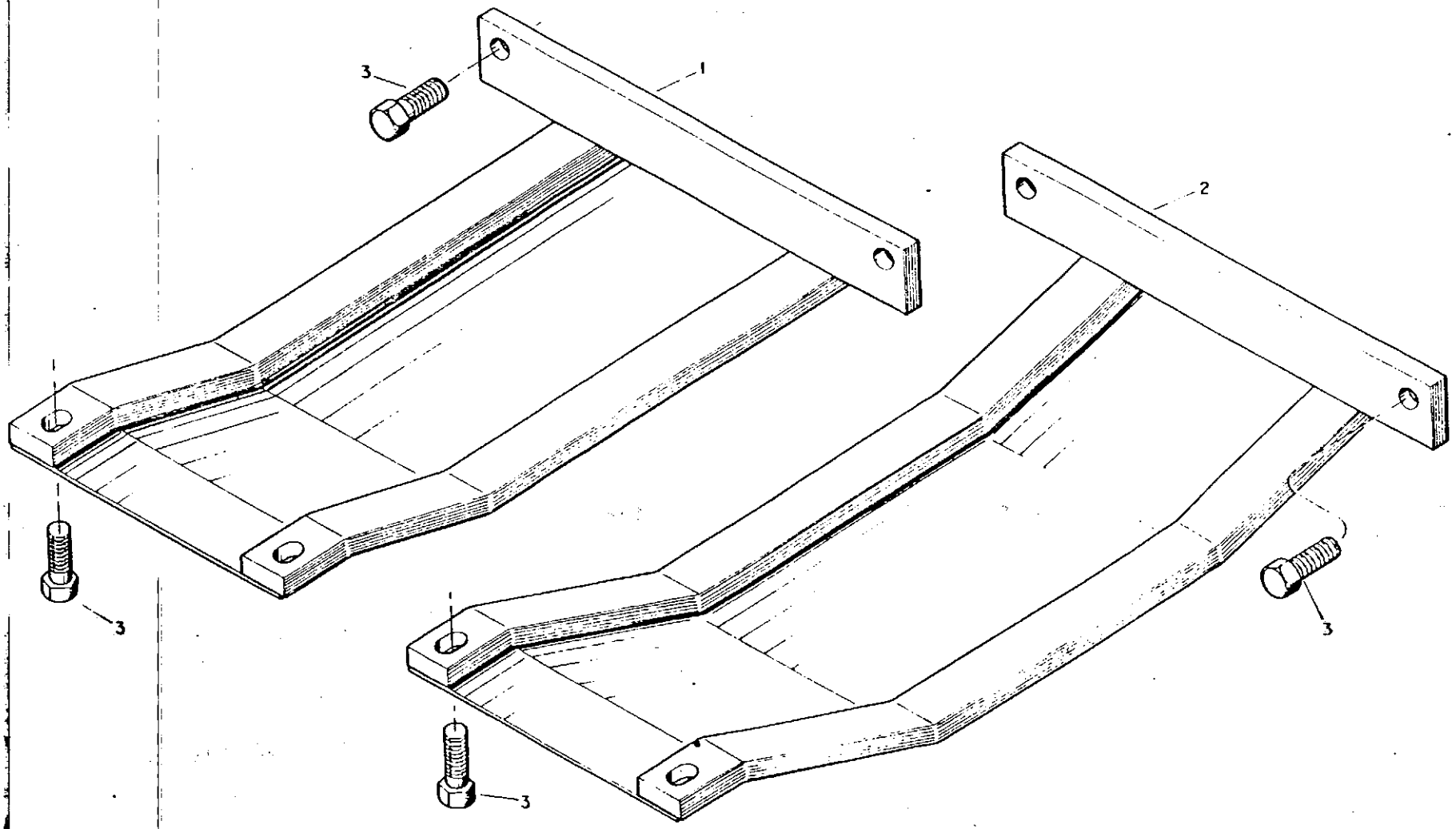
3
1
2
3
3
3

Ref.	Código Part No.	Denominação	Denominación	Description	Quant. /Cant. / Qty
	156681	Protetor do cárter completo	Protector dei carter com-pleto	Complete engine sump protection plate	
	156661	Protetor do cárter completo	Protector dei cárter com-pleto	Complete engine sump protection plate	
1	153071	Protetor do cárter	Protector dei cárter	Engine sump protection plate	
2	153061	Protetor do cárter	Protector dei cárter	Engine sump protection plate	
3	HS-2363	Parafuso UNC 5/8"xl.l/2"	Tornillo	Bolt	

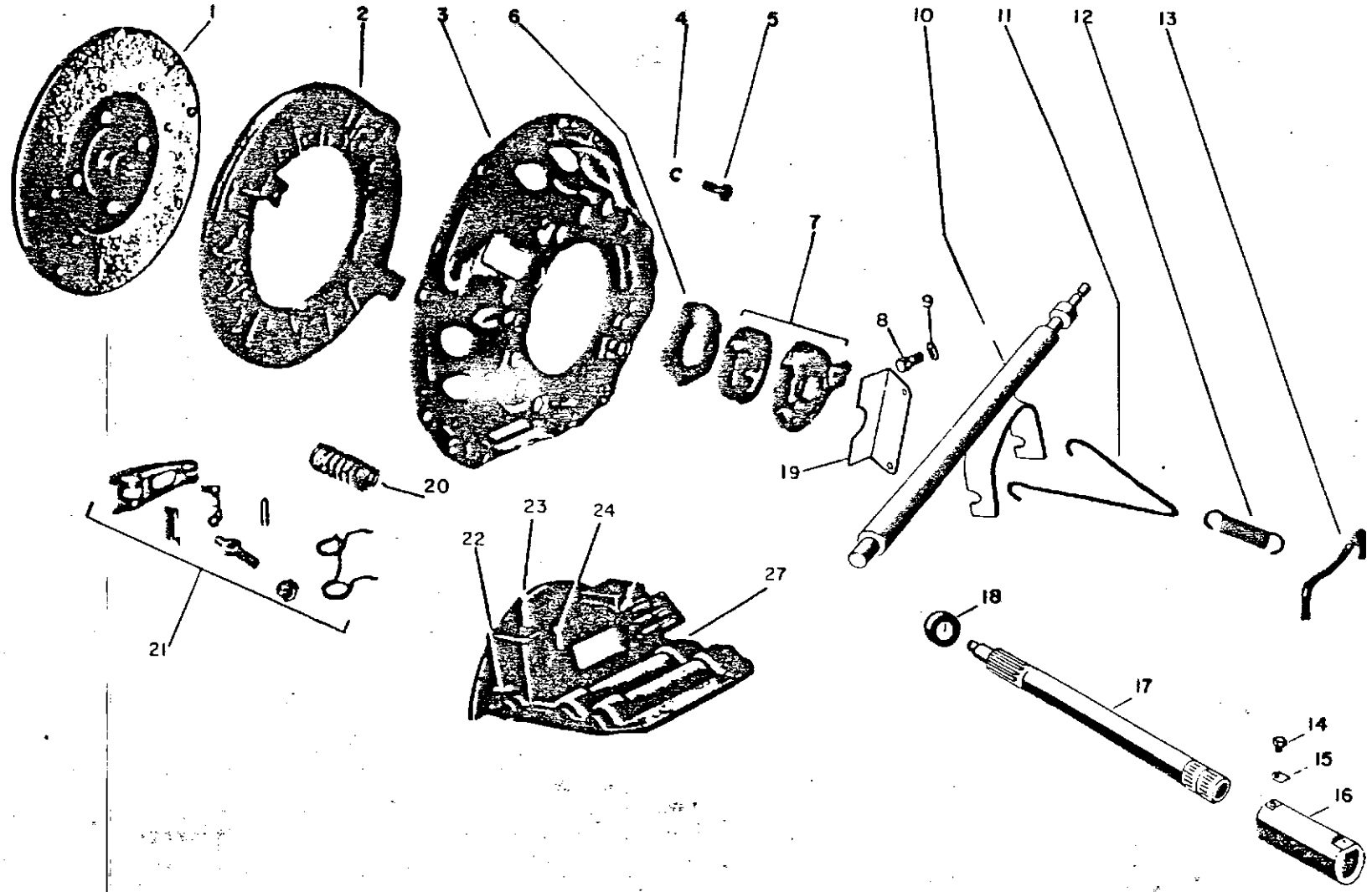
1
2
3
6
4
5
10
11
12
13
7
8
9
19
20
23
24
22
27
18
17
14
15
16
21

Ref.	Código Part No.	Denominação	Denominación	Description	Ouant./Ca it./ntv					
					CAF	62id				-i
-	154400	Embreagem completa	Embrague completa	Clutch complete	1	1				a
1	604520	Disco de fricção montado	Disco de embrague	Clutch plate	1	1				
2	604420	Placa de pressão	Placa de presiõn	Pressure plate	1	1				
3	604410	Tampa	Tapa	Cover	l	1				
4	JD-3109	Arruela de pressão	Arandela de presiõn	Lock washer	6	6				
5	214600	Parafuso guia UNF 3/8"x7/8"	Tornillo guia	Guide bolt	6	6				
6	604430	Colar de embreagem	Placa de empuje	Release lever plate	1	1				
7	604310	Mancai axial completo	Cojinete de operaciõn	Thrust bearing	1	1				
8	HT-6430	Parafuso Allen UNC l/2"xl.l/2	Tornillo Allen	Allen bolt	2	2				
9	JD-3113	Arruela de pressão	Arandela de presiõn	Lock washer	2	2				
10	204260	Eixo da alavanca de debrear	Eje horquilla de embrague	Lever shaft		1				
10a	166240	Eixo da alavanca de debrear	Eje horquilla de embrague	Lever shaft	1					
11	584240	V - arame	V - alambre	V - wire	1	1				
12	584230	Mola	Resorte	Spring	1	1				
13	654220	Grampo da mola	Fijador dei resorte	Spring hitch	1	l				
14	200550	Parafuso MlOxlxlO	Tornillo	Bolt	2	2				
15	166530	Arruela de trava	Arandela de traba	Lock washer	2	2				
16	165000	Luva de acoplamento	Manga de acoplaraiento	Coupling sleeve	1	1				
17	201871	Eixo acionador	Eje accionador	Drive shaft	1	1				
18	LA-1107.1	Rolamento	Rodamiento	Bearing	1	1				
19	224165	Limitador do garfo	Limitador de la horquilla	Limiter	1	1				
22	HS-2328	Parafuso UNF 3/8'xl"	Tornillo	Bolt	4	4				
22a	HA-6333	Parafuso M10x25	Tornillo	Bolt	4	4				
23	HS-2431	Parafuso UNF 3/8"xl.3/4"	Tornillo	Bolt	2	2				
24	HS-2327	Parafuso UNC 3/8"x7/8"	Tornillo	Bolt	4	4				
27	166100	Caixa da embreagem	Càja dei embrague	Clutch cover	1	1				

Ref.: a = 1-11

49 52 51

15 14 25 24 23

Ref.	Código Part No.	Denominação	Denominaciõn	Descri ption	Quant. /Cant. /Q					
	154401	Platõ de embreagem	Embrague montada	Clutch plate assy	1					
1	166290	Disco de embreagem montado	Disco de embrague montado	Clutch disc assy	1					a
2	171430	Revestimento	Revéstimi ento	Clutch lining	2					
3	170950	Rebite do revestimento	Remache	Rivet	48					
4	171080	Placa de pressão	Placa de presiõn	Pressure plate	1					
5	171260	Carcaça	Carcasa	Cover	1					
6	171290	Rebite	Remache	Rivet	6					
7	171300	Chapa de reforço	Refuerzo	Strut	3					
8	171280	Mola de chapa	Resorte de chapa	Spring plate	3					
9	JD-3108	Arruela de pressão	Arandela de presiõn	Lock washer	6					
10	214601	Parafuso M8xl,25x20	Tornillo	Bolt	6					
11	171270	Anel isolante	Anillo de sellamiento	Isolation ring	9					
12	171250	Mola principal	Resorte principal	Main spring	9					
13	171240	Chapa de reforço	Chapa de refuerzo	Strut	3					
14	171230	Arruela de pressão	Arandela de presiõn	Lock washer	6					
15	171220	Parafuso	Tornillo	Bolt	6					
16	171170	Mola dobradiça enrolada	Resorte dobladizo	Anti-rattle spring	3					
17	171180	Grampo	Grampo	Clamp	3					
18	171110	Alavanca	Palanca	Release lever	3					
19	171100	Agulhas	Aguj as	Needles	114					
20	171090	Eixo	Pasador	Pin	3					
21	171140	Cupilha	Pasador abierto	Split pin	6					
22	171120	Eixo	Pasador	Pin	3					
23	171130	Cavalete	Soporte	Bracket	3					
24	171160	Mola de chapa	Resorte de chapa	Spring plate	3					
25	171150	Porca de regulagem	Tuerca de regulaje	Adjusting nut	3					
26	171200	Anel de desembraio	Placa de empuje	Release lever plate	1					
27	164481	Rolamento de encosto	Cojinete axial	Clutch release bearing	1					
28	214940	Guia de rolamento	Guia dei cojinete axial	Guide bushing	1					
29	204262	Eixo da alavanca de debrear	Eje horquilla de embrague	Clutch link shaft	1					
30	164410	Bucha guia	Soporte de la guia dei coji nete	Guide bushing bracket	1					
32	JB-3713	Porca UNF 1/2"	Tuerca	Nut	1					
33	166230	Alavanca intermediária	Palanca intermediária	Intermediary link	1					

Ref.	Código Part No.	Denominação	Denominaciõn	Description
34	622190	Chaveta Woodruff	Chaveta Woodruff	Woodruff key
35	501022	Pino guia	Pasador guia	Dowel pin
36	HS-5355	Parafuso UNF l/2"x2"	Tornillo	Bolt
38	820490	Mola interna	Resorte interno	Spring
39	164470	Feltro para lubrificaçao	Fieltro de lubricaciõn	Lubricant felt
40	HC-8437.5	Parafuso Allen M10xl,5x35	Tornillo	Set screw
41	LA-1107.1	Rolamento de esferas	Rodamiento de bolas	Bali bearing
42	201871	Eixo acionador	Eje accionador	Drive shaft
43	165000	Luva de acoplamento	Manga de acoplamiento	Coupling sleeve
44	166530	Arruela de trava	Arandela de traba	Lock washer
45	200550	Parafuso	Tornillo	Bolt
46	HC-8438.5	Parafuso Allen M10xl,5x45	Tornillo	Set screw
47	JD-3110	Arruela de pressão	Arandela de presiõn	Lock washer
48	214291	Caixa de embreagem	Caja dei embrague	Clutch cover
49	654320	Tampa plástica	Tapa plástica	Plastic cap
50	HS-2328	Parafuso UNC 3/8"xl"	Tornillo	Bolt
51	HS-2327	Parafuso UNC 3/8"x7/8"	Tornillo	Bolt
52	HS-2431	Parafuso UNC 3/8"xl.3/4"	Tornillo	Bolt
55	HS-2312	Parafuso UNC 5/16"xl/2"	Tornillo	Bolt

Ref.: a = 2,3

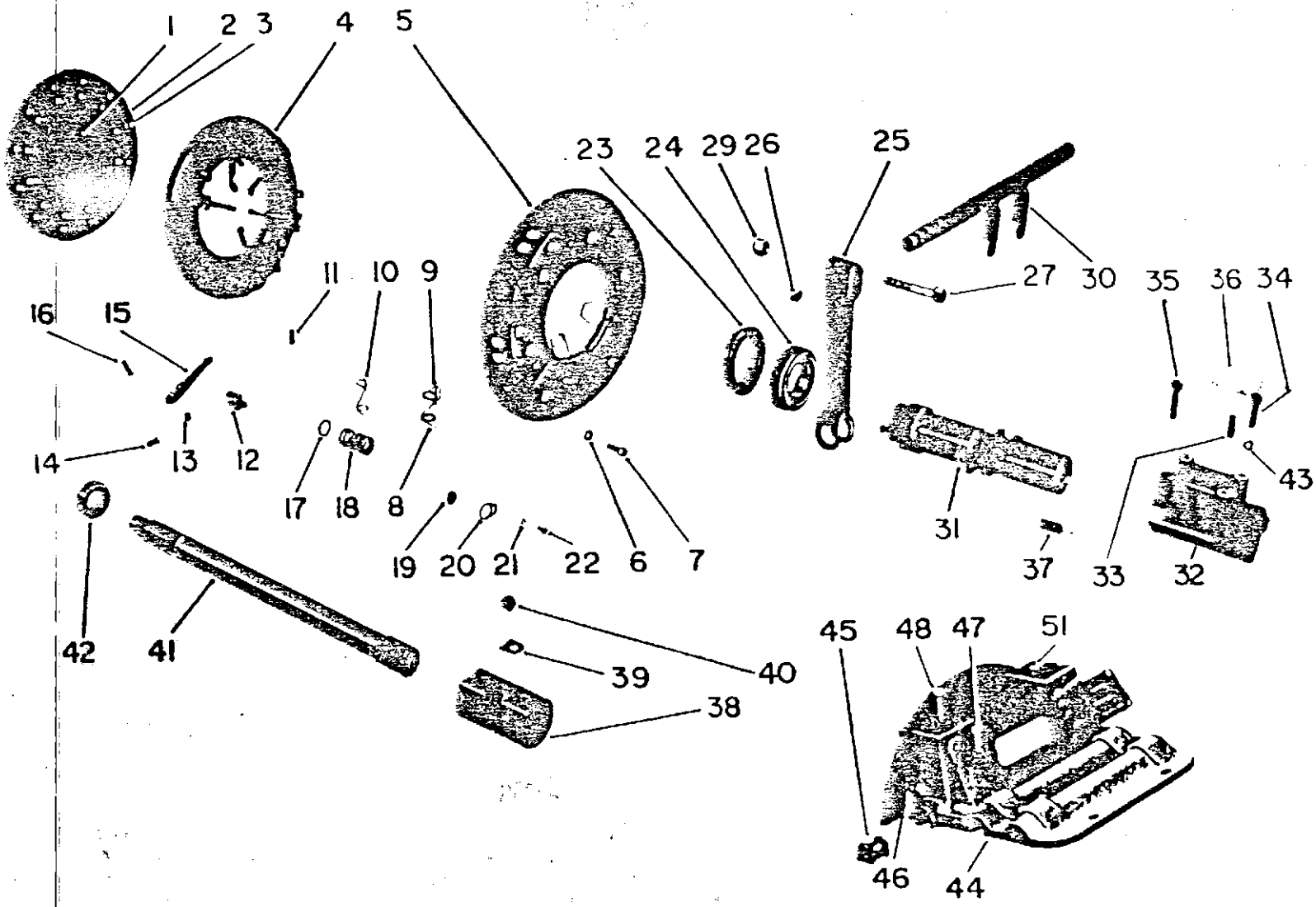
1
2
3
4
5
23
24
29
26
25
27
30
35
36
34
16
15
11
10
9
14
13
12
17
18
8
19
20
21
22
6
7
31
37
33
32
43
42
41
40
39
38
45
48
47
51
46
44

Ref.	Código Part No.	Denominação	Denominaciõn	Description	Quant. /Cant. 851d	P798				
	204401	Platõ da embreagem	Embrague montada	Clutch plate assy	1	1				a
1	204521	Disco de embreagem	Disco de embrague	Clutch disc	1	1				b
2	170940	Revestimento	Revestimiento	Clutch lining	2	2				
3	170950	Rebite do revestimento	Remache •	Rivet	48	48				
4	171310	Placa de pressão	Placa de presiõn	Pressure plate	1	1				
5	171410	Carcaça	Carcasa	Cover	1	1				
6	JD-3108	Arruela de pressão	Arandela de presiõn	Lock vasher	12	12				
7	HA-6324	Parafuso M8xl,25x25	Tornillo	Bolt	12	12				
8	171170	Mola dobradiça enrolada	Resorte dobladizo	Anti-rattle spring	3	3				
9	171180	Grampo	Grampo	Clamp	3	3				
10	171391	Mola dobradiça enrolada	Resorte dobladizo	Anti-rattle spring	3	3				
11	171120	Eixo	Pas ador	Pin	6	6				
12	171341	Cavaiete	Soporte	Bracket	6	6				
13	171100	Agulhas	Agujas	Needles	228	228				
14	171140	Cupilha	Pasador abierto	Split pin	6	6				
15	171330	Alavanca	Palanca	Release lever	6	6				
16	171320	Eixo	Pasador	Pin	6	6				
17	171270	Anel isolante	Anillo de aislamiento	Isolation ring	12	12				
18	171420	Mola principal	Resorte principal	Main spring	12	12				
19	171351	Porca de regulagem	Tuerca de regulaje	Adjusting nút	6	6				
20	171360	Chapa de segurança	Traba	Lock plate	6	6				
21	171380	Arruela de pressão	Arandela de presiõn	Lock vasher	6	6				
22	171370	Parafuso	Tornillo	Bolt	6	6				
23	171400	Anel de desembraio	Placa de empuje	Release lever plate	1	1				
24	164481	Rolamento de encosto	Cojinete axial	Axial bearing	1	1				
25	166230	Alavanca intermediária	Palanca intermediária	Lever	1	1				
26	622190	Chaveta Woodruff	Chaveta Woodruff	Woodruff key	1	1				
27	HS-5355	Parafuso UNF l/2"x2"	Tornillo	Bolt	1	1				
29	JB-3713	Porca UNF 1/2"	Tuerca	Nut	1	1				
30	204262	Eixo da alavanca de debrear	Eje horquilla de embrague	Lever shaft	1	1				
31	164400	Guia do rolamento	Guia dei cojinete axial	Guide bushing	1	1				
32	164410	Bucha de guia	Soporte de la guia dei co-jinete	Guide bush bracket	1	1				
33	501022	Pino guia	Pasador guia	Guide pin	2	2				
34	HC-8437.5	Parafuso Allen M10xl,5x35	Tornillo	Set screv	1	1				

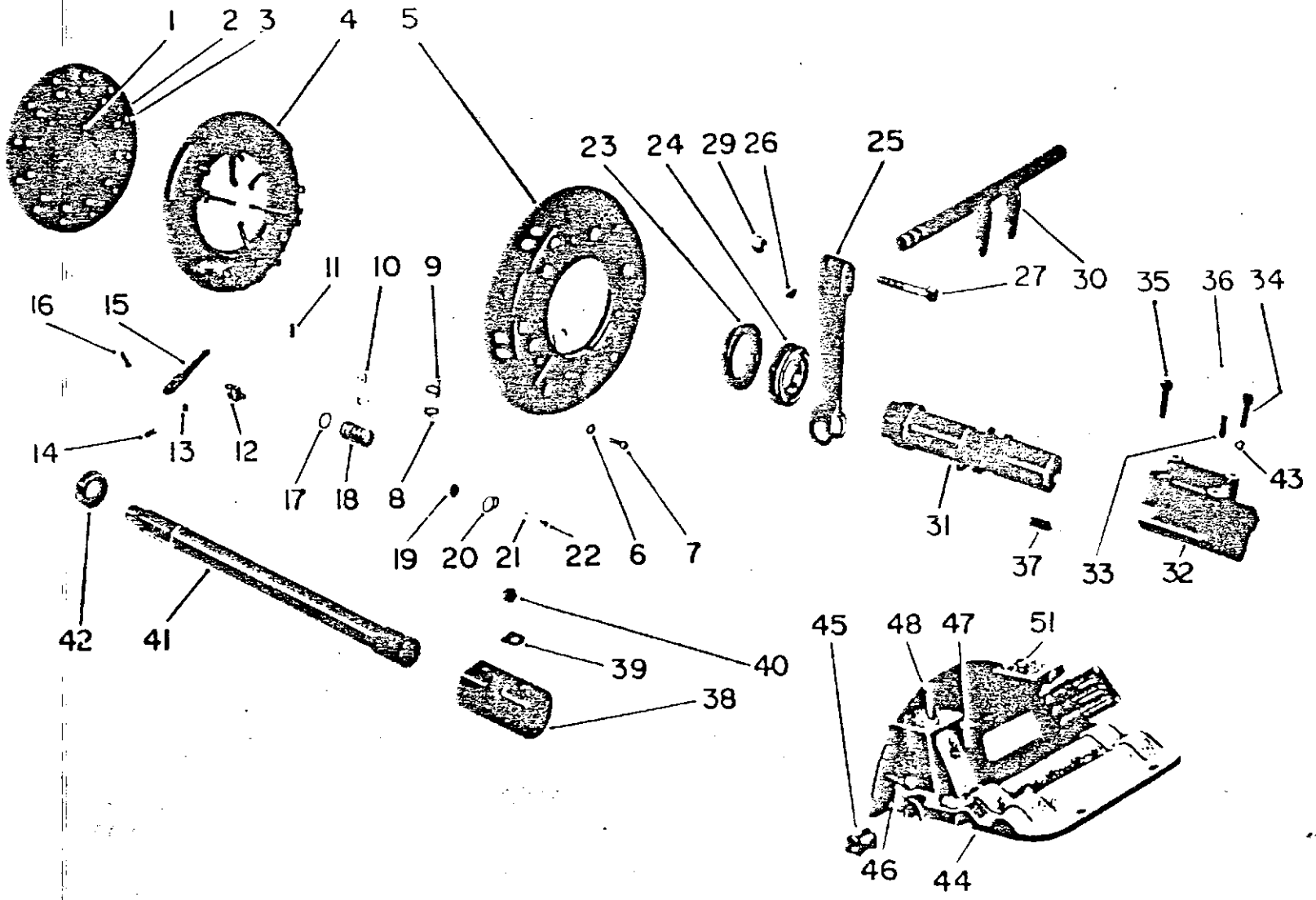
1
2
3
4
5
23
24
29
26
25
27
30
35
36
34
16
15
11
10
9
14
13
12
17
18
8
6
7
31
37
33
32
43
42
41
19
20
21
22
40
39
38
45
48
47
51
46
44

Ref.	Código Part No.	Denominação	Denominaciõn	Description	Quant. /Cant. /Q<					Ref.
					85ed	86id				
35	HC-8438.5	Parafuso Allen M10xl,5x45	Tornillo	Bolt	1	1				
36	164470	Feltro para lubrificaçao	Fieltro de lubricaciõn	Felt	1	1				
37	820490	Mola	Resorte	Spring	2	2				
38	165000	Luva de acoplamento	Manga de acoplaraiento	Coupling sleeve	1	1				
39	166530	Arruela de trava	Arandela de traba	Lock washer	2	2				
40	200550	Parafuso	Tornillo	Bolt	2	2				
41	201871	Eixo acionador	Eje accionador	Drive shaft	1	1				
42	LA-1107.1	Rolamento de esferas	Rodamiento de bolas	Bali bearing	1	1				
43	JD-3110	Arruela de pressão	Arandela de presiõn	Lock vasher	2	2				
44	214291	Caixa de embreagem	Caja dei embrague	Clutch cover	1	1				
45	654320	Tampa plástica	Tapa plástica	Plastic cover	1	1				
46	HS-2328	Parafuso UNC 3/8"xl"	Tornillo	Bolt	4	4				
47	HS-2327	Parafuso UNC 3/8"x7/8"	Tornillo	Bolt	4	4				
48	HS-2431	Parafuso UNC 3/8"xl.3/4"	Tornillo	Bolt	2	2				
51	HS-2312	Parafuso UNC 5/16"xl/2"	Tornillo	Bolt	1	1				

Ref.: a = 4, 5, 8-23

b = 2-3

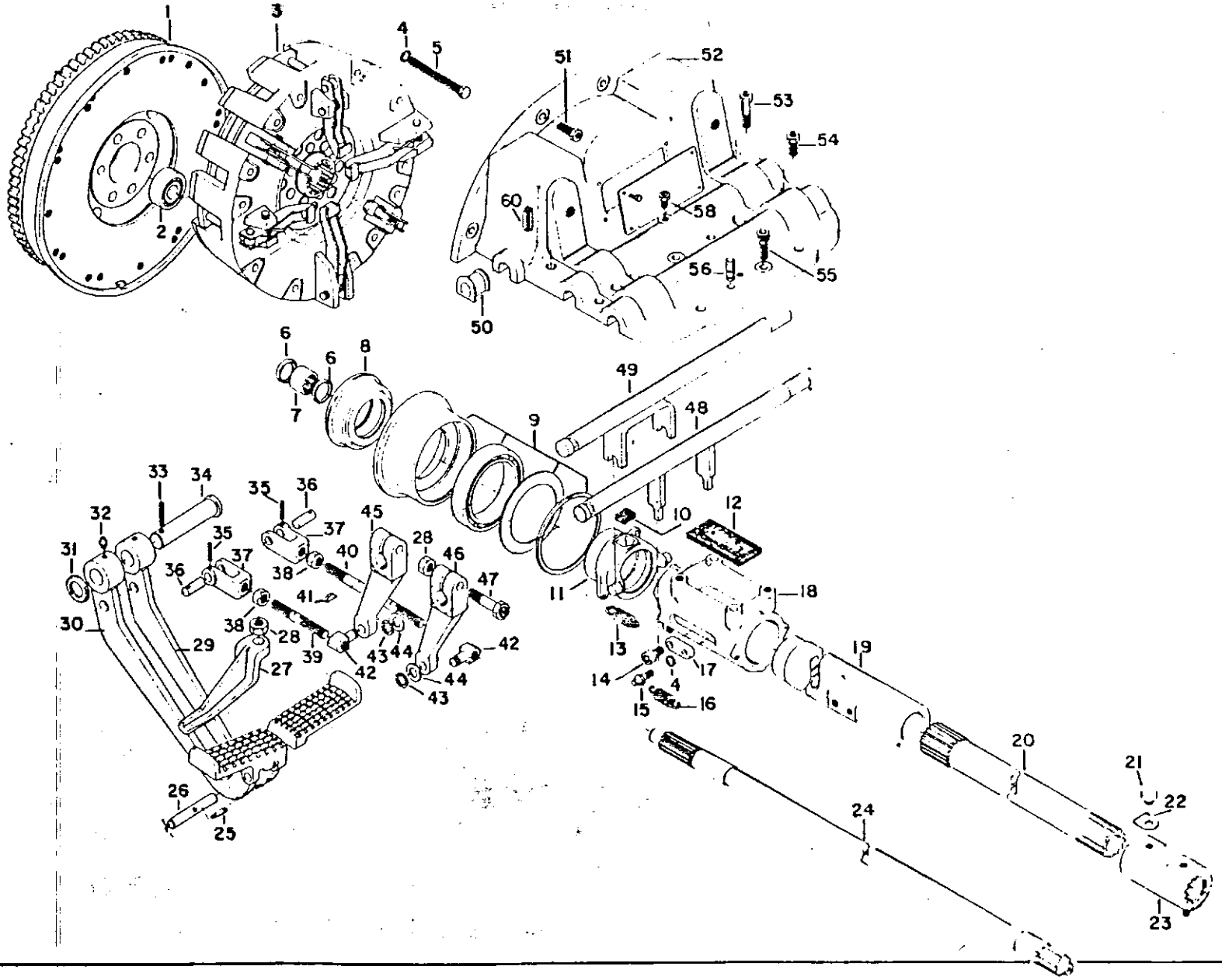
1
3
4
5
2
51
52
53
54
60
58
56
55
50
6
6
8
7
9
49
48
33
34
35
36
32
35
37
45
28
46
47
31
36
37
38
40
41
38
28
39
42
43
44
44
42
43
30
29
27
26
25
11
10
12
18
13
19
14
17
15
16
20
21
22
24
23

Ref.	Código Part No.	Denominação	Denominación	Description	Quant /Cant. /Q					Ref
	158730	Conjunto da embreagem dupla e acionamento completo	Conjunto de la embrague doble y accionamiento completo	Complete double clutch	1	1	1			a
1	152710	Volante com cremalheira	Volante con cremallera	Flywheel with starter rim	1	1	1			
	111870	Cremalheira	Cremallera	Starter rim	1	1	1			
2	LA-1282	Rolamento de esferas	Rodamiento de bolas	Bali bearing	1	1	1			
3	216370	Embreagem dupla	Embrague doble	Double clutch	1	1	1			
4	JD-3108	Arruela de pressão	Arandela de presiõn	Lock washer	14	14	L4			
5	240610	Parafuso M8xl,25x100	Tornillo	Bolt	12	12	L2			
6	KH-1138	Retentor	Reten edor	Oil seal	2	2	2			
7	LA-9124	Bucha de agulhas	Buje de agujas	Needle bushing	1	1	1			
8	164481	Placa de encosto	Cojinete axial	Thrust bearing	1	1	1			
9	158720	Mancai do encosto	Cojinete axial	Thrust bearing assy	1	1	1			
10	216320	Feltro de lubrificaçao	Fieltro de lubricaciõn	Felt	1	1	1			
11	241330	Guia do mancai do encosto	Guia dei cojinete axial	Guide bushing	1	1	1			
12	820500	Feltro de lubrificaçao	Fieltro de lubricaciõn	Felt	1	1	1			
13	241320	Mola	Resorte	Spring	2	2	2			
14	216440	Parafuso especial Allen	Tornillo Allen	Set screw	2	2	2			
15	216420	Parafuso especial	Tornillo especial	Bolt	2	2	2			
16	654230	Mola	Resorte	Spring	2	2	2			
17	216430	Guia	Gui a	Guide	2	2	2			
18	216340	Bucha guia	Soporte de la guia dei co-jinete axial	Guide bush bracket	1	1	1			
19	216410	Guia do mancai de encosto	Guia dei cojinete axial	Guide for thrust bearing	1	1	1			
20	216350	Eixo externo (transmissão)	Eje accionador (transmisiõn)	Drive shaft (transmisiõn)	1	1	1			
21	200550	Parafuso	Tornillo	Bolt	2	2	2			
22	166530	Arruela de trava	Arandela de traba	Lock washer	2	2	2			
23	165000	Luva do acoplamento	Manga de acoplamiento	Coupling sleeve	1	1	1			
24	216360	Eixo interno	Eje accionador interno	Inner drive shaft	1	1	1			
25	654700	Pino	Pasador	Pin	1	1	1			
26	654690	Pino de trava	Pasador de traba	Lock pin	1	1	1			
27	654280	Limitador do pedal	Limitador deipedal	Pedal limiter	1	1	1			
28	JB-3713	Porca	Tuerca	Nut	3	3	3			
29	172060	Pedal da embreagem	Pedal dei embrague	Clutch pedal	1	1	1			
30	172000	Pedal de embreagem (PTO)	Pedal dei embrague(TDF)	Clutch pedal (PTO)	1	1	1			
31	654680	Arruei a	Arandela	Washer	1	1	1			
32	GG-0052	Niple de lubrificaçao	Niple de lubricaciõn	Grease nipple	2	2	2			

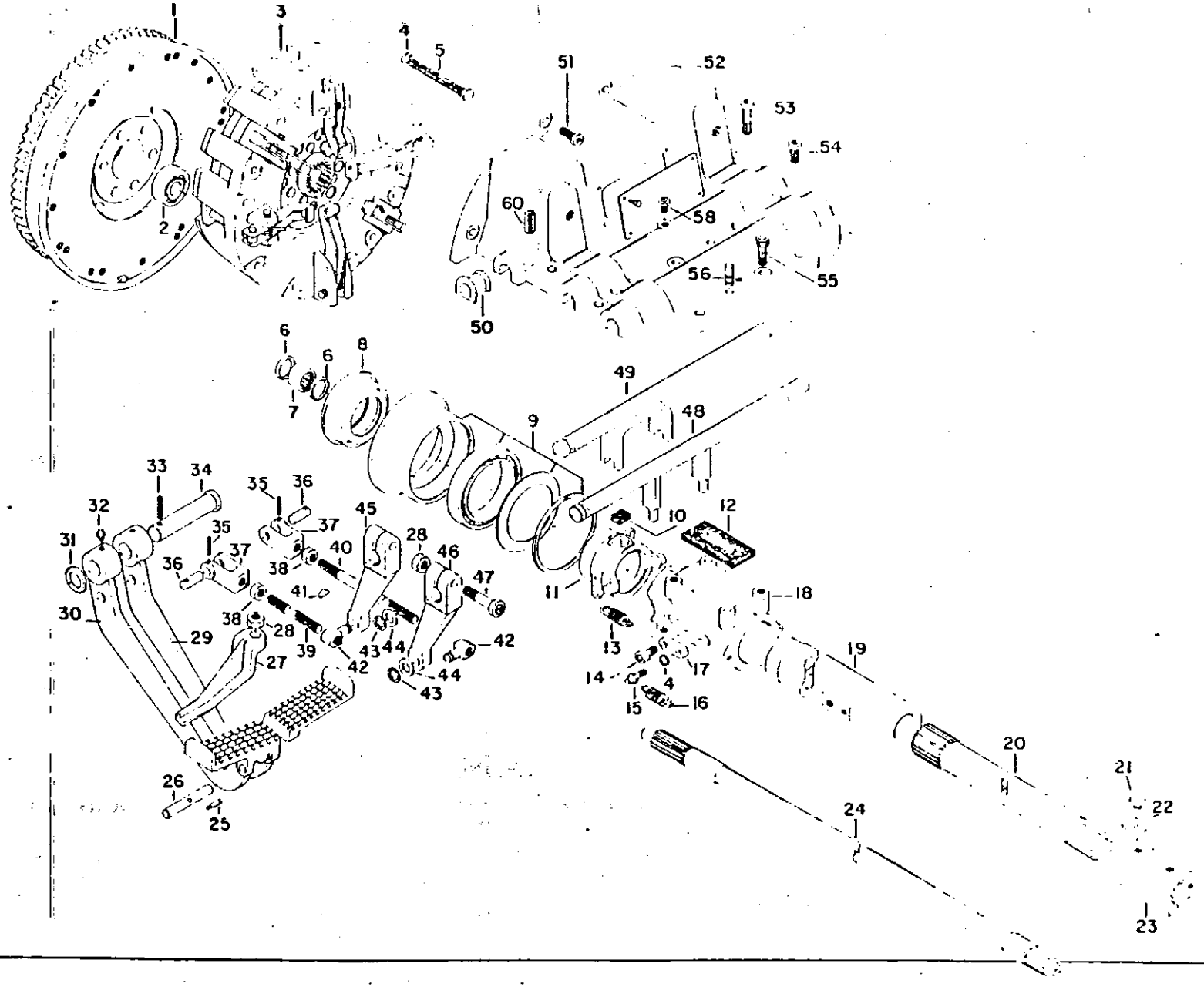
1
3
4
5
51
52
53
54
60
58
2
56
55
50
6
6
8
49
48
7
9
33
34
35
36
45
32
35
37
28
46
31
36
37
40
47
38
41
30
38
28
29
39
43
44
42
27
42
44
43
10
12
11
18
13
17
14
16
15
19
20
21
22
24
26
25
23

Ref.	Código Part No.	Denominação	Denominación	Description	Quant. /Cant. 65id	85id	86id			Ref.
33	JE-8102	Pino de pressão	Pasador de presiõn	Spring pin	1	1	1			
34	242990	Eixo	Eje	Shaft	1	1	1			
35	JE-8099	Pino de pressão	Pasador de presiõn	Spring pin	2	2	2			
36	654660	Pino	Pasador	Pin	2	2	2			
	216220	Barra de acionamento curta montada	Barra de accionamiento corta montada	Short draft link assy	1	1	1			1.
	216210	Barra de acionamento longa montada	Barra de accionamiento 1arga montada	Long draft link assy	1	1	1			c
37	654642	Garfo	Horquilla	Fork	2	2	0			
38	JB-3613	Porca	Tuerca	Nut	2	2	2			
39	216190	Barra de acionamento curta	Barra de accionamiento corto	Short draft link	1	1	1			
40	216180	Barra de acionamento longa	Barra de accionamiento 1arga	Long draft link	1	1	1			
41	622190	Chaveta Woodruff	Chaveta Woodruff	Woodruff key	2	2	2			
42	216200	Terminal	Terminal	Terminal	2	2	2			
43	KG-1073	Anel elástico	Anillo de traba	Circlip	2	2	2			
44	JD-0412	Arruela lisa	Arandela plana	Washer	2	2	2			
45	171790	Alavanca intermediária	Palanca intermediária	Lever	1	1	1			
46	171800	Alavanca intermediária	Palanca intermediária	Lever	1	1	1			
47	HS-5355	Parafuso UNF l/2"x2"	Tornillo	Bolt	2	2	2			
48	216330	Eixo da embreagem	Eje de la embrague	Clutch shaft	1	1	1			
49	171820	Eixo da embreagem	Eje de la embrague	Clutch shaft	1	1	1			
50	654 320	Tampa plástica	Tapa plástica	Plastic cover	1	1	1			
51	HS-2328	Parafuso	Tornillo	Bolt	4	4	U			
52	216300	Caixa da embreagem	Carcasa de la embrague	Clutch housing	1	1	1			
53	HS-2431	Parafuso UNC 3/8"xl.3/4"	Tornillo	Bolt	2	2	2			
54	HS-2327	Parafuso UNC 3/8"x7/8"	Tornillo	Bolt	4	4	4			
55	HC-9437	Parafuso Allen M10x30	Tornillo Allen	Set screw	2	2	2			
56	501022	Pino guia	Pasador guia	Dowel pin	2	2	2			
58	HS-2312	Parafuso UNC 5/16"xl/2"	Tornillo	Bolt	2	2	2			
60	JE-8244	Pino de pressão	Pasador de presiõn	Spring pin	1	1	1			

Ref.: a = 1-58

b = 37,38,39,42-44

c = 37,38,40,42-44

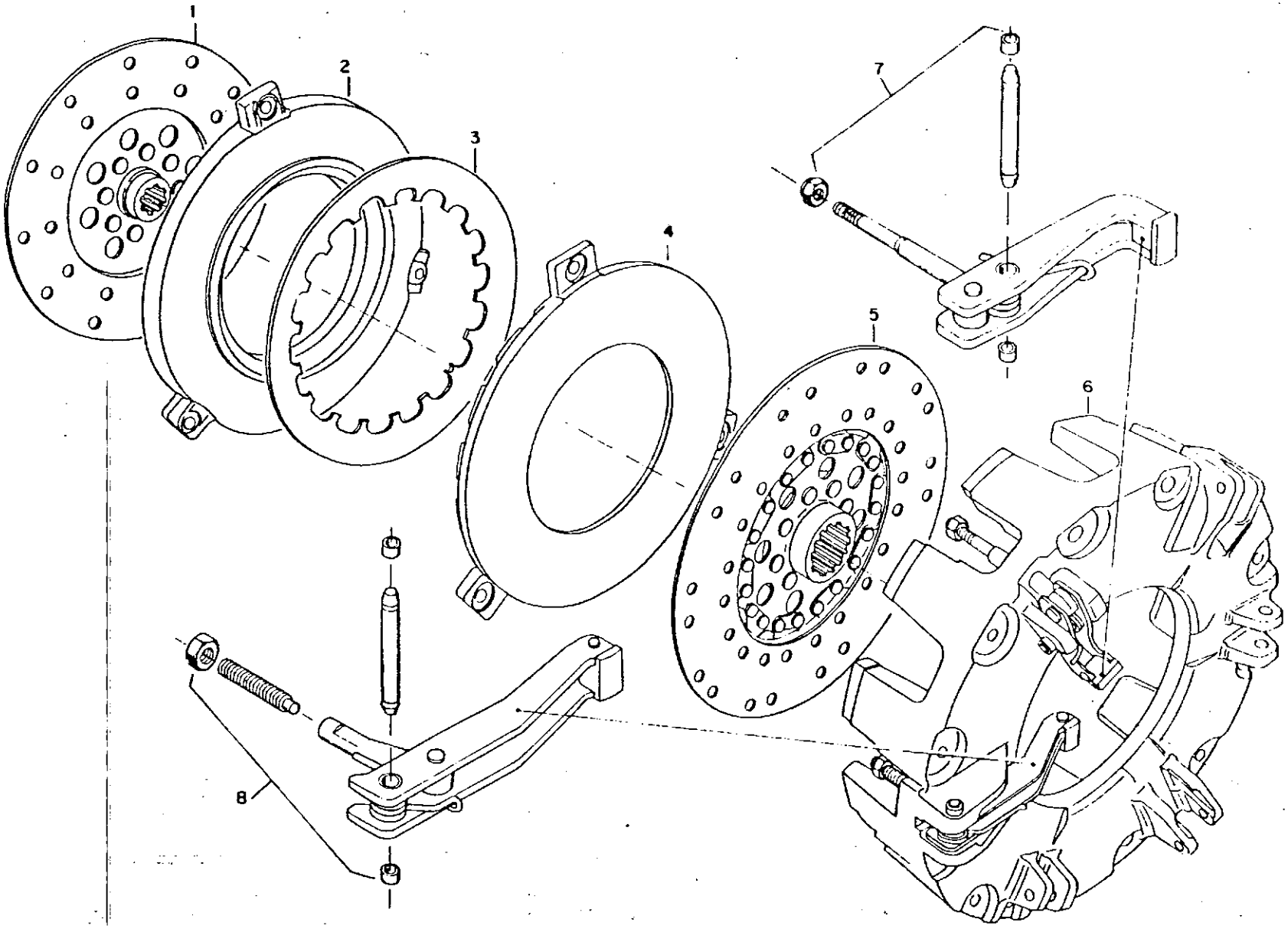
1
2
3
4
5
6
7
8

Ref.	Código Part No.	Denominação	Denominaciõn	Description	Quant. /Cant. 65id	85id	86id			
_	216370	Platô duplo completo	Embrague doble completo	Complete double clutch	1	1	1			a
-	219160	Platô duplo montado	Embrague doble montado	Double clutch assy	1	1	1			b
1	218080	Disco da embreagem externo	Disco dei embrague externo	Outer clutch disc	1	1	l			
2	246620	Placa de encosto	Placa de empuje	Thrust plate	1	1	1			
3	246600	Mola de pressão	Resorte de presiõn	Lock spring	1	1	l			
4	246610	Placa de encosto	Placa de empuje	Thrust plate	1	1	1			
5	218090	Disco da embreagem interno	Disco dei embrague interno	Inner clutch disc	1	1	1			
6	24731Q	Carcaça do plaô duplo	Carcasa dei embrague doble	Double clutch housing	1	1	l			
7	218100	Kit de acionamento da ala-vanca	Kit de accionamiento de la palanca	Clutch release lever kit	1	1	1			
8	218110	Kit de acionamento da ala-vanca	Kit de accionamiento de la palanca	Clutch release lever kit	1	1	1			

Ref.: a - 1-8

b - 2-8

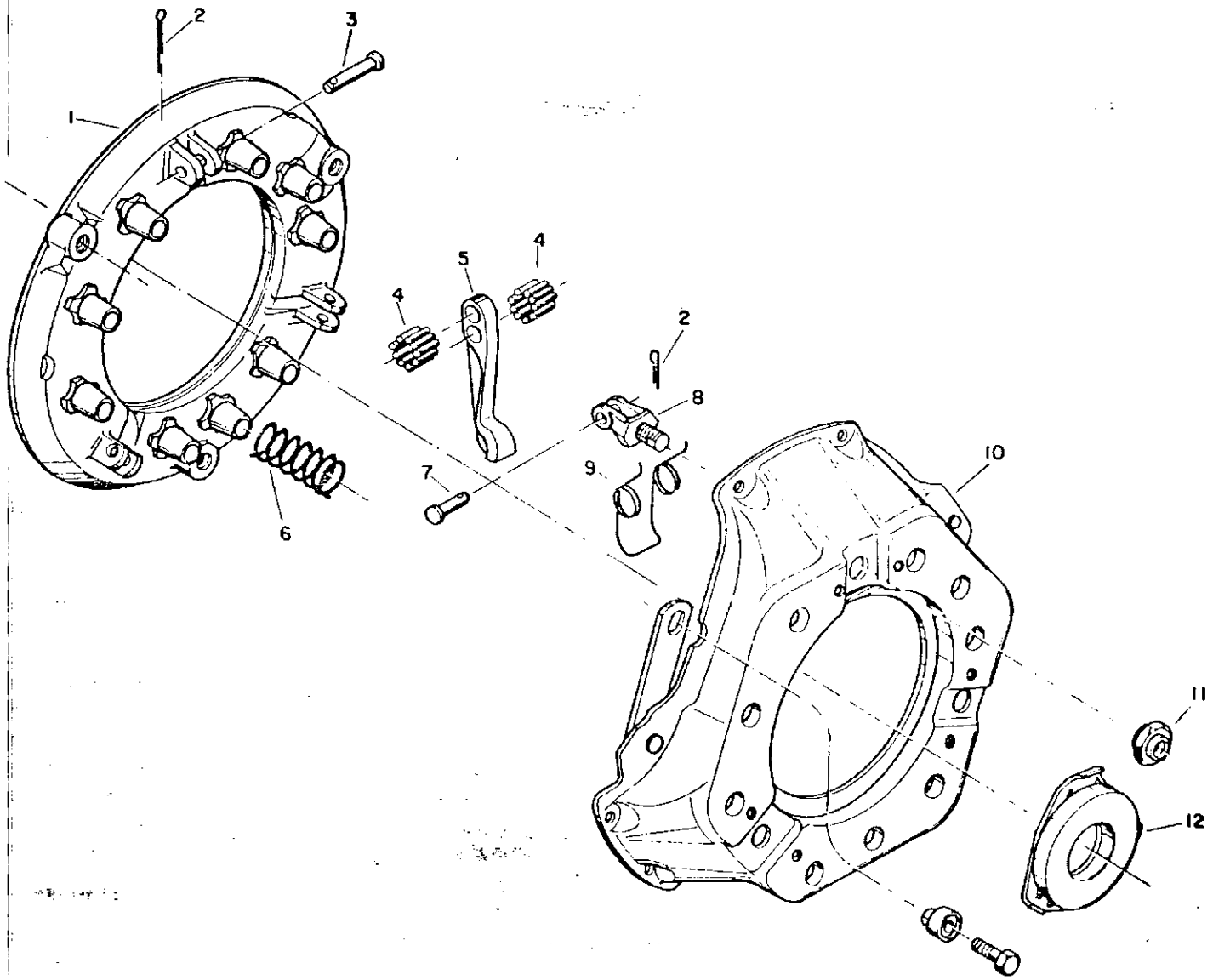
1
2
3
4
4
5
2
8
9
7
6
10
11
12

Ref.	Código Part No.	Denominação	Denominaciõn	Description	Quant. /Cant. /
-	154401 **	Platô da embreagem simples - Borg Warner	Embrague simple - Borg Warner	Single clutch - Borg Warner	1
1	218250	Placa de pressão	Placa de presiõn	Pressure plate	1
2	218140	Cupilha	Pasador abierto	Split pin	6
3	218130	Pino do gafanhoto	Pasador	Pin	3
4	218120	Agulhas	Agujas	Needles	.14
5	218200	Gafanhoto	Palanca	Lever	3
6	218220	Mola helicoidal	Resorte	Spring	3
7	218150	Pino do gafanhoto	Pasador	Pin	3
8	218180	Garfo do gafanhoto	Soporte	Bracket	3
9	218190	Mola do gafanhoto	Resorte	Spring	3
10	*	Carcaça	Carcasa	Clutch housing	1
11	218160	Porca de regulagem	Tuerca de regulaje	Adjusting nut	3
12	218210	Conjunto da plaqueta de apoio	Cojinete de empuje	Thrust bearing	1
-	233710	Jogo de reparo	Juego de reparaciõn	Spares set	1

Ref.: a = 1-12

b =* 2,5,7,8,9,11

Nao e fornecida separadamente
No es Buministrada separadamente
Not is delivered separately

** Montar somente com o disco de embreagem n9 166290 - Borg Warner
Montar solamente con el disco de embrague n9 166290 - Borg Warner
Only to assemble with clutch disc No. 166290 - Borg Warner

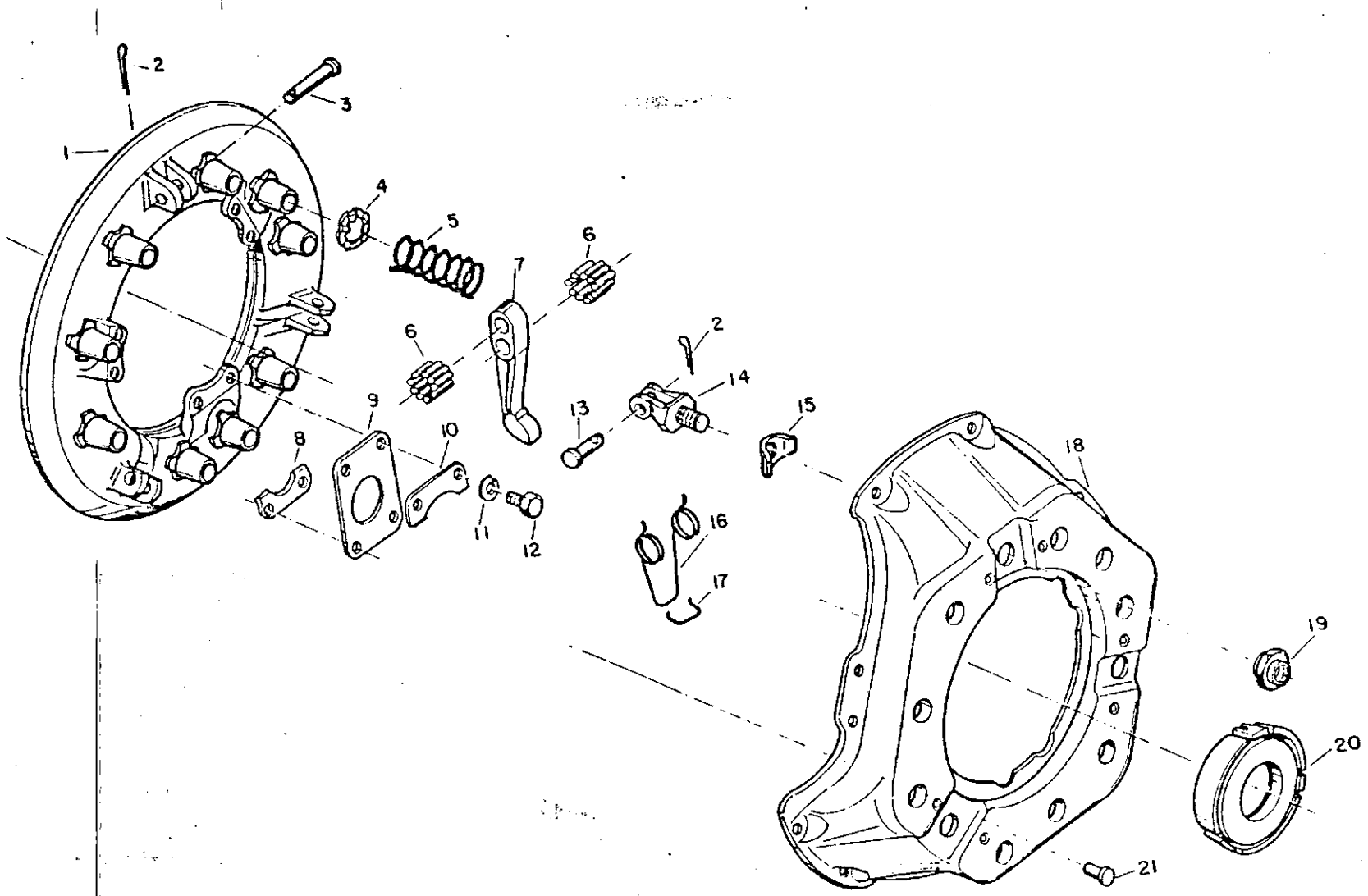
1
2
3
4
5
6
6
7
2
14
13
15
8
9
10
11
12
16
17
18
19
20
21

Ref.	Código Part No.	Denominação	Denominaciõn	Description	Quant. /Cant. 65id					Ref.
	154401 *	Plato da embreagem simples - Araortex	Embrague simple - Amortex	Single clutch - Amortex	1					a
1	171080	Placa de pressão	Placa de presiõn	Pressure plate	1					
2	171140	Cupilha	Pasador abierto	Split pin	3					
3	171090	Eixo	Eje	Shaft	3					
4	171270	Anel isolante	Anillo de aislamiento	Isolating ring	9					
5	171250	Mola principal	Resorte principal	Main spring	9					
6	171100	Agulhas	Agujas	Needles	114					
7	171110	Alavanca	Palanca	Release lever	3					
8	171300	Chapa de reforço	Chapa de refuerzo	Doubling plate	3					
9	171280	Mola de chapa	Resorte de chapa	Spring plate	3					
10	171240	Chapa de reforço	Chapa de refuerzo	Doubling plate	3					
11	171230	Arruela de pressão	Arandela de presiõn	Lock washer	6					
12	171220	Parafuso	Tornillo	Bolt	6					
13	171120	Eixo	Ej e	Shaft	3					
IA	171130	Cavalete	Soporte	Bracket	3					
15	171160	Mola de chapa	Resorte de chapa	Spring plate	3					
16	171170	Mola dobradiça enrolada	Resorte	Spring	3					
17	171180	Grampo	Grapa	Clamp	3					
18	171260	Carcaça	Carcasa	Clutch housing	1					
19	171150	Porca de regulagem	Tuerca de regulaje	Adjusting nut	3					
20	171200	Anel de desembraio	Cojinete de empuje	Thrust bearing	1					
21	171290	Rebite	Remache	Rivet	6					

* Montar somente cora o disco da embreagem n9 166290 - Amortex
Montar solamente con el disco de la embrague n9 166290 -- Amortex
Only to assemble with clutch disc No. 166290 - Amortex

Ref.: a = 1-21

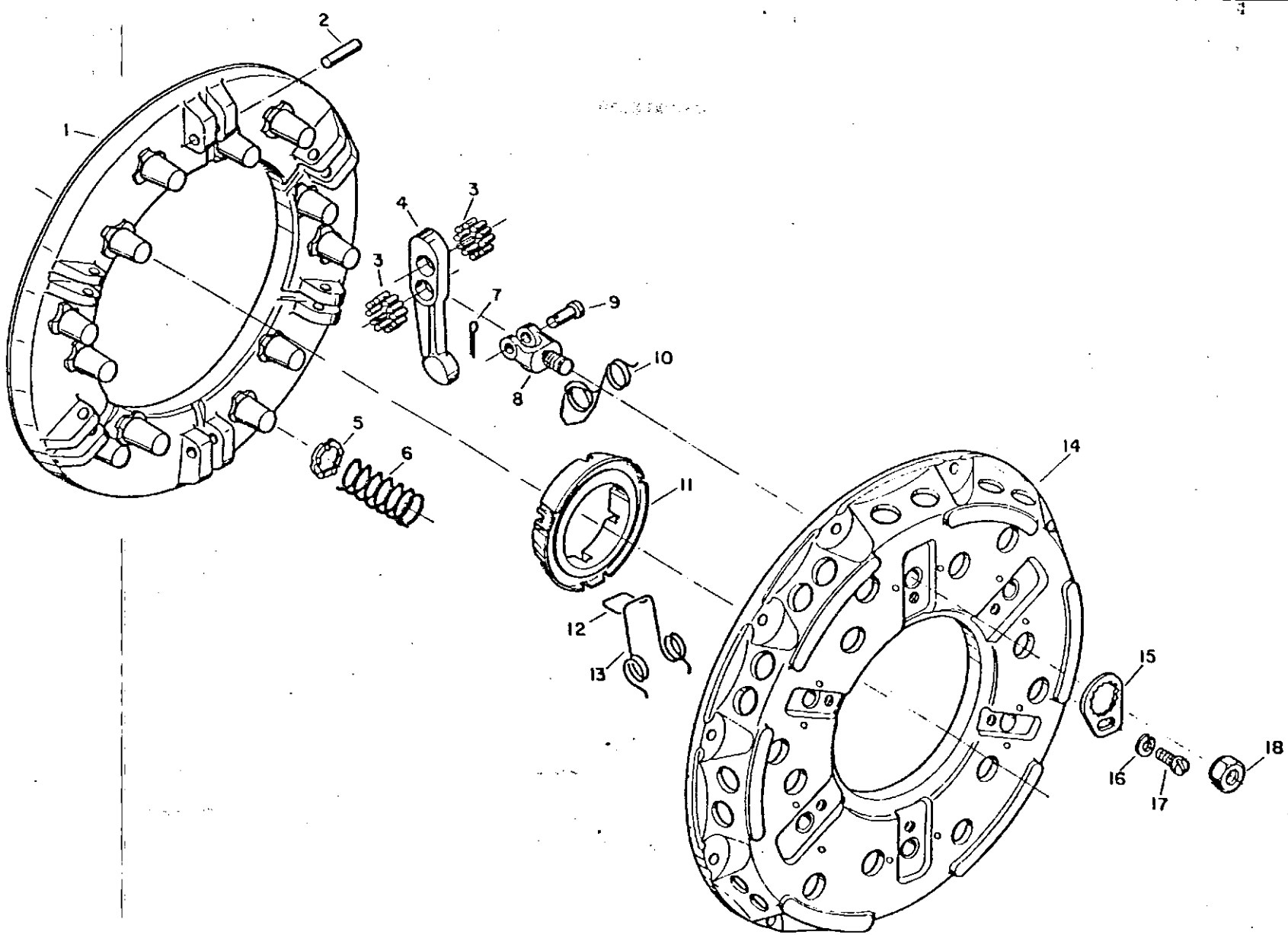
1
2
3
3
4
5
6
7
8
9
10
11
12
13
14
15
16
17
18

Ref.	Cõdigo Part No.	Denominação	Denominaciõn	Description	Quant. /Cant.					
–	204401 *	Platô da embreagem simples - Amortex	Embrague simple - Amortex	Single clutch - Amortex	1	1				a
1	171310	Placa de pressão	Placa de presiõn	Pressure plate	1	1				
2	171320	Eixo	Eje	Shaft	6	6				
3	171100	Agulhas	Agujas	Needles	228	228				
4	171330	Al avança	Palanca	Release lever	6	6				
5	171270	Anel isolante	Anillo de aislaraiento	Isolating ring	12	12				
6	171420	Mola principal	Resorte principal	Main spring	12	12				
7	171140	Cupilha	Pasador abierto	Split pin	6	6				
8	171341	Cavalete	Soporte	Bracket	6	6				
9	171120	Eixo	Eje	Shaft	6	6				
10	171170	Mola dobradiça enrolada	Resorte	Spring	3	3				
11	171400	Anel de desembraio	Cojinete de empuje	Thrust bearing	1	1				
12	171180	Grampo	Grapa	Clamp	3	3				
13	171391	Mola dobradiça enrolada	Resorte	Spring	3	3				
14	171410	Carcaça	Carcasa	Clutch housing	1	1				
15	171360	Chapa de segurança	Chapa de traba	Lock plate	6	6				
16	171380	Arruela de pressão	Arandela de presiõn	Lock washer	6	6				
17	171370	Parafuso	Tornillo	Bolt	6	6				
18	171351	Porca de regulagem	Tuerca de regulaje	Adjus ting nut	6	6				

* Montar somente com o disco de embreagem nÇ 204521 - Amortex
Montar solamente con el disco de embrague n9 204521 - Amortex
Only to assemble with clutch disc No. 204521 - Amortex

Ref.: a = 1-18

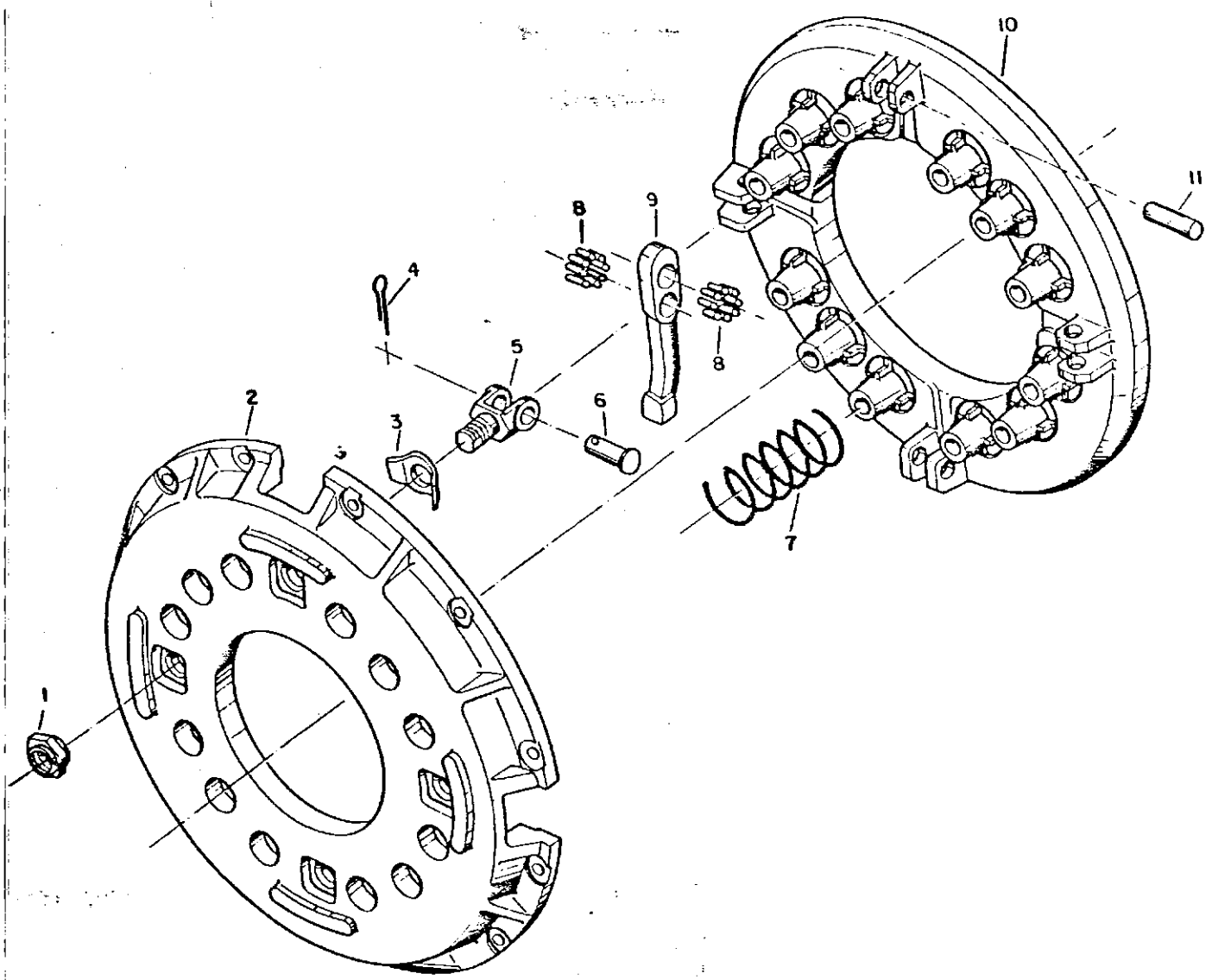
1
2
3
4
5
6
7
8
9
10
11

Ref.	Código Part No.	Denominação	Denominación	Description	Quant. /Cant. 85id	Quant. /Cant. 86id				Obs.
	204401 *	Platô da embreagem simples - Borg Warner	Embrague doble - Borg Warner	Single clutch - Borg Warner	1	1				a
1	247700	Porca	Tuerca	Nut	4	4				
2	247790	Carcaça	Carcasa	Clutch housing	1	1				
3	247730	Mola prato	Resorte de chapa	Plate spring	4	4				
4	247760	Cupilha	Pasador abierto	Split pin	4	4				
5	247740	Garfo do gafanhoto	Horquilla de la palanca	Release lever bracket	4	4				
6	247710	Pino do garfo	Pasador	Pin	4	4				
7	247780	Mola espiral	Resorte	Spring	12	12				
8	247750	Rolete	Agujas	Needles	152	152				
9	247690	Gafanhoto	Alavança	Release lever	4	4				
10	247770	Placa de pressão	Placa de presiõn	Pressure plate	1	1				
11	247720	Pino do gafanhoto	Pasador	Pin	4	4				
	248040	Jogo de reparo	Juego de reparaciõn	Spares set	1	1				b

* Montar somente cora o disco de embreagem n9 204521 - Borg Warner
Montar solaraente con el disco de embrague n? 204521 - Borg Warner
Only to assemble with clutch disc No. 204521 - Borg Warner

Ref.: a = 1-11
b = 1,3-6,8,9,11

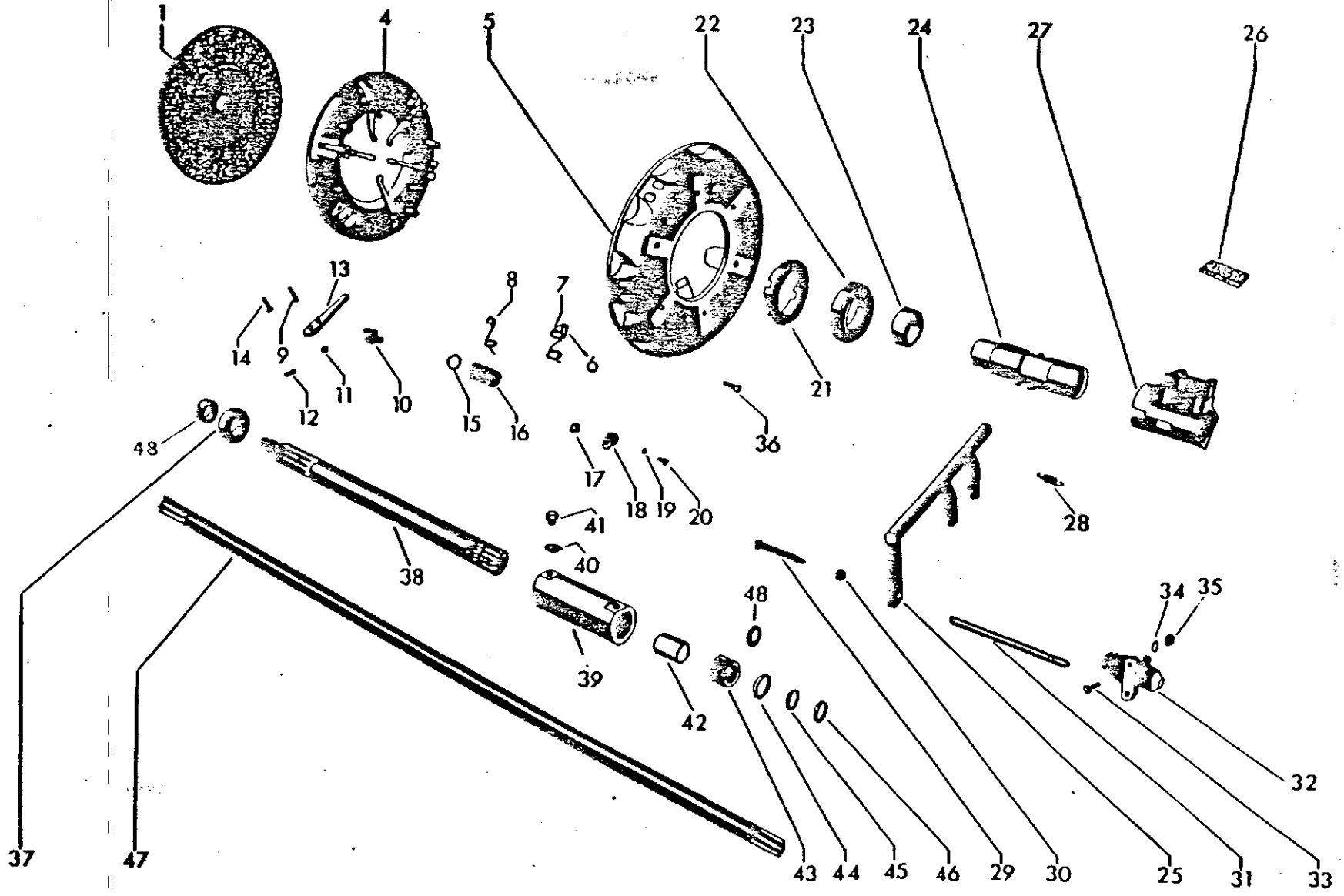
1
4
5
22
23
24
27
26
13
8
7
14
9
6
11
10
12
15
16
21
36
48
17
18
19
20
28
41
40
38
48
34
35
39
42
32
37
47
43
44
45
46
29
30
25
31
33

Ref.	Código Part No.	Denominação	Denominación	Description	Quant. /Cant. P70TT
~	190200	Platô de embreagem completo	Embrague completo	Complete clutch	
1	191910	Disco da embreagem	Disco dei embrague	Clutch disc	1
4	171580	Placa de pressão	Plato de presiõn	Pressure plate	1
5	171590	Carcaça	Carcaza	Clutch housing	1
6	171180	Grampo	Grampo	Clamp	3
7	171170	Mola	Resorte	Spring	3
8	171391	Mola	Resorte	Spring	3
9	171120	Eixo	Pasador	Pin	6
10	171341	Cavalete	Soporte	Bracket	6
11	171100	Agulhas	Agujas	Needles	228
12	171140	Cupilha	Pasador abierto	Split pin	6
13	171330	Alavanca	Palanca	Release lever	6
14	171320	Eixo	Pasador	Pin	6
15	171270	Anel isolante	Anillo de aislaraiento	Isolation ring	24
16	171600	Mola principal	Resorte principal	Main spring	24
17	171351	Porca de regulagem	Tuerca de regulaje	Adjusting nut	6
18	171360	Chapa de segurança	Traba	Lock plate	6
19	171380	Arruela de pressão	Arandela de presiõn	Lock washer	6
20	171370	Parafuso	Tornillo	Bolt	6
21	171400	Anel de encosto	Anillo de empuje	Thrust ring	1
22	164481	Rolamento de encosto	Cojinete axial	Axial bearing	1
23	164740 '	Anel de encosto	Anillo de empuje	Thrust ring	1
24	203500	Guia do rolamento	Guia dei cojinete axial	Guide bushing	1
25	667190	Eixo do pedal da embreagem	Eje horquilla dei embrague	Clutch shaft	1
26	820500	Feltro de lubrificaçao	Fieltro de lubricaciõn	Lubrication felt	1
27	820430	Bucha guia	Buje guía dei rodamiento	Guide bushing	1
28	682720	Mola	Resorte	Spring	
29	854420	Parafuso de regulagem	Tornillo de regulaje	Adjusting bolt	1
30	JB-1112	Porca M12xl,75	Tuerca	Nut	1
31	221630	Barra intermediária	Barra intermediária	Intermediary rod	1
32	666231	Cilindro mestre da embreagem	Cilindro dei embrague	Clutch cylinder	1
-	193720	Jogo de reparo do cilindro da embreagem	Juego de reparaciõn dei cilindro dei embrague	Clutch cylinder spares set	1
33	HA-6325	Parafuso	Tornillo	Bolt	4
34	JD-3108	Arruela de pressão	Arandela de presiõn	Lock washer	
35	JB-1108	Porca M8xl,25	Tuerca	Nut	

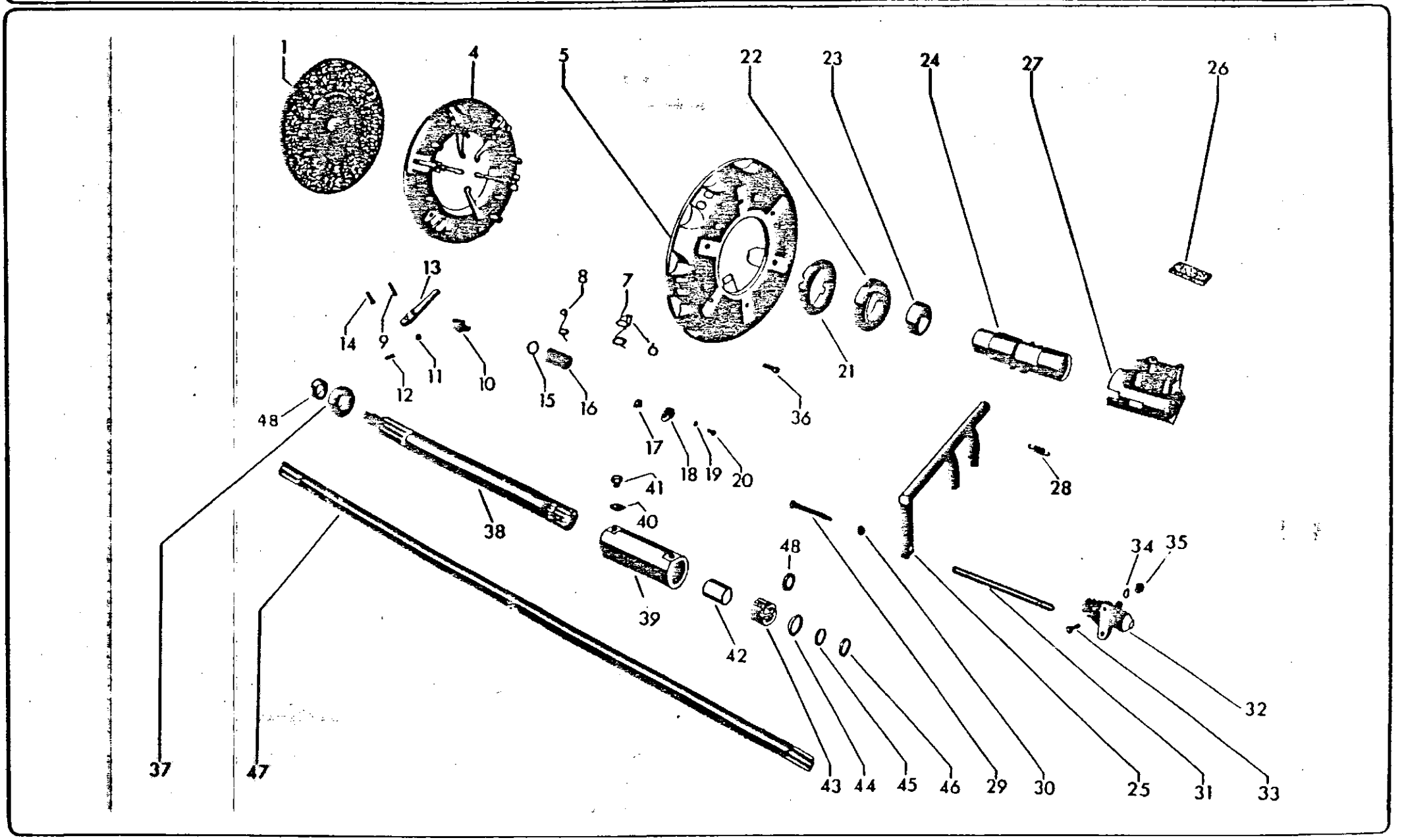
1
4
5
22
23
24
27
26
13
8
7
14
9
6
21
12
11
10
15
16
36
48
17
18
19
20
28
41
38
40
48
34
35
39
42
32
37
47
43
44
45
46
29
30
25
31
33

Ref.	Cõdigo Part No.	Denominação	Denominaciõn	Description	quant. /Cant.					TA
					pdlloid					po i-n
36	HA-6324	Parafuso M8xl,25x25	Tornillo	Bolt	12					
37	LA-1107.4	Rolamento de esferas	Rodamiento de bolas	Bali bearing	1					
38	228360	Eixo acionador	Eje accionador	Drive shaft	1					
39	200540	Luva de acoplamento	Manga de acoplaraiento	Coupling sleeve	1					
40	166530	Arruela de trava	Arandela de traba	Lock washer	2					
41	200550	Parafuso	Tornillo	Bolt	2					
42	200490	Espaçador	Espaciador	Spacer	1					
43	200510	Bucha estriada	Buje estriado	Striated bushing	1					
44	200500	Anel espaçador	Anillo espaciador	Spacer ring	1					
45	KH-1041	Retentor	Retenedor	Oil seal	1					
46	200530	Bucha	Buje	Bushing	1					
47	856230	Eixo acionador	Eje accionador	Drive shaft	1					
48	111900	Bucha	Buje	Bushing	1					

Ref.: a = 4-21

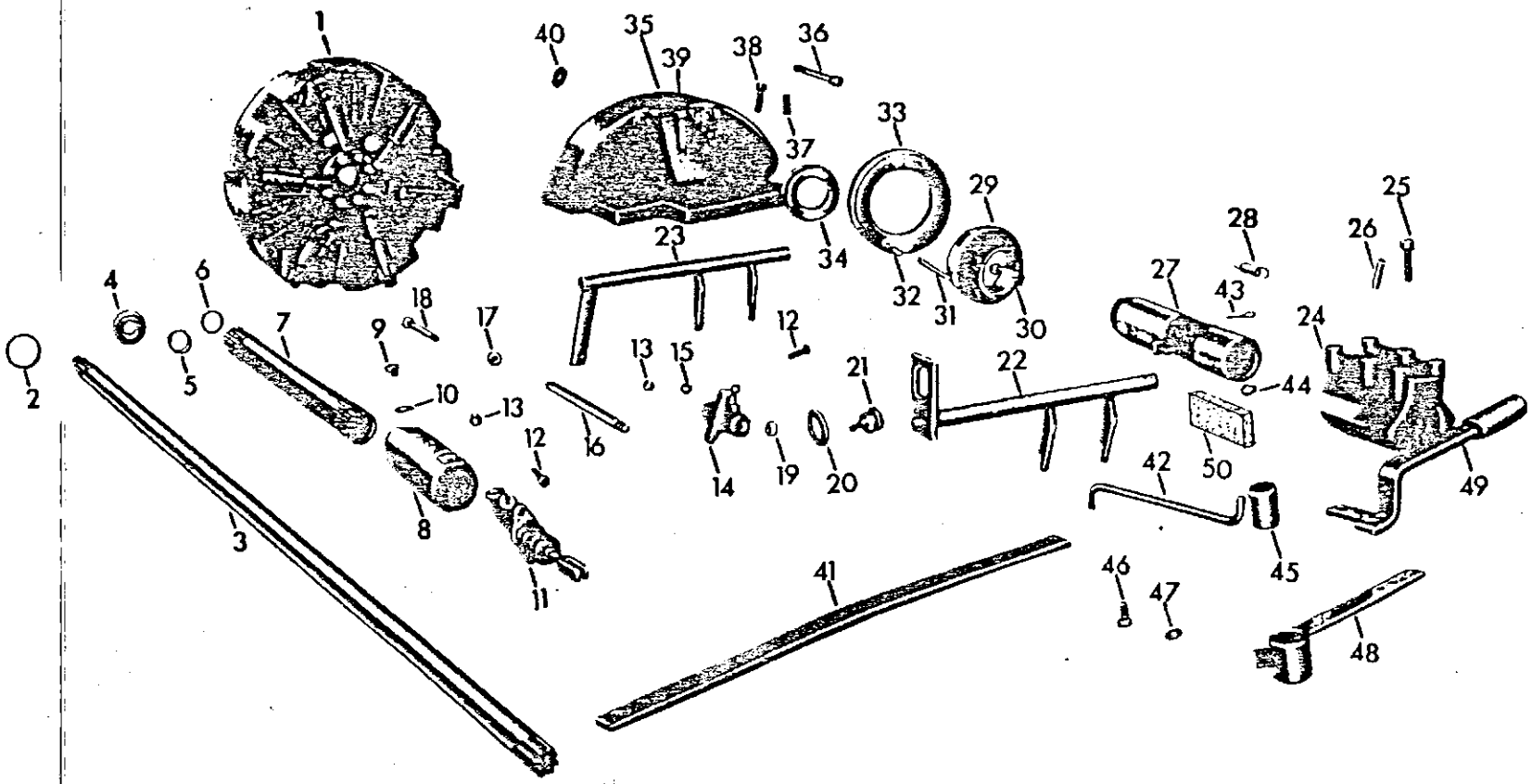
1
40
35
39
38
36
37
33
34
23
32
31
29
30
28
25
26
27
43
24
4
6
18
17
9
7
12
13
15
21
22
44
2
5
10
13
12
16
14
19
20
42
50
49
3
8
11
41
46
47
45
48

Ref.	Código Part No.	Denominação	Denominaciõn	Description	Quant. /Cant. /Qt					Ref.
					Plate					
1	816932	Plato da embreagem dupla completo	Embrague doble completo	Complete double clutch	1					
2	111900	Anel distanciador	Anillo espaciador	Spacer ring	1					
3	820470	Eixo interno da embreagem dupla	Eje interno dei embrague doble	Double clutch inner shaft	1					
4	LA-1282	Rolamento de esferas	Rodamiento de bolas	Bali bearing	1					
5	LA-9011	Rolamento de agulhas	Rodamiento de agujas	Needle bearing	2					
6	KH-1041	Retentor	Retén	Oil seal	3					
7	204810	Eixo externo da embreagem dupla	Eje externo dei embrague doble	Double clutch outer shaft	1					
8	200540	Luva de acoplamento	Manga de acoplamiento	Coupling sleeve	1					
9	200550	Parafuso	Tornillo	Bolt	2					
10	166530	Arruela de trava	Arandela de traba	Lock washer	2					
11	661910	Cilindro mestre	Cilindro de comando	Master cylinder	1					
-	663240	Jogo de reparo d© cilindro mestre	Juego de reparaciõn dei cilindro de comando	Master cylinder spares set	1					
12	HA-6325	Parafuso	Tornillo	Bolt	4					
13	JB-1108	Porca M8	Tuerca	Nut	4					
14	666231	Cilindro mestre da embreagem	Cilindro dei embrague	Clutch master cylinder	1					
-	193720	Jogo de reparo do cilindro da embreagem	Juego de reparaciõn dei cilindro dei embrague	Clutch master cylinder spares set	1					
15	JD-3108	Arruela de pressão	Arandela de presiõn	Lock washer	14					
16	221630	Barra intermediária	Barra intermediária	Intermediary rod	1					
17	JB-1112	Porca M12xl,75	Tuerca	Nut	1					
18	854420	Parafuso de regulagem	Tornillo de regulaje	Adjusting bolt	1					
19	JB-1110	Porca M10xl.5	Tuerca	Nut	2					
20	JD-0424	Arruela	Arandela	Washer	1					
21	859750	Parafuso de regulagem	Tornillo de regulaje	Adjusting bolt	1					
22	884100	Eixo da embreagem	Eje horquilla dei embrague	Disengaging lever shaft	1					
23	667190	Eixo do pedal da embreagem	Eje horquilla dei embrague	Disengaging lever	1					
24	859690	Bucha de guia	Soporte de guia dei cojinete	Guide bushing bracket	1					
25	HC-8438	Parafuso Ml0xl,5x40	Tornillo	Bolt	2					
26	JE-9106	Pino de pressão ,	Pasador de presiõn	Lock pin	2					
27	884090	Guia do rolamento	Guia dei cojinete axial	Guide bushing	1					
28	684280	Mola	Resorte	Spring	2					
29	859710	Guia do rolamento axial	Guia dei cojinete axial	Thrust bearing guide	1					

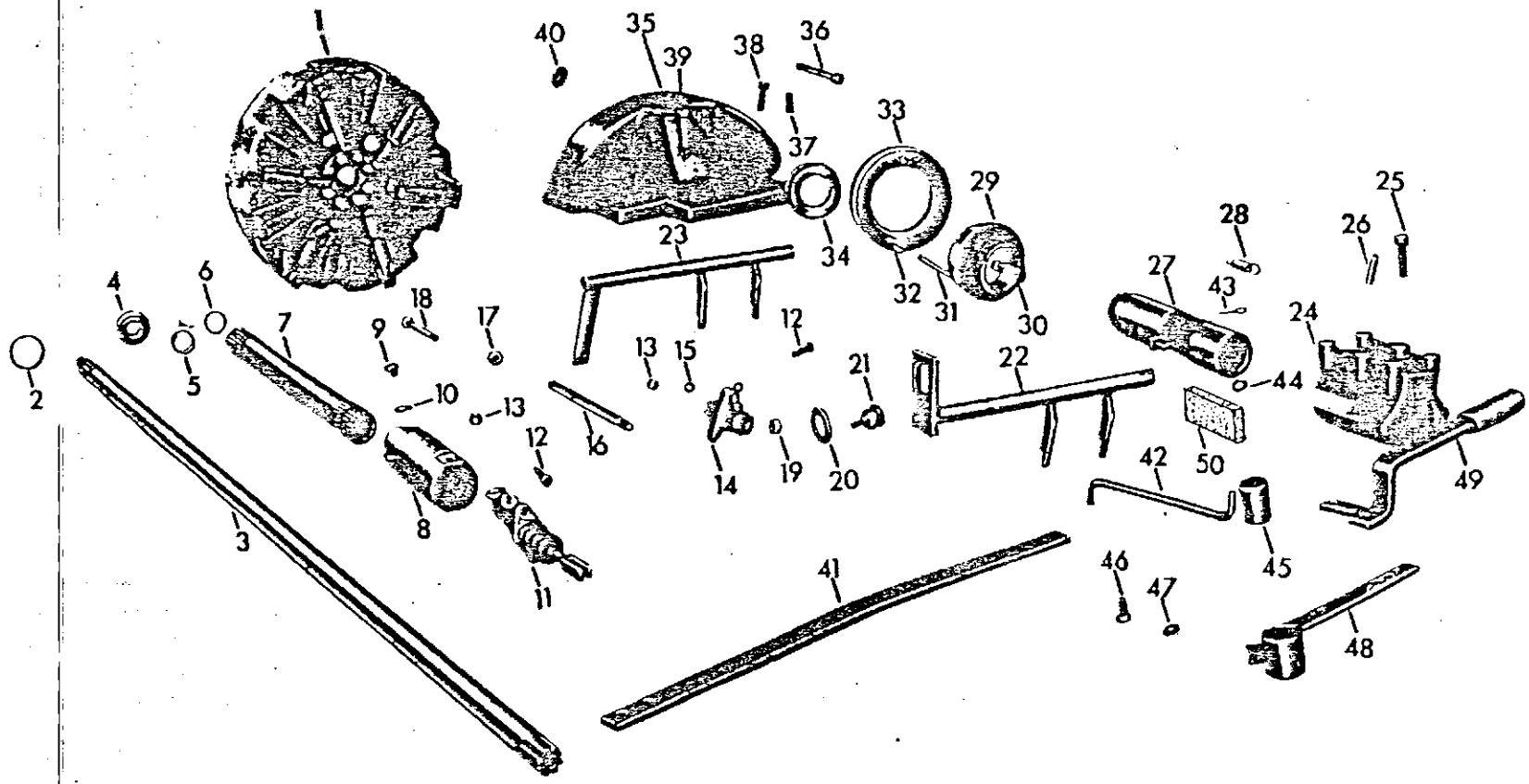
1
2
3
4
5
6
7
8
9
10
11
12
13
14
15
16
17
18
19
20
21
22
23
24
25
26
27
28
29
30
31
32
33
34
35
36
37
38
39
40
41
42
43
44
45
46
47
48
49
50

Ref.	Código Part No.	Denominação	Denominaciõn	Description	Quant. /Cant.					
30	682720	Mola	Resorte	Spring	2					
31	859780	Tubo de lubrificaçao	Tubo de lubricaciõn	Lubricant pipe	1					
32	GG-0088	Niple	Niple	Nipple	1					
33	884110	Placa de encosto	Cojinete axial	Thrust bearing	1					
34	164481	Placa de encosto	Cojinete axial	Thrust bearing	1					
35	858621	Tampa da embreagem	Tapa dei embrague	Clutch cover	1					
36	HC-8452	Parafuso M12xl,75x120	Tornillo	Bolt	5					
37	581020	Pino de guia	Pasador guia	Spring pin	2					
38	HC-8446	Parafuso M12xl,75x40	Tornillo	Bolt	6					
39	HA-8347	Parafuso Ml2xl,75x60	Tornillo	Bolt	2					
40	859800	Tampa	Tapa	Cover	1					
41	859720	Alavanca de embreagem	Palanca dei embrague	Clutch lever	1					
42	857260	Barra intermediária	Barra intermediária	Intermediary rod	1					
43	JE-3101	Cupilha	Pasador abierto	Split pin	2					
44	JD-0110	Arruela	Arandela	Washer	2					
-	668490	Alavanca da embreagem de mao completa	Palanca manual dei embrague completa	Complete clutch lever	1					a
45	686370	Anel espaçador	Anillo espaciador	Spacer ring	1					
46	HA-6322	Parafuso M8xl,25x16	Tornillo	Bolt	2					
47	JD-0408	Arruela	Arandela	Washer	2					
48	668500	Bucha	Buje	Bushing	1					
49	668510	Alavanca da embreagem de mao	Palanca manual dei embrague	Clutch lever	1					
50	820500	Feltro de lubrificaçao	Fieltro de lubricaciõn	Lubricant felt	1					
—	675820	Adesivo da embreagem de mao	Adhesivo dei embrague manual	Clutch lever adhesive	1					

a: 45-49

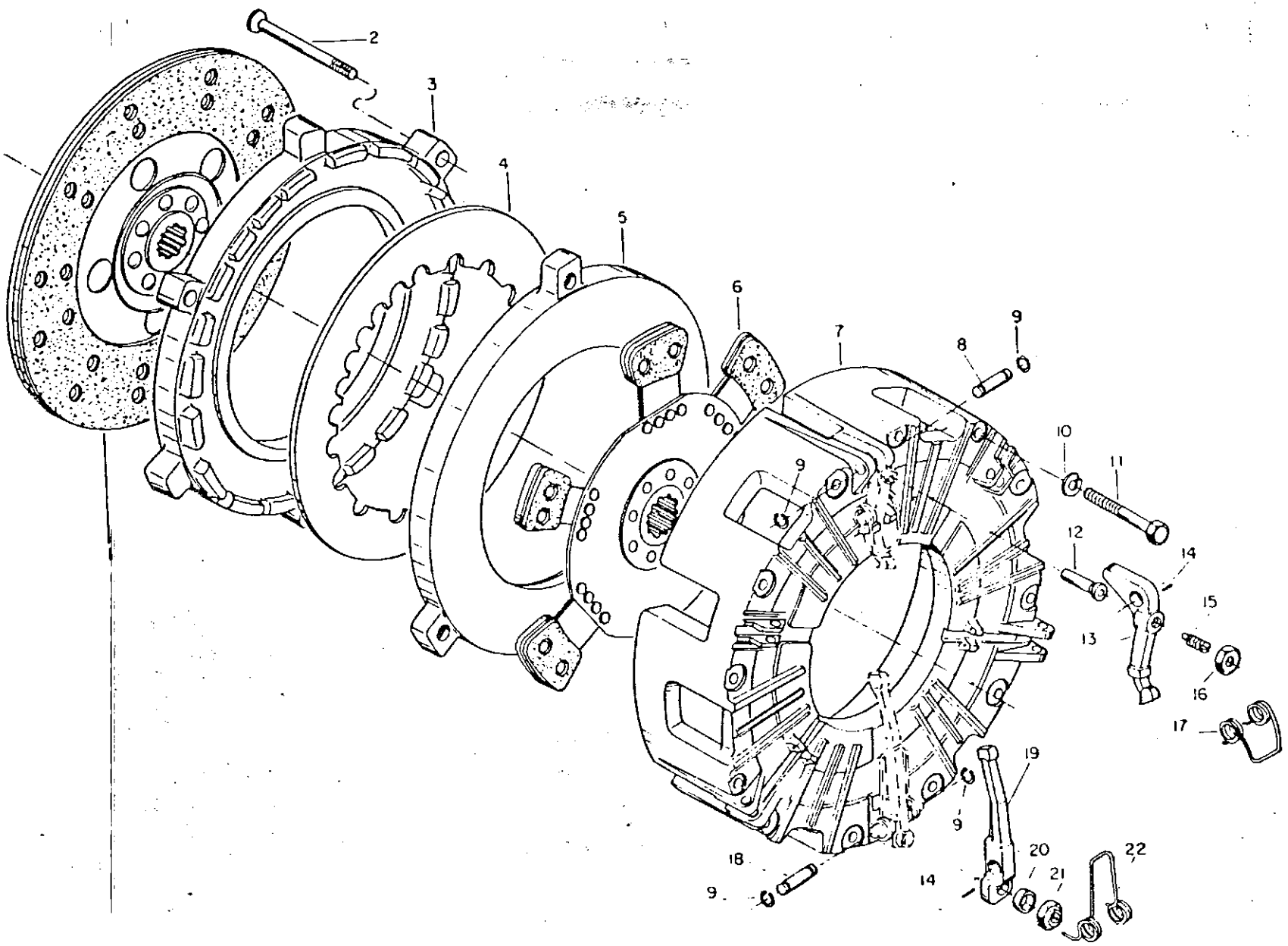
2
3
4
5
6
7
8
9
10
11
12
13
14
15
16
17
18
19
20
21
22

Ref.	Código Part No.	Denominação	Denominación	Description	Quant. /Cant.					Ref.
					Plato					
	816932	Plato da embreagem dupla completo	Embrague doble completo	Complete double clutch	1					a
—	191302	Plato da embreagem dupla montado	Embrague doble montado	Double clutch assy	1					b
l	191130	Disco da embreagem externo	Disco dei embrague externo	Outer clutch disc	1					
2	207880	Parafuso	Tornillo	Bolt	3					
3	*	Placa de encosto do disco da transmissão	Placa de empuje dei disco de la transmisiõn	Thrust plate (transmission)	1					
4		Mola prato	Resorte plato	Diaphragm spring	1					
5	*	Placa de encosto do disco da T.D.P.	Placa de empuje dei disco de la T.D.P.	Thrust plate (P.T.O.)	1					
6	226621	Disco da embreagem interno	Disco dei embrague interno	Inner clutch disc	1					
7	*	Carcaça da embreagem dupla	Carcasa dei embrague doble	Double clutch housing	1					
8	207820	Pino	Pasador	Pin	3					
9	207910	Anel elástico	Anillo de traba	Circlip	12					
10	JD-3108	Arruela de pressão	Arandela de presiõn	Lock washer	12					
11	HA-8431	Parafuso H8xl,25x100	Tornillo	Bolt	12					
12	207840	Pino	Pasador	Pin	3					
13	207800	Alavanca externa	Palanca externa	Outer release lever	3					
14	207850	Agulhas	Agujas	Needles	144					
15	207890	Pino roscado	Tornillo de regulaje	Adjusting bolt	3					
16	207870	Porca de regulagem	Tuerca de regulaje	Adjusting nut	3					
17	207950	Mola	Resorte	Spring	3					
18	207830	Pino	Pasador	Pin	3					
19	207810	Alavanca interna	Palanca interna	Inner release lever	3					
20	207900	Anel espaçador	Anillo espaciador	Spacer ring	3					
21	207860	Porca	Tuerca	Nut	3					
22	207960	Mola	Resorte	Spring	3					

a: 1-22
b: 2-22

* Nao são vendidas separadamente
No son suministradas separadamente
Not sold separately

DIFERENCIAL E CARCAÇA DA CAIXA DE CAMBIO	**DIFERENCIAL Y CARCASA DE LA CAJA DE CAMBIO**	**DIFFERENTIAL AND GEARBOX HOUSING**	**Dl**

Ref.	Código Part No.	Denominação	Denominación	Description	Quant. /Cant.					
1	LA-2226	Rolamento conico	Rodamiento cõnicb	Taper roller bearing	1	1	1	1	1	
2	221600	Chapa de calço 0,lmm	Suplemento	Shim	*	*	*	*	*	
	221610	Chapa de calço 0,2mm	Suplemento	Shim	*	*	*			
	221620	Chapa de calço 0,3ram	Suplemento	Shim	*		*	*	*	
3	221480	Anel distanciador	Placa distanciadora	Thrust plate	1	1	1	1	1	
4	581450	Engrenagem do diferencial D-20	Engranaje dei diferencial Z-20	Differential side gear Z-20	2	2	2	2	2	
5	611460	Pino de segurança	Pasador de traba	Lock pin	1	1	1	1	1	
6	581440	Engrenagem do diferencial D-13	Engranaje dei diferencial Z-13	Diffe-ential pinion Z-13	2	2	2	2	2	
7	581430	Eixo	Eje	Shaft	1	1	1	1	1	
8	210440	Parafuso UNF 3/8"x50	Torni11 *o*	Bolt	12	12	12	12	12	
9	581500	Chapa de segurança	Traba doble	Securing washer	6	6	6	6	6	
10	JB-8710	Porca UNF 3/8"	Tuerca	Nut	12	12	12	12	12	
11	581470 **	Engrenagem da coroa D-37	Engranaje de la corona Z-37	Crown wheel Z-37	1	1	1			
	177090 ***	Engrenagem da coroa D-35	Engranaje de la corona Z-35	Crown wheel Z-35				1	1	
12	221420	Caixa do diferencial	Caja dei diferencial	Differential housing	1	1	1	1	1	
13	JB-3713	Porca UNF 1/2"	Tuerca	Nut	6	6	6	6	6	
14	221530	Caixa de mancais	Caja dei cojinete dei diferencial	Bearing housing	1	1	1	1	1	
15	KH-4191	Anel retentor	Aro de retenciõn de aceite	0-ring	1	1	1	1	1	
16	KH-0096	Re tentor	Retenedor de aceite	Oil seal	1	1	1	1	1	
17	581510	Cnapá de calço 0,10mm	Suplemento	Shim	*		*	*	*	
	581520	Chapa de calço 0,20mm	Suplemento	Shim	*	*	*	*	*	
	581540	Chapa de calço 0,50mm	Suplemento	Shim	*	*	*	*	*	
18	HJ-9004	Prisioneiro	Espárrago	Stud	6	6	6	6	6	
19	HJ-9203	Pris ioneiro	Espárrago	Stud	16	16	16			
	HJ-9207	Pris ionei ro	Espárrago	Stud				16	16	
	78.723.00.001	Cola Loctite 271	Cola Loctite 271	Sealant Loctite 271	*	*	*	*	*	
20	581020	Pino guia	Pasador guia	Dowel pin	7	7	7	7	7	
21	501022	Pino guia	Pasador guia	Dowel pin	2	2	2	2	2	
22	171013	Caixa de cambio	Caja de cambio	Gearbox housing	1	1				
	201014	Caixa de cambio	Caja de cambio	Gearbox housing			1	1	1	
	78.721.00 001	Cola Dow Corning 780	Cola Dow Corning 780	Building sealant Dow Corning 780	*	*		*	*	
23	581910	Medidor de óleo	Medidor dei nível de aceite	Dipstick	1	1	1	1	1	

tef.	CÕdigo Part No.	Denominação	Denominaciõn	Description	Quant. /Cant. /Qty
25	HS-2365	Parafuso UNC 5/8"x2"	Tornillo	Bolt	
26	611180	Tampa	Tapa	Cover	
27	KH-4911	Anel retentor	Anillo de sellamiento	0-ring	
28	•KH-4302	Anel retentor	Anillo de sellamiento	0-ring	
29	581060	Chapa de calço 0,2mm	Suplemento	Shim	
	581070	Chapa de calço O.lmm	Suplemento	Shim	
30	221051	Tampa do eixo cônico do pinhão	Tapa dei eje pinon	Bevel pinion shaft	
31	HS-2431	Parafuso UNC 3/8"xl.3/4"	Tornillo	Bolt	
33	HS-2363	Parafuso UNC 5/8"xl.l/2"	Tornillo	Bolt	

Conforme necessidade
Según la necesidad
According to necessity

Vendida somente em conjunto n9 234900 - Coroa e pinhão cora bucha
Surainistrada solamente en conjunto n9 234900 - Corona y pinon con buje
Delivered only complete, No. 234900 - Crown wheel and bevel pinion shaft with bushi p-g-

*** Vendida somente era conjunto n9 234910 - Coroa e pinhão com bucha
Surainistrada solamente en conjunto n9 2 349 10 - corona y pinon con buje
Delivered only complete, No. 234910.- Crown wheel and bevel pinion shaft with bushi r-g-

Ref.	Cõdigo Part No,	Denominação	Denominaciõn	Description	Quant. /Cant. / Qt o q.
-	192350	Caixa de cambio completa	Caja de marchas completa	Complete gearbox	1
-	192360	Caixa de câmbio montada	Caja de marchas montada	Gearbox assy	1
-	811140	Caixa do diferencial completa	Diferencial completo	Complete differential	1
1	820660	Alavanca de comando do bloqueio	Palanca de comando dei bloqueo	Differential lock lever	1
2	KH-1023	Anel retentor	Anillo de sellamiento	0-ring	1
3	821700	Bucha	Buje	Bushing	1
4	820711	Bucha do bloqueio	Buje dei diferencial	Differential bushing	1
5	820750	Anel de encosto	Anillo de empuje	Thrust ring	1
6	820770	Mola do bloqueio	Resorte	Spring	1
7	820780	Anel de encosto	Anillo de empuje	Thrust ring	2
8	820681	Engrenagem planetária direita	Engranaje planetária derecha	Right bevel gear	1
9	820730	Eixo do diferencial	Eje dei diferencial	Differential shaft	1
10	820691	Engrenagem satélite	Engranaje satélite	Pinion gear	4
11	820720	Cruzeta do diferencial	Cruceta dei diferencial	Differential spider	1
12	820670	Engrenagem planetária esquerda	Engranaje planetária izquierda	Left bevel gear	1
13	820640	Caixa de mancais	Caja de cojinete dei diferencial	Bearing housing	1
14	KH-0216	Retentor	Retén	Oil seal	2
15	820790	Chapa de calço 0,lmm	Suplemento	Shim	*
	820800	Chapa de calço 0,2mm	Suplemento	Shim	
	820810	Chapa de calço 0,5mm	Suplemento	Shim	*
16	KH-4936	Anel retentor	Anillo de sellamiento	0-ring	2
17	814740	Rolamento de rolos cónicos	Rodamiento derodilios cónicos	Taper roller bearing	2
18	820620	Carcaça do diferencial esquerda	Carcasa dei diferencial izquierda	Left differentil housing	1
19	820740	Eixo do diferencial	Eje dei diferencial	Shaft	2
20	860630 **	Engrenagem da coroa	Engranaje de la corona	Crown wheel	1
21	HA-9157	Parafuso M12xl,25x90	Tornillo	Bolt	12
22	820820	Chapa de trava	Chapa de traba	Lock plate	6
23	JB-0940	Porca M12	Tuerca	Nut	24
24	320630	Carcaça do diferencial direita	Carcasa dei diferencial derecha	Right differential housing	1
25	KH-4270	Anel retentor	Anillo de sellamiento	0-ring	1
26	JE-9021	Grampo Anderton	Grampo	Clamp	1
27	820760	Eixo	Eje	Shaft	1
28	820650	Caixa de mancais	Caja de cojinetes	Bearing housing	1
29	814830	Bujão magnético	Tapõn magnético	Magnetic plug	1
30	KH-3610	Anel de vedação	Anillo de sellamiento	0-ring	1

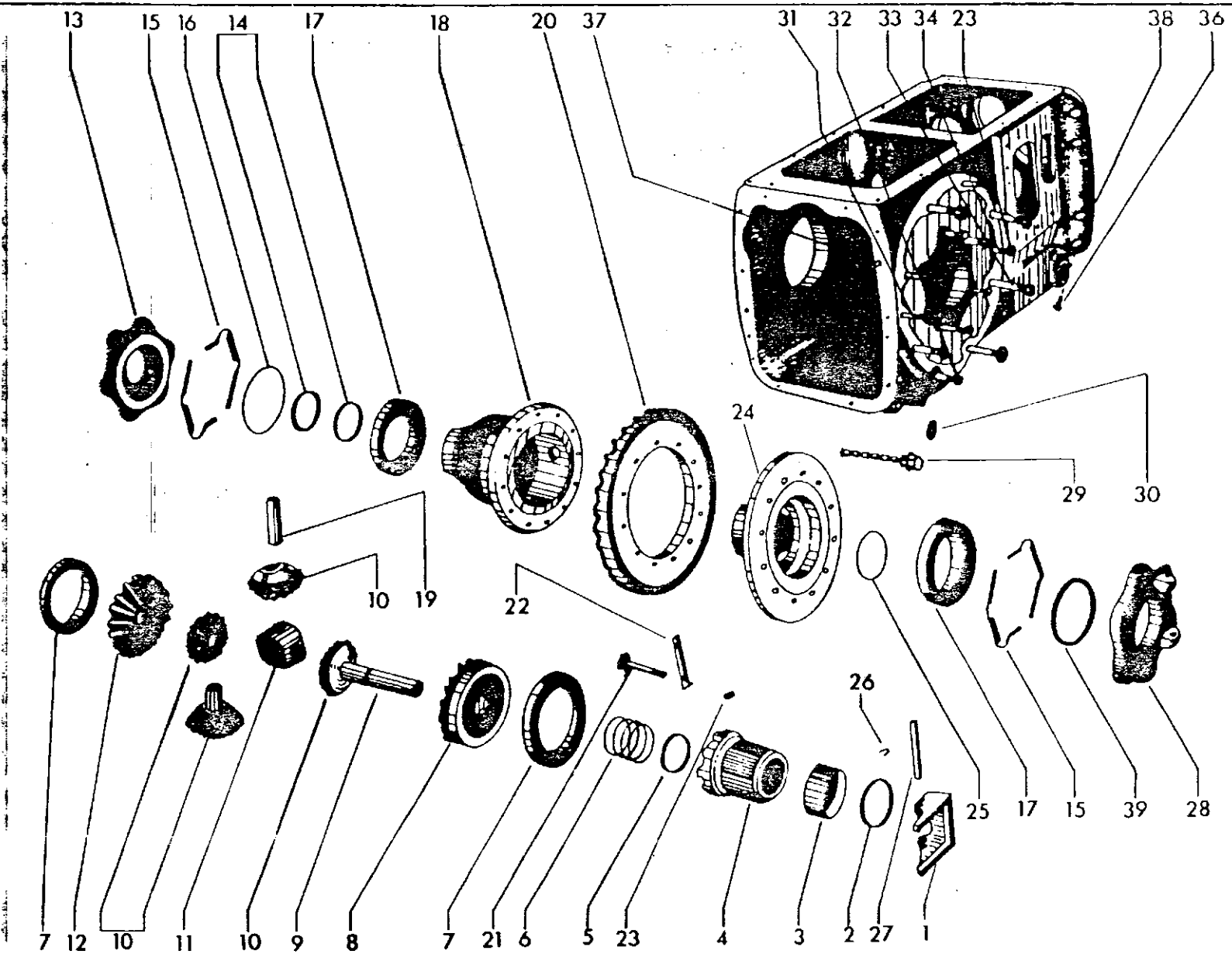
13
15
16
14
17
18
20
37
31
32
33
34
23
38
36
24
29
30
10
19
22
26
25
17
15
39
28
7
12
10
11
10
9
8
7
21
6
5
23
4
3
2
27
1

Ref.	Código Part No.	Denominação	Denominaciõn	Description	Quant. /Cant. / Qty O Ci-	Quant. /Cant. / Qty Parti
31	822140	Pino guia	Pasador guia	Dowel pin	4	
32	JB-0952	Porca M16xl,5	Tuerca	Nut	24	
33	851990	Prisioneiro M16xl,5x65	Espárrago	Stud	24	
34	HJ-1902	Prisioneiro M12xl,25x28	Espárrago	Stud	12	
36	HC-8455	Parafuso M16x2x50	Tornillo	Bolt	10	
37	581020	Pino guia	Pasador guia	Dowel pin	6	
38	847043	Carcaça do câmbio	Carcasa de la caja de marchas	Gearbox housing	1	
39	221600	Chapa de calço 0,lmm	Suplemento	Shim	*	
—	221610	Chapa de calço 0,2mm	Suplemento	Shim	*	
	847770	Chapa de calço 0,5mm	Suplemento	Shim	*	

a: 1-28, 34, 39

* Conforme necessidade
Según la necesidad
According to necessity

** Vendido somente em conjunto, n9 196710 - Coroa e pinhão
Suministrado solamente en conjunto, n9 196710 - Corona y pinõn
Delivered only complete, No.196710 - Bevel pinion shaft-crown wheel

NOTA/NOTE

0 conjunto n9 811140 - Caixa do diferencial completa, é vendido somente com o eixo pinhão n9 860620,
El conjunto n9 811140 - Diferencial completo, es suministrado solamente con el eje pinon n9 860620.
Part No.811140 - Complete differential, is delivered only with bevel pinion shaft No.860620.

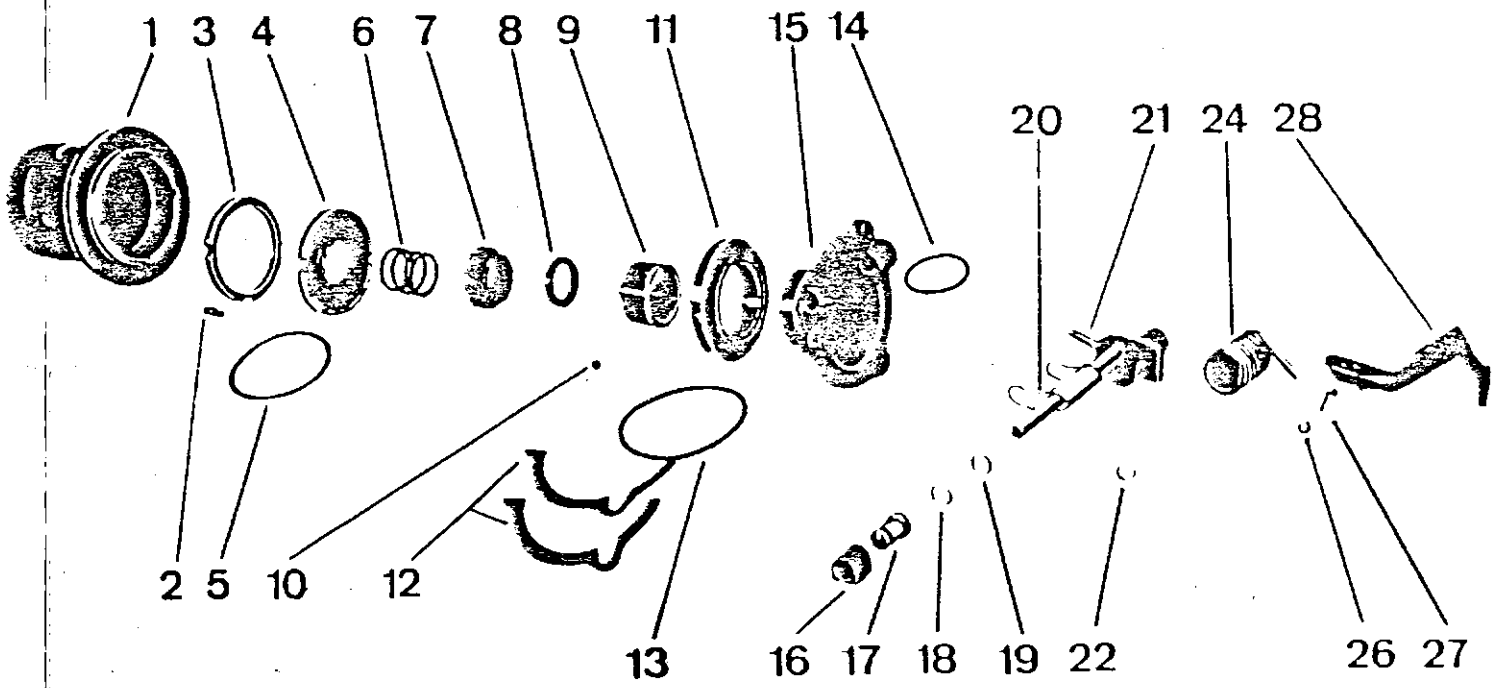
1
3
4
6
7
8
9
11
15
14
20
21
24
28
2
5
10
12
13
16
17
18
19
22
26
27

Ref.	Código Part No.	Denominação	Denominaciõn	Description	Quant. /Cant. /Qty.					
1	221420	Caixa do diferencial	Caja dei diferencial	Differential housing	1	1	1	1	1	
2	223460	Chaveta	Chaveta	Key	4	4	4	4	4	
3	223450	Anel intermediário	Placa intermediária	Thrust ring	1	1	1	1	1	
A	223471	Placa de engate	Placa de enganche	Coupling plate	1	1	1	1	1	
5	221600	Chapa de calço 0,lmm	Suplemento	Shim	*	*	*	*	*	
-	221610	Chapa de calço 0,2mm	Suplemento	Shim	*	*	*	*	*	
—	221620	Chapa de calço 0,3mra	Suplemento	Shim	*	*	*	*	*	
6	653500	Mola	Resorte	Spring	1	1	1	1	1	
7	653491	Anel de acoplaraento	Anillo de acoplamiento	Coupling bushing	1	1	1	1	1	
8	KH-0915	Retentor	Retenedor	Oil seal	1	1	1	1	1	
9	223530	Anel de apoio	Anillo de apoyo	Thrust ring	1	1	1	1	1	
10	LB-8014	Esfera	Esfera	Bali	1	1	1	1	1	
11	LA-2226	Rolamento conico	Rodamiento conico	Taper roller bearing	1	1	1	1	1	
12	581510	Chapa de calço 0,lmm	Suplemento	Shim	*	*	*			
-	581520	Chapa de calço 0,2mm	Suplemento	Shim	*	*	*	*	*	
-	581540	Chapa de calço 0,5ram	Suplemento	Shim	*	*	*	*	*	
13	KH-4191	Anel retentor	Anillo de sellamiento	0-ring	1	1	1	1	1	
IA	KH-4270	Anel retentor	Anillo de sellamiento	0-ring	1	1	1	1	1	
15	223520	Caixa de mancais	Caja dei cojinete	Thrust bearing casing	1	1	1	1	1	
16	613560	Bucha de borracha	Buje de goma	Rubber bushing	1	1				
16	583500	Bucha de borracha	Buje de goma	Rubber bushing			1	1	1	
17	583510	Apoio do retentor	Apoyo dei retenedor	Oil seal guide			1	1	1	
18	KH-4091	Anel retentor	Anillo de sellamiento	0-ring			1	1	1	
19	583540	Anel distanciador	Anillo distanciador	Spacer ring			1	1	1	
20	156690	Eixo de comando	Eje de comando	Control shaft	1	1	1	1	1	
21	613600	Pino	Pasador	Pin	1	1	1	1	1	
22	KG-8020	Anel de segurança	Anillo de traba	Circlip	1	1	1	1	1	
2A	613580	Mola	Resorte	Spring	1	1	1	1	1	
26	JB-3710	Porca UNF 3/8"	Tuerca	Nut	1	1	1	1	1	
27	HS-9011	Parafuso UNF 3/8"x42,5	Tornillo	Bolt	1					
27	HS-5429	Parafuso UNF 3/8"xl.l/A"	Tornillo	Bolt		1	1	1	1	
28	170750	Pedal de trava	Pedal de traba	Lock pedal	1					
28	613590	Pedal de trava	Pedal de traba	Lock pedal		1	1	1	1	
	*	Conforme necessidade	Según la necesidad	According to necessity						

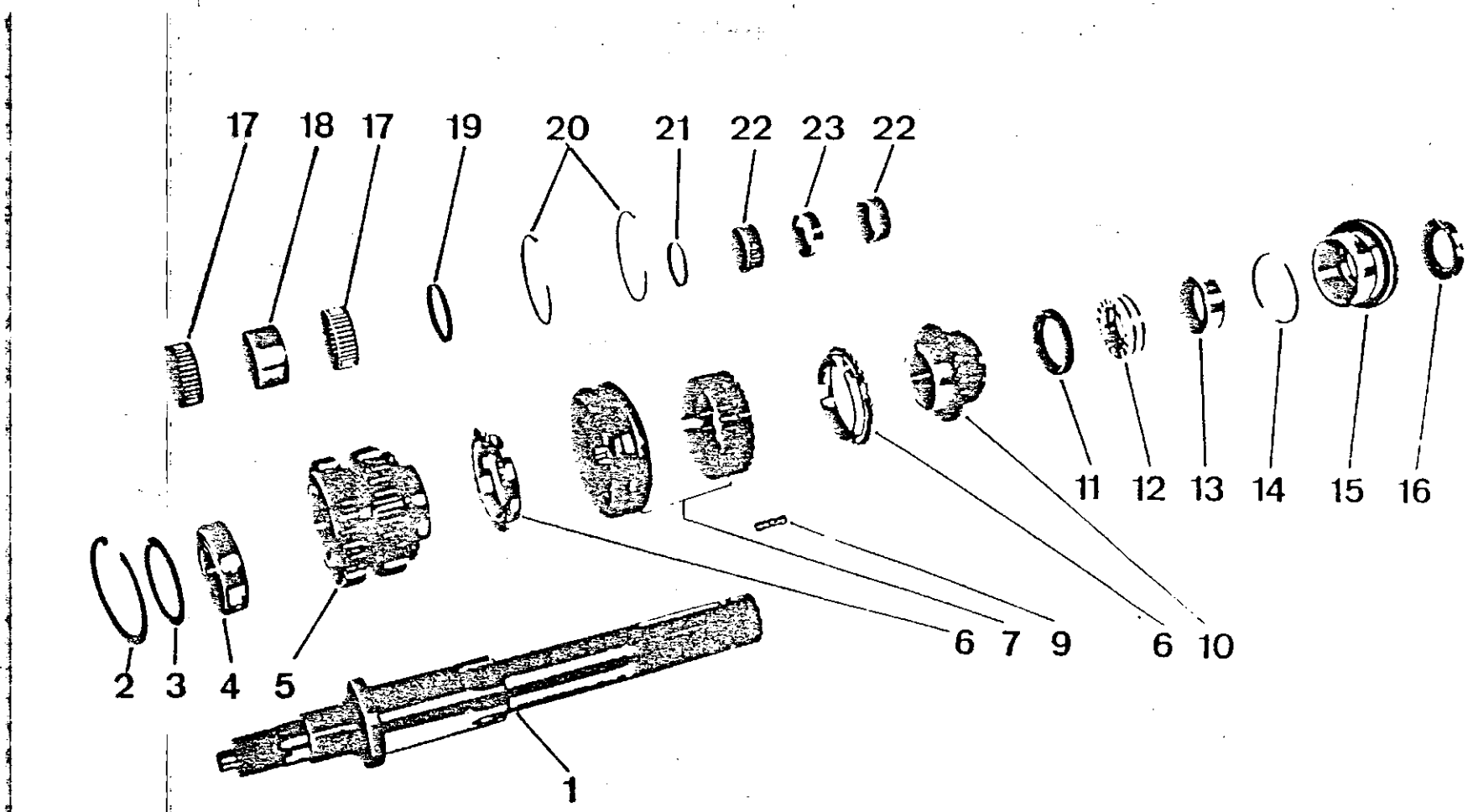
17
18
17
19
20
21
22
23
22
11
12
13
14
15
16
2
3
4
5
6
7
9
6
10
1

Ref.	Código Part No.	Denominação	Denominaciõn	Description	Quant. /Cant. /Oi CAF	62id	65id	[85id	86id	Ref.
1	201280	Eixo principal	Eje primário	Mainshaft	l	1	l	1	1	
2	KG-3072	Anel de segurança	Anillo de freno	Circlip	1	1	1	1	1	
3	171650	Chapa de calço 1,00mm	Suplemento	Shim	*	*	*	*		
_	171660	Chapa de calço 0,50mm	Suplemento	Shim	*	*	*	*	*	
_	171670	Chapa de calço 0,30mm	Suplemento	Shim	*	*	*	*	*	
_	171680	Chapa de calço 0,10ram	Suplemento	Shim		*	*	*	*	
4	LA-1209	Rolamento de esferas	Rodamiento de bolas	Bali bearing	1	1	l			
-	242150	Rolamento de rolos cilin-dri cos	Rodamiento de rodillos ci-líndricos	Cylinder roller be?ring				1	1	
5	641340	Engrenagem D-29	Engranaje Z-29	Gear Z-29	l	1	l	1	1	
6	641410	Anel de sincronização	Anillo de sincronizaciõn	Synchromesh ring	2	2	2			
7	214000	Capa e cubo de sincroniza-ção	Capa y cubo dei sincroniza-ciõn	Synchronizer hub and sleeve	1	1	1	1	1	
9	641162	Chaveta de comando	Chaveta de comando	Shifting plate	3	3	3	3	3	
10	651300	Engrenagem D-21	Engranje Z-21	Gear, Z-21	1	1	1	1	1	
11	651940	Anel distanciador	Anillo distanciador	Spacer ring	1	1	1	1	1	
12	LA-902 2	Rolamento axial	Rodamiento axial	Axial bearing	1	1	1	1	1	
13	LA-9019	Rolamento de agulhas	Rodamiento de agujas	Needle bearing	1	1	1	1	1	
14	KH-4811	Anel retentor	Anillo de sellamiento	0-ring	1	1	1	1	1	
15	651950	Bucha distanciadora	Buje distanciadora	Spacer bushing	1	1	1	1	1	
16	KH-0073	Retentor	Retenedor de aceite	Oil seal	1	1	1	1	1	
17	LA-9005	Rolamento de agulhas	Rodamiento de agujas	Needle bearing	2	2	2			
18	641360	Anel distanciador	Anillo distanciador	Spacer ring	i	1	1	1	1	
19	641350	Anel distanciador	Anillo distanciador	Spacer ring	1	1	1	1	1	
20	641400	Mola	Resorte	Spring	2	2	2			
21	651640	Anel distanciador	Anillo distanciador	Spacer ring	1	1	1	1	1	
22	LA-9003	Rolamento de agulhas	Rodamiento de agujas	Needle bearing	2	2	2			
23	651310	Anel espaçador	Anillo espaciador	Spacer ring	1	1	1	1	1	

* Conforme necessidade
Según la necesidad
According to necessity

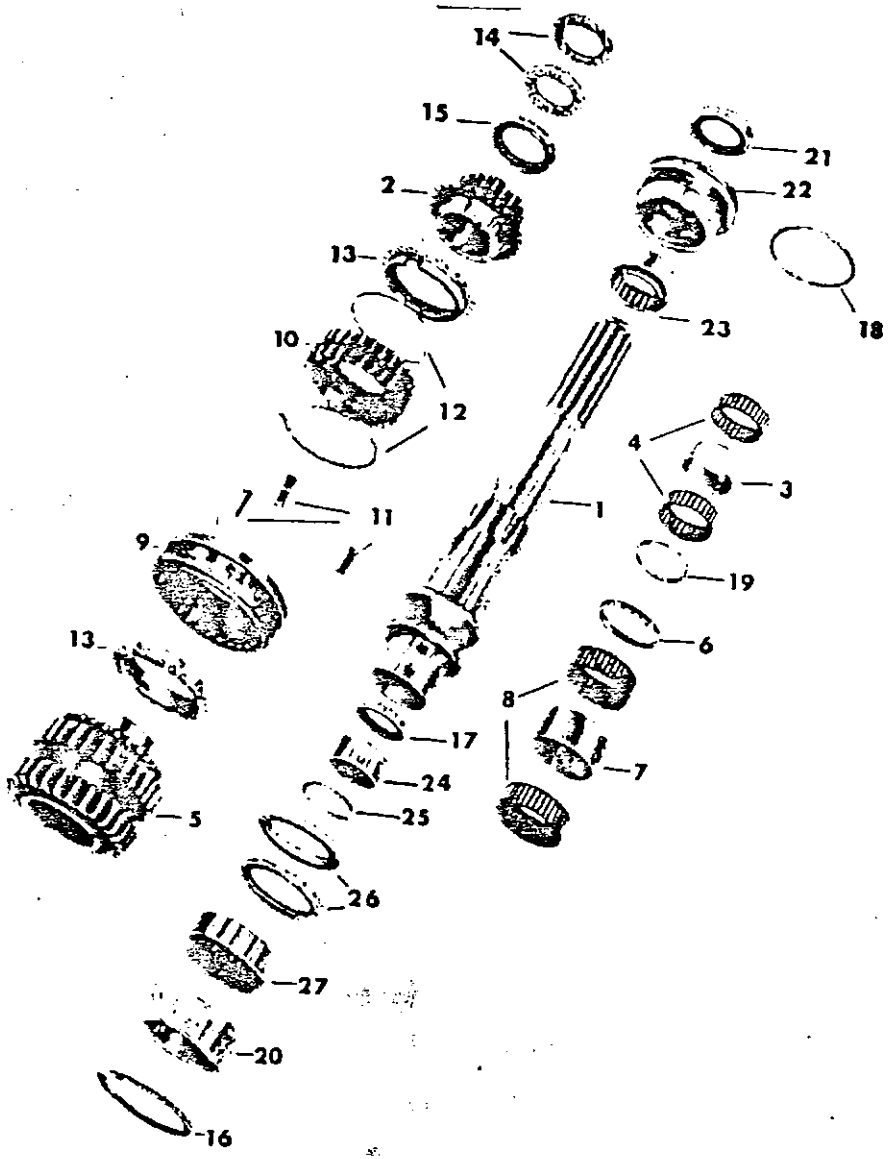
14
15
2
13
10
12
11
9
13
5
21
22
23
18
4
3
1
19
6
8
7
17
24
25
26
27
20
16

Ref.	Código Part No.	Denominação	Denominación	Description	Quant. /Cant. /Q
1	651281	Eixo principal	Eje primário	Mainshaft	1
2	651300	Engrenagem D-21	Engranaje Z-21	Gear Z-21	1
3	651310	Anel espaçador	Anillo espaciador	Spacer ring	1
4	LA-9003	Rolamento de agulhas	Rodamiento de agujas	Needle bearing	2
5	641340	Engrenagem Z-29	Engranaje Z-29	Gear Z-29	1
6	641350	Anel espaçador	Anillo espaciador	Spacer ring	1
7	641360	Anel espaçador	Anillo espaciador	Spacer ring	1
8	LA-9005	Rolamento de agulhas	Rodamiento de agujas	Needle bearing	2
9	214000	Capa e cubo do sincronizador	Capa y cubo dei sincronizador	Synchronizer hub and sleeve	1
11	651162	Chaveta de comando	Chaveta de comando	Shifting plate	3
12	641400	Mola	Resorte	Spring	2
13	641410	Anel sincronizador	Anillo de sincronización	Synchromesh ring	2
14	LA-9022	Rolamento axial	Rodamiento axial	Thrust bearing	1
15	651940	Anel espaçador	Anillo espaciador	Spacer ring	1
16	KG-3072	Anel de segurança	Anillo de freno	Circlip	1
17	KH-0918	Retentor	Retenedor	Oil seal	1
18	KH-4811	Anel retentor	Anillo de sellamiento	0-ring	1
19	651640	Anel espaçador	Anillo espaciador	Spacer ring	1
20	651931	Anel espaçador	Anillo espaciador	Spacer ring	1
21	KH-0073	Retentor	Retenedor	Oil seal	1
22	651950	Bucha distanciadora	Buje distanciadora	Spacer bushing	1
23	LA-9019	Rolamento de agulhas	Rodamiento de agujas	Needle bearing	1
24	LA-9010	Rolamento de agulhas	Rodamiento de agujas	Needle bearing	1
25	KG-1071	Anel de segurança	Anillo de freno	Circlip	1
26	LA-9021	Rolamento axial	Rodamiento axial	Axial bearing	1
27	LA-9020	Rolamento de agulhas	Rodamiento de agujas	Needle bearing	1

Ref.	Código Part No.	Denominação	Denominación	Description	Quant. /Cant. /Q					Ref.
—	220920	Eixo principal completo	Eje primário completo	Complete mainshaft	1					
1	817920	Engrenagem D-27	Engranaje D-27	Gear Z-27	1					
2	847050	Engrenagem D-31	Engranaje D-31	Gear Z-31	1					
3	226530	Anel distanciador	Anillo espaciador	Spacer ring	1					
4	821630	Engrenagem D-30/19	Engranaje D-30/19	Gear Z-30/19	1					
5	64!<uO	Anel de sincronização	Anillo de sincronización	Synchromesh ring	2					
6	221500	Mola	Resorte	Spring	2					
7	192270	Capa • cubo do sincronizador	Capa y cubo dei sincronizador	Synchronizer huband sleeve	1					
9	641163	Chaveta de comando	Chaveta de comando	Shifting plate	3					
10	821590	Engrenagem D-23	Engranaje D-23	Gear Z-23	1					
11	KG-1045	Anel de segurança	Anillo de traba	Circlip	2					
12	KG-1174	Anel de segurança	Anillo de traba	Circlip	2					
13	KG-3100	Anel de segurança	Anillo de traba	Circlip	3					
14	LA-3976	Rolamento de rolos cilíndricos	Rodamiento de rodillos cilíndricos	Cylindrical roller bearing	1					
15	220930	Anel distanciador	Anillo espaciador	Spacer ring	1					
16	821550	Eixo principal	Eje primário	Mainshaft	1					
17	LA-1214	Rolamento de esferas	Rodamiento de esferas	Bali bearing	1					
18	KH-4190	Anel retentor	Anillo de sellamiento	0-ring	1					
19	821560	Anel distanciador	Anillo espaciador	Spacer ring	1					
20	679390	Chapa de calço 0,3ram	Suplemento	Shim	1					
21	681320	Chapa de calço 0,2mm	Suplemento	Shim	1					
—	681330	Chapa de calço 0,lmra	Suplemento	Shim	1					
22	KH-1160	Retentor	Retên	Oil seal	1					
23	LA-9032	Rolamento de agulhas	Rodamiento de agujas	Needle bearing						
24	LA-9052	Rolamento de agulhas	Rodamiento de agujas	Needle bearing	1					
25	LA-9033	Rolamento de agulhas	Rodamiento de agujas	Needle bearing						
26	821640	Bucha	Buje	Bushing	1					
27	641350	Anel distanciador	Anillo espaciador	Spacer ring	1					
28	821610	Anel distanciador	Anillo espaciador	Spacer ring	1					
29	206900	Anel distanciador	Anillo espaciador	Spacer ring	1					
30	226520	Anel distanciador	Anillo espaciador	Spacer ring	1					
40	847110	Anel de calço	Suplemento	Shim	1					
41	207470	Bucha da engrenagem D-23	Buje dei engranaje D-23	Gear bushing Z-23						

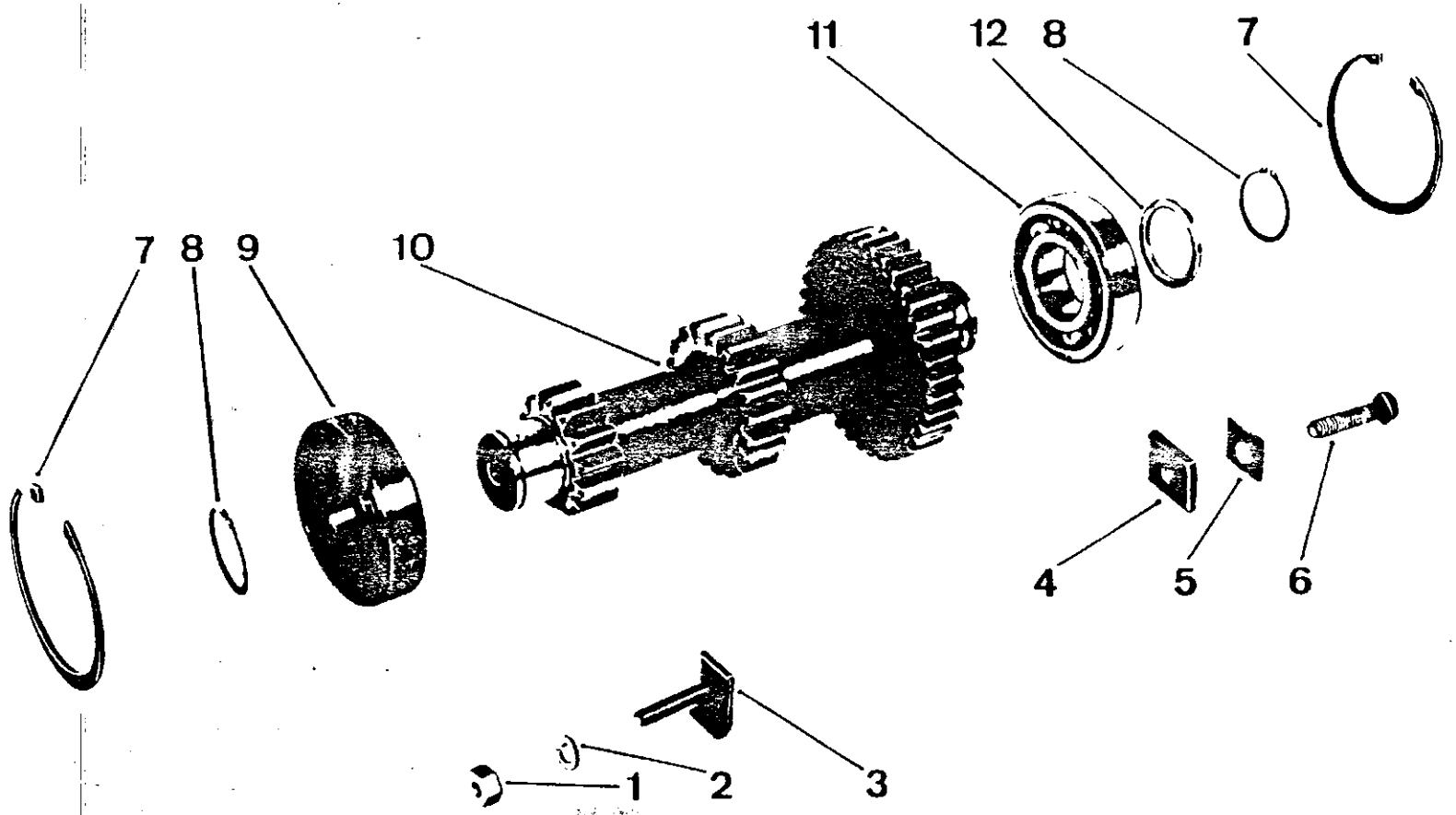
11
12
8
7
7
8
9
10
4
5
6
1
2
3

Ref.	Código Part No.	Denominação	Denominación	Description	Quant. /Cant.					
1	JB-3708	Porca UNF 5/16"	Tuerca	Nut	1	1	1	1	1	
2	JD-3108	Arruela de pressão	Arandela de presiõn	Lock washer	1	1	1	1	1	
3	581120	Parafuso de aperto	Tornillo de aprieto	Retainer bolt	1	1	1	1	1	
A	6A1260	Porca	Tuerca	Nut	2	2	2	2	2	
5	6A1270	Chapa de segurança	Chapa de traba	Lock plate	2	2	2	2	2	
6	HS-9011	Parafuso UNF 3/8"xA2,5	Tornillo	Bolt	2	2	2	2	2	
7	KG—3080	Anel de segurança	Anillo de freno	Circlip	2	2	2	2	2	
8	KG-1035	Anel de segurança	Anillo de freno	Circlip	2	2	2	2	2	
9	LA-3511	Rolamento de rolos cilín-dricos	Rodamiento de rodillos cilin dricos	Cylindrical roller	1	1	1	1	1	
10	651210	Eixo lateral	Contraeje	Gearshaft	1	1	1	1	1	
11	LA-1211.1	Rolamento de esferas	Rodamiento de bolas	Bali bearing	1	1	1			
	2A2160	Rolamento auto compensador	Rodamiento auto compensador	Cylindrical roller bearing self aligning				1	1	
12	6A1230	Arruela	Arandela	Washer	1	1	1	1	1	

Ref.	Código Part No.	Denominação	Denominaciõn	Description	Quant. /Cant.
	220610	Eixo lateral completo	Contraeje completo	Complete countershaft	1
1	221070	Eixo lateral	Contraeje	Countershaft	1
2	811370	Tampa da bomba de oleo	Tapa de la bomba de aceite	Oil pump cover	1
3	KG-0117	Anel de segurança	Anillo de traba	Circlip	1
4	220330	Anel espaçador 2,4mm	Anillo espaciador	Spacer ring	*
-	220331	Anel espaçador 2,5mm	Anillo espaciador	Spacer ring	*
-	220332	Anel espaçador 2,6mm	Anillo espaciador	Spacer ring	*
5	KG-3090	Anel de segurança	Anillo de traba	Circlip	4
6	LA-3954	Rolamento de rolos cilíndricos	Rodamiento de rodillos cilíndricos	Cylindrical roller bearing	1
7	220380	Anel espaçador	Anillo espaciador	Spacer ring	1
8	220280	Engrenagem D-18	Engranaje D-18	Gear Z-18	1
9	221670	Engrenagem D-37/22	Engranaje D-37/22	Gear Z-37/22	1
10	641191	Anel de sincronização	Anillo de sincronización	Synchromesh ring	2
11	191980	Capa e cubo do sincronizador	Capa y cubo dei sincronizador	Synchronizer hub and sleeve	1
12	889990	Mola	Resorte	Spring	2
13	220360	Anel de segurança	Anillo de traba	Circlip	1
IA	220370	Anel espaçador	Anillo espaciador	Spacer ring	1
15	220481	Anel de encosto axial 2,8mm	Anillo de empuje axial	Thrust ring	*
	220482	Anel de encosto axial 2,9mm	Anillo de empuje axial	Thrust ring	*
-	220483	Anel de encosto axial 3,0mm	Anillo de empuje axial	Thrus t ring	*
	220484	Anel de encosto axial 3,lmm	Anillo de empuje axial	Thrust ring	*
-	220485	Anel de encosto axial 3,2mm	Anillo de empuje axial	Thrust ring	*
16	221100	Anel de segurança	Anillo de traba	Lock ring	1
17	220600	Anel espaçador	Anillo espaciador	Spacer ring	3
18	220050	Rolamento de agulhas	Rodamiento de agujas	Needle bearing	
19	221660	Anel de segurança	Anillo de traba	Lock ring	1
20	641163	Chaveta de comando	Chaveta de comando	Shifting plate	3
21	220580	Bucha estriada	Buje estriado	Striated bushing	1
22	821490	Engrenagem D-29	Engranaje D-29	Gear Z-29	1
23	821500	Engrenagem D-26	Engranaje D-26	Gear Z-26	1
2A	KG-2075	Anel de segurança	Anillo de traba	Ci rclip	3
25	821510	Engrenagem D-33	Engranaje D-33	Gear Z-33	1
26	221680	Anel espaçador	Anillo espaciador	Spacer ring	1
27	KG-1301	Chapa de calço 0,lmm	Calzo	Shim	*
	KG-1307	Chapa de calço 0,3mm	Calzo	Shim	

Ref.	Código Part No.	Denominação	Denominaciõn	Description	Quant. /Cant. / Qty o Mi
–	KG-1308	Chapa de calço 0,5ram	Calzo	Shim	*
28	LA-3955	Rolamento de rolos cilíndricos	Rodamiento de rodillos cilin-. dricos	Cylindrical roller bearing	1
29	821320	Arruela de segurança	Arandela de traba	Lock washer	1
30	LB-3013	Porca	Tuerca	Nut	1
31	821540	Tampa	Tapa	Cover	1
32	845942	Anel espaçador	Anillo espaciador	Spacer ring	1
33	LA-9032	Rolamento de agulhas	Rodamiento de agujas	Needle bearing	4
34	845930	Anel espaçador	Anillo espaciador	Spacer ring	1

Conforme necessidade
Segun la necesidad
According to necessity

a: 1, 3-34

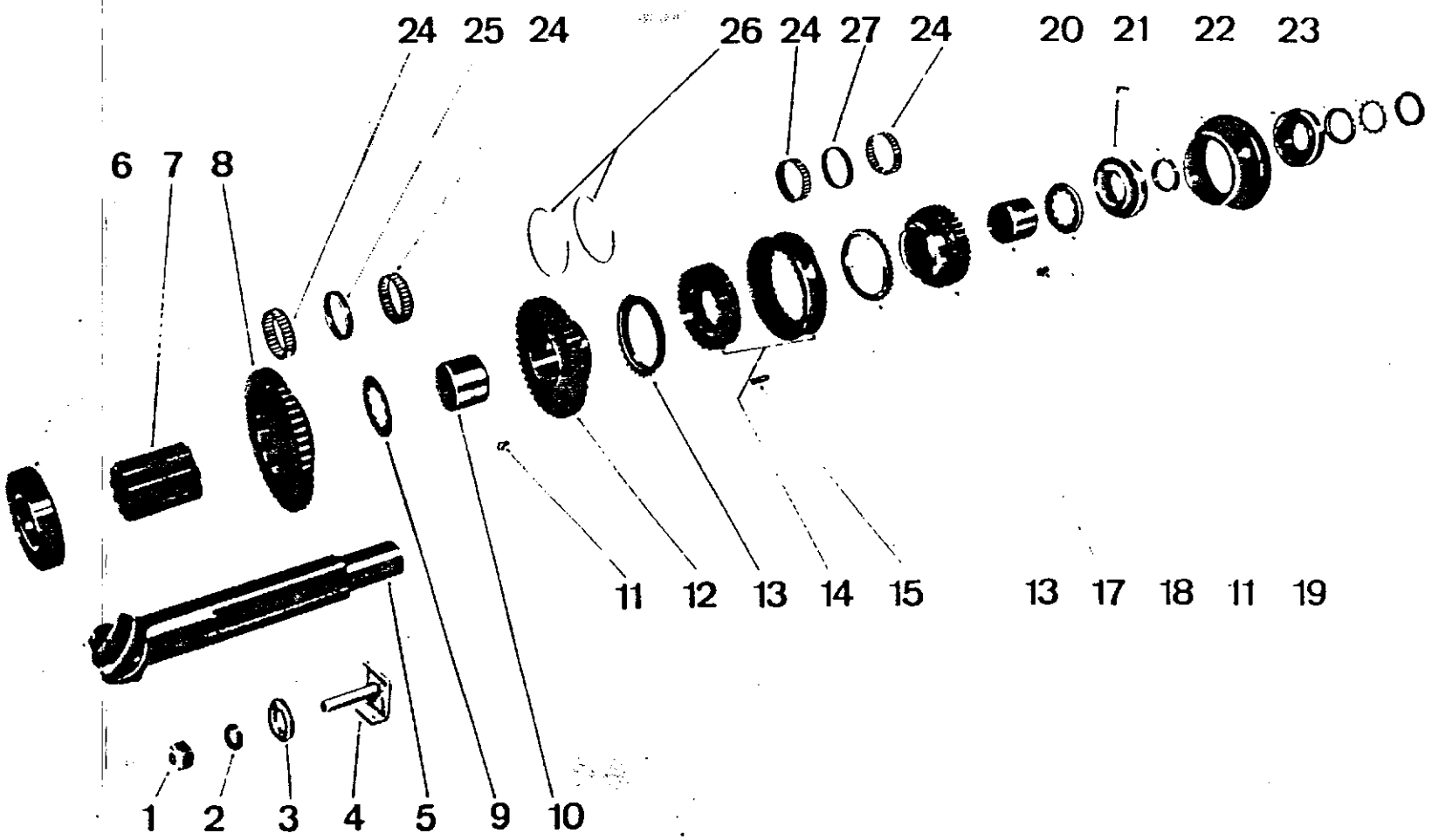
24 25 24 26 24 27 24 20 21 22 23
6 7 8
11 12 13 14 15 13 17 18 11 19
1 2 3 4 5 9 10

Ref.	Código Part No.	Denominação	Denominaciõn	Description	Quant. /Cant. /Q>					Ref «1
					⊆\	62id	r" a.	85id	86id	
1	JB-3708	Porca UNF 5/16"	Tuerca	Nut	!		!	j	!	
2	JD-3108	Arruela de pressão	Arandela de presiõn	Lock washer	1	1	1	1	1	
3	581130	Arruela lisa	Arandela plana	Washer	1	1	1	1	1	
4	581120	Parafuso de aperto	Tornillo de aprieto	Retainer bolt	1	1	1	1	1	
5	221091 *	Eixo conico do pinhão	Eje pinon	Bevel pinion shaft	1	1	1			
	221092 **	Eixo conico do pinhão	Eje pinon	Bevel pinion shaft				1	1	
6	LA-3315	Rolamento de rolos cilíndri-cos	Rodamiento de rodillos cilin dricos	Cylindrical roller bearing	1	1	1	1	1	
7	641240	Bucha distanciadora	Buje distanciadora	Spacer bushing	1	1	1	1	1	
8	641250	Engrenagem D-49	Engranaje Z-49	Gear Z-49	1	1	1	1	1	
9	641330	Anel distanciador	Anillo distanciador	Spacer ring	1	1	1	1	1	
10	641290	Anel interno do rolamento	Anillo interno dei rodamiento	Needle bearing inside ring	1	1	1	1	1	
11	641320	Pino de trava	Pasador de traba	Lock pin						
12	641110	Engrenagem D-43	Engranaje Z-43-	Gear Z-43	1	1	1	1	1	
13	641190	Anel de sincronização	Anillo de sincronización	Synchromesh ring						
14	214010	Capa e cubo do sincronizado	Capa y cubo dei sincronizador	Synchronizer hub and sleeve	1	1	1	1	1	
15	641162	Chaveta de comando	Chaveta de comando	Shifting plate	3		3	3	3	
17	164510	Engrenagem D-38	Engranaje Z-38	Gear Z-38	1	1	1	1	1	
18	164490	Anel interno do rolamento	Anillo interno dei rodamiento	Needle bearing inside ring	1	1	1	1	1	
19	164520	Anel distanciador	Anillo distanciador	Spacer bushing	1	1	1	1	1	
20	151091	Mancai montado	Cojinete completo	Bearing housing assy	1	1	1	1	1	
21	164530	Arruela	Arandela	Washer	1	1	1	1	1	
22	LB-5013	Arruela de segurança	Arandela de traba	Lock washer	1	1	1	1	1	
23	LB-3013	Porca	Tuerca	Nut	1	1	1	1	1	
24	LA-9018	Rolamento de agulhas	Rodamiento de agujas	Needle bearing	4	4	4	4	4	
25	641560	Anel distanciador	Anillo distanciador	Spacer ring	1	1	1	1	1	
26	641170	Mola	Resorte	Spring	2	2	2	2	2	
27	164500	Anel distanciador	Anillo distanciador	Spacer ring	1	1	1	1	1	

* Vendida somente em conjunto n9 234900 - coroa e pinhão com bucha
Suministrada solamente en conjunto n9 234900 - corona y eje pinon con buje
Delivered only complete No. 234900 - crown and bevel pinion shaft with bushing

** Vendida somente em conjunto n9 234910 - coroa e pinhão com bucha
Suministada solamente en conjunto n9 234910 - corona y eje pinon con buje
Delivered only complete No. 234910 - crown and bevel pinion shaft with bushing

EIXO CONICO DO PINHÃO

EJE PINON

BEVEL PINION SHAFT



Ref.	Código Part No.	Denominação	Denominación	Description	Quant. /Cant.	Ref.
	221410	Eixo conico do pinhão completo	Eje piñon completo	Complete bevel pinion shaft	1	a
1	860620 **	Eixo conico do pinhão	Eje piñon	Bevel pinion shaft	1	
2	845880	Anel espaçador	Anillo espaciador	Spacer ring	1	
3	191670	Mancai montado	Cojinete completo	Complete bearing	1	
4	KH-4711	Anel retentor	Anillo de sellamiento	0-ring	2	
5	821350	Chapa de calço 0,2mm	Suplemento	Shim	*	
-	821360	Chapa de calço 0,lmm	Suplemento	Shim	*	
-	852360	Chapa de calço 0,5mm	Suplemento	Shim	*	
7	LB-3013	Porca	Tuerca	Nut	2	
8	821320	Arruela de seguranaç	Arandela de traba	Lock washer	1	
9	821340	Tampa do mancai	Tapa dei cojinete	Bearing cover	1	
10	HA-8335	Parafuso M10xl,5x40	Tornillo	Bolt	5	
11	821230	Engrenagem D-33	Engranaje D-33	Gear Z-33	1	
12	641190	Anel de sincronização	Anillo de sincronización	Synchromesh ring	2	
13	889990	Mola	Resorte	Spring	2	
14	641163	Chaveta de comando	Chaveta de comando	Shifting plate	3	
15	191980	Capa e cubo do sincronizador	Capa y cubo dei sincronizador	Synchronizer hub	1	
16	846090	Engrenage a D-37	Engranaje D-37	Gear Z-37	1	
17	845890	Anel espaçador	Anillo espaciador	Spacer ring	1	
18	LB-8154	Pino	Pasador	Pin	1	
19	KG-2075	Anel de segurança	Anillo de traba	Circlip	1	
20	845870	Engrenagem D-48	Engranaje D-48	Gear Z-48	1	
21	845860	Anel espaçador	Anillo espaciador	Spacer ring	1	
22	821140	Anel de fixação	Anillo de fijaciõn	Spring	2	
23	LA-3956	Rolamento de rolos cilíndricos	Rodamiento de rodillos cilíndricos	Cylindrical roller bearing	1	
24	LA-9018	Rolamento de agulhas	Rodamiento de agujas	Needle bearing	2	
25	641560	Anel espaçador	Anillo espaciador	Spacer ring	1	
26	846100	Anel espaçador	Anillo espaciador	Spacer ring	1	
27	847150	Anel espaçador	Anillo espaciador	Spacer ring	2	
28	LA-9068	Rolamento de agulhas	Rodamiento de agujas	Needle bearing	2	

* Conforme necessidade / Según la necesidad / According to necessity

** Vendida somente em conjunto, n9 196710 - Coroa e pinhão
Surainistrada solamente en conjunto, n9 196710 - Corona y piión
Delivered only complete No. 196710 - Crown and bevel' pinion shaft

a: 1-28

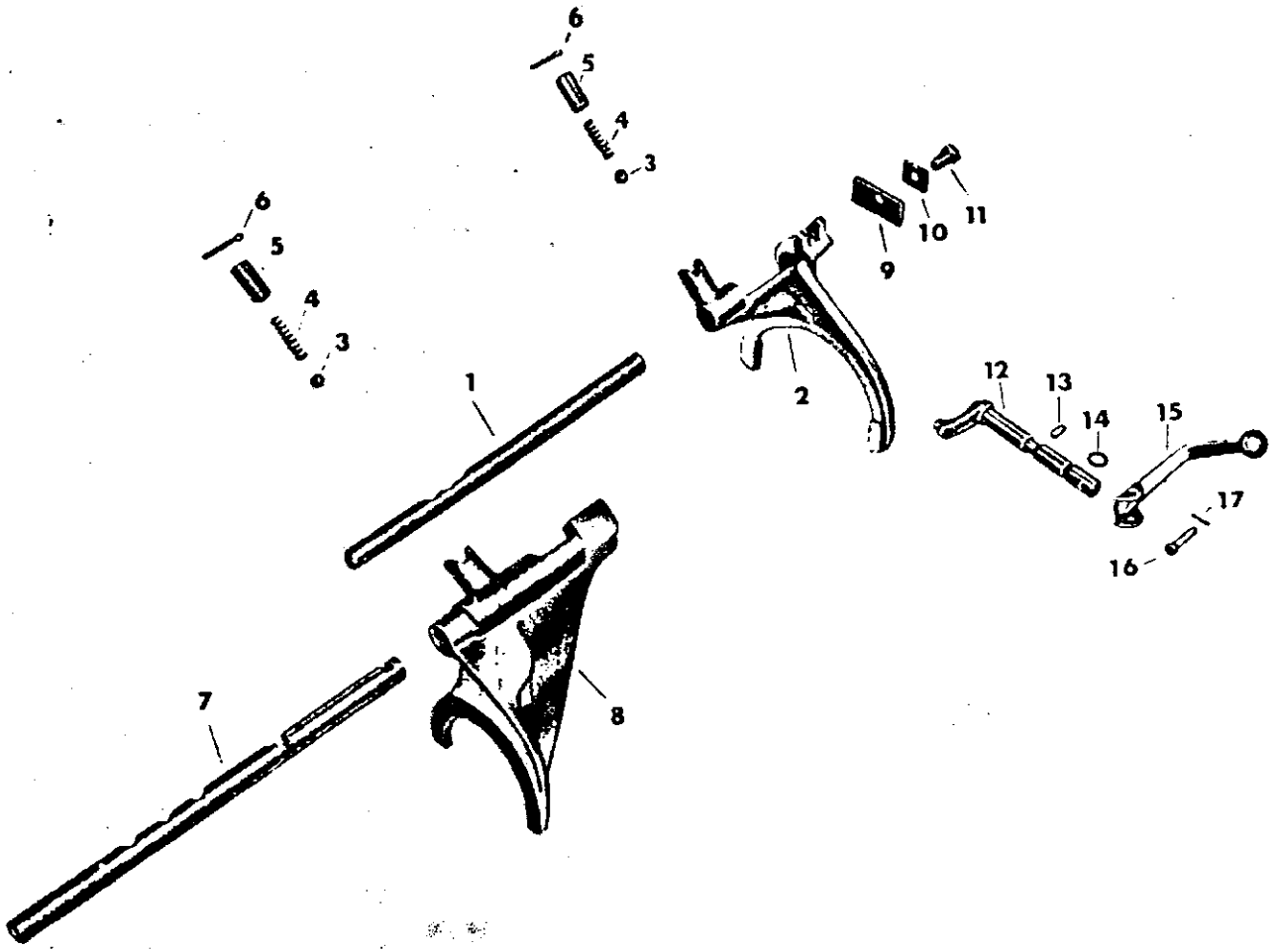
6
5
4
3
6
5
4
3
1
2
9
10
11
12
13
14
15
16
17
7
8

Ref.	Código Part No.	Denominação	Denominación	Description	Quant. /Cant. /Q					Ref.
					CAF	62id	65id	85id	80i CL	
	155081 *	Garfo dos seletores completo	Horquillas de los selectores completa	Complete gearshift lever	l	1	l	1	1	a
1	641750	Barra do seletor esquerdo	Eje de comando dei selector izquierdo	Left selector rod	1	1	1	1	1	
2	641760	Garfo do seletor esquerdo	Horquilla dei selector izquierdo	Left selector fork	l	1	1	1	1	
3	LB-8022	Esfera	Esfera	Bali	2	2	2	2	2	
4	581770	Mola	Resorte	Spring	2	2	2	2	2	
5	581800	Caixa da esfera	Caja de la esfera	Bali housing	2	2	2	2	2	
6	JE-3108	Cupilha	Pasador abierto	Split pin	2	2	2	2	2	
7	641780	Barra do seletor direita	Eje de comando dei selector derecho	Right selector rod	1	1	1	1	1	
8	641790	Garfo do seletor direito	Horquilla dei selector de-recho	Right selector fork	1	1	1	1	1	
9	641741	Chapa de segurança	Placa de traba	Lock plate	1	1	1	1	1	
10	641270	Chapa de segurança	Placa de traba	Lock plate	1	1	1	1	1	
11	HS-2327	Parafuso UNC 3/8"x7/8"	Tornillo	Bolt	1	1	1	1	1	
12	581570	Eixo da tomada de força	Eje de acoplamiento de la toma de potência	Lever shaft		1	1	1	1	
12	169600	Eixo da tomada de força	Eje de acoplamiento de la toma de potência	Lever shaft	1					
13	581580	Pino	Pasador de traba	Lock pin	1	1	1	1	1	
14	KH-4939	Anel retentor	Anillo de retención	0-ring	1	1	1	1	1	
15	651630	Alavanca	Palanca de la toma de po-tência	P.T.O. control lever		1	1	1	1	
15	169770	Alavanca	Palanca de la toma de po-tência	P.T.O. control lever	1					
16	511833	Pino	Pasador	Pin	1	1	1	1	1	
17	JE-3047	Cupilha	Pasador abierto	Split pin	1	1	1	1	1	

Ref.: a = 1-11

Nao sao vendidos em conjuntos
Non son suministrados en conjuntos
It's not delivered assembled
Ce n'est pas vendu monte

GARFOS DOS SELETORES **HORQUILLAS DE LOS SELECTORES** **SELECTOR FORKS**

V

Ref.	Código Part No.	Denominação	Denominaciõn	Description	Quant. /Cant. PILOTO					Ref.
-	881060	Garfos dos seletores completos	Horquillas de los selectores completos	Complete selector forks	1					a
1	822470	Garfo do seletor	Horquilla dei selector	Selector fork	1					
2	822480	Barra do seletor	Eje de comando dei selector	Selector rod	1					
3	822490	Parafuso de trava	Tornillo de traba	Lock bolt	1					
	KH-4070	Anel retentor	Anillo de sellamiento	0-ring						
5	817210	Garfo do seletor	Horquilla dei selector	Selector fork	1					
6	822500	Garfo do seletor	Horquilla dei selector	Selector fork	1					
7	JE-3108	Cupilha	Pasador abierto	Split pin	1					
8	822510	Caixa de esferas	Caja de esferas	Bali housing	1					
9	581770	Mola	Resorte	Spring	1					
10	LB-8022	Esfera	Esfera	Bali	1					
11	822530	Barra do seletor	Eje de comando dei selector	Selector rod	1					
12	822540	Parafuso de trava	Tornillo de traba	Lock bolt	1					

a: 1-12

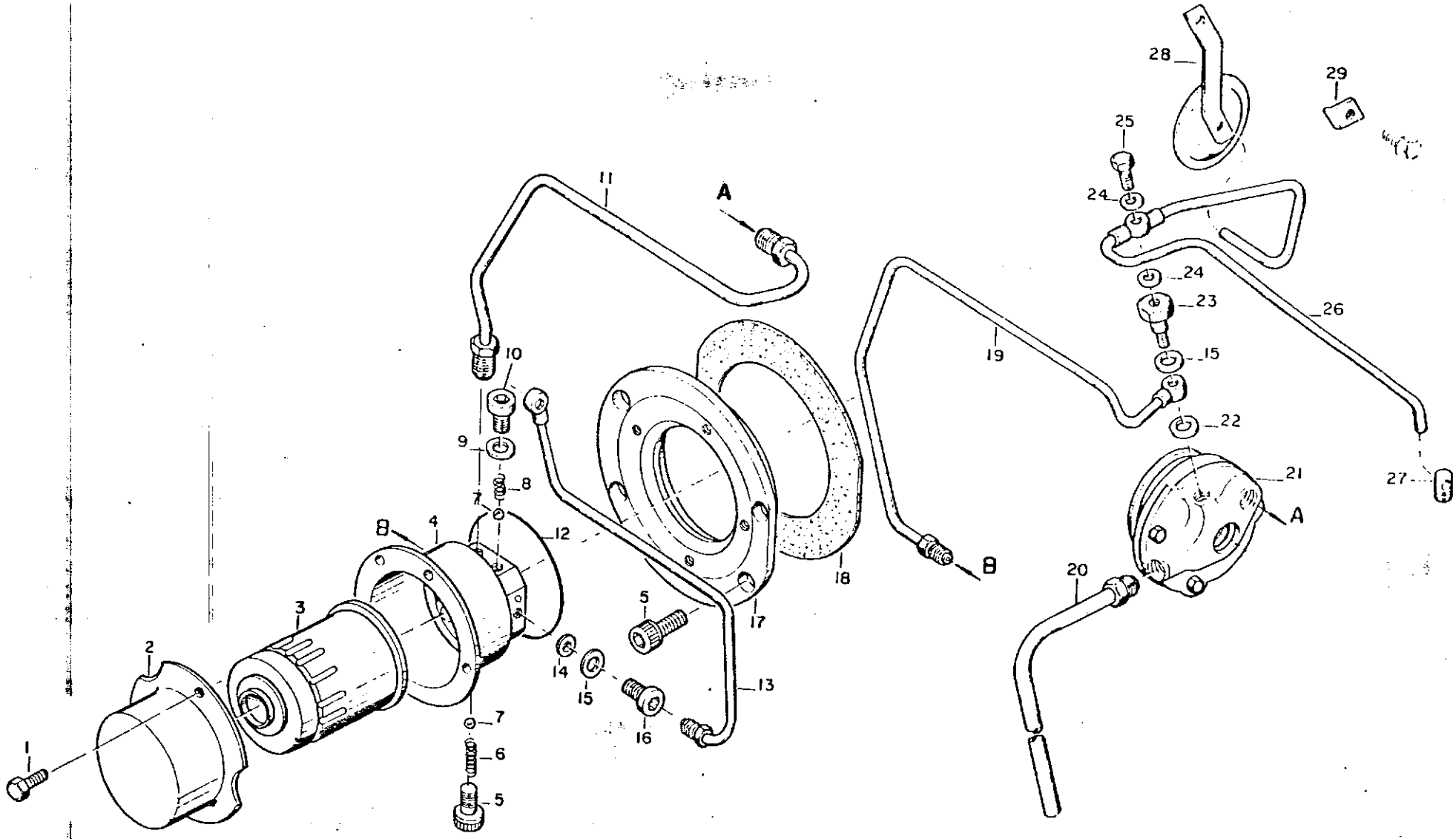
1
2
3
4
5
6
7
8
9
10
11
12
13
14
15
16
17
18
19
20
21
22
23
24
25
26
27
28
29
A
B

Ref.	CÓdi go Part No.	Denominação	Denominaciõn	Description	Quant. /Cant. / Qty/
-	192410	Sistema de lubrificaçao completo	Sistema de lubricaciõn completo	Complete lubrication system	
1	HA-6322	Parafuso M8	Tornillo	Bolt	
2	683140	Tampa do filtro	Tapa dei filtro	Filter cover	
3	220530	Filtro blindado	Filtro	Filter	
4	869220	Suporte do filtro	Soporte dei filtro	Filter bracket	
5	HC-9652	Parafuso Allen M16x20	Tornillo Allen	Set screw	
6	683180	Mola	Resorte	Spring	
7	LB-8022	Es fera	Esfera	Bali	
8	869130	Mola	Resorte	Spring	
9	KH-3621	Anel de vedação	Arandela de sellamiento	Seal washer	
10	GR-0249	Conexão	Conexiõn	Connection	
11	868950	Tubo de alimentação	Tubo de alimentaciÕn	Oil pipe	
12	KH-4013	Anel retentor	Anillo de sellamiento	0-ring	
13	220940 *	Tubo de lubrificaçao	Tubo de lubricaciõn	Lubricant oil pipe	
14	223630	Anel de encosto	Anillo de apoyo	Thrust ring	
15	KH-3618	Anel de vedação	Arandela de sellamiento	Seal washer	
16	221690 **	Bujao	Tapõn	Plug	
17	869380	Tampa suporte do filtro de õleo	Soporte dei filtro dei aceite	Oil filter bracket	
18	827100	Junta	Junta	Gasket	
19	221580	Tubo intermediário	Tubo intermediário	Intermediary pipe	
20	889820	Tubo de sucção	Tubo de succiõn	Suction pipe	
21	869250	Bomba de õleo	Bomba de aceite	Oil pump	
22	866750	Anel de vedação	Arandela de sellamiento	Seal washer	
23	869070	Conexão	Conexiõn	Connection	
24	KH-3625	Anel de vedação	Arandela de sellamiento	Seal washer	
25	GS-9250	Conexão	Conexiõn	Connection	
26	869000	Tubo de lubrificaçao	Tubo de lubricaciõn	Lubricant oil pipe	
27	221590	Suporte do tubo	Soporte dei tubo	Pipe bracket	
28	811370	Tampa da bomba de õleo	Tapa de la bomba de aceite	Oil pump cover	
29	847810	Trava	Chapa de traba	Lock plate	

o
D-

* Adicionado no modelo III/Adicionado en el modelo III/Adittioned in model III.
** Eliminado no modelo III/Eliminado en el modelo IIl/Eliminated in model III.

nifi

Ref.	Código Part No.	Denominação	Denominaciõn	Description	Quant. /Cant. /Qty
	882040	Caixa das alavancas completa	Caja de Ias palahcas completa	Complete levers housing	1
1	823310	Empunhadura	Empunadura	Knob	1
2	882030	Alavanca da reduzida	Palanca de régimen	Gear lever	1
3	JB-1210	Porca M10xl,5	Tuerca	Nut	
4	823330	Mola	Resorte	Spring	1
5	823340	Protetor da alavanca	Protector de la palanca	Protective cap	1
6	KG-1177	Anel de segurança	Anillo de traba	Circlip	1
7	823350	Anel de apoio	Anillo espaciador	Spacer ring	1
8	LB-8022	Esfera	Esfera	Bali	4
9	JB-0948	Porca M10xl,25	Tuerca	Nut	1
10	HA-5437	Parafuso MIOxl,25x60	Tornillo	Bolt	1
11	823290	Empunhadura	Empunadura	Lever knob	1
12	882020	Alavanca de cambio	Palanca de Ias marchas	Gear shift lever	1
13	812010	Tampa	Tapa	Cover	1
14	222560	Medidor de õleo	Medidor dei nivel de aceite	Dips tick	1
15	823370	Tubo	Tubo	Tube	1
16	HA-6323	Parafuso M8xl,25x20	Tornillo	Bolt	4
17	823100	Tampa	Tapa	Cover	
18	823280	Junta de vedação	Junta de sellamiento	Gasket	
19	823000	Carcaça das alavancas	Carcasa de Ias palancas	Gearshift levers housing	1
20	HC-9530	Parafuso M10xl,5x25	Tornillo	Bolt	
21	823430	Junta de vedação	Junta de sellamiento	Gasket	1
22	823041	Eixo da reduzida	Eje de la palanca de régimen	Range lever shaft	1
23	KH-4070	Anel retentor	Anillo de sellamiento	0-ring	1
24	KG-1020	Anel de segurança	Anillo de traba	Circlip	1
25	823070	Barra do seletor externo	Eje dei selector externo	Outer selector rod	1
26	823080	Barra do seletor médio	Eje dei selector médio	Middle selector rod	1
27	846060	Barra do seletor interno	Eje dei selector interno	Inner selector rod	1
28	JE-9069	Pino de pressão	Pasador de presiõn	Lock pin	3
29	581770	Mola	Resorte	Spring	
30	823030	Garfo do seletor	Horquilla dei selector	Shift fork	1
31	823010	Garfo do seletor	Horquilla dei selector	Shift fork	1
32	846051	Garfo do seletor	Horquilla dei selector	Shift fork	1
33	678350	Pino de trava	Pasador de traba	Lock pin	
34	823381	Mola	Resorte	Spring	1
35	823360	Pedal do bloqueio	Pedal dei bloqueo	Differential lock pedal	1

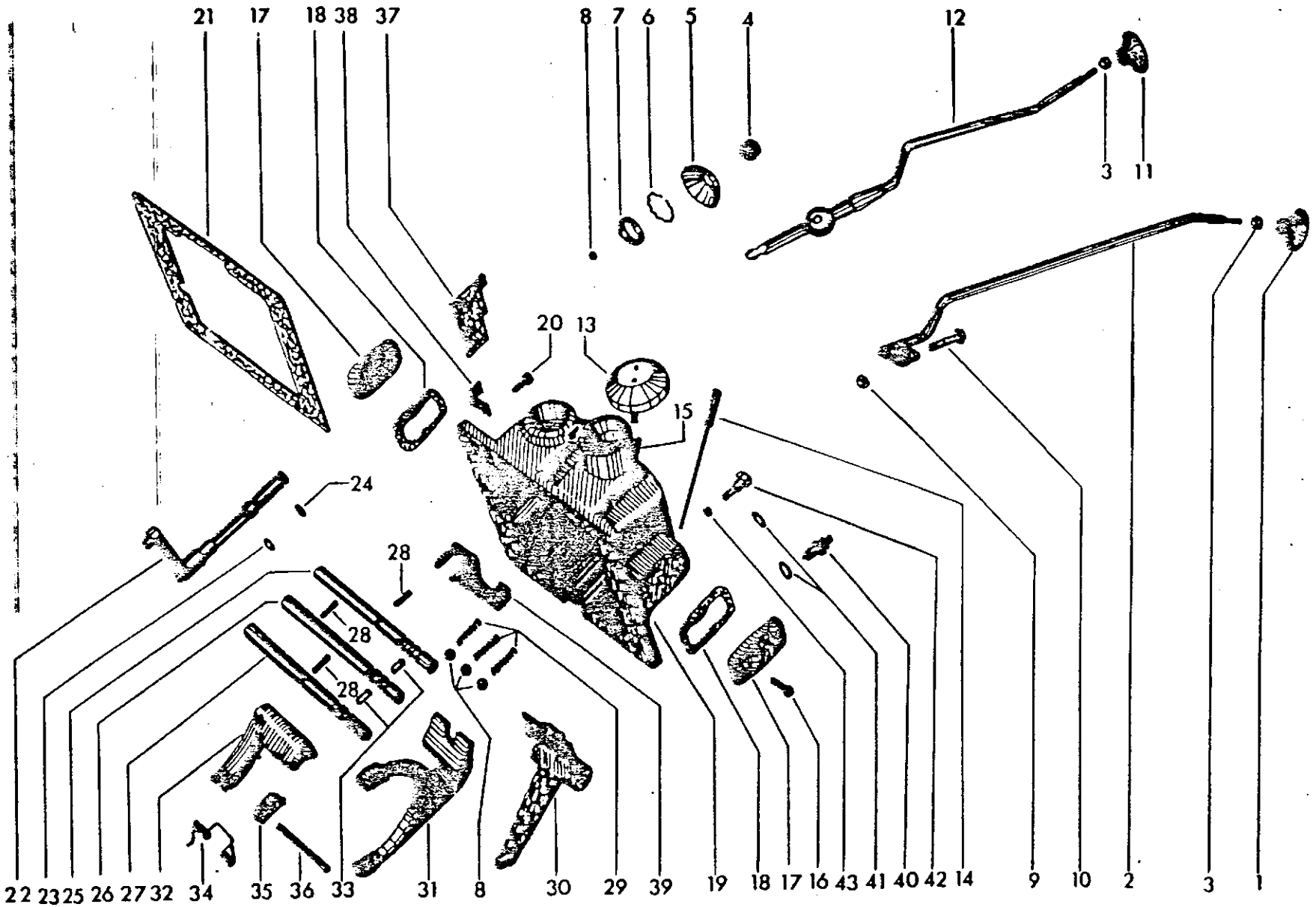
21 17 18 38 37
8 7 6 5 4
12
3 11
20 13
15
24
28
28
28
22 23 25 26 27 32 34 35 36 33 31 8 30 29 39 19 18 17 16 43 41 40 42 14 9 10 2 3 1

Ref.	Código Part No.	Denominação	Denominaciõn	Description	Quant. /Cant. IV
36	JE-9071	Pino de pressão	Pasador de presiõn	Lock pin	!
37	856010	Chapa de trava	Chapa de traba	Lock plate	1
38	856000	Placa de fixação	Chapa de fijaciõn	Lock plate	1
39	831780	Alavanca de trava	Palanca de traba	Lock lever	l
40	831790	Interruptor	Interruptor	Interrupter	l
41	KH-3617	Anel de vedação	Anillo de sellamiento	O-ring	
42	831770	Eixo	Tornillo especial	Special bolt	l
43	KG-1074	Anel de segurança	Anillo de traba	Circlip	1

* Conforme necessidade / Según la necesidad / According to necessity

a: 1-43

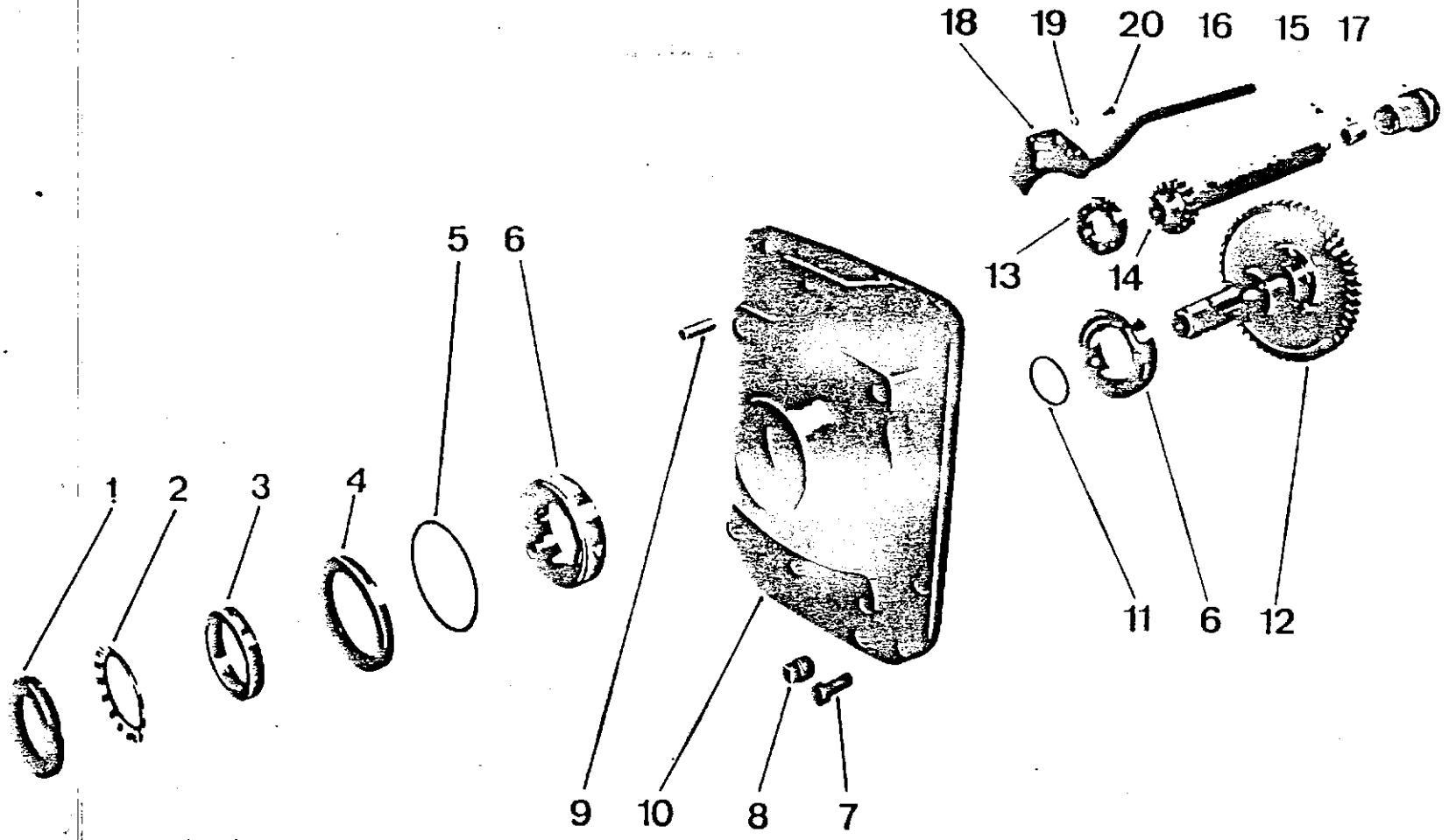
18
19
20
16
15
17
13
14
5
6
1
2
3
4
9
10
8
7
11
6
12

Ref.	Código Part No.	Denominação	Denominaciõn	Description	Quant. /Cant. / Qty. CAF	62id	65id	85id	86id	Ml
l	LB-3015	Porca	Tuerca	Nut	l	1	l	1	l	
2	LB-5015	Arruela de segurança	Arandela de traba	Lock washer	1	1	1	1	1	
3	651711	Anel distanciador	Anillo espaciador	Spacer ring	1	1	1	1	1	
A	KH-0920	Retentor	Retenedor-	Oil seal	1	1	1	1	1	
5	651690	Anel	Anillo	Ring	1	1	1	1	1	
6	LA-2015	Rolamento de esferas	Rodamiento de bolas de contacto angular	Angular contact bali bearing	2	2	2	2	2	
7	HS-1352	Parafuso UNC l/2"xl.l/A"	Tornillo	Bolt	8	8	8	8	8	
8	GR-020A.1	Bujao magnético	Tapõn magnético	Magnetic plug	1	1	1	1	1	
9	581020	Pino guia	Pasador guia	Dowel pin	2	2	2	2	2	
10	651680	Tampa traseira	Tapa trasera	Rear cover	1	1	1	1	1	
11	KH-4910	Anel retentor	Anillo de sellamiento	0-ring	1	1	1	1	1	
12	651701	Eixo da tomada de força	Eje de la toma de potência	P.T.O. shaft	1	1	1	1	1	
13	LA-1509	Rolamento de esferas	Rodamiento de bolas	Bali bearing	1	1	1	1	1	
IA	651660	Eixo acionador	Eje accionador	Drive shaft	1	1	1	1	1	
15	651380	Bucha	Buje	Bushing	1	1	1	1	1	
16	651920	Rebite	Pasador de traba	Lock pin	1	1	1	1	1	
17	651650	Luva de acoplamento	Manga de acoplamiento	Coupling sleeve	1	1	1	1	1	
18	601720	Tubo de õleo	Tubo dei aceite	Oil pipe	1	1	1	1	1	
19	JD-3007	Arruela de pressão	Arandela de presiõn	Lock washer	2	2	2	2	2	
20	HS-2A01	Parafuso UNC l/A"xl/2"	Tornillo	Bolt	2	2	2	2	2	

Ref.	Cõdigo Part No.	Denominação	Denominaciõn	Description	Quant. /Cant.					
	816570	Transmissão da tomada de potencia completa	Transmisiõn de la toma de potência completa	Complete power taxe off transmission	1					a
1	822200	Eixo da transmissão	Eje de la transmisiõn	Drive shaft	1					
2	611180	Tampa	Tapa	Cover	1					
3	KG-1035	Anel de segurança	Anillo de traba	Circlip	2					
4	KG-1175	Anel espaçador	Anillo espaciador	Spacer ring	2					
5	LA-1211	Rolamento de esferas	Rodamiento de bolas	Bali bearing	1					
6	KG-0117	Anel de segurança	Anillo de traba	Circlip	2					
7	822210	Engrenagem Z-27	Engranaje Z-27	Gear Z-27	1					
8	822220	Anel espaçador	Anillo espaciador	Spacer ring	1					
9	LA-3223	Rolamento de rolos cilíndricos	Rodamiento de rodillos cilíndricos	Cylindrical roller bearing	1					
10	KG-1172	Anel espaçador	Anillo espaciador	Spacer ring	1					
11	KG-3080	Anel de segurança	Anillo de traba	Circlip	4					

a: 1-11

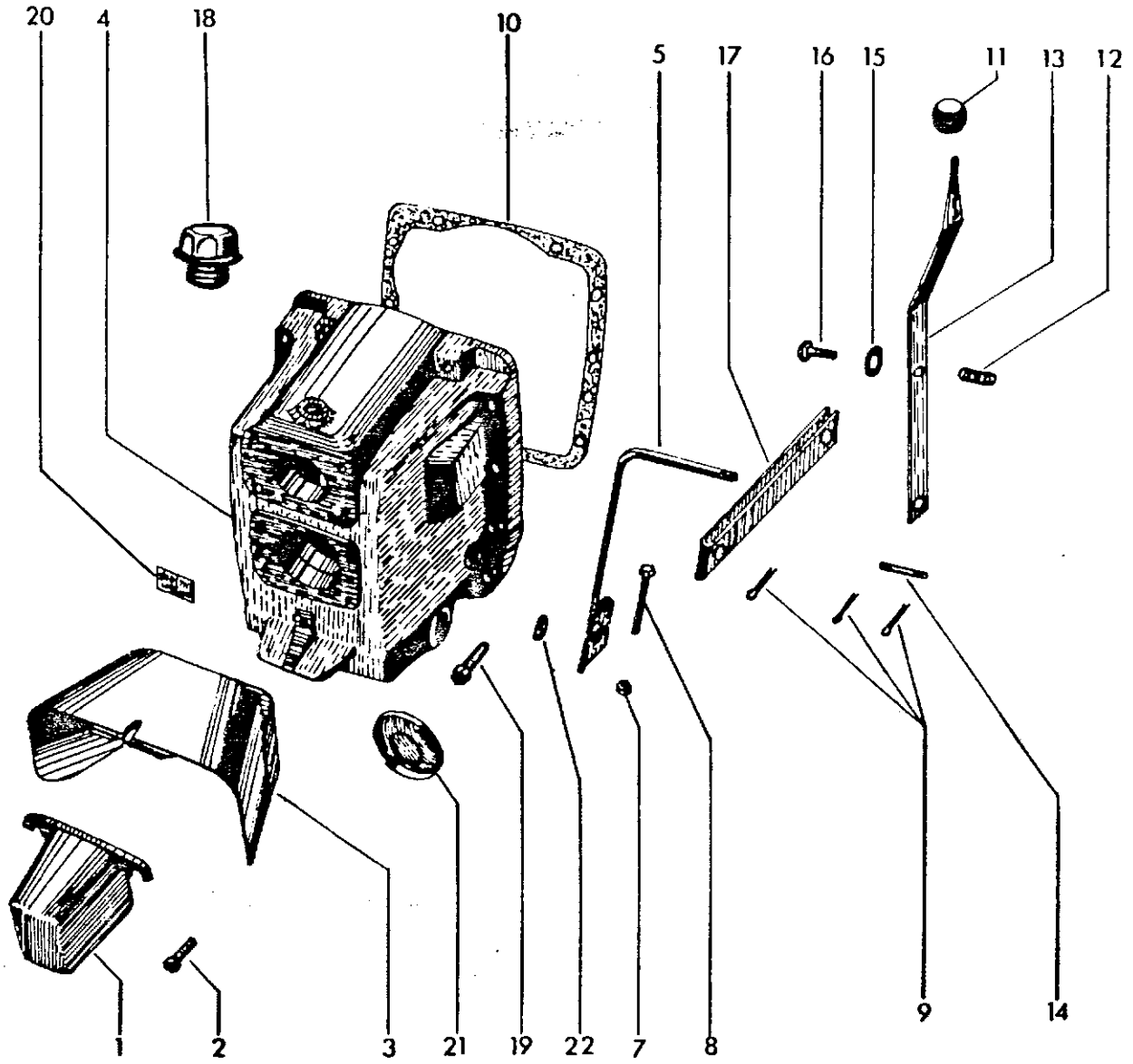
20
4
18
10
5
17
16
15
11
13
12
1
2
3
21
19
22
7
8
9
14

Ref.	Código Part No.	Denominação	Denominaciõn	Description	Qua nt. /Cant. /Qty.					Ref.
	881130	Tampa traseira montada	Tapa trasera montada	Rear cover assy	!					
1	821980	Proteção da tomada de potência	Tapa dei eje de la toma de po tencia	P.T.O. shaft cover	1					
2	HA-6444	Parafuso M12xl,75x30	Tornillo	Bolt	4					
3	662160	Chapa de proteção	Protector	Shield protective	1					
4	822150	Tampa traseira	Tapa trasera	Rear cover	1					
5	882010	Alavanca de comando	Palanca de comando	Control lever	1					
—	881970	Sistema de alavancas montado	Sistema de Ias palancas montado	Levers system assy	1					a
7	JB-1110	Porca	Tuerca	Nut	1					
8	HA-8337	Parafuso M10xl,5x60	Tornillo	Bolt	1					
9	JE-3106	Cupilha	Pasador abierto	Split pin						
10	822230	Junta	Junta	Gasket	1					
11	YT-0153	Empunhadura	Empunadura	Lever knob	1					
12	685630	Mola	Resorte	Spring	1					
13	882000	Alavanca da tomada de potência	Palanca de la toma de potência	P.T.O. control lever	1					
14	684670	Pino	Pasador	Pin	1					
15	JD-0408	Arruela lisa	Arandela plana	Washer	1					
16	HA-6322	Parafuso M8xl,25x16	Tornillo	Bolt	1					
17	856150	Alavanca intermediária	Palanca intermediária	Intermediary lever	1					
18	814810	Bujao de enchimento	Tapõn	Filler plug	1					
19	HC-8450	Parafuso Ml2xl,75x80	Tornillo	Bolt	12					
20	165730	Adesivo da tomada de potência	Adhesivo de la toma de potência	P.T.O. adhesive	1					
21	202970	Tampa	Tapa	Cover	1					
22	GR-5121	Tampa	Tapa	Cover	2					

a: 5, 9, 11-17

38 37 2 44 45 48 46 47 49 54 52 53 2 46 2 30 27 20 22 19 14 15 16 17 18

11

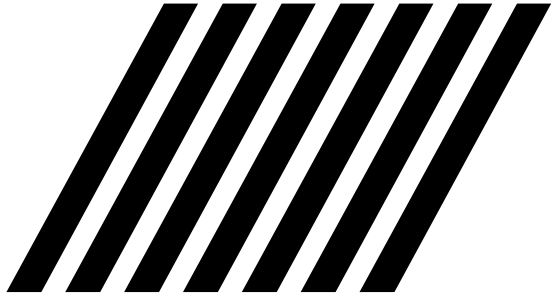

42 41 40 38 39 1 2 3 2 4 36 5 35 6 34 7 33 8 9 32 8 10 11 13

Ref.	Código Part No.	Denominação	Denominaciõn	Description	Quant. /Cant. P70II					8? rti
1	KG-0121	Anel de segurança	Anillo de traba	Circlip	1					
2	KG-3080	Anel de segurança	Anillo de traba	Circlip	5					
3	LA-1015	Rolamento de esferas	Rodamiento de esferas	Bali bearing	1					
4	825760	Anel distanciador	Anillo espaciador	Spacer ring	1					
5	822380	Engrenagem D-28	Engranaje D-28	Gear Z-28	1					
6	KG-1060	Anel de segurança	Anillo de traba	Circlip						
7	822370	Bucha estriada	Buje estriado	Striated bushing	1					
8	KG-1076	Anel de segurança	Anillo de traba	Circlip						
9	LA-9036	Rolamento de agulhas	Rodamiento de agujas	Needle bearing	1					
10	KG-1075	Anel de segurança	Anillo de traba	Circlip	1					
11	822391	Eixo da alavanca	Eje de la palanca	Lever shaft	1					
12	GR-5121	Tampa	Tapa	Cover	1					
13	822410	Alavanca do seletor	Palanca dei selector	Selector arm	1					
14	811410	Garfo do seletor	Horquilla dei selector	Shift fork	1					
15	LB-8022	Esfera	Esfera	Bali	l					
16	581770	Mola	Resorte	Spring	1					
17	824670	Caixa de esferas	Caja de esferas	Bali housing	1					
19	KG-1016	Anel de segurança	Anillo de traba	Circlip	1					
18	JE-3108	Cupilha	Pasador abierto	Split pin	1					
20	HC-8447	Parafuso M12xl,75x50	Tornillo	Bolt	3					
21	581020	Pino guia	Pasador guia	Dowel pin						
22	822400	Barra do seletor	Eje dei selector	Selector rod	1					
23	JE-9067	Pino de pressão	Pasador de presiõn	Spring pin	1					
24	JB-1112	Porca M12	Tuerca	Nut	1					
25	HH-6429	Parafuso	Tornillo	Bolt	1					
26	KH-4111	Anel retentor	Anillo de sellamiento	Seal ring	1					
27	822240	Suporte dos rolamentos	Soporte de los rodamientos	Bearing bracket	1					
28	LB-3013	Porca	Tuerca	Nut	1					
29	821320	Arruela de segurança	Arandela de traba	Lock washer	1					
30	LA-1213	Rolamento de esferas	Rodamiento de bolas	Bali bearing	1					
31	822330	Anel distanciador	Anillo espaciador	Spacer ring	1					
32	822320	Engrenagem D-37	Engranaje D-37	Gear Z-37	1					
33	822310	Bucha distanciadora	Buje espaciador	Spacer bushing	1					
34	822300	Engrenagem D-50	Engranaje D-50	Gear Z-50	1					
35	822290	Arruela distanciadora	Arandela espaciadora	Spacer washer	1					
36	822280	Engrenagem D-55	Engranaje D-55	Gear Z-55	1					

Ref.	Código Part No.	Denominação	Denominación	Description	Quant. /Cant. /Qo P-					Ref.
37	822270	Anel distanciador	Anillo espaciador	Spacer ring	1					
38	KG-3090	Anel de segurança	Anillo de traba	Circlip	3					
39	LA-1115	Rolamento de esferas	Rodamiento de esferas	Bali bearing	1					
40	KH-0931	Retentor	Reten de aceite	Oil seal	1					
41	822260	Chapa de proteçlo	Chapa de protección	Protective ring	1					
42	822250	Eixo	Eje	P.T.O. shaft	1					
44	822440	Tampa	Tapa	Cap	1					
45	KH-4781	Anel retentor	Anillo de sellamiento	0-ring	1					
46	LA-1286	Rolamento de esferas	Rodamiento de esferas	Bali bearing	2					
-	811420	Engrenagem montada	Engranaje montado	Gear assy	1					a
47	822360	Engrenagem D-32	Engranaje D-32	Gear Z-32	1					
48	822350	Engrenagem D-17/22	Engranaje D-17/22	Gear Z-17/22	1					
49	LA-1016	Rolamento de esferas	Rodamiento de esferas	Bali bearing	2					
51	KG-1176	Anel distanciador	Anillo espaciador	Spacer ring	2					
52	KG-1055	Anel de segurança	Anillo de traba	Circlip	1					
53	KG-3023	Anel de segurança	Anillo de traba	Circlip	1					
54	822340	Eixo estriado	Eje estriado	Shaft	1					

a: 47, 52

Ref.	Código Part No.	Denominação	Denominaciõn	Description	Quant. /Cant. /Qty					
					CAF	62id	65id	85id	[illegible]	Ref.]
1	152131	Empunhadura	Perilla de la palanca de la reducida	Lever knob	1	1	1	1	1	
2	152130	Fixador da alavanca	Fijador de la palanca	Lever head	1	1	1	1	1	
3	642110	Mola	Resorte	Spring	1	1	1	1	1	
4	642120	Alavanca da reduzida	Palanca de Ias marchas reducidas	Range lever	1	1	1	1	1	
5	642140	Guia da alavanca	Guia de la palanca	Guide	1	1	1	1	1	
6	JD-0412	Arruela lisa	Arandela plana	Washer	1	1	1	1	1	
7	642100	Garfo da reduzida	Horquilla de la reducida	Range selector	1	1	1	1	1	
8	KH-4131	Anel retentor	Ani^o de sellamiento	0-ring	1	1	1	1	1	
9	642530	Bujao de enchimento	Tapõn de abastecimiento	Filler plug	1	1	1	1	1	
10	HT-6430	Parafuso Allen UNC l/2"xl.l/2"	Tornillo Allen	Allen bolt	8	8	8	8	8	
11	202010	Tampa da caixa de câmbio	Tapa de la caja de cambio	Gearbox cover	1	1	1	1	1	
12	501022	Pino guia	Pasador guia	Dowel pin	2	2	2	2	2	
13	216240	Caixa do elevador hidráulico	Caja dei elevador hidráulico	Power lift body	1	1	1	1	1	
14	202030	Tampa da válvula	Tapa de la válvula	Cover		1	1	1	1	
14a	212030	Tampa da válvula	Tapa de la válvula	Cover	1					
78.721.00.001		Cola Dow Corning 780	Cola Dow Croning 780	Glue sealant Dow Corning 780	*	*	*	*	*	
15	HT-9423	Parafuso Allen UNC 3/8"xl.l/4"	Tornillo Allen	Set screw	4	4	4	4	4	
16	HS-1458	Parafuso UNC l/2"x2.3/4"	Tornillo	Bolt	6	6	6	6	6	
17	KH-0805.1	Retentor	Retenedor de aceite	Oil seal	2	2	[illegible]	2	2	
18	234130	Tampa	Tapõn de abastecimiento	Filler plug	1	1	1	1	1	
19	244270	Anel retentor	Anillo de sellamiento	0-ring	1	1	1	1	1	
20	HT-6433	Parafuso Allen UNC l/2''x".3/4"	Tornillo Allen	Set screw		4	4	4	4	
20a	HT-6434	Parafuso Allen UNC l/2"x3.1/4"	Tornillo Allen	Set screw	4					
21	172070	Empunhadura	Perilla de la palanca de comando	Lever knob	1	1	1	1	1	
22	156700	Alavanca de câmbio	Palanca de comando dei cambio	Selector lever		1	1	1	1	
22a	156730	Alavanca de câmbio	Palanca de comando dei cambio	Selector lever	1					
23	652073	Capa de borracha	Capa de goma	Protecting rubber	1	1	1	1	1	
24	652074	Anel de fixação	Anillo de fijaciõn	Fixation ring	1	1	1	1	1	

Ref.	Código Part No.	Denominação	Denominaciõn	Description	Quant. /Cant. / Qty
25	JE-9054	Pino de pressão	Pasador de presiõn	Tension pin	
26	582060	Tampa	Tapa	Cup	

Conforme necessidade
Según la necesidad
According to necessary

TAMPA DA CAIXA DE CÂMBIO — TAPA DE LA CAJA DE CAMBIO — GEARBOX COVER — D26

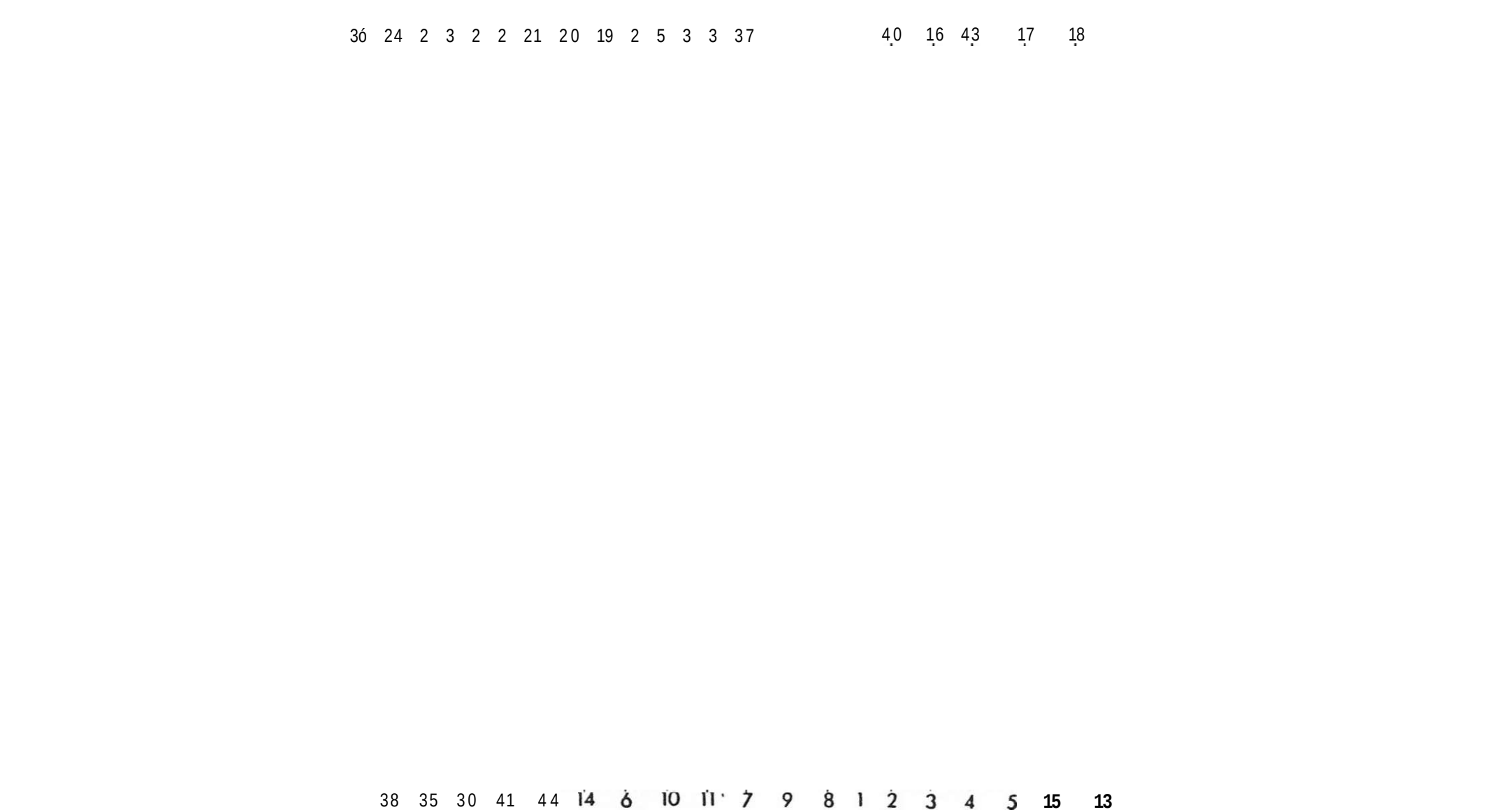

Ref.	Código Part No.	Denominação	Denominación	Description	Quant. /Cant. /Qty
1	828540	Mola de vedação	Resorte de sellamiento	Seal spring	
2	80192400	Anel de vedação	Anillo de sellamiento	O-ring	1
3	80177900	Tampa montada	Tapa montada	Cover assy	1
-	80177800	Tampa da válvula distribuidora	Tapa de la válvula distribuidora	Cover	1
-	GR-0202	Bujão	Tapõn	Plug	1
4	HJ-0281	Prisioneiro	Espárrago	Stud	4
5	JB-8905	Porca com anel de segurança	Tuerca con anillo de traba	Nut with lock pin	4
6	KH-5050	Anel de vedação	Anillo de sellamiento	O-ring	4
7	192450	Válvula distribuidora montada	Válvula distribuidora montada	Distributor valve assy	1
-	192440	Válvula limitadora de pressão	Válvula limitadora de presiõn	Relief valve	1
-	80150600	Corpo da válvula distribuidora	Cuerpo de la válvula distribuidora	Distributor valve body	1
-	GR-0204	Bujão	Tapõn	Plug	1
8	80192500	Anel de vedação	Anillo de sellamiento	0-ring	1
9	80192300	Anel de vedação	Anillo de sellamiento	O-ring	
10	824040	Tubo de conexão esquerdo	Tubo de conexiõn izquierdo	Left connection pipe	1
11	KH-7070	Anel retentor	Anillo de sellamiento	0-ring	4
12	824052	Junta de vedação	Junta de sellamiento	Gasket	1
13	823970	Tampa inferior do hidráulico	Tapa	Plate	1
14	825480	Junta de vedação	Junta de sellamiento	Gasket	
15	671561	Conexão de sucção	Conexiõn de succiõn	Suction connection	1
16	824021	Tampa da caixa de câmbio	Tapa de la caja de marchas	Gearbox upper cover	1
17	812260	Tampa de enchimento	Tapõn de abastecimento	Breather plug	1
18	685870	Conexão	Conexiõn	Connection	1
19	GR-0204	Bujao	Tapõn	Plug	2
20	82 3940	Conexão	Conexiõn	Connection	1
21	823950	Junta de vedação	Junta de sellamiento	Gasket	1
22	HC-8331	Parafuso M8xl,25x60	Tornillo	Bolt	4
23	823961	Tubo de conexão direito	Tubo de conexiõn derecho	Right connection pipe	1
-	812193	Tampa montada	Tapa montada	Cover assy	1
24	824131	Tampa	Tapa	Cover	1
25	824180	Mola	Resorte	Spring	1
26	824170	Trava	Traba	Lock bushing	1
27	HC-2335	Parafuso M6xlx50	Tornillo	Bolt	1
28	KH-4040	Anel retentor	Anillo de sellamiento	O-ring	2

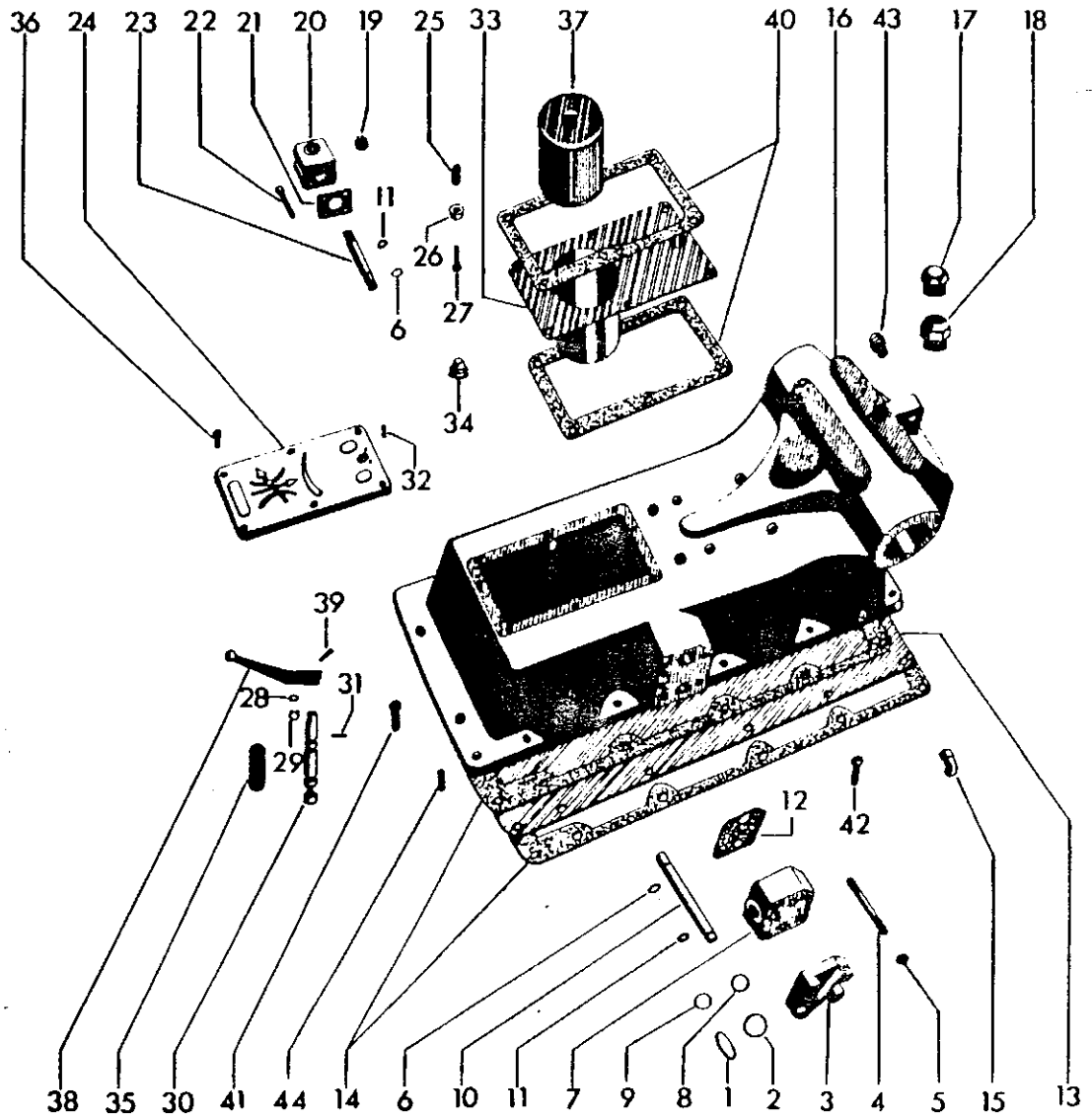
36
24
23
22
21
20
19
25
33
37
40
16
43
17
18
11
26
27
6
34
32
39
28
31
29
12
42
38
35
30
41
44
14
6
10
11
7
9
8
1
2
3
4
5
15
13

Ref.	Código Part No.	Denominação	Denominaciõn	Description	Quant. /Cant. /Qt. 110 id					TO DE.
29	KG-1014	Anel de segurança	Anillo- de traba	Circlip	!					
30	824155	Válvula reguladora de fluxo	Válvula reguladora de caudal	Throttle valve	1					
31	JE-9059	Pino de pressão	Pasador de presiõn	Spring pin	1					
32	JE-9099	Pino de pressão	Pasador de presiõn	Spring pin						
–	812170	Tanque do filtro completo	Depósito dei filtro completo	Complete filter reservoir	1					b
33	812180	Tanque do filtro	Depósito dei filtro	Filter reservoir	1					
34	824070	Bucha da válvula	Buje de la válvula	Valve bushing	1					
35	824080	Mola	Resorte	Spring	1					
36	HC-9 327	Parafuso M8xl,25x25	Tornillo	Bolt						
37	824510	Filtro de retorno	Filtro de retorno	Return filter	1					
38	824163	Alavanca	Palanca	Lever	1					
39	JE-3079	Cupilha	Pasador abierto	Split pin	1					
40	824140	Junta de vedação	Junta de sellamiento	Gasket	2					
41	HC-9525	Parafuso M12xl,75x35	Tornillo	Bolt	2					
42	HC-8447	Parafuso M12xl,75x50	Tornillo	Bolt	12					
43	YT-2001	Visor do nível de õleo	Verificador dei nivel de aceite	Inspection eye	1					
44	581020	Pino de guia	Pasador guía	Dowel pin	2					

a: 24-32

b: 33-35

Ref.	Código Part No.	Denominação	Denominaciõn	Description	Quant. /Cant. CAF	62id	65id	85id	P198	
1	80351900	Suporte	Soporte	Pivot bracket	1	1	1	1	1	
2	GG-0014	Niple de lubrificaçao	Niple de lubricaciõn	Grease fitting	1	1	1	1	1	
3	HS-2467	Parafuso UNC 5/8"x2.1/2"	Tornillo	Bolt	4	4	4	4	4	
4	JD-3116	Arruela de pressão	Arandela de presiõn	Lock washer	10	10	10	10	10	
5	614040	Bucha	Buje	Bushing	2	2	2	2	2	
6	614050	Anel distanciador	Anillo espaciador	Spacer ring	2	2	2	2	2	
7	204011	Cavalete do eixo dianteiro	Soporte dei eje delantero	Front axle support	1	1	1	1	1	
8	JB-3616	Porca M16x2	Tuerca	Nut	6	6	6	6	6	

CAVALETE

SOPORTE DEL EJE DELANTERO

FRONT AXLE SUPPORT E2

13

12 15-16 14

Ref.	Código Part No.	Denominação	Denominaciõn	Description	Quant. /Cant.
1	855820	Cavalete	Soporte	Frame	1
2	203000	Viga lateral	Viga lateral	Side beam	2
4	HA-6468	Parafuso M20x2,5x40	Tornillo	Bolt	14
5	flA-9144	Parafuso M20x2,5x30	Tornillo	Bolt	2
6	200450	Suporte lateral esquerdo	Soporte lateral izquierdo	Left bracket	1
7	200440	Suporte lateral direito	Soporte lateral derecho	Right bracket	1
8	HA-8360	Parafuso M16x2x70	Tornillo	Bolt	12
9	JB-3616	Porca M16	Tuerca	Nut	6
10	166131	Prisioneiro M16xll0	Espárrago	Stud	2
11	200570	Prisioneiro	Espárrago	Stud	4
12	200870	Suporte lateral da mascara direito	Soporte lateral derecho	Right bracket	1
13	200850	Suporte lateral da máscara esquerdo	Soporte lateral izquierdo	Left bracket	1
14	HA-9241	Parafuso M12xl,75x20	Tornillo	Bolt	4
15	201830	Chapa de fixação	Chapa de fijaciõn	Fastening plate	1
16	208260	Chapa de fixação	Chapa de fijaciõn	Fastening plate	1

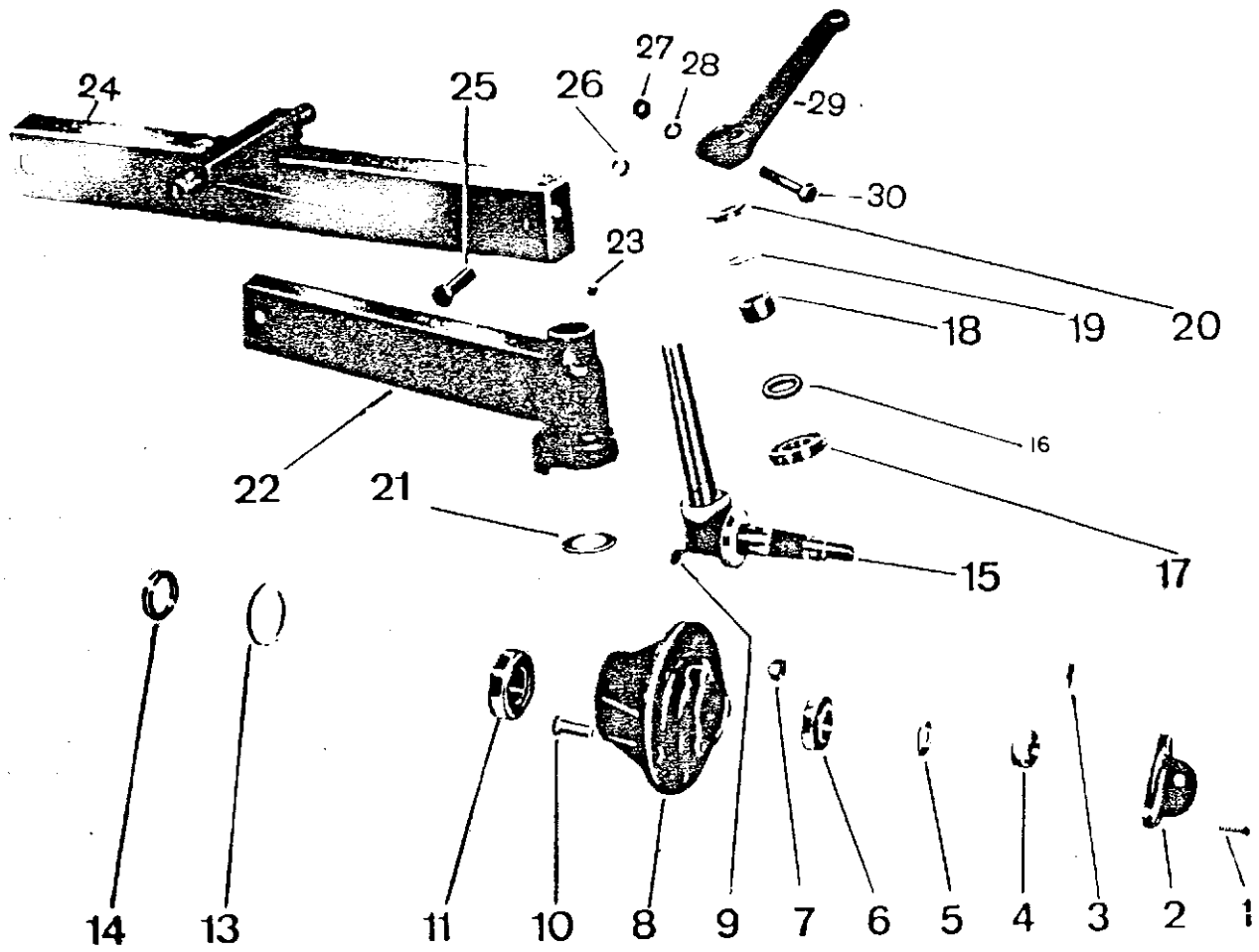
24
25
26
27
28
29
30
23
18
19
20
16
22
21
17
15
14
13
11
10
8
9
7
6
5
4
3
2
1

Ref.	Código Part No.	Denominação	Denominaciõn	Description	Quant. /Cant. /Qt CAF	62id	65id	85id	86 pt	Ref.
1	HS-2316	Parafuso UNC 5/16"xl"	Tornillo	Bolt	6	6	6	6	6	
2	243790	Tampa do cubo	Tapa dei cubo	Hub cap	2	2	2	2	2	
3	JE-3108	Cupilha	Pasador abierto	Split pin	2	2	2	2	2	
4	JC-3522	Porca castelo UNF 7/8"	Tuerca ranurada	Crown nut	2	2	2	2	2	
5	596220	Arruela	Arandela	Washer	2	2	2	2	2	
6	LA-5109	Rolamento de rolos cónicos	Rodamiento de rodillos cõnicos	Taper roller bearing	2	2	2	2	2	
7	586160	Porca UNF 1/2"	Tuerca	Nut	12	12	L2	12	12	
8	216290	Cubo da roda	Cubo de la rueda	Hub	2	2	2	2	2	
9	GG-0088	Niple de lubrificaçao	Niple de lubricaciõn	Grease fitting	2	2	2	2	2	
10	586150	Parafuso UNF l/2"x39	Tornillo	Bolt	12	12	12	12	12	
11	LA-5013	Rolamento de rolos cónicos	Rodamiento de rodillos cónicos	Taper roller bearing	2	2	2	2	2	
13	KH-1114	Retentor	Retenedor	Oil seal	2	2	2	2	2	
14	173401	Anel distanciador	Anillo distanciador	Spacer ring	2	2	2	2	2	
	78.723.00.002	Cola Loctite 277	Cola Loctite 277	Sealant Loctite 277	*	*	*	*		
15	216690	Manga do eixo	Munon	Axle spindle	2					
15	217700	Manga do eixo	Munon	Axle spindle		2	2			
15	216610 **	Manga do eixo	Munon	Axle spindle			2	2	2	
15	165451 ***	Manga do eixo	Munon	Axle spindle		2				
16	216470	Retentor	Retenedor	Oil seal	2	2	2	2	2	
17	LA-5113	Rolamento de roles cónicos	Rodamiento de rodillos cónicos	Taper roller bearing	2	2	2	2	2	
18	LA-9008	Rolamento de agulhas	Rodamiento de agujas	Needle bearing	2	2	2	2	2	
19	KH-4904	Anel retentor	Anillo de sellamiento	0-ring	2	2	2	2	2	
20	656080	Tampa de vedação	Tapa de sellamiento	Seal cover	2	2	2	2	2	
21	172880	Anel distanciador	Anillo distanciador	Spacer ring	2	2	2	2	2	
22	159060	Suporte da manga do eixo direito	Soporte dei munon derecho	Right axle spindle extension	1					
22	159050	Suporte da manga do eixo esquerdo	Soporte dei munon izquierdo	Left axle spindle extension	1					
22	159090	Suporte da manga do eixo direito	Soporte dei munon derecho	Right axle spindle extension		1	1			
22	159100	Suporte da manga do eixo esquerdo	Soporte dei munon izquierdo	Left axle spindle extension		1	1			
22	168700 ***	Suporte da manga do eixo direito	Soporte dei munon derecho	Right axle spindle extension		1				
22	168710 ***	Suporte da manga do eixo esquerdo	Soporte dei munon izquierdo	Left axle spindle extension		1				

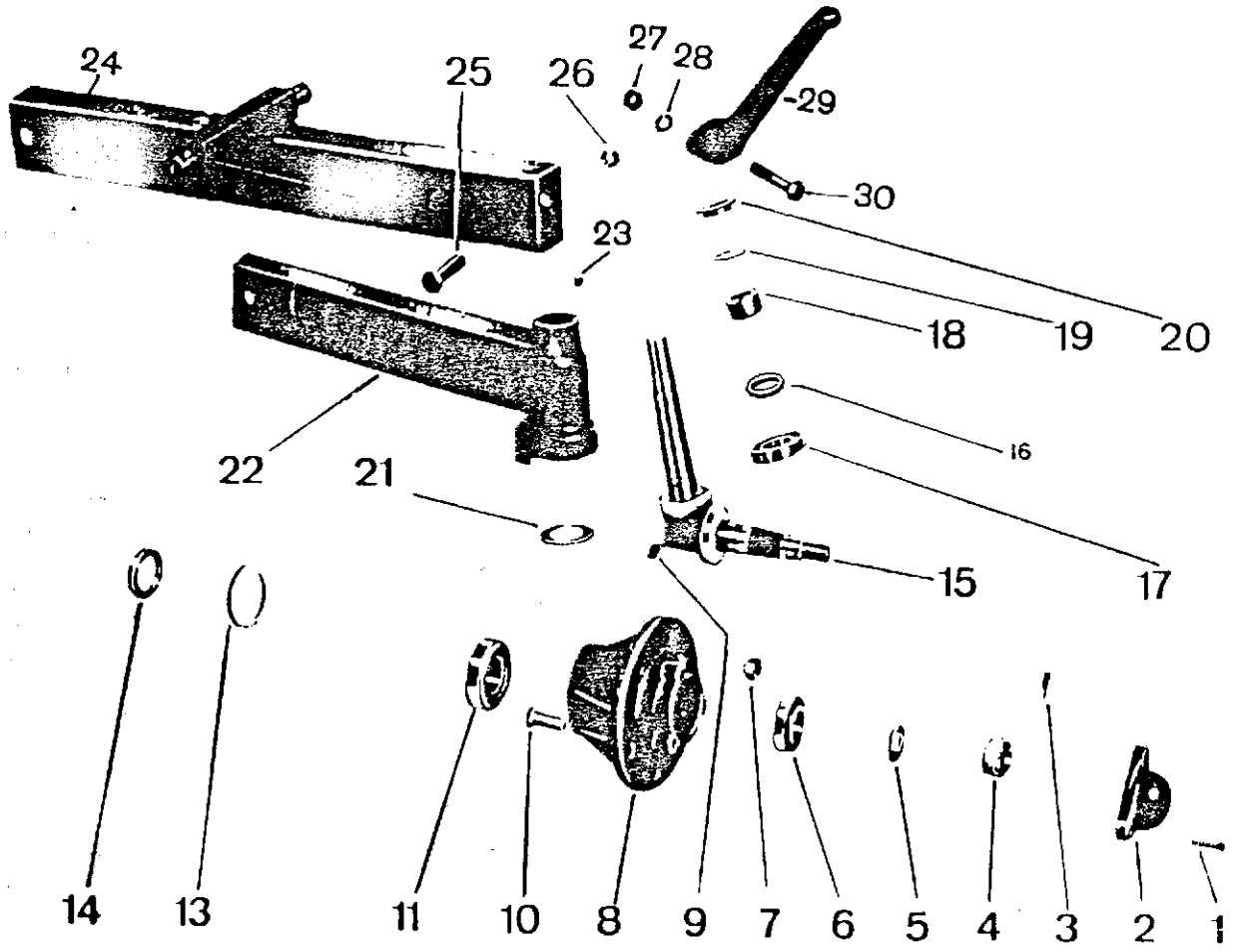
24
25
26
27
28
29
30
23
18
19
20
22
21
16
17
15
14
13
11
10
8
9
7
6
5
4
3
2
1

Ref.	Código Part No.	Denominação	Denominaciõn	Description	Quant. /Cant. /Qty. CAF	62id	Í65id	85id	86 id	Ref.
22	158910 **	Suporte da manga do eixo direito	Soporte dei munon derecho	Right axle spindle extension			1	1	1	
22	158920 **	Suporte da manga do eixo esquerdo	Soporte dei munon izquierdo	Left axle spindle extension			1	1	1	
23	GG-0012	Niple de lubrificaçao	Niple de lubricaciõn	Grease fitting	4	4	4	4	4	
24	168820	Eixo dianteiro	Eje delantero	Axle center raember	1					
24	206030	Eixo dianteiro	Eje delantero	Axle center member		1	1	1	1	
24	151990 ***	Eixo dianteiro	Eje delantero	Axle center member		1				
25	HS-5480	Parafuos UNF 3/4"x3.1/2"	Tornillo	Bolt	6	6	6	6	6	
26	JB-3719	Porca UNF 3/4"	Tuerca	Nut	6	6	6	6	6	
27	JB-3713	Porca UNF 1/2"	Tuerca	Nut	2	2	2	2	2	
28	JD-3113	Arruela de pressão	Arandela de presiõn	Lock washer	2	2	2	2	2	
29	205240	Braço da direção	Brazo de la direcciõn	Steering arm	2	2	2	2	2	
30	HS-5357	Parafuso UNF l/2"x2.1/2"	Tornillo	Bolt	2	2	2	2	2	

* Conforme necessidade
Según la necesidad
According to necessity

** Usado para o trator 65id cultivador
Usado para el tractor 65id cultivador
Used for tractor 65id cultivador

*** Usado para o trator 62id cultivador
Usado para el tractor 62id cultivador
Used for tractor 62id cultivador

i

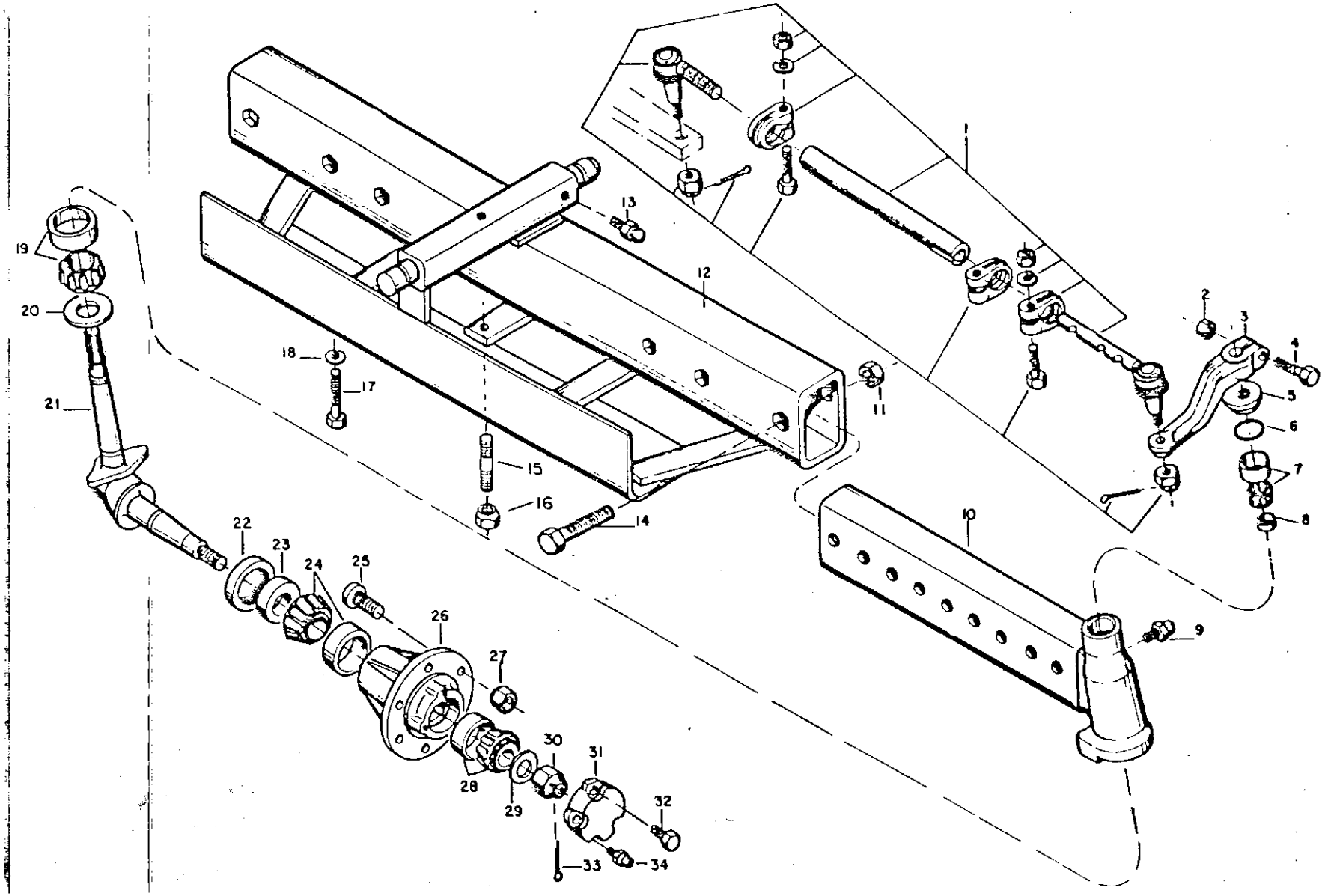
19
20
21
22
23
24
25
26
27
28
29
30
31
32
33
34
18
17
15
16
14
13
12
11
10
9
2
3
4
5
6
7
8

Ref.	Código Part No.	Denominação	Denominaciõn	Description	Quant. /Cant.					
1	158970	Barra da direção eBquerda	Barra tie la direcciõn izquierda	Left side steering rod	1	1	1			
	158960	Barra da direção direita	Barra de la direcciõn derecha	Right side steering rod	1	1	1			
2	JB-3616	Porca M16x2	Tuerca	Nut	2	2	2			
3	616231	Braço da direção esquerdo	Brazo dei munon izquierdo	Left steering arra	1	1	1			
	616241	Braço da direção direito	Brazo dei munon derecho	Right steering arm	1	1	1			
4	HA-8360	Parafuso M16x2x70	Tornillo	Bolt	2	2	2			
5	656080	Tampa de vedação	Tapa de sellamiento	Seal cover	2	2	2			
6	KH-4904	Anel retentor	Anillo de sellamiento	0-ring	2	2	2			
7	LA-9008	Rolamento de agulhas	Rodamiento de agujas	Needle bearing	2	2	2			
8	216470	Retentor	Retenedor	Oil seal	2	2	2			
9	GG-0012	Niple de lubrificaçao	Niple de lubricaciõn	Grease fitting	A	4	4			
10	159100	Suporte da manga de eixo esquerdo	Soporte dei munon izquierdo	Left axle spindle extension	1					
10a	159090	Suporte da manga de eixo direito	Soporte dei munon derecho	Right axle spindle extension	1					
10b	158920	Suporte da manga de eixo esquerdo	Soporte dei munon izquierdo	Left axle spindle extension		1	1			
10c	158910	Suporte da manga de eixo direito	Soporte dei munon derecho	Right axle spindle extension		1	1			
11	JB-3719	Porca UNF 3/4"	Tuerca	Nut	6	6	6			
12	158791	Eixo dianteiro	Eje delantero	Axle center member	1	1	1			
13	GG-0014	Niple de lubrificaçao	Niple de lubricaciõn	Grease fitting	2	2	2			
IA	HS--5480	Parafuso UNF 3/A"x3.1/2"	Tornillo	Bolt	6	6	6			
15	247560	Prisioneiro	Espárrago	Stud	1	1	1			
16	247570	Porca	Tuerca	Nut	1	1	1			
17	HA-8447	Parafuso Ml2xl,75x60	Tornillo	Bolt	2	2	2			
18	JD-3112	Arruela de pressão	Arandela de presiõn	Lock washer	2	2	2			
19	LA-5113	Rolamento cênico	Rodamiento cOniCO	Taper roller bearing	2	2	2			
20	172880	Anel distanciador	Anillo espaciador	Spacer ring	2	2	2			
21	217700	Manga de eixo	Munon	Axle spindle	2					
21a	216610	Manga de eixo	Munon	Axle spindle		2	2			
22	KH-1114	Retentor	Retenedor	Oil seal	2	2	2			
23	173401	Anel distanciador	Anillo distanciador	Spacer ring	2	2	2			
2A	LA-5013	Rolamento conico	Rodamiento cOniCO	Taper roller bearing	2	2	2			

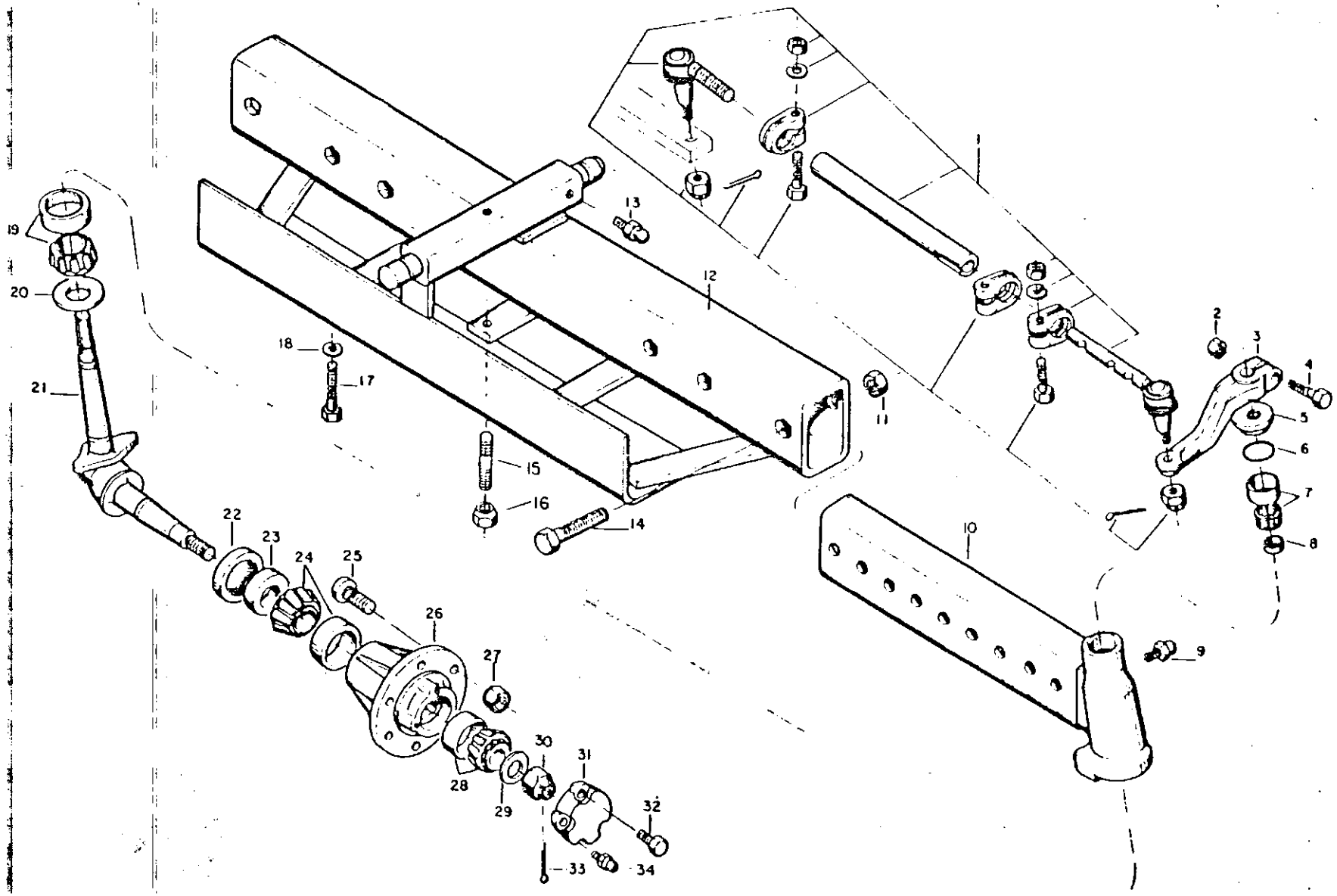
19
20
21
18
17
13
12
15
16
14
11
22
23
24
25
26
27
28
29
30
31
32
33
34
10
9
2
3
4
5
6
7
8

Ref.	CÓdigo Part No.	Denominação	Denominaciõn	Description	Quant. /Cant. /Qt 65id	85id	86 id			
25	586150	Parafuso	Tornillo	Bolt	12	12	12			
26	216290	Cubo da roda	Cubo de la rueda	Hub	2	2	2			
27	586160	Porca	Tuerca	Nut	12	12	12			
28	LA-5109	Rolamento conico	Rodamiento conico	Taper roller bearing	2	2	2			
29	596220	Arruela	Arandela	Washer	2	2	2			
30	JC-3522	Porca castelo	Tuerca ranurada	Crown nut	2	2	2			
31	243790	Tampa do cubo	Tapa dei cubo	Hub cap	2	2	2			
32	HS-2316	Parafuso UNC 5/16"xl"	Tornillo	Bolt	6	6	6			
33	JE-3108	Cupilha	Pasador abierto	Split pin	2	2	2			
34	GG-0088	Niple de lubrificaçao	Niple de lubricaciõn	Grease fitting	2	2	2			

Ref.	Código Part No.	Denominação	Denominación	Description	Quant. /Cant. / Qty/
1	HC-9437	Parafuso Allen	Tornillo Allen	Set screw	
2	244000	Cilindro da direção esquerda	Cilindro de la direcciõn izquierda	Left steering cylinder	
3	KH-4928	Retentor	Retenedor	Oil seal	
4	615180	Bucha de guia	Buje de guia	Guide bushing	
5	KH-3259	Retentor	Retenedor	Oil seal	
6	615190	Arruela de pressão	Arandela de presiõn	Lock washer	
7	KH-0939	Anel raspador	Anillo raspador	Scraper ring	
8	JB-0940	Porca	Tuerca	Nut	
9	JD-3112	Arruela	Arandela	Washer	
10	615210	Parafuso	Tornillo	Bolt	
11	615160	Biela da direção	Biela de la direcciõn	Steering rod	
13	LA-1979	Rolamento de esferas	Rodamiento de bolas	Bali bearing	
14	KG-1213	Anel de segurança	Anillo de traba	Circlip	
15	243990	Cilindro da direção direita	Cilindro de la direcciõn derecha	Right steering cylinder	
16	615170	Pistao	Piston	Piston	
17	243430	Corpo do cilindro da direção	Cuerpo dei cilindro de la direcciõn	Cylinder housing	
18	615230	Tampa	Tapa	Cover	
19	HA-9223	Parafuso M6xlxl0	Tornillo	Bolt	

EIXO DIANTEIRO PARA DIREÇÃO HIDRÃULICA

EJE DELANTERO PARA DIRECCION HIDRAULICA

FRONT AXLE HYDRAULIC STEERING

E8

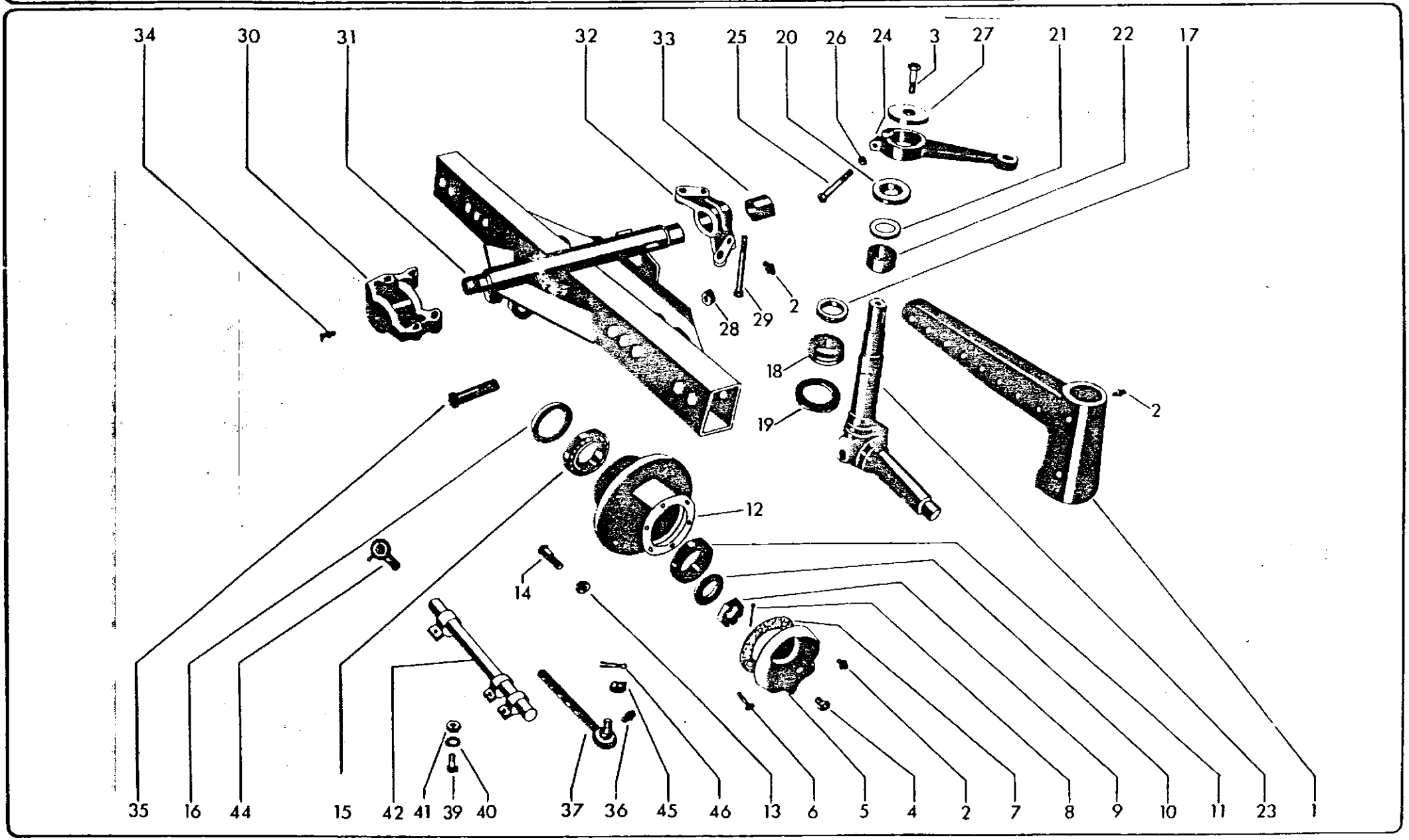

Ref.	Código Part No.	Denominação	Denominaciõn	Description	Quant. /Cant. / Qty O D-
-	880990	Manga do eixo direito montado	Munon derecho montado	Right axle spindle assy	1
-	881000	Manga do eixo izquierdo montado	Munon izquierdo montado	Left axle spindle assy	1
1	820921	Suporte da manga do eixo	Soporte dei munon	Axle spindle extension	2
2	GG-0019	Niple de lubrificaçao	Niple de lubricaciõn	Grease fitting	5
3	HA-6344	Parafuso M12xl,75x30	Tornillo	Bolt	2
4	822940	Bujão	Tapõn	Plug	2
5	820941	Tampa do cubo	Tapa dei cubo	Hub cap	2
6	HA-92 36	Parafuso MlOxl^SxSS	Tornillo	Bolt	6
7	832800	Junta de vedação	Junta de sellamiento	Gasket	2
8	JE-3159	Cupilha	Pasador abierto	Split pin	2
9	JC-2902	Porca castelo M36	Tuerca ranurada	Crown nut	2
10	820980	Arruela de encosto	Arandela de empuje	Thrust washer	2
11	LA-5115	Rolamento de rolos cónicos	Rodamiento de rodillos cónicos	Taper roller bearing	2
12	820931	Cubo da roda	Cubo de la rueda	Hub wheel	2
13	821000	Porca	Tuerca	Nut	10
14	820990	Parafuso da roda dianteira	Tornillo de la rueda delantera	Bolt	10
15	LA-5016	Rolamento de rolos cónicos	Rodamiento de rodillos cónicos	Taper roller bearing	2
16	KH-1045	Retentor	Retén	Oil seal	2
17	881960	Rolamento axial de agulhas	Rodamiento axial de agujas	Axial needle bearing	2
18	LA-9025	Rolamento de agulhas	Rodamiento de agujas	Needle bearing	2
19	KH-1333	Retentor	Retén	Oil seal	2
20	820970	Arruela de encosto	Arandela de empuje	Thrust washer	2
21	KH-1093	Retentor	Retén	Oil seal	2
22	LA-9024	Rolamento de agulhas	Rodamiento de agujas	Needle bearing	2
23	821010	Manga do eixo direito	Munon derecho	Right axle spindle	1
23a	820950	Manga do eixo esquerdo	Munon izquierdo	Left axle spindle	1
24	854230	Braço da direção direito	Blazo dei munon derecho	Right steering arm	1
24a	854220	Braço da direção esquerdo	Blazo dei munon izquierdo	Left steering arm	1
25	HA-9209	Parafuso Ml6x2x90	Tornillo	Bolt	2
26	JB-3616	Porca M16	Tuerca	Nut	2
27	585570	Arruela	Arandela	Washer	2
28	JB-3124	Porca M24x3	Tuerca	Nut	10
29	HA-8360	Parafuso M16x2x70	Tornillo	Bolt	8
30	200460	Mancai dianteiro	Soporte delantero	Front bracket	1
31	881990	Eixo dianteiro	Eje delantero	Axle center member	1
32	200470	Mancai traseiro	Soporte trasero	Rear bracket	1

EIXO DIANTEIRO PARA DIREÇÃO HIDRÃULICA

EJE DELANTERO PARA DIRECCION HIDRAULICA

FRONT AXLE HYDRAULIC STEERING

E9

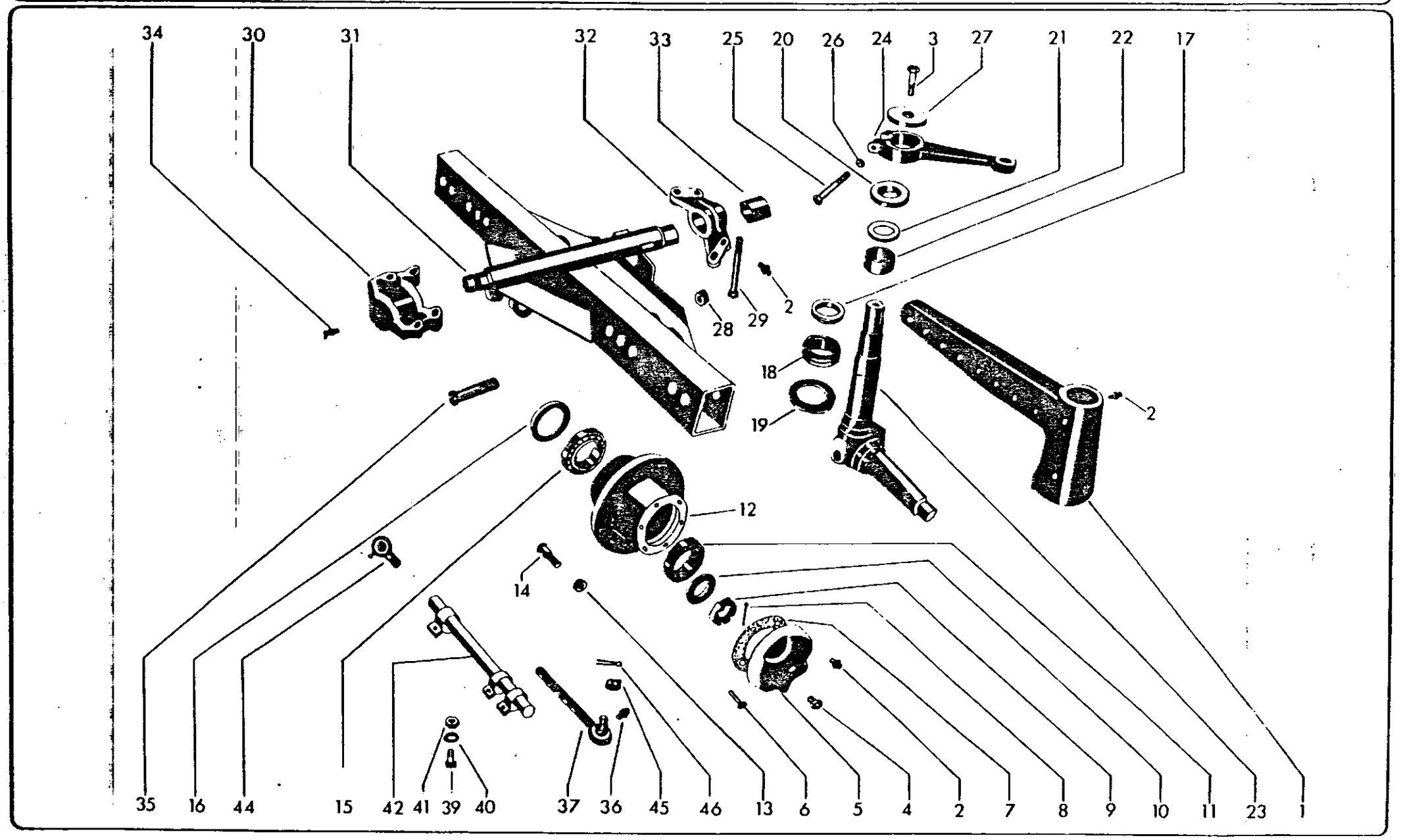

Ref.	Código Part No.	Denominação	Denominaciõn	Description	Quant. /Cant.					
					lloid					Ref.
33	856410	Bucha	Buje	Bushing	j					
34	GG-0087	Niple de lubrificaçao	Niple de lubricaciõn	Grease fitting	*1*					
35	HA-9105	Parafuso M24x3x90	Tornillo	Bolt	10					
-	883440	Barra da direção direita montada	Barra de la direcciõn derecha montada	Right steering rod assy	1					b
-	881980	Barra da direção esquerda montada	Barra de la direcciõn izquierda montada	Left steering rod assy	1					b
36	GG-0088	Niple de lubrificaçao	Niple de lubricaciõn	Grease fitting	4					
37	858970	Barra da direção direita longa	Barra de la direcciõn derecha larga	Right long steering link rod	1					c
37a	856120	Barra da direção esquerda longa	Barra de la direcciõn izquierda longa	Left long steering link rod	1					c
39	HS-5456	Parafuso UNF l/2"x2.1/4"	Tornillo	Bolt	6					
40	JD-3113	Arruela de pressão	Arandela de presiõn	Lock washer	6					
41	JB-3713	Porca UNF l/2"x20"	Tuerca	Nut	6					
42	856110	Tubo com braçadeira	Tubo con abrazadera	Pipe with clamp	2					
44	858960	Barra da direção curta	Barra de la direcciõn corta	Short steering link rod	2					
45	JC-2903	Porca castelo	Tuerca ranurada	Crown nut	4					
46	JE-3106	Cupilha	Pasador abierto	Split pin	4					

a: 1-27
b: 36-46
c: 36, 45, 46

CILINDRO DA DIREÇÃO | CILINDRO DE LA DIRECCION | STEERING CYLINDER | E10

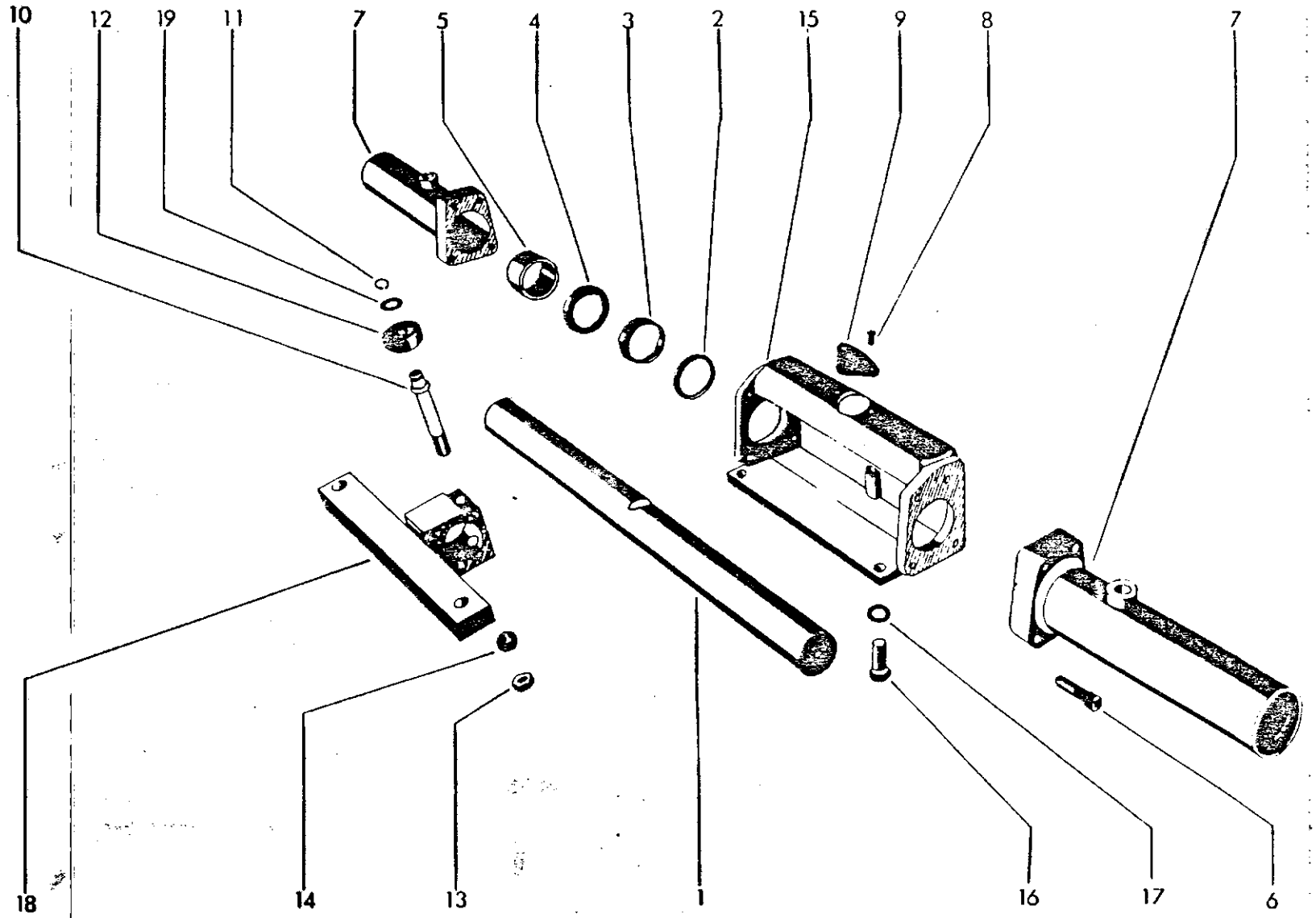

Ref.	Código Part No.	Denominação	Denominaciõn	Description	Quant. /Cant. /Qt					Ref.
					Alloid					
	880240	Cilindro da direção hidráulica montado	Cilindro de la direcciõn hidráulica montado	Steering cylinder assy	1					a
1	855930	Pistão	Piston	Piston	1					
2	KH-3270	Anel raspador	Anillo raspador	Scraper ring	2					
3	855940	Anel de encosto	Anillo de empuje	Spacer ring	2					
4	KH-3269	Retentor	Retén	Oil seal	2					
5	855950	Bucha	Buje	Bushing	2					
6	HC-7447	Parafuso M12xl,25x50	Tornillo	Bolt	8					
7	881900	Cilindro da direção	Cilindro de la direcciõn	Steering cylinder	2					
8	HA-9288	Parafuso M8xl,25x10	Tornillo	Bolt	2					
9	205530	Tampa do suporte	Tapa dei suporte	Cover	1					
10	855960	Parafuso	Tornillo	Bolt	1					
11	KG-1213	Anel de segurança	Anillo de traba	Circlip	1					
12	LA-1979	Rolamento de esferas	Rodamiento de esferas	Bali bearing	1					
13	JB-0967	Porca	Tuerca	Nut	1					
14	JB-0952	Porca M16	Tuerca	Nut	3					
15	881890	Suporte do cilindro	Soporte dei cilindro	Cylinder bracket	1					
16	HA-4457	Parafuso M16xl,5x40	Tornillo	Bolt	3					
17	855970	Arruela	Arandela	Washer	3					
18	881910	Biela da direção	Biela	Steering rod	1					
19	205380	Arruela	Arandela	Washer	1					

a: 1-19

Ref.	Código Part No.	Denominação	Denominación	Description	Quant. /Cant. /Q					
					VO	62 id	65id	85id	86id	
1	168880	Eixo da direção esquerda	Eje de la dirección izquierda	Left steering shaft	l					
1	655040	Eixo da direção esquerda	Eje de la dirección izquierda	Left steering shaft		1	1	1	1	
2	655090	Haste de articulação	Haste de articulación	Link bar	4	4	4	4	4	
3	585080	Pino	Pasador	Pin	4	4	4	4	4	
5	168870	Eixo da direção direito	Eje de la dirección derecho	Right steering shaft	1					
5	655030	Eixo da direção direito	Eje de la dirección derecho	Right steering shaft		1	1	1	1	
6	655130	Chapa corrediça	Chapa corrediza	Plate	4	4	4	4	4	
7	213981	Rosca da direção	Eje de la dirección	Warm shaft	1					
7	213990	Rosca da direção	Eje de la dirección	Warm shaft		1	1	1	1	
8	225141	Volante	Volante	Steering wheel	1	1	1	1	1	
9	JB-3714	Porca UNF 9/16"	Tuerca	Nut	1	1	1	1	1	
10	215131	Tampa	Tapa	Cover	1	1	1	1	1	
11	655022	Bucha	Buje	Bushing	4	4	4	4	4	
12	655021	Tampa da caixa da direção	Tapa de la caja de la dirección	Steering shaft housing	2	2	2	2	2	
13	655050	Junta	Junta	Gasket	2	2	2	2	2	
	78.721.00.003	Cola para juntas	Cola para juntas	Gasket sealant	*	*	*	*	*	
14	205011	Caixa da direção	Caja de la dirección	Steering column	1	1	1	1	1	
15	GR-0203	Bujao	Tapõn	Plug	2	2	2	2	2	
16	595180	Pino guia	Pasador guia	Dowel pin	2	2	2	2	2	
17	655020	Tampa da caixa da direção	Tapa de la caja de la dirección	Steering shaft housing	2	2	2	2	2	a
18	HS-2315	Parafuso UNC 5/16"x7/8"	Tornillo	Bolt	4	4	4	4	4	
19	585190	Chaveta	Chaveta	Key	2	2	2	2	2	
20	HS-9020	Parafuso UNF 5/16"x3.1/2"	Tornillo	Bolt	6	6	6	6	6	
21	JD-3108	Arruela de pressão	Arandela de presiõn	Lock washer	12	12	12	12	12	
22	JB-3708	Porca UNF 5/16"	Tuerca	Nut	6	6	6	6	6	
23	174360	Parafuso UNC 5/l6"xl.1/8"	Tornillo	Bolt	2	2	2	2	2	
24	KH-0074	Retentor	Retenedor	Oil seal	2	2	2	2	2	
25	205230	Suporte da caixa da direção	Soporte de la caja de la dirección	Steering bracket	2	2	2	2	2	
26	HS-9018	Parafuso UNC 5/8"x4	Tornillo	Bolt	2	2	2	2	2	
27	205200	Parafuso fixador	Tornillo de fijaciõn	Fastening bolt	1	1	1	1	1	
28	LA-1205	Rolamento de esferas	Rodamiento de bolas	Bali bearing		1	1	1	1	
29	615100	Tampa	Tapa	Bali bearing housing		1	1	1	1	

Ref.	Código Part No.	Denominação	Denominaciõn	Description	Quant. /Cant. /Q1 TP	62id	65id	85id	86id	Ref.
30	HT-9423	Parafuso UNC 3/8"xl.l/4"	Tornillo	Bolt	2	2	2	2	2	
31	585110	Anel de vedação	Anillo de sellamiento	0-ring	1	1	1	1	1	
32	208550	Suporte da bateria esquerdo	Soporte de la bateria iz-quierdo	Left battery bracket	1	1	1	1	1	
33	208540	Suporte da bateria direito	Soporte de la bateria derecho	Right battery bracket	1	1	1	1	1	
34	HS-1456	Parafuso UNC l/2"x2.1/4"	Tornillo	Bolt	2	2	2	2	2	
35	138551	Borracha	Coma	Rubber shim	8	8	8	8	8	
-	78.721.00.002	Cola para tapeceiro	Cola	Sealant	*	*	*	*	*	
36	595210	Fixador da bateria	Fijador de la bateria	Battery fastening	1	1	1	1	1	
37	LA-1107.4	Rolamento de esferas	Rodamiento de bolas	Bali bearing	1					
38	219000	Arruela espaçadora	Arandela espaciadora	Spacer ring	1					
39	169002	Prolongador da direção	Prolongador de la direcciõn	Steering colunm	1					
40	157990	Caixa de rolamento montada	Caja de rodamiento montada	Bearing housing assy	1					
41	201650	Anel de aperto	Anillo de traba	Lock ring	1					

* Conforme necessidade
Según la necesidad
According to necessity

Ref.	Código Part No.	Denominação	Denominaciõn	Description	Quant. /Cant. /
5	205270	Terminal da direção direito	Termirtal de la direcciõn derecho	Right steering terminal	
6	GG-0012	Niple de lubrificaçao	Niple de lubricaciõn	Grease fitting	
7	168971	Barras da direção completa	Barra de la direcciõn completa	Complete steering rod	
7	215251	Barras da direção completa	Barra de la direcciõn comple^ta	Complete steering rod	
7	205251	Barras da direção completa	Barra de la direcciõn completa	Complete steering rod	
8	168981 *	Barra da direção	Barra de la direcciõn	Steering rod	
8	215261 *	Barra da direção	Barra de la direcciõn	Steering rod	
8	205261 *	Barra da direção	Barra de la direcciõn	Steering rod	
9	215270	Braçadeira	Abrazadera	Clamp	
10	205290	Terminal da direção esquerda	Terminal de la direcciõn izquierdo	Left steering rod	
11	205220	Biela lateral	Biela lateral	Pitman arm	
12	HS-9016	Parafuso UNF 9/16"x2.3/4"	Tronillo	Bolt	
13	JD-3114	Arruela de pressão	Arandela de presiõn	Lock washer	
14	JB-3714	Porca UNF 9/16"	Tuerca	Nut	
15	205280	Porca direita	Tuerca derecha	Right nut	
16	205300	Porca esquerda	Tuerca izquierda	Left nut	

Vendida somente com a barra da direção completa
Suministrada solamente con la barra de la direcciõn completa
Delivered only with complete steering rod

Ref.: a = 5,6,8,10,15,16

b = 5,6,8,9,10

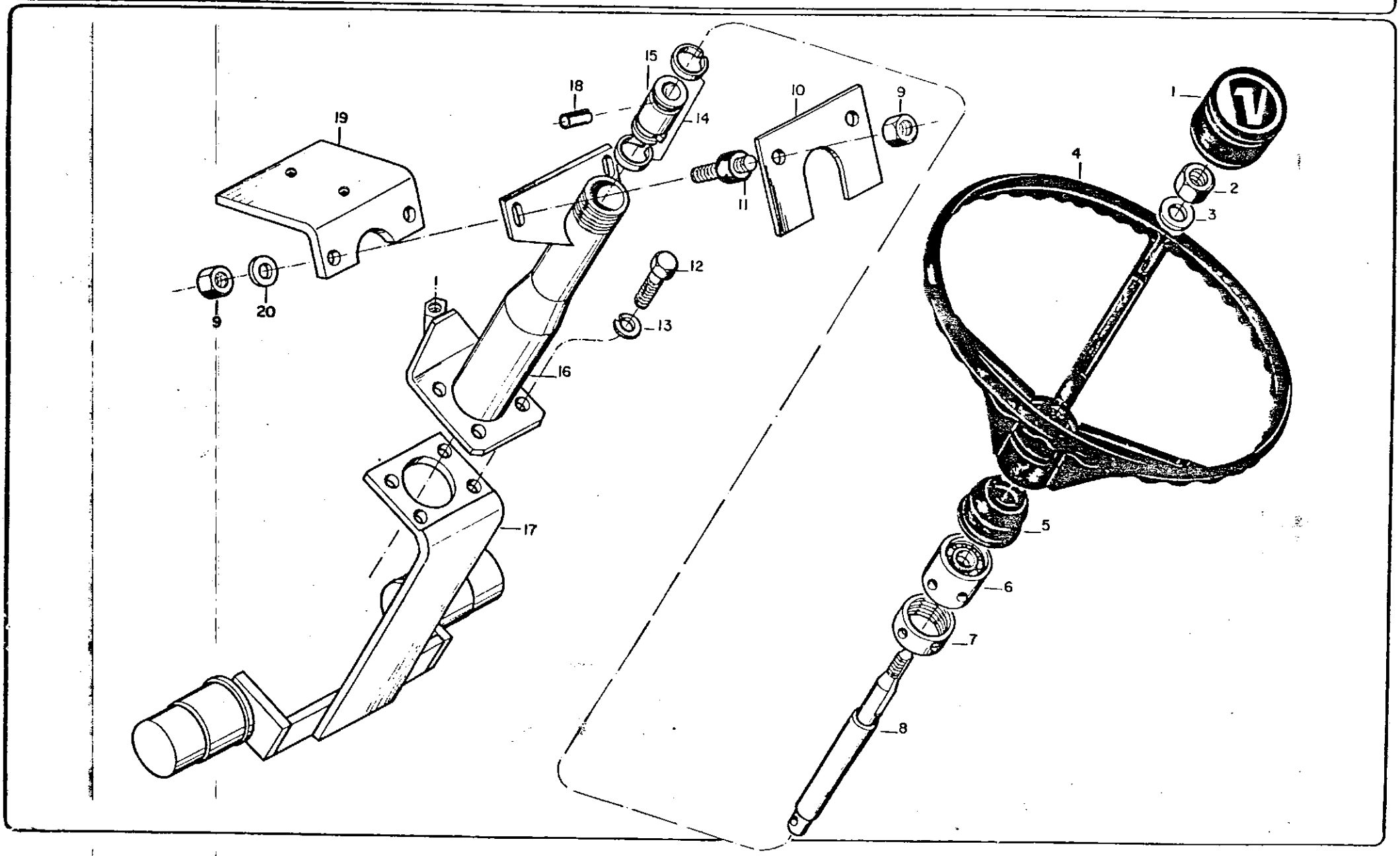
1
2
3
4
5
6
7
8
9
10
11
12
13
14
15
16
17
18
19
20

Ref.	Código Part No.	Denominação	Denominaciõn	Description	Quant. /Cant. /Qt					
					65id	85id	86 id			
1	215131	Tampa do cubo do volante	Tapa	Cap						
2	JB-1216	Porca	Tuerca	Nut	1	1	1			
3	JD-3116	Arruela de pressão	Arandela de presiõn	Lock washer	1	1	1			
4	225141	Volante	Volante	Steering wheel	1	1	1			
5	615051	Protetor	Protector	Protective	1	1	1			
6	201660	Caixa de rolamento	Caja de rodamiento	Bearing housing	1	1	1			
7	201650	Anel de aperto	Tuerca	Nut	1	1	1			
8	216540	Eixo da direção	Eje de la direcciõn	Steering shaft	1	1	1			
9	JB-1108	Porca	Tuerca	Nut	4	4	4			
10	216550	Chapa de cobertura	Placa	Plate	1	1	1			
11	685900	Amortecedor	Amortiguador	Shock-absorber						
12	HA-6325	Parafuso	Tornillo	Bolt	4	4	4			
13	JD-3108	Arruela de pressão	Arandela de presiõn	Lock washer	4	4	4			
14	220840	Anel de segurança	Anillo de traba	Lock ring						
15	220850	Luva de acoplamento	Manga de acoplamiento	Coupling sleeve	1	1	1			
16	158850	Tubo de proteção	Tubo de protecciõn	Extension	1	1	1			
17	158830	Suporte fixador da direção	Soporte de la direcciõn	Hydraulic steering fastening support	1	1	1			
18	JE-6420	Pino guia	Pasador guia	Dowel pin	2	2	2			
19	214630	Suporte da caixa de fusíveis	Soporte	Bracket	1	1	1			
20	JD-0408	Arruela lisa	Arandela plana	Washer	2	2	2			

Ref.	Código Part No,	Denominação	Denominaciõn	Description	Quant /Cant. / Qty
1	215131	Tampa do cubo do volante	Tapa dei -volante	Cap	
2	JB-1216	Porca	Tuerca	Nut	
3	JD-3116	Arruela de pressão	Arandela de presiõn	Lock washer	
4	225141	Volante	Volante	Steering wheel	
5	211660	Caixa de rolamento	Caja de rodamiento	Bearing housing	
6	201650	Anel de aperto	Tuerca	Ring nut	
7	HA-9288	Parafuso M8xl,25xl0	Tornillo	Bolt	
-	192230	Eixo da direção montado	Eje de la direcciõn montado	Steering shaft assy	
8	220810	Eixo da direção	Eje de la direcciõn	Steering shaft	
9	220840	Anel de segurança	Anillo de seguridad	Lock ring	
10	220850	Luva de acoplamento	Manga de acoplamiento	Coupling sleeve	
11	JE-6420	Pino de guia	Pasador guia	Dowel pin	
12	HC-9325	Parafuso Allen M8xl,25x16	Tornillo Allen	Set screw	

a: 8-11

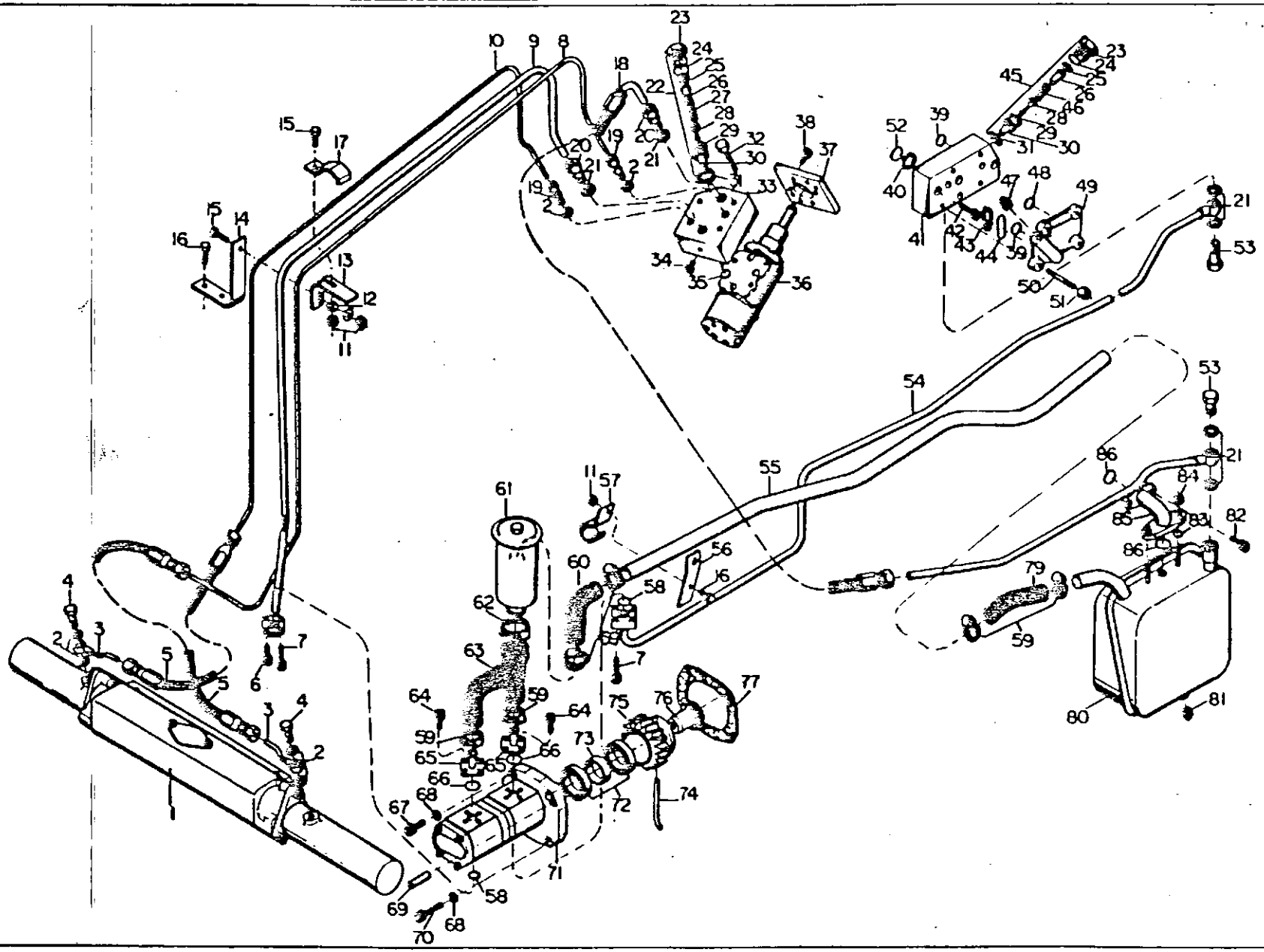

Ref.	Código Part No.	Denominação	Denominaciõn	Description	Quant. /Cant. /Qt					Ref.
					65id	CO Ln CL	86LT			
1	158800	Cilindro da direção montado	Cilindro de la direcciõn montado	Steering cylinder assy	1	1	1			
2	KH-3621	Anel de vedação	Anillo de sellamiento	0-ring	6	6	6			
3	159570	Niple de conexão	Niple de conexiõn	Connection nipple	2	2	2			
4	591780	Parafuso de conexão	Tornillo de conexiõn	Banjo bolt	2	2	2			
5	159610	Mangueira de pressão	Manguera de presiõn	Pressure hose	2	2	2			
6	HC-9 319	Parafuso Allen	Tornillo Allen	Set screw	2	2	2			
7	HC-9322	Parafuso Allen	Tornillo Allen	Set screw	5	5	5			
8	216990	Tubo do cilindro esquerdo	Tubo dei cilindro izquierdo	Left cylinder pipe	1					
8a	217100	Tubo do cilindro esquerdo	Tubo dei cilindro izquierdo	Left cylinder pipe		1	1			
9	159650	Tubo de pressão da direção	Tubo de presiõn de la direc-	Steering pressure pipe	1					
9a	1594 50	Tubo de pressão	Tubo de presiõn	Pressure pipe		1	1			
10	216980	Tubo do cilindro direito	Tubo dei cilindro derecho	Right cylinder pipe	1					
10a	217110	Tubo do cilindro direito	Tubo dei cilindro derecho	Right cylinder pipe		1	1			
11	JB-1108	Porca	Tuerca	Nut	3	3	3			
12	JD-0408	Arruela	Arandela	Washer	2	2	2			
13	217470	Base	Soporte	Bracket	1	1	1			
14	217460	Suporte	Soporte	Bracket	1	1	1			
15	HA-6323	Parafuso	Tornillo	Bolt	2	2	2			
16	HA-64 22	Parafuso	Tornillo	Bolt	3	3	3			
17	217480	Chapa de fixação dos tubos	Abrazadera	Fastener plate	1	1	1			
18	159620	Mangueira de pressão	Manguera de presiõn	Pressure hose	1	1	1			
19	217450	União macho	Conexiõn	Connection	2	2	2			
20	178910	Conexão Ermeto	Conexiõn Ermeto	Ermeto connection	2	2	2			
21	KH-3617	Arruela de vedação	Arandela de sellamiento	Seal washer	6	6	6			
22	192430	Válvula limitadora de pressão montada	Válvula limitadora de presiõn montada	Relief valve assy	1	1	1			a
23	221810	Bujao	Tapõn	Plug	2	2	2			
24	221800	Arruela de vedação	Arandela de sellamiento	Seal washer	2	2	2			
25	221850	Arruela de compensação	Arandela de compensaciõn	Adjusting washer		*	*			
	221860	Arruela de compensação	Arandela de compensaciõn	Adjusting washer	*	*	*			
	221890	Arruela de compensação	Arandela de compensaciõn	Adjusting washer	*	*	*			
26	221900	Pino guia	Pasador guia	Dowel pin	2	2	2			
27	221820	Mola cor laranja	Resorte colore laranja	Collor orange spring	1	1	1			

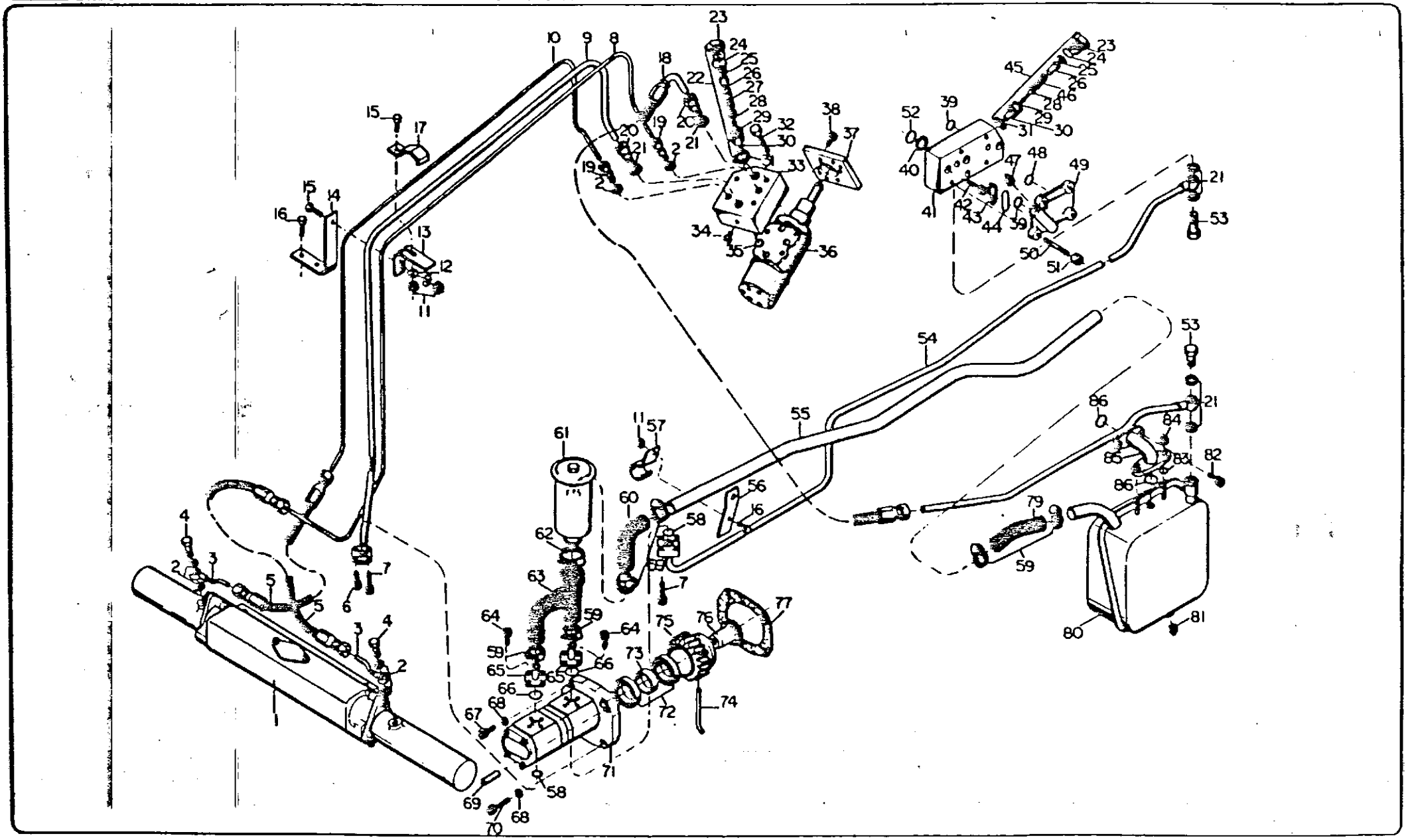

Ref.	Código Part No.	Denominação	Denominaciõn	Description	Quant. /Cant. /Qt 65id	85id	PT98			
31	221790	Arruela de vedação	Arandela de sellamiento	Seal washer	2	2	2			
32	221000	Parafuso	Tornillo	Bolt	3	3	3			
	158260	Válvula de segurança montada	Válvula distribuidora montada	Distribuitor valve assy	1	1	1			b
33	215480	Corpo da válvula	Cuerpo de la válvula	Valve housing		1	1			
34	833080	Bujao	Tapón	Plug		1	1			
35	KH-7081	Anel retentor	Anillo de sellamiento	0-ring		4	4			
	158240	Unidade hidrostática montada	Unidad hidrostática montada	Hydrostatic steering unit assy		1	1			c
36	158230	Unidade hidrostática	Unidad hidrostática	Hydrostatic steering unit		1	1			
37	221120	Placa espaçadora	Flange	Flange		1	1			
38	HC-9325	Parafuso Allen	Tornillo Allen	Set screw		4	4			
39	80192300	Anel de vedação	Anillo de sellamiento	0-ring						
40	217200	Arruela anti-extrusao	Arandela	Washer		1	1			
	158580	Válvula distribuidora montada	Válvula distribuidora montada	Distribuitor valve assy		1	1			d
41	215530	Corpo da válvula	Cuerpo de la válvula	Valve housing		1	1			
42	HC-8438	Parafuso Allen	Tornillo Allen	Set screw		3				
43	828540	Mola	Resorte	Spring		1	1			
44	80192400	Anel de vedação	Anillo de sellamiento	0-ring		1	1			
45	158990	Válvula limitadora de pressão montada	Válvula limitadora de presiõn montada	Relief valve assy		1	1			e
46	216750	Mola	Resorte	Spring		1	1			
47	GR-0202	Bujao	Tapõn	Plug		1	1			
48	80192500	Anel de vedação	Anillo de sellamiento	0-ring		1	1			
49	80177800	Tampa da válvula distribuidora	Tapa de la válvula distribuidora	Cover		1	1			
50	240720	Prisioneiro	Espárrago	Stud		4	4			
51	JB-8905	Porca	Tuerca	Nut		4	4			
52	KH-4111	Anel retentor	Anillo de sellamiento	0-ring		1	1			
53	216640	Parafuso de conexão	Tornillo de conexiõn	Banjo bolt						
54	1597QO	Tubo de pressão	Tubo de presiõn	Pressure pipe						
	159290	Tubo de pressão	Tubo de presiõn	Pressure pipe		1	1			
55	217820	Tubo de sucção	Tubo de succiõn	Suction pipe						
55a	216850	Tubo de sucção	Tubo de succiõn	Suction pipe		1	1			

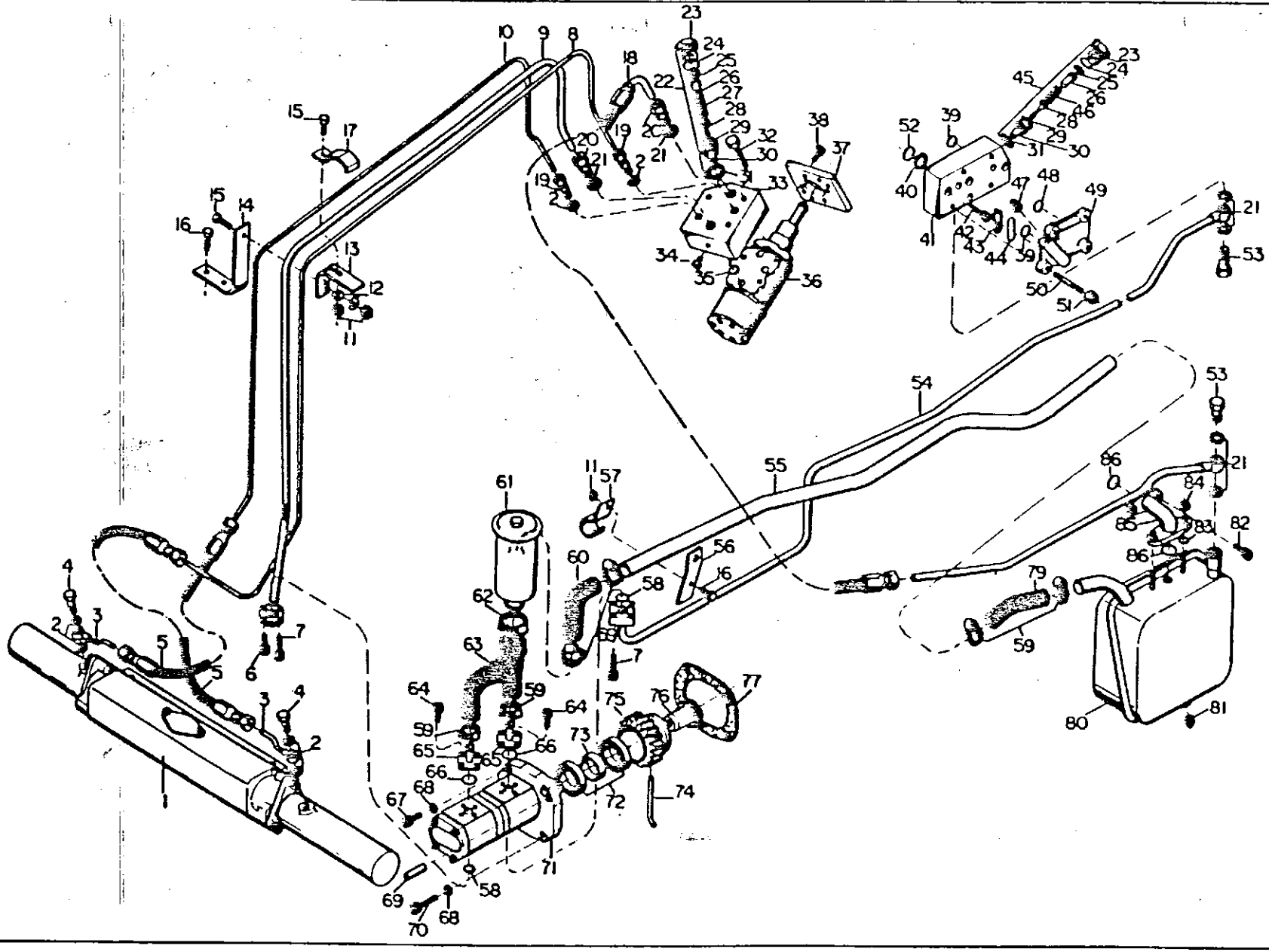

.ef.	Cõdigo Part No.	Denominação	Denominaciõn	Description	Quant. /Cant. 65id	85id	86id			y." Ref.
56	219680	Suporte	Soporte	Bracket	1	1	1			
57	219670	Chapa de fixação	Abrazadera	Fastener plate	1	1	1			
58	KH-4952	Anel retentor	Anillo de sellamiento	0-ring	2	2	2			
59	GP-3926	Braçadeira	Abrazadera	Clamp	6	6	6			
60	216880	Mangueira	Manguera	Hose	1	1	1			
61	158881	Filtro de óleo hidráulico	Filtro de aceite hidráulico	Filter	1	1	1			
-	206050	Junta	Junta	Gasket	1	1	1			
-	216620	Caneca	Carcasa dei filtro	Filter housing	1	1	1			
-	217730	Elemento filtrante	Elemento filtrante	Filter element	1	1	1			
-	206350	Arruei a	Arandela	Washer	1	1	1			
-	206360	Parafuso	Tornillo	Bolt	1	1	1			
62	GP-3928	Braçadeira	Abrazadera	Clamp	1	1	1			
63	158890	Mangueira com ligação dupla	Manguera doble	Double hose	1	1	1			
64	HC-9325	Parafuso Allen	Tornillo Allen	Set screw	8	8	8			
65	685940	Conexão de sucção	Conexiõn de succiõn	Suction flange	2	2	2			
66	KH-4961	Anel retentor	Anillo de sellamiento	0-ring	2	2	2			
67	HC-9623	Parafuso Allen	Tornillo Allen	Set screw	2	2	2			
68	JD-3208	Arruela de pressão	Arandela de presiõn	Lock washer	4	4	4			
69	131680	Pino de pressão	Pasador de presiõn	Spring pin	2	2	2			
70	HC-8382	Parafuso Allen	Tornillo Allen	Set screw	2	2	2			
	159370	Unidade hidráulica Valmet montada	Unidad hidráulica Valmet montada	Double hydraulic pump assy	1	1	1			f
71	1594 00	Bomba hidráulica	Bomba hidráulica	Hydraulic pump	1	1	1			
72	LA-1189	Rolamento de esferas	Rodamiento de bolas	Bali bearing	2	2	2			
73	130700	Anel espaçador	Anillo espaciador	Spacer ring	1	1	1			
74	130710	Pino trava	Pasador de traba	Spring pin	1	1	1			
75	216740	Engrenagem	Engranaj e	Gear	1	1	1			
76	130720	Engrenagem	Engranaj e	Gear	1	1	1			
77	853820	Junta de vedação	Junta	Gasket	1	1	1			
78	159590	Tubo de retorno	Tubo de retorno	Return pipe	1	1	1			
79	216870	Mangue ira	Manguera	Hose	1	1	1			
80	156110	Reservatório de õleo	Depósito de aceite	Oil reservoir	1	1	1			
81	GR-0203.1	Bujao magnético	Tapõn magnético	Magnetic plug	1	1	1			
82	HT-6428	Parafuso	Tornillo	Bolt	2	2	2			
83	KH-4041	Anel retentor	Anillo de sellamiento	0-ring	2	2	2			

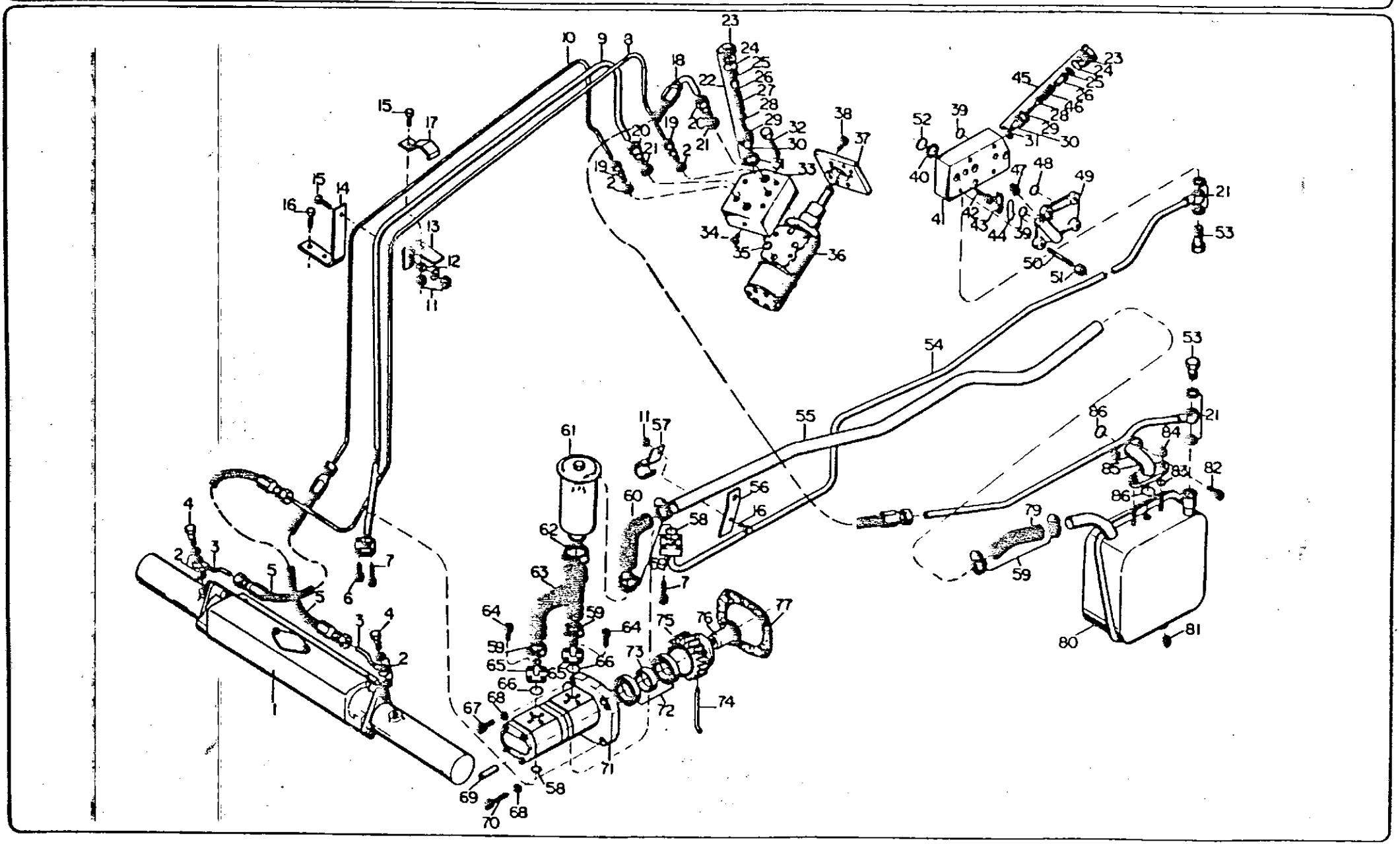

Ref.	CÕdlgo Part No.	Denominação	Denomi naci õn	Description	Quant. /Cant. / Qty CD
84	JB-3710	Porca	Tuerca	Nut	
85	224710	Conexão	Conexiõn	Connection	
86	KH-4112	Anel retentor	Anillo de sellamiento	O-ring	

Conforme necessidade
Según la necesidad
According to necessity

Ref.:
a 23-27
b 22, 33, 34
c 22,32-38
d 41,45
e 23-27
f 69,71-76

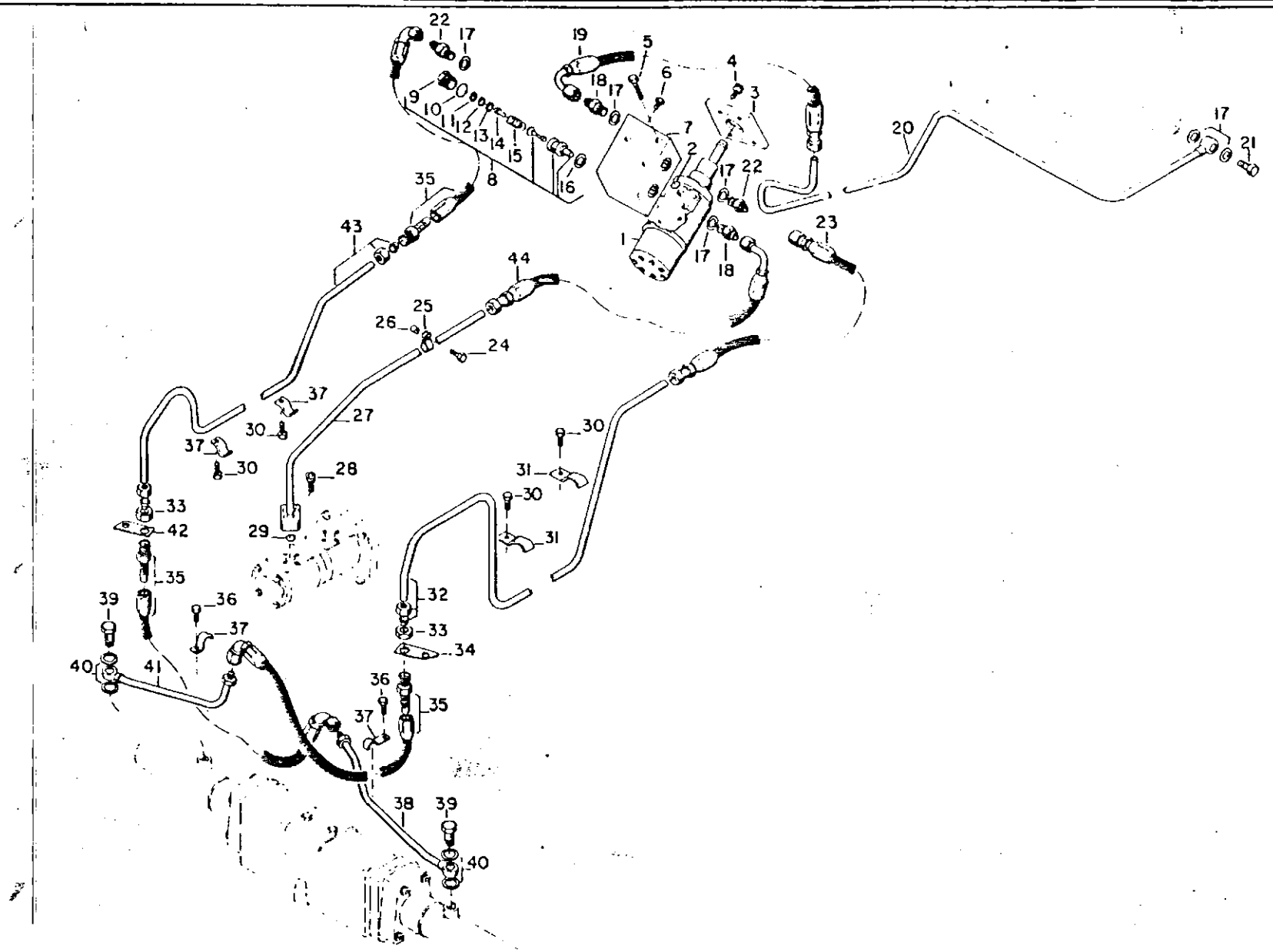
22
17
19
5
6
18
17
4
3
9
10
12
13
14
15
16
8
7
2
17
22
20
17
21
35
43
1
17
18
23
44
25
26
24
37
27
30
37
30
28
33
42
29
35
30
31
30
31
39
36
37
40
41
32
33
34
36
35
37
38
39
40

Ref.	Código Part No.	Denominação	Denominaciõn	Description	Quant. /Cant.					
–	192080	Unidade hidrostática montada	Unidad hidrostática montada	Steering unit assy	1					a
1	192060	Unidade hidrostática	Unidad hidrostática	Steering unit	1					
2	KH-7081	Anel retentor	Anillo de sellamiento	0-ring						
3	201120	Placa espaçadora	Flange	Flange	1					
4	HC-9325	Parafuso Allen	Tornillo Allen	Set screw	4					
5	221000	Parafuso H10xlx50	Tornillo	Bolt	3					
–	192090	Válvula de segurança montada	Válvula distribuidora montada	Distribuitor valve assy	1					b
6	833080	Bujão	Tapón	Plug	1					
7	221110	Corpo da válvula	Cuerpo de la válvula	Valve housing	1					
8	192A30	Válvula limitadora de pressão montada	Válvula limitadora de presiõn montada	Relief valve assy	1					c
9	221810	Buj ao	Tapõn	Plug	1					
10	221800	Anel de vedação	Arandela de sellamiento	Seal washer	1					
11	221850	Arruela de compensação	Arandela de compensaciõn	Adjusting washer	1					
12	221860	Arruela de compensação	Arandela de compensaciõn	Adjusting washer	1					
13	221890	Arruela de compensação	Arandela de compensaciõn	Adjusting washer	1					
IA	221900	Pino guia	Pasador guia	Dowel pin	1					
15	221820	Mola	Resorte	Spring	1					
16	221790	Anel de vedação	Arandela de sellamiento	Seal washer	1					
17	KG-3611	Anel de vedação	Arandela de sellamiento	Seal washer						
18	GS-9205	Niple de conexão	Niple de conexiõn	Connection nipple						
19	201910	Mangueira de pressão	Manguera de presiõn	Pressure hose	1					
20	201960	Tubo de retomo	Tubo de retorno	Return pipe	1					
21	831830	Parafuso de conexão	Tornillo de conexiõn	Banjo bolt	1					
22	201790	Niple de conexão	Niple de conexiõn	Connection nipple						
23	201900	Mangueira da direção	Manguera de la direcciõn	Steering hose	1					
2A	HA-633A	Parafuso M10xl,5x30	Tornillo	Bolt	1					
25	221930	Braçadeira	Abrazadera	Clamp	1					
26	221920	Calço	Separador	Pipe	1					
27	192A70	Tubo de pressão da direção	Tubo de presiõn	Lock pipes	1					
28	JC-9322	Parafuso Allen M6xlx30	Tornillo	Bolt	4					
29	KH-A952	Anel retentor	Anillo de sellamiento	0-ring	1					
30	HA-9229	Parafuso M8xl,25x12	Tornillo	Bolt	4					
31	204470	Suporte do tubo	Abrazadera	Clamp	2					
32	201930	Tubo esquerdo	Tubo izquierdo	Left pipe	1					
33	201970	Porca M20xl,5	Tuerca	Nut	2					

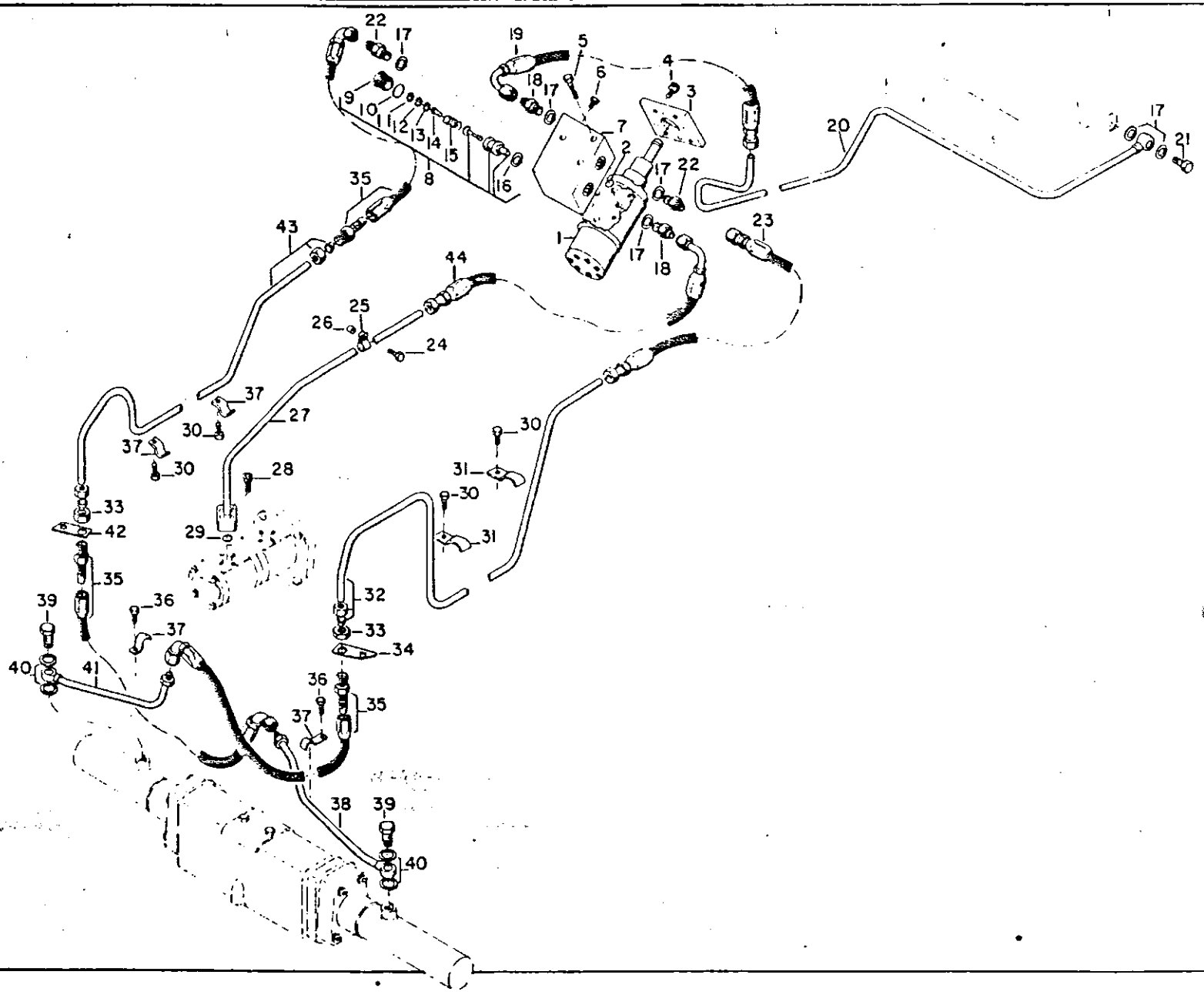
22
17
19
5
6
4
3
18
17
9
10
11
12
13
14
15
16
8
7
2
17
22
20
17
21
35
43
1
17
18
23
44
25
26
24
37
27
30
37
30
28
33
42
29
35
39
36
37
40
41
30
31
30
31
32
33
34
36
35
37
38
39
40

Ref.	Código Part No.	Denominação	Denominaciõn	Description	Quant. /Cant. /Qty Original	Quant. /Cant. /Qty Item
34	208260	Chapa de fixação esquerda	Chapa de fijaciõn izquierda	Left fastening plate	1	
35	203070	Mangueira da direção	Manguera de la direcciõn	Steering hose	3	
36	HA-6322	Parafuso M8	Tornillo	Bolt	2	
37	615480	Suporte	Abrazadera	Clamp	4	
38	203110	Tubo esquerdo	Tubo izquierdo	Left pipe	1	
39	591780	Parafuso de conexão	Tornillo de conexiõn	Banjo bolt	2	
40	KH-3621	Anel de vedação	Anillo de sellamiento	Seal washer	4	
41	203100	Tubo direito	Tubo derecho	Right pipe	1	
42	201830	Chapa de fixação direita	Chapa de fijaciõn derecha	Right fastening plate	1	
43	201921	Tubo direito	Tubo derecho	Right pipe	1	
44	229000	Mangueira de pressão	Mapguera de presiõn	Pressure hose	1	

a: 1-16
b: 6-8
c: 9-16

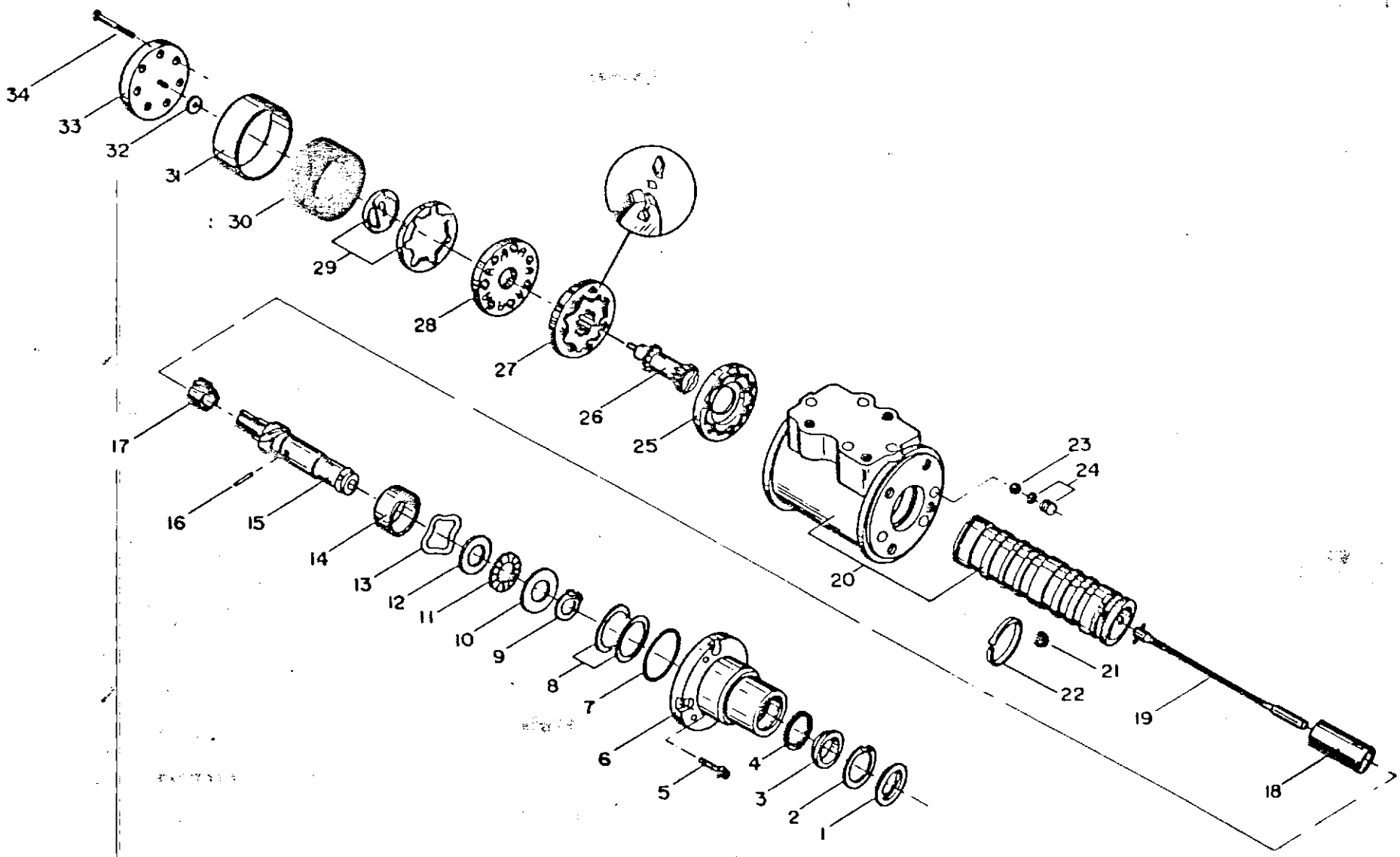
34
33
32
31
30
29
28
27
26
25
17
16
15
14
13
12
11
10
9
8
7
6
5
4
3
2
1
23
24
20
21
22
19
18

Ref.	Código Part No.	Denominação	Denominaciõn	Description	Quant. /Cant.					
					Unid.	85id	PT98	HOIc		
—	158230	Unidade hidrostática	Unidad hidrostática	Hydrostatic steering unit	1	1	1			
-	192060	Unidade hidrostática	Unidad hidrostática	Hydrostatic steering unit				1		
1	226120	Vedador anti-põ	Retenedor antipolvo	Dust seal	1	1	1	1		
2	226130	Anel elástico	Anillo de traba	Circlip	1	1	1	1		
3	226140	Espaçador de vedação	Anillo espaciador	Spacer ring	1	1	1	1		
4	226150	Vedador	Anillo de sellamiento	Seal ring	1	1	1	1		
5	226160	Parafuso da tampa superior	Tronillo	Bolt	4	4	4	4		
6	226170	Tampa superior	Tapa superior	Higher cover	1	1	1	1		
7	226180	Anel de vedação	Anillo de sellamiento	Seal ring	1	1	1	1		
8	226190	Calços	Suplementos	Shim	1	1	1	1		
9	226200	Anel elástico	Anillo de traba	Circlip	1	1	1	1		
10	226210	Arruela de encosto	Arandela de empuje	Thrust washer	1	1	1	1		
11	226220	Rolamento de encosto	Rodaniento de empuje	Thrust bearing	1	1	1	1		
12	226230	Arruela de encosto	Arandela de empuje	Thrust washer	1	1	1	1-		
13	226240	Arruela ondulada	Arandela de resorte	Spring washer	1	1	1	1		
14	226250	Espaçador	Anillo espaciador	Spacer ring	1	1	1	1		
15	226260	Arvore de entrada	Eje de entrada	Imput shaft	1	1	1	1		
16	226270	Pino	Pasador	Pin	1	1	1	1		
17	226280	Anel piloto	Manga de comando	Coupling sleeve	1	1	1	1		
18	241950	Espaçador	Buje espaciador	Spacer bushing	1	1	1			
18	226290	Espaçador	Buje espaciador	Spacer bushing				1		
19	232160	Barra de torção montada	Barra de torsiõn montada	Torsiõn bar assy	1	1	1			
19	193770	Barra de torção montada	Barra de torsiõn montada	Torsiõn bar assy				1		
20	193780	Carcaça	Carcaza de la válvula	Valve body	1	1	1	1		
21	226300	Esfera	Esfera	Bali	1	1	1	1		
22	226310	Mola	Resorte	Spring	1	1	1	1		
23	226320	Esfera	Esfera	Bali	1	1	1	1		
24	193790	Tampão e anel retentor	Tapõn y anillo de sellamiento	Plug with o-ring	1	1	1	1		
25	226330	Espaçador	Espaciador de rotor	Spacer plate	1	1	1	1		
26	226340	Arvore de ligação	Eje de articulaciõn	Link shaft	1	1	1	1		
27	232170	Rotor e estator	Estator y rotor	Stator and rotor	1	1	1			
27	193800	Rotor e estator	Estator y rotor	Stator and rotor				1		
28	226350	Coletor	Colector	Manifold	1	1	1	1		
29	193810	Anel comutador	Anillo conmutador	Commutator ring	1	1	1	1		
30	241970	Vedador do rotor	Anillo de sellamiento	Rubber seal ring						

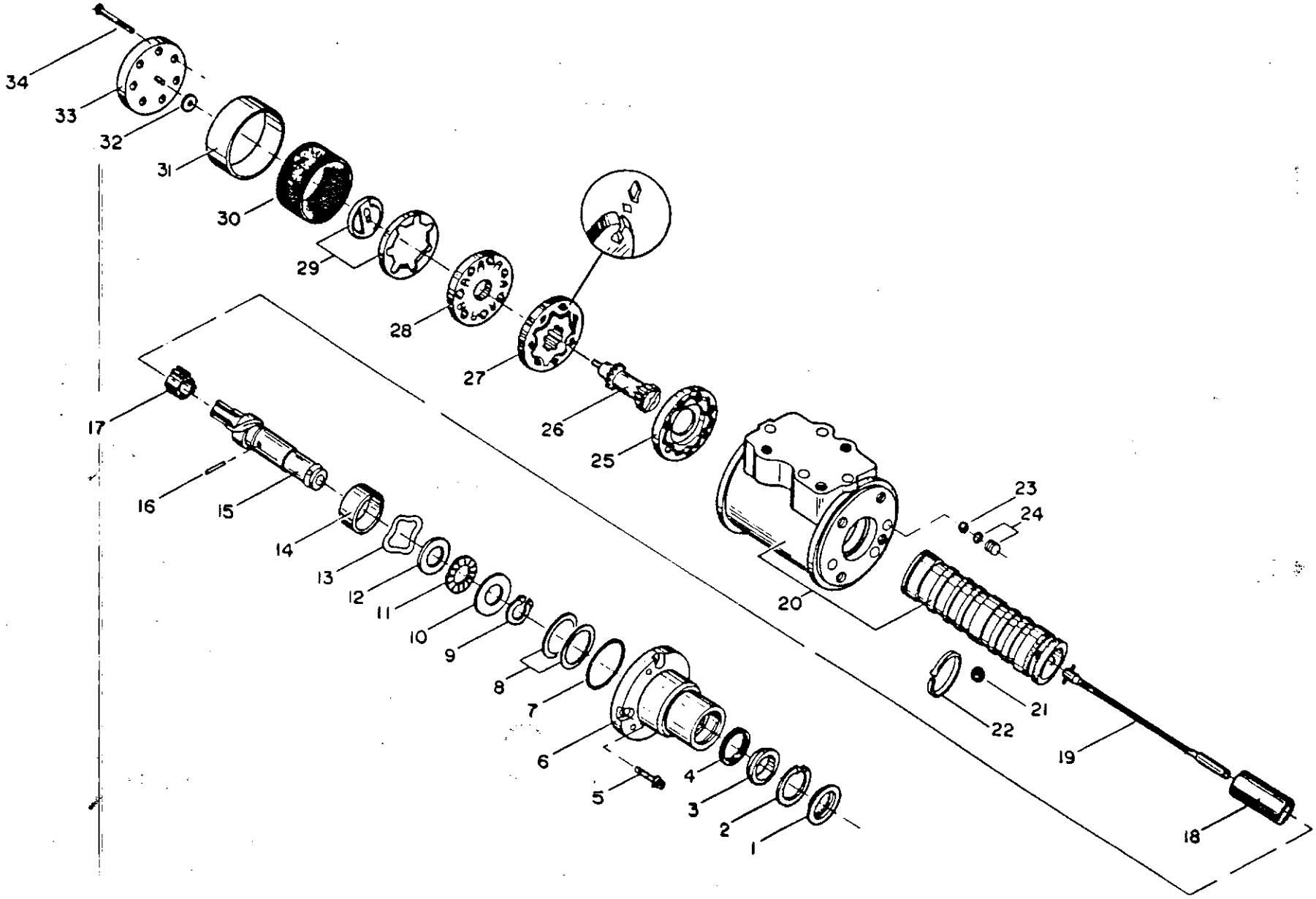
34
33
32
31
30
29
28
27
26
25
17
16
15
14
13
12
11
10
9
8
7
6
5
4
3
2
1
20
23
24
22
21
19
18

Ref.	Código Part No.	Denominação	Denominaciõn	Description	Quant./Cant. / Qty/
30	226370	Vedador do rotor	Anillo de sellamiento	Rubber seal ring	
31	241960	Luva protetora	Manga de protección	Protector ring	
31	226360	Luva protetora	Manga de protección	Protector ring	
32	226380	Arruela plana	Arandela	Washer	
33	193820	Tampa inferior	Tapa inferior	Lower cover	
34	241980	Parafuso da tampa inferior	Tornillo	Bolt	
34	226390	Parafuso da tampa inferior	Tornillo	Bolt	

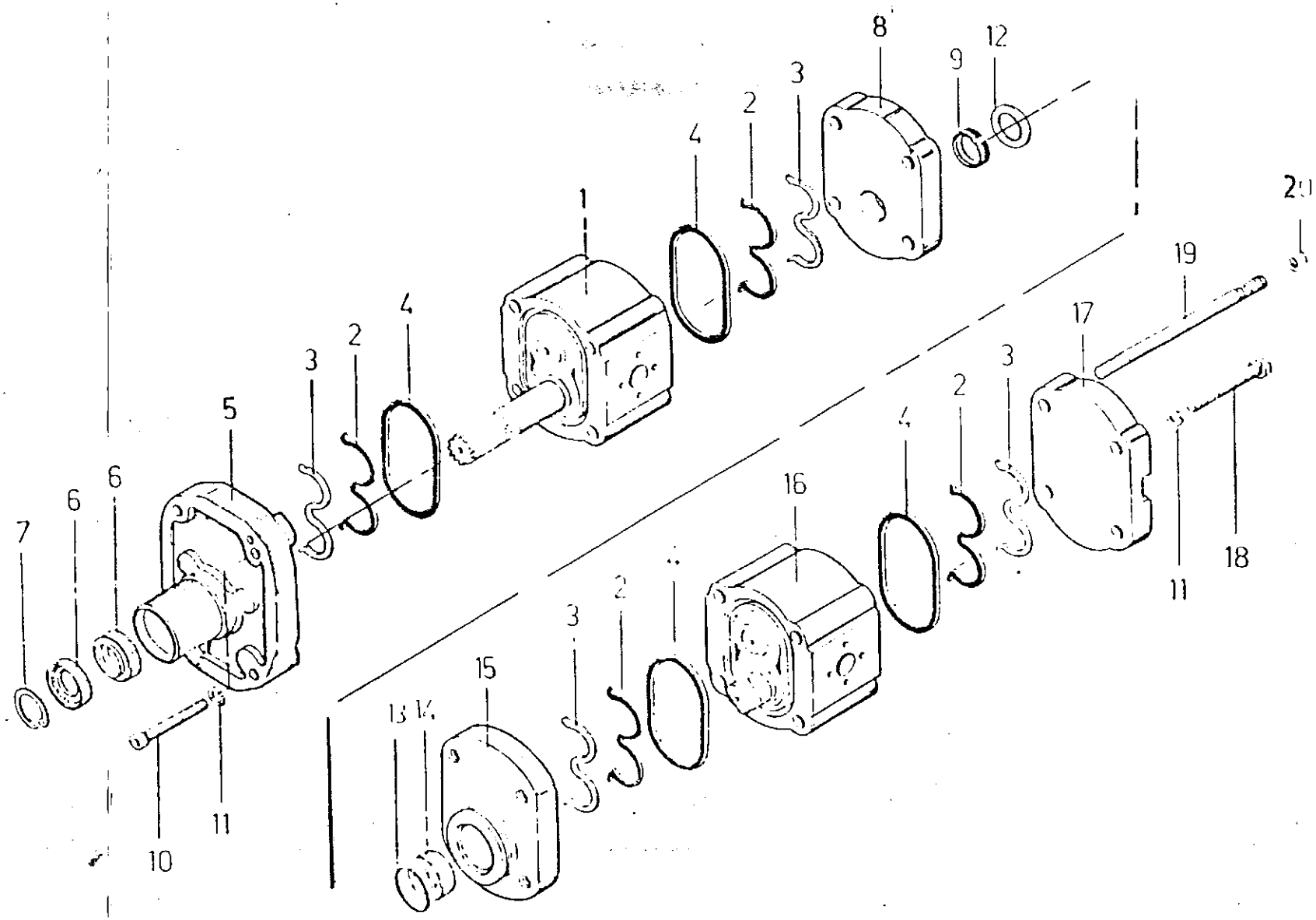
8
12
9
3
2
4
1
20
19
17
3
2
4
16
4
2
3
5
3
2
4
7
6
6
15
13 14
3
2
11
18
10
11

Ref.	Código Part No.	Denominação	Denominación	Description	Quant. /Cant. /Qty.					
	159400	Bomba hidráulica dupla	Bomba hidráulica doble	Double hydraulic pump	1		j			
-	232450	Bomba incompleta	Bomba incompleta	Incomplete pump	1	1	1			a
-	232460	Bomba incompleta	Bomba incompleta	Incomplete pumo	1	1	1			b
1		Conjunto acasalado da la. unidade	Conjunto de reparaciõn la. unidad	Spares set, 1 unit	1	1	1			
2	217250 *	Anel de vedação	Anillo de sellamiento	Seal ring		4	4			
3	217260 *	Anel de apoio	Anillo de empuje	Thrust ring	4	4	4			
4	217270 *	Anel de vedação	Anillo de sellamiento	O-ring	4	4	4			
5	217350	Tampa mancai da la. unidade	Tapa delantera la. unidad	Front cover, 1 unit	1	1	1			
6	217290 *	Retentor	Retenedor	Oil seal						
7	217300 *	Anel de trava	Anillo de traba	Circlip	1	1	1			
8	217360	Tampa traseira da la. unidade	Tapa trasera la. unidad	Rear cover 1 unit	1	1	1			
9	217370	Retentor	Retenedor	Oil seal	1	1	1			
10	243270	Parafuso Allen	Tornillo Allen	Set screw						
11	217340	Arruela de pressão	Arandela de presiõn	Lock washer	4	4	4			
12	217390	Anel distanciador	Anillo espaciador	Spacer ring	1	1	1			
13	217400 *	Anel de vedação	Anillo de sellamiento	0-ring	1	1	1			
14	217410	Arrastador	Manga conductora	Sleeve ^	1	1	1			
15	217420	Tampa mancai da 2a. unidade	Tcpa delantera 2a. unidad	Front cover, 2^ unit	1	1	1			
16		Conjunto acasalado da 2a. unidade	Conjunto de reparaciõn 2a. unidad	Spares set, 2 unit	1	1	1			
17	217310	Tampa traseira da 2a. unidade	Tapa trasera 2a. unidad	Rear cover, 2nd unit	1	1	1			
18	243280	Parafuso	Tornillo	Bolt	2	2	2			
19	243290	Prisioneiro	Espárrago	Stud	2	2	2			
20	217440	Porca	Tuerca	Nut	2	2	2			
	159560	Jogo de reparo	Juego de reparaciõn	Spares set	1	1	1			c

* Vendidas somente com o Jogo de reparo n9 159560
Suministrada solamente con el Juego de reparaciõn n9 159560
Delivered only together with the Spares set No. 159560

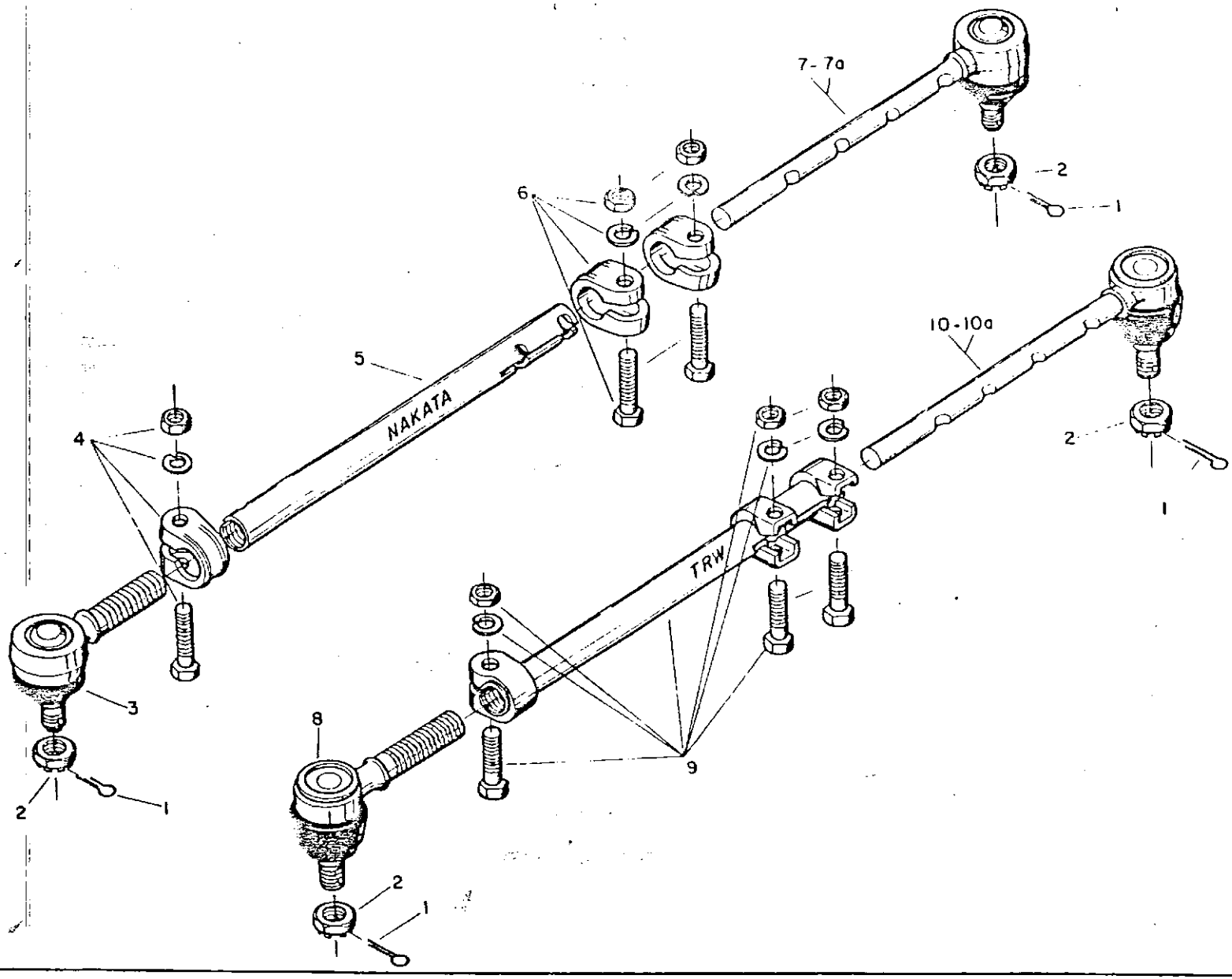
7-7a
2
1
6
5
NAKATA
4
10-10a
2
1
TRW
3
8
9
2
1
2
1

Ref.	Código Part No.	Denominação	Denominaciõn	Description	Quant. /Cant. /Qty.					
	158970	Barra da direção esquerda	Barra de la direcciõn izquierda	Left steering rod	1	1	1			a/c
-	158960	Barra da direção direita	Barra de la direcciõn derecha	Right steering rod	1	1	1			b/d
l	JE-3085	Cupilha	Pasador abierto	Split pin	4	4	4			
2	247230	Porca castelo	Tuerca ranureda	Crown nut	4	4	4			
3	247190	Terminal reto com rosca	Terminal de la direcciõn	Steering terminal	2	2	2			
4	247220	Braçadeira	Abrazadera	Clamp	2	2	2			
5	247130	Tubo de ligação	Tubo de ligaciõn	Screwed pipe	2	2	2			
6	247210	Braçadeira	Abrazadera	Clamp	4	4	4			
7	247160	Terminal longo esquerdo	Terminal largo izquierdo	Left long steering terminal	1	1	1			
7a	247150	Terminal longo direito	Terminal largo derecho	Right long steering terminal	1	1	1			
8	247200	Terminal reto com rosca	Terminal de la direcciõn	Steering terminal	2	2	2			
9	247140	Tubo de ligação montado	Tubo de ligaciõn montado	Screwed pipe assy	2	2	2			
10	247180	Terminal longo esquerdo	Terminal largo izquierdo	Left steering terminal	1	1	1			
10a	247170	Terminal longo direito	Terminal largo derecho	Right steering terminal	1	1	1			

Ref.: a = 1-7 NAKATA

b = 1-6, 7a NAKATA

c = 1,2,8,9,10 TRW

d = 1,2,8,9,10a TRW

Ref.	CÕdigo Part No.	Denominação	Denominaciõn	Description	Quant. /Cant. CAF	Cnro H> CL	L/I H» CL	85id	PT98[illegible]	[illegible]
1	170250	Tanque de combustível	Depósito de combustible	Fuel tank	1	1				a
la	210252	Tanque de combustível	Depósito de combustible	Fuel tank			1	1	1	a
lb	200250 *	Tanque de combustível	Depósito de combustible	Fuel tank			1	1	1	a
2	HT-6428	Parafuso Allen UNC l/2"xl"	Tornillo Allen	Set screw	12	12	12	12	12	
3	154210	Prisioneiro	Espárrago	Stud	1	1	1	1	1	
4	JB-3713	Porca UNF 1/2"	Tuerca	Nut	2	2	2	2	2	
5	584140	Bocal do tanque	Bocal dei depósito	Filter neck	1	1	1	1	1	
6	HS-2315	Parafuso UNC 5/16"x7/8"	Tornillo	Bolt	3	3	3	3	3	
7	584150	Tampa	Tapa	Cover	1	1	1	1	1	
8	245070	Filtro de combustível	Filtro dei combustible	Fuel filter	1	1	1	1	1	
9	172151	Tampa de proteção	Tapa de protección	Protector plate	1	1	1	1	1	
10	HS-2325	Parafuso UNC 3/8"x5/8"	Tornillo	Bolt	2	4	4	4	4	
10a	HS-2329	Parafuso UNC 3/8"xl.l/4"	Tornillo	Bolt	2					
11	584200	Arruela de vedação	Arandela de sellamiento	Seal washer	1	1	1	1	1	
12	584190	Parafuso de drenagem	Tornillo de drenaje	Drain bolt	1	1	1	1	1	
13	170211	Limitador	Limitador	Clutch limiter	1					
13a	204280	Limitador	Limitador	Clutch limiter		1				
13b	170301	Limitador	Limitador	Clutch limiter			1			
13c	170271	Limitador	Limitador	Clutch limiter				1	1	
14	HS-1353	Parafuso UNC l/2"xl.l/2"	Tornillo	Bolt	6	6	6	6	6	
15	581020	Pino guia	Pasador guia	Dowel pin	2	2	2	2	2	
16	HS-1352	Parafuso UNC l/2"xl.l/4"	Tornillo	Bolt	2	2	2	2	2	
25	174911	Tubo de respiro montado	Tubo de respiraciõn montado	Breather pipe assy	1	1	1	1	1	
-	174931	Tubo de respiro	Tubo de repiraciõn	Breather pipe	1	1	1	1	1	
-	174920	Tubo plástico	Tubo plástico	Plastic pipe	1	1	1	1	1	
-	179760	Filtro	Filtro	Filter	1	1	1	1	1	
	608845	Orelha	Abrazadera	Clamp	1	1	1	1	1	
26	589230	Tubo de sucção curto	Tubo de succiõn corto	Short suction pipe	1	1	1	1	1	
27	589260	Arruela de vedação	Arandela de sellamiento	Seal ring	5	5	5	5	5	
28	589270	Parafuso de conexão	Tornillo de conexiõn	Banjo bolt	2	2	2	2	2	
29	209253	Tubo de combustível longo	Tubo de combustible largo	Long fuel pipe	1	1	1	1	1	
30	209290	Niple	Niple	Nipple	1	1	1	1	1	
31	169280	Tubo de retorno	Tubo de retorno	Return pipe	1	1	1	1	1	
32	GP-3932	Braçadeira	Abrazadera	Clamp	2	2	2	2	2	
33	584180	Pino de segurança	Pasador de traba	Lock pin	1	1	1	1	1	

Ref.	CÓdi go Part No.	Denominação	Denominaciõn	Description	Quant. /Cant. /Q1 CAF	to H* &	A Lr o.	co ~ ~ CL	PT98	~ ~
34	169540	Luva	Manga	Sleeve	1					

Ref.: a = 2-4, 11-12

* Para embreagem dupla
Para embrague doble
For double clutch

11 24 2 5 26 2 7 2 8 29 31 30 7 6 47 2 34 33 40 41



18 17 19 20 23

j

Ref.	Código Part No.	Denominação	Denominaciõn	Description	Quant. /Cant O D.
1	858621	Tampa da embreagem	Caja dei embrague	Clutch cover	1
2	HC-8452	Parafuso M12xl,75x120	Tornillo	Bolt	5
3	654320	Tampa plástica	Tapa plástica	Plastic cover	2
4	HC-8438	Parafuso M10xl,5x40	Tornillo	Bolt	2
5	HC-8446	Parafuso M12xl,75x40	Tornillo	Bolt	8
6	JE-9106	Pino de pressão	Pasador de presiõn	Lock pin	2
7	581020	Pino de guia	Pasador guia	Dowel pin	6
8	881622	Tanque de combustível	Deposito de combustible	Fuel tank	1
9	HC-9656	Parafuso M16x2x35	Tornillo	Bolt	23
10	HC-8456	Parafuso M16x2x60	Tornillo	Bolt	2
11	667550	Suporte da cabine direito	Soporte derecho	Right bracket	1
	667540	Suporte da cabine esquerdo	Soporte izquierdo	Left bracket	1
12	833530	Bujão	Tapõn	Plug	1
13	KH-3616	Anel de vedação	Anillo de sellamiento	O-ring	1
14	HC-8458	Parafuso Ml6x2x80	Tornillo	Bolt	4
15	HC-8455	Parafuso M16x2x50	Tornillo	Bolt	2
16	JB-3616	Porca Ml6x2	Tuerca	Nut	12
17	685140	Bocal do tanque	Bocal dei deposito	Filler neck	1
18	584170	Filtro do combustível	Filtro dei combustible	Fuel filter	1
19	KH-4933	Anel retentor	Anillo de sellamiento	Seal ring	1
20	584150	Tampa	Tapa	Cap	1
21	822990	Junta de vedação	Junta de sellamiento	Gasket	1
22	HC-9327	Parafuso M8xl,25x25	Tornillo	Bolt	2
23	821930	Válvula	Válvula	Valve	1
24	HA-9133	Parafuso M12xl,75x20	Tornillo	Bolt	5
25	859130	Tampa de proteção	Tapa de protección	Channel cover plate	1
26	823120	Flange	Flange	Flange	1
27	HC-9325	Parafuso M8xl,25x16	Tornillo	Bolt	3
28	619340	Medidor do combustível	Medidor dei nivel de aceite	Dipstick	1
29	811730	Tubo de sucção curto	Tubo de succiõn corto	Short suction pipe	1
30	202890	Tubo de retorno	Tubo de retorno	Return pipe	1
31	KH-3618	Anel de vedação	Anillo de sellamiento	0-ring	1
32	202980	Tubo de sucção	Tubo de succiõn	Suction pipe	1
33	202951	Tubo de respiro	Tubo de respiro	Breather pipe	1
	516691	Filtro	Filtro	Filter	1
34	202821	Tubo de retorno	Tubo de retorno	Return pipe	1

Ref.	CÕdigo Part No.	Denominação	Denominaciõn	Description	Quant. /Cant. / Qty. PT 0TT	Ref.
35	589270	Parafuso de conexão	Tornillo de conexiõn	Banjo bolt	3	
36	589260	Arruela de vedação	Arandela de sellamiento	Seal washer	6	
37	202840	Suporte do tubo	Soporte dei tubo	Bracket	2	
38	HA-9118	Parafuso M6xlx20	Tornillo	Bolt	2	
39	JB-1106	Porca M6xl	Tuerca	Nut	2	
40	205560	Suporte	Grampo	Clamp	2	
41	HA-9234	Parafuso M10xl,5xl6	Tornillo	Bolt	1	
42	209100	Mangueira de respiro	Manguera de respiro	Breather hose	1	
43	HA-8363	Parafuso M16x2xl20	Tornillo	Bolt	2	
44	JD-0416	Arruela lisa	Arandela plana	Washer	2	
45	JB-1116	Porca M16	Tuerca	Nut	4	
46	204490	Suporte do tubo	Grampo	Clamp	1	
47	859800	Tampa	Tapõn de goma	Rubber plug	1	

a: 9, 12, 13, 16

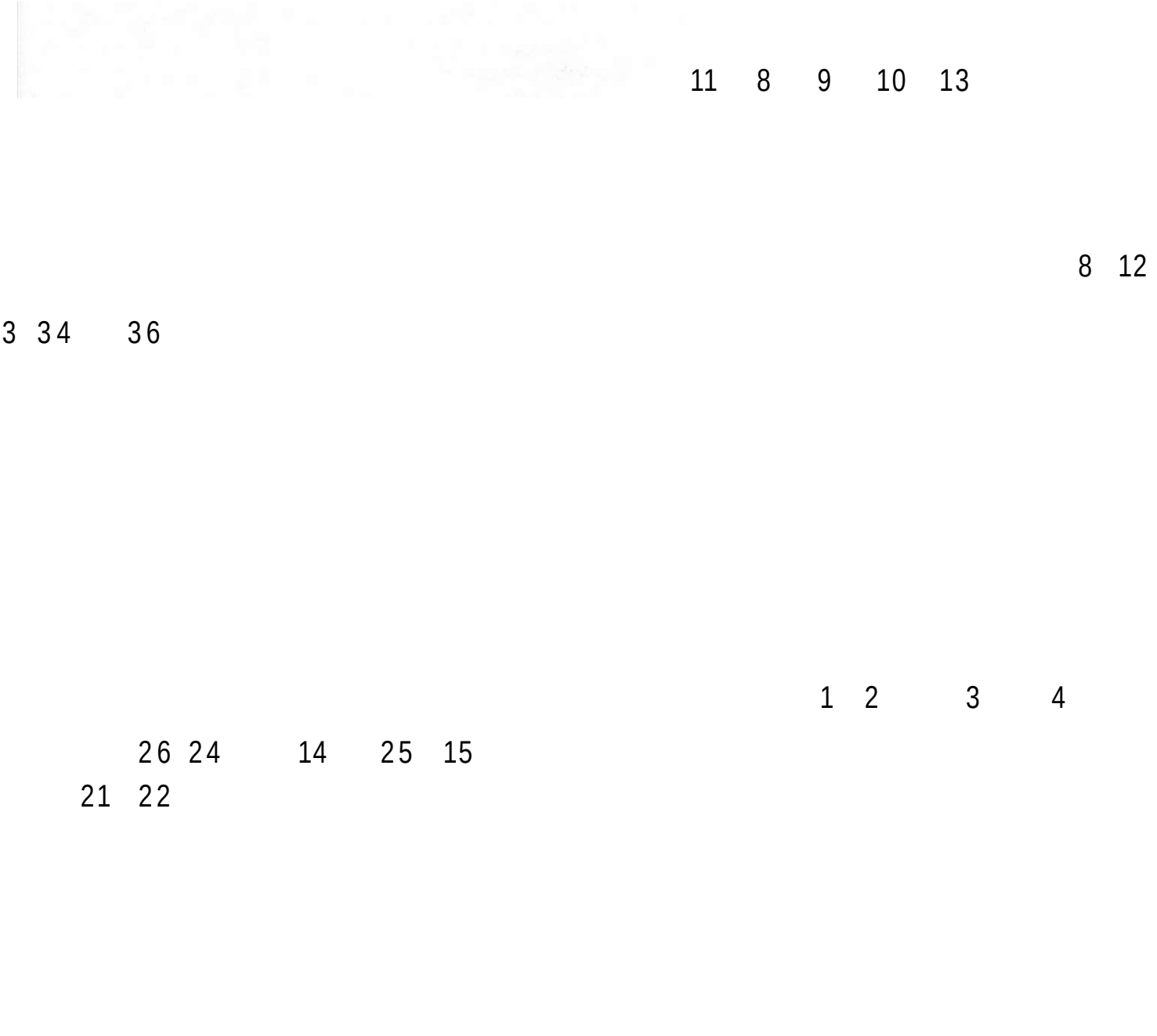
11 8 9 10 13
8 12
23 34 36
1 2 3 4
26 24 14 25 15
21 22

Ref.	Código Part No.	Denominação	Denominaciõn	Description	Quant. /Cant. / Qty." cr- ro		Ha
	151370	Blindagem do semi-eixo tra-seiro esquerdo montada	Transmisiõn final izquierda montada	Left final drive assy			
	151360	Blindagem do semi-eixo tra-seiro direito montada	Transmisiõn final derecha montada	Right final drive assy			
	170110	Blindagem do semi-eixo tra-seiro esquerdo montada	Transmisiõn final izquierda montada	Left final drive assy			
	170120	Blindagem do semi-eixo tra-seiro direito montada	Transmisiõn final derecha montada	Right final drive assy			
	163010	Blindagem do semi-eixo tra-seiro esquerdo	Transmisiõn final izquierda	Left final drive assy			
	163020	Blindagem do semi-eixo tra-seiro direito	Transmisiõn final derecha	Right final drive assy			
1	LA-3409	Rolamento	Rodamiento	Bearing			
2	168630	Semi-eixo traseiro esquerdo	Eje pinon izquierdo	Left pinion shaft			
	168640	Semi-eixo traseiro direito	Eje pinon derecho	Right pinion shaft			
	603050	Semi-eixo traseiro esquerdo	Eje pinon izquierdo	Left pinion shaft		1	1
	653390	Semi-eixo traseiro direito	Eje pinon derecho	Right pinion shaft		1	1
3	LA-1120	Rolamento	Rodamiento	Bearing	2	2	2
4	KG-1189	Anel de segurança	Anillo de traba	Circlip	2	2	2
5	583370	Guia do eixo esquerdo	Guia dei eje pinon izquierdo	Left guide plate	2	2	2
	613400	Guia do eixo direito	Guia dei eje pinon derecho	Right guide plate	2	2	2
	HS-2325	Parafuso do guia esquerdo	Tornillo dei guia izquierdo	Left guide bolt	2	2	2
	613410	Parafuso do guia direito	Tornillo dei guia derecho	Right guide bolt	2	2	2
7	583310	Sapata do freio montado	Sapata dei freno montada	Brake shoe assy	4	4	4
8	173320	Sapata do freio	Sapata dei freno	Brake shoe	4	4	4
9	583330	Lona do freio	Lona dei disco .	Lining	4	4	4
10	JF-1925	Rebite	Remache	Nieten	32	[32	32
11	583350	Pino de fixação	Pasador de fijaciõn	Fastening pin	2	2	2
12	583300	Mola	Resorte	Spring	4	4	4
13	583360	Cilindro do freio	Cilindro dei freno	Brake housing	2	2	2
14	KH-0025	Retentor	Retenedor	Oil seal	2	2	2
15	583100	Anel	Anillo	Ring	2	2	2
16	KH-4917	Anel retentor	Anillo de sellamiento	O-ring	2	2	2
17	HS-9014	Parafuso UNF 3/8"x2.7/8"	Tornillo	Bolt	2	2	2
18	JB-3710	Porca UNF 3/8"	Tuerca	Nut	2	2	2
19	169961	Alavanca do freio	Eje dei freno	Brake shaft			

TRANSMISSÃO FINAL E FREIO **TRANSMISIÕN FINAL Y FRENO** **FINAL DRIVE AND**

S

	Código Part No.	Denominação	Denominaciõn	Descri ption	Quant. /Cant. /Qty-1 n	62id	62id CULT.			
	583340	Alavanca do freio	Eje dei freno	Brake shaft		2				
	163340	Alavanca do freio	Eje dei freno	Brake shaft			2			
20	KH-4112	Anel retentor	Anillo de sellamiento	O-ring	2	2	2			
21	JE-3079	Cupilha	Pasador abierto	Split pin	2	2	2			
22	JC-3510	Porca castelo UNF 3/8"	Tuerca ranurada	Crown nut	2	2	2			
23	583060	Arruela lisa	Arandela	Washer	2	2	2			
24	KH-4918	Anel retentor	Anillo de sellamiento	0-ring	2	2	2			
25	583070	Parafuso de fixação	Tornillo de fijaciõn	Fastening bolt	2	2	2			
26	KH-4916	Anel retentor	Anillo de sellamiento	0-ring	2	2	2			
27	583110	Tampa do rolamento	Tapa dei rodamiento	Thrust plate	2	2	2			
28	168720	Blindagem do semi-eixo tra-seiro	Blindaje dei eje pinon	Pinion shaft casing	2					
	173010	Blindagem do semi-eixo tra-seiro	Blindaje dei eje pinon	Pinion shaft casing		2	2			
29	GR-0204	Bujao	Tapõn	Plug	4	4	4			
30	588960	Tampa plástica	Tapa plástica	Plastic plug	23	23	23			
31	HJ-9206	Prisioneiro UNC 5/8"x UNF 5/8"x50	Espárrago	Stud	8	8	8			
32	JB-3716.1	Porca de segurança	Tuerca	Nut	8	8	8			
33	613380	Tampa	Tapa	Cover	1	1	1			
34	HS-5357	Parafuso UNF l/2"x2.1/2"	Tornillo	Bolt	4	4	4			
35	597570	Anel espaçador	Anillo espaciador	Spacer ring	4	4	4			
36	JB-3713	Porca UNF 1/2"	Tuerca	Nut	4	4	4			
37	170460	Suporte esquerdo	Soporte izquierdo	Left bracket	1					
	170470	Suporte direito	Soporte derecho	Right bracket	1					
	217550	Suporte esquerdo	Soporte izquierdo	Left bracket		1	1			
	217630	Suporte direito	Soporte derecho	Right bracket		1	1			

Ref.: a = 8-10

Ref.	Código Part No.	Denominação	Denominaciõn	Description	Quant. /Cant. / H • HCL CL		
1	583170	Porca	Tuerca"	Nut	16	16	16
2	593180	Parafuso da roda	Tornillo	Bolt	16	16	16
3	593190	Eixo traseiro	Eje trasero	Rear axle	2	2	2
A	173030	Tampa	Tapa	Cover	2	2	2
5	HJ-9005	Prisioneiro UNF 1/2" x UNC l/2"x70	Espárrago	Stud	12	12	12
6	JB-3713	Porca UNF 1/2"	Tuerca	Nut	16	16	16
7	KH-0901	Retentor	Retenedor	Oil seal	2	2	2
8	LA-1121	Rolamento	Rodamiento	Bearing	2	2	2
9	168740	Caixa de transmissão final	Caja de la transmisiõn final	Rear axle casing	2		
	603040	Caixa de transmissão final	Caja de la transmisiõn final	Rear axle casing			
	163040	Caixa de transmissão final	Caja de la transmisiõn final	Rear axle casing			2
10	GR-0204	Bujao magnético	Tapõn magnético	Magnetic plug	2	2	2
11	HS-1353	Parafuso UNC l/2"xl.l/2"	Tornillo	Bolt	12	12	12
12	174811	Bujao de respiro	Tapõn de respiro	Breather plug	2	2	2
13	HS-5355	Parafuso UNF l/2"x2"	Tornillo	Bolt	4	4	4
IA	581020	Pino guia	Pasador guia	Guide pin	4	4	4
15	583210	Anel distanciador	Anillo espaciador	Spacer ring	2	2	2
16	113220	Engrenagem motriz	Engranaje motriz	Drive gear	2	2	2
17	583230	Arruela de segurança	Anillo de traba	Lock washer	2	2	2
18	583240	Porca	Tuerca	Nut	2	2	2
19	LA-3313	Rolamento de rolos cilíndri-cos	Rodamiento de rodillos ci-líndricos	Cylindrical roller bearing	2	2	2
20	KG-0117	Anel de segurança	Anillo de traba	Circlip			

Ref.	Código Part No.	Denominação	Denominaciõn	Description
	200111	Blindagem do semi-eixo traseiro esquerdo montado	Transmisiõn final izquierda montada	Left final drive assy
	200121	Blindagem do semi-eixo traseiro direito montado	Transmisiõn final derecha montada	Right final drive assy
1	583170	Porca UNF 5/8"	Tuerca	Nut
2	593180	Parafuso UNF 5/8"x50	Tornillo	Bolt
3	583191	Eixo traseiro	Eje trasero	Rear axle
4	593200	Rolamento de rolos cónicos	Rodamiento de rodillos cónicos	Taper roller bearing
5	583221	Engrenagem motriz	Engranaje motriz	Drive gear
6	583241	Porca castelo	Tuerca ranurada	Crown nut
7	583260	Trava	Traba	Lock pin
8	583140	Tampa protetora	Tapa protectora	Protective plate
9	KH-1064	Retentor	Retenedor	Oil seal
10	203031	Caixa de transmissão final	Caja de la transmisiõn final	Final drive housing
	76.721.00.001	Cola Dow Corning 780	Cola Dow Corning 780	Sealant Dow Corning 780
11	203011	Blindagem do semi-eixo esquerdo	Carcasa de la transmisiõn final izquierda	Left pinion shaft housing
	203021	Blindagem do semi-eixo direito	Carcasa de la transmisiõn final derecha	Right pinion shaft housing
12	583530	Pino	Pasador	Pin
13	583520	Articulação	ArticulaciÕn	Link bracket
14	JE-3130	Cupilha	Pasador abierto	Split pin
15	HS-9142	Parafuso UNC l/2"xl.7/8"	Tornillo	Bolt
17	581020	Pino guia	Pasador guia	Dowel pin
18	HS-1460	Parafuso UNC l/2"x3.1/2"	Tornillo	Bolt
19	588960	Tam£a plástica	Tapa plástica	Plastic cap
20	174811	Bujao de respiro	Tapõn de respiración	Breather plug
21	JB-3716.1	Porca de segurança UNF 5/8"	Tuerca	Nut
22	GR-0204	Bujao	Tapõn	Plug
23	. GR-0204.1	Bujao magnético	Tapõn magnético	Magnetic plug

Conforme necessidade
Según la necesidad
According to necessity

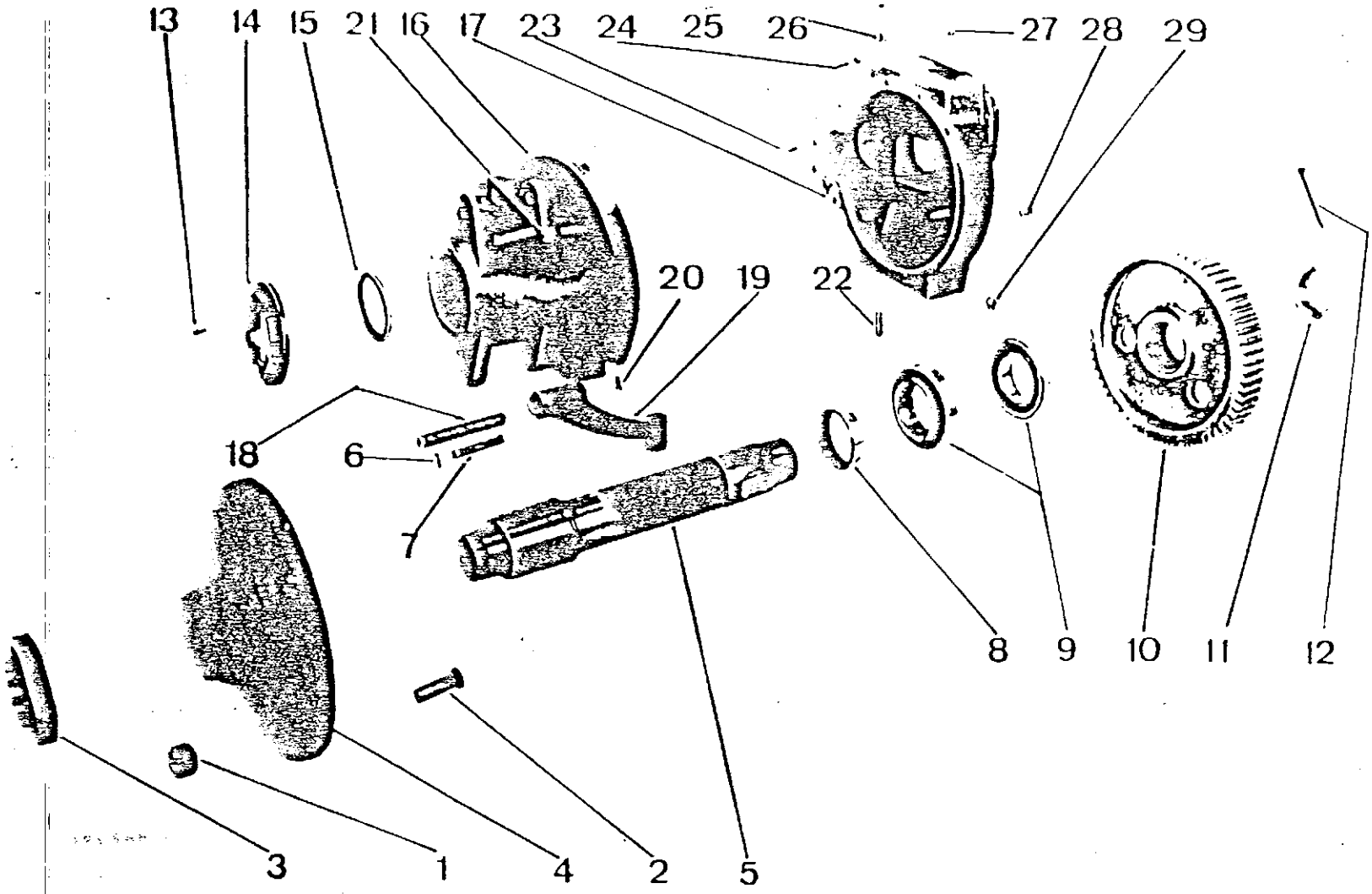
13
14
15
21
16
17
23
24
25
26
27
28
29
20
19
22
18
6
7
8
9
10
11
12
3
1
4
2
5

Ref.	Código Part No.	Denominação	Denominaciõn	Description	Quant. /Cant.					
	151180	Blindagem do semi-eixo traseiro esquerdo montado	Transmisiõn final izquierda montada	Left final drive assy	1	1				
	151190	Blindagem do semi-eixo traseiro direito montado	Transmisiõn final derecha montada	Right final drive assy	1	1				
1	820110	Porca M22xl,5	Tuerca	Nut	20	20				
2	820100	Parafuso M22xl,5x65	Tornillo	Bolt	20	20				
	155090	Eixo traseiro montado	Eje trasero montado	Rear axle assy	2	2				a
3	200130	Porca castelo	Tuerca ranurada	Crown nut	2	2				
4	165660	Cubo da roda	Cubo de la rueda	Hub	2	2				
5	165250	Eixo traseiro	Eje trasero	Rear axle	2	2				
6	801170	Pino	Pasador	Pin	2	2				
7	820080	Chaveta	Chaveta	Linchpin	2	2				
8	165290	Anel de encosto	Anillo espaciador	Spacer ring	2	2				
	78.723.00.002	Cola Loctite 277	Cola Loctite 277	Sealant Loctite 277	*	*				
9	814760	Rolamento de rolos cónicos	Rodamiento de rodillos cõnicos	Taper roller bearing	4	4				
10	681880	Engrenagem motriz	Engranaje motriz	Drive gear	2	2				
11	820040	Porca castelo	Tuerca ranurada	Crown nut	2	2				
2	820090	Pino de trava	Pasador de traba	Lock pin	4	4				
3	HS-2327	Parafuso UNC 3/8"x7/8"	Tornillo	Bolt	6	6				
4	165280	Tampa	Tapa	Cover	2	2				
5	KH-1932	Retentor	Retenedor	Oil seal	2	2				
16	165220	Caixa de transmissão final	Caja de la transmisiõn final	Final drive housing	2	2				
	78.721.00.001	Cola Dow Corning 780	Cola Dow Corning 780	Sealant Dow Corning 780	*	*				
17	165240	Blindagem do semi-eixo esquerdo	Carcasa de la transmisiõn final izquierda	Left pinion shaft housing	1	1				
	165230	Blindagem do semi-eixo direito	Carcasa de la transmisiõn final derecha	Right pinion sahft housing	1	1				
18	583530	Pino	Pasador	Pin	2	2				
19	583520	Articulação	Articulaciõn	Link bracket	2	2				
20	JE-3130	Cupilha	Pasador abierto	Split pin	2	2				
21	HS-1456	Parafuso UNC l/2"x2.1/4"	Tornillo	Bolt	20	20				
22	HJ-9206	Prisioneiro	Espárrago	Stud	8	8				
23	581020	Pino guia	Pasador guia	Dowel pin	4	4				
24	HS-1460	Parafuso UNC l/2"x3.1/2"	Tornillo	Bolt	2	2				
25	588960	Tampa plástica	Tapa plástica	Plastic cap	6	6				

Ref.	Código Part No.	Denominação	Denominaciõn	Description	Quant. /Cant. /Q1					
					851d	PT98				
26	JB-3716.1	Porca de segurança	Tuerca de traba	Lock nut	16	16				
27	174811	Bujão de respiro com adaptador	Tapõn de respiraciõn	Breather plug	2	2				
28	GR-0204	Bujao	Tapõn	Plug	2	2				
29	GR-0204.1	Bujao magnético	Tapõn magnético	Magnetic plug	4	4				

Ref.: a - 3-7, 11

* Conforme necessidade
Según la necesidad
According to necessity

TRANSMISSÃO FINAL DIREITA

TRANSMISIÕN FINAL DERECHA

RIGHT FINAL DRIVE

Fll

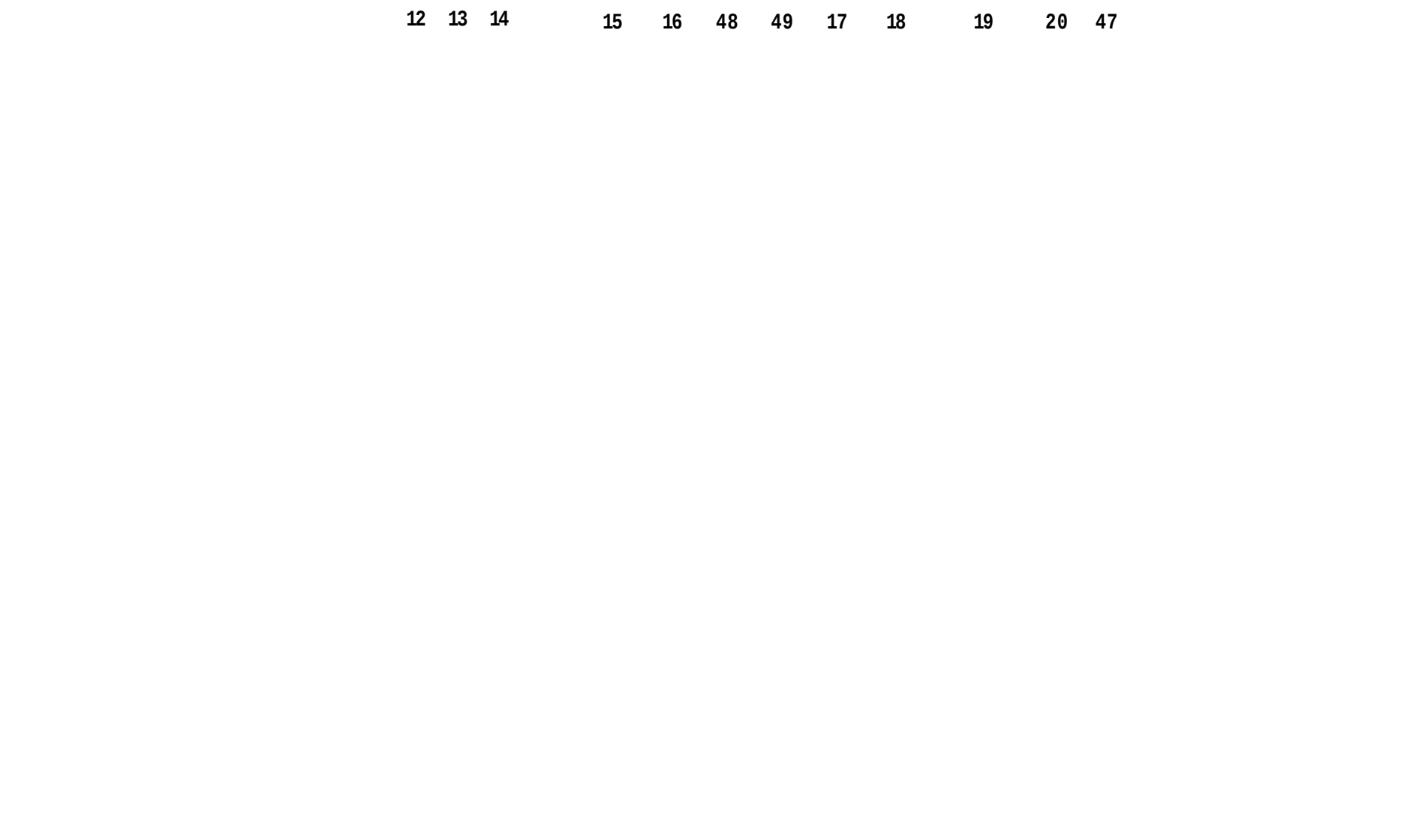

Ref.	CÓdigo Part No.	Denominação	Denominaciõn	Description	Quant. /Cant. / O D.
	880980	Blindagem direita montada	Transmisiõn final derecha raon tada	Right final drive assy	
1	820090	Pino de trava	Pasador de traba	Lock pin	2
2	200130	Porca castelo	Tuerca ranurada	Crown nut	1
3	820020	Tampa porta retentor	Tapa portáreten	Oil seal cover	1
4	HA-9089	Parafuso 1410x1^5x20	Tornillo	Bolt	3
5	822180	Junta de vedação	Junta de sellamiento	Gasket	1
6	.KH-1123	Retentor	Retén	Oil seal	1
7	801170	Pino	Pasador	Pin	1
8	820080	Chaveta	Chaveta	Key	1
9	814750	Rolamento de rolos cónicos	Rodamiento de rodillos cónicos	Taper roller bearing	1
10	820070	Anel do retentor	Anillo dei retén	Oil seal ring	1
11	820061	Eixo traseiro	Eje trasero	Rear shaft	1
12	820110	Porca da roda traseira	Tuerca	Nut	10
13	820100	Parafuso da roda traseira	Tornillo	Bolt	10
14	165660	Cubo da roda	Cubo de la rueda	Wheel hub	1
15	HA-8348	Parafuso	Tornillo	Bolt	8
16	820010	Caixa de transmissão final	Caja de la transmisiõn final	Final drive housing	1
17	820051	Engrenagem motriz	Engranaje motriz	Drive gear	1
18	821750	Junta de vedação	Junta de sellamiento	Seal gasket	1
-	78.721.00.001	Cola Dow Corning 780	Cola Dow Corning 780	Sealant Dow Corning 780	*
19	854140	Blindagem dosemi-eixo traseiro	Blindaje dei eje pinõn trasero	Pinion shaft casing	1
20	588960	Tampa plástica	Tapa plástica	Plastic plug	8
21	848270	Junta de vedação	Junta de sellamiento	Seal gasket	1
22	854180	Porta retentor	Portaretén	Holding seal	1
23	KH-4711	Anel retentor	Anillo de sellamiento	0-ring	1
24	KH-1119	Retentor	Retén	Oil seal	1
25	854240	Anel de calço 0,lmm	Suplemento	Shim	*
-	. 854250	Anel de calço 0,2mm	Suplemento	Shim	*
26	LA-5218	Rolamento de rolos cónicos	Rodamiento de rodillos cónicos	Taper roller bearing	2
27	854150	Semi-eixo traseiro	Eje pinõn	Pinion shaft	1
28	814760	Rolamento de rolos cónicos	Rodamiento de rodillos cónicos	Taper roller bearing	1
29	820040	Porca castelo	Tuerca ranurada	Crown nut	1
30	581020	Pino guia i	Pasador guia	Dowel pin	2
31	GR-0225	Bujao	Buje	Bushing	5
32	823761	Eixo do bloqueio	Eje dei bloqueo	Differential lock shaft	1

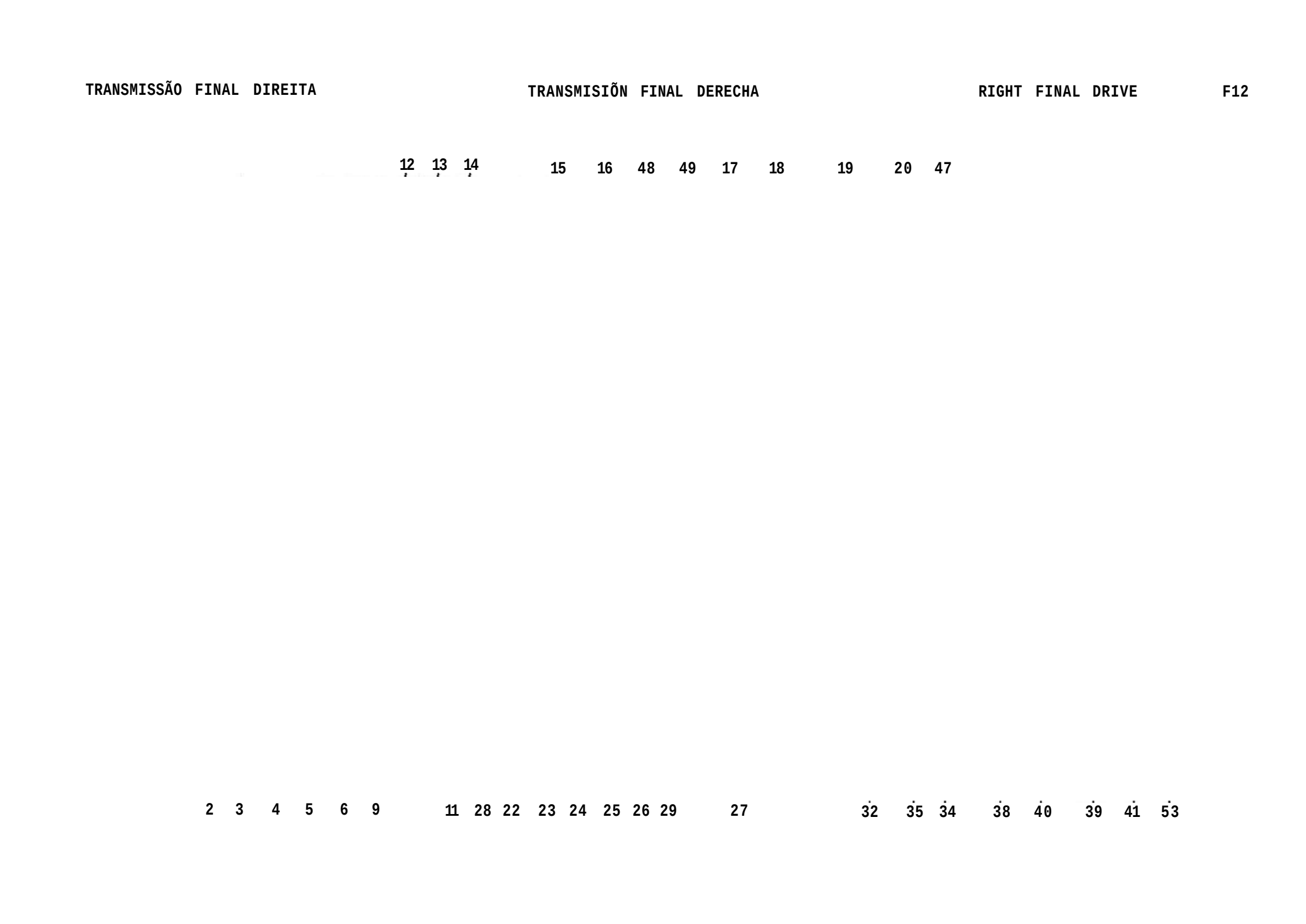
12
13
14
15
16
48
49
17
18
19
20
47
2
3
4
5
6
9
11
28
22
23
24
25
26
29
27
32
35
34
38
40
39
41
53

Ref.	Código Part No.	Denominação	Denominaciõn	Description	Quant. /Cant. /Qt					Ref/
–	881940	Sistema de acionamento do bloqueio do diferencial	Sistema de accionamiento dei bloqueo dei diferencial	Differential lock drive system						
33	859210	Grampo	Grampo	Clamp						
34	JB-1110	Porca M10xl,5	Tuerca	Nut						
35	855980	Garfo acionador	Horquilla accionadora	Drive fork						
36	859220	Eixo	Eje	Shaft						
37	JE-3079	Cupilha	Pasador abierto	Split pin						
38,	881950	Eixo do pedal	Eje dei pedal	Pedal shaft						
39	661891	Pedal	Pedal	Pedal						
40	JE-3130	Cupilha	Pasador abierto	Split pin						
41	684550	Bucha	Buje	Bushing						
42	KH-4150	Anel retentor	Anillo de sellamiento	0-ring						
43	823770	Fixador da mola	Fijador dei resorte	Spring lock						
44	HC-9523	Parafuso M8xl,25x45	Tornillo	Bolt						
45	823741	Suporte da mola	Soporte dei resorte	Spring bracket						
46	823750	Mola do bloqueio	Resorte dei bloqueo	Differential spring						
47	206321	Bujao de respiro	Tapõn de respiro	Breather plug						
48	HA-6356	Parafuso M16x30	Tornillo	Bolt						
49	826150	Placa de cobertura	Placa de protección	Protective plate						
50	GG-0019	Niple	Niple	Nipple						
52	KH-3610	Anel de vedação	Anillo de sellamiento	0-ring						
53	684600	Mola	Resorte	Spring						
–	191330	Eixo traseiro montado	Eje trasero montado	Rear shaft assy						

a: 33-41, 53
b: 2, 7, 8, 11, 14, 29
* Conforme necessidade
Según la necesidad
According to necessity

Ref.	Código Part No.	Denominação	Denominaciõn	Description	Quant. /Cant. /Qt
	880970	Blindagem esquerda montada	Transmisiõn final izquierda montada	Left final drive assy	
1	820090	Pino de trava	Pasador de traba	Lock pin	2
2	200130	Porca castelo	Tuerca ranurada	Crown nut	1
3	820020	Tampa porta retentor	Tapa portaretén	Oil seal cover	1
4	HA-9089	Parafuso 1*10x1^5x20	Tornillo	Bolt	3
5	822180	Junta de vedação	Junta de sellamiento	Gasket	1
6'	KH-1123	Retentor	Retén	Oil seal	1
7	801170	Pino	Pasador	Pin	1
8	820080	Chaveta	Chaveta	Key	1
9	814750	Rolamento de rolos cónicos	Rodamiento de rodillos cónicos	Taper roller bearing	1
10	820070	Anel do retentor	Anillo dei retén	Oil seal ring	1
11	820061	Eixo traseiro	Eje trasero	Rear shaft	1
12	820110	Porca da roda traseira	Tuerca de la rueda trasera	Nut	10
13	820100	Parafuso da roda traseira	Tornillo de la rueda trasera	Bolt	10
14	165660	Cubo da roda	Cubo de la rueda	Wheel hub	1
15	HA-8348	Parafuso	Tornillo	Bolt	8
16	820010	Caixa da transmissão final	Caja de la transmisiõn final	Final drive housing	1
17	820051	Engrenagem motriz	Engranaje motriz	Drive gear	1
18	821750	Junta de vedação	Junta de sellamiento	Gasket	1
-	78.721.00.001	Cola Dow Corning 780	Cola Dow Corning 780	Sealant Dow Corning 780	*
19	854140	Blindagem do semi-eixo traseiro	Blindaje dei eje pinon trasero	Pinion shaft casing	1
20	588960	Tampa plástica	Tapa plástica	Plastic plug	8
21	848270	Junta de vedação	Junta de sellamiento	Gasket	1
22	854180	Porta retentor	Porta retén	Holding seal	1
23	KH-4711	Anel retentor	Anillo de sellamiento	Seal ring	1
24	KH-1119	Retentor	Retén	Oil seal	1
25	854240	Anel de calço 0,lmm	Suplemento	Shim	*
	854250	Anel de calço 0,2ram	Suplemento	Shim	*
26	LA-5218	Rolamento de rolos cónicos	Rodamiento de rodillos cónicos	Taper roller bearing	2
27	854150	Semi-eixo traseiro	Eje pinon	Pinion shaft	1
28	814760	Rolamento de rolos cênicos	Rodamiento de rodillos cónicos	Taper roller bearing	1
29	820040	Porca castelo	Tuerca ranurada	Crown nut	1
30	581020	Pino de guia	Pasador guia	Dowel pin	2
31	GR-0225	Bujao	Tapõn	Plug	5
32	206321	Bujão de respiro	Tapõn de respiro	Breather plug	1

Ref.	Código Part No.	Denominação	Denominación	Description	Quant. /Cant. / Q\					Ref.
					Piloto					
33	GR-5026	Tampa	Tapa	Cover	1					
34	HA-6356	Parafuso M16x2x30	Tornillo	Bolt	2					
35	826270	Placa de cobertura	Placa de protección	Protective plate	1					
37	KH-3610	Anel de vedação	Anillo de sellamiento	0-ring	6					
	101330	Eixo traseiro montado	Eje trasero montado	Rear shaft assy	1					a

Ref.: a = 2, 7, 8, 11, 14, 29

* Conforme necessidade
Según la necesidad
According to necessity

Ref.	Código Part No,	Denominação	Denominaci°n	Description	Quant. /Cant. /
1	583490	Tampa do freio	Tapa dei f»ᵉⁿᵒ	Brake housing cover	2
2	583311	Disco do freio montado	Disco dei fʳᵉⁿᵒ montado	Brake disc assy	4
3	583420	Anel de freio	Placa dei fʳᵉⁿᵒ	Brake plate	4
4	KG-1012	Anel elástico	Anillo de tʳᵃᵇᵃ	Circlip	8
5	203371	Pino	Pasador	Pin	4
6	583430	Haste de articulação	Haste de ₐ, ticulacion	Link rod	8
7	583450	Garfo do freio	Horquilla -<ᵉ regulaje	Adjustment fork	2
8	583440	Pino	Pasador	Pin	2
9	JE-8099	Pino de pressão	Pasador de presiõn	Spring pin	2
10	583380	Encosto da esfera	Apoyo de *ˡ ᵇᵒˡᵃ	Bali housing	12
11	583390	Mola	Resorte	Spring	6
12	LB-8045	Esfera	Bola	Bali	6
13	583331	Lona do freio	Lona dei dlᵉᶜᵒ	Lining	8
14	583321	Disco do freio	Disco dei íʳᵉⁿᵒ	Disc	4
15	JF-1954	Rebite	Remache	Rivet	48
16	HS-9141	Parafuso UNC l/2"x7.5/8"	Tornillo	Bolt	6
17	HS-9142	Parafuso UNC l/2"xl.7/8"	Tornillo	Bolt	4
18	HS-9143	Parafuso UNC l/2"x5.1/2"	Tornillo	Bolt	4
19	203360	Carcaça do freio	Carcasa dei ʳreno	Brake housing	2
20	213470	Capa de borracha	Capa de goi"ᵃ	Rubber cap	2
21	583101	Anel	Anillo ada|'ᵗᵃᵈᵒʳ ᵈᵉˡ ʳᵉᵗᵉ" nedor	Protection ring	2
22	KH-4917	Anel retentor	Anillo de pellamiento	O-ring	2
23	KH-1065	Retentor	Retenedor	Oil seal	2
24	KG-1055	Anel de segurança	Anillo de fʳᵉⁿᵒ	Circlip	2
25	KG-1176	Anel de encosto	Anillo de fP°y°	Thrust ring	2
26	LA-4216	Rolamento de rolos cilindri cos	Rodamiento ᵈᵉ rodillos ci-líndricos	Cylindrical roller bearing	2
27	583160	Chapa protetora	Chapa protetora	Protective plate	2
28	LA-3118.1	Rolamento de rolos cilindri-cos	Rodamiento ᵈᵉ rodillos ci-líndricos	Cylindrical roller bearing	2
29	583052	Semi-eixo traseiro esquerdo	Eje pinon J«l"ierdo	Left pinion shaft	1
	583080	Semi-eixo traseiro direito ^	Eje pinon trecho	Right pinion shaft	1

Ref.: a = 13-15

\
À-

Ref.	Código Part No.	Denominação	Denominación	Description	Quant. /Cant. /Qty. 85 id	86 Pt				Ref.
1	583A90	Tampa do freio	Tapa dei freno	Brake housing cover	2	2				
2	583311	Disco do freio montado	Disco dei freno montado	Brake disc assy	4	4				a
3	583A20	Anel do freio	Placa dei freno	Brake plate	4	4				
4	KG-1012	Anel elástico	Anillo de traba	Circlip	8	8				
5	203371	Pino	Pasador	Pin	4	4				
6	583A30	Haste de articulação	Haste de articulaciõn	Link rod	8	8				
7	165320	Garfo do freio	Horquilla de regulaje	Adjustment fork	2	2				
8	583AA0	Pino	Pasador	Pin	2	2				
9	JE-8099	Pino de pressão	Pasador de presiõn	Spring pin	2	2				
10	583380	Encosto da esfera	Apoyo de la bola	Bali housing	12	12				
11	583390	Mola	Resorte	Spring	6	6				
12	LB-80A5	Esfera	Bola	Bali	6	6				
13	583331	Lona do freio	Lona dei disco	Lining	8	8				
IA	583321	Disco do freio	Disco dei freno	Brake disc	4	4				
15	JF-195A	Rebite	Remache	Rivet	48	48				
16	HS-91A1	Parafuso UNC l/2"x7.5/8"	Tornillo	Bolt	6	6				
17	HS-91A2	Parafuso UNC l/2"xl.7/8"	Tornillo	Bolt	4	4				
18	HS-91A3	Parafuso UNC l/2"x5.1/2"	Tornillo	Bolt	4	4				
19	203360	Carcaça do freio	Carcasa dei freno	Brake housing	2	2				
20	213470	Capa de borracha	Capa de goma	Rubber cap	2	2				
21	KH-A917	Anel retentor	Anillo de sellamiento	0-r ing	2	2				
22	KH-1111	Retentor	Retenedor	Oil seal	2	2				
23	165270	Anel	Adaptador dei retenedor	Protection ring	2	2				
2A	681910	Calço OjlOmm	Suplemento	Shim	*	*				
	165680	Calço 0,30mm	Suplemento	Shim	*	*				
25	6657A0	Rolamento de rolos cênicos	Rodamiento de rodillos cóni-cos	Taper roller bearing	4	4				
26	165340	Semi-eixo traseiro esquerdo	Eje pinon izquierdo	Left pinion shaft	1	1				
	165330	Semi-eixo traseiro direito	Eje pinon derecho	Right pinion shaft	1	1				

Ref.: a = 13-15

* Conforme necessidade — Según la necesidad — According to necessity

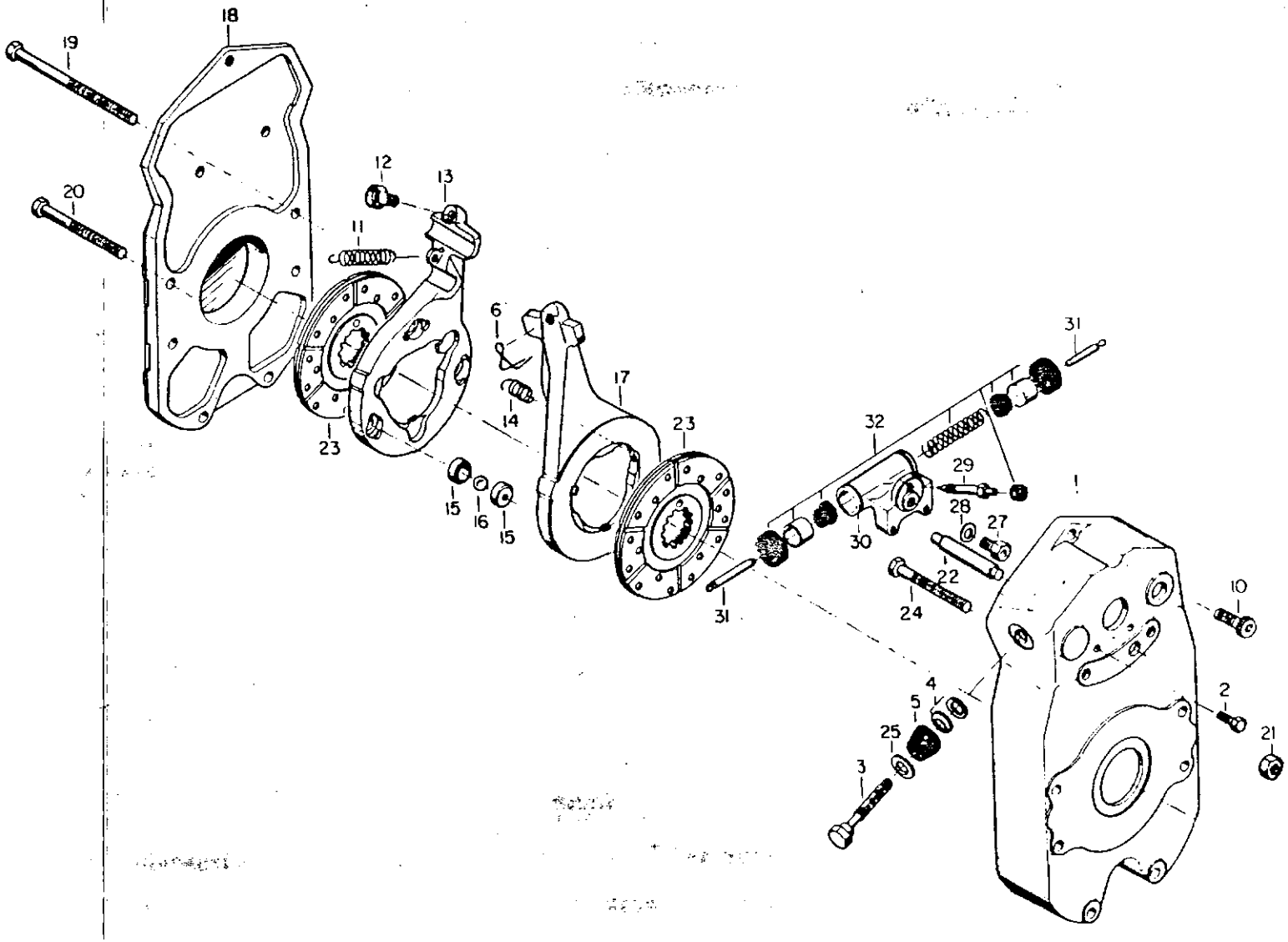
18
19
20
12
13
11
6
14
17
23
23
15
16
15
31
31
32
29
28
27
30
22
24
1
10
2
21
4
5
25
3

ef.	Código Part No.	Denominação	Denominaciõn	Description	Quant. /Cant. /qi.y.					
—	812581	Carcaça do freio esquerdo raon tada	Carcasa dei freno izquierdo montada	Left brake housing assy	1					a
-	811591	Carcaça do freio direito mon- tada	Carcasa dei freno derecho mon tada	Right brake housing assy	1					b
l	825730	Carcaça do freio esquerdo	Carcasa dei freno izquierdo	Left brake housing	1					
la	820150	Carcaça do freio direito	Carcasa dei freno derecho	Right brake housing	1					
2	HA-6324	Parafuso M8xl,25x25	Tornillo	Bolt	4					
3	820180	Parafuso de regulagem do freio	Tornillo de regulaje dei freno	Adjusting bolt	2					
4	JE-9084	Mola prato	Resorte de plato__	Spring plate	4					
5	820270	Capa de proteção do freio	Capa de protección dei freno	Protective rubber	2					
6	820261	Mola de trava	Resorte de traba	Lock spring	2					
10	HC-9525	Parafuso Allen M12xl,75x35	Tornillo Allen	Set screw	2					
-	811581	Anel do freio montado	Placa dei freno montada	Brake plate assy	2					
11	820200	Mola do freio	Resorte	Spring	2					
12	825740	Porca de encosto	Tuerca de apoyo	Nut	2					
13	825721	Anel do freio fixo	Placa dei freno	Plate	2					
14	583390	Mola	Resorte	Spring	6					
15	820241	Encosto da esfera	Apoyo de la esfera	Bali housing	12					
16	LB-8045	Es fera	Esfera	Bali	6					
17	820171	Anel do freio	Anillo dei freno	Brake plate	2					
18	820160	Tampa do freio	Tapa dei freno	Brake cover	2					
19	HA-8454	Parafuso Ml2xl,75x180	Tornillo	Bolt	8					
20	HA-9061	Parafuso M12xl,75x120	Tornillo	Bolt	4					
21	JB-1112	Porca M12	Tuerca	Nut	12					
22	825750	Pino de fixação do freio	Pasador de fijaciõn	Fastening pin	2					
23	811031	Disco do freio montado	Disco dei freno montado	Brake disc assy	4					
—	820230	Lona do freio	Lona dei disco	Lining	8					
-	844850	Disco do freio	Disco dei freno	Disc	4					
-	JF-1954	Rebite	Remache	Rivet	72					
24	HA-9063	Parafuso M12xl,75x100	Tornillo	Bolt	4					
25	677020	Arruela de encosto	Arandela de apoyo	Washer	2					
26	811601	Cilindro do freio montado	Cilindro dei freno montado	Brake cylinder assy	1					
27	GR-0359	Conexão	Conexiõn	Connection						
28	KH-3618	Anel de vedação	Arandela de sellamiento	Seal washer	l					
29	830340	Válvula de sangria	Válvula de sangria	Bleed valve	l					
30	830270	Corpo do cilindro	Carcasa dei cilindro	Cylinder body	l					
31	830330	Haste do pistão	Haste dei piston	Piston rod	2					
32	192040	Jogo de reparo	Juego de reparaciõn	Spares part set	1					

a: 1,2,26 b: la,2,26 c: 11-17 d: 27-32

Ref.	Cõdigo Part No.	Denominação	Denominaciõn	Description	Quailt. /Cant. /Qty. 1					Ref.
	190680	Sistema de comando do freio	Sistema de comando dei freno	Brake control system	1					a
l	813141	Reservatório do õleo do freio e da embreagem	Deposito dei fluido dei freno y dei embrague	Brake and clutch fluid reservoir	1					
2	• 203400	Tubo do freio	Tubo dei freno	Brake pipe	1					
3	661910	Cilindro mestre	Cilindro de comando	Master cylinder	3					
-	663240	Jogo de reparo	Juego de reparaciõn	Spares set	3					
4	JB-3708	Porca	Tuerca	Nut	3					
5	672600	Garfo	Horquilla de regulaje	Adjustment fork	3					
6	827470	Pino	Pasador	Pin	3					
7	JE-3079	Cupilha	Pasador abierto	Split pin	3					
8	HA-6323	Parafuso M8xl,25x20	Tornillo	Bolt	4					
9	203340	Tubo de pressão esquerdo	Tubo de presiõn izquierdo	Left pressure pipe	1					
10	203240	Tubo de pressão direito	Tubo de presiõn derecho	Right pressure pipe	1					
11	661930	Válvula de regulagem	Válvula de compensaciõn	Equalizer cylinder	1					
-	673440	Retentor	Retén	Oil seal	1					
-	673450	Anel de segurança	Anillo de freno	Circlip	1					
12	HA-6416	Parafuso M6xlx30	Tornillo	Bolt	2					
13	203389	Tubo de pressão curto	Tubo de presiõn corto	Pressure pipe short	2					
14	203210	Conexão	Conexiõn	Flanged tube	2					
15	190660	Enterruptor do freio	Interruptor dei freno	Brake switch	2					
16	203280	Tubo do freio esquerdo	Tubo dei freno izquierdo	Left brake pipe	1					
17	203300	Tubo do freio direito	Tubo dei freno derecho	Right brake pipe	1					
18	203150	Tubo da embreagem	Tubo dei embrague	Clutch pipe	1					
19	HA-6325	Parafuso M8xl,25x30	Tornillo	Bolt	4					
20	JB-1108	Porca M8 '\	Tuerca	Nut	4					
21	222650	Adaptador do freio	Conexiõn	Connection	1					
—	222530	Arruela de vedação	Arandela de sellamiento	Seal washer	1					

•: 1-3, 6-14, 16, 17, 21

Ref.	Código Part No.	Denominação	Denominación	Description	Quant. /Cant.	Ref.
	882080	Freio de mao montado	Freno manual montado	Parking brake assy		a
1	667940	Alavanca do freio de mão	Palanca dei freno manual	Parking brake lever	1	
2	685500	x - Parafuso de regulagem	Tornillo de regulaje	Adjusting bolt	1	
3	685490	Chapa de trava	Chapa de traba	Lock plate	1	
4	HC-9326	Parafuso M8xl,25x20	Tornillo	Bolt	1	
5	JB-1108	Porca M8xl,75	Tuerca	Nut	1	
6	JD-0408	Arruela lisa	Arandela plana	Washer	1	
7	JE-3079	Cupilha	Pasador abierto	Split pin		
8	882090	Alavanca intermediária	Palanca intermediária	Intermediary lever	1	
9	GG-0088	Niple	Niple	Nipple	1	
10	203520	Eixo suporte	Eje soporte	Shaft	1	
11	JE-3128	Cupilha	Pasador abierto	Split pin	1	
12	190630	Interruptor do freio de mão	Interruptor dei freno manual	Parking brake interrupter	1	
13	654660	Pino	Pasador	Pin	2	
14	JE-8099	Pino de pressão	Pasador de presiõn	Lock pin	2	
15	672850	Garfo	Horquilla	Fork	2	
16	JB-1112	Porca M12	Tuerca	Nut	1	
17	856340	Tensor do freio de mão	Tensor dei freno manual	Parking brake tensor	1	
18	856390	Alavanca	Palanca	Lever	1	
19	JE-9089	Pino de pressão	Pasador de presiõn	Lock pin	1	
20	844651	Eixo de comando	Eje de comando	Drive shaft	1	
21	844660	Bucha	Buje	Bushing	2	
22	KH-4091	Anel retentor	Anillo de sellamiento	Seal ring	2	
23	HA-8447	Parafuso M12xl,75x60	Tornillo	Bolt	2	

a: 1-11, 13-22

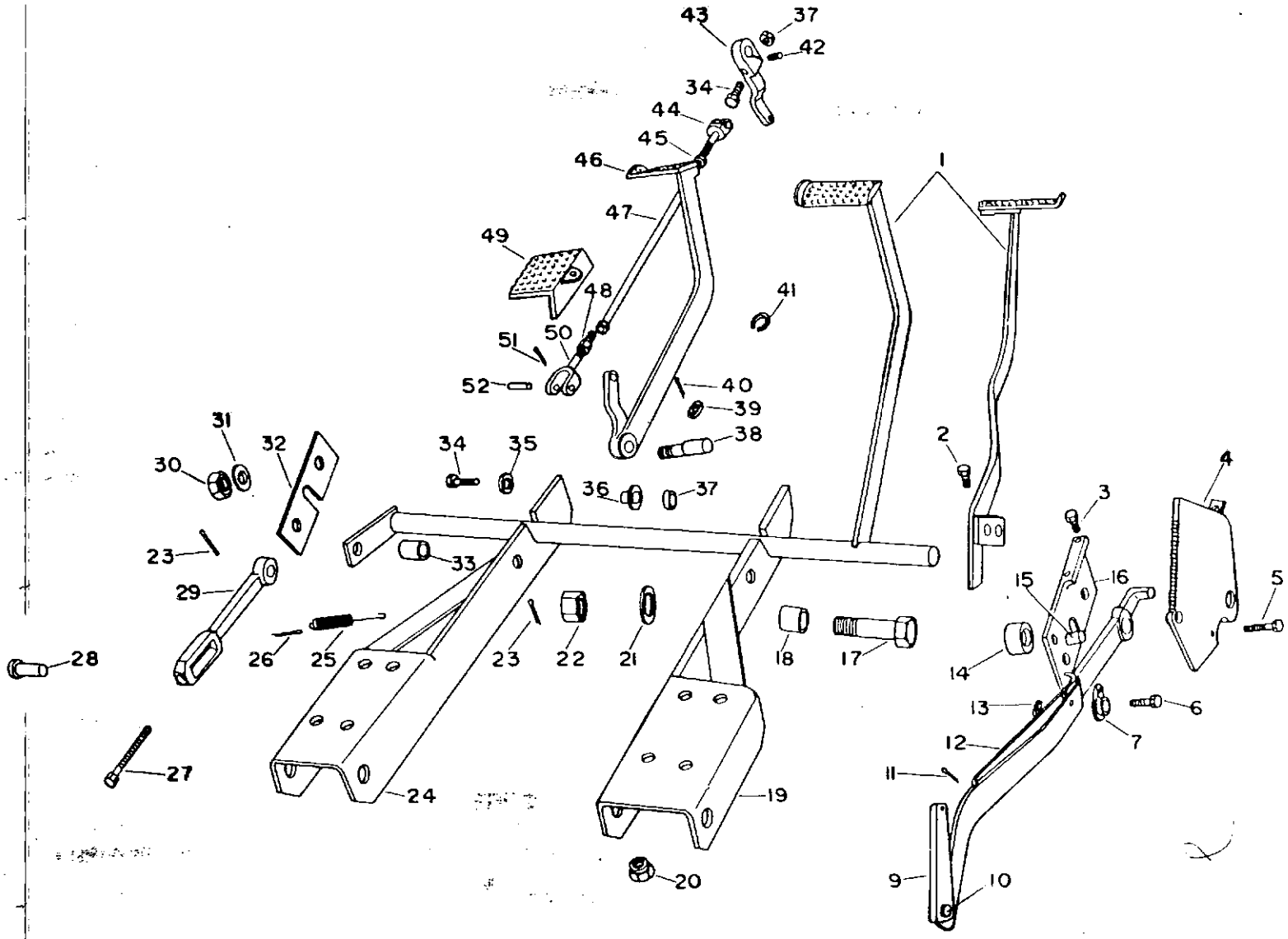
43
37
42
34
44
45
46
47
49
48
41
51
50
52
40
39
38
31
30
32
34
35
36
37
2
4
3
23
33
29
15
16
5
28
26
25
23
22
21
18
17
14
13
6
7
12
11
27
24
19
20
9
10

Ref.	Código Part No.	Denominação	Denominaciõn	Descri ption	Quant /Cant. Qty Ti
1	214770	Pedais do freio montado	Pedales dei freno montado	Brake pedal assy	1
2	GG-0052	Niple de lubrificaçao	Niple de lubricaciõn	Grease nipple	1
	169930	Suporte direito montado	Soporte derecho montado	Bracket assy	1
3	HS-5427	Parafuso UNF 3/8"x7/8"	Tornillo	Bolt	2
4	169900	Catraca	Catraca	Brake ratcket	1
5	HS-9011	Parafuso UNF 3/8"x42,5	Tornillo	Bolt	1
	170180	Freio de mao montado	Freno de mano montado	Hand brake lever assy	1
6	588930	Parafuso	Tornillo	Bolt	1
7	588920	Trava	Traba	Lock plate	1
8	169810	Alavanca do freio de mao	Palanca dei freno de mano	Brake lever	1
9	208873	Manopla	Manopla	Handle	1
10	JF-0984	Rebite	Remache	Rivet	1
11	JE-3047	Cupilha	Pasador abierto	Split pin	2
12	588940	Vareta da trava	Varilla de traba	Lock rod	1
13	JB-3902	Porca UNF 3/8"	Tuerca	Nut	1
IA	170170	Bucha	Buje	Bushing	1
15	169950	Bucha	Buj e	Bushing	1
16	169940	Suporte direito	Soporte derecho	Right bracket	1
17	137020	Parafuso UNF 7/8"x3.1/4"	Tornillo	Bolt	2
18	597610	Bucha	Buje	Bushing	2
19	166300	Suporte do estribo direito	Soporte derecho	Right bracket	1
20	133171	Porca	Tuerca	Nut	8
21	596220	Arruela	Arandela	Washer	2
22	JC-3522	Porca castelo UNF 7/8"	Tuerca ranurada	Crown nut	2
23	JE-3108	Cupilha	Pasador abierto	Split pin	4
2A	166350	Suporte do estribo esquerdo	Soporte izquierdo	Left bracket	1
25	618690	Mola	Resorte	Spring	2
26	JE-3125	Cupilha	Pasador abierto	Split pin	2
27	618850	Parafuso de regulagem	Tornillo de regulaje	Adjusting bolt	2
28	588830	Pino	Pasador	Pin	2
29	618800	Alavanca do freio esquerdo	Palanca dei freno izquierdo	Left brake link	2
30	JB-3722	Porca UNF 7/8"	Tuerca	Nut	1
31	JD-0129	Arruela	Arandela	Washer	1
32	168990	Suporte de fixação	Soporte	Bracket	1
33	588820	Pino	Pasador	Pin	2
34	HS-5353	Parafuso UNF 1/22x1.1/2"	Tornillo	Bolt	2

FERRAGEM DO FREIO E PEDAL DA EMBREAGEM "CAFEEIRO"

HERRAJE DEL FRENO Y PEDAL DEL EMBRAGUE "CAFEEIRO"

BRAKE AND CLUTCH PEDALS "CAFEEIRO"

F21

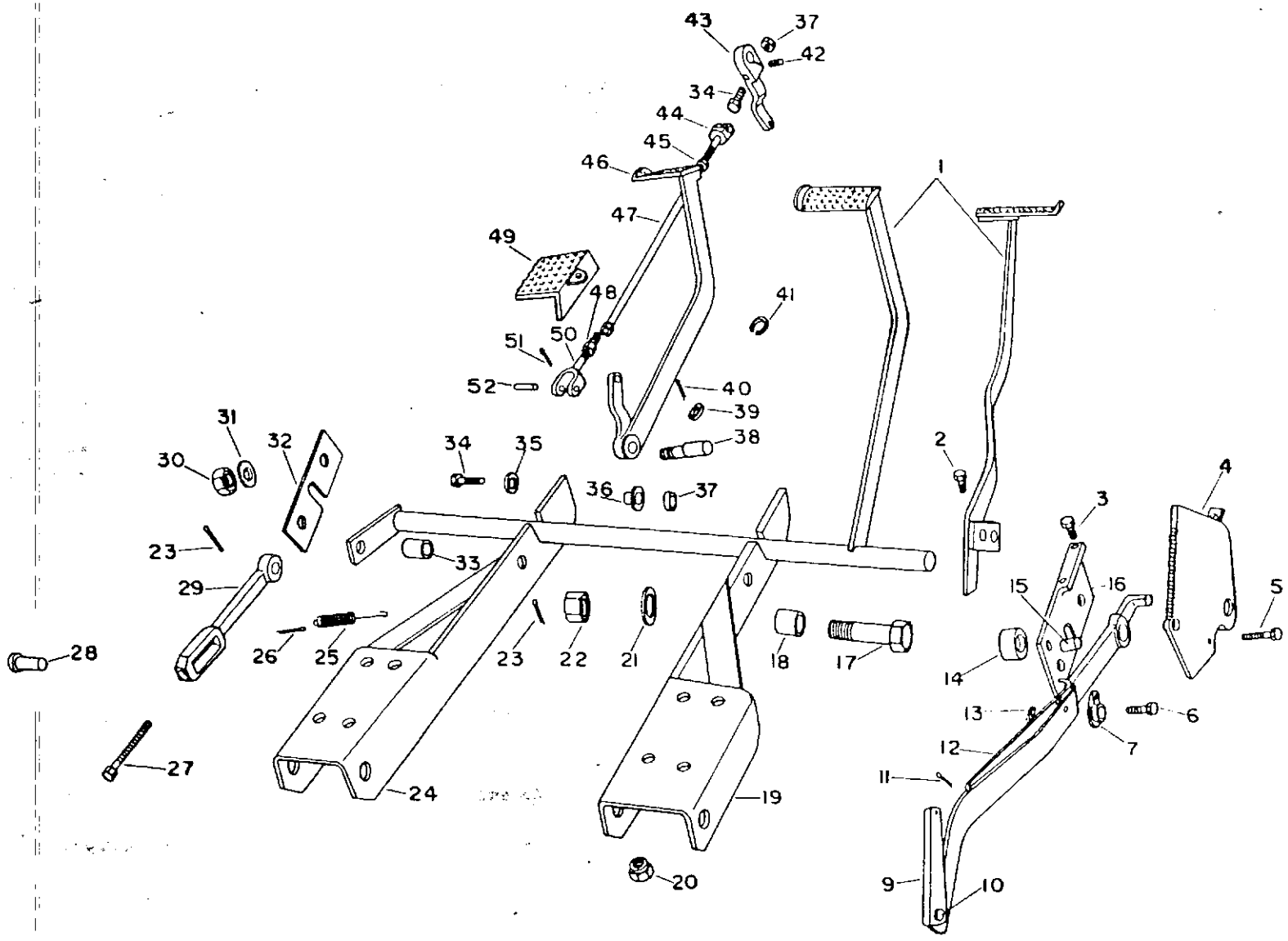

Ref.	Cõdi go Part No.	Denominação	Denominaciõn	Description	Quant. /Cant. / Qty.
35	166390	Arruela	Arandela	Washer	1
36	165750	Anel guia	Anillo guia	Guide ring	1
37	JB-3713	Porca UNF 1/2"	Tuerca	Nut	2
38	166111	Pino de articulação	Pasador de articulación	Link pin	1
39	JD-0123	Arruela	Arandela	Washer	1
AO	JE-3133	Cupilha	Pasador abierto	Split pin	1
Al	JD-3122	Arruela de pressão	Arandela de presiõn	Lock washer	1
42	622190	Chaveta	Chaveta	Key	1
A3	164932	Suporte do pedal da embrea-gem	Soporte dei pedal de la em-brague	Clutch pedal bracket	1
44	164941	Garfo de regulagem direito	Horquilla de regulaje dere-cho	Right adjusting fork	1
45	JB-3913	Porca UNF 1/2"	Tuerca	Nut	1
46	169741	Pedal da embreagem	Pedal de embrague	Clutch pedal	1
47	164960	Acionador do garfo de re-gulagem	Barra de accionamiento	Adjusting rod	1
48	164980	Porca esquerda	Tuerca	Nut	1
49	170211	Limitador	Limitador	Limiter	1
50	164951	Garfo de regulagem esquerdo	Horquilla de regulaje iz-quierdo	Left adjusting fork	1
51	JE-3101	Cupilha	Pasador abierto	Split pin	2
52	166220	Pino de trava	Pasador de traba	Lock pin	2

Ref.: a = 3,4,5,15,16

b = 6-13

f

23 20 19 18 13 12 11 8 7 10 9 2 3 1

Ref.	Código Part No.	Denominação	Denominación	Description	Quant. /Cant. /Qt 62id	62id CULT.
1	6A8810	Catraca do freio	Catraca dei freno	Brake ratchet	1	
la	168810	Catraca do freio	Catraca dei freno	Brake ratchet		1
2	618790	Alavanca do freio direito	Palanca dei freno derecho	Right brake link	1	
2a	168790	Alavanca do freio direito	Palanca dei freno derecho	Right brake link		1
3	JE-3130	Cupilha	Pasador abierto	Split pin	1	1
A	658730	Pedal do freio direito	Pedal dei freno derecho	Right brake pedal	1	1
5	GG-0012	Niple de lubrificaçao	Niple de lubricaciõn	Grease nipple	1	1
6	658720	Pedal do freio esquerdo	Pedal dei freno izquierdo	Left brake pedal	1	1
7	166300	Suporte do estribo direito	Soporte derecho	Right bracket	1	
7a	168700	Suporte do estribo direito	Soporte derecho	Right bracket		1
	168920 *	Apoio do suporte direito	Apoyo dei soporte derecho	Right bracket		1
8	133171	Porca de segurança	Tuerca	Nut	8	8
9	137020	Parafuso UNF 7/8"x3.1/A"	Tornillo	Bolt	2	2
10	597610	Bucha	Buj e	Bushing	2	2
11	596220	Arruela	Arandei a	Washer	2	2
12	JC-3522	Porca castelo UNF 7/8"	Tuerca ranurada	Crown nut	2	2
13	JE-3108	Cupilha	Pasador abierto	Split pin	A	A
IA	JB-3713	Porca UNF 1/2"	Tuerca	Nut	3	3
15	165750	Anel guia	Anillo guia	Guide. ring	2	2
16	166390	Arruela lisa	Arandela	Washer	2	2
17	HS-5353	Parafuso UNF l/2"xl.l/2"	Tornillo	Bolt	2	2
18	166350	Suporte do estribo esquerdo	Soporte izquierdo	Left bracket	1	
18a	.168710	Suporte do estribo esquerdo	Soporte izquierdo	Left bracket		1
-	'168930 *	Apoio do suporte esquerdo	Apoyo dei soporte izquierdo	Left bracket		1
19	618690	Mola	Resorte	Spring	2	2
20	JE-3125	Cupilha	Pasador abierto	Split pin	2	2
21	588820	Pino	Pasador	Pin	2	2
22	618800	Alavanca do freio esquerdo	Palanca dei freno izquierdo	Left brake link	1	
22a	168800	Alavanca do freio esquerdo	Palanca dei freno izquierdo	Left brake link		1
23	618850	Parafuso de ajustagem	Tornillo de regulaje	Adjusting bolt	2	2
2A	588830	Pino	Pasador	Pin	2	2
25	618680	Apoio do estribo	Apoyo dei estribo	Stirrup bracket	2	2
26	6AA270	Pedal da embreagem	Pedal dei embrague	Clutch pedal	1	1
27	HS-5357	Parafuso UNF l/2"x2.1/2"	Tornillo	Bolt	1	1

* Nao consta na figura — No consta en la figura — It's not in the picture

FERRAGEM DO FREIO E PEDAL
DA EMBREAGEM

HERRAJE DEL FRENO Y PEDAL
DEL EMBRAGUE

BRAKE AND CLUTCH
PEDALS

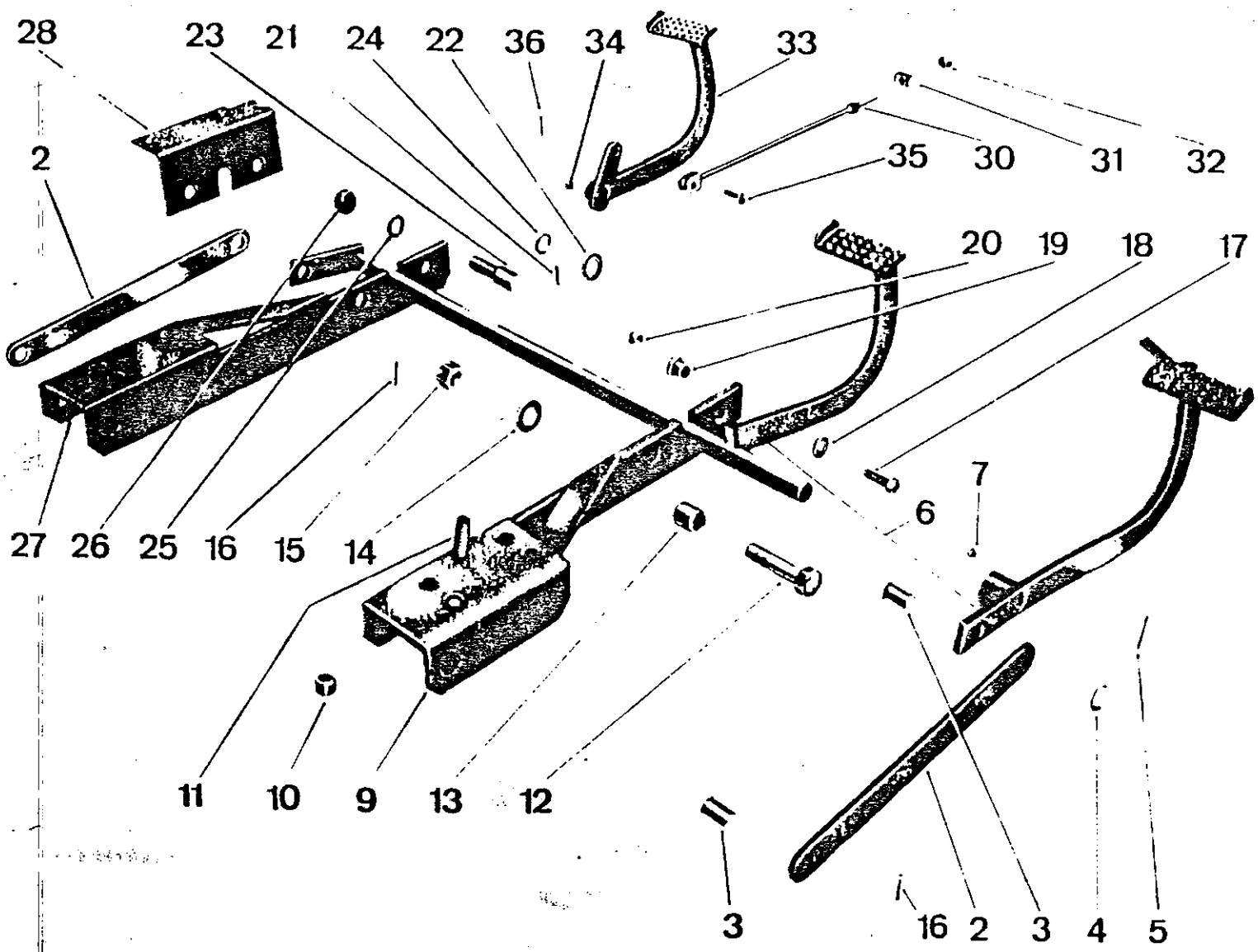

Ref.	Código Part No.	Denominação	Denominaciõn	Description	Quant./Cant./Qty.'
2	588860	Haste do freio	Haste	Rod	2
3	588821	Pino do pedal do freio	Pasador dei pedal dei freno	Brake pedal pin	4
4	JD-0220	Arruela	Arandela	Washer	2
5	JE-3130	Cupilha	Pasador abierto	Split pin	1
6	214760	Pedais do freio montado	Pedales dei freno montado	Brake pedal assy	1
7	GG-0012	Niple de lubrificaçao	Niple de lubricaciõn	Grease nipple	1
9	166300	Suporte direito	Soporte derecho	Right bracket	1
10	133171	Porca UNF 5/8"	Tuerca	Nut	8
11	HJ-9206	Prisioneiro	Espárrago	Stud	8
12	137020	Parafuso UNF 7/8"x3.1/4"	Tornillo	Bolt	2
13	597610	Bucha	Buje	Bushing	2
14	596220	Arruela	Arandela	Washer	2
15	JC-3522	J?orca castelo	Tuerca ranurada .	Crown nut	2
16	JE-3108	Cupilha	Pasador abierto	Split pin	6
17	HS-5353	Parafuso UNF l/2"xl.l/2"	Tornillo	Bolt	1
18	166390	Arruela	Arandela	Washer	1
19	165750	Anel guia	Anillo guia	Guide ring	1
20	JB-3713	Porca UNF 1/2"	Tuerca	Nut	1
21	JE-3133	Cupilha	Pasador abierto	Split pin	1
22	JD-0129	Arruela lisa	Arandela	Washer	1
23	166111	Pino	Pasador	Pin	1
24	JD-0123	Arruela	Arandela	Washer	1
25	JD-3122	Arruela de pressão	Arandela de presiõn	Lock washer	1
26	JB-3722	Porca UNF 7/8"	Tuerca	Nut	1
27	166350	Suporte esquerdo	Soporte izquierdo	Left bracket	1
28	618680	Apoio do estribo	Apoyo dei estribo	Stirrup bracket	
30	166190	Barra acionadora	Barra de accionamiento	Adjustment rod	1
31	822770	Pino	Pasador	Pin	1
32	822780	Porca de regulagem	Tuerca de regulaje	Adjustment nut	
33	166160	Pedal da embreagem	Pedal dei embrague	Clutch pedal	1
34	GG-0052	Niple de lubrificaçao	Niple de lubricaciõn	Grease nipple	1
35	166220	Pino de trava	Pasador de traba	Lock pin	1
36	JE-3101	Cupilha	Pasador abierto	Split pin	

FERRAGEM DO FREIO E PEDAL DA EMBREAGEM

HERRAJE DEL FRENO Y PEDAL DEL EMBRAGUE

BRAKE AND **CLUTCH PEDALS**

Ref.	Código Part No.	Denomi nação	Denominaciõn	Description	Quant. /Cant. / Q CO Ln	CO ON
2	165600	Haste do freio	Haste	Rod	2	2
3	588821	Pino do pedal do freio	Pasador dei pedal dei freno	Brake pedal pin	4	4
4	JD-0220	Arruela lisa	Arandela plana	Washer	2	2
5	JE-3130	Cupilha	Pasador abierto	Split pin	1	1
6	214760	Pedais do freio montado	Pedales dei freno montado	Brake pedals assy	1	1
7	GG-0012	Niple de lubrificaçao	Niple de lubricaciõn	Grease nipple	1	1
9	165560	Suporte direito	Soporte derecho	Right bracket	1	1
10	133171	Porca UNF 5/8"	Tuerca	Nut	12	12
11	HT-7648.5	Parafuso Allen UNF 5/8"x3"	Tornillo	Bolt	4	4
12	HJ-9206	Prisioneiro UNC 5/8"xUNF 5/8"	Espárrago	Stud	8	8
13	137020	Parafuso UNF 7/8"x3.1/4"	Tornillo	Bolt	2	2
14	597610	Bucha	Buje	Bushing	2	2
15	596220	Arruela	Arandela	Washer	2	2
16	JC-3522	Porca castelo UNF 7/8"	Tuerca ranurada	Crown nut	2	2
17	JE-3108	Cupilha	Pasador abierto	Split pin	6	6
18	HS-5353	Parafuso UNF l/2"xl.l/2"	Tornillo	Bolt	1	1
19	166390	Arruela lisa	Arandela plana	Washer	1	1
20	165750	Anel guia	Anillo guia	Guide ring	1	1
21	JB-3713	Porca UNF 1/2"	Tuerca	Nut	1	1
22	JE-3133	Cupilha	Pasador abierto	Split pin	1	1
23	JD-0129	Arruela	Arandela	Washer	1	1
24	166111	Pino de articulação	Pasador	Pin	1	1
25	JD-0123	Arruela lisa	Arandela plana	Washer	1	1
26	JD-3122	Arruela de pressão	Arandela de presiõn	Lock washer	1	1
27	JB-3722	Porca UNF 7/8"	Tuerca	Nut	1	1
28	165490	Suporte esquerdo	Soporte izquierdo	Left bracket	1	1
29	165620	Apoio do estribo	Apoyo dei estribo	Stirrup bracket		
31	166160	Pedal da embreagem	Pedal dei embrague	Clutch pedal	1	1
32	GG-0052	Niple de lubrificaçao	Niple de lubricaciõn	Grease nipple	1	1
33	166220	Pino de trava	Pasador de traba	Lock pin	1	1
34	JE-3101	Cupilha	Pasador abierto	Split pin	1	1
35	166190	Barra acionadora	Barra de accionamiento	Adjusting rod	1	1
36	822770	Pino de articulação	Pasador de articulaciõn	Link pin	1	1
37	822780	Porca de regulagem	Tuerca de regulaje	Adjustment nut	2	2

\ 5 4 3 2 / 1

Ref.	CÕdigo Part No.	Denominação	Denominaciõn	Description	Quant. /Cant. /Qt CAF	62 id	65id	85id	86id	Nd Nº t-h J	
C											
	158590	Cilindro do elevador montado	Cilindro dei elevador montado	Lift cylinder assy	1	l	l	l	l		a
1	KG-1035	Anel de segurança	Anillo de freno	Circlip	1	1	1	1	1		
6	233080	Encosto do pistao montado	Válvula de seguridad montada	Safety valve assy	1	1	1	1	1		
7	KH-4909	Anel retentor	Anillo de sellamiento	O-ring	1	1	1	1	1		
8	652270	Cilindro do elevador	Cilindro	Ram cylinder	1	1	1	1	1		
9	HS-9501	Parafuso UNF l/2"x4.5/8"	Tornillo	Bolt		4	4	4	4		
10	JB-3713	Porca UNF 1/2"	Tuerca	Nut	4	4	4	4	4		
11	581020	Pino guia	Pasador guia	Dowel pin							
12	592740	Retentor	Retenedor	Oil seal	1	1	1	1	1		
	155260	Pistao montado	ÊVbolo montado	Piston assy	1	1	1	1	1		b
13	164700	Pistao	Éirbolo	Piston	1	1	1	1	1		
14	164710	Anel retentor	Anillo de sellamiento	Oil seal							
15	652260	Impulsor	Impulsor	Connecting rod	1	1	1	1	1		
16	JE-9058	Pino de pressão	Pasador de presiõn	Lock pin	1	1	1	1	1		
17	652251	Braço da alavanca	Brázo^del embolo	Crank arm	1	1	1	1	1		
18	622150	Pino de trava	Pasador de traba	Lock pin	1	1	1	1	1		
19	622160	Excêntrico	Excêntrico	Servo cam	1	1	1	1	1		
20	592240	Eixo do elevador	Eje dei elevador	Rockshaft	1	1	1	1	1		
21	KH-4932	Anel retentor	Anillo de sellamiento	0-ring	4	4	4	4	4		
22	244280	Bucha distanciadora	Buje distanciadora	Spacer bushing	1	1	1	1	1		
23	KH-4933	Anel retentor	Anillo de sellamiento	O-ring	4	4	4	4	4		
24	622170	Bucha lado direito	Buje dei lado derecho	Right bushing	2	2	2	2	2		
25	602210	Braço do elevador	Brazo dei elevador	Lift arm	2	2	2	2	2		
26	582220	Disco	Disco	Flange	2	2	2	2	2		
27	HS-5352	Parafuso UNF l/2"xl.l/4"	Tornillo	Bolt	2	2	2	2	2		

Ref.: a = l , 6 , 7 , 8

b = 12,13,14

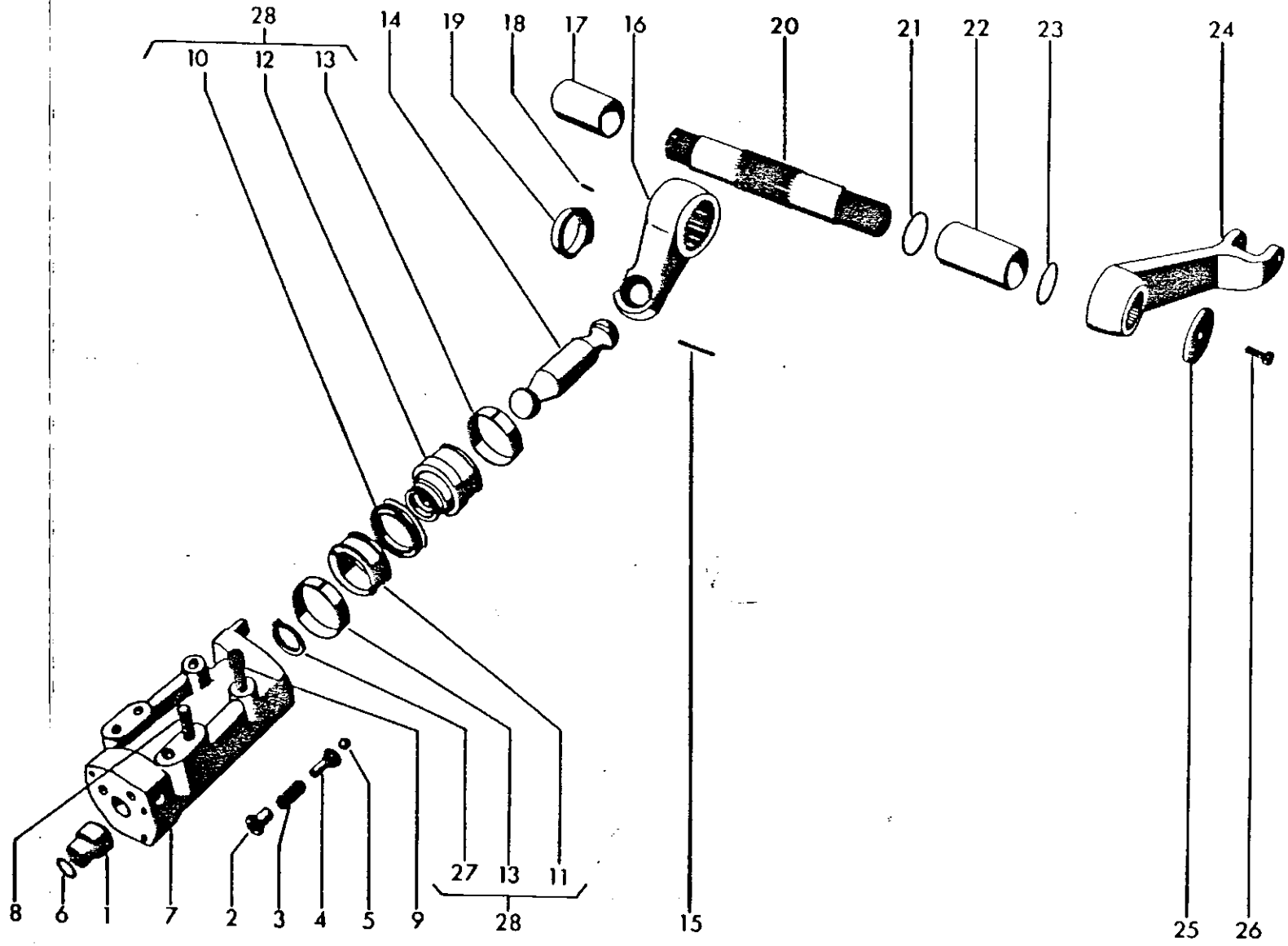
28
10
12
13
14
19
18
17
16
20
21
22
23
24
8
6
1
7
2
3
4
5
9
27
13
11
28
15
25
26

Ref.	Código Part No.	Denominação	Denominaciõn	Description	Quant. /Cant. /Qty. 1					
	812141	Cilindro do elevador montado	Cilindro de levantamiento montado	Lift cylinder assy	1					a
1	823821 *	Encosto do pistao	Válvula de seguridad	Safety valve	1					
2	823842 *	Parafuso de regulagem —	Tornillo de regulaje	Adjustment bolt	1					
3	823852 *	Mola \\	Resorte	Spring	1					
-	881650	Guia da esfera montada	Guia de la esfera montado	Bali guide assy	1					b
4	845812 *	Guia da esfera	Gula de la esfera	Bali guide	1					
5	LB-8020 *	Esfera	Esfera	Bali	1					
6	KH-4131	Anel retentor	Anillo de sellamiento	0-ring	1					
7	823811 *	Cilindro do elevador hidráulico	Cilindro dei elevador hidráulico	Lift cylinder	1					
8	824540	Pino	Pasador	Pin	2					
9	HC-8455	Parafsuo M16x2x50	Tornillo	Bolt	4					
10	KH-3267	Retentor	Retén	Oil seal	1					
11	205630	Anel raspador	Anillo raspador	Scraper ring	1					
12	823922	Pistao	Embolo	Piston	1					
13	KH-3268	Anel de guia	Anillo de sellamiento	Seal ring	2					
14	263140	Impulsor	Impulsor	Push rod	1					
15	JE-9071	Pino de pressão	Pasador de presiõn	Lock pin	1					
16	823901	Braço da alavanca	Blazo de la palanca	Crank arm	1					
17	823880	Bucha do hidráulico	Buje dei hidráulico	Hydraulic bushing	1					
18	824550	Pino	Pasador	Pin	1					
19	824002	Excêntrico	Excêntrico	Servo cam	1					
20	823870	Eixo do elevador hidráulico	Eje dei elevador hidráulico	Rockshaft	1					
21	KH-4811	Anel retentor^	Anillo de sellamiento	0-ring	2					
22	823890	Bucha do hidráulico	Buje dei hidráulico	Hydraulic bushing	1					
23	KH-4801	Anel retentor	Anillo de sellamiento	0-ring	2					
24	823860	Braço do elevador	Blazo dei elevador	Lift arm	2					
25	823910	Disco	Flange	Flange	2					
26	HA-6444	Parafuso	Torni11o	Bolt	2					
27	KG-1189	Anel de segurança	Anillo de traba	Circlip	1					
28	190850	Pistao montado	Embolo montado	Piston assy	1					c

a: 1-5, 7

b:

c: 10-13, 27

* Vendido somente em conjunto n9 812141-Cilindro do elevador montado.
Suministrado solamente en conjunto n? 812141-Cilindro de levantamiento montado.
Delivered only complete No.812141-Lift cylinder assy.

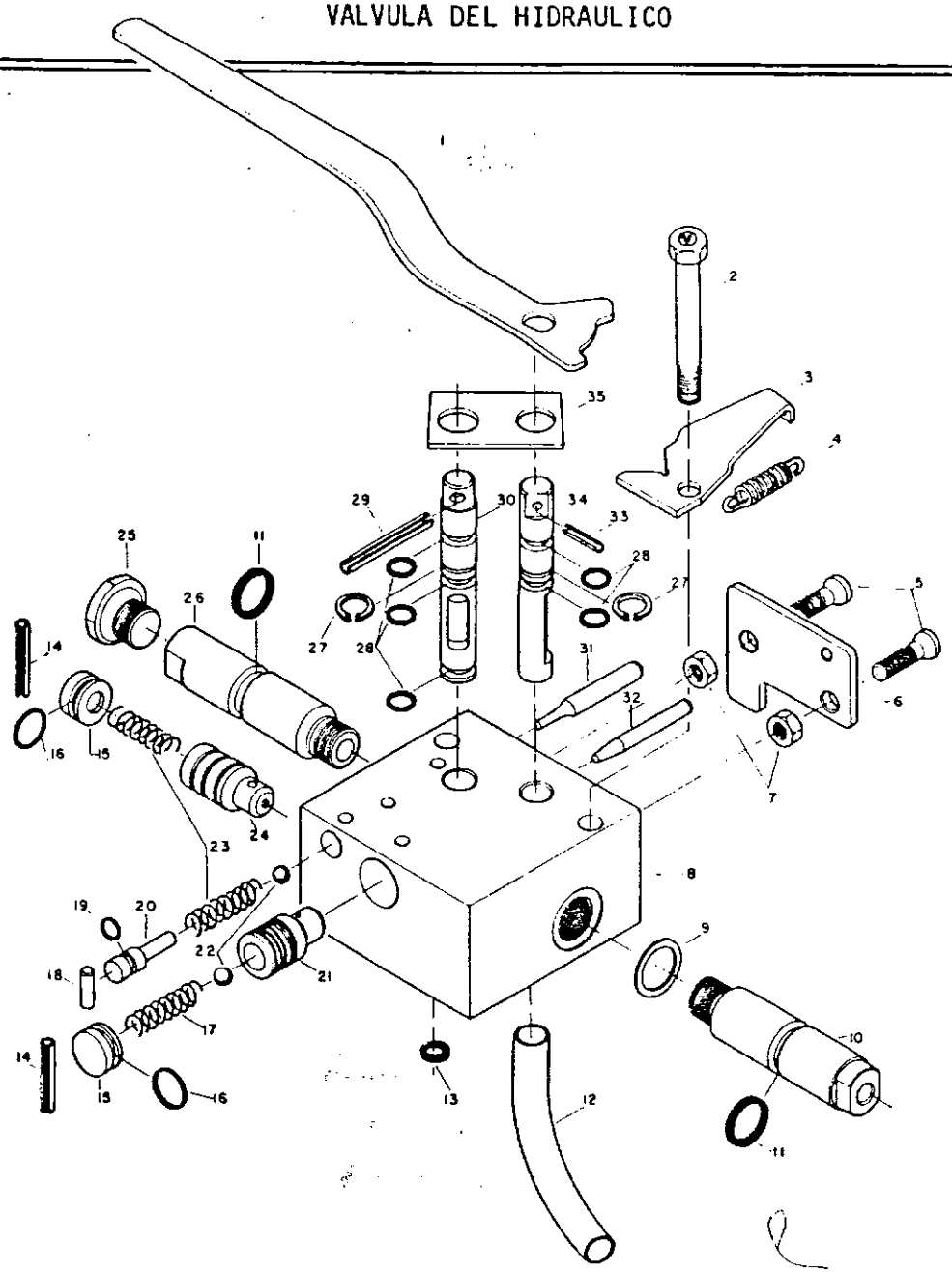
1
2
3
4
5
6
7
8
9
10
11
12
13
14
15
16
17
18
19
20
21
22
23
24
25
26
27
28
29
30
31
32
33
34
35

Ref.	Código Part No.	Denominação	Denominación	Description	Quant. /Cant. / Qty. 1					
	158160	Válvula do hidráulico completa	Válvula dei hidráulico completa	Complete valve body	1	1	1	1	1	
1	218610	Alavanca	Palanca	Lever	1	1	1	1	1	
2	HS-2336	Parafuso	Tornillo	Bolt	2	2	2	2	2	
3	622151	Suporte da mola	Soporte de resorte	Spring bracket	1	1	1	1	1	
A	622A01	Mola	Resorte	Spring	1	1	1	1	1	
5	622770	Parafuso de regulagem	Tornillo de regulaje	Adjustment bolt	2	2	2	o	2	
6	622791"	Chapa de comando	Chapa de comando	Plate	1	1	1	1	1	
7	JB-3706	Porca	Tuerca	Nut	2	2	2	2	2	
8	622321	Corpo da válvula	Cuerpo de la válvula	Valve body	1	1	1	1	1	
9	582A10	Arruela	Arandela	Washer	3	3	3	3	3	
10	215550	Niple de escapamento	Niple de escape	Banjo adapter	1	1	1	1	1	
11	KH-A091	Anel retentor	Anillo de sellamiento	0-ring	2	2	2	2	2	
12	622361	Tubo de saída	Tubo de salida	Tube	1	1	1	1	1	
13	KH-A005	Anel retentor	Anillo de sellamiento	0-ring	1	1	1	1	1	
IA	JE-1131	Pino de pressão	Pasador de presiõn	Spring pin	2	2	2	2	2	
15	622860	Tampão	Tapón	Plug	2	2	2	2	2	
16	KH-A070	Anel retentor	Anillo de sellamiento	0-ring	2	2	2	2	2	
17	622830	Mola	Resorte	Spring	1	1	1	1	1	
18	JE-0120	Pino de pressão	Pasador de presiõn	Spring pin	1	1	1	1	1	
19	KH-A922	Anel retentor	Anillo de sellamiento	O-ring	1	1	1	1	1	
20	622870	Tampão	Tapon	Plug	1	1	1	1	1	
21	622820	Válvula de alivio	Válvula de alivio	Free flow valve	1	1	1	1	1	
22	LB-8013	Esfera	Bola	Bali	2	2	2	2	2	
23	622850	Mola	Resorte	Spring	2	2	2	2	2	
2A	6228A0	Válvula de levantamento	Válvula de comando de levantamiento	By-pass control valve	1	1	1	1	1	
25	5823A0	Bujao roscado	Tapón rosqueado	Plug	1	1	1	1	1	
26	592AAO	Niple de escapamento	Niple de escape	Banjo adapter	1	1	1	1	1	
27	KG-101A	Anel de segurança	Anillo de traba	Circlip	2	2	2	2	2	
28	KH-AOAO	/nel retentor	Anillo de sellamiento	0-ring	3	3	3	3	3	
29	JE-9058	l'ino de pressão	Pasador de presiõn	Spring pin	1	1	1	1	1	
30	622910	Válvula seletora	Válvula selectora	Z-way valve	1	1	1	1	1	
31	622800	Pino de comando	Pasador de comando	Link control pin	1	1	1	1	1	
32	622810	Pino de comando	Pasador de comando	Link control pin	1	1	1	1	1	

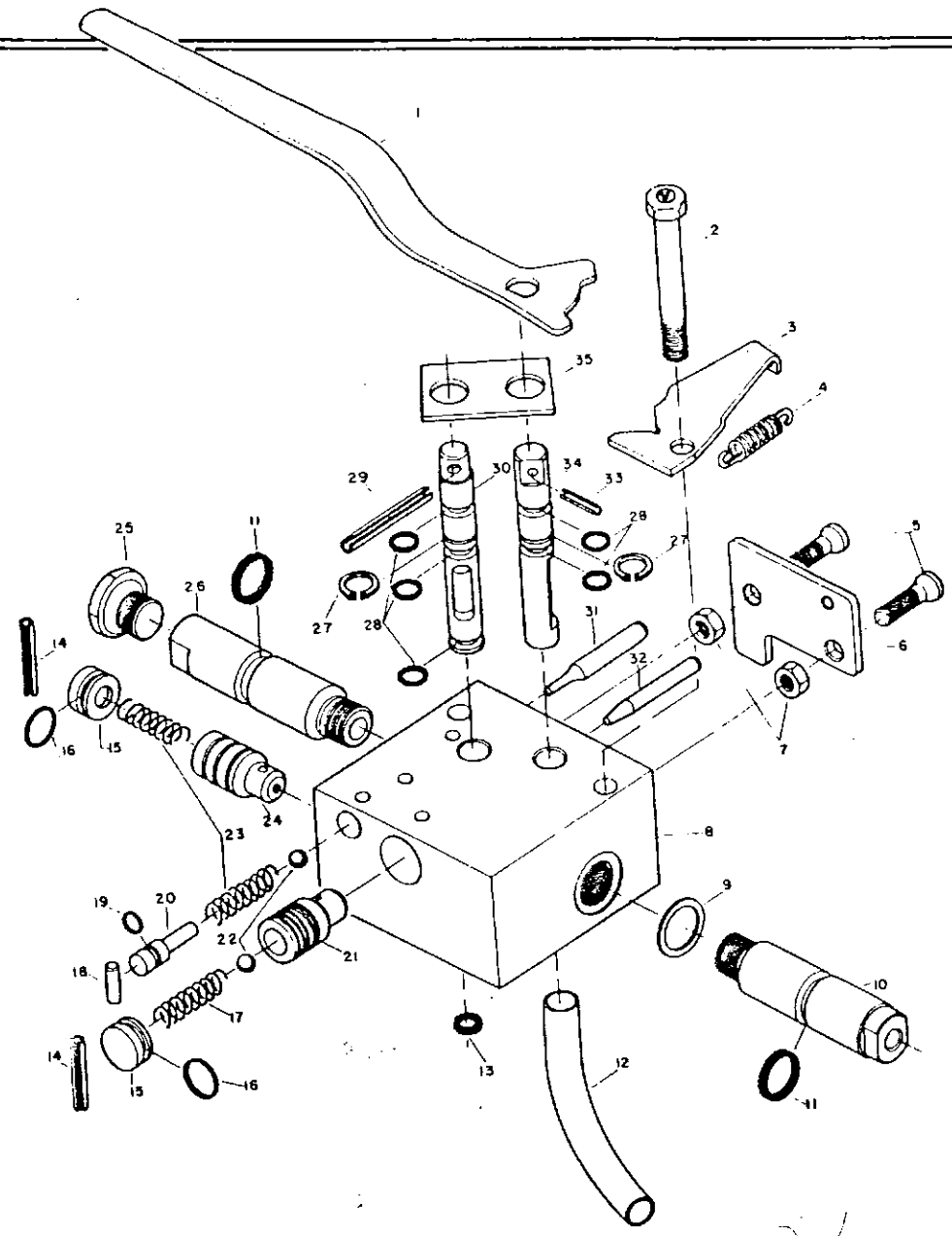
1
2
3
4
35
29
30
34
33
28
27
25
11
26
31
32
5
6
7
14
16
15
24
23
8
9
19
20
22
21
10
18
17
14
15
16
13
12
41

Ref.	Código Part No.	Denomi nação	Denominaciõn	Descri ption	Quant. /Cant er-ro	cr	CO UI H. Q-	mi. 00 C*	TO ro
33	JE-9051	Pino de pressão	Pasador de presiõn	Spring pin					
34	622920	Estrangulador	Estrangulador	Throttle valve					
35	622040	Calço	Chapa espaciadora	Spacer plate					

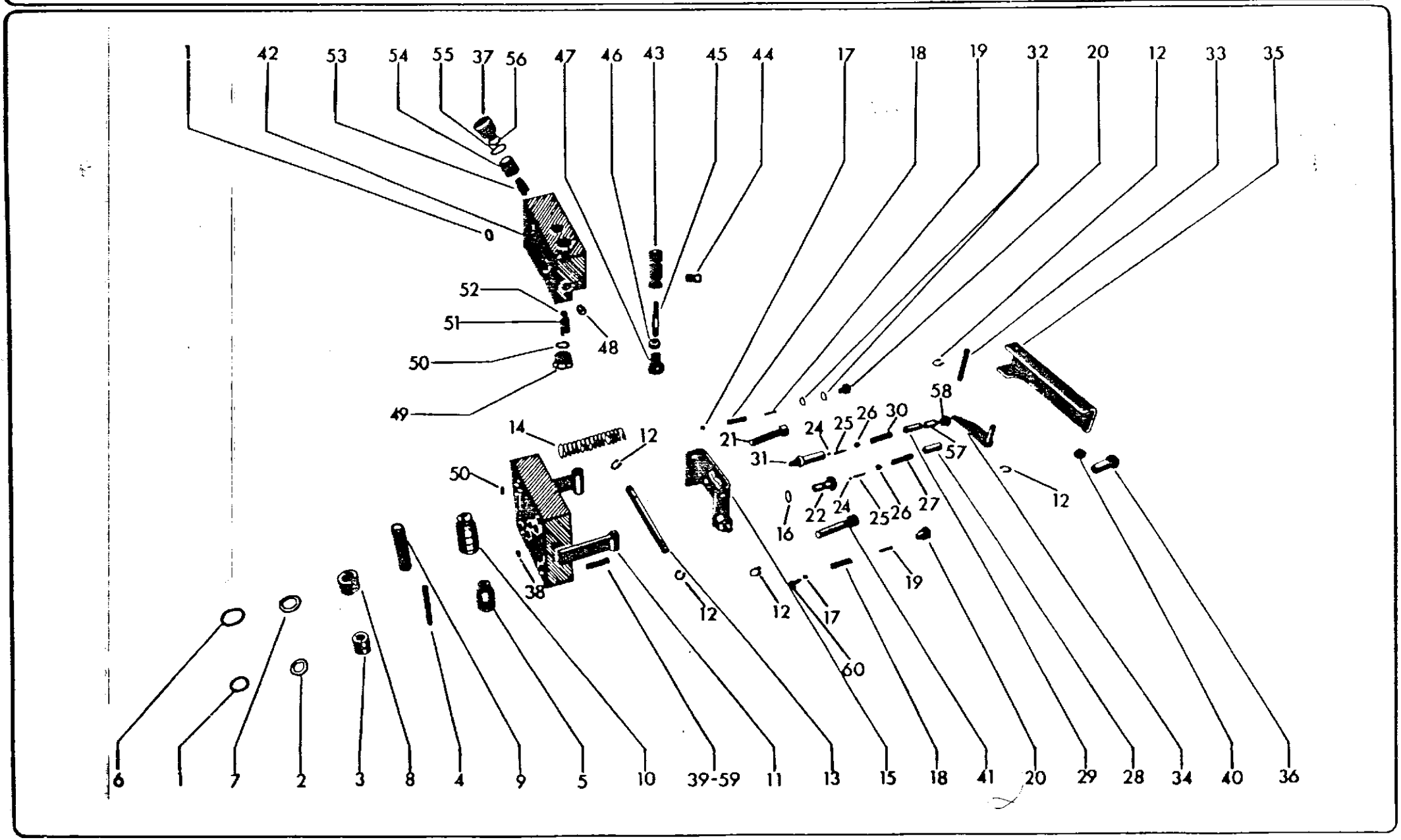
1
42
53
54
55
37
56
47
46
43
45
44
17
18
19
32
20
12
33
35
0
52
51
48
50
49
14
12
50
38
21
24
25
26
30
58
31
57
0
16
22
24
25
26
27
12
12
12
17
19
60
6
1
7
2
3
8
4
9
5
10
39-59
11
13
15
18
41
20
29
28
34
40
36

Ref.	Código Part No.	Denominação	Denominaciõn	Description	Quant. /Cant. / Qty o a
–	669710	Válvula do hidráulico completa	Válvula delhidráulico completa	Complete valve body	1
1	KH-7070	Anel retentor	Anillo de sellamiento	0-ring	3
2	KH-5050	Anel de proteção	Anillo de protección	Protective ring	1
3	824311	Encosto da mola	Tapõn	Plug	1
4	622891	Mola	Resorte	Spring	1
5	824301	Válvula de alívio do cilindro	Válvula de alivio dei cilindro	Cylinder free flow valve	1
6	KH-4091	Anel retentor	Anillo de sellamiento	O-ring	1
7	KH-5051	Anel de proteção	Anillo de protección	Protective ring	1
8	824320	Encosto da mola	Tapõn	Plug	1
9	824410	Mola	Resorte	Spring	1
10	824290	Válvula de alívio da bomba	Válvula de alívio de la bomba	Pump free flow valve	1
11	812225	Corpo da válvula	Cuerpo de la válvula	Valve body	1
12	KG-1074	Anel de segurança	Anillo de traba	Circlip	7
13	831240	Eixo	Eje	Shaft	1
14	824400	Mola	Resorte	Spring	1
15	812241	Placa de comando	Placa de comando	Pressure plate	1
16	KH-4922	Anel retentor	Anillo de sellamiento	0-ring	1
17	LB-8013	Esfera	Esfera	Bali	2
18	824420	Mola	Resorte	Spring	2
19	824340	Pino	Pas ador	Pin	2
20	824281	Encosto da esfera	Asiento de la esfera	Valve seat	2
21	HC-9 743	Parafuso Allen MIOxl,5x50	Tornillo Allen	Set screw	1
22	886490	Assento do pistao montado	Asiento dei piston montado	Piston seat assy	1
24	LB-8007	Esfera	Esfera	Bali	2
25	831200	Agulhas da válvula	Agujas de la válvula	Valve needles	2
26	831220	Encosto da mola	Tapõn	Plug	2
27	831250	Mola	Resorte	Spring	1
28	831180	Guia da mola	Guia dei resorte	Spring guide	1
29	831191	Guia da mola	Guia dei resorte	Spring guide	1
30	831260	Mola	Resorte	Spring	1
31	831170	Assento da válvula	Asiento de la válvula	Valve seat	2
32	824330	Arruela de calço	Suplemento	Shim	6
–	847510	Arruela de calço	Suplemento	Shim	3
33	831230	Pino	Pasador	Pin	1
34	814021	Alavanca de comando	Palanca de comando	Pressure arm	1
35	814030	Alavanca de comando	Palanca de comando	Pressure arm	1

VÁLVULA DO HIDRÁULICO | VALVULA DEL HIDRAULICO | HYDRAULIC VALVE BODY | G6

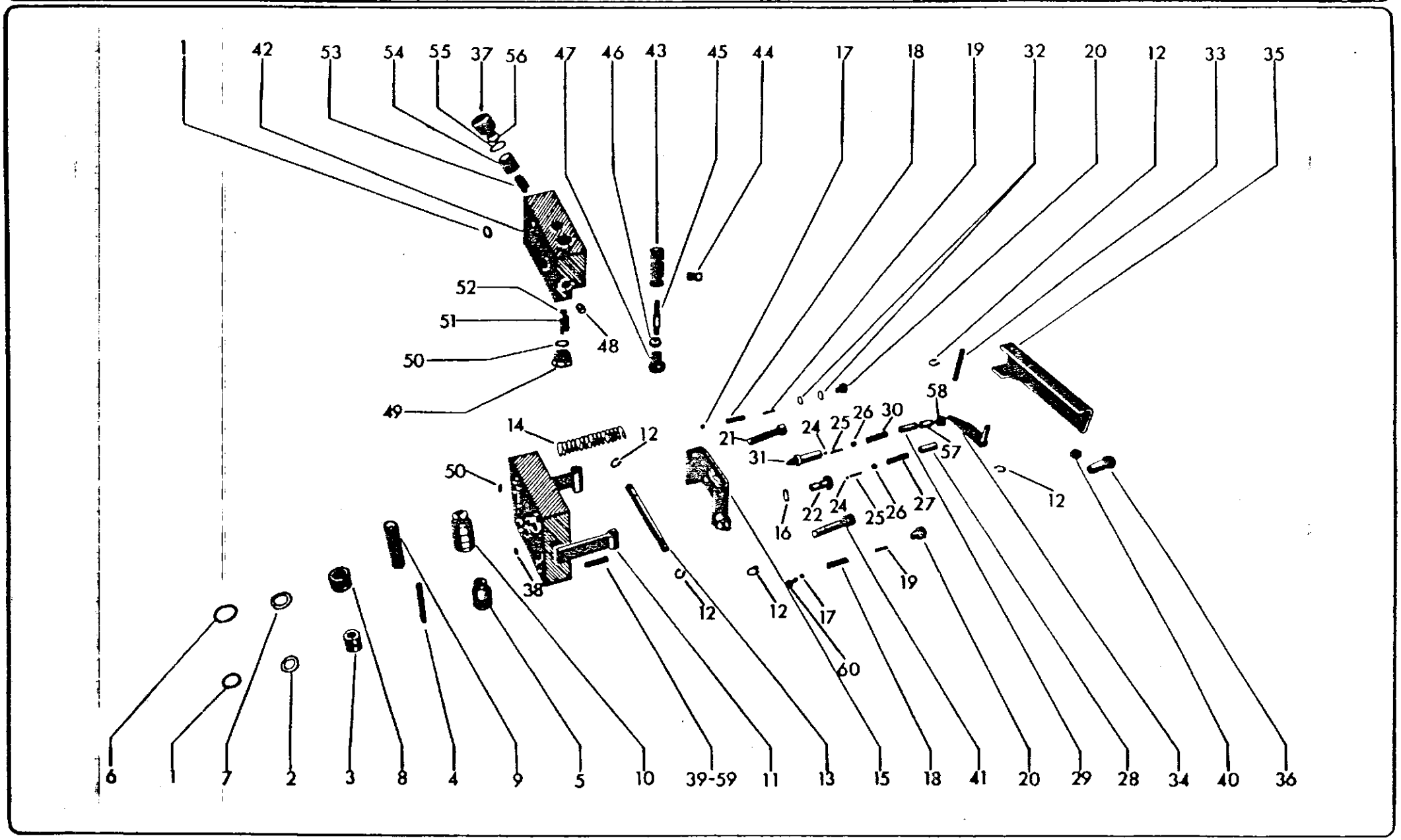

Ref.	Código Part No.	Denominação	Denominación	Description	Quant. /Cant. /Qty					
					1					
	831270	Articulador	Articulador	Articulation						
37	689221	Limitador da mola	Tornillo de regulaje	Adjustment bolt						
38	KH-7912	Anel retentor	Anillo de retenciõn	0-ring	1					
39	JE-9106	Pino de pressão	Pasador de presiõn	Lock pin	1					
40	JB-1108	Porca M8xl,25	Tuerca	Nut	1					
41	HC-9744	Parafuso Allen M10xl,5x75	Tornillo	Bolt						
-	669720	Válvula direcional montada	Válvula direccional montada	Directional valve assy	1					b
42	689241	Corpo da válvula direcional	Cuerpo de la válvula direccional	Directional valve body	1					
-	689250	Bucha	Buje	Bushing	1					
-	689260	Assento da esfera	Asiento de la esfera	Bali seat	1					
43	689170	Estrangulador	Estrangulador	Plunger	1					
44	689200	Pino de articulação	Pasador de articulaciõn	Link pin	1					
45	689180	Fuso	Huso	Rod	1					
46	JB-3104	Porca M4xO,7	Tuerca	Nut	1					
47	YT-2016	Articulador	Articulador	Articulation	1					
48	GR-0234	Buj ao	Tapõn	Plug	3					
49	689211	Buj ao	Tapõn	Plug	1					
50	KH-7081	Anel retentor	Anillo de sellamiento	0-ring						
51	689281	Mola	Resorte	Spring	1					
52	LB-8027	Esfera	Esfera	Bali	1					
53	689290	Mola	Resorte	Spring	1					
54	689230	Válvula de alívio	Válvula de alivio	Free flow valve	1					
55	KH-7902	Anel retentor	Anillo de sellamiento	0-ring	1					
56	KH-5054	Anel de proteção	Anillo de protección	Protective ring	1					
57	691680	Barra de regulagem	Barra de regulaje	Adjustment rod	1					
58	JB-8902	Porca com anel de segurança	Tuerca con anillo de traba	Nut with circlip	1					
59	JE-9089	Pino de pressão	Pasador de presiõn	Spring pin	1					
60	692930	Guia	Guia	Guide	1					

a: 1-60

b: 37, 42, 48-56

28 27 22

Ref.	Código Part No.	Denominação	Denominaciõn	Description	Quant. /Cant. /Qty.					
	155330	Conjunto da alavanca de comando	Conjunto de la palanca de comando	Hydraulic control lever system	1					a
–	155310	Conjunto da alavanca de comando	Conjunto de la palanca de comando	Hydraulic control lever system		1	1	1	1	a
1	622930	Barra de comando	Barra de comando	Link bar	1	1	1	1	1	
2	622940	Alavanca excêntrica	Palanca excêntrica	Cam bar	1	1	1	1	1	
3	622950	Barra intermediária	Barra intermediária	Intertnediary bar	1	1	1	1	1	
4	KG-1074	Anel de segurança	Anillo de freno	Circlip						
5	622980	Eixo de comando	Eje de comando	Control shaft	1	1	1	1	1	
6	KH-0804.8	Retentor	Retenedor	Oil seal	1	1	1	1	1	
7	172981	Bucha de encosto	Buje de empuje	Thrust bushing	1	1	1	1	1	
8	622670	Mola	Resorte	Spring	1	1	1	1	1	
9	622680	Arruela de encosto	Arandela de empuje	Thrust washer	1	1	1	1	1	
10	622690	Porca	Tuerca	Nut	1	1	1	1	1	
ll	622710	Pino	Pasador	Pin	1	1	1	1	1	
12	622700	Chapa de encosto	Placa de empuje	Thrust plate	1	1	1	1	1	
13	622720	Contraporca	Contratuerca	Nut	1	1	1	1	1	
14	214640	Eixo de comando	Eje de comando	Control shaft assy	1	1	1	1	1	
17	KH-4070	Anel retentor	Anillo de sellamiento	0-ring	1	1	1	1	1	
18	622190	Chaveta Woodrufff	Chaveta Woodruff	Woodruff key •	1	1	1	1	1	
19	622180	Arruela de encosto	Arandela de empuje	Thrust washer	1	1	1	1	1	
20	169400	Quadrante	Cuadrante	Quadrant	1					
20a	172600	Quadrante	Cuadrante	Quadrant		1	1	1	1	
21	HS-1451	Parafuso UNC l/2"xl"	Tornillo	Bolt	2	2	2	2	2	
22	JB-3708	Porca UNF 5/16"	Tuerca	Nut	2	2	2	2	2	
23	592630	Arruela distanciadora	Arandela distanciadora	Thrust washer	2	2	2	2	2	
24	HS-5317	Parafuso UNF 5/16"xl.l/4"	Tornillo	Bolt	1	1	1	1	1	
25	169430	Alavanca de comando	Palanca de operación	Operating lever	1					
25a	652610	Alavanca de comando	Palanca de operación	Operating lever		1		1	1	
26	612580	Parafuso	Tornillo	Bolt	1	1		1	1	
27	JD-0408	Arruela lisa	Arandela plana	Washer	1	1		1	1	
28	JC-1608	Porca borboleta	Tuerca mariposa	Wing nut	1	1		1	1	
31	HS-5315	Parafuso UNF 5/16"x7/8"	Tornillo	Bolt	1	1		1	1	
32	622650	Arco externo	Arco externo	Quadrante rest	1	1		1	1	
33	622620	Mola da chapa	Resorte de disco	Spring plate	1	1		1	1	
34	JB-3902	Porca UNF 3/8"	Tuerca	Nut	1	1		1	1	

a = 20-32

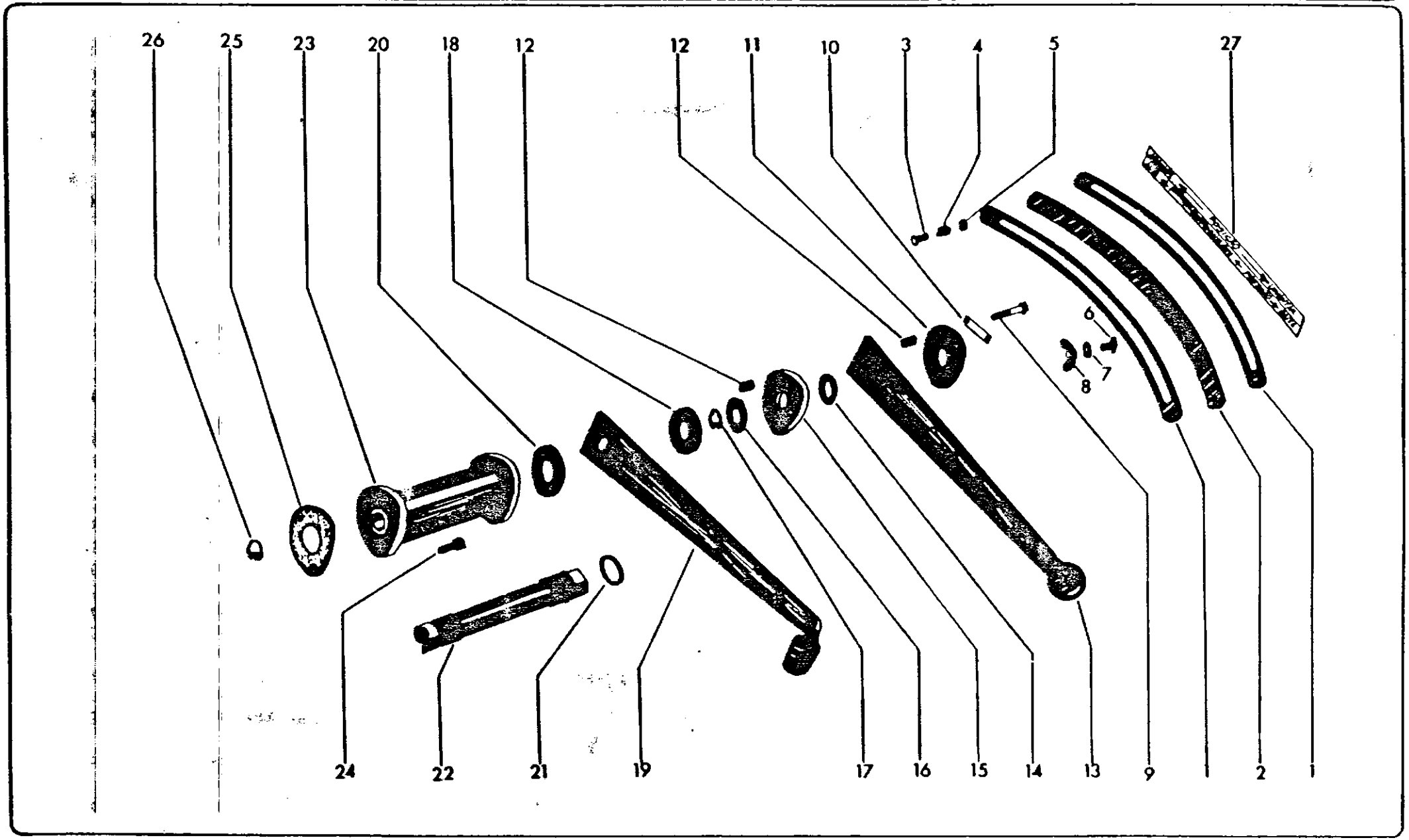
26
25
23
20
18
12
12
11
10
3
4
5
27
6
7
8
24
22
21
19
17
16
15
14
13
9
2
1

Ref.	CÕdlgo Part No.	Denominação	Denominaciõn	Description	Quant. /Cant.
1	684440	Apoio da alavanca de regulagem	Apoyo de la palanca de regulaje	Truss quadrant	2
2	684450	Arco externo	Arco externo	Quadrant rest	1
3	HA-9230	Parafuso M8xl,25x35	Tornillo	Bolt	2
4	592630	Arruela distanciadora	Arandela distanciadora	Spacer washer	2
5	JB-1108	Porca M8xl,25	Tuerca	Nut	2
6	612580	Parafuso «	Tornillo	Bolt	2
7	JD-0408	Arruela	Arandela	Washer	2
8	JC-1608	Porca borboleta	Tuerca mariposa	Wing nut	2
9	HA-8327	Parafuso M8xl,25x50	Tornillo	Bolt	
10	612790	Chapa de trava	Chapa de traba	Lock plate	
11	612810	Chapa de mola	Chapa de resorte	Spring plate	
12	684460	Bucha	Buje	Bushing	
13	667320	Alavanca de comando	Palanca de comando	Operating lever	
14	612840	Arruela de encosto	Arandela de apoyo	Washer	
15	667340	Anel espaçador	Anillo espaciador	Spacer ring	
16	JE-9404	Mola prato	Resorte plato	Plate spring	
17	KG-1018	Anel de segurança	Anillo de traba	Circlip	
18	684520	Arruela de encosto	Arandela de apoyo	Friction plate	
19	667330	Alavanca de regulagem de pressão	Palanca de regulaje de presiõn	Position control lever	
20	684470	Arruela de encosto	Arandela de apoyo	Friction plate	
21	KH-4111	Anel retentor	Anillo de sellamiento	0—ring	
22	612320	Eixo	Eje	Shaft	
23	854990	Corpo de alavancas de comando	Cuerpo de palancas de comando	Frame	
24	HC-9530	Parafuso Ml0xl,5x25	Tornillo	Bolt	
25	612360	Junta de vedação 0,3mm	Junta de sellamiento	Gasket	
26	KG-1201	Anel de segurança	Anillo de traba	Circlip	
27	205030	Adesivo do quadrante	Adhesivo dei cuadrante	Quadrant adhesive	

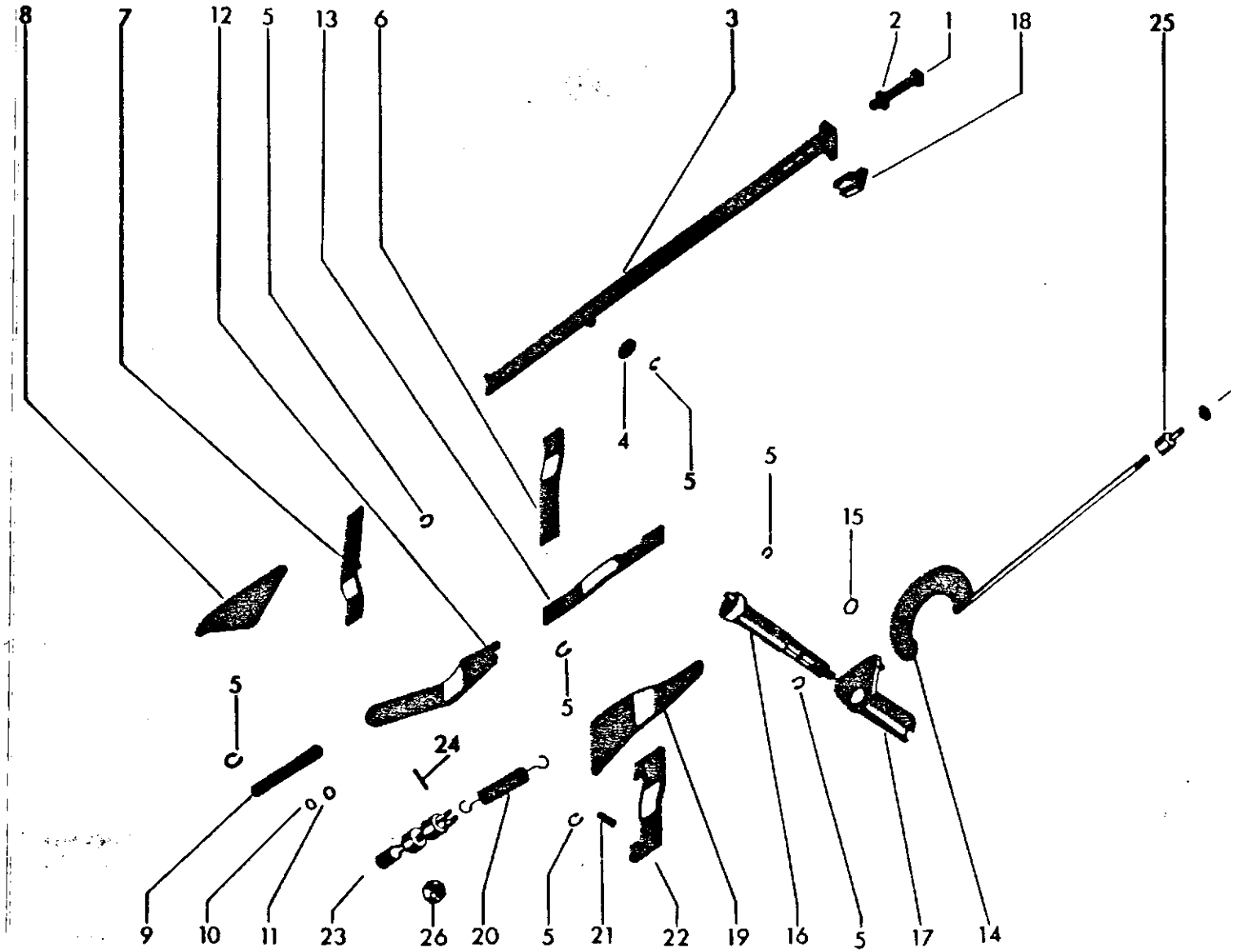
8
7
12
5
13
6
3
2
1
18
25
4
5
5
15
5
5
24
9
10
11
23
26
20
5
21
22
19
16
5
17
14

Ref.	Código Part No.	Denominação	Denominación	Description	Quant. /Cant. /Qty. 1					Ref. 1
					Alloid					
-	812792	Sistema de alavancas dohidrãulico	Sistema de palancas delhidrãulico	Hydraulic control levers system	1					a
1	HA-6426	Parafuso M8xl,25x40	Tornillo	Bolt	l					
2	JB-1108	Porca M8xl,25	Tuerca	Nut						
3	812800	Alavanca de comando	Palanca de comando	Control lever	l					
4	826380	Anel	Anillo	Ring	l					
5	KG-1074	Anel de segurança	Anillo de traba	Circlip	14					
6	826320	Alavanca	Palanca	Lever						
7	812830	Alavanca	Palanca	Lever	l					
8	824011	Alavanca do excêntrico	Palanca dei excêntrico	Lever	l					
9	812820	Barra do apalpador	Barra dei papador	Feeler rod	1					
10	KH-4934	Anel retentor	Anillo de sellamiento	0-ring						
11	KH-6001	.Anel de proteção	Anillo de protección	Protective ring						
12	826310	Chapa de ligação	Chapa de ligaciõn	Connection link	1					
13	826330	Barra de ligação	Barra de conexiõn	Connection link	1					
14	812812	Barra de ligação	Barra de conexiõn	Connection link	l					
15	KH-4061	Anel retentor	Anillo de sellamiento	Seal ring	l					
16	824592	Eixo de comando	Eje de comando	Shaft	l					
17	812252	Eixo da alavanca	Eje de la palanca	Shaft	l					
18	824360	Peça corrediça	Pieza corrediza	Skide piece	1					
19	812840	Chapa intermediária	Chapa intermediária	Intermediary plate	X					
20	826392	Mola	Resorte	Spring	1					
21	826360	Pino	Pasador	Pin	1					
22	826342	Barra de ligação	Barra de conexiõn	Connection link	1					
23	859071	Eixo de regulagem	Eje de regulaje	Adjustment rod	1					
24	JE-8132	Pino de pressão	Pasador de presiõn	Spring pin	1					
25	690740	Porca de regulagem	Tuerca de regulaje	Adjustment nut	1					
26	JB-3212	Porca M12xl,75	Tuerca	Nut	2					

a: 1-26

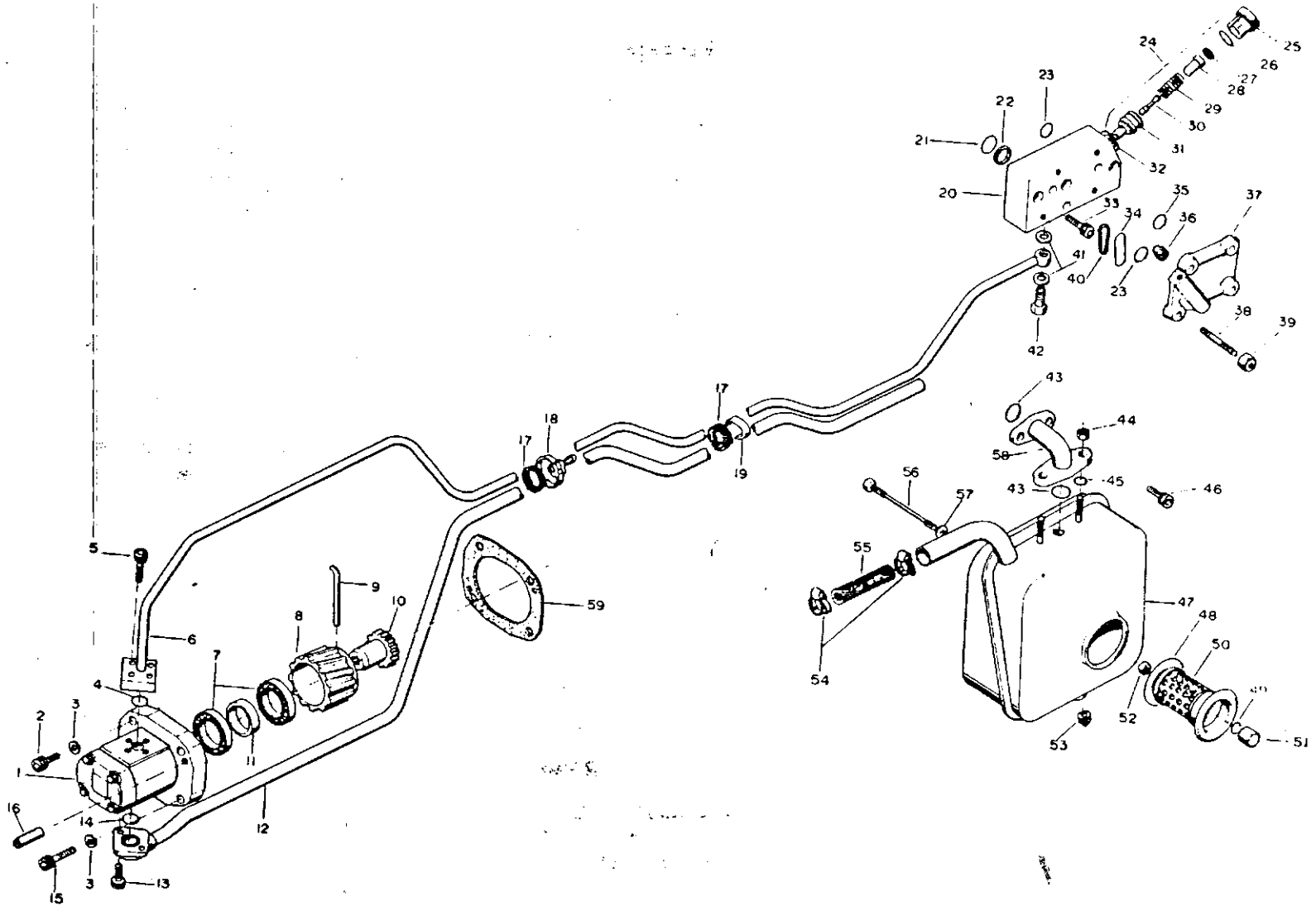
1
2
3
4
5
6
7
8
9
10
11
12
13
14
15
16
17
18
19
20
21
22
23
24
25
26
27
28
29
30
31
32
33
34
35
36
37
38
39
40
41
42
43
44
45
46
47
48
50
51
52
53
54
55
56
57
58
59

Ref.	Código Part No.	Denominação	Denominaciõn	Description	Quant. /Cant. /Qty. CAF	62id	65id	85id	86id	Obs.
	157500	Unidade hidráulica	Unidad hidráulica	Hydraulic pump	1	1	1	1	1	a
1	157490	Bomba hidráulica	Bomba hidráulica	Hydraulic pump	1	1	1	1	1	
2	HC-9623	Parafuso Allen M8xl,25x35	Tornillo Allen	Set screw	2	2	2	2	2	
3	JD-3208	Arruela de pressão	Arandela de presiõn	Lock washer	4	4	4	4	4	
4	KH-4952	Anel retentor	Anillo de sellamiento	0-ring	1	1	1	1	1	
5	HC-9322	Parafuso Allen M6x30	Tornillo Allen	Set screw	4	4	4	4	4	
6	169242	Tubo de pressão	Tubo de presiõn	Pressure pipe	1	1	1			
6a	169212	Tubo de pressão	Tubo de presiõn	Pressure pipe				1	1	
7	LA-1189	Rolamento de esferas	Rodamiento de bolas	Bali bearing	2	2	2	2	2	
8	130680	Engrenagem	Engranaj e	Gear	1	1	1	1	1	
9	130710	Pino de trava	Pasador de traba	Lock pin	1	1	1	1	1	
10	130720	Engrenagem	Engranaje	Gear	1	1	1	1	1	
11	130700	Anel distanciador	Anillo espaciador	Spacer ring	1	1	1	1	1	
12	171810	Tubo de sucção	Tubo de succiõn	Suction pipe	1	1	1			•
12a	171850	Tubo de sucção	Tubo de succiõn	Suction pipe				1	1	
13	HC-9325	Parafuso Allen M8xl,25x16	Tornillo Allen	Set screw	2	2	2	2	2	
14	KH-4961	Anel retentor	Anillo de sellamiento	O-ring	1	1	1	1	1	
15	HC-8382	Parafuso Allen M8xl,25x100	Tornillo Allen	Set screw	2	2	2	2	2	
16	131680	Pino de pressão	Pasador de presiõn	Lock pin	2	2	2	2	2	
17	589190	Cinta de borracha	Cinta de goma	Rubber strap	2	2	2	2	2	
18	GP-3915	Braçadeira	Abrazadera	Clamp	1	1	1	1	1	
19	599140	Braçadeira para tubos	Abrazadera de tubos	Pipe clamp	1	1	1	1	1	
	158580	Válvula distribuidora monta da	Válvula distribuidora mon- tada	Distributor valve	1	1	1	1	1	b
20	215530	Válvula distribuidora	Válvula distribuidora	Distributor valve	1	1	1	1	1	
21	KH-4111	Anel retentor	Anillo de sellamiento	0-ring	1	1	1	1	1	
22	217200	Arruela antiextrusao	Arandela antiextrusao	Seal ring	1	1	1	1	1	
23	80192300	Anel de vedação	Anillo de sellamiento	0-ring	2	2	2	2	2	
24	158990	Válvula limitadora de pres- são montada	Válvula limitadora de pre- siõn montada	Relief valve assy	1	1	1	1	1	c
25	221810	Bujao	Tapõn	Plug	1	1	1	1	1	
26	221800	Anel de vedação	Anillo de sellamiento	O-ring	1	1	1	1	1	
27	221850	Arruela de compensação 0,3mm	Arandela de compensaciõn	Adjusting washer	*		*	*	*	
	221860	Arruela de compensação 0,4mm	Arandela de compensaciõn	Adjusting washer	*	*	*	*	*	
	221890	Arruela de compensação 0,10mm	Arandela de compensaciõn	Adjusting washer		*	*	*	*	
28	221900 **	Pino de guia	Pasador de guia	Guide pin	1	1	1	1	1	

Ref.	Código Part No,	Denomi nação	Denomi naci Õn	Descri ption	Quant./Cant
29	216750	Mola	Resorte	Spring	
30	221780 **	Cone da válvula	Cone de la válvula	Valve pin	
31	221770 **	Porta válvula	Porta válvula	Holding valve	
32	221790	Anel de vedação	Anillo de sellamiento	0-ring	
33	HC-8438	Parafuso M10xl,5x40	Tornillo	Bolt	
34	80192400	Anel de vedação	Anillo de sellamiento	0-ring	
35	80192500	Anel de vedação	Anillo de sellamiento	0-ring	
36	GR-0202	Buj ao	Tapón	Plug	
37	80177800	Tampa da válvula	Tapa de la válvula	Valve cover	
38	240720	Pris ioneiro	Espárrago	Stud	
39	JB-8905	Porca M10	Tuerca	Nut	
40	828540	Mola de vedação	Resorte de sellamiento	Spring ring	
41	KH-3617	Anel de vedação	Anillo de sellamiento	0-ring	2
42	216640	Parafuso de conexão	Tornillo de conexiõn	Banjo bolt	1
43	KH-4112	Anel retentor	Anillo de sellamiento	0-ring	2
44	JB-3710	Porca UNF 3/8"	Tuerca	Nut	2
45	KH-4041	Anel retentor	Anillo de sellamiento	0-ring	2
46	HT-64 28	Parafuso Allen UNC 1/2	Tornillo Allen	Set screw	2
47	224750	Tanque do filtro	Tanque dei filtro	Filter tank	
48	KH-4126	Anel retentor	Anillo de sellamiento	0-ring	
49	224690	Elemento do filtro	Elemento dei filtro	Filter element	
50	KH-4005	Anel retentor	Anillo de sellamiento	0-ring	
51	174720	Tampa roscada	Tuerca	Nut	
52	JB-3708	Porca UNF 5/16"	Tuerca	Nut	
53	GR-0203.1	Bujao magnético	Tapõn magnético	Plug	
54	GP-3912	Braçadeira	Abrazadera	Clamp	
55	594780	Mangueira	Manguera	Hose	
56	174790	Parafuso UNF 5/16"x4"	Tornillo	Bolt	
57	594800	Arruela	Arandei a	Washer	
58	224710	Conexão	Conexiõn	Flanged tube	
59	853820	Junta de vedação	Junta de sellamiento	Gasket	

Ref.: a = 1,7-11, 16
b 20-24
c 25-32

* Conforme necessidc
Segun la necesidad
According to necessity

Vendida somente coma peça n9 158990 - Válvula limitadora de pressão
Suministrada solamente con la pieza n? 158990 - Válvula limitadora de presiõn
Delivered only with the relief valve assy No. 158990

BOMBA E TUBULAÇÕES DO SISTEMA HIDRÃULICO

BOMBA Y TUBULACIONES DEL SISTEMA HIDRAULICO

PUMP AND PIPES OF HYDRAULIC SISTEM

G12

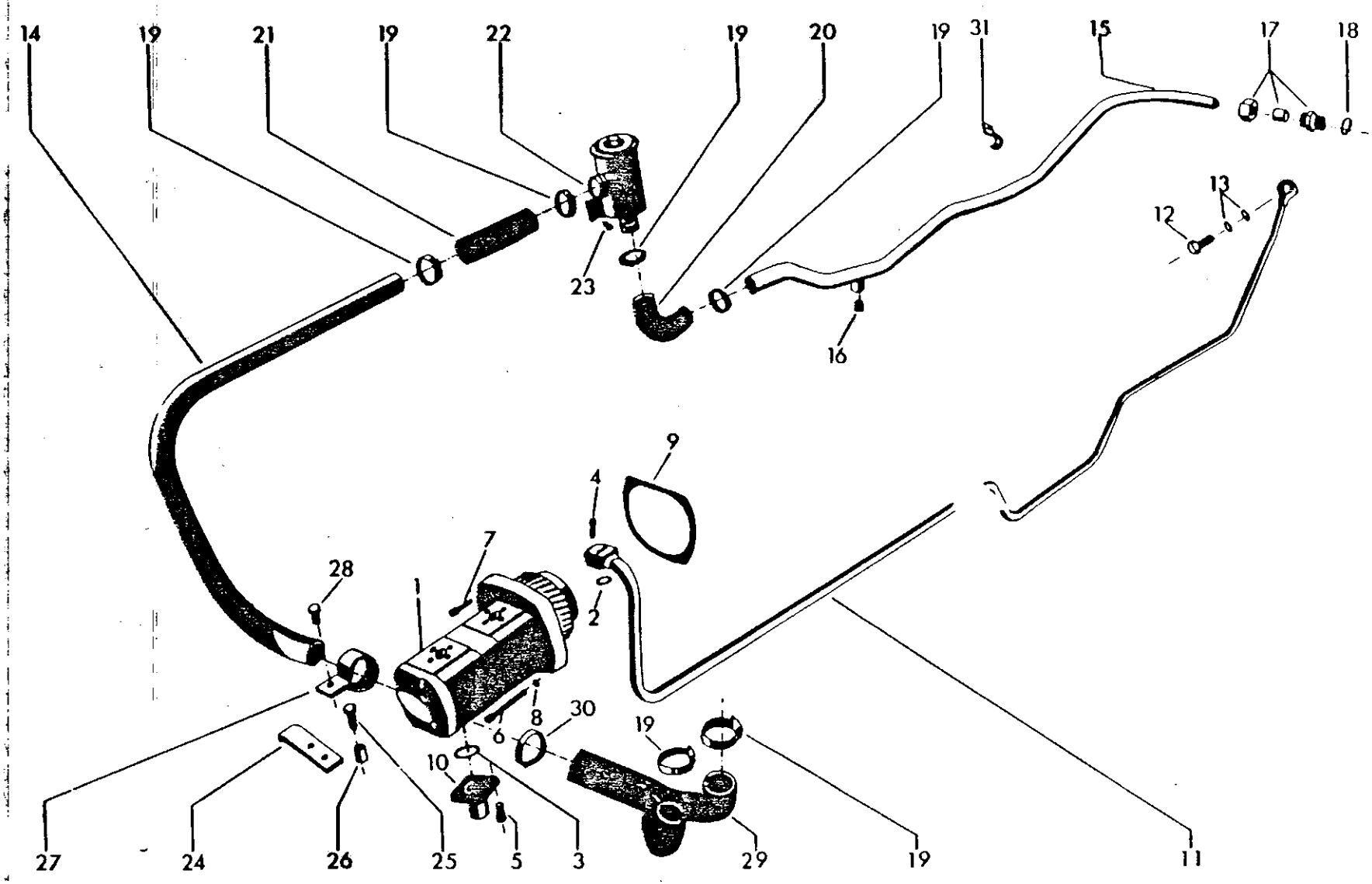

Ref.	Cõdigo Part No.	Denominação	Denominaciõn	Description	Quant. /Cant. /Qt.
1	191860	Unidade hidráulica dupla	Unidad hidráulica doble	Double hydraulic pump	1
2	KH-4952	Anel retentor	Anillo de sellamiento	Seal ring	1
3	KH-4961	Anel retentor	Anillo de sellamiento	Seal ring	2
4	HC-9322	Parafuso Allen M6xlx30	Tornillo Allen	Set screw	3
5	HC-9 325	Parafuso Allen M8xl,25x16	Tornillo Allen	Set screw	8
6	HC-8382	Parafuso Allen M8xl,25x100	Tornillo Allen	Set screw	2
7	HC-9623	Parafuso Allen M8xl,25x35	Tornillo Allen	Set screw	2
8	JD-3208	Arruela de pressão	Arandela de presiõn	Lock washer	
9	853820	Junta de vedação	Junta de sellamiento	Seal gasket	
10	685940	Conexão de sucção	Conexiõn de succiõn	Suction flange	
11	201850	Tubo de pressão	Tubo de presiõn	Pressure pipe	
12	831830	Parafuso de conexão	Tornillo de conexiõn	Banjo bolt	
13	KH-3611	Anel de vedação	Anillo de sellamiento	Seal washer	
14	201941	Tubo de sucção dianteiro	Tubo de succiõn delantero	Front suction pipe	
14a	201840	Tubo de sucção traseiro montado	Tubo de succiõn trasero montado	Rear suction pipe assy	
15	201990	Tubo de sucção traseiro	Tubo de succiõn trasero	Rear suction pipe	
16	GR-0203	Buj ao	Tapõn	Plug	
17	190770	União macho	Uniõn macho	Connection	
18	KH-3007	Anel retentor	Anillo de sellamiento	Seal ring	
19	GP-3915	Braçadeira	Abrazadeira	Clamp	
20	203550	Mangueira	Manguera	Hose	
21	202140	Mangueira	Manguera	Hose	
22	190712	Filtro de õleo hidráulico completo	Filtro de aceite hidráulico completo	Complete hydraulic oil filter	
-	242510	Elemento filtrante	Elemento filtrante	Filter element	
-	242630	Mola	Resorte	Spring	
-	206050	Junta	Junta	Gasket	
-	222510	Caneca completa	Carcasa	Housing	
-	242640	Arruela	Arandela	Washer	
-	242650	Parafuso	Tornillo	Bolt	
23	HA-9229	Parafuso M8xl,25x12	Tornillo	Bolt	
24	202130	Suporte	Soporte	Bracket	
25	HA-9089	Parafuso M10xl,5x20	Tornillo	Bolt	
26	202110	Bucha	Buje	Bushing	
27	202120	Braçadeira	Abrazadera	Clamp	
28	HA-9058	Parafuso M10xl,5x35	Tornillo	Bolt	

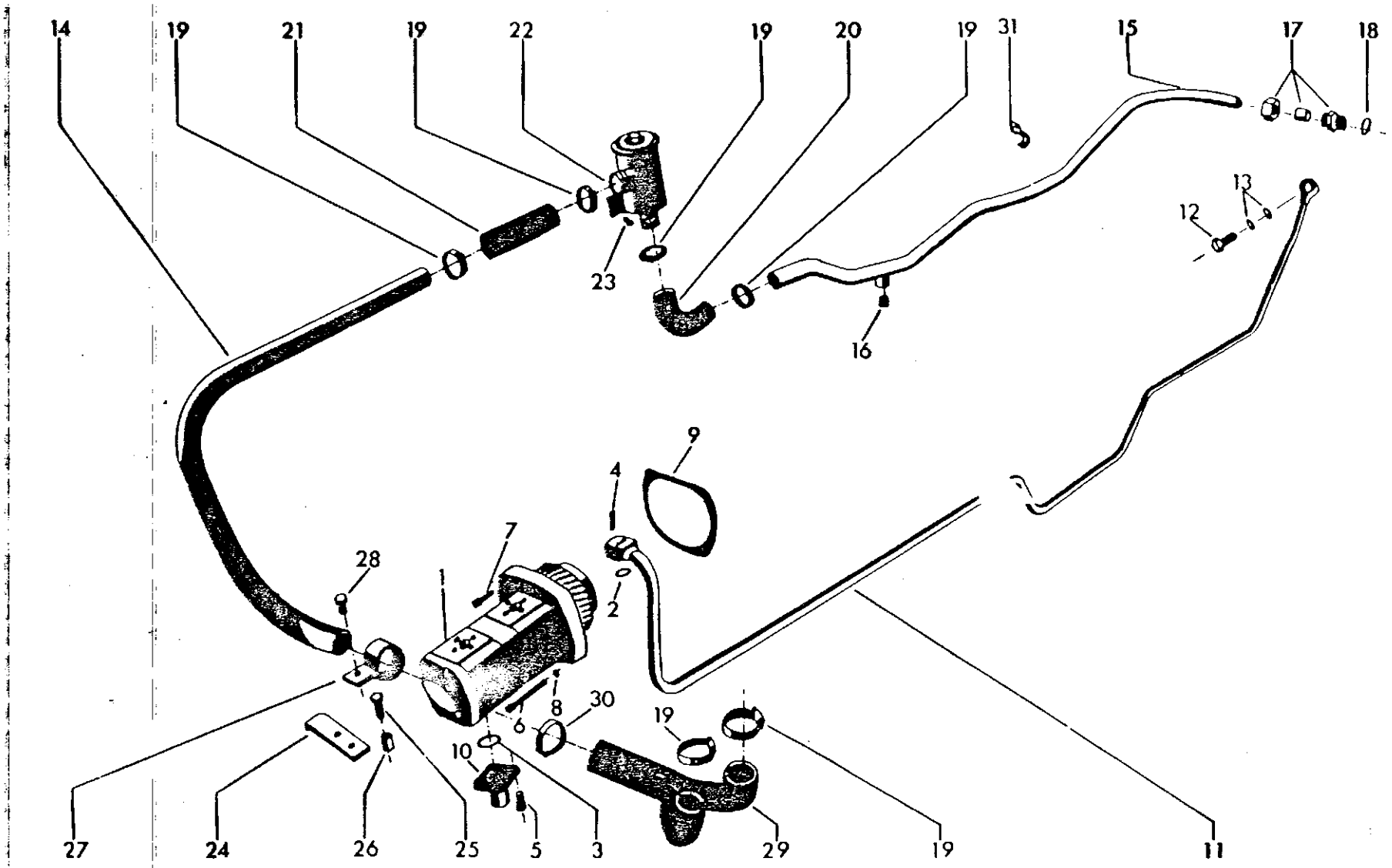
14
19
21
19
22
19
20
19
31
15
17
18
13
12
23
16
9
4
7
28
1
2
8
30
6
19
10
27
24
26
25
5
3
29
19
11

Ref.	Código Part No.	Denominação	Denominaciõn	Descri ption	Quant. /Cant, / Qty?
29	201800	Mangueira com ligação dupla	Manguera con ligaciõn doble	Double hose	
30	GP-3928	Braçadeira	Abrazadera	Clamp	
31	204500	Suporte do tubo	Soporte dei tubo	Bracket pipe	

a: 15-17

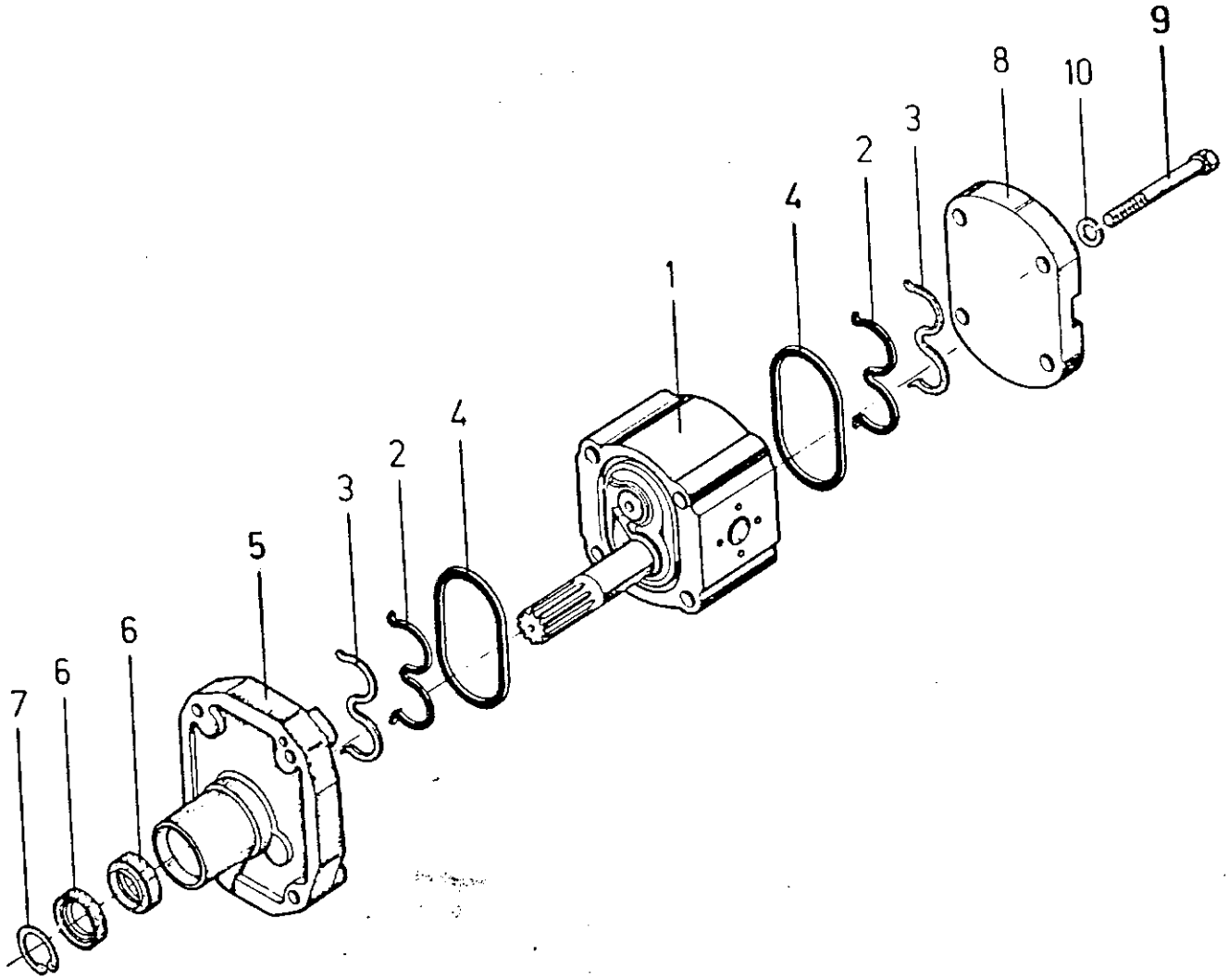
9
8
10
3
2
4
1
4
2
3
5
6
6
7

Ref.	Código Part No.	Denominação	Denominación	Description	Quant. /Cant. /Qt CAF	62id	65id	85id	86id	Obs.
-	157490	Bomba hidráulica simples	Bomba hidráulics simple	Hydraulic pump	1	1	1	1	1	
-	159510	Bomba incompleta	Bomba incompleta	Incomplete pump	1	1	l	1	1	a
1		Conjunto acasalado	Conjunto de reparaciõn	Spares set	1	1	l	1	1	
2	217250 *	Anel de vedação	Anillo de sellamiento	0-ring	2	0	2	2	2	
3	217260 *	Anel de apoio	Anillo de apoyo	O-r ing	2	2	2	2	2	
4	217270 *	Anel de vedação	Anillo de sellamiento	0-ring	2	2	2	2	2	
5	217280	Tampa mancai	Tapa delantera	Front cover	1	1	1	1	1	
6	217290 *	Retentor	Retenedor	Oil seal	2	2	2	2	2	
7	217300 *	Anel de trava	Anillo de traba	Circlip	1	1	1	1	1	
8	217310	Tampa traseira	Tapa trasera	Rear cover	1	1	1	1	1	
9	217320	Parafuso Allen	Tornillo Allen	Allen bolt	4	4	4	4	4	
10	217340	Arruela de pressão	Arandela de presiõn	Lock washer	4	4	4	4	4	
	159530	Jogo de reparo	Juego de reparaciõn	Spares set	1	1	1	1	1	b

* Vendida somente com o jogo de reparo n9 159530
Suministrada solamente con el juego de reparaciõn n9 159530
Only delivered together with spares set No. 159530

Ref.: a = l, 2, 3, 4

b = 2,3,4,6,7

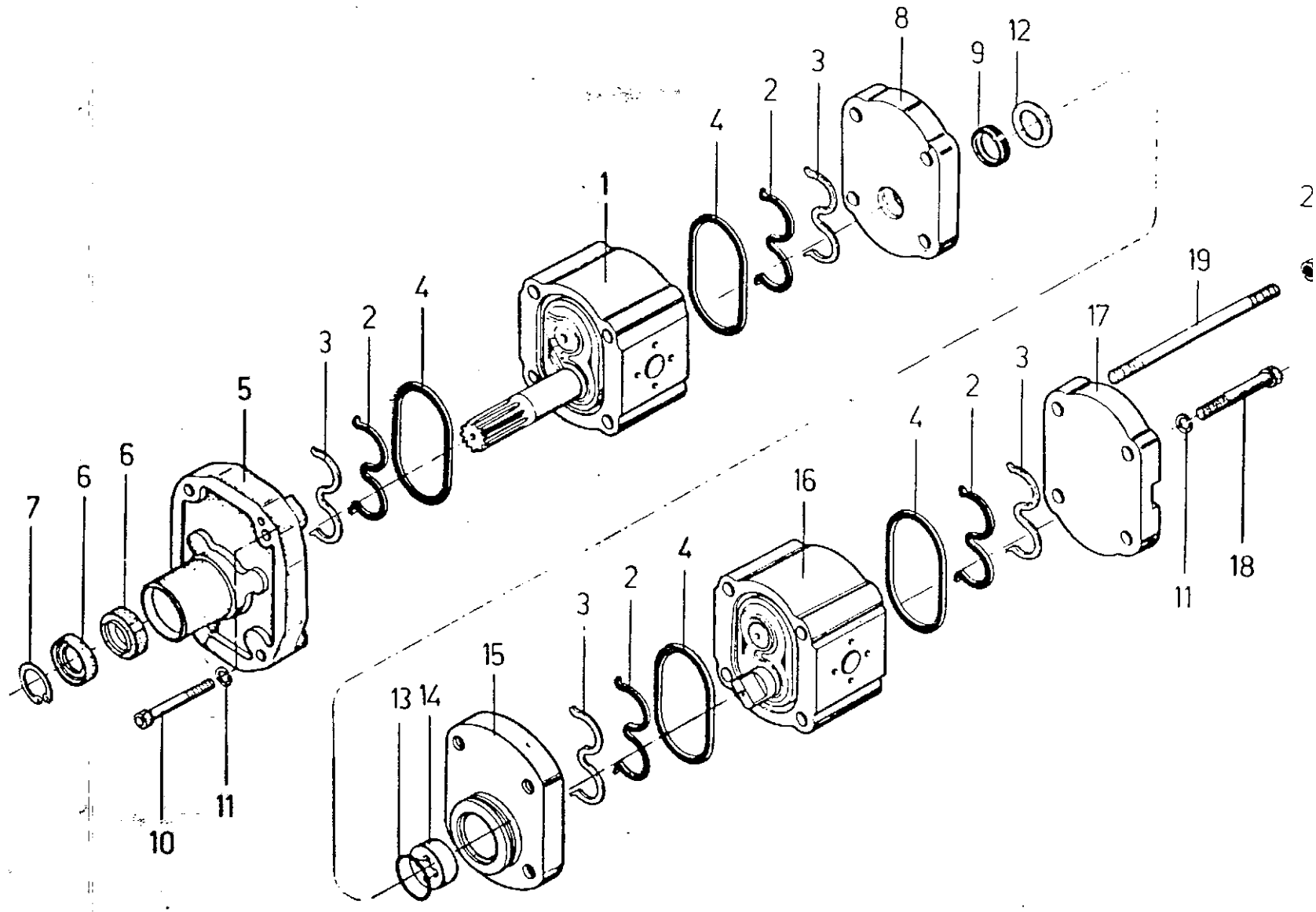
1
2
3
4
5
6
6
7
8
9
10
11
12
13
14
15
16
17
18
19
2
3
4
2
3
4
2
3
4
11

Ref.	Código Part No.	Denominação	Denominaciõn	Description	Quant. /Cant. /Qty-1
–	191850	Bomba hidráulica dupla	Bomba hidráulica doble	Double hydraulic pump	1
–	159540	Bomba incompleta	Bomba incompleta	Incomplete pump	1 a
–	159550	Bomba incompleta	Bomba incompleta	Incomplete pump	1 b
1	–	Conjunto acasalado da la.unidade	Conjunto de reparaciõn de la la.unidad	Spares set - 1st unit	1
2	217250 *	Anel de vedação	Anillo de sellamiento	Seal ring	4
3	217260 *	Anel de apoio	Anillo de empuje	Thrust ring	4
4	217270 *	Anel de vedação	Anillo de sellamiento	Seal ring	4
5	217350	Tampa mancai da la.unidade	Tapa dalantera-la.unidad	Front cover -lst unit	1
6	217290 *	Retentor	Retén	Oil seal	
7	217300 *	Anel de trava	Anillo de traba	Circlip	
8	217360	Tampa traseira da la.unidade	Tapa trasera - la.unidad	Rear cover - 1st unit	1
9	217370 *	Retentor	Retén	Oil seal	1
10	217380	Parafuso Allen	Tornillo Allen	Set screw	
11	217340	Arruela de pressão	Arandela de presiõn	Lock washer	4
12	217390	Anel distanciador	Anillo espaciador	Spacer ring	1
13	217400 *	Anel de vedação	Anillo de sellamiento	Seal ring	1
14	217410	Arrastador	Manga conductora	Sleeve	1
15	217420	Tampa mancai da 2a.unidade	Tapa delantera-2a.unidad	Front cover - 2nd unit	1
16	–	Conjunto acasalado da 2a.unidade	Conjunto de reparaciõn de la 2a.unidad	Spares set -,2nd unit	1
17	217310	Tampa traseira da 2a.unidade	Tapa trasera de la 2a.unidad	Rear cover - 2nd unit	1
18	217330	Parafuso	Tornillo	Bolt	2
19	217430	Tirante	Espárrago	Stud	2
20	217440	Porca	Tuerca	Nut	2
–	159560	Jogo de reparo	Juego de reparaciõn	Spares set	1 c

* Vendida somente com o Jogo de reparo n9 159560.
Suministrada solamente con el Juego de reparaciõn n9 159560.
Only delivered together with Spares set No.159560.

a: 1, 2, 3, 4
b: 2, 3, 4, 16
c: 2, 3, 4, 6, 7, 9, 13

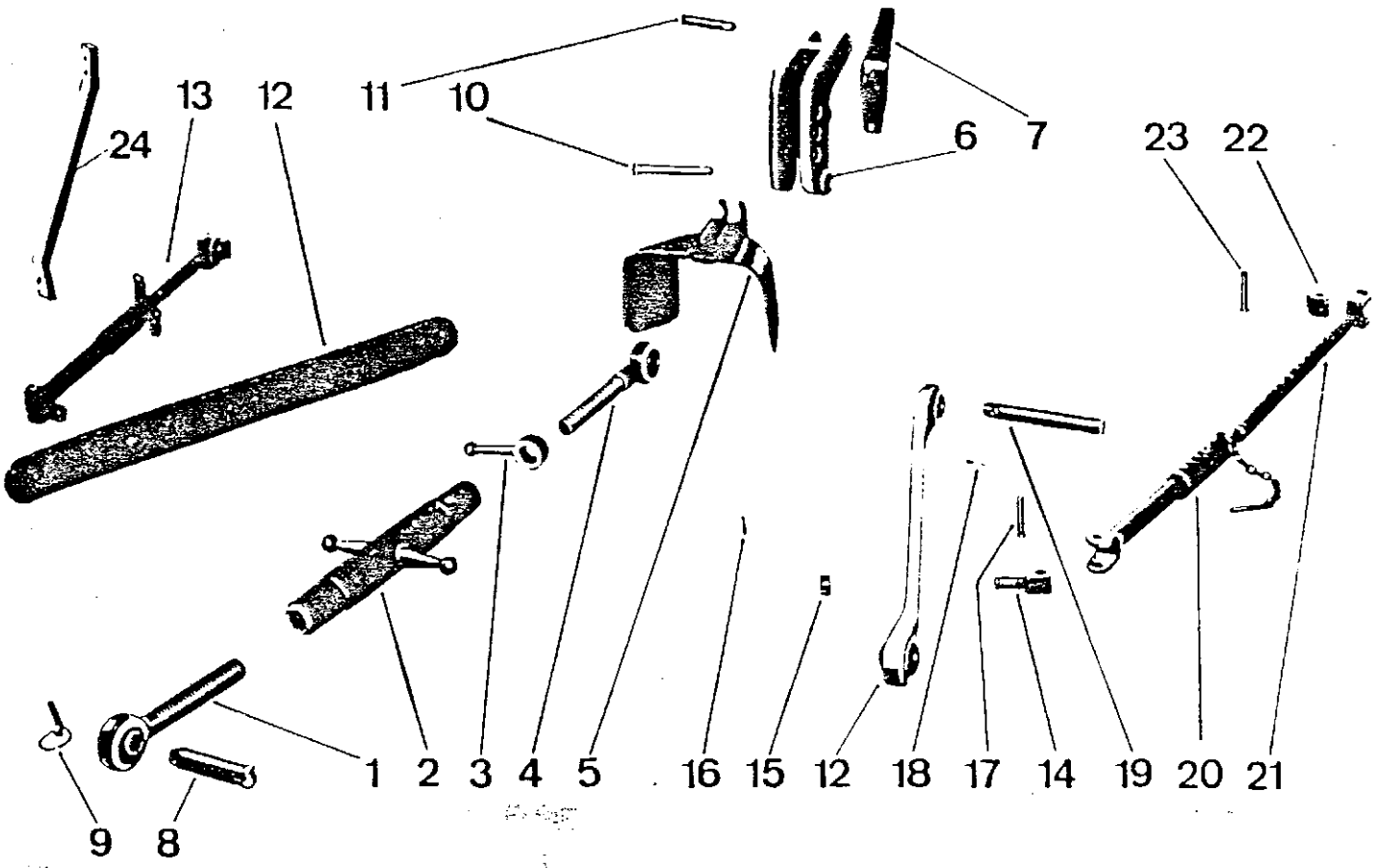
24
13
12
11
10
6
7
23
22
1
2
3
4
5
16
15
12
18
17
14
19
20
21
9
8

Ref.	Código Part No.	Denominação	Denominaciõn	Description	Quant. /Cant. /Qty CAF	621d				
	168940	Barra do 39 ponto	Barra dei 39 punto	Top link assy	1					a
	227110	Barra do 39 ponto	Barra dei 39 punto	Top link assy		1				a
1	627130	Fuso esquerdo	Huso izquierdo	Spindle l.h	1	1				
2	168950	Tensor	Tensor	Turnbuckle	1					
2a	227120	Tensor	Tensor	Turnbuckle		1				
3	227121	Trava de barra	Traba de la barra	Lock nut	1	1				
4	617140	Fuso direito	Huso derecho	Spindle r.h	l	1				
5	627250	Chapa de proteção	Chapa de protección	Protection plate	1	1				
6	627180	Suporte do 39 ponto	Soporte dei 39 punto	Bracket	1	1				
7	177190	Mola de fita	Resorte de chapa	Spring	1	1				
8	200240	Pino de articulação	Pasador	Pin	2	2				
9	587030	Trava	Traba	Lock pin	10	10				
10	117230	Pino de articulação Ll/4	Pasador	Pin	1	1				
11	117220	Pino de articulação L!27	Pasador	Pin	1	1				
12	627300	Barra de tração	Brazo inferior	Draft link	2	2				
13	217540	Estabilizador esquerdo	Estabilizador izquierdo	Stabilizer l.h		1				
13a	217650	Estabilizador direito	Estabilizador derecho	Stabilizer r.h		1				
14	170530	Terminal	Terminal	Terminal	2					
14 a	627580	Terminal	Terminal	Terminal		2				
15	JC-3519	Porca castelo UNF 3/4"	Tuerca ranurada	Crown nut	2	2				
16	JE-3108	Cupilha	Pasador abierto	Split pin	2	2				
17	647600	Pino	Pasador	Pin		2				
18	JE-3101	Cupilha	Pasador abierto	Split pin		4				
19	617310	Pino de articulação	Pasador	Pin	2	2				
20	197560	Tubo externo	Tubo externo	Outer tube		2				
21	217570	Barra interna	Barra interna	Inner bar		2				
22	217553	Terminal	Terminal	Terminal		2				
23	217554	Pino	Pasador	Pin		2				
24	170500	Barra estabilizadora direita	Barra estabilizadora derecha	Stabilizer r.h	1					
24a	170490	Barra estabilizadora esquer-da	Barra estabilizadora izquier da	Stabilizer l.h	1					

Ref.: a - 1-4

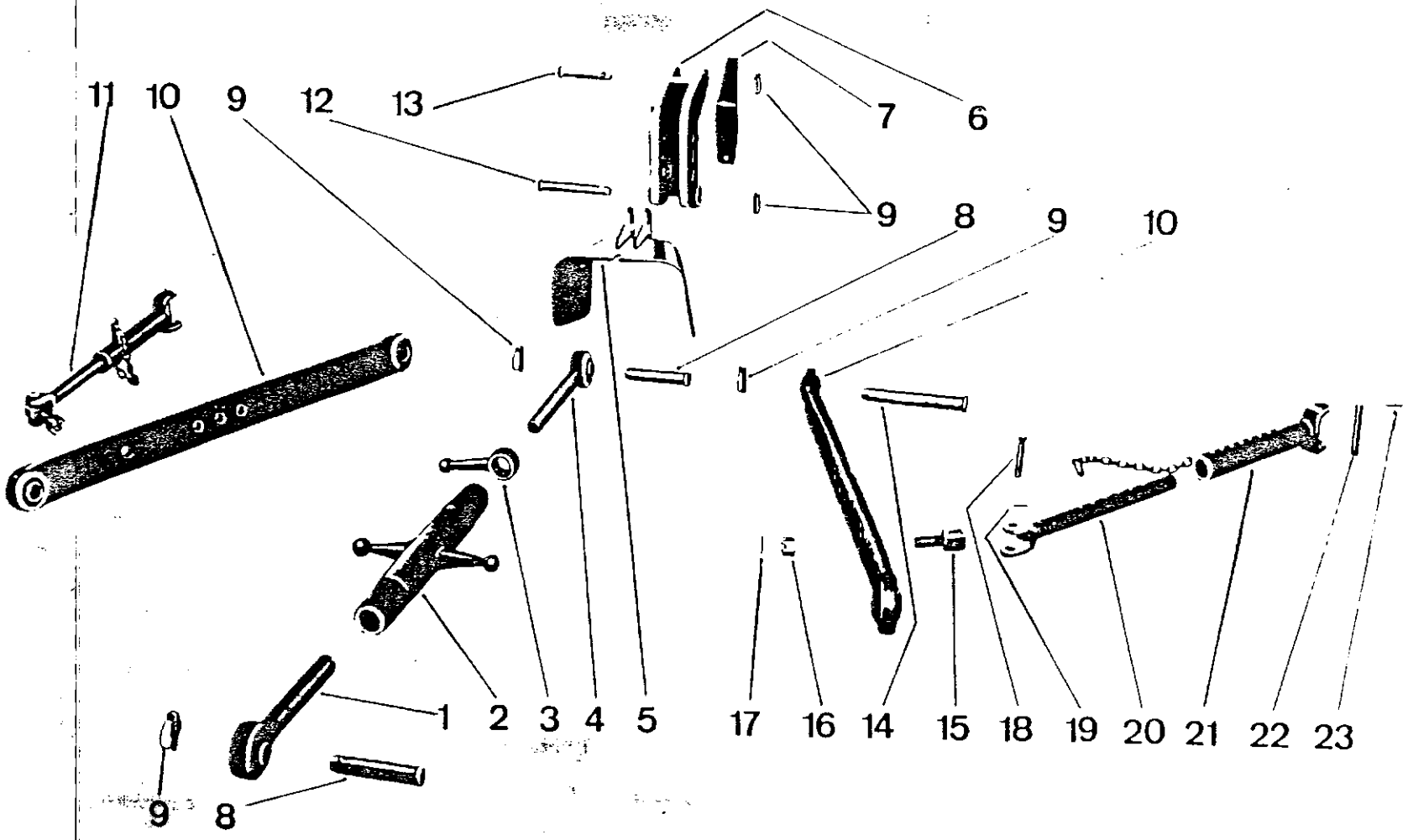
11
10
9
12
13
7
6
9
8
9
10
1
2
3
4
5
17
16
14
15
18
19
20
21
22
23
9
8

Ref.	Código Part No.	Denominação	Denominación	Description	Quant. /Cant. 65id	85id	PT98			to
	227110	Barra do 39 ponto	Barra dei 39 punto	Top link assy	1					a
	157110	Barra do 39 ponto	Barra dei 39 punto	Top link assy		1	1			a
1	627130	Fuso esquerdo	Huso izquierdo	Left spindle	1					
la	168000	Fuso esquerdo	Huso izquierdo	Left spindle		1	1			
2	227120	Tensor	Tensor	Turnbuckle	1	1	1			
3	227121	Trava da barra	Traba de la barra	Lock nut	1	1	1			
4	617140	Fuso direito	Huso derecho	Right spindle	1					
4a	168020	Fuso direito	Huso derecho	Right spindle		1	1			
5	627250	Chapa de prcteçao	Chapa de protección	Protection plate	1	1	1			
6	627180	Suporte do 39 ponto	Suporte dei 39 punto	Bracket	1	1	1			
7	177190	Mola de fita	Resorte de chapa	Spring	1	1	1			
8	200240	Pino	Pasador	Pin	2	2	2			
9	587030	Trava	Traba	Cotter pin	6	6	6			
10	627300	Barra de tração	Brazo inferior	Draft link	2					
10a	207300	Barra de tração	Brazo inferior	Draft link		2	2			
11	207632	Estabilizador completo	Estabilizador completo	Complete stabilizer	2	2	2			b
12	117230	Pino de articulação L174	Pasador de articulaciõn	Link pin	1	1	1			
13	117220	Pino de articulação L127	Pasador de articulaciõn	Link pin	1	1	1			
14	617310	Pino de articulação	Pasador de articulaciõn	Link pin	2					
14a	165850	Pino de articulação	Pasador de articulaciõn	Link pin		2	2			
15	627580	Terminal	Terminal	Terminal	2	2	2			
16	JC-3519	Porca castelo UNF 3/4"	Tuerca ranurada	Crown nut	2	2	2			
17	JE-3108	Cupilha	Pasador abierto	Split pin	2	2	2			
18	647600	Pino	Pasador	Pin	2	2	2			
19	JE-3101	Cupilha	Pasador abierto	Split pin	2	2	2			
20	207643	Barra interna	Barra interna.	Inner bar	2	2	2			
21	207652	Tubo externo	Tubo externo	Outer tube	2	2	2			
22	657620	Pino	Pasador	Pin	2	2	2			
23	JE-3125	Cupilha	Pasador abierto	Split pin	4	4	4			

Ref.: a = 1-4

b = 15-21

Ref.	Código Part No.	Denominação	Denominaciõn	Description	Quant. /Cant. /Qty.
1	812690	Braço de acoplamento superior do 39 ponto	Barra dei 39 punto	Top link assy	1
2	812710	Fuso direito	Hoso derecho	Right spindle	1
3	200820	Trava do braço	Traba de la barra	Lock nut	1
4	825920	Tensor	Tensor	Turnbuckle	1
5	812700	Fuso esquerdo	Huso izquierdo	Left spindle	1
6	812681	Braço de acoplamento inferior	Brazo inferior	Draft link	2
8	662080	Tubo externo	Tubo externo	Outer tube	2
9	847740	Barra interna	Barra interna	Inner rod	2
-	200280 *	Barra interna	Barra interna	Inner rod	2
10	672540	Pino	Pasador	Pin	4
11	JE-3103	Cupilha	Pasador abierto	Split pin	4
12	813530	Suporte	Soporte	Top link hook	1
13	JE-3128	Cupilha	Pasador abierto	Split pin	1
14	JD-0114	Arruela	Arandela	Washer	1
15	673070	Arruela	Arandela	Washer	2
16	677030	Pino de articulação 178mm	Pasador de articulaciõn	Link pin	1
17	587030	Trava	Traba	Linch pin	4
18	208130	Pino de articulação 122mm	Pasador de articulaciõn	Link pin	2
19	672520	Pino de articulação 141mm	Pasaodr de articulaciõn	Link pin	2
20	824231	Suporte do braço de acoplamento superior	Soporte de la barra dei 39 punto	Top link support	1
21	HA-6357	Parafuso M16x2x40	Tornillo	Bolt	4
-	HA-6358	Parafuso M16x2x50	Tornillo	Bolt	4
22	825960	Eixo	Eje	Shaft	1
23	LA-9038	Bucha	Buje	Bushing	2
24	207700	Espaçador	Espaciador	Spacer ring	2
25	JE-9079	Pino de pressão	Pasador de presiõn	Lock pin	2
26	207040	Braço do apalpador	Brazo dei control de la ondulacion	Feeler arm	2
28	JB-3212	Porca M12xl,75	Tuerca	Nut	5
29	206520	Prisioneiro Ml2xl,75x115	Espárrago	Stud	1
30	206540	Guia da mola	Guia dei resorte	Spring guide	1
32	HA-6449	Parafuso M12xl,75x80	Tornillo	Bolt	3
34	826001	Mola do apalpador	Resorte dei sistema de. ondula-ciõn	Feeler spring	1
31	HA-9242	Parafuso M12xl,75x35	Tornillo	Bolt	4

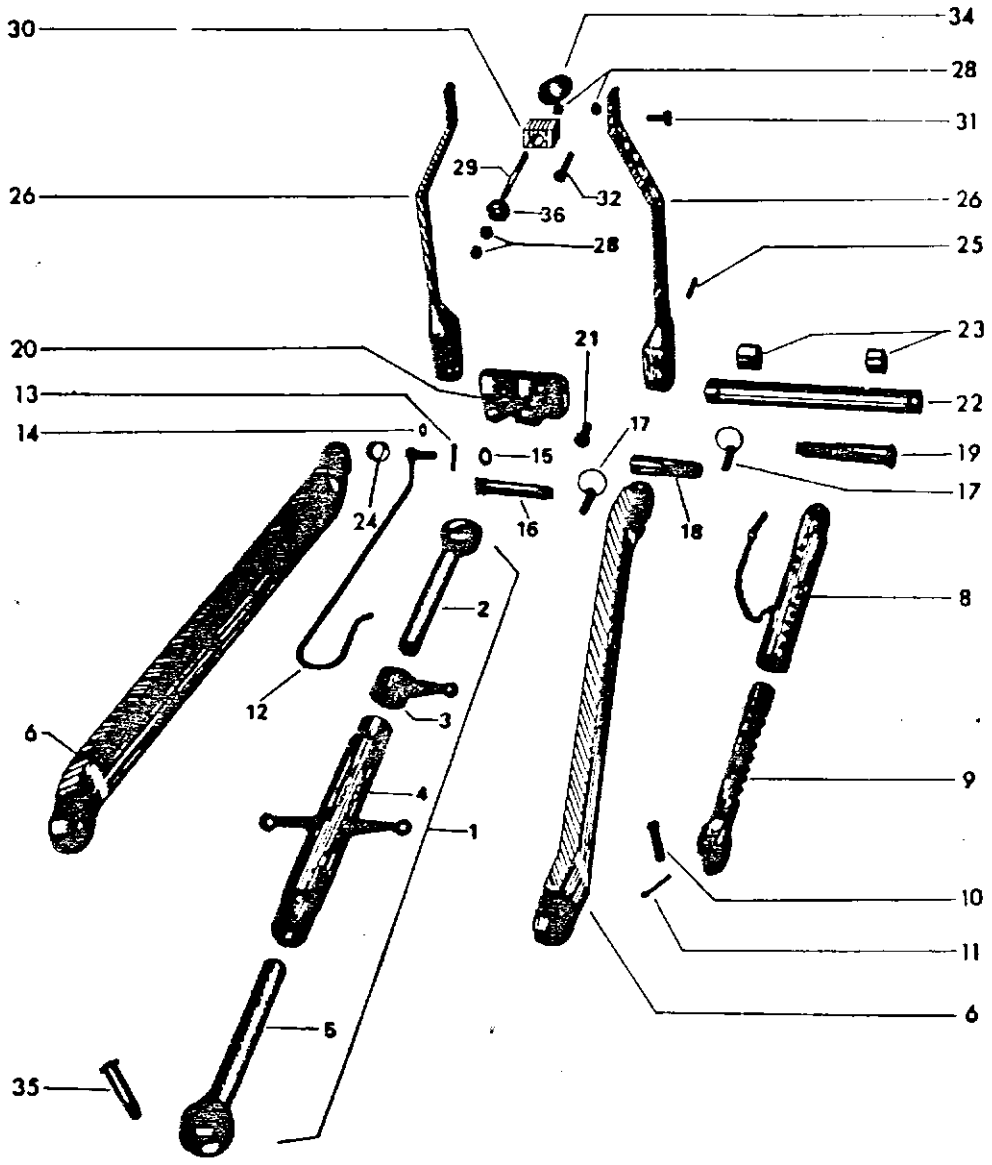
30
34
28
31
29
32
26
36
26
28
25
20
21
23
13
22
14
17
19
15
17
24
16
18
2
8
12
3
6
9
4
1
10
11
6
5
35

Ref.	Código Part No.	Denominação	Denominaciõn	Description	Quant. /Cant. / Q
35	200240	Pino de articulação	Pasador de articulaciõn	Link pin	
36	597570	Anel espaçador	Anillo espaciador	Spacer ring	

Usado com o braço de acoplamento inferior n9 825910 e pino de articulação n9 200330.
Usado con el brazo de acoplamiento inferior n9 825910 y pasador de articulaciõn n? 200330.
Used with draft link No.825910 and link pin No.200330.

a: 2-5

Ref.	Código Part No.	Denominação	Denominación	Description	Quant. /Cant. /Q1-y.)					
1	169160	Barra de elevação direita completa	Barra de elevaciõn derecha completa	Complete right lift rod	1					a
la	587350	Barra de elevação direita completa	Barra de elevaciõn derecha completa	Complete right lift rod		1	1			a
lb	165801	Barra de elevação direita completa	Barra de elevação derecha completa	Complete right lift rod				1	1	a
2	587480	Barra de elevação esquerda completa	Barra de elevaciõn izquierda completa	Complete left lift rod	1	1	1			b
2a	165821	Barra de elevação esquerda completa	Barra de elevaciõn izquierda completa	Complete left lift rod				1	1	b
3	214900	Garfo inferior	Horquilla inferior	Lower fork	2	2	2			
3a	211630	Garfo inferior	Horquilla inferior	Lower fork				2	2	
4	GG-0052	Niple de lubrificaçao	Niple de lubricaciõn	Grease fitting	3	3	3	3	3	
5	157380	Eixo roscado	Eje rosqueado	Threaded shaft	1	1	1			
5a	165810	Eixo roscado	Eje rosqueado	Threaded shaft				1	1	
6	587420	Eixo de manivela	Eje de manivela	Crank shaft	1	1	1	1	1	
7	169171	Caixa de redução	Caja de reducciõn	Gear housing	1					
7a	587370	Caixa de redução	Caja de reducciÕn	Gear housing		1	1	1	1	
3	157400	Manivela	Manivela	Crank handle	1	1	1	1	1	
9	JE-8099	Pino de pressão	Pasador de presiõn	Spring pin	1	1	1	1	1	
10	LA-6007	Rolamento axial de esfera	Rodamiento axial de bolas	Axial bali bearing	1	1	1	1	1	
11	587430	Tampa	Tapa	Cover	1	1	1	1	1	
12	117410	Pino de aritculaçao	Pasador de articulaciõn	Link pin	6	6	6	6	6	
13	587390	Cruzeta	Cruzeta	Joint link	2	2	2	2	2	
14	JE-3101	Cupilha	Pasador abierto	Split pin	2	2	2	2	2	
15	JE-9020	Grampo	Grampo	Spring clip	4	4	4	4	4	
16	607490	Garfo superior	Horquilla superior	Higher fork	1	1	1			
16a	165830	Garfo superior	Horquilla superior	Higher fork				1	1	
17	216250	Tampa	Tapa	Cover	1	1				

Ref.: a. = 3-14

b = 3,4,12-14,16

Ref.	Código Part No.	Denominação	Denominación	Description	Quant. /Cant. /Qty.					
–	812741	Barra de elevação direita montada	Barra de elevación derecha montada	Right lift rod assy	1					a
1	826241	Pino de articulação 154mm	Pasador de articulación	Link pin	2					
2	JD-0124	Arruela	Arandela	Washer	4					
3	587030	Trava	Traba	Linch pin	2					
4	824200	Garfo inferior direito	Horquilla inferior derecha	Right lower fork	1					
5	812760	Eixo roscado	Eje rosqueado	Threaded shaft	1					
6	668050	Rolamento axial de agulhas	Rodamiento axial de agujas	Axial needle bearing	1					
7	826190	Placa axial	Arandela de empuje	Thrust washer	1					
8	826161	Engrenagem da manivela D-10	Engranaje de la manivela	Gear	1					
9	JE-9059	Pino de pressão	Pasador de presiõn	Lock pin	1					
10	JE-9099	Pino de pressão	Pasador de presiõn	Lock pin	1					
–	812751	Manivela completa	Manivela completa	Complete lever	1					
11	826210	Empunhadura	Empunadura	Knob	1					
12	860930	Mola	Resorte	Spring	1					
13	813751	Manivela montada	Manivela montada	Lever assy	1					
14	JE-6084	Pino de pressão	Pasador de presiõn	Lock pin	1					
15	860920	Arruela	Arandela	Washer	1					
16	JE-9054	Pino de pressão	Pasador de presiõn	Lock washer	1					
17	830721	Eixo da manivela	Eje de la manivela	Lever shaft	1					
18	826171	Tampa	Tapa	Cover	1					
19	824240	Cruzeta	Cruceta	Joint link	2					
20	826180	Pino de articulação 150mra	Pasador de articulaciõn	Link pin	4					
21	JE-3128	Cupilha	Pasador abierto	Split pin	2					
22	HA-6444	Parafuso M12xl,75x30	Tornillo	Bolt	4					
23	824221	Caixa de redução	Caja de reduccion	Gear housing	1					
24	GG-0019	Niple	Niple	Nipple	2					
–	812770	Barra de elevação esquerda montada	Barra de elevaciõn izquierda montada	Left lift rod assy	1					b
25	JE-9020	Grampo	Grampo	Spring clip	2					
26	812780	Eixo roscado	Eje rosqueado	Bolt shaft	1					
27	685850	Trava	Traba	Lock nut	1					
28	824211	Garfo	Horquilla	Fork	1					
29	826281	Tampa	Tapa	Cover	1					
30	205070	Garfo inferior esquerdo	Horquilla inferior izquierda	Left lower fork	1					

a: 4,5-19,26 b: 14-17,19 ,21-26

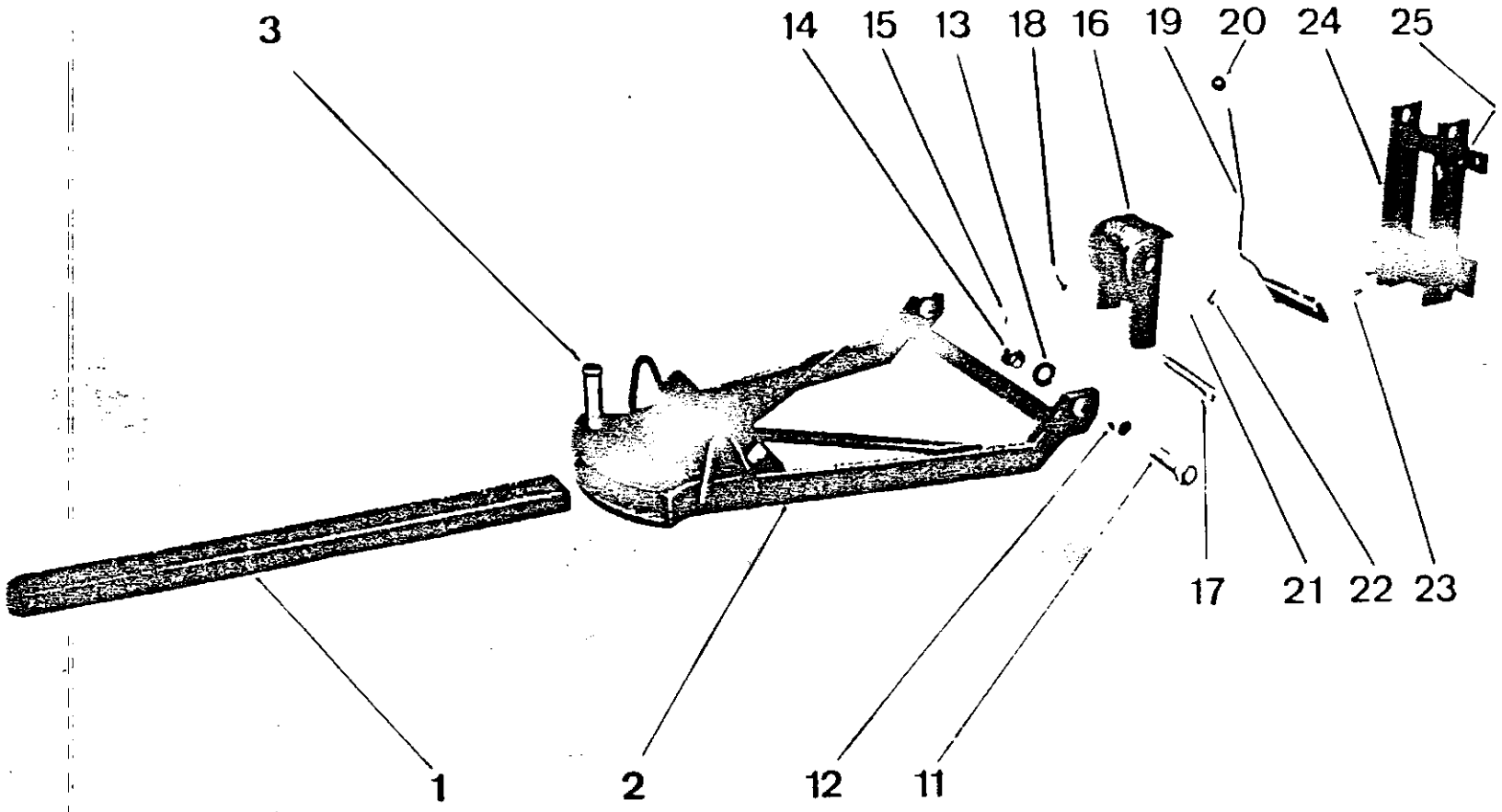
3
14
15
13
18
16
19
20
24
25
17
21
22
23
1
2
12
11

Ref.	Código Part No.	Denominação	Denominaciõn	Description	Quant. /Cant. /Qty.^1 CAF	62id	65id	85id	86Id	Ref.
	210710	Gancho de tração completo	Gancho de tracciõn completo	Complete trailer hitch	1	1	1			a
-	210711	Gancho de tração completo	Gancho de tracciõn completo	Complete trailer hitch				1	1	a
l	217030	Barra de engate	Barra de tracción	Drawbar	1	1	1	1	1	
2	217010	Gancho de tração	Gancho de tracciõn	Trailer hitch	1	1	1			
2a	165780	Gancho de tração	Gancho de tracciõn	Trailer hitch				1	1	
3	217040	Pino de articulação	Pasador de articulaciõn	Link pin	2	2	2	2	2	
11	137020	Parafuso UNF 7/8"x3.1/4"	Tornillo	Bolt	2	2	2	2	2	
12	597610	Bucha	Buje	Bushing	2	2	2	2	2	
13	596220	Arruela	Arandela	Washer	2	2	2	2	2	
14	JC-3522	Porca castelo UNF 7/8"	Tuerca ranurada	Crown nut	2	2	2	2	2	
15	JE-3108	Cupilha	Pasador abierto	Split pin	2	2	2	2	2	
16	158950	Tampa protetora	Tapa protectora	Protective cover	1	1	i	1	1	
17	117230	Pino de articulação L174	Pasador de articulaciõn	Link pin	2	2	2	2	2	
18	587030	Trava	Traba	Linch pin	4	4	4	4	4	
19	657050	Dispositivo do bloqueio	Dispositivo de bloquear	Arrester lever	1	1	1	1	1	
20	157053	Empunhadura	Empunadura	Lever knob	1	1	1	1	1	
21	HS-5301	Parafuso UNF l/4"xl/2"	Tornillo	Bolt	1	1	1	1	1	
22	587060	Mola	Resorte	Spring	1	1	1	1	1	
23	JE-3125	Cupilha	Pasador abierto	Split pin	1	1	1	1	1	
24	657040	Quadrante de trava	Cuadrante de la traba	Arrester frame	1	1	1	1	1	b
25	HS-2363	Parafuso UNC 5/8"xl.l/2"	Tornillo	Bolt	4	4	4	4	4	
-	152732	Adesivo do gancho de tração	Adhesivo dei gancho de tracciõn	Adhesive trailer hitch	1	1	1	1	1	

Ref.: a = 1-3,18

b = 19-23,25

Ref.	Código Part No.	Denominação	Denominación	Description	Quant. /Cant. / Qty a	a	b
-	190050	Gancho de tração completo	Gancho de tracción completo	Complete trailer hitch	1		
1	812600	Suspensor do gancho de tração	Suspensor dei gancho de tracción	Lift rod assy	2		
2	812620	Olhai montado	Tornillo	Bolt	2		
3	825850	Porca	Tuerca	Nut	2		
4	JB-3616	Porca Ml6x2	Tuerca	Nut	2		
5	802694	Bucha	Buje	Bushing	2		
6	HA-8360	Parafuso	Tornillo	Bolt	2		
7	JE-3212	Cupilha	Pasador abierto	Split pin	2		
8	812610	Corpo montado	Horquilla	Fork	2		
9	200170	Gancho de tração	Gancho de tracción	Trailer hitch	1		
10	826120	Arruela	Arandela	Washer	6		
11	JE-3181	Cupilha	Pasador abierto	Split pin	2		
12	826090	Eixo	Eje	Shaft	1		
13	200240	Pino de articulação	Pasador de articulaciõn	Link pin	2		
14	200210	Barra de engate	Barra de tracciõn	Drawbar	1		
15	200261	Apoio do pino de tração	Apoyo dei pasador de tracciõn	Support	1		
16	HA-9104	Parafuso M20x2,5x90	Tornillo	Bolt	2		
17	JB-1220	Porca M20x2,5	Tuerca	Nut	4		
18	200271	Pino de articulação	Pasador de articulaciõn	Link pin	1		
19	587030	Trava	Traba	Split pin	3		
-	812731	Dispositivo de bloqueio	Dispositivo de bloquear	Blocking device assy	1		
20	220120	Alavanca de bloqueio	Palanca de bloquear	Blocking lever	1		
22	HA-6324	Parafuso M8xl,25x25	Tornillo	Bolt	2		
23	826070	Chapa de bloqueio	Chapa de bloquear	Lock plate	1		
24	826100	Mola	Resorte	Spring	1		
25	826110	Chapa de fixação da mola	Chapa de fijaciõn dei resorte	Plate	1		
26	JE-9090	Pino de pressão	Pasador de presiõn	Lock pin	1		

a: 1-26
b: 20-23

Ref.	Código Part No.	Denominação	Denominación	Description	Quant./Cant.					
1	658401	Mascara do radiador	Mascara dei radiador	Radiator grille assy	1	1	1	1	1	
2	178350	Emblema "V"	Emblema "V"	"V" emblem	1	1	1	1	1	
3	618360	Emblema "VALMET"	Emblema "VALMET"	"VALMET" emblem	1	1	1	1	1	
4	598380	Arruela	Arandela	Washer	2	2	2	2	2	
5	JB-1104	Porca	Tuerca	Nut	5	5	5	5	5	
6	HS-2327	Parafuso UNC 3/8"x7/8"	Tornillo	Bolt	2	2	2	2	2	
7	179420	Suporte da placa	Soporte de la placa	Registre plate bracket	1	1	1	1	1	
8	170340	Emblema do cafeeiro	Emblema dei cafeeiro	Cafeeiro emblem	2					
8	170430	Emblema esquerdo	Emblema izquierdo	Left emblem		1				
8	170420	Emblema direito	Emblema derecho	Right emblem		1				
8	198412	Emblema esquerdo	Emblema izquierdo	Left emblem			1			
8	198420	Emblema direito	Emblema derecho	Right emblem			1			
8	208412	Emblema esquerdo	Emblema izquierdo	Left emblem				1		
8	208440	Emblema direito	Emblema derecho	Right emblem				1		
8	179010	Emblema esquerdo	Emblema izquierdo	Left emblem					1	
8	179020	Emblema direito	Emblema derecho	Right emblem					1	
9	618390	Tampa	Tapa	Cover	1	1	1	1	1	
10	588240	Mola	Resorte	Spring	1	1	1	1	1	
11	208421	Suporte do radiador	Soporte dei radiador	Radiator support	1	1	1	1	1	
12	588530	Parafuso UNF 5/16"xll"	Tornillo	Bolt	8	8	8	8	8	
13	589580	Entrada do cabo	Anillo de goma	Rubber ring	2	2	2	2	2	
14	209862	Suporte do farol	Soporte dei farol	Headling bracket	2	2	2	2	2	
15	HS-2312	Parafuso UNC 5/16"xl/2"	Tornillo	Bolt	4	4	4	4	4	
16	588220	Fecho	Sujetador	Fastener	2	2	2	2	2	
17	218231	Mola	Resorte	Spring	2	2	2	2	2	
18	JE-3101	Cupilha	Pasador abierto	Split pin	2	2	2	2	2	
19	HS-5418.5	Parafuso UNF 5/16"xl.l/2"	Tornillo	Bolt	4	4	4	4	4	
20	JB-3708	Porca UNF 5/16"	Tuerca	Nut	4	4	4	4	4	
21	218303	Capota do motor	Capota dei motor	Engine hood	1	1	1			
21a	208303	Capota do motor	Capota dei motor	Engine hood				1	1	
22	648252	Capota da bateria	Capota de la bateria	Battery hood	1	1	1	1	1	
23	198877	Adesivo do emblema sincro - 0 - mãtico	Adhesivo dei emblema sincro - 0 - mãtico	Adhesive	1	1	1	1	1	
24	208014	Painel	Panei	Panei	1	1	1	1	1	
25	HS-5301	Parafuso UNF l/4"xl/2"	Tornillo	Bolt	2	2	2	2	2	



1 2 3 4 5 9 10 11 12

22 24 25 26 27 28

30 31 18 16

13 14 15

Ref.	Cõdigo Part No.	Denominação	Denominaciõn	Description	Quant. /Cant.					
					>					
26	JB-3906	Porca	Tuerca	Nut	2	2	2	2	2	
27	215330	Suporte do regulador	Soporte dei regulador	Regulator bracket	1	1	1	1	1	
28	HS-2313	Parafuso UNC 5/16"x5/8"	Tornillo	Bolt	2	2	2	2	2	
29	193740	Silencioso	Escape	Muffler	1	1	1	1	1	
30	168610	Junta	Junta	Gasket	1	1	1	1	1	
31	HA-8436	Parafuso M10xl,5x50	Tornillo	Bolt	4	4	4	4	4	
32	JD-3110	Arruela de pressão	Arandela de presiõn	Lock washer	4	4	4	4	4	
33	168620	Porca M10xl,5	Tuerca	Nut	4	4	4	4	4	
36	178353	Fixador	Fijador	Fastener	3	3	3	3	3	
37	173021	Adesivo anticongelante	Adhesivo anticongelante	Antifreezer adhesive	1	1	1	1	1	
38	214190	Adesivo anticorrosivo	Adhesive anticorrosivo	Rust-inhibitor adhesive	1	1	1	1	1	

Ref.	CÓdi go Part No.	Denominação	Denominaciõn	Descri ption	Quant. /Cant. / Qty 0 H• CL
-	190390	Lataria dianteira completa	Lataria delantera completa	Complete front shields	1
1	190170	Mascara do radiador	Máscara dei radiador	Radiator grille	1
2	20 3690	Trava	Traba	Lock	1
3	203570	Mola de trava	Resorte de traba	Lock spring	1
4	JE-3163	Cupilha	Pasador abierto	Split pin	1
5	203180	Emblema llOid direito	Emblema llOid derecho	Right llOid emblem	1
5a	203190	Emblema llOid esquerdo	Emblema llOid izquierdo	Left llOid emblem	1
6	859550	Coxim	Coj in	Cushion	2
7	203790	Mola	Resorte	Spring	2
8	JB-1210	Porca M10	Tuerca	Nut	4
9	JB-1108	Porca M8	Tuerca	Nut	4
10	JD-3108	Arruela	Ar andela	Washer	4
11	HA-6322	Parafuso M8xl,25x16	Tornillo	Bolt	4
12	200930	Chapa frontal inferior	Chapa frontal inferior	Plate	1
13	HA-9223	Parafuso M6xlxl0	Tornillo	Bolt	4
14	190180	Capota do motor	Capota dei motor	Engine hood	1
15	204870	Emblema Valmet Sincro-0-Mãtico	Emblema Valmet Sincro-O-Mãtico	Valmet Sincro-0-Mãtico Emblem	2
16	202360	Emblema Valmet	Emblema Valmet	Valmet emblem	1
17	KG-9002	Arruela de retenção	Arandela	Washer	4
18	201190	Chapa lateral esquerda	Chapa lateral izquierda	Left lateral plate	1
19	201180	Chapa lateral direita	Chapa lateral derecha	Right lateral' plate	1
20	202610	Arruela de borracha	Arandela de goma	Rubber washer	7
21	172090	Arruela dentada	Arandela de traba	Lock washer	7
22	HC-1321	Parafuso de fenda M8xl,25x12	Tornillo	Bolt	7
23	193740	Silencioso	Es cape	Muffler	1
24	168610	Junta do escape	Junta dei escape	Gasket	1
25	HA-8436	Parafuso M10xl,5x50	Tornillo	Bolt	4
26	JD-3110	Arruela de pressão	Arandela de presiõn	Lock washer	4
27	168620	Porca	Tuerca	Nut	4
28	HA-9241	Parafuso M12xl,75x20	Tornillo	Bolt	4
29	166390	Arruela	Arandela	Washer	4
30	JD-3112	Arruela de pressão	Arandela de presiõn	Lock washer	4
31	JB-3112	Porca M12	Tuerca	Nut	4
32	JD-0410	Arruela	Arandela	Washer	2

18 20 19 14 13 12 11 10 9

Ref.	Código Part No.	Denominação	Denominaci Ón	Description	Quant. /Cant.					
l	170890	Para-lama esquerdo	Guardabarros izquierdo	Left fenders	1					
la	170320	Para-lama esquerdo	Guardabarros izquierdo	Left fenders		1	1			
2	648770	Estribo esquerdo	Estribo izquierdo	Left stirrup		1				
2a-	168770	Estribo esquerdo	Estribo izquierdo	Left stirrup			1			
3	178930	Suporte do para-lama esquerdo	Soporte dei guardabarros izquierdo	Left fenders bracket	1	1	1			
4	159430	Olho de gato	Ojo de gato	Red rear reflector	2	2	2			
5	JB-3706	Porca UNF 1/4"	Tuerca	Nut	4	4	4			
6	JD-0406	Arruela	Arandela	Washer	4	4	4			
7	HS-5301	Parafuso UNF l/4"xl/2"	Tornillo	Bolt	4	4	4			
8	199820	Placa de cobertura	Placa de protección	Protection plate	2	2	2			
9	JB-3713	Porca UNF 1/2"	Tuerca	Nut	8	8	8			
10	JD-3113	Arruela de pressão	Arandela de presiõn	Lock washer	8	8	8			
11	HS-5352	Parafuso UNF l/2"xl.l/4"	Tornillo	Bolt	4	4	4			
12	139821	Anel distanciador	Anillo espaciador	Spacer ring	4	4	4			
13	HS-5355	Parafuso UNF l/2"x2"	Tornillo	Bolt	4	4	4			
14	209830	Protetor para fio elétrico	Protector de alambre electrico	Wire protector	1					
15	209833	Protetor para fio elétrico	Protector de alambre eléctrico	Wire protector		1	1			
16	172260	Protetor para fio elétrico	Protector de alambre eléctr ico	Wire protector	1					
16a	209836	Protetor para fio elétrico	Protector de alambre eléctr ico	Wire protector		1	1			
16b	169830	Protetor para fio elétrico	Protector de alambre electrico	Wire protector			1			
17	619840	Parafuso UNC 5/8"x25	Tornillo	Bolt	2	2	2			
18	648760	Estribo direito	Estribo derecho	Right stirrup		1				
18a	168760	Estribo direito	Estribo derecho	Right stirrup			1			
19	HS-5427	Parafuso UNF 3/8"x7/8"	Tornillo	Bolt	1	5	1			
20	JD-0110	Arruela	Arandela	Washer	4	4	4			
21	HS-2363	Parafuso UNC 5/8"xl.l/2"	Tornillo	Boi t	4	4	4			
22	618920	Suporte do para-lama direito	Soporte dei guardabarros derecho	Uight fenders bracket	1	1	1			
23	170880	Para-lama direito	Guardabarro. derecho	Right fenders	1					

Ref.	Código Part No.	Denominação	Denominación	Description	Quant. /Cant. /Qty. CAF	62id	62id CULT.			
23a	170330	Para-lama direito	Guardabarros derecho	Right fenders		1				
24	170821	Suporte do farol	Soporte dei farol	Headlight bracket	1					
25	JD-3110	Arruela de pressão	Arandela de presiõn	Lock washer	1					
26	JB-3710	Porca UNF 3/8"	Tuerca	Nut	1					
27	169290	Suporte do assento	Soporte dei asiento	Seat bracket	1					
28	HS-2328	Parafuso UNF 3/8"xl"	Tornillo	Bolt	2					
29	170001	Piso	Piso	Floor	1					
30	153950	Pedal do acelerador	Pedal dei acelerador	Throttle pedal	1					
31	HS-5303	Parafuso UNF l/4"x3/4"	Tornillo	Bolt	2					
32	JB-3706	Porca UNF 1/4"	Tuerca	Nut	2					
33	170840	Trava	Traba	Lock plate	1					
34	170750	Pedal do bloqueio	Pedal de traba	Lock pedal	1					
35	JE-3079	Cupilha	Pasador abierto	Split pin	2					
36	170150	Pino	Pasador	Pin	1					
37	HJ-9203	Prisioneiro UNC 5/8"x UNF 5/8"x64	Espárrago	Stud	2					
38	JD-3116	Arruela de pressão	Arandela de presiõn	Lock washer	2					
39	JB-3716	Porca UNF 5/8"	Tuerca	Nut	2					
40	170800	Pino de articulação	Pasador de articulaciõn	Link pin	1					
41	170790	Suporte do pedal de bloqueio	Soporte dei pedal de traba	Lock pedal bracket	1					
42	170810	Pino de trava	Pasador de traba	Lock pin	1					
-	214300	Adesivo de velocidade das marchas	Adhesivo de velocidade de Ias marchas	Speeds gear adhesive	1					
-	172310	Adesivo de velocidade das marchas	Adhesivo de velocidade de Ias marchas	Speeds gear adhesive		1	1			

ESTRIBOS, PARA-LAMAS E FREIO DE MAO

ESTRIBOS, GUARDABARROS Y FRENO DE MANO

STIRRUPS, FENDERS AND PARKING BRAKE

Ref.	Código Part No.	Denominação	Dunuiiu naci Õn	Descri ption	Quant. /Cant.					
l	155771	Pára-lama esquerdo	Guardabarros izquierdo	Left fender	1	1	1	1		
2	588791	Eixo do freio	Eje dei freno	Shaft	2			2		
2a	165610	Eixo do freio	Eje dei freno	Shaft		2	2			
3	588811	Pino do eixo do freio	Pasador	Pin	2	2	2	2		
4	203460	Espaçador	Espaciador	Spacer	2	2	2	2		
5	JB-3913	Porca	Tuerca	Nut	4	4	4	4		
6	648770	Estribo esquerdo	Estribo izquierdo	Left stirrup	1	1	1	1		
7	618690	Mola	Resorte	Spring	2	2	2	2		
8	JE-3125	Cupilha	Pasador abierto	Split pin	2	2	2	2		
9	588801	Braço do freio	Brazo dei freno	Brake rod	2	2	2	2		
10	HS-5357	Parafuso UNF 1/2^x2.1/2"	Tornillo	Bolt	8	8	8	8		
11	JD-3113	Arruela de pressão	Arandela de presiõn	Lock washer	12	12	12	12		
12	JB-3713	Porca UNF 1/2"	Tuerca	Nut	12	12	12	12		
13	80216200	Suporte do pára-lama esquerdo	Soporte dei guardabarros izquierdo	Left fender support	1					
13a	80441700	Suporte do pára-lama esquerdo	Soporte dei guardabarros izquierdo	Left fender support		1	1			
13b	208931	Suporte do pára-lama esquerdo	Soporte dei guardabarros izquierdo	Left fender support				1		
14	GG-0012	Niple de lubrificaçao	Niple de lubricaciõn	Grease nipple	2	2	2	2		
15	HS-2363	Parafuso UNC 5/8"xl.l/2"	Tornillo	Bolt	8	8	8	8		
16	159430	Olho de gato	Ojo de gato	Red rear reflector	2	2	2	2		
17	JB-3706	Porca UNF 1/4"	Tuerca	Nut	4	4	4	4		
18	JD-0406	Arruela	Arandela	Washer	4	4	4	4		
19	HS-5301	Parafuso	Tornillo	Bolt	4	4	4	4		
20	209820	Placa protetora	Placa de protección	Protective plate	2					
20a	165860	Placa protetora	Placa de protección	Protective plate		2	2			
20b	219820	Placa protetora	Placa de protección	Protective plate				2		
21	209821	Placa protetora	Placa de protección	Protective plate	2					
21a	165870	Placa protetora	Placa de protección	Protective plate		2	2			
21b	219821	Placa protetora	Placa de protección	Protective plate				2		
22	209830	Protetor para fio elétrico	Protector de alambre electrico	Wire protection	1	1	1	1		
23	209833	Protetor para fio elétrico	Protector de alambre eléctrico	Wire protection	1			1		
23a	165920	Protetor para fio elétrico	Protector de alambre electr ico	Wire protection		1	1			

ESTRIBOS, PARA-LAMAS E FREIO DE MAO

ESTRIBOS, GUARDABARROS Y FRENO DE MANO

STIRRUPS, FENDERS AND PARKING BRAKE

Ref.	Código Part No.	Denominação	Denominaciõn	Description	Quant. /Cant. 65id	85id	86LA	65id CULT		
24	209836	Protetor para fio elétrico	Protector de alambre elic-trico	Wire protection	1			1		
24a	165890	Protetor para fio elétrico	Protector de alambre eléc-trico	Wire protection		1	1			
25	219822	Anel distanciador	Anillo espaciador	Spacer ring	8	8	8	8		
26	HS-5353	Parafuso UNF l/2"xl.l/2"	Tornillo	Bolt	4	4	4	4		
27	HS-5427	Parafuso	Tornillo	Bolt	4	4	4	4		
28	JD-0110	Arruela lisa	Arandela plana	Washer	4	4	4	4		
29	648763	Estribo direito	Estribo derecho	Right stirrup	1	1	1	1		
30	80216300	Suporte do pára-lama direito	Soporte dei guardabarros derecho	Right fender support	1					
30a	80441600	Suporte do pára-lama direito	Soporte dei guardabarros derecho	Right fender support		1	1			
30b	208921	Suporte do pára-lama direito	Soporte dei guardabarros derecho	-Right fender support				1		
31	619840	Parafuso UNC 5/8"x25	Tornillo	Bolt	2	2	2	2		
-	208772	Freio de mao completo	Freno manual completo	Complete parking brake lever	1	1	1	1		a
-	226080	Freio de mao montado	Freno manual montado	Parking brake lever assy	1	1	1	1		b
32	208842	Alavanca	Palanca	Lever	1	1	1	1		
33	208873	Manopla	Manopla	Handle	1	1	1	1		
34	JF-0984	Rebite	Remache	Rivet	1	1	1	1		
35	172130	Vareta de trava	Varilla de traba	Lock rod	1	1	1	1		
36	JE-3047	Cupilha	Pasador abierto	Split pin						
37	588920	Trava	Traba	Ratchet	1	1	1	1		
38	588930	Parafuso UNF 3/8"xl.l/8"	Tornillo	Bolt	1	1	1	1		
39	JB-3902	Porca UNF 3/8"	Tuerca	Nut	1	1	1	1		
40	155761	Para-lama direito	Guardabarros derecho	Right fender	1	1	1	1		
-	172321	Adesivo de velocidade das marchas	Adhesivo de velocidad de Ias marchas	Speeds adhesive	1			1		
-	172332	Adesivo de velocidade das marchas	Adhesivo de velocidad de Ias marchas	Speeds adhesive		1	1			
41	213910	Protetor do fio	Protector dei alambre	Wire protector	2	2	2	2		

Ref.: a = 32-39

b = 32,33,34

Ref.	Código Part No.	Denominação	Denominaciõn	Description	Quant. /Cant.
	192260	Lataria traseira completa	Lataria trasera completa	Complete rear shields	1
-	190371	Lataria traseira montada	Lataria trasera montada	Rear shields assy	1
1	202550	Chapa dianteira do painel	Chapa delantera dei panei	Panei plate	1
2	HA-9224	Parafuso M6xlxl2	Tornillo	Bolt	6
3	882360	Chapa dianteira do piso	Chapa delantera dei piso	Floor plate	1
4	882383	Chapa intermediária do piso	Chapa intermediária dei piso	Floor intermediary plate	1
5	857050	Chapa de proteção	Chapa de protección	Protective plate	1
6	882380	Chapa traseira do piso	Chapa trasera dei piso	Rear floor plate	1
7	202400	Encosto do assento	Respaldo dei asiento	Seat back	1
8	HA-6357	Parafuso Ml6x2x40	Tornillo	Bolt	2
9	190760	Caixa de ferramentas	Caja de herramientas	Tools box	1
10	882301	Sistema de aceleração	Sistema de aceleración	Throttle control	1
13	856600	Painel	Panei	Panei	1
14	202590	Parafuso da lataria	Tornillo	Bolt	2
15	205490	Anel espaçador	Anillo espaciador	Spacer ring	2
16	685640	Anel de borracha	Anillo de goma	Rubber ring	2
17	832090	Amortecedor de borracha	Amortiguador de goma	Rubber shock absorber	4
18	JB-1230	Porca M30	Tuerca	Nut	4
19	204040	Chapa de proteção	Chapa de protección	Protective plate	2
20	857280	Chapa de proteção esquerda	Chapa de protección izquierda	Left protective plate	1
-	857270	Chapa de proteção direita	Chapa de protección derecha	Right protective plate	1
21	HC-1312	Parafuso de fenda Móxlxl0	Tornillo	Bolt	12
22	205350	Tapete	Tapete de goma	Carpet	1
23	204650	Tampa plástica	Tapa plástica	Plastic cover	8
24	615080	Anel de vedação	Arandela de sellamiento	Seal washer	1
25	205061	Adesivo de velocidade das marchas	Adhesivo de Ias velocidades de Ias marchas	Speeds adhesive	1
26	203130	Adesivo do bloqueio do diferenciai	Adhesivo dei bloqueo dei diferencial	Differential lock adhesive	1
27	204960	Etiqueta da chave de luz	Etiqueta de la llave de luz	Light switch adhesive	1
28	204940	Etiqueta da chave geral	Etiqueta de la llave general	Ignition switch adhesive	1
29	205050	Adesivo de indicação das lâmpadas do painel	Adhesivo de indicación de Ias lámparas dei panei	Indicator lamp adhesive	1
30	204950	Adesivo de indicação das lâmpadas do painel	Adhesivo de indicación de Ias lámparas dei panei	Indicator lamp adhesive	1
32	828471	Emblema Valmet	Emblema Valmet	Valmet emblem	1

Ref.	Código Part No.	Denominação	Denominaciõn	Description
33	HA-6323	Parafuso M8xl,25x20	Tornillo	Bolt
34	JD-3108	Arruela de pressão	Arandela de presiõn	Lock washer
35	JB-1108	Porca M8	Tuerca	Nut
36	860180	Adesivo da alavanca da tomada de potência	Adhesivo de la palanca de la toma de potência	P.T.O. lever adhesive
37	854411	Adesivo do gancho de tração	Adhesivo dei gancho de tracciõn	Trailer hitch adhesive
38	190420	Dobradiça esquerda	Aldaba izquierda	Left hinge
39	190430	Dobradiça direita	Aldaba derecha	Right hinge
40	HA-9089	Parafuso M10xl,5x20	Tornillo	Bolt
41	205190	Arruela	Arandela	Washer
42	HA-9229	Parafuso M8xl,25x12	Tornillo	Bolt
43	685380	Bucha amortecedora	Buje amortiguador	Shock obsorber bushing
44	882220	Chapa dianteira	Chapa delantera	Front plate

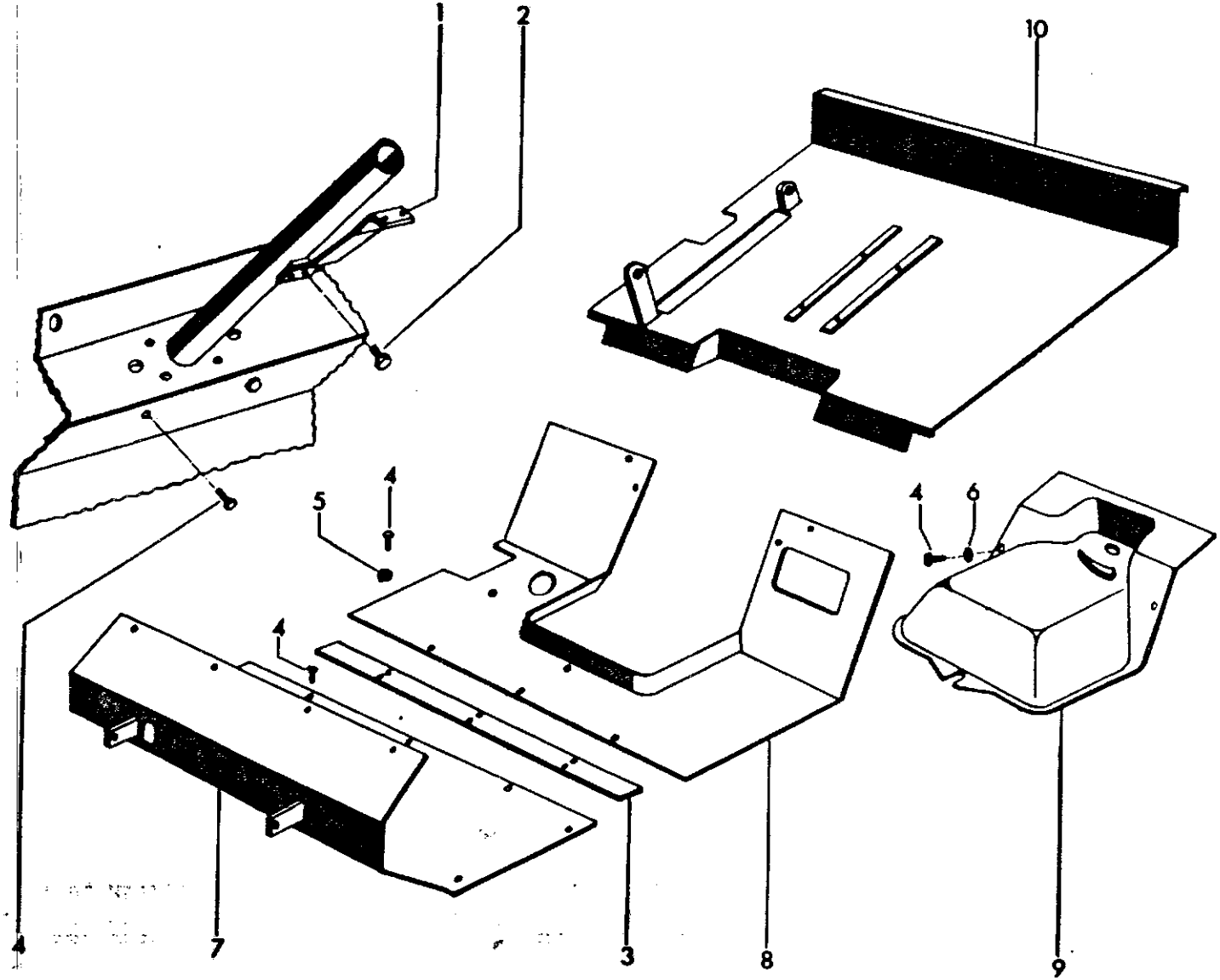
1
2
10
5
4
4
6
4
7
3
8
9

Ref. -	Código Part No.	Denominação	Denominación	Description	Quant. /Cant.					
					Polaris					MI.
1	202470	Chapa de fixação do painel	Chapa de fijación dei panei	Panei fastener plate	1					
2	HA-9224	Parafuso M6xlxl2	Tornillo	Bolt	2					
3	857040	Chapa de reforço	Chapa de refuerzo	Plate	1					
4	HA-9229	Parafuso M8xl,25x12	Tornillo	Bolt	30					
5	674430	Arruela	Arandela	Washer	14					
6	JD-0408	Arruela lisa	Arandela plana	Washer	4					
7	882360	Chapa dianteira do pino	Chapa delantera dei piso	Front floor plate	1					
8	882383	Chapa intermediária do piso	Chapa intermediária dei piso	Intermediary floor plate	1					
9	857050	Chapa de proteção	Chapa de protección	Protective plate	1					
10	882380	Chapa traseira do piso	Chapa trasera dei piso	Rear floor plate	1					

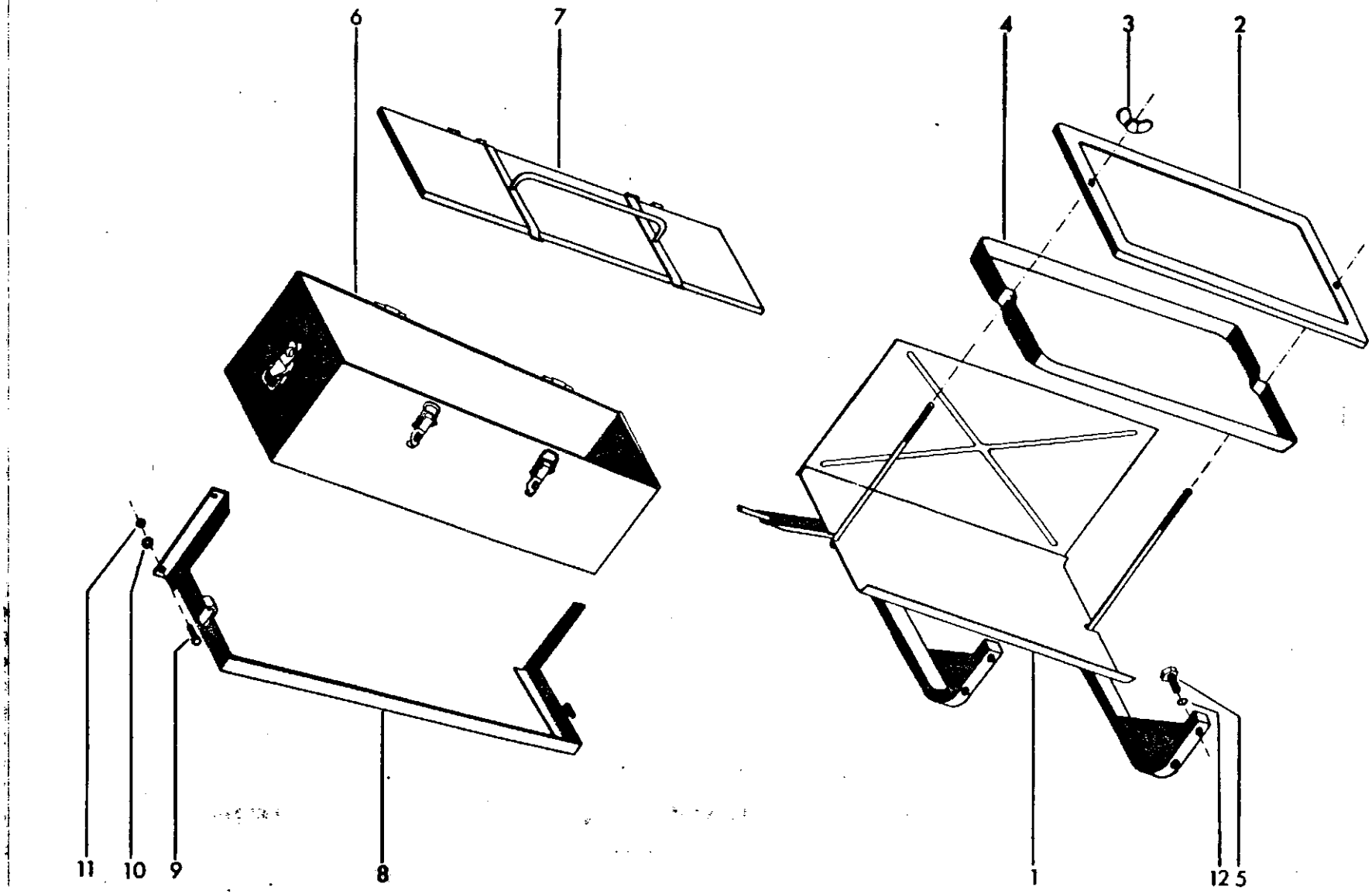
6
7
4
3
2
11
10
9
8
1
12
5

Ref.	Código Part No.	Denominação	Denominación	Description	Quant. /Cant. /Qty	Ref.
	190252	Suporte da bateria completo	Soporte de la bateria completo	Complete battery bracket	1	a
1	201362	Suporte da bateria montado	Soporte de la bateria montado	Battery bracket assy	1	
2	201260	Fixador da bateria	Fijador de la bateria	Battery retainer stock	1	
3	JC-1608	Porca borboleta	Tuerca mariposa	Wing nut	2	
4	201351	Base da bateria	Base de la bateria	Battery base	1	
5	HA-6334	Parafuso M10xl,5x3O	Tornillo	Bolt	4	b
-	190760	Caixa de ferramentas completa	Caja de herramientas completa	Complete tolls box	1	
6	204240	Caixa de ferramentas montada	Caja de herramientas montada	Tools box assy	1	c
7	203480	Tampa da caixa de ferramentas	Tapa de la caja de herramientas	Tools box cover	1	
8	204170	Suporte	Soporte	Bracket	1	
9	HA-6322	Parafuso M8xl,25x16	Tornillo	Bolt	4	
10	JD-3108	Arruela de pressão	Arandela de presiõn	Lock washer	4	
11	JB-1108	Porca M8	Tuerca	Nut	4	
12	JD-3110	Arruela de pressão	Arandela de presiõn	Lock washer	4	

a: 1-5, 12
b: 6-11
c: 7

Ref.	Código Part No.	Denominação	Denominación	Description	Quant. /Cant. /Qty. CAF	62id	65 id	85id	867d	m i-h
1	218843	Cabo de parada	Cable de parada	Stop cable	1	1	1	1	1	
5	138846	Terminal do cabo completo	Terminal dei cable completo	Complete stop cable terminal	1	1	1	1	1	
7	JE-3047	Cupilha	Pasador abierto	Split pin	7	7	7	7	7	
8	826650	Pino	Pasador	Pin	1	1	1	1	1	
9	168500	Barra	Barra	Bar	1	1	1	1	1	
9a	168490	Barra	Barra	Bar				l	1	
10	JB-1208	Porca M8xl,25	Tuerca	Nut	1	1	1	1	1	
11	168550	Tensor da barra do acelerador	Tensor de la barra dei acelerador	Throttle bar tensor	1	1	1	1	1	
12	168560	Porca	Tuerca	Nut	1	1	1	1	1	
13	168 540	Barra de comando	Barra de comando	Control bar	1	1	1	1	1	
14	168460	Barra de comando montada	Barra de comando montada	Control bar assy	1	1	1			a
14a	168420	Barra de comando montada	Barra de comando^ montada	Control bar assy				1	1	a
16	166690	Alavanca do acelerador	Palanca transversal	Cross lever	1	1	1	1	1	
17	JE-9099	Pino de pressão	Pasador de presiõn	Lock pin	1	1	1	1	1	
18	167600	Alavanca	Palanca	Lever	1	1	1	1	1	
19	166730	Suporte	Soporte	Bracket	1	1	1	1	1	
20	HS-2312	Parafuso	Tornillo	Bolt		2	2		2	
21	166720	Articulador do acelerador manual	Articulador dei acelerador manual	Hand throttle link	1	1	1	1	1	
22	167680	Alavanca de aceleração	Articulador	Link bar	1	1	1	1	1	
23	JD-0110	Arruela lisa	Arandela plana	Washer	1	1	1	1	1	
24	KG-1010	Anel de segurança	Anillo de traba	Circlip	1	1	1	1	1	
25	168570	Barra intermediária	Barra intermediária	Intermediary bar	1	1	1	1	1	
26	208630	Barra	Barra	Bar	1	1	1	l	1	
28	178640	Barra do pedal do acelerador	Barra dei pedal dei acelera	Pedal bar	1	1	1	1	1	
29	588170	Disco de fibra	Disco de fibra	Friction disc	1	1	1	l	1	
30	588140	Alavanca do acelerador manual	Palanca dei acelerador manual	Throttle handle lever	1	1	1	1	1	
31	506300	Disco de fricção	Disco de fricciõn	Friction disc	1	1	1	l	1	
32	588190	Mola de chapa	Resorte de chapa	Spring plate	1	1	1	1	1	
33	JB-3902	Porca UNF 3/8"	Tuerca	Nut		2	2		2	
34	588783	Pedal do acelerador	Pedal dei acelerador	Throttle pedal	1	1	1	1	1	
35	JB-3708	Porca UNF 5/16"	Tuerca	Nut		2	2		2	
36	HS-5313	Parafuso UNF 5/16"x5/8"	Tornillo	Bolt		1	1		1	

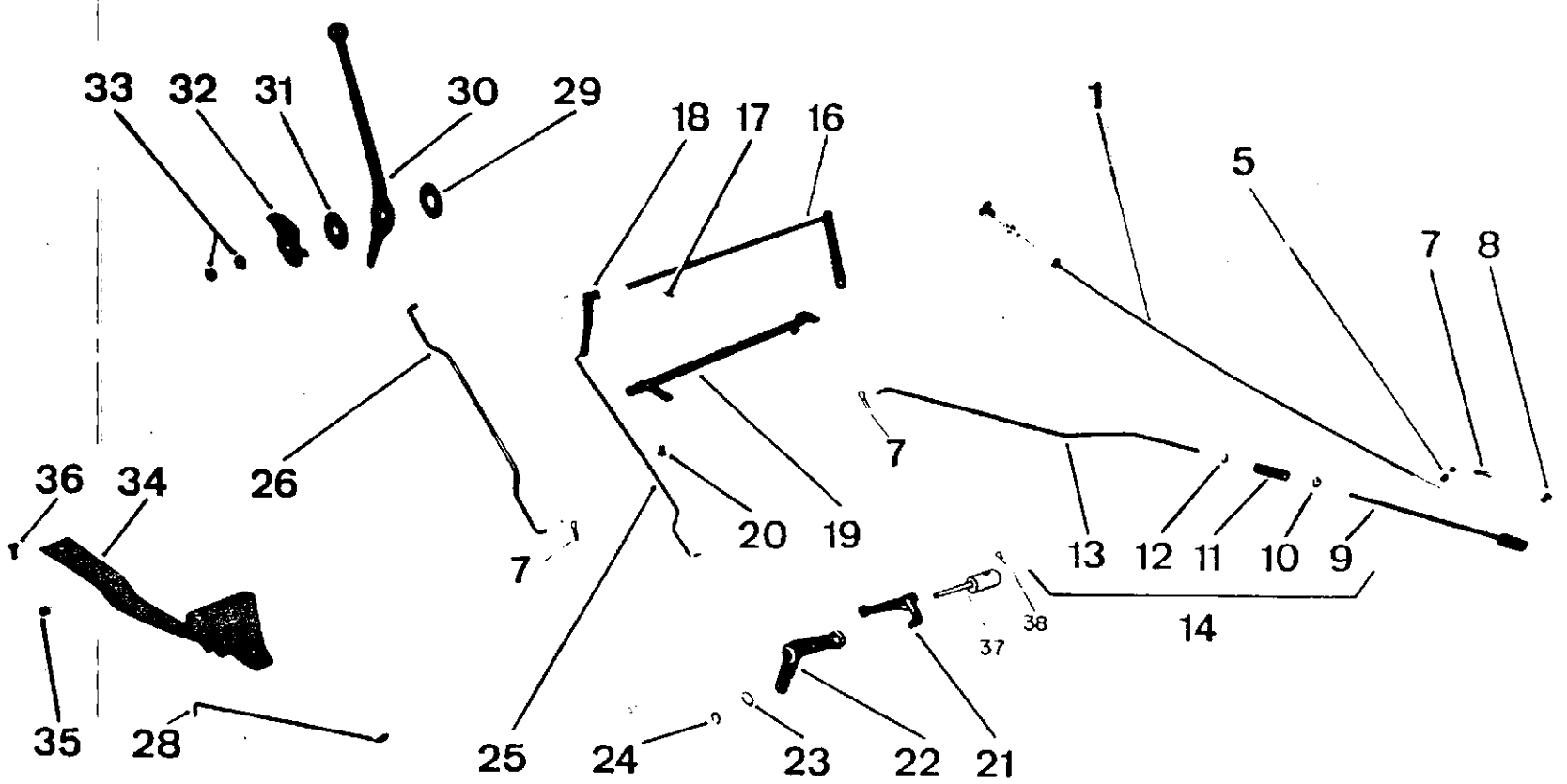
33
32
31
30
29
18
17
16
1
5
7
8
26
7
36
34
20
19
13
12
11
10
9
14
37
38
35
28
25
24
23
22
21

Ref.	Código Part No.	Denominação	Denomi nación	Description	Quant. /Cant. /Qty
37	166140	Eixo do acelerador	Eje dei acelerador	Throttle shaft	
38	JE-9090	Pino de pressão	Pasador de presiõn	Lock pin	

Ref.: a = 9-13

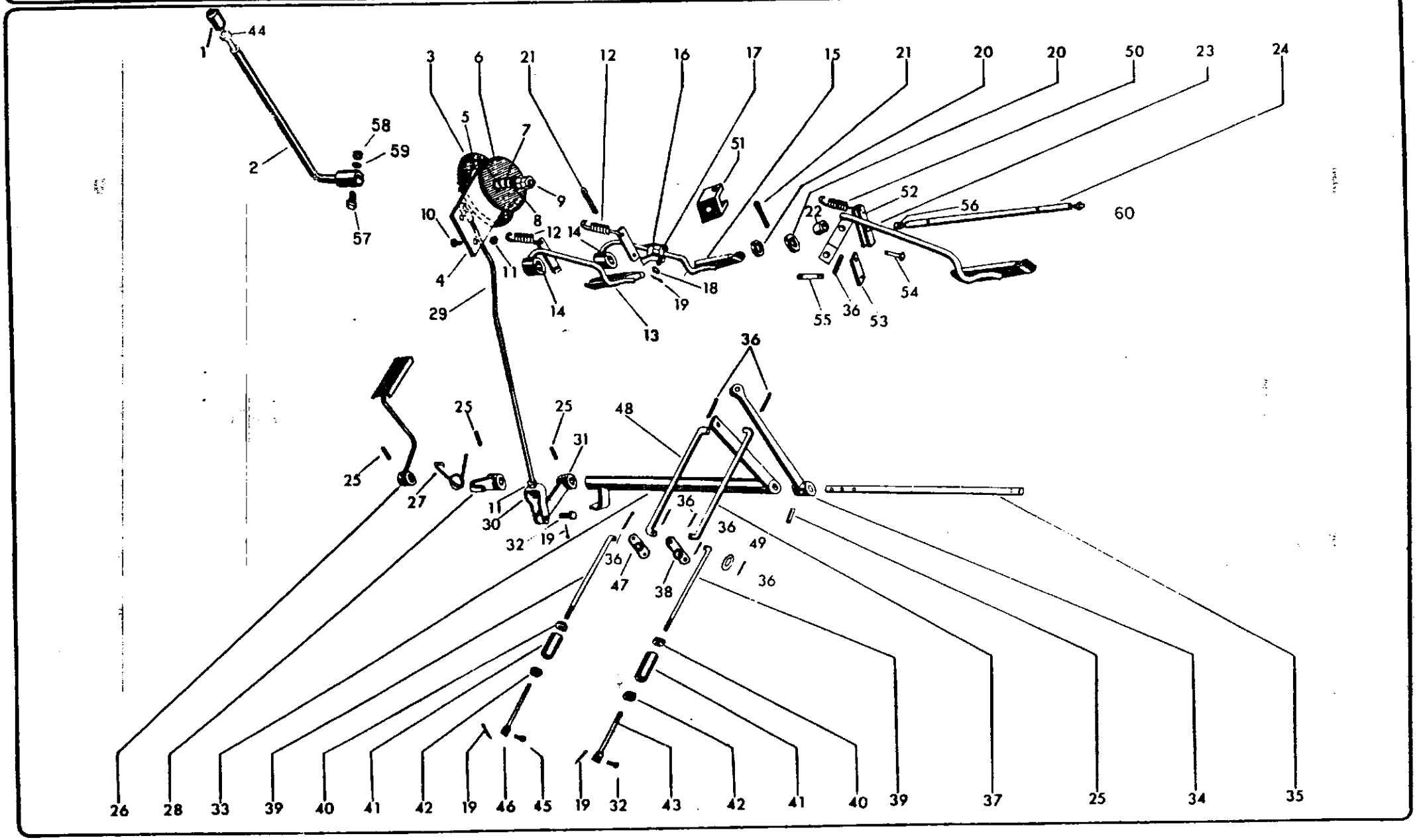
1
44
2
58
59
57
3
6
21
12
16
17
15
21
20
20
50
23
24
5
7
51
9
8
10
12
14
4
11
18
19
29
14
13
22
52
56
60
54
55
36
53
36
48
25
25
31
25
27
1
30
32
19
36
36
49
36
47
38
36
26
28
33
39
40
41
42
19
46
45
19
32
43
42
41
40
39
37
25
34
35

Ref.	Cõdi go Part No.	Denominação	Denominaciõn	Description	Quant. /Cant. / Qty."
1	80 3 5201)0	Manopla	Erapunadura	Knob	
2	193311	Alavanca	Palanca	Lever	
-	668362	Montagem da alavanca do acelerador	Fijaciõn de la palanca dei acelerador	Throttle lever fastening	
3	66837 2	Chapa de regulagem	Chapa de regulaje	Adjustment plate	
4	686340	Chapa de conexão	Chapa de conexiõn	Connection plate	
5	824741	Arruela de encosto	Arandela de empuje	Thrust washer	
6	824731	Arruela de encosto	Arandela de empuje	Thrust washer	
7	206140	Mola	Resorte	Spring	
8	206150	Guia da mola	Guia dei resorte	Spring guide	
9	JB-0967	Porca M16	Tuerca	Nut	
10	HA-6322	Parafuso M8xl,25x16	Tornillo	Bolt	
11	JB-1108	Porca M8	Tuerca	Nut	
12	205480	Mola	Resorte	Spring	
-	192160	Pedal do freio direito completo	Pedal dei freno derecho completo	Complete right brake pedal	
-	192170	Pedal do freio esquerdo completo	Pedal dei freno izquierdo completo	Complete left brake pedal	
13	668430	Pedal do freio direito montado	Pedal deifreno derecho montado	Right brake pedal assy	
14	686371	Bucha	Buj e	Bushing	
15	668410	Pedal do freio esquerdo montado	Pedal dei freno izquierdo montado	Left brake pedal assy	
16	668420	Trava do pedal do freio	Traba dei pedal dei freno	Brake pedal blocking	
17	202240	Pino	Pasador	Pin	
18	JD-0408	Arruela lisa	Arandela plana	Washer	
19	JE-3047	Cupilha	Pasador abierto	Split pin	
20	JD-0124	Arruela	Arandela	Washer	
21	JE-3130	Cupilha	Pasador abierto	Split pin	
22	686420	Bucha	Buje	Bushing	
23	206000	Pedal da embreagem	Pedal dei embrague	Clutch pedal	
24	686671	Eixo	Eje	Shaft	
25	JE-9094	Pino de pressão	Pasador de presiõn	Spring pin	
26	668440	Pedal do acelerador	Pedal dei acelerador	Throttle pedal	
27	686460	Mola	Resorte	Spring	
28	201070	Alavanca	Palanca	Lever	
29	686620	Barra do acelerador	Barra dei acelerador	Throttle rod	
30	825020	Terminal	Terminal	Terminal	

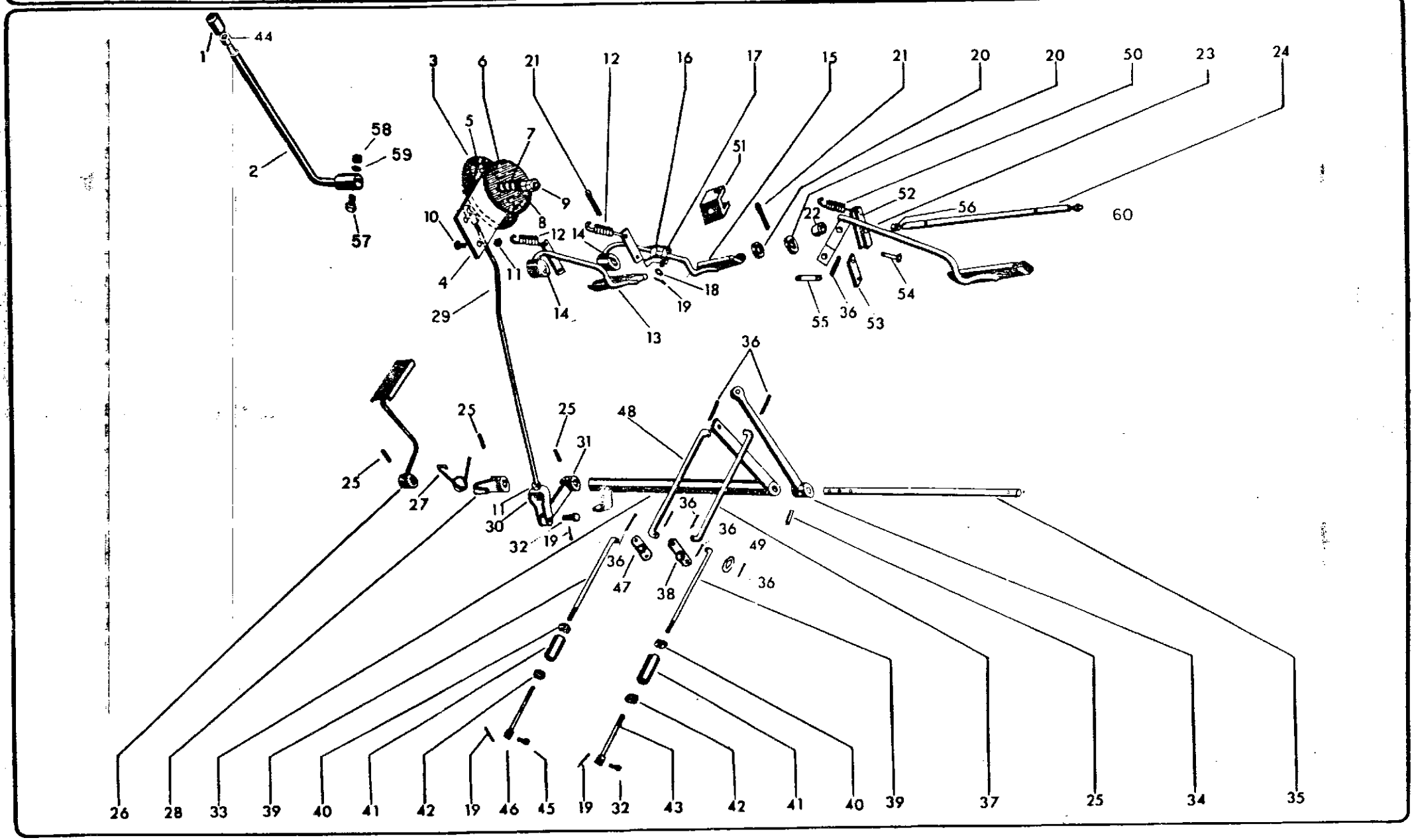
1
44
2
58
59
57
3
6
21
12
16
17
15
21
20
20
50
23
24
5
7
9
8
10
12
14
4
11
29
14
13
19
18
51
22
52
56
60
54
55
36
53
36
48
25
25
25
31
27
11
30
32
19
36
36
49
36
47
38
36
26
28
33
39
40
41
42
19
46
45
19
32
43
42
41
40
39
37
25
34
35

Ref.	Código Part No.	Denominação	Denominaciõn	Description	Quentl/Cant, /
31	201060	Alavanca	Palanca	Lever	
32	826650	Pino	Pasador	Pin	1
33	668450	Tubo	Tubo	Tube	1
34	201080	Alavanca	Pai anc 3	Trottle lever	1
35	686650	Eixo	Eje	Shaft	1
35	JE-3079	Cupilha	Pasador abierto	Split pin	10
37	201770	Barra intermediária	Barra intermediária	Throttle intermediary rod	1
38	201750	Alavanca intermediária	Palanca intermediária	Throttle intermediary lever	1
	190400	Barra de comando montada	Barra de comando montada	Control rod assy	e
39	202630	Barra de comando	Barra de comando	Control rod	2
40	168560	Porca esquerda H8xl,25	Tuerca	Nut	2
41	168550	Tensor da barra	Tensor de la barra	Throttle rod tensor	2
42	JB-1208	Porca H8xl,25	Tuerca	Nut	2
43	168490	Barra	Barra	Shaft	1
44	80352300	Porca	Tuerca	Nut	1
45	202701	Pino	Pasador	Pin	
	190410	Barra de parada montada	Barra de parada montada	Stop rod assy	f
46	202730	Barra	Barra	Rod	1
47	201760	Alavanca do estrangulador	Palanca de parada	Stop lever	1
48	201780	Barra intermediária do estrangulador	Barra intermediária de parada	Stop intermediary rod	1
49	JD-0410	Arruela lisa	Arandela plana	Washer	1
50	206231	Mola do pedal da embreagem	Resorte dei pedal dei embrague	Clutch pedal spring	
51	206220	Suporte	Soporte	Bracket	1
52	206211	Guia	Guia	Guide	1
53	206200	Articulador	Articulador	Throttle link plate	1
54	205940	Pino	Pasador	Pin	1
55	205950	Pino	Pasador	Pin	1
55	207200	Bucha	Buje	Bushing	1
57	HA-6317	Parafuso H6x40	Torni11o	Bolt	1
58	JB-1108	Porca M6	Tuerca	Nut	1
59	JD-0406	Arrue1a	Arandela	Washer	1
60	GG-0019	Niple de lubrificaçao	Niple de lubricaciõn	Grease fitting	1

a: 3-11 b: 13, 14 c: 14, 15 d: 16-19 e: 39-43 . f: 39-42, 46

Ref.	CÓdi go Part No.	Denominação	Denominaciõn	Description	Quant. /Cant. /Q					
—	180470 *	Assento completo	Asiento completo	Seat complete	1	1				
1	188870	Assento	Asiento	Seat	1	1				
2	138880	Suporte	Soporte	Bracket	1	1				
3	170850	Pino	Pasador	Pin	1	1				
4	138901	Pino de trava	Pasador de traba	Lock pin	2	2				
5	JE-3101	Cupilha	Pasador abierto	Split pin	4	4				
6	178890	Almofada do assento	Almohada dei asiento	Seat foam	1	1				
7	178900	Encosto do assento	Almohada dei respaldo	Bock foam	1	1				
8	HD-8301	Parafuso	Tornillo	Bolt	8	8				
9	JD-0406	Arruela	Arandela	Washer	8	8				
10	JE-9013	Grampo	Pasador abierto	Split pin	2	2				
11	198877	Adesivo Valmet	Adhesivo Valmet	Adhesive Valmet	1	1				

* Usar com a tampa da válvula N9. 212030
Usar con la tapa de la válvula N9 212030
It's used only with, valve cover No. 212030

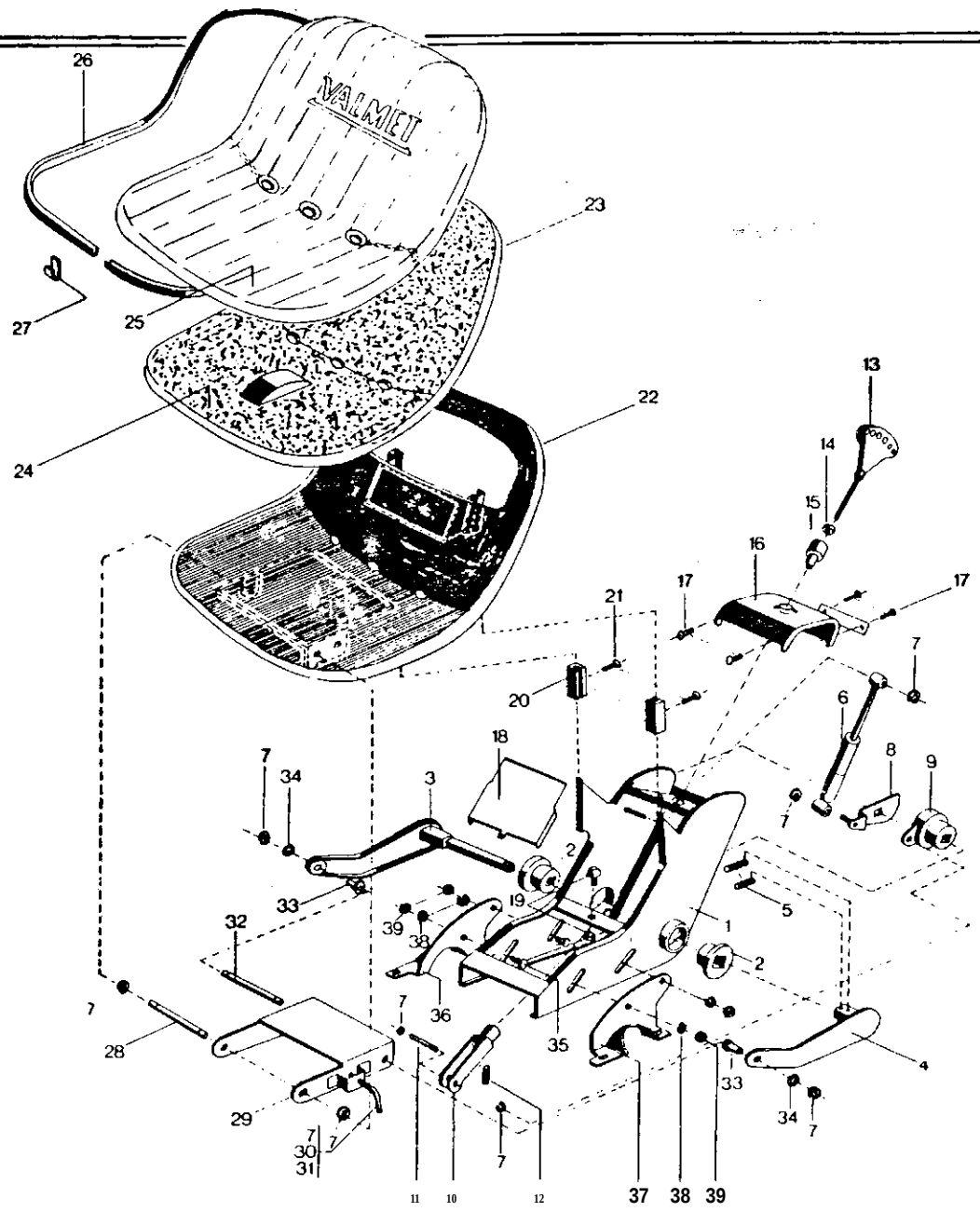
VALMET
26
27
25
23
24
22
13
14
15
16
17
17
21
20
7
6
18
8
9
7
34
3
2
33
19
1
5
39
38
32
2
36
35
7
28
4
33
29
34
7
7
30
7
31
11
10
12
37
38
39

Ref.	Código Part No.	Denominação	Denominaciõn	Descri ption	Quant. /Cant. /Q ty.l					
					62id	65id	85id	86id		
	235050	Assento Teperman completo	Asiento Teperman completo	Complete Teperman seat	1	1	1	1		
1	213480	Estrutura do corpo	Estructura dei cuerpo	Frame	1	1	1	1		
2	213520	Bucha	Buje	Bushing	2	2	2	2		
3	213460	Braço direito	Brazo derecho	Right arm	1	1	1	1		
4	213670	Braço esquerdo	Brazo izquierdo	Left arm	1	1	1	1		
5	JE-9057	Pino elástico	Pasador de presiõn	Lock pin	2	2	2	2		
6	213600	Amortecedor	Amortiguador	Shock-absorber	1	1	1	1		
7	KG-1074	Anel elástico	Anillo de freno	Circlip	9	9	9	9		
8	213650	Suporte do amortecedor	Soporte dei amortiguador	Shock-absorber bracket	1	1	1	1		
9	213690	V mismo de torção	Mecanismo de torsiõn	Torsiõn mechanism	1	1	1	1		
10	213620	Haste de regulagem	Haste de regulaje	Adjustment rod	1	1	1	1		
11	213590	Pino de trava	Pasador de traba	Lock pin	1	1	1	1		
12	JE-8536	Pino elástico	Pino de presiõn	Lock pin	1	1	1	1		
13	213560	Regulador do banco	Regulador dei banco	Regulator	1	1	1	1		
14	213550	Arruela	Arandela	Washer	1	1	1	1		
15	213540	Bucha de regulagem	Buje de regulaje	Adjustment bushing	1	1	1	1		
16	213570	Tampa superior	Tapa superior	Top cover	1	1	1	1		
17	213720	Parafuso	Tornillo	Bolt	4	4	4	4		
18	213580	Tampa inferior	Tapa inferior	Down sheet	1	1	1	1		
19	216130	Coxim	Coj in	Cushion	1	1	1	1		
20	216140	Mancai	Soporte	Bracket	2	2	2	2		
21	214870	Parafuso	Tornillo	Bolt	2	2	2	2		
22	213501	Concha	Concha	Shell	1	1	1	1		
23	213510	Enchimento do encosto	Respaldo	Seat cap	1	1	1	1		
24	213490	Enchimento do assento	Soporte de la capa	Seat cushion support	1	1	1	1		
25	216110	Capa	Capa	Cushion cap	1	1	1	1		
26	216120	Galão plástico	Ajustador plástico	Plastic adjustment	1	1	1	1		
27	213630	Presilha	Presilha	Loop	11	11	11	11		
28	216090	Eixo dianteiro	Eje delantero	Front shaft	1	1	1	1		
29	213610	Articulador	Articulador	Joint	1	1	1	1		
30	213660	Mola do articulador	Resorte dei articulador	Joint spring	1	1	1	1		
31	213680	Pino de trava	Pasador de traba	Lock pin	1	1	1	1		
32	216100	Eixo traseiro	Eje trasero	Rear axle	1	1	1	1		
33	213530	Bucha de nylon	Buje de nylon	Nylon bushing	2	2	2	2		
34	JD-0410	Arruela lisa	Arandela plana	Washer	2	2	2	2		
35	213710	Parafuso	Tornillo	Bolt	4	4	4	4		

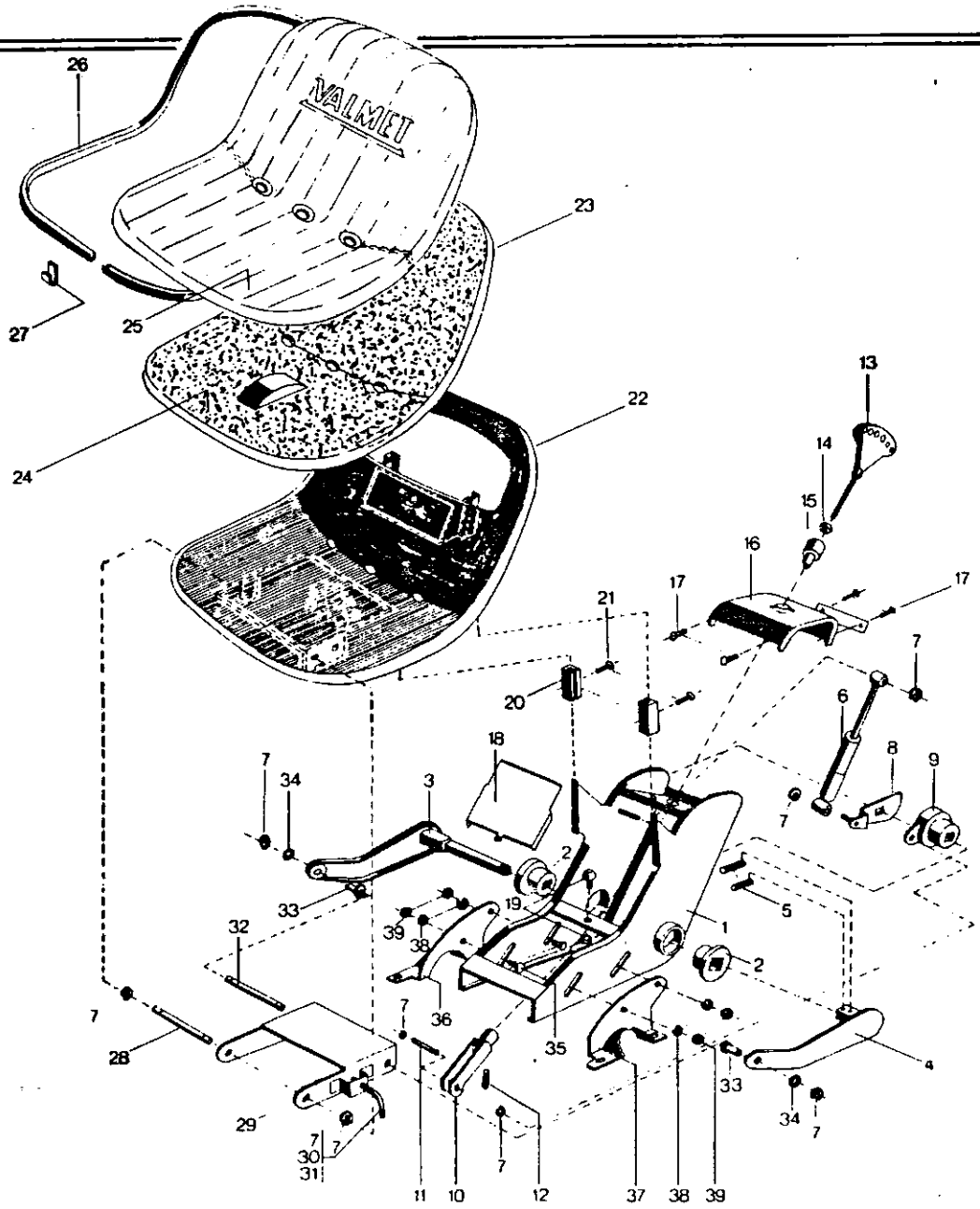
VALMEU
26
23
27
25
24
22
13
14
15
16
17
17
21
20
7
6
18
8
9
7
34
3
2
33
19
5
39
38
1
32
2
36
35
7
28
4
33
34
7
29
7
30
7
31
11
10
7
12
37
38
39

Denominação	Denominacion	Description	Quant. /Cant. / Qty
Suporte de fixação direito	Soporte derecho	Right bracket	
Suporte de fixação esquerdo	Soporte izquierdo	Left bracket	
Arruela de press?o	Arandela de presiõn	Lock washer	
Porca	Tuerca	Nut	

Ref.	Código Part No.	Denominação	Denominaciõn	Descri ption	Quant. /Cant. /q					
					cn K> H• CL	cn Ln r" CL	OO Ln r'- CL	00 cn H• CL		
	151390	Assento completo	Asiento completo	Complete seat	1	1	1	1		
1	174950	Revestimento de PVC	Almohada de PVC	Seat cap	1	1	1	1		
2	174960	Espuma do assento	Espuma dei asiento	Seat foam	1	1	1	1		
3	174970	Assento concha	Concha dei asiento	Shell	1	1	1	1		
	213640	Corpo do assento montado	Cuerpo dei asiento montado	Seat body assy	1	1	1	1		a
4	174981	Carrinho flutuante	Soporte fluctuante	Floating bracket	1	1	1	1		
5	174990	Grampo	Grampo	Clamp	16	16	16	16		
6	175000	Anel elástico	Anillo de freno	Circlip	1	1	1	1		
7	175010	Roldana	Rodillo	Roller	2	2	2	2		
8	175020	Bucha do amortecedor	Buje dei amortiguador	Shock-absorber bushing	2	2	2	2		
9	175030	Amortecedor	Amortiguador	Shock-absorber	1	1	1	1		
10	175040	Borracha de choque	Goma de choque	Shock rubber	1	1	1	1		
11	175050	Suspensão	Suspensor	Suspender	1	1	1	1		
12	175060	Mola do travador	Resorte dei trabador	Locking spring	1	1	1	1		
13	175070	Anel elástico	Anillo de freno	Circlip	1	1	1	1		
14	175080	Pino travador	Pasador de traba	Split pin	1	1	1	1		
15	175090	Bucha de suspensão	Buje de suspensor	Suspender bushing	4	4	4	4		
16	175100	Carcaça	Carcaza	Body	1	1	1	1		
17	175110	Borracha de encosto	Goma de empuje	Rubber	2	2	2	2		
18	175120	Mola de suspensão	Resorte de suspensiõn	Suspender spring	2	2	2	2		
19	175130	Travessa de engate das molas	Soporte de los resortes	Spring bracket	1	1	1	1		
20	175140	Arruela deslizante	Arandela	Washer	2	2	2	2		
21	175150	Cupilha	Pasador abierto	Split pin	1	1	1	1		
22	175160	Botão de regulagem do peso	Botõn dei regulador dei peso	Weight regulator button	1	1	1	1		
23	175170	Anel elástico	Anillo de freno	Circlip	4	4	4	4		
24	175180	Pino inferior	Pasador inferior	Pin	1	1	1	1		
25	175190	Eixo menor da suspensão	Eje menor dei suspensor	Short shaft	1	1	1	1		
26	175200	Eixo maior da suspensão	Eje mayor dei suspensor	Long shaft	1	1	1	1		
27	175210	Pino elástico	Pino de presiõn	Lock pin	2	2	2	2		
28	175220	Parafuso	Tornillo	Bolt	2	2	2	2		
29	170440	Suporte direito	Soporte derecho	Right bracket	1	1	1	1		
30	170450	Suporte esquerdo	Soporte izquierdo	Left bracket	1	1	1	1		
31	JD-0410	Arruela lisa	Arandela plana	Washer	4	4	4	4		
32	JD-3110	Arruela de pressão	Arandela de presiõn	Lock washer	4	4	4	4		
33	JB-1210	Porca	Tuerca	Nut	4	4	4	4		

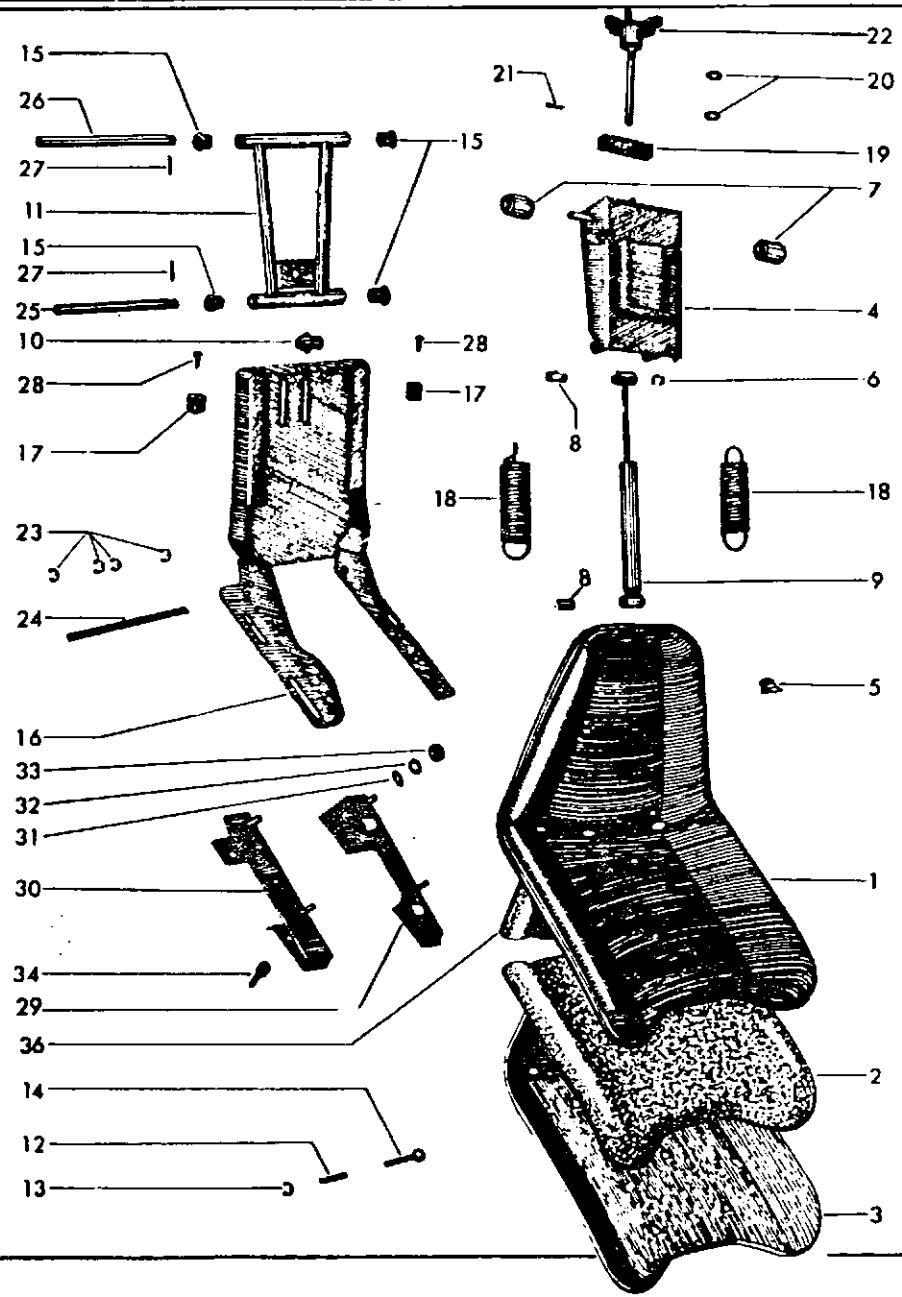
15
26
27
11
15
27
25
10
28
17
23
24
16
33
32
31
30
34
29
36
14
12
13
22
21
20
19
7
4
28
17
6
8
18
18
9
8
5
1
2
3

Ref.	Código Part No.	Denomi nação	Denominaciõn	Description	Quant /Cant. / Qty
34	HT-6433	Parafuso	Tornillo	Bolt	
35	174730	Emblema VALMET	Emblema VALMET	VALMET emblem	
36	176530	Espuma do encosto	Espuma dei respaldo	Seat back foam	

Ref.: a = 4,6-11,15-25,28-33

Ref.	Código Part No.	Denominação	Denominaciõn	Description	Quant. /Cant. / o o.
_	190280	Assento completo	Asiento completo	Complete seat	1
1	174950	Revestimento de PVC	Almohada de PVC	Seat cap	1
2	174960	Espuma do assento	Espuma dei asiento	Seat foam	1
3	174970	Assento concha	Concha dei asiento	Shell floating	1
4	174981	Carrinho flutuante	Soporte fluctuante	Bracket	1
5	174990	Grampo	Grampo	Clamp	16
6	175000	Anel elástico	Anillo de traba	Circlip	2
7	175010	Roldana	Rodillo	Roller	2
8	175020	Bucha do amortecedor	Buje dei amortiguador	Shock absorber bushing	2
9	175030	Amortecedor	Amortiguador	Shock absorber	1
10	175040	Borracha de choque	Goma de choque	Shock rubber	1
11	205700	Suspensão	Suspensor	Suspensiõn	1
12	175060	Mola do travador	Resorte dei trabador	Lock spring	1
13	175070	Anel elástico	Anillo de traba	Circlip	1
14	175080	Pino de trava	Pasador de traba	Split pin	1
15	175090	Bucha da suspensão	Buje dei suspensor	Suspensiõn bushing	4
16	205570	Carcaça	Carcasa	Body	1
17	175110	Borracha de encosto	Goma de empuje	Thrust rubber	2
18	175120	Mola da suspensão	Resorte de suspensiõn	Suspensiõn spring	2
19	175130	Travessa de engate das molas	Soporte de los resortes	Springs bracket	1
20	175140	Arruela	Arandela	Washer	2
21	175150	Cupilha	Pasador abierto	Split pin	1
22	175160	Botão de regulagem do peso	Boton de regulaje dei peso	Weight regulator button	1
23	205580	Porca	Tuerca	Nut	2
24	205590	Arruela de pressão	Arandela de presiõn	Lock washer	2
25	205600	Arruela lisa	Arandela plana	Washer	2
26	205610	Parafuso	Tornillo	Bolt	2
27	175190	Eixo menor da suspensão	Eje menor dei suspensor	Short shaft	1
28	175200	Eixo maior da suspensão	Eje mayor dei suspensor	Long shaft	1
29	175210	Pino elástico	Pino de presiõn	Spring pin	2
30	175220	Parafuso	Tornillo	Bolt	2
31	205620	Base	Base	Bracket	1
32	205670	Pino de articulação	Pasador de articulaciõn	Link pin	1
33	HA-9229	Parafuso	Tornillo	Bolt	4
34	176530	Espuma do encosto	Espuma dei respiro	Back foam	1

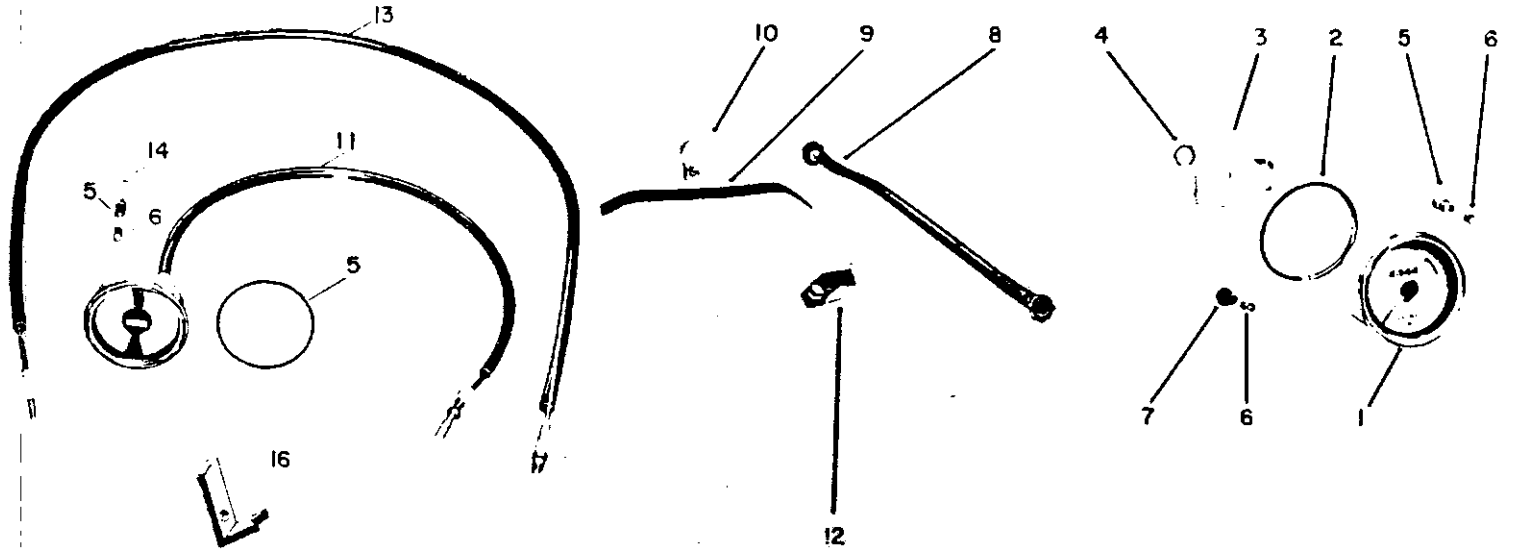
13
14
11
5
6
5
16
17
10
9
8
12
4
3
2
5
6
7
6
1

Ref.	Código Part No.	Denominação	Denominaciõn	Description	Cant.					Obs.
					CAF	62id	65id	85id	86id	
1	189383	Tratômetro completo	Tractometro completo	Tractometer	1	1	l	1	1	a
2	173670	Anel de encosto VDO	Anillo de empuje	Retaining ring	1	1	1	1	1	
3	173680	Asa de fixação	Grampo de fijaciõn	Clamp	1	1	l	1	1	
4	173690	Porca	Tuerca	Nut	1	1	1	1	1	
5	212670	Soquete da lâmpada	Soquete de la lârapara	Bulb socket	2	2	2	2		
6	SH-2638	Lâmpada	Lampara	Bulb	3	3	3	3	3	
… 7	173700	Soquete da lâmpada piloto	Soquete de la lampara piloto	Pilot lamp socket	1	1	1	1	1	
8	154060	Cabo do tratômetro	Cable dei tractometro	Tractometer cable	1	1	1			
Sa	154050	Cabo do tratômetro	Cable dei tractometro	Tractometer cable				1	1	
9	589190	Cinta de borracha	Cinta de goma	Rubber strap	1	1	1	1	1	
10	GP-3915	Braçadeira	Abrazadera	Clamp	1	1	1	1	1	
11	213140	Manômetro-termômetro	Manõmetro-terraõmetro	Oil pressure gauge and thermometer	1	1	1	1	1	b
12	608845	Orelha	Grampo	Clamp	1	1	1	1	1	
13	213131	Tubo do manometro	Tubo dei manometro	Oil pressure gauge pipe	1	1	1	1	1	
14	211320	Protetor de borracha	Protector de goma	Rubber protection	1	1	1	1	1	
15	213400	Anel de borracha	Anillo de goma	Rubber ring	1	1	1	1	1	
16	213410	Suporte de fixação	Soporte	Bracket	1	1	1	1	1	

Ref.: a = 1-7

b = 5,11,13-16

Ref.	Código Part No.	Denominação	Denominación	Description	Quant. /Cant. / Qty/
1	HS-5301	Parafuso UNC l/4"xl/2"	Tornillo	Bolt	
2	139754	Suporte da lanterna tra-seira	Soporte de la linterna tra-sera	Taillight bracket	
3	JB-3408	Porca	Tuerca	Nut	
4	139753	Arruela de borracha	Arandela de goma	Rubber washer	
5	139760	Lâmpada	Lampara	Lamp	
6	229752	Vidro vermelho	Vidrio rojo	Red glass	
	229750	Lanterna traseira completa	Linterna trasera completa	Complete taillight	
9	SA-1647	Conexão simples	Conexiõn simple	Single connection	
11	170410	Cabo curto do farol de tra-balho	Cable corto dei farol de trabajo	Working light short wire	
12	159984	Lâmpada 12V/48W	Limpara	Lamp	
13	202520	Vidro do farol de trabalho	Vidrio dei farol de trabajo	Working light glass	
14	202530	Soquete do farol de traba-lho	Soquete dei farol de tra-bajo	Working light socket	
15	190350	Farol de trabalho	Farol de trabajo	Working headlight	
16	139581	Anel de borracha	Anillo de goma	Rubber ring	
17	SA-1946	Conexão dupla	Conexiõn doble	Dual connection	
18	219631	Cabo longo do farol de tra-balho e lanterna	Cable largo dei farol de trabajo y rear lintern	Working light long wire long cable	
19	199620	Fusíveis	Fusibles	Fuses	
20	219591	Cabo chave de partida - caixa de fusíveis	Cable llave de arranque - caja de fusibles	Ignition switch - fuse box wire	
21	219570	Cabo da lâmpada do tratô-metro - fusíveis	Cable de la lampara dei trac-tometro - fusibles	Tractometer bulb - fuse	
22	219601	Chicote chave de faróis - fusíveis	Cable de la llave de faroles fusibles	Headlights - fuse wiring	
23	189383	Tratômetro	Tractometro	Tractometer	
24	170391	Cabo do farol de trabalho	Cable dei farol de trabajo	Working headlight	
25	179722	Chave geral	Llave general	Ignition switch	
26	179731	Chave de luz	Llave de luz	Light switch	
27	229751	Carcaça da lanterna traseira	Carcasa de la linterna tra-sera	Taillight casing	
28	179683 *	Buzina	Bocina	Horn	
	HA-6322 *	Parafuso M8xl,25x16	Tornillo	Bolt	
	JD-3108 *	Arruela de pressão	Arandela de presiõn	Lock washer	

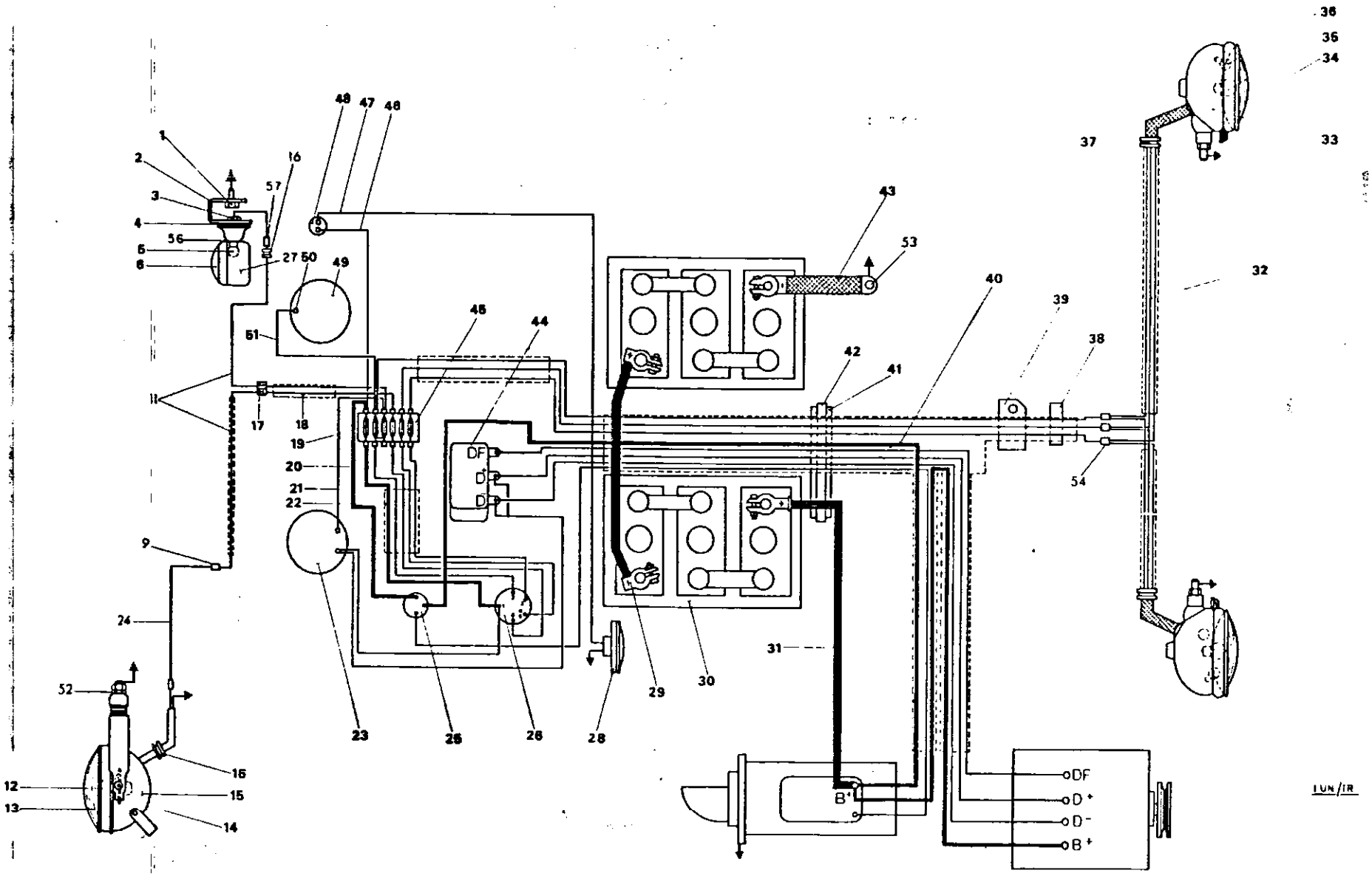
1
2
3
4
56
5
6
57
16
27
50
49
48
47
46
61
11
17
18
19
20
21
22
45
44
43
53
40
39
38
42
41
36
35
34
37
33
32
54
DF
D+
D-
9
24
52
12
13
16
15
14
23
25
26
28
29
30
31
B+
DF
D+
D-
B+
1UN/1R

Ref.	Código Part No.	Denominação	Denominación	Description	Quant./Cant./Qty. CAF	62id				Ref.
29	119530	Cabo de conexão	Cable de conexiõn	Connection wire	1	1				
30	589540	Bateria	Bateria	Battery	2	2				
31	209500	Cabo do motor de partida	Cable dei motor de arranque	Starting motor cable	1	1				
32	159900	Chicote curto do farol dianteiro	Cable corto dei farol delantero	Headlights short wiring	2	2				
33	159860	Farol	Farol	Headlights	2	2				c
34	159870	Vidro	Vidrio	Glass	2	2				
35	159880	Lâmpada 12V/45W	Lampara 12V/45W	Lamp 12V/45W	2	2				
36	159890	Lâmpada 12V/4W	Lampara 12V/4W	Lamp 12V/4W	2	2				
37	589580	Entrada do cabo	Anillo de goma	Rubber ring	2	2				
38	609840	Grampo	Grampo	Clamp	1	1				
39	608845	Orelha	Grampo	Clamp	1	1				
40	154040	Chicote principal	Cable principal	Main wiring	1	1				
41	589190	Cinta de borracha	Cinta de goma	Rubber strap	1	1				
42	GP-3915	Braçadeira	Abrazadera	Clamp	1	1				
43	202620	Condutor de terra	Cable tierra	Earth cable	1	1				
44	214610	Regulador de voltagem	Regulador de voltaje	Regulator	1	1				
45	179612	Caixa de fusíveis	Caja de fusibles	Fuse-box						
	HG-1203	Parafuso M5xl0	Tornillo	Bolt	2	2				
46	179693 *	Cabo de contato da buzina	Cable de contacto de la bocina	Horn contact wire	1	1				
47	210970 *	Cabo da buzina	Cable de la bocina	Horn wire	1	1				
48	190670 *	Interruptor da buzina	Interruptor de la bocina	Horn switch	1	1				
49	213140	Manômetro-termômetro	Manometro-termometro	Oil pressure gauge and thermometer	1	1				
-	213131	Tubo do manometro	Tubo dei manometro	Oil pressure gauge tube	1	1				
50	SH-2638	Lâmpada	Lampara	Lamp						
51	179810	Cabo da lâmpada do manometro - caixa de fusíveis	Cable de lampara dei manometro fusibles	Oil pressure gauge wire - - fuse-box.	1	1				
52	JD-0110	Arruela lisa	Arandela	Washer	1	1				
53	HA-9233	Parafuso MIOxl,25x12	Tornillo	Bolt	1	1				
54	SA-1646	Conexão dupla	Conexiõn doble	Double connection						
–	199640	Adesivo da etiqueta da caixa de fusíveis	Adhesivo de la caja de fusibles	Fuse-box adhesives	1	1				
56	209770	Soquete	Soquete	Socket						

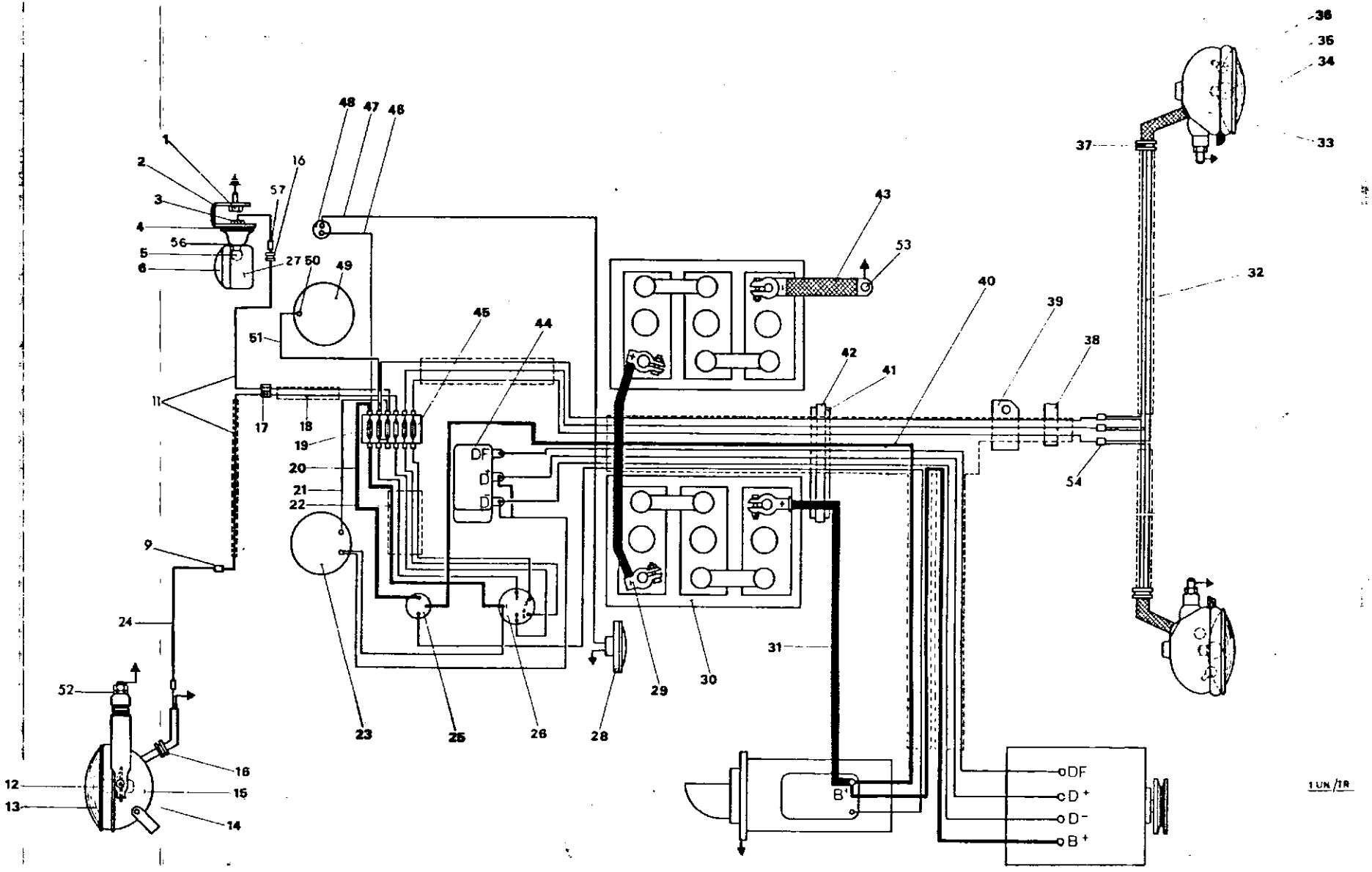
1
2
3
4
5
6
56
57
16
48
47
46
27
50
49
51
11
17
18
19
20
21
22
45
44
43
53
40
39
38
42
41
36
35
34
33
37
32
54
9
24
52
23
25
26
28
29
30
31
12
13
15
14
DF
D+
D-
B+
B+
1 UN/IR

Ref.	Código Part No.	Denominação	Denominaciõn	Description	Quant. /Cant. /Qty.1					
					CAF	62id				Ref.
57	SA-1645	Terminal	Terminal	Terminal	1	1				

* Opcional
Opcional
Optional

Ref.: a = 5, 6, 27, 56, 57
b = 12-14
c = 32, 34-36

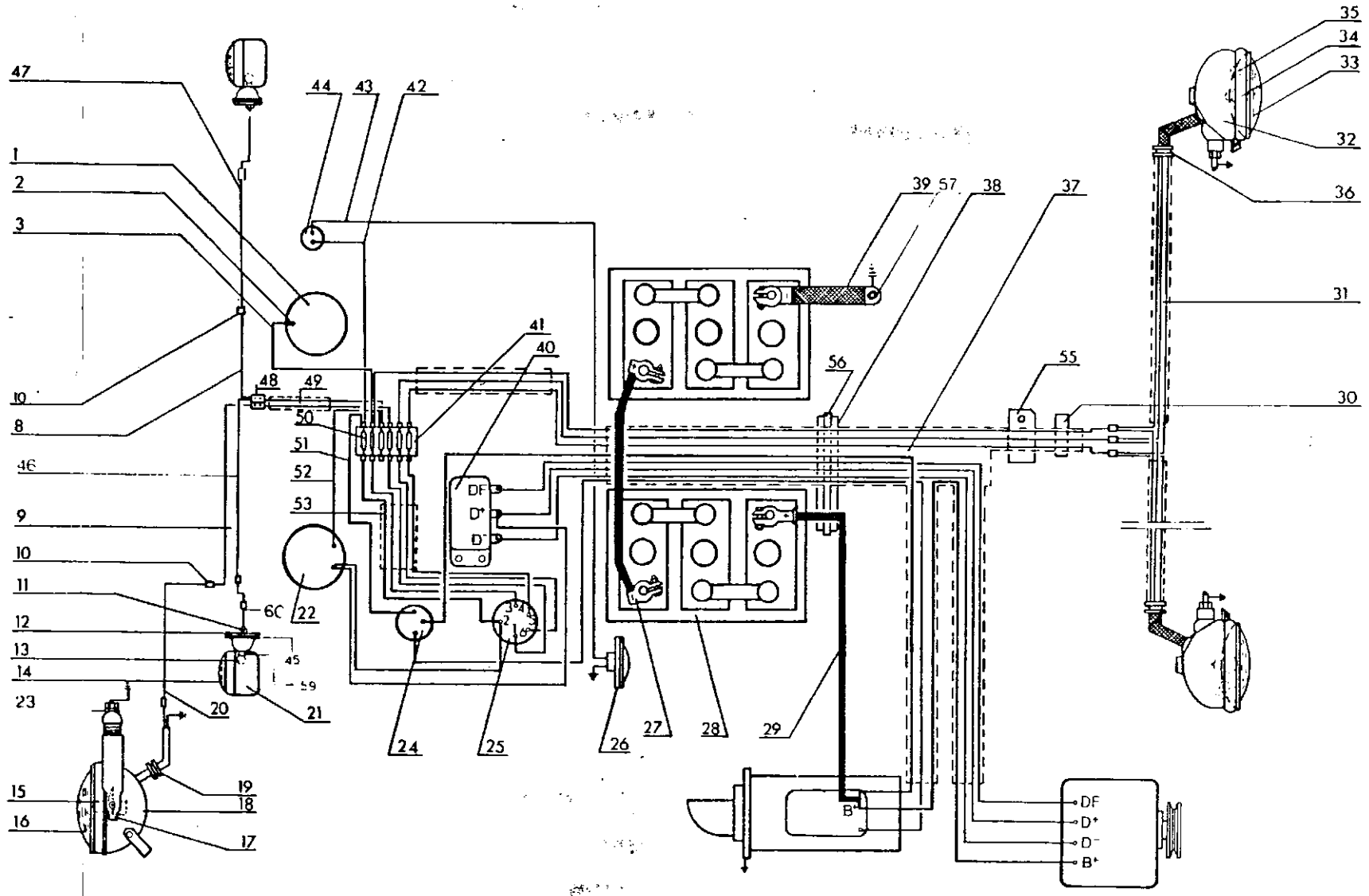
47
1
2
3
10
8
46
9
10
11
12
13
14
23
15
16
44
43
42
48
49
50
51
52
53
41
40
DF
D+
D-
60
22
45
59
20
21
24
25
26
27
28
29
39
57
38
37
56
55
35
34
33
32
36
31
30
B+
DF
D+
D-
B+
19
18
17

Ref.	Código Part No.	Denominação	Denominaciõn	Description	Quant./Cant./Qty
1	213140	Manometro-Termometro	Manometro-termometro	Pressure gauge and thermometer	
	213131	Tubo do manometro	Tubo dei manometro	Pressure gauge pipe	
2	SH-2638	Lâmpada 12V/4W	Lampara 12V/4W	Lamp 12V/4W	
3	179810	Cabo da lâmpada do manômetro-fusíveis	Cable de la lampara dei manómetro-fusibles	Oil pressure gauge fusebox wire	
8	209642	Cabo de ligação da lanterna traseira esquerda	Cable de conexiõn de la luz trasera izquierda	Left taillight wire	
9	170410	Cabo curto de farol de trabalho	Cable dorto dei farol de trabajo	Working light short wire	
10	SA-1647	Conexão simples	Conexiõn simple	Connection	
11	JB-3408	Porca chata	Tuerca	Nut	
12	JD-3108	Arruela de pressão	Arandela de presiõn	Lock washer	
13	139760	Lâmpada 12V/5W	Lampara 12V/5W	Lamp 12V/5W	
14	229752	Vidro vermelho	Vidrio rojo	Red glass	
15	159984	Lâmpada 12V/48W	Lampara 12V/48W	Lamp 12V/48W	
16	202520	Vidro para farol de trabalho	Vidrio para farol de trabajo	Working light glass	
17	202530	Soquete do farol de trabalho	Soquete dei farol de trabajo	Working light bulb	
18	190350	Farol de trabalho	Farol de trabajo	Working light	
19	139582	Anel de borracha	Anillo de goma	Rubber ring	
20	219646	Cabo de ligação intermediária do farol de trabalho	Cable de conexiõn intermedia rio dei farol de trabajo	Intermediary working light wire	
	229750	Lanterna traseira completa	Linterna trasera completa	Taillight	
21	229751	Carcaça da lanterna traseira	Carcasa de la linterna trasera	Taillight casing	
22	189383	Tratômetro	Tratômetro	Tractometer	
23	JD-0110	Arruela lisa	Arandela plana	Washer	
24	179722	Chave geral	Llave general	Ignition switch	
25	179731	Chave de luz	Llave de luz	Light switch	
26	179683 *	Buzina	Bocina	Horn	
	HA-6322	Parafuso M8xl,25x16	Tornillo	Bolt	
	JD-3108	Arruela. de pressão	Arandela de presiõn	Lock washer	
27	119530	Cabo de conexão	Cable de conexiõn	Connection cable	
28	589540	Bateria	Bateria	Battery	
29	209500	Cabo motor de partida	Cable dei motor de arranque	Starter motor cable	
30	609840	Grampo	Grampo	Clamp	

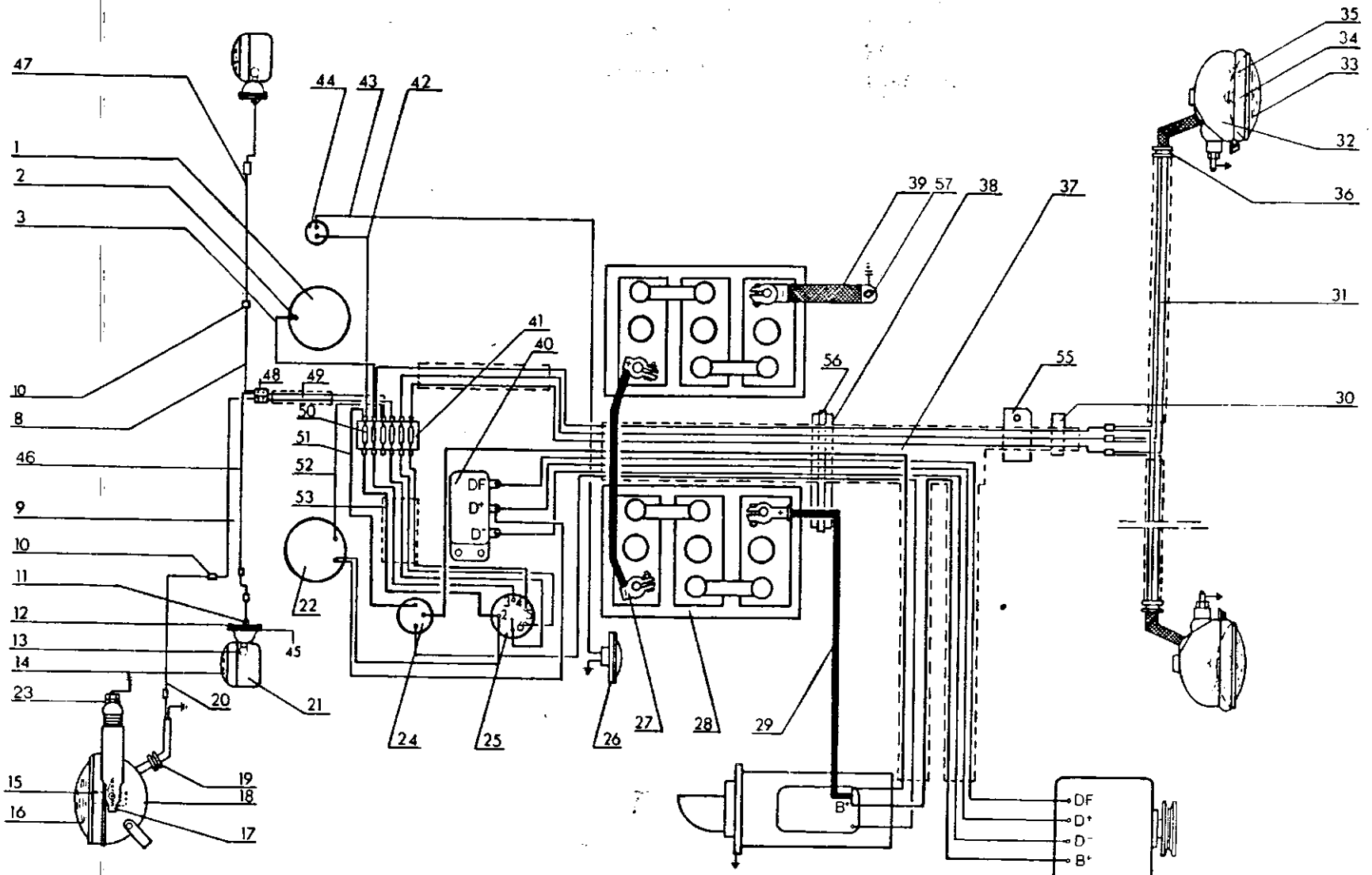
47
1
2
3
10
8
46
9
10
11
12
13
14
23
15
16
44
43
42
48
49
50
51
52
53
41
40
22
45
20
21
24
25
26
27
28
29
39
57
38
37
56
55
35
34
33
32
36
31
30
DF
D+
D-
B+
DF
D+
D-
B+

Ref.	Código Part No.	Denominação	Denominación	Description	Quant. /Cant. /Q					
31	159900	Chicote curto do farol dianteiro	Cable corto dei farol delantero	Headlight short wiring	2	2	2			
32	159860	Farol	Farol	Headlight	2	2	2			
33	159870	Vidro	Vidrio	Glass	2	2	2			
34	159880	Lâmpada 12V/45W	Lampara 12V/45W	Lamp 12V/45W	2	2	2			
35	159890	Lâmpada 12V/4W	Limpara 12V/4W	Lamp 12V/4W	2	2	2			
36	589580	Entrada do cabo	Anillo de goma	Rubber ring	2	2	2			
37	154041	Chicote principal	Cable principal	Main wiring	1	1	1			
38	589190	Cinta de borracha	Cinta de goma	Rubber strap	1	1	1			
39	202620	Cabo terra	Cable tierra	Earth cable	1	1	1			
40	214610	Regulador de voltagem	Regulador de voltaje	Regulator	1	1	1			
41	179612	Caixa de fusíveis	Caja de fusibles	Fuse-box	1	1	1			
	HG-1203	Parafuso M5xl0	Tornillo	Bolt	2	2	2			
42	179693 *	Cabo de contato da buzina	Cable de contacto de la bocina	Horn contact wire	1	1	1			
43	210970 *	Cabo da buzina	Cable de la bocina	Horn wire	1	1	1			
44	190670 *	Interruptor da buzina	Interruptor de la bocina	Horn switch	1	1	1			
45	139753	Arruela de borracha	Arandela de goma	Rubber washer	2	2	2			
46	169631	Cabo curto da lanterna	Cable corto de la luz de stop	Taillight short wire	1	1	1			
47	209756	Cabo de ligação final da lanterna traseira	Cable de conexiõn final	Taillight terminal wire	2	2	2			
48	SA-1946	Conexão dupla com parafuso	Conexiõn doble con tornillos	Double connection with bolts	1	1	1			
49	219631	Cabo longo do farol de trabalho e lanterna	Cable largo dei farol de trabajo y luz de stop	Working light long wire	1	1	1			
50	199620	Fusovel 30A	Fusible 30A	Fuse 30A	6	6	6			
51	219591	Cabo chave de partida - caixa de fusíveis	Cable llave de arranque - caja de fusibles	Ignition switch - fuse box wire						
52	219570	Cabo lâmpada tratômetro - fusíveis	Cable de la limpara dei tractometro - fusibles	Tractometer indicator - fuse-box wire	1 1	1 1	}			
53	219601	Chicote chave de faróis - fusíveis	Cable de la llave de fardes - fusibles	Light switch - fuse - box wire	1	1	1			
55	608845	Orelha	Grampo	Clamp	1	1	1			
56	GP-3915	Braçadeira	Abrazadera	Clamp	1	1	1			
57	212820	Arruela dentada	Arandela dentada	Toothed washer	1	1	1			

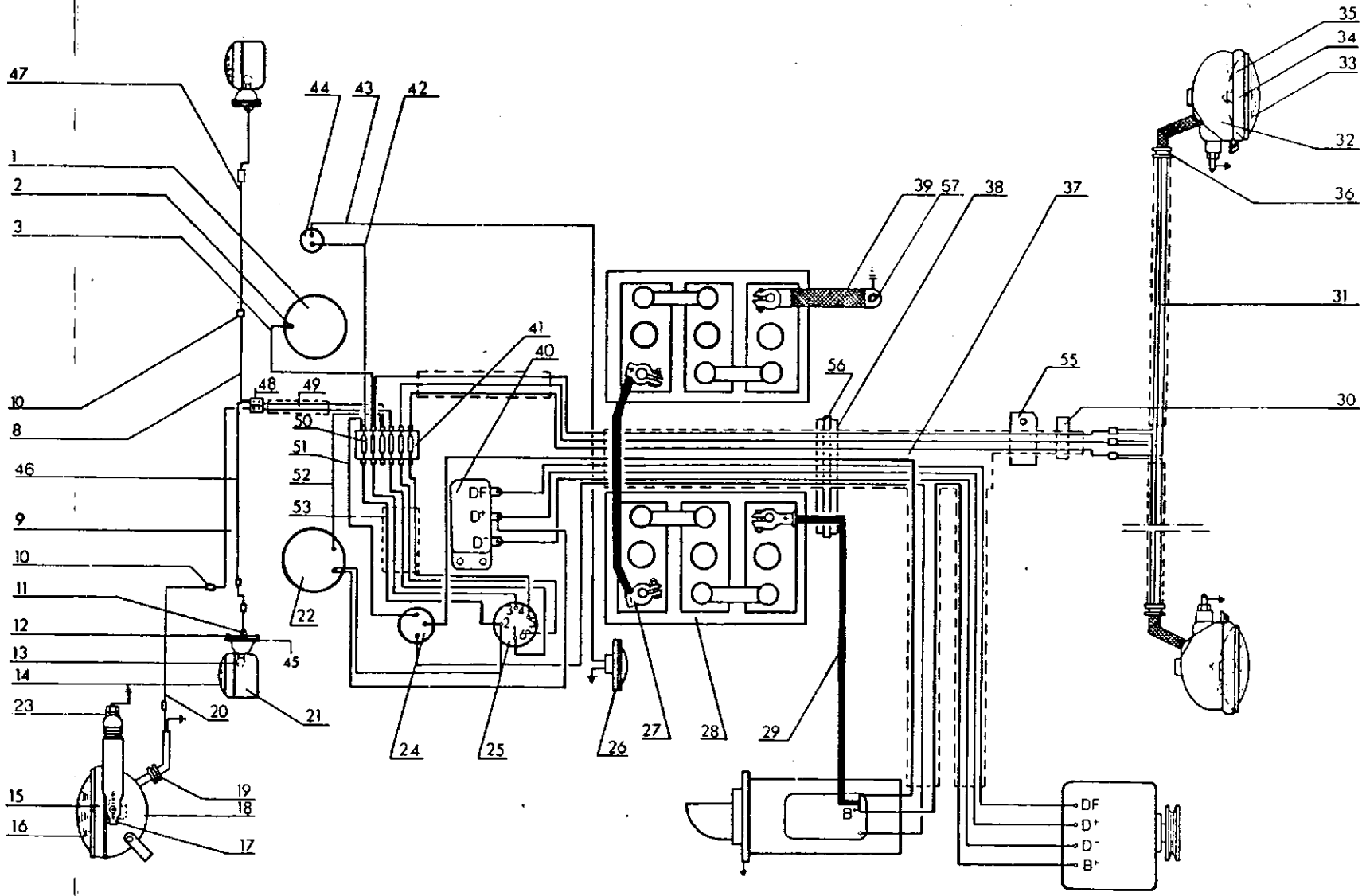
47
1
2
3
10
8
46
9
10
11
12
13
14
23
15
16
44
43
42
48
49
50
51
52
53
41
40
DF
D+
D-
22
24
25
26
27
28
29
39
57
38
37
56
55
35
34
33
32
36
31
30
45
20
21
19
18
17
B+
DF
D+
D-
B+

Ref.	Cõdi go Part No.	Denominação	Denominaciõn	Description	Quant./Cant. / UI CL.	OO UI H-CL.	OO as D-	
	HA-9233	Parafuso M10xl,5xl2	Tornillo	Bolt				
	199640	Adesivo etiqueta da caixa de fusíveis	Adhesivo de la caja de fusibles	Fuse-box adhesive				
59	209770	Soquete	Soquete	Socket				
60	SA-1645	Terminal	Terminal	Terminal				

Opcional
Opcional
Optional

Ref.: a = 15-17

13,14,21,59,60

Ref.	Cõdigo Part No.	Denominação	Denominaciõn	Description	Quant. /Cant. /
1	179722	Chave geral de partida	Llave general	Ignition switch	1
2	179731	Chave de luz	Llave de luz	Light switch	1
4	202710	Indicador do combustível	Indicador dei combustible	Fuel gauge	1
_	SH-2638	Lampada	Lampara	Bulb	1
5	213140	Manometro termômetro	Manometro termômetro	Pressure gauge and thermometer	1
-	209611	Tubo do manometro	Tubo dei manometro	Pressure gauge pipe	1
_	SH-2638	Lâmpada	Limpara	Bulb	1
6	189385	Tratômetro	Tractometro	Tractometer	1
-	SH-2638	Lâmpada	Lampara	Bulb	2
_	190751	Cabo do tratômetro	Cable dei tractometro	Tractometer cable	1
7	190610	Interruptor do painel	Interruptor dei panei	Panei switch	1
8	190450	Caixa de fusíveis	Caja de fusibles	Fuse box	1
-	205500	Adesivo da caixa de fusíveis	Adhesivo dela caja de fusibles	Fuse box adhesive	1
-	199620	Fusível 30-A	Fusible	Fuse	6
_	HC-1302	Parafuso de fenda M5xl,8x8	Tornillo	Bolt	2
10	190630	Interruptor do freio de mão	Interruptor dei freno manual	Parking brake interruptor	1
11	190570	Elemento de ligação I	Elemento de conexiõn I	Connection element I	1
12	190580	Elemento de ligação II	Elemento de conexiõn II	Connection element II	1
_	204360	Grampo	Grampo	Clamp	1
-	HC-1302	Parafuso de fenda M5x0,8x8	Tornillo	Bolt	2
13	190590	Elemento de ligação III	Elemento de conexiõn III	Connection element III	1
-	204360	Grampo	Grampo	Clamp	1
_	HC-1302	Parafuso de fenda M5xl,8x8	Tornillo	Bolt	2
14	831790	Interruptor da caixa de câmbio	Interruptor de la caja de Ias marchas	Gearbox indicator light switch	1
15	190640	Lâmpada do freio de mao	Limpara dei freno manual	Parking brake bulb	1
17	190650	Lâmpada do farol alto	Lampara dei farol alto	Headlights upper bulb	1
18	619340	Medidor do combustível	Indicador dei combustible	Fuel gauge sender unit	1
20	191490	Tomada traseira completa	Toma trasera completa	Rear plug socket	1
21	202480	Lanterna traseira esquerda	Linterna trasera izquierda	Rear left position light	1
_	203490	Lâmpada	Lampara	Bulb	2
_	SA-1642	Terminal	Terminal	Terminal	2
_	HC-0353	Parafuso	Tornillo	Bolt	4
-	202300	Vidro vermelho	Vidrio rojo	Red glass	2
-	202290	Parafuso	Tornillo	Screw	4
-	202280	Suporte	Soporte	Bracket	2

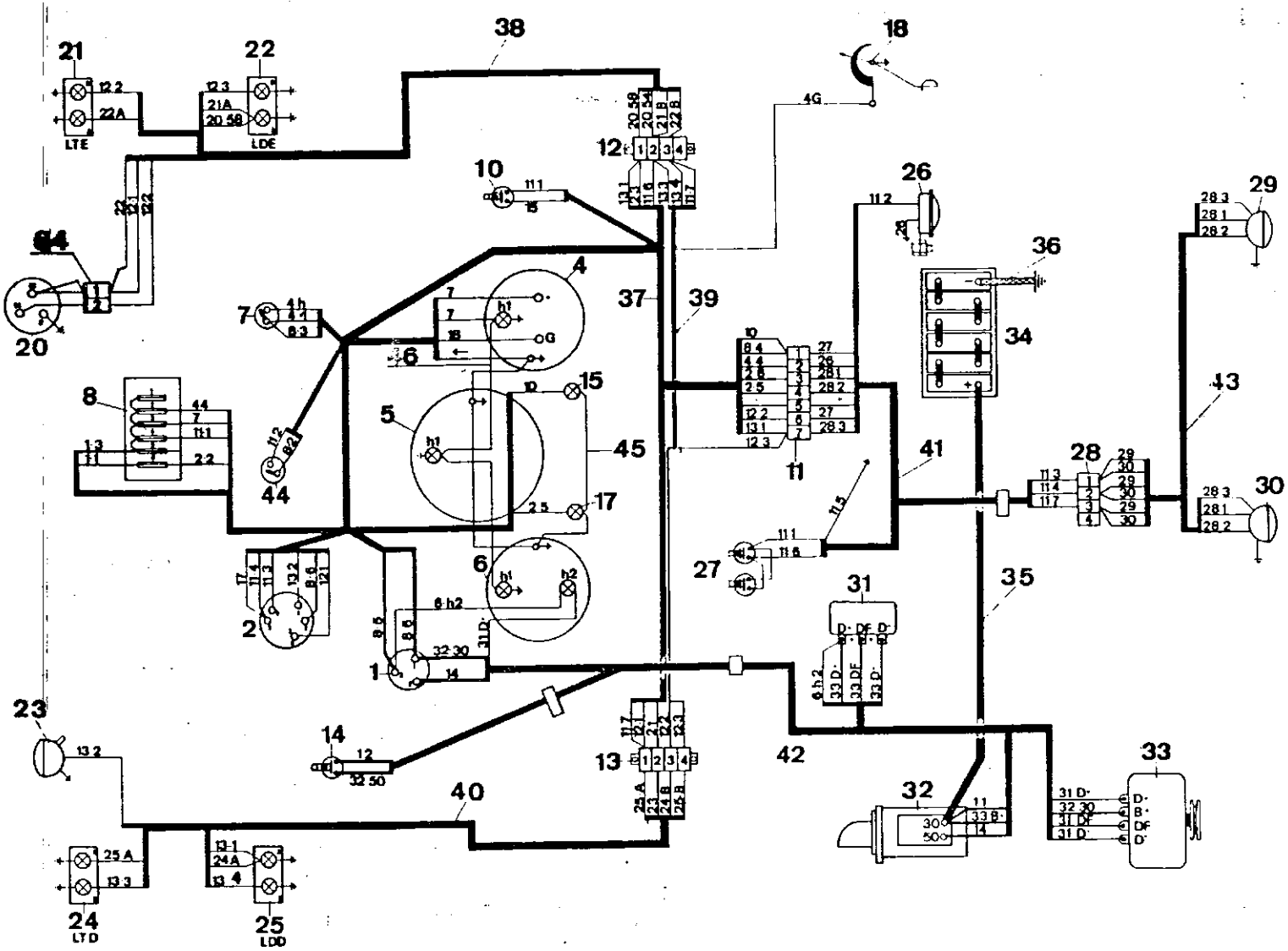
21
22
38
18
LTE
LDE
4G
12
10
26
29
64
36
4
37
39
20
7
6
34
8
15
5
45
43
41
28
30
44
17
11
27
31
35
2
1
42
23
14
13
33
40
32
24
LYD
25
LDD

Ref.	Código Part No.	Denominação	Denominaciõn	Description
-	202270	Guarniçao	Protector de goma	Rubber protector
-	202260	Soquete	Manguito	Socket
-	202250	Chapa	Chapa	Plate
-	HC-1302	Parafuso	Tornillo	Screw
22	202340	Lanterna dianteira esquerda	Linterna delantera izquierda	Left headlight
-	203490	Lâmpada	Lampara	Bulb
-	SA-1642	Terminal	Terminal	Terminal
-	HC-0353	Parafuso	Tornillo	Screw
-	202320	Vidro branco	Vidrio blanco	White glass
-	202310	Vidro âmbar	Vidrio amarillo	Yellow glass
-	202290	Parafuso	Tornillo	Bolt
-	202280	Suporte	Soporte	Bracket
-	202270	Guarniçao	Protector de goma	Rubber protector
-	202260	Soquete	Manguito	Socket
-	202250	Chapa	Chapa	Plate
-	HC-1302	Parafuso	Tornillo	Screw
23	190350	Farol de trabalho	Farol de trabajo	Working light
-	SA-1642	Terminal	Terminal	Terminal
-	159984	Lâmpada	Limpara	Bulb
-	202530	Soquete	Manguito	Socket
-	202520	Bloco ótico do farol	Vidrio dei farol de trabajo	Working light glass
24	202330	Lanterna traseira direita	Linterna trasera derecha	Rear right lamp
-	203490	Lâmpada	Limpara	Bulb
-	SA-1642	Terminal	Terminal	Terminal
-	HC-0353	Parafuso	Tornillo	Screw
-	202300	Vidro vermelho	Vidrio rojo	Red glass
-	202290	Parafuso	Tornillo	Bolt
-	202280	Suporte	Soporte	Bracket
-	202270	Guarniçao	Protector de goma	Rubber protector
-	202260	Soquete	Manguito	Socket
-	202250	Chapa	Chapa	Plate
-	HC-1302	Parafuso	Tornillo	Screw
25	202490	Lanterna dianteira direita	Linterna delantera derecha	Right headlight
-	203490	Lâmpada	Limpara	Bulb
-	SA-1642	Terminal	Terminal	Terminal
-	HC-0353	Parafuso	Tornillo	Screw

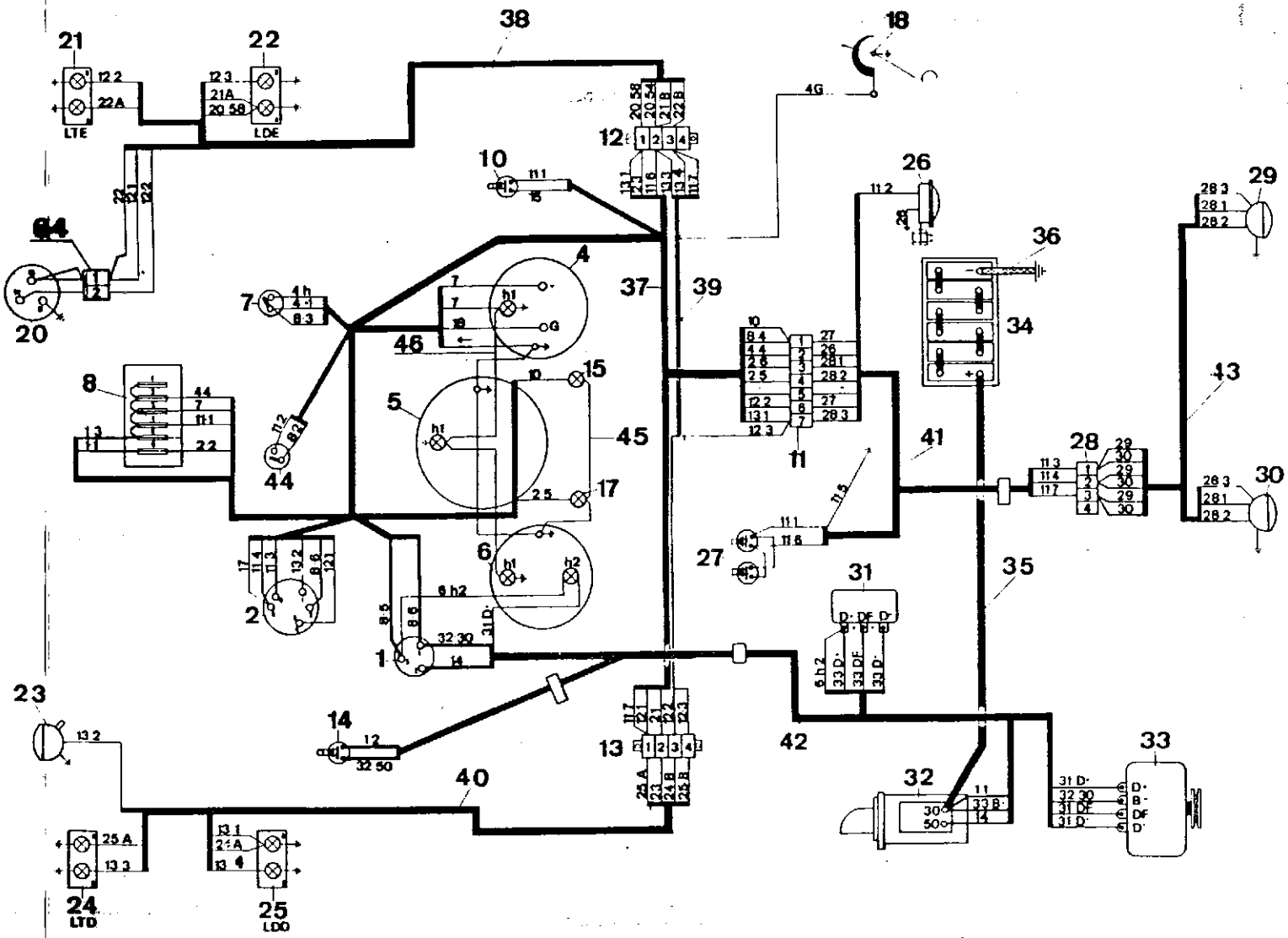
LTE
LDE
LTD
LDD
G4
46
45
44
42
40
38
39
37
41
35
34
36
31
33
32
30
29
28
27
26
25
24
23
22
21
20
18
17
16
15
14
13
12
11
10
9
8
7
6
5
4
3
2
1

Ref.	CÓdigo Part No.	Denominação	Denominaciõn	Description	Quant. /Cant.					Ref/
					ploid					
-	202320	Vidro branco	Vidrio blanco	White glass	l					
-	202310	Vidro âmbar	Vidrio amarillo	Yellow glass	l					
-	202290	Parafuso	Tornillo	Bolt	4					
-	202280	Suporte	Soporte	Bracket						
-	202270	Guarniçao	Protector de goma	Rubber protector						
-	202260	Soquete	Manguito	Socket	1					
-	202250	Chapa	Chapa	Plate	1					
-	HC-1302	Parafuso	Tornillo	Screw	4					
26	179683	Buzina	Bocina	Horn	1					
-	210960	Cabo terra da buzina	Cable tierra de la bocina	Horn earth wire	1					
-	HA-6322	Parafuso	Tornillo	Bolt	1					
-	JB-1108	Porca	Tuerca	Nut	1					
27	190660	Interruptor do freio	Interruptor dei freno	Brake interruptor	1					
28	190590	Elemento de ligação V	Terminal de ligaciõn V	Connection element V	1					
29	190300	Farol dianteiro esquerdo	Farol delantero izquierdo	Left headlight	1					
	159880	Lâmpada 12V-45/40W	Lampara	Bulb	1					
-	203490	Lâmpada 12V-4,5W	Lampara	Bulb	1					
30	190300	Farol dianteiro direito	Farol delantero derecho	Right headlight	1					
-	159880	Lâmpada 12V-45/40W	Lampara	Bulb	1					
	203490	Lâmpada 12V-4.5W	Lampara	Bulb	1					
31	214611	Regulador de voltagem	Regulador de voltaje	Regulator	1					
-	HA-9118	Parafuso	Tornillo	Bolt						
32	221560	Motor de partida JF12V3KW	Motor de arranque	Starter motor	1					
33	215590	Alternador	Alternador	Alternator	1					
34	202600	Bateria 12V	Bateria	Battery	1					
35	190440	Cabo do motor de partida	Cable dei motor de arranque	Starter motor cable	1					
36	202620	Cabo terra	Cable tierra	Earth cable	1					
38	190470	Chicote traseiro esquerdo	Cable trasero izquierdo	Right rear wiring	1					
39	207210	Chicote das lanternas	Cable de Ias linternas	Rear headlight wiring	1					
40	190490	Chicote traseiro direito	Cable trasero derecho	Right rear wiring	1					
41	190510	Chicote II	Catile II	Wiring II	1					
42	190690	Chicote principal	Cable principal	Main wiring	1					
43	190520	Chicote III	Cable III	Wiring III	1					
44	190670	Interruptor da buzina	Interruptor de la bocina	Horn switch	1					
45	204430	Chicote de ligação das lâmpadas	Cable de Ias lámparas	Bulbs wiring	1					
46	204390	Condutor terra	Conductor tierra	Earth cable	1					

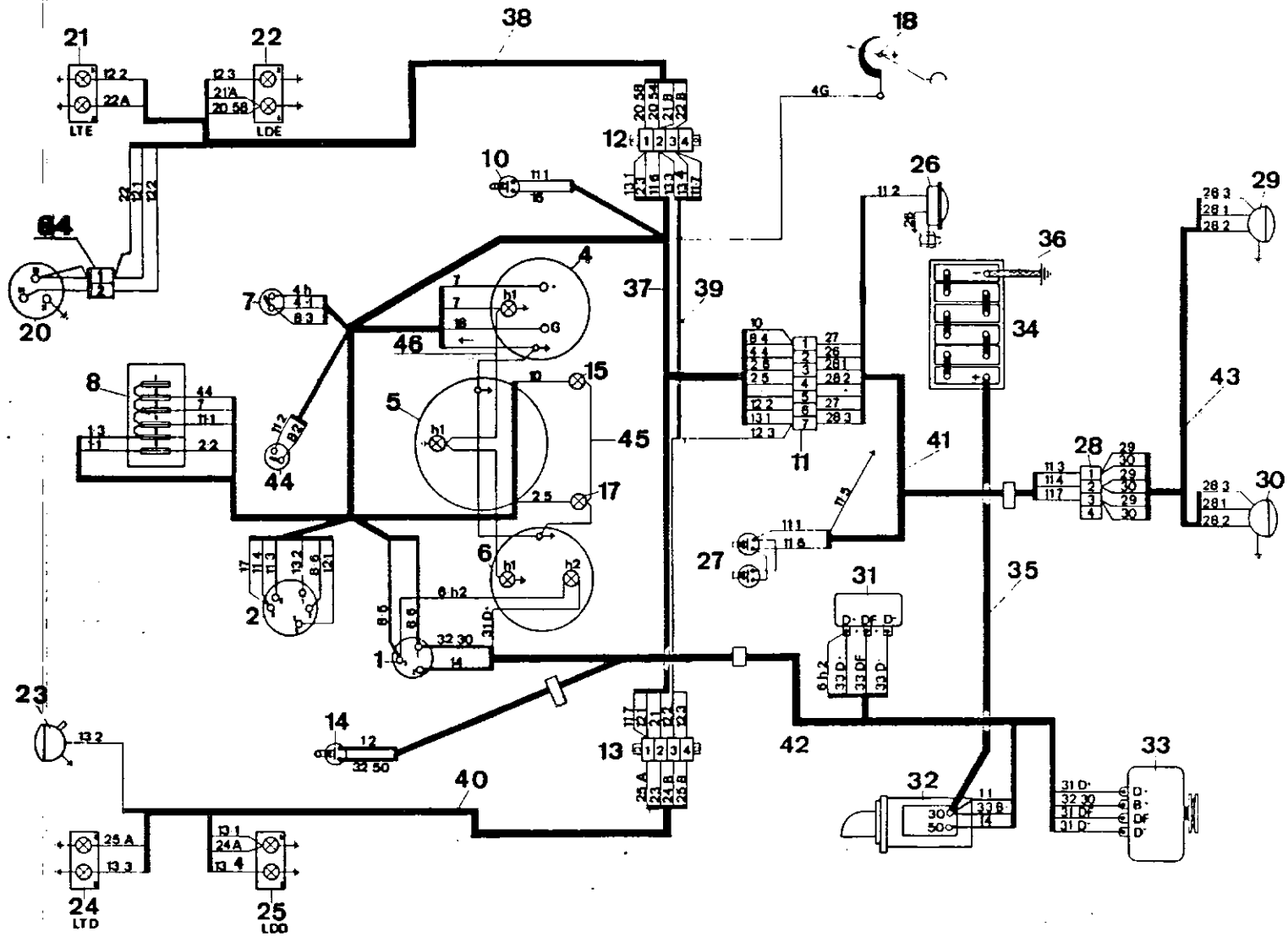
21
22
38
18
LTE
LDE
12
10
26
29
64
4
36
20
7
37
39
34
46
8
15
43
5
45
41
28
30
44
17
11
27
6
31
35
2
1
23
14
13
42
33
40
32
24
LTD
25
LDD

Ref.	Código Part No.	Denominação	Denominación	Description	Quant. /Cant. / Qty
47	204450	Braçadeira	Abrazadera	Clamp	
48	609840	Grampo	Abrazadera	Clamp	
49	GP-3926	Braçadeira	Abrazadera	Clamp	
50	139582	Anel de borracha	Anillo de goma	Rubber ring	

Ref.	CÕdi go Part No.	Denominação	Denominaciõn	Description	Quant. /Cant. /Qity.i					Ref.
					CAF	62id	65id	85id	PT98	
1	160628	Roda dianteira completa 6,00x16" 6 lonas F2	Rueda delantera completa	Compelte front tire	2					
1	156440	Roda dianteira completa 7,50x16" 6 lonas F2	Rueda delantera completa	Complete front tire		2	2			
1	180620	Roda dianteira completa 7,50x18" 6 lonas F2	Rueda delantera completa	Complete front tire				2	2	
1	200620	Roda dianteira completa 7,50x20" 6 lonas F2	Rueda delantera completa	Complete front tire		2	2	2	2	*
2	169118	Pneumático 6,00xl6"x6 lonas F2	Neumático	Tire	2					
2	214450	Pneumático 7,50xl6"x6 lonas F2	Neumático	Tire		2	2.			
2	189110	Pneumático 7,50xl8"x6 lonas F2	Neumático	Tire				2	2	
2	209110	Pneumático 7,50x20"x6 lonas F2	Neumático	Tire		2	2	2	2	
3	169120	Câmara de ar	Câmara de aire	Tube	2					
3	169121	Câmara de ar	Câmara de aire	Tube		2	2			
3	189120	Câmara de ar	Câmara de aire	Tube				2	2	
3	209120	Câmara de ar	Câmara de aire	Tube		2	2	2	2	*
4	609100	Aro 5.50F x 16"	LIanta	Rim	2	2	2			
4	189101	Aro 5,50F x 18"	Llanta	Rim				2	2	
4	119101	Aro 5.50F x 20"	Llanta	Rim		2	2	2	2	
5	586160	Porca UNF 1/2"	Tuerca	Nut	12	12	12	12	12	*

* Usado para os tratores CULTIVADORES
Usado para los tractores CULTIVADORES
Used for tractors CULTIVADORES

RODA TRASEIRA **RUEDA TRASERA** **REAR WHEEL** J2

Ref.	CÕdigo Part No.	Denominação	Denominaciõn	Description	Quant. /Cant. /Qty.					
					CAF	62id				
	280600	Roda traseira esquerda 12.4/ll"x28" - 6 lonas RI	Rueda trasera izquierda	Left rear wheel	1					
1	280610	Roda trseira direita 12.4/ll"x28" - 6 lonas RI	Rueda trasera derecha	Right rear wheel	1					
1	280601	Roda traseira esquerda 14.9/13"x28" - 6 lonas RI	Rueda trasera izquierda	Left rear wheel		1	1			
1	280611	Roda traseira direita 14.9/13"x28" - 6 lonas RI	Rueda trasera derecha	Right rear wheel		1	1			
1	151811	Roda traseira esquerda 13.6/12"x38" - 6 lonas RI	Rueda trasera izquierda	Left rear wheel		1	1			*
1	151821	Roda traseira direita 13.6/12"x38" - 6 lonas RI	Rueda trasera derecha	Right rear wheel		1	1			*
1	280602	Roda traseira esquerda 14.9/13"x28" - 6 lonas R2	Rueda trasera izquierda	Left rear wheel			1			**
1	280612	Roda traseira direita 14.9/13"x28" - 6 lonas R2	Rueda trasera derecha	Right rear wheel			1			**
1	151770	Roda traseira esquerda 16.9/I4"x30" - 6 lonas RI	Rueda trasera izquierda	Left rear wheel			1			
1	151780	Roda traseira direita 16.9/14"x30" - 6 lonas - RI	Rueda trasera derecha	Right rear wheel			1			
-	151520	Aro montado W 9x28"	Llanta montado	Rim assy	1					
-	156590	Aro montado W 11x38"	Llanta montado	Rim assy		1	1			*
-	156570	Aro montado DW 14x30"	Llanta montado	Rim assy			1			
-	156580	Aro montado W 12x28"	Llanta montado	Rim assy		1	1			
2	589000	Aro W9x28"	Llanta	Rim	2					
2	119000	Aro W12x28"	Llanta	Rim		2	2			
2	159000	Aro Wllx38"	Llanta	Rim		2	2			*
2	209000	Aro DW 14x30"	Llanta	Rim			2			
3	289010	Pneumático 12.4/ll"x28" 6 lonas RI	Neumático	Tire	2					
3	289011	Pneumático 14.9/13"x28" 6 lonas RI	Neumático	Tire		2	2			
3	172991	Pneumático 13.6/12"x38" 6 lonas RI	Neumático	Tire		2	2			*
3	289012	Pneumático "14.9/13"x28" 6 lonas R2	Neumático	Tire			2			**

RODA TRASEIRA

RUEDA TRASERA

REAR WHEEL

Ref.	Código Part No.	Denominação	Denominación	Description	Quant. /Cant. / Qty/			
					ro O.	D.		
3	172940	Pneumático 16.9/14"x30" 6 lonas RI	Neumático	Tire				
4	289020	Câmara de ar	Cámara de aire	Tube				
4	289021	Câmara de ar	Cámara de aire	Tube		2	2	
4	173000	Câmara de ar	Cámara de aire	Tube		2	2	
	172950	Câmara de ar	Cámara de aire	Tube			2	
5	119030	Disco	Disco	Disc	2	2	2	2
6	119050	Parafuso UNF 5/8"x3"	Tornillo	Bolt	12	12	12	12
7	JD-0115	Arruela lisa	Arandela	Washer	12	12	12	12
8	JB-3716	Porca UNF 5/8"	Tuerca	Nut	12	12	12	12
9	583170	Porca	Tuerca	Nut	16	16	16	16

Usado para os tratores CULTIVADOR
Usado para los tractores CULTIVADOR
Used for tractors CULTIVADOR

Usado para os tratores 65id ARROZEIRO
Usado para los tractores 65id ARROZEIRO
Used for tractors 65id ARROZEIRO

f.	Código Part No.	Denominação	Denominación	Description	Quant. / Cant. / Qty
	151792	Roda traseira esquerda mont. 18.4/15x30" - 6 lonas RI	Rueda trasera izquierda montada	Left rear wheel assy	
1	151802	Roda traseira direita mont. 18.4/15x30" - 6 lonas RI	Rueda trasera derecha montada	Right rear wheel assy	
1	234160	Roda traseira esquerda mont. 14.9/13x28" - 6 lonas RI	Rueda trasera izquierda montada	Left rear wheel assy	
1	234170	Roda traseira direita mont. 14.9/13x28" - 6 lonas RI	Rueda trasera derecha montada	Right rear wheel assy	
1	151793	Roda traseira esquerda mont. 18.4/15x30" - 6 lonas R2	Rueda trasera izquierda montada	Left rear wheel assy	
1	151803	Roda traseira direita mont. 18.4/15x30" - 6 lonas R2	Rueda trasera derecha montada	Right rear wheel assy	
1	190910	Roda traseira esquerda mont. 23.1/18x26" - 8 lonas R2	Rueda trasera izquierda montada	Left rear wheel assy	
1	190920	Roda traseira direita mont. 23.1/18x26" - 8 lonas R2	Rueda trasera derecha montada	Right rear wheel assy	
1	151812	Roda traseira esquerda mont. 13.6/12x38" - 6 lonas RI	Rueda trasera izquierda montada	Left rear wheel assy	
1	151822	Roda traseira direita mont. 13.6/12x38" - 6 lonas RI	Rueda trasera derecha montada	Right rear wheel assy	
2	172960	Pneumático 18.4/15x30" - 6 lonas RI	Neumático	Tire	
2	172961	Pneumático 18.4/15x30" - 6 lonas R2	Neumático	Tire	
2	206410	Pneumático 23.1/18x26" - 8 lonas R2	Neumático	Tire	
2	172991	Pneumático 13.6/12x38" - 6 lonas RI	Neumático	Tire	
2	289011	Pneumático 14.9/13x28" - 6 lonas RI	Neumático	Tire	
3	172970	Câmara de ar	Cámara de aire	Tube	
3	206420	Câmara de ar	Cámara de aire	Tube	
3	173000	Câmara de ar	Cámara de aire	Tube	
3	289021	Câmara de ar	Cámara de aire	Tube	
4	209002	Aro traseiro DW 14x30	Llanta	Rim	

Ref.	Código Part No.	Denominação	Denominaciõn	Description	Quant. /Cant. 85id	PT98				Pro MI
4	159001	Aro traseiro W 11x38"	Llanta	Rim	2	2				*
4	244400	Aro traseiro W 12x28"	Llanta	Rim	2	2				
5	165700	Disco da roda	Disco de la rueda	Disc	2	2				
6	119050	Parafuso UNF 5/8"x3"	Tornillo .	Bolt	16	16				
7	JD-0115	Arruela lisa	Arandela plana	Washer	16	16				
8	JB-3716	Porca UNF 5/8"	Tuerca	Nut	16	16				
-	156560	Aro montado DW 14x30"	Llanta montada	Rim assy	2	2				**
-	156600	Aro montado W 11x38"	Llanta montada	Rim assy	2	2				*
-	205470	Aro montado DW 20x26"	Llanta montada	Rim assy	2	2				**
	234180	Aro montado W 12x28"	Llanta montada	Rim assy	2	2				

* Usado para os tratores CULTIVADOR
Usado para los tractores CULTIVADOR
Used for tractors CULTIVADOR

** Usado para os tratores ARROZEIRO
Usado para los tractores ARROZEIRO
Used for tractors RICE FIELD

RODA DIANTEIRA E TRASEIRA

RUEDA DELANTERA Y TRASERA

FRONT AND REAR WHEEL

Ref.	Código Part No.	Denominação	Denominaciõn	Descri ption	Quant./Cant O CL
-	190090	Roda dianteira montada 9.00x16" - 10 lonas F2	Rueda delantera montada	Front wheel assy	1
2	202171	Aro dianteiro montado	Llanta delantera montada	Rim	1
3 •	200580	Pneumático dianteiro 9.00x16" - 10 lonas F2	Neumático delantero	Front tire	1
4	200590	Câmara de ar	Câmara de aire	Tube	1
—	192820	Roda traseira esquerda monta-da 18.4/15-34" - 8 lonas RI	Rueda trasera izquierda monta-da	Left rear wheel assy	1
▬	192830	Roda traseira direita montada 18.4/15-34" - 8 lonas RI	Rueda trasera derecha montada	Right rear wheel assy	1
-	190912 *	Roda traseira esquerda monta-da 23.1/18-26" - 8 lonas R2	Rueda trasera izquierda monta-da	Left rear wheel assy	1
▬	190922 *	Roda traseira direita montada 23.1/18-26" - 8 lonas R2	Rueda trasera derecha montada	Right rear wheel assy	1
6	200061	Aro traseiro DW 16-34"	Llanta trasera	Rear rim	1
▬	205474 *	Aro trasero DW 20-26"	Llanta trasera	Rear rim	1
7	206110	Pneumático traseiro 18.4/15-34" - 8 lonas RI	Neumático trasero	Rear tire	1
	206410 *	Pneumático traseiro 23.1/18-26" - 8 lonas R2	Neumático trasero	Rear tire	1
8	200630	Câmara de ar 15-34"	Câmara de aire	Tube	1
▬	206420 *	Câmara de ar 18-26"	Câmara de aire	Tube	1
9	200072	Disco para aro DW 16-34"	Disco	Disc	1
10	119050	Parafuso UNF 5/8"x3"	Tornillo	Bolt	16
11	JD-0416	Arruela lisa	Arandela plana	Washer	16
12	JB-3716	Porca UNF 5/8"	Tuerca	Nut	16

a: 2,4
b: 6-12

* Opcional / Opcional / Optional

Ref.	Código Part No.	Denominação	Denominación	Description	Quant. /Cant. / Q
1	180380	Conjunto da polia	Conjunto de la polea	Belt pulley mechanism	1
2	626550	Carcaça	Carcasa	Housing	1
3	586530	Engrenagem conica Z-26	Engranaje conica Z-26	Bevel gear Z-26	1
4	LA-1115	Rolamento de esferas	Rodamiento de bolas	Bali bearing	1
4a	LA-2015	Rolamento de esferas	Rodamiento de boi as	Bali bearing	1
5	156520	Anel distanciador	Anillo espaciador	Spacer ring	1
6	KH-0046	Retentor	Retenedor	Oil seal	1
7	116610	Junta de vedação 0,2ram	Junta	Gasket	
7a	116611	Junta de vedação 0,5mm	Junta	Gasket	1
7b	116612	Junta de vedação 1,0mm	Junta	Gasket	
8	156510	Caixa de mancais	Caja de cojinetes	Housing support	1
9	HS-9001	Parafuso UNC 3/8"xl.l/8"	Tornillo	Bolt	
10	JD-3109	Arruela de pressão	Arandela de presiõn	Lock washer	10
11	586540	Eixo motriz 11D	Eje motriz Zll	Bevel pinion shaft 11T	1
12	LA-4211	Rolamento de esferas	Rodamiento de bolas	Bali bearing	
13	586560	Anel distanciador	Anillo espaciador	Spacer bushing	1
14	586570	Bucha de ajustagem	Buje de ajuste	Adjustment bushing	1
15	KH-0024	Retentor	Retenedor	Oil seal	1
16	502260	Chaveta Woodruff	Chaveta Woodruff	Woodruff key	
17	116620	Polia	Polea	Pulley	1
18	586630	Arruela lisa	Arandela plana	Washer	1
19	JD-3113	Arruela de pressão	Arandela de presiõn	Lock washer	1
20	HS-5353	Parafuso UNF l/2"xl.l/2"	Tornillo	Bolt	1
21	586600	Parafuso de ajustagem	Tornillo de ajuste	Adjustment bolt	4
22	JB-3610	Porca UNC 3/8"	Tuerca	Nut	4
23	GR-0203	Bujao	Buje	Plug	
24	156650	Braço de fixação	Brazo de fijaciõn	Fastening strap	1
25	156670	Calço de fixação	Calzo de fijaciõn	Fastening shim	1
26	117230	Pino de articulação 174mm	Pasador de articulaciõn	Link pin	1
27	587030	Trava	Traba	Link pin	
28	158950	Tampa protetora	Tapa protectora	P.T.O. shield	1
29	586640	Arruela	Arandela	Washer	1
30	176700	Protetor de correia	Protector de la correa	Belt shield	1
31	626710	Arruela lisa	Arandela plana	Washer	4
32	HS-2328	Parafuso UNC 3/8"xl"	Tornillo	Bolt	4

Ref.	Cõdi go Part No.	Denominação	Denominaciõn	Description	Quant /Cant. / Qty n 5
33	626690	Protetor da polia	Protector de la polea	Pulley shield	
	116602 *	Bujao completo	Buje completo	Plug	
	166551 *	Adesivo do nível do õleo	Adhesivo dei nível dei aceite	Oil levei adhesive	

Nao consta na figura
No consta en la figura
Not in the picture

Ref.	Código Pieza Part Piéce	Modif.	Qde.Cant.Qty.Qte.Ref.							Denominação	Denominaciõn	Description	Désignation
	233121 *		1	1	1				a	Pára-choque core peças de fixação	Parachoque con piezas de fijaciõn	Buffer with fixture	Pare-chocs et pieces de fixation
_	233162 *					1	1		b	Pára-choque com peças de fixação	Parachoque con piezas de fijaciõn	Buffer with fixture	Pare-chocs et pieces de fixation
_	233551 **		1	l	1				c	Suporte com 2 contrapesos	Soporte con 2 contrapesos	Support with 2 counter-weights	Support a 2 contrepoids
	233541 **		1	l		í	1		d	Suporte com 3 contrapesos	Soporte con 3 contrapesos	Support with 3 counter-weights	Support a 3 contrepoids
1	232602		1	1	1					Para-choque	Parachoque	Buffer	Pare-chocs
la	232613					í	1			Para-choque	Parachoque	Buffer	Pare-chocs
2	233740		1	l	1					Fuso 337 mm	Huso	Spindle	Broche
2a	80249800					í	1			Fuso 526 mm	Huso	Spindle	Broche
3	174861		1	1	1	í	1			Contrapeso frontal	Contrapeso frontal	Front cou-nterweight	Contrepoids frontal
4	227920		1	1	1	í	1			Porca	Tuerca	Nut	ícrou
5	HS-2363		10	10	10	10	10			Parafuso	Tornillo	Bolt	Bou1on
5a	HS-2363				8	8	8			Parafuso	Torni11o	Bolt	Bou1on
6	243901		1	1	1	1	1			Suporte	Soporte	Support	Suppo rt
8	245840		1	1	1	1	1			Reforço	Refuerzo	Back	Renfo rt
									a	1, 2, 4, 5, 8			
									b	la, 2a, 4, 5, 8			
									c	2, 3, 4, 5a, 6, 8			
									d	2a, 3, 4, 5a, 6, 8			
									·	Tratores Caf/62/65/85/86 id com direção mecânica, maxim Tractores Caf/62/65/85/86 i*i* con direcciõn mecânica, ma Tractors Caf/62/65/85/86 id with mechanism steering uhe Tracteur» Caf/62/65/85/86 i*i* avec direction mecanique.	> de 2 contrapesos cimo de 2 contrapesos il, maximum 2 counterweights naxime de 2 contrepoids		

Ref.	Código Pieza Part Piéce	Modif.	Qde.Cant.Qty.Qte.Ref.							Denominação	Denominación	Description	Désignation
			Caf.										
									*	Tratores 85/86 id com direç Tractores 85/86 id con dire Tractors 85/86 id with hydr Tracteurs 85/86 id avec dir	o hidráulica, máximo de 5 c cion hidráulica, máximo de í ulic steering wheel, maximui :ction, hydraulique, maxime <	ntrapesos contrapesos 5 counterweights e 5 contrepoids	
									*	Trator 65 id com direção hi Tractor 65 id con dirección Tractor 65 id with hidrauli Tracteur 65 id avec directi	Iraulica, máximo de 4 contrai hidráulica, máximo de 4 con! steering wheel, maximum 4 (m hydraulique, maxime de 4 <	esos rapesos ounterweights ontrepoids	
									-	Tratores Caf/62 id com dire Tractores Caf/62 id con dir Tractors Caf/62 id with mec Tracteurs Caf/62 id avec di	;ao mecânica, máximo de 2 coi iccion mecânica, máximo de 2 lanisn steernig wheel, maximi ection necanique, maxime de	trapesos contrapesos m 2 counterweights 2 contrepoids	
									**	Tratores 65/85/86 id com di Tractores 65/85/86 id con d Tractors 65/85/86 id with a Tracteurs 65/85/86 id avec	eçao mecânica, máximo de 3 c reccion aecanica, máximo de ichanisn steering wheel, max lirection macanique, maxime i	ontrapesos 3 contrapesos mum 3 counterweights e 3 contrepoids	
									**	Tratores 85/86 id com direç Tractores 85/86 id con dire Tractors 85/86 id with hydr Tracteurs 85/86 id avec dir	ío hidráulica, máximo de 7 ct ,cion hidráulica, máximo de lulic steering wheel, maximur iction, hydraulique, maxime (	ntrapesos contrapesos 7 counterweights e 7 contrepoids	
									#-*	Trator 65 id com direção hi Tractor 65 id con dirección Tractor 65 id with hydrauli Tracteur 65 id avec directi	Iraulica, máximo de 5 contra hidráulica máximo de 5 cont ; sterring wheel, maximum 5 < m hydraulique, maxime de 5	esos apesos ounterweights ontrepoids	

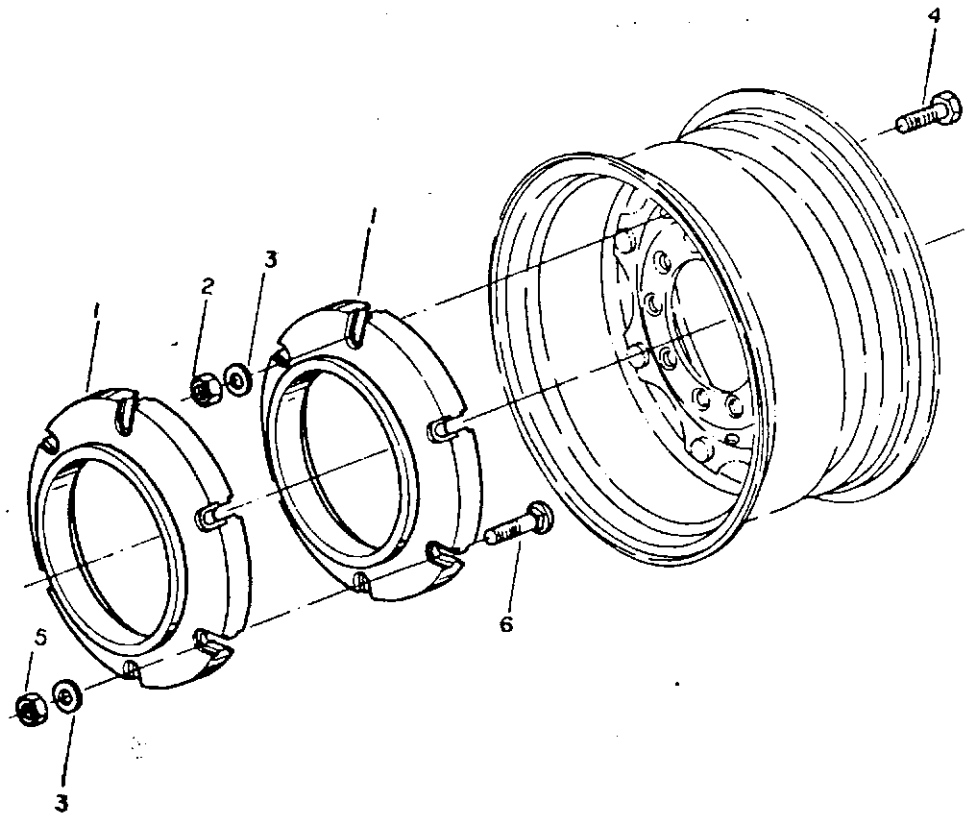
4
2
3
1
6
5
3

Ref.	Código Part No.	Denominação	Denominación	Description	Quant. /Cant. /Q CAF	62id	65id	85id	86id	pro i-n.
	151260 *	Contrapeso traseiro montado	Contrapeso trasero montado	Rear counterweight assy				1	1	a
-	716000 *	Contrapeso traseiro montado	Contrapeso trasero montado	Rear counterweight assy	1	1	1			b
-	151270 **	Contrapeso traseiro adicional montado	Contrapeso trasero adicional montado	Additional rear counterweight assy				1	1	c
-	716100 **	Contrapeso traseiro adicional montado	Contrapeso trasero adicional montado	Additional rear counterweight assy	1	1	1			d
1	166640	Contrapeso traseiro	Contrapeso trasero	Rear counterweight			1	1	1	
la	705001	Contrapeso traseiro	Contrapeso trasero	Rear counterweight	1	1	1			
2	JB-3616	Porca Ml6x2	Tuerca	Nut	3	3	3	3	3	
3	795002	Arruela	Arandela	Washer	3	3	3	3	3	
4	HA-8360	Parafuso M16x2x70	Tornillo	Bolt				3	3	
4a	HS-2467	Parafuso UNC 5/8"x2.1/2"	Tornillo	Bolt	3	3	3			
5	JB-0616	Porca UNC 5/8"	Tuerca	Nut	3	3	3	3	3	
6	HK-5153	Parafuso UNC 5/8"x4"	Tornillo	Bolt	3	3	3			

* E montado inicialmente 1 contrapeso traseiro em cada roda - tratores CAF/62/65/85/86íd.
Es montado inicialmente 1 contrapeso trasero en cada rueda - tractores CAF/62/65/85/86id.
Initially is assembled one rear counterweight. in each wheel - tractors CAF/62/65/85/86id.

** Podem ser montados de 1 a 4 contrapesos traseiros adicionais em cada roda - tratores 85/86id.
Podem ser montados de 1 a 3 contrapesos traseiros adicionais em cada roda - trator 65id.
Podem ser montados de 1 a 2 contrapesos traseiros adicionais em cada roda - tratores CAF/62id.

Pueden ser montados de 1 a 4 contrapesos traseros adicionales en cada rueda - tractores 85/86id.
Pueden ser montados de 1 a 3 contrapesos traseros adicionales en cada rueda - tractor 65id.
Puede ser montado 1 contrapeso trasero adicional en cada rueda - tractores CAF/62id.

1, 2, 3 or 4 additional rear counterweights can be assembled in each wheel - tractors 85/86id.
1, 2 or 3 additional rear counterweights can be assembled in each wheel - tractor 65id.
Only can be assembled one additional rear counterweight in each wheel - tractors CAF/62id.

Ref.: a = 1-4 c = 1, 3, 5, 6
b = la, 3, 4a, 5 d = la, 3, 5, 6

Ref.	Código Part No.	Denominação	Denominaciõn	Description	Quant. /Cant. / Qty
-	205170 *	Pára-choque montado com 3 contrapesos	Parachoque montado con 3 contrapesos	Buffer with 3 counterweights assy	1
1	192540	Pára-choque completo	Parachoque completo	Complete buffer	1
2	883280 **	Suporte dianteiro montado com 5 contrapesos	Soporte delantero montado con 5 contrapesos	Front bracket assy with 5 counterweights	1
3	858690	Suporte do contrapeso dianteiro	Soporte dei contrapeso delantero	Front counterweight bracket	1
4	828021	Contrapeso dianteiro	Contrapeso delantero	Front counterweight	1
5	828030	Garfo frontal	Horquilla tornillo	Bolt fork	1
6	828040	Porca	Tuerca	Nut	1
7	HA-6370	Parafuso M20x2,5x60	Tornillo	Bolt	8
8	587030	Trava	Traba	Linch pin	1
9	205180	Pino de articulação	Pasador de articulaciõn	Link pin	1
10	190130	Contrapeso traseiro montado	Contrapeso trase*ro montado	Rear counterweight assy	1
10a	190140	Contrapeso traseiro montado	Contrapeso trasero montado	Rear counterweight assy	
11	200640	Contrapeso traseiro	Contrapeso trasero	Rear counterweight	2
12	200661	Parafuso M20x2,5x140	Tornillo	Bolt	3
12a	200670	Parafuso	Tornillo	Bolt	
13	JB-1120	Porca	Tuerca	Nut	3
14	JD-0420	Arruela lisa	Arandela plana	Washer	3

* De 1 a 3 contrapesos adicionais / De 1 a 3 contrapesos adicionales / 1 to 3 additional counterweights.
** De 1 a 5 contrapesos adicionais / De 1 a 5 contrapesos adicionales / 1 to 5 additional counterweights.

Ref. a: 1, 4-9 ; b: 7; c: 3-9; d: 11-14; e: 11, 12a, 13, 14

NOTÁ/NOTE
Para rodagem opcional 23.1/18-26" 8L RI, podem ser montados de 1 a 4 contrapesos traseiros em cada roda.
Para neumáticos opcionales 23.1/18-26" 8L RI, pueden ser montados de 1 a 4 contrapesos traseros en cada rueda,
In additional rear wheel 23.1/18-26" 8L RI, can be assembled from 1 to 4 rear counterweights in each wheel.

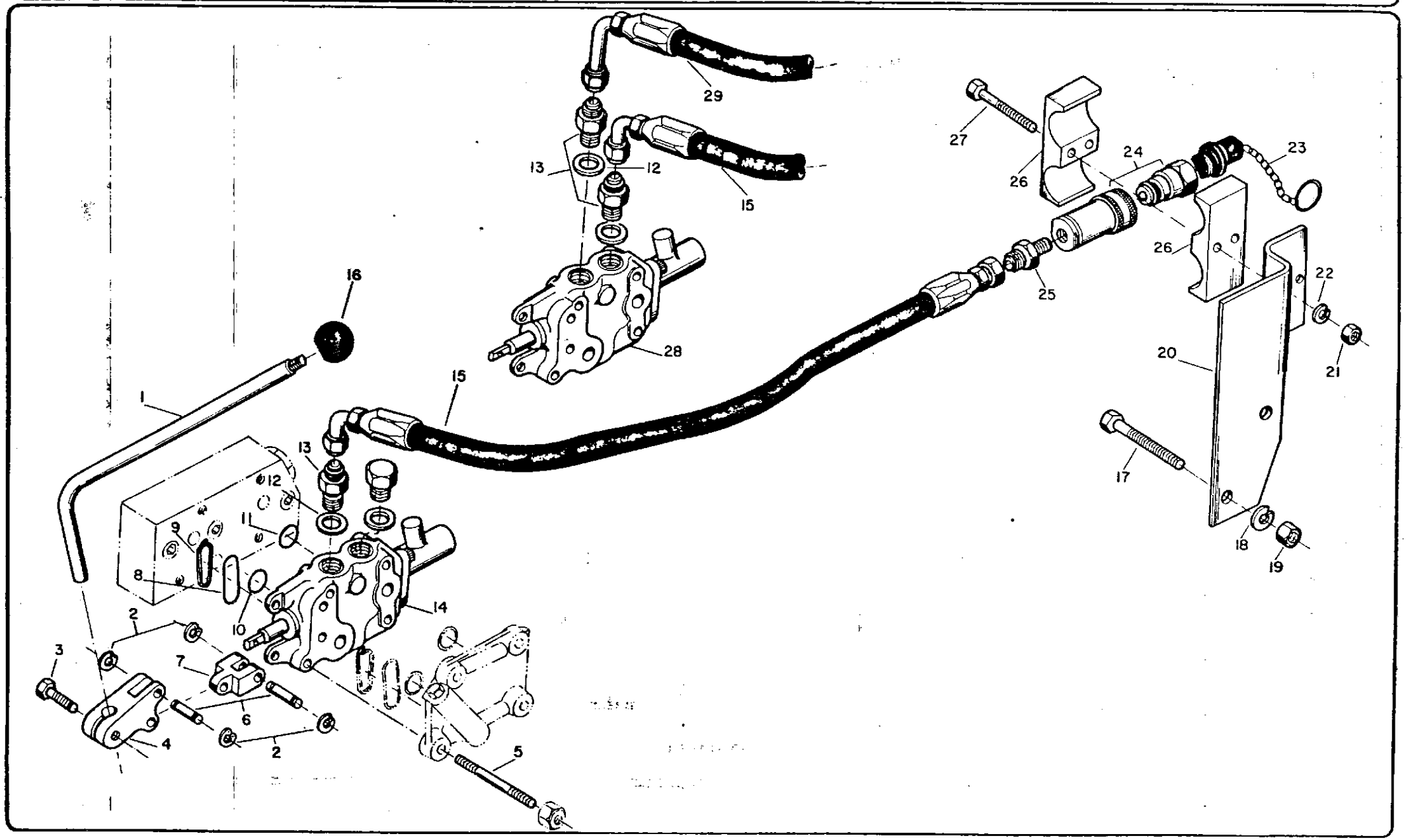
29
13
12
15
27
26
24
23
26
22
25
16
28
15
20
21
1
13
12
17
11
9
18
19
8
14
10
2
3
7
6
4
2
5

Ref.	CÕdigo Part No.	Denominação	Denominaciõn	Descri ption	Quant. /Cant. 65id	85id	PT98			Port»
f•										J
	231280	Válvula completa (dupla ajão)	Válvula comp. (doble acciõn)	Complete valve (double action]	1	!	!			a
	231290	Válvula comp. (simples ação)	Válvula comp. (simple acciõn)	Complete valve (single action]	1	1	1			b
l	240340	Alavanca	Palanca	Lever	1	1	1			
2	KG-1074	Anel de segurança	Anillo de traba	Circlip						
3	HA-6325	Parafuso M8xl,25x30	Tornillo	Bolt	1	1	1			
4	685880	Suporte da alavanca	Soporte de la palanca	Lever bracket	1	1	1			
5	HJ-0281	Prisioneiro	Espárrago	Stud	4	4	4			
6	590570	Pino	Pasador	Pin	3					
7	590560	Peça intermediária	Pieza intermediária	Link	1	1	1			
8	80192400	Anel de vedação	Anillo de sellamiento	0-ring	1	1	1			
9	828540	Mola de vedação	Resorte de sellamiento	Seal spring	1	1	1			
10	80192300	Anel retentor	Anillo de sellamiento	0-ring	1	1	1			
11	80192500	Anel retentor	Anillo de sellamiento	0-ring	1	1	1			
12	KH.4070 *	Anel de vedação	Arandela de sellamiento	Seal washer	1	1	1			
13	208360 *	Niple de conexão	Niple de conexiõn	Connection	1	1	1			
14	192320	Válvula (simples a£ao)	Válvula (simple acciõn)	Valve (single action)	1	1	1			
15	230140	Mangueira de pressão	Manguera de presiõn	Pressure hose	1	1	1			
16	YT-0173	Enpunhadura	Empunadura	Knob	1	1	1			
17	HA-8448	Parafuso M12xl,75x70	Tornillo	Bolt	2	2	2			
18	JD-3112	Arruela de pressão	Arandela de presiõn	Lock washer	2	2	2			
19	JB-1112	Porca M12xl,75	Tuerca	Nut	2	2	2			
20	179531	Suporte do fixador	Soporte	Bracket	1	1	1			
21	JB-1110	Porca M10xl,5	Tuerca	Nut	2	2	2			
22	JD-3110	Arruela de pressão	Arandela de presiõn	Lock washer	2	2	2			
23	191900 *	Protetor macho-fêmea	Protector	Protector	1	1	1			
24	100901 *	Engate rápido	Engate rápido	Quick disconnect coupling	1	1	1			
25	208350 *	Niple de conexão	Niple de conexiõn	Connection	1	1	1			
26	208390	Fixador de engate	Fijador de engate	Fixation	1	1	1			
27	HA-8337	Parafuso MIOxl,5x60	Tornillo	Bolt	2	2	2			
28	192330	Válvula (dupla ação)	Válvula (doble acciõn)	Valve (double action)	1	1	1			
29	230150	Magueira de pressão	Manguera de presiõn	Pressure hose	1	1	1			

* Usar 2 peças na montagem da válvula n9 231280.
Utilizar 2 piezas en el montaje de la válvula n9 231280.
Use two pieces of each in valve assembly No. 231280.

Ref.: a - 1.13, 15.29 b - 1-27

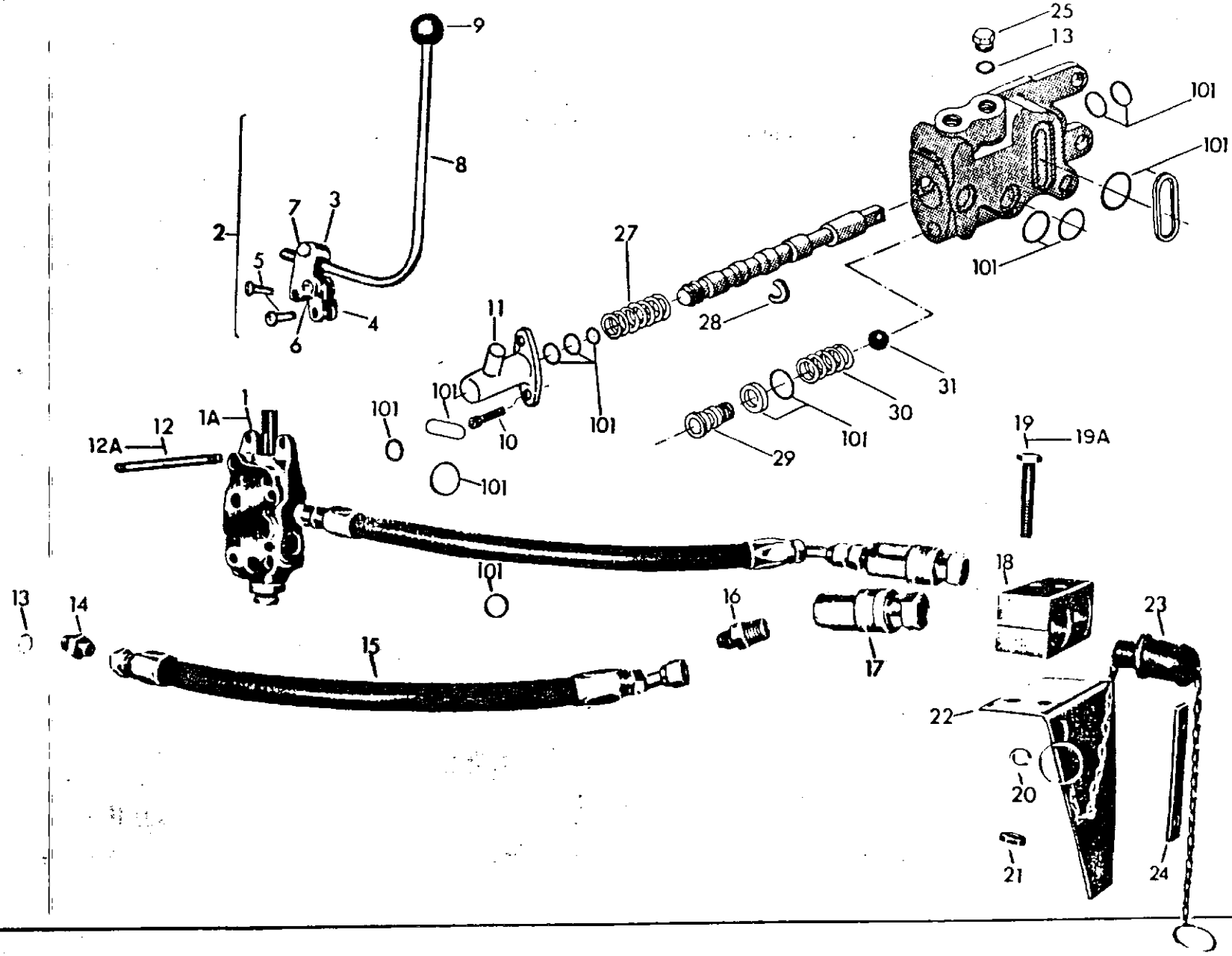
9
8
2
7
3
5
4
6
25
13
101
101
101
27
28
11
10
101
101
101
29
30
31
101
1
1A
12
12A
19
19A
18
23
13
14
15
16
17
22
20
21
24

Ref.	Código Part No.	Denominação	Denominaciõn	Description	Quant. /Cant. /Q	
	192300	Válvula adicional W21 simples ação com alavanca	Válvula adiccional W21 simple acciõn con palanca	Remote control valve W21 single action with lever	1	a
–	192310	Válvula adicional D21 dupla ação com alavanca	Válvula adiccional W21 doble acciõn con palanca	Remote control valve W21 double action with lever	1	b
1	192320	Válvula adicional E21 simples ação	Válvula adiccional W21 simple acciõn	Remote control valve W21 single action	1	c
la	192330	Válvula adicional D21 dupla ação	Válvula adiccional D21 dupla acciõn	Remote control valve D21 double action	1	d
2	195160	Alavanca completa	Palanca completa	Complete lever	1	e
3	685880	Suporte da alavanca	Soporte de la palanca	Link support	1	
4	590560	Peça intermediária	Pieza intermediária	Link part	1	
5	590570	Pino	Pasador	Pin	3	
6	KG-1074	Anel de segurança	Anillo de traba	Circlip	6	
7	HA-6325	Parafuso M8xl,25x30	Tornillo	Bolt	1	
8	228630	Alavanca	Palanca	Lever	1	
	YT-0173	Empunhadura	Empunadura	Knob	1	
	221330	Parafuso Allen	Tornillo Allen	Set screw	2	
	221350	Tampa	Tapa	Cover	1	
	HJ-0282	Prisioneiro MlOxlló	Espárrago	Stud	4	
	HJ-0283 **	Prisioneiro M10xl54	Espárrago	Stud	4	
13	KH-4070	Anel retentor	Anillo de sellamiento	0-ring	*	
14	208360	Niple de conexão	Conexiõn	Connection	*	
15	191400	Mangueira	Manguera	Hose	*	
16	208350	Niple de conexão	Conexiõn	Connection	*	
17	190901	Engate rápido	Engate rápido	Quick disconnect coupling	*	
18	208390	Fixador do engate rápido	Fijador dei engate rápido	Quick disconnect sleeve	1	
19	HA-8438	Parafuso Ml0x70	Tornillo	Bolt	2	
19a	HA-8441 **	Parafuso Ml0xl20	Tornillo	Bolt	2	
20	JD-3110	Arruela de pressão	Arandela de presiõn	Lock washer	2	
21	JB-3110	Porca M10	Tuerca	Nut	2	
22	207100	Suporte	Soporte	Support	1	
23	191900	Protetor macho-fêmea	Protector	Protector	*	
24	822590	Chapa de calço	Chapa	Plate	1	
25	825340	Buj ao	Tapõn	Plug	1	
27	833800	Mola	Resorte	Spring	1	
28	833680	Suporte da mola	Traba dei resorte	Spring lock	2	

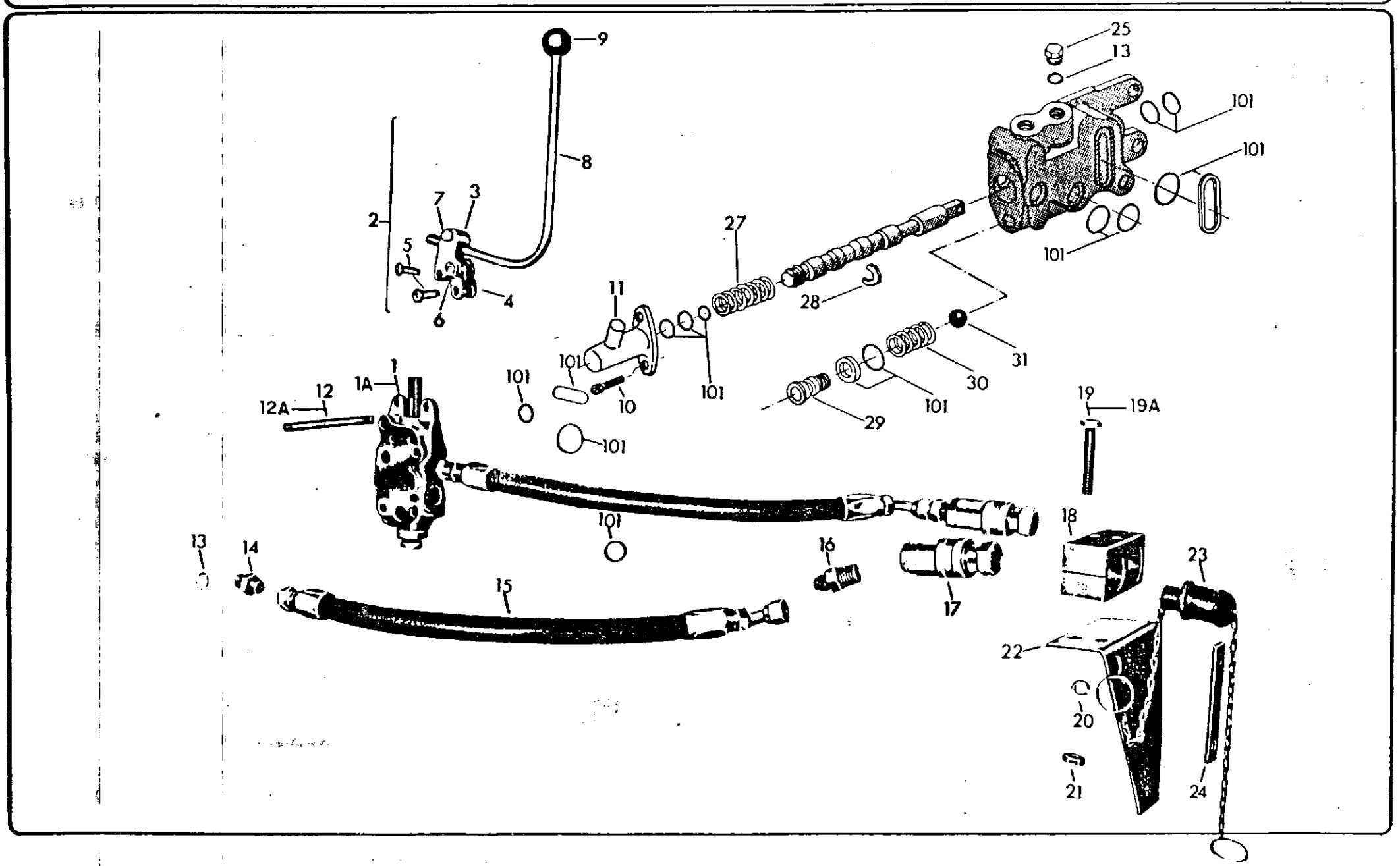
9
8
2
7
3
5
6
4
25
13
101
101
101
27
28
11
101
10
101
101
31
30
29
101
12A
12
1A
1
101
101
19
19A
18
13
14
15
16
17
23
22
20
21
24

Ref.	Código Part No,	Denominação	Denominaciõn	Description	Quant. /Cant. / Qty
29	833670	Tampa	Tapõn	Plug	
30	833710	Mola	Resorte	Spring	
31	LB-8036	Esfera	Bola	Bali	
101	302OOCCO	Jogo de reparo	Juego de reparaciõn	Spares set	

Ref.: a: 1, 2, 12-24; b: la, 2, I2a-19a, 20-24

b: la, 2, 12a-19a, 20-24

c: 10, 11-13, 25-31, 101

d: 10, 11, 12a, 27-31, 101

e: 3-9

* Conforme necessidade / Según la necesidad / According to necessity

** Usado na montagem de 2 válvulas de comando adicionais D21
Usado en la montaje de 2 válvulas de comando adicionales D21
Used in asserably of 2 remote control valves D21

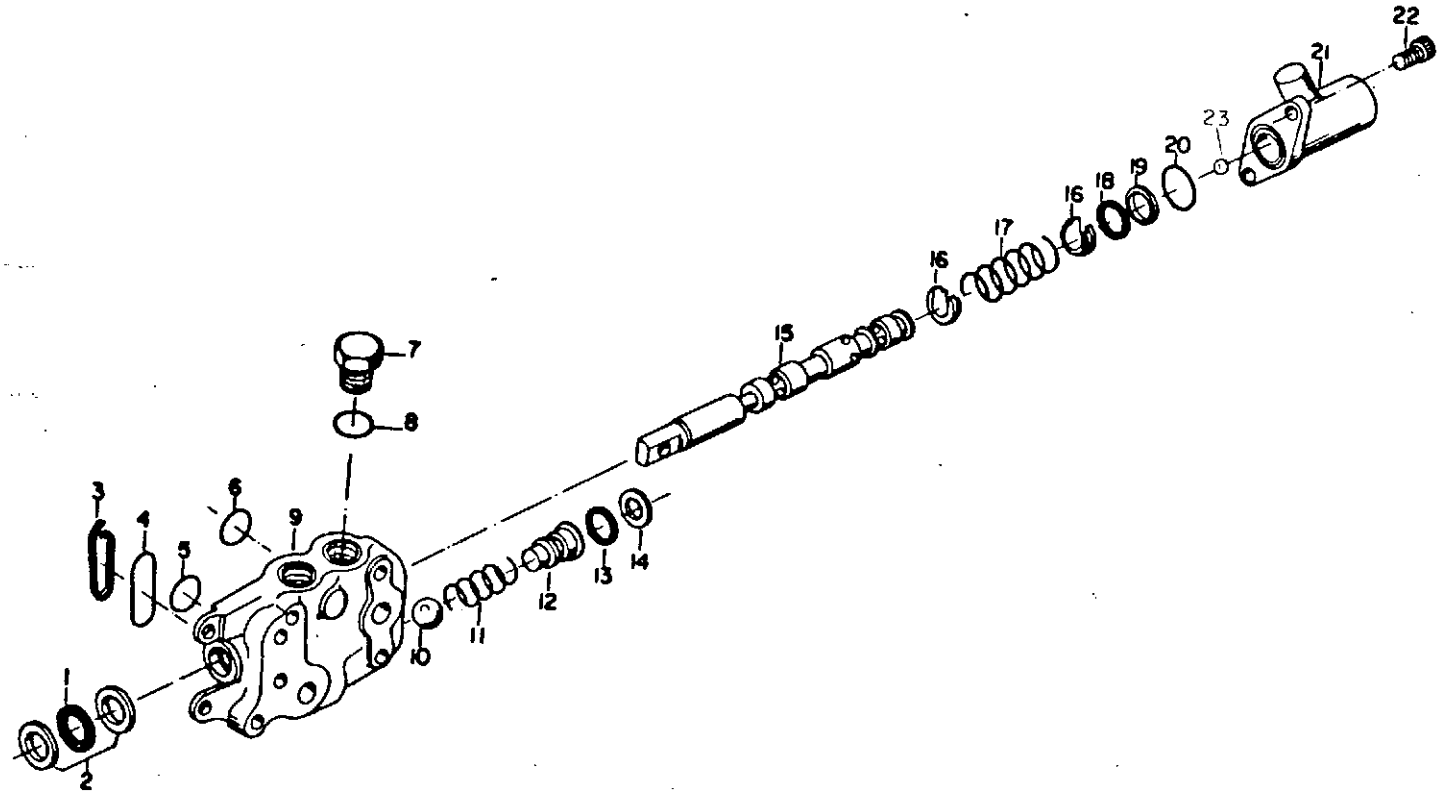
1
2
3
4
5
6
7
8
9
10
11
12
13
14
15
16
17
16
18
19
20
23
21
22

Ref.	Código Part No.	Denominação	Denominación	Description	Quant. /Cant. /Q					
	192320	Válvula de comando W21	válvula de comando W21	Control valve W21	1	1	1	1		a
-	192330	Válvula de comando D21	Válvula de comando D21	Control valve D21	1	1	1	1		b
1	221390 *	Anel de secçao quadrado-BR2	Anillo de sellamiento	Seal ring	1	1	1	1		
-	241840 (*)	Anel BR3	Anillo	Ring	1	1	1	1		
2	221400 *	Anel back-up BR2	Anillo antiextrusiÕn	Back-up ring	1	1	1	1		
-	241850 (*)	Anel BR3	Anillo	Ring	1	1	1	1		
3	828540 *(*)	Mola de vedação	Resorte de sellamiento	Seal spring	1	1	1	1		
4	80192400*(*)	Anel retentor	Anillo de sellamiento	Seal ring	1	1	1	1		
5	80192300*(*)	Anel retentor	Anillo de sellamiento	Seal ring	1	1	1	1		
6	80192500*(*)	Anel retentor	Anillo de sellamiento	Seal ring	1	1	1	1		
7	825340	Buj ao	Tapõn	Plug	1	1	1	1		
8	KH-4070	Anel de vedação	Anillo de sellamiento	Seal washer	1	1	1	1		
9		Corpo da válvula	Carcasa de la válvula	Valve body	1	1	1	1		
10	LB-8036	Esfera	Esfera	Bali	1	1	1	1		
11	833710	Mola	Resorte	Spring	1	1	1	1		
12	833670	Tampa	Tapa	Cover	1	1	1	1		
13	KH-7954 *(*)	Anel retentor	Anillo de sellamiento	Seal ring	1	1	1	1		
14	KH-5052 *(*)	Anel de proteção	Anillo protector	Protective ring	1	1	1	1		
15		Eixo de comando	Eje de comando	Control shaft	1	1	1	1		
16	833680	Suporte da mola	Traba dei resorte	Spring lock						
17	833800	Mola	Resorte	Spring	1	1	1	1		
18	221370 *(*)	Anel retentor	Anillo de sellamiento	Seal ring	1	1	1	1		
19	221360 *(*)	Anel back-up	Anillo antiextrusion	Back-up ring	1	1	1	1		
20	KH-7955 *(*)	Anel retentor	Anillo de sellamiento	Seal ring	1	1	1	1		
21	221350	Tampa	Tapa	Cover	1	1	1	1		
22	221380	Parafuso Allen	Tornillo Allen	Set screw	2	2	2	2		
23	225600	Esfera	Esfera	Bali	1	1	1	1		

* Constituem o jogo de reparo BR2 n9 80200900
Constituen el juego de reparaciõn BR2 n9 80200900
Constitute repair kit BR2 No. 80200900

(*) Constituem o jogo de reparo BR3 n9 80201000
Constituen e] juego de reparaciõn BR3 n9 80201000
Constitute repair kit BR3 No. 80201000

Ref.: a =« 1-23
b =• 1-6, 9-23

Ref.	Código Part No,	Denominação	Denominaciõn	Description	Quant. /Cant. / o
-	190311	Tanque adicional completo	Deposito adicional completo	Complete additional fuel tank	1
1	202211	Tanque adicional montado	Deposito adicional montado	Additional fuel tank assy	1
-	190601	Tampa	Tapa	Cover	1
2	HA-8335	Parafuso M10xl,5x40	Tornillo	Bolt	4
3	205430	Arruela	Arandela	Washer	4
4	202230	Borracha	Goma	Rubber	8
5	JB-1210	Porca M10	Tuerca	Nut	8
6	201560	Suporte traseiro	Soporte trasero	Rear bracket	1
7	HA-6322	Parafuso M8xl,25x16	Tuerca	Nut	1
8	204450	Braçadeira	Abrazadera	Clamp	1
9	JB-1108	Porca M8	Tuerca	Nut	1
10	HA-9234	Parafuso M10xl,5xl6	Tornillo	Bolt	3
11	201600	Suporte dianteiro	Soporte delantero	Front bracket	2
12	HC-9435	Parafuso M10xl,5x2Q	Tornillo	Bolt	4
13	202830	Tubo plástico de transferência	Manguera de plástico	Plastic hose	1
14	190550	Tubo montado	Tubo montado	Tube assy	1
15	GP-3932	Braçadeira	Abrazadera	Clamp	2

a: **1-15**

SILENCIOSO "CAFEEIRO"

ESCAPE "CAFEEIRO"

MUFFER "CAFEEIRO"

Ref.	Código Part No.	Denominação	Denominación	Description	Quant. /Cant. /Qty	Ref.
	156271	Silencioso completo	Escape completo	Muffer complete	1	a
1	156281	Silencioso	Escape	Muffer	1	
2	178572	Braçadeira	Abrazadera dei soporte	Bracket clamp	1	
3	178562	Suporte	Soporte	Bracket	1	
4	HA-6323	Parafuso M8xl,25x20	Tornillo	Bolt	2	
5	JB-1108	Porca M8xl,25	Tuerca	Nut	2	

Ref.: a = 1-5

eu JOOa OH031 0131

Ref.	Código Part No.	Denominação	Denominación	Description	Quant. /Cant. /Qty.					
					65id	COUNT-Q.	86id			
—	232130	Teto de proteção completo	Techo de protección completo	Complete roof	1	1	1			a
1	232140	Teto de proteção	Techo de protección	Roof	1	1	1			
2	225730	Emblema VALMET	Emblema VALMET	VALMET emblem	1	1	1			
3	HS-5355	Parafuso UNF l/2"x2"	Tornillo	Bolt	8	8	8			
4	JD-0412	Arruela lisa	Arandela plana	Washer	20	20	20			
5	241710	Proteção de borracha	Protector de goma	Rubber protective	2	2	2			
6	241650	Suporte	Soporte	Bracket	2	2	2			
7	241630	Anel distanciador	Anillo espaciador	Spacer ring	8	8	8			
8	JB-3713	Porca UNF 1/2"	Tuerca	Nut	14	14	14			
9	HS-5352	Parafuso UNF l/2"xl.l/4"	Tornillo	Bolt	6	6	6			
10	JIJ-3113	Arruela de pressão	Arandela de presiõn	Lock washer	6	6	6			

Ref.: a = 1-10

Ref.	Código Part No.	Denominação	Denominación	Description	Quant. /Cant. /Qty. CAF 62id	65id	85id	86id	PT011d	73 rn
2	220870	Chave de roda	Llave de la rueda	Spanner	1	1	l	1	1	
3	220880	Chave de roda	Llave de la rueda	Spanner	1	1	l	1	1	
4	220860	Alavanca da chave de roda	Palanca de la llave de rueda	Spanner lever	1	1	l	1	1	
5	213230	Manual de instruções			1					
5	213330	Manual de instruções				1				
5	213223	Manual de instruções					l	1		
5	213221			0perator's manual		1	l	1		
5	213222		Manual dei operador			1	l	1		
5	213200	Manual de instruções							1	
6	213270	Tabela de lubrificaçao			1	1	l	1		
6	213260	Tabela de lubrificaçao							1	

KIT DE REPARO		KIT DE REPARACIÕN			SPARES KIT					
Sistema Sistema System	Código Código Part No.	Denominação Denominaciõn Description	Página Página Page	Ref.	>	CL	o> Ln CL			
MOTOR	152950	Jogo de adesivos	B2	174590	1					
MOTOR		Juego de adhesivos	G22	152732	1					
ENGINE		Adhesives set	Hl	170340, 198877	1					
			H2	37, 38	1					
			H5	214300, 172310	1					
			H16	198877	1					
			13	199640	1					
	152960	Jogo de adesivos	B2	174590		1				
		Juego de adhesivos	G22	152732		1				
		Adhesives set	Hl	170430, 170420, 198877		1				
			H2	37, 38		1				
			H4	214300, 172310		1				
			H16	198877		1				
			13	199640		1				
	127240	Jogo de juntas	BI	29, 32, 46	1	1	1			
		Juego de juntas	B8	4, 24	1	1	1			
		Gasket set	B18	34,36	1	1	1			
			B19	46	1	1	1			
			B22	3, 13	1	1	1			
			B23	101	1	1	1			
			B29	113	1	1	1			
			B42	4	1	1	1			
			B46	2, 4	1	1	1			

KIT DE FiEPARO — KIT DE REPARACIÕN — SPARES KIT

Sistema Sistema System	Código Cõdigo Part No.	Denominação Denominaciõn Description	Página Página Page	Ref.						
	119260	Jogo de juntas	BI	26,29,32,46	1	1	1			
		Juego de juntas	B2	53,79	1	1	1			
		Gasket set	B8	3,4,18,24	1	1	1			
			B20	15	1	1	1			
			B22	3	1	1	1			
			B23	101	1	1	1			
			B24	7	1	1	1			
			B29	113	1	1	1			
			B40	8,38	1	1	1			
			B42	4	1	1	1			
			B46	2,4	1	1	1			
	148920 (ML)	Jogo de reparo para 1 cilindro	BI	25,26(ML/KS)	1	1	1	1		
	148930 (KS)	Juego de reparaciõn para 1 cilindro	B17	1 (ML)	1	1	1	1		
		Spares set for one cylinder	B17	1 (KS)	1	1	1	1		
	152970	Jogo de adesivos	B2	174590			1			
		Juego de adhesivos	G22	152732			1			
		Adhesives set	Hl	198412, 198420			1			
			H2	37,38			1			
			H7	172321, 172332			1			
			H20	35			1			
			17	199640						
	158570	Kit da embreagem dupla	Bll	15a			!			
		Kit dei embrague doble	C6-C7	1-60			1			
		Double clutch kit	C8	1-8			1			
			D7	1-27			1			
			D19	13			1			

KIT DE REPARO	KIT DE REPARACIÕN	SPARES KIT
Sistema Sistema System	Código Cõdi go Part No.	Denominação Denominaciõn Descri ption

Pagina Página Page	Ref.	CD o.
B3	29,32	
B4	46	
B8	4,24	
B18	34,36	
B19	46	
B22	3,13	
B32	175	
B42	4	
B46	2,4	

127280	Jogo de juntas Juego de juntas Gasket set	B8	3,4,18,24	
		B18	34,36	
		B19	46	
		B20	15	
		B22	3	
		B23	101	
		B24	7	
		B32	175	
		B36	13	
		B40	8,38	
		B42	4	
		B46	2,4	
118920(ML)	Jogo de reparo para 1 cilindro	B3	25,26(ML/KS)	1
I4893C (KS)	Juego de reparaciõn para 1 cilindro	B17	1(ML)	1
	Spares set for one cylinder	B17	lo (KS)	1

KIT DE REPARO	KIT DE REPARACIÕN	SPARES KIT

Sistema Sistema System	Cõdigo Cõdigo Part No.	Denominação Denominaciõn Description	Página Página Page	Ref.	85id	86 id
	152980	Jogo de adesivos Juego de adhesivos Adhesives set	B5 G22 Hl H2 H7 H20 17	174590 172732 208412,208440, 198877 37,38 172321,172332 35 199640		
	158570	Kit da embreagem dupla Kit dei embrague doble Double clutch kit	B12 C6-C7 C8 D7 D19	30 1-60 1-8 1-27 13		
	127290	Jogo de juntas Juego de juntas Gasket set	B3 B4 B8 B18 B19 B22 B32 B42 B46	29a,32 46 4,24 34,36 46 3,13 175 4 2,4		
	127310	Jogo de reparo para 1 cilindro Juego de reparaciõn para 1 cilindro Spares set for one cylinder	B3 B17 B18	25,29a la 1		