RUTHZIL TRATOR COMERCIAL DE PEÇAS LTDA 11 97083-6812 ROLANDO CITRANGULO

MAIO 1089

Perkins

MOTOR
ENGINE
MOTOR
MOTEUR

CATÁLOGO DE PEÇAS
PARTS BOOK
CATÁLOGO DE PIEZAS
CATALOGUE DE PIÈCES

6354 Q20B6

6.354.4
T 6.354.4
LT 6.354.4
Q20B 6

VOLUME 01/02

IMPRESSO NO BRASIL

Publ. nº 81000059 05/89

Conteudo

SEÇÃO 1 — PÁGINAS EM ALGARISMOS ROMANOS
INFORMAÇÕES GERAIS
SÍMBOLOS E NOTAS
GRUPOS DE MONTAGEM
ÍNDICE NUMÉRICO

SEÇÃO 2 — PÁGINAS EM ALGARISMOS ARÁBICOS
REFERÊNCIA DAS ILUSTRAÇÕES
REFERÊNCIA DOS NÚMEROS DAS PEÇAS

Informações Gerais

Referência dos números das peças

EXEMPLO

A	B	C	D	E	F	G	H	J	K
1		2226345 M91			1	BOMBA D'ÁGUA....	WATER PUMP.....	BOMBA DE AGUA...	POMPE A EAU.....
2			1	➡ 2226345 M91	1	CORPO.....	BODY.....	CUERPO.....	CORPS.....
3	*	3175678 M1	1	(A)	1	ROTOR.....	IMPELLER.....	TURBINA.....	TURBINE.....

COLUNA A	NÚMERO E REFERÊNCIA DA FIGURA.
COLUNA B	UM ASTERISCO (*) INDICA UMA MODIFICAÇÃO A PARTIR DA ÚLTIMA EDIÇÃO.
COLUNA C	NÚMERO DE PEÇA.
COLUNA D	PEÇA COMPONENTE DO CONJUNTO, CUJO NÚMERO DE REFERÊNCIA É INDICADO NA FIGURA.
COLUNA E	OBSERVAÇÕES (VER SÍMBOLOS E NOTAS NA PÁGINA V).
COLUNA F	QUANTIDADES (VER NOTAS ESPECIAIS).
COLUNA G.H.J.K.	DESCRIÇÃO DAS PEÇAS EM PORTUGUÊS, INGLÊS, ESPANHOL E FRANCÊS.

NOTAS ESPECIAIS

- **A QUANTIDADE INDICADA NA COLUNA "F" ACIMA, É AQUELA NECESSÁRIA PARA O CONJUNTO ILUSTRADO NA PÁGINA OPOSTA.**
- **O NÚMERO INDICA A QUANTIDADE DE PEÇAS NECESSÁRIAS A UM CONJUNTO OU SUB-CONJUNTO, E NÃO A MÁQUINA COMPLETA.**
- **UM "X" NA COLUNA "F" SIGNIFICA "CONFORME NECESSIDADE" E É USADO PARA CALÇOS, ARRUELAS, ETC.**
- **CONFORME EXEMPLO ABAIXO, O NÚMERO COMPLETO DO CATÁLOGO ESTÁ INDICADO NO CANTO INFERIOR DIREITO DAS PÁGINAS.**

3175267 M1 (1) 08/83

- NÚMERO DO CATÁLOGO..... 3175267
- EDIÇÃO M1
- NÚMERO DE MODIFICAÇÕES ..... (1)
- MÊS E ANO DA IMPRESSÃO..... 08/83

Suplementos

PÁGINAS NOVAS OU REVISADAS SERÃO EMITIDAS SUPLEMENTANDO O BOLETIM INFORMATIVO.

PÁGINAS REVISADAS LEVARÃO O MESMO NÚMERO DAS ORIGINAIS, AS QUAIS SUBSTITUEM.

PÁGINAS NOVAS MANTERÃO IGUALMENTE O MESMO NÚMERO REFERENCIAL. QUALQUER PÁGINA ADICIONAL LEVARÁ UM SUFIXO ALFABÉTICO E SERÁ INSERIDA IMEDIATAMENTE APÓS A JÁ EXISTENTE.

O NÚMERO DE EDIÇÃO DE TODA PÁGINA NOVA, SERÁ (1). SEMPRE QUE HOUVER ALTERAÇÕES POSTERIORES, O NÚMERO DE EDIÇÃO SERÁ SEQUENCIAL.

Correções Manuais

INFORMAÇÕES DE CARÁTER URGENTE SERÃO EDITADAS EM BOLETINS DE ALTERAÇÕES (EM FORMA MANUSCRITA), PARA SEREM TRANSCRITAS COMO ANOTAÇÕES NO CATÁLOGO.

AS PÁGINAS DESTES BOLETINS SÃO DIVIDIDAS EM 8 COLUNAS CONFORME DEMONSTRAÇÃO ABAIXO:

COLUNA A	NÚMERO DA PÁGINA.
COLUNA B	NÚMERO DE REFERÊNCIA DA FIGURA.
COLUNA C	NÚMERO DA PEÇA.
COLUNA D	SÍMBOLOS DE INFORMAÇÃO DA MODIFICAÇÃO. + SIGNIFICA "ADICIONAR A SEGUINTE INFORMAÇÃO". − SIGNIFICA "CANCELAR A SEGUINTE INFORMAÇÃO". ➡ SIGNIFICA "CORRIGIR PARA".
COLUNA E	UM ASTERISCO (*) INDICA QUE A MODIFICAÇÃO É DEVIDO A UM ERRO DE IMPRESSÃO.
COLUNA F	NOVO NÚMERO DA PEÇA E DESCRIÇÃO.
COLUNA G	NÚMERO DE SÉRIE OU NÚMERO DO MOTOR.
COLUNA H	QUANTIDADES (VER NOTAS ESPECIAIS).

Reedições

QUANDO DA REIMPRESSÃO DE UM CATÁLOGO, TODOS OS SUPLEMENTOS EDITADOS ANTERIORMENTE SERÃO INCLUÍDOS E O SUFIXO ALFABÉTICO DO ÚLTIMO SUPLEMENTO, DEVERÁ CONSTAR NA CAPA (JUNTO AO NÚMERO DE PUBLICAÇÃO DO CATÁLOGO).

QUANDO DA REVISÃO TOTAL DE UM CATÁLOGO, PARA REEDIÇÃO, O SUFIXO DO NÚMERO DO CATÁLOGO DEVERÁ SER ELEVADO (M1 PARA M2). ESTA REVISÃO DEVERÁ INCLUIR TODOS OS SUPLEMENTOS E BOLETINS DE ALTERAÇÕES, BEM COMO AS MODIFICAÇÕES NÃO EDITADAS ANTERIORMENTE.

MANTENHA ESTE CATÁLOGO ATUALIZADO, INSERINDO OS SUPLEMENTOS TÃO LOGO OS RECEBA.

Simbolos e Notas
Symbols & Notes
Simbolos y Notas
Simboles et Notes

▶	LADO DIREITO RIGHT HAND LADO DERECHO CÔTÉ DROIT
◀	LADO ESQUERDO LEFT HAND LADO IZQUIERDO CÔTÉ GAUCHE
▶◀	LARGURA WIDTH ANCHURA LARGEUR
◀▶	COMPRIMENTO LENGTH LARGURA LONGUEUR
▼ ▲	ESPESSURA THICKNESS ESPESURA EPAISSEUR
▲	SUPERIOR UPPER SUPERIOR SUPERIEUR
▼	INFERIOR LOWER INFERIOR INFERIEUR
∅	DIÂMETRO DIAMETER DIÁMETRO DIAMETRE
⟶	A PARTIR DA SÉRIE OU NÚMERO DO MOTOR FROM SERIAL OR ENGINE NUMBER A PARTIR DEL NUMERO DE SERIE O NUMERO DEL MOTOR A PARTIR DU NUMÉRO DE SERIE OU NUMÉRO DU MOTEUR
⟶	ATÉ SÉRIE OU NÚMERO DO MOTOR UP TO SERIAL OR ENGINE NUMBER HASTA NUMERO DE SERIE O NUMERO DEL MOTOR JUSQU'AU NUMERO DE SERIE OU NUMERO DU MOTEUR
⟷	USADA ENTRE SÉRIES USED BETWEEN SERIALS USADA ENTRE SERIES UTILISÉE ENTRE LES SÉRIES
⬤◯	CANCELA E SUBSTITUI CANCELS AND REPLACES ANULA Y SUSTITUYE ANNULE ET REMPLACE
👁	VIDE PÁGINA – NÚMERO DE REFERÊNCIA SEE PAGE – REFERENCE NUMBER VER PAGINA – NUMERO DE REFERENCIA VOIR PAGE – NUMÉRO DE REFERENCE
✎	PEDIR ORDER PEDIR COMMANDER
⅄	ALTERNATIVO ALTERNATIVE ALTERNATIVO ALTERNATIVE
BR	SOMENTE PARA O BRASIL OU TEXTO EM PORTUGUÊS FOR BRAZIL ONLY OR TEXT IN PORTUGUESE PARA EL BRASIL SOLAMENTE O TEXTO EN PORTUGUÉS SEULEMENT POUR LE BRESIL OU EN PORTUGAIS
2A	SOMENTE PARA REGIÃO DAS AMÉRICAS FOR AMERICAS REGION ONLY SOLAMENTE PARA LAS AMÉRICAS POUR AMERIQUE SEULEMENT
3A	SOMENTE PARA ASIA/ÁFRICA/AUSTRALÁSIA FOR ASIA/AFRICA/AUSTRALASIA ONLY SOLAMENTE PARA AFRICA/ASIA/AUSTRALASIA POUR ASIE/AFRIQUE/AUSTRALASIE SEULEMENT.

(RA)	SOMENTE PARA ARGENTINA FOR ARGENTINA ONLY SOLAMENTE PARA ARGENTINA SEULEMENT POUR ARGENTINE
(ZA)	SOMENTE PARA ÁFRICA DO SUL FOR SOUTH AFRICA ONLY SOLAMENTE PARA SUDÁFRICA SEULEMENT POUR AFRIQUE DU SUD
(M)	SOMENTE PARA MARROCOS OU TEXTO EM FRANCÊS POR MOROCCO ONLY OR TEXT IN FRENCH SOLAMENTE PARA MARRUECOS O TEXTO EN FRANCÉS SEULEMENT POUR MAROC OU TEXT EN FRANÇAIS
) (	SIM OU NÃO / WITH OR NOT FOR / SIN O NO PARA / SANS OU PAS POUR — NÃO PARA AMÉRICAS / NOT FOR AMERICAS / NO PARA AMERICAS / PAS POUR AMERIQUES EX)(ZA)(
(VZ)	SOMENTE PARA VENEZUELA ONLY FOR VENEZUELA SOLAMENTE PARA VENEZUELA SEULEMENT POUR VENEZUELA
(CR)	SOMENTE PARA COSTA RICA ONLY FOR COSTA RICA SOLAMENTE PARA COSTA RICA SEULEMENT POUR COSTA RICA
(US)	SOMENTE PARA ESTADOS UNIDOS ONLY FOR UNITED STATES SOLAMENTE PARA ESTADOS UNIDOS SEULEMENT POUR ETATS-UNIS

SE NÃO DISPUSER DE UM SÍMBOLO CONVENIENTE, ADICIONA-SE UMA NOTA NA PARTE INFERIOR DA ÚLTIMA PÁGINA CAPÍTULO. A NOTA SERÁ INDICADA COLOCANDO-SE EM CARÁTER ALFABÉTICO ENTRE PARÊNTESES ( ) NA COLUNA "E" NA MESMA LINHA DA PEÇA EM QUESTÃO.

IF A SUITABLE SYMBOL IS NOT AVAILABLE A NOTE WILL BE USED AT THE FOOT OF THE LAST PAGE OF THE CHAPTER. THE NOTE WILL BE REFERRED TO BY INSERTING AN ALPHA CHARACTER IN COLUMN "E" AGAINST THE APPROPRIATE PARTS.

SI NO SE DISPONE DE UN SÍMBOLO CONVENIENTE, SE EMPLEARÁ UNA NOTA QUE SE COLOCARÁ EN LA PARTE INFERIOR DE LA ÚLTIMA PÁGINA DEL CÁPITULO. LA NOTA SERÁ INDICADA COLOCANDO UN CARACTER ALFABETICO ENTRE PARÊNTESIS EN LA COLUMNA "E" Y EN LA MISMA LÍNEA DE LA PIEZA EN CUESTIÓN.

SI UN SYMBOLE CONVENABLE N'EST PAS DISPONIBLE, UNE NOTE SERA UTILISÉE EN BAS DE LA DERNIÉRE PAGE DU CHAPITRE. LA NOTE SERA REFÉRÉE EN METTANT UN CARACTÉRE ALPHABÉTIQUE ENTRE PARENTHÈSE DANS LA COLONNE "E" SUR LA LIGNE DE LA PIÈCE CONCERNÉE.

INDICE DE GRUPOS
GROUP INDEX
INDICE DE GRUPOS
INDEX DE GROUPES

6354.4

ILUSTRAÇÕES
ILLUSTRATIONS
ILUSTRACIONES
ILLUSTRATIONS

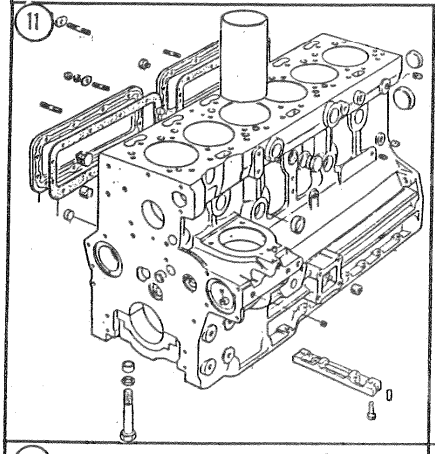

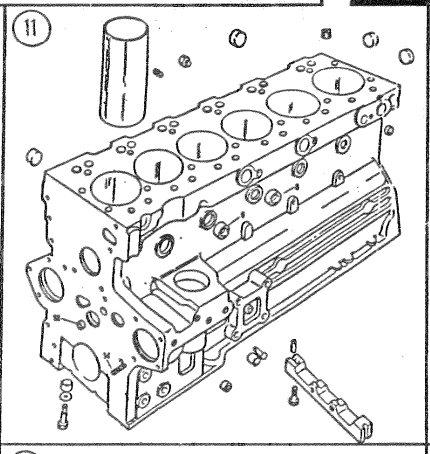

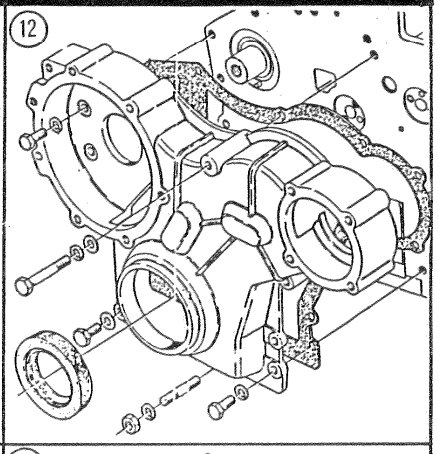

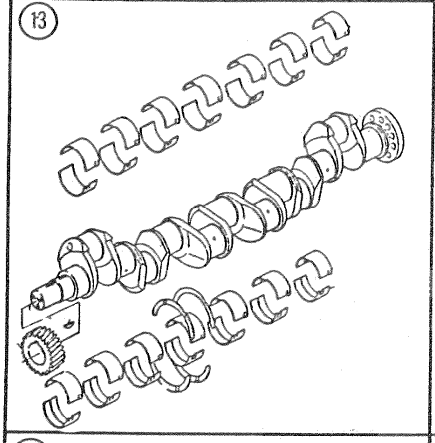

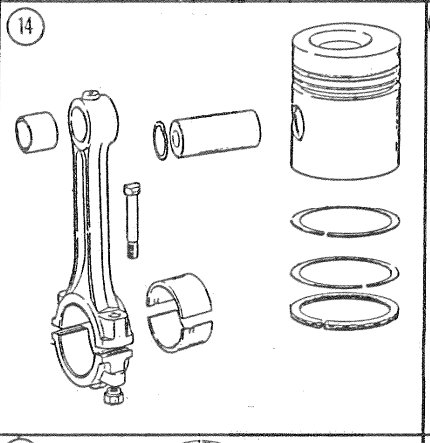

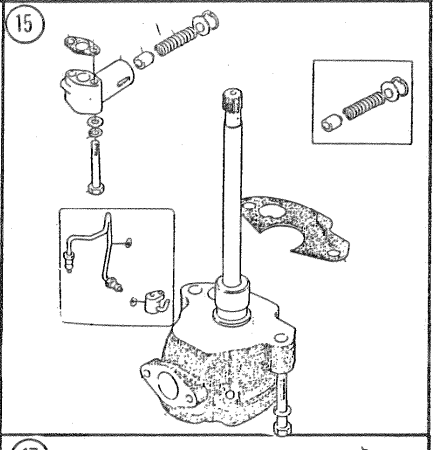

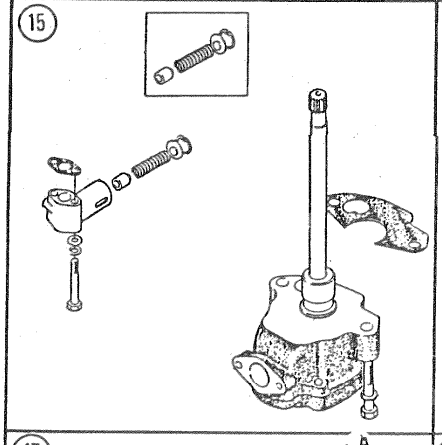

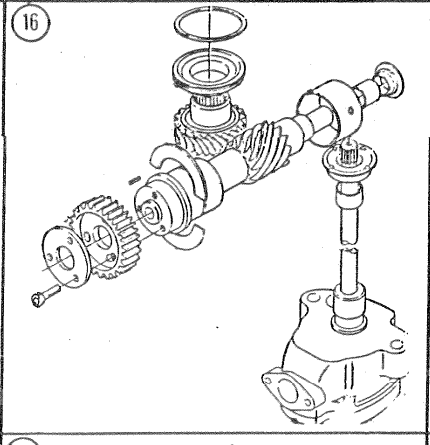

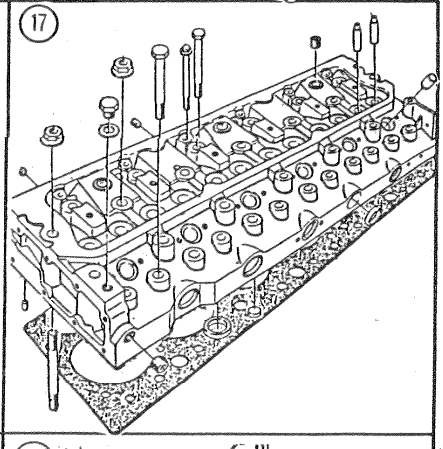

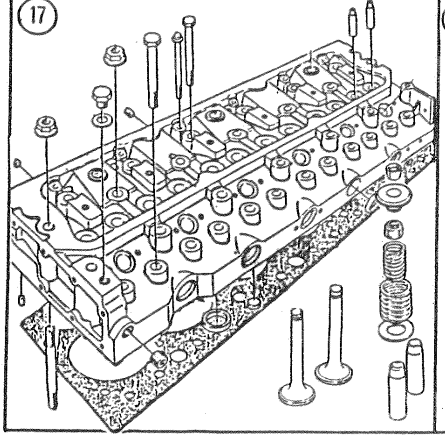

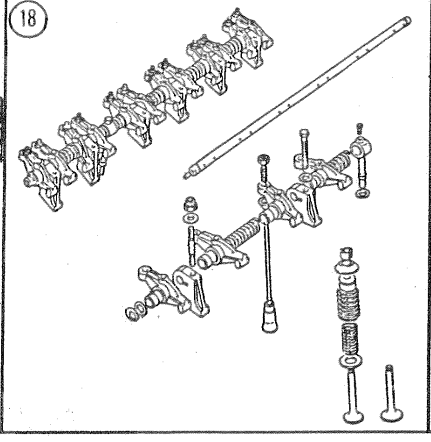

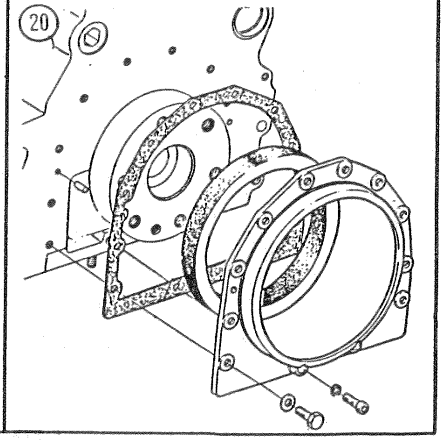

INDICE DE GRUPOS
GROUP INDEX
INDICE DE GRUPOS
INDEX DE GROUPES

6354.4

ILUSTRAÇÕES
ILLUSTRATIONS
ILUSTRACIONES
ILLUSTRATIONS

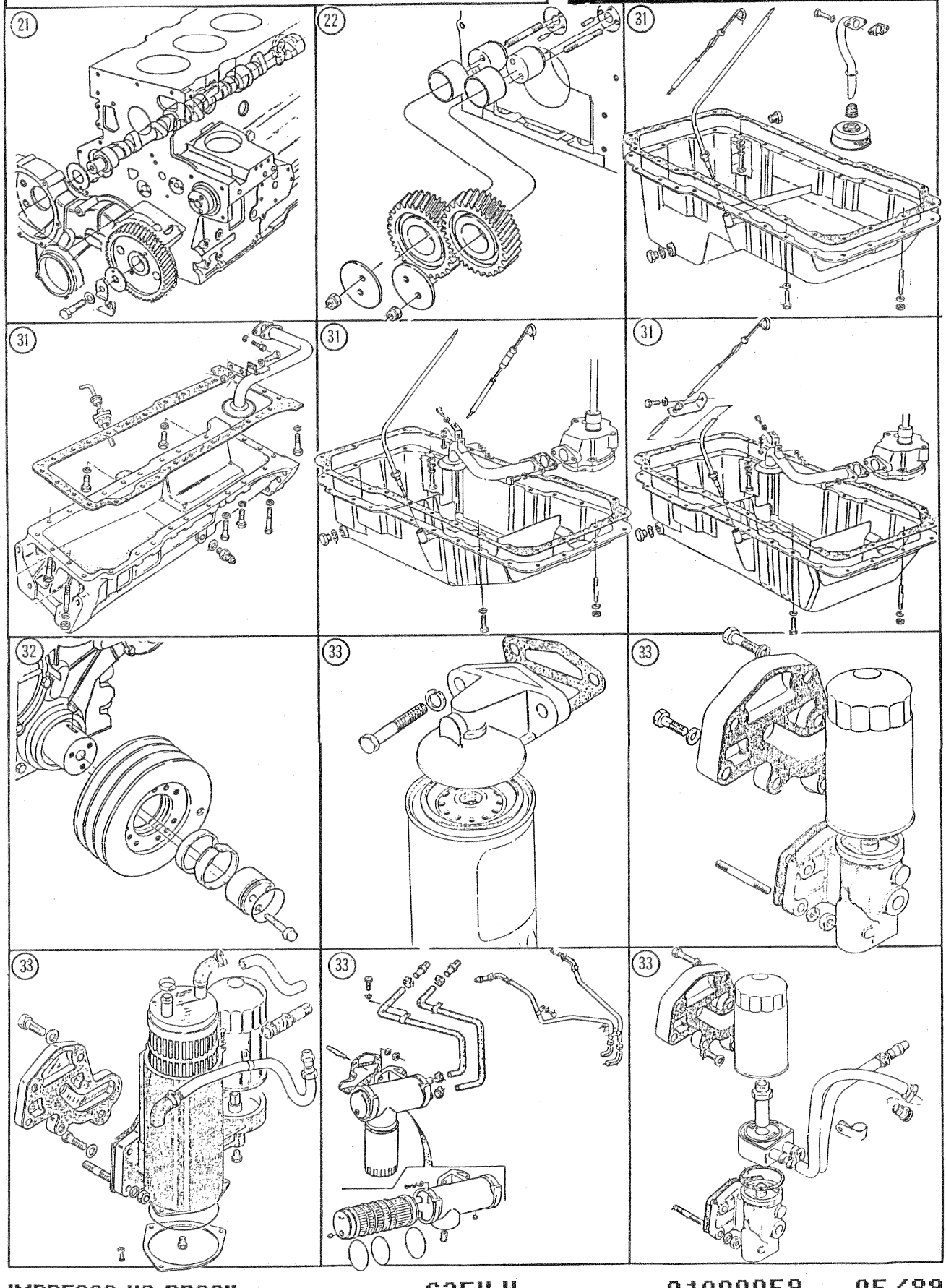

INDICE DE GRUPOS
GROUP INDEX
INDICE DE GRUPOS
INDEX DE GROUPES

6354.4

ILUSTRAÇÕES
ILLUSTRATIONS
ILUSTRACIONES
ILLUSTRATIONS

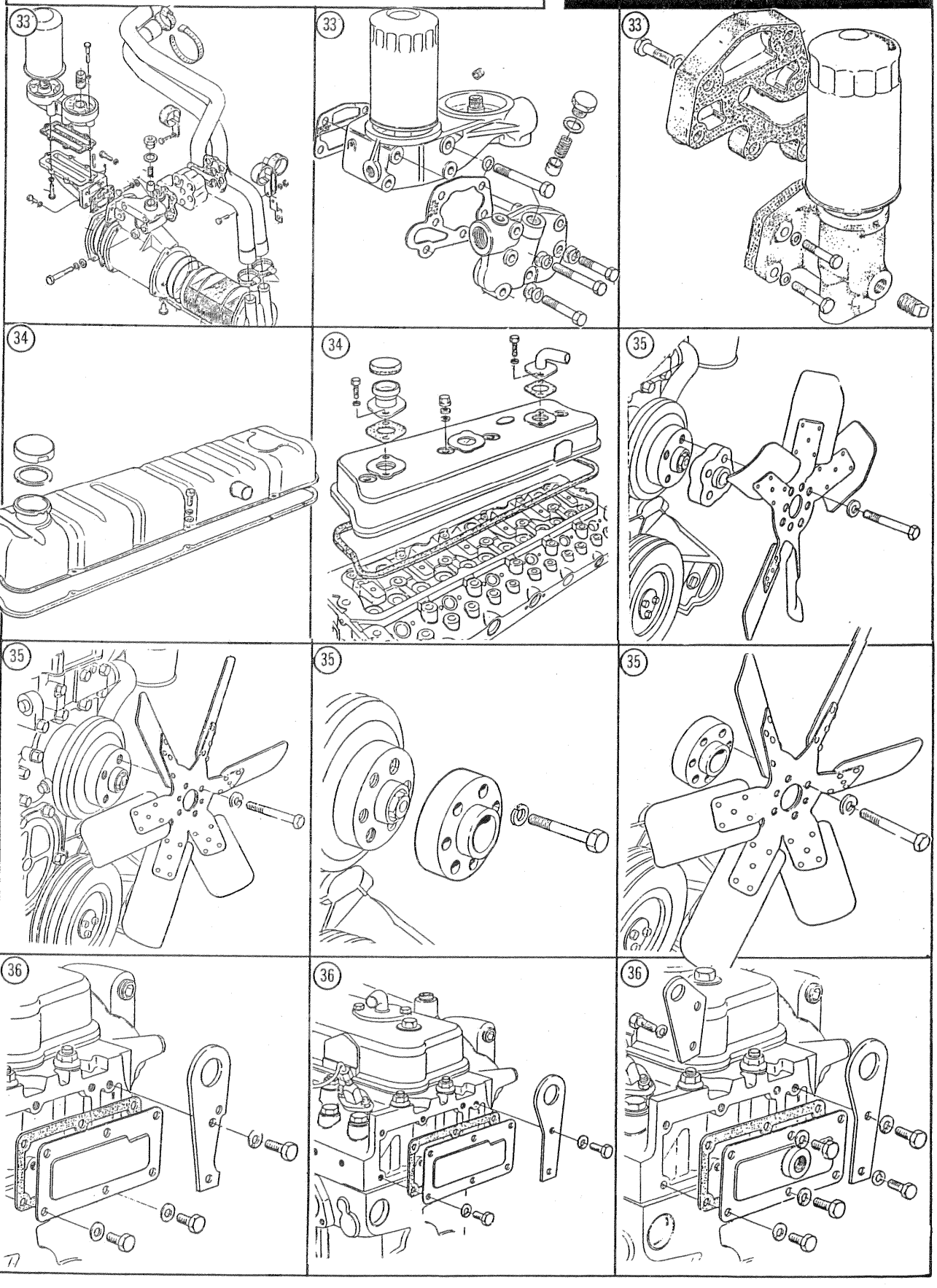

INDICE DE GRUPOS
GROUP INDEX
INDICE DE GRUPOS
INDEX DE GROUPES

6354.4

ILUSTRAÇÕES
ILLUSTRATIONS
ILUSTRACIONES
ILLUSTRATIONS

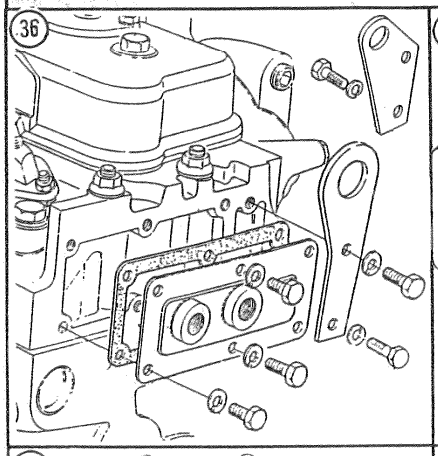

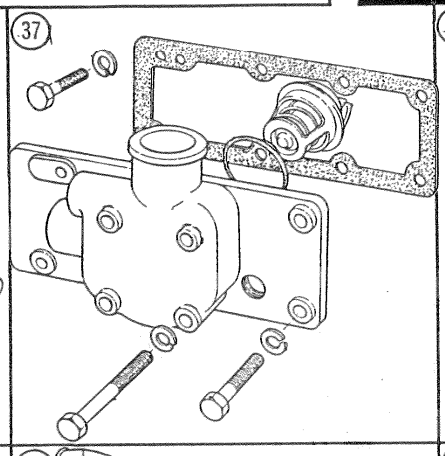

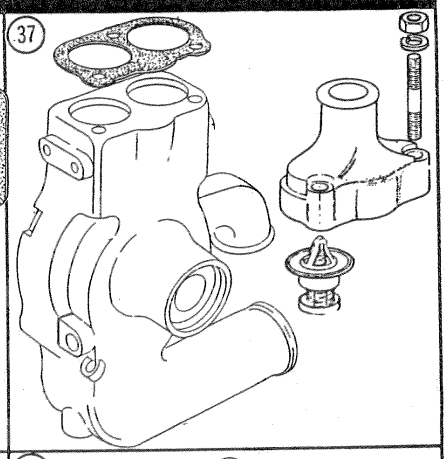

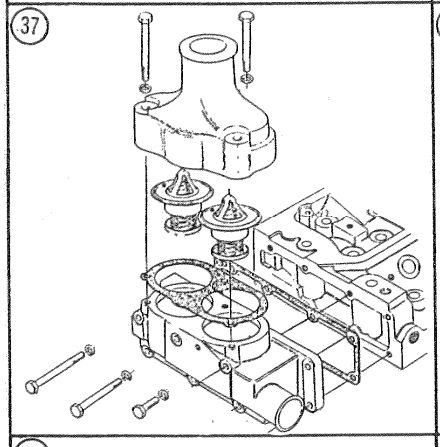

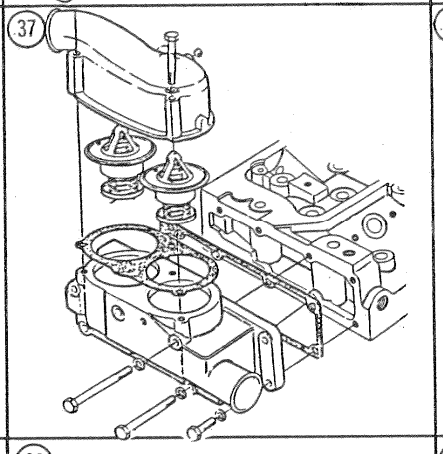

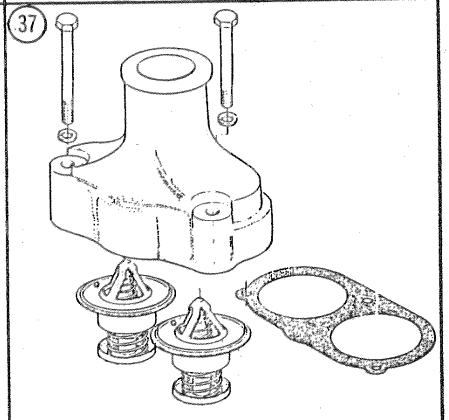

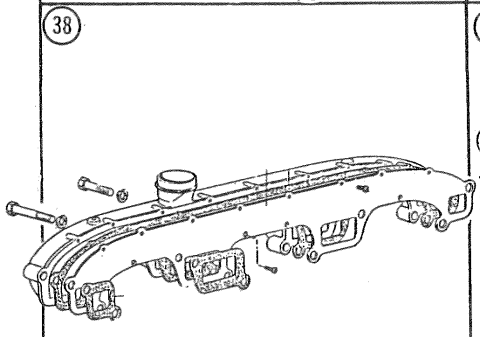

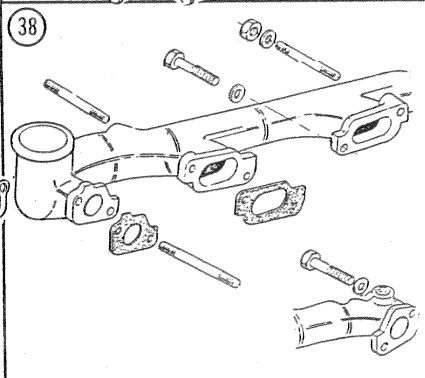

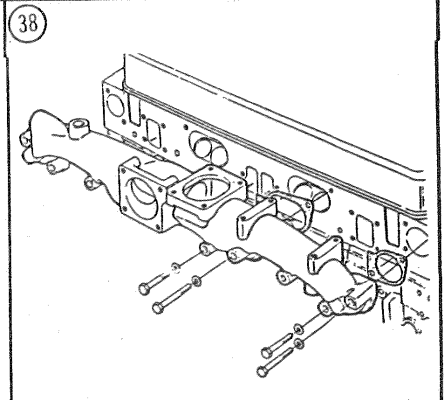

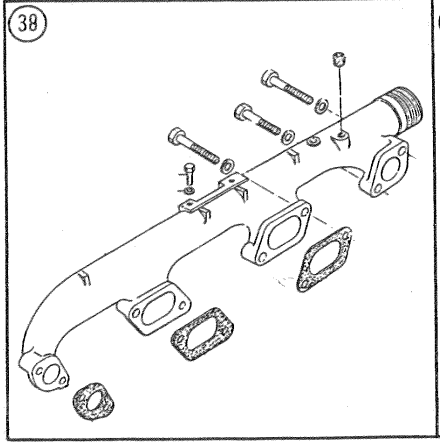

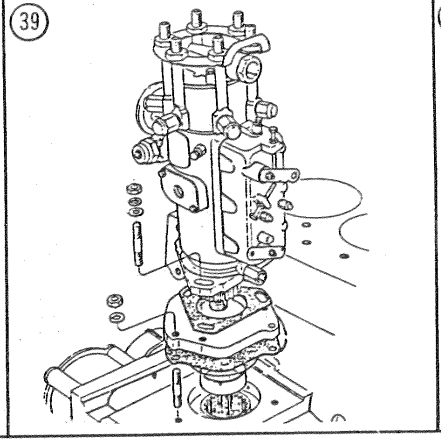

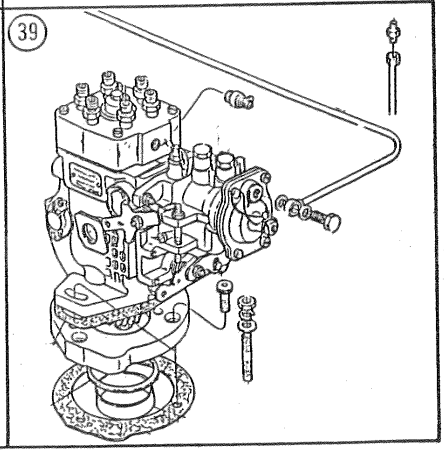

INDICE DE GRUPOS
GROUP INDEX
INDICE DE GRUPOS
INDEX DE GROUPES

6354.4

ILUSTRAÇÕES
ILLUSTRATIONS
ILUSTRACIONES
ILLUSTRATIONS

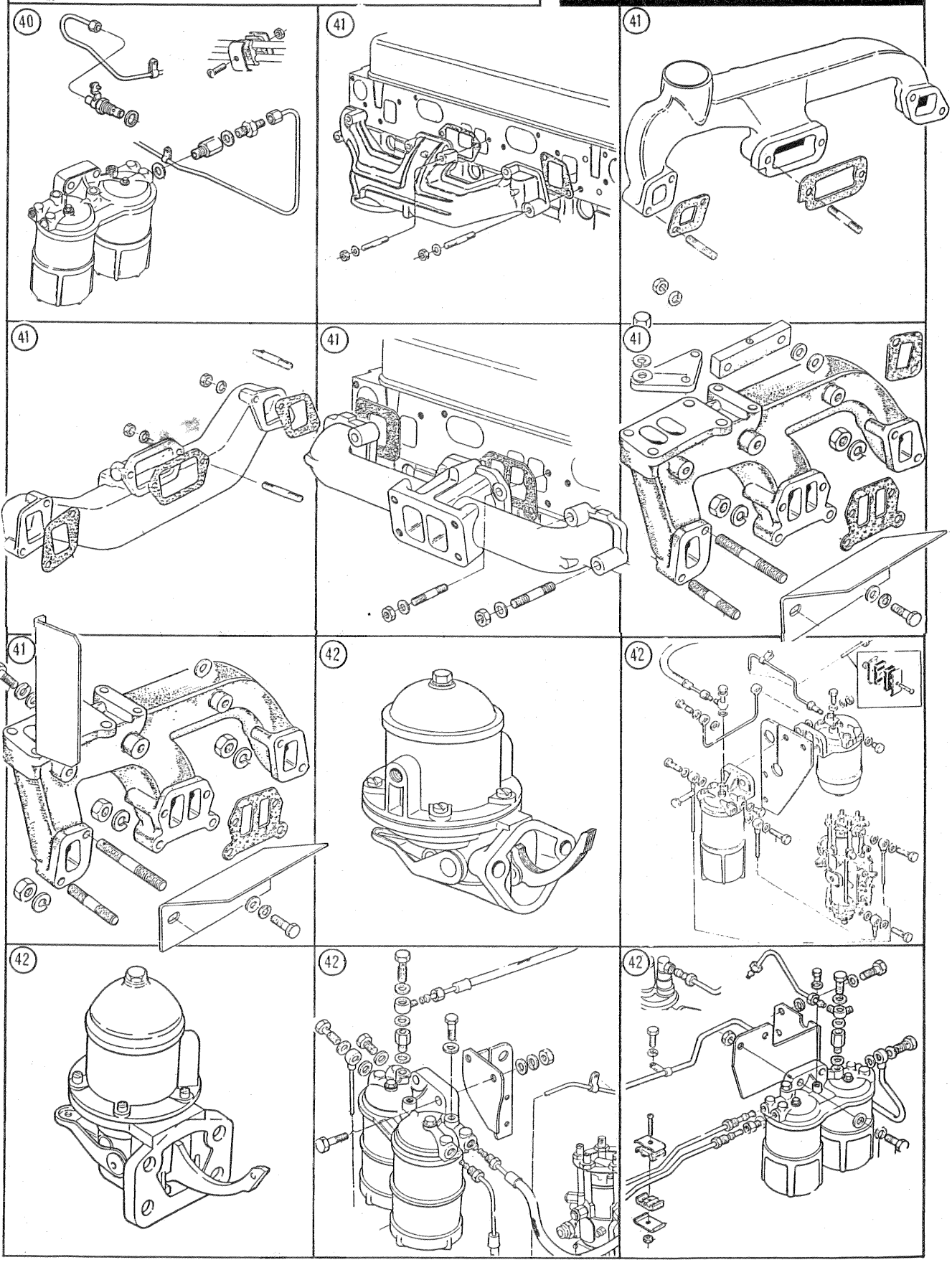

INDICE DE GRUPOS
GROUP INDEX
INDICE DE GRUPOS
INDEX DE GROUPES

6354.4

ILUSTRAÇÕES
ILLUSTRATIONS
ILUSTRACIONES
ILLUSTRATIONS

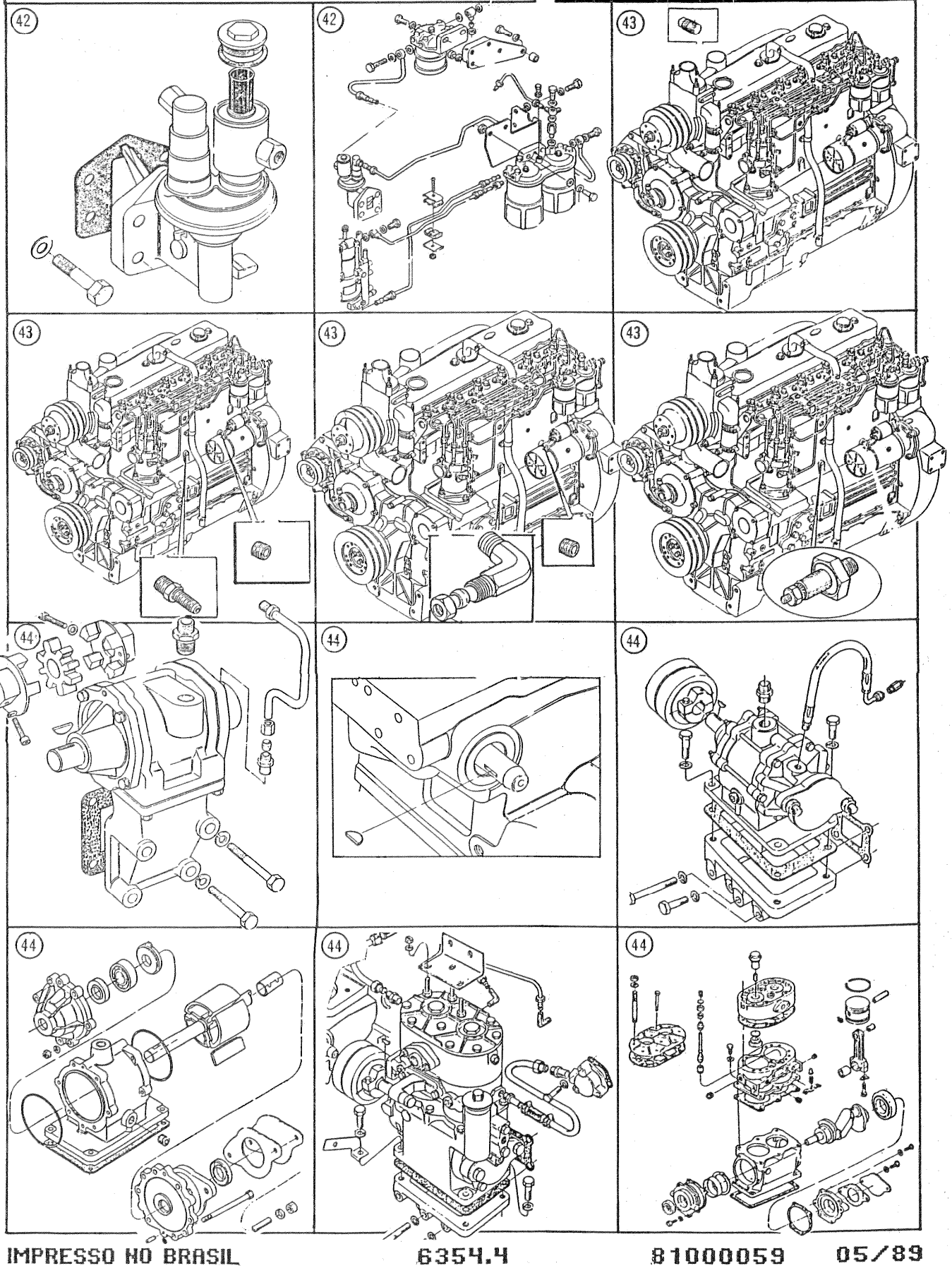

INDICE DE GRUPOS
GROUP INDEX
INDICE DE GRUPOS
INDEX DE GROUPES

6354.4

ILUSTRAÇÕES
ILLUSTRATIONS
ILUSTRACIONES
ILLUSTRATIONS

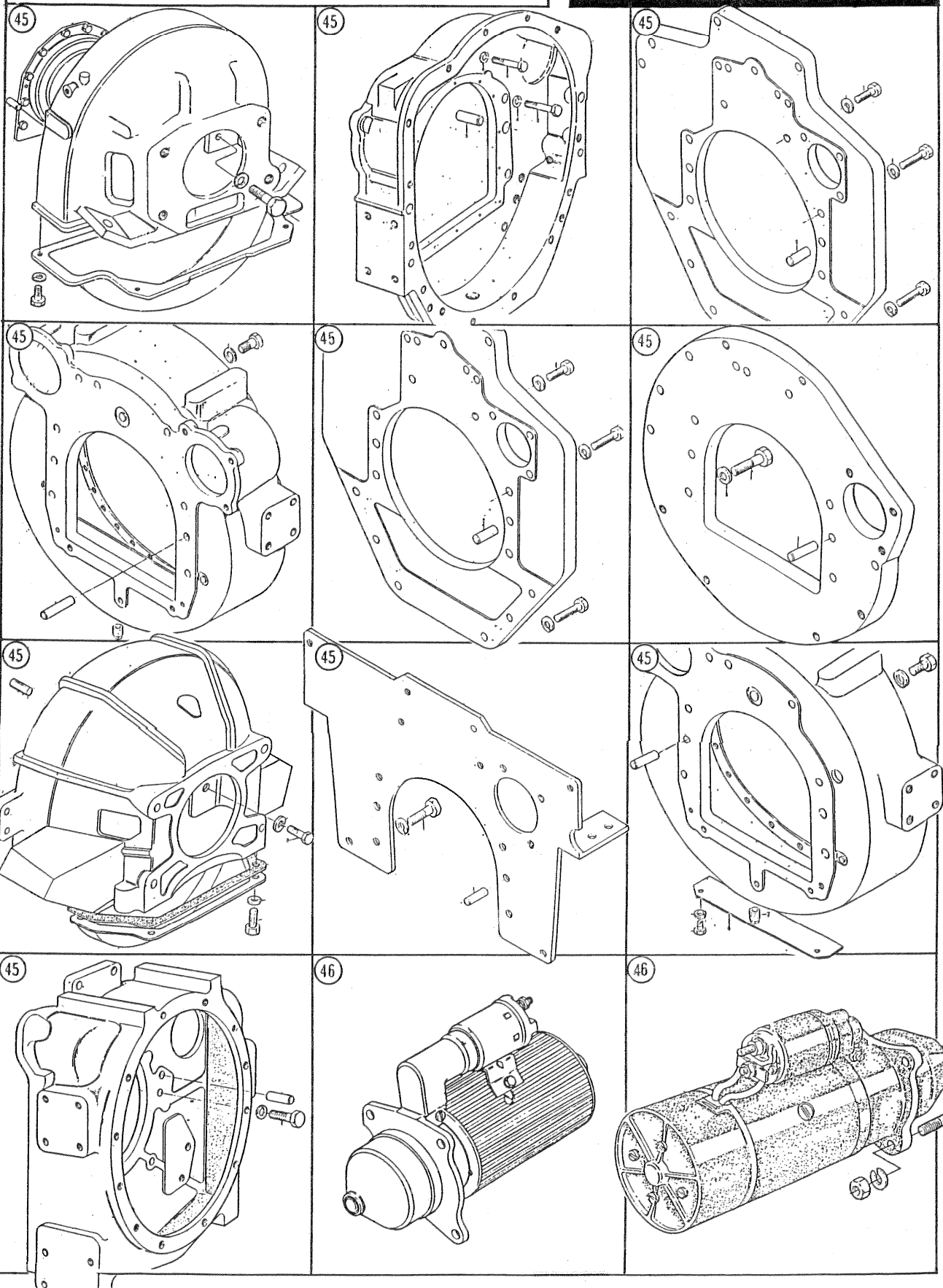

INDICE DE GRUPOS
GROUP INDEX
INDICE DE GRUPOS
INDEX DE GROUPES

6354.4

ILUSTRAÇÕES
ILLUSTRATIONS
ILUSTRACIONES
ILLUSTRATIONS

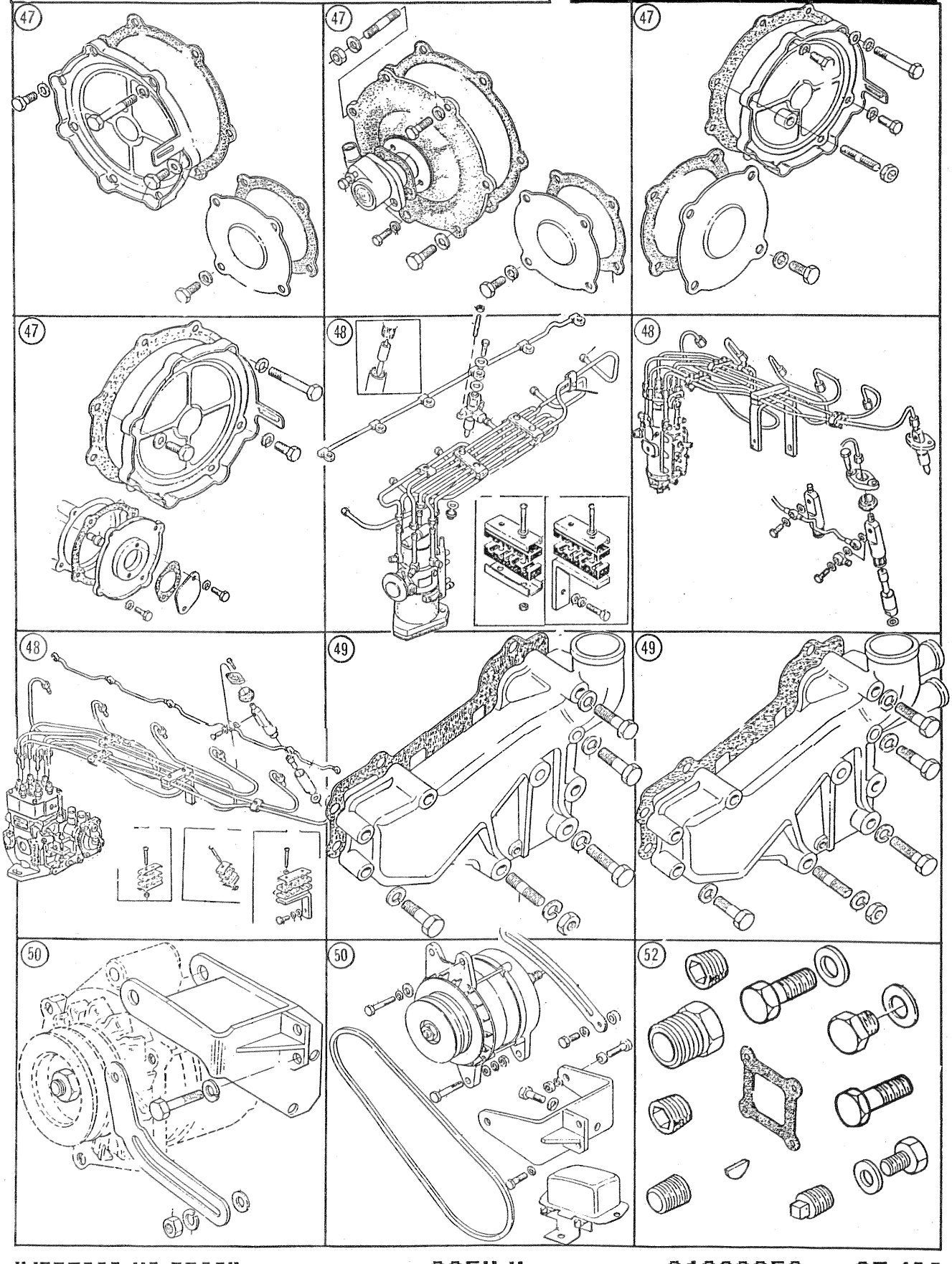

INDICE DE GRUPOS
GROUP INDEX
INDICE DE GRUPOS
INDEX DE GROUPES

6354.4

ILUSTRAÇÕES
ILLUSTRATIONS
ILUSTRACIONES
ILLUSTRATIONS

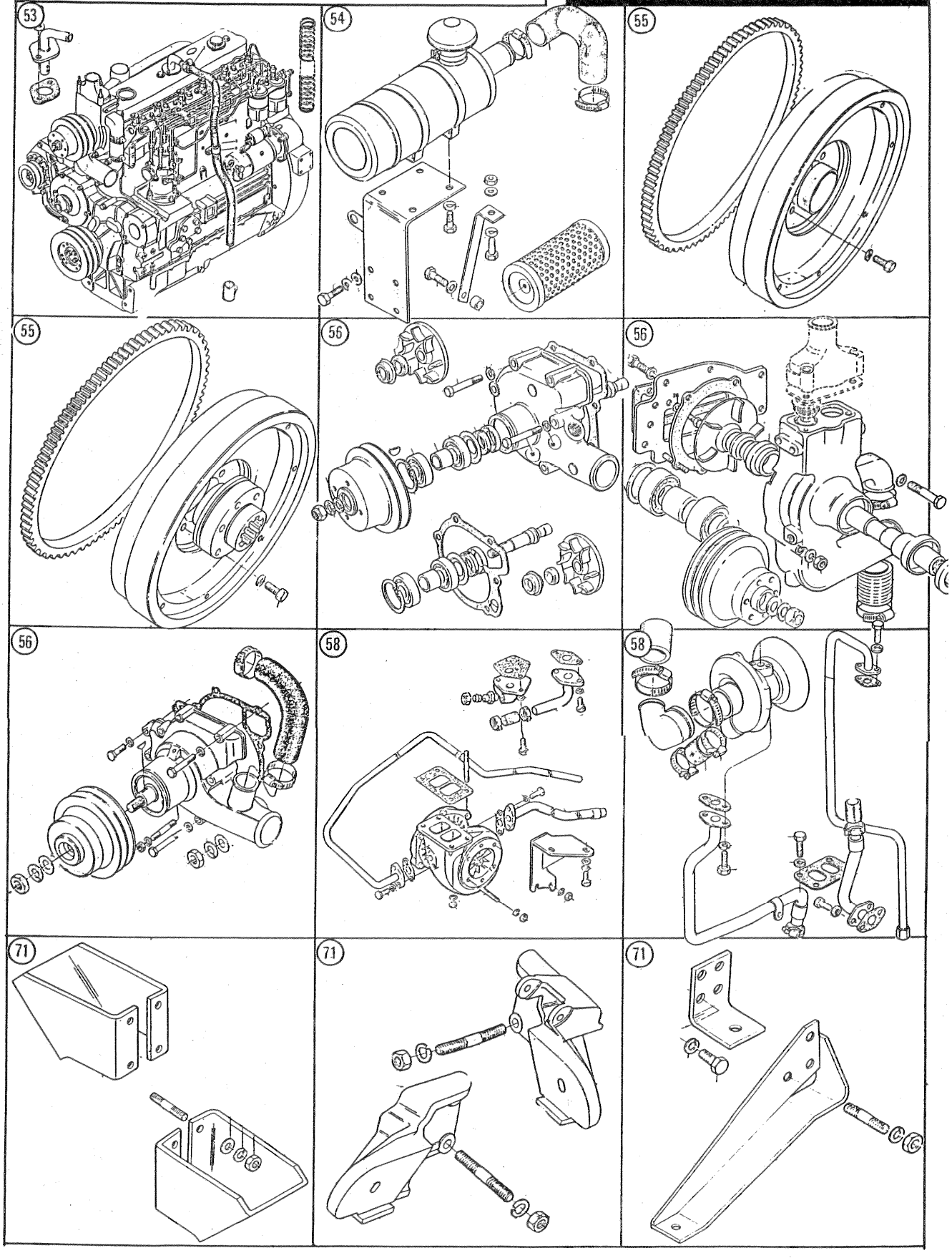

INDICE DE GRUPOS
GROUP INDEX
INDICE DE GRUPOS
INDEX DE GROUPES

6354.4

ILUSTRAÇÕES
ILLUSTRATIONS
ILUSTRACIONES
ILLUSTRATIONS

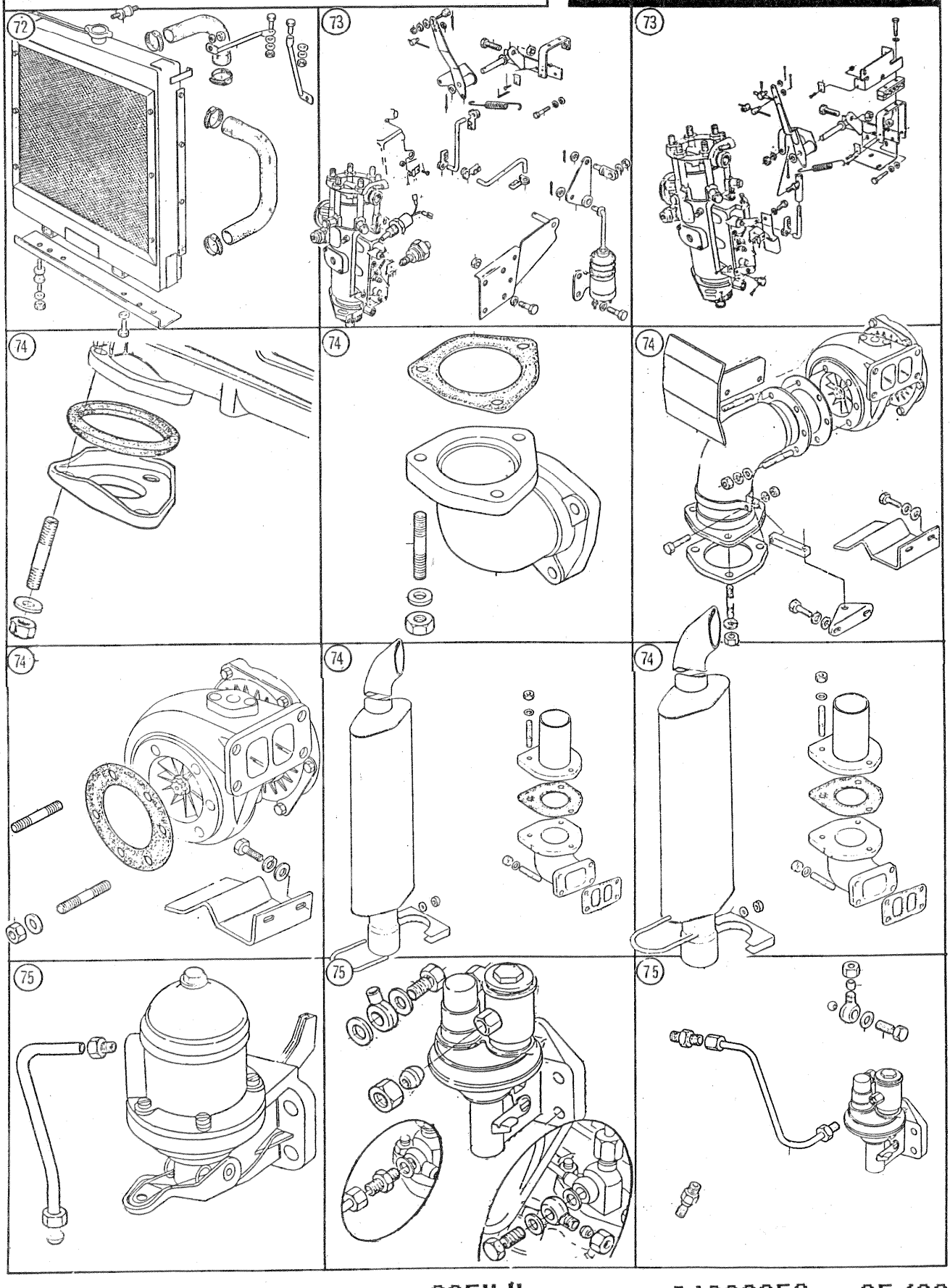

INDICE DE GRUPOS
GROUP INDEX
INDICE DE GRUPOS
INDEX DE GROUPES

6354.4

ILUSTRAÇÕES
ILLUSTRATIONS
ILUSTRACIONES
ILLUSTRATIONS

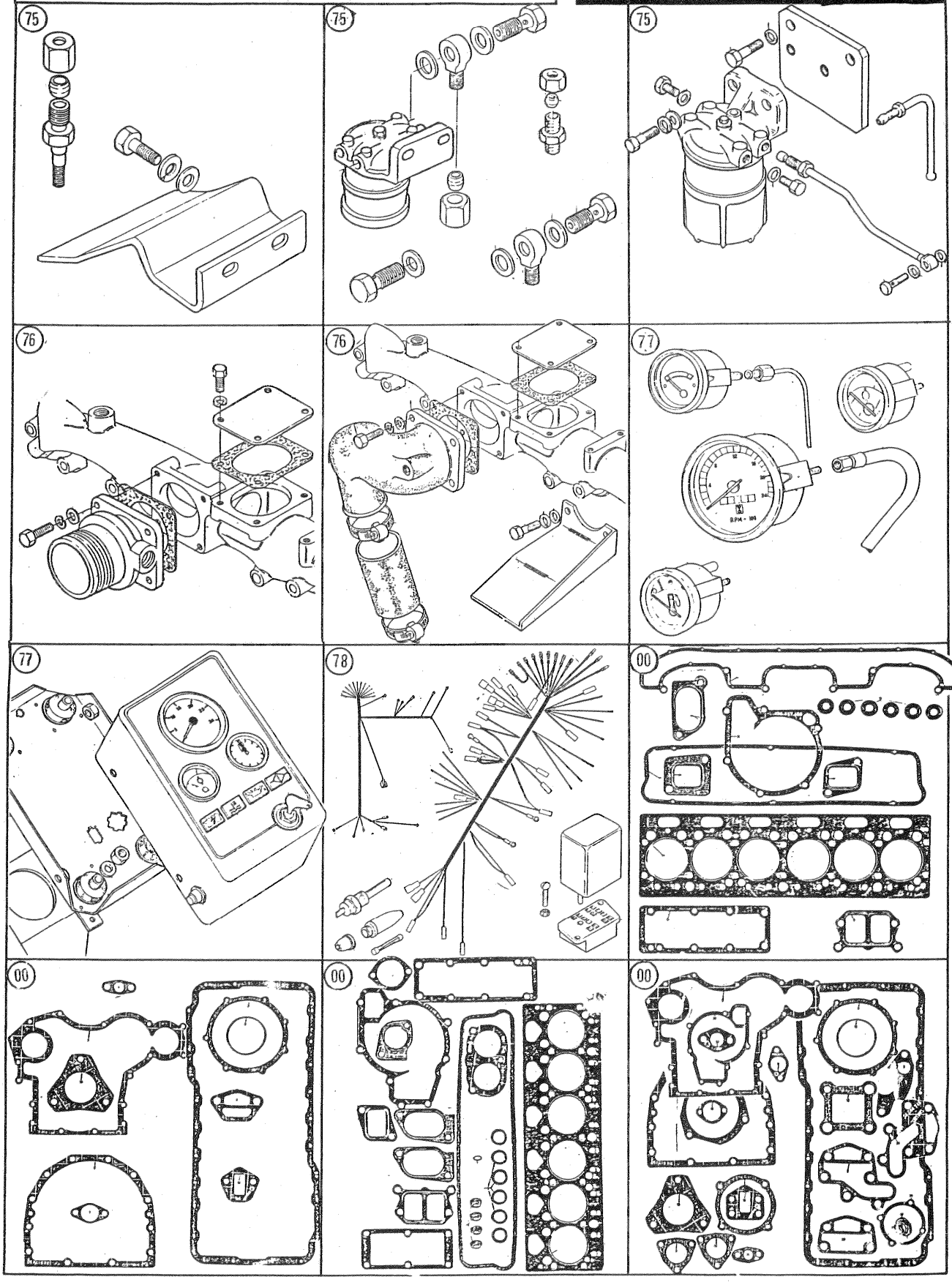

INDICE DE GRUPOS
GROUP INDEX
INDICE DE GRUPOS
INDEX DE GROUPES

6354.4

ILUSTRAÇÕES
ILLUSTRATIONS
ILUSTRACIONES
ILLUSTRATIONS

00

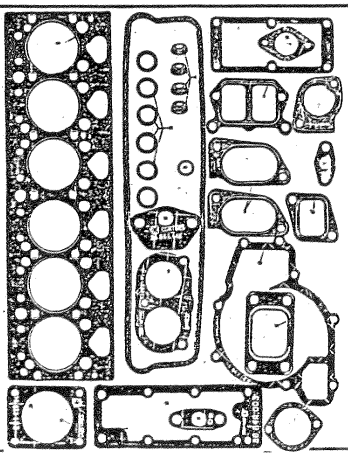

00

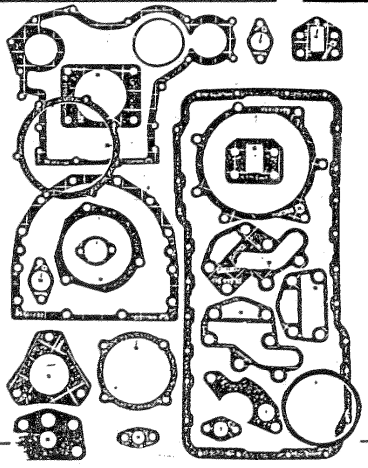

00

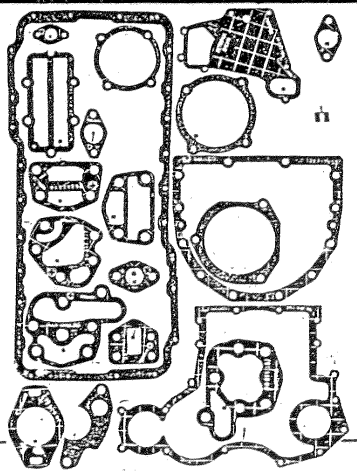

INDICE DE GRUPOS
GROUP INDEX
INDICE DE GRUPOS
INDEX DE GROUPES

MOTOR 6.354.2(V) CHRYSLER P700

LISTA DE PEÇAS
PART LIST
LISTA DE PIEZAS
LISTE DE PIECES

8493

GRUPOS	UNIDADE BÁSICA Nº 154	BASIC UNIT No. 154	UNIDAD BÁSICA Nº 154	UNITÉ DE BASE Nº 154
11/35	BLOCO DE CILINDROS	CYLINDER BLOCK	BLOQUE DE CILINDROS	BLOC-CYLINDRES
12/23	CAIXA DE DISTRIBUIÇÃO	TIMING CASE	CAJA DE DISTRIBUCIÓN	CARTER DE LA DISTRIBUTION
13/18	ÁRVORE DE MANIVELAS	CRANKSHAFT	CIGÜEÑAL	VILEBREQUIN
14/18	PISTÕES E BIELAS	PISTONS/CONNECTING RODS	PISTONES Y BIELAS	PISTONS ET BIELLES
15/10	BOMBA ÓLEO LUBRIFICANTE	LUBRICATING OIL PUMP	BOMBA ACEITE LUBRICANTE	POMPE À HUILE LUBRIFIANTE
16/01	SIST.ACION.BOMBAS LUBRIC.	LUB/FUEL PUM DRIVE	SIST.ACCION.BOMBAS LUB.	SYST.COM.POMPES LUB./COMB
17/15	CABEÇOTE	CYLINDER HEAD	CULATA	CULASSE
18/17	VÁLVULAS/BALANCEIROS	VALVES/ROCKERSHAFT	VÁLVULAS Y BALANCINES	SOUPAPES/LEVIERS
20/06	RETENTOR TRASEIRO DE ÓLEO	REAR OIL SEAL	SELLO TRASERO DE ACEITE	DéFLECTEUR D'HUILE ARR.
21/12	ÁRVORE COMANDO VÁLVULAS	CAMSHAFT	ÁRBOL DE LEVAS	ARBRE À CAMES
22/10	ENGRENAGENS DISTRIBUIÇÃO	IDLER GEARS	ENGRANAJES DISTRIBUCIÓN	PIGNONS DISTRIBUTION
	COMPLEMENTOS	COMPLEMENTS	COMPLEMENTOS	COMPLéMENTS
31/63	CÁRTER ÓLEO LUBRIFICANTE	LUBRICATING OIL SUMP	CÁRTER ACEITE LUBRICANTE	CARTER HUILE LUBRIFIANTE
32/50	POLIA ÁRVORE MANIVELAS	CRANKSHAFT PULLEY	POLEA DEL CIGÜEÑAL	POULIE DU VILEBREQUIN
33/29	FILTRO LUBRIF./RESFRIADOR	LUBR.OIL FILTER/COOLER	FILT.ACEITE/REFRIGERADOR	FILTRE HUILE/REFROID
34/43	TAMPA DO CABEÇOTE	CYLINDER HEAD COVER	TAPA DE VÁLVULAS	CACHE-CULBUTEURS
35/42	VENTILADOR	FAN	VENTILADOR	VENTILATEUR
36/32	TAMPA TRASEIRA CABEÇOTE	CYLINDER HEAD REAR COVER	TAPA TRASERA DE LA CULATA	CACHE-CULBUTEURS ARRIERE
37/38	TERMOSTATO E CARCAÇA	THERMOSTAT AND HOUSING	TERMÓSTATO Y CÁRTER	THERMOSTAT ET CARTER
38/41	COLETOR DE ADMISSÃO	INDUCTION MANIFOLD	MÚLTIPLE DE ADMISIÓN	COLLECTEUR D'ADMISSION
39/77	BBA.INJETORA COMBUSTÍVEL	FUEL INJECTION PUMP	BBA.INYEC.COMBUSTIBLE	POMPE D'INJEC./COMBUST
40/36	SISTEMA AUXILIAR PARTIDA	COLD WEATHER STARTING AID	SIST.AUXILIAR DE ARRANQUE	THERMOSTART
41/26	COLETOR DE ESCAPE	EXHAUST MANIFOLD	MÚLTIPLE DE ESCAPE	COLLECTEUR D'ÉCHAPPEMENT
42/50	BOMBA ALIMENTADORA E FILTROS ÓLEO COMBUSTÍVEL	FUEL LIFT PUMP AND FUEL OIL FILTERS	BOMBA DE ALIMENTACIÓN Y FILTROS ACEITE COMBUST	POMPE D'ALIMENTATION ET FILTRES À HUILE COMBUST
43/17	TOMADA P/MANÔMOMETRO ÓLEO	OIL PRESS.GAUGE FITTING	TOMA P/MANÓMETRO ACEITE	PRISE P/MANOMETRE D'HUILE
44/60	TOMADA POTÊNCIA	POWER TAKE-OFF	TOMA DE POTENCIA	PRISE DE PUISSANCE
45/54	CARCAÇA DO VOLANTE	FLYWEEL HOUSING	CÁRTER DEL VOLANTE	CARTER DU VOLANT
46/32	MOTOR DE PARTIDA	STARTER MOTOR	MOTOR DE ARRANQUE	DéMARREUR
47/21	ACIONAMENTO DO TAQUÍMETRO	TACHOMETER DRIVE	MANDO DEL TAQUÍMETRO	COMMANDE DU COMPTE-TOURS
48/38	TUBOS INJEÇÃO/INJETORES	FUEL INJECTION SYSTEM	EQUIPO DE INYECCIÓN	SYSTEME D'INJECTION
49/..	CONEXÃO ENTRADA D'ÁGUA	WATER INLET CONNECTION	CONEXIÓN ENTRADA DE AGUA	RACCORD D'ENTRéE D'EAU
50/..	ALTERNADOR E CORREIA	ALTERNATOR AND BELT	ALTERNADOR Y CORREA	ALTERNATEUR ET COURROIE
52/118	ITENS DE INSTALAÇÃO	FITTING ITEMS	PIEZAS DE INSTALACIÓN	ARTICLES D'INSTALLATION
53/20	RESPIRO DO MOTOR	ENGINE BREATHER	RESPIRADERO DEL MOTOR	RENIFLARD DU MOTEUR
54/..	FILTRO DE AR	AIR CLEANER	FILTRO DE AIRE	FILTRE À AIR
55/75	VOLANTE E CREMALHEIRA	FLYWHEEL AND STARTER RING	VOLANTE Y CORONA	VOLANT ET COURONNE
56/30	BOMBA D'ÁGUA	WATER PUMP	BOMBA DE AGUA	POMPE À EAU
	ACESSÓRIOS	ACCESSORIES	ACCESORIOS	ACCESSOIRES
71/63	SUPORTES DO MOTOR	ENGINE SUPPORTS	SOPORTES DEL MOTOR	SUPPORTS DU MOTEUR
72/..	SISTEMA DE ARREFECIMENTO	COOLING SYSTEM	SISTEMA DE ENFRIAMIENTO	SYSTEME REFROIDISSEMENT
73/52	CONTROLES	CONTROLS	CONTROLES	CONTRÔLES
74/28	SISTEMA DE ESCAPE	EHXAUST SYSTEM	SISTEMA DE ESCAPE	SYSTEME D'ÉCHAPPEMENT
75/12	SISTEMA DE COMBUSTÍVEL	FUEL SYSTEM	SISTEMA DE COMBUSTIBLE	SYSTEME DE COMBUSTIBLE
76/..	SISTEMA DE ADMISSÃO	INDUCTION SYSTEM	SISTEMA DE ADMISIÓN	SYSTEME D'ADMISSION
77/..	PAINEL DE INSTRUMENTOS	INSTRUMENT PANEL	TABLERO DE INTRUMENTOS	TABLEAU DE BORD
78/..	SISTEMA ELÉTRICO	ELECTRICAL SYSTEM	SISTEMA ELéCTRICO	SYSTEME éLECTRIQUE
	JOGO DE JUNTAS	JOINT SETS	JUEGOS DE JUNTAS	JEUX DE JOINTS
00/15	JOGO DE JUNTAS CABEÇOTE	TOP OVERHAUL	JUEGO DE JUNTAS CULATA	JEU DE JOINTS CULASSE
00/16	JOGO DE JUNTAS BLOCO	BOTTOM OVERHAUL	JUEGO DE JUNTAS BLOQUE	JEU DE JOINTS DU BLOC

INDICE DE GRUPOS
GROUP INDEX
INDICE DE GRUPOS
INDEX DE GROUPES

MOTOR 6.354.2(V) CHRYSLER P900 (SEM EXAUSTOR)

LISTA DE PECAS
PART LIST
LISTA DE PIEZAS
LISTE DE PIECES

8542

GRUPOS	UNIDADE BÁSICA Nº 154	BASIC UNIT No. 154	UNIDAD BÁSICA Nº 154	UNITé DE BASE Nº 154
11/35	BLOCO DE CILINDROS	CYLINDER BLOCK	BLOQUE DE CILINDROS	BLOC-CYLINDRES
12/23	CAIXA DE DISTRIBUIÇÃO	TIMING CASE	CAJA DE DISTRIBUCIÓN	CARTER DE LA DISTRIBUTION
13/18	ÁRVORE DE MANIVELAS	CRANKSHAFT	CIGÜEÑAL	VILEBREQUIN
14/18	PISTÕES E BIELAS	PISTONS/CONNECTING RODS	PISTONES Y BIELAS	PISTONS ET BIELLES
15/10	BOMBA óLEO LUBRIFICANTE	LUBRICATING OIL PUMP	BOMBA ACEITE LUBRICANTE	POMPE À HUILE LUBRIFIANTE
16/01	SIST.ACION.BOMBAS LUBRIC.	LUB/FUEL PUM DRIVE	SIST.ACCION.BOMBAS LUB	SYST.COM.POMPES LUB./COMB
17/15	CABEÇOTE	CYLINDER HEAD	CULATA	CULASSE
18/17	VÁLVULAS/BALANCEIROS	VALVES/ROCKERSHAFT	VÁLVULAS Y BALANCINES	SOUPAPES/LEVIERS
20/06	RETENTOR TRASEIRO DE óLEO	REAR OIL SEAL	SELLO TRASERO DE ACEITE	DéFLECTEUR D'HUILE ARR
21/12	ÁRVORE COMANDO VÁLVULAS	CAMSHAFT	ÁRBOL DE LEVAS	ARBRE À CAMES
22/10	ENGRENAGENS DISTRIBUIÇÃO	IDLER GEARS	ENGRANAJES DISTRIBUCIÓN	PIGNONS DISTRIBUTION
	COMPLEMENTOS	**COMPLEMENTS**	**COMPLEMENTOS**	**COMPLéMENTS**
31/63	CÁRTER óLEO LUBRIFICANTE	LUBRICATING OIL SUMP	CÁRTER ACEITE LUBRICANTE	CARTER HUILE LUBRIFIANTE
32/50	POLIA ÁRVORE MANIVELAS	CRANKSHAFT PULLEY	POLEA DEL CIGÜEÑAL	POULIE DU VILEBREQUIN
33/29	FILTRO LUBRIF./RESFRIADOR	LUBR.OIL FILTER/COOLER	FILT.ACEITE/REFRIGERADOR	FILTRE HUILE/REFROID
34/43	TAMPA DO CABEÇOTE	CYLINDER HEAD COVER	TAPA DE VÁLVULAS	CACHE-CULBUTEURS
35/42	VENTILADOR	FAN	VENTILADOR	VENTILATEUR
36/32	TAMPA TRASEIRA CABEÇOTE	CYLINDER HEAD REAR COVER	TAPA TRASERA DE LA CULATA	CACHE-CULBUTEURS ARRIERE
37/38	TERMOSTATO E CARCAÇA	THERMOSTAT AND HOUSING	TERMÓSTATO Y CÁRTER	THERMOSTAT ET CARTER
38/41	COLETOR DE ADMISSÃO	INDUCTION MANIFOLD	MÚLTIPLE DE ADMISIÓN	COLLECTEUR D'ADMISSION
39/77	BBA.INJETORA COMBUSTÍVEL	FUEL INJECTION PUMP	BBA.INYEC.COMBUSTIBLE	POMPE D'INJEC./COMBUST
40/36	SISTEMA AUXILIAR PARTIDA	COLD WEATHER STARTING AID	SIST.AUXILIAR DE ARRANQUE	THERMOSTART
41/26	COLETOR DE ESCAPE	EXHAUST MANIFOLD	MÚLTIPLE DE ESCAPE	COLLECTEUR D'ÉCHAPPEMENT
42/50	BOMBA ALIMENTADORA E	FUEL LIFT PUMP AND	BOMBA DE ALIMENTACIÓN Y	POMPE D'ALIMENTATION ET
	FILTROS óLEO COMBUSTÍVEL	FUEL OIL FILTERS	FILTROS ACEITE COMBUST	FILTRES À HUILE COMBUST
43/17	TOMADA P/MANÔMOMETRO óLEO	OIL PRESS.GAUGE FITTING	TOMA P/MANÓMETRO ACEITE	PRISE P/MANOMETRE D'HUILE
44/..	TOMADA POTÊNCIA	POWER TAKE-OFF	TOMA DE POTENCIA	PRISE DE PUISSANCE
45/54	CARCAÇA DO VOLANTE	FLYWEEL HOUSING	CÁRTER DEL VOLANTE	CARTER DU VOLANT
46/52	MOTOR DE PARTIDA	STARTER MOTOR	MOTOR DE ARRANQUE	DéMARREUR
47/21	ACIONAMENTO DO TAQUÍMETRO	TACHOMETER DRIVE	MANDO DEL TAQUÍMETRO	COMMANDE DU COMPTE-TOURS
48/38	TUBOS INJEÇÃO/INJETORES	FUEL INJECTION SYSTEM	EQUIPO DE INYECCIÓN	SYSTEME D'INJECTION
49/..	CONEXÃO ENTRADA D'ÁGUA	WATER INLET CONNECTION	CONEXIÓN ENTRADA DE AGUA	RACCORD D'ENTRéE D'EAU
50/..	ALTERNADOR E CORREIA	ALTERNATOR AND BELT	ALTERNADOR Y CORREA	ALTERNATEUR ET COURROIE
52/137	ITENS DE INSTALAÇÃO	FITTING ITEMS	PIEZAS DE INSTALACIÓN	ARTICLES D'INSTALLATION
53/20	RESPIRO DO MOTOR	ENGINE BREATHER	RESPIRADERO DEL MOTOR	RENIFLARD DU MOTEUR
54/..	FILTRO DE AR	AIR CLEANER	FILTRO DE AIRE	FILTRE À AIR
55/75	VOLANTE E CREMALHEIRA	FLYWHEEL AND STARTER RING	VOLANTE Y CORONA	VOLANT ET COURONNE
56/30	BOMBA D'ÁGUA	WATER PUMP	BOMBA DE AGUA	POMPE À EAU
	ACESSóRIOS	**ACCESSORIES**	**ACCESORIOS**	**ACCESSOIRES**
71/63	SUPORTES DO MOTOR	ENGINE SUPPORTS	SOPORTES DEL MOTOR	SUPPORTS DU MOTEUR
72/..	SISTEMA DE ARREFECIMENTO	COOLING SYSTEM	SISTEMA DE ENFRIAMIENTO	SYSTEME REFROIDISSEMENT
73/52	CONTROLES	CONTROLS	CONTROLES	CONTRÔLES
74/28	SISTEMA DE ESCAPE	EHXAUST SYSTEM	SISTEMA DE ESCAPE	SYSTEME D'ÉCHAPPEMENT
75/12	SISTEMA DE COMBUSTÍVEL	FUEL SYSTEM	SISTEMA DE COMBUSTIBLE	SYSTEME DE COMBUSTIBLE
76/..	SISTEMA DE ADMISSÃO	INDUCTION SYSTEM	SISTEMA DE ADMISIÓN	SYSTEME D'ADMISSION
77/..	PAINEL DE INSTRUMENTOS	INSTRUMENT PANEL	TABLERO DE INTRUMENTOS	TABLEAU DE BORD
78/..	SISTEMA ELéTRICO	ELECTRICAL SYSTEM	SISTEMA ELéCTRICO	SYSTEME éLECTRIQUE
	JOGO DE JUNTAS	**JOINT SETS**	**JUEGOS DE JUNTAS**	**JEUX DE JOINTS**
00/15	JOGO DE JUNTAS CABEÇOTE	TOP OVERHAUL	JUEGO DE JUNTAS CULATA	JEU DE JOINTS CULASSE
00/16	JOGO DE JUNTAS BLOCO	BOTTOM OVERHAUL	JUEGO DE JUNTAS BLOQUE	JEU DE JOINTS DU BLOC

INDICE DE GRUPOS
GROUP INDEX
INDICE DE GRUPOS
INDEX DE GROUPES

MOTOR (A)6354.4(TA)
TRATOR AGRICOLA MF296
MONT. COM COMP. (CKD)

LISTA DE PECAS
PART LIST
LISTA DE PIEZAS
LISTE DE PIECES

8548

GRUPOS	UNIDADE BÁSICA Nº 166	BASIC UNIT No. 166	UNIDAD BÁSICA Nº 166	UNITé DE BASE Nº 166
11/39	BLOCO DE CILINDROS.....	CYLINDER BLOCK.....	BLOQUE DE CILINDROS.....	BLOC-CYLINDRES.....
12/28	CAIXA DE DISTRIBUIÇÃO....	TIMING CASE.....	CAJA DE DISTRIBUCIÓN.....	CARTER DE LA DISTRIBUTION
13/20	ÁRVORE DE MANIVELAS.....	CRANKSHAFT.....	CIGUEÑAL.....	VILEBREQUIN.....
14/18	PISTÕES E BIELAS.....	PISTONS/CONNECTING RODS..	PISTONES Y BIELAS.....	PISTONS ET BIELLES.....
15/11	BOMBA óLEO LUBRIFICANTE..	LUBRICATING OIL PUMP.....	BOMBA ACEITE LUBRICANTE..	POMPE à HUILE LUBRIFIANTE
16/02	SIST.ACION.BOMBAS LUBRIC.	LUB/FUEL PUM DRIVE.....	SIST.ACCION.BOMBAS LUB...	SYST.COM.POMPES LUB./COMB
17/18	CABEÇOTE.....	CYLINDER HEAD.....	CULATA.....	CULASSE.....
18/18	VÁLVULAS/BALANCEIROS.....	VALVES/ROCKERSHAFT.....	VÁLVULAS Y BALANCINES....	SOUPAPES/LEVIERS.....
20/06	RETENTOR TRASEIRO DE óLEO	REAR OIL SEAL.....	SELLO TRASERO DE ACEITE..	DéFLECTEUR D'HUILE ARR...
21/13	ÁRVORE COMANDO VÁLVULAS..	CAMSHAFT.....	ÁRBOL DE LEVAS.....	ARBRE à CAMES.....
22/11	ENGRENAGENS DISTRIBUIÇÃO.	IDLER GEARS.....	ENGRANAJES DISTRIBUCIÓN..	PIGNONS DISTRIBUTION.....
	COMPLEMENTOS	COMPLEMENTS	COMPLEMENTOS	COMPLéMENTS
31/72	CÁRTER óLEO LUBRIFICANTE.	LUBRICATING OIL SUMP.....	CÁRTER ACEITE LUBRICANTE.	CARTER HUILE LUBRIFIANTE.
32/56	POLIA ÁRVORE MANIVELAS...	CRANKSHAFT PULLEY.....	POLEA DEL CIGUEÑAL.....	POULIE DU VILEBREQUIN....
33/35	FILTRO LUBRIF./RESFRIADOR	LUBR.OIL FILTER/COOLER...	FILT.ACEITE/REFRIGERADOR.	FILTRE HUILE/REFROID.....
34/48	TAMPA DO CABEÇOTE.....	CYLINDER HEAD COVER.....	TAPA DE VÁLVULAS.....	CACHE-CULBUTEURS.....
35/51	VENTILADOR.....	FAN.....	VENTILADOR.....	VENTILATEUR.....
36/39	TAMPA TRASEIRA CABEÇOTE..	CYLINDER HEAD REAR COVER.	TAPA TRASERA DE LA CULATA	CACHE-CULBUTEURS ARRIERE.
37/47	TERMOSTATO E CARCAÇA.....	THERMOSTAT AND HOUSING...	TERMóSTATO Y CÁRTER.....	THERMOSTAT ET CARTER.....
38/48	COLETOR DE ADMISSÃO.....	INDUCTION MANIFOLD.....	MÚLTIPLE DE ADMISIÓN.....	COLLECTEUR D'ADMISSION...
39/86	BBA.INJETORA COMBUSTíVEL.	FUEL INJECTION PUMP.....	BBA.INYEC.COMBUSTIBLE....	POMPE D'INJEC./COMBUST...
40/47	SISTEMA AUXILIAR PARTIDA.	COLD WEATHER STARTING AID	SIST.AUXILIAR DE ARRANQUE	THERMOSTART.....
41/33	COLETOR DE ESCAPE.....	EXHAUST MANIFOLD.....	MÚLTIPLE DE ESCAPE.....	COLLECTEUR D'éCHAPPEMENT.
42/62	BOMBA ALIMENTADORA E.....	FUEL LIFT PUMP AND.....	BOMBA DE ALIMENTACIÓN Y..	POMPE D'ALIMENTATION ET..
	FILTROS óLEO COMBUSTíVEL.	FUEL OIL FILTERS.....	FILTROS ACEITE COMBUST...	FILTRES à HUILE COMBUST..
43/35	TOMADA P/MANÔMETRO óLEO	OIL PRESS.GAUGE FITTING..	TOMA P/MANÓMETRO ACEITE..	PRISE P/MANOMETRE D'HUILE
44/70	TOMADA POTÊNCIA.....	POWER TAKE-OFF.....	TOMA DE POTENCIA.....	PRISE DE PUISSANCE.....
45/66	CARCAÇA DO VOLANTE.....	FLYWEEL HOUSING.....	CÁRTER DEL VOLANTE.....	CARTER DU VOLANT.....
46/41	MOTOR DE PARTIDA.....	STARTER MOTOR.....	MOTOR DE ARRANQUE.....	DéMARREUR.....
47/26	ACIONAMENTO DO TAQUíMETRO	TACHOMETER DRIVE.....	MANDO DEL TAQUíMETRO.....	COMMANDE DU COMPTE-TOURS.
48/47	TUBOS INJEÇÃO/INJETORES..	FUEL INJECTION SYSTEM....	EQUIPO DE INYECCIÓN.....	SYSTEME D'INJECTION.....
49/10	CONEXÃO ENTRADA D'ÁGUA...	WATER INLET CONNECTION...	CONEXIÓN ENTRADA DE AGUA.	RACCORD D'ENTRéE D'EAU...
50/80	ALTERNADOR E CORREIA.....	ALTERNATOR AND BELT.....	ALTERNADOR Y CORREA.....	ALTERNATEUR ET COURROIE..
52/142	ITENS DE INSTALAÇÃO.....	FITTING ITEMS.....	PIEZAS DE INSTALACIÓN....	ARTICLES D'INSTALLATION..
53/24	RESPIRO DO MOTOR.....	ENGINE BREATHER.....	RESPIRADERO DEL MOTOR....	RENIFLARD DU MOTEUR.....
54/..	FILTRO DE AR.....	AIR CLEANER.....	FILTRO DE AIRE.....	FILTRE à AIR.....
55/101	VOLANTE E CREMALHEIRA....	FLYWHEEL AND STARTER RING	VOLANTE Y CORONA.....	VOLANT ET COURONNE.....
56/37	BOMBA D'ÁGUA.....	WATER PUMP.....	BOMBA DE AGUA.....	POMPE à EAU.....
	ACESSÓRIOS	ACCESSORIES	ACCESORIOS	ACCESSOIRES
71/75	SUPORTES DO MOTOR.....	ENGINE SUPPORTS.....	SOPORTES DEL MOTOR.....	SUPPORTS DU MOTEUR.....
72/..	SISTEMA DE ARREFECIMENTO.	COOLING SYSTEM.....	SISTEMA DE ENFRIAMIENTO..	SYSTEME REFROIDISSEMENT..
73/..	CONTROLES.....	CONTROLS.....	CONTROLES.....	CONTRÔLES.....
74/..	SISTEMA DE ESCAPE.....	EHXAUST SYSTEM.....	SISTEMA DE ESCAPE.....	SYSTEME D'éCHAPPEMENT....
75/44	SISTEMA DE COMBUSTíVEL...	FUEL SYSTEM.....	SISTEMA DE COMBUSTIBLE...	SYSTEME DE COMBUSTIBLE...
76/..	SISTEMA DE ADMISSÃO.....	INDUCTION SYSTEM.....	SISTEMA DE ADMISIÓN.....	SYSTEME D'ADMISSION.....
77/..	PAINEL DE INSTRUMENTOS...	INSTRUMENT PANEL.....	TABLERO DE INTRUMENTOS...	TABLEAU DE BORD.....
78/..	SISTEMA ELéTRICO.....	ELECTRICAL SYSTEM.....	SISTEMA ELéCTRICO.....	SYSTEME éLECTRIQUE.....
	JOGO DE JUNTAS	JOINT SETS	JUEGOS DE JUNTAS	JEUX DE JOINTS
00/22	JOGO DE JUNTAS CABEÇOTE..	TOP OVERHAUL.....	JUEGO DE JUNTAS CULATA...	JEU DE JOINTS CULASSE....
00/35	JOGO DE JUNTAS BLOCO.....	BOTTOM OVERHAUL.....	JUEGO DE JUNTAS BLOQUE...	JEU DE JOINTS DU BLOC....

INDICE DE GRUPOS
GROUP INDEX
INDICE DE GRUPOS
INDEX DE GROUPES

MOTOR (A)6354.4 (PREMIUM)

COLHEDEIRA MF 5650

LISTA DE PEÇAS
PART LIST
LISTA DE PIEZAS
LISTE DE PIÈCES

8584

GRUPOS	UNIDADE BÁSICA Nº 176	BASIC UNIT No. 176	UNIDAD BÁSICA Nº 176	UNITÉ DE BASE Nº 176
11/45	BLOCO DE CILINDROS.....	CYLINDER BLOCK.....	BLOQUE DE CILINDROS.....	BLOC-CYLINDRES.....
12/28	CAIXA DE DISTRIBUIÇÃO....	TIMING CASE.....	CAJA DE DISTRIBUCIÓN.....	CARTER DE LA DISTRIBUTION
13/20	ÁRVORE DE MANIVELAS.....	CRANKSHAFT.....	CIGÜEÑAL.....	VILEBREQUIN.....
14/19	PISTÕES E BIELAS.....	PISTONS/CONNECTING RODS..	PISTONES Y BIELAS.....	PISTONS ET BIELLES.....
15/11	BOMBA ÓLEO LUBRIFICANTE..	LUBRICATING OIL PUMP.....	BOMBA ACEITE LUBRICANTE..	POMPE À HUILE LUBRIFIANTE
16/02	SIST.ACION.BOMBAS LUBRIC.	LUB/FUEL PUM DRIVE.....	SIST.ACCION.BOMBAS LUB...	SYST.COM.POMPES LUB./COMB
17/18	CABEÇOTE.....	CYLINDER HEAD.....	CULATA.....	CULASSE.....
18/24	VÁLVULAS/BALANCEIROS.....	VALVES/ROCKERSHAFT.....	VÁLVULAS Y BALANCINES....	SOUPAPES/LEVIERS.....
20/06	RETENTOR TRASEIRO DE ÓLEO	REAR OIL SEAL.....	SELLO TRASERO DE ACEITE..	DéFLECTEUR D'HUILE ARR...
21/16	ÁRVORE COMANDO VÁLVULAS..	CAMSHAFT.....	ÁRBOL DE LEVAS.....	ARBRE À CAMES.....
22/11	ENGRENAGENS DISTRIBUIÇÃO.	IDLER GEARS.....	ENGRANAJES DISTRIBUCIÓN..	PIGNONS DISTRIBUTION.....
	COMPLEMENTOS	COMPLEMENTS	COMPLEMENTOS	COMPLÉMENTS
31/72	CÁRTER ÓLEO LUBRIFICANTE.	LUBRICATING OIL SUMP.....	CÁRTER ACEITE LUBRICANTE.	CARTER HUILE LUBRIFIANTE.
32/56	POLIA ÁRVORE MANIVELAS...	CRANKSHAFT PULLEY.....	POLEA DEL CIGÜEÑAL.....	POULIE DU VILEBREQUIN....
33/46	FILTRO LUBRIF./RESFRIADOR	LUBR.OIL FILTER/COOLER...	FILT.ACEITE/REFRIGERADOR.	FILTRE HUILE/REFROID.....
34/48	TAMPA DO CABEÇOTE.....	CYLINDER HEAD COVER.....	TAPA DE VÁLVULAS.....	CACHE-CULBUTEURS.....
35/..	VENTILADOR.....	FAN.....	VENTILADOR.....	VENTILATEUR.....
36/39	TAMPA TRASEIRA CABEÇOTE..	CYLINDER HEAD REAR COVER.	TAPA TRASERA DE LA CULATA	CACHE-CULBUTEURS ARRIERE.
37/47	TERMOSTATO E CARCAÇA.....	THERMOSTAT AND HOUSING...	TERMÓSTATO Y CÁRTER.....	THERMOSTAT ET CARTER.....
38/49	COLETOR DE ADMISSÃO.....	INDUCTION MANIFOLD.....	MÚLTIPLE DE ADMISIÓN.....	COLLECTEUR D'ADMISSION...
39/97	BBA.INJETORA COMBUSTÍVEL.	FUEL INJECTION PUMP.....	BBA.INYEC.COMBUSTIBLE....	POMPE D'INJEC./COMBUST...
40/55	SISTEMA AUXILIAR PARTIDA.	COLD WEATHER STARTING AID	SIST.AUXILIAR DE ARRANQUE	THERMOSTART.....
41/26	COLETOR DE ESCAPE.....	EXHAUST MANIFOLD.....	MÚLTIPLE DE ESCAPE.....	COLLECTEUR D'ÉCHAPPEMENT.
42/69	BOMBA ALIMENTADORA E.....	FUEL LIFT PUMP AND.....	BOMBA DE ALIMENTACIÓN Y..	POMPE D'ALIMENTATION ET..
	FILTROS ÓLEO COMBUSTÍVEL.	FUEL OIL FILTERS.....	FILTROS ACEITE COMBUST...	FILTRES À HUILE COMBUST..
43/43	TOMADA P/MANÔMOMETRO ÓLEO	OIL PRESS.GAUGE FITTING..	TOMA P/MANÓMETRO ACEITE..	PRISE P/MANOMETRE D'HUILE
44/..	TOMADA POTÊNCIA.....	POWER TAKE-OFF.....	TOMA DE POTENCIA.....	PRISE DE PUISSANCE.....
45/45	CARCAÇA DO VOLANTE.....	FLYWEEL HOUSING.....	CÁRTER DEL VOLANTE.....	CARTER DU VOLANT.....
46/..	MOTOR DE PARTIDA.....	STARTER MOTOR.....	MOTOR DE ARRANQUE.....	DéMARREUR.....
47/28	ACIONAMENTO DO TAQUÍMETRO	TACHOMETER DRIVE.....	MANDO DEL TAQUÍMETRO.....	COMMANDE DU COMPTE-TOURS.
48/54	TUBOS INJEÇÃO/INJETORES..	FUEL INJECTION SYSTEM....	EQUIPO DE INYECCIÓN.....	SYSTEME D'INJECTION.....
49/10	CONEXÃO ENTRADA D'ÁGUA...	WATER INLET CONNECTION...	CONEXIÓN ENTRADA DE AGUA.	RACCORD D'ENTRÉE D'EAU...
50/80	ALTERNADOR E CORREIA.....	ALTERNATOR AND BELT.....	ALTERNADOR Y CORREA.....	ALTERNATEUR ET COURROIE..
52/195	ITENS DE INSTALAÇÃO.....	FITTING ITEMS.....	PIEZAS DE INSTALACIÓN....	ARTICLES D'INSTALLATION..
53/24	RESPIRO DO MOTOR.....	ENGINE BREATHER.....	RESPIRADERO DEL MOTOR....	RENIFLARD DU MOTEUR.....
54/..	FILTRO DE AR.....	AIR CLEANER.....	FILTRO DE AIRE.....	FILTRE À AIR.....
55/..	VOLANTE E CREMALHEIRA....	FLYWHEEL AND STARTER RING	VOLANTE Y CORONA.....	VOLANT ET COURONNE.....
56/37	BOMBA D'ÁGUA.....	WATER PUMP.....	BOMBA DE AGUA.....	POMPE À EAU.....
	ACESSÓRIOS	ACCESSORIES	ACCESORIOS	ACCESSOIRES
71/81	SUPORTES DO MOTOR.....	ENGINE SUPPORTS.....	SOPORTES DEL MOTOR.....	SUPPORTS DU MOTEUR.....
72/..	SISTEMA DE ARREFECIMENTO.	COOLING SYSTEM.....	SISTEMA DE ENFRIAMIENTO..	SYSTEME REFROIDISSEMENT..
73/94	CONTROLES.....	CONTROLS.....	CONTROLES.....	CONTRÔLES.....
74/36	SISTEMA DE ESCAPE.....	EHXAUST SYSTEM.....	SISTEMA DE ESCAPE.....	SYSTEME D'ÉCHAPPEMENT....
75/54	SISTEMA DE COMBUSTÍVEL...	FUEL SYSTEM.....	SISTEMA DE COMBUSTIBLE...	SYSTEME DE COMBUSTIBLE...
76/03	SISTEMA DE ADMISSÃO.....	INDUCTION SYSTEM.....	SISTEMA DE ADMISIÓN.....	SYSTEME D'ADMISSION.....
77/..	PAINEL DE INSTRUMENTOS...	INSTRUMENT PANEL.....	TABLERO DE INTRUMENTOS...	TABLEAU DE BORD.....
78/..	SISTEMA ELÉTRICO.....	ELECTRICAL SYSTEM.....	SISTEMA ELÉCTRICO.....	SYSTEME ÉLECTRIQUE.....
	JOGO DE JUNTAS	JOINT SETS	JUEGOS DE JUNTAS	JEUX DE JOINTS
00/22	JOGO DE JUNTAS CABEÇOTE..	TOP OVERHAUL.....	JUEGO DE JUNTAS CULATA...	JEU DE JOINTS CULASSE....
00/35	JOGO DE JUNTAS BLOCO.....	BOTTOM OVERHAUL.....	JUEGO DE JUNTAS BLOQUE...	JEU DE JOINTS DU BLOC....

INDICE DE GRUPOS
GROUP INDEX
INDICE DE GRUPOS
INDEX DE GROUPES

MOTOR 6354 (I)

COMPRESSOR
ATLAS-COPCO XA-160

LISTA DE PECAS
PART LIST
LISTA DE PIEZAS
LISTE DE PIECES

8604

GRUPOS	UNIDADE BÁSICA Nº 179	BASIC UNIT No. 179	UNIDAD BÁSICA Nº 179	UNITé DE BASE Nº 179
11/45	BLOCO DE CILINDROS	CYLINDER BLOCK	BLOQUE DE CILINDROS	BLOC-CYLINDRES
12/28	CAIXA DE DISTRIBUIÇÃO	TIMING CASE	CAJA DE DISTRIBUCIóN	CARTER DE LA DISTRIBUTION
13/20	ÁRVORE DE MANIVELAS	CRANKSHAFT	CIGUEÑAL	VILEBREQUIN
14/19	PISTÕES E BIELAS	PISTONS/CONNECTING RODS	PISTONES Y BIELAS	PISTONS ET BIELLES
15/11	BOMBA óLEO LUBRIFICANTE	LUBRICATING OIL PUMP	BOMBA ACEITE LUBRICANTE	POMPE À HUILE LUBRIFIANTE
16/03	SIST.ACION.BOMBAS LUBRIC.	LUB/FUEL PUM DRIVE	SIST.ACCION.BOMBAS LUB	SYST.COM.POMPES LUB./COMB
17/25	CABEÇOTE	CYLINDER HEAD	CULATA	CULASSE
18/24	VÁLVULAS/BALANCEIROS	VALVES/ROCKERSHAFT	VÁLVULAS Y BALANCINES	SOUPAPES/LEVIERS
20/06	RETENTOR TRASEIRO DE óLEO	REAR OIL SEAL	SELLO TRASERO DE ACEITE	DéFLECTEUR D'HUILE ARR
21/16	ÁRVORE COMANDO VÁLVULAS	CAMSHAFT	ÁRBOL DE LEVAS	ARBRE À CAMES
22/11	ENGRENAGENS DISTRIBUIÇÃO	IDLER GEARS	ENGRANAJES DISTRIBUCIÓN	PIGNONS DISTRIBUTION
	COMPLEMENTOS	COMPLEMENTS	COMPLEMENTOS	COMPLéMENTS
31/74	CÁRTER óLEO LUBRIFICANTE	LUBRICATING OIL SUMP	CÁRTER ACEITE LUBRICANTE	CARTER HUILE LUBRIFIANTE
32/79	POLIA ÁRVORE MANIVELAS	CRANKSHAFT PULLEY	POLEA DEL CIGUEÑAL	POULIE DU VILEBREQUIN
33/40	FILTRO LUBRIF./RESFRIADOR	LUBR.OIL FILTER/COOLER	FILT.ACEITE/REFRIGERADOR	FILTRE HUILE/REFROID
34/63	TAMPA DO CABEÇOTE	CYLINDER HEAD COVER	TAPA DE VÁLVULAS	CACHE-CULBUTEURS
35/..	VENTILADOR	FAN	VENTILADOR	VENTILATEUR
36/41	TAMPA TRASEIRA CABEÇOTE	CYLINDER HEAD REAR COVER	TAPA TRASERA DE LA CULATA	CACHE-CULBUTEURS ARRIERE
37/48	TERMOSTATO E CARCAÇA	THERMOSTAT AND HOUSING	TERMÓSTATO Y CÁRTER	THERMOSTAT ET CARTER
38/54	COLETOR DE ADMISSÃO	INDUCTION MANIFOLD	MÚLTIPLE DE ADMISIÓN	COLLECTEUR D'ADMISSION
39/101	BBA.INJETORA COMBUSTÍVEL	FUEL INJECTION PUMP	BBA.INYEC.COMBUSTIBLE	POMPE D'INJEC./COMBUST
40/58	SISTEMA AUXILIAR PARTIDA	COLD WEATHER STARTING AID	SIST.AUXILIAR DE ARRANQUE	THERMOSTART
41/36	COLETOR DE ESCAPE	EXHAUST MANIFOLD	MÚLTIPLE DE ESCAPE	COLLECTEUR D'ÉCHAPPEMENT
42/120	BOMBA ALIMENTADORA E FILTROS óLEO COMBUSTÍVEL	FUEL LIFT PUMP AND FUEL OIL FILTERS	BOMBA DE ALIMENTACIÓN Y FILTROS ACEITE COMBUST	POMPE D'ALIMENTATION ET FILTRES À HUILE COMBUST
43/17	TOMADA P/MANÔMOMETRO óLEO	OIL PRESS.GAUGE FITTING	TOMA P/MANÓMETRO ACEITE	PRISE P/MANOMETRE D'HUILE
44/..	TOMADA POTÊNCIA	POWER TAKE-OFF	TOMA DE POTENCIA	PRISE DE PUISSANCE
45/56	CARCAÇA DO VOLANTE	FLYWEEL HOUSING	CÁRTER DEL VOLANTE	CARTER DU VOLANT
46/32	MOTOR DE PARTIDA	STARTER MOTOR	MOTOR DE ARRANQUE	DéMARREUR
47/21	ACIONAMENTO DO TAQUÍMETRO	TACHOMETER DRIVE	MANDO DEL TAQUÍMETRO	COMMANDE DU COMPTE-TOURS
48/54	TUBOS INJEÇÃO/INJETORES	FUEL INJECTION SYSTEM	EQUIPO DE INYECCIÓN	SYSTEME D'INJECTION
49/..	CONEXÃO ENTRADA D'ÁGUA	WATER INLET CONNECTION	CONEXIÓN ENTRADA DE AGUA	RACCORD D'ENTRéE D'EAU
50/95	ALTERNADOR E CORREIA	ALTERNATOR AND BELT	ALTERNADOR Y CORREA	ALTERNATEUR ET COURROIE
52/16	ITENS DE INSTALAÇÃO	FITTING ITEMS	PIEZAS DE INSTALACIÓN	ARTICLES D'INSTALLATION
53/27	RESPIRO DO MOTOR	ENGINE BREATHER	RESPIRADERO DEL MOTOR	RENIFLARD DU MOTEUR
54/..	FILTRO DE AR	AIR CLEANER	FILTRO DE AIRE	FILTRE À AIR
55/81	VOLANTE E CREMALHEIRA	FLYWHEEL AND STARTER RING	VOLANTE Y CORONA	VOLANT ET COURONNE
56/38	BOMBA D'ÁGUA	WATER PUMP	BOMBA DE AGUA	POMPE À EAU
	ACESSóRIOS	ACCESSORIES	ACCESORIOS	ACCESSOIRES
71/..	SUPORTES DO MOTOR	ENGINE SUPPORTS	SOPORTES DEL MOTOR	SUPPORTS DU MOTEUR
72/..	SISTEMA DE ARREFECIMENTO	COOLING SYSTEM	SISTEMA DE ENFRIAMIENTO	SYSTEME REFROIDISSEMENT
73/82	CONTROLES	CONTROLS	CONTROLES	CONTRÔLES
74/44	SISTEMA DE ESCAPE	EHXAUST SYSTEM	SISTEMA DE ESCAPE	SYSTEME D'ÉCHAPPEMENT
75/55	SISTEMA DE COMBUSTÍVEL	FUEL SYSTEM	SISTEMA DE COMBUSTIBLE	SYSTEME DE COMBUSTIBLE
76/..	SISTEMA DE ADMISSÃO	INDUCTION SYSTEM	SISTEMA DE ADMISIÓN	SYSTEME D'ADMISSION
77/..	PAINEL DE INSTRUMENTOS	INSTRUMENT PANEL	TABLERO DE INTRUMENTOS	TABLEAU DE BORD
78/..	SISTEMA ELéTRICO	ELECTRICAL SYSTEM	SISTEMA ELéCTRICO	SYSTEME éLECTRIQUE
	JOGO DE JUNTAS	JOINT SETS	JUEGOS DE JUNTAS	JEUX DE JOINTS
00/22	JOGO DE JUNTAS CABEÇOTE	TOP OVERHAUL	JUEGO DE JUNTAS CULATA	JEU DE JOINTS CULASSE
00/35	JOGO DE JUNTAS BLOCO	BOTTOM OVERHAUL	JUEGO DE JUNTAS BLOQUE	JEU DE JOINTS DU BLOC

INDICE DE GRUPOS
GROUP INDEX
INDICE DE GRUPOS
INDEX DE GROUPES

MOTOR (A)6354.4 (PREMIUM)

TRATOR AGRICOLA MF296

LISTA DE PEÇAS
PART LIST
LISTA DE PIEZAS
LISTE DE PIÈCES

8622

GRUPOS	UNIDADE BÁSICA Nº 182	BASIC UNIT No. 182	UNIDAD BÁSICA Nº 182	UNITÉ DE BASE Nº 182
11/45	BLOCO DE CILINDROS.....	CYLINDER BLOCK.....	BLOQUE DE CILINDROS.....	BLOC-CYLINDRES.....
12/42	CAIXA DE DISTRIBUIÇÃO....	TIMING CASE.....	CAJA DE DISTRIBUCIÓN.....	CARTER DE LA DISTRIBUTION
13/20	ÁRVORE DE MANIVELAS.....	CRANKSHAFT.....	CIGÜEÑAL.....	VILEBREQUIN.....
14/19	PISTÕES E BIELAS.....	PISTONS/CONNECTING RODS..	PISTONES Y BIELAS.....	PISTONS ET BIELLES.....
15/11	BOMBA ÓLEO LUBRIFICANTE..	LUBRICATING OIL PUMP.....	BOMBA ACEITE LUBRICANTE..	POMPE À HUILE LUBRIFIANTE.
16/03	SIST.ACION.BOMBAS LUBRIC.	LUB/FUEL PUM DRIVE.....	SIST.ACCION.BOMBAS LUB...	SYST.COM.POMPES LUB./COMB
17/25	CABEÇOTE.....	CYLINDER HEAD.....	CULATA.....	CULASSE.....
18/24	VÁLVULAS/BALANCEIROS.....	VALVES/ROCKERSHAFT.....	VÁLVULAS Y BALANCINES....	SOUPAPES/LEVIERS.....
20/06	RETENTOR TRASEIRO DE ÓLEO	REAR OIL SEAL.....	SELLO TRASERO DE ACEITE..	DÉFLECTEUR D'HUILE ARR...
21/21	ÁRVORE COMANDO VÁLVULAS..	CAMSHAFT.....	ÁRBOL DE LEVAS.....	ARBRE À CAMES.....
22/11	ENGRENAGENS DISTRIBUIÇÃO.	IDLER GEARS.....	ENGRANAJES DISTRIBUCIÓN..	PIGNONS DISTRIBUTION.....
	COMPLEMENTOS	COMPLEMENTS	COMPLEMENTOS	COMPLÉMENTS
31/72	CÁRTER ÓLEO LUBRIFICANTE.	LUBRICATING OIL SUMP.....	CÁRTER ACEITE LUBRICANTE.	CARTER HUILE LUBRIFIANTE.
32/56	POLIA ÁRVORE MANIVELAS...	CRANKSHAFT PULLEY.....	POLEA DEL CIGÜEÑAL.....	POULIE DU VILEBREQUIN....
33/35	FILTRO LUBRIF./RESFRIADOR	LUBR.OIL FILTER/COOLER...	FILT.ACEITE/REFRIGERADOR.	FILTRE HUILE/REFROID.....
34/48	TAMPA DO CABEÇOTE.....	CYLINDER HEAD COVER.....	TAPA DE VÁLVULAS.....	CACHE-CULBUTEURS.....
35/69	VENTILADOR.....	FAN.....	VENTILADOR.....	VENTILATEUR.....
36/39	TAMPA TRASEIRA CABEÇOTE..	CYLINDER HEAD REAR COVER.	TAPA TRASERA DE LA CULATA	CACHE-CULBUTEURS ARRIERE.
37/47	TERMOSTATO E CARCAÇA.....	THERMOSTAT AND HOUSING...	TERMÓSTATO Y CÁRTER.....	THERMOSTAT ET CARTER.....
38/48	COLETOR DE ADMISSÃO.....	INDUCTION MANIFOLD.....	MÚLTIPLE DE ADMISIÓN.....	COLLECTEUR D'ADMISSION...
39/86	BBA.INJETORA COMBUSTÍVEL.	FUEL INJECTION PUMP.....	BBA.INYEC.COMBUSTIBLE....	POMPE D'INJEC./COMBUST...
40/47	SISTEMA AUXILIAR PARTIDA.	COLD WEATHER STARTING AID	SIST.AUXILIAR DE ARRANQUE	THERMOSTART.....
41/33	COLETOR DE ESCAPE.....	EXHAUST MANIFOLD.....	MÚLTIPLE DE ESCAPE.....	COLLECTEUR D'ÉCHAPPEMENT.
42/62	BOMBA ALIMENTADORA E.....	FUEL LIFT PUMP AND.....	BOMBA DE ALIMENTACIÓN Y..	POMPE D'ALIMENTATION ET..
	FILTROS ÓLEO COMBUSTÍVEL.	FUEL OIL FILTERS.....	FILTROS ACEITE COMBUST...	FILTRES À HUILE COMBUST..
43/35	TOMADA P/MANÔMETRO ÓLEO	OIL PRESS.GAUGE FITTING..	TOMA P/MANÓMETRO ACEITE..	PRISE P/MANOMETRE D'HUILE
44/70	TOMADA POTÊNCIA.....	POWER TAKE-OFF.....	TOMA DE POTENCIA.....	PRISE DE PUISSANCE.....
45/66	CARCAÇA DO VOLANTE.....	FLYWEEL HOUSING.....	CÁRTER DEL VOLANTE.....	CARTER DU VOLANT.....
46/41	MOTOR DE PARTIDA.....	STARTER MOTOR.....	MOTOR DE ARRANQUE.....	DÉMARREUR.....
47/26	ACIONAMENTO DO TAQUÍMETRO	TACHOMETER DRIVE.....	MANDO DEL TAQUÍMETRO.....	COMMANDE DU COMPTE-TOURS.
48/47	TUBOS INJEÇÃO/INJETORES..	FUEL INJECTION SYSTEM....	EQUIPO DE INYECCIÓN.....	SYSTEME D'INJECTION.....
49/10	CONEXÃO ENTRADA D'ÁGUA...	WATER INLET CONNECTION...	CONEXIÓN ENTRADA DE AGUA.	RACCORD D'ENTRÉE D'EAU...
50/80	ALTERNADOR E CORREIA.....	ALTERNATOR AND BELT.....	ALTERNADOR Y CORREA.....	ALTERNATEUR ET COURROIE..
52/100	ITENS DE INSTALAÇÃO.....	FITTING ITEMS.....	PIEZAS DE INSTALACIÓN....	ARTICLES D'INSTALLATION..
53/24	RESPIRO DO MOTOR.....	ENGINE BREATHER.....	RESPIRADERO DEL MOTOR....	RENIFLARD DU MOTEUR.....
54/..	FILTRO DE AR.....	AIR CLEANER.....	FILTRO DE AIRE.....	FILTRE À AIR.....
55/114	VOLANTE E CREMALHEIRA....	FLYWHEEL AND STARTER RING	VOLANTE Y CORONA.....	VOLANT ET COURONNE.....
56/37	BOMBA D'ÁGUA.....	WATER PUMP.....	BOMBA DE AGUA.....	POMPE À EAU.....
	ACESSÓRIOS	ACCESSORIES	ACCESORIOS	ACCESSOIRES
71/75	SUPORTES DO MOTOR.....	ENGINE SUPPORTS.....	SOPORTES DEL MOTOR.....	SUPPORTS DU MOTEUR.....
72/..	SISTEMA DE ARREFECIMENTO.	COOLING SYSTEM.....	SISTEMA DE ENFRIAMIENTO..	SYSTEME REFROIDISSEMENT..
73/..	CONTROLES.....	CONTROLS.....	CONTROLES.....	CONTRÔLES.....
74/..	SISTEMA DE ESCAPE.....	EHXAUST SYSTEM.....	SISTEMA DE ESCAPE.....	SYSTEME D'ÉCHAPPEMENT....
75/44	SISTEMA DE COMBUSTÍVEL...	FUEL SYSTEM.....	SISTEMA DE COMBUSTIBLE...	SYSTEME DE COMBUSTIBLE...
76/..	SISTEMA DE ADMISSÃO.....	INDUCTION SYSTEM.....	SISTEMA DE ADMISIÓN.....	SYSTEME D'ADMISSION.....
77/..	PAINEL DE INSTRUMENTOS...	INSTRUMENT PANEL.....	TABLERO DE INTRUMENTOS...	TABLEAU DE BORD.....
78/..	SISTEMA ELÉTRICO.....	ELECTRICAL SYSTEM.....	SISTEMA ELÉCTRICO.....	SYSTEME ÉLECTRIQUE.....
	JOGO DE JUNTAS	JOINT SETS	JUEGOS DE JUNTAS	JEUX DE JOINTS
00/22	JOGO DE JUNTAS CABEÇOTE..	TOP OVERHAUL.....	JUEGO DE JUNTAS CULATA...	JEU DE JOINTS CULASSE....
00/35	JOGO DE JUNTAS BLOCO.....	BOTTOM OVERHAUL.....	JUEGO DE JUNTAS BLOQUE...	JEU DE JOINTS DU BLOC....

INDICE DE GRUPOS GROUP INDEX INDICE DE GRUPOS INDEX DE GROUPES	**MOTOR 6354.4 (I)** COMPRESSOR GARDNER DENVER SP 340	LISTA DE PEÇAS PART LIST LISTA DE PIEZAS LISTE DE PIECES **8627**

GRUPOS	UNIDADE BÁSICA Nº 182	BASIC UNIT No. 182	UNIDAD BÁSICA Nº 182	UNITé DE BASE Nº 182
11/45	BLOCO DE CILINDROS.....	CYLINDER BLOCK.....	BLOQUE DE CILINDROS.....	BLOC-CYLINDRES.....
12/42	CAIXA DE DISTRIBUIÇÃO....	TIMING CASE.....	CAJA DE DISTRIBUCIÓN.....	CARTER DE LA DISTRIBUTION
13/20	ÁRVORE DE MANIVELAS.....	CRANKSHAFT.....	CIGUEÑAL.....	VILEBREQUIN.....
14/19	PISTÕES E BIELAS.....	PISTONS/CONNECTING RODS..	PISTONES Y BIELAS.....	PISTONS ET BIELLES.....
15/11	BOMBA óLEO LUBRIFICANTE..	LUBRICATING OIL PUMP.....	BOMBA ACEITE LUBRICANTE..	POMPE à HUILE LUBRIFIANTE.
16/03	SIST.ACION.BOMBAS LUBRIC.	LUB/FUEL PUM DRIVE.....	SIST.ACCION.BOMBAS LUB...	SYST.COM.POMPES LUB./COMB
17/25	CABEÇOTE.....	CYLINDER HEAD.....	CULATA.....	CULASSE.....
18/24	VÁLVULAS/BALANCEIROS.....	VALVES/ROCKERSHAFT.....	VÁLVULAS Y BALANCINES....	SOUPAPES/LEVIERS.....
20/06	RETENTOR TRASEIRO DE óLEO	REAR OIL SEAL.....	SELLO TRASERO DE ACEITE..	DéFLECTEUR D'HUILE ARR...
21/21	ÁRVORE COMANDO VÁLVULAS..	CAMSHAFT.....	ÁRBOL DE LEVAS.....	ARBRE à CAMES.....
22/11	ENGRENAGENS DISTRIBUIÇÃO.	IDLER GEARS.....	ENGRANAJES DISTRIBUCIÓN..	PIGNONS DISTRIBUTION.....
	COMPLEMENTOS	COMPLEMENTS	COMPLEMENTOS	COMPLéMENTS
31/72	CÁRTER óLEO LUBRIFICANTE.	LUBRICATING OIL SUMP.....	CÁRTER ACEITE LUBRICANTE.	CARTER HUILE LUBRIFIANTE.
32/57	POLIA ÁRVORE MANIVELAS...	CRANKSHAFT PULLEY.....	POLEA DEL CIGUEÑAL.....	POULIE DU VILEBREQUIN....
33/40	FILTRO LUBRIF./RESFRIADOR	LUBR.OIL FILTER/COOLER...	FILT.ACEITE/REFRIGERADOR.	FILTRE HUILE/REFROID.....
34/48	TAMPA DO CABEÇOTE.....	CYLINDER HEAD COVER.....	TAPA DE VÁLVULAS.....	CACHE-CULBUTEURS.....
35/60	VENTILADOR.....	FAN.....	VENTILADOR.....	VENTILATEUR.....
36/45	TAMPA TRASEIRA CABEÇOTE..	CYLINDER HEAD REAR COVER.	TAPA TRASERA DE LA CULATA	CACHE-CULBUTEURS ARRIERE.
37/48	TERMOSTATO E CARCAÇA.....	THERMOSTAT AND HOUSING...	TERMÓSTATO Y CÁRTER.....	THERMOSTAT ET CARTER.....
38/48	COLETOR DE ADMISSÃO.....	INDUCTION MANIFOLD.....	MÚLTIPLE DE ADMISIÓN.....	COLLECTEUR D'ADMISSION...
39/86	BBA.INJETORA COMBUSTíVEL.	FUEL INJECTION PUMP.....	BBA.INYEC.COMBUSTIBLE....	POMPE D'INJEC./COMBUST...
40/63	SISTEMA AUXILIAR PARTIDA.	COLD WEATHER STARTING AID	SIST.AUXILIAR DE ARRANQUE	THERMOSTART.....
41/33	COLETOR DE ESCAPE.....	EXHAUST MANIFOLD.....	MÚLTIPLE DE ESCAPE.....	COLLECTEUR D'éCHAPPEMENT.
42/64	BOMBA ALIMENTADORA E.....	FUEL LIFT PUMP AND.....	BOMBA DE ALIMENTACIÓN Y..	POMPE D'ALIMENTATION ET..
	FILTROS óLEO COMBUSTíVEL.	FUEL OIL FILTERS.....	FILTROS ACEITE COMBUST...	FILTRES à HUILE COMBUST..
43/38	TOMADA P/MANÔMOMETRO óLEO	OIL PRESS.GAUGE FITTING..	TOMA P/MANÓMETRO ACEITE..	PRISE P/MANOMETRE D'HUILE
44/..	TOMADA POTÊNCIA.....	POWER TAKE-OFF.....	TOMA DE POTENCIA.....	PRISE DE PUISSANCE.....
45/70	CARCAÇA DO VOLANTE.....	FLYWEEL HOUSING.....	CÁRTER DEL VOLANTE.....	CARTER DU VOLANT.....
46/42	MOTOR DE PARTIDA.....	STARTER MOTOR.....	MOTOR DE ARRANQUE.....	DéMARREUR.....
47/26	ACIONAMENTO DO TAQUíMETRO	TACHOMETER DRIVE.....	MANDO DEL TAQUíMETRO.....	COMMANDE DU COMPTE-TOURS.
48/57	TUBOS INJEÇÃO/INJETORES..	FUEL INJECTION SYSTEM....	EQUIPO DE INYECCIÓN.....	SYSTEME D'INJECTION.....
49/..	CONEXÃO ENTRADA D'ÁGUA...	WATER INLET CONNECTION...	CONEXIÓN ENTRADA DE AGUA.	RACCORD D'ENTRéE D'EAU...
50/104	ALTERNADOR E CORREIA.....	ALTERNATOR AND BELT.....	ALTERNADOR Y CORREA.....	ALTERNATEUR ET COURROIE..
52/174	ITENS DE INSTALAÇÃO.....	FITTING ITEMS.....	PIEZAS DE INSTALACIÓN....	ARTICLES D'INSTALLATION..
53/24	RESPIRO DO MOTOR.....	ENGINE BREATHER.....	RESPIRADERO DEL MOTOR....	RENIFLARD DU MOTEUR.....
54/..	FILTRO DE AR.....	AIR CLEANER.....	FILTRO DE AIRE.....	FILTRE à AIR.....
55/106	VOLANTE E CREMALHEIRA....	FLYWHEEL AND STARTER RING	VOLANTE Y CORONA.....	VOLANT ET COURONNE.....
56/38	BOMBA D'ÁGUA.....	WATER PUMP.....	BOMBA DE AGUA.....	POMPE à EAU.....
	ACESSóRIOS	ACCESSORIES	ACCESORIOS	ACCESSOIRES
71/94	SUPORTES DO MOTOR.....	ENGINE SUPPORTS.....	SOPORTES DEL MOTOR.....	SUPPORTS DU MOTEUR.....
72/..	SISTEMA DE ARREFECIMENTO.	COOLING SYSTEM.....	SISTEMA DE ENFRIAMIENTO..	SYSTEME REFROIDISSEMENT..
73/77	CONTROLES.....	CONTROLS.....	CONTROLES.....	CONTRÔLES.....
74/..	SISTEMA DE ESCAPE.....	EHXAUST SYSTEM.....	SISTEMA DE ESCAPE.....	SYSTEME D'éCHAPPEMENT....
75/62	SISTEMA DE COMBUSTíVEL...	FUEL SYSTEM.....	SISTEMA DE COMBUSTIBLE...	SYSTEME DE COMBUSTIBLE...
76/..	SISTEMA DE ADMISSÃO.....	INDUCTION SYSTEM.....	SISTEMA DE ADMISIÓN.....	SYSTEME D'ADMISSION.....
77/..	PAINEL DE INSTRUMENTOS...	INSTRUMENT PANEL.....	TABLERO DE INTRUMENTOS...	TABLEAU DE BORD.....
78/..	SISTEMA ELéTRICO.....	ELECTRICAL SYSTEM.....	SISTEMA ELéCTRICO.....	SYSTEME éLECTRIQUE.....
	JOGO DE JUNTAS	JOINT SETS	JUEGOS DE JUNTAS	JEUX DE JOINTS
00/22	JOGO DE JUNTAS CABEÇOTE..	TOP OVERHAUL.....	JUEGO DE JUNTAS CULATA...	JEU DE JOINTS CULASSE....
00/35	JOGO DE JUNTAS BLOCO.....	BOTTOM OVERHAUL.....	JUEGO DE JUNTAS BLOQUE...	JEU DE JOINTS DU BLOC....

INDICE DE GRUPOS
GROUP INDEX
INDICE DE GRUPOS
INDEX DE GROUPES

MOTOR (PREMIUM) (A) 6354.4 (TA)

TRATOR AGRICOLA MF296

LISTA DE PECAS
PART LIST
LISTA DE PIEZAS
LISTE DE PIECES

8629

GRUPOS	UNIDADE BÁSICA Nº 182	BASIC UNIT No. 182	UNIDAD BÁSICA Nº 182	UNITÉ DE BASE Nº 182
11/45	BLOCO DE CILINDROS.....	CYLINDER BLOCK.....	BLOQUE DE CILINDROS.....	BLOC-CYLINDRES.....
12/42	CAIXA DE DISTRIBUIÇÃO....	TIMING CASE.....	CAJA DE DISTRIBUCIóN.....	CARTER DE LA DISTRIBUTION
13/20	ÁRVORE DE MANIVELAS.....	CRANKSHAFT.....	CIGUEÑAL.....	VILEBREQUIN.....
14/19	PISTÕES E BIELAS.....	PISTONS/CONNECTING RODS..	PISTONES Y BIELAS.....	PISTONS ET BIELLES.....
15/11	BOMBA óLEO LUBRIFICANTE..	LUBRICATING OIL PUMP.....	BOMBA ACEITE LUBRICANTE..	POMPE À HUILE LUBRIFIANTE
16/02	SIST.ACION.BOMBAS LUBRIC.	LUB/FUEL PUM DRIVE.....	SIST.ACCION.BOMBAS LUB...	SYST.COM.POMPES LUB./COMB
17/25	CABEÇOTE.....	CYLINDER HEAD.....	CULATA.....	CULASSE.....
18/24	VÁLVULAS/BALANCEIROS.....	VALVES/ROCKERSHAFT.....	VÁLVULAS Y BALANCINES....	SOUPAPES/LEVIERS.....
20/06	RETENTOR TRASEIRO DE óLEO	REAR OIL SEAL.....	SELLO TRASERO DE ACEITE..	DéFLECTEUR D'HUILE ARR...
21/21	ÁRVORE COMANDO VÁLVULAS..	CAMSHAFT.....	ÁRBOL DE LEVAS.....	ARBRE À CAMES.....
22/11	ENGRENAGENS DISTRIBUIÇÃO.	IDLER GEARS.....	ENGRANAJES DISTRIBUCIóN..	PIGNONS DISTRIBUTION.....
	COMPLEMENTOS	COMPLEMENTS	COMPLEMENTOS	COMPLéMENTS
31/72	CÁRTER óLEO LUBRIFICANTE.	LUBRICATING OIL SUMP.....	CÁRTER ACEITE LUBRICANTE.	CARTER HUILE LUBRIFIANTE.
32/81	POLIA ÁRVORE MANIVELAS...	CRANKSHAFT PULLEY.....	POLEA DEL CIGUEÑAL.....	POULIE DU VILEBREQUIN....
33/35	FILTRO LUBRIF./RESFRIADOR	LUBR.OIL FILTER/COOLER...	FILT.ACEITE/REFRIGERADOR.	FILTRE HUILE/REFROID.....
34/64	TAMPA DO CABEÇOTE.....	CYLINDER HEAD COVER.....	TAPA DE VÁLVULAS.....	CACHE-CULBUTEURS.....
35/..	VENTILADOR.....	FAN.....	VENTILADOR.....	VENTILATEUR.....
36/39	TAMPA TRASEIRA CABEÇOTE..	CYLINDER HEAD REAR COVER.	TAPA TRASERA DE LA CULATA	CACHE-CULBUTEURS ARRIERE.
37/47	TERMOSTATO E CARCAÇA.....	THERMOSTAT AND HOUSING...	TERMóSTATO Y CÁRTER.....	THERMOSTAT ET CARTER.....
38/48	COLETOR DE ADMISSÃO.....	INDUCTION MANIFOLD.....	MÚLTIPLE DE ADMISIóN.....	COLLECTEUR D'ADMISSION...
39/86	BBA.INJETORA COMBUSTíVEL.	FUEL INJECTION PUMP.....	BBA.INYEC.COMBUSTIBLE....	POMPE D'INJEC./COMBUST...
40/47	SISTEMA AUXILIAR PARTIDA.	COLD WEATHER STARTING AID	SIST.AUXILIAR DE ARRANQUE	THERMOSTART.....
41/33	COLETOR DE ESCAPE.....	EXHAUST MANIFOLD.....	MÚLTIPLE DE ESCAPE.....	COLLECTEUR D'ÉCHAPPEMENT.
42/121	BOMBA ALIMENTADORA E.....	FUEL LIFT PUMP AND.....	BOMBA DE ALIMENTACIóN Y..	POMPE D'ALIMENTATION ET..
	FILTROS óLEO COMBUSTíVEL.	FUEL OIL FILTERS.....	FILTROS ACEITE COMBUST...	FILTRES À HUILE COMBUST..
43/35	TOMADA P/MANÔMOMETRO óLEO	OIL PRESS.GAUGE FITTING..	TOMA P/MANóMETRO ACEITE..	PRISE P/MANOMETRE D'HUILE
44/70	TOMADA POTÊNCIA.....	POWER TAKE-OFF.....	TOMA DE POTENCIA.....	PRISE DE PUISSANCE.....
45/79	CARCAÇA DO VOLANTE.....	FLYWEEL HOUSING.....	CÁRTER DEL VOLANTE.....	CARTER DU VOLANT.....
46/41	MOTOR DE PARTIDA.....	STARTER MOTOR.....	MOTOR DE ARRANQUE.....	DéMARREUR.....
47/26	ACIONAMENTO DO TAQUíMETRO	TACHOMETER DRIVE.....	MANDO DEL TAQUíMETRO.....	COMMANDE DU COMPTE-TOURS.
48/47	TUBOS INJEÇÃO/INJETORES..	FUEL INJECTION SYSTEM....	EQUIPO DE INYECCIóN.....	SYSTEME D'INJECTION.....
49/10	CONEXÃO ENTRADA D'ÁGUA...	WATER INLET CONNECTION...	CONEXIóN ENTRADA DE AGUA.	RACCORD D'ENTRéE D'EAU...
50/80	ALTERNADOR E CORREIA.....	ALTERNATOR AND BELT.....	ALTERNADOR Y CORREA.....	ALTERNATEUR ET COURROIE..
52/190	ITENS DE INSTALAÇÃO.....	FITTING ITEMS.....	PIEZAS DE INSTALACIóN....	ARTICLES D'INSTALLATION..
53/27	RESPIRO DO MOTOR.....	ENGINE BREATHER.....	RESPIRADERO DEL MOTOR....	RENIFLARD DU MOTEUR.....
54/..	FILTRO DE AR.....	AIR CLEANER.....	FILTRO DE AIRE.....	FILTRE À AIR.....
55/..	VOLANTE E CREMALHEIRA....	FLYWHEEL AND STARTER RING	VOLANTE Y CORONA.....	VOLANT ET COURONNE.....
56/37	BOMBA D'ÁGUA.....	WATER PUMP.....	BOMBA DE AGUA.....	POMPE À EAU.....
	ACESSóRIOS	ACCESSORIES	ACCESORIOS	ACCESSOIRES
71/..	SUPORTES DO MOTOR.....	ENGINE SUPPORTS.....	SOPORTES DEL MOTOR.....	SUPPORTS DU MOTEUR.....
72/..	SISTEMA DE ARREFECIMENTO.	COOLING SYSTEM.....	SISTEMA DE ENFRIAMIENTO..	SYSTEME REFROIDISSEMENT..
73/..	CONTROLES.....	CONTROLS.....	CONTROLES.....	CONTRÔLES.....
74/..	SISTEMA DE ESCAPE.....	EHXAUST SYSTEM.....	SISTEMA DE ESCAPE.....	SYSTEME D'ÉCHAPPEMENT....
75/19	SISTEMA DE COMBUSTíVEL...	FUEL SYSTEM.....	SISTEMA DE COMBUSTIBLE...	SYSTEME DE COMBUSTIBLE...
76/..	SISTEMA DE ADMISSÃO.....	INDUCTION SYSTEM.....	SISTEMA DE ADMISIóN.....	SYSTEME D'ADMISSION.....
77/..	PAINEL DE INSTRUMENTOS...	INSTRUMENT PANEL.....	TABLERO DE INTRUMENTOS...	TABLEAU DE BORD.....
78/..	SISTEMA ELÉTRICO.....	ELECTRICAL SYSTEM.....	SISTEMA ELéCTRICO.....	SYSTEME ÉLECTRIQUE.....
	JOGO DE JUNTAS	JOINT SETS	JUEGOS DE JUNTAS	JEUX DE JOINTS
00/22	JOGO DE JUNTAS CABEÇOTE..	TOP OVERHAUL.....	JUEGO DE JUNTAS CULATA...	JEU DE JOINTS CULASSE....
00/35	JOGO DE JUNTAS BLOCO.....	BOTTOM OVERHAUL.....	JUEGO DE JUNTAS BLOQUE...	JEU DE JOINTS DU BLOC....

INDICE DE GRUPOS
GROUP INDEX
INDICE DE GRUPOS
INDEX DE GROUPES

MOTOR 6354.4 (I)
ROLO COMPACTADOR
DYNAPAC
CP 27

LISTA DE PEÇAS
PART LIST
LISTA DE PIEZAS
LISTE DE PIECES

8634

GRUPOS	UNIDADE BÁSICA Nº 182	BASIC UNIT No. 182	UNIDAD BÁSICA Nº 182	UNITé DE BASE Nº 182
11/45	BLOCO DE CILINDROS.....	CYLINDER BLOCK.....	BLOQUE DE CILINDROS.....	BLOC-CYLINDRES.....
12/42	CAIXA DE DISTRIBUIÇÃO....	TIMING CASE.....	CAJA DE DISTRIBUCIóN.....	CARTER DE LA DISTRIBUTION
13/20	ÁRVORE DE MANIVELAS.....	CRANKSHAFT.....	CIGUEÑAL.....	VILEBREQUIN.....
14/19	PISTÕES E BIELAS.....	PISTONS/CONNECTING RODS..	PISTONES Y BIELAS.....	PISTONS ET BIELLES.....
15/11	BOMBA óLEO LUBRIFICANTE..	LUBRICATING OIL PUMP.....	BOMBA ACEITE LUBRICANTE..	POMPE à HUILE LUBRIFIANTE
16/03	SIST.ACION.BOMBAS LUBRIC.	LUB/FUEL PUM DRIVE.....	SIST.ACCION.BOMBAS LUB...	SYST.COM.POMPES LUB./COMB
17/25	CABEÇOTE.....	CYLINDER HEAD.....	CULATA.....	CULASSE.....
18/24	VÁLVULAS/BALANCEIROS.....	VALVES/ROCKERSHAFT.....	VÁLVULAS Y BALANCINES....	SOUPAPES/LEVIERS.....
20/06	RETENTOR TRASEIRO DE óLEO	REAR OIL SEAL.....	SELLO TRASERO DE ACEITE..	DéFLECTEUR D'HUILE ARR...
21/21	ÁRVORE COMANDO VÁLVULAS..	CAMSHAFT.....	ÁRBOL DE LEVAS.....	ARBRE à CAMES.....
22/11	ENGRENAGENS DISTRIBUIÇÃO.	IDLER GEARS.....	ENGRANAJES DISTRIBUCIóN..	PIGNONS DISTRIBUTION.....
	COMPLEMENTOS	COMPLEMENTS	COMPLEMENTOS	COMPLéMENTS
31/72	CÁRTER óLEO LUBRIFICANTE.	LUBRICATING OIL SUMP.....	CÁRTER ACEITE LUBRICANTE.	CARTER HUILE LUBRIFIANTE.
32/56	POLIA ÁRVORE MANIVELAS...	CRANKSHAFT PULLEY.....	POLEA DEL CIGUEÑAL.....	POULIE DU VILEBREQUIN....
33/46	FILTRO LUBRIF./RESFRIADOR	LUBR.OIL FILTER/COOLER...	FILT.ACEITE/REFRIGERADOR.	FILTRE HUILE/REFROID.....
34/64	TAMPA DO CABEÇOTE.....	CYLINDER HEAD COVER.....	TAPA DE VÁLVULAS.....	CACHE-CULBUTEURS.....
35/..	VENTILADOR.....	FAN.....	VENTILADOR.....	VENTILATEUR.....
36/39	TAMPA TRASEIRA CABEÇOTE..	CYLINDER HEAD REAR COVER.	TAPA TRASERA DE LA CULATA	CACHE-CULBUTEURS ARRIERE.
37/47	TERMOSTATO E CARCAÇA.....	THERMOSTAT AND HOUSING...	TERMóSTATO Y CÁRTER.....	THERMOSTAT ET CARTER.....
38/48	COLETOR DE ADMISSÃO.....	INDUCTION MANIFOLD.....	MÚLTIPLE DE ADMISIóN.....	COLLECTEUR D'ADMISSION...
39/86	BBA.INJETORA COMBUSTíVEL.	FUEL INJECTION PUMP.....	BBA.INYEC.COMBUSTIBLE....	POMPE D'INJEC./COMBUST...
40/47	SISTEMA AUXILIAR PARTIDA.	COLD WEATHER STARTING AID	SIST.AUXILIAR DE ARRANQUE	THERMOSTART.....
41/33	COLETOR DE ESCAPE.....	EXHAUST MANIFOLD.....	MÚLTIPLE DE ESCAPE.....	COLLECTEUR D'éCHAPPEMENT.
42/122	BOMBA ALIMENTADORA E.....	FUEL LIFT PUMP AND.....	BOMBA DE ALIMENTACIóN Y..	POMPE D'ALIMENTATION ET..
	FILTROS óLEO COMBUSTíVEL.	FUEL OIL FILTERS.....	FILTROS ACEITE COMBUST...	FILTRES à HUILE COMBUST..
43/35	TOMADA P/MANÔMOMETRO óLEO	OIL PRESS.GAUGE FITTING..	TOMA P/MANóMETRO ACEITE..	PRISE P/MANOMETRE D'HUILE
44/70	TOMADA POTÊNCIA.....	POWER TAKE-OFF.....	TOMA DE POTENCIA.....	PRISE DE PUISSANCE.....
45/70	CARCAÇA DO VOLANTE.....	FLYWEEL HOUSING.....	CÁRTER DEL VOLANTE.....	CARTER DU VOLANT.....
46/42	MOTOR DE PARTIDA.....	STARTER MOTOR.....	MOTOR DE ARRANQUE.....	DéMARREUR.....
47/26	ACIONAMENTO DO TAQUíMETRO	TACHOMETER DRIVE.....	MANDO DEL TAQUíMETRO.....	COMMANDE DU COMPTE-TOURS.
48/47	TUBOS INJEÇÃO/INJETORES..	FUEL INJECTION SYSTEM....	EQUIPO DE INYECCIóN.....	SYSTEME D'INJECTION.....
49/10	CONEXÃO ENTRADA D'ÁGUA...	WATER INLET CONNECTION...	CONEXIóN ENTRADA DE AGUA.	RACCORD D'ENTRéE D'EAU...
50/112	ALTERNADOR E CORREIA.....	ALTERNATOR AND BELT.....	ALTERNADOR Y CORREA.....	ALTERNATEUR ET COURROIE..
52/142	ITENS DE INSTALAÇÃO.....	FITTING ITEMS.....	PIEZAS DE INSTALACIóN....	ARTICLES D'INSTALLATION..
53/27	RESPIRO DO MOTOR.....	ENGINE BREATHER.....	RESPIRADERO DEL MOTOR....	RENIFLARD DU MOTEUR.....
54/..	FILTRO DE AR.....	AIR CLEANER.....	FILTRO DE AIRE.....	FILTRE à AIR.....
55/123	VOLANTE E CREMALHEIRA....	FLYWHEEL AND STARTER RING	VOLANTE Y CORONA.....	VOLANT ET COURONNE.....
56/37	BOMBA D'ÁGUA.....	WATER PUMP.....	BOMBA DE AGUA.....	POMPE à EAU.....
	ACESSóRIOS	ACCESSORIES	ACCESORIOS	ACCESSOIRES
71/94	SUPORTES DO MOTOR.....	ENGINE SUPPORTS.....	SOPORTES DEL MOTOR.....	SUPPORTS DU MOTEUR.....
72/..	SISTEMA DE ARREFECIMENTO.	COOLING SYSTEM.....	SISTEMA DE ENFRIAMIENTO..	SYSTEME REFROIDISSEMENT..
73/84	CONTROLES.....	CONTROLS.....	CONTROLES.....	CONTRÔLES.....
74/..	SISTEMA DE ESCAPE.....	EHXAUST SYSTEM.....	SISTEMA DE ESCAPE.....	SYSTEME D'ÉCHAPPEMENT....
75/44	SISTEMA DE COMBUSTíVEL...	FUEL SYSTEM.....	SISTEMA DE COMBUSTIBLE...	SYSTEME DE COMBUSTIBLE...
76/..	SISTEMA DE ADMISSÃO.....	INDUCTION SYSTEM.....	SISTEMA DE ADMISIóN.....	SYSTEME D'ADMISSION.....
77/..	PAINEL DE INSTRUMENTOS...	INSTRUMENT PANEL.....	TABLERO DE INTRUMENTOS...	TABLEAU DE BORD.....
78/..	SISTEMA ELéTRICO.....	ELECTRICAL SYSTEM.....	SISTEMA ELéCTRICO.....	SYSTEME éLECTRIQUE.....
	JOGO DE JUNTAS	JOINT SETS	JUEGOS DE JUNTAS	JEUX DE JOINTS
00/22	JOGO DE JUNTAS CABEÇOTE..	TOP OVERHAUL.....	JUEGO DE JUNTAS CULATA...	JEU DE JOINTS CULASSE....
00/35	JOGO DE JUNTAS BLOCO.....	BOTTOM OVERHAUL.....	JUEGO DE JUNTAS BLOQUE...	JEU DE JOINTS DU BLOC....

INDICE DE GRUPOS
GROUP INDEX
INDICE DE GRUPOS
INDEX DE GROUPES

MOTOR 6354.4 (A)

COLHEDEIRA 1530
SPERRY
NEW ROLLAND

LISTA DE PEÇAS
PART LIST
LISTA DE PIEZAS
LISTE DE PIECES

8638

GRUPOS	UNIDADE BÁSICA Nº 187	BASIC UNIT No. 187	UNIDAD BÁSICA Nº 187	UNITé DE BASE Nº 187
11/45	BLOCO DE CILINDROS.....	CYLINDER BLOCK.....	BLOQUE DE CILINDROS.....	BLOC-CYLINDRES.....
12/42	CAIXA DE DISTRIBUIÇÃO....	TIMING CASE.....	CAJA DE DISTRIBUCIÓN.....	CARTER DE LA DISTRIBUTION
13/20	ÁRVORE DE MANIVELAS.....	CRANKSHAFT.....	CIGUEÑAL.....	VILEBREQUIN.....
14/19	PISTÕES E BIELAS.....	PISTONS/CONNECTING RODS..	PISTONES Y BIELAS.....	PISTONS ET BIELLES.....
15/12	BOMBA óLEO LUBRIFICANTE..	LUBRICATING OIL PUMP.....	BOMBA ACEITE LUBRICANTE..	POMPE À HUILE LUBRIFIANTE
16/03	SIST.ACION.BOMBAS LUBRIC.	LUB/FUEL PUM DRIVE.....	SIST.ACCION.BOMBAS LUB...	SYST.COM.POMPES LUB./COMB
17/25	CABEÇOTE.....	CYLINDER HEAD.....	CULATA.....	CULASSE.....
18/24	VÁLVULAS/BALANCEIROS.....	VALVES/ROCKERSHAFT.....	VÁLVULAS Y BALANCINES....	SOUPAPES/LEVIERS.....
20/06	RETENTOR TRASEIRO DE óLEO	REAR OIL SEAL.....	SELLO TRASERO DE ACEITE..	DéFLECTEUR D'HUILE ARR...
21/21	ÁRVORE COMANDO VÁLVULAS..	CAMSHAFT.....	ÁRBOL DE LEVAS.....	ARBRE À CAMES.....
22/11	ENGRENAGENS DISTRIBUIÇÃO.	IDLER GEARS.....	ENGRANAJES DISTRIBUCIÓN..	PIGNONS DISTRIBUTION.....
	COMPLEMENTOS	COMPLEMENTS	COMPLEMENTOS	COMPLéMENTS
31/72	CÁRTER óLEO LUBRIFICANTE.	LUBRICATING OIL SUMP.....	CÁRTER ACEITE LUBRICANTE.	CARTER HUILE LUBRIFIANTE.
32/57	POLIA ÁRVORE MANIVELAS...	CRANKSHAFT PULLEY.....	POLEA DEL CIGUEÑAL.....	POULIE DU VILEBREQUIN....
33/40	FILTRO LUBRIF./RESFRIADOR	LUBR.OIL FILTER/COOLER...	FILT.ACEITE/REFRIGERADOR.	FILTRE HUILE/REFROID.....
34/49	TAMPA DO CABEÇOTE.....	CYLINDER HEAD COVER.....	TAPA DE VÁLVULAS.....	CACHE-CULBUTEURS.....
35/64	VENTILADOR.....	FAN.....	VENTILADOR.....	VENTILATEUR.....
36/41	TAMPA TRASEIRA CABEÇOTE..	CYLINDER HEAD REAR COVER.	TAPA TRASERA DE LA CULATA	CACHE-CULBUTEURS ARRIERE.
37/48	TERMOSTATO E CARCAÇA.....	THERMOSTAT AND HOUSING...	TERMóSTATO Y CÁRTER.....	THERMOSTAT ET CARTER.....
38/49	COLETOR DE ADMISSÃO.....	INDUCTION MANIFOLD.....	MÚLTIPLE DE ADMISIÓN.....	COLLECTEUR D'ADMISSION...
39/114	BBA.INJETORA COMBUSTÍVEL.	FUEL INJECTION PUMP.....	BBA.INYEC.COMBUSTIBLE....	POMPE D'INJEC./COMBUST...
40/49	SISTEMA AUXILIAR PARTIDA.	COLD WEATHER STARTING AID	SIST.AUXILIAR DE ARRANQUE	THERMOSTART.....
41/26	COLETOR DE ESCAPE.....	EXHAUST MANIFOLD.....	MÚLTIPLE DE ESCAPE.....	COLLECTEUR D'ÉCHAPPEMENT.
42/64	BOMBA ALIMENTADORA E.....	FUEL LIFT PUMP AND.....	BOMBA DE ALIMENTACIÓN Y..	POMPE D'ALIMENTATION ET..
	FILTROS óLEO COMBUSTÍVEL.	FUEL OIL FILTERS.....	FILTROS ACEITE COMBUST...	FILTRES À HUILE COMBUST..
43/43	TOMADA P/MANÔMOMETRO óLEO	OIL PRESS.GAUGE FITTING..	TOMA P/MANóMETRO ACEITE..	PRISE P/MANOMETRE D'HUILE
44/..	TOMADA POTÊNCIA.....	POWER TAKE-OFF.....	TOMA DE POTENCIA.....	PRISE DE PUISSANCE.....
45/81	CARCAÇA DO VOLANTE.....	FLYWEEL HOUSING.....	CÁRTER DEL VOLANTE.....	CARTER DU VOLANT.....
46/42	MOTOR DE PARTIDA.....	STARTER MOTOR.....	MOTOR DE ARRANQUE.....	DéMARREUR.....
47/26	ACIONAMENTO DO TAQUíMETRO	TACHOMETER DRIVE.....	MANDO DEL TAQUíMETRO.....	COMMANDE DU COMPTE-TOURS.
48/47	TUBOS INJEÇÃO/INJETORES..	FUEL INJECTION SYSTEM....	EQUIPO DE INYECCIÓN.....	SYSTEME D'INJECTION.....
49/..	CONEXÃO ENTRADA D'ÁGUA...	WATER INLET CONNECTION...	CONEXIÓN ENTRADA DE AGUA.	RACCORD D'ENTRéE D'EAU...
50/111	ALTERNADOR E CORREIA.....	ALTERNATOR AND BELT.....	ALTERNADOR Y CORREA.....	ALTERNATEUR ET COURROIE..
52/180	ITENS DE INSTALAÇÃO.....	FITTING ITEMS.....	PIEZAS DE INSTALACIÓN....	ARTICLES D'INSTALLATION..
53/24	RESPIRO DO MOTOR.....	ENGINE BREATHER.....	RESPIRADERO DEL MOTOR....	RENIFLARD DU MOTEUR.....
54/..	FILTRO DE AR.....	AIR CLEANER.....	FILTRO DE AIRE.....	FILTRE À AIR.....
55/109	VOLANTE E CREMALHEIRA....	FLYWHEEL AND STARTER RING	VOLANTE Y CORONA.....	VOLANT ET COURONNE.....
56/38	BOMBA D'ÁGUA.....	WATER PUMP.....	BOMBA DE AGUA.....	POMPE À EAU.....
	ACESSóRIOS	ACCESSORIES	ACCESORIOS	ACCESSOIRES
71/81	SUPORTES DO MOTOR.....	ENGINE SUPPORTS.....	SOPORTES DEL MOTOR.....	SUPPORTS DU MOTEUR.....
72/..	SISTEMA DE ARREFECIMENTO.	COOLING SYSTEM.....	SISTEMA DE ENFRIAMIENTO..	SYSTEME REFROIDISSEMENT..
73/52	CONTROLES.....	CONTROLS.....	CONTROLES.....	CONTRÔLES.....
74/36	SISTEMA DE ESCAPE.....	EHXAUST SYSTEM.....	SISTEMA DE ESCAPE.....	SYSTEME D'ÉCHAPPEMENT....
75/61	SISTEMA DE COMBUSTÍVEL...	FUEL SYSTEM.....	SISTEMA DE COMBUSTIBLE...	SYSTEME DE COMBUSTIBLE...
76/02	SISTEMA DE ADMISSÃO.....	INDUCTION SYSTEM.....	SISTEMA DE ADMISIÓN.....	SYSTEME D'ADMISSION.....
77/..	PAINEL DE INSTRUMENTOS...	INSTRUMENT PANEL.....	TABLERO DE INTRUMENTOS...	TABLEAU DE BORD.....
78/..	SISTEMA ELéTRICO.....	ELECTRICAL SYSTEM.....	SISTEMA ELéCTRICO.....	SYSTEME éLECTRIQUE.....
	JOGO DE JUNTAS	JOINT SETS	JUEGOS DE JUNTAS	JEUX DE JOINTS
00/22	JOGO DE JUNTAS CABEÇOTE..	TOP OVERHAUL.....	JUEGO DE JUNTAS CULATA...	JEU DE JOINTS CULASSE....
00/35	JOGO DE JUNTAS BLOCO.....	BOTTOM OVERHAUL.....	JUEGO DE JUNTAS BLOQUE...	JEU DE JOINTS DU BLOC....

INDICE DE GRUPOS GROUP INDEX INDICE DE GRUPOS INDEX DE GROUPES	MOTOR Q20B6.354 CAMINHAO GM D60 (COM EXAUSTOR)	LISTA DE PECAS PART LIST LISTA DE PIEZAS LISTE DE PIECES	8678

GRUPOS	UNIDADE BÁSICA Nº 202	BASIC UNIT No. 202	UNIDAD BÁSICA Nº 202	UNITÉ DE BASE Nº 202
11/52	BLOCO DE CILINDROS.....	CYLINDER BLOCK.....	BLOQUE DE CILINDROS.....	BLOC-CYLINDRES.....
12/42	CAIXA DE DISTRIBUIÇÃO....	TIMING CASE.....	CAJA DE DISTRIBUCIÓN.....	CARTER DE LA DISTRIBUTION
13/36	ÁRVORE DE MANIVELAS.....	CRANKSHAFT.....	CIGUEÑAL.....	VILEBREQUIN.....
14/25	PISTÕES E BIELAS.....	PISTONS/CONNECTING RODS..	PISTONES Y BIELAS.....	PISTONS ET BIELLES.....
15/12	BOMBA óLEO LUBRIFICANTE..	LUBRICATING OIL PUMP.....	BOMBA ACEITE LUBRICANTE..	POMPE À HUILE LUBRIFIANTE
16/03	SIST.ACION.BOMBAS LUBRIC.	LUB/FUEL PUM DRIVE.....	SIST.ACCION.BOMBAS LUB...	SYST.COM.POMPES LUB./COMB
17/25	CABEÇOTE.....	CYLINDER HEAD.....	CULATA.....	CULASSE.....
18/24	VÁLVULAS/BALANCEIROS (A).	VALVES/ROCKERSHAFT (A)...	VÁLVULAS Y BALANCINES (A)	SOUPAPES/LEVIERS (A).....
18/27	VÁLVULAS/BALANCEIROS (B).	VALVES/ROCKERSHAFT (B)...	VÁLVULAS Y BALANCINES (B)	SOUPAPES/LEVIERS (B).....
20/06	RETENTOR TRASEIRO DE óLEO	REAR OIL SEAL.....	SELLO TRASERO DE ACEITE..	DéFLECTEUR D'HUILE ARR...
21/16	ÁRVORE COMANDO VÁLVULAS..	CAMSHAFT.....	ÁRBOL DE LEVAS.....	ARBRE À CAMES.....
22/11	ENGRENAGENS DISTRIBUIÇÃO.	IDLER GEARS.....	ENGRANAJES DISTRIBUCIÓN..	PIGNONS DISTRIBUTION.....
	COMPLEMENTOS	COMPLEMENTS	COMPLEMENTOS	COMPLéMENTS
31/126	CÁRTER óLEO LUBRIFICANTE.	LUBRICATING OIL SUMP.....	CÁRTER ACEITE LUBRICANTE.	CARTER HUILE LUBRIFIANTE.
32/79	POLIA ÁRVORE MANIVELAS...	CRANKSHAFT PULLEY.....	POLEA DEL CIGUEÑAL.....	POULIE DU VILEBREQUIN....
33/62	FILTRO LUBRIF./RESFRIADOR	LUBR.OIL FILTER/COOLER...	FILT.ACEITE/REFRIGERADOR.	FILTRE HUILE/REFROID.....
34/49	TAMPA DO CABEÇOTE.....	CYLINDER HEAD COVER.....	TAPA DE VÁLVULAS.....	CACHE-CULBUTEURS.....
35/72	VENTILADOR.....	FAN.....	VENTILADOR.....	VENTILATEUR.....
36/55	TAMPA TRASEIRA CABEÇOTE..	CYLINDER HEAD REAR COVER.	TAPA TRASERA DE LA CULATA	CACHE-CULBUTEURS ARRIERE.
37/67	TERMOSTATO E CARCAÇA.....	THERMOSTAT AND HOUSING...	TERMÓSTATO Y CÁRTER.....	THERMOSTAT ET CARTER.....
38/49	COLETOR DE ADMISSÃO (C)..	INDUCTION MANIFOLD (C)...	MÚLTIPLE DE ADMISIÓN (C).	COLLECTEUR D'ADMIS.(C)...
38/86	COLETOR DE ADMISSÃO (D)..	INDUCTION MANIFOLD (D)...	MÚLTIPLE DE ADMISIÓN (D).	COLLECTEUR D'ADMIS.(D)...
39/126	BBA.INJETORA COMBUSTíVEL.	FUEL INJECTION PUMP.....	BBA.INYEC.COMBUSTIBLE....	POMPE D'INJEC./COMBUST...
40/70	SISTEMA AUXILIAR PARTIDA.	COLD WEATHER STARTING AID	SIST.AUXILIAR DE ARRANQUE	THERMOSTART.....
41/26	COLETOR DE ESCAPE.....	EXHAUST MANIFOLD.....	MÚLTIPLE DE ESCAPE.....	COLLECTEUR D'ÉCHAPPEMENT.
42/110	BOMBA ALIMENTADORA E.....	FUEL LIFT PUMP AND.....	BOMBA DE ALIMENTACIÓN Y..	POMPE D'ALIMENTATION ET..
	FILTROS óLEO COMBUSTíVEL.	FUEL OIL FILTERS.....	FILTROS ACEITE COMBUST...	FILTRES À HUILE COMBUST..
43/55	TOMADA P/MANÔMETRO óLEO	OIL PRESS.GAUGE FITTING..	TOMA P/MANÓMETRO ACEITE..	PRISE P/MANOMETRE D'HUILE
44/87	TOMADA POTÊNCIA.....	POWER TAKE-OFF.....	TOMA DE POTENCIA.....	PRISE DE PUISSANCE.....
44/87A	TOMADA POTÊNCIA.....	POWER TAKE-OFF.....	TOMA DE POTENCIA.....	PRISE DE PUISSANCE.....
45/86	CARCAÇA DO VOLANTE.....	FLYWEEL HOUSING.....	CÁRTER DEL VOLANTE.....	CARTER DU VOLANT.....
46/14	MOTOR DE PARTIDA.....	STARTER MOTOR.....	MOTOR DE ARRANQUE.....	DéMARREUR.....
47/30	ACIONAMENTO DO TAQUíMETRO	TACHOMETER DRIVE.....	MANDO DEL TAQUíMETRO.....	COMMANDE DU COMPTE-TOURS.
48/68	TUBOS INJEÇÃO/INJETORES..	FUEL INJECTION SYSTEM....	EQUIPO DE INYECCIÓN.....	SYSTEME D'INJECTION.....
49/..	CONEXÃO ENTRADA D'ÁGUA...	WATER INLET CONNECTION...	CONEXIÓN ENTRADA DE AGUA.	RACCORD D'ENTRéE D'EAU...
50/..	ALTERNADOR E CORREIA.....	ALTERNATOR AND BELT.....	ALTERNADOR Y CORREA.....	ALTERNATEUR ET COURROIE..
52/224	ITENS DE INSTALAÇÃO.....	FITTING ITEMS.....	PIEZAS DE INSTALACIÓN....	ARTICLES D'INSTALLATION..
53/26	RESPIRO DO MOTOR (C).....	ENGINE BREATHER (C).....	RESPIRADERO DEL MOTOR (C)	RENIFLARD DU MOTEUR (C)..
53/32	RESPIRO DO MOTOR (D).....	ENGINE BREATHER (D).....	RESPIRADERO DEL MOTOR (D)	RENIFLARD DU MOTEUR (D)..
54/..	FILTRO DE AR.....	AIR CLEANER.....	FILTRO DE AIRE.....	FILTRE À AIR.....
55/118	VOLANTE E CREMALHEIRA....	FLYWHEEL AND STARTER RING	VOLANTE Y CORONA.....	VOLANT ET COURONNE.....
56/80	BOMBA D'ÁGUA.....	WATER PUMP.....	BOMBA DE AGUA.....	POMPE À EAU.....
	ACESSóRIOS	ACCESSORIES	ACCESORIOS	ACCESSOIRES
71/103	SUPORTES DO MOTOR.....	ENGINE SUPPORTS.....	SOPORTES DEL MOTOR.....	SUPPORTS DU MOTEUR.....
72/..	SISTEMA DE ARREFECIMENTO.	COOLING SYSTEM.....	SISTEMA DE ENFRIAMIENTO..	SYSTEME REFROIDISSEMENT..
73/97	CONTROLES.....	CONTROLS.....	CONTROLES.....	CONTRÔLES.....
74/24	SISTEMA DE ESCAPE.....	EHXAUST SYSTEM.....	SISTEMA DE ESCAPE.....	SYSTEME D'ÉCHAPPEMENT....
75/75	SISTEMA DE COMBUSTíVEL...	FUEL SYSTEM.....	SISTEMA DE COMBUSTIBLE...	SYSTEME DE COMBUSTIBLE...
76/03	SISTEMA DE ADMISSÃO.....	INDUCTION SYSTEM.....	SISTEMA DE ADMISIÓN.....	SYSTEME D'ADMISSION.....
77/..	PAINEL DE INSTRUMENTOS...	INSTRUMENT PANEL.....	TABLERO DE INTRUMENTOS...	TABLEAU DE BORD.....
78/..	SISTEMA ELéTRICO.....	ELECTRICAL SYSTEM.....	SISTEMA ELéCTRICO.....	SYSTEME éLECTRIQUE.....
	JOGO DE JUNTAS	JOINT SETS	JUEGOS DE JUNTAS	JEUX DE JOINTS
00/22	JOGO DE JUNTAS CABEÇOTE..	TOP OVERHAUL.....	JUEGO DE JUNTAS CULATA...	JEU DE JOINTS CULASSE....
00/23	JOGO DE JUNTAS BLOCO.....	BOTTOM OVERHAUL.....	JUEGO DE JUNTAS BLOQUE...	JEU DE JOINTS DU BLOC....

(A) USADO ATé AS SéRIES
USED UP TO SERIAL
USADO HASTA LAS SERIES
UTILISé JUSQU'À LAS SéRIES
→ TW8679B016380M

(B) USADO A PARTIR DAS SéRIES
USED FROM SERIALS
USADO A PARTIR DE LAS SERIES
UTILISé A PARTIR DE LAS SéRIES
→ TW8679B016381M

(C) USADO ATé AS SéRIES
USED UP TO SERIAL
USADO HASTA LAS SERIES
UTILISé JUSQU'À LAS SéRIES
→ TW8678B035331T

(D) USADO A PARTIR DAS SéRIES
USED FROM SERIALS
USADO A PARTIR DE LAS SERIES
UTILISé A PARTIR DE LAS SéRIES
→ TW8678B035332T

INDICE DE GRUPOS
GROUP INDEX
INDICE DE GRUPOS
INDEX DE GROUPES

MOTOR Q20B6.354
CAMINHAO GM D60-D70 D80-D90 (COM COMPRESSOR)

LISTA DE PECAS
PART LIST
LISTA DE PIEZAS
LISTE DE PIECES

8679

GRUPOS	UNIDADE BÁSICA Nº 202	BASIC UNIT No. 202	UNIDAD BÁSICA Nº 202	UNITé DE BASE Nº 202
11/52	BLOCO DE CILINDROS.....	CYLINDER BLOCK.....	BLOQUE DE CILINDROS.....	BLOC-CYLINDRES.....
12/42	CAIXA DE DISTRIBUIÇÃO....	TIMING CASE.....	CAJA DE DISTRIBUCIóN.....	CARTER DE LA DISTRIBUTION
13/36	ÁRVORE DE MANIVELAS.....	CRANKSHAFT.....	CIGUEÑAL.....	VILEBREQUIN.....
14/25	PISTÕES E BIELAS.....	PISTONS/CONNECTING RODS..	PISTONES Y BIELAS.....	PISTONS ET BIELLES.....
15/12	BOMBA óLEO LUBRIFICANTE..	LUBRICATING OIL PUMP.....	BOMBA ACEITE LUBRICANTE..	POMPE à HUILE LUBRIFIANTE
16/03	SIST.ACION.BOMBAS LUBRIC.	LUB/FUEL PUM DRIVE.....	SIST.ACCION.BOMBAS LUB...	SYST.COM.POMPES LUB./COMB
17/25	CABEÇOTE.....	CYLINDER HEAD.....	CULATA.....	CULASSE.....
18/24	VÁLVULAS/BALANCEIROS (A).	VALVES/ROCKERSHAFT (A)...	VÁLVULAS Y BALANCINES (A)	SOUPAPES/LEVIERS (A).....
18/27	VÁLVULAS/BALANCEIROS (B).	VALVES/ROCKERSHAFT (B)...	VÁLVULAS Y BALANCINES (B)	SOUPAPES/LEVIERS (B).....
20/06	RETENTOR TRASEIRO DE óLEO	REAR OIL SEAL.....	SELLO TRASERO DE ACEITE..	DéFLECTEUR D'HUILE ARR...
21/16	ÁRVORE COMANDO VÁLVULAS..	CAMSHAFT.....	ÁRBOL DE LEVAS.....	ARBRE à CAMES.....
22/11	ENGRENAGENS DISTRIBUIÇÃO.	IDLER GEARS.....	ENGRANAJES DISTRIBUCIóN..	PIGNONS DISTRIBUTION.....
	COMPLEMENTOS	COMPLEMENTS	COMPLEMENTOS	COMPLéMENTS
31/126	CÁRTER óLEO LUBRIFICANTE.	LUBRICATING OIL SUMP.....	CÁRTER ACEITE LUBRICANTE.	CARTER HUILE LUBRIFIANTE.
32/79	POLIA ÁRVORE MANIVELAS...	CRANKSHAFT PULLEY.....	POLEA DEL CIGUEÑAL.....	POULIE DU VILEBREQUIN....
33/62	FILTRO LUBRIF./RESFRIADOR	LUBR.OIL FILTER/COOLER...	FILT.ACEITE/REFRIGERADOR.	FILTRE HUILE/REFROID.....
34/49	TAMPA DO CABEÇOTE.....	CYLINDER HEAD COVER.....	TAPA DE VÁLVULAS.....	CACHE-CULBUTEURS.....
35/72	VENTILADOR.....	FAN.....	VENTILADOR.....	VENTILATEUR.....
36/55	TAMPA TRASEIRA CABEÇOTE..	CYLINDER HEAD REAR COVER.	TAPA TRASERA DE LA CULATA	CACHE-CULBUTEURS ARRIERE.
37/67	TERMOSTATO E CARCAÇA.....	THERMOSTAT AND HOUSING...	TERMóSTATO Y CÁRTER.....	THERMOSTAT ET CARTER.....
38/49	COLETOR DE ADMISSÃO (C)..	INDUCTION MANIFOLD (C)...	MÚLTIPLE DE ADMISIóN (C).	COLLECTEUR D'ADMIS.(C)...
38/86	COLETOR DE ADMISSÃO (D)..	INDUCTION MANIFOLD (D)...	MÚLTIPLE DE ADMISIóN (D).	COLLECTEUR D'ADMIS.(D)...
39/126	BBA.INJETORA COMBUSTíVEL.	FUEL INJECTION PUMP.....	BBA.INYEC.COMBUSTIBLE....	POMPE D'INJEC./COMBUST...
40/70	SISTEMA AUXILIAR PARTIDA.	COLD WEATHER STARTING AID	SIST.AUXILIAR DE ARRANQUE	THERMOSTART.....
41/26	COLETOR DE ESCAPE.....	EXHAUST MANIFOLD.....	MÚLTIPLE DE ESCAPE.....	COLLECTEUR D'éCHAPPEMENT.
42/110	BOMBA ALIMENTADORA E.....	FUEL LIFT PUMP AND.....	BOMBA DE ALIMENTACIóN Y..	POMPE D'ALIMENTATION ET..
	FILTROS óLEO COMBUSTíVEL.	FUEL OIL FILTERS.....	FILTROS ACEITE COMBUST...	FILTRES à HUILE COMBUST..
43/55	TOMADA P/MANÔMOMETRO óLEO	OIL PRESS.GAUGE FITTING..	TOMA P/MANóMETRO ACEITE..	PRISE P/MANOMETRE D'HUILE
44/88	TOMADA POTÊNCIA.....	POWER TAKE-OFF.....	TOMA DE POTENCIA.....	PRISE DE PUISSANCE.....
44/88A	TOMADA POTÊNCIA.....	POWER TAKE-OFF.....	TOMA DE POTENCIA.....	PRISE DE PUISSANCE.....
45/86	CARCAÇA DO VOLANTE.....	FLYWEEL HOUSING.....	CÁRTER DEL VOLANTE.....	CARTER DU VOLANT.....
46/14	MOTOR DE PARTIDA.....	STARTER MOTOR.....	MOTOR DE ARRANQUE.....	DéMARREUR.....
47/30	ACIONAMENTO DO TAQUíMETRO	TACHOMETER DRIVE.....	MANDO DEL TAQUíMETRO.....	COMMANDE DU COMPTE-TOURS.
48/68	TUBOS INJEÇÃO/INJETORES..	FUEL INJECTION SYSTEM....	EQUIPO DE INYECCIóN.....	SYSTEME D'INJECTION.....
49/..	CONEXÃO ENTRADA D'ÁGUA...	WATER INLET CONNECTION...	CONEXIóN ENTRADA DE AGUA.	RACCORD D'ENTRéE D'EAU...
50/..	ALTERNADOR E CORREIA.....	ALTERNATOR AND BELT.....	ALTERNADOR Y CORREA.....	ALTERNATEUR ET COURROIE..
52/225	ITENS DE INSTALAÇÃO.....	FITTING ITEMS.....	PIEZAS DE INSTALACIóN....	ARTICLES D'INSTALLATION..
53/26	RESPIRO DO MOTOR (C).....	ENGINE BREATHER (C).....	RESPIRADERO DEL MOTOR (C)	RENIFLARD DU MOTEUR (C)..
53/32	RESPIRO DO MOTOR (D).....	ENGINE BREATHER (D).....	RESPIRADERO DEL MOTOR (D)	RENIFLARD DU MOTEUR (D)..
54/..	FILTRO DE AR.....	AIR CLEANER.....	FILTRO DE AIRE.....	FILTRE à AIR.....
55/18	VOLANTE E CREMALHEIRA....	FLYWHEEL AND STARTER RING	VOLANTE Y CORONA.....	VOLANT ET COURONNE.....
56/80	BOMBA D'ÁGUA.....	WATER PUMP.....	BOMBA DE AGUA.....	POMPE à EAU.....
	ACESSóRIOS	ACCESSORIES	ACCESORIOS	ACCESSOIRES
71/103	SUPORTES DO MOTOR.....	ENGINE SUPPORTS.....	SOPORTES DEL MOTOR.....	SUPPORTS DU MOTEUR.....
72/..	SISTEMA DE ARREFECIMENTO.	COOLING SYSTEM.....	SISTEMA DE ENFRIAMIENTO..	SYSTEME REFROIDISSEMENT..
73/98	CONTROLES.....	CONTROLS.....	CONTROLES.....	CONTRÔLES.....
74/24	SISTEMA DE ESCAPE.....	EHXAUST SYSTEM.....	SISTEMA DE ESCAPE.....	SYSTEME D'éCHAPPEMENT....
75/75	SISTEMA DE COMBUSTíVEL...	FUEL SYSTEM.....	SISTEMA DE COMBUSTIBLE...	SYSTEME DE COMBUSTIBLE...
76/03	SISTEMA DE ADMISSÃO.....	INDUCTION SYSTEM.....	SISTEMA DE ADMISIóN.....	SYSTEME D'ADMISSION.....
77/..	PAINEL DE INSTRUMENTOS...	INSTRUMENT PANEL.....	TABLERO DE INTRUMENTOS...	TABLEAU DE BORD.....
78/..	SISTEMA ELéTRICO.....	ELECTRICAL SYSTEM.....	SISTEMA ELéCTRICO.....	SYSTEME éLECTRIQUE.....
	JOGO DE JUNTAS	JOINT SETS	JUEGOS DE JUNTAS	JEUX DE JOINTS
00/22	JOGO DE JUNTAS CABEÇOTE..	TOP OVERHAUL.....	JUEGO DE JUNTAS CULATA...	JEU DE JOINTS CULASSE....
00/23	JOGO DE JUNTAS BLOCO.....	BOTTOM OVERHAUL.....	JUEGO DE JUNTAS BLOQUE...	JEU DE JOINTS DU BLOC....

(A) USADO ATé AS SéRIES
USED UP TO SERIAL
USADO HASTA LAS SERIES
UTILISé JUSQU'À LAS SéRIES
→ TW8679B016380M

(B) USADO A PARTIR DAS SéRIES
USED FROM SERIALS
USADO A PARTIR DE LAS SERIES
UTILISé A PARTIR DE LAS SéRIES
→ TW8679B016381M

(C) USADO ATé AS SéRIES
USED UP TO SERIAL
USADO HASTA LAS SERIES
UTILISé JUSQU'À LAS SéRIES
→ TW8679B035024T

(D) USADO A PARTIR DAS SéRIES
USED FROM SERIALS
USADO A PARTIR DE LAS SERIES
UTILISé A PARTIR DE LAS SéRIES
→ TW8679B035025T

INDICE DE GRUPOS
GROUP INDEX
INDICE DE GRUPOS
INDEX DE GROUPES

MOTOR (A) 6354.4 (PREMIUM)
COLHEDEIRA MF 5650 COM RESFR. DE ÓLEO

LISTA DE PEÇAS
PART LIST
LISTA DE PIEZAS
LISTE DE PIECES

8685

GRUPOS	UNIDADE BÁSICA Nº 208	BASIC UNIT No. 208	UNIDAD BÁSICA Nº 208	UNITÉ DE BASE Nº 208
11/45	BLOCO DE CILINDROS	CYLINDER BLOCK	BLOQUE DE CILINDROS	BLOC-CYLINDRES
12/42	CAIXA DE DISTRIBUIÇÃO	TIMING CASE	CAJA DE DISTRIBUCIÓN	CARTER DE LA DISTRIBUTION
13/36	ÁRVORE DE MANIVELAS	CRANKSHAFT	CIGUEÑAL	VILEBREQUIN
14/25	PISTÕES E BIELAS	PISTONS/CONNECTING RODS	PISTONES Y BIELAS	PISTONS ET BIELLES
15/12	BOMBA ÓLEO LUBRIFICANTE	LUBRICATING OIL PUMP	BOMBA ACEITE LUBRICANTE	POMPE À HUILE LUBRIFIANTE
16/03	SIST.ACION.BOMBAS LUBRIC.	LUB/FUEL PUM DRIVE	SIST.ACCION.BOMBAS LUB.	SYST.COM.POMPES LUB./COMB
17/25	CABEÇOTE	CYLINDER HEAD	CULATA	CULASSE
18/24	VÁLVULAS/BALANCEIROS	VALVES/ROCKERSHAFT	VÁLVULAS Y BALANCINES	SOUPAPES/LEVIERS
20/06	RETENTOR TRASEIRO DE ÓLEO	REAR OIL SEAL	SELLO TRASERO DE ACEITE	DéFLECTEUR D'HUILE ARR.
21/16	ÁRVORE COMANDO VÁLVULAS	CAMSHAFT	ÁRBOL DE LEVAS	ARBRE À CAMES
22/11	ENGRENAGENS DISTRIBUIÇÃO	IDLER GEARS	ENGRANAJES DISTRIBUCIÓN	PIGNONS DISTRIBUTION
	COMPLEMENTOS	COMPLEMENTS	COMPLEMENTOS	COMPLéMENTS
31/110	CÁRTER ÓLEO LUBRIFICANTE	LUBRICATING OIL SUMP	CÁRTER ACEITE LUBRICANTE	CARTER HUILE LUBRIFIANTE
32/81	POLIA ÁRVORE MANIVELAS	CRANKSHAFT PULLEY	POLEA DEL CIGUEÑAL	POULIE DU VILEBREQUIN
33/65	FILTRO LUBRIF./RESFRIADOR	LUBR.OIL FILTER/COOLER	FILT.ACEITE/REFRIGERADOR	FILTRE HUILE/REFROID
34/62	TAMPA DO CABEÇOTE	CYLINDER HEAD COVER	TAPA DE VÁLVULAS	CACHE-CULBUTEURS
35/..	VENTILADOR	FAN	VENTILADOR	VENTILATEUR
36/39	TAMPA TRASEIRA CABEÇOTE	CYLINDER HEAD REAR COVER	TAPA TRASERA DE LA CULATA	CACHE-CULBUTEURS ARRIERE
37/47	TERMOSTATO E CARCAÇA	THERMOSTAT AND HOUSING	TERMÓSTATO Y CÁRTER	THERMOSTAT ET CARTER
38/49	COLETOR DE ADMISSÃO	INDUCTION MANIFOLD	MÚLTIPLE DE ADMISIÓN	COLLECTEUR D'ADMISSION
38/96	COLETOR DE ADMISSÃO (A)	INDUCTION MANIFOLD (A)	MÚLTIPLE DE ADMISIÓN (A)	COLLECTEUR D'ADMIS. (A)
39/136	BBA.INJETORA COMBUSTÍVEL	FUEL INJECTION PUMP	BBA.INYEC.COMBUSTIBLE	POMPE D'INJEC./COMBUST
40/55	SISTEMA AUXILIAR PARTIDA	COLD WEATHER STARTING AID	SIST.AUXILIAR DE ARRANQUE	THERMOSTART
41/26	COLETOR DE ESCAPE	EXHAUST MANIFOLD	MÚLTIPLE DE ESCAPE	COLLECTEUR D'éCHAPPEMENT
42/119	BOMBA ALIMENTADORA E FILTROS ÓLEO COMBUSTÍVEL	FUEL LIFT PUMP AND FUEL OIL FILTERS	BOMBA DE ALIMENTACIÓN Y FILTROS ACEITE COMBUST	POMPE D'ALIMENTATION ET FILTRES À HUILE COMBUST
43/43	TOMADA P/MANÔMETRO ÓLEO	OIL PRESS.GAUGE FITTING	TOMA P/MANÓMETRO ACEITE	PRISE P/MANOMETRE D'HUILE
44/..	TOMADA POTÊNCIA	POWER TAKE-OFF	TOMA DE POTENCIA	PRISE DE PUISSANCE
45/45	CARCAÇA DO VOLANTE	FLYWEEL HOUSING	CÁRTER DEL VOLANTE	CARTER DU VOLANT
46/..	MOTOR DE PARTIDA	STARTER MOTOR	MOTOR DE ARRANQUE	DéMARREUR
47/28	ACIONAMENTO DO TAQUÍMETRO	TACHOMETER DRIVE	MANDO DEL TAQUÍMETRO	COMMANDE DU COMPTE-TOURS
48/54	TUBOS INJEÇÃO/INJETORES	FUEL INJECTION SYSTEM	EQUIPO DE INYECCIÓN	SYSTEME D'INJECTION
49/10	CONEXÃO ENTRADA D'ÁGUA	WATER INLET CONNECTION	CONEXIÓN ENTRADA DE AGUA	RACCORD D'ENTRéE D'EAU
50/153	ALTERNADOR E CORREIA	ALTERNATOR AND BELT	ALTERNADOR Y CORREA	ALTERNATEUR ET COURROIE
52/218	ITENS DE INSTALAÇÃO	FITTING ITEMS	PIEZAS DE INSTALACIÓN	ARTICLES D'INSTALLATION
53/27	RESPIRO DO MOTOR	ENGINE BREATHER	RESPIRADERO DEL MOTOR	RENIFLARD DU MOTEUR
54/..	FILTRO DE AR	AIR CLEANER	FILTRO DE AIRE	FILTRE À AIR
55/82	VOLANTE E CREMALHEIRA	FLYWHEEL AND STARTER RING	VOLANTE Y CORONA	VOLANT ET COURONNE
56/..	BOMBA D'ÁGUA	WATER PUMP	BOMBA DE AGUA	POMPE À EAU
	ACESSÓRIOS	ACCESSORIES	ACCESORIOS	ACCESSOIRES
71/81	SUPORTES DO MOTOR	ENGINE SUPPORTS	SOPORTES DEL MOTOR	SUPPORTS DU MOTEUR
72/..	SISTEMA DE ARREFECIMENTO	COOLING SYSTEM	SISTEMA DE ENFRIAMIENTO	SYSTEME REFROIDISSEMENT
73/108	CONTROLES	CONTROLS	CONTROLES	CONTRÔLES
74/36	SISTEMA DE ESCAPE	EHXAUST SYSTEM	SISTEMA DE ESCAPE	SYSTEME D'éCHAPPEMENT
75/54	SISTEMA DE COMBUSTÍVEL	FUEL SYSTEM	SISTEMA DE COMBUSTIBLE	SYSTEME DE COMBUSTIBLE
76/03	SISTEMA DE ADMISSÃO	INDUCTION SYSTEM	SISTEMA DE ADMISIÓN	SYSTEME D'ADMISSION
77/..	PAINEL DE INSTRUMENTOS	INSTRUMENT PANEL	TABLERO DE INTRUMENTOS	TABLEAU DE BORD
78/..	SISTEMA ELéTRICO	ELECTRICAL SYSTEM	SISTEMA ELéCTRICO	SYSTEME éLECTRIQUE
	JOGO DE JUNTAS	JOINT SETS	JUEGOS DE JUNTAS	JEUX DE JOINTS
00/22	JOGO DE JUNTAS CABEÇOTE	TOP OVERHAUL	JUEGO DE JUNTAS CULATA	JEU DE JOINTS CULASSE
00/23	JOGO DE JUNTAS BLOCO	BOTTOM OVERHAUL	JUEGO DE JUNTAS BLOQUE	JEU DE JOINTS DU BLOC

(A) USADO COM O CIRCUITO FECHADO DE RESPIRO DO CÁRTER
USED WITH THE CLOSED CIRCUIT OF BREATHER OF SUMP
USADO COM O CIRCUITO CERRADO DO RESPIRADERO DO CARTER
UTILISé AVEC CIRCUIT CLOSED, RENIFLARD, CARTER

INDICE DE GRUPOS
GROUP INDEX
INDICE DE GRUPOS
INDEX DE GROUPES

MOTOR 6354.4 (I)
COMPRESSOR ATLAS COPCO XA-160 COM RESFRIADOR DE OLEO NACIONAL

LISTA DE PECAS
PART LIST
LISTA DE PIEZAS
LISTE DE PIECES

8688

GRUPOS	UNIDADE BÁSICA Nº 208	BASIC UNIT No. 208	UNIDAD BÁSICA Nº 208	UNITÉ DE BASE Nº 208
11/45	BLOCO DE CILINDROS	CYLINDER BLOCK	BLOQUE DE CILINDROS	BLOC-CYLINDRES
12/42	CAIXA DE DISTRIBUIÇÃO	TIMING CASE	CAJA DE DISTRIBUCIÓN	CARTER DE LA DISTRIBUTION
13/20	ÁRVORE DE MANIVELAS	CRANKSHAFT	CIGUEÑAL	VILEBREQUIN
14/19	PISTÕES E BIELAS	PISTONS/CONNECTING RODS	PISTONES Y BIELAS	PISTONS ET BIELLES
15/12	BOMBA ÓLEO LUBRIFICANTE	LUBRICATING OIL PUMP	BOMBA ACEITE LUBRICANTE	POMPE À HUILE LUBRIFIANTE
16/03	SIST.ACION.BOMBAS LUBRIC.	LUB/FUEL PUM DRIVE	SIST.ACCION.BOMBAS LUB.	SYST.COM.POMPES LUB./COMB
17/25	CABEÇOTE	CYLINDER HEAD	CULATA	CULASSE
18/24	VÁLVULAS/BALANCEIROS	VALVES/ROCKERSHAFT	VÁLVULAS Y BALANCINES	SOUPAPES/LEVIERS
20/06	RETENTOR TRASEIRO DE ÓLEO	REAR OIL SEAL	SELLO TRASERO DE ACEITE	DÉFLECTEUR D'HUILE ARR.
21/16	ÁRVORE COMANDO VÁLVULAS	CAMSHAFT	ÁRBOL DE LEVAS	ARBRE À CAMES
22/11	ENGRENAGENS DISTRIBUIÇÃO	IDLER GEARS	ENGRANAJES DISTRIBUCIÓN	PIGNONS DISTRIBUTION
	COMPLEMENTOS	**COMPLEMENTS**	**COMPLEMENTOS**	**COMPLÉMENTS**
31/111	CÁRTER ÓLEO LUBRIFICANTE	LUBRICATING OIL SUMP	CÁRTER ACEITE LUBRICANTE	CARTER HUILE LUBRIFIANTE
32/79	POLIA ÁRVORE MANIVELAS	CRANKSHAFT PULLEY	POLEA DEL CIGUEÑAL	POULIE DU VILEBREQUIN
33/66	FILTRO LUBRIF./RESFRIADOR	LUBR.OIL FILTER/COOLER	FILT.ACEITE/REFRIGERADOR	FILTRE HUILE/REFROID
34/63	TAMPA DO CABEÇOTE	CYLINDER HEAD COVER	TAPA DE VÁLVULAS	CACHE-CULBUTEURS
35/..	VENTILADOR	FAN	VENTILADOR	VENTILATEUR
36/41	TAMPA TRASEIRA CABEÇOTE	CYLINDER HEAD REAR COVER	TAPA TRASERA DE LA CULATA	CACHE-CULBUTEURS ARRIERE
37/48	TERMOSTATO E CARCAÇA	THERMOSTAT AND HOUSING	TERMÓSTATO Y CÁRTER	THERMOSTAT ET CARTER
38/54	COLETOR DE ADMISSÃO	INDUCTION MANIFOLD	MÚLTIPLE DE ADMISIÓN	COLLECTEUR D'ADMISSION
39/101	BBA.INJETORA COMBUSTÍVEL	FUEL INJECTION PUMP	BBA.INYEC.COMBUSTIBLE	POMPE D'INJEC./COMBUST
40/58	SISTEMA AUXILIAR PARTIDA	COLD WEATHER STARTING AID	SIST.AUXILIAR DE ARRANQUE	THERMOSTART
41/36	COLETOR DE ESCAPE	EXHAUST MANIFOLD	MÚLTIPLE DE ESCAPE	COLLECTEUR D'ÉCHAPPEMENT
42/120	BOMBA ALIMENTADORA E	FUEL LIFT PUMP AND	BOMBA DE ALIMENTACIÓN Y	POMPE D'ALIMENTATION ET
	FILTROS ÓLEO COMBUSTÍVEL	FUEL OIL FILTERS	FILTROS ACEITE COMBUST	FILTRES À HUILE COMBUST
43/17	TOMADA P/MANÔMOMETRO ÓLEO	OIL PRESS.GAUGE FITTING	TOMA P/MANÓMETRO ACEITE	PRISE P/MANOMETRE D'HUILE
44/..	TOMADA POTÊNCIA	POWER TAKE-OFF	TOMA DE POTENCIA	PRISE DE PUISSANCE
45/56	CARCAÇA DO VOLANTE	FLYWEEL HOUSING	CÁRTER DEL VOLANTE	CARTER DU VOLANT
46/32	MOTOR DE PARTIDA	STARTER MOTOR	MOTOR DE ARRANQUE	DÉMARREUR
47/21	ACIONAMENTO DO TAQUÍMETRO	TACHOMETER DRIVE	MANDO DEL TAQUÍMETRO	COMMANDE DU COMPTE-TOURS
48/54	TUBOS INJEÇÃO/INJETORES	FUEL INJECTION SYSTEM	EQUIPO DE INYECCIÓN	SYSTEME D'INJECTION
49/..	CONEXÃO ENTRADA D'ÁGUA	WATER INLET CONNECTION	CONEXIÓN ENTRADA DE AGUA	RACCORD D'ENTRÉE D'EAU
50/95	ALTERNADOR E CORREIA	ALTERNATOR AND BELT	ALTERNADOR Y CORREA	ALTERNATEUR ET COURROIE
52/204	ITENS DE INSTALAÇÃO	FITTING ITEMS	PIEZAS DE INSTALACIÓN	ARTICLES D'INSTALLATION
53/27	RESPIRO DO MOTOR	ENGINE BREATHER	RESPIRADERO DEL MOTOR	RENIFLARD DU MOTEUR
54/..	FILTRO DE AR	AIR CLEANER	FILTRO DE AIRE	FILTRE À AIR
55/95	VOLANTE E CREMALHEIRA	FLYWHEEL AND STARTER RING	VOLANTE Y CORONA	VOLANT ET COURONNE
56/71	BOMBA D'ÁGUA	WATER PUMP	BOMBA DE AGUA	POMPE À EAU
	ACESSÓRIOS	**ACCESSORIES**	**ACCESORIOS**	**ACCESSOIRES**
71/..	SUPORTES DO MOTOR	ENGINE SUPPORTS	SOPORTES DEL MOTOR	SUPPORTS DU MOTEUR
72/..	SISTEMA DE ARREFECIMENTO	COOLING SYSTEM	SISTEMA DE ENFRIAMIENTO	SYSTEME REFROIDISSEMENT
73/82	CONTROLES	CONTROLS	CONTROLES	CONTRÔLES
74/44	SISTEMA DE ESCAPE	EHXAUST SYSTEM	SISTEMA DE ESCAPE	SYSTEME D'ÉCHAPPEMENT
75/55	SISTEMA DE COMBUSTÍVEL	FUEL SYSTEM	SISTEMA DE COMBUSTIBLE	SYSTEME DE COMBUSTIBLE
76/..	SISTEMA DE ADMISSÃO	INDUCTION SYSTEM	SISTEMA DE ADMISIÓN	SYSTEME D'ADMISSION
77/..	PAINEL DE INSTRUMENTOS	INSTRUMENT PANEL	TABLERO DE INTRUMENTOS	TABLEAU DE BORD
78/..	SISTEMA ELÉTRICO	ELECTRICAL SYSTEM	SISTEMA ELÉCTRICO	SYSTEME ÉLECTRIQUE
	JOGO DE JUNTAS	**JOINT SETS**	**JUEGOS DE JUNTAS**	**JEUX DE JOINTS**
00/22	JOGO DE JUNTAS CABEÇOTE	TOP OVERHAUL	JUEGO DE JUNTAS CULATA	JEU DE JOINTS CULASSE
00/23	JOGO DE JUNTAS BLOCO	BOTTOM OVERHAUL	JUEGO DE JUNTAS BLOQUE	JEU DE JOINTS DU BLOC

INDICE DE GRUPOS
GROUP INDEX
INDICE DE GRUPOS
INDEX DE GROUPES

MOTOR 6354.4 (I)
ROLO COMPACTADOR DYNAPAC CP 27 COM RESFRIADOR DE ÓLEO NACIONAL

LISTA DE PEÇAS
PART LIST
LISTA DE PIEZAS
LISTE DE PIÈCES

8689

GRUPOS	UNIDADE BÁSICA Nº 182	BASIC UNIT No. 182	UNIDAD BÁSICA Nº 182	UNITÉ DE BASE Nº 182
11/45	BLOCO DE CILINDROS	CYLINDER BLOCK	BLOQUE DE CILINDROS	BLOC-CYLINDRES
12/42	CAIXA DE DISTRIBUIÇÃO	TIMING CASE	CAJA DE DISTRIBUCIÓN	CARTER DE LA DISTRIBUTION
13/20	ÁRVORE DE MANIVELAS	CRANKSHAFT	CIGÜEÑAL	VILEBREQUIN
14/19	PISTÕES E BIELAS	PISTONS/CONNECTING RODS	PISTONES Y BIELAS	PISTONS ET BIELLES
15/11	BOMBA ÓLEO LUBRIFICANTE	LUBRICATING OIL PUMP	BOMBA ACEITE LUBRICANTE	POMPE À HUILE LUBRIFIANTE
16/02	SIST.ACION.BOMBAS LUBRIC.	LUB/FUEL PUM DRIVE	SIST.ACCION.BOMBAS LUB.	SYST.COM.POMPES LUB./COMB
17/25	CABEÇOTE	CYLINDER HEAD	CULATA	CULASSE
18/24	VÁLVULAS/BALANCEIROS	VALVES/ROCKERSHAFT	VÁLVULAS Y BALANCINES	SOUPAPES/LEVIERS
20/06	RETENTOR TRASEIRO DE ÓLEO	REAR OIL SEAL	SELLO TRASERO DE ACEITE	DéFLECTEUR D'HUILE ARR.
21/21	ÁRVORE COMANDO VÁLVULAS	CAMSHAFT	ÁRBOL DE LEVAS	ARBRE À CAMES
22/11	ENGRENAGENS DISTRIBUIÇÃO	IDLER GEARS	ENGRANAJES DISTRIBUCIÓN	PIGNONS DISTRIBUTION
	COMPLEMENTOS	COMPLEMENTS	COMPLEMENTOS	COMPLéMENTS
31/72	CÁRTER ÓLEO LUBRIFICANTE	LUBRICATING OIL SUMP	CÁRTER ACEITE LUBRICANTE	CARTER HUILE LUBRIFIANTE
32/81	POLIA ÁRVORE MANIVELAS	CRANKSHAFT PULLEY	POLEA DEL CIGÜEÑAL	POULIE DU VILEBREQUIN
33/72	FILTRO LUBRIF./RESFRIADOR	LUBR.OIL FILTER/COOLER	FILT.ACEITE/REFRIGERADOR	FILTRE HUILE/REFROID
34/64	TAMPA DO CABEÇOTE	CYLINDER HEAD COVER	TAPA DE VÁLVULAS	CACHE-CULBUTEURS
35/..	VENTILADOR	FAN	VENTILADOR	VENTILATEUR
36/39	TAMPA TRASEIRA CABEÇOTE	CYLINDER HEAD REAR COVER	TAPA TRASERA DE LA CULATA	CACHE-CULBUTEURS ARRIERE
37/47	TERMOSTATO E CARCAÇA	THERMOSTAT AND HOUSING	TERMÓSTATO Y CÁRTER	THERMOSTAT ET CARTER
38/48	COLETOR DE ADMISSÃO	INDUCTION MANIFOLD	MÚLTIPLE DE ADMISIÓN	COLLECTEUR D'ADMISSION
39/86	BBA.INJETORA COMBUSTÍVEL	FUEL INJECTION PUMP	BBA.INYEC.COMBUSTIBLE	POMPE D'INJEC./COMBUST
40/47	SISTEMA AUXILIAR PARTIDA	COLD WEATHER STARTING AID	SIST.AUXILIAR DE ARRANQUE	THERMOSTART
41/33	COLETOR DE ESCAPE	EXHAUST MANIFOLD	MÚLTIPLE DE ESCAPE	COLLECTEUR D'ÉCHAPPEMENT
42/122	BOMBA ALIMENTADORA E	FUEL LIFT PUMP AND	BOMBA DE ALIMENTACIÓN Y	POMPE D'ALIMENTATION ET
	FILTROS ÓLEO COMBUSTÍVEL	FUEL OIL FILTERS	FILTROS ACEITE COMBUST	FILTRES À HUILE COMBUST
43/35	TOMADA P/MANÔMOMETRO ÓLEO	OIL PRESS.GAUGE FITTING	TOMA P/MANÓMETRO ACEITE	PRISE P/MANOMETRE D'HUILE
44/70	TOMADA POTÊNCIA	POWER TAKE-OFF	TOMA DE POTENCIA	PRISE DE PUISSANCE
45/70	CARCAÇA DO VOLANTE	FLYWEEL HOUSING	CÁRTER DEL VOLANTE	CARTER DU VOLANT
46/42	MOTOR DE PARTIDA	STARTER MOTOR	MOTOR DE ARRANQUE	DÉMARREUR
47/26	ACIONAMENTO DO TAQUíMETRO	TACHOMETER DRIVE	MANDO DEL TAQUíMETRO	COMMANDE DU COMPTE-TOURS
48/47	TUBOS INJEÇÃO/INJETORES	FUEL INJECTION SYSTEM	EQUIPO DE INYECCIÓN	SYSTEME D'INJECTION
49/16	CONEXÃO ENTRADA D'ÁGUA	WATER INLET CONNECTION	CONEXIÓN ENTRADA DE AGUA	RACCORD D'ENTRÉE D'EAU
50/158	ALTERNADOR E CORREIA	ALTERNATOR AND BELT	ALTERNADOR Y CORREA	ALTERNATEUR ET COURROIE
52/22	ITENS DE INSTALAÇÃO	FITTING ITEMS	PIEZAS DE INSTALACIÓN	ARTICLES D'INSTALLATION
53/27	RESPIRO DO MOTOR	ENGINE BREATHER	RESPIRADERO DEL MOTOR	RENIFLARD DU MOTEUR
54/..	FILTRO DE AR	AIR CLEANER	FILTRO DE AIRE	FILTRE À AIR
55/56	VOLANTE E CREMALHEIRA	FLYWHEEL AND STARTER RING	VOLANTE Y CORONA	VOLANT ET COURONNE
56/37	BOMBA D'ÁGUA	WATER PUMP	BOMBA DE AGUA	POMPE À EAU
	ACESSÓRIOS	ACCESSORIES	ACCESORIOS	ACCESSOIRES
71/94	SUPORTES DO MOTOR	ENGINE SUPPORTS	SOPORTES DEL MOTOR	SUPPORTS DU MOTEUR
72/..	SISTEMA DE ARREFECIMENTO	COOLING SYSTEM	SISTEMA DE ENFRIAMIENTO	SYSTEME REFROIDISSEMENT
73/84	CONTROLES	CONTROLS	CONTROLES	CONTRÔLES
74/..	SISTEMA DE ESCAPE	EHXAUST SYSTEM	SISTEMA DE ESCAPE	SYSTEME D'ÉCHAPPEMENT
75/44	SISTEMA DE COMBUSTÍVEL	FUEL SYSTEM	SISTEMA DE COMBUSTIBLE	SYSTEME DE COMBUSTIBLE
76/..	SISTEMA DE ADMISSÃO	INDUCTION SYSTEM	SISTEMA DE ADMISIÓN	SYSTEME D'ADMISSION
77/..	PAINEL DE INSTRUMENTOS	INSTRUMENT PANEL	TABLERO DE INTRUMENTOS	TABLEAU DE BORD
78/..	SISTEMA ELÉTRICO	ELECTRICAL SYSTEM	SISTEMA ELéCTRICO	SYSTEME éLECTRIQUE
	JOGO DE JUNTAS	JOINT SETS	JUEGOS DE JUNTAS	JEUX DE JOINTS
00/22	JOGO DE JUNTAS CABEÇOTE	TOP OVERHAUL	JUEGO DE JUNTAS CULATA	JEU DE JOINTS CULASSE
00/35	JOGO DE JUNTAS BLOCO	BOTTOM OVERHAUL	JUEGO DE JUNTAS BLOQUE	JEU DE JOINTS DU BLOC

INDICE DE GRUPOS
GROUP INDEX
INDICE DE GRUPOS
INDEX DE GROUPES

MOTOR 6354.4 (TA)
TRATOR CBT 2500

LISTA DE PEÇAS
PART LIST
LISTA DE PIEZAS
LISTE DE PIECES

8693

GRUPOS	UNIDADE BÁSICA Nº 182	BASIC UNIT No. 182	UNIDAD BÁSICA Nº 182	UNITÉ DE BASE Nº 182
11/45	BLOCO DE CILINDROS	CYLINDER BLOCK	BLOQUE DE CILINDROS	BLOC-CYLINDRES
12/42	CAIXA DE DISTRIBUIÇÃO	TIMING CASE	CAJA DE DISTRIBUCIÓN	CARTER DE LA DISTRIBUTION
13/20	ÁRVORE DE MANIVELAS	CRANKSHAFT	CIGÜEÑAL	VILEBREQUIN
14/19	PISTÕES E BIELAS	PISTONS/CONNECTING RODS	PISTONES Y BIELAS	PISTONS ET BIELLES
15/11	BOMBA ÓLEO LUBRIFICANTE	LUBRICATING OIL PUMP	BOMBA ACEITE LUBRICANTE	POMPE À HUILE LUBRIFIANTE
16/03	SIST.ACION.BOMBAS LUBRIC.	LUB/FUEL PUM DRIVE	SIST.ACCION.BOMBAS LUB.	SYST.COM.POMPES LUB./COMB
17/25	CABEÇOTE	CYLINDER HEAD	CULATA	CULASSE
18/24	VÁLVULAS/BALANCEIROS	VALVES/ROCKERSHAFT	VÁLVULAS Y BALANCINES	SOUPAPES/LEVIERS
20/06	RETENTOR TRASEIRO DE ÓLEO	REAR OIL SEAL	SELLO TRASERO DE ACEITE	DéFLECTEUR D'HUILE ARR.
21/21	ÁRVORE COMANDO VÁLVULAS	CAMSHAFT	ÁRBOL DE LEVAS	ARBRE À CAMES
22/11	ENGRENAGENS DISTRIBUIÇÃO	IDLER GEARS	ENGRANAJES DISTRIBUCIÓN	PIGNONS DISTRIBUTION
	COMPLEMENTOS	**COMPLEMENTS**	**COMPLEMENTOS**	**COMPLéMENTS**
31/107	CÁRTER ÓLEO LUBRIFICANTE	LUBRICATING OIL SUMP	CÁRTER ACEITE LUBRICANTE	CARTER HUILE LUBRIFIANTE
32/81	POLIA ÁRVORE MANIVELAS	CRANKSHAFT PULLEY	POLEA DEL CIGÜEÑAL	POULIE DU VILEBREQUIN
33/35	FILTRO LUBRIF./RESFRIADOR	LUBR.OIL FILTER/COOLER	FILT.ACEITE/REFRIGERADOR	FILTRE HUILE/REFROID.
34/63	TAMPA DO CABECOTE	CYLINDER HEAD COVER	TAPA DE VÁLVULAS	CACHE-CULBUTEURS
35/51	VENTILADOR	FAN	VENTILADOR	VENTILATEUR
36/39	TAMPA TRASEIRA CABEÇOTE	CYLINDER HEAD REAR COVER	TAPA TRASERA DE LA CULATA	CACHE-CULBUTEURS ARRIERE
37/47	TERMOSTATO E CARCAÇA	THERMOSTAT AND HOUSING	TERMÓSTATO Y CÁRTER	THERMOSTAT ET CARTER
38/48	COLETOR DE ADMISSÃO	INDUCTION MANIFOLD	MÚLTIPLE DE ADMISIÓN	COLLECTEUR D'ADMISSION
39/86	BBA.INJETORA COMBUSTÍVEL	FUEL INJECTION PUMP	BBA.INYEC.COMBUSTIBLE	POMPE D'INJEC./COMBUST.
40/47	SISTEMA AUXILIAR PARTIDA	COLD WEATHER STARTING AID	SIST.AUXILIAR DE ARRANQUE	THERMOSTART
41/33	COLETOR DE ESCAPE	EXHAUST MANIFOLD	MÚLTIPLE DE ESCAPE	COLLECTEUR D'ÉCHAPPEMENT
42/122	BOMBA ALIMENTADORA E	FUEL LIFT PUMP AND	BOMBA DE ALIMENTACIÓN Y	POMPE D'ALIMENTATION ET
	FILTROS ÓLEO COMBUSTÍVEL	FUEL OIL FILTERS	FILTROS ACEITE COMBUST.	FILTRES À HUILE COMBUST.
43/53	TOMADA P/MANÔMOMETRO ÓLEO	OIL PRESS.GAUGE FITTING	TOMA P/MANÓMETRO ACEITE	PRISE P/MANOMETRE D'HUILE
44/70	TOMADA POTÊNCIA	POWER TAKE-OFF	TOMA DE POTENCIA	PRISE DE PUISSANCE
45/93	CARCAÇA DO VOLANTE	FLYWEEL HOUSING	CÁRTER DEL VOLANTE	CARTER DU VOLANT
46/42	MOTOR DE PARTIDA	STARTER MOTOR	MOTOR DE ARRANQUE	DÉMARREUR
47/26	ACIONAMENTO DO TAQUÍMETRO	TACHOMETER DRIVE	MANDO DEL TAQUÍMETRO	COMMANDE DU COMPTE-TOURS
48/47	TUBOS INJEÇÃO/INJETORES	FUEL INJECTION SYSTEM	EQUIPO DE INYECCIÓN	SYSTEME D'INJECTION
49/10	CONEXÃO ENTRADA D'ÁGUA	WATER INLET CONNECTION	CONEXIÓN ENTRADA DE AGUA	RACCORD D'ENTRÉE D'EAU
50/112	ALTERNADOR E CORREIA	ALTERNATOR AND BELT	ALTERNADOR Y CORREA	ALTERNATEUR ET COURROIE
52/206	ITENS DE INSTALAÇÃO	FITTING ITEMS	PIEZAS DE INSTALACIÓN	ARTICLES D'INSTALLATION
53/27	RESPIRO DO MOTOR	ENGINE BREATHER	RESPIRADERO DEL MOTOR	RENIFLARD DU MOTEUR
54/..	FILTRO DE AR	AIR CLEANER	FILTRO DE AIRE	FILTRE À AIR
55/130	VOLANTE E CREMALHEIRA	FLYWHEEL AND STARTER RING	VOLANTE Y CORONA	VOLANT ET COURONNE
56/37	BOMBA D'ÁGUA	WATER PUMP	BOMBA DE AGUA	POMPE À EAU
	ACESSÓRIOS	**ACCESSORIES**	**ACCESORIOS**	**ACCESSOIRES**
71/104	SUPORTES DO MOTOR	ENGINE SUPPORTS	SOPORTES DEL MOTOR	SUPPORTS DU MOTEUR
72/..	SISTEMA DE ARREFECIMENTO	COOLING SYSTEM	SISTEMA DE ENFRIAMIENTO	SYSTEME REFROIDISSEMENT
73/100	CONTROLES	CONTROLS	CONTROLES	CONTRÔLES
74/..	SISTEMA DE ESCAPE	EHXAUST SYSTEM	SISTEMA DE ESCAPE	SYSTEME D'ÉCHAPPEMENT
75/44	SISTEMA DE COMBUSTÍVEL	FUEL SYSTEM	SISTEMA DE COMBUSTIBLE	SYSTEME DE COMBUSTIBLE
76/..	SISTEMA DE ADMISSÃO	INDUCTION SYSTEM	SISTEMA DE ADMISIÓN	SYSTEME D'ADMISSION
77/77	PAINEL DE INSTRUMENTOS	INSTRUMENT PANEL	TABLERO DE INTRUMENTOS	TABLEAU DE BORD
78/	SISTEMA ELÉTRICO	ELECTRICAL SYSTEM	SISTEMA ELéCTRICO	SYSTEME ÉLECTRIQUE
	JOGO DE JUNTAS	**JOINT SETS**	**JUEGOS DE JUNTAS**	**JEUX DE JOINTS**
00/22	JOGO DE JUNTAS CABEÇOTE	TOP OVERHAUL	JUEGO DE JUNTAS CULATA	JEU DE JOINTS CULASSE
00/23	JOGO DE JUNTAS BLOCO	BOTTOM OVERHAUL	JUEGO DE JUNTAS BLOQUE	JEU DE JOINTS DU BLOC

INDICE DE GRUPOS
GROUP INDEX
INDICE DE GRUPOS
INDEX DE GROUPES

MOTOR 6354.4 (I)
ROLO COMPACTADOR DYNAPAC CA 251I

LISTA DE PEÇAS
PART LIST
LISTA DE PIEZAS
LISTE DE PIECES

8730

GRUPOS	UNIDADE BÁSICA Nº 187	BASIC UNIT No. 187	UNIDAD BÁSICA Nº 187	UNITé DE BASE Nº 187
11/45	BLOCO DE CILINDROS	CYLINDER BLOCK	BLOQUE DE CILINDROS	BLOC-CYLINDRES
12/42	CAIXA DE DISTRIBUIÇÃO	TIMING CASE	CAJA DE DISTRIBUCIóN	CARTER DE LA DISTRIBUTION
13/20	ÁRVORE DE MANIVELAS	CRANKSHAFT	CIGUEÑAL	VILEBREQUIN
14/19	PISTÕES E BIELAS	PISTONS/CONNECTING RODS	PISTONES Y BIELAS	PISTONS ET BIELLES
15/12	BOMBA óLEO LUBRIFICANTE	LUBRICATING OIL PUMP	BOMBA ACEITE LUBRICANTE	POMPE À HUILE LUBRIFIANTE
16/03	SIST.ACION.BOMBAS LUBRIC.	LUB/FUEL PUM DRIVE	SIST.ACCION.BOMBAS LUB	SYST.COM.POMPES LUB./COMB
17/25	CABEÇOTE	CYLINDER HEAD	CULATA	CULASSE
18/24	VÁLVULAS/BALANCEIROS	VALVES/ROCKERSHAFT	VÁLVULAS Y BALANCINES	SOUPAPES/LEVIERS
20/06	RETENTOR TRASEIRO DE óLEO	REAR OIL SEAL	SELLO TRASERO DE ACEITE	DéFLECTEUR D'HUILE ARR
21/21	ÁRVORE COMANDO VÁLVULAS	CAMSHAFT	ÁRBOL DE LEVAS	ARBRE À CAMES
22/11	ENGRENAGENS DISTRIBUIÇÃO	IDLER GEARS	ENGRANAJES DISTRIBUCIÓN	PIGNONS DISTRIBUTION
	COMPLEMENTOS	**COMPLEMENTS**	**COMPLEMENTOS**	**COMPLéMENTS**
31/111	CÁRTER óLEO LUBRIFICANTE	LUBRICATING OIL SUMP	CÁRTER ACEITE LUBRICANTE	CARTER HUILE LUBRIFIANTE
32/79	POLIA ÁRVORE MANIVELAS	CRANKSHAFT PULLEY	POLEA DEL CIGUEÑAL	POULIE DU VILEBREQUIN
33/85	FILTRO LUBRIF./RESFRIADOR	LUBR.OIL FILTER/COOLER	FILT.ACEITE/REFRIGERADOR	FILTRE HUILE/REFROID
34/63	TAMPA DO CABEÇOTE	CYLINDER HEAD COVER	TAPA DE VÁLVULAS	CACHE-CULBUTEURS
35/80	VENTILADOR	FAN	VENTILADOR	VENTILATEUR
36/39	TAMPA TRASEIRA CABEÇOTE	CYLINDER HEAD REAR COVER	TAPA TRASERA DE LA CULATA	CACHE-CULBUTEURS ARRIERE
37/48	TERMOSTATO E CARCAÇA	THERMOSTAT AND HOUSING	TERMÓSTATO Y CÁRTER	THERMOSTAT ET CARTER
38/49	COLETOR DE ADMISSÃO	INDUCTION MANIFOLD	MÚLTIPLE DE ADMISIÓN	COLLECTEUR D'ADMISSION
38/96	COLETOR DE ADMISSÃO (A)	INDUCTION MANIFOLD (A)	MÚLTIPLE DE ADMISIÓN (A)	COLLECTEUR D'ADMIS. (A)
39/97	BBA.INJETORA COMBUSTÍVEL	FUEL INJECTION PUMP	BBA.INYEC.COMBUSTIBLE	POMPE D'INJEC./COMBUST
40/81	SISTEMA AUXILIAR PARTIDA	COLD WEATHER STARTING AID	SIST.AUXILIAR DE ARRANQUE	THERMOSTART
41/26	COLETOR DE ESCAPE	EXHAUST MANIFOLD	MÚLTIPLE DE ESCAPE	COLLECTEUR D'ÉCHAPPEMENT
42/149	BOMBA ALIMENTADORA E FILTROS óLEO COMBUSTÍVEL	FUEL LIFT PUMP AND FUEL OIL FILTERS	BOMBA DE ALIMENTACIÓN Y FILTROS ACEITE COMBUST	POMPE D'ALIMENTATION ET FILTRES À HUILE COMBUST
43/35	TOMADA P/MANÔMETRO óLEO	OIL PRESS.GAUGE FITTING	TOMA P/MANÓMETRO ACEITE	PRISE P/MANOMETRE D'HUILE
44/..	TOMADA POTÊNCIA	POWER TAKE-OFF	TOMA DE POTENCIA	PRISE DE PUISSANCE
45/70	CARCAÇA DO VOLANTE	FLYWEEL HOUSING	CÁRTER DEL VOLANTE	CARTER DU VOLANT
46/42	MOTOR DE PARTIDA	STARTER MOTOR	MOTOR DE ARRANQUE	DéMARREUR
47/26	ACIONAMENTO DO TAQUíMETRO	TACHOMETER DRIVE	MANDO DEL TAQUíMETRO	COMMANDE DU COMPTE-TOURS
48/54	TUBOS INJEÇÃO/INJETORES	FUEL INJECTION SYSTEM	EQUIPO DE INYECCIÓN	SYSTEME D'INJECTION
49/..	CONEXÃO ENTRADA D'ÁGUA	WATER INLET CONNECTION	CONEXIÓN ENTRADA DE AGUA	RACCORD D'ENTRéE D'EAU
50/141	ALTERNADOR E CORREIA	ALTERNATOR AND BELT	ALTERNADOR Y CORREA	ALTERNATEUR ET COURROIE
52/233	ITENS DE INSTALAÇÃO	FITTING ITEMS	PIEZAS DE INSTALACIÓN	ARTICLES D'INSTALLATION
53/27	RESPIRO DO MOTOR	ENGINE BREATHER	RESPIRADERO DEL MOTOR	RENIFLARD DU MOTEUR
54/..	FILTRO DE AR	AIR CLEANER	FILTRO DE AIRE	FILTRE À AIR
55/131	VOLANTE E CREMALHEIRA	FLYWHEEL AND STARTER RING	VOLANTE Y CORONA	VOLANT ET COURONNE
56/38	BOMBA D'ÁGUA	WATER PUMP	BOMBA DE AGUA	POMPE À EAU
	ACESSÓRIOS	**ACCESSORIES**	**ACCESORIOS**	**ACCESSOIRES**
71/106	SUPORTES DO MOTOR	ENGINE SUPPORTS	SOPORTES DEL MOTOR	SUPPORTS DU MOTEUR
72/..	SISTEMA DE ARREFECIMENTO	COOLING SYSTEM	SISTEMA DE ENFRIAMIENTO	SYSTEME REFROIDISSEMENT
73/..	CONTROLES	CONTROLS	CONTROLES	CONTRÔLES
74/24	SISTEMA DE ESCAPE	EHXAUST SYSTEM	SISTEMA DE ESCAPE	SYSTEME D'éCHAPPEMENT
75/83	SISTEMA DE COMBUSTÍVEL	FUEL SYSTEM	SISTEMA DE COMBUSTIBLE	SYSTEME DE COMBUSTIBLE
76/03	SISTEMA DE ADMISSÃO	INDUCTION SYSTEM	SISTEMA DE ADMISIÓN	SYSTEME D'ADMISSION
77/..	PAINEL DE INSTRUMENTOS	INSTRUMENT PANEL	TABLERO DE INTRUMENTOS	TABLEAU DE BORD
78/..	SISTEMA ELéTRICO	ELECTRICAL SYSTEM	SISTEMA ELéCTRICO	SYSTEME éLECTRIQUE
	JOGO DE JUNTAS	**JOINT SETS**	**JUEGOS DE JUNTAS**	**JEUX DE JOINTS**
00/22	JOGO DE JUNTAS CABEÇOTE	TOP OVERHAUL	JUEGO DE JUNTAS CULATA	JEU DE JOINTS CULASSE
00/23	JOGO DE JUNTAS BLOCO	BOTTOM OVERHAUL	JUEGO DE JUNTAS BLOQUE	JEU DE JOINTS DU BLOC

(A) USADO COM O CIRCUITO FECHADO DE RESPIRO DO CÁRTER
USED WITH THE CLOSED CIRCUIT OF BREATHER OF SUMP
USADO COM O CIRCUITO CERRADO DO RESPIRADERO DO CARTER
UTILISé AVEC CIRCUIT CLOSED, RENIFLARD, CARTER

INDICE DE GRUPOS
GROUP INDEX
INDICE DE GRUPOS
INDEX DE GROUPES

MOTOR CQ20B6.354V

CAMINHAO GM 13.000 COM COMPRESSOR

LISTA DE PECAS
PART LIST
LISTA DE PIEZAS
LISTE DE PIECES

8731

GRUPOS	UNIDADE BÁSICA Nº 202	BASIC UNIT No. 202	UNIDAD BÁSICA Nº 202	UNITé DE BASE Nº 202
11/52	BLOCO DE CILINDROS	CYLINDER BLOCK	BLOQUE DE CILINDROS	BLOC-CYLINDRES
12/42	CAIXA DE DISTRIBUIÇÃO	TIMING CASE	CAJA DE DISTRIBUCIóN	CARTER DE LA DISTRIBUTION
13/36	ÁRVORE DE MANIVELAS	CRANKSHAFT	CIGUEÑAL	VILEBREQUIN
14/25	PISTÕES E BIELAS	PISTONS/CONNECTING RODS	PISTONES Y BIELAS	PISTONS ET BIELLES
15/12	BOMBA óLEO LUBRIFICANTE	LUBRICATING OIL PUMP	BOMBA ACEITE LUBRICANTE	POMPE à HUILE LUBRIFIANTE
16/03	SIST.ACION.BOMBAS LUBRIC.	LUB/FUEL PUM DRIVE	SIST.ACCION.BOMBAS LUB	SYST.COM.POMPES LUB./COMB
17/25	CABEÇOTE	CYLINDER HEAD	CULATA	CULASSE
18/27	VÁLVULAS/BALANCEIROS	VALVES/ROCKERSHAFT	VÁLVULAS Y BALANCINES	SOUPAPES/LEVIERS
20/06	RETENTOR TRASEIRO DE óLEO	REAR OIL SEAL	SELLO TRASERO DE ACEITE	DéFLECTEUR D'HUILE ARR
21/16	ÁRVORE COMANDO VÁLVULAS	CAMSHAFT	ÁRBOL DE LEVAS	ARBRE à CAMES
22/11	ENGRENAGENS DISTRIBUIÇÃO	IDLER GEARS	ENGRANAJES DISTRIBUCIóN	PIGNONS DISTRIBUTION
	COMPLEMENTOS	COMPLEMENTS	COMPLEMENTOS	COMPLéMENTS
31/126	CÁRTER óLEO LUBRIFICANTE	LUBRICATING OIL SUMP	CÁRTER ACEITE LUBRICANTE	CARTER HUILE LUBRIFIANTE
32/57	POLIA ÁRVORE MANIVELAS	CRANKSHAFT PULLEY	POLEA DEL CIGUEÑAL	POULIE DU VILEBREQUIN
33/80	FILTRO LUBRIF./RESFRIADOR	LUBR.OIL FILTER/COOLER	FILT.ACEITE/REFRIGERADOR	FILTRE HUILE/REFROID
34/49	TAMPA DO CABEÇOTE	CYLINDER HEAD COVER	TAPA DE VÁLVULAS	CACHE-CULBUTEURS
35/79	VENTILADOR	FAN	VENTILADOR	VENTILATEUR
36/55	TAMPA TRASEIRA CABEÇOTE	CYLINDER HEAD REAR COVER	TAPA TRASERA DE LA CULATA	CACHE-CULBUTEURS ARRIERE
37/82	TERMOSTATO E CARCAÇA	THERMOSTAT AND HOUSING	TERMóSTATO Y CÁRTER	THERMOSTAT ET CARTER
38/49	COLETOR DE ADMISSÃO	INDUCTION MANIFOLD	MÚLTIPLE DE ADMISIóN	COLLECTEUR D'ADMISSION
38/96	COLETOR DE ADMISSÃO (A)	INDUCTION MANIFOLD (A)	MÚLTIPLE DE ADMISIóN (A)	COLLECTEUR D'ADMIS. (A)
39/126	BBA.INJETORA COMBUSTíVEL	FUEL INJECTION PUMP	BBA.INYEC.COMBUSTIBLE	POMPE D'INJEC./COMBUST
40/80	SISTEMA AUXILIAR PARTIDA	COLD WEATHER STARTING AID	SIST.AUXILIAR DE ARRANQUE	THERMOSTART
41/43	COLETOR DE ESCAPE	EXHAUST MANIFOLD	MÚLTIPLE DE ESCAPE	COLLECTEUR D'éCHAPPEMENT
42/148	BOMBA ALIMENTADORA E	FUEL LIFT PUMP AND	BOMBA DE ALIMENTACIóN Y	POMPE D'ALIMENTATION ET
	FILTROS óLEO COMBUSTíVEL	FUEL OIL FILTERS	FILTROS ACEITE COMBUST	FILTRES à HUILE COMBUST
43/55	TOMADA P/MANÔMOMETRO óLEO	OIL PRESS.GAUGE FITTING	TOMA P/MANóMETRO ACEITE	PRISE P/MANOMETRE D'HUILE
44/94	TOMADA POTÊNCIA	POWER TAKE-OFF	TOMA DE POTENCIA	PRISE DE PUISSANCE
44/94A	TOMADA POTÊNCIA	POWER TAKE-OFF	TOMA DE POTENCIA	PRISE DE PUISSANCE
45/86	CARCAÇA DO VOLANTE	FLYWEEL HOUSING	CÁRTER DEL VOLANTE	CARTER DU VOLANT
46/14	MOTOR DE PARTIDA	STARTER MOTOR	MOTOR DE ARRANQUE	DéMARREUR
47/30	ACIONAMENTO DO TAQUíMETRO	TACHOMETER DRIVE	MANDO DEL TAQUíMETRO	COMMANDE DU COMPTE-TOURS
48/68	TUBOS INJEÇÃO/INJETORES	FUEL INJECTION SYSTEM	EQUIPO DE INYECCIóN	SYSTEME D'INJECTION
49/..	CONEXÃO ENTRADA D'ÁGUA	WATER INLET CONNECTION	CONEXIóN ENTRADA DE AGUA	RACCORD D'ENTRéE D'EAU
50/140	ALTERNADOR E CORREIA	ALTERNATOR AND BELT	ALTERNADOR Y CORREA	ALTERNATEUR ET COURROIE
52/232	ITENS DE INSTALAÇÃO	FITTING ITEMS	PIEZAS DE INSTALACIóN	ARTICLES D'INSTALLATION
53/26	RESPIRO DO MOTOR	ENGINE BREATHER	RESPIRADERO DEL MOTOR	RENIFLARD DU MOTEUR
54/..	FILTRO DE AR	AIR CLEANER	FILTRO DE AIRE	FILTRE à AIR
55/118	VOLANTE E CREMALHEIRA	FLYWHEEL AND STARTER RING	VOLANTE Y CORONA	VOLANT ET COURONNE
56/80	BOMBA D'ÁGUA	WATER PUMP	BOMBA DE AGUA	POMPE à EAU
58/09	TURBO	TURBOCHARGER	AVEC COMPRESSEUR	TURBINA
	ACESSóRIOS	ACCESSORIES	ACCESORIOS	ACCESSOIRES
71/103	SUPORTES DO MOTOR	ENGINE SUPPORTS	SOPORTES DEL MOTOR	SUPPORTS DU MOTEUR
72/..	SISTEMA DE ARREFECIMENTO	COOLING SYSTEM	SISTEMA DE ENFRIAMIENTO	SYSTEME REFROIDISSEMENT
73/98	CONTROLES	CONTROLS	CONTROLES	CONTRôLES
74/61	SISTEMA DE ESCAPE	EHXAUST SYSTEM	SISTEMA DE ESCAPE	SYSTEME D'éCHAPPEMENT
75/82	SISTEMA DE COMBUSTíVEL	FUEL SYSTEM	SISTEMA DE COMBUSTIBLE	SYSTEME DE COMBUSTIBLE
76/06	SISTEMA DE ADMISSÃO	INDUCTION SYSTEM	SISTEMA DE ADMISIóN	SYSTEME D'ADMISSION
77/..	PAINEL DE INSTRUMENTOS	INSTRUMENT PANEL	TABLERO DE INTRUMENTOS	TABLEAU DE BORD
78/..	SISTEMA ELéTRICO	ELECTRICAL SYSTEM	SISTEMA ELéCTRICO	SYSTEME éLECTRIQUE
	JOGO DE JUNTAS	JOINT SETS	JUEGOS DE JUNTAS	JEUX DE JOINTS
00/28	JOGO DE JUNTAS CABEÇOTE	TOP OVERHAUL	JUEGO DE JUNTAS CULATA	JEU DE JOINTS CULASSE
00/23	JOGO DE JUNTAS BLOCO	BOTTOM OVERHAUL	JUEGO DE JUNTAS BLOQUE	JEU DE JOINTS DU BLOC

(A) USADO COM O CIRCUITO FECHADO DE RESPIRO DO CÁRTER
USED WITH THE CLOSED CIRCUIT OF BREATHER OF SUMP
USADO COM O CIRCUITO CERRADO DO RESPIRADERO DO CARTER
UTILISé AVEC CIRCUIT CLOSED, RENIFLARD, CARTER

INDICE DE GRUPOS
GROUP INDEX
INDICE DE GRUPOS
INDEX DE GROUPES

MOTOR AT6354.4 (A)

COLHEDEIRA MF 5650 TURBO

LISTA DE PEÇAS
PART LIST
LISTA DE PIEZAS
LISTE DE PIÈCES

8737

GRUPOS	UNIDADE BÁSICA Nº 226	BASIC UNIT No. 226	UNIDAD BÁSICA Nº 226	UNITÉ DE BASE Nº 226
11/61	BLOCO DE CILINDROS	CYLINDER BLOCK	BLOQUE DE CILINDROS	BLOC-CYLINDRES
12/42	CAIXA DE DISTRIBUIÇÃO	TIMING CASE	CAJA DE DISTRIBUCIÓN	CARTER DE LA DISTRIBUTION
13/39	ÁRVORE DE MANIVELAS	CRANKSHAFT	CIGUEÑAL	VILEBREQUIN
14/30	PISTÕES E BIELAS	PISTONS/CONNECTING RODS	PISTONES Y BIELAS	PISTONS ET BIELLES
15/19	BOMBA ÓLEO LUBRIFICANTE	LUBRICATING OIL PUMP	BOMBA ACEITE LUBRICANTE	POMPE À HUILE LUBRIFIANTE
16/03	SIST.ACION.BOMBAS LUBRIC.	LUB/FUEL PUM DRIVE	SIST.ACCION.BOMBAS LUB.	SYST.COM.POMPES LUB./COMB
17/37	CABEÇOTE	CYLINDER HEAD	CULATA	CULASSE
18/30	VÁLVULAS/BALANCEIROS	VALVES/ROCKERSHAFT	VÁLVULAS Y BALANCINES	SOUPAPES/LEVIERS
20/06	RETENTOR TRASEIRO DE ÓLEO	REAR OIL SEAL	SELLO TRASERO DE ACEITE	DÉFLECTEUR D'HUILE ARR.
21/16	ÁRVORE COMANDO VÁLVULAS	CAMSHAFT	ÁRBOL DE LEVAS	ARBRE À CAMES
22/11	ENGRENAGENS DISTRIBUIÇÃO	IDLER GEARS	ENGRANAJES DISTRIBUCIÓN	PIGNONS DISTRIBUTION
	COMPLEMENTOS	**COMPLEMENTS**	**COMPLEMENTOS**	**COMPLÉMENTS**
31/117	CÁRTER ÓLEO LUBRIFICANTE	LUBRICATING OIL SUMP	CÁRTER ACEITE LUBRICANTE	CARTER HUILE LUBRIFIANTE
32/56	POLIA ÁRVORE MANIVELAS	CRANKSHAFT PULLEY	POLEA DEL CIGUEÑAL	POULIE DU VILEBREQUIN
33/84	FILTRO LUBRIF./RESFRIADOR	LUBR.OIL FILTER/COOLER	FILT.ACEITE/REFRIGERADOR	FILTRE HUILE/REFROID
34/62	TAMPA DO CABEÇOTE	CYLINDER HEAD COVER	TAPA DE VÁLVULAS	CACHE-CULBUTEURS
35/82	VENTILADOR	FAN	VENTILADOR	VENTILATEUR
36/39	TAMPA TRASEIRA CABEÇOTE	CYLINDER HEAD REAR COVER	TAPA TRASERA DE LA CULATA	CACHE-CULBUTEURS ARRIERE
37/85	TERMOSTATO E CARCAÇA	THERMOSTAT AND HOUSING	TERMÓSTATO Y CÁRTER	THERMOSTAT ET CARTER
38/49	COLETOR DE ADMISSÃO	INDUCTION MANIFOLD	MÚLTIPLE DE ADMISIÓN	COLLECTEUR D'ADMISSION
38/96	COLETOR DE ADMISSÃO (A)	INDUCTION MANIFOLD (A)	MÚLTIPLE DE ADMISIÓN (A)	COLLECTEUR D'ADMIS. (A)
39/147	BBA.INJETORA COMBUSTÍVEL	FUEL INJECTION PUMP	BBA.INYEC.COMBUSTIBLE	POMPE D'INJEC./COMBUST
40/83	SISTEMA AUXILIAR PARTIDA	COLD WEATHER STARTING AID	SIST.AUXILIAR DE ARRANQUE	THERMOSTART
41/44	COLETOR DE ESCAPE	EXHAUST MANIFOLD	MÚLTIPLE DE ESCAPE	COLLECTEUR D'ÉCHAPPEMENT
42/152	BOMBA ALIMENTADORA E	FUEL LIFT PUMP AND	BOMBA DE ALIMENTACIÓN Y	POMPE D'ALIMENTATION ET
	FILTROS ÓLEO COMBUSTÍVEL	FUEL OIL FILTERS	FILTROS ACEITE COMBUST	FILTRES À HUILE COMBUST
43/43	TOMADA P/MANÔMETRO ÓLEO	OIL PRESS.GAUGE FITTING	TOMA P/MANÓMETRO ACEITE	PRISE P/MANOMETRE D'HUILE
44/..	TOMADA POTÊNCIA	POWER TAKE-OFF	TOMA DE POTENCIA	PRISE DE PUISSANCE
45/45	CARCAÇA DO VOLANTE	FLYWEEL HOUSING	CÁRTER DEL VOLANTE	CARTER DU VOLANT
46/..	MOTOR DE PARTIDA	STARTER MOTOR	MOTOR DE ARRANQUE	DÉMARREUR
47/28	ACIONAMENTO DO TAQUÍMETRO	TACHOMETER DRIVE	MANDO DEL TAQUÍMETRO	COMMANDE DU COMPTE-TOURS
48/82	TUBOS INJEÇÃO/INJETORES	FUEL INJECTION SYSTEM	EQUIPO DE INYECCIÓN	SYSTEME D'INJECTION
49/16	CONEXÃO ENTRADA D'ÁGUA	WATER INLET CONNECTION	CONEXIÓN ENTRADA DE AGUA	RACCORD D'ENTRÉE D'EAU
50/153	ALTERNADOR E CORREIA	ALTERNATOR AND BELT	ALTERNADOR Y CORREA	ALTERNATEUR ET COURROIE
52/235	ITENS DE INSTALAÇÃO	FITTING ITEMS	PIEZAS DE INSTALACIÓN	ARTICLES D'INSTALLATION
53/27	RESPIRO DO MOTOR	ENGINE BREATHER	RESPIRADERO DEL MOTOR	RENIFLARD DU MOTEUR
54/..	FILTRO DE AR	AIR CLEANER	FILTRO DE AIRE	FILTRE À AIR
55/..	VOLANTE E CREMALHEIRA	FLYWHEEL AND STARTER RING	VOLANTE Y CORONA	VOLANT ET COURONNE
56/82	BOMBA D'ÁGUA	WATER PUMP	BOMBA DE AGUA	POMPE À EAU
58/10	TURBO	TURBOCHARGER	AVEC COMPRESSEUR	TURBINA
	ACESSÓRIOS	**ACCESSORIES**	**ACCESORIOS**	**ACCESSOIRES**
71/81	SUPORTES DO MOTOR	ENGINE SUPPORTS	SOPORTES DEL MOTOR	SUPPORTS DU MOTEUR
72/..	SISTEMA DE ARREFECIMENTO	COOLING SYSTEM	SISTEMA DE ENFRIAMIENTO	SYSTEME REFROIDISSEMENT
73/108	CONTROLES	CONTROLS	CONTROLES	CONTRÔLES
74/63	SISTEMA DE ESCAPE	EHXAUST SYSTEM	SISTEMA DE ESCAPE	SYSTEME D'ÉCHAPPEMENT
75/85	SISTEMA DE COMBUSTÍVEL	FUEL SYSTEM	SISTEMA DE COMBUSTIBLE	SYSTEME DE COMBUSTIBLE
76/12	SISTEMA DE ADMISSÃO	INDUCTION SYSTEM	SISTEMA DE ADMISIÓN	SYSTEME D'ADMISSION
77/..	PAINEL DE INSTRUMENTOS	INSTRUMENT PANEL	TABLERO DE INTRUMENTOS	TABLEAU DE BORD
78/..	SISTEMA ELÉTRICO	ELECTRICAL SYSTEM	SISTEMA ELÉCTRICO	SYSTEME ÉLECTRIQUE
	JOGO DE JUNTAS	**JOINT SETS**	**JUEGOS DE JUNTAS**	**JEUX DE JOINTS**
00/28	JOGO DE JUNTAS CABEÇOTE	TOP OVERHAUL	JUEGO DE JUNTAS CULATA	JEU DE JOINTS CULASSE
00/36	JOGO DE JUNTAS BLOCO	BOTTOM OVERHAUL	JUEGO DE JUNTAS BLOQUE	JEU DE JOINTS DU BLOC

(A) USADO COM O CIRCUITO FECHADO DE RESPIRO DO CÁRTER
USED WITH THE CLOSED CIRCUIT OF BREATHER OF SUMP
USADO COM O CIRCUITO CERRADO DO RESPIRADERO DO CARTER
UTILISé AVEC CIRCUIT CLOSED, RENIFLARD, CARTER

INDICE DE GRUPOS
GROUP INDEX
INDICE DE GRUPOS
INDEX DE GROUPES

MOTOR 6354.4 (A)

TRATOR CBT 8260 4X4

LISTA DE PECAS
PART LIST
LISTA DE PIEZAS
LISTE DE PIECES

8739

GRUPOS	UNIDADE BÁSICA Nº 182	BASIC UNIT No. 182	UNIDAD BÁSICA Nº 182	UNITé DE BASE Nº 182
11/45	BLOCO DE CILINDROS.....	CYLINDER BLOCK.....	BLOQUE DE CILINDROS.....	BLOC-CYLINDRES.....
12/42	CAIXA DE DISTRIBUIÇÃO....	TIMING CASE.....	CAJA DE DISTRIBUCIóN.....	CARTER DE LA DISTRIBUTION
13/20	ÁRVORE DE MANIVELAS.....	CRANKSHAFT.....	CIGUEÑAL.....	VILEBREQUIN.....
14/19	PISTÕES E BIELAS.....	PISTONS/CONNECTING RODS..	PISTONES Y BIELAS.....	PISTONS ET BIELLES.....
15/11	BOMBA óLEO LUBRIFICANTE..	LUBRICATING OIL PUMP.....	BOMBA ACEITE LUBRICANTE..	POMPE À HUILE LUBRIFIANTE
16/03	SIST.ACION.BOMBAS LUBRIC.	LUB/FUEL PUM DRIVE.....	SIST.ACCION.BOMBAS LUB...	SYST.COM.POMPES LUB./COMB
17/25	CABEÇOTE.....	CYLINDER HEAD.....	CULATA.....	CULASSE.....
18/24	VÁLVULAS/BALANCEIROS.....	VALVES/ROCKERSHAFT.....	VÁLVULAS Y BALANCINES....	SOUPAPES/LEVIERS.....
20/06	RETENTOR TRASEIRO DE óLEO	REAR OIL SEAL.....	SELLO TRASERO DE ACEITE..	DéFLECTEUR D'HUILE ARR...
21/21	ÁRVORE COMANDO VÁLVULAS..	CAMSHAFT.....	ÁRBOL DE LEVAS.....	ARBRE À CAMES.....
22/11	ENGRENAGENS DISTRIBUIÇÃO.	IDLER GEARS.....	ENGRANAJES DISTRIBUCIóN..	PIGNONS DISTRIBUTION.....
	COMPLEMENTOS	COMPLEMENTS	COMPLEMENTOS	COMPLéMENTS
31/118	CÁRTER óLEO LUBRIFICANTE.	LUBRICATING OIL SUMP.....	CÁRTER ACEITE LUBRICANTE.	CARTER HUILE LUBRIFIANTE.
32/81	POLIA ÁRVORE MANIVELAS...	CRANKSHAFT PULLEY.....	POLEA DEL CIGUEÑAL.....	POULIE DU VILEBREQUIN....
33/35	FILTRO LUBRIF./RESFRIADOR	LUBR.OIL FILTER/COOLER...	FILT.ACEITE/REFRIGERADOR.	FILTRE HUILE/REFROID.....
34/63	TAMPA DO CABEÇOTE.....	CYLINDER HEAD COVER.....	TAPA DE VÁLVULAS.....	CACHE-CULBUTEURS.....
35/51	VENTILADOR.....	FAN.....	VENTILADOR.....	VENTILATEUR.....
36/39	TAMPA TRASEIRA CABEÇOTE..	CYLINDER HEAD REAR COVER.	TAPA TRASERA DE LA CULATA	CACHE-CULBUTEURS ARRIERE.
37/47	TERMOSTATO E CARCAÇA.....	THERMOSTAT AND HOUSING...	TERMóSTATO Y CÁRTER.....	THERMOSTAT ET CARTER.....
38/48	COLETOR DE ADMISSÃO.....	INDUCTION MANIFOLD.....	MÚLTIPLE DE ADMISIóN.....	COLLECTEUR D'ADMISSION...
39/86	BBA.INJETORA COMBUSTÍVEL.	FUEL INJECTION PUMP.....	BBA.INYEC.COMBUSTIBLE....	POMPE D'INJEC./COMBUST...
40/47	SISTEMA AUXILIAR PARTIDA.	COLD WEATHER STARTING AID	SIST.AUXILIAR DE ARRANQUE	THERMOSTART.....
41/33	COLETOR DE ESCAPE.....	EXHAUST MANIFOLD.....	MÚLTIPLE DE ESCAPE.....	COLLECTEUR D'ÉCHAPPEMENT.
42/122	BOMBA ALIMENTADORA E.....	FUEL LIFT PUMP AND.....	BOMBA DE ALIMENTACIóN Y..	POMPE D'ALIMENTATION ET..
	FILTROS óLEO COMBUSTÍVEL.	FUEL OIL FILTERS.....	FILTROS ACEITE COMBUST...	FILTRES À HUILE COMBUST..
43/53	TOMADA P/MANÔMOMETRO óLEO	OIL PRESS.GAUGE FITTING..	TOMA P/MANóMETRO ACEITE..	PRISE P/MANOMETRE D'HUILE
44/70	TOMADA POTÊNCIA.....	POWER TAKE-OFF.....	TOMA DE POTENCIA.....	PRISE DE PUISSANCE.....
45/93	CARCAÇA DO VOLANTE.....	FLYWEEL HOUSING.....	CÁRTER DEL VOLANTE.....	CARTER DU VOLANT.....
46/42	MOTOR DE PARTIDA.....	STARTER MOTOR.....	MOTOR DE ARRANQUE.....	DéMARREUR.....
47/26	ACIONAMENTO DO TAQUÍMETRO	TACHOMETER DRIVE.....	MANDO DEL TAQUíMETRO.....	COMMANDE DU COMPTE-TOURS.
48/47	TUBOS INJEÇÃO/INJETORES..	FUEL INJECTION SYSTEM....	EQUIPO DE INYECCIóN.....	SYSTEME D'INJECTION.....
49/10	CONEXÃO ENTRADA D'ÁGUA...	WATER INLET CONNECTION...	CONEXIóN ENTRADA DE AGUA.	RACCORD D'ENTRéE D'EAU...
50/112	ALTERNADOR E CORREIA.....	ALTERNATOR AND BELT.....	ALTERNADOR Y CORREA.....	ALTERNATEUR ET COURROIE..
52/206	ITENS DE INSTALAÇÃO.....	FITTING ITEMS.....	PIEZAS DE INSTALACIóN....	ARTICLES D'INSTALLATION..
53/27	RESPIRO DO MOTOR.....	ENGINE BREATHER.....	RESPIRADERO DEL MOTOR....	RENIFLARD DU MOTEUR.....
54/..	FILTRO DE AR.....	AIR CLEANER.....	FILTRO DE AIRE.....	FILTRE À AIR.....
55/130	VOLANTE E CREMALHEIRA....	FLYWHEEL AND STARTER RING	VOLANTE Y CORONA.....	VOLANT ET COURONNE.....
56/37	BOMBA D'ÁGUA.....	WATER PUMP.....	BOMBA DE AGUA.....	POMPE À EAU.....
	ACESSÓRIOS	ACCESSORIES	ACCESORIOS	ACCESSOIRES
71/104	SUPORTES DO MOTOR.....	ENGINE SUPPORTS.....	SOPORTES DEL MOTOR.....	SUPPORTS DU MOTEUR.....
72/..	SISTEMA DE ARREFECIMENTO.	COOLING SYSTEM.....	SISTEMA DE ENFRIAMIENTO..	SYSTEME REFROIDISSEMENT..
73/100	CONTROLES.....	CONTROLS.....	CONTROLES.....	CONTRÔLES.....
74/..	SISTEMA DE ESCAPE.....	EHXAUST SYSTEM.....	SISTEMA DE ESCAPE.....	SYSTEME D'éCHAPPEMENT....
75/44	SISTEMA DE COMBUSTÍVEL...	FUEL SYSTEM.....	SISTEMA DE COMBUSTIBLE...	SYSTEME DE COMBUSTIBLE...
76/..	SISTEMA DE ADMISSÃO.....	INDUCTION SYSTEM.....	SISTEMA DE ADMISIóN.....	SYSTEME D'ADMISSION.....
77/..	PAINEL DE INSTRUMENTOS...	INSTRUMENT PANEL.....	TABLERO DE INTRUMENTOS...	TABLEAU DE BORD.....
78/..	SISTEMA ELéTRICO.....	ELECTRICAL SYSTEM.....	SISTEMA ELéCTRICO.....	SYSTEME éLECTRIQUE.....
	JOGO DE JUNTAS	JOINT SETS	JUEGOS DE JUNTAS	JEUX DE JOINTS
00/22	JOGO DE JUNTAS CABEÇOTE..	TOP OVERHAUL.....	JUEGO DE JUNTAS CULATA...	JEU DE JOINTS CULASSE....
00/23	JOGO DE JUNTAS BLOCO.....	BOTTOM OVERHAUL.....	JUEGO DE JUNTAS BLOQUE...	JEU DE JOINTS DU BLOC....

INDICE DE GRUPOS
GROUP INDEX
INDICE DE GRUPOS
INDEX DE GROUPES

MOTOR A6354.4

TRATOR AGRICOLA MF 295

LISTA DE PECAS
PART LIST
LISTA DE PIEZAS
LISTE DE PIECES

8764

GRUPOS	UNIDADE BÁSICA Nº 182	BASIC UNIT No. 182	UNIDAD BÁSICA Nº 182	UNITé DE BASE Nº 182
11/45	BLOCO DE CILINDROS	CYLINDER BLOCK	BLOQUE DE CILINDROS	BLOC-CYLINDRES
12/42	CAIXA DE DISTRIBUIÇÃO	TIMING CASE	CAJA DE DISTRIBUCIÓN	CARTER DE LA DISTRIBUTION
13/20	ÁRVORE DE MANIVELAS	CRANKSHAFT	CIGUEÑAL	VILEBREQUIN
14/19	PISTÕES E BIELAS	PISTONS/CONNECTING RODS	PISTONES Y BIELAS	PISTONS ET BIELLES
15/11	BOMBA óLEO LUBRIFICANTE	LUBRICATING OIL PUMP	BOMBA ACEITE LUBRICANTE	POMPE À HUILE LUBRIFIANTE
16/02	SIST.ACION.BOMBAS LUBRIC.	LUB/FUEL PUM DRIVE	SIST.ACCION.BOMBAS LUB.	SYST.COM.POMPES LUB./COMB
17/25	CABEÇOTE	CYLINDER HEAD	CULATA	CULASSE
18/24	VÁLVULAS/BALANCEIROS	VALVES/ROCKERSHAFT	VÁLVULAS Y BALANCINES	SOUPAPES/LEVIERS
20/06	RETENTOR TRASEIRO DE óLEO	REAR OIL SEAL	SELLO TRASERO DE ACEITE	DéFLECTEUR D'HUILE ARR.
21/21	ÁRVORE COMANDO VÁLVULAS	CAMSHAFT	ÁRBOL DE LEVAS	ARBRE À CAMES
22/11	ENGRENAGENS DISTRIBUIÇÃO	IDLER GEARS	ENGRANAJES DISTRIBUCIÓN	PIGNONS DISTRIBUTION
	COMPLEMENTOS	**COMPLEMENTS**	**COMPLEMENTOS**	**COMPLéMENTS**
31/72	CÁRTER óLEO LUBRIFICANTE	LUBRICATING OIL SUMP	CÁRTER ACEITE LUBRICANTE	CARTER HUILE LUBRIFIANTE
32/81	POLIA ÁRVORE MANIVELAS	CRANKSHAFT PULLEY	POLEA DEL CIGUEÑAL	POULIE DU VILEBREQUIN
33/35	FILTRO LUBRIF./RESFRIADOR	LUBR.OIL FILTER/COOLER	FILT.ACEITE/REFRIGERADOR	FILTRE HUILE/REFROID
34/64	TAMPA DO CABECOTE	CYLINDER HEAD COVER	TAPA DE VÁLVULAS	CACHE-CULBUTEURS
35/..	VENTILADOR	FAN	VENTILADOR	VENTILATEUR
36/39	TAMPA TRASEIRA CABEÇOTE	CYLINDER HEAD REAR COVER	TAPA TRASERA DE LA CULATA	CACHE-CULBUTEURS ARRIERE
37/47	TERMOSTATO E CARCAÇA	THERMOSTAT AND HOUSING	TERMóSTATO Y CÁRTER	THERMOSTAT ET CARTER
38/48	COLETOR DE ADMISSÃO	INDUCTION MANIFOLD	MÚLTIPLE DE ADMISIÓN	COLLECTEUR D'ADMISSION
39/156	BBA.INJETORA COMBUSTÍVEL	FUEL INJECTION PUMP	BBA.INYEC.COMBUSTIBLE	POMPE D'INJEC./COMBUST.
40/47	SISTEMA AUXILIAR PARTIDA	COLD WEATHER STARTING AID	SIST.AUXILIAR DE ARRANQUE	THERMOSTART
41/33	COLETOR DE ESCAPE	EXHAUST MANIFOLD	MÚLTIPLE DE ESCAPE	COLLECTEUR D'ÉCHAPPEMENT
42/121	BOMBA ALIMENTADORA E	FUEL LIFT PUMP AND	BOMBA DE ALIMENTACIÓN Y	POMPE D'ALIMENTATION ET
	FILTROS óLEO COMBUSTÍVEL	FUEL OIL FILTERS	FILTROS ACEITE COMBUST	FILTRES À HUILE COMBUST
43/35	TOMADA P/MANÔMOMETRO óLEO	OIL PRESS.GAUGE FITTING	TOMA P/MANÓMETRO ACEITE	PRISE P/MANOMETRE D'HUILE
44/70	TOMADA POTÊNCIA	POWER TAKE-OFF	TOMA DE POTENCIA	PRISE DE PUISSANCE
45/79	CARCAÇA DO VOLANTE	FLYWEEL HOUSING	CÁRTER DEL VOLANTE	CARTER DU VOLANT
46/41	MOTOR DE PARTIDA	STARTER MOTOR	MOTOR DE ARRANQUE	DÉMARREUR
47/26	ACIONAMENTO DO TAQUÍMETRO	TACHOMETER DRIVE	MANDO DEL TAQUÍMETRO	COMMANDE DU COMPTE-TOURS
48/47	TUBOS INJEÇÃO/INJETORES	FUEL INJECTION SYSTEM	EQUIPO DE INYECCIÓN	SYSTEME D'INJECTION
49/10	CONEXÃO ENTRADA D'ÁGUA	WATER INLET CONNECTION	CONEXIÓN ENTRADA DE AGUA	RACCORD D'ENTRéE D'EAU
50/80	ALTERNADOR E CORREIA	ALTERNATOR AND BELT	ALTERNADOR Y CORREA	ALTERNATEUR ET COURROIE
52/190	ITENS DE INSTALAÇÃO	FITTING ITEMS	PIEZAS DE INSTALACIÓN	ARTICLES D'INSTALLATION
53/27	RESPIRO DO MOTOR	ENGINE BREATHER	RESPIRADERO DEL MOTOR	RENIFLARD DU MOTEUR
54/..	FILTRO DE AR	AIR CLEANER	FILTRO DE AIRE	FILTRE À AIR
55/..	VOLANTE E CREMALHEIRA	FLYWHEEL AND STARTER RING	VOLANTE Y CORONA	VOLANT ET COURONNE
56/37	BOMBA D'ÁGUA	WATER PUMP	BOMBA DE AGUA	POMPE À EAU
	ACESSóRIOS	**ACCESSORIES**	**ACCESORIOS**	**ACCESSOIRES**
71/75	SUPORTES DO MOTOR	ENGINE SUPPORTS	SOPORTES DEL MOTOR	SUPPORTS DU MOTEUR
72/..	SISTEMA DE ARREFECIMENTO	COOLING SYSTEM	SISTEMA DE ENFRIAMIENTO	SYSTEME REFROIDISSEMENT
73/..	CONTROLES	CONTROLS	CONTROLES	CONTRÔLES
74/..	SISTEMA DE ESCAPE	EHXAUST SYSTEM	SISTEMA DE ESCAPE	SYSTEME D'ÉCHAPPEMENT
75/19	SISTEMA DE COMBUSTÍVEL	FUEL SYSTEM	SISTEMA DE COMBUSTIBLE	SYSTEME DE COMBUSTIBLE
76/..	SISTEMA DE ADMISSÃO	INDUCTION SYSTEM	SISTEMA DE ADMISIÓN	SYSTEME D'ADMISSION
77/..	PAINEL DE INSTRUMENTOS	INSTRUMENT PANEL	TABLERO DE INTRUMENTOS	TABLEAU DE BORD
78/..	SISTEMA ELéTRICO	ELECTRICAL SYSTEM	SISTEMA ELéCTRICO	SYSTEME éLECTRIQUE
	JOGO DE JUNTAS	**JOINT SETS**	**JUEGOS DE JUNTAS**	**JEUX DE JOINTS**
00/22	JOGO DE JUNTAS CABEÇOTE	TOP OVERHAUL	JUEGO DE JUNTAS CULATA	JEU DE JOINTS CULASSE
00/35	JOGO DE JUNTAS BLOCO	BOTTOM OVERHAUL	JUEGO DE JUNTAS BLOQUE	JEU DE JOINTS DU BLOC

INDICE DE GRUPOS
GROUP INDEX
INDICE DE GRUPOS
INDEX DE GROUPES

MOTOR 6354.4 (A)

COLHEDEIRA IDEAL 1175

LISTA DE PEÇAS
PART LIST
LISTA DE PIEZAS
LISTE DE PIECES

8775

GRUPOS	UNIDADE BÁSICA Nº 208	BASIC UNIT No. 208	UNIDAD BÁSICA Nº 208	UNITÉ DE BASE Nº 208
11/45	BLOCO DE CILINDROS.....	CYLINDER BLOCK.....	BLOQUE DE CILINDROS.....	BLOC-CYLINDRES.....
12/42	CAIXA DE DISTRIBUIÇÃO....	TIMING CASE.....	CAJA DE DISTRIBUCIÓN.....	CARTER DE LA DISTRIBUTION
13/20	ÁRVORE DE MANIVELAS.....	CRANKSHAFT.....	CIGÜEÑAL.....	VILEBREQUIN.....
14/19	PISTÕES E BIELAS.....	PISTONS/CONNECTING RODS..	PISTONES Y BIELAS.....	PISTONS ET BIELLES.....
15/12	BOMBA ÓLEO LUBRIFICANTE..	LUBRICATING OIL PUMP.....	BOMBA ACEITE LUBRICANTE..	POMPE À HUILE LUBRIFIANTE
16/03	SIST.ACION.BOMBAS LUBRIC.	LUB/FUEL PUM DRIVE.....	SIST.ACCION.BOMBAS LUB...	SYST.COM.POMPES LUB./COMB
17/25	CABEÇOTE.....	CYLINDER HEAD.....	CULATA.....	CULASSE.....
18/24	VÁLVULAS/BALANCEIROS.....	VALVES/ROCKERSHAFT.....	VÁLVULAS Y BALANCINES....	SOUPAPES/LEVIERS.....
20/06	RETENTOR TRASEIRO DE ÓLEO	REAR OIL SEAL.....	SELLO TRASERO DE ACEITE..	DÉFLECTEUR D'HUILE ARR...
21/16	ÁRVORE COMANDO VÁLVULAS..	CAMSHAFT.....	ÁRBOL DE LEVAS.....	ARBRE À CAMES.....
22/11	ENGRENAGENS DISTRIBUIÇÃO.	IDLER GEARS.....	ENGRANAJES DISTRIBUCIÓN..	PIGNONS DISTRIBUTION.....
	COMPLEMENTOS	COMPLEMENTS	COMPLEMENTOS	COMPLÉMENTS
31/128	CÁRTER ÓLEO LUBRIFICANTE.	LUBRICATING OIL SUMP.....	CÁRTER ACEITE LUBRICANTE.	CARTER HUILE LUBRIFIANTE.
32/81	POLIA ÁRVORE MANIVELAS...	CRANKSHAFT PULLEY.....	POLEA DEL CIGÜEÑAL.....	POULIE DU VILEBREQUIN....
33/65	FILTRO LUBRIF./RESFRIADOR	LUBR.OIL FILTER/COOLER...	FILT.ACEITE/REFRIGERADOR.	FILTRE HUILE/REFROID.....
34/62	TAMPA DO CABEÇOTE.....	CYLINDER HEAD COVER.....	TAPA DE VÁLVULAS.....	CACHE-CULBUTEURS.....
35/81	VENTILADOR.....	FAN.....	VENTILADOR.....	VENTILATEUR.....
36/39	TAMPA TRASEIRA CABEÇOTE..	CYLINDER HEAD REAR COVER.	TAPA TRASERA DE LA CULATA	CACHE-CULBUTEURS ARRIERE.
37/85	TERMOSTATO E CARCAÇA.....	THERMOSTAT AND HOUSING...	TERMÓSTATO Y CÁRTER.....	THERMOSTAT ET CARTER.....
38/48	COLETOR DE ADMISSÃO.....	INDUCTION MANIFOLD.....	MÚLTIPLE DE ADMISIÓN.....	COLLECTEUR D'ADMISSION...
39/136	BBA.INJETORA COMBUSTÍVEL.	FUEL INJECTION PUMP.....	BBA.INYEC.COMBUSTIBLE....	POMPE D'INJEC./COMBUST...
40/47	SISTEMA AUXILIAR PARTIDA.	COLD WEATHER STARTING AID	SIST.AUXILIAR DE ARRANQUE	THERMOSTART.....
41/33	COLETOR DE ESCAPE.....	EXHAUST MANIFOLD.....	MÚLTIPLE DE ESCAPE.....	COLLECTEUR D'ÉCHAPPEMENT.
42/119	BOMBA ALIMENTADORA E.....	FUEL LIFT PUMP AND.....	BOMBA DE ALIMENTACIÓN Y..	POMPE D'ALIMENTATION ET..
	FILTROS ÓLEO COMBUSTÍVEL.	FUEL OIL FILTERS.....	FILTROS ACEITE COMBUST...	FILTRES À HUILE COMBUST..
43/57	TOMADA P/MANÔMOMETRO ÓLEO	OIL PRESS.GAUGE FITTING..	TOMA P/MANÓMETRO ACEITE..	PRISE P/MANOMETRE D'HUILE
44/..	TOMADA POTÊNCIA.....	POWER TAKE-OFF.....	TOMA DE POTENCIA.....	PRISE DE PUISSANCE.....
45/94	CARCAÇA DO VOLANTE.....	FLYWEEL HOUSING.....	CÁRTER DEL VOLANTE.....	CARTER DU VOLANT.....
46/42	MOTOR DE PARTIDA.....	STARTER MOTOR.....	MOTOR DE ARRANQUE.....	DÉMARREUR.....
47/28	ACIONAMENTO DO TAQUÍMETRO	TACHOMETER DRIVE.....	MANDO DEL TAQUÍMETRO.....	COMMANDE DU COMPTE-TOURS.
48/54	TUBOS INJEÇÃO/INJETORES..	FUEL INJECTION SYSTEM....	EQUIPO DE INYECCIÓN.....	SYSTEME D'INJECTION.....
49/10	CONEXÃO ENTRADA D'ÁGUA...	WATER INLET CONNECTION...	CONEXIÓN ENTRADA DE AGUA.	RACCORD D'ENTRÉE D'EAU...
50/143	ALTERNADOR E CORREIA.....	ALTERNATOR AND BELT.....	ALTERNADOR Y CORREA.....	ALTERNATEUR ET COURROIE..
52/218	ITENS DE INSTALAÇÃO.....	FITTING ITEMS.....	PIEZAS DE INSTALACIÓN....	ARTICLES D'INSTALLATION..
53/27	RESPIRO DO MOTOR.....	ENGINE BREATHER.....	RESPIRADERO DEL MOTOR....	RENIFLARD DU MOTEUR.....
54/..	FILTRO DE AR.....	AIR CLEANER.....	FILTRO DE AIRE.....	FILTRE À AIR.....
55/120	VOLANTE E CREMALHEIRA....	FLYWHEEL AND STARTER RING	VOLANTE Y CORONA.....	VOLANT ET COURONNE.....
56/37	BOMBA D'ÁGUA.....	WATER PUMP.....	BOMBA DE AGUA.....	POMPE À EAU.....
	ACESSÓRIOS	ACCESSORIES	ACCESORIOS	ACCESSOIRES
71/107	SUPORTES DO MOTOR.....	ENGINE SUPPORTS.....	SOPORTES DEL MOTOR.....	SUPPORTS DU MOTEUR.....
72/..	SISTEMA DE ARREFECIMENTO.	COOLING SYSTEM.....	SISTEMA DE ENFRIAMIENTO..	SYSTEME REFROIDISSEMENT..
73/..	CONTROLES.....	CONTROLS.....	CONTROLES.....	CONTRÔLES.....
74/91	SISTEMA DE ESCAPE.....	EHXAUST SYSTEM.....	SISTEMA DE ESCAPE.....	SYSTEME D'ÉCHAPPEMENT....
75/03	SISTEMA DE COMBUSTÍVEL...	FUEL SYSTEM.....	SISTEMA DE COMBUSTIBLE...	SYSTEME DE COMBUSTIBLE...
76/..	SISTEMA DE ADMISSÃO.....	INDUCTION SYSTEM.....	SISTEMA DE ADMISIÓN.....	SYSTEME D'ADMISSION.....
77/..	PAINEL DE INSTRUMENTOS...	INSTRUMENT PANEL.....	TABLERO DE INTRUMENTOS...	TABLEAU DE BORD.....
78/..	SISTEMA ELÉTRICO.....	ELECTRICAL SYSTEM.....	SISTEMA ELÉCTRICO.....	SYSTEME ÉLECTRIQUE.....
	JOGO DE JUNTAS	JOINT SETS	JUEGOS DE JUNTAS	JEUX DE JOINTS
00/22	JOGO DE JUNTAS CABEÇOTE..	TOP OVERHAUL.....	JUEGO DE JUNTAS CULATA...	JEU DE JOINTS CULASSE....
00/23	JOGO DE JUNTAS BLOCO.....	BOTTOM OVERHAUL.....	JUEGO DE JUNTAS BLOQUE...	JEU DE JOINTS DU BLOC....

INDICE DE GRUPOS
GROUP INDEX
INDICE DE GRUPOS
INDEX DE GROUPES

MOTOR C6354.4(I)

COMPRESSOR XA-160
ATLAS COPCO

LISTA DE PEÇAS
PART LIST
LISTA DE PIEZAS
LISTE DE PIECES

8779

GRUPOS	UNIDADE BÁSICA Nº 208	BASIC UNIT No. 208	UNIDAD BÁSICA Nº 208	UNITé DE BASE Nº 208
11/45	BLOCO DE CILINDROS	CYLINDER BLOCK	BLOQUE DE CILINDROS	BLOC-CYLINDRES
12/42	CAIXA DE DISTRIBUIÇÃO	TIMING CASE	CAJA DE DISTRIBUCIÓN	CARTER DE LA DISTRIBUTION
13/20	ÁRVORE DE MANIVELAS	CRANKSHAFT	CIGUEÑAL	VILEBREQUIN
14/19	PISTÕES E BIELAS	PISTONS/CONNECTING RODS	PISTONES Y BIELAS	PISTONS ET BIELLES
15/12	BOMBA óLEO LUBRIFICANTE	LUBRICATING OIL PUMP	BOMBA ACEITE LUBRICANTE	POMPE À HUILE LUBRIFIANTE
16/02	SIST.ACION.BOMBAS LUBRIC.	LUB/FUEL PUM DRIVE	SIST.ACCION.BOMBAS LUB.	SYST.COM.POMPES LUB./COMB
17/25	CABEÇOTE	CYLINDER HEAD	CULATA	CULASSE
18/24	VÁLVULAS/BALANCEIROS	VALVES/ROCKERSHAFT	VÁLVULAS Y BALANCINES	SOUPAPES/LEVIERS
20/06	RETENTOR TRASEIRO DE óLEO	REAR OIL SEAL	SELLO TRASERO DE ACEITE	DéFLECTEUR D'HUILE ARR.
21/16	ÁRVORE COMANDO VÁLVULAS	CAMSHAFT	ÁRBOL DE LEVAS	ARBRE À CAMES
22/11	ENGRENAGENS DISTRIBUIÇÃO	IDLER GEARS	ENGRANAJES DISTRIBUCIÓN	PIGNONS DISTRIBUTION
	COMPLEMENTOS	**COMPLEMENTS**	**COMPLEMENTOS**	**COMPLéMENTS**
31/111	CÁRTER óLEO LUBRIFICANTE	LUBRICATING OIL SUMP	CÁRTER ACEITE LUBRICANTE	CARTER HUILE LUBRIFIANTE
32/57	POLIA ÁRVORE MANIVELAS	CRANKSHAFT PULLEY	POLEA DEL CIGUEÑAL	POULIE DU VILEBREQUIN
33/80	FILTRO LUBRIF./RESFRIADOR	LUBR.OIL FILTER/COOLER	FILT.ACEITE/REFRIGERADOR	FILTRE HUILE/REFROID
34/70	TAMPA DO CABEÇOTE	CYLINDER HEAD COVER	TAPA DE VÁLVULAS	CACHE-CULBUTEURS
35/..	VENTILADOR	FAN	VENTILADOR	VENTILATEUR
36/41	TAMPA TRASEIRA CABEÇOTE	CYLINDER HEAD REAR COVER	TAPA TRASERA DE LA CULATA	CACHE-CULBUTEURS ARRIERE
37/91	TERMOSTATO E CARCAÇA	THERMOSTAT AND HOUSING	TERMóSTATO Y CÁRTER	THERMOSTAT ET CARTER
38/49	COLETOR DE ADMISSÃO	INDUCTION MANIFOLD	MÚLTIPLE DE ADMISIÓN	COLLECTEUR D'ADMISSION
38/96	COLETOR DE ADMISSÃO (A)	INDUCTION MANIFOLD (A)	MÚLTIPLE DE ADMISIÓN (A)	COLLECTEUR D'ADMIS. (A)
39/101	BBA.INJETORA COMBUSTÍVEL	FUEL INJECTION PUMP	BBA.INYEC.COMBUSTIBLE	POMPE D'INJEC./COMBUST
40/80	SISTEMA AUXILIAR PARTIDA	COLD WEATHER STARTING AID	SIST.AUXILIAR DE ARRANQUE	THERMOSTART
41/43	COLETOR DE ESCAPE	EXHAUST MANIFOLD	MÚLTIPLE DE ESCAPE	COLLECTEUR D'ÉCHAPPEMENT
42/161	BOMBA ALIMENTADORA E	FUEL LIFT PUMP AND	BOMBA DE ALIMENTACIÓN Y	POMPE D'ALIMENTATION ET
	FILTROS óLEO COMBUSTÍVEL	FUEL OIL FILTERS	FILTROS ACEITE COMBUST	FILTRES À HUILE COMBUST
43/17	TOMADA P/MANÔMOMETRO óLEO	OIL PRESS.GAUGE FITTING	TOMA P/MANÓMETRO ACEITE	PRISE P/MANOMETRE D'HUILE
44/..	TOMADA POTÊNCIA	POWER TAKE-OFF	TOMA DE POTENCIA	PRISE DE PUISSANCE
45/56	CARCAÇA DO VOLANTE	FLYWEEL HOUSING	CÁRTER DEL VOLANTE	CARTER DU VOLANT
46/32	MOTOR DE PARTIDA	STARTER MOTOR	MOTOR DE ARRANQUE	DéMARREUR
47/21	ACIONAMENTO DO TAQUíMETRO	TACHOMETER DRIVE	MANDO DEL TAQUíMETRO	COMMANDE DU COMPTE-TOURS
48/54	TUBOS INJEÇÃO/INJETORES	FUEL INJECTION SYSTEM	EQUIPO DE INYECCIÓN	SYSTEME D'INJECTION
49/..	CONEXÃO ENTRADA D'ÁGUA	WATER INLET CONNECTION	CONEXIÓN ENTRADA DE AGUA	RACCORD D'ENTRéE D'EAU
50/95	ALTERNADOR E CORREIA	ALTERNATOR AND BELT	ALTERNADOR Y CORREA	ALTERNATEUR ET COURROIE
52/260	ITENS DE INSTALAÇÃO	FITTING ITEMS	PIEZAS DE INSTALACIÓN	ARTICLES D'INSTALLATION
53/27	RESPIRO DO MOTOR	ENGINE BREATHER	RESPIRADERO DEL MOTOR	RENIFLARD DU MOTEUR
54/..	FILTRO DE AR	AIR CLEANER	FILTRO DE AIRE	FILTRE À AIR
55/95	VOLANTE E CREMALHEIRA	FLYWHEEL AND STARTER RING	VOLANTE Y CORONA	VOLANT ET COURONNE
56/71	BOMBA D'ÁGUA	WATER PUMP	BOMBA DE AGUA	POMPE À EAU
58/16	TURBO	TURBOCHARGER	AVEC COMPRESSEUR	TURBINA
	ACESSóRIOS	**ACCESSORIES**	**ACCESORIOS**	**ACCESSOIRES**
71/..	SUPORTES DO MOTOR	ENGINE SUPPORTS	SOPORTES DEL MOTOR	SUPPORTS DU MOTEUR
72/..	SISTEMA DE ARREFECIMENTO	COOLING SYSTEM	SISTEMA DE ENFRIAMIENTO	SYSTEME REFROIDISSEMENT
73/82	CONTROLES	CONTROLS	CONTROLES	CONTRÔLES
74/68	SISTEMA DE ESCAPE	EHXAUST SYSTEM	SISTEMA DE ESCAPE	SYSTEME D'ÉCHAPPEMENT
75/82	SISTEMA DE COMBUSTÍVEL	FUEL SYSTEM	SISTEMA DE COMBUSTIBLE	SYSTEME DE COMBUSTIBLE
76/06	SISTEMA DE ADMISSÃO	INDUCTION SYSTEM	SISTEMA DE ADMISIÓN	SYSTEME D'ADMISSION
77/..	PAINEL DE INSTRUMENTOS	INSTRUMENT PANEL	TABLERO DE INTRUMENTOS	TABLEAU DE BORD
78/..	SISTEMA ELéTRICO	ELECTRICAL SYSTEM	SISTEMA ELéCTRICO	SYSTEME éLECTRIQUE
	JOGO DE JUNTAS	**JOINT SETS**	**JUEGOS DE JUNTAS**	**JEUX DE JOINTS**
00/28	JOGO DE JUNTAS CABEÇOTE	TOP OVERHAUL	JUEGO DE JUNTAS CULATA	JEU DE JOINTS CULASSE
00/23	JOGO DE JUNTAS BLOCO	BOTTOM OVERHAUL	JUEGO DE JUNTAS BLOQUE	JEU DE JOINTS DU BLOC

(A) USADO COM O CIRCUITO FECHADO DE RESPIRO DO CÁRTER
USED WITH THE CLOSED CIRCUIT OF BREATHER OF SUMP
USADO COM O CIRCUITO CERRADO DO RESPIRADERO DO CARTER
UTILISé AVEC CIRCUIT CLOSED, RENIFLARD, CARTER

INDICE DE GRUPOS
GROUP INDEX
INDICE DE GRUPOS
INDEX DE GROUPES

AT6354.4 (A)
COLHEDEIRA MF 5650
TURBO
RESFR. DE OLEO
REMOTO

LISTA DE PECAS
PART LIST
LISTA DE PIEZAS
LISTE DE PIECES

8780

GRUPOS	UNIDADE BÁSICA Nº 208	BASIC UNIT No. 208	UNIDAD BÁSICA Nº 208	UNITé DE BASE Nº 208
11/61	BLOCO DE CILINDROS	CYLINDER BLOCK	BLOQUE DE CILINDROS	BLOC-CYLINDRES
12/42	CAIXA DE DISTRIBUIÇÃO	TIMING CASE	CAJA DE DISTRIBUCIÓN	CARTER DE LA DISTRIBUTION
13/39	ÁRVORE DE MANIVELAS	CRANKSHAFT	CIGUEÑAL	VILEBREQUIN
14/30	PISTÕES E BIELAS	PISTONS/CONNECTING RODS	PISTONES Y BIELAS	PISTONS ET BIELLES
15/20	BOMBA óLEO LUBRIFICANTE	LUBRICATING OIL PUMP	BOMBA ACEITE LUBRICANTE	POMPE À HUILE LUBRIFIANTE
16/03	SIST.ACION.BOMBAS LUBRIC.	LUB/FUEL PUM DRIVE	SIST.ACCION.BOMBAS LUB.	SYST.COM.POMPES LUB./COMB
17/37	CABEÇOTE	CYLINDER HEAD	CULATA	CULASSE
18/30	VÁLVULAS/BALANCEIROS	VALVES/ROCKERSHAFT	VÁLVULAS Y BALANCINES	SOUPAPES/LEVIERS
20/06	RETENTOR TRASEIRO DE óLEO	REAR OIL SEAL	SELLO TRASERO DE ACEITE	DéFLECTEUR D'HUILE ARR.
21/16	ÁRVORE COMANDO VÁLVULAS	CAMSHAFT	ÁRBOL DE LEVAS	ARBRE À CAMES
22/11	ENGRENAGENS DISTRIBUIÇÃO.	IDLER GEARS	ENGRANAJES DISTRIBUCIóN	PIGNONS DISTRIBUTION
	COMPLEMENTOS	COMPLEMENTS	COMPLEMENTOS	COMPLéMENTS
31/130	CÁRTER óLEO LUBRIFICANTE.	LUBRICATING OIL SUMP	CÁRTER ACEITE LUBRICANTE.	CARTER HUILE LUBRIFIANTE.
32/56	POLIA ÁRVORE MANIVELAS	CRANKSHAFT PULLEY	POLEA DEL CIGUEÑAL	POULIE DU VILEBREQUIN
33/102	FILTRO LUBRIF./RESFRIADOR	LUBR.OIL FILTER/COOLER	FILT.ACEITE/REFRIGERADOR.	FILTRE HUILE/REFROID
34/62	TAMPA DO CABEÇOTE	CYLINDER HEAD COVER	TAPA DE VÁLVULAS	CACHE-CULBUTEURS
35/82	VENTILADOR	FAN	VENTILADOR	VENTILATEUR
36/39	TAMPA TRASEIRA CABEÇOTE.	CYLINDER HEAD REAR COVER.	TAPA TRASERA DE LA CULATA	CACHE-CULBUTEURS ARRIERE.
37/85	TERMOSTATO E CARCAÇA	THERMOSTAT AND HOUSING	TERMóSTATO Y CÁRTER	THERMOSTAT ET CARTER
38/49	COLETOR DE ADMISSÃO	INDUCTION MANIFOLD	MÚLTIPLE DE ADMISIÓN	COLLECTEUR D'ADMISSION
38/96	COLETOR DE ADMISSÃO (A)	INDUCTION MANIFOLD (A)	MÚLTIPLE DE ADMISIÓN (A)	COLLECTEUR D'ADMIS. (A)
39/147	BBA.INJETORA COMBUSTíVEL	FUEL INJECTION PUMP	BBA.INYEC.COMBUSTIBLE	POMPE D'INJEC./COMBUST
40/83	SISTEMA AUXILIAR PARTIDA.	COLD WEATHER STARTING AID	SIST.AUXILIAR DE ARRANQUE	THERMOSTART
41/44	COLETOR DE ESCAPE	EXHAUST MANIFOLD	MÚLTIPLE DE ESCAPE	COLLECTEUR D'ÉCHAPPEMENT.
42/152	BOMBA ALIMENTADORA E	FUEL LIFT PUMP AND	BOMBA DE ALIMENTACIÓN Y	POMPE D'ALIMENTATION ET
	FILTROS óLEO COMBUSTíVEL.	FUEL OIL FILTERS	FILTROS ACEITE COMBUST	FILTRES À HUILE COMBUST
43/43	TOMADA P/MANÔMOMETRO óLEO	OIL PRESS.GAUGE FITTING	TOMA P/MANÓMETRO ACEITE	PRISE P/MANOMETRE D'HUILE
44/..	TOMADA POTÊNCIA	POWER TAKE-OFF	TOMA DE POTENCIA	PRISE DE PUISSANCE
45/45	CARCAÇA DO VOLANTE	FLYWEEL HOUSING	CÁRTER DEL VOLANTE	CARTER DU VOLANT
46/..	MOTOR DE PARTIDA	STARTER MOTOR	MOTOR DE ARRANQUE	DéMARREUR
47/28	ACIONAMENTO DO TAQUíMETRO	TACHOMETER DRIVE	MANDO DEL TAQUíMETRO	COMMANDE DU COMPTE-TOURS.
48/82	TUBOS INJEÇÃO/INJETORES	FUEL INJECTION SYSTEM	EQUIPO DE INYECCIÓN	SYSTEME D'INJECTION
49/10	CONEXÃO ENTRADA D'ÁGUA	WATER INLET CONNECTION	CONEXIÓN ENTRADA DE AGUA	RACCORD D'ENTRéE D'EAU
50/153	ALTERNADOR E CORREIA	ALTERNATOR AND BELT	ALTERNADOR Y CORREA	ALTERNATEUR ET COURROIE
52/235	ITENS DE INSTALAÇÃO	FITTING ITEMS	PIEZAS DE INSTALACIÓN	ARTICLES D'INSTALLATION
53/27	RESPIRO DO MOTOR	ENGINE BREATHER	RESPIRADERO DEL MOTOR	RENIFLARD DU MOTEUR
54/..	FILTRO DE AR	AIR CLEANER	FILTRO DE AIRE	FILTRE À AIR
55/..	VOLANTE E CREMALHEIRA	FLYWHEEL AND STARTER RING	VOLANTE Y CORONA	VOLANT ET COURONNE
56/82	BOMBA D'ÁGUA	WATER PUMP	BOMBA DE AGUA	POMPE À EAU
58/17	TURBO	TURBOCHARGER	AVEC COMPRESSEUR	TURBINA
	ACESSóRIOS	ACCESSORIES	ACCESORIOS	ACCESSOIRES
71/81	SUPORTES DO MOTOR	ENGINE SUPPORTS	SOPORTES DEL MOTOR	SUPPORTS DU MOTEUR
72/..	SISTEMA DE ARREFECIMENTO	COOLING SYSTEM	SISTEMA DE ENFRIAMIENTO	SYSTEME REFROIDISSEMENT
73/108	CONTROLES	CONTROLS	CONTROLES	CONTRÔLES
74/63	SISTEMA DE ESCAPE	EHXAUST SYSTEM	SISTEMA DE ESCAPE	SYSTEME D'ÉCHAPPEMENT
75/85	SISTEMA DE COMBUSTíVEL	FUEL SYSTEM	SISTEMA DE COMBUSTIBLE	SYSTEME DE COMBUSTIBLE
76/06	SISTEMA DE ADMISSÃO	INDUCTION SYSTEM	SISTEMA DE ADMISIÓN	SYSTEME D'ADMISSION
77/..	PAINEL DE INSTRUMENTOS	INSTRUMENT PANEL	TABLERO DE INTRUMENTOS	TABLEAU DE BORD
78/..	SISTEMA ELéTRICO	ELECTRICAL SYSTEM	SISTEMA ELéCTRICO	SYSTEME éLECTRIQUE
	JOGO DE JUNTAS	JOINT SETS	JUEGOS DE JUNTAS	JEUX DE JOINTS
00/28	JOGO DE JUNTAS CABEÇOTE	TOP OVERHAUL	JUEGO DE JUNTAS CULATA	JEU DE JOINTS CULASSE
00/36	JOGO DE JUNTAS BLOCO	BOTTOM OVERHAUL	JUEGO DE JUNTAS BLOQUE	JEU DE JOINTS DU BLOC

(A) USADO COM O CIRCUITO FECHADO DE RESPIRO DO CÁRTER
USED WITH THE CLOSED CIRCUIT OF BREATHER OF SUMP
USADO COM O CIRCUITO CERRADO DO RESPIRADERO DO CARTER
UTILISé AVEC CIRCUIT CLOSED, RENIFLARD, CARTER

INDICE DE GRUPOS
GROUP INDEX
INDICE DE GRUPOS
INDEX DE GROUPES

MOTOR LTQ20B6354.4V
CAMINHAO GM C/COMPRESSOR CONVERSAO

LISTA DE PECAS
PART LIST
LISTA DE PIEZAS
LISTE DE PIECES

8782

GRUPOS	UNIDADE BÁSICA Nº 244	BASIC UNIT No. 244	UNIDAD BÁSICA Nº 244	UNITÉ DE BASE Nº 244
11/67	BLOCO DE CILINDROS.....	CYLINDER BLOCK.....	BLOQUE DE CILINDROS.....	BLOC-CYLINDRES.....
12/42	CAIXA DE DISTRIBUIÇÃO....	TIMING CASE.....	CAJA DE DISTRIBUCIÓN.....	CARTER DE LA DISTRIBUTION
13/39	ÁRVORE DE MANIVELAS.....	CRANKSHAFT.....	CIGUEÑAL.....	VILEBREQUIN.....
14/30	PISTÕES E BIELAS.....	PISTONS/CONNECTING RODS..	PISTONES Y BIELAS.....	PISTONS ET BIELLES.....
15/19	BOMBA óLEO LUBRIFICANTE..	LUBRICATING OIL PUMP.....	BOMBA ACEITE LUBRICANTE..	POMPE À HUILE LUBRIFIANTE
16/03	SIST.ACION.BOMBAS LUBRIC.	LUB/FUEL PUM DRIVE.....	SIST.ACCION.BOMBAS LUB...	SYST.COM.POMPES LUB./COMB
17/29	CABEÇOTE.....	CYLINDER HEAD.....	CULATA.....	CULASSE.....
18/32	VÁLVULAS/BALANCEIROS.....	VALVES/ROCKERSHAFT.....	VÁLVULAS Y BALANCINES....	SOUPAPES/LEVIERS.....
20/06	RETENTOR TRASEIRO DE óLEO	REAR OIL SEAL.....	SELLO TRASERO DE ACEITE..	DéFLECTEUR D'HUILE ARR...
21/16	ÁRVORE COMANDO VÁLVULAS..	CAMSHAFT.....	ÁRBOL DE LEVAS.....	ARBRE À CAMES.....
22/11	ENGRENAGENS DISTRIBUIÇÃO.	IDLER GEARS.....	ENGRANAJES DISTRIBUCIÓN..	PIGNONS DISTRIBUTION.....
	COMPLEMENTOS	COMPLEMENTS	COMPLEMENTOS	COMPLéMENTS
31/117	CÁRTER óLEO LUBRIFICANTE.	LUBRICATING OIL SUMP.....	CÁRTER ACEITE LUBRICANTE.	CARTER HUILE LUBRIFIANTE.
32/57	POLIA ÁRVORE MANIVELAS...	CRANKSHAFT PULLEY.....	POLEA DEL CIGUEÑAL.....	POULIE DU VILEBREQUIN....
33/80	FILTRO LUBRIF./RESFRIADOR	LUBR.OIL FILTER/COOLER...	FILT.ACEITE/REFRIGERADOR.	FILTRE HUILE/REFROID.....
34/71	TAMPA DO CABEÇOTE.....	CYLINDER HEAD COVER.....	TAPA DE VÁLVULAS.....	CACHE-CULBUTEURS.....
35/79	VENTILADOR.....	FAN.....	VENTILADOR.....	VENTILATEUR.....
36/55	TAMPA TRASEIRA CABEÇOTE..	CYLINDER HEAD REAR COVER.	TAPA TRASERA DE LA CULATA	CACHE-CULBUTEURS ARRIERE.
37/67	TERMOSTATO E CARCAÇA.....	THERMOSTAT AND HOUSING...	TERMóSTATO Y CÁRTER.....	THERMOSTAT ET CARTER.....
38/49	COLETOR DE ADMISSÃO.....	INDUCTION MANIFOLD.....	MÚLTIPLE DE ADMISIÓN.....	COLLECTEUR D'ADMISSION...
38/96	COLETOR DE ADMISSÃO (A)..	INDUCTION MANIFOLD (A)...	MÚLTIPLE DE ADMISIÓN (A).	COLLECTEUR D'ADMIS. (A)..
39/154	BBA.INJETORA COMBUSTÍVEL.	FUEL INJECTION PUMP.....	BBA.INYEC.COMBUSTIBLE....	POMPE D'INJEC./COMBUST...
40/80	SISTEMA AUXILIAR PARTIDA.	COLD WEATHER STARTING AID	SIST.AUXILIAR DE ARRANQUE	THERMOSTART.....
41/43	COLETOR DE ESCAPE.....	EXHAUST MANIFOLD.....	MÚLTIPLE DE ESCAPE.....	COLLECTEUR D'ÉCHAPPEMENT.
42/148	BOMBA ALIMENTADORA E.....	FUEL LIFT PUMP AND.....	BOMBA DE ALIMENTACIÓN Y..	POMPE D'ALIMENTATION ET..
	FILTROS óLEO COMBUSTÍVEL.	FUEL OIL FILTERS.....	FILTROS ACEITE COMBUST...	FILTRES À HUILE COMBUST..
43/55	TOMADA P/MANÔMOMETRO óLEO	OIL PRESS.GAUGE FITTING..	TOMA P/MANÓMETRO ACEITE..	PRISE P/MANOMETRE D'HUILE
44/94	TOMADA POTÊNCIA.....	POWER TAKE-OFF.....	TOMA DE POTENCIA.....	PRISE DE PUISSANCE.....
45/86	CARCAÇA DO VOLANTE.....	FLYWEEL HOUSING.....	CÁRTER DEL VOLANTE.....	CARTER DU VOLANT.....
46/14	MOTOR DE PARTIDA.....	STARTER MOTOR.....	MOTOR DE ARRANQUE.....	DéMARREUR.....
47/30	ACIONAMENTO DO TAQUÍMETRO	TACHOMETER DRIVE.....	MANDO DEL TAQUÍMETRO.....	COMMANDE DU COMPTE-TOURS
48/88	TUBOS INJEÇÃO/INJETORES..	FUEL INJECTION SYSTEM....	EQUIPO DE INYECCIÓN.....	SYSTEME D'INJECTION.....
49/..	CONEXÃO ENTRADA D'ÁGUA...	WATER INLET CONNECTION...	CONEXIÓN ENTRADA DE AGUA.	RACCORD D'ENTRéE D'EAU...
50/140	ALTERNADOR E CORREIA.....	ALTERNATOR AND BELT.....	ALTERNADOR Y CORREA.....	ALTERNATEUR ET COURROIE..
52/263	ITENS DE INSTALAÇÃO.....	FITTING ITEMS.....	PIEZAS DE INSTALACIÓN....	ARTICLES D'INSTALLATION..
53/26	RESPIRO DO MOTOR.....	ENGINE BREATHER.....	RESPIRADERO DEL MOTOR....	RENIFLARD DU MOTEUR.....
54/..	FILTRO DE AR.....	AIR CLEANER.....	FILTRO DE AIRE.....	FILTRE À AIR.....
55/118	VOLANTE E CREMALHEIRA....	FLYWHEEL AND STARTER RING	VOLANTE Y CORONA.....	VOLANT ET COURONNE.....
56/80	BOMBA D'ÁGUA.....	WATER PUMP.....	BOMBA DE AGUA.....	POMPE À EAU.....
58/18	TURBO.....	TURBOCHARGER.....	AVEC COMPRESSEUR.....	TURBINA.....
	ACESSóRIOS	ACCESSORIES	ACCESORIOS	ACCESSOIRES
71/103	SUPORTES DO MOTOR.....	ENGINE SUPPORTS.....	SOPORTES DEL MOTOR.....	SUPPORTS DU MOTEUR.....
72/..	SISTEMA DE ARREFECIMENTO.	COOLING SYSTEM.....	SISTEMA DE ENFRIAMIENTO..	SYSTEME REFROIDISSEMENT..
73/98	CONTROLES.....	CONTROLS.....	CONTROLES.....	CONTRÔLES.....
74/61	SISTEMA DE ESCAPE.....	EHXAUST SYSTEM.....	SISTEMA DE ESCAPE.....	SYSTEME D'ÉCHAPPEMENT....
75/82	SISTEMA DE COMBUSTÍVEL...	FUEL SYSTEM.....	SISTEMA DE COMBUSTIBLE...	SYSTEME DE COMBUSTIBLE...
76/06	SISTEMA DE ADMISSÃO.....	INDUCTION SYSTEM.....	SISTEMA DE ADMISIÓN.....	SYSTEME D'ADMISSION.....
77/..	PAINEL DE INSTRUMENTOS...	INSTRUMENT PANEL.....	TABLERO DE INTRUMENTOS...	TABLEAU DE BORD.....
78/..	SISTEMA ELÉTRICO.....	ELECTRICAL SYSTEM.....	SISTEMA ELéCTRICO.....	SYSTEME ÉLECTRIQUE.....
	JOGO DE JUNTAS	JOINT SETS	JUEGOS DE JUNTAS	JEUX DE JOINTS
00/28	JOGO DE JUNTAS CABEÇOTE..	TOP OVERHAUL.....	JUEGO DE JUNTAS CULATA...	JEU DE JOINTS CULASSE....
00/23	JOGO DE JUNTAS BLOCO.....	BOTTOM OVERHAUL.....	JUEGO DE JUNTAS BLOQUE...	JEU DE JOINTS DU BLOC....

(A) USADO COM O CIRCUITO FECHADO DE RESPIRO DO CÁRTER
USED WITH THE CLOSED CIRCUIT OF BREATHER OF SUMP
USADO COM O CIRCUITO CERRADO DO RESPIRADERO DO CARTER
UTILISé AVEC CIRCUIT CLOSED, RENIFLARD, CARTER

INDICE DE GRUPOS
GROUP INDEX
INDICE DE GRUPOS
INDEX DE GROUPES

MOTOR 6354.4 (I)
ROLO COMPACTADOR
PNEUS TEMA TERRA
SP 8000

LISTA DE PEÇAS
PART LIST
LISTA DE PIEZAS
LISTE DE PIECES

8783

GRUPOS	UNIDADE BÁSICA Nª 250	BASIC UNIT No. 250	UNIDAD BÁSICA Nª 250	UNITÉ DE BASE Nª 250
11/66	BLOCO DE CILINDROS.....	CYLINDER BLOCK.....	BLOQUE DE CILINDROS.....	BLOC-CYLINDRES.....
12/42	CAIXA DE DISTRIBUIÇÃO....	TIMING CASE.....	CAJA DE DISTRIBUCIÓN.....	CARTER DE LA DISTRIBUTION
13/20	ÁRVORE DE MANIVELAS.....	CRANKSHAFT.....	CIGUEÑAL.....	VILEBREQUIN.....
14/19	PISTÕES E BIELAS.....	PISTONS/CONNECTING RODS..	PISTONES Y BIELAS.....	PISTONS ET BIELLES.....
15/12	BOMBA ÓLEO LUBRIFICANTE..	LUBRICATING OIL PUMP.....	BOMBA ACEITE LUBRICANTE..	POMPE À HUILE LUBRIFIANTE
16/03	SIST.ACION.BOMBAS LUBRIC.	LUB/FUEL PUM DRIVE.....	SIST.ACCION.BOMBAS LUB...	SYST.COM.POMPES LUB./COMB
17/25	CABEÇOTE.....	CYLINDER HEAD.....	CULATA.....	CULASSE.....
18/24	VÁLVULAS/BALANCEIROS.....	VALVES/ROCKERSHAFT.....	VÁLVULAS Y BALANCINES....	SOUPAPES/LEVIERS.....
20/06	RETENTOR TRASEIRO DE ÓLEO	REAR OIL SEAL.....	SELLO TRASERO DE ACEITE..	DéFLECTEUR D'HUILE ARR...
21/16	ÁRVORE COMANDO VÁLVULAS..	CAMSHAFT.....	ÁRBOL DE LEVAS.....	ARBRE À CAMES.....
22/11	ENGRENAGENS DISTRIBUIÇÃO.	IDLER GEARS.....	ENGRANAJES DISTRIBUCIÓN..	PIGNONS DISTRIBUTION.....
	COMPLEMENTOS	COMPLEMENTS	COMPLEMENTOS	COMPLéMENTS
31/111	CÁRTER ÓLEO LUBRIFICANTE.	LUBRICATING OIL SUMP.....	CÁRTER ACEITE LUBRICANTE.	CARTER HUILE LUBRIFIANTE.
32/56	POLIA ÁRVORE MANIVELAS...	CRANKSHAFT PULLEY.....	POLEA DEL CIGUEÑAL.....	POULIE DU VILEBREQUIN....
33/65	FILTRO LUBRIF./RESFRIADOR	LUBR.OIL FILTER/COOLER...	FILT.ACEITE/REFRIGERADOR.	FILTRE HUILE/REFROID.....
34/63	TAMPA DO CABEÇOTE.....	CYLINDER HEAD COVER.....	TAPA DE VÁLVULAS.....	CACHE-CULBUTEURS.....
35/88	VENTILADOR.....	FAN.....	VENTILADOR.....	VENTILATEUR.....
36/39	TAMPA TRASEIRA CABEÇOTE..	CYLINDER HEAD REAR COVER.	TAPA TRASERA DE LA CULATA	CACHE-CULBUTEURS ARRIERE.
37/47	TERMOSTATO E CARCAÇA.....	THERMOSTAT AND HOUSING...	TERMÓSTATO Y CÁRTER.....	THERMOSTAT ET CARTER.....
38/49	COLETOR DE ADMISSÃO.....	INDUCTION MANIFOLD.....	MÚLTIPLE DE ADMISIÓN.....	COLLECTEUR D'ADMISSION...
38/96	COLETOR DE ADMISSÃO (A)..	INDUCTION MANIFOLD (A)...	MÚLTIPLE DE ADMISIÓN (A).	COLLECTEUR D'ADMIS. (A)..
39/101	BBA.INJETORA COMBUSTÍVEL.	FUEL INJECTION PUMP.....	BBA.INYEC.COMBUSTIBLE....	POMPE D'INJEC./COMBUST...
40/55	SISTEMA AUXILIAR PARTIDA.	COLD WEATHER STARTING AID	SIST.AUXILIAR DE ARRANQUE	THERMOSTART.....
41/26	COLETOR DE ESCAPE.....	EXHAUST MANIFOLD.....	MÚLTIPLE DE ESCAPE.....	COLLECTEUR D'ÉCHAPPEMENT.
42/164	BOMBA ALIMENTADORA E.....	FUEL LIFT PUMP AND.....	BOMBA DE ALIMENTACIÓN Y..	POMPE D'ALIMENTATION ET..
	FILTROS ÓLEO COMBUSTÍVEL.	FUEL OIL FILTERS.....	FILTROS ACEITE COMBUST...	FILTRES À HUILE COMBUST..
43/43	TOMADA P/MANÔMOMETRO ÓLEO	OIL PRESS.GAUGE FITTING..	TOMA P/MANÓMETRO ACEITE..	PRISE P/MANOMETRE D'HUILE
44/94	TOMADA POTÊNCIA.....	POWER TAKE-OFF.....	TOMA DE POTENCIA.....	PRISE DE PUISSANCE.....
45/100	CARCAÇA DO VOLANTE.....	FLYWEEL HOUSING.....	CÁRTER DEL VOLANTE.....	CARTER DU VOLANT.....
46/43	MOTOR DE PARTIDA.....	STARTER MOTOR.....	MOTOR DE ARRANQUE.....	DéMARREUR.....
47/40	ACIONAMENTO DO TAQUÍMETRO	TACHOMETER DRIVE.....	MANDO DEL TAQUÍMETRO.....	COMMANDE DU COMPTE-TOURS.
48/47	TUBOS INJEÇÃO/INJETORES..	FUEL INJECTION SYSTEM....	EQUIPO DE INYECCIÓN.....	SYSTEME D'INJECTION.....
49/10	CONEXÃO ENTRADA D'ÁGUA...	WATER INLET CONNECTION...	CONEXIÓN ENTRADA DE AGUA.	RACCORD D'ENTRéE D'EAU...
50/158	ALTERNADOR E CORREIA.....	ALTERNATOR AND BELT.....	ALTERNADOR Y CORREA.....	ALTERNATEUR ET COURROIE..
52/268	ITENS DE INSTALAÇÃO.....	FITTING ITEMS.....	PIEZAS DE INSTALACIÓN....	ARTICLES D'INSTALLATION..
53/27	RESPIRO DO MOTOR.....	ENGINE BREATHER.....	RESPIRADERO DEL MOTOR....	RENIFLARD DU MOTEUR.....
54/..	FILTRO DE AR.....	AIR CLEANER.....	FILTRO DE AIRE.....	FILTRE À AIR.....
55/108	VOLANTE E CREMALHEIRA....	FLYWHEEL AND STARTER RING	VOLANTE Y CORONA.....	VOLANT ET COURONNE.....
56/37	BOMBA D'ÁGUA.....	WATER PUMP.....	BOMBA DE AGUA.....	POMPE À EAU.....
	ACESSÓRIOS	ACCESSORIES	ACCESORIOS	ACCESSOIRES
71/113	SUPORTES DO MOTOR.....	ENGINE SUPPORTS.....	SOPORTES DEL MOTOR.....	SUPPORTS DU MOTEUR.....
72/..	SISTEMA DE ARREFECIMENTO.	COOLING SYSTEM.....	SISTEMA DE ENFRIAMIENTO..	SYSTEME REFROIDISSEMENT..
73/98	CONTROLES.....	CONTROLS.....	CONTROLES.....	CONTRÔLES.....
74/24	SISTEMA DE ESCAPE.....	EHXAUST SYSTEM.....	SISTEMA DE ESCAPE.....	SYSTEME D'ÉCHAPPEMENT....
75/93	SISTEMA DE COMBUSTÍVEL...	FUEL SYSTEM.....	SISTEMA DE COMBUSTIBLE...	SYSTEME DE COMBUSTIBLE...
76/03	SISTEMA DE ADMISSÃO.....	INDUCTION SYSTEM.....	SISTEMA DE ADMISIÓN.....	SYSTEME D'ADMISSION.....
77/..	PAINEL DE INSTRUMENTOS...	INSTRUMENT PANEL.....	TABLERO DE INTRUMENTOS...	TABLEAU DE BORD.....
78/..	SISTEMA ELéTRICO.....	ELECTRICAL SYSTEM.....	SISTEMA ELéCTRICO.....	SYSTEME ÉLECTRIQUE.....
	JOGO DE JUNTAS	JOINT SETS	JUEGOS DE JUNTAS	JEUX DE JOINTS
00/22	JOGO DE JUNTAS CABEÇOTE..	TOP OVERHAUL.....	JUEGO DE JUNTAS CULATA...	JEU DE JOINTS CULASSE....
00/23	JOGO DE JUNTAS BLOCO.....	BOTTOM OVERHAUL.....	JUEGO DE JUNTAS BLOQUE...	JEU DE JOINTS DU BLOC....

(A) USADO COM O CIRCUITO FECHADO DE RESPIRO DO CÁRTER
USED WITH THE CLOSED CIRCUIT OF BREATHER OF SUMP
USADO COM O CIRCUITO CERRADO DO RESPIRADERO DO CARTER
UTILISé AVEC CIRCUIT CLOSED, RENIFLARD, CARTER

INDICE DE GRUPOS GROUP INDEX INDICE DE GRUPOS INDEX DE GROUPES	**MOTOR** **T6354.4 (A)** **COLHEDEIRA IDEAL** **1175 OS**	**LISTA DE PEÇAS** **PART LIST** **LISTA DE PIEZAS** **LISTE DE PIECES** **8793**

GRUPOS	UNIDADE BÁSICA Nº 233	BASIC UNIT No. 233	UNIDAD BÁSICA Nº 233	UNITÉ DE BASE Nº 233
11/61	BLOCO DE CILINDROS	CYLINDER BLOCK	BLOQUE DE CILINDROS	BLOC-CYLINDRES
12/42	CAIXA DE DISTRIBUIÇÃO	TIMING CASE	CAJA DE DISTRIBUCIÓN	CARTER DE LA DISTRIBUTION
13/39	ÁRVORE DE MANIVELAS	CRANKSHAFT	CIGUEÑAL	VILEBREQUIN
14/30	PISTÕES E BIELAS	PISTONS/CONNECTING RODS	PISTONES Y BIELAS	PISTONS ET BIELLES
15/20	BOMBA ÓLEO LUBRIFICANTE	LUBRICATING OIL PUMP	BOMBA ACEITE LUBRICANTE	POMPE À HUILE LUBRIFIANTE
16/03	SIST.ACION.BOMBAS LUBRIC.	LUB/FUEL PUM DRIVE	SIST.ACCION.BOMBAS LUB.	SYST.COM.POMPES LUB./COMB
17/30	CABEÇOTE	CYLINDER HEAD	CULATA	CULASSE
18/30	VÁLVULAS/BALANCEIROS	VALVES/ROCKERSHAFT	VÁLVULAS Y BALANCINES	SOUPAPES/LEVIERS
20/06	RETENTOR TRASEIRO DE ÓLEO	REAR OIL SEAL	SELLO TRASERO DE ACEITE	DéFLECTEUR D'HUILE ARR.
21/21	ÁRVORE COMANDO VÁLVULAS	CAMSHAFT	ÁRBOL DE LEVAS	ARBRE À CAMES
22/11	ENGRENAGENS DISTRIBUIÇÃO	IDLER GEARS	ENGRANAJES DISTRIBUCIÓN	PIGNONS DISTRIBUTION
	COMPLEMENTOS	**COMPLEMENTS**	**COMPLEMENTOS**	**COMPLéMENTS**
31/130	CÁRTER ÓLEO LUBRIFICANTE	LUBRICATING OIL SUMP	CÁRTER ACEITE LUBRICANTE	CARTER HUILE LUBRIFIANTE
32/56	POLIA ÁRVORE MANIVELAS	CRANKSHAFT PULLEY	POLEA DEL CIGUEÑAL	POULIE DU VILEBREQUIN
33/87	FILTRO LUBRIF./RESFRIADOR	LUBR.OIL FILTER/COOLER	FILT.ACEITE/REFRIGERADOR	FILTRE HUILE/REFROID
34/62	TAMPA DO CABEÇOTE	CYLINDER HEAD COVER	TAPA DE VÁLVULAS	CACHE-CULBUTEURS
35/81	VENTILADOR	FAN	VENTILADOR	VENTILATEUR
36/41	TAMPA TRASEIRA CABEÇOTE	CYLINDER HEAD REAR COVER	TAPA TRASERA DE LA CULATA	CACHE-CULBUTEURS ARRIERE
37/85	TERMOSTATO E CARCAÇA	THERMOSTAT AND HOUSING	TERMÓSTATO Y CÁRTER	THERMOSTAT ET CARTER
38/84	COLETOR DE ADMISSÃO	INDUCTION MANIFOLD	MÚLTIPLE DE ADMISIÓN	COLLECTEUR D'ADMISSION
39/157	BBA.INJETORA COMBUSTÍVEL	FUEL INJECTION PUMP	BBA.INYEC.COMBUSTIBLE	POMPE D'INJEC./COMBUST
40/89	SISTEMA AUXILIAR PARTIDA	COLD WEATHER STARTING AID	SIST.AUXILIAR DE ARRANQUE	THERMOSTART
41/51	COLETOR DE ESCAPE	EXHAUST MANIFOLD	MÚLTIPLE DE ESCAPE	COLLECTEUR D'ÉCHAPPEMENT
42/167	BOMBA ALIMENTADORA E	FUEL LIFT PUMP AND	BOMBA DE ALIMENTACIÓN Y	POMPE D'ALIMENTATION ET
	FILTROS ÓLEO COMBUSTÍVEL	FUEL OIL FILTERS	FILTROS ACEITE COMBUST	FILTRES À HUILE COMBUST
43/57	TOMADA P/MANÔMOMETRO ÓLEO	OIL PRESS.GAUGE FITTING	TOMA P/MANÓMETRO ACEITE	PRISE P/MANOMETRE D'HUILE
44/..	TOMADA POTÊNCIA	POWER TAKE-OFF	TOMA DE POTENCIA	PRISE DE PUISSANCE
45/94	CARCAÇA DO VOLANTE	FLYWEEL HOUSING	CÁRTER DEL VOLANTE	CARTER DU VOLANT
46/42	MOTOR DE PARTIDA	STARTER MOTOR	MOTOR DE ARRANQUE	DéMARREUR
47/28	ACIONAMENTO DO TAQUÍMETRO	TACHOMETER DRIVE	MANDO DEL TAQUÍMETRO	COMMANDE DU COMPTE-TOURS
48/85	TUBOS INJEÇÃO/INJETORES	FUEL INJECTION SYSTEM	EQUIPO DE INYECCIÓN	SYSTEME D'INJECTION
49/10	CONEXÃO ENTRADA D'ÁGUA	WATER INLET CONNECTION	CONEXIÓN ENTRADA DE AGUA	RACCORD D'ENTRéE D'EAU
50/143	ALTERNADOR E CORREIA	ALTERNATOR AND BELT	ALTERNADOR Y CORREA	ALTERNATEUR ET COURROIE
52/218	ITENS DE INSTALAÇÃO	FITTING ITEMS	PIEZAS DE INSTALACIÓN	ARTICLES D'INSTALLATION
53/27	RESPIRO DO MOTOR	ENGINE BREATHER	RESPIRADERO DEL MOTOR	RENIFLARD DU MOTEUR
54/..	FILTRO DE AR	AIR CLEANER	FILTRO DE AIRE	FILTRE À AIR
55/120	VOLANTE E CREMALHEIRA	FLYWHEEL AND STARTER RING	VOLANTE Y CORONA	VOLANT ET COURONNE
56/82	BOMBA D'ÁGUA	WATER PUMP	BOMBA DE AGUA	POMPE À EAU
	ACESSÓRIOS	**ACCESSORIES**	**ACCESORIOS**	**ACCESSOIRES**
71/107	SUPORTES DO MOTOR	ENGINE SUPPORTS	SOPORTES DEL MOTOR	SUPPORTS DU MOTEUR
72/..	SISTEMA DE ARREFECIMENTO	COOLING SYSTEM	SISTEMA DE ENFRIAMIENTO	SYSTEME REFROIDISSEMENT
73/..	CONTROLES	CONTROLS	CONTROLES	CONTRÔLES
74/..	SISTEMA DE ESCAPE	EHXAUST SYSTEM	SISTEMA DE ESCAPE	SYSTEME D'ÉCHAPPEMENT
75/95	SISTEMA DE COMBUSTÍVEL	FUEL SYSTEM	SISTEMA DE COMBUSTIBLE	SYSTEME DE COMBUSTIBLE
76/..	SISTEMA DE ADMISSÃO	INDUCTION SYSTEM	SISTEMA DE ADMISIÓN	SYSTEME D'ADMISSION
77/..	PAINEL DE INSTRUMENTOS	INSTRUMENT PANEL	TABLERO DE INTRUMENTOS	TABLEAU DE BORD
78/..	SISTEMA ELéTRICO	ELECTRICAL SYSTEM	SISTEMA ELéCTRICO	SYSTEME éLECTRIQUE
	JOGO DE JUNTAS	**JOINT SETS**	**JUEGOS DE JUNTAS**	**JEUX DE JOINTS**
00/28	JOGO DE JUNTAS CABEÇOTE	TOP OVERHAUL	JUEGO DE JUNTAS CULATA	JEU DE JOINTS CULASSE
00/36	JOGO DE JUNTAS BLOCO	BOTTOM OVERHAUL	JUEGO DE JUNTAS BLOQUE	JEU DE JOINTS DU BLOC

INDICE DE GRUPOS
GROUP INDEX
INDICE DE GRUPOS
INDEX DE GROUPES

MOTOR 6354.4 (I)
UNIDADE INDUSTRIAL PARA GERADOR 65 KVA

LISTA DE PEÇAS
PART LIST
LISTA DE PIEZAS
LISTE DE PIECES
8796

GRUPOS	UNIDADE BÁSICA Nº 251	BASIC UNIT No. 251	UNIDAD BÁSICA Nº 251	UNITÉ DE BASE Nº 251
11/45	BLOCO DE CILINDROS	CYLINDER BLOCK	BLOQUE DE CILINDROS	BLOC-CYLINDRES
12/28	CAIXA DE DISTRIBUIÇÃO	TIMING CASE	CAJA DE DISTRIBUCIÓN	CARTER DE LA DISTRIBUTION
13/20	ÁRVORE DE MANIVELAS	CRANKSHAFT	CIGÜEÑAL	VILEBREQUIN
14/19	PISTÕES E BIELAS	PISTONS/CONNECTING RODS	PISTONES Y BIELAS	PISTONS ET BIELLES
15/12	BOMBA óLEO LUBRIFICANTE	LUBRICATING OIL PUMP	BOMBA ACEITE LUBRICANTE	POMPE À HUILE LUBRIFIANTE
16/03	SIST.ACION.BOMBAS LUBRIC.	LUB/FUEL PUM DRIVE	SIST.ACCION.BOMBAS LUB	SYST.COM.POMPES LUB./COMB
17/18	CABEÇOTE	CYLINDER HEAD	CULATA	CULASSE
18/27	VÁLVULAS/BALANCEIROS	VALVES/ROCKERSHAFT	VÁLVULAS Y BALANCINES	SOUPAPES/LEVIERS
20/06	RETENTOR TRASEIRO DE óLEO	REAR OIL SEAL	SELLO TRASERO DE ACEITE	DéFLECTEUR D'HUILE ARR
21/16	ÁRVORE COMANDO VÁLVULAS	CAMSHAFT	ÁRBOL DE LEVAS	ARBRE À CAMES
22/11	ENGRENAGENS DISTRIBUIÇÃO	IDLER GEARS	ENGRANAJES DISTRIBUCIóN	PIGNONS DISTRIBUTION
	COMPLEMENTOS	COMPLEMENTS	COMPLEMENTOS	COMPLéMENTS
31/134	CÁRTER óLEO LUBRIFICANTE	LUBRICATING OIL SUMP	CÁRTER ACEITE LUBRICANTE	CARTER HUILE LUBRIFIANTE
32/79	POLIA ÁRVORE MANIVELAS	CRANKSHAFT PULLEY	POLEA DEL CIGÜEÑAL	POULIE DU VILEBREQUIN
33/107	FILTRO LUBRIF./RESFRIADOR	LUBR.OIL FILTER/COOLER	FILT.ACEITE/REFRIGERADOR	FILTRE HUILE/REFROID
34/62	TAMPA DO CABEÇOTE	CYLINDER HEAD COVER	TAPA DE VÁLVULAS	CACHE-CULBUTEURS
35/90	VENTILADOR	FAN	VENTILADOR	VENTILATEUR
36/65	TAMPA TRASEIRA CABEÇOTE	CYLINDER HEAD REAR COVER	TAPA TRASERA DE LA CULATA	CACHE-CULBUTEURS ARRIERE
37/95	TERMOSTATO E CARCAÇA	THERMOSTAT AND HOUSING	TERMóSTATO Y CÁRTER	THERMOSTAT ET CARTER
38/96	COLETOR DE ADMISSÃO	INDUCTION MANIFOLD	MÚLTIPLE DE ADMISIóN	COLLECTEUR D'ADMISSION
39/158	BBA.INJETORA COMBUSTÍVEL	FUEL INJECTION PUMP	BBA.INYEC.COMBUSTIBLE	POMPE D'INJEC./COMBUST
40/91	SISTEMA AUXILIAR PARTIDA	COLD WEATHER STARTING AID	SIST.AUXILIAR DE ARRANQUE	THERMOSTART
41/43	COLETOR DE ESCAPE	EXHAUST MANIFOLD	MÚLTIPLE DE ESCAPE	COLLECTEUR D'ÉCHAPPEMENT
42/170	BOMBA ALIMENTADORA E FILTROS óLEO COMBUSTÍVEL	FUEL LIFT PUMP AND FUEL OIL FILTERS	BOMBA DE ALIMENTACIóN Y FILTROS ACEITE COMBUST	POMPE D'ALIMENTATION ET FILTRES À HUILE COMBUST
43/55	TOMADA P/MANÔMOMETRO óLEO	OIL PRESS.GAUGE FITTING	TOMA P/MANóMETRO ACEITE	PRISE P/MANOMETRE D'HUILE
44/..	TOMADA POTÊNCIA	POWER TAKE-OFF	TOMA DE POTENCIA	PRISE DE PUISSANCE
45/102	CARCAÇA DO VOLANTE	FLYWEEL HOUSING	CÁRTER DEL VOLANTE	CARTER DU VOLANT
46/42	MOTOR DE PARTIDA	STARTER MOTOR	MOTOR DE ARRANQUE	DÉMARREUR
47/21	ACIONAMENTO DO TAQUíMETRO	TACHOMETER DRIVE	MANDO DEL TAQUíMETRO	COMMANDE DU COMPTE-TOURS
48/91	TUBOS INJEÇÃO/INJETORES	FUEL INJECTION SYSTEM	EQUIPO DE INYECCIóN	SYSTEME D'INJECTION
49/..	CONEXÃO ENTRADA D'ÁGUA	WATER INLET CONNECTION	CONEXIóN ENTRADA DE AGUA	RACCORD D'ENTRÉE D'EAU
50/160	ALTERNADOR E CORREIA	ALTERNATOR AND BELT	ALTERNADOR Y CORREA	ALTERNATEUR ET COURROIE
52/274	ITENS DE INSTALAÇÃO	FITTING ITEMS	PIEZAS DE INSTALACIóN	ARTICLES D'INSTALLATION
53/26	RESPIRO DO MOTOR	ENGINE BREATHER	RESPIRADERO DEL MOTOR	RENIFLARD DU MOTEUR
54/55	FILTRO DE AR	AIR CLEANER	FILTRO DE AIRE	FILTRE À AIR
55/134	VOLANTE E CREMALHEIRA	FLYWHEEL AND STARTER RING	VOLANTE Y CORONA	VOLANT ET COURONNE
56/71	BOMBA D'ÁGUA	WATER PUMP	BOMBA DE AGUA	POMPE À EAU
	ACESSóRIOS	ACCESSORIES	ACCESORIOS	ACCESSOIRES
71/114	SUPORTES DO MOTOR	ENGINE SUPPORTS	SOPORTES DEL MOTOR	SUPPORTS DU MOTEUR
72/41	SISTEMA DE ARREFECIMENTO	COOLING SYSTEM	SISTEMA DE ENFRIAMIENTO	SYSTEME REFROIDISSEMENT
73/120	CONTROLES	CONTROLS	CONTROLES	CONTRÔLES
74/70	SISTEMA DE ESCAPE	EHXAUST SYSTEM	SISTEMA DE ESCAPE	SYSTEME D'éCHAPPEMENT
75/98	SISTEMA DE COMBUSTÍVEL	FUEL SYSTEM	SISTEMA DE COMBUSTIBLE	SYSTEME DE COMBUSTIBLE
76/03	SISTEMA DE ADMISSÃO	INDUCTION SYSTEM	SISTEMA DE ADMISIóN	SYSTEME D'ADMISSION
77/86	PAINEL DE INSTRUMENTOS	INSTRUMENT PANEL	TABLERO DE INTRUMENTOS	TABLEAU DE BORD
78/07	SISTEMA ELéTRICO	ELECTRICAL SYSTEM	SISTEMA ELéCTRICO	SYSTEME ÉLECTRIQUE
	JOGO DE JUNTAS	JOINT SETS	JUEGOS DE JUNTAS	JEUX DE JOINTS
00/22	JOGO DE JUNTAS CABEÇOTE	TOP OVERHAUL	JUEGO DE JUNTAS CULATA	JEU DE JOINTS CULASSE
00/23	JOGO DE JUNTAS BLOCO	BOTTOM OVERHAUL	JUEGO DE JUNTAS BLOQUE	JEU DE JOINTS DU BLOC

INDICE DE GRUPOS
GROUP INDEX
INDICE DE GRUPOS
INDEX DE GROUPES

MOTOR LT 6354.4 (I)
UNIDADE INDUSTRIAL PARA GERADOR 80 KVA

LISTA DE PEÇAS
PART LIST
LISTA DE PIEZAS
LISTE DE PIÈCES

8797

GRUPOS	UNIDADE BÁSICA Nº 252	BASIC UNIT No. 252	UNIDAD BÁSICA Nº 252	UNITÉ DE BASE Nº 252
11/68	BLOCO DE CILINDROS	CYLINDER BLOCK	BLOQUE DE CILINDROS	BLOC-CYLINDRES
12/28	CAIXA DE DISTRIBUIÇÃO	TIMING CASE	CAJA DE DISTRIBUCIÓN	CARTER DE LA DISTRIBUTION
13/36	ÁRVORE DE MANIVELAS	CRANKSHAFT	CIGÜEÑAL	VILEBREQUIN
14/30	PISTÕES E BIELAS	PISTONS/CONNECTING RODS	PISTONES Y BIELAS	PISTONS ET BIELLES
15/19	BOMBA ÓLEO LUBRIFICANTE	LUBRICATING OIL PUMP	BOMBA ACEITE LUBRICANTE	POMPE À HUILE LUBRIFIANTE
16/03	SIST.ACION.BOMBAS LUBRIC.	LUB/FUEL PUM DRIVE	SIST.ACCION.BOMBAS LUB.	SYST.COM.POMPES LUB./COMB
17/30	CABEÇOTE	CYLINDER HEAD	CULATA	CULASSE
18/30	VÁLVULAS/BALANCEIROS	VALVES/ROCKERSHAFT	VÁLVULAS Y BALANCINES	SOUPAPES/LEVIERS
20/06	RETENTOR TRASEIRO DE ÓLEO	REAR OIL SEAL	SELLO TRASERO DE ACEITE	DéFLECTEUR D'HUILE ARR.
21/16	ÁRVORE COMANDO VÁLVULAS	CAMSHAFT	ÁRBOL DE LEVAS	ARBRE À CAMES
22/11	ENGRENAGENS DISTRIBUIÇÃO	IDLER GEARS	ENGRANAJES DISTRIBUCIÓN	PIGNONS DISTRIBUTION
	COMPLEMENTOS	COMPLEMENTS	COMPLEMENTOS	COMPLéMENTS
31/130	CÁRTER ÓLEO LUBRIFICANTE	LUBRICATING OIL SUMP	CÁRTER ACEITE LUBRICANTE	CARTER HUILE LUBRIFIANTE
32/79	POLIA ÁRVORE MANIVELAS	CRANKSHAFT PULLEY	POLEA DEL CIGÜEÑAL	POULIE DU VILEBREQUIN
33/108	FILTRO LUBRIF./RESFRIADOR	LUBR.OIL FILTER/COOLER	FILT.ACEITE/REFRIGERADOR	FILTRE HUILE/REFROID
34/62	TAMPA DO CABEÇOTE	CYLINDER HEAD COVER	TAPA DE VÁLVULAS	CACHE-CULBUTEURS
35/90	VENTILADOR	FAN	VENTILADOR	VENTILATEUR
36/65	TAMPA TRASEIRA CABEÇOTE	CYLINDER HEAD REAR COVER	TAPA TRASERA DE LA CULATA	CACHE-CULBUTEURS ARRIERE
37/95	TERMOSTATO E CARCAÇA	THERMOSTAT AND HOUSING	TERMÓSTATO Y CÁRTER	THERMOSTAT ET CARTER
38/96	COLETOR DE ADMISSÃO	INDUCTION MANIFOLD	MÚLTIPLE DE ADMISIÓN	COLLECTEUR D'ADMISSION
39/159	BBA.INJETORA COMBUSTÍVEL	FUEL INJECTION PUMP	BBA.INYEC.COMBUSTIBLE	POMPE D'INJEC./COMBUST
40/80	SISTEMA AUXILIAR PARTIDA	COLD WEATHER STARTING AID	SIST.AUXILIAR DE ARRANQUE	THERMOSTART
41/43	COLETOR DE ESCAPE	EXHAUST MANIFOLD	MÚLTIPLE DE ESCAPE	COLLECTEUR D'ÉCHAPPEMENT
42/171	BOMBA ALIMENTADORA E	FUEL LIFT PUMP AND	BOMBA DE ALIMENTACIÓN Y	POMPE D'ALIMENTATION ET
	FILTROS ÓLEO COMBUSTÍVEL	FUEL OIL FILTERS	FILTROS ACEITE COMBUST	FILTRES À HUILE COMBUST
43/55	TOMADA P/MANÔMETRO ÓLEO	OIL PRESS.GAUGE FITTING	TOMA P/MANÓMETRO ACEITE	PRISE P/MANOMETRE D'HUILE
44/..	TOMADA POTÊNCIA	POWER TAKE-OFF	TOMA DE POTENCIA	PRISE DE PUISSANCE
45/102	CARCAÇA DO VOLANTE	FLYWEEL HOUSING	CÁRTER DEL VOLANTE	CARTER DU VOLANT
46/42	MOTOR DE PARTIDA	STARTER MOTOR	MOTOR DE ARRANQUE	DéMARREUR
47/21	ACIONAMENTO DO TAQUÍMETRO	TACHOMETER DRIVE	MANDO DEL TAQUÍMETRO	COMMANDE DU COMPTE-TOURS
48/92	TUBOS INJEÇÃO/INJETORES	FUEL INJECTION SYSTEM	EQUIPO DE INYECCIÓN	SYSTEME D'INJECTION
49/..	CONEXÃO ENTRADA D'ÁGUA	WATER INLET CONNECTION	CONEXIÓN ENTRADA DE AGUA	RACCORD D'ENTRéE D'EAU
50/160	ALTERNADOR E CORREIA	ALTERNATOR AND BELT	ALTERNADOR Y CORREA	ALTERNATEUR ET COURROIE
52/274	ITENS DE INSTALAÇÃO	FITTING ITEMS	PIEZAS DE INSTALACIÓN	ARTICLES D'INSTALLATION
53/26	RESPIRO DO MOTOR	ENGINE BREATHER	RESPIRADERO DEL MOTOR	RENIFLARD DU MOTEUR
54/56	FILTRO DE AR	AIR CLEANER	FILTRO DE AIRE	FILTRE À AIR
55/134	VOLANTE E CREMALHEIRA	FLYWHEEL AND STARTER RING	VOLANTE Y CORONA	VOLANT ET COURONNE
56/80	BOMBA D'ÁGUA	WATER PUMP	BOMBA DE AGUA	POMPE À EAU
58/20	TURBO	TURBINA	AVEC COMPRESSEUR	TURBINA
	ACESSÓRIOS	ACCESSORIES	ACCESORIOS	ACCESSOIRES
71/114	SUPORTES DO MOTOR	ENGINE SUPPORTS	SOPORTES DEL MOTOR	SUPPORTS DU MOTEUR
72/41	SISTEMA DE ARREFECIMENTO	COOLING SYSTEM	SISTEMA DE ENFRIAMIENTO	SYSTEME REFROIDISSEMENT
73/120	CONTROLES	CONTROLS	CONTROLES	CONTRÔLES
74/71	SISTEMA DE ESCAPE	EHXAUST SYSTEM	SISTEMA DE ESCAPE	SYSTEME D'ÉCHAPPEMENT
75/97	SISTEMA DE COMBUSTÍVEL	FUEL SYSTEM	SISTEMA DE COMBUSTIBLE	SYSTEME DE COMBUSTIBLE
76/11	SISTEMA DE ADMISSÃO	INDUCTION SYSTEM	SISTEMA DE ADMISIÓN	SYSTEME D'ADMISSION
77/86	PAINEL DE INSTRUMENTOS	INSTRUMENT PANEL	TABLERO DE INTRUMENTOS	TABLEAU DE BORD
78/07	SISTEMA ELÉTRICO	ELECTRICAL SYSTEM	SISTEMA ELÉCTRICO	SYSTEME ÉLECTRIQUE
	JOGO DE JUNTAS	JOINT SETS	JUEGOS DE JUNTAS	JEUX DE JOINTS
00/28	JOGO DE JUNTAS CABEÇOTE	TOP OVERHAUL	JUEGO DE JUNTAS CULATA	JEU DE JOINTS CULASSE
00/23	JOGO DE JUNTAS BLOCO	BOTTOM OVERHAUL	JUEGO DE JUNTAS BLOQUE	JEU DE JOINTS DU BLOC

INDICE DE GRUPOS
GROUP INDEX
INDICE DE GRUPOS
INDEX DE GROUPES

MOTOR T6354.4 (I)
UNIDADE INDUSTRIAL PARA GERADOR 100 KVA

LISTA DE PEÇAS
PART LIST
LISTA DE PIEZAS
LISTE DE PIECES

8798

GRUPOS	UNIDADE BÁSICA Nº 226	BASIC UNIT No. 226	UNIDAD BÁSICA Nº 226	UNITÉ DE BASE Nº 226
11/61	BLOCO DE CILINDROS.....	CYLINDER BLOCK.....	BLOQUE DE CILINDROS.....	BLOC-CYLINDRES.....
12/42	CAIXA DE DISTRIBUIÇÃO....	TIMING CASE.....	CAJA DE DISTRIBUCIÓN.....	CARTER DE LA DISTRIBUTION
13/39	ÁRVORE DE MANIVELAS.....	CRANKSHAFT.....	CIGUEÑAL.....	VILEBREQUIN.....
14/30	PISTÕES E BIELAS.....	PISTONS/CONNECTING RODS..	PISTONES Y BIELAS.....	PISTONS ET BIELLES.....
15/19	BOMBA ÓLEO LUBRIFICANTE..	LUBRICATING OIL PUMP.....	BOMBA ACEITE LUBRICANTE..	POMPE À HUILE LUBRIFIANTE
16/03	SIST.ACION.BOMBAS LUBRIC.	LUB/FUEL PUM DRIVE.....	SIST.ACCION:BOMBAS LUB:..	SYST.COM.POMPES LUB./COMB
17/37	CABEÇOTE.....	CYLINDER HEAD.....	CULATA.....	CULASSE.....
18/30	VÁLVULAS/BALANCEIROS.....	VALVES/ROCKERSHAFT.....	VÁLVULAS Y BALANCINES....	SOUPAPES/LEVIERS.....
20/06	RETENTOR TRASEIRO DE ÓLEO	REAR OIL SEAL.....	SELLO TRASERO DE ACEITE..	DÉFLECTEUR D'HUILE ARR...
21/16	ÁRVORE COMANDO VÁLVULAS..	CAMSHAFT.....	ÁRBOL DE LEVAS.....	ARBRE À CAMES.....
22/11	ENGRENAGENS DISTRIBUIÇÃO.	IDLER GEARS.....	ENGRANAJES DISTRIBUCIÓN..	PIGNONS DISTRIBUTION.....
	COMPLEMENTOS	COMPLEMENTS	COMPLEMENTOS	COMPLÉMENTS
31/130	CÁRTER ÓLEO LUBRIFICANTE.	LUBRICATING OIL SUMP.....	CÁRTER ACEITE LUBRICANTE.	CARTER HUILE LUBRIFIANTE.
32/79	POLIA ÁRVORE MANIVELAS...	CRANKSHAFT PULLEY.....	POLEA DEL CIGUEÑAL.....	POULIE DU VILEBREQUIN....
33/108	FILTRO LUBRIF./RESFRIADOR	LUBR.OIL FILTER/COOLER...	FILT.ACEITE/REFRIGERADOR.	FILTRE HUILE/REFROID.....
34/62	TAMPA DO CABEÇOTE.....	CYLINDER HEAD COVER.....	TAPA DE VÁLVULAS.....	CACHE-CULBUTEURS.....
35/90	VENTILADOR.....	FAN.....	VENTILADOR.....	VENTILATEUR.....
36/65	TAMPA TRASEIRA CABEÇOTE..	CYLINDER HEAD REAR COVER.	TAPA TRASERA DE LA CULATA	CACHE-CULBUTEURS ARRIERE.
37/95	TERMOSTATO E CARCAÇA.....	THERMOSTAT AND HOUSING...	TERMÓSTATO Y CÁRTER.....	THERMOSTAT ET CARTER.....
38/96	COLETOR DE ADMISSÃO.....	INDUCTION MANIFOLD.....	MÚLTIPLE DE ADMISIÓN.....	COLLECTEUR D'ADMISSION...
39/160	BBA.INJETORA COMBUSTÍVEL.	FUEL INJECTION PUMP.....	BBA.INYEC.COMBUSTIBLE....	POMPE D'INJEC./COMBUST...
40/80	SISTEMA AUXILIAR PARTIDA.	COLD WEATHER STARTING AID	SIST.AUXILIAR DE ARRANQUE	THERMOSTART.....
41/43	COLETOR DE ESCAPE.....	EXHAUST MANIFOLD.....	MÚLTIPLE DE ESCAPE.....	COLLECTEUR D'ÉCHAPPEMENT.
42/171	BOMBA ALIMENTADORA E.....	FUEL LIFT PUMP AND.....	BOMBA DE ALIMENTACIÓN Y..	POMPE D'ALIMENTATION ET..
	FILTROS ÓLEO COMBUSTÍVEL.	FUEL OIL FILTERS.....	FILTROS ACEITE COMBUST...	FILTRES À HUILE COMBUST..
43/55	TOMADA P/MANÔMOMETRO ÓLEO	OIL PRESS.GAUGE FITTING..	TOMA P/MANÓMETRO ACEITE..	PRISE P/MANOMETRE D'HUILE
44/..	TOMADA POTÊNCIA.....	POWER TAKE-OFF.....	TOMA DE POTENCIA.....	PRISE DE PUISSANCE.....
45/102	CARCAÇA DO VOLANTE.....	FLYWEEL HOUSING.....	CÁRTER DEL VOLANTE.....	CARTER DU VOLANT.....
46/42	MOTOR DE PARTIDA.....	STARTER MOTOR.....	MOTOR DE ARRANQUE.....	DÉMARREUR.....
47/21	ACIONAMENTO DO TAQUÍMETRO	TACHOMETER DRIVE.....	MANDO DEL TAQUÍMETRO.....	COMMANDE DU COMPTE-TOURS.
48/92	TUBOS INJEÇÃO/INJETORES..	FUEL INJECTION SYSTEM....	EQUIPO DE INYECCIÓN.....	SYSTEME D'INJECTION.....
49/..	CONEXÃO ENTRADA D'ÁGUA...	WATER INLET CONNECTION...	CONEXIÓN ENTRADA DE AGUA.	RACCORD D'ENTRÉE D'EAU...
50/160	ALTERNADOR E CORREIA.....	ALTERNATOR AND BELT.....	ALTERNADOR Y CORREA.....	ALTERNATEUR ET COURROIE..
52/274	ITENS DE INSTALAÇÃO.....	FITTING ITEMS.....	PIEZAS DE INSTALACIÓN....	ARTICLES D'INSTALLATION..
53/26	RESPIRO DO MOTOR.....	ENGINE BREATHER.....	RESPIRADERO DEL MOTOR....	RENIFLARD DU MOTEUR.....
54/56	FILTRO DE AR.....	AIR CLEANER.....	FILTRO DE AIRE.....	FILTRE À AIR.....
55/134	VOLANTE E CREMALHEIRA....	FLYWHEEL AND STARTER RING	VOLANTE Y CORONA.....	VOLANT ET COURONNE.....
56/80	BOMBA D'ÁGUA.....	WATER PUMP.....	BOMBA DE AGUA.....	POMPE À EAU.....
58/20	TURBO.....	TURBOCHARGER.....	AVEC COMPRESSEUR.....	TURBINA.....
	ACESSÓRIOS	ACCESSORIES	ACCESORIOS	ACCESSOIRES
71/114	SUPORTES DO MOTOR.....	ENGINE SUPPORTS.....	SOPORTES DEL MOTOR.....	SUPPORTS DU MOTEUR.....
72/41	SISTEMA DE ARREFECIMENTO.	COOLING SYSTEM.....	SISTEMA DE ENFRIAMIENTO..	SYSTEME REFROIDISSEMENT..
73/120	CONTROLES.....	CONTROLS.....	CONTROLES.....	CONTRÔLES.....
74/71	SISTEMA DE ESCAPE.....	EHXAUST SYSTEM.....	SISTEMA DE ESCAPE.....	SYSTEME D'ÉCHAPPEMENT....
75/97	SISTEMA DE COMBUSTÍVEL...	FUEL SYSTEM.....	SISTEMA DE COMBUSTIBLE...	SYSTEME DE COMBUSTIBLE...
76/11	SISTEMA DE ADMISSÃO.....	INDUCTION SYSTEM.....	SISTEMA DE ADMISIÓN.....	SYSTEME D'ADMISSION.....
77/86	PAINEL DE INSTRUMENTOS...	INSTRUMENT PANEL.....	TABLERO DE INTRUMENTOS...	TABLEAU DE BORD.....
78/07	SISTEMA ELÉTRICO.....	ELECTRICAL SYSTEM.....	SISTEMA ELÉCTRICO.....	SYSTEME ÉLECTRIQUE.....
	JOGO DE JUNTAS	JOINT SETS	JUEGOS DE JUNTAS	JEUX DE JOINTS
00/28	JOGO DE JUNTAS CABEÇOTE..	TOP OVERHAUL.....	JUEGO DE JUNTAS CULATA...	JEU DE JOINTS CULASSE....
00/23	JOGO DE JUNTAS BLOCO.....	BOTTOM OVERHAUL.....	JUEGO DE JUNTAS BLOQUE...	JEU DE JOINTS DU BLOC....

INDICE DE GRUPOS GROUP INDEX INDICE DE GRUPOS INDEX DE GROUPES	**MOTOR 6354.4 (I)** ROLO COMPACTADOR CS 14 DYNAPAC	LISTA DE PEÇAS PART LIST LISTA DE PIEZAS LISTE DE PIECES **8808**

GRUPOS	UNIDADE BÁSICA Nº 182	BASIC UNIT No. 182	UNIDAD BÁSICA Nº 182	UNITÉ DE BASE Nº 182
11/45	BLOCO DE CILINDROS.....	CYLINDER BLOCK.....	BLOQUE DE CILINDROS.....	BLOC-CYLINDRES.....
12/42	CAIXA DE DISTRIBUIÇÃO....	TIMING CASE.....	CAJA DE DISTRIBUCIÓN.....	CARTER DE LA DISTRIBUTION
13/20	ÁRVORE DE MANIVELAS.....	CRANKSHAFT.....	CIGUEÑAL.....	VILEBREQUIN.....
14/19	PISTÕES E BIELAS.....	PISTONS/CONNECTING RODS..	PISTONES Y BIELAS.....	PISTONS ET BIELLES.....
15/11	BOMBA ÓLEO LUBRIFICANTE..	LUBRICATING OIL PUMP.....	BOMBA ACEITE LUBRICANTE..	POMPE À HUILE LUBRIFIANTE
16/02	SIST.ACION.BOMBAS LUBRIC.	LUB/FUEL PUM DRIVE.....	SIST.ACCION.BOMBAS LUB...	SYST.COM.POMPES LUB./COMB
17/25	CABEÇOTE.....	CYLINDER HEAD.....	CULATA.....	CULASSE.....
18/24	VÁLVULAS/BALANCEIROS.....	VALVES/ROCKERSHAFT.....	VÁLVULAS Y BALANCINES....	SOUPAPES/LEVIERS.....
20/06	RETENTOR TRASEIRO DE ÓLEO	REAR OIL SEAL.....	SELLO TRASERO DE ACEITE..	DéFLECTEUR D'HUILE ARR...
21/21	ÁRVORE COMANDO VÁLVULAS..	CAMSHAFT.....	ÁRBOL DE LEVAS.....	ARBRE À CAMES.....
22/11	ENGRENAGENS DISTRIBUIÇÃO.	IDLER GEARS.....	ENGRANAJES DISTRIBUCIÓN..	PIGNONS DISTRIBUTION.....
	COMPLEMENTOS	COMPLEMENTS	COMPLEMENTOS	COMPLÉMENTS
31/111	CÁRTER ÓLEO LUBRIFICANTE.	LUBRICATING OIL SUMP.....	CÁRTER ACEITE LUBRICANTE.	CARTER HUILE LUBRIFIANTE.
32/79	POLIA ÁRVORE MANIVELAS...	CRANKSHAFT PULLEY.....	POLEA DEL CIGUEÑAL.....	POULIE DU VILEBREQUIN....
33/35	FILTRO LUBRIF./RESFRIADOR	LUBR.OIL FILTER/COOLER...	FILT.ACEITE/REFRIGERADOR.	FILTRE HUILE/REFROID.....
34/49	TAMPA DO CABEÇOTE.....	CYLINDER HEAD COVER.....	TAPA DE VÁLVULAS.....	CACHE-CULBUTEURS.....
35/81	VENTILADOR.....	FAN.....	VENTILADOR.....	VENTILATEUR.....
36/39	TAMPA TRASEIRA CABEÇOTE..	CYLINDER HEAD REAR COVER.	TAPA TRASERA DE LA CULATA	CACHE-CULBUTEURS ARRIERE.
37/48	TERMOSTATO E CARCAÇA.....	THERMOSTAT AND HOUSING...	TERMÓSTATO Y CÁRTER.....	THERMOSTAT ET CARTER.....
38/49	COLETOR DE ADMISSÃO.....	INDUCTION MANIFOLD.....	MÚLTIPLE DE ADMISIÓN.....	COLLECTEUR D'ADMISSION...
38/96	COLETOR DE ADMISSÃO (A)..	INDUCTION MANIFOLD (A)...	MÚLTIPLE DE ADMISIÓN (A).	COLLECTEUR D'ADMIS. (A)..
39/158	BBA.INJETORA COMBUSTÍVEL.	FUEL INJECTION PUMP.....	BBA.INYEC.COMBUSTIBLE....	POMPE D'INJEC./COMBUST...
40/81	SISTEMA AUXILIAR PARTIDA.	COLD WEATHER STARTING AID	SIST.AUXILIAR DE ARRANQUE	THERMOSTART.....
41/26	COLETOR DE ESCAPE.....	EXHAUST MANIFOLD.....	MÚLTIPLE DE ESCAPE.....	COLLECTEUR D'ÉCHAPPEMENT.
42/170	BOMBA ALIMENTADORA E.....	FUEL LIFT PUMP AND.....	BOMBA DE ALIMENTACIÓN Y..	POMPE D'ALIMENTATION ET..
	FILTROS ÓLEO COMBUSTÍVEL.	FUEL OIL FILTERS.....	FILTROS ACEITE COMBUST...	FILTRES À HUILE COMBUST..
43/35	TOMADA P/MANÔMOMETRO ÓLEO	OIL PRESS.GAUGE FITTING..	TOMA P/MANÓMETRO ACEITE..	PRISE P/MANOMETRE D'HUILE
44/..	TOMADA POTÊNCIA.....	POWER TAKE-OFF.....	TOMA DE POTENCIA.....	PRISE DE PUISSANCE.....
45/70	CARCAÇA DO VOLANTE.....	FLYWEEL HOUSING.....	CÁRTER DEL VOLANTE.....	CARTER DU VOLANT.....
46/42	MOTOR DE PARTIDA.....	STARTER MOTOR.....	MOTOR DE ARRANQUE.....	DéMARREUR.....
47/26	ACIONAMENTO DO TAQUÍMETRO	TACHOMETER DRIVE.....	MANDO DEL TAQUÍMETRO.....	COMMANDE DU COMPTE-TOURS.
48/91	TUBOS INJEÇÃO/INJETORES..	FUEL INJECTION SYSTEM....	EQUIPO DE INYECCIÓN.....	SYSTEME D'INJECTION.....
49/..	CONEXÃO ENTRADA D'ÁGUA...	WATER INLET CONNECTION...	CONEXIÓN ENTRADA DE AGUA.	RACCORD D'ENTRéE D'EAU...
50/167	ALTERNADOR E CORREIA.....	ALTERNATOR AND BELT.....	ALTERNADOR Y CORREA.....	ALTERNATEUR ET COURROIE..
52/233	ITENS DE INSTALAÇÃO.....	FITTING ITEMS.....	PIEZAS DE INSTALACIÓN....	ARTICLES D'INSTALLATION..
53/27	RESPIRO DO MOTOR.....	ENGINE BREATHER.....	RESPIRADERO DEL MOTOR....	RENIFLARD DU MOTEUR.....
54/..	FILTRO DE AR.....	AIR CLEANER.....	FILTRO DE AIRE.....	FILTRE À AIR.....
55/56	VOLANTE E CREMALHEIRA....	FLYWHEEL AND STARTER RING	VOLANTE Y CORONA.....	VOLANT ET COURONNE.....
56/38	BOMBA D'ÁGUA.....	WATER PUMP.....	BOMBA DE AGUA.....	POMPE À EAU.....
	ACESSÓRIOS	ACCESSORIES	ACCESORIOS	ACCESSOIRES
71/106	SUPORTES DO MOTOR.....	ENGINE SUPPORTS.....	SOPORTES DEL MOTOR.....	SUPPORTS DU MOTEUR.....
72/..	SISTEMA DE ARREFECIMENTO.	COOLING SYSTEM.....	SISTEMA DE ENFRIAMIENTO..	SYSTEME REFROIDISSEMENT..
73/..	CONTROLES.....	CONTROLS.....	CONTROLES.....	CONTRÔLES.....
74/24	SISTEMA DE ESCAPE.....	EHXAUST SYSTEM.....	SISTEMA DE ESCAPE.....	SYSTEME D'éCHAPPEMENT....
75/97	SISTEMA DE COMBUSTÍVEL...	FUEL SYSTEM.....	SISTEMA DE COMBUSTIBLE...	SYSTEME DE COMBUSTIBLE...
76/03	SISTEMA DE ADMISSÃO.....	INDUCTION SYSTEM.....	SISTEMA DE ADMISIÓN.....	SYSTEME D'ADMISSION.....
77/..	PAINEL DE INSTRUMENTOS...	INSTRUMENT PANEL.....	TABLERO DE INTRUMENTOS...	TABLEAU DE BORD.....
78/..	SISTEMA ELÉTRICO.....	ELECTRICAL SYSTEM.....	SISTEMA ELéCTRICO.....	SYSTEME éLECTRIQUE.....
	JOGO DE JUNTAS	JOINT SETS	JUEGOS DE JUNTAS	JEUX DE JOINTS
00/22	JOGO DE JUNTAS CABEÇOTE..	TOP OVERHAUL.....	JUEGO DE JUNTAS CULATA...	JEU DE JOINTS CULASSE....
00/23	JOGO DE JUNTAS BLOCO.....	BOTTOM OVERHAUL.....	JUEGO DE JUNTAS BLOQUE...	JEU DE JOINTS DU BLOC....

(A) USADO COM O CIRCUITO FECHADO DE RESPIRO DO CÁRTER
USED WITH THE CLOSED CIRCUIT OF BREATHER OF SUMP
USADO COM O CIRCUITO CERRADO DO RESPIRADERO DO CARTER
UTILISé AVEC CIRCUIT CLOSED, RENIFLARD, CARTER

INDICE DE GRUPOS
GROUP INDEX
INDICE DE GRUPOS
INDEX DE GROUPES

MOTOR 6354.4 (I)

UNIDADE INDUSTRIAL PARA GERADOR 56 KVA

LISTA DE PECAS
PART LIST
LISTA DE PIEZAS
LISTE DE PIECES

8812

GRUPOS	UNIDADE BÁSICA Nº 251	BASIC UNIT No. 251	UNIDAD BÁSICA Nº 251	UNITÉ DE BASE Nº 251
11/45	BLOCO DE CILINDROS	CYLINDER BLOCK	BLOQUE DE CILINDROS	BLOC-CYLINDRES
12/28	CAIXA DE DISTRIBUIÇÃO	TIMING CASE	CAJA DE DISTRIBUCIÓN	CARTER DE LA DISTRIBUTION
13/20	ÁRVORE DE MANIVELAS	CRANKSHAFT	CIGUEÑAL	VILEBREQUIN
14/19	PISTÕES E BIELAS	PISTONS/CONNECTING RODS	PISTONES Y BIELAS	PISTONS ET BIELLES
15/12	BOMBA ÓLEO LUBRIFICANTE	LUBRICATING OIL PUMP	BOMBA ACEITE LUBRICANTE	POMPE À HUILE LUBRIFIANTE
16/03	SIST.ACION.BOMBAS LUBRIC.	LUB/FUEL PUM DRIVE	SIST.ACCION.BOMBAS LUB.	SYST.COM.POMPES LUB./COMB
17/18	CABEÇOTE	CYLINDER HEAD	CULATA	CULASSE
18/27	VÁLVULAS/BALANCEIROS	VALVES/ROCKERSHAFT	VÁLVULAS Y BALANCINES	SOUPAPES/LEVIERS
20/06	RETENTOR TRASEIRO DE ÓLEO	REAR OIL SEAL	SELLO TRASERO DE ACEITE	DéFLECTEUR D'HUILE ARR.
21/16	ÁRVORE COMANDO VÁLVULAS	CAMSHAFT	ÁRBOL DE LEVAS	ARBRE À CAMES
22/11	ENGRENAGENS DISTRIBUIÇÃO	IDLER GEARS	ENGRANAJES DISTRIBUCIÓN	PIGNONS DISTRIBUTION
	COMPLEMENTOS	COMPLEMENTS	COMPLEMENTOS	COMPLéMENTS
31/134	CÁRTER ÓLEO LUBRIFICANTE	LUBRICATING OIL SUMP	CÁRTER ACEITE LUBRICANTE	CARTER HUILE LUBRIFIANTE
32/79	POLIA ÁRVORE MANIVELAS	CRANKSHAFT PULLEY	POLEA DEL CIGUEÑAL	POULIE DU VILEBREQUIN
33/107	FILTRO LUBRIF./RESFRIADOR	LUBR.OIL FILTER/COOLER	FILT.ACEITE/REFRIGERADOR	FILTRE HUILE/REFROID
34/62	TAMPA DO CABEÇOTE	CYLINDER HEAD COVER	TAPA DE VÁLVULAS	CACHE-CULBUTEURS
35/90	VENTILADOR	FAN	VENTILADOR	VENTILATEUR
36/65	TAMPA TRASEIRA CABEÇOTE	CYLINDER HEAD REAR COVER	TAPA TRASERA DE LA CULATA	CACHE-CULBUTEURS ARRIERE
37/95	TERMOSTATO E CARCAÇA	THERMOSTAT AND HOUSING	TERMÓSTATO Y CÁRTER	THERMOSTAT ET CARTER
38/49	COLETOR DE ADMISSÃO	INDUCTION MANIFOLD	MÚLTIPLE DE ADMISIÓN	COLLECTEUR D'ADMISSION
39/165	BBA.INJETORA COMBUSTÍVEL	FUEL INJECTION PUMP	BBA.INYEC.COMBUSTIBLE	POMPE D'INJEC./COMBUST
40/91	SISTEMA AUXILIAR PARTIDA	COLD WEATHER STARTING AID	SIST.AUXILIAR DE ARRANQUE	THERMOSTART
41/43	COLETOR DE ESCAPE	EXHAUST MANIFOLD	MÚLTIPLE DE ESCAPE	COLLECTEUR D'ÉCHAPPEMENT
42/170	BOMBA ALIMENTADORA E	FUEL LIFT PUMP AND	BOMBA DE ALIMENTACIÓN Y	POMPE D'ALIMENTATION ET
	FILTROS ÓLEO COMBUSTÍVEL	FUEL OIL FILTERS	FILTROS ACEITE COMBUST	FILTRES À HUILE COMBUST
43/55	TOMADA P/MANÔMOMETRO ÓLEO	OIL PRESS.GAUGE FITTING	TOMA P/MANÓMETRO ACEITE	PRISE P/MANOMETRE D'HUILE
44/..	TOMADA POTÊNCIA	POWER TAKE-OFF	TOMA DE POTENCIA	PRISE DE PUISSANCE
45/102	CARCAÇA DO VOLANTE	FLYWEEL HOUSING	CÁRTER DEL VOLANTE	CARTER DU VOLANT
46/42	MOTOR DE PARTIDA	STARTER MOTOR	MOTOR DE ARRANQUE	DéMARREUR
47/21	ACIONAMENTO DO TAQUÍMETRO	TACHOMETER DRIVE	MANDO DEL TAQUÍMETRO	COMMANDE DU COMPTE-TOURS
48/91	TUBOS INJEÇÃO/INJETORES	FUEL INJECTION SYSTEM	EQUIPO DE INYECCIÓN	SYSTEME D'INJECTION
49/..	CONEXÃO ENTRADA D'ÁGUA	WATER INLET CONNECTION	CONEXIÓN ENTRADA DE AGUA	RACCORD D'ENTRéE D'EAU
50/160	ALTERNADOR E CORREIA	ALTERNATOR AND BELT	ALTERNADOR Y CORREA	ALTERNATEUR ET COURROIE
52/274	ITENS DE INSTALAÇÃO	FITTING ITEMS	PIEZAS DE INSTALACIÓN	ARTICLES D'INSTALLATION
53/26	RESPIRO DO MOTOR	ENGINE BREATHER	RESPIRADERO DEL MOTOR	RENIFLARD DU MOTEUR
54/55	FILTRO DE AR	AIR CLEANER	FILTRO DE AIRE	FILTRE À AIR
55/134	VOLANTE E CREMALHEIRA	FLYWHEEL AND STARTER RING	VOLANTE Y CORONA	VOLANT ET COURONNE
56/71	BOMBA D'ÁGUA	WATER PUMP	BOMBA DE AGUA	POMPE À EAU
	ACESSÓRIOS	ACCESSORIES	ACCESORIOS	ACCESSOIRES
71/114	SUPORTES DO MOTOR	ENGINE SUPPORTS	SOPORTES DEL MOTOR	SUPPORTS DU MOTEUR
72/41	SISTEMA DE ARREFECIMENTO	COOLING SYSTEM	SISTEMA DE ENFRIAMIENTO	SYSTEME REFROIDISSEMENT
73/120	CONTROLES	CONTROLS	CONTROLES	CONTRÔLES
74/70	SISTEMA DE ESCAPE	EHXAUST SYSTEM	SISTEMA DE ESCAPE	SYSTEME D'éCHAPPEMENT
75/98	SISTEMA DE COMBUSTÍVEL	FUEL SYSTEM	SISTEMA DE COMBUSTIBLE	SYSTEME DE COMBUSTIBLE
76/03	SISTEMA DE ADMISSÃO	INDUCTION SYSTEM	SISTEMA DE ADMISIÓN	SYSTEME D'ADMISSION
77/86	PAINEL DE INSTRUMENTOS	INSTRUMENT PANEL	TABLERO DE INTRUMENTOS	TABLEAU DE BORD
78/07	SISTEMA ELÉTRICO	ELECTRICAL SYSTEM	SISTEMA ELéCTRICO	SYSTEME éLECTRIQUE
	JOGO DE JUNTAS	JOINT SETS	JUEGOS DE JUNTAS	JEUX DE JOINTS
00/22	JOGO DE JUNTAS CABEÇOTE	TOP OVERHAUL	JUEGO DE JUNTAS CULATA	JEU DE JOINTS CULASSE
00/23	JOGO DE JUNTAS BLOCO	BOTTOM OVERHAUL	JUEGO DE JUNTAS BLOQUE	JEU DE JOINTS DU BLOC

INDICE DE GRUPOS
GROUP INDEX
INDICE DE GRUPOS
INDEX DE GROUPES

MOTOR
LT6354.4 (I)
UNIDADE INDUSTRIAL
PARA GERADOR 69 KVA

LISTA DE PEÇAS
PART LIST
LISTA DE PIEZAS
LISTE DE PIÈCES

8813

GRUPOS	UNIDADE BÁSICA Nº 252	BASIC UNIT No. 252	UNIDAD BÁSICA Nº 252	UNITé DE BASE Nº 252
11/68	BLOCO DE CILINDROS	CYLINDER BLOCK	BLOQUE DE CILINDROS	BLOC-CYLINDRES
12/28	CAIXA DE DISTRIBUIÇÃO	TIMING CASE	CAJA DE DISTRIBUCIÓN	CARTER DE LA DISTRIBUTION
13/36	ÁRVORE DE MANIVELAS	CRANKSHAFT	CIGUEÑAL	VILEBREQUIN
14/30	PISTÕES E BIELAS	PISTONS/CONNECTING RODS	PISTONES Y BIELAS	PISTONS ET BIELLES
15/19	BOMBA óLEO LUBRIFICANTE	LUBRICATING OIL PUMP	BOMBA ACEITE LUBRICANTE	POMPE à HUILE LUBRIFIANTE
16/03	SIST.ACION.BOMBAS LUBRIC.	LUB/FUEL PUM DRIVE	SIST.ACCION.BOMBAS LUB.	SYST.COM.POMPES LUB./COMB
17/30	CABEÇOTE	CYLINDER HEAD	CULATA	CULASSE
18/30	VÁLVULAS/BALANCEIROS	VALVES/ROCKERSHAFT	VÁLVULAS Y BALANCINES	SOUPAPES/LEVIERS
20/06	RETENTOR TRASEIRO DE óLEO	REAR OIL SEAL	SELLO TRASERO DE ACEITE	DéFLECTEUR D'HUILE ARR.
21/16	ÁRVORE COMANDO VÁLVULAS	CAMSHAFT	ÁRBOL DE LEVAS	ARBRE à CAMES
22/11	ENGRENAGENS DISTRIBUIÇÃO	IDLER GEARS	ENGRANAJES DISTRIBUCIÓN	PIGNONS DISTRIBUTION
	COMPLEMENTOS	COMPLEMENTS	COMPLEMENTOS	COMPLéMENTS
31/130	CÁRTER óLEO LUBRIFICANTE	LUBRICATING OIL SUMP	CÁRTER ACEITE LUBRICANTE	CARTER HUILE LUBRIFIANTE
32/79	POLIA ÁRVORE MANIVELAS	CRANKSHAFT PULLEY	POLEA DEL CIGUEÑAL	POULIE DU VILEBREQUIN
33/108	FILTRO LUBRIF./RESFRIADOR	LUBR.OIL FILTER/COOLER	FILT.ACEITE/REFRIGERADOR	FILTRE HUILE/REFROID
34/62	TAMPA DO CABEÇOTE	CYLINDER HEAD COVER	TAPA DE VÁLVULAS	CACHE-CULBUTEURS
35/90	VENTILADOR	FAN	VENTILADOR	VENTILATEUR
36/65	TAMPA TRASEIRA CABEÇOTE	CYLINDER HEAD REAR COVER	TAPA TRASERA DE LA CULATA	CACHE-CULBUTEURS ARRIERE
37/95	TERMOSTATO E CARCAÇA	THERMOSTAT AND HOUSING	TERMóSTATO Y CÁRTER	THERMOSTAT ET CARTER
38/96	COLETOR DE ADMISSÃO	INDUCTION MANIFOLD	MÚLTIPLE DE ADMISIÓN	COLLECTEUR D'ADMISSION
39/166	BBA.INJETORA COMBUSTÍVEL	FUEL INJECTION PUMP	BBA.INYEC.COMBUSTIBLE	POMPE D'INJEC./COMBUST
40/80	SISTEMA AUXILIAR PARTIDA	COLD WEATHER STARTING AID	SIST.AUXILIAR DE ARRANQUE	THERMOSTART
41/43	COLETOR DE ESCAPE	EXHAUST MANIFOLD	MÚLTIPLE DE ESCAPE	COLLECTEUR D'éCHAPPEMENT
42/171	BOMBA ALIMENTADORA E	FUEL LIFT PUMP AND	BOMBA DE ALIMENTACIÓN Y	POMPE D'ALIMENTATION ET
	FILTROS óLEO COMBUSTÍVEL	FUEL OIL FILTERS	FILTROS ACEITE COMBUST	FILTRES à HUILE COMBUST
43/55	TOMADA P/MANÔMOMETRO óLEO	OIL PRESS.GAUGE FITTING	TOMA P/MANÓMETRO ACEITE	PRISE P/MANOMETRE D'HUILE
44/..	TOMADA POTÊNCIA	POWER TAKE-OFF	TOMA DE POTENCIA	PRISE DE PUISSANCE
45/102	CARCAÇA DO VOLANTE	FLYWEEL HOUSING	CÁRTER DEL VOLANTE	CARTER DU VOLANT
46/42	MOTOR DE PARTIDA	STARTER MOTOR	MOTOR DE ARRANQUE	DéMARREUR
47/21	ACIONAMENTO DO TAQUÍMETRO	TACHOMETER DRIVE	MANDO DEL TAQUÍMETRO	COMMANDE DU COMPTE-TOURS
48/92	TUBOS INJEÇÃO/INJETORES	FUEL INJECTION SYSTEM	EQUIPO DE INYECCIÓN	SYSTEME D'INJECTION
49/..	CONEXÃO ENTRADA D'ÁGUA	WATER INLET CONNECTION	CONEXIÓN ENTRADA DE AGUA	RACCORD D'ENTRéE D'EAU
50/160	ALTERNADOR E CORREIA	ALTERNATOR AND BELT	ALTERNADOR Y CORREA	ALTERNATEUR ET COURROIE
52/274	ITENS DE INSTALAÇÃO	FITTING ITEMS	PIEZAS DE INSTALACIÓN	ARTICLES D'INSTALLATION
53/26	RESPIRO DO MOTOR	ENGINE BREATHER	RESPIRADERO DEL MOTOR	RENIFLARD DU MOTEUR
54/56	FILTRO DE AR	AIR CLEANER	FILTRO DE AIRE	FILTRE à AIR
55/134	VOLANTE E CREMALHEIRA	FLYWHEEL AND STARTER RING	VOLANTE Y CORONA	VOLANT ET COURONNE
56/80	BOMBA D'ÁGUA	WATER PUMP	BOMBA DE AGUA	POMPE à EAU
58/20	TURBO	TURBINA	AVEC COMPRESSEUR	TURBINA
	ACESSÓRIOS	ACCESSORIES	ACCESORIOS	ACCESSOIRES
71/114	SUPORTES DO MOTOR	ENGINE SUPPORTS	SOPORTES DEL MOTOR	SUPPORTS DU MOTEUR
72/41	SISTEMA DE ARREFECIMENTO	COOLING SYSTEM	SISTEMA DE ENFRIAMIENTO	SYSTEME REFROIDISSEMENT
73/120	CONTROLES	CONTROLS	CONTROLES	CONTRÔLES
74/71	SISTEMA DE ESCAPE	EHXAUST SYSTEM	SISTEMA DE ESCAPE	SYSTEME D'éCHAPPEMENT
75/97	SISTEMA DE COMBUSTÍVEL	FUEL SYSTEM	SISTEMA DE COMBUSTIBLE	SYSTEME DE COMBUSTIBLE
76/11	SISTEMA DE ADMISSÃO	INDUCTION SYSTEM	SISTEMA DE ADMISIÓN	SYSTEME D'ADMISSION
77/86	PAINEL DE INSTRUMENTOS	INSTRUMENT PANEL	TABLERO DE INTRUMENTOS	TABLEAU DE BORD
78/07	SISTEMA ELÉTRICO	ELECTRICAL SYSTEM	SISTEMA ELéCTRICO	SYSTEME éLECTRIQUE
	JOGO DE JUNTAS	JOINT SETS	JUEGOS DE JUNTAS	JEUX DE JOINTS
00/28	JOGO DE JUNTAS CABEÇOTE	TOP OVERHAUL	JUEGO DE JUNTAS CULATA	JEU DE JOINTS CULASSE
00/23	JOGO DE JUNTAS BLOCO	BOTTOM OVERHAUL	JUEGO DE JUNTAS BLOQUE	JEU DE JOINTS DU BLOC

INDICE DE GRUPOS
GROUP INDEX
INDICE DE GRUPOS
INDEX DE GROUPES

MOTOR T6354.4 (I)

UNIDADE INDUSTRIAL PARA GERADOR 85 KVA

LISTA DE PEÇAS
PART LIST
LISTA DE PIEZAS
LISTE DE PIÈCES

8814

GRUPOS	UNIDADE BÁSICA Nº 226	BASIC UNIT No. 226	UNIDAD BÁSICA Nº 226	UNITÉ DE BASE Nº 226
11/61	BLOCO DE CILINDROS	CYLINDER BLOCK	BLOQUE DE CILINDROS	BLOC-CYLINDRES
12/42	CAIXA DE DISTRIBUIÇÃO	TIMING CASE	CAJA DE DISTRIBUCIÓN	CARTER DE LA DISTRIBUTION
13/39	ÁRVORE DE MANIVELAS	CRANKSHAFT	CIGUEÑAL	VILEBREQUIN
14/30	PISTÕES E BIELAS	PISTONS/CONNECTING RODS	PISTONES Y BIELAS	PISTONS ET BIELLES
15/19	BOMBA óLEO LUBRIFICANTE	LUBRICATING OIL PUMP	BOMBA ACEITE LUBRICANTE	POMPE À HUILE LUBRIFIANTE
16/03	SIST.ACION.BOMBAS LUBRIC.	LUB/FUEL PUM DRIVE	SIST.ACCION.BOMBAS LUB	SYST.COM.POMPES LUB./COMB
17/37	CABEÇOTE	CYLINDER HEAD	CULATA	CULASSE
18/30	VÁLVULAS/BALANCEIROS	VALVES/ROCKERSHAFT	VÁLVULAS Y BALANCINES	SOUPAPES/LEVIERS
20/06	RETENTOR TRASEIRO DE óLEO	REAR OIL SEAL	SELLO TRASERO DE ACEITE	DÉFLECTEUR D'HUILE ARR.
21/16	ÁRVORE COMANDO VÁLVULAS	CAMSHAFT	ÁRBOL DE LEVAS	ARBRE À CAMES
22/11	ENGRENAGENS DISTRIBUIÇÃO	IDLER GEARS	ENGRANAJES DISTRIBUCIÓN	PIGNONS DISTRIBUTION
	COMPLEMENTOS	**COMPLEMENTS**	**COMPLEMENTOS**	**COMPLÉMENTS**
31/130	CÁRTER óLEO LUBRIFICANTE	LUBRICATING OIL SUMP	CÁRTER ACEITE LUBRICANTE	CARTER HUILE LUBRIFIANTE
32/79	POLIA ÁRVORE MANIVELAS	CRANKSHAFT PULLEY	POLEA DEL CIGUEÑAL	POULIE DU VILEBREQUIN
33/108	FILTRO LUBRIF./RESFRIADOR	LUBR.OIL FILTER/COOLER	FILT.ACEITE/REFRIGERADOR	FILTRE HUILE/REFROID
34/62	TAMPA DO CABEÇOTE	CYLINDER HEAD COVER	TAPA DE VÁLVULAS	CACHE-CULBUTEURS
35/90	VENTILADOR	FAN	VENTILADOR	VENTILATEUR
36/65	TAMPA TRASEIRA CABEÇOTE	CYLINDER HEAD REAR COVER	TAPA TRASERA DE LA CULATA	CACHE-CULBUTEURS ARRIERE
37/95	TERMOSTATO E CARCAÇA	THERMOSTAT AND HOUSING	TERMóSTATO Y CÁRTER	THERMOSTAT ET CARTER
38/96	COLETOR DE ADMISSÃO	INDUCTION MANIFOLD	MÚLTIPLE DE ADMISIÓN	COLLECTEUR D'ADMISSION
39/167	BBA.INJETORA COMBUSTÍVEL	FUEL INJECTION PUMP	BBA.INYEC.COMBUSTIBLE	POMPE D'INJEC./COMBUST
40/80	SISTEMA AUXILIAR PARTIDA	COLD WEATHER STARTING AID	SIST.AUXILIAR DE ARRANQUE	THERMOSTART
41/43	COLETOR DE ESCAPE	EXHAUST MANIFOLD	MÚLTIPLE DE ESCAPE	COLLECTEUR D'ÉCHAPPEMENT
42/171	BOMBA ALIMENTADORA E FILTROS óLEO COMBUSTÍVEL	FUEL LIFT PUMP AND FUEL OIL FILTERS	BOMBA DE ALIMENTACIÓN Y FILTROS ACEITE COMBUST	POMPE D'ALIMENTATION ET FILTRES À HUILE COMBUST
43/55	TOMADA P/MANÔMOMETRO óLEO	OIL PRESS.GAUGE FITTING	TOMA P/MANÓMETRO ACEITE	PRISE P/MANOMETRE D'HUILE
44/..	TOMADA POTÊNCIA	POWER TAKE-OFF	TOMA DE POTENCIA	PRISE DE PUISSANCE
45/102	CARCAÇA DO VOLANTE	FLYWEEL HOUSING	CÁRTER DEL VOLANTE	CARTER DU VOLANT
46/42	MOTOR DE PARTIDA	STARTER MOTOR	MOTOR DE ARRANQUE	DÉMARREUR
47/21	ACIONAMENTO DO TAQUíMETRO	TACHOMETER DRIVE	MANDO DEL TAQUíMETRO	COMMANDE DU COMPTE-TOURS
48/92	TUBOS INJEÇÃO/INJETORES	FUEL INJECTION SYSTEM	EQUIPO DE INYECCIÓN	SYSTEME D'INJECTION
49/..	CONEXÃO ENTRADA D'ÁGUA	WATER INLET CONNECTION	CONEXIÓN ENTRADA DE AGUA	RACCORD D'ENTRÉE D'EAU
50/160	ALTERNADOR E CORREIA	ALTERNATOR AND BELT	ALTERNADOR Y CORREA	ALTERNATEUR ET COURROIE
52/274	ITENS DE INSTALAÇÃO	FITTING ITEMS	PIEZAS DE INSTALACIÓN	ARTICLES D'INSTALLATION
53/26	RESPIRO DO MOTOR	ENGINE BREATHER	RESPIRADERO DEL MOTOR	RENIFLARD DU MOTEUR
54/56	FILTRO DE AR	AIR CLEANER	FILTRO DE AIRE	FILTRE À AIR
55/134	VOLANTE E CREMALHEIRA	FLYWHEEL AND STARTER RING	VOLANTE Y CORONA	VOLANT ET COURONNE
56/80	BOMBA D'ÁGUA	WATER PUMP	BOMBA DE AGUA	POMPE À EAU
58/20	TURBO	TURBOCHARGER	AVEC COMPRESSEUR	TURBINA
	ACESSÓRIOS	**ACCESSORIES**	**ACCESORIOS**	**ACCESSOIRES**
71/114	SUPORTES DO MOTOR	ENGINE SUPPORTS	SOPORTES DEL MOTOR	SUPPORTS DU MOTEUR
72/41	SISTEMA DE ARREFECIMENTO	COOLING SYSTEM	SISTEMA DE ENFRIAMIENTO	SYSTEME REFROIDISSEMENT
73/120	CONTROLES	CONTROLS	CONTROLES	CONTRÔLES
74/71	SISTEMA DE ESCAPE	EHXAUST SYSTEM	SISTEMA DE ESCAPE	SYSTEME D'ÉCHAPPEMENT
75/97	SISTEMA DE COMBUSTÍVEL	FUEL SYSTEM	SISTEMA DE COMBUSTIBLE	SYSTEME DE COMBUSTIBLE
76/11	SISTEMA DE ADMISSÃO	INDUCTION SYSTEM	SISTEMA DE ADMISIÓN	SYSTEME D'ADMISSION
77/86	PAINEL DE INSTRUMENTOS	INSTRUMENT PANEL	TABLERO DE INTRUMENTOS	TABLEAU DE BORD
78/07	SISTEMA ELéTRICO	ELECTRICAL SYSTEM	SISTEMA ELéCTRICO	SYSTEME ÉLECTRIQUE
	JOGO DE JUNTAS	**JOINT SETS**	**JUEGOS DE JUNTAS**	**JEUX DE JOINTS**
00/28	JOGO DE JUNTAS CABEÇOTE	TOP OVERHAUL	JUEGO DE JUNTAS CULATA	JEU DE JOINTS CULASSE
00/23	JOGO DE JUNTAS BLOCO	BOTTOM OVERHAUL	JUEGO DE JUNTAS BLOQUE	JÉU DE JOINTS DU BLOC

INDICE NUMERICO
NUMERICAL INDEX
INDICE NUMERICO
INDEX NUMERIQUE

6354.4

NUMEROS PERKINS
PERKINS NUMBERS
NUMEROS PERKINS
NUMEROS PERKINS

PEÇA NÚMERO	G R U P O S
37 708	39/77
37 747	39/86
37 750	39/114
37 753	39/101
37 775	39/97
70 069	54/56
70 071	54/55
70 076	74/70
	74/71
70 079	54/56
70 080	54/55
71 028	33/84
	33/87
	33/102
	33/107
71 029	33/29
	33/35
	33/40
	33/46
	33/62
	33/65
	33/66
	33/72
	33/80
	33/85
	33/108
72 005	42/50
72 007	42/50
72 009	40/36
	40/47
	40/55
	40/81
	40/83
72 021	42/62
	42/64
	42/69
	42/110
	42/119
	42/120
	42/121
	42/122
	42/148
	42/149
	42/152
	42/161
	42/164
	42/167
	42/170
	42/171
72 028	42/110
	42/119
	42/120
	42/121
	42/122
	42/149
	42/164
	42/167
	42/170
72 031	42/110
	42/148
72 035	42/164
73 003	77/77
73 024	77/77
73 026	77/77
73 036	73/77
73 061	77/77
73 065	77/77
73 071	47/26
	47/34
	47/36
73 075	73/97
	73/98
73 079	43/55
73 080	77/86
73 081	77/86
73 083	78/07
73 086	77/86
74 013	50/95
74 022	50/104

PEÇA NÚMERO	G R U P O S
74 022	50/111
	50/112
	50/158
74 030	46/14
	46/52
74 045	46/42
74 049	46/32
74 052	50/95
74 053	46/43
	46/50
74 057	50/104
	50/111
	50/158
74 071	40/36
	40/47
	40/49
	40/55
	40/58
	40/63
	40/70
	40/80
	40/81
	40/83
	40/89
	40/91
74 080	50/141
	50/143
	50/158
	50/167
74 083	39/136
	39/158
	39/159
	39/160
	39/165
	39/166
	39/167
74 084	39/147
	39/157
74 086	73/77
74 088	50/112
	50/160
74 094	77/86
74 095	78/07
74 097	78/07
74 098	78/07
74 099	77/86
74 100	77/86
74 101	77/86
74 102	77/86
74 103	77/86
74 107	77/86
74 110	73/94
	73/108
74 112	54/55
74 113	54/56
75 032	37/47
	37/48
	37/67
	37/85
	37/95
75 035	33/72
75 036	37/82
	37/91
75 044	72/41
76 019	44/60
76 027	44/87
	44/87 A
76 029	44/88
	44/88 A
	44/94
	44/94 A
77 239	48/68
77 245	48/68
	48/91
77 254	39/126
77 258	39/136
77 278	39/147
77 296	39/154
77 297	48/88

PEÇA NÚMERO	G R U P O S
77 297	48/92
77 302	39/156
77 303	39/157
77 304	39/160
77 305	39/159
77 307	39/158
77 320	39/165
77 321	39/166
77 322	39/167
77 329	48/91
79 005	58/18
79 013	58/19
79 014	58/20
89 036	56/30
423 614	14/18
424 804	11/39
	11/45
	11/52
	11/66
	14/18
	14/19
	14/25
424 808	13/18
	13/20
	13/36
	13/39
424 808 A	13/18
	13/20
	13/36
	13/39
424 828	20/06
635 403	13/18
635 403 A	13/18
635 403 B	13/18
635 403 C	13/18
635 406	14/18
635 412	00/16
635 414	00/35
635 415	00/15
635 416	00/22
635 417	11/39
	11/45
635 418	18/17
	18/18
	18/24
	18/27
	18/30
	18/32
635 420	18/17
	18/18
	18/24
	18/27
	18/30
	18/32
635 423	56/37
	56/82
635 424	11/39
	11/45
	11/66
635 428	11/39
	11/45
	11/52
	14/19
	14/25
635 430	13/18
635 432	11/39
	11/45
635 434	11/52
	11/67
	11/68
	13/20
	13/36
635 435	00/23
635 436	13/20
	13/36
	13/39
635 436 A	13/20
	13/36
	13/39

INDICE NUMERICO
NUMERICAL INDEX
INDICE NUMERICO
INDEX NUMERIQUE

6354.4

NUMEROS PERKINS
PERKINS NUMBERS
NUMEROS PERKINS
NUMEROS PERKINS

PEÇA NÚMERO	G R U P O S
635 436 B	13/20
	13/36
	13/39
635 436 C	13/20
	13/36
	13/39
635 437	13/18
	13/20
	13/36
	14/18
	14/19
	14/25
635 437 A	13/18
	13/20
	13/36
	14/18
	14/19
	14/25
635 437 B	13/18
	13/20
	13/36
	14/18
	14/19
	14/25
635 437 C	13/18
	13/20
	13/36
	14/18
	14/19
	14/25
635 438	17/18
	17/25
635 439	11/52
635 443	11/52
635 444	44/87 A
635 445	44/88 A
	44/94 A
635 446	44/88 A
	44/94 A
635 446 A	44/88 A
	44/94 A
635 446 B	44/88 A
	44/94 A
635 446 C	44/88 A
	44/94 A
635 447	44/88 A
	44/94 A
635 448	44/88 A
	44/94 A
635 449	44/88 A
	44/94 A
635 450	44/88 A
	44/94 A
635 450 A	44/88 A
	44/94 A
635 450 B	44/88 A
	44/94 A
635 450 C	44/88 A
	44/94 A
635 451	44/88 A
	44/94 A
635 451 A	44/88 A
	44/94 A
635 451 B	44/88 A
	44/94 A
635 451 C	44/88 A
	44/94 A
635 452	15/10
	15/11
	15/12
	15/19
	15/20
635 454	11/66
635 468	17/29
635 469	11/61
635 470	00/28
635 472	00/36
635 474	13/39
	14/30

PEÇA NÚMERO	G R U P O S
635 474 A	13/39
	14/30
635 474 B	13/39
	14/30
635 474 C	13/39
	14/30
635 475	11/61
	13/39
635 476	11/61
	11/67
	11/68
	14/30
635 477	11/61
	11/67
	11/68
	14/30
635 479	11/61
635 482	56/38
	56/71
	56/80
635 483	44/87
635 484	44/88
	44/94
635 486	11/39
	11/45
	11/61
	11/66
	11/68
635 486 SA	11/39
	11/45
	11/61
	11/66
	11/68
635 487 SA	11/67
635 489	11/66
635 490	11/66
635 776	42/50
	42/62
	42/64
	42/69
	42/110
	42/119
	42/120
	42/121
	42/122
	42/148
	42/149
	42/152
	42/161
	42/164
	42/167
	42/170
	42/171
ZZ80 005	17/15
0020 006	75/75
0095 315	48/38
	48/47
	48/54
	48/57
	48/68
	48/88
	48/91
	48/92
0095 344	42/50
	42/62
	42/64
	42/69
	42/110
	42/119
	42/120
	42/121
	42/122
	42/148
	42/149
	42/152
	42/161
	42/164
	42/167
	42/170

PEÇA NÚMERO	G R U P O S
0095 344	42/171
0096 033	15/11
	15/20
0096 201	31/72
	42/110
	42/119
	42/120
	42/121
	42/122
	42/149
	42/164
	42/167
	42/170
0096 215	49/16
0096 231	31/72
	31/122
	42/50
	44/87
	44/88
	44/94
	50/95
	50/167
0096 232	37/48
	37/91
	42/62
	42/64
	42/69
	42/148
	42/152
	42/161
	42/171
	44/88
	44/94
	48/38
	48/47
	48/54
	48/68
	48/88
	48/91
	48/92
	56/38
	56/71
	56/80
0096 233	37/85
	49/10
	49/16
0096 234	31/72
	31/122
	35/72
	37/85
	56/38
	56/71
	56/80
0096 235	35/79
	37/48
	37/91
	37/95
0096 236	31/73
	31/74
	49/10
	49/16
0096 237	12/23
	12/28
	12/42
	35/90
	37/67
	37/82
0096 238	12/23
	15/10
	31/72
	31/122
	47/21
	47/26
	47/28
	47/30
	47/34
	47/36
	47/40
	56/38

INDICE NUMERICO
NUMERICAL INDEX
INDICE NUMERICO
INDEX NUMERIQUE

6354.4

NUMEROS PERKINS
PERKINS NUMBERS
NUMEROS PERKINS
NUMEROS PERKINS

PEÇA NÚMERO	G R U P O S
0096 238	56/71
	56/80
0096 239	37/38
	37/48
	37/67
	37/82
	37/91
	37/95
	47/26
	47/34
	47/36
	49/10
0096 240	49/10
	49/16
0096 242	15/11
	15/12
	15/19
	15/20
	31/72
	31/122
0096 243	37/48
	37/67
	37/82
	37/91
	37/95
0096 431	35/51
	35/69
	35/83
	35/88
	36/57
	36/58
	38/48
	38/84
	42/122
	73/52
	73/77
	73/100
0096 432	35/82
	37/38
	37/48
	37/67
	37/82
	37/91
	37/95
	45/66
	45/79
	50/95
	56/37
	73/98
	73/120
0096 433	35/80
	50/160
0096 434	15/11
	15/12
	15/19
	15/20
	42/50
	42/62
	42/64
	42/69
	42/110
	42/119
	42/120
	42/121
	42/122
	42/148
	42/149
	42/152
	42/161
	42/164
	42/167
	42/170
	42/171
	50/112
	50/143
	50/158
0096 435	38/41
0096 436	38/49
	38/54
0096 436	38/86
	38/96
	50/95
0096 438	35/81
0096 439	35/60
	35/64
	38/49
	38/54
	38/86
	38/96
0096 442	38/41
	38/49
	38/54
	38/86
	38/96
0096 445	50/112
	50/143
	50/158
0096 446	50/160
	50/167
0096 448	38/48
	38/84
0096 632	33/107
	50/158
	50/167
0096 633	33/35
	33/40
	33/46
	33/72
	33/107
	50/111
	50/141
0096 634	33/84
	44/60
	44/87
	44/88
	44/94
	52/137
	58/09
	58/10
	58/16
	58/18
0096 636	18/18
	18/24
	18/27
	18/30
	18/32
	33/87
	33/102
	33/107
0096 638	44/60
0096 641	33/87
	33/102
	44/87
	44/88
	44/94
0096 642	33/87
	33/102
	44/87
	44/88
	44/94
0170 024	15/10
	15/11
	15/12
	15/19
	15/20
0170 040	56/30
0170 151	18/17
	18/18
	18/24
	18/27
	18/30
	18/32
0180 006	42/50
0180 515	73/52
0180 574	48/68
	48/82
	48/85
	48/88
0180 574	48/91
	48/92
0180 637	40/36
	40/70
	40/80
	40/91
	42/50
	42/62
	42/69
	42/119
	42/121
	42/122
	42/149
	42/164
	48/38
	48/47
	48/54
	48/57
	48/68
	48/82
	48/85
	48/88
	48/91
	48/92
0200 033	58/19
0201 396	43/35
0201 397	42/62
	42/121
	42/122
	42/164
0201 526	75/19
	75/44
	75/54
	75/55
	75/61
	75/62
	75/75
	75/82
	75/83
	75/91
	75/93
0202 058	33/40
	33/46
	33/65
	33/66
0206 002	39/147
	39/157
	44/60
0206 008	44/88
	58/09
	58/10
	58/16
	58/18
0206 009	33/46
	33/65
0206 113	75/82
0350 009	20/06
	44/87
	44/88
	44/94
0350 016	45/102
0350 025	45/45
	45/54
	45/56
	45/66
	45/70
	45/79
	45/81
	45/86
	45/93
	45/94
	45/100
0350 553	22/10
	22/11
0360 027	35/72
	35/79
0410 236	55/82
0410 264	55/109
0410 276	55/56

INDICE NUMERICO
NUMERICAL INDEX
INDICE NUMERICO
INDEX NUMERIQUE

6354.4

NUMEROS PERKINS
PERKINS NUMBERS
NUMEROS PERKINS
NUMEROS PERKINS

PEÇA NÚMERO	G R U P O S
0410 276	55/75
	55/81
	55/95
	55/101
	55/106
	55/108
	55/114
	55/118
	55/120
	55/123
	55/130
	55/131
	55/134
0490 301	74/24
0490 355	00/23
	00/35
	00/36
	15/11
	15/20
0490 474	53/24
0490 485	00/22
	00/28
	17/15
	17/18
	17/25
	17/29
	17/30
	17/37
	36/32
	36/39
	36/41
	36/45
	36/55
	36/57
	36/58
	36/60
	36/65
0500 005	32/56
	32/57
	32/71
	32/79
	32/81
0500 006	56/30
	56/37
	56/38
	56/71
	56/80
	56/82
0500 009	44/60
	44/70
	44/87
	44/88
	44/94
	52/137
0500 012	13/18
	13/20
	13/36
	13/39
	21/12
	21/13
	21/16
	21/21
0566 002	44/60
	75/54
	75/61
	75/85
	75/91
0566 003	43/53
	75/44
	75/55
	75/82
	75/83
	75/93
0566 004	42/122
	42/149
	75/62
	75/75
	75/93
0566 007	58/09

PEÇA NÚMERO	G R U P O S
0566 007	58/10
	58/16
	58/17
	58/18
0576 001	73/97
	73/98
	73/120
0576 002	11/35
	12/23
	12/28
	12/42
	31/63
	31/72
	31/73
	31/74
	31/107
	31/110
	31/111
	31/117
	31/118
	31/122
	31/126
	31/128
	31/130
	31/134
	33/84
	37/47
	37/95
	39/77
	39/86
	39/97
	39/101
	39/114
	39/126
	39/136
	39/147
	39/154
	39/156
	39/157
	39/158
	39/159
	39/160
	39/165
	39/166
	39/167
	44/88
	44/94
	47/26
	47/28
	47/34
	48/38
	48/57
	49/10
	49/16
	50/80
	50/104
	50/111
	50/112
	50/141
	50/143
	50/153
	50/158
	50/160
	54/55
	56/37
	56/38
	56/71
	56/80
	56/82
	58/09
	58/16
	72/41
	73/52
	73/77
	73/82
	73/94
	73/97
	73/98
	73/100

PEÇA NÚMERO	G R U P O S
0576 002	74/61
	74/63
	74/68
	74/71
0576 003	50/160
0576 004	71/63
0576 007	56/30
	56/37
	56/38
	56/71
	56/80
	56/82
	71/103
	71/104
	71/106
	71/107
	71/113
	71/114
0576 032	74/44
0576 051	42/50
	42/62
	42/64
	42/69
	42/110
	42/119
	42/120
	42/121
	42/122
	42/148
	42/149
	42/152
	42/161
	42/164
	42/167
	42/170
	42/171
	46/14
	46/42
	46/43
	46/50
	46/52
	50/95
	50/111
	50/112
	50/141
	50/143
	50/158
	50/160
	50/167
	72/41
0576 052	18/17
	18/18
	18/24
	18/27
	18/30
	18/32
0576 054	18/17
	18/18
	18/24
	18/27
	18/30
	18/32
	33/35
	33/40
	33/46
	33/62
	33/65
	33/66
	33/72
	33/80
	33/85
	33/108
	50/111
	50/141
	50/158
	50/167
0576 057	73/52
	73/77
0576 059	15/10

INDICE NUMERICO
NUMERICAL INDEX
INDICE NUMERICO
INDEX NUMERIQUE

6354.4

NUMEROS PERKINS
PERKINS NUMBERS
NUMEROS PERKINS
NUMEROS PERKINS

PEÇA NÚMERO	G R U P O S
0576 065	74/24
	74/28
	74/61
0576 111	44/60
	75/54
	75/61
	75/85
	75/91
0576 112	43/53
	75/44
	75/55
	75/75
	75/82
	75/83
	75/93
0576 113	42/122
	42/149
	75/62
	75/75
	75/93
0576 116	58/09
	58/10
	58/16
	58/17
	58/18
0576 150	73/77
	73/82
	73/94
0576 151	39/77
	39/114
0610 001	73/77
	73/82
	73/94
0610 002	73/52
	73/77
	73/82
	73/94
	73/100
0610 003	73/97
	73/98
	73/120
0610 011	73/52
	73/77
0610 031	73/52
	73/77
	73/82
	73/94
	73/97
	73/98
	73/100
0610 032	73/77
0610 844	15/19
	21/12
	21/13
	21/16
	21/21
0640 126	31/110
	31/111
	31/117
	31/118
	31/126
	31/128
	31/130
	31/134
0650 203	17/18
	17/25
	17/29
	17/30
	17/37
	52/118
	52/137
	52/142
	52/174
	52/180
	52/190
	52/195
	52/204
	52/206
	52/218

PEÇA NÚMERO	G R U P O S
0650 203	52/221
	52/224
	52/225
	52/233
	52/235
	52/238
	52/260
	52/263
	52/268
0650 204	42/50
	42/64
	42/120
	42/161
	42/167
	42/170
	42/171
	75/97
	75/98
0650 507	18/17
	18/18
	18/24
	18/27
	18/30
	18/32
0650 540	45/70
	45/94
	45/100
0650 563	11/35
	11/39
	11/45
	11/52
	11/61
	11/66
	11/67
	11/68
	17/15
	17/18
	17/25
	17/29
	17/30
	17/37
	44/87
	52/142
	52/174
	52/190
	52/195
	52/218
	52/221
	52/224
	52/225
	52/238
	52/274
0650 566	11/35
	11/39
	11/45
	11/52
	11/61
	11/66
	11/67
	11/68
0650 577	11/35
0650 586	11/35
	11/39
	11/45
	11/61
	11/66
	11/67
	11/68
	33/66
	33/85
	33/87
	33/102
	38/96
	52/16
	52/118
	52/137
	52/142
	52/174
	52/180

PEÇA NÚMERO	G R U P O S
0650 586	52/190
	52/195
	52/204
	52/206
	52/218
	52/221
	52/233
	52/235
	52/238
	52/260
	52/274
0650 588	11/35
	33/35
	33/87
	33/102
0650 593	11/35
	33/40
	33/46
	52/16
0650 594	11/35
	43/17
	52/137
0650 618	11/39
	11/45
	11/52
	11/61
	11/66
	11/67
	11/68
	44/87
	52/204
	52/206
	52/221
	52/233
	52/235
	52/260
	52/274
0650 664	11/39
	11/45
	11/52
	11/61
	11/66
	11/67
	11/68
0720 579	18/17
	18/18
	18/24
	18/27
	18/30
	18/32
0726 260	40/36
	40/70
	40/80
	40/91
	42/50
	42/62
	42/69
	42/119
	42/121
	42/122
	42/149
	42/152
	42/164
	48/38
	48/47
	48/54
	48/68
	48/82
	48/85
	48/88
	48/91
	48/92
0726 504	18/17
	18/18
	18/24
	18/27
	18/30
	18/32
0726 505	48/57

INDICE NUMERICO
NUMERICAL INDEX
INDICE NUMERICO
INDEX NUMERIQUE

6354.4

NUMEROS PERKINS
PERKINS NUMBERS
NUMEROS PERKINS
NUMEROS PERKINS

PEÇA NÚMERO	G R U P O S
0746 019	47/26
	47/34
	47/36
0746 051	45/94
	45/100
	73/97
	73/98
	73/100
0746 052	47/30
0746 053	47/26
	47/34
	47/36
0746 211	17/29
	17/30
	17/37
	20/06
	31/63
	31/72
	31/107
	31/110
	31/111
	31/117
	31/118
	31/126
	31/128
	31/130
	31/134
	36/39
	36/57
	36/58
	36/65
	37/38
	41/45
	42/62
	42/121
	42/122
	42/149
	48/82
	48/85
	74/71
	75/97
	75/98
0746 213	56/30
0746 214	34/63
	34/70
	42/62
	42/121
	42/122
0746 251	52/118
	52/137
0746 252	40/47
	42/64
	42/69
	42/110
	42/119
	42/120
	42/148
	42/152
	42/164
	42/167
	42/170
	42/171
	53/20
	53/24
	58/19
0746 253	31/117
	31/126
	33/62
	33/65
	33/66
	33/80
	33/85
	33/108
	45/54
	45/86
	53/27
	74/61
	74/68
	74/71

PEÇA NÚMERO	G R U P O S
0746 253	75/85
0746 254	17/15
	17/18
	17/25
	17/29
	17/30
	17/37
	31/63
	31/72
	31/73
	31/74
	31/107
	31/110
	31/111
	31/117
	31/118
	31/122
	31/126
	31/128
	31/130
	31/134
	33/84
	36/32
	36/39
	36/41
	36/45
	36/55
	36/57
	36/58
	36/60
	36/65
	47/26
	47/34
	47/36
	50/80
	50/111
	50/112
	50/141
	50/143
	50/153
	50/158
	56/37
	56/82
	58/09
	58/10
	58/16
	58/17
	58/18
	58/19
	58/20
	72/41
	73/77
	73/82
	73/94
0746 255	12/23
	12/28
	12/42
	17/29
	17/30
	17/37
	31/63
	31/73
	31/74
	31/107
	31/110
	31/111
	31/117
	31/118
	31/122
	31/126
	31/128
	31/130
	31/134
	36/39
	47/21
	47/28
	47/30
	47/40
	50/95

PEÇA NÚMERO	G R U P O S
0746 255	50/167
	54/55
	56/37
	56/82
	74/71
0746 257	54/55
0746 258	73/97
	73/98
0746 260	54/55
	73/52
	73/77
	73/100
0746 261	31/72
	31/122
0746 354	12/23
	47/21
	47/28
	47/30
	47/40
	50/95
	50/167
0746 355	50/160
0746 424	45/54
	45/56
	45/70
	45/81
	45/86
	45/93
	45/94
	45/100
	73/97
	77/86
0746 451	41/45
	41/51
	53/26
	54/56
0746 452	42/149
0746 453	36/32
	36/39
	36/41
	36/45
	36/55
	36/57
	36/58
	36/60
	36/65
	48/38
	48/47
	48/54
	48/82
	48/91
	72/41
	74/61
0746 454	36/57
	36/58
	42/62
	42/69
	42/119
	42/121
	42/122
	42/149
	42/152
	42/164
	45/102
	46/32
	48/85
	58/19
	75/97
	75/98
0746 456	45/56
	56/82
0746 610	33/29
	33/87
	33/102
0746 651	33/84
	73/77
	73/82
	73/94
0746 652	33/84

INDICE NUMERICO
NUMERICAL INDEX
INDICE NUMERICO
INDEX NUMERIQUE

6354.4

NUMEROS PERKINS
PERKINS NUMBERS
NUMEROS PERKINS
NUMEROS PERKINS

PEÇA NÚMERO	G R U P O S
0748 352	15/11
	15/20
0748 405	54/56
	76/12
0748 411	52/118
	52/137
	54/56
0748 413	40/49
	40/70
	40/80
	40/91
	58/09
	58/10
	58/16
	58/17
	58/19
0748 414	33/84
	34/49
	34/62
	34/63
	34/64
	34/70
	34/71
	50/95
	53/24
	75/02
	76/03
	76/06
	76/11
	76/12
0748 415	75/02
	76/03
	76/06
	76/11
	76/12
0748 418	74/71
0748 521	38/54
0748 522	58/09
	58/10
	58/16
	58/17
	58/19
0748 523	72/41
0748 524	45/94
0748 611	44/87
	44/88
	44/94
	54/55
0748 612	44/87
	44/88
	44/94
0748 663	71/114
0748 667	45/66
	45/79
0826 201	12/23
	12/28
	12/42
0826 203	50/104
	50/111
0826 214	31/63
	31/73
	31/74
	31/107
	31/110
	31/111
	31/117
	31/118
	31/126
	31/128
	31/130
	31/134
0826 220	11/35
0826 223	11/52
	39/77
	39/86
	39/97
	39/101
	39/114
	39/126

PEÇA NÚMERO	G R U P O S
0826 223	39/136
	39/154
	39/156
	39/158
	39/159
	39/160
	39/165
	39/166
	39/167
0826 243	50/141
	50/160
0826 248	39/77
	39/114
	39/147
	39/157
0826 249	11/35
0826 251	31/72
	31/122
0826 253	56/38
	56/71
	56/80
0826 264	49/10
	49/16
0826 276	47/26
	47/28
	47/34
	50/158
0826 277	39/86
	39/97
	39/101
	39/126
	39/136
	39/154
	39/156
	39/158
	39/159
	39/160
	39/165
	39/166
	39/167
0826 401	41/33
0826 403	58/09
	58/10
	58/16
	58/17
	58/18
	58/20
	74/70
	74/71
0826 404	46/14
	46/43
	46/52
0826 408	38/48
	38/84
	45/45
0826 412	46/42
0826 417	41/45
0826 422	41/44
0826 426	46/41
0826 427	74/24
	74/28
	74/36
0826 439	41/43
0826 450	38/48
	38/84
	41/26
	41/36
0826 452	74/61
0826 456	41/33
	41/51
0826 509	41/43
	41/44
0826 510	22/11
0826 521	41/26
	41/36
	41/45
	41/51
0826 602	33/40
	33/46

PEÇA NÚMERO	G R U P O S
0826 602	33/62
	33/65
	33/66
	33/80
	33/85
	33/108
0826 608	71/63
0826 621	18/17
0826 626	33/35
	33/72
0827 602	58/09
	58/16
	74/61
	74/63
	74/68
0827 616	74/61
	74/63
	74/68
0827 819	46/50
	74/44
0828 406	71/75
	71/103
	71/106
0828 414	11/39
	11/45
	11/52
	11/66
	11/67
	11/68
	71/75
	71/81
	71/104
	71/107
	71/113
	71/114
0920 001	73/52
	73/77
0920 002	34/43
	73/77
	73/82
	73/94
	73/97
	73/98
	77/86
0920 003	12/23
	12/28
	12/42
	20/06
	31/63
	31/72
	31/73
	31/74
	31/107
	31/110
	31/111
	31/117
	31/118
	31/122
	31/126
	31/128
	31/130
	31/134
	33/84
	37/95
	39/77
	39/86
	39/97
	39/101
	39/114
	39/126
	39/136
	39/154
	39/156
	39/158
	39/159
	39/160
	39/165
	39/166
	39/167

INDICE NUMERICO
NUMERICAL INDEX
INDICE NUMERICO
INDEX NUMERIQUE

6354.4

NUMEROS PERKINS
PERKINS NUMBERS
NUMEROS PERKINS
NUMEROS PERKINS

PEÇA NÚMERO	G R U P O S
0920 003	42/110
	42/119
	42/120
	42/121
	42/122
	42/148
	42/149
	42/152
	42/161
	42/164
	42/167
	42/170
	42/171
	44/88
	44/94
	50/80
	50/95
	50/112
	50/153
	50/158
	54/55
	58/09
	58/10
	58/16
	58/17
	58/18
	58/20
	72/41
	74/61
	74/63
	74/68
	74/71
	75/02
	75/85
	76/03
	76/06
	76/11
	76/12
0920 004	41/45
	41/51
	42/50
	42/62
	42/64
	42/69
	42/110
	42/119
	42/120
	42/121
	42/122
	42/148
	42/149
	42/152
	42/161
	42/164
	42/167
	42/170
	42/171
	48/38
	48/47
	48/54
	48/82
	48/85
	48/91
	50/95
	50/112
	50/143
	50/158
	50/160
	50/167
	73/52
	73/77
	73/97
	73/98
	73/100
	73/120
	74/61
	75/97
	75/98
0920 005	15/19

PEÇA NÚMERO	G R U P O S
0920 005	15/20
	74/24
	74/28
	74/44
	74/61
	74/70
	74/71
0920 006	18/17
	33/84
	33/87
	33/102
	44/87
	44/88
	44/94
	50/111
	50/141
	50/158
	50/167
	71/63
	73/77
	73/82
	73/94
0920 009	34/48
	34/49
	34/62
	34/63
	34/64
	34/70
	34/71
	56/30
	56/37
	56/38
	56/71
	56/80
	56/82
0920 024	73/97
	73/98
	73/100
0920 051	48/38
	48/47
	48/54
	48/57
	48/82
	48/85
	73/77
	73/97
	73/98
	73/120
0920 052	15/11
	15/20
	34/43
	45/94
	45/100
	73/77
	73/82
	73/94
	73/97
	73/98
	73/100
	73/120
0920 053	11/35
	12/23
	12/28
	12/42
	15/10
	17/15
	17/18
	17/25
	17/29
	17/30
	17/37
	31/63
	31/72
	31//73
	31/74
	31/107
	31/110
	31/111
	31/117

PEÇA NÚMERO	G R U P O S
0920 053	31/118
	31/122
	31/126
	31/128
	31/130
	31/134
	33/62
	33/65
	33/66
	33/80
	33/84
	33/85
	33/108
	34/63
	34/70
	35/72
	35/79
	35/90
	36/32
	36/39
	36/41
	36/45
	36/55
	36/57
	36/58
	36/60
	37/38
	37/47
	37/48
	37/67
	37/82
	37/85
	37/91
	37/95
	39/77
	39/86
	39/97
	39/101
	39/114
	39/126
	39/136
	39/147
	39/154
	39/156
	39/157
	39/158
	39/159
	39/160
	39/165
	39/166
	39/167
	40/47
	40/49
	40/70
	40/80
	40/91
	41/45
	42/62
	42/64
	42/69
	42/110
	42/119
	42/120
	42/121
	42/122
	42/148
	42/149
	42/152
	42/164
	42/167
	42/170
	42/171
	44/87
	44/88
	44/94
	45/54
	45/86
	47/21
	47/26

INDICE NUMERICO
NUMERICAL INDEX
INDICE NUMERICO
INDEX NUMERIQUE

6354.4

NUMEROS PERKINS
PERKINS NUMBERS
NUMEROS PERKINS
NUMEROS PERKINS

PEÇA NÚMERO	G R U P O S
0920 053	47/28
	47/30
	47/34
	47/36
	47/40
	49/10
	49/16
	50/80
	50/95
	50/104
	50/111
	50/112
	50/141
	50/143
	50/153
	50/158
	50/160
	50/167
	53/20
	53/24
	53/27
	54/55
	54/56
	56/30
	56/37
	56/38
	56/71
	56/80
	56/82
	58/09
	58/10
	58/16
	58/17
	58/18
	58/19
	58/20
	72/41
	73/77
	73/82
	73/94
	74/61
	74/68
	74/71
	75/02
	75/85
	76/03
	76/06
	76/11
	76/12
0920 054	15/11
	15/12
	15/19
	15/20
	33/84
	35/51
	35/60
	35/64
	35/69
	35/80
	35/81
	35/83
	35/88
	36/32
	36/39
	36/41
	36/45
	36/55
	36/57
	36/58
	36/60
	36/65
	37/38
	37/48
	37/67
	37/82
	37/91
	37/95
	38/41
	41/45

PEÇA NÚMERO	G R U P O S
0920 054	41/51
	42/50
	42/62
	42/64
	42/69
	42/110
	42/119
	42/120
	42/121
	42/122
	42/148
	42/149
	42/152
	42/161
	42/164
	42/167
	42/170
	42/171
	45/54
	45/56
	45/66
	45/70
	45/79
	45/81
	45/86
	45/93
	45/94
	45/100
	45/102
	46/14
	46/32
	46/42
	46/43
	46/50
	46/52
	48/38
	48/47
	48/54
	48/82
	48/85
	48/91
	50/95
	50/111
	50/112
	50/141
	50/143
	50/158
	50/160
	50/167
	53/26
	56/37
	56/82
	58/09
	58/10
	58/16
	58/17
	58/19
	72/41
	73/52
	73/77
	73/97
	73/98
	73/100
	73/120
	74/61
	75/97
	75/98
	77/86
0920 055	33/62
	33/65
	33/66
	33/80
	33/84
	33/85
	33/87
	33/102
	33/108
	44/60
	44/87

PEÇA NÚMERO	G R U P O S
0920 055	44/88
	44/94
	45/66
	45/79
	50/111
	50/141
	50/158
	50/167
	58/09
	58/10
	58/16
	58/18
	71/63
	73/77
	73/82
	73/94
0920 056	45/66
	45/79
	71/114
0920 058	56/30
	56/37
	56/38
	56/71
	56/80
	56/82
	71/103
	71/104
	71/106
	71/107
	71/113
	71/114
0920 106	52/118
	52/137
0920 108	34/49
	34/62
	34/63
	34/64
	34/70
	34/71
	47/21
	47/26
	47/28
	47/30
	47/34
	47/36
0920 120	42/50
	42/64
	42/120
	42/161
	42/167
	42/170
	42/171
0920 127	40/36
	40/47
	40/55
	40/81
	40/83
	42/50
	42/62
	42/64
	42/69
	42/110
	42/119
	42/120
	42/121
	42/122
	42/148
	42/149
	42/152
	42/161
	42/164
	42/167
	42/170
	42/171
	75/55
	75/62
	75/75
	75/93
	75/97

INDICE NUMERICO
NUMERICAL INDEX
INDICE NUMERICO
INDEX NUMERIQUE

6354.4

NUMEROS PERKINS
PERKINS NUMBERS
NUMEROS PERKINS
NUMEROS PERKINS

PEÇA NÚMERO	G R U P O S
0920 127	75/98
0920 155	38/54
	40/49
	40/58
	40/63
	40/70
	40/80
	40/89
	40/91
	42/50
	42/62
	42/64
	42/69
	42/110
	42/119
	42/120
	42/121
	42/122
	42/148
	42/149
	42/152
	42/161
	42/164
	42/167
	42/170
	42/171
0920 469	41/26
	41/36
	41/43
	41/45
	58/09
	58/16
	58/18
	58/20
0920 484	41/45
0920 492	41/45
0920 497	50/143
0920 521	11/35
0921 062	55/75
	55/82
	55/101
	55/106
	55/109
	55/114
0940 737	17/15
	17/18
	17/25
	17/29
	17/30
	17/37
	36/32
	36/39
	36/41
	36/55
	36/60
	36/65
2116 024	16/01
	16/02
	16/03
2116 026	33/84
2131 325	15/10
	15/11
	15/12
	15/19
	15/20
	54/55
2172 142	17/18
	17/25
	17/29
	17/30
	17/37
2172 527	39/147
	39/157
2172 530	20/06
2172 544	16/03
2172 688	16/01
	16/02
2174 018	34/43
	77/86
2174 562	73/52
	73/97
	73/98
	73/100
	73/120
2182 008	33/62
	33/65
	33/66
	73/97
	73/98
	73/120
2184 436	31/72
2184 463	33/87
	33/102
2184 545	50/111
	50/141
2184 558	33/84
2188 135	38/48
	38/84
	41/26
	41/33
	41/36
2211 325	22/10
2215 274	18/18
	18/24
	18/27
	18/30
	18/32
2222 124	33/84
2234 057	45/66
	45/79
2238 153	33/84
2411 126	48/82
	48/85
2411 151	47/26
	47/30
	47/34
	47/36
2411 152	31/72
	47/30
	52/118
	52/137
2411 156	11/61
2411 157	17/18
	17/25
	17/29
	17/30
	17/37
	52/118
	52/137
	52/142
	52/174
	52/180
	52/190
	52/195
	52/204
	52/206
	52/218
	52/221
	52/224
	52/225
	52/232
	52/233
	52/235
	52/238
	52/260
	52/263
	52/268
	73/120
2411 164	33/87
	33/102
2411 170	11/35
2413 682	33/62
	33/65
	33/66
	33/80
	33/85
	33/108
2413 685	33/40
2413 685	33/46
2413 695	33/84
2415 213	56/37
	56/82
2415 638	32/56
	32/57
	32/71
	32/79
	32/81
2415 713	00/16
	15/10
2415 813	00/23
	00/35
	39/77
	39/86
	39/97
	39/101
	39/114
	39/126
	39/136
	39/147
	39/154
	39/156
	39/157
	39/158
	39/159
	39/160
	39/165
	39/166
	39/167
2417 204	56/37
	56/82
2417 208	56/30
2417 711	32/56
	32/57
	32/71
	32/79
	32/81
2431 131	11/39
	11/45
	11/66
	11/67
	11/68
	17/29
	17/30
	17/37
	33/40
	33/46
	33/108
	43/35
	43/38
	43/43
	43/53
	43/57
	52/142
	52/174
	52/180
	52/195
	52/221
	52/224
	52/225
	52/232
	52/260
	52/263
	52/274
2431 154	17/18
	17/25
	17/29
	17/30
	17/37
	38/54
	52/118
	52/137
	52/142
	52/174
	52/180
	52/190
	52/195
	52/204

INDICE NUMERICO
NUMERICAL INDEX
INDICE NUMERICO
INDEX NUMERIQUE

6354.4

NUMEROS PERKINS
PERKINS NUMBERS
NUMEROS PERKINS
NUMEROS PERKINS

PEÇA NÚMERO	G R U P O S
2431 154	52/206
	52/218
	52/221
	52/224
	52/225
	52/232
	52/233
	52/235
	52/238
	52/260
	52/263
	52/268
	52/274
	73/82
	73/108
	78/07
2441 303	43/53
	44/88
	44/94
2441 306	33/87
	33/102
	58/20
2485 602	37/38
2486 254	33/84
2487 004	31/63
	31/72
	31/73
	31/74
	31/107
	31/110
	31/111
	31/117
	31/118
	31/122
	31/126
	31/128
	31/130
	31/134
2511 425	18/17
	18/18
	18/24
	18/27
	18/30
	18/32
2511 447	16/01
2511 613	22/11
2511 637	39/77
	39/86
	39/97
	39/101
	39/114
	39/126
	39/136
	39/147
	39/154
	39/156
	39/157
	39/158
	39/159
	39/160
	39/165
	39/166
	39/167
2581 128	44/60
2635 674	32/56
2635 697	32/57
2635 709	32/50
2641 372	42/50
2641 729	42/62
	42/64
	42/69
	42/148
	42/152
	42/161
	42/171
2645 647	48/38
2645 672	48/47
	48/54
	48/57

PEÇA NÚMERO	G R U P O S
2646 782	48/82
	48/85
2646 831	48/38
2646 844	48/47
	48/54
	48/57
2656 085	42/122
	42/149
	75/93
	75/97
	75/98
2656 818	42/62
	42/64
	42/69
	42/119
	42/120
	42/121
	42/122
	42/149
	42/152
	42/161
	42/167
	42/170
	42/171
2674 152	58/10
	58/17
2674 367	58/09
	58/16
3221 321	14/18
4236 119	11/61
	11/67
	11/68
	14/30
4236 151	11/39
	11/45
	11/52
	11/66
	14/19
	14/25
6354 104	17/30
	17/37
6354 107	11/67
	11/68
6354 108	11/67
	11/68
2134A 005	33/40
	33/46
	33/62
	33/65
	33/66
	33/80
	33/85
	33/108
2134A 006	77/86
2134A 628	15/11
	15/12
	15/19
	15/20
2312A 044	33/80
	33/108
2313C 058	74/71
2313C 059	74/71
2314C 028	33/40
	33/46
2314C 043	58/18
2314C 044	58/18
2314C 045	58/20
2315C 040	77/86
2318A 207	77/86
2318A 208	74/71
2418M 001	56/38
	56/71
	56/80
2486A 954	33/40
	33/46
24865 069	33/84
24865 070	33/84
24865 110	33/84
24865 111	33/84

PEÇA NÚMERO	G R U P O S
24865 121	33/84
24865 232	33/84
24865 244	33/84
24865 267	33/84
24865 268	33/84
24865 269	33/84
24870 007	33/84
26410 045	42/50
26410 149	42/62
	42/64
	42/69
	42/148
	42/152
	42/161
	42/171
2645A 006	48/88
	48/92
2645A 603	48/88
	48/92
2645A 604	48/68
	48/91
2645F 001	48/82
	48/85
2721A 530	56/37
	56/38
	56/71
	56/80
	56/82
31134 121	22/10
31134 129	16/01
31137 481	16/01
	16/02
	16/03
31147 203	56/30
31171 211	13/18
	13/20
	13/36
	13/39
31171 731	16/01
	16/02
31171 733	16/03
31171 931	21/12
	21/13
	21/16
	21/21
31173 422	16/01
	16/02
31173 423	16/03
31358 324	11/35
	11/52
31358 393	11/39
	11/45
	11/61
	11/66
	11/67
	11/68
31358 394	11/39
	11/45
	11/61
	11/66
	11/67
	11/68
31416 205	21/12
31416 207	21/13
31416 304	21/16
	21/21
3142H 002	17/29
	17/30
	17/37
	18/30
31434 163	18/17
	18/18
	18/24
	18/27
	18/30
	18/32
31733 121	21/12
	21/13
	21/16

INDICE NUMERICO
NUMERICAL INDEX
INDICE NUMERICO
INDEX NUMERIQUE

6354.4

NUMEROS PERKINS
PERKINS NUMBERS
NUMEROS PERKINS
NUMEROS PERKINS

PEÇA NÚMERO	G R U P O S
31733 121	21/21
31736 112	37/38
31743 108	18/17
	18/18
	18/24
	18/27
	18/30
	18/32
31744 123	18/17
	18/18
	18/24
	18/27
	18/30
	18/32
31744 131	18/18
31744 133	17/15
	17/18
	17/25
	17/29
	17/30
	17/37
	18/17
	18/24
	18/27
	18/30
	18/32
31744 203	33/87
	33/102
31745 121	18/18
31745 122	17/15
	17/18
	17/25
	17/29
	17/30
	17/37
	18/17
	18/24
	18/27
	18/30
	18/32
31747 113	31/63
31754 117	53/20
31782 516	31/72
	31/122
31788 327	31/63
	31/73
	31/74
32114 116	11/35
32114 122	15/10
32146 306	31/72
	31/122
32161 113	42/50
	42/62
	42/64
	42/69
	42/119
	42/120
	42/121
	42/122
	42/149
	42/152
	42/161
	42/164
	42/167
32161 114	11/35
	11/39
	11/45
	11/52
	11/61
	11/66
	11/67
	11/68
	52/274
32161 209	47/26
	47/34
	47/36
32162 319	32/50
32166 219	17/18
	17/25

PEÇA NÚMERO	G R U P O S
32166 219	17/29
	17/30
	17/37
32166 221	17/18
	17/25
	17/29
	17/30
	17/37
32166 329	11/35
	11/39
	11/45
	11/52
	11/61
	11/66
	11/67
	11/68
32181 217	74/61
	74/71
32181 424	17/15
32181 425	17/15
32184 114	33/87
	33/102
32184 234	39/147
	39/157
32184 334	15/19
	15/20
32184 414	40/47
	40/55
	40/81
	40/83
	42/50
	42/62
	42/64
	42/69
	42/110
	42/119
	42/120
	42/121
	42/122
	42/148
	42/149
	42/152
	42/161
	42/164
	42/167
	42/170
	42/171
	75/55
	75/62
	75/75
	75/93
	75/97
	75/98
32186 133	32/57
32186 137	32/56
	32/71
	32/79
	32/81
32413 122	22/11
32416 105	11/35
	11/39
	11/45
	11/52
	11/61
	11/66
	11/67
	11/68
32417 115	11/35
	11/39
	11/45
	11/52
	11/61
	11/66
	11/67
	11/68
32417 117	11/35
	33/65
	33/66
	33/85

PEÇA NÚMERO	G R U P O S
32417 117	33/107
	33/108
32417 122	11/35
	17/18
	17/25
	17/29
	17/30
	17/37
32417 127	11/35
	11/39
	11/45
	11/52
	11/61
	11/66
	11/67
	11/68
	17/18
	17/25
	17/29
	17/30
	17/37
32417 133	11/35
	11/39
	11/45
	11/52
	11/61
	11/66
	11/67
	11/68
32417 134	11/35
	11/39
	11/45
	11/52
	11/61
	11/66
	11/67
	11/68
32417 136	11/35
32417 143	11/39
	11/45
	11/52
	11/61
	11/66
	11/67
	11/68
32417 155	11/39
	11/45
	11/52
	11/61
	11/66
	11/67
	11/68
32418 313	32/56
	32/57
	32/71
	32/79
	32/81
3242N 004	33/87
	33/102
32461 323	17/18
	17/25
	17/29
	17/30
	17/37
32514 321	48/57
32516 312	17/15
32516 316	22/10
32526 323	11/39
	11/45
	11/52
	11/66
	11/67
	11/68
	17/18
	17/25
	17/29
	17/30
	17/37
32526 324	11/39

INDICE NUMERICO
NUMERICAL INDEX
INDICE NUMERICO
INDEX NUMERIQUE

6354.4

NUMEROS PERKINS
PERKINS NUMBERS
NUMEROS PERKINS
NUMEROS PERKINS

PEÇA NÚMERO	G R U P O S
32526 324	11/45
	11/52
	11/66
	11/67
	11/68
	17/18
	17/25
	17/29
	17/30
	17/37
32718 522	22/11
32726 529	34/48
	34/49
	34/62
	34/63
	34/64
	34/70
	34/71
32762 116	14/18
	14/19
	14/25
	14/30
32811 408	00/23
	00/36
	11/35
	11/39
	11/45
	11/52
	11/61
	11/66
	11/67
	11/68
33112 111	20/06
33114 412	39/147
	39/157
	42/50
33115 118	33/29
	33/35
	33/40
	33/46
	33/72
	33/84
	33/87
	33/102
	33/107
33115 129	38/48
	38/49
	38/54
	38/84
	38/86
	38/96
	41/33
	41/44
	41/45
	41/51
	58/10
	58/17
	58/19
33115 408	21/12
	21/13
	21/16
	21/21
33116 111	18/18
	18/24
	18/27
	18/30
	18/32
33116 114	17/15
33117 121	55/56
	55/81
	55/95
	55/108
	55/115
	55/118
	55/120
	55/123
	55/130
	55/131
	55/134

PEÇA NÚMERO	G R U P O S
33117 415	18/17
	18/18
	18/24
	18/27
	18/30
	18/32
33121 421	11/39
	11/45
	11/52
	11/61
	11/66
	11/67
	11/68
33125 124	32/50
33125 412	32/56
	32/57
	32/71
	32/79
	32/81
33142 111	11/35
	11/39
	11/45
	11/52
	11/61
	11/66
	11/67
	11/68
33152 154	17/18
	17/25
	17/29
	17/30
	17/37
33152 154 A	17/18
	17/25
	17/29
	17/30
	17/37
33152 154 B	17/18
	17/25
	17/29
	17/30
	17/37
33152 154 C	17/18
	17/25
	17/29
	17/30
	17/37
33152 155 A	17/18
	17/25
33152 155 B	17/18
	17/25
33152 155 C	17/18
	17/25
33153 128	21/12
	21/13
	21/16
	21/21
33153 134	16/01
	16/02
33153 135	21/12
	21/13
	21/16
	21/21
33153 136	16/03
33153 149	22/10
33171 116	32/50
33221 316	17/15
33221 321	14/18
	14/19
	14/25
	14/30
33242 112	17/18
	17/25
	17/29
	17/30
	17/37
33246 423	22/10
33247 116	15/10
33261 732	17/15

PEÇA NÚMERO	G R U P O S
33261 732	17/18
	17/25
33261 752	17/15
	17/18
	17/25
33286 126	33/84
33286 133	33/40
	33/46
33286 134	33/62
	33/65
	33/66
	33/80
	33/85
	33/108
33411 572	16/01
	16/02
	16/03
33415 118	17/15
	17/18
	17/29
	17/30
	17/37
	18/17
	18/18
	18/24
	18/27
	18/30
	18/32
33415 311	13/18
33415 509	74/61
	74/63
	74/68
	74/71
33423 122	18/18
33424 107	17/15
	17/18
	17/25
	17/29
	17/30
	17/37
	18/17
	18/24
	18/30
3343F 002	17/29
	17/30
	17/37
3343J 002	17/29
	17/30
	17/37
33435 133	11/39
	11/45
	11/52
	11/61
	11/66
	11/67
	11/68
	16/01
33531 132	17/18
	17/25
	17/29
	17/30
	17/37
33533 103	31/63
	31/73
	31/74
	31/107
	31/110
	31/111
	31/117
	31/118
	31/126
	31/128
	31/130
	31/134
33552 412	33/62
	33/65
	33/66
	33/80
	33/85

INDICE NUMERICO
NUMERICAL INDEX
INDICE NUMERICO
INDEX NUMERIQUE

6354.4

NUMEROS PERKINS
PERKINS NUMBERS
NUMEROS PERKINS
NUMEROS PERKINS

PECA NÚMERO	G R U P O S
33552 412	33/108
	44/88
	44/94
	33/40
	33/62
	33/66
	33/80
	33/85
	33/108
33552 417	44/88
33555 324	44/60
	44/87
33811 113	00/22
	00/28
	18/17
	18/18
	18/24
	18/27
	18/30
	18/32
33813 313	56/30
33814 115	56/37
	56/82
33817 132	00/22
	00/28
	34/48
	34/49
	34/62
	34/63
	34/64
	34/70
	34/71
33817 402	17/15
	18/17
33828 108	00/16
	00/23
	00/35
	39/77
	39/86
	39/97
	39/101
	39/114
	39/126
	39/136
	39/158
	39/159
	39/160
	39/165
	39/166
	39/167
33844 412	44/88
33851 122	58/09
	58/10
	58/16
	58/17
	58/18
	58/19
	58/20
33855 114	56/37
	56/82
33855 415	58/19
	76/06
	76/12
33872 519	53/20
34258 118	33/40
34417 117	44/60
34712 125	33/40
	33/46
34715 136	33/62
34821 119	33/40
	33/46
	33/62
	33/65
	33/66
34821 428	33/62
	33/65
	33/66
34824 118	33/62
3527M 001	15/19
3527M 001	15/20
35356 665	48/38
	48/47
	48/54
	48/57
35356 666	48/38
	48/47
	48/54
	48/57
35356 793	48/38
	48/47
	48/54
	48/57
35356 834	48/38
	48/47
	48/54
	48/57
35356 854	48/38
	48/47
	48/54
	48/57
35356 855	48/38
	48/47
	48/54
	48/57
35511 111	18/17
	18/18
	18/24
	18/27
	18/30
	18/32
3558H 006	48/68
	48/88
	48/92
35587 368	48/38
35587 381	48/47
	48/54
	48/57
	48/91
3571D 005	58/09
	58/10
	58/16
	58/18
35712 153	53/24
35712 162	31/73
	31/74
35712 163	58/09
	58/10
	58/17
	58/18
	58/20
35717 419	15/19
	15/20
35721 489	58/19
35722 416	31/63
35722 435	58/09
	58/10
	58/16
	58/17
	58/18
35727 115	15/11
	15/20
35731 149	53/20
	53/24
	53/24
	53/26
	53/27
35745 871	31/107
	31/110
	31/111
	31/118
	31/126
	31/128
	31/134
35745 872	31/72
35745 878	31/117
	31/130
35745 879	31/122
35772 614	31/63
35772 614	31/73
	31/74
35784 134	34/49
	34/62
	34/71
36122 128	75/02
	76/03
	76/06
	76/11
	76/12
36133 127	41/45
36136 122	74/61
	74/71
3615A 001	33/40
	33/46
	33/80
	33/108
36151 505	11/35
36171 121	47/30
36177 111	36/32
36237 728	36/39
	36/57
	36/58
	36/60
36237 734	36/39
	36/41
	36/45
	36/57
	36/58
	36/60
36241 316	42/62
	42/64
	42/69
36254 306	41/45
3627P 011	11/66
	11/67
36277 821	11/35
	11/39
	11/45
	11/52
	11/61
	11/66
	11/68
36418 138	31/72
	31/107
	31/110
	31/111
	31/117
	31/118
	31/122
	31/126
	31/128
	31/130
	31/134
36447 111	48/38
	48/47
	48/54
	48/57
	48/82
	48/85
	48/91
	48/92
36447 447	74/61
36451 138	41/51
36511 122	48/38
	48/47
	48/54
	48/57
	48/68
	48/82
	48/85
	48/88
	48/91
	48/92
36516 124	33/62
	33/65
	33/66
36561 128	53/20
36567 142	33/72

INDICE NUMERICO
NUMERICAL INDEX
INDICE NUMERICO
INDEX NUMERIQUE

6354.4

NUMEROS PERKINS
PERKINS NUMBERS
NUMEROS PERKINS
NUMEROS PERKINS

PEÇA NÚMERO	G R U P O S
36567 142	53/24
	53/26
	53/27
36632 112	74/61
36811 438	00/15
	34/43
36812 545	00/15
	17/15
36812 607	00/22
	00/28
	17/18
	17/25
	17/29
	17/30
	17/37
36816 707	00/16
	00/35
	31/63
	31/72
	31/73
	31/74
	31/122
36817 157	00/16
	00/23
	00/35
	00/36
	20/06
36821 118	00/23
	44/88
	44/94
36822 111	00/22
	74/44
36822 118	00/23
	00/35
	00/36
	39/77
	39/86
	39/97
	39/101
	39/114
	39/126
	39/136
	39/147
	39/154
	39/156
	39/157
	39/158
	39/159
	39/160
	39/165
	39/166
	39/167
36823 132	00/22
	00/28
	00/35
	75/02
	76/03
	76/06
	76/11
	76/12
36825 107	47/30
36826 107	00/16
	00/35
	00/36
	12/23
	47/21
	47/26
	47/28
	47/30
	47/34
	47/36
	47/40
33828 108	39/154
	39/156
33831 115	00/23
	00/35
	00/36
	15/11
	15/20

PEÇA NÚMERO	G R U P O S
36831 118	00/16
	15/10
36831 122	00/23
	00/35
	00/36
	15/11
	15/12
	15/19
	15/20
36832 118	00/16
	00/23
	00/35
	31/63
	31/73
	31/74
	31/107
	31/110
	31/111
	31/118
	31/128
	31/134
36832 131	00/28
	58/09
	58/10
	58/16
	58/17
	58/18
	58/19
	58/20
36832 132	76/11
36833 119	00/23
	47/26
	47/30
	47/34
	47/36
36833 125	00/22
	00/28
	34/49
	34/62
	34/63
	34/64
	34/70
	34/71
36833 136	00/35
	31/72
36833 139	00/36
	31/117
	31/122
	31/130
36833 144	00/22
	34/63
	34/70
	58/19
36833 148	00/28
	58/09
	58/10
	58/17
	58/18
	58/20
36834 143	00/36
	39/147
	39/157
3684R 003	00/28
	37/48
	37/67
	37/82
	37/91
	37/95
	56/37
	56/82
36845 114	48/38
	48/47
	48/54
	48/57
	48/68
	48/82
	48/85
	48/88
	48/91

PEÇA NÚMERO	G R U P O S
36845 114	48/92
36846 113	00/15
	00/22
	37/38
36846 408	11/35
36851 113	00/35
36885 008	58/17
	58/18
	58/20
36856 102	00/23
	00/35
	00/36
	42/62
	42/64
	42/69
	42/110
	42/119
	42/120
	42/121
	42/122
	42/148
	42/149
	42/152
	42/161
	42/164
	42/167
	42/170
	42/171
36A6A 503	00/35
	33/40
	33/46
36861 448	00/28
	58/09
	58/10
	58/16
	58/18
	58/20
36861 454	00/28
	58/09
	58/10
	58/16
	58/17
	58/18
	58/19
36861 745	00/22
	00/28
	37/47
	37/48
	37/67
	37/82
	37/85
	37/91
	37/95
36862 152	00/16
36862 165	42/50
36862 191	00/15
	00/22
	00/28
	41/26
	41/33
	41/36
	41/43
	41/44
	41/45
	41/51
36862 192	00/36
	33/84
36862 517	00/16
	33/29
36862 538	00/23
	00/35
	00/36
	33/35
	33/72
	33/87
	33/102
	33/107
36865 532	00/23
	00/35

INDICE NUMERICO
NUMERICAL INDEX
INDICE NUMERICO
INDEX NUMERIQUE

6354.4

NUMEROS PERKINS
PERKINS NUMBERS
NUMEROS PERKINS
NUMEROS PERKINS

PEÇA NÚMERO	G R U P O S
36865 532	00/36
	15/11
	15/12
	15/19
	15/20
36865 533	00/36
	33/84
36866 105	00/23
	00/35
	33/40
	33/46
	33/62
	33/65
	33/66
	33/72
	33/80
	33/85
	33/107
	33/108
36866 207	00/36
	33/87
	33/102
36866 426	52/137
36866 434	00/23
	00/35
	00/36
	47/21
	47/26
	47/28
	47/34
	47/36
	47/40
36866 737	00/36
	33/84
36866 745	00/23
	00/35
	33/35
36866 746	00/15
	00/22
	00/28
	41/26
	41/33
	41/36
	41/43
	41/44
	41/45
	41/51
36866 747	00/36
	33/84
36867 108	00/15
	56/30
36867 132	00/15
	38/41
36867 162	00/22
	00/23
	00/28
	56/38
	56/71
	56/80
36867 173	00/35
	56/37
	56/82
36867 174	00/36
	49/10
	49/16
36885 008	00/28
	58/09
	58/10
	58/16
	58/19
	74/70
37171 163	31/122
37171 953	31/72
37188 184	34/43
37422 103	74/24
	74/28
37443 108	44/88
37462 401	48/68
	48/82

PEÇA NÚMERO	G R U P O S
37462 401	48/85
	48/88
	48/91
	48/92
37521 431	18/17
	18/18
	18/24
	18/27
	18/30
	18/32
37532 113	36/45
	36/57
37554 114	11/35
37554 118	11/35
37556 149	12/23
	47/21
	47/28
	47/30
	47/40
37556 159	47/21
	47/26
	47/28
	47/34
	47/36
	47/40
37585 001	42/62
	42/121
	42/122
37587 291	33/84
3763A 001	58/09
	58/10
	58/16
	58/18
37725 435	31/63
37737 902	37/67
	37/82
37738 234	74/44
37741 691	58/19
37747 311	76/06
	76/11
	76/12
37762 271	49/16
37762 871	37/47
	37/48
	37/85
	37/91
	37/95
37762 971	49/10
37764 241	33/107
37764 361	33/84
37764 511	33/35
	33/72
37765 001	75/02
	76/03
37766 423	37/48
	37/67
	37/82
	37/91
	37/95
37782 274	41/36
37782 942	41/33
37782 952	41/51
37782 953	41/45
37783 161	41/43
	41/44
37788 521	38/54
38611 404	56/37
	56/82
41115 006	22/10
41115 007	22/10
41115 056	22/11
41115 057	22/11
41115 367	16/01
	16/02
	16/03
41151 467	18/17
	18/18
	18/24
	18/27

PEÇA NÚMERO	G R U P O S
41151 467	18/30
	18/32
41151 468	18/17
	18/18
	18/24
	18/27
	18/30
	18/32
41242 064	33/62
	33/66
41242 066	58/19
41313 027	56/37
	56/82
41313 045	56/30
41313 047	56/38
	56/71
	56/80
41314 067	15/10
41314 137	15/11
	15/12
41316 612	38/41
41326 927	31/72
	31/122
4134A 013	33/40
	33/46
41371 158	15/10
41374 013	40/49
	40/58
	40/63
	40/70
	40/80
	40/89
	40/91
41374 807	37/38
41424 626	31/63
	31/73
	31/74
41425 608	16/01
	16/02
	16/03
41425 784	39/77
	39/86
	39/97
	39/101
	39/114
	39/126
	39/136
	39/154
	39/156
	39/158
	39/159
	39/160
	39/165
	39/166
	39/167
41426 003	39/147
	39/157
41474 236	31/117
	31/126
41474 402	33/84
70040 015	44/87 A
70050 027	55/75
70050 076	14/18
	14/19
	14/25
70050 086	55/118
70050 112	50/112
	50/143
	50/158
	50/160
70050 119	73/94
	73/97
	73/98
	73/120
70050 135	14/30
70050 137	16/01
	16/02
	16/03
70050 138	16/02

INDICE NUMERICO
NUMERICAL INDEX
INDICE NUMERICO
INDEX NUMERIQUE

6354.4

NUMEROS PERKINS
PERKINS NUMBERS
NUMEROS PERKINS
NUMEROS PERKINS

PEÇA NÚMERO	G R U P O S
70050 138	16/03
70050 139	16/02
	16/03
70070 036	50/111
70070 048	50/140
70070 049	50/104
70070 051	50/143
70090 010	75/55
	75/75
	75/82
	75/83
70100 360	73/52
70100 361	73/52
	73/77
	73/100
70100 362	42/50
70100 363	71/63
70100 364	71/63
70100 399	42/62
	42/69
	42/119
	42/121
	42/122
	42/149
	42/152
	42/164
70100 400	50/80
	50/112
	50/143
	50/153
	50/158
70100 403	42/64
	42/110
	42/120
	42/148
	42/161
	42/167
	42/170
	42/171
70100 434	50/95
70100 435	73/77
	73/82
	73/94
70100 474	50/111
70100 479	75/97
	75/98
70100 505	44/88
	44/94
70100 526	48/68
	48/88
70100 527	73/97
	73/98
	73/120
70100 539	44/88
	44/94
70100 542	71/103
70100 543	71/103
70100 551	44/87
	44/88
	44/94
70100 575	58/09
	58/10
	58/16
	58/17
	58/18
	58/20
70100 582	33/84
70100 600	73/97
	73/98
	73/100
70100 607	72/41
70100 608	71/114
70100 609	71/114
70100 610	71/114
70100 612	54/55
	54/56
70100 613	54/55
	54/56
70100 618	50/160
70100 618	50/167
70100 619	74/71
70100 621	77/86
70110 033	73/120
70150 008	72/41
70150 038	34/43
	34/49
	34/62
	34/63
	34/70
	34/71
70150 040	18/27
	18/32
70170 026	14/18
	14/19
	14/25
70170 030	44/88 A
	44/94 A
70170 034	73/120
70170 035	14/30
70180 024	73/77
70180 042	73/52
	73/77
	73/100
70180 055	33/40
	33/46
	33/62
	33/65
	33/66
	33/72
	33/80
	33/85
	33/108
	44/88
	44/94
	53/20
	53/24
	53/26
	53/27
70180 056	58/09
	58/10
	58/16
	58/17
	58/18
	58/19
	58/20
70180 059	33/84
	56/38
	56/71
	56/80
70180 061	54/55
	54/56
	56/37
	56/82
	58/19
	72/41
	76/06
	76/11
	76/12
70180 065	58/19
70180 074	42/152
70180 076	73/52
	73/77
	73/97
	73/98
	73/100
	73/120
70180 101	73/77
70180 104	73/52
	73/77
	73/97
	73/98
	73/100
70180 123	33/84
	33/85
	33/108
70180 125	33/62
	33/80
	33/85
70180 125	33/108
70180 126	33/62
	33/80
70180 136	33/84
70180 143	74/70
	74/71
70180 144	58/20
70180 145	58/20
70200 120	42/122
	42/149
	75/75
	75/93
70200 123	40/36
70200 163	42/149
	75/93
70200 191	44/87
70200 215	75/62
70200 224	75/55
	75/75
	75/82
	75/83
70200 229	42/50
	42/64
	42/69
	42/110
	42/119
	42/120
	42/148
	42/149
	42/152
	42/161
70200 255	42/62
	42/69
	42/119
	42/121
	42/122
	42/149
	42/152
	42/164
70200 256	56/38
	56/71
	56/80
70200 300	33/72
	44/88
70200 312	33/72
70200 320	44/94
70200 406	75/85
	75/95
70200 422	33/62
	33/80
	33/85
	33/108
70200 424	33/62
	33/80
	33/85
	33/108
70200 428	44/88
	44/94
70200 431	33/72
70200 434	33/72
70200 436	33/84
70200 437	33/84
70200 447	44/88
	44/94
70200 458	42/167
	42/170
	42/171
70200 469	72/41
70200 470	72/41
70200 471	54/55
70200 475	76/11
70200 476	54/56
70200 486	58/20
70230 003	73/97
	73/98
70230 008	17/15
	17/18
	17/25
	17/29

INDICE NUMERICO
NUMERICAL INDEX
INDICE NUMERICO
INDEX NUMERIQUE

6354.4

NUMEROS PERKINS
PERKINS NUMBERS
NUMEROS PERKINS
NUMEROS PERKINS

PEÇA NÚMERO	G R U P O S
70230 008	17/30
	17/37
	18/17
	18/18
	18/24
	18/30
70230 010	18/27
	18/32
70240 163	45/54
70240 176	34/48
70240 185	45/94
	45/100
70240 189	47/26
	47/34
	47/36
70240 210	34/49
	34/71
70240 217	34/63
	34/64
	34/70
70240 227	34/62
70240 255	36/58
70320 031	31/107
	31/111
	31/118
70320 042	31/110
	31/128
	31/130
	31/134
70320 044	31/117
	31/126
70330 018	50/111
	50/141
70330 030	50/95
70330 039	42/149
70330 040	11/35
70330 044	50/160
70330 045	77/86
70330 050	36/65
	40/49
	42/62
	42/121
	42/122
	47/28
	74/71
70330 075	35/42
70330 082	50/95
	50/141
70330 091	73/97
	73/98
	73/120
70330 093	35/90
70330 095	35/81
	35/82
70330 100	35/80
70330 101	74/71
70340 003	47/30
70350 002	77/86
70360 002	35/72
70360 029	35/90
70360 048	35/88
70360 049	35/83
70380 041	55/130
70380 042	74/61
70420 007	73/120
70440 103	45/54
70440 111	45/56
70440 120	45/70
	45/94
70440 147	45/86
70440 164	45/100
70440 168	45/102
70450 025	44/87
	44/88
	44/94
70470 035	33/107
70470 036	33/35
	33/40
	33/46

PEÇA NÚMERO	G R U P O S
70470 036	33/72
70470 053	17/18
	17/25
70470 054	44/88
	44/94
70470 055	33/40
	33/46
	33/72
	44/88
	44/94
70470 062	17/29
70470 072	17/30
	17/37
70490 147	31/126
70490 154	00/22
	00/28
	34/48
	34/49
	34/62
	34/63
	34/64
	34/70
	34/71
70490 160	00/22
	00/28
	38/48
	38/49
	38/54
	38/84
	38/86
	38/96
70490 161	00/22
	00/28
	38/48
	38/49
	38/54
	38/84
	38/86
	38/96
70490 162	00/15
	38/41
70490 163	00/15
	38/41
70490 177	00/23
	00/36
	31/107
	31/110
	31/111
	31/117
	31/118
	31/126
	31/128
	31/130
	31/134
70490 182	42/110
	42/119
	42/120
	42/121
	42/122
	42/149
	42/164
	42/167
	42/170
70490 192	44/88
	44/88 A
	44/94
	44/94 A
70490 193	44/87
	44/87 A
70490 194	33/72
70490 198	00/23
	44/60
	44/87
	44/87 A
	44/88
	44/94
70490 204	00/16
	00/23
	00/35

PEÇA NÚMERO	G R U P O S
70490 204	00/36
	12/23
	12/28
	12/42
70490 237	45/86
70490 241	74/70
	74/71
70490 242	58/20
70520 069	73/52
	73/77
70520 076	50/80
	50/112
	50/143
	50/158
70520 082	50/158
70520 085	73/77
	73/82
	73/94
70520 086	73/77
	73/82
70520 087	50/95
70520 092	50/111
	50/167
70520 133	50/160
70540 084	41/26
70540 089	38/49
70540 116	38/48
70540 117	38/84
70540 118	74/70
70540 125	38/86
	38/96
70550 009	72/41
70550 010	72/41
70570 032	72/41
70570 062	22/11
	41/43
	41/44
	41/51
	58/09
	58/10
	58/16
	58/17
	58/18
70570 064	41/45
	58/20
	74/70
	74/71
70570 068	78/07
70576 100	33/62
	33/65
	33/66
	40/36
	40/70
	40/80
	40/91
	42/50
	42/62
	42/69
	42/119
	42/121
	42/122
	42/149
	42/152
	42/164
	48/38
	48/47
	48/54
	48/57
	48/68
	48/82
	48/85
	48/88
	48/91
	48/92
70590 003	42/164
70600 001	40/36
	42/50
	42/62
	42/69

INDICE NUMERICO
NUMERICAL INDEX
INDICE NUMERICO
INDEX NUMERIQUE

6354.4

NUMEROS PERKINS
PERKINS NUMBERS
NUMEROS PERKINS
NUMEROS PERKINS

PEÇA NÚMERO	G R U P O S
70600 001	42/119
	42/121
	42/122
	42/149
	42/164
	48/38
	48/47
	48/54
	48/57
	48/68
	48/82
	48/85
	48/88
	48/91
	48/92
70600 002	48/68
	48/82
	48/85
	48/88
	48/91
	48/92
70600 007	40/70
	40/80
	40/91
70610 006	73/52
	73/77
	73/97
	73/98
70610 009	73/52
	73/77
70610 010	73/52
	73/97
	73/98
	73/100
70610 028	73/77
	73/82
	73/94
70610 038	73/97
	73/98
	73/120
70610 040	73/120
70620 697	33/65
	33/66
70620 698	53/26
70620 699	53/24
70620 700	31/107
	31/111
	31/118
	31/134
70620 710	53/27
70640 051	16/01
	16/02
	16/03
70650 014	17/18
	17/25
	17/29
	17/30
	17/37
70650 054	11/61
	31/63
	31/73
	31/74
70650 055	11/35
70670 097	56/38
70670 102	56/37
70670 124	56/71
70670 129	56/82
70670 130	32/71
70670 133	50/141
	50/143
	50/158
	50/167
70670 134	56/80
70670 144	32/79
70670 146	32/81
70680 013	11/66
	11/67
70700 033	73/52
	73/77

PEÇA NÚMERO	G R U P O S
70700 033	73/100
70700 045	73/97
	73/98
	73/120
70730 003	12/23
70730 018	56/30
70730 019	00/22
	48/47
	48/54
	48/57
	48/68
	48/91
70730 030	12/28
70730 033	44/88 A
	44/94 A
70730 034	17/18
	17/25
	17/29
	17/30
	17/37
	18/18
	18/24
	18/27
	18/30
	18/32
70730 036	00/35
	20/06
70730 038	00/28
	48/88
	48/92
70730 042	48/82
	48/85
70730 043	12/42
70730 045	00/23
	00/35
	00/36
	16/01
	16/02
	16/03
70740 026	55/106
70740 045	52/204
	52/260
	52/274
	71/75
	71/81
	71/94
	71/104
70740 049	33/35
	33/40
	33/46
	33/72
70740 061	55/75
	55/81
	55/120
	55/123
	55/131
	55/134
70740 062	11/35
	11/39
	11/45
	11/52
	11/61
	11/66
	11/67
	11/68
70740 063	21/12
	21/16
	55/118
70740 064	55/82
70740 065	55/56
	55/95
	55/101
	55/108
	55/109
	55/114
	55/115
70740 070	55/130
70740 080	48/82
	48/85

PEÇA NÚMERO	G R U P O S
70740 084	73/120
70740 088	78/07
70780 015	73/52
	73/77
	73/84
	73/100
70780 021	53/24
70780 025	73/97
	73/98
70780 028	73/120
70800 016	42/110
	42/119
	42/120
	42/121
	42/122
	42/149
	42/164
	42/167
	42/170
70810 036	72/41
70810 037	72/41
70820 051	11/52
70820 062	37/47
	37/95
70830 093	31/110
	31/111
	31/117
	31/118
	31/128
	31/130
70830 104	31/107
70830 113	31/126
	31/134
70840 018	33/62
	33/65
	33/66
	33/80
	33/85
	33/108
70840 050	42/164
70860 016	18/17
	18/18
	18/24
	18/27
	18/30
	18/32
70910 009	17/15
	17/18
	17/25
	18/17
	18/18
	18/24
70910 010	17/15
	18/17
70910 013	17/18
	17/25
	17/29
	17/30
	17/37
	18/18
	18/24
	18/30
70910 017	18/27
70910 019	18/27
	18/32
70910 020	18/32
70920 008	31/63
	31/72
	31/73
	31/74
	31/107
	31/110
	31/111
	31/117
	31/118
	31/122
	31/126
	31/128
	31/130

INDICE NUMERICO
NUMERICAL INDEX
INDICE NUMERICO
INDEX NUMERIQUE

6354.4

NUMEROS PERKINS
PERKINS NUMBERS
NUMEROS PERKINS
NUMEROS PERKINS

PEÇA NÚMERO	G R U P O S
70920 008	31/134
70920 042	31/117
	31/126
70920 048	73/52
	73/82
	73/94
70920 065	40/47
	40/49
	40/55
	40/58
	40/63
	40/70
	40/80
	40/81
	40/83
	40/89
	40/91
70920 078	54/55
	54/56
70920 081	00/15
	48/38
	48/47
	48/54
	48/57
	48/68
	48/88
	48/91
	48/92
70920 083	39/147
	39/157
	48/38
	48/47
	48/54
	48/57
	48/68
	48/88
	48/91
	48/92
	75/55
	75/75
	75/82
	75/83
70920 094	33/72
70920 096	48/82
	48/85
70920 097	73/120
70920 098	73/120
70940 109	45/66
70940 118	45/81
70940 126	36/55
70940 128	45/79
70940 132	36/60
70940 135	45/93
70950 016	74/61
	74/68
	74/71
	75/85
70950 017	74/61
70950 022	41/45
	41/51
70950 023	76/12
70950 024	74/71
70990 289	77/77
70990 837	55/130
70990 934	55/56
	55/123
70991 114	42/50
	42/64
	42/110
	42/120
	42/148
	42/161
	42/167
	42/170
	42/171
70991 123	55/75
70991 136	42/50
70991 138	73/52
	73/77

PEÇA NÚMERO	G R U P O S
70991 138	73/100
70991 151	42/50
70991 152	42/50
70991 153	42/50
70991 154	40/36
70991 173	55/81
	55/95
70991 193	55/82
70991 277	35/51
	35/64
	35/69
	35/81
70991 279	42/62
70991 280	42/62
	42/69
	42/119
	42/121
	42/122
	42/149
	42/164
70991 281	42/62
	42/69
	42/119
	42/121
	42/122
	42/149
70991 285	12/23
	12/28
70991 293	40/49
70991 294	42/64
70991 320	42/69
	42/152
70991 328	73/77
	73/82
	73/94
70991 340	42/62
	42/69
	42/119
	42/121
	42/122
	42/149
	42/164
70991 360	40/55
70991 382	40/58
70991 429	55/101
	55/114
70991 430	15/12
70991 431	15/11
70991 512	35/60
70991 513	55/106
70991 514	40/63
70991 528	55/134
70991 608	55/109
70991 610	33/46
70991 648	44/87
70991 703	44/88
70991 704	44/88
70991 709	55/118
70991 725	48/68
	48/88
70991 726	48/68
	48/88
70991 727	48/68
	48/88
70991 728	48/68
	48/88
70991 729	48/68
	48/88
70991 730	48/68
	48/88
70991 749	33/62
	33/65
	33/66
	33/80
	33/85
	33/108
70991 778	73/94
70991 794	44/88
	44/94

PEÇA NÚMERO	G R U P O S
70991 799	47/30
70991 804	42/120
70991 816	42/121
	42/122
	42/149
70991 818	42/119
	42/164
70991 825	75/12
	75/91
	75/95
	75/97
	75/98
70991 826	42/122
70991 854	55/120
70991 855	40/70
70991 859	42/64
	42/110
	42/120
	42/148
	42/161
	42/170
	42/171
70991 860	42/64
	42/110
	42/120
	42/148
	42/161
	42/167
70991 862	33/65
70991 867	34/49
	34/62
	34/63
	34/64
	34/70
	34/71
70991 891	34/63
70991 912	15/19
70991 915	12/42
70991 925	42/110
	42/170
70991 929	55/108
70991 951	44/87
70991 967	15/20
70991 970	48/82
	48/85
70991 971	48/82
	48/85
70991 972	48/82
	48/85
70991 973	48/82
	48/85
70991 974	48/82
	48/85
70991 975	48/82
	48/85
70992 010	73/97
	73/98
70992 013	31/117
	31/126
70992 068	40/80
70992 090	75/82
70992 093	42/148
	42/171
70992 097	42/152
70992 098	42/152
70992 099	42/152
70992 102	44/94
70992 105	39/157
70992 107	35/79
70992 109	42/149
70992 110	40/81
70992 111	55/131
70992 113	73/97
	73/98
	73/120
70992 117	40/83
70992 118	39/147
70992 158	48/82
	48/85

INDICE NUMERICO
NUMERICAL INDEX
INDICE NUMERICO
INDEX NUMERIQUE

6354.4

NUMEROS PERKINS
PERKINS NUMBERS
NUMEROS PERKINS
NUMEROS PERKINS

PEÇA NÚMERO	G R U P O S
70992 159	44/87
	44/88
	44/94
70992 160	74/61
	74/71
70992 177	45/86
70992 188	58/19
70992 189	33/87
	33/102
70992 211	40/47
70992 217	34/70
70992 218	42/161
70992 219	58/17
70992 224	75/95
70992 228	15/19
	15/20
70992 230	50/95
70992 231	50/141
70992 237	42/164
70992 238	50/158
70992 249	40/89
70992 250	42/167
70992 251	42/167
70992 252	31/110
	31/128
	31/130
70992 275	75/98
70992 276	40/91
70992 277	77/86
70992 278	75/97
70992 279	42/170
70992 282	58/20
70992 290	74/70
	74/71
70992 307	77/86
70992 308	77/86
70992 309	77/86
70992 310	77/86
70992 311	78/07
70992 321	48/91
	48/92
70992 322	48/91
	48/92
70992 323	48/91
	48/92
70992 324	48/91
	48/92
70992 325	48/91
	48/92
70992 326	48/91
	48/92
70992 336	58/20
70992 374	50/160
	50/167
70995 026	78/07
70995 027	78/07
70996 020	77/86
70997 097	33/29
70997 123	33/87
	33/102
70997 131	33/72
79950 013	52/137
79950 136	73/97
	73/98
	73/120
79950 253	37/38
79950 271	33/62
	33/65
	33/66
	33/80
	33/85
	33/108
80920 001	73/52
	73/97
	73/98

PEÇA NÚMERO	G R U P O S

PEÇA NÚMERO	G R U P O S

BLOCO DE CILINDROS
CYLINDER BLOCK
BLOQUE DE CILINDROS
BLOC-CYLINDRES

GRUPO
GROUP
GRUPO
GROUPE
11/35

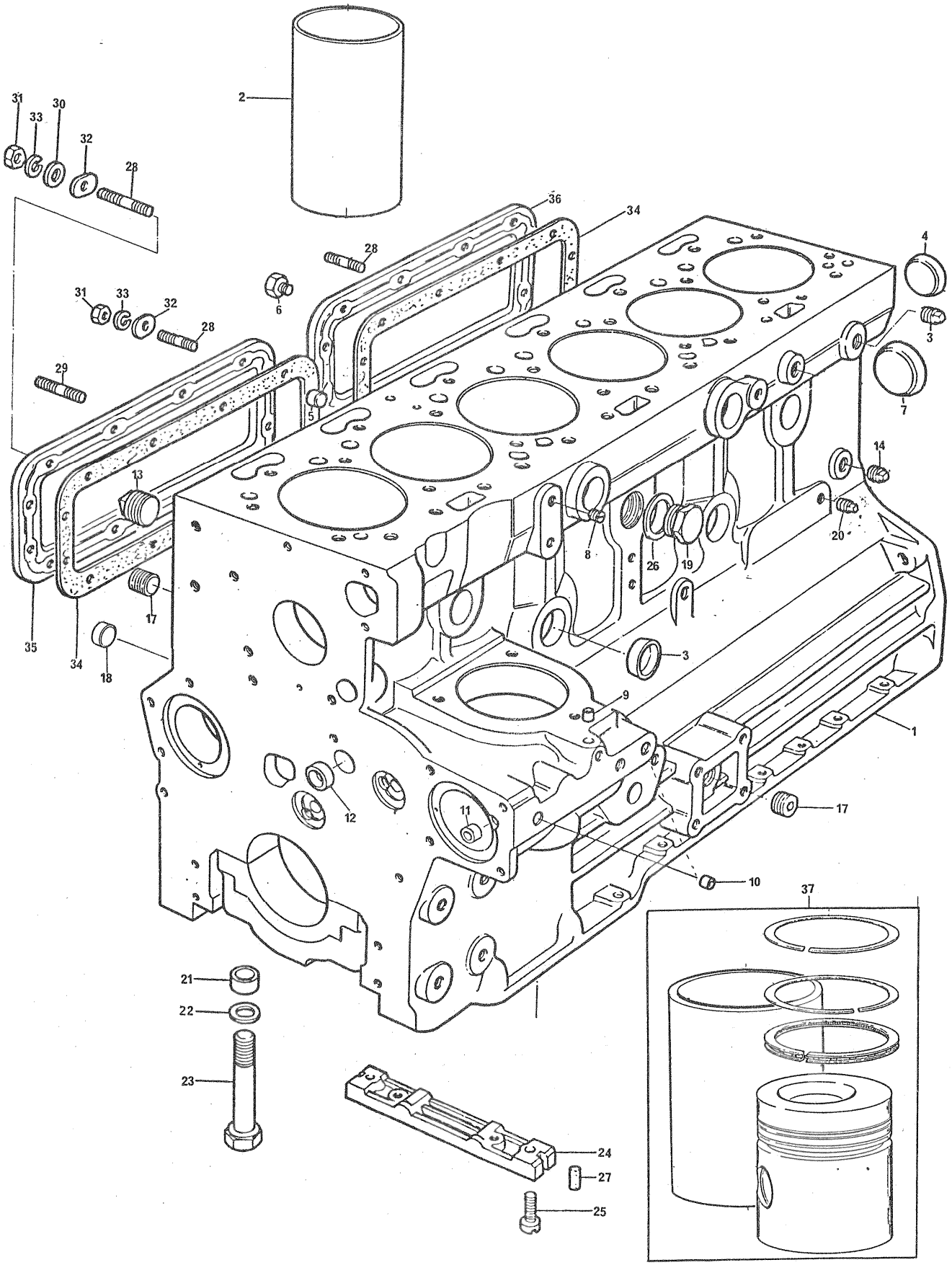

BLOCO DE CILINDROS CYLINDER BLOCK BLOQUE DE CILINDROS BLOC-CYLINDRES	GRUPO GROUP 11/35 GRUPO GROUPE

1	94986		1	BLOCO	BLOCK	BLOQUE	BLOC
2	31358324	1	6	CAMISA	LINER	CAMISA	CHEMISE
3	0650563	1	6	BUJÃO	PLUG	TAPÓN	BOUCHON
4	0650577	1	1	BUJÃO	PLUG	TAPÓN	BOUCHON
5	32417133	1	1	BUJÃO	PLUG	TAPÓN	BOUCHON
6	32161114	1	2	BUJÃO	PLUG	TAPÓN	BOUCHON
7	32416105	1	1	BUJÃO	PLUG	TAPÓN	BOUCHON
8	32114116	1	3	BUJÃO	PLUG	TAPÓN	BOUCHON
9	32417134	1	3	BUJÃO	PLUG	TAPÓN	BOUCHON
10	32417127	1	3	BUJÃO	PLUG	TAPÓN	BOUCHON
11	32417115	1	1	BUJÃO	PLUG	TAPÓN	BOUCHON
12	0650566	1	2	BUJÃO	PLUG	TAPÓN	BOUCHON
13	0650588	1	3	BUJÃO	PLUG	TAPÓN	BOUCHON
14	0650593	1	1	BUJÃO	PLUG	TAPÓN	BOUCHON
15	32417136	1	6	BUJÃO	PLUG	TAPÓN	BOUCHON
16	32417122	1	1	BUJÃO	PLUG	TAPÓN	BOUCHON
17	0650586	1	2	BUJÃO	PLUG	TAPÓN	BOUCHON
18	32417117	1	6	BUJÃO	PLUG	TAPÓN	BOUCHON
19	70650055	1	1	BUJÃO	PLUG	TAPÓN	BOUCHON
20	0650594	1	1	BUJÃO	PLUG	TAPÓN	BOUCHON
21	33142111	1	14	ANEL LOCALIZADOR	THIMBLE	GUÍA	BAGUE
22	2411170	1	1	ARRUELA	WASHER	ARANDELA	RONDELLE
23	32166329	1	14	PARAFUSO	BOLT	TORNILLO	VIS
24	36277821	1	2	PLACA	PLATE	PLACA	PLAQUE
25	70740062	1	4	PARAFUSO	BOLT	TORNILLO	VIS
26	0920521	1	4	ARRUELA	WASHER	ARANDELA	RONDELLE
27	32811408	1	4	JUNTA	JOINT	JUNTA	JOINT
28	0826220	1	21	PRISIONEIRO	STUD	ESPÁRRAGO	GOUJON
29	0826243	1	3	PRISIONEIRO	STUD	ESPÁRRAGO	GOUJON
30	70330040	1	3	ESPAÇADOR	SPACER	ESPACIADOR	ENTRETOISE
31	0576002	1	24	PORCA	NUT	TUERCA	ÉCROU
32	36151505	1	24	ARRUELA	WASHER	ARANDELA	RONDELLE
33	0920053	1	24	ARRUELA	WASHER	ARANDELA	RONDELLE
34	36846408	1	2	JUNTA	JOINT	JUNTA	JOINT
35	37554114	1	1	TAMPA	COVER	TAPA	COUVERCLE
36	37554118	1	1	TAMPA	COVER	TAPA	COUVERCLE

BLOCO DE CILINDROS
CYLINDER BLOCK
BLOQUE DE CILINDROS
BLOC-CYLINDRES

GRUPO
GROUP
GRUPO
GROUPE

11/39

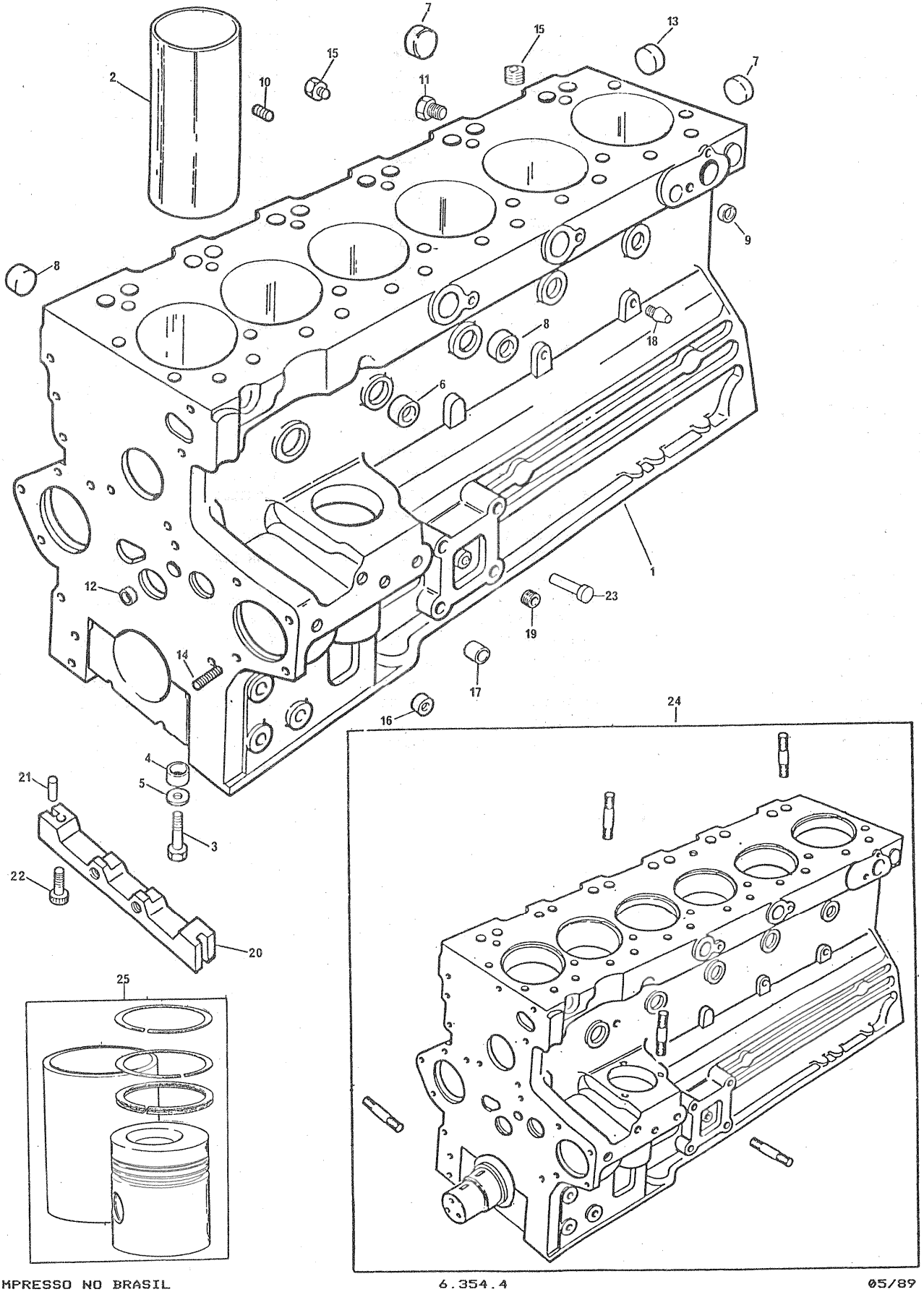

BLOCO DE CILINDROS CYLINDER BLOCK BLOQUE DE CILINDROS BLOC-CYLINDRES	GRUPO GROUP 11/39 GRUPO GROUPE

1	635417		1	BLOCO	BLOCK	BLOQUE	BLOC
2	31358393	(A)	X	CAMISA	LINER	CAMISA	CHEMISE
2	31358394	1	6	CAMISA	LINER	CAMISA	CHEMISE
3	32166329	1	14	PARAFUSO	BOLT	TORNILLO	VIS
4	33142111	1	14	ANEL LOCALIZADOR	THIMBLE	GUíA	BAGUE
5	33121421	1	14	ARRUELA	WASHER	ARANDELA	RONDELLE
6	32417155	1	5	BUJÃO	PLUG	TAPóN	BOUCHON
7	0650618	1	15	BUJÃO	PLUG	TAPóN	BOUCHON
8	0650563	1	5	BUJÃO	PLUG	TAPóN	BOUCHON
9	0650664	1	1	BUJÃO	PLUG	TAPóN	BOUCHON
10	32417133	1	1	BUJÃO	PLUG	TAPóN	BOUCHON
11	32161114	1	2	BUJÃO	PLUG	TAPóN	BOUCHON
12	0650566	1	2	BUJÃO	PLUG	TAPóN	BOUCHON
13	32416105	1	1	BUJÃO	PLUG	TAPóN	BOUCHON
14	32417115	1	1	BUJÃO	PLUG	TAPóN	BOUCHON
15	32417134	1	3	BUJÃO	PLUG	TAPóN	BOUCHON
16	32417127	1	2	BUJÃO	PLUG	TAPóN	BOUCHON
17	32417143	1	1	BUJÃO	PLUG	TAPóN	BOUCHON
18	2431131	1	2	BUJÃO	PLUG	TAPóN	BOUCHON
19	0650586	1	1	BUJÃO	PLUG	TAPóN	BOUCHON
20	36277821	1	2	PLACA	BRIDGE PIECE	PUENTE	ENTRETOISE
21	32811408	1	4	JUNTA	JOINT	JUNTA	JOINT
22	70740062	1	4	PARAFUSO	BOLT	TORNILLO	VIS
23	33435133	1	1	TUBO	TUBE	TUBO	TUBE
24	635432		1	MOTOR PARCIAL	SHORT ENGINE	MOTOR PARCIAL	MOTEUR PARTIEL
	635417	24	1	BLOCO	BLOCK	BLOQUE	BLOC
	635424	24	1	ÁRVORE MANIVELAS	CRANKSHAFT	CIGUEÑAL	VILEBREQUIN
	635428	24	6	PISTÃO	PISTON	PISTóN	PISTON
	4236151	24	6	JOGO ANÉIS	RING KIT	JUEGO DE AROS	JEU SEGMENTS
	424804	24	6	BIELA	CONNECTING ROD	BIELA	BIELLE
	32526324	24	10	PRISIONEIRO	STUD	ESPÁRRAGO	GOUJON
	32526323	24	4	PRISIONEIRO	STUD	ESPÁRRAGO	GOUJON
	0828414	24	6	PRISIONEIRO	STUD	ESPÁRRAGO	GOUJON
25	635486	(B)	1	JOGO	KIT	JUEGO	JEU
25	635486 SA	(A) (B)	1	JOGO	KIT	JUEGO	JEU

(A) CAMISA SEMI-ACABADA
HALF-FINISHED LINER
CAMISA SEMI-TERMINADA
CHEMISE SEMI-FINIE

(B) CONJUNTO COMPOSTO DE (6) PISTÕES, (6) CAMISAS, (6) JG.ANÉIS
SET MADE UP OF (6) PISTONS, (6) LINERS, (6) RING KIT
CONJUNTO COMPUESTO DE (6) PISTONES, (6) CAMISAS, (6) JG.AROS
ENSEMBLE COMPOSÉ DE (6) PISTONES, (6) CHEMISES, (6) JEU SEGMENTS

BLOCO DE CILINDROS
CYLINDER BLOCK
BLOQUE DE CILINDROS
BLOC-CYLINDRES

GRUPO
GROUP
GRUPO
GROUPE

11/45

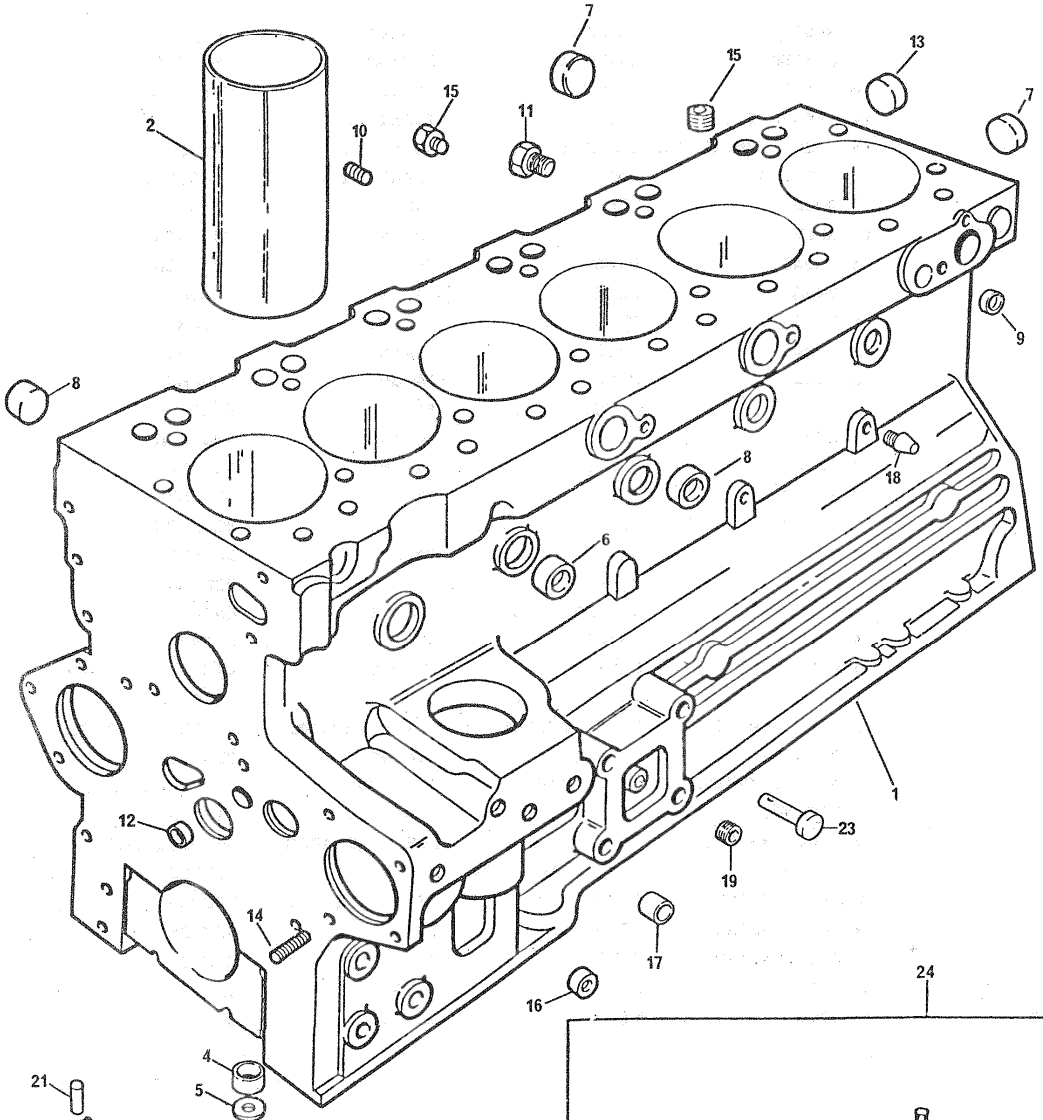

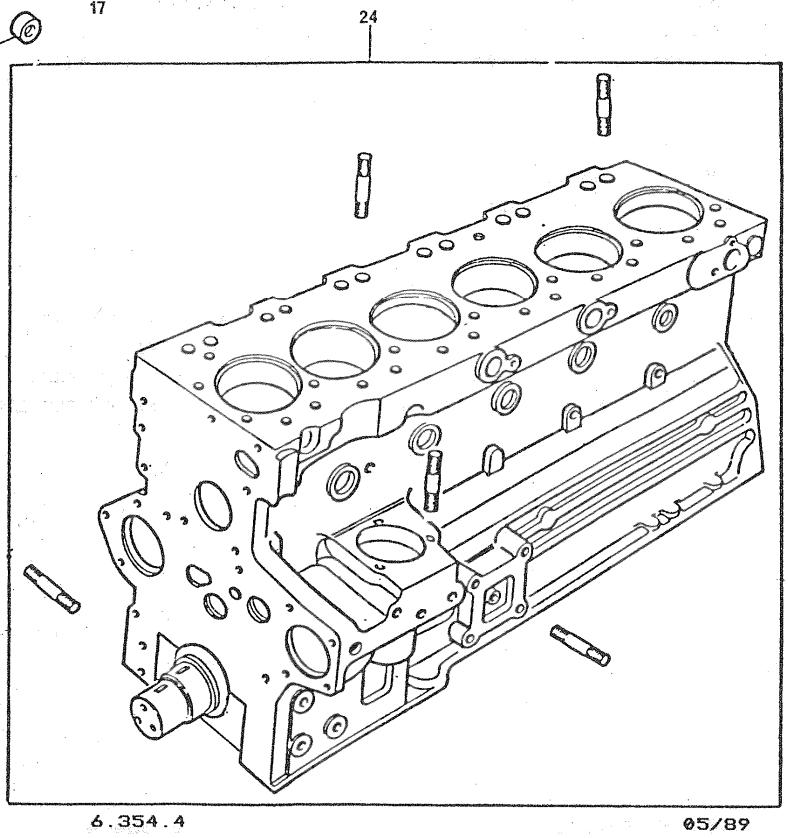

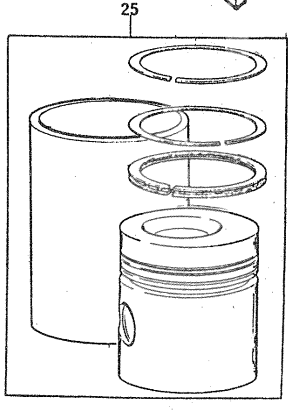

BLOCO DE CILINDROS
CYLINDER BLOCK
BLOQUE DE CILINDROS
BLOC-CYLINDRES

GRUPO
GROUP 11/45
GRUPO
GROUPE

1	635417		1	BLOCO	BLOCK	BLOQUE	BLOC
2	31358393	1 (A)	X	CAMISA	LINER	CAMISA	CHEMISE
2	31358394	1	6	CAMISA	LINER	CAMISA	CHEMISE
3	32166329	1	14	PARAFUSO	BOLT	TORNILLO	VIS
4	33142111	1	14	ANEL LOCALIZADOR	THIMBLE	GUíA	BAGUE
5	33121421	1	14	ARRUELA	WASHER	ARANDELA	RONDELLE
6	32417155	1	5	BUJÃO	PLUG	TAPóN	BOUCHON
7	0650618	1	15	BUJÃO	PLUG	TAPóN	BOUCHON
8	0650563	1	5	BUJÃO	PLUG	TAPóN	BOUCHON
9	0650664	1	1	BUJÃO	PLUG	TAPóN	BOUCHON
10	32417133	1	1	BUJÃO	PLUG	TAPóN	BOUCHON
11	32161114	1	2	BUJÃO	PLUG	TAPóN	BOUCHON
12	0650566	1	2	BUJÃO	PLUG	TAPóN	BOUCHON
13	32416105	1	1	BUJÃO	PLUG	TAPóN	BOUCHON
14	32417115	1	1	BUJÃO	PLUG	TAPóN	BOUCHON
15	32417134	1	3	BUJÃO	PLUG	TAPóN	BOUCHON
16	32417127	1	2	BUJÃO	PLUG	TAPóN	BOUCHON
17	32417143	1	1	BUJÃO	PLUG	TAPóN	BOUCHON
18	2431131	1	2	BUJÃO	PLUG	TAPóN	BOUCHON
19	0650586	1	1	BUJÃO	PLUG	TAPóN	BOUCHON
20	36277821	1	2	PLACA	BRIDGE PIECE	PUENTE	ENTRETOISE
21	32811408	1	4	JUNTA	JOINT	JUNTA	JOINT
22	70740062	1	4	PARAFUSO	BOLT	TORNILLO	VIS
23	33435133	1	1	TUBO	TUBE	TUBO	TUBE
24	635432		1	MOTOR PARCIAL	SHORT ENGINE	MOTOR PARCIAL	MOTEUR PARTIEL
	635417	24	1	BLOCO	BLOCK	BLOQUE	BLOC
	635424	24	1	ÁRVORE MANIVELAS	CRANKSHAFT	CIGUEÑAL	VILEBREQUIN
	635428	24	6	PISTÃO	PISTON	PISTóN	PISTON
	4236151	24	6	JOGO DE ANÉIS	RING KIT	JUEGO DE AROS	JEU DE SEGMENTS
	424804	24	6	BIELA	CONNECTING ROD	BIELA	BIELLE
	32526324	24	10	PRISIONEIRO	STUD	ESPÁRRAGO	GOUJON
	32526323	24	4	PRISIONEIRO	STUD	ESPÁRRAGO	GOUJON
	0828414	24	6	PRISIONEIRO	STUD	ESPÁRRAGO	GOUJON
25	635486	(B)	1	JOGO	KIT	JUEGO	JEU
25	635486 SA	(A)(B)	1	JOGO	KIT	JUEGO	JEU

(A) CAMISA SEMI-ACABADA
HALF-FINISHED LINER
CAMISA SEMI-TERMINADA
CHEMISE SEMI-FINIE

(B) CONJUNTO COMPOSTO DE (6) PISTÕES, (6) CAMISAS, (6) JG.ANÉIS
SET MADE UP OF (6) PISTONS, (6) LINERS, (6) RING KIT
CONJUNTO COMPUESTO DE (6) PISTONES, (6) CAMISAS, (6) JG.AROS
ENSEMBLE COMPOSÉ DE (6) PISTONES, (6) CHEMISES, (6) JEU SEGMENTS

BLOCO DE CILINDROS
CYLINDER BLOCK
BLOQUE DE CILINDROS
BLOC-CYLINDRES

GRUPO
GROUP
GRUPO
GROUPE

11/52

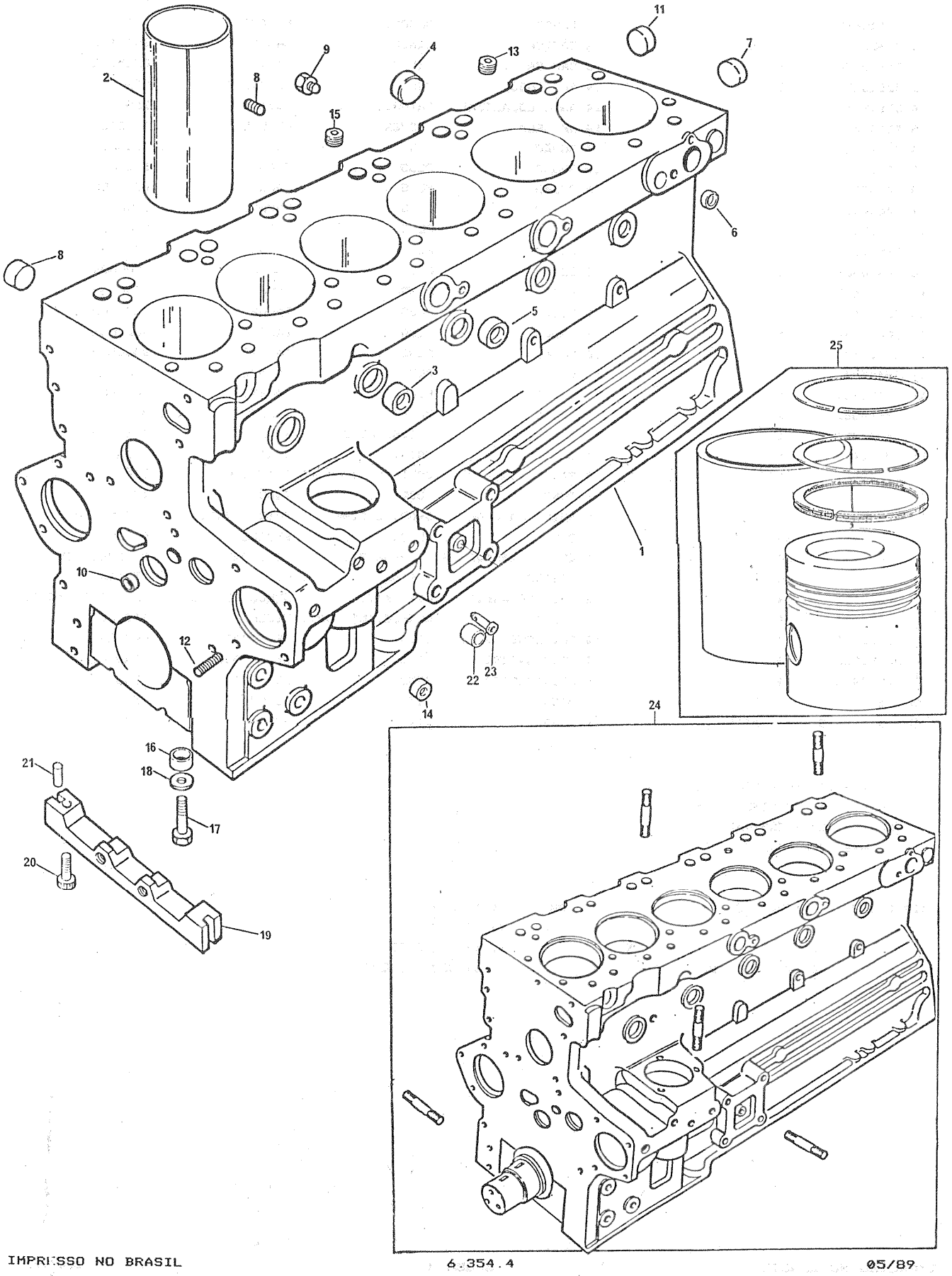

BLOCO DE CILINDROS CYLINDER BLOC BLOQUE DE CILNDROS BLOC-CYLINDRES	GRUPO GROUP 11/52 GRUPO GROUPE

1	635439		1	BLOCO	BLOCK	BLOQUE	BLOC
2	31358324		6	CAMISA	LINER	CAMISA	CHEMISE
3	32417155		5	BUJÃO	PLUG	TAPóN	BOUCHON
4	0650618		3	BUJÃO	PLUG	TAPóN	BOUCHON
5	0650563		5	BUJÃO	PLUG	TAPóN	BOUCHON
6	0650664		1	BUJÃO	PLUG	TAPóN	BOUCHON
7	0650618		12	BUJÃO	PLUG	TAPóN	BOUCHON
8	32417133		1	BUJÃO	PLUG	TAPóN	BOUCHON
9	32161114		2	BUJÃO	PLUG	TAPóN	BOUCHON
10	0650566		2	BUJÃO	PLUG	TAPóN	BOUCHON
11	32416105		1	BUJÃO	PLUG	TAPóN	BOUCHON
12	32417115		1	BUJÃO	PLUG	TAPóN	BOUCHON
13	32417134		2	BUJÃO	PLUG	TAPóN	BOUCHON
14	32417127		2	BUJÃO	PLUG	TAPóN	BOUCHON
15	32417134		1	BUJÃO	PLUG	TAPóN	BOUCHON
16	33142111		14	ANEL LOCALIZADOR	THIMBLE	GUíA	BAGUE
17	32166329		14	PARAFUSO	BOLT	TORNILLO	VIS
18	33121421		14	ARRUELA	WASHER	ARANDELA	RONDELLE
19	36277821		2	PLACA	BRIDGE PIECE	PUENTE	ENTRETOISE
20	70740062		4	PARAFUSO	BOLT	TORNILLO	VIS
21	32811408		4	JUNTA	JOINT	JUNTA	JOINT
22	32417143		1	BUJÃO	PLUG	TAPóN	BOUCHON
23	33435133		1	TUBO	TUBE	TUBO	TUBE
24	635443		1	MOTOR PARCIAL	SHORT ENGINE	MOTOR PARCIAL	MOTEUR PARTIEL
	635439	24	1	BLOCO	BLOCK	BLOQUE	BLOC
	635434	24	1	ÁRVORE MANIVELAS	CRANKSHAFT	CIGUEÑAL	VILEBREQUIN
	635428	24	6	PISTÃO	PISTON	PISTÓN	PISTON
	4236151	24	6	JOGO DE ANÉIS	RING KIT	JUEGO DE AROS	JEU DE SEGMENTS
	424804	24	6	BIELA	CONNECTING ROD	BIELA	BIELLE
	32526324	24	10	PRISIONEIRO	STUD	ESPÁRRAGO	GOUJON
	32526323	24	4	PRISIONEIRO	STUD	ESPÁRRAGO	GOUJON
	0826223	24	3	PRISIONEIRO	STUD	ESPÁRRAGO	GOUJON
	0828414	24	8	PRISIONEIRO	STUD	ESPÁRRAGO	GOUJON
	70820051	24	6	PRISIONEIRO	STUD	ESPÁRRAGO	GOUJON

BLOCO DE CILINDROS
CYLINDER BLOCK
BLOQUE DE CILINDROS
BLOC-CYLINDRES

GRUPO
GROUP
GRUPO
GROUPE
11/61

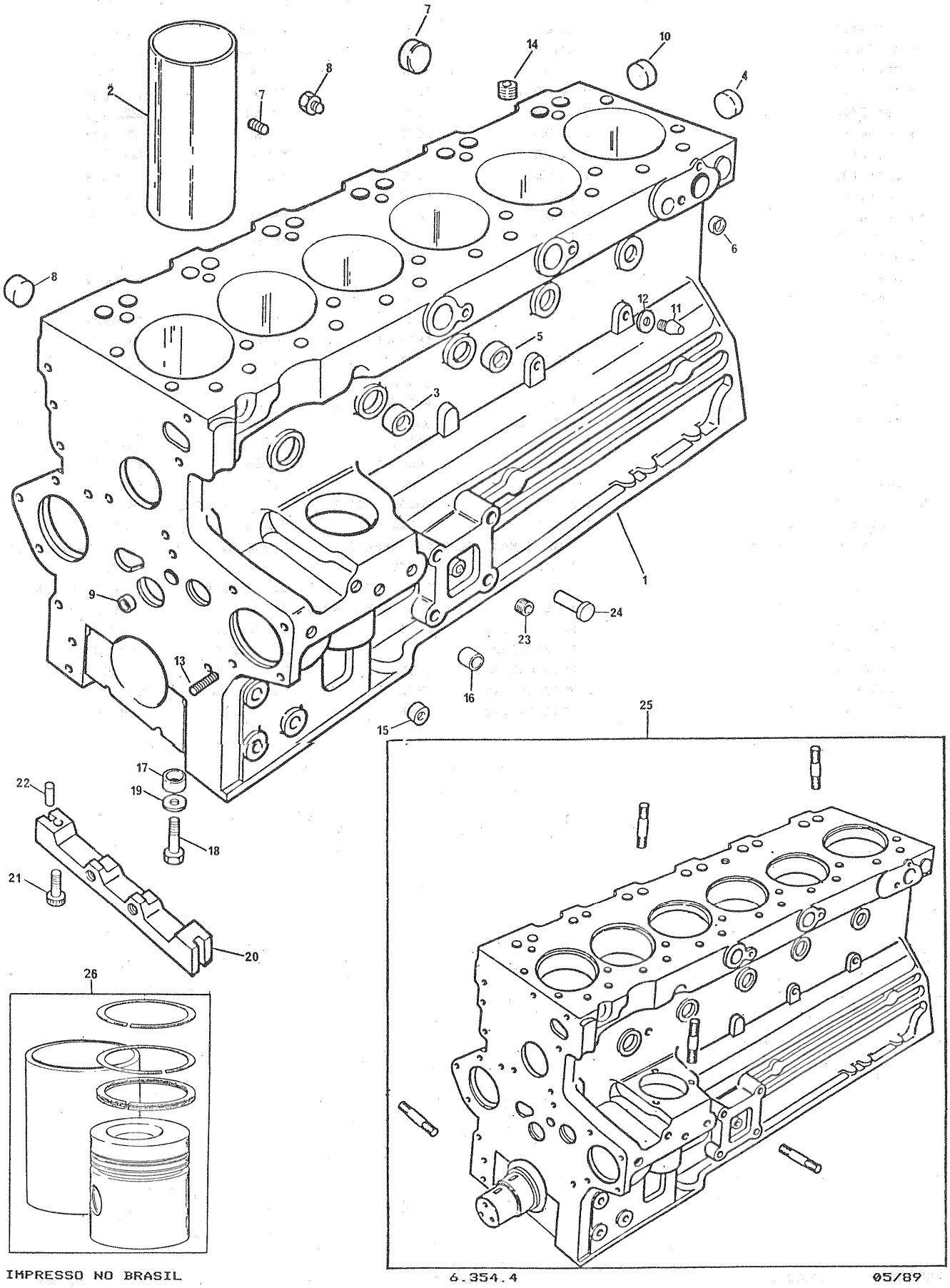

BLOCO DE CILINDROS
CYLINDER BLOCK
BLOQUE DE CILINDROS
BLOC-CYLINDRES

GRUPO
GROUP 11/61
GRUPO
GROUPE

1	635469			1	BLOCO	BLOCK	BLOQUE	BLOC
2	31358393		(A)	X	CAMISA	LINER	CAMISA	CHEMISE
2	31358394	1		6	CAMISA	LINER	CAMISA	CHEMISE
3	32417155	1		5	BUJÃO	PLUG	TAPóN	BOUCHON
4	0650618	1		14	BUJÃO	PLUG	TAPóN	BOUCHON
5	0650563	1		4	BUJÃO	PLUG	TAPóN	BOUCHON
6	0650664	1		1	BUJÃO	PLUG	TAPóN	BOUCHON
7	32417133	1		1	BUJÃO	PLUG	TAPóN	BOUCHON
8	32161114	1		2	BUJÃO	PLUG	TAPóN	BOUCHON
9	0650566	1		2	BUJÃO	PLUG	TAPóN	BOUCHON
10	32416105	1		1	BUJÃO	PLUG	TAPóN	BOUCHON
11	70650054	1		1	BUJÃO	PLUG	TAPóN	BOUCHON
12	2411156	1		1	ARRUELA	WASHER	ARANDELA	RONDELLE
13	32417115	1		3	BUJÃO	PLUG	TAPóN	BOUCHON
14	32417134	1		3	BUJÃO	PLUG	TAPóN	BOUCHON
15	32417127	1		2	BUJÃO	PLUG	TAPóN	BOUCHON
16	32417143	1		1	BUJÃO	PLUG	TAPóN	BOUCHON
17	33142111	1		14	ANEL LOCALIZADOR	THIMBLE	GUíA	BAGUE
18	32166329	1		14	PARAFUSO	BOLT	TORNILLO	VIS
19	33121421	1		14	ARRUELA	WASHER	ARANDELA	RONDELLE
20	36277821	1		2	PLACA	BRIDGE PIECE	PUENTE	ENTRETOISE
21	70740062	1		4	PARAFUSO	BOLT	TORNILLO	VIS
22	32811408	1		4	JUNTA	JOINT	JUNTA	JOINT
23	0650586	1		1	BUJÃO	PLUG	TAPóN	BOUCHON
24	33435133	1		1	TUBO	TUBE	TUBO	TUBE
25	635479			1	MOTOR PARCIAL	SHORT ENGINE	MOTOR PARCIAL	MOTEUR PARTIEL
	635469	25		1	BLOCO	BLOCK	BLOQUE	BLOC
	635475	25		1	ÁRVORE MANIVELAS	CRANKSHAFT	CIGÜEÑAL	VILEBREQUIN
	635476	25		6	PISTÃO	PISTON	PISTóN	PISTON
	635477	25		6	JOGO DE ANéIS	RING KIT	JUEGO DE AROS	JEU DE SEGMENTS
	4236119	25		6	BIELA	CONNECTING ROD	BIELA	BIELLE
26	635486		(B)	1	JOGO	KIT	JUEGO	JEU
26	635486 SA		(A)(B)	1	JOGO	KIT	JUEGO	JEU

(A) CAMISA SEMI-ACABADA
HALF-FINISHED LINER
CAMISA SEMI-TERMINADA
CHEMISE SEMI-FINIE

(B) CONJUNTO COMPOSTO DE (6) PISTÕES, (6) CAMISAS, (6) JG.ANéIS
SET MADE UP OF (6) PISTONS, (6) LINERS, (6) RING KIT
CONJUNTO COMPUESTO DE (6) PISTONES, (6) CAMISAS, (6) JG.AROS
ENSEMBLE COMPOSé DE (6) PISTONES, (6) CHEMISES, (6) JEU SEGMENTS

BLOCO DE CILINDROS
CYLINDER BLOCK
BLOQUE DE CILINDROS
BLOC-CYLINDRES

GRUPO
GROUP
GRUPO
GROUPE

11/66

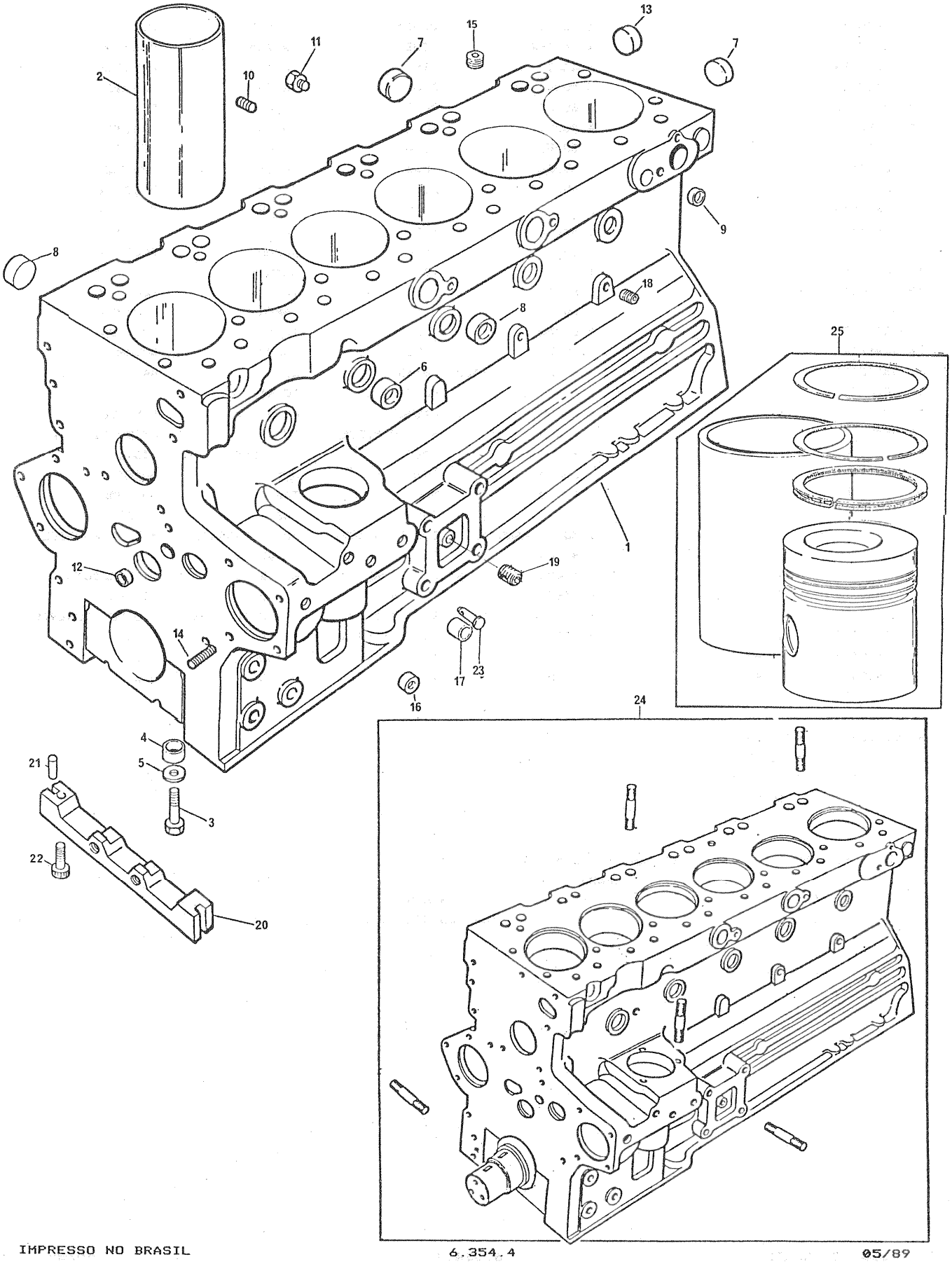

BLOCO DE CILINDROS
CYLINDER BLOC
BLOQUE DE CILINDROS
BLOC-CYLINDRES

GRUPO
GROUP 11/66
GRUPO
GROUPE

1	635489		
2	31358393	1	(A)
2	31358394	1	
3	32166329	1	
4	33142111	1	
5	33121421	1	
6	32417155	1	
7	0650618	1	
8	0650563	1	
9	0650664	1	
10	32417133	1	
11	32161114	1	
12	0650566	1	
13	32416105	1	
14	32417115	1	
15	32417134	1	
16	32417127	1	
17	32417143	1	
18	2431131	1	
19	0650586	1	
20	36277821	1	
21	32811408	1	
22	70740062	1	
23	33435133	1	
24	70680013	1	
25	3627P011	1	
26	635490		
	635489	26	
	635424	26	
	635454	26	
	4236151	26	
	424804	26	
	32526324	26	
	32526323	26	
	0828414	26	
27	635486		(B)
27	635486 SA		(A)(B)

1	BLOCO	BLOCK	BLOQUE	BLOC
X	CAMISA	LINER	CAMISA	CHEMISE
6	CAMISA	LINER	CAMISA	CHEMISE
14	PARAFUSO	BOLT	TORNILLO	VIS
14	ANEL LOCALIZADOR	THIMBLE	GUíA	BAGUE
14	ARRUELA	WASHER	ARANDELA	RONDELLE
5	BUJÃO	PLUG	TAPóN	BOUCHON
15	BUJÃO	PLUG	TAPóN	BOUCHON
5	BUJÃO	PLUG	TAPóN	BOUCHON
1	BUJÃO	PLUG	TAPóN	BOUCHON
1	BUJÃO	PLUG	TAPóN	BOUCHON
2	BUJÃO	PLUG	TAPóN	BOUCHON
2	BUJÃO	PLUG	TAPóN	BOUCHON
1	BUJÃO	PLUG	TAPóN	BOUCHON
1	BUJÃO	PLUG	TAPóN	BOUCHON
3	BUJÃO	PLUG	TAPóN	BOUCHON
2	BUJÃO	PLUG	TAPóN	BOUCHON
1	BUJÃO	PLUG	TAPóN	BOUCHON
2	BUJÃO	PLUG	TAPóN	BOUCHON
1	BUJÃO	PLUG	TAPóN	BOUCHON
2	PLACA	BRIDGE PIECE	PUENTE	ENTRETOISE
4	JUNTA	JOINT	JUNTA	JOINT
4	PARAFUSO	BOLT	TORNILLO	VIS
1	TUBO	TUBE	TUBO	TUBE
2	ANEL LOCALIZADOR	THIMBLE	GUíA	BAGUE
2	PLACA	PLATE	PLACA	PLAQUE
1	MOTOR PARCIAL	SHORT ENGINE	MOTOR PARCIAL	MOTOR PARTIEL
1	BLOCO	BLOCK	BLOQUE	BLOC
1	ÁRVORE MANIVELAS	CRANKSHAFT	CIGUEÑAL	VILEBREQUIN
6	PISTÃO	PISTON	PISTóN	PISTON
6	JOGO ANéIS	RING KIT	JUEGO DE AROS	JEU SEGMENTS
6	BIELA	CONNECTING ROD	BIELA	BIELLE
10	PRISIONEIRO	STUD	ESPÁRRAGO	GOUJON
4	PRISIONEIRO	STUD	ESPÁRRAGO	GOUJON
6	PRISIONEIRO	STUD	ESPÁRRAGO	GOUJON
1	JOGO	KIT	JUEGO	JEU
1	JOGO	KIT	JUEGO	JEU

(A) CAMISA SEMI-ACABADA
HALF-FINISHED LINER
CAMISA SEMI-TERMINADA
CHEMISE SEMI-FINIE

(B) CONJUNTO COMPOSTO DE (6) PISTÕES, (6) CAMISAS, (6) JG.ANéIS
SET MADE UP OF (6) PISTONS, (6) LINERS, (6) RING KIT
CONJUNTO COMPUESTO DE (6) PISTONES, (6) CAMISAS, (6) JG.AROS
ENSEMBLE COMPOSé DE (6) PISTONES, (6) CHEMISES, (6) JEU SEGMENTS

BLOCO DE CILINDROS
CYLINDER BLOCK
BLOQUE DE CILINDROS
BLOC-CYLINDRES

GRUPO
GROUP 11/67
GRUPO
GROUPE

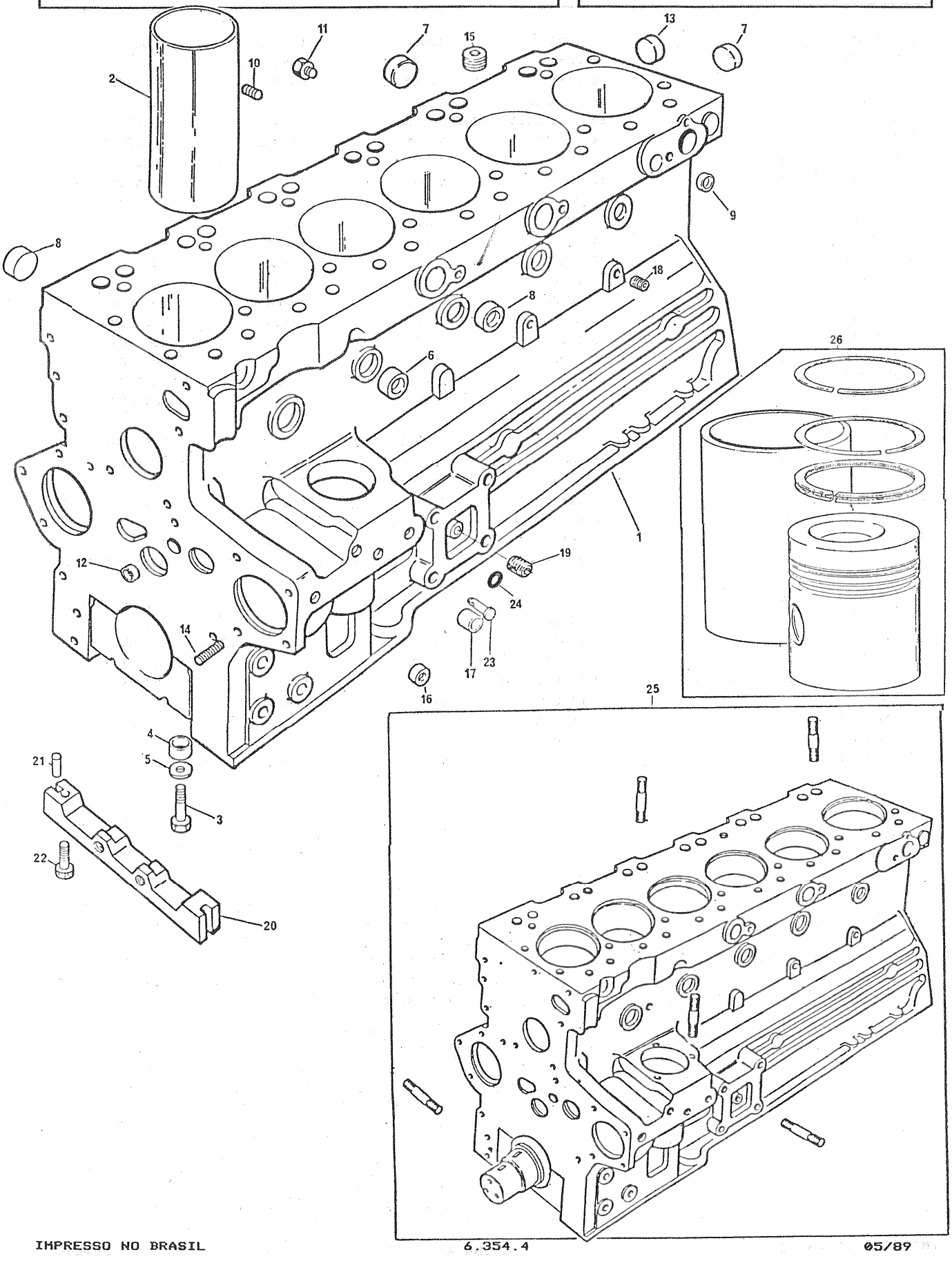

BLOCO DE CILINDROS
CYLINDER BLOC
BLOQUE DE CILINDROS
BLOC-CYLINDRES

GRUPO
GROUP 11/67
GRUPO
GROUPE

1	6354107		1	BLOCO	BLOCK	BLOQUE	BLOC
2	31358393	1 (A)	X	CAMISA	LINER	CAMISA	CHEMISE
2	31358394	1	6	CAMISA	LINER	CAMISA	CHEMISE
3	32166329	1	14	PARAFUSO	BOLT	TORNILLO	VIS
4	33142111	1	14	ANEL LOCALIZADOR	THIMBLE	GUíA	BAGUE
5	33121421	1	14	ARRUELA	WASHER	ARANDELA	RONDELLE
6	32417155	1	5	BUJÃO	PLUG	TAPóN	BOUCHON
7	0650618	1	15	BUJÃO	PLUG	TAPóN	BOUCHON
8	0650563	1	5	BUJÃO	PLUG	TAPóN	BOUCHON
9	0650664	1	1	BUJÃO	PLUG	TAPóN	BOUCHON
10	32417133	1	1	BUJÃO	PLUG	TAPóN	BOUCHON
11	32161114	1	2	BUJÃO	PLUG	TAPóN	BOUCHON
12	0650566	1	2	BUJÃO	PLUG	TAPóN	BOUCHON
13	32416105	1	1	BUJÃO	PLUG	TAPóN	BOUCHON
14	32417115	1	1	BUJÃO	PLUG	TAPóN	BOUCHON
15	32417134	1	3	BUJÃO	PLUG	TAPóN	BOUCHON
16	32417127	1	2	BUJÃO	PLUG	TAPóN	BOUCHON
17	32417143	1	1	BUJÃO	PLUG	TAPóN	BOUCHON
18	2431131	1	2	BUJÃO	PLUG	TAPóN	BOUCHON
19	0650586	1	1	BUJÃO	PLUG	TAPóN	BOUCHON
20	3627P011	1	2	PLACA	BRIDGE PIECE	PUENTE	ENTRETOISE
21	32811408	1	4	JUNTA	JOINT	JUNTA	JOINT
22	70740062	1	4	PARAFUSO	BOLT	TORNILLO	VIS
23	33435133	1	1	TUBO	TUBE	TUBO	TUBE
24	70680013	1	2	ANEL LOCALIZADOR	THIMBLE	GUíA	BAGUE
25	6354108		1	MOTOR PARCIAL	SHORT ENGINE	MOTOR PARCIAL	MOTOR PARTIEL
	6354107	25	1	BLOCO	BLOCK	BLOQUE	BLOC
	635434	25	1	ÁRVORE MANIVELAS	CRANKSHAFT	CIGUEÑAL	VILEBREQUIN
	635476	25	6	PISTÃO	PISTON	PISTóN	PISTON
	635477	25	6	JOGO ANÉIS	RING KIT	JUEGO DE AROS	JEU SEGMENTS
	4236119	25	6	BIELA	CONNECTING ROD	BIELA	BIELLE
	32526324	25	10	PRISIONEIRO	STUD	ESPÁRRAGO	GOUJON
	32526323	25	4	PRISIONEIRO	STUD	ESPÁRRAGO	GOUJON
	0828414	25	6	PRISIONEIRO	STUD	ESPÁRRAGO	GOUJON
26	635487 SA	(A)(B)	1	JOGO	KIT	JUEGO	JEU

(A) CAMISA SEMI-ACABADA
HALF-FINISHED LINER
CAMISA SEMI-TERMINADA
CHEMISE SEMI-FINIE

(B) CONJUNTO COMPOSTO DE (6) PISTÕES, (6) CAMISAS, (6) JG.ANÉIS
SET MADE UP OF (6) PISTONS, (6) LINERS, (6) RING KIT
CONJUNTO COMPUESTO DE (6) PISTONES, (6) CAMISAS, (6) JG.AROS
ENSEMBLE COMPOSé DE (6) PISTONES, (6) CHEMISES, (6) JEU SEGMENTS

BLOCO DE CILINDROS
CYLINDER BLOCK
BLOQUE DE CILINDROS
BLOC-CYLINDRES

GRUPO
GROUP 11/68
GRUPO
GROUPE

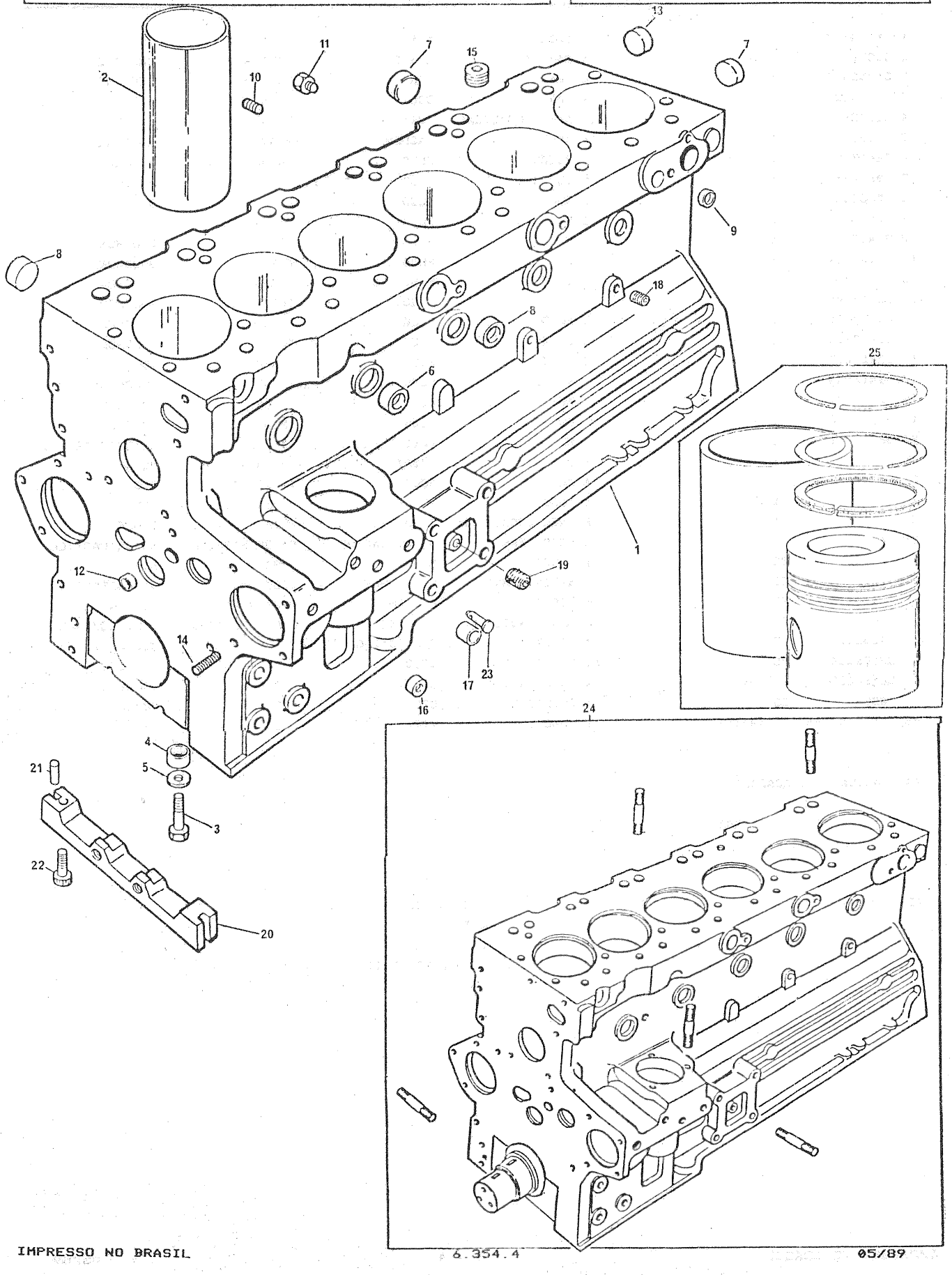

BLOCO DE CILINDROS
CYLINDER BLOCK
BLOQUE DE CILINDROS
BLOC-CYLINDRES

GRUPO
GROUP 11/68
GRUPO
GROUPE

1	6354107		1	BLOCO	BLOCK	BLOQUE	BLOC
2	31358393	1 (A)	X	CAMISA	LINER	CAMISA	CHEMISE
2	31358394	1	6	CAMISA	LINER	CAMISA	CHEMISE
3	32166329	1	14	PARAFUSO	BOLT	TORNILLO	VIS
4	33142111	1	14	ANEL LOCALIZADOR	THIMBLE	GUíA	BAGUE
5	33121421	1	14	ARRUELA	WASHER	ARANDELA	RONDELLE
6	32417155	1	5	BUJÃO	PLUG	TAPóN	BOUCHON
7	0650618	1	15	BUJÃO	PLUG	TAPóN	BOUCHON
8	0650563	1	5	BUJÃO	PLUG	TAPóN	BOUCHON
9	0650664	1	1	BUJÃO	PLUG	TAPóN	BOUCHON
10	32417133	1	1	BUJÃO	PLUG	TAPóN	BOUCHON
11	32161114	1	2	BUJÃO	PLUG	TAPóN	BOUCHON
12	0650566	1	2	BUJÃO	PLUG	TAPóN	BOUCHON
13	32416105	1	1	BUJÃO	PLUG	TAPóN	BOUCHON
14	32417115	1	1	BUJÃO	PLUG	TAPóN	BOUCHON
15	32417134	1	3	BUJÃO	PLUG	TAPóN	BOUCHON
16	32417127	1	2	BUJÃO	PLUG	TAPóN	BOUCHON
17	32417143	1	1	BUJÃO	PLUG	TAPóN	BOUCHON
18	2431131	1	2	BUJÃO	PLUG	TAPóN	BOUCHON
19	0650586	1	1	BUJÃO	PLUG	TAPóN	BOUCHON
20	3627P011	1	2	PLACA	BRIDGE PIECE	PUENTE	ENTRETOISE
21	32811408	1	4	JUNTA	JOINT	JUNTA	JOINT
22	70740062	1	4	PARAFUSO	BOLT	TORNILLO	VIS
23	33435133	1	1	TUBO	TUBE	TUBO	TUBE
24	6354108		1	MOTOR PARCIAL	SHORT ENGINE	MOTOR PARCIAL	MOTEUR PARTIEL
	6354107	24	1	BLOCO	BLOCK	BLOQUE	BLOC
	635434	24	1	ÁRVORE MANIVELAS	CRANKSHAFT	CIGUEÑAL	VILEBREQUIN
	635476	24	6	PISTÃO	PISTON	PISTóN	PISTON
	635477	24	6	JOGO ANéIS	RING KIT	JUEGO DE AROS	JEU SEGMENTS
	4236119	24	6	BIELA	CONNECTING ROD	BIELA	BIELLE
	32526324	24	10	PRISIONEIRO	STUD	ESPÁRRAGO	GOUJON
	32526323	24	4	PRISIONEIRO	STUD	ESPÁRRAGO	GOUJON
	0828414	24	6	PRISIONEIRO	STUD	ESPÁRRAGO	GOUJON
25	635486	(B)	1	JOGO	KIT	JUEGO	JEU
25	635486 SA	(A)(B)	1	JOGO	KIT	JUEGO	JEU

(A) CAMISA SEMI-ACABADA
HALF FINISHED LINER
CAMISA SEMI-TERMINADA
CHEMISE SEMI-FINIE

(B) CONJUNTO COMPOSTO DE (6) PISTÕES, (6) CAMISAS, (6) JG.ANéIS
SET MADE UP OF (6) PISTONS, (6) LINERS, (6) RING KIT
CONJUNTO COMPUESTO DE (6) PISTONES, (6) CAMISAS, (6) JG.AROS
ENSEMBLE COMPOSé DE (6) PISTONES, (6) CHEMISES, (6) JEU SEGMENTS

CAIXA DE DISTRIBUIÇÃO
TIMING CASE
CAJA DE DISTRIBUCIóN
CARTER DE LA DISTRIBUTION

GRUPO
GROUP 12/23
GRUPO
GROUPE

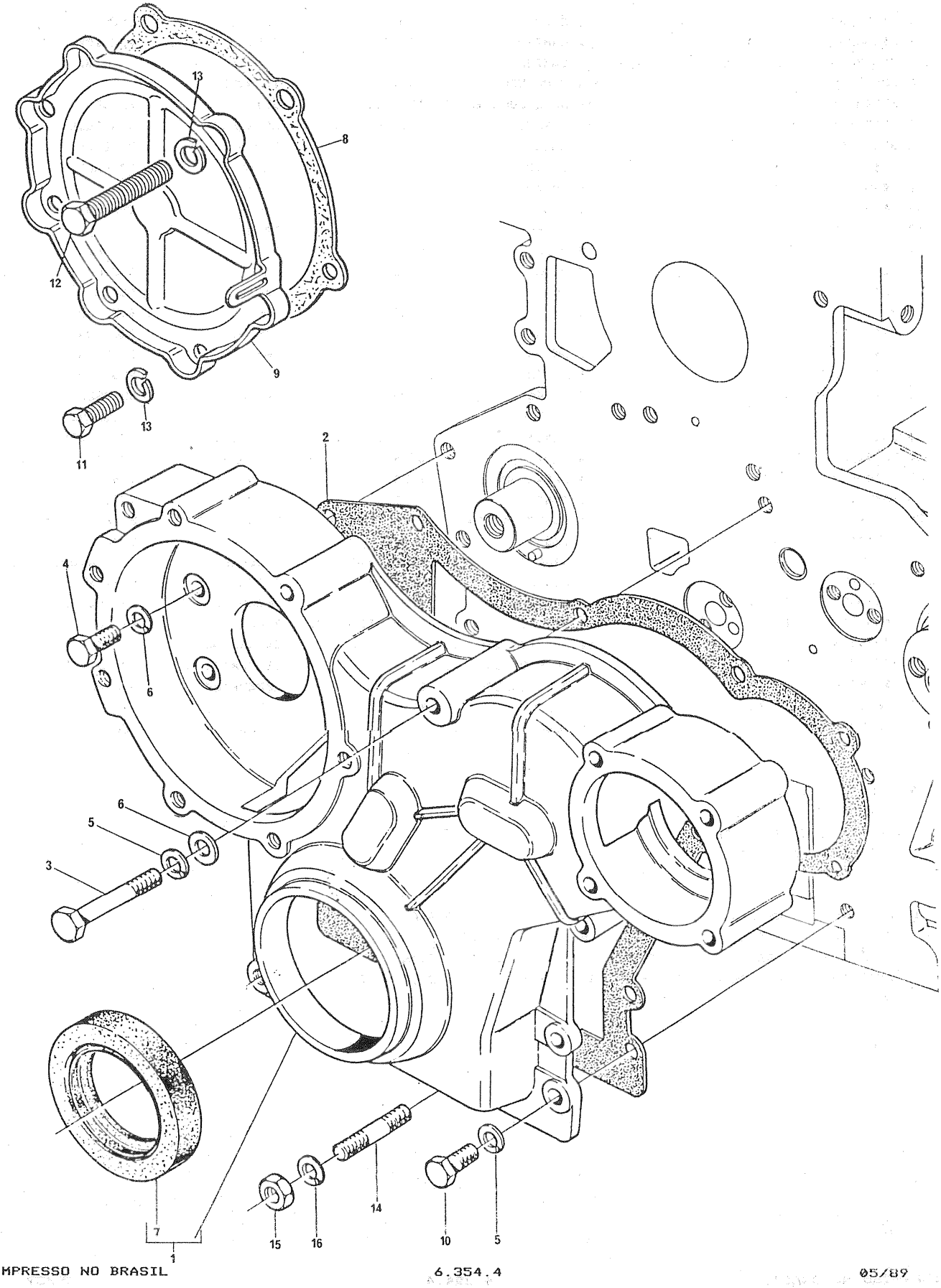

CAIXA DE DISTRIBUIÇÃO
TIMING CASE
CAJA DE DISTRIBUCIóN
CARTER DE LA DISTRIBUTION

GRUPO
GROUP 12/23
GRUPO
GROUPE

1	70991285	1	CAIXA	TIMING CASE	CAJA	CARTER
2	70490204	1	JUNTA	JOINT	JUNTA	JOINT
3	0096237	1	PARAFUSO	BOLT	TORNILLO	VIS
4	0746255	8	PARAFUSO	BOLT	TORNILLO	VIS
5	0920053	9	ARRUELA	WASHER	ARANDELA	RONDELLE
6	0920003	1	ARRUELA	WASHER	ARANDELA	RONDELLE
7	70730003	1	VEDADOR DIANT.	SEAL	RETéN	BAGUE ÉTANCHÉITé
8	36826107	1	JUNTA	JOINT	JUNTA	JOINT
9	37556149	1	TAMPA	COVER	TAPA	COUVERCLE
10	0746255	3	PARAFUSO	BOLT	TORNILLO	VIS
11	0746354	2	PARAFUSO	BOLT	TORNILLO	VIS
12	0096238	2	PARAFUSO	BOLT	TORNILLO	VIS
13	0920053	7	ARRUELA	WASHER	ARANDELA	RONDELLE
14	0826201	2	PRISIONEIRO	STUD	ESPÁRRAGO	GOUJON
15	0576002	2	PORCA	NUT	TUERCA	éCROU
16	0920053	2	ARRUELA	WASHER	ARANDELA	RONDELLE

CAIXA DE DISTRIBUIÇÃO TIMING CASE CAJA DE DISTRIBUCIóN CARTER DE LA DISTRIBUTION	GRUPO GROUP GRUPO GROUPE 12/28

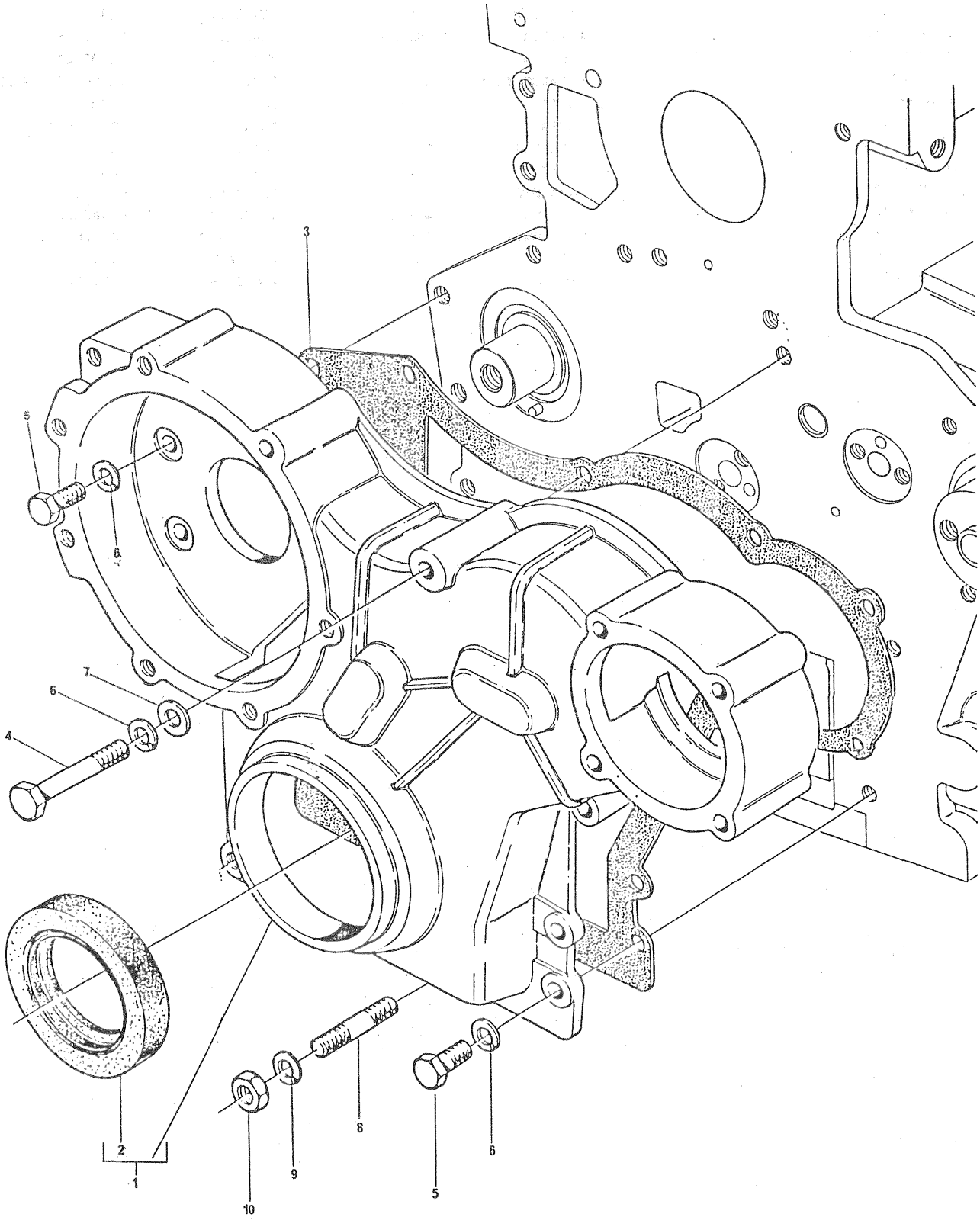

CAIXA DE DISTRIBUIÇÃO
TIMING CASE
CAJA DE DISTRIBUCIÓN
CARTER DE LA DISTRIBUTION

GRUPO
GROUP 12/28
GRUPO
GROUPE

1	70991285		1	CAIXA	TIMING CASE	CAJA	CARTER
2	70730030	1	1	VEDADOR	SEAL	RETÉN	BAGUE ÉTANCHÉITÉ
3	70490204		1	JUNTA	JOINT	JUNTA	JOINT
4	0096237		1	PARAFUSO	BOLT	TORNILLO	VIS
5	0746255		8	PARAFUSO	BOLT	TORNILLO	VIS
6	0920053		9	ARRUELA	WASHER	ARANDELA	RONDELLE
7	0920003		1	ARRUELA	WASHER	ARANDELA	RONDELLE
8	0826201		2	PRISIONEIRO	STUD	ESPÁRRAGO	GOUJON
9	0920053		2	ARRUELA	WASHER	ARANDELA	RONDELLE
10	0576002		2	PORCA	NUT	TUERCA	ÉCROU

CAIXA DE DISTRIBUIÇÃO TIMING CASE CAJA DE DISTRIBUCIóN CARTER DE LA DISTRIBUTION	GRUPO GROUP 12/42 GRUPO GROUPE

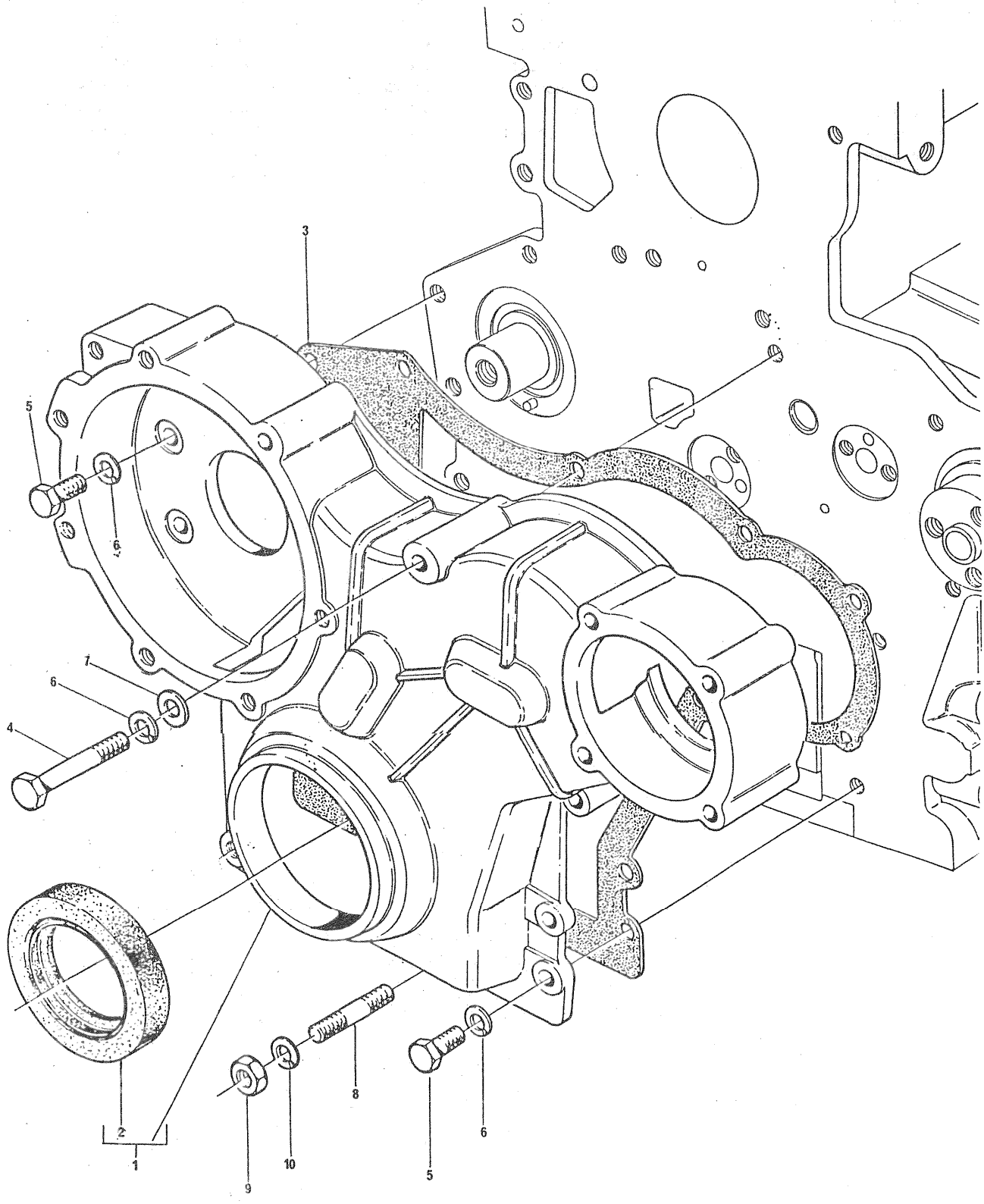

CAIXA DE DISTRIBUIÇÃO TIMING CASE CAJA DE DISTRIBUCIóN CARTER DE LA DISTRIBUTION	GRUPO GROUP 12/42 GRUPO GROUPE

1	70991915		1	CAIXA.....	TIMING CASE.....	CAJA.....	CARTER.....
2	70730043	1	1	RETENTOR.....	SEAL.....	RETéN.....	BAGUE éTANCHéITé
3	70490204		1	JUNTA.....	JOINT.....	JUNTA.....	JOINT.....
4	0096237		1	PARAFUSO.....	BOLT.....	TORNILLO.....	VIS.....
5	0746255		8	PARAFUSO.....	BOLT.....	TORNILLO.....	VIS.....
6	0920053		9	ARRUELA.....	WASHER.....	ARANDELA.....	RONDELLE.....
7	0920003		1	ARRUELA.....	WASHER.....	ARANDELA.....	RONDELLE.....
8	0826201		2	PRISIONEIRO.....	STUD.....	ESPÁRRAGO.....	GOUJON.....
9	0576002		2	PORCA.....	NUT.....	TUERCA.....	éCROU.....
10	0920053		2	ARRUELA.....	WASHER.....	ARANDELA.....	RONDELLE.....

ÁRVORE DE MANIVELAS CRANKSHAFT CIGUEÑAL VILEBREQUIN	GRUPO GROUP GRUPO GROUPE 13/18

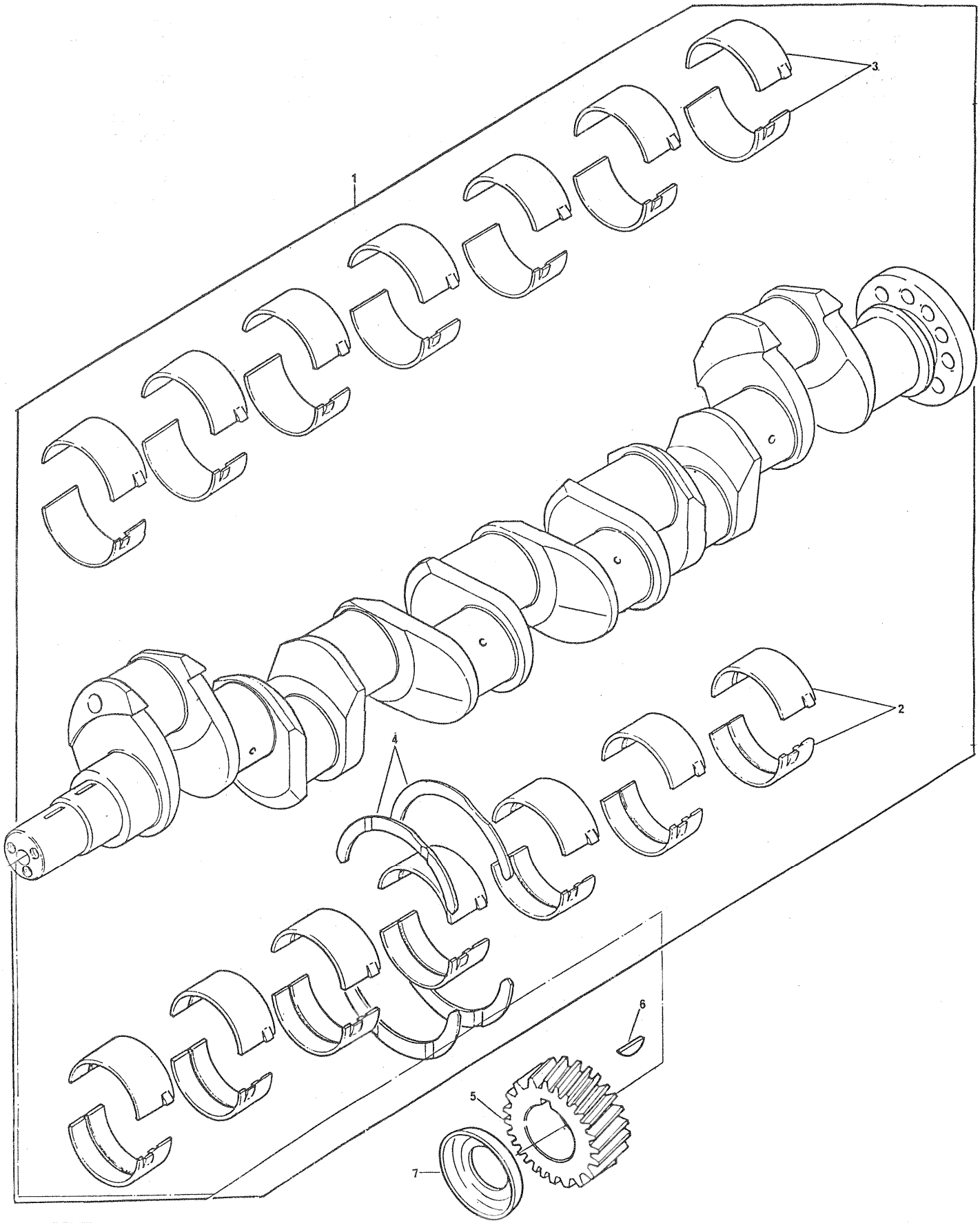

ÁRVORE DE MANIVELAS CRANKSHAFT CIGUEÑAL VILEBREQUIN	GRUPO GROUP 13/18 GRUPO GROUPE

1	635430			1	ÁRVORE MANIVELAS	CRANKSHAFT.....	CIGUEÑAL.....	VILEBREQUIN.....
2	635403	1		1	CJ.CASQUILHOS...	BEARING KIT.....	JUEGO COJINETES.	JEU COUSSINETS..
2	635403 A		X+.010"	X	CJ.CASQUILHOS...	BEARING KIT.....	JUEGO COJINETES.	JEU COUSSINETS..
2	635403 B		X+.020"	X	CJ.CASQUILHOS...	BEARING KIT.....	JUEGO COJINETES.	JEU COUSSINETS..
2	635403 C		X+.030"	X	CJ.CASQUILHOS...	BEARING KIT.....	JUEGO COJINETES.	JEU COUSSINETS..
3	635437	1		1	CJ.CASQUILHOS...	BEARING KIT.....	JUEGO COJINETES.	JEU COUSSINETS..
3	635437 A		X+.010"	X	CJ.CASQUILHOS...	BEARING KIT.....	JUEGO COJINETES.	JEU COUSSINETS..
3	635437 B		X+.020"	X	CJ.CASQUILHOS...	BEARING KIT.....	JUEGO COJINETES.	JEU COUSSINETS..
3	635437 C		X+.030"	X	CJ.CASQUILHOS...	BEARING KIT.....	JUEGO COJINETES.	JEU COUSSINETS..
4	424808	1		1	JG.ARRUELAS.....	WASHER KIT.....	JUEGO ARANDELAS.	JEU DE RONDELLES
4	424808 A		X.0075"	X	JG.ARRUELAS.....	WASHER KIT.....	JUEGO ARANDELAS.	JEU DE RONDELLES
5	31171211			1	ENGRENAGEM.....	GEAR.....	ENGRANAJE.....	PIGNON.....
6	0500012			1	CHAVETA.....	KEY.....	CHAVETA.....	CLAVETTE.....
7	33415311			1	DEFLETOR.....	DEFLECTOR.....	DEFLECTOR.....	DéFLECTEUR.....

ÁRVORE DE MANIVELAS CRANKSHAFT CIGÜEÑAL VILEBREQUIN	GRUPO GROUP GRUPO GROUPE 13/20

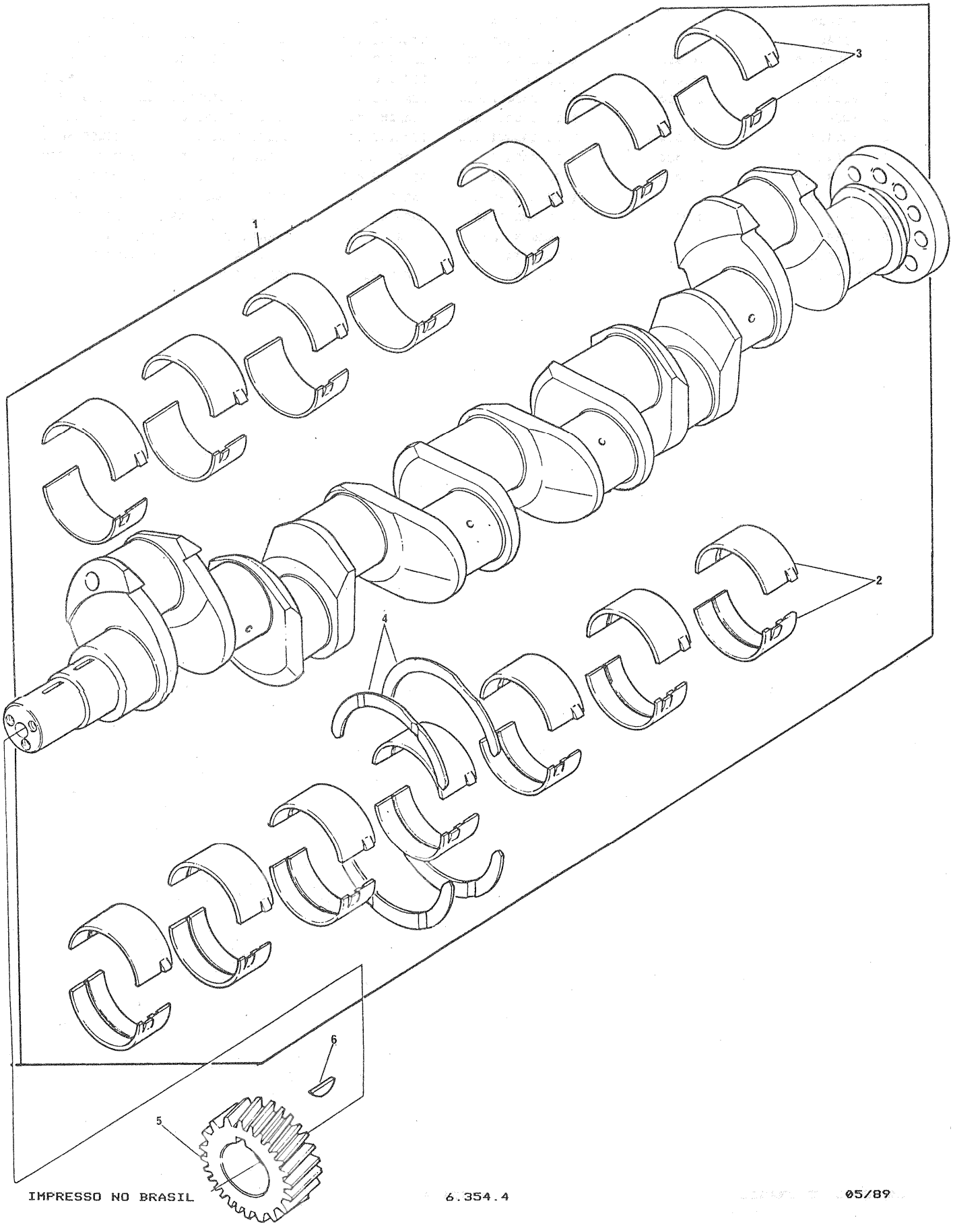

ÁRVORE DE MANIVELAS CRANKSHAFT CIGÜEÑAL VILEBREQUIN	GRUPO GROUP 13/20 GRUPO GROUPE

1	635434			1	ÁRVORE MANIVELAS	CRANKSHAFT.....	CIGÜEÑAL.....	VILEBREQUIN.....
2	635436	1		1	CJ.CASQUILHOS...	BEARING KIT.....	JUEGO COJINETES.	JEU COUSSINETS..
2	635436 A		+.010"	X	CJ.CASQUILHOS...	BEARING KIT.....	JUEGO COJINETES.	JEU COUSSINETS..
2	635436 B		+.020"	X	CJ.CASQUILHOS...	BEARING KIT.....	JUEGO COJINETES.	JEU COUSSINETS..
2	635436 C		+.030"	X	CJ.CASQUILHOS...	BEARING KIT.....	JUEGO COJINETES.	JEU COUSSINETS..
3	635437	1		1	CJ.CASQUILHOS...	BEARING KIT.....	JUEGO COJINETES.	JEU COUSSINETS..
3	635437 A		+.010"	X	CJ.CASQUILHOS...	BEARING KIT.....	JUEGO COJINETES.	JEU COUSSINETS..
3	635437 B		+.020"	X	CJ.CASQUILHOS...	BEARING KIT.....	JUEGO COJINETES.	JEU COUSSINETS..
3	635437 C		+.030"	X	CJ.CASQUILHOS...	BEARING KIT.....	JUEGO COJINETES.	JEU COUSSINETS..
4	424808	1		1	JG.ARRUELAS.....	WASHER KIT.....	JUEGO ARANDELAS.	JEU DE RONDELLES
4	424808 A		+.0075"	X	JG.ARRUELAS.....	WASHER KIT.....	JUEGO ARANDELAS.	JEU DE RONDELLES
5	31171211			1	ENGRENAGEM.....	GEAR.....	ENGRANAJE.....	PIGNON.....
6	0500012			1	CHAVETA.....	KEY.....	CHAVETA.....	CLAVETTE.....

ÁRVORE DE MANIVELAS CRANKSHAFT CIGÜEÑAL VILEBREQUIN	GRUPO GROUP GRUPO GROUPE 13/36

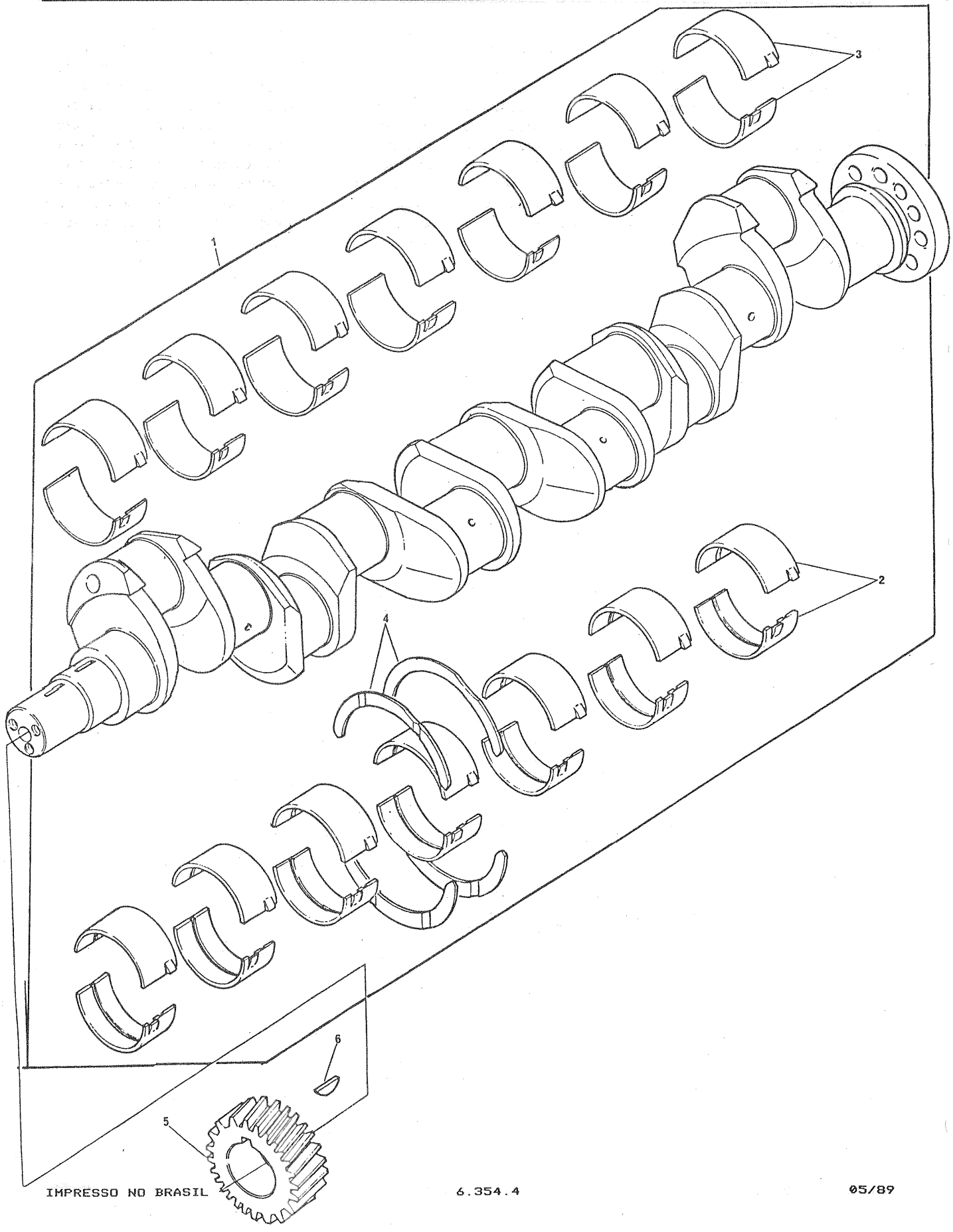

ÁRVORE DE MANIVELAS
CRANKSHAFT
CIGUEÑAL
VILEBREQUIN

GRUPO
GROUP 13/36
GRUPO
GROUPE

1	635434			1	ÁRVORE MANIVELAS	CRANKSHAFT.....	CIGUEÑAL.....	VILEBREQUIN.....
2	635436	1		1	CJ.CASQUILHOS...	BEARING KIT.....	JUEGO COJINETES.	JEU COUSSINETS..
2	635436 A		±.010"	X	CJ.CASQUILHOS...	BEARING KIT.....	JUEGO COJINETES.	JEU COUSSINETS..
2	635436 B		±.020"	X	CJ.CASQUILHOS...	BEARING KIT.....	JUEGO COJINETES.	JEU COUSSINETS..
2	635436 C		±.030"	X	CJ.CASQUILHOS...	BEARING KIT.....	JUEGO COJINETES.	JEU COUSSINETS..
3	635437	1		1	CJ.CASQUILHOS...	BEARING KIT.....	JUEGO COJINETES.	JEU COUSSINETS..
3	635437 A		±.010"	X	CJ.CASQUILHOS...	BEARING KIT.....	JUEGO COJINETES.	JEU COUSSINETS..
3	635437 B		±.020"	X	CJ.CASQUILHOS...	BEARING KIT.....	JUEGO COJINETES.	JEU COUSSINETS..
3	635437 C		±.030"	X	CJ.CASQUILHOS...	BEARING KIT.....	JUEGO COJINETES.	JEU COUSSINETS..
4	424808	1		1	JG.ARRUELAS.....	WASHER KIT.....	JUEGO ARANDELAS.	JEU DE RONDELLES
4	424808 A		±.0075"	X	JG.ARRUELAS.....	WASHER KIT.....	JUEGO ARANDELAS.	JEU DE RONDELLES
5	31171211			1	ENGRENAGEM.....	GEAR.....	ENGRANAJE.....	PIGNON.....
6	0500012			1	CHAVETA.....	KEY.....	CHAVETA.....	CLAVETTE.....

ÁRVORE DE MANIVELAS
CRANKSHAFT
CIGUEÑAL
VILEBREQUIN

GRUPO
GROUP
GRUPO
GROUPE

13/39

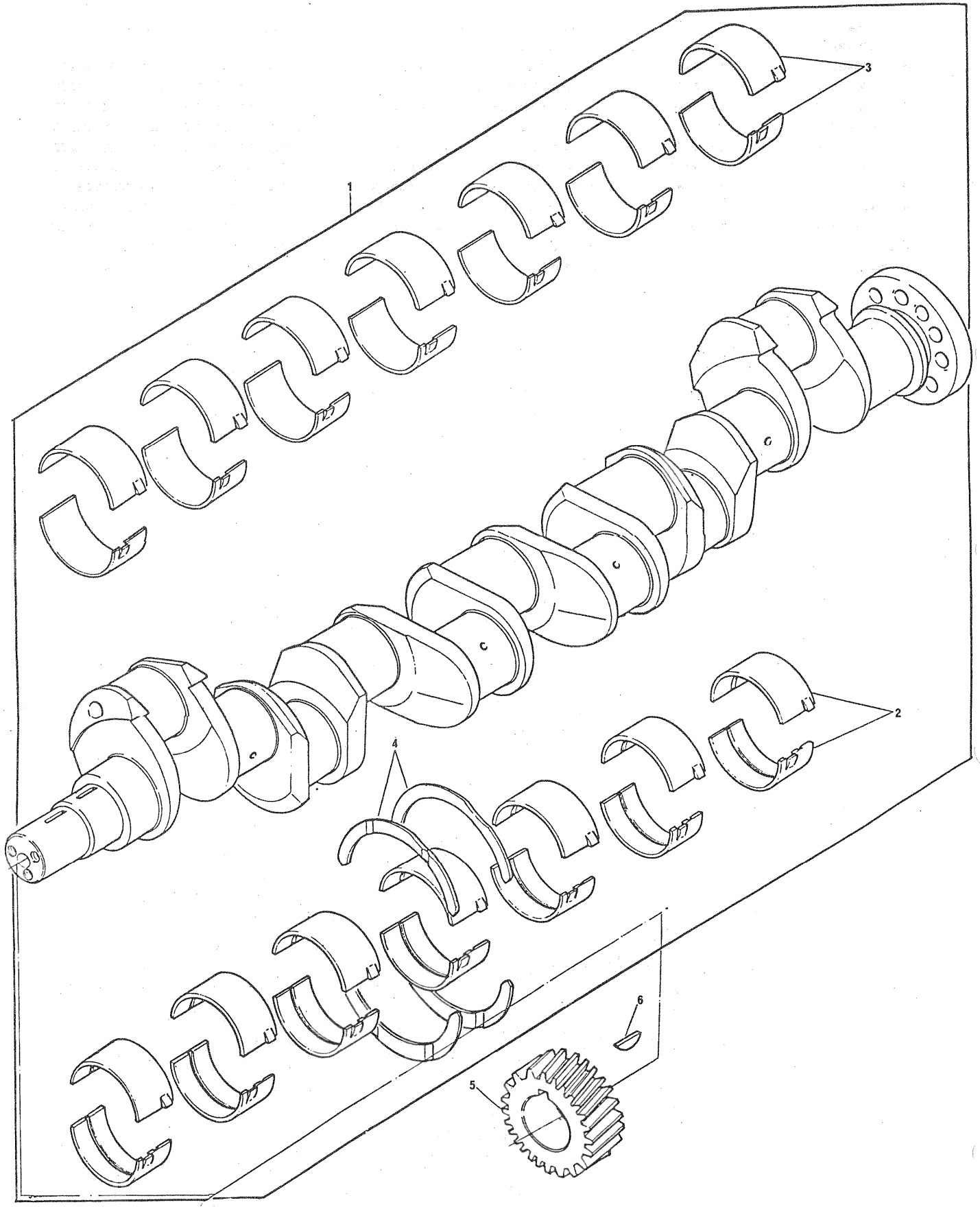

ÁRVORE DE MANIVELAS CRANKSHAFT CIGÜEÑAL VILEBREQUIN	GRUPO GROUP 13/39 GRUPO GROUPE

1	635475			1	ÁRVORE MANIVELAS	CRANKSHAFT.....	CIGÜEÑAL.....	VILEBREQUIN.....
2	635436	1		1	CJ.CASQUILHOS...	BEARING KIT.....	JUEGO COJINETES.	JEU COUSSINETS..
2	635436 A		+ .010"	X	CJ.CASQUILHOS...	BEARING KIT.....	JUEGO COJINETES.	JEU COUSSINETS..
2	635436 B		+ .020"	X	CJ.CASQUILHOS...	BEARING KIT.....	JUEGO COJINETES.	JEU COUSSINETS..
2	635436 C		+ .030"	X	CJ.CASQUILHOS...	BEARING KIT.....	JUEGO COJINETES.	JEU COUSSINETS..
3	635474	1		1	CJ.CASQUILHOS...	BEARING KIT.....	JUEGO COJINETES.	JEU COUSSINETS..
3	635474 A		+ .010"	X	CJ.CASQUILHOS...	BEARING KIT.....	JUEGO COJINETES.	JEU COUSSINETS..
3	635474 B		+ .020"	X	CJ.CASQUILHOS...	BEARING KIT.....	JUEGO COJINETES.	JEU COUSSINETS..
3	635474 C		+ .030"	X	CJ.CASQUILHOS...	BEARING KIT.....	JUEGO COJINETES.	JEU COUSSINETS..
4	424808	1		1	JG.ARRUELAS.....	WASHER KIT.....	JUEGO ARANDELAS.	JEU DE RONDELLES
4	424808 A		+ .0075"	X	JG.ARRUELAS.....	WASHER KIT.....	JUEGO ARANDELAS.	JEU DE RONDELLES
5	31171211			1	ENGRENAGEM.....	GEAR.....	ENGRANAJE.....	PIGNON.....
6	0500012			1	CHAVETA.....	KEY.....	CHAVETA.....	CLAVETTE.....

PISTÕES E BIELAS PISTONS AND CONNECTING RODS PISTONES Y BIELAS PISTONS ET BIELLES	GRUPO GROUP GRUPO GROUPE 14/18

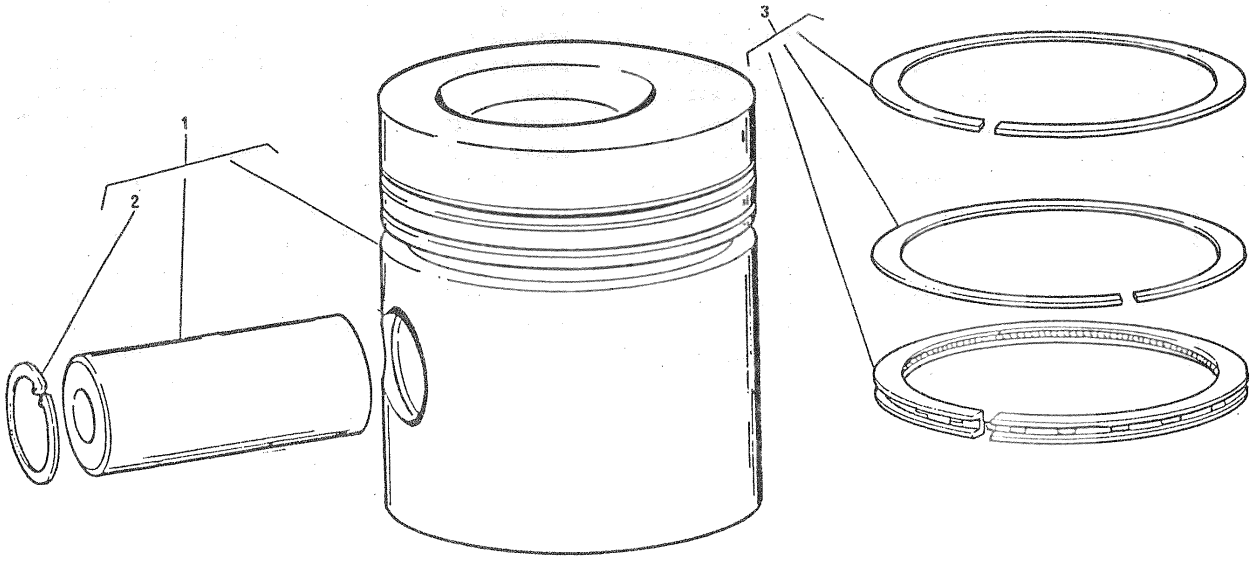

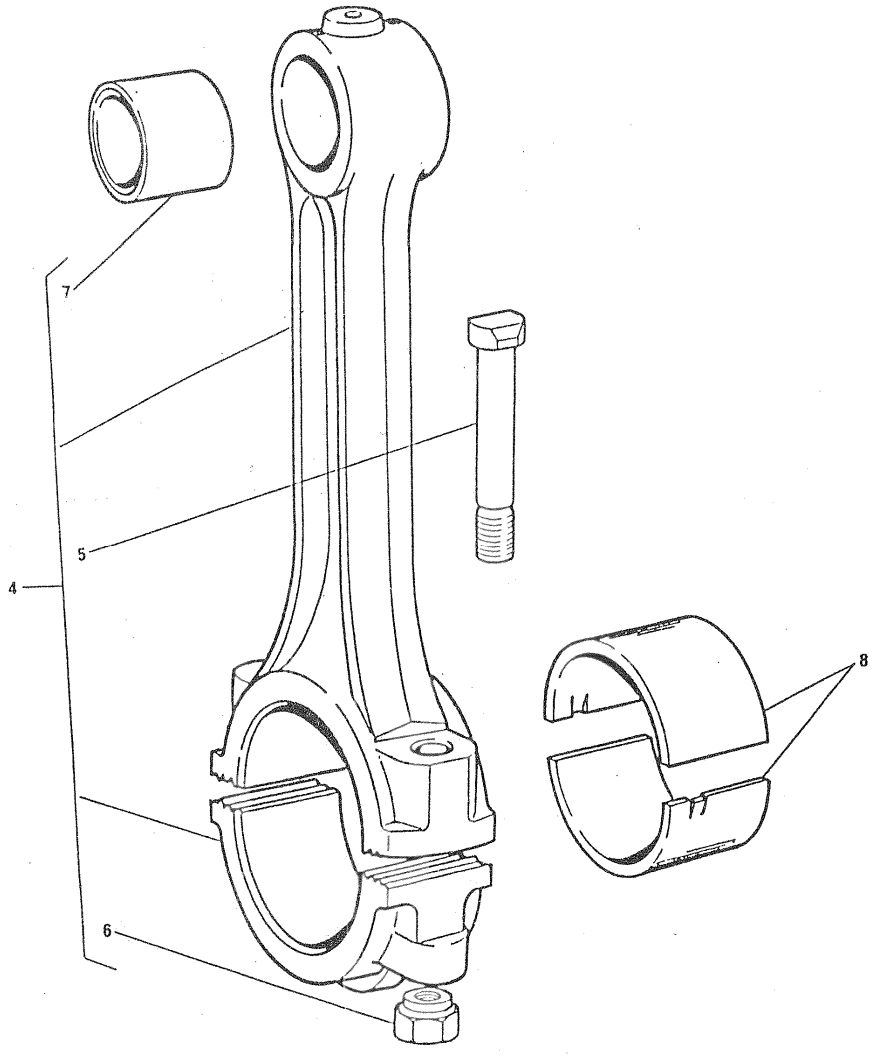

PISTÕES E BIELAS
PISTONS AND CONNECTING RODS
PISTONES Y BIELAS
PISTONS ET BIELLES

GRUPO
GROUP 14/18
GRUPO
GROUPE

1	635406			6	PISTÃO.....	PISTON.....	PISTÓN.....	PISTON.....
2	70170026	1		12	ANEL TRAVA.....	CIRCLIP.....	ARO RETÉN.....	CIRCLIP.....
3	423614			6	JOGO DE ANÉIS...	RING KIT.....	JUEGO DE AROS...	JEU DE SEGMENTS.
4	424804			6	BIELA.....	CONNECTING ROD..	BIELA.....	BIELLE.....
5	32762116	4		12	PARAFUSO.....	BOLT.....	TORNILLO.....	VIS.....
6	32221321	4		12	PORCA.....	NUT.....	TUERCA.....	ÉCROU.....
7	70050076	4		6	BUCHA.....	BUSH.....	BUJE.....	BAGUE.....
8	635437			1	CJ.CASQUILHOS...	BEARING KIT.....	JUEGO COJINETES.	JEU COUSSINETS..
8	635437 A		± +.010"	X	CJ.CASQUILHOS...	BEARING KIT.....	JUEGO COJINETES.	JEU COUSSINETS..
8	635437 B		± +.020"	X	CJ.CASQUILHOS...	BEARING KIT.....	JUEGO COJINETES.	JEU COUSSINETS..
8	635437 C		± +.030"	X	CJ.CASQUILHOS...	BEARING KIT.....	JUEGO COJINETES.	JEU COUSSINETS..

PISTÕES E BIELAS
PISTONS AND CONNECTING RODS
PISTONES Y BIELAS
PISTONS ET BIELLES

GRUPO
GROUP
GRUPO
GROUPE

14/19

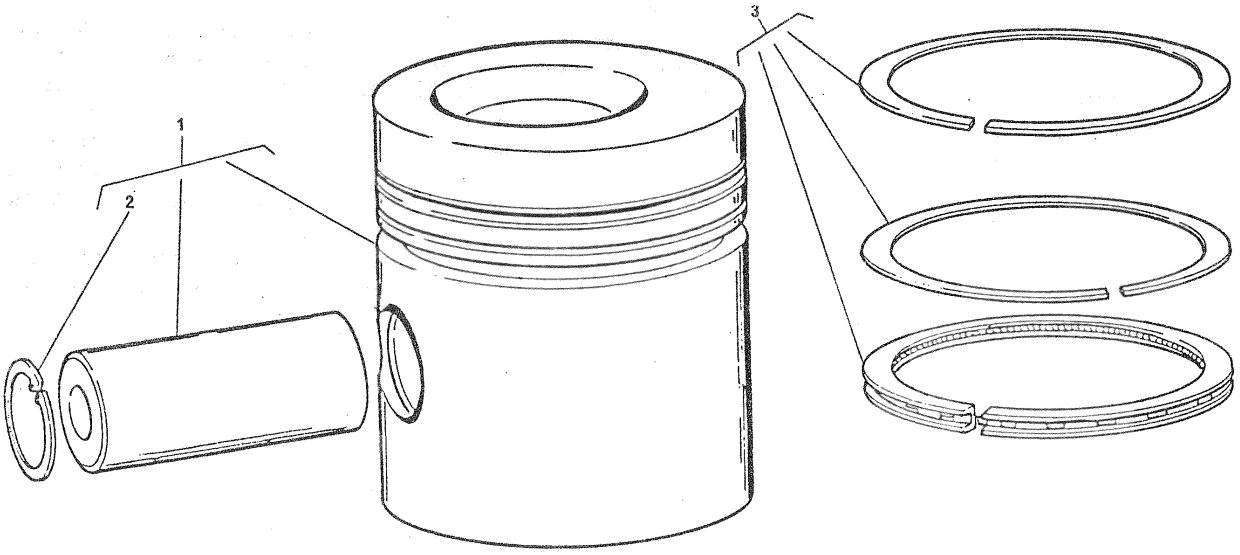

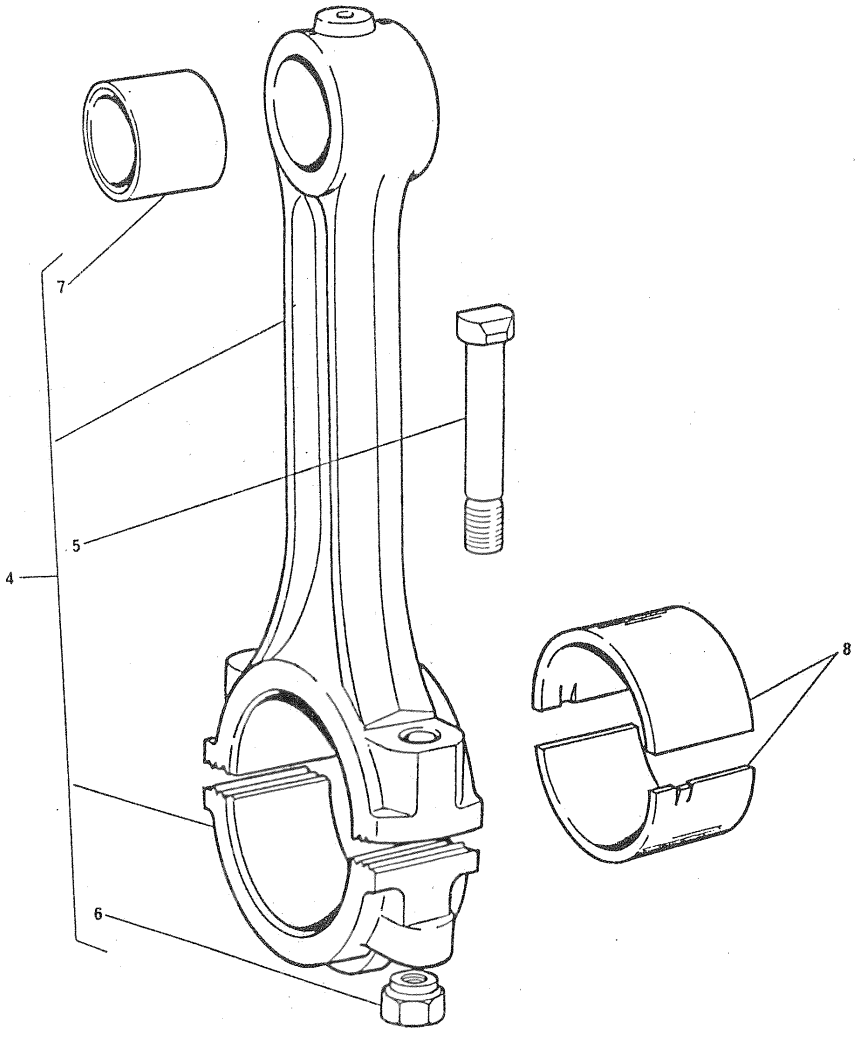

PISTÕES E BIELAS
PISTONS AND CONNECTING RODS
PISTONES Y BIELAS
PISTONS ET BIELLES

GRUPO
GROUP 14/19
GRUPO
GROUPE

1	635428			6	PISTÃO.....	PISTON.....	PISTÓN.....	PISTON.....
2	70170026	1		12	ANEL TRAVA.....	CIRCLIP.....	ARO RETÉN.....	CIRCLIP.....
3	4236151			6	JOGO DE ANÉIS...	RING KIT.....	JUEGO DE AROS...	JEU DE SEGMENTS.
4	424804			6	BIELA.....	CONNECTING ROD..	BIELA.....	BIELLE.....
5	32762116	4		12	PARAFUSO.....	BOLT.....	TORNILLO.....	VIS.....
6	33221321	4		12	PORCA.....	NUT.....	TUERCA.....	ÉCROU.....
7	70050076	4		6	BUCHA.....	BUSH.....	BUJE.....	BAGUE.....
8	635437			1	CJ.CASQUILHOS...	BEARING KIT.....	JUEGO COJINETES.	JEU COUSSINETS..
8	635437 A		X +.010"	X	CJ.CASQUILHOS...	BEARING KIT.....	JUEGO COJINETES.	JEU COUSSINETS..
8	635437 B		X +.020"	X	CJ.CASQUILHOS...	BEARING KIT.....	JUEGO COJINETES.	JEU COUSSINETS..
8	635437 C		X +.030"	X	CJ.CASQUILHOS...	BEARING KIT.....	JUEGO COJINETES.	JEU COUSSINETS..

PISTÕES E BIELAS
PISTONS AND CONNECTING RODS
PISTONES Y BIELAS
PISTONS ET BIELLES

GRUPO
GROUP 14/25
GRUPO
GROUPE

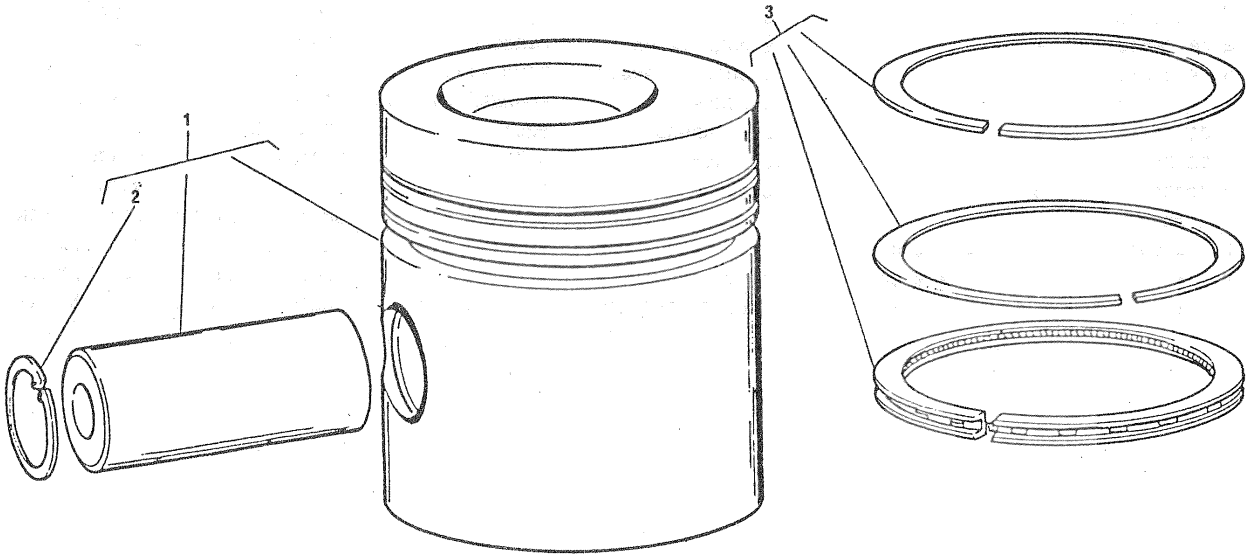

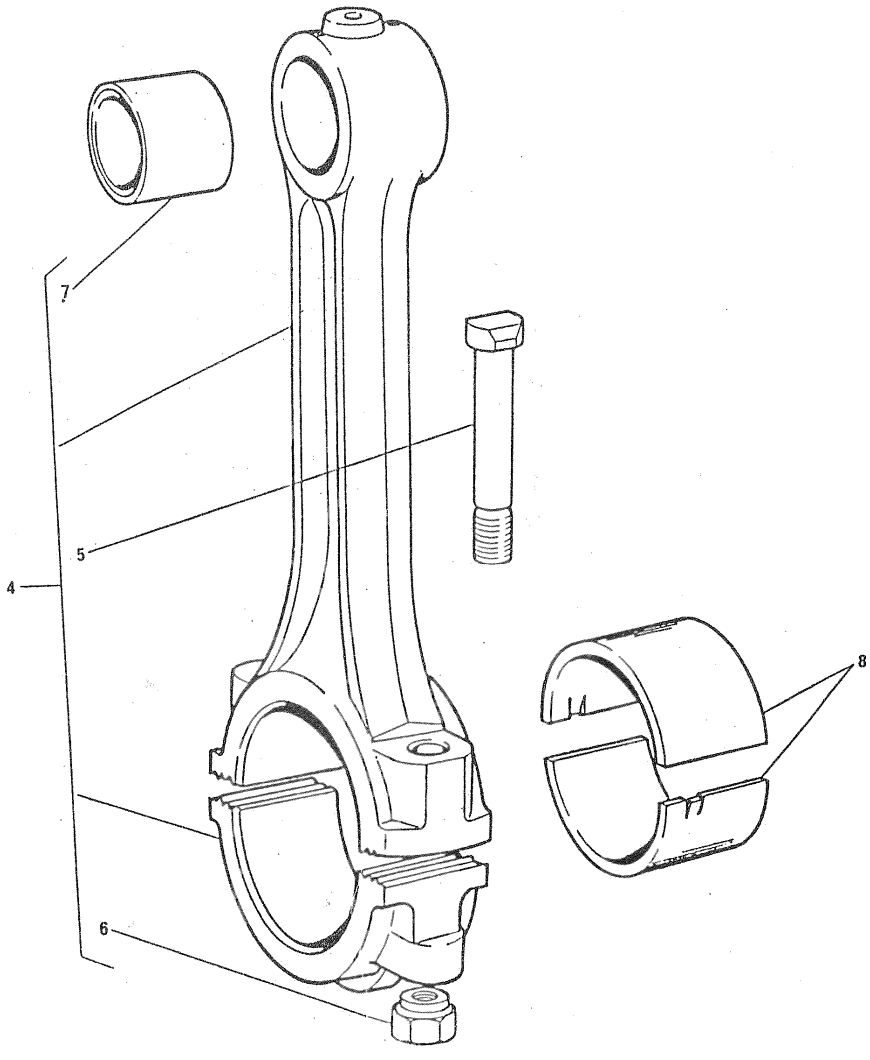

PISTÕES E BIELAS PISTONS AND CONNECTING RODS PISTONES Y BIELAS PISTONS ET BIELLES	GRUPO GROUP 14/25 GRUPO GROUPE

1	635428			1	PISTÃO.....	PISTON.....	PISTÓN.....	PISTON.....
2	70170026	1		12	ANEL TRAVA.....	CIRCLIP.....	ARO RETÉN.....	CIRCLIP.....
3	4236151			6	JOGO DE ANÉIS...	RING KIT.....	JUEGO DE AROS...	JEU DE SEGMENTS.
4	424804			6	BIELA.....	CONNECTING ROD..	BIELA.....	BIELLE.....
5	32762116	4		12	PARAFUSO.....	BOLT.....	TORNILLO.....	VIS.....
6	33221321	4		12	PORCA.....	NUT.....	TUERCA.....	ÉCROU.....
7	70050076	4		6	BUCHA	BUSH.....	BUJE.....	BAGUE.....
8	635437			1	CJ.CASQUILHOS...	BEARING KIT.....	JUEGO COJINETES.	JEU COUSSINETS..
8	635437 A		±.010"	X	CJ.CASQUILHOS...	BEARING KIT.....	JUEGO COJINETES.	JEU COUSSINETS..
8	635437 B		±.020"	X	CJ.CASQUILHOS...	BEARING KIT.....	JUEGO COJINETES.	JEU COUSSINETS..
8	635437 C		±.030"	X	CJ.CASQUILHOS...	BEARING KIT.....	JUEGO COJINETES.	JEU COUSSINETS..

PISTÕES E BIELAS
PISTONS AND CONNECTING RODS
PISTONES Y BIELAS
PISTONS ET BIELLES

GRUPO
GROUP 14/30
GRUPO
GROUPE

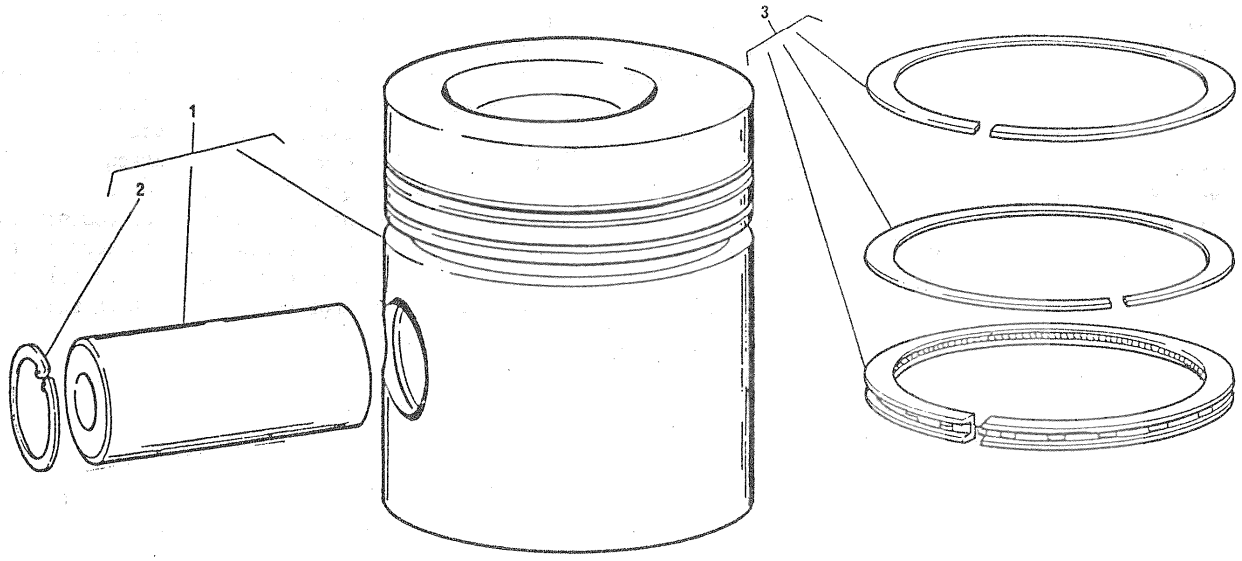

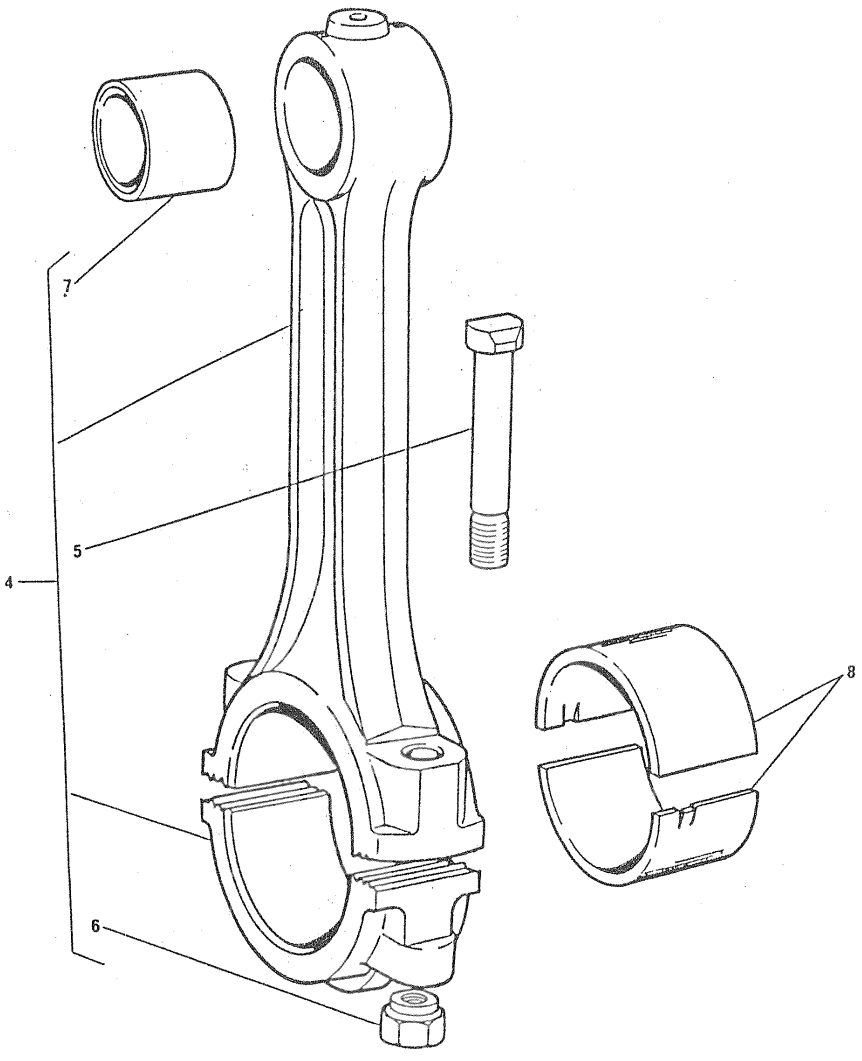

PISTÕES E BIELAS
PISTONS AND CONNECTING RODS
PISTONES Y BIELAS
PISTONS ET BIELLES

GRUPO
GROUP 14/30
GRUPO
GROUPE

1	635476			6	PISTÃO.....	PISTON.....	PISTÓN.....	PISTON.....
2	70170035	1		12	ANEL TRAVA.....	CIRCLIP.....	ARO RETÉN.....	CIRCLIP.....
3	635477			6	JOGO DE ANÉIS...	RING KIT.....	JUEGO DE AROS...	JEU DE SEGMENTS.
4	4236119			6	BIELA.....	CONNECTING ROD..	BIELA.....	BIELLE.....
5	32762116	4		12	PARAFUSO.....	BOLT.....	TORNILLO.....	VIS.....
6	33221321	4		12	PORCA.....	NUT.....	TUERCA.....	ÉCROU.....
7	70050135	4		6	BUCHA.....	BUSH.....	BUJE.....	BAGUE.....
8	635474			1	CJ.CASQUILHOS...	BEARING KIT.....	JUEGO COJINETES.	JEU COUSSINETS..
8	635474 A		I +.010"	X	CJ.CASQUILHOS...	BEARING KIT.....	JUEGO COJINETES.	JEU COUSSINETS..
8	635474 B		I +.020"	X	CJ.CASQUILHOS...	BEARING KIT.....	JUEGO COJINETES.	JEU COUSSINETS..
8	635474 C		I +.030"	X	CJ.CASQUILHOS...	BEARING KIT.....	JUEGO COJINETES.	JEU COUSSINETS..

BOMBA DE óLEO LUBRIFICANTE
LUBRICATING OIL PUMP
BOMBA DE ACEITE LUBRICANTE
POMPE À HUILE LUBRIFIANTE

GRUPO
GROUP 15/10
GRUPO
GROUPE

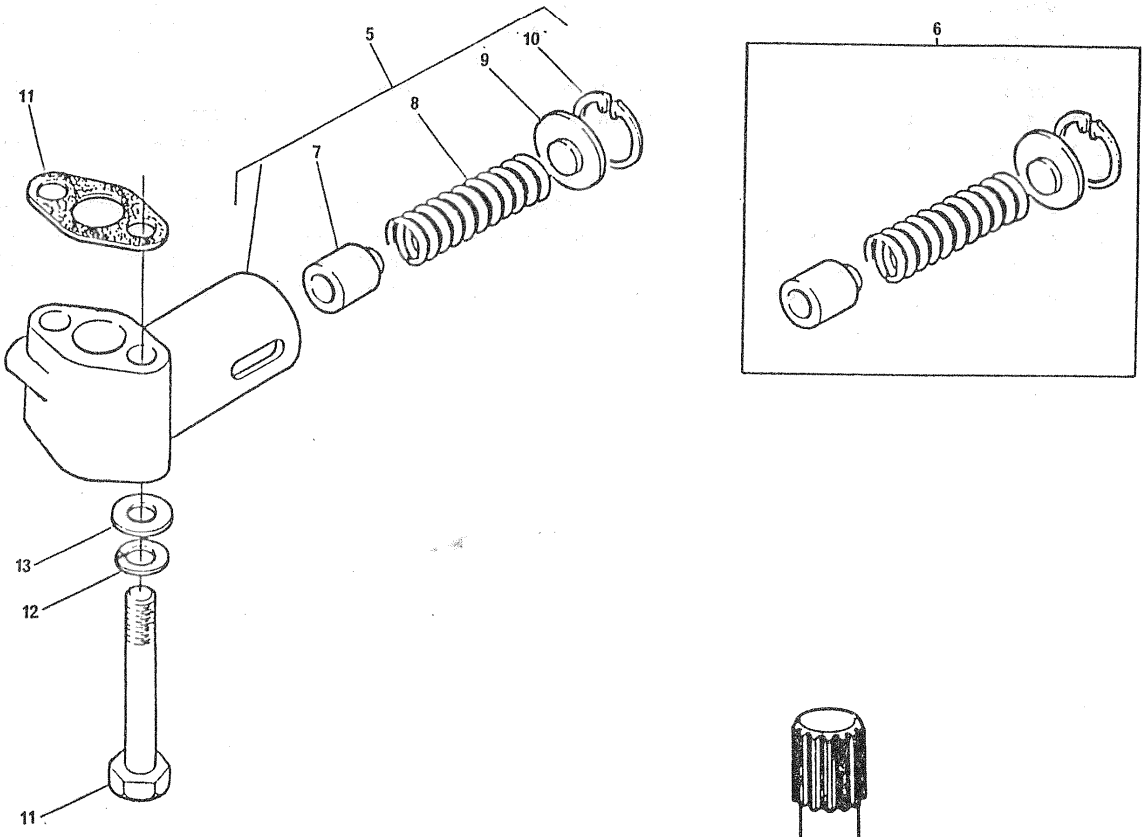

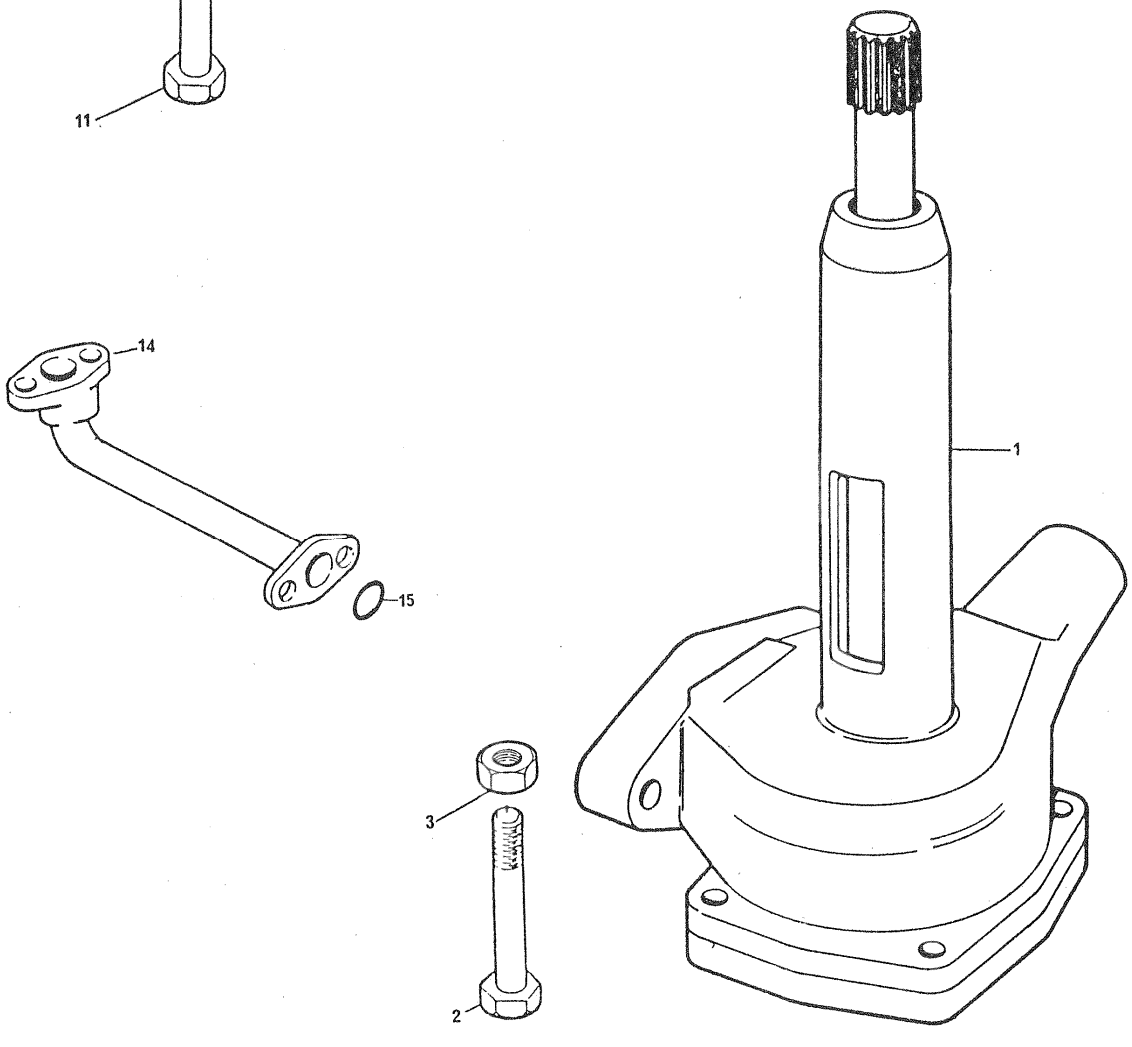

BOMBA DE óLEO LUBRIFICANTE
LUBRICATING OIL PUMP
BOMBA DE ACEITE LUBRICANTE
POMPE À HUILE LUBRIFIANTE

GRUPO
GROUP 15/10
GRUPO
GROUPE

1	41314067		1	BOMBA	PUMP	BOMBA	POMPE
2	32114122		3	PARAFUSO	BOLT	TORNILLO	VIS
3	0576059		1	PORCA	NUT	TUERCA	ÉCROU
4	36831118		1	JUNTA	JOINT	JUNTA	JOINT
5	41371158		1	VÁLVULA ALÍVIO	RELIEF VALVE	VÁLVULA ALIVIO	SOUPAPE
6	635452	5	1	JOGO DE REPARO	REPAIR KIT	JUEGO REPARACIÓN	JEU RÉPARATION
7		6	1	ÊMBOLO	PLUNGER	EMBOLO	PISTON
8		6	1	MOLA	SPRING	RESORTE	RESSORT
9		6	1	CAPA	CAP	CASQUILLO	CUVETTE
10	0170024	6	1	ANEL TRAVA	CIRCLIP	ARO RETÉN	CIRCLIP
11	0096238		2	PARAFUSO	BOLT	TORNILLO	VIS
12	0920053		2	ARRUELA	WASHER	ARANDELA	RONDELLE
13	2131325		2	ARRUELA	WASHER	ARANDELA	RONDELLE
14	33247116		1	TUBO	PIPE	CAÑO	TUYAUTERIE
15	2415713		2	ANEL VEDAÇÃO	SEALING RING	ANILLO SELLADO	BAGUE ÉTANCHÉITÉ

BOMBA DE óLEO LUBRIFICANTE
LUBRICATING OIL PUMP
BOMBA DE ACEITE LUBRICANTE
POMPE À HUILE LUBRIFIANTE

GRUPO
GROUP 15/11
GRUPO
GROUPE

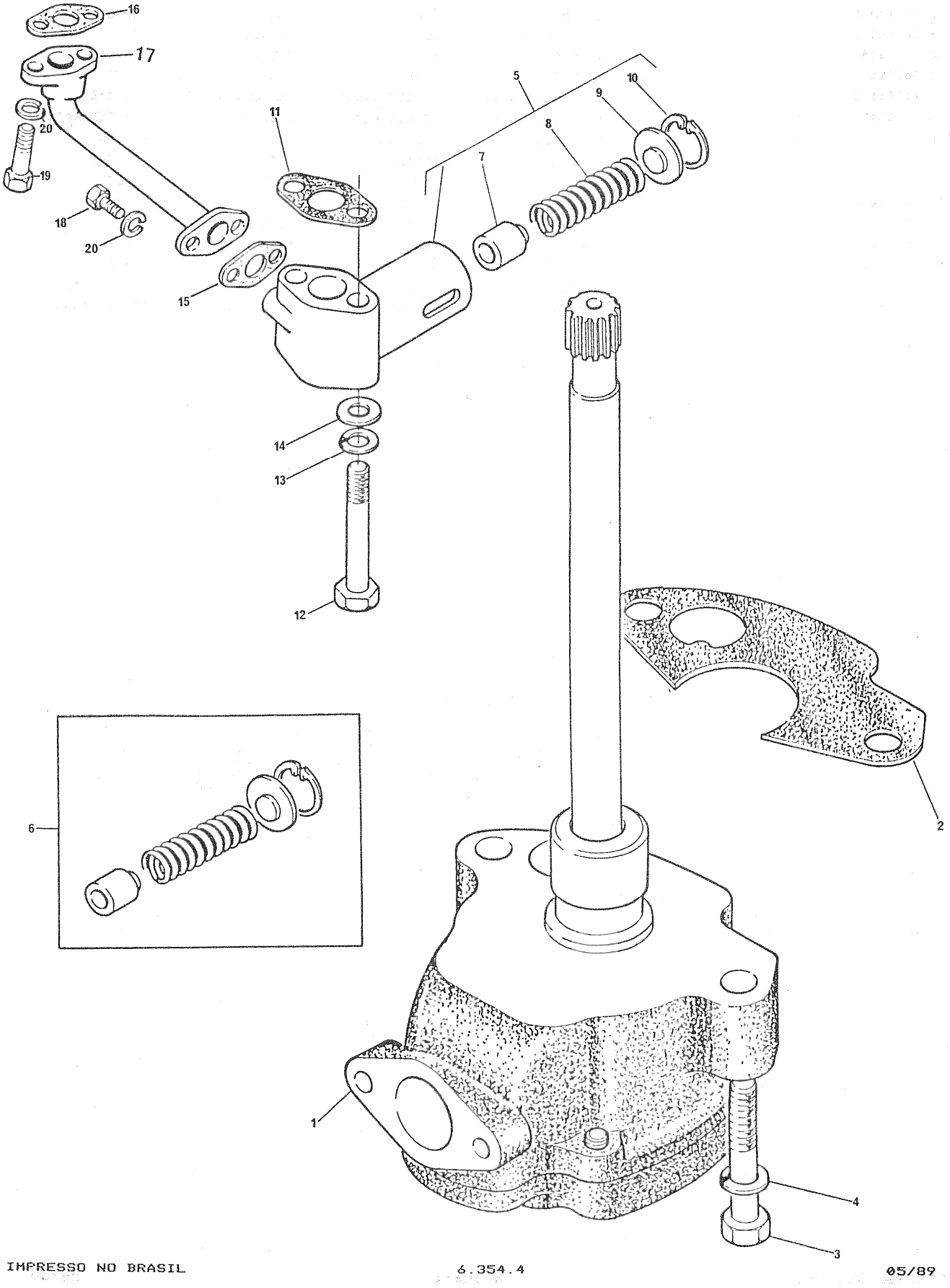

BOMBA DE óLEO LUBRIFICANTE
LUBRICATING OIL PUMP
BOMBA DE ACEITE LUBRICANTE
POMPE À HUILE LUBRIFIANTE

GRUPO
GROUP 15/11
GRUPO
GROUPE

1	41314137		1	BOMBA	PUMP	BOMBA	POMPE
2	36865532		1	JUNTA	JOINT	JUNTA	JOINT
3	0096434		2	PARAFUSO	BOLT	TORNILLO	VIS
4	0920054		2	ARRUELA	WASHER	ARANDELA	RONDELLE
5	70991431		1	VÁLVULA ALÍVIO	RELIEF VALVE	VÁLVULA ALIVIO	SOUPAPE SÉCURITÉ
6	635452	5	1	JOGO DE REPARO	REPAIR KIT	JUEGO REPARACIÓN	JEU RÉPARATION
7		6	1	ÊMBOLO	PLUNGER	PISTÓN	PISTON
8		6	1	MOLA	SPRING	RESORTE	RESSORT
9		6	1	CAPA	CAP	TAPA	CHAPEAU
10	0170024	6	1	ANEL TRAVA	CIRCLIP	ARO RETÉN	CIRCLIP
11	36831122		1	JUNTA	JOINT	JUNTA	JOINT
12	0096242		2	PARAFUSO	BOLT	TORNILLO	VIS
13	2134A628		2	ARRUELA	WASHER	ARANDELA	RONDELLE
14	2131325		2	ARRUELA	WASHER	ARANDELA	RONDELLE
15	0490355		1	JUNTA	JOINT	JUNTA	JOINT
16	36831115		1	JUNTA	JOINT	JUNTA	JOINT
17	35727115		1	TUBO	PIPE	CAÑO	TUYAUTERIE
18	0748352		2	PARAFUSO	BOLT	TORNILLO	VIS
19	0096033		2	PARAFUSO	BOLT	TORNILLO	VIS
20	0920052		4	ARRUELA	WASHER	ARANDELA	RONDELLE

BOMBA DE óLEO LUBRIFICANTE
LUBRICATING OIL PUMP
BOMBA DE ACEITE LUBRICANTE
POMPE À HUILE LUBRIFIANTE

GRUPO
GROUP
GRUPO
GROUPE
15/12

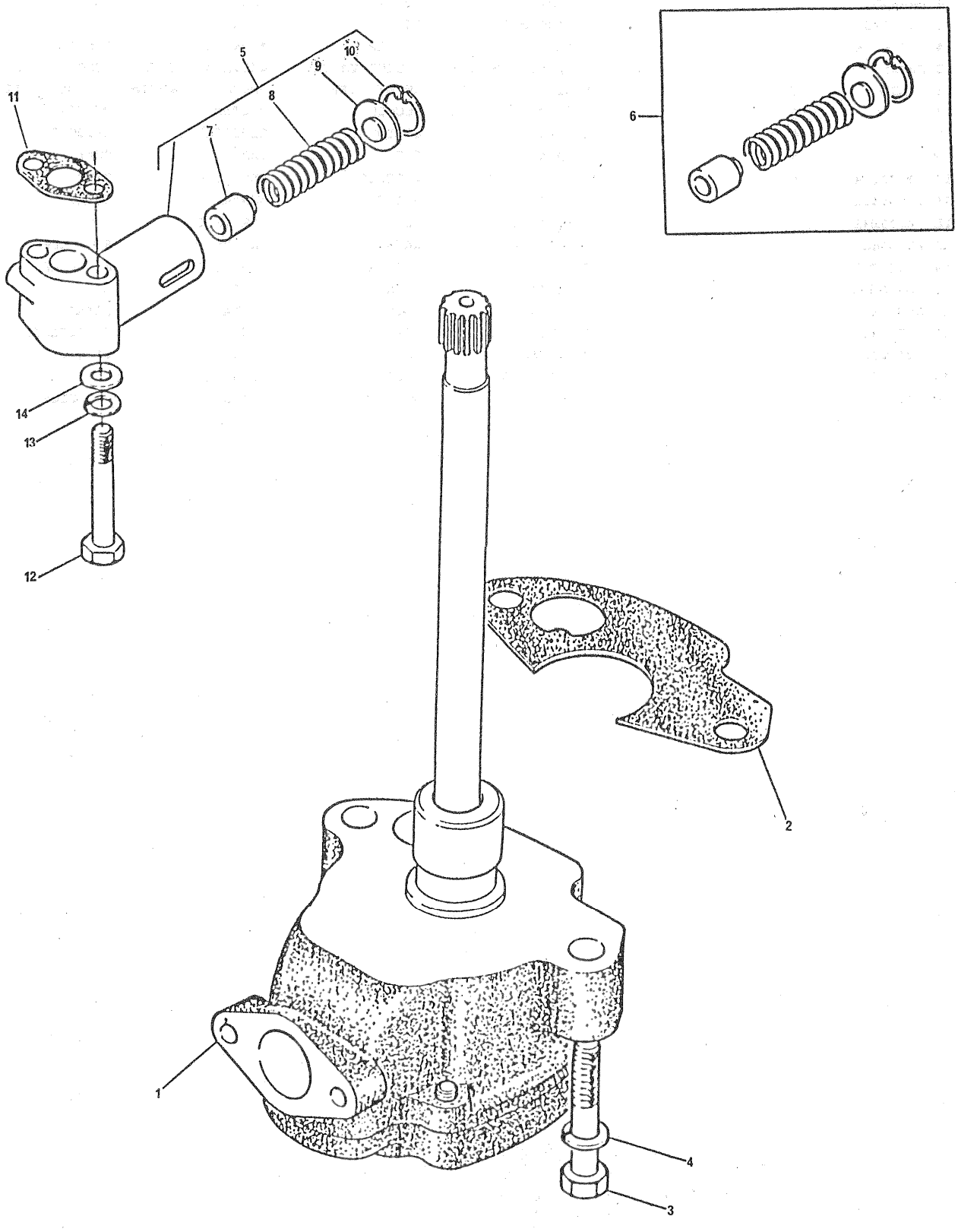

BOMBA DE óLEO LUBRIFICANTE
LUBRICATING OIL PUMP
BOMBA DE ACEITE LUBRICANTE
POMPE À HUILE LUBRIFIANTE

GRUPO
GROUP 15/12
GRUPO
GROUPE

1	41314137		1	BOMBA	PUMP	BOMBA	POMPE
2	36865532		1	JUNTA	JOINT	JUNTA	JOINT
3	0096434		2	PARAFUSO	BOLT	TORNILLO	VIS
4	0920054		2	ARRUELA	WASHER	ARANDELA	RONDELLE
5	70991430		1	VÁLVULA ALíVIO	RELIEF VALVE	VÁLVULA ALIVIO	SOUPAPE SéCURITé
6	635452	5	1	JOGO DE REPARO	REPAIR KIT	JUEGO REPARACIóN	JEU RéPARATION
7		6	1	êMBOLO	PLUNGER	PISTóN	PISTON
8		6	1	MOLA	SPRING	RESORTE	RESSORT
9		6	1	PLACA	CAP	TAPA	CHAPEAU
10	0170024	6	1	ANEL TRAVA	CIRCLIP	ARO RETéN	CIRCLIP
11	36831122		1	JUNTA	JOINT	JUNTA	JOINT
12	0096242		2	PARAFUSO	BOLT	TORNILLO	VIS
13	2134A628		2	ARRUELA	WASHER	ARANDELA	RONDELLE
14	2131325		2	ARRUELA	WASHER	ARANDELA	RONDELLE

BOMBA DE óLEO LUBRIFICANTE
LUBRICATING OIL PUMP
BOMBA DE ACEITE LUBRICANTE
POMPE À HUILE LUBRIFIANTE

GRUPO
GROUP 15/19
GRUPO
GROUPE

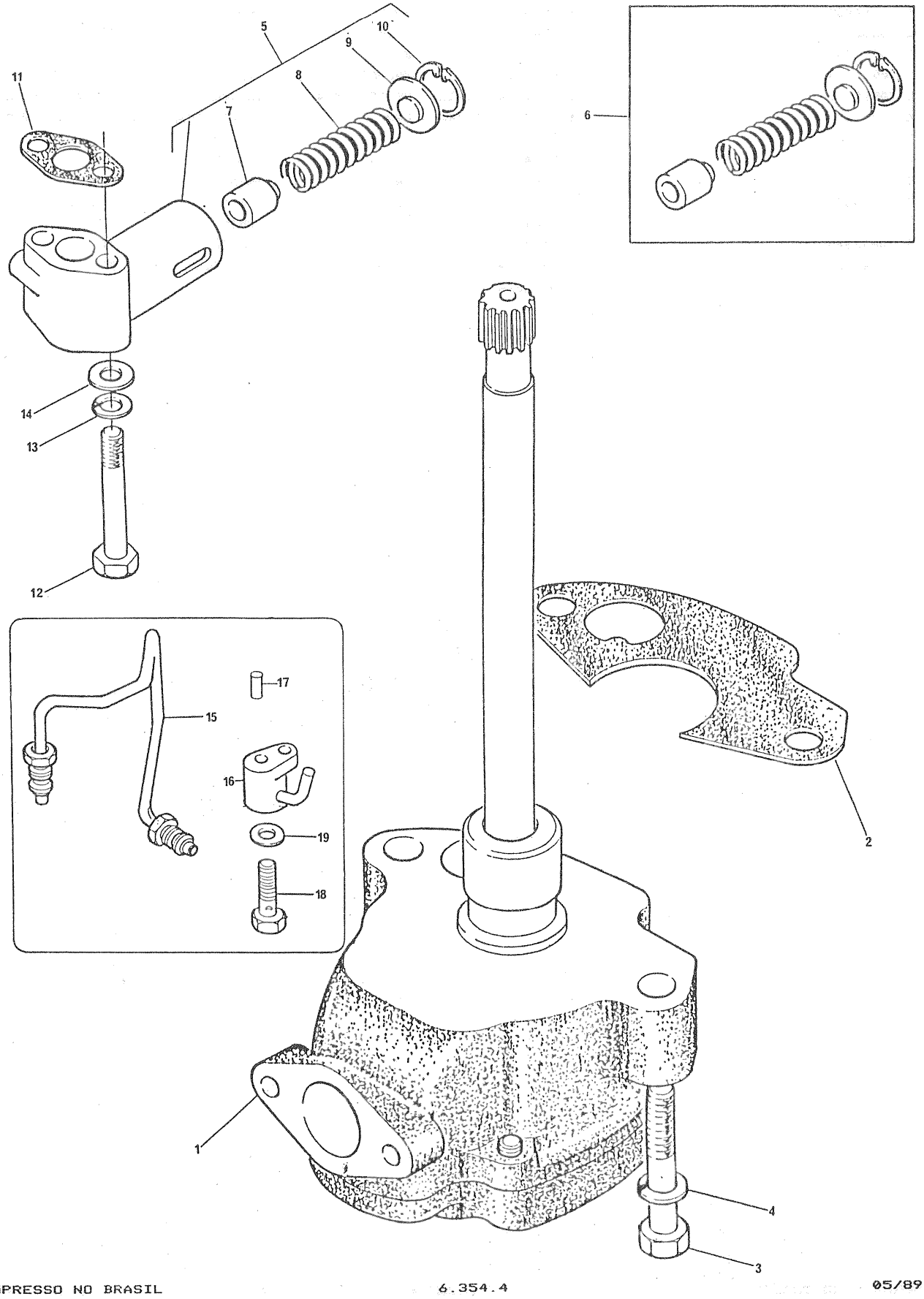

BOMBA DE ÓLEO LUBRIFICANTE
LUBRICATING OIL PUMP
BOMBA DE ACEITE LUBRICANTE
POMPE À HUILE LUBRIFIANTE

GRUPO
GROUP 15/19
GRUPO
GROUPE

1	70992228		1	BOMBA	PUMP	BOMBA	POMPE
2	36865532		1	JUNTA	JOINT	JUNTA	JOINT
3	0096434		2	PARAFUSO	BOLT	TORNILLO	VIS
4	0920054		2	ARRUELA	WASHER	ARANDELA	RONDELLE
5	70991912		1	VÁLVULA ALÍVIO	RELIEF VALVE	VÁLVULA ALIVIO	SOUPAPE SÉCURITÉ
6	635452	5	1	JOGO DE REPARO	REPAIR KIT	JUEGO REPARACIÓN	JEU RÉPARATION
7		6	1	ÊMBOLO	PLUNGER	PISTÓN	PISTON
8		6	1	MOLA	SPRING	RESORTE	RESSORT
9		6	1	CAPA	CAP	TAPA	CHAPEAU
10	0170024	6	1	ANEL TRAVA	CIRCLIP	ARO RETÉN	CIRCLIP
11	36831122		1	JUNTA	JOINT	JUNTA	JOINT
12	0096242		2	PARAFUSO	BOLT	TORNILLO	VIS
13	2134A628		2	ARRUELA	WASHER	ARANDELA	RONDELLE
14	2131325		2	ARRUELA	WASHER	ARANDELA	RONDELLE
15	3527M001		1	TUBO	PIPE	CAÑO	TUYAUTERIE
16	35717419		1	TUBO	PIPE	CAÑO	TUYAUTERIE
17	0610844		6	PINO	PIN	PERNO	AXE
18	32184334		6	PARAFUSO	BOLT	TORNILLO	VIS
19	0920005		6	ARRUELA	WASHER	ARANDELA	RONDELLE

BOMBA DE óLEO LUBRIFICANTE
LUBRICATING OIL PUMP
BOMBA DE ACEITE LUBRICANTE
POMPE À HUILE LUBRIFIANTE

GRUPO
GROUP
GRUPO
GROUPE
15/20

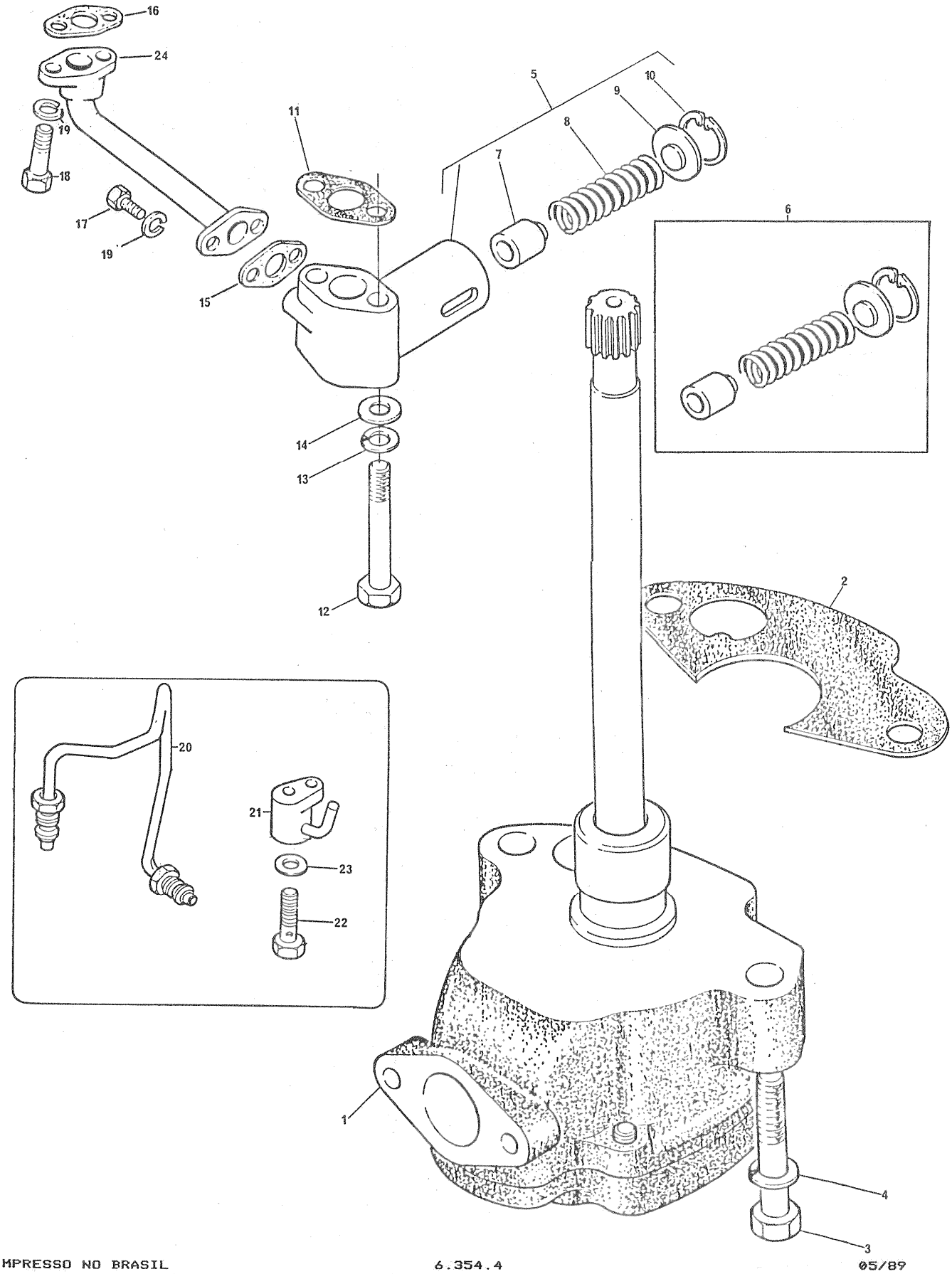

BOMBA DE óLEO LUBRIFICANTE
LUBRICATING OIL PUMP
BOMBA DE ACEITE LUBRICANTE
POMPE À HUILE LUBRIFIANTE

GRUPO
GROUP 15/20
GRUPO
GROUPE

1	70992228		1	BOMBA	PUMP	BOMBA	POMPE
2	36865532		1	JUNTA	JOINT	JUNTA	JOINT
3	0096434		2	PARAFUSO	BOLT	TORNILLO	VIS
4	0920054		2	ARRUELA	WASHER	ARANDELA	RONDELLE
5	70991967		1	VÁLVULA ALÍVIO	RELIEF VALVE	VÁLVULA ALIVIO	SOUPAPE SÉCURITÉ
6	635452	5	1	JOGO DE REPARO	REPAIR KIT	JUEGO REPARACIÓN	JEU RÉPARATION
7		6	1	ÊMBOLO	PLUNGER	PISTÓN	PISTON
8		6	1	MOLA	SPRING	RESORTE	RESSORT
9		6	1	CAPA	CAP	TAPA	CHAPEAU
10	0170024	6	1	ANEL TRAVA	CIRCLIP	ARO RETÉN	CIRCLIP
11	36831122		1	JUNTA	JOINT	JUNTA	JOINT
12	0096242		2	PARAFUSO	BOLT	TORNILLO	VIS
13	2134A628		2	ARRUELA	WASHER	ARANDELA	RONDELLE
14	2131325		2	ARRUELA	WASHER	ARANDELA	RONDELLE
15	0490355		1	JUNTA	JOINT	JUNTA	JOINT
16	36831115		1	JUNTA	JOINT	JUNTA	JOINT
17	0748352		2	PARAFUSO	BOLT	TORNILLO	VIS
18	0096033		2	PARAFUSO	BOLT	TORNILLO	VIS
19	0920052		4	ARRUELA	WASHER	ARANDELA	RONDELLE
20	3527M001		1	TUBO	PIPE	CAÑO	TUYAUTERIE
21	35717419		6	TUBO	PIPE	CAÑO	TUYAUTERIE
22	32184334		6	PARAFUSO	BOLT	TORNILLO	VIS
23	0920005		6	ARRUELA	WASHER	ARANDELA	RONDELLE
24	35727115		1	TUBO	PIPE	CAÑO	TUYAUTERIE

SISTEMA DE ACIONAMENTO BOMBAS LUBRIF./COMBUSTÍVEL
LUB OIL AND FUEL PUMP DRIVING SYSTEM
SISTEMA DE MANDO BOMBAS LUBRIC./COMBUSTIBLE
SYSTEME DE COMMANDE DES POMPES LUBRIF./COMBUSTIBLE

GRUPO
GROUP
GRUPO
GROUPE
16/01

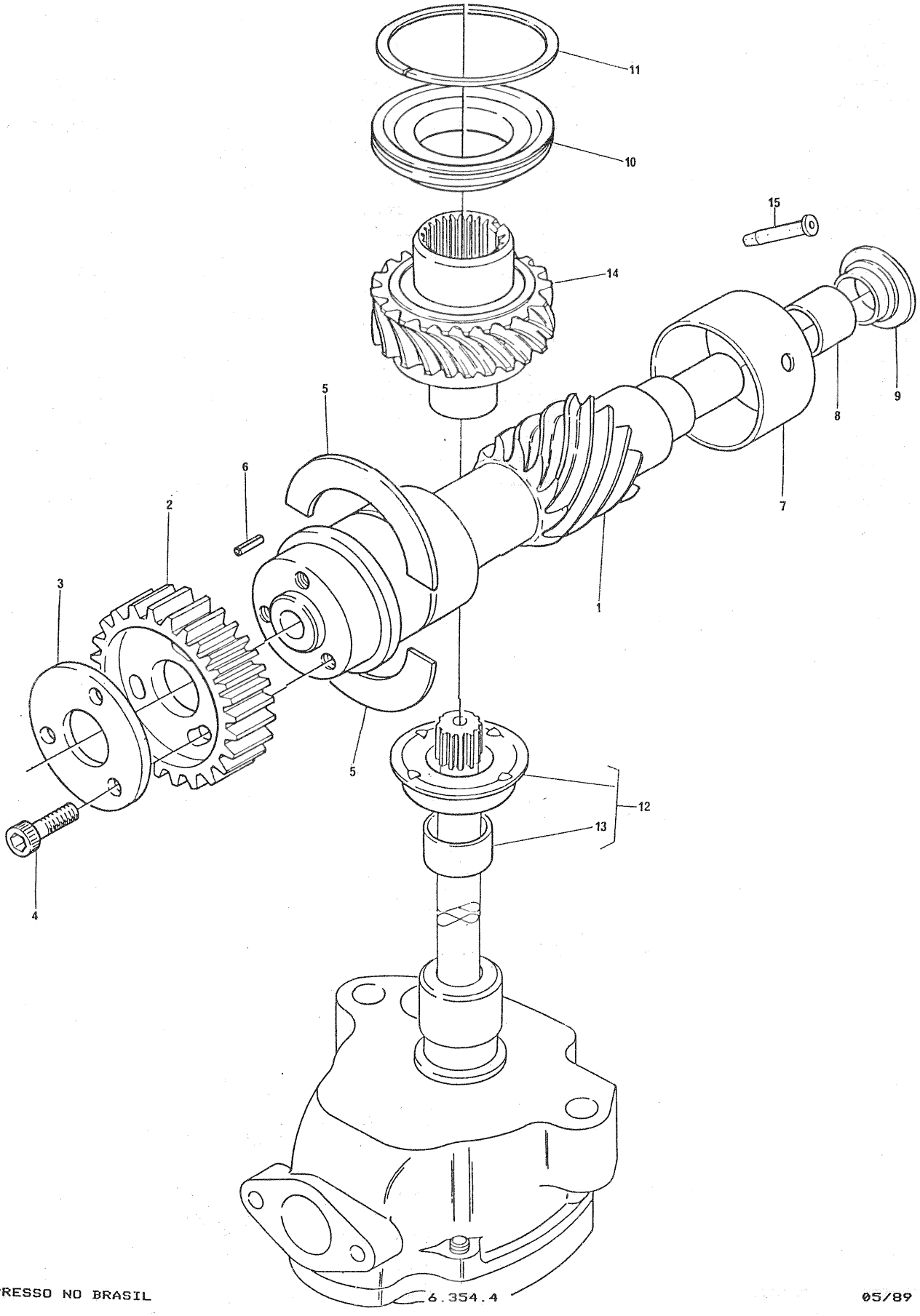

SISTEMA DE ACIONAMENTO BOMBAS LUBRIF./COMBUSTíVEL
LUB OIL AND FUEL PUMP DRIVING SYSTEM
SISTEMA DE MANDO BOMBAS LUBRIC./COMBUSTIBLE
SYSTEME DE COMMANDE DES POMPES LUBRIF./COMBUSTIBLE

GRUPO
GROUP 16/01
GRUPO
GROUPE

1	31173422	1	EIXO	SHAFT	EJE	ARBRE
2	31171731	1	ENGRENAGEM	GEAR	ENGRANAJE	PIGNON
3	33153134	1	PLACA	PLATE	PLACA	PLAQUE
4	2172688	3	PARAFUSO	BOLT	TORNILLO	VIS
5	31137481	2	ARRUELA ENCOSTO	THRUST WASHER	ARANDELA	RONDELLE
6	2116024	1	PINO GUIA	DOWEL	ESPIGA	PION
7	31134129	1	BUCHA	BUSH	BUJE	BAGUE
8	2511447	1	BUCHA	BUSH	BUJE	BAGUE
9	70730045	1	VEDADOR	SEAL	RETÉN	BAGUE ÉTANCHÉITÉ
10	33411572	1	COLAR	COLLAR	COLLAR	COLLET
11	70640051	1	ANEL VEDADOR	SEALING RING	ANILLO SELLADO	BAGUE ÉTANCHÉITÉ
12	41425608	1	COLAR	COLLAR	COLLAR	COLLET
13	70050137	1	BUCHA	BUSH	BUJE	BAGUE
14	41115367	1	ADAPTADOR	ADAPTOR	ADAPTADOR	ADAPTATEUR
15	33435133	1	TUBO VAPORIZADOR	TUBE	TUBO	TUBE

SISTEMA DE ACIONAMENTO BOMBAS LUBRIF./COMBUSTÍVEL
LUB OIL AND FUEL PUMP DRIVING SYSTEM
SISTEMA DE MANDO BOMBAS LUBRIC./COMBUSTIBLE
SYSTEME DE COMMANDE DES POMPES LUBRIF./COMBUSTIBLE

GRUPO
GROUP
GRUPO
GROUPE
16/02

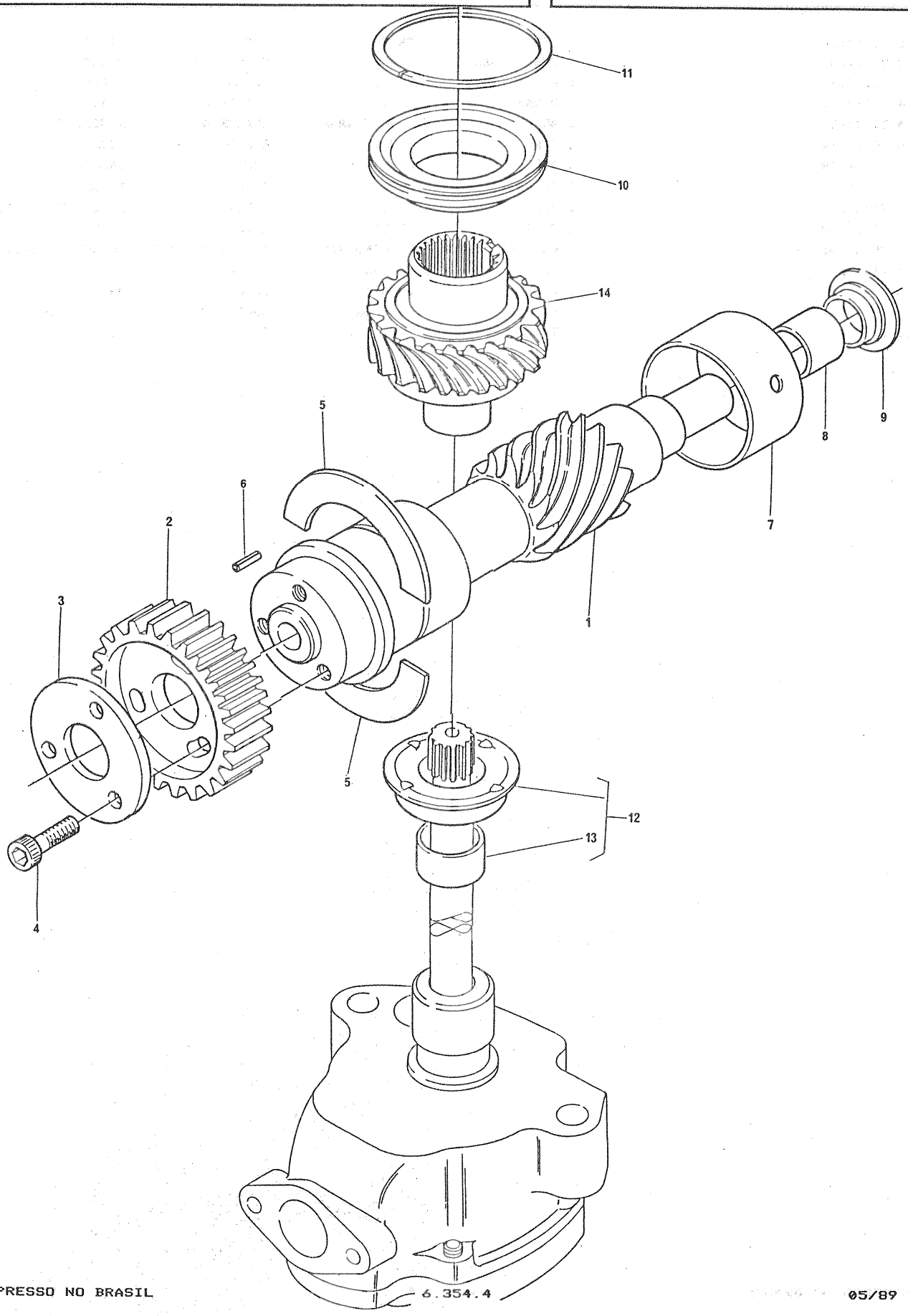

SISTEMA DE ACIONAMENTO BOMBAS LUBRIF./COMBUSTÍVEL
LUB OIL AND FUEL PUMP DRIVING SYSTEM
SISTEMA DE MANDO BOMBAS LUBRIC./COMBUSTIBLE
SYSTEME DE COMMANDE DES POMPES LUBRIF./COMBUSTIBLE

GRUPO
GROUP 16/02
GRUPO
GROUPE

1	31173422		1	EIXO	SHAFT	EJE	ARBRE
2	31171731		1	ENGRENAGEM	GEAR	ENGRANAJE	PIGNON
3	33153134		1	PLACA	PLATE	PLACA	PLAQUE
4	2172688		3	PARAFUSO	BOLT	TORNILLO	VIS
5	31137481		2	ARRUELA ENCOSTO	THRUST WASHER	ARANDELA	RONDELLE
6	2116024		1	PINO GUIA	DOWEL	ESPIGA	PION
7	70050138		1	BUCHA	BUSH	BUJE	BAGUE
8	70050139		1	BUCHA	BUSH	BUJE	BAGUE
9	70730045		1	VEDADOR	SEAL	RETÉN	BAGUE ÉTANCHÉITÉ
10	33411572		1	COLAR	COLLAR	COLLAR	COLLET
11	70640051		1	ANEL VEDADOR	SEALING RING	ANILLO SELLADO	BAGUE ÉTANCHÉITÉ
12	41425608		1	COLAR	COLLAR	COLLAR	COLLET
13	70050137	12	1	BUCHA	BUSH	BUJE	BAGUE
14	41115367		1	ADAPTADOR	ADAPTOR	ADAPTADOR	ADAPTATEUR

SISTEMA DE ACIONAMENTO BOMBAS LUBRIF./COMBUSTÍVEL
LUB OIL AND FUEL PUMP DRIVING SYSTEM
SISTEMA DE MANDO BOMBAS LUBRIC./COMBUSTIBLE
SYSTEME DE COMMANDE DES POMPES LUBRIF./COMBUSTIBLE

GRUPO
GROUP
GRUPO
GROUPE
16/03

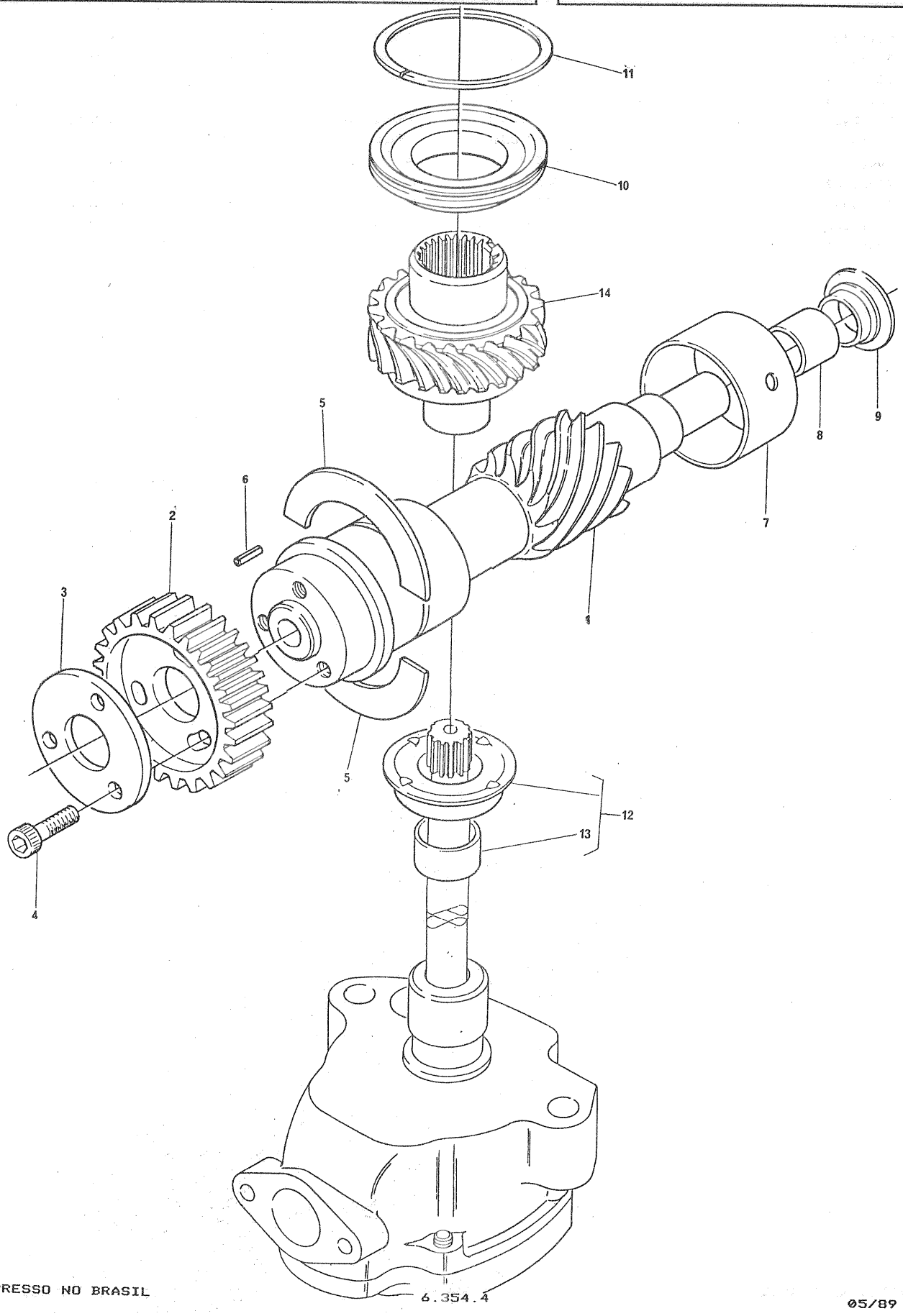

6.354.4

SISTEMA DE ACIONAMENTO BOMBAS LUBRIF./COMBUSTÍVEL
LUB OIL AND FUEL PUMP DRIVING SYSTEM
SISTEMA DE MANDO BOMBAS LUBRIC./COMBUSTIBLE
SYSTEME DE COMMANDE DES POMPES LUBRIF./COMBUSTIBLE

GRUPO
GROUP 16/03
GRUPO
GROUPE

1	31173423		1	EIXO	SHAFT	EJE	ARBRE
2	31171733		1	ENGRENAGEM	GEAR	ENGRANAJE	PIGNON
3	33153136		1	PLACA	PLATE	PLACA	PLAQUE
4	2172544		3	PARAFUSO	BOLT	TORNILLO	VIS
5	31137481		2	ARRUELA ENCOSTO	THRUST WASHER	ARANDELA	RONDELLE
6	2116024		1	PINO GUIA	DOWEL	ESPIGA	PION
7	70050138		1	BUCHA	BUSH	BUJE	BAGUE
8	70050139		1	BUCHA	BUSH	BUJE	BAGUE
9	70730045		1	VEDADOR	SEAL	RETéN	BAGUE ÉTANCHÉITé
10	33411572		1	COLAR	COLLAR	COLLAR	COLLET
11	70640051		1	ANEL VEDADOR	SEALING RING	ANILLO SELLADO	BAGUE ÉTANCHÉITé
12	41425608		1	COLAR	COLLAR	COLLAR	COLLET
13	70050137	12	1	BUCHA	BUSH	BUJE	BAGUE
14	41115367		1	ADAPTADOR	ADAPTOR	ADAPTADOR	ADAPTATEUR

CABEÇOTE
CYLINDER HEAD
CULATA
CULASSE

GRUPO
GROUP 17/15
GRUPO
GROUPE

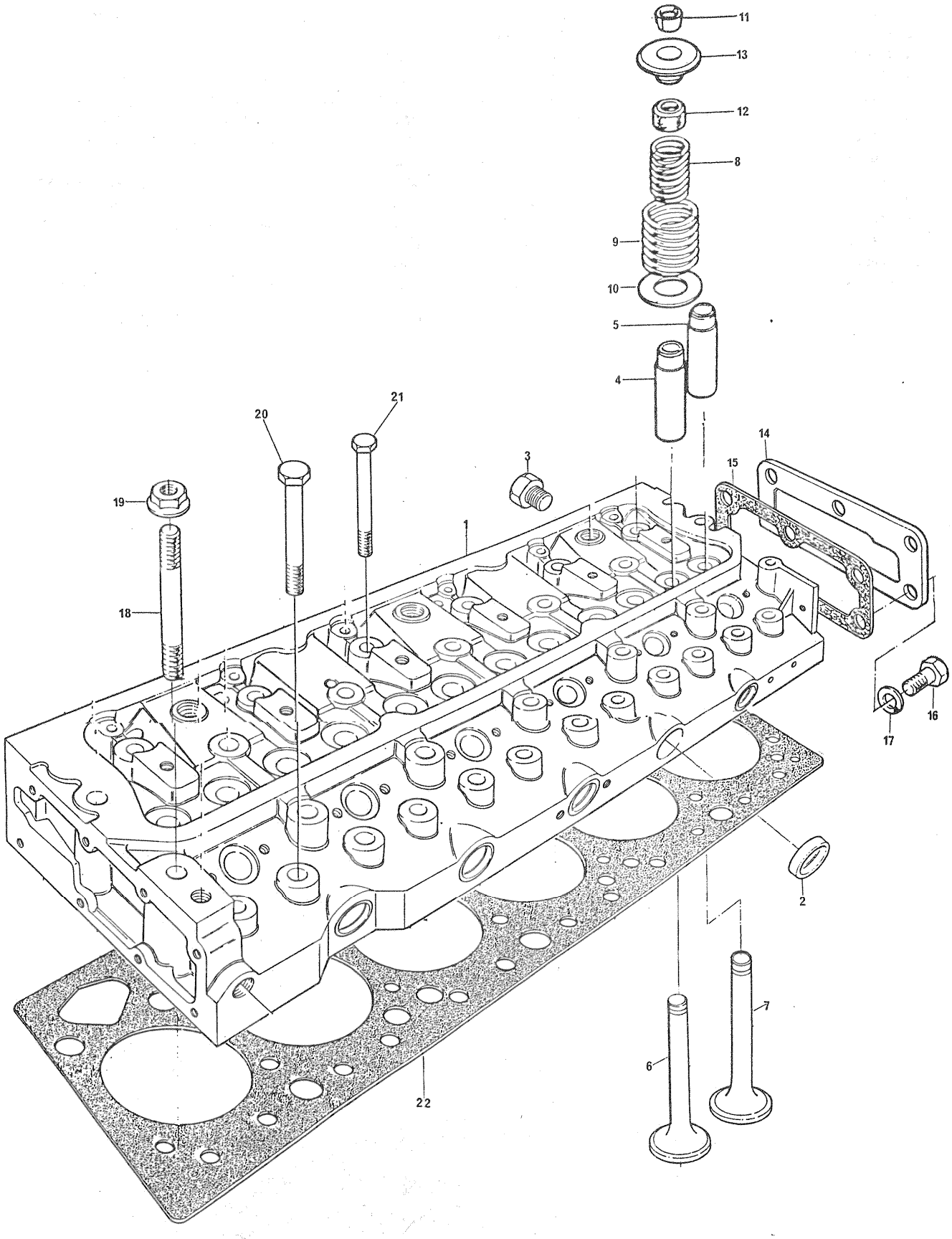

CABEÇOTE CYLINDER HEAD CULATA CULASSE	GRUPO GROUP 17/15 GRUPO GROUPE

1	ZZ80005		1	CABEÇOTE.....	CYLNDER HEAD....	CULATA.....	CULASSE.....
2	0650563	1	2	BUJÃO.....	PLUG.....	TAPóN.....	BOUCHON.....
3	33116114	1	4	BUJÃO.....	PLUG.....	TAPóN.....	BOUCHON.....
4	33261732	1	6	GUíA ADMISSÃO...	INLET GUIDE.....	GUíA ADMISIóN...	GUIDE ADMISSION.
5	33261752	1	6	GUíA ESCAPE.....	EXHAUST GUIDE...	GUíA ESCAPE.....	GUIDE éCHAPP....
6	70910009	1	6	VÁLVULA ADMISSÃO	INLET VALVE.....	VÁLVULA ADMISIóN	SOUPAPE ADM.....
7	70910010	1	6	VÁLVULA ESCAPE..	EXHAUST VALVE...	VÁLVULA ESCAPE..	SOUPAPE éCHAPP..
8	31744133	1	12	MOLA INTERNA....	INNER SPRING....	RESORTE EXTERIOR	RESSORT INT.....
9	31745122	1	12	MOLA EXTERNA....	OUTER SPRING....	RESORTE EXTERIOR	RESSORT EXT.....
10	33415118	1	12	ARRUELA.....	WASHER.....	ARANDELA.....	RONDELLE.....
11	70230008	1	24	TRAVA.....	COTTER.....	SEGURO CóNICO...	CLAVETTE.....
12	33817402	1	6	VEDADOR.....	SEAL.....	DEFLECTOR.....	DéFLECTEUR.....
13	33424107	1	12	CAPA.....	CAP.....	CASQUILLO.....	CUVETTE.....
14	0940737	1	1	TAMPA.....	COVER.....	TAPA.....	COUVERCLE.....
15	0490485	1	1	JUNTA.....	JOINT.....	JUNTA.....	JOINT.....
16	0746254	1	6	PARAFUSO.....	BOLT.....	TORNILLO.....	VIS.....
17	0920053	1	6	ARRUELA.....	WASHER.....	ARANDELA.....	RONDELLE.....
18	32526312		2	PRISIONEIRO.....	STUD.....	ESPÁRRAGO.....	GOUJON.....
19	33221316		2	PORCA.....	NUT.....	TUERCA.....	éCROU.....
20	32181424		10	PARAFUSO.....	BOLT.....	TORNILLO.....	VIS.....
21	32181425		20	PARAFUSO.....	BOLT.....	TORNILLO.....	VIS.....
22	36812545		1	JUNTA.....	GASKET.....	JUNTA.....	JOINT.....

CABECOTE
CYLINDER HEAD
CULATA
CULASSE

GRUPO
GROUP
GRUPO
GROUPE
17/18

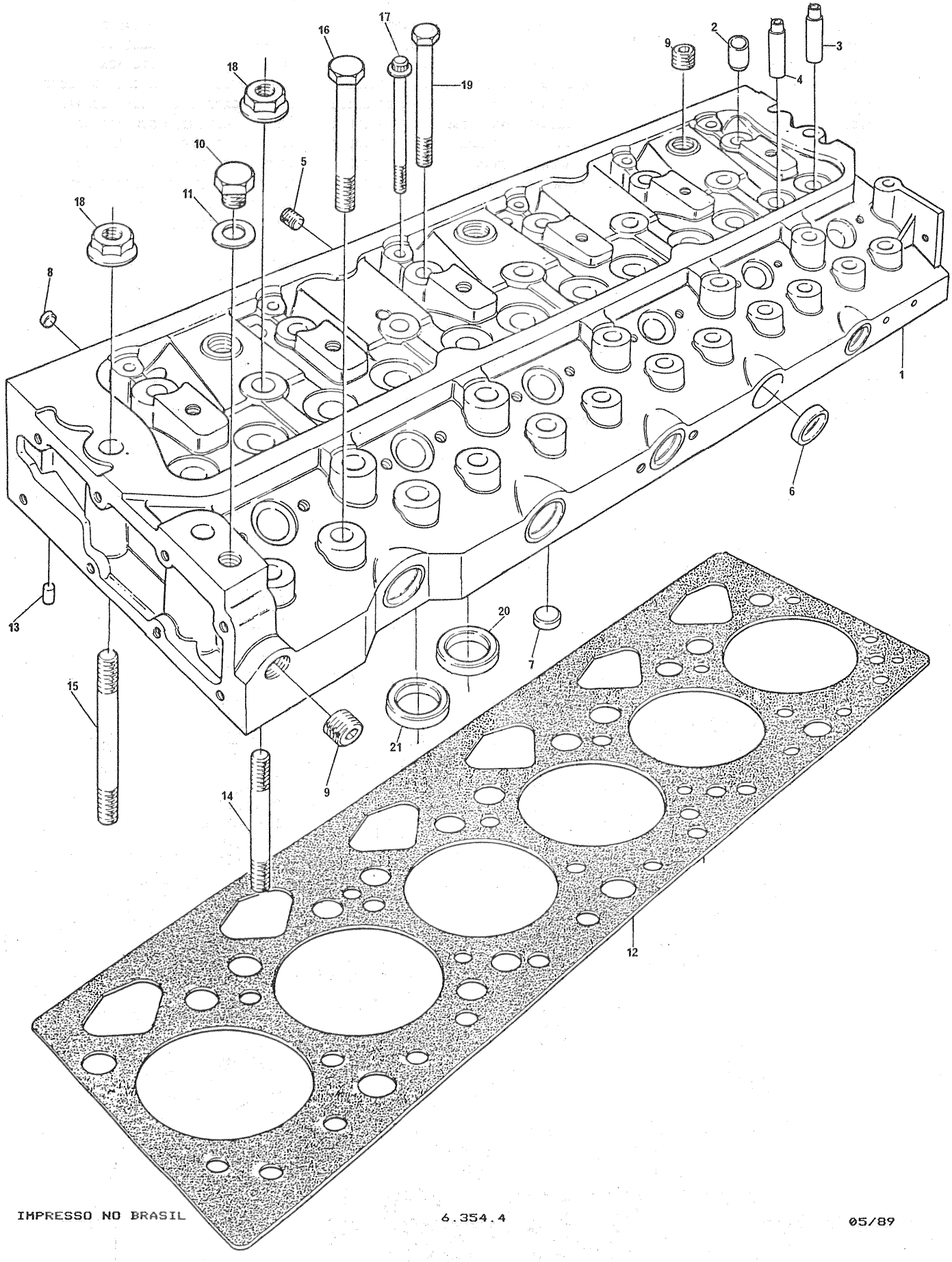

CABEÇOTE
CYLINDER HEAD
CULATA
CULASSE

GRUPO
GROUP 17/18
GRUPO
GROUPE

1	635438			1	CABEÇOTE	CYLINDER HEAD	CULATA	CULASSE
2	33242112	1		6	LUVA	SLEEVE	MANGUITO	MANCHON
3	33261732	1		6	GUíA ADMISSÃO	INLET GUIDE	GUíA ADMISIóN	GUIDE ADMISSION
4	33261752	1		6	GUíA ESCAPE	EXHAUST GUIDE	GUíA ESCAPE	GUIDE éCHAPP
5	70650014	1		3	BUJÃO	PLUG	TAPóN	BOUCHON
6	0650563	1		5	BUJÃO	PLUG	TAPóN	BOUCHON
7	32417122	1		13	BUJÃO	PLUG	TAPóN	BOUCHON
8	32417127	1		6	BUJÃO	PLUG	TAPóN	BOUCHON
9	2431154	1		4	BUJÃO	PLUG	TAPóN	BOUCHON
10	0650203	1		2	BUJÃO	PLUG	TAPóN	BOUCHON
11	2411157	1		1	ARRUELA	WASHER	ARANDELA	RONDELLE
12	36812607			2	JUNTA	GASKET	JUNTA	JOINT
*	70910013	1		6	VÁLVULA ESCAPE	EXHAUST VALVE	VÁLVULA ESCAPE	SOUPAPE ÉCHAPP
*	70910009	1		6	VÁLVULA ADMISSÃO	INLET VALVE	VÁLVULA ADMISIóN	SOUPAPE ADM
*	70730034	1		12	VEDADOR	SEAL	DEFLECTOR	DéFLECTEUR
*	31744133	1		12	MOLA INTERNA	INNER SPRING	RESORTE INTERIOR	RESSORT INT
*	31745122	1		12	MOLA EXTERNA	OUTER SPRING	RESORTE EXTERIOR	RESSORT EXT
*	70230008	1		24	TRAVA	COTTER	SEGURO CóNICO	CLAVETTE
*	33415118	1		12	SEDE	INSERT	INSERTO	SIEGE RAPPORTÉ
*	33424107	1		12	CAPA	CAP	CASQUILLO	CUVETTE
+	0940737	1		1	TAMPA	COVER	TAPA	COUVERCLE
+	0490485	1		1	JUNTA	JOINT	JUNTA	JOINT
+	0746254	1		6	PARAFUSO	BOLT	TORNILLO	VIS
+	0920053	1		6	ARRUELA	WASHER	ARANDELA	RONDELLE
13	32461323			1	PINO GUIA	DOWEL	ESPIGA	PION
14	32526324			10	PRISIONEIRO	STUD	ESPÁRRAGO	GOUJON
15	32526323			4	PRISIONEIRO	STUD	ESPÁRRAGO	GOUJON
16	32166219			12	PARAFUSO	BOLT	TORNILLO	VIS
17	2172142			6	PARAFUSO	BOLT	TORNILLO	VIS
18	33531132			14	PORCA	NUT	TUERCA	éCROU
19	32166221			6	PARAFUSO	BOLT	TORNILLO	VIS
20	33152154	1		6	SEDE-ESCAPE	EXHAUST INSERT	INSERTO-ESCAPE	SIEGE RAPPORTÉ
20	33152154 A		±.010"	X	SEDE-ESCAPE	EXHAUST INSERT	INSERTO-ESCAPE	SIEGE RAPPORTÉ
20	33152154 B		±.020"	X	SEDE-ESCAPE	EXHAUST INSERT	INSERTO-ESCAPE	SIEGE RAPPORTÉ
20	33152154 C		±.030"	X	SEDE-ESCAPE	EXHAUST INSERT	INSERTO-ESCAPE	SIEGE RAPPORTÉ
21	70470053	1		6	SEDE-ADMISSÃO	INLET-INSERT	INSERTO-ADMISIóN	SIEGE RAPPORTÉ
21	33152155 A		±.010"	X	SEDE ADMISSÃO	INLET INSERT	INSERTO ADMISIóN	SIEGE RAPPORTÉ
21	33152155 B		±.020"	X	SEDE ADMISSÃO	INLET INSERT	INSERTO ADMISIóN	SIEGE RAPPORTÉ
21	33152155 C		±.030"	X	SEDE ADMISSÃO	INLET INSERT	INSERTO ADMISIóN	SIEGE RAPPORTÉ

* VIDE GRUPO 18
+ VIDE GRUPO 36

CABEÇOTE
CYLINDER HEAD
CULATA
CULASSE

GRUPO
GROUP
GRUPO
GROUPE

17/25

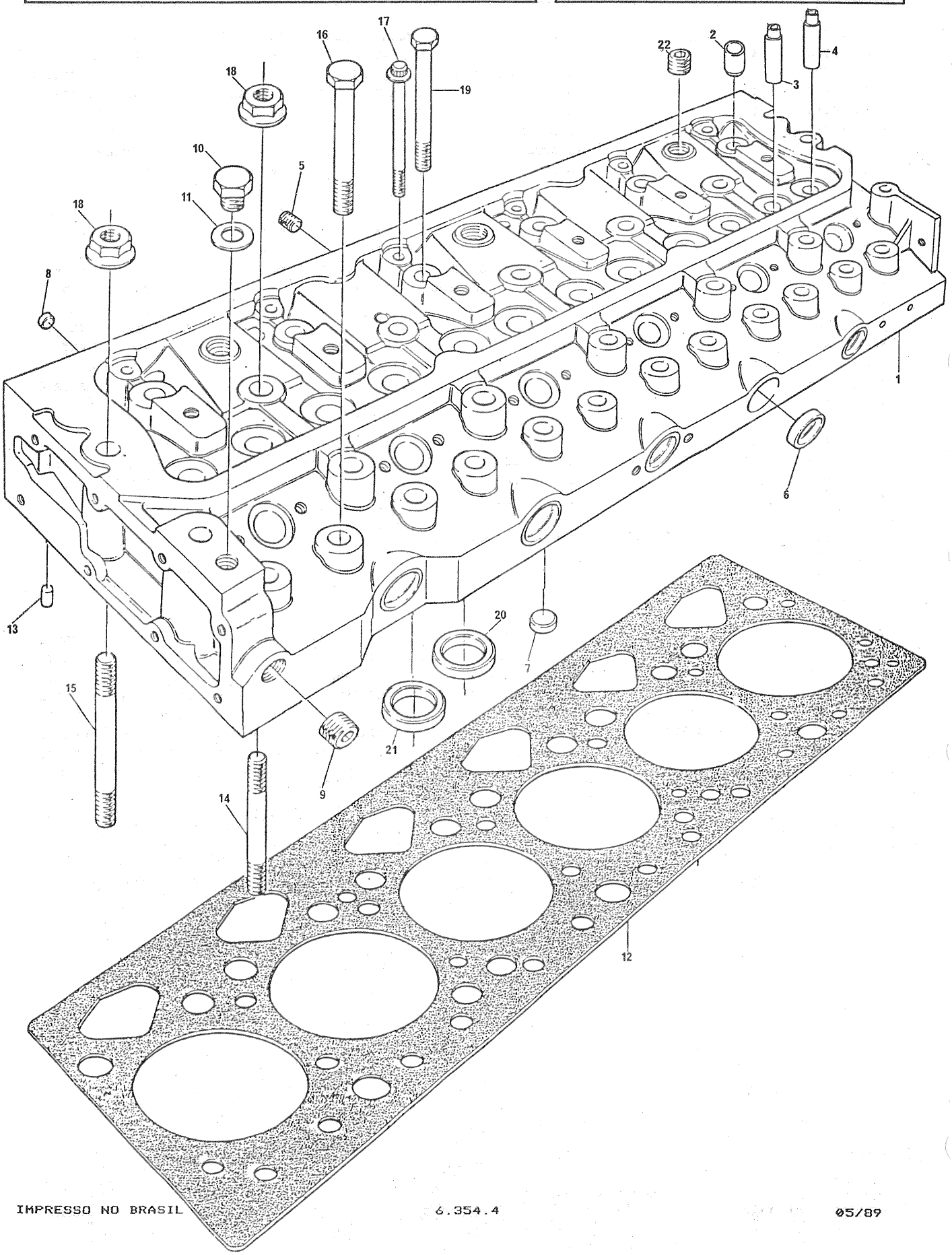

CABEÇOTE CYLINDER HEAD CULATA CULASSE	GRUPO GROUP 17/25 GRUPO GROUPE

1	635438		1	CABEÇOTE	CYLINDER HEAD	CULATA	CULASSE
2	33242112	1	6	LUVA	SLEEVE	MANGUITO	MANCHON
3	33261732	1	6	GUÍA ADMISSÃO	INLET GUIDE	GUÍA ADMISIÓN	GUIDE ADMISSION
4	33261752	1	6	GUÍA ESCAPE	EXHAUST GUIDE	GUÍA ESCAPE	GUIDE ÉCHAPP
5	70650014	1	3	BUJÃO	PLUG	TAPÓN	BOUCHON
6	0650563	1	4	BUJÃO	PLUG	TAPÓN	BOUCHON
7	32417122	1	13	BUJÃO	PLUG	TAPÓN	BOUCHON
8	32417127	1	6	BUJÃO	PLUG	TAPÓN	BOUCHON
9	2431154	1	4	BUJÃO	PLUG	TAPÓN	BOUCHON
10	0650203	1	1	BUJÃO	PLUG	TAPÓN	BOUCHON
11	2411157	1	1	ARRUELA	WASHER	ARANDELA	RONDELLE
12	36812607		1	JUNTA	GASKET	JUNTA	JOINT
*	70910013	1	6	VÁLVULA ESCAPE	EXHAUST VALVE	VÁLVULA ESCAPE	SOUPAPE ÉCHAPP
*	70910009	1	6	VÁLVULA ADMISSÃO	INLET VALVE	VÁLVULA ADMISIÓN	SOUPAPE ADM
*	70730034	1	12	VEDADOR	SEAL	DEFLECTOR	DÉFLECTEUR
*	31744133	1	12	MOLA INTERNA	INNER SPRING	RESORTE INTERIOR	RESSORT INT
*	31745122	1	12	MOLA EXTERNA	OUTER SPRING	RESORTE EXTERIOR	RESSORT EXT
*	70230008	1	24	TRAVA	COTTER	SEGURO CÓNICO	CLAVETTE
*	33424107	1	12	CAPA	CAP	CASQUILLO	CUVETTE
+	0940737	1	1	TAMPA TRASEIRA	REAR COVER	TAPA TRASERA	COUVERCLE ARR
+	0490485	1	1	JUNTA	JOINT	JUNTA	JOINT
+	0746254	1	6	PARAFUSO	BOLT	TORNILLO	VIS
+	0920053	1	6	ARRUELA	WASHER	ARANDELA	RONDELLE
13	32461323		2	PINO GUIA	DOWEL	ESPIGA	PION
14	32526324		10	PRISIONEIRO	STUD	ESPÁRRAGO	GOUJON
15	32526323		4	PRISIONEIRO	STUD	ESPÁRRAGO	GOUJON
16	32166219		12	PARAFUSO	BOLT	TORNILLO	VIS
17	2172142		6	PARAFUSO	BOLT	TORNILLO	VIS
18	33531132		14	PORCA	NUT	TUERCA	ÉCROU
19	32166221		6	PARAFUSO	BOLT	TORNILLO	VIS
20	33152154	1	6	SEDE-ESCAPE	EXHAUST INSERT	INSERTO-ESCAPE	SIEGE RAPPORTÉ
20	33152154 A	+.010"	X	SEDE-ESCAPE	EXHAUST INSERT	INSERTO-ESCAPE	SIEGE RAPPORTÉ
20	33152154 B	+.020"	X	SEDE-ESCAPE	EXHAUST INSERT	INSERTO-ESCAPE	SIEGE RAPPORTÉ
20	33152154 C	+.030"	X	SEDE-ESCAPE	EXHAUST INSERT	INSERTO-ESCAPE	SIEGE RAPPORTÉ
21	70470053	1	6	SEDE-ADMISSÃO	INLET INSERT	INSERTO-ADMISIÓN	SIEGE RAPPORTÉ
21	33152155 A	+.010"	X	SEDE ADMISSÃO	INLET INSERT	INSERTO ADMISIÓN	SIEGE RAPPORTÉ
21	33152155 B	+.020"	X	SEDE ADMISSÃO	INLET INSERT	INSERTO ADMISIÓN	SIEGE RAPPORTÉ
21	33152155 C	+.030"	X	SEDE ADMISSÃO	INLET INSERT	INSERTO ADMISIÓN	SIEGE RAPPORTÉ
22	2431154	1	3	BUJÃO	PLUG	TAPÓN	BOUCHON

* VIDE GRUPO 18
+ VIDE GRUPO 36

CABEÇOTE
CYLINDER HEAD
CULATA
CULASSE

GRUPO
GROUP
GRUPO
GROUPE
17/29

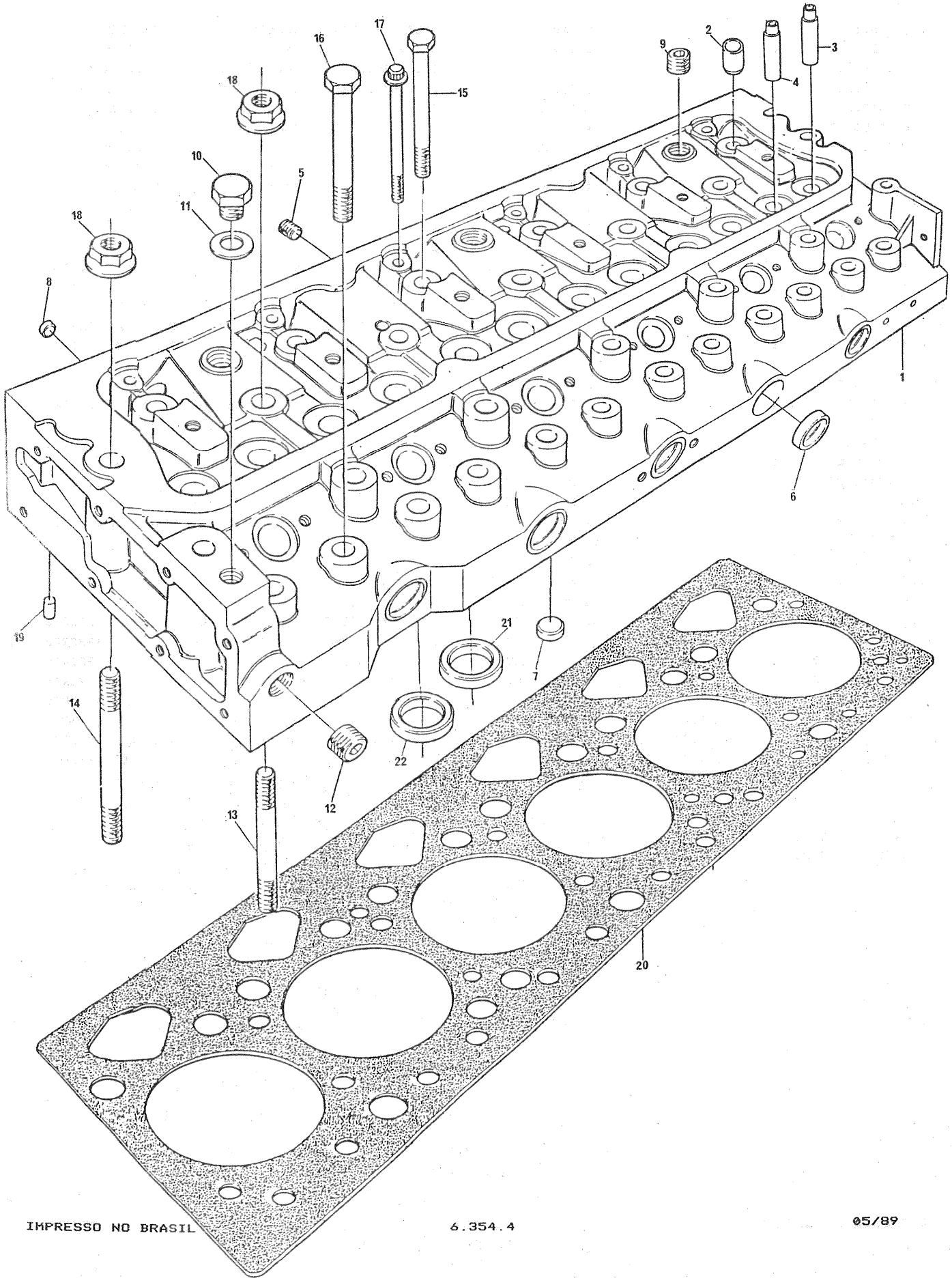

CABEÇOTE CYLINDER HEAD CULATA CULASSE	GRUPO GROUP 17/29 GRUPO GROUPE

1	635468		1	CABECOTE	CYLINDER HEAD	CULATA	CULASSE
2	33242112	1	6	LUVA	SLEEVE	MANGUITO	MANCHON
3	3343F002	1	6	GUÍA ADMISSÃO	INLET GUIDE	GUÍA ADMISIÓN	GUIDE ADMISSION
4	3343J002	1	6	GUÍA ESCAPE	EXHAUST GUIDE	GUÍA ESCAPE	GUIDE ÉCHAPP
5	70650014	1	3	BUJÃO	PLUG	TAPÓN	BOUCHON
6	0650563	1	4	BUJÃO	PLUG	TAPÓN	BOUCHON
7	32417122	1	13	BUJÃO	PLUG	TAPÓN	BOUCHON
8	32417127	1	6	BUJÃO	PLUG	TAPÓN	BOUCHON
9	2431154	1	3	BUJÃO	PLUG	TAPÓN	BOUCHON
10	0650203	1	1	BUJÃO	PLUG	TAPÓN	BOUCHON
11	2411157	1	1	ARRUELA	WASHER	ARANDELA	RONDELLE
12	2431131	1	1	BUJÃO	PLUG	TAPÓN	BOUCHON
*	70910013	1	6	VÁLVULA ESCAPE	EXHAUST VALVE	VÁLVULA ESCAPE	SOUPAPE ÉCHAPP
*	3142H002	1	6	VÁLVULA ADMISSÃO	INLET VALVE	VÁLVULA ADMISIÓN	SOUPAPE ADM
*	70730034	1	12	VEDADOR	SEAL	DEFLECTOR	DÉFLECTEUR
*	31744133	1	12	MOLA INTERNA	INNER SPRING	RESORTE INTERIOR	RESSORT INT
*	31745122	1	12	MOLA EXTERNA	OUTER SPRING	RESORTE EXTERIOR	RESSORT EXT
*	70230008	1	24	TRAVA	COTTER	SEGURO CÓNICO	CLAVETTE
*	33415118	1	12	ARRUELA	WASHER	ARANDELA	RONDELLE
*	33424107	1	12	CAPA	CAP	CASQUILLO	CUVETTE
+	0940737	1	1	TAMPA	COVER	TAPA	COUVERCLE
+	0490485	1	1	JUNTA	JOINT	JUNTA	JOINT
+	0746254	1	3	PARAFUSO	BOLT	TORNILLO	VIS
+	0920053	1	6	ARRUELA	WASHER	ARANDELA	RONDELLE
+	0746211	1	1	PARAFUSO	BOLT	TORNILLO	VIS
+	0746255	1	1	PARAFUSO	BOLT	TORNILLO	VIS
13	32526324		10	PRISIONEIRO	STUD	ESPÁRRAGO	GOUJON
14	32526323		4	PRISIONEIRO	STUD	ESPÁRRAGO	GOUJON
15	32166221		6	PARAFUSO	BOLT	TORNILLO	VIS
16	32166219		12	PARAFUSO	BOLT	TORNILLO	VIS
17	2172142		6	PARAFUSO	BOLT	TORNILLO	VIS
18	33531132		14	PORCA	NUT	TUERCA	ÉCROU
19	32461323		2	PINO GUIA	DOWEL	ESPIGA	PION
20	36812607		1	JUNTA	GASKET	JUNTA	JOINT
21	33152154	1	6	SEDE-ESCAPE	INSERT EXHAUST	INSERTO-ESCAPE	SIEGE RAPPORTé
21	33152154 A	.010"	X	SEDE-ESCAPE	INSERT EXHAUST	INSERTO-ESCAPE	SIEGE RAPPORTé
21	33152154 B	.020"	X	SEDE-ESCAPE	INSERT EXHAUST	INSERTO-ESCAPE	SIEGE RAPPORTé
21	33152154 C	.030"	X	SEDE-ESCAPE	INSERT EXHAUST	INSERTO-ESCAPE	SIEGE RAPPORTé
22	70470062	1	6	SEDE-ADMISSÃO	INSERT-INLET	INSERTO-ADMISIÓN	SIEGE RAPPORTé

* VIDE GRUPO 18
+ VIDE GRUPO 36

CABEÇOTE
CYLINDER HEAD
CULATA
CULASSE

GRUPO
GROUP
GRUPO
GROUPE
17/30

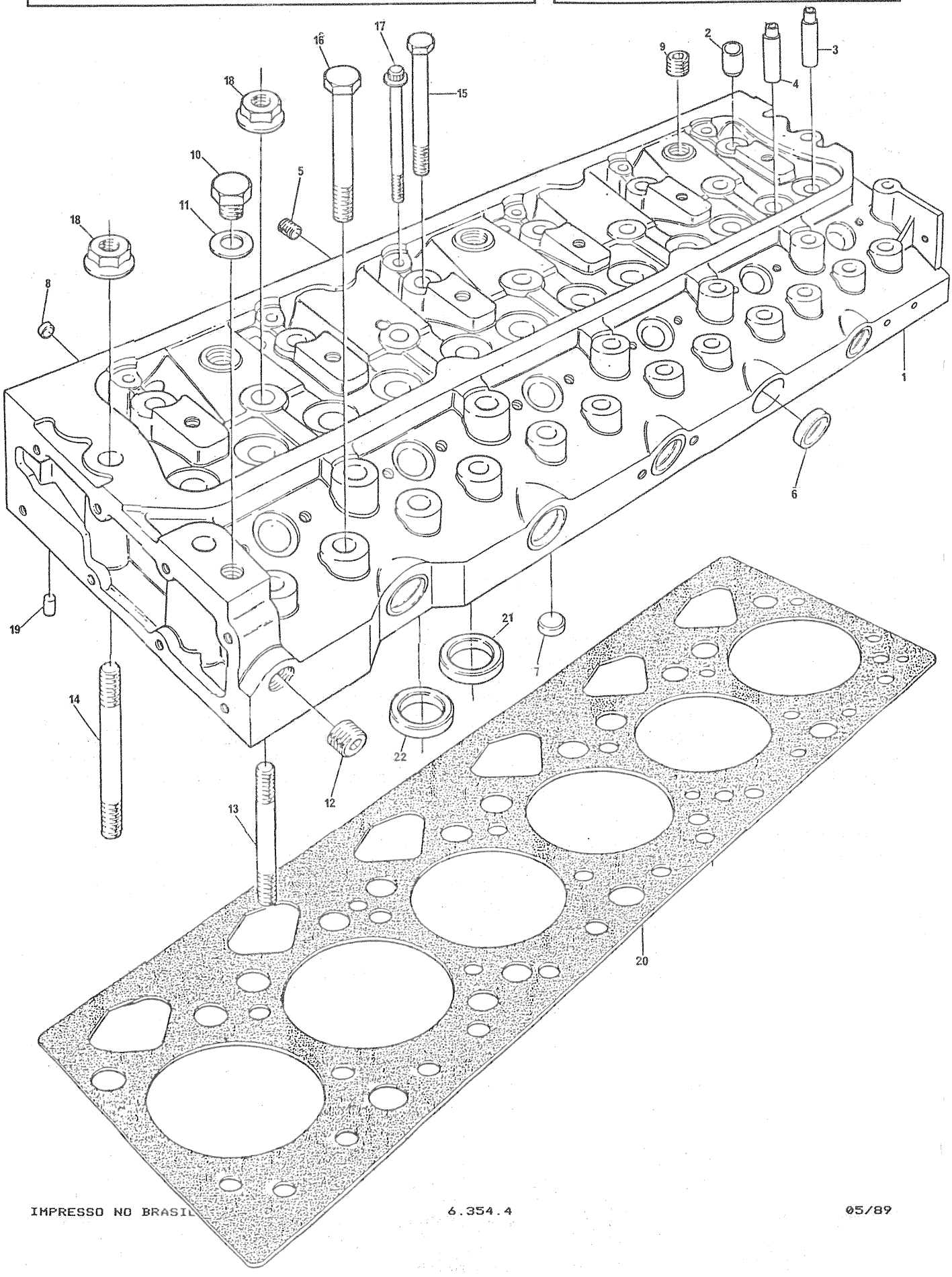

CABEÇOTE CYLINDER HEAD CULATA CULASSE	GRUPO GROUP 17/30 GRUPO GROUPE

1	6354104			1 CABEÇOTE.....	CYLINDER HEAD...	CULATA.....	CULASSE.....
2	33242112	1		6 LUVA.....	SLEEVE.....	MANGUITO.....	MANCHON.....
3	3343F002	1		6 GUíA ADMISSÃO...	INLET GUIDE.....	GUíA ADMISIóN...	GUIDE ADMISSION.
4	3343J002	1		6 GUíA ESCAPE.....	EXHAUST GUIDE...	GUíA ESCAPE.....	GUIDE éCHAPP....
5	70650014	1		3 BUJÃO.....	PLUG.....	TAPóN.....	BOUCHON.....
6	0650563	1		4 BUJÃO.....	PLUG.....	TAPóN.....	BOUCHON.....
7	32417122	1		13 BUJÃO.....	PLUG.....	TAPóN.....	BOUCHON.....
8	32417127	1		6 BUJÃO.....	PLUG.....	TAPóN.....	BOUCHON.....
9	2431154	1		3 BUJÃO.....	PLUG.....	TAPóN.....	BOUCHON.....
10	0650203	1		1 BUJÃO.....	PLUG.....	TAPóN.....	BOUCHON.....
11	2411157	1		1 ARRUELA.....	WASHER.....	ARANDELA.....	RONDELLE.....
12	2431131	1		1 BUJÃO.....	PLUG.....	TAPóN.....	BOUCHON.....
*	70910013	1		6 VÁLVULA ESCAPE..	EXHAUST VALVE...	VÁLVULA ESCAPE..	SOUPAPE éCHAPP..
*	3142H002	1		6 VÁLVULA ADMISSÃO	INLET VALVE.....	VÁLVULA ADMISIóN	SOUPAPE ADM.....
*	70730034	1		12 VEDADOR.....	SEAL.....	DEFLECTOR.....	DéFLECTEUR.....
*	31744133	1		12 MOLA INTERNA....	INNER SPRING....	RESORTE INTERIOR	RESSORT INT.....
*	31745122	1		12 MOLA EXTERNA....	OUTER SPRING....	RESORTE EXTERIOR	RESSORT EXT.....
*	70230008	1		24 TRAVA.....	COTTER.....	SEGURO CóNICO...	CLAVETTE.....
*	33415118	1		12 ARRUELA.....	WASHER.....	ARANDELA.....	RONDELLE.....
*	33424107	1		12 CAPA.....	CAP.....	CASQUILLO.....	CUVETTE.....
+	0940737	1		1 TAMPA.....	COVER.....	TAPA.....	COUVERCLE.....
+	0490485	1		1 JUNTA.....	JOINT.....	JUNTA.....	JOINT.....
+	0746254	1		3 PARAFUSO.....	BOLT.....	TORNILLO.....	VIS.....
+	0920053	1		6 ARRUELA.....	WASHER.....	ARANDELA.....	RONDELLE.....
+	0746211	1		1 PARAFUSO.....	BOLT.....	TORNILLO.....	VIS.....
+	0746255	1		1 PARAFUSO.....	BOLT.....	TORNILLO.....	VIS.....
13	32526324			10 PRISIONEIRO.....	STUD.....	ESPÁRRAGO.....	GOUJON.....
14	32526323			4 PRISIONEIRO.....	STUD.....	ESPÁRRAGO.....	GOUJON.....
15	32166221			6 PARAFUSO.....	BOLT.....	TORNILLO.....	VIS.....
16	32166219			12 PARAFUSO.....	BOLT.....	TORNILLO.....	VIS.....
17	2172142			6 PARAFUSO.....	BOLT.....	TORNILLO.....	VIS.....
18	33531132			14 PORCA.....	NUT.....	TUERCA.....	éCROU.....
19	32461323			2 PINO GUIA.....	DOWEL.....	ESPIGA.....	PION.....
20	36812607			1 JUNTA.....	GASKET.....	JUNTA.....	JOINT.....
21	33152154	1		6 SEDE-ESCAPE.....	EXHAUST INSERT..	INSERTO-ESCAPE..	SIEGE RAPPORTé..
21	33152154 A		±.010"	X SEDE-ESCAPE.....	EXHAUST INSERT..	INSERTO-ESCAPE..	SIEGE RAPPORTé..
21	33152154 B		±.020"	X SEDE-ESCAPE.....	EXHAUST INSERT..	INSERTO-ESCAPE..	SIEGE RAPPORTé..
21	33152154 C		±.030"	X SEDE-ESCAPE.....	EXHAUST INSERT..	INSERTO-ESCAPE..	SIEGE RAPPORTé..
22	70470072	1		6 SEDE-ADMISSÃO...	INLET INSERT....	INSERTO-ADMISIóN	SIEGE RAPPORTé..

* VIDE GRUPO 18
+ VIDE GRUPO 36

CABEÇOTE
CYLINDER HEAD
CULATA
CULASSE

GRUPO
GROUP
GRUPO
GROUPE
17/37

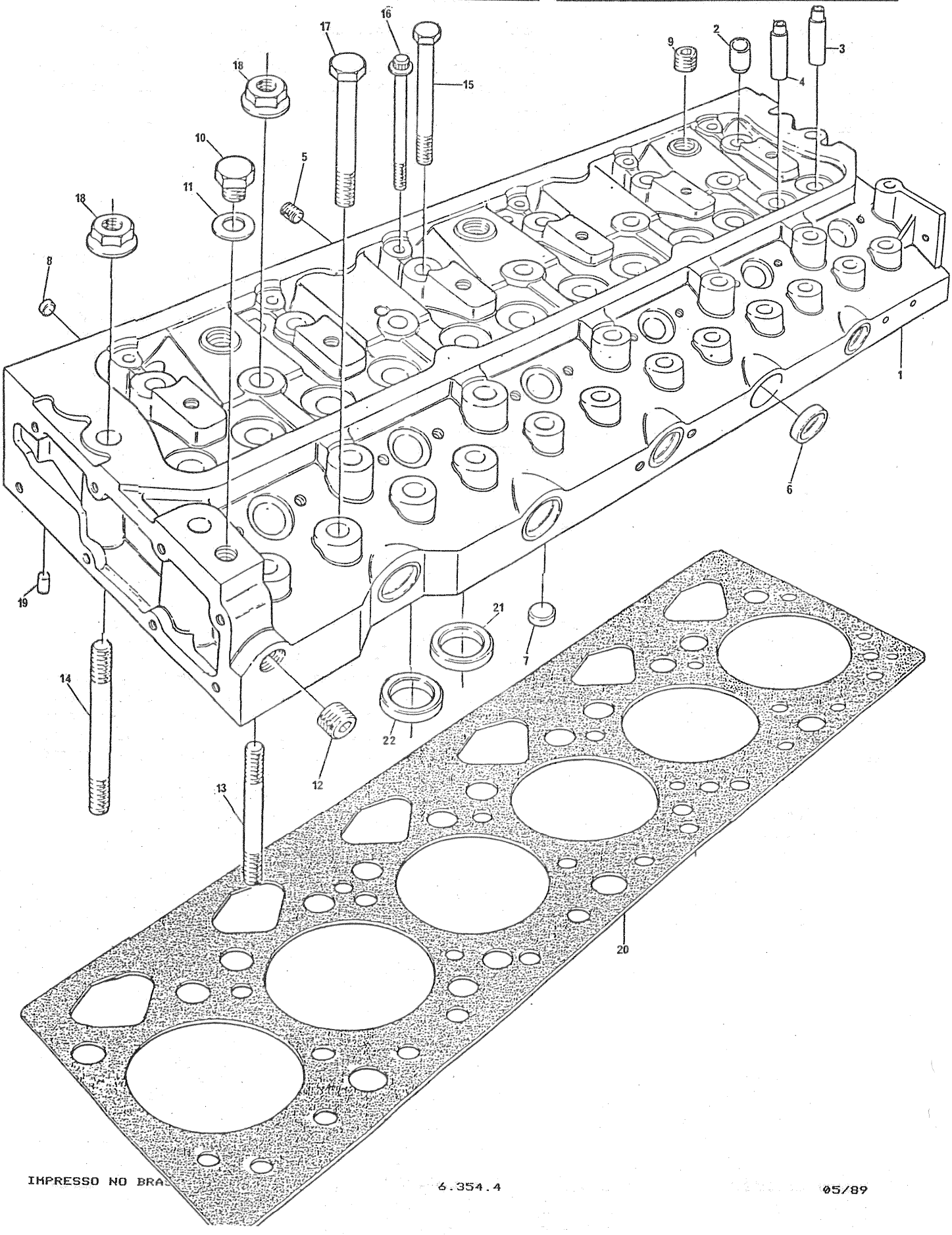

CABEÇOTE CYLINDER HEAD CULATA CULASSE	GRUPO GROUP 17/37 GRUPO GROUPE

1	6354104			1	CABEÇOTE	CYLINDER HEAD	CULATA	CULASSE
2	33242112	1		6	LUVA	SLEEVE	MANGUITO	MANCHON
3	3343F002	1		6	GUíA ADMISSÃO	INLET GUIDE	GUíA ADMISIóN	GUIDE ADMISSION
4	3343J002	1		6	GUíA ESCAPE	EXHAUST GUIDE	GUíA ESCAPE	GUIDE éCHAPP
5	70650014	1		3	BUJÃO	PLUG	TAPóN	BOUCHON
6	0650563	1		4	BUJÃO	PLUG	TAPóN	BOUCHON
7	32417122	1		13	BUJÃO	PLUG	TAPóN	BOUCHON
8	32417127	1		6	BUJÃO	PLUG	TAPóN	BOUCHON
9	2431154	1		3	BUJÃO	PLUG	TAPóN	BOUCHON
10	0650203	1		1	BUJÃO	PLUG	TAPóN	BOUCHON
11	2411157	1		1	ARRUELA	WASHER	ARANDELA	RONDELLE
12	2431131	1		1	BUJÃO	PLUG	TAPóN	BOUCHON
*	70910013	1		6	VÁLVULA ESCAPE	EXHAUST VALVE	VÁLVULA ESCAPE	SOUPAPE éCHAPP
*	3142H002	1		6	VÁLVULA ADMISSÃO	INLET VALVE	VÁLVULA ADMISIóN	SOUPAPE ADM
*	70730034	1		12	VEDADOR	SEAL	DEFLECTOR	DéFLECTEUR
*	31744133	1		12	MOLA INTERNA	INNER SPRING	RESORTE INTERIOR	RESSORT INT
*	31745122	1		12	MOLA EXTERNA	OUTER SPRING	RESORTE EXTERIOR	RESSORT EXT
*	70230008	1		24	TRAVA	COTTER	SEGURO CóNICO	CLAVETTE
*	33415118	1		12	ARRUELA	WASHER	ARANDELA	RONDELLE
*	33424107	1		12	CAPA	CAP	CASQUILLO	CUVETTE
+	0940737	1		1	TAMPA	COVER	TAPA	COUVERCLE
+	0490485	1		1	JUNTA	JOINT	JUNTA	JOINT
+	0746254	1		3	PARAFUSO	BOLT	TORNILLO	VIS
+	0920053	1		6	ARRUELA	WASHER	ARANDELA	RONDELLE
+	0746211	1		1	PARAFUSO	BOLT	TORNILLO	VIS
+	0746255	1		1	PARAFUSO	BOLT	TORNILLO	VIS
13	32526324			10	PRISIONEIRO	STUD	ESPÁRRAGO	GOUJON
14	32526323			4	PRISIONEIRO	STUD	ESPÁRRAGO	GOUJON
15	32166221			6	PARAFUSO	BOLT	TORNILLO	VIS
16	32166219			12	PARAFUSO	BOLT	TORNILLO	VIS
17	2172142			6	PARAFUSO	BOLT	TORNILLO	VIS
18	33531132			14	PORCA	NUT	TUERCA	éCROU
19	32461323			2	PINO GUIA	DOWEL	ESPIGA	PION
20	36812607			1	JUNTA	GASKET	JUNTA	JOINT
21	33152154	1		6	SEDE-ESCAPE	EXHAUST INSERT	INSERTO-ESCAPE	SIEGE RAPPORTé
21	33152154 A		I.010"	X	SEDE-ESCAPE	EXHAUST INSERT	INSERTO-ESCAPE	SIEGE RAPPORTé
21	33152154 B		I.020"	X	SEDE-ESCAPE	EXHAUST INSERT	INSERTO-ESCAPE	SIEGE RAPPORTé
21	33152154 C		I.030"	X	SEDE-ESCAPE	EXHAUST INSERT	INSERTO-ESCAPE	SIEGE RAPPORTé
22	70470072	1		6	SEDE-ADMISSÃO	INLET INSERT	INSERTO-ADMISIóN	SIEGE RAPPORTé

* VIDE GRUPO 18
+ VIDE GRUPO 36

VÁLVULAS E BALANCEIROS
VALVES AND ROCKERSHAFTS
VÁLVULAS Y BALANCINES
SOUPAPES ET RAMPE DE CULBUTEURS

GRUPO
GROUP
GRUPO
GROUPE
18/17

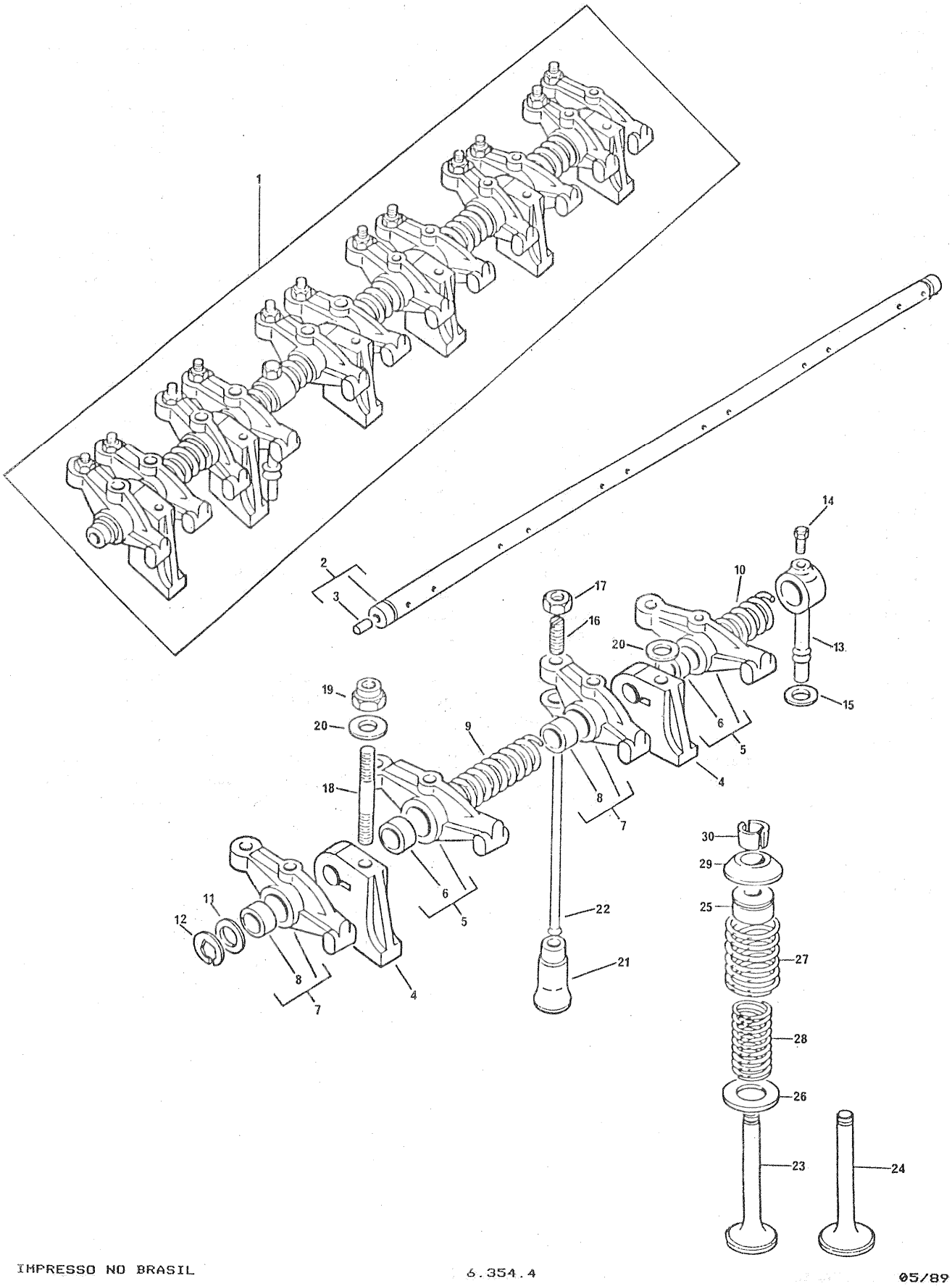

VÁLVULAS E BALANCEIROS
VALVES AND ROCKERSHAFTS
VÁLVULAS Y BALANCINES
SOUPAPES ET RAMPE DE CULBUTEURS

GRUPO
GROUP 18/17
GRUPO
GROUPE

1	635420		1	EIXO COMPLETO...	ROCKERSHAFT ASSY	EJE COMPLETO....	RAMPE.....
2	635418	1	1	EIXO.....	SHAFT.....	EJE.....	ARBRE.....
3	0650507	2	2	BUJÃO.....	PLUG.....	TAPÓN.....	BOUCHON.....
4	37521431	1	6	SUPORTE.....	BRACKET.....	SOPORTE.....	SUPPORT.....
5	41151468	1 ▶	6	BALANCEIRO.....	LEVER ASSY.....	BALANCÍN.....	LEVIER OSCILLANT
6	2511425	5	6	BUCHA.....	BUSH.....	BUJE.....	BAGUE.....
7	41151467	1 ◀	6	BALANCEIRO.....	LEVER ASSY.....	BALANCÍN.....	LEVIER OSCILLANT
8	2511425	7	6	BUCHA.....	BUSH.....	BUJE.....	BAGUE.....
9	31744123	1	4	MOLA.....	SPRING.....	RESORTE.....	RESSORT.....
10	31743108	1	2	MOLA.....	SPRING.....	RESORTE.....	RESSORT.....
11	33117415	1	2	ARRUELA.....	WASHER.....	ARANDELA.....	RONDELLE.....
12	0170151	1	2	ANEL TRAVA.....	CIRCLIP.....	ARO RETÉN.....	CIRCLIP.....
13	35511111	1	1	TUBO.....	PIPE.....	CAÑO.....	TUYAUTERIE.....
14	0726504	1	1	PARAFUSO.....	BOLT.....	TORNILLO.....	VIS.....
15	33811113	1	1	ANEL VEDAÇÃO....	SEALING RING....	ANILLO SELLADO..	BAGUE ÉTANCHÉITÉ
16	0720579		12	PARAFUSO.....	BOLT.....	TORNILLO.....	VIS.....
17	0576052		12	PORCA.....	NUT.....	TUERCA.....	ÉCROU.....
18	0826621		6	PRISIONEIRO.....	STUD.....	ESPÁRRAGO.....	GOUJON.....
19	0576054		6	PORCA.....	NUT.....	TUERCA.....	ÉCROU.....
20	0920006		6	ARRUELA.....	WASHER.....	ARANDELA.....	RONDELLE.....
21	31434163		12	TUCHO.....	TAPPET.....	BOTADOR.....	POUSSOIR.....
22	70860016		12	VARETA.....	PUSH-ROD.....	VARILLA.....	TIGE.....
23	70910009		6	VÁLVULA ADMISSÃO	INLET VALVE.....	VÁLVULA ADMISIÓN	SOUPAPE ADM.....
24	70910010		6	VÁLVULA ESCAPE..	EXHAUST VALVE...	VÁLVULA ESCAPE..	SOUPAPE ÉCHAPP..
25	33817402		6	VEDADOR.....	SEAL.....	DEFLECTOR.....	DÉFLECTEUR.....
26	33415118		12	ARRUELA.....	WASHER.....	ARANDELA.....	RONDELLE.....
27	31745122		12	MOLA EXTERNA....	OUTER SPRING....	RESORTE EXTERIOR	RESSORT EXT.....
28	31744133		12	MOLA INTERNA....	INNER SPRING....	RESORTE INTERIOR	RESSORT INT.....
29	33424107		12	CAPA.....	CAP.....	CASQUILLO.....	CUVETTE.....
30	70230008		24	TRAVA.....	COTTER.....	SEGURO CÓNICO...	CLAVETTE.....

VÁLVULAS E BALANCEIROS
VALVES AND ROCKERSHAFT
VÁLVULAS Y BALANCINES
SOUPAPES ET RAMPE DE CULBUTEURS

GRUPO
GROUP 18/18
GRUPO
GROUPE

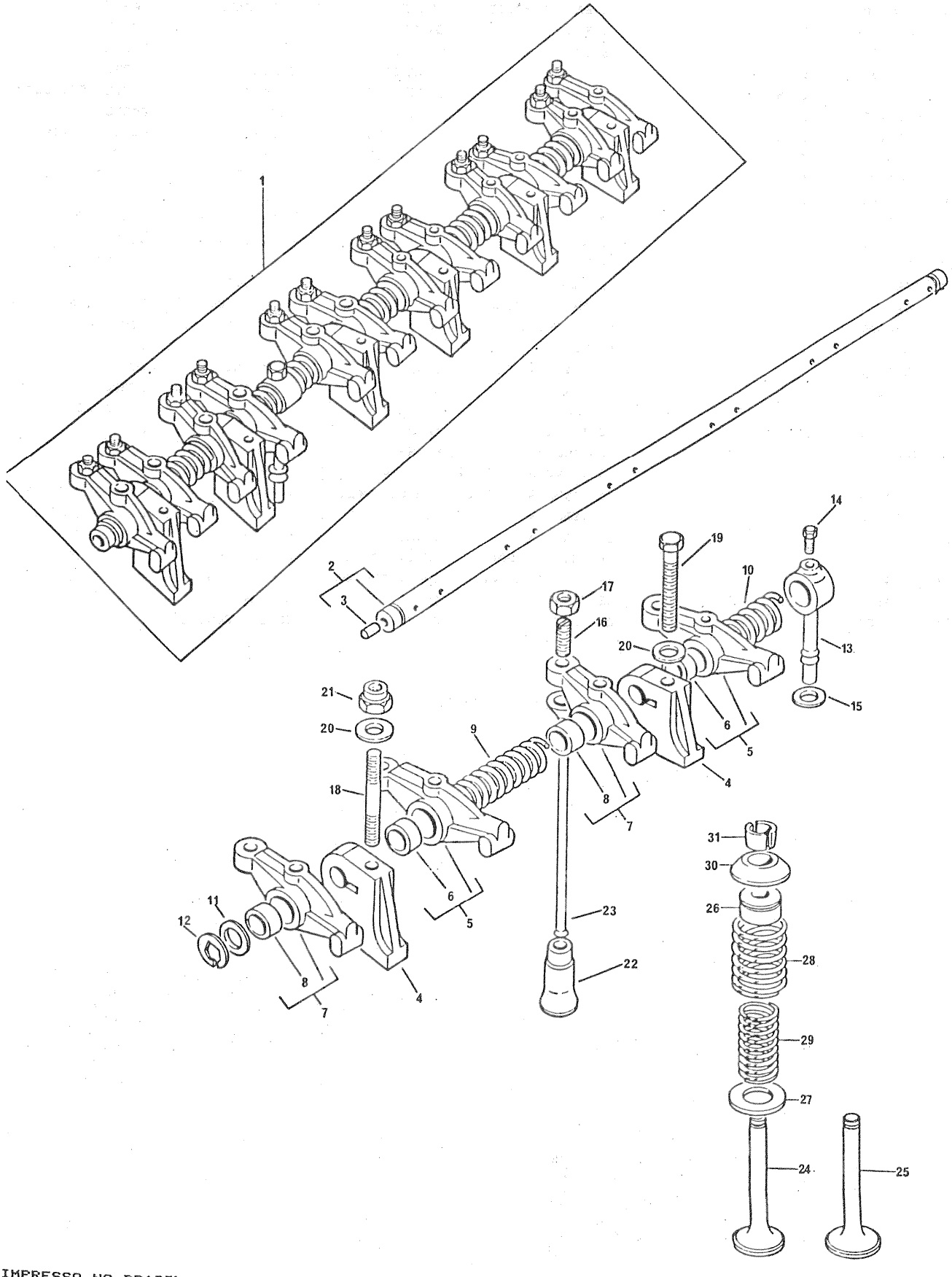

VÁLVULAS E BALANCEIROS
VALVES AND ROCKERSHAFT
VÁLVULAS Y BALANCINES
SOUPAPES ET RAMPE DE CULBUTEURS

GRUPO
GROUP 18/18
GRUPO
GROUPE

1	635420			1	EIXO COMPLETO...	ROCKERSHAFT ASSY	EJE COMPLETO....	RAMPE.....
2	635418	1		1	EIXO.....	SHAFT.....	EJE.....	ARBRE.....
3	0650507	2		2	BUJÃO.....	PLUG.....	TAPÓN.....	BOUCHON.....
4	37521431	1		6	SUPORTE.....	BRACKET.....	SOPORTE.....	SUPPORT.....
5	41151468	1	▶	6	BALANCEIRO.....	LEVER ASSY.....	BALANCÍN.....	LEVIER OSCILLANT
6	2511425	5		6	BUCHA.....	BUSH.....	BUJE.....	BAGUE.....
7	41151467	1	◀	6	BALANCEIRO.....	LEVER ASSY.....	BALANCÍN.....	LEVIER OSCILLANT
8	2511425	7		6	BUCHA.....	BUSH.....	BUJE.....	BAGUE.....
9	31744123	1		4	MOLA.....	SPRING.....	RESORTE.....	RESSORT.....
10	31743108	1		2	MOLA.....	SPRING.....	RESORTE.....	RESSORT.....
11	33117415	1		2	ARRUELA.....	WASHER.....	ARANDELA.....	RONDELLE.....
12	0170151	1		2	ANEL TRAVA.....	CIRCLIP.....	ARO RETÉN.....	CIRCLIP.....
13	35511111	1		1	TUBO.....	PIPE.....	CAÑO.....	TUYAUTERIE.....
14	0726504	1		1	PARAFUSO.....	BOLT.....	TORNILLO.....	VIS.....
15	33811113	1		1	ANEL VEDAÇÃO....	SEALING RING....	ANILLO SELLADO..	BAGUE ÉTANCHÉITÉ
16	0720579			12	PARAFUSO.....	BOLT.....	TORNILLO.....	VIS.....
17	0576052			12	PORCA.....	NUT.....	TUERCA.....	ÉCROU.....
18	2215274			4	PRISIONEIRO.....	STUD.....	ESPÁRRAGO.....	GOUJON.....
19	0096636			2	PARAFUSO.....	BOLT.....	TORNILLO.....	VIS.....
20	33116111			6	ARRUELA.....	WASHER.....	ARANDELA.....	RONDELLE.....
21	0576054			4	PORCA.....	NUT.....	TUERCA.....	ÉCROU.....
22	31434163			12	TUCHO.....	TAPPET.....	BOTADOR.....	POUSSOIR.....
23	70860016			12	VARETA.....	PUSH-ROD.....	VARILLA.....	TIGE.....
24	70910009			6	VÁLVULA ADMISSÃO	INLET VALVE.....	VÁLVULA ADMISIÓN	SOUPAPE ADM.....
25	70910013			6	VÁLVULA ESCAPE..	EXHAUST VALVE...	VÁLVULA ESCAPE..	SOUPAPE ÉCHAPP..
26	70730034			12	VEDADOR.....	SEAL.....	DEFLECTOR.....	DÉFLECTEUR.....
27	33415118			12	ARRUELA.....	WASHER.....	ARANDELA.....	RONDELLE.....
28	31745121			12	MOLA EXTERNA....	OUTER SPRING....	RESORTE EXTERIOR	RESSORT EXT.....
29	31744131			12	MOLA INTERNA....	INNER SPRING....	RESORTE INTERIOR	RESSORT INT.....
30	33423122			12	CAPA.....	CAP.....	CASQUILLO.....	CUVETTE.....
31	70230008			24	TRAVA.....	COTTER.....	SEGURO CÓNICO...	CLAVETTE.....

VÁLVULAS E BALANCEIROS
VALVES AND ROCKERSHAFT
VÁLVULAS Y BALANCINES
SOUPAPES ET RAMPE DE CULBUTEURS

GRUPO
GROUP
GRUPO
GROUPE
18/24

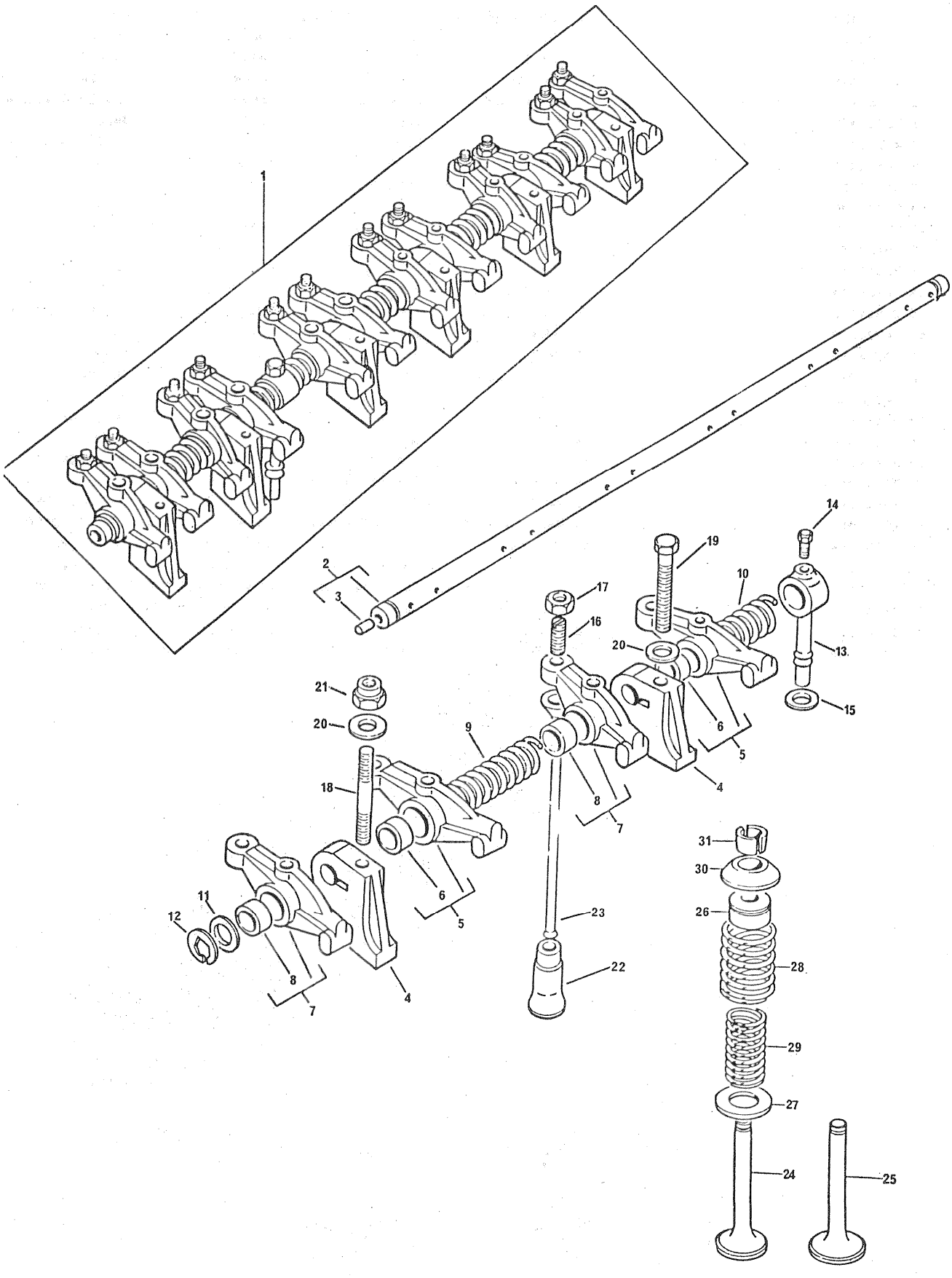

VÁLVULAS E BALANCEIROS
VALVES AND ROCKERSHAFT
VÁLVULAS Y BALANCINES
SOUPAPES ET RAMPE DE CULBUTEURS

GRUPO
GROUP 18/24
GRUPO
GROUPE

1	635420			1 EIXO COMPLETO...	ROCKERSHAFT ASSY	EJE COMPLETO....	RAMPE.....
2	635418	1		1 EIXO.....	SHAFT.....	EJE.....	ARBRE.....
3	0650507	2		2 BUJÃO.....	PLUG.....	TAPÓN.....	BOUCHON.....
4	37521431	1		6 SUPORTE.....	BRACKET.....	SOPORTE.....	SUPPORT.....
5	41151468	1	▶	6 BALANCEIRO.....	LEVER ASSY.....	BALANCíN.....	LEVIER OSCILLANT
6	2511425	5		6 BUCHA.....	BUSH.....	BUJE.....	BAGUE.....
7	41151467	1	◀	6 BALANCEIRO.....	LEVER ASSY.....	BALANCíN.....	LEVIER OSCILLANT
8	2511425	7		6 BUCHA.....	BUSH.....	BUJE.....	BAGUE.....
9	31744123	1		4 MOLA.....	SPRING.....	RESORTE.....	RESSORT.....
10	31743108	1		2 MOLA.....	SPRING.....	RESORTE.....	RESSORT.....
11	33117415	1		2 ARRUELA.....	WASHER.....	ARANDELA.....	RONDELLE.....
12	0170151	1		2 ANEL TRAVA.....	CIRCLIP.....	ARO RETéN.....	CIRCLIP.....
13	35511111	1		1 TUBO.....	PIPE.....	CAÑO.....	TUYAUTERIE.....
14	0726504	1		1 PARAFUSO.....	BOLT.....	TORNILLO.....	VIS.....
15	33811113	1		1 ANEL VEDAÇÃO....	SEALING RING....	ANILLO SELLADO..	BAGUE ÉTANCHÉITÉ
16	0720579			12 PARAFUSO.....	BOLT.....	TORNILLO.....	VIS.....
17	0576052			12 PORCA.....	NUT.....	TUERCA.....	éCROU.....
18	2215274			4 PRISIONEIRO.....	STUD.....	ESPÁRRAGO.....	GOUJON.....
19	0096636			2 PARAFUSO.....	BOLT.....	TORNILLO.....	VIS.....
20	33116111			6 ARRUELA.....	WASHER.....	ARANDELA.....	RONDELLE.....
21	0576054			4 PORCA.....	NUT.....	TUERCA.....	éCROU.....
22	31434163			12 TUCHO.....	TAPPET.....	BOTADOR.....	POUSSOIR.....
23	70860016			12 VARETA.....	PUSH-ROD.....	VARILLA.....	TIGE.....
24	70910009			6 VÁLVULA ADMISSÃO	INLET VALVE.....	VÁLVULA ADMISIÓN	SOUPAPE ADM.....
25	70910013			6 VÁLVULA ESCAPE..	EXHAUST VALVE...	VÁLVULA ESCAPE..	SOUPAPE éCHAPP..
26	70730034			12 VEDADOR.....	SEAL.....	DEFLECTOR.....	DéFLECTEUR.....
27	33415118			12 ARRUELA.....	WASHER.....	ARANDELA.....	RONDELLE.....
28	31745122			12 MOLA EXTERNA....	OUTER SPRING....	RESORTE EXTERIOR	RESSORT EXT.....
29	31744133			12 MOLA INTERNA....	INNER SPRING....	RESORTE INTERIOR	RESSORT INT.....
30	33424107			12 CAPA.....	CAP.....	CASQUILLO.....	CUVETTE.....
31	70230008			24 TRAVA.....	COTTER.....	SEGURO CóNICO...	CLAVETTE.....

VÁLVULAS E BALANCEIROS
VALVES AND ROCKERSHAFT
VÁLVULAS Y BALANCINES
SOUPAPES ET RAMPE DE CULBUTEURS

GRUPO
GROUP
GRUPO
GROUPE
18/27

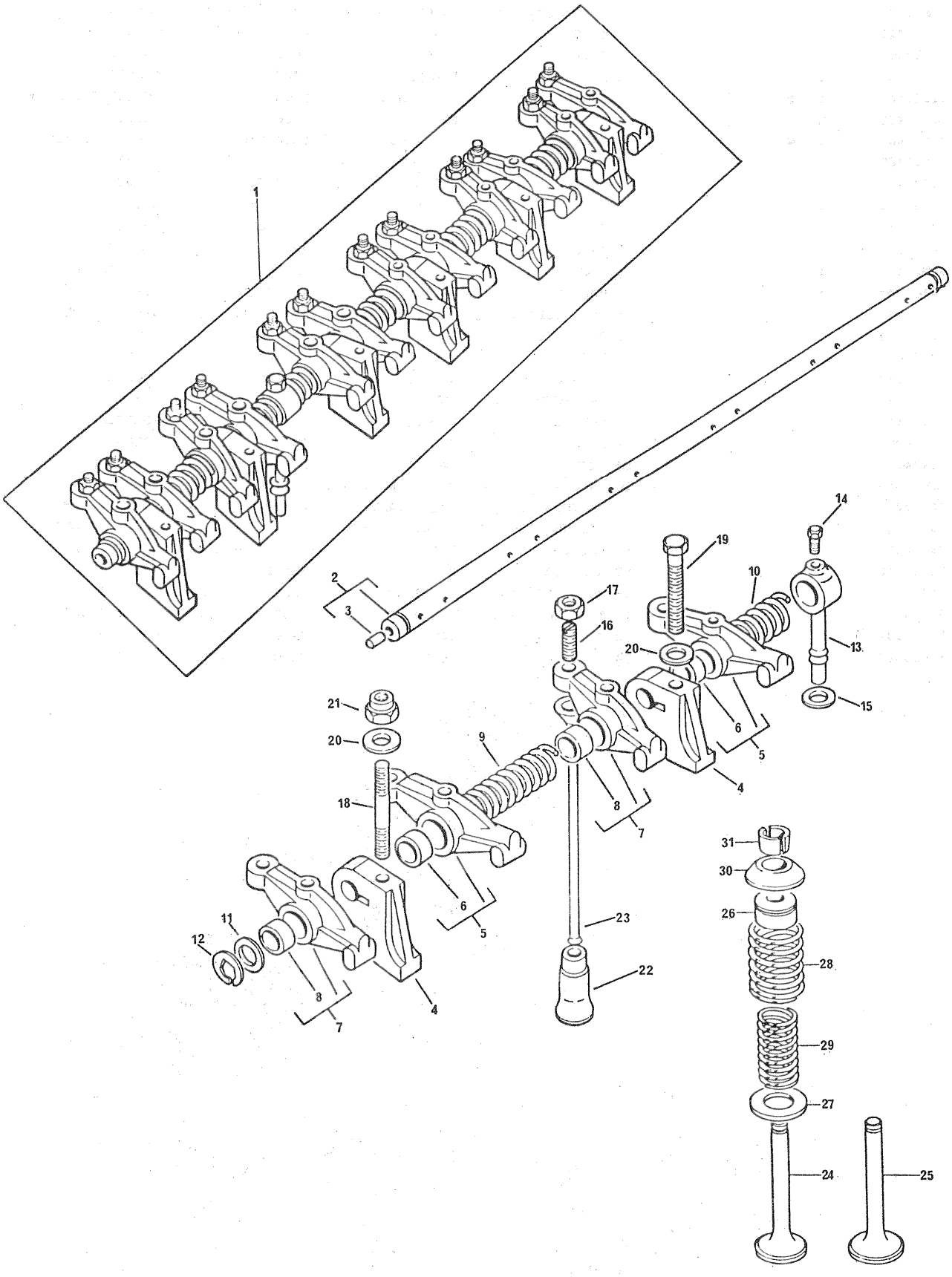

VÁLVULAS E BALANCEIROS
VALVES AND ROCKERSHAFTS
VÁLVULAS Y BALANCINES
SOUPAPES ET RAMPE DE CULBUTEURS

GRUPO
GROUP 18/27
GRUPO
GROUPE

1	635420			1	EIXO COMPLETO...	ROCKERSHAFT ASSY	EJE COMPLETO....	RAMPE.....
2	635418	1		1	EIXO.....	SHAFT.....	EJE.....	ARBRE.....
3	0650507	2		2	BUJÃO.....	PLUG.....	TAPóN.....	BOUCHON.....
4	37521431	1		6	SUPORTE.....	BRACKET.....	SOPORTE.....	SUPPORT.....
5	41151468	1	▶	6	BALANCEIRO.....	LEVER ASSY.....	BALANCíN.....	LEVIER OSCILLANT
6	2511425	5		6	BUCHA.....	BUSH.....	BUJE.....	BAGUE.....
7	41151467	1	◀	6	BALANCEIRO.....	LEVER ASSY.....	BALANCíN.....	LEVIER OSCILLANT
8	2511425	7		6	BUCHA.....	BUSH.....	BUJE.....	BAGUE.....
9	31744123	1		4	MOLA.....	SPRING.....	RESORTE.....	RESSORT.....
10	31743108	1		2	MOLA.....	SPRING.....	RESORTE.....	RESSORT.....
11	33117415	1		2	ARRUELA.....	WASHER.....	ARANDELA.....	RONDELLE.....
12	0170151	1		2	ANEL TRAVA.....	CIRCLIP.....	ARO RETéN.....	CIRCLIP.....
13	35511111	1		1	TUBO.....	PIPE.....	CAÑO.....	TUYAUTERIE.....
14	0726504	1		1	PARAFUSO.....	BOLT.....	TORNILLO.....	VIS.....
15	33811113	1		1	ANEL VEDAÇÃO....	SEALING RING....	ANILLO SELLADO..	BAGUE éTANCHéITé
16	0720579			12	PARAFUSO.....	BOLT.....	TORNILLO.....	VIS.....
17	0576052			12	PORCA.....	NUT.....	TUERCA.....	éCROU.....
18	2215274			4	PRISIONEIRO.....	STUD.....	ESPÁRRAGO.....	GOUJON.....
19	0096636			2	PARAFUSO.....	BOLT.....	TORNILLO.....	VIS.....
20	33116111			6	ARRUELA.....	WASHER.....	ARANDELA.....	RONDELLE.....
21	0576054			4	PORCA.....	NUT.....	TUERCA.....	éCROU.....
22	31434163			12	TUCHO.....	TAPPET.....	BOTADOR.....	POUSSOIR.....
23	70860016			12	VARETA.....	PUSH-ROD.....	VARILLA.....	TIGE.....
24	70910017			6	VÁLVULA ADMISSÃO	INLET VALVE.....	VÁLVULA ADMISIóN	SOUPAPE ADM.....
25	70910019			6	VÁLVULA ESCAPE..	EXHAUST VALVE...	VÁLVULA ESCAPE..	SOUPAPE éCHAPP..
26	70730034			12	VEDADOR.....	SEAL.....	DEFLECTOR.....	DéFLECTEUR.....
27	33415118			12	ARRUELA.....	WASHER.....	ARANDELA.....	RONDELLE.....
28	31745122			12	MOLA EXTERNA....	OUTER SPRING....	RESORTE EXTERIOR	RESSORT EXT.....
29	31744133			12	MOLA INTERNA....	INNER SPRING....	RESORTE INTERIOR	RESSORT INT.....
30	70150040			12	CAPA.....	CAP.....	CASQUILLO.....	CUVETTE.....
31	70230010			24	TRAVA.....	COTTER.....	SEGURO CóNICO...	CLAVETTE.....

VÁLVULAS E BALANCEIROS
VALVES AND ROCKERSHAFT
VÁLVULAS Y BALANCINES
SOUPAPES ET RAMPE DE CULBUTEURS

GRUPO
GROUP
GRUPO
GROUPE

18/30

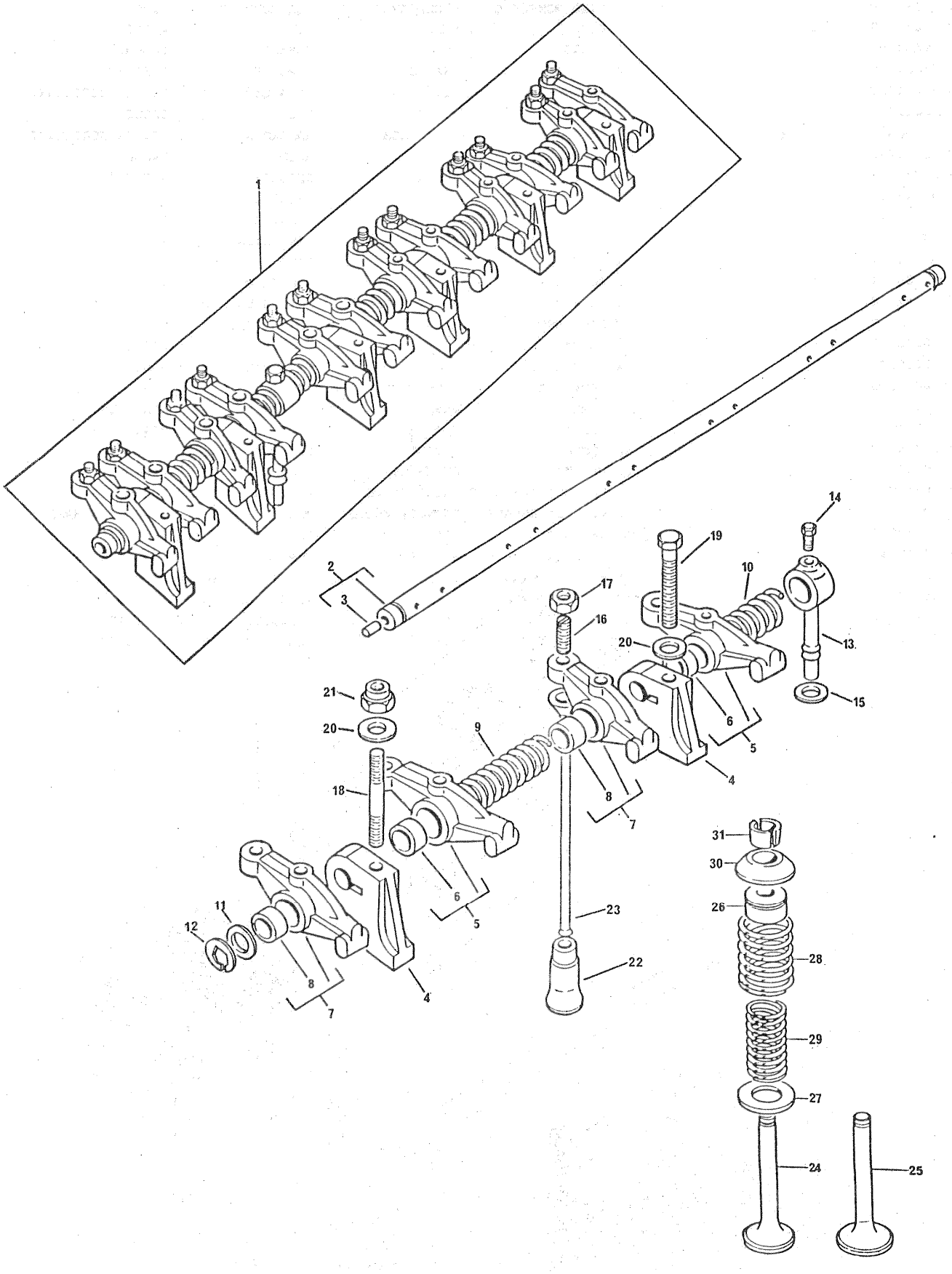

VÁLVULAS E BALANCEIROS
VALVES AND ROCKERSHAFT
VÁLVULAS Y BALANCINES
SOUPAPES ET RAMPE DE CULBUTEURS

GRUPO
GROUP 18/30
GRUPO
GROUPE

1	635420		1	EIXO COMPLETO...	ROCKERSHAFT ASSY	EJE COMPLETO....	RAMPE.....
2	635418	1	1	EIXO.....	SHAFT.....	EJE.....	ARBRE.....
3	0650507	2	2	BUJÃO.....	PLUG.....	TAPÓN.....	BOUCHON.....
4	37521431	1	6	SUPORTE.....	BRACKET.....	SOPORTE.....	SUPPORT.....
5	41151468	1 ▶	6	BALANCEIRO.....	LEVER ASSY.....	BALANCÍN.....	LEVIER OSCILLANT
6	2511425	5	6	BUCHA.....	BUSH.....	BUJE.....	BAGUE.....
7	41151467	1 ◀	6	BALANCEIRO.....	LEVER ASSY.....	BALANCÍN.....	LEVIER OSCILLANT
8	2511425	7	6	BUCHA.....	BUSH.....	BUJE.....	BAGUE.....
9	31744123	1	4	MOLA.....	SPRING.....	RESORTE.....	RESSORT.....
10	31743108	1	2	MOLA.....	SPRING.....	RESORTE.....	RESSORT.....
11	33117415	1	2	ARRUELA.....	WASHER.....	ARANDELA.....	RONDELLE.....
12	0170151	1	2	ANEL TRAVA.....	CIRCLIP.....	ARO RETÉN.....	CIRCLIP.....
13	35511111	1	1	TUBO.....	PIPE.....	CAÑO.....	TUYAUTERIE.....
14	0726504	1	1	PARAFUSO.....	BOLT.....	TORNILLO.....	VIS.....
15	33811113	1	1	ANEL VEDAÇÃO....	SEALING RING....	ANILLO SELLADO..	BAGUE ÉTANCHÉITÉ
16	0720579		12	PARAFUSO.....	BOLT.....	TORNILLO.....	VIS.....
17	0576052		12	PORCA.....	NUT.....	TUERCA.....	ÉCROU.....
18	2215274		4	PRISIONEIRO.....	STUD.....	ESPÁRRAGO.....	GOUJON.....
19	0096636		2	PARAFUSO.....	BOLT.....	TORNILLO.....	VIS.....
20	33116111		6	ARRUELA.....	WASHER.....	ARANDELA.....	RONDELLE.....
21	0576054		4	PORCA.....	NUT.....	TUERCA.....	ÉCROU.....
22	31434163		12	TUCHO.....	TAPPET.....	BOTADOR.....	POUSSOIR.....
23	70860016		12	VARETA.....	PUSH-ROD.....	VARILLA.....	TIGE.....
24	3142H002		6	VÁLVULA ADMISSÃO	INLET VALVE.....	VÁLVULA ADMISIÓN	SOUPAPE ADM.....
25	70910013		6	VÁLVULA ESCAPE..	EXHAUST VALVE...	VÁLVULA ESCAPE..	SOUPAPE ÉCHAPP..
26	70730034		12	VEDADOR.....	SEAL.....	DEFLECTOR.....	DÉFLECTEUR.....
27	33415118		12	ARRUELA.....	WASHER.....	ARANDELA.....	RONDELLE.....
28	31745122		12	MOLA EXTERNA....	OUTER SPRING....	RESORTE EXTERIOR	RESSORT EXT.....
29	31744133		12	MOLA INTERNA....	INNER SPRING....	RESORTE INTERIOR	RESSORT INT.....
30	33424107		12	CAPA.....	CAP.....	CASQUILLO.....	CUVETTE.....
31	70230008		24	TRAVA.....	COTTER.....	SEGURO CÓNICO...	CLAVETTE.....

VÁLVULAS E BALANCEIROS
VALVES AND ROCKERSHAFTS
VÁLVULAS Y BALANCINES
SOUPAPES ET RAMPE DE CULBUTEURS

GRUPO
GROUP
GRUPO
GROUPE
18/32

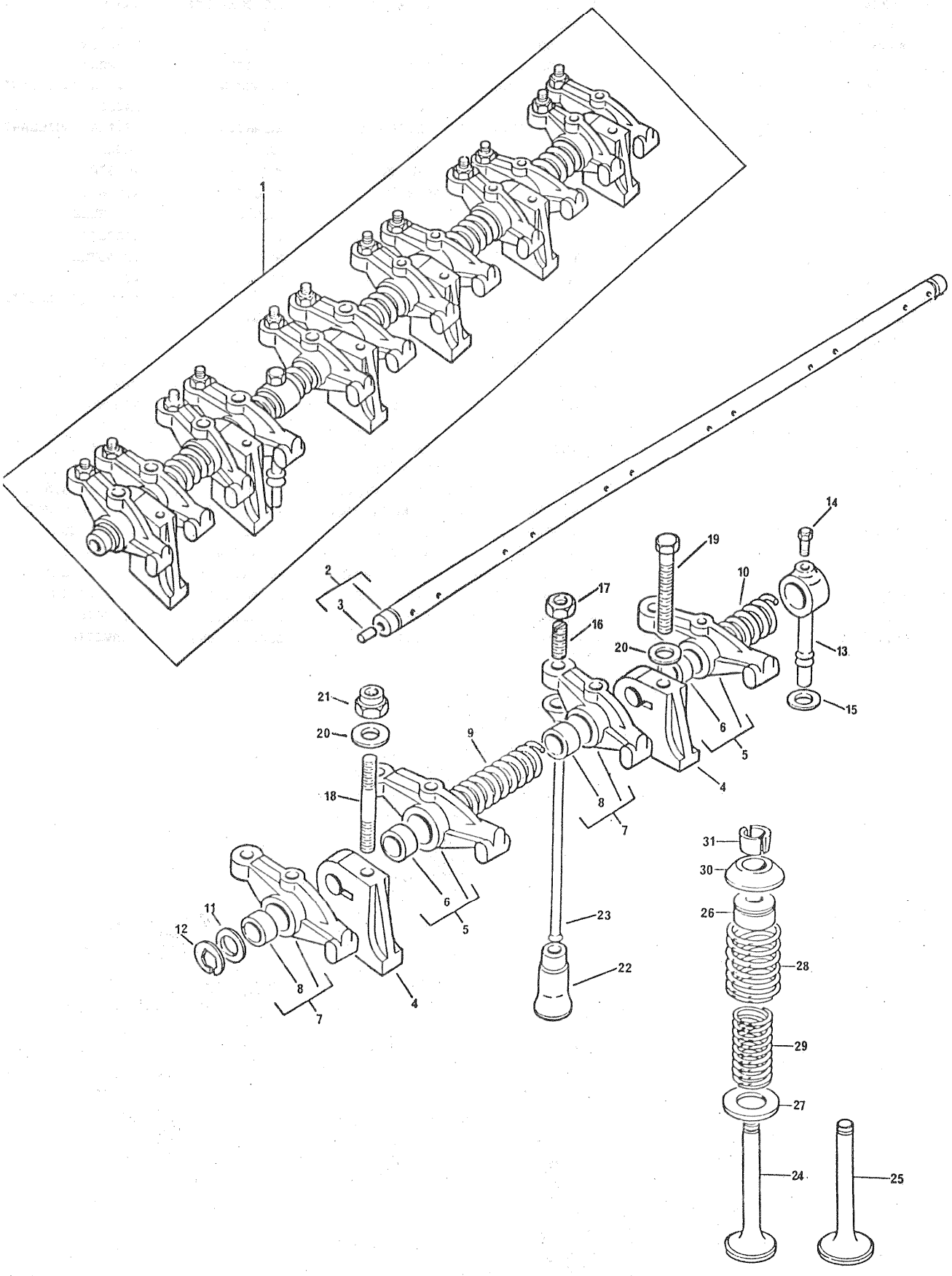

VÁLVULAS E BALANCEIROS
VALVES AND ROCKERSHAFTS
VÁLVULAS Y BALANCINES
SOUPAPES ET RAMPE DE CULBUTEURS

GRUPO
GROUP 18/32
GRUPO
GROUPE

1	635420			1	EIXO COMPLETO	ROCKERSHAFT ASSY	EJE COMPLETO	RAMPE
2	635418	1		1	EIXO	SHAFT	EJE	ARBRE
3	0650507	2		2	BUJÃO	PLUG	TAPÓN	BOUCHON
4	37521431	1		6	SUPORTE	BRACKET	SOPORTE	SUPPORT
5	41151468	1	▶	6	BALANCEIRO	LEVER ASSY	BALANCÍN	LEVIER OSCILLANT
6	2511425	5		6	BUCHA	BUSH	BUJE	BAGUE
7	41151467	1	◀	6	BALANCEIRO	LEVER ASSY	BALANCÍN	LEVIER OSCILLANT
8	2511425	7		6	BUCHA	BUSH	BUJE	BAGUE
9	31744123	1		4	MOLA	SPRING	RESORTE	RESSORT
10	31743108	1		2	MOLA	SPRING	RESORTE	RESSORT
11	33117415	1		2	ARRUELA	WASHER	ARANDELA	RONDELLE
12	0170151	1		2	ANEL TRAVA	CIRCLIP	ARO RETÉN	CIRCLIP
13	35511111	1		1	TUBO	PIPE	CAÑO	TUYAUTERIE
14	0726504	1		1	PARAFUSO	BOLT	TORNILLO	VIS
15	33811113	1		1	ANEL VEDAÇÃO	SEALING RING	ANILLO SELLADO	BAGUE ÉTANCHÉITÉ
16	0720579			12	PARAFUSO	BOLT	TORNILLO	VIS
17	0576052			12	PORCA	NUT	TUERCA	ÉCROU
18	2215274			4	PRISIONEIRO	STUD	ESPÁRRAGO	GOUJON
19	0096636			2	PARAFUSO	BOLT	TORNILLO	VIS
20	33116111			6	ARRUELA	WASHER	ARANDELA	RONDELLE
21	0576054			4	PORCA	NUT	TUERCA	ÉCROU
22	31434163			12	TUCHO	TAPPET	BOTADOR	POUSSOIR
23	70860016			12	VARETA	PUSH-ROD	VARILLA	TIGE
24	70910020			6	VÁLVULA ADMISSÃO	INLET VALVE	VÁLVULA ADMISIÓN	SOUPAPE ADM
25	70910019			6	VÁLVULA ESCAPE	EXHAUST VALVE	VÁLVULA ESCAPE	SOUPAPE ÉCHAPP
26	70730034			12	VEDADOR	SEAL	DEFLECTOR	DéFLECTEUR
27	33415118			12	ARRUELA	WASHER	ARANDELA	RONDELLE
28	31745122			12	MOLA EXTERNA	OUTER SPRING	RESORTE EXTERIOR	RESSORT EXT
29	31744133			12	MOLA INTERNA	INNER SPRING	RESORTE INTERIOR	RESSORT INT
30	70150040			12	CAPA	CAP	CASQUILLO	CUVETTE
31	70230010			24	TRAVA	COTTER	SEGURO CÓNICO	CLAVETTE

RETENTTOR TRASEIRO DA ÁRVORE DE MANIVELAS
CRANKSHAFT REAR OIL SEAL
SELLO TRASERO DE ACEITE
DéFLECTEUR D'HUILE ARRIERE

GRUPO
GROUP
GRUPO
GROUPE

20/06

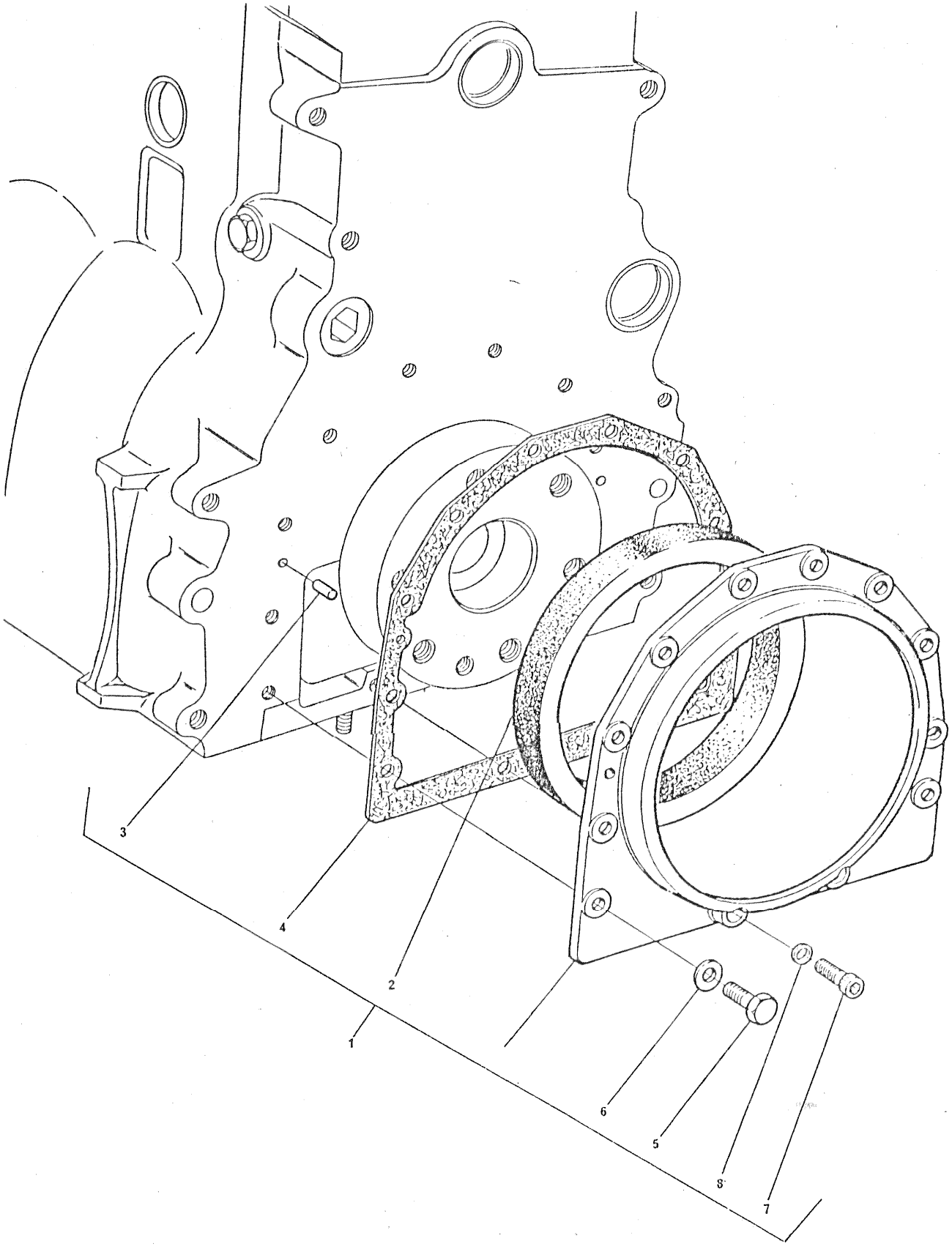

RETENTOR TRASEIRO DA ÁRVORE DE MANIVELAS
CRANKSHAFT REAR OIL SEAL
SELLO TRASEIRO DE ACEITE
DÉFLECTEUR D'HUILE ARRIERE

GRUPO
GROUP 20/06
GRUPO
GROUPE

1	424828		1	RETENTOR-CJ.....	SEAL-ASSY.....	SELLO-CJ.....	DÉFLECTEUR.....
2	70730036	1	1	RETENTOR.....	SEAL.....	SELLO.....	DEFLÉCTEUR.....
3	0350009	1	2	PINO GUIA.....	DOWEL.....	ESPIGA.....	PION.....
4	36817157	1	1	JUNTA.....	JOINT.....	JUNTA.....	JOINT.....
5	0746211	1	10	PARAFUSO.....	BOLT.....	TORNILLO.....	VIS.....
6	0920003	1	10	ARRUELA.....	WASHER.....	ARANDELA.....	RONDELLE.....
7	2172530	1	2	PARAFUSO.....	BOLT.....	TORNILLO.....	VIS.....
8	33112111	1	2	ARRUELA.....	WASHER.....	ARANDELA.....	RONDELLE.....

ÁRVORE DE COMANDO DAS VÁLVULAS
CAMSHAFT
ÁRBOL DE LEVAS
ARBRE À CAMES

GRUPO
GROUP
GRUPO
GROUPE
21/12

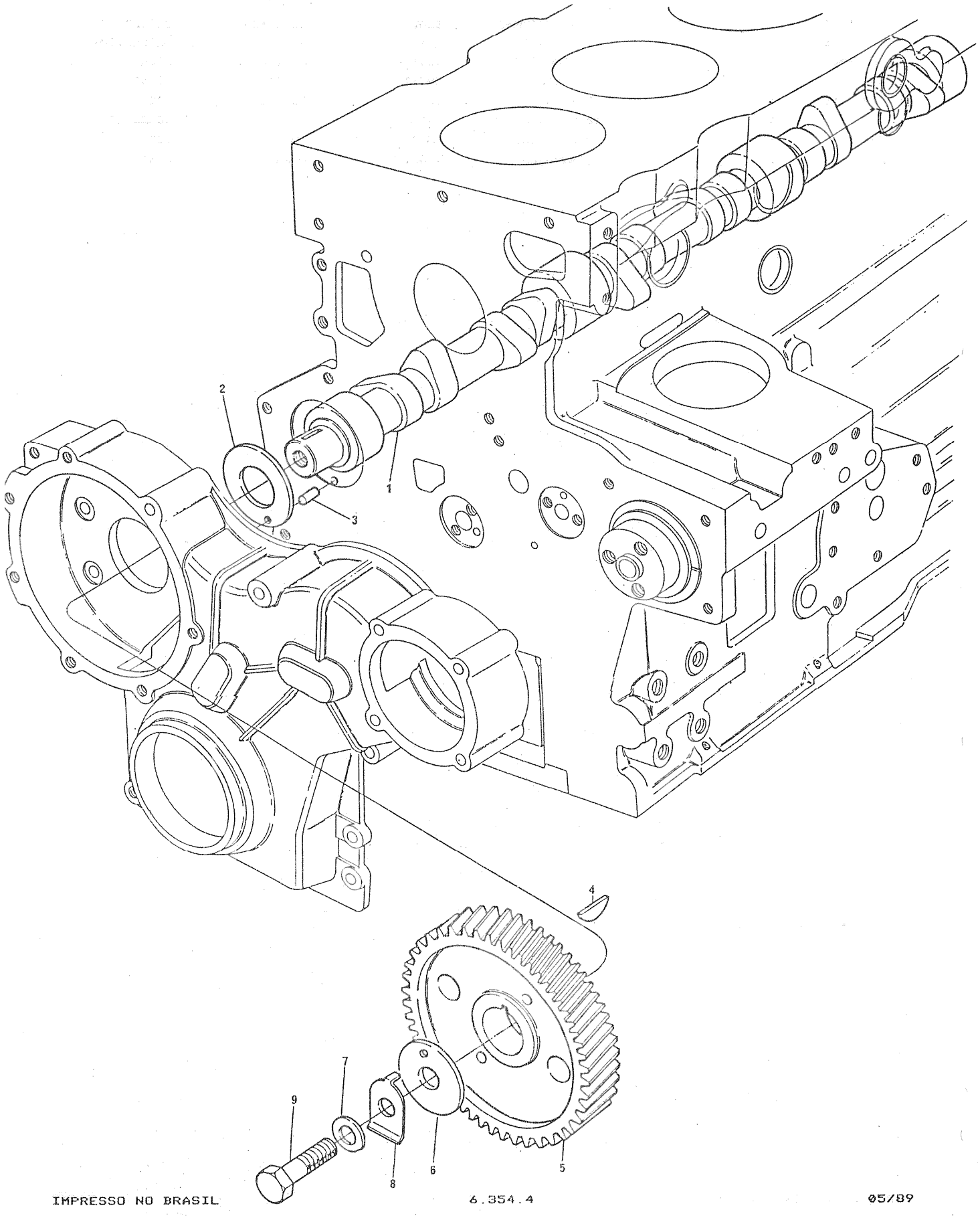

ÁRVORE DE COMANDO DAS VÁLVULAS
CAMSHAFT
ÁRBOL DE LEVAS
ARBRE À CAMES

GRUPO
GROUP 21/12
GRUPO
GROUPE

1	31416205	1	ÁRVORE COMANDO..	CAMSHAFT.....	ÁRBOL DE LEVAS.. ARBRE À CAMES...
2	33153135	1	ARRUELA.....	WASHER.....	ARANDELA..... RONDELLE.....
3	0610844	1	PINO GUIA.....	DOWEL.....	ESPIGA..... PION.....
4	0500012	1	CHAVETA.....	KEY.....	CHAVETA..... CLAVETTE.....
5	31171931	1	ENGRENAGEM.....	GEAR.....	ENGRANAJE..... PIGNON.....
6	33153128	1	PLACA.....	PLATE.....	PLACA..... PLAQUE.....
7	33115408	1	CALÇO.....	SHIM.....	SUPLEMENTO..... CALE.....
8	31733121	1	ARRUELA TRAVA...	TABWASHER.....	ARANDELA..... RONDELLE.....
9	70740063	1	PARAFUSO.....	BOLT.....	TORNILLO..... VIS.....

ÁRVORE DE COMANDO DAS VÁLVULAS
CAMSHAFT
ÁRBOL DE LEVAS
ARBRE À CAMES

GRUPO
GROUP
GRUPO
GROUPE
21/13

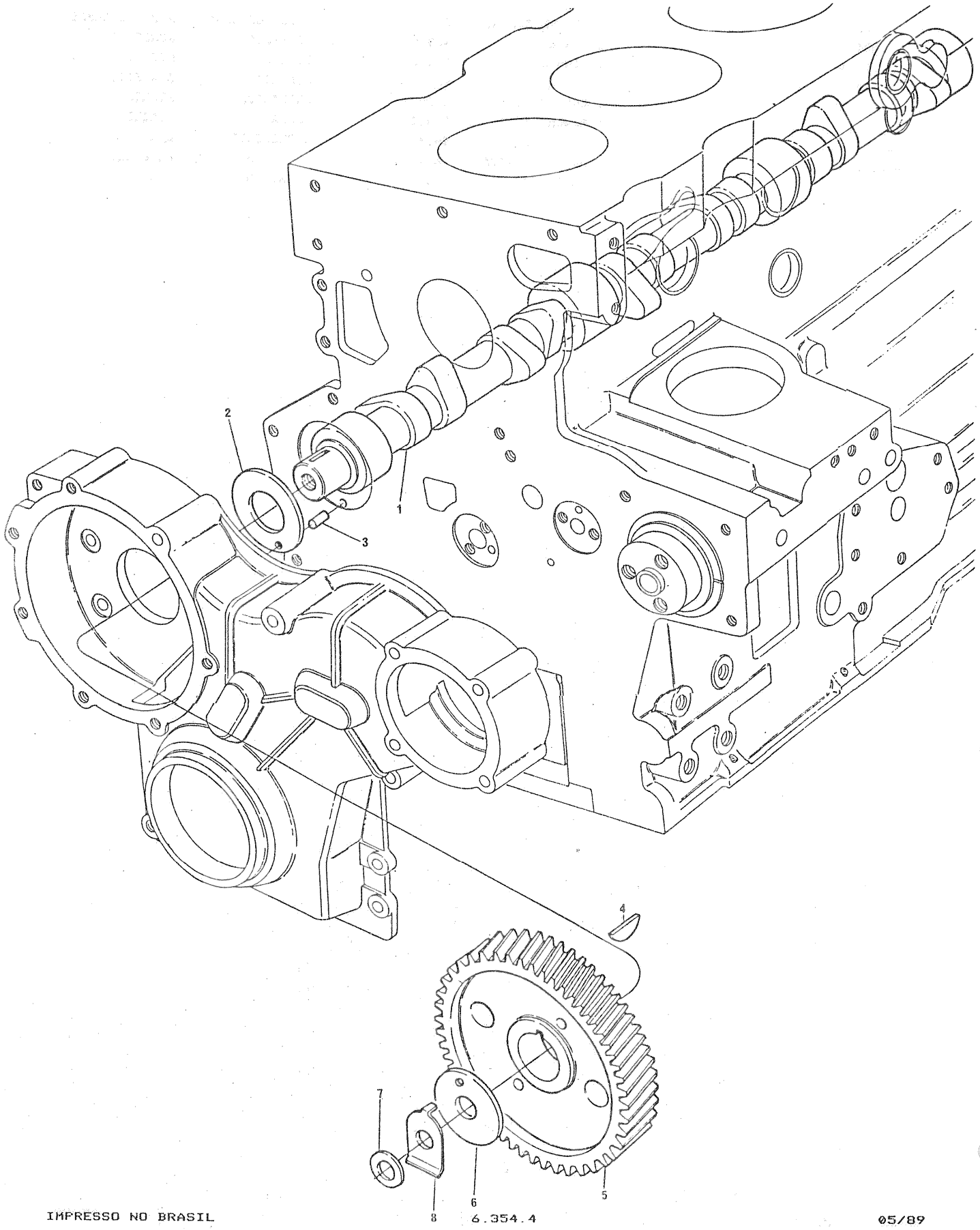

ÁRVORE DE COMANDO DAS VÁLVULAS
CAMSHAFT
ÁRBOL DE LEVAS
ARBRE À CAMES

GRUPO
GROUP 21/13
GRUPO
GROUPE

1	31416207	1 ÁRVORE COMANDO..	CAMSHAFT.....	ÁRBOL DE LEVAS..	ARBRE À CAMES...
2	33153135	1 ARRUELA.....	WASHER.....	ARANDELA.....	RONDELLE.....
3	0610844	1 PINO GUIA.....	DOWEL.....	ESPIGA.....	PION.....
4	0500012	1 CHAVETA.....	KEY.....	CHAVETA.....	CLAVETTE.....
5	31171931	1 ENGRENAGEM.....	GEAR.....	ENGRANAJE.....	PIGNON.....
6	33153128	1 PLACA.....	PLATE.....	PLACA.....	PLAQUE.....
7	33115408	1 CALÇO.....	SHIM.....	SUPLEMENTO.....	CALE.....
8	31733121	1 ARRUELA TRAVA...	TABWASHER.....	ARANDELA.....	RONDELLE.....

ÁRVORE DE COMANDO DAS VÁLVULAS
CAMSHAFT
ÁRBOL DE LEVAS
ARBRE À CAMES

GRUPO
GROUP
GRUPO
GROUPE
21/16

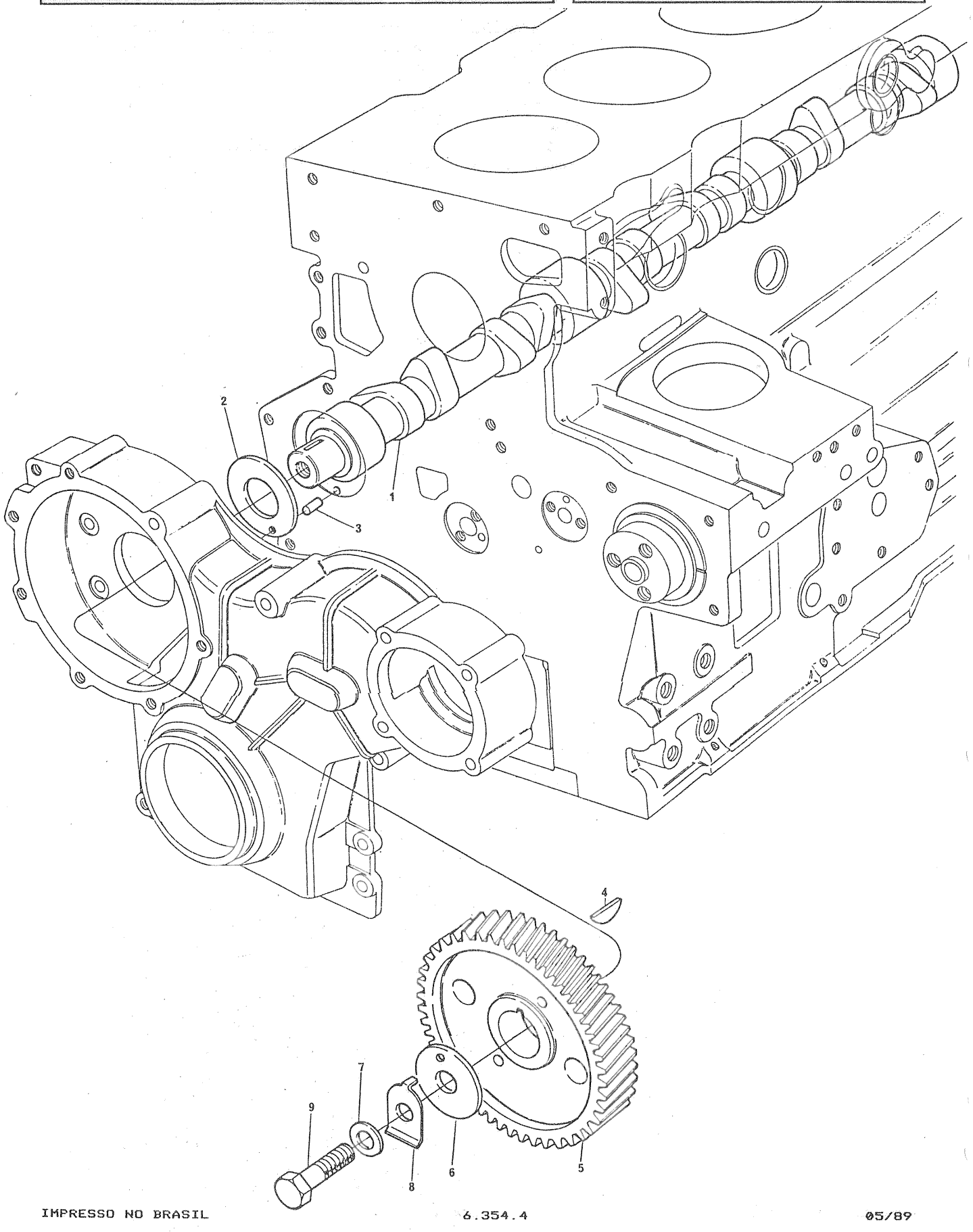

ÁRVORE DE COMANDO DAS VÁLVULAS
CAMSHAFT
ÁRBOL DE LEVAS
ARBRE À CAMES

GRUPO
GROUP 21/16
GRUPO
GROUPE

1	31416304	1 ÁRVORE COMANDO..	CAMSHAFT.....	ÁRBOL DE LEVAS..	ARBRE À CAMES...
2	33153135	1 ARRUELA.....	WASHER.....	ARANDELA.....	RONDELLE.....
3	0610844	1 PINO GUIA.....	DOWEL.....	ESPIGA.....	PION.....
4	0500012	1 CHAVETA.....	KEY.....	CHAVETA.....	CLAVETTE.....
5	31171931	1 ENGRENAGEM.....	GEAR.....	ENGRANAJE.....	PIGNON.....
6	33153128	1 PLACA.....	PLATE.....	PLACA.....	PLAQUE.....
7	33115408	1 CALÇO.....	SHIM.....	SUPLEMENTO.....	CALE.....
8	31733121	1 ARRUELA TRAVA...	TABWASHER.....	ARANDELA.....	RONDELLE.....
9	70740063	1 PARAFUSO.....	BOLT.....	TORNILLO.....	VIS.....

ÁRVORE DE COMANDO DAS VÁLVULAS
CAMSHAFT
ÁRBOL DE LEVAS
ARBRE À CAMES

GRUPO
GROUP 21/21
GRUPO
GROUPE

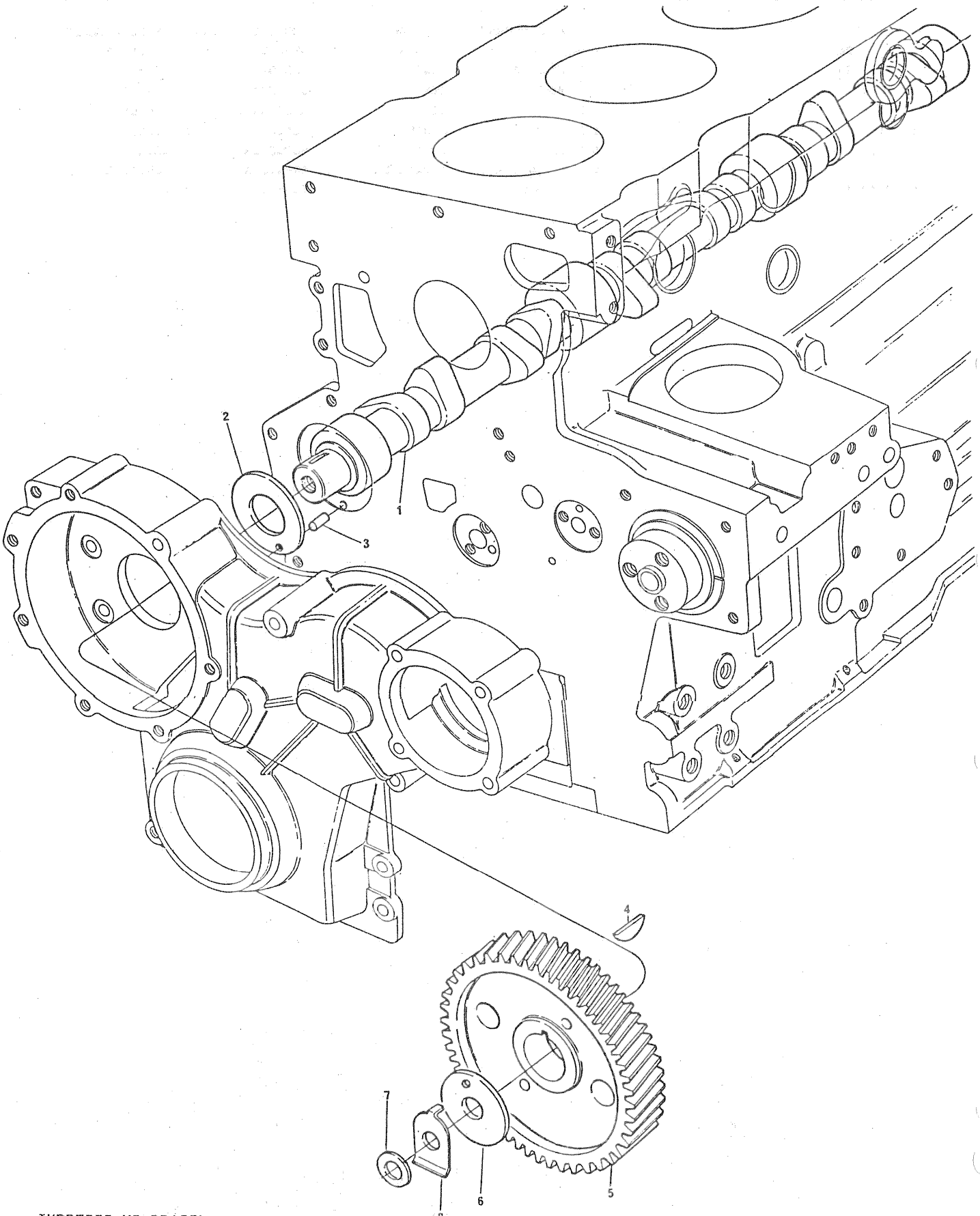

ÁRVORE DE COMANDO DAS VÁLVULAS
CAMSHAFT
ÁRBOL DE LEVAS
ARBRE À CAMES

GRUPO
GROUP 21/21
GRUPO
GROUPE

1	31416304	1	ÁRVORE COMANDO..	CAMSHAFT.....	ÁRBOL DE LEVAS..	ARBRE À CAMES...
2	33153135	1	ARRUELA.....	WASHER.....	ARANDELA.....	RONDELLE.....
3	0610844	1	PINO GUIA.....	DOWEL.....	ESPIGA.....	PION.....
4	0500012	1	CHAVETA.....	KEY.....	CHAVETA.....	CLAVETTE.....
5	31171931	1	ENGRENAGEM.....	GEAR.....	ENGRANAJE.....	PIGNON.....
6	33153128	1	PLACA.....	PLATE.....	PLACA.....	PLAQUE.....
7	33115408	1	CALÇO.....	SHIM.....	SUPLEMENTO.....	CALE.....
8	31733121	1	ARRUELA TRAVA...	TABWASHER.....	ARANDELA.....	RONDELLE.....

ENGRENAGENS INTERMEDIÁRIAS DA DISTRIBUIÇÃO IDLER GEARS ENGRANAJES INTERMEDIOS DE LA DISTRIBUCIÓN PIGNONS INTERMÉDIAIRES DE LA DISTRIBUTION	GRUPO GROUP GRUPO GROUPE 22/10

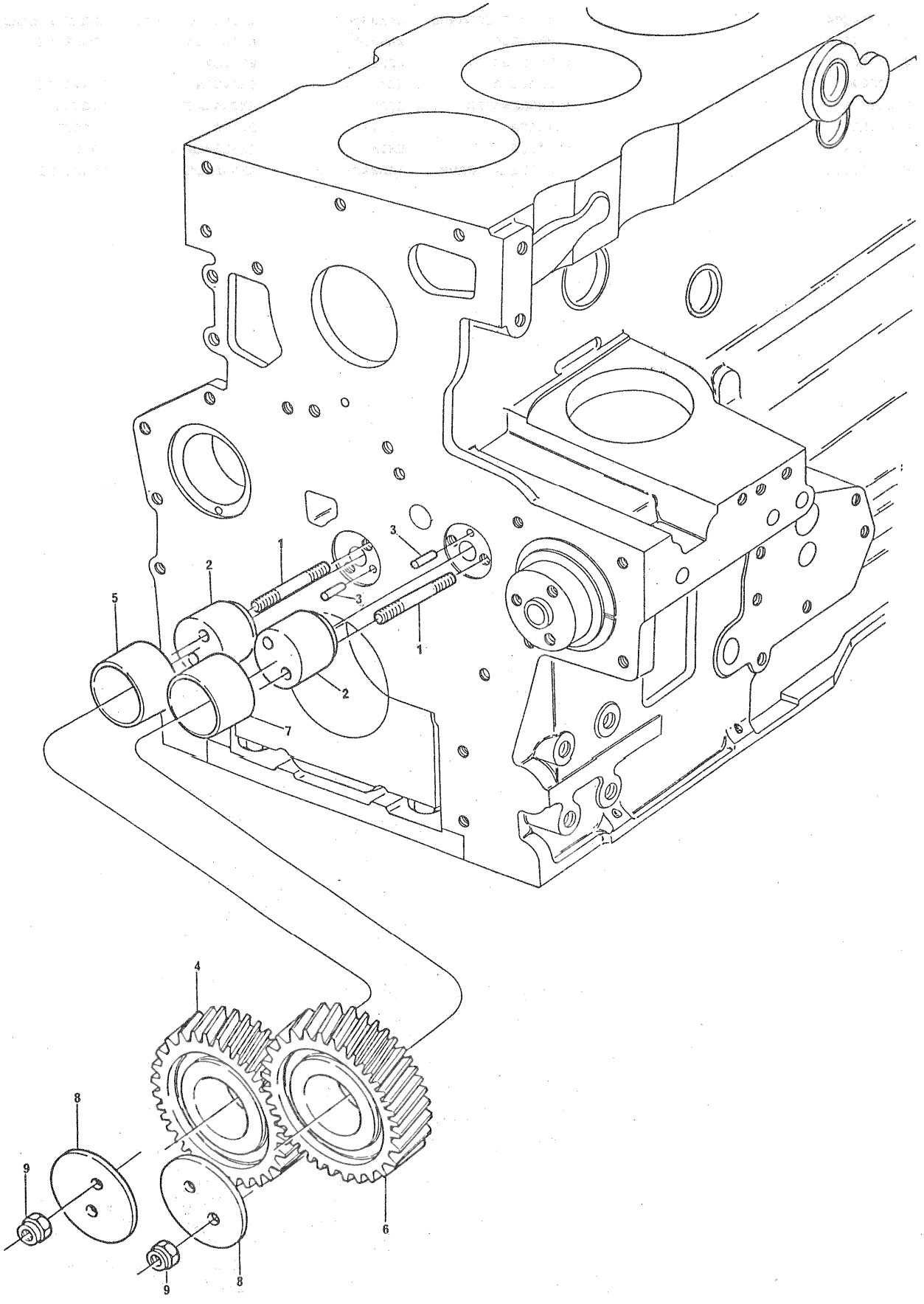

ENGRENAGENS INTERMEDIÁRIAS DA DISTRIBUIÇÃO
IDLER GEARS
ENGRANAJES INTERMEDIOS DE LA DISTRIBUCIÓN
PIGNONS INTERMÉDIAIRES DE LA DISTRIBUTION

GRUPO
GROUP 22/10
GRUPO
GROUPE

1	32526316		2	PRISIONEIRO.....	STUD.....	ESPÁRRAGO.....	GOUJON.....
2	33246423		2	CUBO.....	HUB.....	CUBO.....	MOYEU.....
3	0350553		2	PINO GUIA.....	DOWEL.....	ESPIGA.....	PION.....
4	41115007		1	ENGRENAGEM.....	GEAR.....	ENGRANAJE.....	PIGNON.....
5	31134121	4	1	BUCHA.....	BUSH.....	BUJE.....	BAGUE.....
6	41115006		1	ENGRENAGEM.....	GEAR.....	ENGRANAJE.....	PIGNON.....
7	31134121	6	1	BUCHA.....	BUSH.....	BUJE.....	BAGUE.....
8	33153149		2	PLACA.....	PLATE.....	PLACA.....	PLAQUE.....
9	2211325		2	PORCA.....	NUT.....	TUERCA.....	ÉCROU.....

ENGRENAGENS INTERMEDIÁRIAS DA DISTRIBUIÇÃO
IDLER GEARS
ENGRANAJES INTERMEDIOS DE LA DISTRIBUCIÓN
PIGNONS INTERMÉDIAIRES DE LA DISTRIBUTION

GRUPO
GROUP 22/11
GRUPO
GROUPE

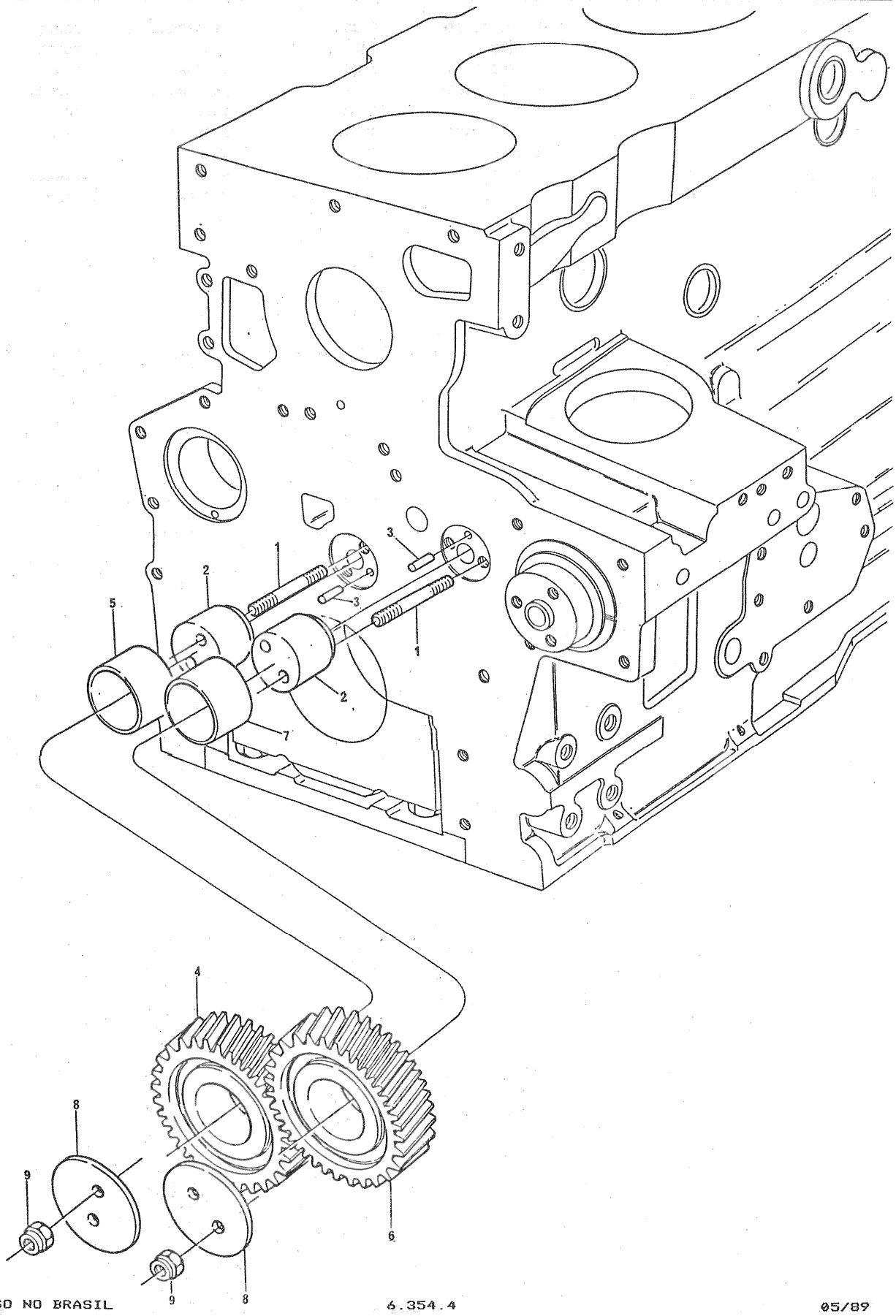

ENGRENAGENS INTERMEDIÁRIAS DA DISTRIBUIÇÃO
IDLER GEARS
ENGRANAJES INTERMEDIOS DE LA DISTRIBUCIÓN
PIGNONS INTERMÉDIAIRES DE LA DISTRIBUTION

GRUPO
GROUP 22/11
GRUPO
GROUPE

1	0826510		4	PRISIONEIRO.....	STUD.....	ESPÁRRAGO.....	GOUJON.....
2	32718522		2	CUBO.....	HUB.....	CUBO.....	MOYEU.....
3	0350553		2	PINO GUIA.....	DOWEL.....	ESPIGA.....	PION.....
4	41115056		1	ENGRENAGEM.....	GEAR.....	ENGRANAJE.....	PIGNON.....
5	2511613	4	1	BUCHA.....	BUSH.....	BUJE.....	BAGUE.....
6	41115057		1	ENGRENAGEM.....	GEAR.....	ENGRANAJE.....	PIGNON.....
7	2511613	6	1	BUCHA.....	BUSH.....	BUJE.....	BAGUE.....
8	32413122		2	PLACA.....	PLATE.....	PLACA.....	PLAQUE.....
9	70570062		4	PORCA.....	NUT.....	TUERCA.....	ÉCROU.....

CÁRTER DE ÓLEO LUBRIFICANTE
LUBRICATING OIL SUMP
CÁRTER DE ACEITE LUBRICANTE
CARTER À HUILE LUBRIFIANTE

GRUPO
GROUP
GRUPO
GROUPE
31/63

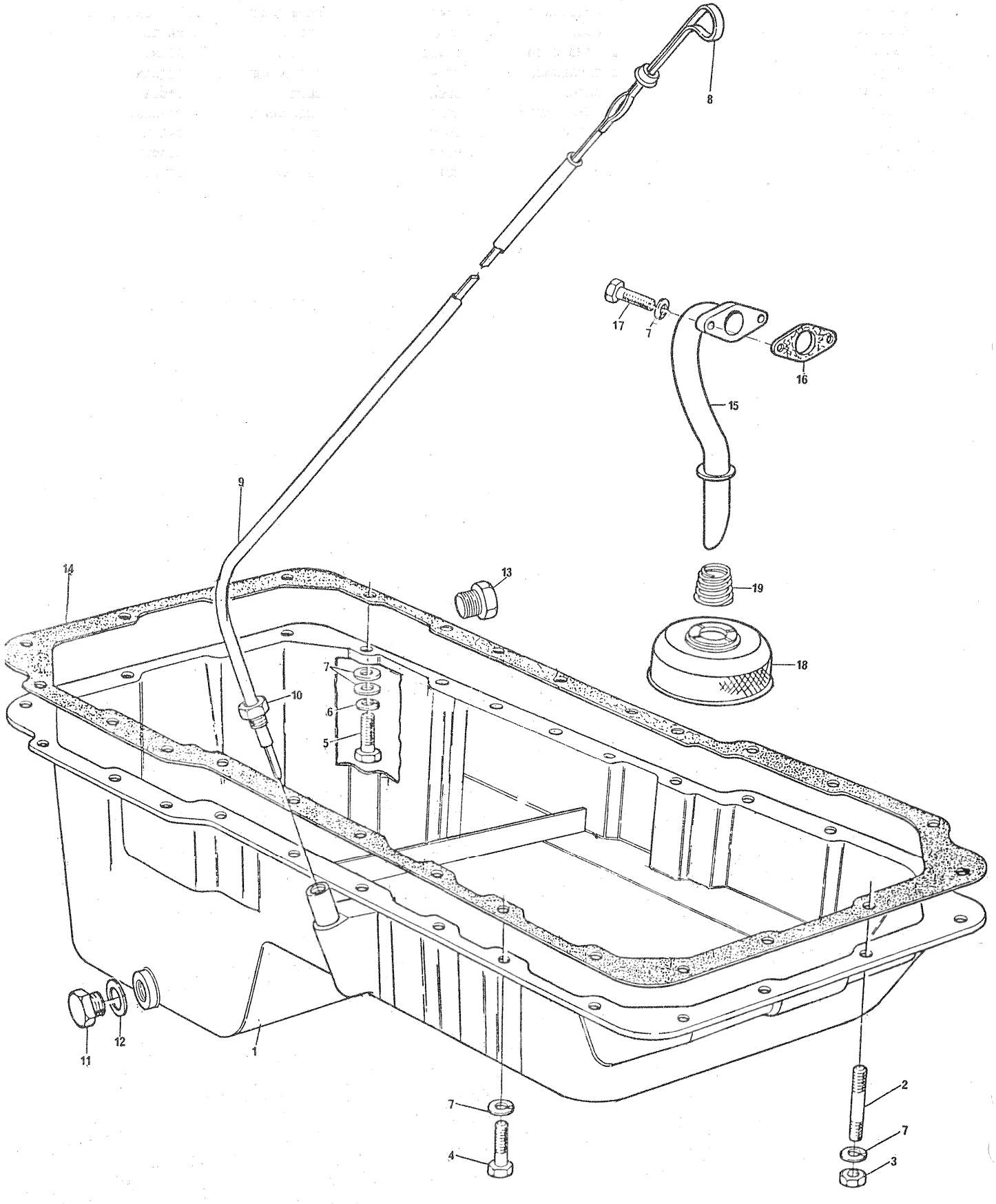

CÁRTER DE ÓLEO LUBRIFICANTE
LUBRICATING OIL SUMP
CÁRTER DE ACEITE LUBRICANTE
CARTER À HUILE LUBRIFIANTE

GRUPO
GROUP 31/63
GRUPO
GROUPE

1	41424626	1	CÁRTER	SUMP	CÁRTER	CARTER
2	0826214	4	PRISIONEIRO	STUD	ESPÁRRAGO	GOUJON
3	0576002	4	PORCA	NUT	TUERCA	ÉCROU
4	0746254	21	PARAFUSO	BOLT	TORNILLO	VIS
5	0746211	1	PARAFUSO	BOLT	TORNILLO	VIS
6	0920053	28	ARRUELA	WASHER	ARANDELA	RONDELLE
7	0920003	1	ARRUELA	WASHER	ARANDELA	RONDELLE
8	31788327	1	VARETA MEDIDORA	DIPSTICK	VARILLA	JAUGE
9	35772614	1	TUBO	TUBE	TUBO	TUBE
10	33533103	1	PORCA	NUT	TUERCA	ÉCROU
11	2487004	2	BUJÃO	PLUG	TAPÓN	BOUCHON
12	70920008	1	ARRUELA	WASHER	ARANDELA	RONDELLE
13	70650054	1	BUJÃO	PLUG	TAPÓN	BOUCHON
14	36816707	1	JUNTA	JOINT	JUNTA	JOINT
15	35722416	1	TUBO SUCÇÃO	PIPE	CAÑO	TUYAUTERIE
16	36832118	1	JUNTA	JOINT	JUNTA	JOINT
17	0746255	2	PARAFUSO	BOLT	TORNILLO	VIS
18	37725435	1	PENEIRA	STRAINER	COLADOR	CRÉPINE
19	31747113	1	MOLA	SPRING	RESORTE	RESSORT

CÁRTER DE ÓLEO LUBRIFICANTE
LUBRICATING OIL SUMP
CÁRTER DE ACEITE LUBRICANTE
CARTER À HUILE LUBRIFIANTE

GRUPO
GROUP
GRUPO
GROUPE
31/72

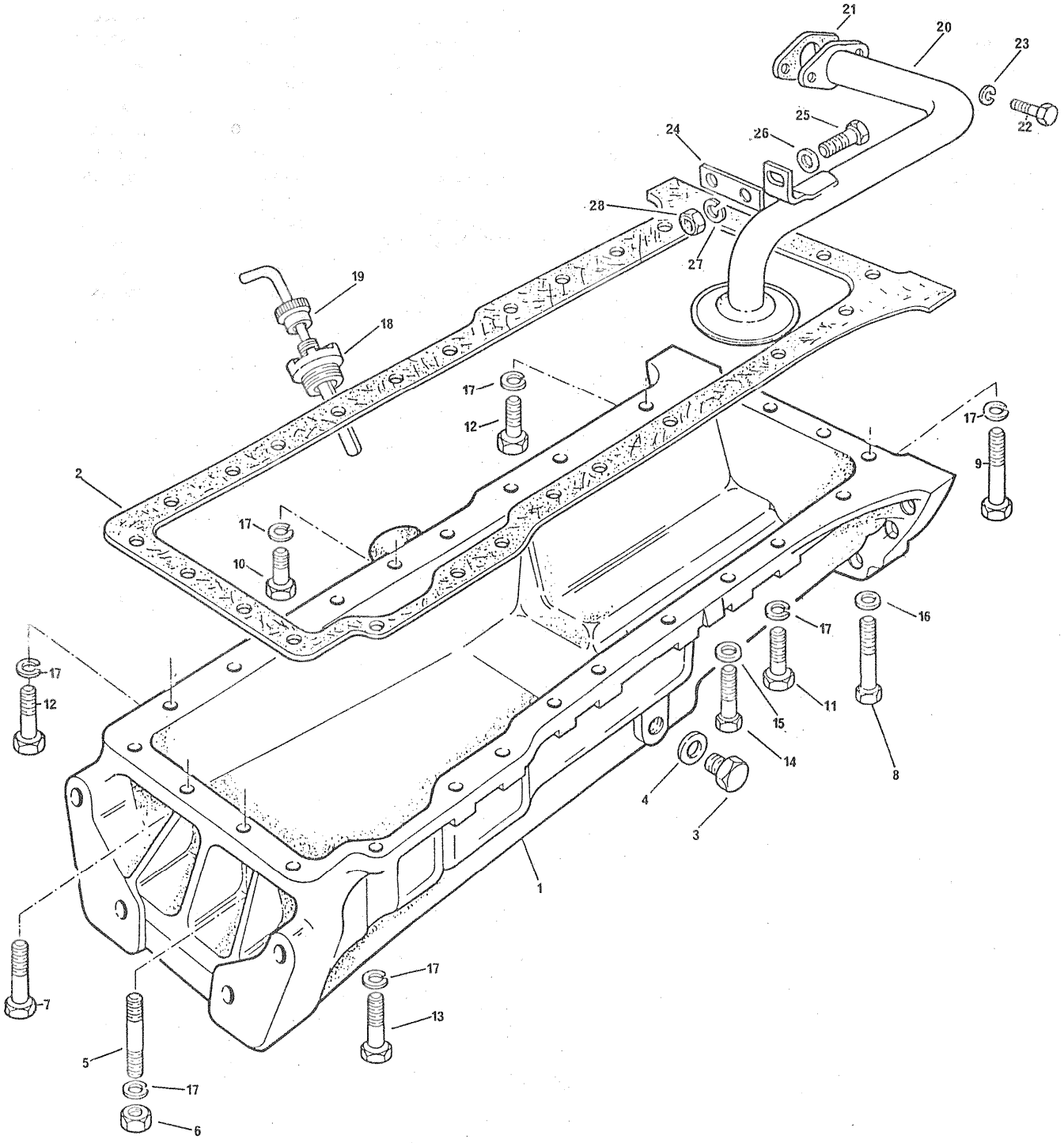

CÁRTER DE óLEO LUBRIFICANTE
LUBRICATING OIL FILTER
CÁRTER DE ACEITE LUBRICANTE
CARTER À HUILE LUBRIFIANTE

GRUPO
GROUP 31/72
GRUPO
GROUPE

1	37171953	1	CÁRTER	SUMP	CÁRTER	CARTER
2	36816707	1	JUNTA	JOINT	JUNTA	JOINT
3	2487004	1	BUJÃO DE DRENO	DRAIN PLUG	TAPÓN DRENAJE	BOUCHON VIDANGE
4	70920008	1	ARRUELA	WASHER	ARANDELA	RONDELLE
5	0826251	2	PRISIONEIRO	STUD	ESPÁRRAGO	GOUJON
6	0576002	2	PORCA	NUT	TUERCA	ÉCROU
7	0096231	2	PARAFUSO	BOLT	TORNILLO	VIS
8	32146306	2	PARAFUSO	BOLT	TORNILLO	VIS
9	2184436	2	PARAFUSO	BOLT	TORNILLO	VIS
10	0096238	2	PARAFUSO	BOLT	TORNILLO	VIS
11	0746261	3	PARAFUSO	BOLT	TORNILLO	VIS
12	0096201	3	PARAFUSO	BOLT	TORNILLO	VIS
13	0096242	2	PARAFUSO	BOLT	TORNILLO	VIS
14	0096234	1	PARAFUSO	BOLT	TORNILLO	VIS
15	0920003	1	ARRUELA	WASHER	ARANDELA	RONDELLE
16	2411152	2	ARRUELA	WASHER	ARANDELA	RONDELLE
17	0920053	24	ARRUELA	WASHER	ARANDELA	RONDELLE
18	41326927	1	TAMPA	COVER	TAPA	COUVERCLE
19	31782516	1	VARETA MEDIDORA	DIPSTICK	VARILLA	JAUGE
20	35745872	1	TUBO	PIPE	CAÑO	TUYAUTERIE
21	36833136	1	JUNTA	JOINT	JUNTA	JOINT
22	0746211	2	PARAFUSO	BOLT	TORNILLO	VIS
23	0920053	2	ARRUELA	WASHER	ARANDELA	RONDELLE
24	36418138	1	SUPORTE	BRACKET	SOPORTE	SUPPORT
25	0746254	2	PARAFUSO	BOLT	TORNILLO	VIS
26	0920003	3	ARRUELA	WASHER	ARANDELA	RONDELLE
27	0920053	2	ARRUELA	WASHER	ARANDELA	RONDELLE
28	0576002	1	PORCA	NUT	TUERCA	ÉCROU

CÁRTER DE ÓLEO LUBRIFICANTE
LUBRICATING OIL SUMP
CÁRTER DE ACEITE LUBRICANTE
CARTER À HUILE LUBRIFIANTE

GRUPO
GROUP 31/74
GRUPO
GROUPE

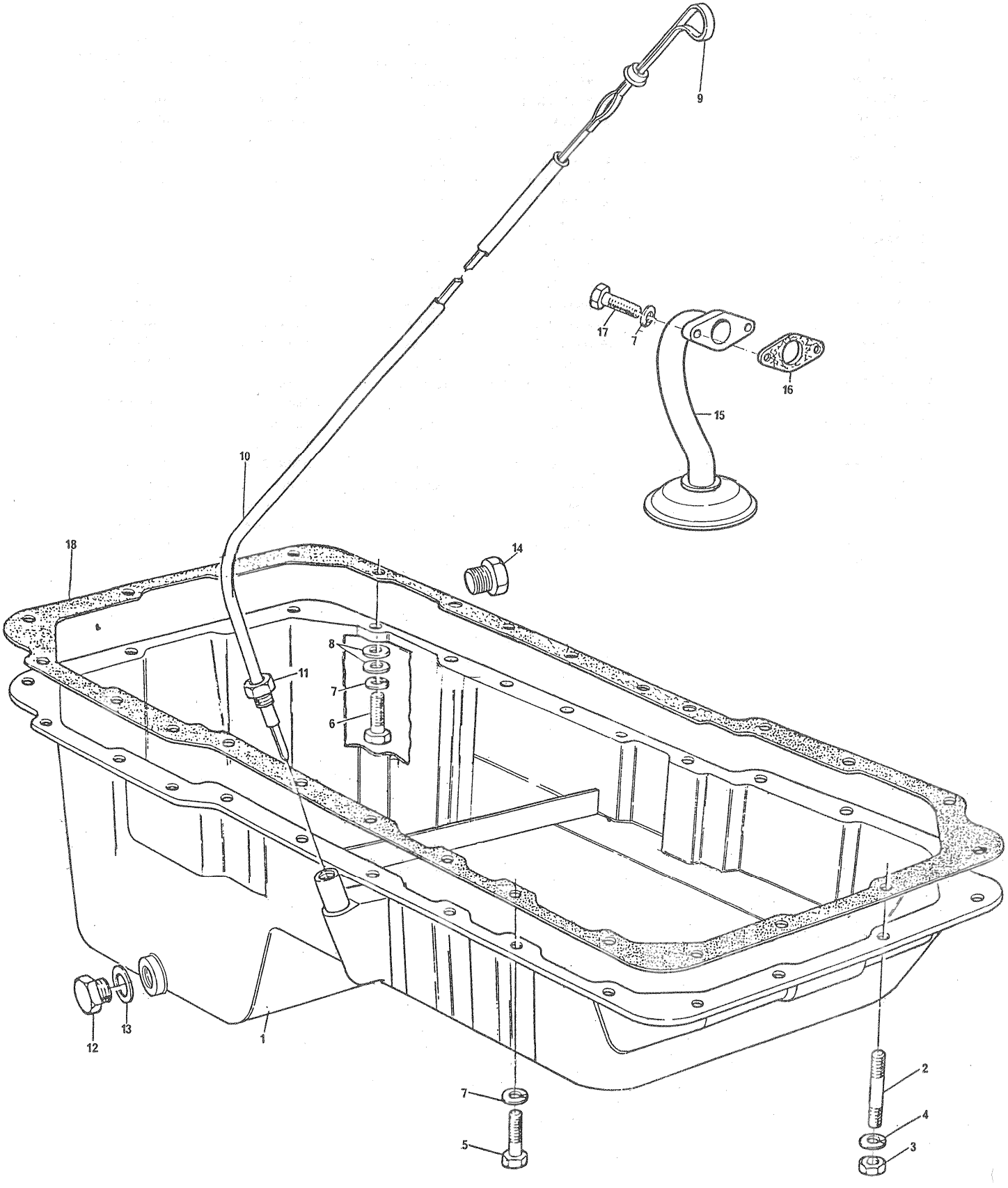

CÁRTER DE óLEO LUBRIFICANTE
LUBRICATING OIL SUMP
CÁRTER DE ACEITE LUBRICANTE
CARTER À HUILE LUBRIFIANTE

GRUPO
GROUP 31/74
GRUPO
GROUPE

1	41424626	1	CÁRTER	SUMP	CÁRTER	CARTER
2	0826214	4	PRISIONEIRO	STUD	ESPÁRRAGO	GOUJON
3	0576002	4	PORCA	NUT	TUERCA	ÉCROU
4	0920053	4	ARRUELA	WASHER	ARANDELA	RONDELLE
5	0746254	21	PARAFUSO	BOLT	TORNILLO	VIS
6	0746255	1	PARAFUSO	BOLT	TORNILLO	VIS
7	0920053	24	ARRUELA	WASHER	ARANDELA	RONDELLE
8	0920003	1	ARRUELA	WASHER	ARANDELA	RONDELLE
9	31788327	1	VARETA MEDIDORA	DIPSTICK	VARILLA	JAUGE
10	35772614	1	TUBO	TUBE	TUBO	TUBE
11	33533103	1	PORCA	NUT	TUERCA	ÉCROU
12	2487004	2	BUJÃO	PLUG	TAPÓN	BOUCHON
13	70920008	2	ARRUELA	WASHER	ARANDELA	RONDELLE
14	70650054	1	BUJÃO	PLUG	TAPÓN	BOUCHON
15	35712162	1	TUBO DE SUCÇÃO	PIPE	CAÑO	TUYAUTERIE
16	36832118	1	JUNTA	JOINT	JUNTA	JOINT
17	0096236	2	PARAFUSO	BOLT	TORNILLO	VIS
18	36816707	1	JUNTA	JOINT	JUNTA	JOINT

CÁRTER DE óLEO LUBRIFICANTE
LUBRICATING OIL SUMP
CÁRTER DE ACEITE LUBRICANTE
CARTER À HUILE LUBRIFIANTE

GRUPO
GROUP 31/107
GRUPO
GROUPE

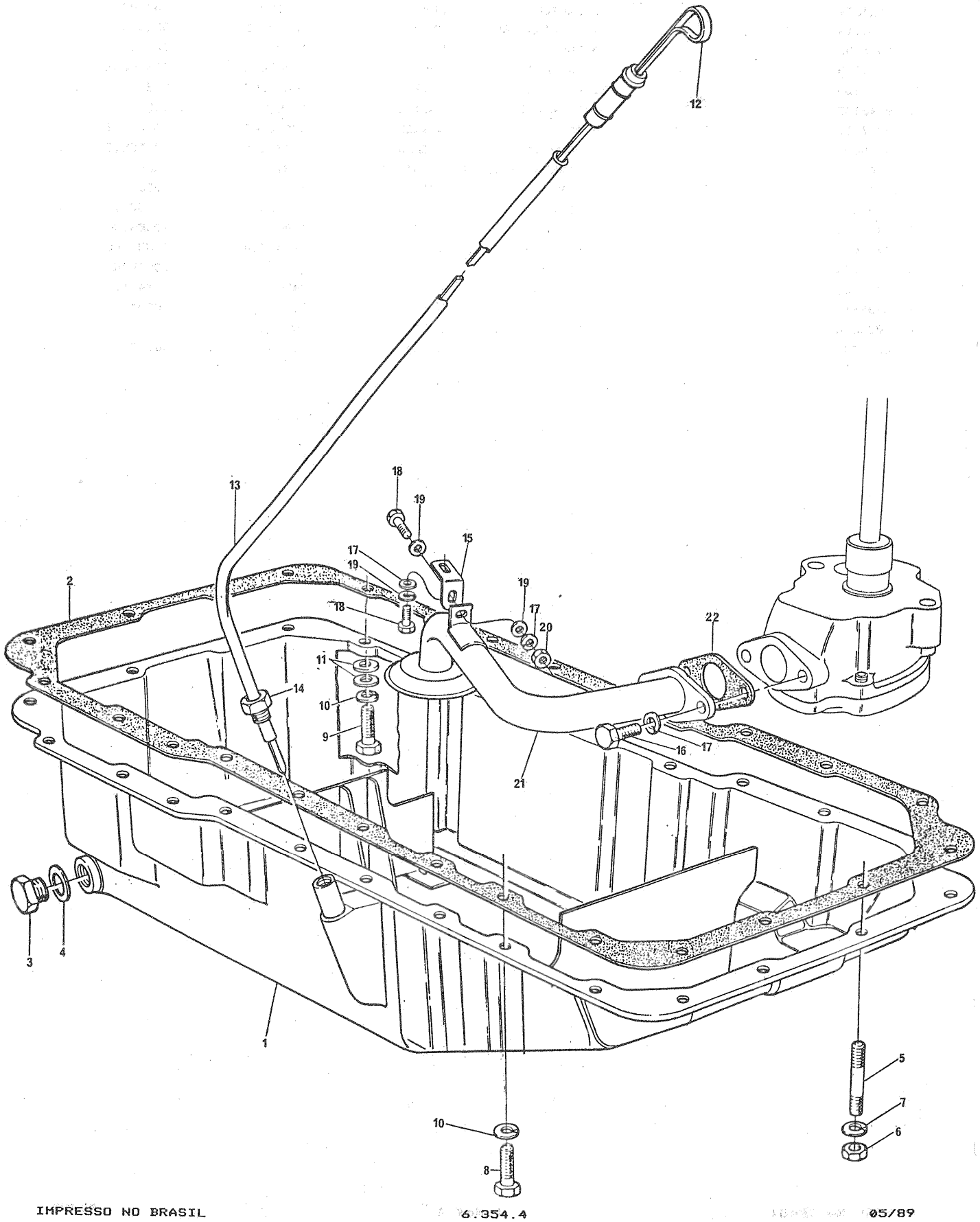

CÁRTER DE ÓLEO LUBRIFICANTE LUBRICATING OIL SUMP CÁRTER DE ACEITE LUBRICANTE CARTER À HUILE LUBRIFIANTE	GRUPO GROUP 31/107 GRUPO GROUPE

1	70830104	1	CÁRTER	SUMP	CÁRTER	CARTER
2	70490177	1	JUNTA	JOINT	JUNTA	JOINT
3	2487004	1	BUJÃO	PLUG	TAPÓN	BOUCHON
4	70920008	1	ARRUELA	WASHER	ARANDELA	RONDELLE
5	0826214	4	PRISIONEIRO	STUD	ESPÁRRAGO	GOUJON
6	0576002	4	PORCA	NUT	TUERCA	ÉCROU
7	0920053	4	ARRUELA	WASHER	ARANDELA	RONDELLE
8	0746255	21	PARAFUSO	BOLT	TORNILLO	VIS
9	0746211	1	PARAFUSO	BOLT	TORNILLO	VIS
10	0920053	22	ARRUELA	WASHER	ARANDELA	RONDELLE
11	0920003	2	ARRUELA	WASHER	ARANDELA	RONDELLE
12	70320031	1	VARETA MEDIDORA	DIPSTICK	VARILLA	JAUGE
13	70620700	1	TUBO	TUBE	TUBO	TUBE
14	33533103	1	PORCA	NUT	TUERCA	ÉCROU
15	36418138	1	SUPORTE	BRACKET	SOPORTE	SUPPORT
16	0746255	2	PARAFUSO	BOLT	TORNILLO	VIS
17	0920053	4	ARRUELA	WASHER	ARANDELA	RONDELLE
18	0746254	2	PARAFUSO	BOLT	TORNILLO	VIS
19	0920003	3	ARRUELA	WASHER	ARANDELA	RONDELLE
20	0576002	1	PORCA	NUT	TUERCA	ÉCROU
21	35745871	1	TUBO SUCÇÃO	PIPE	CAÑO	TUYAUTERIE
22	36832118	1	JUNTA	JOINT	JUNTA	JOINT

CÁRTER DE ÓLEO LUBRIFICANTE
LUBRICATING OIL SUMP
CÁRTER DE ACEITE LUBRICANTE
CARTER À HUILE LUBRIFIANTE

GRUPO
GROUP
GRUPO
GROUPE

31/110

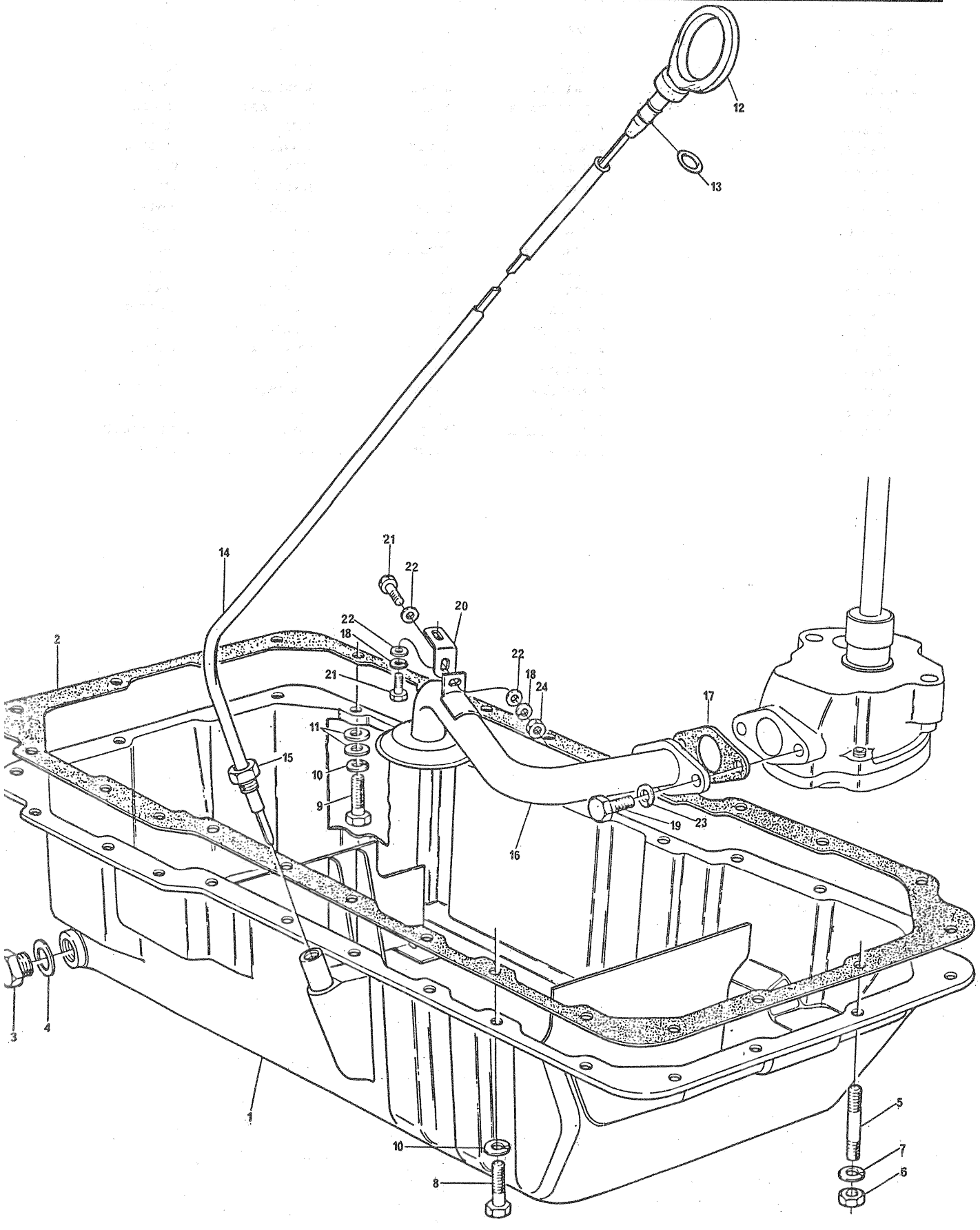

CÁRTER DE óLEO LUBRIFICANTE
LUBRICATING OIL SUMP
CÁRTER DE ACEITE LUBRICANTE
CARTER À HUILE LUBRIFIANTE

GRUPO
GROUP 31/110
GRUPO
GROUPE

1	70830093		1	CÁRTER	SUMP	CÁRTER	CARTER
2	70490177		1	JUNTA	JOINT	JUNTA	JOINT
3	2487004		1	BUJÃO DE DRENO	DRAIN PLUG	TAPÓN DRENAJE	BOUCHON VIDANGE
4	70920008		2	ARRUELA	WASHER	ARANDELA	RONDELLE
5	0826214		4	PRISIONEIRO	STUD	ESPÁRRAGO	GOUJON
6	0576002		4	PORCA	NUT	TUERCA	ÉCROU
7	0920053		4	ARRUELA	WASHER	ARANDELA	RONDELLE
8	0746255		21	PARAFUSO	BOLT	TORNILLO	VIS
9	0746211		1	PARAFUSO	BOLT	TORNILLO	VIS
10	0920053		22	ARRUELA	WASHER	ARANDELA	RONDELLE
11	0920003		2	ARRUELA	WASHER	ARANDELA	RONDELLE
12	70320042		1	VARETA MEDIDORA	DIPSTICK	VARILLA	JAUGE
13	0640126	12	2	ANEL "O"	"O" RING	ARO SELLO	JOINT TORIQUE
14	70992252		1	TUBO	TUBE	TUBO	TUBE
15	33533103	14	1	PORCA	NUT	TUERCA	ÉCROU
16	35745871		1	TUBO SUCÇÃO	PIPE	CAÑO	TUYAUTERIE
17	36832118		1	JUNTA	JOINT	JUNTA	JOINT
18	0920053		2	ARRUELA	WASHER	ARANDELA	RONDELLE
19	0746255		2	PARAFUSO	BOLT	TORNILLO	VIS
20	36418138		1	SUPORTE	BRACKET	SOPORTE	SUPPORT
21	0746254		2	PARAFUSO	BOLT	TORNILLO	VIS
22	0920003		3	ARRUELA	WASHER	ARANDELA	RONDELLE
23	0920053		1	ARRUELA	WASHER	ARANDELA	RONDELLE
24	0576002		1	PORCA	NUT	TUERCA	ÉCROU

CÁRTER DE ÓLEO LUBRIFICANTE
LUBRICATING OIL SUMP
CÁRTER DE ACEITE LUBRICANTE
CARTER À HUILE LUBRIFIANTE

GRUPO
GROUP 31/111
GRUPO
GROUPE

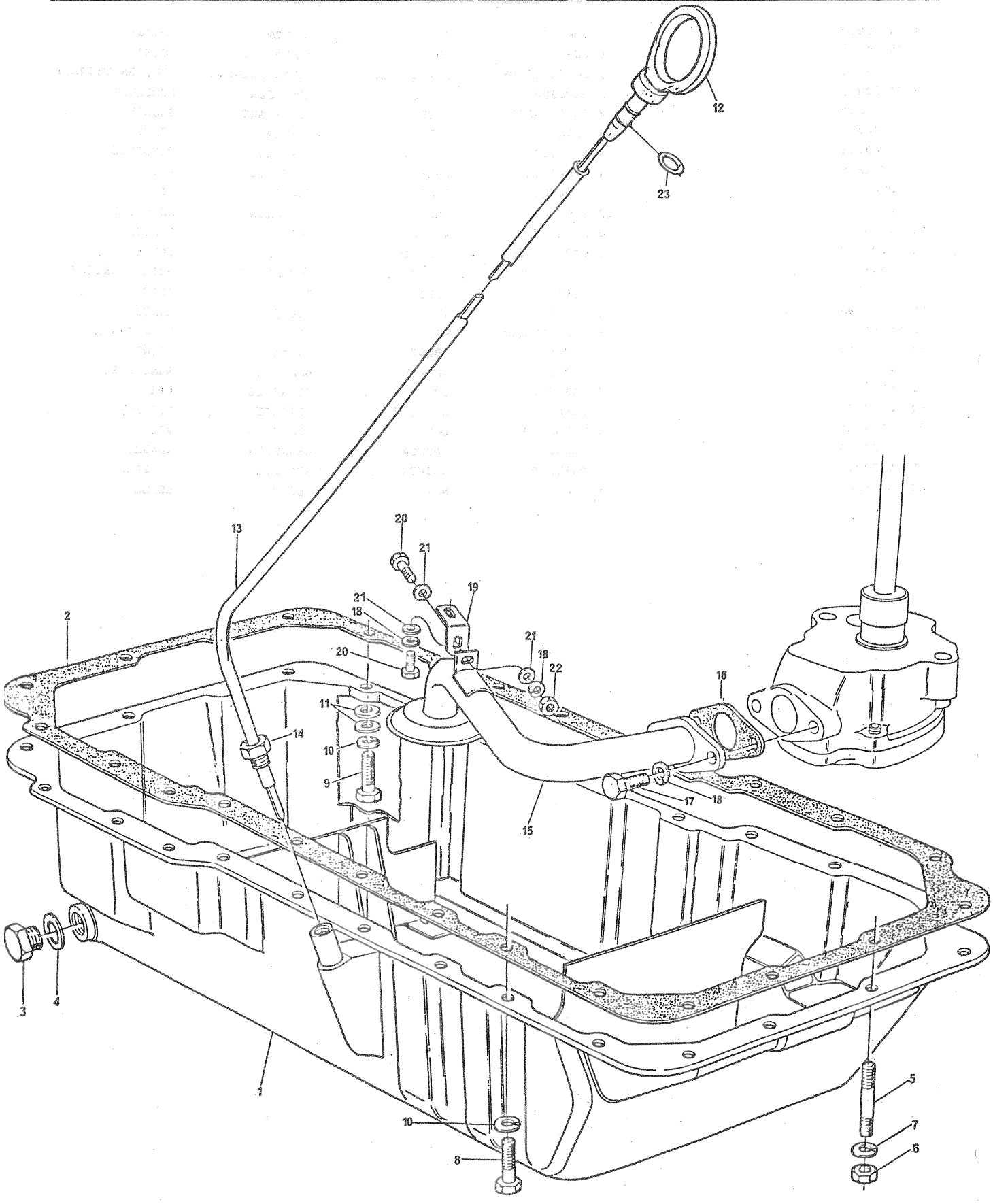

CÁRTER DE óLEO LUBRIFICANTE
LUBRICATING OIL SUMP
CÁRTER DE ACEITE LUBRICANTE
CARTER À HUILE LUBRIFIANTE

GRUPO
GROUP 31/111
GRUPO
GROUPE

1	70830093		1	CÁRTER	SUMP	CÁRTER	CARTER
2	70490177		1	JUNTA	JOINT	JUNTA	JOINT
3	2487004		2	BUJÃO DE DRENO	DRAIN PLUG	TAPóN DRENAJE	BOUCHON VIDANGE
4	70920008		2	ARRUELA	WASHER	ARANDELA	RONDELLE
5	0826214		4	PRISIONEIRO	STUD	ESPÁRRAGO	GOUJON
6	0576002		4	PORCA	NUT	TUERCA	ÉCROU
7	0920053		4	ARRUELA	WASHER	ARANDELA	RONDELLE
8	0746255		21	PARAFUSO	BOLT	TORNILLO	VIS
9	0746211		1	PARAFUSO	BOLT	TORNILLO	VIS
10	0920053		22	ARRUELA	WASHER	ARANDELA	RONDELLE
11	0920003		2	ARRUELA	WASHER	ARANDELA	RONDELLE
12	70320031		1	VARETA MEDIDORA	DIPSTICK	VARILLA	JAUGE
13	70620700		1	TUBO	TUBE	TUBO	TUBE
14	33533103	13	1	PORCA	NUT	TUERCA	ÉCROU
15	35745871		1	TUBO DE SUCÇÃO	SUCTION PIPE	CAÑO DE SUCCIóN	TUYAUTERIE
16	36832118		1	JUNTA	JOINT	JUNTA	JOINT
17	0746255		2	PARAFUSO	BOLT	TORNILLO	VIS
18	0920053		4	ARRUELA	WASHER	ARANDELA	RONDELLE
19	36418138		1	SUPORTE	BRACKET	SOPORTE	SUPPORT
20	0746254		2	PARAFUSO	BOLT	TORNILLO	VIS
21	0920003		3	ARRUELA	WASHER	ARANDELA	RONDELLE
22	0576002		1	PORCA	NUT	TUERCA	ÉCROU
23	0640126	12	2	ANEL "O"	"O" RING	ARO SELLO	JOINT TORIQUE

CÁRTER DE óLEO LUBRIFICANTE
LUBRICATING OIL SUMP
CÁRTER DE ACEITE LUBRICANTE
CARTER À HUILE LUBRIFIANTE

GRUPO
GROUP 31/117
GRUPO
GROUPE

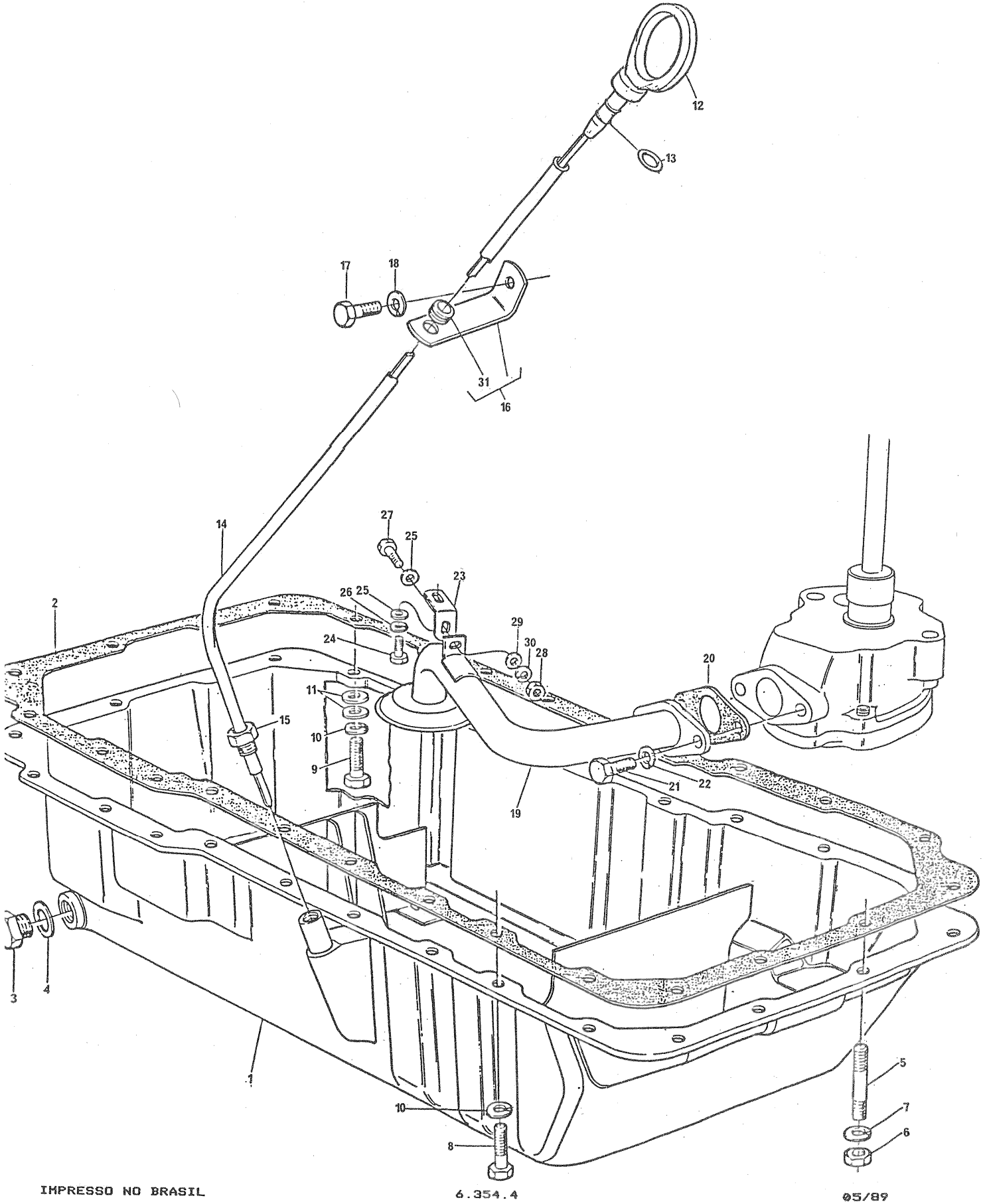

CÁRTER DE óLEO LUBRIFICANTE
LUBRICATING OIL SUMP
CÁRTER DE ACEITE LUBRICANTE
CARTER À HUILE LUBRIFIANTE

GRUPO
GROUP 31/117
GRUPO
GROUPE

1	70830093		1	CÁRTER	SUMP	CÁRTER	CARTER
2	70490177		1	JUNTA	JOINT	JUNTA	JOINT
3	2487004		1	BUJÃO	PLUG	TAPóN	BOUCHON
4	70920008		1	ARRUELA	WASHER	ARANDELA	RONDELLE
5	0826214		4	PRISIONEIRO	STUD	ESPÁRRAGO	GOUJON
6	0576002		4	PORCA	NUT	TUERCA	ÉCROU
7	0920053		4	ARRUELA	WASHER	ARANDELA	RONDELLE
8	0746255		21	PARAFUSO	BOLT	TORNILLO	VIS
9	0746211		1	PARAFUSO	BOLT	TORNILLO	VIS
10	0920053		22	ARRUELA	WASHER	ARANDELA	RONDELLE
11	0920003		2	ARRUELA	WASHER	ARANDELA	RONDELLE
12	70320044		1	VARETA MEDIDORA	DIPSTICK	VARILLA	JAUGE
13	0640126	12	2	ANEL "O"	"O" RING	ARO SELLO	JOINT TORIQUE
14	70992013		1	TUBO	TUBE	TUBO	TUBE
15	33533103	14	1	PORCA	NUT	TUERCA	ÉCROU
16	41474236		1	SUPORTE	BRACKET	SOPORTE	SUPPORT
17	0746253		1	PARAFUSO	BOLT	TORNILLO	VIS
18	0920053		1	ARRUELA	WASHER	ARANDELA	RONDELLE
19	35745878		1	TUBO SUCÇÃO	PIPE	CAÑO	TUYAUTERIE
20	36833139		1	JUNTA	JOINT	JUNTA	JOINT
21	0746255		2	PARAFUSO	BOLT	TORNILLO	VIS
22	0920053		2	ARRUELA	WASHER	ARANDELA	RONDELLE
23	36418138		1	SUPORTE	BRACKET	SOPORTE	SUPPORT
24	0746254		1	PARAFUSO	BOLT	TORNILLO	VIS
25	0920003		1	ARRUELA	WASHER	ARANDELA	RONDELLE
26	0920053		1	ARRUELA	WASHER	ARANDELA	RONDELLE
27	0746254		1	PARAFUSO	BOLT	TORNILLO	VIS
28	0576002		1	PORCA	NUT	TUERCA	ÉCROU
29	0920003		2	ARRUELA	WASHER	ARANDELA	RONDELLE
30	0920053		1	ARRUELA	WASHER	ARANDELA	RONDELLE
31	70920042	16	1	ARRUELA	WASHER	ARANDELA	RONDELLE

CÁRTER DE ÓLEO LUBRIFICANTE
LUBRICATING OIL SUMP
CÁRTER DE ACEITE LUBRICANTE
CARTER À HUILE LUBRIFIANTE

GRUPO
GROUP 31/118
GRUPO
GROUPE

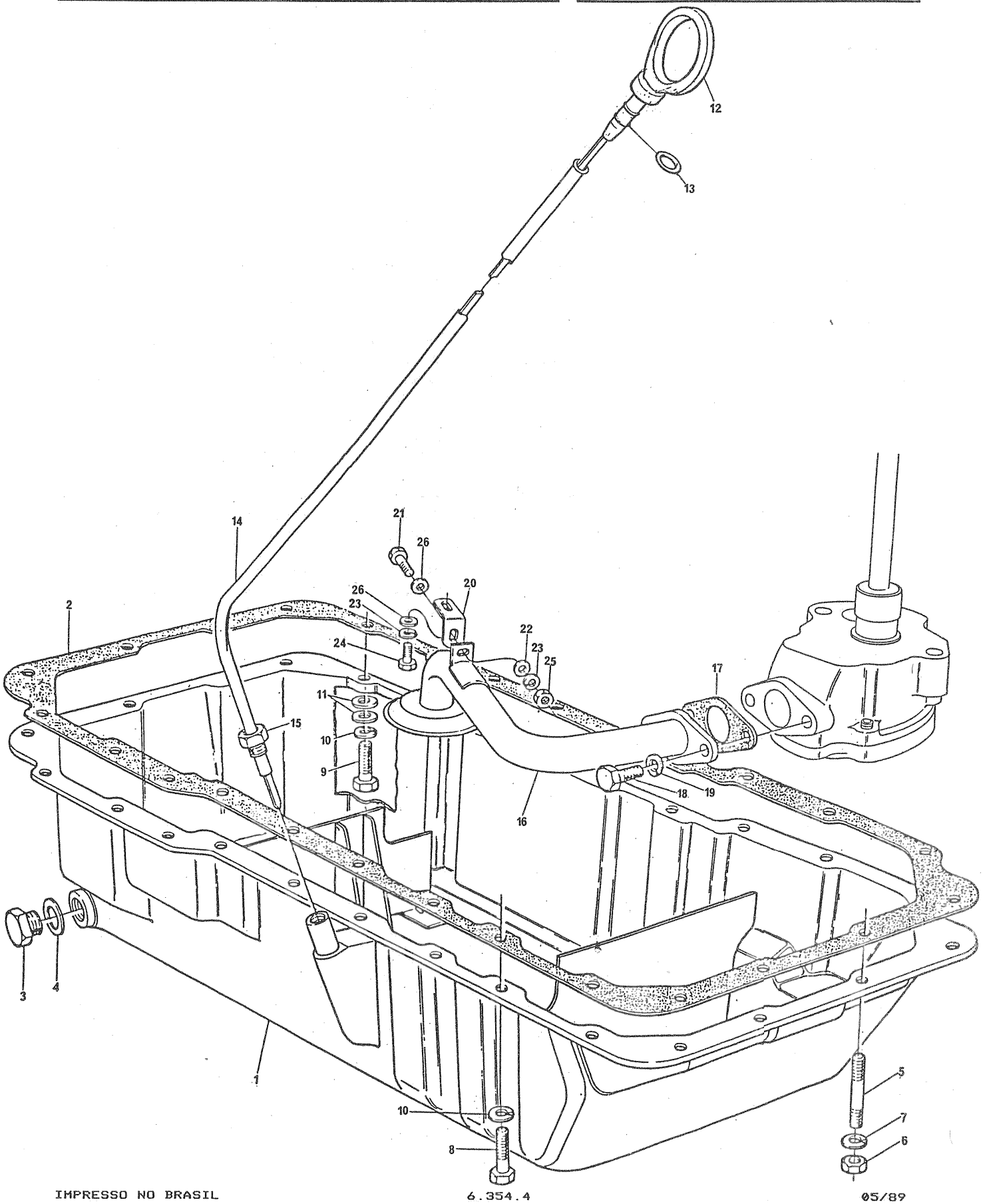

CÁRTER DE ÓLEO LUBRIFICANTE
LUBRICATING OIL SUMP
CÁRTER DE ACEITE LUBRICANTE
CARTER À HUILE LUBRIFIANTE

GRUPO
GROUP 31/118
GRUPO
GROUPE

1	70830093		1	CÁRTER	SUMP	CÁRTER	CARTER
2	70490177		1	JUNTA	JOINT	JUNTA	JOINT
3	2487004		2	BUJÃO	PLUG	TAPóN	BOUCHON
4	70920008		2	ARRUELA	WASHER	ARANDELA	RONDELLE
5	0826214		4	PRISIONEIRO	STUD	ESPÁRRAGO	GOUJON
6	0576002		4	PORCA	NUT	TUERCA	ÉCROU
7	0920053		4	ARRUELA	WASHER	ARANDELA	RONDELLE
8	0746255		21	PARAFUSO	BOLT	TORNILLO	VIS
9	0746211		1	PARAFUSO	BOLT	TORNILLO	VIS
10	0920053		22	ARRUELA	WASHER	ARANDELA	RONDELLE
11	0920003		2	ARRUELA	WASHER	ARANDELA	RONDELLE
12	70320031		1	VARETA MEDIDORA	DIPSTICK	VARILLA	JAUGE
13	0640126	12	2	ANEL "O"	"O" RING	ARO SELLO	JOINT TORIQUE
14	70620700		1	TUBO	TUBE	TUBO	TUBE
15	33533103		1	PORCA	NUT	TUERCA	ÉCROU
16	35745871		1	TUBO SUCÇÃO	PIPE	CAÑO	TUYAUTERIE
17	36832118		1	JUNTA	JOINT	JUNTA	JOINT
18	0746255		2	PARAFUSO	BOLT	TORNILLO	VIS
19	0920053		2	ARRUELA	WASHER	ARANDELA	RONDELLE
20	36418138		1	SUPORTE	BRACKET	SOPORTE	SUPPORT
21	0746254		1	PARAFUSO	BOLT	TORNILLO	VIS
22	0920003		1	ARRUELA	WASHER	ARANDELA	RONDELLE
23	0920053		2	ARRUELA	WASHER	ARANDELA	RONDELLE
24	0746254		1	PARAFUSO	BOLT	TORNILLO	VIS
25	0576002		1	PORCA	NUT	TUERCA	ÉCROU
26	0920003		2	ARRUELA	WASHER	ARANDELA	RONDELLE

CÁRTER DE óLEO LUBRIFICANTE
LUBRICATING OIL FILTER
CÁRTER DE ACEITE LUBRICANTE
CARTER Á HUILE LUBRIFIANTE

GRUPO
GROUP
GRUPO
GROUPE
31/122

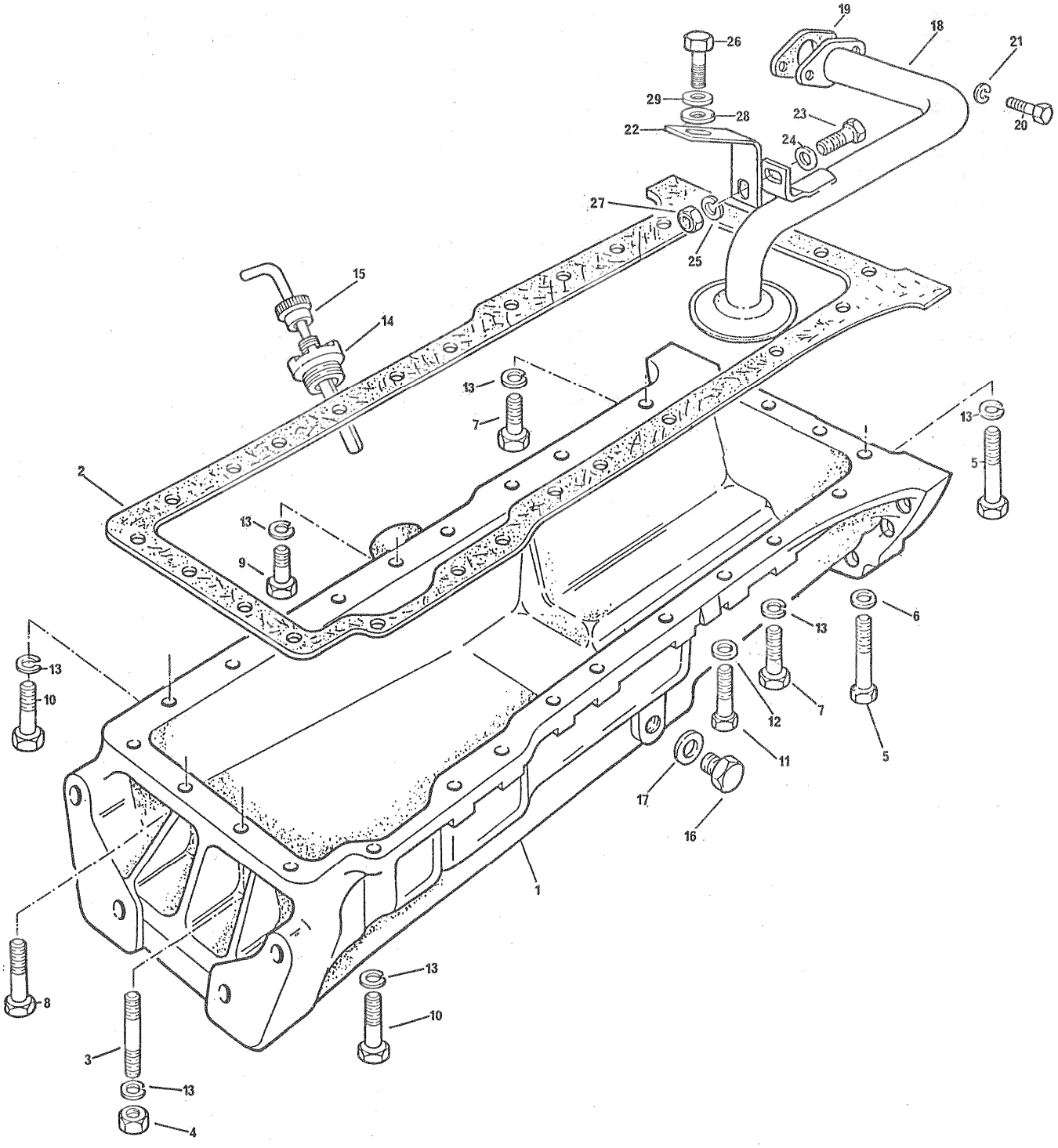

CÁRTER DE ÓLEO LUBRIFICANTE
LUBRICATING OIL SUMP
CÁRTER DE ACEITE LUBRICANTE
CARTER À HUILE LUBRIFIANTE

GRUPO
GROUP 31/122
GRUPO
GROUPE

1	37171163	1	CÁRTER	SUMP	CÁRTER	CARTER
2	36816707	2	JUNTA	JOINT	JUNTA	JOINT
3	0826251	2	PRISIONEIRO	STUD	ESPÁRRAGO	GOUJON
4	0576002	2	PORCA	NUT	TUERCA	ÉCROU
5	32146306	4	PARAFUSO	BOLT	TORNILLO	VIS
6	0920003	2	ARRUELA	WASHER	ARANDELA	RONDELLE
7	0746261	13	PARAFUSO	BOLT	TORNILLO	VIS
8	0096231	2	PARAFUSO	BOLT	TORNILLO	VIS
9	0096238	2	PARAFUSO	BOLT	TORNILLO	VIS
10	0096242	2	PARAFUSO	BOLT	TORNILLO	VIS
11	0096234	1	PARAFUSO	BOLT	TORNILLO	VIS
12	0920003	2	ARRUELA	WASHER	ARANDELA	RONDELLE
13	0920053	24	ARRUELA	WASHER	ARANDELA	RONDELLE
14	31782516	1	VARETA MEDIDORA	DIPSTICK	VARILLA	JAUGE
15	41326927	1	TAMPA	COVER	TAPA	COUVERCLE
16	2487004	1	BUJÃO	PLUG	TAPÓN	BOUCHON
17	70920008	1	ARRUELA	WASHER	ARANDELA	RONDELLE
18	35745879	1	TUBO DE SUCÇÃO	PIPE	CAÑO	TUYAUTERIE
19	36833139	1	JUNTA	JOINT	JUNTA	JOINT
20	0746255	2	PARAFUSO	BOLT	TORNILLO	VIS
21	0920053	2	ARRUELA	WASHER	ARANDELA	RONDELLE
22	36418138	1	SUPORTE	BRACKET	SOPORTE	SUPPORT
23	0746254	1	PARAFUSO	BOLT	TORNILLO	VIS
24	0920003	1	ARRUELA	WASHER	ARANDELA	RONDELLE
25	0920053	1	ARRUELA	WASHER	ARANDELA	RONDELLE
26	0746254	1	PARAFUSO	BOLT	TORNILLO	VIS
27	0576002	1	PORCA	NUT	TUERCA	ÉCROU
28	0920003	2	ARRUELA	WASHER	ARANDELA	RONDELLE
29	0920053	1	ARRUELA	WASHER	ARANDELA	RONDELLE

CÁRTER DE ÓLEO LUBRIFICANTE
LUBRICATING OIL SUMP
CáRTER DE ACEITE LUBRICANTE
CARTER À HUILE LUBRIFIANTE

GRUPO
GROUP
GRUPO
GROUPE

31/126

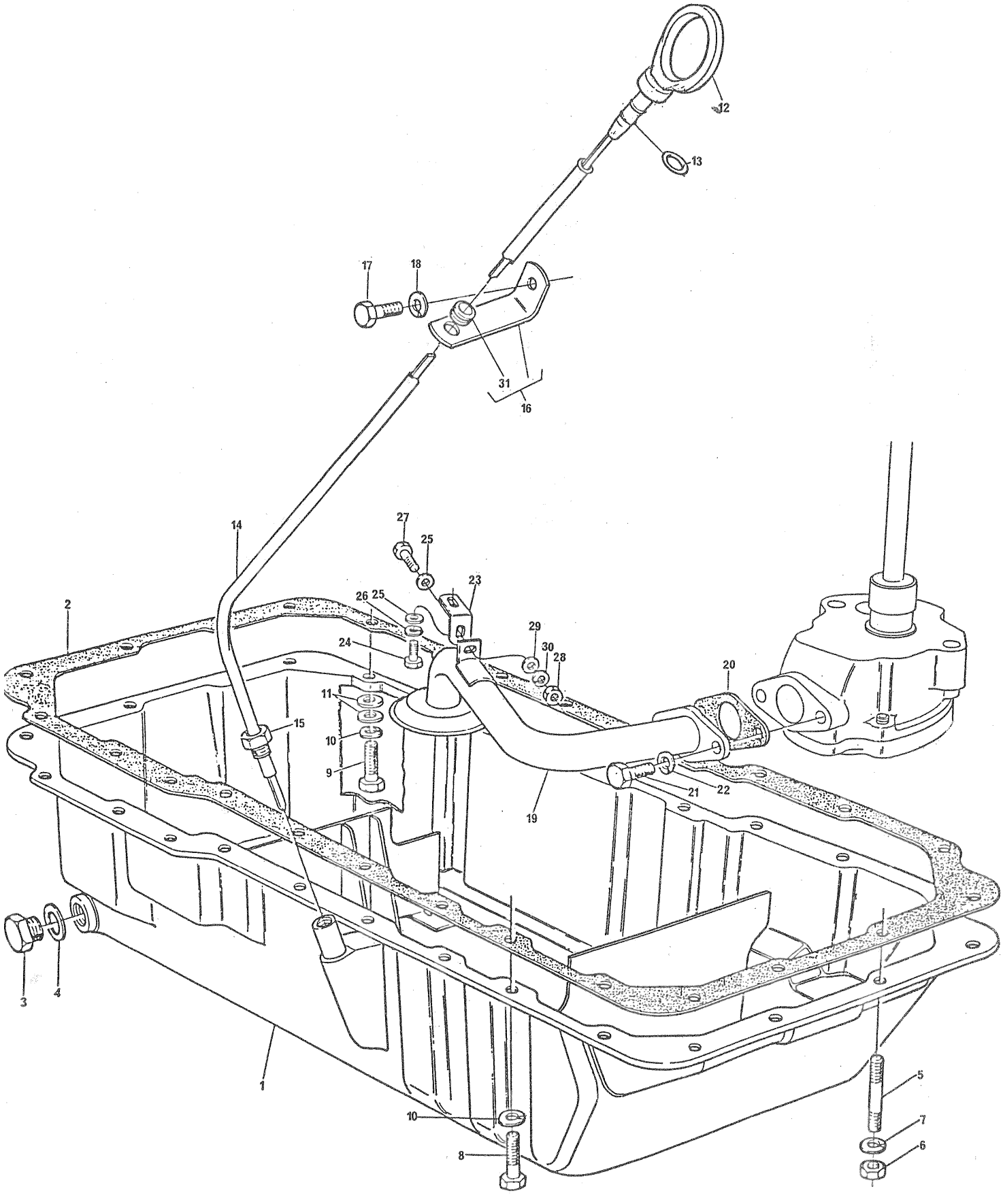

CÁRTER DE ÓLEO LUBRIFICANTE LUBRICATING OIL SUMP CÁRTER DE ACEITE LUBRICANTE CARTER À HUILE LUBRIFIANTE	GRUPO GROUP 31/126 GRUPO GROUPE

1	70830113		1	CÁRTER	SUMP	CÁRTER	CARTER
2	70490177		1	JUNTA	JOINT	JUNTA	JOINT
3	2487004		1	BUJÃO	PLUG	TAPÓN	BOUCHON
4	70920008		1	ARRUELA	WASHER	ARANDELA	RONDELLE
5	0826214		4	PRISIONEIRO	STUD	ESPÁRRAGO	GOUJON
6	0576002		4	PORCA	NUT	TUERCA	ÉCROU
7	0920053		4	ARRUELA	WASHER	ARANDELA	RONDELLE
8	0746255		21	PARAFUSO	BOLT	TORNILLO	VIS
9	0746211		1	PARAFUSO	BOLT	TORNILLO	VIS
10	0920053		22	ARRUELA	WASHER	ARANDELA	RONDELLE
11	0920003		2	ARRUELA	WASHER	ARANDELA	RONDELLE
12	70320044		1	VARETA MEDIDORA	DIPSTICK	VARILLA	JAUGE
13	0640126	12	2	ANEL "O"	"O" RING	ARO SELLO	JOINT TORIQUE
14	70992013		1	TUBO	TUBE	TUBO	TUBE
15	33533103	14	1	PORCA	NUT	TUERCA	ÉCROU
16	41474236		1	SUPORTE	BRACKET	SOPORTE	SUPPORT
17	0746253		1	PARAFUSO	BOLT	TORNILLO	VIS
18	0920053		1	ARRUELA	WASHER	ARANDELA	RONDELLE
19	35745871		1	TUBO SUCÇÃO	PIPE	CAÑO	TUYAUTERIE
20	70490147		1	JUNTA	JOINT	JUNTA	JOINT
21	0746255		2	PARAFUSO	BOLT	TORNILLO	VIS
22	0920053		2	ARRUELA	WASHER	ARANDELA	RONDELLE
23	36418138		1	SUPORTE	BRACKET	SOPORTE	SUPPORT
24	0746254		1	PARAFUSO	BOLT	TORNILLO	VIS
25	0920003		1	ARRUELA	WASHER	ARANDELA	RONDELLE
26	0920053		1	ARRUELA	WASHER	ARANDELA	RONDELLE
27	0746254		1	PARAFUSO	BOLT	TORNILLO	VIS
28	0576002		1	PORCA	NUT	TUERCA	ÉCROU
29	0920003		2	ARRUELA	WASHER	ARANDELA	RONDELLE
30	0920053		1	ARRUELA	WASHER	ARANDELA	RONDELLE
31	70920042	16	1	ARRUELA	WASHER	ARANDELA	RONDELLE

CÁRTER DE óLEO LUBRIFICANTE
LUBRICATING OIL SUMP
CÁRTER DE ACEITE LUBRICANTE
CARTER À HUILE LUBRIFIANTE

GRUPO
GROUP
GRUPO 31/128
GROUPE

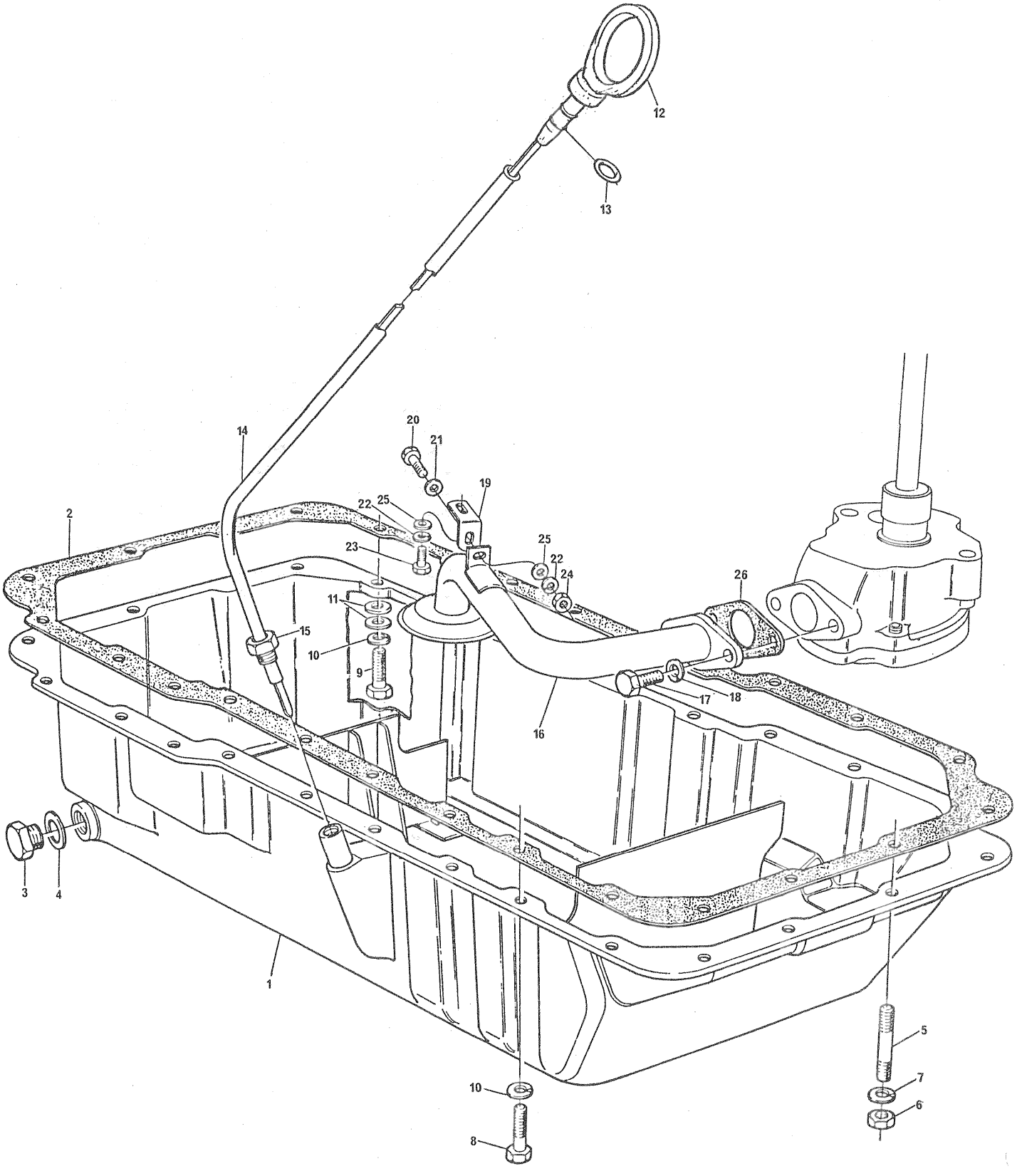

CÁRTER DE óLEO LUBRIFICANTE
LUBRICATING OIL SUMP
CÁRTER DE ACEITE LUBRICANTE
CARTER À HUILE LUBRIFIANTE

GRUPO
GROUP 31/128
GRUPO
GROUPE

1	70830093		1	CÁRTER	SUMP	CÁRTER	CARTER
2	70490177		1	JUNTA	JOINT	JUNTA	JOINT
3	2487004		2	BUJÃO	PLUG	TAPóN	BOUCHON
4	70920008		2	ARRUELA	WASHER	ARANDELA	RONDELLE
5	0826214		4	PRISIONEIRO	STUD	ESPÁRRAGO	GOUJON
6	0576002		4	PORCA	NUT	TUERCA	ÉCROU
7	0920053		4	ARRUELA	WASHER	ARANDELA	RONDELLE
8	0746255		21	PARAFUSO	BOLT	TORNILLO	VIS
9	0746211		1	PARAFUSO	BOLT	TORNILLO	VIS
10	0920053		22	ARRUELA	WASHER	ARANDELA	RONDELLE
11	0920003		2	ARRUELA	WASHER	ARANDELA	RONDELLE
12	70320042		1	VARETA MEDIDORA	DIPSTICK	VARILLA	JAUGE
13	0640126	12	2	ANEL "O"	"O" RING	ARO SELLO	JOINT TORIQUE
14	70992252		1	TUBO	TUBE	TUBO	TUBE
15	33533103	14	1	PORCA	NUT	TUERCA	ÉCROU
16	35745871		1	TUBO SUCÇÃO	PIPE	CAÑO	TUYAUTERIE
17	0746255		2	PARAFUSO	BOLT	TORNILLO	VIS
18	0920053		2	ARRUELA	WASHER	ARANDELA	RONDELLE
19	36418138		1	SUPORTE	BRACKET	SOPORTE	SUPPORT
20	0746254		1	PARAFUSO	BOLT	TORNILLO	VIS
21	0920003		1	ARRUELA	WASHER	ARANDELA	RONDELLE
22	0920053		2	ARRUELA	WASHER	ARANDELA	RONDELLE
23	0746254		1	PARAFUSO	BOLT	TORNILLO	VIS
24	0576002		1	PORCA	NUT	TUERCA	ÉCROU
25	0920003		2	ARRUELA	WASHER	ARANDELA	RONDELLE
26	36832118		1	JUNTA	JOINT	JUNTA	JOINT

CÁRTER DE óLEO LUBRIFICANTE
LUBRICATING OIL SUMP
CÁRTER DE ACEITE LUBRICANTE
CARTER À HUILE LUBRIFIANTE

GRUPO
GROUP
GRUPO
GROUPE
31/130

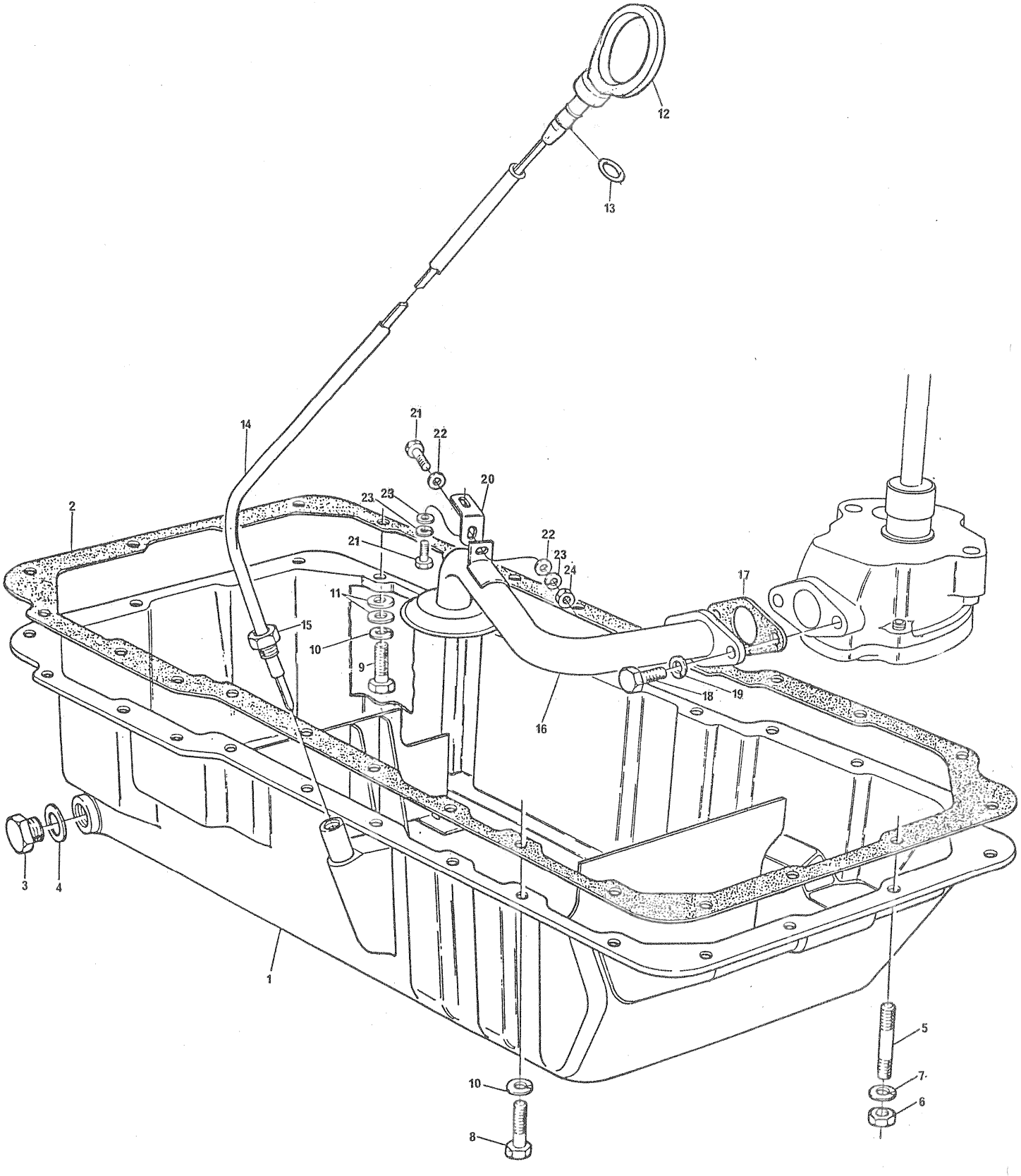

CÁRTER DE óLEO LUBRIFICANTE
LUBRICATING OIL SUMP
CÁRTER DE ACEITE LUBRICANTE
CARTER À HUILE LUBRIFIANTE

GRUPO
GROUP 31/130
GRUPO
GROUPE

1	70830093		1	CÁRTER	SUMP	CÁRTER	CARTER
2	70490177		1	JUNTA	JOINT	JUNTA	JOINT
3	2487004		2	BUJÃO	PLUG	TAPÓN	BOUCHON
4	70920008		2	ARRUELA	WASHER	ARANDELA	RONDELLE
5	0826214		4	PRISIONEIRO	STUD	ESPÁRRAGO	GOUJON
6	0576002		4	PORCA	NUT	TUERCA	ÉCROU
7	0920053		4	ARRUELA	WASHER	ARANDELA	RONDELLE
8	0746255		21	PARAFUSO	BOLT	TORNILLO	VIS
9	0746211		1	PARAFUSO	BOLT	TORNILLO	VIS
10	0920053		22	ARRUELA	WASHER	ARANDELA	RONDELLE
11	0920003		2	ARRUELA	WASHER	ARANDELA	RONDELLE
12	70320042		1	VARETA MEDIDORA	DIPSTICK	VARILLA	JAUGE
13	0640126	12	2	ANEL "O"	"O" RING	ARO SELLO	JOINT TORIQUE
14	70992252		1	TUBO	TUBE	TUBO	TUBE
15	33533103	14	1	PORCA	NUT	TUERCA	ÉCROU
16	35745878		1	TUBO DE SUCÇÃO	PIPE	CAÑO	TUYAUTERIE
17	36833139		1	JUNTA	JOINT	JUNTA	JOINT
18	0746255		2	PARAFUSO	BOLT	TORNILLO	VIS
19	0920053		2	ARRUELA	WASHER	ARANDELA	RONDELLE
20	36418138		1	SUPORTE	BRACKET	SOPORTE	SUPPORT
21	0746254		2	PARAFUSO	BOLT	TORNILLO	VIS
22	0920003		3	ARRUELA	WASHER	ARANDELA	RONDELLE
23	0920053		2	ARRUELA	WASHER	ARANDELA	RONDELLE
24	0576002		1	PORCA	NUT	TUERCA	ÉCROU

CÁRTER DE óLEO LUBRIFICANTE
LUBRICATING OIL SUMP
CÁRTER DE ACEITE LUBRICANTE
CARTER À HUILE LUBRIFIANTE

GRUPO
GROUP 31/134
GRUPO
GROUPE

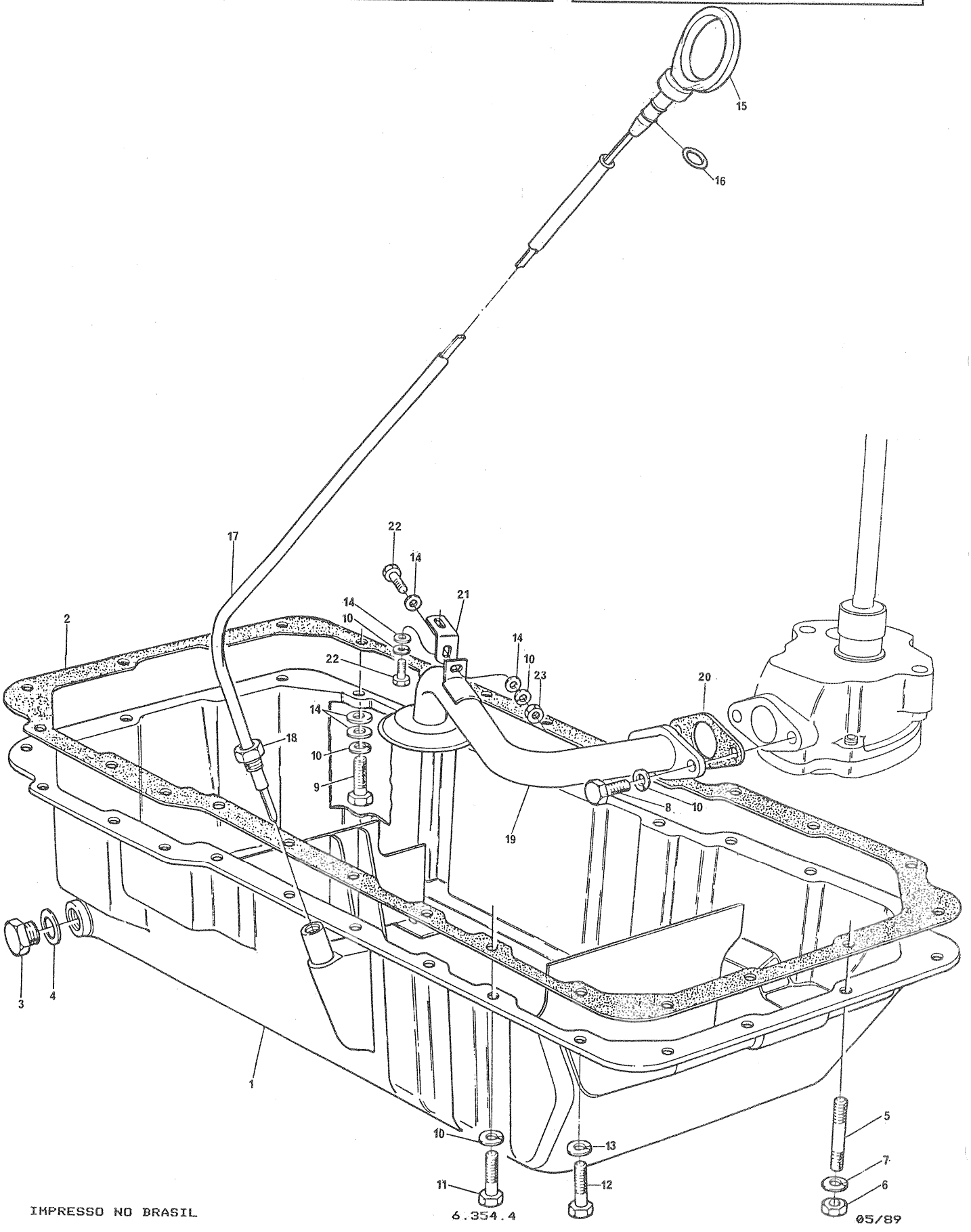

CÁRTER DE óLEO LUBRIFICANTE
LUBRICATING OIL SUMP
CÁRTER DE ACEITE LUBRICANTE
CARTER À HUILE LUBRIFIANTE

GRUPO
GROUP 31/134
GRUPO
GROUPE

1	70830113		1	CÁRTER	SUMP	CÁRTER	CARTER
2	70490177		1	JUNTA	JOINT	JUNTA	JOINT
3	2487004		2	BUJÃO	PLUG	TAPóN	BOUCHON
4	70920008		2	ARRUELA	WASHER	ARANDELA	RONDELLE
5	0826214		4	PRISIONEIRO	STUD	ESPÁRRAGO	GOUJON
6	0576002		4	PORCA	NUT	TUERCA	éCROU
7	0920053		4	ARRUELA	WASHER	ARANDELA	RONDELLE
8	0746255		23	PARAFUSO	BOLT	TORNILLO	VIS
9	0746211		1	PARAFUSO	BOLT	TORNILLO	VIS
10	0920053		12	ARRUELA	WASHER	ARANDELA	RONDELLE
11	0746255		21	PARAFUSO	BOLT	TORNILLO	VIS
12	0746211		1	PARAFUSO	BOLT	TORNILLO	VIS
13	0920053		22	ARRUELA	WASHER	ARANDELA	RONDELLE
14	0920003		5	ARRUELA	WASHER	ARANDELA	RONDELLE
15	70320042		1	VARETA MEDIDORA	DIPSTICK	VARILLA	JAUGE
16	0640126	15	2	ANEL "O"	"O" RING	ARO SELLO	JOINT TORIQUE
17	70620700		1	TUBO	PIPE	CAÑO	TUYAUTERIE
18	33533103		1	PORCA	NUT	TUERCA	éCROU
19	35745871		1	TUBO DE SUCÇÃO	PIPE	CAÑO	TUYAUTERIE
20	36832118		1	JUNTA	JOINT	JUNTA	JOINT
21	36418138		1	SUPORTE	BRACKET	SOPORTE	SUPPORT
22	0746254		2	PARAFUSO	BOLT	TORNILLO	VIS
23	0576002		1	PORCA	NUT	TUERCA	éCROU

POLIA DA ÁRVORE DE MANIVELAS
CRANKSHAFT PULLEY
POLEA DEL CIGÜEÑAL
POULIE DU VILEBREQUIN

GRUPO
GROUP 32/50
GRUPO
GROUPE

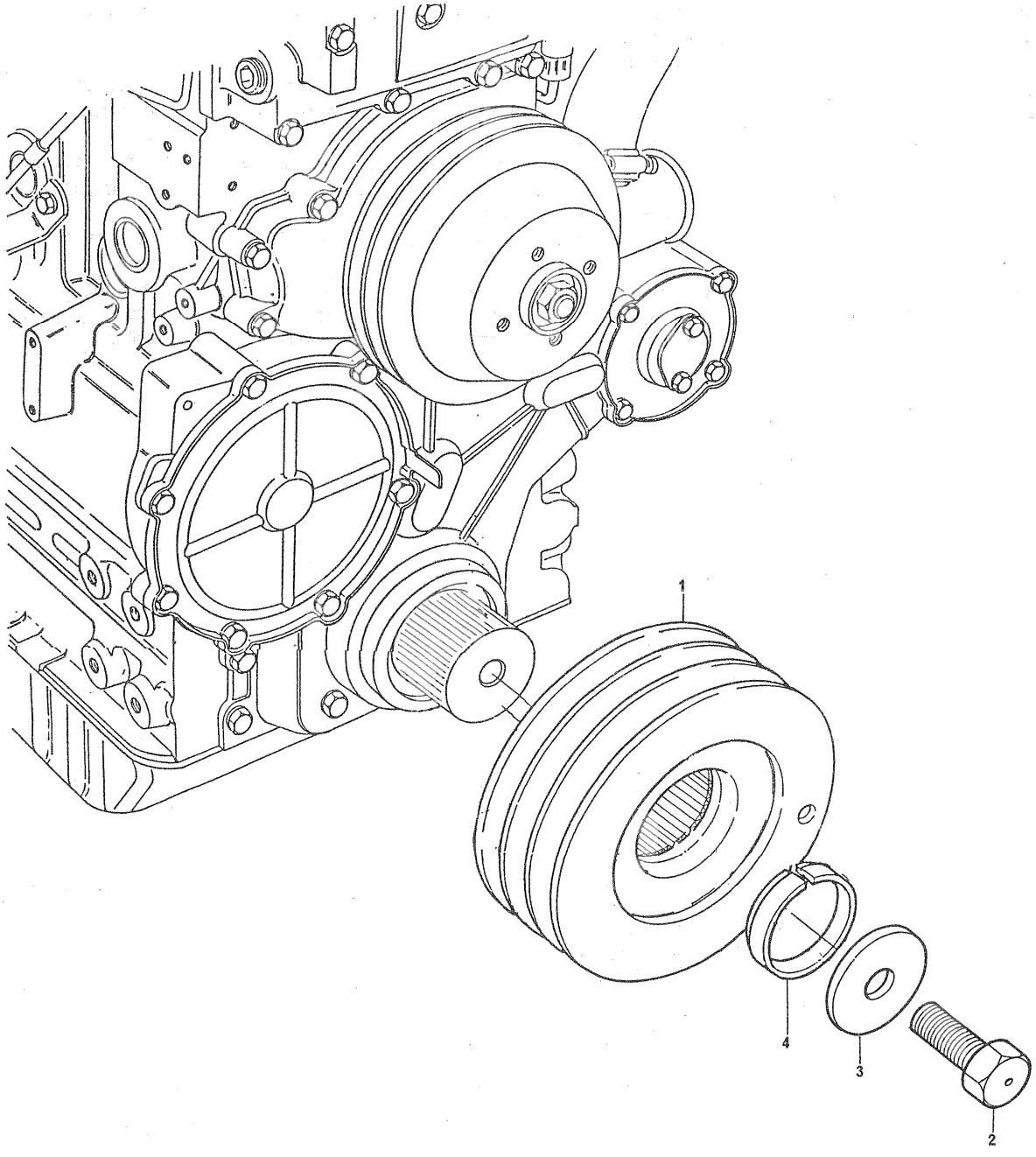

POLIA DA ÁRVORE DE MANIVELAS
CRANKSHAFT PULLEY
POLEA DEL CIGUEÑAL
POULIE DU VILEBREQUIN

GRUPO
GROUP 32/50
GRUPO
GROUPE

1	2635709	1 POLIA.....	PULLEY.....	POLEA.....	POULIE.....
2	32162319	1 PARAFUSO.....	BOLT.....	TORNILLO.....	VIS.....
3	33125124	1 ARRUELA.....	WASHER.....	ARANDELA.....	RONDELLE.....
4	33171116	1 ARRUELA.....	WASHER.....	ARANDELA.....	RONDELLE.....

POLIA DA ÁRVORE DE MANIVELAS
CRANKSHAFT PULLEY
POLEA DEL CIGUEÑAL
POULIE DU VILEBREQUIN

GRUPO
GROUP 32/56
GRUPO
GROUPE

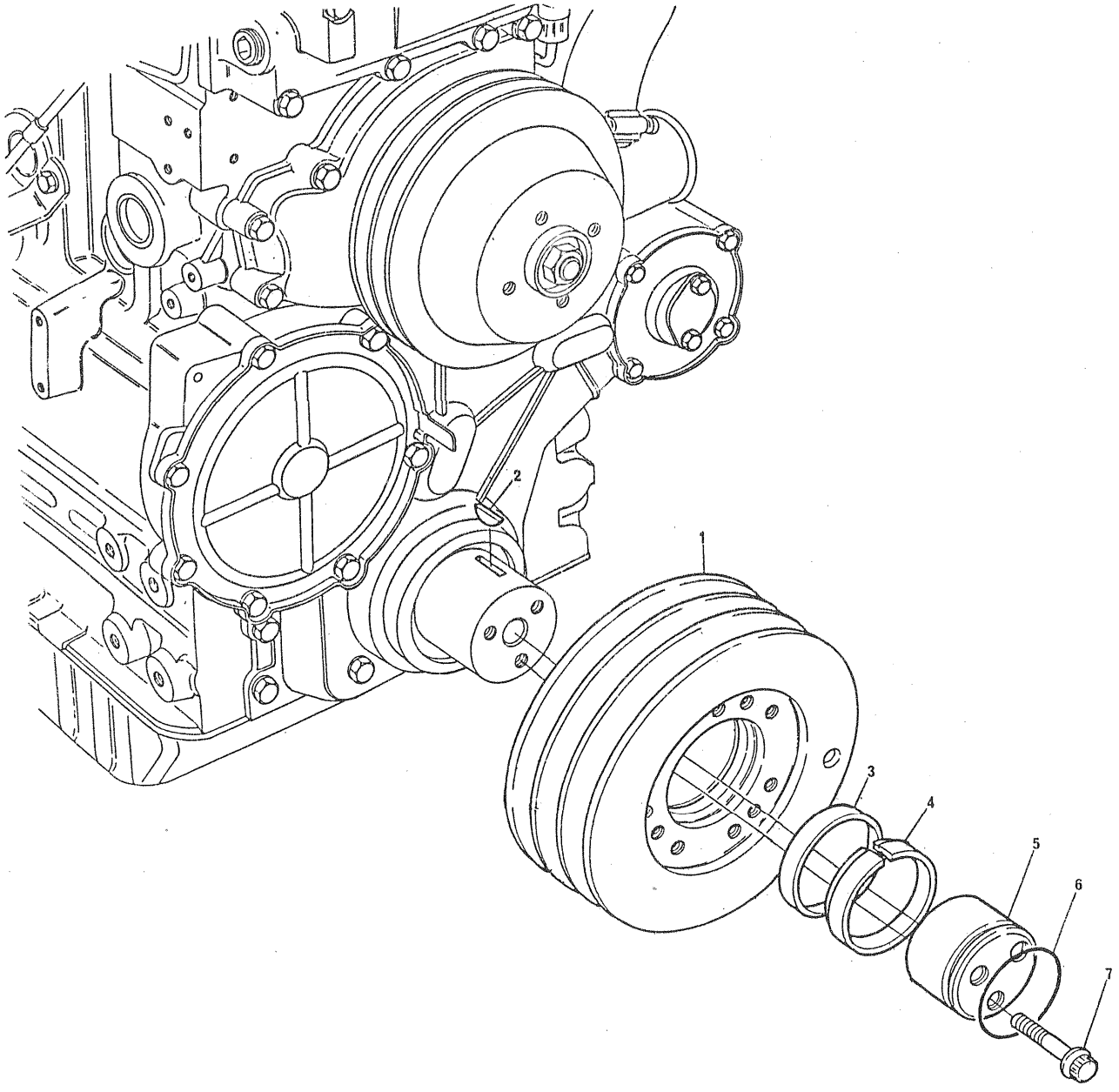

POLIA DA ÁRVORE DE MANIVELAS
CRANKSHAFT PULLEY
POLEA DEL CIGUEÑAL
POULIE DU VILEBREQUIN

GRUPO
GROUP 32/56
GRUPO
GROUPE

1	2635674	1 POLIA	PULLEY	POLEA	POULIE
2	0500005	1 CHAVETA	KEY	CHAVETA	CLAVETTE
3	33125412	1 ARRUELA	WASHER	ARANDELA	RONDELLE
4	2417711	1 TRAVA	LOCK	TRABA	CALE
5	32418313	1 PLACA	PLATE	PLACA	PLAQUE
6	2415638	1 ANEL VEDADOR	SEALING RING	ANILLO SELLADO	BAGUE ÉTANCHÉITÉ
7	32186137	3 PARAFUSO	BOLT	TORNILLO	VIS

POLIA DA ÁRVORE DE MANIVELAS
CRANKSHAFT PULLEY
POLEA DEL CIGÜEÑAL
POULIE DU VILEBREQUIN

GRUPO
GROUP
GRUPO
GROUPE
32/57

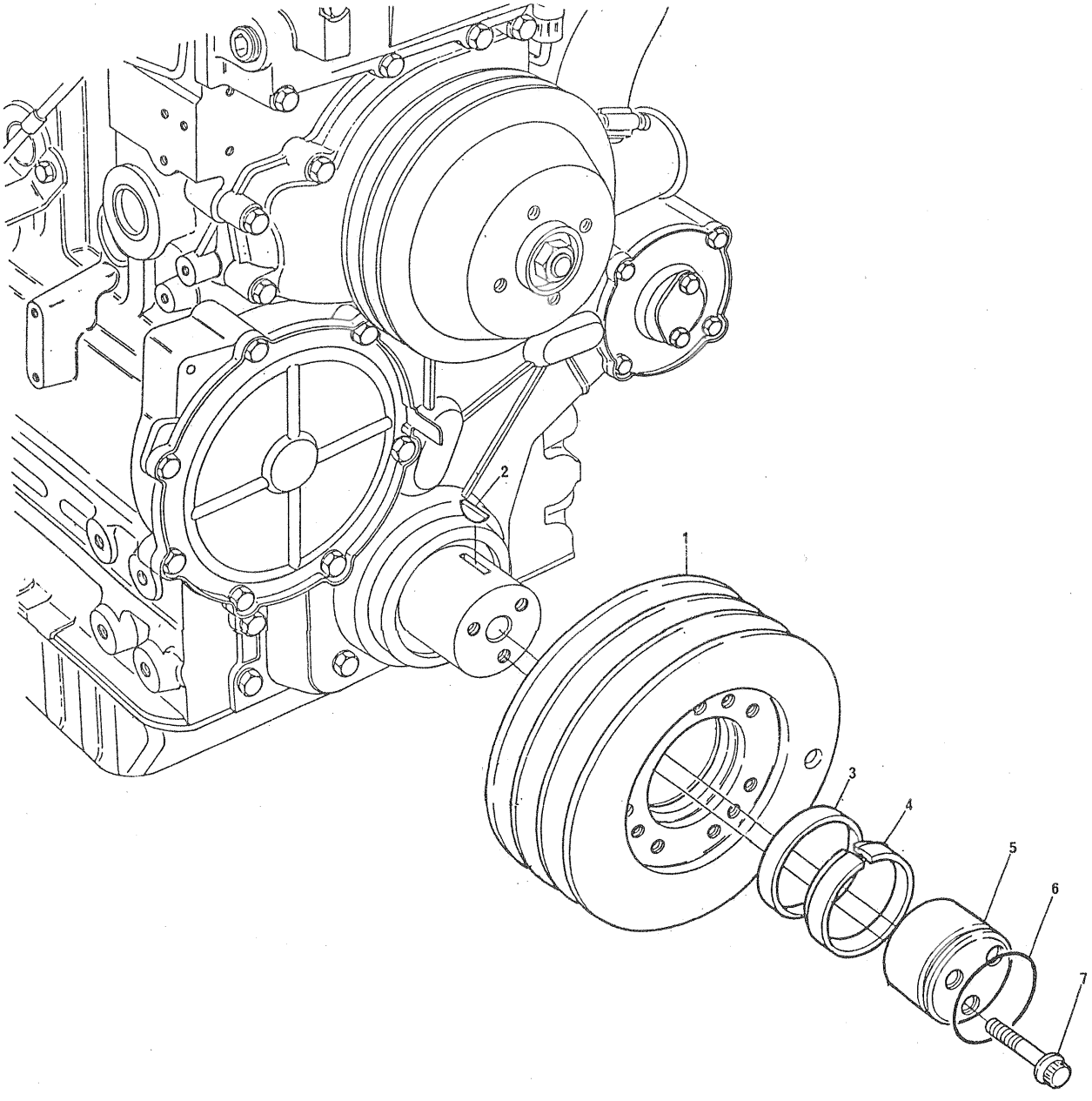

POLIA DA ÁRVORE DE MANIVELAS
CRANKSHAFT PULLEY
POLEA DEL CIGUEÑAL
POULIE DU VILEBREQUIN

GRUPO
GROUP 32/57
GRUPO
GROUPE

1	2635697	1	POLIA	PULLEY	POLEA	POULIE
2	0500005	1	CHAVETA	KEY	CHAVETA	CLAVETTE
3	33125412	1	ARRUELA	WASHER	ARANDELA	RONDELLE
4	2417711	1	TRAVA	LOCK	TRABA	CALE
5	32418313	1	PLACA	PLATE	PLACA	PLAQUE
6	2415638	1	ANEL VEDADOR	SEALING RING	ANILLO SELLADO	BAGUE ÉTANCHÉITÉ
7	32186133	3	PARAFUSO	BOLT	TORNILLO	VIS

POLIA DA ÁRVORE DE MANIVELAS
CRANKSHAFT PULLEY
POLEA DEL CIGUEÑAL
POULIE DU VILEBREQUIN

GRUPO
GROUP
GRUPO
GROUPE
32/71

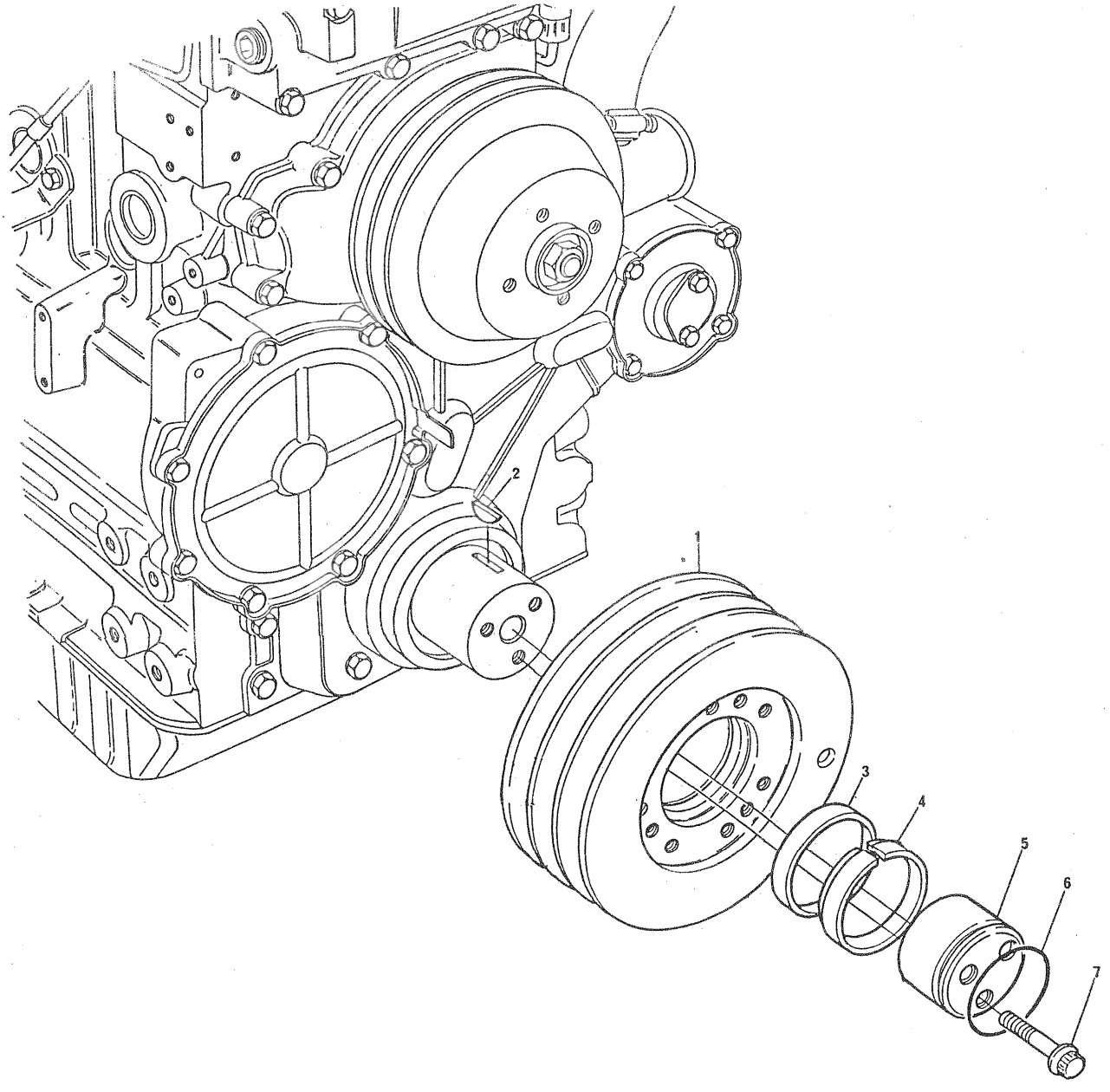

POLIA DA ÁRVORE DE MANIVELAS
CRANKSHAFT PULLEY
POLEA DEL CIGUEÑAL
POULIE DU VILEREQUIN

GRUPO
GROUP 32/71
GRUPO
GROUPE

1	70670130	1 POLIA.....	PULLEY.....	POLEA.....	POULIE.....
2	0500005	1 CHAVETA.....	KEY.....	CHAVETA.....	CLAVETTE.....
3	33125412	1 ARRUELA.....	WASHER.....	ARANDELA.....	RONDELLE.....
4	2417711	1 TRAVA.....	LOCK.....	TRABA.....	CALE.....
5	32418313	1 PLACA.....	PLATE.....	PLACA.....	PLAQUE.....
6	2415638	1 ANEL VEDADOR....	SEALING RING....	ANILLO SELLADO..	BAGUE ÉTANCHéITé
7	32186137	3 PARAFUSO.....	BOLT.....	TORNILLO.....	VIS.....

POLIA DA ÁRVORE DE MANIVELAS
CRANKSHAFT PULLEY
POLEA DEL CIGUEÑAL
POULIE DU VIELBREQUIN

GRUPO
GROUP 32/79
GRUPO
GROUPE

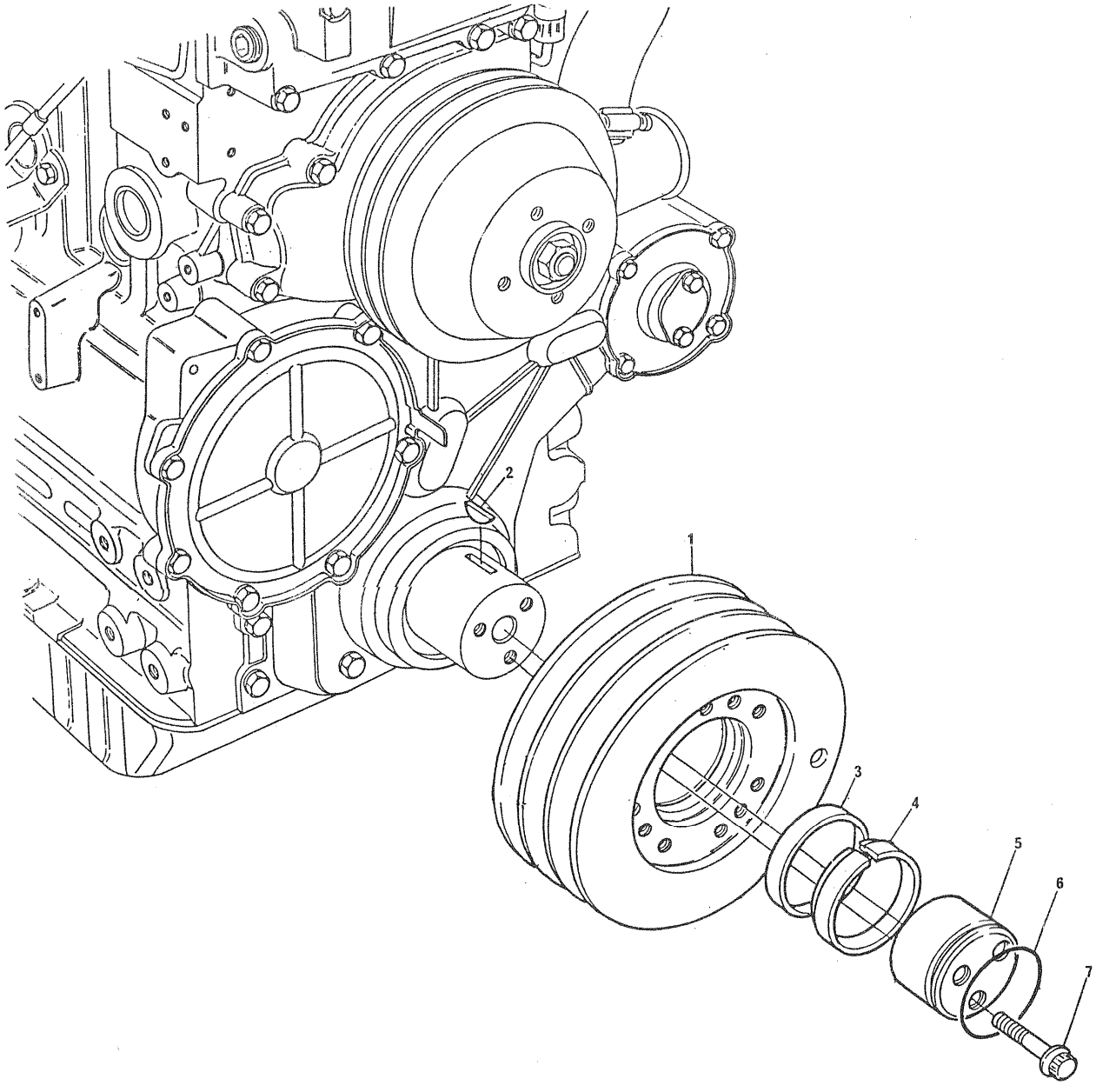

POLIA DA ÁRVORE DE MANIVELAS
CRANKSHAFT PULLEY
POLEA DEL CIGUEÑAL
POULIE DU VILEBREQUIN

GRUPO
GROUP 32/79
GRUPO
GROUPE

1	70670144	1	POLIA	PULLEY	POLEA	POULIE
2	0500005	1	CHAVETA	KEY	CHAVETA	CLAVETTE
3	33125412	1	ARRUELA	WASHER	ARANDELA	RONDELLE
4	2417711	1	TRAVA	LOCK	TRABA	CALE
5	32418313	1	PLACA	PLATE	PLACA	PLAQUE
6	2415638	1	ANEL VEDADOR	SEALING RING	ANILLO SELLADO	BAGUE ÉTANCHÉITÉ
7	32186137	3	PARAFUSO	BOLT	TORNILLO	VIS

POLIA DA ÁRVORE DE MANIVELAS
CRANKSHAFT PULLEY
POLEA DEL CIGUEÑAL
POULIE DU VILEBREQUIN

GRUPO
GROUP
GRUPO
GROUPE
32/81

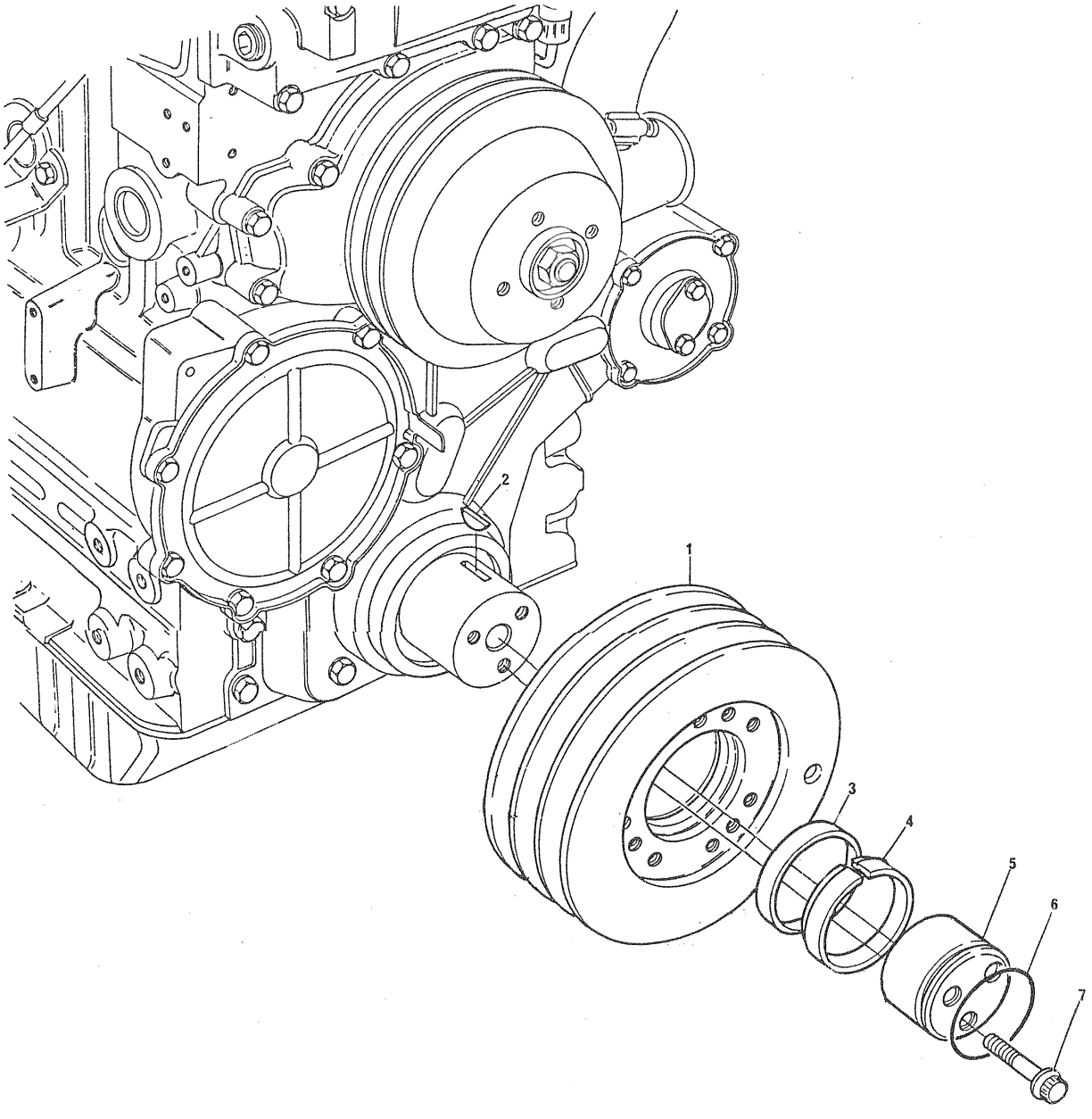

POLIA DA ÁRVORE DE MANIVELAS
CRANKSHAFT PULLEY
POLEA DEL CIGÜEÑAL
POULIE DU VILEBREQUIN

GRUPO
GROUP 32/81
GRUPO
GROUPE

1	70670146	1	POLIA.....	PULLEY.....	POLEA.....	POULIE.....
2	0500005	1	CHAVETA.....	KEY.....	CHAVETA.....	CLAVETTE.....
3	33125412	1	ARRUELA.....	WASHER.....	ARANDELA.....	RONDELLE.....
4	2417711	1	TRAVA.....	LOCK.....	TRABA.....	CALE.....
5	32418313	1	PLACA.....	PLATE.....	PLACA.....	PLAQUE.....
6	2415638	1	ANEL VEDADOR....	SEALING RING....	ANILLO SELLADO..	BAGUE ÉTANCHÉITÉ
7	32186137	3	PARAFUSO.....	BOLT.....	TORNILLO.....	VIS.....

FILTRO DE óLEO LUBRIFICANTE LUBRICATING OIL FILTER FILTRO DE ACEITE LUBRICANTE FILTRE À HUILE LUBRIFIANTE	GRUPO GROUP GRUPO GROUPE 33/29

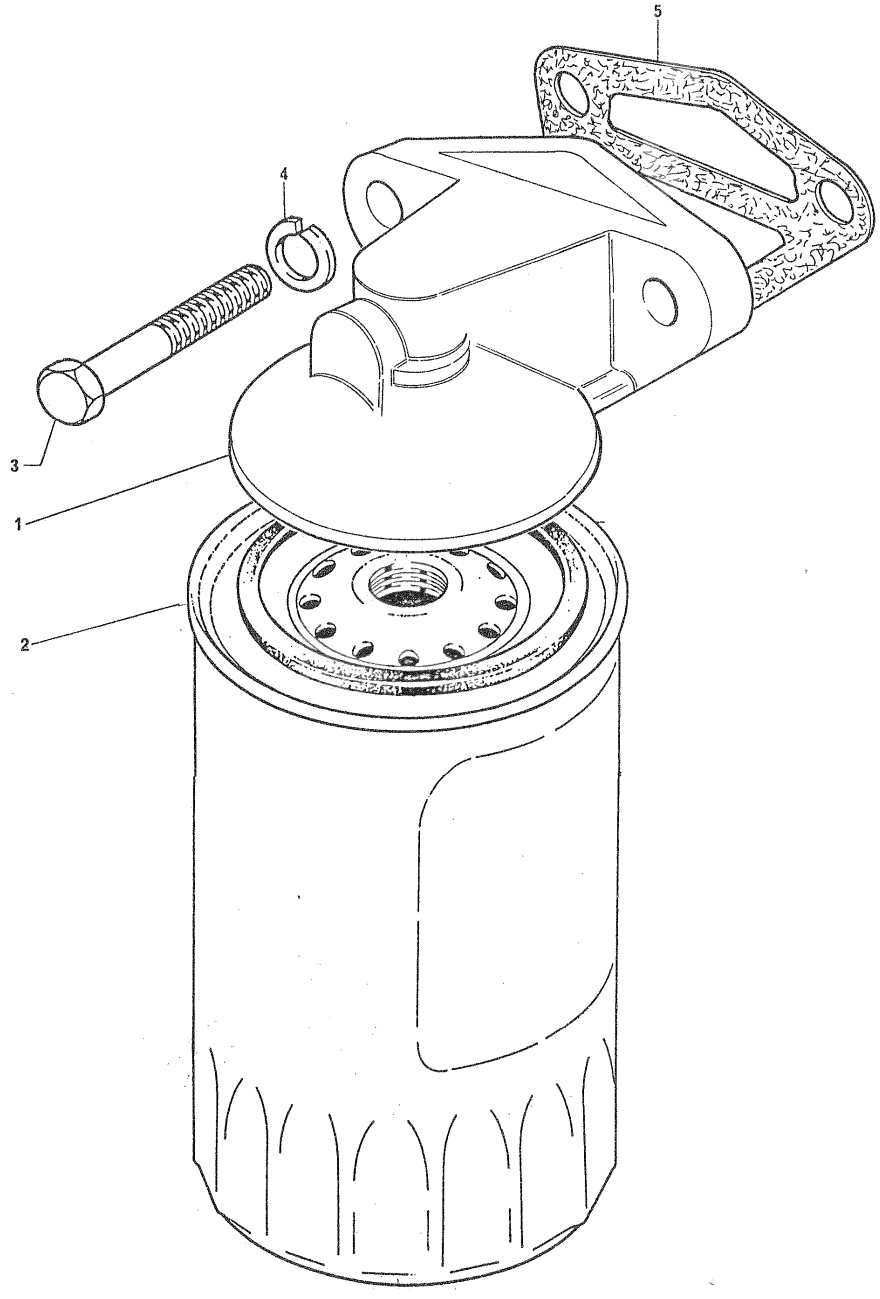

FILTRO DE óLEO LUBRIFICANTE
LUBRICATING OIL FILTER
FILTRO DE ACEITE LUBRICANTE
FILTRE À HUILE LUBRIFIANTE

GRUPO
GROUP 33/29
GRUPO
GROUPE

1	70997097	1	CABECOTE.....	FILTER HEAD.....	CABEZA DE FILTRO	TÊTE DE FILTRE..
2	71029	1	ELEMENTO.....	ELEMENT.....	ELEMENTO.....	ÉLÉMENT.....
3	0746610	2	PARAFUSO.....	BOLT.....	TORNILLO.....	VIS.....
4	33115118	2	ARRUELA.....	WASHER.....	ARANDELA.....	RONDELLE.....
5	36862517	1	JUNTA.....	JOINT.....	JUNTA.....	JOINT.....

FILTRO DE óLEO LUBRIFICANTE
LUBRICATING OIL FILTER
FILTRO DE ACEITE LUBRICANTE
FILTRE À HUILE LUBRIFIANTE

GRUPO
GROUP
GRUPO
GROUPE
33/35

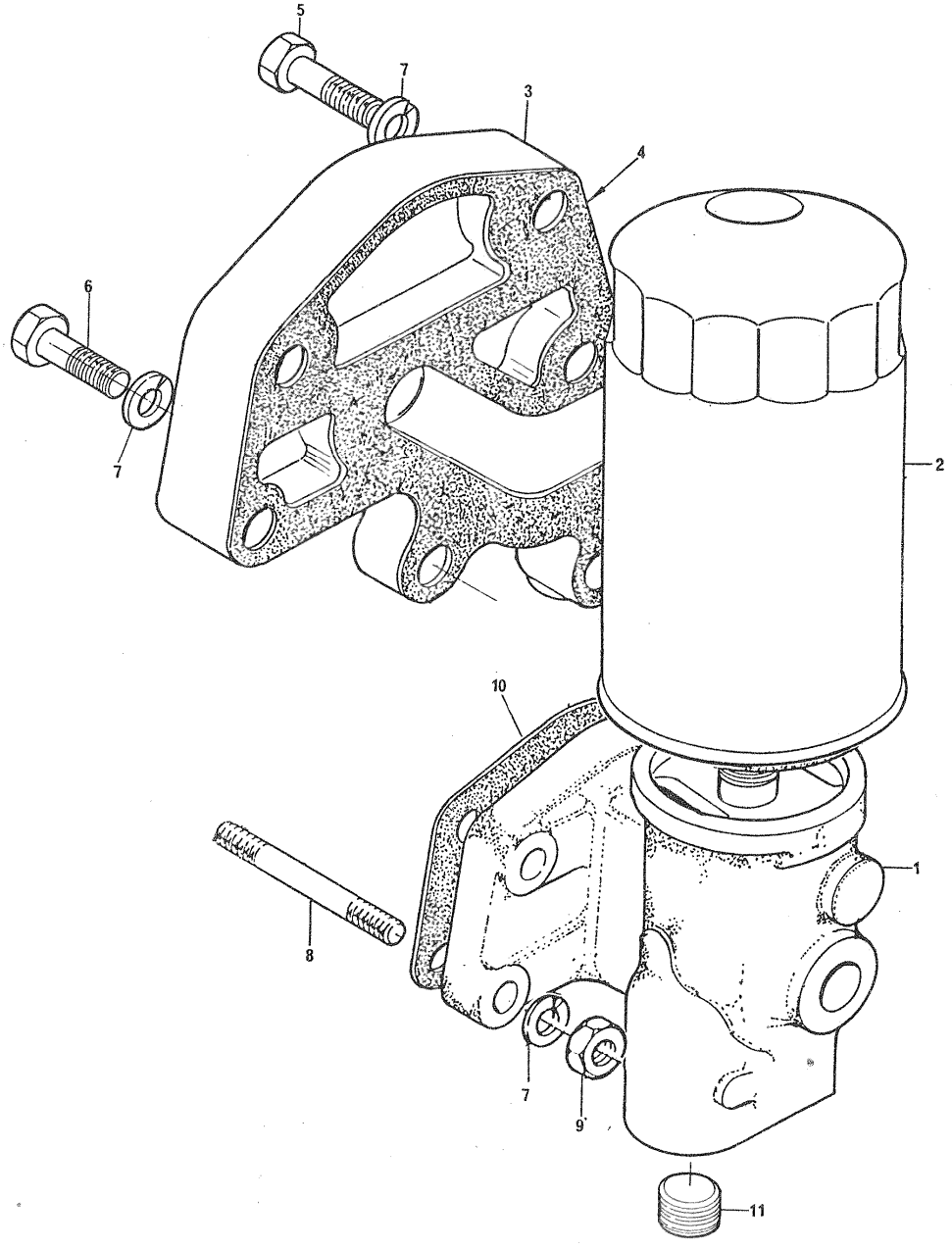

FILTRO DE óLEO LUBRIFICANTE LUBRICATING OIL FILTER FILTRO DE ACEITE LUBRICANTE FILTER À HUILE LUBRIFIANTE	GRUPO GROUP 33/35 GRUPO GROUPE

1	37764511	1	CABEÇOTE.....	FILTER HEAD.....	CABEZA DE FILTRO	TÊTE DE FILTRE..
2	71029	1	ELEMENTO.....	ELEMENT.....	ELEMENTO.....	ÉLÉMENT.....
3	70470036	1	ADAPTADOR.....	ADAPTOR.....	ADAPTADOR.....	ADAPTATEUR.....
4	36866745	1	JUNTA.....	JOINT.....	JUNTA.....	JOINT.....
5	70740049	1	PARAFUSO.....	BOLT.....	TORNILLO.....	VIS.....
6	0096633	5	PARAFUSO.....	BOLT.....	TORNILLO.....	VIS.....
7	33115118	4	ARRUELA.....	WASHER.....	ARANDELA.....	RONDELLE.....
8	0826626	4	PRISIONEIRO.....	STUD.....	ESPÁRRAGO.....	GOUJON.....
9	0576054	4	PORCA.....	NUT.....	TUERCA.....	ÉCROU.....
10	36862538	1	JUNTA.....	JOINT.....	JUNTA.....	JOINT.....
11	0650588	1	BUJÃO.....	PLUG.....	TAPóN.....	BOUCHON.....

FILTRO DE óLEO LUBRIFICANTE E RESFRIADOR
LUBRICATING OIL FILTER AND COOLER
FILTRO DE ACEITE LUBRICANTE Y REFRIGERADOR
FILTRE À HUILE LUBRIFIANTE ET REFROIDISSEUR

GRUPO
GROUP
GRUPO 33/40
GROUPE

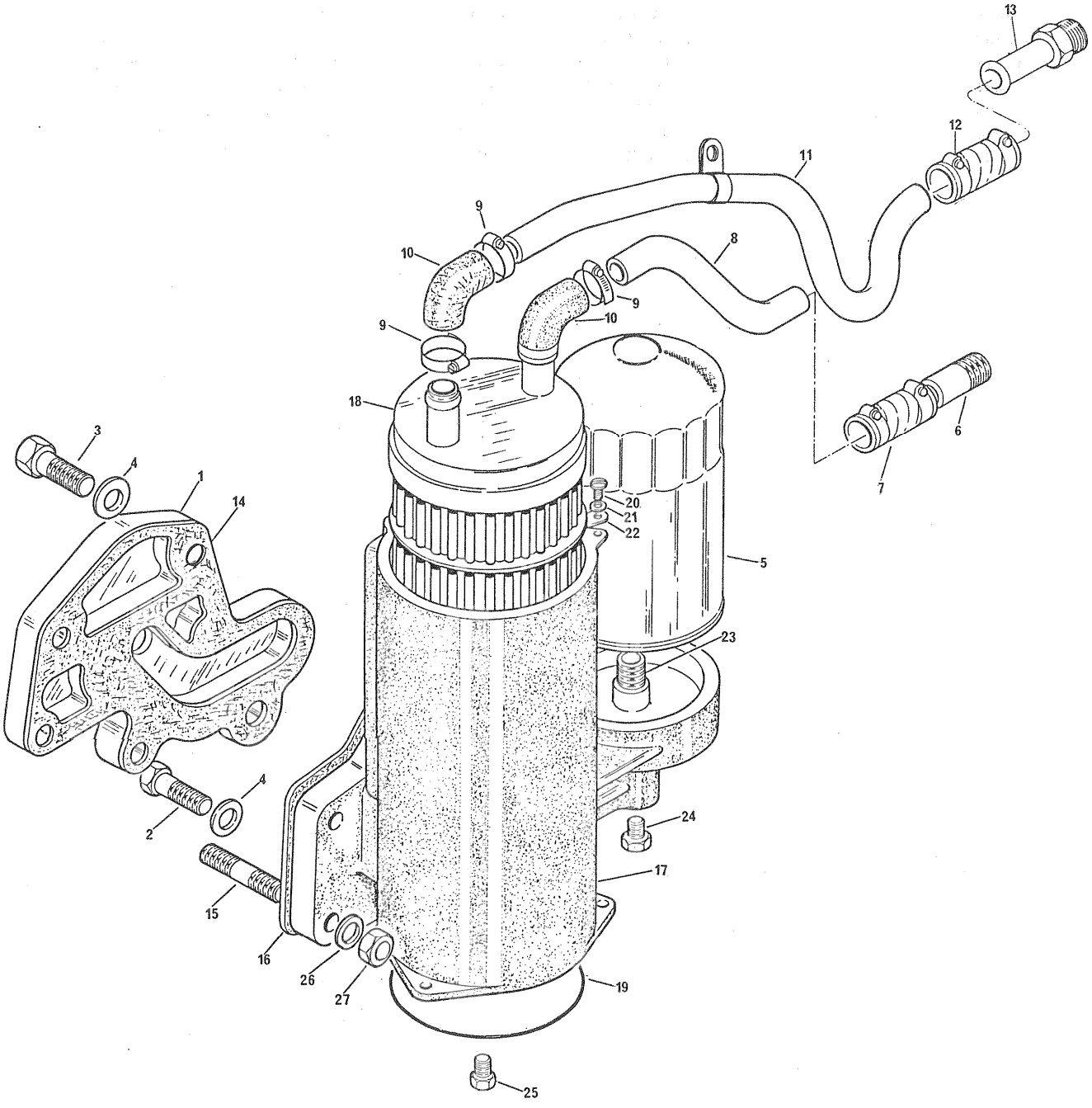

FILTRO DE ÓLEO LUBRIFICANTE E RESFRIADOR
LUBRICATING OIL FILTER AND COOLER
FILTRO DE ACEITE LUBRICANTE Y REFRIGERADOR
FILTRE À HUILE LUBRIFIANTE ET REFROIDISSEUR

GRUPO
GROUP 33/40
GRUPO
GROUPE

1	70470036		1	ADAPTADOR	ADAPTOR	ADAPTADOR	ADAPTATEUR
2	70740049		1	PARAFUSO	BOLT	TORNILLO	VIS
3	0096633		5	PARAFUSO	BOLT	TORNILLO	VIS
4	33115118		6	ARRUELA	WASHER	ARANDELA	RONDELLE
5	71029		1	ELEMENTO	ELEMENT	ELEMENTO	ÉLÉMENT
6	70470055		1	ADAPTADOR	ADAPTOR	ADAPTADOR	ADAPTATEUR
7	0202058		1	MANGUEIRA	HOSE	MANGUERA	DURITE
8	34712125		1	TUBO	PIPE	CAÑO	TUYAUTERIE
9	70180055		8	BRAÇADEIRA	CLAMP	ABRAZADERA	COLLIER
10	34821119		2	MANGUEIRA	HOSE	MANGUERA	DURITE
11	34258118		1	TUBO	PIPE	CAÑO	TUYAUTERIE
12	0202058		1	MANGUEIRA	HOSE	MANGUERA	DURITE
13	33552414		1	ADAPTADOR	ADAPTOR	ADAPTADOR	ADAPTATEUR
14	36866105		1	JUNTA	JOINT	JUNTA	JOINT
15	0826602		4	PRISIONEIRO	STUD	ESPÁRRAGO	GOUJON
16	3686A503		1	JUNTA	JOINT	JUNTA	JOINT
17	4134A013		1	RESFRIADOR	COOLER	REFRIGERADOR	REFROIDISSEUR
18	2486A954	17	1	ELEMENTO	ELEMENT	ELEMENTO	ÉLÉMENT
19	2413685	17	2	ANEL VEDADOR	SEALING RING	ANILLO SELLADO	BAGUE ÉTANCHÉITÉ
20	2314C028	17	4	PARAFUSO	BOLT	TORNILLO	VIS
21	2134A005	17	4	ARRUELA	WASHER	ARANDELA	RONDELLE
22	3615A001	17	4	PLACA	PLATE	PLACA	PLAQUE
23	33286133	17	1	ADAPTADOR	ADAPTOR	ADAPTADOR	ADAPTATEUR
24	2431131	17	1	BUJÃO	PLUG	TAPÓN	BOUCHON
25	0650593	17	2	BUJÃO	PLUG	TAPÓN	BOUCHON
26	33115118		4	ARRUELA	WASHER	ARANDELA	RONDELLE
27	0576054		4	PORCA	NUT	TUERCA	ÉCROU

FILTRO DE óLEO LUBRIFICANTE E RESFRIADOR LUBRICATING OIL FILTER AND COOLER FILTRO DE ACEITE LUBRICANTE Y REFRIGERADOR FILTRE À HUILE LUBRIFIANTE ET REFROIDISSEUR	GRUPO GROUP GRUPO GROUPE 33/46

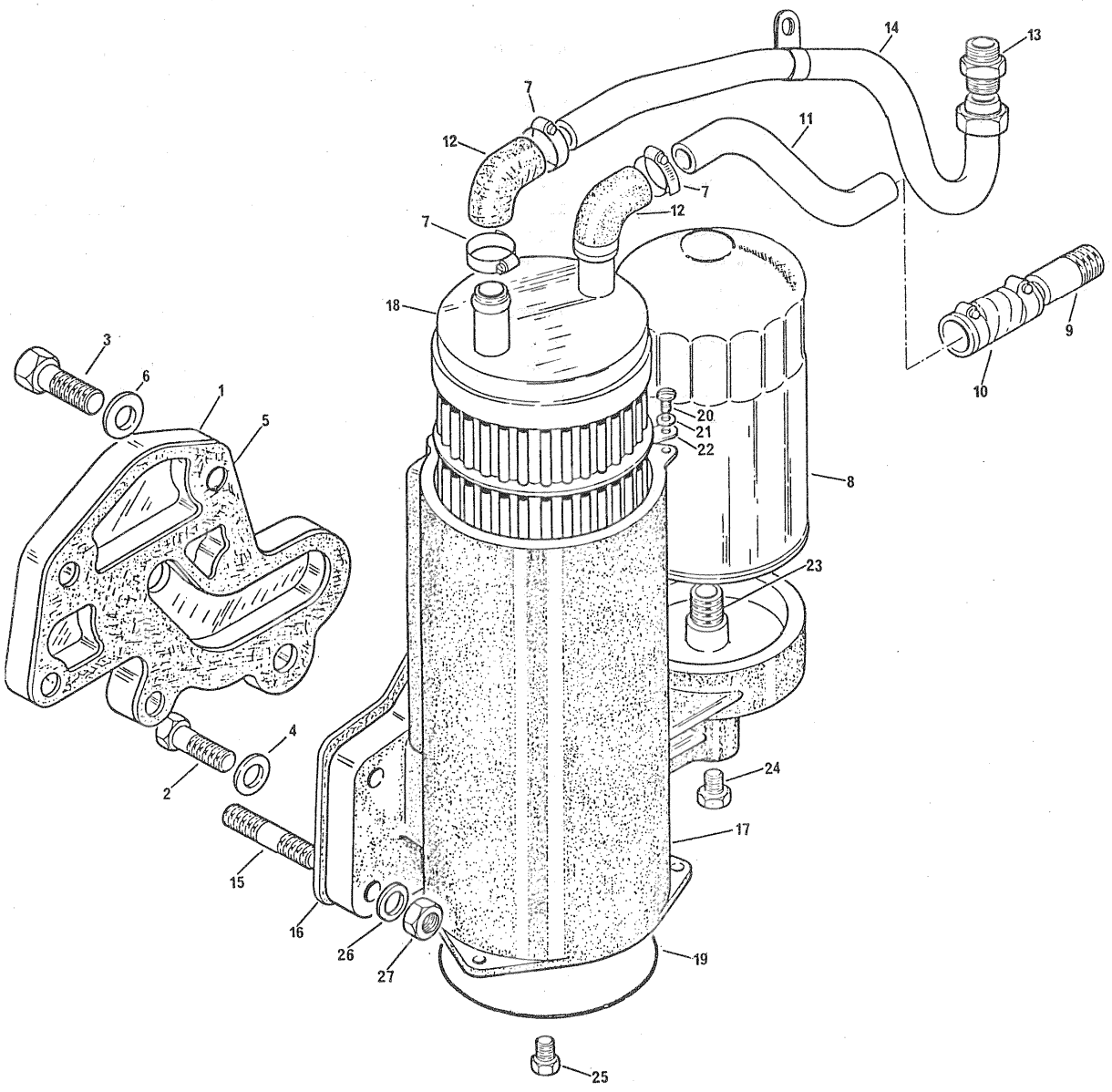

FILTRO DE óLEO LUBRIFICANTE E RESFRIADOR
LUBRICATING OIL FILTER AND COOLER
FILTRO DE ACEITE LUBRICANTE Y REFRIGERADOR
FILTER À HUILE LUBRIFIANTE ET REFROIDISSEUR

GRUPO
GROUP 33/46
GRUPO
GROUPE

1	70470036		1	ADAPTADOR	ADAPTOR	ADAPTADOR	ADAPTATEUR
2	70740049		1	PARAFUSO	BOLT	TORNILLO	VIS
3	0096633		5	PARAFUSO	BOLT	TORNILLO	VIS
4	33115118		3	ARRUELA	WASHER	ARANDELA	RONDELLE
5	36866105		1	JUNTA	JOINT	JUNTA	JOINT
6	33115118		3	ARRUELA	WASHER	ARANDELA	RONDELLE
7	70180055		6	BRAÇADEIRA	CLAMP	ABRAZADERA	COLLIER
8	71029		1	ELEMENTO	ELEMENT	ELEMENTO	ÉLÉMENT
9	70470055		1	ADAPTADOR	ADAPTOR	ADAPTADOR	ADAPTATEUR
10	0202058		1	MANGUEIRA	HOSE	MANGUERA	DURITE
11	34712125		1	TUBO	PIPE	CAÑO	TUYAUTERIE
12	34821119		2	MANGUEIRA	HOSE	MANGUERA	DURITE
13	0206009		1	CONEXÃO	CONNECTION	CONEXIÓN	RACCORD
14	70991610		1	TUBO	PIPE	CAÑO	TUYAUTERIE
15	0826602		4	PRISIONEIRO	STUD	ESPÁRRAGO	GOUJON
16	3686A503		1	JUNTA	JOINT	JUNTA	JOINT
17	4134A013		1	RESFRIADOR	COOLER	REFRIGERADOR	REFROIDISSEUR
18	2486A954	17	1	ELEMENTO	ELEMENT	ELEMENTO	ÉLÉMENT
19	2413685	17	2	ANEL VEDADOR	SEALING RING	ANILLO SELLADO	BAGUE ÉTANCHÉITÉ
20	2314C028	17	4	PARAFUSO	BOLT	TORNILLO	VIS
21	2134A005	17	4	ARRUELA	WASHER	ARANDELA	RONDELLE
22	3615A001	17	4	PLACA	PLATE	PLACA	PLAQUE
23	33286133	17	1	ADAPTADOR	ADAPTOR	ADAPTADOR	ADAPTATEUR
24	2431131	17	1	BUJÃO	PLUG	TAPóN	BOUCHON
25	0650593	17	2	BUJÃO	PLUG	TAPóN	BOUCHON
26	33115118		4	ARRUELA	WASHER	ARANDELA	RONDELLE
27	0576054		4	PORCA	NUT	TUERCA	ÉCROU

FILTRO DE óLEO LUBRIFICANTE E RESFRIADOR
LUBRICATING OIL FILTER AND COOLER
FILTRO DE ACEITE LUBRICANTE Y REFRIGERADOR
FILTRE À HUILE LUBRIFIANTE ET REFROIDISSEUR

GRUPO
GROUP
GRUPO
GROUPE
33/62

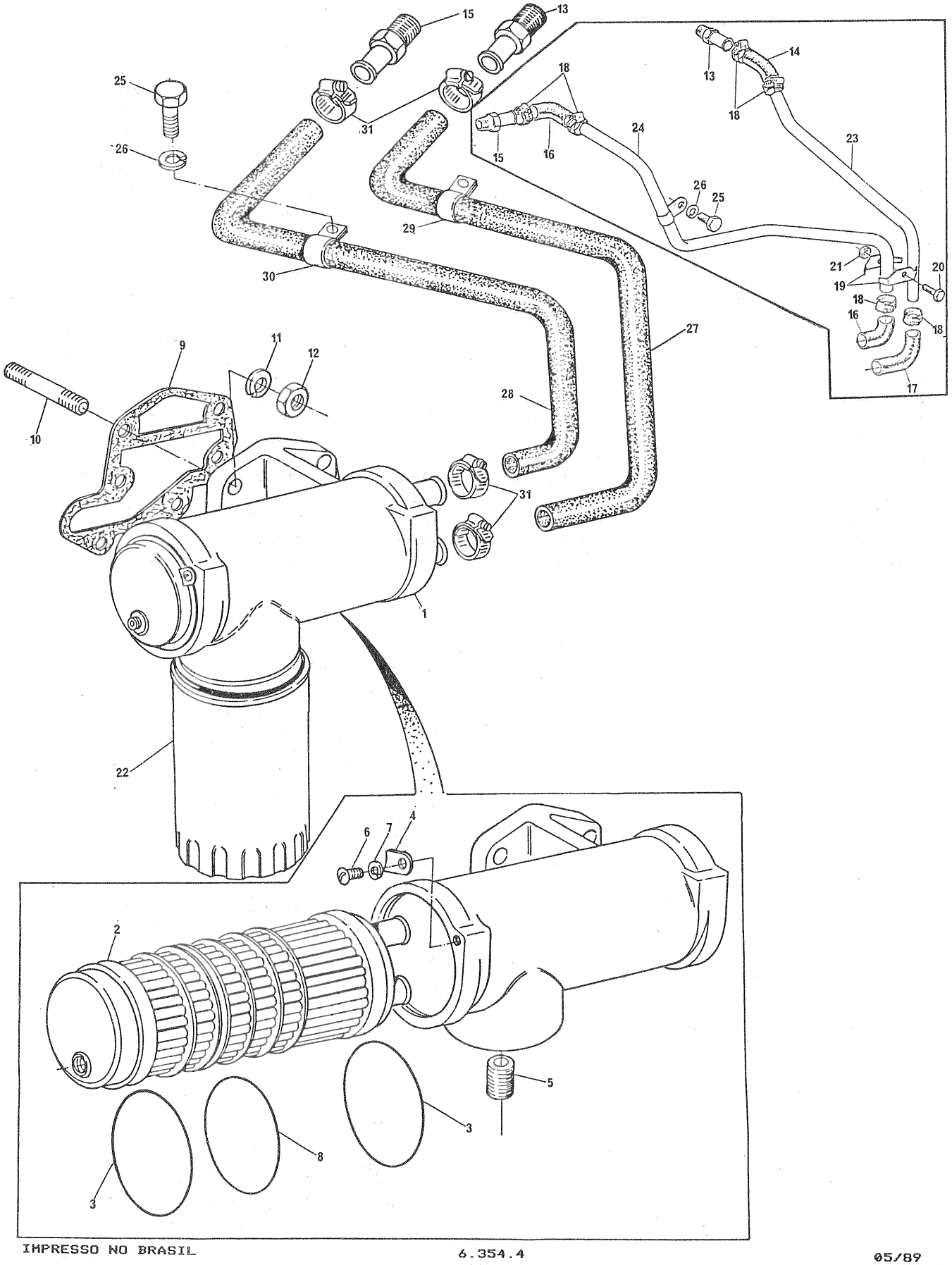

FILTRO DE ÓLEO LUBRIFICANTE E RESFRIADOR
LUBRICATING OIL FILTER AND COOLER
FILTRO DE ACEITE LUBRICANTE Y REFRIGERADOR
FILTRE À HUILE LUBRIFIANTE ET REFROIDISSEUR

GRUPO
GROUP 33/62
GRUPO
GROUPE

1	70991749			1	RESFRIADOR	COOLER	REFRIGERADOR	REFROIDISSEUR
2	70840018	1		1	ELEMENTO	ELEMENT	ELEMENTO	ÉLÉMENT
3	79950271	1		2	ANEL VEDADOR	SEALING RING	ANILLO SELLADO	BAGUE ÉTANCHÉITÉ
4		1		2	PLACA	PLATE	PLACA	PLAQUE
5	33286134	1		1	ADAPTADOR	ADAPTOR	ADAPTADOR	ADAPTATEUR
6		1		2	PARAFUSO	BOLT	TORNILLO	VIS
7	2134A005	1		2	ARRUELA	WASHER	ARANDELA	RONDELLE
8	2413682	1		1	ANEL VEDADOR	SEALING RING	ANILLO SELLADO	BAGUE ÉTANCHÉITÉ
9	36866105			1	JUNTA	JOINT	JUNTA	JOINT
10	0826602			6	PRISIONEIRO	STUD	ESPÁRRAGO	GOUJON
11	0920055			6	ARRUELA	WASHER	ARANDELA	RONDELLE
12	0576054			6	PORCA	NUT	TUERCA	ÉCROU
13	33552412			1	CONEXÃO	CONNECTION	CONEXIÓN	RACCORD
14	34824118		→015072N	1	MANGUEIRA	HOSE	MANGUERA	DURITE
15	33552414			1	CONEXÃO	CONNECTION	CONEXIÓN	RACCORD
16	34821119		→015072N	2	MANGUEIRA	HOSE	MANGUERA	DURITE
17	34821428		→015072N	1	MANGUEIRA	HOSE	MANGUERA	DURITE
18	70180055		→015072N	8	BRAÇADEIRA	CLAMP	ABRAZADERA	COLLIER
19	36516124		→015072N	2	PRESILHA	CLIP	SUJETADOR	AGRAFE
20	2182008		→015072N	1	PARAFUSO	BOLT	TORNILLO	VIS
21	70576100		→015072N	1	PORCA	NUT	TUERCA	ÉCROU
22	71029			1	ELEMENTO	ELEMENT	ELEMENTO	ÉLÉMENT
23	34715136		→015072N	1	TUBO ENTRADA	PIPE	CAÑO	TUYAUTERIE
24	41242064		→015072N	1	TUBO SAÍDA	PIPE	CAÑO	TUYAUTERIE
25	0746253			1	PARAFUSO	BOLT	TORNILLO	VIS
26	0920053			1	ARRUELA	WASHER	ARANDELA	RONDELLE
27	70200422		↦015073N	1	MANGUEIRA	HOSE	MANGUERA	DURITE
28	70200424		↦015073N	1	MANGUEIRA	HOSE	MANGUERA	DURITE
29	70180126		↦015073N	1	PRESILHA	CLIP	SUJETADOR	AGRAFE
30	70180125		↦015073N	1	PRESILHA	CLIP	SUJETADOR	AGRAFE
31	70180055		↦015073N	4	BRAÇADEIRA	CLAMP	ABRAZADERA	COLLIER

FILTRO DE óLEO LUBRIFICANTE E RESFRIADOR
LUBRICATING OIL FILTER AND COOLER
FILTRO DE ACEITE LUBRICANTE Y REFRIGERADOR
FILTRE À HUILE LUBRIFIANTE ET REFROIDISSEUR

GRUPO
GROUP 33/65
GRUPO
GROUPE

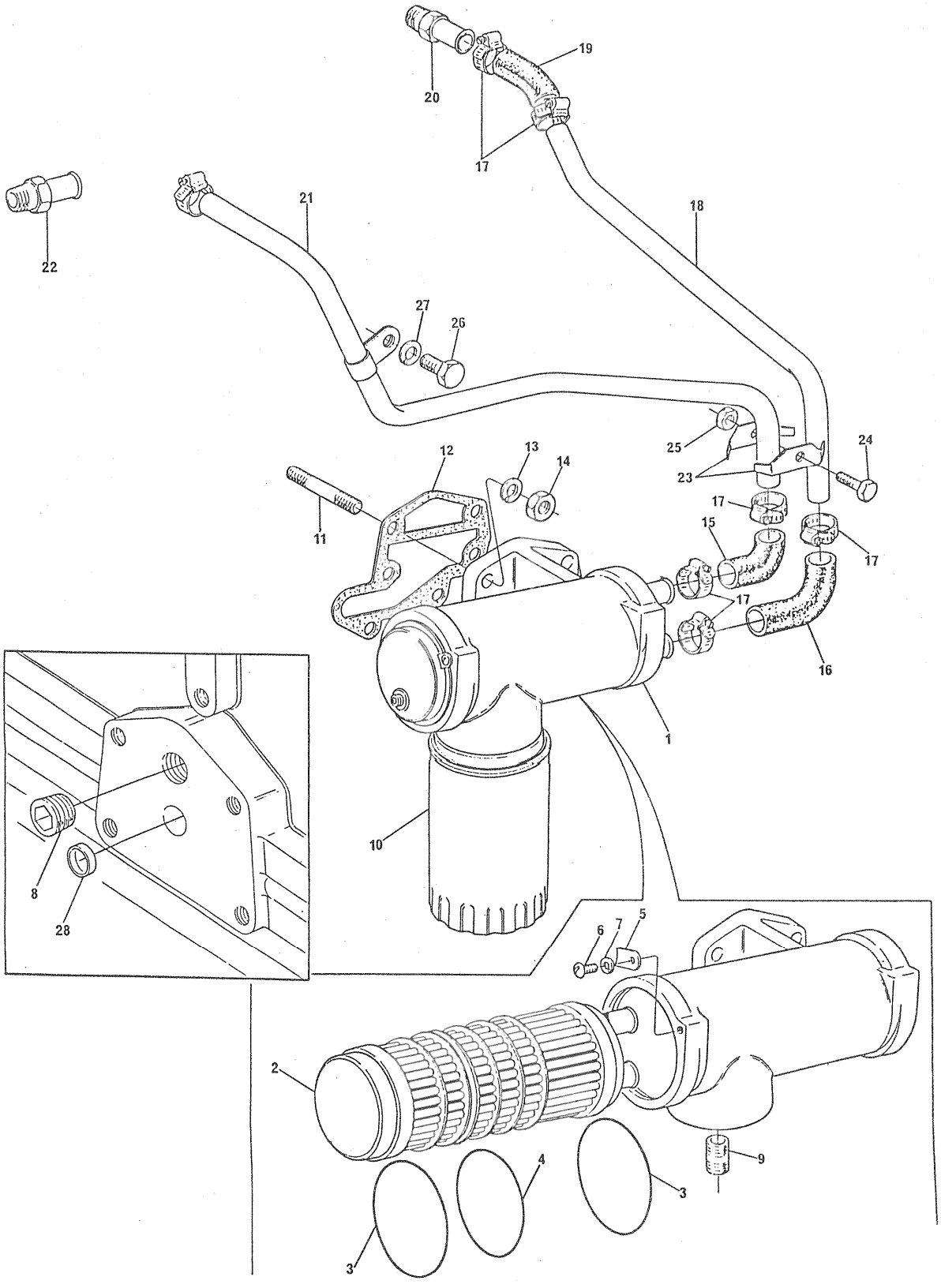

FILTRO DE óLEO LUBRIFICANTE E RESFRIADOR
LUBRICATING OIL FILTER AND COOLER
FILTRO DE ACEITE LUBRICANTE Y REFRIGERADOR
FILTER À HUILE LUBRIFIANTE ET REFROIDISSEUR

GRUPO
GROUP 33/65
GRUPO
GROUPE

1	70991749		1	RESFRIADOR	COOLER	REFRIGERADOR	REFROIDISSEUR
2	70840018	1	1	ELEMENTO	ELEMENT	ELEMENTO	ÉLÉMENT
3	79950271	1	2	ANEL VEDADOR	SEALING RING	ANILLO SELLADO	BAGUE ÉTANCHÉITÉ
4	2413682	1	1	ANEL VEDADOR	SEALING RING	ANILLO SELLADO	BAGUE ÉTANCHÉITÉ
5		1	2	PLACA	PLATE	PLACA	PLAQUE
6		1	2	PARAFUSO	BOLT	TORNILLO	VIS
7	2134A005	1	2	ARRUELA	WASHER	ARANDELA	RONDELLE
8	0650586	1	1	BUJÃO	PLUG	TAPóN	BOUCHON
9	33286134	1	1	ADAPTADOR	ADAPTOR	ADAPTADOR	ADAPTATEUR
10	71029		1	ELEMENTO	ELEMENT	ELEMENTO	ÉLÉMENT
11	0826602		6	PRISIONEIRO	STUD	ESPÁRRAGO	GOUJON
12	36866105		1	JUNTA	JOINT	JUNTA	JOINT
13	0920055		6	ARRUELA	WASHER	ARANDELA	RONDELLE
14	0576054		6	PORCA	NUT	TUERCA	ÉCROU
15	34821119		1	MANGUEIRA	HOSE	MANGUERA	DURITE
16	34821428		1	MANGUEIRA	HOSE	MANGUERA	DURITE
17	70180055		6	BRAÇADEIRA	CLAMP	ABRAZADERA	COLLIER
18	70620697		1	TUBO	PIPE	CAÑO	TUYAUTERIE
19	0202058		1	MANGUEIRA	HOSE	MANGUERA	DURITE
20	33552412		1	ADAPTADOR	ADAPTOR	ADAPTADOR	ADAPTATEUR
21	70991862		1	TUBO	PIPE	CAÑO	TUYAUTERIE
22	0206009		1	CONEXÃO	CONNECTION	CONEXIÓN	RACCORD
23	36516124		2	BRAÇADEIRA	CLAMP	ABRAZADERA	COLLIER
24	2102008		1	PARAFUSO	BOLT	TORNILLO	VIS
25	70576100		1	PORCA	NUT	TUERCA	ÉCROU
26	0746253		1	PARAFUSO	BOLT	TORNILLO	VIS
27	0920053		1	ARRUELA	WASHER	ARANDELA	RONDELLE
28	32417117		1	BUJÃO	PLUG	TAPóN	BOUCHON

FILTRO DE óLEO LUBRIFICANTE E RESFRIADOR
LUBRICATING OIL FILTER AND COOLER
FILTRO DE ACEITE LUBRICANTE Y REFRIGERADOR
FILTRE À HUILE LUBRIFIANTE ET REFROIDISSEUR

GRUPO
GROUP 33/66
GRUPO
GROUPE

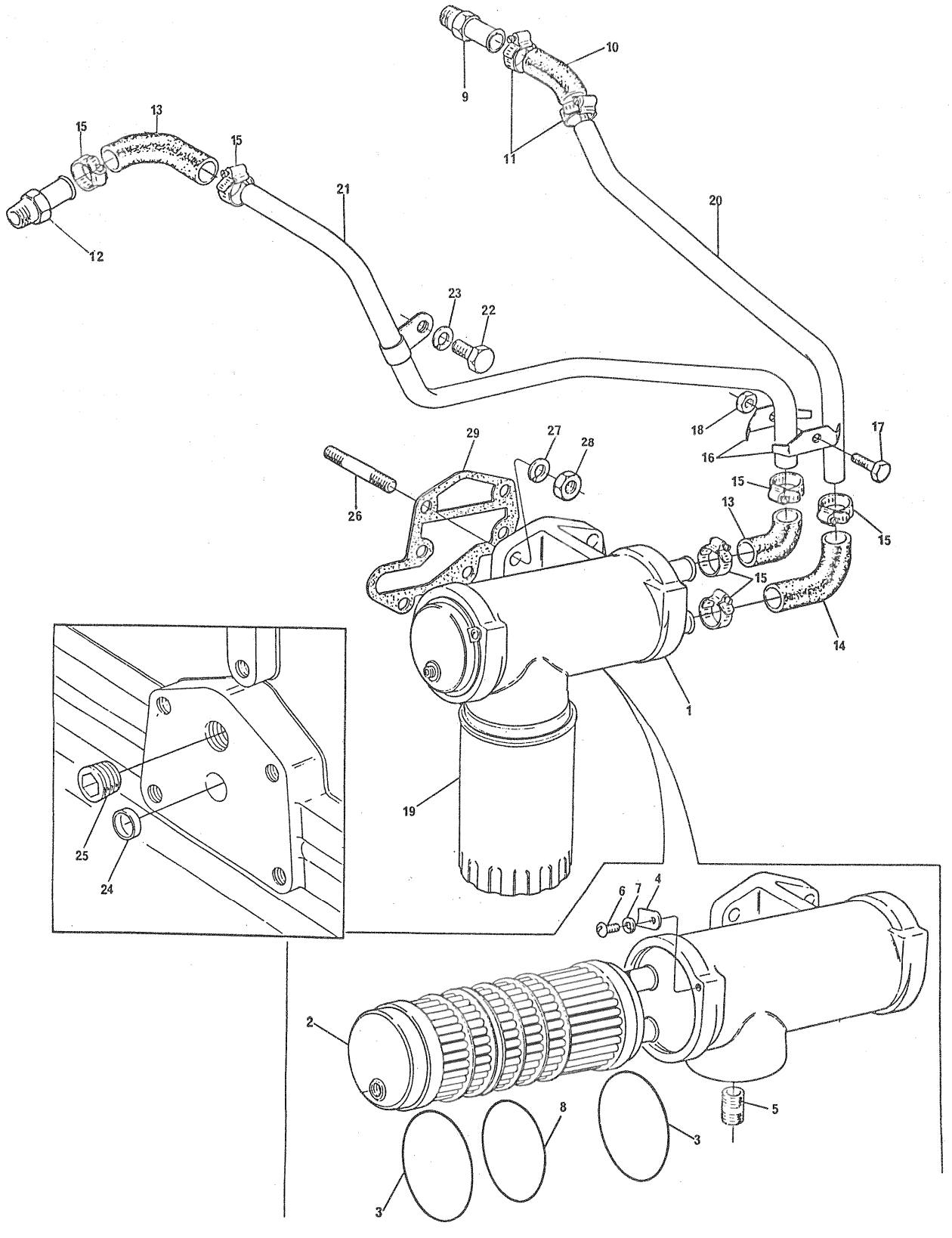

FILTRO DE óLEO LUBRIFICANTE E RESFRIADOR
LUBRICATING OIL FILTER AND COOLER
FILTRO DE ACEITE LUBRICANTE Y REFRIGERADOR
FILTRE À HUILE LUBRIFIANTE ET REFROIDISSEUR

GRUPO
GROUP 33/66
GRUPO
GROUPE

1	70991749		1	RESFRIADOR	COOLER	REFRIGERADOR	REFROIDISSEUR
2	70840018	1	1	ELEMENTO	ELEMENT	ELEMENTO	ÉLÉMENT
3	79950271	1	2	ANEL VEDADOR	SEALING RING	ANILLO SELLADO	BAGUE ÉTANCHÉITÉ
4		1	2	PLACA RETENTORA	PLATE	PLACA	PLAQUE
5	33286134	1	1	ADAPTADOR	ADAPTOR	ADAPTADOR	ADAPTATEUR
6		1	2	PARAFUSO	BOLT	TORNILLO	VIS
7	2134A005	1	2	ARRUELA	WASHER	ARANDELA	RONDELLE
8	2413682		1	ANEL VEDADOR	SEALING RING	ANILLO SELLADO	BAGUE ÉTANCHÉITÉ
9	33552412		1	CONEXÃO	CONNECTION	CONEXIóN	RACCORD
10	0202058		1	MANGUEIRA	HOSE	MANGUERA	DURITE
11	70180055		2	BRAÇADEIRA	CLAMP	ABRAZADERA	COLLIER
12	33552414		1	CONEXÃO	CONNECTION	CONEXIóN	RACCORD
13	34821119		2	MANGUEIRA	HOSE	MANGUERA	DURITE
14	34821428		1	MANGUEIRA	HOSE	MANGUERA	DURITE
15	70180055		6	BRAÇADEIRA	CLAMP	ABRAZADERA	COLLIER
16	36516124		2	PRESILHA	CLIP	SUJETADOR	AGRAFE
17	2182008		1	PARAFUSO	BOLT	TORNILLO	VIS
18	70576100		1	PORCA	NUT	TUERCA	ÉCROU
19	71029		1	ELEMENTO	ELEMENT	ELEMENTO	ÉLÉMENT
20	70620697		1	TUBO ENTRADA	PIPE	CAÑO	TUYAUTERIE
21	41242064		1	TUBO SAÍDA	PIPE	CAÑO	TUYAUTERIE
22	0746253		1	PARAFUSO	BOLT	TORNILLO	VIS
23	0920053		1	ARRUELA	WASHER	ARANDELA	RONDELLE
24	32417117		1	BUJÃO	PLUG	TAPóN	BOUCHON
25	0650586		1	BUJÃO	PLUG	TAPóN	BOUCHON
26	0826602		6	PRISIONEIRO	STUD	ESPÁRRAGO	GOUJON
27	0920055		6	ARRUELA	WASHER	ARANDELA	RONDELLE
28	0576054		6	PORCA	NUT	TUERCA	ÉCROU
29	36866105		1	JUNTA	JOINT	JUNTA	JOINT

FILTRO DE óLEO LUBRIFICANTE E RESFRIADOR
LUBRICATING OIL FILTER AND COOLER
FILTRO DE ACEITE LUBRICANTE Y REFRIGERADOR
FILTRE À HUILE LUBRIFIANTE ET REFROIDISSEUR

GRUPO
GROUP
GRUPO
GROUPE
33/72

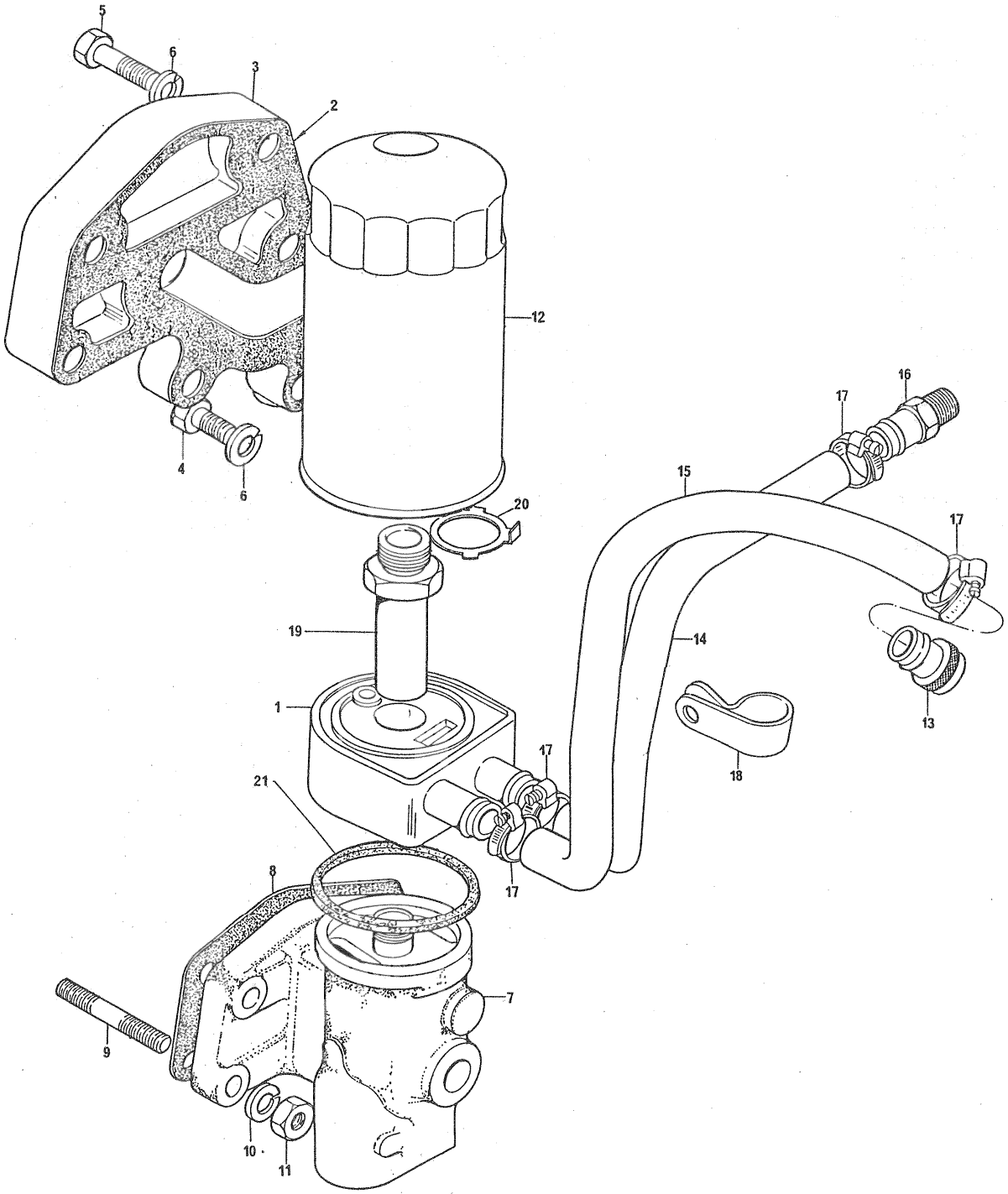

FILTRO DE óLEO LUBRIFICANTE E RESFRIADOR
LUBRICATING OIL FILTER AND COOLER
FILTRO DE ACEITE LUBRICANTE Y REFRIGERADOR
FILTRE À HUILE LUBRIFIANTE ET REFROIDISSEUR

GRUPO
GROUP 33/72
GRUPO
GROUPE

1	75035		1	RESFRIADOR	COOLER	REFRIGERADOR	REFROIDISSEUR
2	36866105		1	JUNTA	JOINT	JUNTA	JOINT
3	70470036		1	ADAPTADOR	ADAPTOR	ADAPTADOR	ADAPTATEUR
4	70740049		1	PARAFUSO	BOLT	TORNILLO	VIS
5	0096633		5	PARAFUSO	BOLT	TORNILLO	VIS
6	33115118		6	ARRUELA	WASHER	ARANDELA	RONDELLE
7	37764511	(A)	1	CABEÇOTE	FILTER HEAD	CABEZA DE FILTRO	TÊTE DE FILTRE
7	70997131	(B)	1	CABEÇOTE	FILTER HEAD	CABEZA DE FILTRO	TÊTE DE FILTRE
8	36862538		1	JUNTA	JOINT	JUNTA	JOINT
9	0826626		4	PRISIONEIRO	STUD	ESPÁRRAGO	GOUJON
10	33115118		4	ARRUELA	WASHER	ARANDELA	RONDELLE
11	0576054		4	PORCA	NUT	TUERCA	ÉCROU
12	71029		1	FILTRO	FILTER	FILTRO	FILTRE
13	70470055		1	ADAPTADOR	ADAPTOR	ADAPTADOR	ADAPTATEUR
14	70200431		1	MANGUEIRA	HOSE	MANGUERA	DURITE
15	70200434		1	MANGUEIRA	HOSE	MANGUERA	DURITE
16	70200312		1	ADAPTADOR	ADAPTOR	ADAPTADOR	ADAPTATEUR
17	70180055		2	BRAÇADEIRA	CLAMP	ABRAZADERA	COLLIER
18	36567142		1	PRESILHA	CLIP	SUJETADOR	AGRAFE
19	70200300	(B)	1	CONEXÃO	CONNECTION	CONEXIÓN	RACCORD
20	70920094	(B)	1	ARRUELA	WASHER	ARANDELA	RONDELLE
21	70490194	1	1	JUNTA	JOINT	JUNTA	JOINT

(A) USADO COM O RESFRIADOR
USED WITH THE COOLER
USADO CON EL REFRIGERADOR
UTILISé AVEC LE REFROIDISSEUR
> 2486A964

(B) USADO COM O RESFRIADOR
USED WITH THE COOLER
USADO CON EL REFRIGERADOR
UTILISé AVEC LE REFROIDISSEUR
> 75035

FILTRO DE óLEO LUBRIFICANTE E RESFRIADOR
LUBRICATING OIL FILTER AND COOLER
FILTRO DE ACEITE LUBRICANTE Y REFRIGERADOR
FILTRE À HUILE LUBRIFIANTE ET REFROIDISSEUR

GRUPO
GROUP 33/80
GRUPO
GROUPE

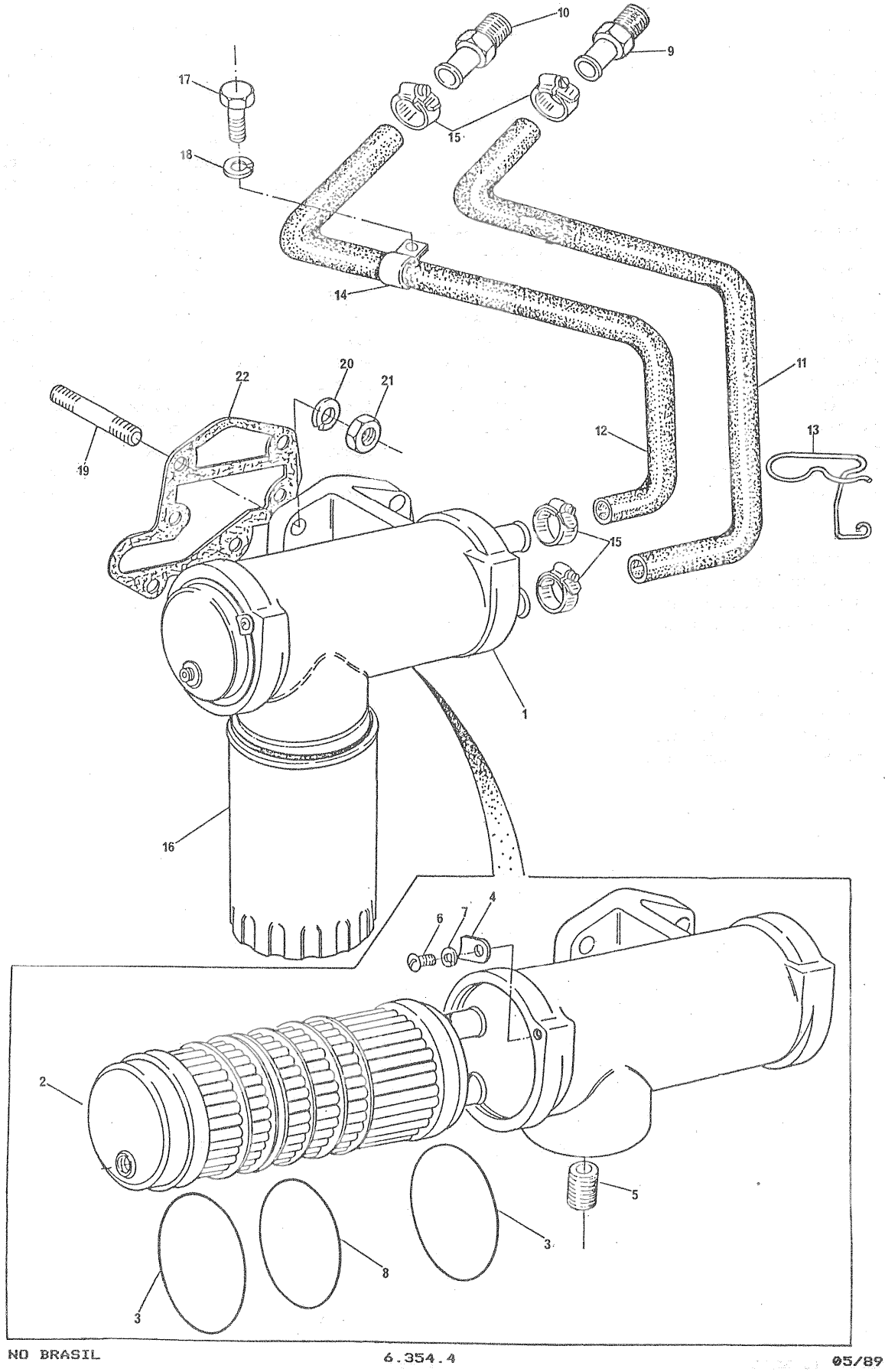

FILTRO DE óLEO LUBRIFICANTE E RESFRIADOR
LUBRICATING OIL FILTER AND COOLER
FILTRO DE ACEITE LUBRICANTE Y REFRIGERADOR
FILTRE À HUILE LUBRIFIANTE ET REFROIDISSEUR

GRUPO
GROUP 33/80
GRUPO
GROUPE

1	70991749		1	RESFRIADOR	COOLER	REFRIGERADOR	REFROIDISSEUR
2	70840018	1	1	ELEMENTO	ELEMENT	ELEMENTO	ÉLÉMENT
3	79950271	1	2	ANEL VEDADOR	SEALING RING	ANILLO SELLADO	BAGUE ÉTANCHÉITÉ
4	3615A001	1	2	PLACA	PLATE	PLACA	PLAQUE
5	33286134	1	1	ADAPTADOR	ADAPTOR	ADAPTADOR	ADAPTATEUR
6	2312A044	1	2	PARAFUSO	BOLT	TORNILLO	VIS
7	2134A005	1	2	ARRUELA	WASHER	ARANDELA	RONDELLE
8	2413682	1	1	ANEL VEDADOR	SEALING RING	ANILLO SELLADO	BAGUE ÉTANCHÉITÉ
9	33552412		1	CONEXÃO	CONNECTION	CONEXIóN	RACCORD
10	33552414		1	CONEXÃO	CONNECTION	CONEXIóN	RACCORD
11	70200422		1	MANGUEIRA	HOSE	MANGUERA	DURITE
12	70200424		1	MANGUEIRA	HOSE	MANGUERA	DURITE
13	70180126		1	PRESILHA	CLIP	SUJETADOR	AGRAFE
14	70180125		1	PRESILHA	CLIP	SUJETADOR	AGRAFE
15	70180055		4	BRAÇADEIRA	CLAMP	ABRAZADERA	COLLIER
16	71029		1	ELEMENTO	ELEMENT	ELEMENTO	ÉLÉMENT
17	0746253		1	PARAFUSO	BOLT	TORNILLO	VIS
18	0920053		1	ARRUELA	WASHER	ARANDELA	RONDELLE
19	0826602		6	PRISIONEIRO	STUD	ESPÁRRAGO	GOUJON
20	0920055		6	ARRUELA	WASHER	ARANDELA	RONDELLE
21	0576054		6	PORCA	NUT	TUERCA	ÉCROU
22	36866105		1	JUNTA	JOINT	JUNTA	JOINT

FILTRO DE óLEO LUBRIFICANTE E RESFRIADOR
LUBRICATING OIL FILTER AND COOLER
FILTRO DE ACEITE LUBRICANTE Y REFRIGERADOR
FILTRE À HUILE LUBRIFIANTE ET REFROIDISSEUR

GRUPO
GROUP 33/84
GRUPO
GROUPE

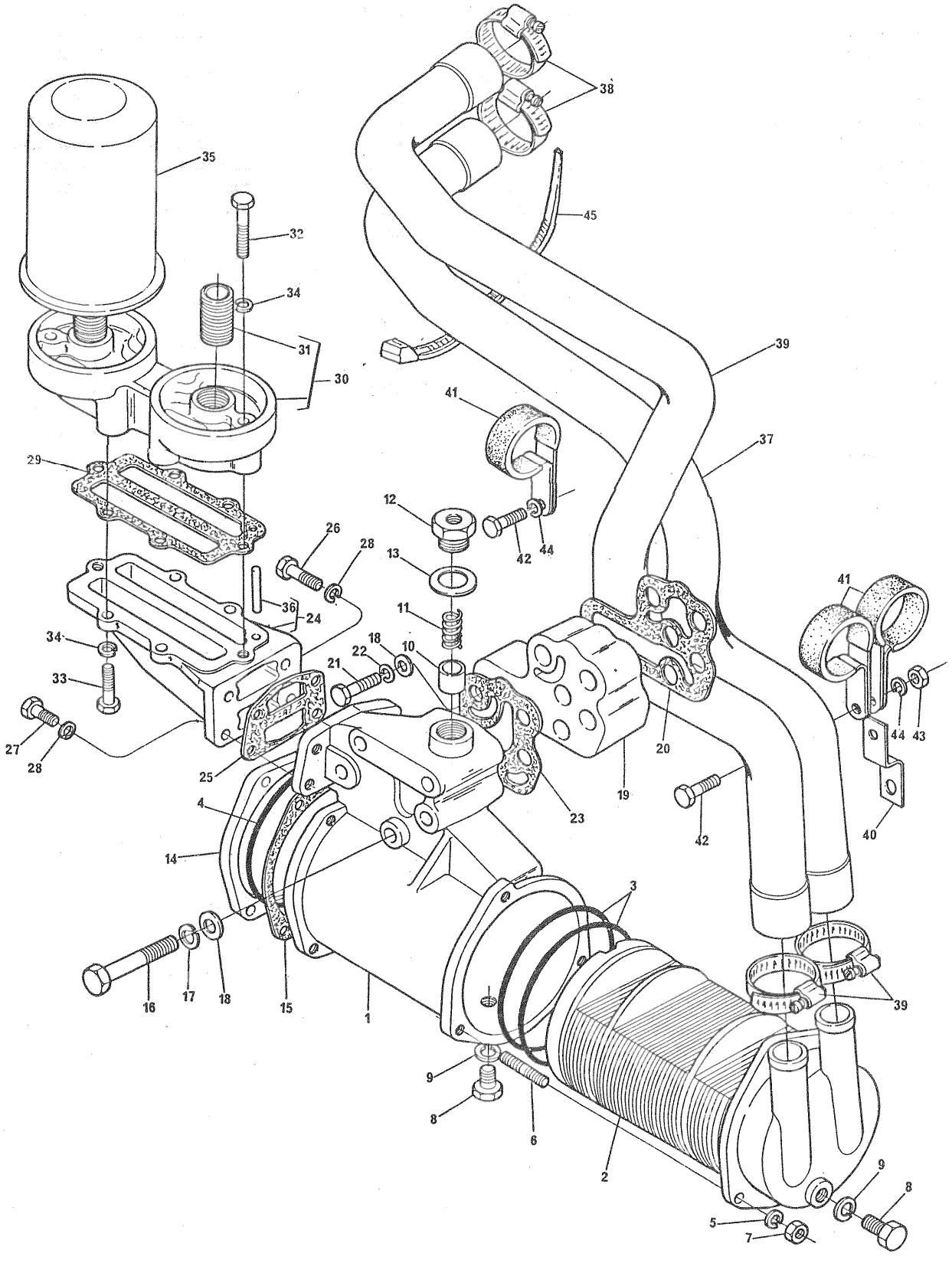

FILTRO DE óLEO LUBRIFICANTE E RESFRIADOR
LUBRICATING OIL FILTER AND COOLER
FILTRO DE ACEITE LUBRICANTE Y REFRIGERADOR
FILTRE À HUILE LUBRIFIANTE ET REFROIDISSEUR

GRUPO
GROUP 33/84
GRUPO
GROUPE

1	2486254		1	RESFRIADOR	COOLER	REFRIGERADOR	REFROIDISSEUR
2	24865244	1	1	ELEMENTO	ELEMENT	ELEMENTO	éLéMENT
3	2413695	1	2	ANEL "O"	"O" RING	ARO SELLO	JOINT TORIQUE
4	24865267	1	1	ANEL "O"	"O" RING	ARO SELLO	JOINT TORIQUE
5	0920054	1	6	ARRUELA	WASHER	ARANDELA	RONDELLE
6	24865232	1	6	PRISIONEIRO	STUD	ESPÁRRAGO	GOUJON
7	2238153	1	6	PORCA	NUT	TUERCA	ÉCROU
8	24865110	1	2	BUJÃO	PLUG	TAPóN	BOUCHON
9	24865111	1	2	ARRUELA	WASHER	ARANDELA	RONDELLE
10	24865069	1	1	PISTÃO	PISTON	PISTóN	PISTON
11	24865070	1	1	MOLA	SPRING	RESORTE	RESSORT
12	24865121	1	1	BUJÃO	PLUG	TAPóN	BOUCHON
13	24870007	1	1	ARRUELA	WASHER	ARANDELA	RONDELLE
14	24865268	1	1	PLACA	PLATE	PLACA	PLAQUE
15	24865269	1	1	JUNTA	JOINT	JUNTA	JOINT
16	2184558		5	PARAFUSO	BOLT	TORNILLO	VIS
17	0920055		5	ARRUELA	WASHER	ARANDELA	RONDELLE
18	0920006		6	ARRUELA	WASHER	ARANDELA	RONDELLE
19	37587291		1	ADAPTADOR	ADAPTOR	ADAPTADOR	ADAPTATEUR
20	36865533		1	JUNTA	JOINT	JUNTA	JOINT
21	0096634		1	PARAFUSO	BOLT	TORNILLO	VIS
22	0920055		1	ARRUELA	WASHER	ARANDELA	RONDELLE
23	36866737		1	JUNTA	JOINT	JUNTA	JOINT
24	41474402		1	SUPORTE	BRACKET	SOPORTE	SUPPORT
25	36862192		1	JUNTA	JOINT	JUNTA	JOINT
26	0746651		1	PARAFUSO	BOLT	TORNILLO	VIS
27	0746652		3	PARAFUSO	BOLT	TORNILLO	VIS
28	33115118		4	ARRUELA	WASHER	ARANDELA	RONDELLE
29	36866747		1	JUNTA	JOINT	JUNTA	JOINT
30	37764361		1	CABEÇOTE	FILTER HEAD	CABEZA FILTRO	TÊTE DE FILTRE
31	33286126	30	2	CONEXÃO	CONNECTION	CONEXIóN	RACCORD
32	0748414		4	PARAFUSO	BOLT	TORNILLO	VIS
33	2222124		2	PARAFUSO	BOLT	TORNILLO	VIS
34	0920003		6	ARRUELA	WASHER	ARANDELA	RONDELLE
35	71028		2	ELEMENTO	ELEMENT	ELEMENTO	éLéMENT
36	2116026	24	1	PINO	PIN	PERNO	AXE
37	70200437		1	MANGUEIRA	HOSE	MANGUERA	DURITE
38	70180059		4	BRAÇADEIRA	CLAMP	ABRAZADERA	COLLIER
39	70200436		1	MANGUEIRA	HOSE	MANGUERA	DURITE
40	70100582		1	SUPORTE	BRACKET	SOPORTE	SUPPORT
41	70180136		3	PRESILHA	CLIP	SUJETADOR	AGRAFE
42	0746254		2	PARAFUSO	BOLT	TORNILLO	VIS
43	0576002		2	PORCA	NUT	TUERCA	ÉCROU
44	0920053		2	ARRUELA	WASHER	ARANDELA	RONDELLE
45	70180123		2	PRESILHA	CLIP	SUJETADOR	AGRAFE

FILTRO DE óLEO LUBRIFICANTE E RESFRIADOR
LUBRICATING OIL FILTER AND COOLER
FILTRO DE ACEITE LUBRICANTE Y REFRIGERADOR
FILTRE À HUILE LUBRIFIANTE ET REFROIDISSEUR

GRUPO
GROUP
GRUPO
GROUPE
33/85

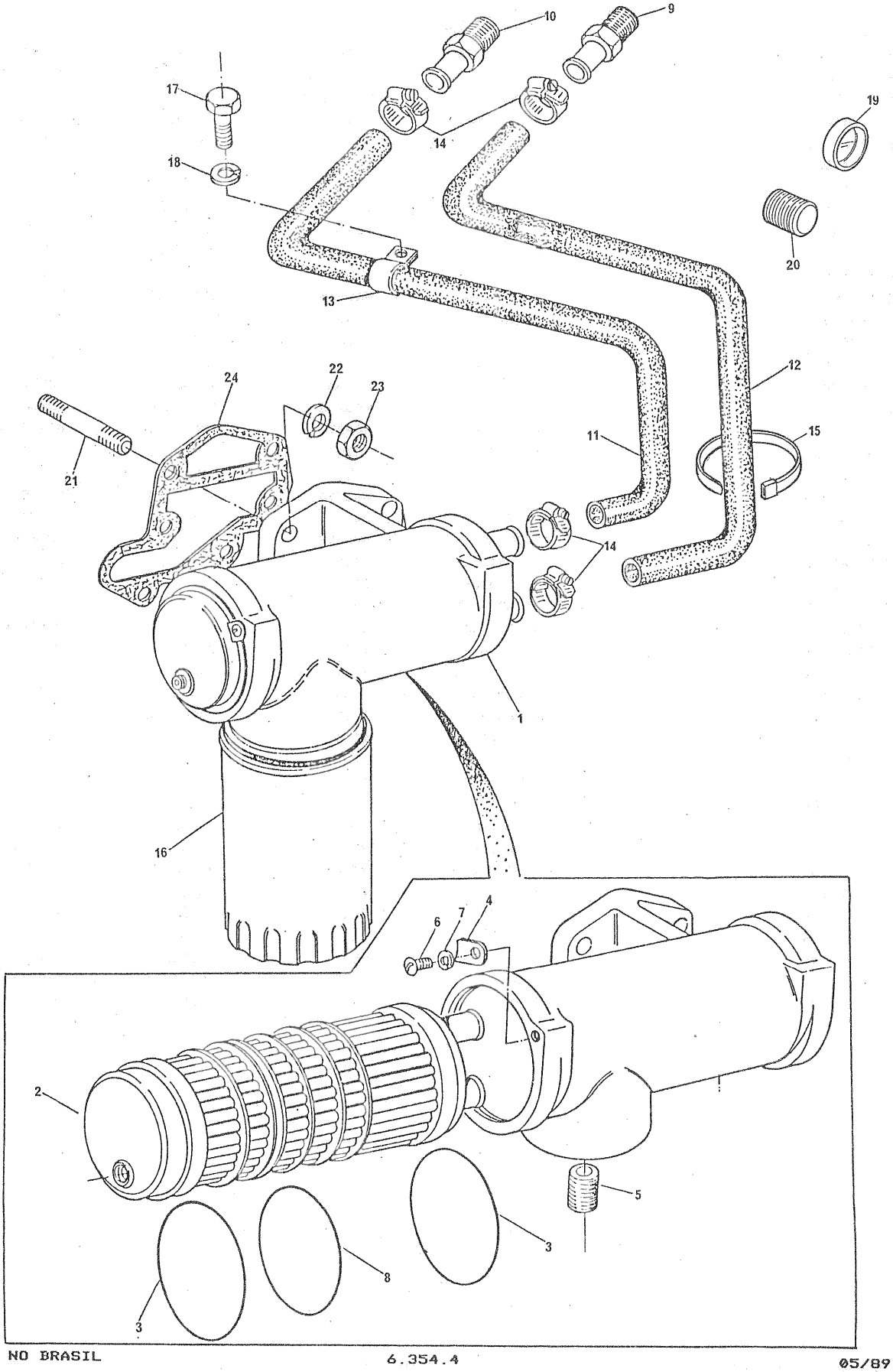

FILTRO DE óLEO LUBRIFICANTE E RESFRIADOR
LUBRICATING OIL FILTER AND COOLER
FILTRO DE ACEITE LUBRICANTE Y REFRIGERADOR
FILTRE À HUILE LUBRIFIANTE ET REFROIDISSEUR

GRUPO
GROUP 33/85
GRUPO
GROUPE

1	70991749		1	RESFRIADOR	COOLER	REFRIGERADOR	REFROIDISSEUR
2	70840018	1	1	ELEMENTO	ELEMENT	ELEMENTO	ÉLÉMENT
3	79950271	1	2	ANEL VEDADOR	SEALING RING	ANILLO SELLADO	BAGUE ÉTANCHÉITÉ
4		1	2	PLACA	PLATE	PLACA	PLAQUE
5	33286134	1	1	ADAPTADOR	ADAPTOR	ADAPTADOR	ADAPTATEUR
6		1	2	PARAFUSO	BOLT	TORNILLO	VIS
7	2134A005	1	2	ARRUELA	WASHER	ARANDELA	RONDELLE
8	2413682	1	1	ANEL VEDADOR	SEALING RING	ANILLO SELLADO	BAGUE ÉTANCHÉITÉ
9	33552412		1	CONEXÃO	CONNECTION	CONEXIÓN	RACCORD
10	33552414		1	CONEXÃO	CONNECTION	CONEXIÓN	RACCORD
11	70200422		1	MANGUEIRA	HOSE	MANGUERA	DURITE
12	70200424		1	MANGUEIRA	HOSE	MANGUERA	DURITE
13	70180125		1	PRESILHA	CLIP	SUJETADOR	AGRAFE
14	70180055		4	BRAÇADEIRA	CLAMP	ABRAZADERA	COLLIER
15	70180123		1	PRESILHA	CLIP	SUJETADOR	AGRAFE
16	71029		1	ELEMENTO	ELEMENT	ELEMENTO	ÉLÉMENT
17	0746253		1	PARAFUSO	BOLT	TORNILLO	VIS
18	0920053		1	ARRUELA	WASHER	ARANDELA	RONDELLE
19	32417117		1	BUJÃO	PLUG	TAPÓN	BOUCHON
20	0650586		1	BUJÃO	PLUG	TAPÓN	BOUCHON
21	0826602		6	PRISIONEIRO	STUD	ESPÁRRAGO	GOUJON
22	0920055		6	ARRUELA	WASHER	ARANDELA	RONDELLE
23	0576054		6	PORCA	NUT	TUERCA	ÉCROU
24	36866105		1	JUNTA	JOINT	JUNTA	JOINT

FILTRO DE óLEO LUBRIFICANTE
LUBRICATING OIL FILTER
FILTRO DE ACEITE LUBRICANTE
FILTRE À HUILE LUBRIFIANTE

GRUPO
GROUP
GRUPO
GROUPE
33/87

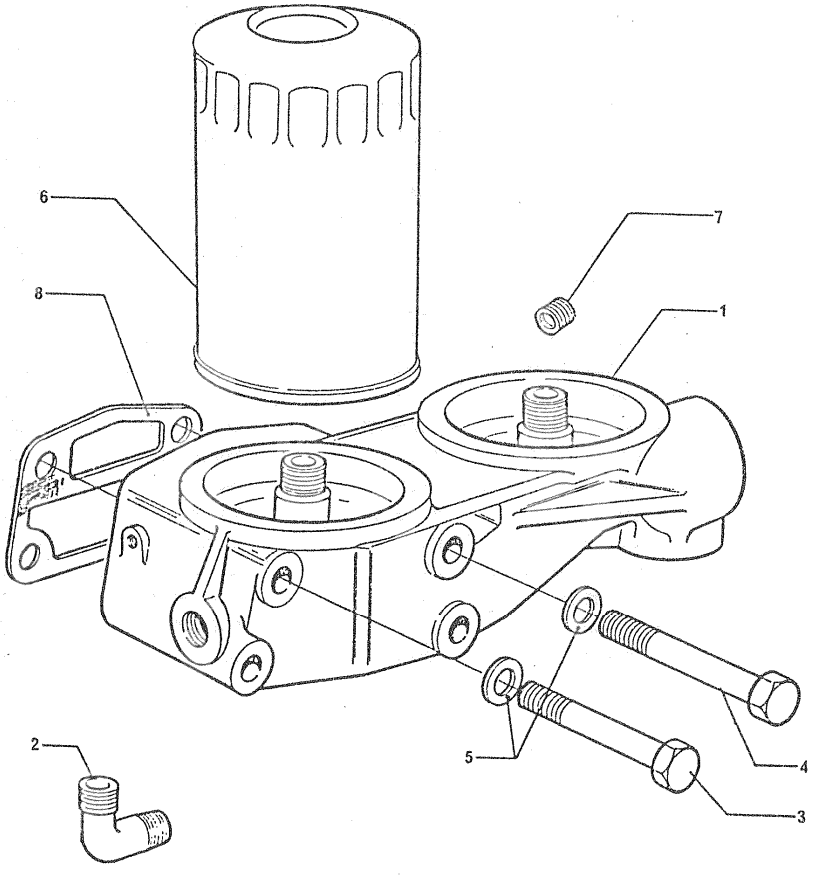

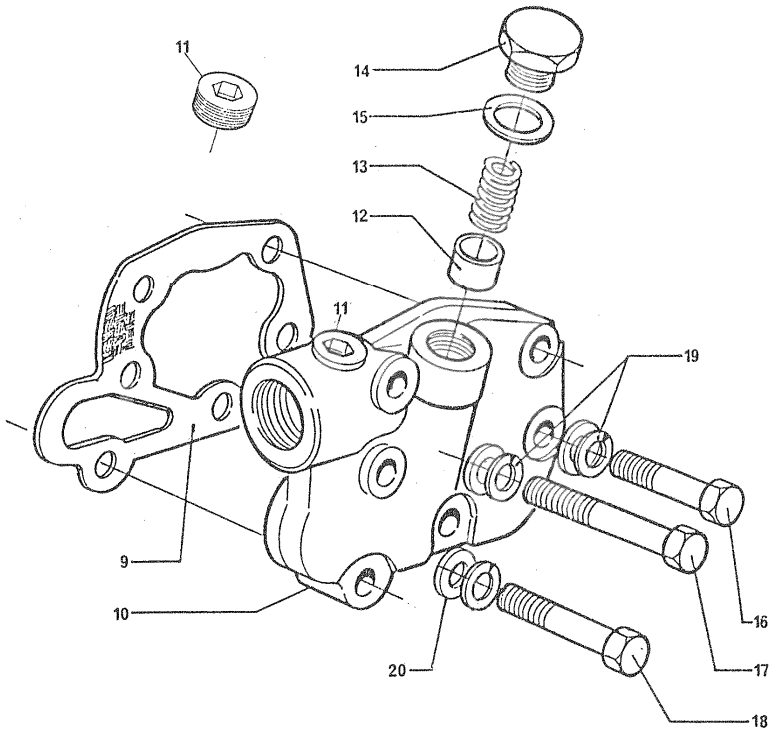

FILTRO DE óLEO LUBRIFICANTE
LUBRICATING OIL FILTER
FILTRO DE ACEITE LUBRICANTE
FILTRE À HUILE LUBRIFIANTE

GRUPO
GROUP 33/87
GRUPO
GROUPE

1	70997123	1	CABEÇOTE	FILTER HEAD	CABEZA FILTRO	TÊTE DE FILTRE
2	2441306	1	COTOVELO	ELBOW	CODO	COUDE
3	0096641	2	PARAFUSO	BOLT	TORNILLO	VIS
4	0096642	2	PARAFUSO	BOLT	TORNILLO	VIS
5	33115118	4	ARRUELA	WASHER	ARANDELA	RONDELLE
6	71028	2	FILTRO	FILTER	FILTRO	FILTRE
7	0650586	1	BUJÃO	PLUG	TAPóN	BOUCHON
8	36862538	1	JUNTA	JOINT	JUNTA	JOINT
9	36866207	1	JUNTA	JOINT	JUNTA	JOINT
10	70992189	1	ADAPTADOR	ADAPTOR	ADAPTADOR	ADAPTATEUR
11	0650588	1	BUJÃO	PLUG	TAPóN	BOUCHON
12	3242N004	1	PISTÃO	PISTON	PISTóN	PISTON
13	31744203	1	MOLA	SPRING	RESORTE	RESSORT
14	32184114	1	BUJÃO	PLUG	TAPóN	BOUCHON
15	2411164	1	ARRUELA	WASHER	ARANDELA	RONDELLE
16	2184463	1	PARAFUSO	BOLT	TORNILLO	VIS
17	0746610	2	PARAFUSO	BOLT	TORNILLO	VIS
18	0096636	3	PARAFUSO	BOLT	TORNILLO	VIS
19	0920055	6	ARRUELA	WASHER	ARANDELA	RONDELLE
20	0920006	6	ARRUELA	WASHER	ARANDELA	RONDELLE

FILTRO DE óLEO LUBRIFICANTE
LUBRICATING OIL FILTER
FILTRO DE ACEITE LUBRICANTE
FILTRE À HUILE LUBRIFIANTE

GRUPO
GROUP 33/102
GRUPO
GROUPE

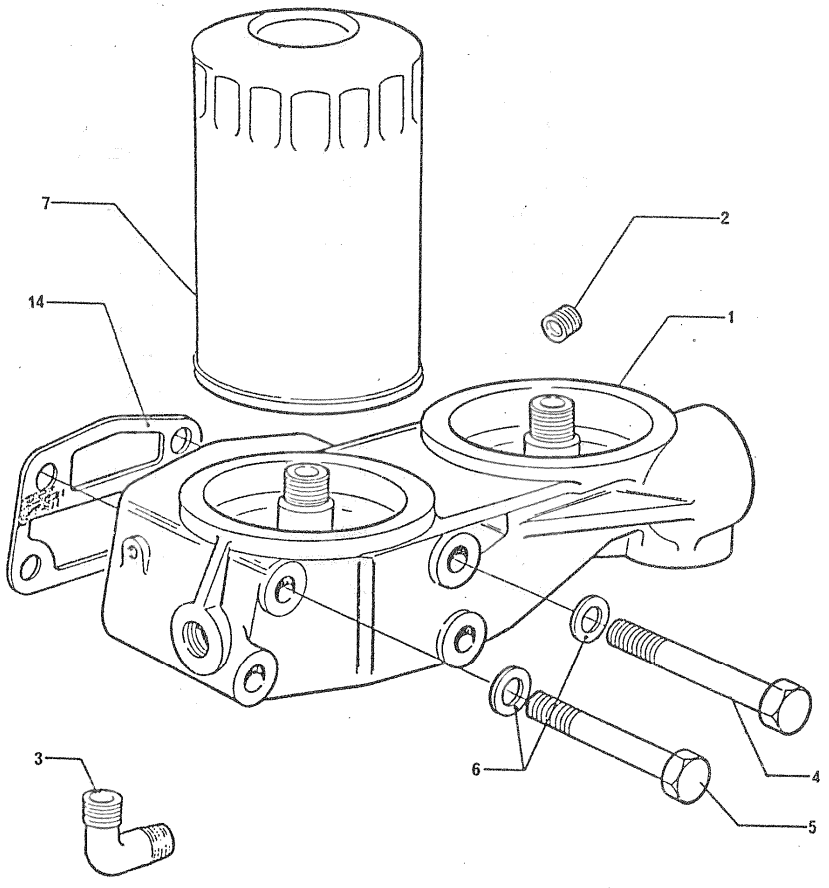

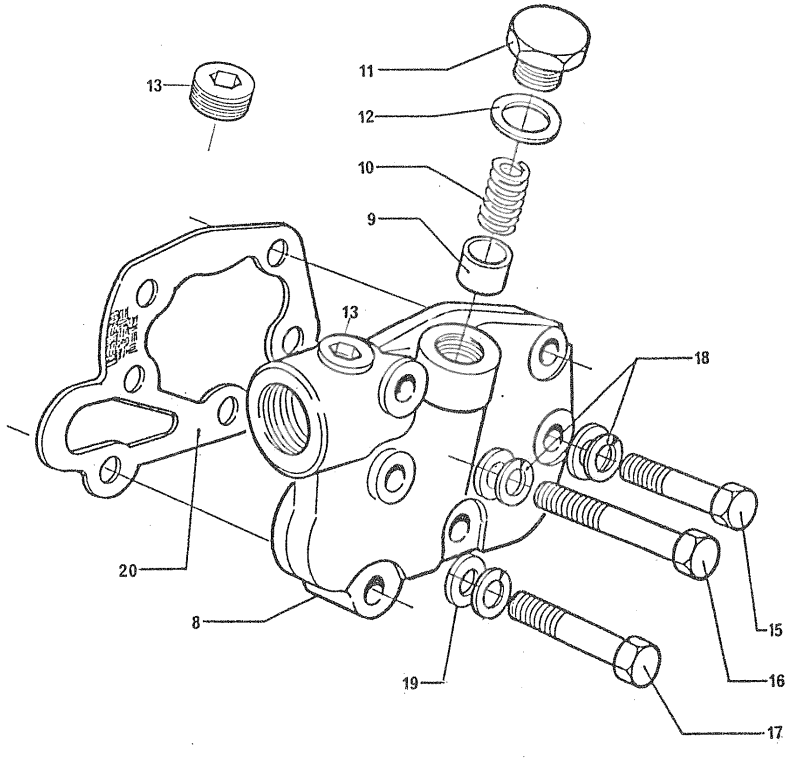

FILTRO DE óLEO LUBRIFICANTE
LUBRICATING OIL FILTER
FILTRO DE ACEITE LUBRICANTE
FILTRE À HUILE LUBRIFIANTE

GRUPO
GROUP 33/102
GRUPO
GROUPE

1	70997123		1	CABEÇOTE	FILTER HEAD	CABEZA FILTRO	TÊTE DE FILTRE
2	0650586		1	BUJÃO	PLUG	TAPóN	BOUCHON
3	2441306		1	COTOVELO	ELBOW	CODO	COUDE
4	0096641		2	PARAFUSO	BOLT	TORNILLO	VIS
5	0096642		2	PARAFUSO	BOLT	TORNILLO	VIS
6	33115118		4	ARRUELA	WASHER	ARANDELA	RONDELLE
7	71028		2	FILTRO	FILTER	FILTRO	FILTRE
8	70992189		1	ADAPTADOR	ADAPTOR	ADAPTADOR	ADAPTATEUR
9	3242N004	8	1	PISTÃO	PISTON	PISTóN	PISTON
10	31744203	8	1	MOLA	SPRING	RESORTE	RESSORT
11	32184114	8	1	BUJÃO	PLUG	TAPóN	BOUCHON
12	2411164	8	1	ARRUELA	WASHER	ARANDELA	RONDELLE
13	0650588	8	1	BUJÃO	PLUG	TAPóN	BOUCHON
14	36862538		1	JUNTA	JOINT	JUNTA	JOINT
15	2184463		1	PARAFUSO	BOLT	TORNILLO	VIS
16	0746610		2	PARAFUSO	BOLT	TORNILLO	VIS
17	0096636		3	PARAFUSO	BOLT	TORNILLO	VIS
18	0920055		6	ARRUELA	WASHER	ARANDELA	RONDELLE
19	0920006		6	ARRUELA	WASHER	ARANDELA	RONDELLE
20	36866207		1	JUNTA	JOINT	JUNTA	JOINT

FILTRO DE óLEO LUBRIFICANTE
LUBRICATING OIL FILTER
FILTRO DE ACEITE LUBRICANTE
FILTER À HUILE LUBRIFIANTE

GRUPO
GROUP 33/107
GRUPO
GROUPE

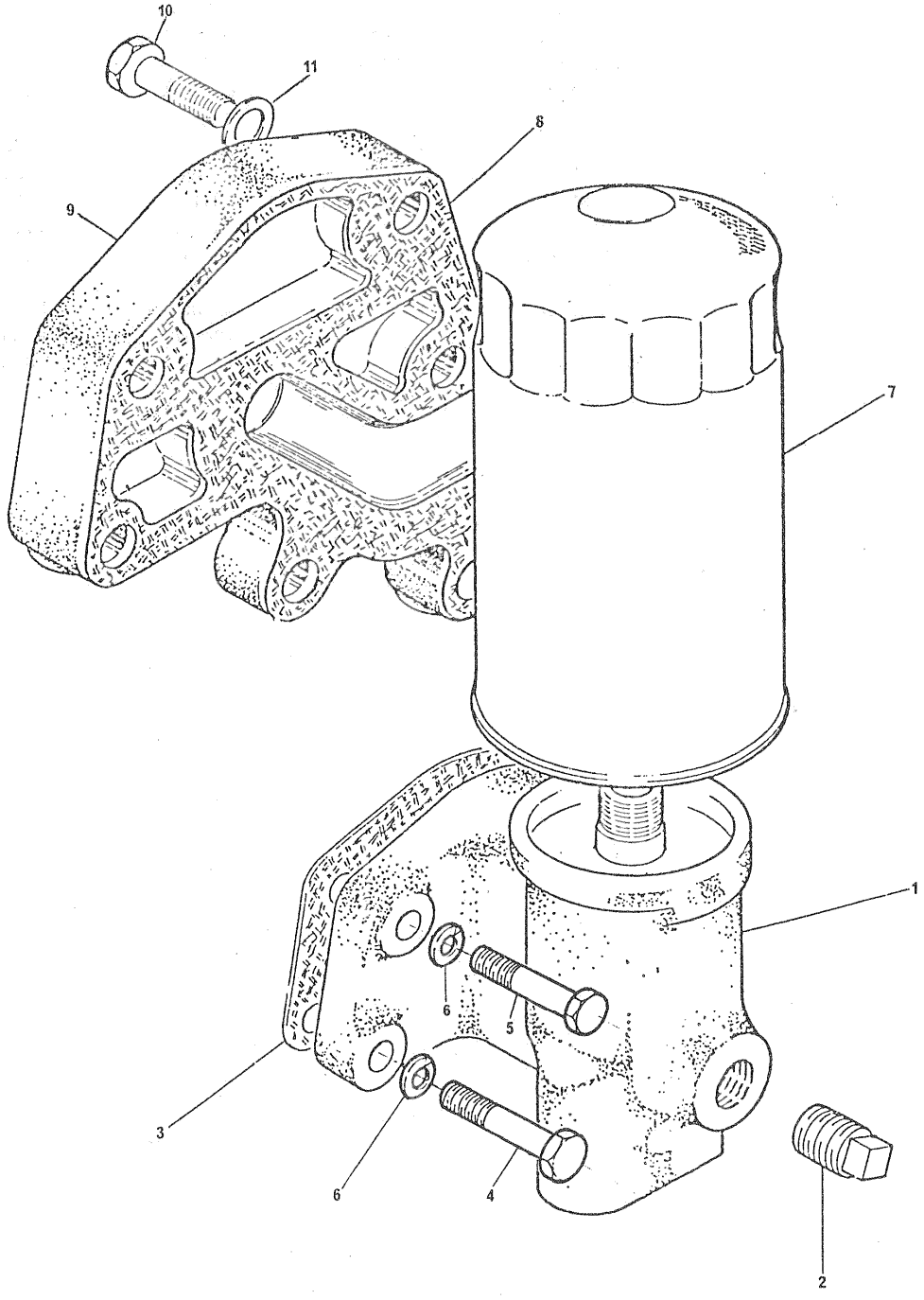

FILTRO DE óLEO LUBRIFICANTE
LUBRICATING OIL FILTER
FILTRO DE ACEITE LUBRICANTE
FILTRE À HUILE LUBRIFIANTE

GRUPO
GROUP 33/107
GRUPO
GROUPE

1	37764241	1	CABEÇOTE.....	FILTER HEAD.....	CABEZA DE FILTRO TÊTE DE FILTRE..
2	32417117	1	BUJÃO.....	PLUG.....	TAPóN..... BOUCHON.....
3	36862538	1	JUNTA.....	JOINT.....	JUNTA..... JOINT.....
4	0096632	1	PARAFUSO.....	BOLT.....	TORNILLO..... VIS.....
5	0096633	1	PARAFUSO.....	BOLT.....	TORNILLO..... VIS.....
6	33115118	2	ARRUELA.....	WASHER.....	ARANDELA..... RONDELLE.....
7	71028	1	FILTRO.....	FILTER.....	FILTRO..... FILTRE.....
8	36866105	1	JUNTA.....	JOINT.....	JUNTA..... JOINT.....
9	70470035	1	ADAPTADOR.....	ADAPTOR.....	ADAPTADOR..... ADAPTATEUR.....
10	0096636	4	PARAFUSO.....	BOLT.....	TORNILLO..... VIS.....
11	33115118	4	ARRUELA.....	WASHER.....	ARANDELA..... RONDELLE.....

FILTRO DE óLEO LUBRIFICANTE E RESFRIADOR
LUBRICATING OIL FILTER AND COOLER
FILTRO DE ACEITE LUBRICANTE Y REFRIGERADOR
FILTRE À HUILE LUBRIFIANTE ET REFROIDISSEUR

GRUPO
GROUP
GRUPO
GROUPE
33/108

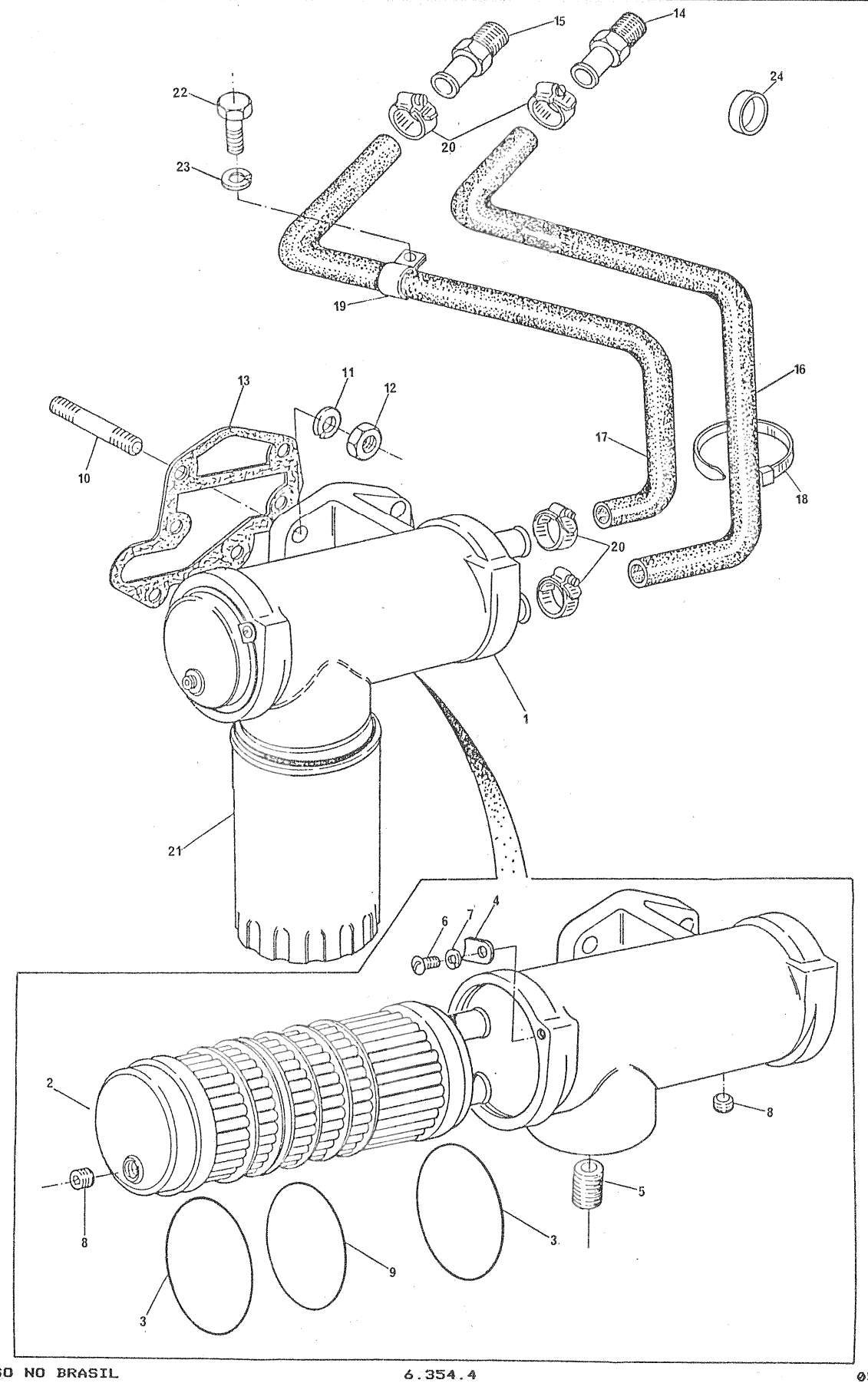

FILTRO DE óLEO LUBRIFICANTE E RESFRIADOR
LUBRICATING OIL FILTER AND COOLER
FILTRO DE ACEITE LUBRICANTE Y REFRIGERADOR
FILTRE À HUILE LUBRIFIANTE ET REFROIDISSEUR

GRUPO
GROUP 33/108
GRUPO
GROUPE

1	70991749		1	RESFRIADOR	COOLER	REFRIGERADOR	REFROIDISSEUR
2	70840018	1	1	ELEMENTO	ELEMENT	ELEMENTO	ÉLÉMENT
3	79950271	1	2	ANEL VEDADOR	SEALING RING	ANILLO SELLADO	BAGUE ÉTANCHÉITÉ
4	3615A001	1	2	PLACA	PLATE	PLACA	PLAQUE
5	33286134	1	1	ADAPTADOR	ADAPTOR	ADAPTADOR	ADAPTATEUR
6	2312A044	1	2	PARAFUSO	BOLT	TORNILLO	VIS
7	2134A005	1	2	ARRUELA	WASHER	ARANDELA	RONDELLE
8	2431131	1	2	BUJÃO	PLUG	TAPóN	BOUCHON
9	2413682	1	1	ANEL VEDADOR	SEALING RING	ANILLO SELLADO	BAGUE ÉTANCHÉITÉ
10	0826602		6	PRISIONEIRO	STUD	ESPÁRRAGO	GOUJON
11	0920055		6	ARRUELA	WASHER	ARANDELA	RONDELLE
12	0576054		6	PORCA	NUT	TUERCA	ÉCROU
13	36866105		1	JUNTA	JOINT	JUNTA	JOINT
14	33552412		1	CONEXÃO	CONNECTION	CONEXIóN	RACCORD
15	33552414		1	CONEXÃO	CONNECTION	CONEXIóN	RACCORD
16	70200422		1	MANGUEIRA	HOSE	MANGUERA	DURITE
17	70200424		1	MANGUEIRA	HOSE	MANGUERA	DURITE
18	70180123		1	PRESILHA	CLIP	SUJETADOR	AGRAFE
19	70180125		1	PRESILHA	CLIP	SUJETADOR	AGRAFE
20	70180055		4	BRACADEIRA	CLAMP	ABRAZADERA	COLLIER
21	71029		1	FILTRO	FILTER	FILTRO	FILTRE
22	0746253		1	PARAFUSO	BOLT	TORNILLO	VIS
23	0920053		1	ARRUELA	WASHER	ARANDELA	RONDELLE
24	32417117		1	BUJÃO	PLUG	TAPóN	BOUCHON

TAMPA DO CABEÇOTE CYLINDER HEAD COVER TAPA DE VÁLVULAS CACHE-CULBUTEURS	GRUPO GROUP GRUPO GROUPE 34/43

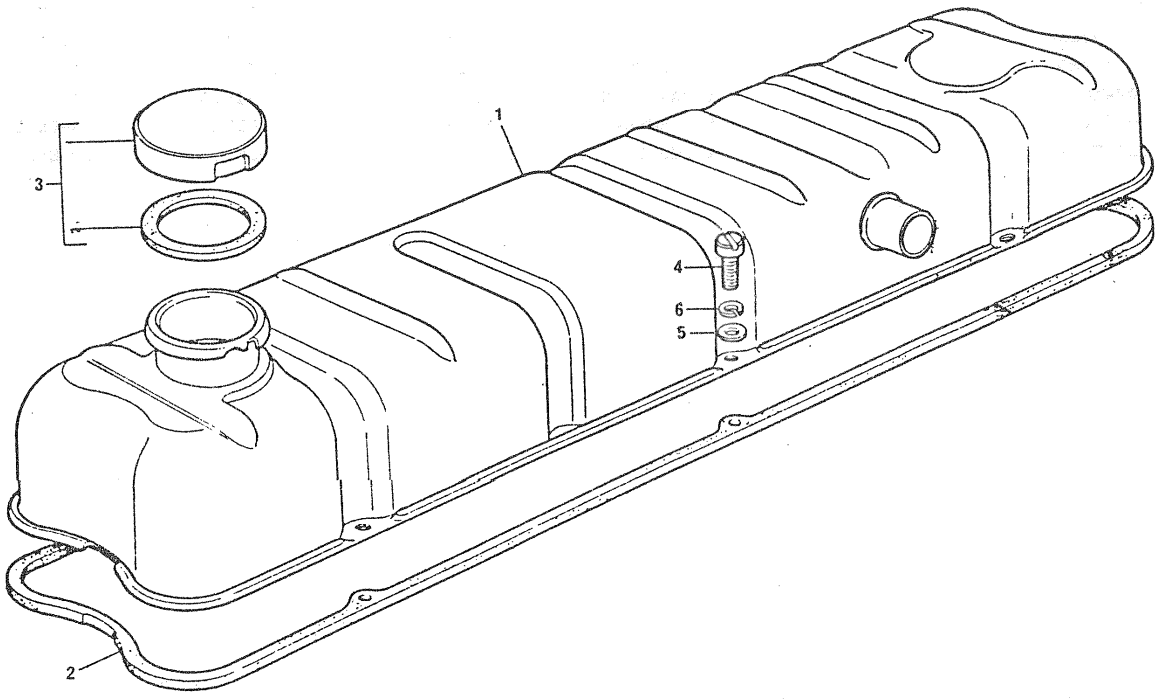

TAMPA DO CABEÇOTE
CYLINDER HEAD COVER
TAPA DE VÁLVULAS
CACHE-CULBUTEURS

GRUPO
GROUP 34/43
GRUPO
GROUPE

1	37188184						
2	36811438						
3	70150038						
4	2174018						
5	0920002						
6	0920052						

1	TAMPA.....	COVER.....	TAPA.....	CACHE-CULBUTEURS
1	JUNTA.....	JOINT.....	JUNTA.....	JOINT.....
1	TAMPA.....	CAP.....	TAPA.....	BOUCHON.....
6	PARAFUSO.....	BOLT.....	TORNILLO.....	VIS.....
6	ARRUELA.....	WASHER.....	ARANDELA.....	RONDELLE.....
6	ARRUELA.....	WASHER.....	ARANDELA.....	RONDELLE.....

TAMPA DO CABEÇOTE CYLINDER HEAD COVER TAPA DE VÁLVULAS CACHE-CULBUTEURS	GRUPO GROUP GRUPO GROUPE 34/48

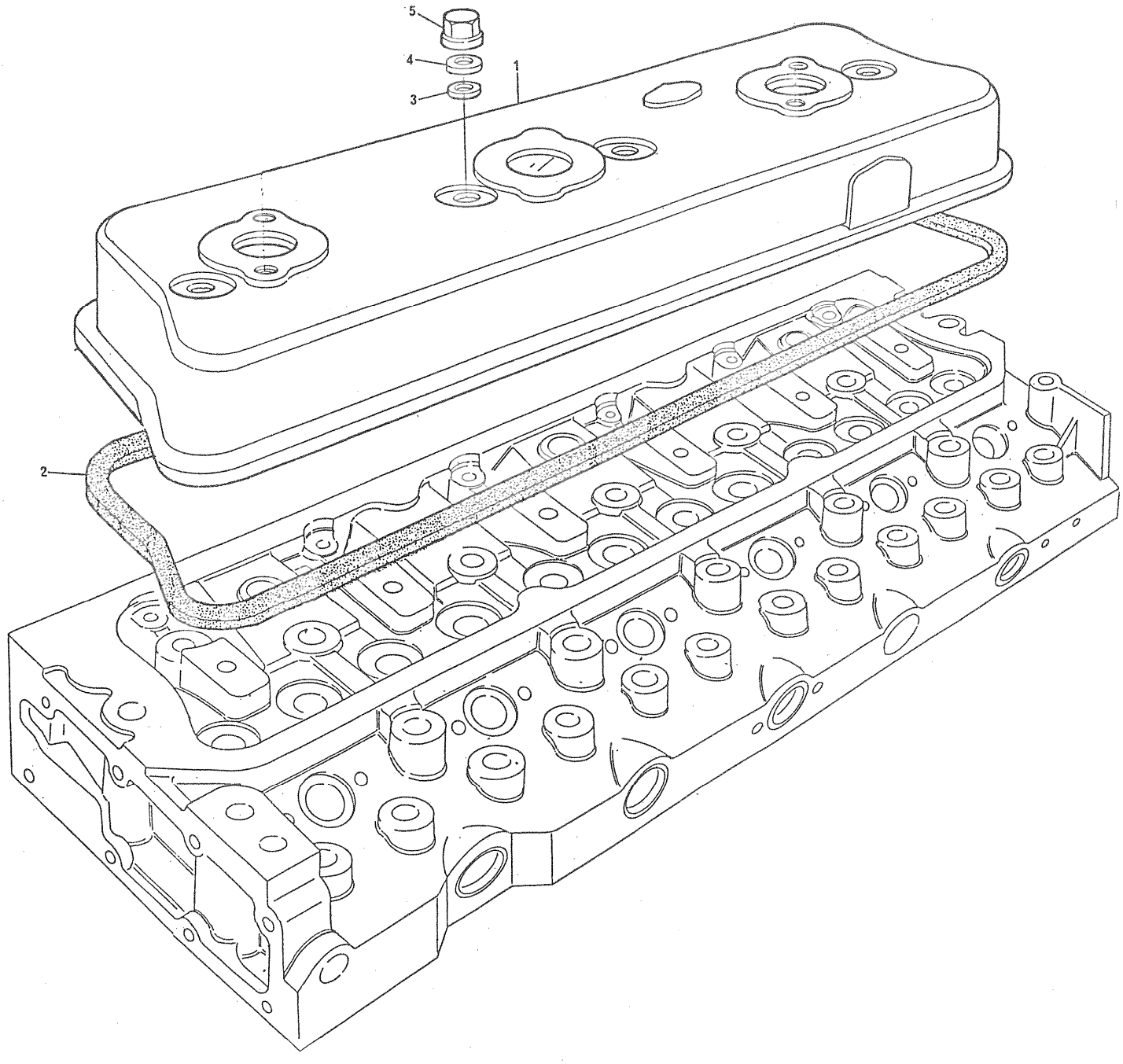

TAMPA DO CABEÇOTE CYLINDER HEAD COVER TAPA DE VÁLVULAS CACHE-CULBUTEURS	GRUPO GROUP 34/48 GRUPO GROUPE

1	70240176	1	TAMPA.....	COVER.....	TAPA.....	CACHE-CULBUTEURS
2	70490154	1	JUNTA.....	JOINT.....	JUNTA.....	JOINT.....
3	33817132	4	ARRUELA.....	WASHER.....	ARANDELA.....	RONDELLE.....
4	0920009	4	ARRUELA.....	WASHER.....	ARANDELA.....	RONDELLE.....
5	32726529	4	PORCA.....	NUT.....	TUERCA.....	ÉCROU.....

TAMPA DO CABEÇOTE E BOCAL DE ABASTECIMENTO
CYLINDER HEAD COVER AND FILLER
TAPA DE VÁLVULAS Y BOCA DE LLENADO
CACHE-CULBUTEURS ET REMPLISSEUR

GRUPO
GROUP
GRUPO
GROUPE
34/49

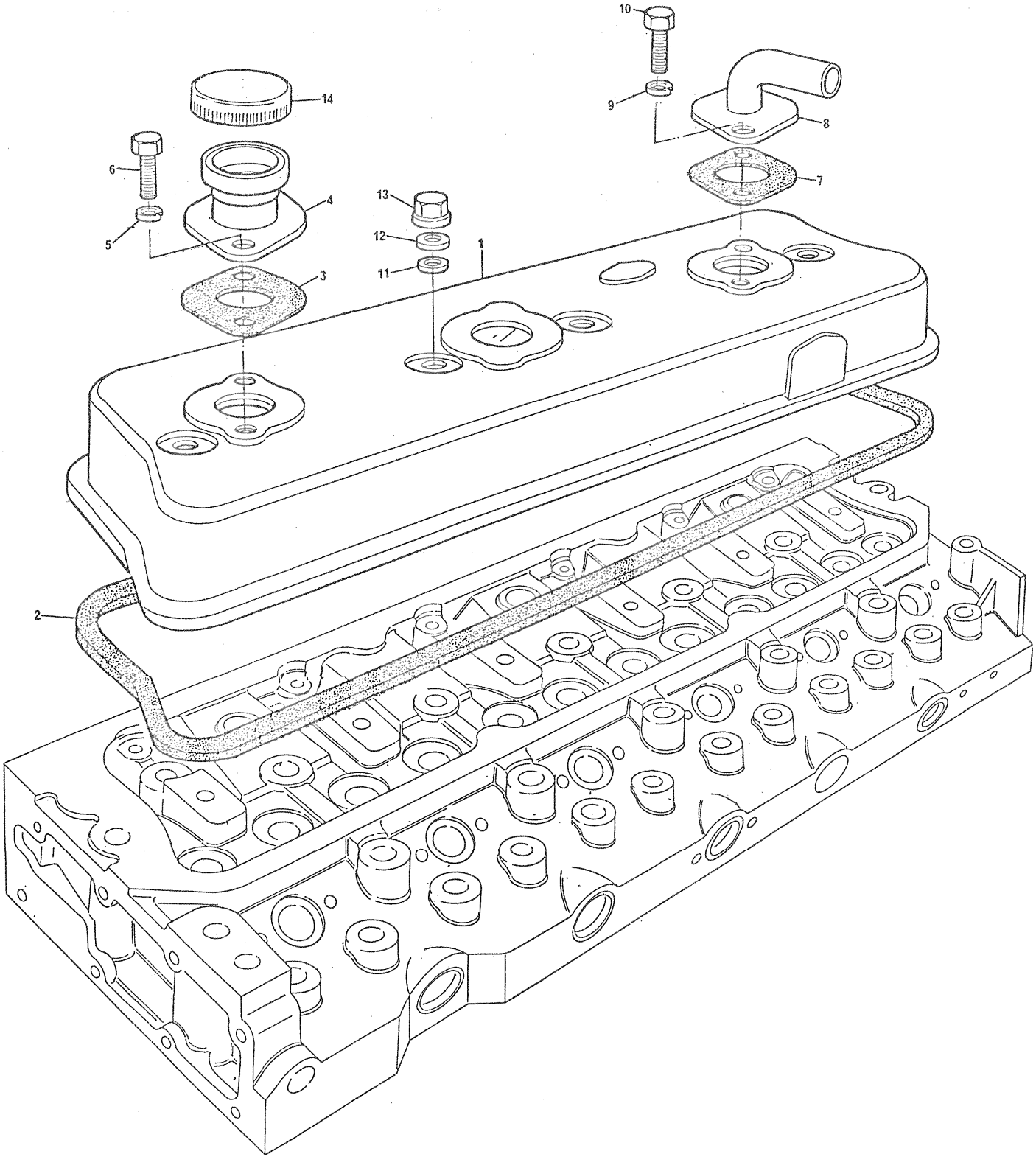

TAMPA DO CABEÇOTE E BOCAL DE ABASTECIMENTO
CYLINDER HEAD COVER AND FILLER
TAPA DE VÁLVULAS Y BOCA DE LLENADO
CACHE-CULBUTEURS ET REMPLISSEUR

GRUPO
GROUP 34/49
GRUPO
GROUPE

1	70240210	1	TAMPA	COVER	TAPA	COUVERCLE
2	70490154	1	JUNTA	JOINT	JUNTA	JOINT
3	36833125	1	JUNTA	JOINT	JUNTA	JOINT
4	35784134	1	BOCAL	FILLER	LLENADOR	REMPLISSEUR
5	0920108	2	ARRUELA	WASHER	ARANDELA	RONDELLE
6	0748414	2	PARAFUSO	BOLT	TORNILLO	VIS
7	36833125	1	JUNTA	JOINT	JUNTA	JOINT
8	70991867	1	TUBO RESPIRO	PIPE	CAÑO	TUYAUTERIE
9	0920108	2	ARRUELA	WASHER	ARANDELA	RONDELLE
10	0748414	2	PARAFUSO	BOLT	TORNILLO	VIS
11	33817132	4	ARRUELA	WASHER	ARANDELA	RONDELLE
12	0920009	4	ARRUELA	WASHER	ARANDELA	RONDELLE
13	32726529	4	PORCA	NUT	TUERCA	ÉCROU
14	70150038	1	TAMPA	CAP	TAPA	BOUCHON

TAMPA DO CABEÇOTE E BOCAL DE ABASTECIMENTO
CYLINDER HEAD COVER AND FILLER
TAPA DE VÁLVULAS Y BOCA DE LLENADO
CACHE-CULBUTEURS ET REMPLISSEUR

GRUPO
GROUP
GRUPO
GROUPE
34/62

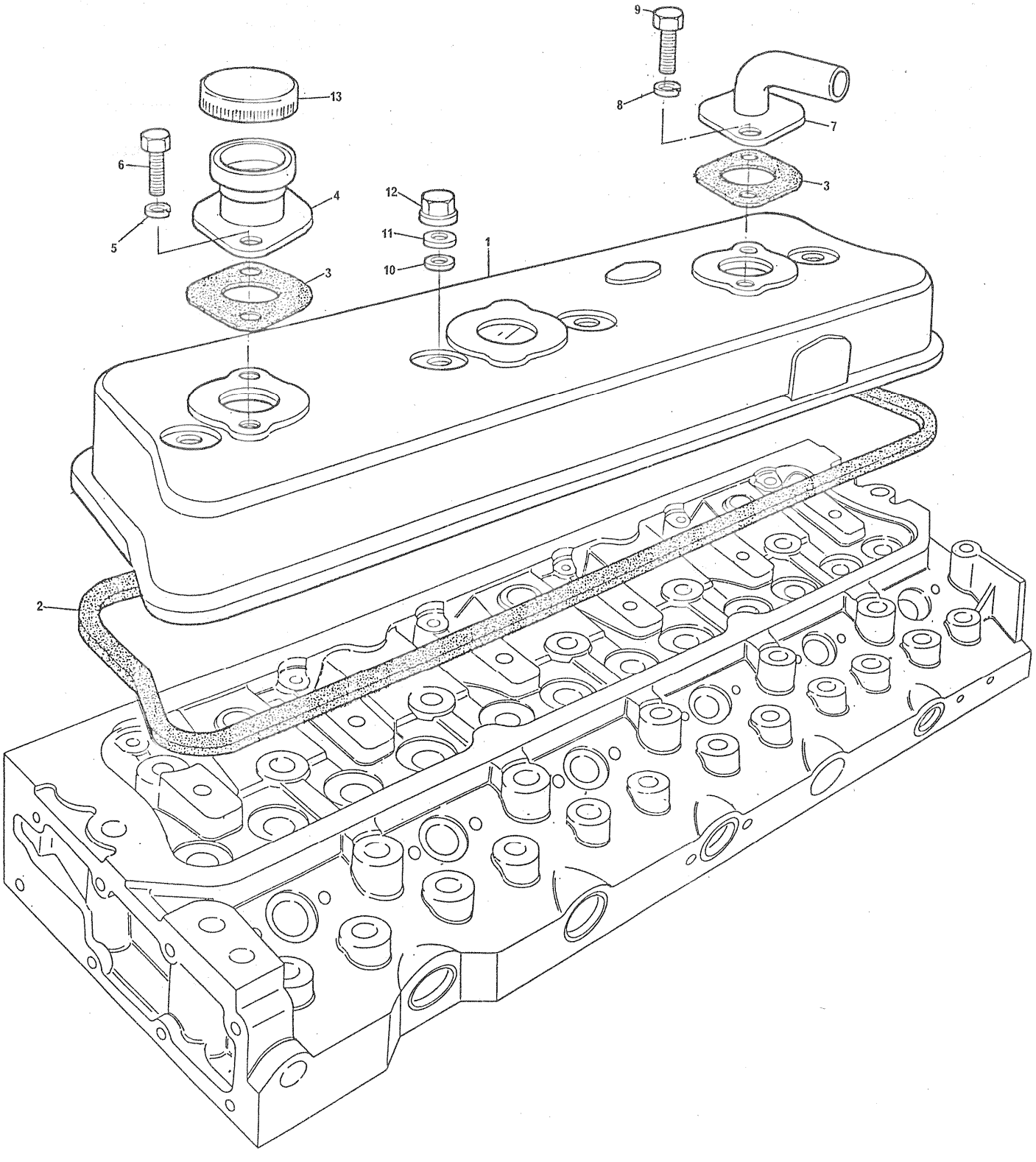

TAMPA DO CABEÇOTE E BOCAL DE ABASTECIMENTO
CYLINDER HEAD COVER AND FILLER
TAPA DE VÁLVULAS Y BOCA DE LLENADO
CACHE-CULBUTEURS ET REMPLISSEUR

GRUPO
GROUP 34/62
GRUPO
GROUPE

1	70240227	1	TAMPA	COVER	TAPA	COUVERCLE
2	70490154	1	JUNTA	JOINT	JUNTA	JOINT
3	36833125	2	JUNTA	JOINT	JUNTA	JOINT
4	35784134	1	BOCAL	FILLER	LLENADOR	REMPLISSEUR
5	0920108	2	ARRUELA	WASHER	ARANDELA	RONDELLE
6	0748414	2	PARAFUSO	BOLT	TORNILLO	VIS
7	70991867	1	TUBO RESPIRO	PIPE	CAÑO	TUYAUTERIE
8	0920108	2	ARRUELA	WASHER	ARANDELA	RONDELLE
9	0748414	2	PARAFUSO	BOLT	TORNILLO	VIS
10	33817132	4	ARRUELA	WASHER	ARANDELA	RONDELLE
11	0920009	4	ARRUELA	WASHER	ARANDELA	RONDELLE
12	32726529	4	PORCA	NUT	TUERCA	ÉCROU
13	70150038	1	TAMPA	CAP	TAPA	BOUCHON

TAMPA DO CABEÇOTE E BOCAL DE ABASTECIMENTO
CYLINDER HEAD COVER AND FILLER
TAPA DE VÁLVULAS Y BOCA DE LLENADO
CACHE-CULBUTEURS ET REMPLISSEUR

GRUPO
GROUP 34/63
GRUPO
GROUPE

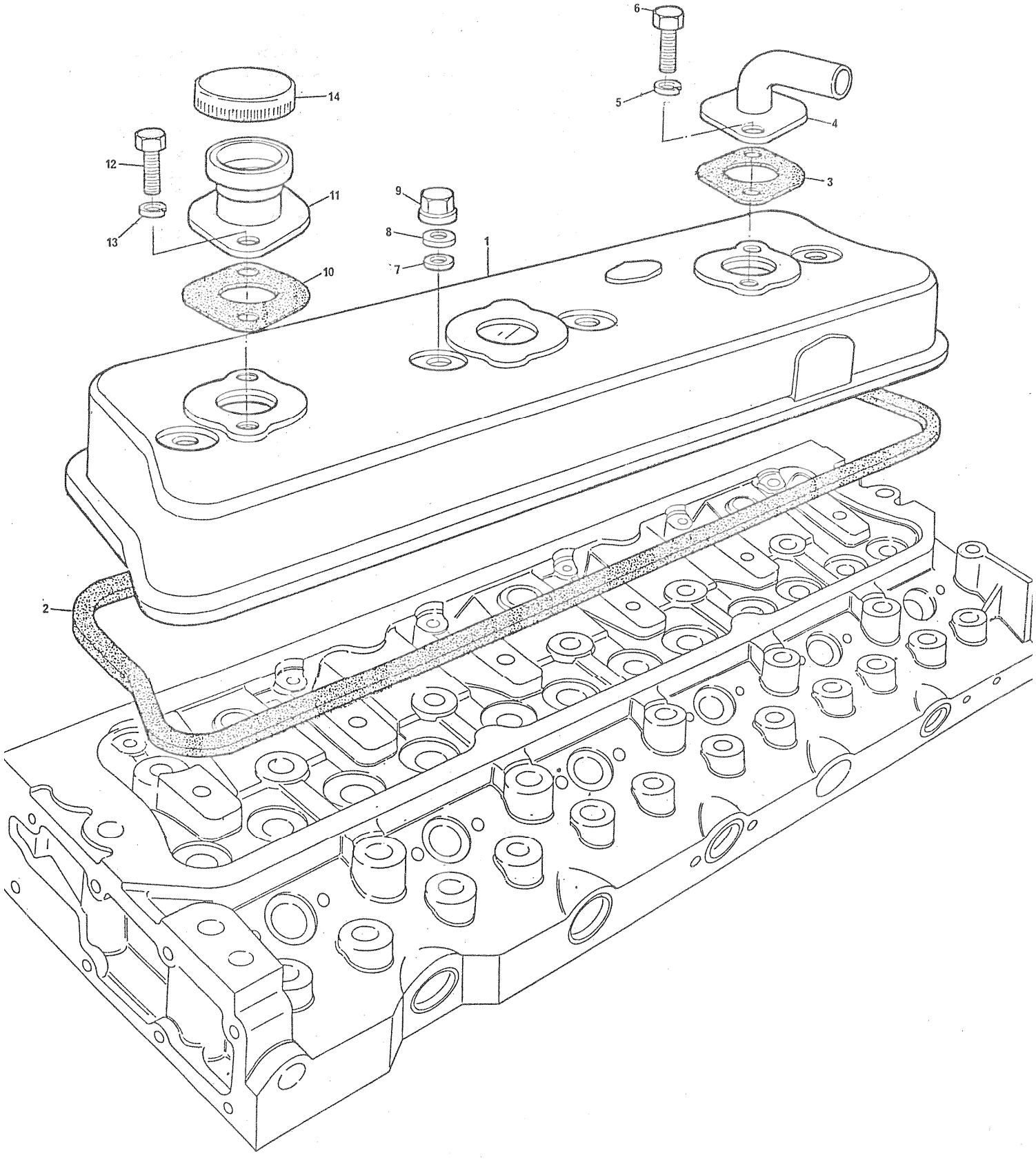

TAMPA DO CABECOTE E BOCAL DE ABASTECIMENTO
CYLINDER HEAD COVER AND FILLER
TAPA DE VÁLVULAS Y BOCA DE LLENADO
CACHE-CULBUTEURS ET REMPLISSEUR

GRUPO
GROUP 34/63
GRUPO
GROUPE

1	70240217	1	TAMPA.....	COVER.....	TAPA.....	COUVERCLE.....
2	70490154	1	JUNTA.....	JOINT.....	JUNTA.....	JOINT.....
3	36833125	1	JUNTA.....	JOINT.....	JUNTA.....	JOINT.....
4	70991867	1	TUBO RESPIRO....	PIPE.....	CAÑO.....	TUYAUTERIE.....
5	0920108	2	ARRUELA.....	WASHER.....	ARANDELA.....	RONDELLE.....
6	0748414	2	PARAFUSO.....	BOLT.....	TORNILLO.....	VIS.....
7	33817132	4	ARRUELA.....	WASHER.....	ARANDELA.....	RONDELLE.....
8	0920009	4	ARRUELA.....	WASHER.....	ARANDELA.....	RONDELLE.....
9	32726529	4	PORCA.....	NUT.....	TUERCA.....	ÉCROU.....
10	36833144	1	JUNTA.....	JOINT.....	JUNTA.....	JOINT.....
11	70991891	1	BOCAL.....	FILLER.....	LLENADOR.....	REMPLISSEUR.....
12	0746214	2	PARAFUSO.....	BOLT.....	TORNILLO.....	VIS.....
13	0920053	2	ARRUELA.....	WASHER.....	ARANDELA.....	RONDELLE.....
14	70150038	1	TAMPA.....	CAP.....	TAPA.....	BOUCHON.....

TAMPA DO CABEÇOTE E BOCAL DE ABASTECIMENTO
CYLINDER HEAD COVER AND FILLER
TAPA DE VÁLVULAS Y BOCA DE LLENADO
CACHE-CULBUTEURS ET REMPLISSEUR

GRUPO
GROUP
GRUPO
GROUPE
34/64

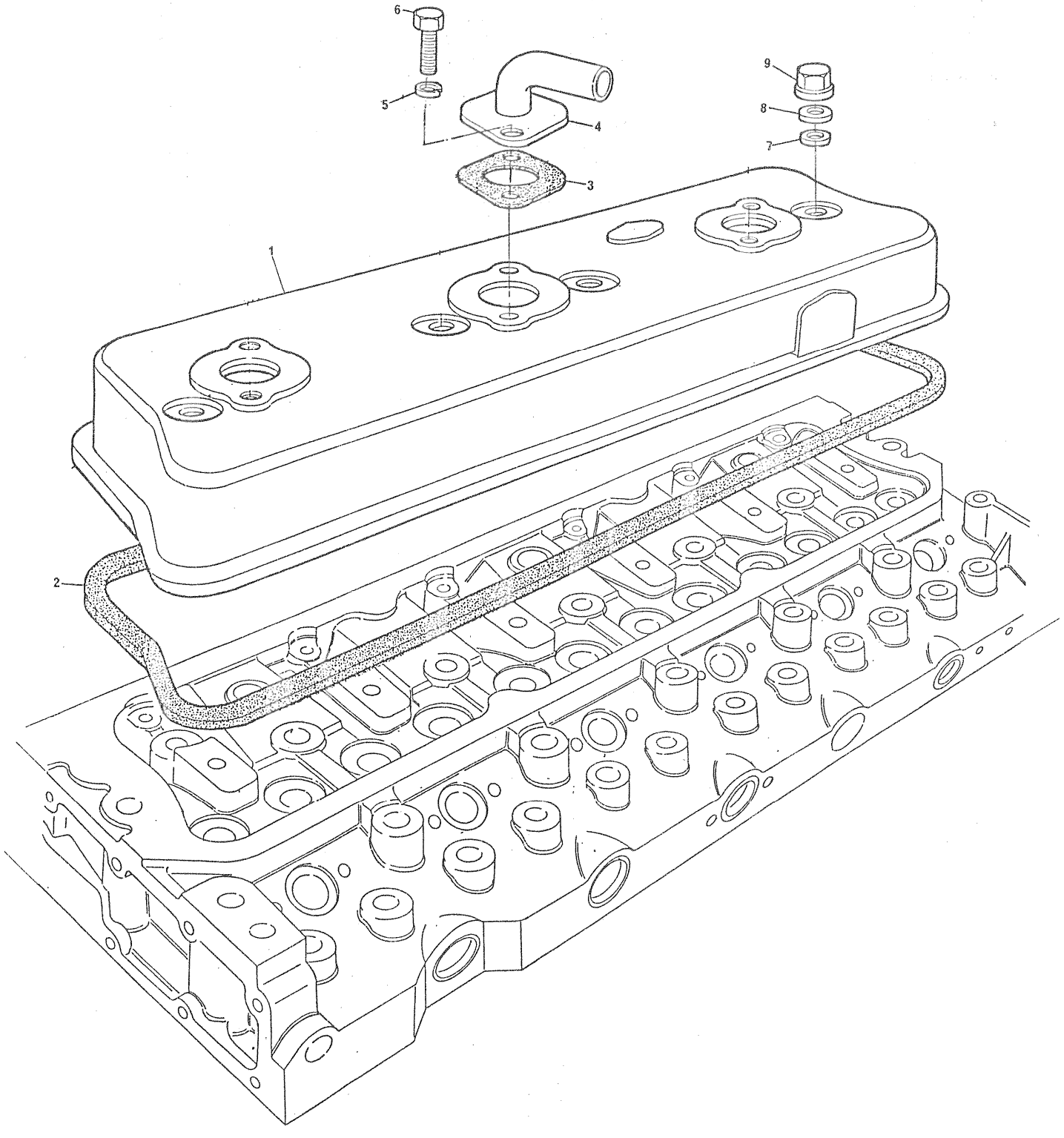

TAMPA DO CABEÇOTE E BOCAL DE ABASTECIMENTO
CYLINDER HEAD COVER AND FILLER
TAPA DE VÁLVULAS Y BOCA DE LLENADO
CACHE-CULBUTEURS ET REMPLISSEUR

GRUPO
GROUP 34/64
GRUPO
GROUPE

1	70240217	1	TAMPA.....	COVER.....	TAPA.....	COUVERCLE.....
2	70490154	1	JUNTA.....	JOINT.....	JUNTA.....	JOINT.....
3	36833125	1	JUNTA.....	JOINT.....	JUNTA.....	JOINT.....
4	70991867	1	TUBO RESPIRO....	PIPE.....	CAÑO.....	TUYAUTERIE.....
5	0920108	2	ARRUELA.....	WASHER.....	ARANDELA.....	RONDELLE.....
6	0748414	2	PARAFUSO.....	BOLT.....	TORNILLO.....	VIS.....
7	33817132	4	ARRUELA.....	WASHER.....	ARANDELA.....	RONDELLE.....
8	0920009	4	ARRUELA.....	WASHER.....	ARANDELA.....	RONDELLE.....
9	32726529	4	PORCA.....	NUT.....	TUERCA.....	ÉCROU.....

TAMPA DO CABEÇOTE E BOCAL DE ABASTECIMENTO
CYLINDER HEAD COVER AND FILLER
TAPA DE VÁLVULAS Y BOCA DE LLENADO
CACHE-CULBUTEURS ET REMPLISSEUR

GRUPO
GROUP
GRUPO
GROUPE
34/70

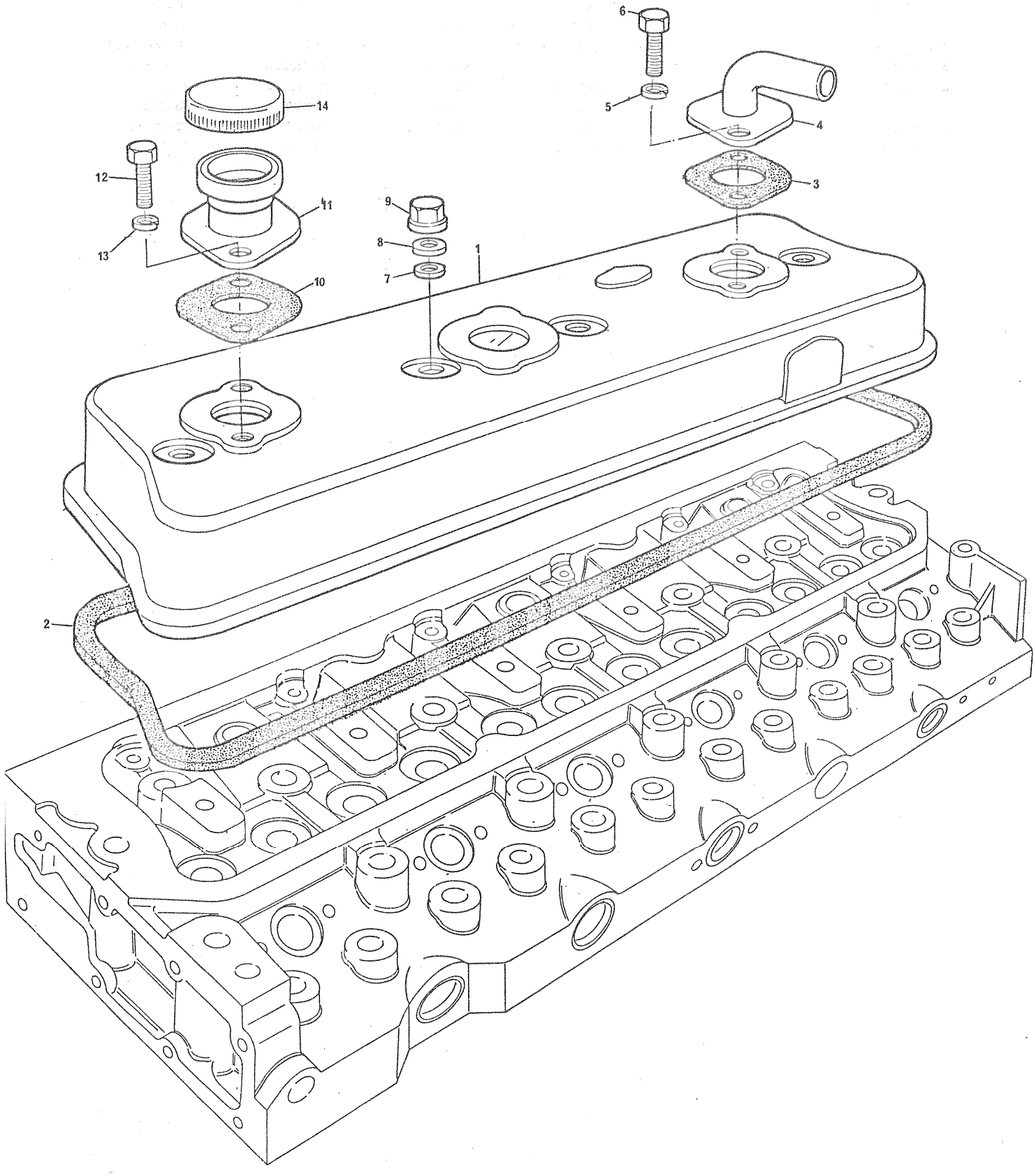

TAMPA DO CABEÇOTE E BOCAL DE ABASTECIMENTO
CYLINDER HEAD COVER AND FILLER
TAPA DE VÁLVULAS Y BOCA DE LLENADO
CACHE-CULBUTEURS ET REMPLISSEUR

GRUPO
GROUP 34/70
GRUPO
GROUPE

1	70240217	1	TAMPA	COVER	TAPA	COUVERCLE
2	70490154	1	JUNTA	JOINT	JUNTA	JOINT
3	36833125	1	JUNTA	JOINT	JUNTA	JOINT
4	70991867	1	TUBO RESPIRO	PIPE	CAÑO	TUYAUTERIE
5	0920108	2	ARRUELA	WASHER	ARANDELA	RONDELLE
6	0748414	2	PARAFUSO	BOLT	TORNILLO	VIS
7	33817132	4	ARRUELA	WASHER	ARANDELA	RONDELLE
8	0920009	4	ARRUELA	WASHER	ARANDELA	RONDELLE
9	32726529	4	PORCA	NUT	TUERCA	ÉCROU
10	36833144	1	JUNTA	JOINT	JUNTA	JOINT
11	70992217	1	BOCAL	FILLER	LLENADOR	REMPLISSEUR
12	0746214	2	PARAFUSO	BOLT	TORNILLO	VIS
13	0920053	2	ARRUELA	WASHER	ARANDELA	RONDELLE
14	70150038	1	TAMPA	CAP	TAPA	BOUCHON

TAMPA DO CABEÇOTE E BOCAL DE ABASTECIMENTO
CYLINDER HEAD COVER AND FILLER
TAPA DE VÁLVULAS Y BOCA DE LLENADO
CACHE-CULBUTEURS ET REMPLISSEUR

GRUPO
GROUP 34/71
GRUPO
GROUPE

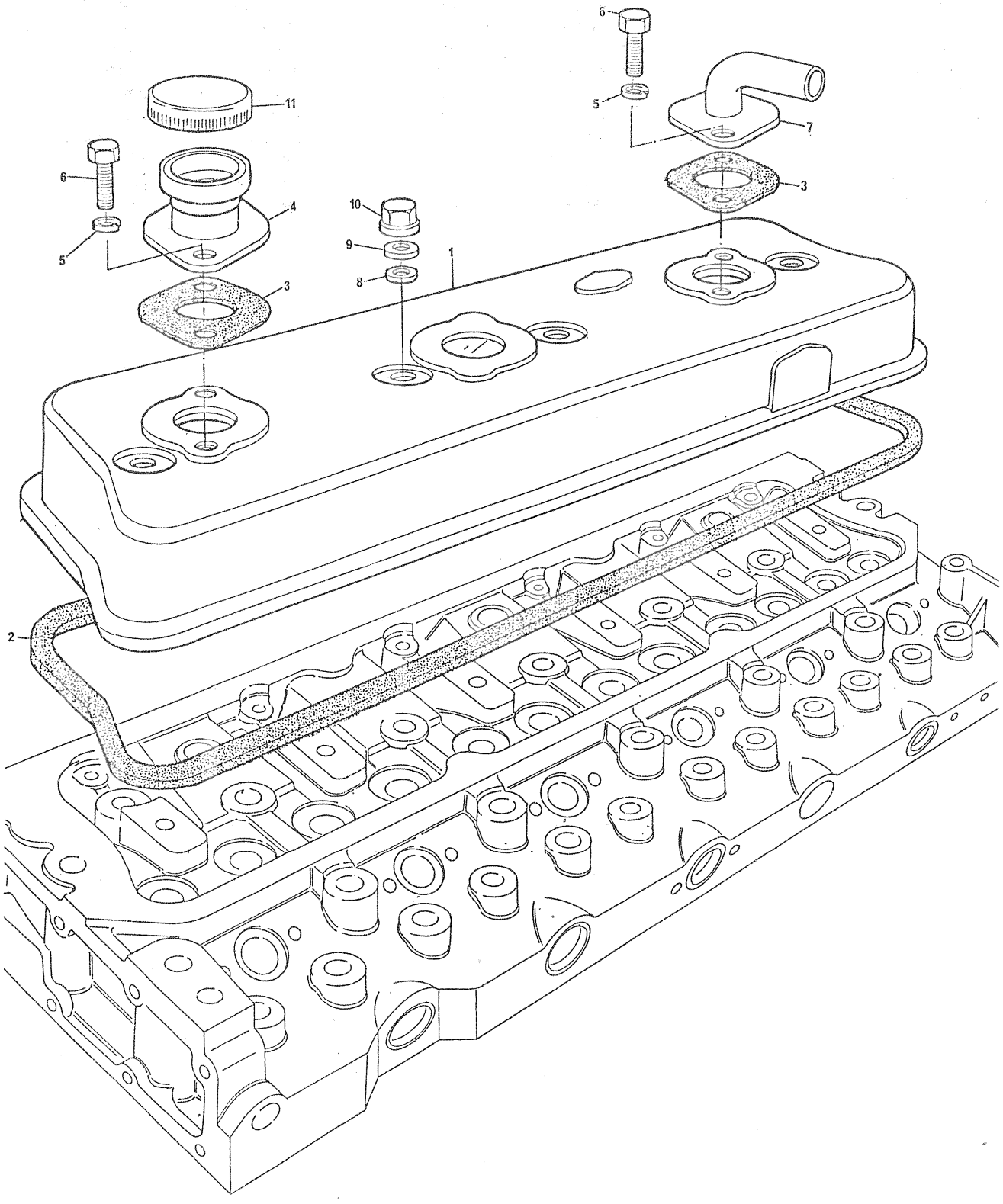

TAMPA DO CABEÇOTE E BOCAL DE ABASTECIMENTO
CYLINDER HEAD COVER AND FILLER
TAPA DE VÁLVULAS Y BOCA DE LLENADO
CACHE-CULBUTERUS ET REMPLISSEUR

GRUPO
GROUP 34/71
GRUPO
GROUPE

1	70240210	1	TAMPA	COVER	TAPA	COUVERCLE
2	70490154	1	JUNTA	JOINT	JUNTA	JOINT
3	36833125	2	JUNTA	JOINT	JUNTA	JOINT
4	35784134	1	BOCAL	FILLER	LLENADOR	REMPLISSEUR
5	0920108	4	ARRUELA	WASHER	ARANDELA	RONDELLE
6	0748414	4	PARAFUSO	BOLT	TORNILLO	VIS
7	70991867	1	TUBO RESPIRO	PIPE	CAÑO	TUYAUTERIE
8	33817132	4	ARRUELA	WASHER	ARANDELA	RONDELLE
9	0920009	4	ARRUELA	WASHER	ARANDELA	RONDELLE
10	32726529	4	PORCA	NUT	TUERCA	ÉCROU
11	70150038	1	TAMPA	CAP	TAPA	BOUCHON

VENTILADOR E EXTENSÃO
FAN AND EXTENSION
VENTILADOR Y EXTENSIóN
VENTILATEUR ET RALLONGE

GRUPO
GROUP 35/42
GRUPO
GROUPE

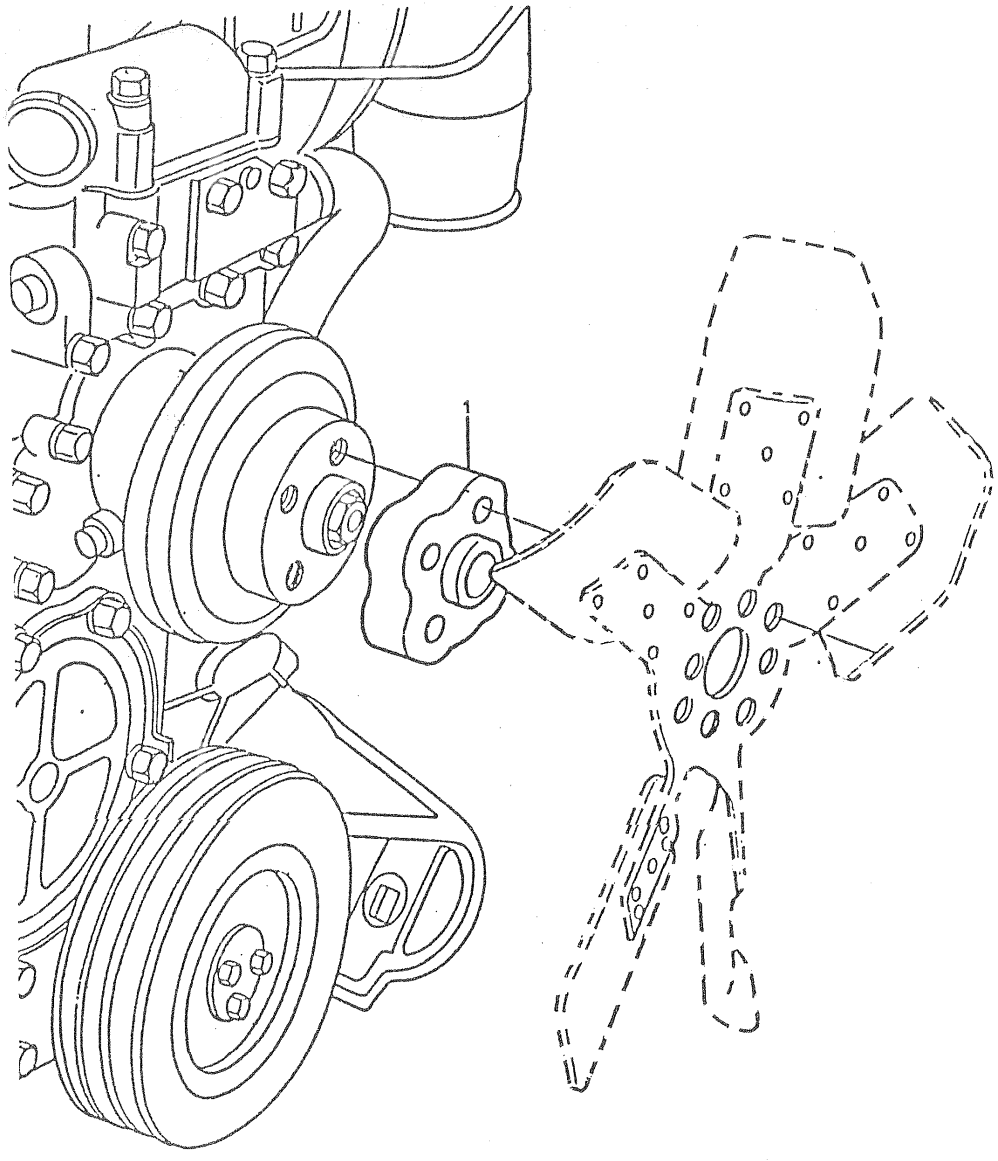

VENTILADOR E EXTENSÃO FAN AND EXTENSION VENTILADOR Y EXTENSIóN VENTILATEUR ET RALLONGE	GRUPO GROUP 35/42 GRUPO GROUPE

1 70330075	1 EXTENSÃO.....	EXTENSION.....	EXTENSIóN.....	RALLONGE.....

VENTILADOR E EXTENSÃO
FAN AND EXTENSION
VENTILADOR Y EXTENSION
VENTILATEUR ET RALLONGE

GRUPO
GROUP
GRUPO
GROUPE
35/51

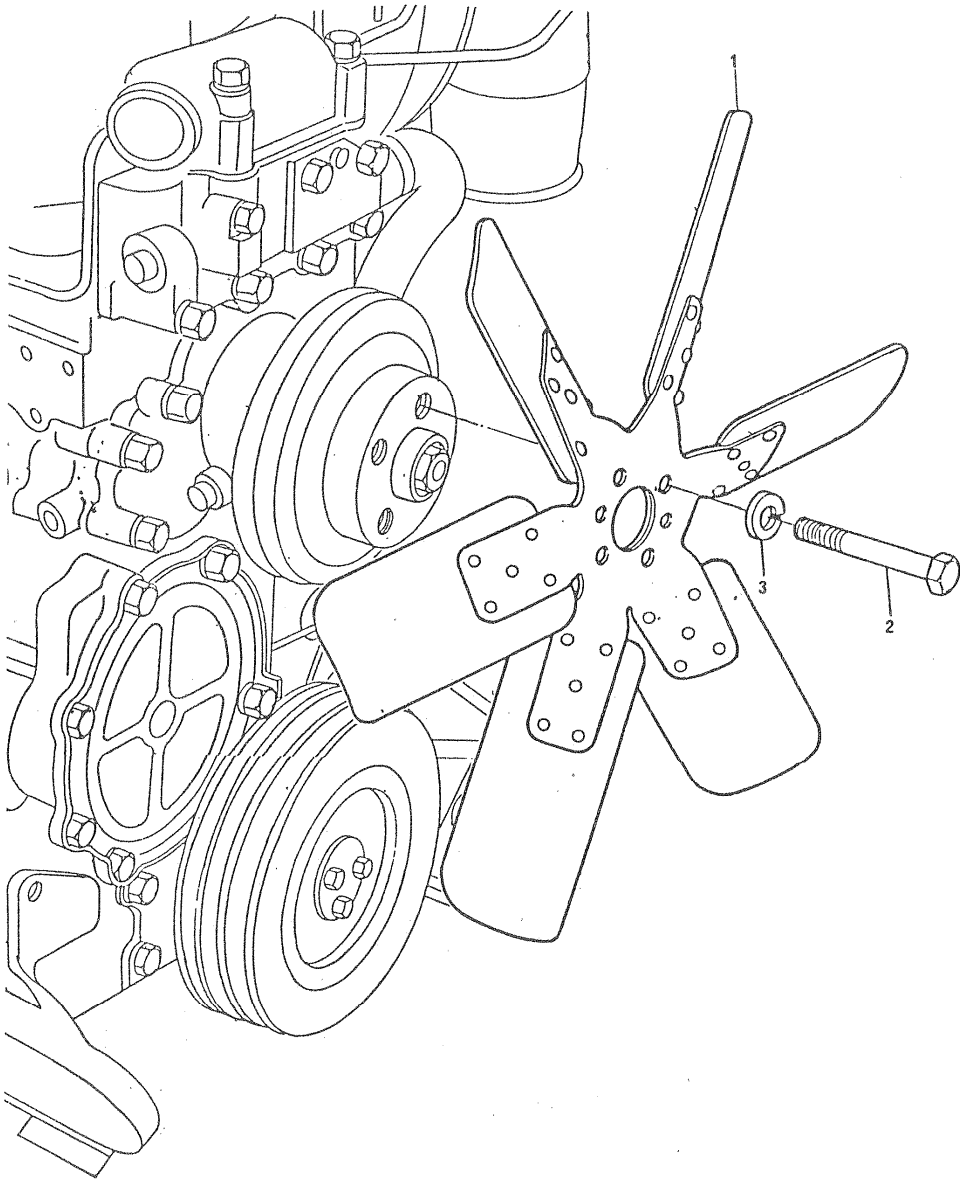

VENTILADOR E EXTENSÃO
FAN AND EXTENSION
VENTILADOR Y EXTENSIÓN
VENTILATEUR ET RALLONGE

GRUPO
GROUP 35/51
GRUPO
GROUPE

1	70991277	1 VENTILADOR.....	FAN.....	VENTILADOR..... VENTILATEUR.....
2	0096431	6 PARAFUSO.....	BOLT.....	TORNILLO..... VIS.....
3	0920054	6 ARRUELA.....	WASHER.....	ARANDELA..... RONDELLE.....

VENTILADOR E EXTENSÃO FAN AND EXTENSION VENTILADOR Y EXTENSIóN VENTILATEUR ET RALLONGE	GRUPO GROUP GRUPO GROUPE 35/60

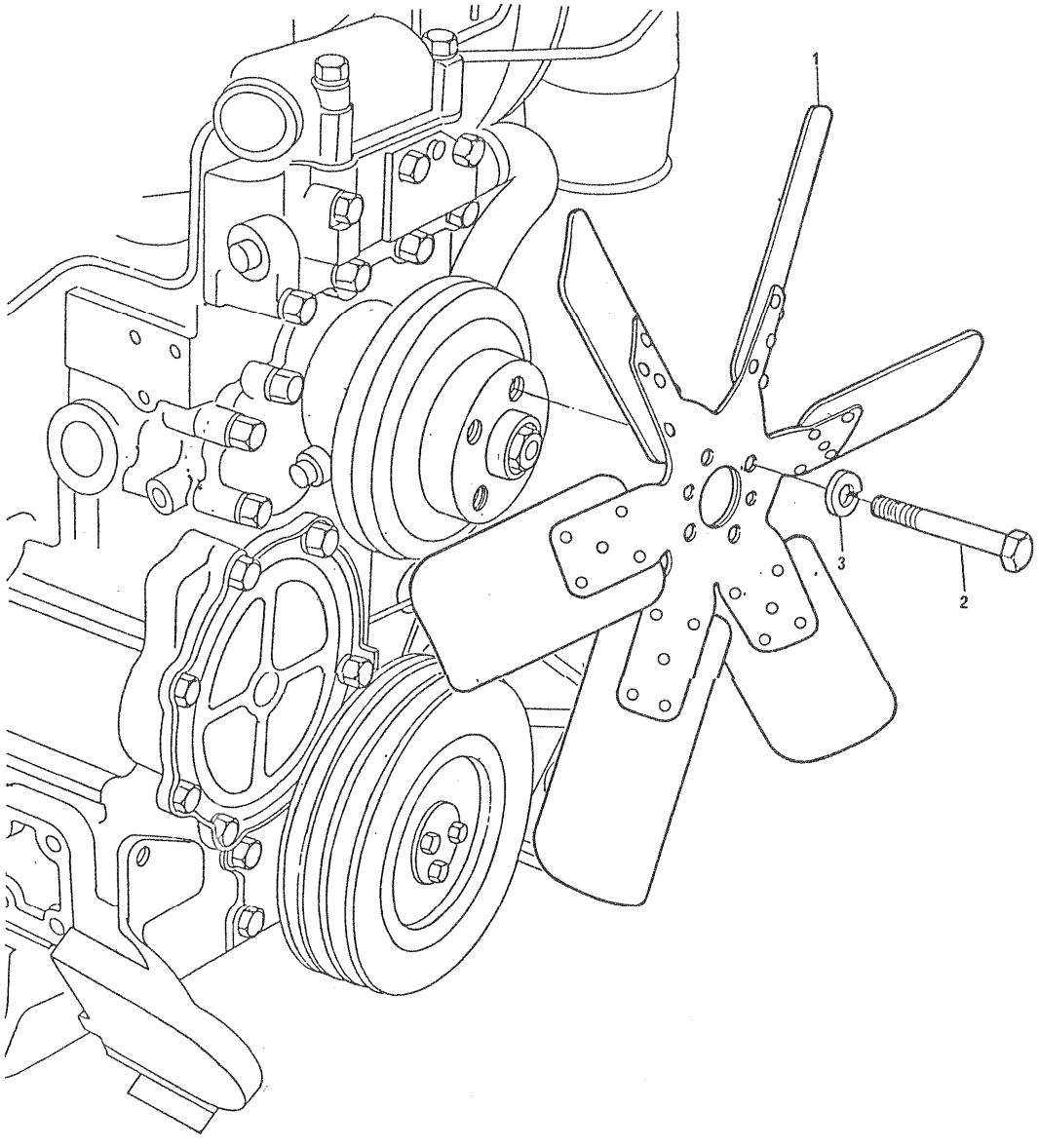

VENTILADOR E EXTENSÃO FAN AND EXTENSION VENTILADOR Y EXTENSIÓN VENTILATEUR ET RALLONGE	GRUPO GROUP 35/60 GRUPO GROUPE

1	70991512	1 VENTILADOR.....	FAN.....	VENTILADOR..... VENTILATEUR.....
2	0096439	6 PARAFUSO.....	BOLT.....	TORNILLO..... VIS.....
3	0920054	6 ARRUELA.....	WASHER.....	ARANDELA..... RONDELLE.....

VENTILADOR E EXTENSÃO FAN AND EXTENSION VENTILADOR Y EXTENSIÓN VENTILATEUR ET RALLONGE	GRUPO GROUP GRUPO GROUPE 35/64

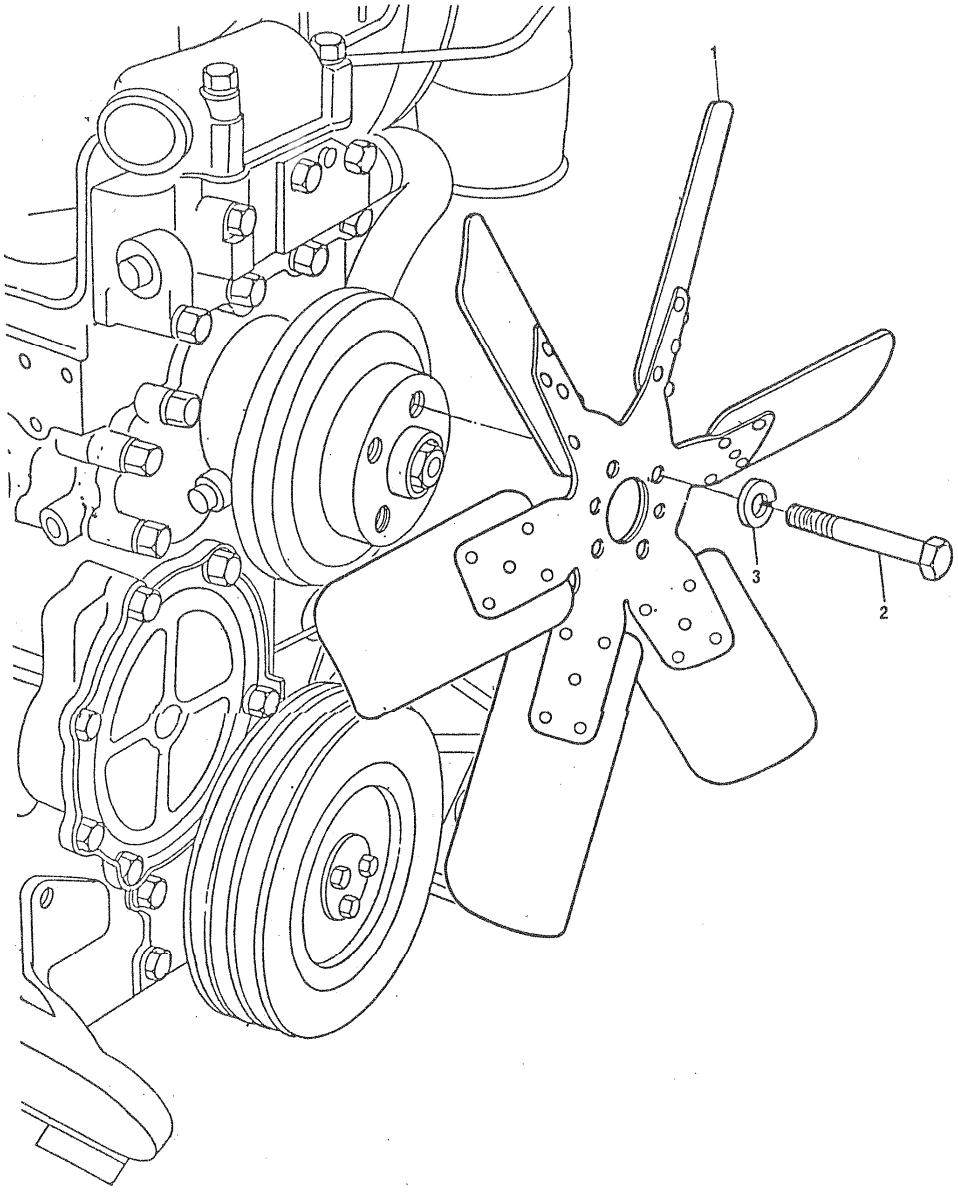

VENTILADOR E EXTENSÃO FAN AND EXTENSION VENTILADOR Y EXTENSIóN VENTILATEUR ET RALLONGE	GRUPO GROUP 35/64 GRUPO GROUPE

1	70991277	1	VENTILADOR.....	FAN.....	VENTILADOR..... VENTILATEUR.....
2	0096439	6	PARAFUSO.....	BOLT.....	TORNILLO..... VIS.....
3	0920054	6	ARRUELA.....	WASHER.....	ARANDELA..... RONDELLE.....

VENTILADOR E EXTENSÃO FAN AND EXTENSION VENTILADOR Y EXTENSIóN VENTILATEUR ET RALLONGE	GRUPO GROUP GRUPO GROUPE 35/69

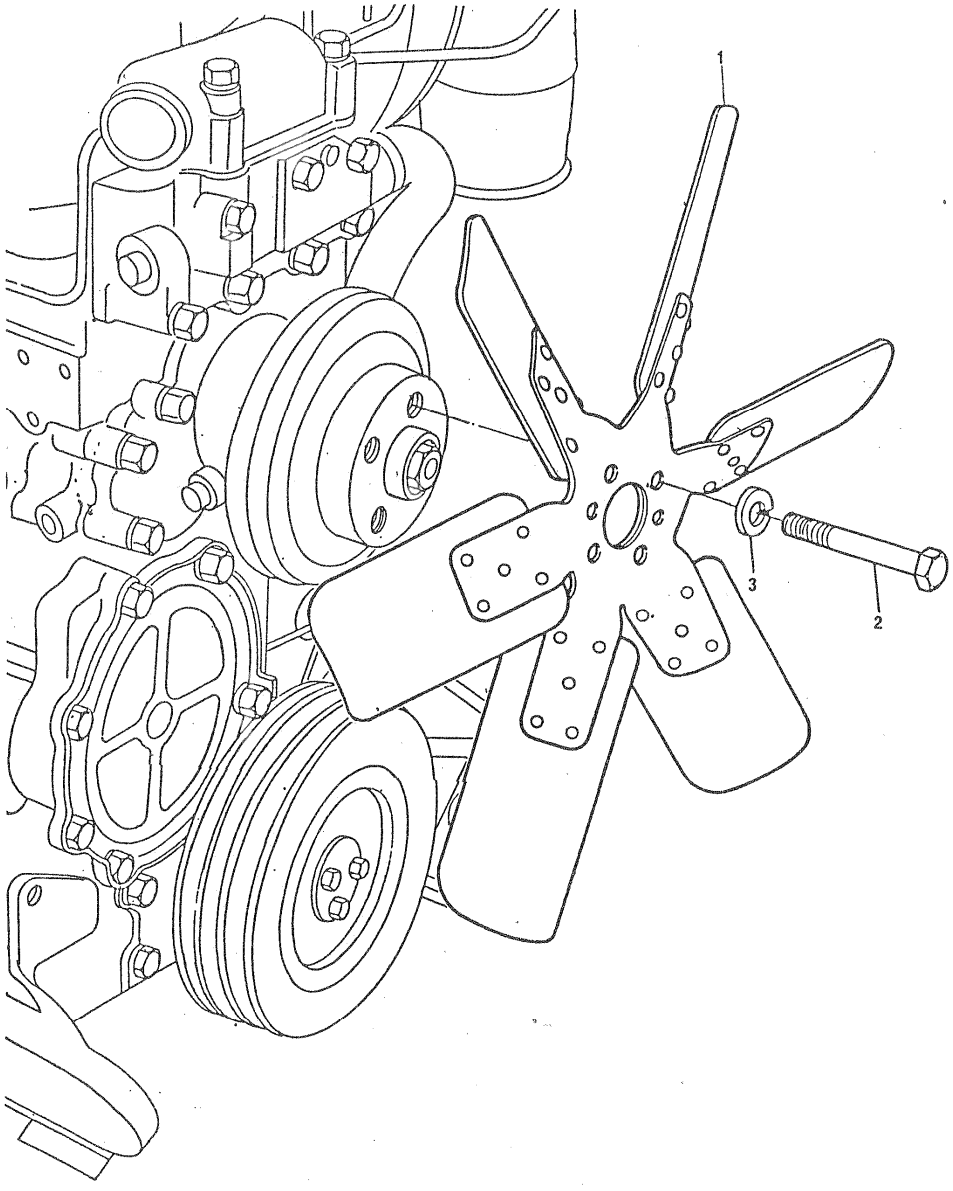

VENTILADOR E EXTENSÃO
FAN AND EXTENSION
VENTILADOR Y EXTENSIÓN
VENTILATEUR ET RALLONGE

GRUPO
GROUP 35/69
GRUPO
GROUPE

1 70991277	1 VENTILADOR.....	FAN.....	VENTILADOR.....	VENTILATEUR.....
2 0096431	6 PARAFUSO.....	BOLT.....	TORNILLO.....	VIS.....
3 0920054	6 ARRUELA.....	WASHER.....	ARANDELA.....	RONDELLE.....

VENTILADOR E EXTENSÃO
FAN AND EXTENSION
VENTILADOR Y EXTENSIóN
VENTILATEUR ET RALLONGE

GRUPO
GROUP
GRUPO
GROUPE
35/72

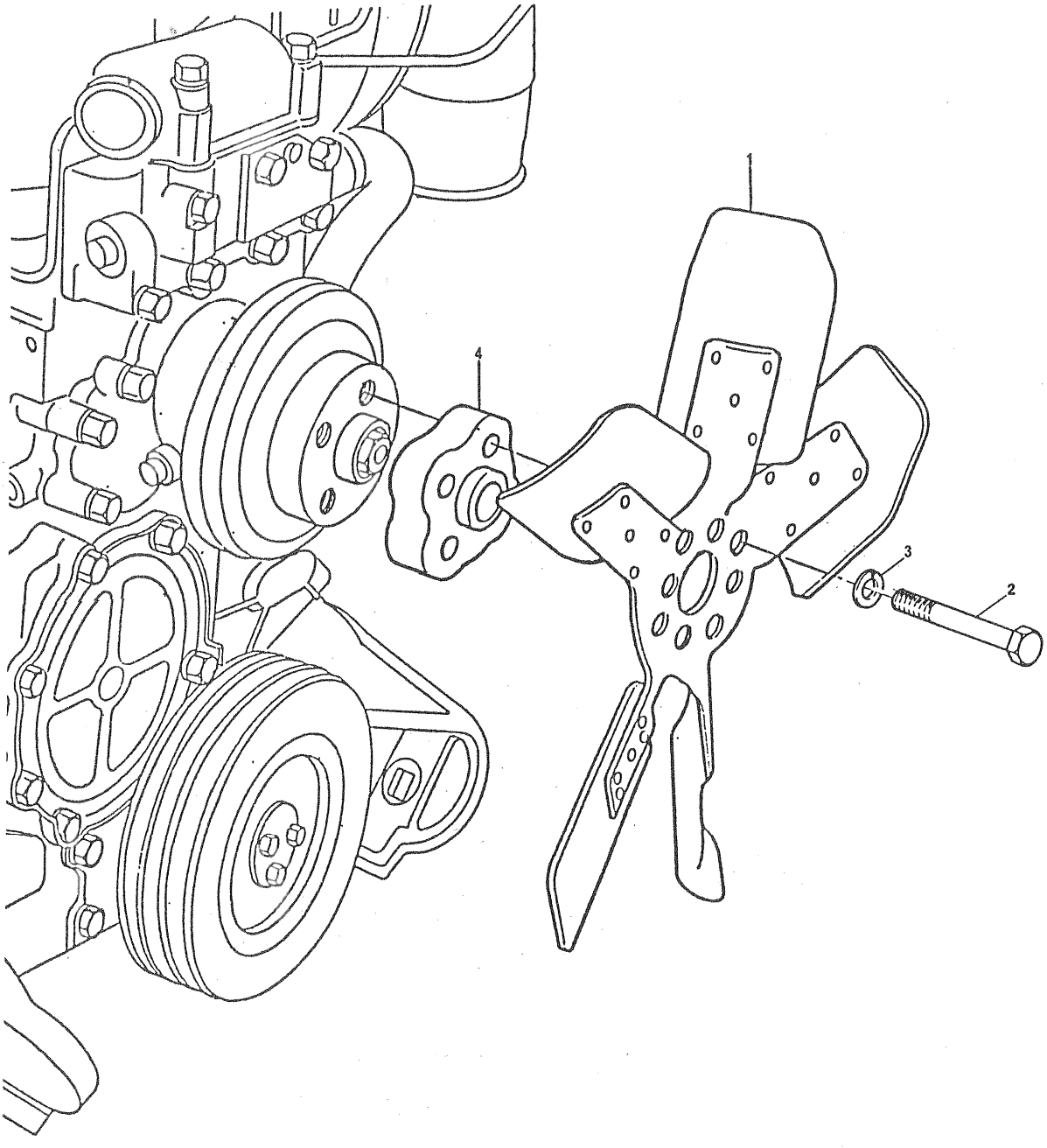

VENTILADOR E EXTENSÃO FAN AND EXTENSION VENTILADOR Y EXTENSIóN VENTILATEUR ET RALLONGE	GRUPO GROUP 35/72 GRUPO GROUPE

1	70360002	1	VENTILADOR.....	FAN.....	VENTILADOR..... VENTILATEUR.....
2	0096234	4	PARAFUSO.....	BOLT.....	TORNILLO..... VIS.....
3	0920053	4	ARRUELA.....	WASHER.....	ARANDELA..... RONDELLE.....
4	0360027	1	EXTENSÃO.....	EXTENSION.....	EXTENSIóN..... RALLONGE.....

VENTILADOR E EXTENSÃO FAN AND EXTENSION VENTILADOR Y EXTENSIóN VENTILATEUR ET RALLONGE	GRUPO GROUP GRUPO GROUPE 35/79

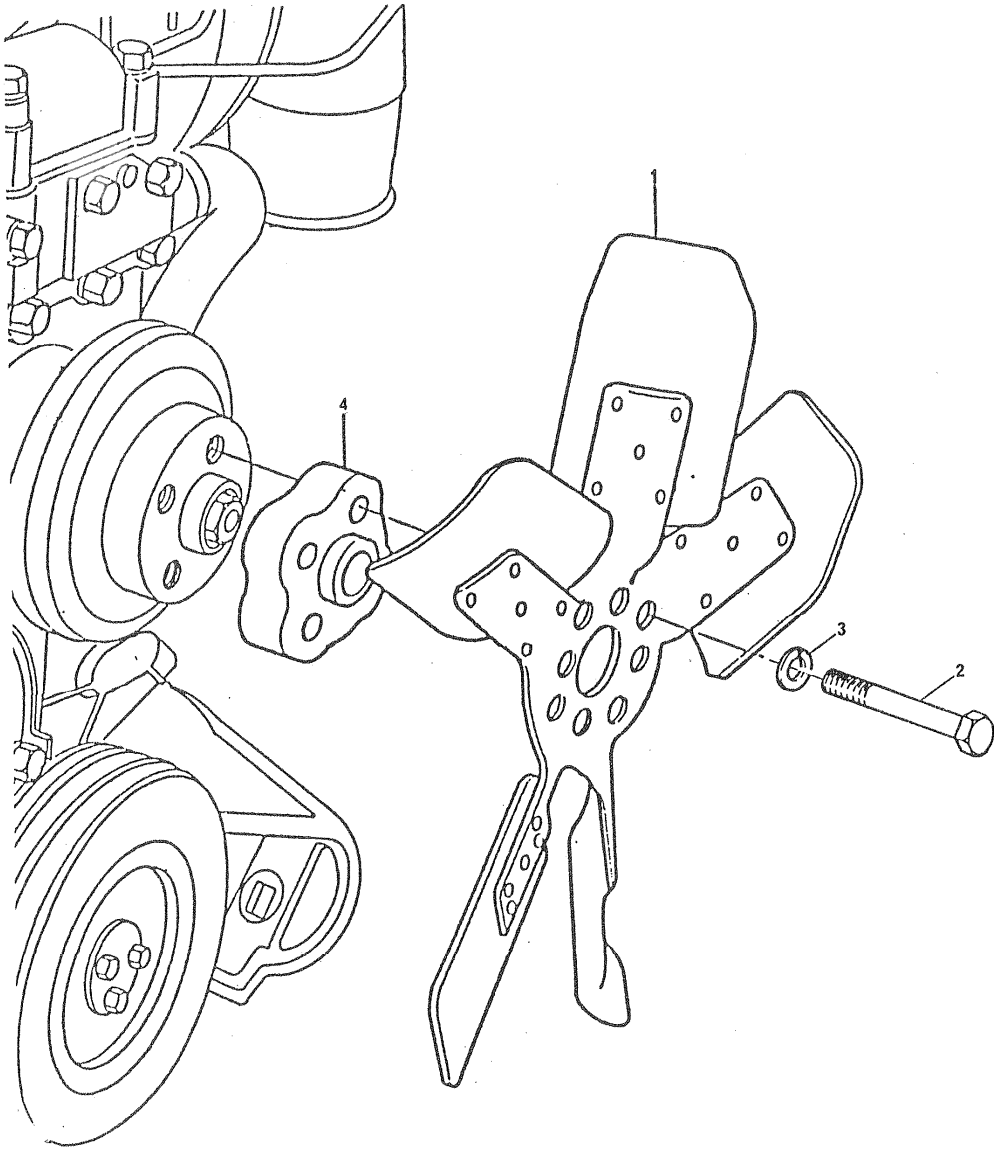

VENTILADOR E EXTENSÃO FAN AND EXTENSION VENTILADOR Y EXTENSIóN VENTILATEUR ET RALLONGE	GRUPO GROUP 35/79 GRUPO GROUPE

1	70992107	1	VENTILADOR.....	FAN.....	VENTILADOR..... VENTILATEUR.....
2	0096235	4	PARAFUSO.....	BOLT.....	TORNILLO..... VIS.....
3	0920053	4	ARRUELA.....	WASHER.....	ARANDELA..... RONDELLE.....
4	0360027	1	EXTENSÃO.....	EXTENSION.....	EXTENSIóN..... RALLONGE.....

VENTILADOR E EXTENSÃO FAN AND EXTENSION VENTILADOR Y EXTENSIóN VENTILATEUR ET RALLONGE	GRUPO GROUP GRUPO GROUPE 35/80

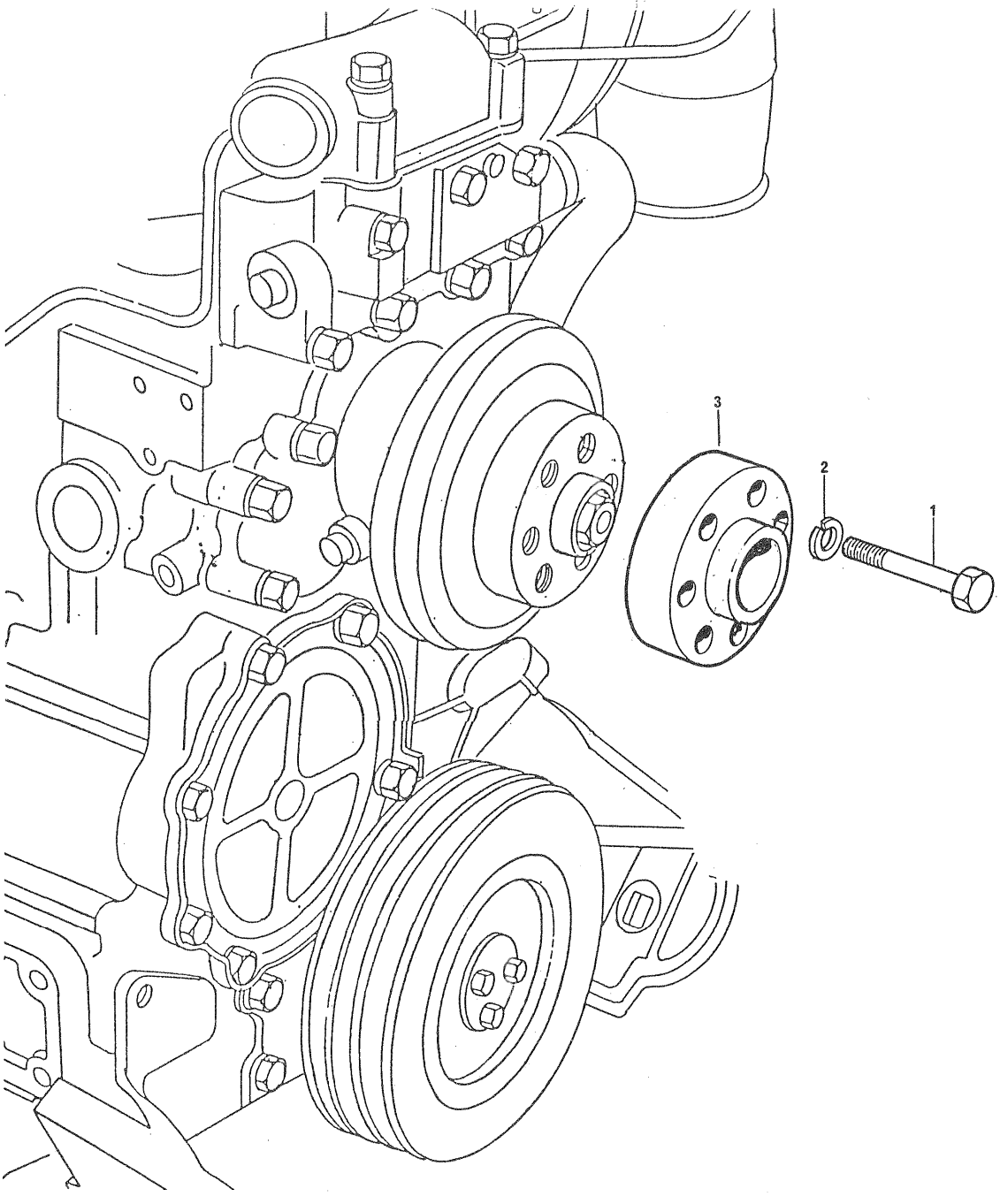

VENTILADOR E EXTENSÃO
FAN AND EXTENSION
VENTILADOR Y EXTENSIóN
VENTILATEUR ET RALLONGE

GRUPO
GROUP 35/80
GRUPO
GROUPE

1	0096433						
2	0920054	6	PARAFUSO.....	BOLT.....	TORNILLO.....	VIS.....
3	70330100	6	ARRUELA.....	WASHER.....	ARANDELA.....	RONDELLE.....
		1	ESPAÇADOR.....	SPACER.....	ESPACIADOR.....	ENTRETOISE.....

VENTILADOR E EXTENSÃO FAN AND EXTENSION VENTILADOR Y EXTENSIóN VENTILATEUR ET RALLONGE	GRUPO GROUP 35/81 GRUPO GROUPE

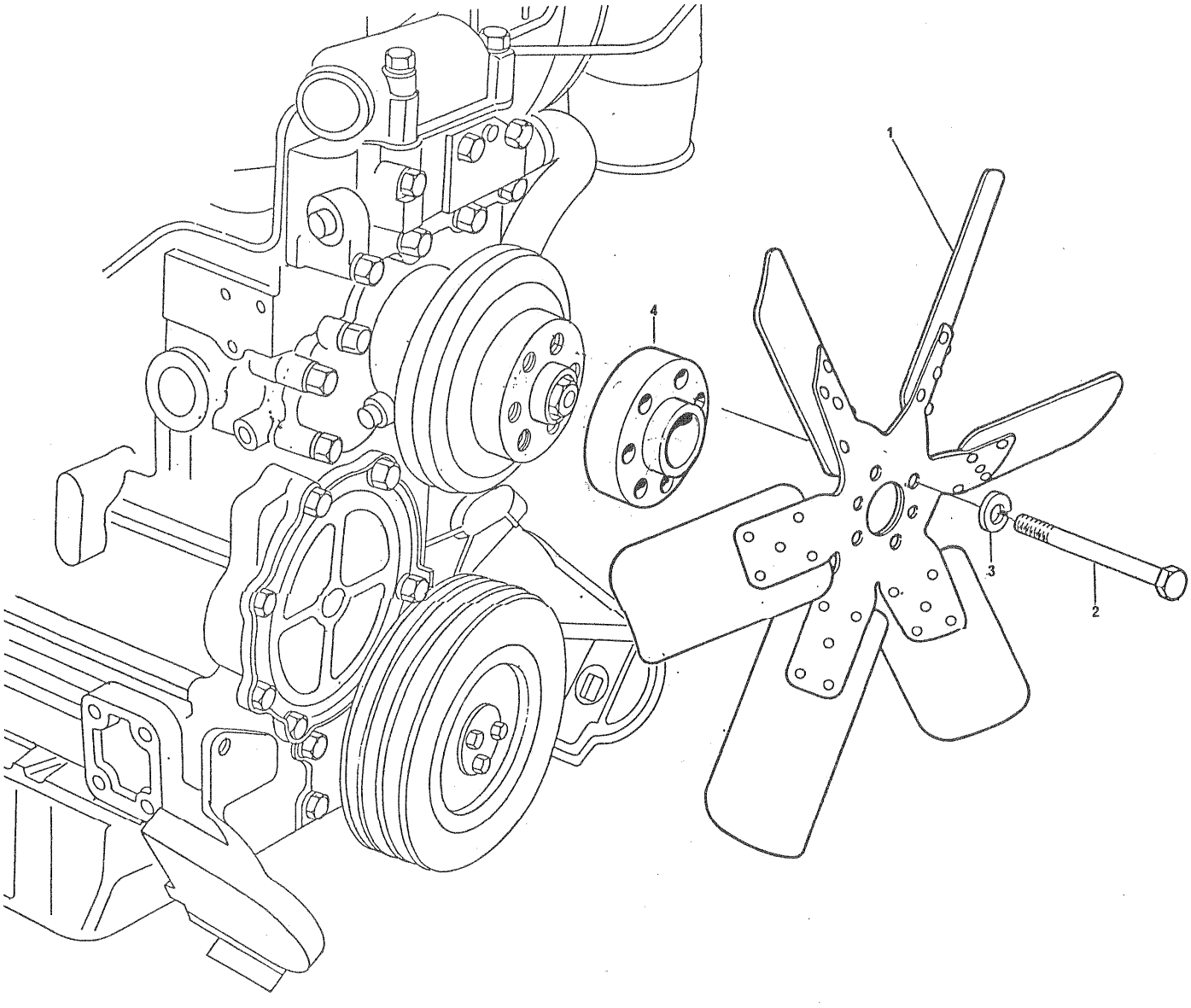

VENTILADOR E EXTENSÃO FAN AND EXTENSION VENTILADOR Y EXTENSIóN VENTILATEUR ET RALLONGE	GRUPO GROUP 35/81 GRUPO GROUPE

1	70991277	1	VENTILADOR.....	FAN.....	VENTILADOR.....	VENTILATEUR.....
2	0096438	6	PARAFUSO.....	BOLT.....	TORNILLO.....	VIS.....
3	0920054	6	ARRUELA.....	WASHER.....	ARANDELA.....	RONDELLE.....
4	70330095	1	EXTENSÃO.....	EXTENSION.....	EXTENSIÓN.....	RALLONGE.....

VENTILADOR E EXTENSÃO FAN AND EXTENSION VENTILADOR Y EXTENSIóN VENTILATEUR ET RALLONGE	GRUPO GROUP GRUPO GROUPE 35/82

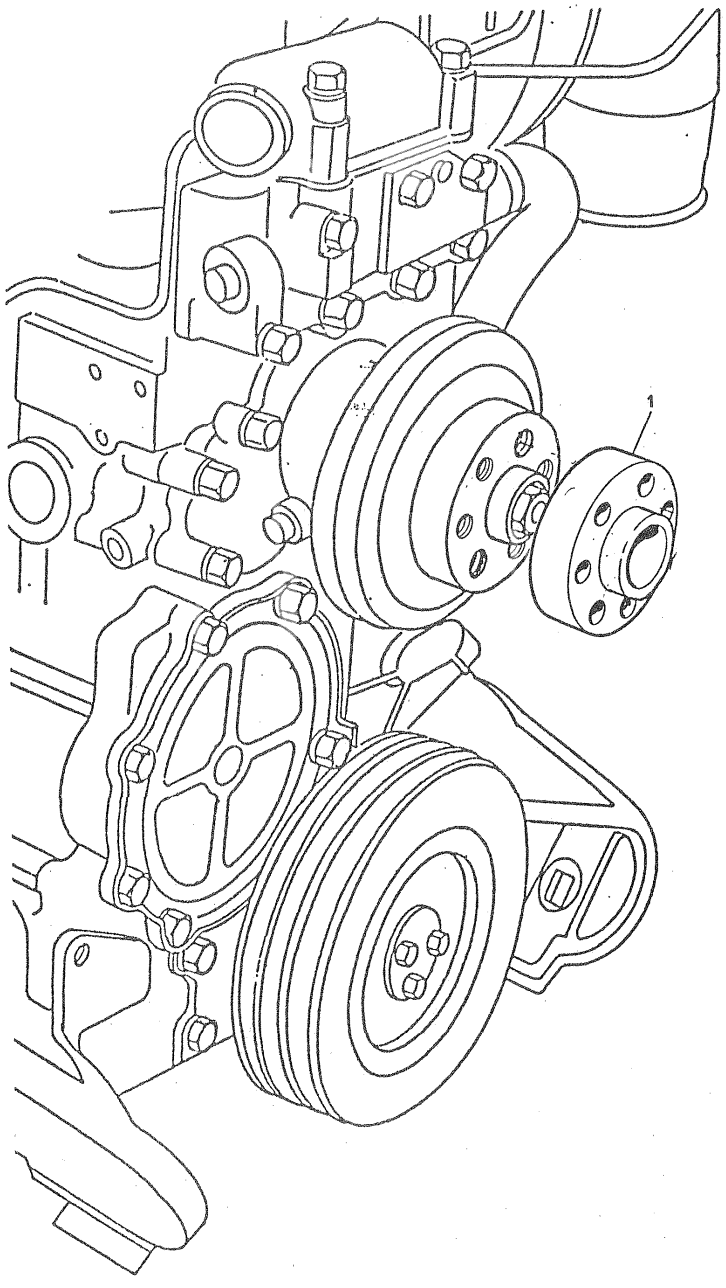

VENTILADOR E EXTENSÃO FAN AND EXTENSION VENTILADOR Y EXTENSIóN VENTILATEUR ET RALLONGE	GRUPO GROUP 35/82 GRUPO GROUPE

1 70330095	1 ESPACADOR.....	SPACER.....	ESPACIADOR.....	ENTRETOISE.....
2 0096432	1 PARAFUSO.....	BOLT.....	TORNILLO.....	VIS.....

VENTILADOR E EXTENSÃO FAN AND EXTENSION VENTILADOR Y EXTENSION VENTILATEUR ET RALLONGE	GRUPO GROUP GRUPO GROUPE 35/83

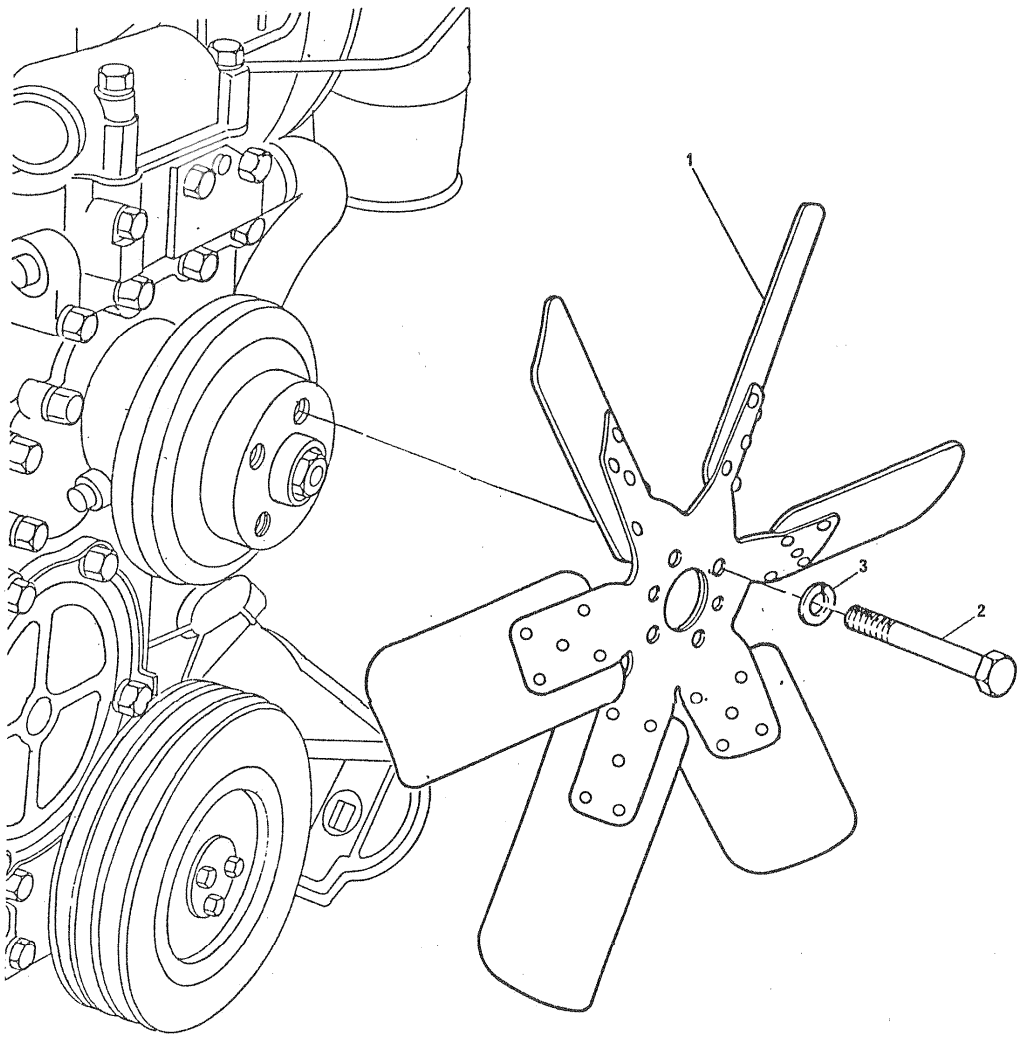

VENTILADOR E EXTENSÃO FAN AND EXTENSION VENTILADOR Y EXTENSIóN VENTILATEUR ET RALLONGE	GRUPO GROUP 35/83 GRUPO GROUPE

1	70360049	1	VENTILADOR.....	FAN.....	VENTILADOR..... VENTILATEUR.....
2	0096431	6	PARAFUSO.....	BOLT.....	TORNILLO..... VIS.....
3	0920054	6	ARRUELA.....	WASHER.....	ARANDELA..... RONDELLE.....

VENTILADOR E EXTENSÃO FAN AND EXTENSION VENTILADOR Y EXTENSIÓN VENTILATEUR ET RALLONGE	GRUPO GROUP GRUPO GROUPE 35/88

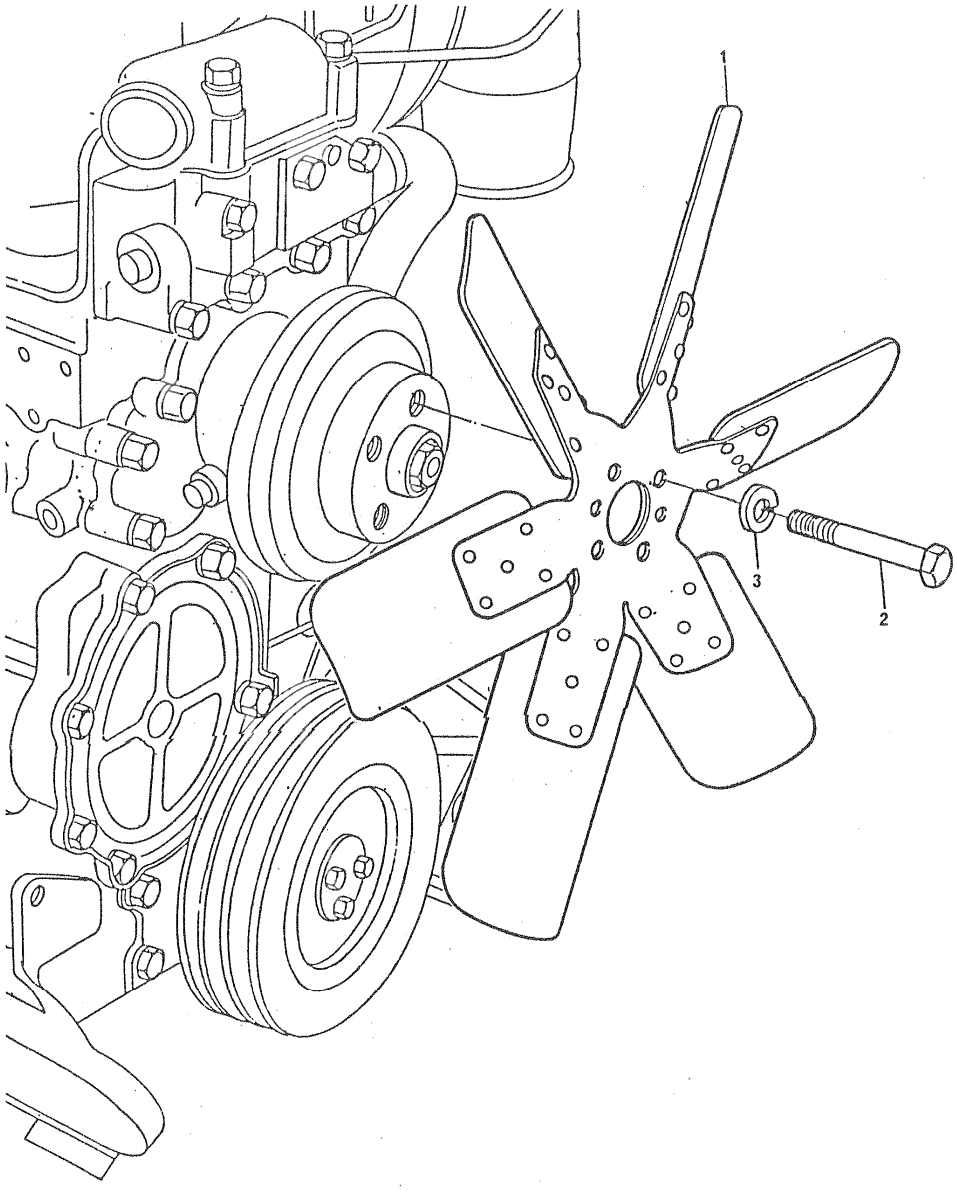

VENTILADOR E EXTENSÃO FAN AND EXTENSION VENTILADOR Y EXTENSIóN VENTILATEUR ET RALLONGE	GRUPO GROUP 35/88 GRUPO GROUPE

1	70360048	1	VENTILADOR.....	FAN.....	VENTILADOR..... VENTILATEUR.....
2	0096431	6	PARAFUSO.....	BOLT.....	TORNILLO..... VIS.....
3	0920054	6	ARRUELA.....	WASHER.....	ARANDELA..... RONDELLE.....

VENTILADOR E EXTENSÃO
FAN AND EXTENSION
VENTILADOR Y EXTENSIÓN
VENTILATEUR ET RALLONGE

GRUPO
GROUP
GRUPO 35/90
GROUPE

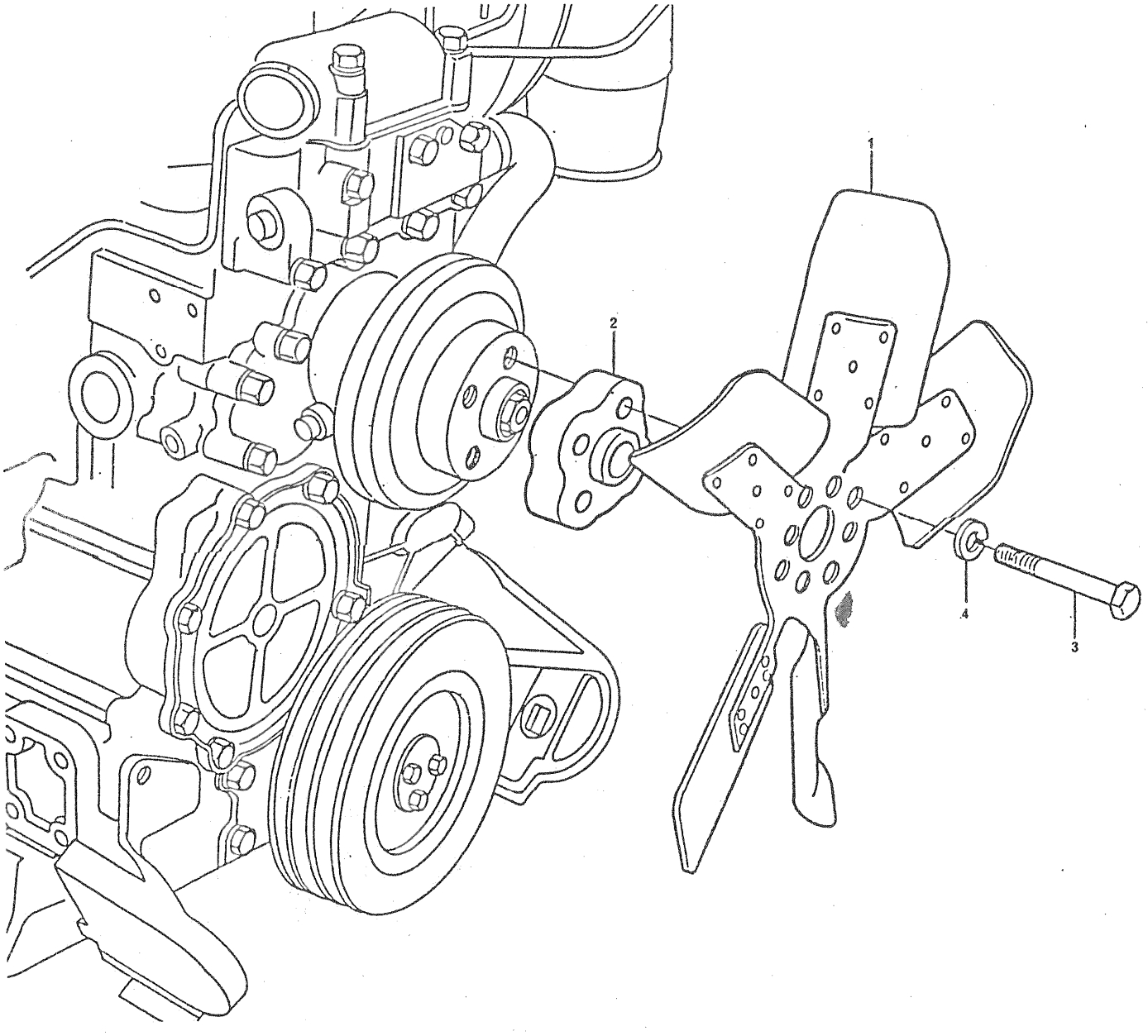

VENTILADOR E EXTENSÃO FAN AND EXTENSION VENTILADOR Y EXTENSION VENTILATEUR ET RALLONGE	GRUPO GROUP 35/90 GRUPO GROUPE

1	70360029	1	VENTILADOR.....	FAN.....	VENTILADOR..... VENTILATEUR.....
2	70330093	1	ESPAÇADOR.....	SPACER.....	ESPACIADOR..... ENTRETOISE.....
3	0096237	4	PARAFUSO.....	BOLT.....	TORNILLO..... VIS.....
4	0920053	4	ARRUELA.....	WASHER.....	ARANDELA..... RONDELLE.....

TAMPA TRASEIRA DO CABEÇOTE CYLINDER HEAD REAR COVER TAPA TRASERA DE LA CULATA CACHE-CULBUTEURS ARRIERE	GRUPO GROUP 36/32 GRUPO GROUPE

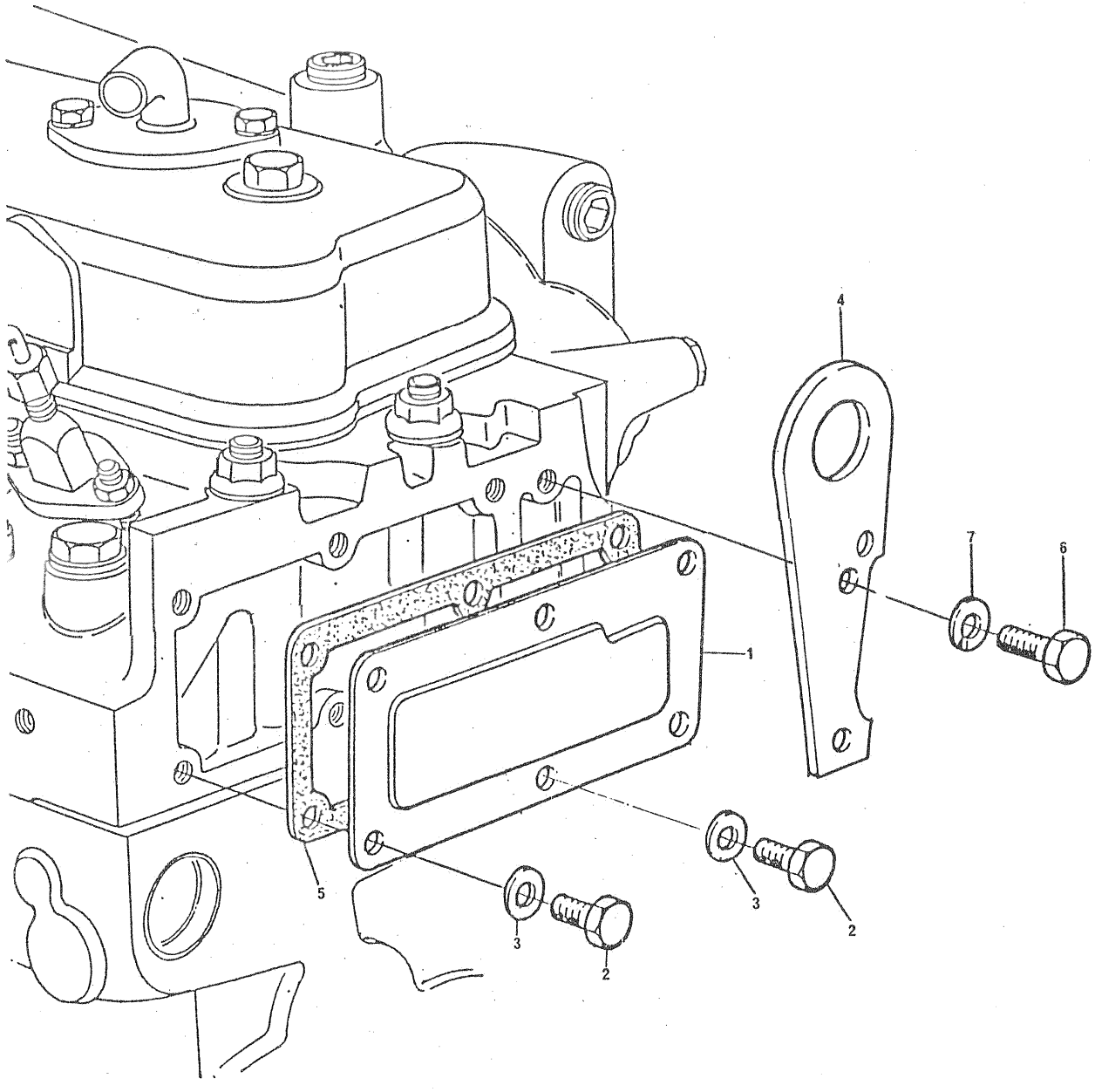

TAMPA TRASEIRA DO CABEÇOTE CYLINDER HEAD REAR COVER TAPA TRASERA DE LA CULATA CACHE-CULBUTEURS ARRIERE	GRUPO GROUP 36/32 GRUPO GROUPE

1	0940737	1	TAMPA TRASEIRA..	REAR COVER.....	TAPA TRASERA....	COUVERCLE.....
2	0746254	6	PARAFUSO.....	BOLT.....	TORNILLO.....	VIS.....
3	0920053	6	ARRUELA.....	WASHER.....	ARANDELA.....	RONDELLE.....
4	36177111	1	ALÇA TRASEIRA...	LIFTING PLATE...	PLACA DE LEVANTE	PLAQUE DE LEVAGE
5	0490485	1	JUNTA.....	JOINT.....	JUNTA.....	JOINT.....
6	0746453	2	PARAFUSO.....	BOLT.....	TORNILLO.....	VIS.....
7	0920054	2	ARRUELA.....	WASHER.....	ARANDELA.....	RONDELLE.....

TAMPA TRASEIRA DO CABEÇOTE
CYLINDER HEAD REAR COVER
TAPA TRASERA DE LA CULATA
CACHE CULBUTEURS ARRIERE

GRUPO
GROUP
GRUPO
GROUPE
36/39

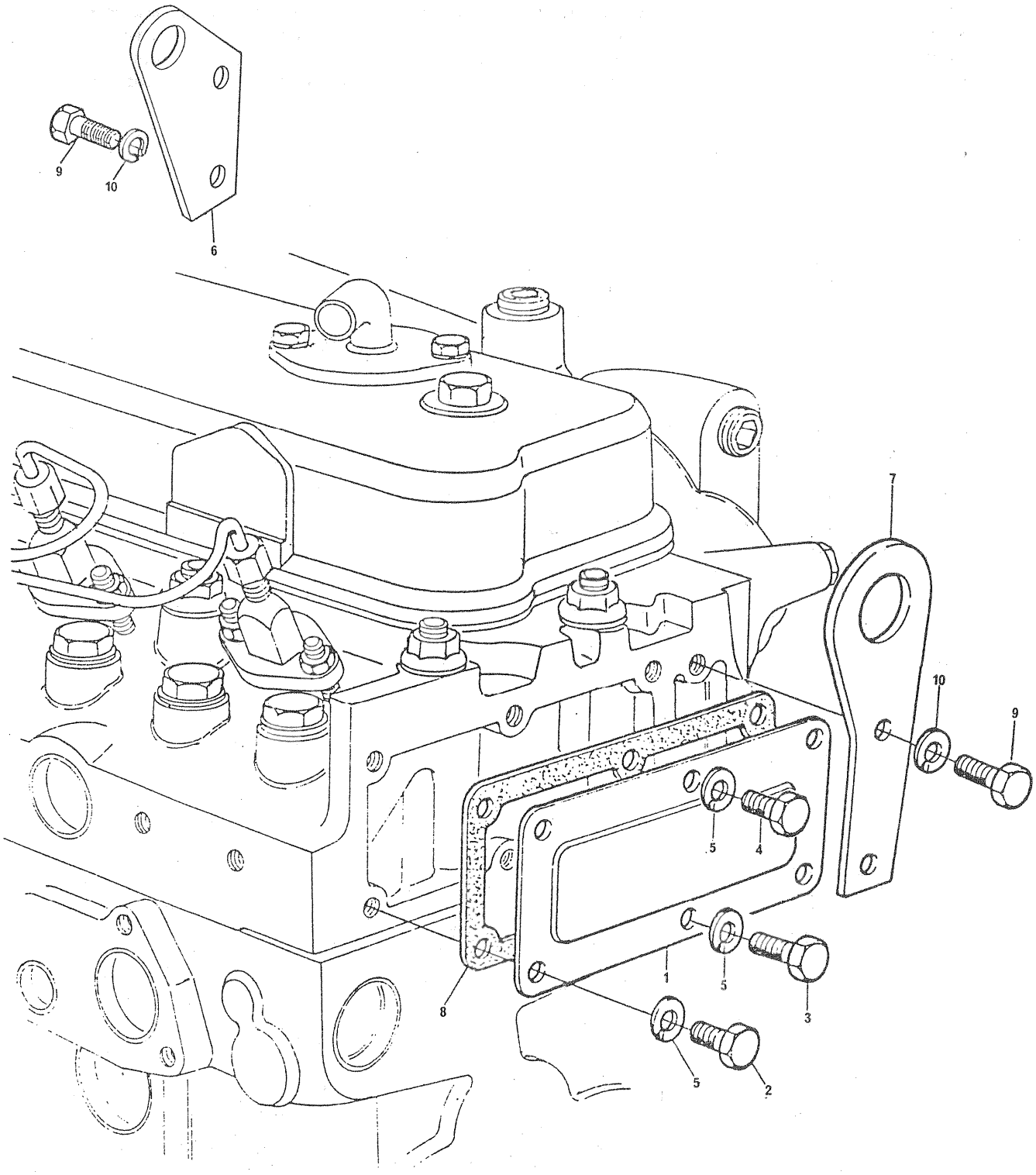

TAMPA TRASEIRA DO CABEÇOTE
CYLINDER HEAD REAR COVER
TAPA TRASERA DE LA CULATA
CACHE-CULBUTEURS ARRIERE

GRUPO
GROUP 36/39
GRUPO
GROUPE

1	0940737	1	TAMPA TRASEIRA..	REAR COVER.....	TAPA TRASERA....	COUVERCLE.....
2	0746211	2	PARAFUSO.....	BOLT.....	TORNILLO.....	VIS.....
3	0746255	1	PARAFUSO.....	BOLT.....	TORNILLO.....	VIS.....
4	0746254	3	PARAFUSO.....	BOLT.....	TORNILLO.....	VIS.....
5	0920053	6	ARRUELA.....	WASHER.....	ARANDELA.....	RONDELLE.....
6	36237728	1	ALÇA DIANTEIRA..	LIFTING PLATE...	PLACA DE LEVANTE	PLAQUE DE LEVAGE
7	36237734	1	ALÇA TRASEIRA...	LIFTING PLATE...	PLACA DE LEVANTE	PLAQUE DE LEVAGE
8	0490485	1	JUNTA.....	JOINT.....	JUNTA.....	JOINT.....
9	0746453	2	PARAFUSO.....	BOLT.....	TORNILLO.....	VIS.....
10	0920054	2	ARRUELA.....	WASHER.....	ARANDELA.....	RONDELLE.....

TAMPA TRASEIRA DO CABEÇOTE
CYLINDER HEAD REAR COVER
TAPA TRASERA DE LA CULATA
CACHE-CULBUTEURS ARRIERE

GRUPO
GROUP
GRUPO
GROUPE
36/41

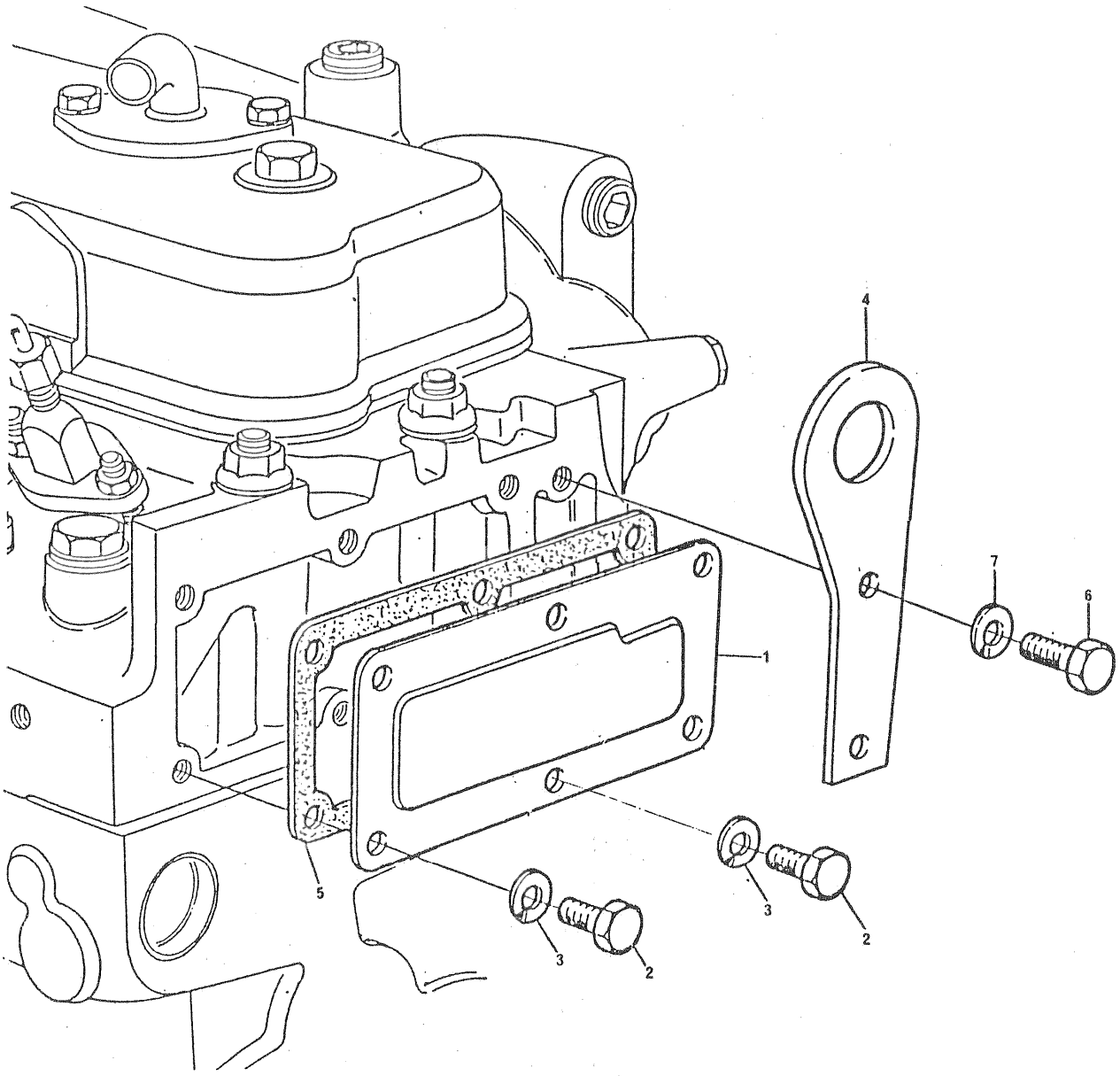

TAMPA TRASEIRA DO CABEÇOTE
CYLINDER HEAD REAR COVER
TAPA TRASERA DE LA CULATA
CACHE-CULBUTEURS ARRIERE

GRUPO
GROUP 36/41
GRUPO
GROUPE

1	0940737	1	TAMPA TRASEIRA..	REAR COVER.....	TAPA TRASERA....	COUVERCLE.....
2	0746254	6	PARAFUSO.....	BOLT.....	TORNILLO.....	VIS.....
3	0920053	6	ARRUELA.....	WASHER.....	ARANDELA.....	RONDELLE.....
4	36237734	1	ALÇA TRASEIRA...	LIFTING PLATE...	PLACA DE LEVANTE	PLAQUE DE LEVAGE
5	0490485	1	JUNTA.....	JOINT.....	JUNTA.....	JOINT.....
6	0746453	2	PARAFUSO.....	BOLT.....	TORNILLO.....	VIS.....
7	0920054	2	ARRUELA.....	WASHER.....	ARANDELA.....	RONDELLE.....

TAMPA TRASEIRA DO CABEÇOTE CYLINDER HEAD REAR COVER TAPA TRASERA DE LA CULATA CACHE-CULBUTEURS ARRIERE	GRUPO GROUP GRUPO GROUPE 36/45

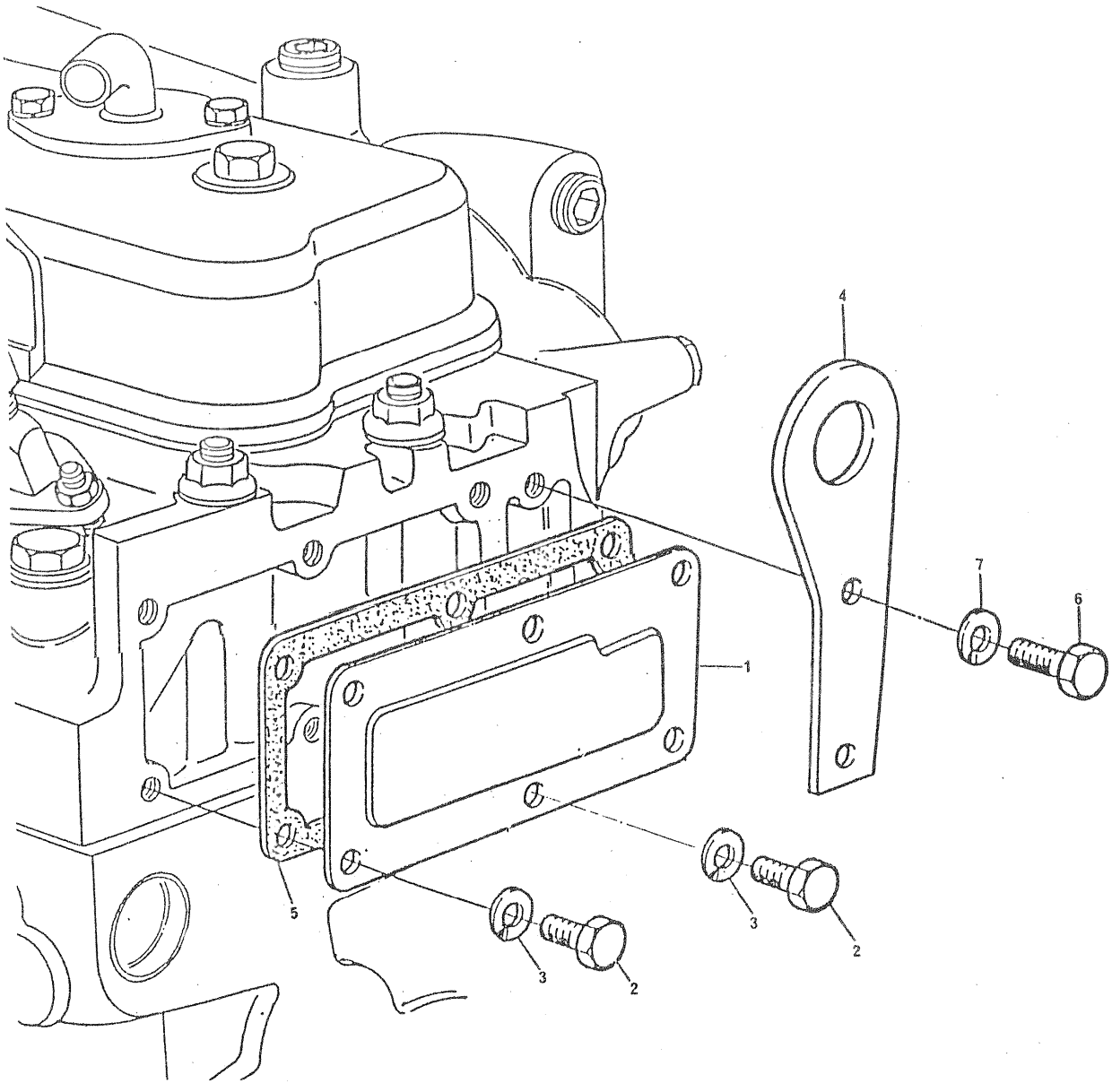

TAMPA TRASEIRA DO CABEÇOTE
CYLINDER HEAD REAR COVER
TAPA TRASERA DE LA CULATA
CACHE-CULBUTEURS ARRIERE

GRUPO
GROUP 36/45
GRUPO
GROUPE

1	37532113	1	TAMPA TRASEIRA..	REAR COVER.....	TAPA TRASERA....	COUVERCLE.....
2	0746254	6	PARAFUSO.....	BOLT.....	TORNILLO.....	VIS.....
3	0920053	6	ARRUELA.....	WASHER.....	ARANDELA.....	RONDELLE.....
4	36237734	1	ALÇA TRASEIRA...	LIFTING PLATE...	PLACA DE LEVANTE	PLAQUE DE LEVAGE
5	0490485	1	JUNTA.....	JOINT.....	JUNTA.....	JOINT.....
6	0746453	2	PARAFUSO.....	BOLT.....	TORNILLO.....	VIS.....
7	0920054	2	ARRUELA.....	WASHER.....	ARANDELA.....	RONDELLE.....

TAMPA TRASEIRA DO CABEÇOTE
CYLINDER HEAD REAR COVER
TAPA TRASERA DE LA CULATA
CACHE-CULBUTEURS ARRIERE

GRUPO
GROUP
GRUPO
GROUPE
36/55

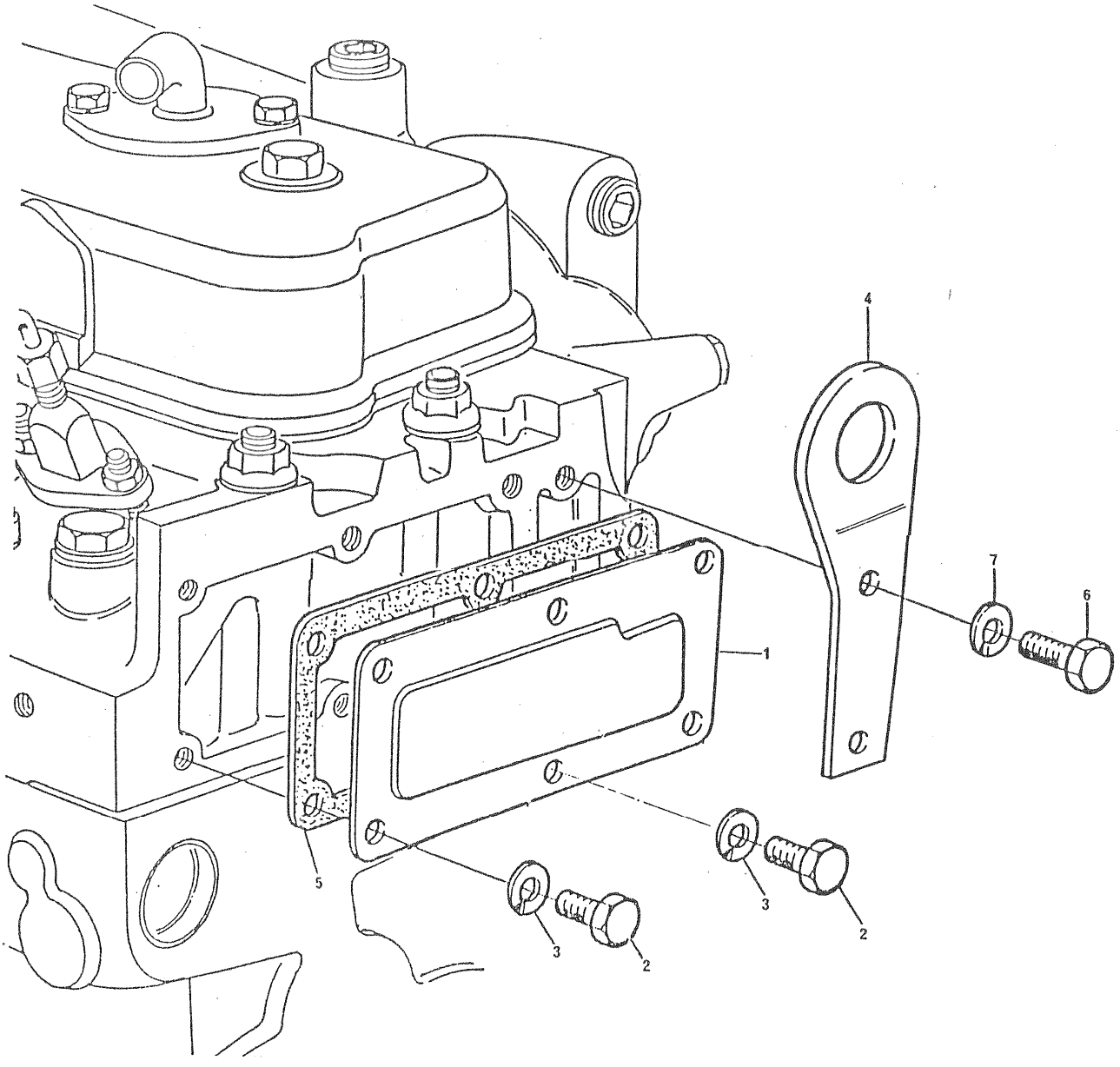

TAMPA TRASEIRA DO CABEÇOTE
CYLINDER HEAD REAR COVER
TAPA TRASERA DE LA CULATA
CACHE-CULBUTEURS ARRIERE

GRUPO
GROUP 36/55
GRUPO
GROUPE

1	0940737	1	TAMPA TRASEIRA..	REAR COVER.....	TAPA TRASERA....	COUVERCLE.....
2	0746254	6	PARAFUSO.....	BOLT.....	TORNILLO.....	VIS.....
3	0920053	6	ARRUELA.....	WASHER.....	ARANDELA.....	RONDELLE.....
4	70940126	1	ALÇA TRASEIRA...	LIFTING PLATE...	PLACA DE LEVANTE	PLAQUE DE LEVAGE
5	0490485	1	JUNTA.....	JOINT.....	JUNTA.....	JOINT.....
6	0746453	2	PARAFUSO.....	BOLT.....	TORNILLO.....	VIS.....
7	0920054	2	ARRUELA.....	WASHER.....	ARANDELA.....	RONDELLE.....

TAMPA TRASEIRA DO CABEÇOTE CYLINDER HEAD REAR COVER TAPA TRASERA DE LA CULATA CACHE-CULBUTEURS ARRIERE	GRUPO GROUP 36/57 GRUPO GROUPE

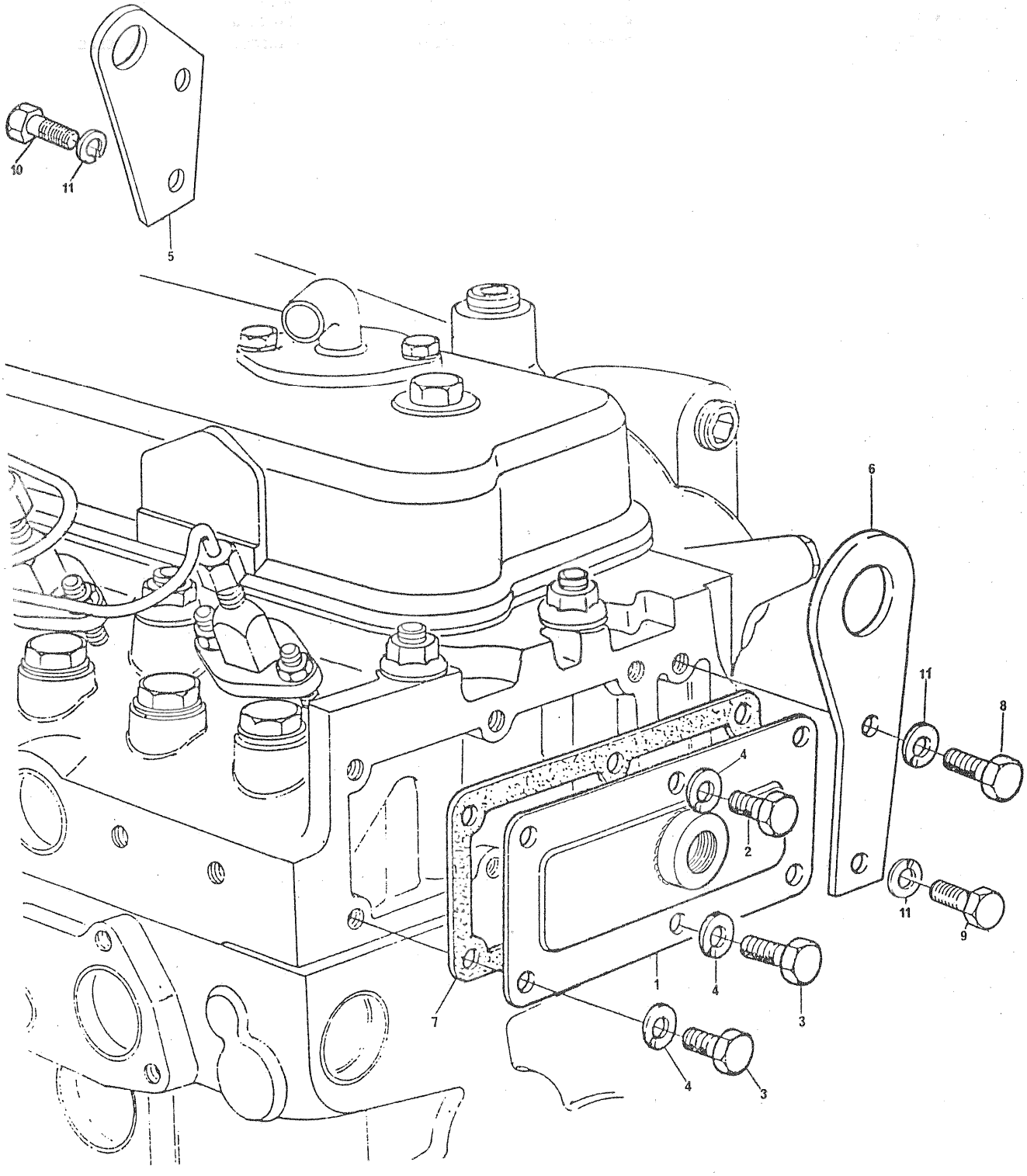

TAMPA TRASEIRA DO CABECOTE CYLINDER HEAD REAR COVER TAPA TRASERA DE LA CULATA CACHE-CULBUTEURS ARRIERE	GRUPO GROUP 36/57 GRUPO GROUPE

1	37532113	1	TAMPA TRASEIRA..	REAR COVER.....	TAPA TRASERA....	COUVERCLE.....
2	0746254	4	PARAFUSO.....	BOLT.....	TORNILLO.....	VIS.....
3	0746211	2	PARAFUSO.....	BOLT.....	TORNILLO.....	VIS.....
4	0920053	6	ARRUELA.....	WASHER.....	ARANDELA.....	RONDELLE.....
5	36237728	1	ALCA DIANTEIRA..	LIFTING PLATE...	PLACA DE LEVANTE	PLAQUE DE LEVAGE
6	36237734	1	ALCA TRASEIRA...	LIFTING PLATE...	PLACA DE LEVANTE	PLAQUE DE LEVAGE
7	0490485	1	JUNTA.....	JOINT.....	JUNTA.....	JOINT.....
8	0746454	1	PARAFUSO.....	BOLT.....	TORNILLO.....	VIS.....
9	0746453	1	PARAFUSO.....	BOLT.....	TORNILLO.....	VIS.....
10	0096431	2	PARAFUSO.....	BOLT.....	TORNILLO.....	VIS.....
11	0920054	4	ARRUELA.....	WASHER.....	ARANDELA.....	RONDELLE.....

TAMPA TRASEIRA DO CABEÇOTE CYLINDER HEAD REAR COVER TAPA TRASERA DE LA CULATA CACHE-CULBUTEURS ARRIERE	GRUPO GROUP GRUPO GROUPE 36/58

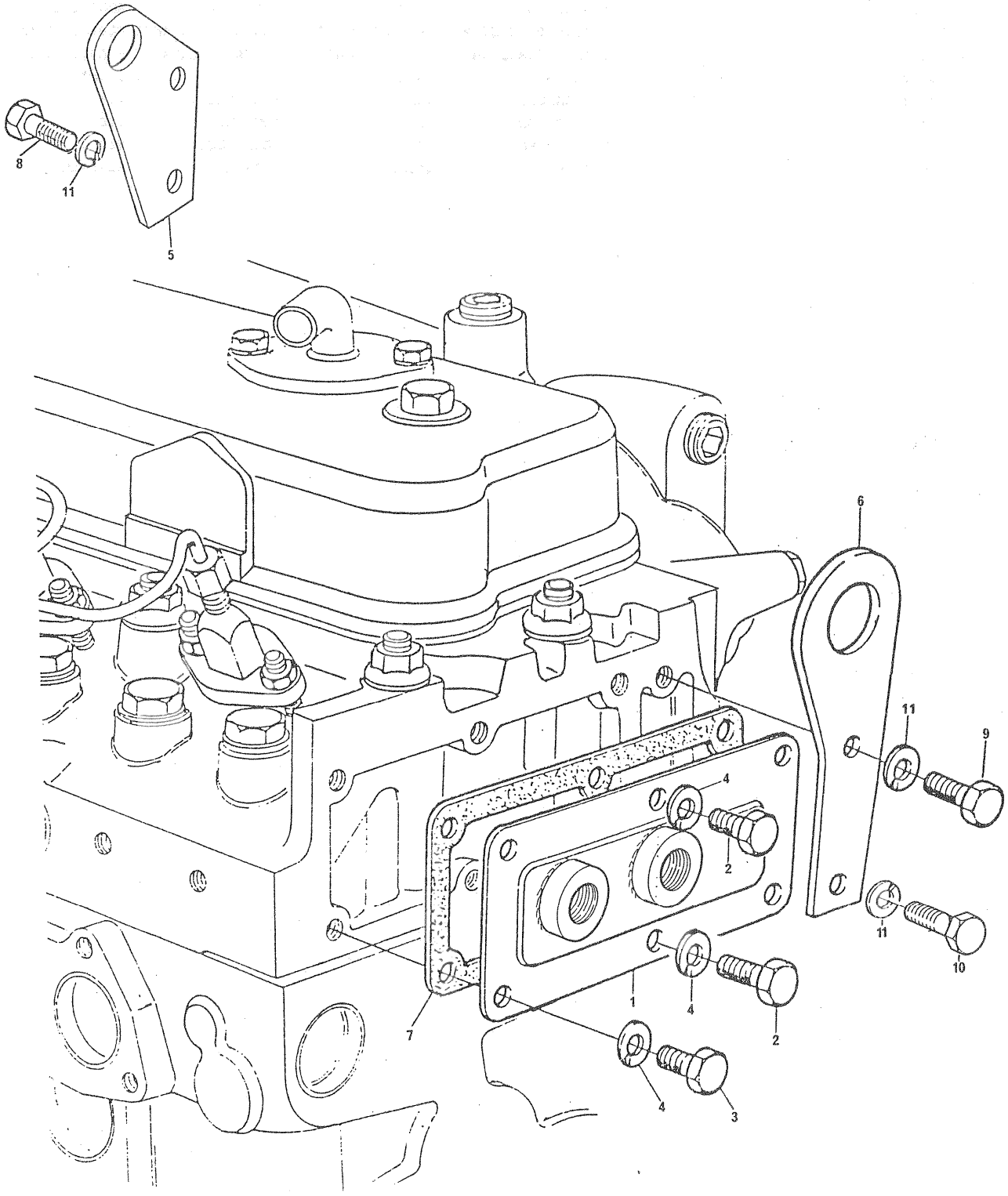

TAMPA TRASEIRA DO CABEÇOTE
CYLINDER HEAD REAR COVER
TAPA TRASERA DE LA CULATA
CACHE-CULBUTEURS ARRIERE

GRUPO
GROUP 36/58
GRUPO
GROUPE

1	70240255	1	TAMPA TRASEIRA..	REAR COVER.....	TAPA TRASERA....	COUVERCLE.....
2	0746254	4	PARAFUSO.....	BOLT.....	TORNILLO.....	VIS.....
3	0746211	2	PARAFUSO.....	BOLT.....	TORNILLO.....	VIS.....
4	0920053	6	ARRUELA.....	WASHER.....	ARANDELA.....	RONDELLE.....
5	36237728	1	ALÇA DIANTEIRA..	LIFTING PLATE...	PLACA DE LEVANTE	PLAQUE DE LEVAGE
6	36237734	1	ALÇA TRASEIRA...	LIFTING PLATE...	PLACA DE LEVANTE	PLAQUE DE LEVAGE
7	0490485	1	JUNTA.....	JOINT.....	JUNTA.....	JOINT.....
8	0096431	2	PARAFUSO.....	BOLT.....	TORNILLO.....	VIS.....
9	0746454	1	PARAFUSO.....	BOLT.....	TORNILLO.....	VIS.....
10	0746453	1	PARAFUSO.....	BOLT.....	TORNILLO.....	VIS.....
11	0920054	4	ARRUELA.....	WASHER.....	ARANDELA.....	RONDELLE.....

TAMPA TRASEIRA DO CABEÇOTE
CYLINDER HEAD REAR COVER
TAPA TRASERA DE LA CULATA
CACHE-CULBUTEURS ARRIERE

GRUPO
GROUP
GRUPO
GROUPE
36/60

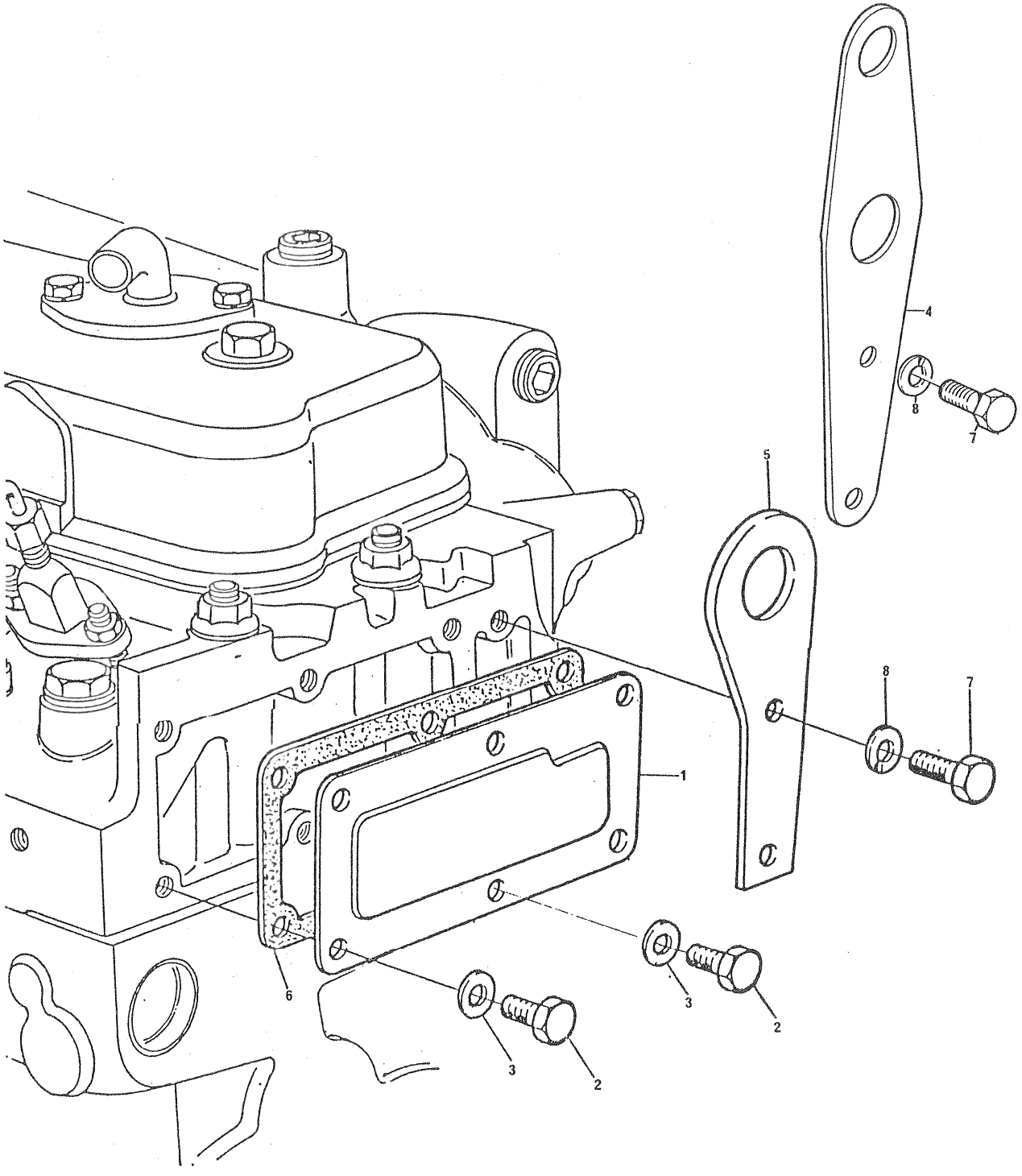

TAMPA TRASEIRA DO CABEÇOTE
CYLINDER HEAD REAR COVER
TAPA TRASERA DE LA CULATA
CACHE-CULBUTEURS ARRIERE

GRUPO
GROUP 36/60
GRUPO
GROUPE

1	0940737	1 TAMPA TRASEIRA..	REAR COVER.....	TAPA TRASERA....	COUVERCLE.....
2	0746254	6 PARAFUSO.....	BOLT.....	TORNILLO.....	VIS.....
3	0920053	6 ARRUELA.....	WASHER.....	ARANDELA.....	RONDELLE.....
4	70940132	1 ALÇA DIANTEIRA..	LIFTING PLATE...	PLACA DE LEVANTE	PLAQUE DE LEVAGE
5	36237734	1 ALÇA TRASEIRA...	LIFTING PLATE...	PLACA DE LEVANTE	PLAQUE DE LEVAGE
6	0490485	1 JUNTA.....	JOINT.....	JUNTA.....	JOINT.....
7	0746453	4 PARAFUSO.....	BOLT.....	TORNILLO.....	VIS.....
8	0920054	4 ARRUELA.....	WASHER.....	ARANDELA.....	RONDELLE.....

TAMPA TRASEIRA DO CABEÇOTE
CYLINDER HEAD REAR COVER
TAPA TRASERA DE LA CULATA
CACHE-CULBUTEURS ARRIERE

GRUPO
GROUP
GRUPO
GROUPE
36/65

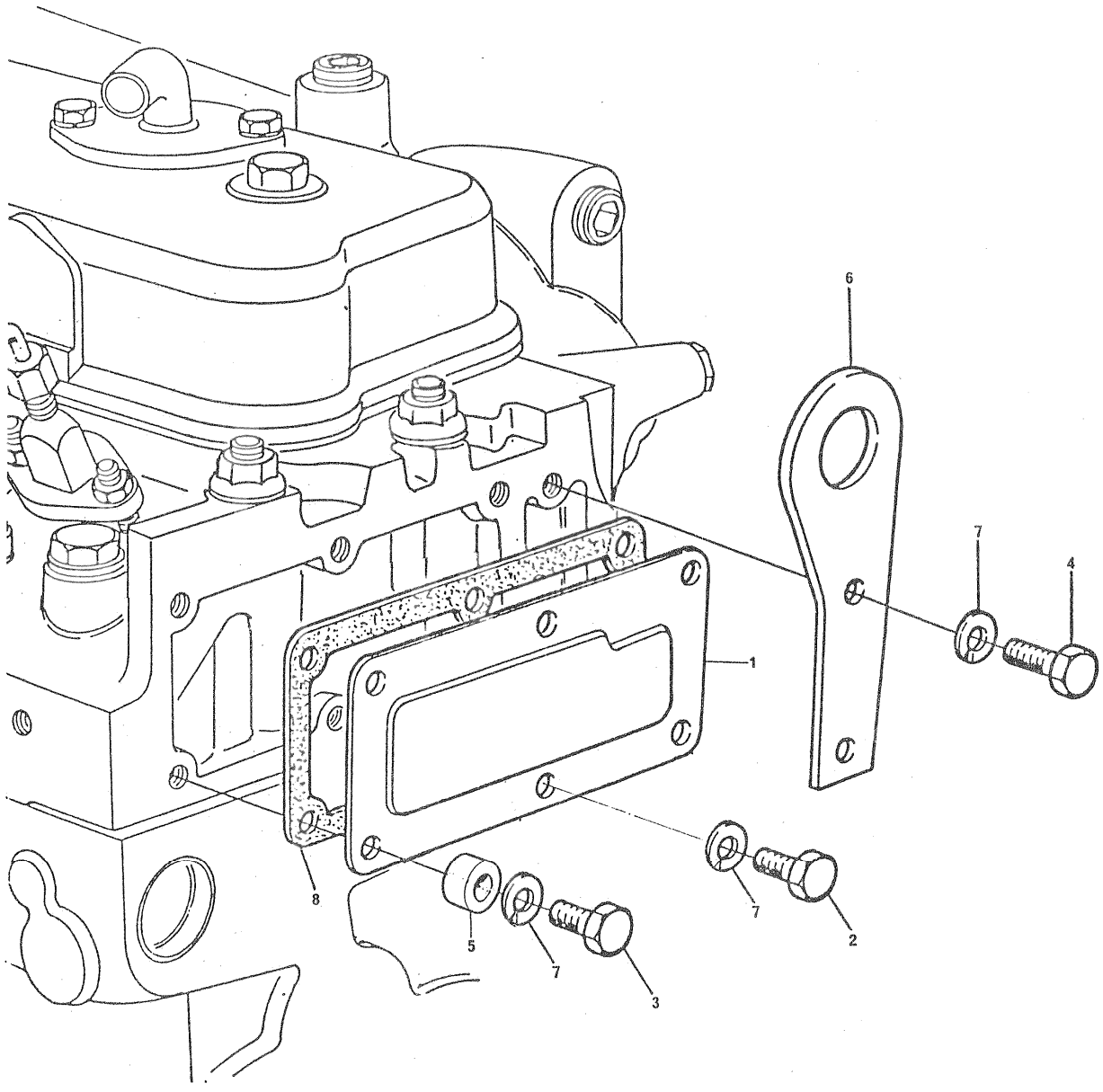

TAMPA TRASEIRA DO CABEÇOTE
CYLINDER HEAD REAR COVER
TAPA TRASERA DE LA CULATA
CACHE-CULBUTEURS ARRIERE

GRUPO
GROUP 36/65
GRUPO
GROUPE

1	0940737		1	TAMPA TRASEIRA..	REAR COVER.....	TAPA TRASERA....	COUVERCLE.....
2	0746211		4	PARAFUSO.....	BOLT.....	TORNILLO.....	VIS.....
3	0746254		2	PARAFUSO.....	BOLT.....	TORNILLO.....	VIS.....
4	0746453		2	PARAFUSO.....	BOLT.....	TORNILLO.....	VIS.....
5	70330050		4	ESPAÇADOR.....	SPACER.....	ESPACIADOR.....	ENTRETOISE.....
6		5019/281	1	ALÇA TRASEIRA....	LIFTING PLATE...	PLACA DE LEVANTE	PLAQUE DE LEVAGE
7	0920054		2	ARRUELA.....	WASHER.....	ARANDELA.....	RONDELLE.....
8	0490485		1	JUNTA.....	JOINT.....	JUNTA.....	JOINT.....

TERMOSTATO E CARCAÇA
THERMOSTAT AND HOUSING
TERMÓSTATO Y CÁRTER
THERMOSTAT ET CARTER

GRUPO
GROUP 37/38
GRUPO
GROUPE

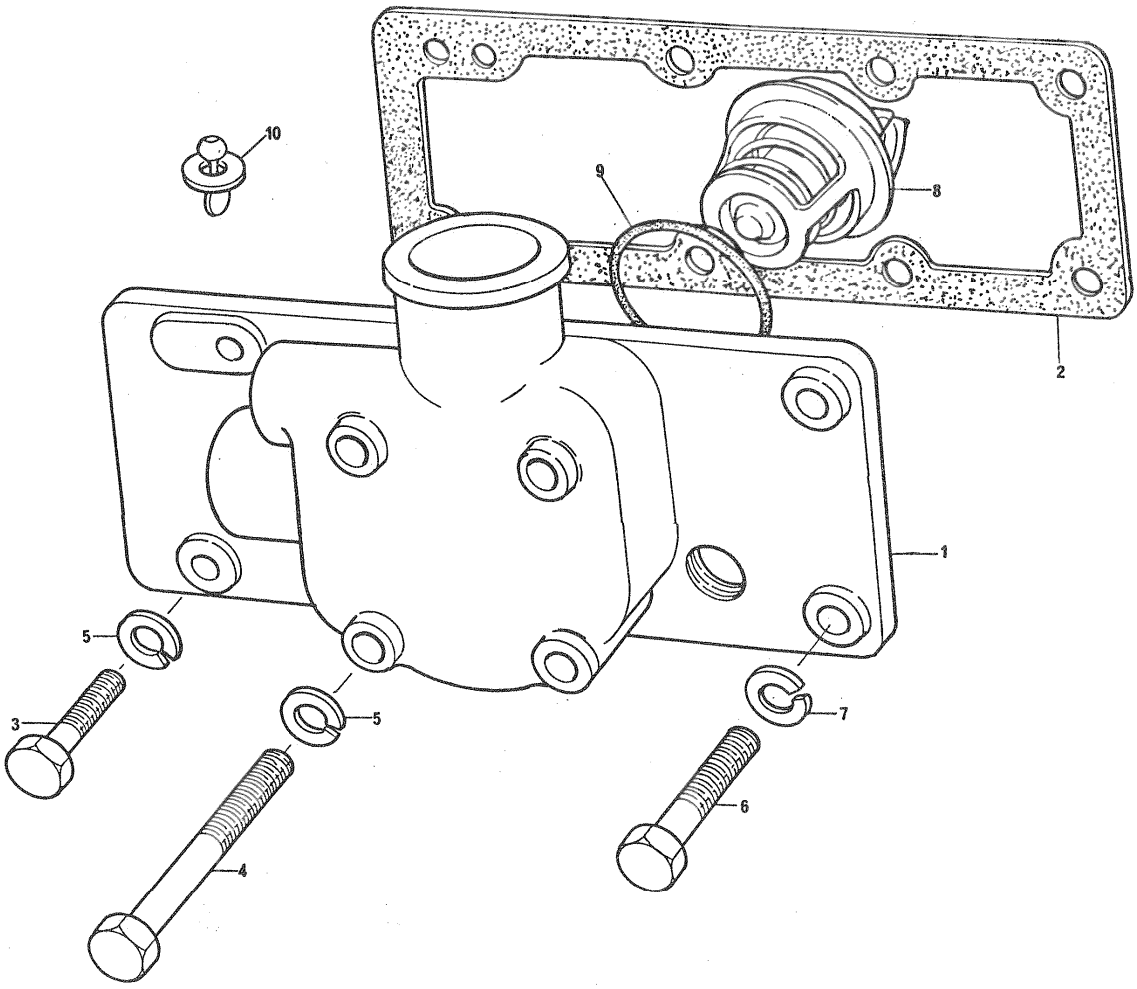

TERMOSTATO E CARCAÇA
THERMOSTAT AND HOUSING
TERMÓSTATO Y CÁRTER
THERMOSTAT ET CARTER

GRUPO
GROUP 37/38
GRUPO
GROUPE

1	41374807		1	CARCAÇA.....	HOUSING.....	CÁRTER.....	CARTER.....
2	36846113		1	JUNTA.....	JOINT.....	JUNTA.....	JOINT.....
3	0746211		2	PARAFUSO.....	BOLT.....	TORNILLO.....	VIS.....
4	0096239		4	PARAFUSO.....	BOLT.....	TORNILLO.....	VIS.....
5	0920053		6	ARRUELA.....	WASHER.....	ARANDELA.....	RONDELLE.....
6	0096432		2	PARAFUSO.....	BOLT.....	TORNILLO.....	VIS.....
7	0920054		2	ARRUELA.....	WASHER.....	ARANDELA.....	RONDELLE.....
8	2485602		1	TERMOSTATO.....	THERMOSTAT.....	TERMÓSTATO.....	THERMOSTAT.....
9	31736112		1	ANEL RETENÇÃO...	RETAINING RING..	ARO RETÉN.....	ANNEAU RETENUE..
10	79950253	1	1	VÁLVULA.....	VALVE.....	VÁLVULA.....	SOUPAPE.....

TERMOSTATO E CARCAÇA THERMOSTAT AND HOUSING TERMÓSTATO Y CÁRTER THERMOSTAT ET CARTER	GRUPO GROUP GRUPO GROUPE 37/47

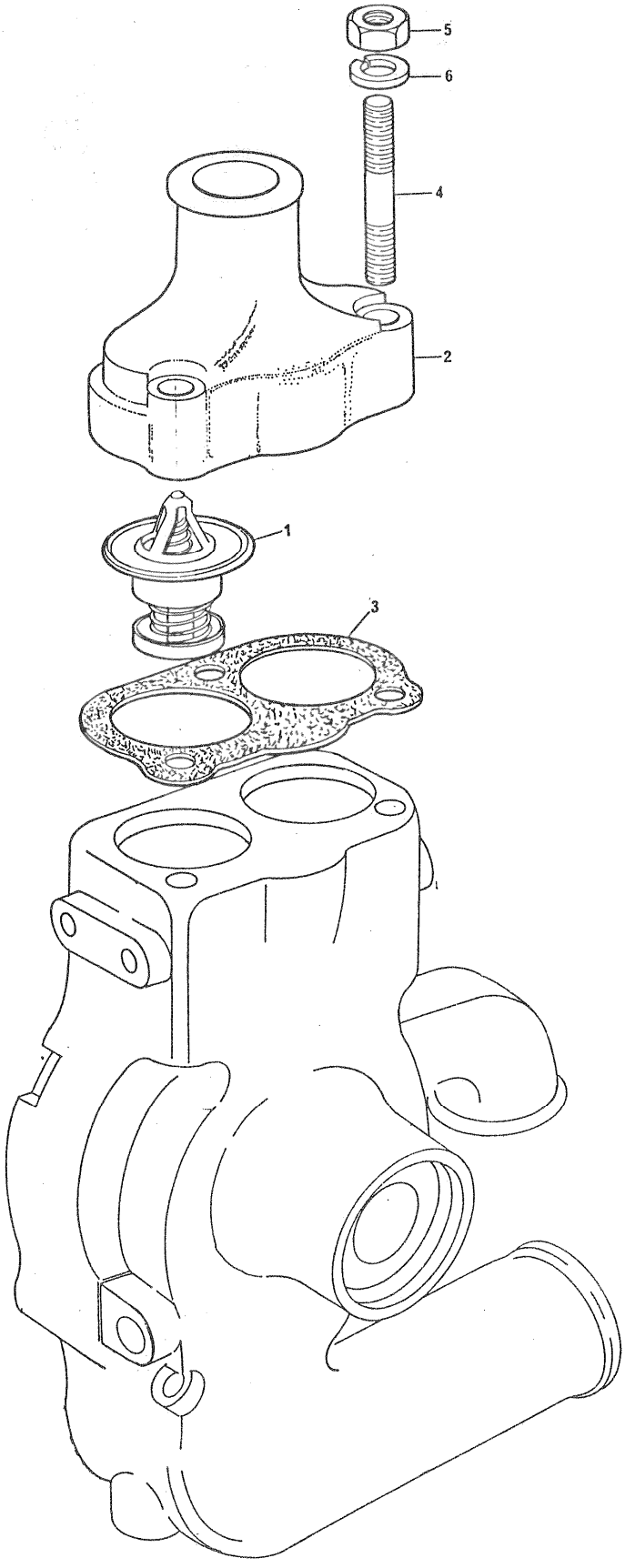

TERMOSTATO E CARCAÇA
THERMOSTAT AND HOUSING
TERMÓSTATO Y CÁRTER
THERMOSTAT ET CARTER

GRUPO
GROUP 37/47
GRUPO
GROUPE

1	75032						
2	37762871	1	CONEXÃO.....	CONNECTION.....	CONEXIÓN.....	RACCORD.....
3	36861745	1	JUNTA.....	JOINT.....	JUNTA.....	JOINT.....
4	70820062	3	PRISIONEIRO.....	STUD.....	ESPÁRRAGO.....	GOUJON.....
5	0576002	3	PORCA.....	NUT.....	TUERCA.....	ÉCROU.....
6	0920053	3	ARRUELA.....	WASHER.....	ARANDELA.....	RONDELLE.....
		2	TERMOSTATO.....	THERMOSTAT.....	TERMÓSTATO.....	THERMOSTAT.....

TERMOSTATO E CARCAÇA
THERMOSTAT AND HOUSING
TERMÓSTATO Y CÁRTER
THERMOSTAT ET CARTER

GRUPO
GROUP
GRUPO
GROUPE
37/48

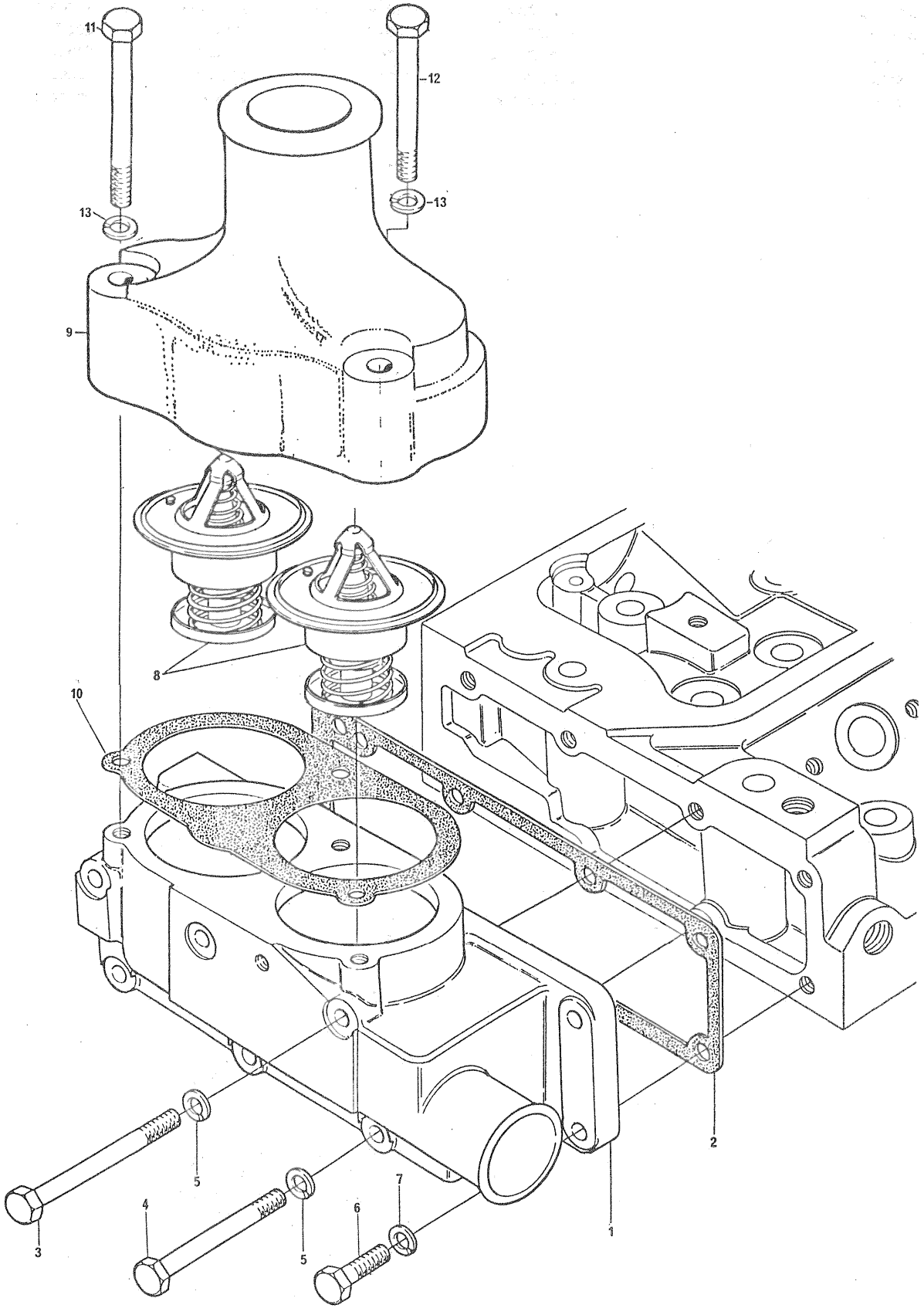

TERMOSTATO E CARCAÇA THERMOSTAT AND HOUSING TERMÓSTATO Y CÁRTER THERMOSTAT ET CARTER	GRUPO GROUP 37/48 GRUPO GROUPE

1	37766423	1	CARCAÇA.....	HOUSING.....	CÁRTER.....	CARTER.....
2	3684R003	1	JUNTA.....	JOINT.....	JUNTA.....	JOINT.....
3	0096243	3	PARAFUSO.....	BOLT.....	TORNILLO.....	VIS.....
4	0096239	3	PARAFUSO.....	BOLT.....	TORNILLO.....	VIS.....
5	0920053	6	ARRUELA.....	WASHER.....	ARANDELA.....	RONDELLE.....
6	0096432	2	PARAFUSO.....	BOLT.....	TORNILLO.....	VIS.....
7	0920054	2	ARRUELA.....	WASHER.....	ARANDELA.....	RONDELLE.....
8	75032	2	TERMOSTATO.....	THERMOSTAT.....	TERMÓSTATO.....	THERMOSTAT.....
9	37762871	1	CONEXÃO.....	CONNECTION.....	CONEXIÓN.....	RACCORD.....
10	36861745	1	JUNTA.....	JOINT.....	JUNTA.....	JOINT.....
11	0096232	2	PARAFUSO.....	BOLT.....	TORNILLO.....	VIS.....
12	0096235	1	PARAFUSO.....	BOLT.....	TORNILLO.....	VIS.....
13	0920053	3	ARRUELA.....	WASHER.....	ARANDELA.....	RONDELLE.....

TERMOSTATO E CARCAÇA THERMOSTAT AND HOUSING TERMÓSTATO Y CÁRTER THERMOSTAT ET CARTER	GRUPO GROUP 37/67 GRUPO GROUPE

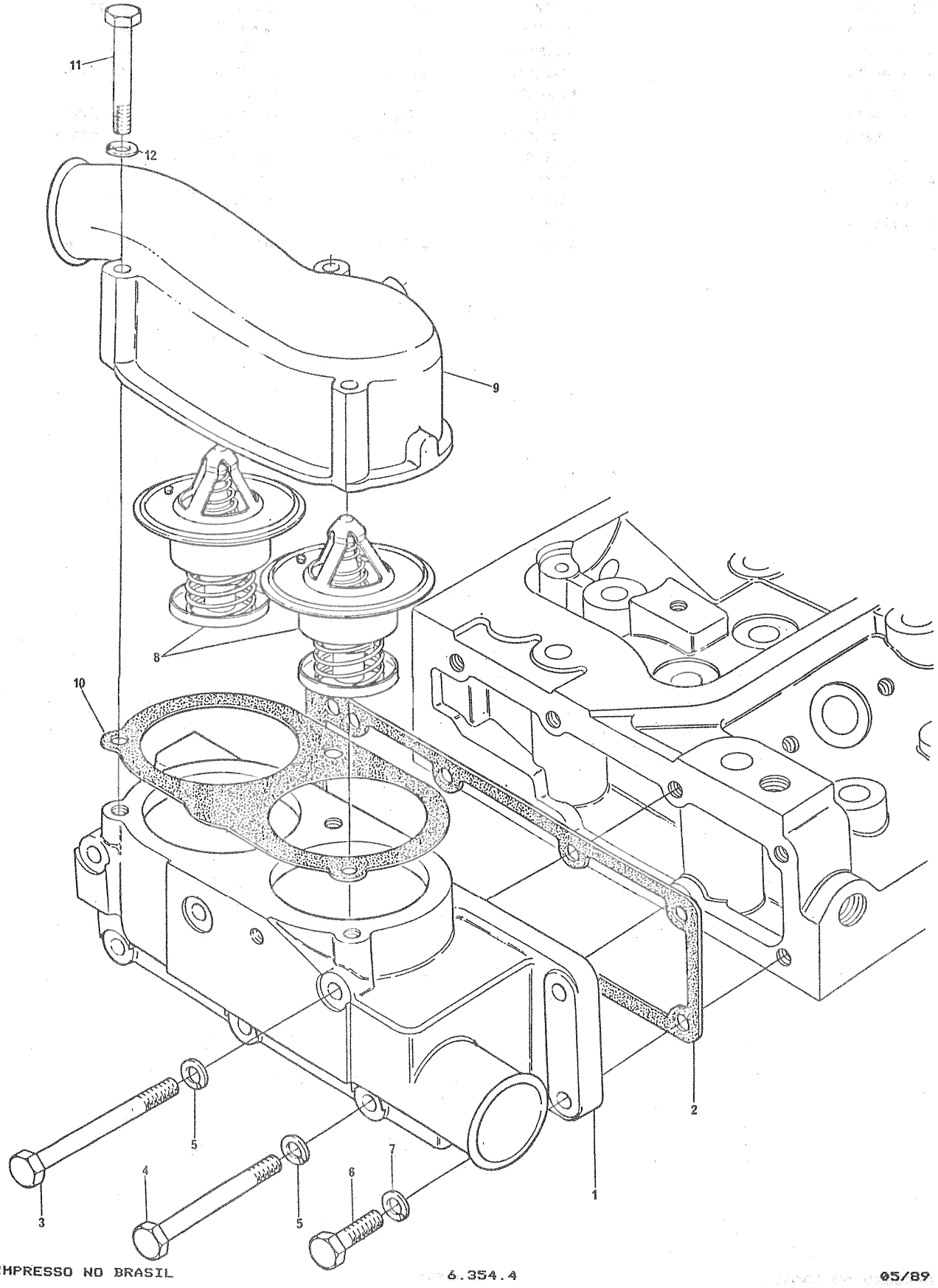

TERMOSTATO E CARCAÇA THERMOSTAT AND HOUSING TERMÓSTATO Y CÁRTER THERMOSTAT ET CARTER	GRUPO GROUP 37/67 GRUPO GROUPE

1	37766423	1	CARCAÇA.....	HOUSING.....	CÁRTER.....	CARTER.....
2	3684R003	1	JUNTA.....	JOINT.....	JUNTA.....	JOINT.....
3	0096243	3	PARAFUSO.....	BOLT.....	TORNILLO.....	VIS.....
4	0096239	3	PARAFUSO.....	BOLT.....	TORNILLO.....	VIS.....
5	0920053	6	ARRUELA.....	WASHER.....	ARANDELA.....	RONDELLE.....
6	0096432	2	PARAFUSO.....	BOLT.....	TORNILLO.....	VIS.....
7	0920054	2	ARRUELA.....	WASHER.....	ARANDELA.....	RONDELLE.....
8	75032	2	TERMOSTATO.....	THERMOSTAT.....	TERMÓSTATO.....	THERMOSTAT.....
9	37737902	1	CONEXÃO.....	CONNECTION.....	CONEXIÓN.....	RACCORD.....
10	36861745	1	JUNTA.....	JOINT.....	JUNTA.....	JOINT.....
11	0096237	3	PARAFUSO.....	BOLT.....	TORNILLO.....	VIS.....
12	0920053	3	ARRUELA.....	WASHER.....	ARANDELA.....	RONDELLE.....

TERMOSTATO E CARCAÇA
THERMOSTAT AND HOUSING
TERMÓSTATO Y CÁRTER
THERMOSTAT ET CARTER

GRUPO
GROUP
GRUPO
GROUPE
37/82

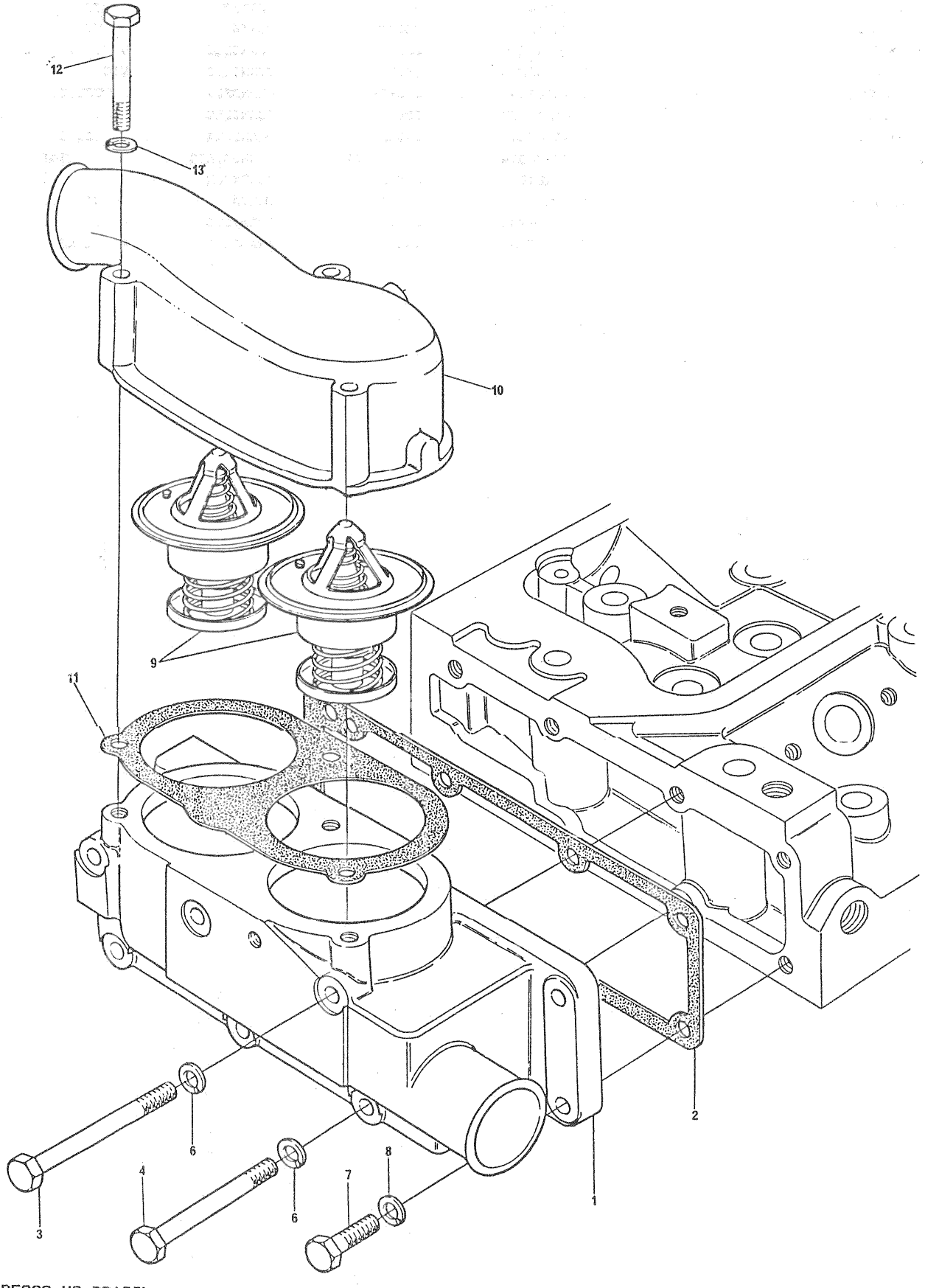

TERMOSTATO E CARCAÇA
THERMOSTAT AND HOUSING
TERMÓSTATO Y CÁRTER
THERMOSTAT ET CARTER

GRUPO
GROUP 37/82
GRUPO
GROUPE

1	37766423	1	CARCAÇA	HOUSING	CÁRTER	CARTER
2	3684R003	1	JUNTA	JOINT	JUNTA	JOINT
3	0096243	3	PARAFUSO	BOLT	TORNILLO	VIS
4	0096239	3	PARAFUSO	BOLT	TORNILLO	VIS
6	0920053	6	ARRUELA	WASHER	ARANDELA	RONDELLE
7	0096432	2	PARAFUSO	BOLT	TORNILLO	VIS
8	0920054	2	ARRUELA	WASHER	ARANDELA	RONDELLE
9	75036	2	TERMOSTATO	THERMOSTAT	TERMÓSTATO	THERMOSTAT
10	37737902	1	CONEXÃO	CONNECTION	CONEXIÓN	RACCORD
11	36861745	1	JUNTA	JOINT	JUNTA	JOINT
12	0096237	3	PARAFUSO	BOLT	TORNILLO	VIS
13	0920053	3	ARRUELA	WASHER	ARANDELA	RONDELLE

TERMOSTATO E CARCAÇA THERMOSTAT AND HOUSING TERMÓSTATO Y CÁRTER THERMOSTAT ET CARTER	GRUPO GROUP 37/85 GRUPO GROUPE

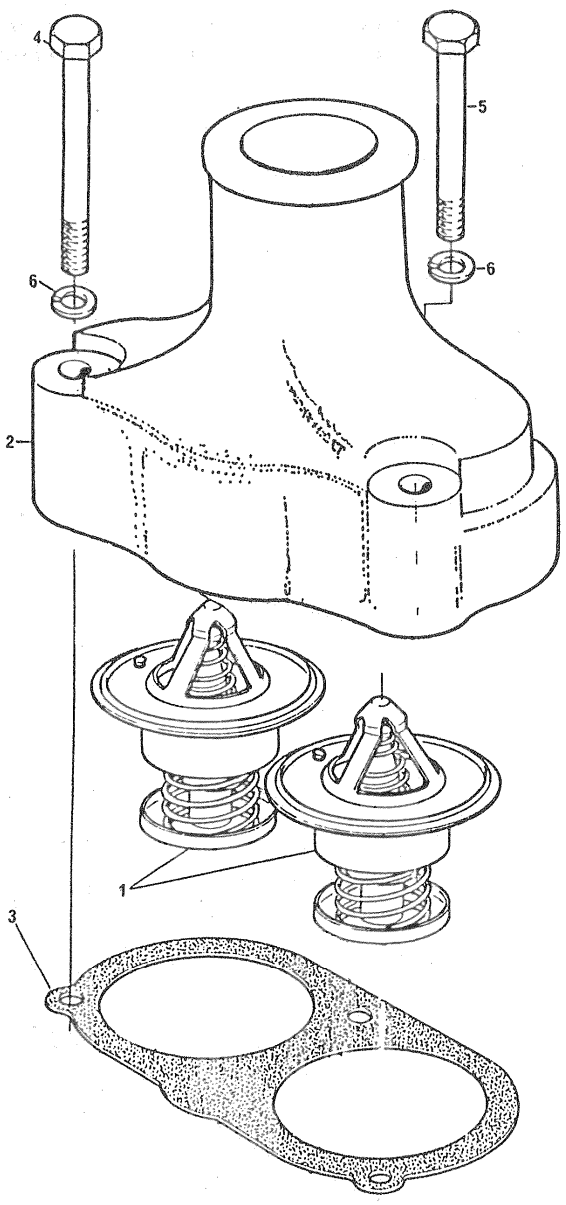

TERMOSTATO E CARCAÇA THERMOSTAT AND HOUSING TERMÓSTATO Y CÁRTER THERMOSTAT ET CARTER	GRUPO GROUP 37/85 GRUPO GROUPE

1	75032	2	TERMOSTATO.....	THERMOSTAT.....	TERMÓSTATO.....	THERMOSTAT.....
2	37762871	1	CONEXÃO.....	CONNECTION.....	CONEXIÓN.....	RACCORD.....
3	36861745	1	JUNTA.....	JOINT.....	JUNTA.....	JOINT.....
4	0096233	2	PARAFUSO.....	BOLT.....	TORNILLO.....	VIS.....
5	0096234	1	PARAFUSO.....	BOLT.....	TORNILLO.....	VIS.....
6	0920053	3	ARRUELA.....	WASHER.....	ARANDELA.....	RONDELLE.....

TERMOSTATO E CARCAÇA THERMOSTAT AND HOUSING TERMÓSTATO Y CÁRTER THERMOSTAT ET CARTER	GRUPO GROUP GRUPO GROUPE 37/91

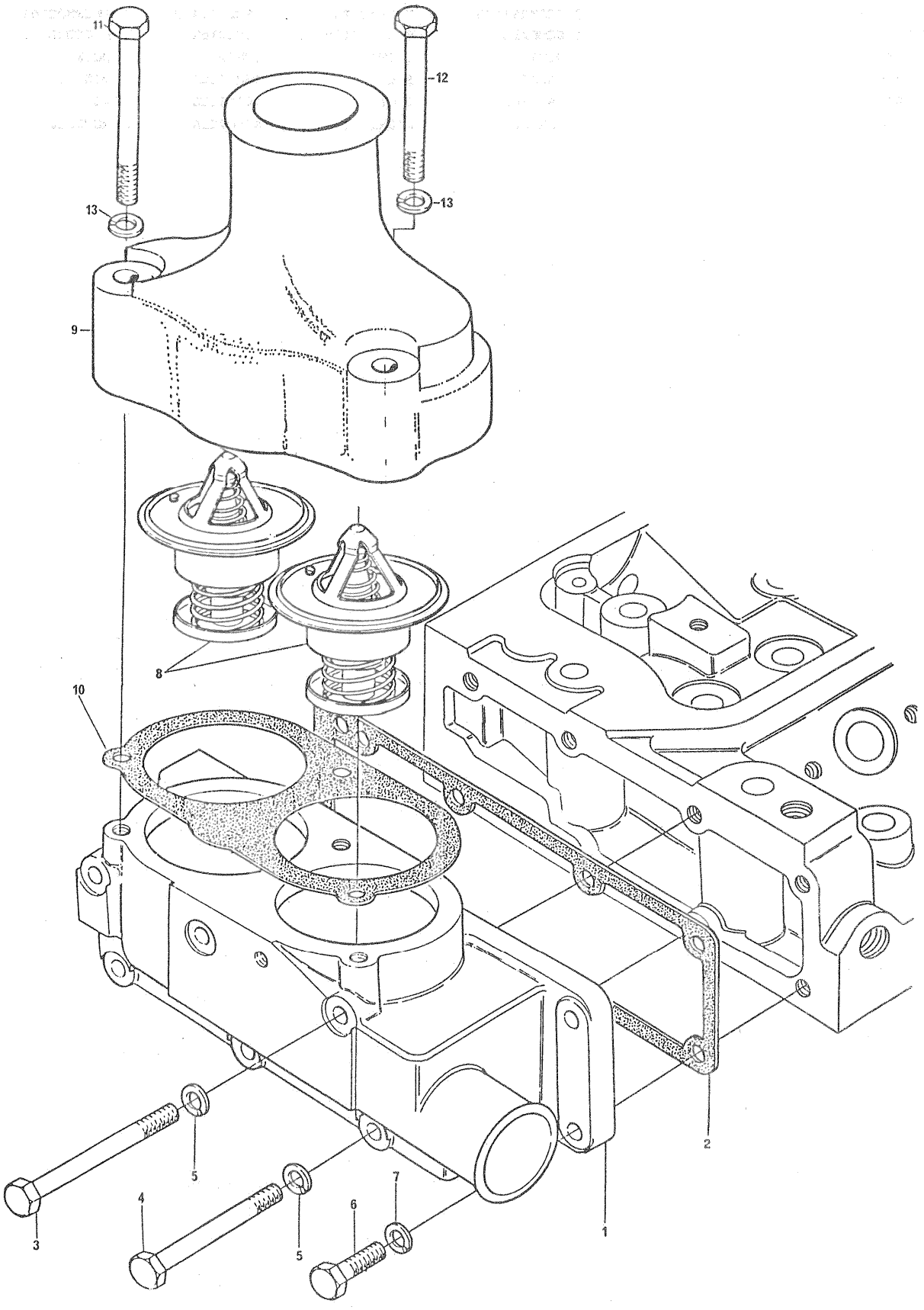

TERMOSTATO E CARCAÇA THERMOSTAT AND HOUSING TERMÓSTATO Y CÁRTER THERMOSTAT ET CARTER	GRUPO GROUP 37/91 GRUPO GROUPE

1	37766423	1	CARCAÇA.....	HOUSING.....	CÁRTER.....	CARTER.....
2	3684R003	1	JUNTA.....	JOINT.....	JUNTA.....	JOINT.....
3	0096243	3	PARAFUSO.....	BOLT.....	TORNILLO.....	VIS.....
4	0096239	3	PARAFUSO.....	BOLT.....	TORNILLO.....	VIS.....
5	0920053	6	ARRUELA.....	WASHER.....	ARANDELA.....	RONDELLE.....
6	0096432	2	PARAFUSO.....	BOLT.....	TORNILLO.....	VIS.....
7	0920054	2	ARRUELA.....	WASHER.....	ARANDELA.....	RONDELLE.....
8	75036	2	TERMOSTATO.....	THERMOSTAT.....	TERMÓSTATO.....	THERMOSTAT.....
9	37762871	1	CONEXÃO.....	CONNECTION.....	CONEXIÓN.....	RACCORD.....
10	36861745	1	JUNTA.....	JOINT.....	JUNTA.....	JOINT.....
11	0096232	2	PARAFUSO.....	BOLT.....	TORNILLO.....	VIS.....
12	0096235	1	PARAFUSO.....	BOLT.....	TORNILLO.....	VIS.....
13	0920053	3	ARRUELA.....	WASHER.....	ARANDELA.....	RONDELLE.....

TERMOSTATO E CARCAÇA
THERMOSTAT AND HOUSING
TERMÓSTATO Y CÁRTER
THERMOSTAT ET CARTER

GRUPO
GROUP 37/95
GRUPO
GROUPE

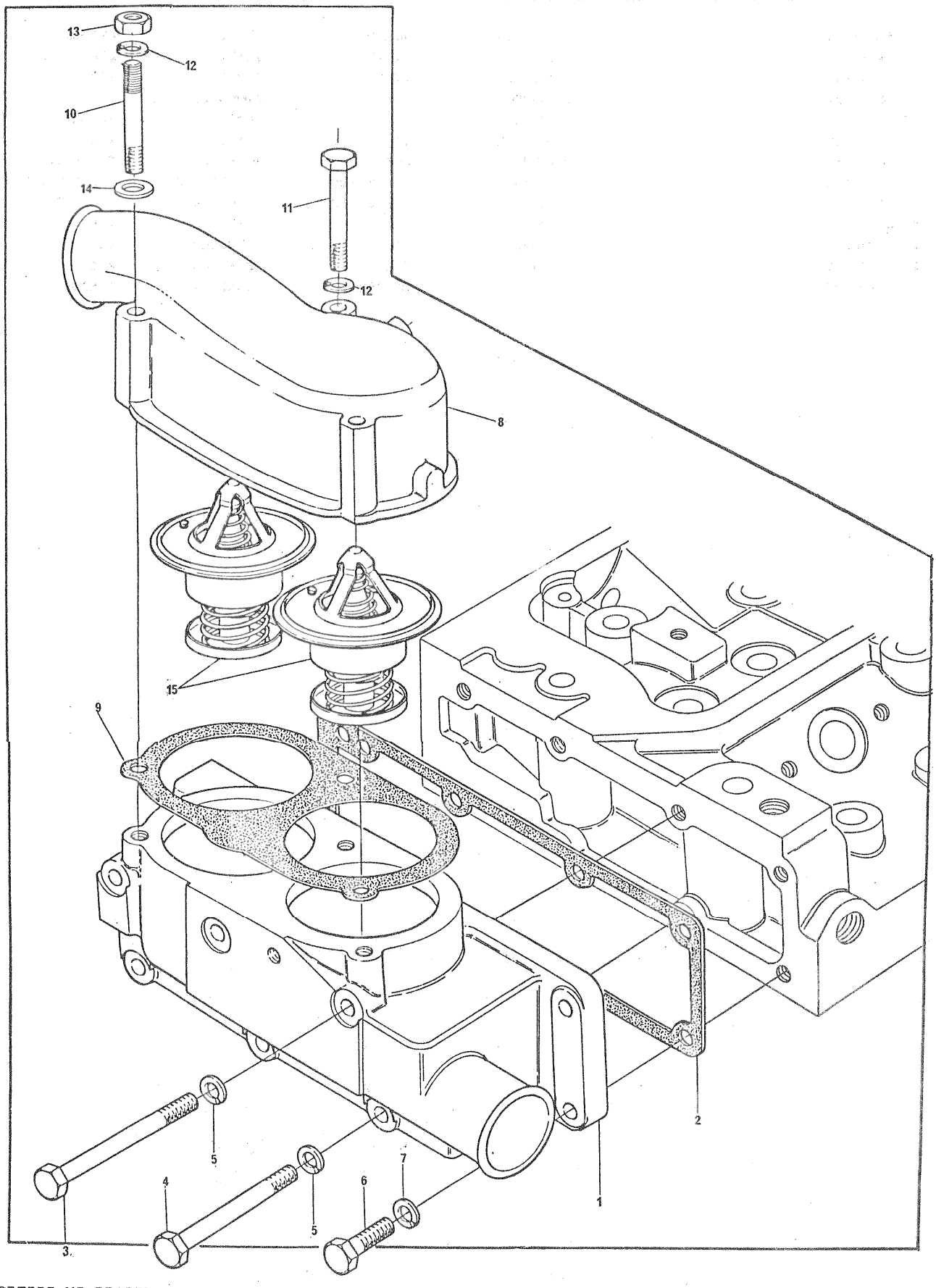

TERMOSTATO E CARCAÇA THERMOSTAT AND HOUSING TERMÓSTATO Y CÁRTER THERMOSTAT ET CARTER	GRUPO GROUP 37/95 GRUPO GROUPE

1	37766423	1	CARCAÇA	HOUSING	CÁRTER	CARTER
2	3684R003	1	JUNTA	JOINT	JUNTA	JOINT
3	0096243	3	PARAFUSO	BOLT	TORNILLO	VIS
4	0096239	3	PARAFUSO	BOLT	TORNILLO	VIS
5	0920053	6	ARRUELA	WASHER	ARANDELA	RONDELLE
6	0096432	2	PARAFUSO	BOLT	TORNILLO	VIS
7	0920054	2	ARRUELA	WASHER	ARANDELA	RONDELLE
8	37762871	1	CONEXÃO	CONNECTION	CONEXIóN	RACCORD
9	36861745	1	JUNTA	JOINT	JUNTA	JOINT
10	70820062	2	PRISIONEIRO	STUD	ESPÁRRAGO	GOUJON
11	0096235	1	PARAFUSO	BOLT	TORNILLO	VIS
12	0920053	3	ARRUELA	WASHER	ARANDELA	RONDELLE
13	0576002	2	PORCA	NUT	TUERCA	ÉCROU
14	0920003	2	ARRUELA	WASHER	ARANDELA	RONDELLE
15	75032	2	TERMOSTATO	THERMOSTAT	TERMÓSTATO	THERMOSTAT

COLETOR DE ADMISSÃO
INDUCTION MANIFOLD
MÚLTIPLE DE ADMISSIÓN
COLLECTEUR D'ADMISSION

GRUPO
GROUP
GRUPO
GROUPE
38/41

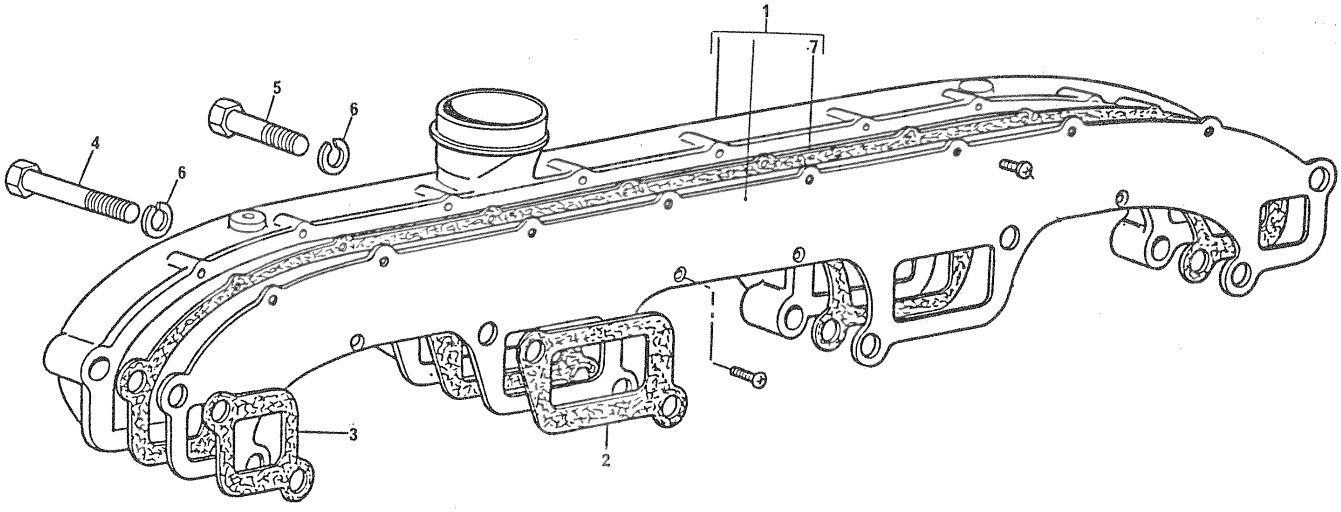

COLETOR DE ADMISSÃO
INDUCTION MANIFOLD
MÚLTIPLE DE ADMISIÓN
COLLECTEUR D'ADMISSIÓN

GRUPO
GROUP 38/41
GRUPO
GROUPE

1	41316612		1	COLETOR.....	MANIFOLD.....	MÚLTIPLE.....	COLLECTEUR.....
2	70490163		2	JUNTA.....	JOINT.....	JUNTA.....	JOINT.....
3	70490162		2	JUNTA.....	JOINT.....	JUNTA.....	JOINT.....
4	0096435		6	PARAFUSO.....	BOLT.....	TORNILLO.....	VIS.....
5	0096442		2	PARAFUSO.....	BOLT.....	TORNILLO.....	VIS.....
6	0920054		8	ARRUELA.....	WASHER.....	ARANDELA.....	RONDELLE.....
7	36867132	1	1	JUNTA.....	JOINT.....	JUNTA.....	JOINT.....

COLETOR DE ADMISSÃO INDUCTION MANIFOLD MÚLTIPLE DE ADMISIÓN COLLECTEUR D'ADMISSION	GRUPO GROUP GRUPO GROUPE 38/48

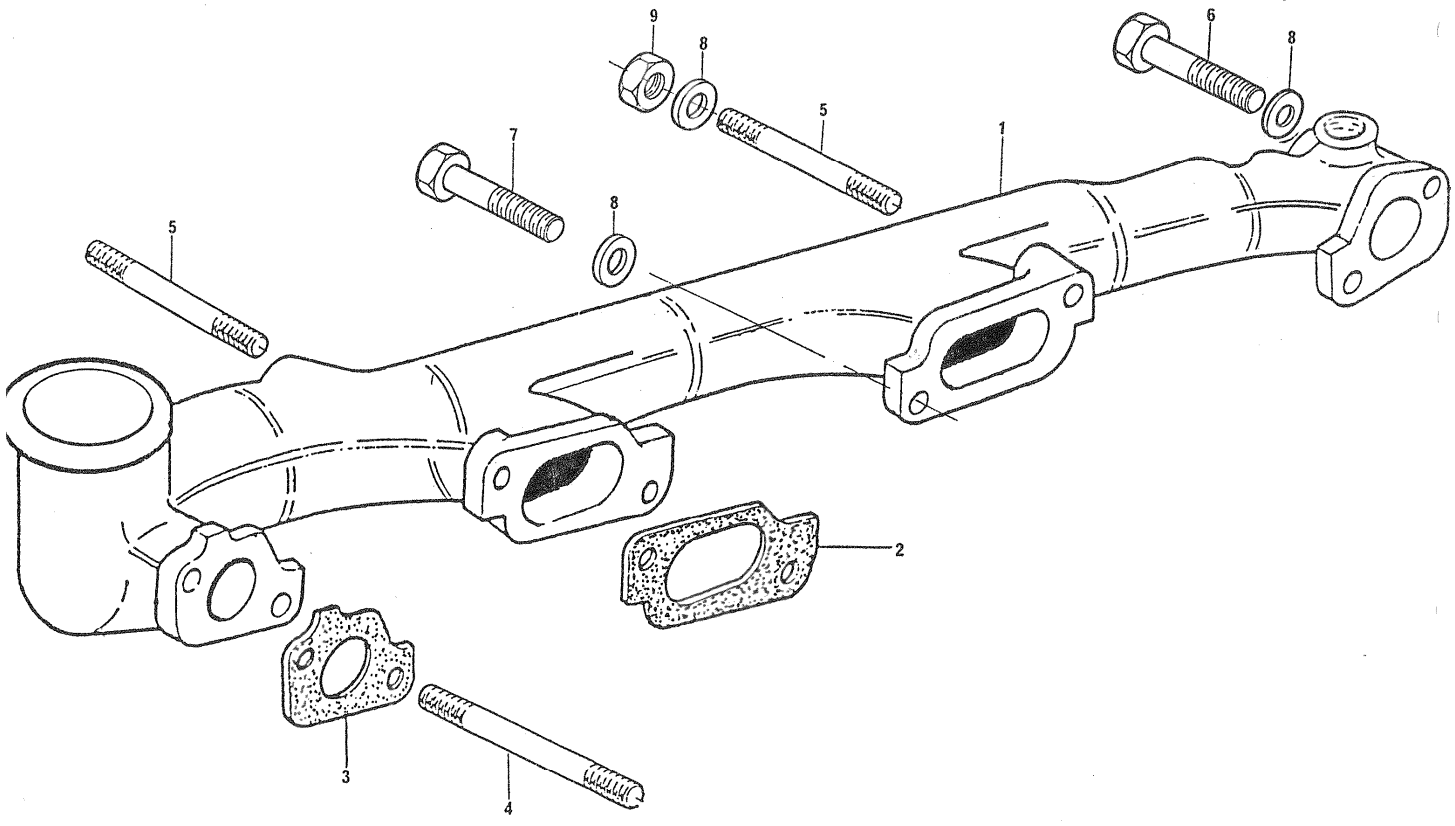

COLETOR DE ADMISSÃO
INDUCTION MANIFOLD
MÚLTIPLE DE ADMISIÓN
COLLECTEUR D'ADMISSION

GRUPO
GROUP 38/49
GRUPO
GROUPE

1	70540089		1	COLETOR.....	MANIFOLD.....	MÚLTIPLE.....	COLLECTEUR.....
2	70490160		2	JUNTA.....	JOINT.....	JUNTA.....	JOINT.....
3	70490161		2	JUNTA.....	JOINT.....	JUNTA.....	JOINT.....
4	0096436	(A)	4	PARAFUSO.....	BOLT.....	TORNILLO.....	VIS.....
5	0096442	(B)	2	PARAFUSO.....	BOLT.....	TORNILLO.....	VIS.....
6	0096439		2	PARAFUSO.....	BOLT.....	TORNILLO.....	VIS.....
7	33115129		8	ARRUELA.....	WASHER.....	ARANDELA.....	RONDELLE.....

(A) FUROS INFERIORES
LOWER HOLES
AGUJEROS INFERIORES
TROUS INFÉRIEURS

(B) FUROS CENTRAIS SUPERIORES
UPPER CENTRE HOLES
AGUJEROS CENTRALES SUPERIORES
TROUS CENTRAUX SUPÉRIEURS

COLETOR DE ADMISSÃO
INDUCTION MANIFOLD
MÚLTIPLE DE ADMISIÓN
COLLECTEUR D'ADMISSION

GRUPO
GROUP
GRUPO
GROUPE
38/54

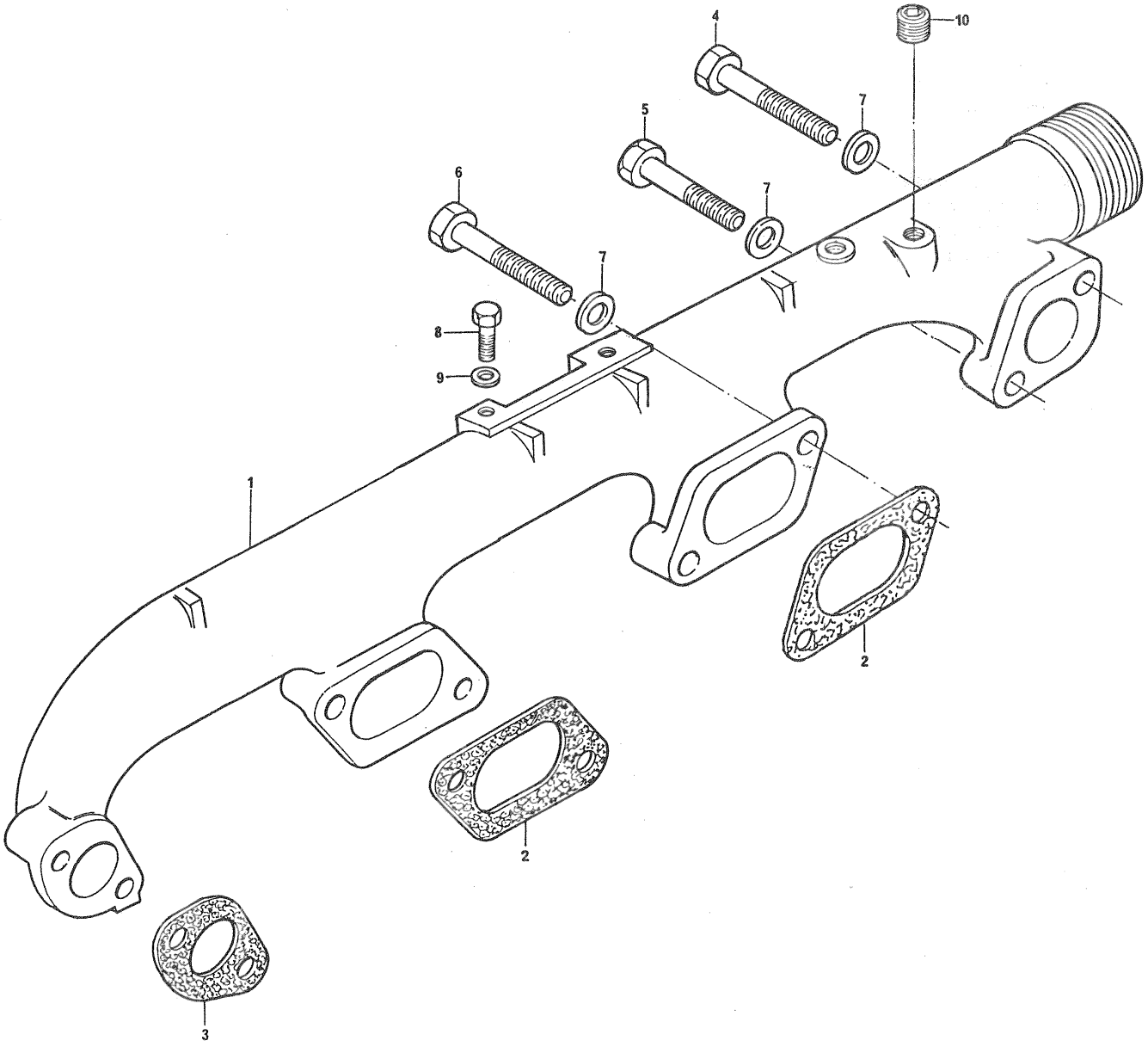

COLETOR DE ADMISSÃO
INDUCTION MANIFOLD
MÚLTIPLE DE ADMISIÓN
COLLECTEUR D'ADMISSION

GRUPO
GROUP 38/54
GRUPO
GROUPE

1	37788521		1	COLETOR	MANIFOLD	MÚLTIPLE	COLLECTEUR
2	70490160		2	JUNTA	JOINT	JUNTA	JOINT
3	70490161		2	JUNTA	JOINT	JUNTA	JOINT
4	0096439	(A)	2	PARAFUSO	BOLT	TORNILLO	VIS
5	0096436	(B)	4	PARAFUSO	BOLT	TORNILLO	VIS
6	0096442	(C)	2	PARAFUSO	BOLT	TORNILLO	VIS
7	33115129		8	ARRUELA	WASHER	ARANDELA	RONDELLE
8	0748521		2	PARAFUSO	BOLT	TORNILLO	VIS
9	0920155		2	ARRUELA	WASHER	ARANDELA	RONDELLE
10	2431154		2	BUJÃO	PLUG	TAPÓN	BOUCHON

(A) FUROS SUPERIORES
UPPER HOLES
AGUJEROS SUPERIORES
TROUS SUPÉRIEURS

(B) FUROS INFERIORES
LOWER HOLES
AGUJEROS INFERIORES
TROUS INFÉRIEURS

(C) FUROS CENTRAIS
CENTRE HOLES
AGUJEROS CENTRALES
TROUS CENTRAUX

COLETOR DE ADMISSÃO INDUCTION MANIFOLD MÚLTIPLE DE ADMISIÓN COLLECTEUR D'ADMISSION	GRUPO GROUP GRUPO GROUPE 38/84

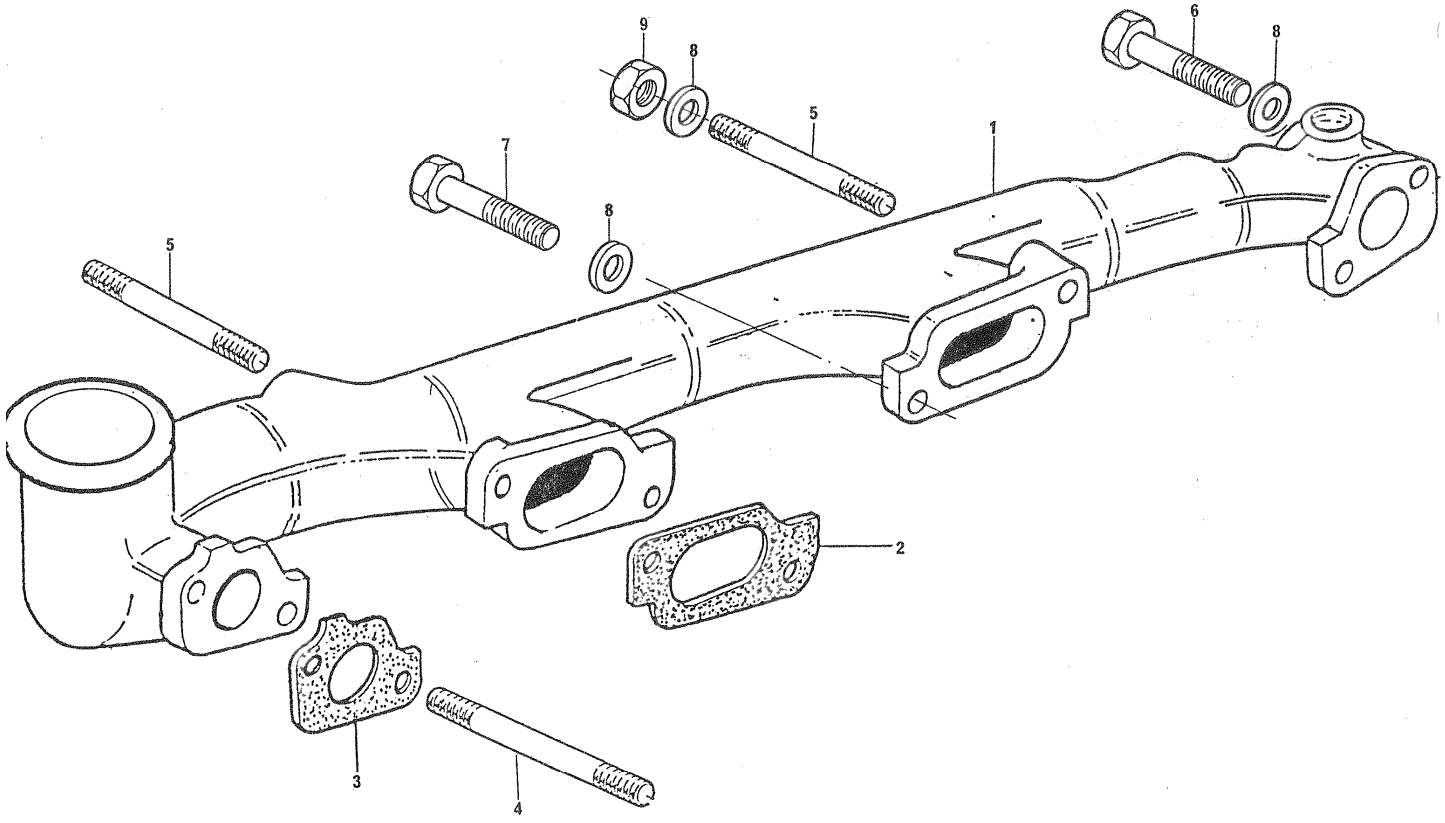

COLETOR DE ADMISSÃO
INDUCTION MANIFOLD
MÚLTIPLE DE ADMISIÓN
COLLECTEUR D'ADMISSION

GRUPO
GROUP 38/84
GRUPO
GROUPE

1	70540117		1	COLETOR.....	MANIFOLD.....	MÚLTIPLE.....	COLLECTEUR.....
2	70490160		2	JUNTA.....	JOINT.....	JUNTA.....	JOINT.....
3	70490161		2	JUNTA.....	JOINT.....	JUNTA.....	JOINT.....
4	0826408	(A)	4	PRISIONEIRO.....	STUD.....	ESPÁRRAGO.....	GOUJON.....
5	0826450	(B)	2	PRISIONEIRO.....	STUD.....	ESPÁRRAGO.....	GOUJON.....
6	0096448		1	PARAFUSO.....	BOLT.....	TORNILLO.....	VIS.....
7	0096431		1	PARAFUSO.....	BOLT.....	TORNILLO.....	VIS.....
8	33115129		8	ARRUELA.....	WASHER.....	ARANDELA.....	RONDELLE.....
9	2188135		6	PORCA.....	NUT.....	TUERCA.....	ÉCROU.....

(A) FUROS INFERIORES
LOWER HOLES
AGUJEROS INFERIORES
TROUS INFÉRIEURS

(B) FUROS CENTRAIS
CENTRE HOLES
AGUJEROS CENTRALES
TROUS CENTRAUX

COLETOR DE ADMISSÃO
INDUCTION MANIFOLD
MÚLTIPLE DE ADMISIÓN
COLLECTEUR D'ADMISSION

GRUPO
GROUP 38/86
GRUPO
GROUPE

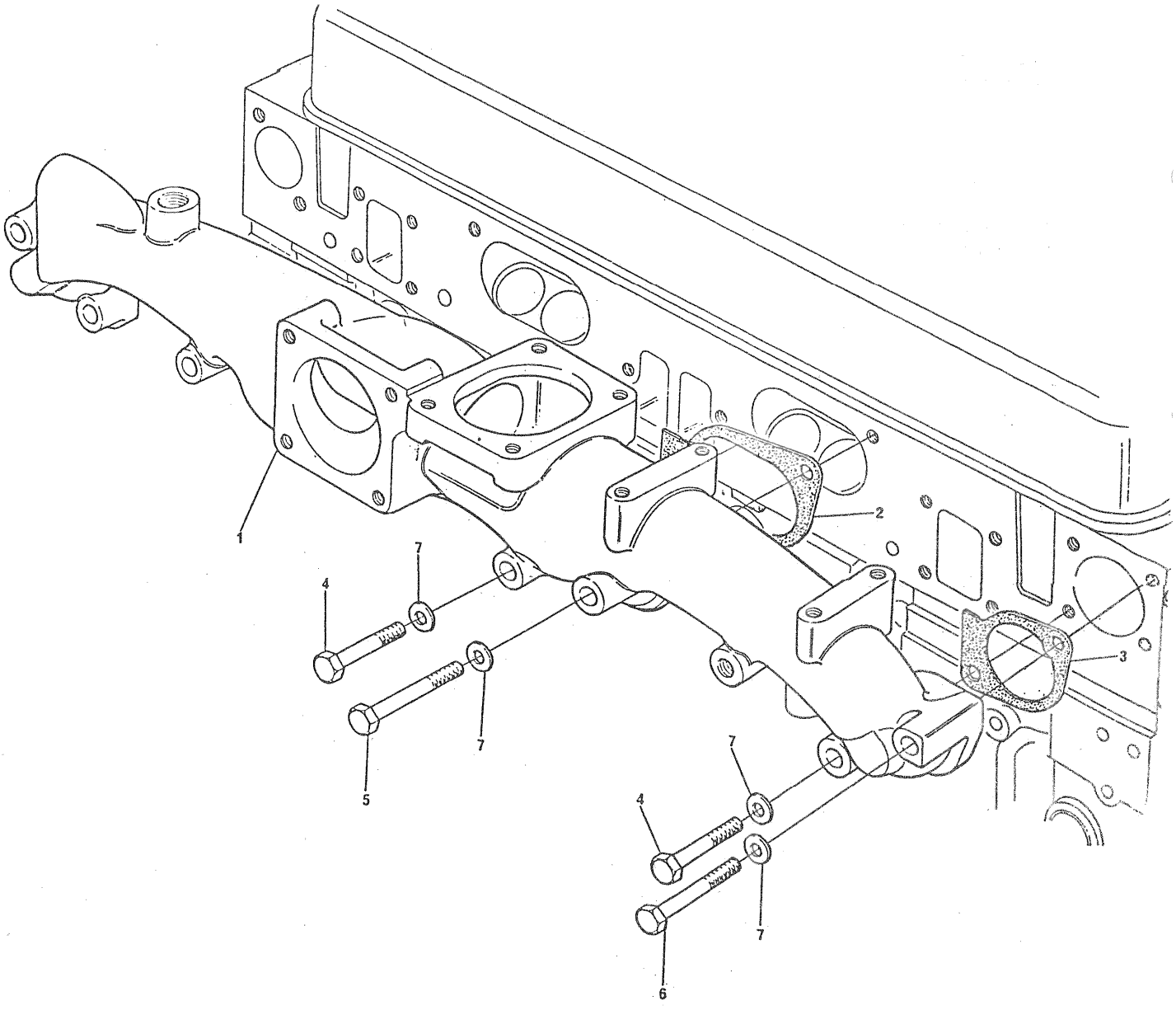

COLETOR DE ADMISSÃO INDUCTION MANIFOLD MÚLTIPLE DE ADMISIÓN COLLECTEUR D'ADMISSION	GRUPO GROUP 38/86 GRUPO GROUPE

1	70540125	1	COLETOR.....	MANIFOLD.....	MÚLTIPLE.....	COLLECTEUR.....
2	70490160	2	JUNTA.....	JOINT.....	JUNTA.....	JOINT.....
3	70490161	2	JUNTA.....	JOINT.....	JUNTA.....	JOINT.....
4	0096436	4	PARAFUSO.....	BOLT.....	TORNILLO.....	VIS.....
5	0096442	2	PARAFUSO.....	BOLT.....	TORNILLO.....	VIS.....
6	0096439	2	PARAFUSO.....	BOLT.....	TORNILLO.....	VIS.....
7	33115129	8	ARRUELA.....	WASHER.....	ARANDELA.....	RONDELLE.....

COLETOR DE ADMISSÃO
INDUCTION MANIFOLD
MÚLTIPLE DE ADMISIÓN
COLLECTEUR D'ADMISSION

GRUPO
GROUP
GRUPO
GROUPE
38/96

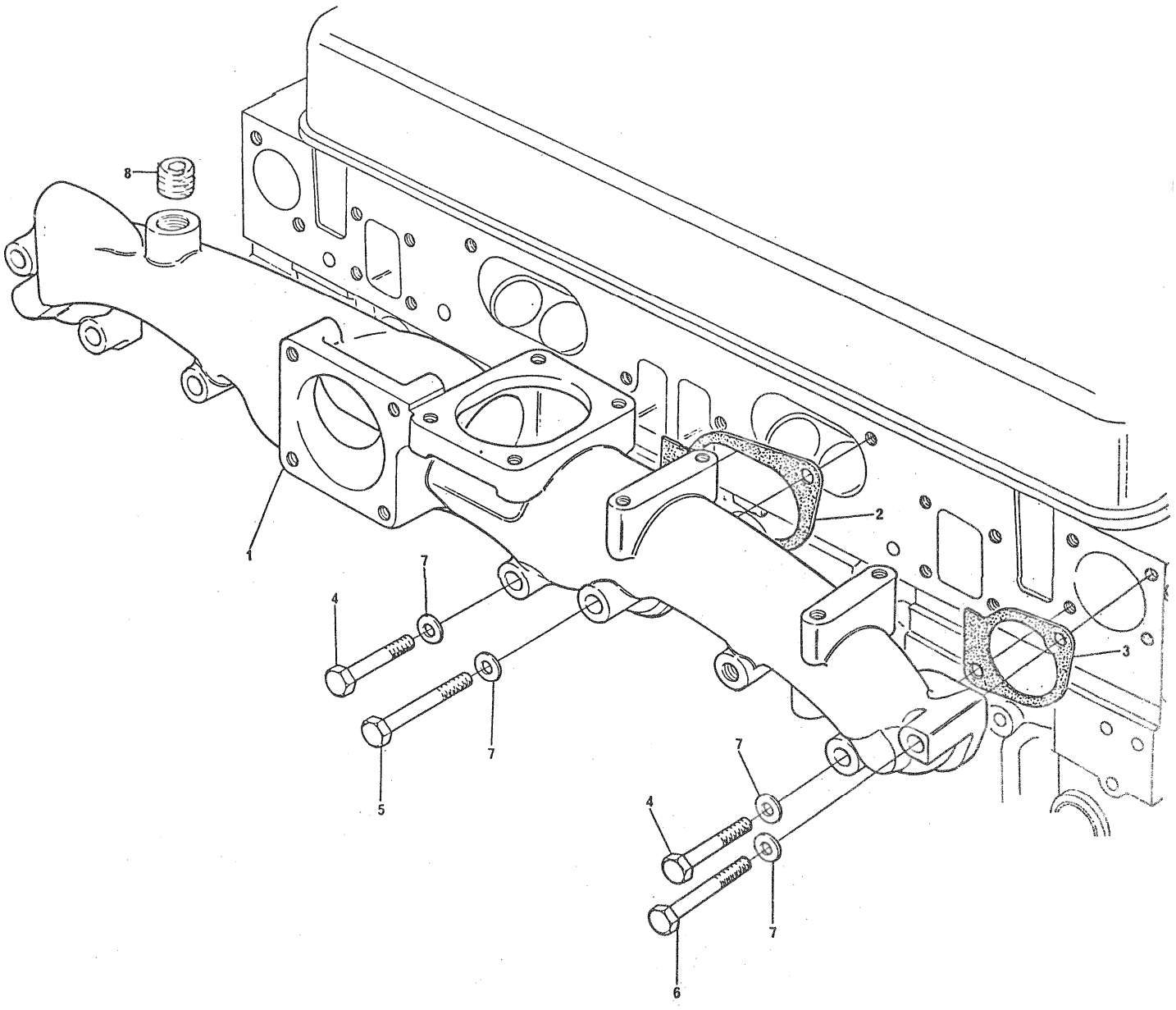

COLETOR DE ADMISSÃO
INDUCTION MANIFOLD
MÚLTIPLE DE ADMISIóN
COLLECTEUR D'ADMISSION

GRUPO
GROUP 38/96
GRUPO
GROUPE

1	70540125	1	COLETOR.....	MANIFOLD.....	MÚLTIPLE.....	COLLECTEUR.....
2	70490160	2	JUNTA.....	JOINT.....	JUNTA.....	JOINT.....
3	70490161	2	JUNTA.....	JOINT.....	JUNTA.....	JOINT.....
4	0096436	4	PARAFUSO.....	BOLT.....	TORNILLO.....	VIS.....
5	0096442	2	PARAFUSO.....	BOLT.....	TORNILLO.....	VIS.....
6	0096439	2	PARAFUSO.....	BOLT.....	TORNILLO.....	VIS.....
7	33115129	8	ARRUELA.....	WASHER.....	ARANDELA.....	RONDELLE.....
8	0650586	1	BUJÃO.....	PLUG.....	TAPóN.....	BOUCHON.....

BOMBA INJETORA DE COMBUSTÍVEL
FUEL INJECTION PUMP
BOMBA DE INYECCIóN DE COMBUSTIBLE
POMPE D'INJECTION DE COMBUSTIBLE

GRUPO
GROUP 39/77
GRUPO
GROUPE

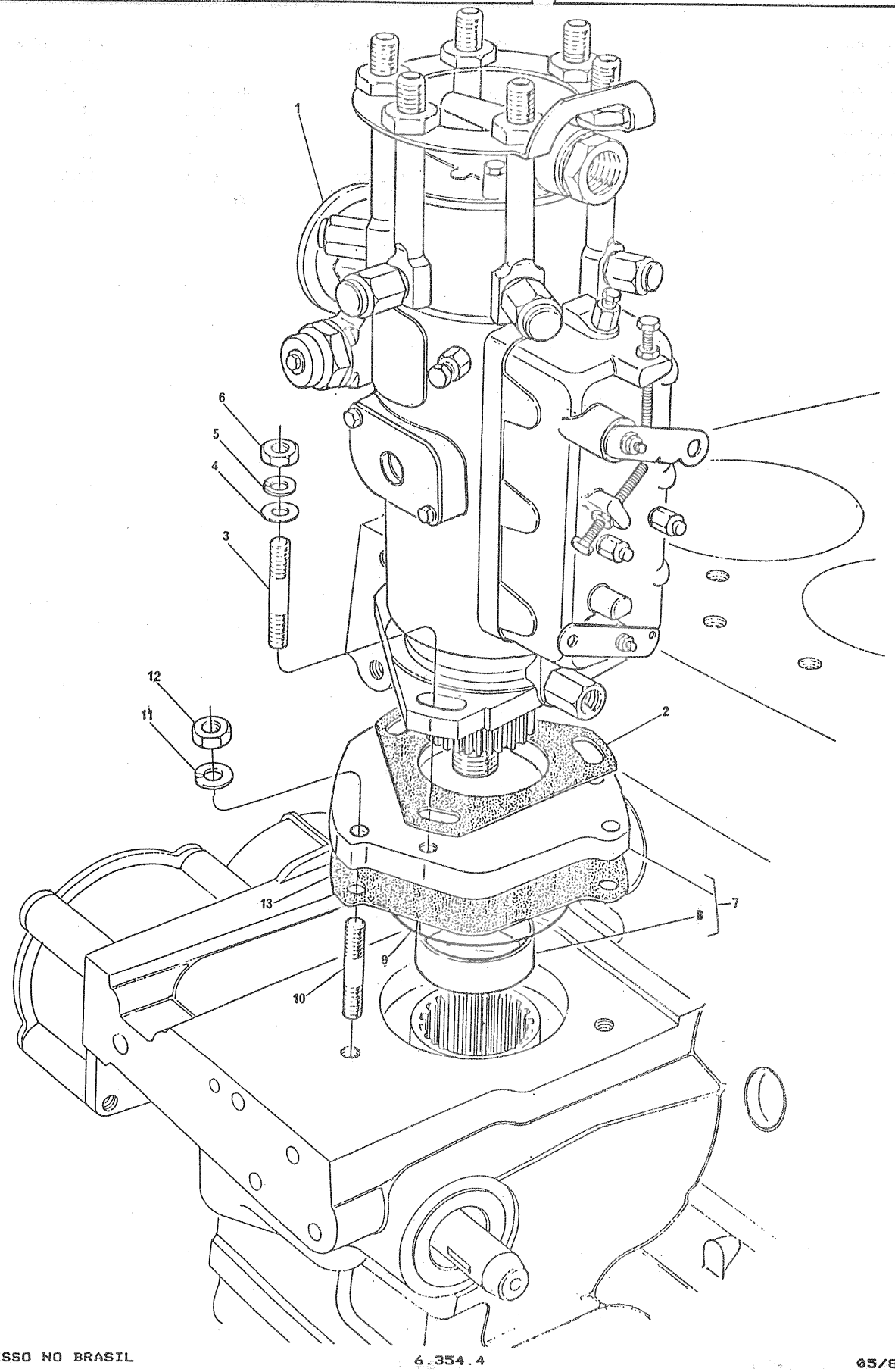

COLETOR DE ADMISSÃO
INDUCTION MANIFOLD
MÚLTIPLE DE ADMISIÓN
COLLECTEUR D'ADMISSION

GRUPO
GROUP 38/48
GRUPO
GROUPE

1	70540116		1	COLETOR	MANIFOLD	MÚLTIPLE	COLLECTEUR
2	70490160		2	JUNTA	JOINT	JUNTA	JOINT
3	70490161		2	JUNTA	JOINT	JUNTA	JOINT
4	0826408	(A)	4	PRISIONEIRO	STUD	ESPÁRRAGO	GOUJON
5	0826450	(B)	2	PRISIONEIRO	STUD	ESPÁRRAGO	GOUJON
6	0096448		1	PARAFUSO	BOLT	TORNILLO	VIS
7	0096431		1	PARAFUSO	BOLT	TORNILLO	VIS
8	33115129		8	ARRUELA	WASHER	ARANDELA	RONDELLE
9	2188135		6	PORCA	NUT	TUERCA	ÉCROU

(A) FUROS INFERIORES E SUPERIORES
LOWER AND UPPER HOLES
AGUJEROS INFERIORES Y SUPERIORES
TROUS INFÉRIEURS ET SUPÉRIEURS

(B) FUROS CENTRAIS
CENTRE HOLES
AGUJEROS CENTRALES
TROUS CENTRAUX

COLETOR DE ADMISSÃO
INDUCTION MANIFOLD
MÚLTIPLE DE ADMISIóN
COLLECTEUR D'ADMISSION

GRUPO
GROUP
GRUPO
GROUPE
38/49

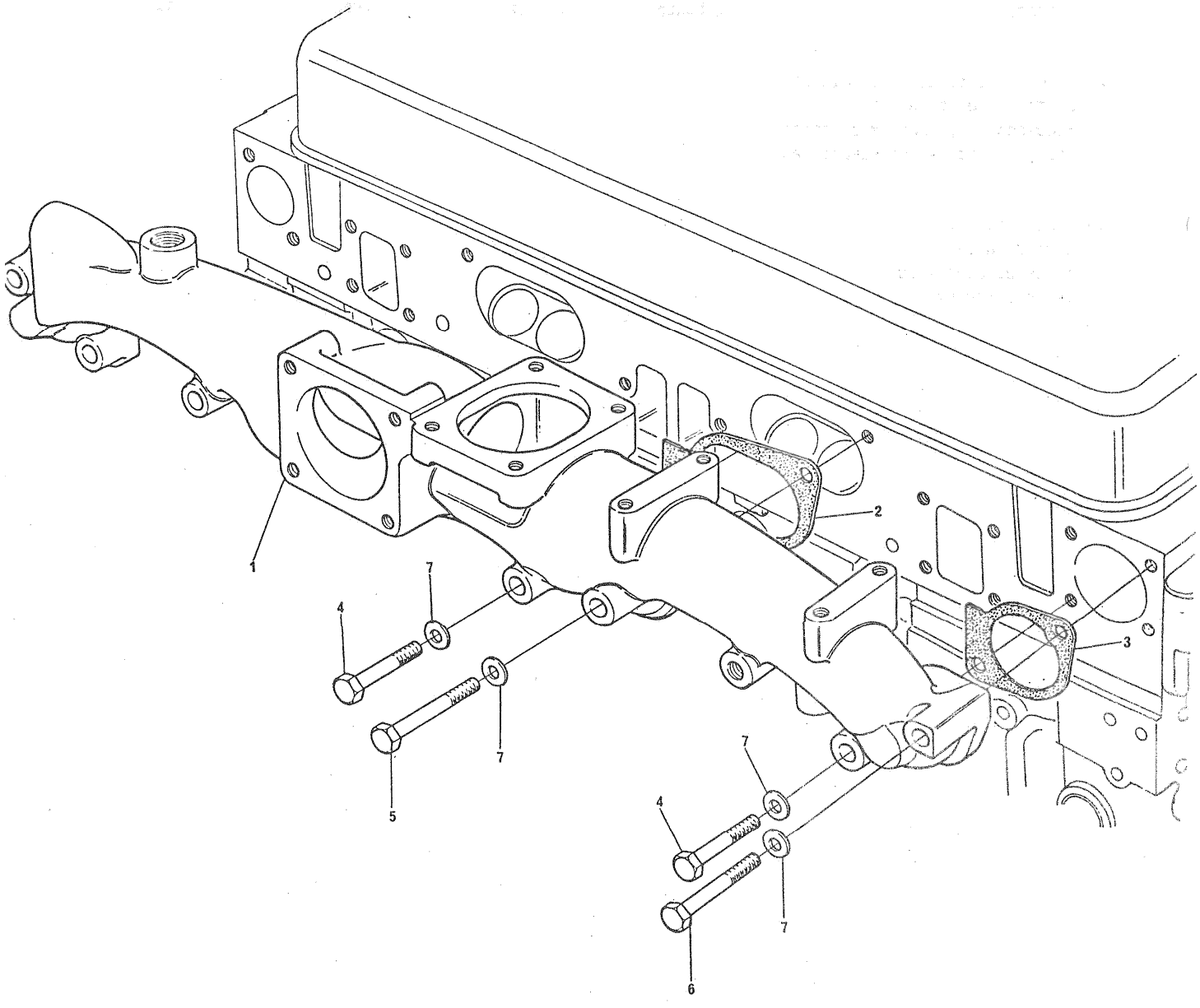

BOMBA INJETORA DE COMBUSTÍVEL
FUEL INJECTION PUMP
BOMBA DE INYECCIÓN DE COMBUSTIBLE
POMPE D'INJECTION DE COMBUSTIBLE

GRUPO
GROUP 39/77
GRUPO
GROUPE

1	37708		1	BOMBA	PUMP	BOMBA	POMPE
2	33828108		1	JUNTA	JOINT	JUNTA	JOINT
3	0826248		3	PRISIONEIRO	STUD	ESPÁRRAGO	GOUJON
4	0920003		3	ARRUELA	WASHER	ARANDELA	RONDELLE
5	0920053		3	ARRUELA	WASHER	ARANDELA	RONDELLE
6	0576151		3	PORCA	NUT	TUERCA	ÉCROU
7	41425784		1	CJ.ADAPTADOR	ADAPTOR ASSY	ADAPTADOR	ADAPTATEUR
8	2511637	7	1	BUCHA	BUSH	BUJE	BAGUE
9	2415813		1	ANEL VEDADOR	SEALING RING	ANILLO SELLADO	BAGUE ÉTANCHÉITÉ
10	0826223		3	PRISIONEIRO	STUD	ESPÁRRAGO	GOUJON
11	0920053		3	ARRUELA	WASHER	ARANDELA	RONDELLE
12	0576002		3	PORCA	NUT	TUERCA	ÉCROU
13	36822118		1	JUNTA	JOINT	JUNTA	JOINT

BOMBA INJETORA DE COMBUSTÍVEL
FUEL INJECTION PUMP
BOMBA DE INYECCIÓN DE COMBUSTIBLE
POMPE D'INJECTION DE COMBUSTIBLE

GRUPO
GROUP 39/86
GRUPO
GROUPE

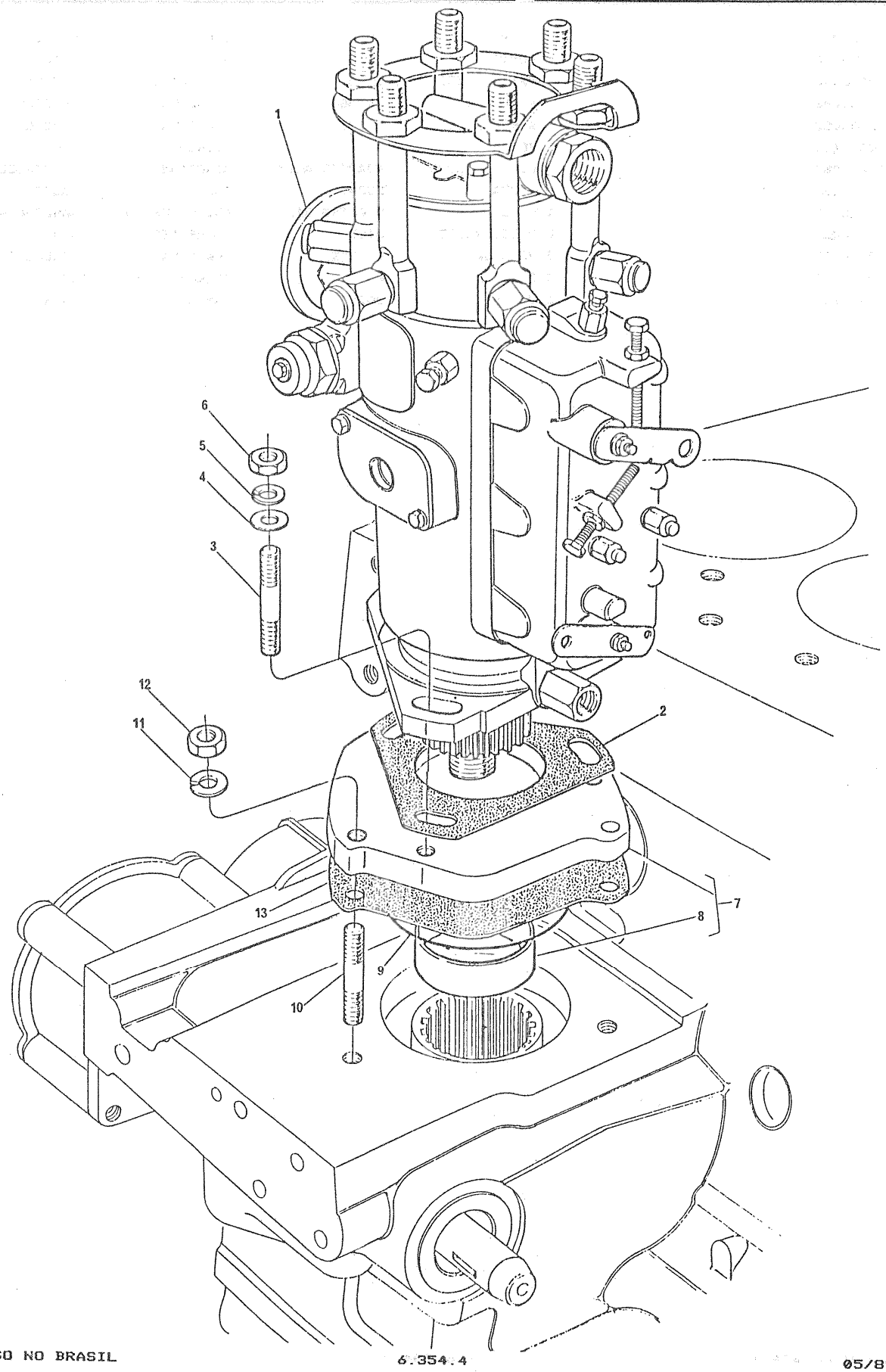

BOMBA INJETORA DE COMBUSTÍVEL
FUEL INJECTION PUMP
BOMBA DE INYECCIÓN DE COMBUSTIBLE
POMPE D'INJECTION DE COMBUSTIBLE

GRUPO
GROUP 39/86
GRUPO
GROUPE

1	37747		1	BOMBA	PUMP	BOMBA	POMPE
2	33828108		1	JUNTA	JOINT	JUNTA	JOINT
3	0826277		3	PRISIONEIRO	STUD	ESPÁRRAGO	GOUJON
4	0920003		3	ARRUELA	WASHER	ARANDELA	RONDELLE
5	0920053		3	ARRUELA	WASHER	ARANDELA	RONDELLE
6	0576002		3	PORCA	NUT	TUERCA	ÉCROU
7	41425784		1	ADAPTADOR	ADAPTOR	ADAPTADOR	ADAPTATEUR
8	2511637	7	1	BUCHA	BUSH	BUJE	BAGUE
9	2415813		1	ANEL VEDADOR	SEALING RING	ANILLO SELLADO	BAGUE ÉTANCHÉITÉ
10	0826223		3	PRISIONEIRO	STUD	ESPÁRRAGO	GOUJON
11	0920053		3	ARRUELA	WASHER	ARANDELA	RONDELLE
12	0576002		3	PORCA	NUT	TUERCA	ÉCROU
13	36822118		1	JUNTA	JOINT	JUNTA	JOINT

BOMBA INJETORA DE COMBUSTÍVEL
FUEL INJECTION PUMP
BOMBA DE INYECCIóN DE COMBUSTIBLE
POMPE D'INJECTION DE COMBUSTIBLE

GRUPO
GROUP 39/97
GRUPO
GROUPE

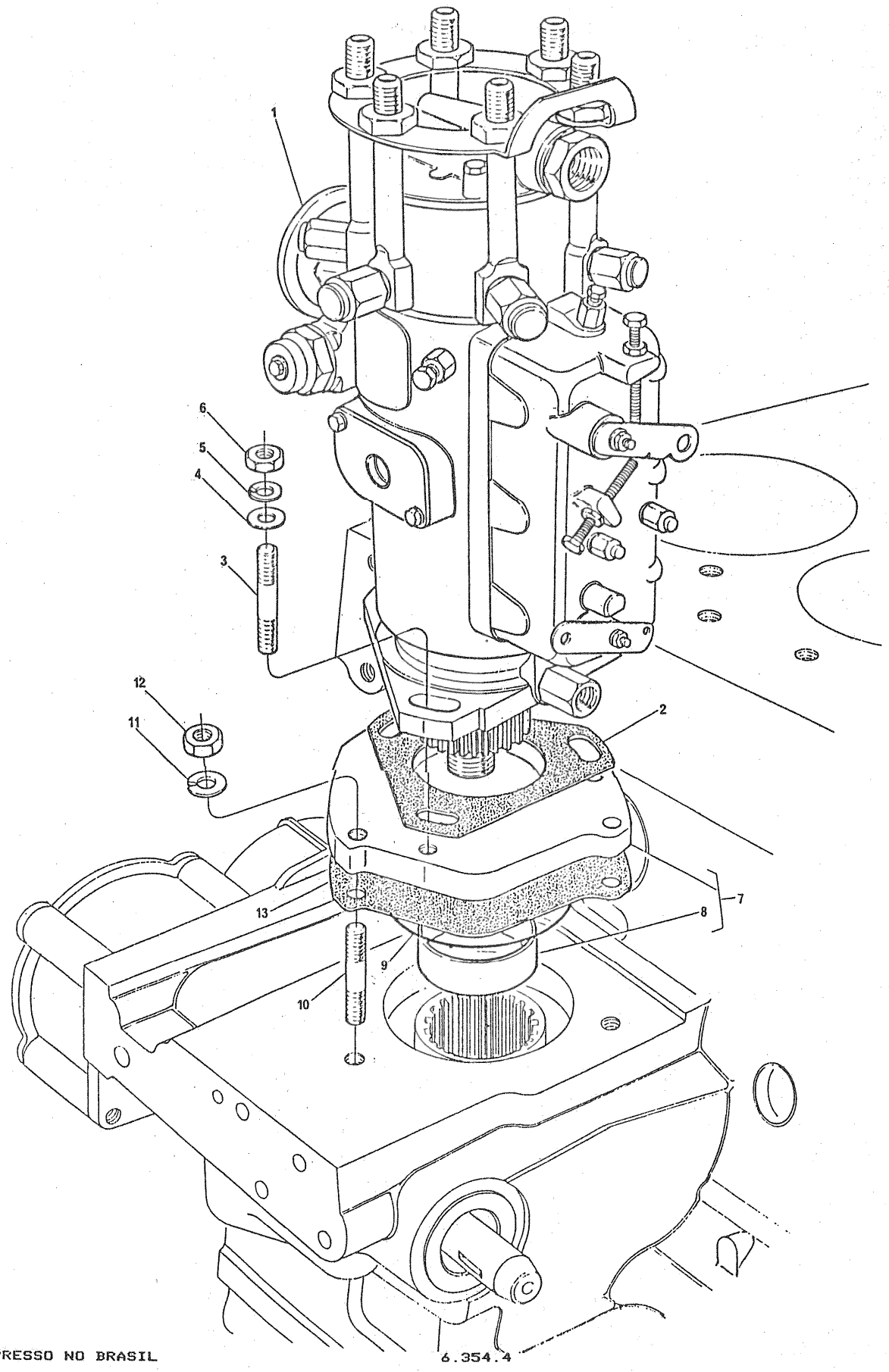

BOMBA INJETORA DE COMBUSTÍVEL
FUEL INJECTION PUMP
BOMBA DE INYECCIÓN DE COMBUSTIBLE
POMPE D´INJECTION DE COMBUSTIBLE

GRUPO
GROUP 39/97
GRUPO
GROUPE

1	37775		1	BOMBA	PUMP	BOMBA	POMPE
2	33828108		1	JUNTA	JOINT	JUNTA	JOINT
3	0826277		3	PRISIONEIRO	STUD	ESPÁRRAGO	GOUJON
4	0920003		3	ARRUELA	WASHER	ARANDELA	RONDELLE
5	0920053		3	ARRUELA	WASHER	ARANDELA	RONDELLE
6	0576002		3	PORCA	NUT	TUERCA	ÉCROU
7	41425784		1	CJ-ADAPTADOR	ADAPTOR ASSY	CJ-ADAPTADOR	ADAPTATEUR
8	2511637	7	1	BUCHA	BUSH	BUJE	BAGUE
9	2415813		1	ANEL VEDAÇÃO	SEALING RING	ANILLO SELLADO	BAGUE ÉTANCHÉITÉ
10	0826223		3	PRISIONEIRO	STUD	ESPÁRRAGO	GOUJON
11	0920053		3	ARRUELA	WASHER	ARANDELA	RONDELLE
12	0576002		3	PORCA	NUT	TUERCA	ÉCROU
13	36822118		1	JUNTA	JOINT	JUNTA	JOINT

BOMBA INJETORA DE COMBUSTÍVEL
FUEL INJECTION PUMP
BOMBA DE INYECCIÓN DE COMBUSTIBLE
POMPE D'INJECTION DE COMBUSTIBLE

GRUPO
GROUP
GRUPO
GROUPE
39/101

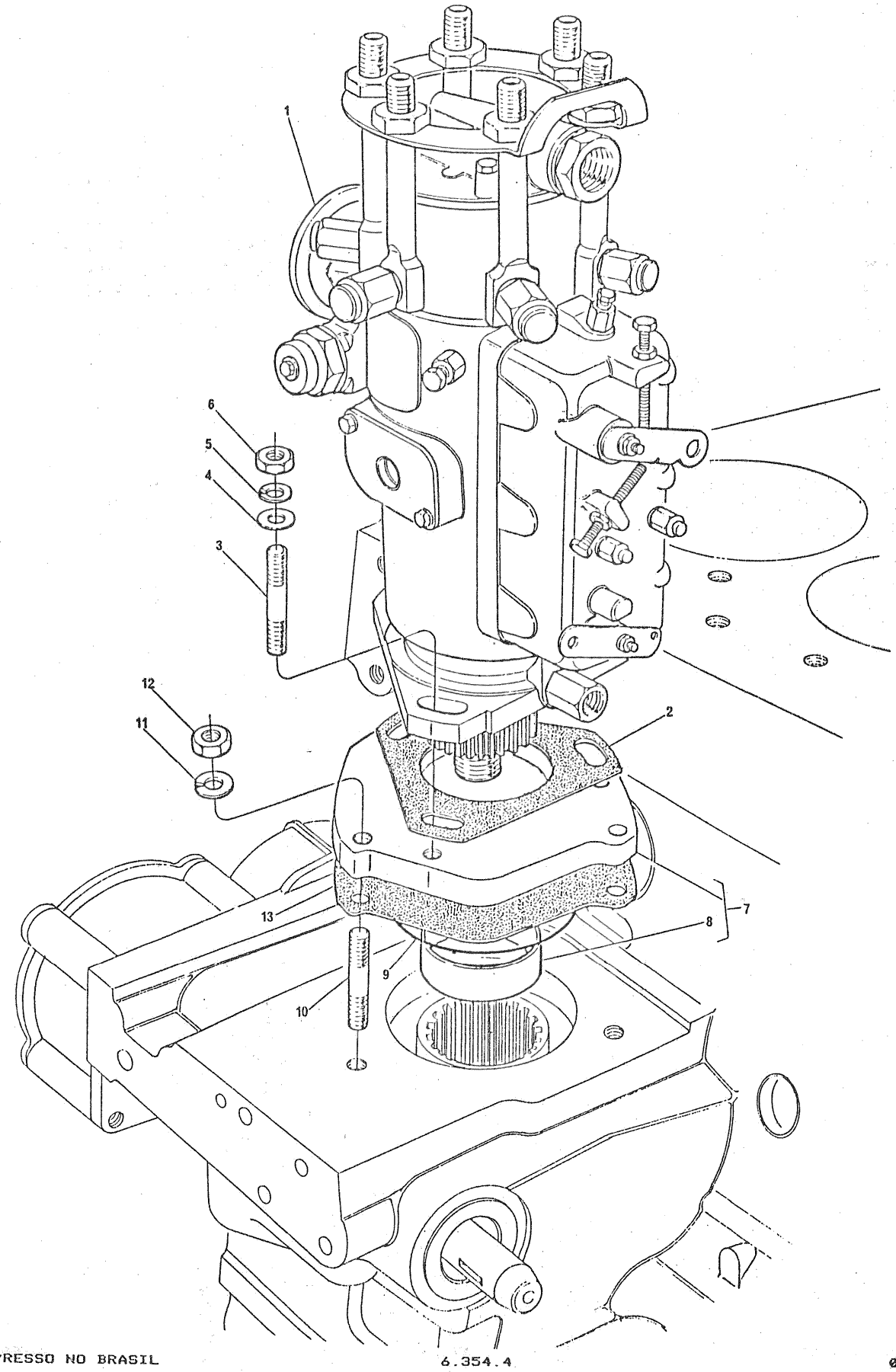

BOMBA INJETORA DE COMBUSTÍVEL
FUEL INJECTION PUMP
BOMBA DE INYECCIÓN DE COMBUSTIBLE
POMPE D'INJECTION DE COMBUSTIBLE

GRUPO
GROUP 39/101
GRUPO
GROUPE

1	37753		1	BOMBA	PUMP	BOMBA	POMPE
2	33828108		1	JUNTA	JOINT	JUNTA	JOINT
3	0826277		3	PRISIONEIRO	STUD	ESPÁRRAGO	GOUJON
4	0920003		3	ARRUELA	WASHER	ARANDELA	RONDELLE
5	0920053		3	ARRUELA	WASHER	ARANDELA	RONDELLE
6	0576002		3	PORCA	NUT	TUERCA	ÉCROU
7	41425784		1	ADAPTADOR	ADAPTOR	ADAPTADOR	ADAPTATEUR
8	2511637	7	1	BUCHA	BUSH	BUJE	BAGUE
9	2415813		1	ANEL VEDADOR	SEALING RING	ANILLO SELLADO	BAGUE ÉTANCHÉITÉ
10	0826223		3	PRISIONEIRO	STUD	ESPÁRRAGO	GOUJON
11	0920053		3	ARRUELA	WASHER	ARANDELA	RONDELLE
12	0576002		3	PORCA	NUT	TUERCA	ÉCROU
13	36822118		1	JUNTA	JOINT	JUNTA	JOINT

BOMBA INJETORA DE COMBUSTÍVEL
FUEL INJECTION PUMP
BOMBA DE INYECCIÓN DE COMBUSTIBLE
POMPE D'INJECTION DE COMBUSTIBLE

GRUPO
GROUP 39/114
GRUPO
GROUPE

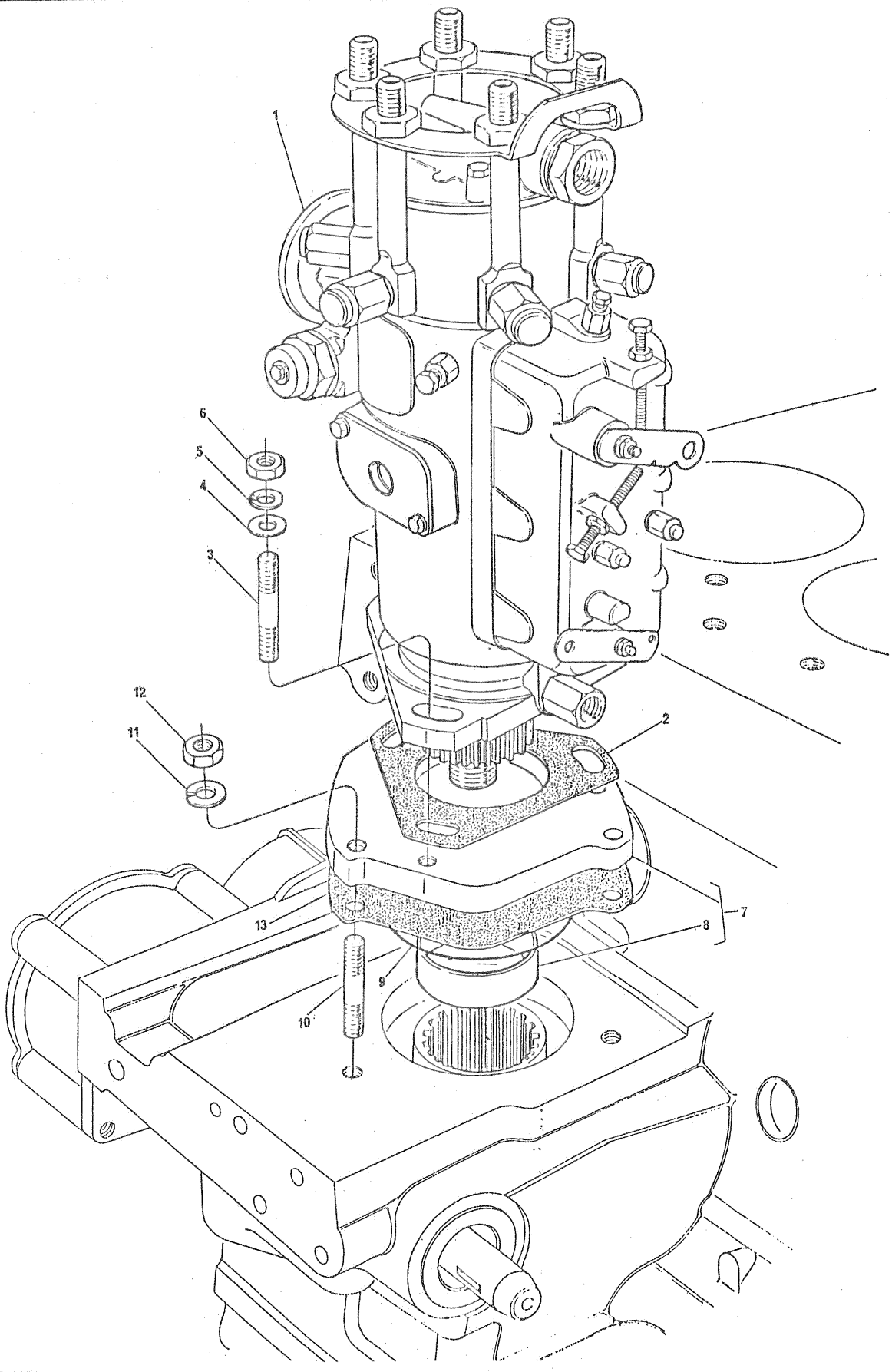

BOMBA INJETORA DE COMBUSTÍVEL
FUEL INJECTION PUMP
BOMBA DE INYECCIÓN DE COMBUSTIBLE
POMPE D'INJECTION DE COMBUSTIBLE

GRUPO
GROUP 39/114
GRUPO
GROUPE

1	37750		1	BOMBA	PUMP	BOMBA	POMPE
2	33828108		1	JUNTA	JOINT	JUNTA	JOINT
3	0826248		3	PRISIONEIRO	STUD	ESPÁRRAGO	GOUJON
4	0920003		3	ARRUELA	WASHER	ARANDELA	RONDELLE
5	0920053		3	ARRUELA	WASHER	ARANDELA	RONDELLE
6	0576151		3	PORCA	NUT	TUERCA	ÉCROU
7	41425784		1	CJ-ADAPTADOR	ADAPTOR ASSY	CJ-ADAPTADOR	ADAPTATEUR
8	2511637	7	1	BUCHA	BUSH	BUJE	BAGUE
9	2415813		1	ANEL VEDAÇÃO	SEALING RING	ANILLO SELLADO	BAGUE ÉTANCHÉITÉ
10	0826223		3	PRISIONEIRO	STUD	ESPÁRRAGO	GOUJON
11	0920053		3	ARRUELA	WASHER	ARANDELA	RONDELLE
12	0576002		3	PORCA	NUT	TUERCA	ÉCROU
13	36822118		1	JUNTA	JOINT	JUNTA	JOINT

BOMBA INJETORA DE COMBUSTÍVEL
FUEL INJECTION PUMP
BOMBA DE INYECCIÓN DE COMBUSTIBLE
POMPE D'INJECTION DE COMBUSTIBLE

GRUPO
GROUP
GRUPO
GROUPE
39/126

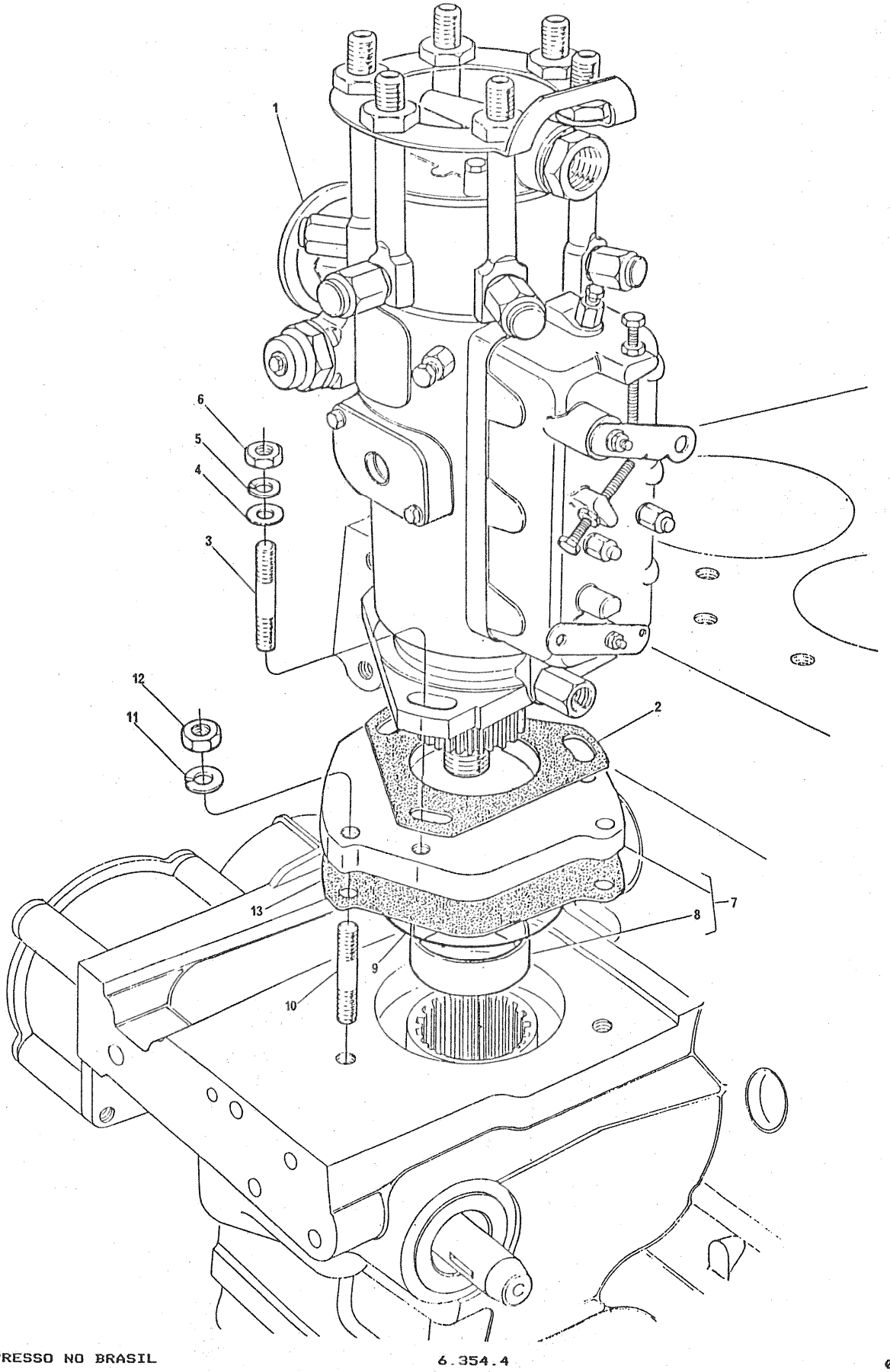

BOMBA INJETORA DE COMBUSTÍVEL
FUEL INJECTION PUMP
BOMBA DE INYECCIÓN DE COMBUSTIBLE
POMPE D'INJECTION DE COMBUSTIBLE

GRUPO
GROUP 39/126
GRUPO
GROUPE

1	77254		1	BOMBA	PUMP	BOMBA	POMPE
2	33828108		1	JUNTA	JOINT	JUNTA	JOINT
3	0826277		3	PRISIONEIRO	STUD	ESPÁRRAGO	GOUJON
4	0920003		3	ARRUELA	WASHER	ARANDELA	RONDELLE
5	0920053		3	ARRUELA	WASHER	ARANDELA	RONDELLE
6	0576002		3	PORCA	NUT	TUERCA	ÉCROU
7	41425784		1	ADAPTADOR	ADAPTOR	ADAPTADOR	ADAPTATEUR
8	2511637	7	1	BUCHA	BUSH	BUJE	BAGUE
9	2415813		1	ANEL VEDADOR	SEALING RING	ANILLO SELLADO	BAGUE ÉTANCHÉITÉ
10	0826223		3	PRISIONEIRO	STUD	ESPÁRRAGO	GOUJON
11	0920053		3	ARRUELA	WASHER	ARANDELA	RONDELLE
12	0576002		3	PORCA	NUT	TUERCA	ÉCROU
13	36822118		1	JUNTA	JOINT	JUNTA	JOINT

BOMBA INJETORA DE COMBUSTÍVEL
FUEL INJECTION PUMP
BOMBA DE INYECCIóN DE COMBUSTIBLE
POMPE D'INJECTION DE COMBUSTIBLE

GRUPO
GROUP 39/136
GRUPO
GROUPE

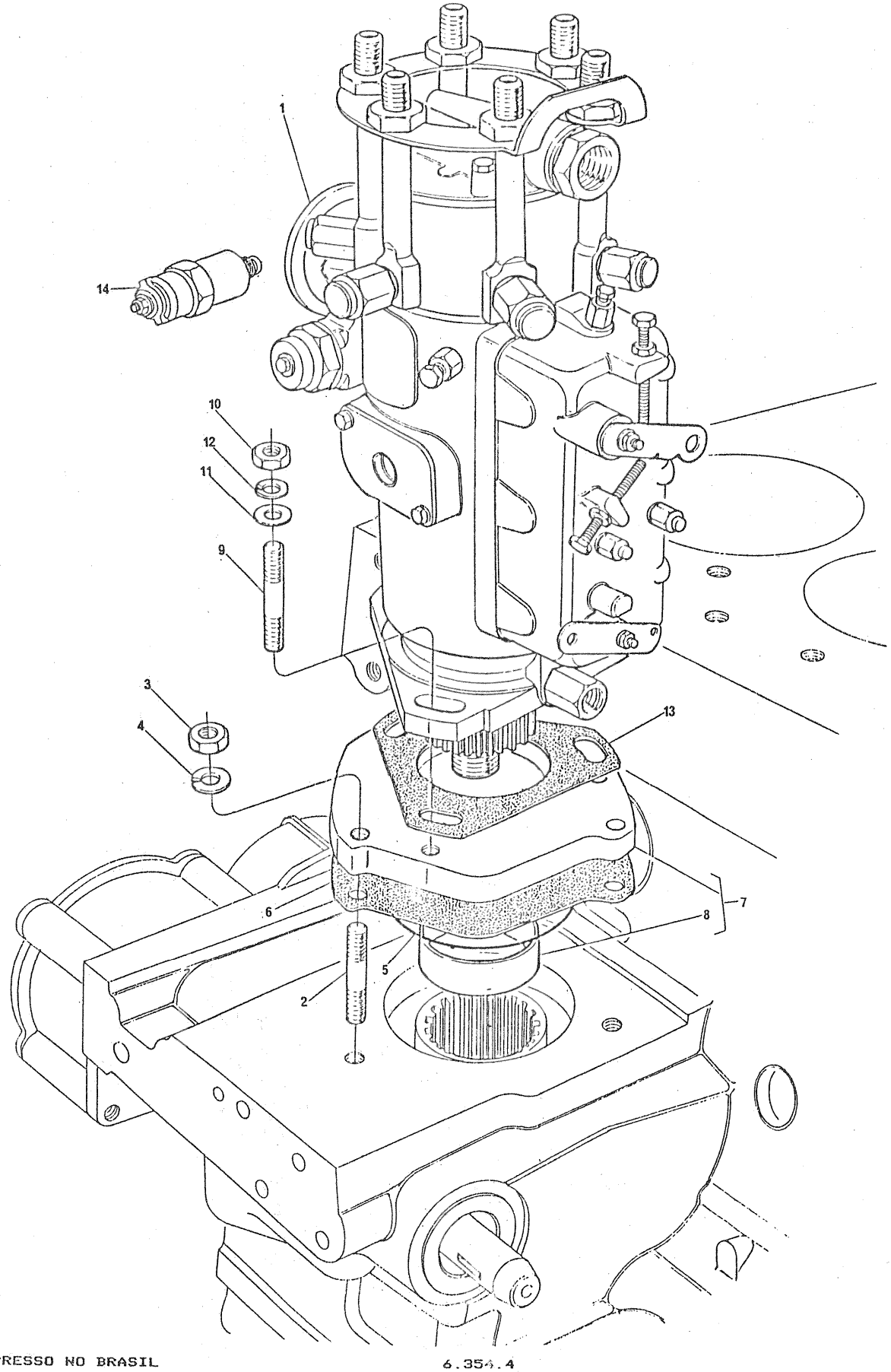

BOMBA INJETORA DE COMBUSTÍVEL
FUEL INJECTION PUMP
BOMBA DE INYECCIÓN DE COMBUSTIBLE
POMPE D'INJECTION DE COMBUSTIBLE

GRUPO
GROUP 39/136
GRUPO
GROUPE

1	77250		1	BOMBA	PUMP	BOMBA	POMPE
2	0826223		3	PRISIONEIRO	STUD	ESPÁRRAGO	GOUJON
3	0576002		3	PORCA	NUT	TUERCA	ÉCROU
4	0920053		3	ARRUELA	WASHER	ARANDELA	RONDELLE
5	2415813		1	ANEL	RING	ANILLO	ANNEAU
6	36822118		1	JUNTA	JOINT	JUNTA	JOINT
7	41425784		1	CJ-ADAPTADOR	ADAPTOR ASSY	CJ-ADAPTADOR	ADAPTATEUR
8	2511637	7	1	BUCHA	BUSH	BUJE	BAGUE
9	0826277		3	PRISIONEIRO	STUD	ESPÁRRAGO	GOUJON
10	0576002		3	PORCA	NUT	TUERCA	ÉCROU
11	0920003		3	ARRUELA	WASHER	ARANDELA	RONDELLE
12	0920053		3	ARRUELA	WASHER	ARANDELA	RONDELLE
13	33828108		1	JUNTA	JOINT	JUNTA	JOINT
14	74083	1	1	SOLENÓIDE	SOLENOID	SOLENOIDE	SOLENOIDE

BOMBA INJETORA DE COMBUSTÍVEL
FUEL INJECTION PUMP
BOMBA DE INYECCIÓN DE COMBUSTIBLE
POMPE D INJECTION DE COMBUSTIBLE

GRUPO
GROUP
GRUPO
GROUPE
39/147

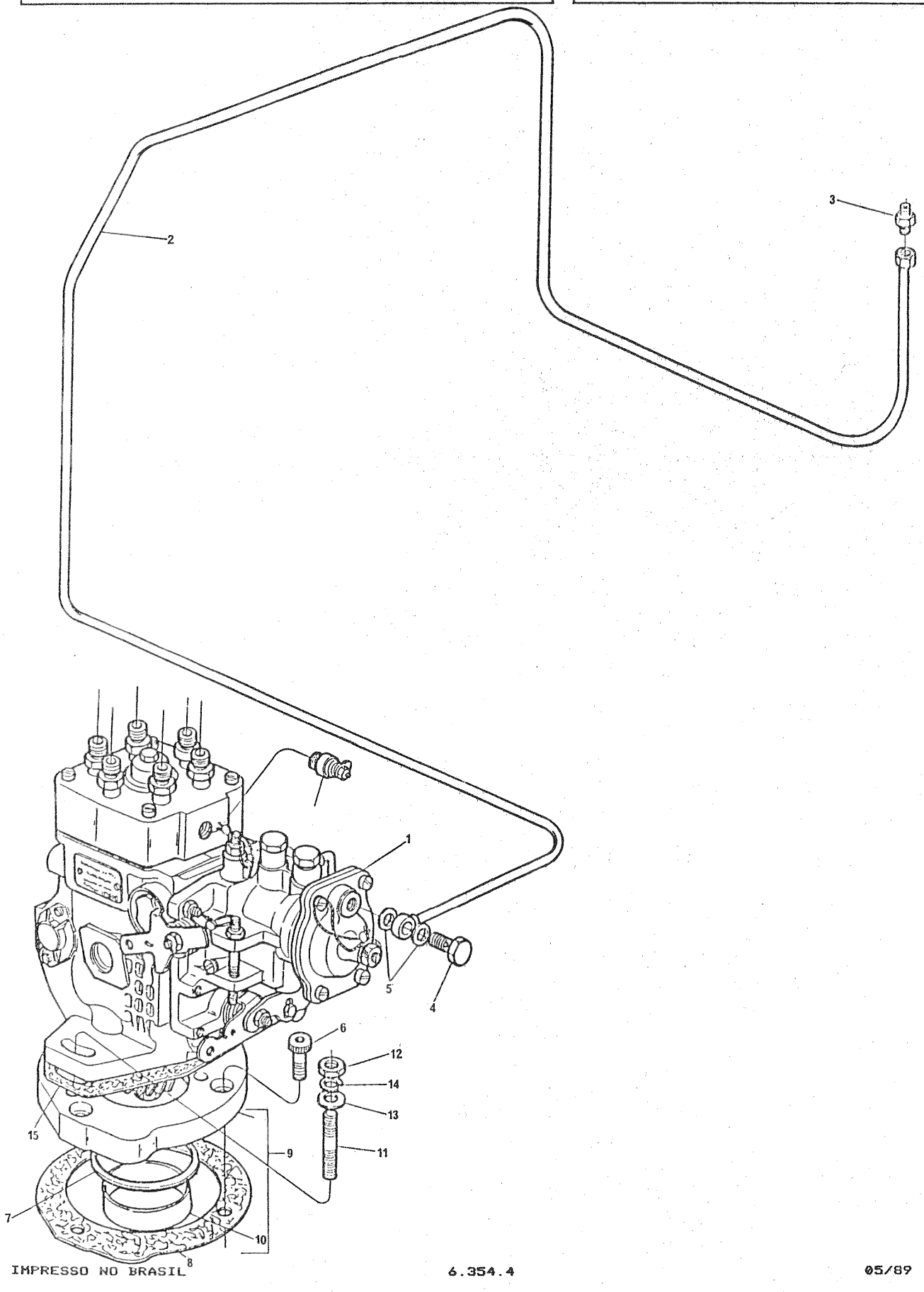

BOMBA INJETORA DE COMBUSTÍVEL
FUEL INJECTION PUMP
BOMBA DE INYECCIÓN DE COMBUSTIBLE
POMPE D'INJECTION DE COMBUSTIBLE

GRUPO
GROUP 39/147
GRUPO
GROUPE

1	77278		1	BOMBA	PUMP	BOMBA	POMPE
2	70992118		1	TUBO	PIPE	CAÑO	TUYAUTERIE
3	0206002		1	UNIÃO	CONNECTION	CONEXIÓN	RACCORD
4	32184234		1	PARAFUSO	BOLT	TORNILLO	VIS
5	70920083		2	ARRUELA	WASHER	ARANDELA	RONDELLE
6	2172527		3	PARAFUSO	BOLT	TORNILLO	VIS
7	2415813		1	ANEL	RING	ANILLO	ANNEAU
8	36822118		1	JUNTA	JOINT	JUNTA	JOINT
9	41426003		1	CJ-ADAPTADOR	ADAPTOR ASSY	CJ-ADAPTADOR	ADAPTATEUR
10	2511637	9	1	BUCHA	BUSH	BUJE	BAGUE
11	0826248		2	PRISIONEIRO	STUD	ESPÁRRAGO	GOUJON
12	0576002		2	PORCA	NUT	TUERCA	ÉCROU
13	33114412		2	ARRUELA	WASHER	ARANDELA	RONDELLE
14	0920053		2	ARRUELA	WASHER	ARANDELA	RONDELLE
15	36834143		1	JUNTA	JOINT	JUNTA	JOINT
16	74084	1	1	SOLENÓIDE	SOLENOID	SOLENOIDE	SOLENOIDE

BOMBA INJETORA DE COMBUSTÍVEL
FUEL INJECTION PUMP
BOMBA DE INYECCIÓN DE COMBUSTIBLE
POMPE D'INJECTION DE COMBUSTIBLE

GRUPO
GROUP 39/154
GRUPO
GROUPE

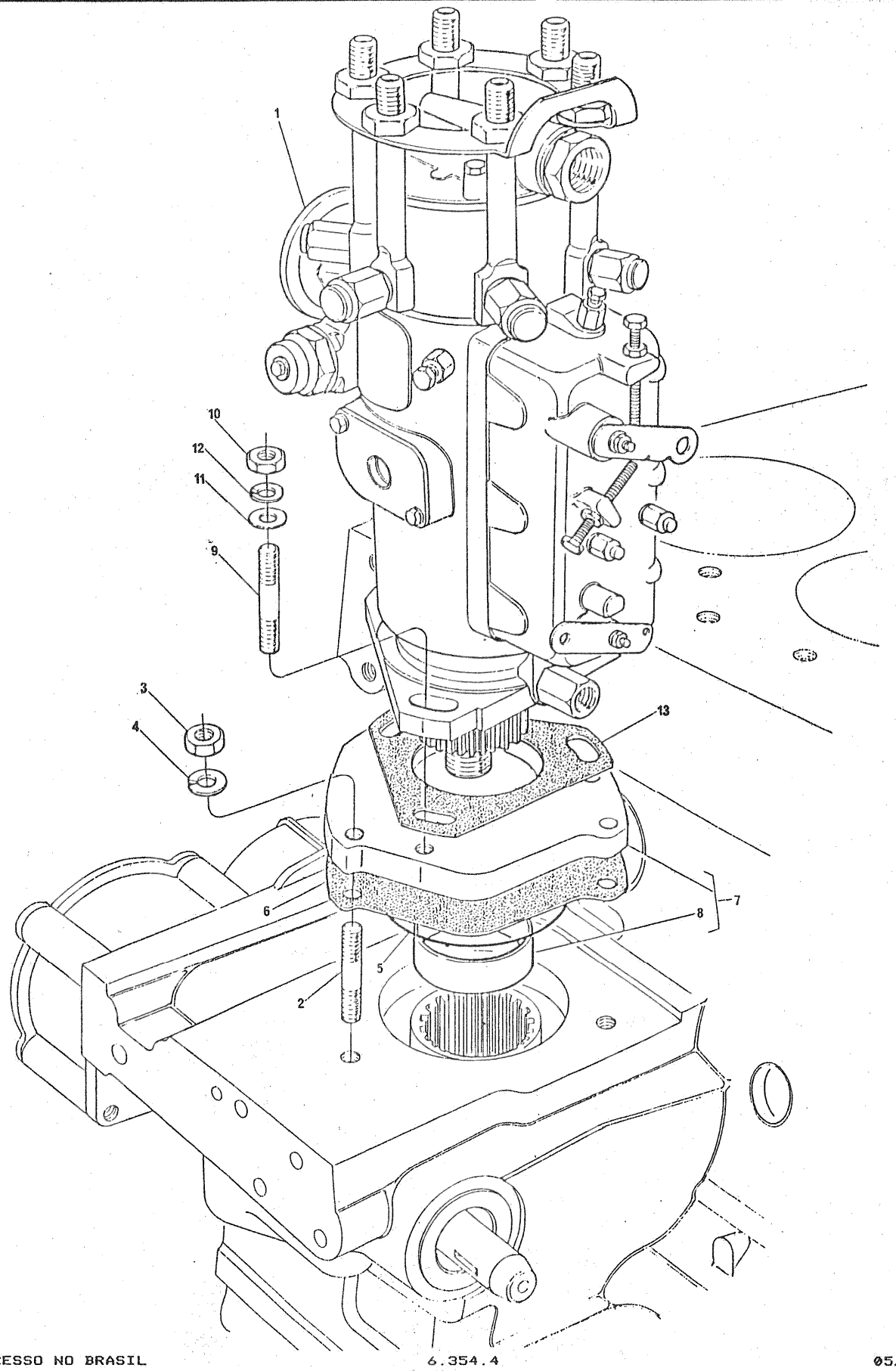

BOMBA INJETORA DE COMBUSTíVEL
FUEL INJECTION PUMP
BOMBA DE INYECCIóN DE COMBUSTIBLE
POMPE D'INJECTION DE COMBUSTIBLE

GRUPO
GROUP 39/154
GRUPO
GROUPE

1	77296		1	BOMBA	PUMP	BOMBA	POMPE
2	0826223		3	PRISIONEIRO	STUD	ESPÁRRAGO	GOUJON
3	0576002		3	PORCA	NUT	TUERCA	ÉCROU
4	0920053		3	ARRUELA	WASHER	ARANDELA	RONDELLE
5	2415813		1	ANEL	RING	ANILLO	ANNEAU
6	36822118		1	JUNTA	JOINT	JUNTA	JOINT
7	41425784		1	CJ-ADAPTADOR	ADAPTOR ASSY	CJ-ADAPTADOR	ADAPTATEUR
8	2511637	7	1	BUCHA	BUSH	BUJE	BAGUE
9	0826277		3	PRISIONEIRO	STUD	ESPÁRRAGO	GOUJON
10	0576002		3	PORCA	NUT	TUERCA	ÉCROU
11	0920003		3	ARRUELA	WASHER	ARANDELA	RONDELLE
12	0920053		3	ARRUELA	WASHER	ARANDELA	RONDELLE
13	36828108		1	JUNTA	JOINT	JUNTA	JOINT

BOMBA INJETORA DE COMBUSTÍVEL
FUEL INJECTION PUMP
BOMBA DE INYECCIÓN DE COMBUSTIBLE
POMPE D'INJECTION DE COMBUSTIBLE

GRUPO
GROUP 39/156
GRUPO
GROUPE

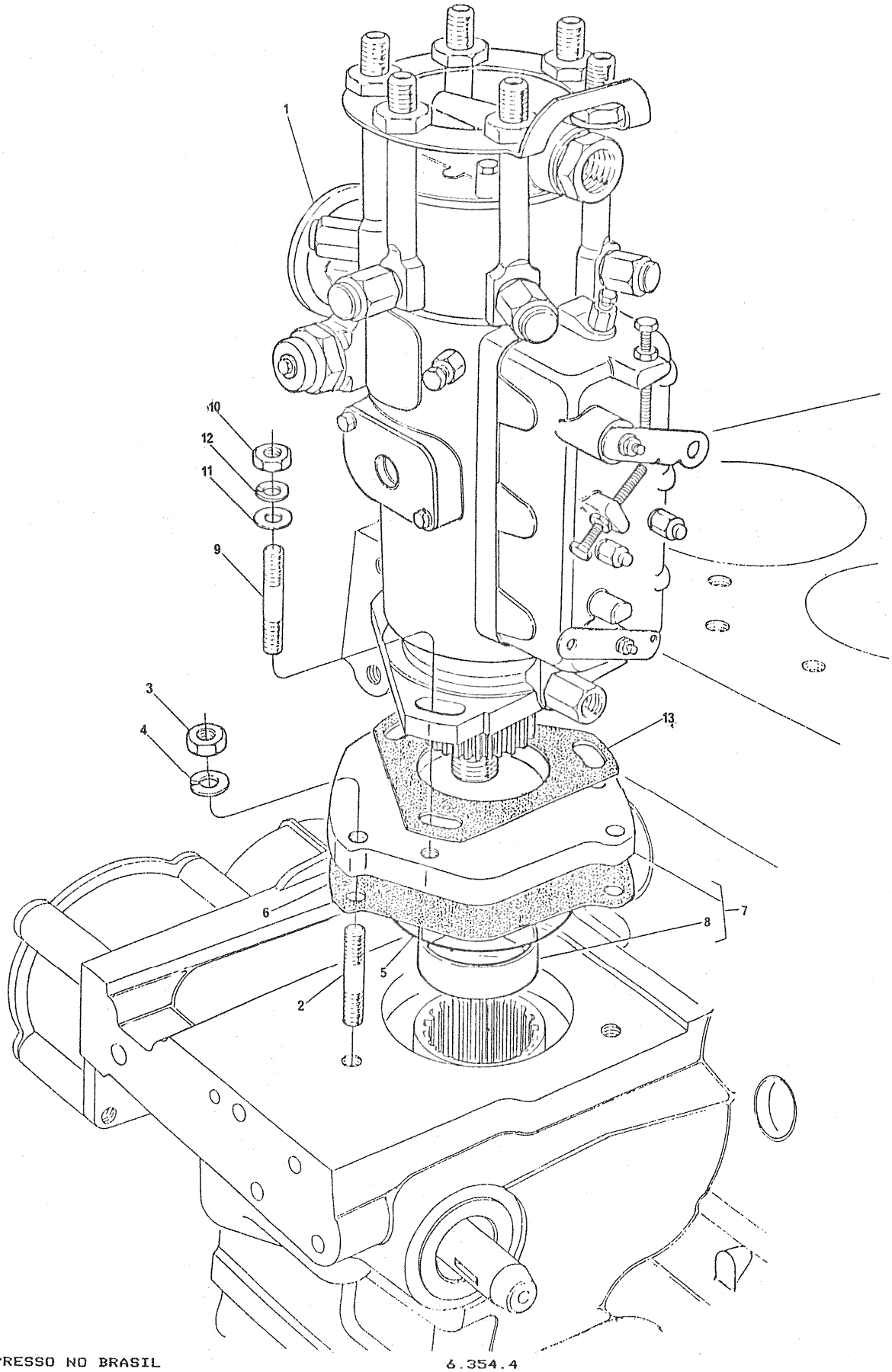

BOMBA INJETORA DE COMBUSTÍVEL
FUEL INJECTION PUMP
BOMBA DE INYECCIÓN DE COMBUSTIBLE
POMPE D'INJECTION DE COMBUSTIBLE

GRUPO
GROUP 39/157
GRUPO
GROUPE

1	77303		1	BOMBA	PUMP	BOMBA	POMPE
2	70992105		1	TUBO	PIPE	CAÑO	TUYAUTERIE
3	0206002		1	UNIÃO	CONNECTION	CONEXIÓN	RACCORD
4	32184234		1	PARAFUSO	BOLT	TORNILLO	VIS
5	70920083		2	ARRUELA	WASHER	ARANDELA	RONDELLE
6	2172527		3	PARAFUSO	BOLT	TORNILLO	VIS
7	2415813		1	ANEL VEDADOR	SEALING RING	ANILLO SELLADO	BAGUE ÉTANCHÉITÉ
8	36822118		1	JUNTA	JOINT	JUNTA	JOINT
9	41426003		1	CJ-ADAPTADOR	ADAPTOR ASSY	CJ-ADAPTADOR	ADAPTATEUR
10	2511637	9	1	BUCHA	BUSH	BUJE	BAGUE
11	0826248		2	PRISIONEIRO	STUD	ESPÁRRAGO	GOUJON
12	0576002		2	PORCA	NUT	TUERCA	ÉCROU
13	33114412		2	ARRUELA	WASHER	ARANDELA	RONDELLE
14	0920053		2	ARRUELA	WASHER	ARANDELA	RONDELLE
15	36834143		1	JUNTA	JOINT	JUNTA	JOINT
16	74084	1	1	SOLENÓIDE	SOLENOID	SOLENOIDE	SOLENOIDE

BOMBA INJETORA DE COMBUSTÍVEL
FUEL INJECTION PUMP
BOMBA DE INYECCIÓN DE COMBUSTIBLE
POMPE D'INJECTION DE COMBUSTIBLE

GRUPO
GROUP 39/158
GRUPO
GROUPE

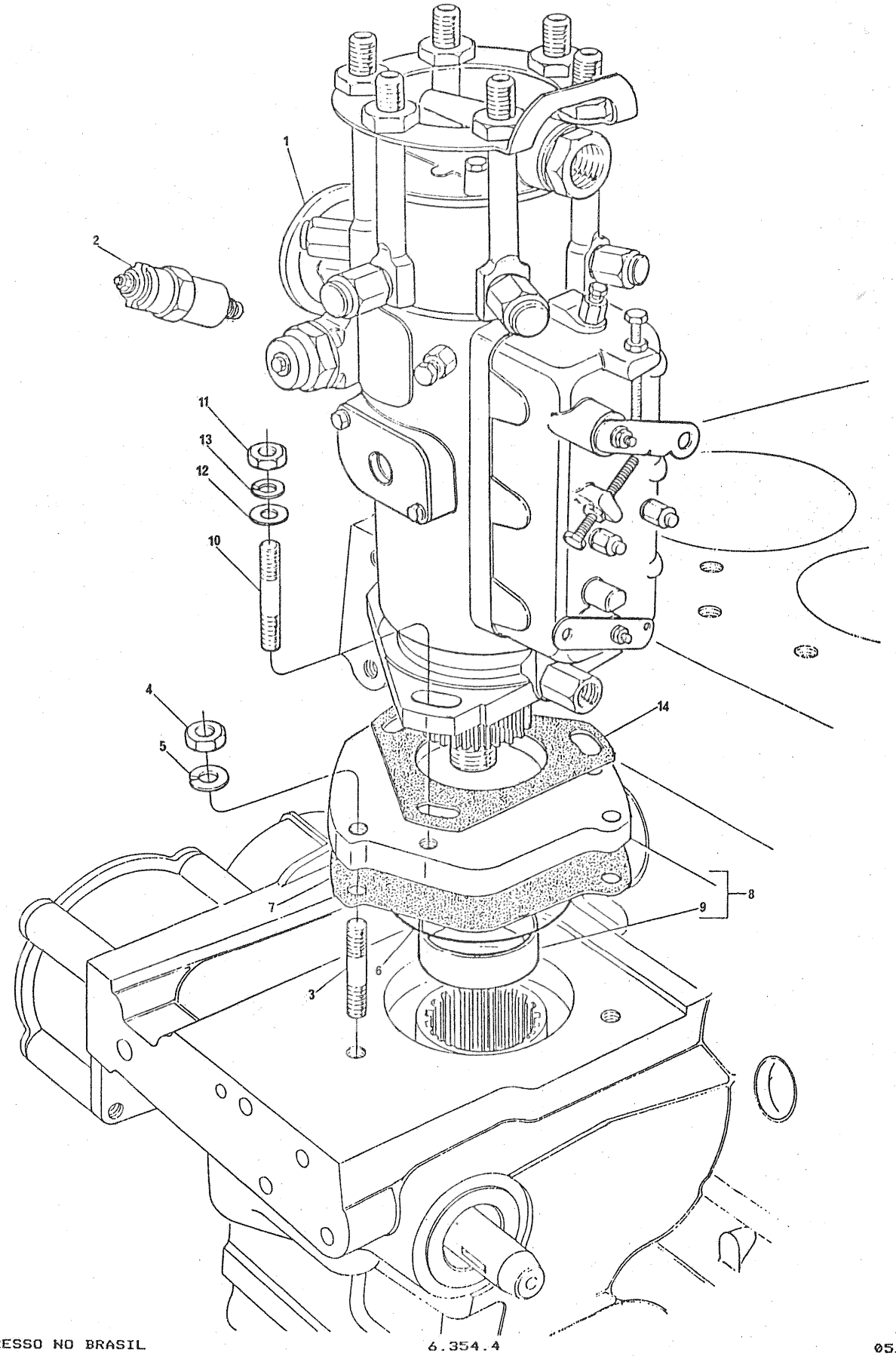

BOMBA INJETORA DE COMBUSTÍVEL
FUEL INJECTION PUMP
BOMBA DE INYECCIÓN DE COMBUSTIBLE
POMPE D'INJECTION DE COMBUSTIBLE

GRUPO
GROUP 39/156
GRUPO
GROUPE

1	77302		1	BOMBA	PUMP	BOMBA	POMPE
2	0826223		3	PRISIONEIRO	STUD	ESPÁRRAGO	GOUJON
3	0576002		3	PORCA	NUT	TUERCA	ÉCROU
4	0920053		3	ARRUELA	WASHER	ARANDELA	RONDELLE
5	2415813		1	ANEL VEDADOR	SEALING RING	ANILLO SELLADO	BAGUE ÉTANCHÉITÉ
6	36822118		1	JUNTA	JOINT	JUNTA	JOINT
7	41425784		1	CJ-ADAPTADOR	ADAPTOR ASSY	CJ-ADAPTADOR	ADAPTATEUR
8	2511637	7	1	BUCHA	BUSH	BUJE	BAGUE
9	0826277		3	PRISIONEIRO	STUD	ESPÁRRAGO	GOUJON
10	0576002		3	PORCA	NUT	TUERCA	ÉCROU
11	0920003		3	ARRUELA	WASHER	ARANDELA	RONDELLE
12	0920053		3	ARRUELA	WASHER	ARANDELA	RONDELLE
13	36828108		1	JUNTA	JOINT	JUNTA	JOINT

BOMBA INJETORA DE COMBUSTÍVEL
FUEL INJECTION PUMP
BOMBA DE INYECCIóN DE COMBUSTIBLE
POMPE D'INJECTION DE COMBUSTIBLE

GRUPO
GROUP 39/157
GRUPO
GROUPE

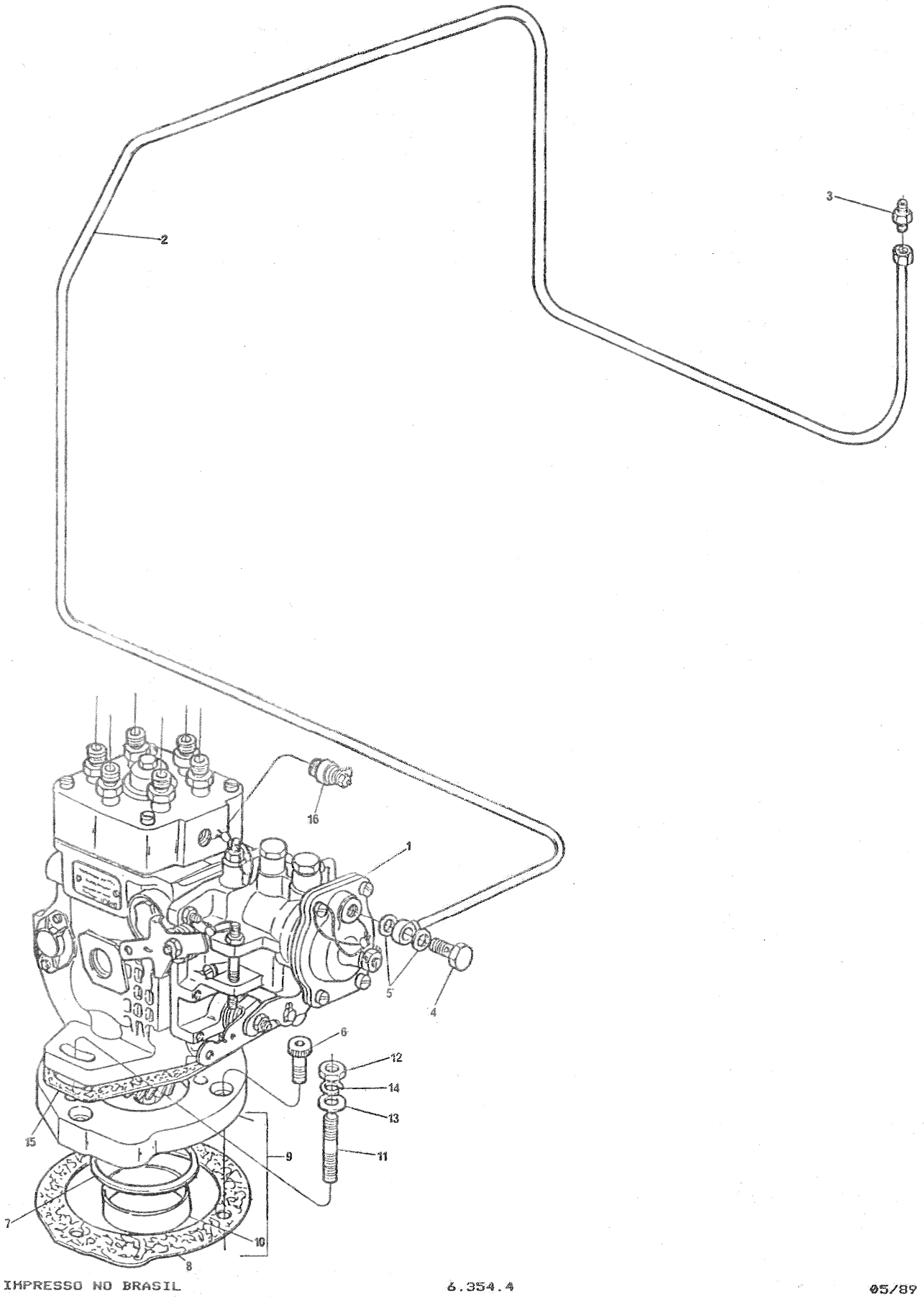

BOMBA INJETORA DE COMBUSTÍVEL
FUEL INJECTION PUMP
BOMBA DE INYECCIÓN DE COMBUSTIBLE
POMPE D'INJECTION DE COMBUSTIBLE

GRUPO
GROUP 39/158
GRUPO
GROUPE

1	77307		1	BOMBA	PUMP	BOMBA	POMPE
2	74083	1	1	SOLENÓIDE	SOLENOID	SOLENOIDE	SOLENOIDE
3	0826223		3	PRISIONEIRO	STUD	ESPÁRRAGO	GOUJON
4	0576002		3	PORCA	NUT	TUERCA	ÉCROU
5	0920053		3	ARRUELA	WASHER	ARANDELA	RONDELLE
6	2415813		1	ANEL VEDADOR	SEALING RING	ANILLO SELLADO	BAGUE ÉTANCHÉITÉ
7	36822118		1	JUNTA	JOINT	JUNTA	JOINT
8	41425784		1	CJ-ADAPTADOR	ADAPTOR ASSY	CJ-ADAPTADOR	ADAPTATEUR
9	2511637	8	1	BUCHA	BUSH	BUJE	BAGUE
10	0826277		3	PRISIONEIRO	STUD	ESPÁRRAGO	GOUJON
11	0576002		3	PORCA	NUT	TUERCA	ÉCROU
12	0920003		3	ARRUELA	WASHER	ARANDELA	RONDELLE
13	0920053		3	ARRUELA	WASHER	ARANDELA	RONDELLE
14	33828108		1	JUNTA	JOINT	JUNTA	JOINT

BOMBA INJETORA DE COMBUSTÍVEL
FUEL INJECTION PUMP
BOMBA DE INYECCIÓN DE COMBUSTIBLE
POMPE D'INJECTION DE COMBUSTIBLE

GRUPO
GROUP 39/159
GRUPO
GROUPE

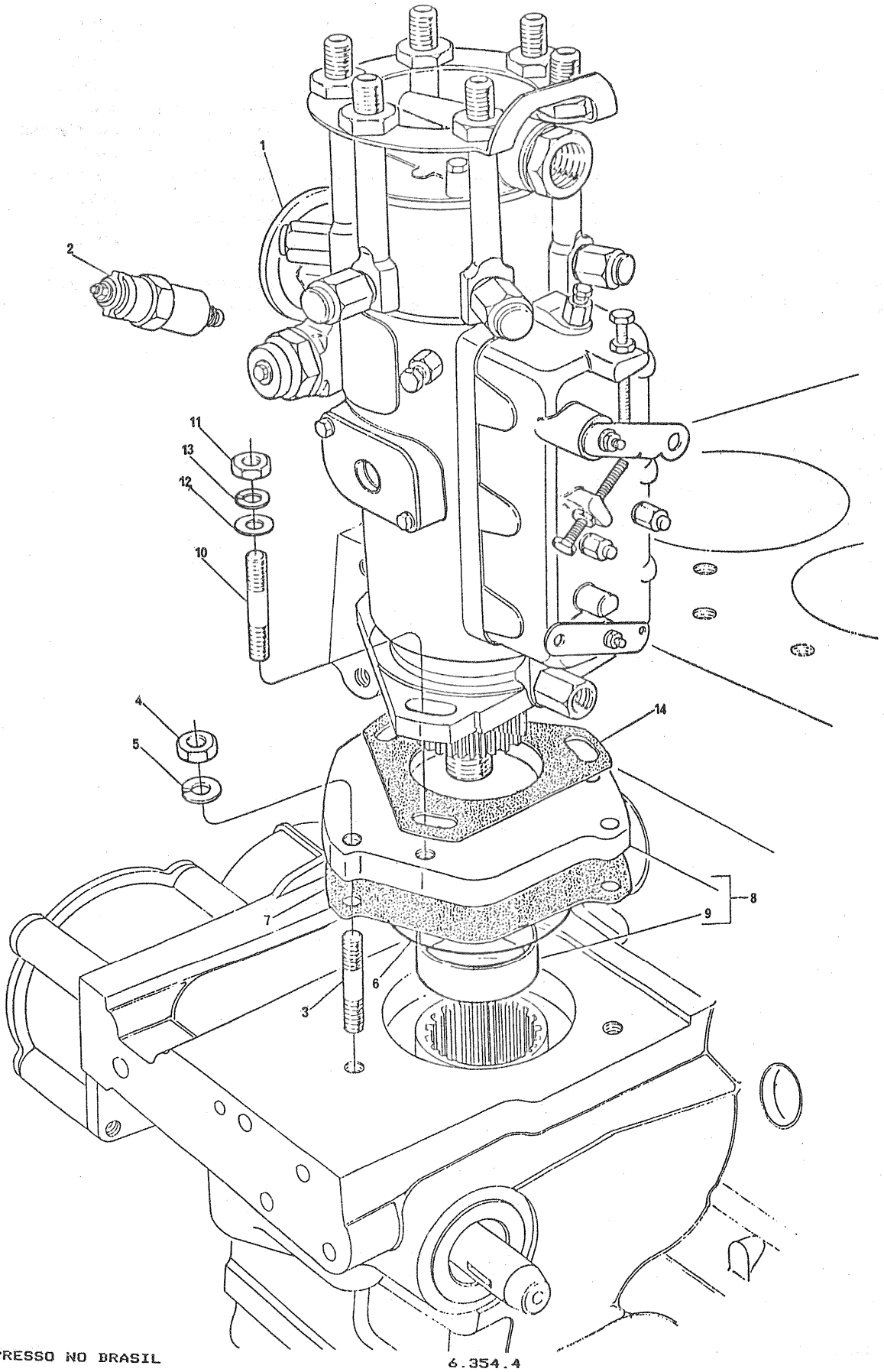

BOMBA INJETORA DE COMBUSTÍVEL
FUEL INJECTION PUMP
BOMBA DE INYECCIÓN DE COMBUSTIBLE
POMPE D'INJECTION DE COMBUSTIBLE

GRUPO
GROUP 39/159
GRUPO
GROUPE

1	77305		1	BOMBA	PUMP	BOMBA	POMPE
2	74083	1	1	SOLENÓIDE	SOLENOID	SOLENOIDE	SOLENOIDE
3	0826223		3	PRISIONEIRO	STUD	ESPÁRRAGO	GOUJON
4	0576002		3	PORCA	NUT	TUERCA	ÉCROU
5	0920053		3	ARRUELA	WASHER	ARANDELA	RONDELLE
6	2415813		1	ANEL VEDADOR	SEALING RING	ANILLO SELLADO	BAGUE ÉTANCHÉITÉ
7	36822118		1	JUNTA	JOINT	JUNTA	JOINT
8	41425784		1	CJ-ADAPTADOR	ADAPTOR ASSY	CJ-ADAPTADOR	ADAPTATEUR
9	2511637	8	1	BUCHA	BUSH	BUJE	BAGUE
10	0826277		3	PRISIONEIRO	STUD	ESPÁRRAGO	GOUJON
11	0576002		3	PORCA	NUT	TUERCA	ÉCROU
12	0920003		3	ARRUELA	WASHER	ARANDELA	RONDELLE
13	0920053		3	ARRUELA	WASHER	ARANDELA	RONDELLE
14	33828108		1	JUNTA	JOINT	JUNTA	JOINT

BOMBA INJETORA DE COMBUSTÍVEL
FUEL INJECTION PUMP
BOMBA DE INYECCIóN DE COMBUSTIBLE
POMPE D'INJECTION DE COMBUSTIBLE

GRUPO
GROUP 39/160
GRUPO
GROUPE

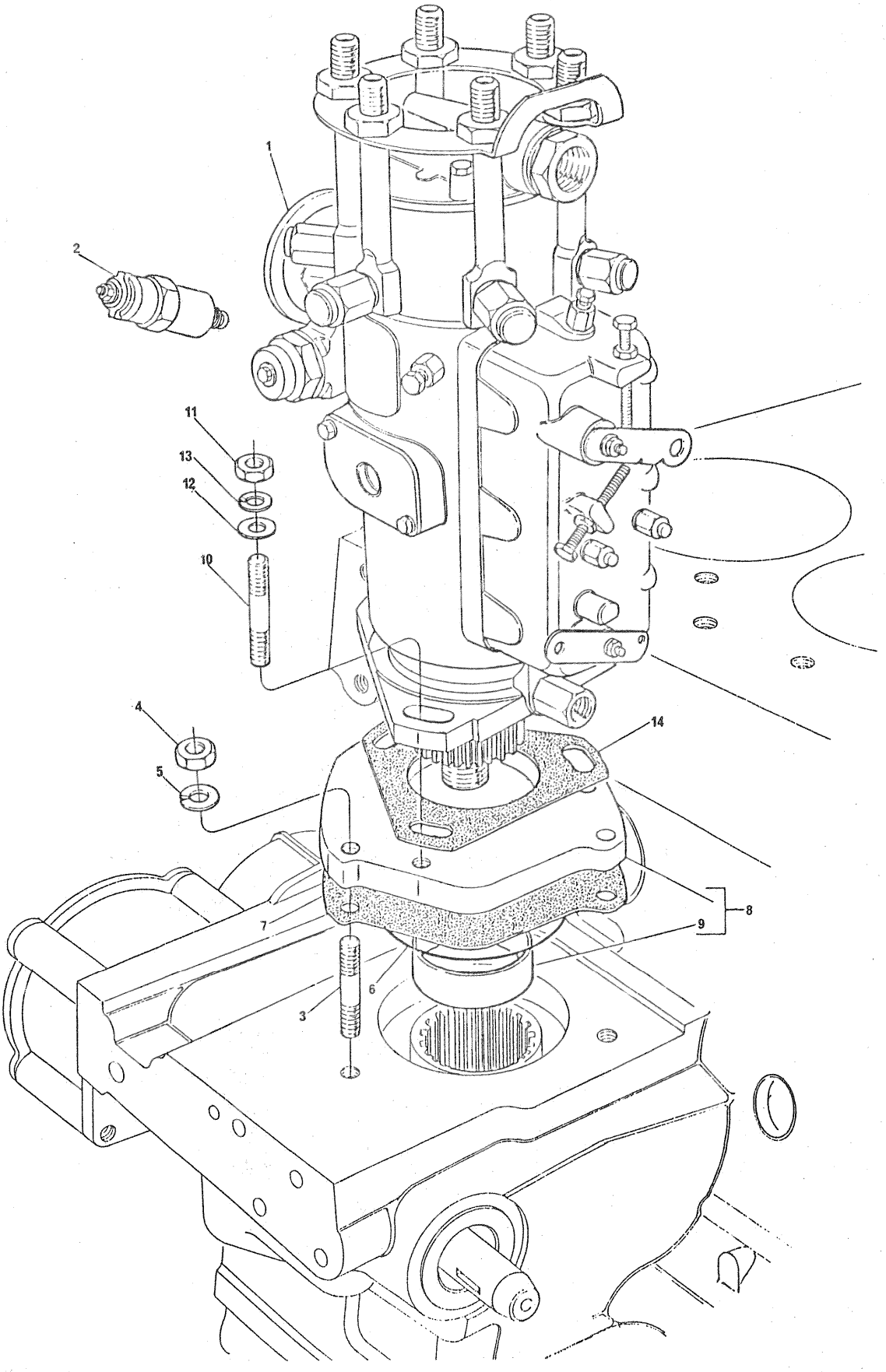

BOMBA INJETORA DE COMBUSTÍVEL
FUEL INJECTION PUMP
BOMBA DE INYECCIÓN DE COMBUSTIBLE
POMPE D'INJECTION DE COMBUSTIBLE

GRUPO
GROUP 39/160
GRUPO
GROUPE

1	77304		1	BOMBA	PUMP	BOMBA	POMPE
2	74083	1	1	SOLENÓIDE	SOLENOID	SOLENOIDE	SOLENOIDE
3	0826223		3	PRISIONEIRO	STUD	ESPÁRRAGO	GOUJON
4	0576002		3	PORCA	NUT	TUERCA	ÉCROU
5	0920053		3	ARRUELA	WASHER	ARANDELA	RONDELLE
6	2415813		1	ANEL VEDADOR	SEALING RING	ANILLO SELLADO	BAGUE ÉTANCHÉITÉ
7	36822118		1	JUNTA	JOINT	JUNTA	JOINT
8	41425784		1	CJ-ADAPTADOR	ADAPTOR ASSY	CJ-ADAPTADOR	ADAPTATEUR
9	2511637	8	1	BUCHA	BUSH	BUJE	BAGUE
10	0826277		3	PRISIONEIRO	STUD	ESPÁRRAGO	GOUJON
11	0576002		3	PORCA	NUT	TUERCA	ÉCROU
12	0920003		3	ARRUELA	WASHER	ARANDELA	RONDELLE
13	0920053		3	ARRUELA	WASHER	ARANDELA	RONDELLE
14	33828108		1	JUNTA	JOINT	JUNTA	JOINT

BOMBA INJETORA DE COMBUSTÍVEL
FUEL INJECTION PUMP
BOMBA DE INYECCIÓN DE COMBUSTIBLE
POMPE D'INJECTION DE COMBUSTIBLE

GRUPO
GROUP
GRUPO
GROUPE
39/165

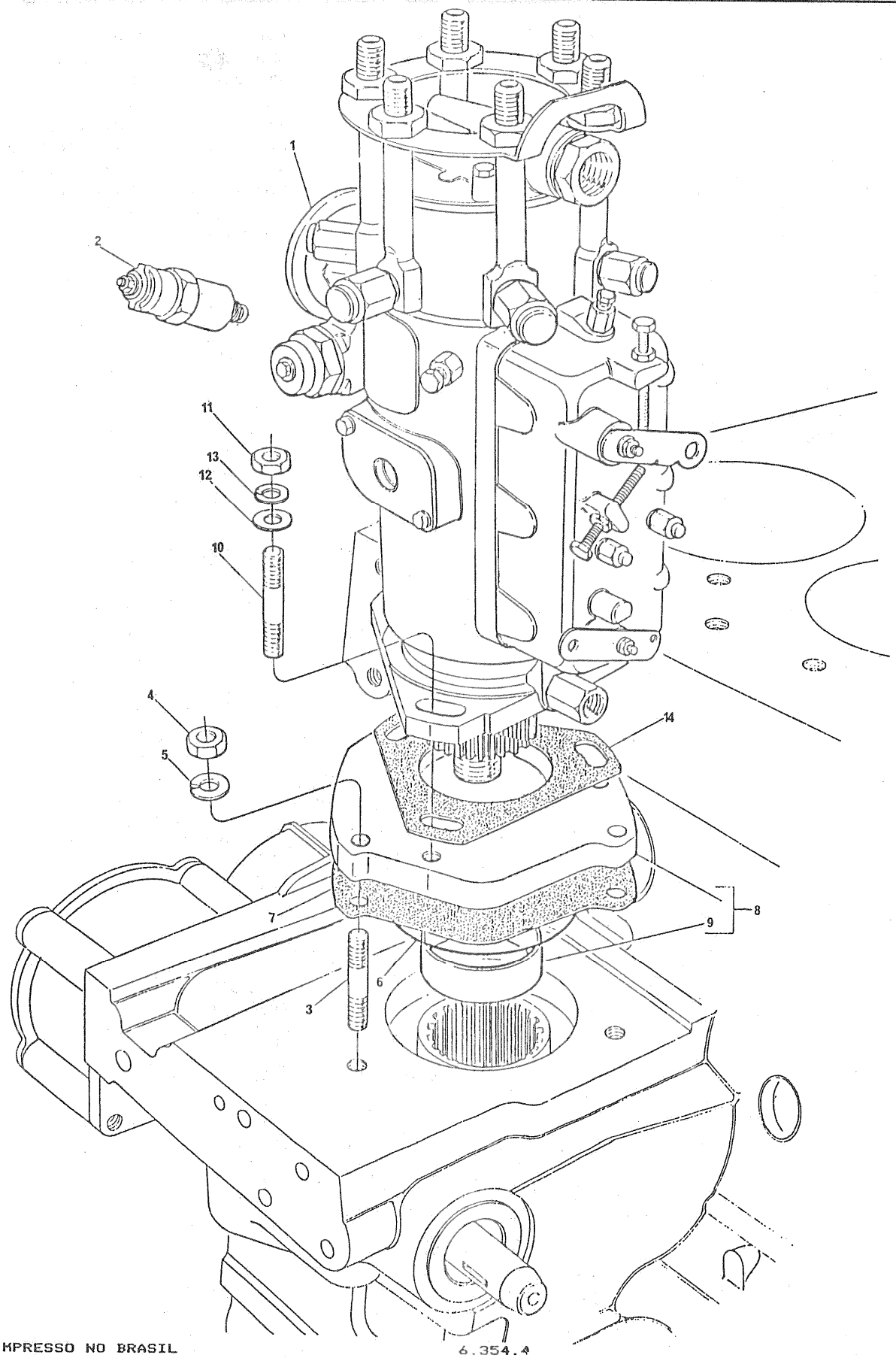

BOMBA INJETORA DE COMBUSTÍVEL
FUEL INJECTION PUMP
BOMBA DE INYECCIÓN DE COMBUSTIBLE
POMPE D'INJECTION DE COMBUSTIBLE

GRUPO
GROUP 39/165
GRUPO
GROUPE

1	77320		1	BOMBA	PUMP	BOMBA	POMPE
2	74083	1	1	SOLENÓIDE	SOLENOID	SOLENOIDE	SOLENOIDE
3	0826223		3	PRISIONEIRO	STUD	ESPÁRRAGO	GOUJON
4	0576002		3	PORCA	NUT	TUERCA	ÉCROU
5	0920053		3	ARRUELA	WASHER	ARANDELA	RONDELLE
6	2415813		1	ANEL VEDADOR	SEALING RING	ANILLO SELLADO	BAGUE ÉTANCHÉITÉ
7	36822118		1	JUNTA	JOINT	JUNTA	JOINT
8	41425784		1	CJ-ADAPTADOR	ADAPTOR ASSY	CJ-ADAPTADOR	ADAPTATEUR
9	2511637	8	1	BUCHA	BUSH	BUJE	BAGUE
10	0826277		3	PRISIONEIRO	STUD	ESPÁRRAGO	GOUJON
11	0576002		3	PORCA	NUT	TUERCA	ÉCROU
12	0920003		3	ARRUELA	WASHER	ARANDELA	RONDELLE
13	0920053		3	ARRUELA	WASHER	ARANDELA	RONDELLE
14	33828108		1	JUNTA	JOINT	JUNTA	JOINT

BOMBA INJETORA DE COMBUSTÍVEL
FUEL INJECTION PUMP
BOMBA DE INYECCIóN DE COMBUSTIBLE
POMPE D´INJECTION DE COMBUSTIBLE

GRUPO
GROUP 39/166
GRUPO
GROUPE

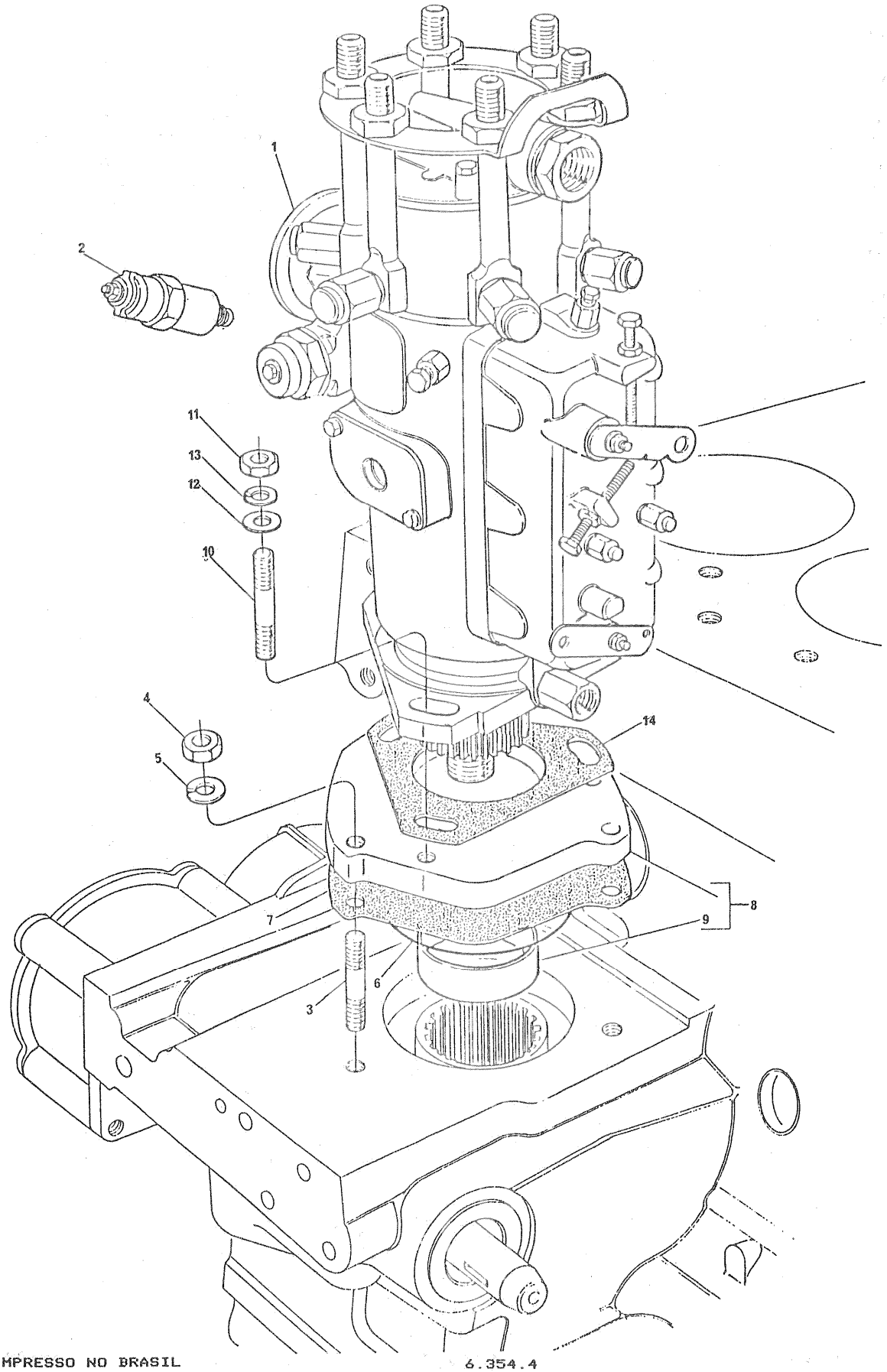

BOMBA INJETORA DE COMBUSTÍVEL FUEL INJECTION PUMP BOMBA DE INYECCIÓN DE COMBUSTIBLE POMPE D´INJECTION DE COMBUSTIBLE	GRUPO GROUP 39/166 GRUPO GROUPE

1	77321		1	BOMBA	PUMP	BOMBA	POMPE
2	74083	1	1	SOLENÓIDE	SOLENOID	SOLENOIDE	SOLENOIDE
3	0826223		3	PRISIONEIRO	STUD	ESPÁRRAGO	GOUJON
4	0576002		3	PORCA	NUT	TUERCA	ÉCROU
5	0920053		3	ARRUELA	WASHER	ARANDELA	RONDELLE
6	2415813		1	ANEL VEDADOR	SEALING RING	ANILLO SELLADO	BAGUE ÉTANCHÉITÉ
7	36822118		1	JUNTA	JOINT	JUNTA	JOINT
8	41425784		1	CJ-ADAPTADOR	ADAPTOR ASSY	CJ-ADAPTADOR	ADAPTATEUR
9	2511637	8	1	BUCHA	BUSH	BUJE	BAGUE
10	0826277		3	PRISIONEIRO	STUD	ESPÁRRAGO	GOUJON
11	0576002		3	PORCA	NUT	TUERCA	ÉCROU
12	0920003		3	ARRUELA	WASHER	ARANDELA	RONDELLE
13	0920053		3	ARRUELA	WASHER	ARANDELA	RONDELLE
14	33828108		1	JUNTA	JOINT	JUNTA	JOINT

BOMBA INJETORA DE COMBUSTÍVEL
FUEL INJECTION PUMP
BOMBA DE INYECCIÓN DE COMBUSTIBLE
POMPE D'INJECTION DE COMBUSTIBLE

GRUPO
GROUP 39/167
GRUPO
GROUPE

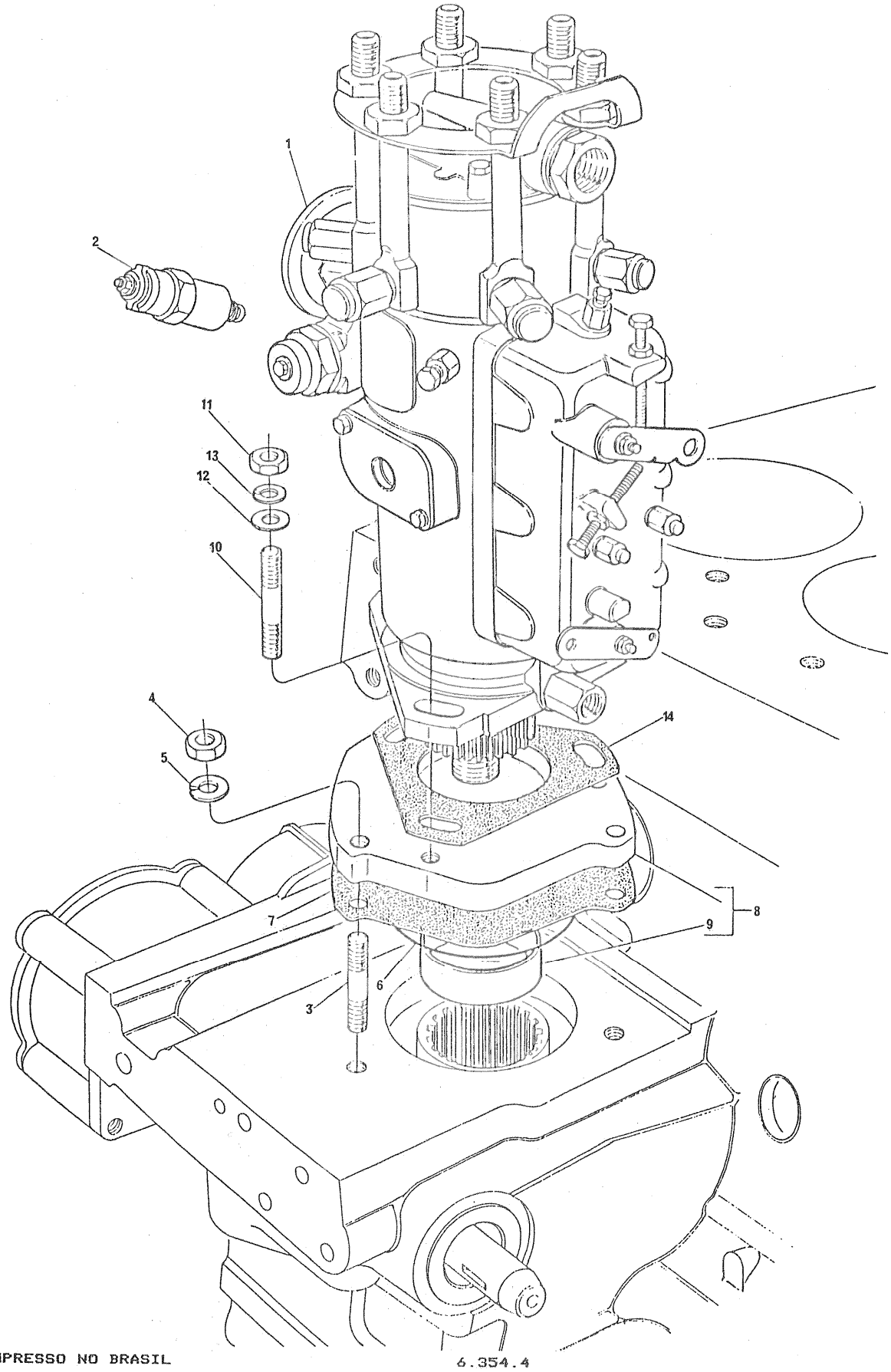

BOMBA INJETORA DE COMBUSTÍVEL
FUEL INJECTION PUMP
BOMBA DE INYECCIÓN DE COMBUSTIBLE
POMPE D'INJECTION DE COMBUSTIBLE

GRUPO
GROUP 39/167
GRUPO
GROUPE

1	77322		1	BOMBA	PUMP	BOMBA	POMPE
2	74083	1	1	SOLENÓIDE	SOLENOID	SOLENOIDE	SOLENOIDE
3	0826223		3	PRISIONEIRO	STUD	ESPÁRRAGO	GOUJON
4	0576002		3	PORCA	NUT	TUERCA	ÉCROU
5	0920053		3	ARRUELA	WASHER	ARANDELA	RONDELLE
6	2415813		1	ANEL VEDADOR	SEALING RING	ANILLO SELLADO	BAGUE ÉTANCHÉITÉ
7	36822118		1	JUNTA	JOINT	JUNTA	JOINT
8	41425784		1	CJ-ADAPTADOR	ADAPTOR ASSY	CJ-ADAPTADOR	ADAPTATEUR
9	2511637	8	1	BUCHA	BUSH	BUJE	BAGUE
10	0826277		3	PRISIONEIRO	STUD	ESPÁRRAGO	GOUJON
11	0576002		3	PORCA	NUT	TUERCA	ÉCROU
12	0920003		3	ARRUELA	WASHER	ARANDELA	RONDELLE
13	0920053		3	ARRUELA	WASHER	ARANDELA	RONDELLE
14	33828108		1	JUNTA	JOINT	JUNTA	JOINT

SISTEMA AUXILIAR DE PARTIDA A FRIO COLD WEATHER STARTING AID SISTEMA AUXILIAR DE TERMOARRANQUE SYSTEME DE DéMARRAGE PAR TEMPS FROID	GRUPO GROUP GRUPO GROUPE 40/36

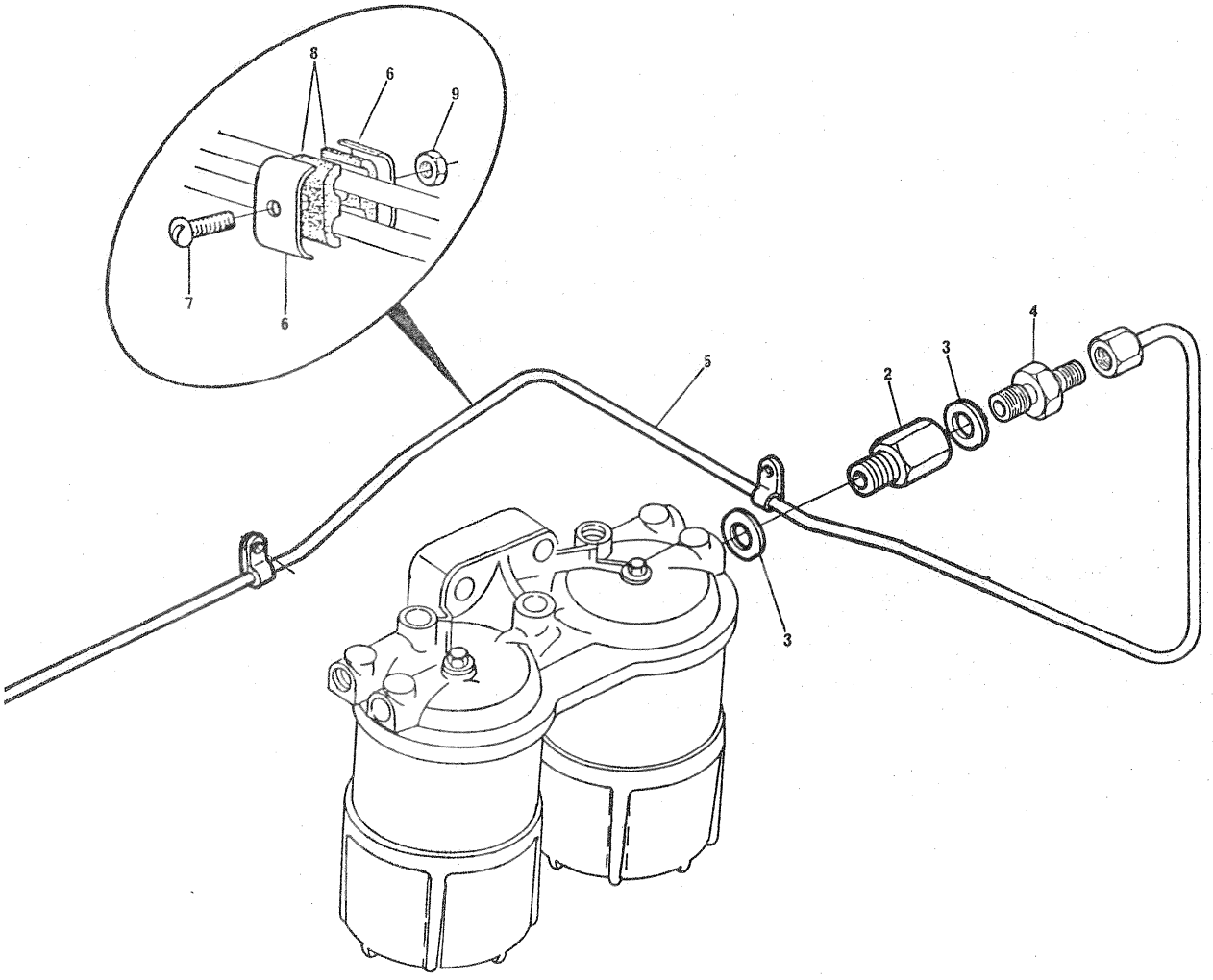

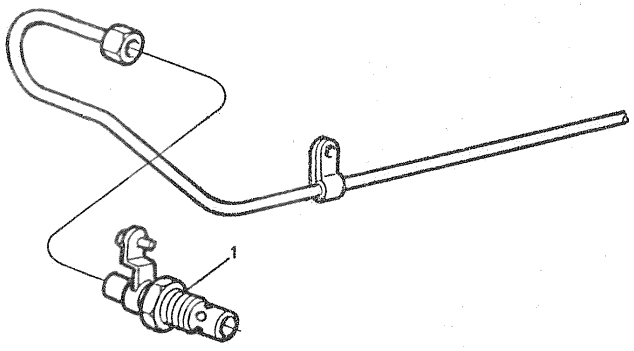

SISTEMA AUXILIAR DE PARTIDA A FRIO
COLD WEATHER STARTING AID
SISTEMA AUXILIAR DE TERMOARRANQUE
SYSTEME DE DÉMARRAGE PAR TEMPS FROID

GRUPO
GROUP 40/36
GRUPO
GROUPE

1	74071	1	VELA AQUECEDORA.	THERMOSTART.....	TERMOARRANQUE...	THERMOSTART.....
2	72009	1	VÁLVULA.....	VALVE.....	VÁLVULA.....	SOUPAPE.....
3	0920127	2	ARRUELA.....	WASHER.....	ARANDELA.....	RONDELLE.....
4	70200123	1	CONEXÃO.....	CONNECTION.....	CONEXIóN.....	RACCORD.....
5	70991154	1	TUBO.....	PIPE.....	CAÑO.....	TUYAUTERIE.....
6	0180637	2	BRAÇADEIRA.....	CLAMP.....	ABRAZADERA.....	COLLIER.....
7	0726260	1	PARAFUSO.....	BOLT.....	TORNILLO.....	VIS.....
8	70600001	2	ALMOFADA.....	DAMPER.....	AMORTIGUADOR....	AMORTISSEUR.....
9	70576100	1	PORCA.....	NUT.....	TUERCA.....	ÉCROU.....

SISTEMA AUXILIAR DE PARTIDA A FRIO COLD WEATHER STARTING AID SISTEMA AUXILIAR DE TERMOARRANQUE SYSTEME DE DéMARRAGE PAR TEMPS FROID	GRUPO GROUP GRUPO GROUPE 40/47

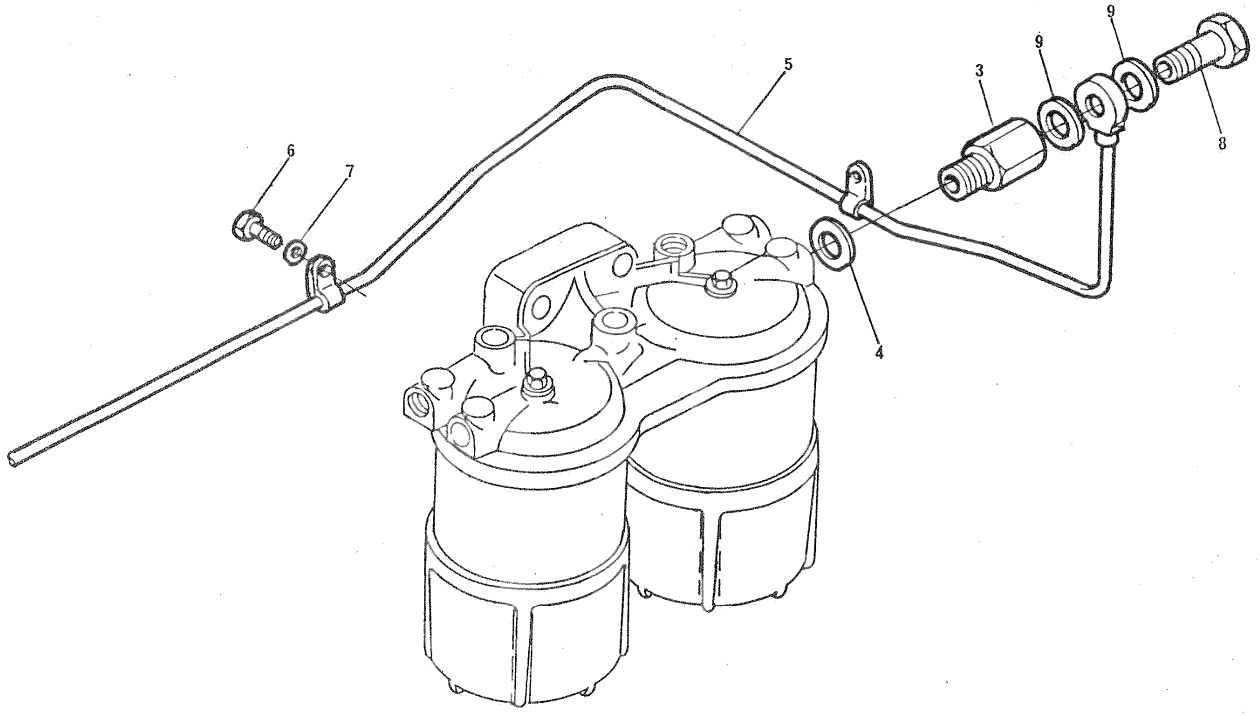

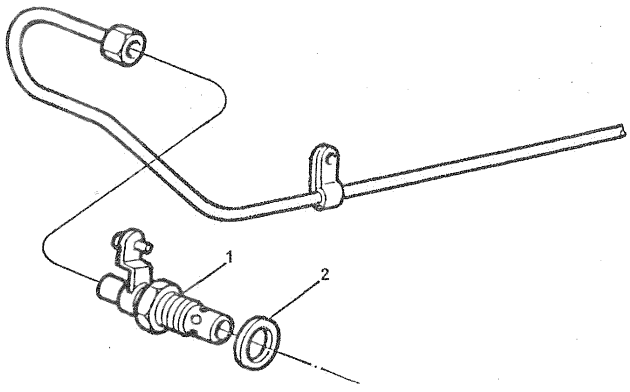

SISTEMA AUXILIAR DE PARTIDA A FRIO
COLD WEATHER STARTING AID
SISTEMA AUXILIAR DE TERMOARRANQUE
SYSTEME DE DÉMARRAGE PAR TEMPS FROID

GRUPO
GROUP 40/47
GRUPO
GROUPE

1	74071	1	VELA AQUECEDORA.	THERMOSTART.....	TERMOARRANQUE...	THERMOSTART.....
2	70920065	1	ARRUELA.....	WASHER.....	ARANDELA.....	RONDELLE.....
3	72009	1	VÁLVULA.....	VALVE.....	VÁLVULA.....	SOUPAPE.....
4	0920127	1	ARRUELA.....	WASHER.....	ARANDELA.....	RONDELLE.....
5	70992211	1	TUBO.....	PIPE.....	CAÑO.....	TUYAUTERIE.....
6	0746252	2	PARAFUSO.....	BOLT.....	TORNILLO.....	VIS.....
7	0920053	2	ARRUELA.....	WASHER.....	ARANDELA.....	RONDELLE.....
8	32184414	1	PARAFUSO BANJO..	BANJO BOLT.....	TORNILLO BANJO..	VIS BANJO.....
9	0920127	2	ARRUELA.....	WASHER.....	ARANDELA.....	RONDELLE.....

SISTEMA AUXILIAR DE PARTIDA A FRIO COLD WEATHER STARTING AID SISTEMA AUXILIAR DE TERMOARRANQUE SYSTEME DE DÉMARRAGE PAR TEMPS FROID	GRUPO GROUP 40/49 GRUPO GROUPE

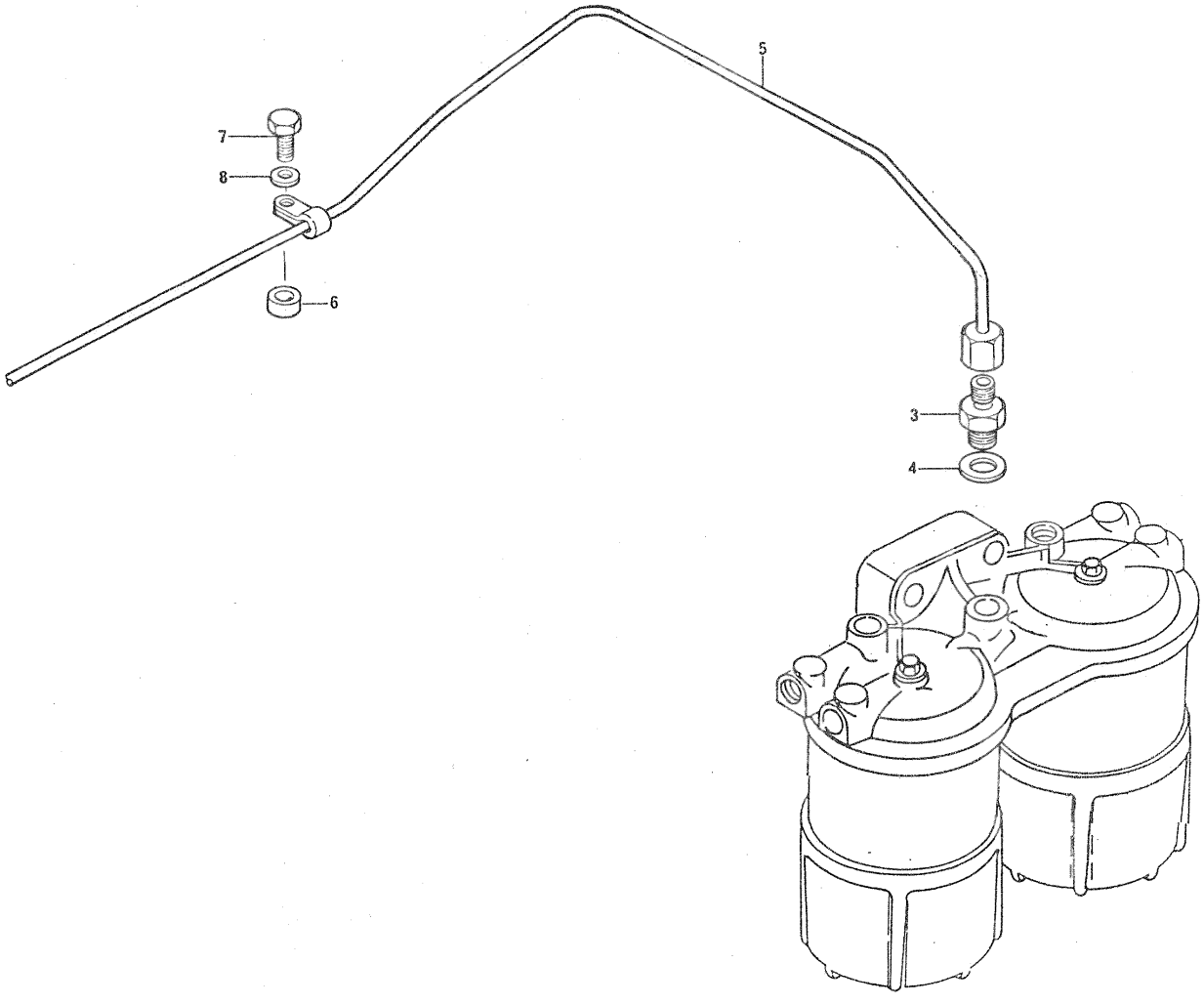

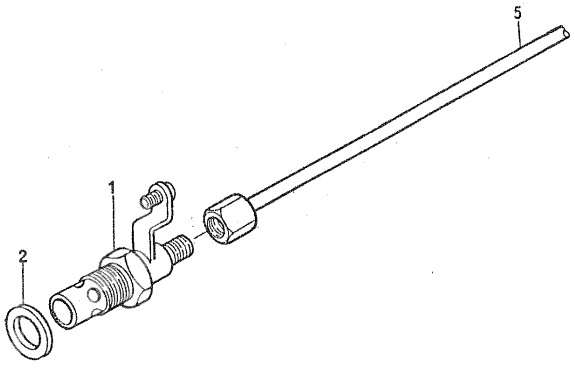

SISTEMA AUXILIAR DE PARTIDA A FRIO
COLD WEATHER STARTING AID
SISTEMA AUXILIAR DE TERMOARRANQUE
SYSTEME DE DÉMARRAGE PAR TEMPS FROID

GRUPO
GROUP 40/49
GRUPO
GROUPE

1	74071	1	VELA AQUECEDORA.	THERMOSTART.....	TERMOARRANQUE...	THERMOSTART.....
2	70920065	1	ARRUELA.....	WASHER.....	ARANDELA.....	RONDELLE.....
3	41374013	1	VÁLVULA.....	VALVE.....	VÁLVULA.....	SOUPAPE.....
4	0920155	1	ARRUELA.....	WASHER.....	ARANDELA.....	RONDELLE.....
5	70991293	1	TUBO.....	PIPE.....	CANO.....	TUYAUTERIE.....
6	70330050	1	DISTANCIADOR....	SPACER.....	ESPACIADOR.....	ENTRETOISE.....
7	0748413	1	PARAFUSO.....	BOLT.....	TORNILLO.....	VIS.....
8	0920053	1	ARRUELA.....	WASHER.....	ARANDELA.....	RONDELLE.....

SISTEMA AUXILIAR DE PARTIDA A FRIO
COLD WEATHER STARTING AID
SISTEMA AUXILIAR DE TERMOARRANQUE
SYSTEME DE DÉMARRAGE PAR TEMPS FROID

GRUPO
GROUP
GRUPO
GROUPE
40/55

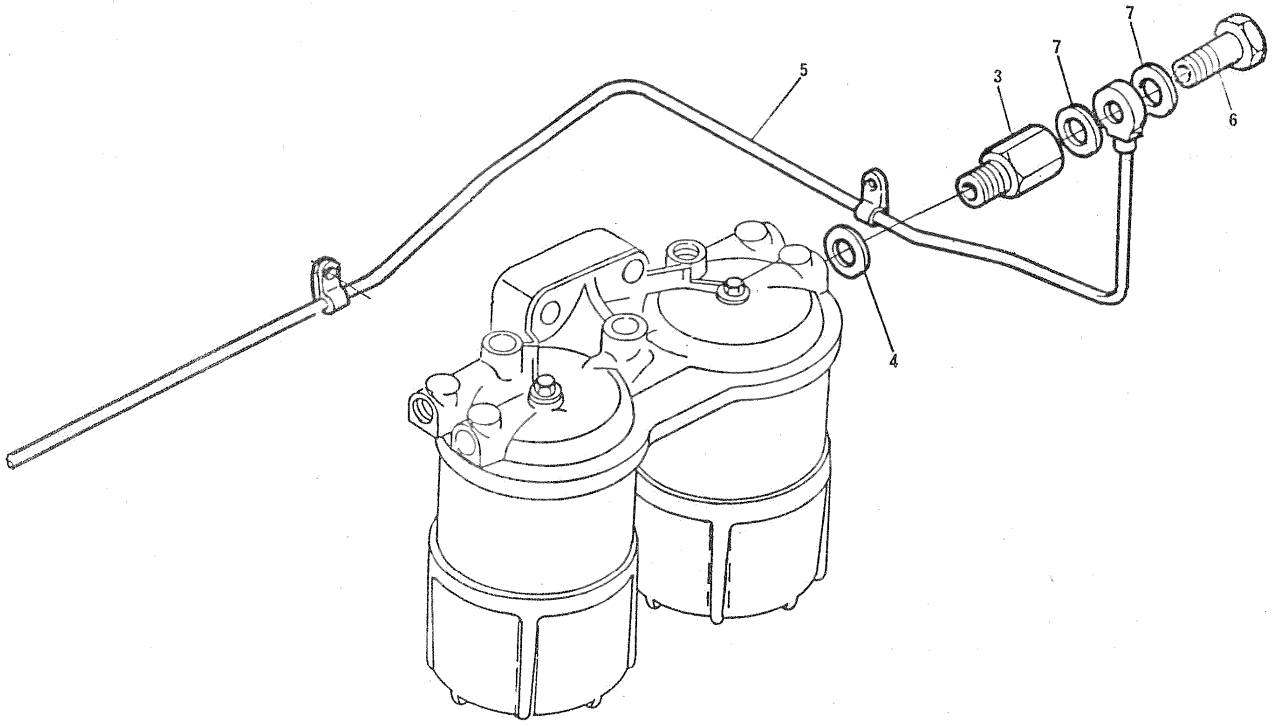

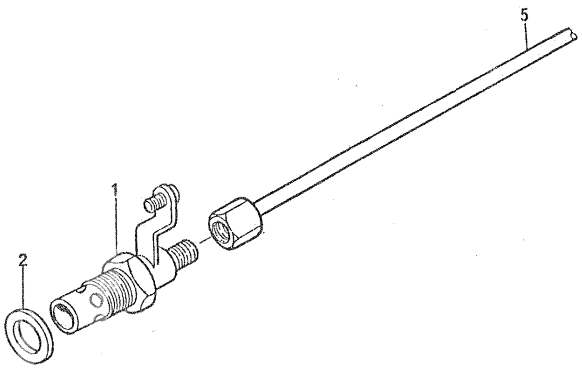

SISTEMA AUXILIAR DE PARTIDA A FRIO
COLD WEATHER STARTING AID
SISTEMA AUXILIAR DE TERMOARRANQUE
SYSTEME DE DéMARRAGE PAR TEMPS FROID

GRUPO
GROUP 40/55
GRUPO
GROUPE

1	74071	1	ELEMENTO AQUEC..	HEATER.....	TERMOARRANQUE...	THERMOSTART.....
2	70920065	1	ARRUELA.....	WASHER.....	ARANDELA.....	RONDELLE.....
3	72009	1	VÁLVULA.....	VALVE.....	VÁLVULA.....	SOUPAPE.....
4	0920127	1	ARRUELA.....	WASHER.....	ARANDELA.....	RONDELLE.....
5	70991360	1	TUBO.....	PIPE.....	CAÑO.....	TUYAUTERIE.....
6	32184414	1	PARAFUSO.....	BOLT.....	TORNILLO.....	VIS.....
7	0920127	2	ARRUELA.....	WASHER.....	ARANDELA.....	RONDELLE.....

SISTEMA AUXILIAR DE PARTIDA A FRIO COLD WEATHER STARTING AID SISTEMA AUXILIAR DE TERMOARRANQUE SYSTEME DE DéMARRAGE PAR TEMPS FROID	GRUPO GROUP 40/58 GRUPO GROUPE

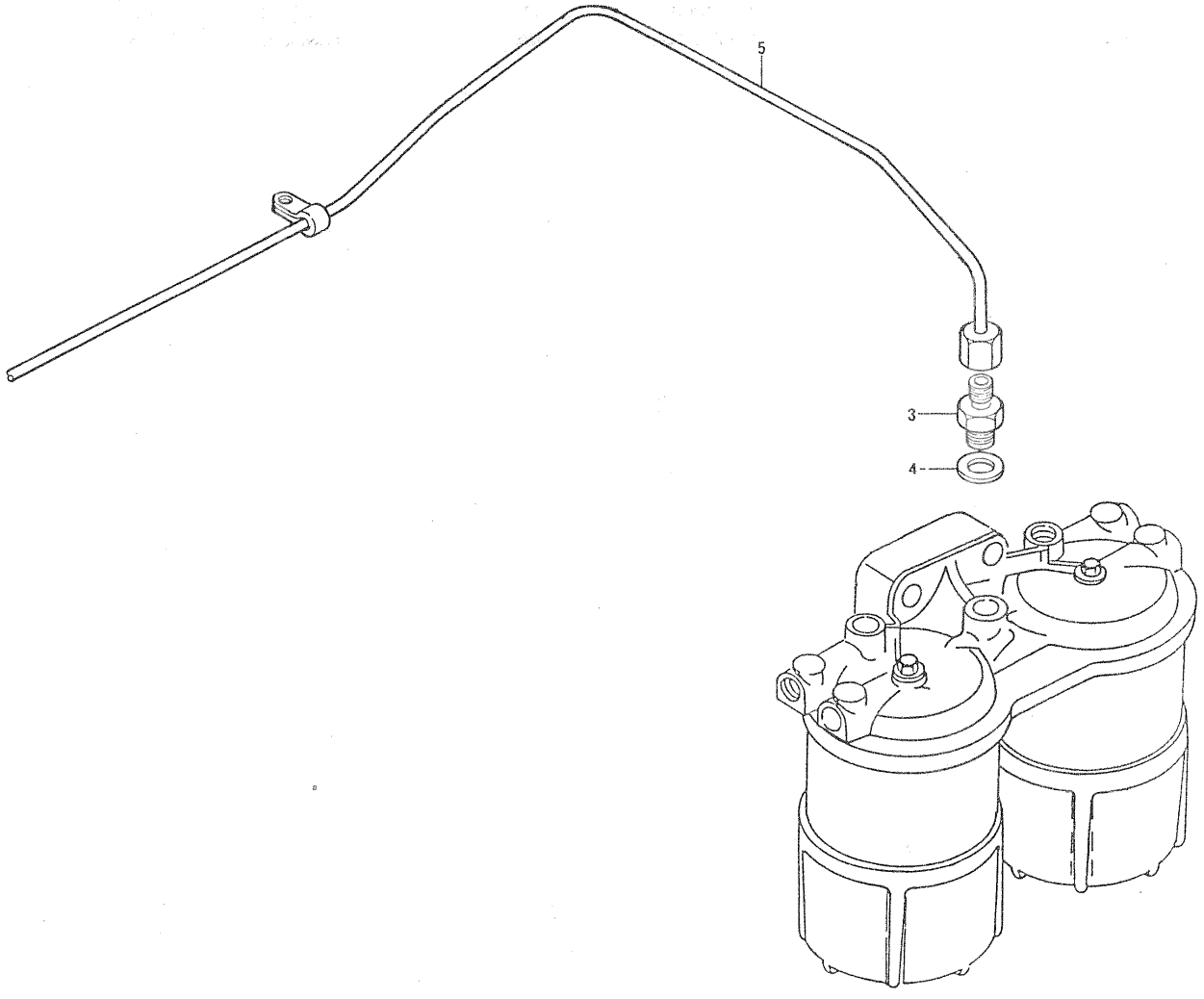

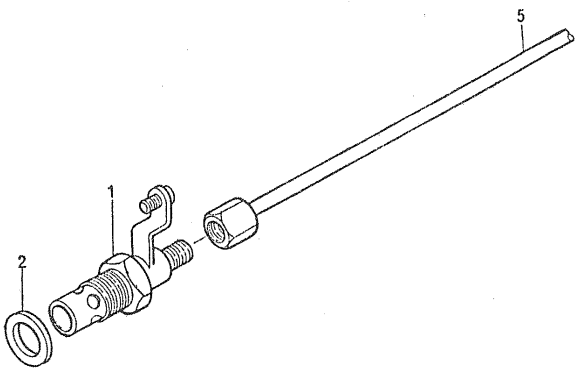

SISTEMA AUXILIAR DE PARTIDA A FRIO
COLD WEATHER STARTING AID
SISTEMA AUXILIAR DE TERMOARRANQUE
SYSTEME DE DÉMARRAGE PAR TEMPS FROID

GRUPO
GROUP 40/58
GRUPO
GROUPE

1	74071	1	VELA AQUECEDORA.	THERMOSTART.....	TERMOARRANQUE... THERMOSTART.....
2	70920065	1	ARRUELA.....	WASHER.....	ARANDELA..... RONDELLE.....
3	41374013	1	VÁLVULA.....	VALVE.....	VÁLVULA..... SOUPAPE.....
4	0920155	1	ARRUELA.....	WASHER.....	ARANDELA..... RONDELLE.....
5	70991382	1	TUBO.....	PIPE.....	CANO..... TUYAUTERIE.....

SISTEMA AUXILIAR DE PARTIDA A FRIO COLD WEATHER STARTING AID SISTEMA AUXILIAR DE TERMOARRANQUE SYSTEME DE DÉMARRAGE PAR TEMPS FROID	GRUPO GROUP 40/63 GRUPO GROUPE

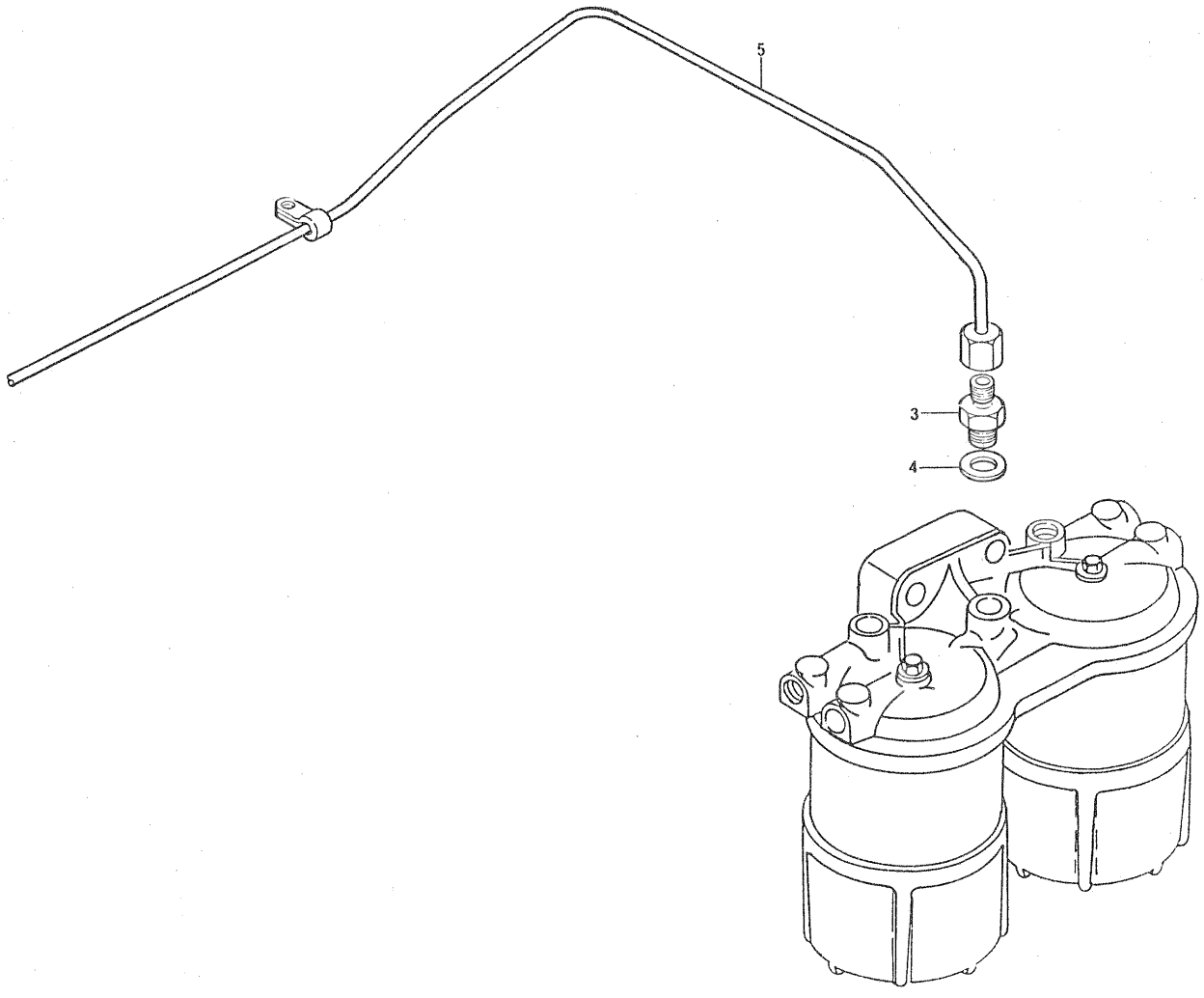

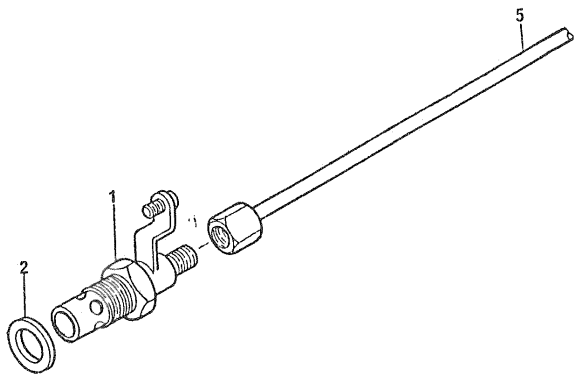

SISTEMA AUXILIAR DE PARTIDA A FRIO
COLD WEATHER STARTING AID
SISTEMA AUXILIAR DE TERMOARRANQUE
SYSTEME DE DÉMARRAGE PAR TEMPS FROID

GRUPO
GROUP 40/63
GRUPO
GROUPE

1	74071	1	VELA AQUECEDORA.	THERMOSTART.....	TERMOARRANQUE...	THERMOSTART.....
2	70920065	1	ARRUELA.....	WASHER.....	ARANDELA.....	RONDELLE.....
3	41374013	1	VÁLVULA.....	VALVE.....	VÁLVULA.....	SOUPAPE.....
4	0920155	1	ARRUELA.....	WASHER.....	ARANDELA.....	RONDELLE.....
5	70991514	1	TUBO.....	PIPE.....	CAÑO.....	TUYAUTERIE.....

SISTEMA AUXILIAR DE PARTIDA A FRIO COLD WEATHER STARTING AID SISTEMA AUXILIAR DE TERMOARRANQUE SYSTEME DE DÉMARRAGE PAR TEMPS FROID	GRUPO GROUP 40/70 GRUPO GROUPE

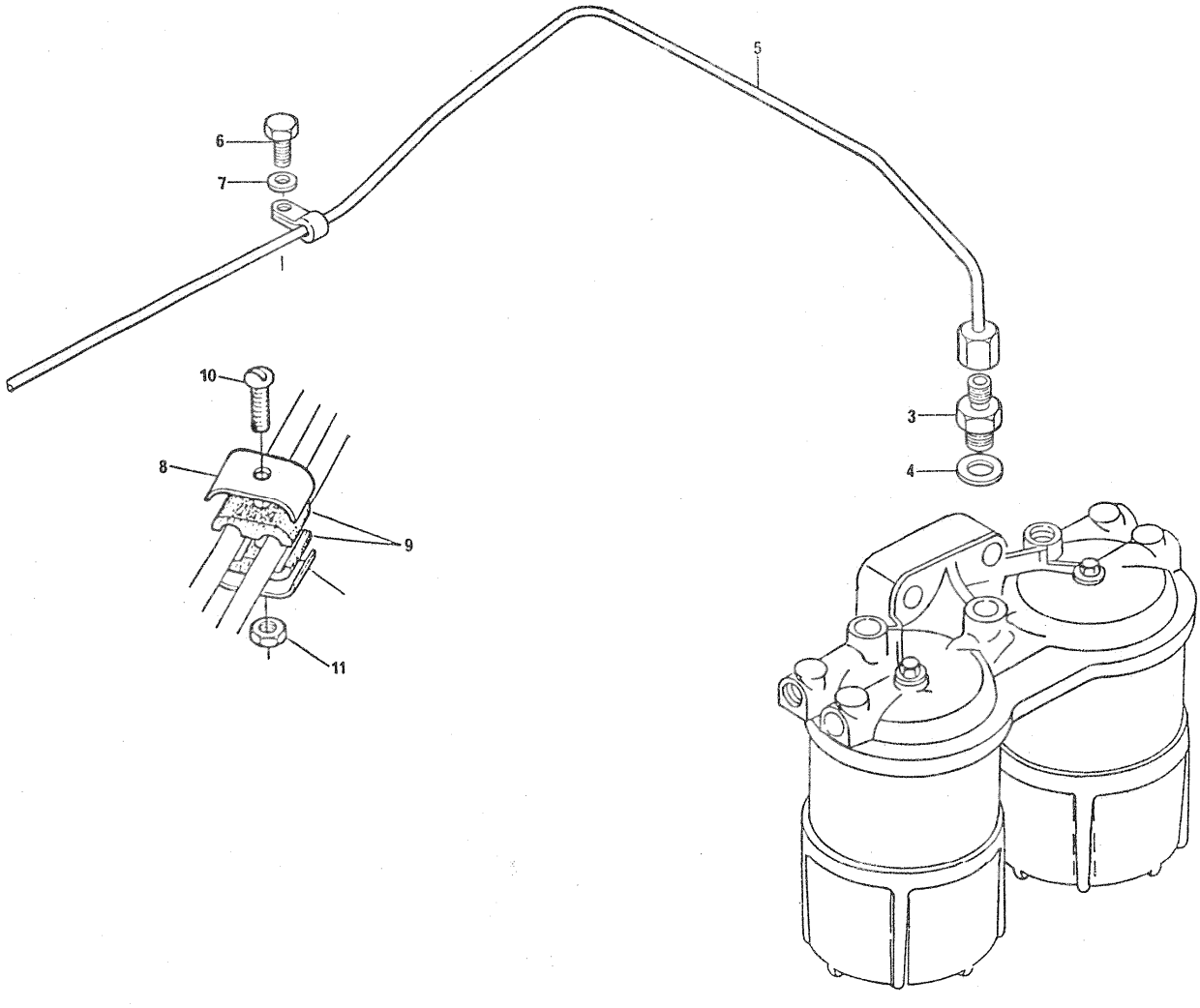

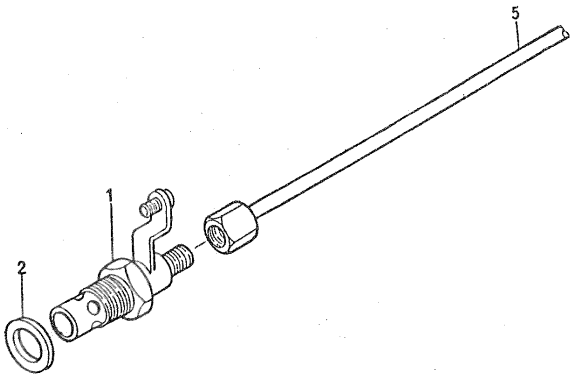

SISTEMA AUXILIAR DE PARTIDA A FRIO
COLD WEATHER STARTING AID
SISTEMA AUXILIAR DE TERMOARRANQUE
SYSTEME DE DÉMARRAGE PAR TEMPS FROID

GRUPO
GROUP 40/70
GRUPO
GROUPE

1	74071	1	VELA AQUECEDORA.	THERMOSTART.....	TERMOARRANQUE...	THERMOSTART.....
2	70920065	1	ARRUELA.....	WASHER.....	ARANDELA.....	RONDELLE.....
3	41374013	1	VÁLVULA.....	VALVE.....	VÁLVULA.....	SOUPAPE.....
4	0920155	1	ARRUELA.....	WASHER.....	ARANDELA.....	RONDELLE.....
5	70991855	1	TUBO.....	PIPE.....	CAÑO.....	TUYAUTERIE.....
6	0748413	1	PARAFUSO.....	BOLT.....	TORNILLO.....	VIS.....
7	0920053	1	ARRUELA.....	WASHER.....	ARANDELA.....	RONDELLE.....
8	0180637	2	PRESILHA.....	CLIP.....	SUJETADOR.....	AGRAFE.....
9	70600007	2	ALMOFADA.....	DAMPER.....	AMORTIGUADOR....	AMORTISSEUR.....
10	0726260	1	PARAFUSO.....	BOLT.....	TORNILLO.....	VIS.....
11	70576100	1	PORCA.....	NUT.....	TUERCA.....	ÉCROU.....

SISTEMA AUXILIAR DE PARTIDA A FRIO COLD WEATHER STARTING AID SISTEMA AUXILIAR DE TERMOARRANQUE SYSTEME DE DÉMARRAGE PAR TEMPS FROID	GRUPO GROUP GRUPO GROUPE 40/80

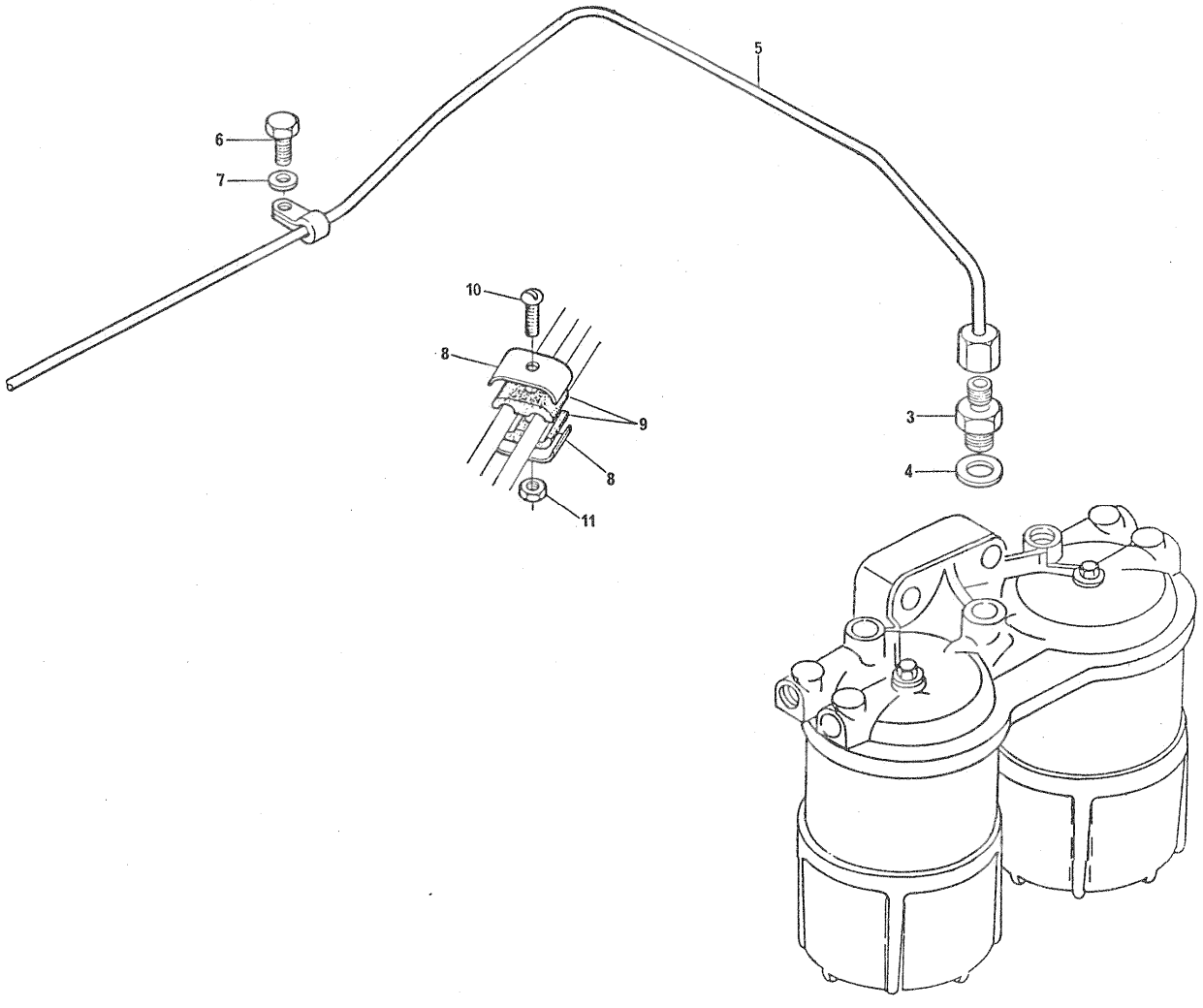

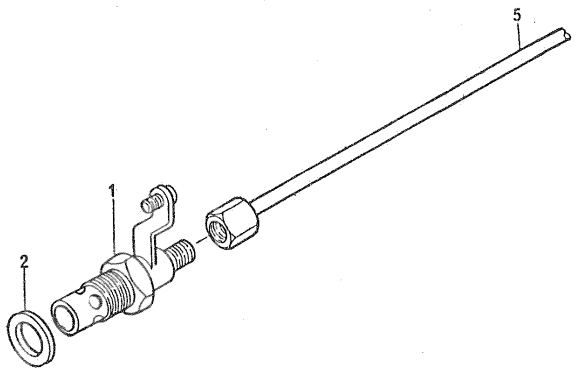

SISTEMA AUXILIAR DE PARTIDA A FRIO
COLD WEATHER STARTING AID
SISTEMA AUXILIAR DE TERMOARRANQUE
SYSTEME DE DÉMARRAGE PAR TEMPS FROID

GRUPO
GROUP 40/80
GRUPO
GROUPE

1	74071	1	VELA AQUECEDORA.	THERMOSTART.....	TERMOARRANQUE...	THERMOSTART.....
2	70920065	1	ARRUELA.....	WASHER.....	ARANDELA.....	RONDELLE.....
3	41374013	1	VÁLVULA.....	VALVE.....	VÁLVULA.....	SOUPAPE.....
4	0920155	1	ARRUELA.....	WASHER.....	ARANDELA.....	RONDELLE.....
5	70992068	1	TUBO.....	PIPE.....	CAÑO.....	TUYAUTERIE.....
6	0748413	1	PARAFUSO.....	BOLT.....	TORNILLO.....	VIS.....
7	0920053	1	ARRUELA.....	WASHER.....	ARANDELA.....	RONDELLE.....
8	0180637	2	PRESILHA.....	CLIP.....	SUJETADOR.....	AGRAFE.....
9	70600007	2	ALMOFADA.....	DAMPER.....	AMORTIGUADOR....	AMORTISSEUR.....
10	0726260	1	PARAFUSO.....	BOLT.....	TORNILLO.....	VIS.....
11	70576100	1	PORCA.....	NUT.....	TUERCA.....	ÉCROU.....

SISTEMA AUXILIAR DE PARTIDA A FRIO COLD WEATHER STARTING AID SISTEMA AUXILIAR DE TERMOARRANQUE SYSTEME DE DéMARRAGE PAR TEMPS FROID	GRUPO GROUP 40/81 GRUPO GROUPE

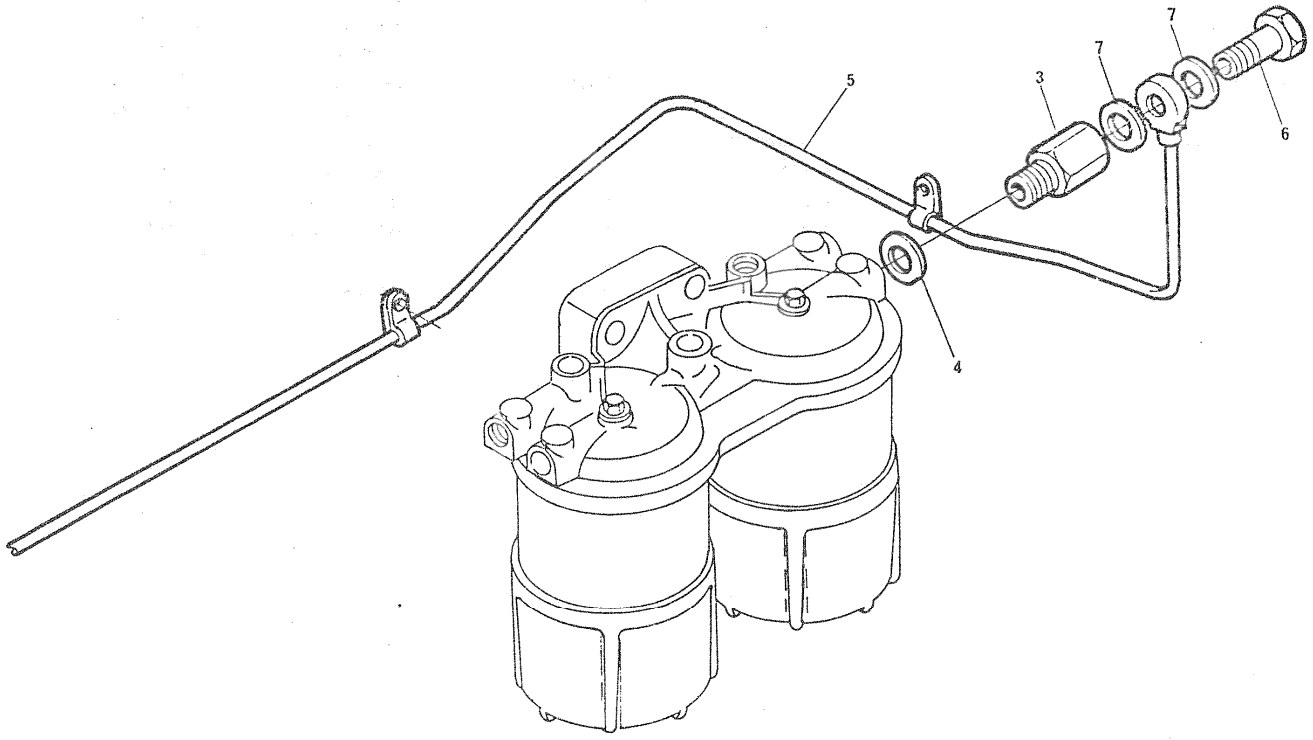

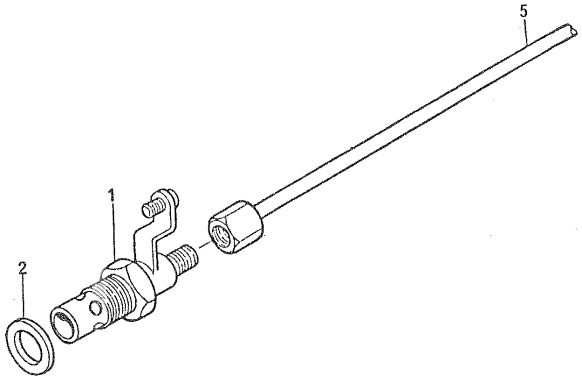

SISTEMA AUXILIAR DE PARTIDA A FRIO
COLD WEATHER STARTING AID
SISTEMA AUXILIAR DE TERMOARRANQUE
SYSTEME DE DÉMARRAGE PAR TEMPS FROID

GRUPO
GROUP 40/81
GRUPO
GROUPE

1	74071	1	VELA AQUECEDORA.	THERMOSTART.....	TERMOARRANQUE... THERMOSTART.....
2	70920065	1	ARRUELA.....	WASHER.....	ARANDELA..... RONDELLE.....
3	72009	1	VÁLVULA.....	VALVE.....	VÁLVULA..... SOUPAPE.....
4	0920127	1	ARRUELA.....	WASHER.....	ARANDELA..... RONDELLE.....
5	70992110	1	TUBO.....	PIPE.....	CAÑO..... TUYAUTERIE.....
6	32184414	1	PARAFUSO.....	BOLT.....	TORNILLO..... VIS.....
7	0920127	2	ARRUELA.....	WASHER.....	ARANDELA..... RONDELLE.....

SISTEMA AUXILIAR DE PARTIDA A FRIO COLD WEATHER STARTING AID SISTEMA AUXILIAR DE TERMOARRANQUE SYSTEME DE DéMARRAGE PAR TEMPS FROID	GRUPO GROUP 40/83 GRUPO GROUPE

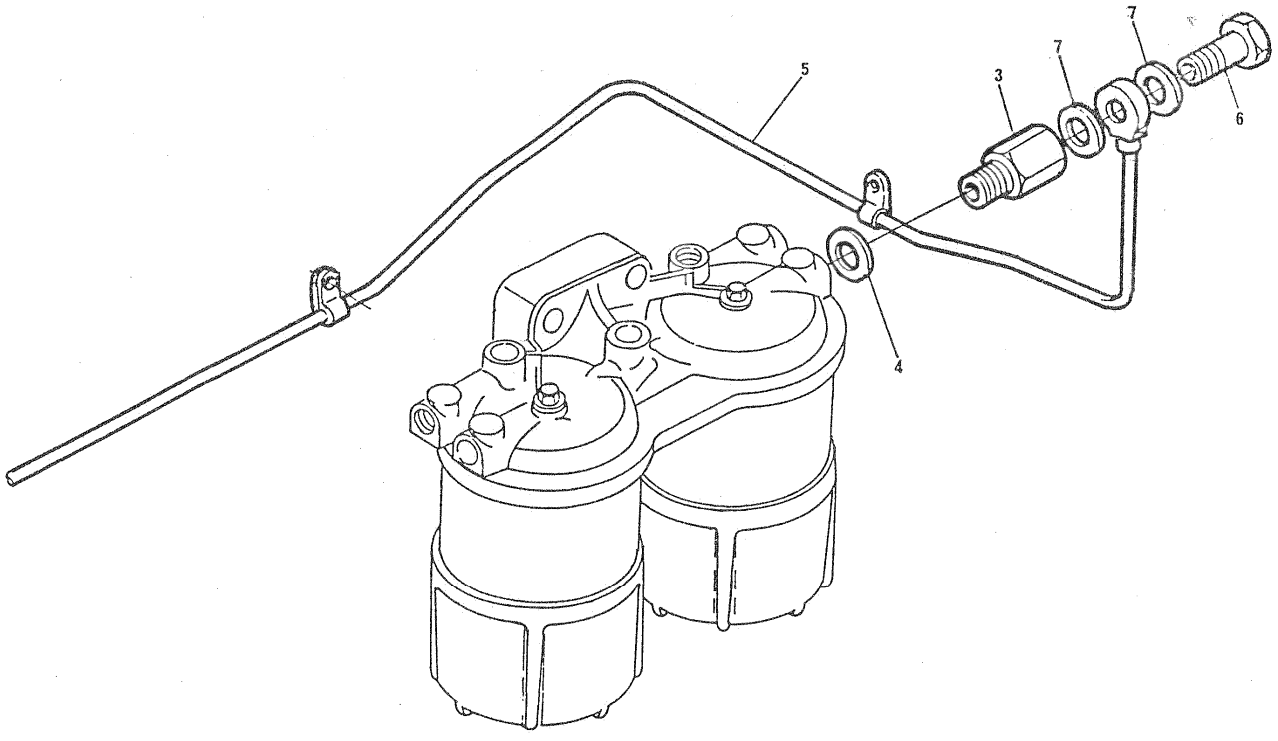

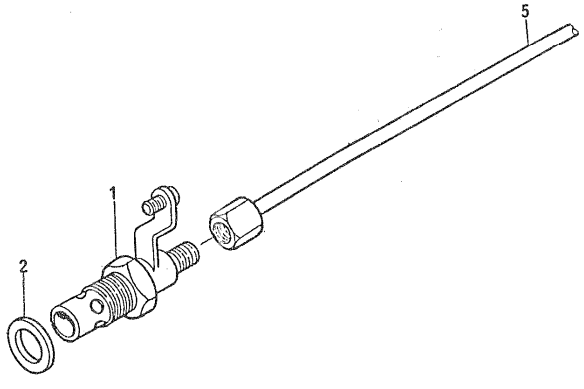

SISTEMA AUXILIAR DE PARTIDA A FRIO
COLD WEATHER STARTING AID
SISTEMA AUXILIAR DE TERMOARRANQUE
SYSTEME DE DÉMARRAGE PAR TEMPS FROID

GRUPO
GROUP 40/83
GRUPO
GROUPE

1	74071	1	VELA AQUECEDORA.	THERMOSTART.....	TERMOARRANQUE...	THERMOSTART.....
2	70920065	1	ARRUELA.....	WASHER.....	ARANDELA.....	RONDELLE.....
3	72009	1	VÁLVULA.....	VALVE.....	VÁLVULA.....	SOUPAPE.....
4	0920127	1	ARRUELA.....	WASHER.....	ARANDELA.....	RONDELLE.....
5	70992117	1	TUBO.....	PIPE.....	CAÑO.....	TUYAUTERIE.....
6	32184414	1	PARAFUSO.....	BOLT.....	TORNILLO.....	VIS.....
7	0920127	2	ARRUELA.....	WASHER.....	ARANDELA.....	RONDELLE.....

SISTEMA AUXILIAR DE PARTIDA A FRIO
COLD WEATHER STARTING AID
SISTEMA AUXILIAR DE TERMOARRANQUE
SYSTEME DE DÉMARRAGE PAR TEMPS FROID

GRUPO
GROUP
GRUPO
GROUPE
40/89

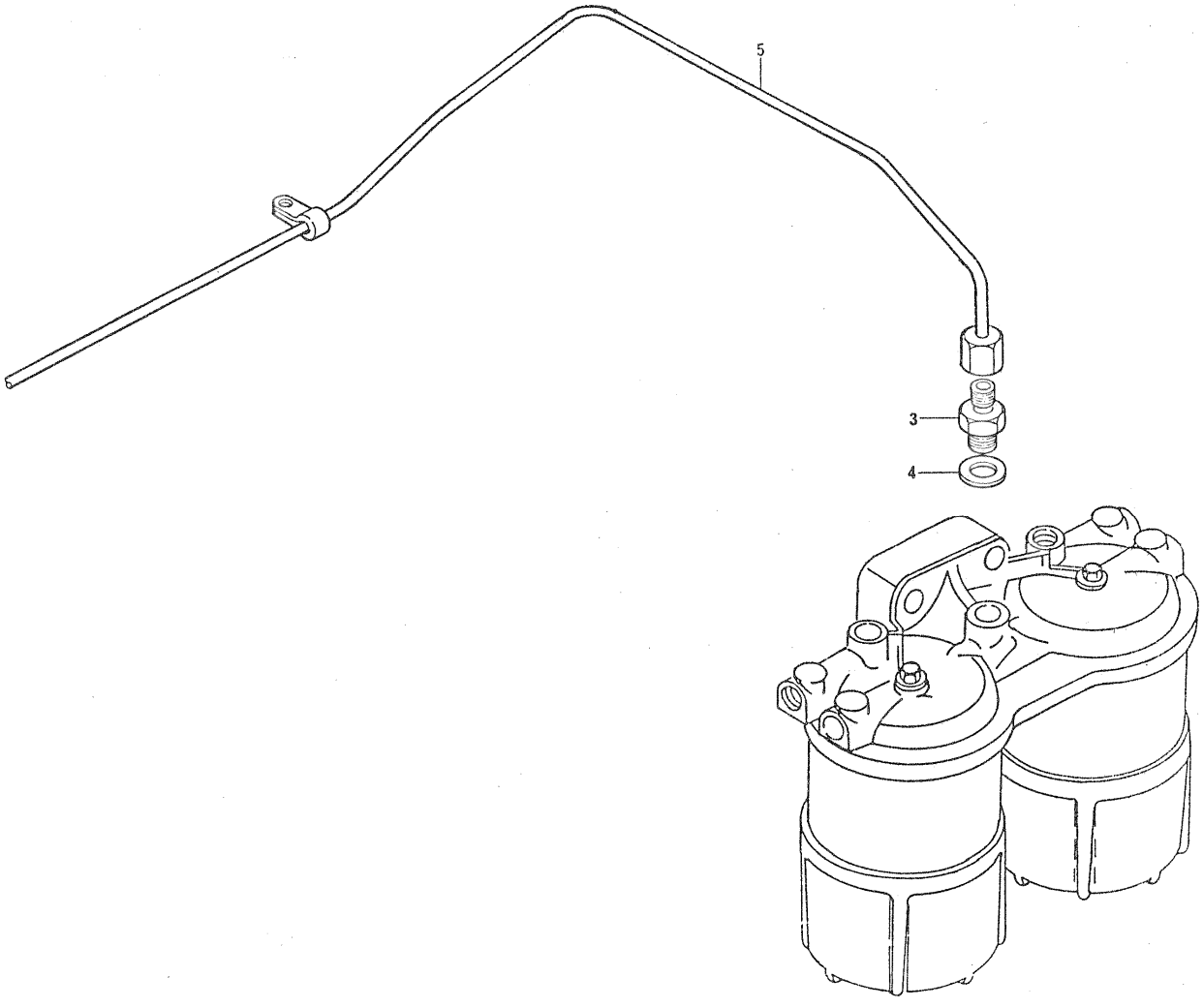

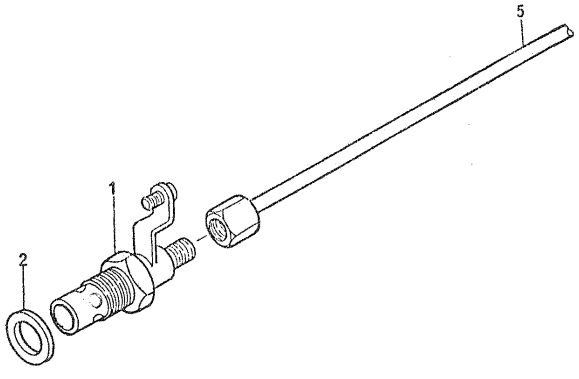

SISTEMA AUXILIAR DE PARTIDA A FRIO
COLD WEATHER STARTING AID
SISTEMA AUXILIAR DE TERMOARRANQUE
SYSTEME DE DÉMARRAGE PAR TEMPS FROID

GRUPO
GROUP 40/89
GRUPO
GROUPE

1	74071	1	VELA AQUECEDORA.	THERMOSTART.....	TERMOARRANQUE...	THERMOSTART.....
2	70920065	1	ARRUELA.....	WASHER.....	ARANDELA.....	RONDELLE.....
3	41374013	1	VÁLVULA.....	VALVE.....	VÁLVULA.....	SOUPAPE.....
4	0920155	1	ARRUELA.....	WASHER.....	ARANDELA.....	RONDELLE.....
5	70992249	1	TUBO.....	PIPE.....	CANO.....	TUYAUTERIE.....

SISTEMA AUXILIAR DE PARTIDA A FRIO
COLD WEATHER STARTING AID
SISTEMA AUXILIAR DE TERMOARRANQUE
SYSTEME DE DéMARRAGE PAR TEMPS FROID

GRUPO
GROUP
GRUPO
GROUPE
40/91

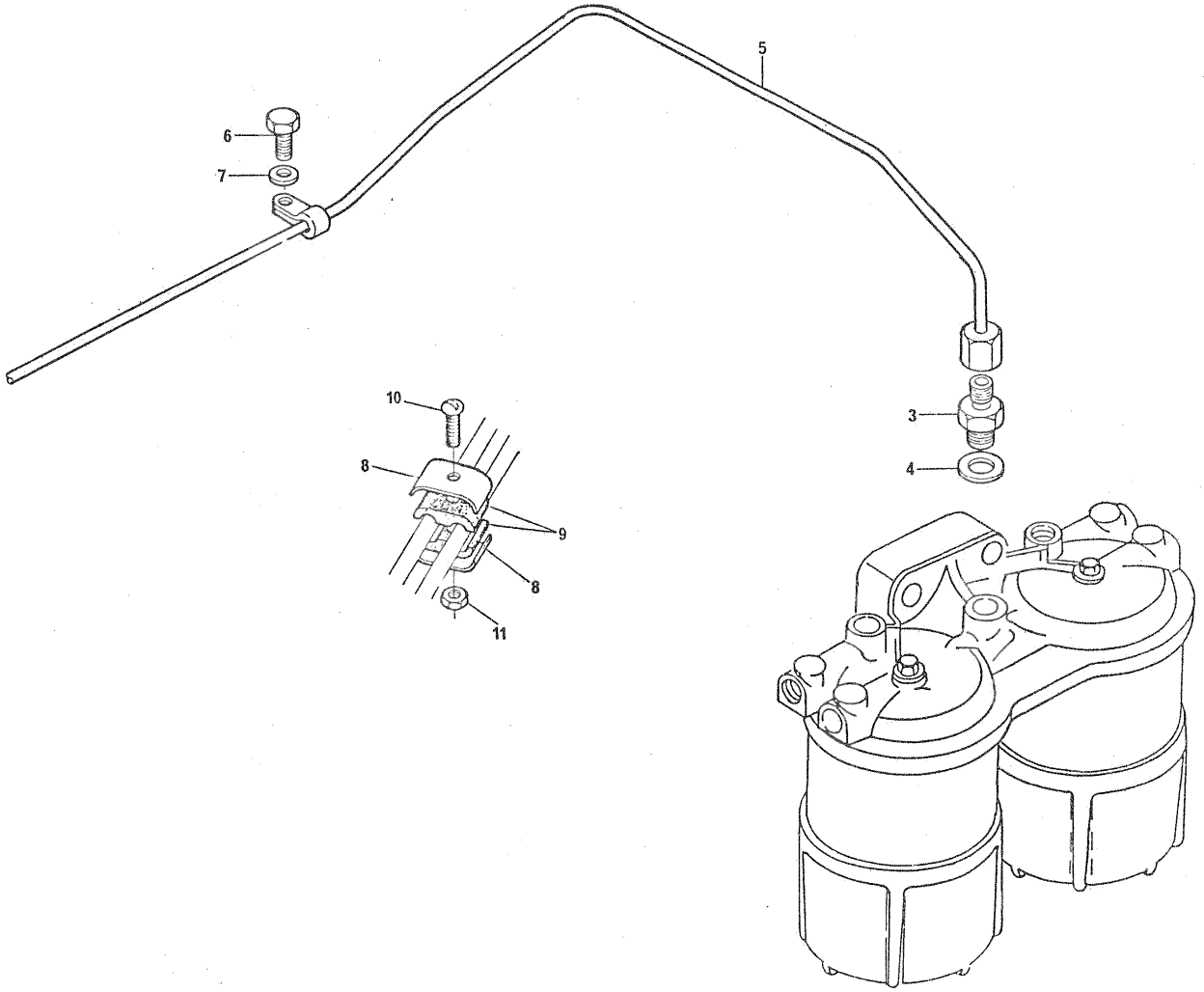

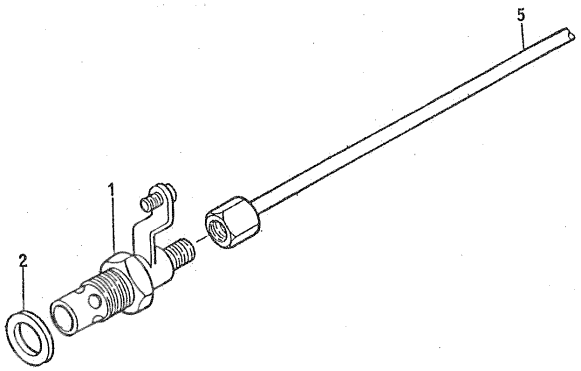

SISTEMA AUXILIAR DE PARTIDA A FRIO
COLD WEATHER STARTING AID
SISTEMA AUXILIAR DE TERMOARRANQUE
SYSTEME DE DéMARRAGE PAR TEMPS FROID

GRUPO
GROUP 40/91
GRUPO
GROUPE

1	74071	1	VELA AQUECEDORA.	THERMOSTART.....	TERMOARRANQUE...	THERMOSTART.....
2	70920065	1	ARRUELA.....	WASHER.....	ARANDELA.....	RONDELLE.....
3	41374013	1	VÁLVULA.....	VALVE.....	VÁLVULA.....	SOUPAPE.....
4	0920155	1	ARRUELA.....	WASHER.....	ARANDELA.....	RONDELLE.....
5	70992276	1	TUBO.....	PIPE.....	CAÑO.....	TUYAUTERIE.....
6	0748413	1	PARAFUSO.....	BOLT.....	TORNILLO.....	VIS.....
7	0920053	1	ARRUELA.....	WASHER.....	ARANDELA.....	RONDELLE.....
8	0180637	2	PRESILHA.....	CLIP.....	SUJETADOR.....	AGRAFE.....
9	70600007	2	ALMOFADA.....	DAMPER.....	AMORTIGUADOR....	AMORTISSEUR.....
10	0726260	1	PARAFUSO.....	BOLT.....	TORNILLO.....	VIS.....
11	70576100	1	PORCA.....	NUT.....	TUERCA.....	ÉCROU.....

COLETOR DE ESCAPE
EXHAUST MANIFOLD
MÚLTIPLE DE ESCAPE
COLLECTEUR D'ÉCHAPPEMENT

GRUPO
GROUP 41/26
GRUPO
GROUPE

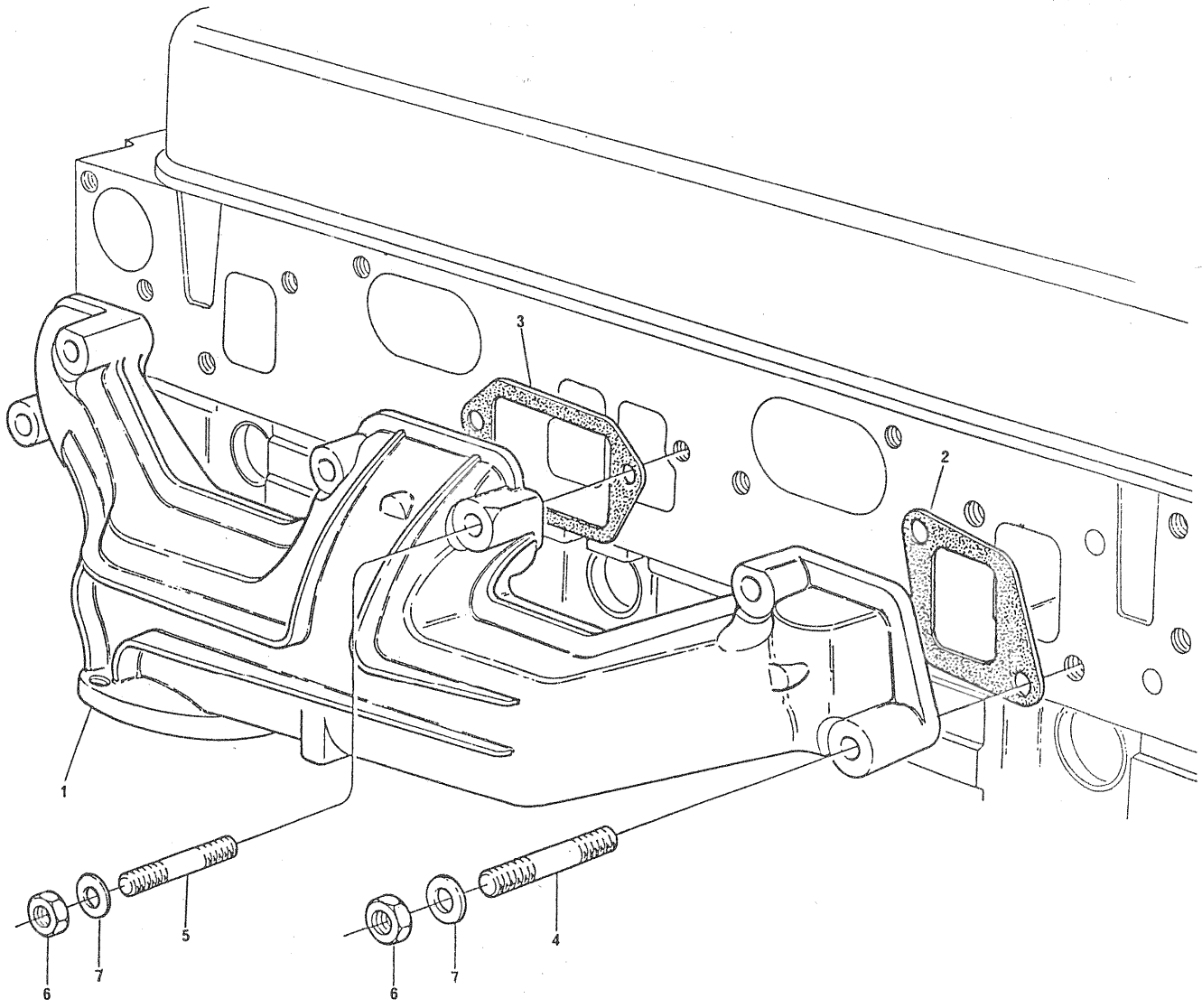

COLETOR DE ESCAPE
EXHAUST MANIFOLD
MÚLTIPLE DE ESCAPE
COLLECTEUR D'ÉCHAPPEMENT

GRUPO
GROUP 41/26
GRUPO
GROUPE

1	70540084	1	COLETOR.....	MANIFOLD.....	MÚLTIPLE.....	COLLECTEUR.....
2	36862191	2	JUNTA.....	JOINT.....	JUNTA.....	JOINT.....
3	36866746	1	JUNTA.....	JOINT.....	JUNTA.....	JOINT.....
4	0826521	4	PRISIONEIRO.....	STUD.....	ESPÁRRAGO.....	GOUJON.....
5	0826450	2	PRISIONEIRO.....	STUD.....	ESPÁRRAGO.....	GOUJON.....
6	2188135	6	PORCA.....	NUT.....	TUERCA.....	ÉCROU.....
7	0920469	6	ARRUELA.....	WASHER.....	ARANDELA.....	RONDELLE.....

COLETOR DE ESCAPE
EXHAUST MANIFOLD
MÚLTIPLE DE ESCAPE
COLLECTEUR D'ÉCHAPPEMENT

GRUPO
GROUP 41/33
GRUPO
GROUPE

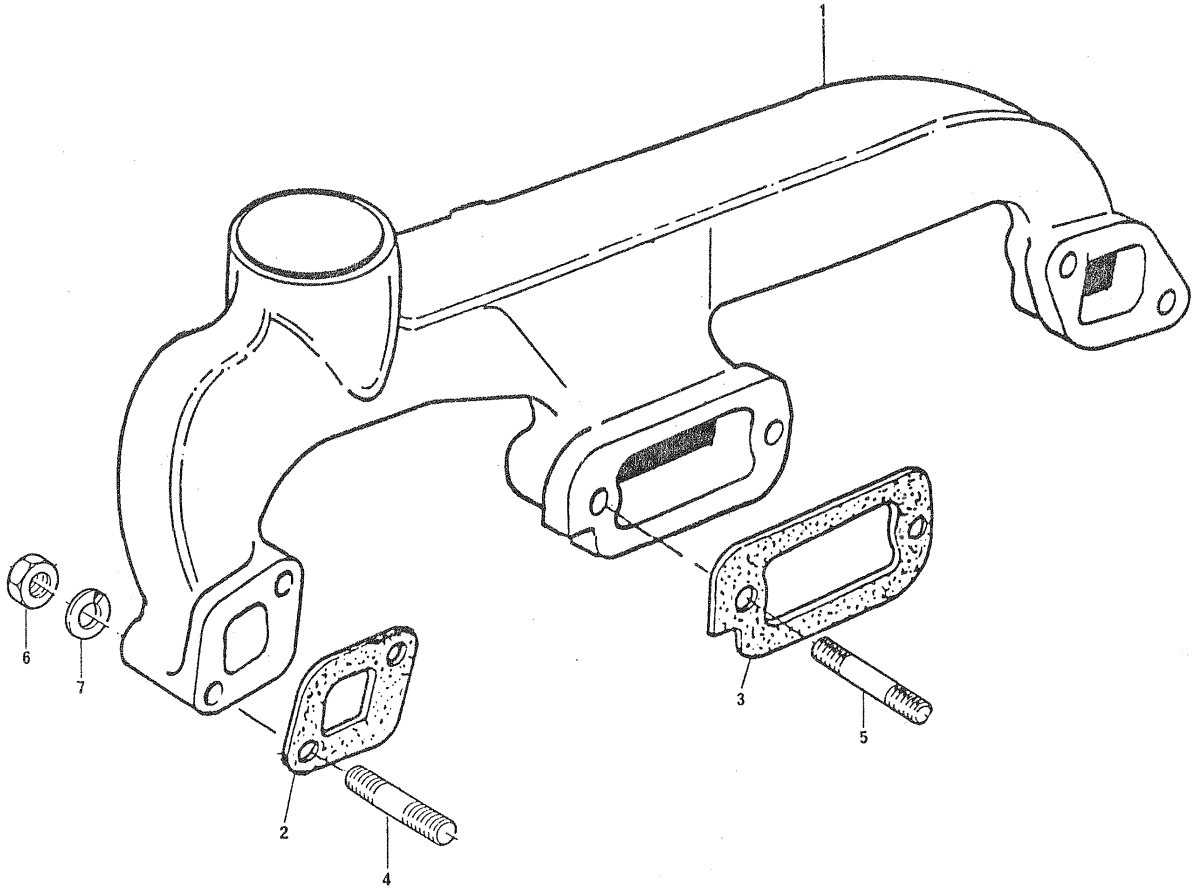

COLETOR DE ESCAPE
EXHAUST MANIFOLD
MÚLTIPLE DE ESCAPE
COLLECTEUR D'ÉCHAPPEMENT

GRUPO
GROUP 41/33
GRUPO
GROUPE

1	37782942				
2	36862191				
3	36866746				
4	0826456				
5	0826401				
6	2188135				
7	33115129				

1	COLETOR.....	MANIFOLD.....	MÚLTIPLE.....	COLLECTEUR.....
2	JUNTA.....	JOINT.....	JUNTA.....	JOINT.....
1	JUNTA.....	JOINT.....	JUNTA.....	JOINT.....
4	PRISIONEIRO.....	STUD.....	ESPÁRRAGO.....	GOUJON.....
2	PRISIONEIRO.....	STUD.....	ESPÁRRAGO.....	GOUJON.....
6	PORCA.....	NUT.....	TUERCA.....	ÉCROU.....
6	ARRUELA.....	WASHER.....	ARANDELA.....	RONDELLE.....

COLETOR DE ESCAPE
EXHAUST MANIFOLD
MÚLTIPLE DE ESCAPE
COLLECTEUR D'ÉCHAPPEMENT

GRUPO
GROUP
GRUPO
GROUPE
41/36

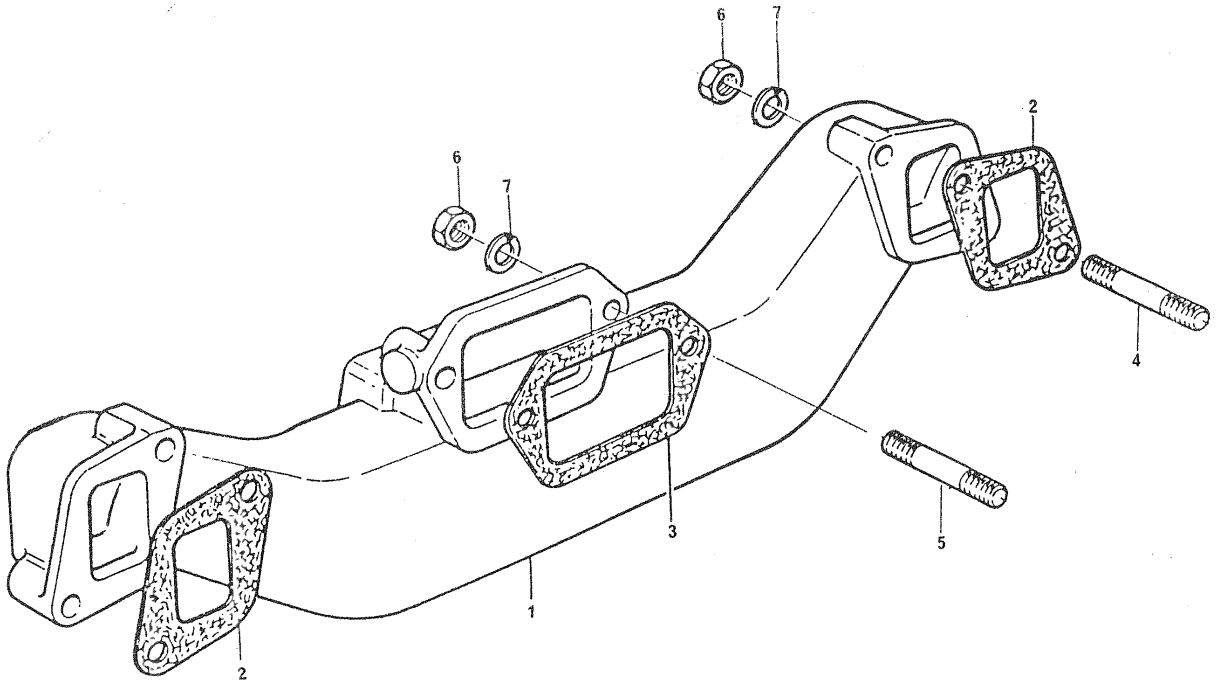

COLETOR DE ESCAPE
EXHAUST MANIFOLD
MÚLTIPLE DE ESCAPE
COLLECTEUR D'ÉCHAPPEMENT

GRUPO
GROUP 41/36
GRUPO
GROUPE

1	37782274	1	COLETOR	MANIFOLD	MÚLTIPLE	COLLECTEUR
2	36862191	2	JUNTA	JOINT	JUNTA	JOINT
3	36866746	1	JUNTA	JOINT	JUNTA	JOINT
4	0826521	4	PRISIONEIRO	STUD	ESPÁRRAGO	GOUJON
5	0826450	2	PRISIONEIRO	STUD	ESPÁRRAGO	GOUJON
6	2188135	6	PORCA	NUT	TUERCA	ÉCROU
7	0920469	6	ARRUELA	WASHER	ARANDELA	RONDELLE

COLETOR DE ESCAPE
EXHAUST MANIFOLD
MÚLTIPLE DE ESCAPE
COLLECTEUR D'ÉCHAPPEMENT

GRUPO
GROUP 41/43
GRUPO
GROUPE

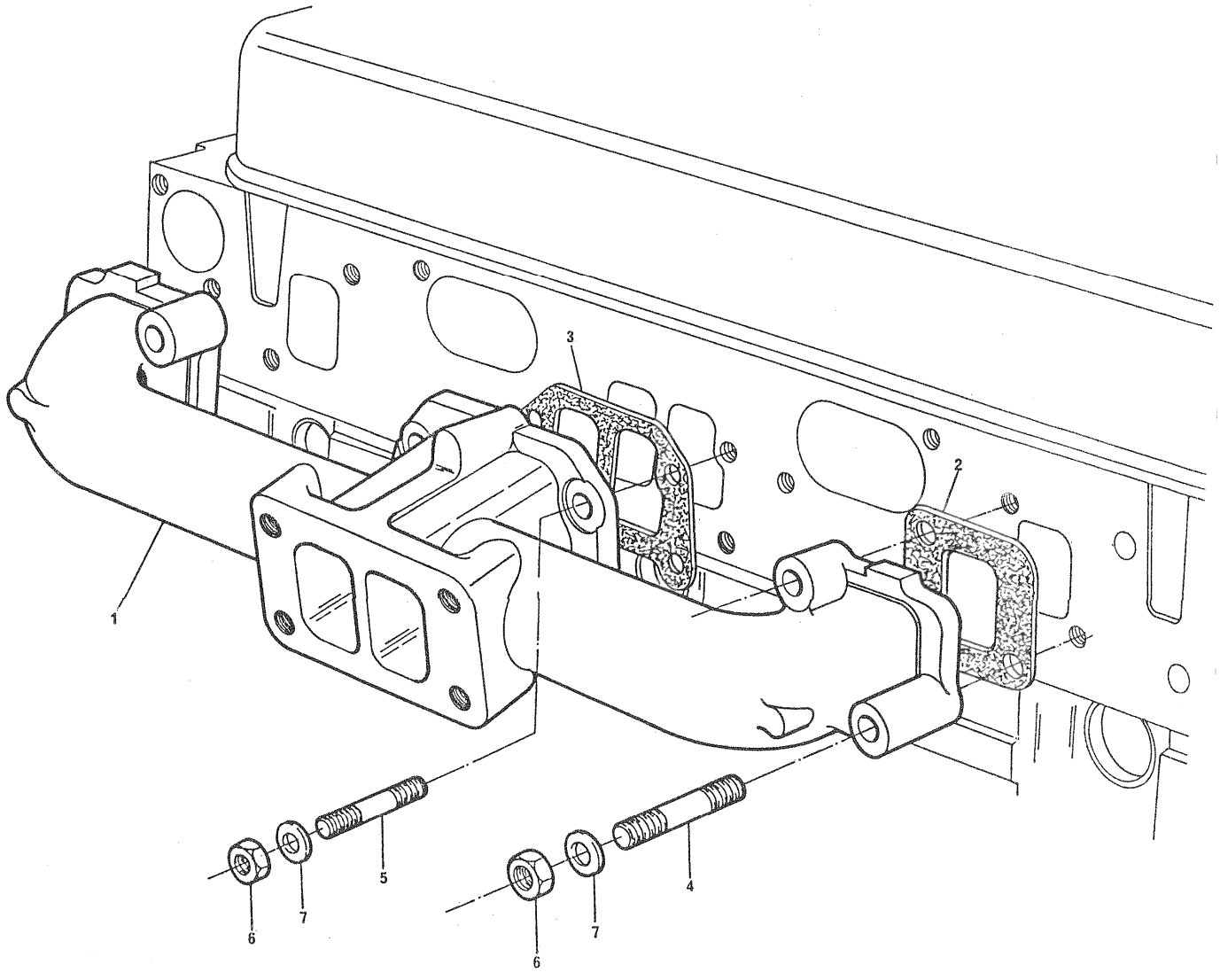

COLETOR DE ESCAPE
EXHAUST MANIFOLD
MÚLTIPLE DE ESCAPE
COLLECTEUR D'ÉCHAPPEMENT

GRUPO
GROUP 41/43
GRUPO
GROUPE

1	37783161	1	COLETOR.....	MANIFOLD.....	MÚLTIPLE.....	COLLECTEUR.....
2	36862191	2	JUNTA.....	JOINT.....	JUNTA.....	JOINT.....
3	36866746	1	JUNTA.....	JOINT.....	JUNTA.....	JOINT.....
4	0826439	4	PRISIONEIRO.....	STUD.....	ESPÁRRAGO.....	GOUJON.....
5	0826509	4	PRISIONEIRO.....	STUD.....	ESPÁRRAGO.....	GOUJON.....
6	70570062	8	PORCA.....	NUT.....	TUERCA.....	ÉCROU.....
7	0920469	8	ARRUELA.....	WASHER.....	ARANDELA.....	RONDELLE.....

COLETOR DE ESCAPE
EXHAUST MANIFOLD
MÚLTIPLE DE ESCAPE
COLLECTEUR D'ÉCHAPPEMENT

GRUPO
GROUP
GRUPO
GROUPE

41/44

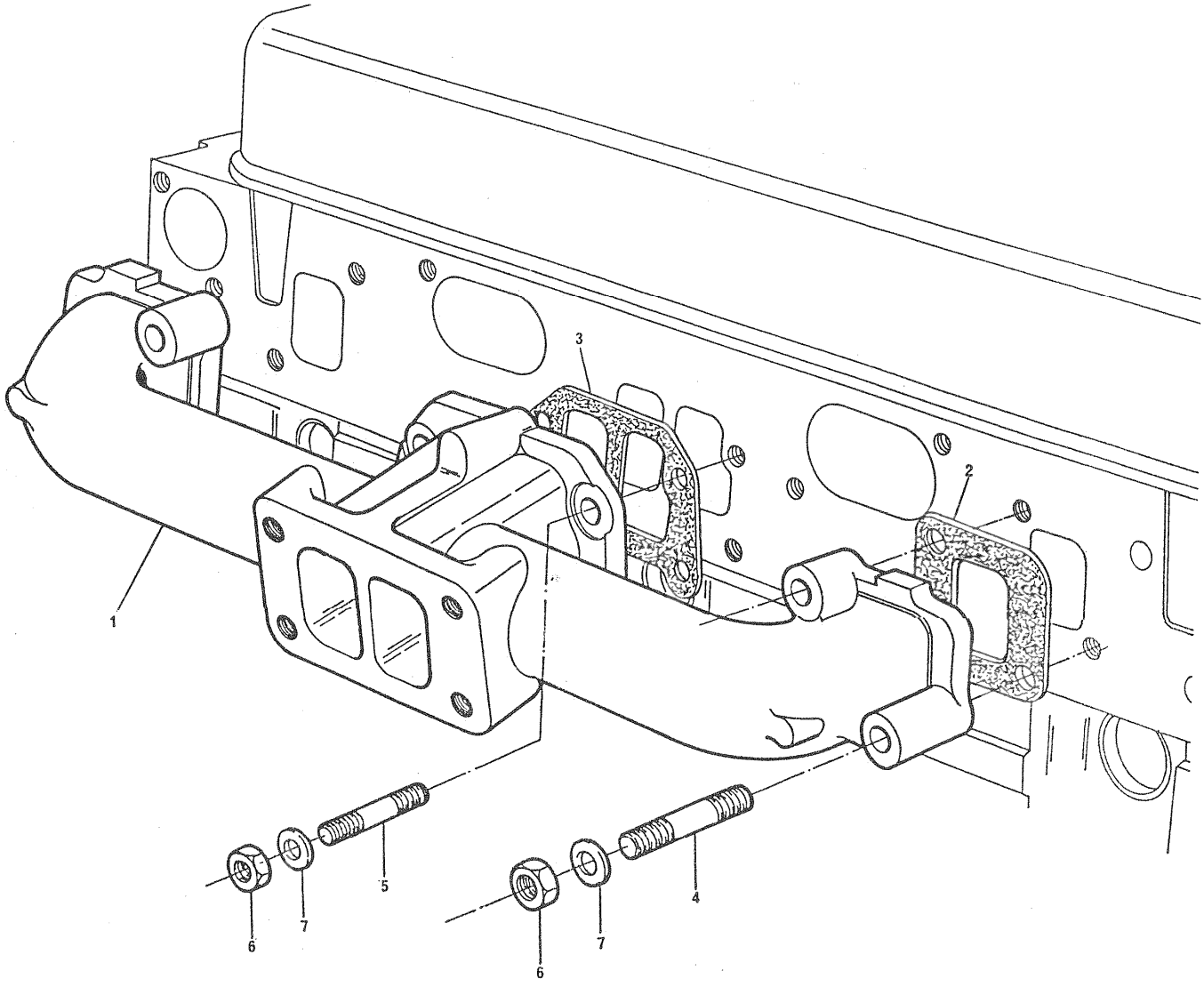

COLETOR DE ESCAPE
EXHAUST MANIFOLD
MÚLTIPLE DE ESCAPE
COLLECTEUR D'ÉCHAPPEMENT

GRUPO
GROUP 41/44
GRUPO
GROUPE

1	37783161	1	COLETOR.....	MANIFOLD.....	MÚLTIPLE.....	COLLECTEUR.....
2	36862191	2	JUNTA.....	JOINT.....	JUNTA.....	JOINT.....
3	36866746	1	JUNTA.....	JOINT.....	JUNTA.....	JOINT.....
4	0826422	4	PRISIONEIRO.....	STUD.....	ESPÁRRAGO.....	GOUJON.....
5	0826509	4	PRISIONEIRO.....	STUD.....	ESPÁRRAGO.....	GOUJON.....
6	70570062	8	PORCA.....	NUT.....	TUERCA.....	ÉCROU.....
7	33115129	8	ARRUELA.....	WASHER.....	ARANDELA.....	RONDELLE.....

COLETOR DE ESCAPE
EXHAUST MANIFOLD
MÚLTIPLE DE ESCAPE
COLLECTEUR D'ÉCHAPPEMENT

GRUPO
GROUP 41/45
GRUPO
GROUPE

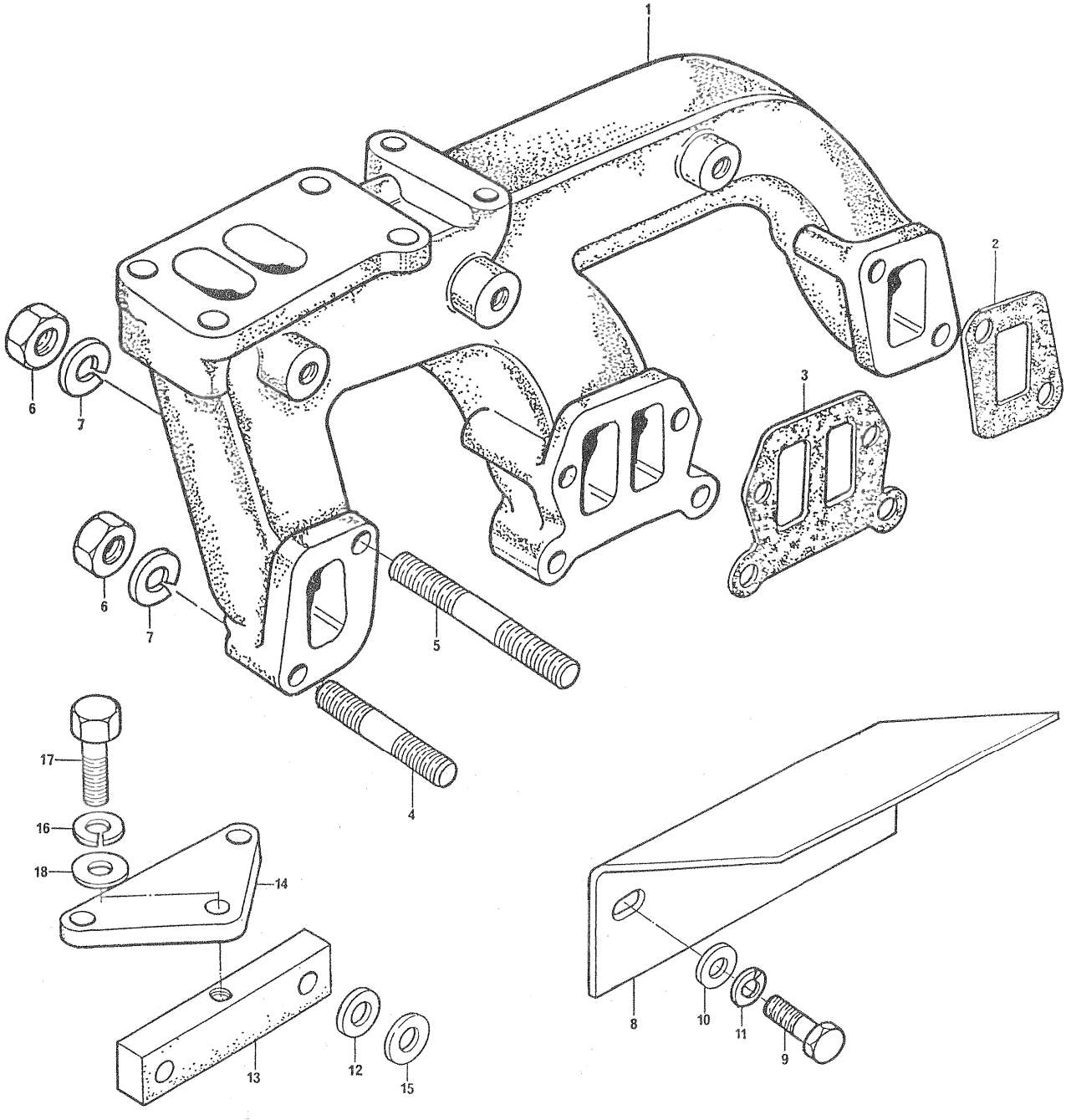

COLETOR DE ESCAPE
EXHAUST MANIFOLD
MÚLTIPLE DE ESCAPE
COLLECTEUR D'ÉCHAPPEMENT

GRUPO
GROUP 41/45
GRUPO
GROUPE

1	37782953	1	COLETOR	MANIFOLD	MÚLTIPLE	COLLECTEUR
2	36862191	2	JUNTA	JOINT	JUNTA	JOINT
3	36866746	1	JUNTA	JOINT	JUNTA	JOINT
4	0826521	2	PRISIONEIRO	STUD	ESPÁRRAGO	GOUJON
5	0826417	6	PRISIONEIRO	STUD	ESPÁRRAGO	GOUJON
6	70570064	8	PORCA	NUT	TUERCA	ÉCROU
7	33115129	8	ARRUELA	WASHER	ARANDELA	RONDELLE
8	70950022	1	DEFLETOR	DEFLECTOR	DEFLECTOR	DÉFLECTEUR
9	0746451	3	PARAFUSO	BOLT	TORNILLO	VIS
10	0920004	3	ARRUELA	WASHER	ARANDELA	RONDELLE
11	0920054	3	ARRUELA	WASHER	ARANDELA	RONDELLE
12	0920469	2	ESPAÇADOR	SPACER	ESPACIADOR	ENTRETOISE
13	36133127	1	TIRANTE	STEM	VÁSTAGO	TIGE
14	36254306	1	SUPORTE	BRACKET	SOPORTE	SUPPORT
15	0920484	2	ARRUELA	WASHER	ARANDELA	RONDELLE
16	0920053	1	ARRUELA	WASHER	ARANDELA	RONDELLE
17	0746211	1	PARAFUSO	BOLT	TORNILLO	VIS
18	0920492	2	ESPAÇADOR	SPACER	ESPACIADOR	ENTRETOISE

COLETOR DE ESCAPE
EXHAUST MANIFOLD
MÚLTIPLE DE ESCAPE
COLLECTEUR D'ÉCHAPPEMENT

GRUPO
GROUP
GRUPO
GROUPE
41/51

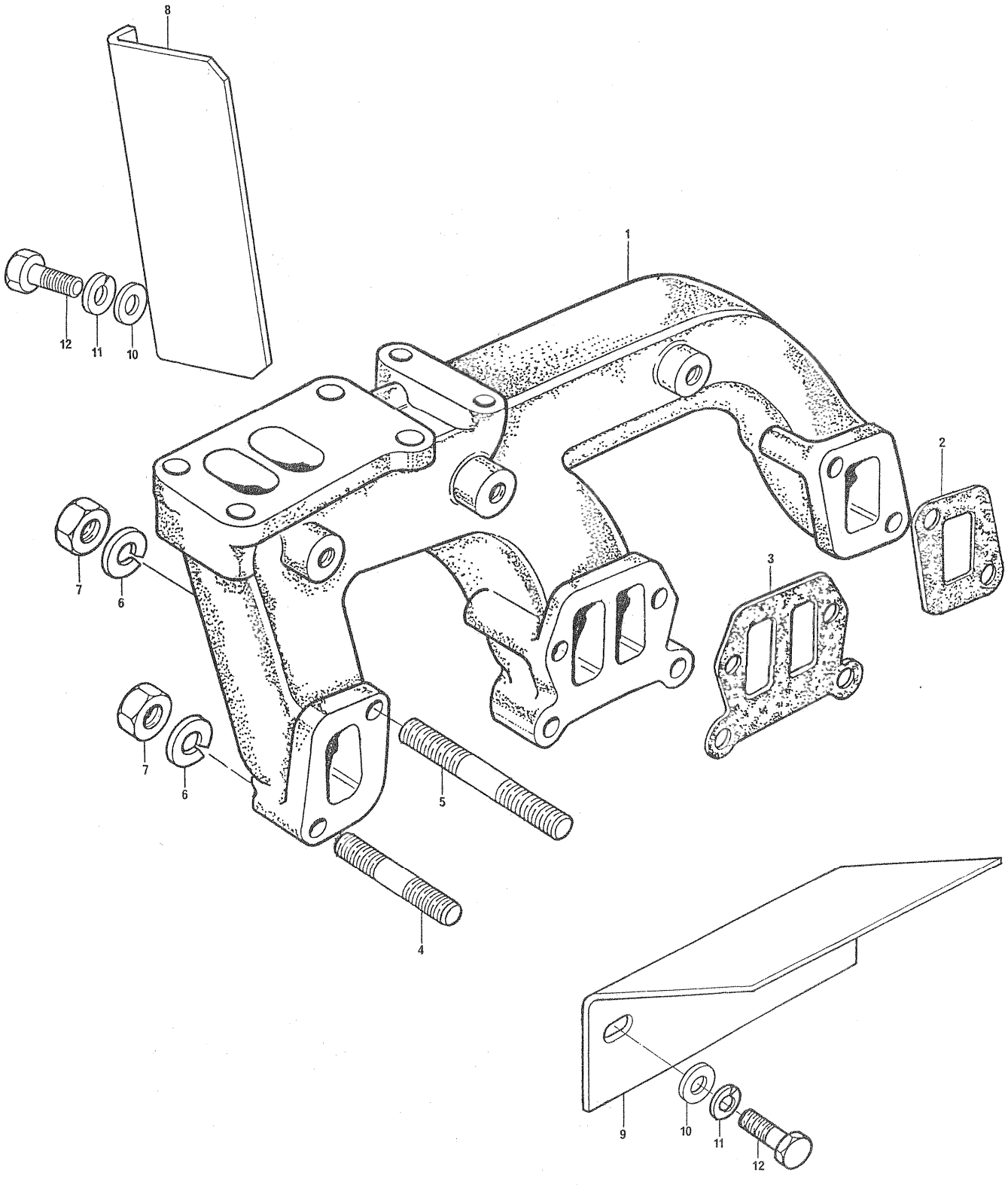

COLETOR DE ESCAPE
EXHAUST MANIFOLD
MÚLTIPLE DE ESCAPE
COLLECTEUR D'ÉCHAPPEMENT

GRUPO
GROUP 41/51
GRUPO
GROUPE

1	37782952	1	COLETOR	MANIFOLD	MÚLTIPLE	COLLECTEUR
2	36862191	2	JUNTA	JOINT	JUNTA	JOINT
3	36866746	1	JUNTA	JOINT	JUNTA	JOINT
4	0826521	4	PRISIONEIRO	STUD	ESPÁRRAGO	GOUJON
5	0826456	4	PRISIONEIRO	STUD	ESPÁRRAGO	GOUJON
6	33115129	8	ARRUELA	WASHER	ARANDELA	RONDELLE
7	70570062	8	PORCA	NUT	TUERCA	ÉCROU
8	36451138	1	DEFLETOR	DEFLECTOR	DEFLECTOR	DÉFLECTEUR
9	70950022	1	DEFLETOR	DEFLECTOR	DEFLECTOR	DÉFLECTEUR
10	0920004	5	ARRUELA	WASHER	ARANDELA	RONDELLE
11	0920054	5	ARRUELA	WASHER	ARANDELA	RONDELLE
12	0746451	5	PARAFUSO	BOLT	TORNILLO	VIS

BOMBA DE óLEO COMBUSTíVEL
FUEL OIL PUMP
BOMBA DE ACEITE COMBUSTIBLE
POMPE À HUILE COMBUSTIBLE

GRUPO
GROUP
GRUPO
GROUPE
42/50

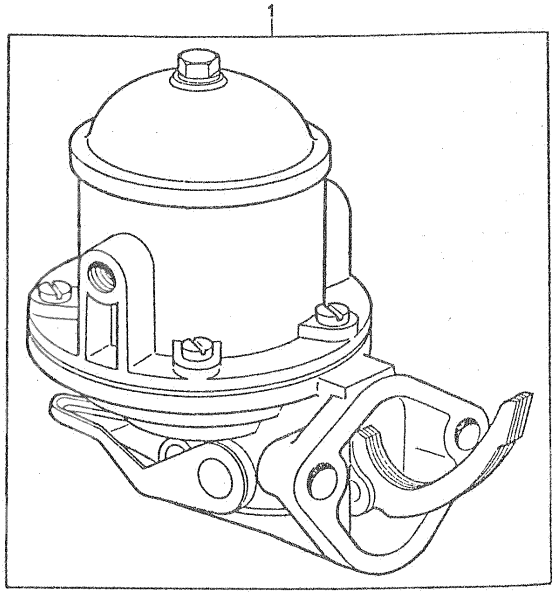

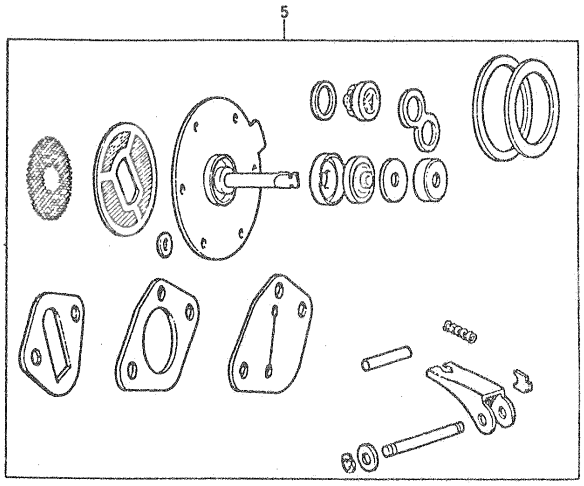

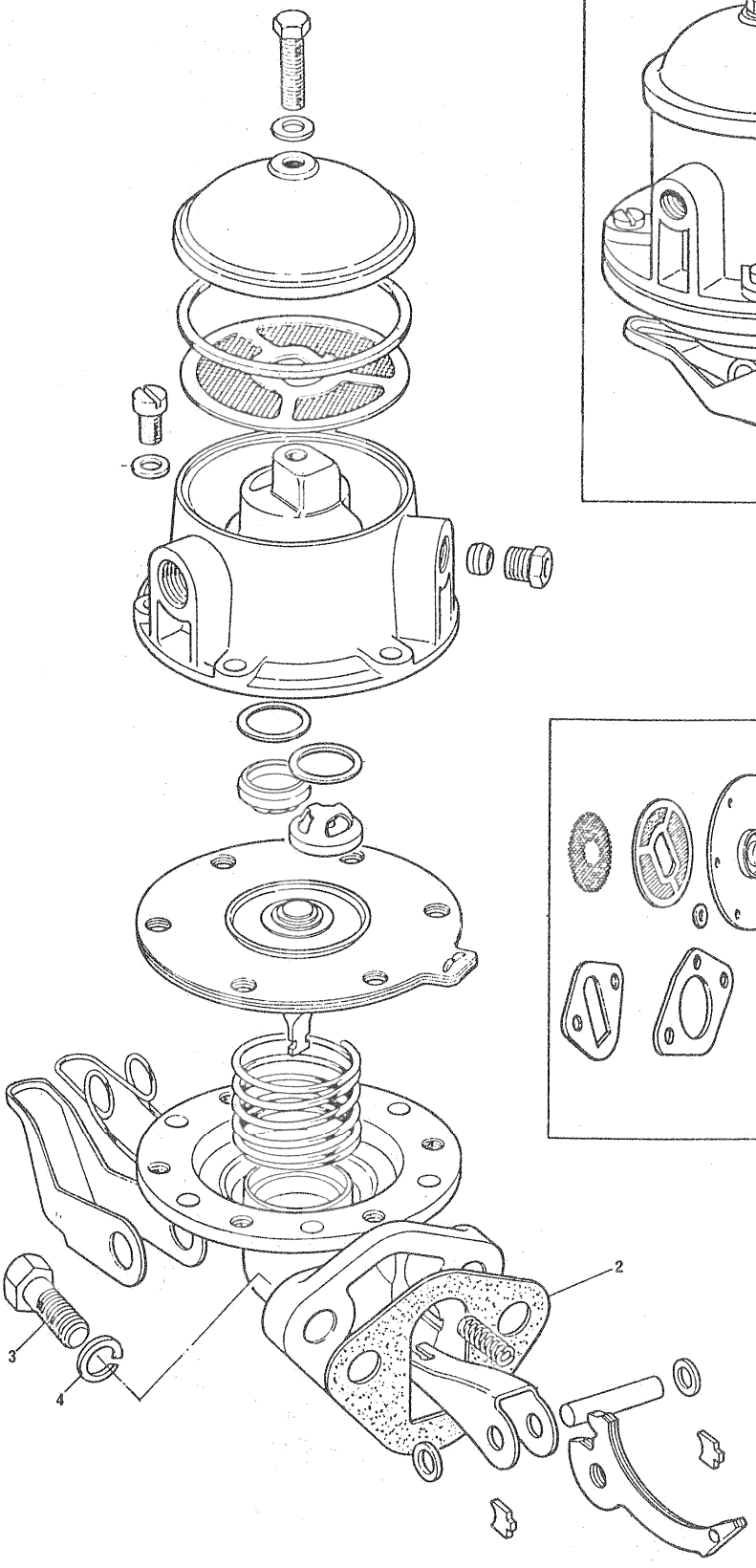

BOMBA DE óLEO COMBUSTíVEL
FUEL OIL PUMP
BOMBA DE ACEITE COMBUSTIBLE
POMPE À HUILE COMBUSTIBLE

GRUPO
GROUP 42/50
GRUPO
GROUPE

1	2641372		1	BOMBA	PUMP	BOMBA	POMPE
2	36862165		1	JUNTA	JOINT	JUNTA	JOINT
3	0096231		2	PARAFUSO	BOLT	TORNILLO	VIS
4	33114412		2	ARRUELA	WASHER	ARANDELA	RONDELLE
5	26410045	1	1	JOGO DE REPARO	REPAIR KIT	JUEGO REPARACIÓN	JEU RÉPARATION

FILTROS DE óLEO COMBUSTÍVEL
FUEL OIL FILTERS
FILTROS DE ACEITE COMBUSTIBLE
FILTRES À HUILE COMBUSTIBLE

GRUPO
GROUP
GRUPO
GROUPE
42/50

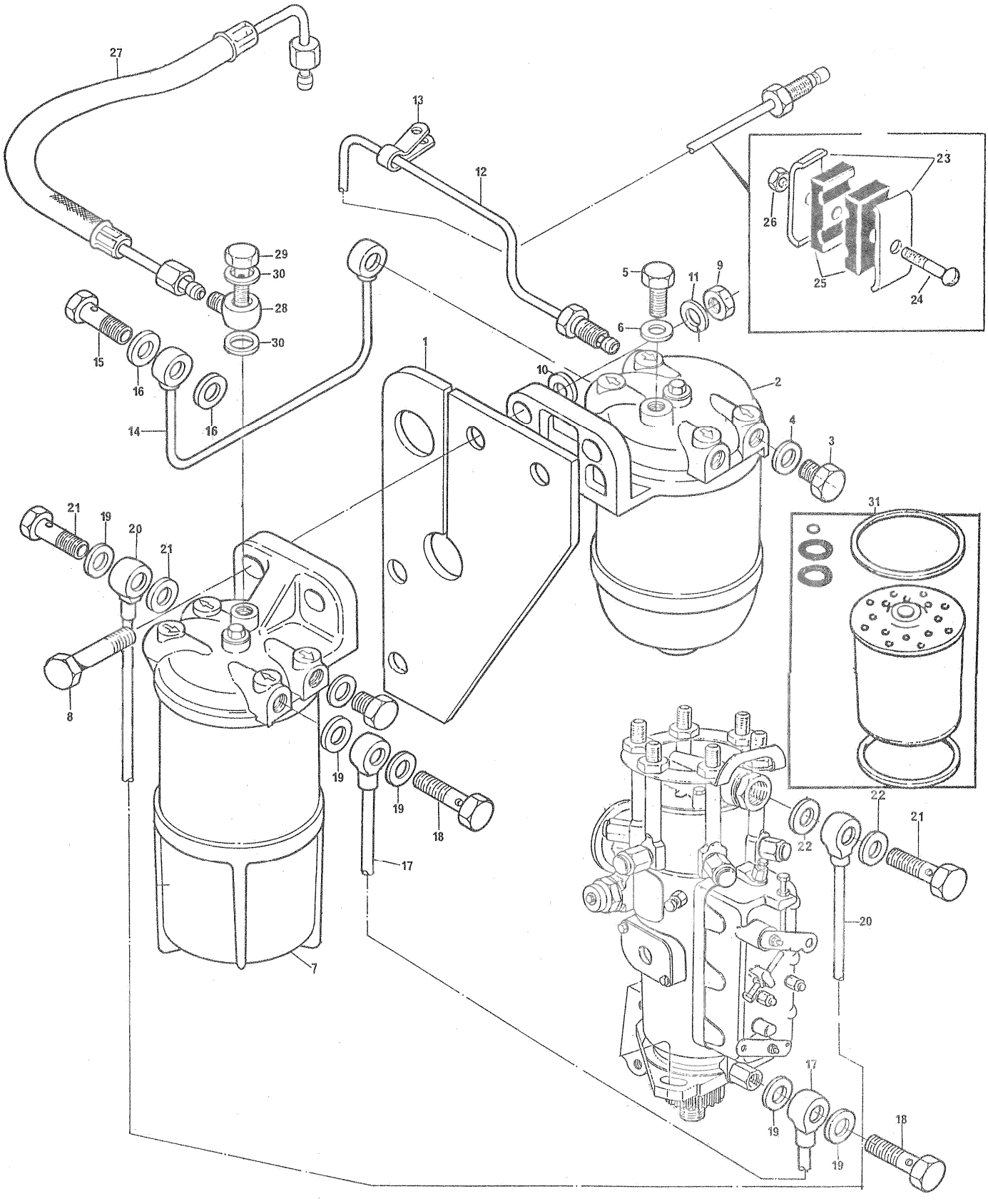

FILTROS DE ÓLEO COMBUSTÍVEL FUEL OIL FILTERS FILTROS DE ACEITE COMBUSTIBLE FILTRES À HUILE COMBUSTIBLE	GRUPO GROUP 42/50 GRUPO GROUPE

1	70100362		1	SUPORTE	BRACKET	SOPORTE	SUPPORT
2	72007		1	FILTRO	FILTER	FILTRO	FILTRE
3	0650204		2	BUJÃO	PLUG	TAPÓN	BOUCHON
4	0920120		2	ARRUELA	WASHER	ARANDELA	RONDELLE
5	32161113		1	BUJÃO	PLUG	TAPÓN	BOUCHON
6	0920155		1	ARRUELA	WASHER	ARANDELA	RONDELLE
7	72005		1	FILTRO	FILTER	FILTRO	FILTRE
8	0096434		2	PARAFUSO	BOLT	TORNILLO	VIS
9	0576051		2	PORCA	NUT	TUERCA	ÉCROU
10	0920004		2	ARRUELA	WASHER	ARANDELA	RONDELLE
11	0920054		2	ARRUELA	WASHER	ARANDELA	RONDELLE
12	70991151		1	TUBO	PIPE	CAÑO	TUYAUTERIE
13	0180006		1	PRESILHA	CLIP	SUJETADOR	AGRAFE
14	70991136		1	TUBO	PIPE	CAÑO	TUYAUTERIE
15	32184414		2	PARAFUSO	BOLT	TORNILLO	VIS
16	0920127		4	ARRUELA	WASHER	ARANDELA	RONDELLE
17	70991152		1	TUBO	PIPE	CAÑO	TUYAUTERIE
18	32184414		2	PARAFUSO	BOLT	TORNILLO	VIS
19	0920127		4	ARRUELA	WASHER	ARANDELA	RONDELLE
20	70991153		1	TUBO	PIPE	CAÑO	TUYAUTERIE
21	32184414		2	PARAFUSO	BOLT	TORNILLO	VIS
22	0920127		4	ARRUELA	WASHER	ARANDELA	RONDELLE
23	0180637		2	BRAÇADEIRA	CLAMP	ABRAZADERA	COLLIER
24	0726260		1	PARAFUSO	BOLT	TORNILLO	VIS
25	70600001		2	ALMOFADA	DAMPER	AMORTIGUADOR	AMORTISSEUR
26	70576100		1	PORCA	NUT	TUERCA	ÉCROU
27	70991114		1	TUBO	PIPE	CAÑO	TUYAUTERIE
28	70200229		2	CONEXÃO	CONNECTION	CONEXIÓN	RACCORD
29	0095344		1	PARAFUSO	BOLT	TORNILLO	VIS
30	0920155		2	ARRUELA	WASHER	ARANDELA	RONDELLE
31	635776	2/7	2	ELEMENTO	ELEMENT	ELEMENTO	ÉLÉMENT

BOMBA DE óLEO COMBUSTíVEL
FUEL OIL PUMP
BOMBA DE ACEITE COMBUSTIBLE
POMPE À HUILE COMBUSTIBLE

GRUPO
GROUP
GRUPO
GROUPE
42/62

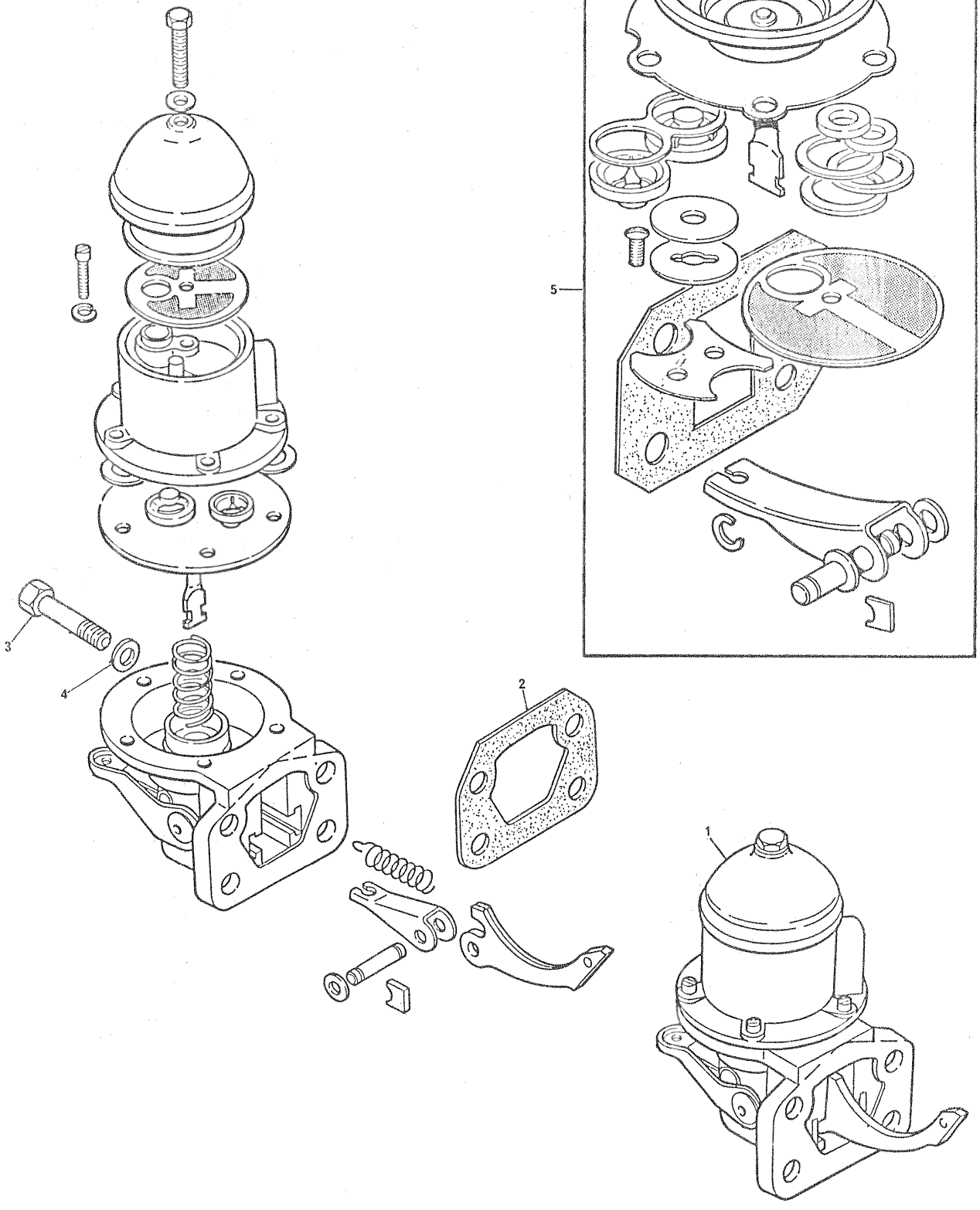

BOMBA DE óLEO COMBUSTíVEL
FUEL OIL PUMP
BOMBA DE ACEITE COMBUSTIBLE
POMPE À HUILE COMBUSTIBLE

GRUPO
GROUP 42/62
GRUPO
GROUPE

1	2641729		1	BOMBA.....	PUMP.....	BOMBA.....	POMPE.....
2	36856102		1	JUNTA.....	JOINT.....	JUNTA.....	JOINT.....
3	0096232		4	PARAFUSO.....	BOLT.....	TORNILLO.....	VIS.....
4	36241316		2	ARRUELA.....	WASHER.....	ARANDELA.....	RONDELLE.....
5	26410149	1	1	JOGO DE REPARO..	REPAIR KIT.....	JUEGO REPARACIÓN	JEU RÉPARATION..

FILTROS DE óLEO COMBUSTíVEL
FUEL OIL FILTERS
FILTROS DE ACEITE COMBUSTIBLE
FILTRES À HUILE COMBUSTIBLE

GRUPO
GROUP
GRUPO
GROUPE
42/62

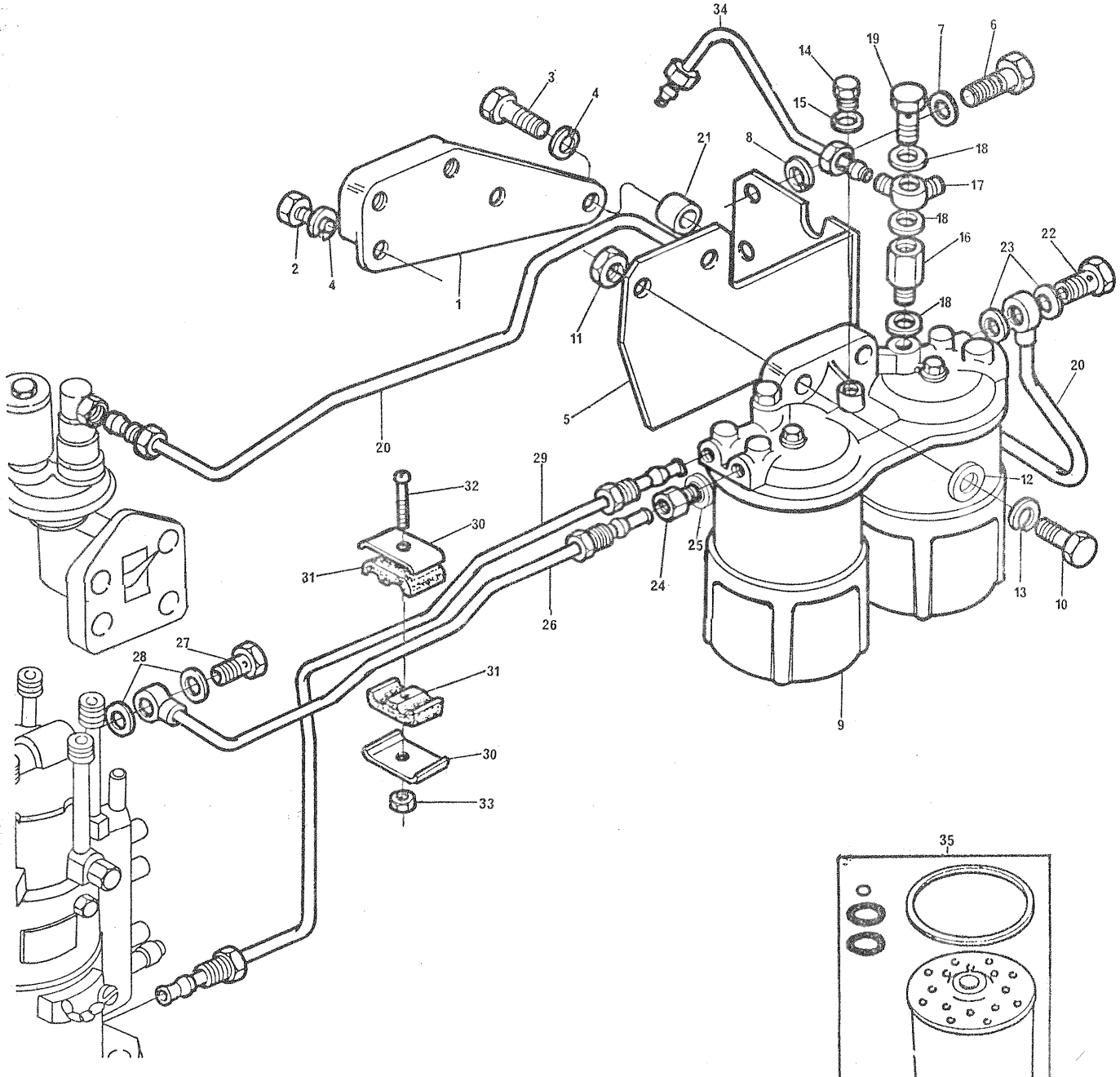

FILTROS DE óLEO COMBUSTíVEL FUEL OIL FILTERS FILTROS DE ACEITE COMBUSTIBLE FILTRES À HUILE COMBUSTIBLE	GRUPO GROUP 42/62 GRUPO GROUPE

1	37585001		1	SUPORTE.....	BRACKET.....	SOPORTE.....	SUPPORT.....
2	0746214		2	PARAFUSO.....	BOLT.....	TORNILLO.....	VIS.....
3	0746211		1	PARAFUSO.....	BOLT.....	TORNILLO.....	VIS.....
4	0920053		3	ARRUELA.....	WASHER.....	ARANDELA.....	RONDELLE.....
5	70100399		1	SUPORTE.....	BRACKET.....	SOPORTE.....	SUPPORT.....
6	0746454		2	PARAFUSO.....	BOLT.....	TORNILLO.....	VIS.....
7	0920004		2	ARRUELA.....	WASHER.....	ARANDELA.....	RONDELLE.....
8	0920054		2	ARRUELA.....	WASHER.....	ARANDELA.....	RONDELLE.....
9	2656818		1	FILTRO.....	FILTER.....	FILTRO.....	FILTRE.....
10	0096434		2	PARAFUSO.....	BOLT.....	TORNILLO.....	VIS.....
11	0576051		2	PORCA.....	NUT.....	TUERCA.....	éCROU.....
12	0920004		2	ARRUELA.....	WASHER.....	ARANDELA.....	RONDELLE.....
13	0920054		2	ARRUELA.....	WASHER.....	ARANDELA.....	RONDELLE.....
14	32161113		2	BUJÃO.....	PLUG.....	TAPóN.....	BOUCHON.....
15	0920155		2	ARRUELA.....	WASHER.....	ARANDELA.....	RONDELLE.....
16	72021		1	VÁLVULA.....	VALVE.....	VÁLVULA.....	SOUPAPE.....
17	0201397		1	CONEXÃO.....	CONNECTION.....	CONEXIóN.....	RACCORD.....
18	0920155		3	ARRUELA.....	WASHER.....	ARANDELA.....	RONDELLE.....
19	0095344		1	PARAFUSO.....	BOLT.....	TORNILLO.....	VIS.....
20	70991279		1	TUBO.....	PIPE.....	CAÑO.....	TUYAUTERIE.....
21	70330050		1	DISTANCIADOR....	SPACER.....	ESPACIADOR.....	ENTRETOISE.....
22	32184414		1	PARAFUSO.....	BOLT.....	TORNILLO.....	VIS.....
23	0920127		2	ARRUELA.....	WASHER.....	ARANDELA.....	RONDELLE.....
24	70200255		1	CONEXÃO.....	CONNECTION.....	CONEXIóN.....	RACCORD.....
25	0920127		1	ARRUELA.....	WASHER.....	ARANDELA.....	RONDELLE.....
26	70991280		1	TUBO.....	PIPE.....	CAÑO.....	TUYAUTERIE.....
27	32184414		1	PARAFUSO.....	BOLT.....	TORNILLO.....	VIS.....
28	0920127		2	ARRUELA.....	WASHER.....	ARANDELA.....	RONDELLE.....
29	70991281		1	TUBO.....	PIPE.....	CAÑO.....	TUYAUTERIE.....
30	0180637		2	BRAÇADEIRA.....	CLAMP.....	ABRAZADERA.....	COLLIER.....
31	70600001		2	ALMOFADA.....	DAMPER.....	AMORTIGUADOR....	AMORTISSEUR.....
32	0726260		1	PARAFUSO.....	BOLT.....	TORNILLO.....	VIS.....
33	70576100		1	PORCA.....	NUT.....	TUERCA.....	éCROU.....
34	70991340		1	TUBO.....	PIPE.....	CAÑO.....	TUYAUTERIE.....
35	635776	9	2	ELEMENTO.....	ELEMENT.....	ELEMENTO.....	éLéMENT.....

BOMBA DE ÓLEO COMBUSTÍVEL
FUEL OIL PUMP
BOMBA DE ACEITE COMBUSTIBLE
POMPE À HUILE COMBUSTIBLE

GRUPO
GROUP
GRUPO
GROUPE
42/64

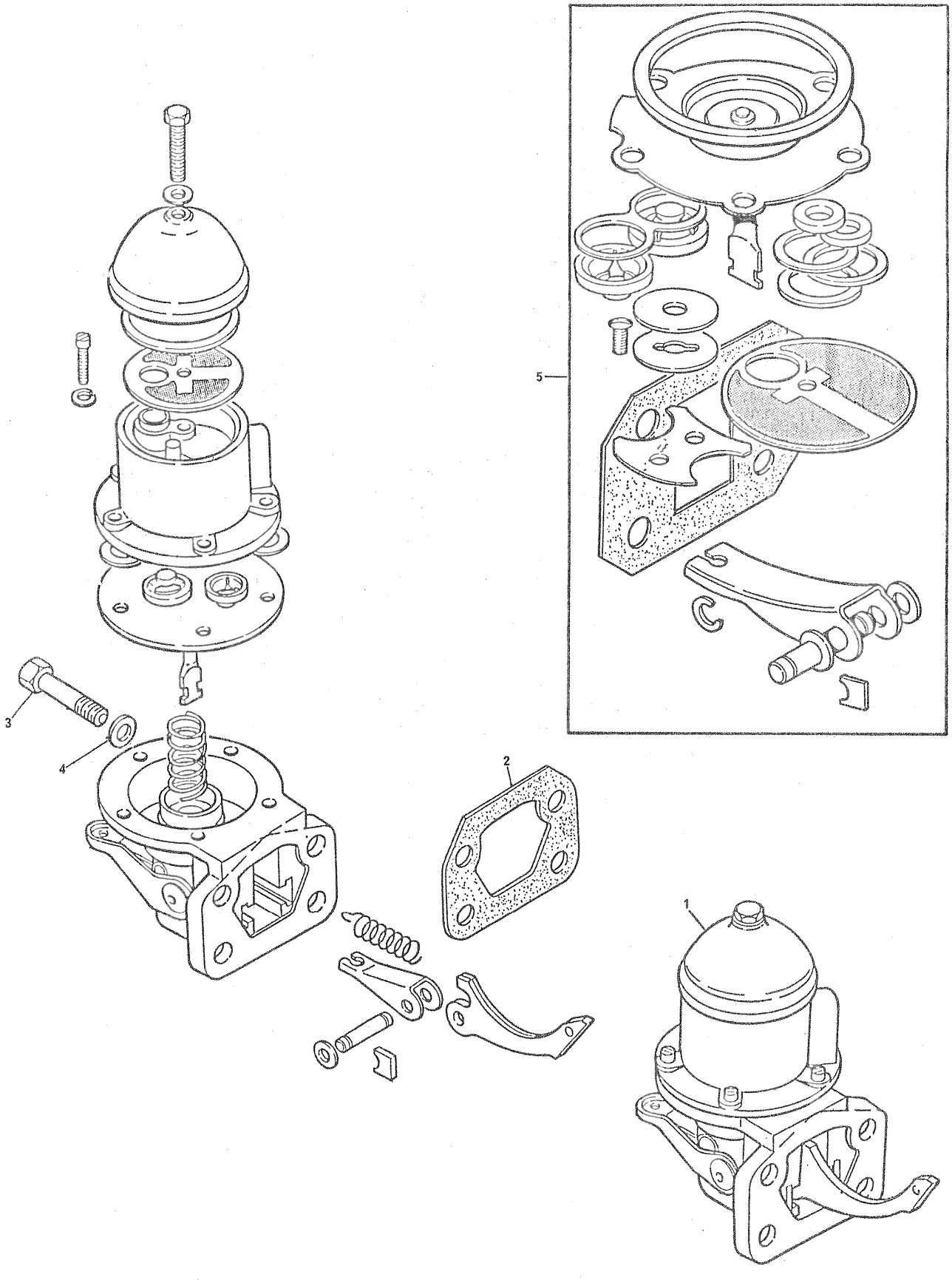

BOMBA DE óLEO COMBUSTíVEL
FUEL OIL PUMP
BOMBA DE ACEITE COMBUSTIBLE
POMPE À HUILE COMBUSTIBLE

GRUPO
GROUP 42/64
GRUPO
GROUPE

1	2641729		1	BOMBA.....	PUMP.....	BOMBA.....	POMPE.....
2	36856102		1	JUNTA.....	JOINT.....	JUNTA.....	JOINT.....
3	0096232		4	PARAFUSO.....	BOLT.....	TORNILLO.....	VIS.....
4	36241316		2	ARRUELA.....	WASHER.....	ARANDELA.....	RONDELLE.....
5	26410149	1	1	JOGO DE REPARO..	REPAIR KIT.....	JUEGO REPARACIóN	JEU RéPARATION..

FILTROS DE óLEO COMBUSTÍVEL
FUEL OIL FILTERS
FILTROS DE ACEITE COMBUSTIBLE
FILTRES À HUILE COMBUSTIBLE

GRUPO
GROUP 42/64
GRUPO
GROUPE

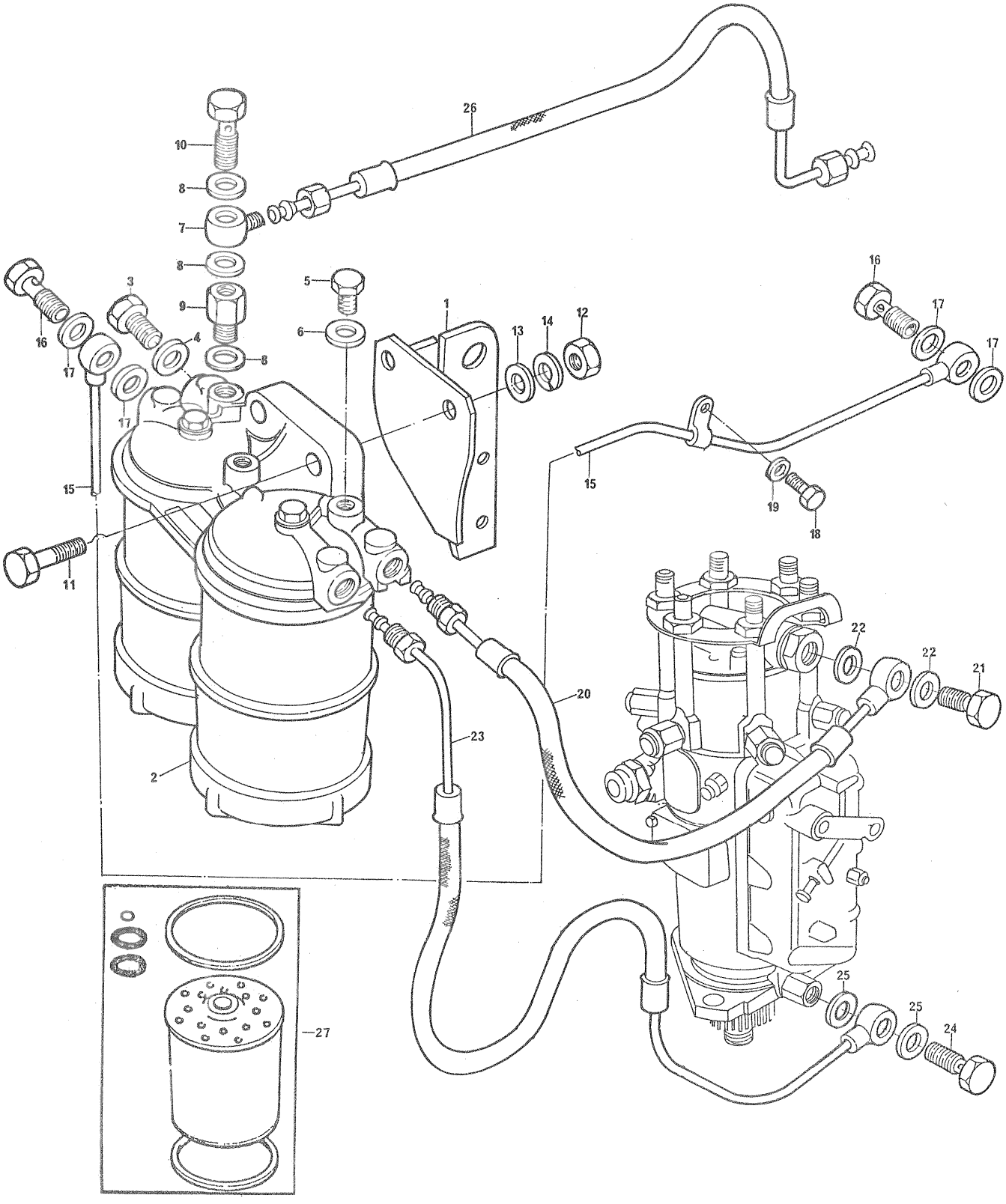

FILTROS DE óLEO COMBUSTíVEL
FUEL OIL FILTERS
FILTROS DE ACEITE COMBUSTIBLE
FILTRES À HUILE COMBUSTIBLE

GRUPO
GROUP 42/64
GRUPO
GROUPE

1	70100403		1	SUPORTE	BRACKET	SOPORTE	SUPPORT
2	2656818		1	FILTRO	FILTER	FILTRO	FILTRE
3	0650204		1	BUJÃO	PLUG	TAPóN	BOUCHON
4	0920120		1	ARRUELA	WASHER	ARANDELA	RONDELLE
5	32161113		1	BUJÃO	PLUG	TAPóN	BOUCHON
6	0920155		1	ARRUELA	WASHER	ARANDELA	RONDELLE
7	70200229		1	CONEXÃO	CONNECTION	CONEXIóN	RACCORD
8	0920155		3	ARRUELA	WASHER	ARANDELA	RONDELLE
9	72021		1	VÁLVULA	VALVE	VÁLVULA	SOUPAPE
10	0095344		1	PARAFUSO	BOLT	TORNILLO	VIS
11	0096434		2	PARAFUSO	BOLT	TORNILLO	VIS
12	0576051		2	PORCA	NUT	TUERCA	ÉCROU
13	0920004		2	ARRUELA	WASHER	ARANDELA	RONDELLE
14	0920054		2	ARRUELA	WASHER	ARANDELA	RONDELLE
15	70991294		1	TUBO	PIPE	CAÑO	TUYAUTERIE
16	32184414		2	PARAFUSO	BOLT	TORNILLO	VIS
17	0920127		4	ARRUELA	WASHER	ARANDELA	RONDELLE
18	0746252		1	PARAFUSO	BOLT	TORNILLO	VIS
19	0920053		1	ARRUELA	WASHER	ARANDELA	RONDELLE
20	70991859		1	TUBO	PIPE	CAÑO	TUYAUTERIE
21	32184414		1	PARAFUSO	BOLT	TORNILLO	VIS
22	0920127		2	ARRUELA	WASHER	ARANDELA	RONDELLE
23	70991860		1	TUBO	PIPE	CAÑO	TUYAUTERIE
24	32184414		1	PARAFUSO	BOLT	TORNILLO	VIS
25	0920127		2	ARRUELA	WASHER	ARANDELA	RONDELLE
26	70991114		1	TUBO	PIPE	CAÑO	TUYAUTERIE
27	635776	2	2	ELEMENTO	ELEMENT	ELEMENTO	ÉLÉMENT

BOMBA DE óLEO COMBUSTÍVEL
FUEL OIL PUMP
BOMBA DE ACEITE COMBUSTIBLE
POMPE À HUILE COMBUSTIBLE

GRUPO
GROUP 42/69
GRUPO
GROUPE

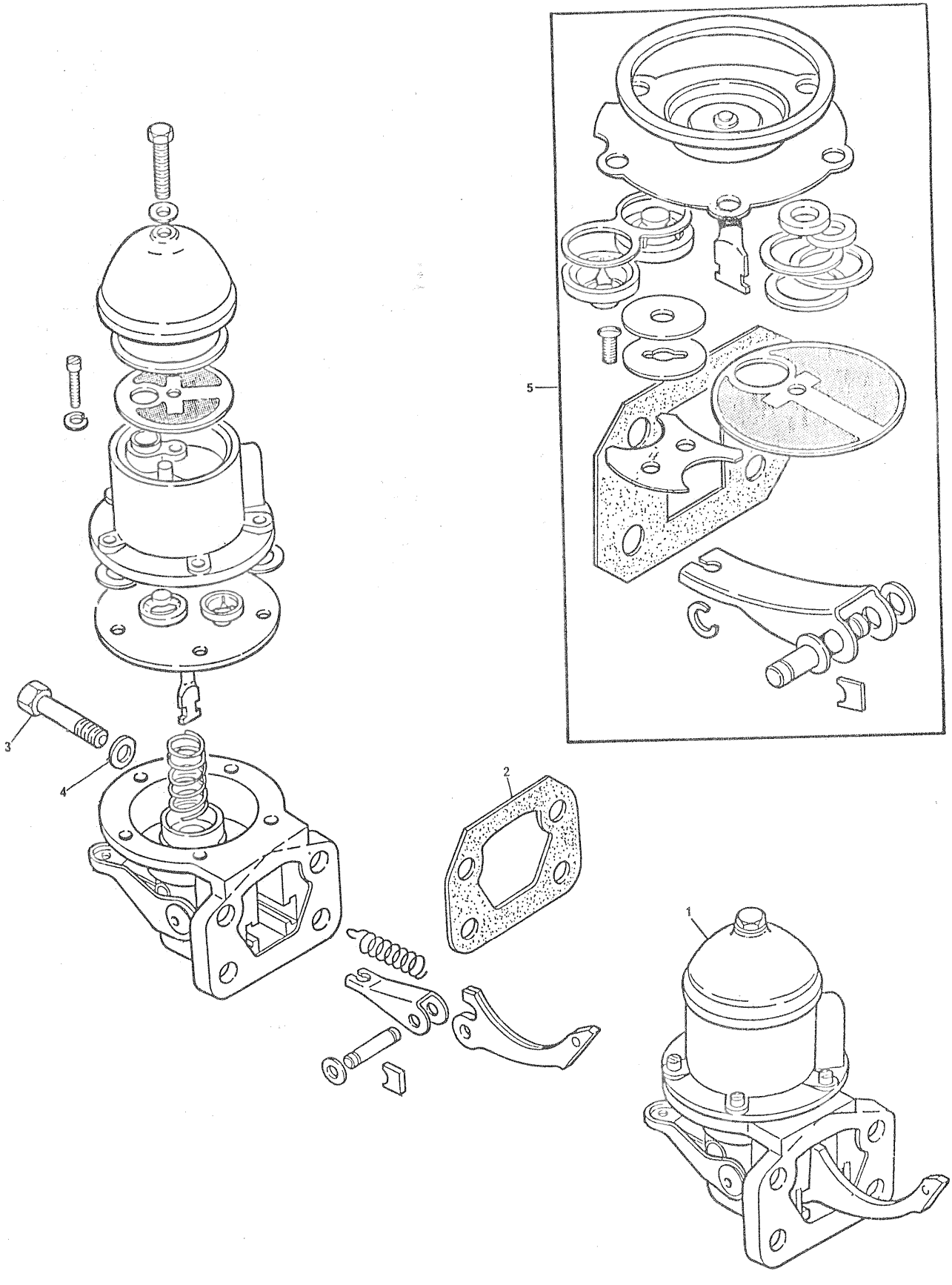

BOMBA DE óLEO COMBUSTíVEL
FUEL OIL PUMP
BOMBA DE ACEITE COMBUSTIBLE
POMPE À HUILE COMBUSTIBLE

GRUPO
GROUP 42/69
GRUPO
GROUPE

1	2641729		1	BOMBA.....	PUMP.....	BOMBA.....	POMPE.....
2	36856102		1	JUNTA.....	JOINT.....	JUNTA.....	JOINT.....
3	0096232		4	PARAFUSO.....	BOLT.....	TORNILLO.....	VIS.....
4	36241316		2	ARRUELA.....	WASHER.....	ARANDELA.....	RONDELLE.....
5	26410149	1	1	JOGO DE REPARO..	REPAIR KIT.....	JUEGO REPARACIÓN	JEU RÉPARATION..

FILTROS DE óLEO COMBUSTíVEL
FUEL OIL FILTERS
FILTROS DE ACEITE COMBUSTIBLE
FILTRES À HUILE COMBUSTIBLE

GRUPO
GROUP
GRUPO
GROUPE
42/69

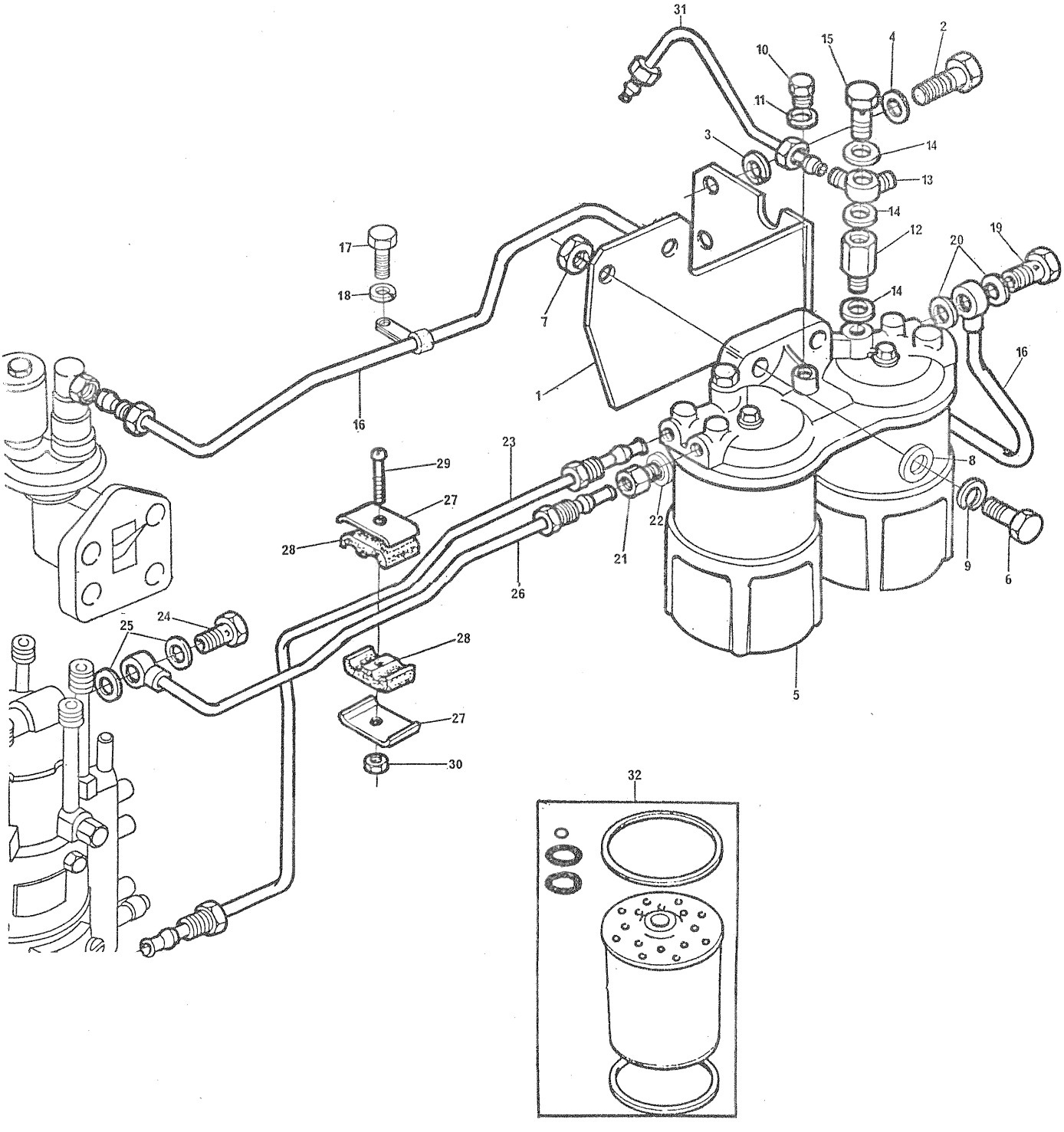

FILTROS DE óLEO COMBUSTíVEL
FUEL OIL FILTERS
FILTROS DE ACEITE COMBUSTIBLE
FILTRES À HUILE COMBUSTIBLE

GRUPO
GROUP 42/69
GRUPO
GROUPE

1	70100399		1	SUPORTE	BRACKET	SOPORTE	SUPPORT
2	0746454		2	PARAFUSO	BOLT	TORNILLO	VIS
3	0920004		2	ARRUELA	WASHER	ARANDELA	RONDELLE
4	0920054		2	ARRUELA	WASHER	ARANDELA	RONDELLE
5	2656818		1	FILTRO	FILTER	FILTRO	FILTRE
6	0096434		2	PARAFUSO	BOLT	TORNILLO	VIS
7	0576051		2	PORCA	NUT	TUERCA	ÉCROU
8	0920004		2	ARRUELA	WASHER	ARANDELA	RONDELLE
9	0920054		2	ARRUELA	WASHER	ARANDELA	RONDELLE
10	32161113		2	BUJÃO	PLUG	TAPÓN	BOUCHON
11	0920155		2	ARRUELA	WASHER	ARANDELA	RONDELLE
12	72021		1	VÁLVULA	VALVE	VÁLVULA	SOUPAPE
13	70200229		1	CONEXÃO	CONNECTION	CONEXIÓN	RACCORD
14	0920155		3	ARRUELA	WASHER	ARANDELA	RONDELLE
15	0095344		1	PARAFUSO	BOLT	TORNILLO	VIS
16	70991320		1	TUBO	PIPE	CAÑO	TUYAUTERIE
17	0746252		1	PARAFUSO	BOLT	TORNILLO	VIS
18	0920053		1	ARRUELA	WASHER	ARANDELA	RONDELLE
19	32184414		1	PARAFUSO	BOLT	TORNILLO	VIS
20	0920127		2	ARRUELA	WASHER	ARANDELA	RONDELLE
21	70200255		1	CONEXÃO	CONNECTION	CONEXIÓN	RACCORD
22	0920127		1	ARRUELA	WASHER	ARANDELA	RONDELLE
23	70991280		1	TUBO	PIPE	CAÑO	TUYAUTERIE
24	32184414		1	PARAFUSO	BOLT	TORNILLO	VIS
25	0920127		2	ARRUELA	WASHER	ARANDELA	RONDELLE
26	70991281		1	TUBO	PIPE	CAÑO	TUYAUTERIE
27	0180637		2	BRAÇADEIRA	CLAMP	ABRAZADERA	COLLIER
28	70600001		2	ALMOFADA	DAMPER	AMORTIGUADOR	AMORTISSEUR
29	0726260		1	PARAFUSO	BOLT	TORNILLO	VIS
30	70576100		1	PORCA	NUT	TUERCA	ÉCROU
31	70991340		1	TUBO	PIPE	CAÑO	TUYAUTERIE
32	635776	5	2	ELEMENTO	ELEMENT	ELEMENTO	ÉLÉMENT

BOMBA DE óLEO COMBUSTÍVEL
FUEL OIL PUMP
BOMBA DE ACEITE COMBUSTIBLE
POMPE À HUILE COMBUSTIBLE

GRUPO
GROUP 42/110
GRUPO
GROUPE

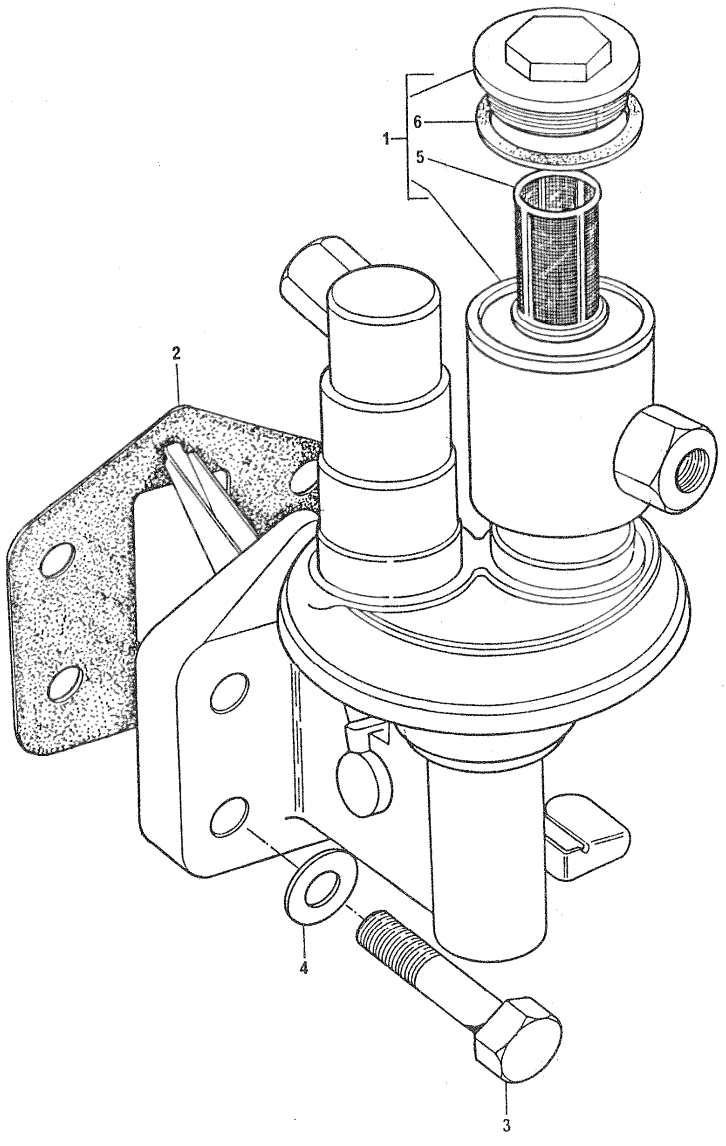

BOMBA ÓLEO COMBUSTÍVEL
FUEL OIL PUMP
BOMBA DE ACEITE COMBUSTIBLE
POMPE À HUILE COMBUSTIBLE

GRUPO
GROUP 42/110
GRUPO
GROUPE

1	72028		1	BOMBA	PUMP	BOMBA	POMPE
2	36856102		1	JUNTA	JOINT	JUNTA	JOINT
3	0096201		4	PARAFUSO	BOLT	TORNILLO	VIS
4	0920003		4	ARRUELA	WASHER	ARANDELA	RONDELLE
5	70800016	1	1	PENEIRA	SCREEN	TAMIZ	TAMIS
6	70490182	1	1	JUNTA	JOINT	JUNTA	JOINT

FILTROS DE óLEO COMBUSTíVEL
FUEL OIL FILTERS
FILTROS DE ACEITE COMBUSTIBLE
FILTRES À HUILE COMBUSTIBLE

GRUPO
GROUP 42/110
GRUPO
GROUPE

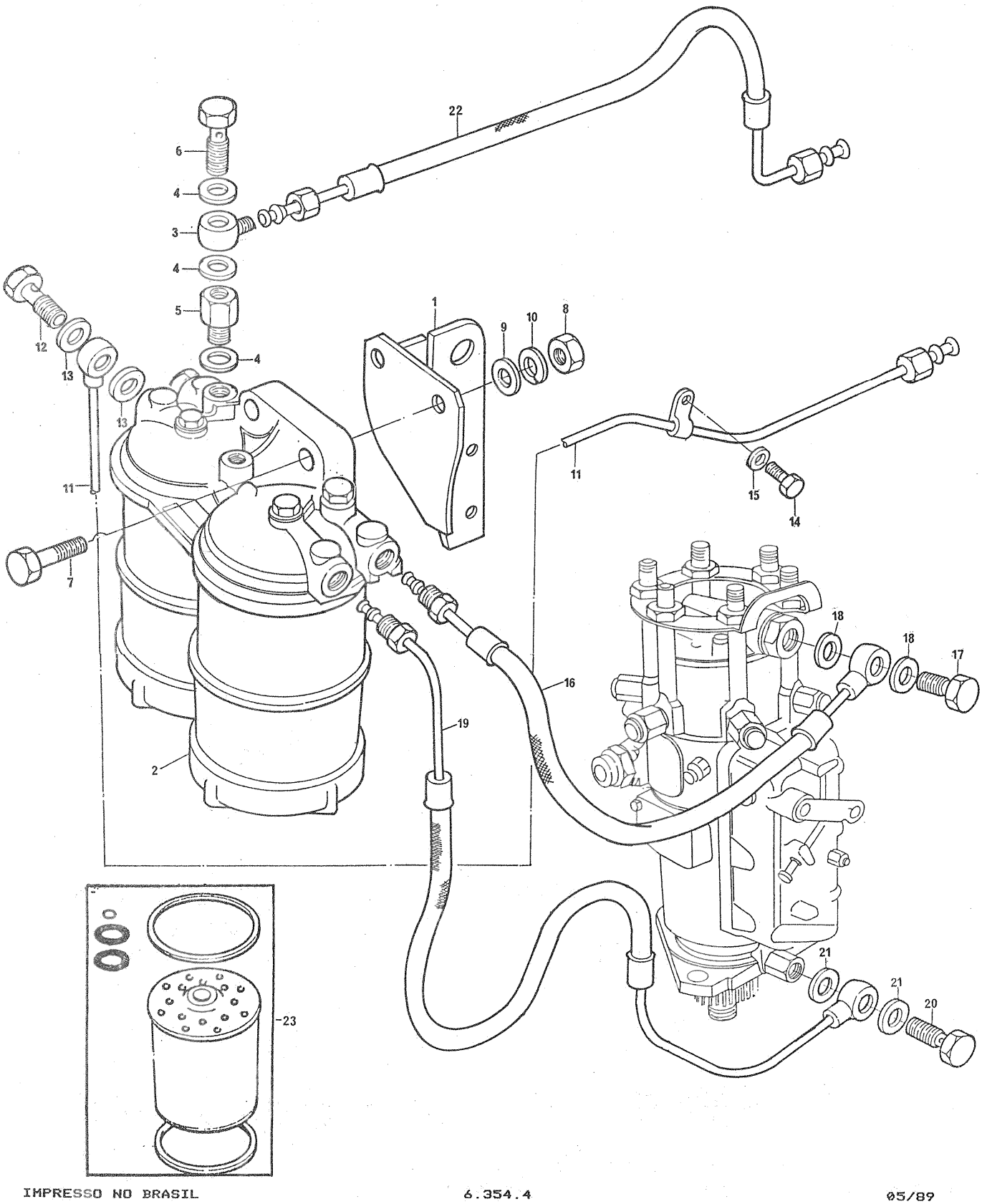

MAXION S.A.

Av. Piraporinha nº 1100 - Diadema - S.P.

Cx. Postal 398 · Cep 09950 · Fone 745-3388 (PABX)

C.G.C. 61.156.113/0022-08 Insc. Est. 286.068.116

End. Telegr. "FARMING" - Telex 011-44780