TRATORES

6405 E 6605

RUTHZIL TRATOR COMERCIAL DE PEÇAS LTDA 11 97083-6812 ROLANDO CITRANGULO

MAIO 2009

JOHN DEERE

CATÁLOGO DE PEÇAS DE REPOSIÇÃO

TRATORES
6405 E 6605

PC9195P (26-May-09) Portuguese

John Deere Brasil
South American Edition
Litho in Brazil (Revised)
COPYRIGHT © 2009
DEERE & COMPANY
Moline, Illinois
All rights reserved

INDICE GERAL
PRIMARY INDEX
INDICE PRINCIPAL DE ILUSTRACIONES

PUBM0157 -UN-

020-	A01
020-	A02
020-	A03
020-	A04
020-	A05
030-	A01

20

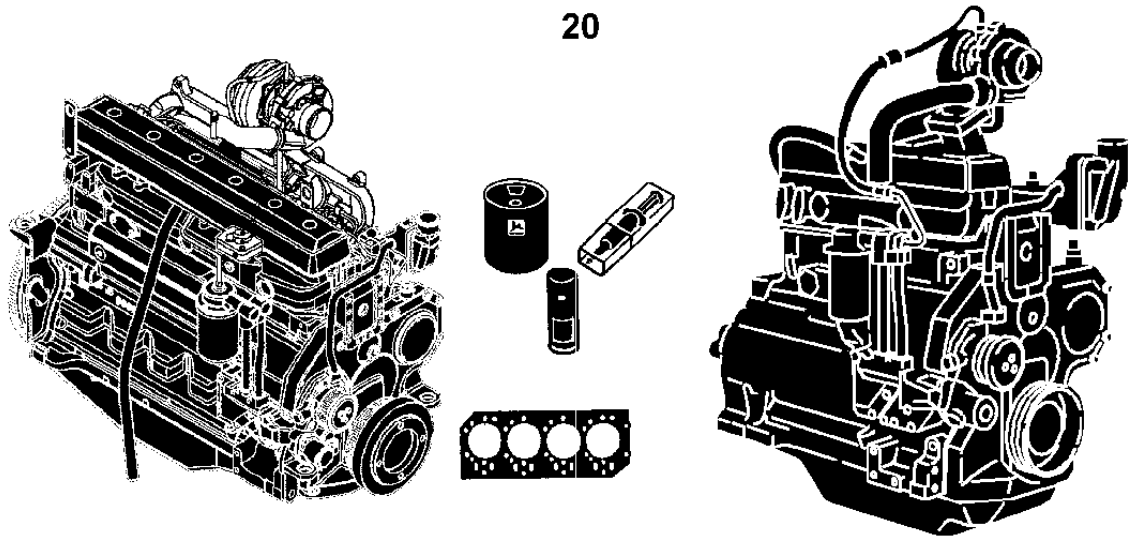

30

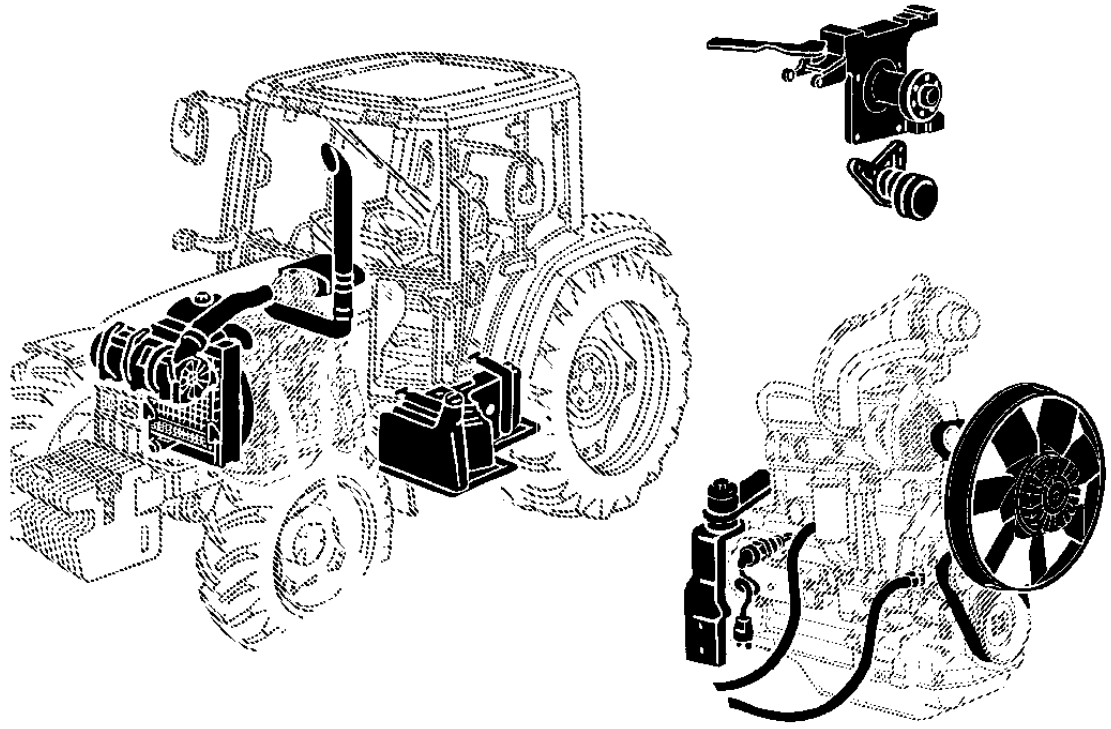

PUBM0157

INDICE GERAL
PRIMARY INDEX
INDICE PRINCIPAL DE ILUSTRACIONES

PUBM0158 -UN-

040- A01
040- A02

40

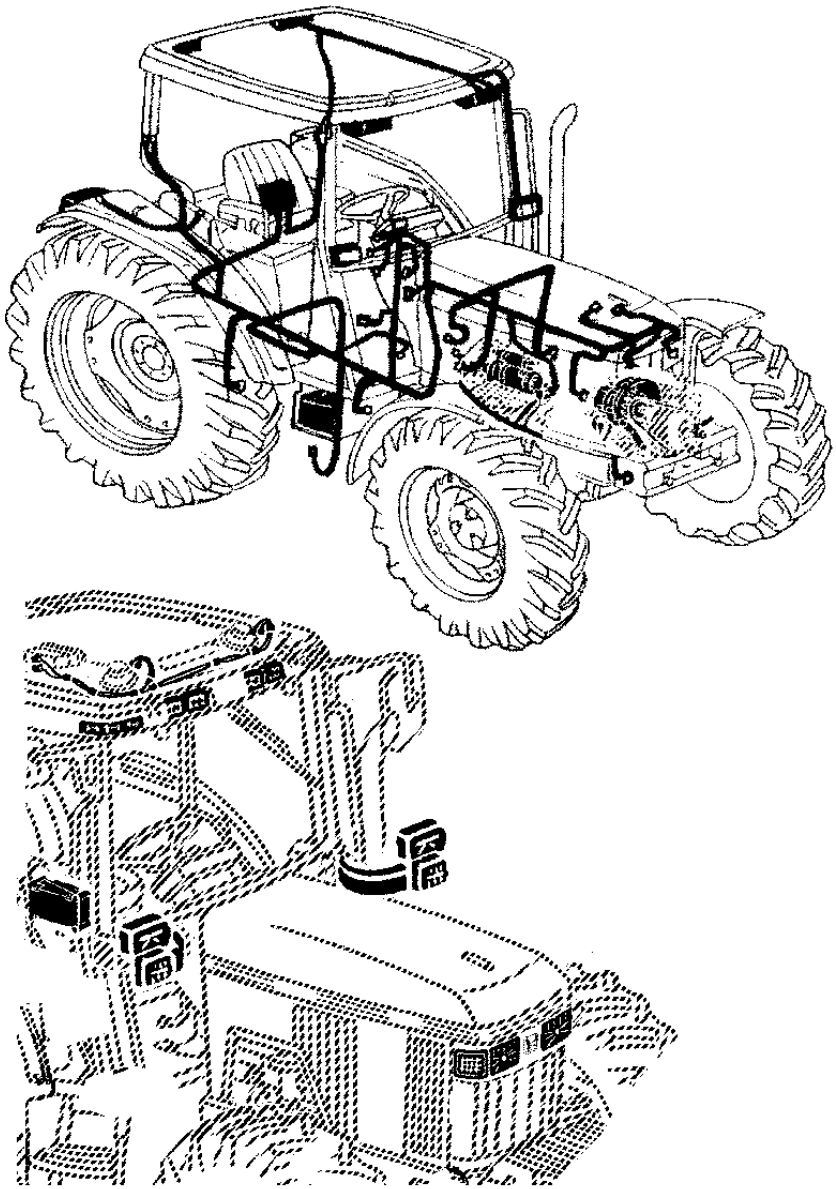

PUBM0158

INDICE GERAL
PRIMARY INDEX
INDICE PRINCIPAL DE ILUSTRACIONES

051- A01
052- A01
053- A01

PUBM0159 -UN-

51

SYNCROPLUS

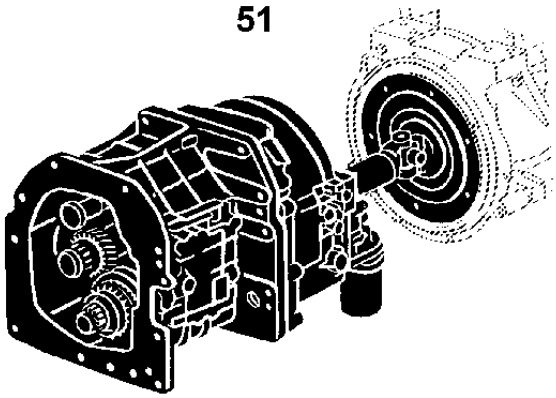

52

POWRQUAD

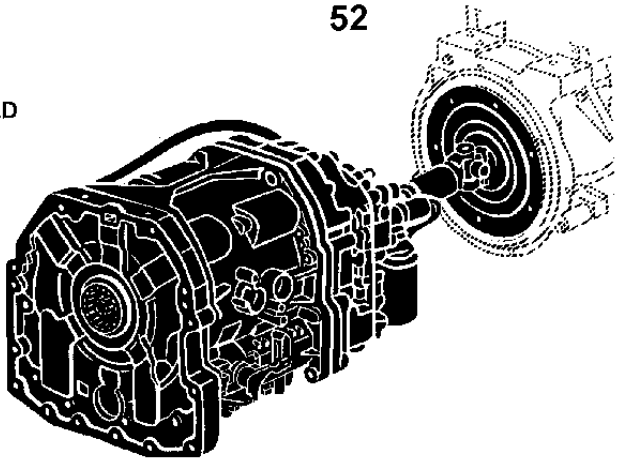

53

POWRQUAD MECANICA

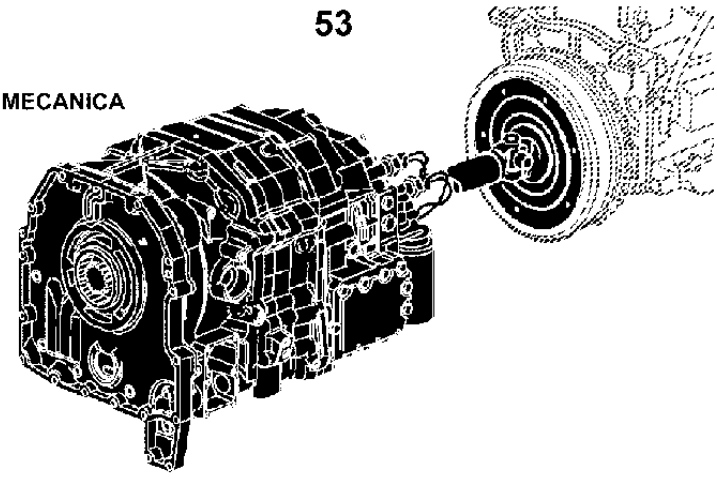

PUBM0159

INDICE GERAL
PRIMARY INDEX
INDICE PRINCIPAL DE ILUSTRACIONES

PUBM0160 -UN-

056-	A01
056-	A02
058-	A01

56

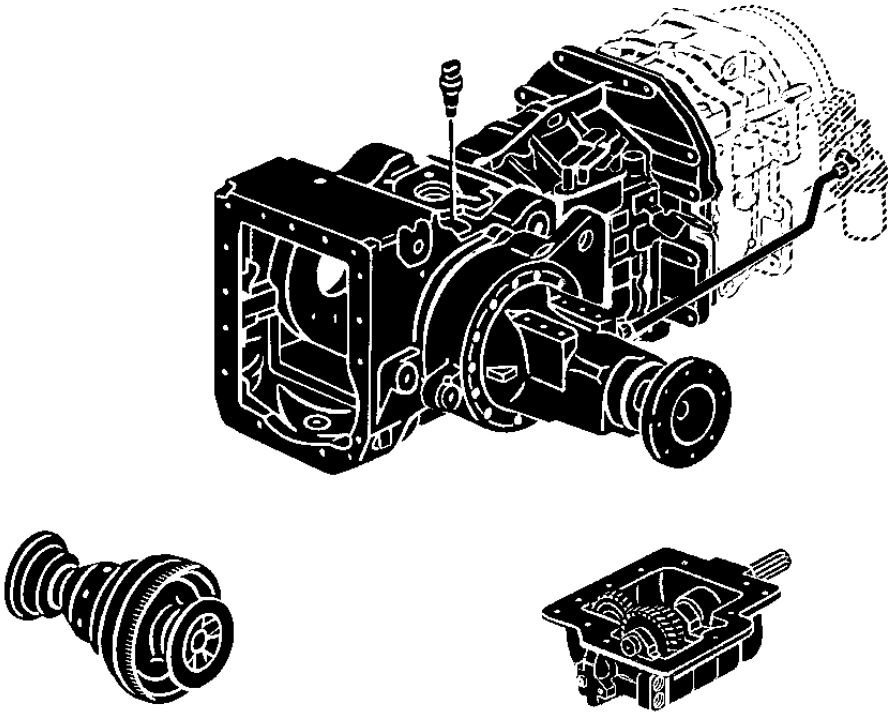

58

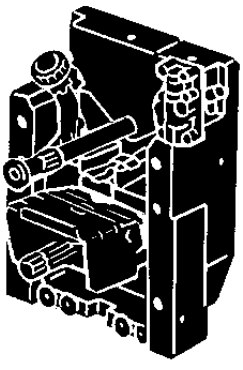

PUBM0160

INDICE GERAL
PRIMARY INDEX
INDICE PRINCIPAL DE ILUSTRACIONES

060- A01
070- A01

PUBM0161 -UN-

60

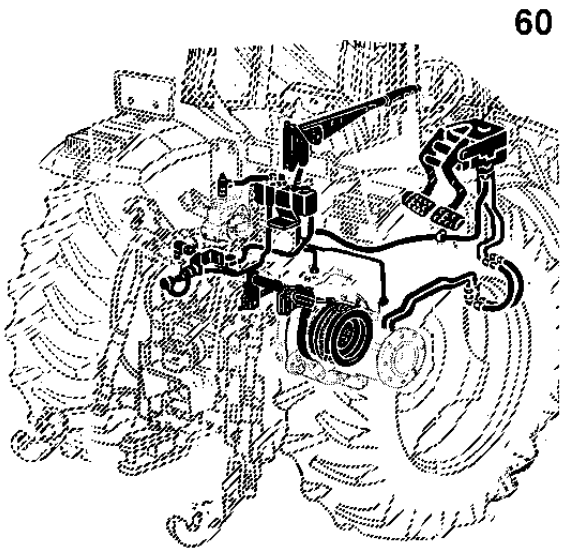

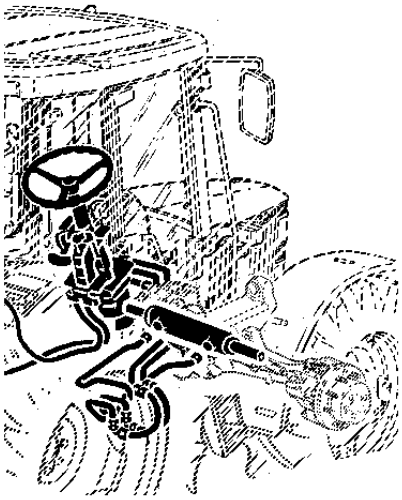

70

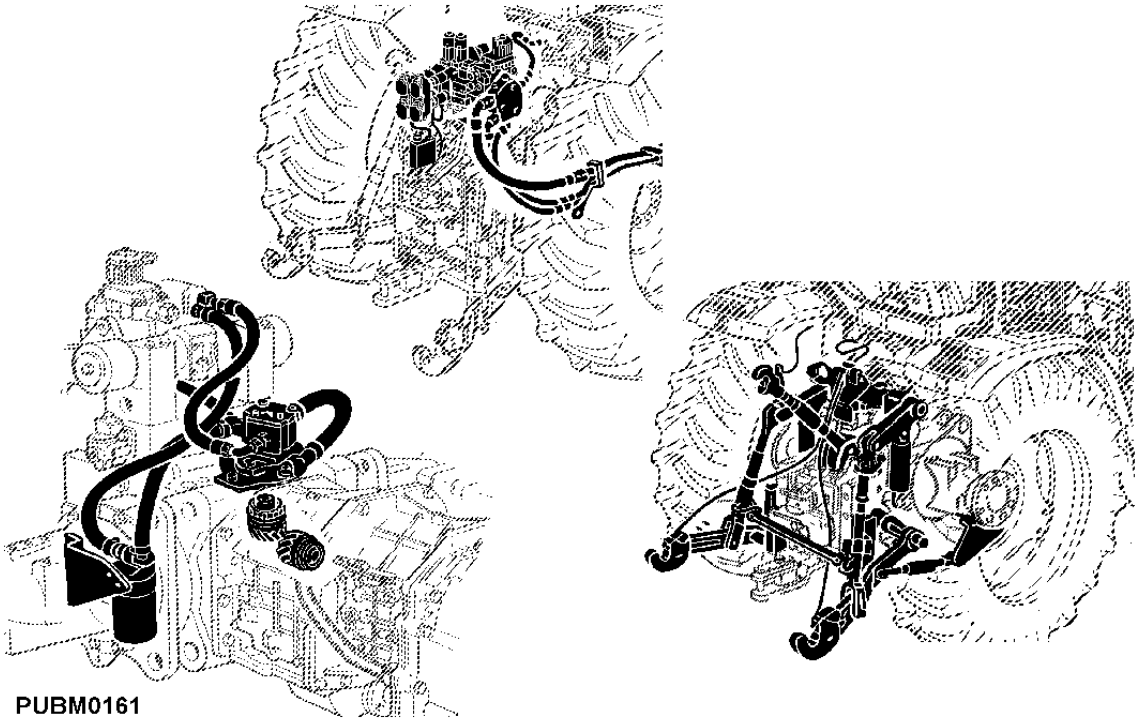

PUBM0161

INDICE GERAL
PRIMARY INDEX
INDICE PRINCIPAL DE ILUSTRACIONES

PUBM0162 -UN-

080- A01
080- A02
080- A03

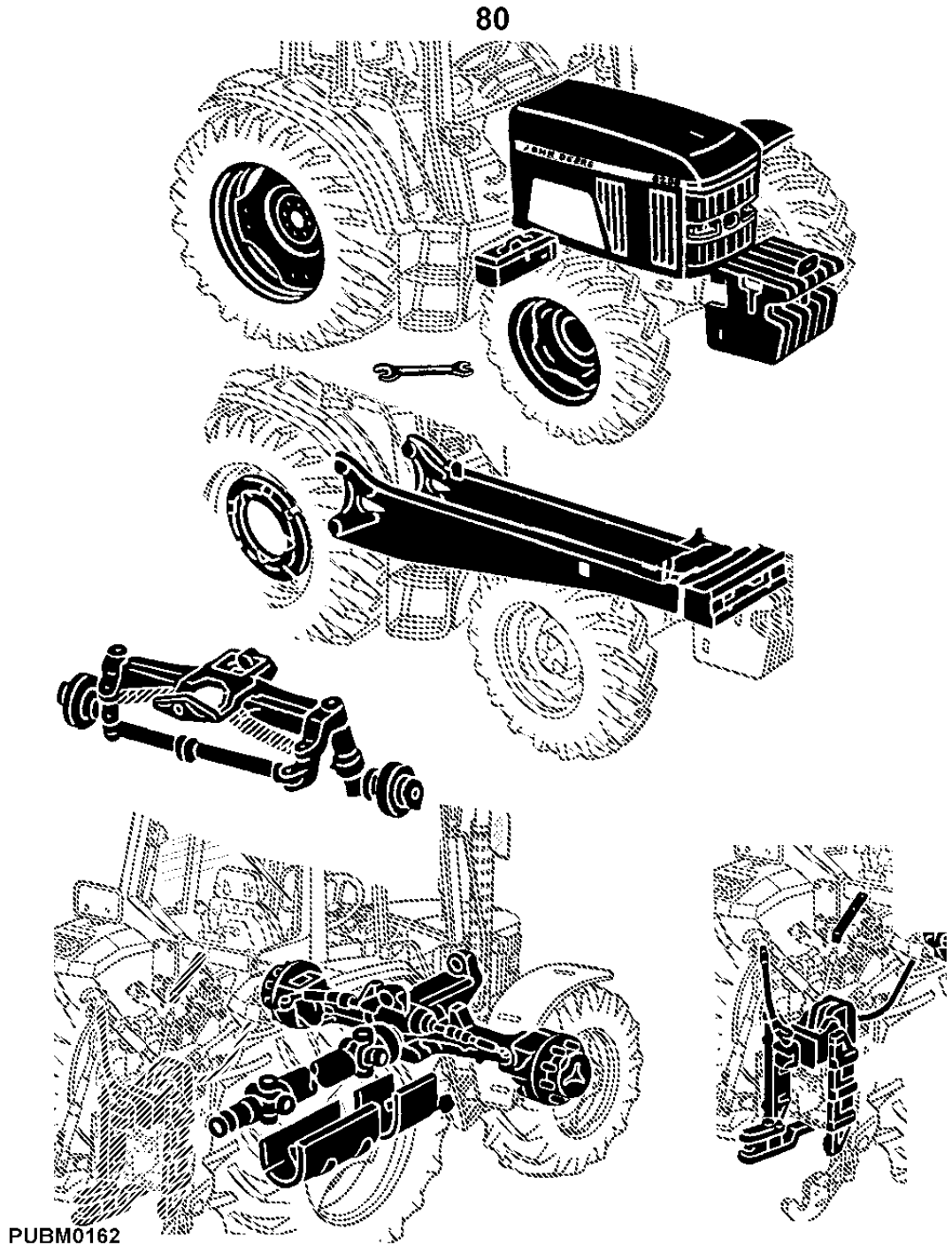

INDICE GERAL
PRIMARY INDEX
INDICE PRINCIPAL DE ILUSTRACIONES

PUBM0163 -UN-

091- A01
091- A02
091- A03

91

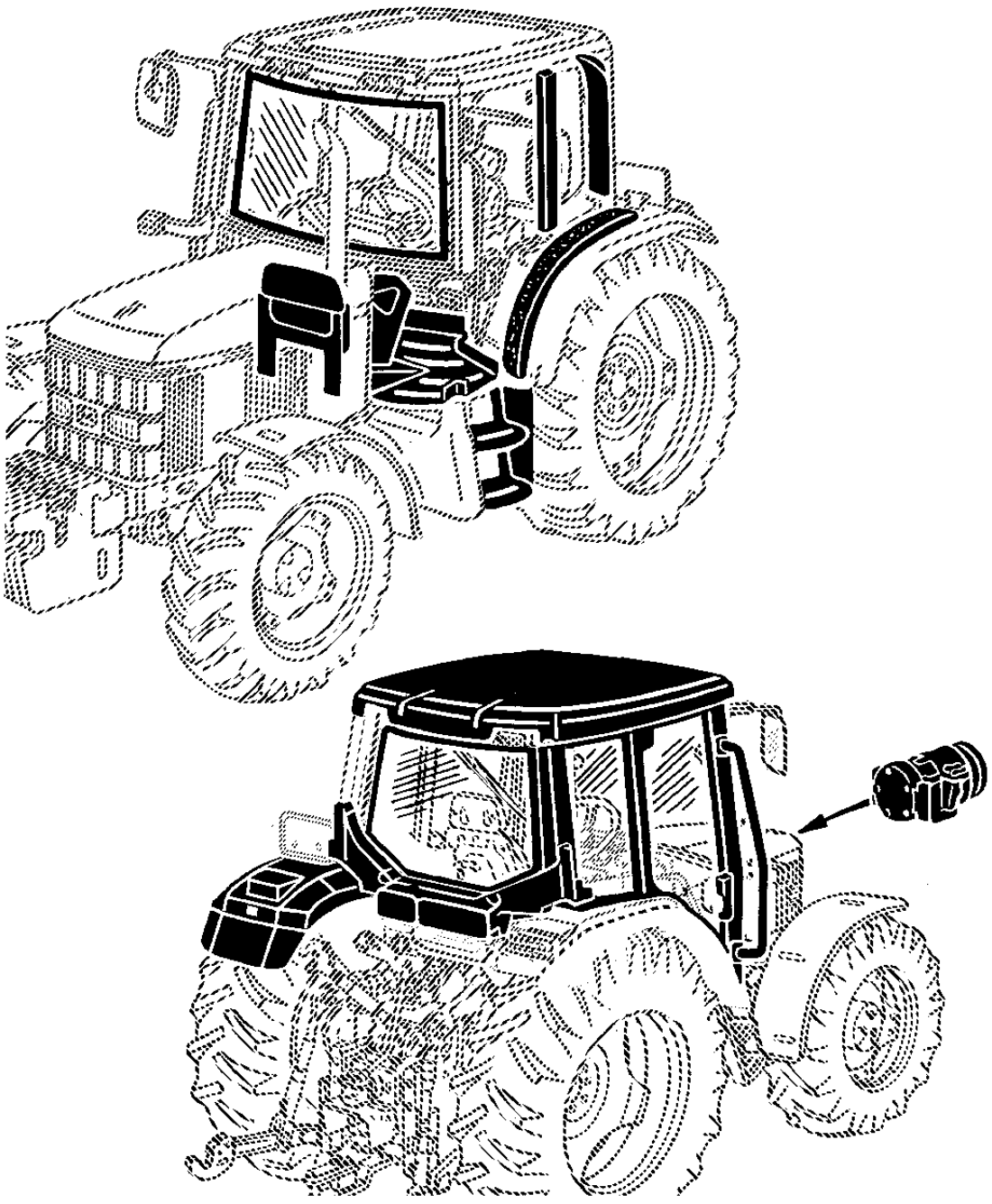

PUBM0163

INDICE GERAL
PRIMARY INDEX
INDICE PRINCIPAL DE ILUSTRACIONES

PUBM0164 -UN-

092- A01
092- A02

92

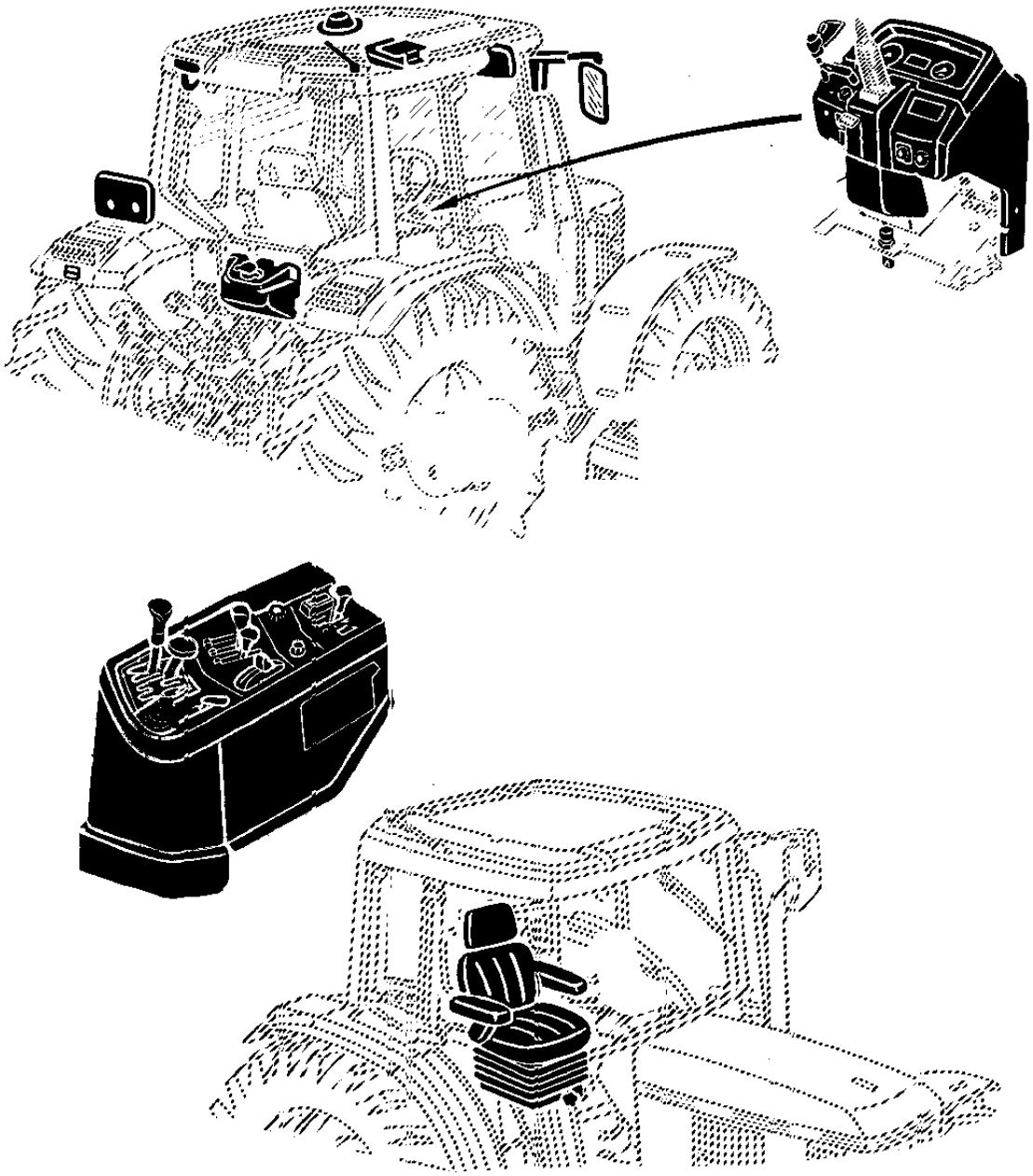

PUBM0164

INFORMACIONES DEL LISTADO DE NÚMERO DE SÉRIE

Las informaciones sobre el número de série es listado para mostrar en cuales máquinas pode ser usada cada pieza, por ejemplo:

- La pieza puede ser usada en todas las máquinas.

0000 - La pieza puede ser usada en todas las máquinas que comiencen com el número de série listado.

- 0000 La pieza puede ser usada en todas las máquinas hasta e inclusive el número de série listado.

0000 - 0000 La pieza puede ser usada en todas las máquinas entre e inclusive los números de série listados.

Cuando xxxxx's son listados en lugar de un número de série, significa que fue hecha una mudanza en el número de série, más este número no estaba disponible cuando el catalogo fué produzido.

SERIAL NUMBER LISTING INFORMATION

Serial number information is listed to show on which machines each part can be used; for example:

- The part can be used on all machines.

0000 - The part can be used on all machines beginning with the serial number listed.

- 0000 The part can be used on all machines up to and including the serial number listed.

0000 - 0000 The part can be used on all machines between and including the serial numbers listed.

When xxxxx's are listed in place of a serial number, a serial number change was made but the exact serial number was not available when the catalog was produced.

INFORMAÇÃO DE LISTAGEM DE NÚMERO DE SÉRIE

A informação do número de série é listado para mostrar em quais máquinas cada peça pode ser usada; por exemplo:

- A peça pode ser usada em todas as máquinas.

0000 - A peça pode ser usada em todas as máquinas começando com o número de série listado.

- 0000 A peça pode ser usada em todas as máquinas, até e inclusive o número de série listado.

0000 - 0000 A peça pode ser usada em todas as máquinas, entre e inclusive os números de série listados.

Quando xxxxx's são listados no lugar de um número de série, uma mudança no número de série foi feita mas este não estava disponível quando o catálogo foi produzido.

CQ152059

CODES USED IN "REMARKS" COLUMN
CODIGOS ADICIONAIS UTILIZADOS EM CATALOGO DE PECAS
CODIFICACION EN LA COLUMNA "NOTAS"

CQ151925 -UN-

	ENGLISH	PORTUGUÊS	DEUTSCH	FRANÇAIS
ALSO ORDER	ALSO ORDER	PEDIR TAMBÉM	EBENSO BESTELLEN	COMMANDER AUSSI
AMP	AMPERE	AMPERE	AMPERE	AMPERE
AND	AND	E	UND	ET
APPL	THIS APLICATION ONLY	SOMENTE PARA ESTA APLICAÇÃO	NUR FUR DIESE ANWENDUNG	UNIQUEMENT POUR CETTE UTILISATION
AR	AS REQUIRED	CONFORME NECESSÁRIO	NACH BEDARF	SELON LE BESOIN
ASSY	COMPLETE ASSEMBLY	CONJUNTO COMPLETO	KOMPLETE BAUGRUPPE	ENSEMBLE COMPLET
COMPLETE	COMPLETE	COMPLETO	VOLLSTANDIG	COMPLET
FOR	FOR	PARA	FÜR	POUR
FRONT	FRONT	FRENTE	VORN	AVANT
HP	HORSEPOWER	POTÊNCIA	PFERDESTARKE	PUISSANCE EN CV
ID	INSIDE DIAMETER	DIÂMETRO INTERNO	INNENDURCHMESSER	DIAMETRE INTERIEUR
INCL KEYS	INCLUDES KEYS	INCLUSIVE ITENS	EINSCHLIBLIEBLICH TEILE	COMPREND LES REPERES
KIT	KIT	CONJUNTO DE PEÇAS	SATZ	JEU
L	NUMBER-OF LINKS	NUMERO DE ELOS	ZAHL DER GLIEDER	NOMBRE DE MAILLONS
LGTH	LENGTH	COMPRIMENTO	LÄNGE	LONGUEUR
LH	LEFT-HAND	ESQUERDA	LINKS	GAUCHE
LOW	LOWER	INFERIOR	UNTEN	INFERIEUR
MARKED	MARKED	MARCADO	MARKIERT	MARQUE
MF	MAKE FROM	FAZER DE	HERSTELLEN VON	REALISER AVEC
MFWD	MECHANICAL FRONT WHEEL DRIVE	TRAÇÃO DIANTEIRA MECÂNICA	MECHANISCHER FRONTRADANTRIEB	TRACTION AVANT MECANIQUE
NA	NOT USED APLICATION	NÃO USADO NESTA APLICAÇÃO	IN DIESER ANWENDUNG NICHT BENUTZT	NE SERT PAS POUR CETTE APPLICATION
NLA	NO LONGER AVAILABLE	DESCONTINUADO	NICHT MEHR LIEFERBAR	EPUISE
NSEP	NOT SUPLIED SEPARATELY	NÃO SE FORNECE SEPARADAMENTE	EINZELN NICHT LIEFERBAR	NON LIVRE SEPAREMENT
OD	OUTSIDE DIAMETER	DIÂMETRO EXTERNO	AUBENDURCHMESSER	DIAMETRE EXTERIEUR
OR	OR	OU	ODER	OU
ORD	ORDER	PEDIR	BESTELLE	COMMANDER
ORD W/	ALSO ORDER	PEDIR COM	BESTELLE MIT	COMMANDER AVEC
OS	OVERSIZE	SOBRETAMANHO	UEBERGROSSE	SURDIMENSIONNE
PKG	PACKAGE	PÔR EMBALAGEM DE	VERPACKT ZU	PAR PAQUET DE
RATIO	RATIO	INDICE DE DESMULTIPLICAÇÃO	ÜBERSETZUNGSVERHÄLTNIS	RAPPORT DE TRANSMISSION
REAR	REAR	TRASEIRO	HINTEN	ARRIERE
RH	RIGHT-HAND	DIREITA	RECHTS	DROIT
STD	STANDARD	STANDARD	STANDARD	STANDARD
SUB	REPLACED BY	SUBSTITUÍDO PÔR	ERSETZT DURCH	REMPLACE PAR
SUB FOR	SUBSTITUTES FOR	SUBSTITUI	ERSATZ FUR	REMPLACE
TK	THICKNESS	ESPESSURA	STARKE	APAISSEUR
UP	UPPER	SUPERIOR	OBEN	SUPERIEUR
US	UNDERSIZE	SUBTAMANHO	UNTERGROSSE	SOUS-DIMENSIONNE
USE WITH	USE WITH	USAR COM	BENUTZEN MIT	A UTILISER AVEC
W/	WITH	COM	MIT	AVEC
W/O	WITHOUT	SEM	OHNE	SANS
Z	GEAR AND SPROCKET TEETH NUMBER	NUMERO DE DENTES DAS ENGRENAGENS	ZAHNEZAHL FUR KETTENUND ZAHNRAD	NOMBRE DE DENTS DES PIGNONS

CQ151925

CODES USED IN "REMARKS" COLUMN
CODIGOS ADICIONAIS UTILIZADOS EM CATALOGO DE PECAS
CODIFICACION EN LA COLUMNA "NOTAS"

CQ151926 -UN-

	ITALIANO	ESPAÑOL	SVENSKA
ALSO ORDER	ORDINARE ANCHE	PEDIR TAMBIEN	BESTALL AVEN
AMP	AMPERE	AMPERIO	AMPERE
AND	E	Y	OCH
APPL	SOLO PER QUESTO IMPIRGO	TAN SOLO PARAESTE PROPOSITO	ENDAST FOR DENNA
AR	SECONDO NECCESSITA	SEGUN NECESIDAD	VID BEHOV
ASSY	GRUPPO COMPLETO	CONJUNTO COMPLETO	KOMPLETT SATS
COMPLETE	COMPLETO	COMPLETO	FULLSTANDIG
FOR	PER	PARA	FÖR
FRONT	ANTERIORE	FRENTE	FRAM
HP	POTENZA IN CAVALLI	POTENCIA	HASTKRAFT
ID	DIAMETRO INTERNO	DIAMETRO INTERIOR	INRE DIAMETER
INCL KEYS	CHAVETTE INCLUSE	INCLUYE LAS POSICIONES	INKLUSIVE NYCKLAR
KIT	CORREDO	JUEGO	SATS
L	NUMERO DI MAGLIE	NUMERO DE ESLABONES	ANTAL LÄNKAR ELLER LED
LGTH	LUNGHEZZA	LONGITUD	LÄNGD
LH	SINISTRA	IZQUIERDA	VANSTER SIDA
LOW	INFERIORE	MAS BAJO	NEDRE
MARKED	MARCATO	MARCADO	MARKT
MF	FABBRICARE DI	HACER DE	TILLVERKA AV
MFWD	TRAZIONE ANTERIORE MECCANICA	TRACCION DELANTERA MECANICA	MEKANISK FRAMHJULSDRIFT
NA	NON USATO IN QUESTA APPLICAZIONE	NO SE USA EN ESTA APLICACION	AJ ANVAND I DETTA SAMMANHANG
NLA	NON PIU DISPONIBILE	DESCONTINUADO	EJ LANGRE TILLGANGLIG
NSEP	NON LORNITO SEPARATAMENTE	NO SE SUMINISTRA POR SEPARADO	KAN EJ ERHALLAS SEPARAT
OD	DIAMETRO ESTERNO	DIAMETRO EXTERIOR	YTTRE DIAMETER
OR	OPURE	O	ELLER
ORD	ORDINARE	PIDASE	ORDER, REKVISITION
ORD W/	ORDINARE CON	PIDASE CON	BESTÄLL MED
OS	EXTRA GRANDE	SOBRETAMANO	OEVERDIMENSIONERAD
PKG	IN CONFEZIONE DA	POR PAQUETE DE	I SATS ELLER PAKET
RATIO	RAPORTO DI RIDUZIONE	INDICE DE	REDUKTION
REAR	POSTERIORE	TRASERO	BAK, BAKRE
RH	DESTRA	DERECHA	HOGER
STD	STANDARD	NORMAL	STANDARD
SUB	SUSTITUITO PER	SUSTITUIDO POR	ERSATT MED
SUB FOR	SUSTITUISCE	SUSTITUICION PARA	ERSATTER
TK	SPESSORE	ESPESOR	TJOCKLEK
UP	SUPERIORE	SUPERIOR	OEVRE
US	EXTRA PICCOLO	SUBTAMANO	UNDERDIMENSIONERAD
USE WITH	USARE CON	USAR CON	ANVAND MED
W/	CON	CONJUNTO COMPLETO	MED, INKLUSIVE
W/O	SENZA	SIN	UTAN, EXKLUSIVE
Z	NO. DENTI CORONA O PIGNONE	NUMERO DE DIENTES DE LOS ENGRANAJES	ANTAL TANDER PA DREV OCH KUGGHJUL

CQ151926

ÍNDICE DE GRUPOS

INFORMAÇÕES GERAIS . . . 10
MOTOR . . . 20
COMPONENTES AUXILIARES DO MOTOR, SISTEMA DE ALIMENTAÇÃO E ADMISSÃO . . . 30
COMPONENTES ELÉTRICOS . . . 40
MÓDULO TRANSMISSÃO SYNCROPLUS . . . 51
MÓDULO TRANSMISSÃO POWRQUAD . . . 52
TRANSMISSÃO E TDP . . . 53
DIREÇÃO E FREIOS . . . 60
SISTEMA HIDRÁULICO . . . 70
RODAS, EIXOS DIANTEIROS, PEÇAS DE CHAPAS, DIVERSOS . . . 80
CABINE BÁSICA, CALEFAÇÃO, AR CONDICIONADO . . . 91
CABINE, COMANDOS, ACESSÓRIOS, ASSENTO . . . 92

ÍNDICE DE REFERÊNCIA DE PEÇAS . . . 180

INDICE DE SECCION

INFORMACION GENERALES . . . 10
MOTOR . . . 20
COMPONENTES AUXILIARES DEL MOTOR, SISTEMA DE ALIMENTACIÓN Y ADMISION . . . 30
COMPONENTES ELECTRICOS . . . 40
MODULO TRANSMISION SYNCROPLUS . . . 51
MODULO TRANSMISION POWRQUAD . . . 52
TRANSMISION Y TDF . . . 53
DIRECCIÓN Y FRENOS . . . 60
SISTEMA HIDRÁULICO . . . 70
RUEDAS, EJES DELANTEROS, PIEZAS DE CHAPA, VARIOS . . . 80
CABINA BASICA, CALEFACCION, AIRE ACONDICIONADO . . . 91
CABINA, MANDOS, ACCESORIOS, ASIENTO . . . 92

INDICE DE REFERENCIA DE PIEZAS . . . 180

SECTION INDEX

GENERAL INFORMATION . . . 10
ENGINE . . . 20
ENGINE AUXILIARES, TANK, AIR SYSTEM . . . 30
ELECTRICAL COMPONENTS . . . 40
SYNCROPLUS MODULE . . . 51
POWRQUAD MODULE . . . 52
TRANSMISSION AND PTO . . . 53
STEERING AND BRAKES . . . 60
HYDRAULICS . . . 70
WHEELS, FRONT AXLES, SHEET METAL, MISCELLANEOUS . . . 80
OPERATOR'S STATION, BASIC, HEATING, AIR ACONDITINING . . . 91
OPERATOR'S STATION, CONTROLS, ACCESSORIES, SEAT . . . 92

NUMERICAL INDEX . . . 180

CQ152060

NÚMERO DE SÉRIE DO MÓDULO SYNCROPLUS
NUMERO DE SERIE DEL MODULO SYNCROPLUS
SYNCROPLUS-MODULE , COMPONENT SERIAL NUMBER

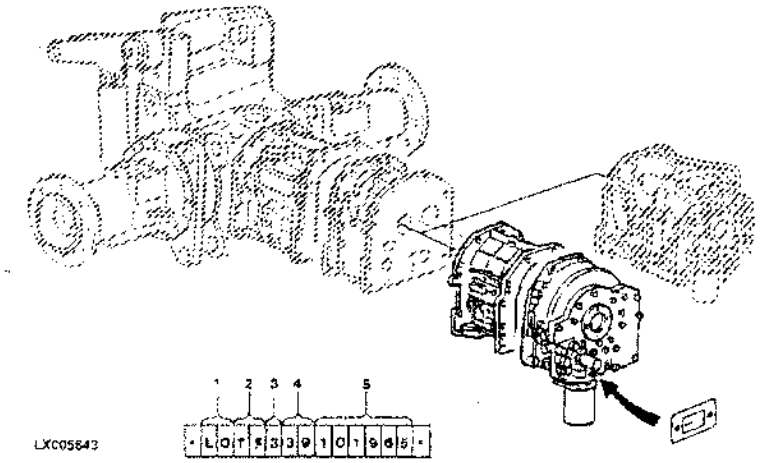

1. FABRICANTE DO COMPONENTE	LO=JOHN DEERE WERKE MANNHEIM
2. TIPO DE TRANSMISSÃO	TF=SYNCROPLUS
3. TIPO	3=EMBREAGEM COM TRANSMISSÃO SINCRONIZADA DE 3 MARCHAS
4. TORQUE MÁXIMO DE ENTRADA	61=610 NM
5. NÚMERO DE SÉRIE DO COMPONENTE	009940 (SEIS DÍGITOS)
1. FABRICANTE DEL COMPONENTE	LO=JOHN DEERE WERKE MANNHEIM
2. TIPO DE TRANSMISIÓN	TF=SYNCROPLUS
3. TIPO	3=EMBREAGUE COM TRANSMISION SINCRONIZADA DE 3 MARCHAS
4. PAR MAXIMO DE ENTRADA	61=610 NM
5. NUMERO DE SERIE DEL COMPONENTE	009940 (SEIS DIGITOS)
1. COMPONENT MANUFACTURER	LO=JOHN DEERE WERKE MANNHEIM
2. TYPE OF TRANSMISSION	TF=SYNCROPLUS
3. DESIGN	3=CLUTCH WITH 3-SPEED SYNCHRONIZED TRANSMISSION 0=CLUTCH ONLY AS COMPONENT
4. MAX. INPUT TORQUE	61=610 NM
5. COMPONENT SERIAL NUMBER	009940 (SIX DIGITS)

CQ152062

MEMORANDA

INDICE DE GRUPO
SECTIONAL INDEX
INDICE DE GRUPO

PUBM0165 -UN-

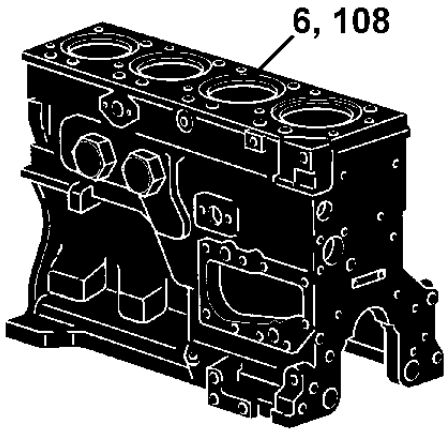

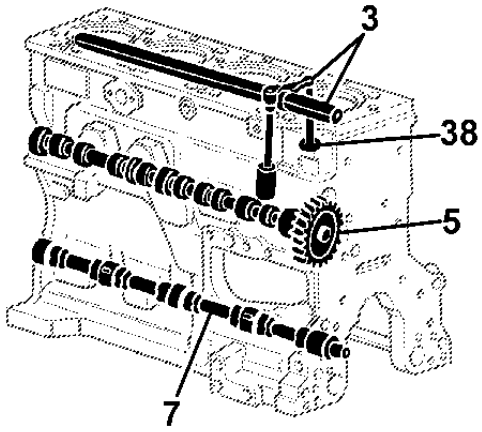

1-	3
2-	4
3-	5
4-	6
38-	7
5-	9
6-	10
108-	12
7-	14
12-	21
14-	23
15-	24
17-	26
39-	27
18-	28
110-	35
25-	37
26-	39
27-	40
66-	93

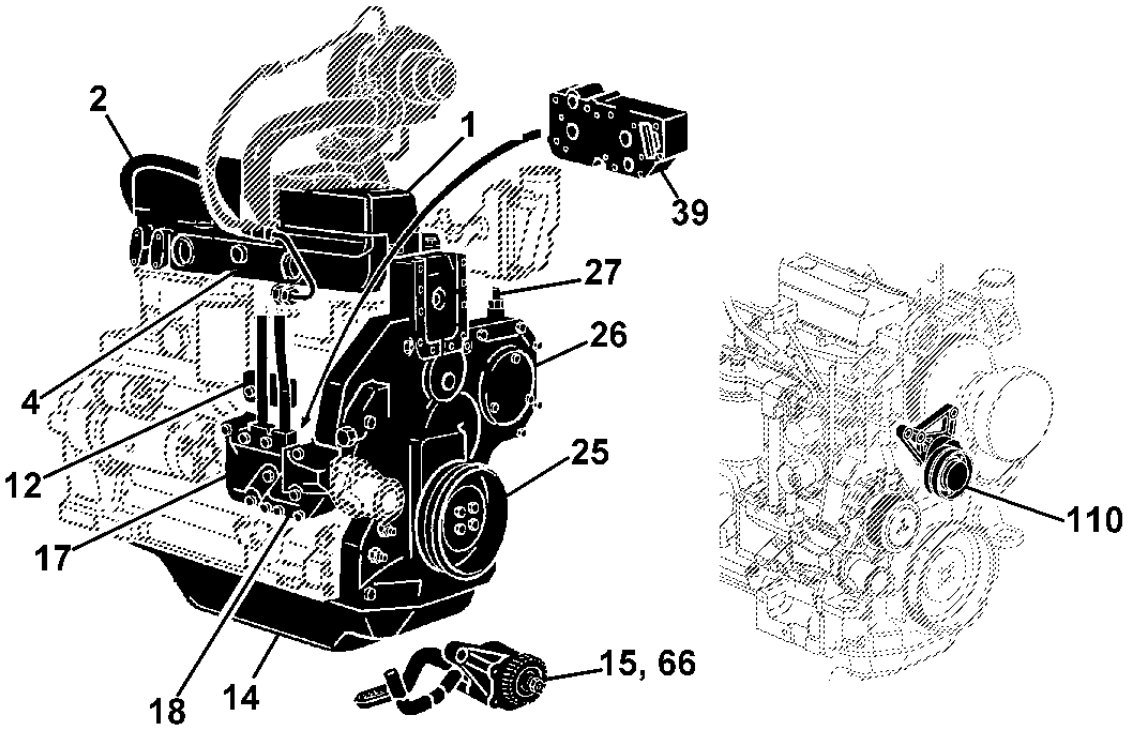

PUBM0165

INDICE DE GRUPO
SECTIONAL INDEX
INDICE DE GRUPO

PUBM0166 -UN-

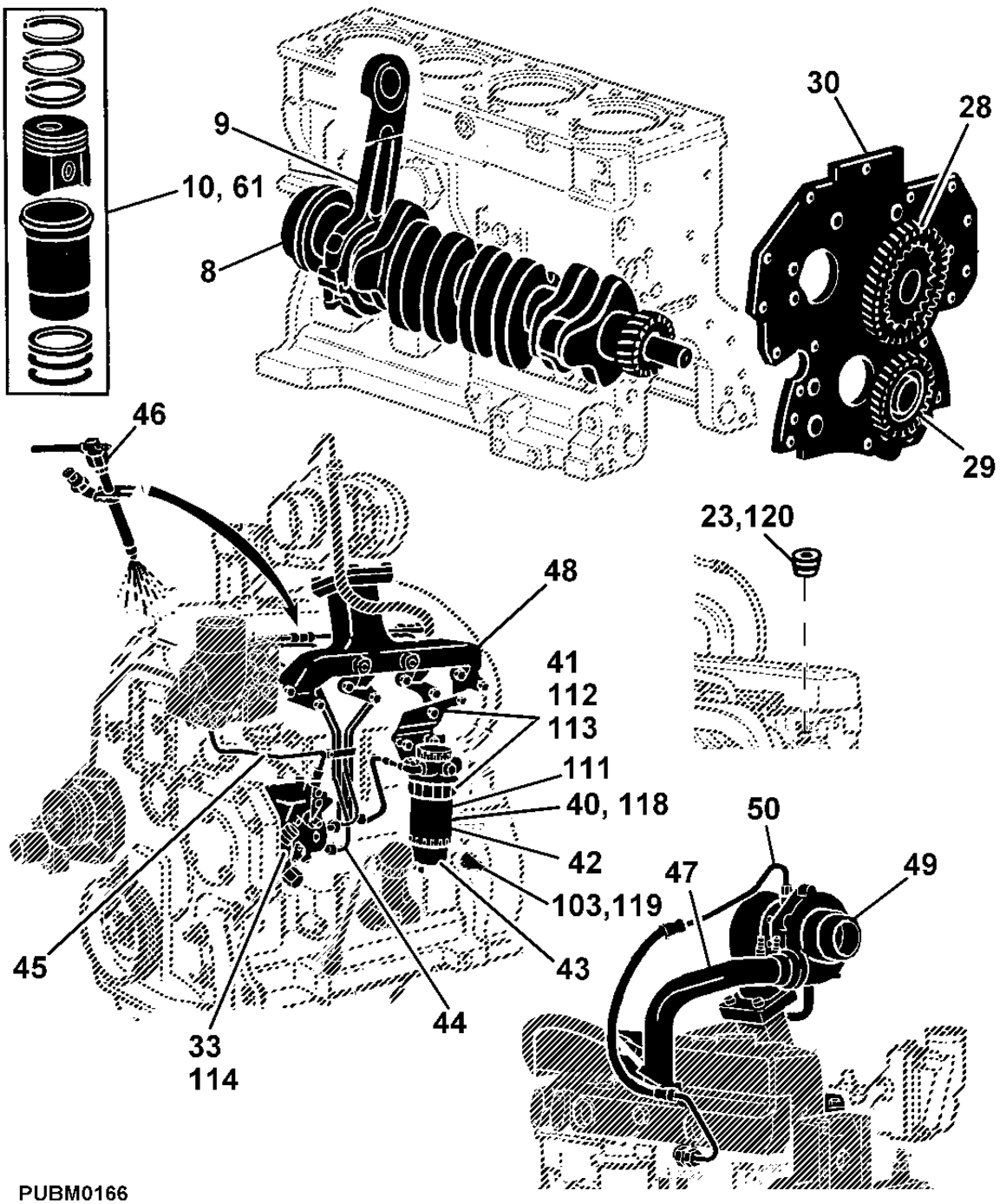

23-	8
8-	16
9-	17
10-	18
103-	19
120-	34
28-	41
29-	42
30-	43
43-	46
118-	47
41-	48
42-	49
40-	50
111-	51
112-	52
113-	53
33-	54
114-	55
44-	56
45-	57
46-	58
47-	59
48-	60
49-	61
50-	62
61-	87
119-	88

INDICE DE GRUPO
SECTIONAL INDEX
INDICE DE GRUPO

PUBM0167 -UN-

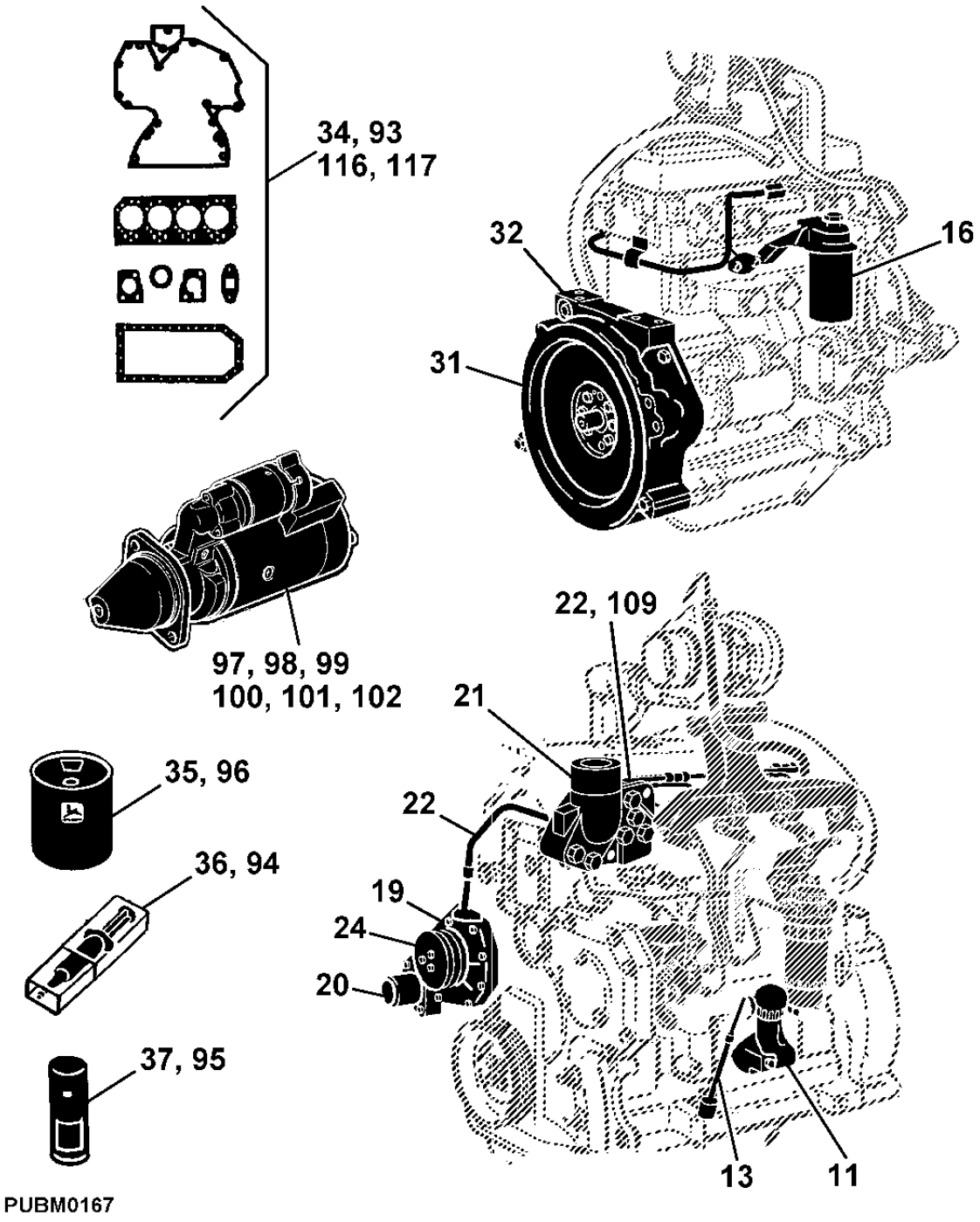

PUBM0167

11-	20
13-	22
16-	25
19-	29
20-	30
21-	31
22-	32
109-	33
24-	36
31-	44
32-	45
97-	63
98-	64
34-	66
116-	68
35-	70
36-	71
37-	72
93-	128
117-	130
94-	132
95-	134
96-	135
99-	136
100-	138
101-	140
102-	142

INDICE DE GRUPO
SECTIONAL INDEX
INDICE DE GRUPO

PUBM0168 -UN-

53-	78
55-	80
57-	82
58-	84
63-	90
68-	95
70-	96
69-	97
76-	105
77-	106
78-	107
89-	124

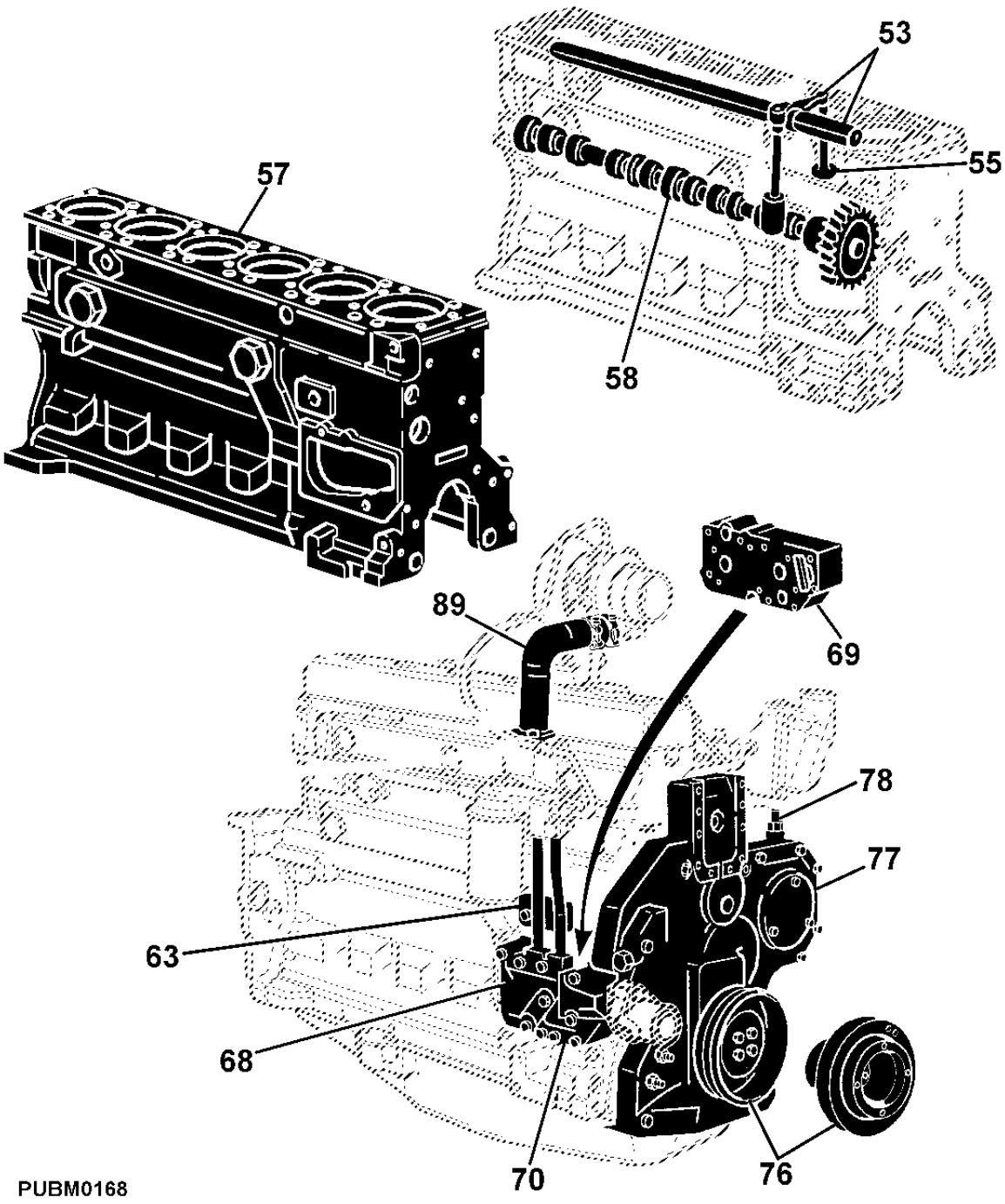

PUBM0168

INDICE DE GRUPO
SECTIONAL INDEX
INDICE DE GRUPO

PUBM0169 -UN-

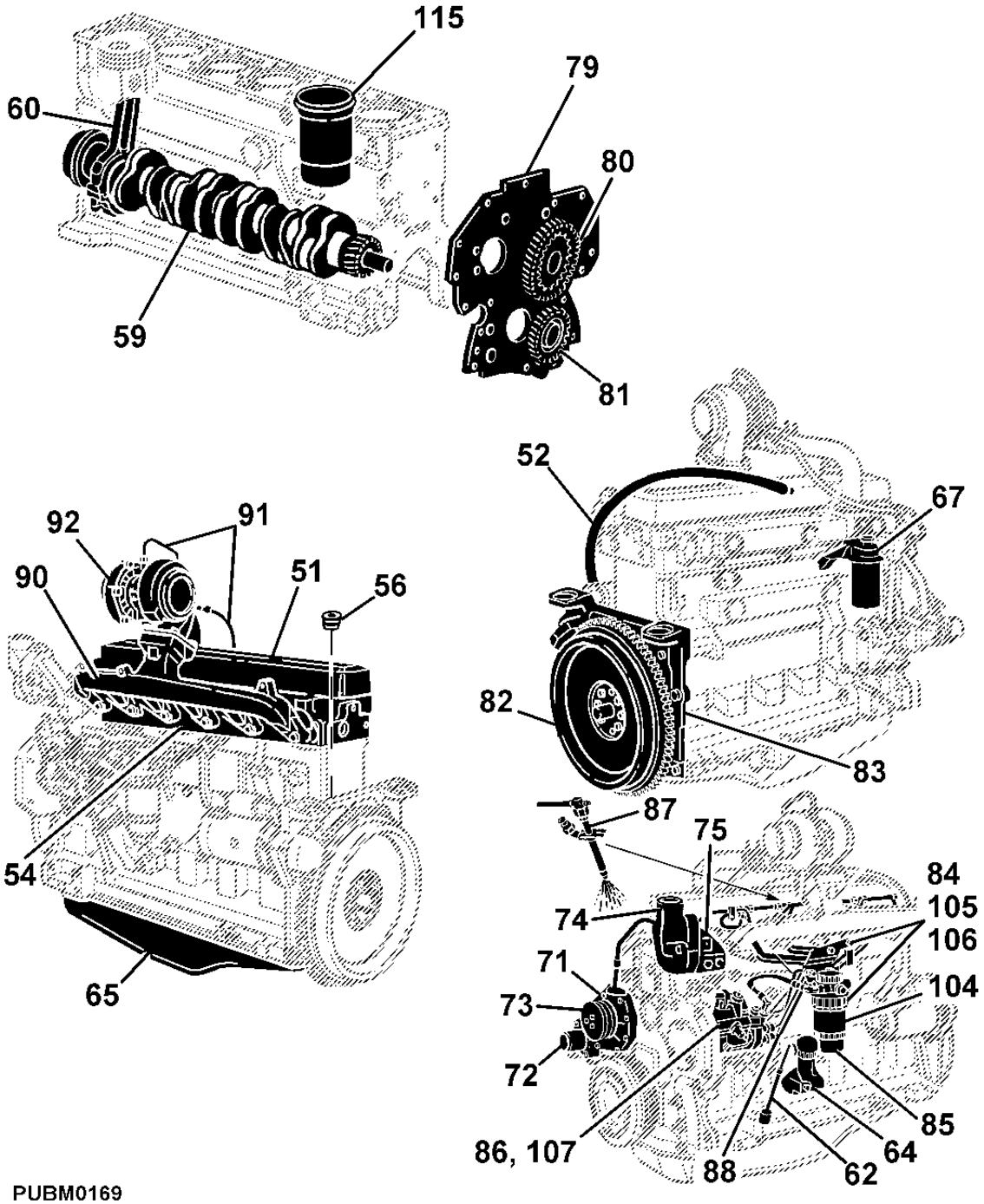

PUBM0169

115-	74
51-	76
52-	77
54-	79
56-	81
59-	85
60-	86
62-	89
64-	91
65-	92
67-	94
71-	98
72-	100
73-	102
74-	103
75-	104
79-	108
80-	109
81-	110
82-	111
83-	112
84-	113
85-	114
104-	117
105-	118
106-	119
86-	120
107-	121
87-	122
88-	123
90-	125
91-	126
92-	127

MEMORANDA
MEMORANDA
MEMORANDA

TAMPA DAS VALVULA - MOTOR 4.5L
VALVE COLER - ENGINE 4.5L
TAPA DAS VALVULAS - MOTOR 4.5L

PUBM0824 -UN-

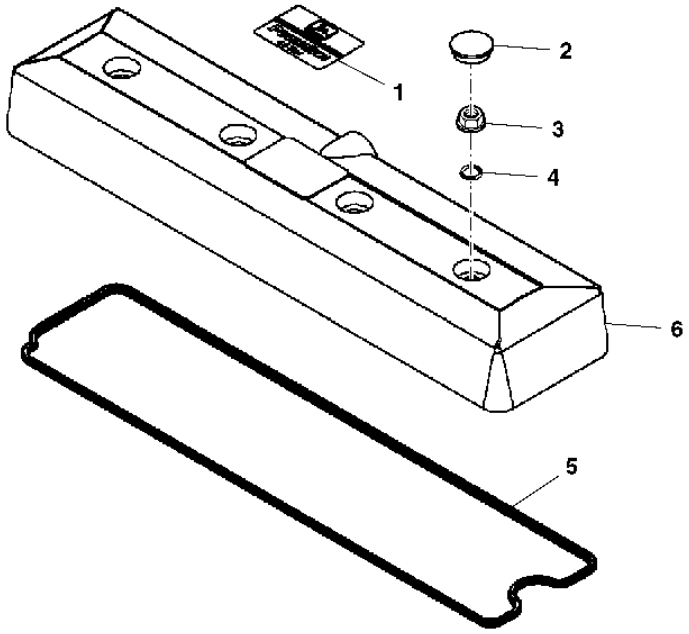

PUBM0824

ITEM	NR.PECA	DESCRICAO	QTDE	NR. SERIE	664005	NOTAS
1	R116324	EMBLEMA	1		X	
2	H23125	PLUGUE	4		X	
3	R123574	PORCA	4		X	
4	R123575	ANEL O	4		X	
5	R123542	JUNTA	1		X	
6	RE502969	TAMPA DE VALVULA	1		X	

RESPEIRO - MOTOR 4.5L
BREATHER - ENGINE 4.5L
VENTILACION CARTER - MOTOR 4.5L

CD41402 -UN-

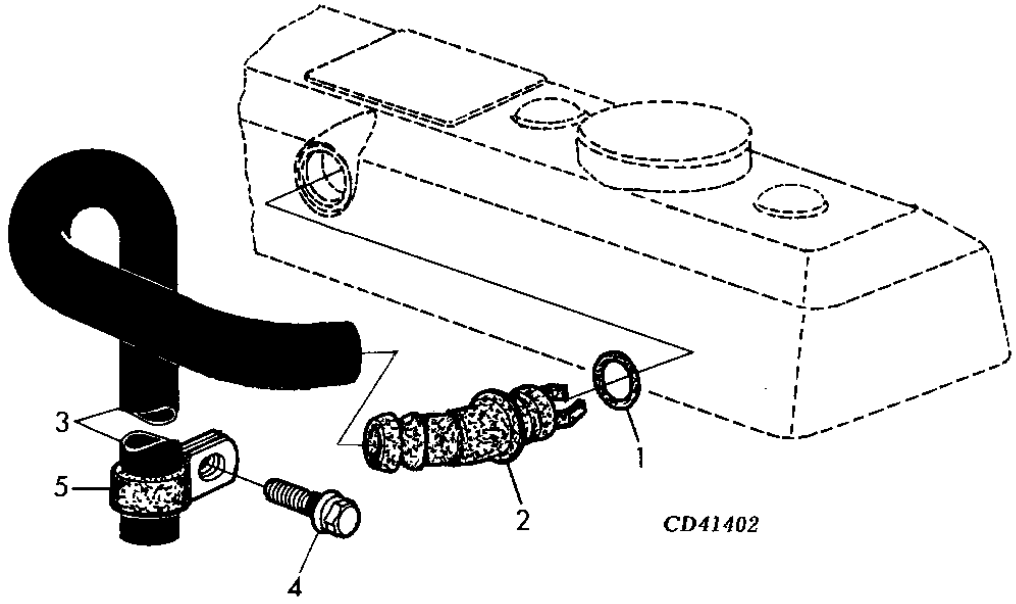

ITEM	NR.PECA	DESCRICAO	QTDE	NR. SERIE	6 6 4 6 0 0 5 5	NOTAS
1	R72328	ANEL O	1		X	
2	R123586	CONEXAO EM ANGULO	1		X	45
3	J60449	MANGUEIRA	1		X	LGTH 1290MM
4	19M7866	PARAFUSO	AR		X	M8 X 20, M8X20
5	R72659	BRACADEIRA	AR		X	

BALANCIN - MOTOR 4.5L
ROCKER ARM/SHAFT/TAPPET/PUSH ROD
BALACIB/ARBOL DE LEVAS/BOTADOR/VARILLA DE EMPUJE -

CD41045 -UN-

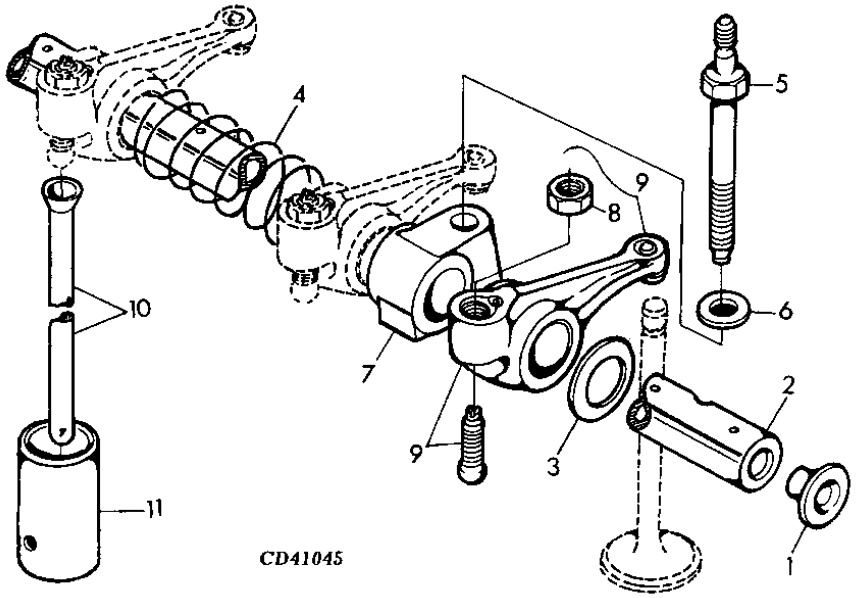

ITEM	NR.PECA	DESCRICAO	QTDE	NR. SERIE	6405	6605	NOTAS
1	R54565	PLUGUE	2		X		
2	R123513	EIXO DO BALANCIM	1		X		
3	T20316	ARRUELA	2		X		
4	T20314	MOLA	3		X		
5	R123271	PINO	4		X		
6	R42729	ARRUELA	4		X		
7	R123161	SUPORTE	4		X		
8	14M7148	PORCA	1		X		M10, FOR RE68695
9	RE508317	BALANCIM	8		X		
10	R107731	VARETA	8		X		
11	R123565	SEGUIDOR DE CAME	8		X		

CABECOTE - MOTOR 4.5L
CYLINDER HEAD - ENGINE 4.5L
CABEZA DE CILINDROS - MOTOR 4.5L

CQ154963 -UN-

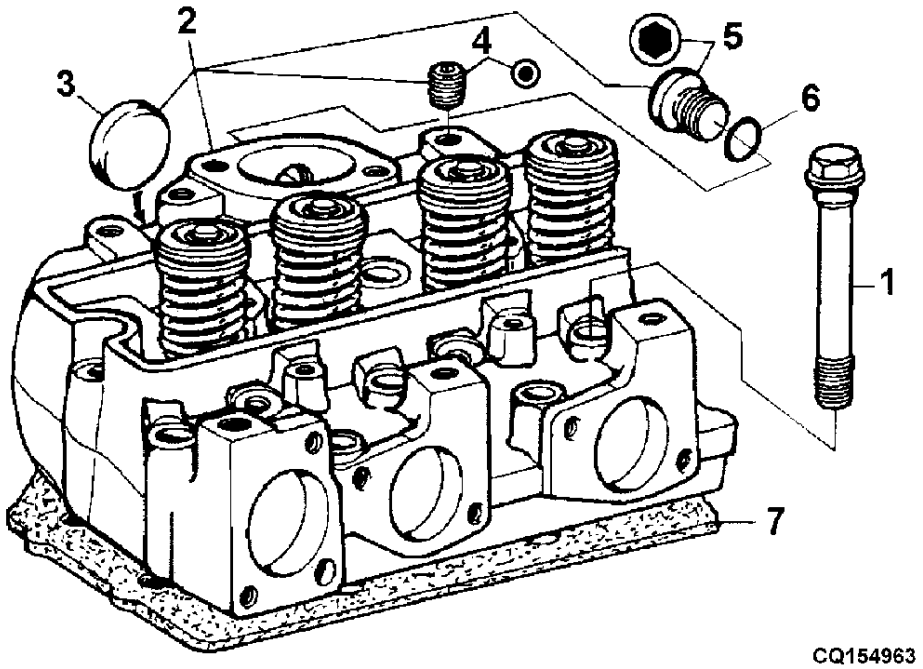

ITEM	NR.PECA	DESCRICAO	QTDE	NR. SERIE	6405	6605	NOTAS
1	R85363	PARAFUSO SEXT.	18		X		1/2"X4.13/32
2	AJ61356	CABECOTE	1		X		
3	CD16284	PLUGUE	1		X		0D=32,6MM
	R43409	PLUGUE	2		X		OD=43,2MM
4	R104592	TAMPAO	1		X		7/8"-14 UNF
5	T58477	CONEXAO	AR		X		
6	R26906	ANEL O	AR		X		
7	R116515	VEDACAO DE CILINDRO	1		X		

VALVULA/ASSENTO DE VALVULA/MOLA/RODADOR - MOTOR 4.
VALVE/VALVE SEAT/SPRING/ROTATOR - ENGINE 4.5L
VALVULA/ASIENTO DE VALVULA/RESORTE/ROTADOR - MOTOR

CD37204 -UN-

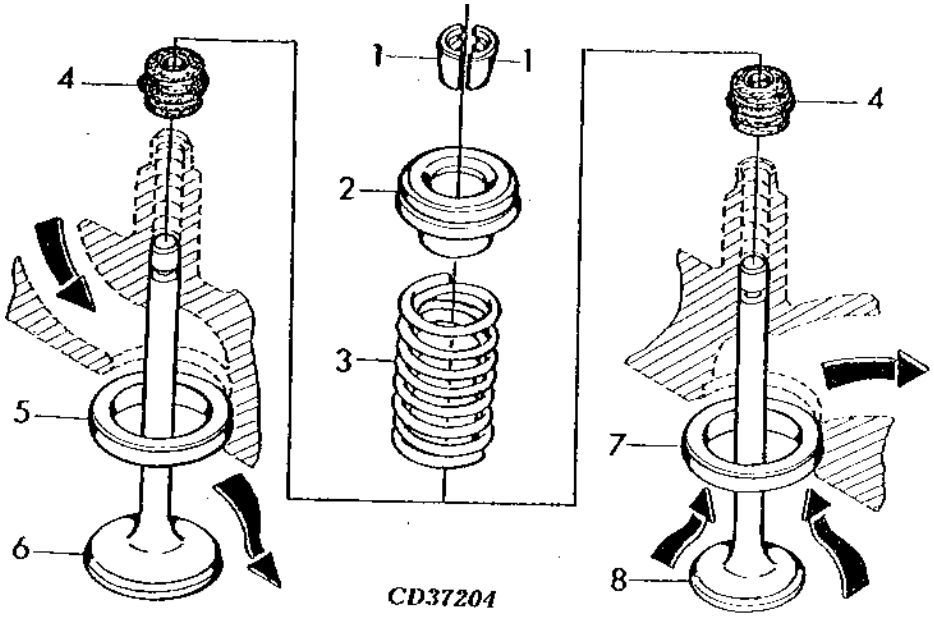

ITEM	NR.PECA	DESCRICAO	QTDE	NR. SERIE	6405	6605	NOTAS
1	R91889	RETENTOR	16		X		
2	RE60005	RODADOR	8		X		
3	R26125	MOLA	8		X		
4	RE31617	VEDACAO	8		X		STD
5	R106831	INSERTO DE ASSENTO VALVULA	4		X		OD=STANDARD
6	R98062	VALVULA DE ADMISSAO	4		X		STD
7	R106829	INSERTO DE ASSENTO VALVULA	4		X		OD=STANDARD
8	R90692	VALVULA DE ESCAPE	4		X		STD

TAMPAO - SEM SENSOR DE TEMPERATURA DA AGUA
PLUG, W/O WATER TEMPERATURE SENSOR
ORIFICIO EMISOR TEMPERATURA DE AGUA - MOTOR 4.5L

CD37310 -UN-

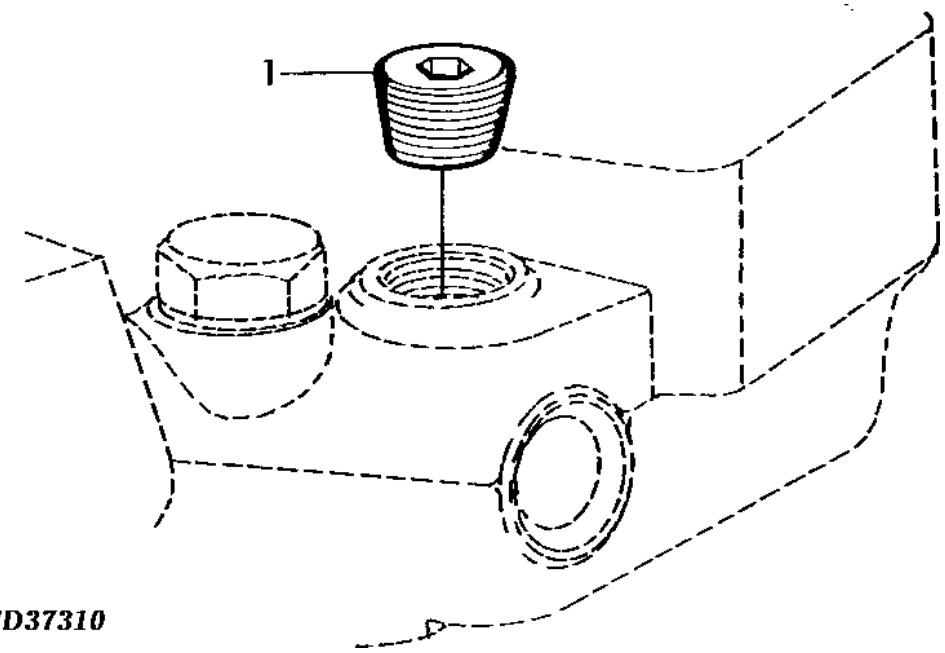

ITEM	NR.PECA	DESCRICAO	QTDE	NR. SERIE	6405	6605	NOTAS
1	15H624	TAMPAO	1		X		1/2"

EIXO DE CAMES - MOTOR 4.5L
CAMSHAFT - ENGINE 4.5L
ARBOL DE LEVAS - MOTOR 4.5L

CQ153797 -UN-

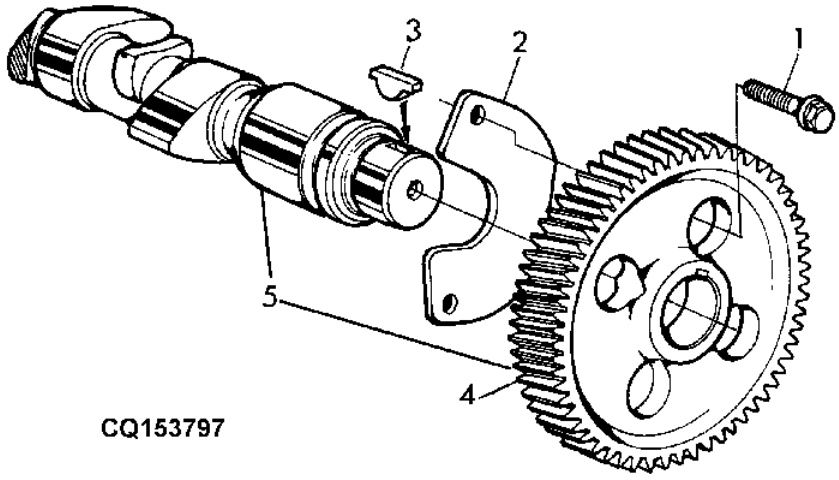

ITEM	*NR.PECA*	*DESCRICAO*	*QTDE*	*NR. SERIE*	6405	6605	*NOTAS*
1	19M7867	PARAFUSO	2		X		M8 X 25, M8X25
2	R132518	PLACA	1		X		
3	R133303	CHAVETA	1		X		
4	.....	ENGRENAGEM	1		X		ORD RE56375 MARKED R133812
5	RE56375	EIXO DE CAMES	1		X		MARKED R135439

BLOCO DE CILINDROS - MOTOR 4.5L
CYLINDER BLOCK - ENGINE 4.5L
BLOCK DE CILINDROS - MOTOR 4.5L

CQ154951 -UN-

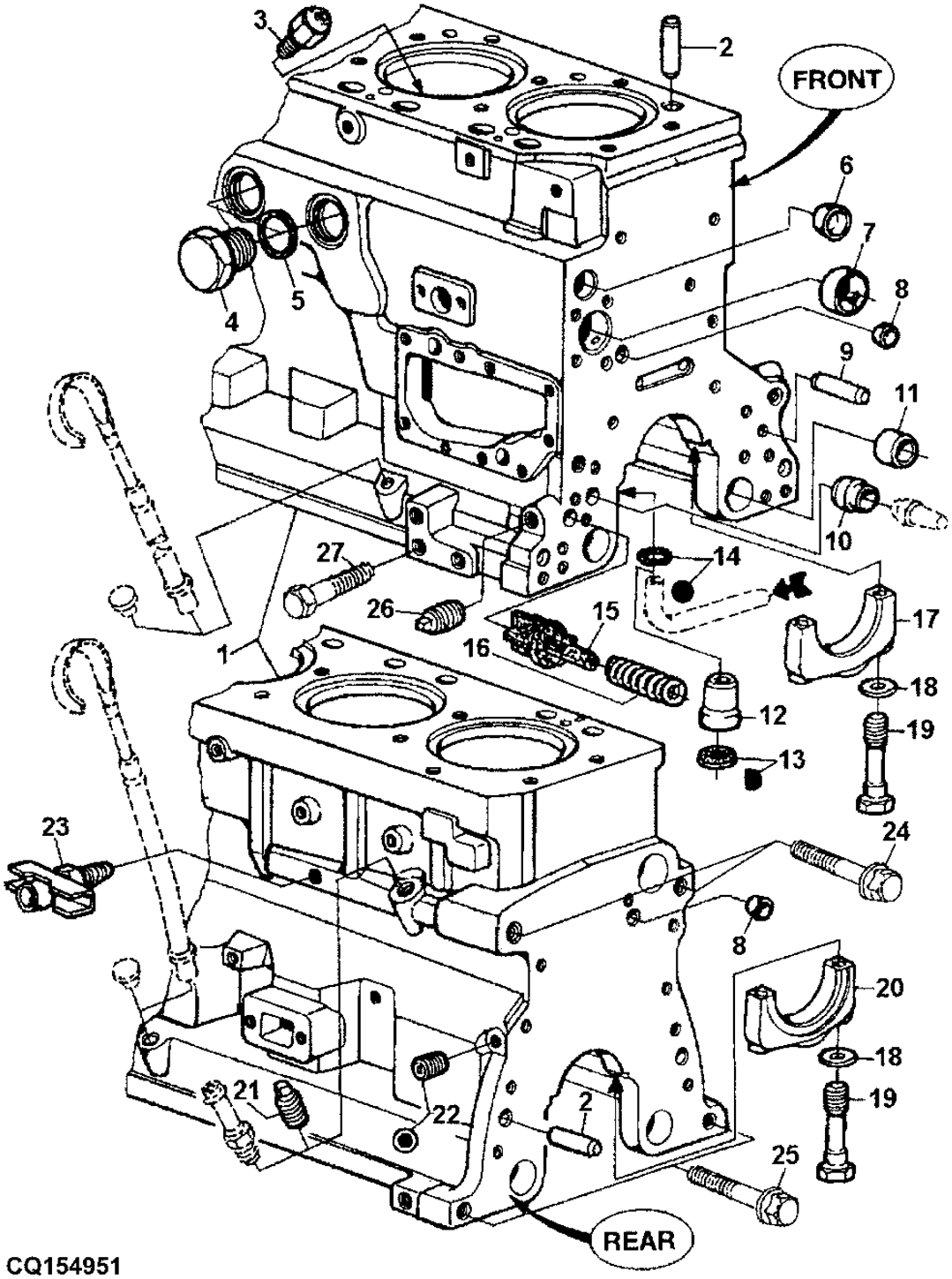

CQ154951

ITEM	NR.PECA	DESCRICAO	QTDE	NR. SERIE	6405	6605	NOTAS
1	.....	BLOCO DE CILINDROS	1		X		M12
2	R48685	PINO DE CENTRAGEM	4		X		
3	R131182	ORIFICIO	4		X		
4	R39741	TAMPAO DE DRENO	2		X		
5	U13639	ANEL O	2		X		
6	R116466	PLUGUE	1		X		
7	R119874	BUCHA	1		X		
8	T18891	PLUGUE	2		X		
9	R26650	PINO DE CENTRAGEM	2		X		
10	R26493	BUCHA	1		X		
11	R115299	BUCHA	6		X		
12	R115390	BUCHA	1		X		3/8"
13	R75892	ANEL O	1		X		
14	R97185	ANEL O	1		X		
15	R121043	VALVULA	1		X		
16	R111137	MOLA	1		X		
17	R114241	TAMPA DE ROLAMENTO	4		X		
18	T20168	ARRUELA	10		X		
19	T23474	PARAFUSO SEXT.	10		X		
20	R132186	TAMPA DE ROLAMENTO	1		X		
21	15H237	TAMPAO	1		X		1/2"
22	R104592	TAMPAO	4		X		
23	AT13740	VALVULA DE DRENO	1		X		
24	.....	PARAFUSO SEXT.	AR		X		
25	.....	PARAFUSO SEXT.	AR		X		
26	.....	PARAFUSO SEXT.	AR		X		
27	.....	PARAFUSO SEXT.	AR		X		

BLOCO DE CILINDROS COM PECAS MOVEIS - MOTOR 6.8L
CYLINDER BLOCK WITH MOBILE PARTS - ENGINE 6.8L
BLOCO DE CILINDROS COM PIEZAS MOVILES - MOTOR 6.8L

CD41425 -UN-

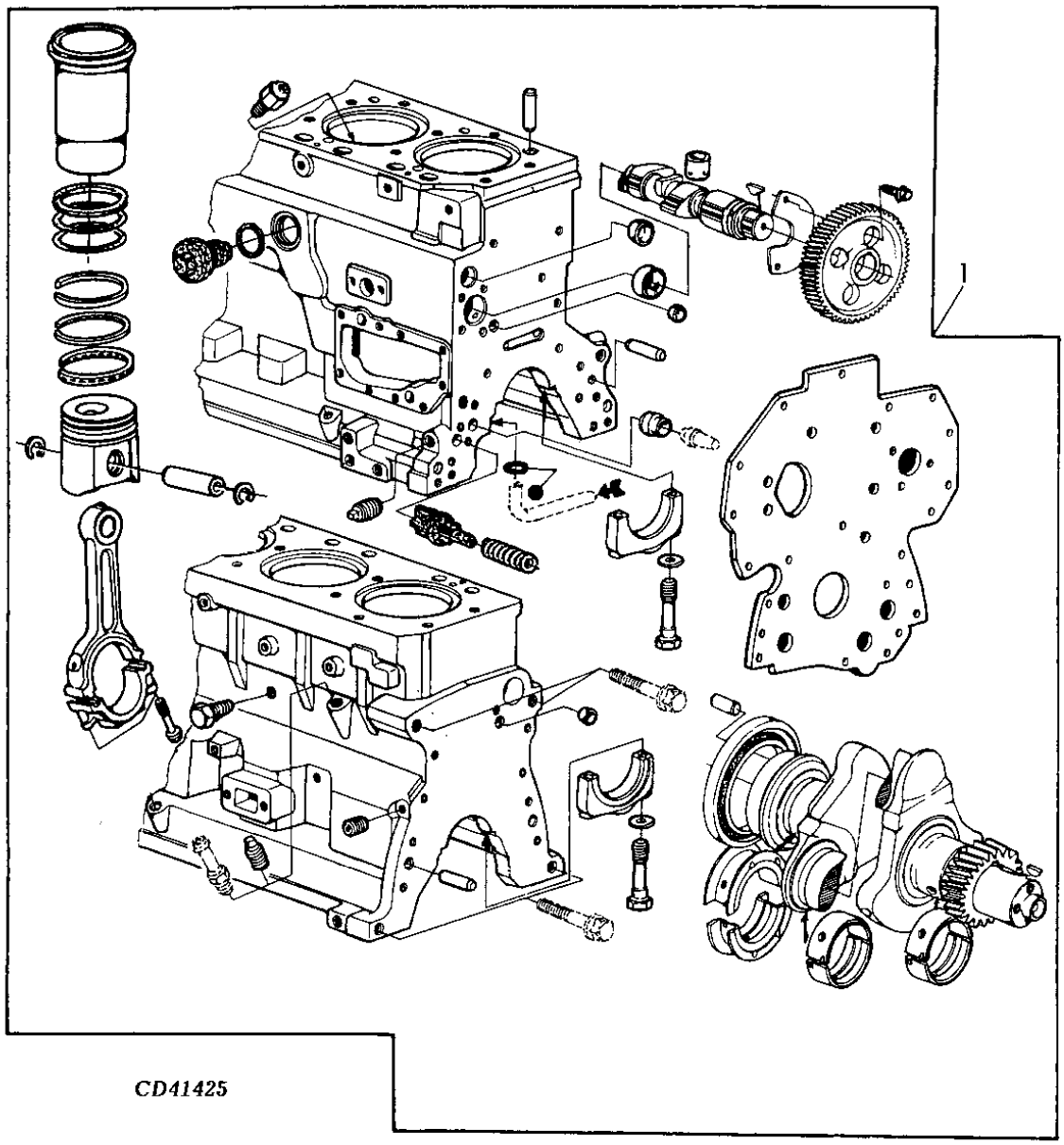

ITEM	NR.PECA	DESCRICAO	QTDE	NR. SERIE	6405	6605	NOTAS
1	BSA4045T1	BLOCO DE CIL. C/ PECAS MOVE	1		X		
	BSA6068T4	BLOCO DE CIL. C/ PECAS MOVE	1			X	

EIXOS BALANCEADORES - MOTOR 4.5L
BALANCER SHAFT
EJES EQUILIBRADORAS - MOTOR 4.5L

CQ154697 -UN-

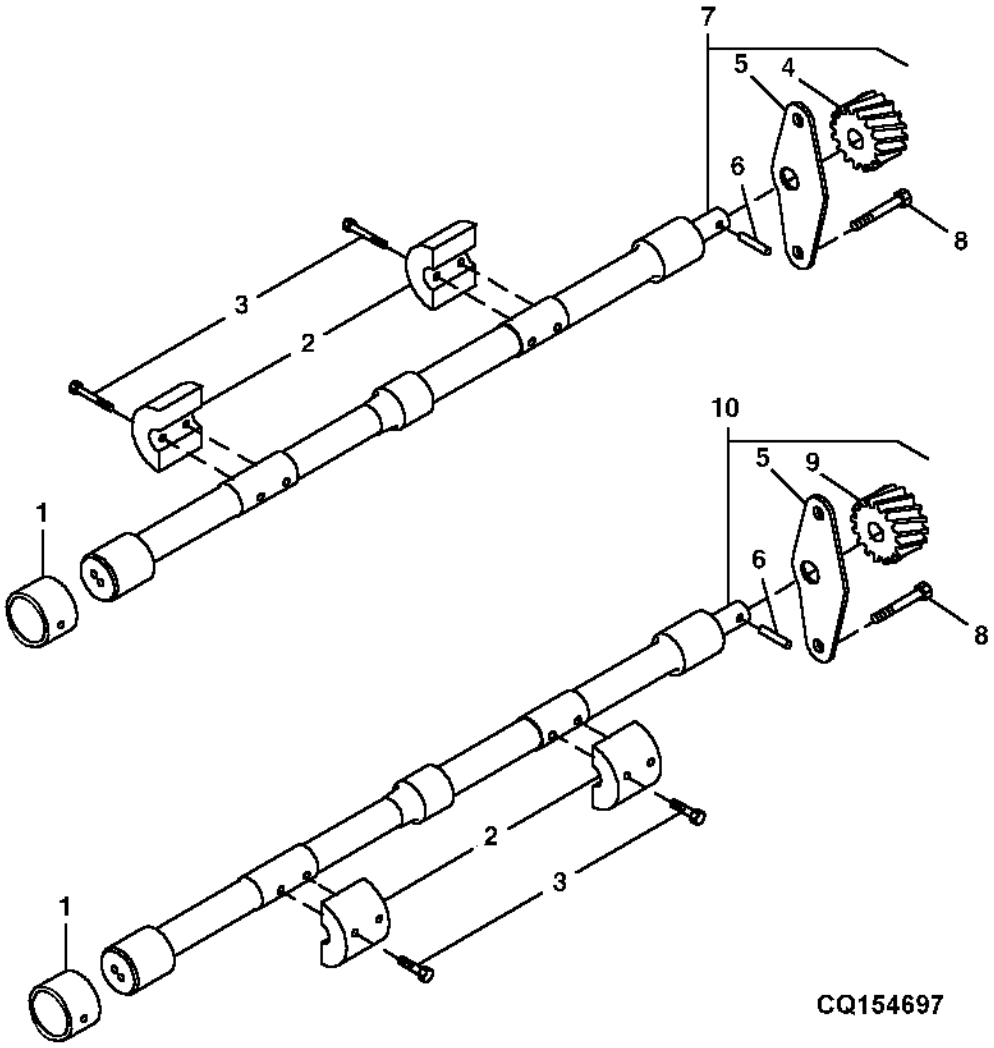

ITEM	NR.PECA	DESCRICAO	QTDE	NR. SERIE	6405	6605	NOTAS
1	R115299	BUCHA	6		X		
2	R500650	PESO	4		X		
3	19M7798	PARAFUSO	8		X		M8 X 40, M8X40
4	.....	ENGRENAGEM	1		X		R.H.
5	.....	PLACA	2		X		
6	34M7089	PINO DE CENTRAGEM	1		X		
7	RE500449	EIXO COMPENSADOR	1		X		MARCADO R500266
8	19M7864	PARAFUSO	4		X		M8 X 12, M8X12
9	.....	ENGRENAGEM	1		X		
10	RE500448	EIXO COMPENSADOR	1		X		MARCADO R500668

VIRABREQUIM/MANCAIS - MOTOR 4.5L
CRANKSHAFT/BEARINGS - ENGINE 4.5L
CIGUENAL/COJINETE - MOTOR 4.5L

CQ155351 -UN-

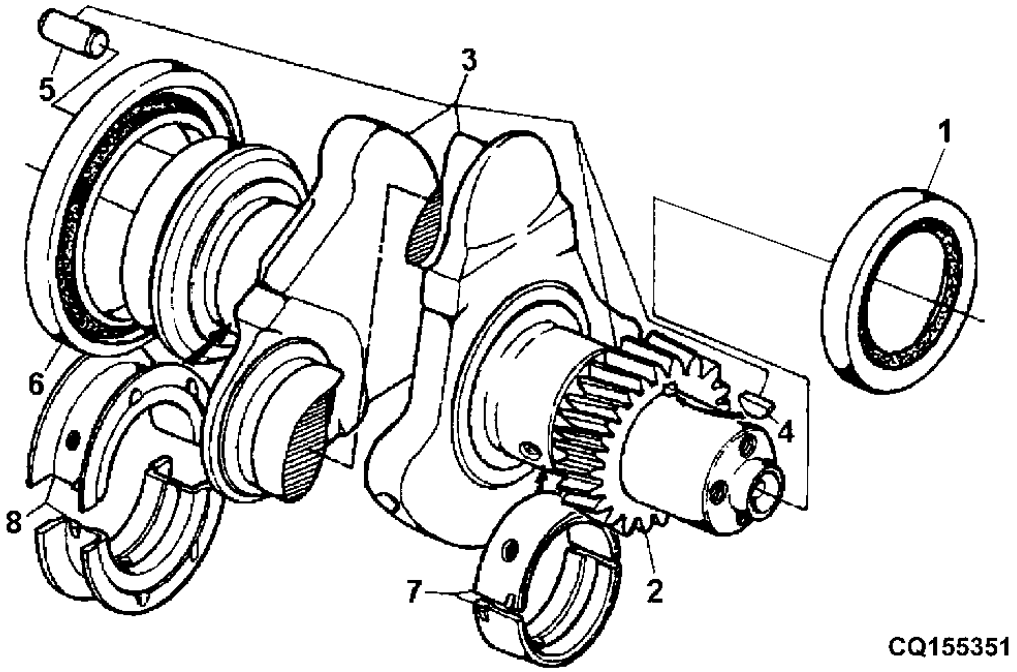

ITEM	NR.PECA	DESCRICAO	QTDE	NR. SERIE MOTOR	6405	6605	NOTAS
1	RE516340	VEDACAO	1		X		INCL KEY RE52346, R133444
2	R120631	ENGRENAGEM	1		X		Z=30
3	RE50618	VIRABREQUIM	1	-XXXX	X		MARKED R113596 ORD WITH RE59810
	RE504638	VIRABREQUIM	1	XXXX-	X		MARKED R502653 ORD WITH RE59810
4	26M4224	CHAVETA	1	-XXXX	X		4,0X6,5MM
	R505609	CHAVETA	1	XXXX-	X		
5	R48685	PINO DE CENTRAGEM	1		X		
6	RE44574	VEDACAO	1		X		
7	RE65165	CONJ. DO ROLAMENTO	6		X		KIT R123561 AND R123562 STD
	RE65911	ROLAMENTO	AR		X		KIT R130576 AND R130577 ID -0.254
8	RE65168	CONJ. DO ROLAMENTO	1		X		KIT R123563 AND R123564 STD
	RE65912	ROLAMENTO AXIAL	AR		X		KIT R13074 AND R130575 ID -0.254

BIELA/MANCAIS - MOTOR 4.5L
CONNECTTING/BEARINGS - ENGINE 4.5L
BIELA/COJINETES - MOTOR 4.5L

CD41904 -UN-

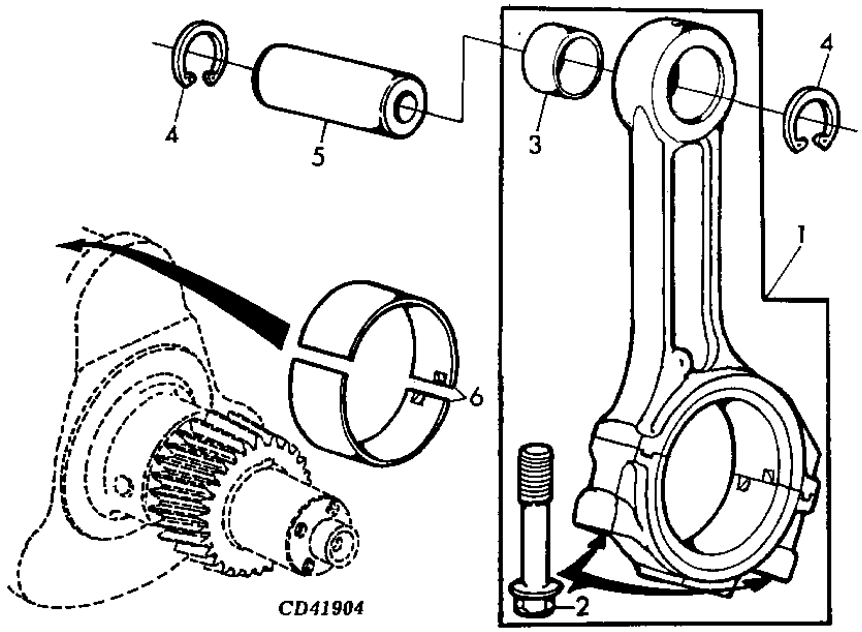

ITEM	NR.PECA	DESCRICAO	QTDE	NR. SERIE	6405	6600	NOTAS
1	RE500608	BIELA	4		X		MARCADO R500335
2	R501124	PARAFUSO	2		X		A=61MM
3	R114082	BUCHA	1		X		
4	R54114	ANEL DE PRESSAO	8		X		
5	R123177	PINO DO PISTAO	4		X		
6	RE65908	ROLAMENTO	4		X		KIT (2) R113698 STD
	RE65909	ROLAMENTO	AR		X		KIT (2) R130578

KIT DA CAMISA DO CILINDRO - MOTOR 4.5L
PISOTN/LINER KIT - ENGINE 4.5L
PISTON/CAMISA DE CILINDRO, JUEGO - MOTOR 4.5L

CQ155943 -UN-

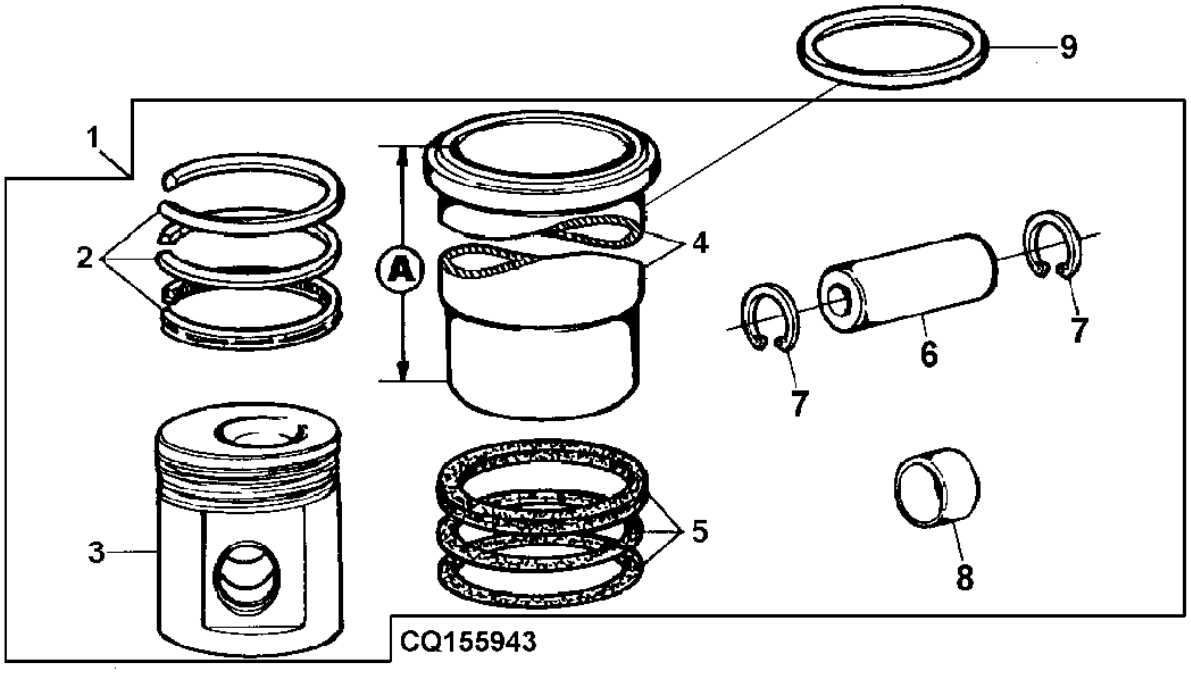

ITEM	NR.PECA	DESCRICAO	QTDE	NR. SERIE	6405	6605	NOTAS
1	AJ61085	KIT PISTAO E CAMISA	4		X		
2	RE507852	KIT ANEIS DE PISTAO	1		X		
3	.....	PISTAO	1		X		(ORD AJ61085)
4	.....	CAMISA DE CILINDRO	1		X		
5	AR65507	KIT - ANEL O	1		X		
6	R123177	PINO DO PISTAO	1		X		
7	R54114	ANEL DE PRESSAO	2		X		
8	R114082	BUCHA	1		X		
9	CD15466	CALCO	AR		X		0,05MM
	R65833	CALCO	AR		X		0,10MM

SENSOR DE PRESSAO DO CILINDRO - MOTOR 4.5L
SENSOR, OIL PRESSURE - ENGINE 4.5L
INTERRUPTOR DE PRESION, ACEITE - MOTOR 4.5L

CD39803 -UN-

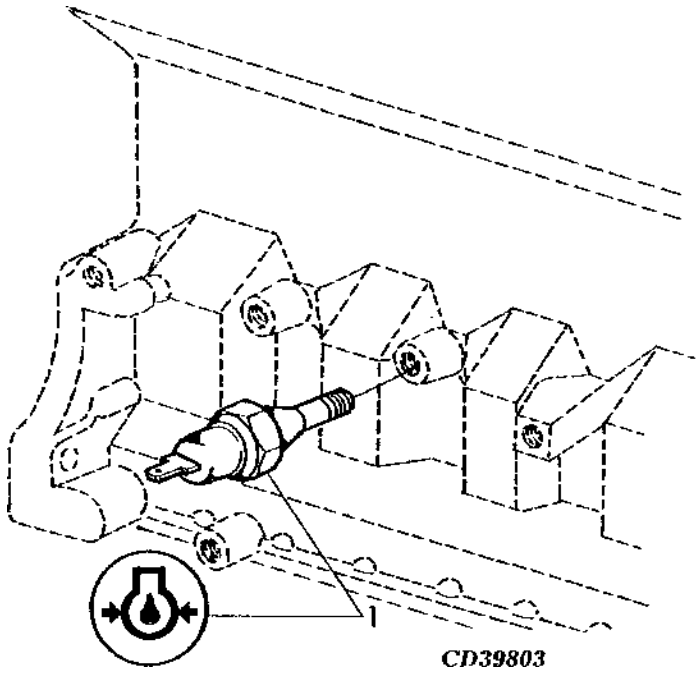

ITEM	NR.PECA	DESCRICAO	QTDE	NR. SERIE	6405	6605	NOTAS
1	AT85174	INTERRUPTOR	1		X		1/8"-27 NPT

BOCAL DO OLEO (LADO ESQUERDO) - MOTOR 4.5L
OIL FILLER NECK (LEFT HAND SIDE)
BOCA DE LLENADO (LADO IZQUIERDO) - MOTOR 4.5L

CD41404 -UN-

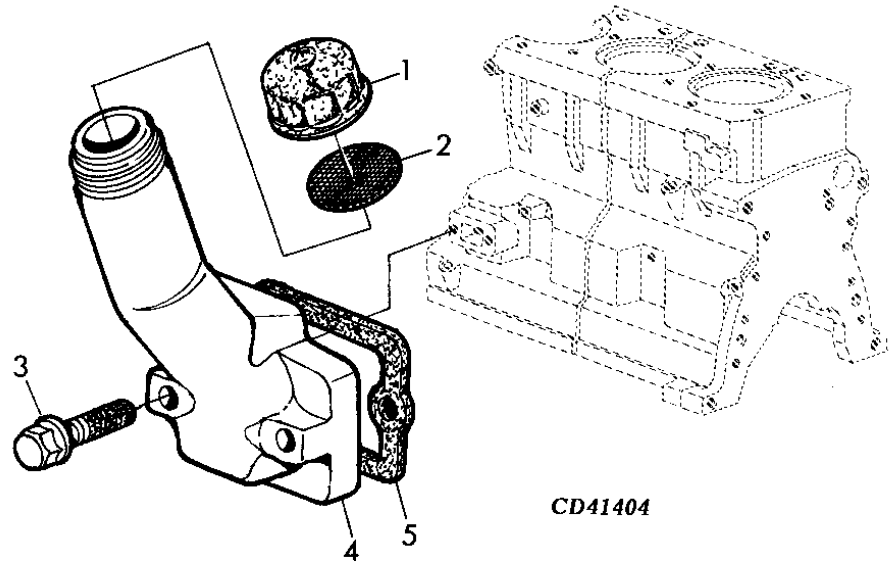

ITEM	NR.PECA	DESCRICAO	QTDE	NR. SERIE	6 6 4 6 0 0 5 5	NOTAS
1	R80136	TAMPAO DE ENCHIMENTO	1		X	
2	R80135	JUNTA	1		X	
3	19M7979	PARAFUSO	2		X	M8 X 55, M8X55
4	R123558	BOCAL DE ENCHIMENTO	1		X	
5	R136495	JUNTA	1		X X	

TAMPA, SEM BOCAL DE OLEO (LADO DIREITO) - MOTOR 4.
COVER W/O OIL FILTER NECK (RIGHT HAND SIDE) - ENGI
TAPA; SIN BOCA DE LLENADO DE ACEITE (LADO DERECHO)

CD41011A -UN-

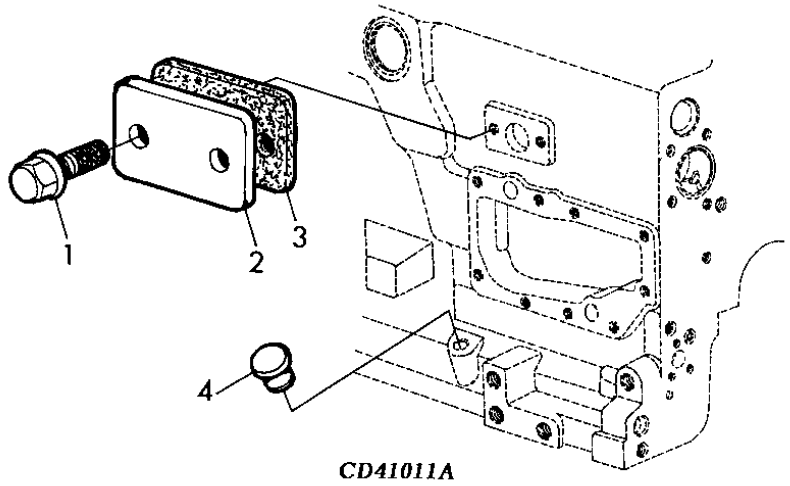

CD41011A

ITEM	*NR.PECA*	*DESCRICAO*	*QTDE*	*NR. SERIE*	6405	6605	*NOTAS*
1	RE67238	PARAFUSO	2		X		CON SELADOR
2	R116296	CAPA	1		X		
3	R136495	JUNTA	1		X		
4	R502725	PLUGUE	1		X		DIAM.EXT.18MM

VARETA DE NIVEL/GUIA - MOTOR 4.5L
OIL DIPSTICK/GUIDE - ENGINE 4.5L
VARILLA NIVEL ACEITE/GUIA - MOTOR 4.5L

CQ153807 -UN-

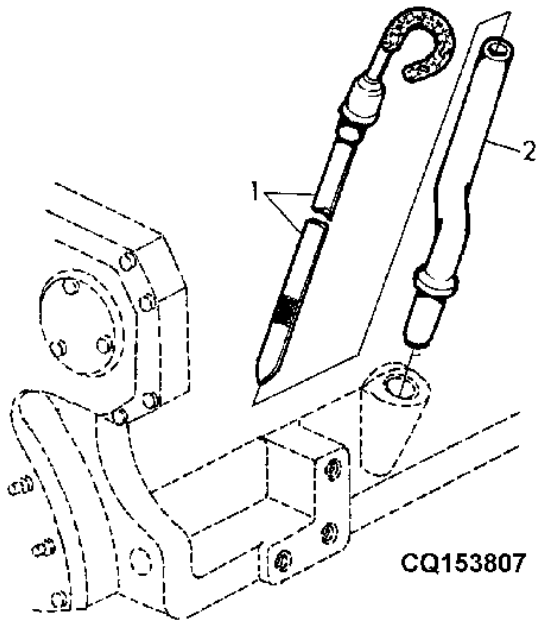

ITEM	NR.PECA	DESCRICAO	QTDE	NR. SERIE	646005	NOTAS
1	RE502740	VARETA DE NIVEL	1		X	
2	R501178	TUBO VARETA DE NIVEL	1		X	

CARTER DO OLEO - MOTOR 4.5L
OIL PAN - ENGINE 4.5L
CARTER DE ACEITE - MOTOR 4.5L

CQ154953 -UN-

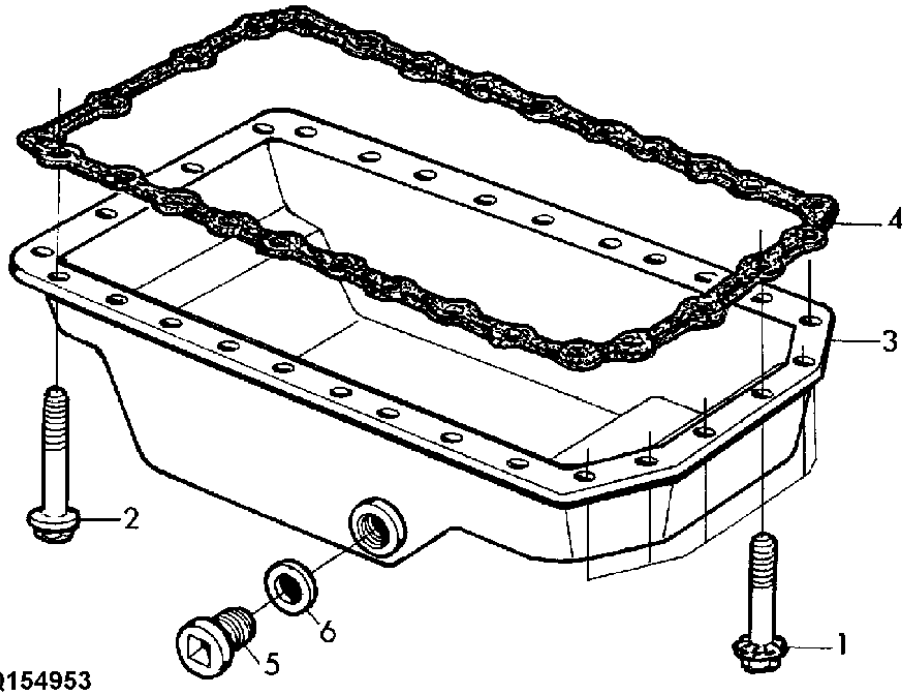

ITEM	NR.PECA	DESCRICAO	QTDE	NR. SERIE	6405	6605	NOTAS
1	19M8062	PARAFUSO	6		X		M8 X 20, M8X30
2	19M8163	PARAFUSO	22		X		M8 X 16, M8X16
3	RE57482	CARTER	1		X		
4	R123352	JUNTA	1		X		
5	R116102	TAMPAO DE DRENO	1		X		M22X1,5
6	R120247	ANEL	1		X		

BOMBA DE OLEO - MOTOR 4.5L
OIL PUMP - ENGINE 4.5L
BOMBA DE ACEITE - MOTOR 4.5L

CD41805 -UN-

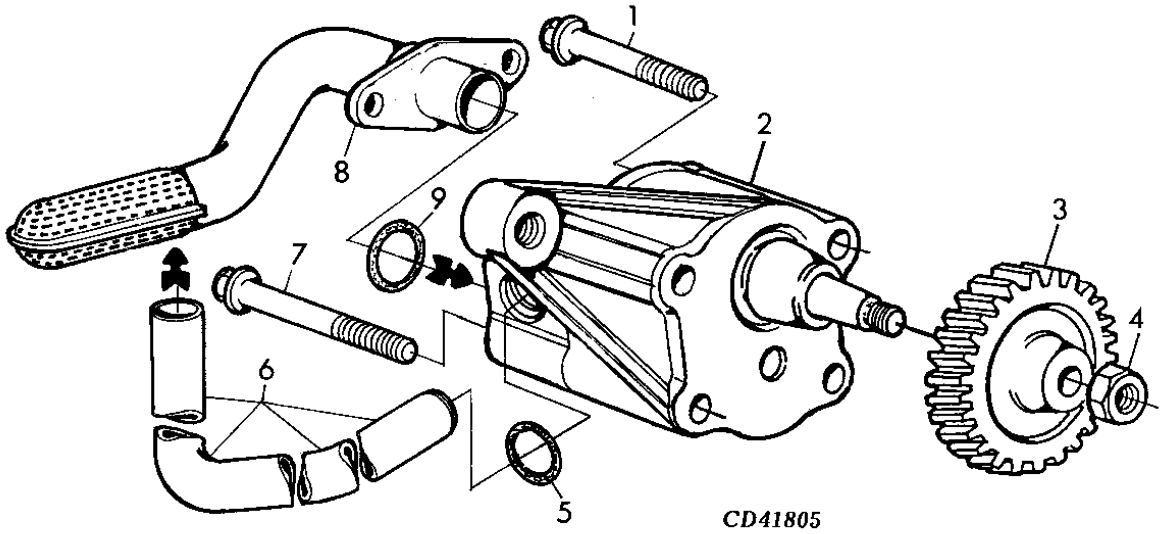

ITEM	NR.PECA	DESCRICAO	QTDE	NR. SERIE	6405	6605	NOTAS
1	19M7802	PARAFUSO	2		X		M8 X 65, M8X65
2	RE504914	BOMBA DE OLEO	1		X		
3	R120638	ENGRENAGEM	1		X		
4	14M7066	PORCA	1		X		M12, M12
5	R97185	ANEL O	1		X		
6	R121376	TUBO	2		X		
7	19M8986	PARAFUSO	1		X		M8 X 100, M8X100
8	RE57619	ENTRADA DA BOMBA DE OLEO	1		X		
9	R61871	ANEL O	1		X		

FILTRO DE OLEO/ADAPTADOR - MOTOR 4.5L
OIL FILTER/ADAPTADOR - ENGINE 4.5L
FILTRO DE ACEITE/ADAPTADOR - MOTOR 4.5L

CQ154954 -UN-

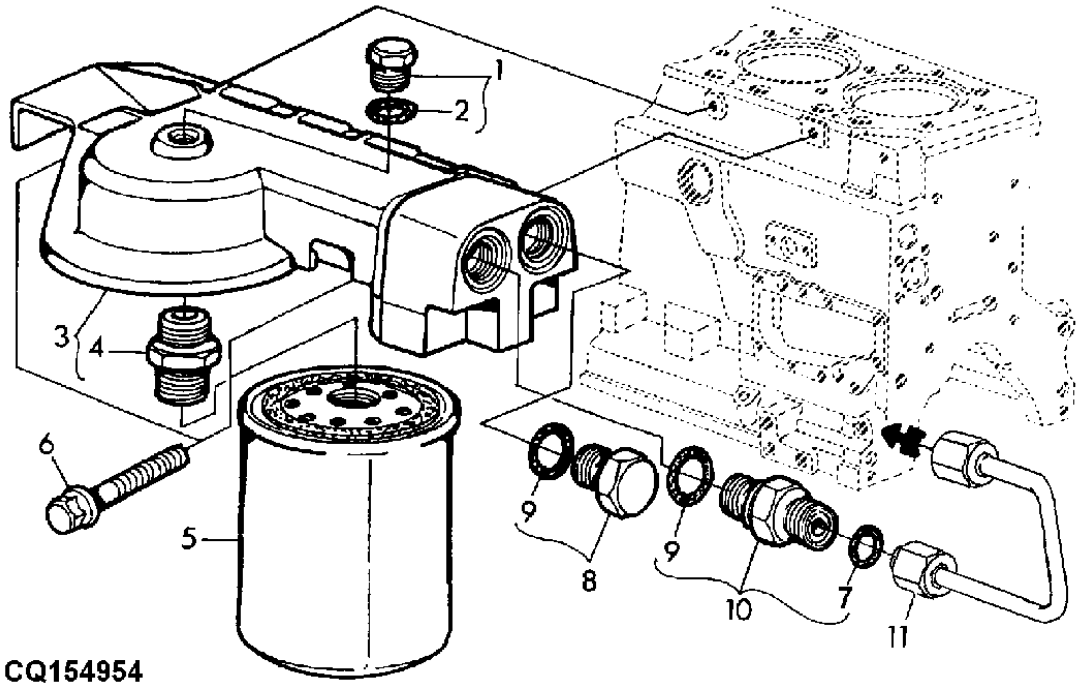

ITEM	*NR.PECA*	*DESCRICAO*	*QTDE*	*NR. SERIE*	6405	6605	*NOTAS*
1	RE52242	TAMPAO DE DRENO	1		X		
2	51M7042	ANEL O	1		X		
3	RE503727	CABECOTE DO FILTRO	1		X		MARCADOR R501439
4	R123591	ADAPTADOR	1		X		
5	RE59754	FILTRO DE OLEO	1		X		
6	19M7784	PARAFUSO	2		X		M10 X 20, M10X20
7	R63548	ANEL O	1		X		
8	RE46687	TAMPAO DE DRENO	1		X		
9	51M7045	ANEL O	1		X		19.300X2.200MM
10	RE500026	ADAPTADOR	1		X		
11	.....	TUBO	1		X		NSEP TURBOCARGADOR

ADAPTADOR/TUBULACAO DE OLEO - MOTOR 4.5L
ADAPTER/OIL LINES - ENGINE 4.5L
ADAPTADOR/TUBERIA DE ACEITE - MOTOR 4.5L

CQ154739 -UN-

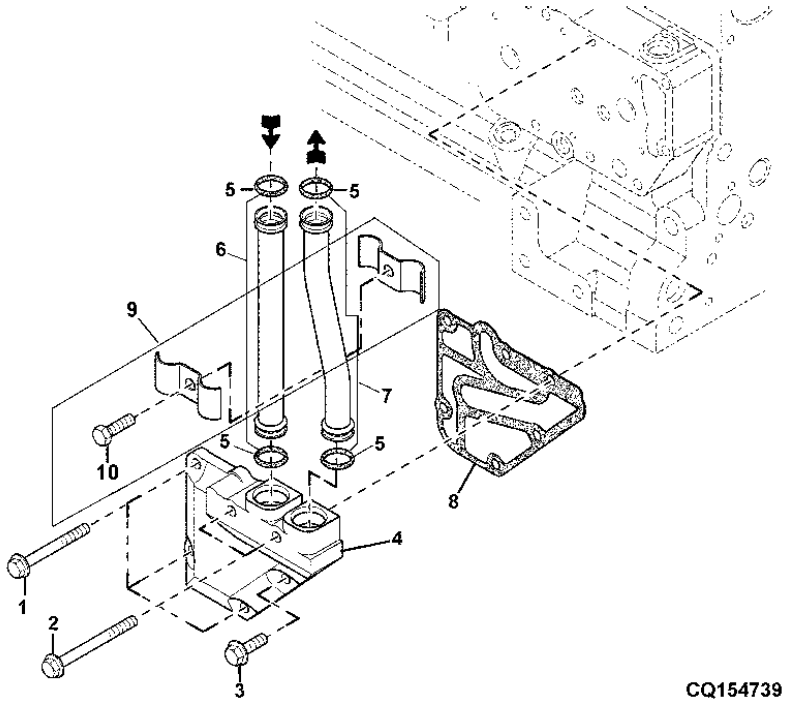

CQ154739

ITEM	NR.PECA	DESCRICAO	QTDE	NR. SERIE	6405	6605	NOTAS
1	19M7802	PARAFUSO	3		X		M8 X 65, M8X65
2	RE67238	PARAFUSO	1		X		CON SELADOR
3	19M7913	PARAFUSO	2		X		M8 X 90, M8X90
4	R501436	ADAPTADOR	1		X		
5	R517488	ANEL O	4		X		
6	RE519740	TUBO	1		X		
7	RE519741	TUBO	1		X		
8	R502864	JUNTA	1		X		
9	RE520368	SEMI-BRACADEIRA	1		X		R518145 + R518146 + 19M8618
10	19M8618	PARAFUSO	1		X		M6 X 12

RESFRIADOR DE OLEO - MOTOR 4.5L
OIL COOLER - ENGINE 4.5L
REFRIGERADOR DE ACEITE - MOTOR 4.5L

CD41015 -UN-

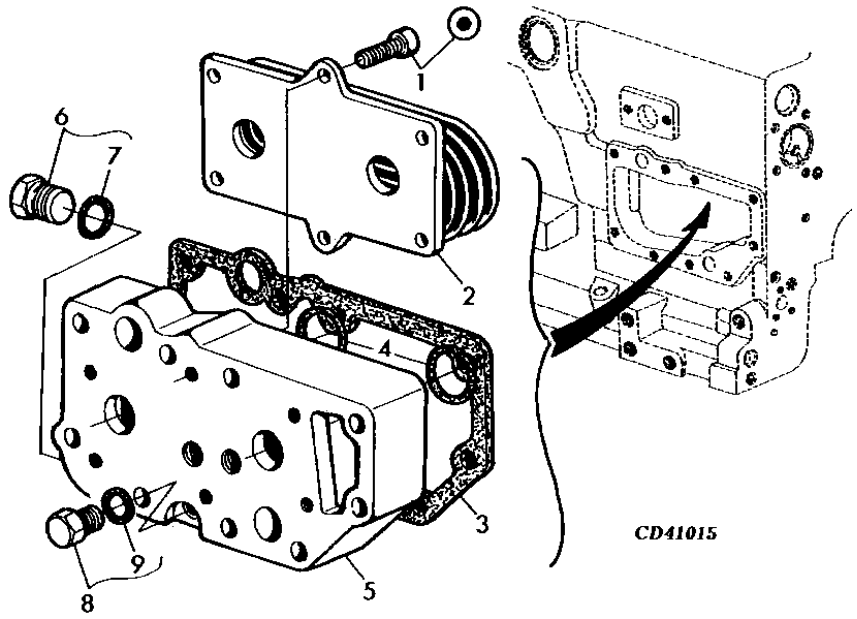

ITEM	NR.PECA	DESCRICAO	QTDE	NR. SERIE	6405	6605	NOTAS
1	RE67231	PARAFUSO	6		X		CON SELADOR
2	RE59298	RESFRIADOR DE OLEO	1		X		
3	R123501	JUNTA	1		X		
4	T122075	ANEL O	2		X		
5	R123471	CARCACA	1		X		
6	RE46685	TAMPAO	1		X		
7	51M7043	ANEL O	1		X		
8	RE46686	TAMPAO	1		X		PEDIR RE500565
9	51M7040	ANEL O	1		X		9,3X2,2MM

CARCACA INTERMEDIARIA/RESFRIADOR DE OLEO
INTERMEDIATE HOUSING OIL COOLER
CARCASA INTERMEDIA REFRIGERADOR DE ACEITE

CQ153813 -UN-

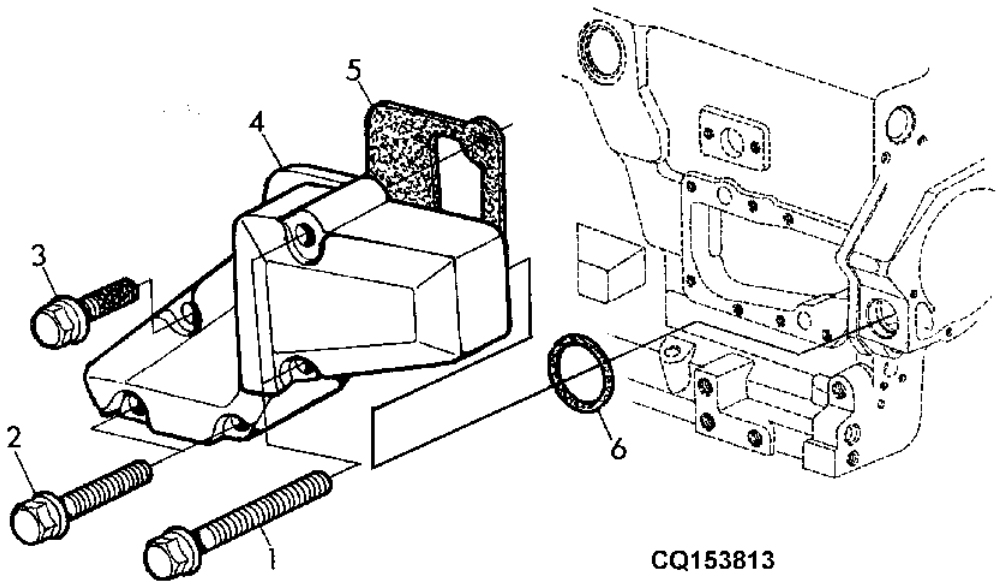

ITEM	NR.PECA	DESCRICAO	QTDE	NR. SERIE	6405	6605	NOTAS
1	19M7913	PARAFUSO	2		X		M8 X 90
2	19M7979	PARAFUSO	2		X		M8 X 55
3	RE67238	PARAFUSO	1		X		CON SELADOR
4	R502811	ADAPTADOR	1		X		
5	R501428	JUNTA	1		X		
6	R61105	ANEL O	2		X		

BOMBA DE AGUA - MOTOR 4.5L
WATER PUMP - ENGINE 4.5L
BOMBA DE AGUA - MOTOR 4.5L

CQ154955 -UN-

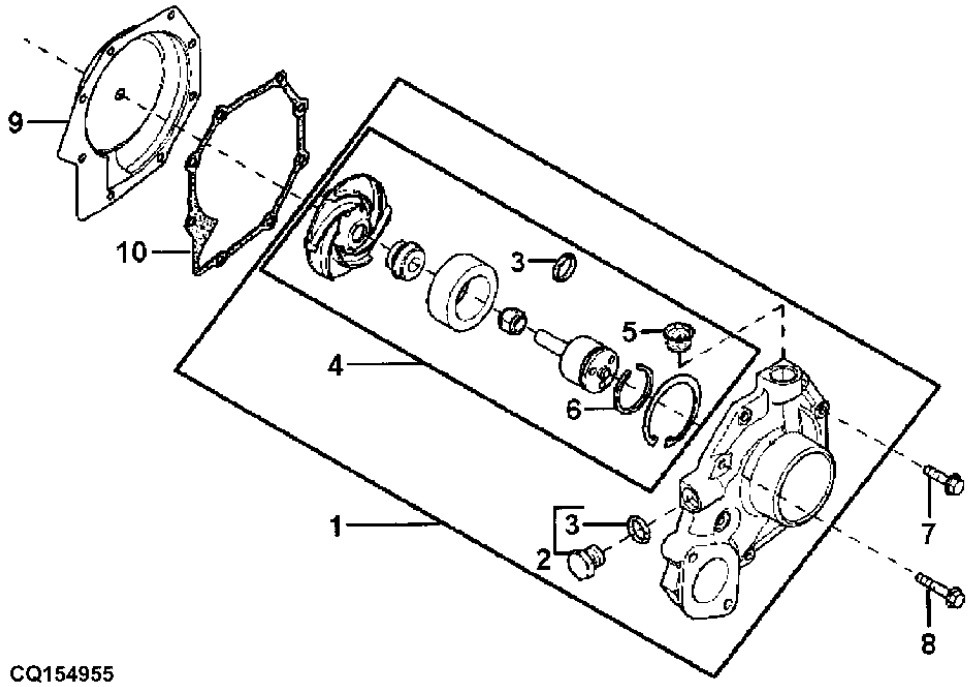

CQ154955

ITEM	NR.PECA	DESCRICAO	QTDE	NR. SERIE MOTOR	6405	6605	NOTAS
1	RE500734	BOMBA DE AGUA	1	-1246	X		USE RE505980
	RE505980	BOMBA DE AGUA	1	1247-	X		ALSO ORDER R123417 + R123226
2	RE46685	TAMPAO	1		X		
3	51M7043	ANEL O	1		X		
4	RE509813	JOGO DE PECAS DO MOTOR	1	1247-	X		ALSO ORDER R123417 + R123226
5	R123226	JUNTA	1		X		
6	A364R	ANEL DE PRESSAO	1		X		
7	19M7863	PARAFUSO	5		X		M6 X 25
8	19M7786	PARAFUSO	3		X		M10 X 30
9	RE508566	INSERTO	1		X		
10	R123417	JUNTA	1		X		

ENTRADA DA BOMBA DE AGUA - MOTOR 4.5L
WATER PUMP INTAKE - ENGINE 4.5L
ENTRADA DE LA BOMBA DE AGUA - MOTOR 4.5L

CD41407 -UN-

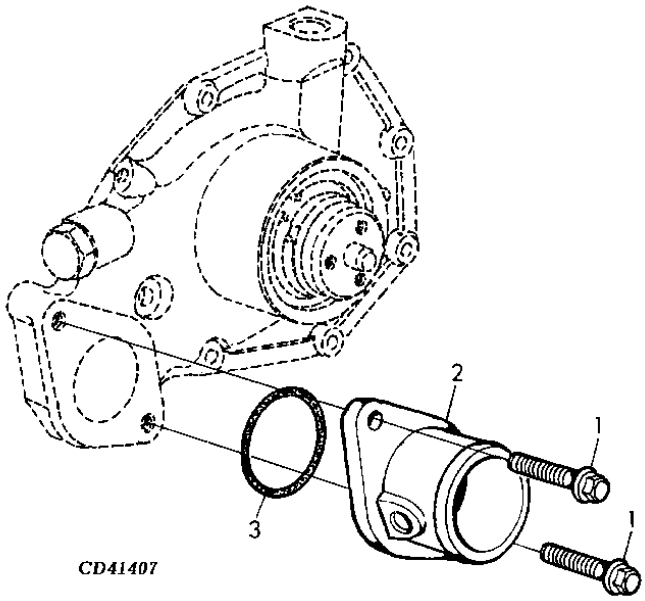

ITEM	NR.PECA	DESCRICAO	QTDE	NR. SERIE	6405	6605	NOTAS
1	19M7867	PARAFUSO	2		X		M8 X 25, M8X25
2	R121634	CARCACA	1		X		
3	R89944	ANEL O	1		X		

TAMPA TERMOSTATO - MOTOR 4.5L
THERMOSTAT COVER - ENGINE 4.5L
TAPA TERMOSTATO - MOTOR 4.5L

CD43202 -UN-

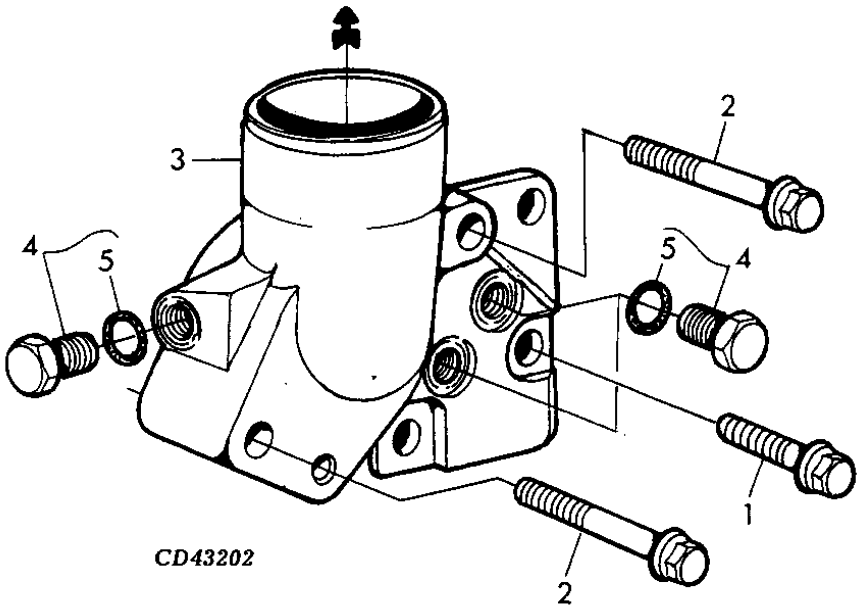

ITEM	NR.PECA	DESCRICAO	QTDE	NR. SERIE	6405	6605	NOTAS
1	19M7785	PARAFUSO	1		X		M10 X 25, M10X25
2	19M7809	PARAFUSO	2		X		M10 X 70, M10X70
3	R500472	CAPA	1		X		
4	RE46684	TAMPAO	4		X		
5	51M7041	ANEL O	1		X		11.3X2.2MM

TERMOSTATO (SIMPLES) - MOTOR 4.5L
THERMOSTAT - ENGINE 4.5L
TERMOSTATO (SIMPLE) - MOTOR 4.5L

CD43203 -UN-

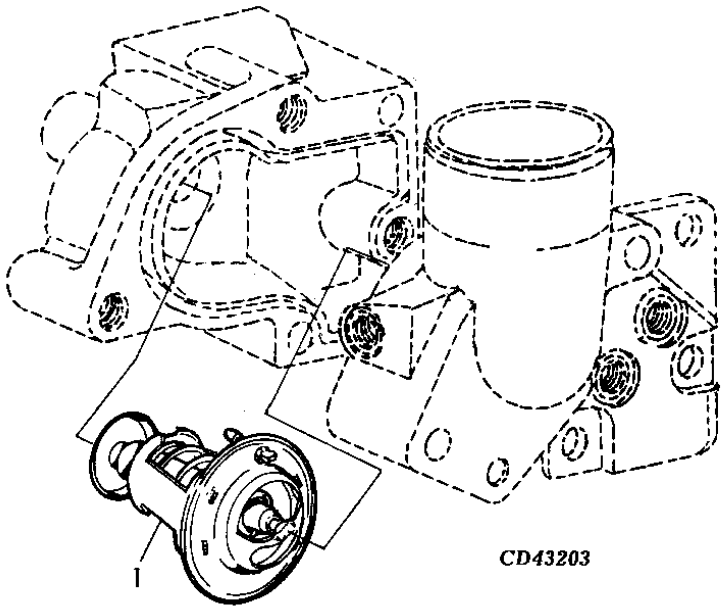

ITEM	NR.PECA	DESCRICAO	QTDE	NR. SERIE	6405	6605	NOTAS
1	RE517011	TERMOSTATO	AR		X		78 (SUB FOR RE507225)

CARCACA DO TERMOSTATO/TUBO DE DERIVACAO
THERMOSTAT HOUSING/TUBE TO WATER PUMP
CARCASA DEL TERMOSTATO/TUBO DE DERIVACION

CD43204 -UN-

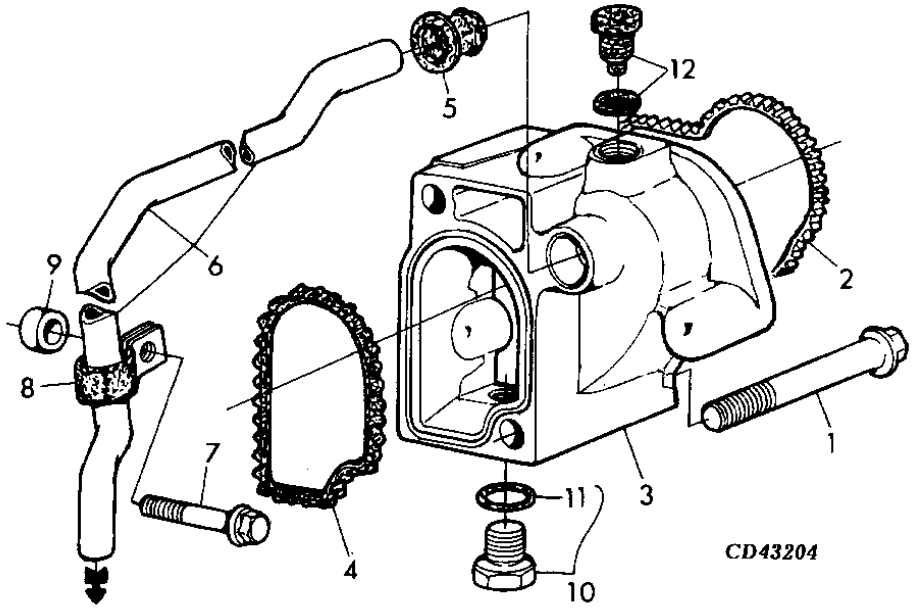

ITEM	NR.PECA	DESCRICAO	QTDE	NR. SERIE	6405	6605	NOTAS
1	19M7811	PARAFUSO	2		X		M10 X 90, M10X90, (10.9)
2	R501227	VEDACAO	1		X		
3	R500471	CARCACA	1		X		ALSO ORDER (2) R123226
4	R501228	VEDACAO	1		X		
5	R123226	JUNTA	1		X		
6	R501314	TUBULACAO	1		X		ALSO ORDER (2) R123226
7	19M7801	PARAFUSO	1		X		M8 X 60, M8X60
8	R123324	BRACADEIRA	1		X		
9	CD14689	ESPACADOR	1		X		
10	RE46684	TAMPAO	1		X		
11	51M7041	ANEL O	1		X		11.3X2.2MM
12	RE500565	TAMPAO	AR		X		

SENSOR, TEMPERATURA AGUA - MOTOR 4.5L
WATER TEMPERATURA SENSOR
TRANSDUCTOR, TEMPERATURA AGUA - MOTOR 4.5L
CQ153823 -UN-

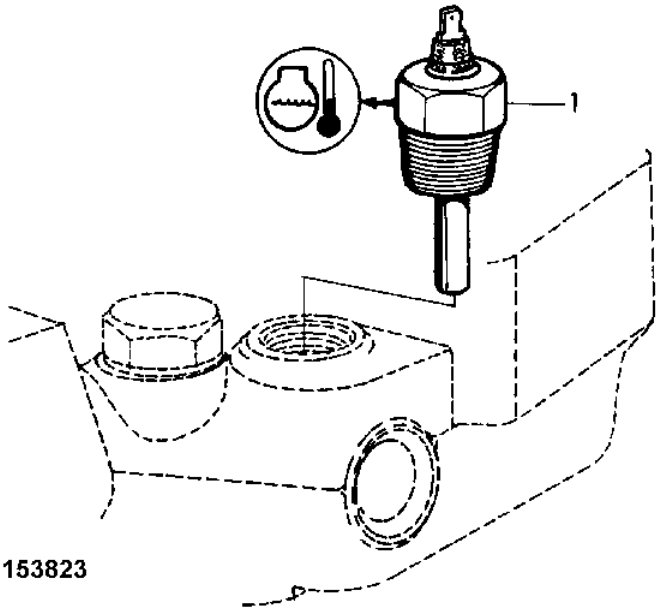

ITEM	NR.PECA	DESCRICAO	QTDE	NR. SERIE	6405	6605	NOTAS
1	RE51774	SENSOR	1		X		

TENSOR DE CORREIA - MOTOR 4.5L
BELT TENSIONER - ENGINE 4.5L
TENSOR DE CORREA - MOTOR 4.5L

LX016648 -UN-

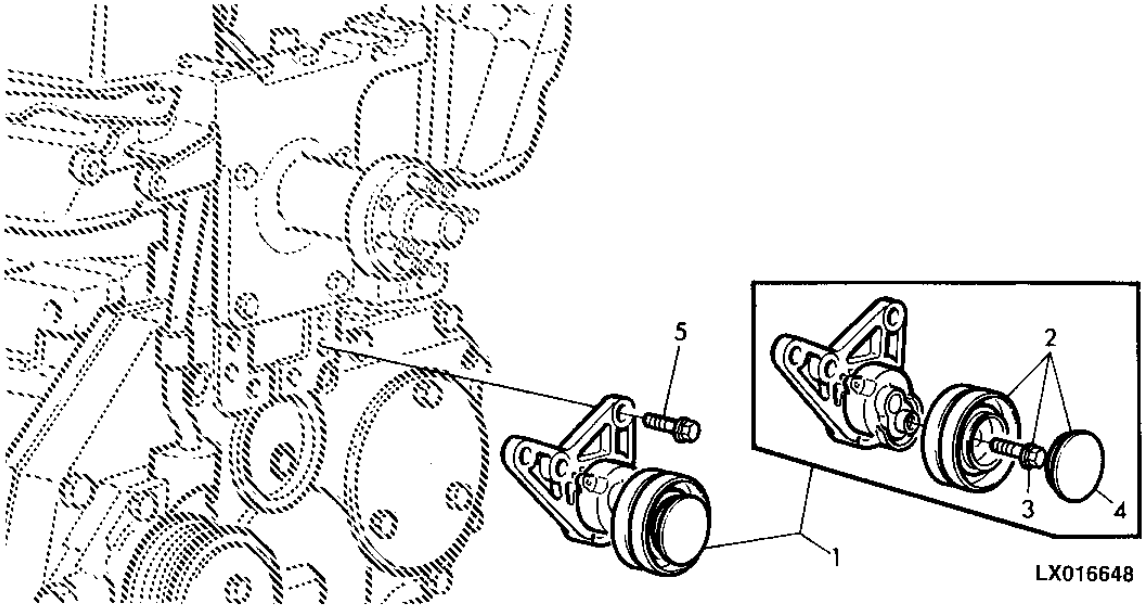

ITEM	NR.PECA	DESCRICAO	QTDE	NR. SERIE	6405 6605	NOTAS
1	AL112300	TENSOR	1		X	
2	AL116369	ROLETE	1		X	
3	L112545	PARAFUSO	1		X	M10X28
4	L111902	TAMPA	1		X	
5	19M7835	PARAFUSO	3		X	M10 X 35, M10X35

POLIA DA BOMBA DE AGUA - MOTOR 4.5L
WATER PUMP PULLEY - ENGINE 4.5L
POLEA DE LA BOMBA DE AGUA - MOTOR 4.5L

CD41023 -UN-

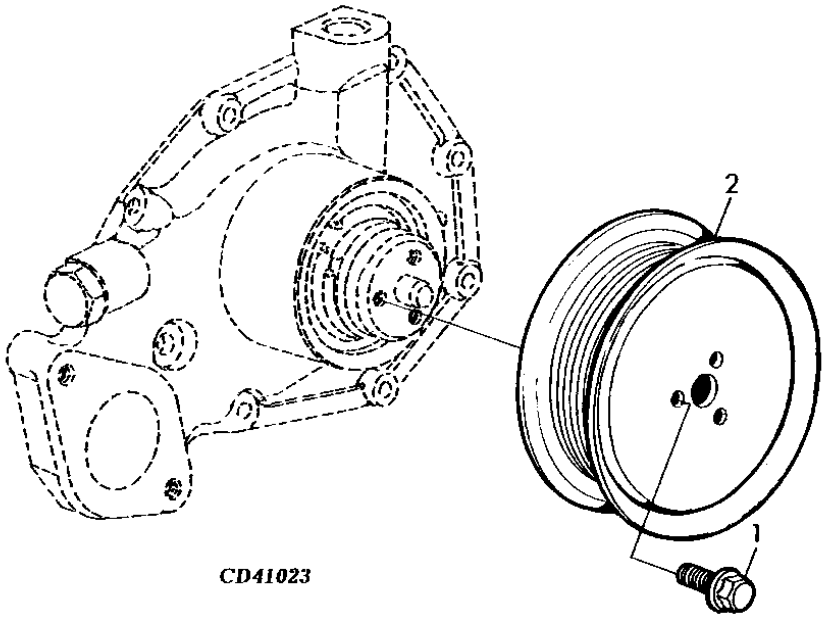

CD41023

ITEM	NR.PECA	DESCRICAO	QTDE	NR. SERIE	6405	6605	NOTAS
1	19M7774	PARAFUSO	3		X	X	M6 X 12
2	R121038	POLIA	1		X	X	

POLIA DO VIRABREQUIM - MOTOR 4.5L
CRANKSHAFT PULLEY - ENGINE 4.5L
POLEA CIGUENAL - MOTOR 4.5L

CD41806 -UN-

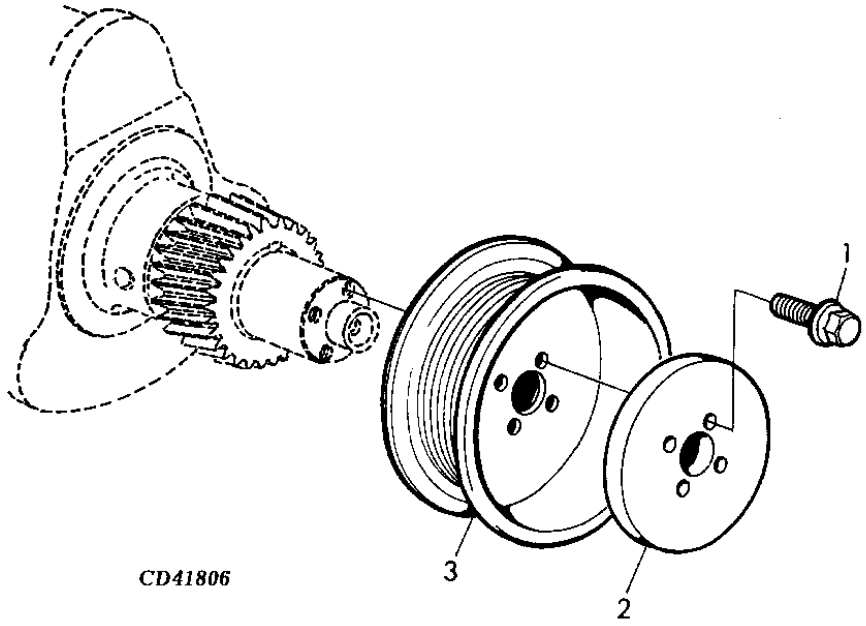

ITEM	NR.PECA	DESCRICAO	QTDE	NR. SERIE	6405 6605	NOTAS
1	R121897	PARAFUSO	4		X	
2	R500649	FLANGE	1		X	
3	R133296	POLIA	1		X	

MEMORANDA
MEMORANDA
MEMORANDA

TAMPA DA DISTRIBUICAO - MOTOR 4.5L
TIMING GEAR COVER
TAPA DE LA DISTRIBUICION - MOTOR 4.5L

CQ157774 -UN-

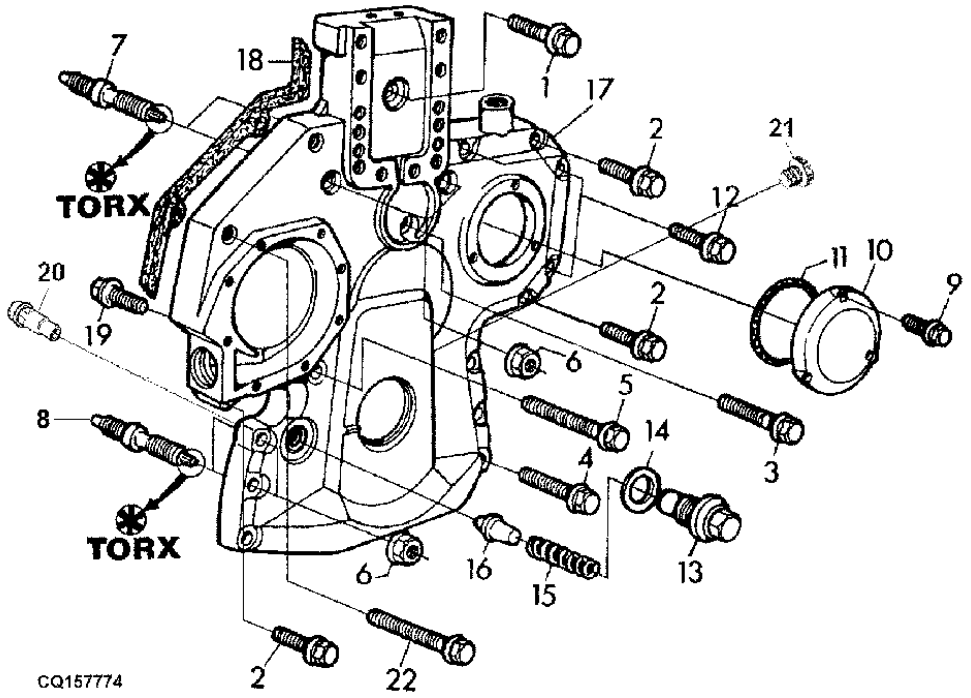

ITEM	NR.PECA	DESCRICAO	QTDE	NR. SERIE MOTOR	6405	6605	NOTAS
1	19M8291	PARAFUSO	1		X		M8 X 35, M8X35
2	19M8317	PARAFUSO	4		X		M8 X 40, M8X40
3	RE67239	PARAFUSO	1		X		CON SELADOR
4	19M7979	PARAFUSO	2		X		M8 X 55, M8X50
5	19M7801	PARAFUSO	2		X		M8 X 60, M8X60
6	14M7296	PORCA COM FLANGE	6		X		M10, M10
7	R134518	PINO	2		X		LGHT 68MM
8	R123584	PINO	4		X		LGHT 79MM
9	19M7775	PARAFUSO	3		X		M6 X 16, M6X16
10	R121411	CAPA	1		X		
11	R121424	ANEL O	1		X		
12	19M7979	PARAFUSO	2		X		M8 X 55
13	R91692	TAMPAO	1		X		
14	A4827R	ARRUELA	1		X		
15	R131425	MOLA DE COMPRESSAO	1	-1024	X		
16	R83169	VALVULA	1	-1024	X		
17	R504725	CAPA	1	-XXXXXX	X		(ORD R520130, R520132 AND RE515978)
	R520130	CAPA	1	XXXXXX-	X		(ORD R520132 AND RE515978), (SUB FOR R504725)
18	R136516	JUNTA	1	-XXXXXX	X		
	R520132	JUNTA	1	XXXXXX-	X		
19	19M7867	PARAFUSO	1		X		M8 X 25, M8X25
20	RE505501	VALVULA DE SANGRIA	1	1025-	X		
21	RE517370	CONEXAO	1	1247-	X		
22	R523060	PARAFUSO SEXT.	1		X		

SENSOR DO TACOMETRO - MOTOR 4.5L
TACHOMETER ELECTRONIC SENDER - ENGINE 4.5L
EMISOR ELECTRONICO - MOTOR 4.5L

CD41412 -UN-

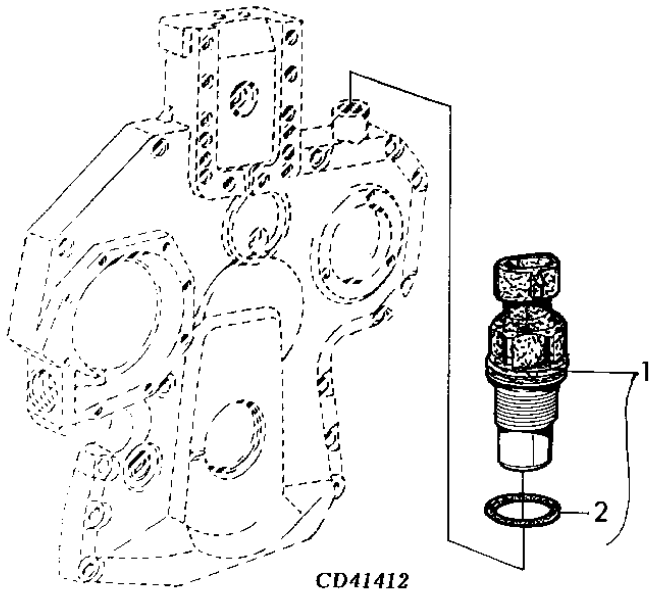

ITEM	NR.PECA	DESCRICAO	QTDE	NR. SERIE	6 6 4 6 0 0 5 5	NOTAS
1	RE519144	SENSOR	1		X	
2	51M7044	ANEL O	1		X	17,3X2,2MM

ENGRENAGEM DE DISTRIBUICAO (SUPERIOR) - MOTOR 4.5L
UPPER IDLER GEAR - ENGINE 4.5L
ENGRANAJE DE DISTRIBUICION (SUPERIOR) - MOTOR 4.5L

CD41823 -UN-

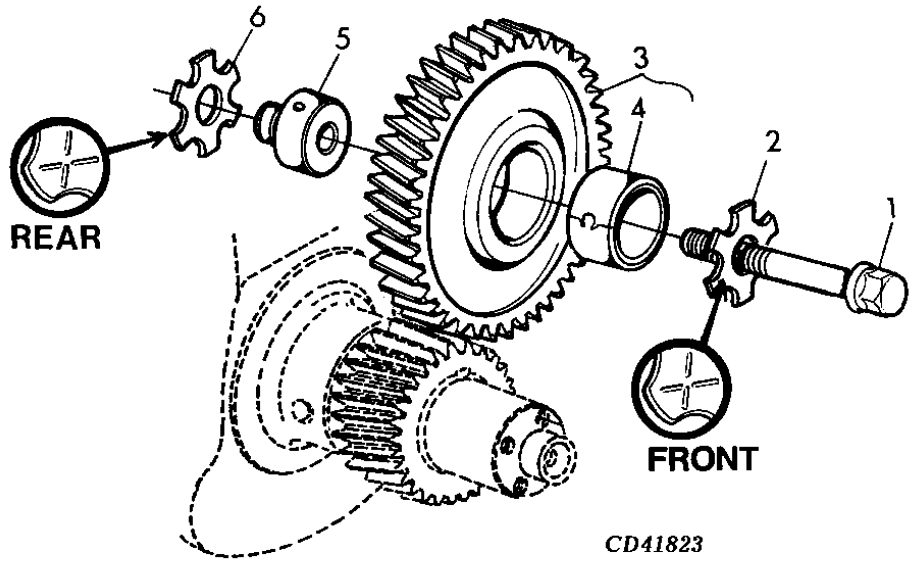

CD41823

ITEM	*NR.PECA*	*DESCRICAO*	*QTDE*	*NR. SERIE*	6 6 4 6 0 0 5 5	*NOTAS*
1	19M7807	PARAFUSO	1		X	M10 X 60, M10X60
2	R131283	ARRUELA DE ENCOSTO	1		X	11X60X3MM
3	RE500631	ENGRENAGEM	1		X	MARCADO R500363
4	T20034	BUCHA	1		X	
5	R109863	EIXO	1		X	
6	R101225	ARRUELA DE ENCOSTO	1		X	

ENGRENAGEM DE DISTRIBUICAO (INFERIOR) - MOTOR 4.5L
LOWER IDLE GEAR - ENGINE 4.5L
ENGRANAJE DE DISTRIBUICION (INFERIOR) - MOTOR 4.5L

CD41027B -UN-

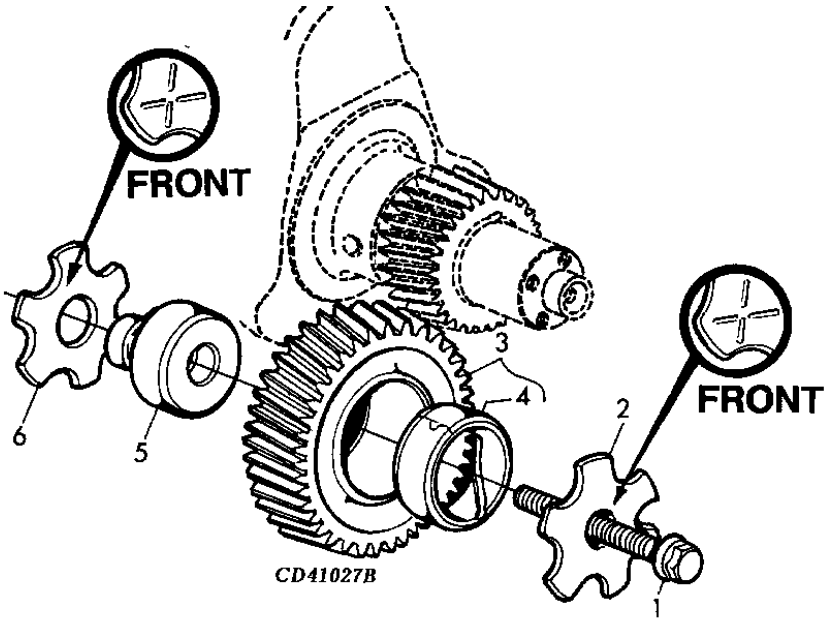

ITEM	*NR.PECA*	*DESCRICAO*	*QTDE*	*NR. SERIE*	6405	6605	*NOTAS*
1	19M8292	PARAFUSO	1		X		M10 X 50, M10X50
2	R131283	ARRUELA DE ENCOSTO	1		X		11X60X3MM
3	RE56369	ENGRENAGEM	1		X		
4	R114193	BUCHA	1		X		
5	R114194	EIXO	1		X		
6	R101225	ARRUELA DE ENCOSTO	1		X		

PLACA DIANTEIRA - MOTOR 4.5L
FRONT PLATE - ENGINE 4.5L
PLACA DELANTERA - MOTOR 4.5L

CD41028 -UN-

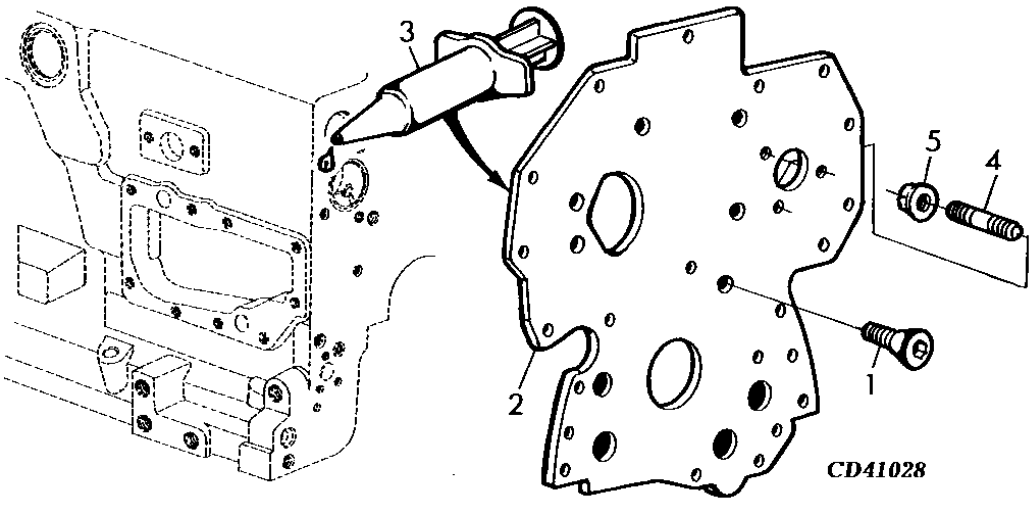

ITEM	NR.PECA	DESCRICAO	QTDE	NR. SERIE	6405	6605	NOTAS
1	R136475	PARAFUSO	4		X		
2	R134527	PLACA	1		X		
3	DD15664	SELANTE	1		X		
4	R116386	PINO	3		X		
5	14M7298	PORCA COM FLANGE	3		X		M8, M8

VOLANTE - MOTOR 4.5L
FLYWHEEL - ENGINE 4.5L
VOLANTE - MOTOR 4.5L

CD41418A -UN-

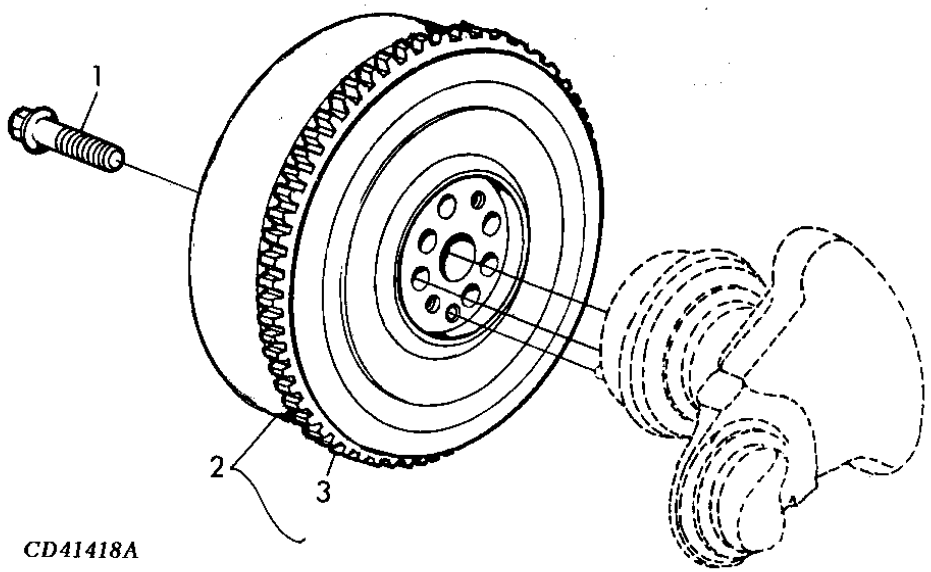

ITEM	NR.PECA	DESCRICAO	QTDE	NR. SERIE	6405	6605	NOTAS
1	R135918	PARAFUSO	4		X		
2	RE68589	VOLANTE	1		X		
3	R114282	COROA	1		X		

CARCACA DO VOLANTE - MOTOR 4.5L
FLYWHEEL HOUSING - ENGINE 4.5L
CAJA VOLANTE - MOTOR 4.5L

CD41808 -UN-

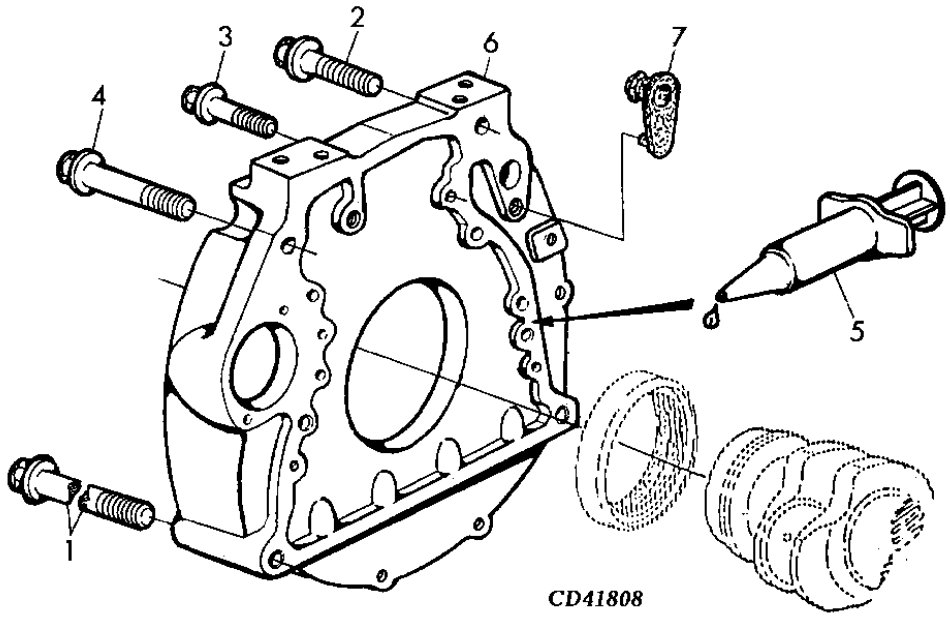

ITEM	NR.PECA	DESCRICAO	QTDE	NR. SERIE	6405	6605	NOTAS
1	19M7821	PARAFUSO	2		X		M12 X 120, M12X120
2	19M7817	PARAFUSO	1		X		M12 X 70, M12X70
3	R135918	PARAFUSO	8		X		
4	19M7791	PARAFUSO	1		X		M12 X 40, M12X40
5	DD15664	SELANTE	1		X		
6	R134134	CARCACA	1		X		
7	R131765	PLUGUE	1		X		

BOMBA DE ALIMENTACAO - MOTOR 4.5
FUEL TRANSFER PUMP - ENGINE 4.5
BOMBA DE ALIMENTACION - MOTOR 4.5

CQ154957 -UN-

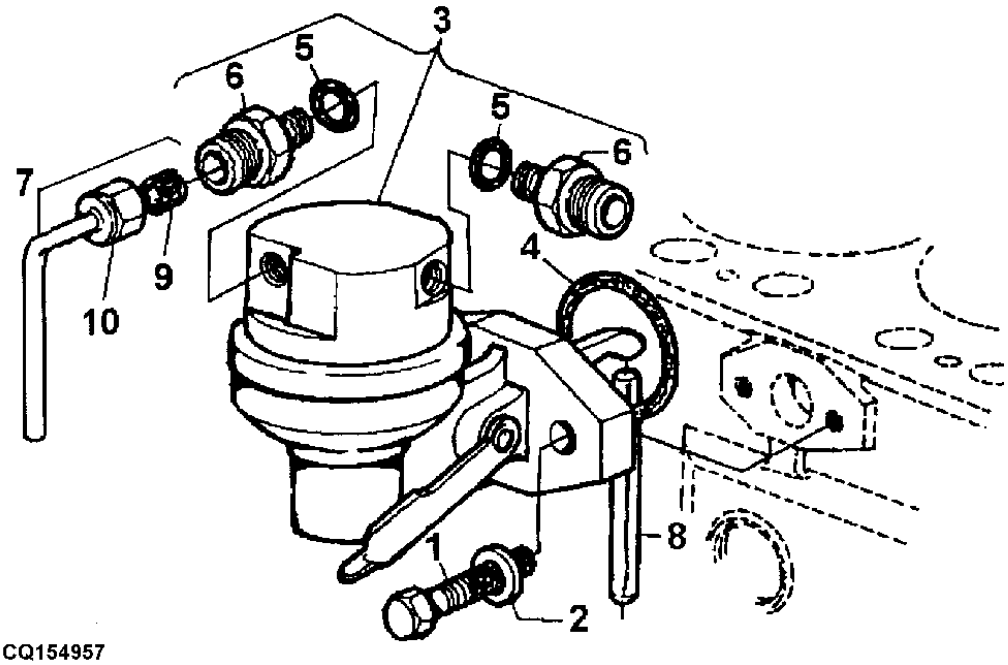

CQ154957

ITEM	NR.PECA	DESCRICAO	QTDE	NR. SERIE	6405	6605	NOTAS
1	RE66298	PARAFUSO SEXT.	2		X		
2	24M7055	ARRUELA	2		X		
3	RE66153	BOMBA DE COMBUSTIVEL	1		X		
4	R123273	ANEL O	1		X		
5	R500271	ANEL O	2		X		
6	R500270	CONEXAO	2		X		ALSO ORDER R500271
7	RE515226	TUBO	1		X		ALSO ORDER R500271
8	R133405	PINO	1		X		
9	R74012	ARRUELA DE VEDACAO	1		X		
10	R123594	PORCA DE TUBO	1		X		

FILTRO DE COMBUSTIVEL/TUBULACAO DE COMBUSTIVEL
FUEL FILTER/FUEL LINES
FILTRO DE COMBUSTIBLE/TUBERIA DE COMBUSTIBLE

CQ155239 -UN-

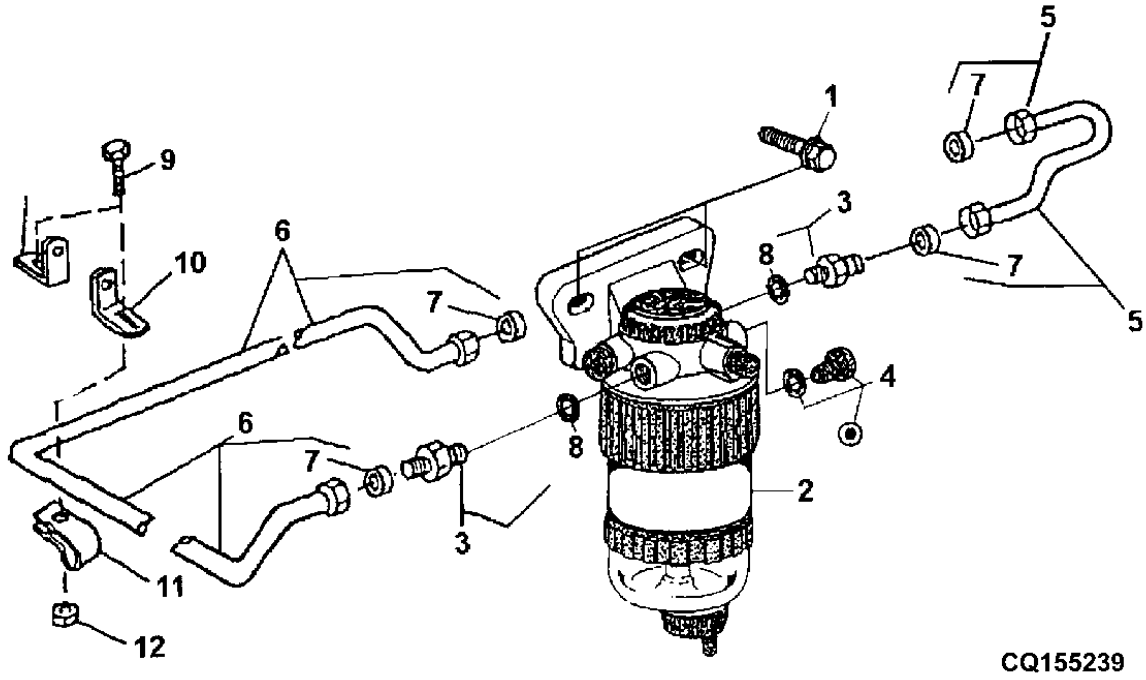

ITEM	NR.PECA	DESCRICAO	QTDE	NR. SERIE	6405	6605	NOTAS
1	19M7785	PARAFUSO	2		X		M10 X 25, M10X25
2	.....	FILTRO	1		X		ORD RE70358 + RE62419 + RE51650
3	RE60029	ADAPTADOR	2		X		
4	RE46686	TAMPAO	2		X		
5	RE60037	LINHA DE COMBUSTIVEL	1		X		
6	RE60006	LINHA DE COMBUSTIVEL	1	-XXXX	X		
	RE533049	LINHA DE COMBUSTIVEL	1	XXXX-	X		
7	R74012	ARRUELA DE VEDACAO	4		X		
8	51M7040	ANEL O	2		X		
9	19M7865	PARAFUSO	1		X		M8 X 16
10	R116116	APOIO	1		X		
11	T14050	BRACADEIRA	1		X		
12	14M7298	PORCA COM FLANGE	1		X		M8

KIT FILTRO COMBUSTIVEL/CABECA DO FILTRO
FUEL FILTER/FILTER HEAD KIT
FILTRO DE COMBUSTIBLE/CABEZA DE FILTRO

CD42413A -UN-

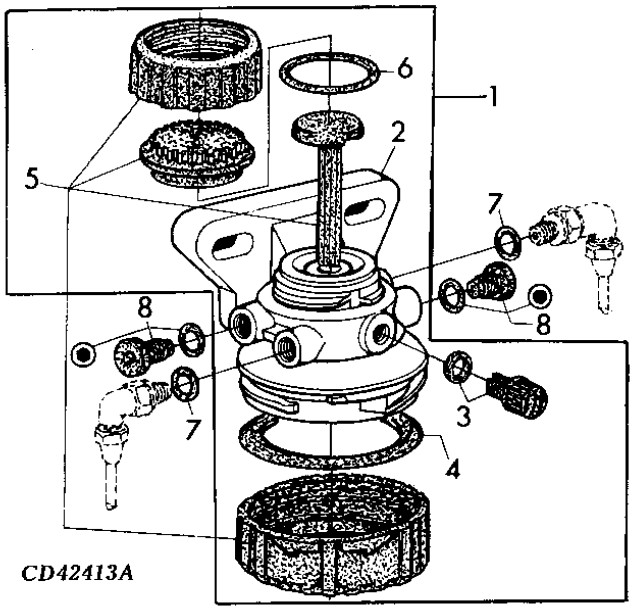

ITEM	NR.PECA	DESCRICAO	QTDE	NR. SERIE	6405	6605	NOTAS
1	RE70358	KIT RETENTOR	1		X		
2	.....	CABECOTE DO FILTRO	1		X		ORD RE50752
3	.....	TAMPAO	1		X		
4	R113565	ANEL O	1		X		
5	.....	VEDACAO	1		X		
6	.....	ANEL	1		X		
7	51M7040	ANEL O	AR		X		9,3X2,2MM
8	RE46686	TAMPAO	2		X		

KIT FILTRO DE COMBUSTIVEL/ELEMENTO FILTRANTE
FUEL FILTER/FILTER ELEMENT
FILTRO DE COMBUSTIBLE/ELEMENTO FILTRANTE

CD42420A -UN-

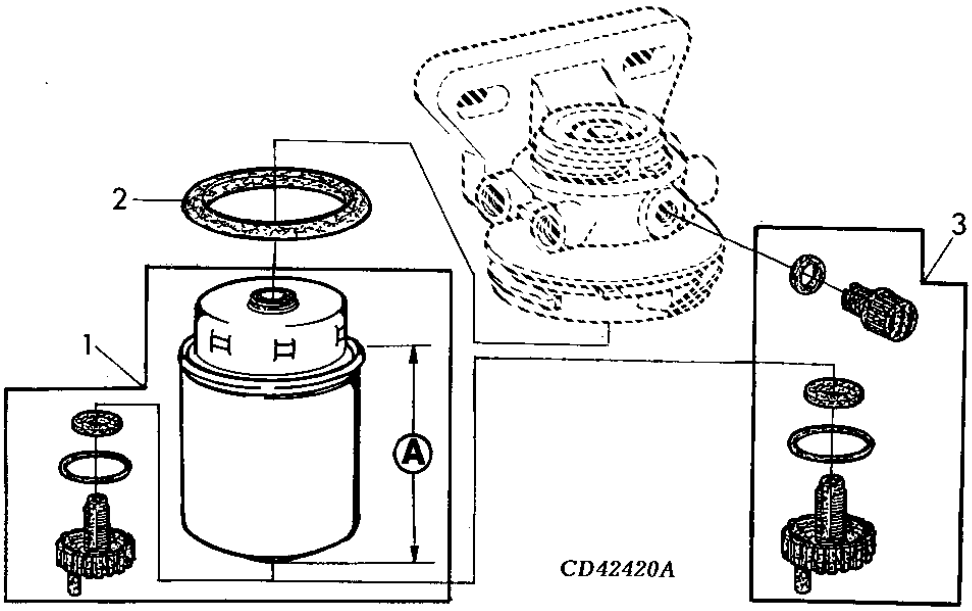

ITEM	NR.PECA	DESCRICAO	QTDE	NR. SERIE	6405	6605	NOTAS
1	RE62418	FILTRO DE COMBUSTIVEL	1		X		A = 91MM
	RE62419	FILTRO DE COMBUSTIVEL	1		X		A=109MM
2	R113565	ANEL O	1		X		
3	RE60854	VALVULA DE DRENO	1		X		

FILTRO DE COMBUSTIVEL/VASO DE DECANTACAO
FUEL FILTER/SEDIMENT BOCOL
FILTRO DE COMBUSTIBLE/VASO DE DECANTACION

CD39136B -UN-

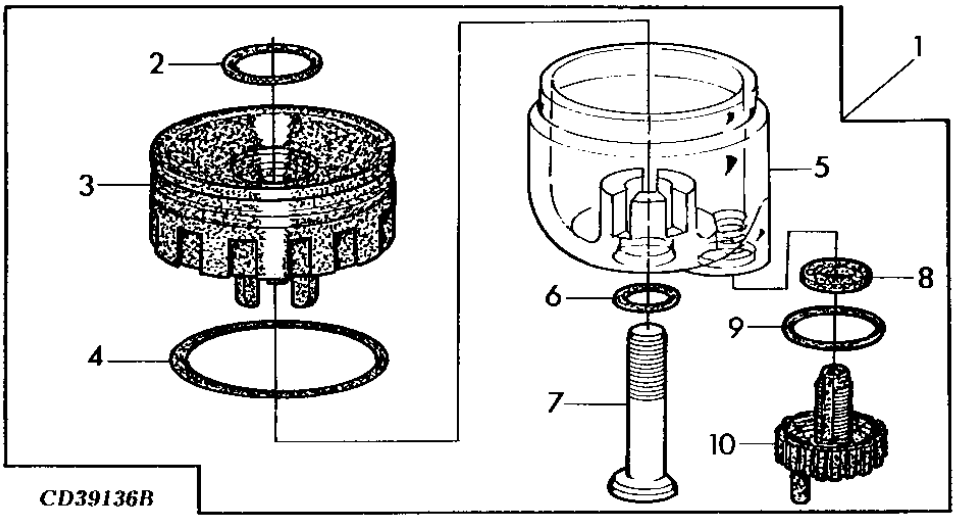

ITEM	*NR.PECA*	*DESCRICAO*	*QTDE*	*NR. SERIE*	6405	6605	*NOTAS*
1	RE51650	COPO DE SEDIMENTACAO	1		X		
2	.....	ANEL	1		X		ORD RE60854
3	.....	PORCA	1		X		
4	.....	ANEL	1		X		
5	.....	COPO DE SEDIMENTACAO	1		X		
6	.....	ANEL	1		X		
7	.....	PARAFUSO	1		X		
8	.....	JUNTA	1		X		
9	.....	ANEL	1		X		
10	.....	TAMPAO DE DRENO	1		X		

FILTRO DE COMBUSTIVEL/PECAS MECANICAS/KIT DE JUNTA
FUEL FILTER/MECHANICAL PARTS/GASKET KIT - ENGINE 4
FILTRO DE COMBUSTIBLE/PIEZAS MECANICAS (MATERIALES

CD42421 -UN-

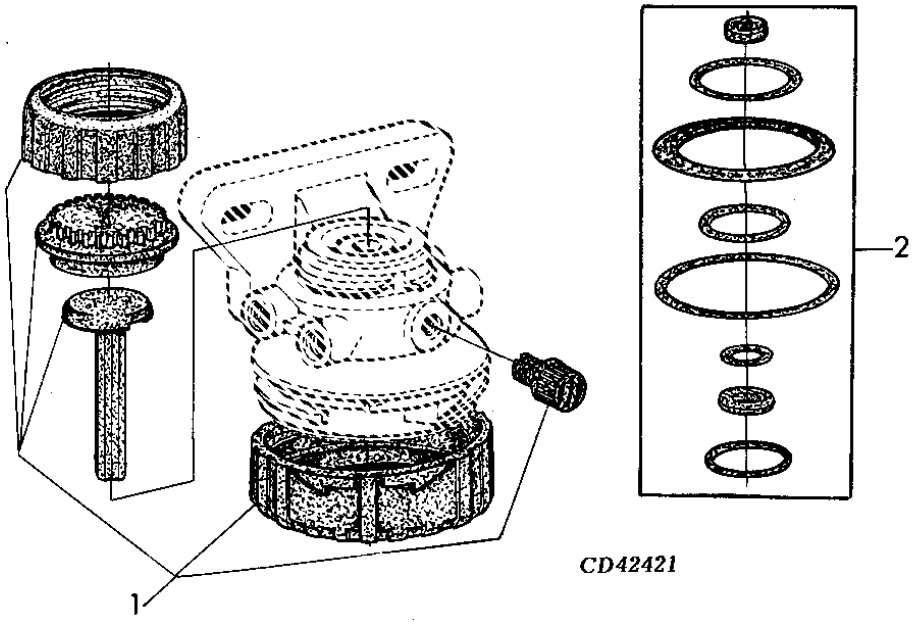

ITEM	*NR.PECA*	*DESCRICAO*	*QTDE*	*NR. SERIE*	6 6 4 6 0 0 5 5	*NOTAS*
1	RE51649	KIT RETENTOR	AR		X	
2	RE50752	KIT RETENTOR	AR		X	

PRE-FILTRO (COMPONENTES)
PRE FILTER - COMPONENTS
PRE FILTRO COMPONENTES)

CQ151052 -UN-

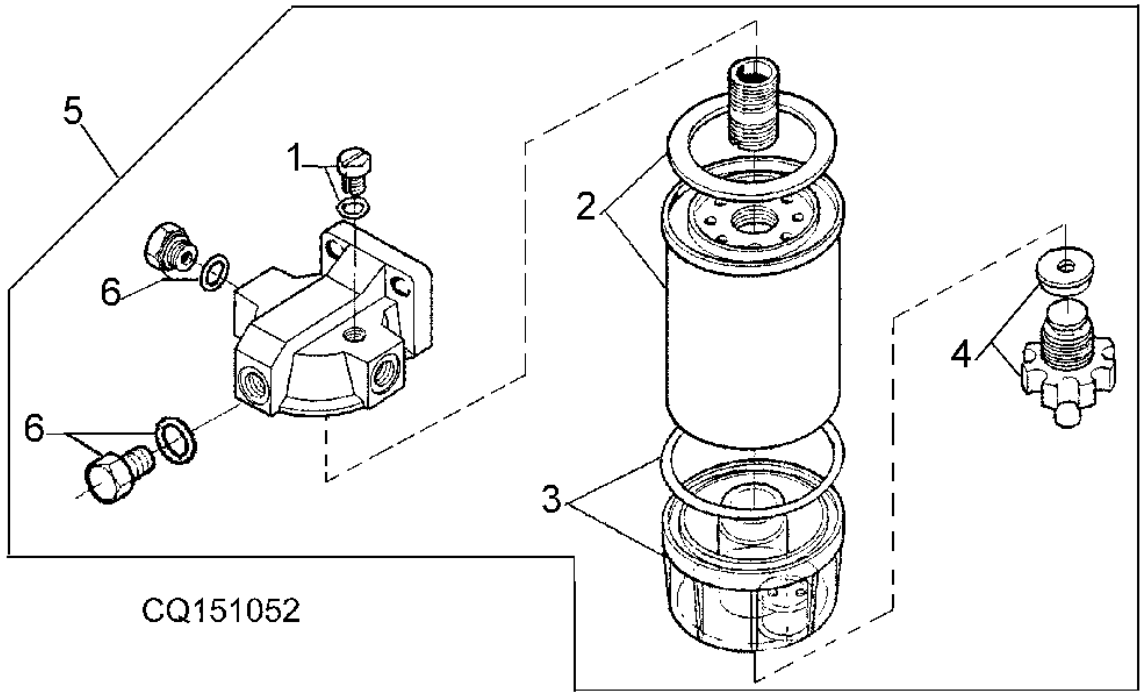

ITEM	NR.PECA	DESCRICAO	QTDE	NR. SERIE	664005	NOTAS
1	DQ25143	PLUGUE	1		X	
2	DQ24057	FILTRO DE COMBUSTIVEL	1		X	
3	DQ39530	COPO	1		X	
4	DQ25144	PLUGUE	1		X	
5	DQ39455	FILTRO	1		X	
6	DQ32910	TAMPAO	2		X	

PRE-FILTRO (CONEXOES E MANGUEIRAS)
PRE FILTER - CONECTORES AND HOSES
PRE FILTRO (CONEXIONES E MANGUERAS)

CQ155046 -UN-

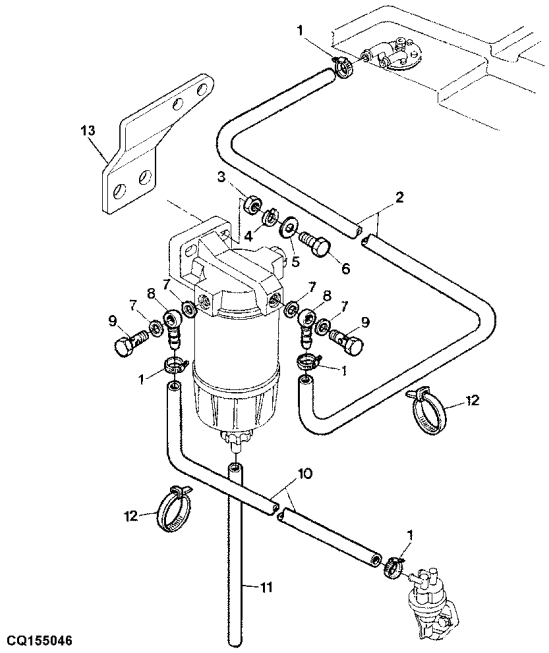

ITEM	NR.PECA	DESCRICAO	QTDE	NR. SERIE	6405	6605	NOTAS
1	SG06401	BRACADEIRA	4		X		1/2"X5/8"
2	CQ29172	MANGUEIRA	1		X		
3	14M7140	PORCA	AR		X		M10, M10
4	12M7066	ARRUELA DE PRESSAO	AR		X		10MM
5	24M7040	ARRUELA	AR		X		11X21X2MM
6	19M7169	PARAFUSO SEXT.	AR		X		M10 X 35, M10X35
7	S17072	ARRUELA	AR		X		
8	CQ08038	CONEXAO DE MANGUEIRA	4		X		
9	CQ29143	PARAFUSO OCO	2		X		
10	CQ29171	MANGUEIRA	1		X		LGTH=350MM
11	CQ29167	MANGUEIRA	1		X		LGTH=200MM
12	CQ03769	BRACADEIRA	AR		X		
13	CQ54896	SUPORTE	1		X		M10

BOMBA INJETORA - MOTOR 4.5L
INJECTION PUMP - ENGINE 4.5L
BOMBA DE INYECCION - MOTOR 4.5L

CQ154919 -UN-

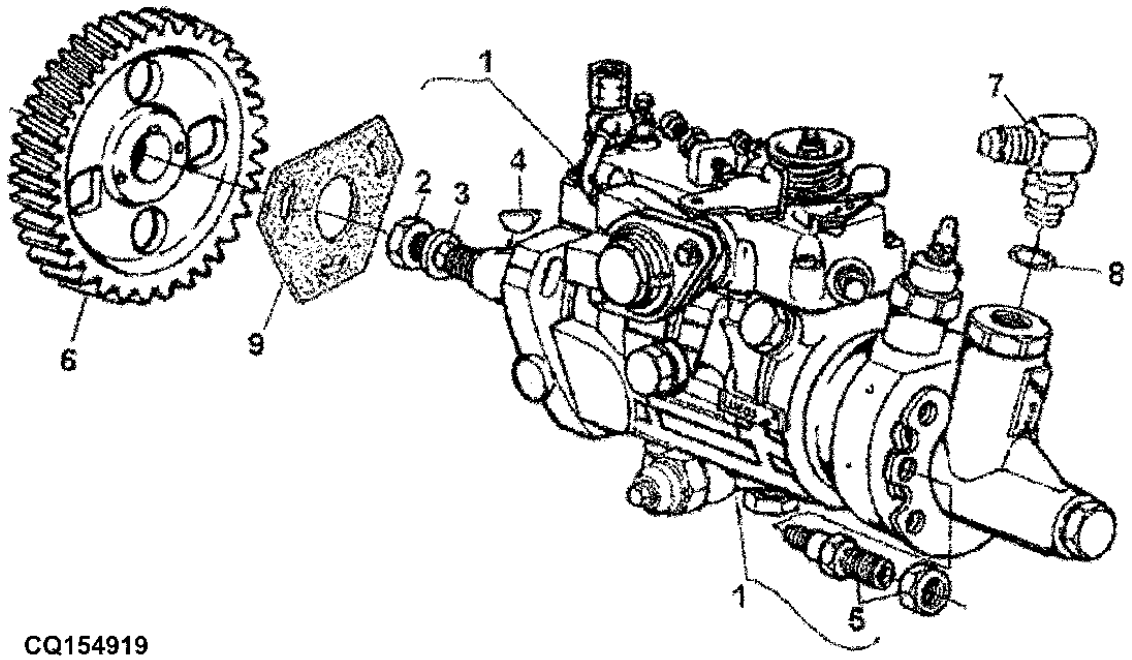

CQ154919

ITEM	NR.PECA	DESCRICAO	QTDE	NR. SERIE MOTOR	6405	6605	NOTAS
1	RE505568	BOMBA INJETORA	1	-1825	X		DELPHI - DP201
	RE516813	BOMBA INJETORA	1	1826-	X		DELPHI - DP100
2	R91360	PORCA	1		X		
3	R132874	ARRUELA	1		X		
4	R56131	CHAVETA	1		X		
5	.....	CONECTOR	4		X		
6	R132267	ENGRENAGEM	1		X		Z = 60
7	RE56322	CONEXAO EM T	1		X		
8	R26286	ANEL O	1		X		
9	R97354	JUNTA	1		X		

BOMBA INJETORA, SOLENOIDE - MOTOR 4.5L
INJECTION PUMP, SOLENOID
BOMBA DE INYECCION, SOLENOIDE (CORTE ELECTRICO) -

CD37289A -UN-

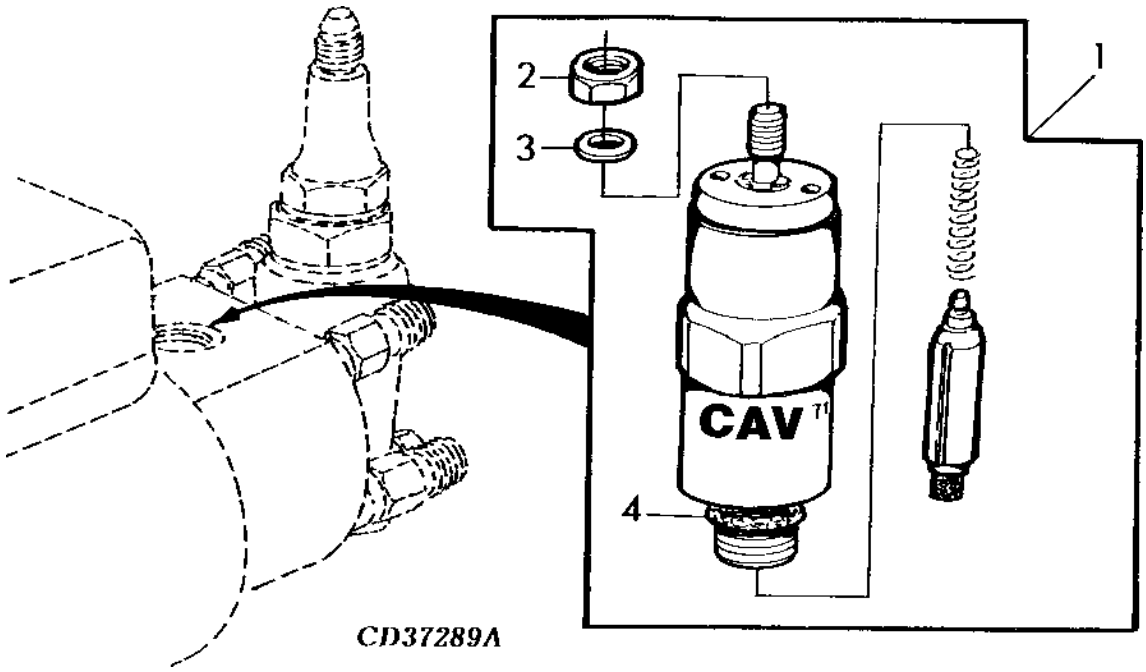

ITEM	NR.PECA	DESCRICAO	QTDE	NR. SERIE	6405	6605	NOTAS
1	RE22744	SOLENOIDE	1		X		
2	R67150	PORCA	1		X		M5
3	12M7060	ARRUELA	1		X		53MM
4	R67147	ANEL O	1		X		

TUBULACAO DE COMBUSTIVEL - MOTOR 4.5L
FUEL LINES - ENGINE 4.5L
TUBERIA DE COMBUSTIBLE - MOTOR 4.5L

CD41809 -UN-

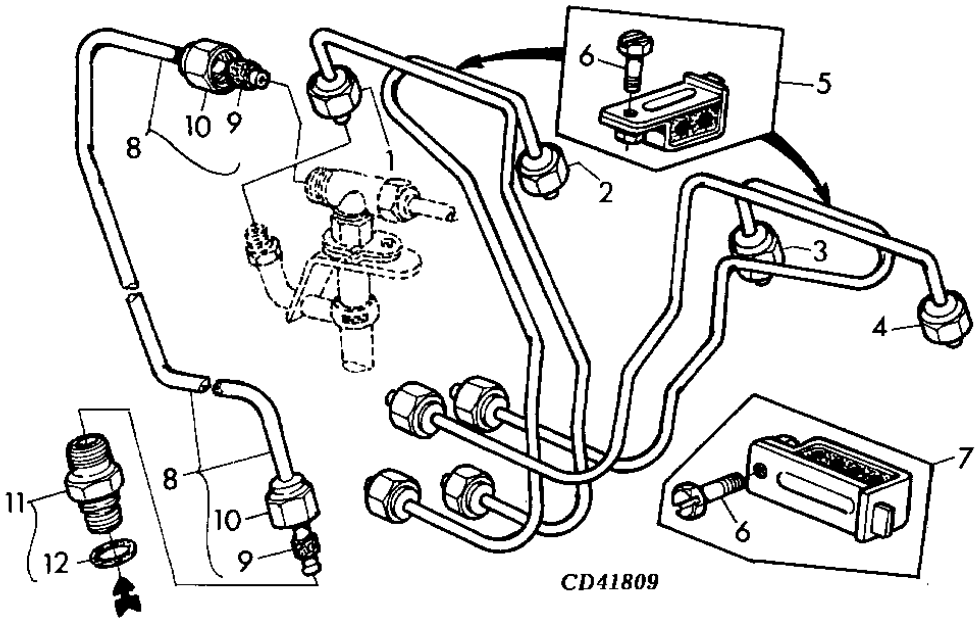

ITEM	NR.PECA	DESCRICAO	QTDE	NR. SERIE MOTOR	6 6 4 6 0 0 5 5	NOTAS
1	RE500118	LINHA DE COMBUSTIVEL	1	-1825	X	N 1
	RE515583	LINHA DE COMBUSTIVEL	1	1826-	X	N 1
2	RE500119	LINHA DE COMBUSTIVEL	1	-1825	X	N 2
	RE515586	LINHA DE COMBUSTIVEL	1	1826-	X	N 2
3	RE60044	LINHA DE COMBUSTIVEL	1	-1825	X	N 3
	RE515589	LINHA DE COMBUSTIVEL	1	1826-	X	N 3
4	RE60045	LINHA DE COMBUSTIVEL	1	-1825	X	N 4
	RE515590	LINHA DE COMBUSTIVEL	1	1826-	X	N 4
5	RE19797	BRACADEIRA	AR		X	
6	19M7923	PARAFUSO SEXT.	1		X	M6 X 12, M6X12
7	RE19799	BRACADEIRA	1		X	
8	RE505535	LINHA DE COMBUSTIVEL	1	-1825	X	
	RE47730	LINHA DE COMBUSTIVEL	1	1826-	X	
9	R51936	ARRUELA DE VEDACAO	2		X	
10	R123593	PORCA DE TUBO	1		X	1/2"-24UNS
11	RE60028	CONEXAO	1	-1825	X	M10X1X1/2"
12	51M7039	ANEL O	1	-1825	X	8.100X1.600MM

TUBULACAO ANEROIDE - MOTOR 4.5L
ANEROID LINES - ENGINE 4.5L
ANEROIDE, TUBERIA - MOTOR 4.5L

CD41617A -UN-

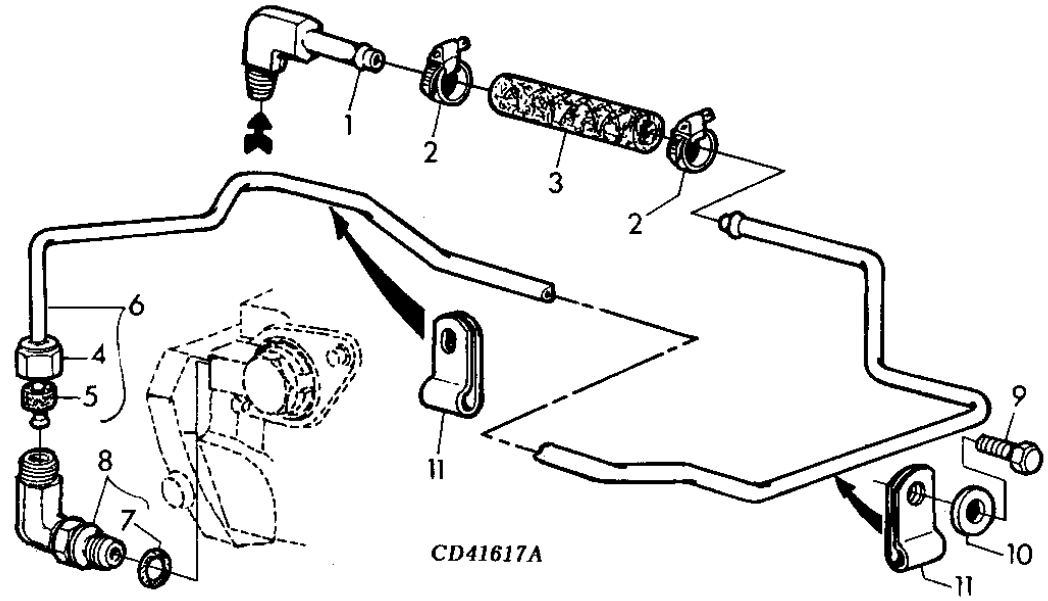

ITEM	NR.PECA	DESCRICAO	QTDE	NR. SERIE MOTOR	6405	6600	NOTAS
1	H32572	CONEXAO DE MANGUEIRA	1	-1825	X		1/8"-27NPT
2	R56101	PRESILHA	2	-1825	X		
3	L65383	MANGUEIRA	1	-1825	X		
4	R123593	PORCA DE TUBO	1	-1825	X		1/2"-24UNS
5	R51936	ARRUELA DE VEDACAO	1	-1825	X		
6	RE501596	LINHA DE AR P/ BOMBA DE INJ	1	-1825	X		
7	51M7039	ANEL O	1	-1825	X		8.100X1.600MM
8	RE502173	CONEXAO	1	-1825	X		M10X1X1/2"
9	19M7783	PARAFUSO	1	-1825	X		M10 X 16, M10X16
10	24M7106	ARRUELA	2	-1825	X		10X18X2,5MM
11	T29969	BRACADEIRA	3	-1825	X		

BICO INJETOR - MOTOR 4.5L
INYECTOR - ENGINE 4.5L
BICO INJECTOR - MOTOR 4.5L

CQ155044 -UN-

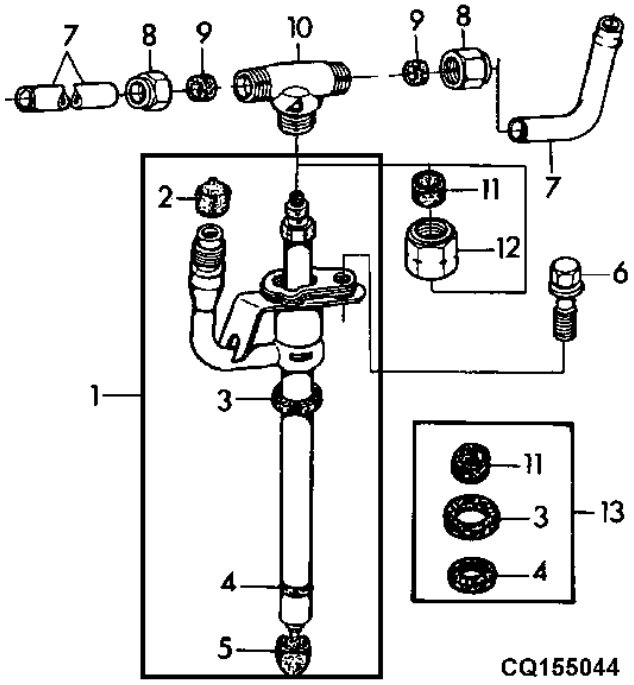

ITEM	NR.PECA	DESCRICAO	QTDE	NR. SERIE	6405	6605	NOTAS
1	RE48786	BICO INJETOR	4		X		
2	.....	TAMPAO	NA		X	X	ORD RE64292
3	.....	ANEL	1		X		
4	.....	ANEL	1		X		
5	T24472	TAMPA	1		X		
6	R116366	PARAFUSO	4		X		
7	R66090	TUBO	3		X		108MM
	R115532	LINHA DE COMBUSTIVEL	1		X		54MM
8	R123593	PORCA DE TUBO	8		X		1/2"-24UNS
9	R51936	ARRUELA DE VEDACAO	8		X		
10	R71963	CONEXAO EM T	AR		X		
11	.....	BUCHA	1		X		
12	R79604	PORCA DE TUBO	AR		X		
13	RE64292	KIT	AR		X		

COLETOR DE ADMISSAO DE AR - MOTOR 4.5L
AIR INTAKE - ENGINE 4.5L
COLETOR DE ADMISION DE AIRE - MOTOR 4.5L

CQ154959 -UN-

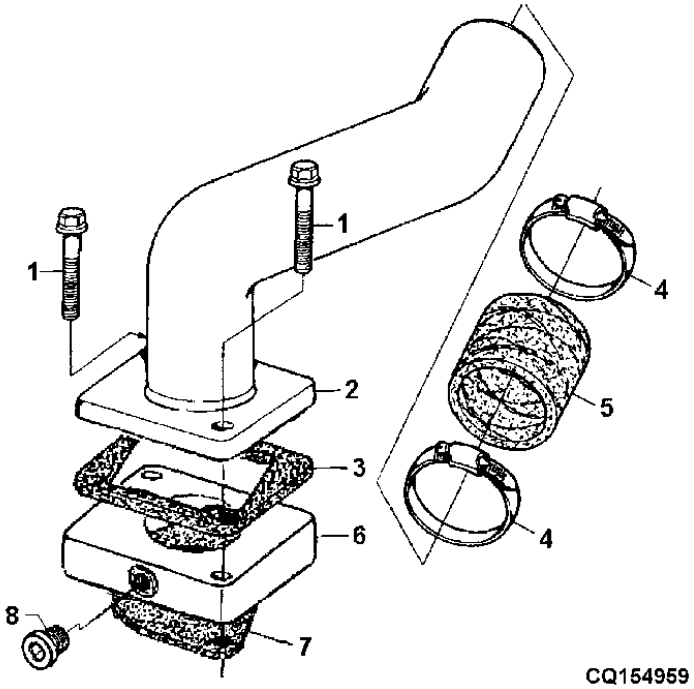

CQ154959

ITEM	NR.PECA	DESCRICAO	QTDE	NR. SERIE MOTOR	6405	6605	NOTAS
1	19M7658	PARAFUSO SEXT.	2	-1865	X		M10 X 50, M10X50
	19M7785	PARAFUSO	2	1866-	X		M10 X 25
2	RE501053	DUTO DE AR	1	-1865	X		
	RE518755	ENTRADA DE AR	1	1866-	X		
3	R133893	JUNTA	1	-1865	X		
4	AR65294	BRACADEIRA	2		X		
5	R500596	MANGUEIRA	1		X		
6	R501472	ESPACADOR	1	-1865	X		
7	R81275	JUNTA	1		X		
8	RE60071	CONEXAO	1	-1865	X		7/8"-14 UNF

COLETOR DE ESCAPE - MOTOR 4.5L
EXHAUST MANIFOLD - ENGINE 4.5L
COLECTOR DE ESCAPE - MOTOR 4.5L

CD41811 -UN-

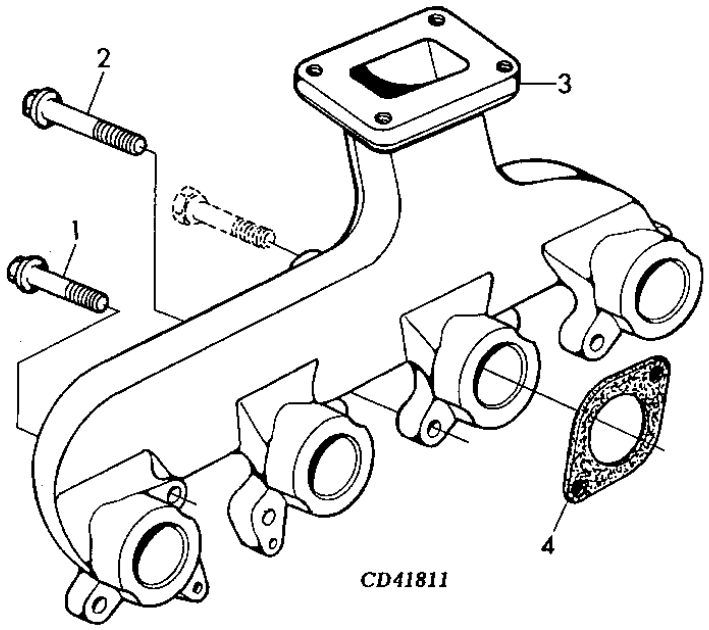

ITEM	NR.PECA	DESCRICAO	QTDE	NR. SERIE	6405	6605	NOTAS
1	19M7809	PARAFUSO	4		X		M10 X 70, M10X70 LOW
2	19M7809	PARAFUSO	4		X		M10 X 70
3	R515588	COLETOR DE ESCAPE	1		X		
4	R109985	JUNTA	4		X		

TURBO COMPRESSOR - MOTOR 4.5L
TURBOCHARGER - ENGINE 4.5L
TURBOCARGADOR - MOTOR 4.5L

CD41901A -UN-

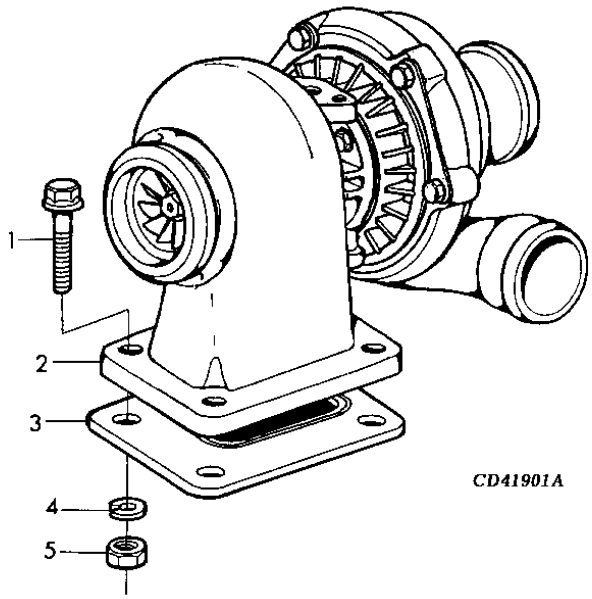

ITEM	NR.PECA	DESCRICAO	QTDE	NR. SERIE	6405	6605	NOTAS
1	19M7785	PARAFUSO	4		X		M10 X 25, M10X25
2	RE500287	TURBOALIMENTADOR	1		X		
3	R123583	JUNTA	1		X		
4	.....	MOLA PRATO	AR		X		
5	.....	PORCA	AR		X		

TUBULACOES DE OLEO DO TURBO COMPRESSOR - MOTOR 4.5
TURBOCHARGER OIL LINES - ENGINE 4.5L
TUBERIAS DE ACEITE DEL TURBOCARGADOR - MOTOR 4.5L

CD41820 -UN-

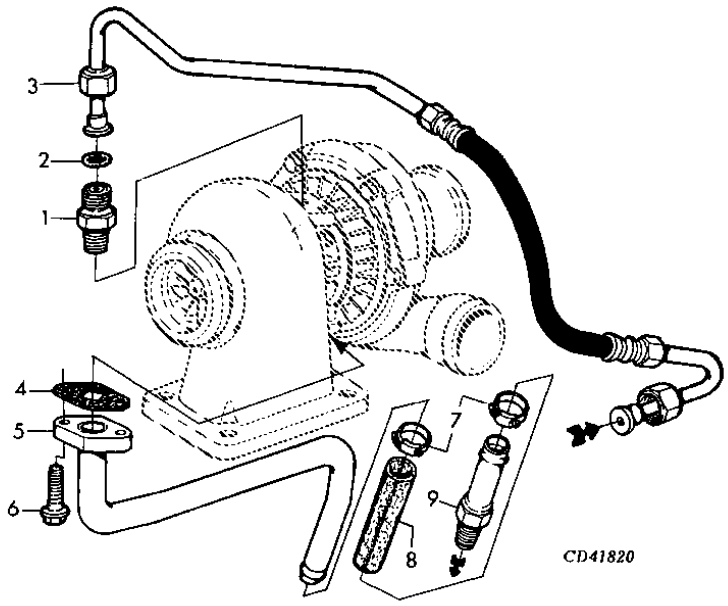

ITEM	NR.PECA	DESCRICAO	QTDE	NR. SERIE	6405	6605	NOTAS
1	RE55871	CONEXAO EM ANGULO	1		X		ALSO ORDER R63548
2	R63548	ANEL O	1		X		
3	RE505517	TUBULACAO DE OLEO	1		X		
4	R105346	JUNTA	1		X		
5	RE501592	TUBULACAO DE OLEO	1		X		
6	19M7866	PARAFUSO	2		X		M8 X 20, M8X20
7	TY22466	BRACADEIRA	2		X		(SUB AT18904)
8	R104536	MANGUEIRA	1		X		
9	RE54885	CONEXAO DE MANGUEIRA	1		X		

MOTOR DE PARTIDA LADO DIREITO - MOTOR 4.5L
STARTING MOTOR - RH - ENGINE 4.5L
MOTOR DE ARRANQUE - MOTOR 4.5L

CQ154961 -UN-

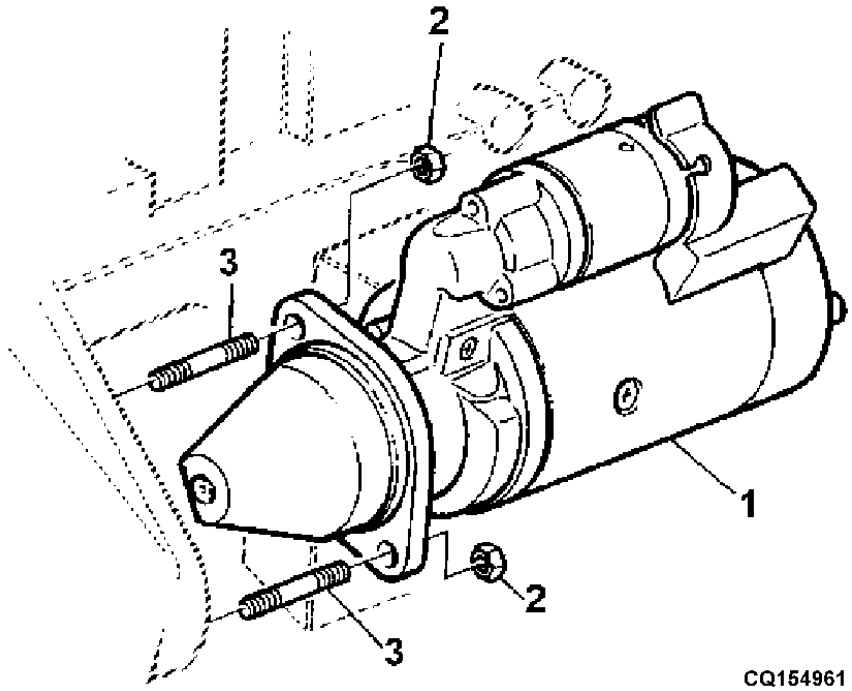

CQ154961

ITEM	NR.PECA	DESCRICAO	QTDE	NR. SERIE	6405	6605	NOTAS
1	RE509658	MOTOR DE PARTIDA	1		X		
2	14M7296	PORCA COM FLANGE	2		X		M10
3	42M7058	PINO	2		X		M10

MOTOR DE PARTIDA - MOTOR 4.5L
STARTING MOTOR - ENGINE 4.5L
MOTOR DE ARRANQUE - MOTOR 4.5L

CQ154748 -UN-

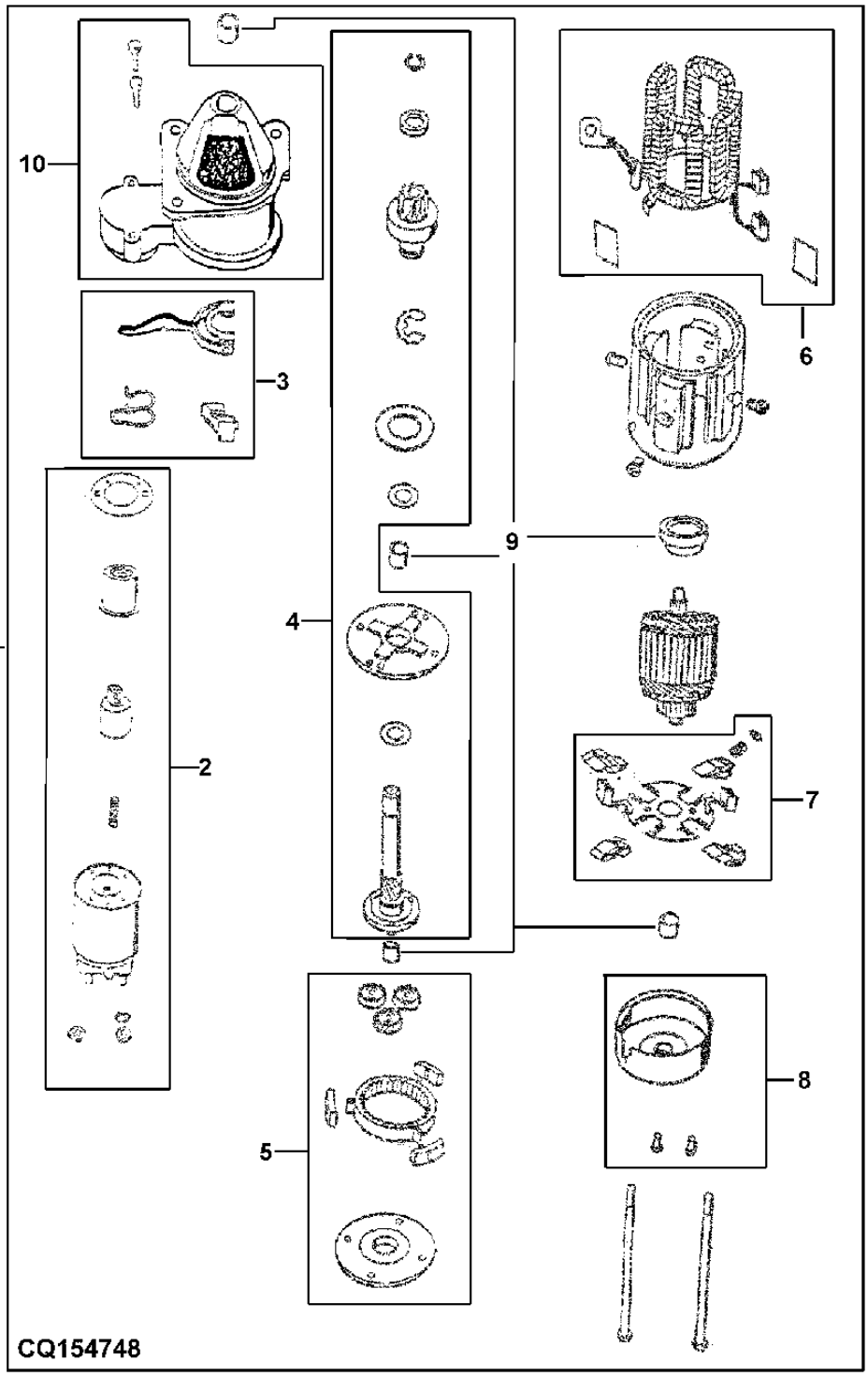

ITEM	NR.PECA	DESCRICAO	QTDE	NR. SERIE	6405	6605	NOTAS
1	RE509658	MOTOR DE PARTIDA	1		X		
2	RE515515	SOLENOIDE	1		X		
3	AJ60107	ALAVANCA	1		X		
4	RE515333	IMPULSOR	1		X		
5	RE515516	KIT PARA MOTOR DE PARTIDA	1		X		
6	AJ60111	INDUTOR	1		X		
7	AJ60112	JOGO DE ESCOVAS	1		X		
8	AJ60114	TAMPA	1		X		
9	RE515517	BUCHA	1		X		
10	RE515556	CAPA	1		X		

KIT DE JUNTAS, AJUSTE DAS VALVULAS - MOTOR 4.5L
GASKET KIT, TUNE-UP - ENGINE 4.5L
JUEGO DE JUNTAS, RODAGE DE VALVULAS - MOTOR 4.5L

PUBM0825 -UN-

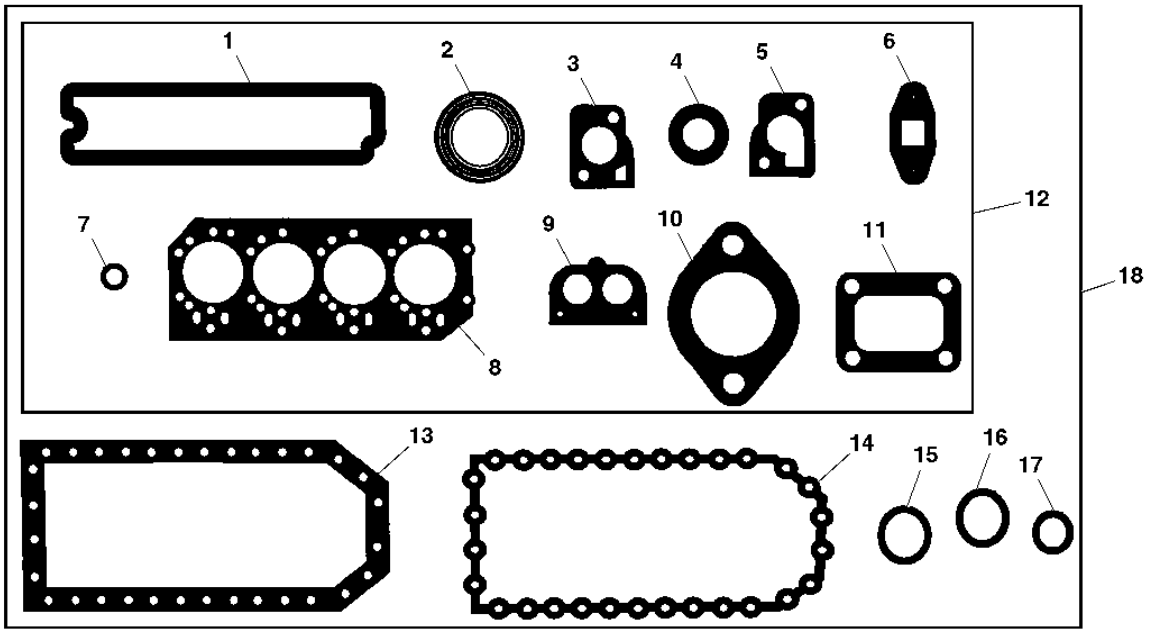

PUBM0825

ITEM	*NR.PECA*	*DESCRICAO*	*QTDE*	*NR. SERIE*	6405	6605	*NOTAS*
1	R123542	JUNTA	1		X		
2	R90658	JUNTA	4		X		ORD (4) R109985
3	R135896	JUNTA	1		X		
4	R123226	JUNTA	2		X		
5	R123345	JUNTA	1		X		
6	R123570	JUNTA	1		X		
7	R123575	ANEL O	4		X		
8	R116515	VEDACAO DE CILINDRO	1		X		
9	R501373	JUNTA	1		X		
10	R81275	JUNTA	1		X		
11	R92097	JUNTA	1		X		USE R90737
12	RE66082	KIT DE JUNTAS	1		X		
13	R123353	JUNTA	1		X		
14	R123352	JUNTA	1		X		
15	R75892	ANEL O	1		X		
16	R97185	ANEL O	1		X		
17	R61871	ANEL O	1		X		
18	RE66084	KIT DE JUNTAS	1		X		ALSO ORDER DD15664

MEMORANDA
MEMORANDA
MEMORANDA

JOGO DE JUNTAS DO MOTOR
ENGINE GASKET SET
JUEGO DE JUNTAS DEL MOTOR

CQ301642 -UN-

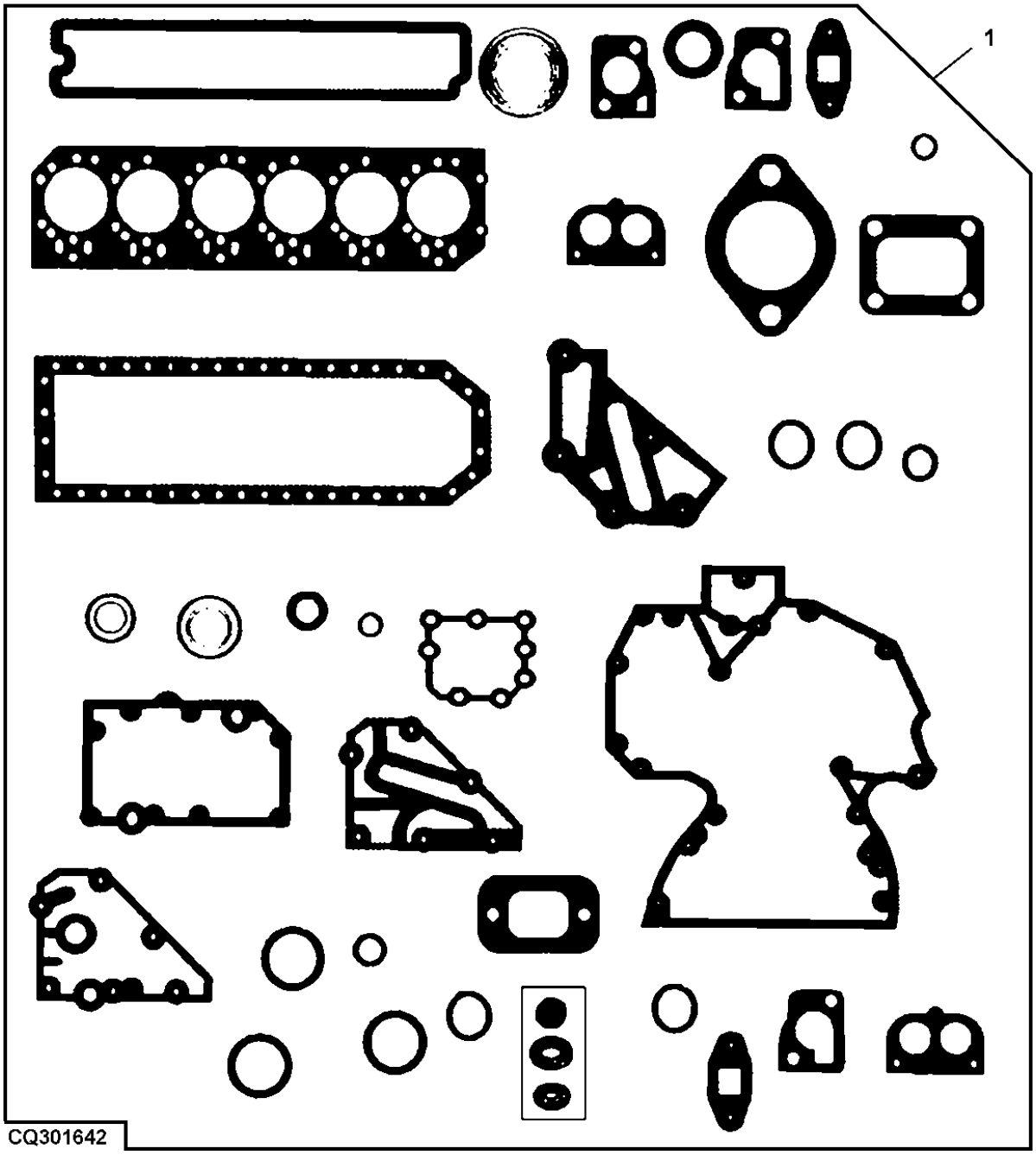

ITEM	NR.PECA	DESCRICAO	QTDE	NR. SERIE	6405	6600	NOTAS
1	AJ61842	KIT DE JUNTAS	1		X		

LIQUIDO DE ARREFECIMENTO - MOTOR 4.5L
COOLANT - ENGINE 4.5L
LIQUIDO REFRIGERANTE - MOTOR 4.5L

TP6956 -UN-



ITEM	NR.PECA	DESCRICAO	QTDE	NR. SERIE	6 6 4 6 0 0 5 5	NOTAS
1	TY16036	ANTICONGELANTE	AR		X	

JUNTA LIQUIDA - MOTOR 4.5L
LIQUID GASKET - ENGINE 4.5L
JUNTA LIQUIDA - MOTOR 4.5L

CD35696 -UN-

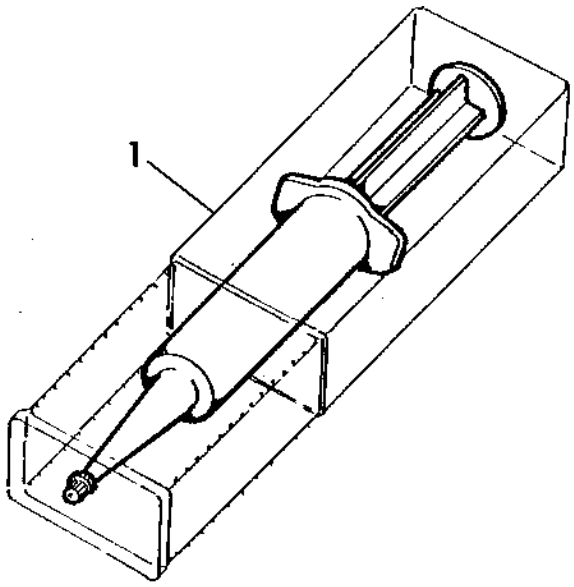

CD35696

ITEM	NR.PECA	DESCRICAO	QTDE	NR. SERIE	6646055	NOTAS
1	DD15664	SELANTE	AR		X	

GRAXA PARA MANCAIS E EIXO DE CAMES - MOTOR 4.5L
GREASE FOR CAMSHAFT BUSHING - ENGINE 4.5L
GRASA PARA CASQUILLO DEL ARBOL DE LEVAS - MOTOR 4.

RGP5310 -UN-

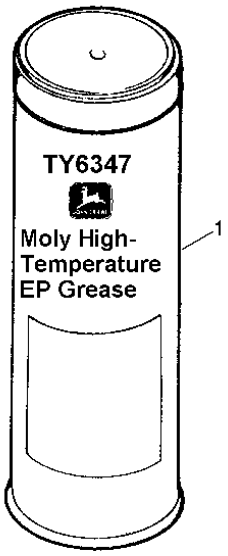

RGP5310

ITEM	NR.PECA	DESCRICAO	QTDE	NR. SERIE	6 6 4 6 0 0 5 5	NOTAS
1	TY6347	GRAXA	AR		X	

MEMORANDA
MEMORANDA
MEMORANDA

JOGO DE REPARACAO
RAPAIR KIT
JUEGO DE REPARACION

TP28491 -UN-

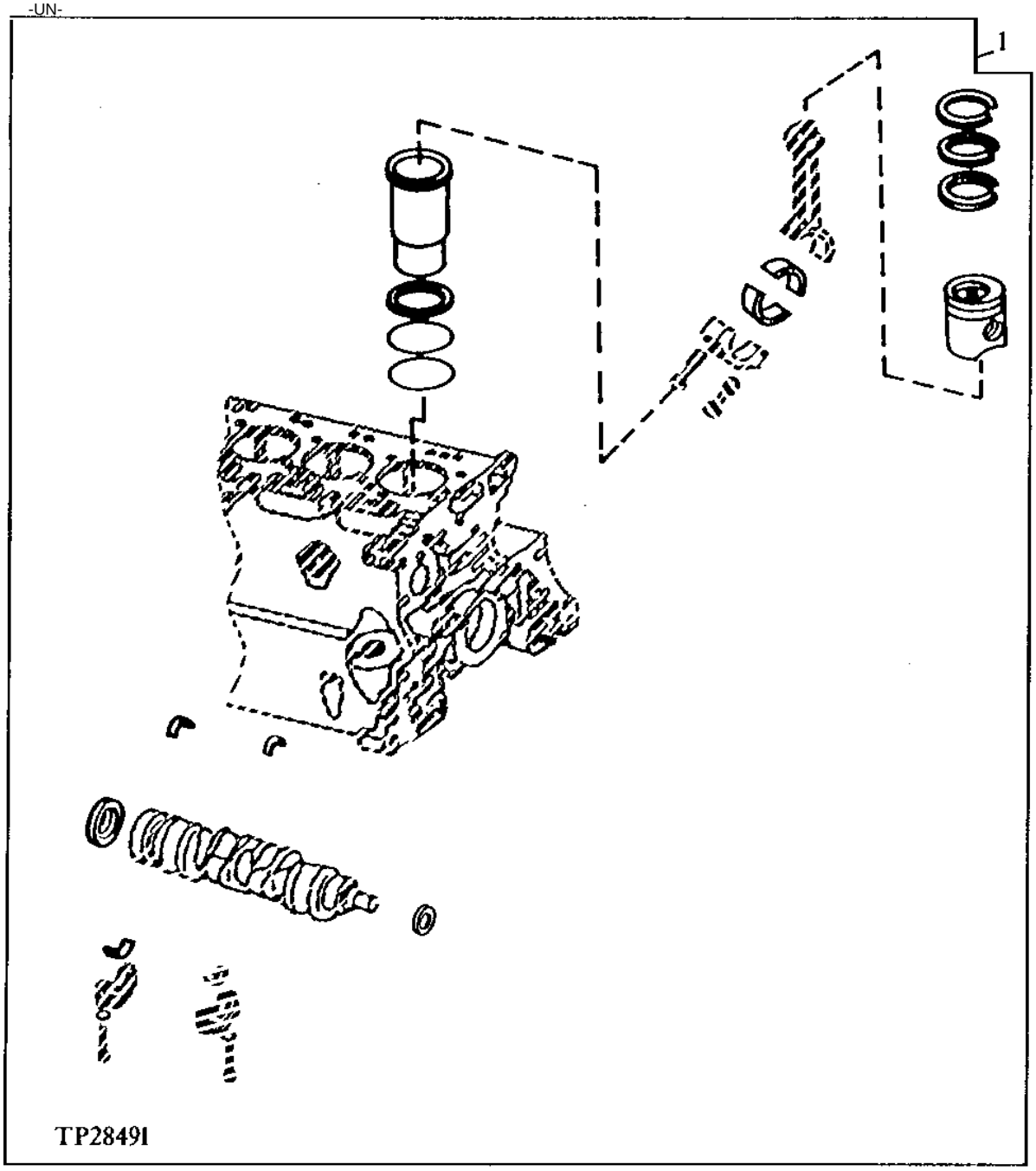

ITEM	NR.PECA	DESCRICAO	QTDE	NR. SERIE	6405	6605	NOTAS
1	AJ61851	KIT REPARACAO DO MOTOR	1		X		
	AJ61854	KIT REPARACAO DO MOTOR	1			X	

TAMPA DAS VALVULAS - MOTOR 6.8L
VALVE COVER - EINGINE 6.8L
TAPA DE VALVULA - MOTOR 6.8L

CQ154964 -UN-

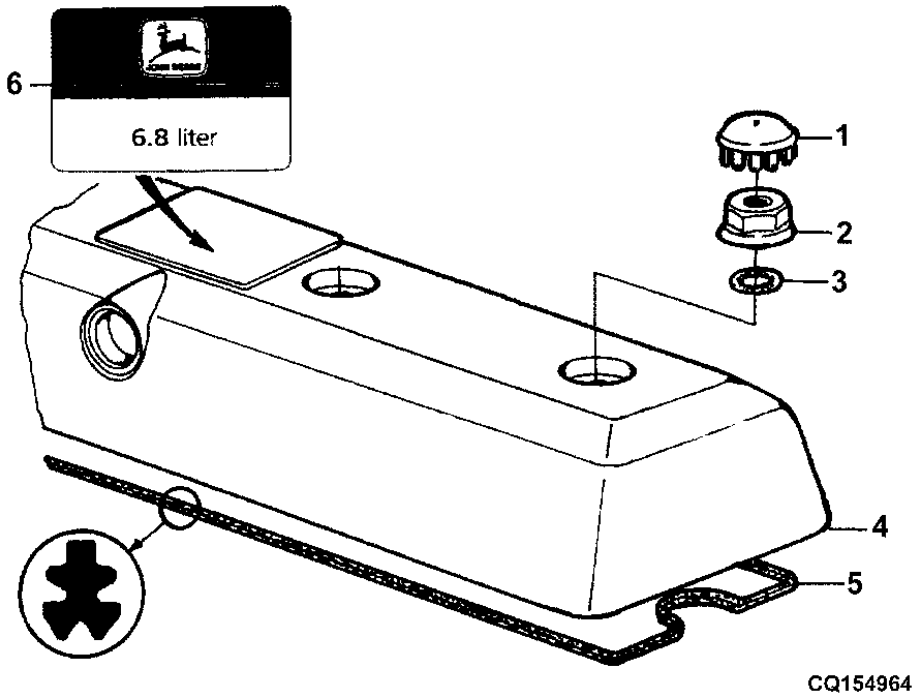

ITEM	NR.PECA	DESCRICAO	QTDE	NR. SERIE	664005	NOTAS
1	H23125	PLUGUE	6		X	
2	R123574	PORCA	6		X	
3	R123575	ANEL O	6		X	
4	RE503027	TAMPA DE VALVULA	1		X	
5	R123543	JUNTA	1		X	
6	R121674	EMBLEMA	1		X	

RESPIRO - MOTOR 6.8L
VENT - ENGINE 6.8L
RESPIRADERO - MOTOR 6.8L

CQ154965 -UN-

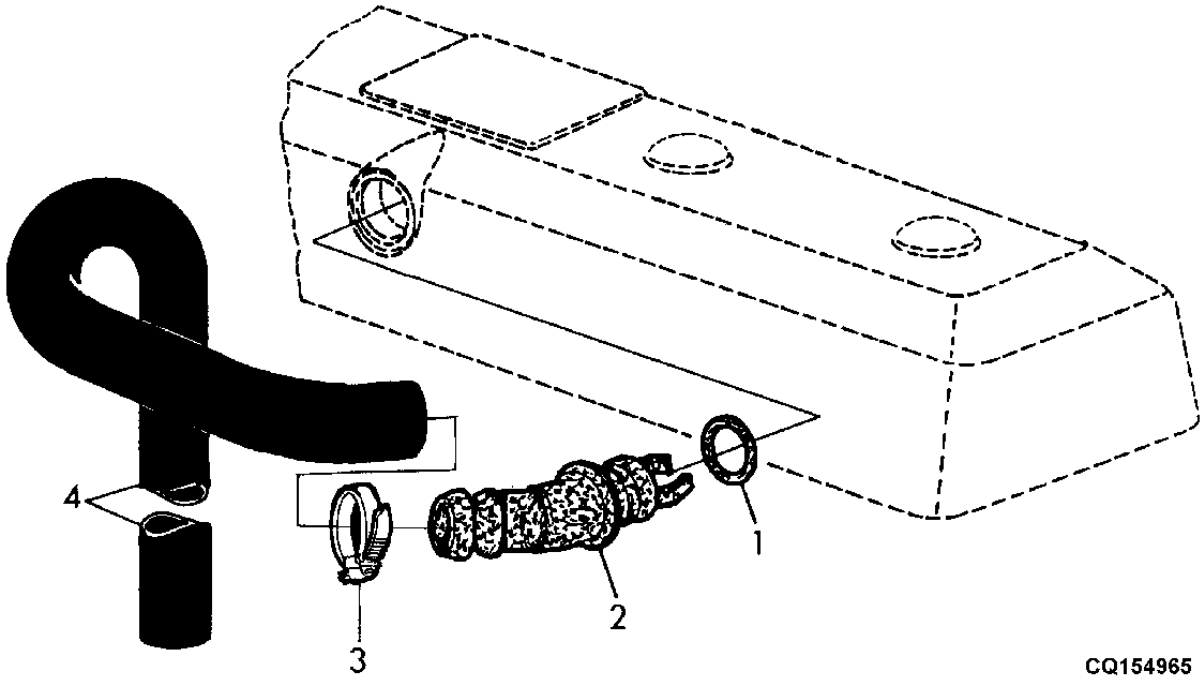

ITEM	NR.PECA	DESCRICAO	QTDE	NR. SERIE	6405	6605	NOTAS
1	R72328	ANEL O	1		X		
2	R123586	CONEXAO EM ANGULO	1		X		45
3	AT18904	BRACADEIRA	1		X		
4	R122401	TUBO	1		X		LGTH 1290MM

BALANCIM - MOTOR 6.8L
ROCKER ARM/SHAFT/TAPPET/PUSH ROD - ENGINE 6.8L
BALANCIN, ARBOL DE LEVAS/BOTADOR/VARILLA DE EMPUJE

CD41045 -UN-

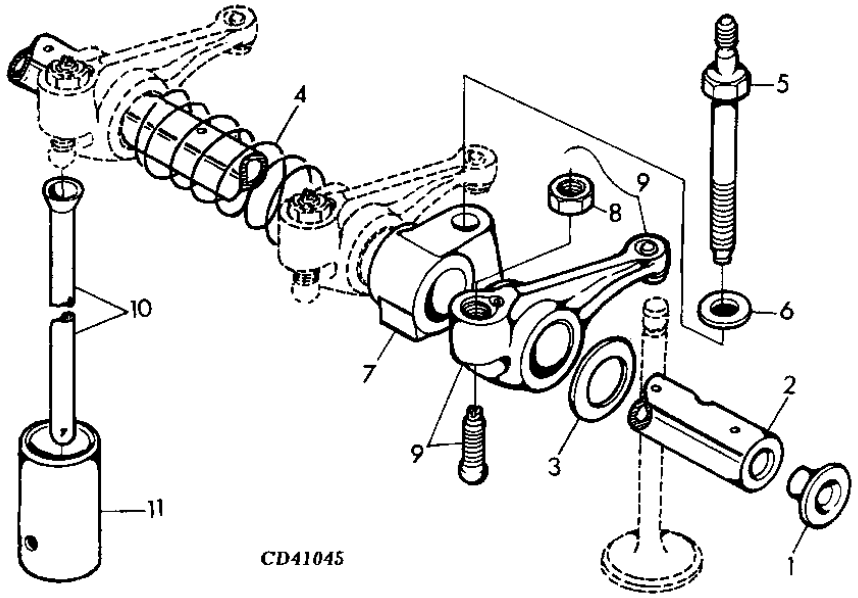

ITEM	NR.PECA	DESCRICAO	QTDE	NR. SERIE	6405	6605	NOTAS
1	R54565	PLUGUE	2		X		
2	R123514	EIXO DO BALANCIM	1		X		
3	T20316	ARRUELA	2		X		
4	T20314	MOLA	5		X		
5	R123271	PINO	6		X		
6	R42729	ARRUELA	6		X		
7	R123161	SUPORTE	6		X		
8	14M7148	PORCA	1		X		M10, M10
9	RE68695	BALANCIM	12		X		
10	R107731	VARETA	12		X		
11	R123565	SEGUIDOR DE CAME	12		X		

CABECOTE - MOTOR 6.8L
CYLINDER HEAD - ENGINE 6.8L
CABELA DE CILINDROS - MOTOR 6.8L

CQ154963 -UN-

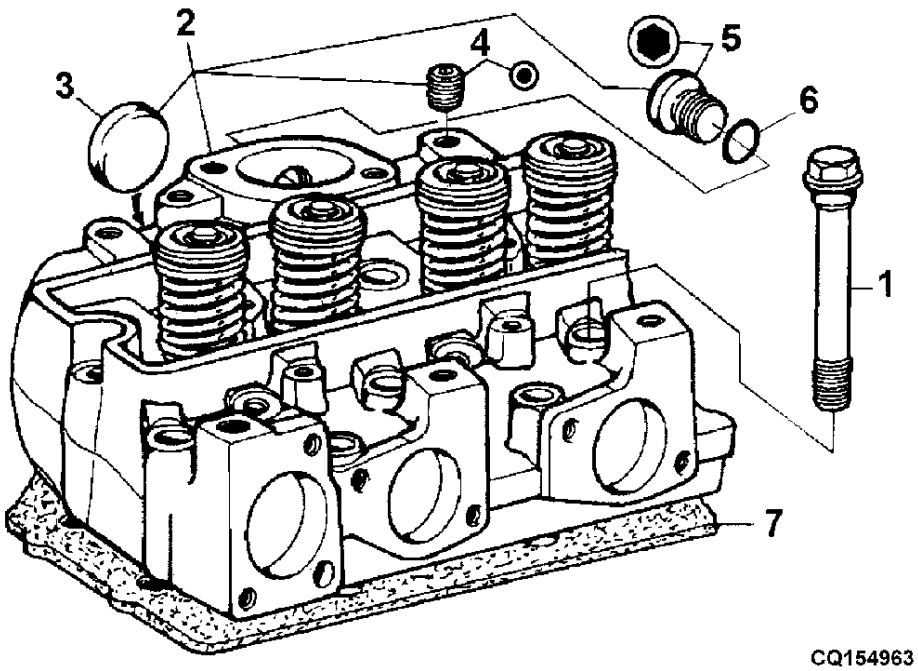

ITEM	NR.PECA	DESCRICAO	QTDE	NR. SERIE	6405	6605	NOTAS
1	R85363	PARAFUSO SEXT.	26		X		1/2"X4.13/32
2	RE57489	CABECOTE	AR		X		MARKED R121608
3	CD16284	PLUGUE	1		X		0D=32,6MM
	R43409	PLUGUE	3		X		OD=43,2MM
4	R104592	TAMPAO	AR		X		
5	T58477	CONEXAO	1		X		7/8"-14 UNF
6	R26906	ANEL O	AR		X		
7	R116516	VEDACAO DE CILINDRO	1		X		

VALVULA/ASSENTO DE VALVULA/MOLA/RODADOR - MOTOR 6.
VALVE/VALVE SEATSPRING/ROTATOR - ENGINE 6.8L
VALVULA/ASIENTO DE VALVULA/RESORTE/ROTADOR - MOTOR

CD37204 -UN-

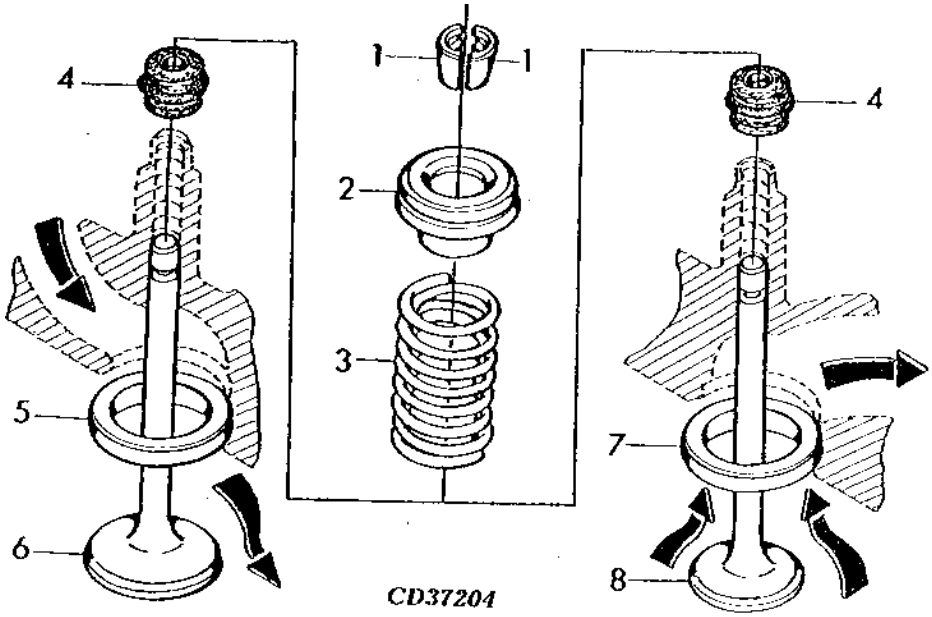

ITEM	NR.PECA	DESCRICAO	QTDE	NR. SERIE	6405	6605	NOTAS
1	R91889	RETENTOR	24		X		
2	RE60005	RODADOR	12		X		
3	R26125	MOLA	12		X		
4	RE31617	VEDACAO	12		X		STD
5	R106831	INSERTO DE ASSENTO VALVULA	6		X		(A)
6	R98062	VALVULA DE ADMISSAO	6		X		STD
	R97490	VALVULA DE ADMISSAO	AR		X		OD =+0,381MM
	R97491	VALVULA DE ADMISSAO	AR		X		OD =+0,762MM
7	R106829	INSERTO DE ASSENTO VALVULA	6		X		(B)
8	R90692	VALVULA DE ESCAPE	6		X		STD
	R97492	VALVULA DE ESCAPE	AR		X		OD =+0,381MM
	R97493	VALVULA DE ESCAPE	AR		X		OD =+0,762MM

ADMISSAO
(A) INTAKE
ADMISION

ESCAPE
(B) EXAUST
ESCAPE

EMISSOR DE TEMPERATURA DA AGUA - MOTOR 6.8L
WATER TEMPERATURE SENDER - ENGINE 6.8L
EMISOR TEMPERATURA DE AGUA - MOTOR 6.8L

CD37319 -UN-

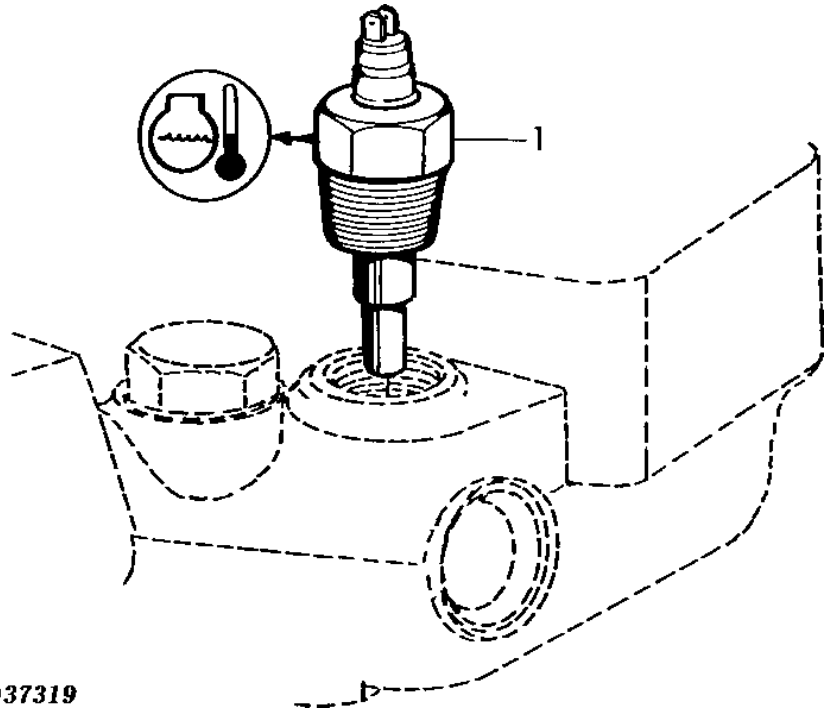

ITEM	NR.PECA	DESCRICAO	QTDE	NR. SERIE	6 6 4 6 0 0 5 5	NOTAS
1	RE51774	SENSOR	1		X	

BLOCO DOS CILINDROS - MOTOR 6.8L
CYLINDER BLOCK - ENGINE 6.8L
BLOCK DE CILINDROS - MOTOR 6.8L

CQ153738 -UN-

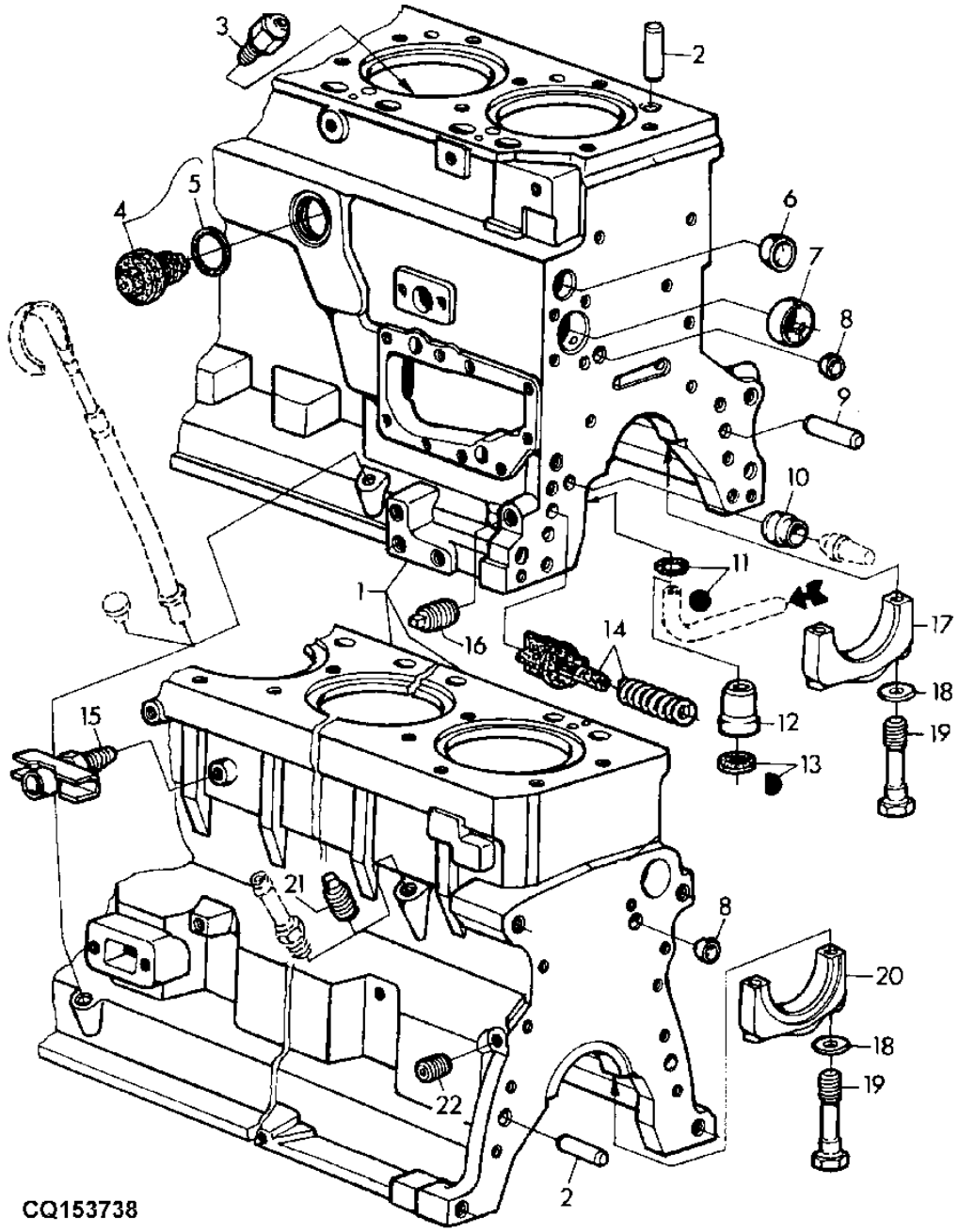

ITEM	NR.PECA	DESCRICAO	QTDE	NR. SERIE	6405	6605	NOTAS
1	.....	BLOCO DE CILINDROS	1		X		MARKED R119565 ORD RE65965
2	R48685	PINO DE CENTRAGEM	4		X		
3	R131182	ORIFICIO	6		X		
4	RE502422	CONEXAO	2		X		
5	R501377	ANEL	1		X		
6	R116466	PLUGUE	1		X		
7	R119874	BUCHA	1		X		ALSO ORDER TY6333
8	T18891	PLUGUE	2		X		
9	R26650	PINO DE CENTRAGEM	2		X		
10	R26493	BUCHA	1		X		
11	R97185	ANEL O	1		X		
12	R115390	BUCHA	1		X		3/8"
13	R75892	ANEL O	1		X		
14	RE63674	VALVULA	1		X		
15	AT13740	VALVULA DE DRENO	AR		X		
16	15H695	TAMPAO	1		X		
17	R114241	TAMPA DE ROLAMENTO	6		X		
18	T20168	ARRUELA	14		X		
19	T23474	PARAFUSO SEXT.	14		X		
20	R132186	TAMPA DE ROLAMENTO	1		X		
21	R502725	PLUGUE	AR		X		
22	R104592	TAMPAO	6		X		

EIXO DE CAMES - MOTOR 6.8L
CAMSHAFT - ENGINE 6.8L
ARBOL DE LEVAS - MOTOR 6.8L

CD41007D -UN-

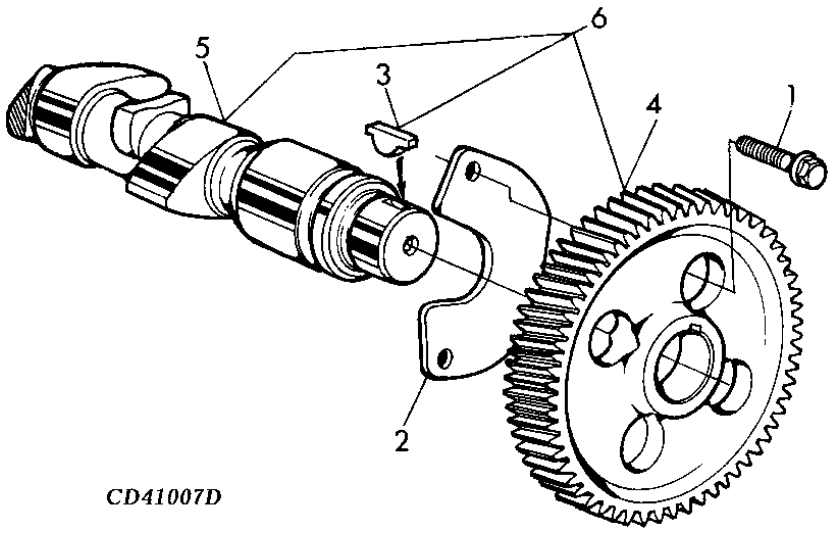

CD41007D

ITEM	*NR.PECA*	*DESCRICAO*	*QTDE*	*NR. SERIE*	6 6 4 6 0 0 5 5	*NOTAS*
1	19M7867	PARAFUSO	2		X	M8 X 25, M8X25
2	R132518	PLACA	1		X	
3	.....	CHAVETA	1		X	ORD RE56578
4	.....	ENGRENAGEM	1		X	
5	.....	EIXO DE CAMES	1		X	
6	RE56578	EIXO DE CAMES	1		X	

VIRABREQUIM/MANCAIS - MOTOR 6.8L
CRANKSHFT/BEARING - ENGINE 6.8L
CIGUENAL/COJINETE - MOTOR 6.8L

CQ155351 -UN-

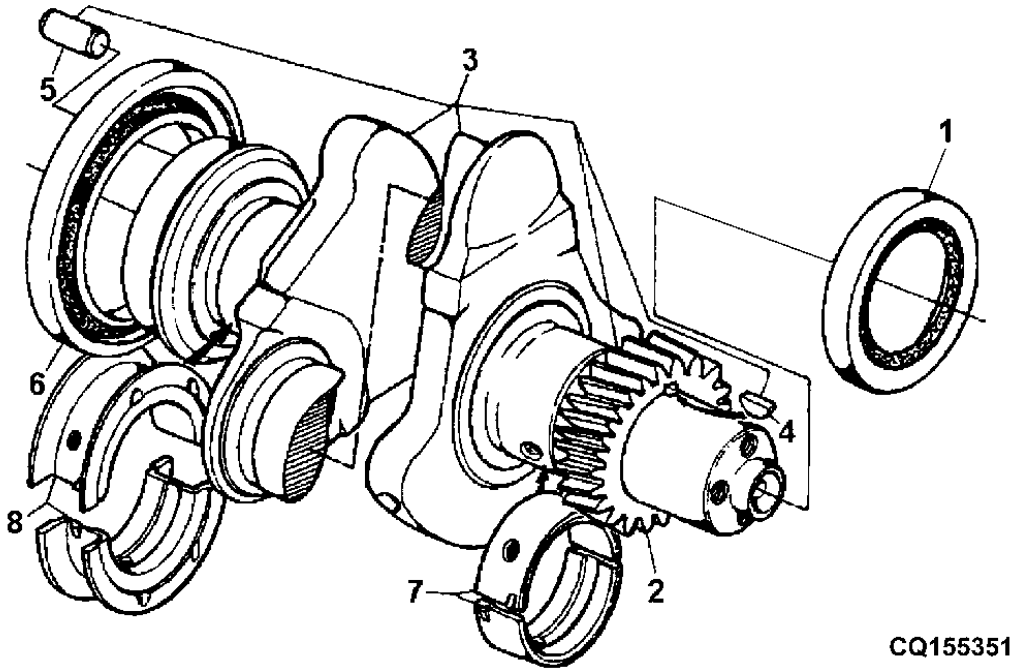

ITEM	NR.PECA	DESCRICAO	QTDE	NR. SERIE MOTOR	6405	6605	NOTAS
1	RE59810	VEDACAO	1	-XXXX	X		
	RE516340	VEDACAO	1	XXXX-	X		
2	R120631	ENGRENAGEM	1		X		Z=30
3	RE52850	VIRABREQUIM	1	-XXXX	X		MARKED R116076 ALSO ORDER RE516340
	RE52850	VIRABREQUIM	1	XXXX-	X		
4	26M4224	CHAVETA	1	-XXXX	X		
	R505609	CHAVETA	1	XXXX-	X		
5	R48685	PINO DE CENTRAGEM	1		X		
6	RE44574	VEDACAO	1		X		
7	RE65165	CONJ. DO ROLAMENTO	6		X		STD
	RE65911	ROLAMENTO	AR		X		OD=0.254MM
8	RE65168	CONJ. DO ROLAMENTO	1		X		STD
	RE65912	ROLAMENTO AXIAL	AR		X		OD=0.254MM

BIELA/MANCAIS - MOTOR 6.8L
CONNECTING ROD/BEARINGS
BIELA/COJINETES - MOTOR 6.8L

CD41060 -UN-

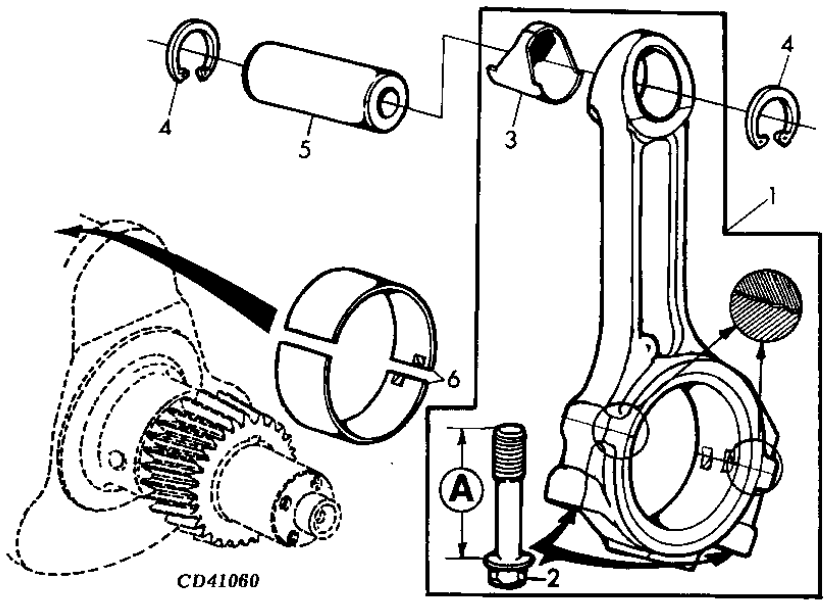

ITEM	NR.PECA	DESCRICAO	QTDE	NR. SERIE	6405	6605	NOTAS
1	RE500608	BIELA	6		X	X	MARCADO R500335
2	R501124	PARAFUSO	2		X	X	A=61MM
3	R114082	BUCHA	1		X		
4	R54114	ANEL DE PRESSAO	12		X		
5	R123177	PINO DO PISTAO	6		X	X	OD41MM,LGTH72MM
6	R113698	ROLAMENTO	6		X	X	STD
	RE65909	ROLAMENTO	AR		X	X	ID 0,254MM

KIT DA CAMISA DO CILINDRO - MOTOR 6.8L
PISTON LINER KIT - ENGINE 6.8L
PISTON/CAMISA DE CILINDRO, JUEGO - MOTOR 6.8L

CQ155942 -UN-

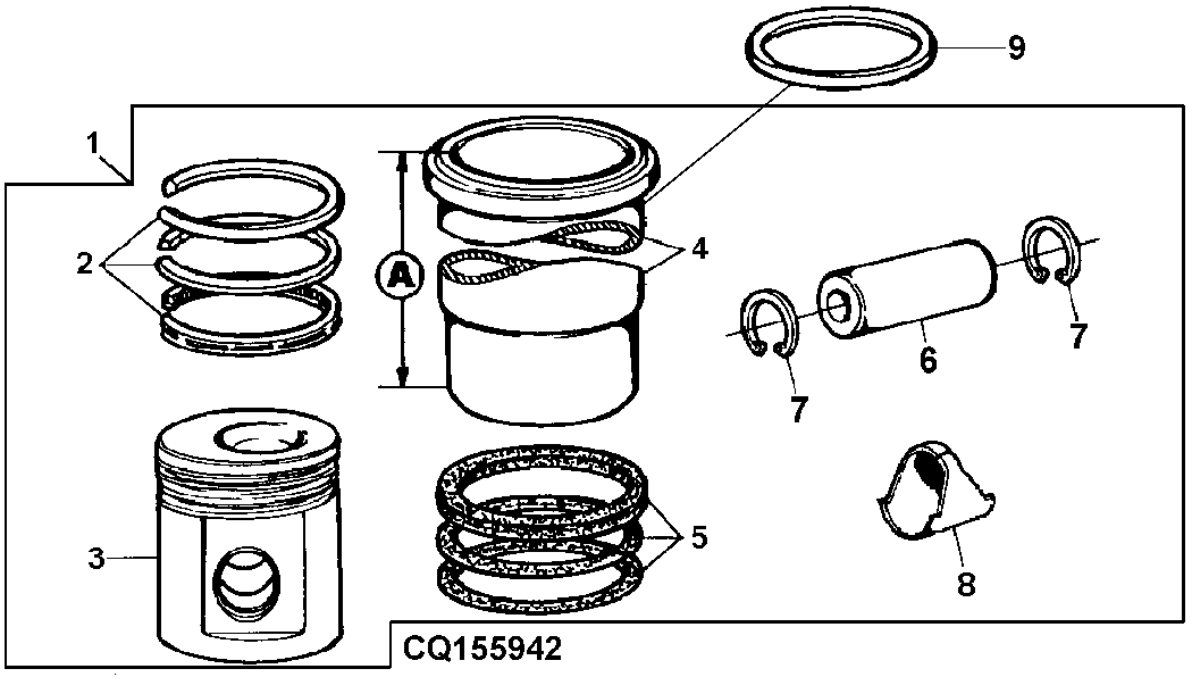

ITEM	NR.PECA	DESCRICAO	QTDE	NR. SERIE	66045500	NOTAS
1	AJ61085	KIT PISTAO E CAMISA	4		X	
2	RE507852	KIT ANEIS DE PISTAO	1		X	
3	.....	PISTAO	1		X	A = 218 ORD AJ61085
4	.....	CAMISA DE CILINDRO	1		X	
5	AR65507	KIT - ANEL O	1		X	R26121 + R48767 + R55453
6	R123177	PINO DO PISTAO	1		X	
7	R54114	ANEL DE PRESSAO	2		X	
8	R114082	BUCHA	1		X	
9	CD15466	CALCO	AR		X	0,05MM
	R65833	CALCO	AR		X	0,10MM

SENSOR DA PRESSAO DO OLEO - MOTOR 6.8L
SENSOR, OIL PRESSURE - ENGINE 6.8L
INTERRUPTOR DE PRESION, ACEITE - MOTOR 6.8L

CD39803 -UN-

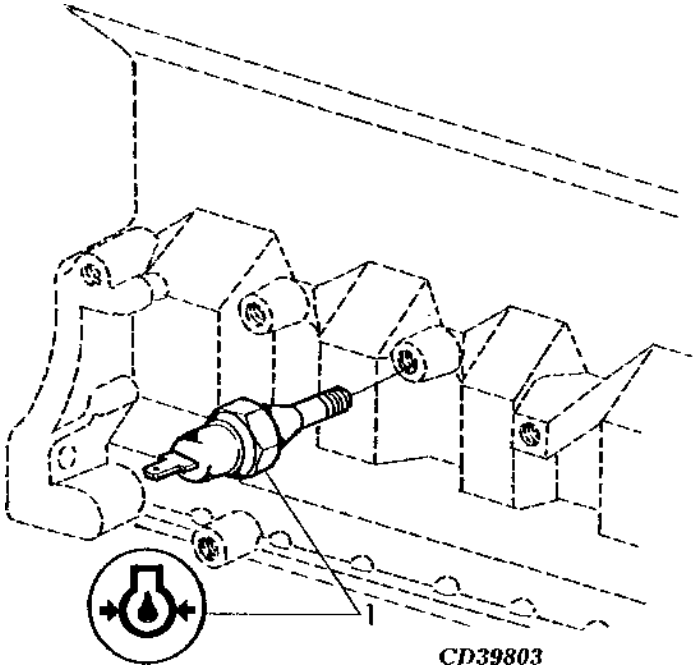

ITEM	NR.PECA	DESCRICAO	QTDE	NR. SERIE	6 6 4 6 0 0 5 5	NOTAS
1	AT85174	INTERRUPTOR	1		X	1/8"-27 NPT

VARETA NIVEL/GUIA - MOTOR 6.8L
OIL DIPSTICK/GUIDE
VARILLA NIVEL ACEITE/GUIA - MOTOR 6.8L

CD41431A -UN-

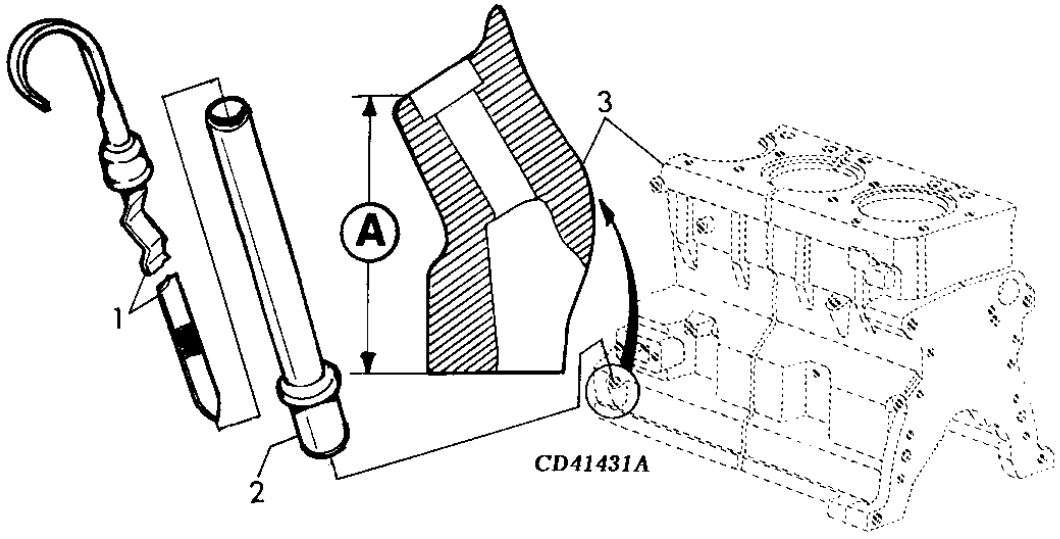

ITEM	NR.PECA	DESCRICAO	QTDE	NR. SERIE	6 6 4 6 0 0 5 5	NOTAS
1	AT21535	VARETA DE NIVEL	1		X	(A)
	RE502740	VARETA DE NIVEL	1		X	(B)
2	R136162	GUIA	1		X	(A)
	R501178	TUBO VARETA DE NIVEL	1		X	(B)
3	.....	BLOCO DE CILINDRO	1		X	(A) NSEP

(A) A = 71MM
(A) A = 71MM
(A) A = 71MM

(B) A = 67.5MM
(B) A = 67.5MM
(B) A = 67.5MM

TAMPA, SEM BOCAL DE OLEO - MOTOR 6.8L
COVER W/O OIL FILTER NECK - ENGINE 6.8L
TAPA, SIN BOCA DE LLENADO DE ACEITE - MOTOR 6.8L

CD41011A -UN-

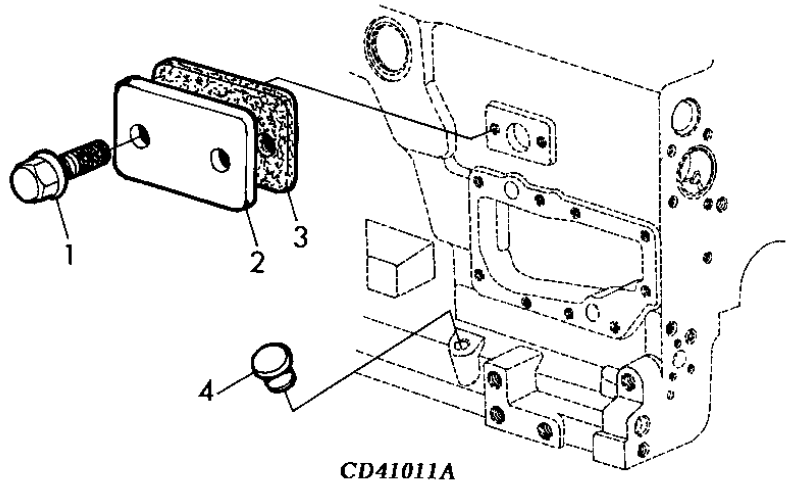

CD41011A

ITEM	NR.PECA	DESCRICAO	QTDE	NR. SERIE	6 6 4 6 0 0 5 5	NOTAS
1	RE67238	PARAFUSO	2		X	
2	R116296	CAPA	1		X	
3	R136495	JUNTA	1		X	
4	R134240	PLUGUE	1		X	APPL, OD 18MM

BOCAL DO OLEO (LADO ESQUERDO) - MOTOR 6.8L
OIL FILLER NECK (LEFT HAND SIDE) - ENGINE 6.8L
BOCA DE LLENADO (LADO IZQUIERDO) - MOTOR 6.8L

CD41404 -UN-

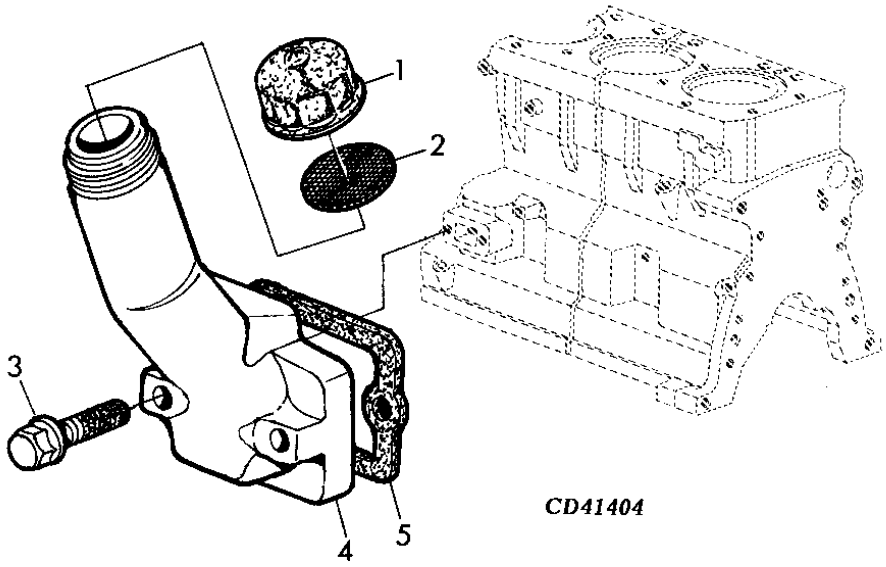

ITEM	NR.PECA	DESCRICAO	QTDE	NR. SERIE	6405	6605	NOTAS
1	R80136	TAMPAO DE ENCHIMENTO	1		X		
2	R80135	JUNTA	1		X		
3	19M7979	PARAFUSO	2		X		M8 X 55, M8X55
4	R123558	BOCAL DE ENCHIMENTO	1		X		
5	R136495	JUNTA	1		X		

CARTER DE OLEO - MOTOR 6.8L
OIL FAN - ENGINE 6.8L
CARTER DE ACEITE - MOTOR 6.8L

CQ153748 -UN-

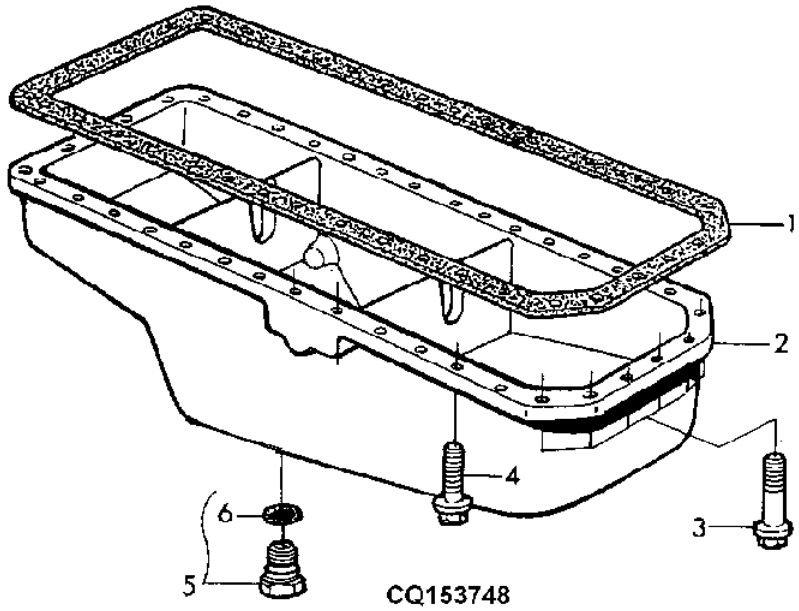

ITEM	NR.PECA	DESCRICAO	QTDE	NR. SERIE	6405	6605	NOTAS
1	R500349	JUNTA	1		X		
2	RE500612	CARTER	1		X		
3	19M8062	PARAFUSO	6		X	X	M8 X 20, M8X30
4	19M8163	PARAFUSO	20		X	X	M8 X 16, M8X16
5	RE46687	TAMPAO DE DRENO	1		X		
6	51M7045	ANEL O	1		X	X	19.300X2.200MM

BOMBA DE OLEO - MOTOR 6.8L
OIL PUMP - ENGINE 6.8L
BOMBA DE ACEITE - MOTOR 6.8L

CD41013 -UN-

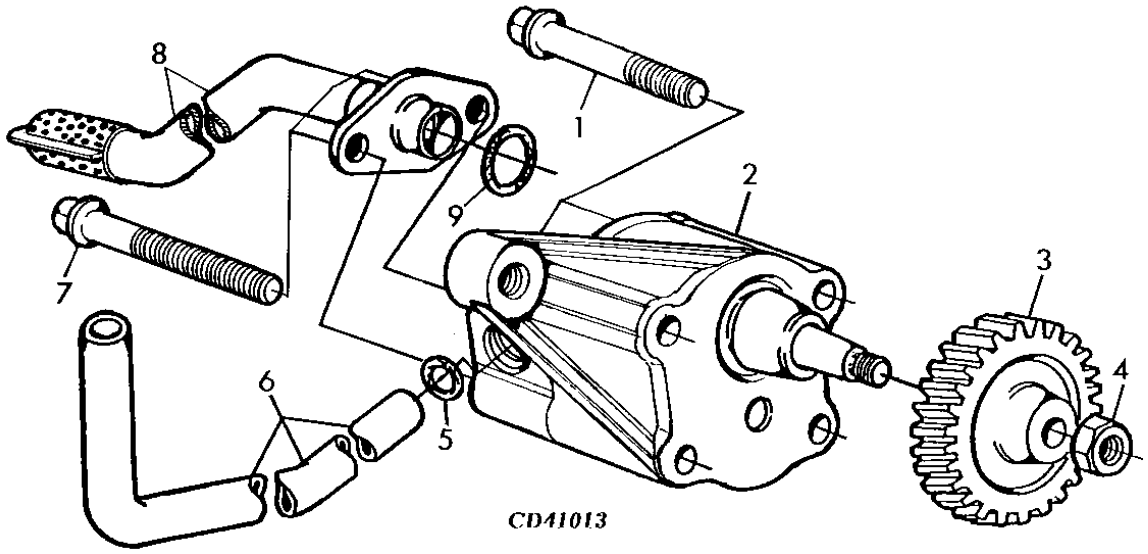

ITEM	NR.PECA	DESCRICAO	QTDE	NR. SERIE	6405	6605	NOTAS
1	19M8987	PARAFUSO	2		X	X	M8 X 65, M8X65
2	RE504914	BOMBA DE OLEO	1		X	X	
3	R120638	ENGRENAGEM	1		X	X	
4	14M7066	PORCA	1		X	X	M12, M12
5	R97185	ANEL O	1		X	X	
6	R121376	TUBO	1		X	X	
7	19M8986	PARAFUSO	2		X	X	M8 X 100, M8X100
8	RE71143	ENTRADA DA BOMBA DE OLEO	1		X	X	
9	R61871	ANEL O	1		X	X	

FILTRO DE OLEO/ADAPTADOR - MOTOR 6.8L
OIL FILTER/ADAPTER - ENGINE 6.8L
FILTRO DE ACEITE/ ADAPTADOR - MOTOR 6.8L

CQ154967 -UN-

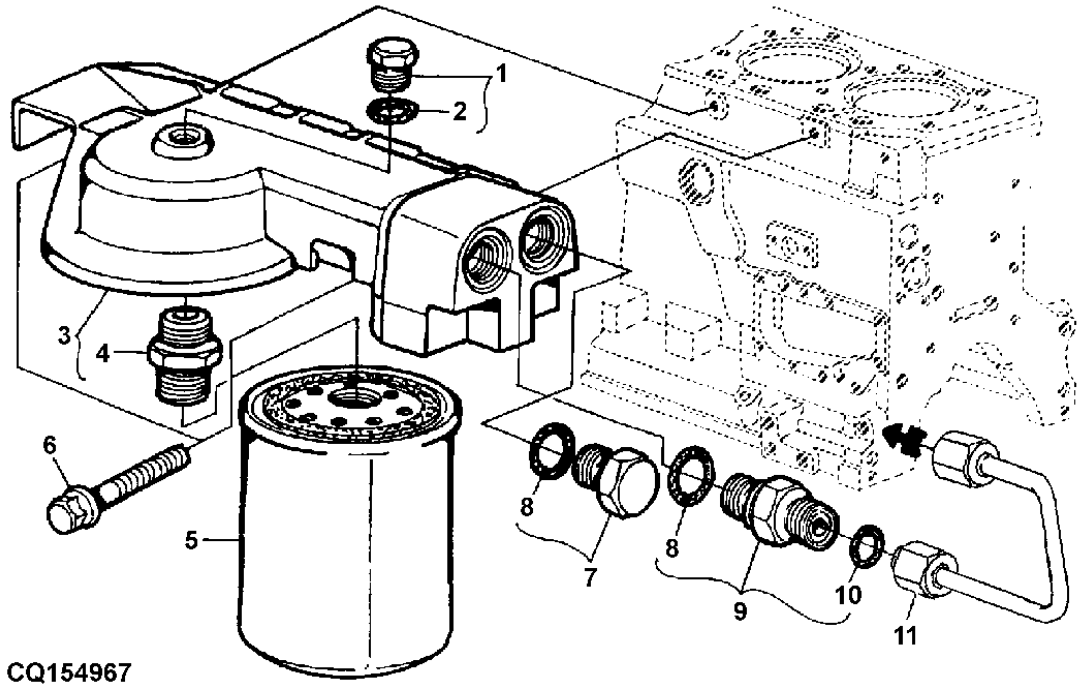

ITEM	NR.PECA	DESCRICAO	QTDE	NR. SERIE	6405	6605	NOTAS
1	RE52242	TAMPAO DE DRENO	1		X		
2	51M7042	ANEL O	1		X		
3	RE503727	CABECOTE DO FILTRO	1		X		
4	R123591	ADAPTADOR	1		X		
5	RE59754	FILTRO DE OLEO	1		X		
6	19M7784	PARAFUSO	2		X		M10 X 20, M10X20
7	RE46687	TAMPAO DE DRENO	1		X		
8	51M7045	ANEL O	1		X		19.300X2.200MM
9	RE500026	ADAPTADOR	1		X		
10	R63548	ANEL O	1		X		
11	.....	TUBO	1		X		TURBOCARGADOR

ADAPTADOR/TUBULACAO DE OLEO - MOTOR 6.8L
ADAPTER/OIL LINES - ENGINE 6.8L
ADAOTADIR/TUBERIA DE ACEITE - MOTOR 6.8L

CQ154739 -UN-

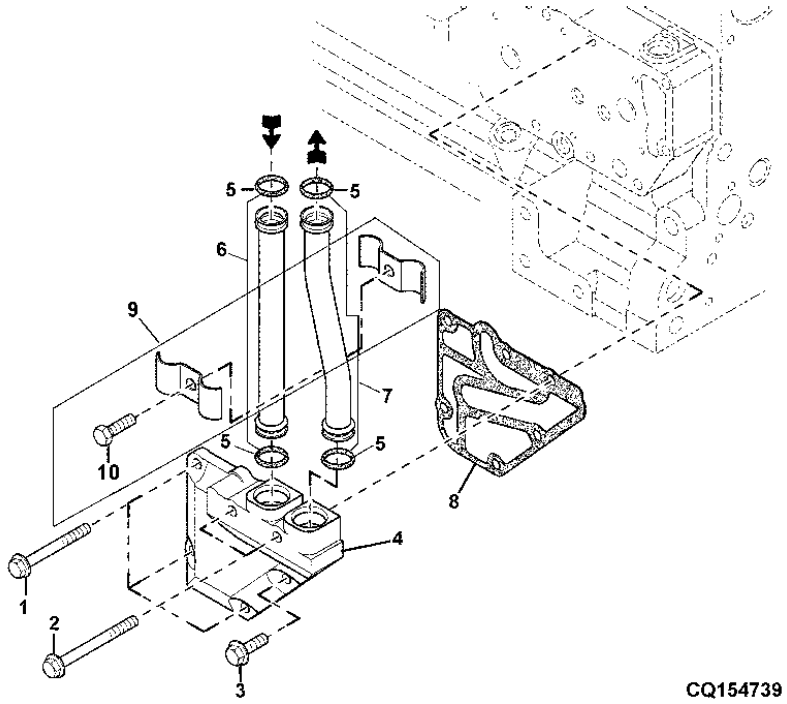

CQ154739

ITEM	NR.PECA	DESCRICAO	QTDE	NR. SERIE	6405	6605	NOTAS
1	19M7802	PARAFUSO	3		X	X	M8 X 65, M8X65
2	RE67238	PARAFUSO	1		X	X	
3	19M7913	PARAFUSO	2		X	X	M8 X 90, M8X90
4	R501436	ADAPTADOR	1		X	X	
5	R517488	ANEL O	4		X	X	
6	RE519740	TUBO	1		X	X	
7	RE519741	TUBO	1		X	X	
8	R502864	JUNTA	1		X	X	
9	RE520368	SEMI-BRACADEIRA	1		X	X	
10	19M8618	PARAFUSO	1		X	X	M6 X 12

CARCACA INTERMEDIARIA (RESFRIADOR DE OLEO)
INTERMEDIATE HOUSING (OIL COOLER/WATER PUMP) - ENG
CARCACA INTERMEDIA (REFRIGERADOR DE ACEITE/BOMBA D

CQ153753 -UN-

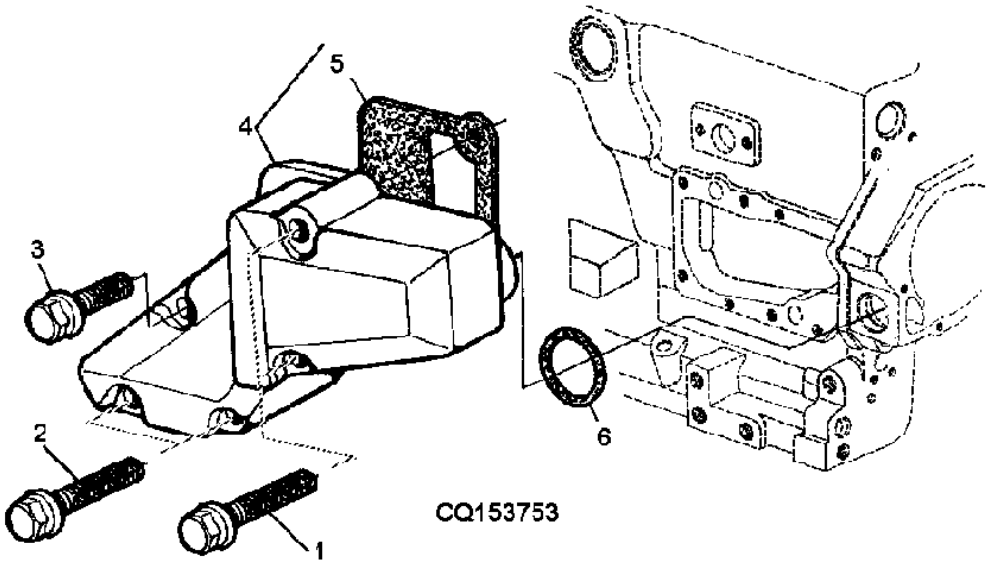

ITEM	NR.PECA	DESCRICAO	QTDE	NR. SERIE	6405	6605	NOTAS
1	19M7970	PARAFUSO	2		X	X	M8 X 100, M8X100
2	19M7802	PARAFUSO	2		X	X	M8 X 65, M8X65
3	RE67238	PARAFUSO	1		X		
4	RE508599	KIT	1		X		
5	R501428	JUNTA	1		X		
6	R61105	ANEL O	2		X		

RESFRIADOR DE OLEO - MOTOR 6.8L
OIL COOLER - ENGINE 6.8L
REFRIGERADOR DE ACEITE - MOTOR 6.8L

CD41015B -UN-

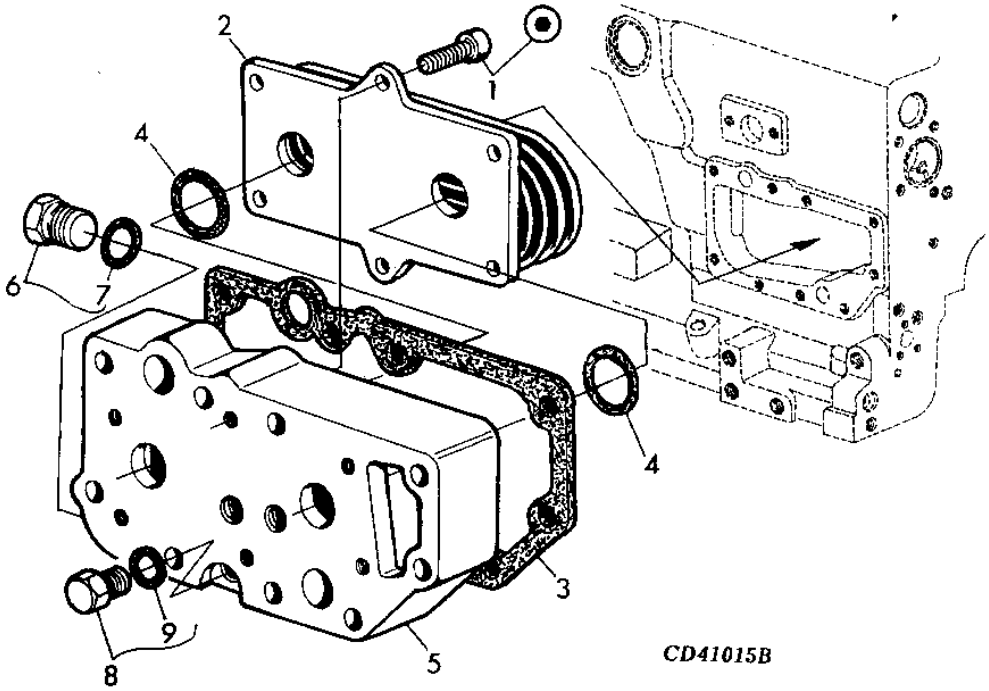

ITEM	NR.PECA	DESCRICAO	QTDE	NR. SERIE	6405	6605	NOTAS
1	RE67231	PARAFUSO	6		X		
2	RE59298	RESFRIADOR DE OLEO	1		X		
3	R123501	JUNTA	1		X		
4	T122075	ANEL O	2		X		
5	R123471	CARCACA	1		X		
6	RE46685	TAMPAO	1		X		
7	51M7043	ANEL O	1		X		
8	RE46686	TAMPAO	1		X		
9	51M7040	ANEL O	1		X		9,3X2,2MM

BOMBA DE AGUA - MOTOR 6.8L
WATER PUMP - ENGINE 6.8L
BOMBA DE AGUA - 6.8L

PUBM0823 -UN-

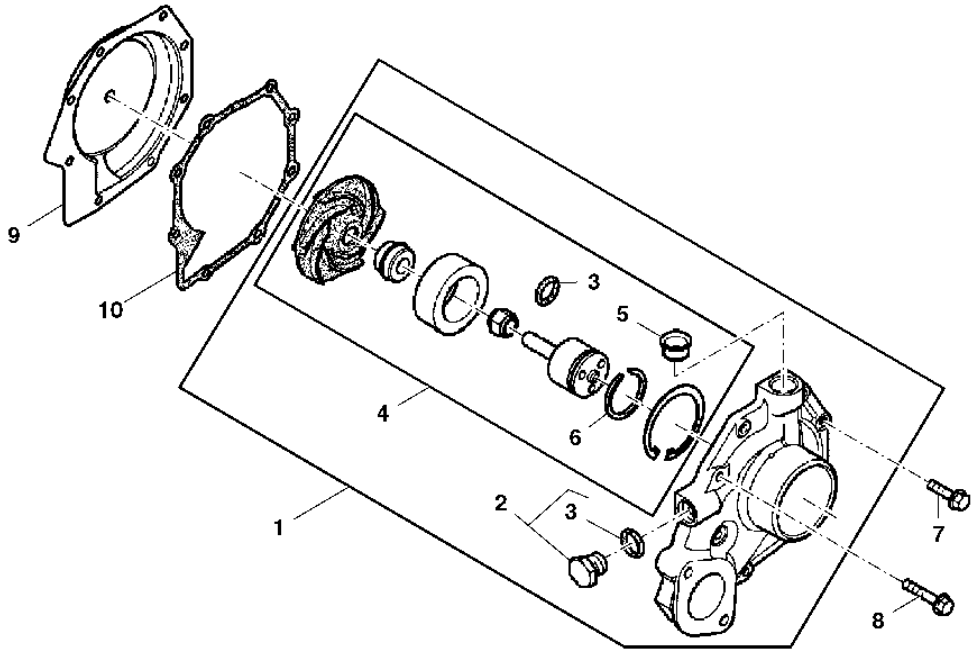

PUBM0823

ITEM	NR.PECA	DESCRICAO	QTDE	NR. SERIE	6405	6605	NOTAS
1	RE500734	BOMBA DE AGUA	1	-1134	X		USE RE505980
	RE505980	BOMBA DE AGUA	1	1135-	X		ALSO ORDER R123417 + R123226
2	RE46685	TAMPAO	1		X		
3	51M7043	ANEL O	AR		X		
4	RE509813	JOGO DE PECAS DO MOTOR	1	1135-	X		ALSO ORDER R123417 + R123226
5	R123226	JUNTA	1		X		
6	A364R	ANEL DE PRESSAO	1		X		
7	19M7863	PARAFUSO	5		X		M6 X 25
8	19M7796	PARAFUSO	3		X		M6 X 30
9	RE508566	INSERTO	1		X		9,3X2,2MM
10	R123417	JUNTA	1		X		

MEMORANDA
MEMORANDA
MEMORANDA

ENTRADA DA BOMBA DE AGUA - MOTOR 6.8L
WATER PUMP INTAKE - ENGINE 6.8L
ENTRADA DE LA BOMBA DE AGUA - MOTOR 6.8L

CD41407 -UN-

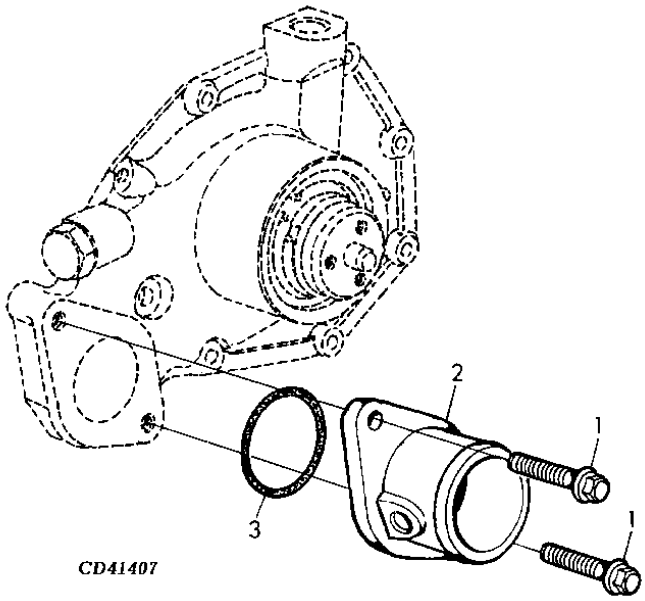

ITEM	NR.PECA	DESCRICAO	QTDE	NR. SERIE	6405	6605	NOTAS
1	19M7867	PARAFUSO	2		X	X	M8 X 25, M8X25
2	R121634	CARCACA	1		X	X	
3	R89944	ANEL O	1		X	X	

MEMORANDA
MEMORANDA
MEMORANDA

POLIA DA BOMBA DE AGUA - MOTOR 6.8L
WATER PUMP PULLEY - ENGINE 6.8L
POLEA DE LA BOMBA DE AGUA - MOTOR 6.8L

CD41023 -UN-

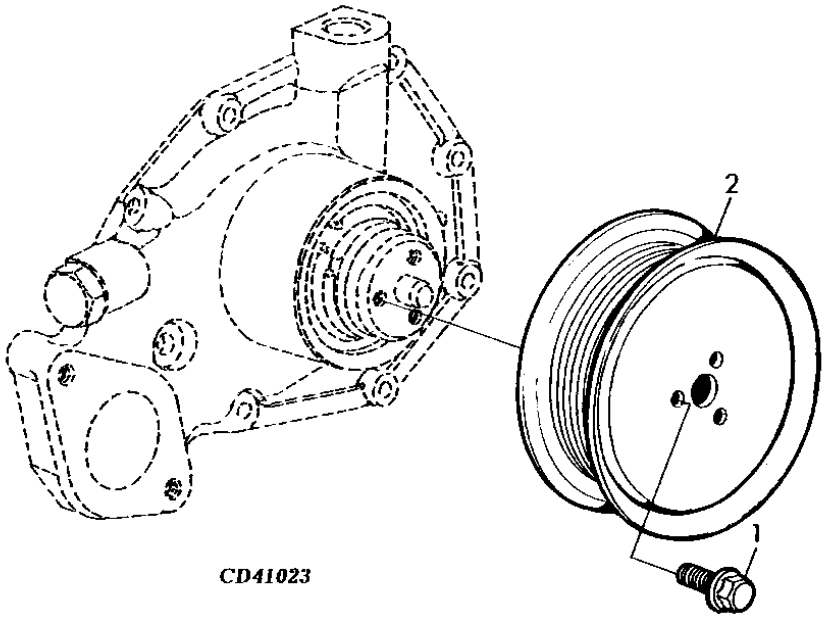

ITEM	NR.PECA	DESCRICAO	QTDE	NR. SERIE	6405	6605	NOTAS
1	19M7774	PARAFUSO	3		X	X	M6 X 12
2	R121038	POLIA	1		X	X	

TERMOSTATO / TAPA - MOTOR 6.8L
THERMOSTAT COVER - ENGINE 6.8L
TAPA TERMOSTATO - MOTOR 6.8L

CD41408 -UN-

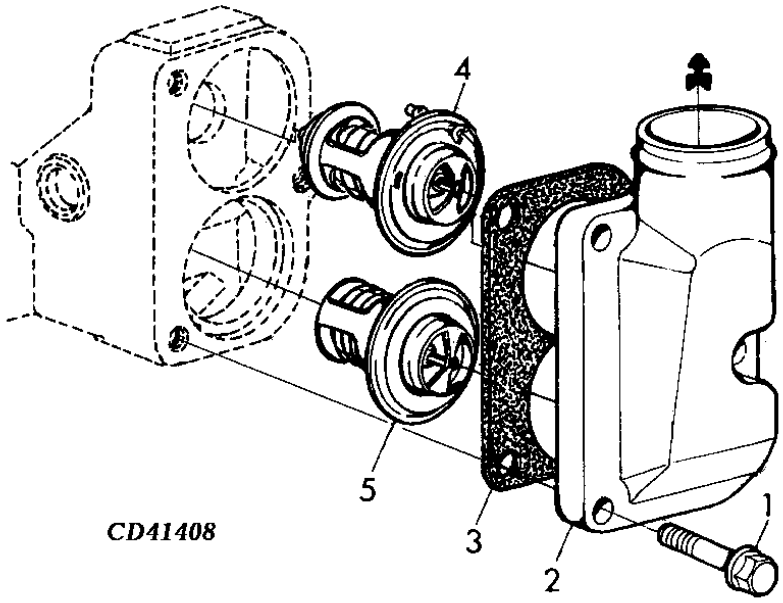

ITEM	NR.PECA	DESCRICAO	QTDE	NR. SERIE	6405	6605	NOTAS
1	19M7785	PARAFUSO	3		X		M10 X 25, M10X25
2	R106821	CAPA	1		X		
3	R501373	JUNTA	1		X		
4	AR48675	TERMOSTATO	1		X		82 C COM VALVULA DE RETENCAO
5	RE33705	TERMOSTATO	1		X		82 C

CARCACA DO TERMOSTATO/TUBO DE DERIVACAO
THERMOSTAT HOUSING / TUBE TO WATER PUMP - ENGINE 6
CARCASA DEL TERMOSTATO / TUBO DE DERIVACION

CD41409B -UN-

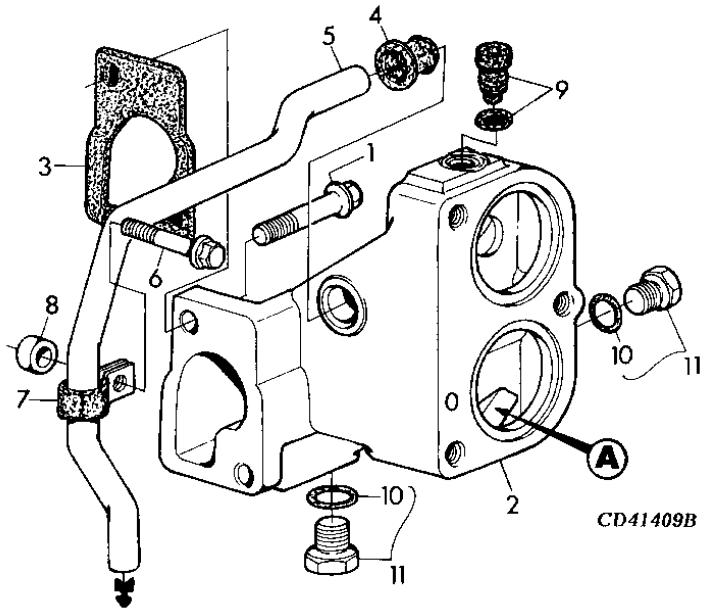

ITEM	NR.PECA	DESCRICAO	QTDE	NR. SERIE	6405	6605	NOTAS
1	19M7786	PARAFUSO	2		X	X	M10 X 30, M10X30
2	R123344	CARCACA	1		X	X	ALSO ORDER (2) R123226
3	R123345	JUNTA	1		X	X	
4	R123226	JUNTA	1		X	X	
5	R128690	TUBULACAO	1		X	X	
6	19M7801	PARAFUSO	1		X	X	M8 X 60, M8X60
7	R123324	BRACADEIRA	1		X	X	
8	CD14689	ESPACADOR	1		X	X	
9	RE500565	TAMPAO	1		X	X	
10	51M7041	ANEL O	1		X	X	11.3X2.2MM
11	RE46684	TAMPAO	3		X	X	

POLIA DO VIRABREQUIM E AMORTECEDOR DE TORCAO - MOT
CRANKSHAFT PULLEY AND DUMPER - ENGINE 6.8L
POLEA CIGUNENAL Y AMORTIGUADOR DE TORSION - MOTOR

CQ153760 -UN-

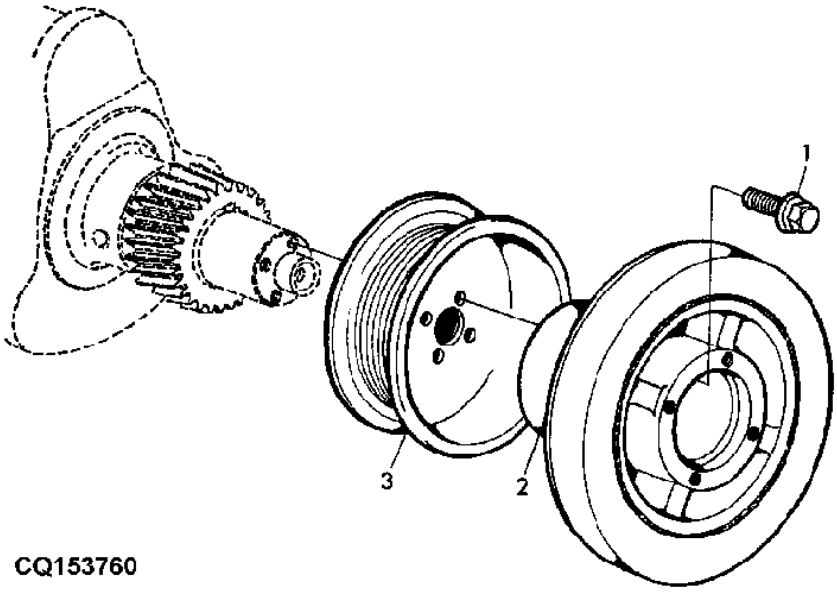

CQ153760

ITEM	NR.PECA	DESCRICAO	QTDE	NR. SERIE	6405	6605	NOTAS
1	R121897	PARAFUSO	4		X		
2	RE59827	AMORTECEDOR DE TORCAO	1		X		
3	R133296	POLIA	1		X		

TAMPA DA DISTRIBUICAO - MOTOR 6.8L
TIMING GEAR COVER - ENGINE 6.8L
TAPA DE LA DISTRIBUICION - MOTOR 6.8L

CQ157776 -UN-

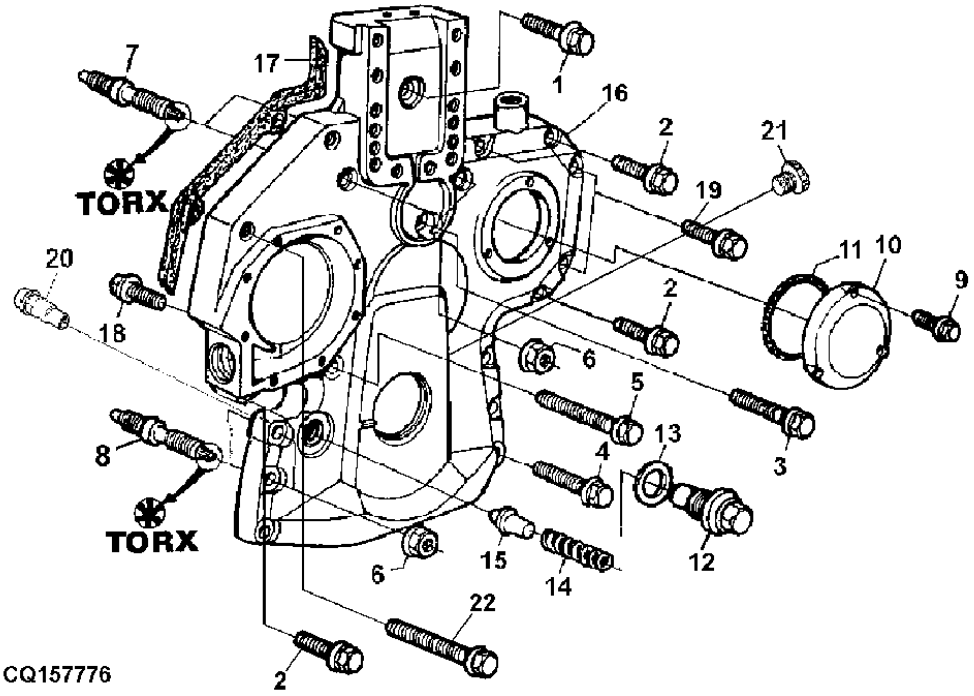

ITEM	NR.PECA	DESCRICAO	QTDE	NR. SERIE MOTOR	6405	6605	NOTAS
1	19M8291	PARAFUSO	1		X		M8 X 35, M8X35
2	19M8317	PARAFUSO	4		X		M8 X 40, M8X40
3	RE67239	PARAFUSO	1		X		
4	19M7979	PARAFUSO	2		X		M8 X 55, M8X55
5	19M7801	PARAFUSO	1		X		M8 X 60, M8X60
6	14M7296	PORCA COM FLANGE	6		X		M10, M10
7	R134518	PINO	2		X		
8	R123584	PINO	4		X		
9	19M7775	PARAFUSO	3		X		M6 X 16, M6X16
10	R121411	CAPA	1		X		
11	R121424	ANEL O	1		X		
12	R91692	TAMPAO	1		X		
13	A4827R	ARRUELA	1		X		
14	T27658	MOLA	1	-1002	X		
15	R83169	VALVULA	1	-1002	X		
16	R504725	CAPA	1	-XXXXXX	X		(ORD R520130, R520132 AND RE515978)
	R520130	CAPA	1	XXXXXX-	X		(ORD R520132 AND RE515978), (SUB FOR R504725)
17	R136516	JUNTA	1	-XXXXXX	X		
	R520132	JUNTA	1	XXXXXX-	X		
18	19M7867	PARAFUSO	1		X		M8 X 25, M8X25
19	19M7800	PARAFUSO	2		X		M8 X 50, M8X50
20	RE505501	VALVULA DE SANGRIA	1	1003-	X		
21	RE517370	CONEXAO	1	1135-	X		
22	R523060	PARAFUSO SEXT.	1		X		

CAPTOR MAGNETICO - MOTOR 6.8L
MAGNETIC CAPTOR - ENGINE 6.8L
CAPTOR MAGNETICO - MOTOR 6.8L

CD41054A -UN-

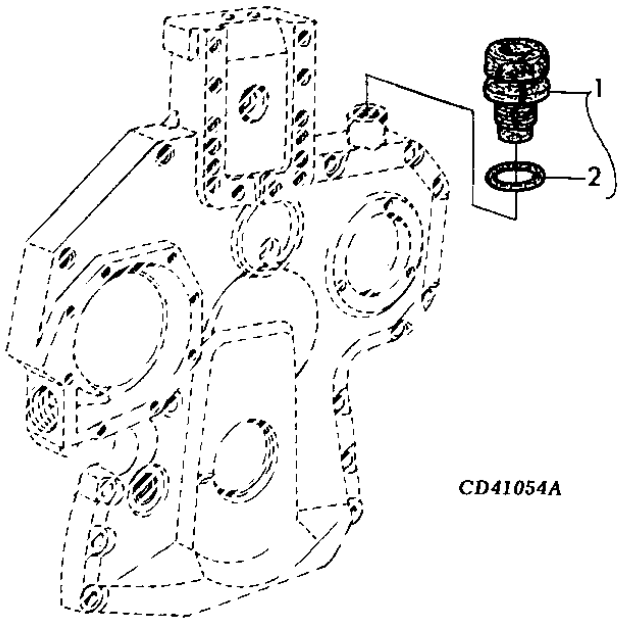

ITEM	NR.PECA	DESCRICAO	QTDE	NR. SERIE	6405	6605	NOTAS
1	RE508195	SENSOR	1		X		
2	51M7044	ANEL O	1		X		17,3X2,2MM

PLACA DE DISTRIBUICAO - MOTOR 6.8L
TIMING GEAR COVER - ENGINE 6.8L
PLACA DE LA DISTRIBUICION - MOTOR 6.8L

CD41028 -UN-

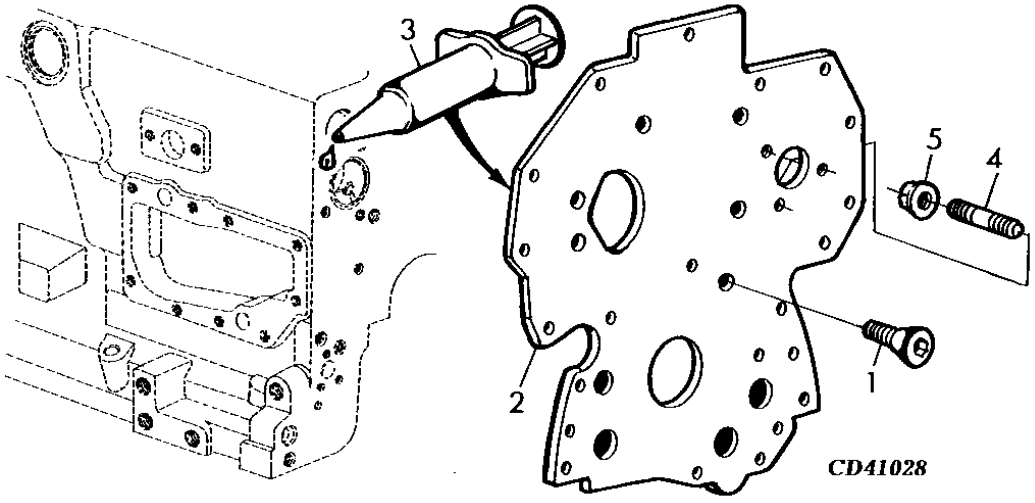

ITEM	NR.PECA	DESCRICAO	QTDE	NR. SERIE	6405	6605	NOTAS
1	R136475	PARAFUSO	4		X	X	
2	R134527	PLACA	1		X	X	
3	TY6304	SELANTE	1		X	X	
4	R116386	PINO	3		X	X	
5	14M7298	PORCA COM FLANGE	3		X	X	M8, M8

ENGRENAGEM DE DISTRIBUICAO (SUPERIOR) - MOTOR 6.8L
UPPER IDLER GEAR - ENGINE 6.8L
ENGRANAJE DE DISTRIBUICION (SUPERIOR) - MOTOR 6.8L

CD41823 -UN-

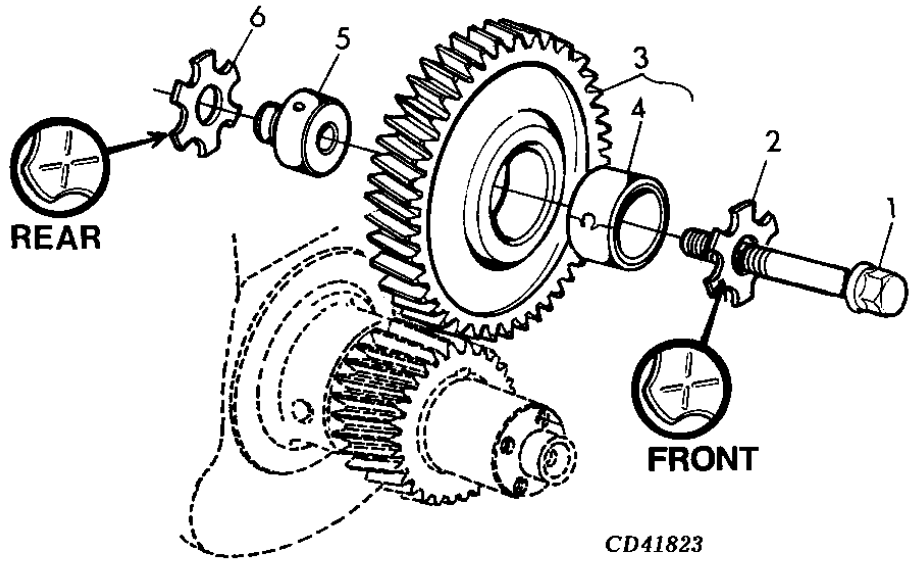

CD41823

ITEM	*NR.PECA*	*DESCRICAO*	*QTDE*	*NR. SERIE*	6 6 4 6 0 0 5 5	*NOTAS*
1	19M7807	PARAFUSO	1		X	M10 X 60, M10X60
2	R131283	ARRUELA DE ENCOSTO	1		X	
3	RE500631	ENGRENAGEM	1		X	Z49 MARKED R500363
4	T20034	BUCHA	1		X	
5	R109863	EIXO	1		X	
6	R101225	ARRUELA DE ENCOSTO	1		X	

ENGRENAGEM DE DISTRIBUICAO (INFERIOR) - MOTOR 6.8L
LOWER IDLE GEAR - ENGINE 6.8L
ENGRANAJE DE DISTRIBUICION (INFERIOR) - MOTOR 6.8L

CD41027C -UN-

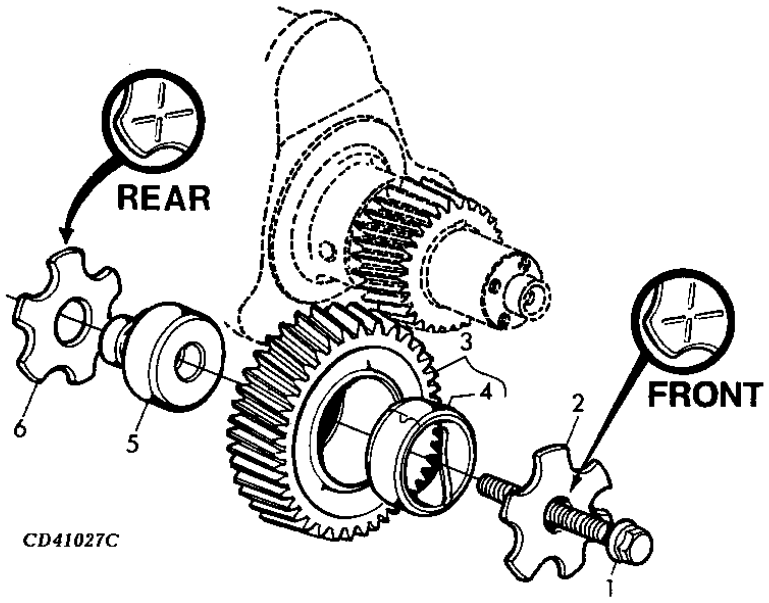

ITEM	NR.PECA	DESCRICAO	QTDE	NR. SERIE	6405	6605	NOTAS
1	19M8292	PARAFUSO	1		X	X	M10 X 50, M10X50
2	R131283	ARRUELA DE ENCOSTO	1		X	X	11X60X3MM
3	RE56369	ENGRENAGEM	1		X	X	Z43 MARKED R120636
4	R114193	BUCHA	1		X		
5	R114194	EIXO	1		X		
6	R101225	ARRUELA DE ENCOSTO	1		X		

VOLANTE - MOTOR 6.8L
FLYWHEEL - ENGINE 6.8L
VOLANTE - MOTOR 6.8L

CQ153766 -UN-

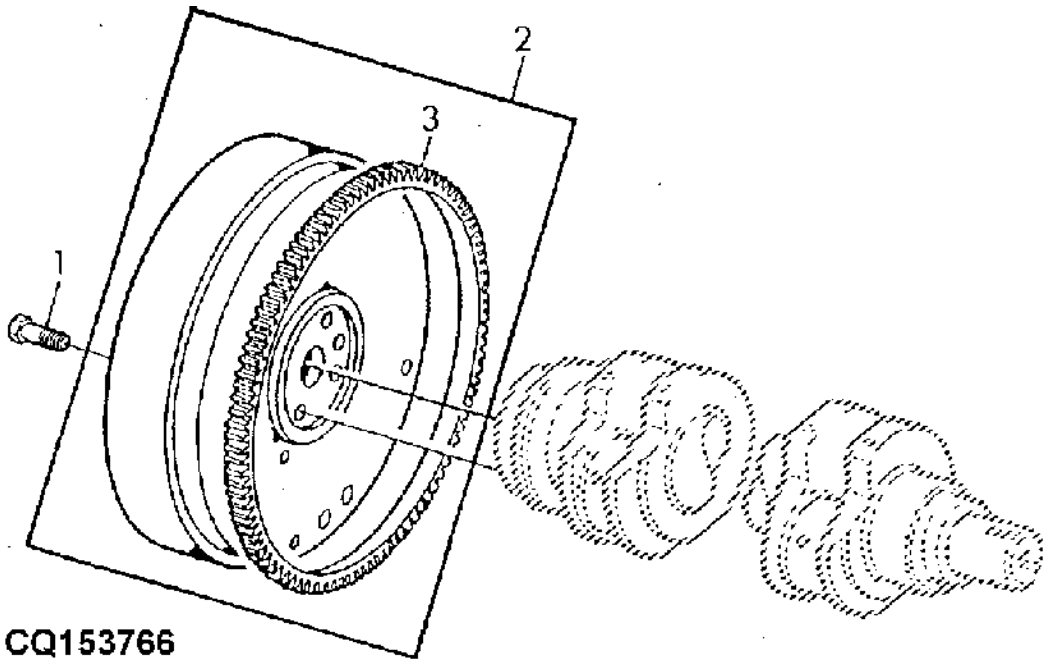

ITEM	NR.PECA	DESCRICAO	QTDE	NR. SERIE	6 6 4 6 0 0 5 5	NOTAS
1	R135918	PARAFUSO	6		X	
2	RE509511	VOLANTE	1		X	
3	R28811	COROA	1		X	Z 129

CARCACA DO VOLANTE - MOTOR 6.8L
FLYWHEEL HOUSING - ENGINE 6.8L
CAJA VOLANTE - MOTOR 6.8L

CD41414 -UN-

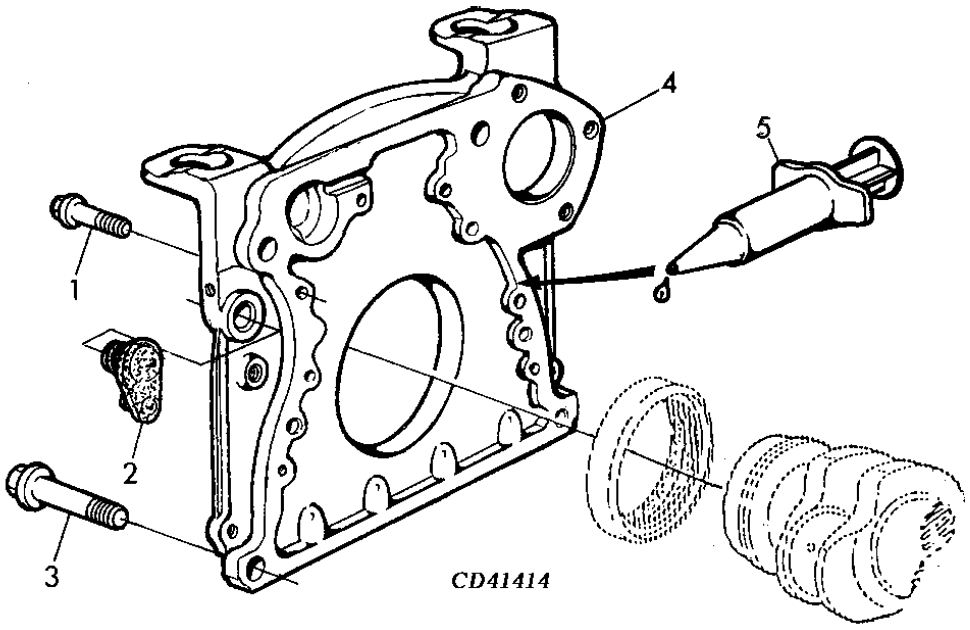

ITEM	NR.PECA	DESCRICAO	QTDE	NR. SERIE	6405	6605	NOTAS
1	R135918	PARAFUSO	8		X	X	
2	R131767	PLUGUE	1		X	X	
3	19M7790	PARAFUSO	4		X	X	M12 X 35, M12X35
4	R123553	CARCACA	1		X	X	
5	DD15664	SELANTE	1		X	X	

BOMBA DE ALIMENTACAO - MOTOR 6.8L
PUMP WITH HOSE FITTING - ENGINE 6.8L
BOMBA DE ALIMENTACION - MOTOR 6.8L

CQ154969 -UN-

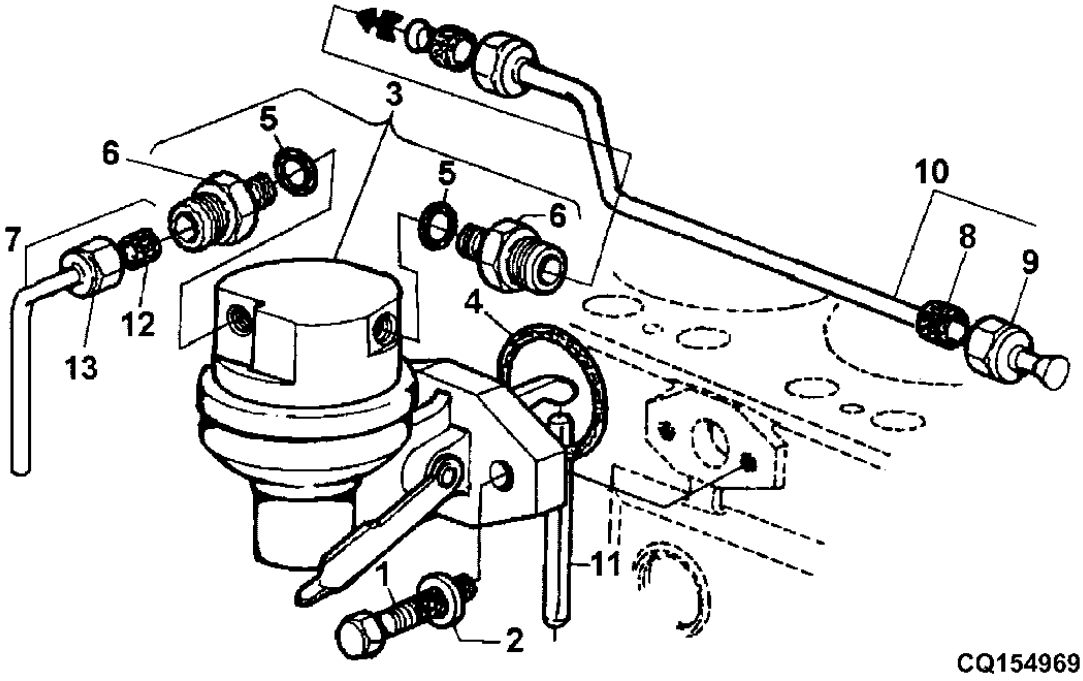

ITEM	NR.PECA	DESCRICAO	QTDE	NR. SERIE	6405	6605	NOTAS
1	RE66298	PARAFUSO SEXT.	2		X		
2	24M7055	ARRUELA	2		X		
3	RE66153	BOMBA DE COMBUSTIVEL	1		X		
4	R123273	ANEL O	1		X		
5	R500271	ANEL O	2		X		
6	R500270	CONEXAO	2		X		ALSO ORDER R500271
7	RE515226	TUBO	1		X		ALSO ORDER R500271
8	R123594	PORCA DE TUBO	2		X		9/16"-24UNEF
9	R74012	ARRUELA DE VEDACAO	2		X		
10	RE59870	LINHA DE COMBUSTIVEL	1		X		
11	R133405	PINO	1		X		
12	R74012	ARRUELA DE VEDACAO	1		X		
13	R123594	PORCA DE TUBO	1		X		

FILTRO DE COMBUSTIVEL - MOTOR 6.8L
FUEL FILTER - ENGINE 6.8L
FILTRO DE COMBUSTIBLE - MOTOR 6.8L

CQ155463 -UN-

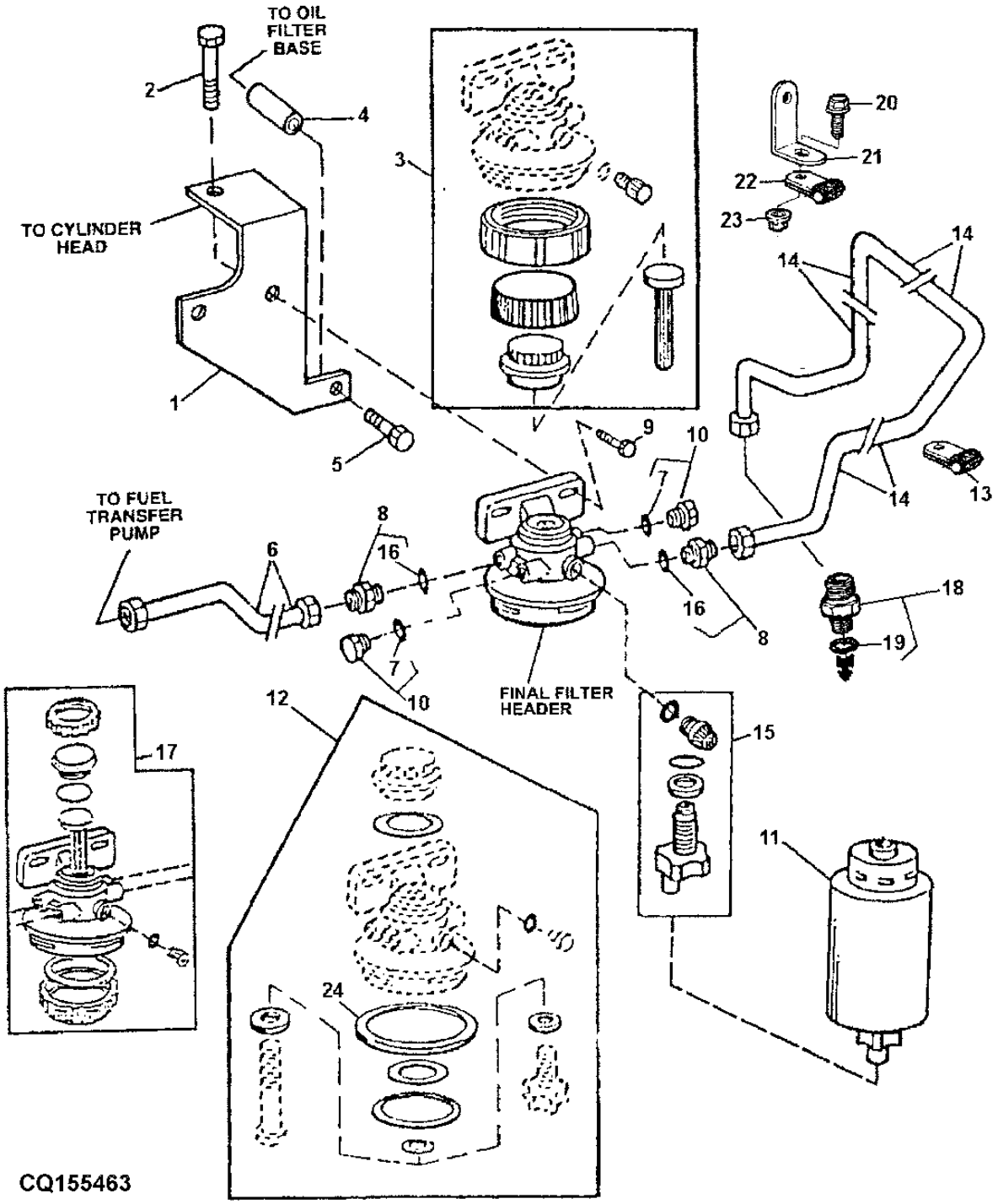

ITEM	NR.PECA	DESCRICAO	QTDE	NR. SERIE MOTOR	6405	6605	NOTAS
1	J58263	APOIO	1		X		
2	19M7784	PARAFUSO	1		X		M10 X 20
3	RE51649	KIT RETENTOR	1		X		
4	28H1497	BUCHA	1		X		
5	19M7808	PARAFUSO	1		X		M10 X 65
6	RE59870	LINHA DE COMBUSTIVEL	1		X		
7	R26286	ANEL O	2		X		
8	RE59487	CONEXAO	2		X		
9	19M7784	PARAFUSO	2		X		M10 X 20
10	RE56323	TAMPAO	2		X		
11	RE62419	FILTRO DE COMBUSTIVEL	1		X		
12	RE50752	KIT RETENTOR	1		X		
13	T14050	BRACADEIRA	1		X		
14	RE518538	TUBULACAO	1		X		
15	RE60854	VALVULA DE DRENO	1		X		
16	R26286	ANEL O	2		X		
17	RE500160	KIT	1		X		ALSO ORDER (2) RE62158 + (2) R26286
18	RE60029	ADAPTADOR	1		X		
19	51M7040	ANEL O	1		X		9.300 X 2.200 MM
20	19M7865	PARAFUSO	1		X		M8 X 16
21	R116116	APOIO	1		X		
22	T14050	BRACADEIRA	1		X		
23	14M7298	PORCA COM FLANGE	1		X		M8
24	R113565	ANEL O	1		X		

MEMORANDA
MEMORANDA
MEMORANDA

FILTRO DE COMBUSTIVEL / VASO DE DECANTACAO - MOTOR
FUEL FILTER/ SEDIMENT BOWL - ENGINE 6.8L
FILTRO DE COMBUSTIBLE / VASO DE DECANTACION - MOTO

CD39136B -UN-

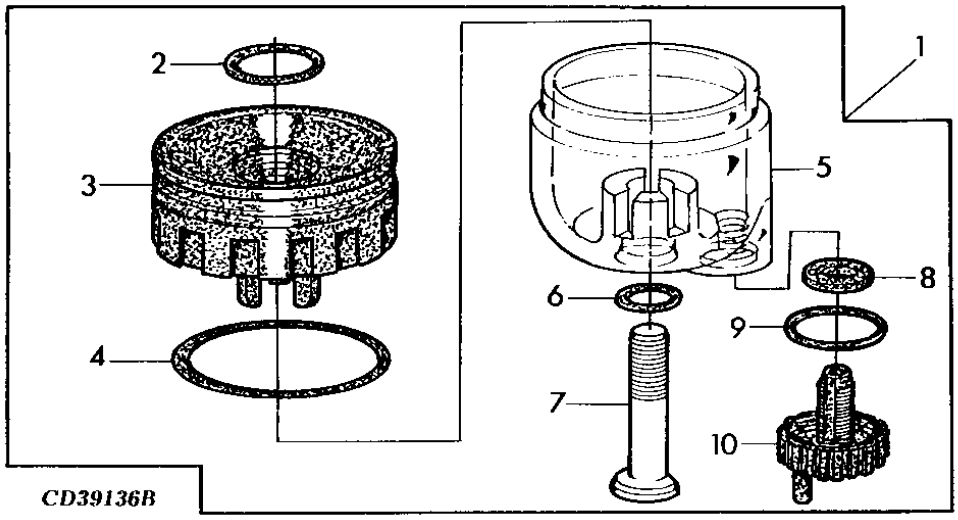

ITEM	NR.PECA	DESCRICAO	QTDE	NR. SERIE	6405	6605	NOTAS
1	RE51650	COPO DE SEDIMENTACAO	AR		X		
2	.....	ANEL	1		X		ORD RE60854
3	.....	PORCA	1		X		
4	.....	ANEL	1		X		
5	.....	COPO DE SEDIMENTACAO	1		X		
6	.....	ANEL	1		X		
7	.....	PARAFUSO	1		X		
8	.....	JUNTA	1		X		
9	.....	ANEL	1		X		
10	.....	TAMPAO DE DRENO	1		X		

PRE FILTRO - COMPONENTES - MOTOR 6.8L
PRE FILTER - COMPONENTS - ENGINE 6.8L
PRE FILTRO - COMPONENTES - MOTOR 6.8L

CQ151052 -UN-

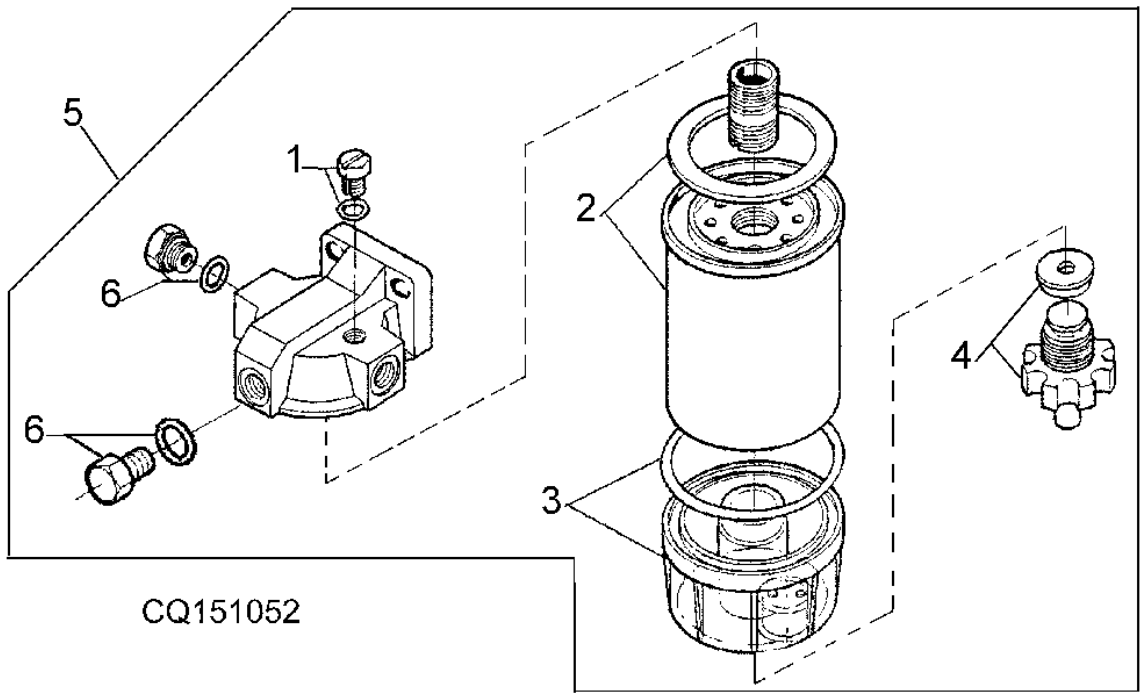

ITEM	NR.PECA	DESCRICAO	QTDE	NR. SERIE	6405	6605	NOTAS
1	DQ25143	PLUGUE	1		X		
2	DQ24057	FILTRO DE COMBUSTIVEL	1		X		
3	DQ39530	COPO	1		X		
4	DQ25144	PLUGUE	1		X		
5	DQ39455	FILTRO	1		X		
6	DQ32910	TAMPAO	2		X		

PRE FILTRO - CONEXOES E MANGUEIRAS
PRE FILTER - CONECTIONS AND HOSES
PRE FILTRO - CONEXIONES Y MANGUERAS

CQ155047 -UN-

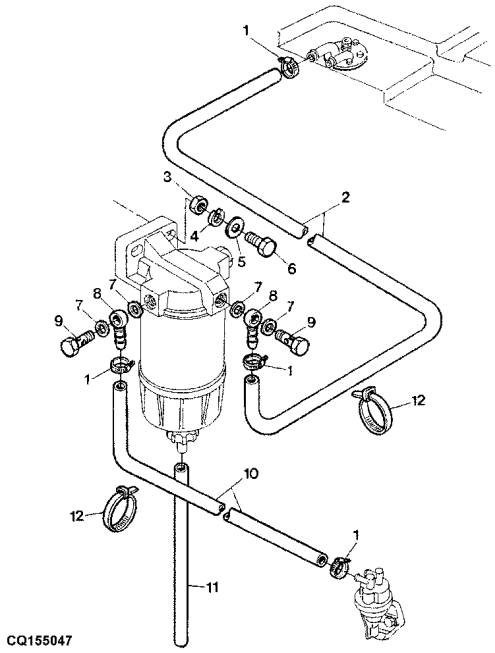

ITEM	NR.PECA	DESCRICAO	QTDE	NR. SERIE	6405	6605	NOTAS
1	SG06401	BRACADEIRA	4		X		
2	CQ29169	MANGUEIRA	1		X		
3	14M7140	PORCA	AR		X		M10
4	12M7066	ARRUELA DE PRESSAO	AR		X		
5	24M7040	ARRUELA	AR		X		
6	19M7169	PARAFUSO SEXT.	AR		X		M10 X 35
7	S17072	ARRUELA	AR		X		
8	CQ08038	CONEXAO DE MANGUEIRA	4		X		
9	CQ29143	PARAFUSO OCO	2		X		
10	CQ29170	MANGUEIRA	1		X		LGTH = 500MM
11	CQ29167	MANGUEIRA	1		X		LGTH = 200MM
12	CQ03769	BRACADEIRA	AR		X		

BOMBA INJETORA - MOTOR 6.8L
INJECTOR PUMP - ENGINE 6.8L
BOMA DE INYECCION - MOTOR 6.8L

CQ154765 -UN-

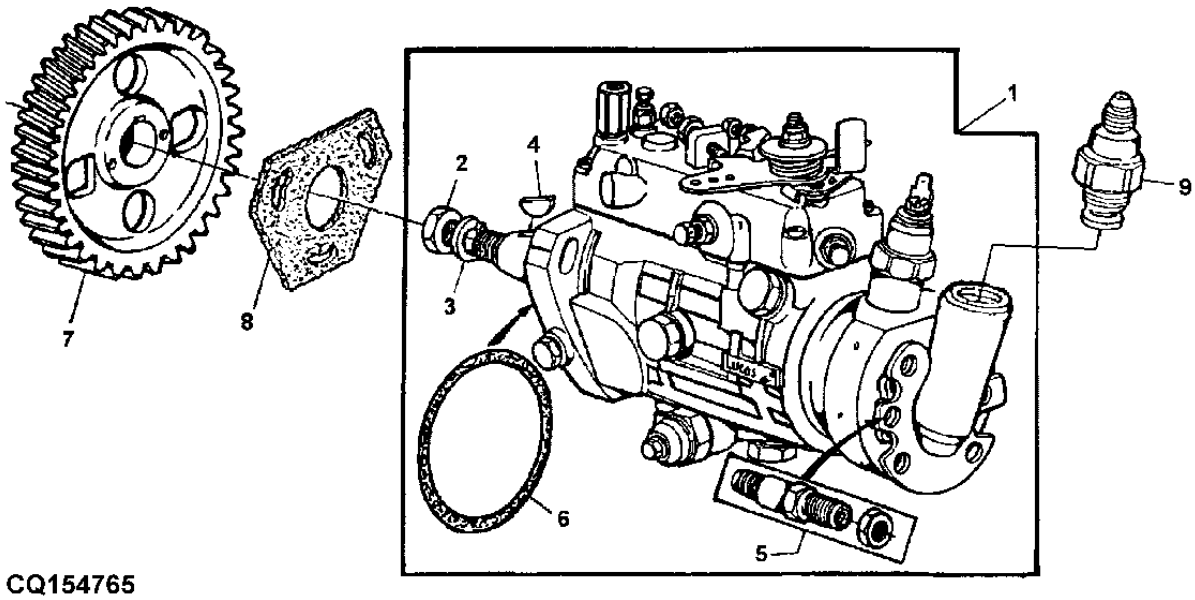

CQ154765

ITEM	NR.PECA	DESCRICAO	QTDE	NR. SERIE MOTOR	6405	6605	NOTAS
1	RE505579	BOMBA INJETORA	1	-1735	X		DELPHI DP201
	RE516814	BOMBA INJETORA	1	1736-	X		DELPHI DP100
2	R91360	PORCA	1		X		
3	R132874	ARRUELA	1		X		
4	R56131	CHAVETA	1		X		
5	.....	CONEXAO	6		X		
6	R128799	ANEL O	1		X		
7	R132267	ENGRENAGEM	1		X		Z=60
8	R97354	JUNTA	1		X		
9	RE60029	ADAPTADOR	1		X		

BOMBA INJETORA, SOLENOIDE - MOTOR 6.8L
INJECTION PUMP, SOLENOID - ENGINE 6.8L
BOMBA DE INYECCION, SOLENOID - MOTOR 6.8L

CD37289A -UN-

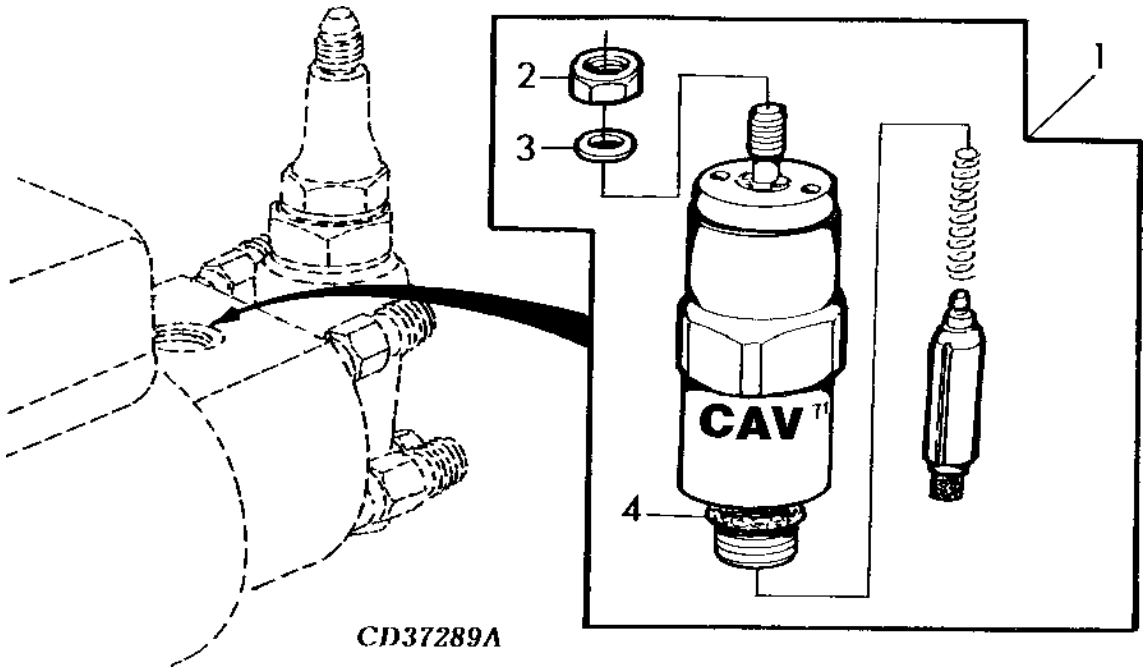

ITEM	NR.PECA	DESCRICAO	QTDE	NR. SERIE	6405	6605	NOTAS
1	RE54064	SOLENOIDE	1		X		
2	R67150	PORCA	1		X		M5
3	12M7060	ARRUELA	1		X		53MM
4	R67147	ANEL O	1		X		

BICO INJETOR - MOTOR 6.8L
INJECTION NOZZLE - ENGINE 6.8L
INYECTOR - MOTOR 6.8L

CQ154970 -UN-

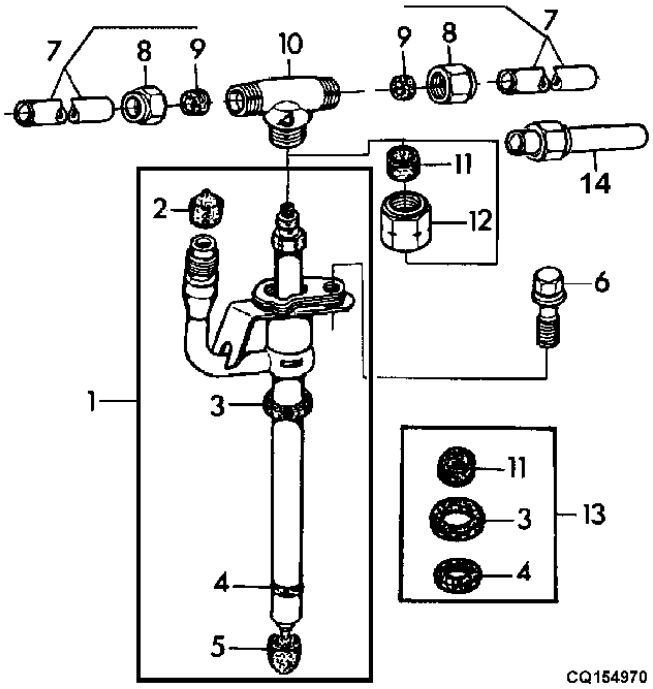

ITEM	NR.PECA	DESCRICAO	QTDE	NR. SERIE	6405	6605	NOTAS
1	RE48786	BICO INJETOR	6		X		
2	.....	PLUGUE	NA		X	X	ORD RE64292
3	.....	ANEL	1		X		
4	.....	ANEL	1		X		
5	T24472	TAMPA	1		X		
6	R116366	PARAFUSO	6		X		
7	RE68748	TUBO	5		X		
8	R123593	PORCA DE TUBO	11		X	X	1/2"-24UNS
9	R51936	ARRUELA DE VEDACAO	11		X		
10	R71963	CONEXAO EM T	AR		X		
11	.....	ANEL	1		X		
12	R79604	PORCA DE TUBO	AR		X		
13	RE64292	ANEL	1		X		
14	R115532	LINHA DE COMBUSTIVEL	1		X		

TUBULACAO DE COMBUSTIVEL - MOTOR 6.8L
FUEL LINES - ENGINE 6.8L
TUBERIA DE COMBUSTIBLE - MOTOR 6.8L

CD41042B -UN-

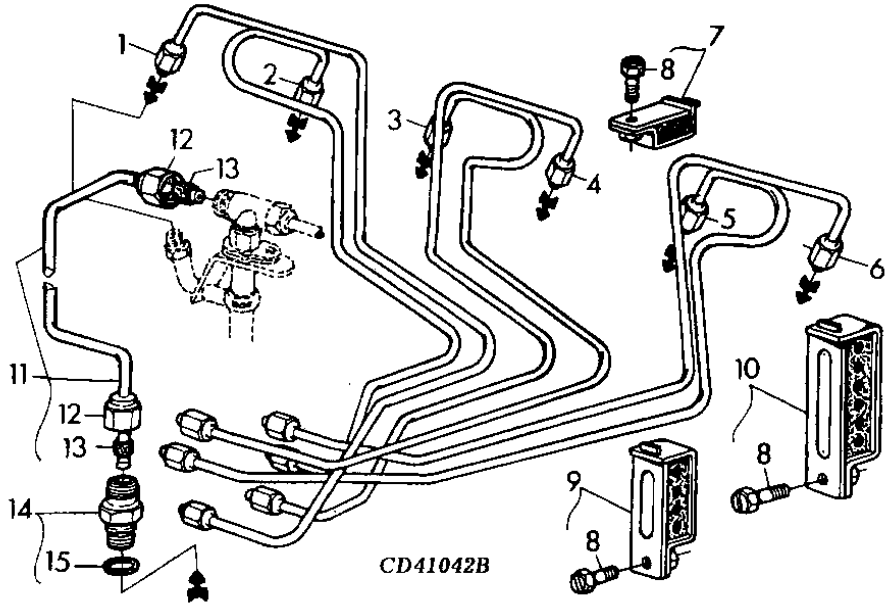

ITEM	NR.PECA	DESCRICAO	QTDE	NR. SERIE MOTOR	6405	6605	NOTAS
1	RE60049	LINHA DE COMBUSTIVEL	1	-1735	X		NO.1
	RE515599	LINHA DE COMBUSTIVEL	1	1736-	X		NO.1
2	RE60050	LINHA DE COMBUSTIVEL	1	-1735	X		NO.2
	RE515600	LINHA DE COMBUSTIVEL	1	1736-	X		NO.2
3	RE60051	LINHA DE COMBUSTIVEL	1	-1735	X		NO.3
	RE515601	LINHA DE COMBUSTIVEL	1	1736-	X		NO.3
4	RE60052	LINHA DE COMBUSTIVEL	1	-1735	X		NO.4
	RE515602	LINHA DE COMBUSTIVEL	1	1736-	X		NO.4
5	RE60053	LINHA DE COMBUSTIVEL	1	-1735	X		NO.5
	RE515603	LINHA DE COMBUSTIVEL	1	1736-	X		NO.5
6	RE60054	LINHA DE COMBUSTIVEL	1	-1735	X		NO.6
	RE515604	TUBULACAO	1	1736-	X		NO.6
7	RE19797	BRACADEIRA	4		X		
8	19M7923	PARAFUSO SEXT.	1		X		M6 X 12, M6X12
9	RE19799	BRACADEIRA	1		X		
10	RE19800	BRACADEIRA	1		X		
11	RE505552	LINHA DE COMBUSTIVEL	1	-XXXX	X		
	RE47730	LINHA DE COMBUSTIVEL	1	XXXX-	X		
12	R123593	PORCA DE TUBO	2		X		1/2"-24UNS
13	R51936	ARRUELA DE VEDACAO	2		X		
14	RE60028	CONEXAO	1	-XXXX	X		M10X1X1/2"
15	51M7039	ANEL O	1		X		8.100X1.600MM

COLETOR DE ADMISSAO DE AR - MOTOR 6.8L
AIR INTAKE - ENGINE 6.8L
COLECTOR DE ADMISSION DE AIRE - MOTOR 6.8L

CQ155000 -UN-

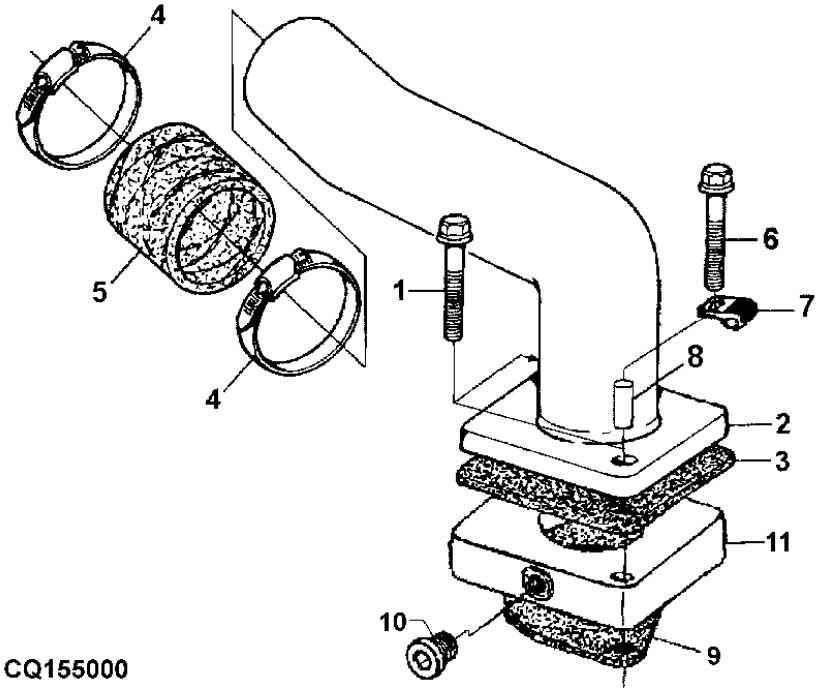

CQ155000

ITEM	NR.PECA	DESCRICAO	QTDE	NR. SERIE MOTOR	6405	6605	NOTAS
1	19M8292	PARAFUSO	2	-XXXX	X		M10 X 50, M10X50
	19M7785	PARAFUSO	1	XXXX-	X		M10 X 25, M10X25
2	RE502086	DUTO DE AR	1	-XXXX	X		
	RE518754	ENTRADA DE AR	1	XXXX-	X		
3	R133893	JUNTA	1		X		
4	AR65294	BRACADEIRA	2		X		
5	R500596	MANGUEIRA	1		X		
6	19M8292	PARAFUSO	1	XXXX-	X		M10 X 50
7	T14050	BRACADEIRA	1	XXXX-	X		
8	28H1495	ESPACADOR	1	XXXX-	X		7/8"-14 UNF
9	R81275	JUNTA	1		X		
10	T58477	CONEXAO	1	-XXXX	X		
11	R501472	ESPACADOR	1	-XXXX	X		

COLETOR DE ESCAPE - MOTOR 6.8L
EXHAUST MANIFOLD - ENGINE 6.8L
COLECTOR DE ESCAPE - MOTOR 6.8L

CD41044 -UN-

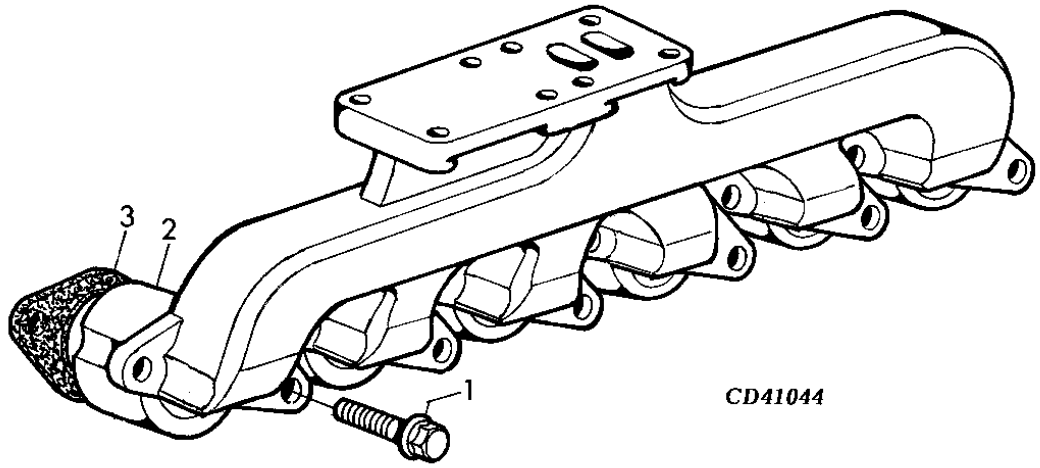

ITEM	NR.PECA	DESCRICAO	QTDE	NR. SERIE	6405	6605	NOTAS
1	19M7809	PARAFUSO	12		X	X	M10 X 70, M10X70
2	R123557	COLETOR DE ESCAPE	1		X	X	
3	R109985	JUNTA	6		X	X	

TUBULACOES DE OLEO TURBOCOMPRESSOR - MOTOR 6.8L
TURBOCHARGER OIL LINES - ENGINE 6.8L
TUBERIAS DE ACEITE DEL TURBOCARGADOR - MOTOR 6.8L

CQ153781 -UN-

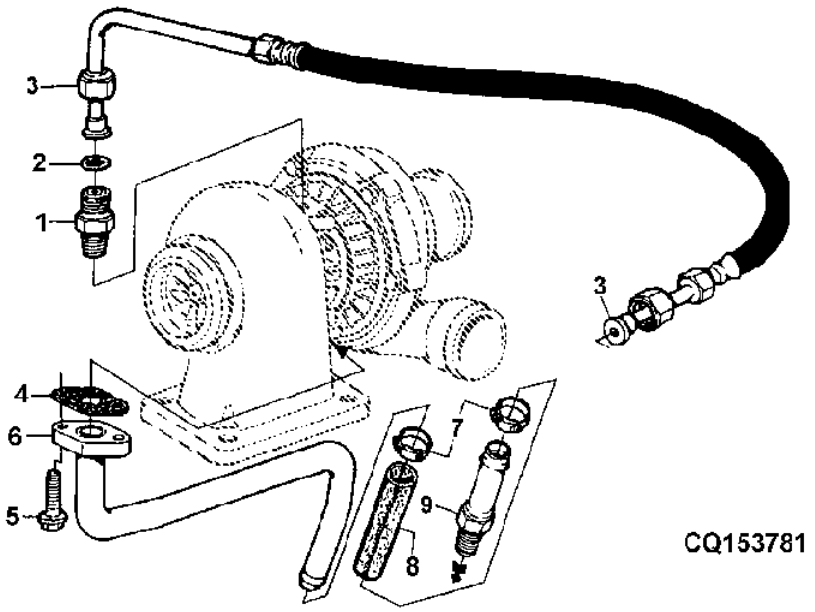

ITEM	NR.PECA	DESCRICAO	QTDE	NR. SERIE	6405	6605	NOTAS
1	M87733	ADAPTADOR	1		X	X	ALSO ORDER R63548
2	R63548	ANEL O	1		X	X	
3	RE505502	TUBULACAO DE OLEO	1		X	X	
4	R105346	JUNTA	1		X	X	
5	19M7866	PARAFUSO	2		X	X	M8 X 20, M8X20
6	R501593	TUBO	1		X	X	
7	AT18904	BRACADEIRA	2		X	X	
8	R104536	MANGUEIRA	1		X	X	
9	RE54885	CONEXAO DE MANGUEIRA	1		X	X	

TURBO COMPRESSOR - MOTOR 6.8L
TURBOCHARGER - ENGINE 6.8L
TURBOCARGADOR - MOTOR 6.8L

CD41622A -UN-

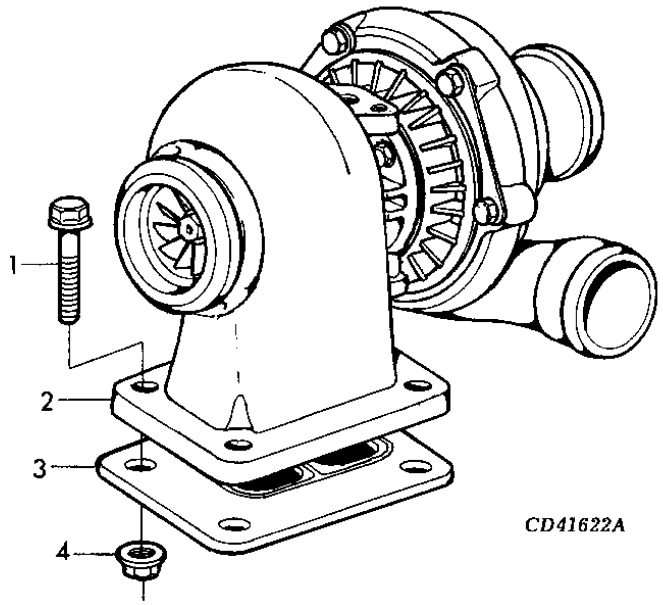

ITEM	NR.PECA	DESCRICAO	QTDE	NR. SERIE	6406055	NOTAS
1	19M7785	PARAFUSO	4		X	M10 X 25, M10X25
2	RE500289	TURBOALIMENTADOR	1		X	
3	R123572	JUNTA	1		X	
4	.....	PORCA	AR		X	

JOGO DE JUNTAS DO MOTOR, RECONSTRUCAO DO MOTOR
ENGINE GASKET SET, OVERHAUL - ENGINE 6.8L
JUEGO DE JUNTAS DEL MOTOR, RECONSTRUCCION DEL MOTO

CQ301644 -UN-

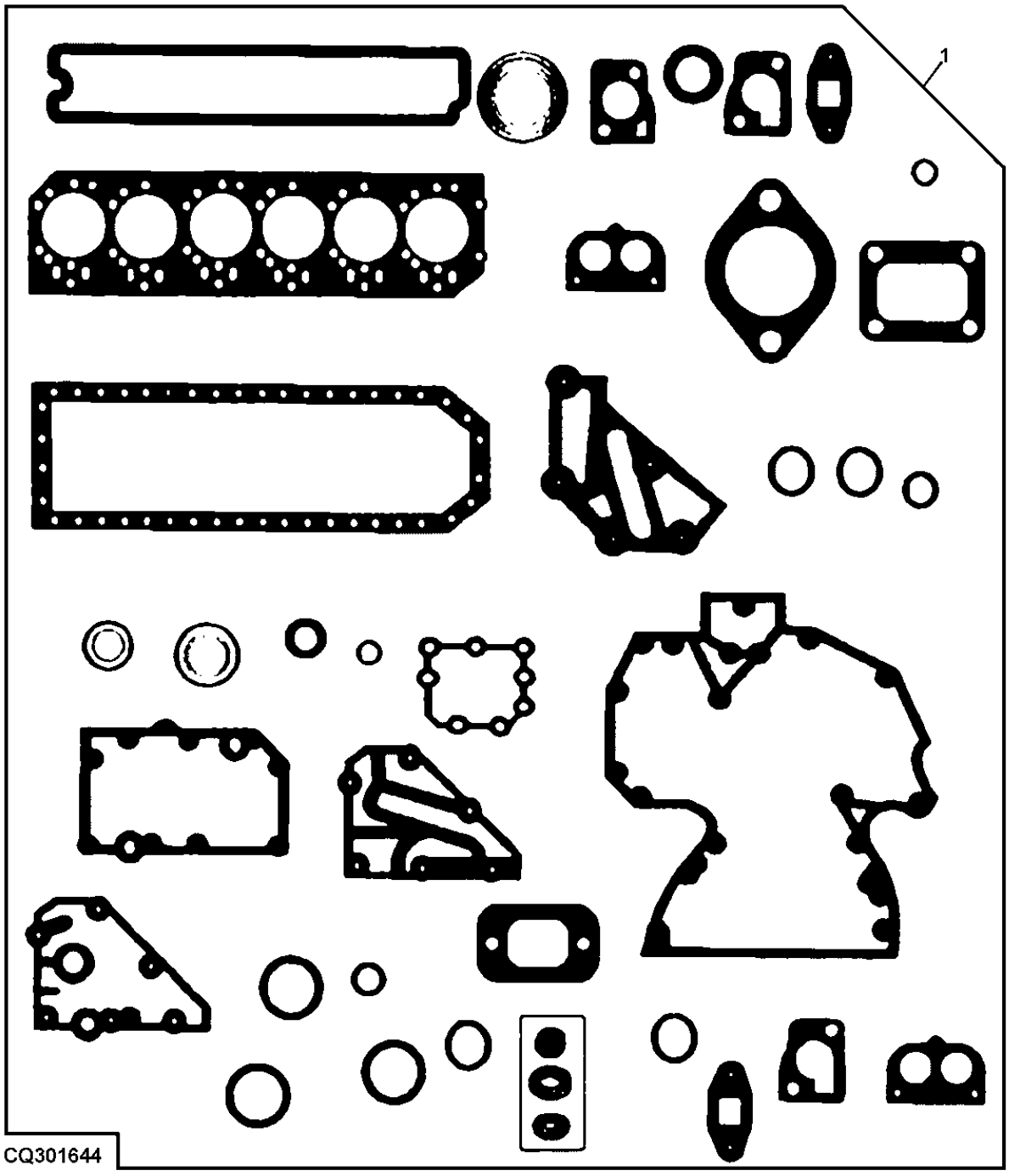

ITEM	NR.PECA	DESCRICAO	QTDE	NR. SERIE	6405	6600	NOTAS
1	AJ61843	KIT DE JUNTAS	1		X		

KIT DE JUNTAS, REPARACAO CABECA DE CILINDROS
CYLINDER LEAD REPAIR GASKET KIT
JUEGO DE JUNTAS, REPARACION CABEZA DE CILINDRO - M

CD41422 -UN-

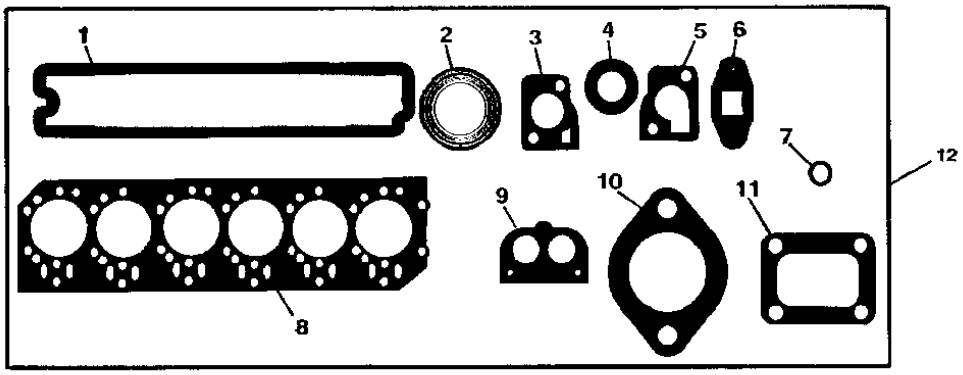

CD41422

ITEM	*NR.PECA*	*DESCRICAO*	*QTDE*	*NR. SERIE*	6405	6605	*NOTAS*
1	R123543	JUNTA	1			X	
2	R90658	JUNTA	6			X	
3	R502814	JUNTA	1			X	
4	R123226	JUNTA	2			X	
5	R123345	JUNTA	1			X	
6	R123570	JUNTA	1			X	
7	R123575	ANEL O	6			X	
8	R116516	VEDACAO DE CILINDRO	1			X	
9	R501373	JUNTA	1			X	
10	R81275	JUNTA	1			X	
11	R123572	JUNTA	1			X	
12	RE66083	KIT DE JUNTAS	1			X	DD15664

MEMORANDA
MEMORANDA
MEMORANDA

JUNTA LIQUIDA - MOTOR 6.8L
LIQUID GASKET
JUNTA LIQUIDA - MOTOR 6.8L
CD35696 -UN-

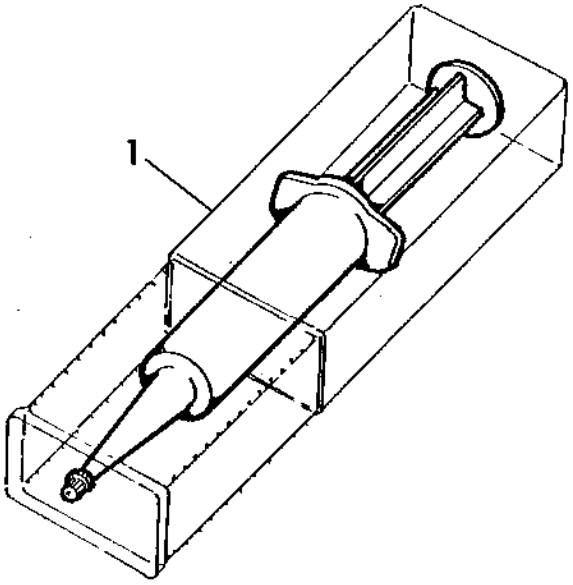

CD35696

ITEM	NR.PECA	DESCRICAO	QTDE	NR. SERIE	6 6 4 6 0 0 5 5	NOTAS
1	DD15664	SELANTE	AR		X	

MEMORANDA
MEMORANDA
MEMORANDA

GRAXA PARA MANCAIS E EIXO DE CAMES - MOTOR 6.8L
GREASE FOR CAMSHAFT BUSHING - ENGINE 6.8L
GRASA PARA CASQUILLO DEL ARBOL DE LEVAS - MOTOR 6.

CD39055 -UN-

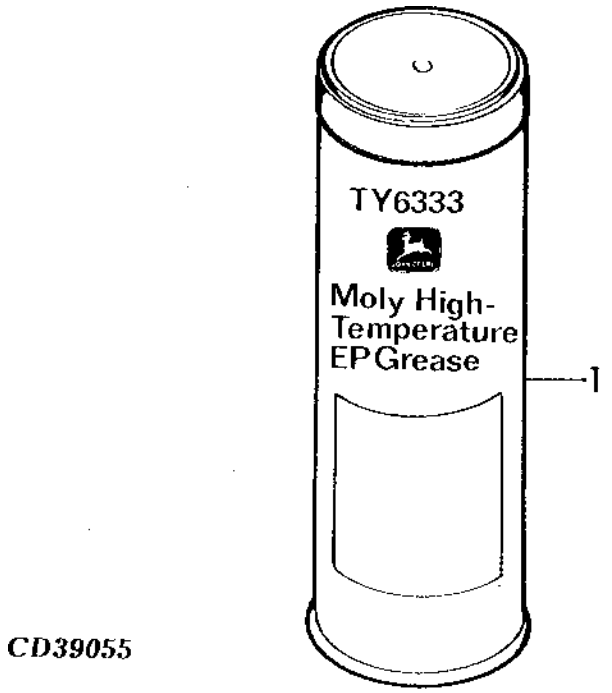

ITEM	NR.PECA	DESCRICAO	QTDE	NR. SERIE	6 6 4 6 0 0 5 5	NOTAS
1	TY6333	GRAXA	AR		X	

LIQUIDO DE ARREFECIMENTO - MOTOR 6.8L
COOLANT - ENGINE 6.8L
LIQUIDO REFRIGERANTE - MOTOR 6.8L

TP6956 -UN-



ITEM	NR.PECA	DESCRICAO	QTDE	NR. SERIE	6 6 4 6 0 0 5 5	NOTAS
1	TY16036	ANTICONGELANTE	AR		X	10L DILUIDO
	TY16034	ANTICONGELANTE	AR		X	10L CONCENTRADO
	TY16037	ANTICONGELANTE	AR		X	200L DILUIDO
	TY16035	ANTICONGELANTE	AR		X	200L CONCENTRADO

MOTOR DE PARTIDA - MOTOR 6.8L
STARTING MOTOR, (LEFT HAND SIDE) - ENGINE 6.8L
MOTOR DE ARANQUE, BRIDA DE SUJECION A 3 AGUJEROS,A

CQ155002 -UN-

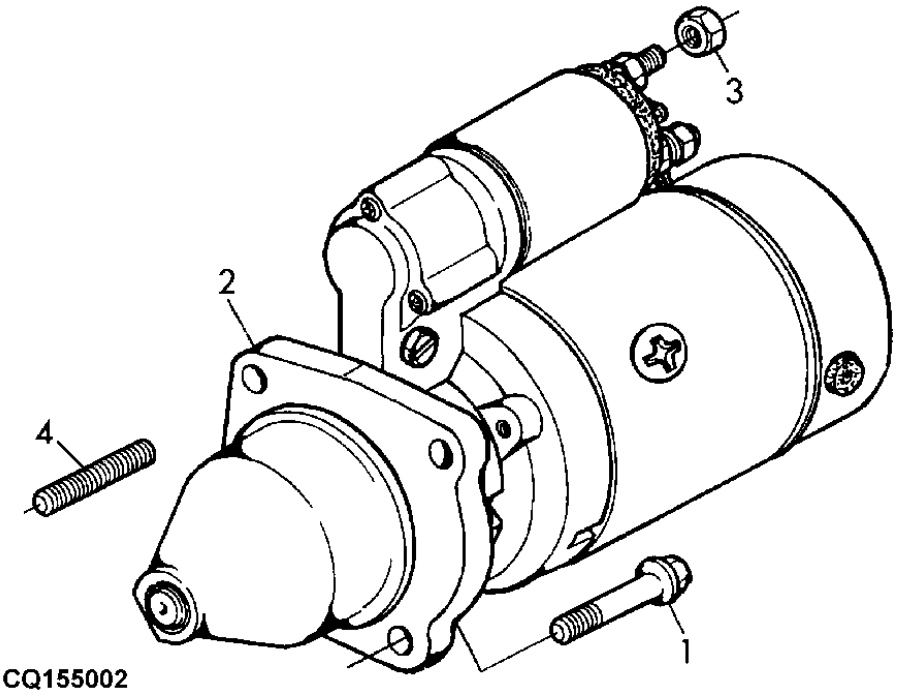

CQ155002

ITEM	NR.PECA	DESCRICAO	QTDE	NR. SERIE MOTOR	6 6 4 6 0 0 5 5	NOTAS
1	19M7786	PARAFUSO	2	-055728	X	M10 X 30, M10X30
2	RE509857	MOTOR DE PARTIDA	1	-055728	X	PIASA 12V-3KW (ORD RE529593)
3	14M7296	PORCA COM FLANGE	1	-055728	X	M10, M10
4	42M7058	PINO	1	-055728	X	

MEMORANDA
MEMORANDA
MEMORANDA

MOTOR DE PARTIDA - MOTOR 6.8L
STARTING MOTOR - ENGINE 6.8L
MOTOR DE ARRANQUE - MOTOR 6.8L

CQ155518 -UN-

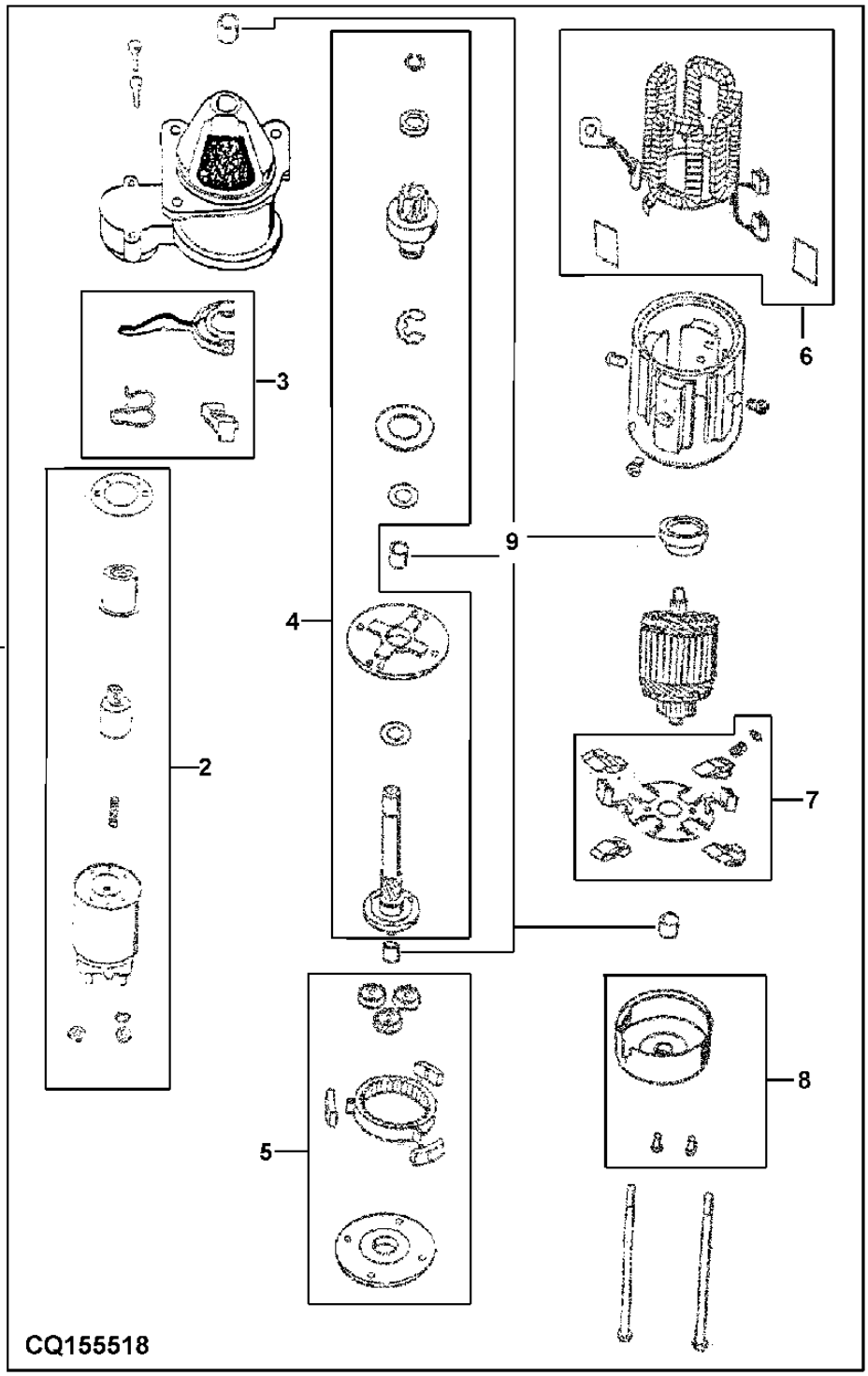

ITEM	NR.PECA	DESCRICAO	QTDE	NR. SERIE MOTOR	6405	6605	NOTAS
2	RE515515	SOLENOIDE	1	-055728	X		
3	AJ60107	ALAVANCA	1	-055728	X		
4	RE515334	IMPULSOR	1	-055728	X		
5	RE515516	KIT PARA MOTOR DE PARTIDA	1	-055728	X		
6	AJ60111	INDUTOR	1	-055728	X		
7	AJ60112	JOGO DE ESCOVAS	1	-055728	X		
8	AJ60113	TAMPA	1	-055728	X		
9	RE515517	BUCHA	1	-055728	X		

MOTOR DE PARTIDA
STARTING MOTOR
MOTOR DE ARRANQUE

CQ155739 -UN-

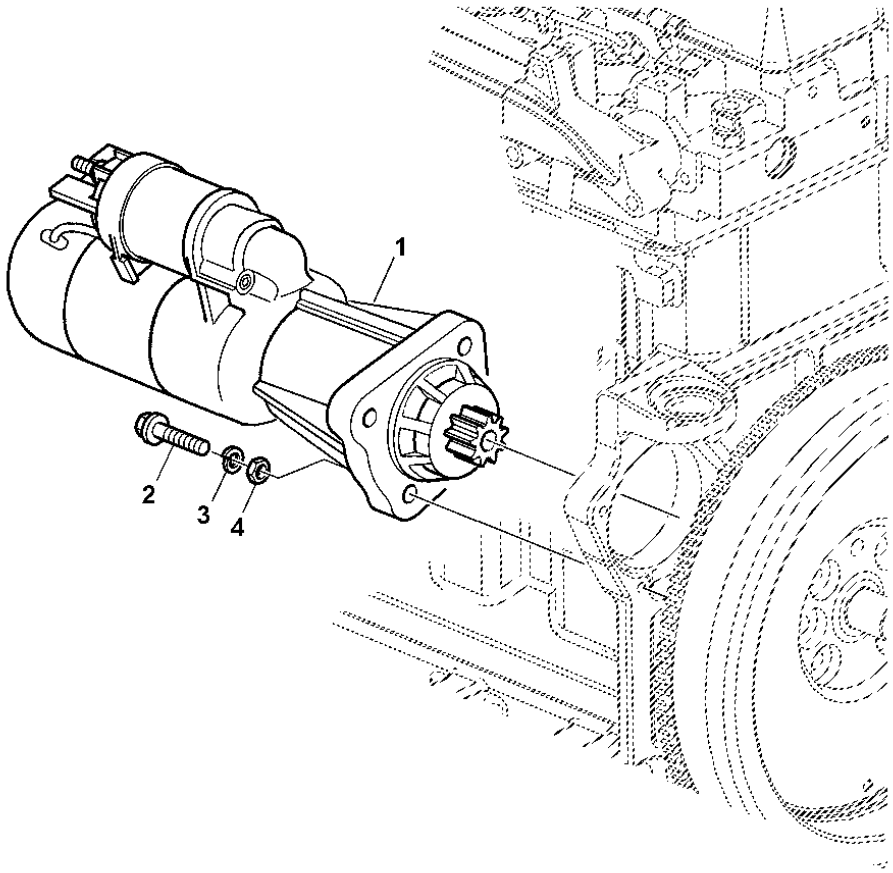

CQ155739

ITEM	NR.PECA	DESCRICAO	QTDE	NR. SERIE MOTOR	6405	6605	NOTAS
1	RE524516	MOTOR DE PARTIDA	1	055729-	X		(ORD RE529593)
2	19H2552	PARAFUSO SEXT.	2	055729-	X		
3	14H1076	PORCA	1	055729-	X		
4	12H304	ARRUELA DE PRESSAO	3	055729-	X		

MOTOR DE PARTIDA - MOTOR 6.8L
STARTING MOTOR - ENGINE 6.8L
MOTOR DE ARRANQUE - MOTOR 6.8L

CQ156307 -UN-

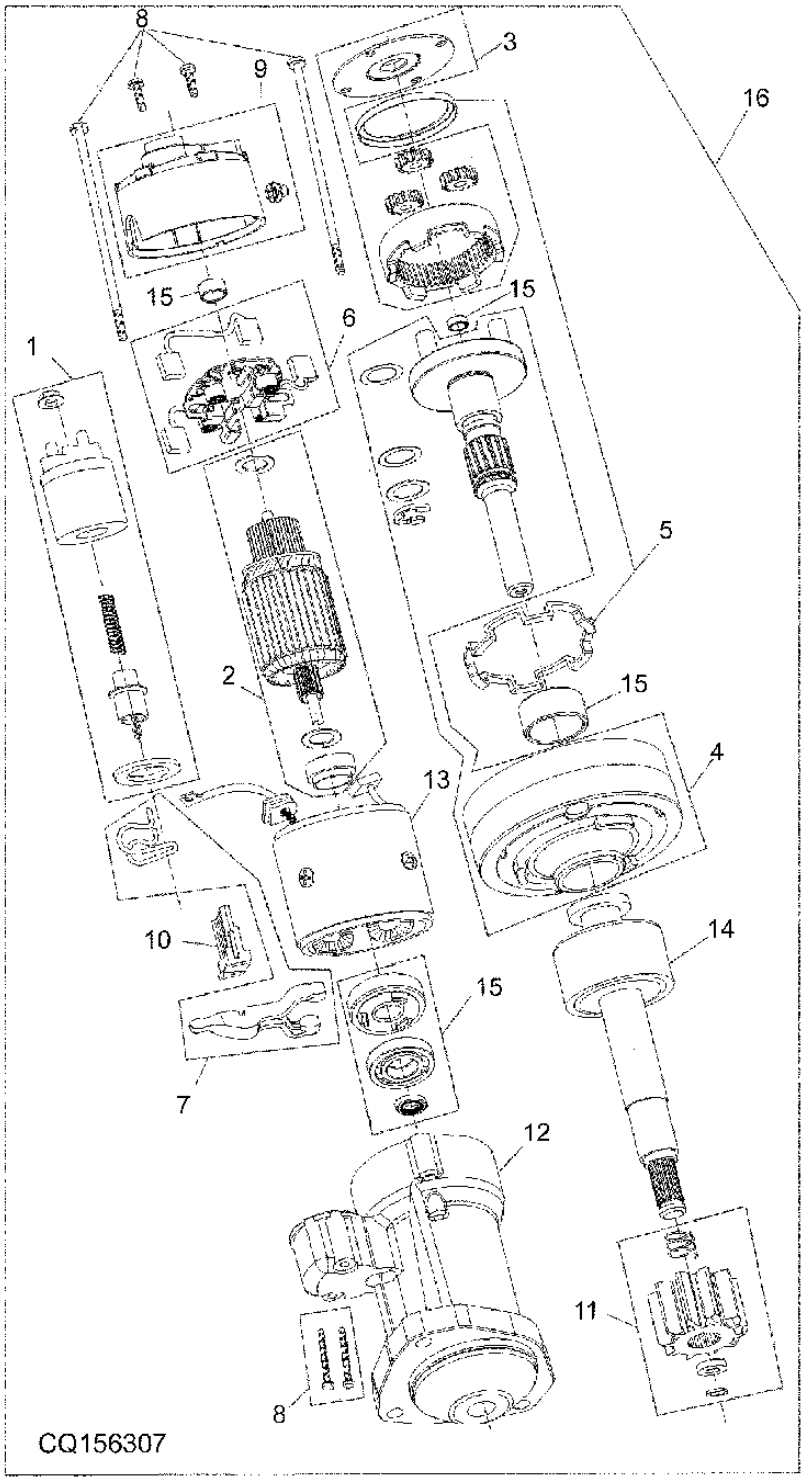

ITEM	NR.PECA	DESCRICAO	QTDE	NR. SERIE MOTOR	6405	6605	NOTAS
1	RE526405	PONTAS DO PLATINADO	1	055729-		X	
2	RE526406	ARMADURA	1	055729-		X	
3	RE526407	PLANETARIO	1	055729-		X	
4	RE526408	IMPULSOR	1	055729-		X	
5	RE526409	KIT DE JUNTAS	1	055729-		X	
6	RE526410	PORTA-ESCOVA	1	055729-		X	
7	RE526411	ALAVANCA	1	055729-		X	
8	RE526412	JOGO DE FERRAMENTA	1	055729-		X	
9	RE526413	TAMPA	1	055729-		X	
10	RE526414	JUNTA	1	055729-		X	
11	RE526415	CAIXA DE ENGRENAGENS	1	055729-		X	
12	RE526416	IMPULSOR	1	055729-		X	
13	RE526417	INDUTOR	1	055729-		X	
14	RE526418	EIXO	1	055729-		X	
15	RE526419	ROLAMENTO	1	055729-		X	
16	RE524516	MOTOR DE PARTIDA	1	055729-		X	PIASA (ORD RE529593)

MEMORANDA
MEMORANDA
MEMORANDA

INDICE DE GRUPO
SECTIONAL INDEX
INDICE DE GRUPO

PUBM0170 -UN-

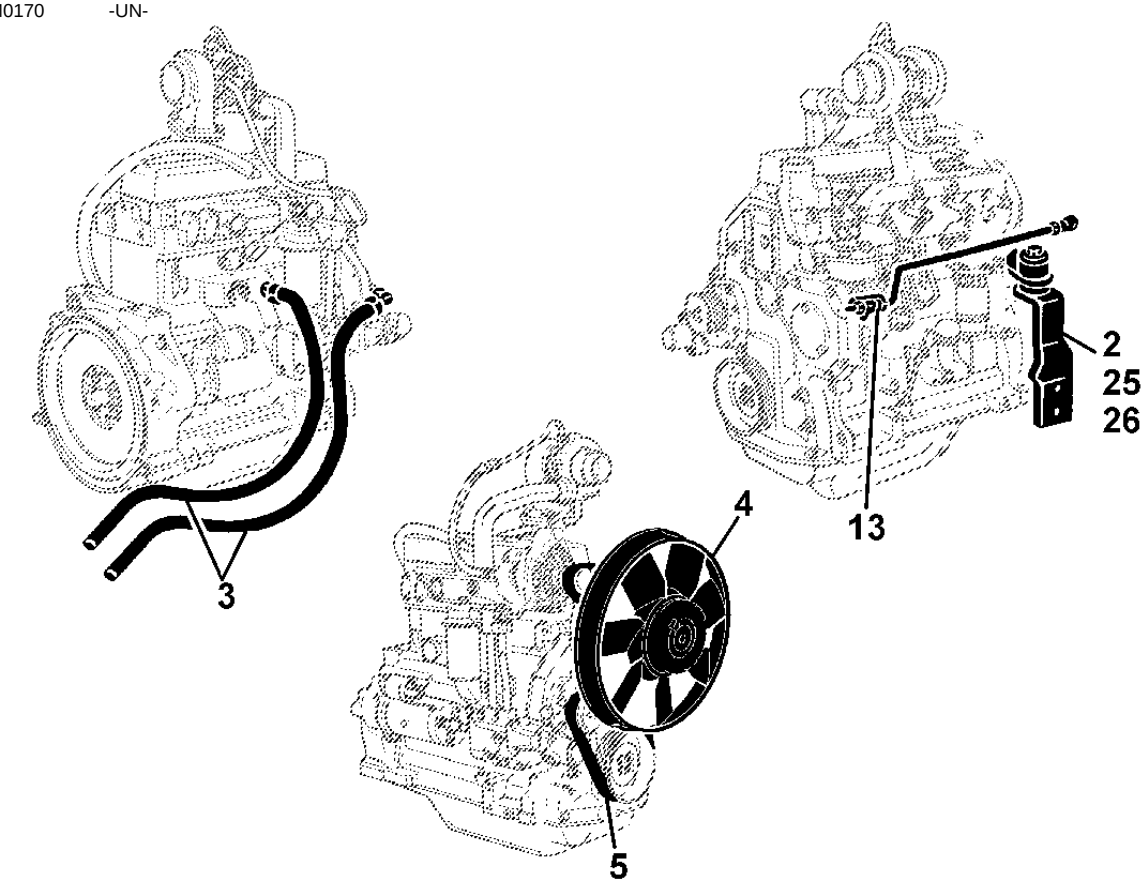

PUBM0170

2-	3
25-	4
26-	5
4-	6
5-	7
12-	8
24-	10
15-	12
1-	13
9-	14
16-	15
17-	16
18-	17
3-	18
13-	19
11-	20
10-	21
19-	22
20-	23
22-	25
6-	26
7-	27
14-	28
8-	30
23-	32

MEMORANDA
MEMORANDA
MEMORANDA

SUSPENSAO DO MOTOR
ENGINE SUSPENSION
SUSPENSION DEL MOTOR

LX016683 -UN-

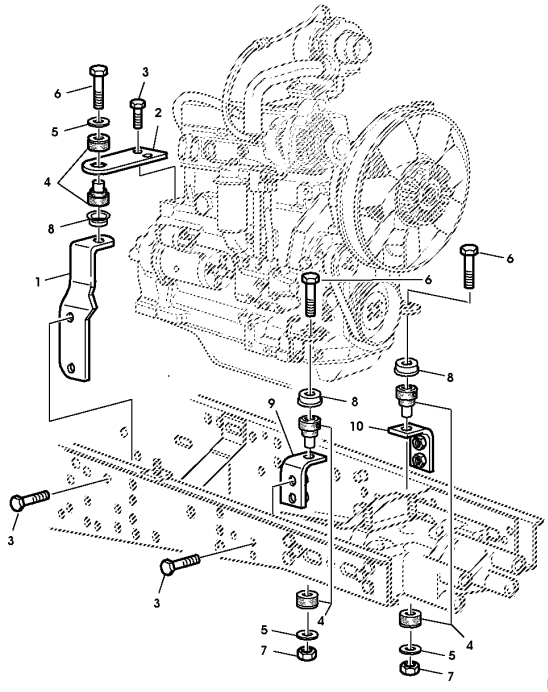

ITEM	*NR.PECA*	*DESCRICAO*	*QTDE*	*NR. SERIE*	6405	6605	*NOTAS*
1	AL80867	APOIO	1		X		RH
	AL80868	APOIO	1		X		LH
2	L80075	APOIO	1		X		RH
	L80076	APOIO	1		X		LH
3	19M7744	PARAFUSO SEXT.	AR		X		M12 X 35
4	AL81953	ISOLADOR	4		X		
5	T62323	ARRUELA	AR		X		
6	19M7364	PARAFUSO SEXT.	4		X		M12 X 80
7	14M7319	PORCA DE SEGURANCA	2		X		M12
8	L156986	RETENTOR REDONDO	4		X		
9	DQ42944	SUPORTE	1		X		
10	DQ42943	SUPORTE	1		X		

SUSPENSAO DO MOTOR
ENGINE SUSPENSION
SUSPENSION DEL MOTOR

CQ154881 -UN-

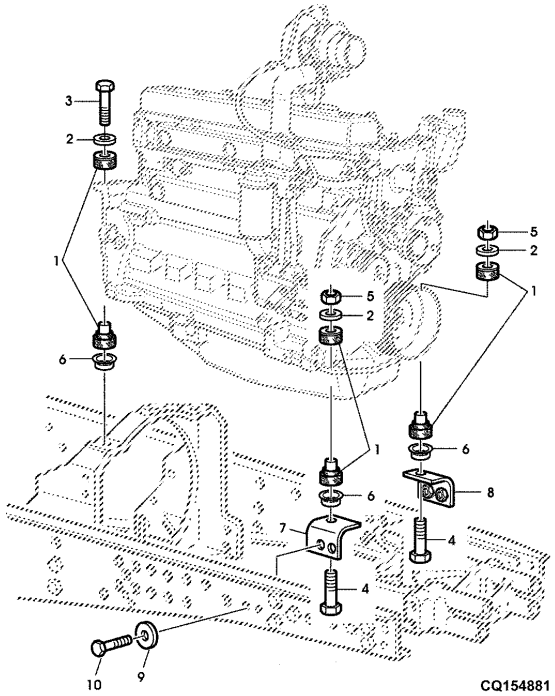

ITEM	NR.PECA	DESCRICAO	QTDE	NR. SERIE	6405	6605	NOTAS
1	AL81949	ISOLADOR	4		X		M12X70
2	T62323	ARRUELA	AR		X		
3	19M8767	PARAFUSO	2		X		M12 X 75
4	19M7364	PARAFUSO SEXT.	2		X		M12 X 80
5	14M7319	PORCA DE SEGURANCA	2		X		M12
6	L156986	RETENTOR REDONDO	4		X		
7	DQ44729	SUPORTE	1		X		
8	DQ44730	SUPORTE	1		X		
9	19M7409	PARAFUSO SEXT.	AR		X		M16 X 50
10	24M7053	ARRUELA	4		X		

SUPORTE DO MOTOR (DIANTEIRO)
ENGINE FRONT BRACKET
SOPORTE MOTOR (DELANTERO)

CD41813A -UN-

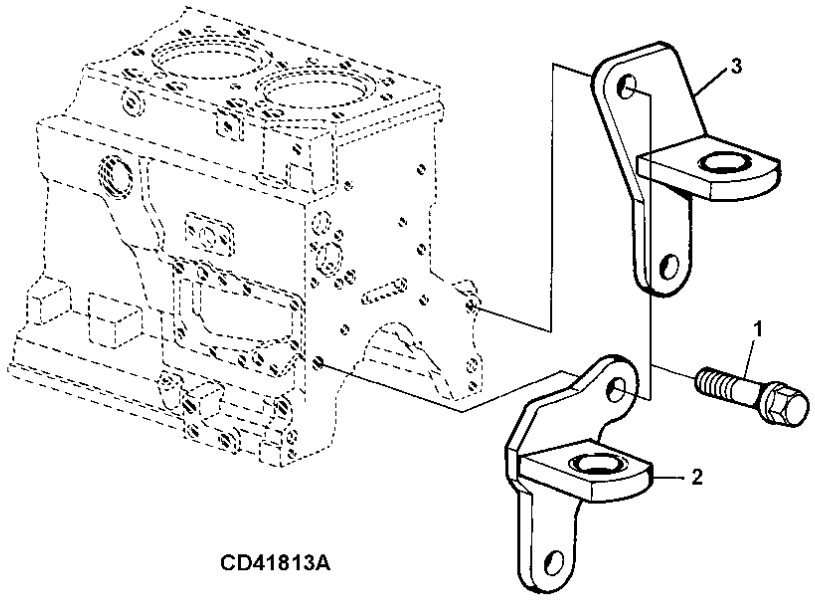

CD41813A

ITEM	NR.PECA	DESCRICAO	QTDE	NR. SERIE TRATOR	6 6 4 6 0 0 5 5	NOTAS
1	19M7793	PARAFUSO	4		X X	M16 X 40
2	AL111449	BASE	1		X X	
3	AL111451	BASE	1		X X	

POLIA E VENTILADOR
PULLEY AND FAN
POLEA EL VENTILADOR

LX016670 -UN-

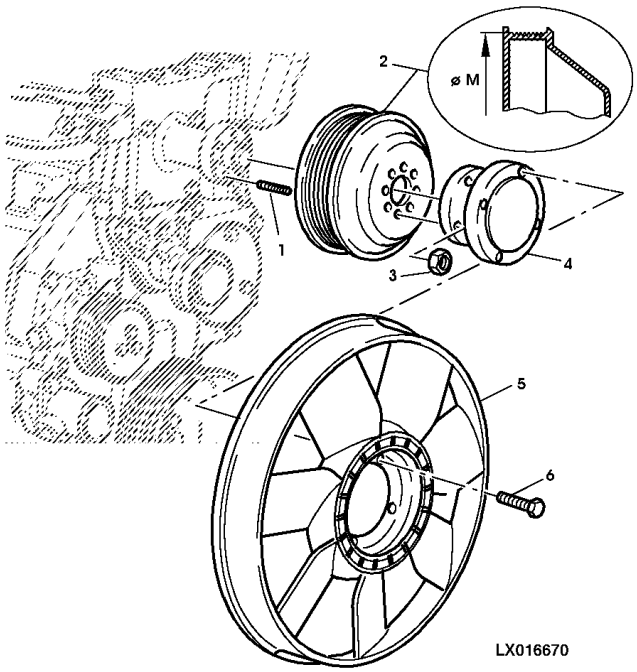

ITEM	*NR.PECA*	*DESCRICAO*	*QTDE*	*NR. SERIE*	6405	6605	*NOTAS*
1	42M7058	PINO	4		X	X	
2	R128660	POLIA	AR		X		
	R128658	POLIA	1			X	
3	14M7274	PORCA	4		X	X	M10, M10
4	CQ43567	ESPACADOR	1		X	X	
5	L79028	VENTILADOR	1		X	X	
6	19M7162	PARAFUSO SEXT.	4		X	X	M8 X 16, M8X16

CORREIAS
BELTS
CORREAS

PUBM0250 -UN-

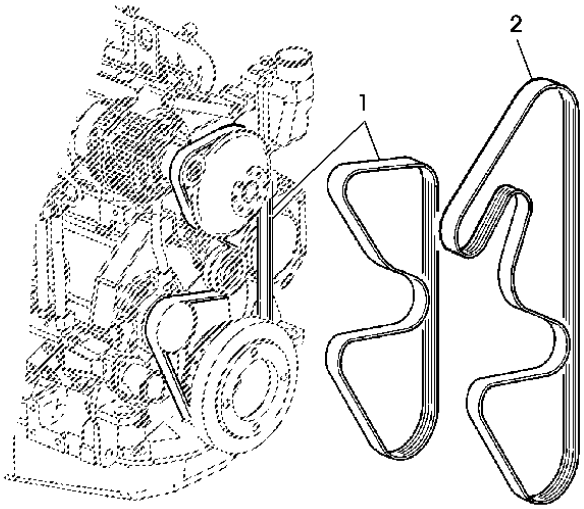

PUBM0250

ITEM	NR.PECA	DESCRICAO	QTDE	NR. SERIE	6405	6605	NOTAS
1	L111601	CORREIA TRAPEZOIDAL	1	-XXXXX	X		(A) USE CQ51920
	CQ50143	CORREIA TRAPEZOIDAL	1	XXXXX-	X		(A)
	L111601	CORREIA TRAPEZOIDAL	1	-20777		X	(A)
	L155538	CORREIA TRAPEZOIDAL	1	20778-XXXXX		X	(A) USE CQ51920
	CQ51920	CORREIA TRAPEZOIDAL	1	XXXXX-		X	(A)
2	L114489	CORREIA TRAPEZOIDAL	1	-XXXXX	X		(B) USE CQ50144
	CQ50144	CORREIA TRAPEZOIDAL	1	XXXXX-	X		(B)
	L114286	CORREIA TRAPEZOIDAL	1	-XXXXX		X	(B) USE CQ51921
	CQ51921	CORREIA TRAPEZOIDAL	1	XXXXX-		X	(B)

COM CABINE
(A) WITH CAB
CON CABINA

SEM CABINE
(B) WITHOUT CAB
SIN CABINA

RADIADOR
RADIATOR
RADIADOR

CQ155045 -UN-

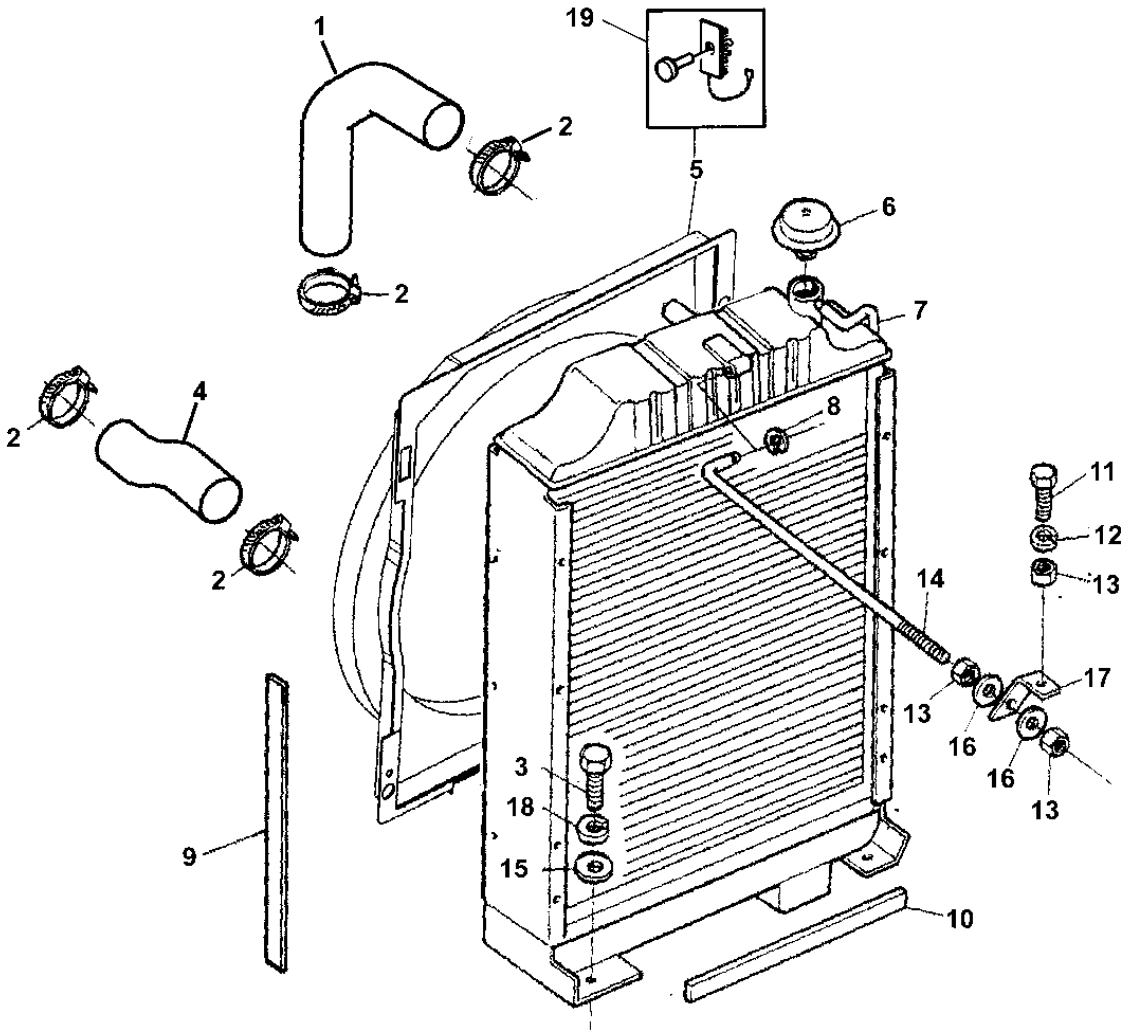

CQ155045

ITEM	NR.PECA	DESCRICAO	QTDE	NR. SERIE	6405	6605	NOTAS
1	L116094	MANGUEIRA	1		X		
2	T22486	PISTAO	4		X		
3	19M7139	PARAFUSO SEXT.	AR		X		M8 X 20
4	L114595	MANGUEIRA	1		X		
5	DQ44527	ADUTOR	1		X		
6	DQ27167	TAMPAO DE ENCHIMENTO	1		X		
7	DQ42769	RADIADOR	1		X		
8	40M7144	ANEL DE PRESSAO	AR		X		
9	CQ26249	VEDACAO	2		X		
10	CQ25248	VEDACAO	1		X		
11	19M7166	PARAFUSO SEXT.	AR		X		M10 X 20
12	12M7066	ARRUELA DE PRESSAO	AR		X		
13	14M7140	PORCA	AR		X		M10
14	CQ46991	BARRA	1		X		
15	24M7024	ARRUELA	AR		X		
16	24M7178	ARRUELA	AR		X		
17	CQ60080	SUPORTE	1		X		
18	12M7065	ARRUELA DE PRESSAO	AR		X		
19	AL78569	REBITE	AR		X		

RADIADOR
RADIATOR
RADIADOR

CQ155045 -UN-

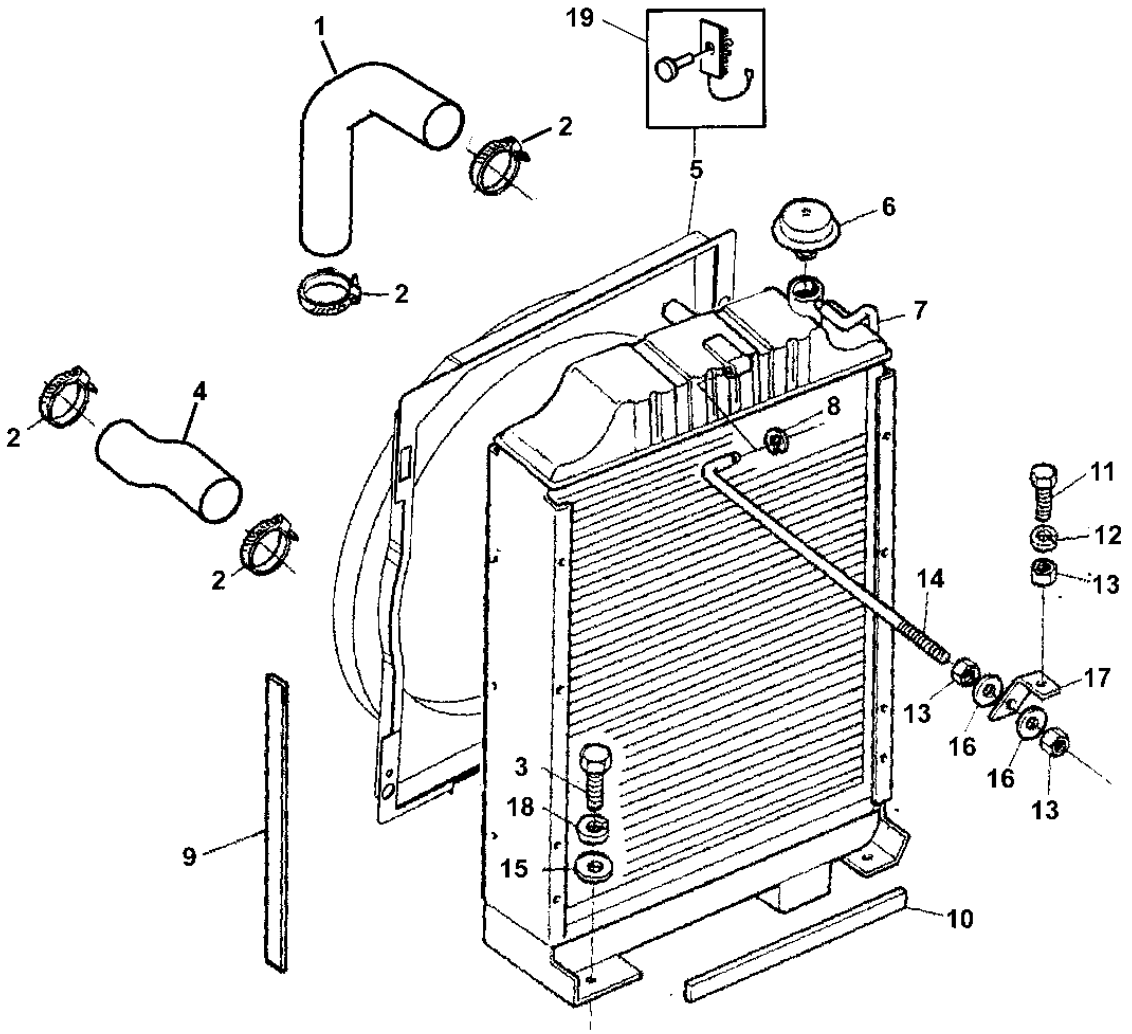

CQ155045

ITEM	NR.PECA	DESCRICAO	QTDE	NR. SERIE	6405	6605	NOTAS
1	L114593	MANGUEIRA	1		X		UP
2	T22486	PISTAO	4		X		
3	19M7139	PARAFUSO SEXT.	AR		X		M8 X 20
4	L114595	MANGUEIRA	1		X		
5	DQ44953	ADUTOR	1		X		
7	DQ43512	RADIADOR	1		X		
8	40M7144	ANEL DE PRESSAO	AR		X		
9	CQ31041	VEDACAO	2		X		
11	19M7166	PARAFUSO SEXT.	AR		X		M10 X 20
12	12M7066	ARRUELA DE PRESSAO	AR		X		
13	14M7140	PORCA	AR		X		M10
15	24M7026	ARRUELA	AR		X		
16	24M7178	ARRUELA	AR		X		
17	CQ47007	SUPORTE	1		X		
18	12M7065	ARRUELA DE PRESSAO	AR		X		
19	AL78569	REBITE	AR		X		

RESFRIADOR DE OLEO COM CABINE
OIL COOLER WITH CAB
ENFRIADOR DE ACEITE CON CABINA

CQ151869 -UN-

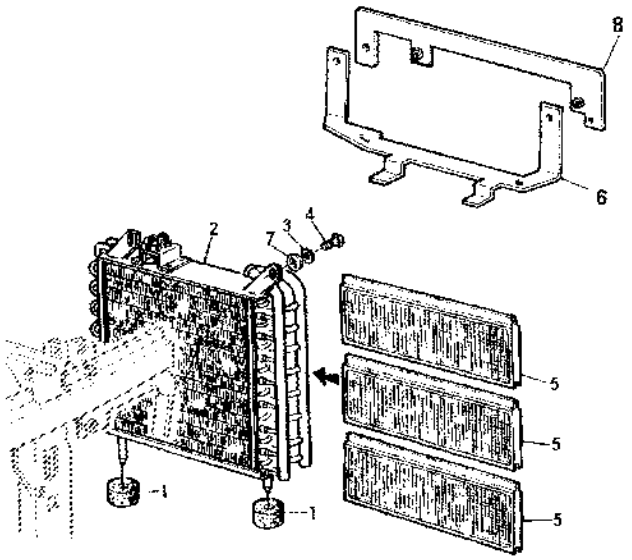

CQ 151869

ITEM	NR.PECA	DESCRICAO	QTDE	NR. SERIE	6405	6605	NOTAS
1	Z35271	BUCHA	2		X	X	
2	AL119566	RESFRIADOR DE OLEO	1		X		
	AL119567	RESFRIADOR DE OLEO	1			X	
3	24M7024	ARRUELA	AR		X	X	9X28MM
4	19M7162	PARAFUSO SEXT.	AR			X	M8 X 16, M8X16
	19M7297	PARAFUSO SEXT.	AR		X		M8 X 12
5	L79122	PENEIRA	AR		X	X	
6	CQ47025	SUPORTE	1		X		RH
	CQ47001	SUPORTE	1			X	RH
	CQ47002	SUPORTE	1			X	LH
	CQ47026	SUPORTE	1		X		LH
7	12M7065	ARRUELA DE PRESSAO	AR		X	X	8MM
8	DQ32026	SUPORTE	1		X	X	

RESFRIADOR DE OLEO SEM CABINE
OIL COOLER WITHOUT CAB
ENFRIADOR DE ACEITE SIN CABINA

CQ154746 -UN-

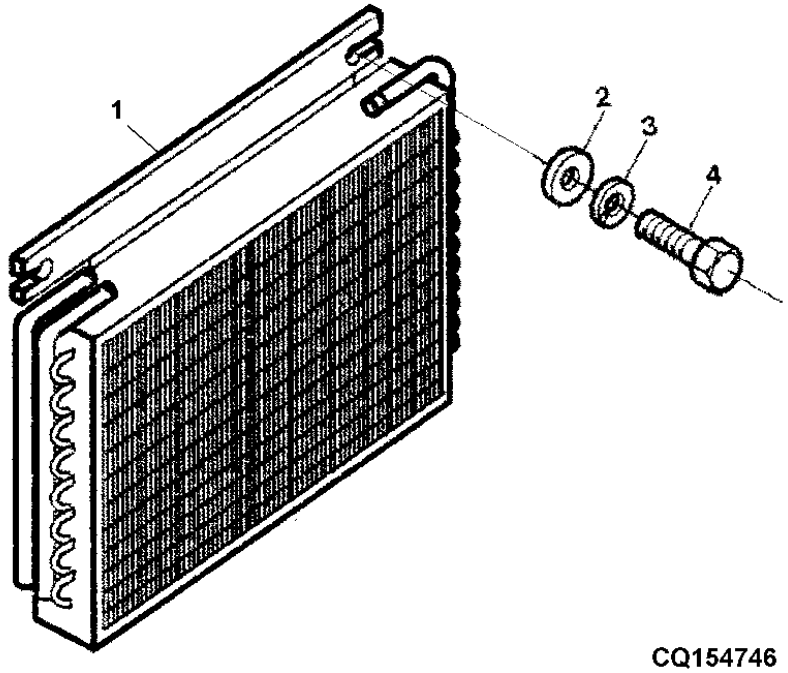

CQ154746

ITEM	NR.PECA	DESCRICAO	QTDE	NR. SERIE	6405	6605	NOTAS
1	DQ45143	RESFRIADOR DE OLEO	1		X		
	DQ41945	RESFRIADOR DE OLEO	1			X	
2	24M7024	ARRUELA	AR		X	X	9X28MM
3	12M7065	ARRUELA DE PRESSAO	AR		X	X	8MM
4	19M7162	PARAFUSO SEXT.	AR		X	X	M8 X 16, M8X16

TUBOS E MANGUEIRAS DO RESFRIADOR DE OLEO (SYNCROPLUS)
OIL COOLER HOSES AND TUBES (SYNCROPLUS)
TUBERIAS DEL RESFRIADOR DE ACEITE (SYNCROPLUS)

CQ156129 -UN-

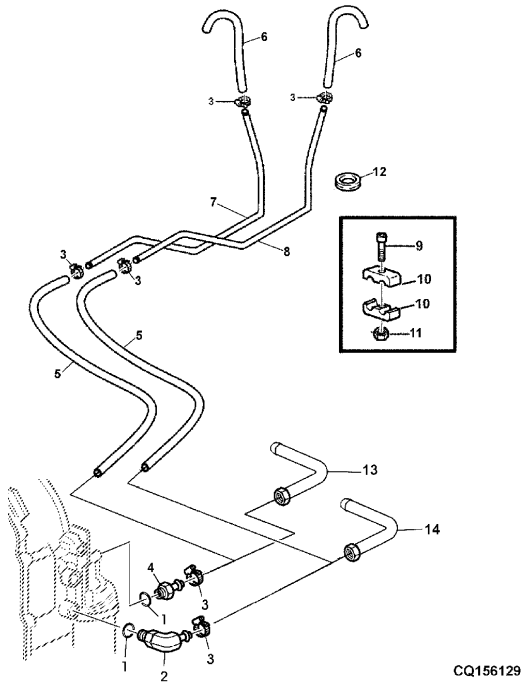

CQ156129

ITEM	NR.PECA	DESCRICAO	QTDE	NR. SERIE	6405	6605	NOTAS
1	51M7047	ANEL O	AR		X		
2	AL78643	CONEXAO EM ANGULO	1		X		
	38H5019	CONEXAO EM ANGULO	1		X		(CREEPER)
3	AL82025	BRACADEIRA	AR		X		(SUB FOR DQ32549)
4	CQ53232	CONEXAO	1		X		(SUB FOR L102171)
	61M5005	ADAPTADOR	1		X		(CREEPER)
5	CQ51527	MANGUEIRA	2		X		(SUB FOR CQ45575)
6	CQ51529	MANGUEIRA	2		X		(SUB FOR CQ45384)
7	CQ45450	TUBULACAO DE OLEO	1		X		LH
8	CQ45449	TUBO ESTRUTURAL	1		X		RH
9	19M6755	PARAFUSO SEXT.	AR		X		M6 X 35
10	CQ45386	BRACADEIRA	AR		X		
11	14M7027	PORCA	AR		X		M6
12	L39888	PASSADOR	2		X		
13	DQ53771	TUBO	1		X		(CREEPER)
14	DQ53772	TUBO	1		X		(CREEPER)

TUBOS E MANGUEIRAS DO RESFRIADOR DE OLEO (POWRQUAD)
OIL COOLER HOSES AND TUBES (POWRQUAD)
TUBERIAS DEL RESFRIADOR DE ACEITE (POWRQUAD)

CQ156130 -UN-

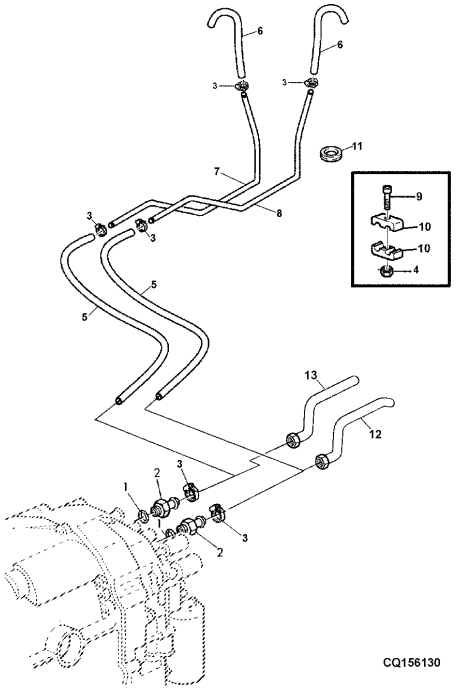

ITEM	NR.PECA	DESCRICAO	QTDE	NR. SERIE	6405	6605	NOTAS
1	51M7047	ANEL O	2		X		
2	CQ53232	CONEXAO	2		X		
	61M5005	ADAPTADOR	2		X		(CREEPER)
3	AL82025	BRACADEIRA	AR		X		(SUB FOR DQ32549)
4	14M7027	PORCA	AR		X		M6
5	CQ51530	MANGUEIRA	2		X		(SUB FOR CQ45385)
6	CQ51529	MANGUEIRA	2		X		(SUB FOR CQ45384)
7	CQ45450	TUBULACAO DE OLEO	1		X		LH
8	CQ45449	TUBO ESTRUTURAL	1		X		RH
9	19M6755	PARAFUSO SEXT.	AR		X		M6 X 35
10	CQ45386	BRACADEIRA	AR		X		
11	L39888	PASSADOR	2		X		
12	DQ53773	TUBULACAO DE OLEO	1		X		(CREEPER)
13	DQ53774	TUBO	1		X		(CREEPER)
..	CQ29102	BRACADEIRA	1		X		535MM

TUBOS E MANGUEIRAS DO RESFRIADOR DE OLEO (SYNCROPLUS)
OIL COOLER HOSES AND TUBES (SYNCROPLUS)
TUBERIAS DEL RESFRIADOR DE ACEITE (SYNCROPLUS)

CQ154706 -UN-

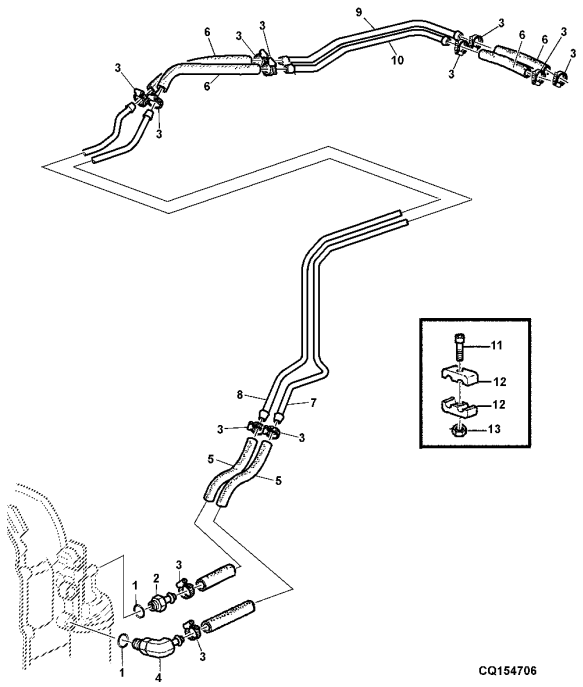

ITEM	NR.PECA	DESCRICAO	QTDE	NR. SERIE	6405	6605	NOTAS
1	51M7047	ANEL O	2		X		
2	L102171	CONEXAO	1		X		
3	AL82025	BRACADEIRA	AR		X		(SUB FOR DQ32549)
4	AL78643	CONEXAO EM ANGULO	1		X		
5	CQ51531	MANGUEIRA HIDRAULICA	2		X		
6	CQ51528	MANGUEIRA HIDRAULICA	2		X		(SUB FOR CQ46993)
7	CQ45467	TUBULACAO DE OLEO	1		X		
8	CQ45468	TUBULACAO DE OLEO	1		X		
9	CQ45470	TUBULACAO DE OLEO	1		X		LH
10	CQ45469	TUBULACAO DE OLEO	1		X		RH
11	19M6755	PARAFUSO SEXT.	AR		X		M6 X 35
12	CQ45386	BRACADEIRA	AR		X		
13	14M7027	PORCA	AR		X		M6

TUBOS E MANGUEIRAS DO RESFRIADOR DE OLEO (POWRQUAD)
OIL COOLER HOSES AND TUBES (POWRQUAD)
TUBERIAS DEL RESFRIADOR DE ACEITE (POWRQUAD)

CQ154707 -UN-

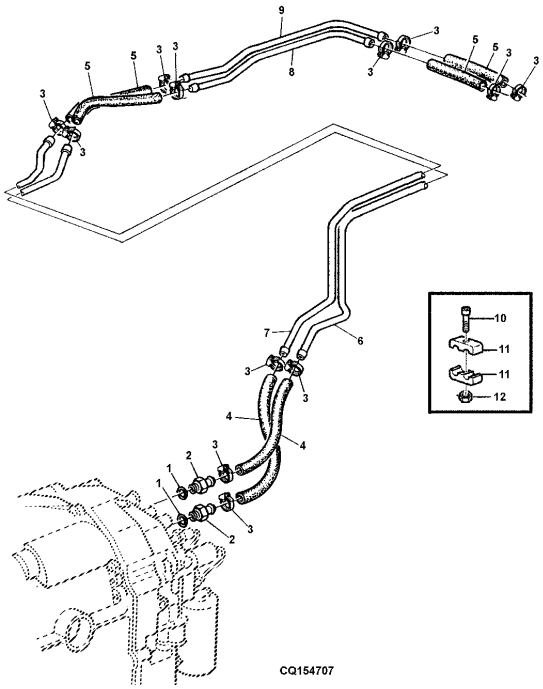

ITEM	NR.PECA	DESCRICAO	QTDE	NR. SERIE	6405	6605	NOTAS
1	51M7047	ANEL O	2		X		
2	CQ53232	CONEXAO	2		X		
3	AL82025	BRACADEIRA	AR		X		(SUB FOR DQ32549)
4	CQ51532	MANGUEIRA	2		X		(SUB FOR CQ50157)
5	CQ51528	MANGUEIRA HIDRAULICA	2		X		
6	CQ45467	TUBULACAO DE OLEO	1		X		
7	CQ45468	TUBULACAO DE OLEO	1		X		
8	CQ45469	TUBULACAO DE OLEO	1		X		
9	CQ45470	TUBULACAO DE OLEO	1		X		
10	19M6755	PARAFUSO SEXT.	AR		X		M6 X 35
11	CQ45386	BRACADEIRA	AR		X		
12	14M7027	PORCA	AR		X		M6

MANGUEIRAS DE CALEFACAO
CALEFACTION HOSES
MANGUERAS DE CALEFACCION

CQ155049 -UN-

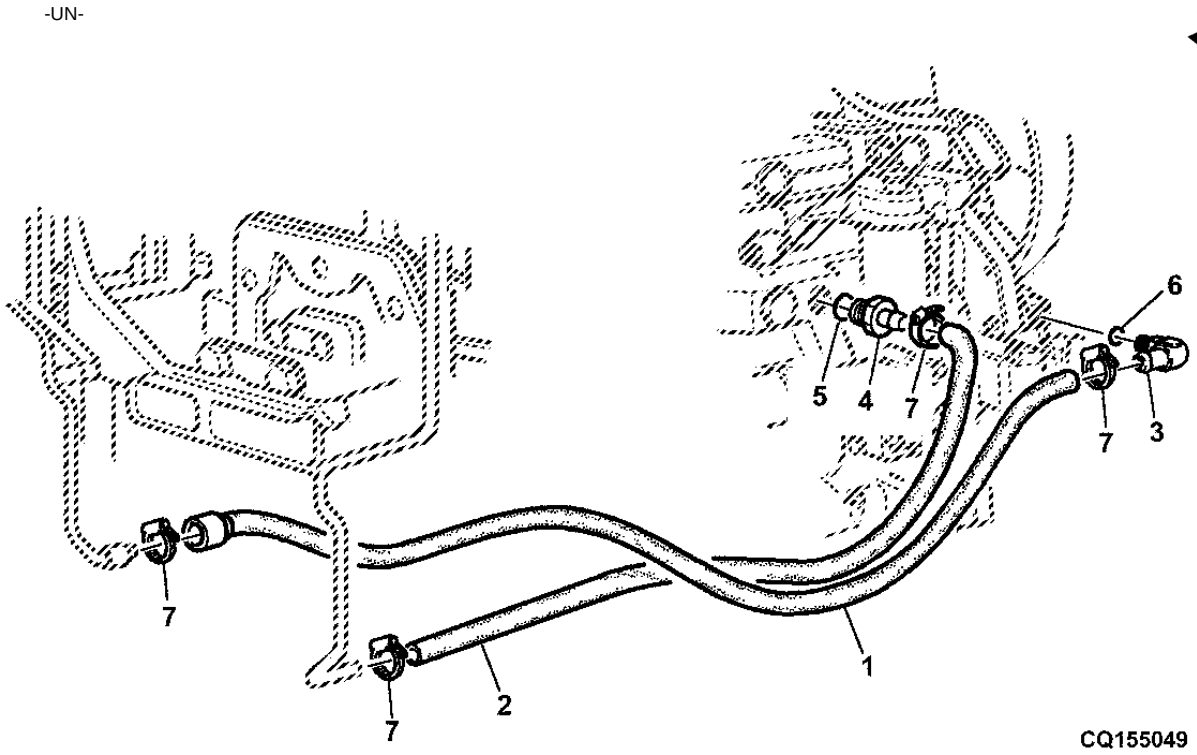

ITEM	NR.PECA	DESCRICAO	QTDE	NR. SERIE	664 655	NOTAS
1	CQ43598	MANGUEIRA	1		X X	
2	CQ33645	MANGUEIRA	1	-31192	X X	
	CQ52174	MANGUEIRA	1	31193-	X X	
3	AL116423	CONEXAO	1		X X	
4	L110772	CONEXAO	1	-31192	X X	
	L155376	CONEXAO	1	31193-	X X	
5	U13639	ANEL O	1		X X	
6	51M7043	ANEL O	1		X X	
7	CQ53037	BRACADEIRA	4		X X	

VARETA DE COMANDO DO ACELERADOR
SPEED CONTROL
VARILLAJE DE MANDO DEL ACELERADOR

CQ151068 -UN-

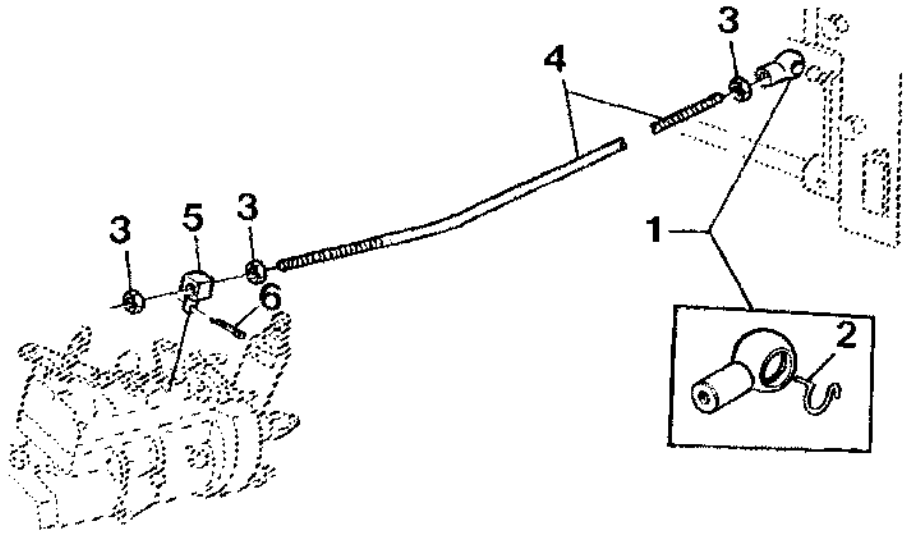

CQ 151068

ITEM	NR.PECA	DESCRICAO	QTDE	NR. SERIE MOTOR	6405	6605	NOTAS
1	DQ03833	JUNTA ESFERICA	1		X	X	
2	CQ03841	RETENTOR ARTIC. ESFERICA	1		X	X	
3	14M7027	PORCA	AR		X	X	M6, M6
4	CQ47775	TIRANTE	1	-01825	X		
	CQ50328	TIRANTE	1	01826-	X		
	CQ29549	TIRANTE	1			X	
5	T22242	CONEXAO GIRATORIA	1		X	X	
6	11M7009	CONTRA-PINO	AR		X	X	2X16MM

SUPORTES DO DEPOSITO DE COMBUSTIVEL
BRACKETS, FUEL TANK
SOPORTES DEL DEPOSITO DE COMBUSTIBLE

CQ151069 -UN-

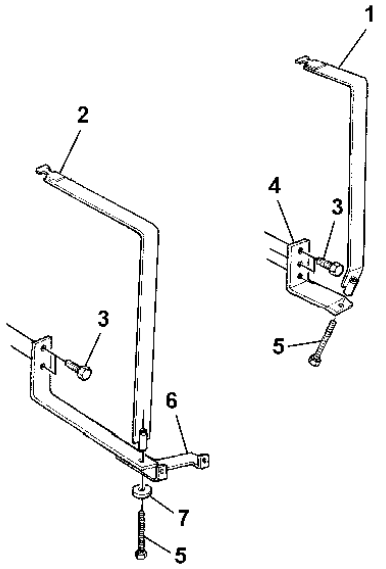

CQ151069

ITEM	NR.PECA	DESCRICAO	QTDE	NR. SERIE	6405	6600	NOTAS
1	AP32897	BRACADEIRA DE AJUSTE	AR		X	X	
2	DQ25990	BRACADEIRA	AR		X		
	DQ25991	BRACADEIRA	AR			X	
3	19M7387	PARAFUSO SEXT.	AR		X	X	M12 X 40, M12X40
4	P60213	SUPORTE	AR		X	X	
5	19M8049	PARAFUSO SEXT.	AR		X	X	M10 X 80, M10X80
6	DQ25606	SUPORTE	AR		X		
	DQ25607	SUPORTE	AR			X	
7	24M7178	ARRUELA	AR		X	X	10,5X30X2,5MM

DEPOSITO DE COMBUSTIVEL
FUEL TANK
DEPOSITO DEL COMBUSTIBLE

CQ151070 -UN-

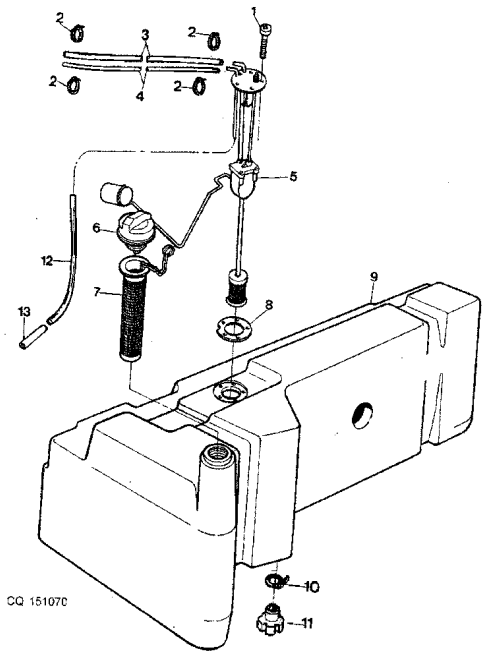

ITEM	*NR.PECA*	*DESCRICAO*	*QTDE*	*NR. SERIE*	6405	6605	*NOTAS*
1	21M7265	PARAFUSO	AR		X	X	M5 X 12, M5X12
2	SG06401	BRACADEIRA	AR		X	X	1/2"X5/8"
4	CQ25601	MANGUEIRA	AR		X	X	
5	DQ44612	MECANISMO SENSOR DE COMBUST	AR		X		
	DQ44613	MECANISMO SENSOR DE COMBUST	AR			X	
6	AL113086	TAMPAO DE ENCHIMENTO	AR		X	X	
7	CQ29104	FILTRO	AR		X	X	
8	CQ26211	JUNTA	AR		X	X	
9	DQ26059	TANQUE DE COMBUSTIVEL	AR		X		INCL KEYS 6, 10, 11
	DQ26060	TANQUE DE COMBUSTIVEL	AR			X	INCL KEYS 6, 10, 11
10	AL82025	BRACADEIRA	AR		X	X	
11	CQ34351	PLUGUE	AR		X	X	
12	CQ26320	MANGUEIRA	AR		X	X	LGHT=600MM
13	CQ26321	TUBO	AR		X	X	

DEPOSITO DE COMBUSTIVEL - AUXILIAR
FUEL TANK - AUX.
DEPOSITO DE COMBUSTIBLE - AUXILIAR

CQ155442 -UN-

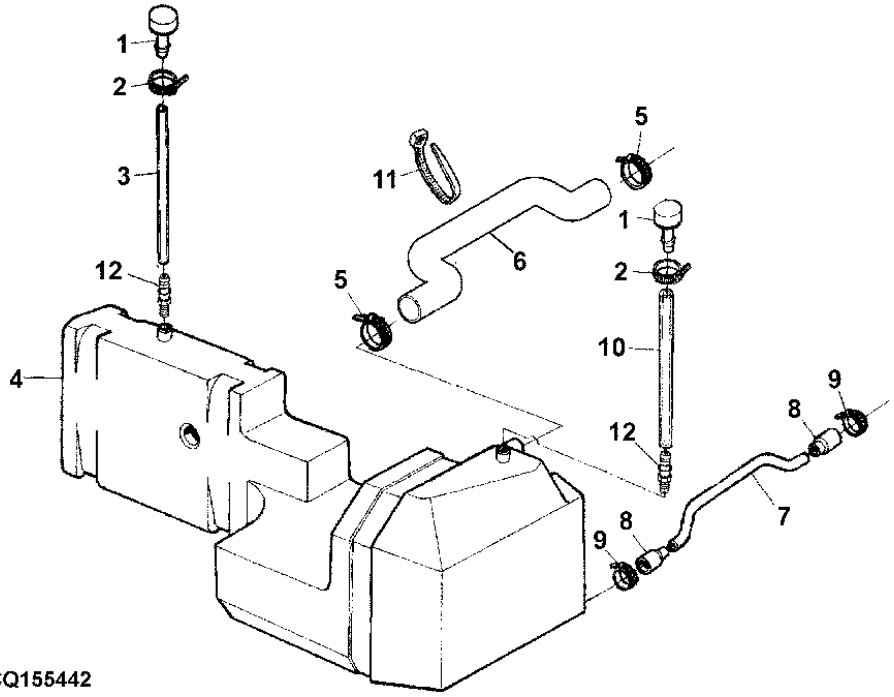

CQ155442

ITEM	NR.PECA	DESCRICAO	QTDE	NR. SERIE	6405	6605	NOTAS
1	RE52504	SUSPIRO	2		X		
2	SG06401	BRACADEIRA	AR		X		1/2"X5/8"
3	CQ27777	MANGUEIRA	1		X		LGTH=280MM
4	DQ27722	TANQUE	1		X		
5	DQ15378	BRACADEIRA	2		X		
6	CQ43846	MANGUEIRA	1		X		LGTH=590MM
7	CQ27763	TUBO ESTRUTURAL	1		X		
8	CQ27514	MANGUEIRA	2		X		
9	DQ10173	BRACADEIRA	2		X		
10	CQ30650	MANGUEIRA	1		X		LGTH=360MM
11	CQ03753	BRACADEIRA	2		X		LGHT=155MM
	CQ03768	BRACADEIRA	2		X		LGHT=230MM
	CQ29102	BRACADEIRA	1		X		LGHT=535MM
12	CQ28557	CONEXAO	2		X		

PROTECAO DO TANQUE
TANK PROTECTION
PROTECCION DEL TANQUE

CQ154747 -UN-

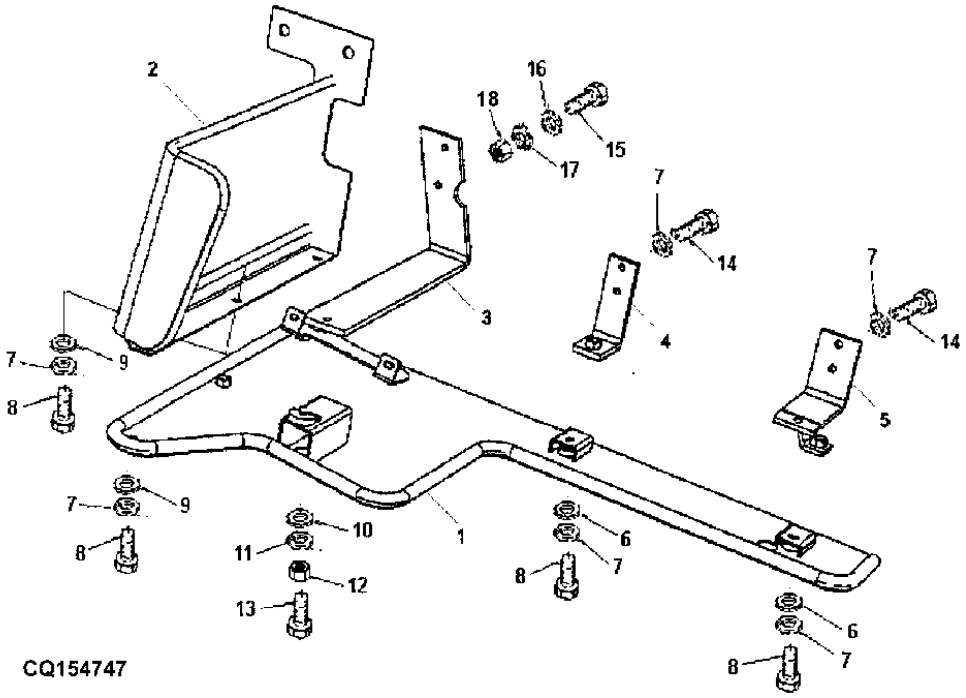

ITEM	NR.PECA	DESCRICAO	QTDE	NR. SERIE	6405	6605	NOTAS
1	DQ41284	PROTECAO	1		X		
2	DQ38212	PROTECAO	1		X		
4	DQ43072	SUPORTE	1		X		
5	DQ41285	APOIO	1		X		
6	24M3763	ARRUELA	AR		X		13X25X3
7	12M7067	ARRUELA DE PRESSAO	AR		X		12MM
8	19M7285	PARAFUSO SEXT.	AR		X		M12 X 30, M12X30
9	24M7180	ARRUELA	AR		X		14X40X3
10	14M7140	PORCA	AR		X		M10, M10
11	12M7066	ARRUELA DE PRESSAO	AR		X		10MM
12	24M7040	ARRUELA	AR		X		11X21X2MM
13	19M7382	PARAFUSO SEXT.	AR		X		M10 X 40, M10X40
14	19M7387	PARAFUSO SEXT.	AR		X		M12 X 40, M12X40
15	19M7487	PARAFUSO SEXT.	AR		X		M20 X 50, M20X50
16	12M7070	ARRUELA DE PRESSAO	AR		X		20MM
17	24M7051	ARRUELA	AR		X		
18	14M7144	PORCA	AR		X		M20, M20

PROTECAO DO TANQUE
TANK PROTECTION
PROTECCION DEL TANQUE

CQ154747 -UN-

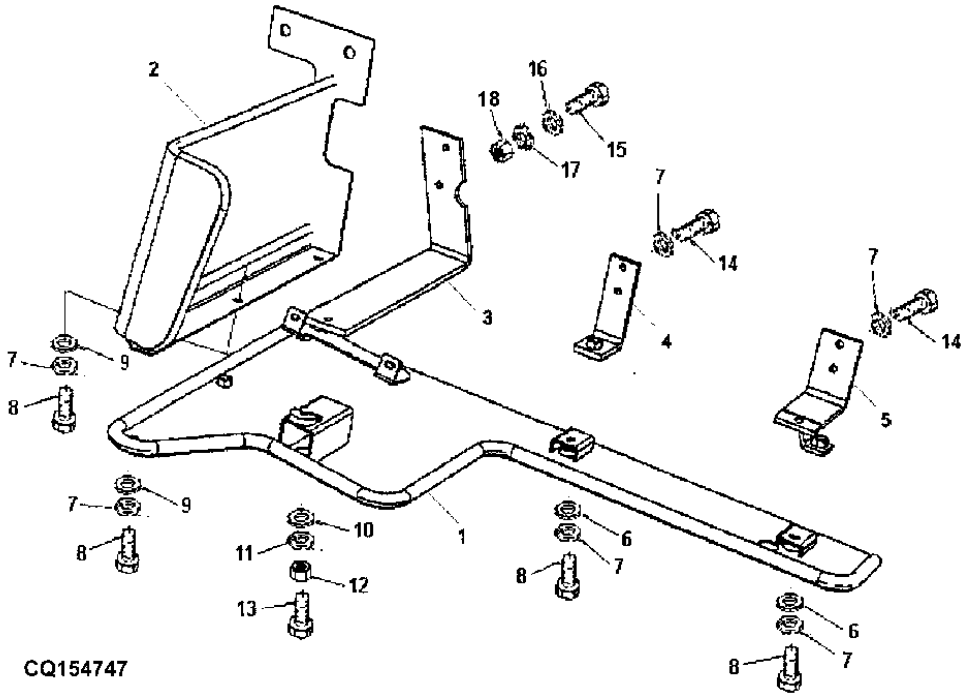

ITEM	NR.PECA	DESCRICAO	QTDE	NR. SERIE	6405	6605	NOTAS
1	DQ41488	PROTECAO	1		X		
2	DQ41493	PROTECAO	1		X		
4	DQ41499	APOIO	1		X		
5	DQ41285	APOIO	1		X		
6	24M3763	ARRUELA	AR		X		13X25X3
7	12M7067	ARRUELA DE PRESSAO	AR		X		12MM
8	19M7285	PARAFUSO SEXT.	AR		X		M12 X 30, M12X30
9	24M7180	ARRUELA	AR		X		14X40X3
10	14M7140	PORCA	AR		X		M10, M10
11	12M7066	ARRUELA DE PRESSAO	AR		X		10MM
12	24M7040	ARRUELA	AR		X		11X21X2MM
13	19M7382	PARAFUSO SEXT.	AR		X		M10 X 40, M10X40
14	19M7387	PARAFUSO SEXT.	AR		X		M12 X 40, M12X40
15	19M7487	PARAFUSO SEXT.	AR		X		M20 X 50, M20X50
16	12M7070	ARRUELA DE PRESSAO	AR		X		20MM
17	24M7051	ARRUELA	AR		X		21 X 37 X 3 MM
18	14M7144	PORCA	AR		X		M20, M20

SUPORTE DE DEPOSITO DE COMBUSTIVEL - AUXILIAR
BRACKES. FUEL TANK - AUX.
SOPORTE DEL DEPOSITO DE COMBUSTIBLE - AUXILIAR

CQ151636 -UN-

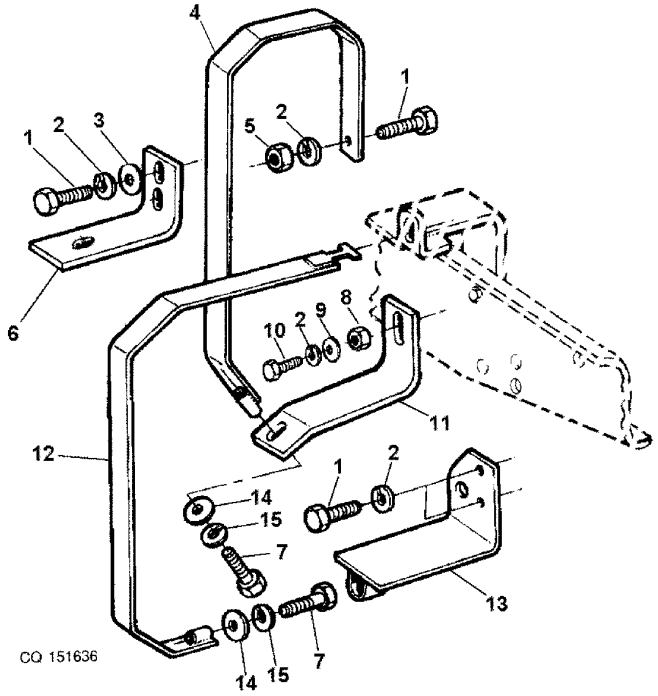

ITEM	NR.PECA	DESCRICAO	QTDE	NR. SERIE	6405	6605	NOTAS
1	19M7387	PARAFUSO SEXT.	AR		X	X	M12 X 40, M12X40
2	12M7067	ARRUELA DE PRESSAO	AR		X	X	12MM
3	24M7038	ARRUELA	AR		X	X	14X24X2,5MM
4	DQ27702	FIXACAO ELASTICA	AR		X		
5	14M7152	PORCA	AR		X	X	M10, M10
6	CQ30648	CANTONEIRA	AR		X		
7	19M8049	PARAFUSO SEXT.	AR		X	X	M10 X 80, M10X80
8	14M7031	PORCA	AR		X	X	M12, M12
9	24M7038	ARRUELA	AR		X		
10	19M7073	PARAFUSO SEXT.	AR		X	X	M12 X 50, M12X50
11	CQ30647	SUPORTE	AR		X		
12	DQ25983	CINTA	AR		X		
13	DQ25969	SUPORTE	AR		X		
14	24M7040	ARRUELA	AR		X	X	11X21X2MM
15	12M7066	ARRUELA DE PRESSAO	AR		X	X	10MM

FILTRO DE AR
AIR FILTER
FILTRO DE AIRE

CQ155470 -UN-

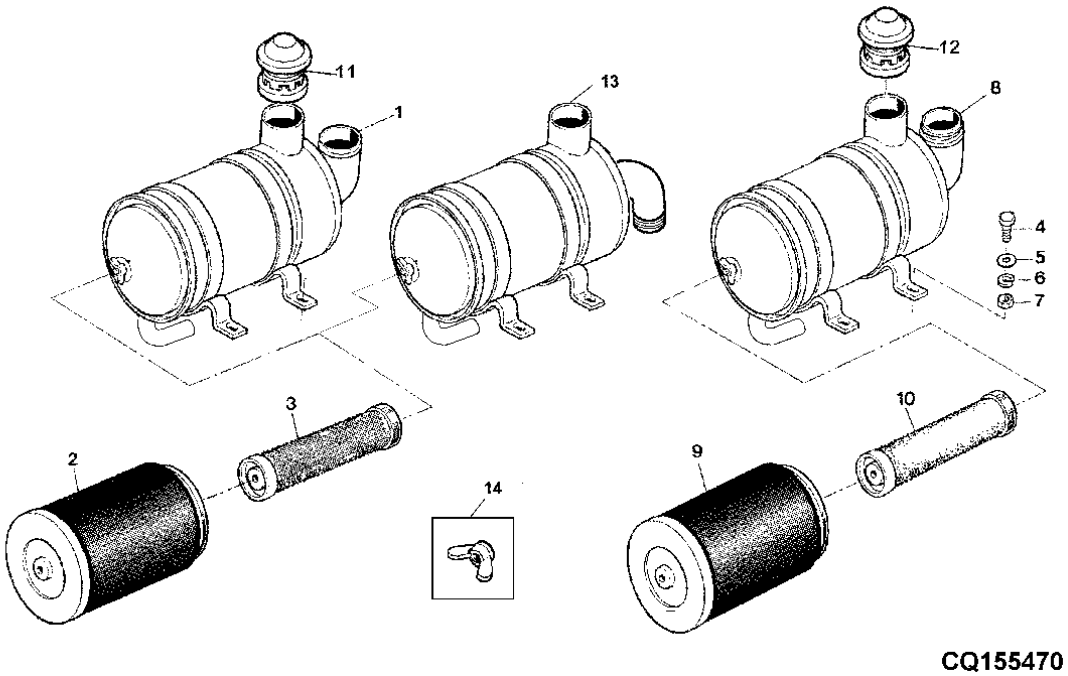

CQ155470

ITEM	NR.PECA	DESCRICAO	QTDE	NR. SERIE	6405	6600	NOTAS
1	DQ43625	FILTRO DE AR	1		X		
2	DQ24941	ELEMENTO DE FILTRO	1		X		
3	DQ24942	ELEMENTO DE FILTRO	1		X		
4	19M7167	PARAFUSO SEXT.	AR		X		M10 X 25, M10X25
5	24M7040	ARRUELA	AR		X		11X21X2MM
6	12M7066	ARRUELA DE PRESSAO	AR		X	X	10MM
7	14M7140	PORCA	AR		X	X	M10, M10
8	DQ44949	FILTRO DE AR	1	-34297		X	USE DQ59006
	DQ59006	FILTRO DE AR	1	34298-		X	MANN
9	DQ46907	ELEMENTO DE FILTRO	1	-34297		X	USE WITH PARKER
	DQ59009	ELEMENTO DE FILTRO	1	34298-		X	USE WITH MANN
10	DQ46908	ELEMENTO DE FILTRO	1	-34297		X	USE WITH PARKER
	DQ59010	ELEMENTO DE FILTRO	1	34298-		X	USE WITH MANN
11	DQ41396	CHAPEU	1		X		
12	DQ41395	CHAPEU	1			X	
13	DQ49193	FILTRO DE AR	1		X		TRATOR CANAVIEIRO
14	DQ55547	PORCA BORBOLETA	1		X		
	DQ55548	PORCA BORBOLETA	1			X	

MANGUEIRAS DO FILTRO AR
AIR CLEANER, HOSE
MANGUERAS DEL FILTRO DE AIRE

CQ151288 -UN-

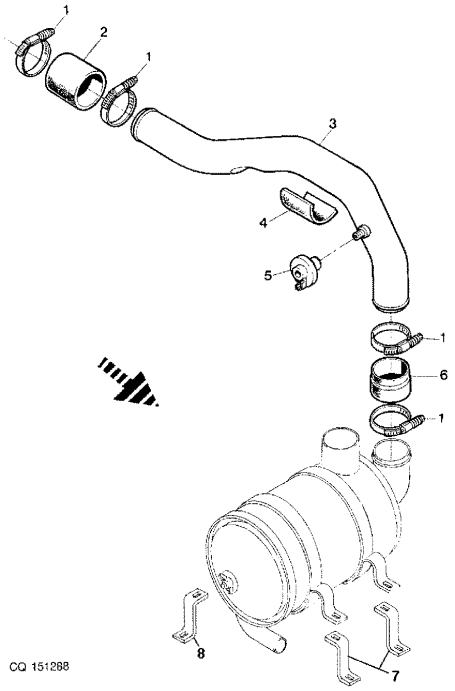

ITEM	NR.PECA	DESCRICAO	QTDE	NR. SERIE	6405	6605	NOTAS
1	RE52702	BRACADEIRA	4		X		
2	CQ29162	MANGUEIRA	1		X		
3	DQ44464	TUBO	1		X		
4	CQ29163	VEDACAO	1		X		
5	AL111410	SENSOR	1		X		
6	CQ28791	ADAPTADOR	1		X		
7	CQ33067	SUPORTE	2		X		(A) FRONT
8	CQ33066	SUPORTE	2		X		(A) REAR

(A) COM CABINE
(A) WITH CAB
(A) CON CABINA

MANGUEIRAS DO FILTRO DE AR
AIR CLEANER HOSE
MANGUERAS DEL FILTRO DE AIRE

CQ153856 -UN-

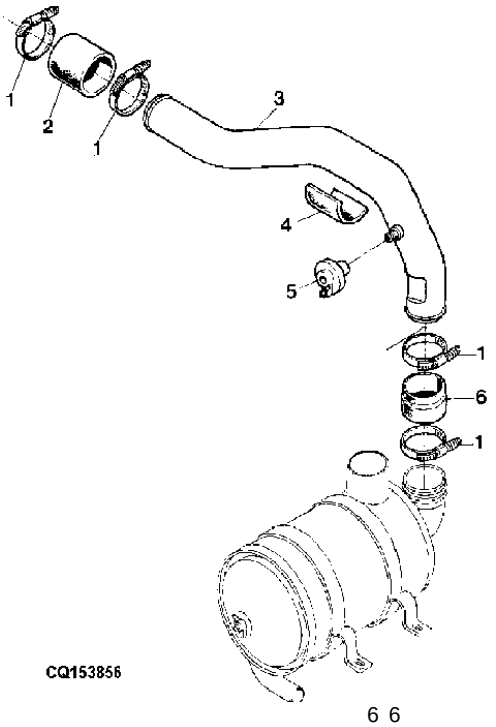

ITEM	NR.PECA	DESCRICAO	QTDE	NR. SERIE	6405	6605	NOTAS
1	RE52702	BRACADEIRA	4		X		
2	CQ29162	MANGUEIRA	1		X		
3	DQ47252	TUBO	AR		X		
4	CQ29163	VEDACAO	1		X		
5	DQ26315	INDICADOR	1		X		
6	CQ28791	ADAPTADOR	1		X		

MEMORANDA
MEMORANDA
MEMORANDA

SISTEMA DE ESCAPAMENTO
EXHAUST SYSTEM
SISTEMA DE ESCAPE

CQ154704 -UN-

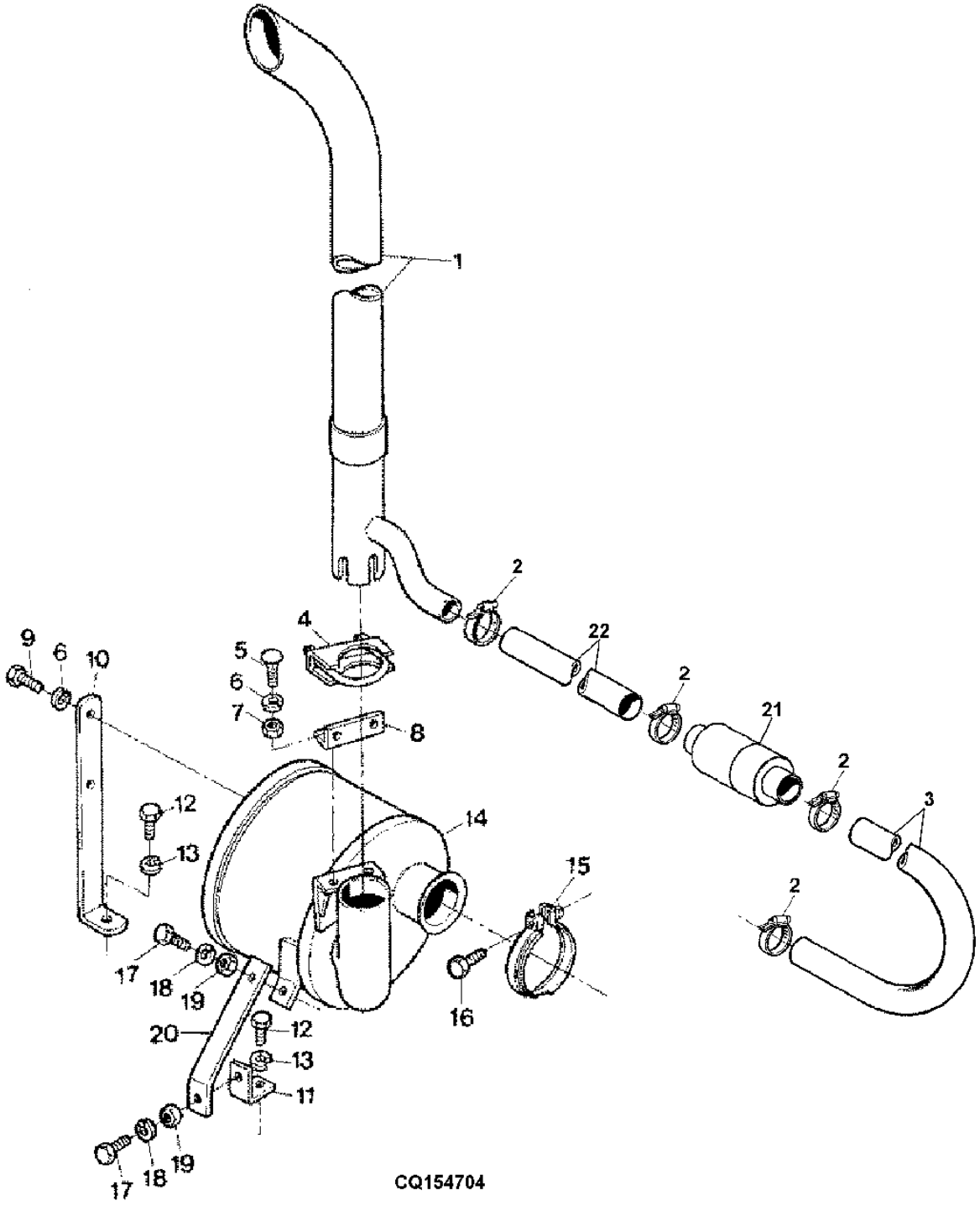

ITEM	NR.PECA	DESCRICAO	QTDE	NR. SERIE	6405	6605	NOTAS
1	DQ46943	CANO DE DESCARGA	1		X		
2	AL82025	BRACADEIRA	2		X		
3	CQ44604	MANGUEIRA HIDRAULICA	1		X		
4	DQ28795	BRACADEIRA	1		X		
5	03M7054	PARAFUSO	AR		X		M8X20
6	12M7065	ARRUELA DE PRESSAO	AR		X		8MM
7	14M7029	PORCA	AR		X		M8, M8
8	DQ47822	CANTONEIRA	1		X		
9	19M7162	PARAFUSO SEXT.	AR		X		M8 X 16, M8X16
10	CQ47059	SUPORTE	1		X		
11	CQ43433	CANTONEIRA	1		X		
12	19H2284	PARAFUSO SEXT.	AR		X		3/8"X7/8"
13	12H304	ARRUELA DE PRESSAO	AR		X		3/8"
14	DQ34449	SILENCIADOR	1		X		
15	AL82256	BRACADEIRA	1		X		
16	19M7288	PARAFUSO SEXT.	AR		X		M8 X 30, M8X30
17	19M7167	PARAFUSO SEXT.	AR		X		M10 X 25, M10X25
18	12M7066	ARRUELA DE PRESSAO	AR		X		10MM
19	14M7140	PORCA	AR		X		M10, M10
20	CQ29244	CANTONEIRA	AR		X		
21	DQ45171	VALVULA DE RETENCAO	1		X		
22	CQ44605	MANGUEIRA HIDRAULICA	1		X		

SISTEMA DE ESCAPAMENTO
EXHAUST SYSTEM
SISTEMA DE ESCAPE

CQ154703 -UN-

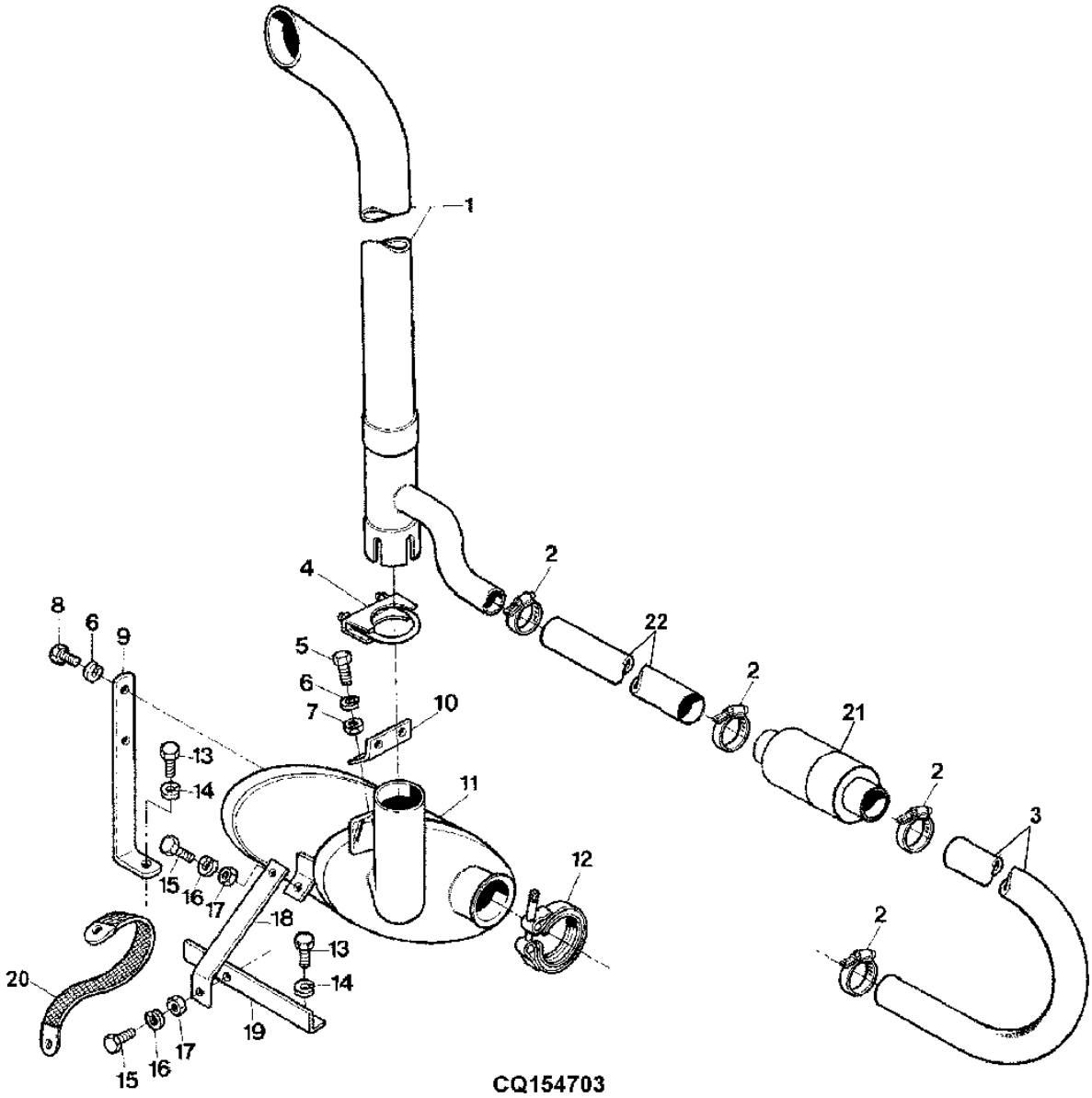

ITEM	NR.PECA	DESCRICAO	QTDE	NR. SERIE	6405	6605	NOTAS
1	DQ28699	CANO DE DESCARGA	1		X		
2	SG01301	BRACADEIRA	4		X		
5	19M7193	PARAFUSO SEXT.	1		X		M8X20
6	12M7065	ARRUELA DE PRESSAO	AR		X		8MM
7	14M7029	PORCA	AR		X		M8, M8
8	14M7162	PORCA	AR		X		M6
9	CQ28948	CANTONEIRA	1		X		
10	DQ29487	SUPORTE	1		X		
11	DQ28552	SILENCIADOR	1		X		
12	RE40048	BRACADEIRA	1		X		
13	19H2284	PARAFUSO SEXT.	AR		X		3/8"X7/8"
14	12H304	ARRUELA DE PRESSAO	AR		X		3/8"
15	19M7167	PARAFUSO SEXT.	AR		X		M10 X 25, M10X25
16	12M7066	ARRUELA DE PRESSAO	AR		X		10MM
17	14M7140	PORCA	AR		X		M10, M10
18	CQ43434	CANTONEIRA	1		X		
19	CQ48199	SUPORTE	1		X		
20	DQ46967	CABO NEGATIVO	1		X		(A)

(A) SOMENTE COM CABINE
(A) ONLY W/ CAB
(A) SOLAMENTE CON CABINA

MEMORANDA
MEMORANDA
MEMORANDA

INDICE DE GRUPO
SECTIONAL INDEX
INDICE DE GRUPO

5-	6
3-	8
4-	10
2-	14
34-	16
18-	17
8-	18
20-	21
37-	22
10-	23
9-	24
11-	26
6-	28
21-	30
7-	31
22-	32
32-	40
31-	42
26-	48
27-	50
28-	52
29-	54
30-	56

PUBM0171 -UN-

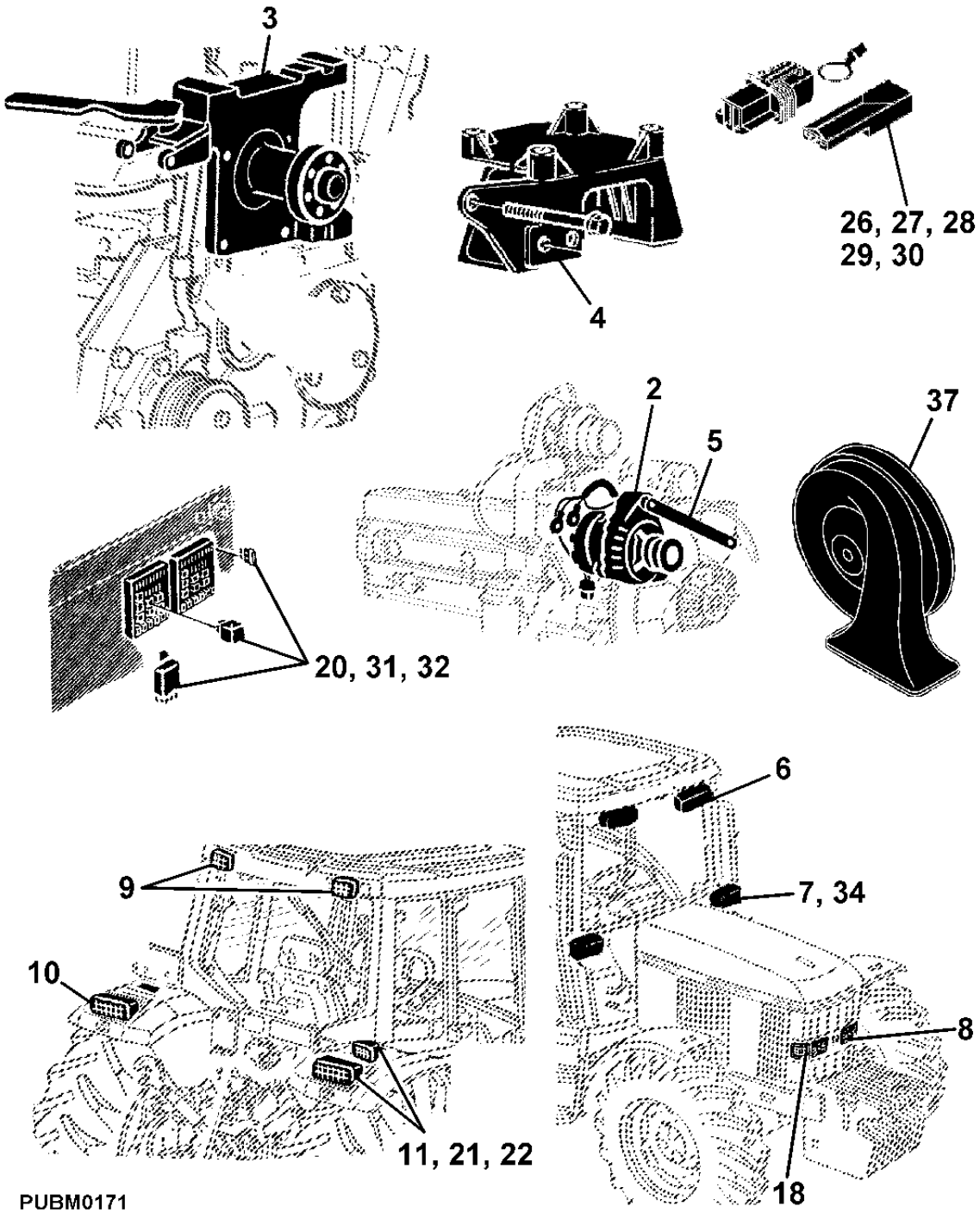

PUBM0171

INDICE DE GRUPO
SECTIONAL INDEX
INDICE DE GRUPO

PUBM0172 -UN-

1-	2
15-	3
16-	4
17-	12
12-	19
19-	20
23-	34
24-	35
33-	36
13-	38
35-	39
36-	43
14-	44
25-	46

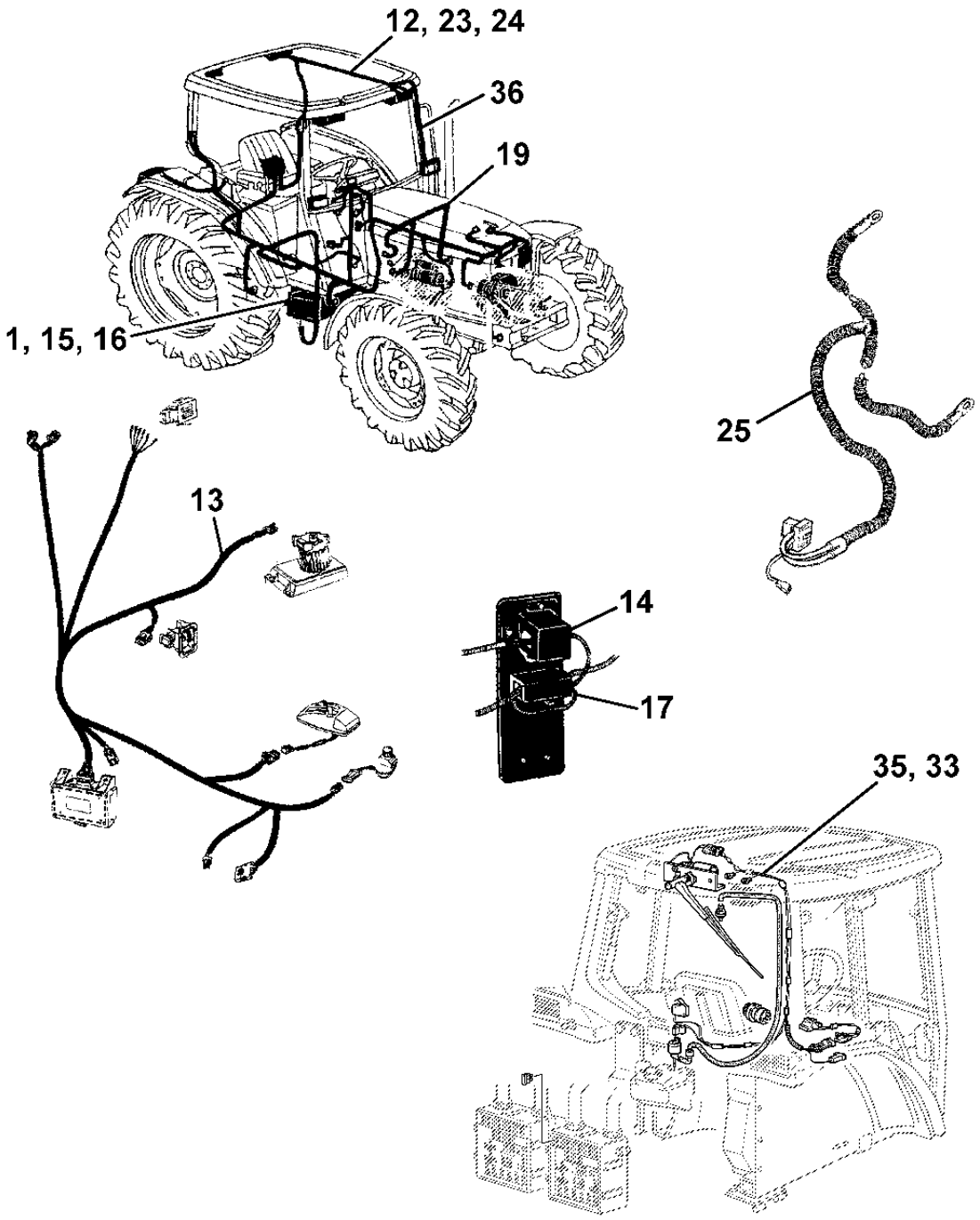

PUBM0172

MEMORANDA
MEMORANDA
MEMORANDA

SUPORTE DA BATERIA
BATERRY, BRACKET
SOPORTE DE LA BATERRY

CQ153857 -UN-

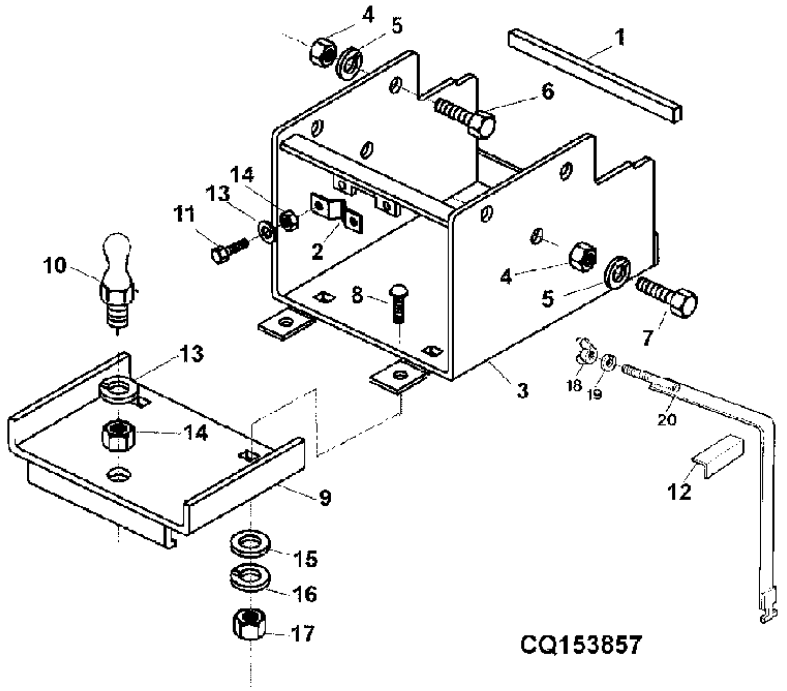

ITEM	NR.PECA	DESCRICAO	QTDE	NR. SERIE TRATOR	6405	6605	NOTAS
1	CQ25863	VEDACAO	AR		X		
2	L79226	PRESILHA	AR		X		
3	DQ34908	CAIXA DA BATERIA	AR		X		
4	14M7140	PORCA	AR		X		M10, M10
5	12M7066	ARRUELA DE PRESSAO	AR		X		10MM
6	19M7181	PARAFUSO SEXT.	AR		X		M10 X 55, M10X55
7	19M7166	PARAFUSO SEXT.	AR		X		M10 X 20, M10X20
8	03M7092	PARAFUSO	AR		X		M6X16
9	CQ34847	CAPA	AR		X		
10	L79177	ROTULA	AR		X		
11	19M7640	PARAFUSO SEXT.	AR		X		M5 X 12, M5X12
12	CQ28149	CANTONEIRA	1		X		
13	12M7064	ARRUELA DE PRESSAO	AR		X		5MM
14	14M7028	PORCA	AR		X		M5, M5
15	24M7088	ARRUELA	AR		X		6.6X12.5X1.6
16	12M7006	ARRUELA DE PRESSAO	AR		X		6MM
17	14M7027	PORCA	AR		X		M6, M6
18	14M7020	PORCA BORBOLETA	AR		X		M8, M8
19	12M7065	ARRUELA DE PRESSAO	AR		X		8MM
20	DQ28150	SUPORTE	1		X		

SUPORTE DA BATERIA
BATTERY, BRACKET
SOPORTE DE LA BATERIA

CQ153858 -UN-

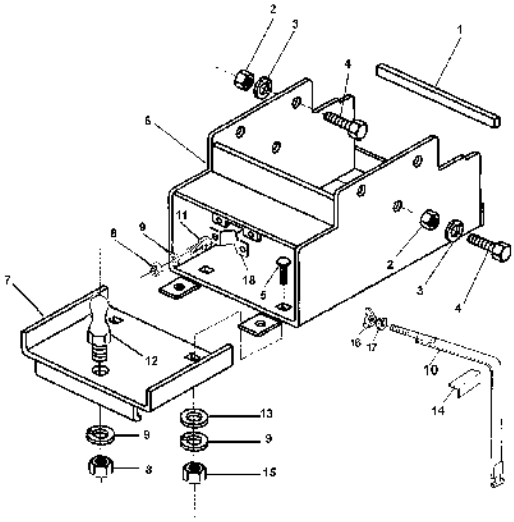

ITEM	NR.PECA	DESCRICAO	QTDE	NR. SERIE TRATOR	6405	6605	NOTAS
1	CQ25813	VEDACAO	AR		X		
2	14M7140	PORCA	AR		X		M10, M10
3	12M7066	ARRUELA DE PRESSAO	AR		X		10MM
4	19M7166	PARAFUSO SEXT.	AR		X		M10 X 20, M10X20
5	03M7092	PARAFUSO	AR		X		M6X16
6	DQ34778	CAIXA DA BATERIA	AR		X		
7	CQ35984	CHAPA	AR		X		
8	14M7028	PORCA	AR		X		M5, M5
9	12M7064	ARRUELA DE PRESSAO	AR		X		5MM
10	DQ28074	SUPORTE	1		X		
11	19M7640	PARAFUSO SEXT.	AR		X		M5 X 12, M5X12
12	L79177	ROTULA	AR		X		
13	24M7088	ARRUELA	AR		X		6.6X12.5X1.6
15	14M7027	PORCA	AR		X		M6, M6
16	14M7020	PORCA BORBOLETA	AR		X		M8, M8
17	L79226	PRESILHA	AR		X		

BATERIA E CABOS
BATTERY AND CABLES
BATERIA Y CABLES

CQ154724 -UN-

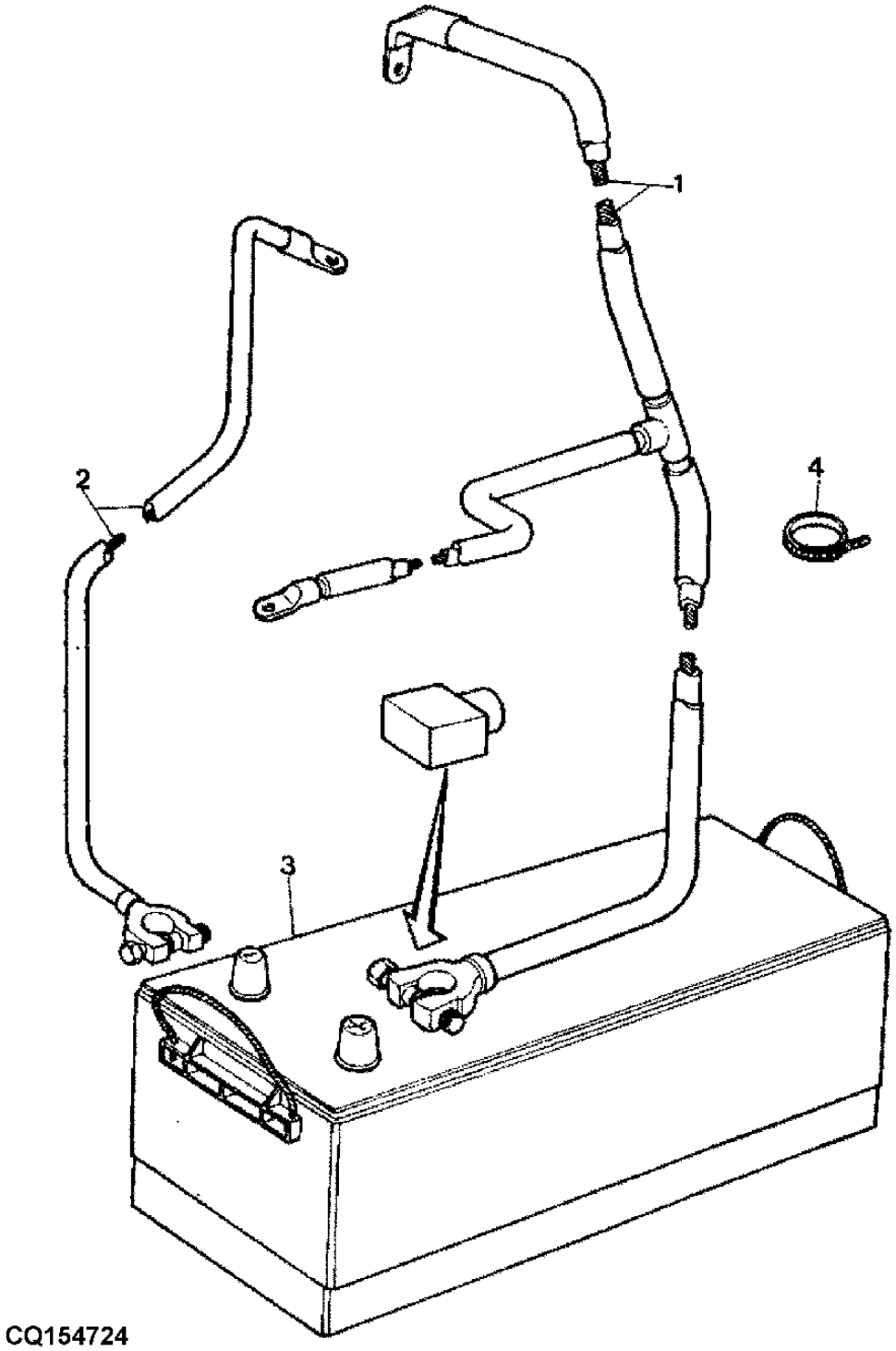

ITEM	NR.PECA	DESCRICAO	QTDE	NR. SERIE	6405	6605	NOTAS
1	AP32863	CABO DE PUXAR E EMPURRAR	AR		X		(SUB DQ45432)
	DQ41555	CABO DA BATERIA	AR			X	
2	AP32859	CABO DE PUXAR E EMPURRAR	AR		X	X	(SUB DQ45431)
3	DQ25556	BATERIA COM CARGA SECA	AR		X		
	DQ25557	BATERIA COM CARGA SECA	AR			X	
4	CQ03753	BRACADEIRA	3		X	X	

PECAS DE FIXACAO DO ALTERNADOR - SEM CABINE
ALTERNATOR ATTACHING PARTS - WITHOUT CAB
PIEZAS DE FIJACION DEL ALTERNADOR - SIN CABINA

PUBM0826 -UN-

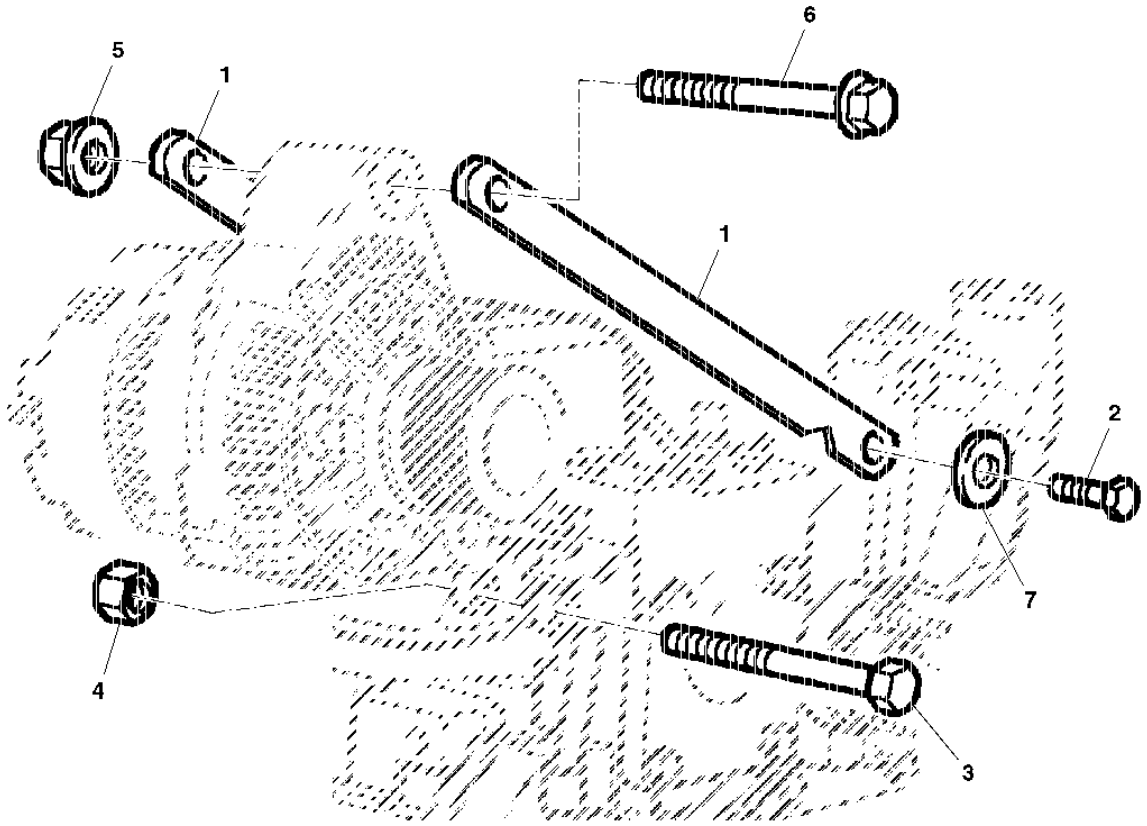

PUBM0826

ITEM	NR.PECA	DESCRICAO	QTDE	NR. SERIE	6405	6605	NOTAS
1	CQ48506	SUPORTE	2		X	X	
2	19M7166	PARAFUSO SEXT.	AR		X	X	M10 X 20
3	19M7408	PARAFUSO SEXT.	AR		X	X	M10 X 90
4	14M7274	PORCA	AR		X	X	M10
5	14M7296	PORCA COM FLANGE	AR		X	X	M10
6	19M7810	PARAFUSO	AR		X	X	M10 X 80
7	24M7040	ARRUELA	AR		X	X	

SUPORTE DO COMPRESSOR E DO ALTERNADOR
ALTERNATOR AND COMPRESSOR SUPPORT
SOPORTE DO COMPRESSOR Y DEL ALTERNADOR

LX018264 -UN-

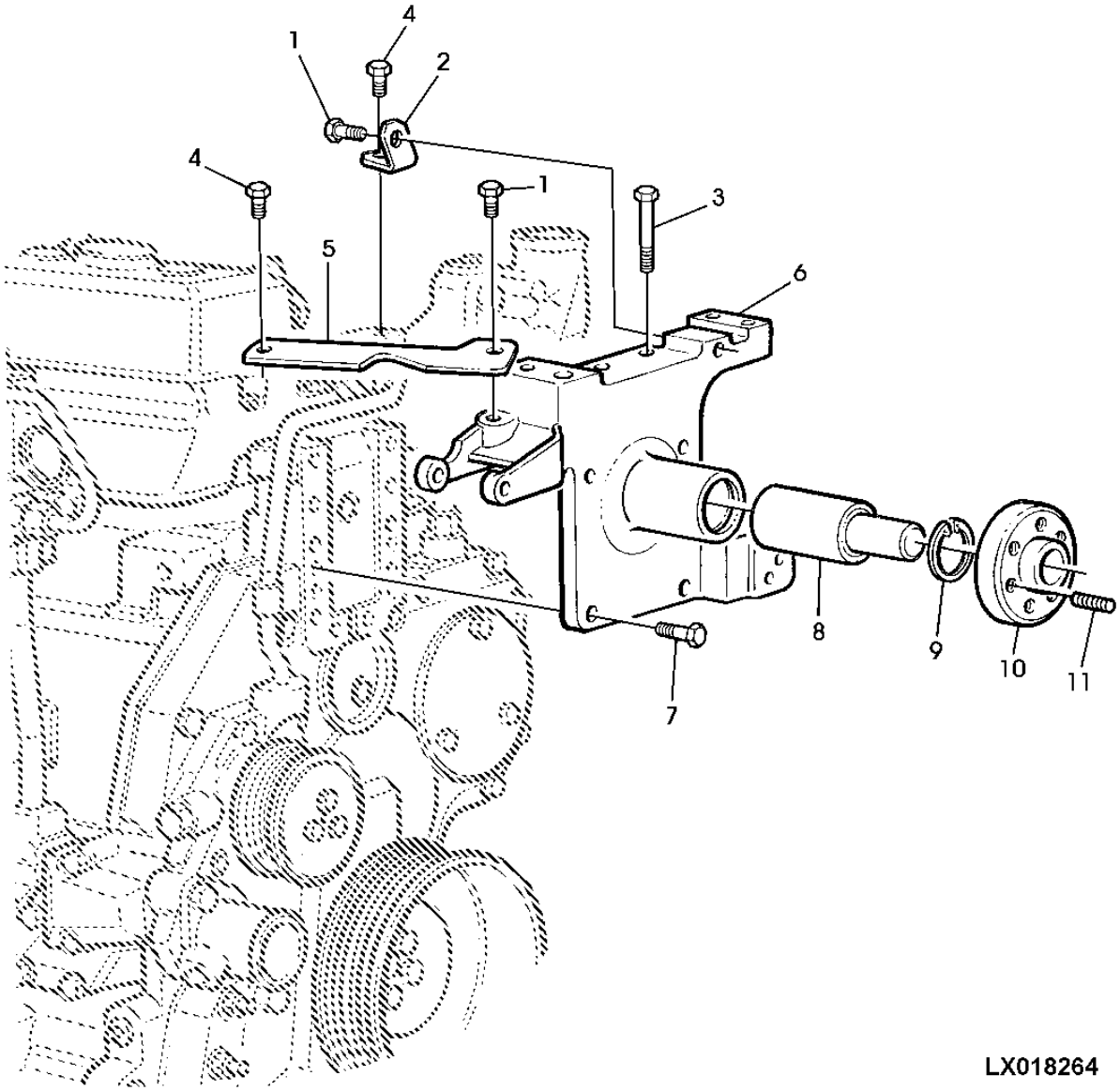

ITEM	NR.PECA	DESCRICAO	QTDE	NR. SERIE	6405	6600	NOTAS
1	19M7166	PARAFUSO SEXT.	2		X	X	M10 X 20
2	L111120	CANTONEIRA	1		X	X	
3	19M7479	PARAFUSO SEXT.	2		X	X	M10 X 80
4	19M7268	PARAFUSO SEXT.	2		X	X	M12 X 25
5	CQ44800	SUPORTE	1		X	X	
6	L111294	APOIO	1		X	X	
7	19M7168	PARAFUSO SEXT.	4		X	X	M10 X 30
8	JD10058	ROLAMENTO DE ESFERAS	1		X	X	
9	40M1863	ANEL DE PRESSAO	1		X	X	
10	L110777	CUBO	1		X	X	
11	42M7058	PINO	1		X	X	

PECAS DE FIXACAO DO COMPRESSOR
COMPRESSOR ATTACHING PARTS
PIEZAS DE FIJACION DEL COMPRESOR

PUBM0827 -UN-

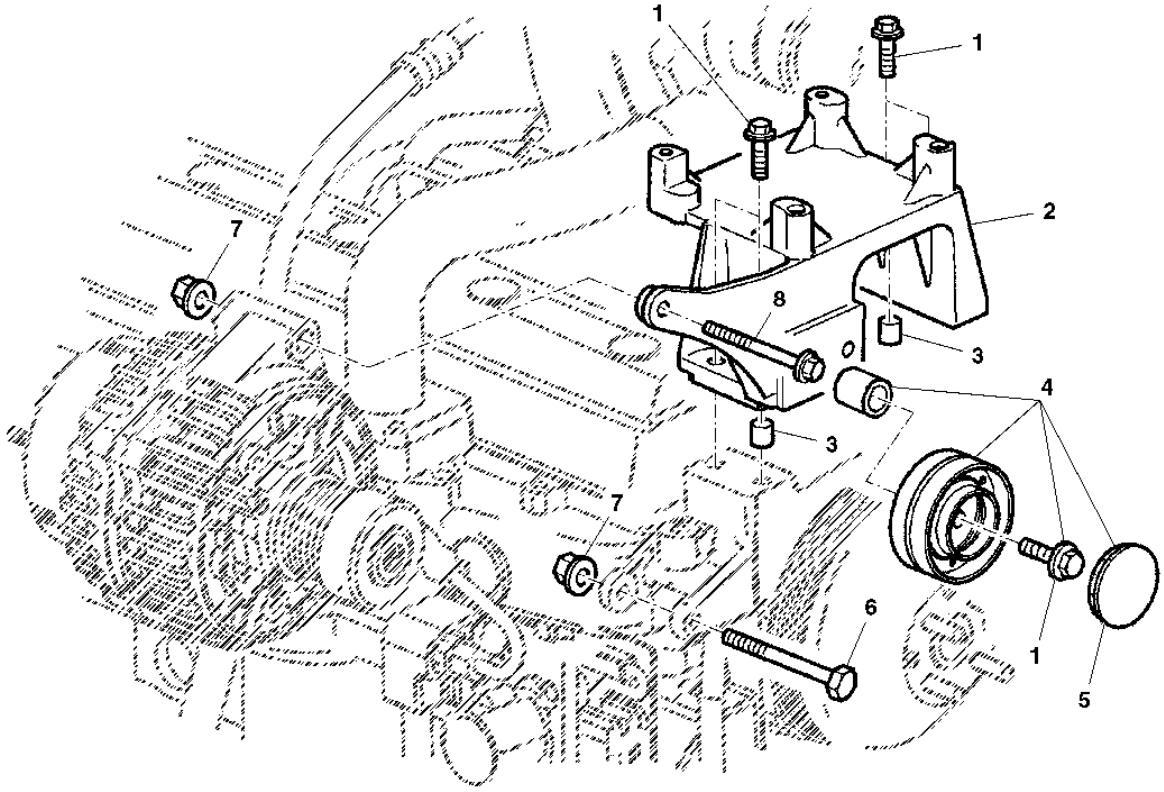

PUBM0827

ITEM	NR.PECA	DESCRICAO	QTDE	NR. SERIE	6405	6605	NOTAS
1	19M7835	PARAFUSO	4		X	X	M10 X 35
2	L167673	APOIO	1	-24371	X	X	(SUB FOR L153257)
	CQ48046	APOIO	1	24372-	X	X	
3	34M7190	PINO ELASTICO	2		X	X	
4	AL157596	RODA TENSORA	2		X	X	
5	L154170	TAMPA	2		X	X	
6	19M7408	PARAFUSO SEXT.	1		X	X	M10 X 90
7	14M7296	PORCA COM FLANGE	1		X	X	M10
8	19M7810	PARAFUSO	1		X	X	M10 X 80

DIODO
DIODE
DIODO

CQ155467 -UN-

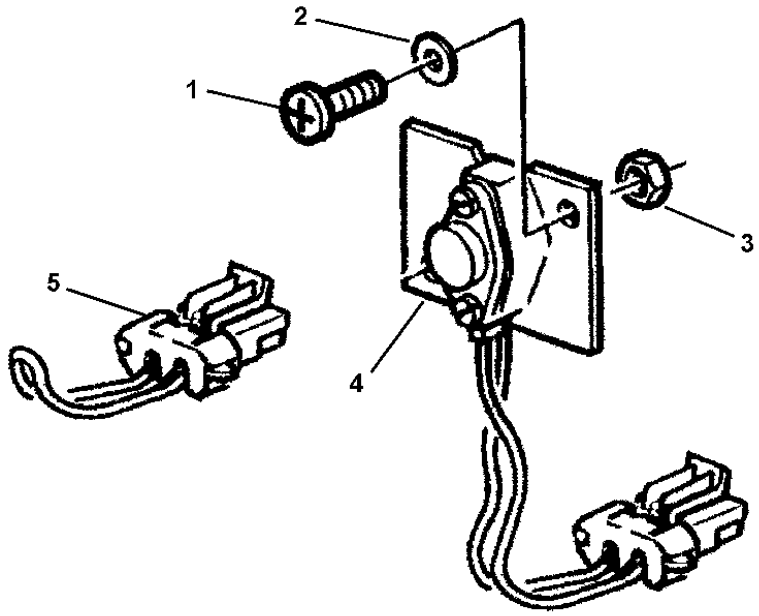

CQ155467

ITEM	NR.PECA	DESCRICAO	QTDE	NR. SERIE	6 6 4 6 0 0 5 5	NOTAS
1	14M7029	PORCA	2	-XXXXX	X X	M8, M8
2	12M7065	ARRUELA DE PRESSAO	2	-XXXXX	X X	8MM
3	19M7162	PARAFUSO SEXT.	2	-XXXXX	X X	M8 X 16, M8X16
4	RE43542	DIODO	1	-XXXXX	X X	USE DQ53103
5	DQ53103	PONTE	1	XXXXX-	X X	

MEMORANDA
MEMORANDA
MEMORANDA

PECAS DO ALTERNADOR
ALTERNATOR PARTS
PIEZAS DEL ALTERNADOR

PUBM0828 -UN-

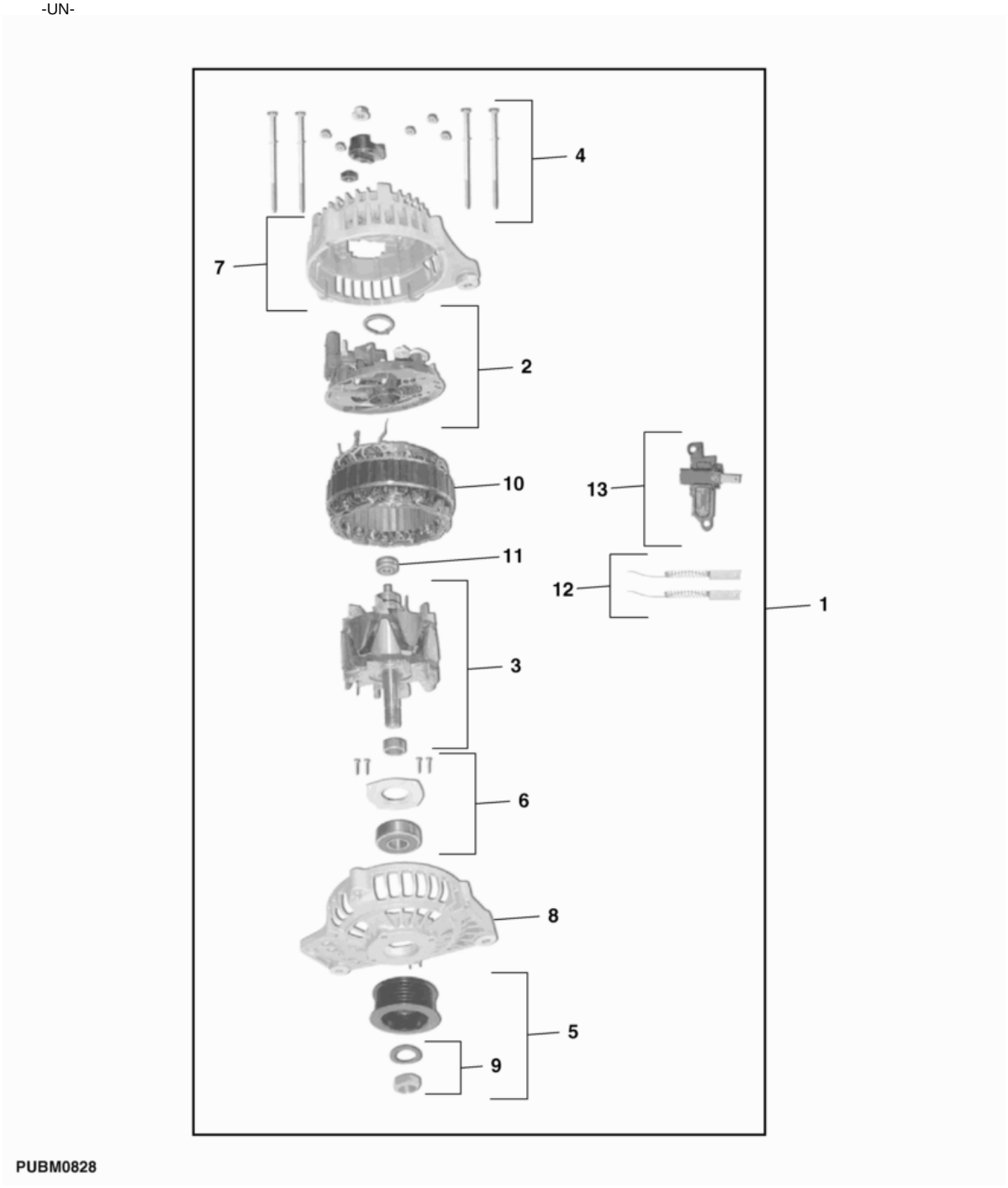

ITEM	NR.PECA	DESCRICAO	QTDE	NR. SERIE	6405	6605	NOTAS
1	RE515328	ALTERNADOR	1	-32906	X	X	USE RE526653
	RE526653	**ALTERNADOR**	**1**	**32907-**	**X**	**X**	
2	AJ61393	COMPONENTE ELETRONICO	1		X	X	
3	AJ61395	ROTOR	1		X	X	
4	AJ61396	NUMERO P/ IDENT. DE PARTES	1		X	X	
5	AJ61397	POLIA	1	-32906	X	X	
	RE527862	POLIA	1	32907-	X	X	
6	AJ61399	ROLAMENTO	1		X	X	
7	AJ61400	CAPA	1		X	X	
8	AJ61401	CAPA	1		X	X	
9	AJ61403	PECAS DE MONTAGEM	1	-32906	X	X	
	RE522299	TURBOALIMENTADOR	1	32907-	X	X	
10	AJ61404	ESTATOR	1		X	X	
11	AJ61405	ROLAMENTO	1		X	X	
12	AJ61407	JOGO DE ESCOVAS	1		X	X	
13	AJ61408	PORTA-ESCOVA	1		X	X	

LUZ DE SERVICO FRONTAL
WOR KIGHT, FRONT
FAROS DE TRABAJO, FRONTAL

CQ151952 -UN-

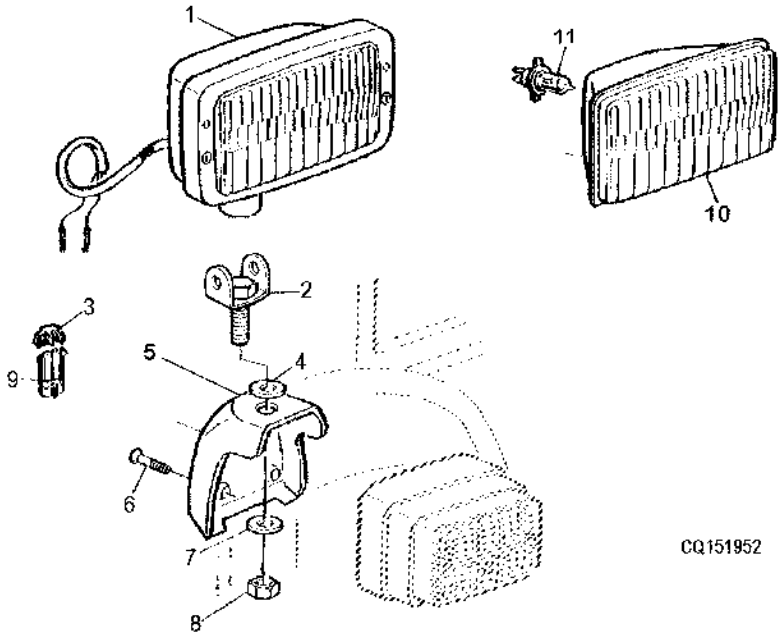

ITEM	NR.PECA	DESCRICAO	QTDE	NR. SERIE	6405	6600	NOTAS
1	RE48990	FAROL DE SERVICO	2		X	X	
2	AL78675	SUPORTE	2		X	X	
3	57M7289	DISP FECHAMENTO CONEC ELETR	2		X	X	
4	L58892	ARRUELA	2		X	X	
5	L113561	APOIO	2		X	X	
6	21M7460	PARAFUSO	4		X	X	M5 X 40
7	24M7038	ARRUELA	AR		X	X	14X24X2,5MM
8	14M7367	PORCA DE SEGURANCA	AR		X	X	M12, M12X1,25
9	57M7256	CONJ MONT CONECTOR ELETRICO	2		X	X	
10	RE60765	LENTE	2		X	X	
11	57M7166	LAMPADA	AR		X	X	H4-12V.60/55W

LUZES INTERMITENTES E DE POSICAO
TURN-SIGNAL AND CLEARANCE LIGHTS
LUCES INTERMITENTES Y DE POSICION

CQ151874 -UN-

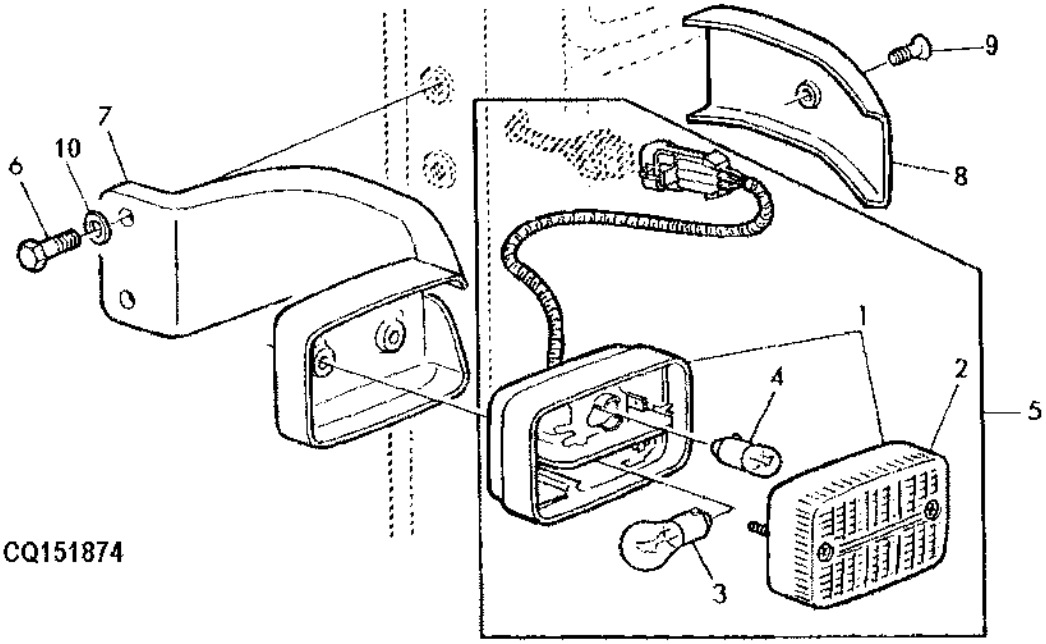

ITEM	*NR.PECA*	*DESCRICAO*	*QTDE*	*NR. SERIE*	6 6 4 6 0 0 5 5	*NOTAS*
1	AL75641	LUZ DE POSICAO	1		X X	
2	L75588	LUZ DE POSICAO	1		X X	
3	57M7014	LAMPADA	1		X X	21W
4	57M6498	LAMPADA	1		X X	
5	AL75642	LUZ DE POSICAO	2		X X	
6	L153129	PARAFUSO SEXT.	4		X X	M8X25
7	R110386	APOIO	2		X X	
8	R110387	CAPA	2		X X	
9	21M7465	PARAFUSO	2		X X	M5 X 12, 5,5X10MM
10	24M7362	ARRUELA	4		X X	M5X12

FAROIS DIANTEIROS
HEADLIGHTS
FAROS DELANTEROS

CQ151089 -UN-

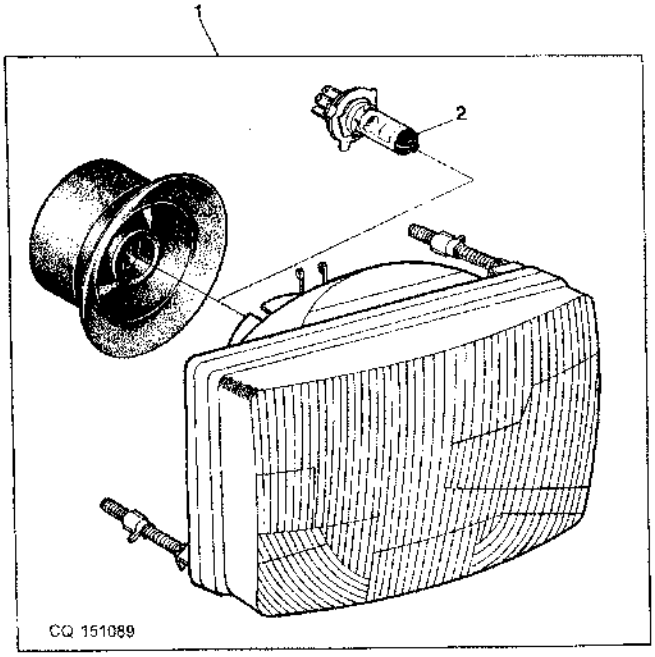

ITEM	NR.PECA	DESCRICAO	QTDE	NR. SERIE	6 6 4 6 0 0 5 5	NOTAS
1	DQ25062	FAROL DIANTEIRO	AR		X X	INCL KEYS 2
2	AS04903	LAMPADA	AR		X X	

CHICOTE PRINCIPAL - SEM CABINE
MAIN WIRING HARNESS - WITHOUT CAB
HAZ DE CABLES PRINCIPAL - SIN CABINA

CQ151090 -UN-

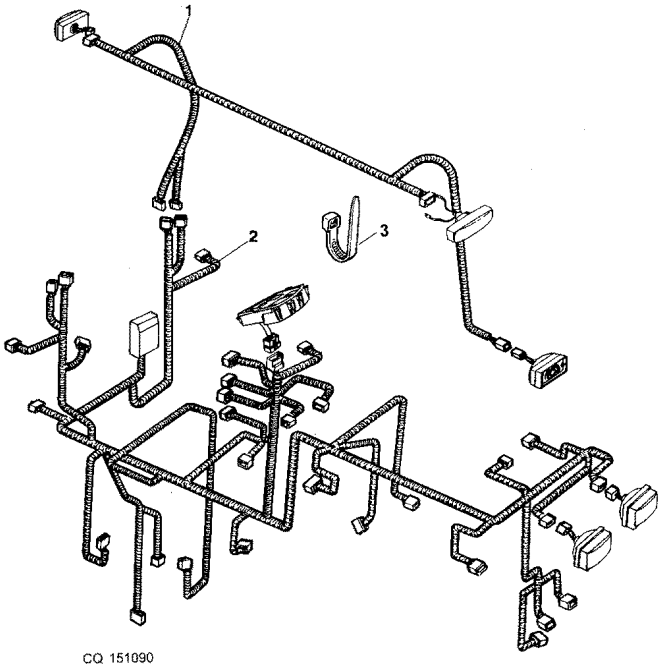

ITEM	NR.PECA	DESCRICAO	QTDE	NR. SERIE TRATOR	6405	6605	NOTAS
1	DQ25873	CHICOTE	2		X	X	
2	DQ43145	CHICOTE	1	-25722	X	X	USE DQ53194
	DQ53194	CHICOTE	1	25723-	X	X	
3	CQ03769	BRACADEIRA	1		X	X	
..	DQ59567	CHICOTE	1		X	X	(A)

(A) KIT DE REFORCO DOS CONECTORES DOS FUSIVEIS
(A) REINFORCE CONECTORS FUSE KIT
(A) KIT DE REFUERZO DOS CONECTORES DOS FUSIBLES

CHICOTE PRINCIPAL CABINE
MAIN WIRING HARNESS CAB
HAZ DE CABLES PRINCIPAL CABINA

CQ156131 -UN-

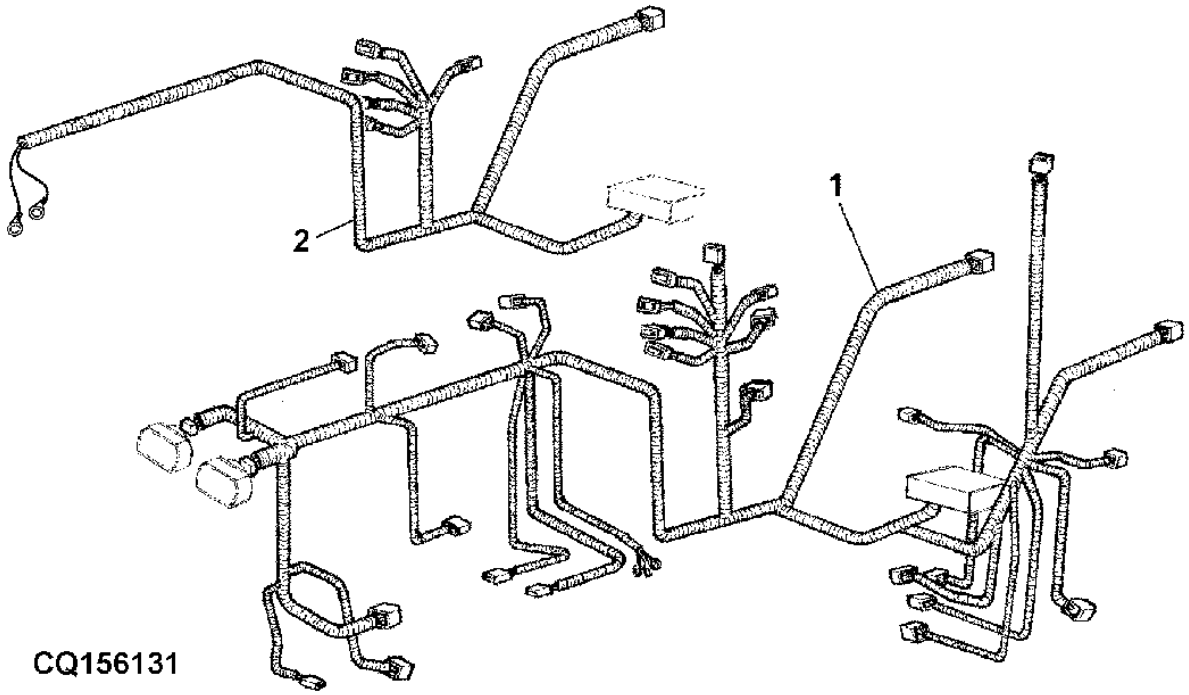

ITEM	NR.PECA	DESCRICAO	QTDE	NR. SERIE TRATOR	6 6 4 6 0 0 5 5	NOTAS
1	DQ43098	CHICOTE	1	-25708	X X	USE DQ53195
	DQ53195	CHICOTE	1	25709-	X X	
2	DQ48523	CHICOTE	1		X X	(A)

(A) TRATOR INDUSTRIAL COM BUZINA
(A) INDUSTRIAL TRACTOR WITH HORN
(A) TRACTOR INDUSTRIAL CON CUERNO

SISTEMA ELETRICO - FUSIVEIS
FUSES - ELECTRICAL SYSTEM
FUSIBLES - SISTEMA ELECTRICO

P6266 -UN-

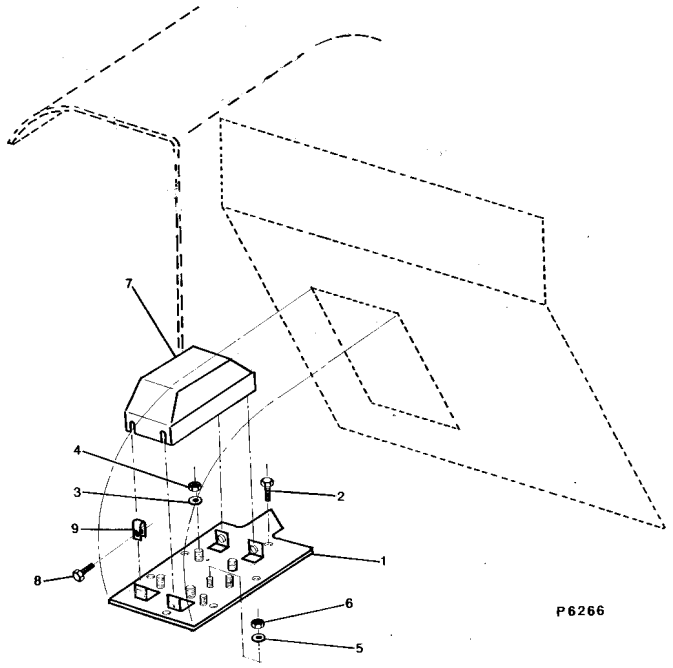

ITEM	NR.PECA	DESCRICAO	QTDE	NR. SERIE	6405	6605	NOTAS
1	AP32844	PLACA	1		X	X	
2	19M8425	PARAFUSO SEXT.	6		X	X	M6 X 16, M6X16
3	24M7054	ARRUELA	5		X	X	6,4X12,5MM
4	14M7272	PORCA	5		X	X	M6, M6
5	24M7333	ARRUELA	2		X	X	5.300X10X1MM
6	14M7139	PORCA	2		X	X	M4, M4
7	CQ48612	TAMPA	1		X	X	
8	19M7862	PARAFUSO	2		X	X	M6 X 20, M6X20
9	M84972	PORCA	2		X	X	M6

BUZINA PARA TRATORES INDUSTRIAIS
INDUSTRIAL TRACTOR HORN
CUERNO DEL TRACTOR INDUSTRIAL

CQ156052 -UN-

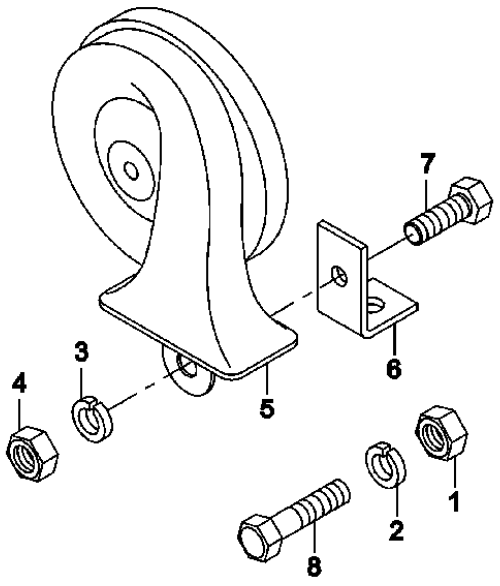

CQ156052

ITEM	NR.PECA	DESCRICAO	QTDE	NR. SERIE	6405	6605	NOTAS
1	14M7140	PORCA	AR		X		M10
2	12M7066	ARRUELA DE PRESSAO	AR		X		
3	12M7065	ARRUELA DE PRESSAO	1		X		
4	14M7029	PORCA	1		X		M8
5	DQ55011	BUZINA	1		X		
6	CQ35823	SUPORTE	1		X		
7	19M7162	PARAFUSO SEXT.	1		X		M8 X 16
8	19M7166	PARAFUSO SEXT.	AR		X		M10 X 20

LUZ DE SERVICO - TRASEIRA
WORK LIGHTS, REAR
FARO DE TRABAJO, POSTERIOR

CQ151873 -UN-

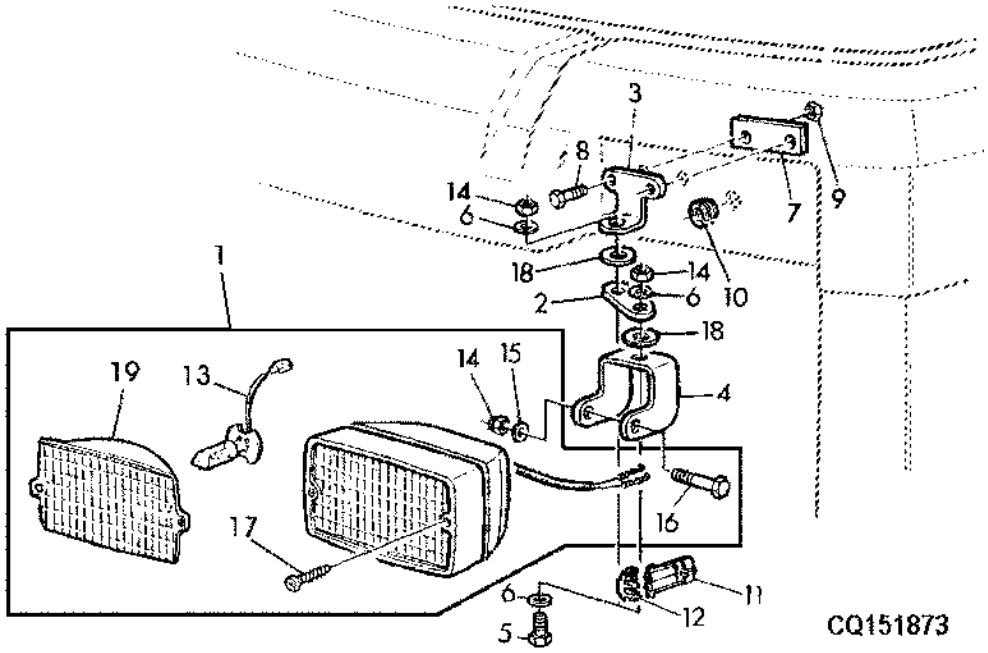

ITEM	NR.PECA	DESCRICAO	QTDE	NR. SERIE	6405	6600	NOTAS
1	RE48990	FAROL DE SERVICO	AR		X	X	
2	R106603	TIRA	AR		X	X	
3	R106554	APOIO	AR		X	X	
4	R106555	SUPORTE	AR		X	X	
5	19M7009	PARAFUSO SEXT.	AR		X	X	M8 X 20, M8X20
6	24M7362	ARRUELA	AR		X	X	
7	R106604	TIRA	AR		X	X	
8	19M7560	PARAFUSO SEXT.	AR		X	X	M6 X 16, M6X16
9	14M7272	PORCA	AR		X	X	M6, M6
10	L164943	PASSADOR	2		X	X	
11	57M7256	CONJ MONT CONECTOR ELETRICO	AR		X	X	
12	57M7289	DISP FECHAMENTO CONEC ELETR	AR		X	X	
13	AT130104	LAMPADA	1		X	X	
14	14M7166	PORCA DE SEGURANCA	AR		X	X	M8, M8
15	24M7026	ARRUELA	1		X	X	9X17X1,6
16	19M7269	PARAFUSO SEXT.	1		X	X	M8 X 50, M8X50
17	37M7177	PARAFUSO	2		X	X	
18	L110367	ARRUELA	AR		X	X	
19	RE60765	LENTE	AR		X	X	

LUZ GIRATORIA
BEACON LIGHT
LUZ GIRATORIA
CQ156132 -UN-

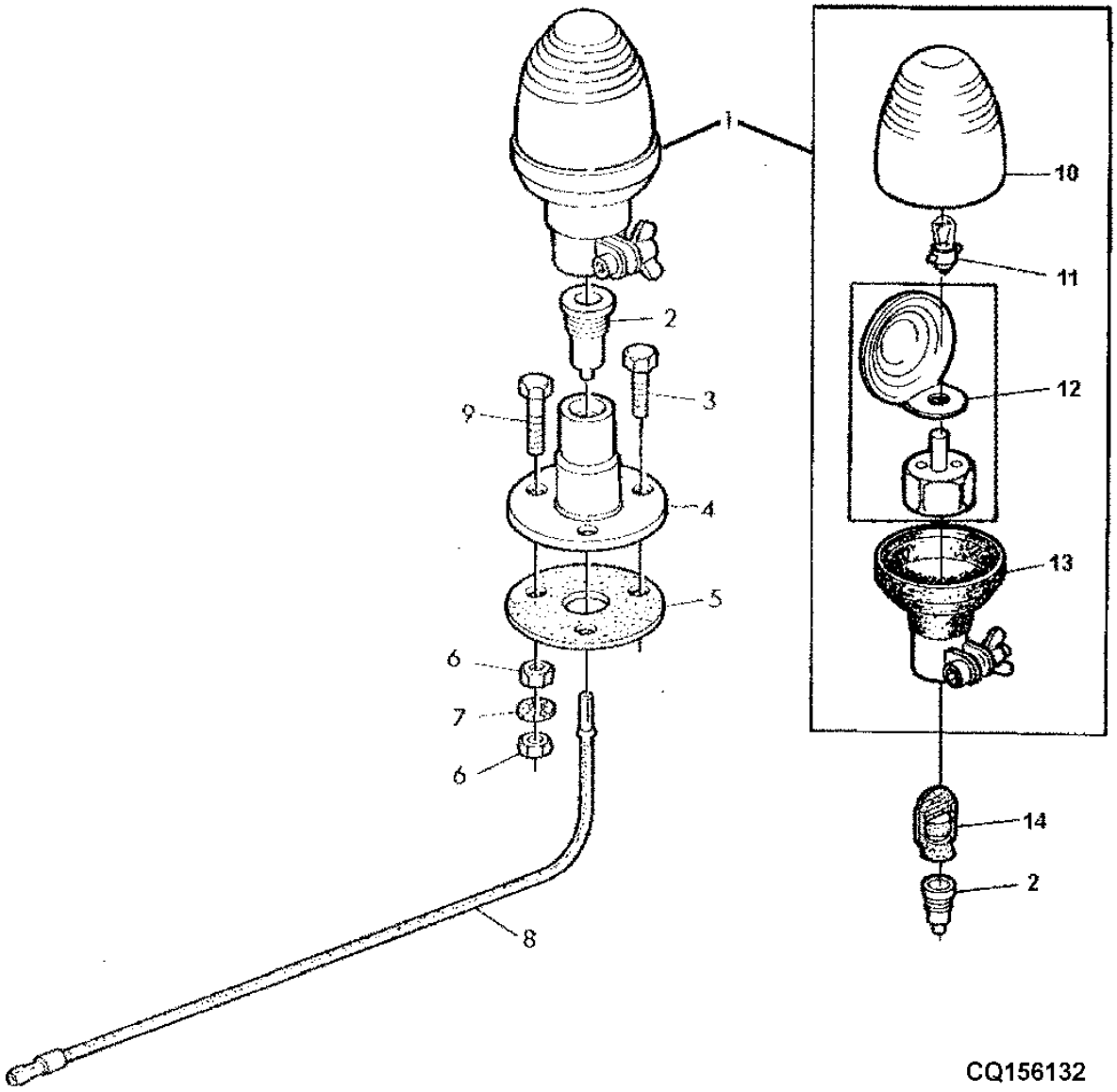

ITEM	NR.PECA	DESCRICAO	QTDE	NR. SERIE	6405	6605	NOTAS
1	AZ44705	LUZ GIRATORIA	1		X		
2	AZ34621	CONEXAO FEMEA	1		X		
3	19M7286	PARAFUSO SEXT.	3		X		M6 X 25, M6X30
4	CQ40634	SUPORTE	1		X		
5	Z59385	ARRUELA	1		X		
6	14M7027	PORCA	AR		X		M6, M6
7	12M7081	ARRUELA DE PRESSAO	AR		X		
8	AZ45238	CABO ELETRICO	1		X		
9	24M7139	ARRUELA	3		X		
10	AZ46922	DIAFRAGMA	1		X		
11	57M7019	LAMPADA	1		X		
12	AZ46923	FAROL	1		X		
13	AZ46924	BISEL	1		X		
14	Z51982	PLUGUE	1		X		

SINALEIRA TRASEIRA
TAIL LIGHTS
LUCES TRASERAS

CQ156133 -UN-

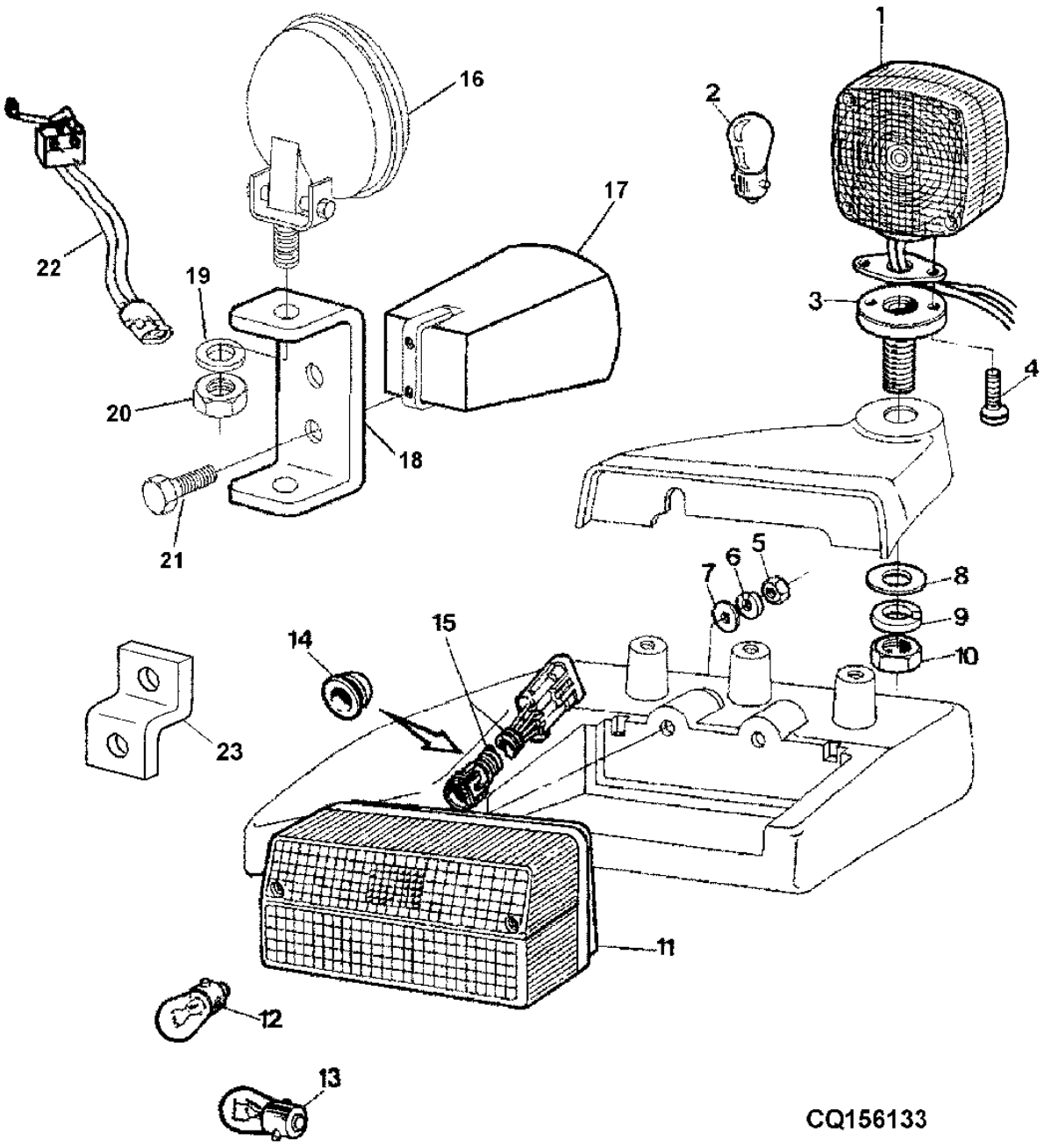

ITEM	NR.PECA	DESCRICAO	QTDE	NR. SERIE	6405	6605	NOTAS
1	DQ24553	LUZ TRASEIRA	AR		X	X	INCL KEYS 2
2	DQ08098	LAMPADA	AR		X	X	15W
3	DQ24790	ADAPTADOR	AR		X	X	
4	21M7364	PARAFUSO	AR		X	X	M6 X 20, M6X20
5	14M7028	PORCA	AR		X	X	M5, M5
6	12M7064	ARRUELA DE PRESSAO	AR		X	X	5MM
7	24M7087	ARRUELA	AR		X	X	5,5X10MM
8	24M7180	ARRUELA	AR		X	X	14X40X3
9	12M7067	ARRUELA DE PRESSAO	AR		X	X	12MM
10	14M7031	PORCA	AR		X	X	M12, M12
11	AL112964	LUZ TRASEIRA	2		X	X	ORD W/AL113022
12	57M7014	LAMPADA	AR		X	X	21W
13	57M7011	LAMPADA	AR		X	X	
14	CQ25923	PASSADOR	2		X	X	
15	AL113022	CHICOTE	2		X	X	
16	DQ41157	LUZ TRASEIRA	1		X		(A)
17	DQ37684	ALARME DE MARCHA	1		X		(A)
18	CQ42092	SUPORTE	1		X		(A)
19	12M7067	ARRUELA DE PRESSAO	1		X		(A)
20	14M7031	PORCA	1		X		(A) M12
21	CQ01400	PARAFUSO	1		X		(A)
22	RE30714	CHICOTE	1		X		(A)
23	CQ42091	SUPORTE	1		X		(A)

(A) TRATOR INDUSTRIAL
(A) INDUSTRIAL TRACTOR
(A) TRACTOR INDUSTRIAL

LUZ TRASEIRA
TAIL LIGHTS
LUCES TRASERAS

CQ155253 -UN-

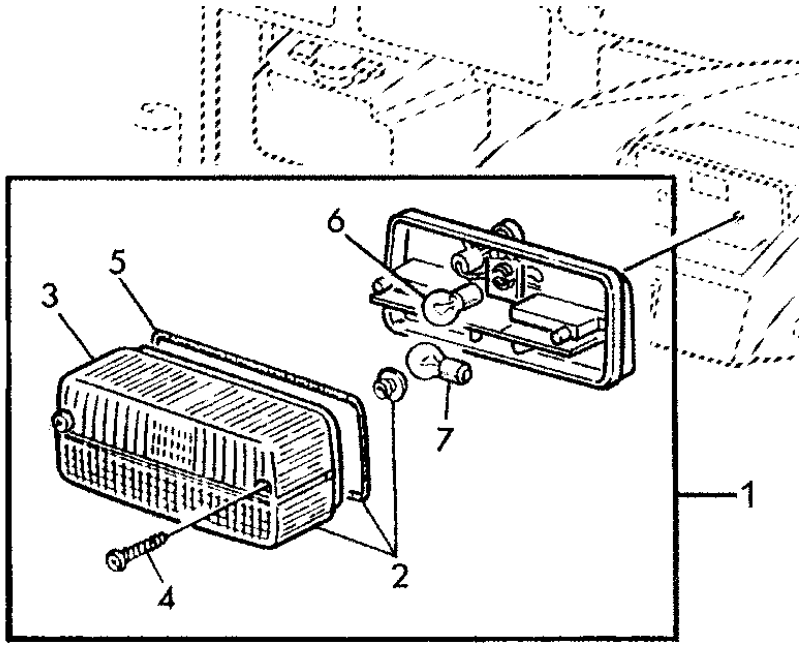

CQ155253

ITEM	NR.PECA	DESCRICAO	QTDE	NR. SERIE	6405	6605	NOTAS
1	AL112964	LUZ TRASEIRA	2		X	X	
2	AL112011	LUZ TRASEIRA	1		X	X	
3	AL112474	LENTE	1		X	X	
4	37M7177	PARAFUSO	2		X	X	
5	L79690	JUNTA	1		X	X	
6	57M7014	LAMPADA	1		X	X	12V-21W
7	57M7011	LAMPADA	1		X	X	12V-21/5W

MEMORANDA
MEMORANDA
MEMORANDA

FAROIS DE SERVICO (ESTRUTURA DE SEGURANCA 4 POSTES
WORKLIGHTS (4 POST ROLL GARD, REAR)
FAROS DE TRABAJO (BASTIDOR DE SEGURIDAD 4 POSTERS

CQ151086 -UN-

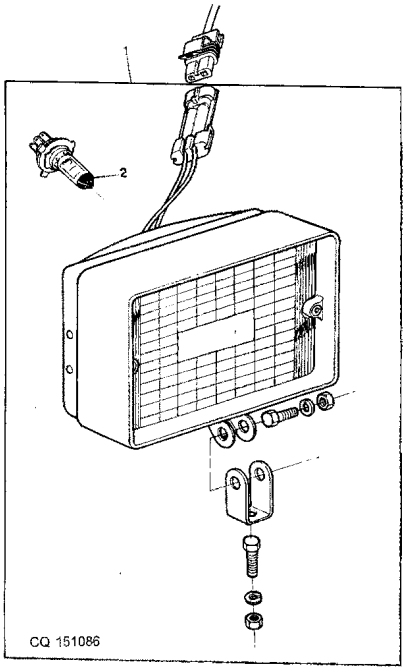

ITEM	NR.PECA	DESCRICAO	QTDE	NR. SERIE	6 6 4 6 0 0 5 5	NOTAS
1	DQ33944	FAROL DIANTEIRO	AR		X X	
2	AS04903	LAMPADA	AR		X X	

FAROIS DE SERVICO (ESTRUTURA DE SEGURANCA 4 POSTES
WORKLIGHTS (4 POST ROLL GARD, CENTER FRONT)
FAROS DE TRABAJO (BASTIDOR DE SEGURIDAD 4 POSTES,

CQ151087 -UN-

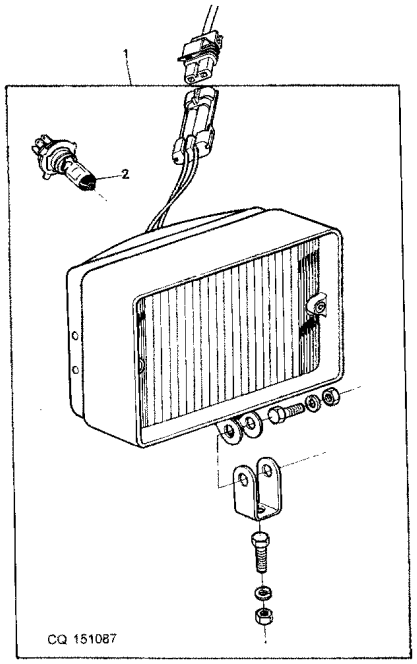

ITEM	NR.PECA	DESCRICAO	QTDE	NR. SERIE	6 6 4 6 0 0 5 5	NOTAS
1	DQ25853	FAROL DIANTEIRO	AR		X X	
2	AS04904	LAMPADA	AR		X X	

LUZ DE ADVERTENCIA
WARNING LIGHTS
LUZ DE ADVERTENCIA

PUBM0829 -UN-

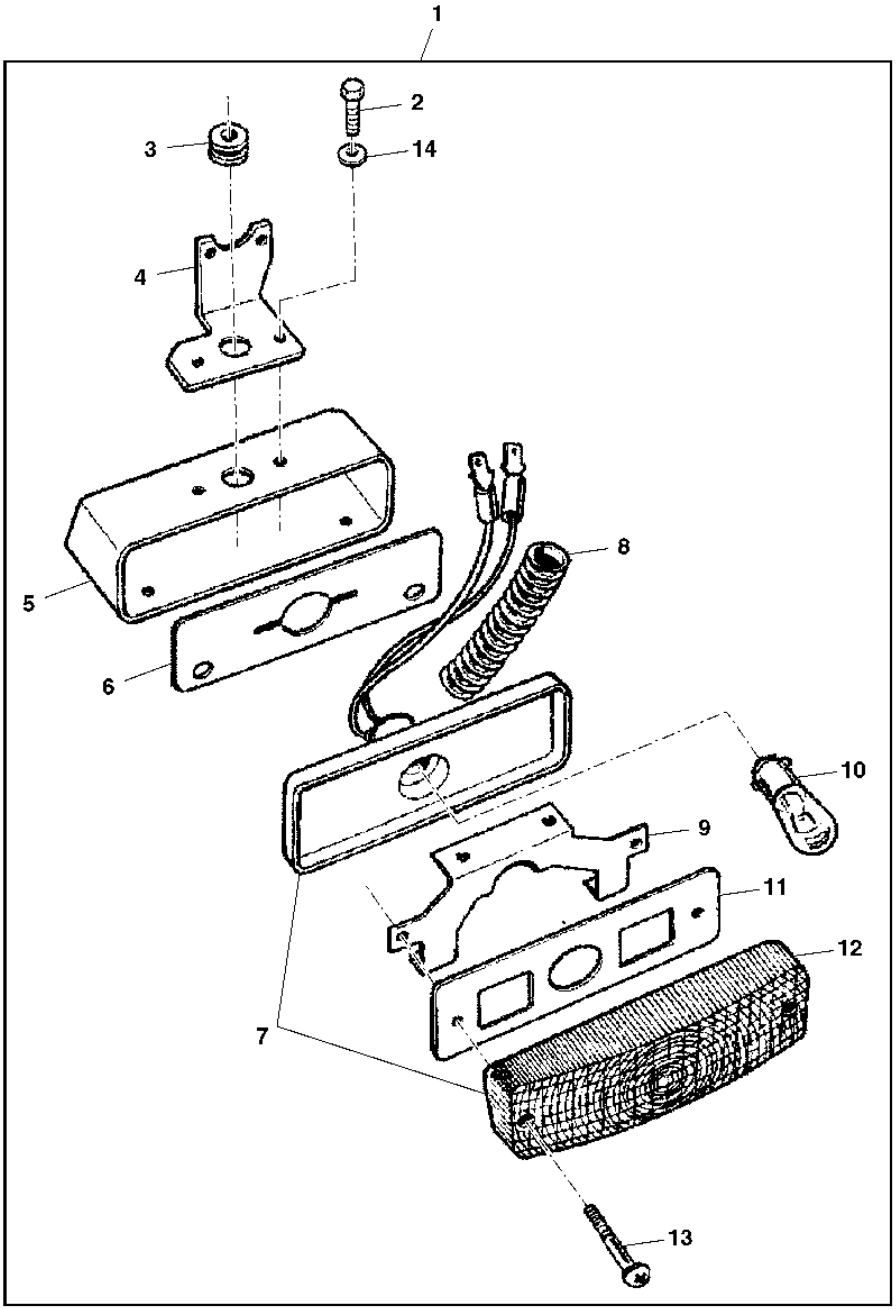

PUBM0829

ITEM	NR.PECA	DESCRICAO	QTDE	NR. SERIE	6405	6605	NOTAS
1	DQ26685	LUZ TRASEIRA	AR		X	X	
	DQ26686	LUZ TRASEIRA	AR		X	X	
2	19M6614	PARAFUSO SEXT.	AR		X	X	M6 X 12, M6X12
3	R117451	PASSADOR	2		X	X	
4	CQ26157	APOIO	AR		X	X	
	CQ26156	APOIO	AR		X	X	
5	R117420	CAPA	AR		X	X	
6	R54782	JUNTA	AR		X	X	
7	AR60250	FAROL	AR		X	X	
8	26687	TUBULACAO	2		X	X	
9	R117421	APOIO	2		X	X	
10	AD2062R	LAMPADA	2		X	X	
11	R61179	JUNTA	2		X	X	
12	R54779	LENTE	2		X	X	
13	R54781	PARAFUSO	AR		X	X	
14	12M7006	ARRUELA DE PRESSAO	AR		X	X	6MM

CHICOTES, TETO DA CABINE
WIRING HARNESS, CAB ROOF
GRUPO DE CABLES, TECHO CABINA

CQ155050 -UN-

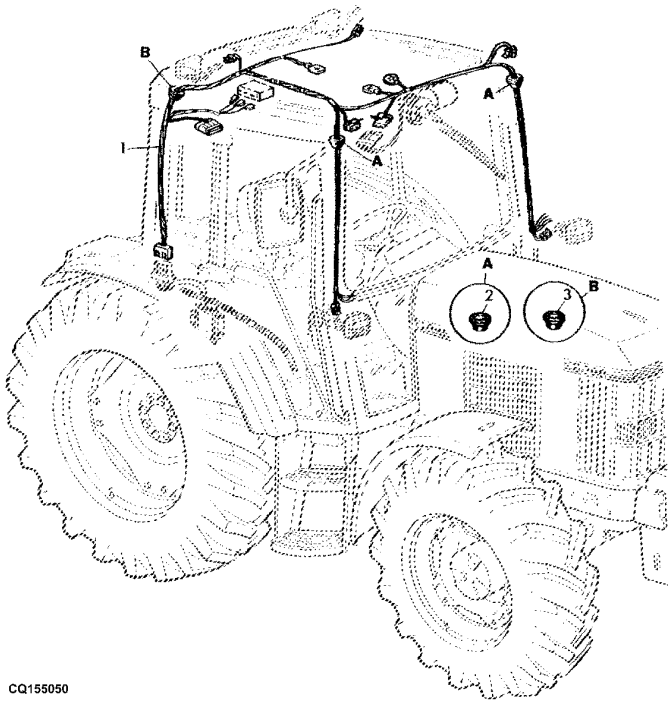

ITEM	NR.PECA	DESCRICAO	QTDE	NR. SERIE	6405 6605	NOTAS
1	DQ32751	CHICOTE	1		X X	
	DQ44704	CHICOTE	1		X	(A)
2	L100781	PASSADOR	2		X X	
3	L100782	PASSADOR	1		X X	

(A) TRATOR INDUSTRIAL
(A) INDUSTRIAL TRACTOR
(A) TRACTOR INDUSTRIAL

CHICOTES, CALEFACAO E AR CONDICIONADO
WIRING HARNESS, HEATING AND AIRCONDITIONING
GRUPO DE CABLES, CALEFACCION Y ACONDIICONADOR DE A

CQ151877 -UN-

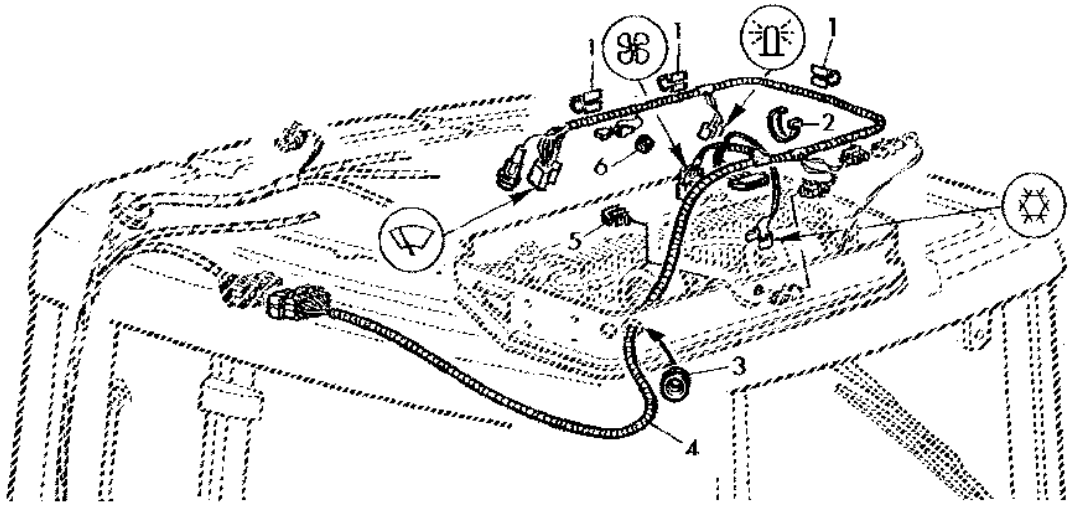

CQ151877

ITEM	*NR.PECA*	*DESCRICAO*	*QTDE*	*NR. SERIE*	6405	6605	*NOTAS*
1	L111184	PRESILHA	3		X	X	
2	R44302	CINTA	1		X	X	
3	L38053	PASSADOR	1		X	X	
4	AL110589	CHICOTE	1		X	X	
5	L111127	PRESILHA	1		X	X	
6	A3411R	PASSADOR	1		X	X	

CHICOTE DO LIMPADOR TRASEIRO
WIRING HARNESS REAR WINDOW WIPER
GRUPO DE CABLES, LIMPIAPARABRISAS TRASERO

CQ156134 -UN-

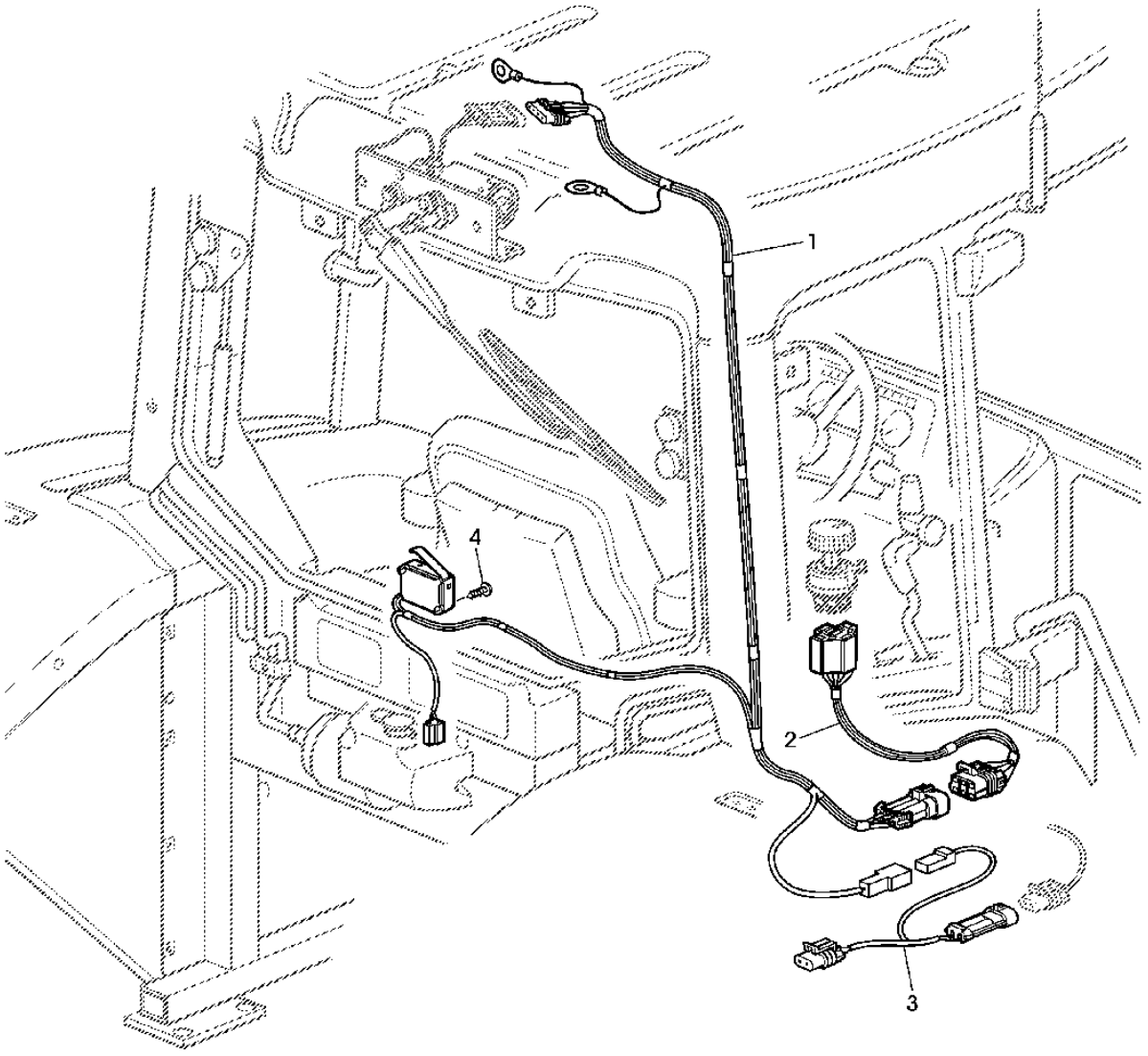

CQ156134

ITEM	NR.PECA	DESCRICAO	QTDE	NR. SERIE	6405	6605	NOTAS
1	AL116544	CHICOTE	1		X		
2	AL116548	CHICOTE	1		X		
3	AL163082	CHICOTE	1		X		
4	L100380	PARAFUSO	2		X		

CHICOTE HCU
WIRING HARNESS - HCU - WITH CAB
HAZ DE CABLES HCU - CON CABINA

CQ155517 -UN-

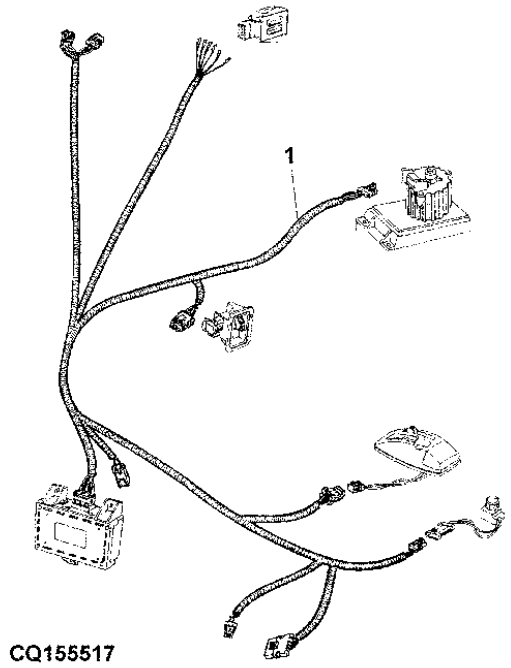

ITEM	NR.PECA	DESCRICAO	QTDE	NR. SERIE	6 6 4 6 0 0 5 5	NOTAS
1	DQ32785	CHICOTE	1		X X	C/ CABINE - W/ CAB - C/ CABINA
	DQ29041	CHICOTE	1		X X	S/ CABINE - W/O CAB - S/ CABINA

LIMPADOR TRASEIRO - KIT DE INSTALACAO
REAR WIPER - FIELD INSTALLATION KIT
LIMPIAPARABRISAS TRAS. - CONJUNTO DE MODIFICACION

LX022321 -UN-

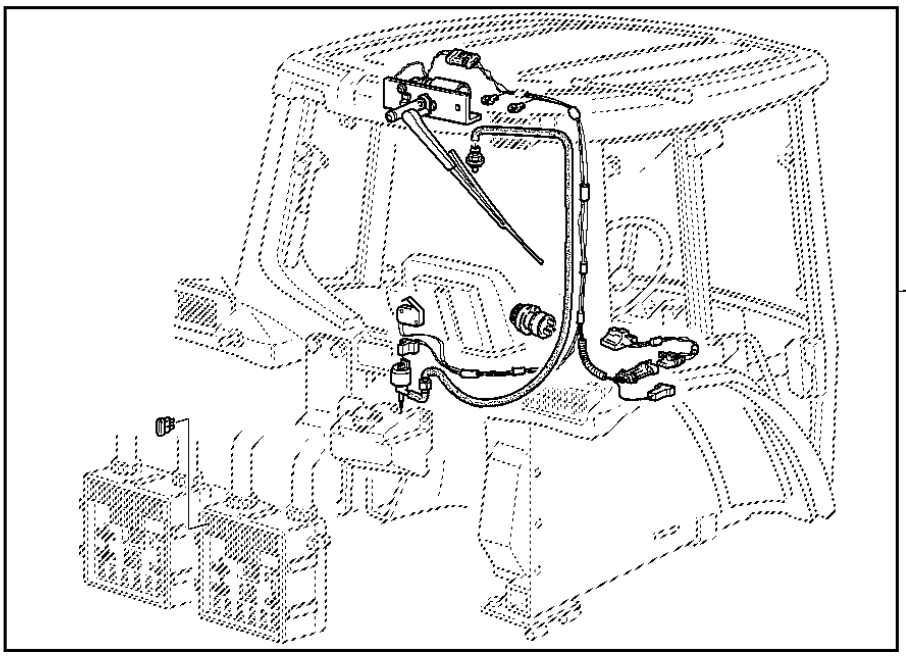

ITEM	NR.PECA	DESCRICAO	QTDE	NR. SERIE	6405	6605	NOTAS
1	AL153672	KIT - INSTALACAO DE CAMPO	1		X		(SUB FOR AL79842)

CAIXA DE FUSIVEIS (FUSIVEIS, DIODOS E RELES)
FUSE (FUSES, DIODES AND RELAYS)
CAJA DE FUSIBLES (FUSIBLES, DIODES Y RELES)

CQ151092 -UN-

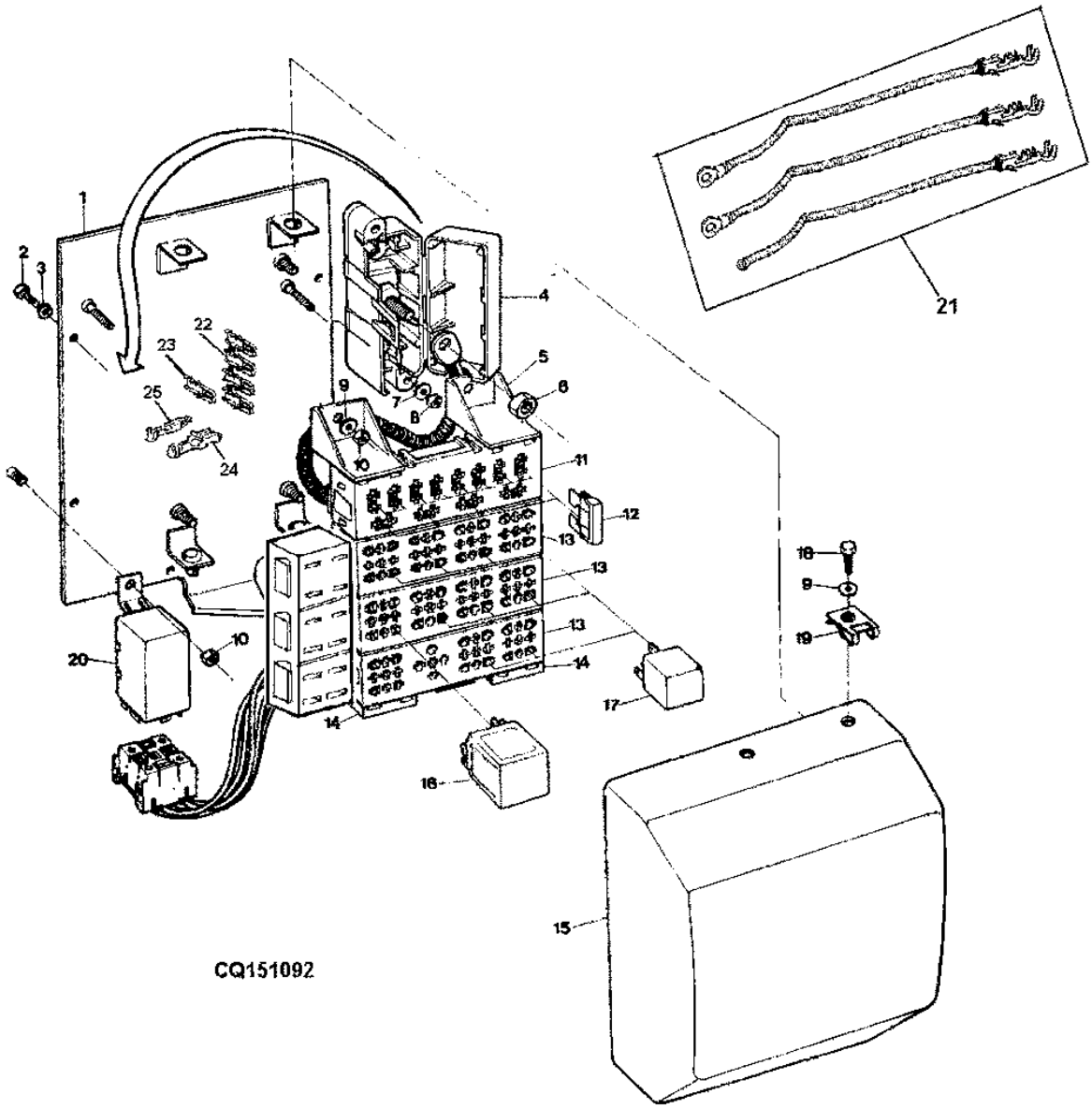

ITEM	NR.PECA	DESCRICAO	QTDE	NR. SERIE	6405	6605	NOTAS
1	AP32844	PLACA	AR		X	X	(A)
2	19M6614	PARAFUSO SEXT.	AR		X	X	M6 X 12, M6X12
3	12M7006	ARRUELA DE PRESSAO	AR		X	X	6MM
4	RE48875	BLOCO DE DERIVACAO	AR		X	X	INCL KEYS 6
5	CQ33338	SUPORTE	2		X	X	
6	14M7274	PORCA	AR		X	X	M10, M10
7	24M7087	ARRUELA	AR		X	X	5,5X10MM
8	14M7028	PORCA	AR		X	X	M5, M5
9	24M7088	ARRUELA	AR		X	X	6.6X12.5X1.6
10	14M7027	PORCA	AR		X	X	M6, M6
11	RE43737	ACESSORIO CONEXAO ELETRICA	1		X	X	(B)
	RE43737	ACESSORIO CONEXAO ELETRICA	2		X	X	
12	57M7121	FUSIVEL	AR		X	X	10A
	57M7120	FUSIVEL	AR		X	X	20A
	57M7146	FUSIVEL	AR		X	X	30A
13	RE49724	ACESSORIO CONEXAO ELETRICA	3		X	X	
14	RE49726	SUPORTE	2		X	X	
15	CQ48612	TAMPA	1		X	X	(A)
16	RE39967	DIODO	AR		X	X	
17	RE48876	RELE	AR		X	X	
18	19M7560	PARAFUSO SEXT.	AR		X	X	M6 X 16, M6X16
19	L59800	PORCA	AR		X	X	
20	AL76596	LAMPEJADOR	AR		X	X	
21	DQ34348	CHICOTE DO DIODO	AR		X	X	
22	57M7594	CONECTOR	AR		X	X	OD 4MM
23	57M7508	TERMINAL CONECTOR ELETRICO	AR		X	X	OD 1,0 - 1,5MM
	57M7509	CONECTOR	AR		X	X	OD 2,5 - 4MM
24	57M7252	TERMINAL CONECTOR ELETRICO	AR		X	X	OD 2,5MM
	57M7429	TERMINAL CONECTOR ELETRICO	AR		X	X	OD 1,00 - 1,5MM
	57M7511	TERMINAL CONECTOR ELETRICO	AR		X	X	OD 0,5 - 0,75MM
25	R104921	TERMINAL CONECTOR ELETRICO	AR		X	X	

(A) SEM CABINE
(A) W/ CAB
(A) CON CABINA

(B) COM CABINE
(B) W/O CAB
(B) SIN CABINA

CAIXA DE FUSIVEIS - COM CABINE
FUSE (FUSES, DIODES AND RELAYS) - WITH CAB
CAJA DE FUSIBLES (FUSIBLES, DIODES Y RELES) - CON

CQ155486 -UN-

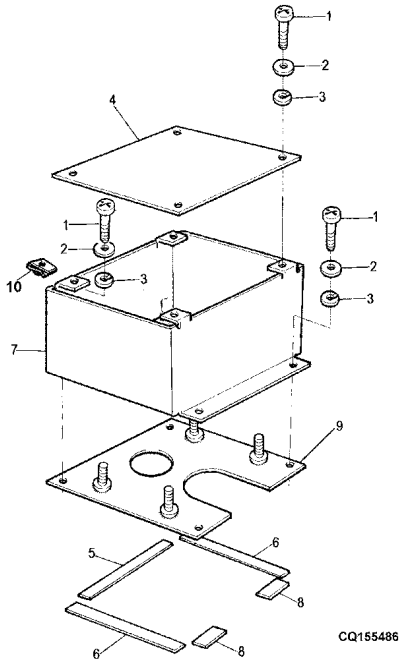

ITEM	NR.PECA	DESCRICAO	QTDE	NR. SERIE	664005	NOTAS
1	CQ10218	PARAFUSO	AR		X X	M6X16
2	24M7139	ARRUELA	AR		X X	6,4X18MM
3	12M7006	ARRUELA DE PRESSAO	AR		X X	6MM
4	DQ31902	TAMPA	1		X X	
5	CQ32740	BARREIRA ABSORVENTE DE RUID	1		X X	
6	UN4808	ESPUMA	2		X X	SUB L152250
7	DQ39771	CAIXA DE FUSIVEIS	1	-XXXXX	X X	USE DQ55898 + (4) L59800
	DQ55898	CAIXA DE FUSIVEIS	1	XXXXX-	X X	
8	CQ32739	BARREIRA ABSORVENTE DE RUID	2		X X	
9	DQ39152	BASE	1		X X	
10	L59800	PORCA	4		X X	

CHICOTE - LIMPADOR DE PARABRISA
WIRING HARNESS - WINDSHIELD WIPPER
HAZ DE CABLES - LIMPIA PARABRISAS

CQ151879 -UN-

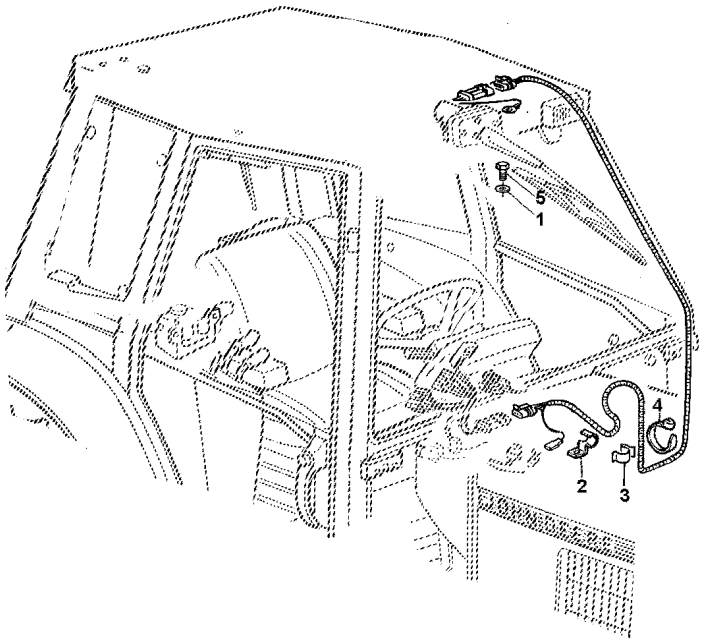

CQ151879

ITEM	NR.PECA	DESCRICAO	QTDE	NR. SERIE	6405	6605	NOTAS
1	24M7026	ARRUELA	1		X	X	9X17X1,6
2	L101338	SUPORTE	1		X	X	
3	L101519	PRESILHA	1		X	X	
4	L40484	CINTA	1		X	X	
5	14M7029	PORCA	1		X	X	M8, M8

RELE DE CIRCUITO DE PARTIDA
STARTING CIRCUIT RELAY
RELE DEL CIRCUITO DE ARRANQUE

CQ151094 -UN-

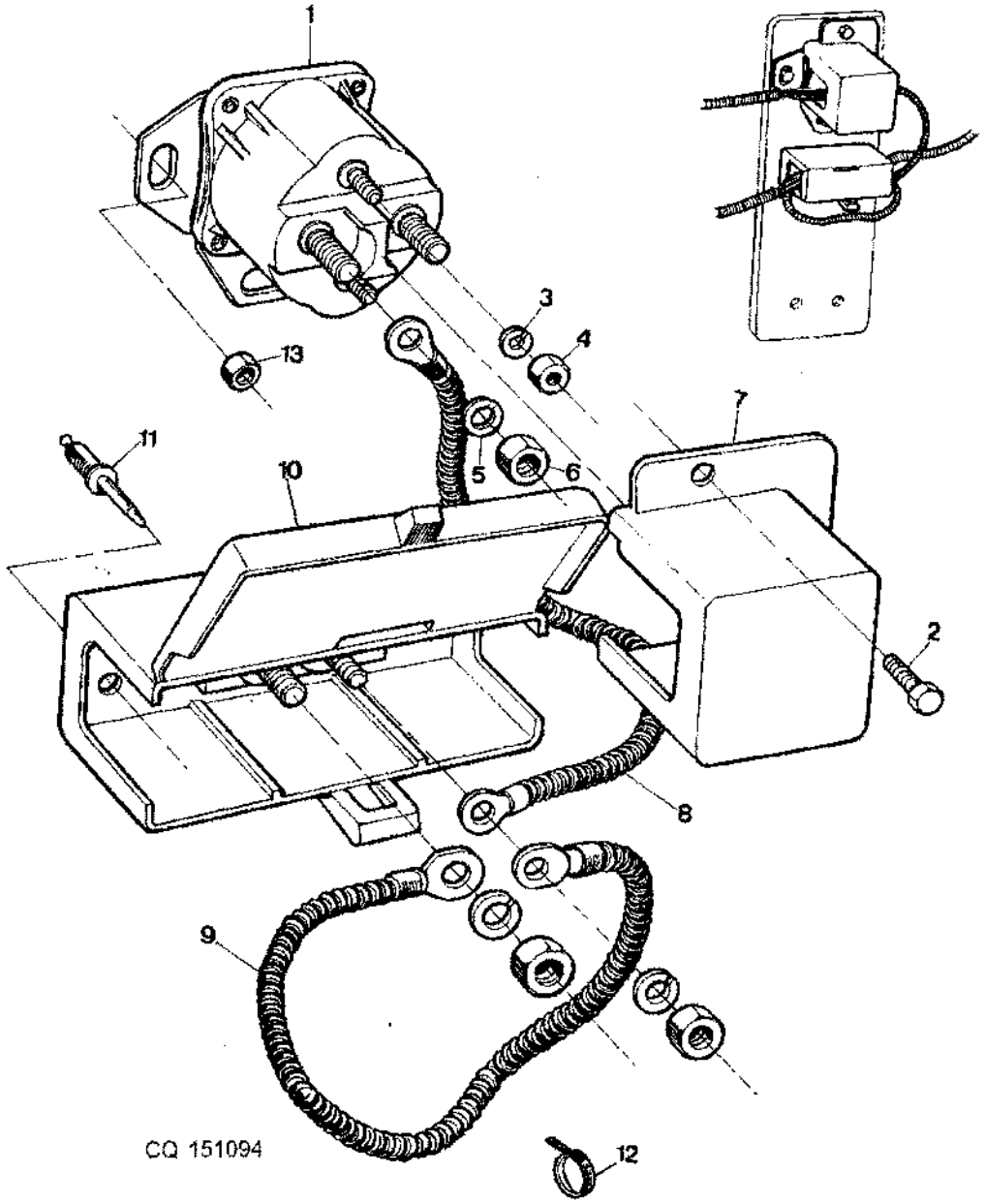

ITEM	NR.PECA	DESCRICAO	QTDE	NR. SERIE	6405	6605	NOTAS
1	RE164448	RELE DE PARTIDA	1		X	X	(SUB FOR AT68973)
2	19M6614	PARAFUSO SEXT.	AR		X	X	M6 X 12, M6X12
3	12M7060	ARRUELA	2		X	X	3/16"
4	14H631	PORCA	2		X	X	5/16"
5	12M7032	ARRUELA DE PRESSAO	2		X	X	8MM
6	14H785	PORCA	2		X	X	5/16"
7	R113164	CAPA	AR		X	X	
8	RE49735	FIO	AR		X	X	
9	RE49736	FIO	AR		X	X	
10	RE48867	BLOCO DE DERIVACAO	AR		X	X	
11	R113189	REBITE	AR		X	X	6,2X16,5
12	CQ03753	BRACADEIRA	4		X	X	
13	14M7027	PORCA	AR		X	X	M6, M6

CABO INTERMEDIARIO
INTERMEDIARY CABLE
CABLE INTERMEDIARIO

CQ151095 -UN-

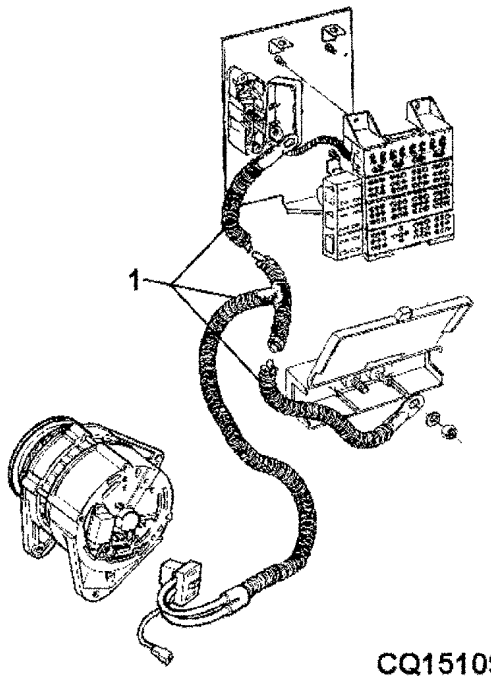

CQ151095

ITEM	NR.PECA		DESCRICAO	QTDE	NR. SERIE	6 6 4 6 0 0 5 5	NOTAS
1	DQ35930	CABO		AR		X X	W/CABINE
	DQ37329	CABO		AR		X X	W/O CABINE
	DQ43149	CABO		AR		X	(A)

(A) TRATOR INDUSTRIAL
(A) INDUSTRIAL TRACTOR
(A) TRACTOR INDUSTRIAL

MEMORANDA
MEMORANDA
MEMORANDA

TERMINAIS E CONECTORES
NIPPLE AND CONNECTORS
TERMINALES Y CONECTORES

PUBM0830 -UN-

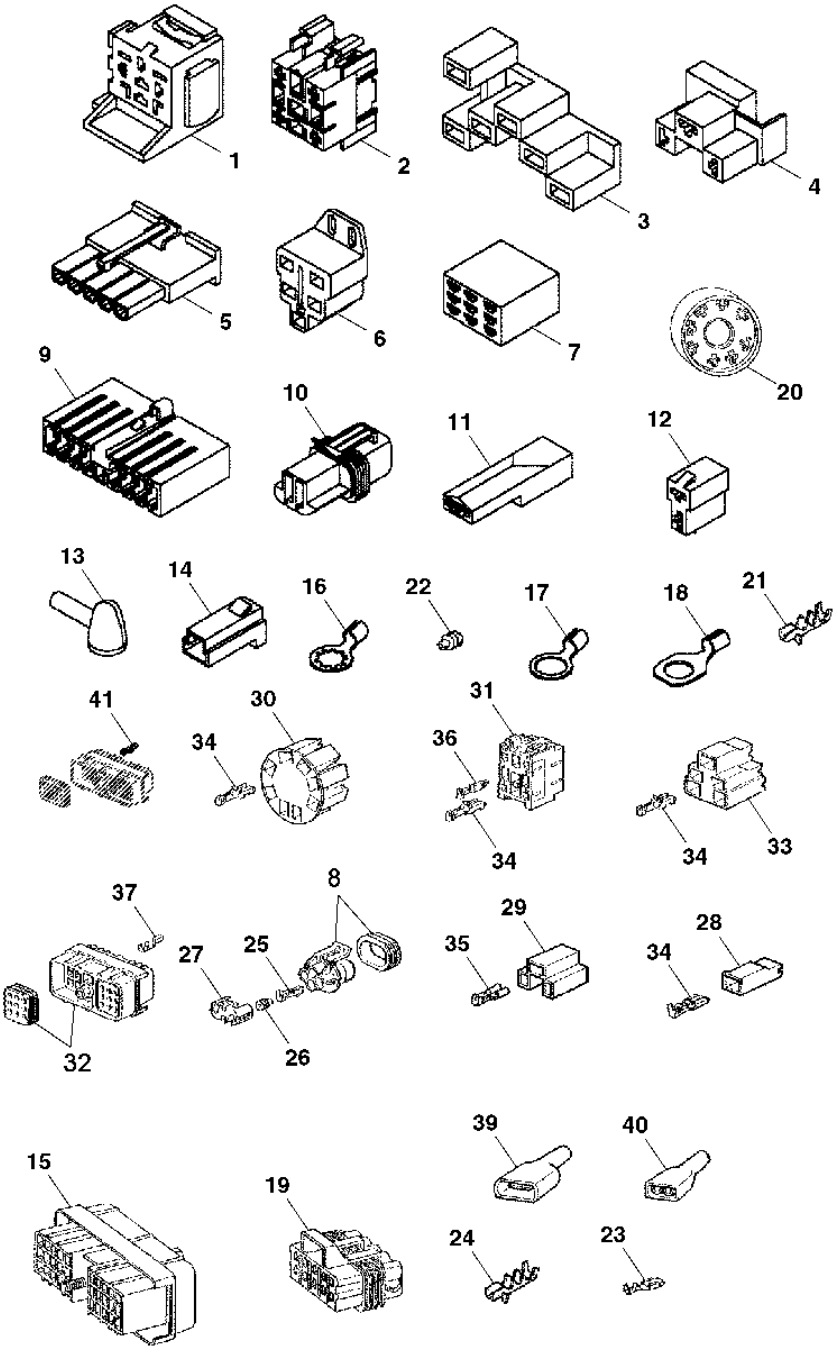

PUBM0830

ITEM	NR.PECA	DESCRICAO	QTDE	NR. SERIE	6405	6605	NOTAS
1	RE68327	RELE	AR		X	X	
2	57M7385	ACESSORIO CONEXAO ELETRICA	AR		X	X	AMARELO,AMARILLO,YELLOW
3	E64911	CONECTOR	AR		X	X	
4	CQ09403	CONECTOR	AR		X	X	
5	57M7472	CONECTOR	AR		X	X	
6	57M7624	CONECTOR	AR		X	X	
7	M117518	CONECTOR	AR		X	X	
8	57M7349	ACESSORIO CONEXAO ELETRICA	AR		X	X	
9	Z57906	ALOJAM. CONECTOR ELETRICO	AR		X	X	
10	RE42192	CONECTOR	AR		X	X	
11	CQ22886	CONECTOR	AR		X	X	
12	CQ10886	CONECTOR	AR		X	X	
13	R74993	PROTETOR	AR		X	X	
14	T28583	ALOJAM. CONECTOR ELETRICO	AR		X	X	
15	RE41949	CONJ MONT CONECTOR ELETRICO	AR		X	X	
16	57M7557	CONECTOR	AR		X	X	TK=1,5MM
17	57M7564	TERMINAL CONECTOR ELETRICO	AR		X	X	TK=1,0MM
18	57M7572	CONECTOR	AR		X	X	TK=2,5MM
19	57M7262	ALOJAM. CONECTOR ELETRICO	AR		X	X	
20	RE46736	CONJ MONT CONECTOR ELETRICO	AR		X	X	(ALSO ORDER (8) 57M7429)
21	R104846	TERMINAL CONECTOR ELETRICO	AR		X	X	TK=1,0MM
22	57M7258	SELO DE CONECTOR ELETRICO	AR		X	X	
23	57M7511	TERMINAL CONECTOR ELETRICO	AR		X	X	OD 0,5 - 0,75MM
	U46662	TERMINAL CONECTOR ELETRICO	AR		X	X	
	57M7498	CONECTOR	AR		X	X	TK=2,5MM
	57M7511	TERMINAL CONECTOR ELETRICO	AR		X	X	
	57M7429	TERMINAL CONECTOR ELETRICO	AR		X	X	OD 1,00 - 1,5MM
24	CQ22885	CONECTOR	AR		X	X	
25	R104846	TERMINAL CONECTOR ELETRICO	AR		X	X	
26	57M7258	SELO DE CONECTOR ELETRICO	AR		X	X	
27	57M7347	TERMINAL CONECTOR ELETRICO	AR		X	X	
28	57M7170	CONECTOR	AR		X	X	
29	57M7064	CONECTOR	AR		X	X	
30	57M7842	CONECTOR	AR		X	X	
31	57M7363	ACESSORIO CONEXAO ELETRICA	AR		X	X	PRETO,NEGRO,BLACK
	57M7385	ACESSORIO CONEXAO ELETRICA	AR		X	X	
	57M7384	ACESSORIO CONEXAO ELETRICA	AR		X	X	VERMELHO,ROJO,RED
32	57M7253	CONECTOR	AR		X	X	
33	57M7624	CONJ MONT CONECTOR ELETRICO	AR		X	X	
34	57M7089	CONECTOR	AR		X	X	TK=1,5MM
	57M7106	CONECTOR	AR		X	X	TK=4,0MM
	57M7341	CONECTOR	AR		X	X	TK=6,0MM
35	R104701	TERMINAL CONECTOR ELETRICO	AR		X	X	TK=1,0MM 2/2,5
36	57M7229	TERMINAL CONECTOR ELETRICO	AR		X	X	TK=1,0MM
37	R104701	TERMINAL CONECTOR ELETRICO	AR		X	X	
38	DQ03536	TERMINAL CONECTOR ELETRICO	AR		X	X	
39	DQ03535	TERMINAL CONECTOR ELETRICO	AR		X	X	
40	57M7253	CONECTOR	AR		X	X	
41	R104701	TERMINAL CONECTOR ELETRICO	AR		X	X	

CONECTORES
CONNECTORS
CONECTORES

CQ151663 -UN-

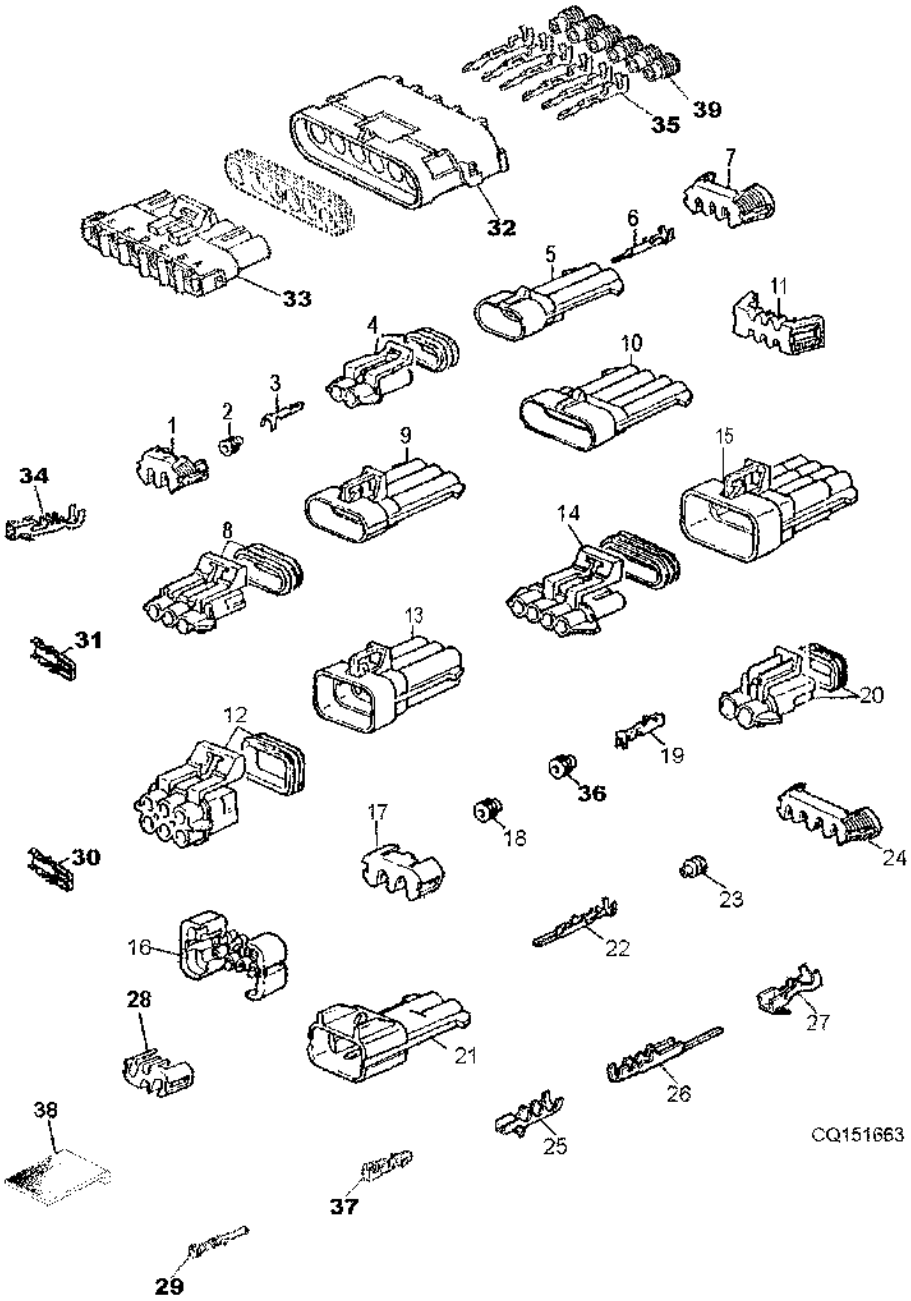

ITEM	NR.PECA	DESCRICAO	QTDE	NR. SERIE	6405	6605	NOTAS
1	57M7289	DISP FECHAMENTO CONEC ELETR	AR		X	X	
2	57M7258	SELO DE CONECTOR ELETRICO	AR		X	X	
3	R104846	TERMINAL CONECTOR ELETRICO	AR		X	X	TK=1,0MM
4	57M7254	CONJ MONT CONECTOR ELETRICO	AR		X	X	
	57M7328	ALOJAM. CONECTOR ELETRICO	AR		X	X	
5	57M7256	CONJ MONT CONECTOR ELETRICO	AR		X	X	
6	R104919	TERMINAL CONECTOR ELETRICO	AR		X	X	SUB FOR 57M7252
7	57M7317	ACESSORIO CONEXAO ELETRICA	AR		X	X	
8	57M7255	TERMINAL CONECTOR ELETRICO	AR		X	X	
9	57M7257	ALOJAM. CONECTOR ELETRICO	AR		X	X	
10	57M7265	ALOJAM. CONECTOR ELETRICO	AR		X	X	
11	57M7291	CONJ MONT CONECTOR ELETRICO	AR		X	X	
12	57M7260	ALOJAM. CONECTOR ELETRICO	AR		X	X	
13	57M7263	ALOJAM. CONECTOR ELETRICO	AR		X	X	
14	57M7364	ALOJAM. CONECTOR ELETRICO	AR		X	X	
15	57M7264	ALOJAM. CONECTOR ELETRICO	AR		X	X	
16	57M7283	DISP FECHAMENTO CONEC ELETR	AR		X	X	
17	57M7306	DISP FECHAMENTO CONEC ELETR	AR		X	X	
18	57M7258	SELO DE CONECTOR ELETRICO	AR		X	X	
19	57M7298	TERMINAL CONECTOR ELETRICO	AR		X	X	2,0MM 2/3.7MM
20	57M7309	ALOJAM. CONECTOR ELETRICO	AR		X	X	
21	57M7304	CONJ MONT CONECTOR ELETRICO	AR		X	X	
22	57M7285	CONECTOR	AR		X	X	3.00MM 2/3.9MM
23	R78059	SELO DE CONECTOR ELETRICO	AR		X	X	
24	57M7469	CONECTOR	AR		X	X	
25	R104701	TERMINAL CONECTOR ELETRICO	AR		X	X	TK=1,0MM 2/2,5
26	57M7496	TERMINAL CONECTOR ELETRICO	AR		X	X	
27	U46662	TERMINAL CONECTOR ELETRICO	AR		X	X	
28	51M7347	CONECTOR	AR		X	X	
29	57M7161	CONECTOR	AR		X	X	
30	57M7508	TERMINAL CONECTOR ELETRICO	AR		X	X	OD 1,0 - 1,5MM
31	57M7509	CONECTOR	AR		X	X	OD 2,5 - 4MM
32	R78056	CONJ MONT CONECTOR ELETRICO	AR		X	X	
33	R78057	TERMINAL CONECTOR ELETRICO	AR		X	X	TK=0,8MM 213MM
34	R104921	TERMINAL CONECTOR ELETRICO	AR		X	X	
35	R78058	TERMINAL CONECTOR ELETRICO	AR		X	X	TK=0,8MM 213MM
36	Z44689	PROTECAO DE CONECTOR ELET.	AR		X	X	
37	L36681	CONECTOR	AR		X	X	I.D.=2,0 - 4,0
38	M75140	PRESILHA	AR		X	X	
39	R78063	SELO DE CONECTOR ELETRICO	AR		X	X	

CONECTORES
CONECTORS
CONECTORES

CQ153724 -UN-

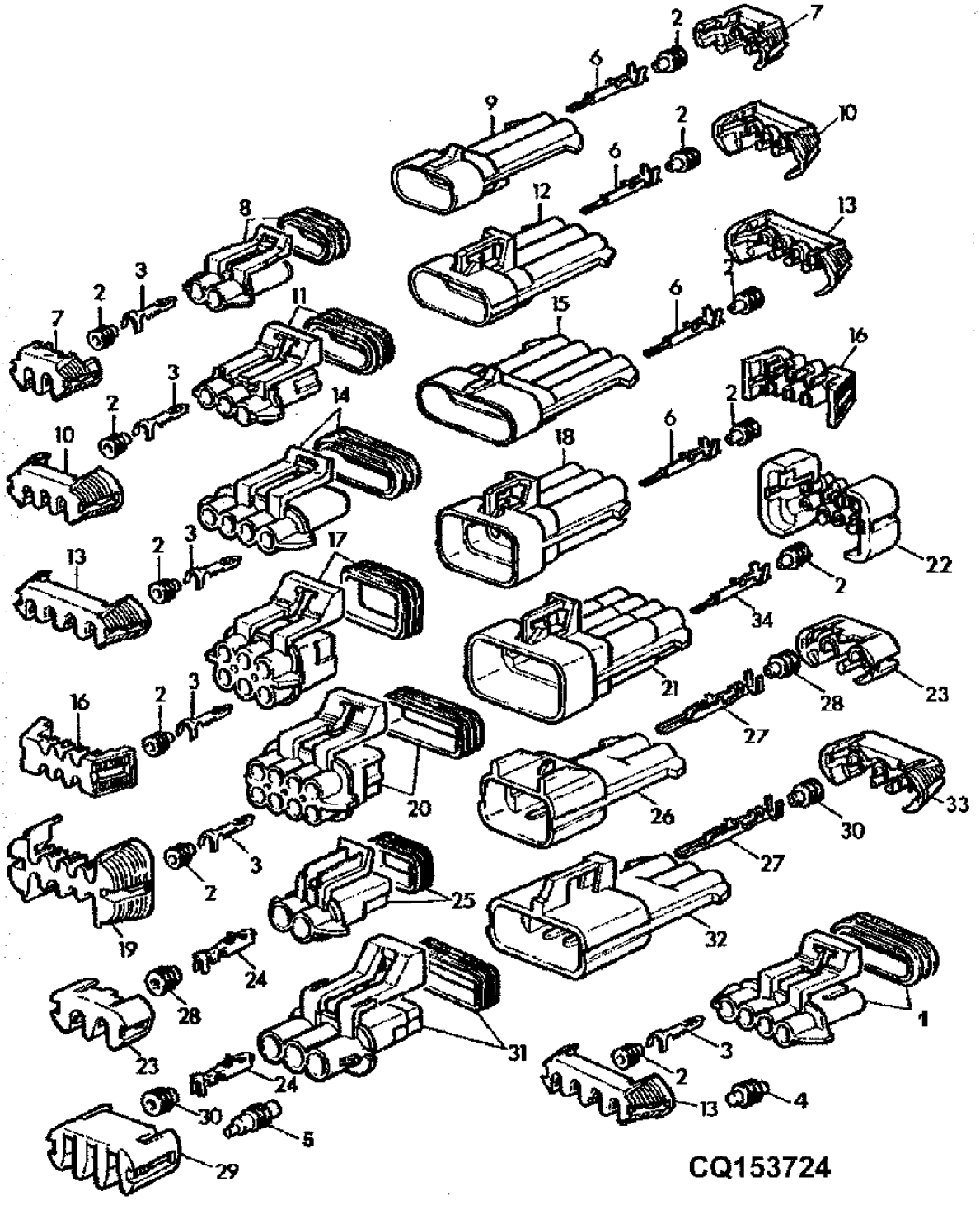

ITEM	NR.PECA	DESCRICAO	QTDE	NR. SERIE	6405	6605	NOTAS
1	57M7315	ACESSORIO CONEXAO ELETRICA	AR		X	X	
	57M7364	ALOJAM. CONECTOR ELETRICO	AR		X	X	
2	57M7258	SELO DE CONECTOR ELETRICO	AR		X	X	
3	R104846	TERMINAL CONECTOR ELETRICO	AR		X	X	TK=1,0MM
4	57M7266	CONJ MONT CONECTOR ELETRICO	AR		X	X	
	57M7259	CONECT ELETR TOMADA CAVIDAD	AR		X	X	LGTH=16MM
5	57M7267	ALOJAM. CONECTOR ELETRICO	AR		X	X	
	R78064	CONECT ELETR TOMADA CAVIDAD	AR		X	X	
6	R104919	TERMINAL CONECTOR ELETRICO	AR		X	X	
7	57M7289	DISP FECHAMENTO CONEC ELETR	AR		X	X	
8	57M7254	CONJ MONT CONECTOR ELETRICO	AR		X	X	PRETO/NEGRO/BLACK
	57M7328	ALOJAM. CONECTOR ELETRICO	AR		X	X	CINZA/GRIS/GRAY
9	57M7256	CONJ MONT CONECTOR ELETRICO	AR		X	X	PRETO/NEGRO/BLACK
	57M7365	CONECTOR	AR		X	X	CINZA/GRIS/GRAY
10	57M7317	ACESSORIO CONEXAO ELETRICA	AR		X	X	
11	57M7255	TERMINAL CONECTOR ELETRICO	AR		X	X	
12	57M7257	ALOJAM. CONECTOR ELETRICO	AR		X	X	
13	57M7318	ACESSORIO CONEXAO ELETRICA	AR		X	X	
14	57M7247	ALOJAM. CONECTOR ELETRICO	AR		X	X	
15	57M7244	TERMINAL CONECTOR ELETRICO	AR		X	X	
16	57M7291	CONJ MONT CONECTOR ELETRICO	AR		X	X	
17	57M7260	ALOJAM. CONECTOR ELETRICO	AR		X	X	
18	57M7263	ALOJAM. CONECTOR ELETRICO	AR		X	X	
19	57M7296	ACESSORIO CONEXAO ELETRICA	AR		X	X	
20	57M7261	ALOJAM. CONECTOR ELETRICO	AR		X	X	
21	57M7264	ALOJAM. CONECTOR ELETRICO	AR		X	X	
22	57M7283	DISP FECHAMENTO CONEC ELETR	AR		X	X	
23	57M7306	DISP FECHAMENTO CONEC ELETR	AR		X	X	
24	57M7298	TERMINAL CONECTOR ELETRICO	AR		X	X	(A)
	57M7299	TERMINAL CONECTOR ELETRICO	AR		X	X	(A)
25	57M7309	ALOJAM. CONECTOR ELETRICO	AR		X	X	
26	57M7304	CONJ MONT CONECTOR ELETRICO	AR		X	X	
27	57M7285	CONECTOR	AR		X	X	(A)
28	R78063	SELO DE CONECTOR ELETRICO	AR		X	X	
29	57M7274	ACESSORIO CONEXAO ELETRICA	AR		X	X	
30	R78059	SELO DE CONECTOR ELETRICO	AR		X	X	
31	57M7280	CONJ MONT CONECTOR ELETRICO	AR		X	X	
32	57M7305	CONJ MONT CONECTOR ELETRICO	AR		X	X	
33	57M7307	CONJ MONT CONECTOR ELETRICO	AR		X	X	

(A) SECAO DO CABO
(A) CABLE SECTION
(A) SECION DEL CABLE

CONECTORES
CONNECTORS
CONECTORES

CQ153725 -UN-

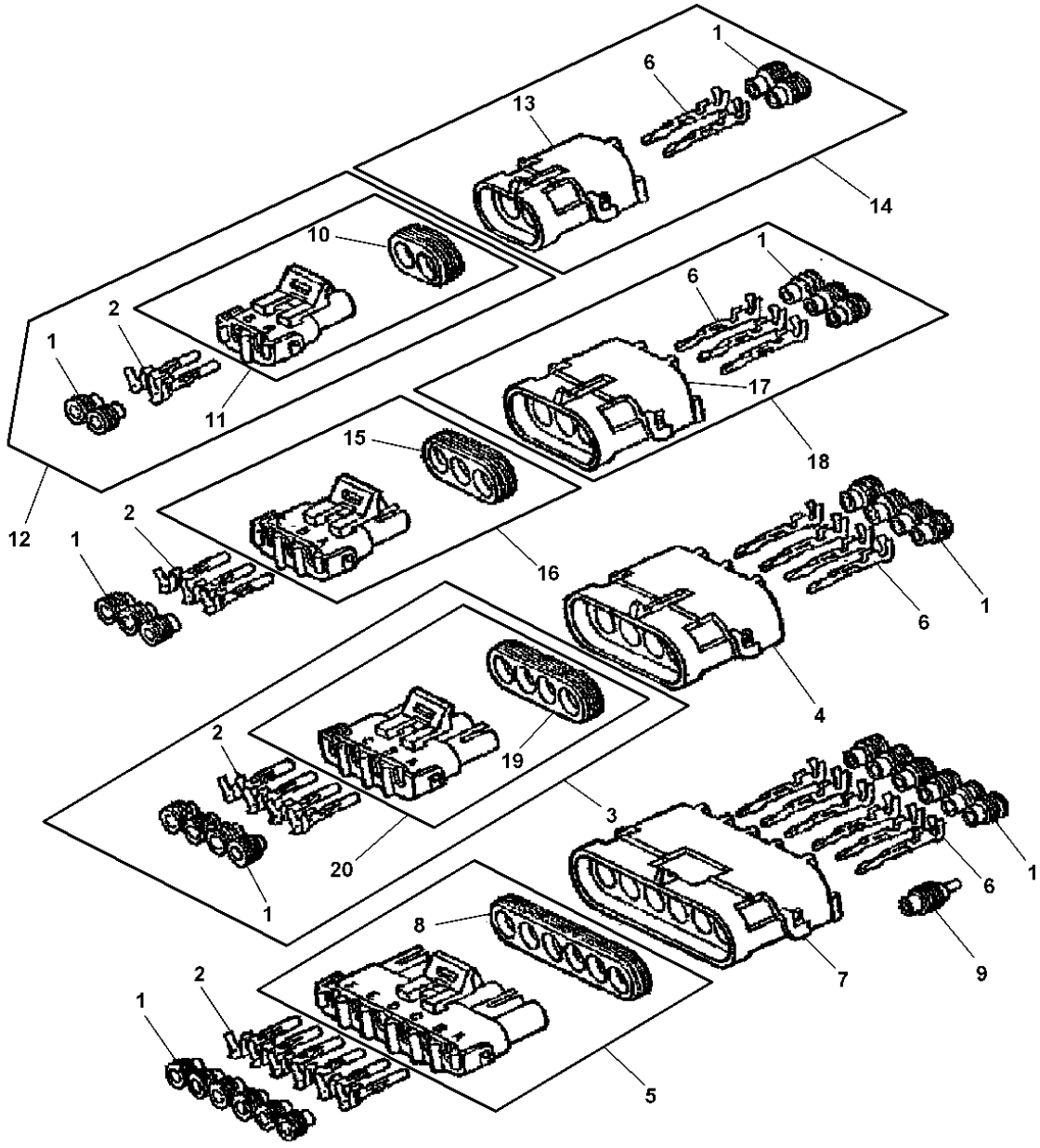

CQ153725

ITEM	NR.PECA	DESCRICAO	QTDE	NR. SERIE	6405	6605	NOTAS
1	R78063	SELO DE CONECTOR ELETRICO	AR		X	X	CINZA/GRIS/GRAY
	R78059	SELO DE CONECTOR ELETRICO	AR		X	X	VERDE/BERDE/GREEN
	R78062	SELO DE CONECTOR ELETRICO	AR		X	X	AZUL/CELESTE/BLUE
2	R78057	TERMINAL CONECTOR ELETRICO	AR		X	X	TK=0,8MM 213MM
	R78060	TERMINAL CONECTOR ELETRICO	AR		X	X	TK=2,0MM 213MM
3	RE12333	CONJ MONT CONECTOR ELETRICO	AR		X	X	
4	R78055	CONJ MONT CONECTOR ELETRICO	AR		X	X	
5	RE12366	CONJ MONT CONECTOR ELETRICO	AR		X	X	
6	R78061	TERMINAL CONECTOR ELETRICO	AR		X	X	TK=2,0MM 213MM
	R78058	TERMINAL CONECTOR ELETRICO	AR		X	X	TK=0,8MM 213MM
7	R78056	CONJ MONT CONECTOR ELETRICO	AR		X	X	
8	R78051	VEDACAO	AR		X	X	
9	R78064	CONECT ELETR TOMADA CAVIDAD	AR		X	X	
10	R78048	ACESSORIO CONEXAO ELETRICA	AR		X	X	
11	RE12363	CONJ MONT CONECTOR ELETRICO	AR		X	X	
12	RE12331	CONJ MONT CONECTOR ELETRICO	AR		X	X	
13	R78053	CONJ MONT CONECTOR ELETRICO	AR		X	X	
14	RE12330	CONJ MONT CONECTOR ELETRICO	AR		X	X	
15	R78049	VEDACAO	AR		X	X	
16	RE12364	CONJ MONT CONECTOR ELETRICO	AR		X	X	
17	R78054	CONJ MONT CONECTOR ELETRICO	AR		X	X	
18	RE12332	CONJ MONT CONECTOR ELETRICO	AR		X	X	
19	R78050	VEDACAO	AR		X	X	
20	RE12365	CONJ MONT CONECTOR ELETRICO	AR		X	X	

CONECTORES
CONNECTORS
CONECTORES

CQ153726 -UN-

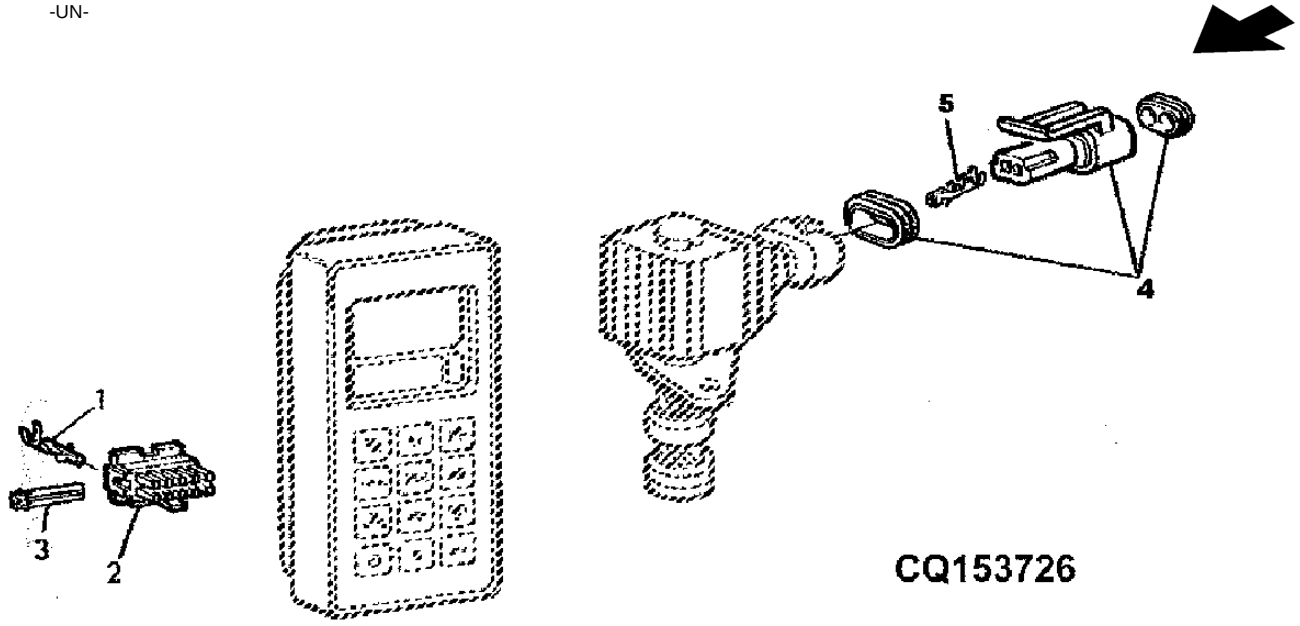

ITEM	NR.PECA	DESCRICAO	QTDE	NR. SERIE	6405	6605	NOTAS
1	57M7437	CONECTOR	AR		X	X	TK=-0,75MM2/1,7
2	57M7436	CONECTOR	1		X	X	
3	57M7474	CONECTOR	1		X	X	
4	57M7379	CONJ MONT CONECTOR ELETRICO	1		X	X	
5	R104701	TERMINAL CONECTOR ELETRICO	2		X	X	TK=1,0MM 2/2,5

INDICE DE GRUPO
SECTIONAL INDEX
INDICE DE GRUPO

PUBM0173 -UN-

1-	3
2-	4
3-	5
4-	6
5-	7
6-	8
7-	10
8-	12
9-	13
10-	14
11-	16
14-	19
13-	20
12-	22

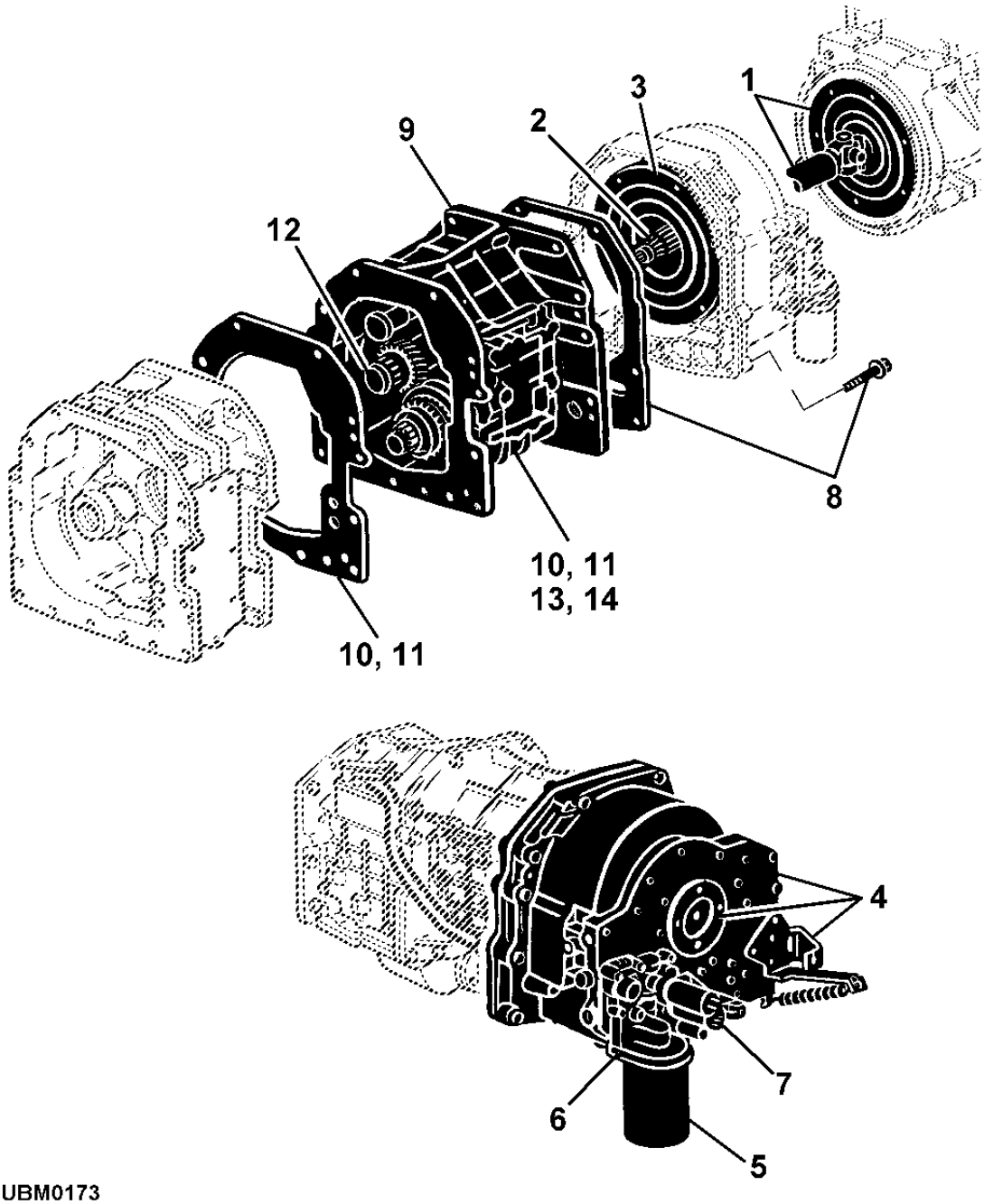

PUBM0173

MEMORANDA
MEMORANDA
MEMORANDA

EIXO ARTICULADO, AMORTECEDOR DE TORCAO (SYNCROPLUS)
U.J. DRIVE SHAFT TORSION DAMPER (SYNCROPLUS)
EJE ARTICULADO, AMORTIGUADOR DE TORSION (SYNCROPLUS)

CQ154711 -UN-

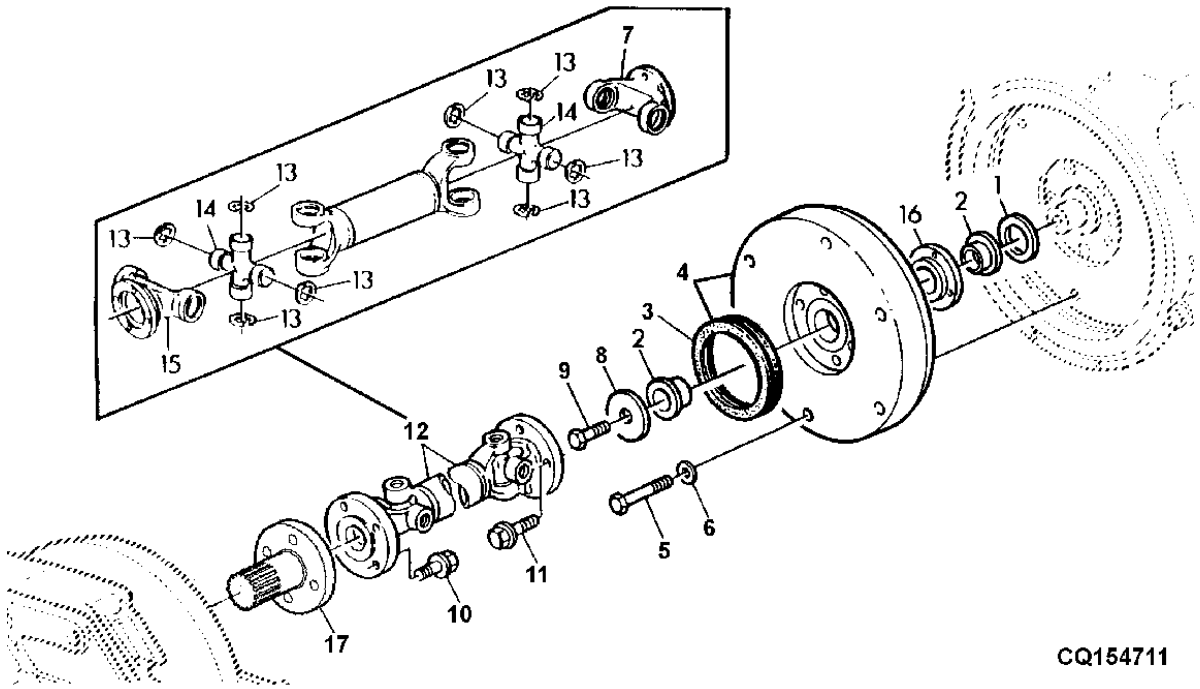

ITEM	NR.PECA	DESCRICAO	QTDE	NR. SERIE CHASSIS	6405	6605	NOTAS
1	L112690	ARRUELA	1		X	X	
2	L112001	BUCHA	1		X	X	
3	L110320	VEDACAO	1		X	X	
4	AL80759	AMORTECEDOR DE TORCAO	1		X	X	
5	19M7981	PARAFUSO SEXT.	6		X	X	M8 X 55, M8X55
6	24M7238	ARRUELA	6		X	X	8,7X17X2MM
7	CQ42999	FLANGE	1		X	X	OD 116MM
	L114857	FLANGE	1		X		(CREEPER)
8	L100707	ARRUELA	1		X	X	
9	L80446	PARAFUSO	1		X	X	M10X30
10	L77173	PARAFUSO SEXT.	4		X	X	
11	L80445	PARAFUSO	4		X	X	
12	DQ36560	TAMBOR DE DESCARGA	1		X		LGHT 506MM
	DQ44687	TAMBOR DE DESCARGA	1			X	LGHT 475MM
	AL117412	EIXO CARDA	1		X		(CREEPER)
13	40M7255	ANEL DE PRESSAO	8		X	X	
	L156917	ANEL DE PRESSAO	8		X		(CREEPER)
14	DQ43000	CRUZETA	2		X	X	INCL KEY 13
	AL160516	CRUZETA COM ROLAMENTO	2		X		(CREEPER) INCL KEY 13
15	CQ43002	FLANGE	1		X	X	OD 120MM
	L114858	FLANGE	1		X		(CREEPER)
16	L102291	MANCAL	AR		X	X	
17	R119592	FLANGE	1		X	X	

CARCACA DA EMBREAGEM/BOMBA DE LUBRIFICACAO
CLUTCH HOUSING/TRANSMISSION PUMP
CARCASA DA EMBRAGUE/BOMBA DE ENGRASE

LX001126 -UN-

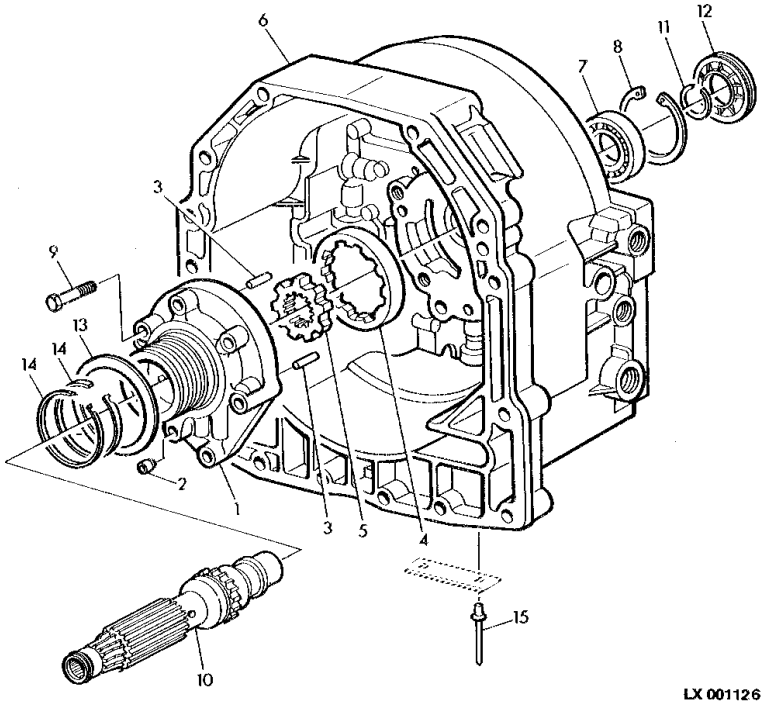

ITEM	NR.PECA	DESCRICAO	QTDE	NR. SERIE CHASSIS	6 6 4 6 0 0 5 5	NOTAS
1	AL81352	BOMBA	1		X X	
2	RE41945	INSERTO DE ASSENTO VALVULA	1		X X	
3	R30587	PINO DE CENTRAGEM	2		X X	
4	R108927	ENGRENAGEM	1		X X	ORD W/R108925
5	R108925	ENGRENAGEM	1		X X	ORD W/R108927
6	L112271	CARCACA	1		X X	(SUB FOR R95659)
7	JD8510	ROLAMENTO DE ESFERAS	1		X X	
8	40M5099	ANEL DE PRESSAO	1		X X	
9	19M7184	PARAFUSO SEXT.	1		X X	M8 X 55, M8X55
10	R119594	EIXO	1		X X	
11	T27432	ANEL DE PRESSAO	1		X X	TK=2,74MM
12	RE40370	VEDACAO	1		X X	
13	R87210	ARRUELA DE ENCOSTO	1		X X	
14	R33167	ANEL	2		X X	
15	16M7111	REBITE	2		X X	3.200 MM

EMBREAGEM PERMACLUTCH II
ENGINE CLUTCH
EMBRAGUE PERMACLUTCH II

CQ155051 -UN-

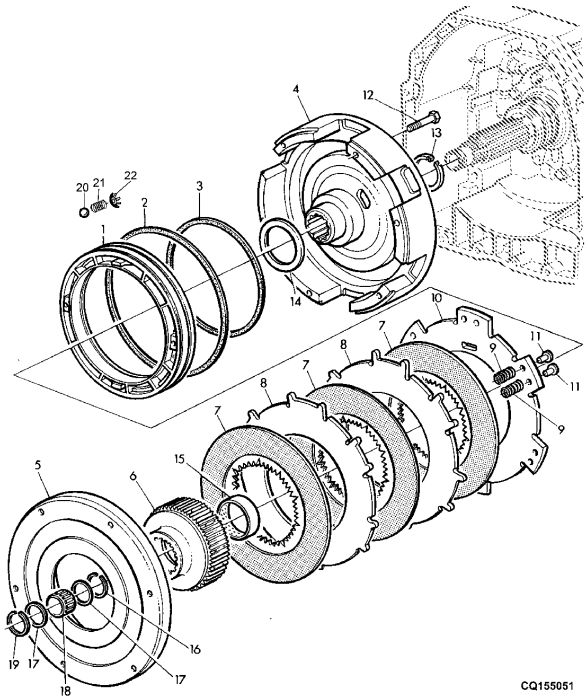

ITEM	NR.PECA	DESCRICAO	QTDE	NR. SERIE CHASSIS	6405	6605	NOTAS
1	RE56031	PISTAO	1		X	X	
2	R120840	JUNTA DE VEDACAO	1		X	X	ORD RE47305 INCL KEY 3
3	R120839	VEDACAO	1		X	X	ORD RE47305 INCL KEY 2
4	R95176	TAMBOR	1		X	X	
5	R95181	CAPA	1		X	X	
6	L100581	CUBO	1		X	X	ORD W/ L79557
7	RE35512	DISCO DO FREIO	3		X	X	
8	R96805	PLATO DA EMBREAGEM	2		X	X	
9	R95182	MOLA	12		X	X	
10	R96806	PLATO DA EMBREAGEM	1		X	X	
11	R104733	PINO FIXADOR	12		X	X	
12	19M7385	PARAFUSO SEXT.	6		X	X	M10 X 70, M10X70
13	R95171	ANEL DE VEDACAO	1		X	X	
14	R87227	ARRUELA DE ENCOSTO	1		X	X	
15	L79557	BUCHA	1		X	X	
16	T27432	ANEL DE PRESSAO	1		X	X	TK=2,74MM
17	L75911	ARRUELA DE ENCOSTO	2		X	X	
18	JD10479	ROLAMENTO DE AGULHAS	1		X	X	
19	L76033	ANEL DE PRESSAO	1		X	X	
20	400R	ESFERA	2		X	X	
21	R79018	MOLA DE COMPRESSAO	2		X	X	
22	R87395	MOLA PRATO	2		X	X	

PECAS DA MONTAGEM, CARCACA DA EMBREAGEM
MOUNTING PARTS, CLUTCH HOUSING
PIEZAS DE MONTAJE, CARCASA DEL EMBRAGUE

CQ155070 -UN-

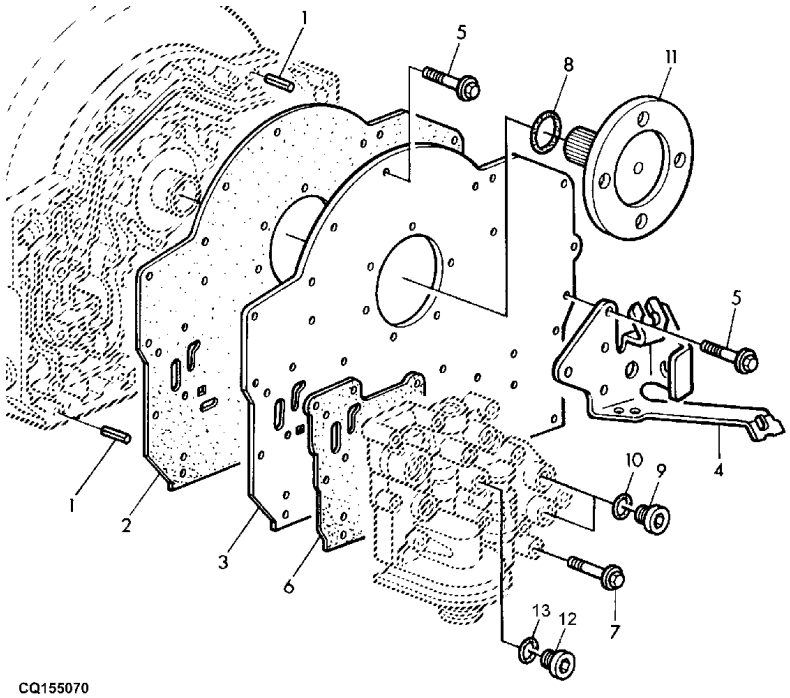

CQ155070

ITEM	NR.PECA	DESCRICAO	QTDE	NR. SERIE	6405 6605	NOTAS
1	34M7126	PINO ELASTICO	2		X X	
2	R95899	JUNTA	1		X X	
3	R95898	PLACA	1		X X	
4	AL115598	SUPORTE	1		X X	
5	L115608	PARAFUSO	AR		X X	M6X30
6	R95900	JUNTA	1		X X	
7	L115609	PARAFUSO	AR		X X	M6X50
8	H64801	ANEL O	1		X X	
9	L41709	TAMPAO	4		X X	M14X1,5
10	L41536	ANEL O	4		X X	
11	R119592	FLANGE	1		X X	
12	L41079	TAMPAO	1		X X	
13	L41526	ANEL O	1		X X	

FILTRO DE OLEO DA TRANSMISSAO BOMBA HID 60LPM
TRANSMISSION OIL FILTER HYD. PUMP 60LPM
FILTRO DE ACEITE DE LA TRANSMISION BOMBA HID. 60LPM

LX001758 -UN-

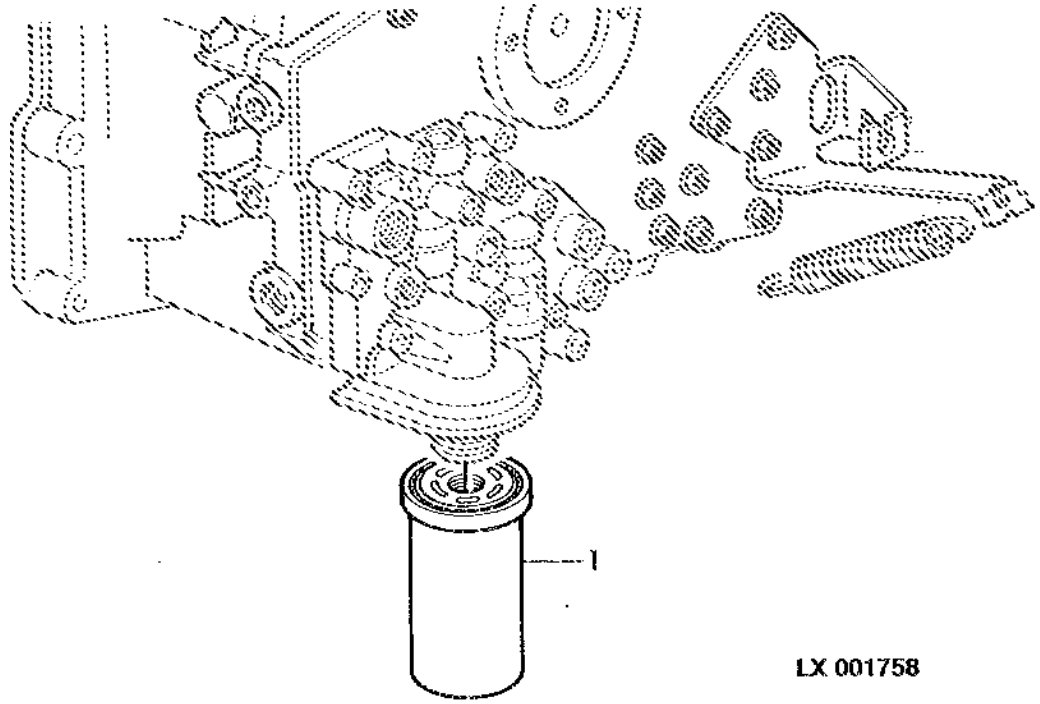

ITEM	NR.PECA	DESCRICAO	QTDE	NR. SERIE	6405	6605	NOTAS
1	AL156625	FILTRO DE OLEO	1		X	X	
	AL156624	FILTRO DE OLEO	1		X		W/ CREEPER

ELEMENTOS HIDRAULICOS, CARCACA DA EMBREAGEM
HYDRAULIC PARTS, CLUTCH HOUSING
ELEMENTOS HIDRAULICOS, CARCASA DEL EMBRAGUE

CQ155102 -UN-

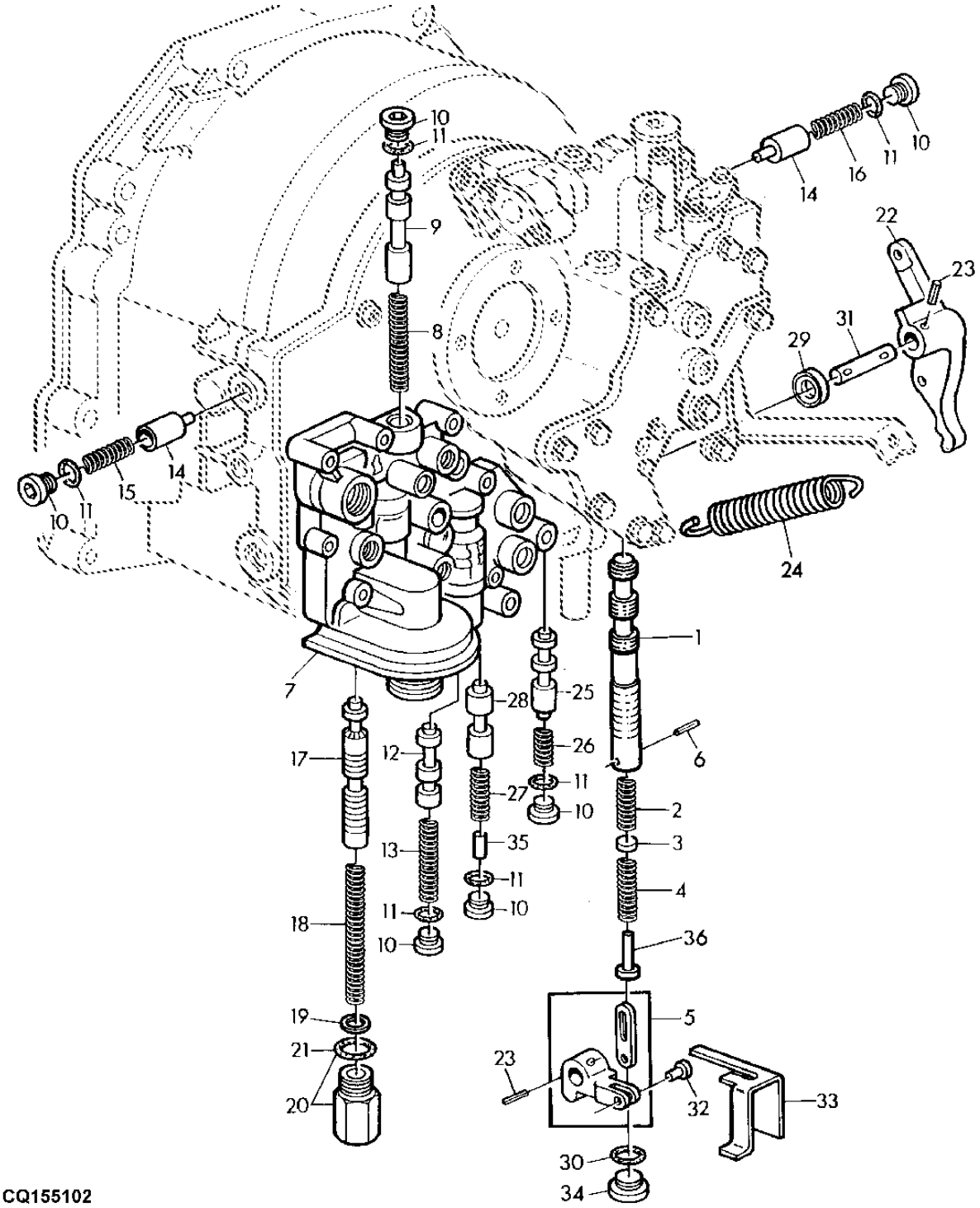

CQ155102

ITEM	NR.PECA	DESCRICAO	QTDE	NR. SERIE CHASSIS	6405	6605	NOTAS
1	R95066	VALVULA	1		X	X	
2	R110079	MOLA	1		X	X	
3	R116473	DISCO	1		X	X	
4	R110080	MOLA	1		X	X	
5	RE47315	KIT	1		X	X	
6	R107252	PINO ELASTICO	1		X	X	
7	R95660	CARCACA	1		X	X	
8	R95077	MOLA	1		X	X	
9	R95076	VALVULA	1		X	X	
10	L41384	TAMPAO	6		X	X	
11	L41383	ANEL	6		X	X	
12	R109492	VALVULA	1		X	X	
13	R110072	MOLA	1		X		
	R109535	MOLA	1			X	
	R109535	MOLA	1		X	X	(A)
14	R95081	VALVULA	2		X	X	
15	R100949	MOLA	1		X	X	
16	R100948	MOLA	1		X	X	
17	R120981	VALVULA	1		X	X	
18	R95544	MOLA	1		X	X	
	R109535	MOLA	1		X	X	(A)
19	R86638	CALCO	4		X	X	
20	RE58660	CONEXAO	1		X	X	
21	51M7045	ANEL O	2		X	X	19.300X2.200MM
22	R119441	BRACO	1		X	X	
23	34M7242	PINO ELASTICO	2		X	X	
24	R105605	MOLA	1		X	X	
25	R100950	VALVULA	1		X	X	
26	R100947	MOLA	1		X	X	
27	R107006	MOLA	1		X	X	
28	R95086	VALVULA	1		X	X	
29	AR103873	VEDACAO	1		X	X	
30	L59901	ANEL O	2		X	X	
	51M7045	ANEL O	2		X	X	(A)
31	R95063	PINO FIXADOR	1		X	X	
32	R58941	PINO FIXADOR	1		X	X	
33	R95073	LIMITADOR	1		X	X	
34	L78975	TAMPAO	1		X	X	
35	R38295	AGULHA DE ROLAMENTO	1		X	X	
36	R121609	GUIA	1		X	X	

(A) N.S.6405 20015- N.S.6605 19830-
(A) S.N.6405 20015- S.N.6605 19830-
(A) N.S.6405 20015- N.S.6605 19830-

COMPONENTES ELETRICOS, CARCACA DA EMBREAGEM
ELECTRICAL PARTS, CLUTCH HOUSING
PIEZAS ELECTRICAS, CARCASA DEL EMBRAGUE

PUBM0831 -UN-

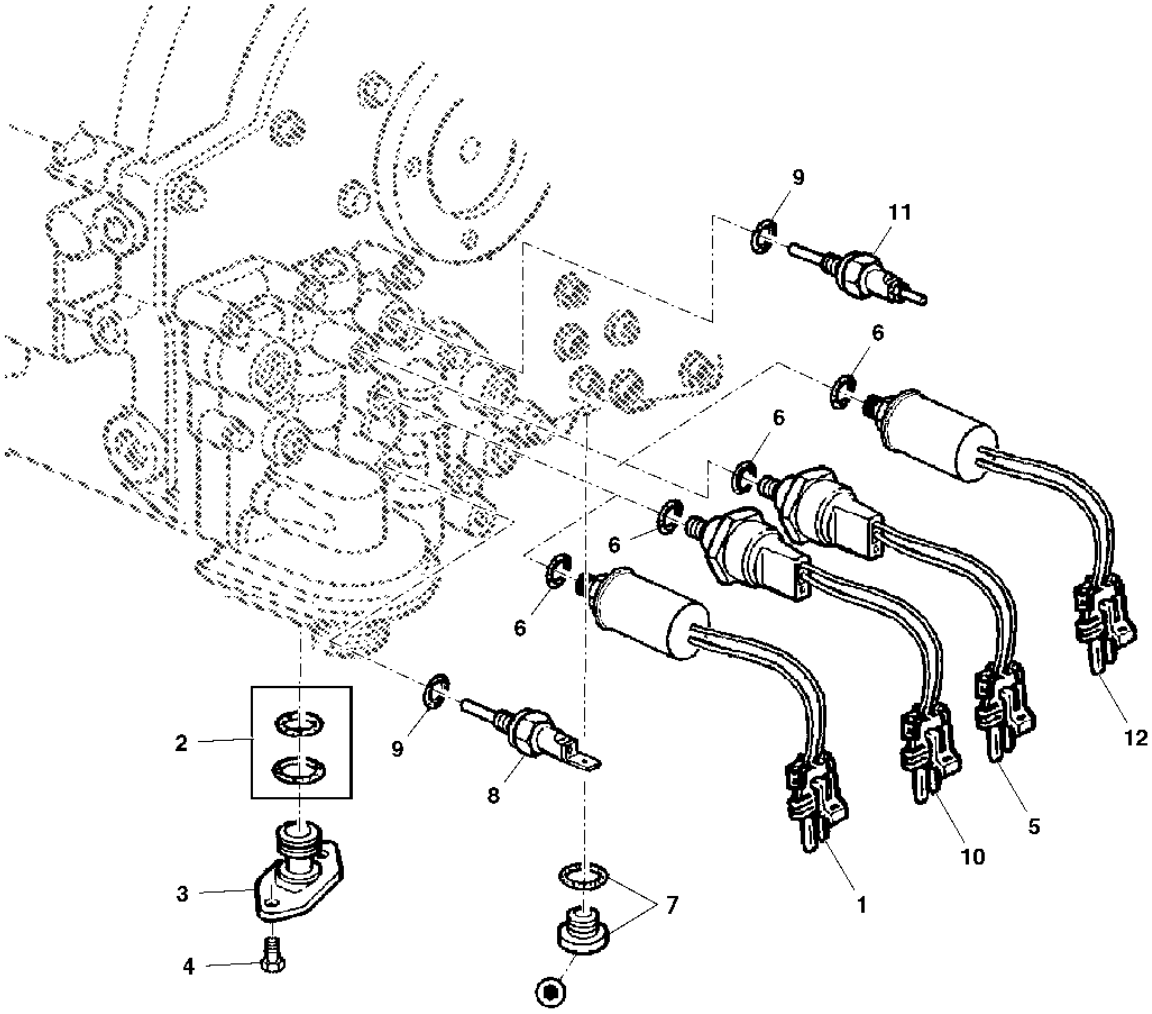

PUBM0831

ITEM	NR.PECA	DESCRICAO	QTDE	NR. SERIE CHASSIS	6405	6605	NOTAS
1	RE212876	INTERRUP. DE PRESSAO	1		X	X	(B)
2	RE47392	KIT - ANEL O	1		X	X	
3	L100496	PLUGUE	1		X	X	
4	19M7775	PARAFUSO	2		X	X	M6 X 16, M6X16
5	RE190351	INTERRUP. DE PRESSAO	1		X	X	(A) USE RE212878
6	51M7040	ANEL O	1		X	X	9,3X2,2MM
7	AL163081	PLUGUE	1		X	X	
8	AL81358	INTERRUPTOR	1		X	X	(C)
9	L41526	ANEL O	AR		X	X	
10	RE190349	INTERRUP. DE PRESSAO	1		X	X	(B) USE RE212876
11	AL164451	INTERRUPTOR	1		X	X	(D)
12	RE212878	INTERRUP. DE PRESSAO	1		X	X	(A)

(A) SENSOR DE RESTRICAO
(A) RESTRICTION SENSOR
(A) SENSOR DE RESTRICION

(B) SENSOR DE PRESSAO
(B) PRESSURE SENSOR
(B) SENSOR DE PRESION

(C) SENSOR BAIXA TEMPERATURA
(C) LOW TEMPERATURE SENSOR
(C) SENSOR DE BAJA TEMPERATURA

(D) SENSOR DE TEMPERATURA
(D) TEMPERATURE SENSOR
(D) SENSOR DE TEMPERATURA

PECAS DE FIXACAO, CARCACA DA EMBREAGEM
MOUNTING PART, CLUTCH HOUSING
PIEZAS DE SUJECION, CARCASA DEL EMBRAGUE

LX000002 -UN-

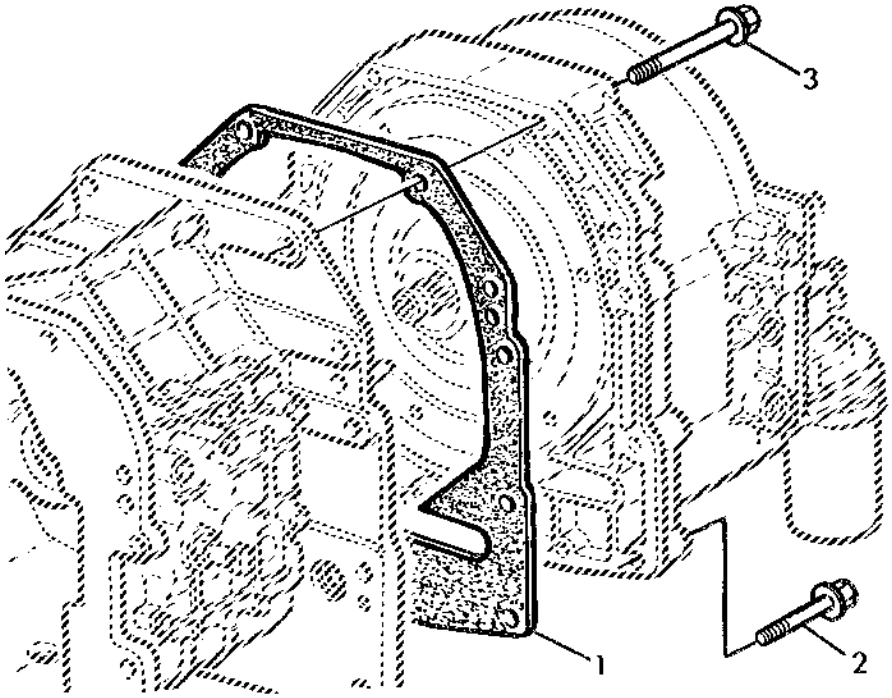

LX 000002

ITEM	NR.PECA	DESCRICAO	QTDE	NR. SERIE	664005	NOTAS
1	L76670	JUNTA	1		XX	
2	19M8292	PARAFUSO	12		XX	M10 X 50, M10X50
3	19M7810	PARAFUSO	2		XX	M10 X 80, M10X80

CAIXA DE CAMBIO DE MARCHAS
GEAR TRANSMISSION HOUSING
CAJA DE CAMBIO DE MARCHAS

CQ155103 -UN-

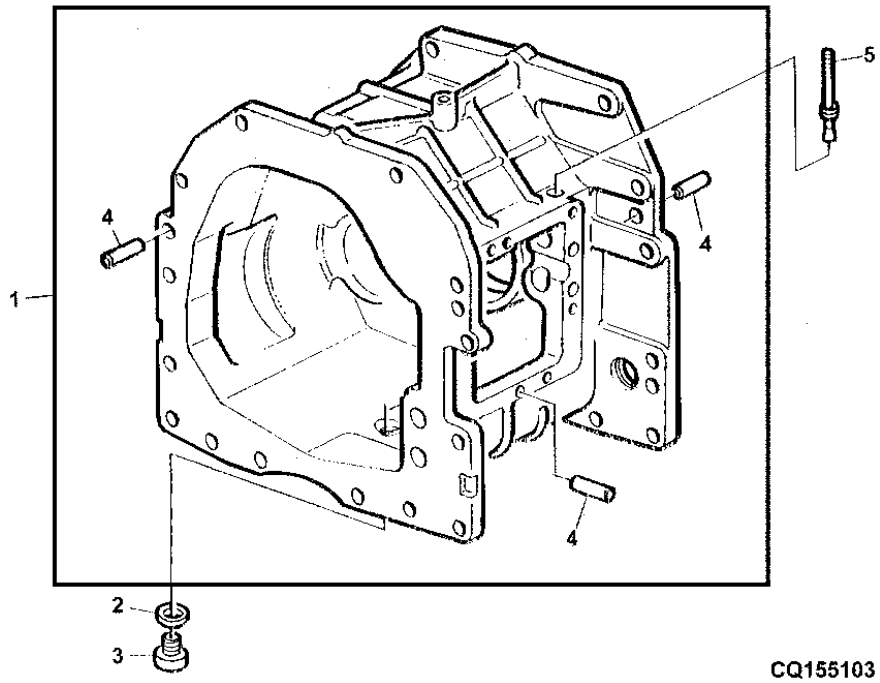

CQ155103

ITEM	NR.PECA	DESCRICAO	QTDE	NR. SERIE	6405	6605	NOTAS
1	AL75760	CAIXA DE CAMBIO	1		X	X	MARKED L76053
	AL82208	CAIXA DE CAMBIO	1		X	X	MARKED L101948 USE AL162751
	AL162751	CAIXA DE CAMBIO	1		X	X	MARKED L156259
2	51M7043	ANEL O	1		X	X	
3	L100549	TAMPAO	1		X	X	
4	L110066	PINO DE CENTRAGEM	6		X	X	
5	AL166905	PLUGUE	1		X	X	

CAMBIO DE MARCHAS
GEAR BOX
CAMBIO DE MARCHAS
CQ155104 -UN-

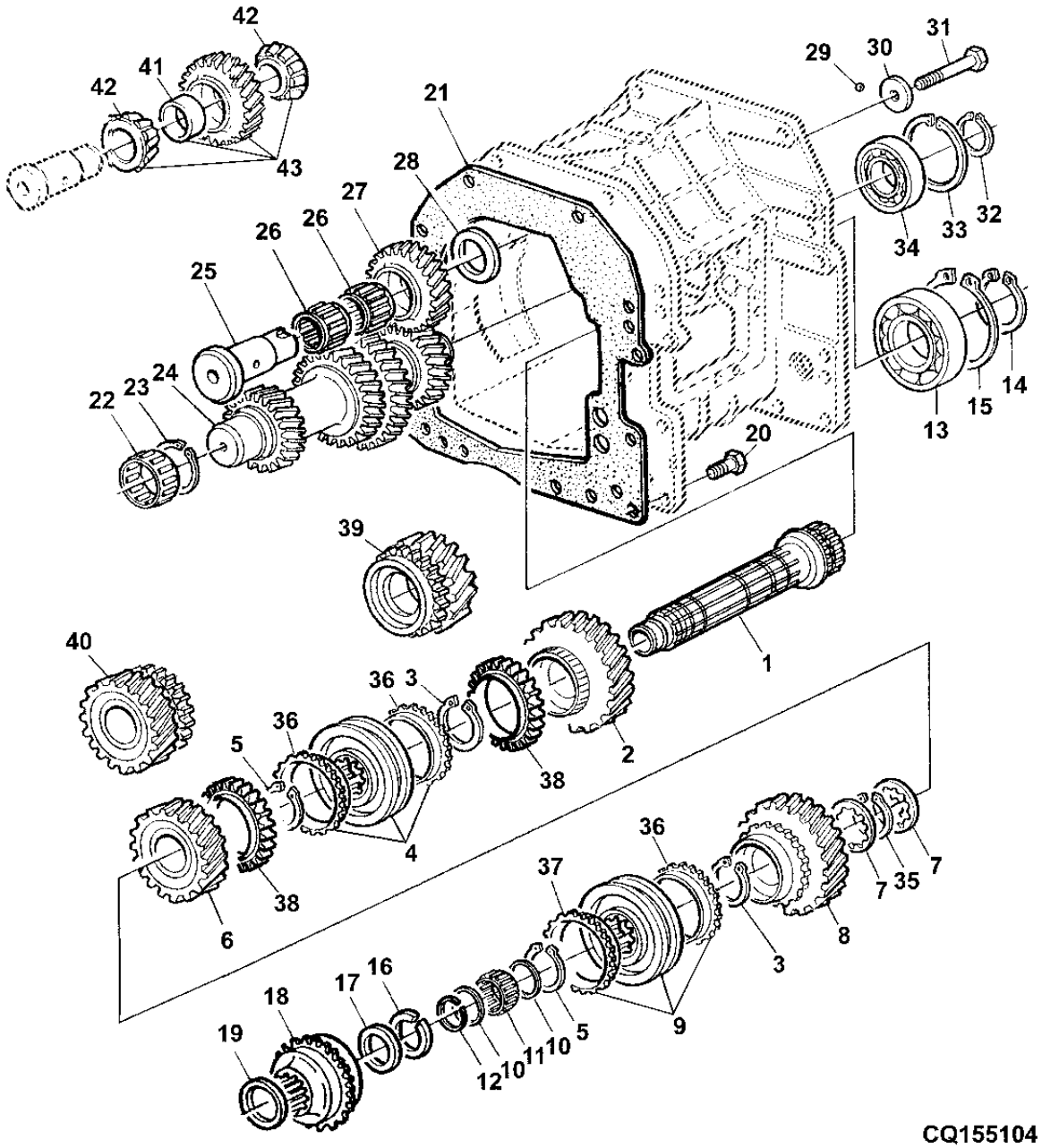

ITEM	NR.PECA	DESCRICAO	QTDE	NR. SERIE TRATOR	6405	6605	NOTAS
1	L102628	EIXO DE ACIONAMENTO	1		X	X	
2	L151480	ENGRENAGEM	1	XXXXX-21667	X	X	(B) Z 38 MARKED L151480 USE L155883
	L155883	ENGRENAGEM	1	21668-	X	X	Z 38 MARKED L155883
3	L76923	ANEL DE PRESSAO	2		X	X	TK=2,0MM
4	AL157732	SINCRONIZADOR	1		X	X	(A)
5	L75904	ANEL DE PRESSAO	AR		X	X	TK=2,3MM
	L75905	ANEL DE PRESSAO	AR		X	X	TK=2,20MM
	L75906	ANEL DE PRESSAO	AR		X	X	TK=2,10MM
	L76923	ANEL DE PRESSAO	AR		X	X	
6	L151481	ENGRENAGEM	1	XXXXX-21667	X	X	(B) Z 38 MARKED L151481 USE L155884
	L155884	ENGRENAGEM	1	21668-	X	X	Z 38 MARKED L155884
7	L76821	ARRUELA DE ENCOSTO	AR		X	X	TK=3,65MM
	L75917	ARRUELA DE ENCOSTO	AR		X	X	TK=3,80MM
	L76822	ARRUELA DE ENCOSTO	AR		X	X	TK=3,95MM
	L153635	ARRUELA DE ENCOSTO	AR		X	X	TK=4.05MM
	L113339	ARRUELA DE ENCOSTO	AR		X	X	TK=4,15MM
8	L102710	ENGRENAGEM	1	-XXXXX	X	X	Z=38
	L115860	ENGRENAGEM	1	XXXXX-21667	X	X	(B) Z 46 MARKED L115860 USE L155885
	L155885	ENGRENAGEM	1	21668-	X	X	Z 46 MARKED L155885
9	AL112759	SINCRONIZADOR	1		X	X	
10	L75911	ARRUELA DE ENCOSTO	2		X	X	
11	JD10479	ROLAMENTO DE AGULHAS	1		X	X	
12	L76033	ANEL DE PRESSAO	1		X	X	
13	JD9320	ROLAMENTO DE ESFERAS	1		X	X	
14	40M7120	ANEL DE PRESSAO	1		X	X	
15	40M7178	ANEL DE PRESSAO	1		X	X	
16	40M7252	ANEL DE PRESSAO	1		X	X	
17	L79795	ARRUELA	AR		X	X	TK=1,0MM
	L79796	ARRUELA	AR		X	X	TK=1,5MM
	L79797	ARRUELA	AR		X	X	TK=2,0MM
	L79798	ARRUELA	AR		X	X	TK=2,5MM
	L157284	ARRUELA	AR		X	X	TK=1.25MM
	L157285	ARRUELA	AR		X	X	TK=1.75MM
	L157555	ARRUELA	AR		X	X	TK=2.25MM
18	L102429	ENGRENAGEM	1	-XXXXXX	X	X	USE L157515
	L157515	ENGRENAGEM	1	XXXXXX-	X	X	
19	L78122	ARRUELA	AR		X	X	TK=1,0MM
	L78123	ARRUELA	AR		X	X	TK=1,5MM
	L78124	ARRUELA	AR		X	X	TK=2,0MM
	L78125	ARRUELA	AR		X	X	TK=2,5MM
	L157286	ARRUELA	AR		X	X	TK=1.75MM
	L157287	ARRUELA	AR		X	X	TK=2.25MM
	L157556	ARRUELA	AR		X	X	TK=1.25
20	19M7662	PARAFUSO SEXT.	14		X	X	M10 X 30, M10X30
21	L111005	JUNTA	1		X	X	
22	L114567	CILAMENTO ROLO CILINDRICO	1		X	X	
23	40M7043	ANEL DE PRESSAO	1	-XXXXX	X	X	
	L115489	ANEL DE PRESSAO	1	XXXXX-	X	X	(B)
24	L102711	EIXO SECUNDARIO	1	-127959	X		(C)
	L115382	EIXO SECUNDARIO	1	-127959		X	(C)
	L114565	EIXO SECUNDARIO	1	127960-XXXXX	X	X	(C)
	L154516	EIXO SECUNDARIO	1	XXXXX-	X	X	(B)

(A) P/ MARCHA RE E PRIMEIRA
(A) FOR REVERSE GEAR AND FIRST GEAR
(A) P/ EL REVERSO E PRIMERA

(B) N.S.6405 20015- N.S.6605 19830-
(B) S.N.6405 20015- S.N.6605 19830-
(B) N.S.6405 20015- N.S.6605 19830-

(C) NUMERO DE SERIE DA TRANSMISSAO
(C) TRANSMISSION SERIAL NUMBER
(C) NUMERO DE SERIE DA TRANSMISION

CAMBIO DE MARCHAS
GEAR BOX
CAMBIO DE MARCHAS
CQ155104 -UN-

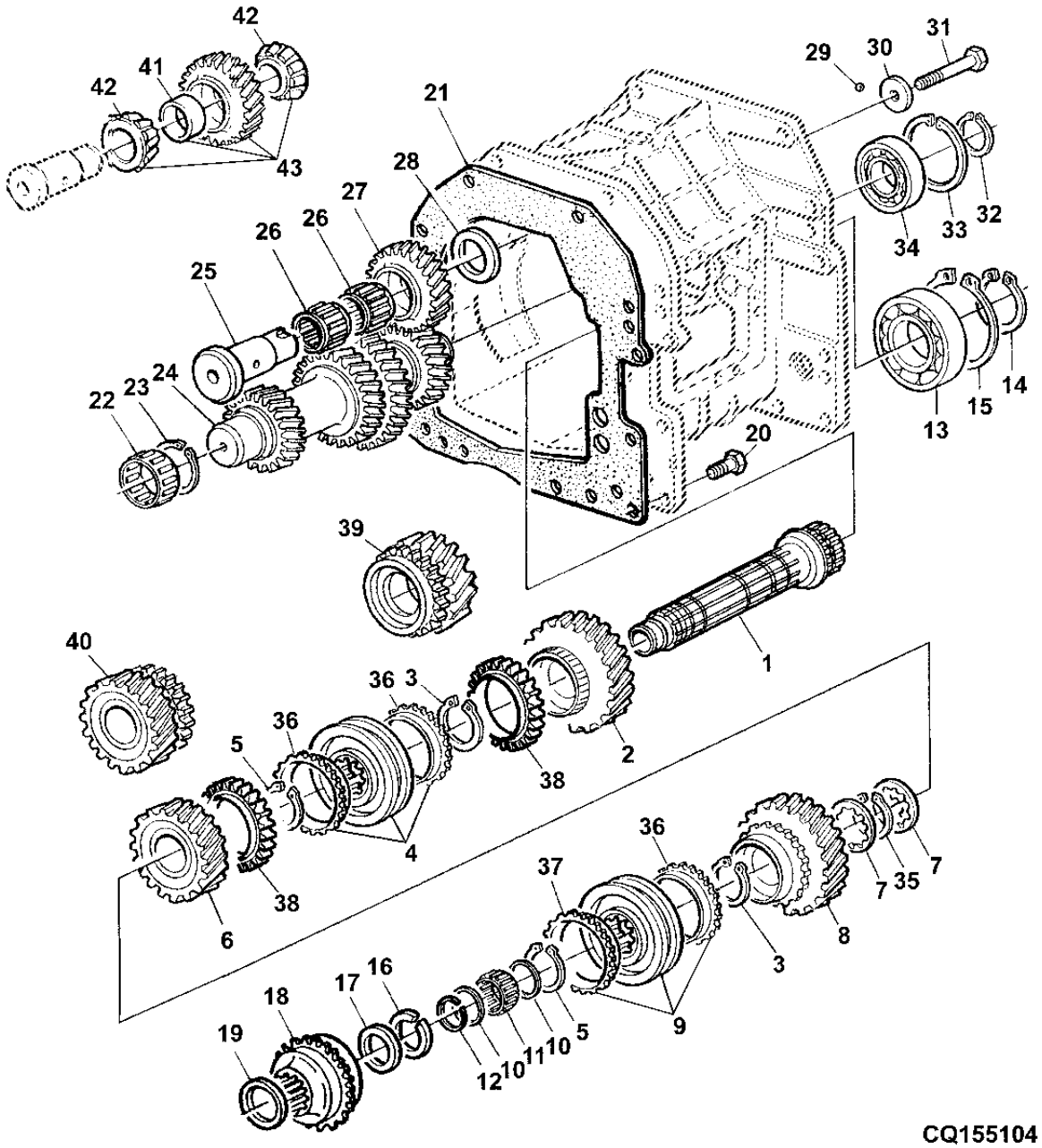

ITEM	NR.PECA	DESCRICAO	QTDE	NR. SERIE TRATOR	6405	6605	NOTAS
25	L77508	EIXO	1	-29207	X	X	
	L156282	EIXO	1	29208-			
26	L78554	ROLAMENTO DE AGULHAS	2	-29207	X	X	
27	L77509	ENGRENAGEM	1	-29207	X	X	Z 26
	AL162756	ENGRENAGEM	1	29208-	X	X	(A) Z30
28	L78261	ARRUELA	1	-29207	X	X	
29	L38717	ESFERA	1		X	X	
30	L79871	ARRUELA	1		X	X	
31	19M7385	PARAFUSO SEXT.	1		X	X	M10 X 70
32	40M7046	ANEL DE PRESSAO	1		X	X	
33	40M7115	ANEL DE PRESSAO	1		X	X	
34	JD10522	ROLAMENTO DE ESFERAS	1		X	X	
35	40M7268	ANEL DE PRESSAO	1		X	X	
36	L150336	SINCRONIZADOR	3		X	X	
37	L116130	SINCRONIZADOR	1		X	X	
38	L155496	ENGRENAGEM	2	XXXXX-	X	X	(A)
39	AL113793	ENGRENAGEM	1	-XXXXXX	X	X	
40	AL113794	ENGRENAGEM	1	-XXXXXX	X	X	
41	L41649	BUCHA	AR	29208-	X	X	TK=8.0MM
	L41650	BUCHA	AR	29208-	X	X	TK=8.05MM
	L41651	BUCHA	AR	29208-	X	X	TK=8.10MM
	L41652	BUCHA	AR	29208-	X	X	TK=8.15MM
	L41653	BUCHA	AR	29208-	X	X	TK=8.20MM
	L41654	BUCHA	AR	29208-	X	X	TK=8.25MM
	L41655	BUCHA	AR	29208-	X	X	TK=8.30MM
	L41656	BUCHA	AR	29208-	X	X	TK=8.35MM
	L41657	BUCHA	AR	29208-	X	X	TK=8.40MM
42	JD10330	CONE DE ROLAMENTO	2	29208-	X	X	
43	AL162756	ENGRENAGEM	1	29208-	X	X	

(A) N.S.6405 20015- N.S.6605 19830-
(A) S.N.6405 20015- S.N.6605 19830-
(A) N.S.6405 20015- N.S.6605 19830-

MEMORANDA
MEMORANDA
MEMORANDA

REPARO DA TRANSMISSAO SYNCROPLUS
SYNCROPLUS TRANSMISSION REPAIR
REPARACION DE LA TRANSMISION SYNCROPLUS

CQ154725 -UN-

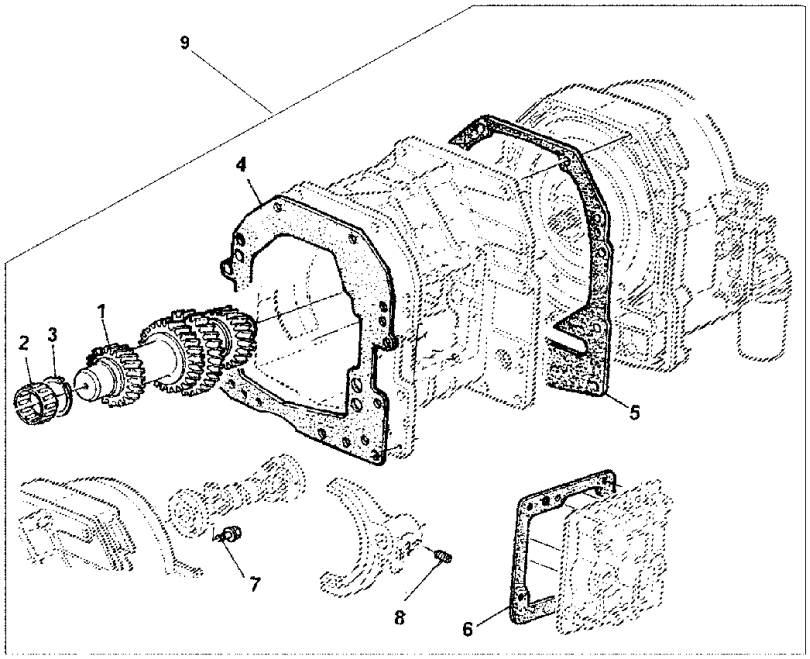

CQ154725

ITEM	*NR.PECA*	*DESCRICAO*	*QTDE*	*NR. SERIE TRANSMISSAO*	6405	6605	*NOTAS*
1	L115382	EIXO SECUNDARIO	1	115037-127959	X		40,00MM
2	L114567	CILAMENTO ROLO CILINDRICO	1	115037-127959	X		
3	L115489	ANEL DE PRESSAO	1	115037-127959	X		
4	L111005	JUNTA	1	115037-127959	X		
5	L76670	JUNTA	1	115037-127959	X		
6	L76235	JUNTA	1	115037-127959	X		
7	L77173	PARAFUSO SEXT.	1	115037-127959	X		
8	L33332	PARAF. DE FENDA	1	115037-127959	X		
9	AL118545	EIXO SECUNDARIO	1	115037-127959	X		

ELEMENTOS DE COMANDO, CAMBIO DE MARCHAS
SHIFTING PARTS, GEAR TRANSMISSION
ELEMENTOS DE MANDO, CAMBIO DE MARCHAS

CQ155105 -UN-

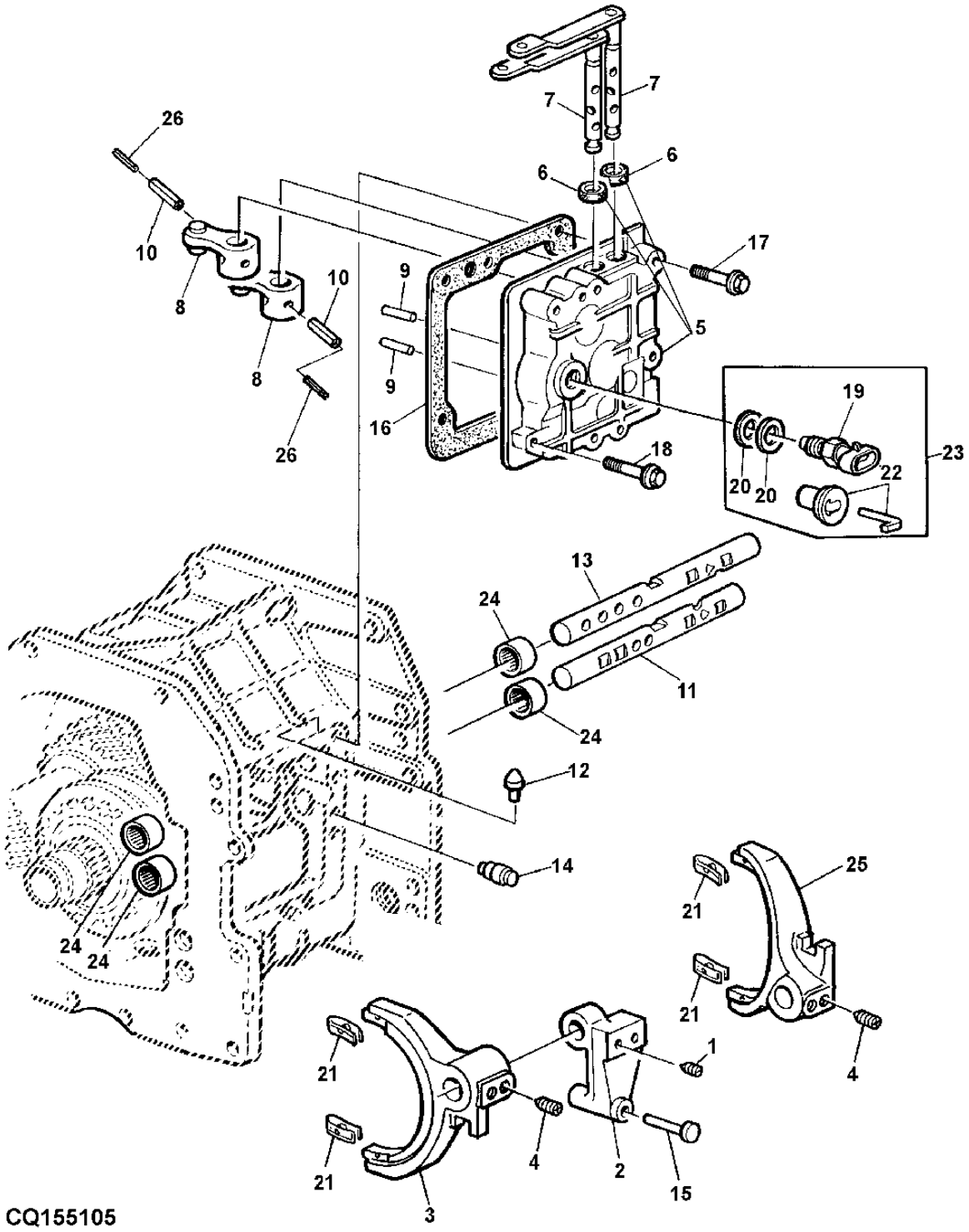

ITEM	NR.PECA	DESCRICAO	QTDE	NR. SERIE CHASSIS	6405	6605	NOTAS
1	L79127	PARAF. DE FENDA	2		X	X	
2	L78866	GUIA	1		X	X	
3	L111052	COMUTADOR	1		X	X	ALSO ORDER L113217
4	L33332	PARAF. DE FENDA	4		X	X	
5	AL155292	CAIXA DE CAMBIO	1		X	X	
6	L153307	VEDACAO	2		X	X	
7	AL81331	EIXO	2		X	X	
	AL81251	EIXO	2	20882-	X		(B)
8	AL80836	ALAVANCA	2		X	X	
	AL166649	ALAVANCA	2	20882-	X		(B)
9	44M7111	PINO DE CENTRAGEM	2		X	X	
10	34M7225	PINO ELASTICO	1		X	X	
11	L156691	HASTE DO CAMBIO	1		X	X	
12	L76229	PINO FIXADOR	1		X	X	
13	L156690	HASTE DO CAMBIO	1		X	X	
14	AL116245	DETENTE	2		X	X	
15	L78867	PINO	1		X	X	
16	L76235	JUNTA	1		X	X	
17	19M7979	PARAFUSO	4		X	X	M8 X 55, M8X55
18	19M8317	PARAFUSO	2		X	X	M8 X 40, M8X40
19	RE46534	INTERRUPTOR	1		X	X	(A)
20	L100769	ARRUELA	AR		X	X	TK=1,60MM
	L100768	ARRUELA	AR		X	X	TK=1,80MM
	L79187	ARRUELA	AR		X	X	TK=2,00MM
	L79188	ARRUELA	AR		X	X	TK=2,20MM
	L100767	ARRUELA	AR		X	X	TK=2,40MM
	L102389	ARRUELA	AR		X	X	TK=1,20MM
	L102390	ARRUELA	AR		X	X	TK=1,40MM
21	L113217	PRESILHA	1		X	X	
22	RE37996	MEDIDOR	1		X	X	
23	AL80964	MONTAGEM DE CONJUNTOS	1		X	X	
24	JD10508	ROLAMENTO	4		X	X	
25	L111054	COMUTADOR	1		X	X	ALSO ORDER L113217
26	34M3858	PINO ELASTICO	2		X	X	

(A) INTERRUPTOR DE SEGURANCA DA PARTIDA
(A) STARTER SAFETY SWITCH
(A) INTERRUPTOR DE LA SEGURIDAD DE LA PARTIDA

(B) COM CREEPER
(B) WITH CREEPER
(B) CON CREEPER

CONJUNTO DE PECAS PARA SINCRONIZADOR, PRIMEIRA MARCHA
SYNCHRONIZER KIT, FIRST GEAR
CONJUNTOS DE PIEZAS PARA SINCRONIZADA, PRIMEIRA MARCHA

LX022706 -UN-

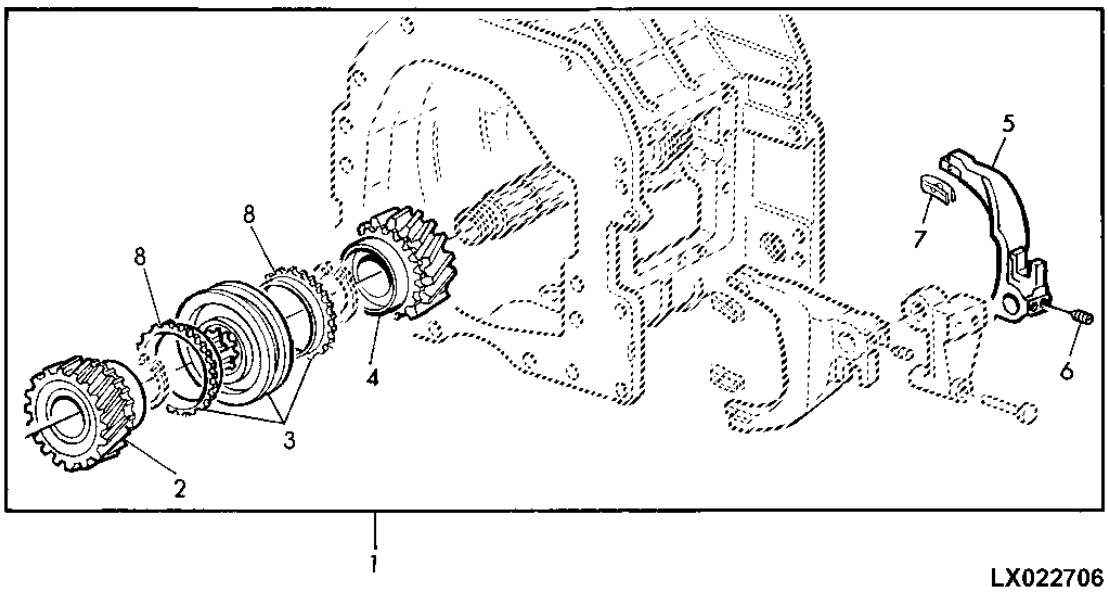

LX022706

ITEM	*NR.PECA*	*DESCRICAO*	*QTDE*	*NR. SERIE CHASSIS*	6 6 4 6 0 0 5 5	*NOTAS*
1	AL114265	SINCRONIZADOR	1		X X	(SUB FOR AL111090)
2	AL112506	ENGRENAGEM	1		X X	(SUB FOR AL110973)
3	AL112503	SINCRONIZADOR	1		X X	(SUB FOR AL110929)
4	AL112505	ENGRENAGEM	1		X X	(SUB FOR AL110972)
5	L111053	COMUTADOR	1		X X	
6	L33332	PARAF. DE FENDA	2		X X	
7	L113217	PRESILHA	2		X X	(SUB FOR L111830)
8	L150336	SINCRONIZADOR	2		X X	

INDICE DE GRUPO
SECTIONAL INDEX
INDICE DE GRUPO

PUBM0174 -UN-

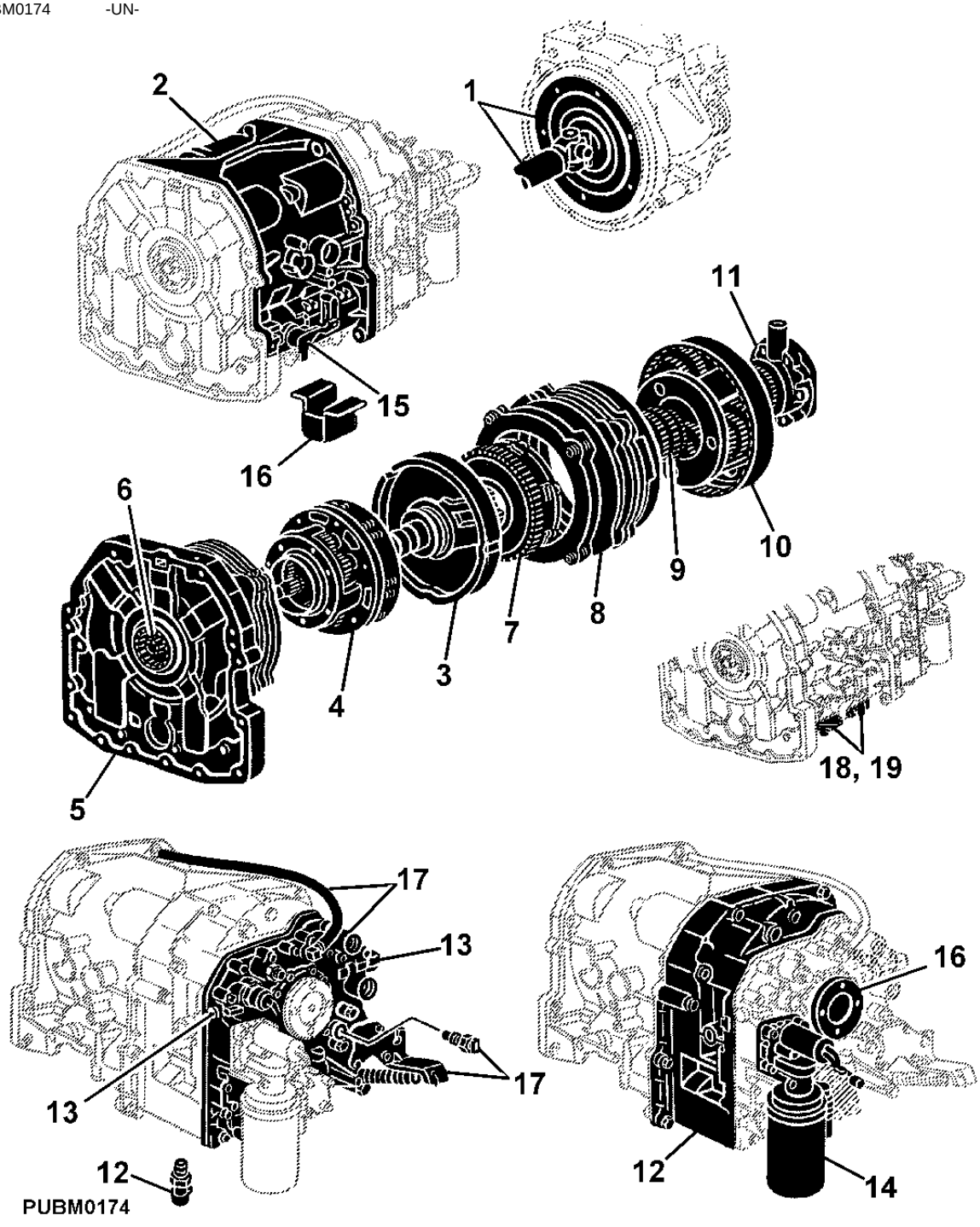

1-	3
2-	4
18-	6
19-	8
3-	10
4-	12
5-	14
6-	15
7-	16
8-	18
9-	20
10-	21
11-	22
12-	24
13-	26
17-	28
14-	29
15-	30
16-	31

MEMORANDA
MEMORANDA
MEMORANDA

EIXO ARTICULADO, AMORTECEDOR DE TORCAO (POWRQUAD)
U.J.DRIVE SHAFT, TORSION DAMPER (POWRQUAD)
EJE ARTICULADA, AMORTIGUADOR DE TORSION (POWRQUAD)

CQ154711 -UN-

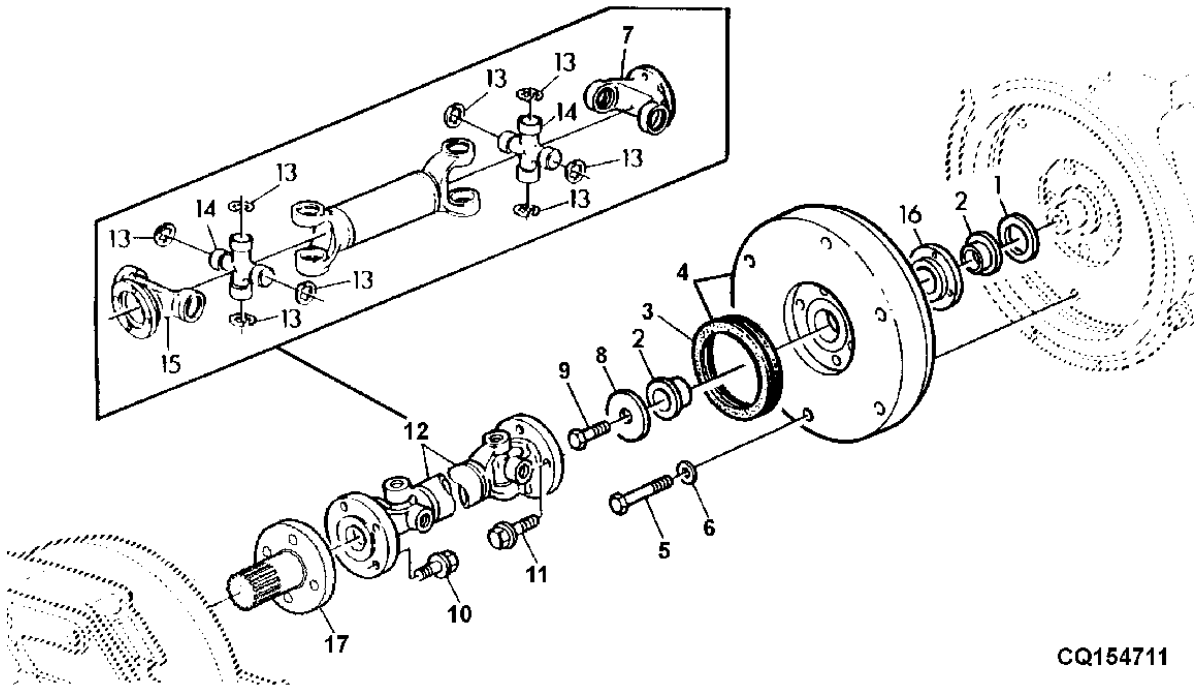

ITEM	NR.PECA	DESCRICAO	QTDE	NR. SERIE	6405	6605	NOTAS
1	L112690	ARRUELA	1	-XXXXX	X	X	(B)
2	L112001	BUCHA	1	-XXXXX	X	X	(B)
3	L110320	VEDACAO	1	-XXXXX	X	X	(B)
4	AL80759	AMORTECEDOR DE TORCAO	1	-XXXXX	X	X	(B)
5	19M7981	PARAFUSO SEXT.	6	-XXXXX	X	X	(B) M8 X 55, M8X55
6	24M7238	ARRUELA	AR	-XXXXX	X	X	(B) 8,7X17X2MM
7	CQ42999	FLANGE	1	-XXXXX	X	X	(B) OD 116MM
	L114857	FLANGE	1	-XXXXX	X	X	(A) (B)
8	L100707	ARRUELA	1	-XXXXX	X	X	(B)
9	L80446	PARAFUSO	1	-XXXXX	X	X	(B) M10X30
10	L77173	PARAFUSO SEXT.	4	-XXXXX	X	X	(B)
11	L80445	PARAFUSO	4	-XXXXX	X	X	(B)
12	DQ36668	TAMBOR DE DESCARGA	1	-XXXXX	X		(B) LGHT 368MM
	DQ44686	TAMBOR DE DESCARGA	1	-19829		X	(B) LGHT 377MM
	DQ48301	TAMBOR DE DESCARGA	1	19830-XXXXX		X	(B) LGHT 348MM
	AL117414	EIXO CARDA	1	-XXXXX	X		(A) (B) LGHT 198MM
13	40M7255	ANEL DE PRESSAO	8	-XXXXX	X	X	(B)
14	DQ43000	CRUZETA	2	-XXXXX	X	X	(B) INCL. KEY 13
	AL110149	CRUZETA COM ROLAMENTO	2	-XXXXX	X	X	(A) (B) INCL. KEY 13
15	CQ43002	FLANGE	1	-XXXXX	X	X	(B)
	L114858	FLANGE	1	-XXXXX	X	X	(A) (B)
16	L102291	MANCAL	1	-XXXXX	X	X	(B)
17	R119592	FLANGE	1	-XXXXX	X	X	(B)

(A) COM CREEPER
(A) WITH CREEPER
(A) CON CREEPER

(B) N.S. 6405 -22719 N.S. 6605 -22279
(B) S.N. 6405 -22719 S.N. 6605 -22279
(B) N.S. 6405 -22719 N.S. 6605 -22279

CAIXA DO FREIO DOS PLANETARIOS (POWRQUAD)
PLANETARY BRAKE HOUSING (POWRQUAD)
CAJA DE FRENO DE LOS PLANETARIOS (POWRQUAD)

PUBM0832 -UN-

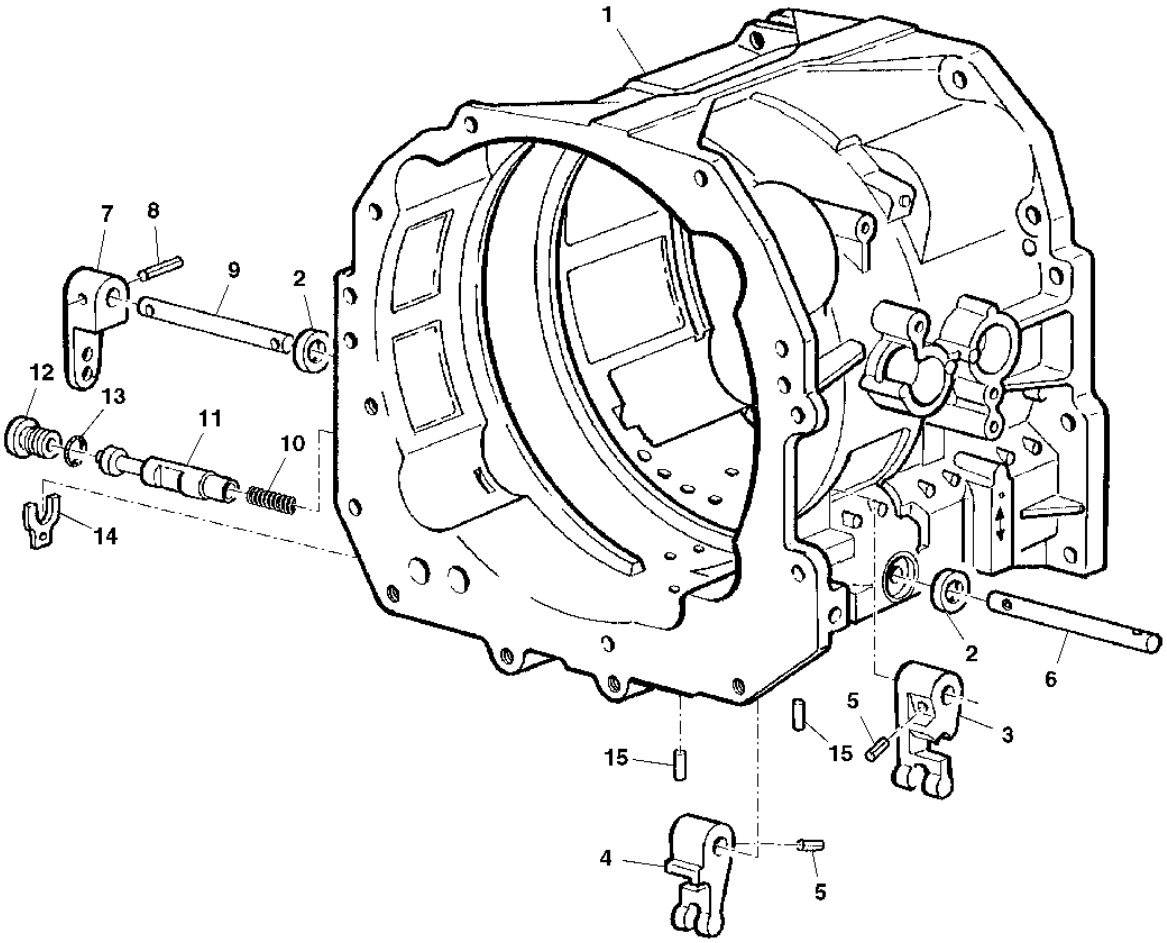

PUBM0832

ITEM	NR.PECA	DESCRICAO	QTDE	NR. SERIE	6405	6605	NOTAS
1	RE152013	CARCACA	1	-XXXXX	X	X	(A) 1/4"-18NPT
	R121580	TAMPAO	1	-XXXXX	X	X	(A)
2	AR103873	VEDACAO	2	-XXXXX	X	X	(A)
3	R168663	ALAVANCA	1	-XXXXX	X	X	(A)
4	R168662	ALAVANCA	1	-XXXXX	X	X	(A)
5	34M7244	PINO ELASTICO	AR	-XXXXX	X	X	(A)
6	R135527	EIXO	1	-XXXXX	X	X	(A)
7	R119873	ALAVANCA	1	-XXXXX	X	X	(A)
8	34M7271	PINO ELASTICO	1	-XXXXX	X	X	(A)
9	R95498	PINO FIXADOR	1	-XXXXX	X	X	(A)
10	R129184	MOLA DE COMPRESSAO	1	-XXXXX	X	X	(A)
11	R135625	VALVULA	1	-XXXXX	X	X	(A)
12	R111039	PLUGUE	1	-XXXXX	X	X	(A)
13	R76617	ANEL O	1	-XXXXX	X	X	(A)
14	R115154	ANEL DE PRESSAO	1	-XXXXX	X	X	(A)
15	R38295	AGULHA DE ROLAMENTO	2	-XXXXX	X	X	(A)

(A) N.S. 6405 -22719 N.S. 6605 -22279
(A) S.N. 6405 -22719 S.N. 6605 -22279
(A) N.S. 6405 -22719 N.S. 6605 -22279

CARCACA DAS VALVULAS DE CONTROLE (POWRQUAD)
CONTROL VALVE HOUSING (POWRQUAD)
CARCASA DE LAS VALVULAS DE CONTROL (POWRQUAD)

LX016874 -UN-

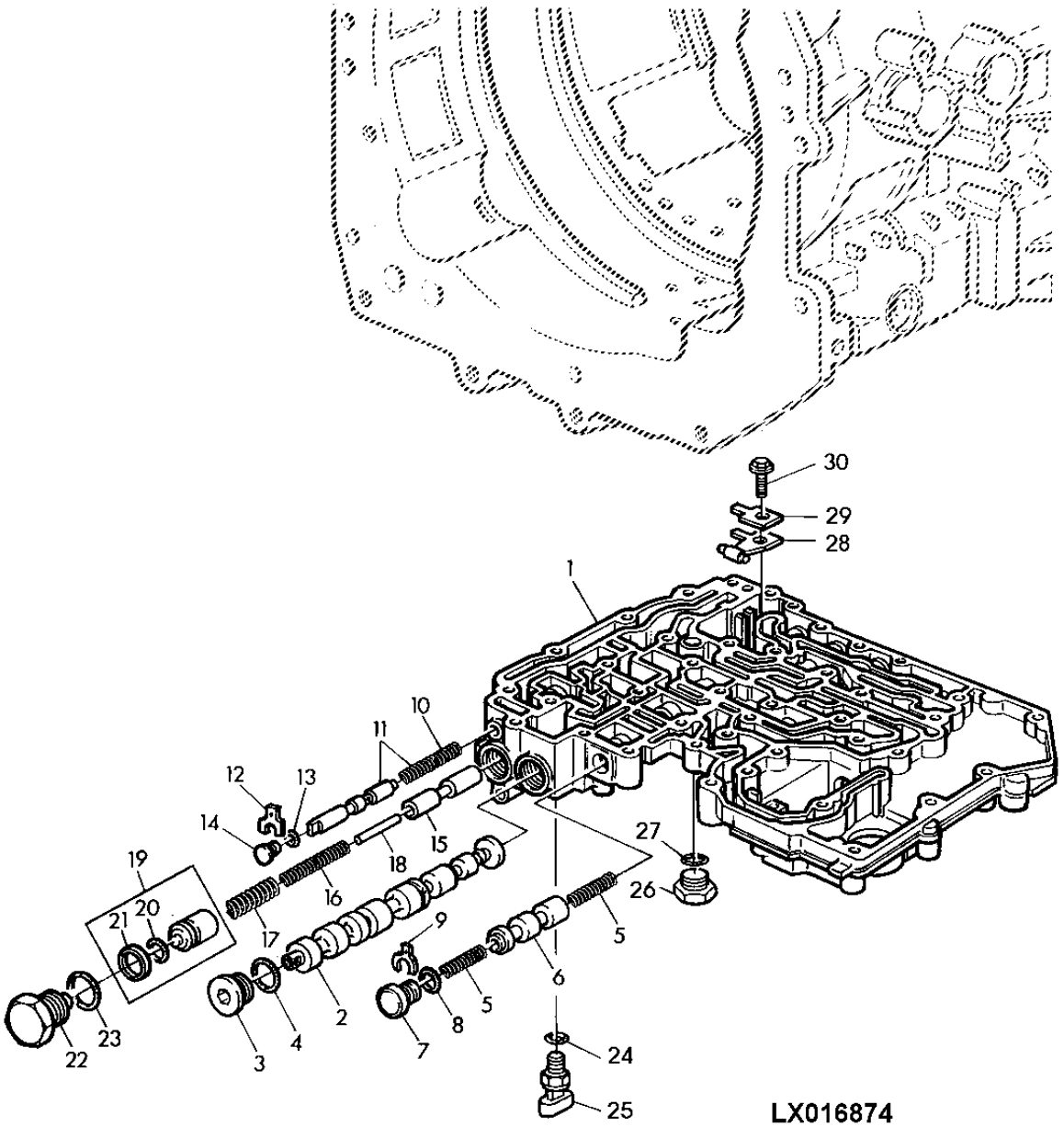

ITEM	NR.PECA	DESCRICAO	QTDE	NR. SERIE	6405	6605	NOTAS
1	R129280	CARCACA	1	-XXXXX	X	X	(C)
2	R135174	VALVULA	1	-XXXXX	X	X	(C)
3	RE69772	PLUGUE	1	-XXXXX	X	X	(C)
4	R27166	ANEL O	1	-XXXXX	X	X	(C)
5	R115415	MOLA DE COMPRESSAO	2	-XXXXX	X	X	(C)
6	R95506	VALVULA	1	-XXXXX	X	X	(C)
7	R115389	PLUGUE	1	-XXXXX	X	X	(C)
8	R27166	ANEL O	1	-XXXXX	X	X	(C)
9	R115388	PRESILHA	1	-XXXXX	X	X	(C)
10	R54174	MOLA	1	-XXXXX	X	X	(C)
11	RE54443	KIT	1	-XXXXX	X	X	(C)
12	R110457	PRESILHA	1	-XXXXX	X	X	(C)
13	R78436	ANEL O	1	-XXXXX	X	X	(C)
14	R120354	PLUGUE	1	-XXXXX	X	X	(C)
15	R110256	VALVULA	1	-XXXXX	X	X	(C)
16	R95216	MOLA DE COMPRESSAO	1	-XXXXX	X	X	(C)
17	R112974	MOLA	1	-XXXXX	X	X	(C)
18	R110257	PINO	1	-XXXXX	X	X	(C)
19	RE62621	PISTAO	1	-XXXXX	X	X	(C)
20	P48347	ANEL O	1	-XXXXX	X	X	(C)
21	R112976	VEDACAO	1	-XXXXX	X	X	(C)
22	R110260	CONEXAO	1	-XXXXX	X	X	(C)
23	51M7047	ANEL O	1	-XXXXX	X	X	(C) 23,6X2,9MM
24	51M7042	ANEL O	1	-XXXXX	X	X	(C)
25	RE46534	INTERRUPTOR	1	-XXXXX	X	X	(C) (B)
26	R95065	CONEXAO	1	-XXXXX	X	X	(C)
27	51M7045	ANEL O	1	-XXXXX	X	X	(C) 19.300X2.200MM
28	RE54982	MOLA	1	-XXXXX	X	X	(C) (A)
29	R120452	ARRUELA	1	-XXXXX	X	X	(C)
30	R119203	PARAFUSO	1	-XXXXX	X	X	(C)

(A) AVANCO, PONTO MORTO, RETROCESSO
(A) FORWARD, NEUTRAL, REVERSE
(A) ADELANTE, NEUTRO, RETROCESO

(B) INTERRUPTOR DE SEGURANCA DA PARTIDA
(B) STARTER SAFETY SWICH
(B) INTERRUPTOR DE LA SEGURIDAD DE LA PARTIDA

(C) N.S. 6405 -22719 N.S. 6605 -22279
(C) S.N. 6405 -22719 S.N. 6605 -22279
(C) N.S. 6405 -22719 N.S. 6605 -22279

CARCACA DA VALVULA DE CONTROLE - VALVULAS DE CONTR
CONTROL VALVE HOUSING - SHIFT VALVES/GASKETS
CARCASA DA VALVULA DE CONTROLE - VALVULAS DE CONTR

LX016875 -UN-

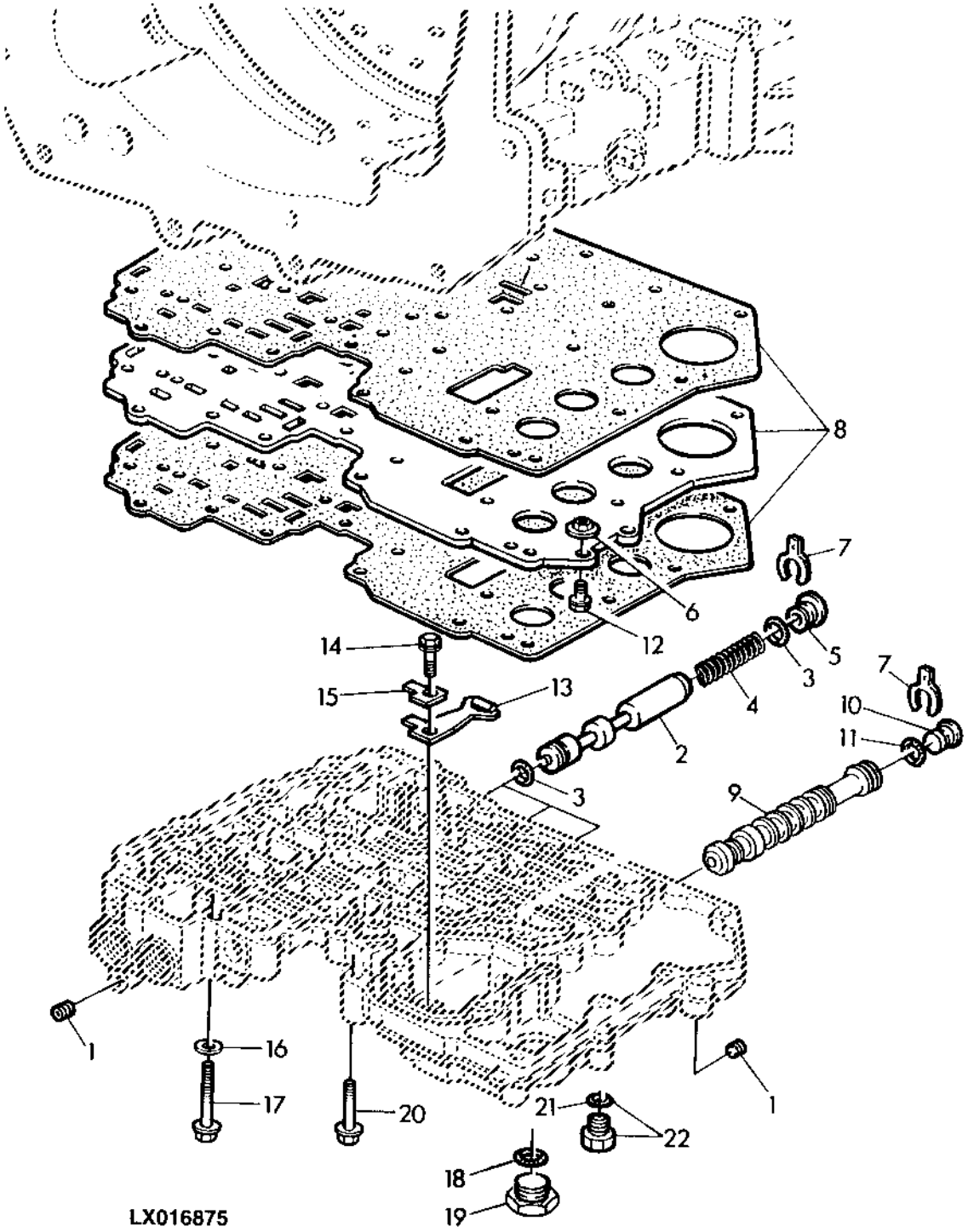

ITEM	NR.PECA	DESCRICAO	QTDE	NR. SERIE	6405	6605	NOTAS
1	15H275	TAMPAO	4	-XXXXX	X	X	(B) 1/4"-18NPT
2	R95503	VALVULA	3	-XXXXX	X	X	(B)
3	R76617	ANEL O	6	-XXXXX	X	X	(B)
4	R42057	MOLA	3	-XXXXX	X	X	(B)
5	R95075	PLUGUE	3	-XXXXX	X	X	(B)
6	RE52144	CAME	4	-XXXXX	X	X	(B)
7	R115152	PRESILHA	4	-XXXXX	X	X	(B)
8	RE57465	PLACA	1	-XXXXX	X	X	(B)
9	R124021	VALVULA	1	-XXXXX	X	X	(B)
10	R134754	PLUGUE	1	-XXXXX	X	X	(B)
11	R27166	ANEL O	1	-XXXXX	X	X	(B)
12	19M7774	PARAFUSO	4	-XXXXX	X	X	(B) M6 X 12
13	RE168680	MOLA DE LAMINAS	1	-XXXXX	X	X	(B) (A)
14	R119203	PARAFUSO	1	-XXXXX	X	X	(B)
15	R120452	ARRUELA	2	-XXXXX	X	X	(B)
16	R163341	ARRUELA DE VEDACAO	3	-XXXXX	X	X	(B)
17	R175131	PARAFUSO	AR	-XXXXX	X	X	(B)
18	51M7045	ANEL O	1	-XXXXX	X	X	(B) 19.300X2.200MM
19	R95065	CONEXAO	1	-XXXXX	X	X	(B)
20	R175130	PARAFUSO	AR	-XXXXX	X	X	(B)
21	51M7041	ANEL O	5	-XXXXX	X	X	(B) 11.3X2.2MM
22	RE46684	TAMPAO	5	-XXXXX	X	X	(B)

(A) MARCHAS
(A) GEAR
(A) CAMBIOS

(B) N.S. 6405 -22719 N.S. 6605 -22279
(B) S.N. 6405 -22719 S.N. 6605 -22279
(B) N.S. 6405 -22719 N.S. 6605 -22279

VOLANTE DA EMBREAGEM (POWRQUAD)
CLUTCH MANIFOLD (POWRQUAD)
COLECTOR DEL EMBRAGUE (POWRQUAD)

PUBM0833 -UN-

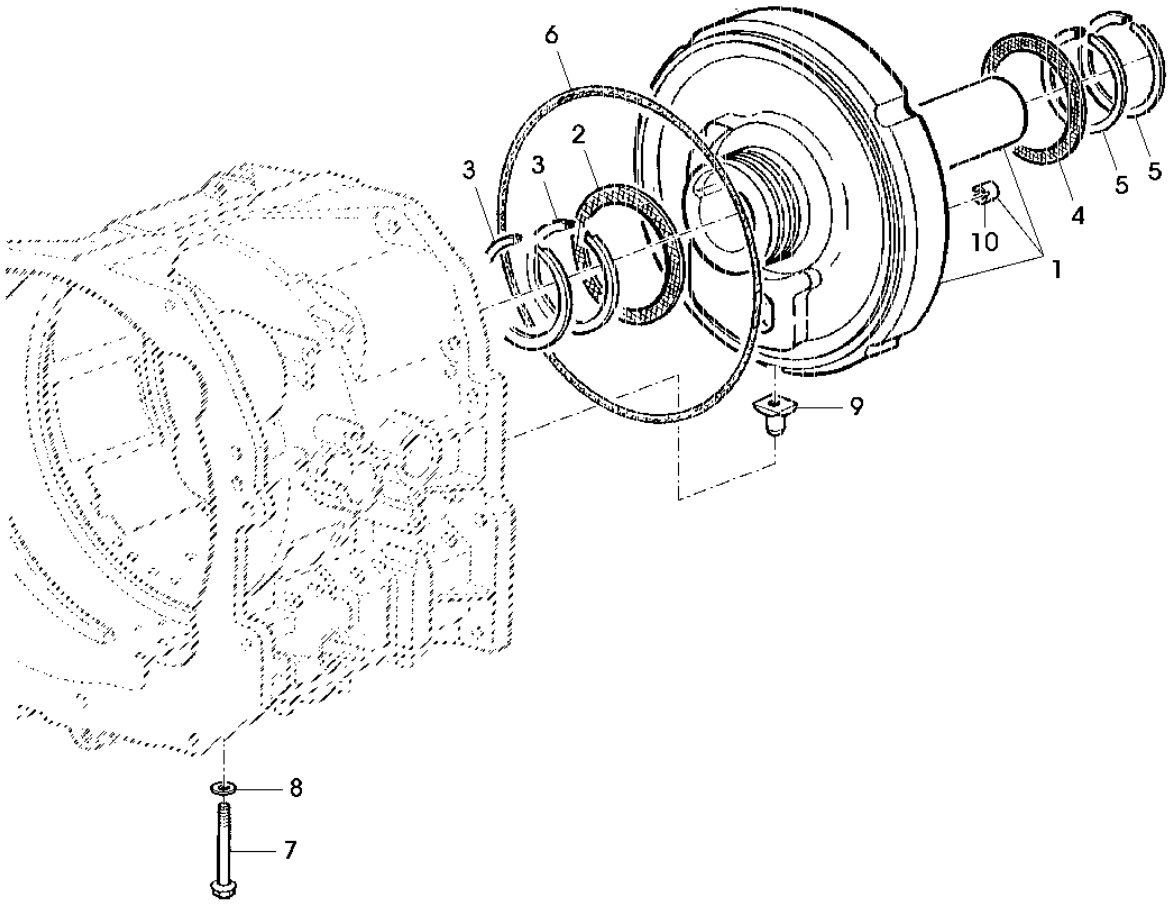

PUBM0833

ITEM	NR.PECA	DESCRICAO	QTDE	NR. SERIE	6405	6605	NOTAS
1	RE151355	KIT	1	-XXXXX	X	X	(A)
2	R87210	ARRUELA DE ENCOSTO	1	-XXXXX	X	X	(A)
3	R33167	ANEL	2	-XXXXX	X	X	(A)
4	R105040	ARRUELA DE ENCOSTO	1	-XXXXX	X	X	(A)
5	R39322	ANEL	2	-XXXXX	X	X	(A)
6	R63226	ANEL	1	-XXXXX	X	X	(A)
7	R109066	PARAFUSO	1	-XXXXX	X	X	(A) HS 10.9 M6X80
8	R105585	ARRUELA	1	-XXXXX	X	X	(A)
9	R114264	PINO	1	-XXXXX	X	X	(A)
10	RE41945	INSERTO DE ASSENTO VALVULA	AR	-XXXXX	X	X	(A)

(A) N.S. 6405 -22719 N.S. 6605 -22279
(A) S.N. 6405 -22719 S.N. 6605 -22279
(A) N.S. 6405 -22719 N.S. 6605 -22279

EMBREAGEM DA TRACAO (POWRQUAD)
TRACTION CLUTCH (POWRQUAD)
EMBRAGUE DE LA TRACCION (POWRQUAD)

LX008603 -UN-

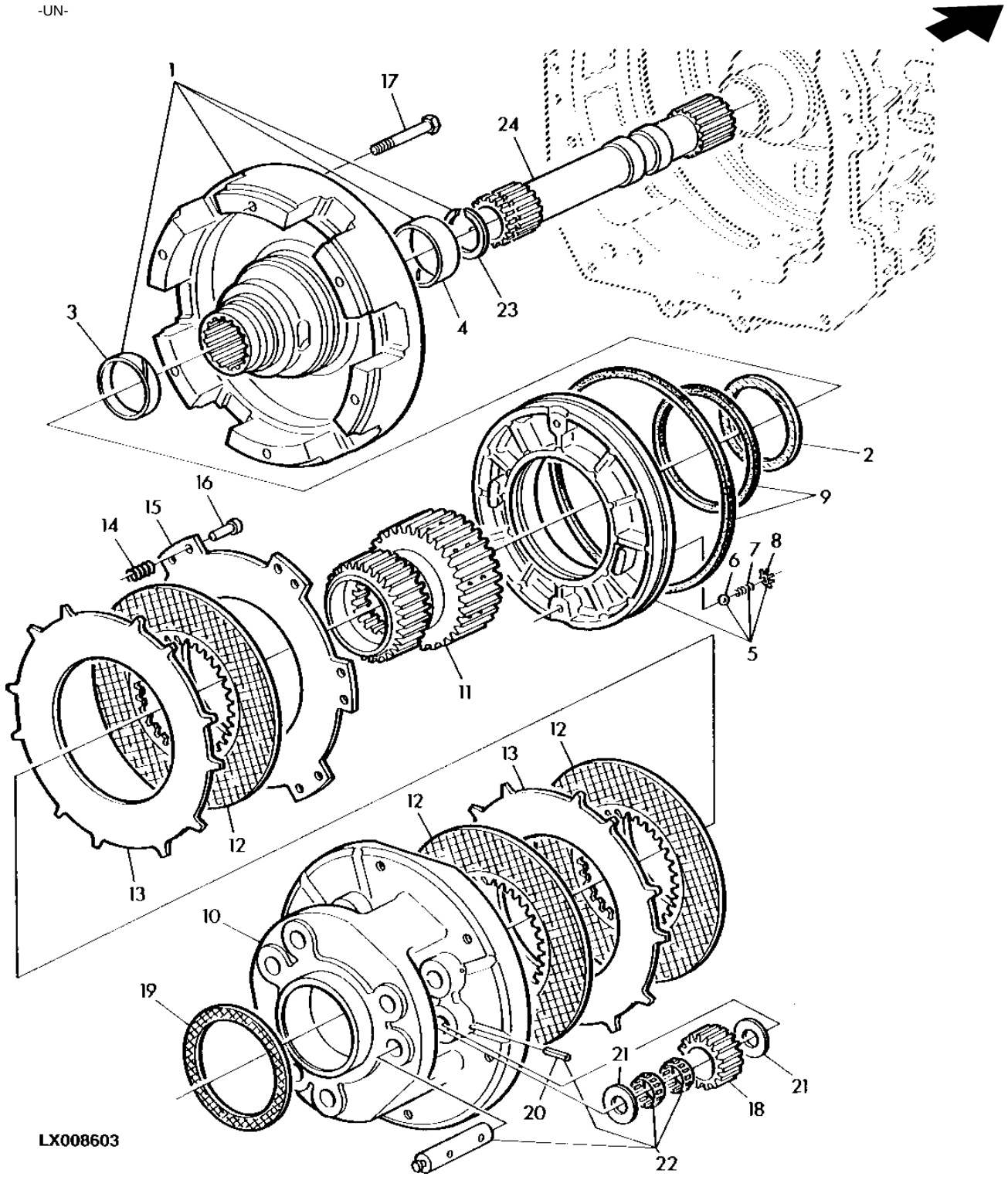

ITEM	NR.PECA	DESCRICAO	QTDE	NR. SERIE	6405	6605	NOTAS
1	RE47293	KIT EMBREAGEM	1	-XXXXX	X	X	(A)
2	R95360	ARRUELA DE ENCOSTO	1	-XXXXX	X	X	(A)
3	R95301	BUCHA	1	-XXXXX	X	X	(A)
4	R104655	BUCHA	1	-XXXXX	X	X	(A)
5	RE56032	PISTAO	1	-XXXXX	X	X	(A)
6	400R	ESFERA	2	-XXXXX	X	X	(A) 1/4"
7	R79018	MOLA DE COMPRESSAO	2	-XXXXX	X	X	(A)
8	R87395	MOLA PRATO	2	-XXXXX	X	X	(A)
9	RE47297	KIT	1	-XXXXX	X	X	(A)
10	R121149	PORTA-PLANETARIOS	1	-XXXXX	X	X	(A)
11	R113655	ENGRENAGEM	1	-XXXXX	X	X	(A)
12	RE35512	DISCO DO FREIO	3	-XXXXX	X	X	(A)
13	R96805	PLATO DA EMBREAGEM	2	-XXXXX	X	X	(A)
14	R102913	MOLA	12	-XXXXX	X	X	(A)
15	R96806	PLATO DA EMBREAGEM	1	-XXXXX	X	X	(A)
16	R104733	PINO FIXADOR	12	-XXXXX	X	X	(A)
17	19M7742	PARAFUSO SEXT.	6	-XXXXX	X	X	(A) M10 X 65, M10X65
18	R153189	PLANETARIO	6	-XXXXX	X	X	(A) (SUB FOR R122145)
19	R87210	ARRUELA DE ENCOSTO	1	-XXXXX	X	X	(A)
20	RE34603	PINO ELASTICO	6	-XXXXX	X	X	(A)
21	R125173	ARRUELA	12	-XXXXX	X	X	(A)
22	RE47275	KIT	6	-XXXXX	X	X	(A)
23	R107206	ANEL DE PRESSAO	1	-XXXXX	X	X	(A)
24	RE56451	EIXO	1	-XXXXX	X	X	(A)

(A) N.S. 6405 -22719 N.S. 6605 -22279
(A) S.N. 6405 -22719 S.N. 6605 -22279
(A) N.S. 6405 -22719 N.S. 6605 -22279

INVERSOR HIDRAULICO (POWRQUAD)
HYDRAULIC REVERSER (POWRQUAD)
INVERSOR HIDRAULICO (POWRQUAD)

LX008607 -UN-

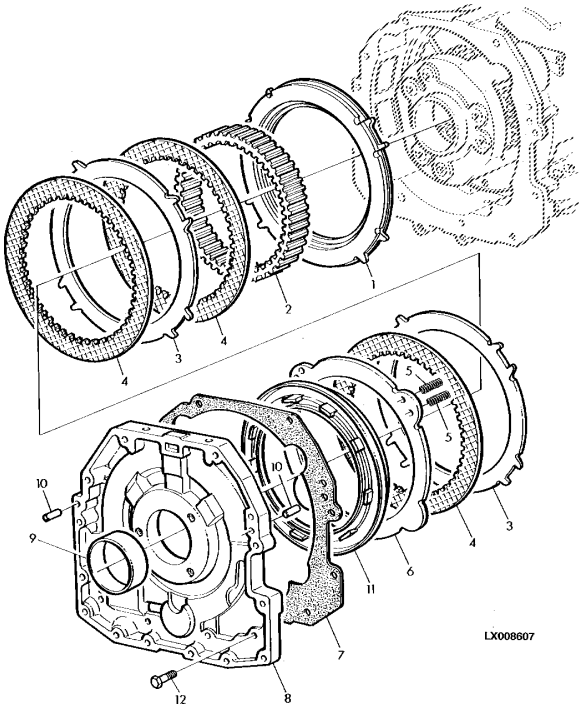

ITEM	NR.PECA	DESCRICAO	QTDE	NR. SERIE	6405 6600	NOTAS
1	R176474	ESPACADOR	1	-XXXXX	X X	(A)
2	R122146	COROA	1	-XXXXX	X X	(A)
3	R95378	PLATO DA EMBREAGEM	2	-XXXXX	X X	(A)
4	RE48092	DISCO COM ESTRIADO INTERNO	3	-XXXXX	X X	(A)
5	R102913	MOLA	8	-XXXXX	X X	(A)
6	R95422	DISCO	1	-XXXXX	X X	(A)
7	R95380	JUNTA	1	-XXXXX	X X	(A)
8	R122324	CARCACA	1	-XXXXX	X X	(A)
9	R124438	BUCHA	1	-XXXXX	X X	(A)
10	44M7070	PINO DE CENTRAGEM	2	-XXXXX	X X	(A)
11	R95560	PISTAO	1	-XXXXX	X X	(A)
12	19M7835	PARAFUSO	5	-XXXXX	X X	(A) M10 X 35, M10X35

(A) N.S. 6405 -22719 N.S. 6605 -22279
(A) S.N. 6405 -22719 S.N. 6605 -22279
(A) N.S. 6405 -22719 N.S. 6605 -22279

EIXO DE SAIDA DA TRANSMISSAO (POWRQUAD)
TRANSMISSION OUTPUT SHAFT (POWRQUAD)
EJE DE SALIDA DE LA TRANSMISION (POWRQUAD)

LX016879 -UN-

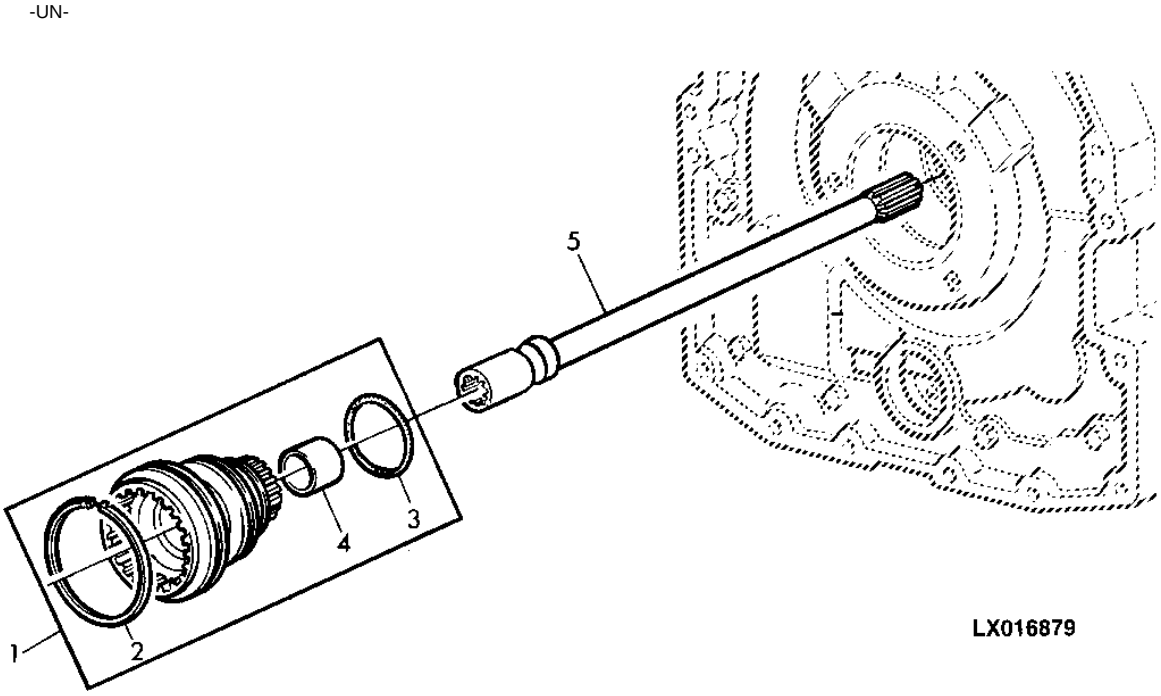

ITEM	NR.PECA	DESCRICAO	QTDE	NR. SERIE	6 6 4 6 0 0 5 5	NOTAS
1	RE61245	EIXO	1	-XXXXX	X X	(A)
2	R112955	ANEL	1	-XXXXX	X X	(A)
3	R112857	ANEL O	1	-XXXXX	X X	(A)
4	R92241	BUCHA	1	-XXXXX	X X	(A)
5	L101305	EIXO DE ACIONAMENTO	1	-XXXXX	X X	(A)

(A) N.S. 6405 -22719 N.S. 6605 -22279
(A) S.N. 6405 -22719 S.N. 6605 -22279
(A) N.S. 6405 -22719 N.S. 6605 -22279

EMBREAGEM DE TRANSMISSAO DIRETA (POWRQUAD)
DIRECT DRIVE CLUTCH (POWRQUAD)
EMBRAGUE DE TRANSMISION DIRECTA (POWRQUAD)

LX008664 -UN-

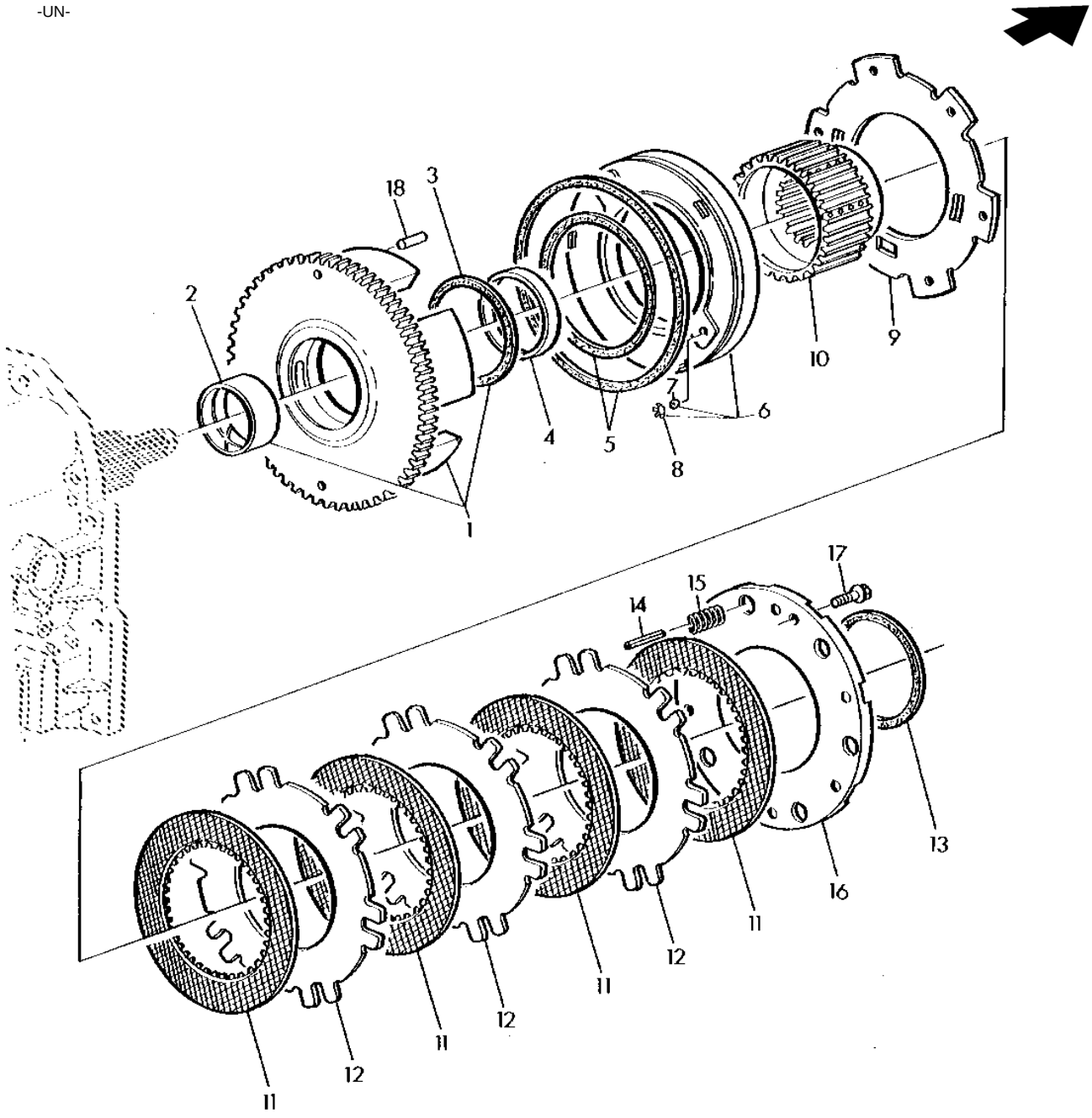

ITEM	NR.PECA	DESCRICAO	QTDE	NR. SERIE SEPARADOR	6405	6605	NOTAS
1	RE156447	TAMBOR	1	-XXXXX	X	X	(A) ALSO ORDER (6) R153297
2	R104738	BUCHA	1	-XXXXX	X	X	(A)
3	R95835	ARRUELA DE ENCOSTO	1	-XXXXX	X	X	(A)
4	R95301	BUCHA	1	-XXXXX	X	X	(A)
5	RE47294	KIT EMBREAGEM	1	-XXXXX	X	X	(A)
6	RE56036	PISTAO	1	-XXXXX	X	X	(A)
7	400R	ESFERA	2	-XXXXX	X	X	(A) 1/4"
8	R87395	MOLA PRATO	2	-XXXXX	X	X	(A)
9	R101165	DISCO	1	-XXXXX	X	X	(A)
10	R101187	ENGRENAGEM SOL	1	-XXXXX	X	X	(A)
11	AR94516	DISCO COM ESTRIADO INTERNO	4	-XXXXX	X	X	(A)
12	R116894	PLATO DA EMBREAGEM	3	-XXXXX	X	X	(A)
13	R101170	ARRUELA	1	-XXXXX	X	X	(A)
14	R153297	PINO	6	-XXXXX	X	X	(A)
15	R125065	MOLA	6	-XXXXX	X	X	(A)
16	R125656	CAPA	1	-XXXXX	X	X	(A)
17	19M7288	PARAFUSO SEXT.	6	-XXXXX	X	X	(A) M8 X 30, M8X30
18	R38295	AGULHA DE ROLAMENTO	2	01912-XXXXX	X	X	(A)

(A) N.S. 6405 -22719 N.S. 6605 -22279
(A) S.N. 6405 -22719 S.N. 6605 -22279
(A) N.S. 6405 -22719 N.S. 6605 -22279

CONJUNTO DE PLANETARIO DE FREIO (POWRQUAD)
PLANETARY BRAKE (POWRQUAD)
TREN DE PLANETARIOS DE FRENO (POWRQUAD)

LX016168 -UN-

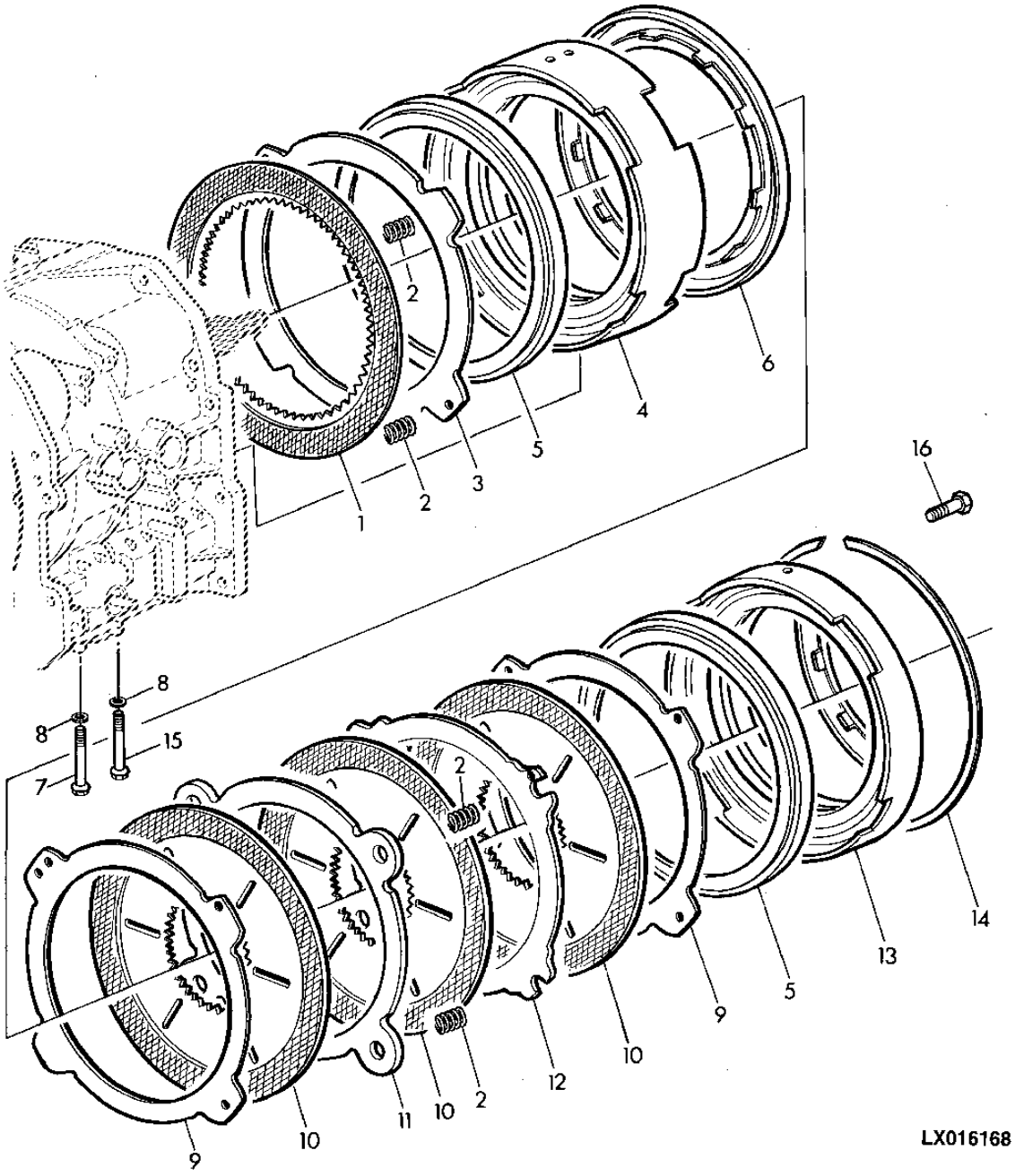

ITEM	NR.PECA	DESCRICAO	QTDE	NR. SERIE SEPARADOR	6405	6605	NOTAS
1	RE151059	DISCO COM ESTRIADO INTERNO	1	-XXXXX	X	X	(A) TK=5,16MM (FOR RE151356)
2	R101169	MOLA	8	-XXXXX	X	X	(A)
3	R173444	PLATO DA EMBREAGEM	1	-XXXXX	X	X	(A)
4	R101159	CARCACA	1	-XXXXX	X	X	(A)
5	R101214	PISTAO	2	-XXXXX	X	X	(A)
6	R95316	PISTAO	1	-XXXXX	X	X	(A)
7	R109066	PARAFUSO	1	-XXXXX	X	X	(A) HS 10.9 M6X80
8	R163341	ARRUELA DE VEDACAO	2	-XXXXX	X	X	(A)
9	R216292	PLATO DA EMBREAGEM	2	-XXXXX	X	X	(A)
10	RE34786	DISCO COM ESTRIADO INTERNO	3	-XXXXX	X	X	(A)
11	R209938	DISCO DO FREIO	1	-XXXXX	X	X	(A)
12	R101158	DISCO	1	-XXXXX	X	X	(A)
13	R125985	CARCACA	1	-XXXXX	X	X	(A)
14	RE62245	KIT	AR	-XXXXX	X	X	(A)
15	R109067	PARAFUSO	1	-XXXXX	X	X	(A) M6X50,HS10.9
16	R116057	PARAFUSO	1	-XXXXX	X	X	(A)

(A) N.S. 6405 -22719 N.S. 6605 -22279
(A) S.N. 6405 -22719 S.N. 6605 -22279
(A) N.S. 6405 -22719 N.S. 6605 -22279

ENGRENAGENS SOLARES (POWRQUAD)
SUN GEARS (POWRQUAD)
ENGRANAJES SOLARES (POWRQUAD)

LX008669 -UN-

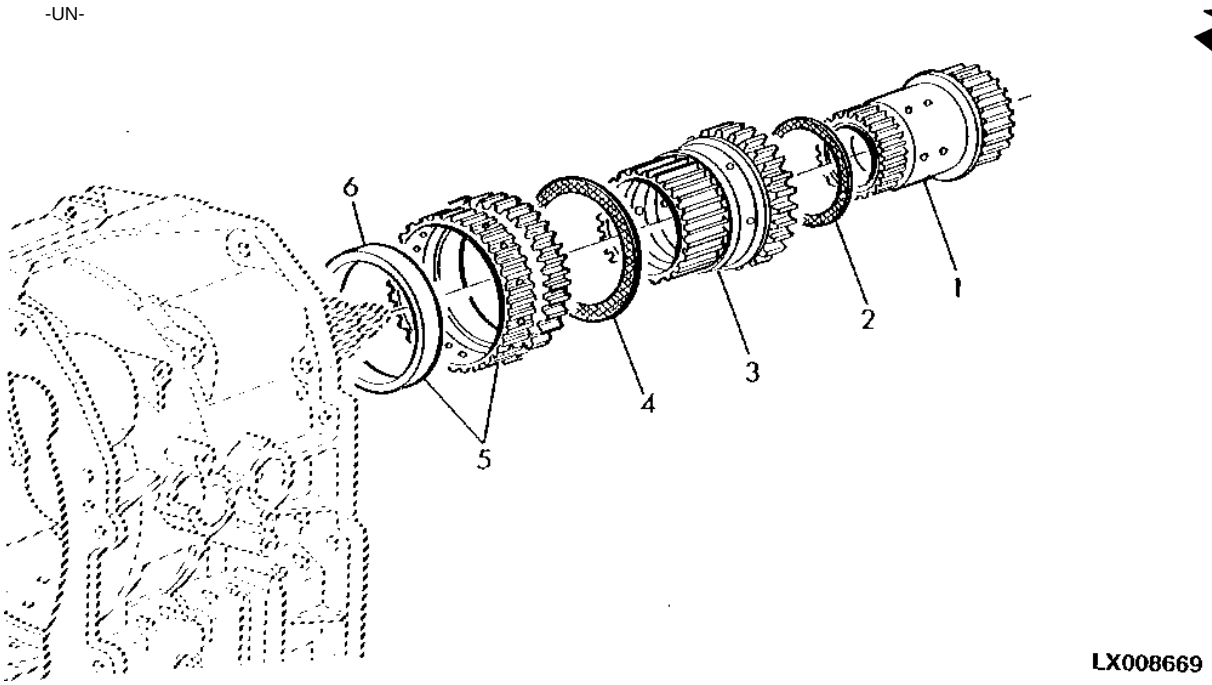

ITEM	NR.PECA	DESCRICAO	QTDE	NR. SERIE	6 6 4 6 0 0 5 5	NOTAS
1	RE41265	ENGRENAGEM SOL	1	-XXXXX	X X (A)	
2	R95895	ARRUELA DE ENCOSTO	1	-XXXXX	X X (A)	
3	R101171	ENGRENAGEM SOL	1	-XXXXX	X X (A)	
4	R95835	ARRUELA DE ENCOSTO	1	-XXXXX	X X (A)	
5	RE34763	ENGRENAGEM	1	-XXXXX	X X (A)	
6	R108984	ARRUELA	1	-XXXXX	X X (A)	

(A) N.S. 6405 -22719 N.S. 6605 -22279
(A) S.N. 6405 -22719 S.N. 6605 -22279
(A) N.S. 6405 -22719 N.S. 6605 -22279

CONJUNTO DE PLANETARIOS DE ENTRADA (POWRQUAD)
INPUT PLANETARY ASSEMBLY (POWRQUAD)
TREN DE PLANETARIOS DE ENTRADA (POWRQUAD)

LX012936 -UN-

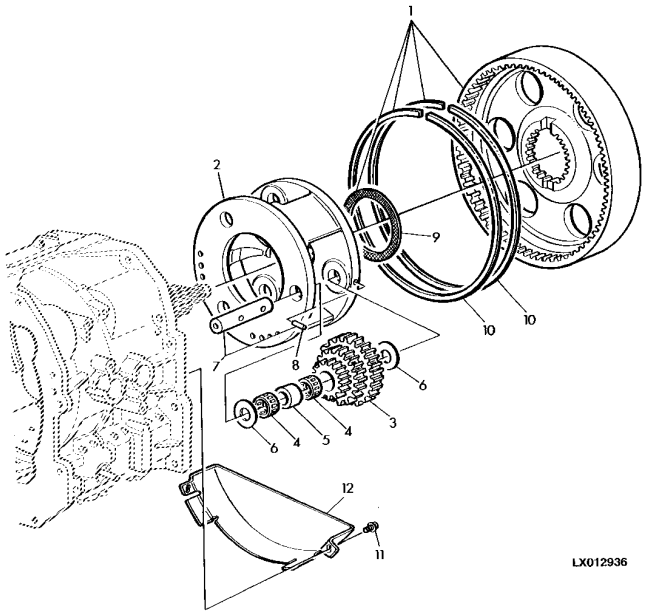

ITEM	NR.PECA	DESCRICAO	QTDE	NR. SERIE	6405	6605	NOTAS
1	RE150816	ENGRENAGEM	1	-XXXXX	X	X	(A)
2	R101177	PORTA-PLANETARIOS	1	-XXXXX	X	X	(A)
3	R150457	PLANETARIO	3	-XXXXX	X	X	(A)
4	RE41285	ROLAMENTO DE AGULHAS	6	-XXXXX	X	X	(A)
5	R101175	ESPACADOR	3	-XXXXX	X	X	(A)
6	R96826	ARRUELA DE ENCOSTO	6	-XXXXX	X	X	(A)
7	RE47279	KIT	3	-XXXXX	X	X	(A)
8	RE34603	PINO ELASTICO	3	-XXXXX	X	X	(A)
9	R101244	ARRUELA	1	-XXXXX	X	X	(A)
10	R129365	ANEL DE PRESSAO	2	-XXXXX	X	X	(A)
11	R115215	PARAFUSO	2	-XXXXX	X	X	(A)
12	R121248	DEFLETOR	1	-XXXXX	X	X	(A)

(A) N.S. 6405 -22719 N.S. 6605 -22279
(A) S.N. 6405 -22719 S.N. 6605 -22279
(A) N.S. 6405 -22719 N.S. 6605 -22279

BOMBA DE LUBRIFICACAO DA TRANSMISSAO (POWRQUAD)
TRANSMISION OIL PUMP (POWRQUAD)
BOMBA DE ENGRASE DE LA TRANSMISION (POWRQUAD)

LX008675 -UN-

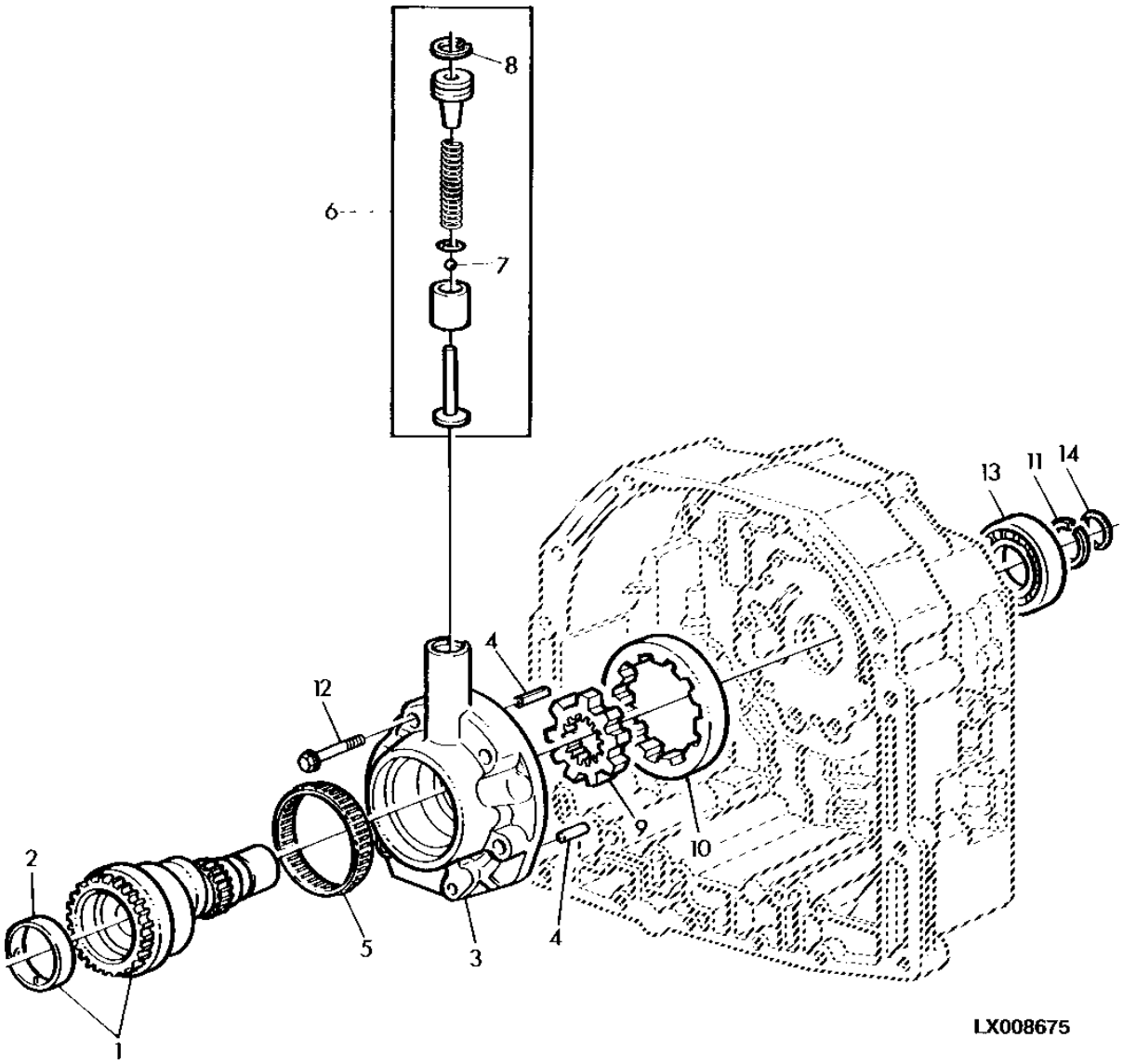

ITEM	NR.PECA	DESCRICAO	QTDE	NR. SERIE	6405	6605	NOTAS
1	RE54871	EIXO	1	-XXXXX	X	X	(A)
2	R88889	BUCHA	1	-XXXXX	X	X	(A)
3	R130488	COLETOR	1	-XXXXX	X	X	(A)
4	R30587	PINO DE CENTRAGEM	2	-XXXXX	X	X	(A)
5	JD10269	CILAMENTO ROLO CILINDRICO	1	-XXXXX	X	X	(A)
6	RE47291	KIT	1	-XXXXX	X	X	(A)
7	R79639	ESFERA	1	-XXXXX	X	X	(A)
8	40M7097	ANEL DE PRESSAO	1	-XXXXX	X	X	(A)
9	R108925	ENGRENAGEM	1	-XXXXX	X	X	(A) ORD W/ R108927
10	R108927	ENGRENAGEM	1	-XXXXX	X	X	(A) ORD W/ R108925
11	T27432	ANEL DE PRESSAO	1	-XXXXX	X	X	(A) TK=2,74MM
12	R106825	PARAFUSO	6	-XXXXX	X	X	(A)
13	R115119	ROLAMENTO DE ESFERAS	1	-XXXXX	X	X	(A)
14	H64801	ANEL O	1	-XXXXX	X	X	(A)

(A) N.S. 6405 -22719 N.S. 6605 -22279
(A) S.N. 6405 -22719 S.N. 6605 -22279
(A) N.S. 6405 -22719 N.S. 6605 -22279

TAMPA DIANTEIRA DO CAMBIO (POWRQUAD)
TRANSMISSION FRONT COVER (POWRQUAD)
TAPA FRONTAL DEL CAMBIO (POWRQUAD)

LX016884 -UN-

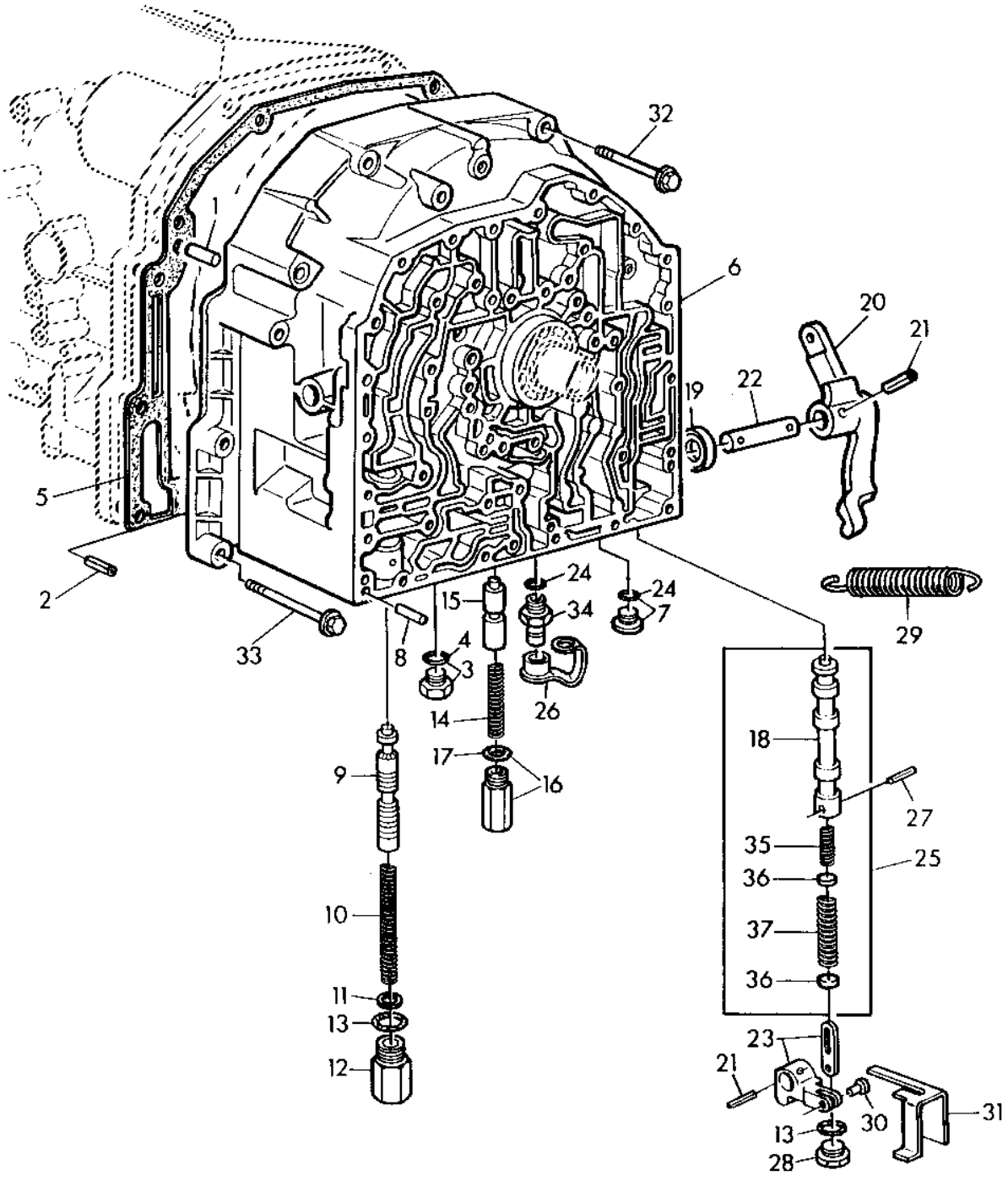

LX016884

ITEM	NR.PECA	DESCRICAO	QTDE	NR. SERIE	6405	6605	NOTAS
1	44M7070	PINO DE CENTRAGEM	2	-XXXXX	X	X	(A)
2	34M7038	PINO ELASTICO	1	-XXXXX	X	X	(A) 6X20MM
3	RE46684	TAMPAO	2	-XXXXX	X	X	(A)
4	51M7041	ANEL O	4	-XXXXX	X	X	(A) 11.3X2.2MM
5	R121682	JUNTA	1	-XXXXX	X	X	(A)
6	R121885	CAPA	1	-XXXXX	X	X	(A)
7	RE52242	TAMPAO DE DRENO	1	-XXXXX	X	X	(A)
8	R78165	PINO DE CENTRAGEM	1	-XXXXX	X	X	(A)
9	R120981	VALVULA	1	-XXXXX	X	X	(A)
10	R95544	MOLA	1	-XXXXX	X	X	(A)
	R109535	MOLA	1	-XXXXX	X	X	(A)
11	R86638	CALCO	AR	-XXXXX	X	X	(A)
12	R95082	TAMPAO	1	-XXXXX	X	X	(A)
13	51M7045	ANEL O	2	-XXXXX	X	X	(A) 19.300X2.200MM
14	R110072	MOLA	1	-XXXXX	X	X	(A)
15	R95086	VALVULA	1	-XXXXX	X	X	(A)
16	RE60501	PLUGUE	1	-XXXXX	X	X	(A)
17	51M7043	ANEL O	1	-XXXXX	X	X	(A)
18	R95066	VALVULA	1	-XXXXX	X	X	(A)
19	AR103873	VEDACAO	1	-XXXXX	X	X	(A)
20	R119441	BRACO	1	-XXXXX	X	X	(A)
21	34M7207	PINO ELASTICO	2	-XXXXX	X	X	(A)
22	R95063	PINO FIXADOR	1	-XXXXX	X	X	(A)
23	RE47315	KIT	1	-XXXXX	X	X	(A)
24	51M7042	ANEL O	1	-XXXXX	X	X	(A)
25	RE52986	KIT	1	-XXXXX	X	X	(A)
26	R77175	CAPA	2	-XXXXX	X	X	(A)
27	R107252	PINO ELASTICO	1	-XXXXX	X	X	(A)
28	R95065	CONEXAO	1	-XXXXX	X	X	(A)
29	R105605	MOLA	1	-XXXXX	X	X	(A)
30	R58941	PINO FIXADOR	1	-XXXXX	X	X	(A)
31	R95073	LIMITADOR	1	-XXXXX	X	X	(A)
32	R115140	PARAFUSO	9	-XXXXX	X	X	(A) M10X45
33	R113465	PARAFUSO	2	-XXXXX	X	X	(A) M10X10
	R112063	PARAFUSO	3	-XXXXX	X	X	(A) M10X85
34	RE12187	ACOPLAMENTO DE DIAGNOSTICO	2	-XXXXX	X	X	(A) 9.300X2.200MM
35	.....	MOLA	1	-XXXXX	X	X	(A) ORD RE52986
36	R52665	DISCO	2	-XXXXX	X	X	(A)
37	.....	MOLA	1	-XXXXX	X	X	(A)

(A) N.S. 6405 -22719 N.S. 6605 -22279
(A) S.N. 6405 -22719 S.N. 6605 -22279
(A) N.S. 6405 -22719 N.S. 6605 -22279

TAMPA DIANTEIRA E VALVULAS (POWRQUAD)
FRONT COVER AND VALVES (POWRQUAD)
TAPA FRONTAL Y VALVULAS (POWRQUAD)

LX020206 -UN-

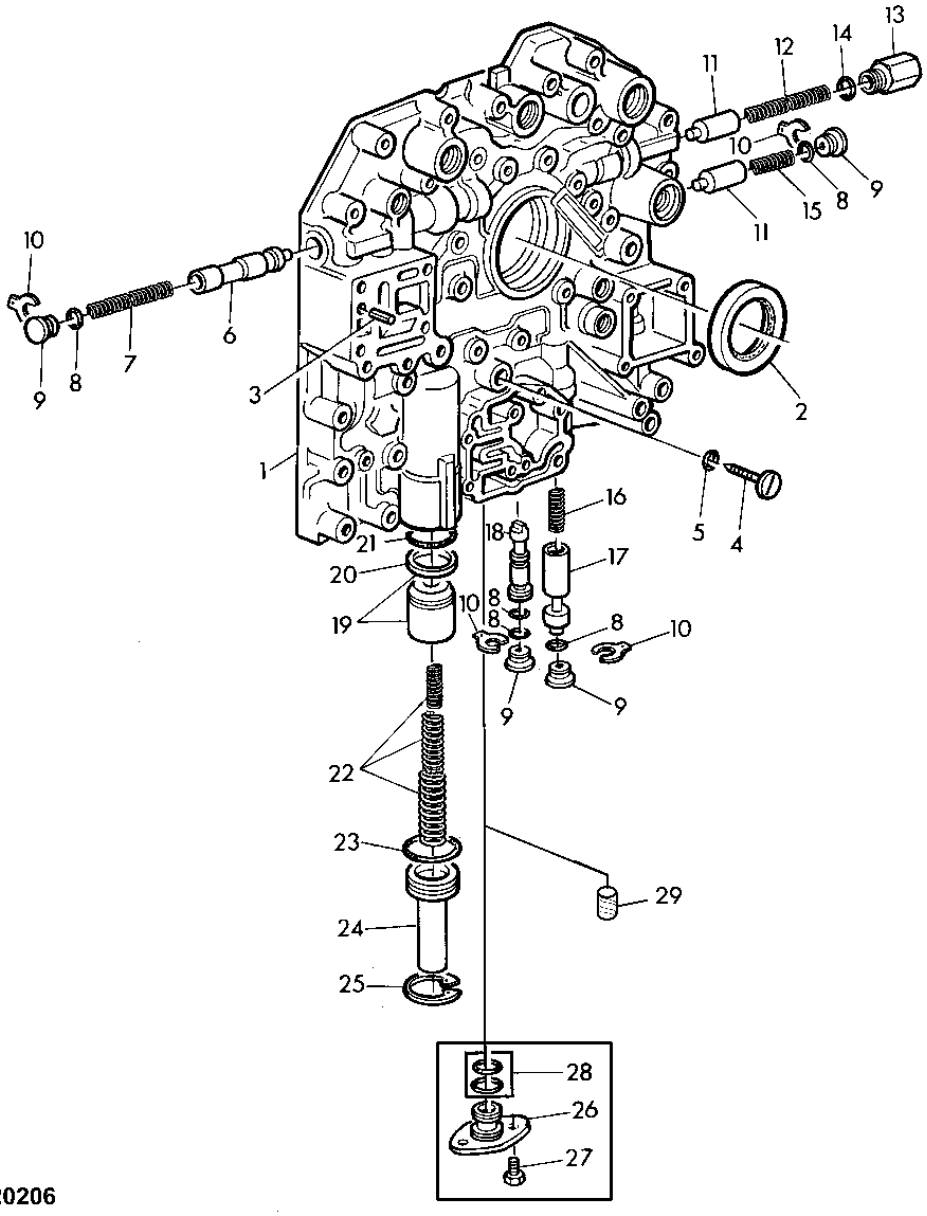

LX020206

ITEM	NR.PECA	DESCRICAO	QTDE	NR. SERIE	6405	6605	NOTAS
1	R129797	CARCACA	1	-XXXXX	X	X	(A)
2	RE39354	VEDACAO	1	-XXXXX	X	X	(A)
3	34M7126	PINO ELASTICO	2	-XXXXX	X	X	(A)
4	R34028	PARAFUSO	1	-XXXXX	X	X	(A)
5	R27976	ANEL O	1	-XXXXX	X	X	(A)
6	R95076	VALVULA	1	-XXXXX	X	X	(A)
7	R95077	MOLA	1	-XXXXX	X	X	(A)
8	R76617	ANEL O	5	-XXXXX	X	X	(A)
9	R95075	PLUGUE	4	-XXXXX	X	X	(A)
10	R115152	PRESILHA	4	-XXXXX	X	X	(A)
11	R95081	VALVULA	2	-XXXXX	X	X	(A)
12	R95084	MOLA	1	-XXXXX	X	X	(A)
13	R95082	TAMPAO	1	-XXXXX	X	X	(A)
14	51M7045	ANEL O	1	-XXXXX	X	X	(A) 19.300X2.200MM
15	R116040	MOLA	1	-XXXXX	X	X	(A)
16	T23853	MOLA	1	-XXXXX	X	X	(A)
17	R95086	VALVULA	1	-XXXXX	X	X	(A)
18	R134141	VALVULA	1	-XXXXX	X	X	(A)
19	RE62620	PISTAO	1	-XXXXX	X	X	(A) (SUB FOR RE47307)
20	R112977	VEDACAO	1	-XXXXX	X	X	(A)
21	R51079	ESPACADOR	1	-XXXXX	X	X	(A)
22	RE47303	KIT	1	-XXXXX	X	X	(A)
23	R104728	ANEL O	1	-XXXXX	X	X	(A)
24	R87455	PLUGUE	1	-XXXXX	X	X	(A)
25	40M1857	ANEL DE PRESSAO	1	-XXXXX	X	X	(A)
26	L100496	PLUGUE	1	-XXXXX	X	X	(A)
27	19M7775	PARAFUSO	2	-XXXXX	X	X	(A) M6 X 16, M6X16
28	RE47392	KIT - ANEL O	AR	-XXXXX	X	X	(A)
29	15H560	TAMPAO	1	-XXXXX	X	X	(A)

(A) N.S. 6405 -22719 N.S. 6605 -22279
(A) S.N. 6405 -22719 S.N. 6605 -22279
(A) N.S. 6405 -22719 N.S. 6605 -22279

TAMPA DIANTEIRA DA CAIXA DE VALVULAS
FRONT VALVE HOUSING COVER - MOUNTING PARTS/SENSORS
TAPA FRONTAL DE LA CAJA DE VALVULAS

CQ155073 -UN-

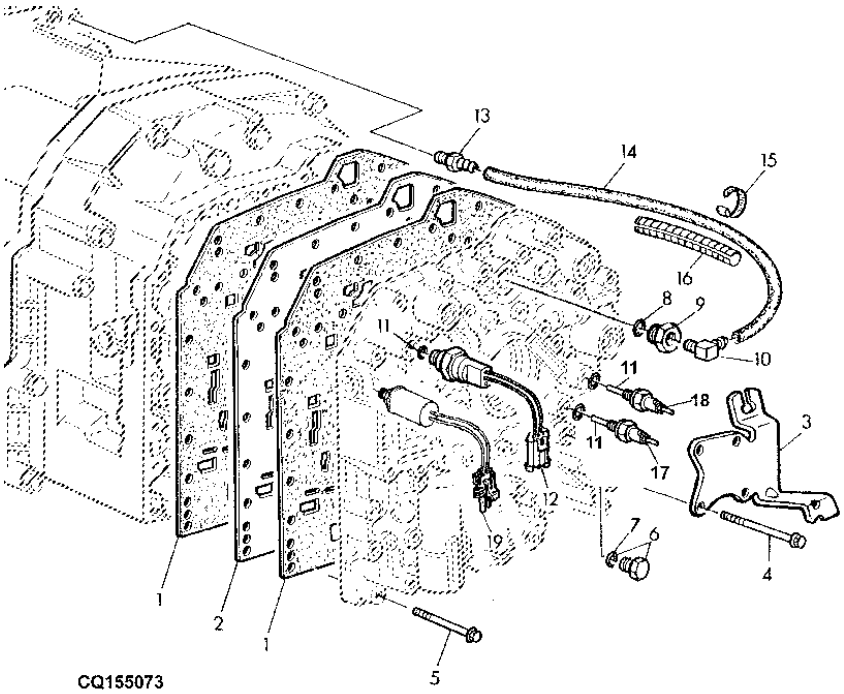

ITEM	NR.PECA	DESCRICAO	QTDE	NR. SERIE	6405	6605	NOTAS
1	R127580	JUNTA	2	-XXXXX	X	X	(D)
2	R127579	PLACA	1	-XXXXX	X	X	(D)
3	R151368	APOIO	1	-XXXXX	X	X	(D)
4	R109066	PARAFUSO	4	-XXXXX	X	X	(D) HS 10.9 M6X80
5	R109067	PARAFUSO	30	-XXXXX	X	X	(D) M6X50,HS10.9
6	RE46684	TAMPAO	2	-XXXXX	X	X	(D)
7	51M7041	ANEL O	1	-XXXXX	X	X	(D) 11.3X2.2MM
8	51M7043	ANEL O	1	-XXXXX	X	X	(D)
9	R113419	ADAPTADOR	1	-XXXXX	X	X	(D)
10	R112945	CONEXAO EM ANGULO	1	-XXXXX	X	X	(D)
11	L41526	ANEL O	1	-XXXXX	X	X	(D)
12	RE190349	INTERRUP. DE PRESSAO	1	-XXXXX	X		(D) (A) USE RE212876
	RE190350	INTERRUP. DE PRESSAO	1	-XXXXX		X	(D) (A) USE RE212876
13	R111085	CONEXAO	1	-XXXXX	X	X	(D)
14	R95398	MANGUEIRA	AR	-XXXXX	X	X	(D)
15	R44302	CINTA	1	-XXXXX	X	X	(D)
16	.....	PROTECAO	1	-XXXXX	X	X	(D)
17	AL81358	INTERRUPTOR	1	-XXXXX	X	X	(D) (B)
18	AL116547	INTERRUPTOR	1	-XXXXX	X	X	(D) (C)
19	RE212876	INTERRUP. DE PRESSAO	1	-XXXXX	X	X	(D)

(A) SENSOR DA PRESSAO DO OLE
(A) OIL PRESSURE SENDER
(A) SENSOR PRESSION DEL ACEI

(B) SENSOR BAIXA TEMPERATURA
(B) LOW TEMP SENSOR
(B) SENSOR BAJA TEMPERATURA

(C) SENSOR ALTA TEMPERATURA
(C) HIGH TEMP SENSOR
(C) SENSOR ALTA TEMPERATURA

(D) N.S. 6405 -22719 N.S. 6605 -22279
(D) S.N. 6405 -22719 S.N. 6605 -22279
(D) N.S. 6405 -22719 N.S. 6605 -22279

FILTRO DE OLEO DA TRANSMISSAO (POWRQUAD)
TRANSMISSION OIL FILTER (POWRQUAD) PUMP HYD. 60LPM
FILTRO DE ACEITE DE LA TRANSMISION (POWRQUAD)

CQ155075 -UN-

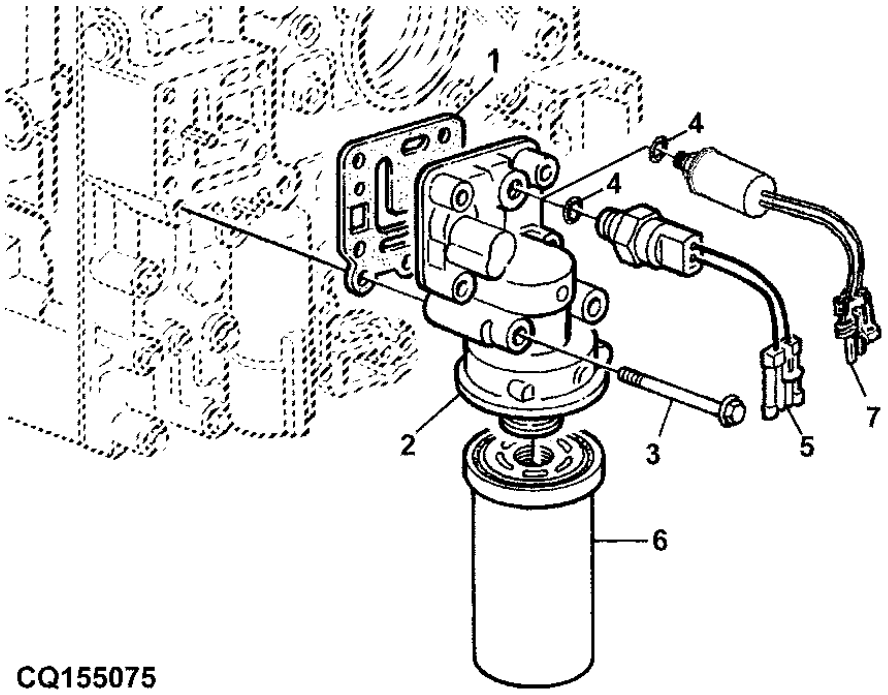

CQ155075

ITEM	NR.PECA	DESCRICAO	QTDE	NR. SERIE	664005	NOTAS
1	R120902	JUNTA	1	-XXXXX	X X	(A)
2	R95850	CARCACA	1	-XXXXX	X X	(A)
3	R109066	PARAFUSO	6	-XXXXX	X X	(A) HS 10.9 M6X80
4	51M7040	ANEL O	1	-XXXXX	X X	(A) 9,3X2,2MM
5	RE190351	INTERRUP. DE PRESSAO	1	-XXXXX	X X	(A) (SENSOR DE RESTRICAO) USE RE212878
6	AL156625	FILTRO DE OLEO	1	-XXXXX	X X	(A)
7	RE212878	INTERRUP. DE PRESSAO	1	-XXXXX	X X	(A)

(A) N.S. 6405 -22719 N.S. 6605 -22279
(A) S.N. 6405 -22719 S.N. 6605 -22279
(A) N.S. 6405 -22719 N.S. 6605 -22279

ALAVANCA PARA CAMBIO DE MARCHAS (POWRQUAD)
LEVER FOR GEARSHIFTING (POWRQUAD)
PALANCA PARA CAMBIO DE MARCHAS (POWRQUAD)

LX016738 -UN-

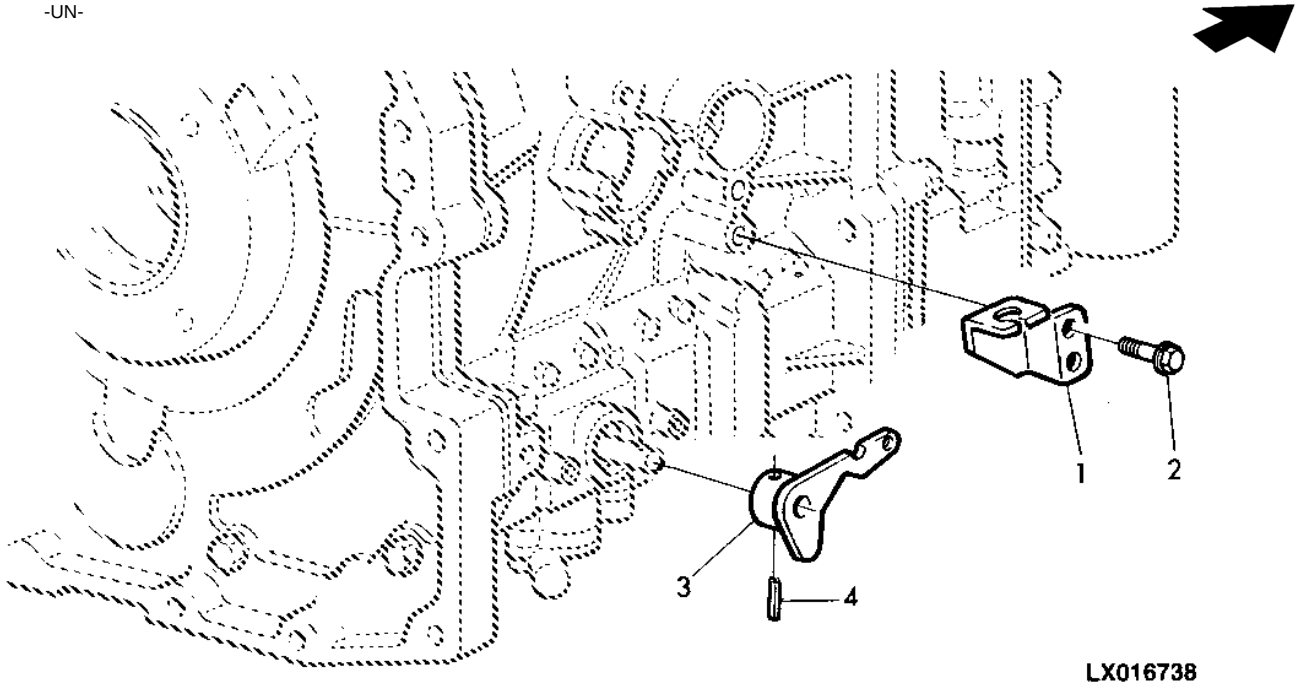

ITEM	NR.PECA	DESCRICAO	QTDE	NR. SERIE	6 6 4 6 0 0 5 5	NOTAS
1	L79178	RETENTOR	1	-XXXXX	X X	(A)
2	19M7139	PARAFUSO SEXT.	AR	-XXXXX	X X	(A) M8 X 20, M8X20
3	AL113653	ALAVANCA	1	-XXXXX	X X	(A)
4	34M7102	PINO ELASTICO	1	-XXXXX	X X	(A)

(A) N.S. 6405 -22719 N.S. 6605 -22279
(A) S.N. 6405 -22719 S.N. 6605 -22279
(A) N.S. 6405 -22719 N.S. 6605 -22279

PECAS DE MONTAGEM (POWRQUAD)
MOUNTING PARTS (POWRQUAD)
PIEZAS DE SUJECION (POWRQUAD)

LX016901 -UN-

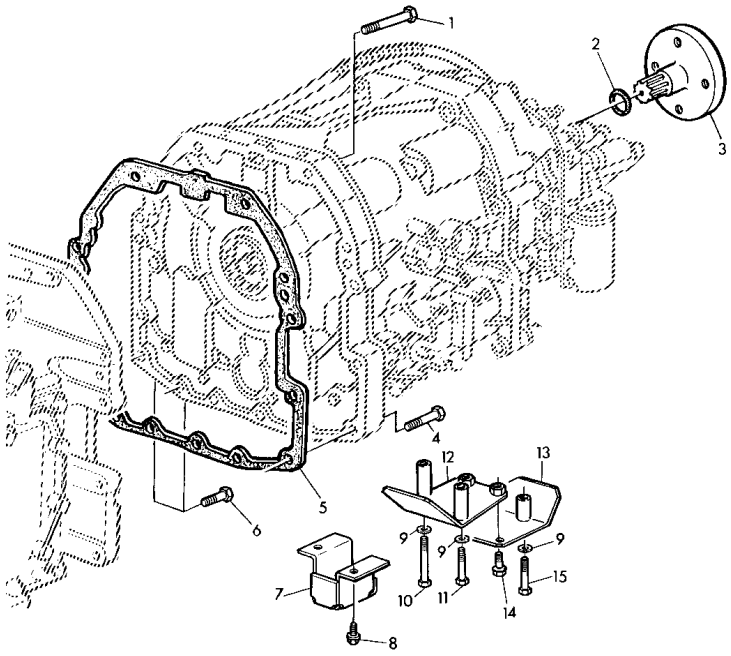

LX016901

ITEM	NR.PECA	DESCRICAO	QTDE	NR. SERIE	6405 6605 NOTAS
1	CQ33817	PARAFUSO SEXT.	4	-19829	X X (A) M10X80
	CQ48604	PARAFUSO	4	19830-XXXXX	X X (A) M10X100
2	H64801	ANEL O	1	-XXXXX	X X (A)
3	R119592	FLANGE	1	-XXXXX	X X (A)
4	19M8162	PARAFUSO	4	-XXXXX	X X (A) M10 X 40, M10X40
5	L111011	JUNTA	1	-XXXXX	X X (A)
6	19M7785	PARAFUSO	2	-XXXXX	X X (A) M10 X 25, M10X25
7	L111453	REVESTIMENTO, BLINDAGEM	1	-XXXXX	X X (A)
8	19M7865	PARAFUSO	2	-XXXXX	X X (A) M8 X 16, M8X16
9	24M7026	ARRUELA	1	-XXXXX	X X (A) 9X17X1,6
10	19M7325	PARAFUSO SEXT.	1	-XXXXX	X X (A) M8 X 80, M8X25
11	19M7274	PARAFUSO SEXT.	1	-XXXXX	X X (A) M8 X 70
12	AL119016	REVESTIMENTO, BLINDAGEM	1	-XXXXX	X X (A)
13	AL119017	REVESTIMENTO, BLINDAGEM	1	-XXXXX	X X (A)
14	19M7297	PARAFUSO SEXT.	2	-XXXXX	X X (A) M8 X 12
15	19M7185	PARAFUSO SEXT.	1	-XXXXX	X X (A) M8 X 60

(A) N.S. 6405 -22719 N.S. 6605 -22279
(A) S.N. 6405 -22719 S.N. 6605 -22279
(A) N.S. 6405 -22719 N.S. 6605 -22279

MEMORANDA
MEMORANDA
MEMORANDA

INDICE DE GRUPO
SECTIONAL INDEX
INDICE DE GRUPO

PUBM0175 -UN-

1-	3
2-	4
3-	6
4-	8
5-	10
6-	12
7-	13
8-	14
9-	16
10-	18
11-	20
16-	22
12-	24
13-	26
14-	28
15-	30

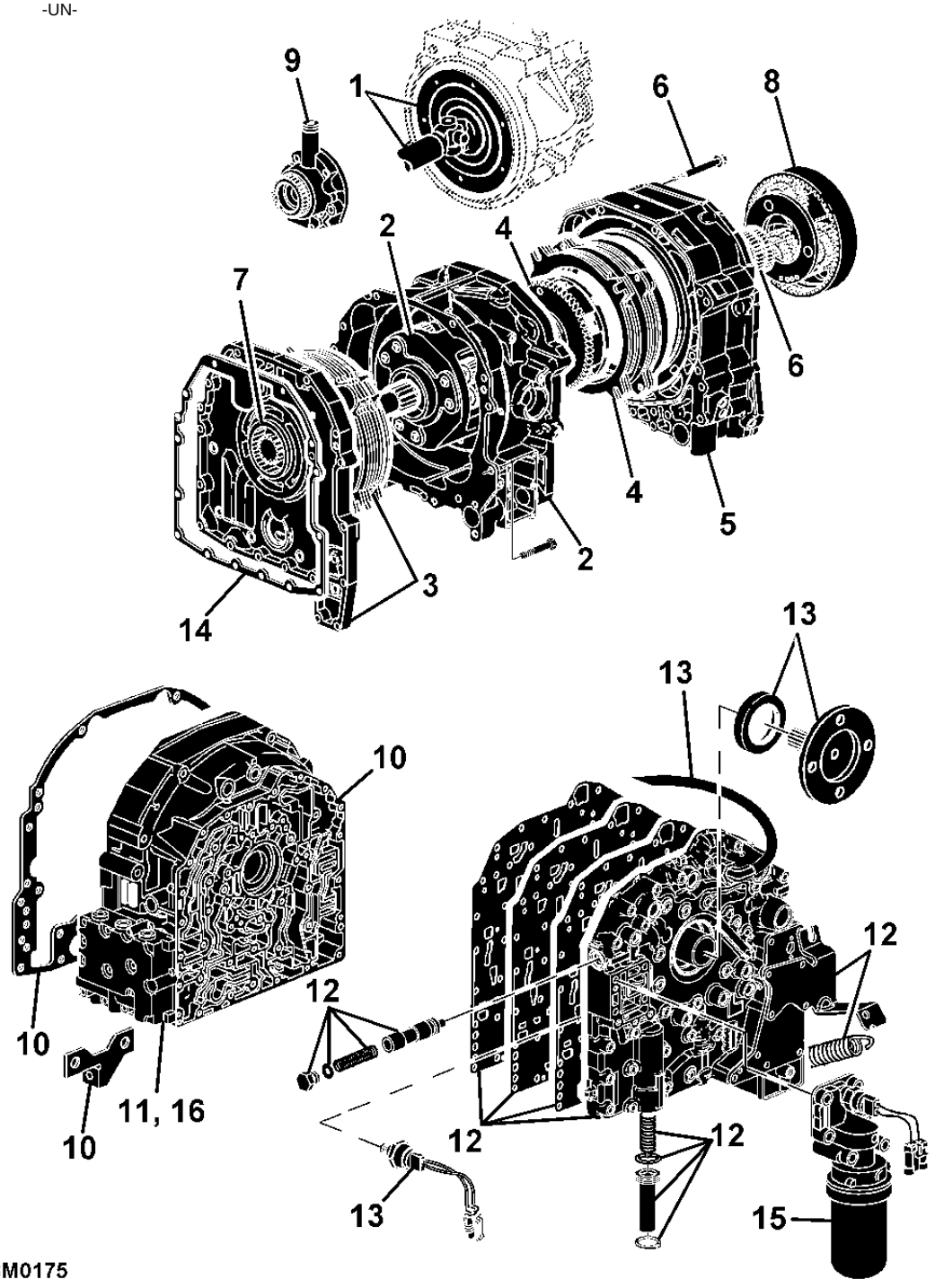

PUBM0175

MEMORANDA
MEMORANDA
MEMORANDA

EIXO ARTICULADO, AMORTECEDOR DE TORCAO (POWRQUAD)
U.J.DRIVE SHAFT, TORSION DAMPER (POWRQUAD)
EJE ARTICULADA, AMORTIGUADOR DE TORSION (POWRQUAD)

CQ156285 -UN-

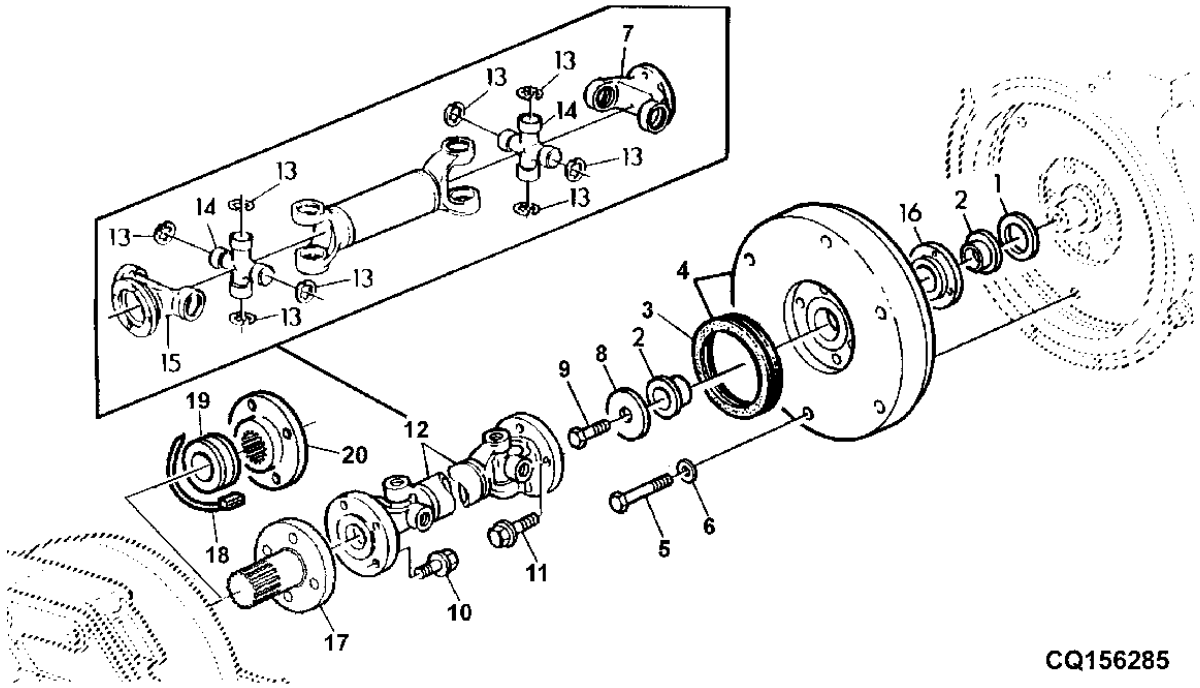

ITEM	NR.PECA	DESCRICAO	QTDE	NR. SERIE	6405	6605	NOTAS
1	L112690	ARRUELA	1	XXXXX-	X	X	(A)
2	L112001	BUCHA	1	XXXXX-	X	X	(A)
3	L110320	VEDACAO	1	XXXXX-	X	X	(A)
4	AL80759	AMORTECEDOR DE TORCAO	1	XXXXX-	X	X	(A)
5	19M7981	PARAFUSO SEXT.	6	XXXXX-	X	X	(A) M8 X 55, M8X55
6	24M7238	ARRUELA	AR	XXXXX-	X	X	(A) 8,7X17X2MM
7	CQ42999	FLANGE	1	XXXXX-	X	X	(A) OD 116MM
	L114857	FLANGE	1	XXXXX-	X		(B)
8	L100707	ARRUELA	1	XXXXX-	X	X	(A)
9	L80446	PARAFUSO	1	XXXXX-	X	X	(A) M10X30
10	L77173	PARAFUSO SEXT.	4	XXXXX-	X	X	(A)
11	L80445	PARAFUSO	4	XXXXX-	X	X	(A)
12	DQ36668	TAMBOR DE DESCARGA	1	XXXXX-	X		(A) LGHT 368MM
	DQ48301	TAMBOR DE DESCARGA	1	XXXXX-		X	(A) LGHT 348MM
	AL117414	EIXO CARDA	1	XXXXX-	X		(B)
13	40M7255	ANEL DE PRESSAO	8	XXXXX-	X	X	(A)
	L156917	ANEL DE PRESSAO	8	XXXXX-	X		(B)
14	DQ43000	CRUZETA	2	XXXXX-	X	X	(A)
	AL160516	CRUZETA COM ROLAMENTO	2	XXXXX-	X		(B)
15	L110079	FLANGE	1	XXXXX-	X	X	(A) OD 120MM
	L114858	FLANGE	1	XXXXX-	X		(B)
16	L102291	MANCAL	1	XXXXX-	X	X	(A)
17	R119592	FLANGE	1	XXXXX-34107	X	X	(A)
	R119592	FLANGE	1	34108-	X		
18	H77698	CINTA	1	34108-		X	
19	L116013	PROTETOR	1	34108-		X	
20	L116041	FLANGE	1	34108-		X	

(A) N.S. 6405 22720- NS.6605 22280- (B) COM CREEPER
(A) S.N. 6405 22720- S.N. 6605 22280- (B) CON CREEPER
(A) N.S. 6405 22720- N.S. 6605 22280- (B) CON CREEPER

EMBREAGEM DA TRACAO / CARCACA
TRACTION CLUTCH/ HOUSING PLANETARY BRAKE
EMBRAGUE DE TRACCION / CAJA DEL FRENO DE RETROCESO

LX044350 -UN-

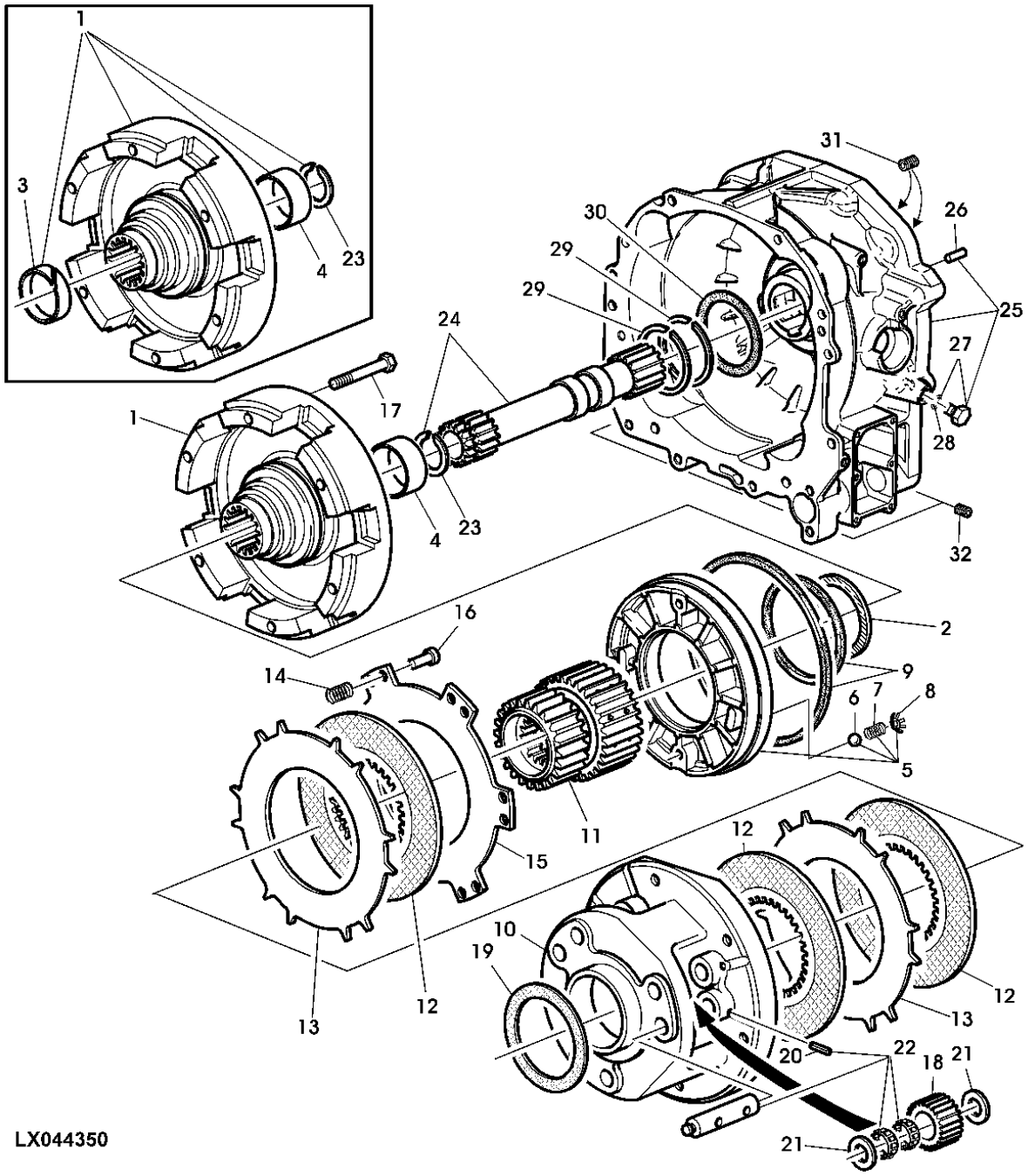

LX044350

ITEM	NR.PECA	DESCRICAO	QTDE	NR. SERIE TRATOR	6405	6605	NOTAS
1	RE47293	KIT EMBREAGEM	1	XXXXX-405138	X		(A)
	AL156237	KIT EMBREAGEM	1	XXXXX-404283		X	(A) (ORD W/ R104655)
	RE221412	TAMBOR	1	405139-	X		(B)
	RE221411	TAMBOR	1	404284-		X	(B)
2	R95360	ARRUELA DE ENCOSTO	1	XXXXX-	X	X	(A)
3	R95301	BUCHA	1	XXXXX-405138	X		(A)
	R95301	BUCHA	1	XXXXX-404283		X	(A)
4	R104655	BUCHA	1	XXXXX-	X	X	(A)
5	RE56032	PISTAO	1	XXXXX-	X		(A)
	RE56037	PISTAO	1	XXXXX-		X	(A)
6	400R	ESFERA	2	XXXXX-	X	X	(A)
7	R79018	MOLA DE COMPRESSAO	2	XXXXX-	X	X	(A)
8	R87395	MOLA PRATO	2	XXXXX-	X	X	(A)
9	RE47297	KIT	1	XXXXX-	X		(A)
	RE63059	KIT	1	XXXXX-		X	(A)
10	R171006	PORTA-PLANETARIOS	1	XXXXX-	X		(A)
	R171007	PORTA-PLANETARIOS	1	XXXXX-		X	(A)
11	R171012	CUBO	1	XXXXX-405138	X		(A)
	R171013	CUBO	1	XXXXX-404283		X	(A)
	RE220989	CUBO	1	405139-	X		(B)
	RE220990	CUBO	1	404284-		X	(B)
12	RE35512	DISCO DO FREIO	3	XXXXX-	X	X	(A)
13	R96805	PLATO DA EMBREAGEM	2	XXXXX-	X	X	(A)
14	R102913	MOLA	12	XXXXX-	X		(A)
	R109958	MOLA	12	XXXXX-		X	(A)
15	R96806	PLATO DA EMBREAGEM	1	XXXXX-	X	X	(A)
16	R104733	PINO FIXADOR	12	XXXXX-	X		(A)
	R109960	PINO FIXADOR	12	XXXXX-		X	(A)
17	19M7742	PARAFUSO SEXT.	6	XXXXX-	X		(A) M10 X 65, (10.9)
	19M2875	PARAFUSO SEXT.	6	XXXXX-		X	(A) M10 X 75
18	R171009	PLANETARIO	6	XXXXX-	X		(A)
	R171010	PLANETARIO	6	XXXXX-		X	(A)
19	R87210	ARRUELA DE ENCOSTO	1	XXXXX-	X	X	(A)
20	RE34603	PINO ELASTICO	6	XXXXX-	X	X	(A)
21	R125173	ARRUELA	12	XXXXX-	X	X	(A)
22	RE47275	KIT	6	XXXXX-	X		(A)
	RE251628	JOGO DE PECAS DO ADAPTADOR	6	XXXXX-		X	(A)
23	R107206	ANEL DE PRESSAO	1	XXXXX-	X	X	(A)
24	R220028	EIXO	1	XXXXX-	X	X	(A) (ALSO ORDER R107206)
25	AL152082	CARCACA	1	XXXXX-335294	X	X	(A) MARKED R189007 (ORD AL167412)
	AL167412	CARCACA	1	335295-	X	X	(B) MARKED R197125 OR R222031 (SUB FOR AL158082)
26	L111964	PINO DE CENTRAGEM	2	XXXXX-	X	X	(A)
27	RE46684	TAMPAO	1	XXXXX-	X	X	(A)
28	51M7041	ANEL O	1	XXXXX-	X	X	(A)
29	R33167	ANEL	2	XXXXX-	X	X	(A)
30	R87210	ARRUELA DE ENCOSTO	1	XXXXX-	X	X	(A)
31	RE178548	ASSENTO DE VALVULA	2	XXXXX-335294	X	X	(A)
	RE197067	ASSENTO DE VALVULA	2	335295-	X	X	(B)
32	R121580	TAMPAO	2	XXXXX-	X	X	(A)

(A) N.S. 6405 22720- N.S. 6605 22280-
(A) S.N. 6405 22720- S.N. 6605 22280-
(A) N.S. 6405 22720- N.S. 6605 22280-

(B) NUMERO DE SERIE DO MODULO PQ
(B) PQ TRANSMISSION SERIAL NUMBER
(B) NUMERO DE SERIE DO MODULO PQ

INVERSOR HIDRAULICO
REVERSE BRAKE HOUSING
INVERSOR HIDRAULICO

LX026020 -UN-

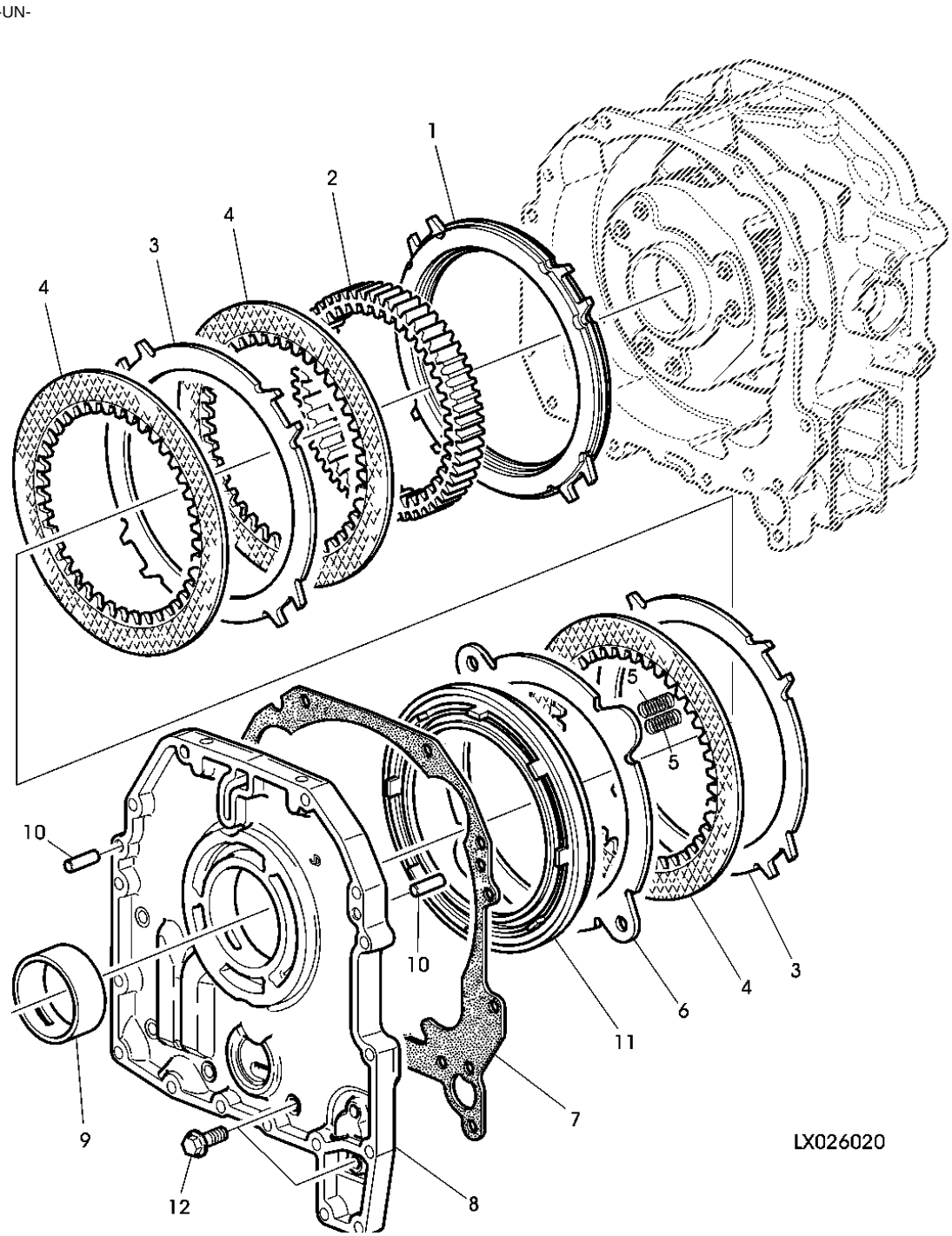

ITEM	NR.PECA	DESCRICAO	QTDE	NR. SERIE	6405	6605	NOTAS
1	R176474	ESPACADOR	1	XXXXX-	X		(A)
	R176475	ESPACADOR	1	XXXXX-		X	(A)
2	R122146	COROA	1	XXXXX-	X		(A)
	R122142	COROA	1	XXXXX-		X	(A)
3	R95378	PLATO DA EMBREAGEM	2	XXXXX-	X		(A)
	R95378	PLATO DA EMBREAGEM	3	XXXXX-		X	(A)
4	RE48092	DISCO COM ESTRIADO INTERNO	3	XXXXX-	X		(A)
	RE48092	DISCO COM ESTRIADO INTERNO	4	XXXXX-		X	(A)
5	R102913	MOLA	8	XXXXX-	X		(A)
	R109908	MOLA DE COMPRESSAO	8	XXXXX-		X	(A)
6	R95422	DISCO	1	XXXXX-	X	X	(A)
7	R223964	JUNTA	1	XXXXX-	X	X	(A)
8	R244132	CARCACA	1	XXXXX-	X		(A)
	R244135	CARCACA	1	XXXXX-34107		X	(A)
	R244134	CARCACA	1	34108-		X	
9	R124438	BUCHA	1	XXXXX-	X	X	(A)
10	L111964	PINO DE CENTRAGEM	2	XXXXX-	X	X	(A)
11	R95560	PISTAO	1	XXXXX-	X		(A)
	R128889	PISTAO	1	XXXXX-		X	(A)
12	19M7835	PARAFUSO	5	XXXXX-	X		(A) M10 X 35, M10X35 (10.9)
	19M8292	PARAFUSO	6	XXXXX-		X	(A) M10 X 50, M10X50 (10.9)

(A) N.S. 6405 22720- N.S. 6605 22280-
(A) S.N. 6405 22720- S.N. 6605 22280-
(A) N.S. 6405 22720- N.S. 6605 22280-

EMBREAGEM DE TRANSMISSAO DIRETA
DIRECT DRIVE CLUTCH
EMBRAGUE DE TRANSMISION DIRECTA

LX046817 -UN-

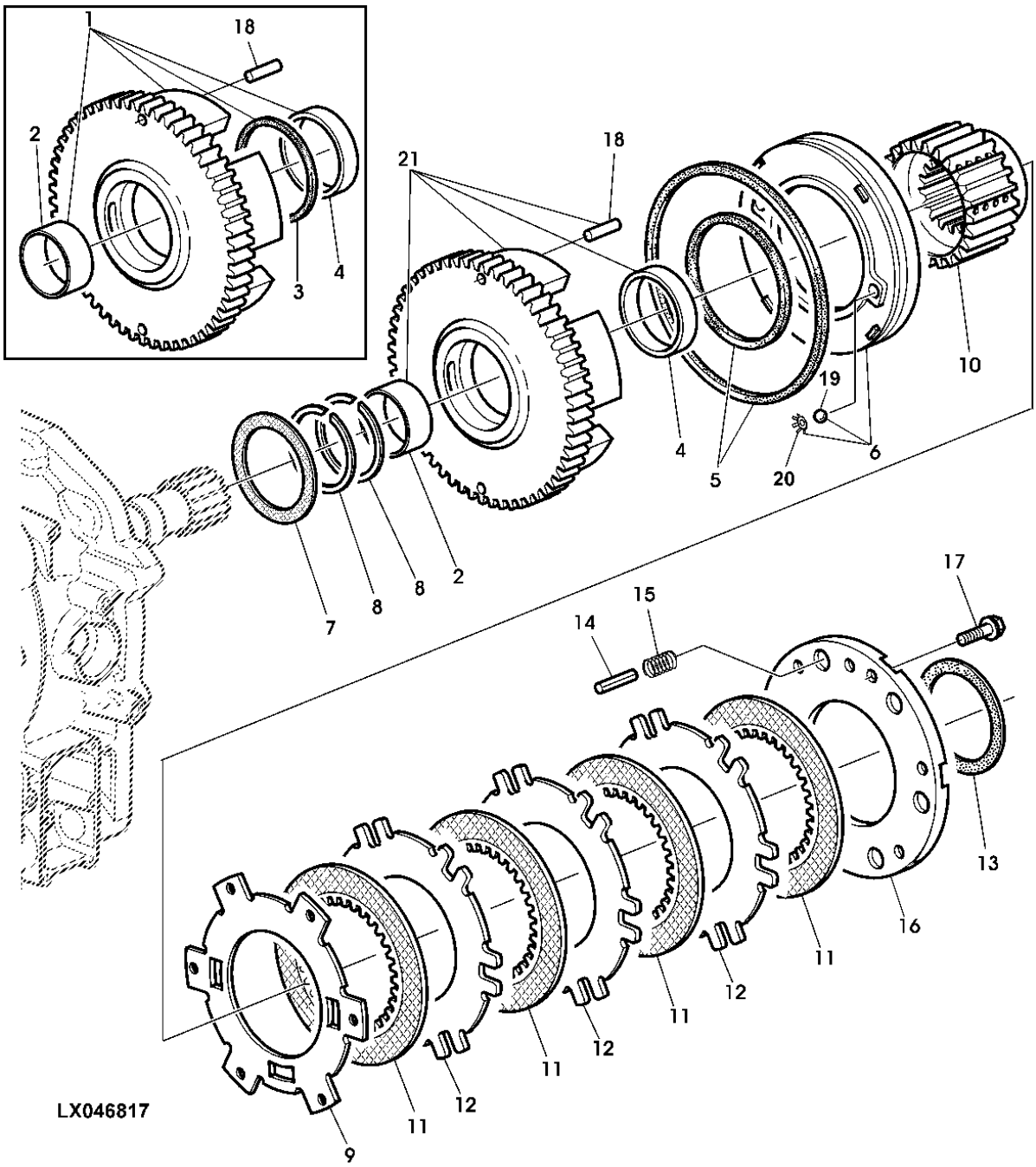

ITEM	NR.PECA	DESCRICAO	QTDE	NR. SERIE TRATOR	6405	6605	NOTAS
1	RE156447	TAMBOR	1	XXXXX-392758	X	X	(A) MARKED R153300 (INCL. KEY 3) (ORD AL159453)
2	R104738	BUCHA	1	XXXXX-	X	X	(A)
3	R95835	ARRUELA DE ENCOSTO	1	XXXXX-392758	X	X	(A) (FOR RE156447)
4	R95301	BUCHA	1	XXXXX-392758	X	X	(A) (FOR RE156447 OR RE226393)
5	RE47294	KIT EMBREAGEM	1	XXXXX-	X	X	(A)
6	RE56036	PISTAO	1	XXXXX-	X	X	(A)
7	R105040	ARRUELA DE ENCOSTO	1	XXXXX-	X	X	(A)
8	R39322	ANEL	2	XXXXX-	X	X	(A)
9	R220471	PLATO DA EMBREAGEM	1	XXXXX-	X	X	(A) (SUB FOR R101165)
10	R101187	ENGRENAGEM SOL	1	XXXXX-	X	X	(A)
11	RE239058	DISCO COM ESTRIADO INTERNO	4	XXXXX-392758	X	X	(A) (SUB FOR AR94516)
	RE239058	DISCO COM ESTRIADO INTERNO	3	392759-	X	X	(B)
12	R216294	PLATO DA EMBREAGEM	3	XXXXX-392758	X	X	(A) (SUB FOR R116894)
	R216294	PLATO DA EMBREAGEM	2	392759-	X	X	(B)
13	R101170	ARRUELA	1	XXXXX-	X	X	(A)
14	R153297	PINO	6	XXXXX-392758	X	X	(A) LGTH= 42,25MM (1-21/32")
	R219974	PINO	6	392759-	X	X	(B) LGTH= 41,25MM (1-5/8")
15	R125065	MOLA	6	XXXXX-	X	X	(A) LGTH= 30,00MM (1-3/16")
16	R209936	CAPA	1	XXXXX-392758	X	X	(A) (SUB FOR R125656)
	R219516	CAPA	1	392759-	X	X	(B)
17	19M7868	PARAFUSO	6	XXXXX-	X	X	(A) M8 X 30, M8X30 (10.9)
18	R38295	AGULHA DE ROLAMENTO	2	XXXXX-	X	X	(A)
19	400R	ESFERA	2	XXXXX-	X	X	(A)
20	R87395	MOLA PRATO	2	XXXXX-	X	X	(A)
21	RE226393	TAMBOR	1	XXXXX-392758	X	X	(A) APPL)
	RE217516	TAMBOR	1	392759-	X		(B) W/O KEY 4 (ORD W/ (6) R219974)
	RE220766	TAMBOR	1	392759-		X	(B)
..	AL159453	EMBREAGEM	1	XXXXX-392758	X	X	(A) (INCL. RE266393 AND KEYS 2, 4-6, 9-18)

(A) N.S. 6405 22720- N.S. 6605 22280-
(A) S.N. 6405 22720- S.N. 6605 22280-
(A) N.S. 6405 22720- N.S. 6605 22280-

(B) NUMERO DE SERIE DO MODULO PQ
(B) PQ TRANSMISSION SERIAL NUMBER
(B) NUMERO DE SERIE DO MODULO PQ

INVERSOR HIDRAULICO
PLANETARY BRAKE
TREN DE PLANETARIOS DE FRENO

CQ157337 -UN-

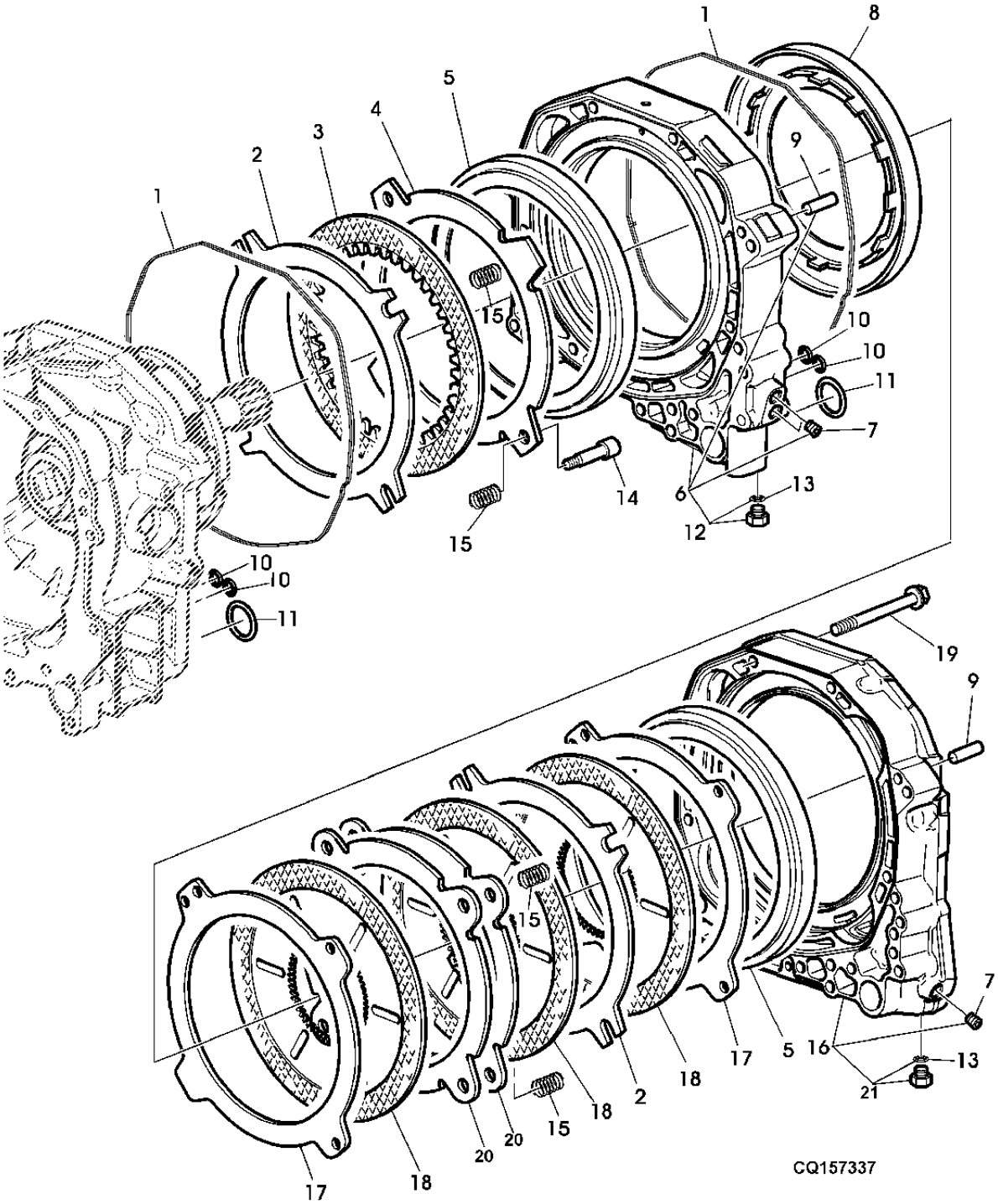

ITEM	NR.PECA	DESCRICAO	QTDE	NR. SERIE	6405	6605	NOTAS
1	R188518	JUNTA DE VEDACAO	2	XXXXX-	X	X	(A)
2	R216291	PLATO DA EMBREAGEM	2	XXXXX-	X	X	(A)
3	RE151059	DISCO COM ESTRIADO INTERNO	1	XXXXX-	X	X	(A)
4	R216293	PLATO DA EMBREAGEM	1	XXXXX-	X	X	(A)
5	R101214	PISTAO	2	XXXXX-	X	X	(A)
6	RE244125	CARCACA	1	XXXXX-	X	X	(A) (MARKED R189012)
7	R121580	TAMPAO	3	XXXXX-	X	X	(A)
8	R95316	PISTAO	1	XXXXX-	X	X	(A)
9	L111964	PINO DE CENTRAGEM	4	XXXXX-	X	X	(A)
10	R158521	ANEL O	14	XXXXX-	X	X	(A)
11	R158523	ANEL O	2	XXXXX-	X	X	(A)
12	RE46684	TAMPAO	2	XXXXX-	X	X	(A) (USE WITH RE221611)
13	51M7041	ANEL O	2	XXXXX-	X	X	(A)
14	R173443	PARAFUSO	2	XXXXX-	X	X	(A)
15	R101169	MOLA	8	XXXXX-	X	X	(A)
16	RE221611	CARCACA	1	XXXXX-XXXXX	X	X	(A) (MARKED R189013)
	RE244129	CARCACA	1	XXXXX-	X	X	(MARKED R244127)
17	R216292	PLATO DA EMBREAGEM	2	XXXXX-	X	X	(A)
18	RE34786	DISCO COM ESTRIADO INTERNO	3	XXXXX-	X	X	(A)
19	19M7944	PARAFUSO	8	XXXXX-	X	X	(A) M10 X 120
20	R209938	DISCO DO FREIO	1	XXXXX-	X	X	(A)
21	RE46684	TAMPAO	1	XXXXX-XXXXX	X	X	(A)
	RE221608	TAMPAO DE DRENO	1	XXXXX-	X	X	(USE WITH RE244129)

(A) N.S. 6405 22720- N.S. 6605 22280-
(A) S.N. 6405 22720- S.N. 6605 22280-
(A) N.S. 6405 22720- N.S. 6605 22280-

ENGRENAGENS SOLARES
SUN GEARS
PINONES SOLARES

RXA0073358 -UN-

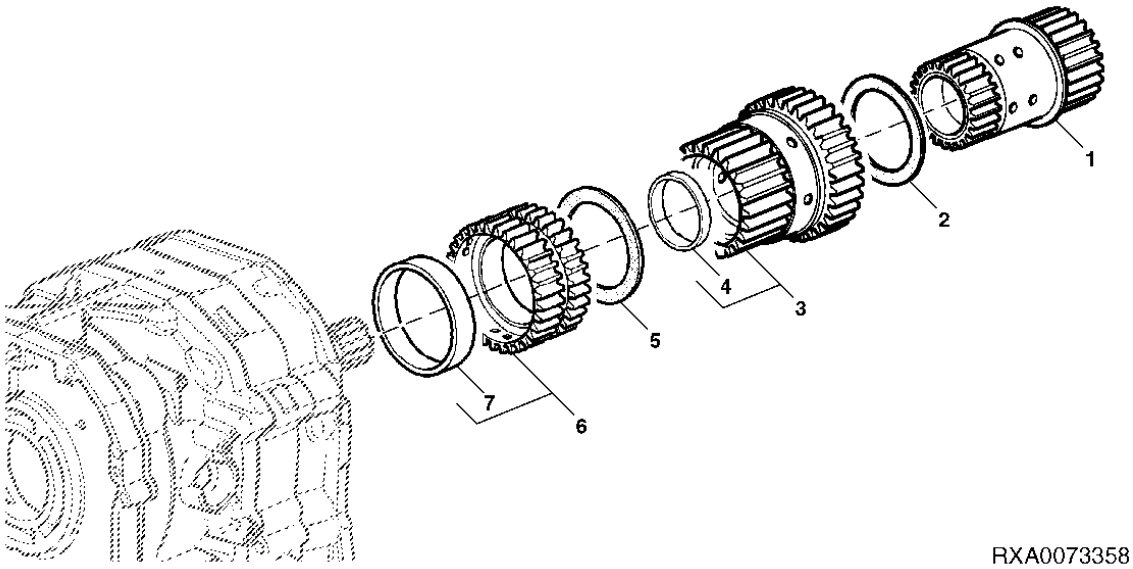

RXA0073358

ITEM	NR.PECA	DESCRICAO	QTDE	NR. SERIE	664 665 NOTAS
1	RE41265	ENGRENAGEM SOL	1	XXXXX-	X X (A)
2	R95895	ARRUELA DE ENCOSTO	1	XXXXX-	X X (A)
3	R101171	ENGRENAGEM SOL	1	XXXXX-392758	X X (A) (FOR RE156447)
	RE220991	ENGRENAGEM	1	392759-	X X (B) (FOR RE217516 OR RE220766)
4	R219255	BUCHA	1	392759-	X X (B)
5	R95835	ARRUELA DE ENCOSTO	1	XXXXX-	X X (A)
6	RE34763	ENGRENAGEM	1	XXXXX-	X X (A)
7	R108984	ARRUELA	1	XXXXX-	X X (A)

(A) N.S. 6405 22720- N.S. 6605 22280-
(A) S.N. 6405 22720- S.N. 6605 22280-
(A) N.S. 6405 22720- N.S. 6605 22280-

(B) NUMERO DE SERIE DO MODULO PQ
(B) PQ TRANSMISSION SERIAL NUMBER
(B) NUMERO DE SERIE DO MODULO PQ

EIXO DE SAIDA DA TRANSMISSAO
TRANSMISSION OUTPUT SHAFT
EJE DE SALIDA DE LA TRANSMISION

LX026696 -UN-

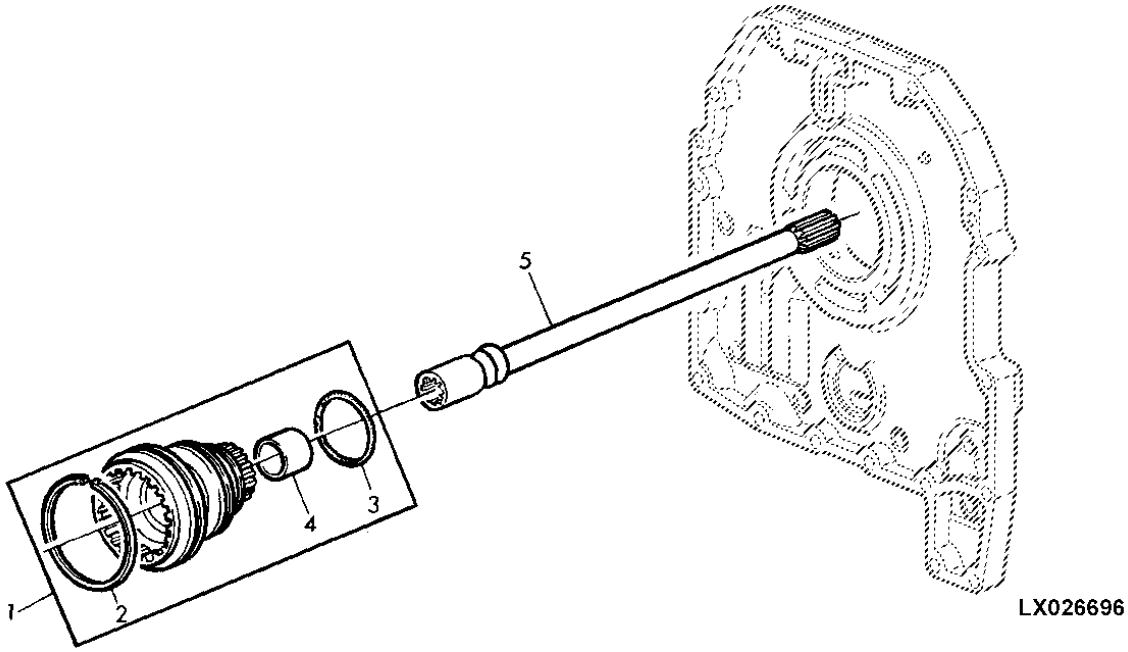

ITEM	NR.PECA	DESCRICAO	QTDE	NR. SERIE	6 6 4 6 0 0 5 5	NOTAS
1	RE61245	EIXO	1	XXXXX-	X X	(A)
2	R112955	ANEL	1	XXXXX-	X X	(A)
3	R112857	ANEL O	1	XXXXX-	X X	(A)
4	R92241	BUCHA	1	XXXXX-	X X	(A)
5	L101305	EIXO DE ACIONAMENTO	1	XXXXX-	X	(A) LGTH= 452MM (17-25/32")
	L110257	EIXO DE ACIONAMENTO	1	XXXXX-	X	(A) LGTH= 469MM (18-15/32")

(A) N.S. 6405 22720- N.S. 6605 22280-
(A) S.N. 6405 22720- S.N. 6605 22280-
(A) N.S. 6405 22720- N.S. 6605 22280-

CONJUNTO DE PLANETARIOS DE ENTRADA
INPUT PLANETARY ASSEMBLY
TREN DE PLANETARIOS DE ENTRADA

CQ157582 -UN-

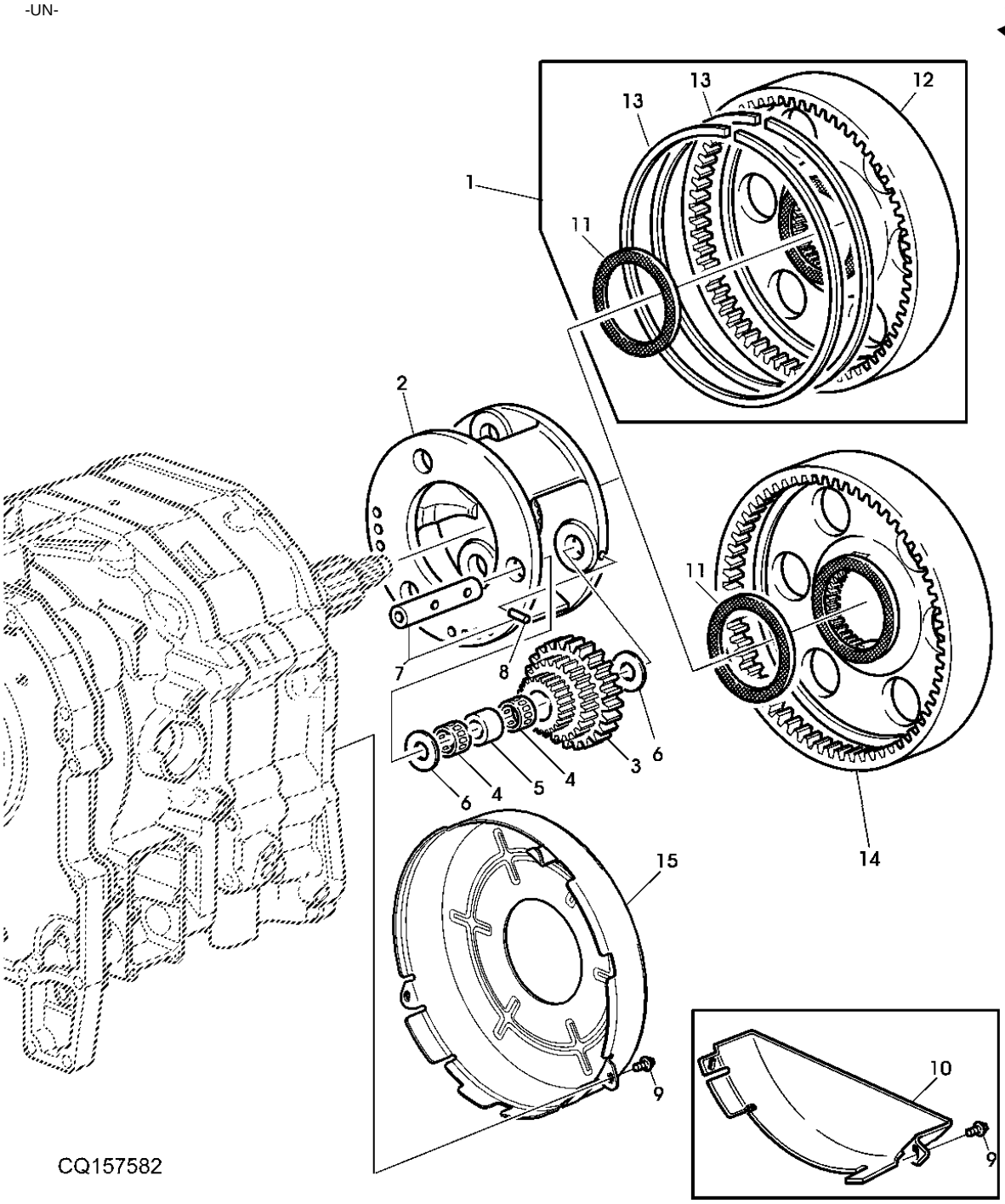

ITEM	NR.PECA	DESCRICAO	QTDE	NR. SERIE	6405	6605	NOTAS
1	RE150862	ENGRENAGEM	1	XXXXX-	X	X	(A) (ORD RE205411)
2	R101177	PORTA-PLANETARIOS	1	XXXXX-XXXXX	X	X	(A) (ORD R228266 + R228268 + R245934)
	R245934	COROA	1	XXXXX-	X	X	
3	R150457	PLANETARIO	3	XXXXX-	X	X	(A)
4	RE41285	ROLAMENTO DE AGULHAS	6	XXXXX-	X	X	(A)
5	R101175	ESPACADOR	3	XXXXX-	X	X	(A)
6	R96826	ARRUELA DE ENCOSTO	6	XXXXX-	X	X	(A)
7	RE47279	KIT	3	XXXXX-	X	X	(A)
8	RE34603	PINO ELASTICO	3	XXXXX-	X	X	(A)
9	R115215	PARAFUSO	2	XXXXX-	X	X	(A)
10	R192566	REVESTIMENTO, BLINDAGEM	1	XXXXX-XXXXX	X	X	(A) (ORD R212399)
11	R228268	ARRUELA DE ENCOSTO	1	XXXXX-	X	X	(A)
12	AL117628	ENGRENAGEM	1	XXXXX-	X	X	(A) INCL.KEY 11
13	.....	ANEL DE PRESSAO	2	XXXXX-	X	X	(A) NSEP (ORD RE150862)
14	RE205411	ENGRENAGEM	1	XXXXX-	X	X	(A) (ORD R228266 + R228268 + R245934)
	R228266	PORTA-PLANETARIOS	1	XXXXX-	X	X	(MARKED R247821)
15	R212399	REVESTIMENTO, BLINDAGEM	1	XXXXX-	X	X	

(A) N.S. 6405 22720- N.S. 6605 22280-
(A) S.N. 6405 22720- S.N. 6605 22280-
(A) N.S. 6405 22720- N.S. 6605 22280-

BOMBA DE OLEO DA DO MODULO PQ
TRANSMISSION OIL PUMP
BOMBA DE ENGRASE DE LA TRANSMISSION

CQ156288 -UN-

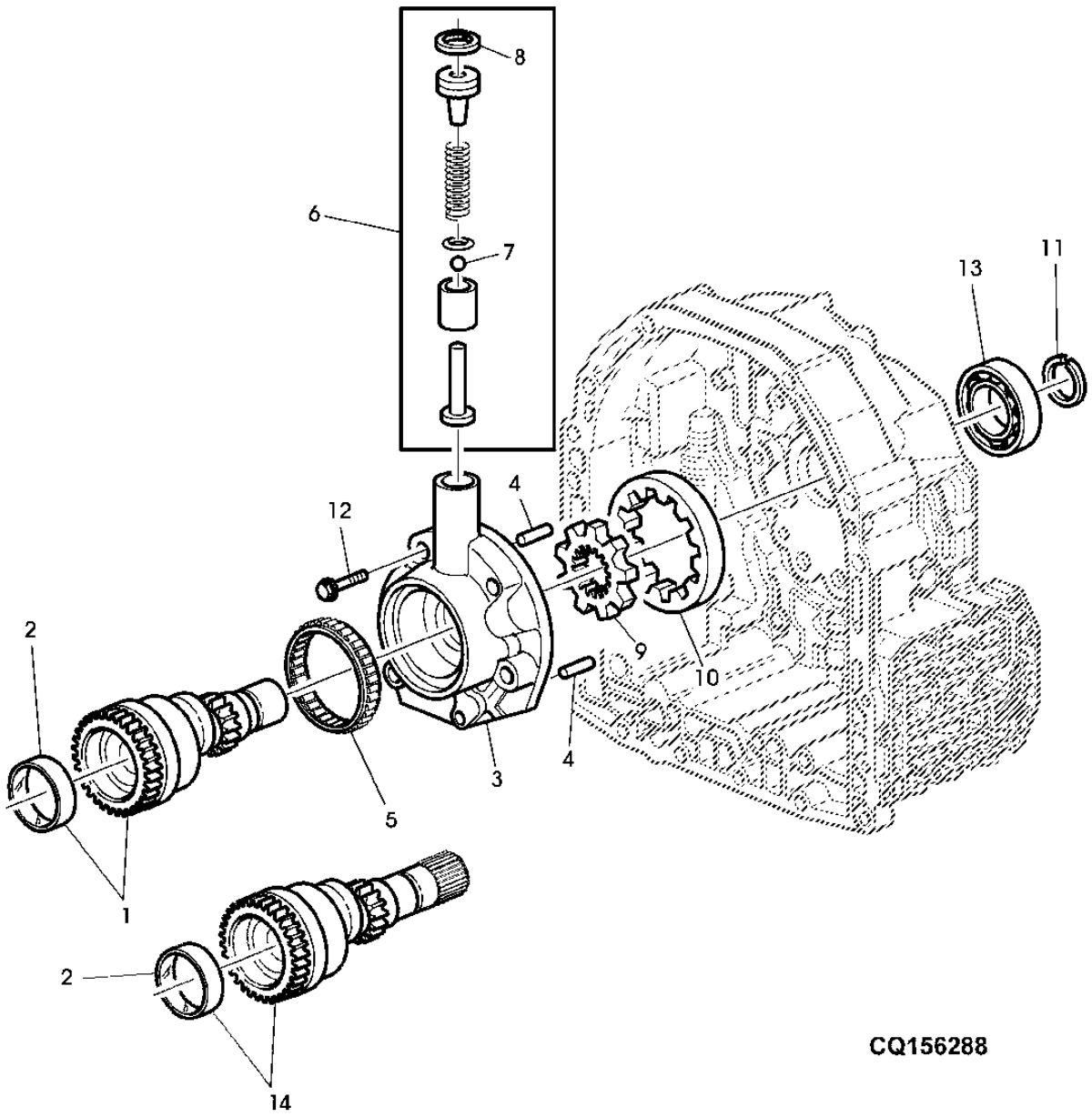

ITEM	NR.PECA	DESCRICAO	QTDE	NR. SERIE	6405	6605	NOTAS
1	RE54871	EIXO	1	XXXXX-	X		(A)
	RE162140	EIXO	1	XXXXX-34107		X	(A)
2	R88889	BUCHA	1	XXXXX-34107	X	X	(A)
	R88889	BUCHA	1	34108-	X		
	R214121	BUCHA	1	34108-		X	
3	R130488	COLETOR	1	XXXXX-	X		(A)
	R161739	COLETOR	1	XXXXX-		X	(A)
4	R30587	PINO DE CENTRAGEM	2	XXXXX-	X	X	(A)
5	JD10269	CILAMENTO ROLO CILINDRICO	1	XXXXX-	X	X	(A)
6	RE47291	KIT	1	XXXXX-	X	X	(A)
7	R79639	ESFERA	1	XXXXX-	X	X	(A)
8	40M7097	ANEL DE PRESSAO	1	XXXXX-	X	X	(A)
9	R108925	ENGRENAGEM	1	XXXXX-	X		(A) (ORD W/ R108927)TK=12.2MM
	R161741	ENGRENAGEM	1	XXXXX-		X	(A) (ORD W/ R161742) TK=15MM
10	R108927	ENGRENAGEM	1	XXXXX-	X		(A) (ORD W/ R108925) TK=12.2MM
	R161742	ENGRENAGEM	1	XXXXX-		X	(A) (ORD W/ R161741) TK=15MM
11	T27432	ANEL DE PRESSAO	1	XXXXX-	X	X	(A)
12	R106825	PARAFUSO	6	XXXXX-	X	X	(A)
13	R115119	ROLAMENTO DE ESFERAS	1	XXXXX-	X	X	(A)
14	RE225878	EIXO	1	34108-		X	

(A) N.S. 6405 22720- N.S. 6605 22280-
(A) S.N. 6405 22720- S.N. 6605 22280-
(A) N.S. 6405 22720- N.S. 6605 22280-

CARCACA FRONTAL DA TRANSMISSAO (COM REVERSOR MECANICO)
TRANSMISSION FRONT COVER (WITH MECHANICAL REVERSER CONTROL)
TAPA FRONTAL DEL CAMBIO (CON MANDO MECANICO DEL INVERSOR)

CQ156290 -UN-

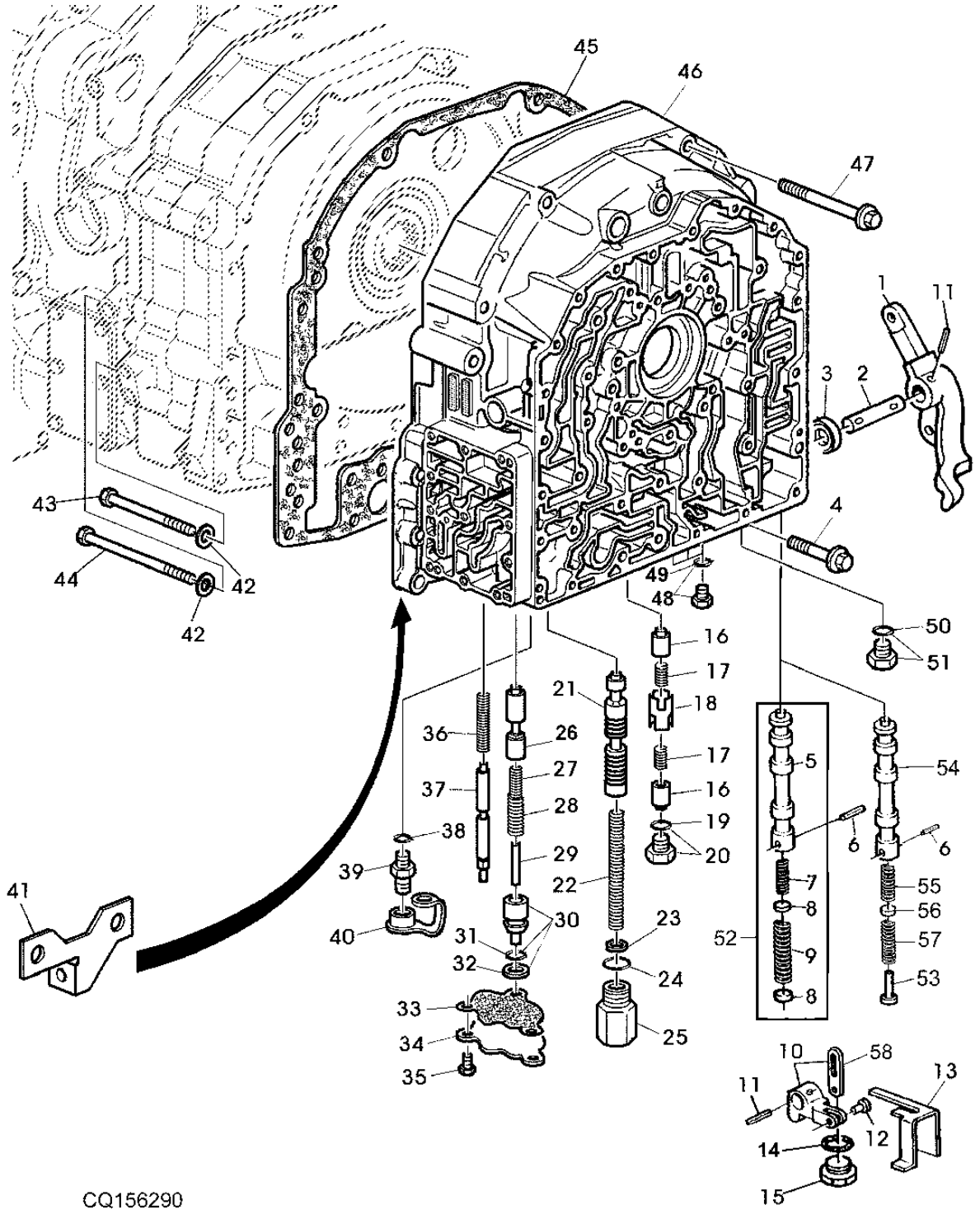

ITEM	NR.PECA	DESCRICAO	QTDE	NR. SERIE	6405	6605	NOTAS
1	L154133	BRACO	1	XXXXX-	X	X	(A)
2	R95063	PINO FIXADOR	1	XXXXX-	X	X	(A)
3	AR103873	VEDACAO	1	XXXXX-	X	X	(A)
4	R115141	PARAFUSO	8	XXXXX-	X	X	(A)
5	R95066	VALVULA	1	XXXXX-	X		(A)
	R95066	VALVULA	1	XXXXX-XXXXX		X	(A)
6	R107252	PINO ELASTICO	1	XXXXX-	X	X	(A)
7	.....	MOLA	1	XXXXX-	X		(A) ORD RE52986
	.....	MOLA	1	XXXXX-XXXXX		X	(A)
8	R52665	DISCO	2	XXXXX-	X		(A) OD=12MM
	R52665	DISCO	2	XXXXX-XXXXX		X	(A)
	R116473	DISCO	1		X		OD=13MM
9	.....	MOLA	1	XXXXX-	X		(A)
	.....	MOLA	1	XXXXX-XXXXX		X	(A)
10	RE47315	KIT	1	XXXXX-	X	X	(A)
11	34M7272	PINO ELASTICO	2	XXXXX-	X	X	(A)
12	R58941	PINO FIXADOR	1	XXXXX-	X	X	(A)
13	R95073	LIMITADOR	1	XXXXX-	X	X	(A)
	R213853	LIMITADOR	1	XXXXX-	X	X	(A) FOR R208927
14	51M7045	ANEL O	1	XXXXX-	X	X	(A)
15	R95065	CONEXAO	1	XXXXX-34107	X	X	(A)
	R95065	CONEXAO	1	34108-	X		
	L78975	TAMPAO	1	34108-		X	
16	R175385	VALVULA DE CARRETEL	2	XXXXX-	X	X	(A)
17	R175787	MOLA DE COMPRESSAO	2	XXXXX-	X	X	(A)
18	R175386	VALVULA DE CARRETEL	1	XXXXX-	X	X	(A)
19	51M7043	ANEL O	1	XXXXX-	X	X	(A)
20	RE46685	TAMPAO	1	XXXXX-	X	X	(A)
21	R120981	VALVULA	1	XXXXX-	X	X	(A) USE R120947
	R120947	VALVULA	1	XXXXX-	X	X	(A)
22	R109535	MOLA	1	XXXXX-		X	(A)
	R95544	MOLA	1	XXXXX-	X		(A)
23	R86638	CALCO	4	XXXXX-	X	X	(A)
24	51M7045	ANEL O	1	XXXXX-	X	X	(A)
25	R171409	TAMPAO DE DRENO	1	XXXXX-	X	X	(A)
26	R110256	VALVULA	1	XXXXX-	X	X	(A)
27	R95216	MOLA DE COMPRESSAO	1	XXXXX-	X	X	(A)
28	R112974	MOLA	1	XXXXX-	X	X	(A)
29	R110257	PINO	1	XXXXX-	X	X	(A)
30	R176199	PISTAO	1	XXXXX-	X	X	(A)

(A) N.S. 6405 22720- N.S. 6605 22280-
(A) S.N. 6405 22720- S.N. 6605 22280-
(A) N.S. 6405 22720- N.S. 6605 22280-

CARCACA FRONTAL DA TRANSMISSAO (COM REVERSOR MECANICO)
TRANSMISSION FRONT COVER (WITH MECHANICAL REVERSER CONTROL)
TAPA FRONTAL DEL CAMBIO (CON MANDO MECANICO DEL INVERSOR)

CQ156290 -UN-

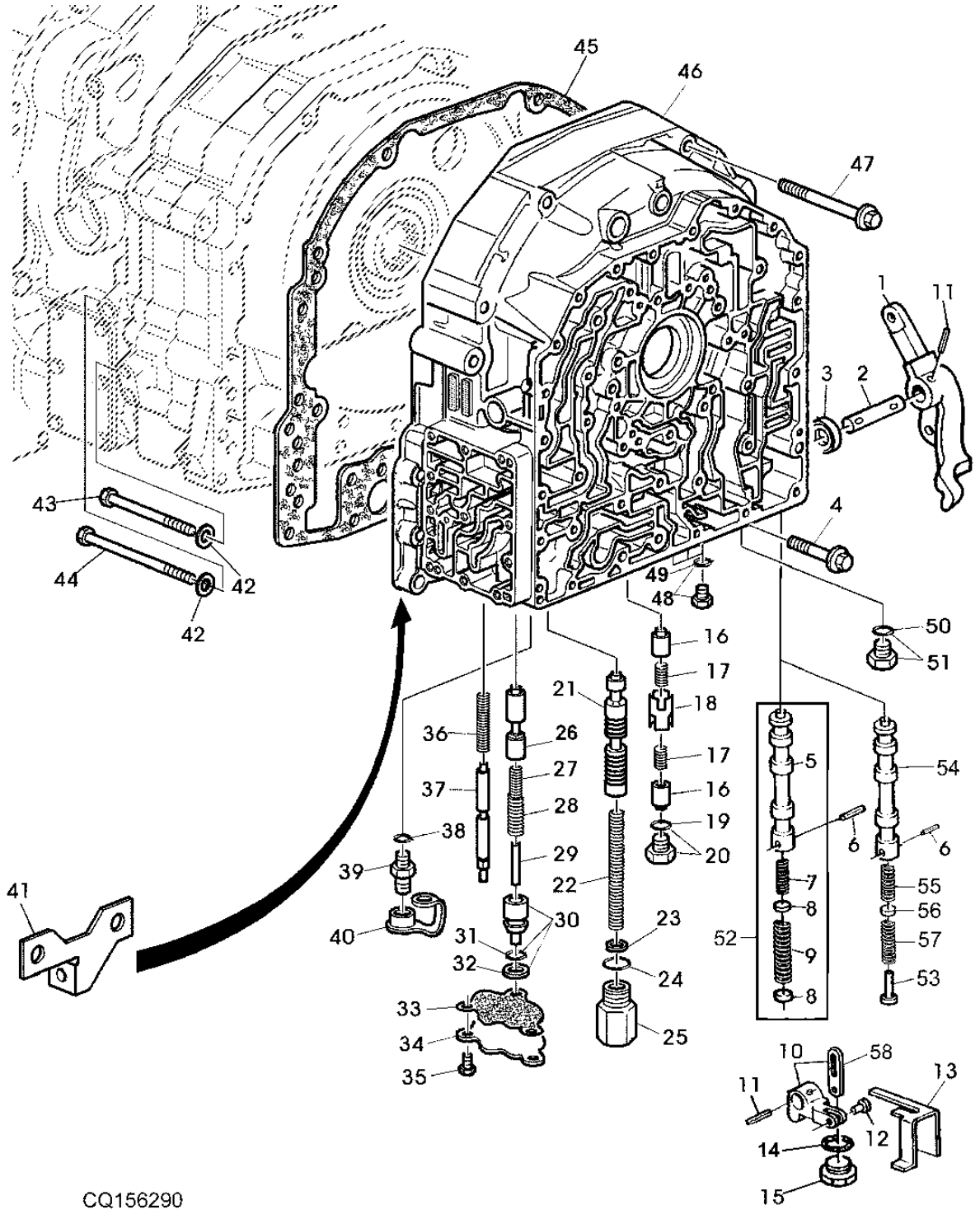

ITEM	NR.PECA	DESCRICAO	QTDE	NR. SERIE	6405	6605	NOTAS
31	P48347	ANEL O	1	XXXXX-	X	X	(A)
32	R112976	VEDACAO	1	XXXXX-	X	X	(A)
33	R171413	JUNTA	1	XXXXX-	X	X	(A)
34	R171412	CAPA	1	XXXXX-	X	X	(A)
35	19M7775	PARAFUSO	3	XXXXX-	X	X	(A) M6 X 16, M6X20
36	R54174	MOLA	1	XXXXX-	X	X	(A)
37	R176198	VALVULA	1	XXXXX-	X	X	(A)
38	51M7041	ANEL O	1	XXXXX-	X	X	(A)
39	AL80099	TOMADA ENGATE RAPIDO	2	XXXXX-	X	X	(A)
40	R77175	CAPA	2	XXXXX-	X	X	(A)
41	L153819	SUPORTE	1	XXXXX-	X	X	(A)
42	24M7028	ARRUELA	1	XXXXX-	X	X	(A)
43	19M7958	PARAFUSO	1	XXXXX-	X	X	(A) M10 X 150, M10X180 (10.9)
44	R104714	PARAFUSO	1	XXXXX-	X	X	(A) M10X185 (10.9)
45	R202640	JUNTA	1	XXXXX-	X	X	(A) USE R202640
46	R181499	CARCACA	1	XXXXX-	X	X	(A) USE R208927
	R202359	CARCACA	1	XXXXX-	X	X	(A) USE R208927 + R213853
	R208927	CARCACA	1	XXXXX-	X	X	(A) ORD WITH R213853
47	R112063	PARAFUSO	5	XXXXX-	X	X	(A)
48	RE46684	TAMPAO	AR	XXXXX-	X	X	(A)
49	51M7041	ANEL O	AR	XXXXX-	X	X	(A)
50	51M7042	ANEL O	1	XXXXX-	X	X	(A)
51	RE52242	TAMPAO DE DRENO	1	XXXXX-	X	X	(A)
52	RE52986	KIT	1	XXXXX-	X		(A) + R110080
	RE52986	KIT	1	XXXXX-XXXXX		X	(A)
53	R121609	GUIA	1	XXXXX-		X	(A)
54	L157774	VALVULA DE CARRETEL	1	XXXXX-		X	(A)
55	L157703	MOLA	1	XXXXX-		X	(A)
56	R116473	DISCO	1	XXXXX-		X	(A) OD= 13MM
57	R110080	MOLA	1	XXXXX-		X	(A)
58	R124949	ARTICULACAO	1		X	X	

(A) N.S. 6405 22720- N.S. 6605 22280-
(A) S.N. 6405 22720- S.N. 6605 22280-
(A) N.S. 6405 22720- N.S. 6605 22280-

CARCACA (COM CONTROLE DE REVERSAO MECANICA)
HOUSING, 4-SPEED SHIFTING (WITH MECHANICAL REVERSER CONTROL)
CARCASA, TRANSMISION DE 4 MARCHAS (CON ACCIONAMIENTO MECANICO DEL INVERSOR)

CQ157482 -UN-

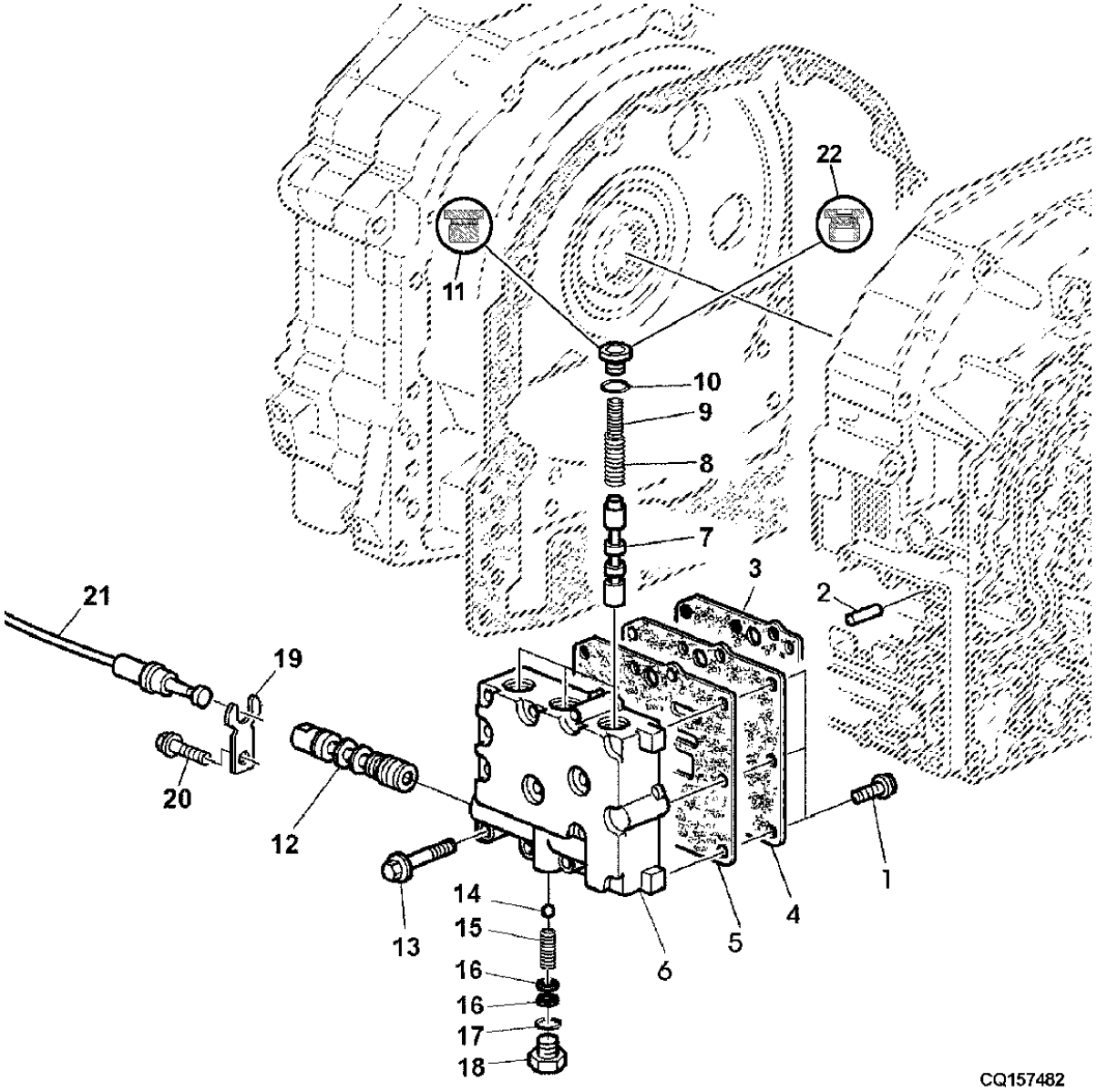

ITEM	NR.PECA	DESCRICAO	QTDE	NR. SERIE	6405	6605	NOTAS
1	19M7775	PARAFUSO	3	XXXXX-	X	X	(A) M6 X 16
2	34M5028	PINO ELASTICO	2	XXXXX-	X	X	(A)
3	R213485	JUNTA	1	XXXXX-	X	X	(A)
4	R213348	PLACA	1	XXXXX-	X	X	(A)
5	R213484	JUNTA	1	XXXXX-	X	X	(A)
6	R194487	CARCACA	1	XXXXX-	X	X	(A)
7	R192148	CARRETEL	3	XXXXX-	X	X	(A)
8	R194659	MOLA DE COMPRESSAO	3	XXXXX-	X	X	(A)
9	R194658	MOLA DE COMPRESSAO	3	XXXXX-	X	X	(A)
10	51M7043	ANEL O	3	XXXXX-	X	X	(A)
11	RE46685	TAMPAO	3	XXXXX-	X	X	(A) INCL KEY 10
12	R192305	CARRETEL	1	XXXXX-	X	X	(A)
13	19M7834	PARAFUSO	11	XXXXX-	X	X	(A) M6 X 45, M6X45 (10.9)
14	405R	ESFERA	1	XXXXX-	X	X	(A)
15	R197564	MOLA DE COMPRESSAO	1	XXXXX-	X	X	(A)
16	24M7027	ARRUELA	4	XXXXX-	X	X	(A)
17	51M7042	ANEL O	1	XXXXX-	X	X	(A)
18	R202861	TAMPAO	1	XXXXX-	X	X	(A)
19	R182130	PRESILHA	1	XXXXX-	X	X	(A)
20	19M7775	PARAFUSO	1	XXXXX-	X	X	(A) M6 X 16
21	AL155310	CABO DE PUXAR E EMPURRAR	1	XXXXX-	X	X	(A)
22	R184116	TAMPAO	1	XXXXX-	X	X	(A)

(A) N.S. 6405 22720- N.S. 6605 22280-
(A) S.N. 6405 22720- S.N. 6605 22280-
(A) N.S. 6405 22720- N.S. 6605 22280-

TAMPA DIANTEIR E VALVULAS (COM CONTROLE DE REVERSAO MECANICA)
FRONT COVER AND VALVES (WITH MECHANICAL REVERSER CONTROL)
TAPA FRONTAL Y VALVULAS (CON MANDO MECANICO DEL INVERSOR)

LX028532 -UN-

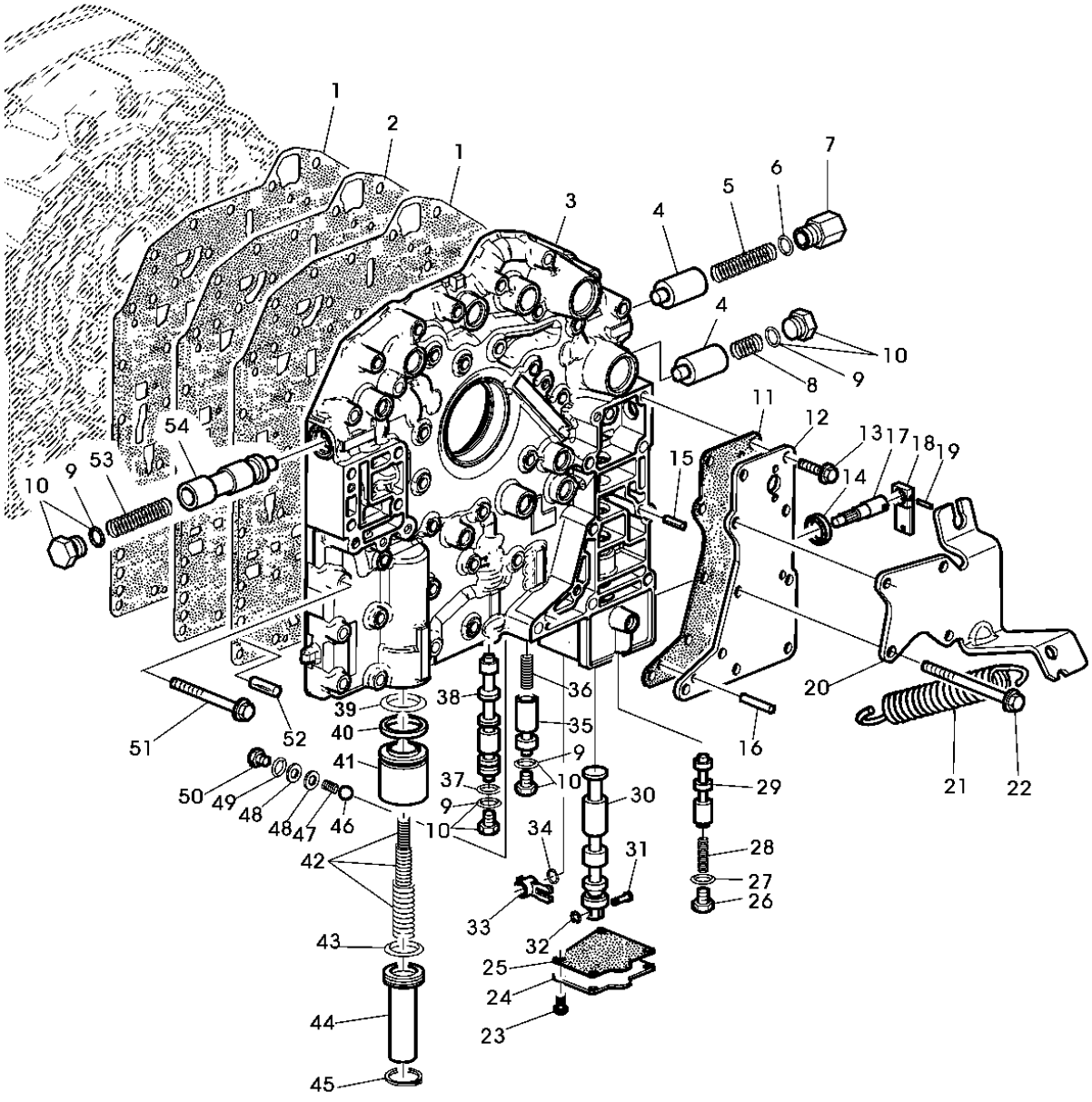

LX028532

ITEM	NR.PECA	DESCRICAO	QTDE	NR. SERIE	6405	6605	NOTAS
1	R167350	JUNTA	2	XXXXX-	X	X	(A)
2	R167349	PLACA	1	XXXXX-	X	X	(A)
3	R197640	CARCACA	1	XXXXX-	X	X	(A) (SUB FOR R167679)
4	R95081	VALVULA	2	XXXXX-	X	X	(A)
5	R95084	MOLA	1	XXXXX-	X	X	(A)
6	51M7045	ANEL O	1	XXXXX-	X	X	(A)
7	R95082	TAMPAO	1	XXXXX-34107	X	X	(A)
	R95082	TAMPAO	1	34108-	X		
	L166446	TAMPAO	1	34108-		X	
8	R116040	MOLA	1	XXXXX-	X	X	(A)
9	51M7043	ANEL O	AR	XXXXX-	X	X	(A)
10	RE46685	TAMPAO	AR	XXXXX-	X	X	(A)
11	R167686	JUNTA	1	XXXXX-	X	X	(A)
12	R167722	CAPA	1	XXXXX-	X	X	(A)
13	L156151	PARAFUSO	3	XXXXX-	X	X	(A)
14	AR103873	VEDACAO	1	XXXXX-	X	X	(A)
15	34M7268	PINO ELASTICO	1	XXXXX-	X	X	(A)
16	34M7126	PINO ELASTICO	1	XXXXX-	X	X	(A)
17	R184115	EIXO	1	XXXXX-	X	X	(A)
18	L154293	ALAVANCA	1	XXXXX-	X	X	(A)
19	34M7030	PINO ELASTICO	1	XXXXX-	X	X	(A)
20	L154134	SUPORTE	1	XXXXX-	X	X	(A)
21	R105605	MOLA	1	XXXXX-	X	X	(A)
22	R109066	PARAFUSO	3	XXXXX-	X	X	(A) (10.9)
	L158312	PARAFUSO SEXT.	4	XXXXX-	X	X	(A)
23	19M7775	PARAFUSO	4	XXXXX-	X	X	(A) M6 X 16
24	R186903	CAPA	1	XXXXX-	X	X	(A)
25	R186905	JUNTA	1	XXXXX-	X	X	(A)
26	L41384	TAMPAO	1	XXXXX-	X	X	(A)
27	51M7073	ANEL O	1	XXXXX-	X	X	(A)
28	R129184	MOLA DE COMPRESSAO	1	XXXXX-	X	X	(A)
29	R167684	VALVULA DE CARRETEL	1	XXXXX-	X	X	(A)
30	R224445	CARRETEL	1	XXXXX-	X	X	(A)
31	R192193	PINO FIXADOR	1	XXXXX-	X	X	(A)
32	40M7251	ANEL DE PRESSAO	1	XXXXX-	X	X	(A)
33	R197326	ALAVANCA	1	XXXXX-	X	X	(A)
34	H63237	ANEL DE PRESSAO	1	XXXXX-	X	X	(A)
35	R95086	VALVULA	1	XXXXX-	X	X	(A)
36	T23853	MOLA	1	XXXXX-	X	X	(A)
37	R76617	ANEL O	1	XXXXX-	X	X	(A)
	R76617	ANEL O	1	34108-	X		
	R28776	ANEL O	1	34108-		X	
38	R134141	VALVULA	1	XXXXX-	X	X	(A)
39	P51079	ANEL O	1	XXXXX-	X	X	(A)
40	R112977	VEDACAO	1	XXXXX-	X	X	(A)
41	RE62620	PISTAO	1	XXXXX-	X	X	(A)
42	RE47303	KIT	1	XXXXX-	X	X	(A)
43	R104728	ANEL O	1	XXXXX-	X	X	(A)
44	R87455	PLUGUE	1	XXXXX-	X	X	(A)
45	40M1857	ANEL DE PRESSAO	1	XXXXX-	X	X	(A)
46	405R	ESFERA	1	XXXXX-	X	X	(A)
47	R197564	MOLA DE COMPRESSAO	1	XXXXX-	X	X	(A)
48	24M7027	ARRUELA	1	XXXXX-	X	X	(A)
49	51M7042	ANEL O	1	XXXXX-	X	X	(A)
50	R202861	TAMPAO	1	XXXXX-	X	X	(A)
51	R109067	PARAFUSO	31	XXXXX-	X	X	(A) (10.9)
52	34M7126	PINO ELASTICO	2	XXXXX-	X	X	(A)
53	R95077	MOLA	1	XXXXX-	X	X	(A)
54	R95076	VALVULA	1	XXXXX-	X	X	(A)

(A) N.S. 6405 22720- N.S. 6605 22280-
(A) S.N. 6405 22720- S.N. 6605 22280-
(A) N.S. 6405 22720- N.S. 6605 22280-

SENSORES / PRESSOSTATOS
SENDING UNITS / PRESSURE SWITCHES
SENSORES /MANOCONTACTOS DE PRESION

CQ156291 -UN-

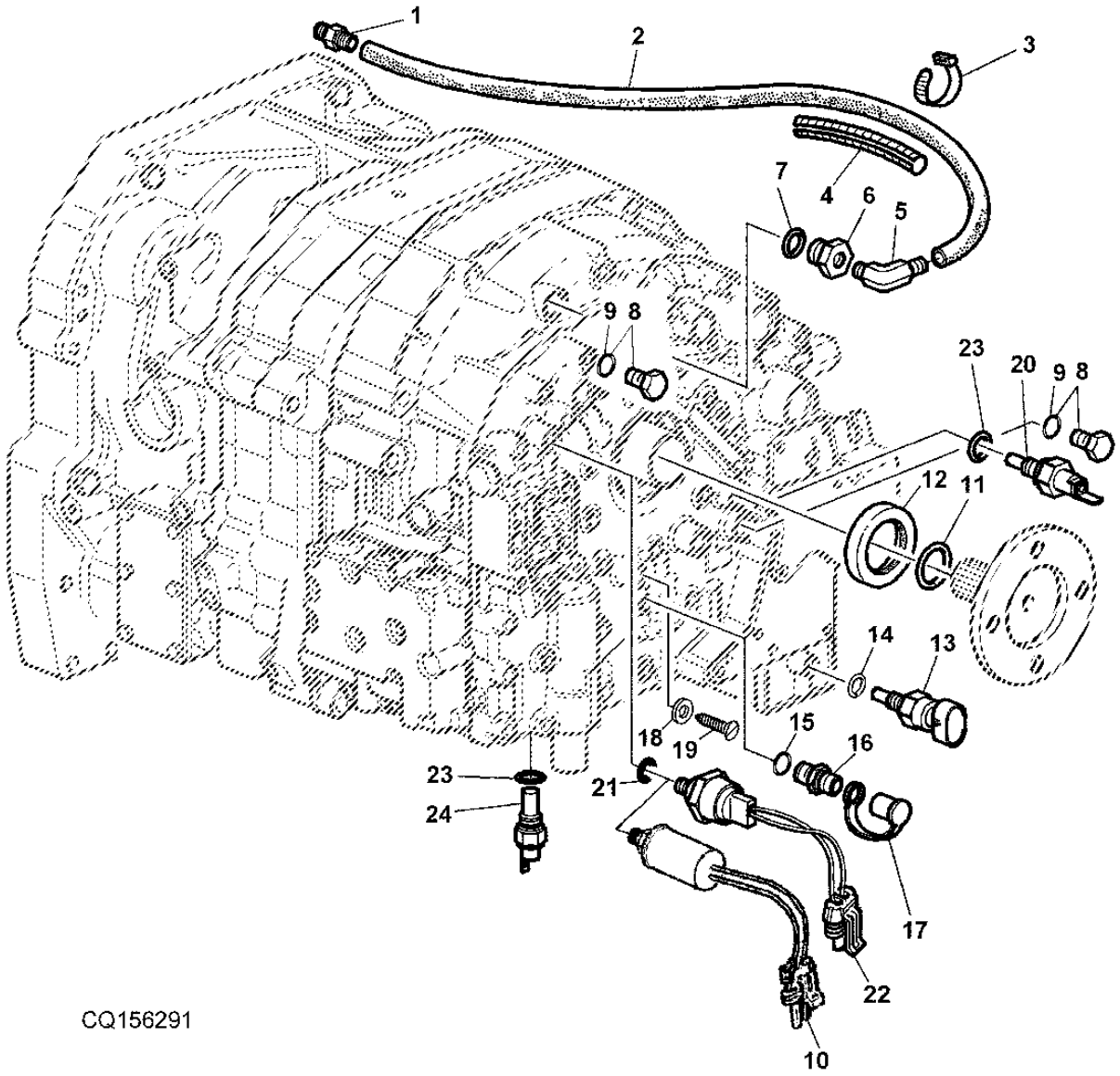

ITEM	NR.PECA	DESCRICAO	QTDE	NR. SERIE	6405	6605	NOTAS
1	R111085	CONEXAO	1	XXXXX-	X	X	(A)
2	R95398	MANGUEIRA	1	XXXXX-	X	X	(A)
3	R44302	CINTA	1	XXXXX-	X	X	(A)
4	.....	PROTECAO DE MANGUEIRA	1	XXXXX-	X	X	(A)
5	R112945	CONEXAO EM ANGULO	1	XXXXX-	X	X	(A)
6	R113419	ADAPTADOR	1	XXXXX-	X	X	(A)
7	51M7043	ANEL O	3	XXXXX-	X	X	(A)
8	RE46685	TAMPAO	2	XXXXX-	X	X	(A)
9	51M7043	ANEL O	2	XXXXX-	X	X	(A)
10	RE212876	INTERRUP. DE PRESSAO	1	XXXXX-	X	X	(A)
11	H64801	ANEL O	1	XXXXX-	X	X	(A)
12	RE39354	VEDACAO	1	XXXXX-	X	X	(A)
13	RE46534	INTERRUPTOR	1	XXXXX-	X	X	(A)
14	51M7042	ANEL O	1	XXXXX-	X	X	(A)
15	51M7041	ANEL O	1	XXXXX-	X	X	(A)
16	AL80099	TOMADA ENGATE RAPIDO	1	XXXXX-	X	X	(A)
17	R77175	CAPA	1	XXXXX-	X	X	(A)
18	R27976	ANEL O	1	XXXXX-	X	X	(A)
19	R34028	PARAFUSO	1	XXXXX-	X	X	(A)
20	AL164451	INTERRUPTOR	1	XXXXX-	X	X	(A)
21	51M7040	ANEL O	1	XXXXX-	X	X	(A)
22	RE190350	INTERRUP. DE PRESSAO	1	XXXXX-	X	X	(A) USE RE212876
23	L41526	ANEL O	2	XXXXX-	X	X	(A)
24	AL81358	INTERRUPTOR	1	XXXXX-	X	X	(A)

(A) N.S. 6405 22720- N.S. 6605 22280-
(A) S.N. 6405 22720- S.N. 6605 22280-
(A) N.S. 6405 22720- N.S. 6605 22280-

PECAS DE MONTAGENS
MOUNTING PARTS
PIEZAS DE SUJECION

CQ157487 -UN-

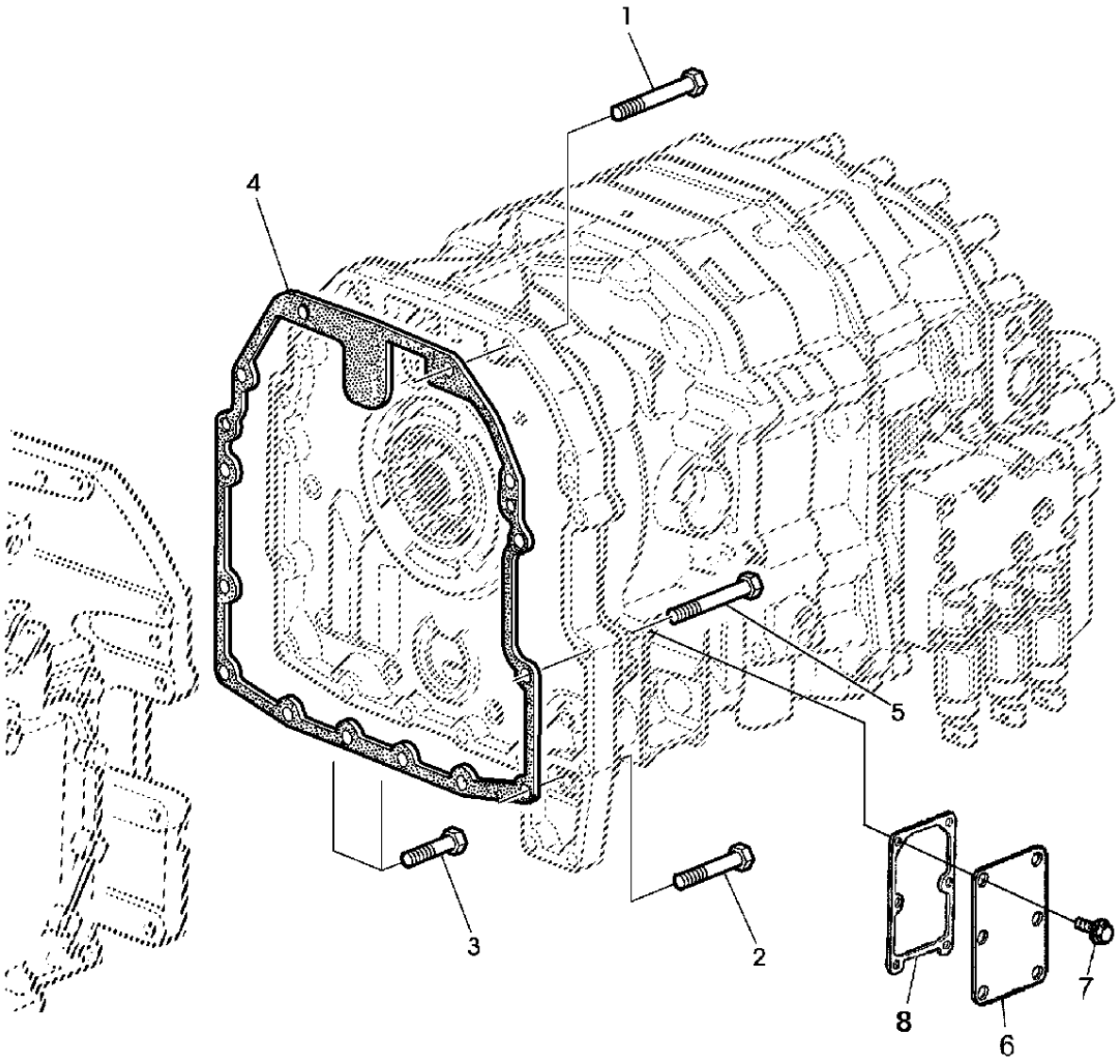

ITEM	NR.PECA	DESCRICAO	QTDE	NR. SERIE	6405	6605	NOTAS
1	19M7807	PARAFUSO	2	XXXXX-	X		(A) M10 X 60, M10X60 (10.9)
	19M7810	PARAFUSO	2	XXXXX-		X	(A) M10 X 80, M10X80 (10.9)
2	19M8162	PARAFUSO	4	XXXXX-	X	X	(A) M10 X 40, M10X40 (10.9)
3	19M7785	PARAFUSO	2	XXXXX-	X	X	(A) M10 X 25, M10X25 (10.9)
4	L152507	JUNTA	1	XXXXX-	X	X	(A)
5	19M8528	PARAFUSO	6	XXXXX-	X		(A) M10 X 55, M10X55 (10.9)
	19M8967	PARAFUSO	6	XXXXX-		X	(A) M10 X 75, M10X75 (10.9)
6	R156647	PLACA	1	XXXXX-	X	X	(A)
7	R153675	PARAFUSO	6	XXXXX-	X	X	(A)
8	R158505	JUNTA	1	XXXXX-	X	X	(A)

(A) N.S. 6405 22720- N.S. 6605 22280-
(A) S.N. 6405 22720- S.N. 6605 22280-
(A) N.S. 6405 22720- N.S. 6605 22280-

FILTRO DE OLEO
TRANSMISSION OIL FILTER
FILTRO DE ACEITE DE LA TRANSMISION

CQ155109 -UN-

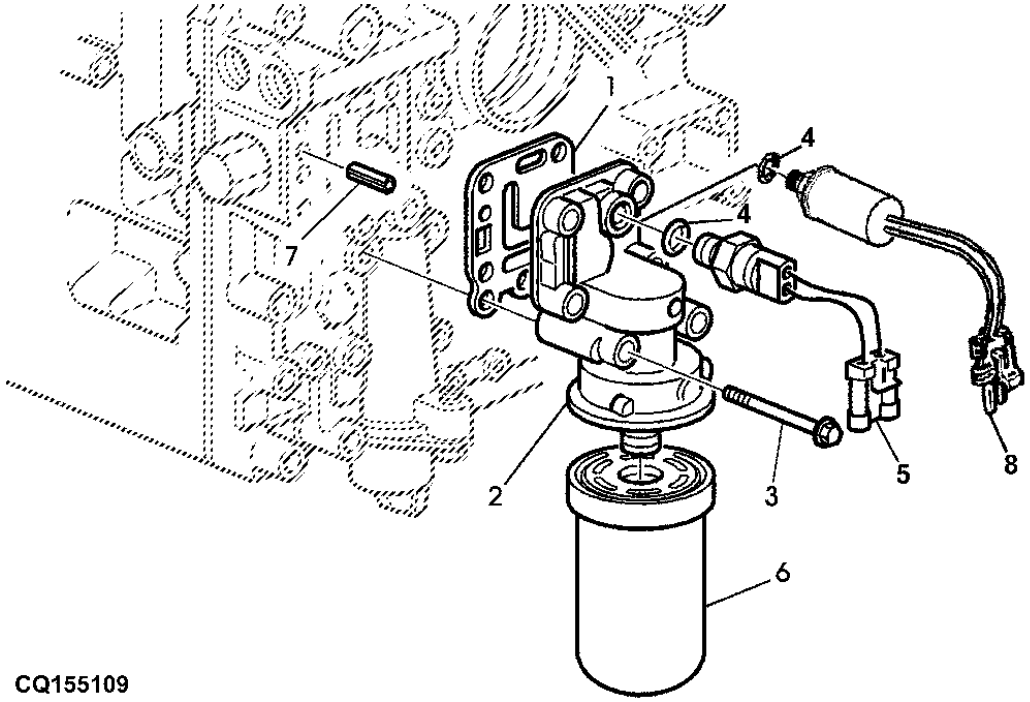

ITEM	NR.PECA	DESCRICAO	QTDE	NR. SERIE	6 6 4 6 0 0 5 5 NOTAS
1	R120902	JUNTA	1	XXXXX-	X X (B)
2	R95850	CARCACA	1	XXXXX-	X X (B)
3	R109066	PARAFUSO	6	XXXXX-	X X (B) M6X80 (10.9)
4	51M7040	ANEL O	1	XXXXX-	X X (B)
5	RE190351	INTERRUP. DE PRESSAO	1	XXXXX-	X X (A) (B) USE RE212878
6	AL156625	FILTRO DE OLEO	1	XXXXX-	X X (B)
7	34M7126	PINO ELASTICO	2	XXXXX-	X X (B)
8	RE212878	INTERRUP. DE PRESSAO	1	XXXXX-	X X (A) (B)

(A) LUZ INDICADORA DO FILTRO (PRESSAO DE OLEO (B) N.S. 6405 22720- N.S. 6605 22280-
(A) OIL FILTER INDICATOR LAMP (OIL PRESSURE) (B) S.N. 6405 22720- S.N. 6605 22280-
(A) LUZ TESTIGO PRESION ACEITE, FILTRO ACEITE (B) N.S. 6405 22720- N.S. 6605 22280-

INDICE DE GRUPO
SECTIONAL INDEX
INDICE DE GRUPO

PUBM0176 -UN-

1-	1
2-	2
3-	4
4-	6
5-	8
6-	9
7-	10
8-	12
9-	14
10-	16
11-	18
12-	20
13-	22
14-	24
15-	26
16-	27
17-	28
18-	30
19-	32
20-	33
26-	43

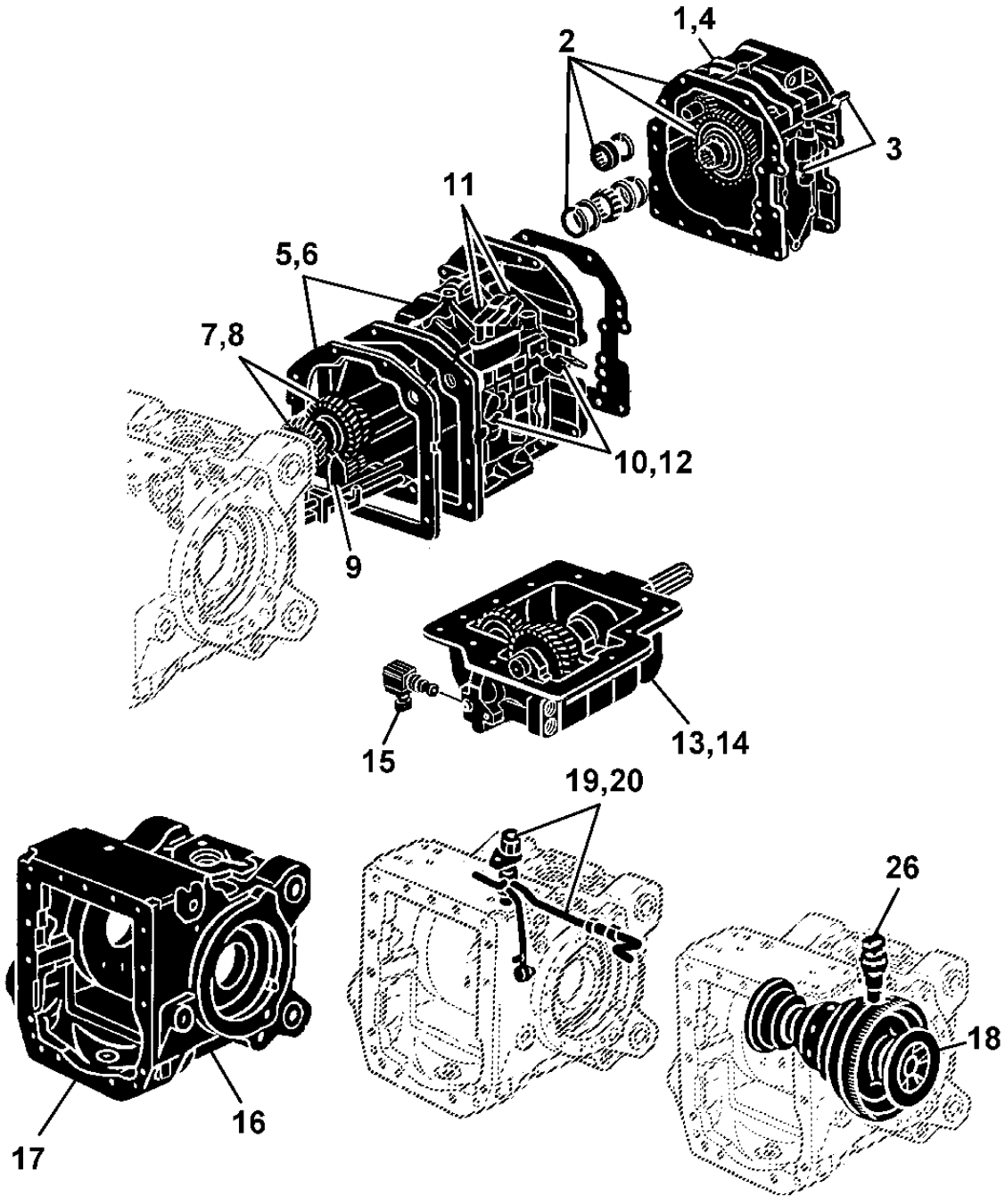

PUBM0176

INDICE DE GRUPO
SECTIONAL INDEX
INDICE DE GRUPO

PUBM0177 -UN-

21-	34
22-	36
23-	38
24-	40
25-	42
27-	44
28-	46
29-	48

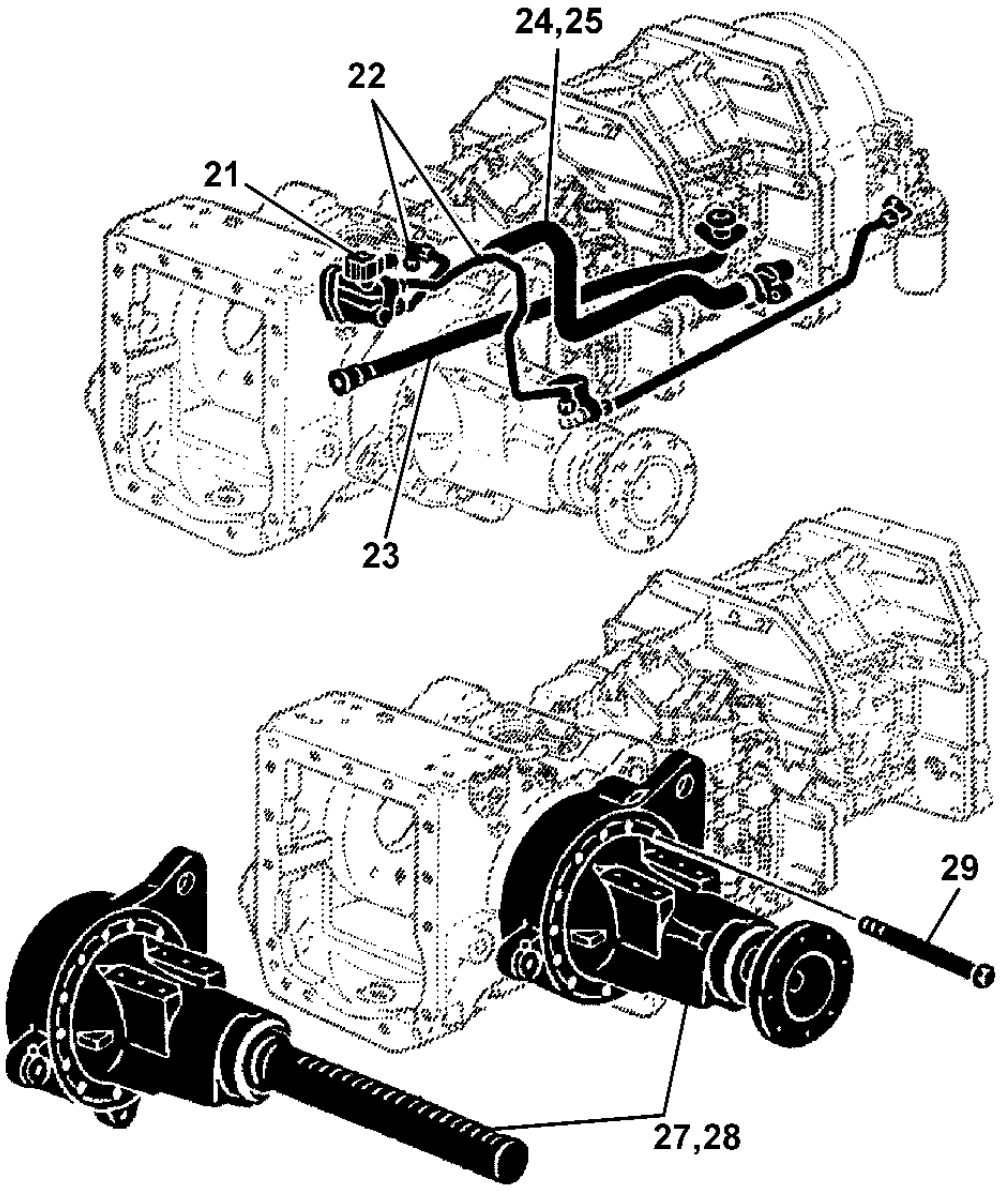

PUBM0177

CREEPER 6405
CREEPER 6405
CREEPER 6405
LX016969 -UN-

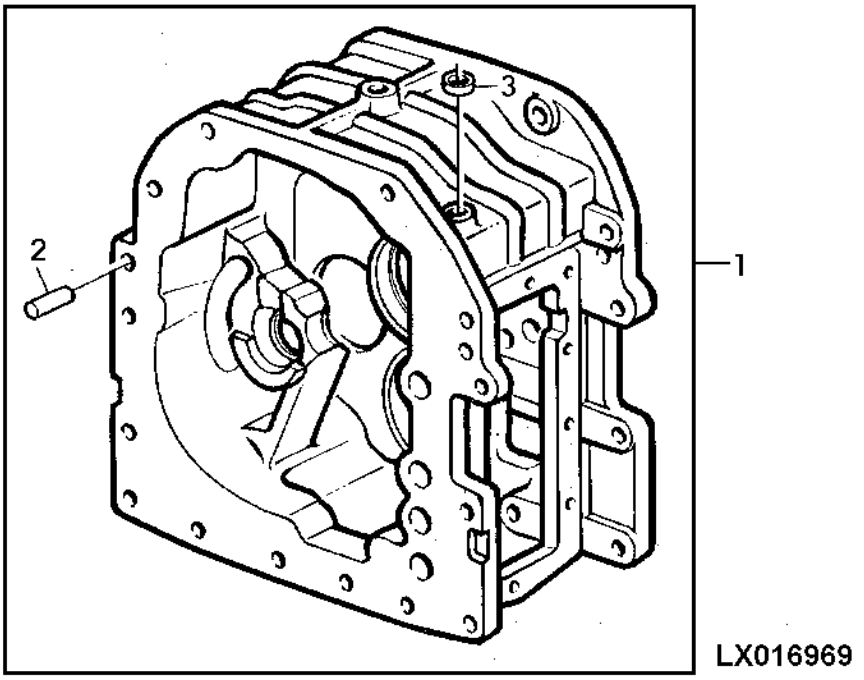

ITEM	NR.PECA	DESCRICAO	QTDE	NR. SERIE	6405	6605	NOTAS
1	AL111418	CARCACA	1	-20014	X		MARKED L110773
	AL160792	CARCACA	1	XXXXX-	X		(A) (B)
2	L110066	PINO DE CENTRAGEM	4		X		
3	AL76826	PLUGUE	1		X		

(A)TRANSMISSAO PQ DEPOIS DO N.S. DA TRANSMISSAO CQT664B000041-
(A)PQ TRANSMISSION AFTER TRANSMISSION S.N. CQT664B000041-
(A)TRANSMISION PQ DESPUES DEL N.S. DE LA TRANSMISION CQT664B000041-

(B)TRANSMISSAO SP DEPOIS DO N.S. DO TRATOR 20882-
(B)SP TRANSMISSION AFTER TRACTOR S.N. 20882-
(B)TRANSMISION SP DESPUES DEL N.S. DO TRACTOR 20882-

CREEPER 6405
CREEPER 6405
CREEPER 6405
LX016977 -UN-

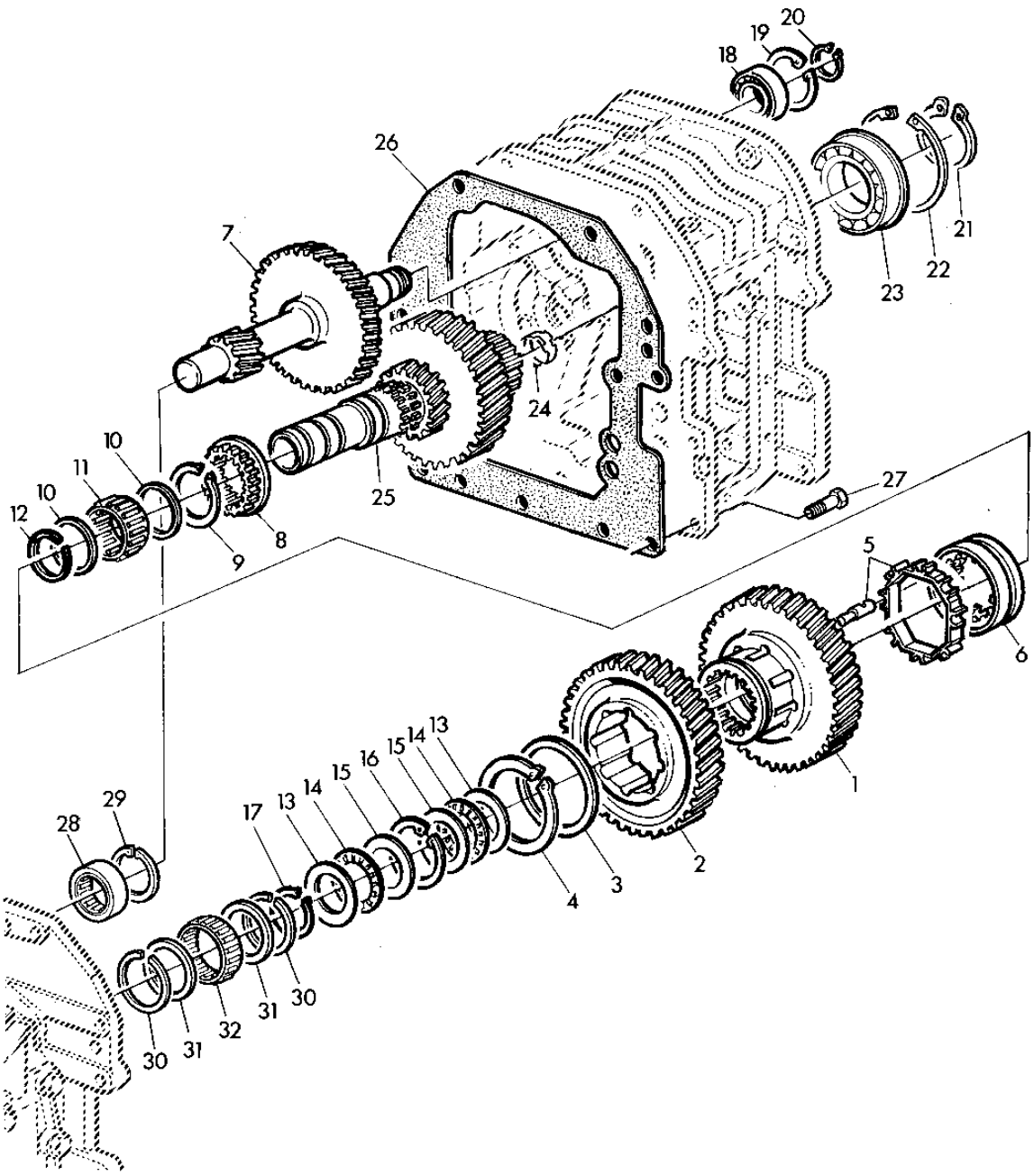

LX016977

ITEM	NR.PECA	DESCRICAO	QTDE	NR. SERIE	6405	6605	NOTAS
1	L110751	PINHAO	1		X		
2	L110379	ENGRENAGEM	1		X		Z=67
3	L77085	ARRUELA	1		X		
4	40M7205	ANEL DE PRESSAO	1		X		
5	AL113942	KIT DO PINO	1		X		
6	L77034	COLAR DESLOCADOR	1		X		
7	L76872	EIXO SECUNDARIO	1		X		
8	L77035	ENGRENAGEM	1		X		
9	L76645	ANEL DE PRESSAO	AR		X		TK=1,45MM
	L76646	ANEL DE PRESSAO	AR		X		TK=1,55MM
	L76647	ANEL DE PRESSAO	AR		X		TK=1,65MM
	L76648	ANEL DE PRESSAO	AR		X		
10	L77086	CALCO	2		X		
11	L77094	ROLAMENTO DE AGULHAS	1		X		
12	L77082	ANEL DE PRESSAO	1		X		
13	L77087	ARRUELA	2		X		
14	L77096	ROLAMENTO DE AGULHAS	2		X		
15	JD39128	ROLAMENTO AXIAL	2		X		
16	40M7184	ANEL DE PRESSAO	1		X		
17	40M7179	ANEL DE PRESSAO	1		X		
18	JD30036	ROLAMENTO DE ESFERAS	1		X		
19	40M7216	ANEL DE PRESSAO	1		X		
20	40M7195	ANEL DE PRESSAO	1		X		
21	40M7120	ANEL DE PRESSAO	1		X		
22	40M7257	ANEL DE PRESSAO	1		X		
23	L77728	ROLAMENTO DE ESFERAS	1		X		
24	L75889	LUVA	1		X		
25	L112188	EIXO SECUNDARIO	1	-20014	X		
	L154786	EIXO SECUNDARIO	1	XXXXX-	X		(A) (B)
26	L111005	JUNTA	1		X		
27	19M7168	PARAFUSO SEXT.	14		X		M10 X 30, M10X30
28	L77220	LUVA	1		X		
29	40M7247	ANEL	1		X		
30	L76033	ANEL DE PRESSAO	2		X		
31	L75911	ARRUELA DE ENCOSTO	2		X		
32	JD10479	ROLAMENTO DE AGULHAS	1		X		

(A) TRANSMISSAO PQ DEPOIS DO N.S. DA TRANSMISSAO CQT664B000041-
(A) PQ TRANSMISSION AFTER TRANSMISSION S.N. CQT664B000041-
(A) TRANMISION PQ DESPUES DEL N.S. DE LA TRANSMISION CQT664B000041-

(B) TRANSMISSAO SP DEPOIS DO N.S. DO TRATOR 20882-
(B) SP TRANSMISSION AFTER TRACTOR S.N. 20882-
(B) TRANSMISION SP DESPUES DEL N.S. DO TRACTOR 20882-

CREEPER 6405
CREEPER 6405
CREEPER 6405
LX026148 -UN-

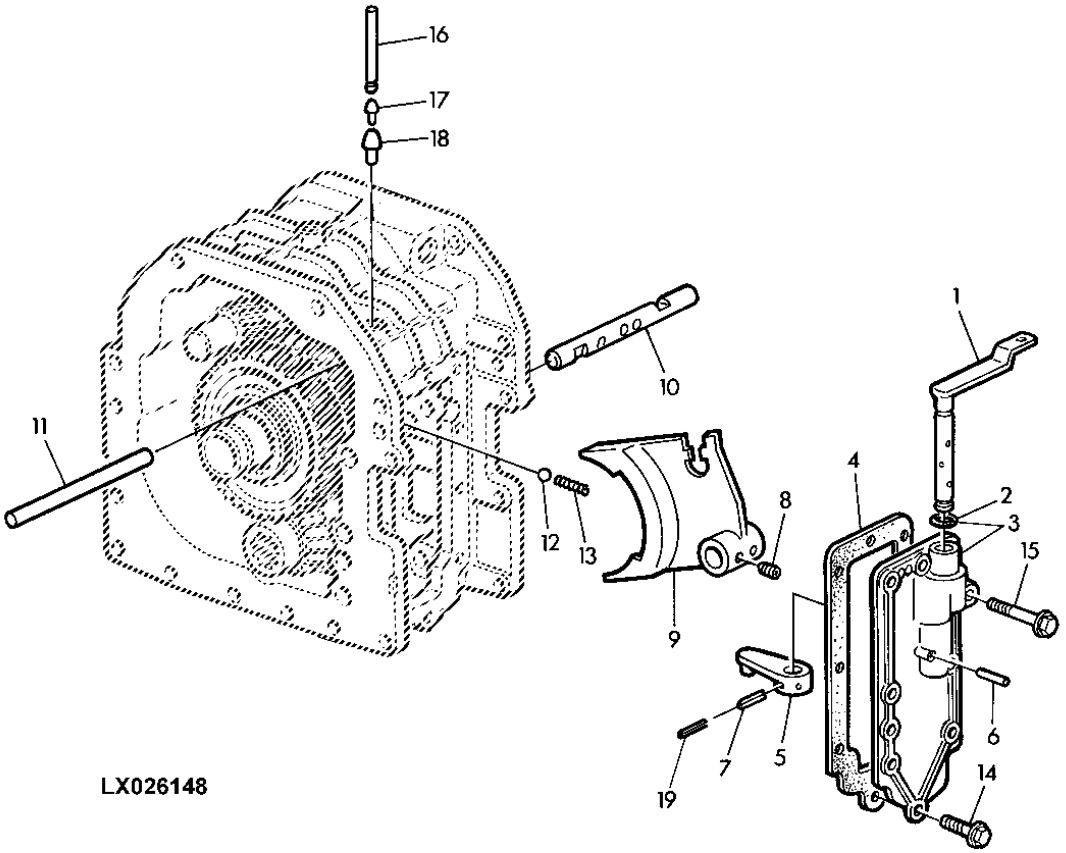

LX026148

ITEM	NR.PECA	DESCRICAO	QTDE	NR. SERIE	6405	6605	NOTAS
1	AL81251	EIXO	1		X		
2	L153307	VEDACAO	1		X		
3	AL155293	CAIXA DE CAMBIO	1		X		
4	L100684	JUNTA	1		X		
5	AL80836	ALAVANCA	1		X		
6	44M7111	PINO DE CENTRAGEM	1		X		
7	34M7225	PINO ELASTICO	1		X		8X28MM
8	L33332	PARAF. DE FENDA	2		X		
9	L113391	COMUTADOR	1		X		
10	L156696	HASTE DO CAMBIO	1		X		(SUB FOR L77249)
11	L77269	PINO FIXADOR	1		X		
12	R26552	ESFERA	1		X		
13	L76682	MOLA DE COMPRESSAO	1		X		
14	19M7868	PARAFUSO	7		X		M8 X 30, M8X30 (10.9)
15	19M7979	PARAFUSO	1		X		M8 X 55, M8X55 (10.9)
16	L77252	PINO FIXADOR	1		X		
17	L77271	PINO FIXADOR	1	XXXXX-	X		(A) (B)
18	L76229	PINO FIXADOR	1	XXXXX-	X		(A) (B)
19	34M3858	PINO ELASTICO	1		X		5X28MM

(A) TRANSMISSAO PQ DEPOIS DO N.S. DA TRANSMISSAO CQT664B000041-
(A) SP TRANSMISSION AFTER TRANSMISSION S.N. CQT664B000041-
(A) TRANSMISION PQ DESPUES DEL N.S. DE LA TRANSMISION CQT6664B000041-

(B) TRANSMISSAO SP DEPOIS DO N.S. DO TRATOR 20882-
(B) SP TRANSMISSON AFTER TRACTOR S.N. 20882-
(B) TRANSMISION SP DESPUES DEL N.S. DO TRACTOR 20882-

CREEPER 6405 POWRQUAD
CREEPER 6405 POWRQUAD
CREEPER 6405 POWRQUAD

PUBM0834 -UN-

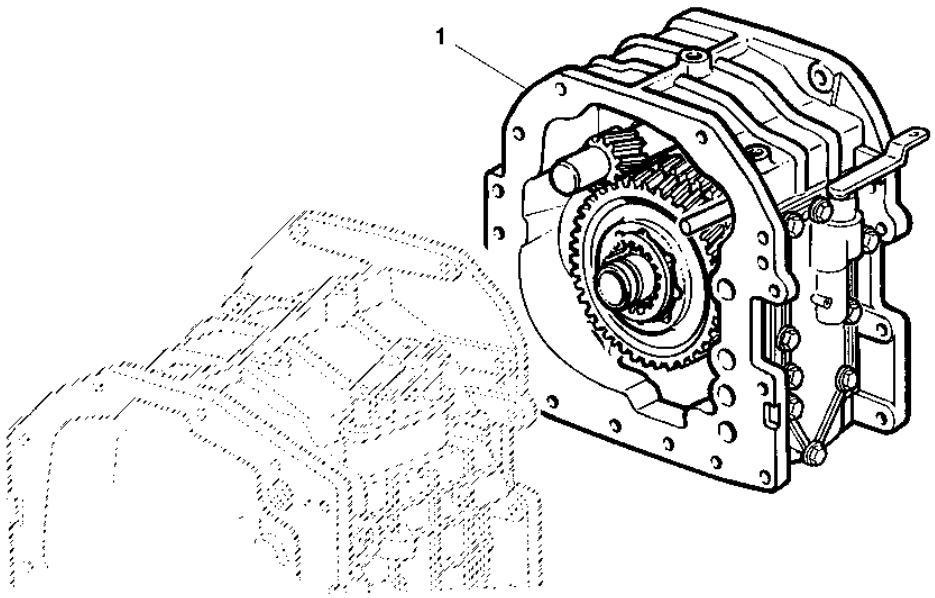

PUBM0834

ITEM	NR.PECA	DESCRICAO	QTDE	NR. SERIE SEPARADOR	6 6 4 6 0 0 5 5	NOTAS
1	AL116170	KIT	1	-20014	X	

MEMORANDA
MEMORANDA
MEMORANDA

CAIXA DE CAMBIO DE GRUPOS POWRQUAD
RANGE TRANSMISSION HOUSING POWRQUAD
CAJA DE CAMBIO DE GRUPOS POWRQUAD

CQ155110 -UN-

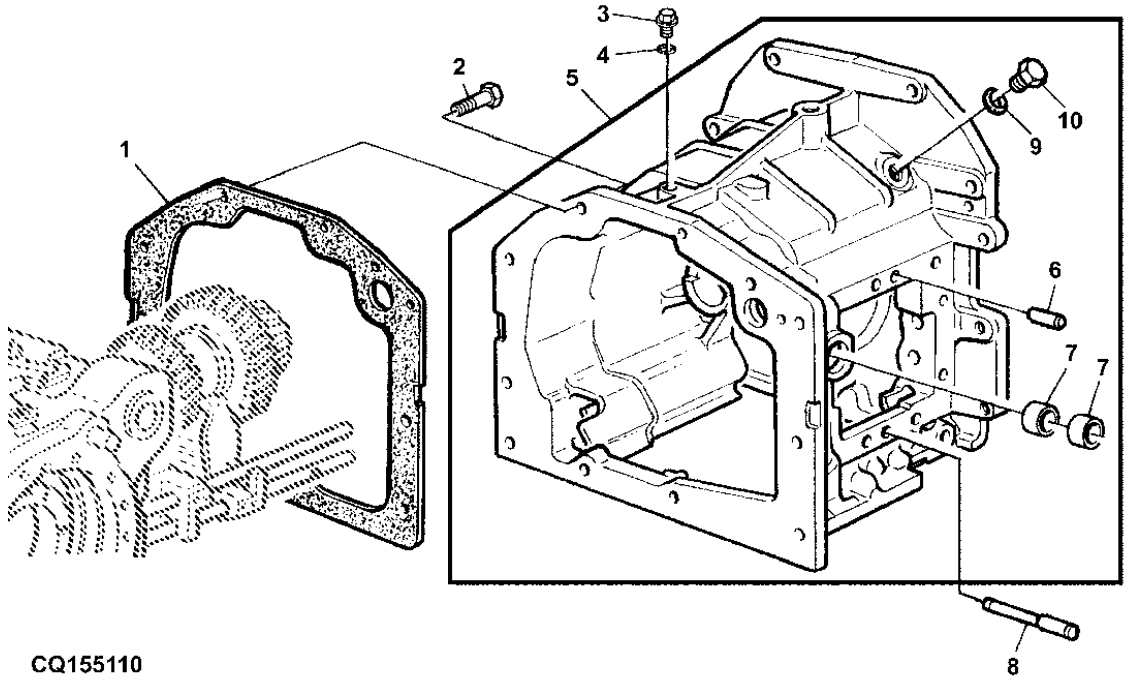

CQ155110

ITEM	NR.PECA	DESCRICAO	QTDE	NR. SERIE SEPARADOR	6405	6605	NOTAS
1	L75885	JUNTA	1		X	X	
2	19M7403	PARAFUSO SEXT.	9		X	X	M12 X 35, M12X35
3	15M2714	TAMPAO DE DRENO	1		X	X	10X1MM
4	L76408	ANEL O	1		X	X	
5	AL156863	CARCACA	1		X	X	MARKED L115474, L152018 L156262 OR L166552
6	L110066	PINO DE CENTRAGEM	2		X	X	
7	L78494	BUCHA	2		X	X	
8	L113099	PINO DE CENTRAGEM	1		X	X	
9	L59900	ANEL O	1		X	X	
10	15M2717	TAMPAO DE DRENO	1		X	X	M20X1,5

CAIXA DE CAMBIO DE GRUPOS SYNCROPLUS
RANGE TRANSMISSION HOUSING SYNCROPLUS
CAJA DE CAMBIO DE GRUPOS SYNCROPLUS

CQ155111 -UN-

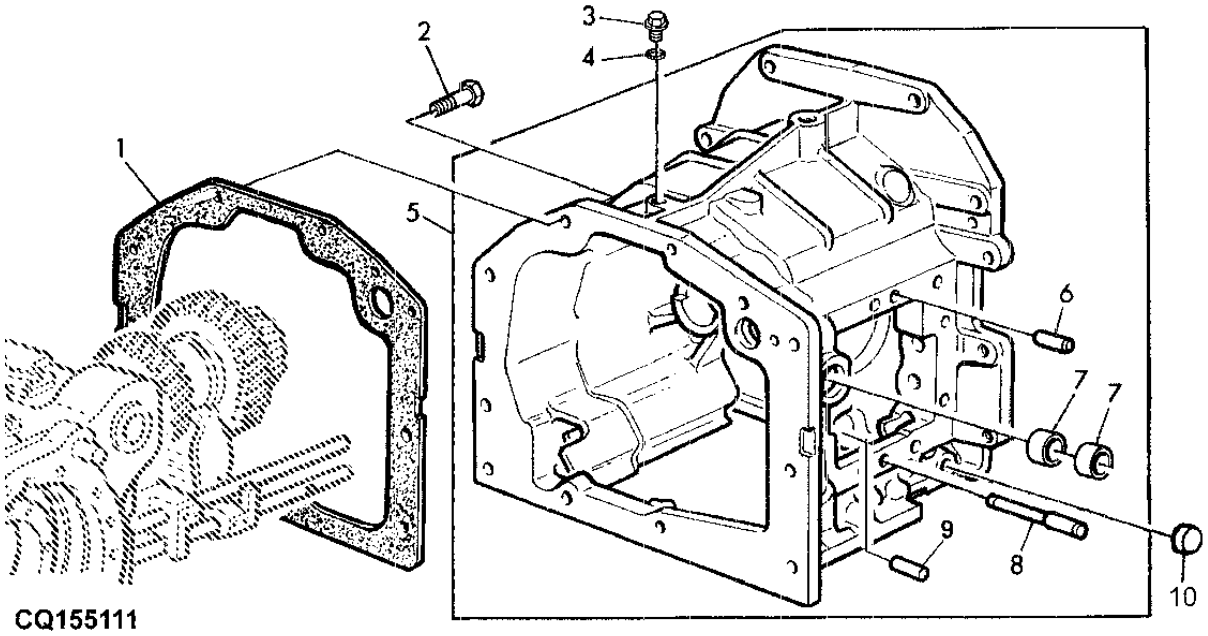

CQ155111

ITEM	NR.PECA	DESCRICAO	QTDE	NR. SERIE	6405 6605	NOTAS
1	L75885	JUNTA	1		X X	
2	19M7403	PARAFUSO SEXT.	9		X X	M12 X 35, M12X35
3	15M2714	TAMPAO DE DRENO	1		X X	10X1MM
4	L76408	ANEL O	1		X X	
5	AL156862	CARCACA	1		X X	MARKED L115473, L152017 L156261 OR L166551
6	L110066	PINO DE CENTRAGEM	2		X X	
7	L78494	BUCHA	2		X X	
8	L113099	PINO DE CENTRAGEM	1		X X	
9	L154952	PINO DE CENTRAGEM	1		X X	
10	30M7010	PLUGUE	2		X X	

EIXO DE SAIDA DO DIFERENCIAL, CAMBIO DE GRUPOS
DIFF, DRIVE SHAFT, RANGE TRANSMISSION
EJE DE SALIDA DEL DIFERENCIAL, CAMBIO DE GRUPOS

CQ155485 -UN-

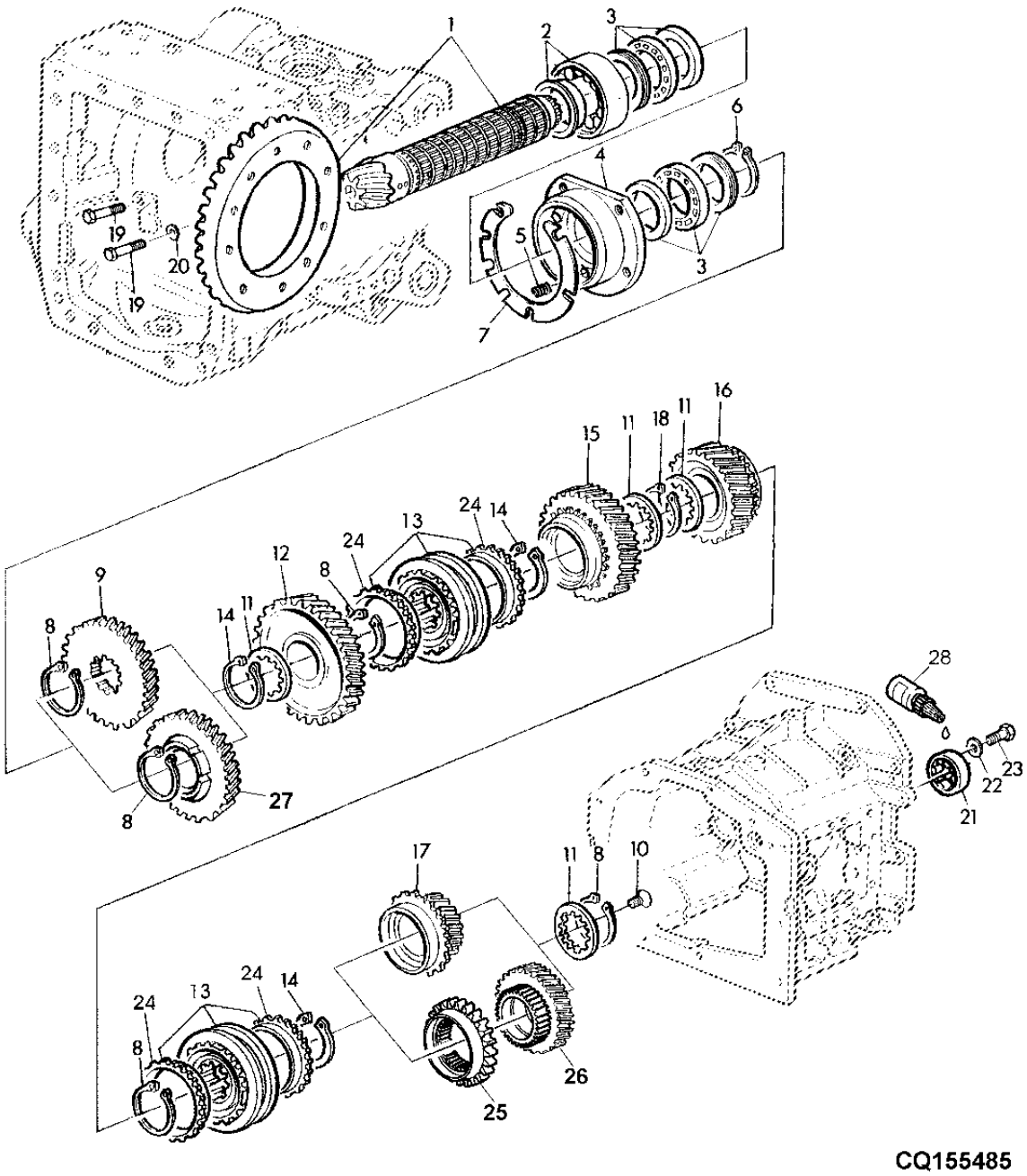

CQ155485

ITEM	NR.PECA	DESCRICAO	QTDE	NR. SERIE TRANSMISSAO	6405	6605	NOTAS
1	AL152326	ACIONAMENTO DA COROA	1	-XXXXX	X	X	(MARKED L154932 AND L154933) USE AL164690
	AL164690	ACIONAMENTO DA COROA	1	XXXXX-	X	X	(MARKED L159189 AND L154933)
2	AL152075	CILAMENTO ROLO CILINDRICO	1		X	X	
3	AL77434	CILAMENTO ROLO CILINDRICO	2		X	X	
4	L113330	MANCAL	1	-XXXXX	X	X	
	L151656	MANCAL	1	XXXXX-	X	X	(A)
5	L77775	MOLA DE COMPRESSAO	5		X	X	
6	40M7268	ANEL DE PRESSAO	AR		X	X	TK=3,00MM
	L78069	ANEL DE PRESSAO	AR		X	X	TK=2,90MM
	L78070	ANEL DE PRESSAO	AR		X	X	TK=2,80MM
	L78071	ANEL DE PRESSAO	AR		X	X	TK=2,70MM
	L78072	ANEL DE PRESSAO	AR		X	X	TK=2,60MM
	L78073	ANEL DE PRESSAO	AR		X	X	TK=2,50MM
7	L115160	CALCO	AR		X	X	0,2MM
	L115161	CALCO	AR		X	X	0,3MM
	L115162	CALCO	AR		X	X	0,5MM
8	L76923	ANEL DE PRESSAO	4		X	X	TK=2,0MM
9	L152564	PINHAO	1	-XXXXXX	X	X	
10	L110851	PARAFUSO	1		X	X	M14
11	L76821	ARRUELA DE ENCOSTO	AR		X	X	TK=3,65MM
	L75917	ARRUELA DE ENCOSTO	AR		X	X	TK=3,80MM
	L76822	ARRUELA DE ENCOSTO	AR		X	X	TK=3,95MM
	L113339	ARRUELA DE ENCOSTO	AR		X	X	TK=4,15MM
	L153635	ARRUELA DE ENCOSTO	AR		X	X	TK=4.05MM
12	L113424	ENGRENAGEM	1	-XXXXXX	X	X	MARKED L113424 Z 63
	L116450	ENGRENAGEM	1	XXXXX-21783	X	X	(A) MARKED L116450 Z 63 (USE L155888)
	L155888	ENGRENAGEM	1	21784-35658	X	X	MARKED L155888 Z 63 (USE L166228)
	L166228	ENGRENAGEM	1	35659-	X	X	Z 63
13	AL157733	SINCRONIZADOR	2		X	X	
14	L76923	ANEL DE PRESSAO	AR		X	X	
	L75904	ANEL DE PRESSAO	AR		X	X	TK=2,3MM
	L75905	ANEL DE PRESSAO	AR		X	X	TK=2,20MM
	L75906	ANEL DE PRESSAO	AR		X	X	TK=2,10MM
15	L115184	ENGRENAGEM	1	-XXXXXX	X	X	MARKED L115184 Z 55
	L116451	ENGRENAGEM	1	XXXXX-21667	X	X	(A) MARKED L116451 Z 55 USE L155889
	L155889	ENGRENAGEM	1	21668-	X	X	MARKED L155889 Z 55
16	L110060	ENGRENAGEM	1	-XXXXXX	X	X	MARKED L110060 Z 36
	L115864	ENGRENAGEM	1	XXXXX-21746	X	X	(A) MARKED L115864 Z 43 (USE L155891)
	L155891	ENGRENAGEM	1	21747-35658	X	X	MARKED L155891 Z 43 (USE L166231)
	L166231	ENGRENAGEM	1	35659-	X	X	Z 43
17	AL112629	ENGRENAGEM	1	-XXXXXX	X	X	Z28
18	40M7268	ANEL DE PRESSAO	1		X	X	
19	19M7156	PARAFUSO SEXT.	5		X	X	M10 X 60, M10X65
20	24M7028	ARRUELA	4		X	X	
21	L113451	CILAMENTO ROLO CILINDRICO	1		X	X	
22	24M7332	ARRUELA	1		X	X	
23	19M7162	PARAFUSO SEXT.	1		X	X	M8 X 16, M8X16
24	L116130	SINCRONIZADOR	4		X	X	
25	L155496	ENGRENAGEM	1	XXXXXX-	X	X	(A)
26	L151484	ENGRENAGEM	1	XXXXX-21667	X	X	(A) MARKED L151484 (USE L155890)
	L155890	ENGRENAGEM	1	21668-35658	X	X	MARKED L155890 (USE L166230)
	L166230	ENGRENAGEM	1	35659-	X	X	
27	L154534	PINHAO	1	XXXXXX-	X	X	(A)
28	DT5299	ADESIVO	AR		X	X	(LOCTITE 648)

(A) N.S. 6405 20015- N.S.6605 19830-
(A) S.N. 6405 20015- S.N.6605 19830-
(A) N.S. 6405 20015- N.S.6605 19830-

ARVORE DE TRANSMISSAO, CAMBIO DE GRUPOS
DRIVE TRAIN, RANGE BOX
ARVORE DE TRANSMISSION, CAMBIO DE GRUPOS

CQ155113 -UN-

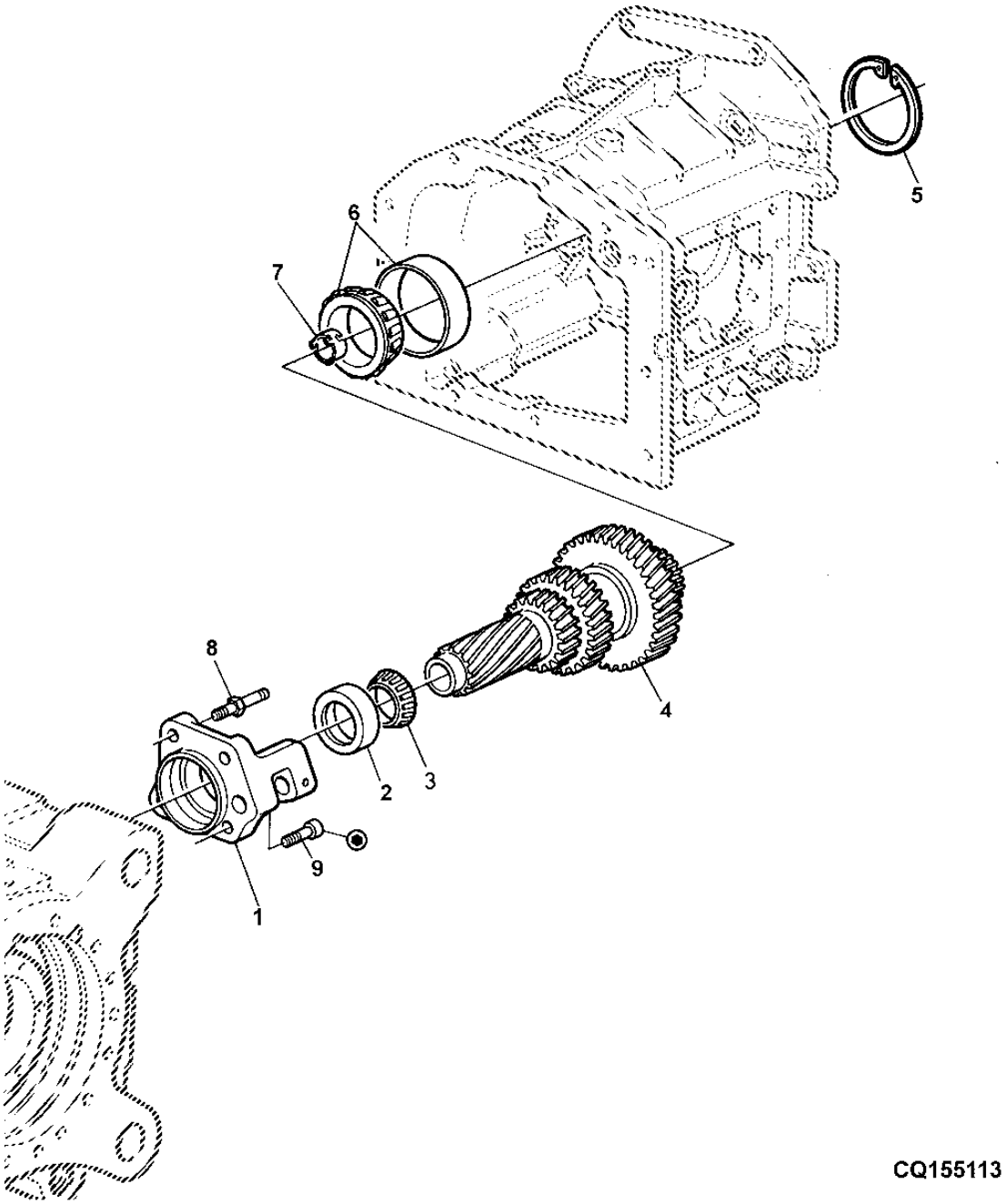

ITEM	NR.PECA	DESCRICAO	QTDE	NR. SERIE	6405	6600	NOTAS
1	L155339	MANCAL	1		X	X	
2	JD10488	CAPA DE ROLAMENTO	3		X	X	ORD AL113280
3	JD10499	CONE DE ROLAMENTO	1		X	X	ORD AL113280
4	L166233	EIXO	1		X	X	(SUB FOR L115863)
5	L77758	ANEL DE PRESSAO	AR		X	X	TK=3,40MM
	L77763	ANEL DE PRESSAO	AR		X	X	TK=2,50MM
	L77762	ANEL DE PRESSAO	AR		X	X	TK=2,60MM
	L77761	ANEL DE PRESSAO	AR		X	X	TK=2,70MM
	L77760	ANEL DE PRESSAO	AR		X	X	TK=2,80MM
	L77759	ANEL DE PRESSAO	AR		X	X	TK=2,90MM
	L114266	ANEL DE PRESSAO	AR		X	X	TK=3,00MM
	L75882	ANEL DE PRESSAO	AR		X	X	TK=3,10MM
	L75883	ANEL DE PRESSAO	AR		X	X	TK=3,20MM
	L75884	ANEL DE PRESSAO	AR		X	X	TK=3,30MM
6	AL113279	ROLAMENTO	1		X	X	
7	L75889	LUVA	1		X	X	
8	L150695	PINO	1		X	X	
9	19M8533	PARAFUSO	3		X	X	M10 X 25

BLOQUEIO DO ESTACIONAMENTO, CAMBIO DE GRUPOS
PARKING LOCK, RANGE TRANSMISSION
BLOQUEO DE ESTACIONAMIENTO, CAMBIO DE GRUPOS

LX025864 -UN-

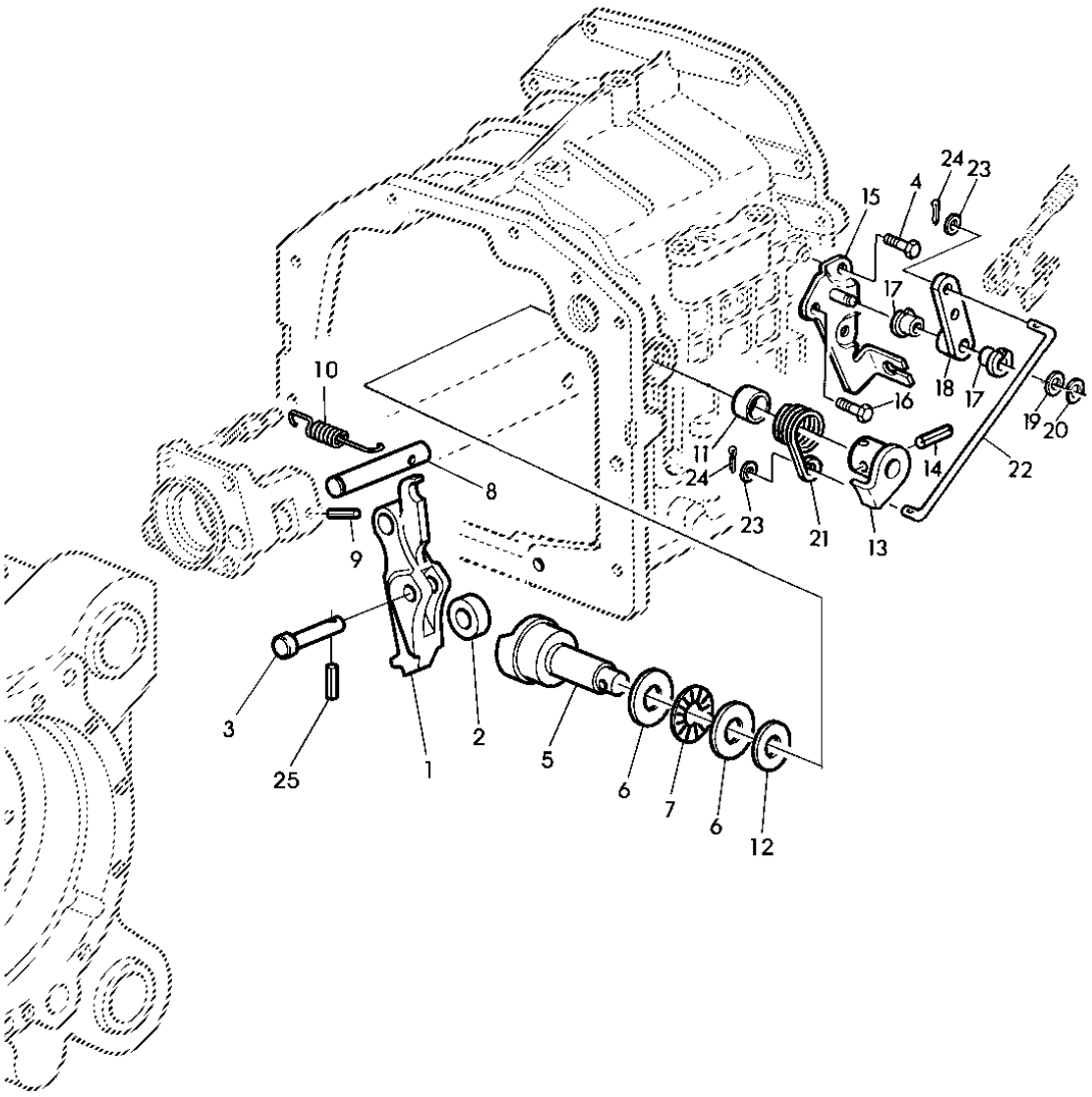

LX025864

ITEM	NR.PECA	DESCRICAO	QTDE	NR. SERIE TRANSMISSAO	6405	6605	NOTAS
1	L113677	LINGUETA	1	-XXXXXX	X	X	
	L153968	LINGUETA	1	XXXXXX-	X	X	(A)
2	L78415	BUCHA	1		X	X	
3	L100394	PINO FIXADOR	1	-XXXXXX	X	X	
	L150696	PINO FIXADOR	1	XXXXXX-	X	X	(A)
4	19M8397	PARAFUSO SEXT.	2		X	X	M8 X 50
5	L153903	CAME	1		X	X	
6	JD9812	ENCOSTO PARA ROLAMENTO	2		X	X	
7	JD8856	ROLAMENTO DE AGULHAS	1		X	X	
8	L114843	PINO FIXADOR	1	-XXXXXX	X	X	
	L150693	PINO FIXADOR	1	XXXXXX-	X	X	(A)
9	34M5722	PINO ELASTICO	1	-XXXXXX	X	X	M5X30
	34M7215	PINO ELASTICO	1	XXXXXX-	X	X	(A)
10	L155639	MOLA DE TRACAO	1		X	X	
11	L79037	VEDACAO	1		X	X	
12	24M7369	ARRUELA	AR		X	X	TK=1,4MM
	24M7370	ARRUELA	AR		X	X	TK=1,5MM
	24M7371	ARRUELA	AR		X	X	TK=1,6MM
	24M7372	ARRUELA	AR		X	X	TK=1,7MM
	24M7373	ARRUELA	AR		X	X	TK=1,8MM
	24M7374	ARRUELA	AR		X	X	TK=1,9MM
	24M7375	ARRUELA	AR		X	X	TK=2,0MM
	24M7398	ARRUELA	AR		X	X	TK=1,2MM
	24M7399	ARRUELA	AR		X	X	TK=1,3MM
13	AL164323	BRACO	1		X	X	
14	34M7259	PINO ELASTICO	1		X	X	M8X32
15	AL79072	SUPORTE	1		X	X	
16	19M7162	PARAFUSO SEXT.	1		X	X	M8 X 16, M8X16
17	L80107	BUCHA	2		X	X	
18	AL113358	ALAVANCA	1		X	X	
19	24M7386	ARRUELA	1		X	X	
20	40M7253	ANEL DE PRESSAO	1		X	X	
21	L80167	MOLA DE TORCAO	1		X	X	
22	L100761	TIRANTE	1		X	X	LGTH=184,5MM
23	24M7055	ARRUELA	2		X	X	
24	11M7079	CONTRA-PINO	2		X	X	
25	34M5719	PINO ELASTICO	1		X	X	

(A) N.S. 6405 20015- N.S. 6605 19830-
(A) S.N. 6405 20015- S.N. 6605 19830-
(A) N.S. 6405 20015- N.S. 6605 19830-

PECAS DE ACIONAMENTO, GRUPOS - SYNCROPLUS
SHIFTING PARTS, RANGE TRANSMISSION
PIEZAS DE ACCIONAMIENTO, CAMBIO DE GRUPOS (SYNCROP

CQ155115 -UN-

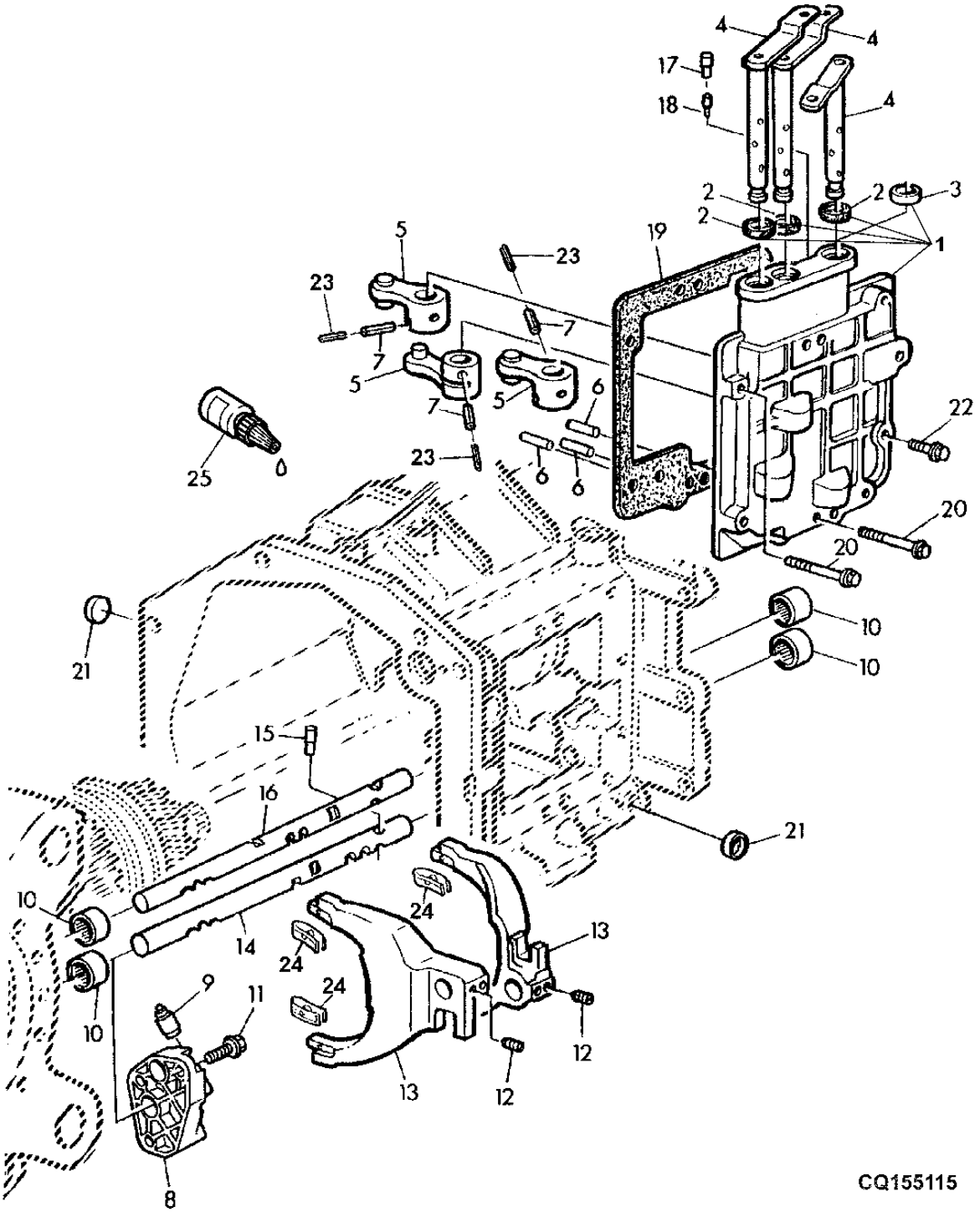

ITEM	NR.PECA	DESCRICAO	QTDE	NR. SERIE SEPARADOR	6405	6605	NOTAS
1	AL155290	CAIXA DE CAMBIO	1		X	X	
2	L153307	VEDACAO	AR		X	X	
3	30M7024	PLUGUE	1		X	X	
4	AL81250	EIXO	AR		X		
	AL81449	EIXO	AR			X	
5	AL80836	ALAVANCA	AR		X	X	
6	44M7111	PINO DE CENTRAGEM	AR		X	X	
7	34M7225	PINO ELASTICO	AR		X	X	
8	L110335	CARCACA	1	-XXXXXX	X	X	USE (1) L153345 + (3) 19M7866
	L153345	CARCACA	1	XXXXXX-	X	X	
9	AL116245	DETENTE	2		X	X	
10	JD10508	ROLAMENTO	AR		X	X	
11	19M7866	PARAFUSO	3		X	X	M8 X 20, M8X20
12	L33332	PARAF. DE FENDA	4		X	X	
13	L111048	COMUTADOR	2		X	X	
14	L156695	HASTE DO CAMBIO	1		X	X	(A)
	L156692	HASTE DO CAMBIO	1		X	X	(C)
15	L77271	PINO FIXADOR	1		X	X	
16	L156693	HASTE DO CAMBIO	1		X	X	(B)
17	L76229	PINO FIXADOR	1		X	X	
18	L78755	PINO FIXADOR	1		X	X	
19	L76234	JUNTA	1		X	X	
20	19M7800	PARAFUSO	5		X	X	M8 X 50, M8X50
21	30M7010	PLUGUE	2		X	X	
22	19M7866	PARAFUSO	1		X	X	M8 X 20
23	34M3858	PINO ELASTICO	AR		X	X	5X28MM
24	L113217	PRESILHA	4		X	X	
25	L41860	SELANTE	AR		X	X	

(A) CREEPER (B) PARA GRUPOS A-B (C) PARA GRUPOS C-D
(A) CREEPER (B) FOR GROUPS A-B (C) FOR GROUPS C-D
(A) CREEPER (B) PARA GRUPOS A-B (C) PARA GRUPOS C-D

POWRQUAD COM COMANDO MECANISMO DE INVERSAO
POWRQUAD WITH MECHANICAL REVERSER CONTROL
POWRQUAD CON MANDO MECANICO DEL INVERSOR

CQ155116 -UN-

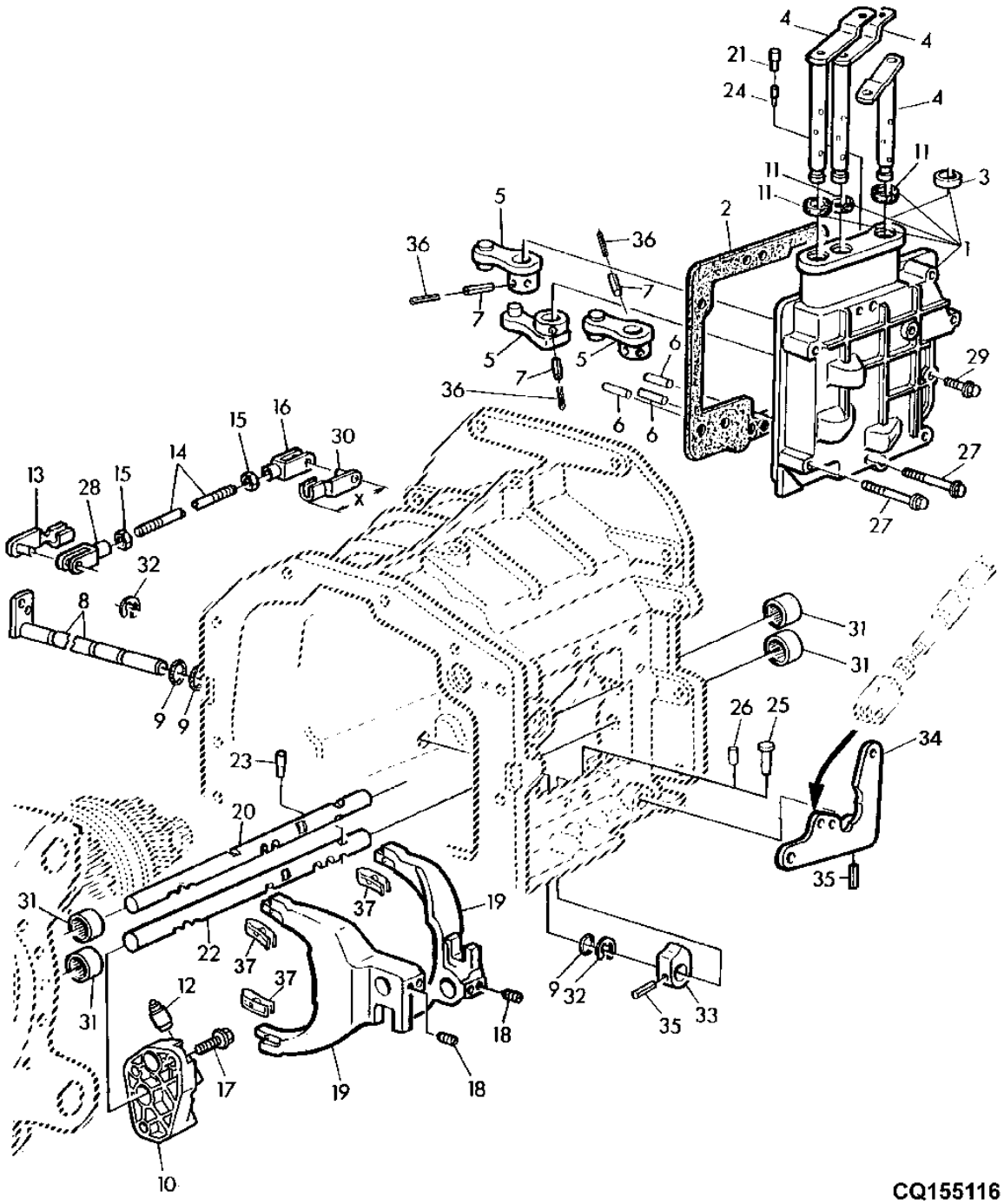

ITEM	NR.PECA	DESCRICAO	QTDE	NR. SERIE SEPARADOR	6405	6605	NOTAS
1	AL155290	CAIXA DE CAMBIO	1		X	X	
2	L76234	JUNTA	1		X	X	
3	30M7024	PLUGUE	1		X	X	
4	AL81449	EIXO	2		X		
	AL81250	EIXO	2			X	
5	AL80836	ALAVANCA	AR		X	X	
6	44M7111	PINO DE CENTRAGEM	AR		X	X	
7	34M7225	PINO ELASTICO	AR		X	X	
8	AL114408	EIXO	1	-XXXXXX	X	X	
	AL158041	EIXO	AR	XXXXXX-	X	X	(B)
9	L53813	ANEL O	AR		X	X	
10	L110335	CARCACA	1	-XXXXXX	X	X	USE (1) L153345 + (3) 19M7866
	L153345	CARCACA	1	XXXXXX-	X	X	
11	L153307	VEDACAO	AR		X	X	
12	AL116245	DETENTE	2		X	X	
13	45M7101	PINO DE TRAVA	1		X	X	
14	L101205	TIRANTE	1		X	X	LGTH=254MM
	L154131	TIRANTE	1		X	X	LGTH=497MM
	L154132	TIRANTE	1		X	X	LGTH=664MM
15	14M7009	PORCA	2		X	X	M6, M6
16	L80052	FORQUILHA	1		X	X	
17	19M7867	PARAFUSO	3		X	X	M8X25
18	L33332	PARAF. DE FENDA	4		X	X	
19	L111048	COMUTADOR	2		X	X	
20	L156693	HASTE DO CAMBIO	1		X	X	
21	L76229	PINO FIXADOR	1		X	X	
22	L156692	HASTE DO CAMBIO	1		X	X	
	L156699	HASTE DO CAMBIO	1		X	X	(A)
23	L77271	PINO FIXADOR	1		X	X	
24	L79132	PINO FIXADOR	AR		X	X	LGTH 27.3MM
	L78755	PINO FIXADOR	AR		X	X	LGHT 23.5MM
25	L79133	PINO FIXADOR	AR		X	X	
26	L76230	PINO FIXADOR	AR		X	X	
27	19M7800	PARAFUSO	AR		X	X	M8 X 50, M8X50
28	L80052	FORQUILHA	1		X		
	L80053	FORQUILHA	1			X	
29	19M7866	PARAFUSO	1		X	X	M8 X 20, M8X20
30	45M7080	PINO DE TRAVA	1		X	X	
31	JD10508	ROLAMENTO	4		X	X	
32	40M7068	ANEL DE PRESSAO	2		X	X	
33	L76231	ARRUELA	AR		X	X	
34	AL114326	ALAVANCA	1		X	X	
35	34M7267	PINO ELASTICO	AR		X	X	
36	34M3858	PINO ELASTICO	AR		X	X	5X28MM
37	L113217	PRESILHA	4		X	X	

(A) COM CREEPER
(A) WITH CEEPRER
(A) CON CREEPER

(B) N.S. 6405 20015- N.S. 6605 19830-
(B) S.N. 6405 20015- S.N. 6605 19830-
(B) N.S. 6405 20015- N.S. 6605 19830-

ELEMENTO DA FIXACAO DA POSICAO NEUTRA COM CONTROLE
ANTIPERCH PARTS FOR NEUTRAL PONTION WITH MECHANIC
ELEMENTO DE FIJACION DE LA POSICION NEUTRA CON MAN

CQ155117 -UN-

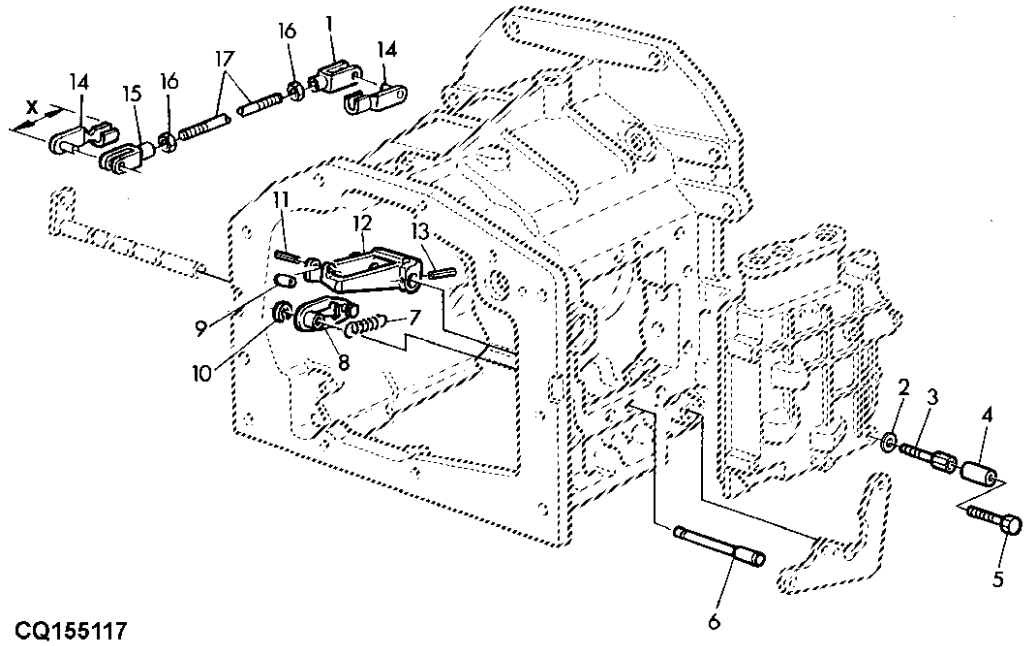

CQ155117

ITEM	NR.PECA	DESCRICAO	QTDE	NR. SERIE	6405 6605	NOTAS
1	L80052	FORQUILHA	1		X X	
2	24M7055	ARRUELA	1		X X	
3	L114120	PARAFUSO	1		X X	
4	L113541	BUCHA	1		X X	
5	19M7868	PARAFUSO	1		X X	M8 X 30, M8X30
6	L113099	PINO DE CENTRAGEM	1		X X	
7	L113803	MOLA	1		X X	(SUB FOR L113095)
8	AL114210	ALAVANCA	1		X X	
9	L113335	ROLETE	1		X X	
10	40M7040	ANEL DE PRESSAO	1		X X	
11	34M7249	PINO ELASTICO	1		X X	3 X 20 MM
12	L113049	ALAVANCA	1		X X	
13	34M7267	PINO ELASTICO	2		X X	6 X 24 MM
14	45M7080	PINO DE TRAVA	2		X X	
15	L80053	FORQUILHA	1		X X	
16	14M7009	PORCA	2		X X	M6, M6
17	L154131	TIRANTE	1		X X	(SUB FOR L111971)

MEMORANDA
MEMORANDA
MEMORANDA

EIXO DE SAIDA/TRACAO DIANTEIRA
FWD M- DRIVE
EJE DE SALIDA/TRACCION DELANTERA

CQ155516 -UN-

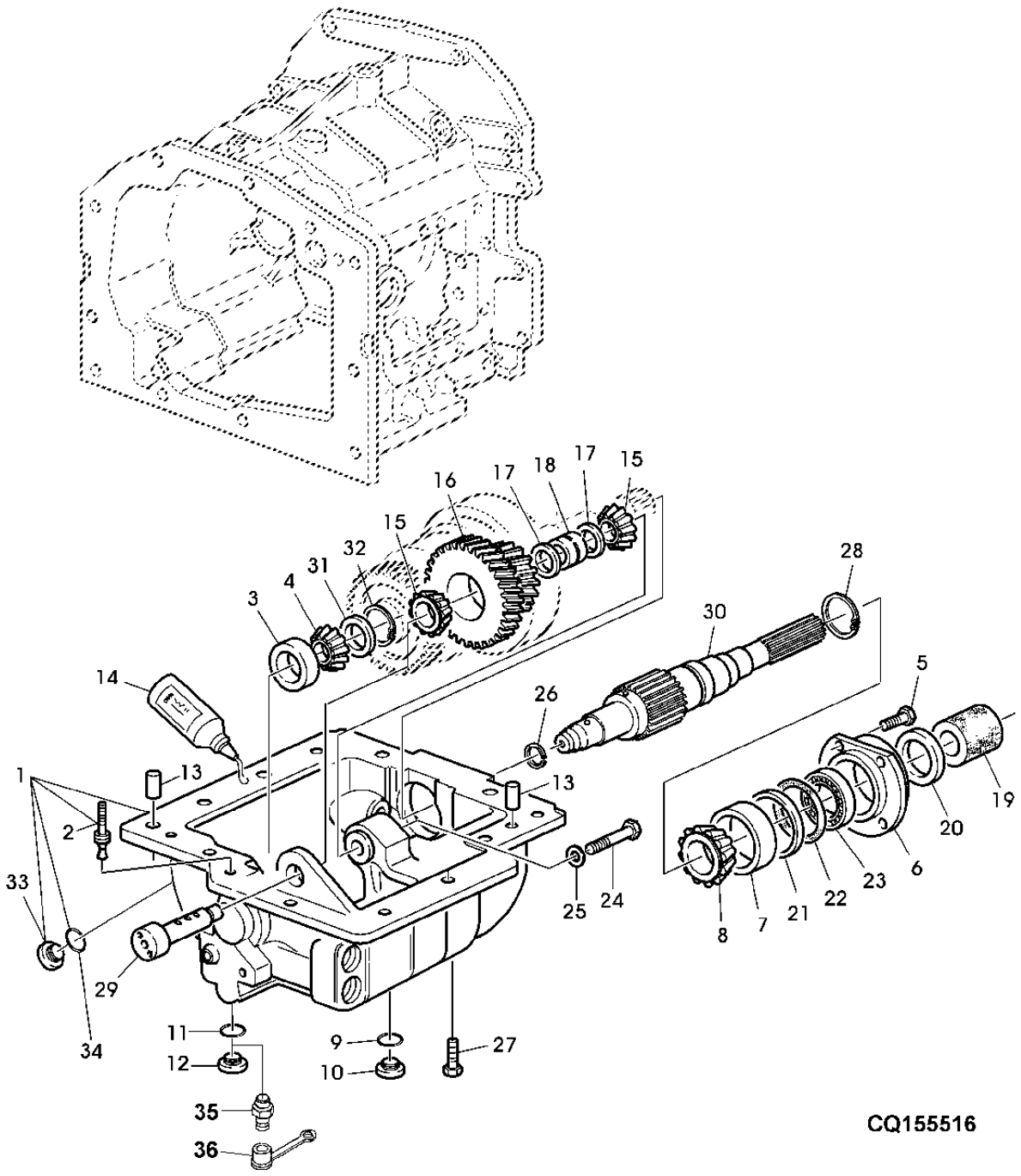

ITEM	NR.PECA	DESCRICAO	QTDE	NR. SERIE	6405	6605	NOTAS
1	AL162932	CARCACA	1		X	X	(SUB FOR AL118016 AND AL150955)
2	AL75724	PLUGUE	2		X	X	LGHT 43MM
	AL76826	PLUGUE	1		X	X	LGHT 41MM
3	JD10498	CAPA DE ROLAMENTO	1		X	X	
4	JD10497	CONE DE ROLAMENTO	1		X	X	
5	19M7407	PARAFUSO SEXT.	2		X	X	M8 X 25, M8X25
	19M7288	PARAFUSO SEXT.	2		X	X	M8 X 30, M8X30
6	L78828	MANCAL	1		X	X	
7	JD10530	CAPA DE ROLAMENTO	1		X	X	
8	JD10531	CONE DE ROLAMENTO	1		X	X	
9	51M7048	ANEL O	1		X	X	29.600 X 2.900 MM
10	L101574	TAMPAO	1		X	X	M33X2
11	L41526	ANEL O	1		X	X	
12	L41709	TAMPAO	1		X	X	M14X1,5
13	L110066	PINO DE CENTRAGEM	2		X	X	
14	L64500	SELANTE	1		X	X	50 CM3
15	AL114942	CONE DE ROLAMENTO	2		X	X	
16	L113271	ENGRENAGEM	1		X	X	RATIO 1.943 USE L155994 Z 24/44
	L155994	ENGRENAGEM	1		X	X	RATIO 1.943 Z 24/44
17	L77262	CALCO	AR		X	X	TK=0,05MM
	24M7150	CALCO	AR		X	X	TK=0,10MM
	24M7331	CALCO	AR		X	X	TK=0,20MM
	24M7258	CALCO	AR		X	X	TK=0,50MM
18	L114651	ESPACADOR	1		X	X	
19	L41187	BUCHA	1		X	X	
20	L157568	RETENTOR REDONDO	1		X	X	
21	L78827	CALCO	AR		X	X	TK=0,05MM
	L78838	CALCO	AR		X	X	TK=0,10MM
	L78839	CALCO	AR		X	X	TK=0,20MM
	L78840	CALCO	AR		X	X	TK=0,50MM
22	L78683	ANEL O	1		X	X	
23	AL79750	VEDACAO	1		X	X	
24	19M7180	PARAFUSO SEXT.	1		X	X	M10 X 45, M10X45
25	24M7028	ARRUELA	1		X	X	
26	R34140	ANEL	1		X	X	
27	19M7513	PARAFUSO SEXT.	12		X	X	M8 X 30, M8X30
28	L100522	ANEL DE VEDACAO	1		X	X	
29	L114655	PINO FIXADOR	1		X	X	
30	L157992	EIXO	1		X	X	
31	L102565	ARRUELA DE ENCOSTO	1		X	X	
32	L102489	DISCO	1		X	X	
33	15M2717	TAMPAO DE DRENO	1		X	X	
34	L59900	ANEL O	1		X	X	
35	RE190805	ACOPLAMENTO DE DIAGNOSTICO	1		X	X	
36	R77175	CAPA	1		X	X	

EMBREAGEM MULTIDISCOS TRACAO DIANTEIRA
FWD MULTI-DISK CLUTCH
EMBRAGUE MULTIDISCO TRACCION DELANTERA

CQ155438 -UN-

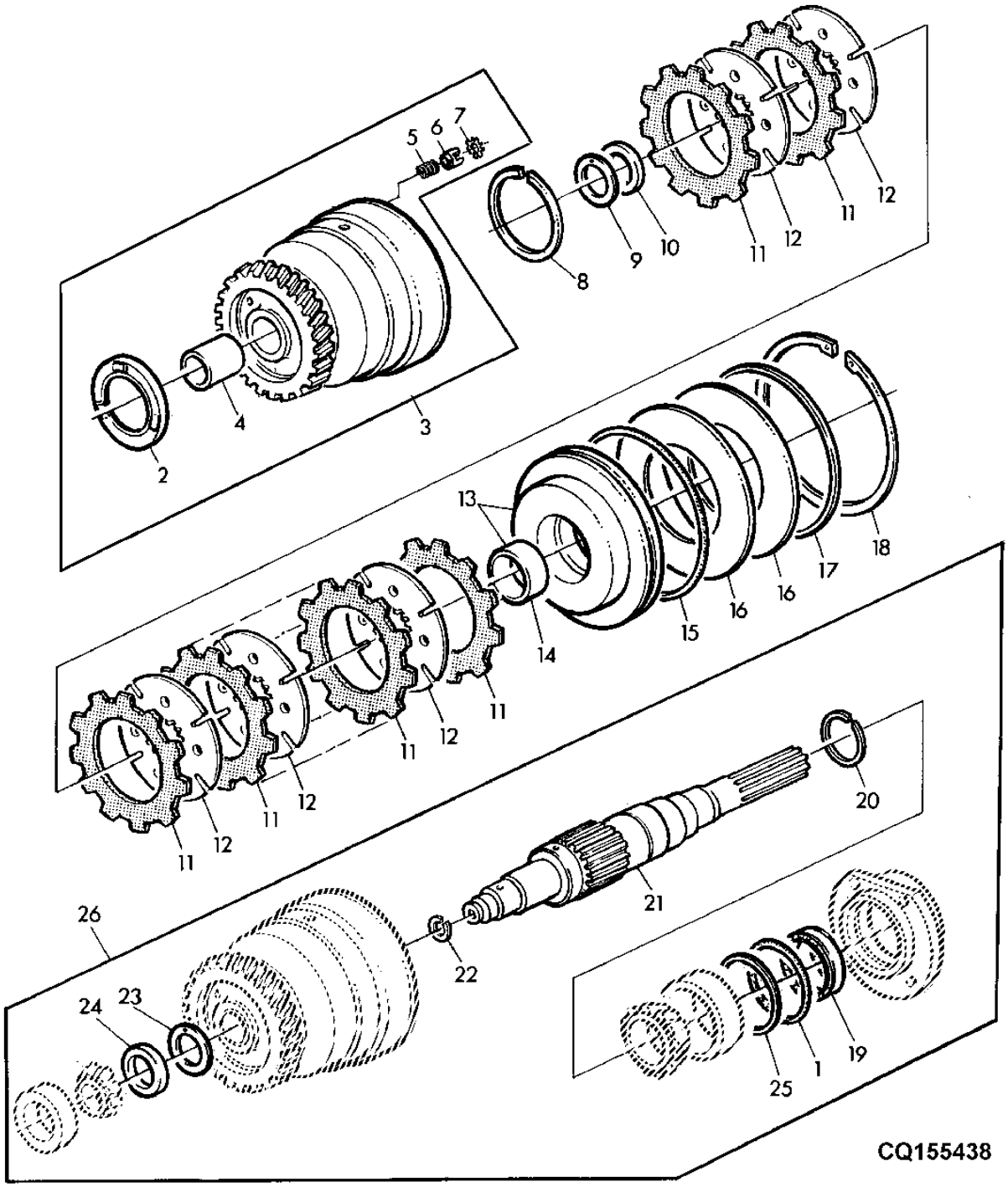

ITEM	NR.PECA	DESCRICAO	QTDE	NR. SERIE	6405	6605	NOTAS
1	L78683	ANEL O	1		X	X	
2	L110129	IMPULSOR	1		X	X	
3	AL161345	TAMBOR	1		X	X	Z51
	AL161347	TAMBOR	1		X	X	(A) Z53
4	L102567	BUCHA	1		X	X	
5	R79018	MOLA DE COMPRESSAO	1		X	X	
6	L112884	CONE DE VALVULA	3		X	X	(SUB FOR L110128, L112885)
7	L111103	ARRUELA	3		X	X	
8	40M7267	ANEL	1		X	X	
9	L102489	DISCO	1		X	X	
10	L101779	ARRUELA DE ENCOSTO	1		X	X	
11	AL114526	DISCO COM ESTRIADO EXTERNO	10		X	X	(SUB FOR AL76111 APPL)
12	L78682	DISCO COM ESTRIADO INTERNO	9		X	X	
13	AL113211	PISTAO	1			X	
	AL113210	PISTAO	1		X		
	AL113211	PISTAO	1		X	X	(A)
14	L100935	BUCHA	1		X	X	
15	L78687	ANEL O	AR		X	X	
16	L100519	MOLA DE DISCO	2		X	X	
17	L101122	ANEL	1		X	X	
18	L158967	ANEL DE PRESSAO	1		X	X	
19	AL79750	VEDACAO	1		X	X	
20	L100522	ANEL DE VEDACAO	1		X	X	
22	R34140	ANEL	1		X	X	
23	L102489	DISCO	1		X	X	
24	L102565	ARRUELA DE ENCOSTO	1		X	X	
25	L78827	CALCO	AR		X	X	TK=0,05MM
	L78838	CALCO	AR		X	X	TK=0,10MM
	L78839	CALCO	AR		X	X	TK=0,20MM
	L78840	CALCO	AR		X	X	TK=0,50MM
26	AL111567	EMBREAGEM	1		X	X	

(A)N.S. 6405 20015- N.S. 6605 19830-
(A)S.N. 6405 20015- S.N. 6605 19830-
(A)N.S. 6405 20015- N.S. 6605 19830-

TRACAO DIANTEIRA, VALVULA SOLENOIDE
FWD, SOLENOID VALVE
TRACCION DELANTERA, ELECTROVALVULA

LX033346 -UN-

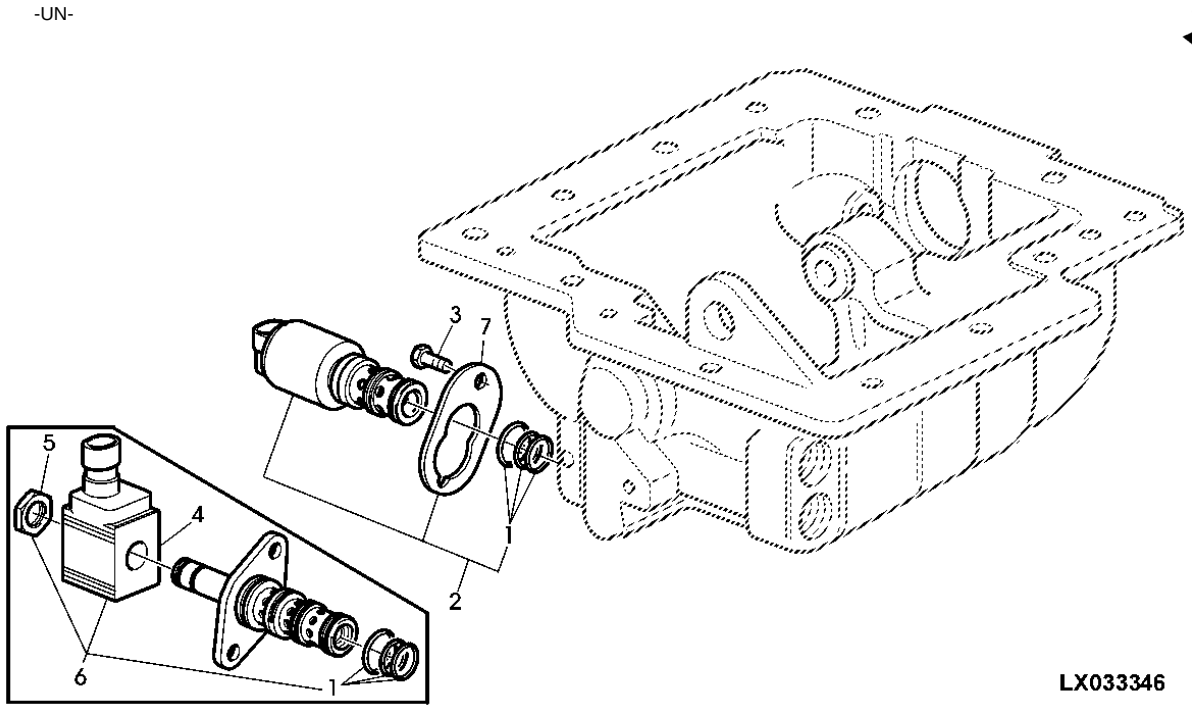

LX033346

ITEM	*NR.PECA*	*DESCRICAO*	*QTDE*	*NR. SERIE*	6 6 4 6 0 0 5 5	*NOTAS*
1	RE47392	KIT - ANEL O	1		X X	
2	RE190712	VALVULA SOLENOIDE	1		X X	USE RE211158
	RE211158	VALVULA SOLENOIDE	1		X X	
3	19M7560	PARAFUSO SEXT.	2		X X	
4	RE153687	VALVULA SOLENOIDE	1		X X	
5	R109691	PORCA	1		X X	
6	RE159087	VALVULA SOLENOIDE	1		X X	USE RE211158
7	R187060	BRACADEIRA	1		X X	FOR RE190712
	R211082	BRACADEIRA	1		X X	FOR RE211158

TAMPA DA TRANSMISSAO (SEM TRACAO DIANTEIRA)
TRANSMISSION COVER (W/O FWD)
TAPA DEL CAMBIO (SIN TRACCION DELANTERA)

LX019461 -UN-

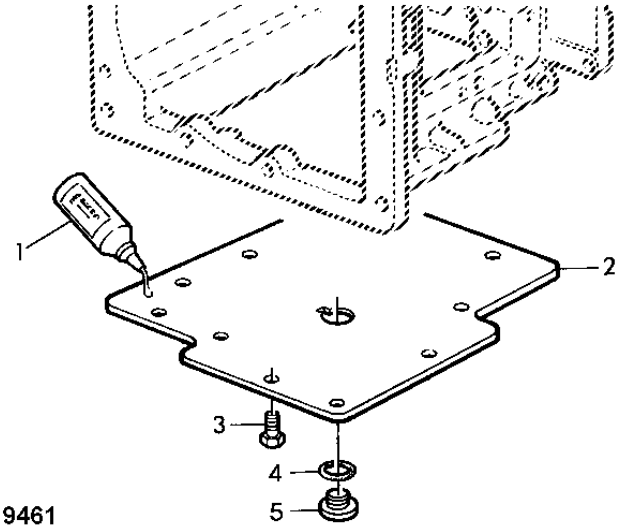

LX019461

ITEM	NR.PECA	DESCRICAO	QTDE	NR. SERIE SEPARADOR	6 6 4 6 0 0 5 5	NOTAS
1	L64500	SELANTE	1		X X	(LOCTITE 574 950CM)
2	L101155	CAPA	1		X X	
3	19M7881	PARAFUSO	11		X X	M8 X 20, M8X20
4	51M7043	ANEL O	1		X X	
5	L100549	TAMPAO	1		X X	

CAIXA DO DIFERENCIAL
DRIVE TRAIN HOUSING
CAJA DEL DIFERENCIAL

LX021655 -UN-

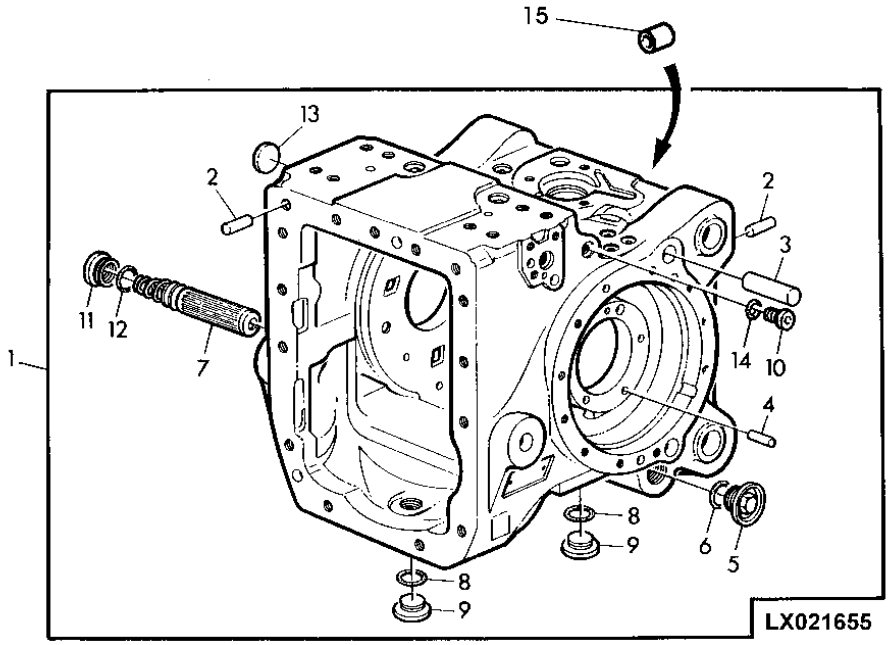

ITEM	NR.PECA	DESCRICAO	QTDE	NR. SERIE	6 6 4 6 0 0 5 5	NOTAS
1	AL118745	CAIXA	1	-XXXXX	X X	MARKED L115877
	AL158975	CAIXA	1	XXXXX-28072	X	(A) (C) MARKED L158079 USE AL163935 + DQ54906
	AL158975	CAIXA	1	XXXXX-28072	X	(A) (C)
	AL158975	CAIXA	1	XXXXX-28072	X X	(B) (C)
	AL163935	CAIXA	1	28073-	X X	
2	L112380	PINO DE CENTRAGEM	4		X X	
3	L77560	PINO FIXADOR	4		X X	
4	L110067	PINO DE CENTRAGEM	6		X X	
5	L80052	FORQUILHA	1		X X	
6	51M7061	ANEL O	1		X X	
7	AL79010	PENEIRA	1		X X	
8	51M7048	ANEL O	3		X X	
9	L101574	TAMPAO	2		X X	M33X2
10	L41384	TAMPAO	1		X X	
11	L80062	TAMPAO	1		X X	M45X2
12	51M7061	ANEL O	1		X X	
13	30M7023	PLUGUE	1		X X	
14	L41383	ANEL	1		X X	
15	L115843	BUCHA	1		X X	

(A) COM TRANSMISSAO POWRQUAD
(A) WITH POWRQUAD TRANSMISSION
(A) CON TRANSMISION POWRQUAD

(B) COM TRANSMISSAO SYNCROPLUS
(B) WITH SYNCROPLUS TRANSMISSION
(B) CON TRANSMISION SYNCROPLUS

(C) N.S. 6405 20015- N.S. 6605 19830-
(C) S.N. 6405 20015- S.N. 6605 19830-
(C) N.S. 6405 20015- N.S. 6605 19830-

MEMORANDA
MEMORANDA
MEMORANDA

DIFERENCIAL
DIFFERENTIAL
DIFFERENTIAL

LX018144 -UN-

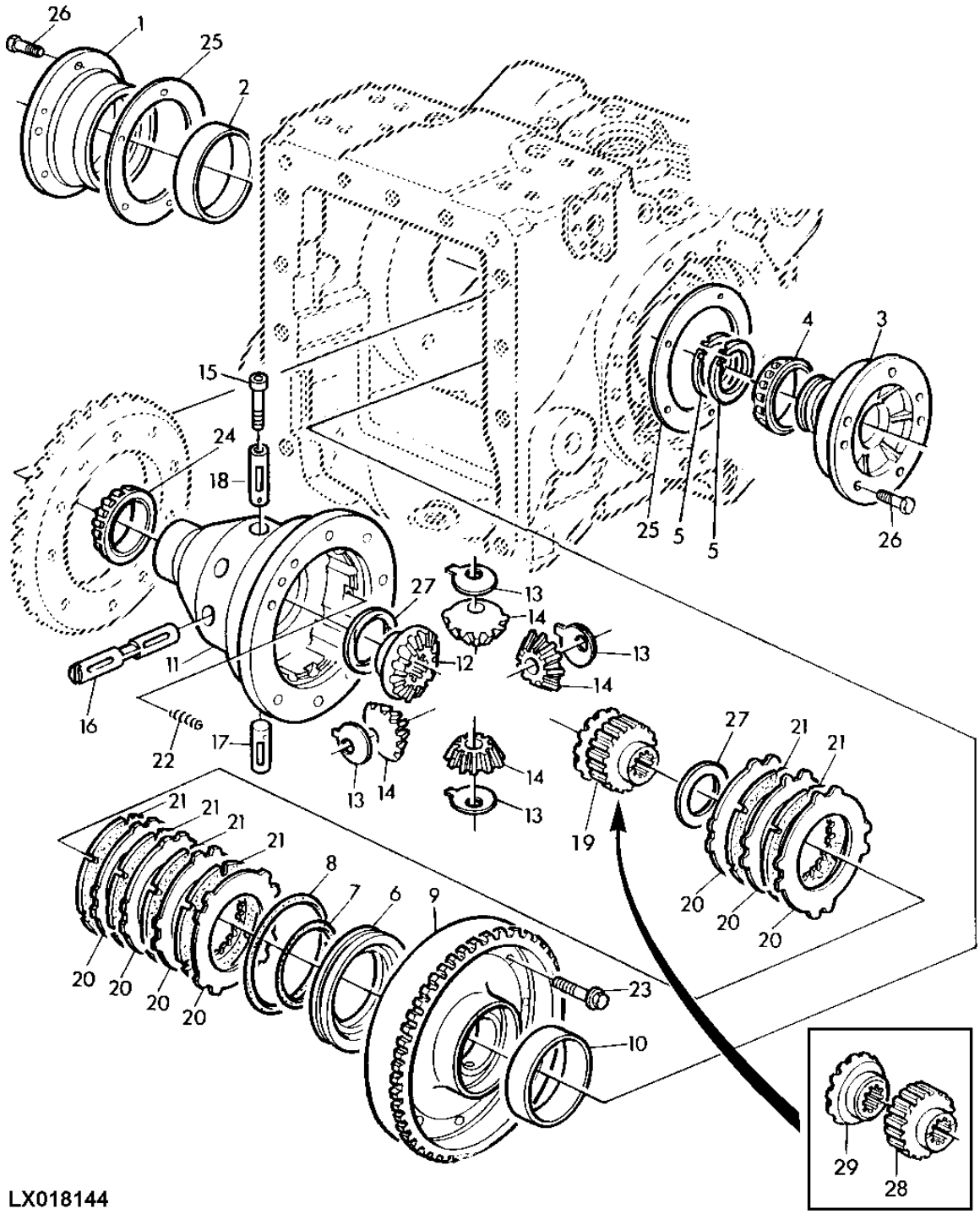

ITEM	NR.PECA	DESCRICAO	QTDE	NR. SERIE TRANSMISSAO	6405	6605	NOTAS
1	L77138	MANCAL	1		X	X	LH
2	L77371	CAPA DE ROLAMENTO	1		X	X	
3	AL112560	TAMPA DE ROLAMENTO	1		X	X	RH
4	JD10482	CONE DE ROLAMENTO	1		X	X	
5	L78580	ANEL DE PISTAO	2		X	X	
6	L77140	PISTAO	1	-XXXXXX	X	X	
	L153442	PISTAO	1	XXXXXX-	X	X	(A)
7	L62735	ANEL O	1		X	X	
8	L77498	ANEL O	1	-XXXXXX	X	X	
	L151416	ANEL O	1	XXXXXX-	X	X	(A)
9	L80102	CARCACA	1	-XXXXXX	X	X	
	L155267	CARCACA	1	XXXXXX-	X	X	(A)
10	JD10483	CAPA DE ROLAMENTO	1		X	X	
11	L77145	CARCACA	1	-XXXXXX	X		
	L80095	CARCACA	1	-XXXXXX		X	
	L152216	CARCACA	1	XXXXXX-	X	X	(A)
12	L158220	COROA	1		X	X	Z 18
13	L102124	ARRUELA DE ENCOSTO	4		X	X	
14	L113016	COROA	4		X	X	
15	19M8941	PARAFUSO	1		X	X	M10 X 110, M10X110 (10.9)
16	L111959	PINO FIXADOR	1		X	X	
17	L111957	PINO FIXADOR	1		X	X	
18	L111958	PINO FIXADOR	1		X	X	
19	L158221	COROA	1	202083-	X		
	L158222	COROA	1	202367-		X	
20	L77141	DISCO COM ESTRIADO EXTERNO	7		X	X	
21	AL159216	DISCO COM ESTRIADO INTERNO	6		X	X	
22	59M7001	MOLA DE COMPRESSAO	4	-XXXXXX	X	X	
23	19M8702	PARAFUSO	10		X	X	M12 X 45, M12X45
24	AL78835	CONE DE ROLAMENTO	1		X	X	
25	L102146	CALCO	AR		X	X	TK=0,075
	L102147	CALCO	AR		X	X	TK=0,1
	L102148	CALCO	AR		X	X	TK=0,25
	L102149	CALCO	AR		X	X	TK=0,5
26	19M8475	PARAFUSO SEXT.	10		X	X	M10 X 30, M10X30
27	L31792	ARRUELA DE ENCOSTO	2			X	
	L31792	ARRUELA DE ENCOSTO	2		X	X	(A)
28	L80096	CUBO	1	-202082	X		
	L80096	CUBO	1	-202366		X	
29	L158220	COROA	1	-202082	X		
	L158220	COROA	1	-202366		X	

(A) N.S. 6405 20015- N.S. 6605 19830-
(A) S.N. 6405 20015- S.N. 6605 19830-
(A) N.S. 6405 20015- N.S. 6605 19830-

LUBRIFICACAO FORCADA
FORCED LUBRICATION
LUBRIFICACION FORCADA

LX008994 -UN-

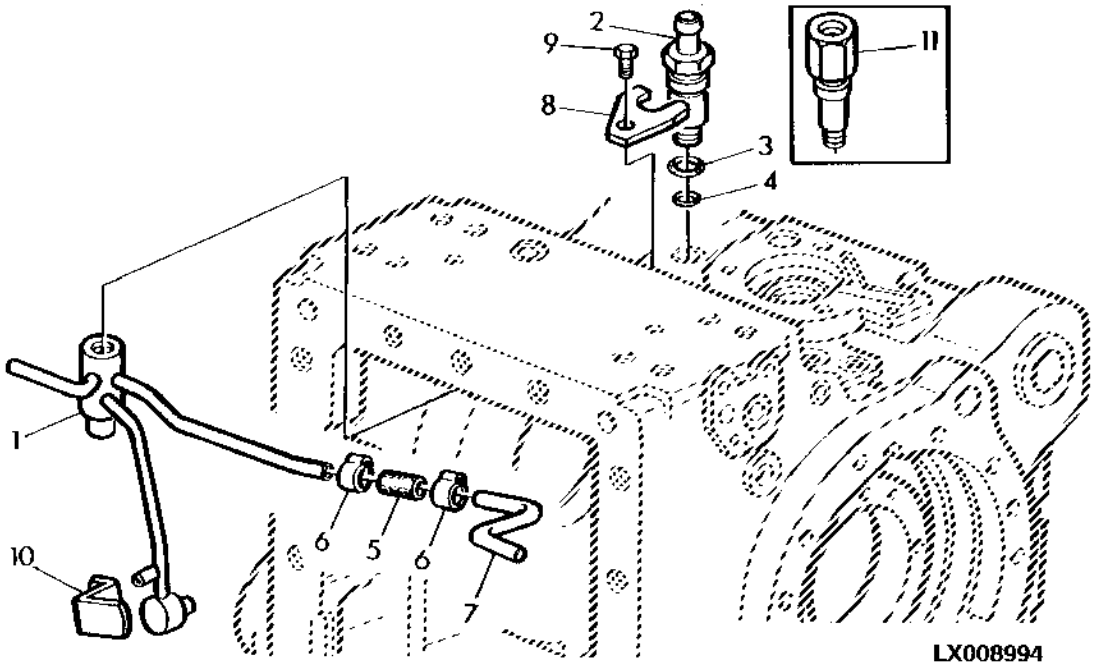

ITEM	NR.PECA	DESCRICAO	QTDE	NR. SERIE TRATOR	6 6 4 6 0 0 5 5	NOTAS
1	AL76421	TUBULACAO DE OLEO	1		X X	
2	L101829	CONEXAO	1		X X	
3	L59901	ANEL O	1		X X	
4	51M7042	ANEL O	1		X X	(SUB FOR L41536 APPL)
5	L78870	BUCHA	1		X X	
6	AL159342	ABRACADEIRA PARA MANGUEIRA	2		X X	
7	L76654	TUBO	1		X X	
8	L77065	RETENTOR	1		X X	
9	19M7162	PARAFUSO SEXT.	1		X X	M8 X 16, M8X16
10	L76661	RETENTOR	1		X X	
11	L76653	LUVA	1		X X	ORD L101829,51M7042

RETORNO DE OLEO
OIL RETURN
RETORNO DE ACEITE

LX016199 -UN-

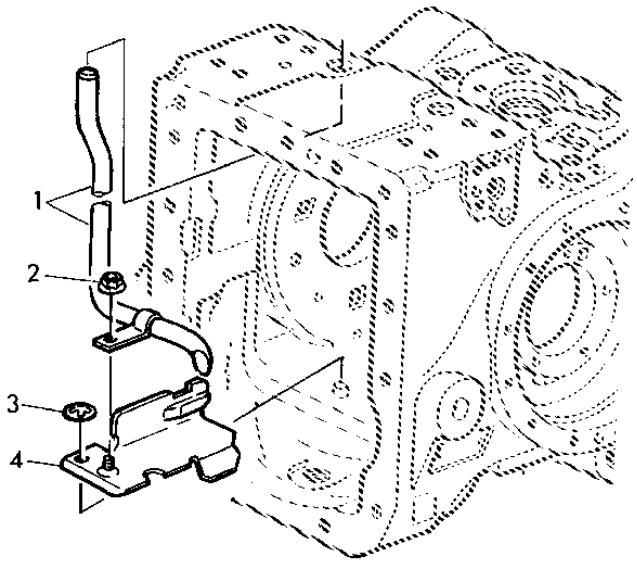

LX016199

ITEM	NR.PECA	DESCRICAO	QTDE	NR. SERIE	664005	NOTAS
1	AL114442	TUBULACAO DE OLEO	1		XX	
2	14M7298	PORCA COM FLANGE	1		XX	M8, M8
3	L114316	ARRUELA DE PRESSAO	1		XX	(SUB FOR L112964)
4	AL114396	GUIA	1		XX	

VALVULA SOLENOIDE PARA BLOQUEIO DO DIFERENCIAL
SOLENOID VALVE FOR DIFFERENTIAL LOCK
ELETROVALVULA PARA BLOQUEO DEL DIFERENCIAL

LX033355 -UN-

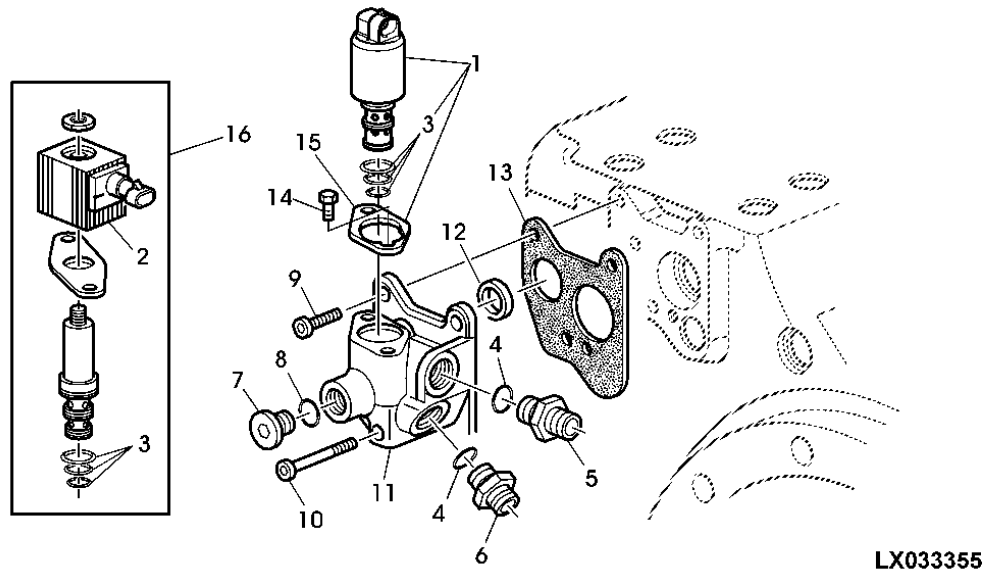

ITEM	NR.PECA	DESCRICAO	QTDE	NR. SERIE	6405 6605	NOTAS
1	RE211158	VALVULA SOLENOIDE	1		X X	
2	RE153687	VALVULA SOLENOIDE	1		X X	USE WITH RE159087
3	RE47392	KIT - ANEL O	1		X X	
4	51M7042	ANEL O	2		X X	
5	38H5135	CONEXAO	1		X X	
6	38H5037	ADAPTADOR	1		X X	
7	L41709	TAMPAO	1		X X	
8	L41526	ANEL O	1		X X	M14X1,5
9	21M7462	PARAFUSO	2		X X	M8 X 18, M8X18
10	21M7463	PARAFUSO	1		X X	M8 X 60, M8X60
11	L112092	CARCACA	1		X X	
12	L40966	ARRUELA	1		X X	
13	L100573	JUNTA	1		X X	
14	19M7923	PARAFUSO SEXT.	2		X X	M6 X 12, M6X12
15	R187060	BRACADEIRA	1		X X	USE WITH RE159087
	R211082	BRACADEIRA	1		X X	USE WITH RE211158
16	RE159087	VALVULA SOLENOIDE	1		X X	USE RE211158

MEMORANDA
MEMORANDA
MEMORANDA

BLOQUEIO DO DIFERENCIAL, TUBOS HIDRAULICOS
DIFFERENTIAL LOCK, OIL LINES (WITH FWD)
BLOQUEO DEL DIFERENCIAL, TUBERIAS HIDRAULICAS (CON

LX018541 -UN-

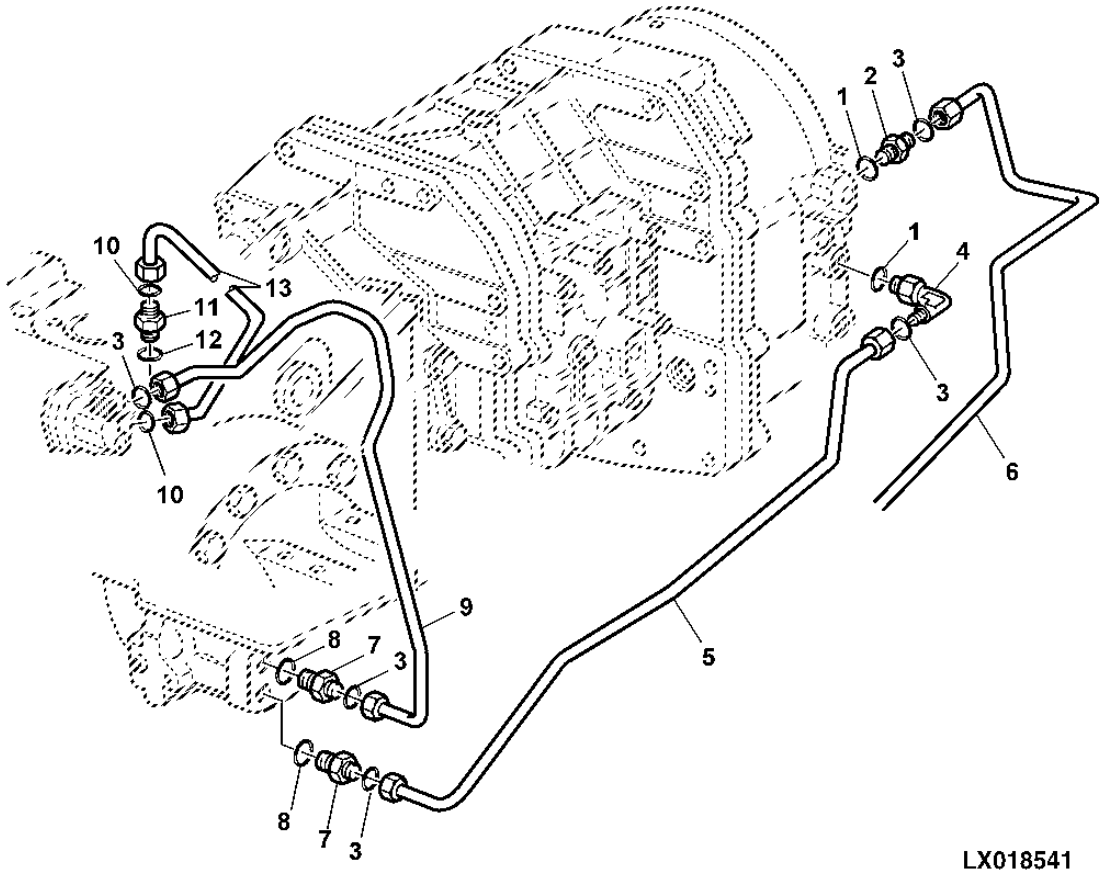

ITEM	NR.PECA	DESCRICAO	QTDE	NR. SERIE	6405	6605	NOTAS
1	51M7043	ANEL O	1		X	X	
2	38H5003	ADAPTADOR	1		X	X	
3	T77857	ANEL O	4		X	X	
4	38H5017	CONEXAO EM ANGULO	1		X	X	
5	AL110053	TUBULACAO DE OLEO	1		X	X	SYNCROPLUS
	AL110054	TUBULACAO DE OLEO	1		X	X	(A) SYNCROPLUS
6	AL117893	TUBULACAO DE OLEO	1		X	X	POWRQUAD
	AL117894	TUBULACAO DE OLEO	1	-XXXXX	X		(A) POWRQUAD
	AL155070	TUBULACAO DE OLEO	1		X		(B) POWRQUAD
	AL159472	TUBULACAO DE OLEO	1			X	(B) POWRQUAD
	AL155071	TUBULACAO DE OLEO	1	XXXXX-	X		(A) (C)
7	38H5135	CONEXAO	2		X	X	
8	51M7042	ANEL O	2		X	X	
9	AL150179	TUBULACAO DE OLEO	1		X	X	
10	T77613	ANEL O	2		X	X	
11	38H5002	ADAPTADOR	1		X	X	
12	51M7041	ANEL O	1		X	X	11.3X2.2MM
13	AL81320	TUBULACAO DE OLEO	1		X	X	

(A) COM CEEPER
(A) WITH CREEPER
(A) CON CEEPER

(B) N.S. 6405 20015- N.S. 6605 19830-
(B) S.N. 6405 20015- S.N. 6605 19830-
(B) N.S. 6405 20015- N.S. 6605 19830-

(C) PARA TRANSMISSOES COM N.S. CQT664B000042-
(C) FOR TRANSMISSION WITH S.N. CQT664B000042-
(C) PARA TRANSMISION CON N.S. CQT664B000042-

TUBOS DE ASPIRACAO, BOMBA DE LUBRIFICACAO
SUCTION LINE, TRANSMISSION OIL PUMP
TUBERIA DE ASPIRACION, BOMBA DE ENGRASE DE LA TRANSMISION

LX038772 -UN-

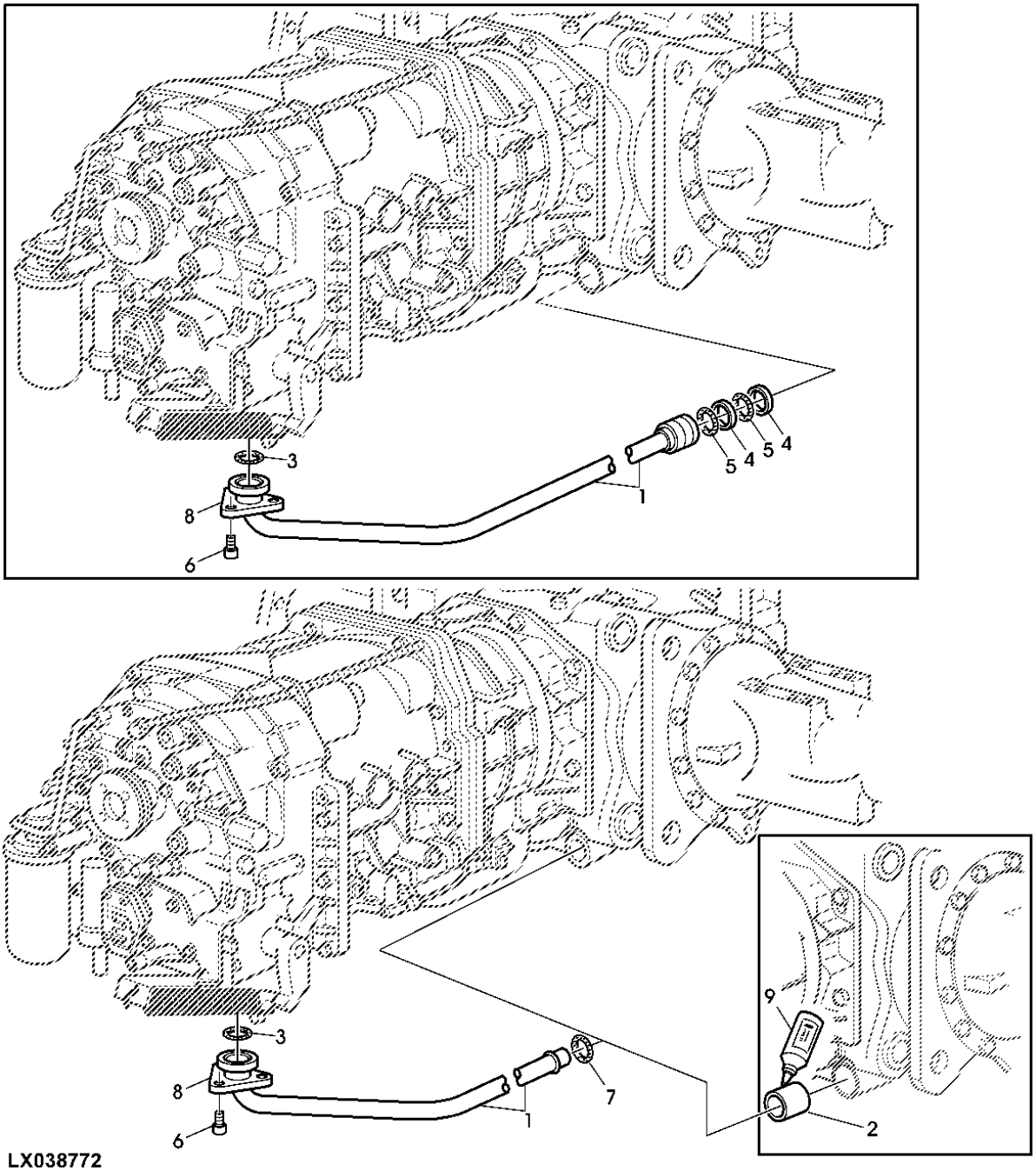

LX038772

ITEM	NR.PECA	DESCRICAO	QTDE	NR. SERIE TRATOR	6405	6605	NOTAS
1	AL158496	TUBO	1	-28072	X	X	(A) USE DQ54906
	AL77750	TUBO	1	-28072	X		(B) USE DQ53684
	AL152851	TUBO	1	-28072		X	(B) USE DQ53391
	AL77751	TUBO	1	-28072	X		(C) USE AL164111 + 51M7119 + L156224 + DT5429
	AL164106	TUBO	1	28073-	X	X	(A)
	AL164112	TUBO	1	28073-	X		(B)
	AL164115	TUBO	1	28073-		X	(B)
	AL164111	TUBO	1	28073-	X	X	(C) (B) (D)
	AL164740	TUBO	1	20883-	X		(C) (A)
2	L156224	BUCHA	1		X	X	
3	L78457	ANEL O	1		X	X	
4	L78546	ANEL O	2		X	X	
5	L79197	ANEL DE APOIO	2		X	X	
6	19M7555	PARAFUSO	3		X	X	M8 X 30
7	51M7119	ANEL O	1		X	X	
8	L78545	FLANGE	1		X	X	
9	DT5429	SELANTE	1		X	X	
..	**DQ54906**	**KIT**	**1**		**X**	**X**	**(A) INCL. AL164106 + 51M7119 + DT5429 + L156224**
..	**DQ53684**	**KIT**	**1**		**X**		**(B) INCL. AL164110 + 51M7119 + DT5429 + L156224**
..	**DQ53391**	**KIT**	**1**			**X**	**(B) INCL. AL164115 + 51M7119 + DT5429 + L156224**

(A) COM TRANSMISSAO SYNCROPL
(A) WITH SYNCROPLUS TRANSMISSION
(A) CON TRANSMISION SYNCROPL

(B) COM TRANSMISSAO POWRQUAD
(B) WITH POWRQUAD TRASMISSION
(B) CON TRANSMISION POWRQUAD

(C) COM CREEPER
(C) WITH CREEPER
(C) CON CREEPER

(D) PARA TRANSMISSOES COM N.S. CQT664B000042-
(D) FOR TRANSMISSION WITH S.N. CQT664B000042-
(D) PARA TRANSMISION CON N.S. CQT664B000042-

PECAS DE MONTAGEM, RETORNO DE OLEO
ASSEMBLING PARTS, OIL RETURN
PIEZAS DE MONTAGEM, RETORNO DE OLEO

LX000004 -UN-

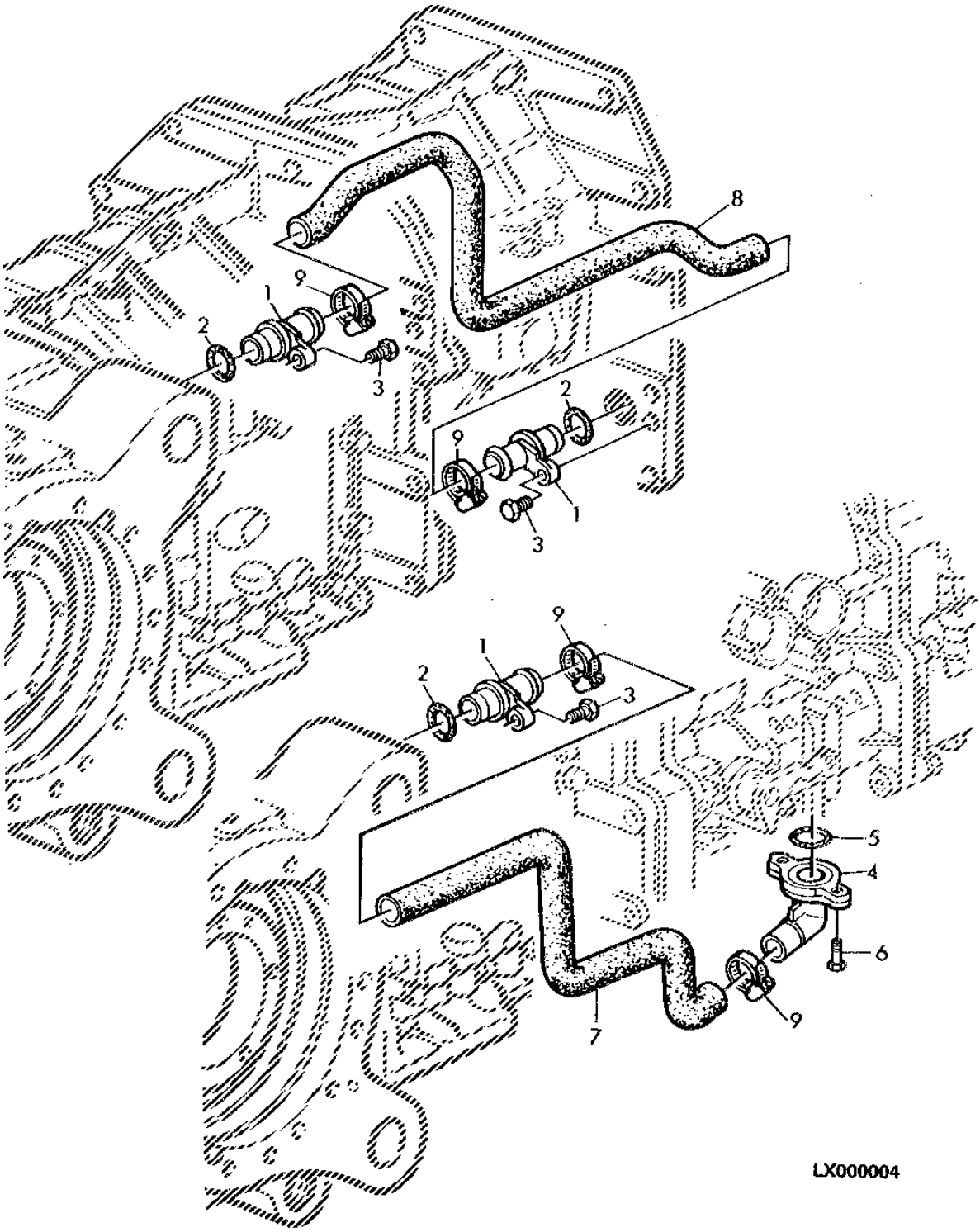

ITEM	NR.PECA	DESCRICAO	QTDE	NR. SERIE	6405	6605	NOTAS
1	L158800	CONEXAO	1		X	X	
2	L53861	ANEL O	AR		X	X	
3	19M7162	PARAFUSO SEXT.	AR		X	X	M8 X 16, M8X20
4	L78746	CONEXAO DE MANGUEIRA	1		X	X	
5	L59904	ANEL O	1		X	X	
6	19M3134	PARAFUSO SEXT.	2		X	X	M8 X 35
7	L77711	MANGUEIRA	1		X	X	POWRQUAD
	L77712	MANGUEIRA	1	-020882	X		CREEPER
8	L115458	MANGUEIRA	1		X	X	SYNCROPLUS
	L77710	MANGUEIRA	1	020883-	X		SYNCROPLUS (CREEPER)
9	AL82025	BRACADEIRA	2		X	X	

PECAS DE MONTAGEM, RETORNO DE OLEO
ASSEMBLING PARTS, OIL RETURN
PIEZA DE MONTAGEM, RETORNO DE OLEO

CQ155127 -UN-

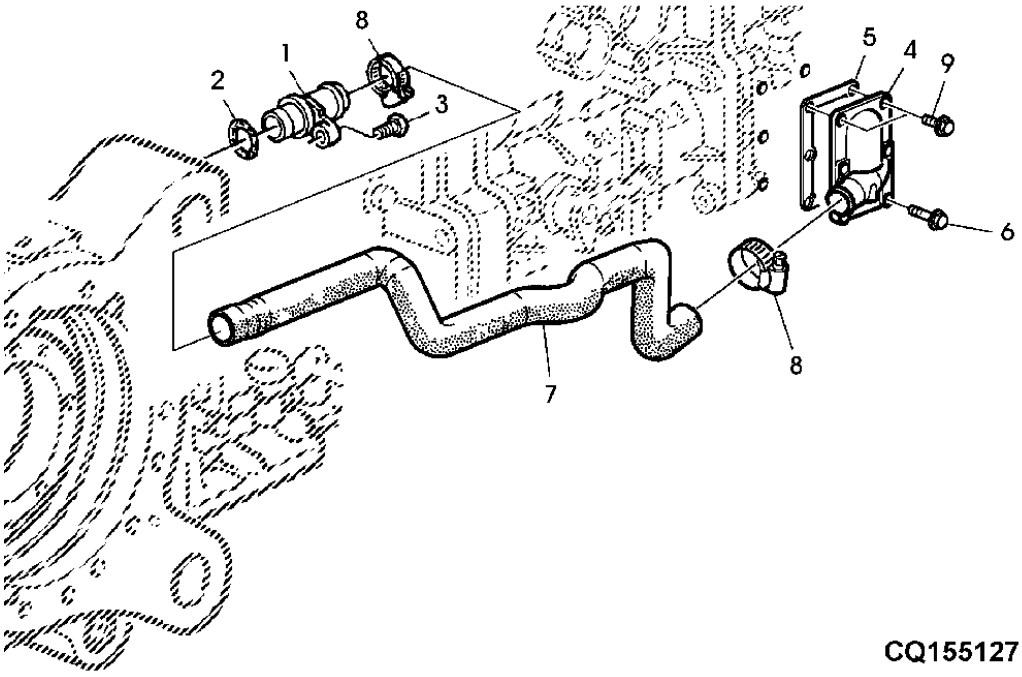

CQ155127

ITEM	NR.PECA	DESCRICAO	QTDE	NR. SERIE	6 6 4 6 0 0 5 5	NOTAS
2	L53861	ANEL O	1		X X	
3	19M7162	PARAFUSO SEXT.	1		X X	M8 X 16
4	L156294	CONEXAO DE MANGUEIRA	1		X X	
5	R158505	JUNTA	1		X X	
6	19M7863	PARAFUSO	4		X X	M6 X 25
7	L155730	MANGUEIRA	1		X X	
	L155731	MANGUEIRA	1		X	(A) (CREEPER)
8	AL82025	BRACADEIRA	2		X X	
9	19M7862	PARAFUSO	2		X X	M6 X 20

(A) PARA TRANSMISSOES COM N.S. CQT664B000042-
(A) FOR TRANSMISSION WITH S.N. CQT664B000042-
(A) PARA TRANSMISION CON N.S. CQT664B0000042-

SENSOR DO TACOMETRO (KMH)
GROUND SPEED SENDING UNIT (KMH)
SENSOR DEL TACOMETRO (KMH)

CQ155126 -UN-

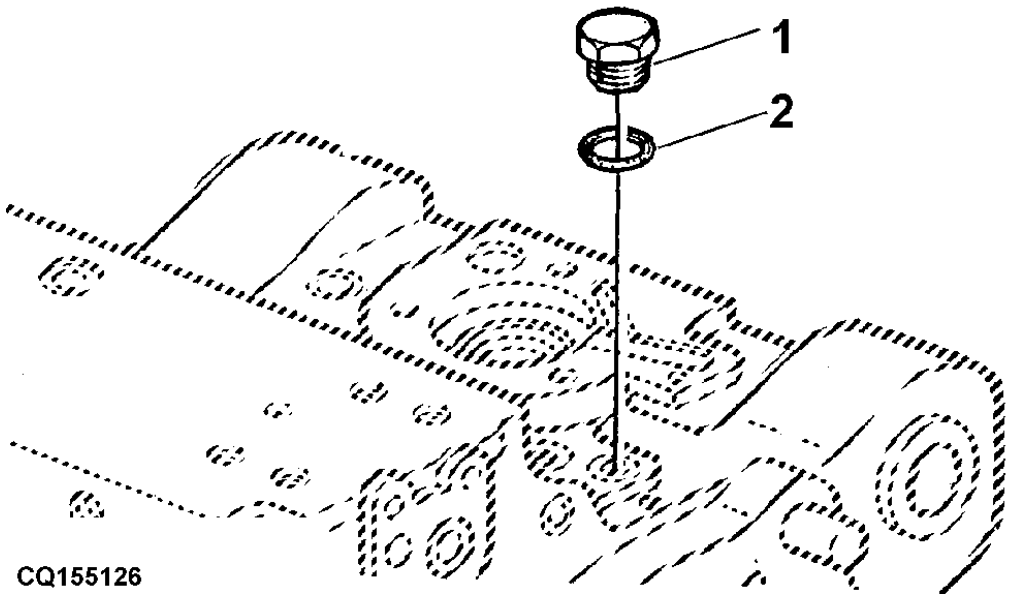

ITEM	NR.PECA	DESCRICAO	QTDE	NR. SERIE	664005	NOTAS
1	15M2717	TAMPAO DE DRENO	1		XX	(A)
2	L59900	ANEL O	1		XX	

(A) SEM SENSOR
(A) WITHOUT SENSOR
(A) SIN SENSOR

REDUCAO FINAL
REAR AXLE
MANDO FINAL

CQ154754 -UN-

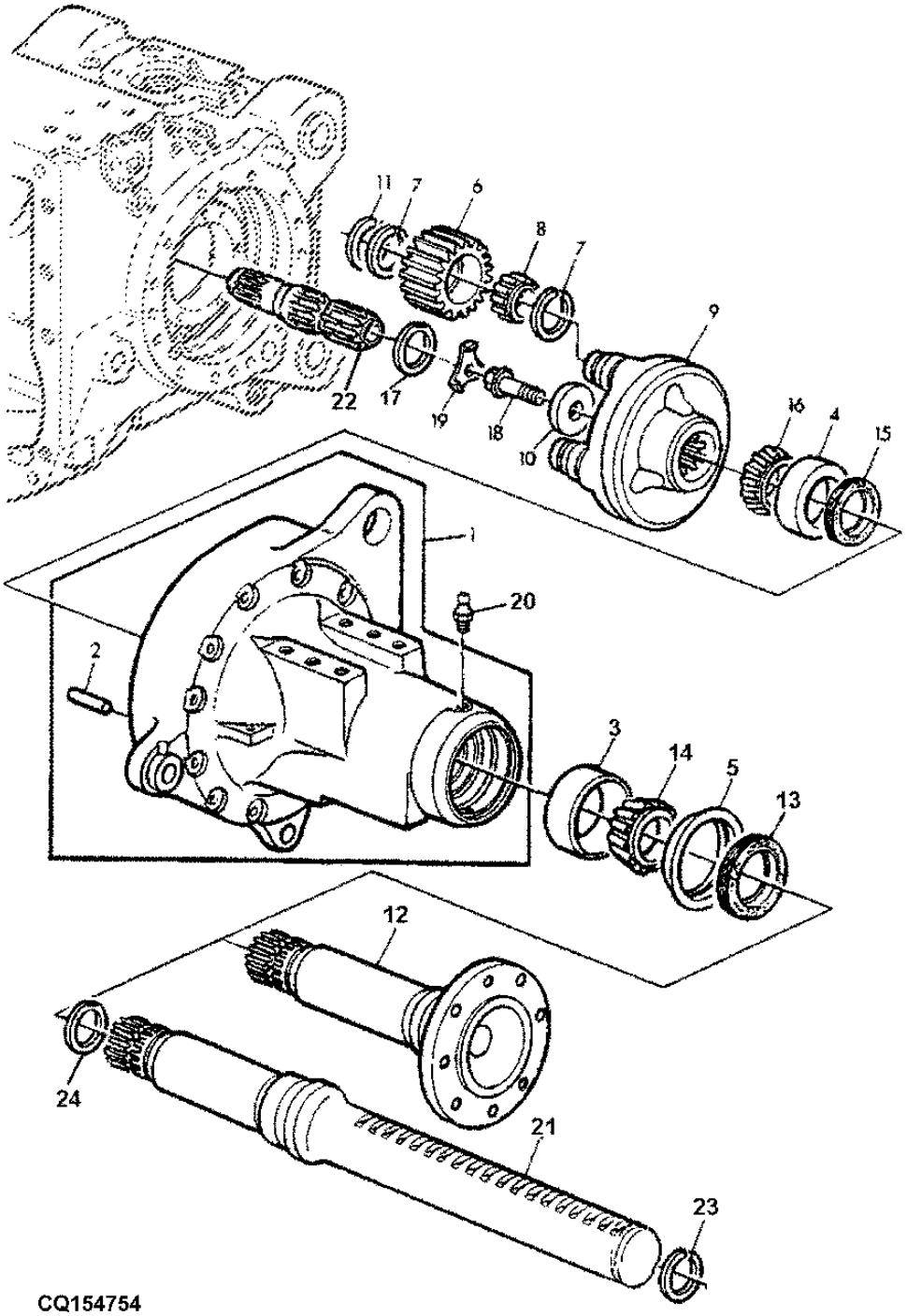

ITEM	NR.PECA	DESCRICAO	QTDE	NR. SERIE	6405	6605	NOTAS
1	AJ59033	CARCACA	AR	-21315	X	X	MARKED J57218
	AJ59034	CARCACA	AR	-21315	X	X	MARKED J57219
2	44M7114	PINO DE CENTRAGEM	3	-21315	X	X	
3	JD10483	CAPA DE ROLAMENTO	2	-21315	X	X	
4	JD10481	CAPA DE ROLAMENTO	2	-21315	X	X	
5	L76058	ANEL DE DESGASTE	2	-21315	X	X	
6	L80363	PINHAO	AR	-21315	X	X	
7	L75294	ANEL DE PRESSAO	12	-21315	X	X	
8	AL77047	CILAMENTO ROLO CILINDRICO	6	-21315	X	X	
9	L101243	PORTA-PLANETARIOS	2	-21315	X	X	
10	L75741	BUCHA	2	-21315	X	X	
11	40M7166	ANEL DE PRESSAO	6	-21315	X	X	
12	J57055	SEMI-EIXO	AR	-21315	X	X	
13	AL158922	VEDACAO	2	-21315	X	X	(SUB FOR AL75774)
14	JD10482	CONE DE ROLAMENTO	2	-21315	X	X	
15	AL69712	VEDACAO	2	-21315	X	X	(SUB FOR AL62036)
16	AL78824	CONE DE ROLAMENTO	2	-21315	X	X	
17	J57088	ESPACADOR	2	-21315	X	X	
18	L57311	PARAFUSO	2	-21315	X	X	
19	L101142	PLACA DE SEGURANCA	2	-21315	X	X	
20	JD7798	CONEXAO DE LUBRIFICACAO	2	-21315	X	X	
21	J57087	SEMI-EIXO	2	-21315	X	X	
22	L77514	EIXO DE ACIONAMENTO	AR	-21315	X	X	LH
	L77516	EIXO DE ACIONAMENTO	AR	-21315	X	X	RH
23	R53658	ANEL DE PRESSAO	AR	-21315	X	X	
24	J57088	ESPACADOR	AR	-21315	X	X	

REDUCAO FINAL
REAR AXLE
MANDO FINAL

PUBM0017 -UN-

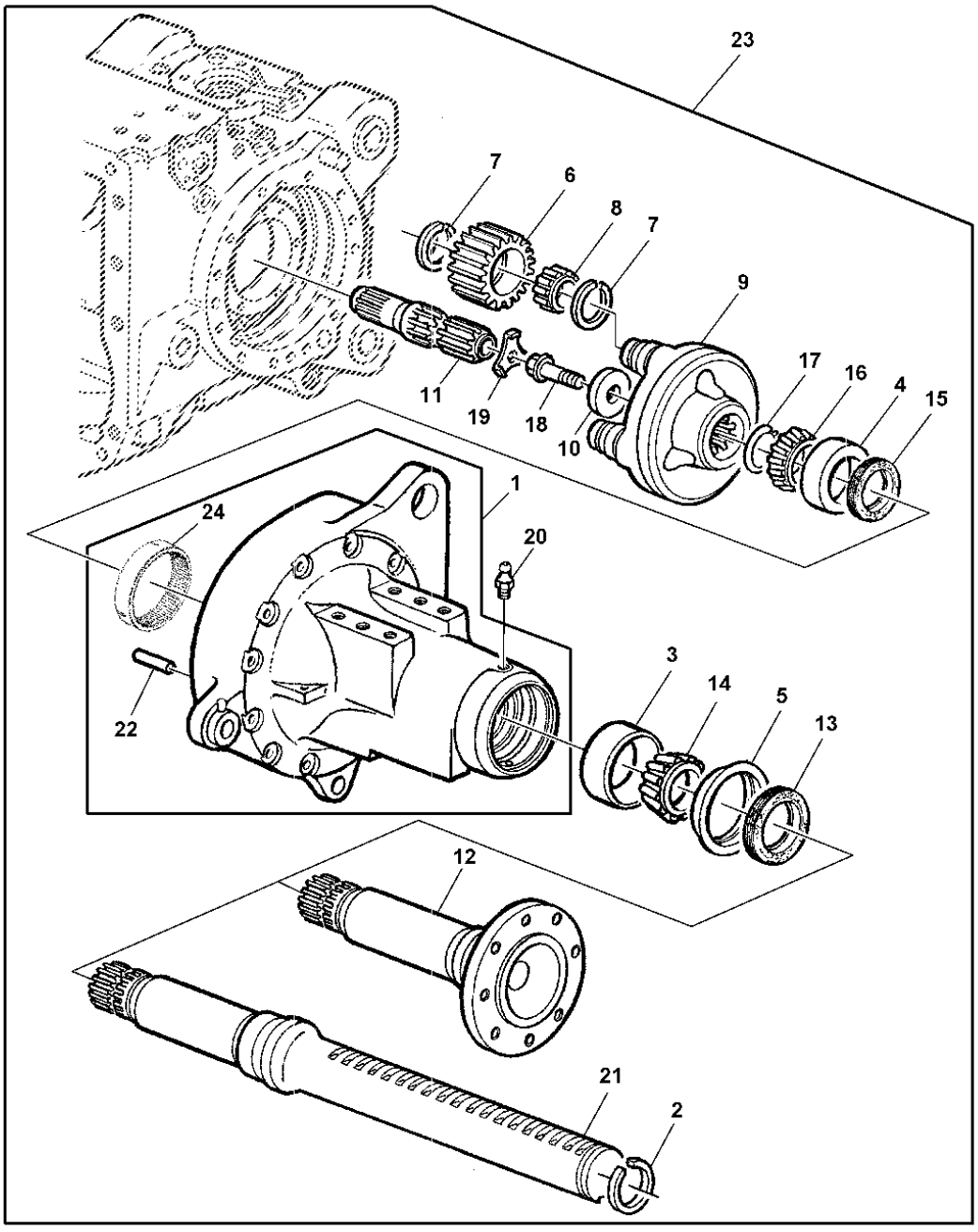

PUBM0017

ITEM	NR.PECA	DESCRICAO	QTDE	NR. SERIE	6405	6605	NOTAS
1	AL157747	CARCACA	1	21316-	X	X	RH
	AL157748	CARCACA	1	21316-	X	X	LH
2	40M1839	ANEL DE PRESSAO	3	21316-	X	X	
3	L154620	CAPA DE ROLAMENTO	1	21316-	X	X	
4	L154621	CAPA DE ROLAMENTO	1	21316-	X	X	
5	L76058	ANEL DE DESGASTE	1	21316-	X	X	
6	L152490	PINHAO	3	21316-	X	X	(SUB FOR L77528)
7	L75294	ANEL DE PRESSAO	6	21316-	X	X	
8	AL77047	CILAMENTO ROLO CILINDRICO	3	21316-	X	X	
9	L101243	PORTA-PLANETARIOS	1	21316-	X	X	
10	L75741	BUCHA	1	21316-	X	X	
11	L80361	EIXO DE ACIONAMENTO	1	21316-	X	X	RH
	L80362	EIXO DE ACIONAMENTO	1	21316-	X	X	LH
12	L156018	SEMI-EIXO	1	21316-	X	X	
13	AL158922	VEDACAO	1	21316-	X	X	(SUB FOR AL75774)
14	AL156506	CONE DE ROLAMENTO	1	21316-	X	X	
15	AL69712	VEDACAO	1	21316-	X	X	
16	AL156503	CONE DE ROLAMENTO	1	21316-	X	X	
17	L76059	ANEL DE PRESSAO	1	21316-	X	X	
18	L57311	PARAFUSO	1	21316-	X	X	
19	L101142	PLACA DE SEGURANCA	1	21316-	X	X	
20	58M5575	CONEXAO DE LUBRIFICACAO	1	21316-	X	X	
21	L155937	SEMI-EIXO	2	21316-	X	X	
22	44M7114	PINO DE CENTRAGEM	2	21316-	X	X	
23	AL160266	KIT	1	21316-	X	X	FLANGE RH
	AL160265	KIT	1	21316-	X	X	FLANGE LH
	AL158328	KIT	1	21316-	X	X	R RH
	AL158329	KIT	1	21316-	X	X	R LH
24	L79831	COROA	1		X	X	

PECAS DE FIXACAO - EIXO TRASEIRO
MOUNTING PARTS, REAR AXLE
PIEZAS DE FIJACION - EJE TRASERO

CQ155130 -UN-

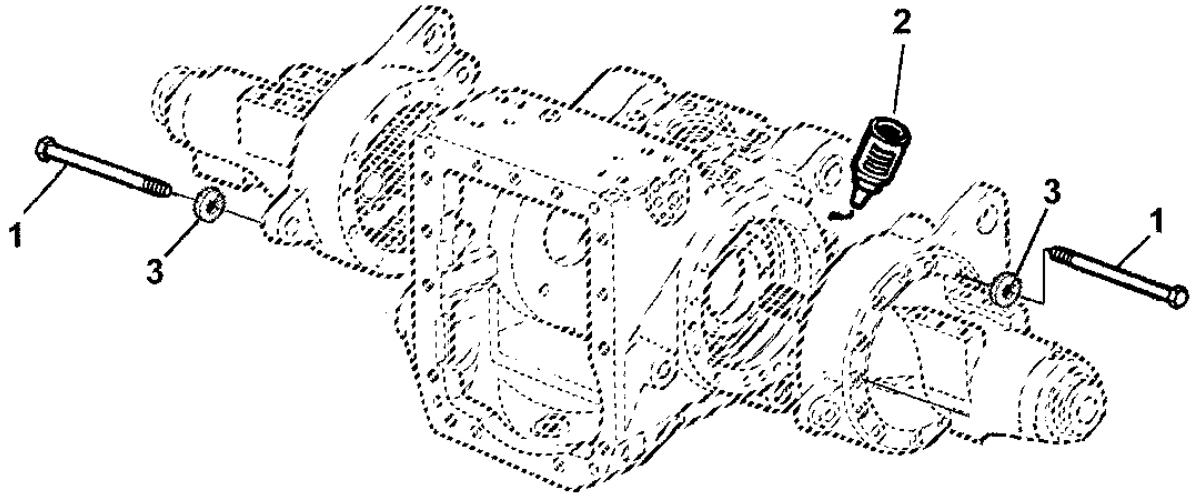

CQ155130

ITEM	NR.PECA	DESCRICAO	QTDE	NR. SERIE	6405	6600	NOTAS
1	L111385	PARAFUSO	AR		X	X	
2	L64500	SELANTE	1		X	X	
3	L79708	ARRUELA	4		X	X	

INDICE DE GRUPO
SECTIONAL INDEX
INDICE DE GRUPO

PUBM0178 -UN-

1-	2
2-	3
3-	4
4-	6
5-	8
6-	10
7-	11
8-	12
9-	14
10-	16
11-	18
12-	19
13-	20

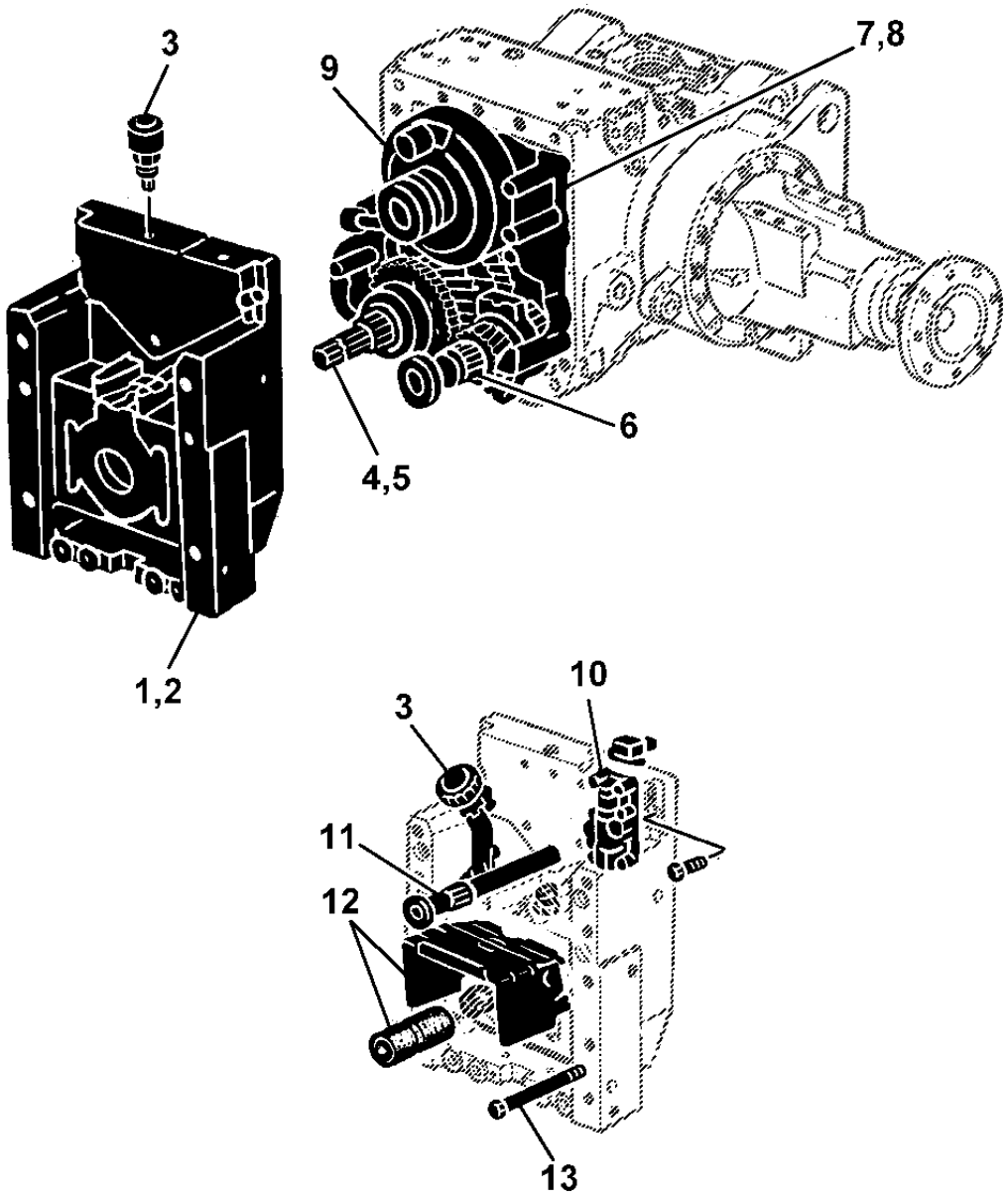

PUBM0178

CAIXA DA TOMADA DE POTENCIA TRASEIRA 540 RPM
REAR PTO HOUSING 540 RPM
CAJA DE LA TDF TRASERA 540 RPM

LX026443 -UN-

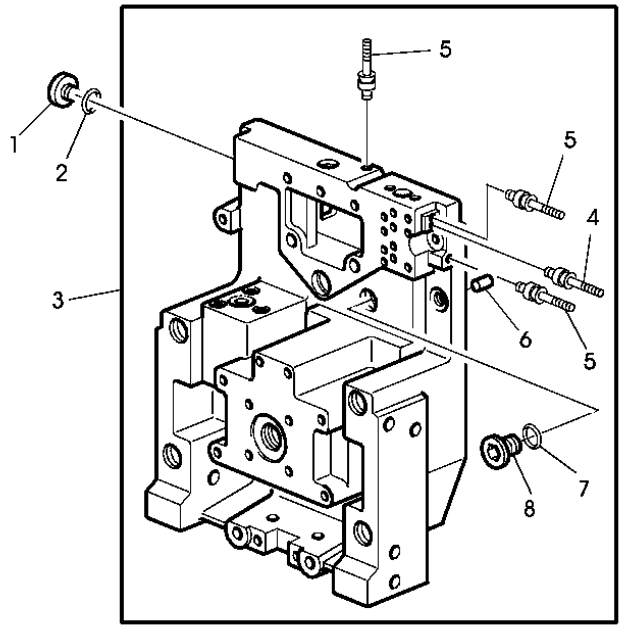

LX026443

ITEM	NR.PECA	DESCRICAO	QTDE	NR. SERIE	6405	6605	NOTAS
1	L41709	TAMPAO	1		X	X	
2	L41526	ANEL O	1		X	X	
3	AL153186	CARCACA	1	-XXXXX	X	X	MARKED L153697 USE AL162930
	AL162930	CARCACA	1	XXXXX-	X	X	MARKED L158370
4	AL36807	PLUGUE	1		X	X	OD=7MM
5	AT107510	PLUGUE	3		X	X	OD=8MM
6	L111964	PINO DE CENTRAGEM	2		X	X	
7	51M7047	ANEL O	1		X	X	M20X1,5
8	15M7078	TAMPAO DE DRENO	1		X	X	

CAIXA DA TOMADA DE POTENCIA TRASEIRA 540/1000 RPM
REAR PTO HOUSING 540/1000 RPM
CAJA DE LA TDF TRASERA 540/1000 RPM

LX026432 -UN-

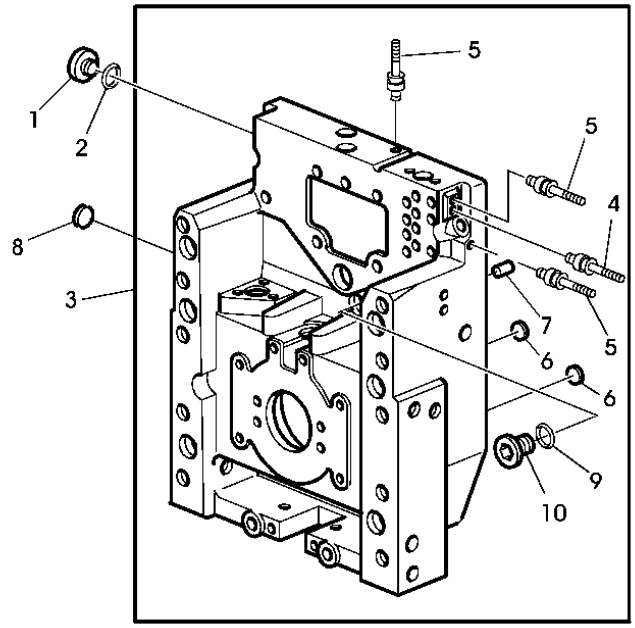

LX026432

ITEM	*NR.PECA*	*DESCRICAO*	*QTDE*	*NR. SERIE*	6 6 4 6 0 0 5 5	*NOTAS*
1	L41709	TAMPAO	1		X X	M14X1,5
2	L41526	ANEL O	1		X X	
3	AL112223	CARCACA	1	-XXXXXX	X	
	AL153184	CARCACA	1	XXXXXX-	X X	(A)
4	AL36807	PLUGUE	1		X X	0D=7MM
5	AT107510	PLUGUE	3		X X	OD=8MM
6	30M7004	PLUGUE	2		X X	
7	L111964	PINO DE CENTRAGEM	2		X X	
8	30M5581	PLUGUE	1		X X	
9	51M7047	ANEL O	1		X X	
10	15M7078	TAMPAO DE DRENO	1		X X	M20X1,5

(A) N.S. 6405 20015- N.S. 6605 19830-
(A) S.N. 6405 20015- S.N. 6605 19830-
(A) N.S. 6405 20015- N.S. 6605 19830-

BOCAL DE OLEO
OIL NECK
BOCA PARA ACEITE
PUBM0835 -UN-

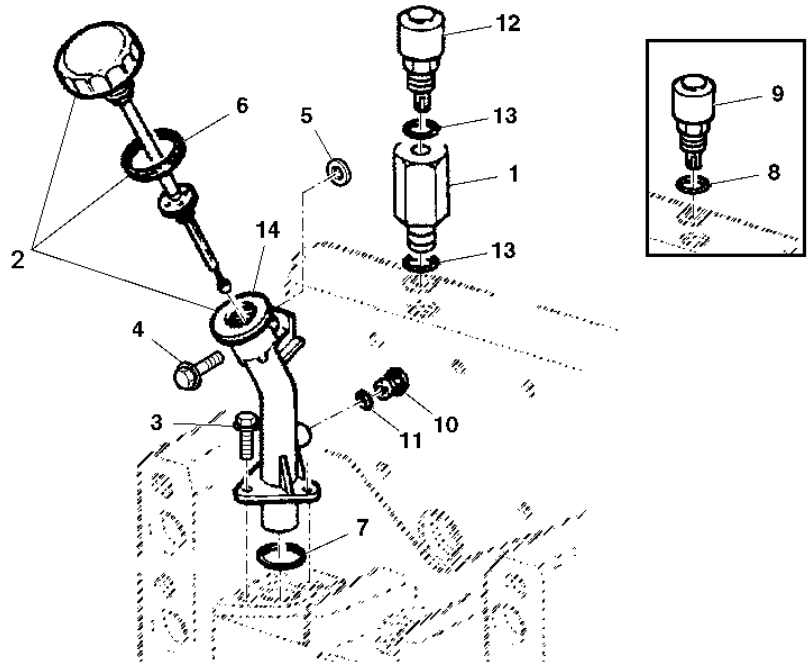

PUBM0835

ITEM	NR.PECA	DESCRICAO	QTDE	NR. SERIE	6405 6605	NOTAS
1	L115237	ADAPTADOR	1		X X	
2	AL162901	PLUGUE	1		X X	
3	19M7866	PARAFUSO	3		X X	M8 X 20, M8X20
4	19M7865	PARAFUSO	1		X X	M8 X 16, M8X16
5	24H1304	ARRUELA	1		X X	
6	T21564	ARRUELA	1		X X	
7	L53821	ANEL O	1		X X	
8	L41536	ANEL O	1		X X	
9	AL79544	VALVULA DE SANGRIA	4		X X	
10	L78338	PLUGUE	1		X X	
11	T77814	ANEL O	1		X X	
12	AL117892	VALVULA DE SANGRIA	1		X X	
13	51M7042	ANEL O	2		X X	
14	AL110450	BOCAL DE ENCHIMENTO	1		X X	

MEMORANDA
MEMORANDA
MEMORANDA

TDP TRASEIRA 540 RPM
REAR PTO 540 RPM
TDF TRASEIRA 540 RPM

LX008016 -UN-

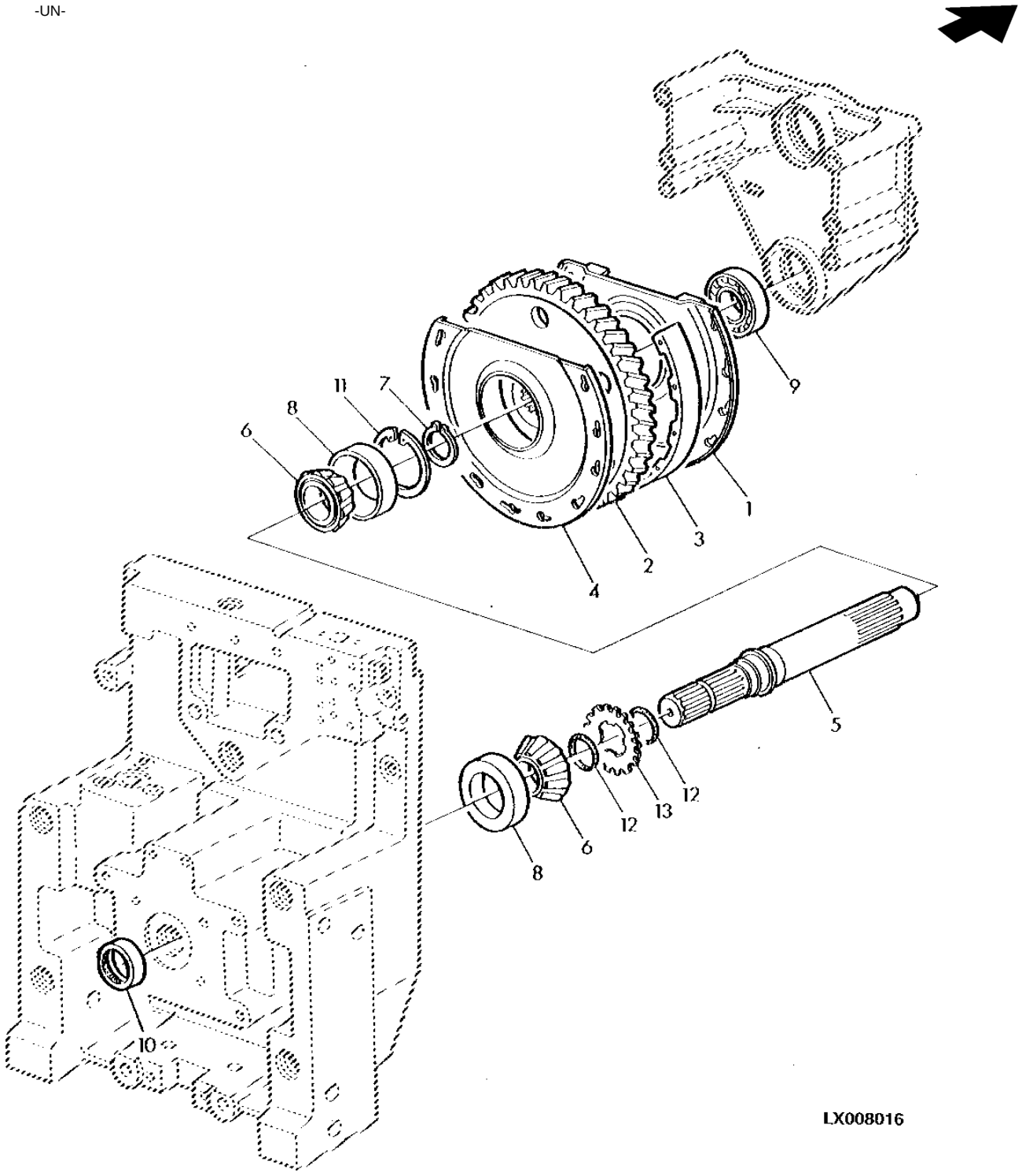

ITEM	NR.PECA	DESCRICAO	QTDE	NR. SERIE	6405	6605	NOTAS
1	AL76125	REVESTIMENTO, BLINDAGEM	1		X	X	
2	L76327	ENGRENAGEM	1		X	X	Z=59
3	L76495	SUPORTE	1		X	X	
4	L76494	REVESTIMENTO, BLINDAGEM	1		X	X	
5	L156977	EIXO	1		X	X	
6	JD10531	CONE DE ROLAMENTO	2		X	X	
7	40M7179	ANEL DE PRESSAO	1		X	X	
8	JD10530	CAPA DE ROLAMENTO	2		X	X	
9	L64838	ROLAMENTO DE ESFERAS	1		X	X	
10	48M7038	VEDACAO	1		X	X	
11	L101355	ANEL DE PRESSAO	AR		X	X	TK=2,25MM
	L101356	ANEL DE PRESSAO	AR		X	X	TK=2,35MM
	L76291	ANEL DE PRESSAO	AR		X	X	TK=2,45MM
	L76292	ANEL DE PRESSAO	AR		X	X	TK=2,55MM
	L76294	ANEL DE PRESSAO	AR		X	X	TK=2,75MM
	L76295	ANEL DE PRESSAO	AR		X	X	TK=2,85MM
	L76293	ANEL DE PRESSAO	AR		X	X	TK=2,65MM
12	M44162	ANEL O	2		X	X	
13	L79862	ARRUELA	1		X	X	

TDP TRASEIRA 540/1000 RPM
REAR PTO 540/1000 RPM
TDF TRASERA 540/1000 RPM

CQ155131 -UN-

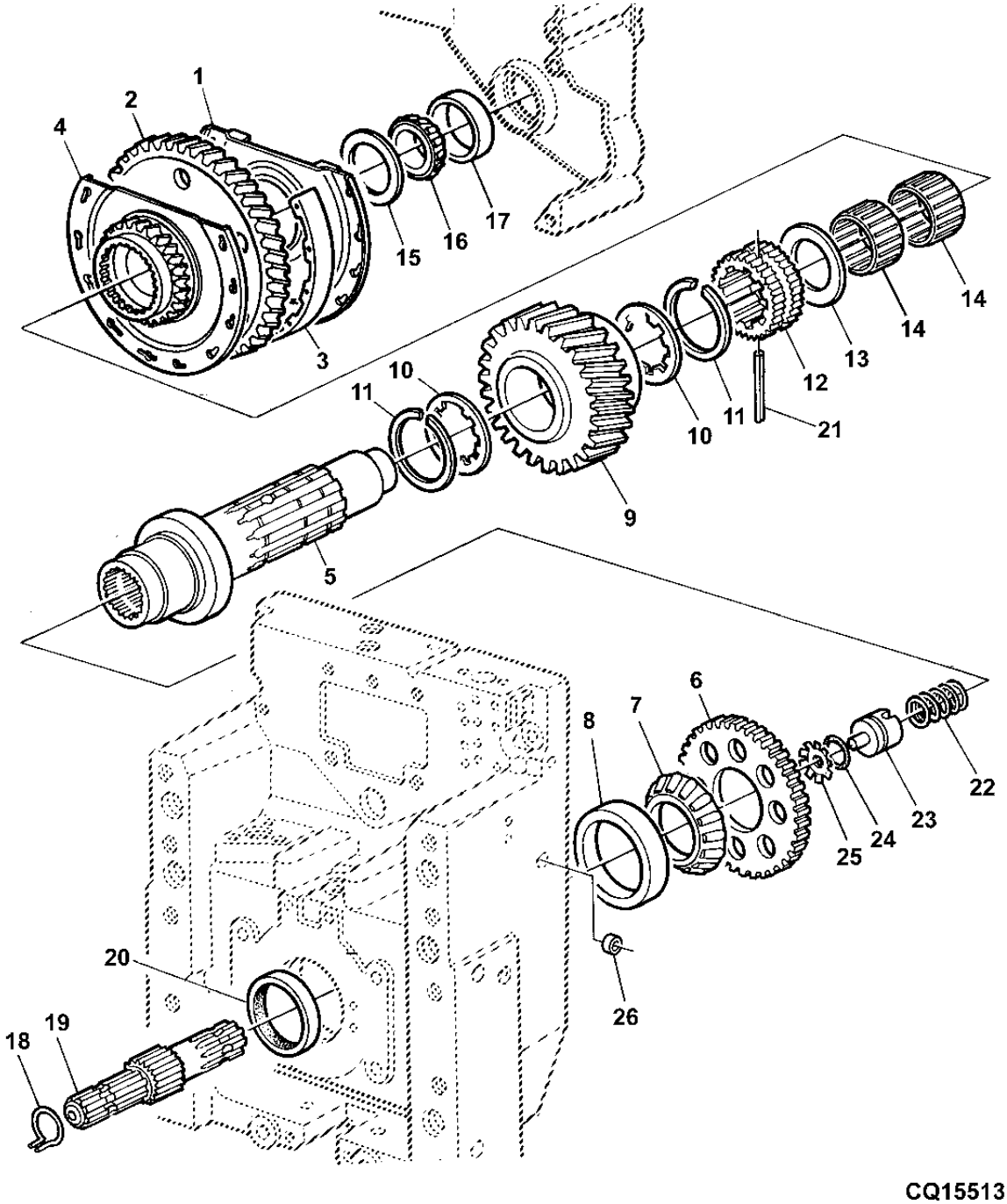

ITEM	NR.PECA	DESCRICAO	QTDE	NR. SERIE SEPARADOR	6405	6605	NOTAS
1	AL76005	REVESTIMENTO, BLINDAGEM	1		X	X	
2	L155342	ENGRENAGEM	1		X	X	Z =53/24
3	L77301	JUNTA	1		X	X	
4	L76308	REVESTIMENTO, BLINDAGEM	1		X	X	
5	L102682	EIXO	1	-XXXXXX		X	LGTH=267,5MM MARKED L102682
	L155602	EIXO	1	XXXXXX-	X	X	(A) MARKED L155602
6	L101573	RODA FONICA	1		X	X	TK=1,75MM
7	AL78835	CONE DE ROLAMENTO	1		X	X	
8	L77371	CAPA DE ROLAMENTO	1		X	X	
9	L156968	ENGRENAGEM	1		X	X	Z 30
10	R95784	ARRUELA DE ENCOSTO	2		X	X	
11	L33035	ANEL DE PRESSAO	2		X	X	
12	R125178	LUVA ESTRIADA	1		X	X	
13	R95152	ARRUELA DE ENCOSTO	1		X	X	
14	AL114548	ROLAMENTO DE AGULHAS	2		X	X	
15	R95152	ARRUELA DE ENCOSTO	1		X	X	
16	JD10531	CONE DE ROLAMENTO	1		X	X	
17	JD10530	CAPA DE ROLAMENTO	1		X	X	
18	R129680	ANEL DE PRESSAO	1		X	X	(SUB FOR R38221) APPL
19	L156976	EIXO	1	-XXXXXX		X	
	L156978	EIXO	1	XXXXXX-	X	X	(A)
20	AL110010	VEDACAO	1	-XXXXXX		X	
	AL150750	VEDACAO	1	XXXXXX-	X	X	(A)
21	34M7187	PINO ELASTICO	1		X	X	8X75MM
22	R93485	MOLA DE COMPRESSAO	1		X	X	
23	L76029	PISTAO	1		X	X	
24	P47889	ANEL O	1		X	X	
25	L76193	RETENTOR	1		X	X	
26	30M7024	PLUGUE	1		X	X	(SUB FOR T23433)

(A) N.S. 6405 20015- N.S. 6605 19830-
(A) S.N. 6405 20015- S.N. 6605 19830-
(A) N.S. 6405 20015- N.S. 6605 19830-

EIXO SECUNDARIO DA TDP TRASEIRA
COUNTERSHAFT, REAR PTO
EJE SECUNDARIO, TDF TRASERA

PUBM0334 -UN-

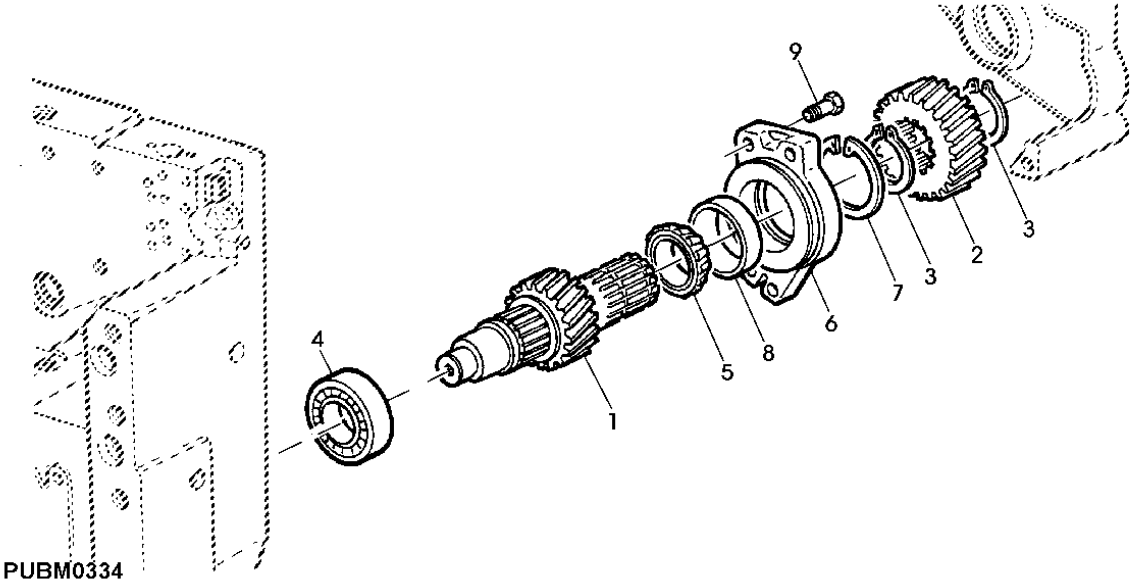

ITEM	NR.PECA	DESCRICAO	QTDE	NR. SERIE	6 6 4 6 0 0 5 5	NOTAS
1	L156912	EIXO SECUNDARIO	1		X X	
2	L156910	ENGRENAGEM	1		X X	Z 23
	L77621	ENGRENAGEM	1		X X	
3	40M7066	ANEL DE PRESSAO	AR		X X	
4	JD37047	ROLAMENTO DE ROLOS CONICOS	1		X X	
5	AL160366	CONE DE ROLAMENTO	1		X X	
6	L76287	MANCAL	1		X X	
7	L111818	ANEL DE PRESSAO	AR		X X	TK=2,55MM
	L76296	ANEL DE PRESSAO	AR		X X	TK=2,65MM
	L102097	ANEL DE PRESSAO	AR		X X	TK=2,70MM
	L76297	ANEL DE PRESSAO	AR		X X	TK=2,75MM
	L76298	ANEL DE PRESSAO	AR		X X	TK=2,85MM
	L76299	ANEL DE PRESSAO	AR		X X	TK=2,95MM
	L156502	ANEL DE PRESSAO	1		X X	TK=2.45MM
8	AL160457	ROLAMENTO DE ROLOS CONICOS	1		X X	
9	19M7550	PARAFUSO SEXT.	4		X X	M10 X 35, M10X35

SUPORTE DO ROLAMENTO DA TDP TRASEIRA 540 RPM
REAR PTO BEARING SUPPORT 540 RPM
SOPORTE DEL ROLAMIENTO DE LA TDP TRASERA 540 RPM

LX007507 -UN-

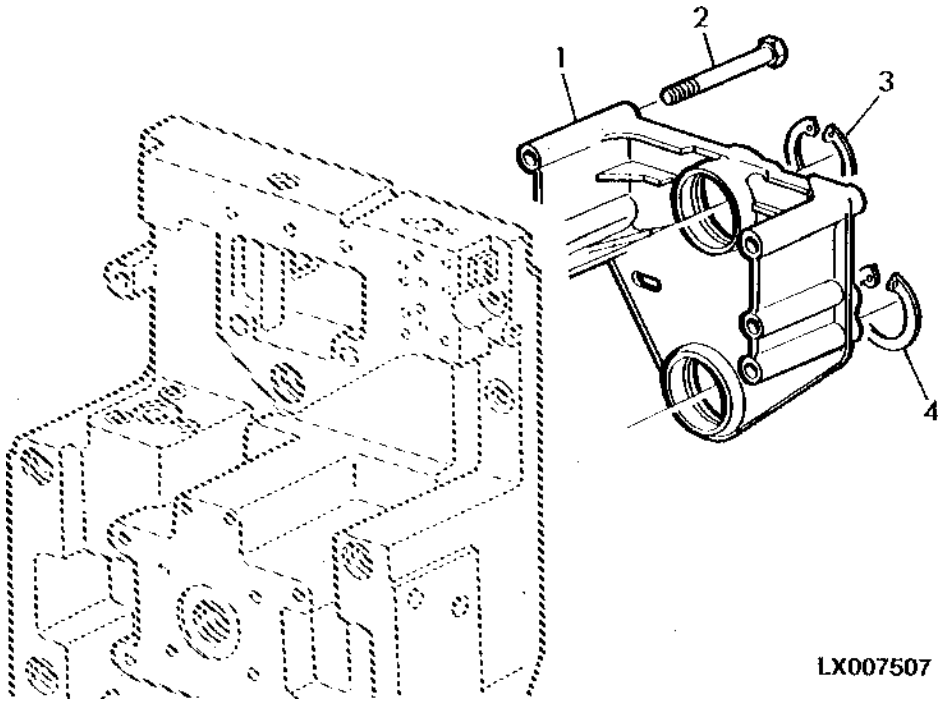

ITEM	NR.PECA	DESCRICAO	QTDE	NR. SERIE	6 6 4 6 0 0 5 5	NOTAS
1	L76467	SUPORTE	1		X X	
2	19M7638	PARAFUSO SEXT.	4		X X	M10 X 130, M10X130
3	L101355	ANEL DE PRESSAO	AR		X X	TK=2,25MM
	L101356	ANEL DE PRESSAO	AR		X X	TK=2,35MM
	L76291	ANEL DE PRESSAO	AR		X X	TK=2,45MM
	L76292	ANEL DE PRESSAO	AR		X X	TK=2,55MM
	L76293	ANEL DE PRESSAO	AR		X X	TK=2,65MM
	L76294	ANEL DE PRESSAO	AR		X X	TK=2,75MM
	L76295	ANEL DE PRESSAO	AR		X X	TK=2,85MM
4	40M7044	ANEL DE PRESSAO	1		X X	

SUPORTE DO ROLAMENTO DA TDP 540/1000 RPM
REAR PTO BEARING SUPPORT 540/1000 RPM
SOPORTE DEL RODAMIENTO DE LA TDF 540/1000 RPM

LX007512 -UN-

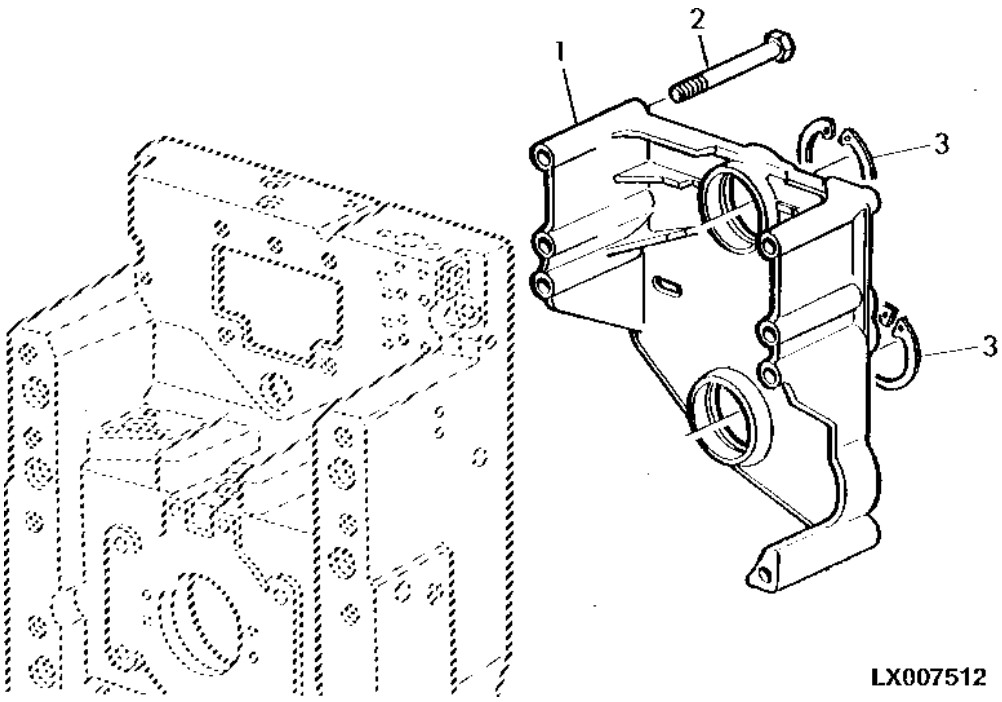

ITEM	NR.PECA	DESCRICAO	QTDE	NR. SERIE	6405 6605	NOTAS
1	L110784	SUPORTE	1		X X	
2	19M7638	PARAFUSO SEXT.	AR		X X	M10 X 130, M10X130
3	L101355	ANEL DE PRESSAO	AR		X X	TK=2,25MM
	L101356	ANEL DE PRESSAO	AR		X X	TK=2,35MM
	L76291	ANEL DE PRESSAO	AR		X X	TK=2,45MM
	L76292	ANEL DE PRESSAO	AR		X X	TK=2,55MM
	L76293	ANEL DE PRESSAO	AR		X X	TK=2,65MM
	L76294	ANEL DE PRESSAO	AR		X X	TK=2,75MM
	L76295	ANEL DE PRESSAO	AR		X X	TK=2,85MM

MEMORANDA
MEMORANDA
MEMORANDA

EMBREAGEM DA TDP 540 E 540/1000 RPM
PTO CLUTH 540 AND 540/1000 RPM
EMBRAGUE DA TDF 540 Y 540/1000 RPM

CQ155144 -UN-

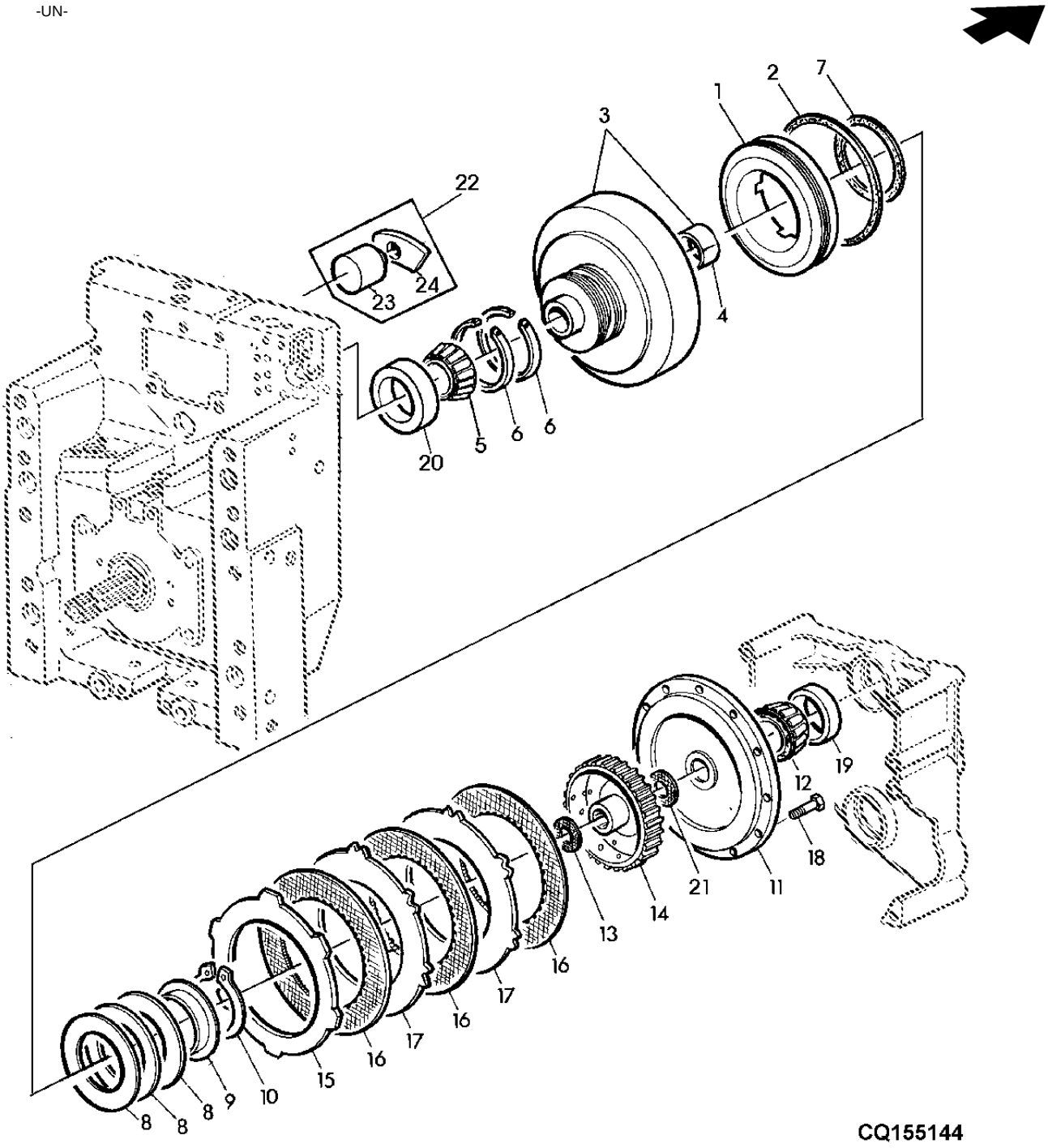

ITEM	NR.PECA	DESCRICAO	QTDE	NR. SERIE	6405	6605	NOTAS
1	L114089	PISTAO	1		X	X	
2	R35034	JUNTA DE VEDACAO	1		X	X	
3	AL115948	TAMBOR	1		X	X	
4	L76286	BUCHA	1		X	X	
5	JD8171	CONE DE ROLAMENTO	1		X	X	
6	R33167	ANEL	2		X	X	
7	L77254	VEDACAO	1		X	X	
8	L77255	MOLA DE DISCO	5		X	X	
9	L114088	ARRUELA	1		X	X	
10	40M7237	ANEL DE PRESSAO	1		X	X	
11	AL161463	PLATO DA EMBREAGEM	1		X	X	(A) Z=15
	AL161462	PLATO DA EMBREAGEM	1		X	X	(B) Z=24
12	JD10531	CONE DE ROLAMENTO	1		X	X	
13	L33159	ARRUELA DE ENCOSTO	1		X	X	TK=1,50MM
14	L101460	LUVA ESTRIADA	1		X	X	
15	R95109	PLATO DA EMBREAGEM	1		X	X	
16	RE65291	DISCO COM ESTRIADO INTERNO	3		X	X	
17	R95110	PLATO DA EMBREAGEM	2		X	X	
18	19M7407	PARAFUSO SEXT.	6		X	X	M8 X 25, M8X25
19	JD10530	CAPA DE ROLAMENTO	1		X	X	
20	JD8217	CAPA DE ROLAMENTO	1		X	X	
21	L33159	ARRUELA DE ENCOSTO	AR		X	X	
	L101618	ARRUELA DE ENCOSTO	AR		X	X	TK=2,00MM
22	RE222770	DISCO ATUADOR DO FREIO	1		X	X	(SUB FOR AL111619)
23	.....	PISTAO	1		X	X	ORD RE222770
24	.....	SAPATA DO FREIO	1		X	X	

(A) COM TDP 540 RPM
(A) WITH PTO 540 RPM
(A) CON TDF 540 RPM

(B) COM TDP 540/1000 RPM
(B) WITH PTO 540/1000 RPM
(B) CON TDF 540/1000 RPM

VALVULA DE COMANDO DA TDP
PTO MODULATING VALVE
VALVULA DE MANDO DA TDF

CQ155443 -UN-

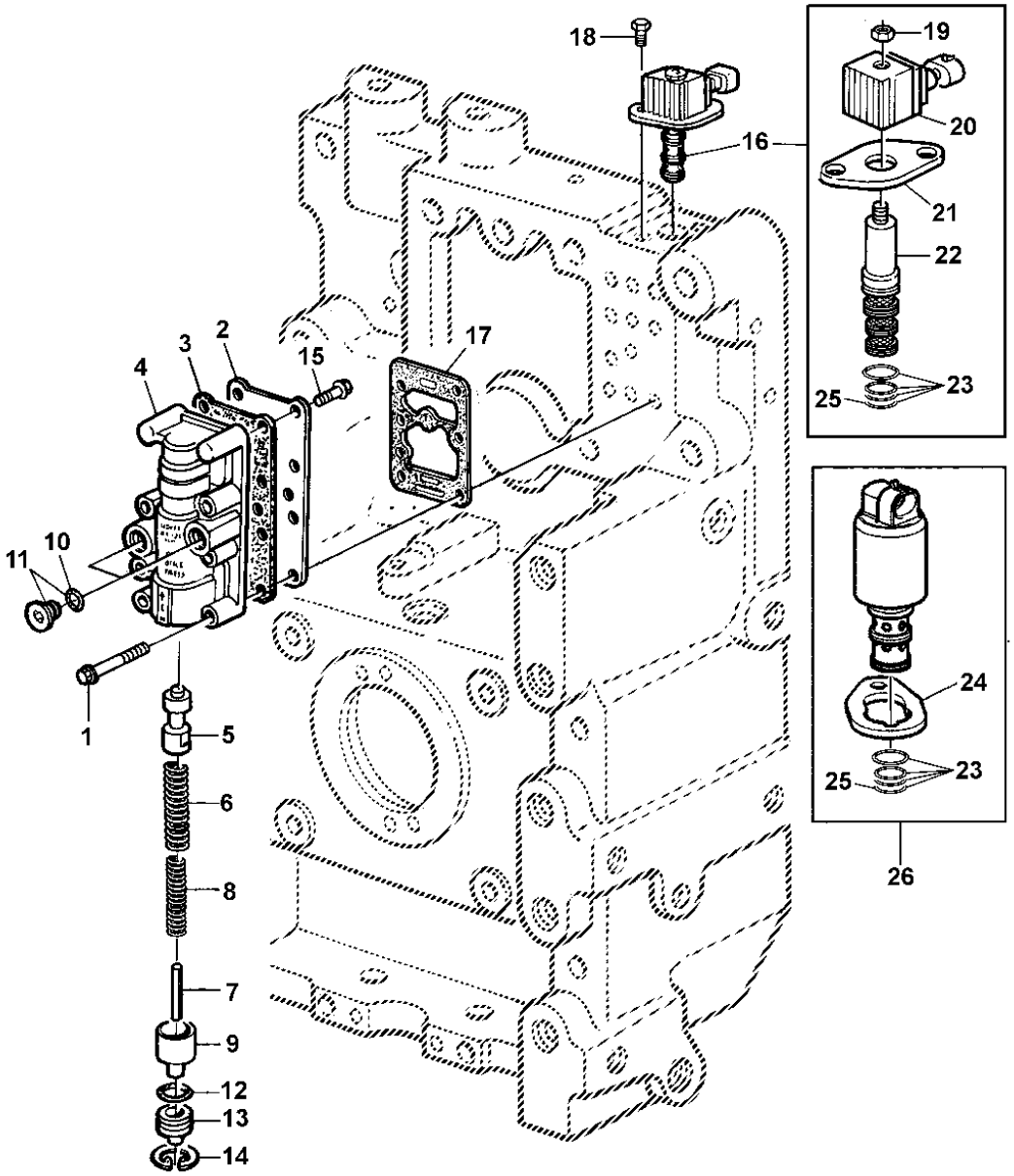

ITEM	NR.PECA	DESCRICAO	QTDE	NR. SERIE	6405	6605	NOTAS
1	19M7834	PARAFUSO	6		X	X	M6 X 45, M6X45
2	R95198	PLACA	1		X	X	
3	R95197	JUNTA	1		X	X	
4	R152204	CARCACA	1		X	X	
5	R153481	CARRETEL DE VALVULA	1		X	X	
6	R95195	MOLA DE COMPRESSAO	1		X	X	
7	34M7045	PINO ELASTICO	1		X	X	6X60MM
8	R95216	MOLA DE COMPRESSAO	1		X	X	
9	R95890	PISTAO	1		X	X	
10	51M7041	ANEL O	2		X	X	
11	RE46684	TAMPAO	2		X	X	
12	P48347	ANEL O	1		X	X	
13	R95892	PLUGUE	1		X	X	
14	40M1851	ANEL DE PRESSAO	1		X	X	
15	19M7775	PARAFUSO	2		X	X	M6 X 16, M6X16
16	RE53051	SOLENOIDE	1	-XXXXX	X	X	USE AL158332 + CQ52934
17	R95200	JUNTA	1		X	X	
18	19M7560	PARAFUSO SEXT.	6		X	X	M6 X 16, M6X45
19	R109691	PORCA	2		X	X	M6X16
20	RE50782	VALVULA SOLENOIDE	1		X	X	
21	R109690	BRACADEIRA	1	-XXXXX	X	X	
22	RE53311	VALVULA	1	-XXXXX	X	X	
23	RE47393	KIT	1	-XXXXX	X	X	
24	R211082	BRACADEIRA	1	XXXXX-	X	X	
25	R104558	ANEL O	1	XXXXX-	X	X	
26	AL158332	VALVULA SOLENOIDE	1	XXXXX-	X	X	
..	AL76434	BLOCO DE VALVULAS	1		X	X	

EIXO DE SAIDA, TDF TRASEIRA
REAR PTO OUTPUT SHAFT
EJE DE SALIDA, TDF TRASERA

CQ152795 -UN-

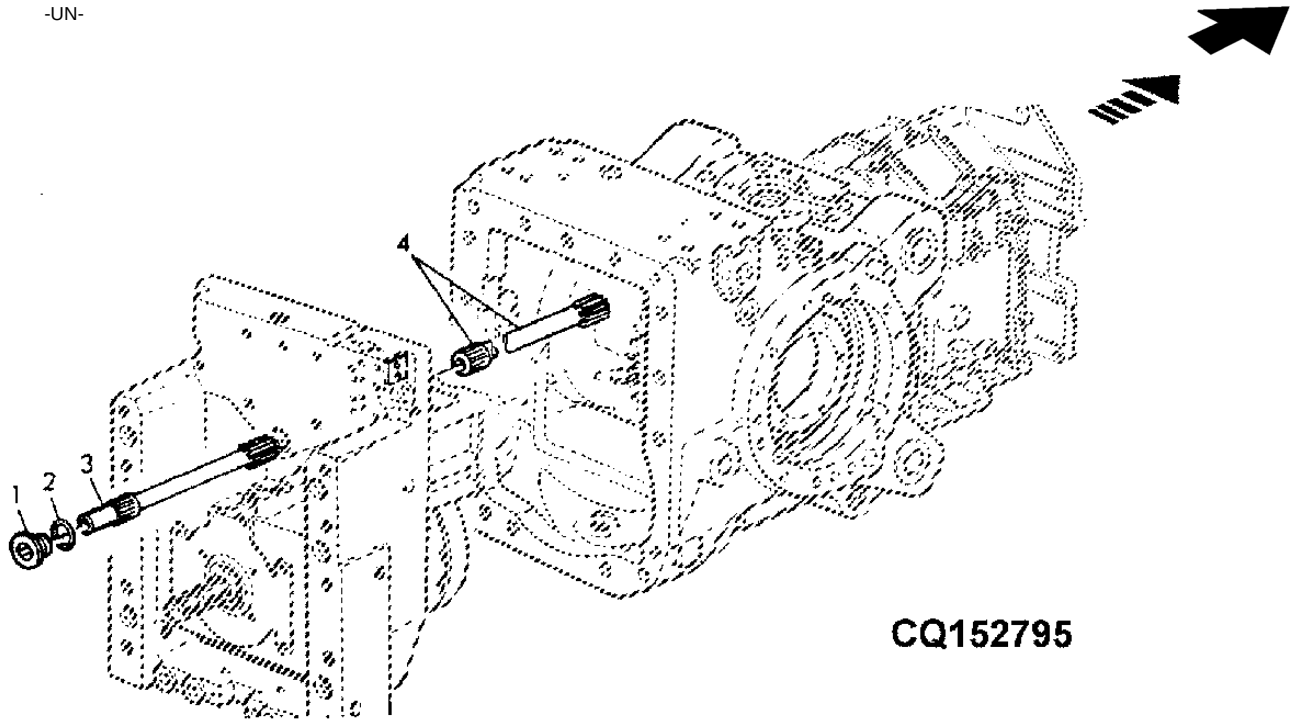

ITEM	NR.PECA	DESCRICAO	QTDE	NR. SERIE TRATOR	6405	6605	NOTAS
1	L76445	PLUGUE	1		X	X	
2	L59904	ANEL O	1		X	X	
3	L76924	EIXO DE ACIONAMENTO	1		X	X	
4	L76568	EIXO DE ACIONAMENTO	1		X	X	SYNCROPLUS
	L76569	EIXO DE ACIONAMENTO	1		X	X	POWRQUAD LGTH=354MM
	L76571	EIXO DE ACIONAMENTO	1		X		POWRQUAD LGTH=524MM (CREEPER)
	L76570	EIXO DE ACIONAMENTO	1		X		SYNCROPLUS LGTH=736MM (CREEPER)

PROTECAO DA TDP
PTO COVER
PROTECCION DE LA TDF

CQ151347 -UN-

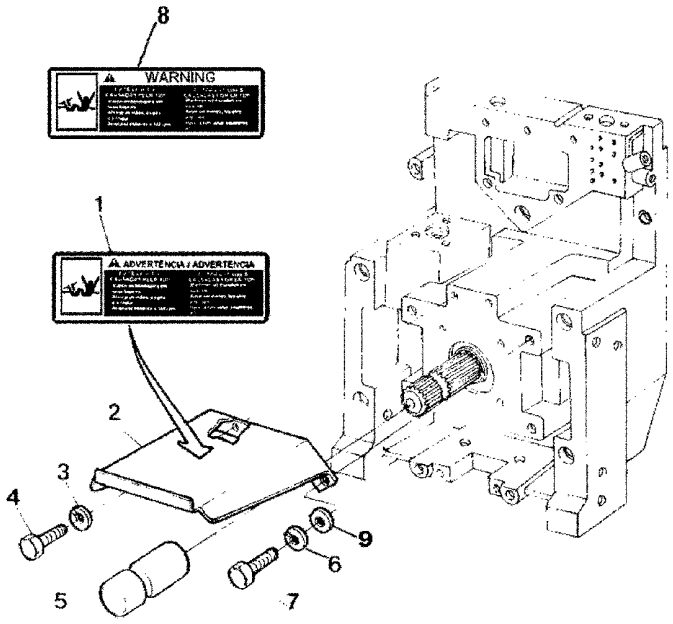

CQ 151347

ITEM	NR.PECA	DESCRICAO	QTDE	NR. SERIE	6405	6605	NOTAS
1	CQ26100	AVISO	AR		X	X	
2	CQ25156	PROTECAO	AR		X	X	
3	12M7066	ARRUELA DE PRESSAO	AR		X	X	10MM
4	19M7557	PARAFUSO SEXT.	AR		X	X	M10 X 16, M10X16
5	L12974	TAMPA	AR		X	X	
6	12M7067	ARRUELA DE PRESSAO	AR		X	X	12MM
7	19M7268	PARAFUSO SEXT.	AR		X	X	M12 X 25, M12X25
8	CQ33350	ETIQUETA	AR		X	X	
9	24M7038	ARRUELA	AR		X	X	14X24X2,5MM

PECAS DE MONTAGEM, CAIXA DA TDP
MOUNTING PARTS, PTO HOUSING
PIEZAS DE FIJACION, CAJA DE LA TDF

LX037731 -UN-

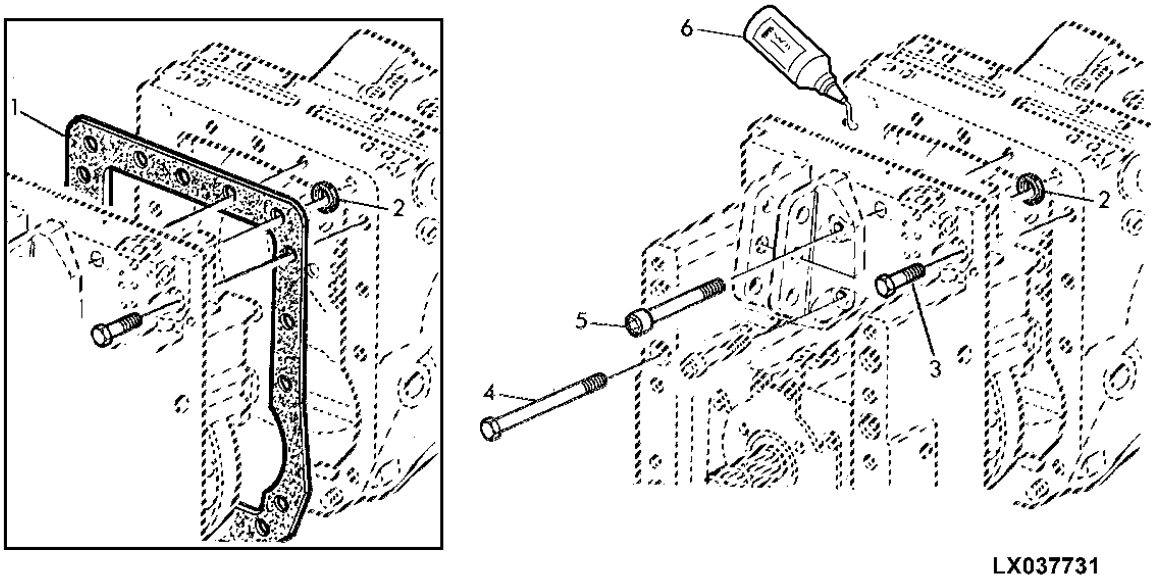

LX037731

ITEM	NR.PECA	DESCRICAO	QTDE	NR. SERIE	6 6 4 6 0 0 5 5	NOTAS
1	L76669	JUNTA	1	-XXXXX	X X	USE L64500
2	L34383	ARRUELA	1		X X	
3	19M7396	PARAFUSO SEXT.	AR		X X	M16 X 45
4	19M7675	PARAFUSO SEXT.	AR		X X	M16 X 200
5	19M8597	PARAFUSO	3		X X	M16 X 120
	19M7495	PARAFUSO SEXT.	3		X X	(A) M16 X 100
6	L64500	SELANTE	1	XXXXX-	X X	

(A) SEM SUPORTE DO TENSOR CENTRAL
(A) WITHOUT CENTER LINK SUPPORT
(A) SIN SUPORTE DEL TENSOR CENTRAL

INDICE DE GRUPO
SECTIONAL INDEX
INDICE DE GRUPO

PUBM0179 -UN-

1-	2
2-	4
3-	6
4-	7
5-	8
6-	10
7-	11
8-	12
9-	13
10-	14
11-	15
12-	16
13-	17
14-	18
15-	20
16-	21
17-	22

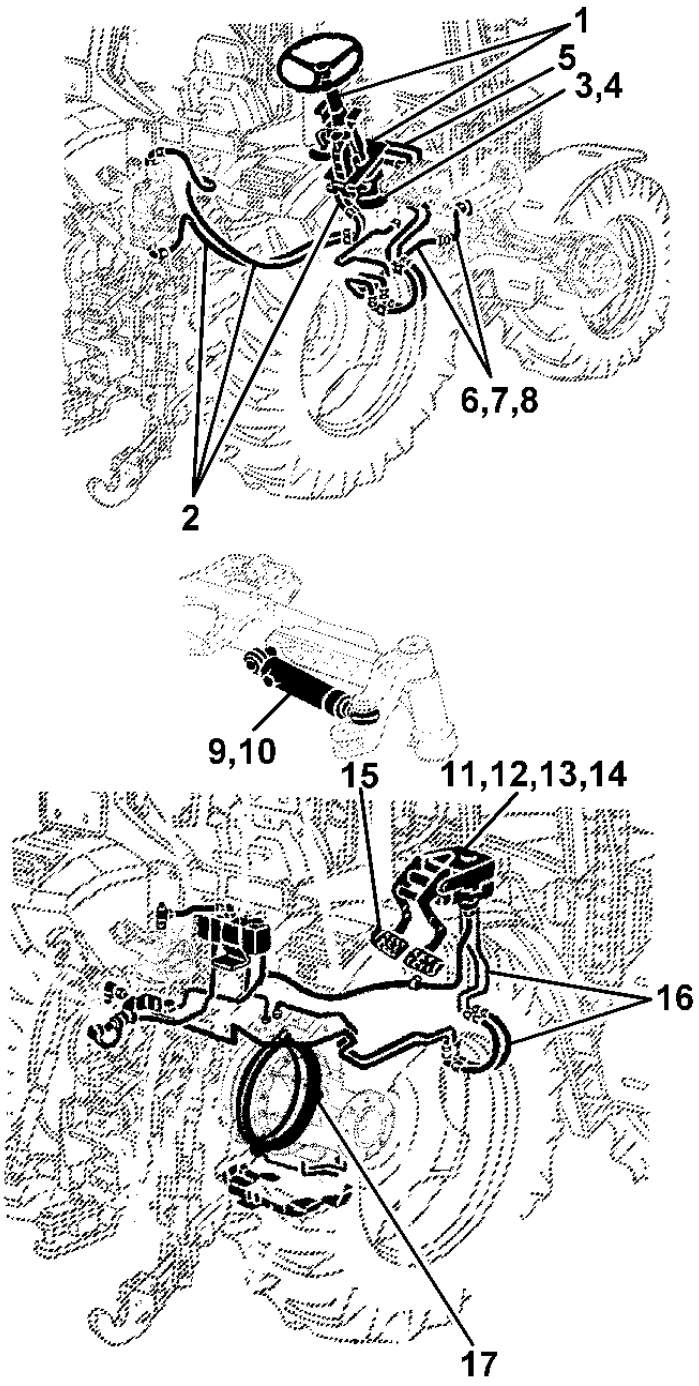

PUBM0179

VOLANTE DE DIRECAO REGULAVEL, COMPONENTES
STEERING WHEEL, ATTACHING PART
VOLANTE DE DIRECAO. PIEZAS DE FIJACION

CQ153866 -UN-

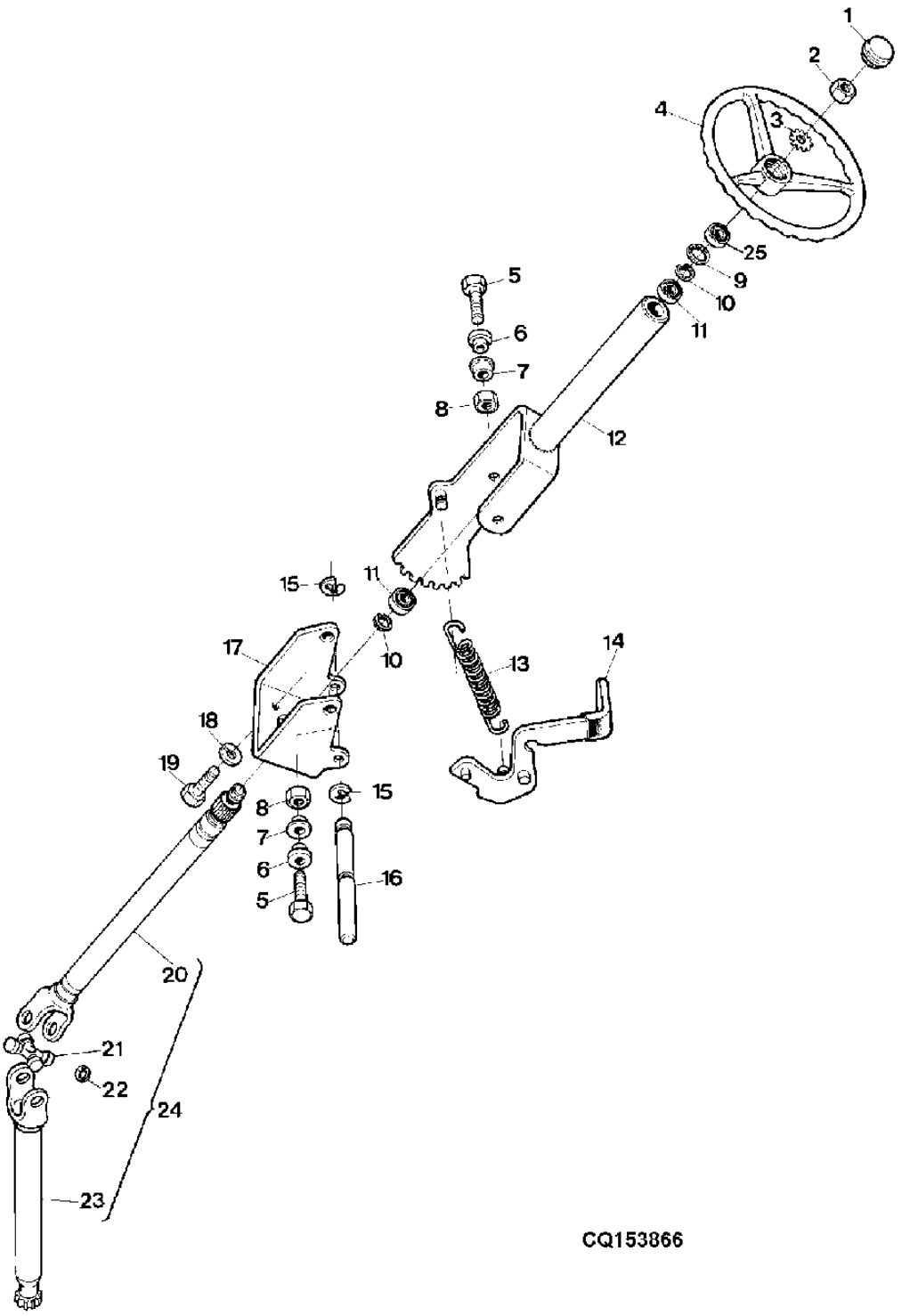

ITEM	NR.PECA	DESCRICAO	QTDE	NR. SERIE	6405	6605	NOTAS
1	DQ43769	PLUGUE	1	-35299	X	X	(USE AL155228)
	AL155228	CAPA	1	35300-	X	X	
2	14M7209	PORCA	AR		X	X	M18
3	T17148	ARRUELA DE PRESSAO	AR		X	X	
4	L158560	VOLANTE DE DIRECAO	AR		X	X	
5	19M7169	PARAFUSO SEXT.	AR		X	X	M10 X 35, M10X35
6	CQ27751	BUCHA	2		X	X	
7	R113369	BUCHA	2		X	X	
8	14M7167	PORCA DE SEGURANCA	AR		X	X	M10, M10
9	40M1861	ANEL DE PRESSAO	AR		X	X	42X1,75MM
10	CQ06693	ANEL DE PRESSAO	AR		X	X	25X1,2MM
11	DQ24768	CONE DE ROLAMENTO	2		X	X	
12	DQ32686	SUPORTE	AR		X	X	
13	CQ60209	MOLA DE TRACAO	AR		X	X	
14	DQ26785	BLOQUEIO DO DIFERENCIAL	AR		X	X	(SUB FOR DQ28758)
15	40M7040	ANEL DE PRESSAO	AR		X	X	
16	CQ60155	PINO	AR		X	X	
17	CQ60145	BASE	AR		X	X	
18	12M7066	ARRUELA DE PRESSAO	AR		X	X	10MM
19	19M7166	PARAFUSO SEXT.	AR		X	X	M10 X 20, M10X20
20	CQ33341	EIXO DO VOLANTE DE DIRECAO	AR		X	X	
21	CQ33342	CRUZETA	AR		X	X	
22	CQ33343	ANEL DE PRESSAO	AR		X	X	
23	CQ33340	EIXO DO VOLANTE DE DIRECAO	AR		X	X	
24	DQ32687	EIXO DO VOLANTE DE DIRECAO	AR		X	X	
25	DQ29537	VEDACAO	AR		X	X	

DIRECAO HIDROSTATICA E FREIOS, MANGUEIRAS E TUBOS
HYDROSTATIC STEERING AND BRAKES, HOSES AND TUBES -
DIRECCION HIDROSTATICA Y FRENOS, MANGUERAS Y TUBOS

PUBM0836 -UN-

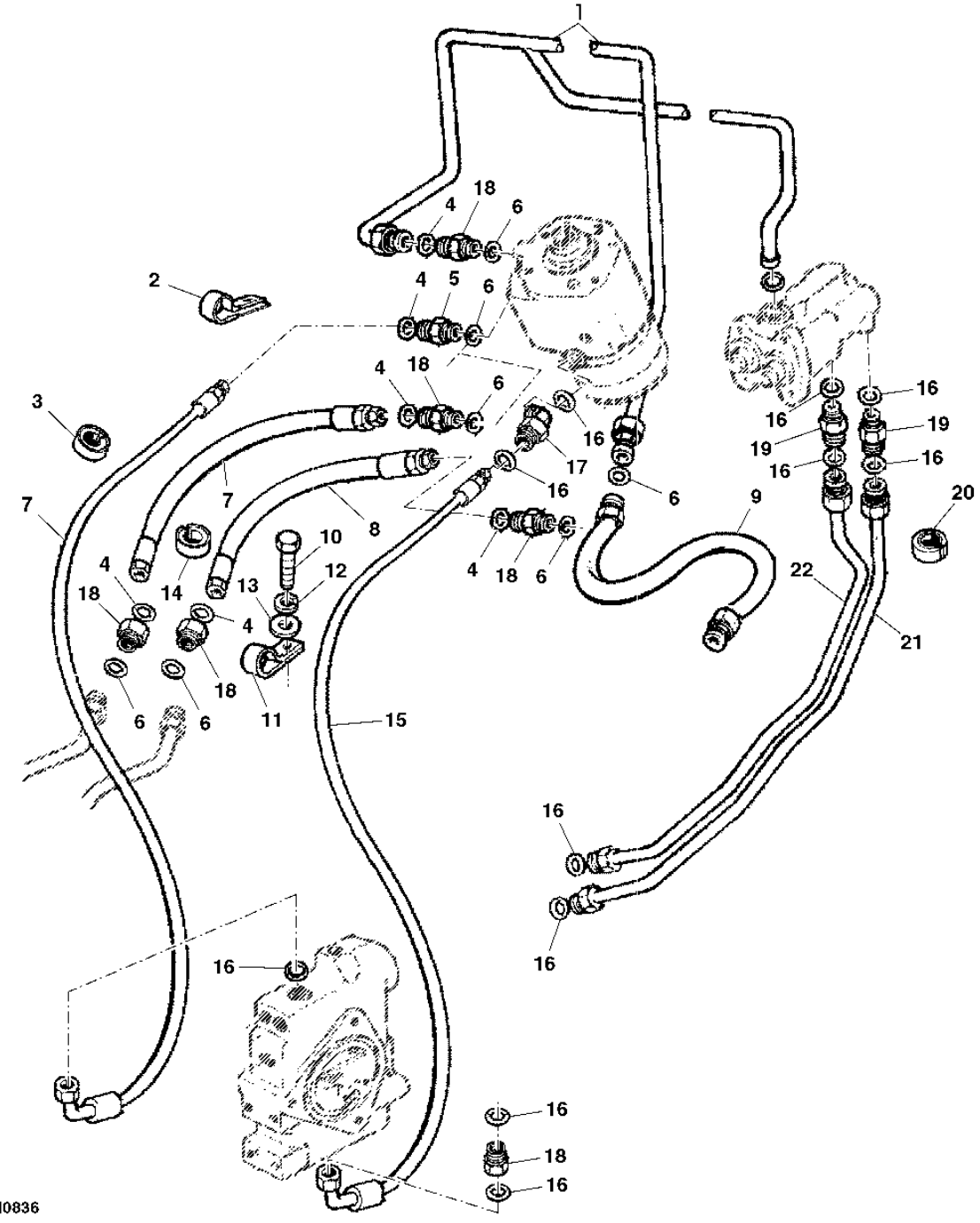

ITEM	NR.PECA	DESCRICAO	QTDE	NR. SERIE	6405	6605	NOTAS
1	DQ32194	TUBO DE OLEO	AR		X	X	
2	R34558	BRACADEIRA	AR		X	X	
3	L79337	PASSADOR	2		X	X	
4	51M7043	ANEL O	AR		X	X	
5	38H5001	ADAPTADOR	AR		X	X	
6	L41383	ANEL	AR		X	X	
7	DQ35216	MANGUEIRA HIDRAULICA	1		X	X	
8	DQ32251	MANGUEIRA HIDRAULICA	AR		X	X	
9	DQ33565	MANGUEIRA HIDRAULICA	AR		X	X	
10	19M7301	PARAFUSO SEXT.	AR		X	X	M8 X 40, M8X40
11	AH77724	PRESILHA	AR		X	X	
12	12M7065	ARRUELA DE PRESSAO	AR		X	X	8MM
13	24M7026	ARRUELA	AR		X	X	9X17X1,6
14	L39888	PASSADOR	AR		X	X	
15	AL157571	MANGUEIRA HIDRAULICA	AR		X	X	
16	T77613	ANEL O	AR		X	X	
17	38H5022	CONEXAO EM ANGULO	1	-018630	X	X	
	38H5016	CONEXAO EM ANGULO	1	018631-	X	X	
18	L100555	CONEXAO	1		X	X	
19	38H5002	ADAPTADOR	AR		X	X	
20	L100644	PASSADOR	AR		X	X	
21	DQ31851	TUBULACAO DE OLEO	AR		X	X	
22	DQ31850	TUBULACAO DE OLEO	AR		X	X	

UNIDADE DA DIRECAO HIDROSTATICA
HYDROSTATIC STEERING UNIT
UNIDADE DE LA DIRECCION HIDROSTATICA

CQ151997 -UN-

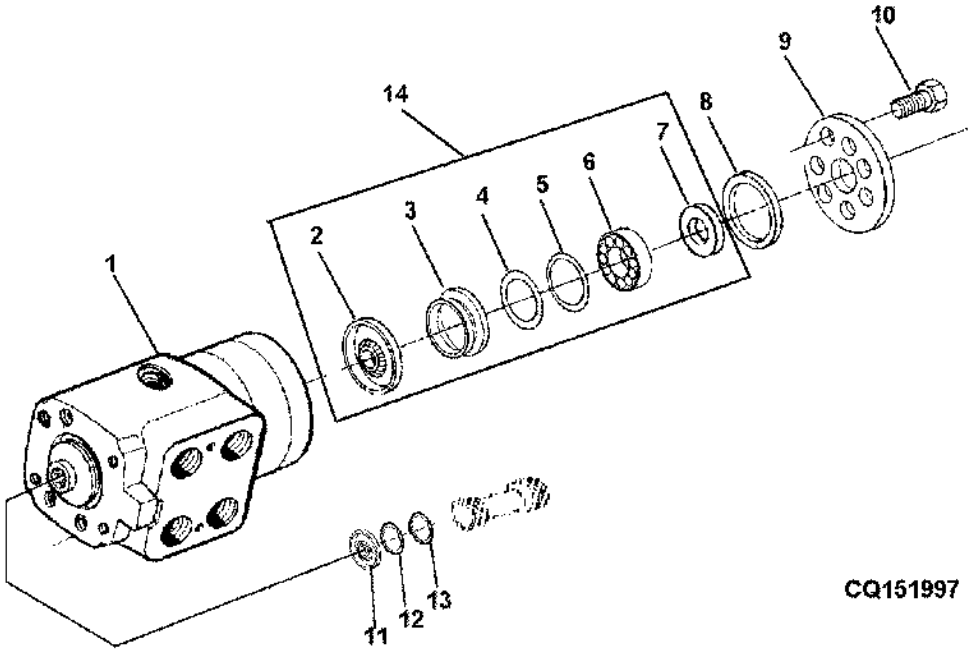

ITEM	NR.PECA	DESCRICAO	QTDE	NR. SERIE	6405	6605	NOTAS
1	RE34136	VALVULA	1	-18630	X	X	EATON
	AL110258	VALVULA	1	18631-	X	X	DANFOSS
2	C15104	VEDACAO	1		X	X	
3	T77346	BUCHA	1		X	X	
4	T54324	ANEL DE PRESSAO	1		X	X	
5	B3690R	ANEL O	1		X	X	
6	JD8856	ROLAMENTO DE AGULHAS	1		X	X	
7	T41836	ENCOSTO PARA ROLAMENTO	2		X	X	
8	T158681	ARRUELA DE VEDACAO	3		X	X	
9	T152293	PLACA	1		X	X	
10	T152403	PARAFUSO SEXT.	7		X	X	
11	T101545	VEDACAO	1		X	X	
12	P51079	ANEL O	1		X	X	
13	T101546	ANEL DE APOIO	1		X	X	
14	AE46834	KIT RETENTOR	AR	-18630	X	X	EATON FOR RE34136

KIT DE REPARO
REPAIR KIT
KIT DE REPARO

LX016512 -UN-

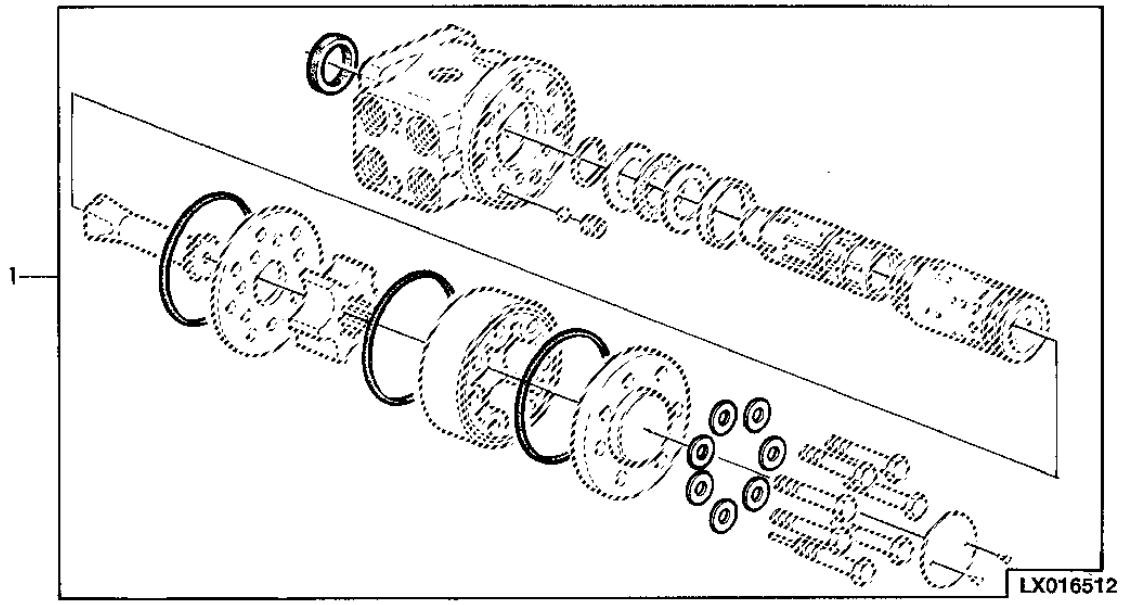

ITEM	NR.PECA	DESCRICAO	QTDE	NR. SERIE	6 6 4 6 0 0 5 5	NOTAS
1	AL112819	KIT RETENTOR	1	18631-	X X	DANFOSS FOR AL110258

DIRECAO HIDROSTATICA E FREIO, TUBOS HIDRAULICOS
HYDROSTATIC STEERING AND BRAKE HYDRAULIC TUBES AND
DIRECCION HIDROSTATICA E FRENO, TUBERIAS HIDRAULIC

CQ151351 -UN-

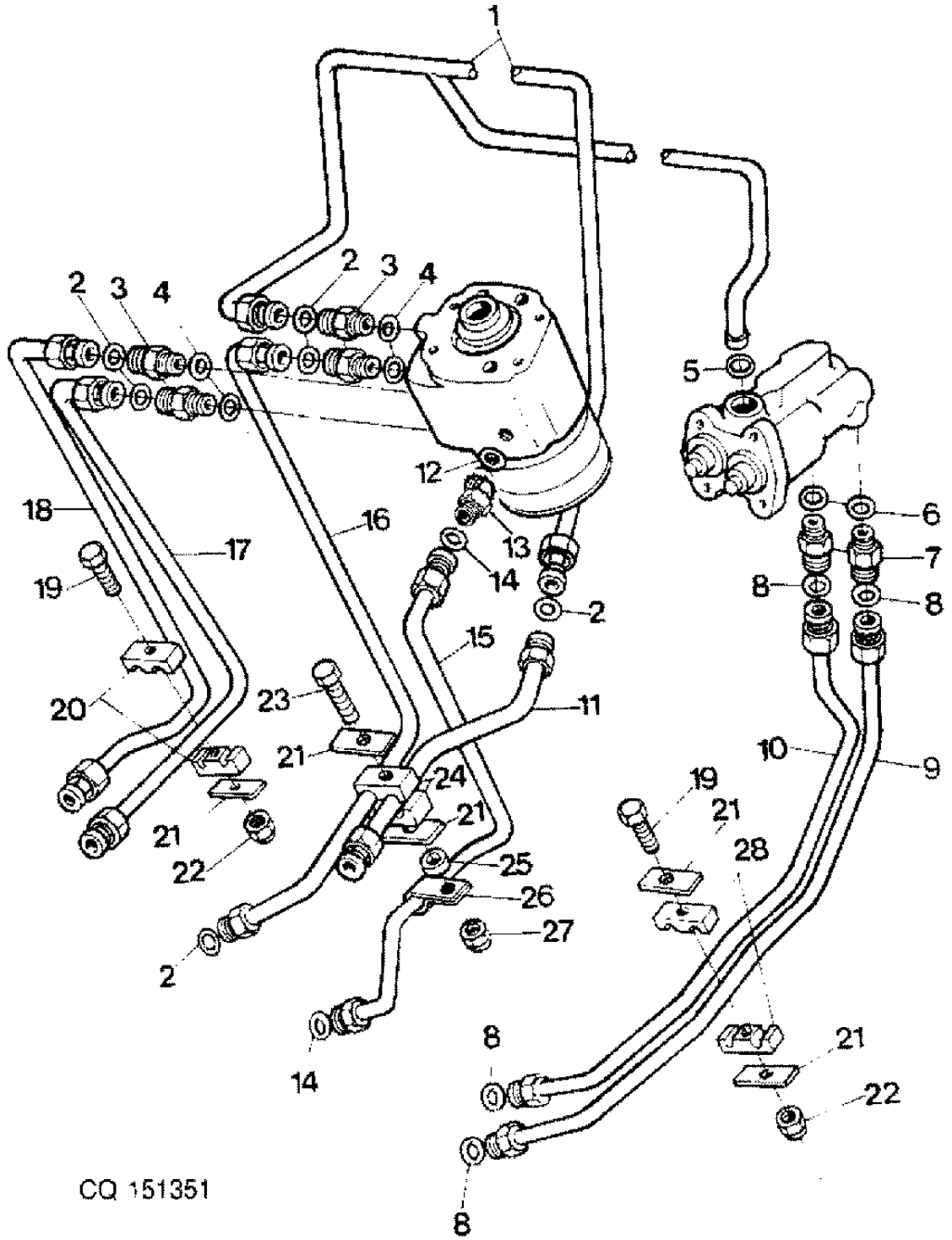

ESTA RELACAO CONTINUA

ITEM	NR.PECA	DESCRICAO	QTDE	NR. SERIE	6405	6605	NOTAS
1	AP32864	TUBULACAO DE OLEO	1		X	X	
2	L41383	ANEL	5		X	X	
3	L100555	CONEXAO	1		X	X	
4	51M7043	ANEL O	4		X	X	
5	B2762	ANEL O	1		X	X	
6	51M7041	ANEL O	1		X	X	11.3X2.2MM
7	38H5002	ADAPTADOR	1		X	X	
8	T77613	ANEL O	4		X	X	
9	DQ60616	TUBULACAO	1		X	X	
10	DQ60617	TUBULACAO	1		X	X	
11	AP32523	LINHA DE COMBUSTIVEL	1		X	X	
12	51M7040	ANEL O	1		X	X	9,3X2,2MM
13	38H5022	CONEXAO EM ANGULO	1	-018630	X	X	
	38H5016	CONEXAO EM ANGULO	1	018631-	X	X	
14	T77613	ANEL O	1		X	X	
15	AL157571	MANGUEIRA HIDRAULICA	1		X	X	
17	AP32567	LINHA DE COMBUSTIVEL	1		X	X	
18	AP32568	LINHA DE COMBUSTIVEL	1		X	X	
19	19M7595	PARAFUSO SEXT.	AR		X	X	M6 X 50, M6X50
20	DQ03962	BRACADEIRA	1		X	X	
21	CQ33811	TIRA	5		X	X	
22	14M7165	PORCA DE SEGURANCA	AR		X	X	M6, M6
23	19M7721	PARAFUSO SEXT.	AR		X	X	M6 X 65, M6X65
24	DQ04007	BRACADEIRA	1		X	X	
25	CQ25192	ARRUELA	1		X	X	
26	H75541	BRACADEIRA	1		X	X	
27	14M7165	PORCA DE SEGURANCA	AR		X	X	M6
28	H128515	BRACADEIRA	1		X	X	

DIRECAO HIDROSTATICA, TUBOS HIDRAULICOS E PECAS DE
HYDROSTATIC STEERING, OIL LINES
DIRECCION HIDROSTATICA, TUBERIAS HIDRAULICAS E PIE

CQ151352 -UN-

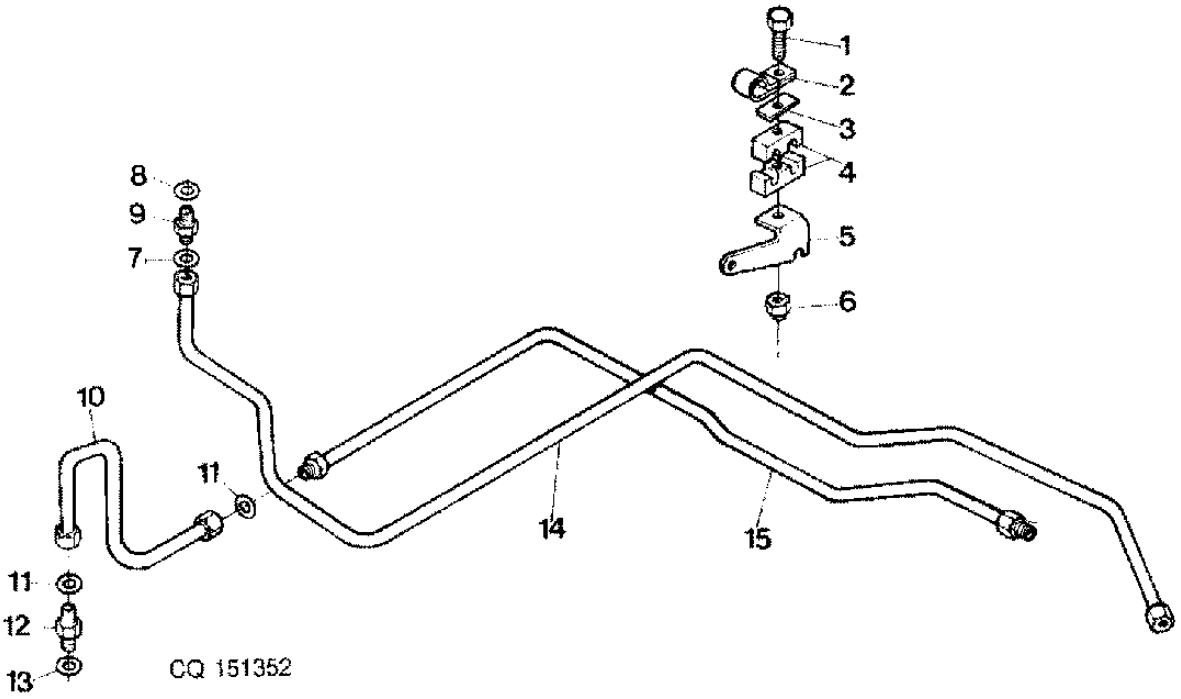

ITEM	NR.PECA	DESCRICAO	QTDE	NR. SERIE	6405	6605	NOTAS
1	19M7299	PARAFUSO SEXT.	AR		X	X	M6 X 45, M6X45
2	AH87142	PRESILHA	AR		X	X	
3	CQ33811	TIRA	AR		X	X	
4	DQ04007	BRACADEIRA	AR		X	X	
5	P59993	APOIO	AR		X	X	
6	14M7165	PORCA DE SEGURANCA	AR		X	X	M6
7	T77814	ANEL O	AR		X	X	
8	51M7041	ANEL O	AR		X	X	11.3X2.2MM
9	38H5011	ADAPTADOR	AR		X	X	INCL KEYS 8
10	DQ24862	TUBO	AR		X	X	
11	T77932	ANEL O	AR		X	X	
12	38H5010	ADAPTADOR	AR		X	X	INCL KEYS 13
13	51M7043	ANEL O	AR		X	X	
14	DQ60509	TUBO	AR			X	
	AP32833	TUBO	AR		X		
15	DQ60570	TUBO	AR			X	
	DQ60571	TUBO	AR		X		

DIRECAO HIDROSTATICA, TUBOS HIDRAULICOS E PECAS DE
HYDROSTATIC STEERING, OIL LINES
DIRECCION HIDROSTATICA, TUBERIAS HIDRAULICAS Y PIE

CQ151353 -UN-

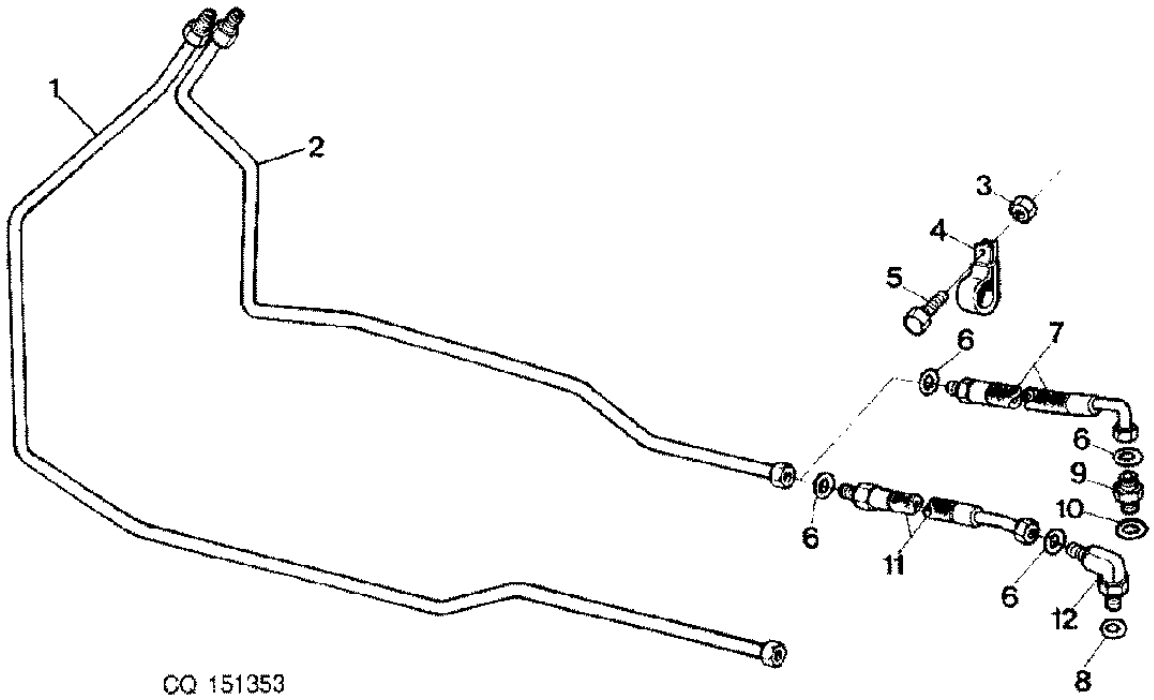

ITEM	NR.PECA	DESCRICAO	QTDE	NR. SERIE	6 6 4 6 0 0 5 5	NOTAS
1	DQ60524	TUBULACAO	AR		X	
2	DQ60525	TUBULACAO	AR		X	
3	14M7140	PORCA	AR		X	M10, M10
4	T70659	BRACADEIRA	AR		X	
5	19M7167	PARAFUSO SEXT.	AR		X	M10 X 25, M10X25
6	T77857	ANEL O	AR		X	
7	DQ25476	MANGUEIRA HIDRAULICA	AR		X	2X4
8	L41536	ANEL O	AR		X	
9	DQ25477	ADAPTADOR	AR		X	INC KEYS 10
10	51M7043	ANEL O	AR		X	
11	AL78576	MANGUEIRA HIDRAULICA	AR		X	4X4
12	AL78414	CONEXAO	AR		X	

AIRECAO HIDROSTATICA, TUBOS HIDRAULICOS E PECAS DE
HYDROSTATIC STEERING, OIL LINES
DIRECCION HIDROSTATICA, TUBERIAS HIDRAULICAS Y PIE

CQ151354 -UN-

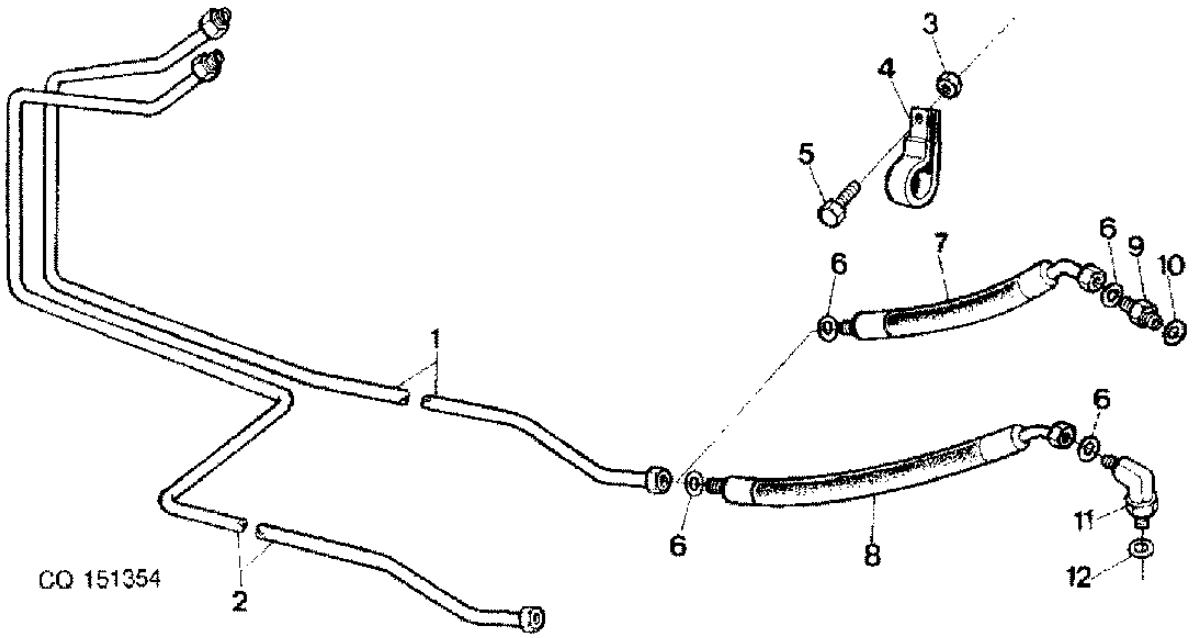

ITEM	NR.PECA	DESCRICAO	QTDE	NR. SERIE	6405 6605	NOTAS
1	AP32874	LINHA DE COMBUSTIVEL	1		X	
	DQ38469	TUBO	1		X	(CREEPER) (POWRQUAD)
2	AP32873	LINHA DE COMBUSTIVEL	1		X	
	DQ38470	TUBO	1		X	(CREEPER) (POWRQUAD)
	DQ53697	TUBULACAO DE OLEO	1		X	(CREEPER) (SYNCROPLUS)
3	14M7140	PORCA	AR		X	M10, M10
4	T70659	BRACADEIRA	AR		X	
5	19M7167	PARAFUSO SEXT.	AR		X	M10 X 25, M10X25
6	T77857	ANEL O	AR		X	
7	DQ25476	MANGUEIRA HIDRAULICA	AR		X	2X4
8	AL78576	MANGUEIRA HIDRAULICA	AR		X	4X4
9	DQ25477	ADAPTADOR	AR		X	
10	51M7043	ANEL O	AR		X	
11	AL78414	CONEXAO	AR		X	
12	L41536	ANEL O	AR		X	

EIXO DIANTEIRO, CILINDRO DA DIRECAO
FRONT AXLE, STEERING CYLINDER
EJE DELANTERO, CILINDRO DE DIRECCION

CQ151355 -UN-

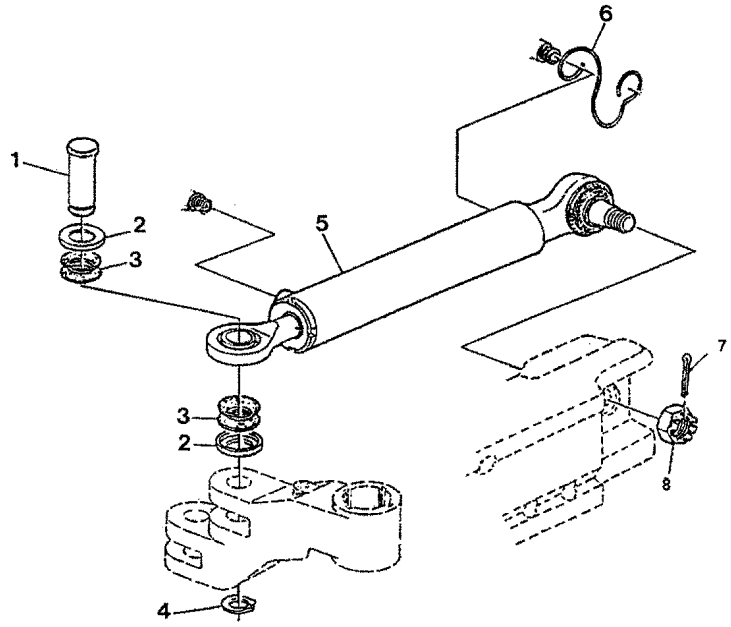

CQ 151355

ITEM	NR.PECA	DESCRICAO	QTDE	NR. SERIE	6 6 4 6 0 0 5 5	NOTAS
1	L36085	PINO FIXADOR	1		X X	
2	L40301	ANEL	2		X X	
3	L39305	VEDACAO	2		X X	
4	40M1828	ANEL DE PRESSAO	1		X X	25X1,2MM
5	AJ58043	CILINDRO HIDRAULICO	1		X X	
6	L39291	SUPORTE	1		X X	
7	11M7024	CONTRA-PINO	AR		X X	
8	14M5409	PORCA	AR		X X	M20, 4X36MM

EIXO DIANTEIRO, COMPONENTES DO CILINDRO DA DIRECAO
FRONT AXLE, STEERING CYLINDER PARTS
EJE DELANTERO, COMPONENTES DEL CILINDRO DE DIRECCI

CQ151356 -UN-

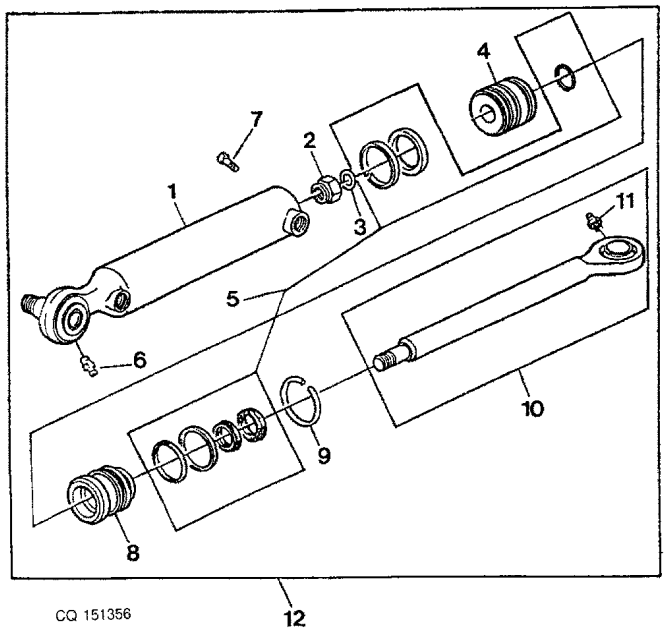

ITEM	NR.PECA	DESCRICAO	QTDE	NR. SERIE	6405	6605	NOTAS
1	AJ58047	CAMISA DE CILINDRO	1		X	X	
2	J56269	PORCA	1		X	X	
3	J56265	ARRUELA	1		X	X	
4	J56266	PISTAO	1		X	X	
5	AJ56809	KIT RETENTOR	1		X	X	
6	AJ56810	ENGRAXADEIRA	AR		X	X	
7	J56270	PARAFUSO	1		X	X	
8	J56268	GUIA	1		X	X	
9	J56267	ANEL	1		X	X	
10	AJ58041	EMBOLO	1		X	X	
11	JD7797	CONEXAO DE LUBRIFICACAO	1		X	X	
12	AJ58043	CILINDRO HIDRAULICO	1		X	X	

VALVULA DO FREIO
BRAKE VALVE
VALVULA DEL MANO DEL FRENO

PUBM0349 -UN-

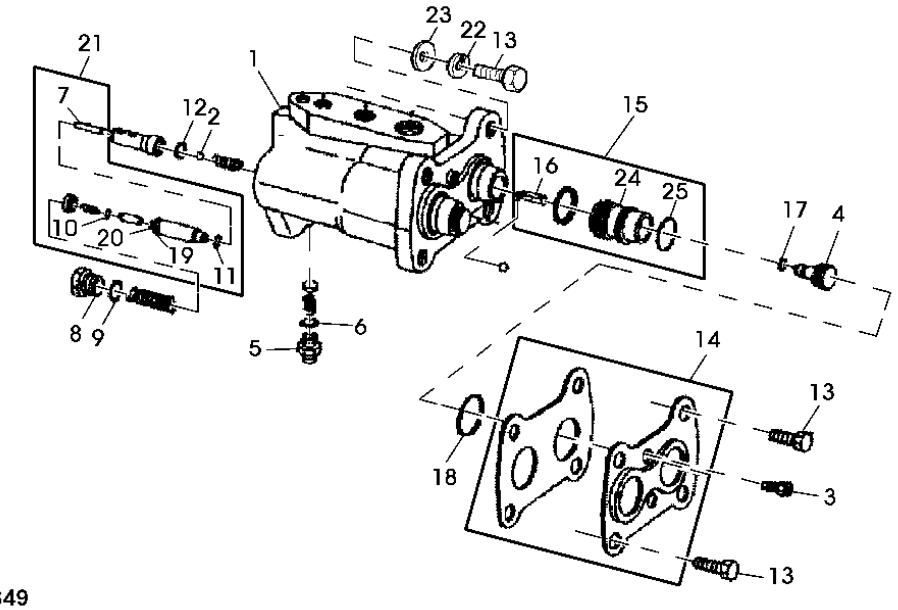

PUBM0349

ITEM	NR.PECA	DESCRICAO	QTDE	NR. SERIE	6 6 4 6 0 0 5 5	NOTAS
1	AP37887	VALVULA	1		X X	
2	R26552	ESFERA	1		X X	5/16"
3	19M8493	PARAFUSO	2		X X	M8 X 12
4	R108052	EMBOLO	2		X X	
5	38H5002	ADAPTADOR	2		X X	
6	51M7041	ANEL O	1		X X	11.3X2.2MM
7	R60755	AGULHA DE ROLAMENTO	2		X X	
8	R108062	TAMPAO	2		X X	
9	U17409	ANEL O	2		X X	
10	A4365R	ANEL O	2		X X	
11	R10093	ANEL O	2		X X	
12	T13119	ANEL O	2		X X	
13	19M7167	PARAFUSO SEXT.	4		X X	M10 X 25, M10X25
14	RE46598	KIT	1		X X	
15	AP32913	PISTAO	2		X X	
16	34H294	PINO ELASTICO	2		X X	
17	R108066	ANEL O	2		X X	
18	R108041	VEDACAO	2		X X	
19	R108042	ANEL DE APOIO	2		X X	
20	R108067	VEDACAO	2		X X	
21	RE60708	KIT	2		X X	
22	12M7066	ARRUELA DE PRESSAO	AR		X X	10MM
23	R115975	CALCO	AR		X X	
24	P60242	PISTAO	AR		X X	
25	R118205	JUNTA DE VEDACAO	AR		X X	

CONJUNTO DE FIXADORES DA VALVULA DE FREIO
BRAKE VALVE HARDWARE KIT
CONJUNTO DE SUBJETADORES DE LA VALVULA DEL FRENO

RXP011513 -UN-

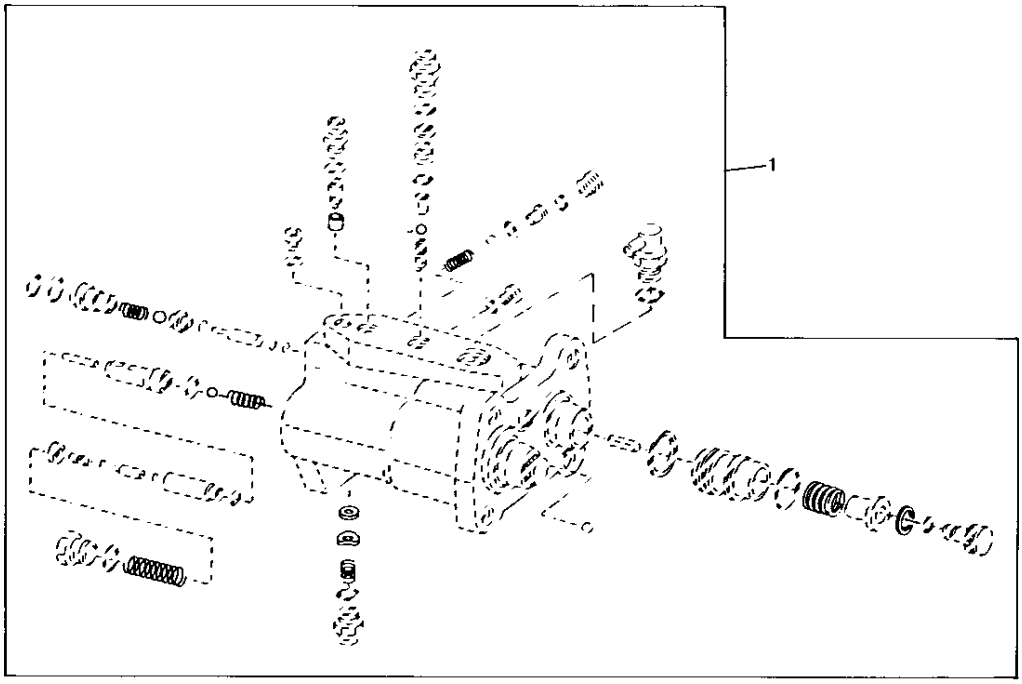

RXP011513

ITEM	NR.PECA	DESCRICAO	QTDE	NR. SERIE	6 6 4 6 0 0 5 5	NOTAS
1	RE63587	KIT	1		X X	(A)

(A)SUB FOR RE46601 OR RE60709, SUB RE67861
(A)SUB FOR RE46601 OR RE60709, SUB RE67861
(A) SUB FOR RE46601 OR RE60709, SUB RE67861

CONJUNTO DE VALVULA DE RETENCAO DE COMPENSACAO
BRAKE MAKE-UP CHECK VALVE KIT
CONJUNTO DE VALVULA DE RETENCION DE COMPENSACION D

RE028150 -UN-

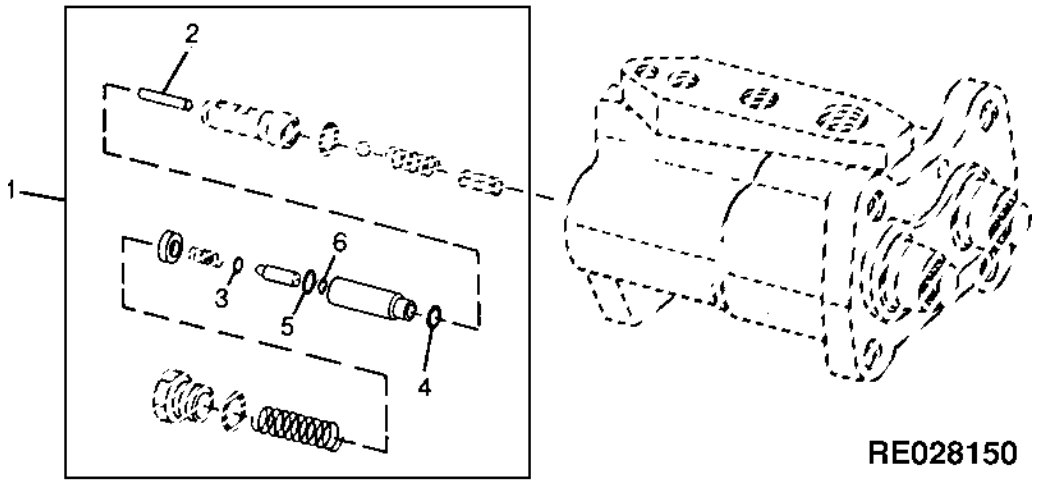

ITEM	NR.PECA	DESCRICAO	QTDE	NR. SERIE	6405 6605	NOTAS
1	RE60708	KIT	1		X X	
2	R60755	AGULHA DE ROLAMENTO	1		X X	
3	A4365R	ANEL O	1		X X	
4	R10093	ANEL O	1		X X	
5	R108042	ANEL DE APOIO	1		X X	
6	R108067	VEDACAO	1		X X	

KIT DE REPARO DO FREIO DE VALVULA
BRAKE VALVE OVERHAUL KIT
JUEGO DE REVISION DEL FRENO DE VALVULA

PUBM0837 -UN-

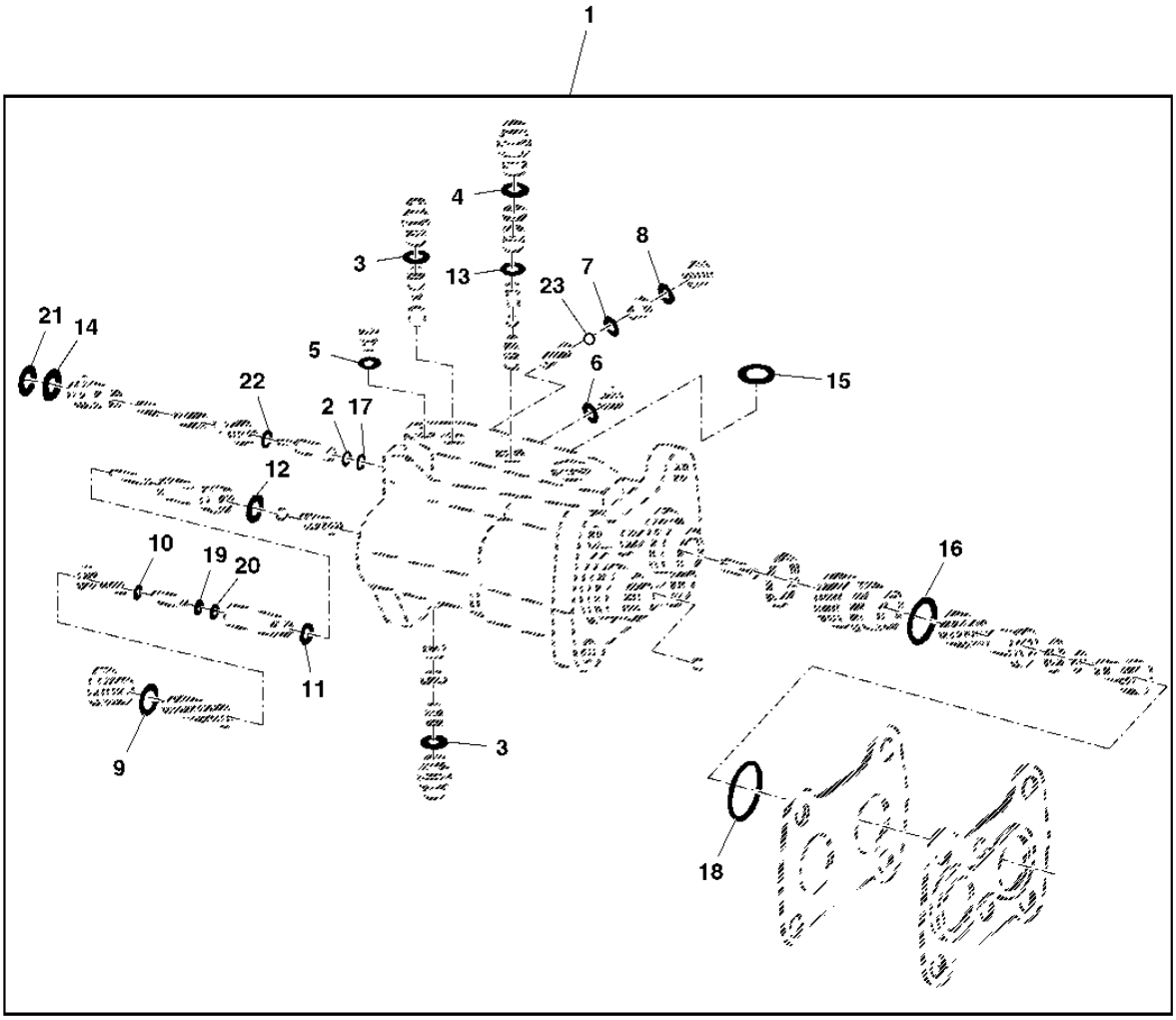

PUBM0837

ITEM	NR.PECA	DESCRICAO	QTDE	NR. SERIE	6405	6605	NOTAS
1	RE67860	KIT	1		X	X	(USE WITH RE67321)
2	T42571	ANEL DE APOIO	1		X	X	
3	51M7041	ANEL O	3		X	X	11.3X2.2MM
4	51M7043	ANEL O	1		X	X	
5	R30903	ANEL O	1		X	X	
6	R30903	ANEL O	1		X	X	
7	R26287	ANEL O	1		X	X	
8	R26448	ANEL O	1		X	X	
9	U17409	ANEL O	2		X	X	
10	A4365R	ANEL O	2		X	X	
11	R10093	ANEL O	2		X	X	
12	T13119	ANEL O	2		X	X	
13	R28776	ANEL O	1		X	X	
14	T77932	ANEL O	1		X	X	
15	B2762R	ANEL O	1		X	X	
16	R118205	JUNTA DE VEDACAO	1		X	X	
17	R108066	ANEL O	3		X	X	
18	R132845	VEDACAO	2		X	X	
19	R108042	ANEL DE APOIO	2		X	X	
20	R108067	VEDACAO	2		X	X	
21	R113054	ANEL DE APOIO	1		X	X	
22	R113057	JUNTA DE VEDACAO	1		X	X	
23	R113061	ESFERA	1		X	X	

PEDAIS DO FREIO
BRAKE PEDAL
PEDALES DEL FRENO

CQ151357 -UN-

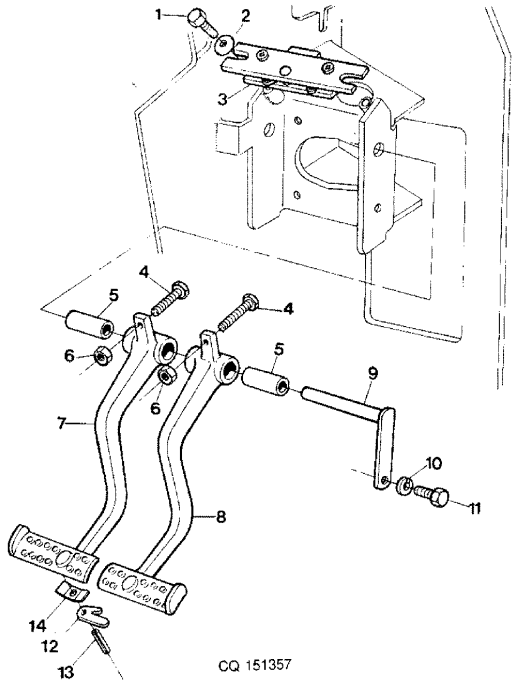

ITEM	NR.PECA	DESCRICAO	QTDE	NR. SERIE	6405 6605	NOTAS
1	19M7139	PARAFUSO SEXT.	AR		X X	M8 X 20, M8X20
2	24M7026	ARRUELA	AR		X X	9X17X1,6
3	RE66257	INTERRUPTOR	1		X X	
4	R112676	PARAFUSO	2		X X	
5	R51192	BUCHA	2		X X	
6	14M7140	PORCA	AR		X X	M10, M10
7	RE43662	PEDAL	2		X X	INCL KEYS 5, 12, 13, 14
8	RE43663	PEDAL	1		X X	INCL KEYS 5
9	RE49670	PINO	1		X X	
10	12M7006	ARRUELA DE PRESSAO	AR		X X	6MM
11	19M7167	PARAFUSO SEXT.	AR		X X	M10 X 25, M10X25
12	R50879	BRACO	1		X X	
13	34H313	PINO ELASTICO	AR		X X	
14	R50034	MOLA DE LAMINAS	1		X X	

TUBOS HIDRAULICOS DO FREIO
BRAKE OIL LINES
TUBERIAS HIDRAULICAS DEL FRENO

CQ151358 -UN-

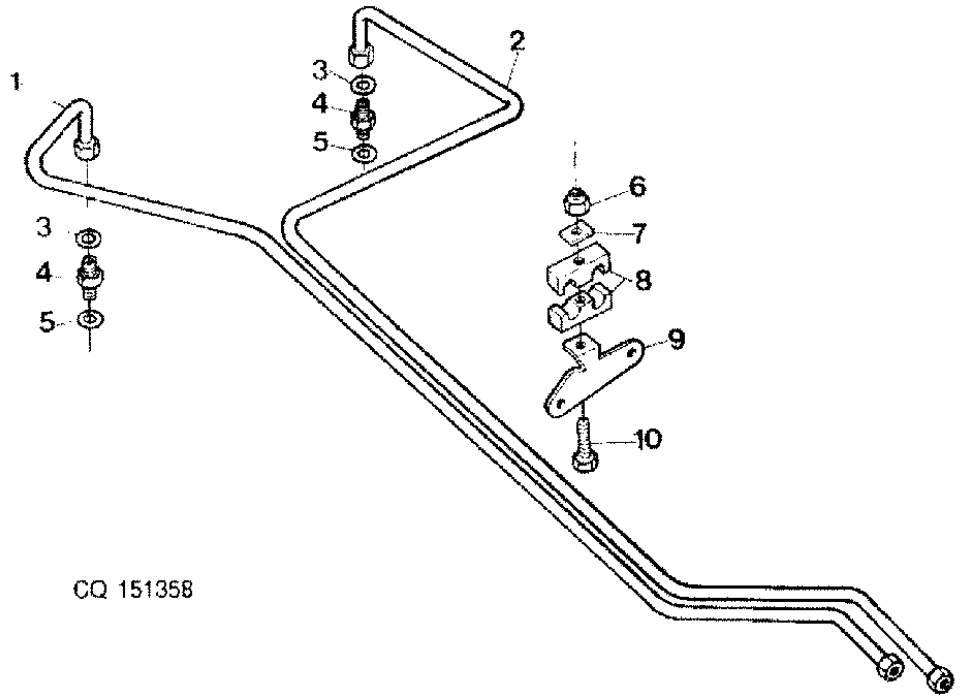

ITEM	NR.PECA	DESCRICAO	QTDE	NR. SERIE	6405	6605	NOTAS
1	DQ60506	TUBO	1			X	
	DQ53648	TUBO DE OLEO	1		X		100 LPM
	AP32836	LINHA DE COMBUSTIVEL	1		X		60 LPM
2	DQ60507	TUBULACAO	AR			X	
	AP32837	LINHA DE COMBUSTIVEL	AR		X		
3	T77613	ANEL O	AR		X	X	
4	38H5002	ADAPTADOR	AR		X	X	INCL KEYS 5
5	51M7041	ANEL O	AR		X	X	11.3X2.2MM
6	14M7165	PORCA DE SEGURANCA	AR		X	X	M6, M6
7	CQ33811	TIRA	AR		X	X	
8	H128515	BRACADEIRA	AR		X	X	
9	P59991	APOIO	AR			X	
	CQ34097	APOIO	AR		X		
10	19M7299	PARAFUSO SEXT.	AR		X	X	M6 X 45, M6X45

DISCO DO FREIO
BRAKE DISK
DISCO DEL FRENO

LX000048 -UN-

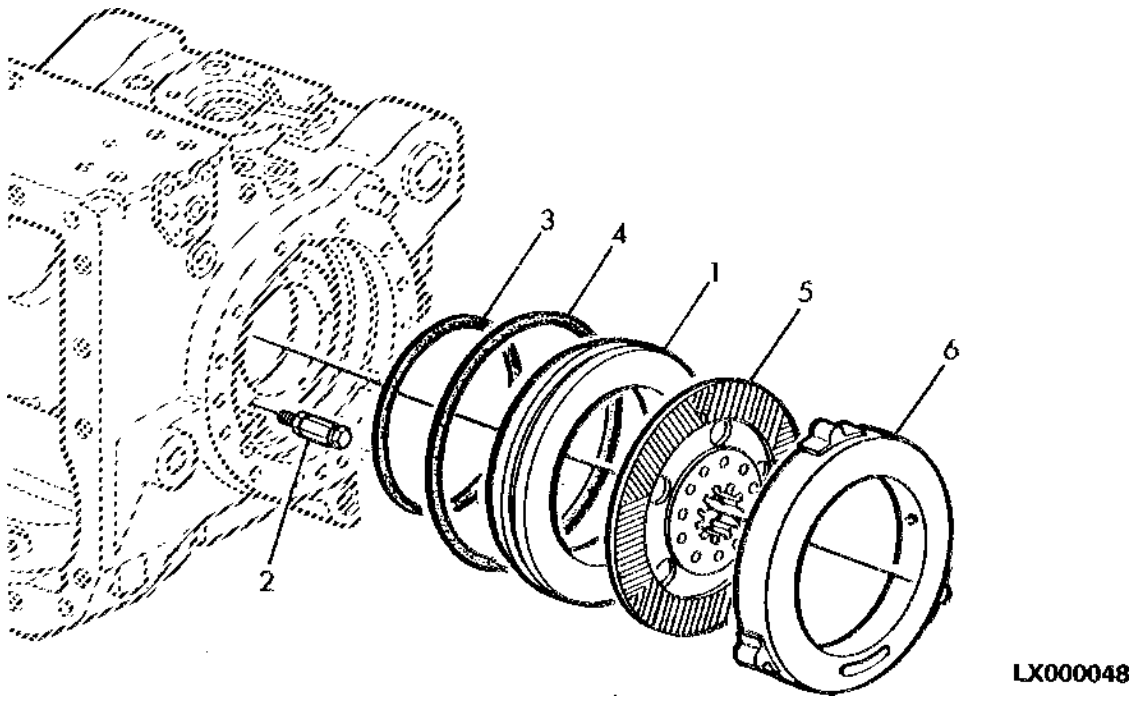

ITEM	NR.PECA	DESCRICAO	QTDE	NR. SERIE SEPARADOR	6 6 4 6 0 0 5 5	NOTAS
1	L111978	PISTAO	2		X X	
2	AL115529	MOLA	6		X X	0D=14MM
3	L56243	ANEL O	2		X X	
4	L56246	ANEL O	2		X X	
5	AL159761	DISCO DO FREIO	2		X X	TK=4.9MM
6	L114053	DISCO	2		X X	TK=22MM

INDICE DE GRUPO
SECTIONAL INDEX
INDICE DE GRUPO

PUBM0180 -UN-

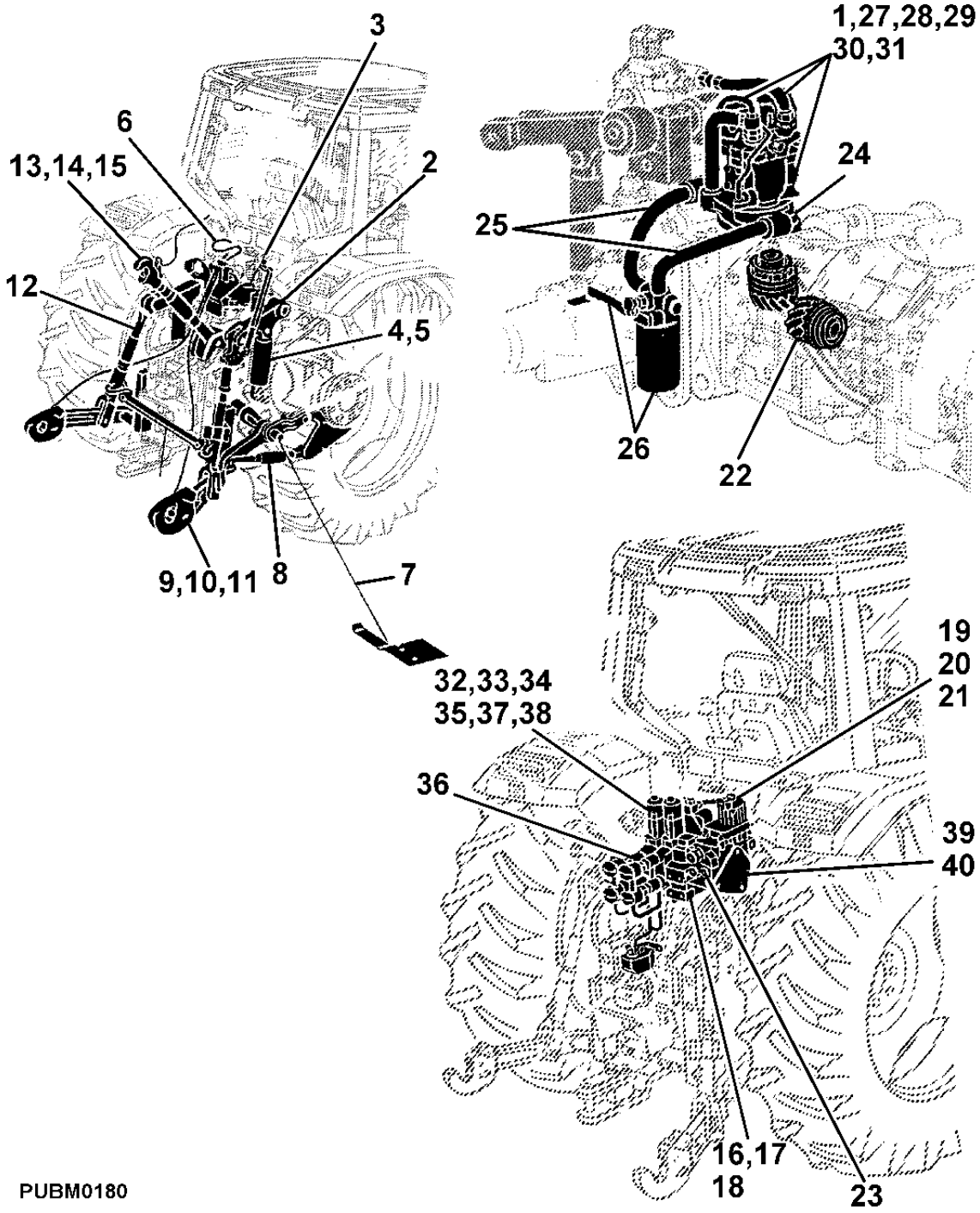

PUBM0180

1-	2
2-	4
3-	6
4-	7
5-	8
6-	9
7-	10
8-	11
9-	12
10-	14
11-	16
12-	18
13-	20
14-	22
15-	24
16-	26
17-	28
18-	30
19-	32
20-	34
21-	36
22-	38
23-	39
24-	40
25-	42
26-	44
27-	46
28-	48
29-	49
30-	50
31-	52
32-	54
33-	56
34-	58
35-	60
36-	62
37-	63
38-	64
39-	65
40-	66

LUBRIFICACAO
LUBRIFICATION
LUBRIFICACION

CQ151364 -UN-

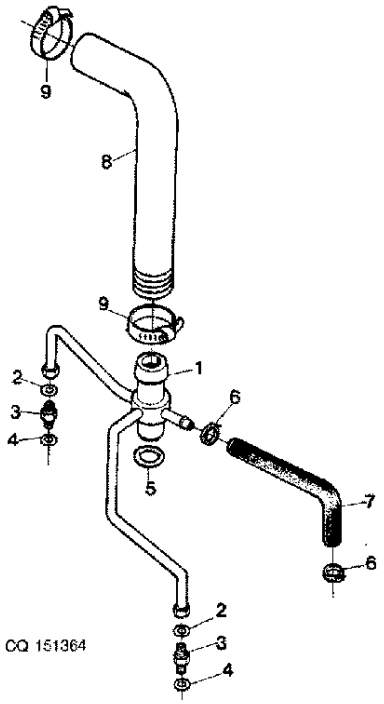

ITEM	NR.PECA	DESCRICAO	QTDE	NR. SERIE	6 6 4 6 0 0 5 5	NOTAS
1	AP32831	TUBO	AR		X X	
2	T77613	ANEL O	AR		X X	
3	38H5002	ADAPTADOR	AR		X X	INCL KEYS 4
4	51M7041	ANEL O	AR		X X	11.3X2.2MM
5	L53873	ANEL O	AR		X X	
6	DQ08878	BRACADEIRA	AR		X X	
7	CQ38231	MANGUEIRA	AR		X X	
8	CQ38232	MANGUEIRA	AR		X X	
9	AL82025	BRACADEIRA	AR		X X	

MEMORANDA
MEMORANDA
MEMORANDA

LEVANTE HIDRAULICO
ROCKSHAFT
ELEVADOR HIDRAULICO

CQ151365 -UN-

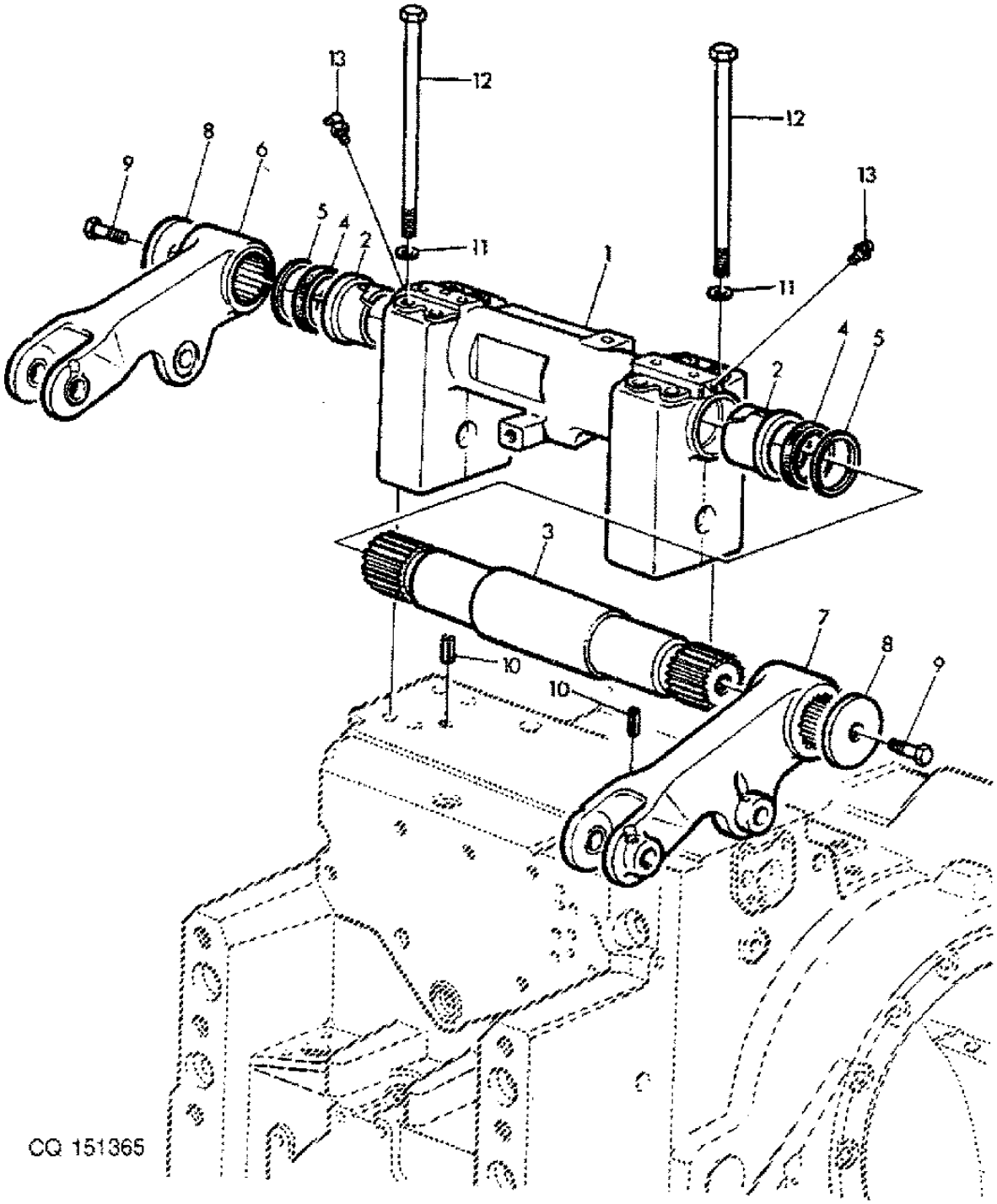

ITEM	NR.PECA	DESCRICAO	QTDE	NR. SERIE	6405	6605	NOTAS
1	L76098	SUPORTE	AR		X	X	
2	L79235	BUCHA	AR		X	X	
3	L77320	ARRUELA	AR		X	X	(SUB FOR CQ33549)
4	L79233	VEDACAO	AR		X	X	
5	L79231	ARRUELA	AR		X	X	
6	L77718	BRACO ELEVADOR	AR		X	X	
7	L77719	BRACO ELEVADOR	AR		X	X	
8	CQ33572	ARRUELA	AR		X	X	
9	19M8011	PARAFUSO SEXT.	AR		X	X	M12 X 30, M12X30
10	34M7230	PINO ELASTICO	2		X	X	10X24MM
11	CQ30427	ARRUELA	AR		X	X	19X34MM
12	19M8647	PARAFUSO SEXT.	AR		X	X	M18 X 260, M18X260
13	58M5578	CONEXAO DE LUBRIFICACAO	AR		X	X	M10

SENSOR DE PROFUNDIDADE, LEVANTE HIDRAULICO
POSITION SENSOR ROCKSHAFT
SENSOR DE PROFUNDIDAD, ELEVADOR HIDRAULICO

CQ151366 -UN-

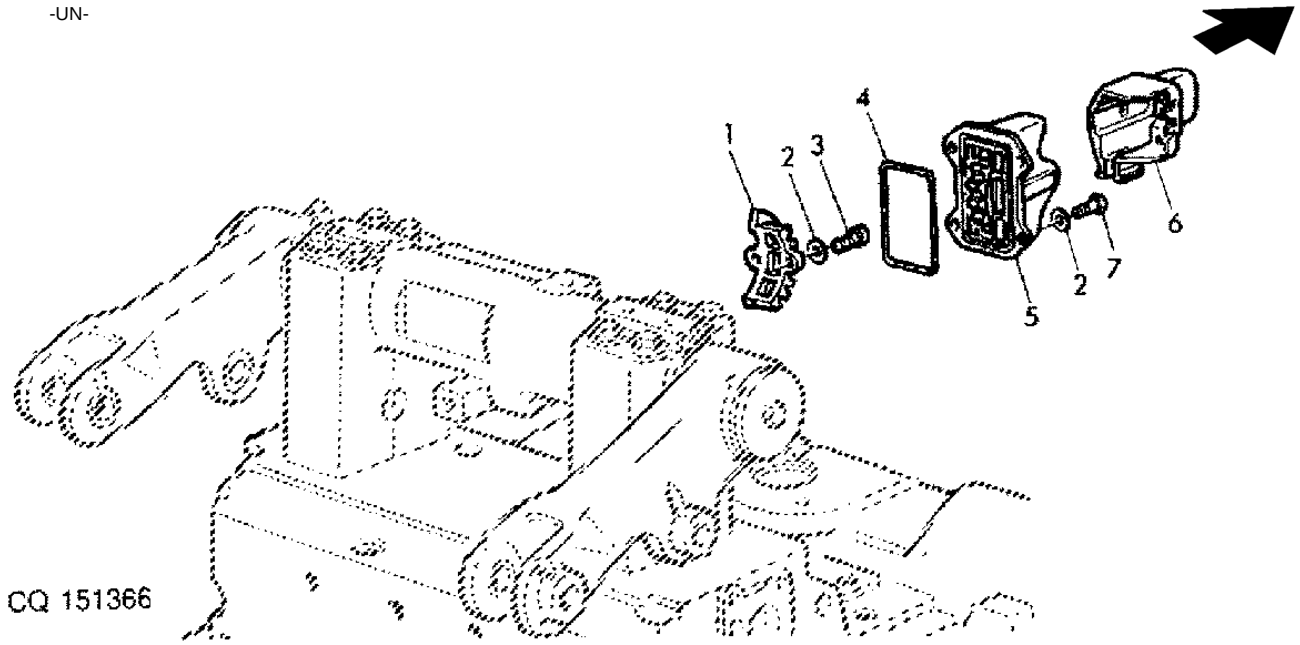

ITEM	NR.PECA	DESCRICAO	QTDE	NR. SERIE	6 6 4 6 0 0 5 5	NOTAS
1	L171344	SETOR	1		X X	(SUB FOR L76216)
2	24M7267	ARRUELA	6		X X	
3	19M7966	PARAFUSO	AR		X X	M6 X 25, M6X12 (SUB FOR 19M8618)
4	L102324	VEDACAO	1		X X	
5	AL110352	SENSOR	1		X X	
6	L111707	PROTECAO	1		X X	
7	19M7560	PARAFUSO SEXT.	4		X X	M6 X 16, M6X16

CILINDRO DO LEVANTE
LIFT CYLINDER
CILINDRO DE ELEVACION

CQ151367 -UN-

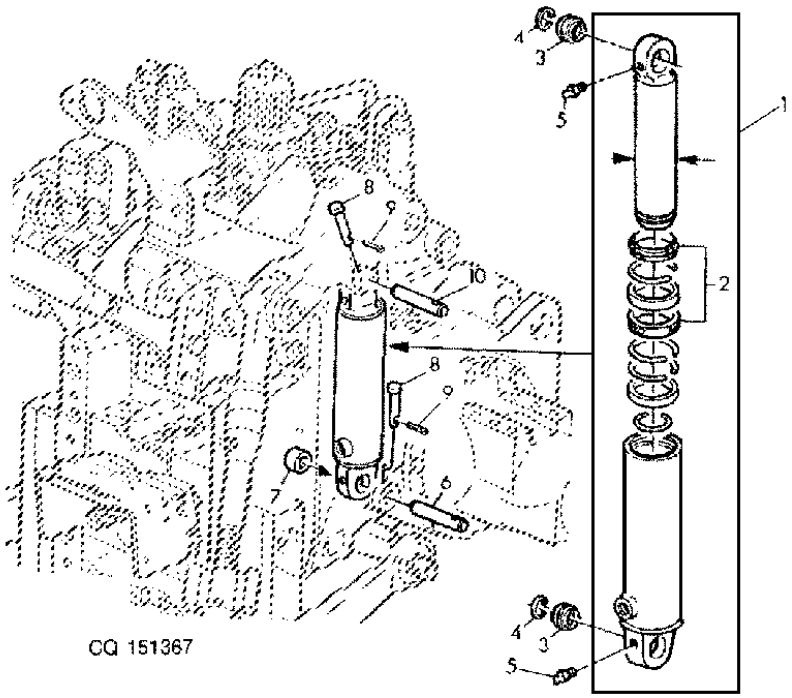

ITEM	NR.PECA	DESCRICAO	QTDE	NR. SERIE	6 6 4 6 0 0 5 5	NOTAS
1	DQ34333	CILINDRO HIDRAULICO	2	-16702	X X	IN.KEYS 3,4,5 ORD DQ48092
	DQ46834	CILINDRO HIDRAULICO	2	16703-17308	X X	ORD DQ48092
	DQ48092	CILINDRO HIDRAULICO	2	17309-	X X	
2	DQ33185	KIT RETENTOR	AR	-16702	X X	USE WITH DQ34333
	DQ47011	KIT RETENTOR	AR	16703-17308	X X	USE WITH DQ48092
	DQ48093	KIT RETENTOR	AR	17309-	X X	
3	AL76638	BUCHA AUTO-COMPENSADORA	4		X X	
4	40M7103	ANEL DE PRESSAO	4		X X	
5	58M5573	CONEXAO DE LUBRIFICACAO	4		X X	M6
6	L79928	PINO FIXADOR	2		X X	
7	L77594	BUCHA	2		X X	
8	R69166	PINO	4		X X	
9	11M7012	CONTRA-PINO	4		X X	3,2X16MM
10	L158223	PINO FIXADOR	2		X X	

TUBOS HIDRAULICOS, CILINDRO DO LEVANTE
OIL LINES, LIFT CYLINDER
TUBERIAS HIDRAULICAS, CILINDRO DEL ELEVADOR

CQ151368 -UN-

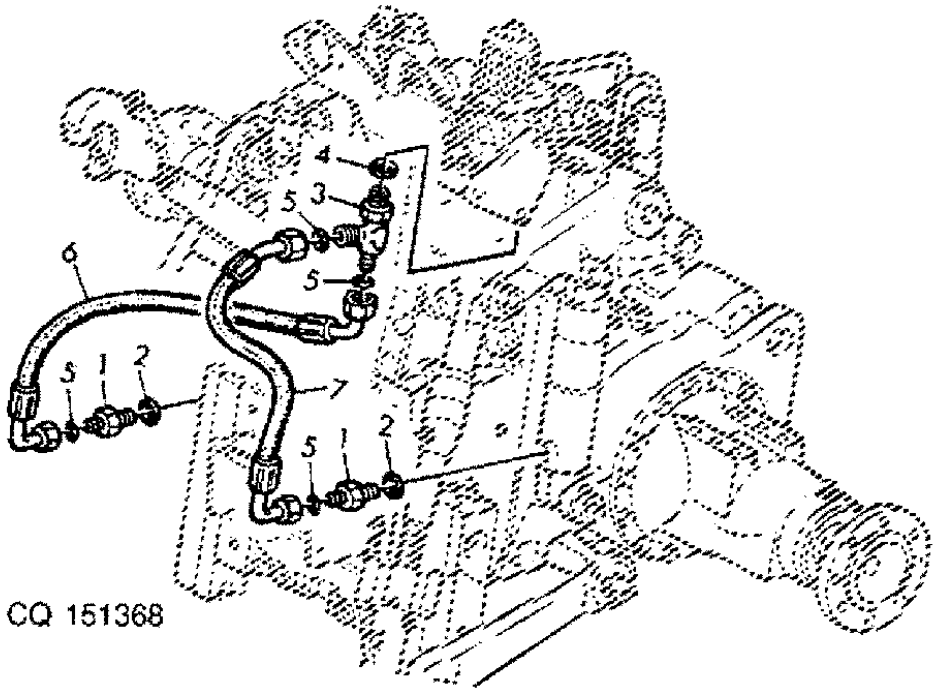

ITEM	NR.PECA	DESCRICAO	QTDE	NR. SERIE	6405	6605	NOTAS
1	38H5003	ADAPTADOR	2		X	X	INCL KEYS 2
2	51M7043	ANEL O	2		X	X	
3	38H5040	CONEXAO EM T	1	-28952	X	X	INCL KEYS 4
	38H5243	CONEXAO EM T	1	28953-	X	X	
4	51M7045	ANEL O	1		X	X	19.300X2.200MM
5	T77857	ANEL O	4		X	X	
6	AL78943	MANGUEIRA HIDRAULICA	1	-28952	X	X	
	DQ56158	MANGUEIRA HIDRAULICA	1	28953-	X	X	
7	AL78942	MANGUEIRA HIDRAULICA	1	-28952	X	X	
	DQ56159	MANGUEIRA HIDRAULICA	1	28953-	X	X	

CILINDRO DO LEVANTE HOOK P/ BOMBA 100LPM
HOOK CABLES FOR 100LPM PUMP
CILINDRO DO LEVANTE HOOK P/ BOMBA 100LPM

LX010311 -UN-

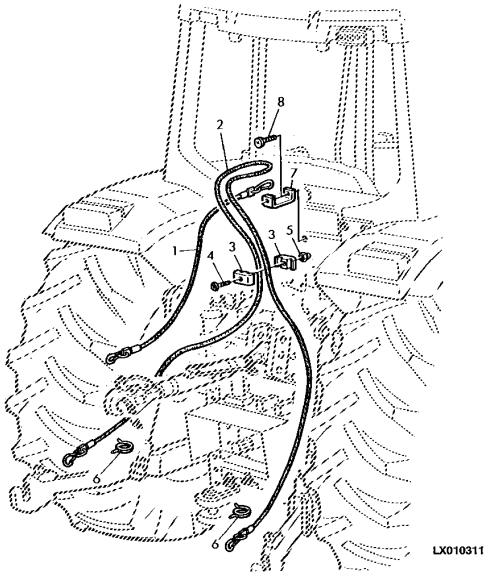

ITEM	*NR.PECA*	*DESCRICAO*	*QTDE*	*NR. SERIE*	6405	6605	*NOTAS*
1	AL32693	CABO	1		X	X	
2	AL31983	CABO	1		X	X	
3	L39978	BRACADEIRA	2		X	X	
4	21M7296	PARAFUSO	1		X	X	M6 X 20, M6X20
5	14M7376	PORCA DE SEGURANCA	1		X	X	M6, M6
6	L110086	ANEL	2		X	X	(SUB FOR R80436)
7	L101357	FORQUILHA	1		X	X	
8	21M7292	PARAFUSO	1		X	X	M6 X 16, M6X16
	AL81619	KIT	1		X	X	

SENSOR DE CONTROLE DE CARGA, BARRA DE TRACAO
DRAFT SENSOR, DRAFT LINKS
SENSOR DE CONTROL DE CARGA, BARRAS DE TIRO

CQ155448 -UN-

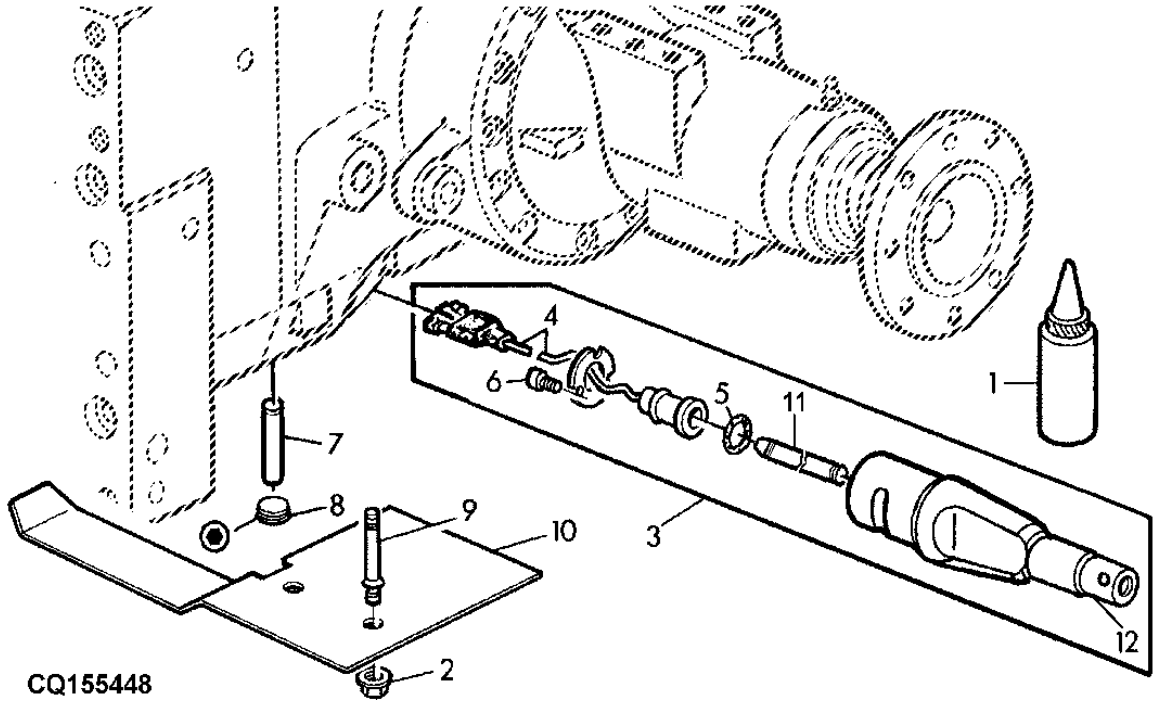

ITEM	NR.PECA	DESCRICAO	QTDE	NR. SERIE	6405	6605	NOTAS
1	L102219	GRAXA	1		X	X	
2	L64882	PORCA COM FLANGE	2		X	X	
3	AL77384	SENSOR	2	-27998	X	X	
	DQ53213	SENSOR	1	27999-	X	X	
4	AL75430	SENSOR	1		X	X	
5	L53843	ANEL O	1	-27998	X	X	
	L80005	ANEL O	1	27999-	X	X	
6	19M8618	PARAFUSO	3		X	X	M6X12
7	44M7110	PINO DE CENTRAGEM	2		X	X	
8	15M7062	TAMPAO DE DRENO	2		X	X	
9	L101403	PINO	2		X	X	
10	CQ36029	PLACA	1		X	X	
11	L75878	PINO	1		X	X	
12	L75271	PINO FIXADOR	1		X	X	

BARRA ESTABILIZADORA
STABILIZER BAR
BARRA ESTABILIZADORA

CQ155475 -UN-

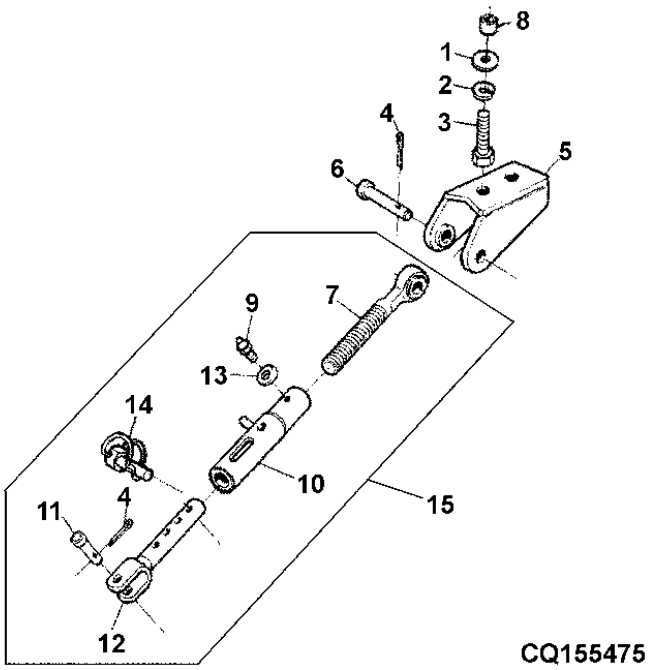

CQ155475

ITEM	NR.PECA	DESCRICAO	QTDE	NR. SERIE	6405 6605	NOTAS
1	24M7090	ARRUELA	AR		X X	22X37MM
2	12M7070	ARRUELA DE PRESSAO	AR		X X	20MM
3	CQ07569	PARAFUSO SEXT.	AR		X X	M20X65
4	11M7054	CONTRA-PINO	AR		X X	6,3X32MM
5	DQ26015	SUPORTE	2		X X	
6	CQ26016	PINO	2		X X	
7	DQ26111	ROTULA	2		X X	
8	CQ25768	BUCHA	2		X X	
9	58M5573	CONEXAO DE LUBRIFICACAO	2		X X	M6
10	DQ26277	ESTABILIZADOR	2		X X	
11	L77493	PINO FIXADOR	2		X X	
12	DQ26275	BARRA	2		X X	
13	12M7006	ARRUELA DE PRESSAO	AR		X X	6MM
14	DQ27415	PINO	2		X X	
15	DQ34283	ESTABILIZADOR	2		X X	

BARRA DE TRACAO STANDARD
DRAFT LINK STANDARD
BARRAS DE TIROS STANDARD

CQ154736 -UN-

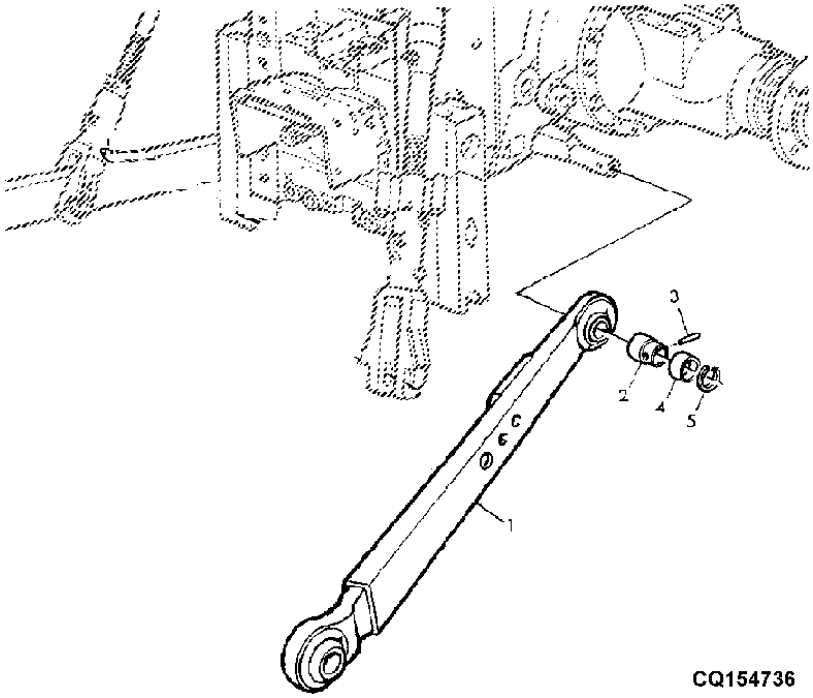

ITEM	NR.PECA	DESCRICAO	QTDE	NR. SERIE	6405 6605	NOTAS
1	DQ37899	BRACO	1		X X	
2	L79610	BUCHA	2		X X	
3	L26943	PINO	2		X X	
4	L79611	LUVA	2		X X	
5	40M7249	ANEL DE PRESSAO	2		X X	

MEMORANDA
MEMORANDA
MEMORANDA

BARRA DE TRACAO, TELESCOPICAS
DRAFT LINK, TELESCOPICAS
BARRAS DE TIRO, TELESCOPICAS

PUBM0838 -UN-

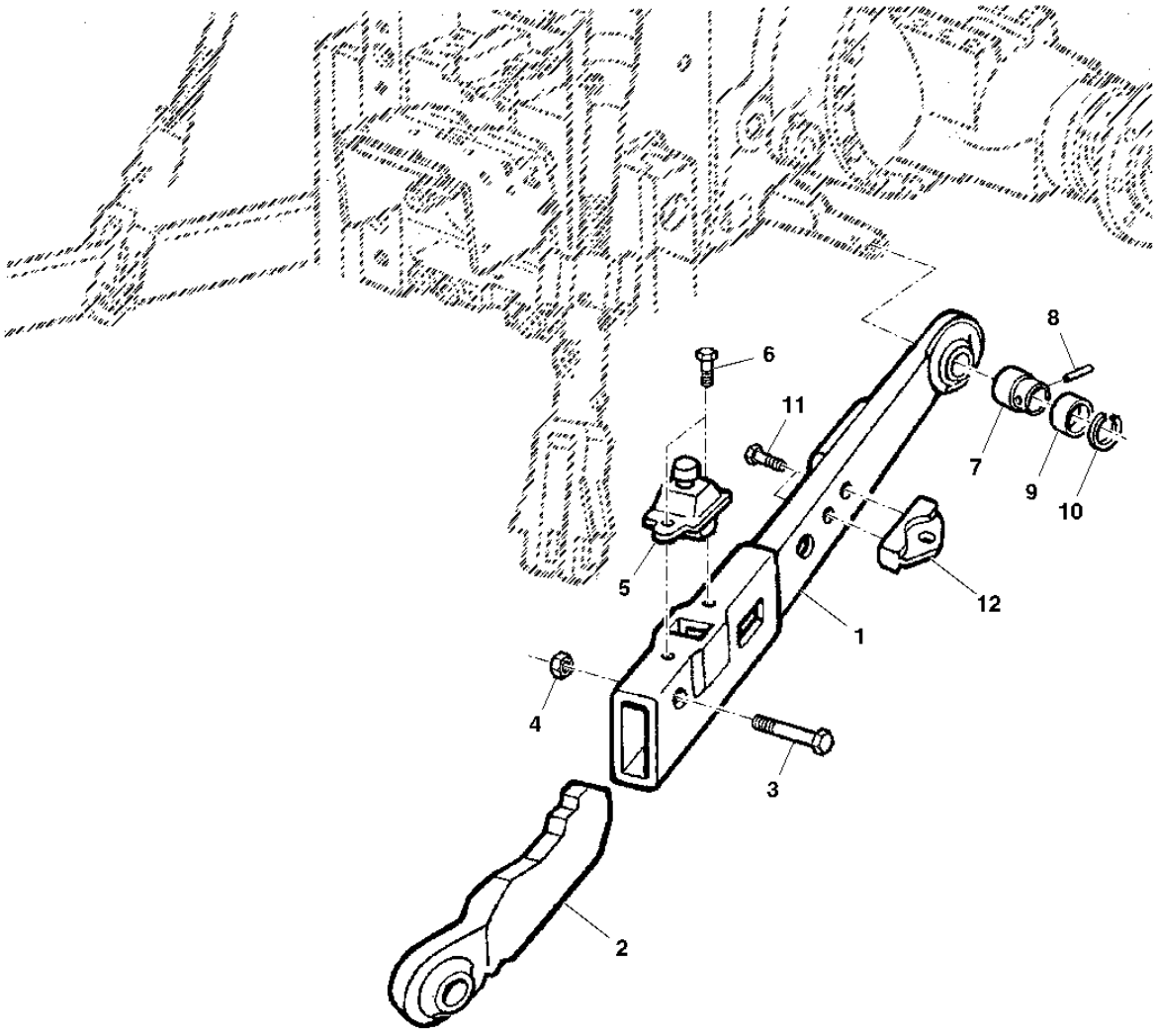

PUBM0838

ITEM	NR.PECA	DESCRICAO	QTDE	NR. SERIE	6405	6605	NOTAS
1	AL78980	BRACO DE LEVANTE	1			X	
	AL78981	BRACO DE LEVANTE	1			X	
2	AL78871	ENGATE FINAL	1			X	
	AL78872	ENGATE FINAL	1			X	
3	19M7269	PARAFUSO SEXT.	AR			X	M8 X 50, M8X50
4	14M7273	PORCA	AR			X	M8, M8
5	AL77756	FECHADURA	2			X	
6	19M7300	PARAFUSO SEXT.	AR			X	M6 X 10, M6X10
7	L79610	BUCHA	2			X	
8	L26943	PINO	2			X	
9	L79611	LUVA	2			X	
10	40M7249	ANEL DE PRESSAO	2			X	
11	19M7397	PARAFUSO SEXT.	1			X	M16 X 50, M16X50
12	L79378	APOIO	1			X	

BRACOS DO LEVANTE TIPO HOOK
DRAFT LINKS WITH HOOKS (CATEGORY II)
BARRAS DE TIRO CON GANCHOS (CATEGORIA II)

LX040874 -UN-

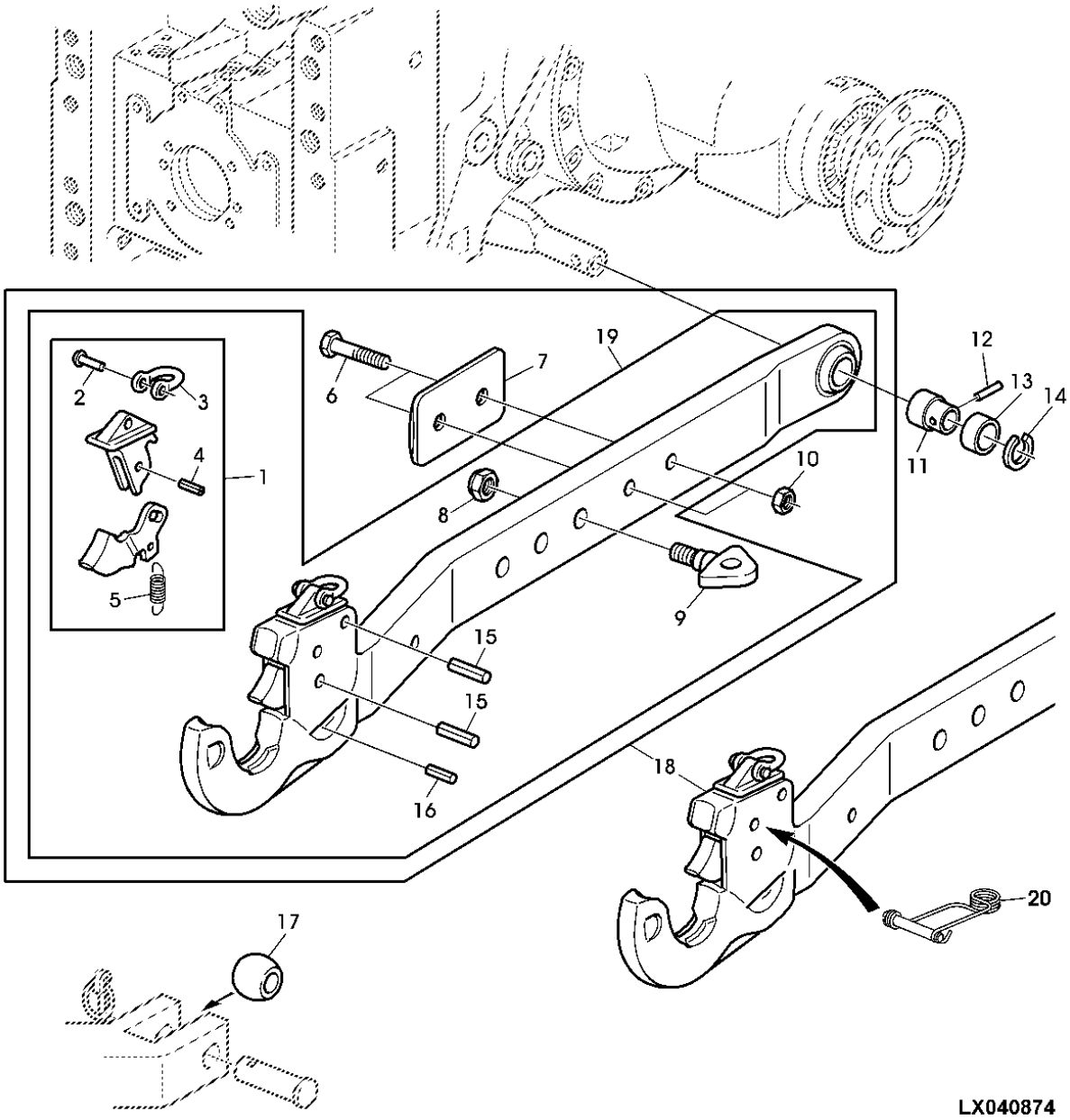

ITEM	NR.PECA	DESCRICAO	QTDE	NR. SERIE	6405	6605	NOTAS
1	AL117720	LINGUETA	1		X	X	
2	L115083	REBITE	1		X	X	(ORD W/ L115082)
3	L115082	TRAVA	1		X	X	(ORD W/ L115083)
4	34M7160	PINO ELASTICO	1		X	X	
5	L115353	MOLA DE TRACAO	1		X	X	
6	19M7363	PARAFUSO SEXT.	2		X	X	M12 X 60, M12X60 (10.9)
7	L111717	PLACA	1		X	X	
8	14M7413	PORCA DE SEGURANCA	1		X	X	M24
9	L111718	APOIO	1		X	X	
10	14M7168	PORCA DE SEGURANCA	2		X	X	M12
11	L79610	BUCHA	2		X	X	
12	L26943	PINO	2		X	X	
13	L79611	LUVA	2		X	X	
14	40M7249	ANEL DE PRESSAO	2		X	X	
15	34M7243	PINO ELASTICO	2		X	X	10X32
16	34M7245	PINO ELASTICO	1		X	X	6X28
17	L35138	ESFERA	2		X	X	
18	AL117717	BRACO DE LEVANTE	1	-27745	X	X	RH (ORD KEY 6, 7, 10, 19)
	AL117716	BRACO DE LEVANTE	1	-27745	X	X	LH (ORD KEY 6, 7, 10, 19)
19	AL163906	BRACO DE LEVANTE	1	27746-	X	X	RH
	AL163905	BRACO DE LEVANTE	1	27746-	X	X	LH
20	AL165485	MOLA DE TORCAO	AR		X	X	

TENSORES LATERAIS
SIDES LINK
TENSORES LATERALES

CQ155090 -UN-

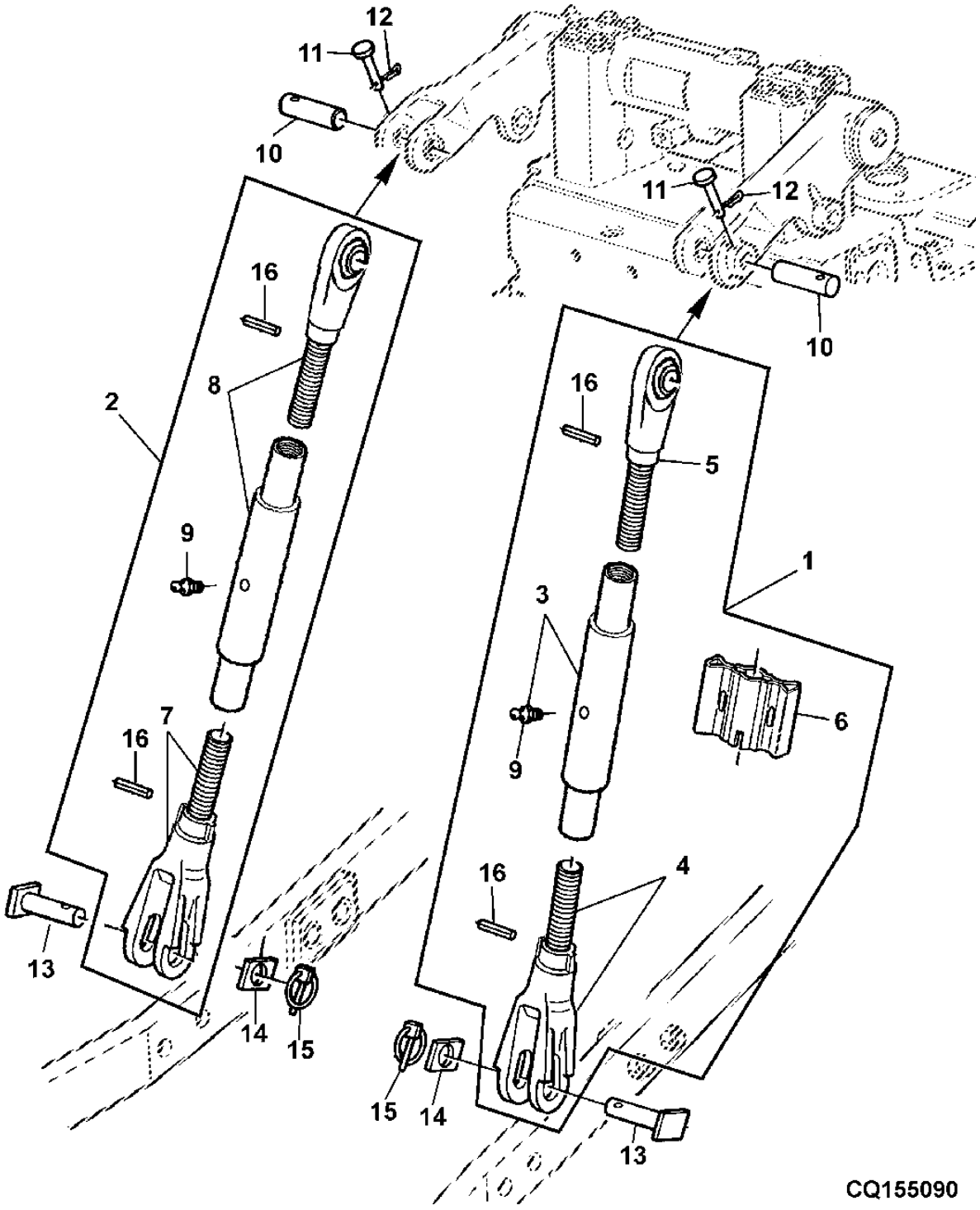

ITEM	NR.PECA	DESCRICAO	QTDE	NR. SERIE TRATOR	6405	6605	NOTAS
1	DQ42854	TENSOR LATERAL	1		X	X	RH
2	DQ42994	TENSOR LATERAL	1		X	X	LH
3	DQ42963	TUBO	1		X	X	
4	DQ42969	CORPO DE ARTICULACAO	1		X	X	INCL ITEM 9
5	DQ42967	CORPO DE ARTICULACAO	1		X	X	INCL ITEM 16
6	CQ43575	ALCA	1		X	X	
7	DQ42960	CORPO DE ARTICULACAO	1		X	X	INCL ITEM 16
8	DQ42995	CORPO DE ARTICULACAO	1		X	X	INCL ITENS 9 E 16
9	58M5573	CONEXAO DE LUBRIFICACAO	2		X	X	
10	L79924	PINO FIXADOR	2		X	X	
11	R69166	PINO	2		X	X	
12	11M7012	CONTRA-PINO	2		X	X	
13	AL78854	PINO FIXADOR	2		X	X	
14	L156665	TIRA	2		X	X	
15	AL14540	PINO DE ENGATE RAPIDO	2		X	X	
16	.....	PINO ELASTICO	AR		X	X	8X45

TENSOR CENTRAL
CENTER LINK
TENSOR CENTRAL
CQ155025 -UN-

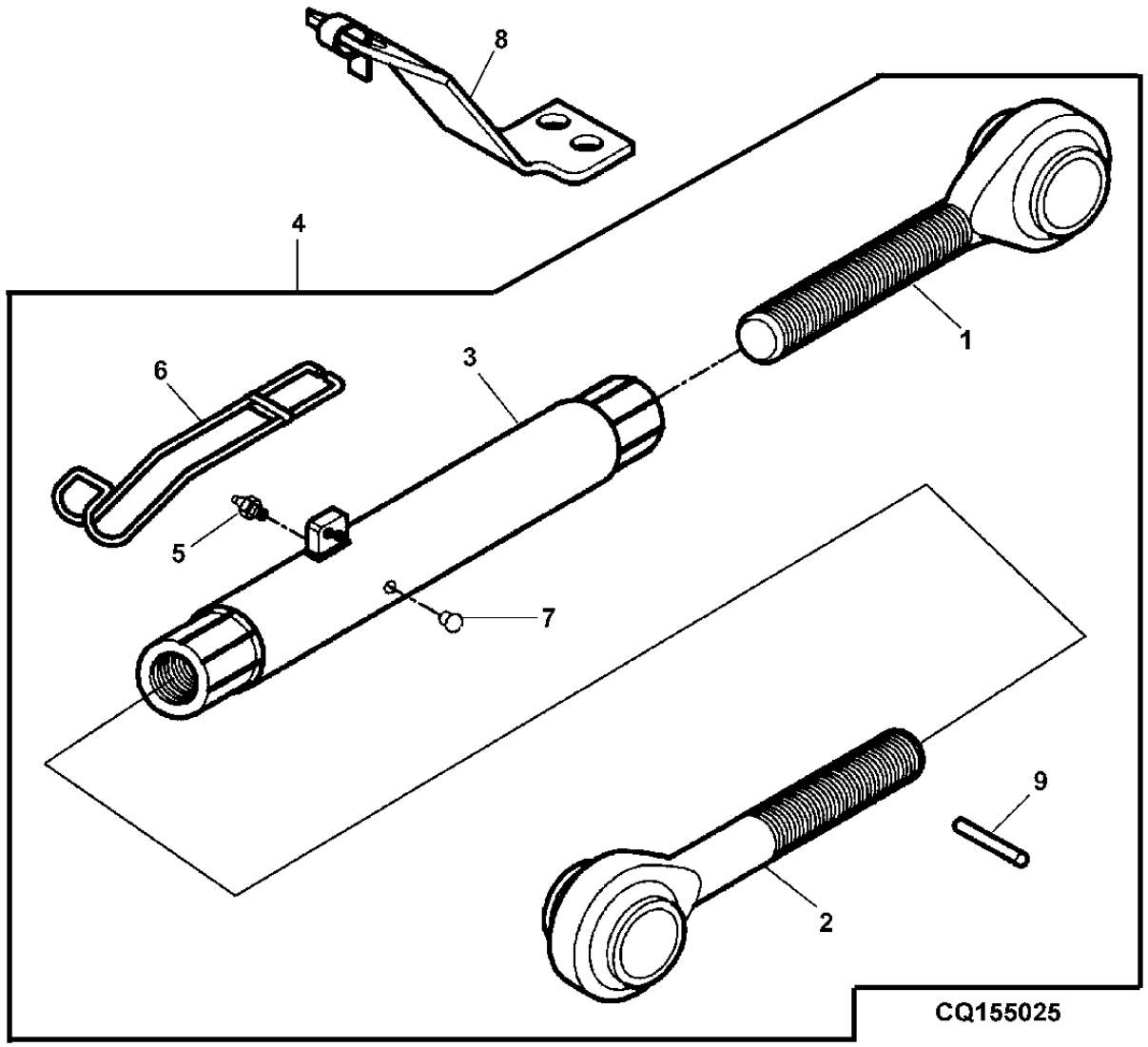

ITEM	NR.PECA	DESCRICAO	QTDE	NR. SERIE	6405	6600	NOTAS
1	DQ42982	EXTREMIDADE DO TENSOR CENTR	1		X	X	
2	DQ42975	ENGATE FINAL	1		X	X	
3	DQ42977	TUBO	1		X	X	
4	DQ42981	TENSOR CENTRAL	1		X	X	
5	58M5572	CONEXAO DE LUBRIFICACAO	1		X	X	
6	CQ42984	MOLA	1		X	X	
7	.....	TAMPA	1		X	X	
8	DQ65036	SUPORTE	1		X	X	
	DQ47977	SUPORTE	1		X	X	(3 VCR)
9	.....	PINO	1		X	X	

TENSOR CENTRAL HOOK (100LPM)
CENTER LINK HOOK (100LPM)
TENSOR CENTRAL HOOK (100LPM)
CQ155466 -UN-

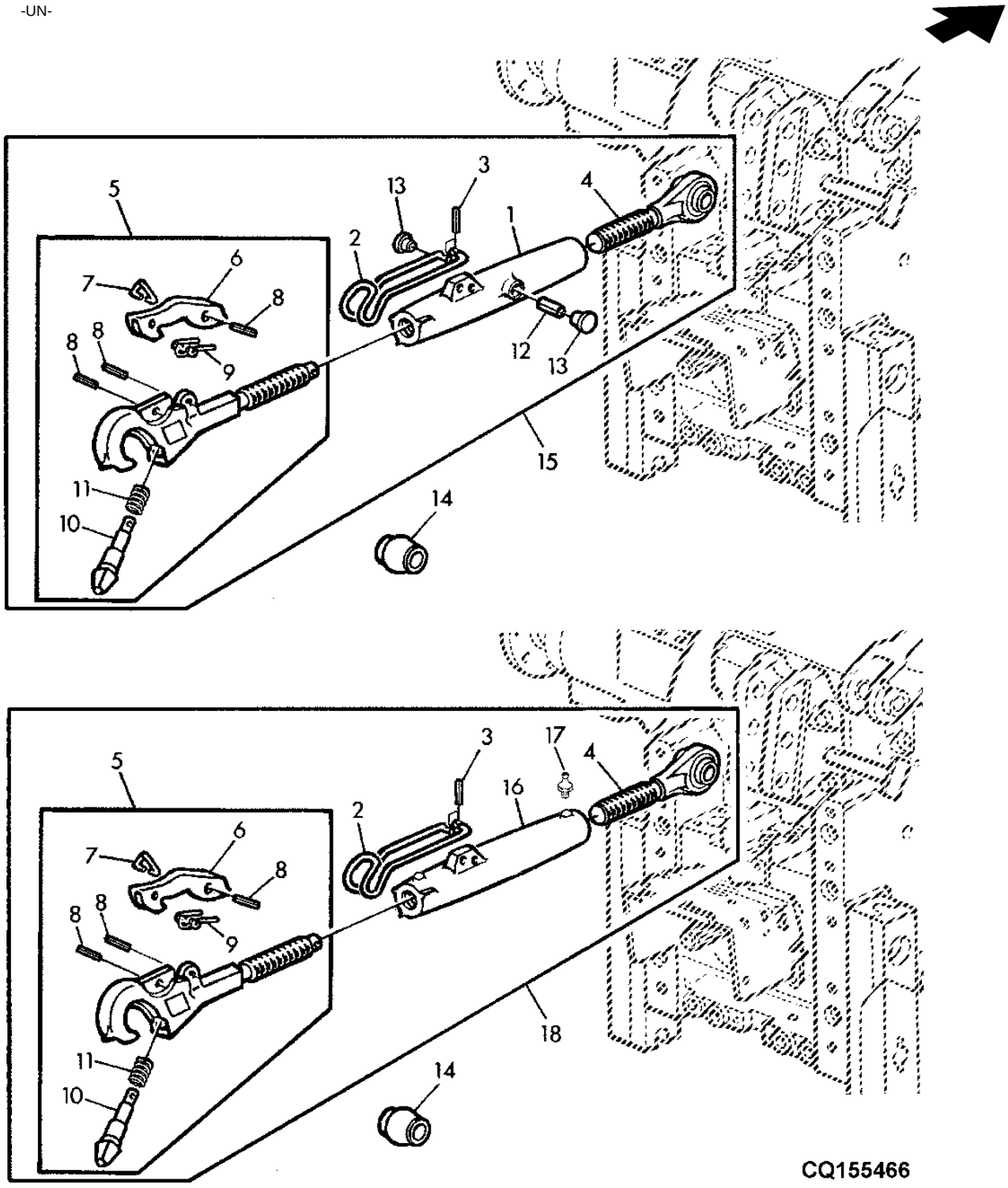

ITEM	NR.PECA	DESCRICAO	QTDE	NR. SERIE	6405	6605	NOTAS
1	L78791	CORPO DE ARTICULACAO	1	-XXXXX	X		(USE WITH AL78065)
2	L56746	MANIPULO	1		X		
3	34H241	PINO ELASTICO	2		X		
4	AL159971	ENGATE FINAL	1		X		(SUB FOR AL78068)
5	AL159973	ENGATE FINAL	1		X		(SUB FOR AL78069)
6	L64295	ALAVANCA	1		X		
7	L35037	GRAMPO	1		X		
8	34M7269	PINO ELASTICO	3		X		(SUB FOR 34M7040)
9	F2823R	MOLA	1		X		
10	L64632	PINO FIXADOR	1		X		
11	L64634	MOLA	1		X		
12	34M7062	PINO ELASTICO	1	-XXXXX	X		
13	99M7016	PLUGUE	2	-XXXXX	X		
14	L42050	ESFERA	1		X		
15	AL78065	TENSOR CENTRAL	1	-XXXXX	X		USE AL159871
16	L156788	CORPO DE ARTICULACAO	1	XXXXX-	X		(USE WITH AL159871)
17	JD7798	CONEXAO DE LUBRIFICACAO	2	XXXXX-	X		
18	AL159871	TENSOR CENTRAL	1	XXXXX-	X		

SUPORTE CENTRAL
CENTER LINK BRACKET
SOPORTE CENTRAL

PUBM0839 -UN-

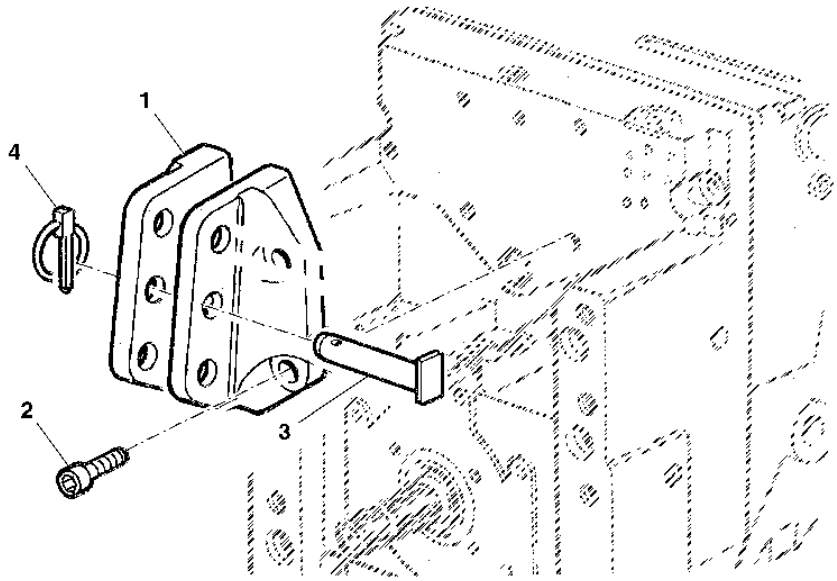

PUBM0839

ITEM	*NR.PECA*	*DESCRICAO*	*QTDE*	*NR. SERIE*	6 6 4 6 0 0 5 5	*NOTAS*
1	L78801	APOIO	1		X X	25MM
2	19M8208	PARAFUSO	AR		X X	M16 X 50
	19M8597	PARAFUSO	AR		X X	M16 X 120
3	AL78785	PINO FIXADOR	1		X X	
4	AL14540	PINO DE ENGATE RAPIDO	1		X X	OD = 25MM

MEMORANDA
MEMORANDA
MEMORANDA

PECAS DE MONTAGEM DA VALVULA PRIORITARIA
MOUNTING PARTS, INLET PRIORITY VALVE
PIEZAS DE MONTAJE PARA VALVULA DE PRIORIDAD

PUBM0840 -UN-

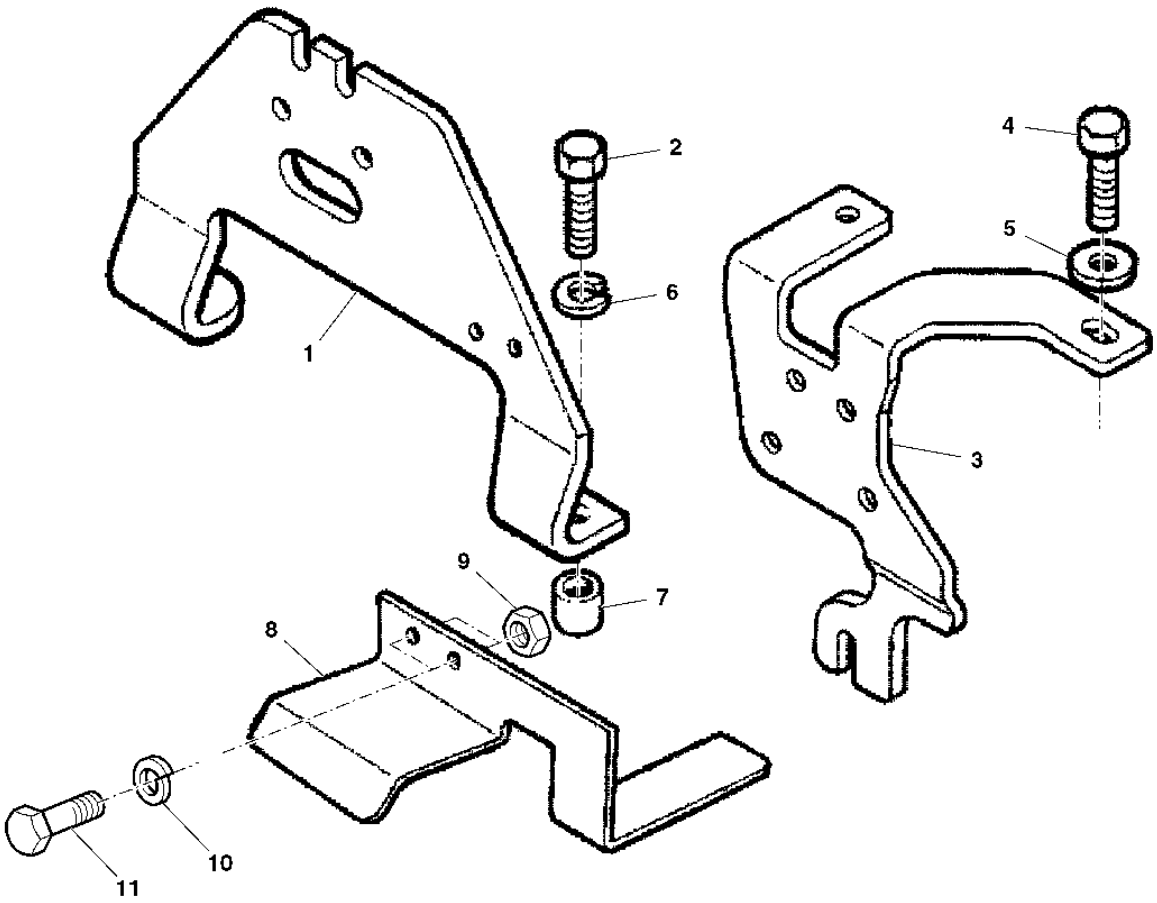

PUBM0840

ITEM	NR.PECA	DESCRICAO	QTDE	NR. SERIE	6405	6605	NOTAS
1	CQ28012	SUPORTE	1		X	X	
2	19M9432	PARAFUSO SEXT.	AR		X	X	M18 X 40
3	P59939	SUPORTE	1		X	X	
4	19M7285	PARAFUSO SEXT.	AR		X	X	M12 X 30
5	24M7038	ARRUELA	AR		X	X	
6	12M7070	ARRUELA DE PRESSAO	AR		X	X	
7	CQ08585	ARRUELA	AR		X	X	
8	CQ52934	PROTECAO	1		X	X	
9	14M7029	PORCA	AR		X	X	M8
10	12M7065	ARRUELA DE PRESSAO	AR		X	X	

VALVULA PRIORITARIA 60LPM
PRIORITY VALVE 60LPM
VALVULA DE PRIORIDAD 60LPM

PUBM0344 -UN-

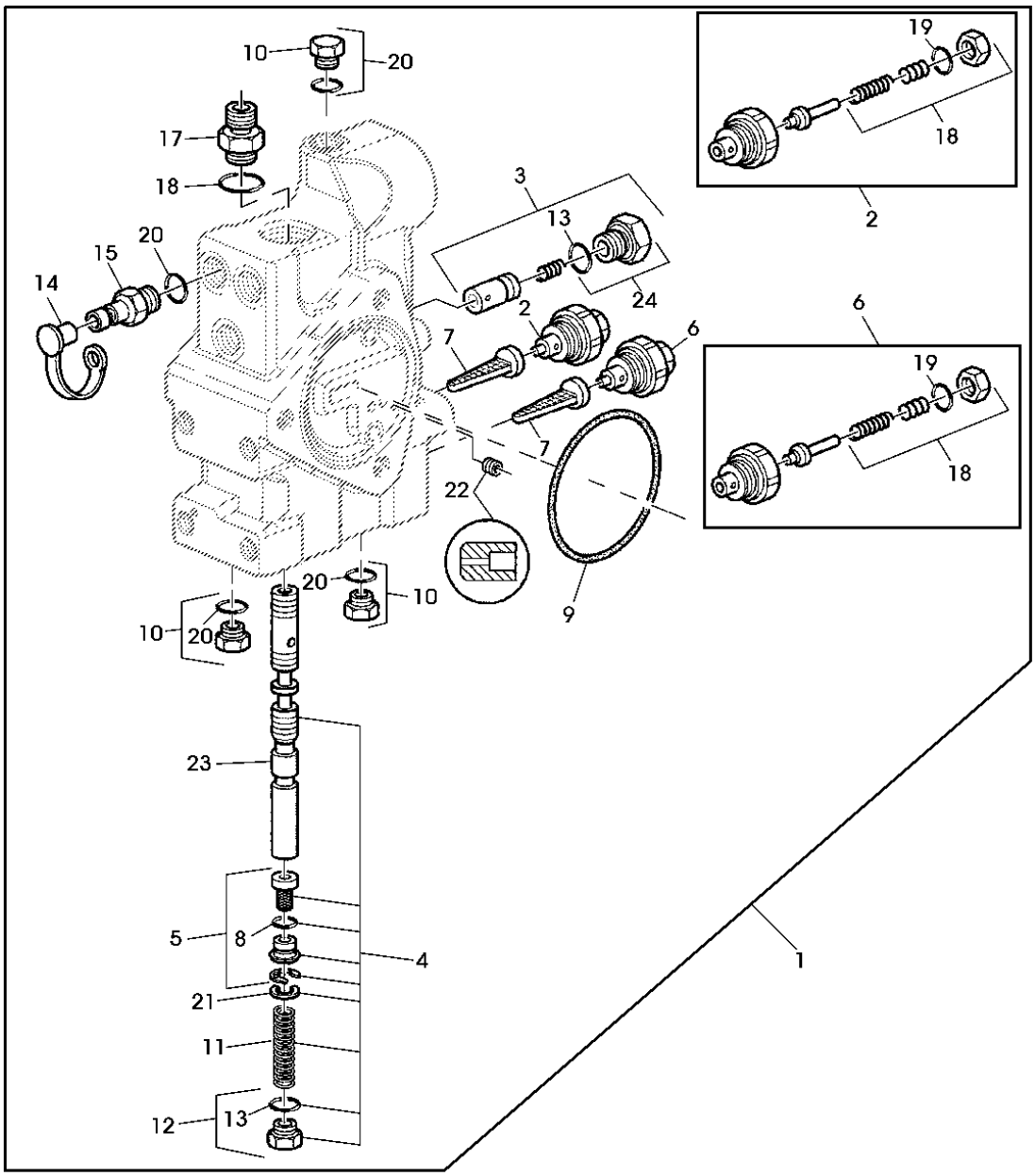

PUBM0344

ITEM	NR.PECA	DESCRICAO	QTDE	NR. SERIE	6405	6605	NOTAS
1	DQ41959	VALVULA	1	-18630	X	X	EATON
	DQ43423	VALV. CONTROLADORA DE FLUXO	1	18631-	X	X	DANFOSS
2	DQ60568	VALVULA	1		X	X	
3	AL162684	KIT	1		X	X	
4	RE207826	KIT	1	18631-	X	X	(A)
5	AL156197	KIT	1	18631-	X	X	
6	DQ60569	VALVULA	1		X	X	
7	R58832	FILTRO	2		X	X	
8	R115892	ANEL	1	18631-	X	X	
9	R95494	ANEL O	1		X	X	
10	RE46684	TAMPAO	3		X	X	
11	R111298	MOLA DE COMPRESSAO	1		X	X	
12	RE49624	TAMPAO	1	-18630	X	X	
	RE179772	TAMPAO	1	18631-	X	X	
13	R111298	MOLA DE COMPRESSAO	1	-18630	X	X	
	L152324	ANEL O	1	18631-	X	X	
14	R77175	CAPA	3		X	X	
15	AL80099	TOMADA ENGATE RAPIDO	3		X	X	
16	T77857	ANEL O	AR		X	X	
17	38H5003	ADAPTADOR	1		X	X	
18	RE62446	KIT	1		X	X	
19	R79060	ANEL O	1		X	X	
20	51M7041	ANEL O	1		X	X	
21	R132899	ARRUELA	1	18631-	X	X	
22	L114494	PARAF. DE FENDA	1		X	X	
23	DQ60704	CARRETEL DE VALVULA	1	-18630	X	X	
24	RE49624	TAMPAO	1		X	X	

(A) KIT DE CONVERSAO EATON PARA DANFOSS
(A) EATON TO DANFOSS CONVERSION KIT
(A) KIT DE CONVERSION EATON PARA DANFOSS

VALVULA PRIORITARIA 100LPM
PRIORITY VALVE 100LPM
VALVULA DE PRIORIDAD 100LPM

CQ155446 -UN-

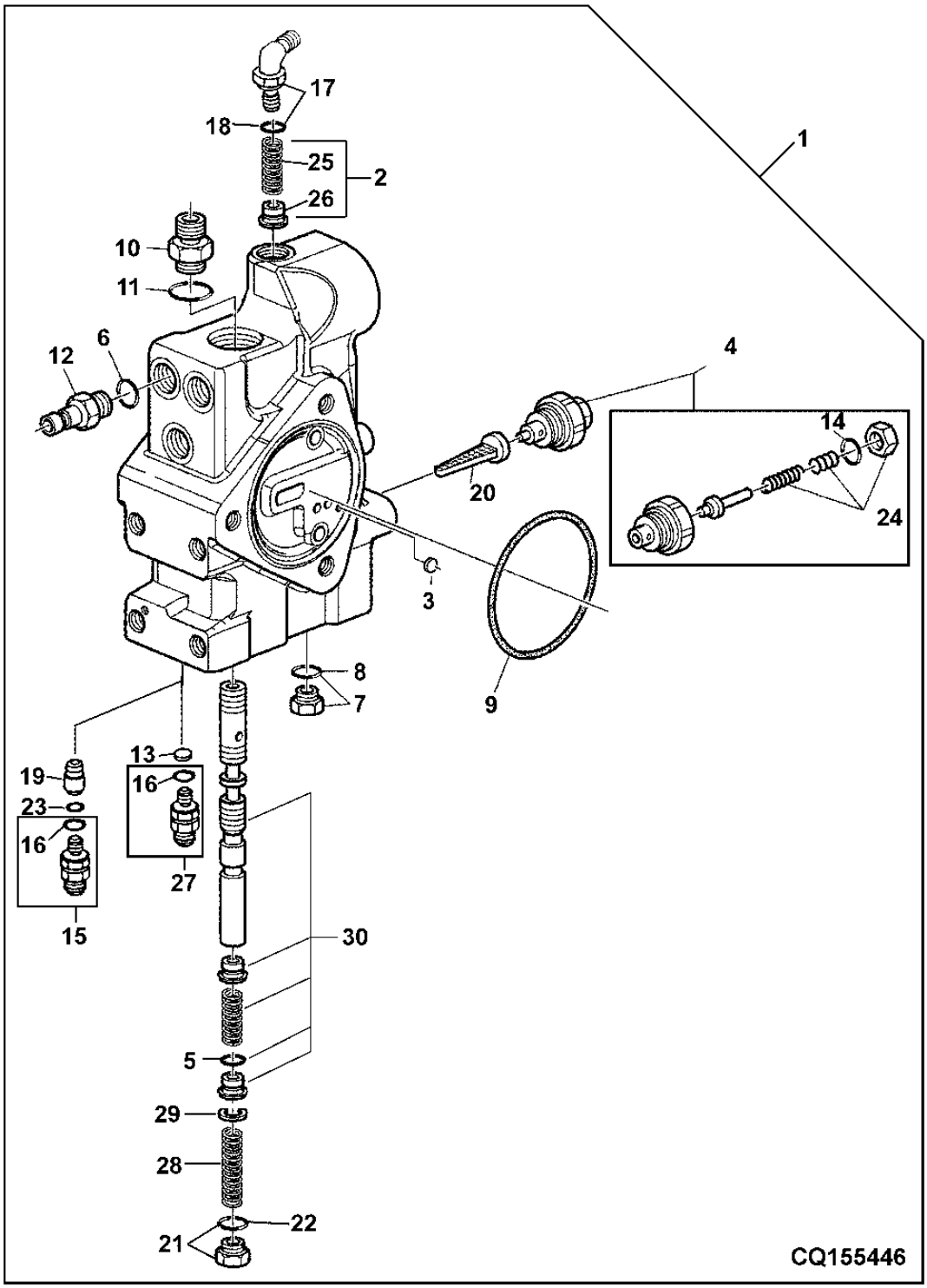

ITEM	NR.PECA	DESCRICAO	QTDE	NR. SERIE	6405	6605	NOTAS
1	AL76171	VALVULA	1	-19370		X	EATON
	RE154985	VALVULA	1	19371-XXXXX		X	DANFOSS USE DQ42700
	RE179029	VALVULA	1	XXXXX-		X	DANFOSS
2	RE50340	KIT	1			X	
3	R95493	DISCO	1			X	
4	RE39397	VALVULA DE ALIVIO DE PRESS.	1			X	
5	R115892	ANEL	1			X	
6	51M7041	ANEL O	3			X	
7	RE46684	TAMPAO	1			X	
8	51M7041	ANEL O	1			X	
9	R95494	ANEL O	1			X	
10	38H5003	ADAPTADOR	1			X	
11	51M7043	ANEL O	1			X	
12	RE190805	ACOPLAMENTO DE DIAGNOSTICO	3			X	
13	R111292	DISCO	1			X	
14	R79060	ANEL O	1			X	
15	RE49091	CONEXAO	1	-19370		X	
16	51M7041	ANEL O	1			X	
17	38H5023	CONEXAO EM ANGULO	1			X	
18	51M7041	ANEL O	1			X	
19	R111293	ASSENTO DE VALVULA	1	-19370		X	
20	R58832	FILTRO	1			X	
21	RE49624	TAMPAO	1			X	
22	R26375	ANEL O	1			X	
23	T77814	ANEL O	1	-19370		X	
24	RE62446	KIT	1			X	
25	R111297	MOLA DE COMPRESSAO	1			X	
26	R111296	CONE DE VALVULA	1			X	
27	RE154027	ADAPTADOR	1	19371-		X	
28	R111298	MOLA DE COMPRESSAO	1			X	
29	R132899	ARRUELA	1			X	
30	RE180293	CARRETEL DE VALVULA	1			X	
..	DQ42700	VALVULA	1			X	(1) CQ33965, (1) RE46684

VALVULA DE CONTROLE DO LEVANTE HIDRAULICO
HITCH CONTROL VALVE
VALVULA DE CONTROLE DEL ELEVADOR HIDRAULICO COM MO

CQ155164 -UN-

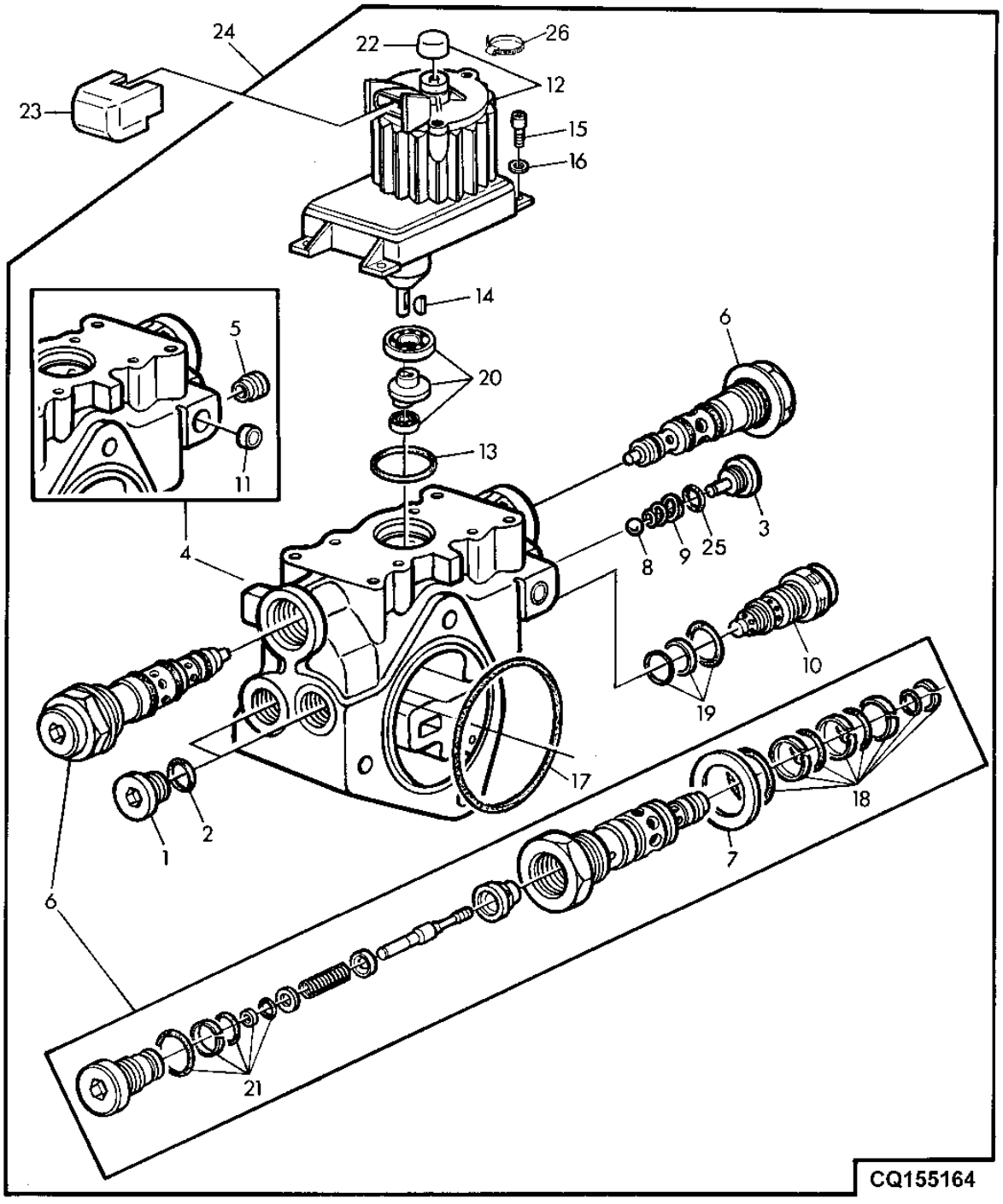

ITEM	NR.PECA	DESCRICAO	QTDE	NR. SERIE	6405	6605	NOTAS
1	L78975	TAMPAO	2	-28952	X	X	
2	51M7045	ANEL O	3	-28952	X	X	
3	L78972	TAMPAO	1	-28952	X	X	
4	AL110267	CARCACA	1	-28952	X	X	
5	L78964	ASSENTO DE VALVULA	1	-28952	X	X	
6	AL77042	VALV.DE CONTR.ATUADA HIDR.	2	-28952	X	X	
7	AL79037	KIT CALCOS	1	-28952	X	X	
8	L38741	ESFERA	1	-28952	X	X	
9	L75758	MOLA DE COMPRESSAO	1	-28952	X	X	
10	AL61753	VALVULA DE ALIVIO DE PRESS.	1	-28952	X	X	
11	30M7010	PLUGUE	1	-28952	X	X	
12	AL78213	MOTOR ELETRICO	1	-28952	X	X	
13	L75747	ANEL O	1	-28952	X	X	
14	26M5447	CHAVETA	1	-28952	X	X	
15	19M8618	PARAFUSO	4	-28952	X	X	M6X12
16	24M7267	ARRUELA	4	-28952	X	X	
17	R95494	ANEL O	1	-28952	X	X	
18	AL80393	KIT DE JUNTAS	1	-28952	X	X	
19	AL80394	KIT DE JUNTAS	1	-28952	X	X	
20	AL80395	CONJ. DO ROLAMENTO	1	-28952	X	X	
21	AL80440	KIT DE JUNTAS	1	-28952	X	X	
22	L37963	TAMPA	1	-28952	X	X	
23	L100259	ACESSORIO CONEXAO ELETRICA	1	-28952	X	X	
24	AL110266	ELEVADOR HIDRAULICO	1	-28952	X	X	
25	L59901	ANEL O	1	-28952	X	X	
26	CQ03753	BRACADEIRA	1	-20348	X	X	USE CQ49005
	CQ49005	BRACADEIRA	1	20349-28952	X	X	

VALVULA DE CONTROLE DO LEVANTE HIDRAULICO - MOTOR DE PASSO
ROCKSHAFT CONTROL VALVE WITH STEPPERMOTOR
VALVULA DE CONTROL DEL ELEVADOR HIDRAULICO CON MOTOR DE REGLAJE

CQ156136 -UN-

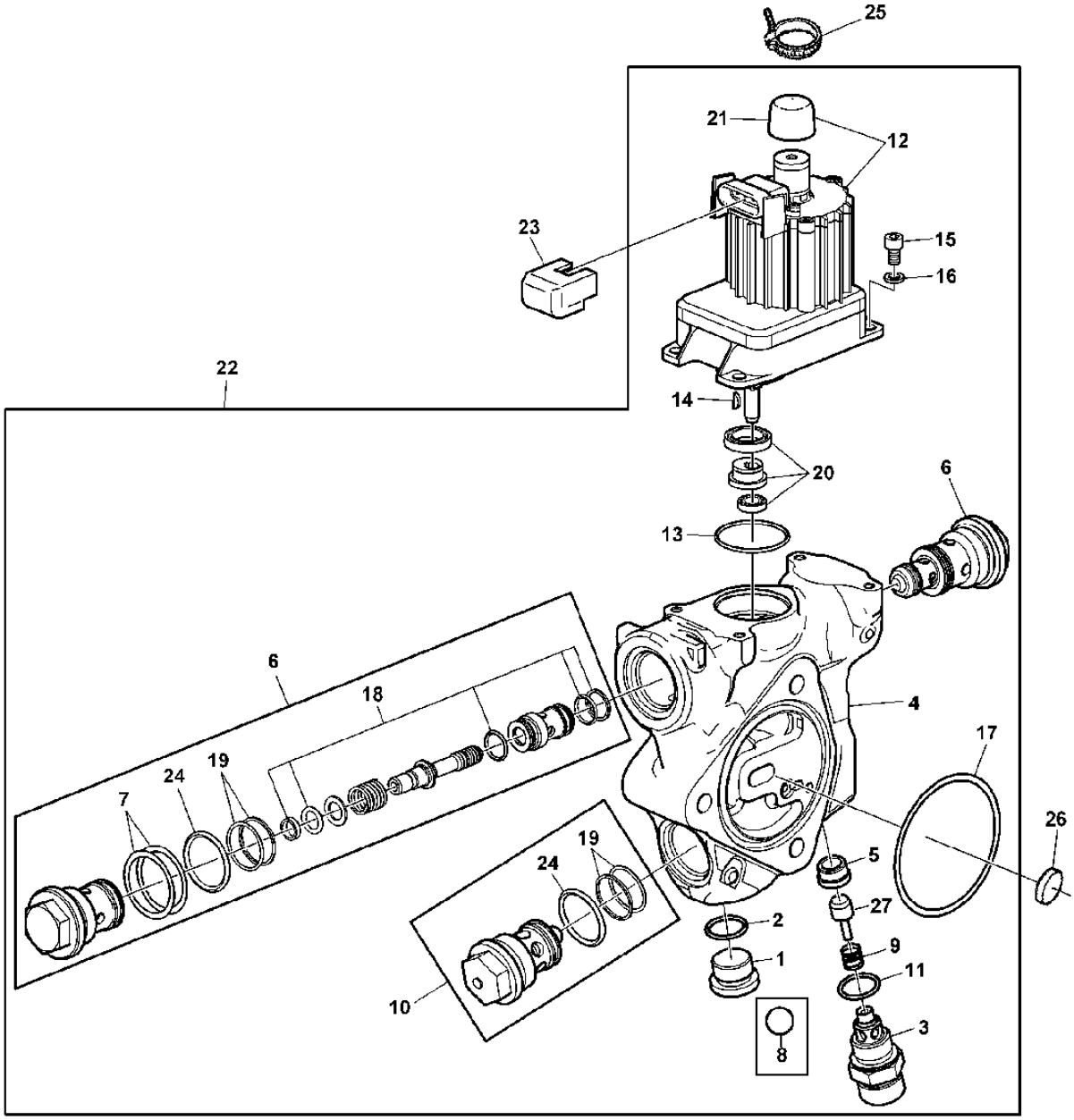

CQ156136

ITEM	NR.PECA	DESCRICAO	QTDE	NR. SERIE	6405	6455	6605	NOTAS
1	15M7077	TAMPAO DE DRENO	2	28953-		X		
2	51M7045	ANEL O	2	28953-		X		
3	L155934	ADAPTADOR	1	28953-		X		
4	L159026	CARCACA	1	28953-		X		
5	L78964	ASSENTO DE VALVULA	1	28953-		X		
6	AL164294	VALV.DE CONTR.ATUADA HIDR.	2	28953-		X		
7	AL79037	KIT CALCOS	1	28953-		X		
8	L38741	ESFERA	1	28953-		X		
9	L155935	MOLA DE COMPRESSAO	1	28953-		X		
10	AL159011	VALVULA DE ALIVIO DE PRESS.	1	28953-		X		
11	L59901	ANEL O	1	28953-		X		
12	AL78213	MOTOR ELETRICO	1	28953-		X		
13	L75747	ANEL O	1	28953-		X		
14	26M5447	CHAVETA	1	28953-		X		
15	19M8618	PARAFUSO	4	28953-		X		M6 X 12
16	24M7267	ARRUELA	4	28953-		X		
17	R95494	ANEL O	1	28953-		X		
18	AL164560	KIT DE JUNTAS	1	28953-		X		
19	AL164561	KIT DE JUNTAS	1	28953-		X		
20	AL80395	CONJ. DO ROLAMENTO	1	28953-		X		
21	L37963	TAMPA	1	28953-		X		
22	AL165522	ELEVADOR HIDRAULICO	1	28953-		X		
23	L100259	ACESSORIO CONEXAO ELETRICA	1	28953-		X		
24	51M7048	ANEL O	1	28953-		X		
25	CQ49005	BRACADEIRA	1	28953-		X		
26	R95493	DISCO	1	28953-		X		
27	L165818	CONE DE VALVULA	1	28953-		X		

ESPACADOR DO MOTOR DE PASSO
SPACER HOUSING FOR ROCKSHAFT CONTROL VALVE
CAJA DISTANCIADORA PARA VALVULA DE CONTROL DEL ELEVADOR HIDRAULICO

CQ156137 -UN-

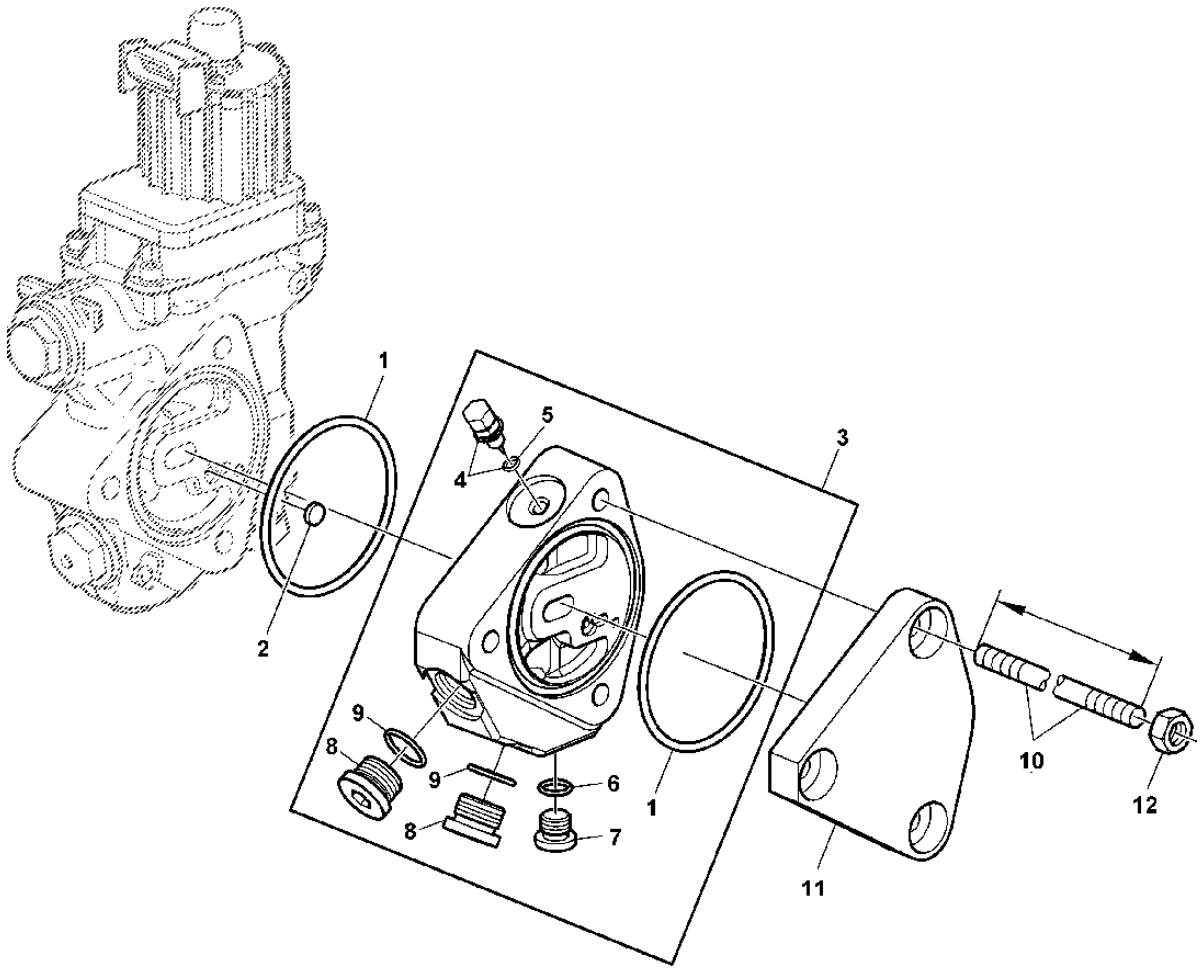

CQ156137

ITEM	NR.PECA	DESCRICAO	QTDE	NR. SERIE	6405	6605	NOTAS
1	R95494	ANEL O	AR	28953-	X	X	
2	R95493	DISCO	AR	28953-	X	X	
3	AL161388	ESPACADOR	1	28953-	X	X	
4	AL117977	PARAFUSO	1	28953-	X	X	
5	51M7052	ANEL O	1	28953-	X	X	
6	51M7041	ANEL O	1	28953-	X	X	
7	15M7076	TAMPAO DE DRENO	1	28953-	X	X	
8	15M7077	TAMPAO DE DRENO	2	28953-	X	X	
9	51M7045	ANEL O	1	28953-	X	X	
10	42M7050	PINO	3	28953-	X	X	M10X140
	42M7055	TIRANTE	3	28953-	X	X	M10X175
	42M7054	TIRANTE	3	28953-	X	X	M10X225
11	AL77680	CAPA	1	28953-	X	X	
12	14M7148	PORCA	1	28953-	X	X	M10

ACIONAMENTO BOMBA DE CARGA E HIDRAULICA
DRIVE PARTS CHARGE AND HYDRAULIC PUMP
ACCIONAMIENTO BOMBA DE CARGA E HIDRUALICA

LX003073 -UN-

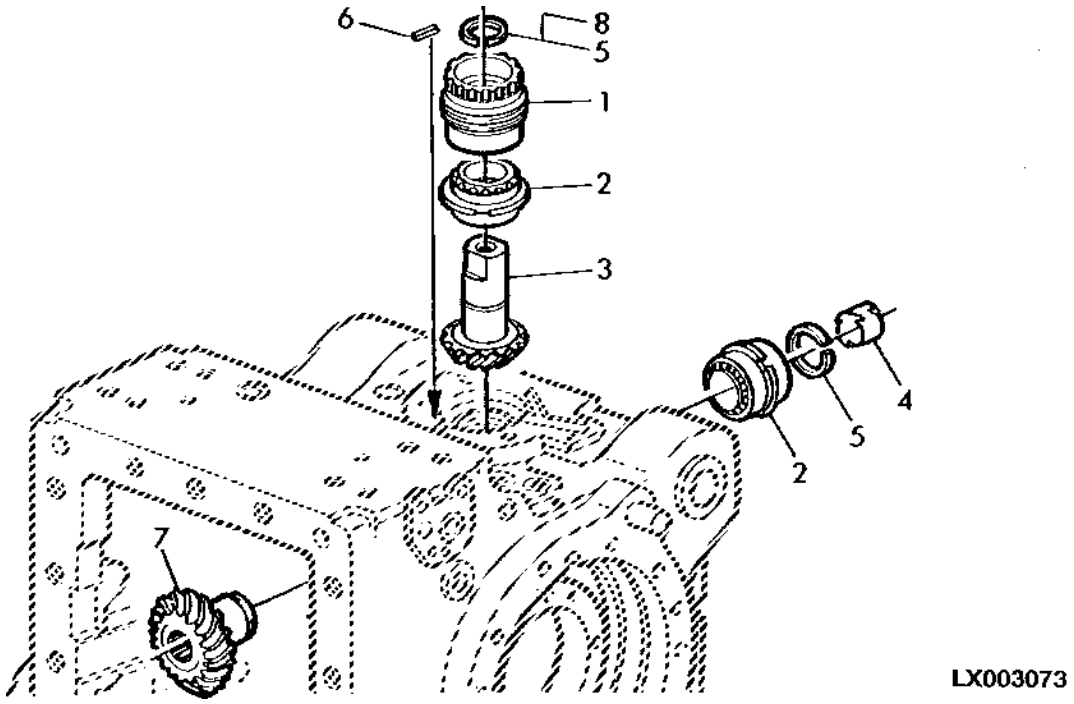

ITEM	NR.PECA	DESCRICAO	QTDE	NR. SERIE	6405 6605	NOTAS
1	L77774	LUVA	1		X X	
2	AL82960	ROLAMENTO DE ROLOS CONICOS	2		X X	
3	L155492	COROA	1		X X	60LPM
	L155245	COROA	1		X X	100LPM
4	L75889	LUVA	1		X X	
5	L114773	ANEL	AR		X X	
	R48745	ANEL DE PRESSAO	AR		X X	TK=1,93MM
	R48746	ANEL DE PRESSAO	AR		X X	TK=2,01MM
	R48749	ANEL DE PRESSAO	AR		X X	TK=2,24MM
	R48750	ANEL DE PRESSAO	AR		X X	TK=2,31MM
	L78784	ANEL DE PRESSAO	AR		X X	TK=2,38MM
	R96515	ANEL DE PRESSAO	AR		X X	TK=2,45MM
	L78785	ANEL DE PRESSAO	AR		X X	TK=2,52MM
	R96517	ANEL DE PRESSAO	AR		X X	TK=2,60MM
6	44M7146	PINO DE CENTRAGEM	1		X X	
7	L155244	COROA	1		X X	Z=29
8	R48747	ANEL DE PRESSAO	AR		X X	TK=2,08MM
	R48748	ANEL DE PRESSAO	AR		X X	TK=2,16MM

KIT RETORNO LIVRE P/ MOTORES HID. VCR
PARTS FOR PRESSURE FREE RETURN CIRCUIT, HYDRAULIC
KIT RETORNO LIBRE P/ MOTORES HIDRAULICO

CQ155165 -UN-

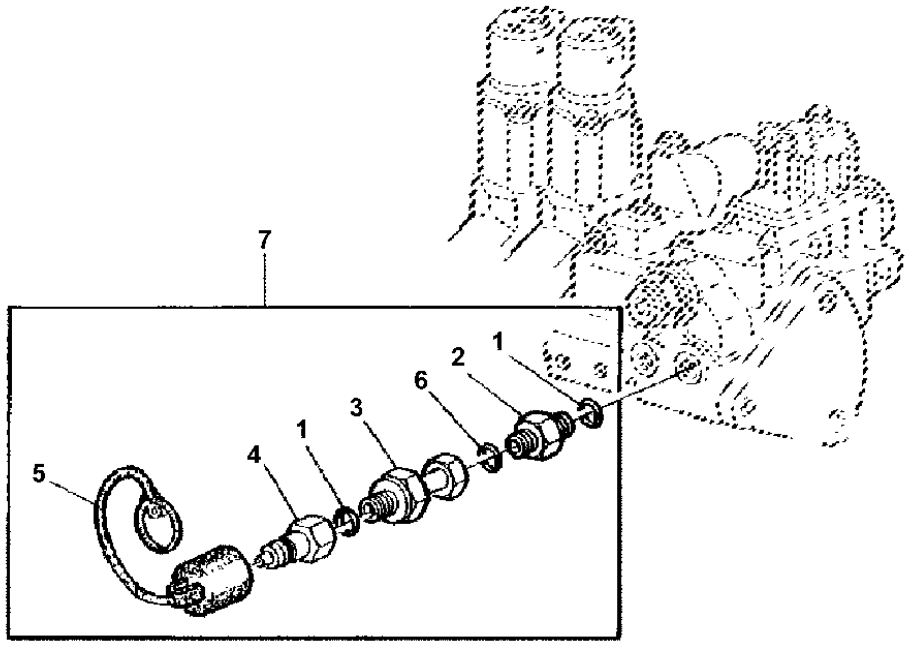

CQ155165

ITEM	NR.PECA	DESCRICAO	QTDE	NR. SERIE	6405	6605	NOTAS
1	51M7045	ANEL O	2		X	X	19.300X2.200MM
2	61M5076	ADAPTADOR	1		X	X	(SUB FOR 38H5076)
3	38H5142	CONEXAO	1		X	X	
4	AL81368	TOMADA ENGATE RAPIDO	1		X	X	
5	L31745	PROTECAO CONTRA PO	1		X	X	
6	T77857	ANEL O	1		X	X	
7	AL82291	KIT	1		X	X	

BOMBA DE CARGA DE OLEO 100LPM
CHARGE PUMP 100LPM
BOMBA DE CARGA DE ACEITE 100LPM

LX016652 -UN-

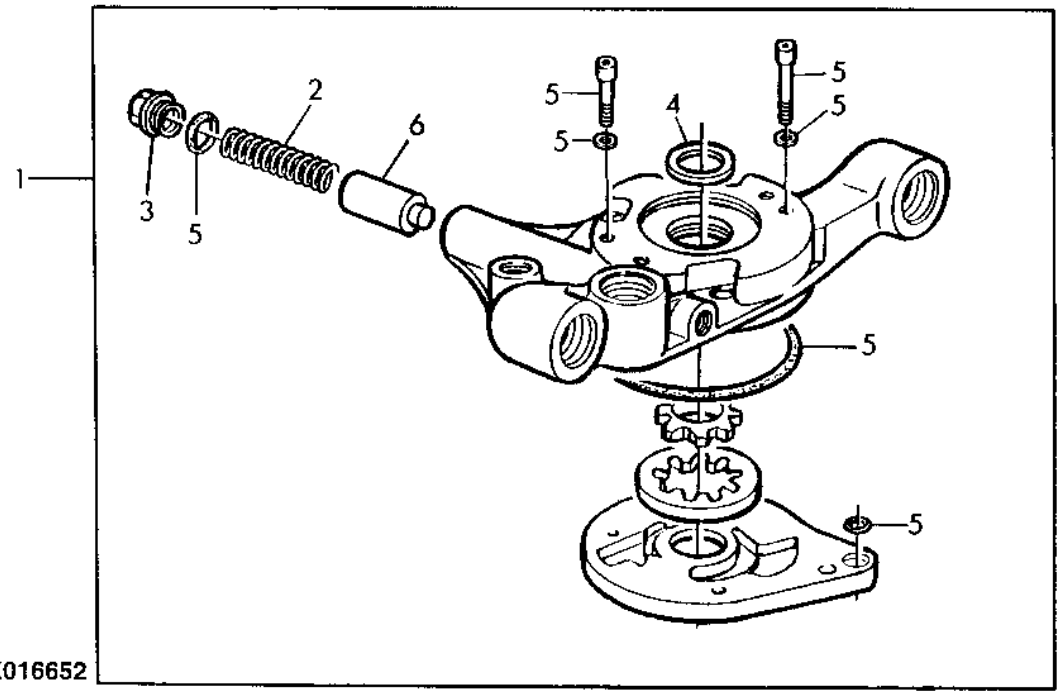

ITEM	NR.PECA	DESCRICAO	QTDE	NR. SERIE TRATOR	6 6 4 6 0 0 5 5	NOTAS
1	AL154092	BOMBA DE OLEO	1		X X	
2	L79160	MOLA DE COMPRESSAO	1		X X	
3	L79171	TAMPAO	1		X X	
4	R108011	ARRUELA	1		X X	
5	RE70821	KIT RETENTOR	1		X X	
6	L101394	PINO FIXADOR	1		X X	

MEMORANDA
MEMORANDA
MEMORANDA

BOMBA DE CARGA, PECAS DE CONEXAO 100PLM
CHARGE PUMP, CONNECTING PARTS 100LPM
BOMBA DE CARGA, PIEZAS DE CONEXION 100LPM

LX019910 -UN-

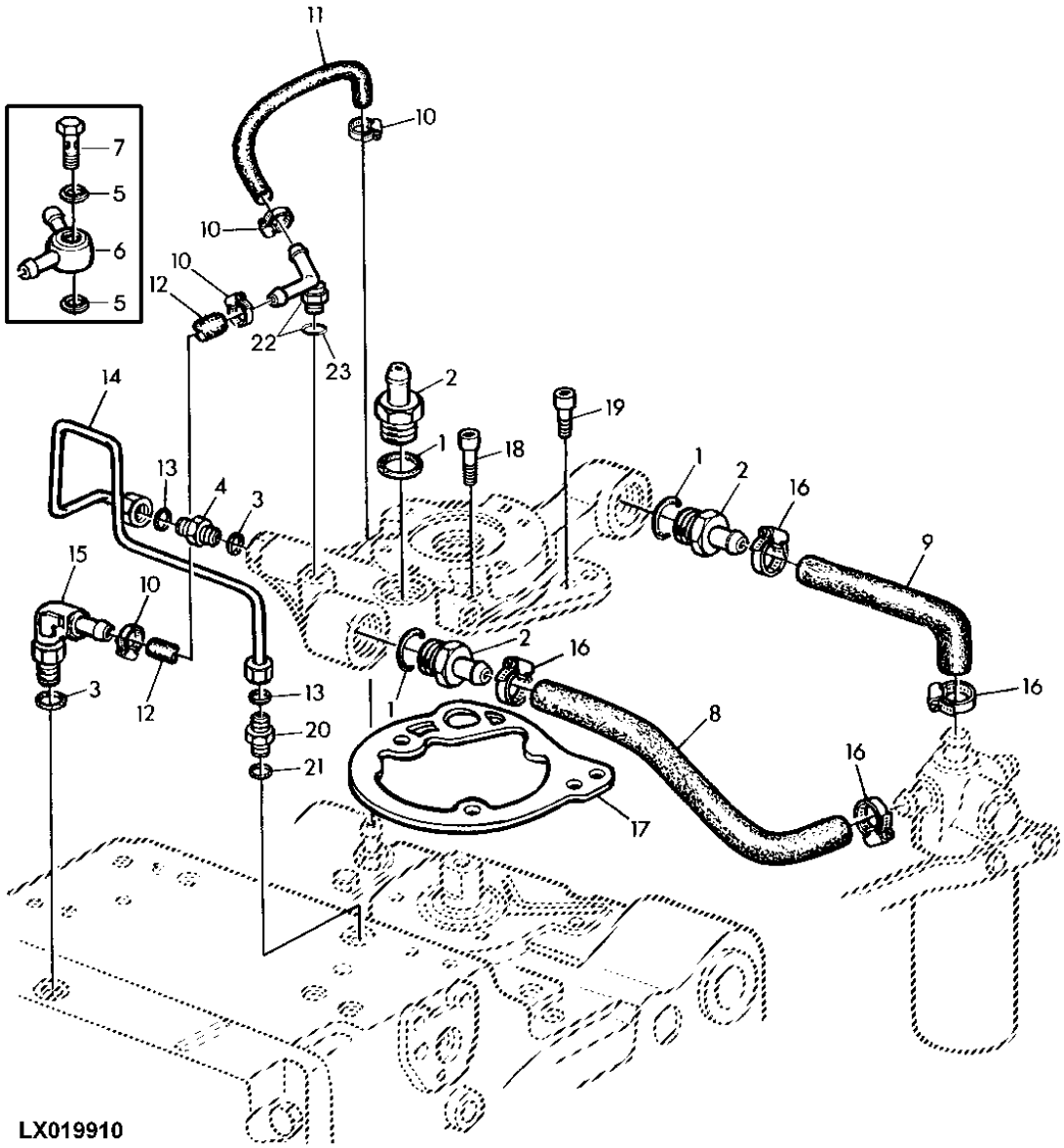

ITEM	NR.PECA	DESCRICAO	QTDE	NR. SERIE	6405	6605	NOTAS
1	51M7050	ANEL O	3		X	X	34.600X2.900MM
2	L110294	CONEXAO	3		X	X	
3	51M7041	ANEL O	2		X	X	11.3X2.2MM
4	38H5002	ADAPTADOR	1		X	X	
5	L79907	VEDACAO	2		X	X	
6	AL81548	CONEXAO	1		X	X	ORD AL111759
7	L102141	CONEXAO	1		X	X	ORD AL111759
8	CQ36025	MANGUEIRA	1		X	X	(A) LGTH=485MM
9	CQ36024	MANGUEIRA	1		X	X	
10	AL37489	BRACADEIRA	4		X	X	
11	L101831	MANGUEIRA	1		X	X	
12	.....	MANGUEIRA	1		X	X	NSEP
13	T77613	ANEL O	2		X	X	
14	AL76658	TUBULACAO DE OLEO	1		X	X	
15	AL78652	CONEXAO EM ANGULO	1		X	X	
16	AL82025	BRACADEIRA	4		X	X	
17	R107872	JUNTA	1		X	X	
18	19M8824	PARAFUSO	3		X	X	M12 X 50, M12X50
19	19M8823	PARAFUSO	1		X	X	M12 X 35, M12X35
20	38H5012	ADAPTADOR	1		X	X	
21	51M7043	ANEL O	1		X	X	
22	AL111759	CONEXAO EM ANGULO	1		X	X	
23	51M7045	ANEL O	1		X	X	19.300X2.200MM
	L111093	MANGUEIRA	1		X	X	LGTH=5000MM
	L111092	MANGUEIRA	1		X	X	LGTH=5000MM

(A) COM CABINE
(A) WITH CAB
(A) CON CABINA

FILTRO DE OLEO HIDRAULICO (BOMBA DE 100LPM)
HYDRAULIC OIL FILTER (PUMP 100LPM)
FILTRO DE ACEITE HIDRAULICO (BOMBA DE 100LPM)

CQ155057 -UN-

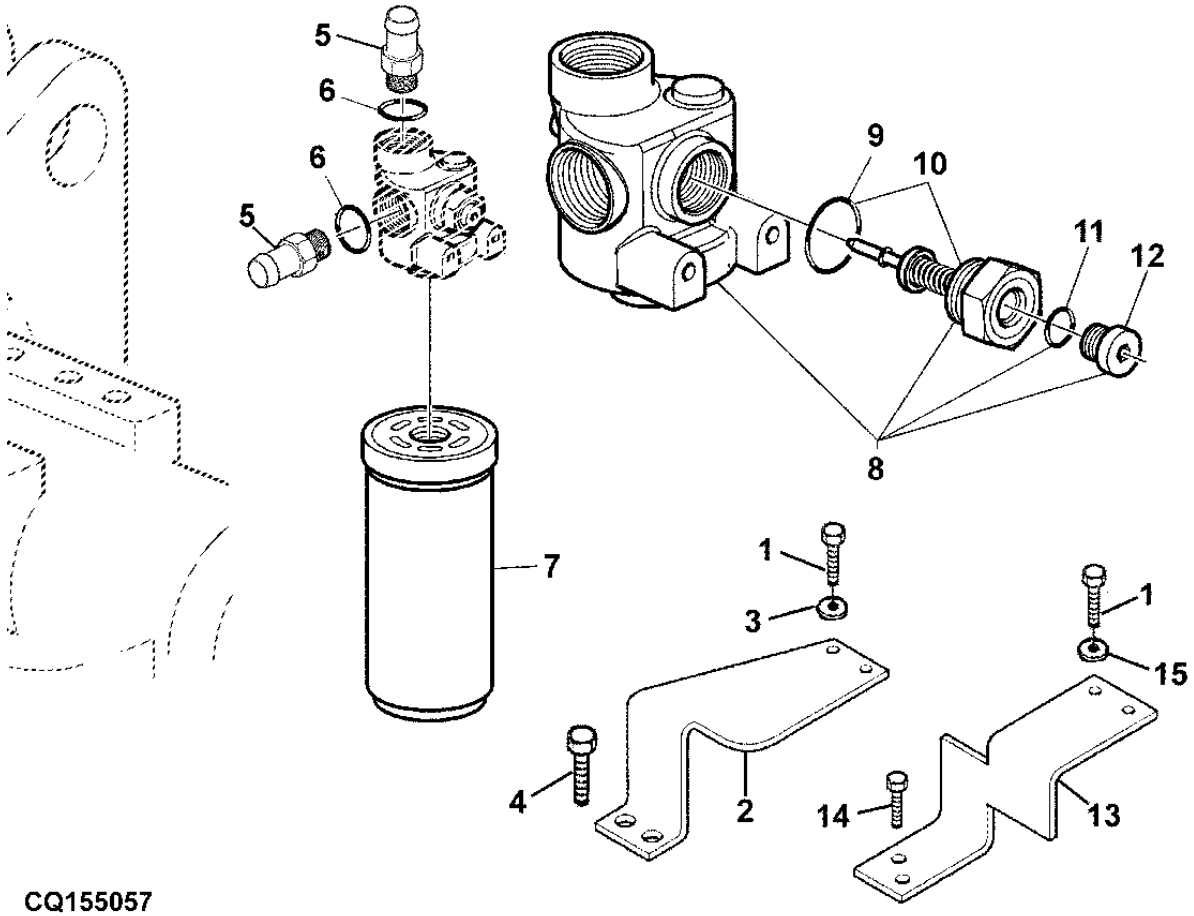

ITEM	NR.PECA	DESCRICAO	QTDE	NR. SERIE	6405	6605	NOTAS
1	19M7162	PARAFUSO SEXT.	4		X	X	M8 X 16
2	CQ51137	APOIO	1		X	X	(B)
3	24M7055	ARRUELA	AR		X	X	(B)
5	L110293	CONEXAO	2		X	X	
6	51M7048	ANEL O	2		X	X	
7	RE34958	FILTRO DE OLEO	1	-20780	X	X	USE AL118036
	AL118036	FILTRO DE OLEO HIDRAULICO	1	20781-	X	X	
8	AL80391	CABECOTE DO FILTRO	1	-20780	X	X	USE (01)AL152976 + (02)L78078 + (02)51M7048
	AL152976	CABECOTE DO FILTRO	1	20781-	X	X	
9	51M7047	ANEL O	1		X	X	
10	AL151986	VALVULA DE CARRETEL	1		X	X	
11	51M7041	ANEL O	1		X	X	
12	15M7076	TAMPAO DE DRENO	1		X	X	
13	CQ51175	SUPORTE	1		X	X	(A)
14	19M7166	PARAFUSO SEXT.	2		X	X	(A) M10 X 20
15	24M7055	ARRUELA	2			X	(A)

(A) COM LEVANTE HIDRAULICO
(A) WITH ROCKSHAFT
(A) CON ELEVADOR HIDRAULICO

(B) SEM LEVANTE HIDRAULICO
(B) WITHOUT ROCKSHAFT
(B) SIN ELEVADOR HIDRAULICO

BOMBA HIDRAULICA 100LPM
HYDRAULIC PUMP
BOMBA HIDRAULICA 100LPM

LX025844 -UN-

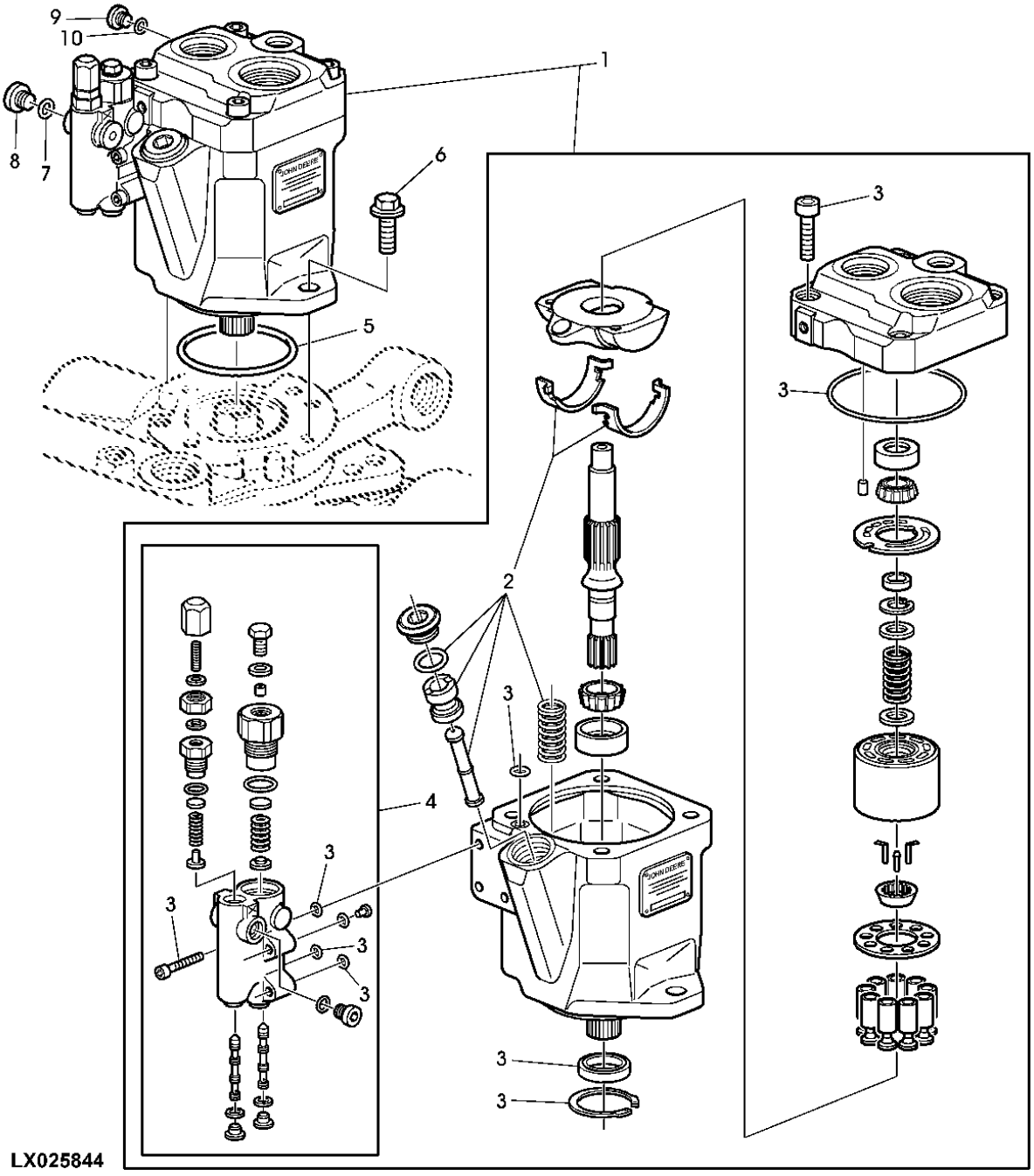

ITEM	NR.PECA	DESCRICAO	QTDE	NR. SERIE	6405	6605	NOTAS
1	AL151513	BOMBA HIDRAULICA	1		X	X	USE AL161043
	AL157203	BOMBA HIDRAULICA	1		X	X	USE AL161043
	AL161043	BOMBA HIDRAULICA	1		X	X	
2	AL153883	KIT	1		X	X	FOR AL151513
3	AL158422	KIT DE JUNTAS	1		X	X	
4	AL158423	KIT	1		X	X	
5	T42302	ANEL O	1		X	X	
6	19M7789	PARAFUSO	2		X	X	M12 X 30
7	51M7040	ANEL O	1		X	X	
8	L41079	TAMPAO	1		X	X	
9	L41709	TAMPAO	AR		X	X	
10	51M7041	ANEL O	AR		X	X	

KITS DE REPARO E DESCOMPRESSAO
DESTROKE AND REPAIR KIT
KITS DE REPARO E DESCOMPRESION

CQ154728 -UN-

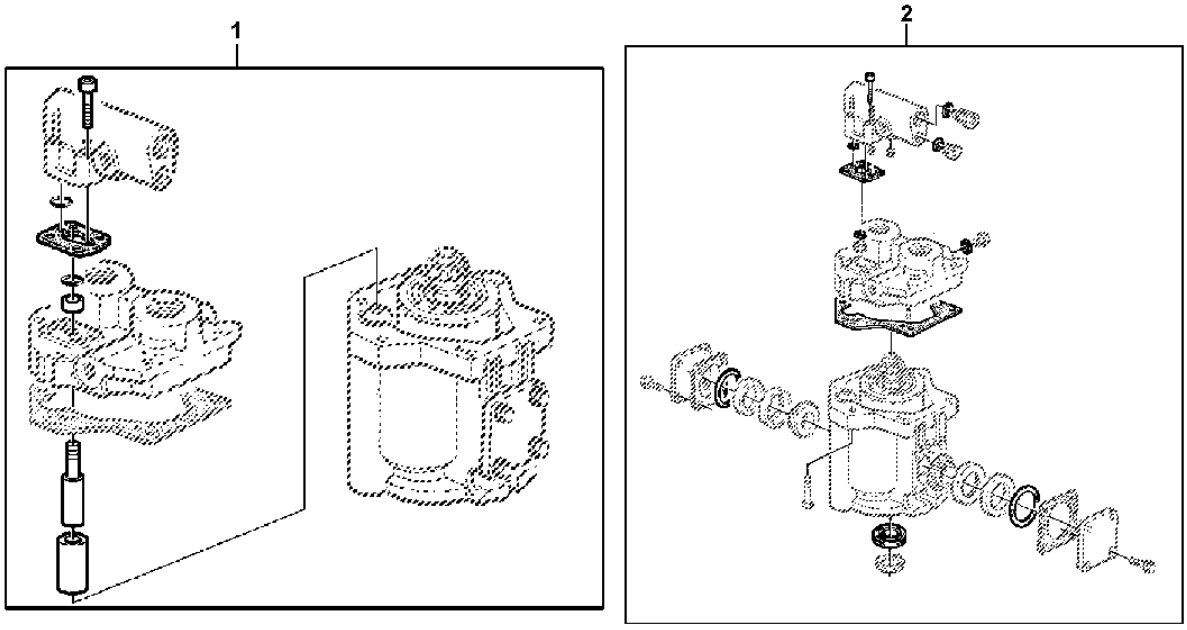

CQ154728

ITEM	NR.PECA	DESCRICAO	QTDE	NR. SERIE	664005	NOTAS
1	RE67354	KIT	1		XX	
2	RE43836	KIT RETENTOR	1		XX	

PECAS DE MONTAGEM DA BOMBA HIDRAULICA 100LPM
MOUNTING PARTS HYDRAULIC PUMP 100LPM
PIEZAS DE MONTAJE DE LA BOMBA HIDRAULICA 100LPM

CQ154742 -UN-

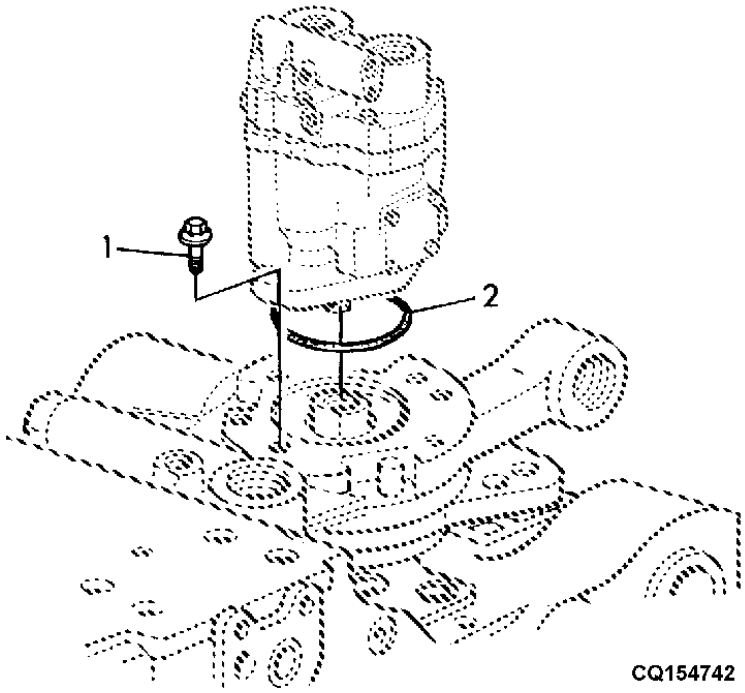

ITEM	NR.PECA	DESCRICAO	QTDE	NR. SERIE	6405	6605	NOTAS
1	19M7789	PARAFUSO	2		X	X	M12 X 30, M12X30
2	T42302	ANEL O	1		X	X	

DEPOSITO DE OLEO HIDRAULICO, TUBO DA BOMBA 100LPM
HYDRAULIC OIL RESERVOIR, OIL LINES - HYDRAULIC PUM
DEPOSITO DE ACEITE HIDRAULICO, TUBERIAS BOMBA 100L

CQ157483 -UN-

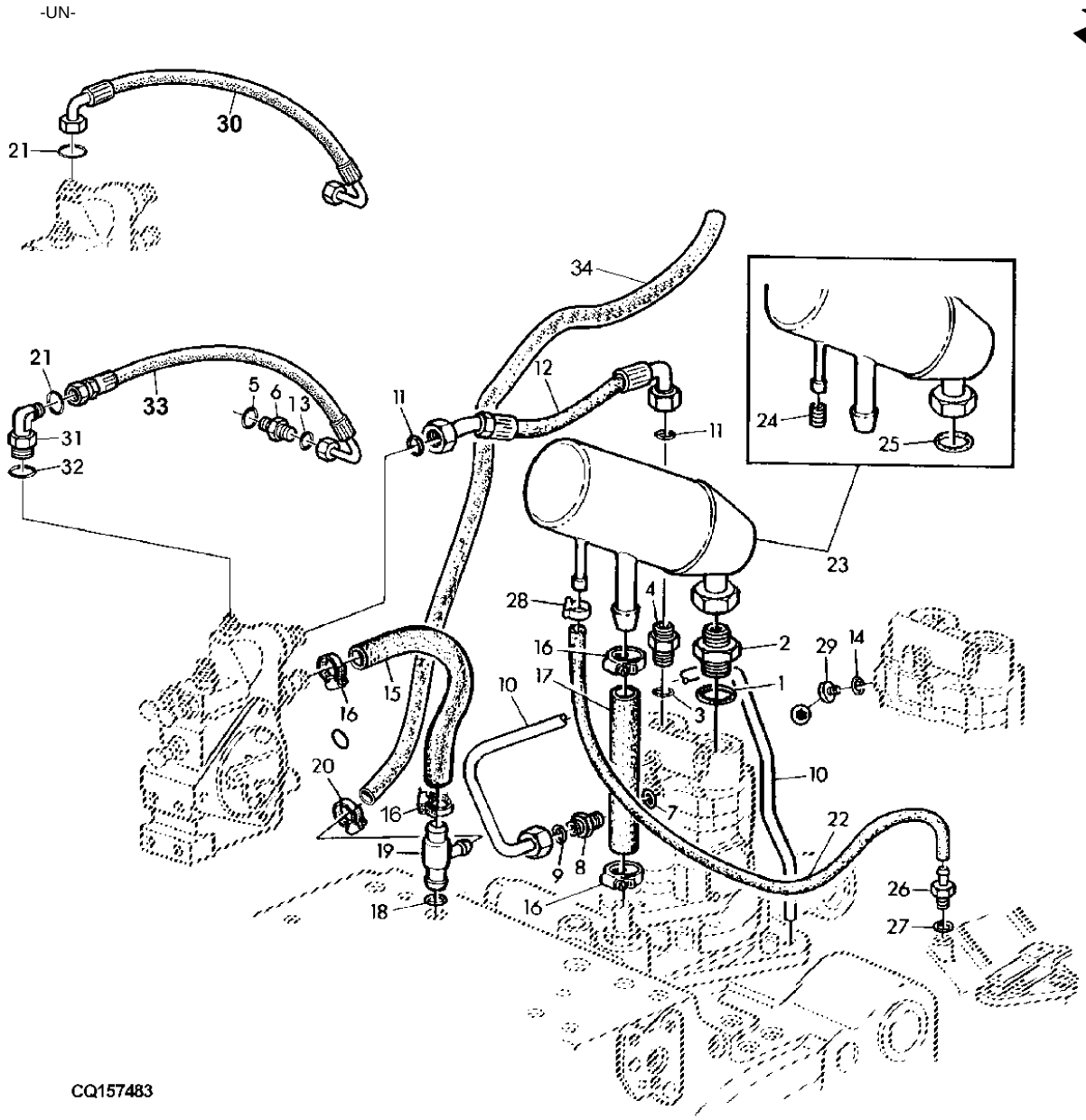

ITEM	NR.PECA	DESCRICAO	QTDE	NR. SERIE	6405	6605	NOTAS
1	L59904	ANEL O	1		X	X	
2	R94882	CONEXAO	1		X	X	
3	51M7047	ANEL O	1		X	X	FOR 38H5005
	51M7048	ANEL O	1		X	X	(A) FOR 38H5013
4	61M5005	ADAPTADOR	1		X	X	
5	51M7040	ANEL O	1		X	X	9,3X2,2MM
6	L102176	CONEXAO	1		X	X	
7	51M7043	ANEL O	1		X	X	FOR 38H5010, AL110469
8	38H5010	ADAPTADOR	1		X	X	
	AL110469	VALVULA DE RETENCAO	AR		X	X	
9	T77932	ANEL O	1		X	X	
10	AL151191	TUBULACAO DE OLEO	1		X	X	
11	T77858	ANEL O	2		X	X	
12	DQ45150	MANGUEIRA	1		X	X	
13	T77814	ANEL O	1		X	X	
14	L41526	ANEL O	1		X	X	
15	L77046	MANGUEIRA	1		X	X	
16	AL82025	BRACADEIRA	4		X	X	
17	CQ45149	MANGUEIRA HIDRAULICA	1		X	X	
18	L53873	ANEL O	1		X	X	
19	L112480	CONEXAO EM T	1		X	X	(SUB FOR L78080)
20	AR21837	BRACADEIRA	1		X	X	
21	T77613	ANEL O	1		X	X	
22	CQ36477	MANGUEIRA HIDRAULICA	1		X	X	
23	AL110340	RESERVATORIO HIDRAULICO	1		X	X	
24	L100271	PARAF. DE FENDA	1		X	X	
25	L77586	ANEL O	1		X	X	
26	L110064	CONEXAO	1		X	X	
27	51M7039	ANEL O	1		X	X	8.100X1.600MM
28	L112762	BRACADEIRA	1		X	X	
29	L41709	TAMPAO	1		X	X	M14X1,5
30	AL154688	MANGUEIRA HIDRAULICA	1	-20856	X	X	USE AL157635 + 38H5016 + T77613
31	38H5016	CONEXAO EM ANGULO	AR		X	X	
32	T77613	ANEL O	AR		X	X	
33	AL157635	MANGUEIRA HIDRAULICA	1	20857-	X	X	
34	DQ36612	MANGUEIRA HIDRAULICA	1		X	X	

BOMBA HIDRAULICA 60 LPM
HYDRAULIC PUMP 60 LPM
BOMBA HIDRAULICA 60 LPM

CQ156047 -UN-

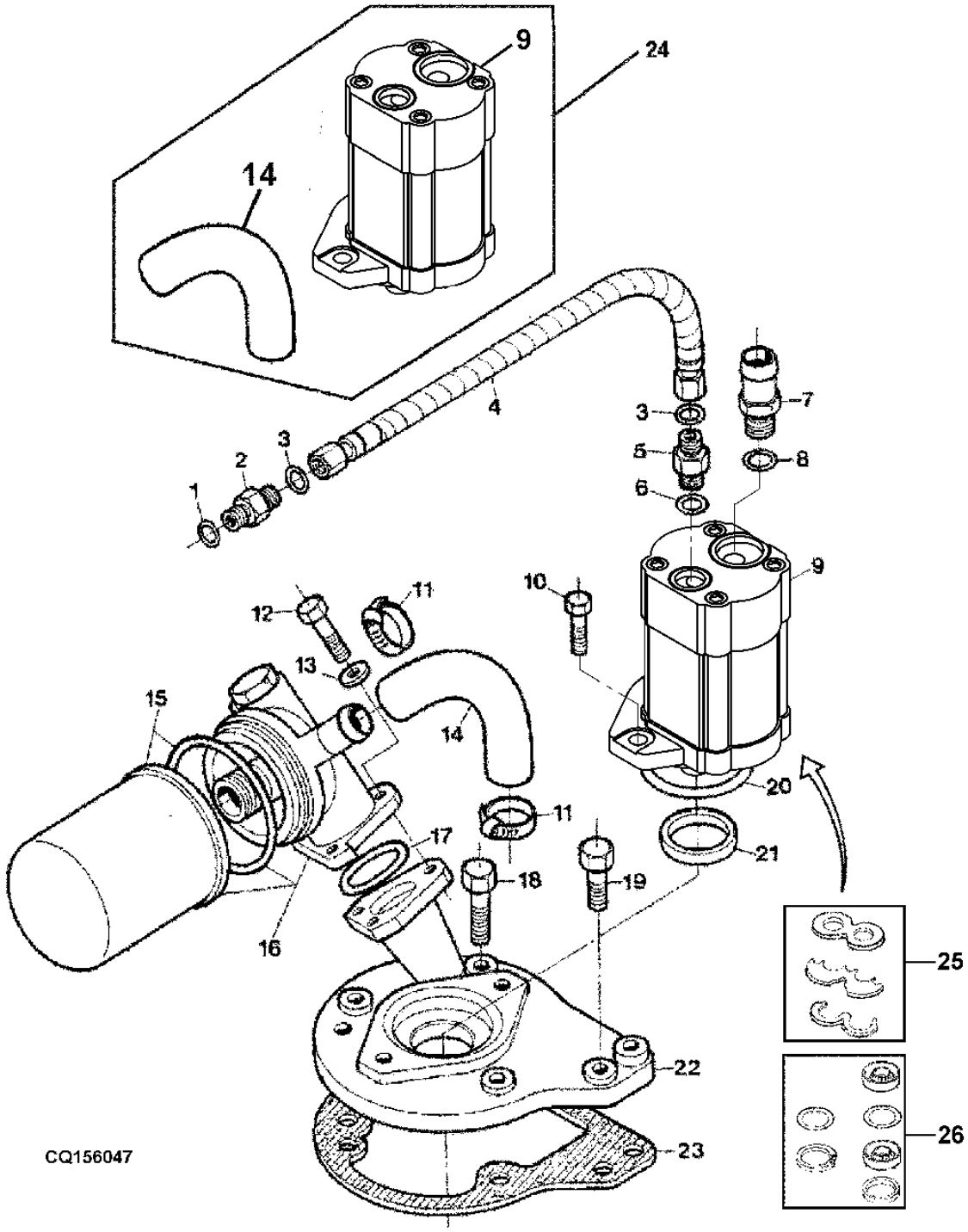

ITEM	NR.PECA	DESCRICAO	QTDE	NR. SERIE TRATOR	6405	6605	NOTAS
1	51M7047	ANEL O	AR		X	X	23,6X2,9MM
2	61M5005	ADAPTADOR	AR			X	
	L102171	CONEXAO	1		X		
3	51M7047	ANEL O	2		X		
	T77858	ANEL O	2			X	
4	DQ42374	MANGUEIRA HIDRAULICA	AR		X	X	
5	38H5121	ADAPTADOR	AR		X	X	
6	51M7045	ANEL O	AR		X	X	19.300X2.200MM
7	P59233	CONJ MONT CONECTOR ELETRICO	AR		X	X	
8	R29936	ANEL O	AR		X	X	
9	DQ33772	BOMBA HIDRAULICA	1	-21134	X	X	SUB DQ49963 USE DQ50113
	DQ49963	BOMBA HIDRAULICA	1	21135-	X	X	
10	19M4750	PARAFUSO	AR		X	X	M10 X 25, M10X25
11	SG01001	BRACADEIRA	2		X	X	
12	19M7167	PARAFUSO SEXT.	AR		X	X	M10 X 25, M10X25
13	24M7040	ARRUELA	AR		X	X	11X21X2MM
14	CQ49647	MANGUEIRA	1	-21135	X	X	
	R109228	MANGUEIRA	1	-21134	X	X	
15	RE45864	FILTRO DE OLEO	AR		X	X	
16	AP32988	FILTRO	AR		X	X	
17	F1870R	ANEL O	AR		X	X	
18	19M7744	PARAFUSO SEXT.	AR		X	X	M12 X 35, M12X35
19	19M7268	PARAFUSO SEXT.	AR		X	X	M12 X 25, M12X25
20	U42702	ANEL O	AR		X	X	
21	R108011	ARRUELA	AR		X	X	
22	CQ24922	SUPORTE	AR		X	X	
23	L116628	JUNTA	AR		X	X	
24	DQ50113	BOMBA	1	-21134	X	X	DQ49963 + CQ49647
25	DQ33831	KIT VEDACAO	1	-21134	X	X	
	DQ52227	KIT VEDACAO	1	21135-	X	X	
26	DQ33832	KIT PECAS DE REPOSICAO	1	-21134	X	X	
	DQ52226	KIT	1	21135-	X	X	

VALVULA DE CONTROLE SERIE 300
CONTROL VALVE SERIAL 300
VALVULA CONTROL SERIE 300

LX025657 -UN-

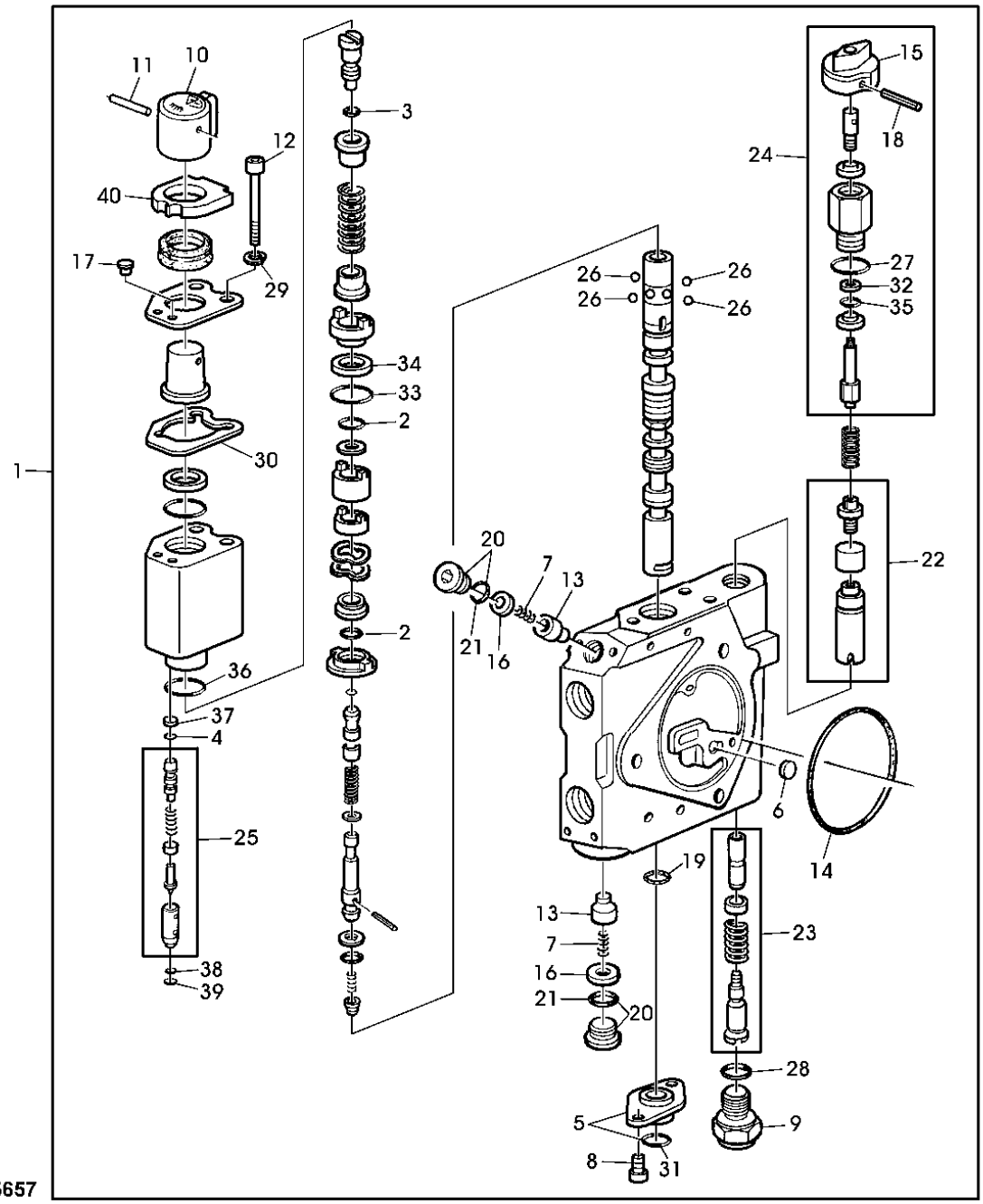

LX025657

ITEM	NR.PECA	DESCRICAO	QTDE	NR. SERIE	6405	6605	NOTAS
1	RE239127	BLOCO DE VALVULAS	1		X	X	(SUB FOR AL119219)
2	E69117	ANEL O	2		X	X	
3	L152323	ANEL O	1		X	X	
4	R26976	ANEL O	1		X	X	
5	AL118383	FLANGE	1		X	X	
6	R95493	DISCO	1		X	X	
7	R111238	MOLA DE COMPRESSAO	2		X	X	
8	19M7768	PARAFUSO	2		X	X	M6 X 16
9	R111242	TAMPAO	1		X	X	
10	R95491	MANOPLA	1		X	X	
11	25H723	PINO COM RANHURA	1		X	X	
12	19M8706	PARAFUSO	3		X	X	M6 X 75
13	R111288	CONE DE VALVULA	2		X	X	
14	R95494	ANEL O	1		X	X	
15	R95490	MANOPLA	1		X	X	
16	R111308	ANEL	2		X	X	
17	R113228	PLUGUE	1		X	X	
18	34H184	PINO ELASTICO	1		X	X	
19	R241161	ANEL O	1		X	X	
20	RE49624	TAMPAO	2		X	X	
21	L152324	ANEL O	2		X	X	
22	RE49631	KIT	1		X	X	
23	RE49633	KIT	1		X	X	
24	RE56127	KIT	1		X	X	
25	RE50384	KIT	1		X	X	
26	RE50385	KIT	1		X	X	
27	L152325	ANEL O	1		X	X	
28	L152326	ANEL O	1		X	X	
29	R118192	ARRUELA DE PRESSAO	3		X	X	
30	R118092	JUNTA	AR		X	X	
31	L37733	ANEL O	AR		X	X	
32	R113218	ANEL DE APOIO	1		X	X	
33	R111527	ANEL O	1		X	X	
34	R111504	ANEL DE APOIO	1		X	X	
35	R117942	ANEL O	1		X	X	
36	R113229	ANEL O	1		X	X	
37	R113223	ANEL DE APOIO	1		X	X	
38	R113224	ANEL O	1		X	X	
39	R113226	ANEL O	1		X	X	
40	R126667	VEDACAO	1		X	X	
..	R177738	ETIQUETA	1		X	X	270G

VALVULA DE CONTROLE SERIE 301
CONTROL VALVE SERIAL 301
VALVULA CONTROL SERIE 301

CQ155166 -UN-

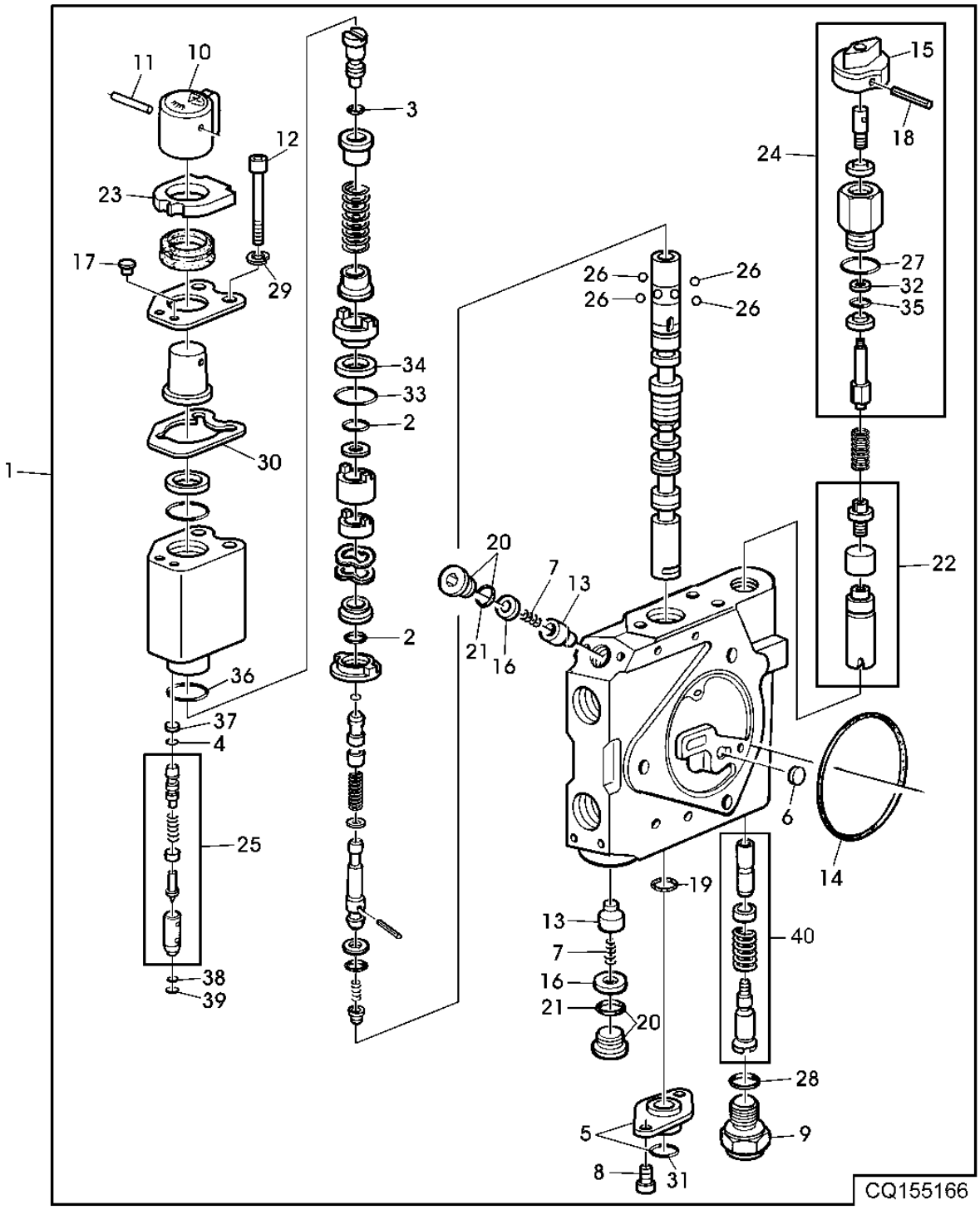

ITEM	NR.PECA	DESCRICAO	QTDE	NR. SERIE	6405	6605	NOTAS
1	AL119217	VALVULA DE CONTROLE REMOTO	1		X	X	
2	E69117	ANEL O	2		X	X	
3	L152323	ANEL O	1		X	X	
4	R26976	ANEL O	1		X	X	
5	AL118383	FLANGE	1		X	X	
6	R95493	DISCO	1		X	X	
7	R111238	MOLA DE COMPRESSAO	1		X	X	
8	19M7768	PARAFUSO	1		X	X	M6 X 16
9	R111242	TAMPAO	1		X	X	
10	R95491	MANOPLA	1		X	X	
11	25H723	PINO COM RANHURA	1		X	X	
12	19M8706	PARAFUSO	3		X	X	M6 X 75
13	R111288	CONE DE VALVULA	2		X	X	
14	R95494	ANEL O	1		X	X	
15	R95490	MANOPLA	1		X	X	
16	R111308	ANEL	2		X	X	
17	R113228	PLUGUE	1		X	X	
18	34H184	PINO ELASTICO	1		X	X	
19	R241161	ANEL O	1		X	X	
20	RE49624	TAMPAO	2		X	X	
21	L152324	ANEL O	2		X	X	
22	RE49631	KIT	1		X	X	
23	R126667	VEDACAO	1		X	X	
24	RE56127	KIT	1		X	X	
25	RE50384	KIT	1		X	X	
26	RE50385	KIT	1		X	X	
27	L152325	ANEL O	1		X	X	
28	L152326	ANEL O	1		X	X	
29	R118192	ARRUELA DE PRESSAO	3		X	X	
30	R118092	JUNTA	AR		X	X	
31	L37733	ANEL O	AR		X	X	
32	R113218	ANEL DE APOIO	1		X	X	
33	R111527	ANEL O	1		X	X	
34	R111504	ANEL DE APOIO	1		X	X	
35	R117942	ANEL O	1		X	X	
36	R113229	ANEL O	1		X	X	
37	R113223	ANEL DE APOIO	1		X	X	
38	R113224	ANEL O	1		X	X	
39	R113226	ANEL O	1		X	X	
40	AP35824	KIT	1		X	X	
..	R117738	GRAXA	1		X	X	270G

KIT DE REPARO VCR 300 E 301
REPAIR KIT SCV 300 AND 301
KIT DE REPARO VCR 300 Y 301

LX024971 -UN-

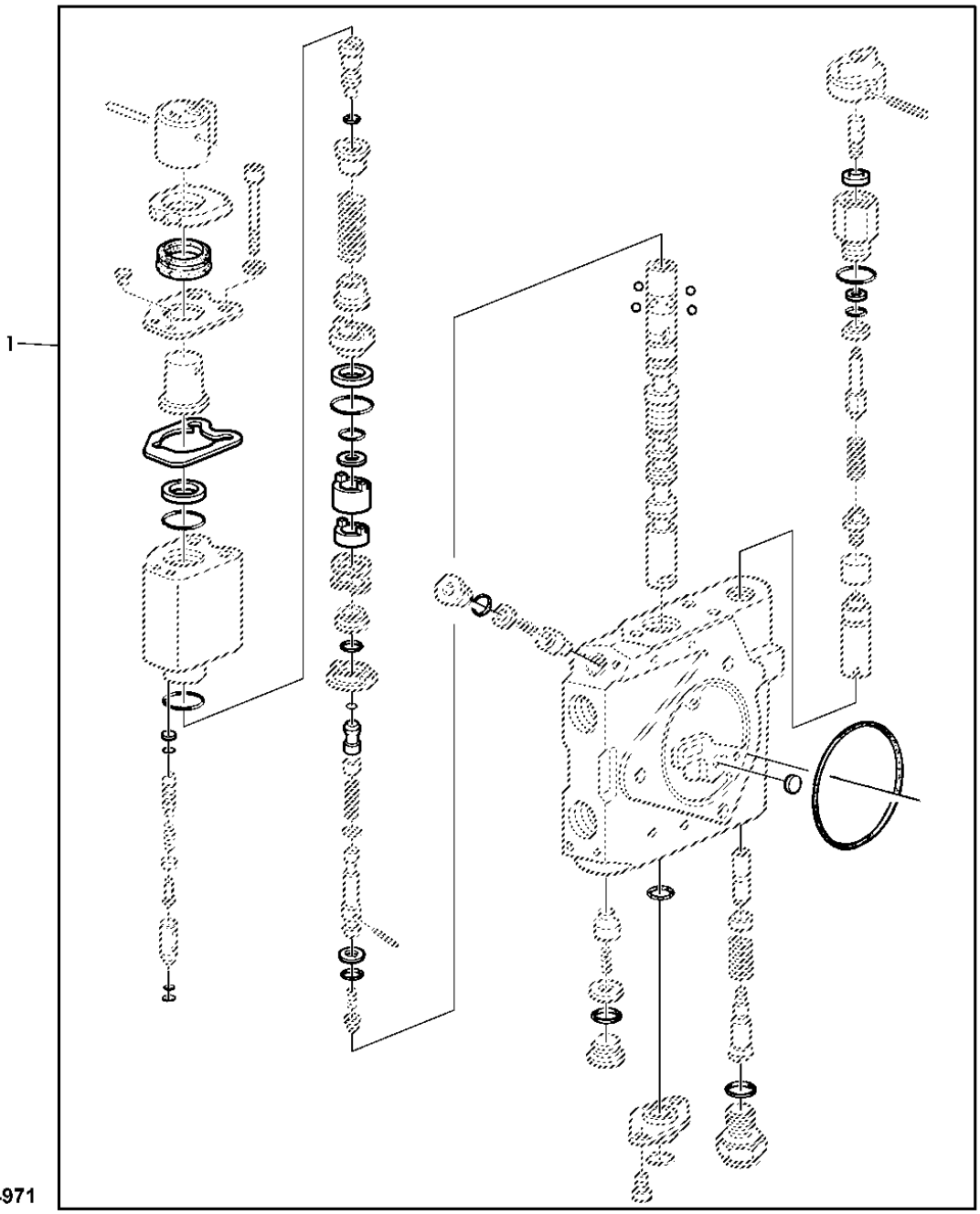

ESTA RELACAO CONTINUA

ITEM	NR.PECA	DESCRICAO	QTDE	NR. SERIE	6405	6600	NOTAS
1	RE57981	KIT	1		X	X	

KIT DE REPARO VCR 300 E 301
REPAIR KIT VCR 300 AND 301
KIT DE REPARO VCR 300 Y 301

CQ155167 -UN-

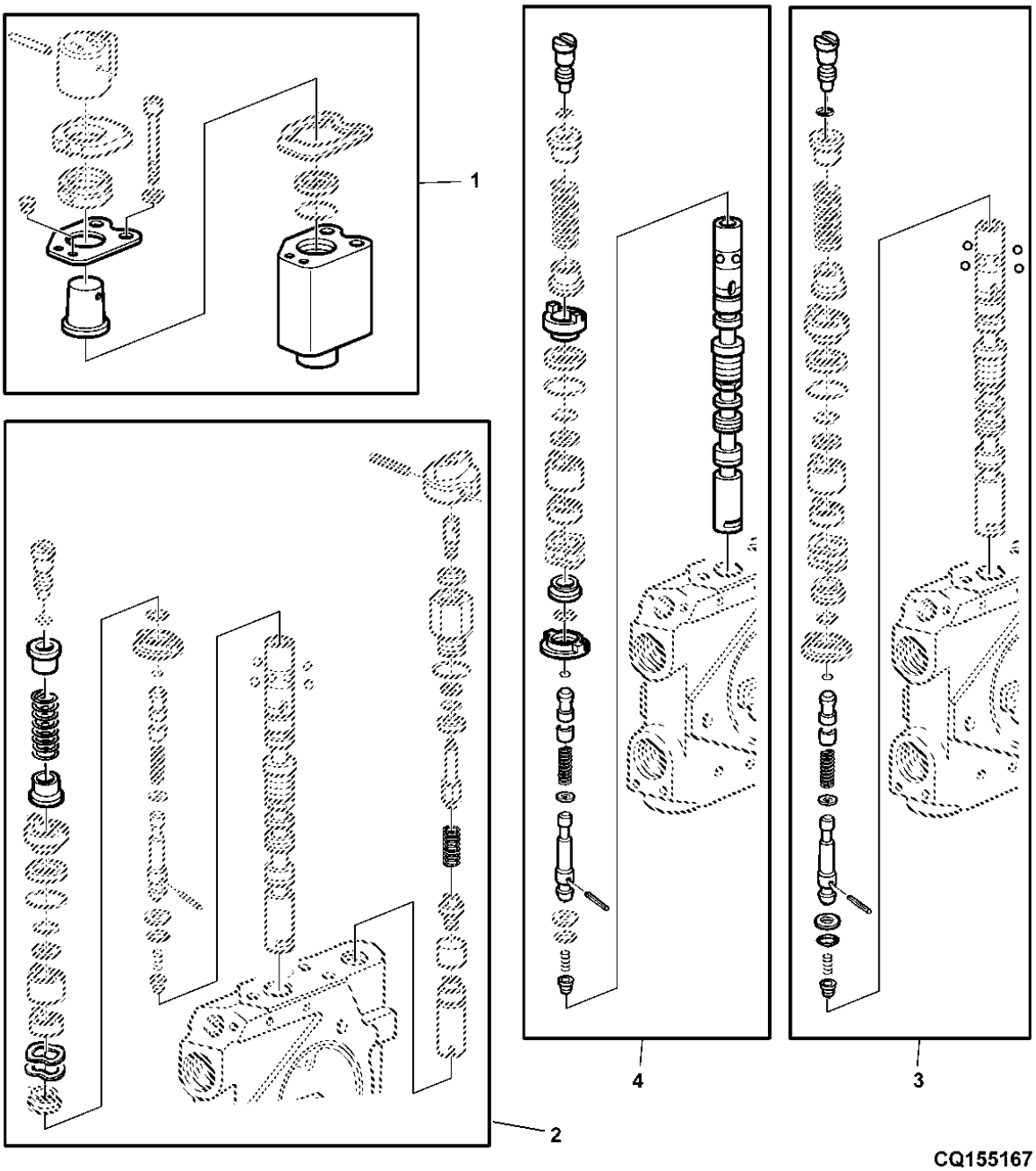

ITEM	NR.PECA		DESCRICAO	QTDE	NR. SERIE	6405	6605	NOTAS
1	RE67001	KIT		1		X	X	
2	RE49628	KIT		1		X	X	
3	RE172250	KIT		1		X	X	
4	RE49632	KIT		1		X	X	

VALVULA DE CONTROLE REMOTO E ENGATE RAPIDO
CONTROL VALVE
VALVULA CONTROL REMOTO Y ENGATE RAPIDO

CQ156138 -UN-

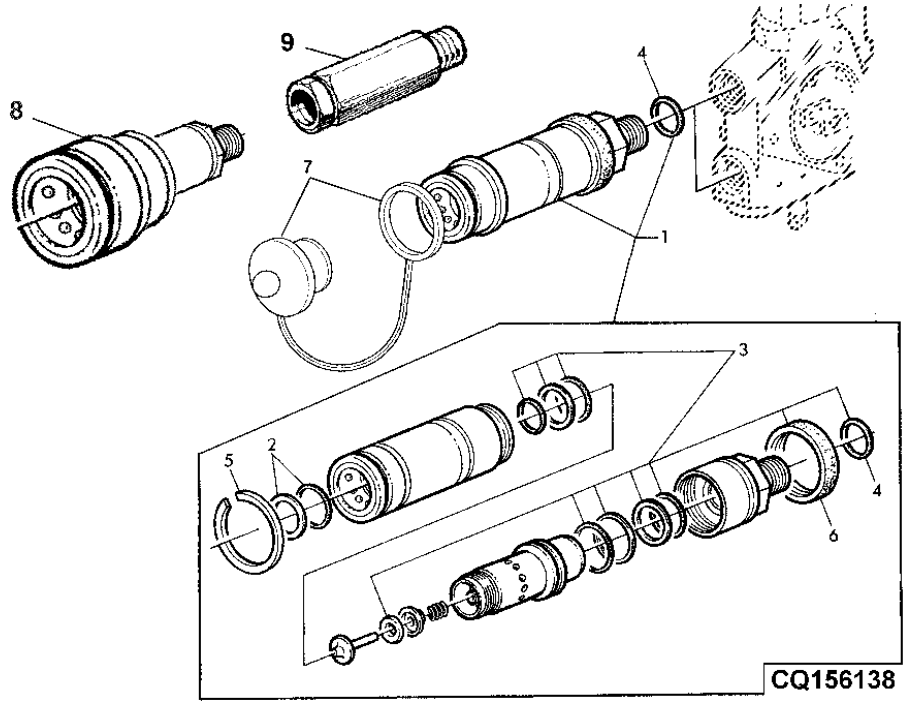

ITEM	NR.PECA	DESCRICAO	QTDE	NR. SERIE	664005	NOTAS
1	DQ38613	ACOPLADOR RAPIDO	1		X X	USE AL112951
	AL112951	CONEXAO ENGATE RAPIDO	1		X X	
2	AL112952	KIT RETENTOR	1		X X	
3	AL82197	KIT RETENTOR	1		X X	FOR DQ38613
	AL112953	KIT RETENTOR	1		X X	FOR AL112951
4	51M7045	ANEL O	AR		X X	
5	L110090	ANEL DE PRESSAO	1		X X	
6	L112370	CAPA	1		X X	
7	A15899	PLUGUE	1		X X	
8	AJ58437	CONEXAO ENGATE RAPIDO	1		X X	3/4"
9	CQ33591	ADAPTADOR	1		X X	

VALVULA DE CONTROLE - SERIES 100 E 101
CONTROL VALVE - 100 AND 101 SERIES
VALVULA DE CONTROLE - SERIES 100 Y 101

LX017397 -UN-

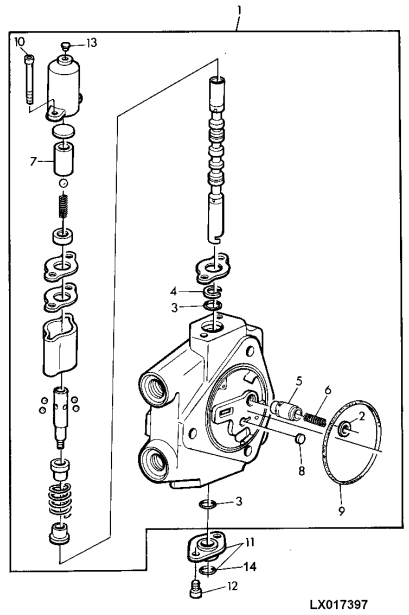

ITEM	NR.PECA	DESCRICAO	QTDE	NR. SERIE	6 6 4 6 0 0 5 5	NOTAS
1	AL75841	VALVULA DE CONTROLE REMOTO	AR		X X	(100)
	AL77163	VALVULA DE CONTROLE	AR		X X	(101)
2	T77857	ANEL O	1		X X	
3	R241161	ANEL O	2		X X	
4	R111206	VEDACAO	1		X X	
5	R111278	CONE DE VALVULA	AR		X X	
6	P60266	MOLA	1		X X	(101)
	R113209	MOLA	AR		X X	(100)
7	R115952	LUVA	1		X X	
8	R95493	DISCO	1		X X	
9	R95494	ANEL O	1		X X	
10	19M8705	PARAFUSO	2		X X	M6 X 65, M6X65
11	AL118383	FLANGE	1		X X	
12	19M7768	PARAFUSO	2		X X	M6 X 16, M6X16
13	R113228	PLUGUE	1		X X	
14	L37733	ANEL O	1		X X	

KIT DE REPAROS DA VALVULA DE CONTROLE 100 E 101
REPAIR KITS SELECTIVE CONTROL VALVE 100 AND 101
CONJUNTO DE REPARACION VALVULA DE MANDO 100 Y 101

LX008293 -UN-

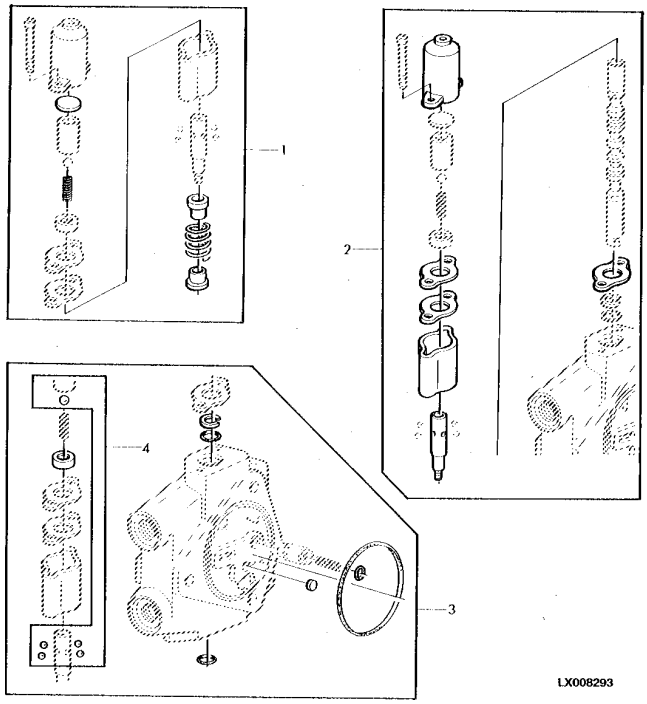

ITEM	NR.PECA	DESCRICAO	QTDE	NR. SERIE	6405 6605	NOTAS
1	RE50333	KIT	1		X X	
2	RE50334	KIT	1		X X	
3	RE50332	KIT RETENTOR	1		X X	
4	RE50385	KIT	1		X X	

TAMPAS
COVER
TAPA

CQ155169 -UN-

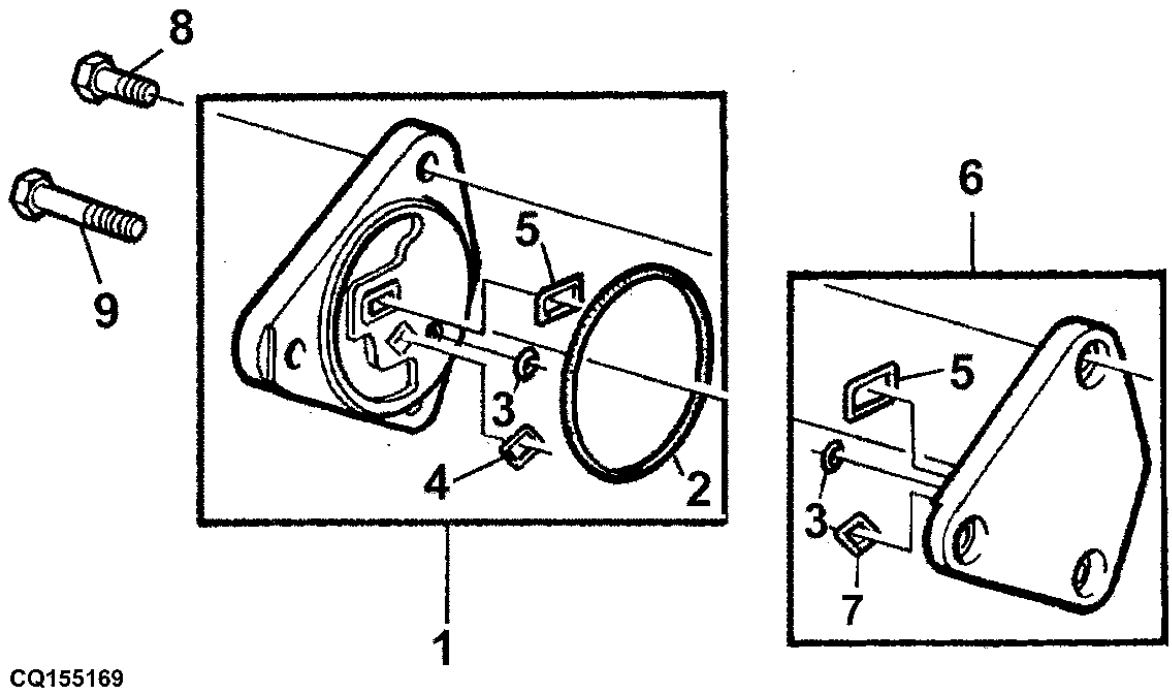

CQ155169

ITEM	NR.PECA	DESCRICAO	QTDE	NR. SERIE	6 6 4 6 1 1 5 5	NOTAS
1	AL77028	CAPA	1		X X	LH
2	R95494	ANEL O	1		X X	
3	U42902	ANEL O	1		X X	
4	Z29304	ANEL O	1		X X	
5	T75984	ANEL O	1		X X	
6	AL77680	CAPA	1		X X	RH
7	H63283	ANEL O	1		X X	
8	19M8775	PARAFUSO SEXT.	AR		X X	M10 X 25
9	19M8776	PARAFUSO SEXT.	AR		X X	M10 X 70

COMANDOS HIDRAULICOS - MONTAGEM
CONTROL VALVE - ASSY
VALVULA DE MANDO - MONTAGEM

CQ155439 -UN-

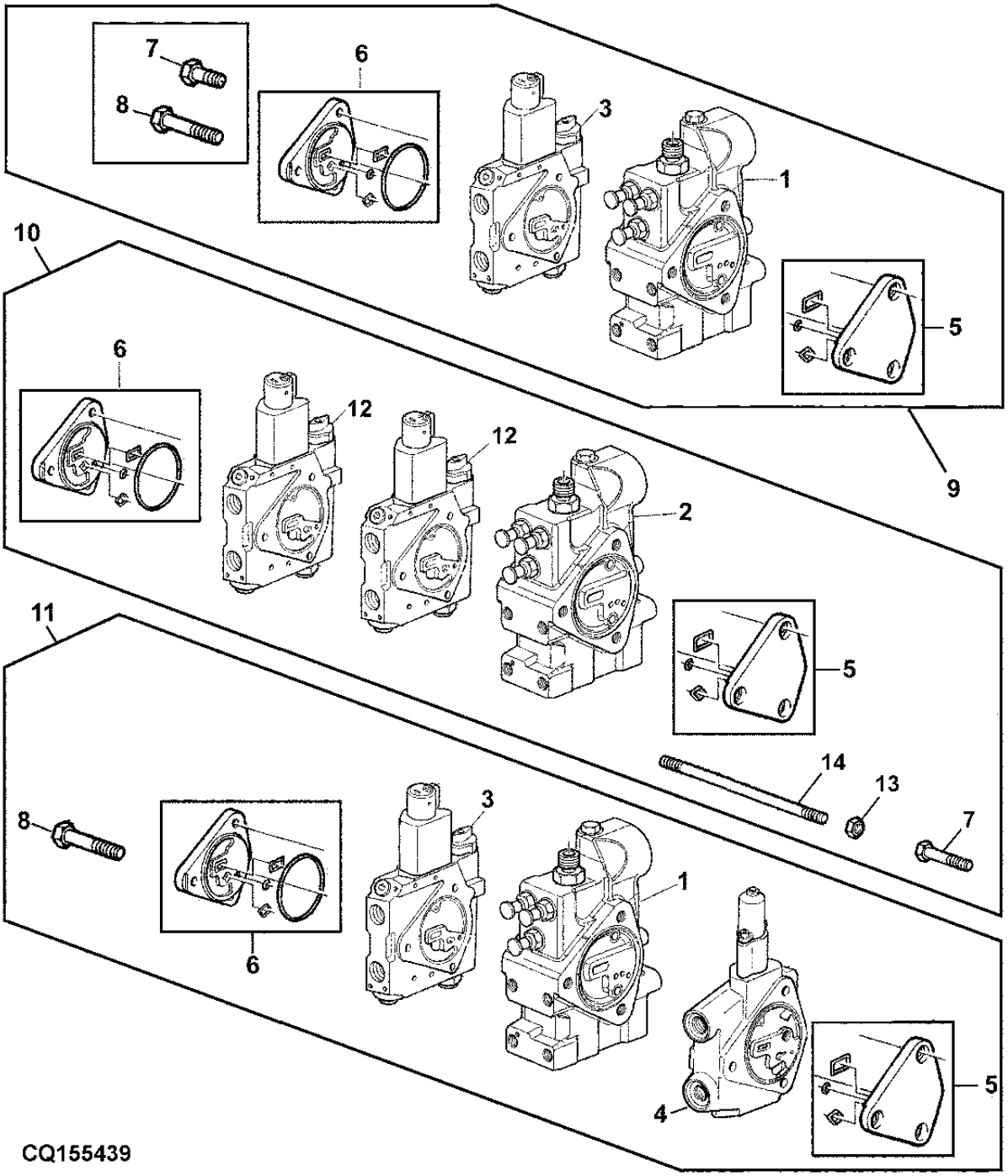

ITEM	NR.PECA	DESCRICAO	QTDE	NR. SERIE	6405	6605	NOTAS
2	AL76171	VALVULA	1	-19370		X	(A)
	RE154985	VALVULA	1	19371-		X	(A)
3	AL119217	VALVULA DE CONTROLE REMOTO	AR		X	X	
4	AL77163	VALVULA DE CONTROLE	AR		X	X	
5	AL77680	CAPA	1		X	X	RH
6	AL77028	CAPA	1		X	X	LH
7	19M8775	PARAFUSO SEXT.	AR		X	X	M10 X 25
8	19M8776	PARAFUSO SEXT.	AR		X	X	M10 X 70
9	DQ42088	VALVULA DE CONTROLE	1	-19370	X	X	
	DQ43424	VALV. CONTROLADORA DE FLUXO	1	19371-	X	X	
10	DQ42743	BLOCO DE VALVULAS	1	-19370		X	(A)
	DQ43428	VALV. CONTROLADORA DE FLUXO	1	19371-		X	(A)
11	DQ42089	VALVULA DE CONTROLE	1	-18630	X	X	
	DQ43425	VALV. CONTROLADORA DE FLUXO	1	18631-	X	X	
13	14M7148	PORCA	3			X	(A) M10
14	42M7050	PINO	3			X	(A)

(A) COM BOMBA DE PISTOES (100LPM)
(A) WITH PFC PUMP (100LPM)
(A) CON BOMBA DE PISTONES (100LPM)

MEMORANDA
MEMORANDA
MEMORANDA

INDICE DE GRUPO
SECTIONAL INDEX
INDICE DE GRUPO

PUBM0181 -UN-

16-	21
17-	22
18-	24
19-	26
20-	28
21-	30
22-	32
23-	34
24-	36

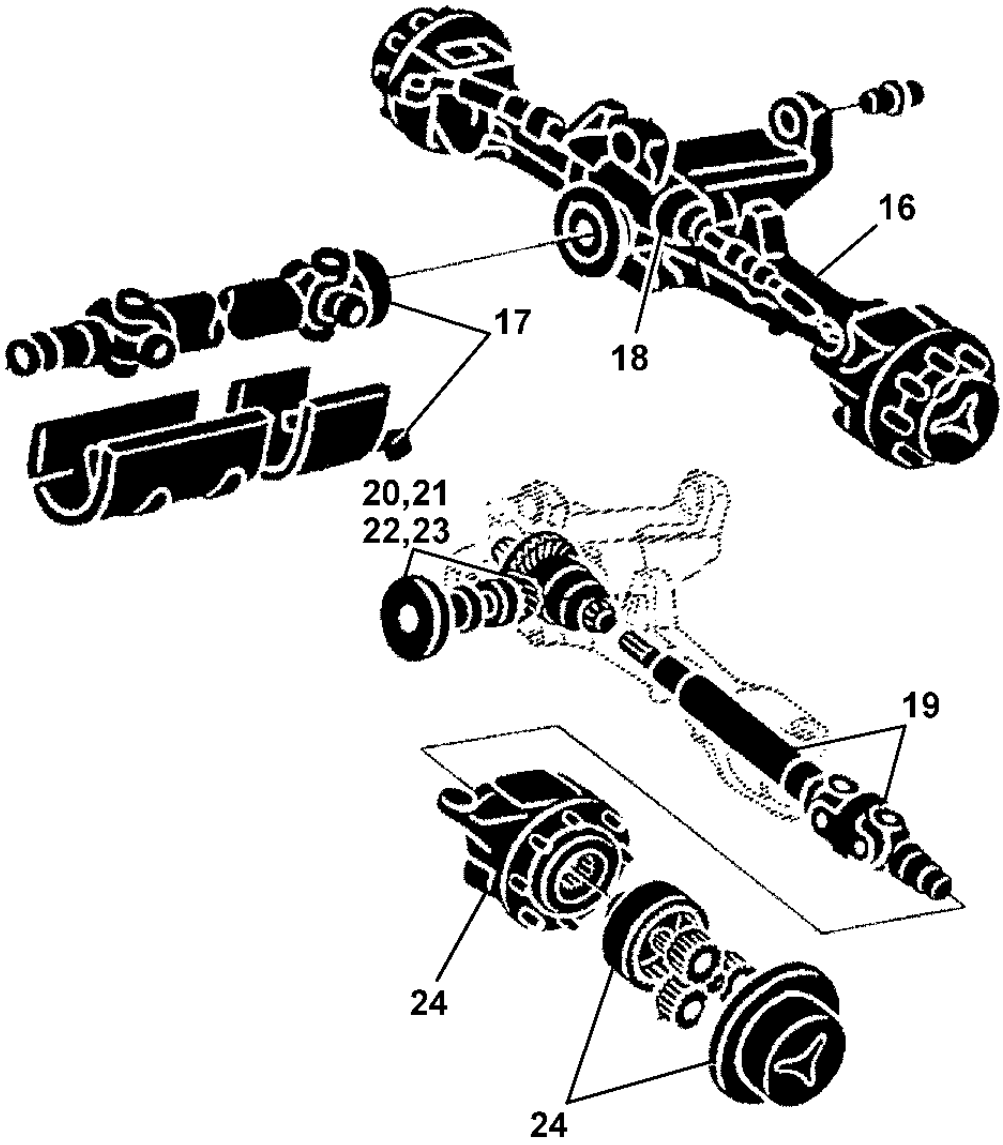

PUBM0181

INDICE DE GRUPO
SECTIONAL INDEX
INDICE DE GRUPO

PUBM0182 -UN-

1-	3
2-	4
3-	5
4-	6
5-	8
6-	9
7-	10
8-	12
9-	14
10-	15
11-	16
26-	39
27-	40
29-	43
30-	44
31-	46
32-	48
33-	49
34-	50
39-	57
40-	58
41-	59

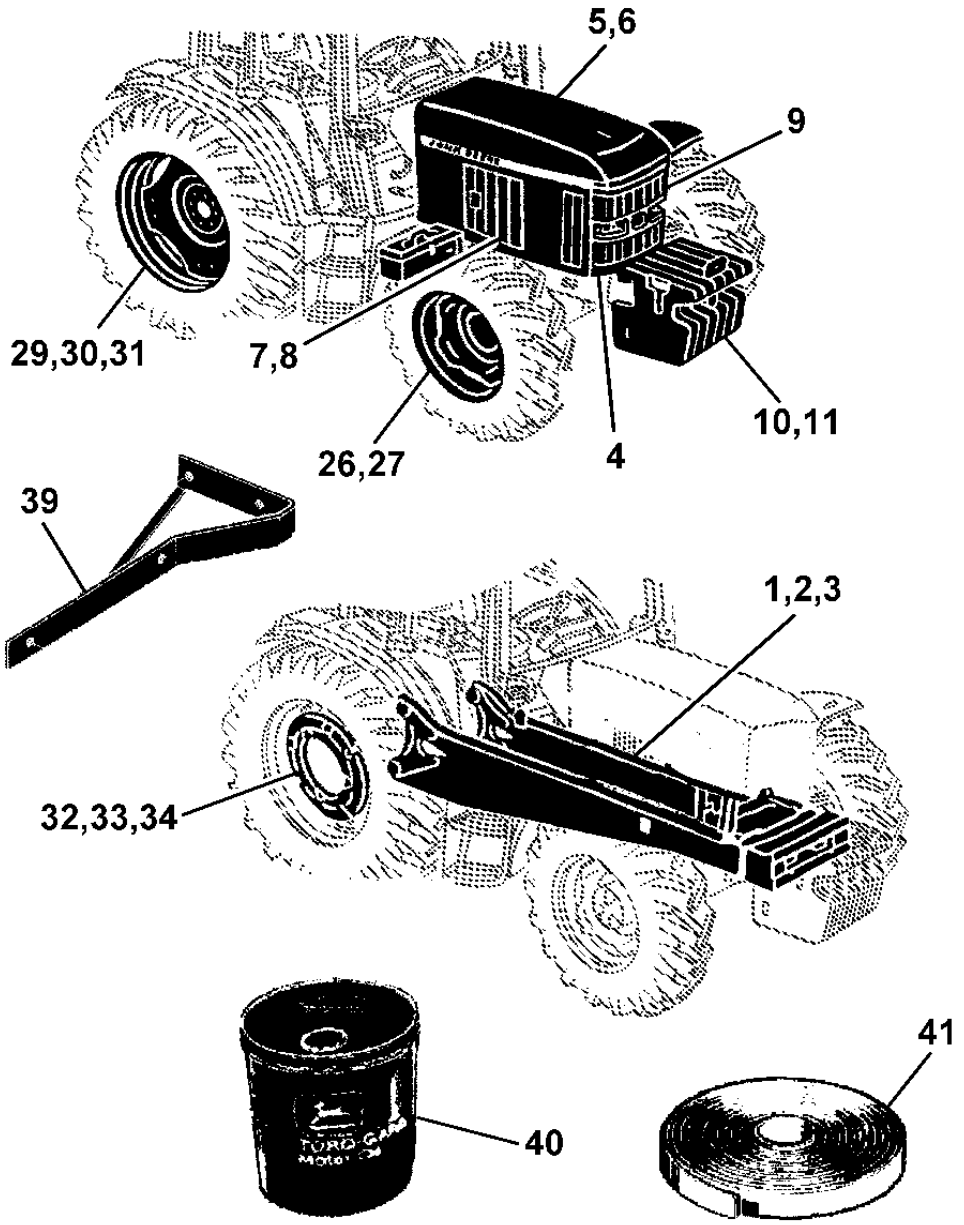

PUBM0182

INDICE DE GRUPO
SECTIONAL INDEX
INDICE DE GRUPO

PUBM0183 -UN-

12-	17
13-	18
14-	19
15-	20
25-	38
28-	42
35-	51
36-	53
37-	54
38-	56

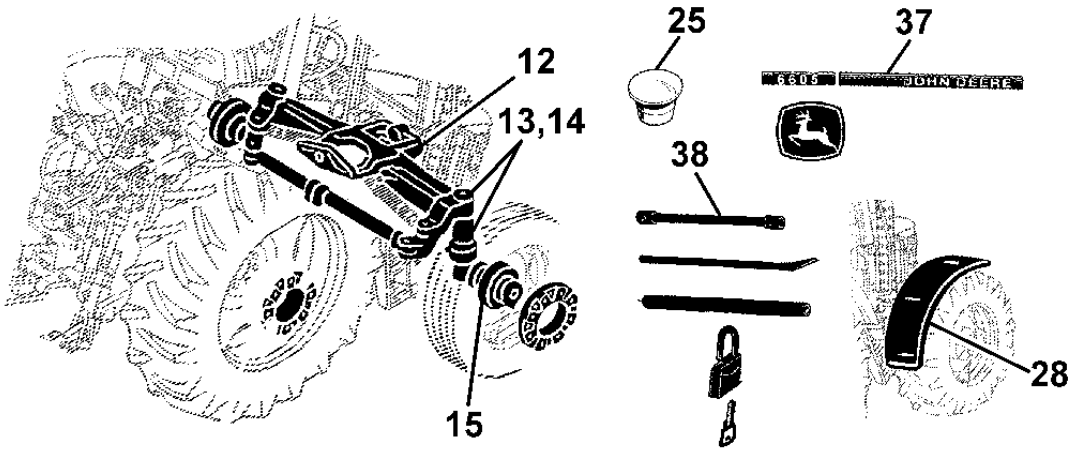

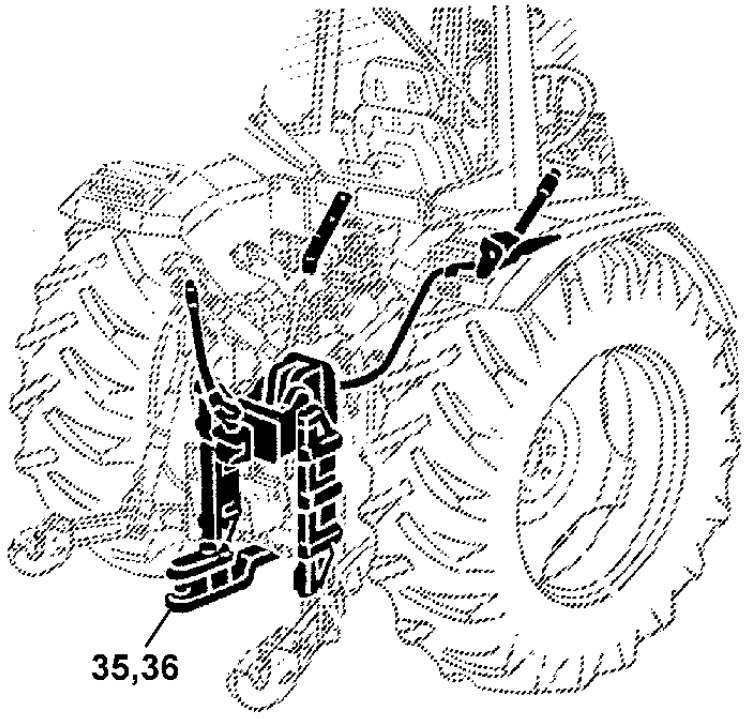

PUBM0183

MEMORANDA
MEMORANDA
MEMORANDA

ESTRUTURA PRINCIPAL E PEGAS DE MONTAGEM
MAIN FRAME AND MOUNTING PARTS
BASTIDOR PRINCIPAL Y PIEZAS DE FIJACION

CQ156139 -UN-

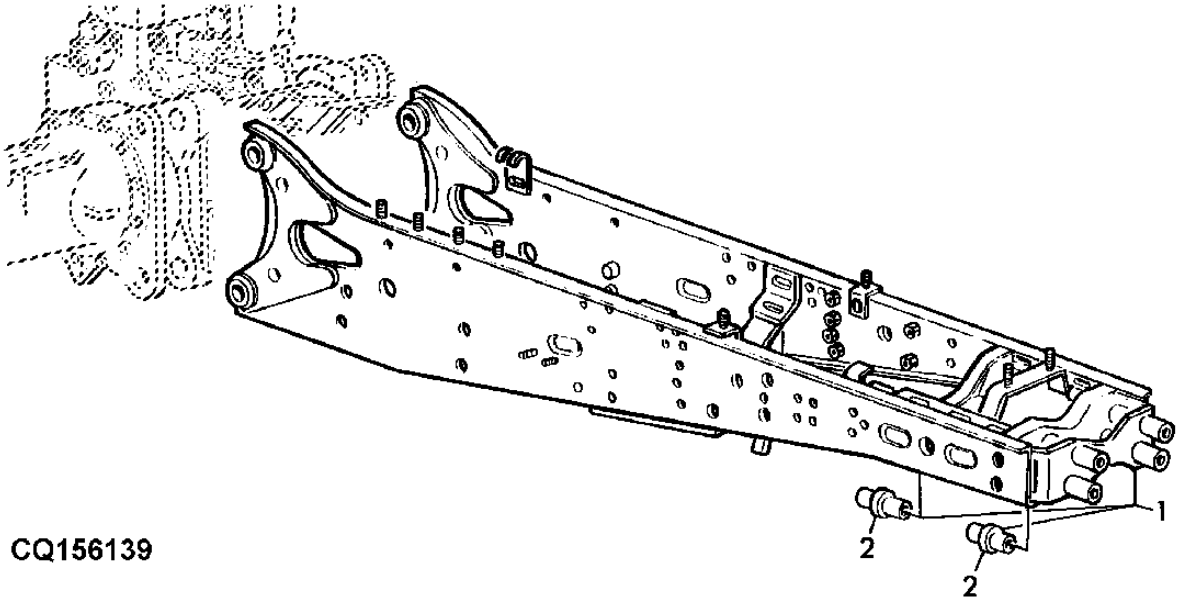

CQ156139

ITEM	*NR.PECA*	*DESCRICAO*	*QTDE*	*NR. SERIE TRANSMISSAO*	6405	6605	*NOTAS*
1	DQ30751	ESTRUTURA	1		X		
2	L111817	PINO FIXADOR	2		X		

CHASSI E PECAS DE MONTAGEM
MAIN FRAME AND MOUNTING PARTS
BASTIDOR PRINCIPAL Y PIEZAS DE MONTAJE

CQ156140 -UN-

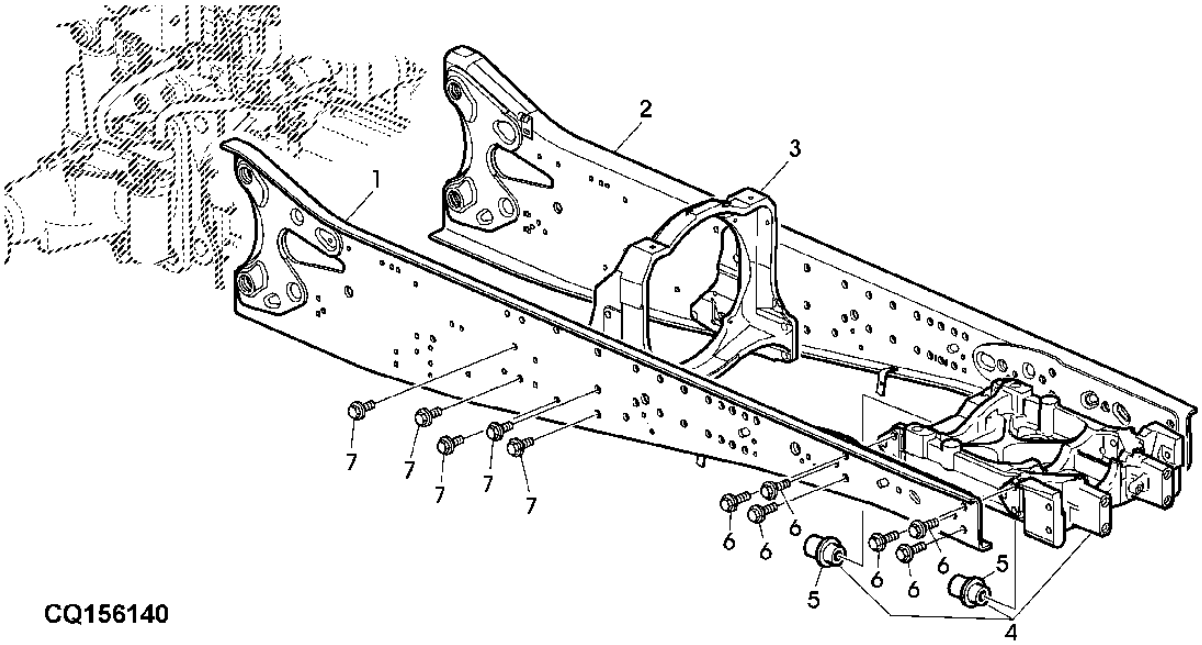

CQ156140

ITEM	NR.PECA	DESCRICAO	QTDE	NR. SERIE TRATOR	6 4 0 5	6 6 0 5	NOTAS
1	DQ30898	BASTIDOR DE EXTENSAO	1			X	RH (SUB FOR AL156444)
2	DQ30899	BASTIDOR DE EXTENSAO	1			X	LH (SUB FOR AL156445)
3	R117602	SUPORTE	1			X	(SUB FOR L156664)
4	DQ27825	SUPORTE EIXO DIANTEIRO	1			X	
5	L111817	PINO FIXADOR	2			X	
6	19M7892	PARAFUSO SEXT.	10			X	M20 X 80
7	19M7950	PARAFUSO SEXT.	10			X	M20 X 45

CHASSI, PECAS DE MONTAGEM
MAIN FRAME, MOUNTING PARTS
BASTIDOR PRINCIPAL, PIEZAS DE MONTAJE

CQ154858 -UN-

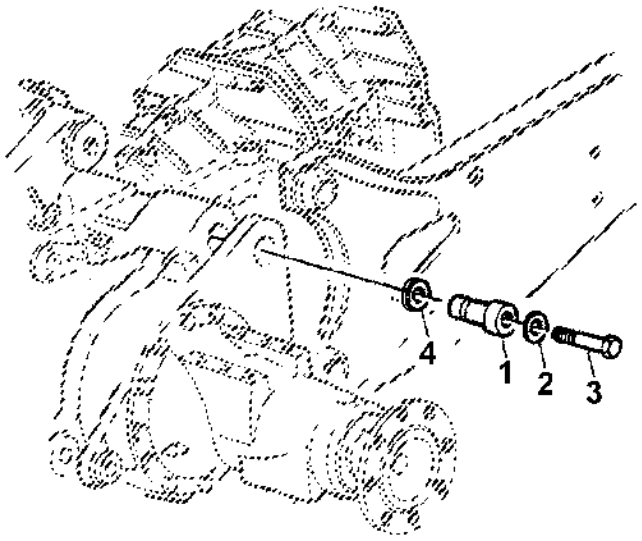

CQ154858

ITEM	NR.PECA	DESCRICAO	QTDE	NR. SERIE TRANSMISSAO	6405	6605	NOTAS
1	L102665	PINO FIXADOR	AR	-294249	X	X	
	L154189	PINO	AR	294250-	X	X	
2	24M7242	ARRUELA	AR		X	X	21,4X42X5
3	19M8100	PARAFUSO SEXT.	AR	-294249	X	X	M20 X 180, M20X2.5X180
	L153099	PARAFUSO SEXT.	AR	294250-	X	X	M20X2.5X192
4	.....	BUCHA	AR	XXXXXX-XXXXXX	X	X	TK 12MM USE L153099

ESTRUTURA FRONTAL
FRONT FRAME
BASTIDOR FRONTAL

CQ156000 -UN-

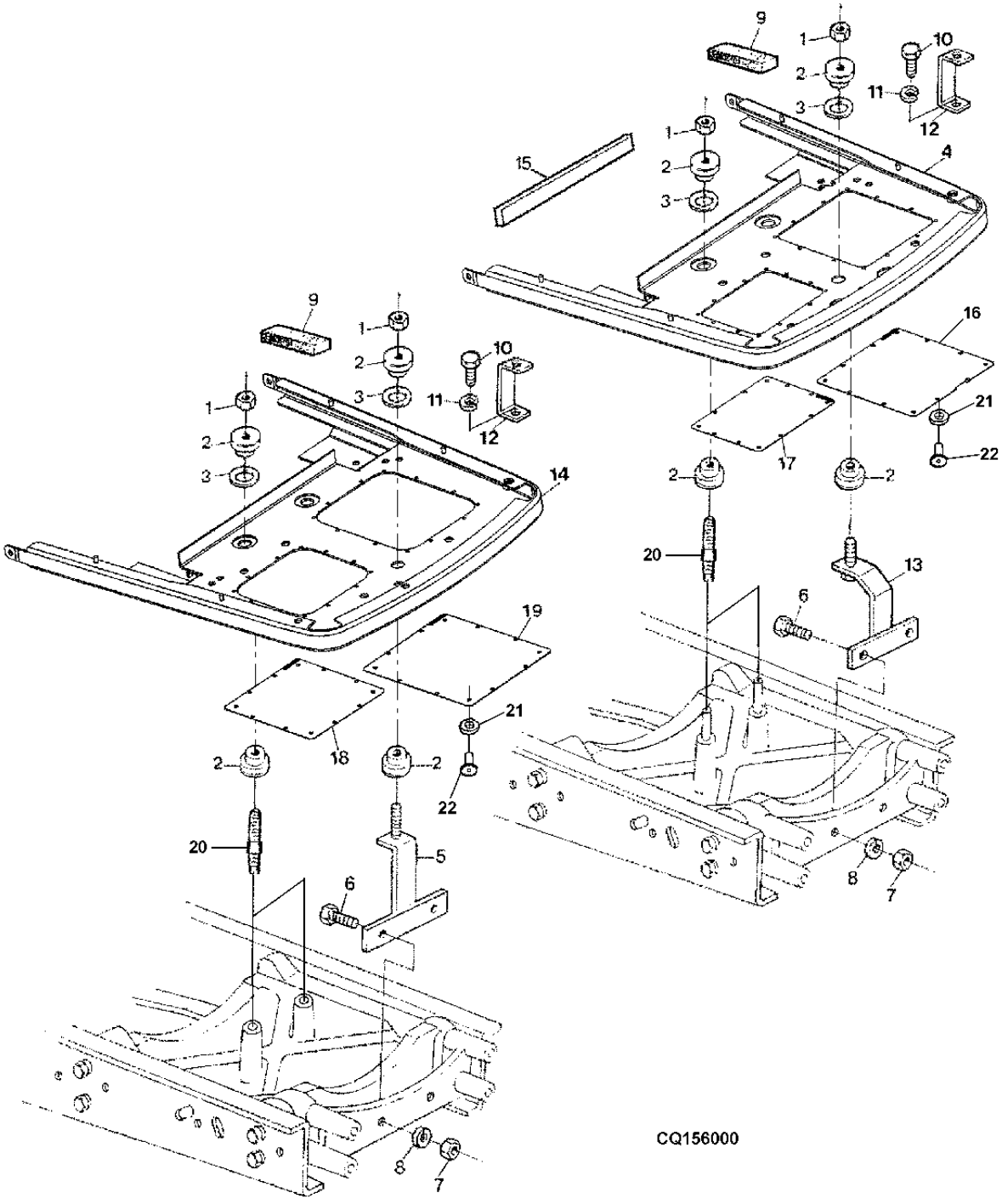

ITEM	NR.PECA	DESCRICAO	QTDE	NR. SERIE TRATOR	6405	6605	NOTAS
1	14M7140	PORCA	AR		X	X	M10, M10
2	AL76291	PARA-CHOQUE	6		X	X	
3	24M7200	ARRUELA	AR		X	X	22X36X1,5
4	DQ47215	BASE	1		X		
5	DQ32631	SUPORTE	1			X	
6	19M7744	PARAFUSO SEXT.	AR		X	X	M12 X 35
7	14M7031	PORCA	AR		X	X	M12, M12
8	12M7067	ARRUELA DE PRESSAO	AR		X	X	12MM
9	CQ47812	VEDACAO	1		X	X	
10	19M7166	PARAFUSO SEXT.	AR		X	X	M10 X 20, M10X20
11	12M7066	ARRUELA DE PRESSAO	AR		X	X	10MM
12	CQ43189	PERFIL "U"	1		X	X	
13	DQ60700	SUPORTE	1		X		
14	DQ47219	BASE	1			X	
16	CQ47212	CHAPA	1		X	X	
17	CQ47213	CHAPA	1		X	X	
18	CQ47216	CHAPA	1			X	
19	CQ47217	CHAPA	1			X	
20	R117158	PINO	2		X	X	
21	24M7138	ARRUELA	AR		X	X	
22	DQ04853	REBITE	AR		X	X	

SUPORTE DO CAPO
HOOD SUPPORT
SOPORTE DEL CAPO

CQ154026 -UN-

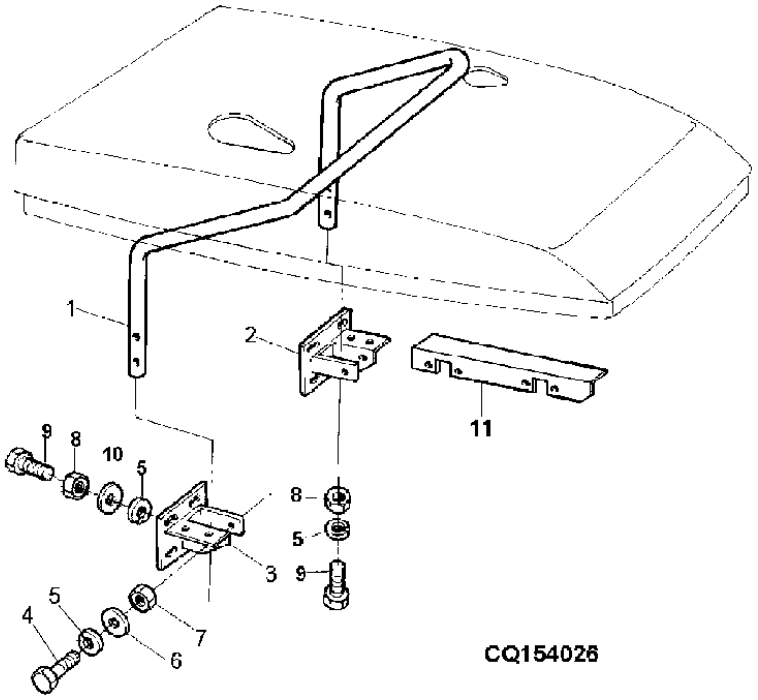

CQ154026

ITEM	NR.PECA	DESCRICAO	QTDE	NR. SERIE	6405 6605	NOTAS
1	CQ33346	ARCO	1		X X	
2	CQ44467	APOIO	1		X	
	CQ44468	APOIO	1		X	
3	DQ33836	SUPORTE	1		X	
	DQ33838	SUPORTE	1		X	
4	19M7139	PARAFUSO SEXT.	AR		X X	M8 X 20, M8X20
5	12M7065	ARRUELA DE PRESSAO	AR		X X	8MM
6	24M7026	ARRUELA	AR		X X	9X17X1,6
7	14M7140	PORCA	AR		X X	M10, M10
8	14M7029	PORCA	AR		X X	M8, M8
9	19M7139	PARAFUSO SEXT.	AR		X	M8 X 20
	19M7163	PARAFUSO SEXT.	AR		X	M8 X 25, M8X25
10	24M7026	ARRUELA	AR		X X	
11	CQ45550	SUPORTE	1		X	RH
	CQ45551	SUPORTE	1		X	LH

CAPO
HOOD
CAPO

CQ157481 -UN-

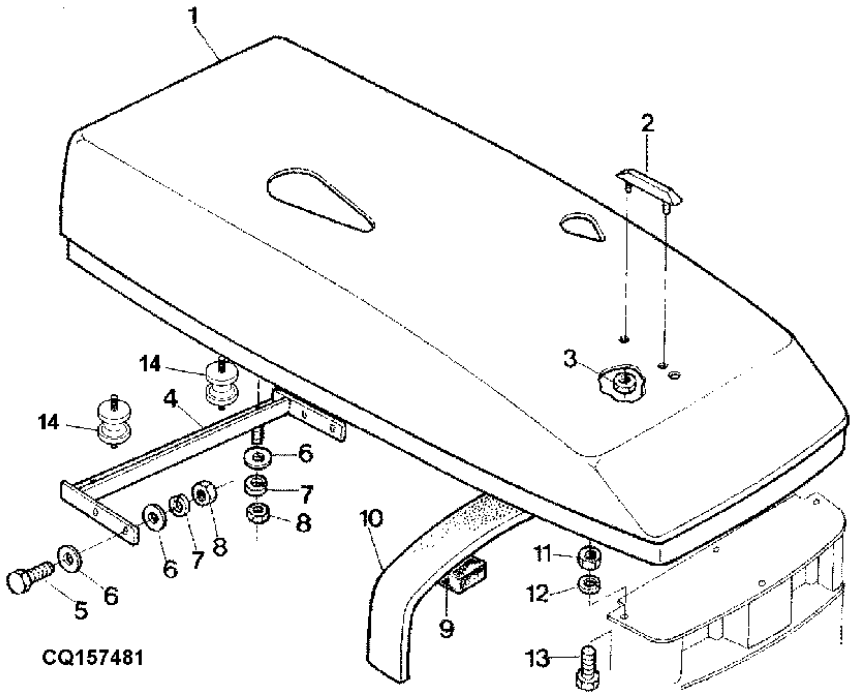

ITEM	NR.PECA	DESCRICAO	QTDE	NR. SERIE TRATOR	6405	6605	NOTAS
1	DQ43019	CAPO	1		X		
	DQ44930	CAPO	1			X	
2	R95654	MOLDURA	1		X	X	
3	R107957	PORCA DE SEGURANCA	2		X	X	
4	DQ47325	SUPORTE	1		X	X	
5	19M7163	PARAFUSO SEXT.	AR		X	X	M8 X 25, M8X25
6	24M7024	ARRUELA	AR		X	X	9X28MM
7	12M7065	ARRUELA DE PRESSAO	AR		X	X	8MM
8	14M7029	PORCA	AR		X	X	M8, M8
9	CQ26419	VEDACAO	1		X	X	
10	CQ25382	VEDACAO	1		X		
	CQ25383	VEDACAO	1			X	
11	14M7140	PORCA	AR		X	X	M10, M10
12	12M7066	ARRUELA DE PRESSAO	AR		X	X	10MM
13	19M7166	PARAFUSO SEXT.	AR		X	X	M10 X 20, M10X20
14	DQ45731	COXIM	2		X	X	

GRADES LATERAIS
SIDE COVERS
REVESTIMIENTO LATERAL

CQ155945 -UN-

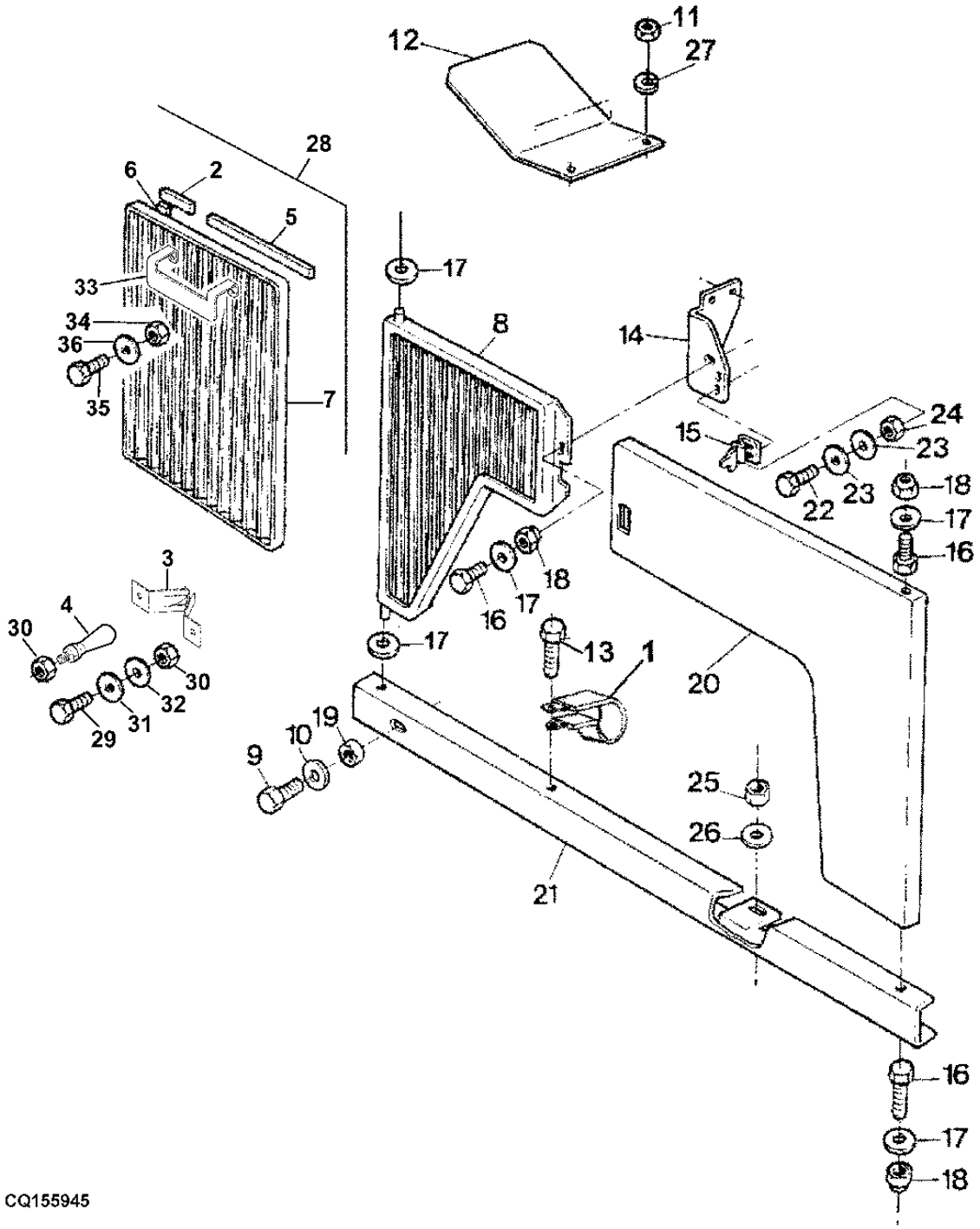

ITEM	NR.PECA	DESCRICAO	QTDE	NR. SERIE	6405	6605	NOTAS
1	DQ08621	BRACADEIRA	2		X		
2	CQ45563	BARREIRA ABSORVENTE DE RUID	2		X		
3	L79226	PRESILHA	2		X		
4	L79177	ROTULA	2		X		
5	CQ45562	BARREIRA ABSORVENTE DE RUID	2		X		
6	CQ45564	BARREIRA ABSORVENTE DE RUID	2		X		
7	DQ43895	PENEIRA	1		X		LH
	DQ43893	PENEIRA	1		X		RH
8	DQ28906	GRELHA	1		X		
	DQ28907	GRELHA	1		X		
9	19M7139	PARAFUSO SEXT.	AR		X		M8 X 20, M8X20
10	24M7026	ARRUELA	AR		X		9X17X1,6
11	14H1076	PORCA	AR		X		9.525 MM, 3/8"
12	CQ37082	DEFLETOR	1		X		
13	19M7162	PARAFUSO SEXT.	AR		X		M8 X 16, M8X16
14	CQ27764	SUPORTE	1		X		
	CQ27765	SUPORTE	1		X		
15	R110554	MOLA	2		X		
16	19M7560	PARAFUSO SEXT.	AR		X		M6 X 16, M6X16
17	CQ34344	ARRUELA	AR		X		6,4X18X2
18	14M7165	PORCA DE SEGURANCA	AR		X		M6, M6
19	14M7166	PORCA DE SEGURANCA	AR		X		M8, M8
20	DQ27754	REVESTIMENTO, BLINDAGEM	1		X		
	DQ28922	REVESTIMENTO, BLINDAGEM	1		X		
21	DQ27761	EXTENSAO	1		X		
	DQ27762	EXTENSAO	1		X		
22	19M7372	PARAFUSO SEXT.	AR		X		M5 X 16, M5X16
23	24M7082	ARRUELA	AR		X		5,5X10
24	14M7028	PORCA	AR		X		M5, M6
25	14M7140	PORCA	AR		X		M10, M10
26	24M7040	ARRUELA	AR		X		11X21X2MM
27	12H304	ARRUELA DE PRESSAO	AR		X		3/8"
28	DQ45567	GRADE DE BARRAS	1		X		LH INCL KEYS 2,5,6,7
	DQ45566	GRADE DE BARRAS	1		X		RH INCL KEYS 2,5,6,7
29	19M7640	PARAFUSO SEXT.	AR		X		M5 X 12, 6MM
30	14M7028	PORCA	AR		X		M5
31	12M7064	ARRUELA DE PRESSAO	AR		X		
32	24M7138	ARRUELA	AR		X		5.300 X 15 X 1.200 MM
33	CQ47393	SUPORTE	1		X		
34	14M7136	PORCA	AR		X		M6
35	19M7560	PARAFUSO SEXT.	AR		X		M6 X 16
36	12M7006	ARRUELA DE PRESSAO	AR		X		

GRADES LATERAIS
SIDE COVERS
REVESTIMIENTO LATERAL

CQ155944 -UN-

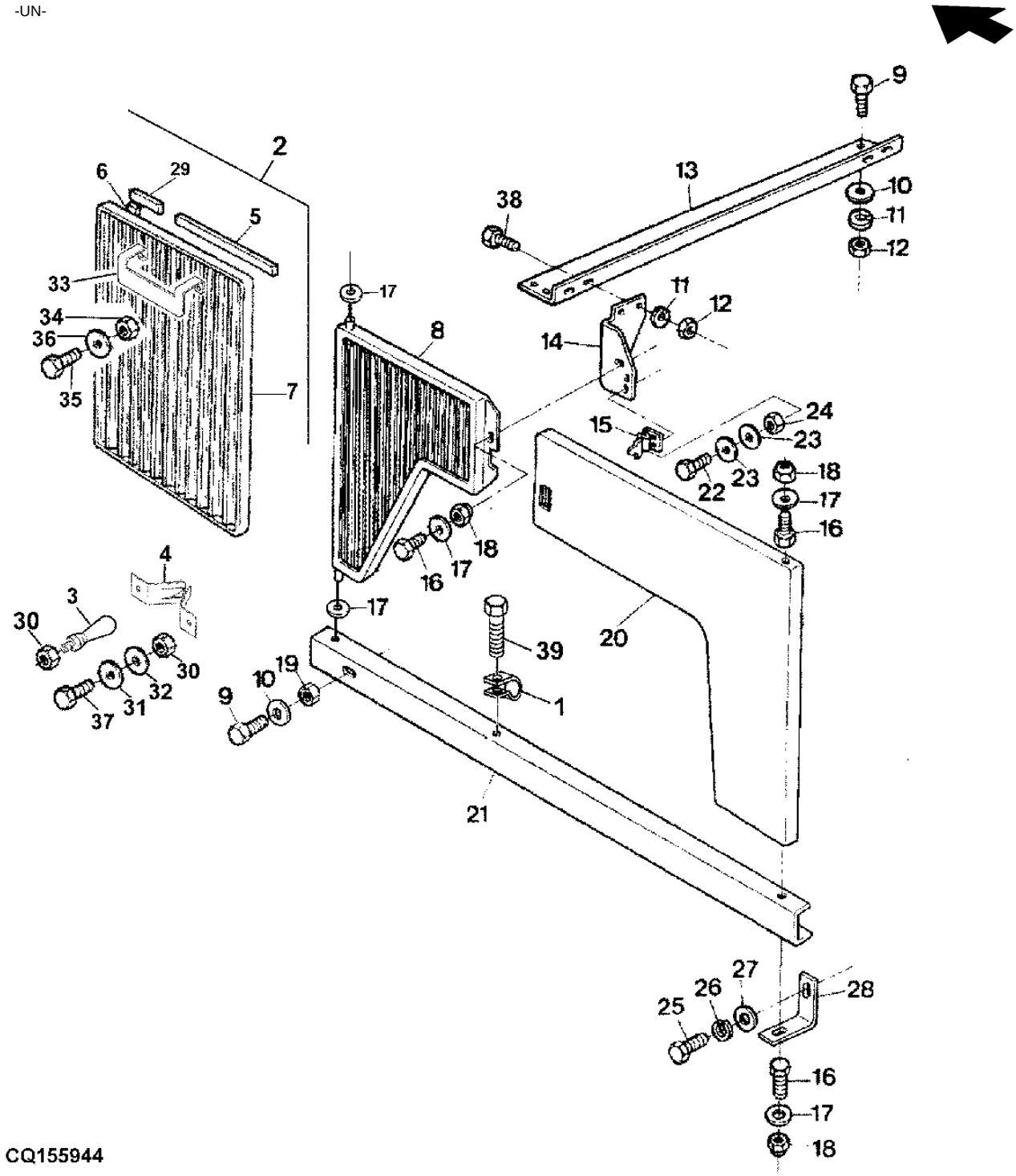

ITEM	NR.PECA	DESCRICAO	QTDE	NR. SERIE TRATOR	6405	6605	NOTAS
1	DQ08621	BRACADEIRA	2		X		
2	DQ45937	GRADE DE BARRAS	2		X		RH INCL KEYS 5,6,7,29
	DQ45938	GRADE DE BARRAS	1		X		LH INCL KEYS 5,6,7,29
3	L79177	ROTULA	2		X		
4	L79226	PRESILHA	2		X		
5	CQ45810	BARREIRA ABSORVENTE DE RUID	2		X		
6	CQ45813	BARREIRA ABSORVENTE DE RUID	2		X		530MM
7	DQ44957	PENEIRA	1		X		RH
	DQ44958	PENEIRA	1		X		LH
8	DQ29003	REVESTIMENTO, BLINDAGEM	1		X		LH
	DQ28862	GRELHA	1		X		RH
9	19M7139	PARAFUSO SEXT.	AR		X		M8 X 20, M8X20
10	24M7026	ARRUELA	AR		X		9X17X1,6
11	12M7065	ARRUELA DE PRESSAO	AR		X		8MM
12	14M7029	PORCA	AR		X		M8, M8
14	DQ27658	SUPORTE	1		X		
	DQ33840	SUPORTE	1		X		
15	R110554	MOLA	2		X		
16	19M3118	PARAFUSO SEXT.	AR		X		M6 X 20, M6X20
18	14M7165	PORCA DE SEGURANCA	AR		X		M6, M6
19	14M7166	PORCA DE SEGURANCA	AR		X		M8, M8
20	DQ27606	REVESTIMENTO, BLINDAGEM	1		X		
	DQ28923	REVESTIMENTO, BLINDAGEM	1		X		
21	CQ49293	PERFIL "U"	2		X		
22	19M7372	PARAFUSO SEXT.	AR		X		M5 X 16, M5X16
24	14M7028	PORCA	AR		X		M5, M5
25	19M3145	PARAFUSO SEXT.	AR		X		M10 X 25, M10X25
26	12M7066	ARRUELA DE PRESSAO	AR		X		10MM
27	24M7040	ARRUELA	AR		X		11X21X2MM
28	CQ34161	CANTONEIRA	2		X		
29	CQ45811	BARREIRA ABSORVENTE DE RUID	2		X		
30	14M7028	PORCA	AR		X		M5
31	12M7064	ARRUELA DE PRESSAO	AR		X		M8X16
32	24M7138	ARRUELA	AR		X		
34	14M7136	PORCA	AR		X		M6
35	19M7560	PARAFUSO SEXT.	AR		X		M6 X 16
36	12M7006	ARRUELA DE PRESSAO	AR		X		
37	19M7640	PARAFUSO SEXT.	AR		X		M5 X 12
38	19M7163	PARAFUSO SEXT.	AR		X		M8 X 25
39	19M7162	PARAFUSO SEXT.	AR		X		M8 X 16

GRADE FRONTAL
FRONT GRILLE
PANEL FRONTAL

CQ155200 -UN-

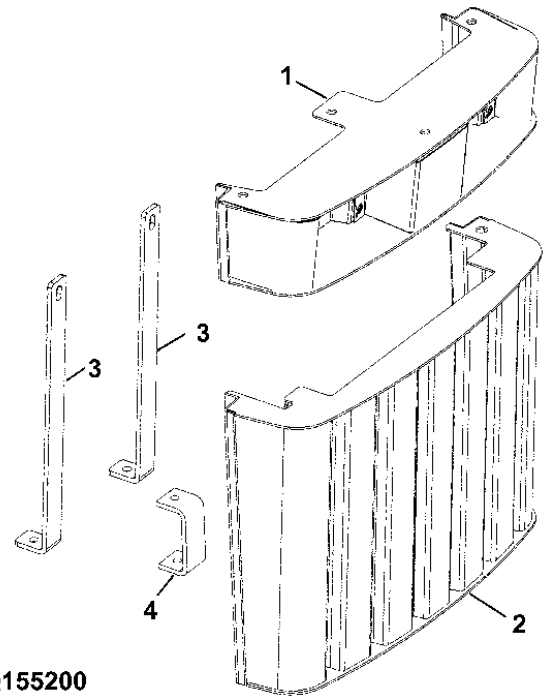

CQ155200

ITEM	NR.PECA	DESCRICAO	QTDE	NR. SERIE	6405	6605	NOTAS
1	DQ43129	SUPORTE	1		X		10MM
	DQ44948	SUPORTE	1			X	
2	DQ42910	GRELHA	1		X		
	DQ44944	GRELHA	1			X	
3	CQ45545	SUPORTE	2		X		
	CQ44962	SUPORTE	2			X	
4	CQ43189	PERFIL "U"	1		X	X	

CONTRAPESO DIANTEIRO
FRAME WEIGHTS
CONTRAPESO DELANTERO

CQ151182 -UN-

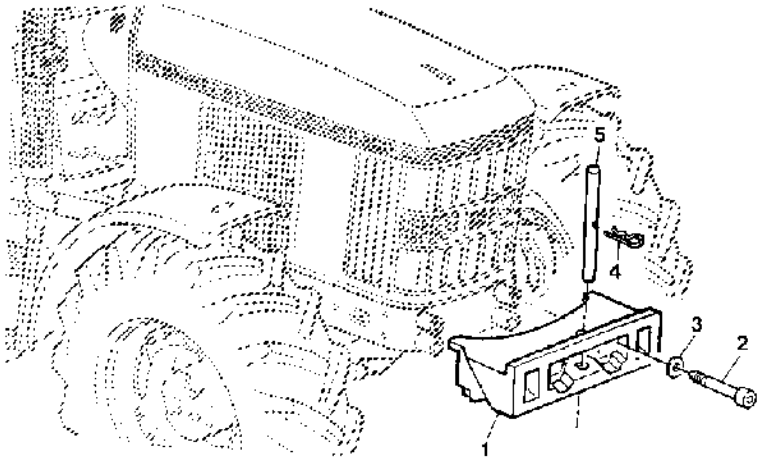

CQ 151182

ITEM	NR.PECA	DESCRICAO	QTDE	NR. SERIE	6405	6600	NOTAS
1	CQ29519	SUPORTE	1		X	X	
2	19M7620	PARAFUSO SEXT.	AR		X	X	M20 X 130, M20X130
3	C2214E	ARRUELA	AR		X	X	
4	L18955	PINO DE ENGATE RAPIDO	1		X	X	
5	T32146	PINO FIXADOR	1		X	X	

CONTRAPESOS DIANTEIROS ADICIONAIS
ADDITIONAL FRONT WEIGHTS
CONTRAPESOS DELANTEROS ADICIONALES

CQ157484 -UN-

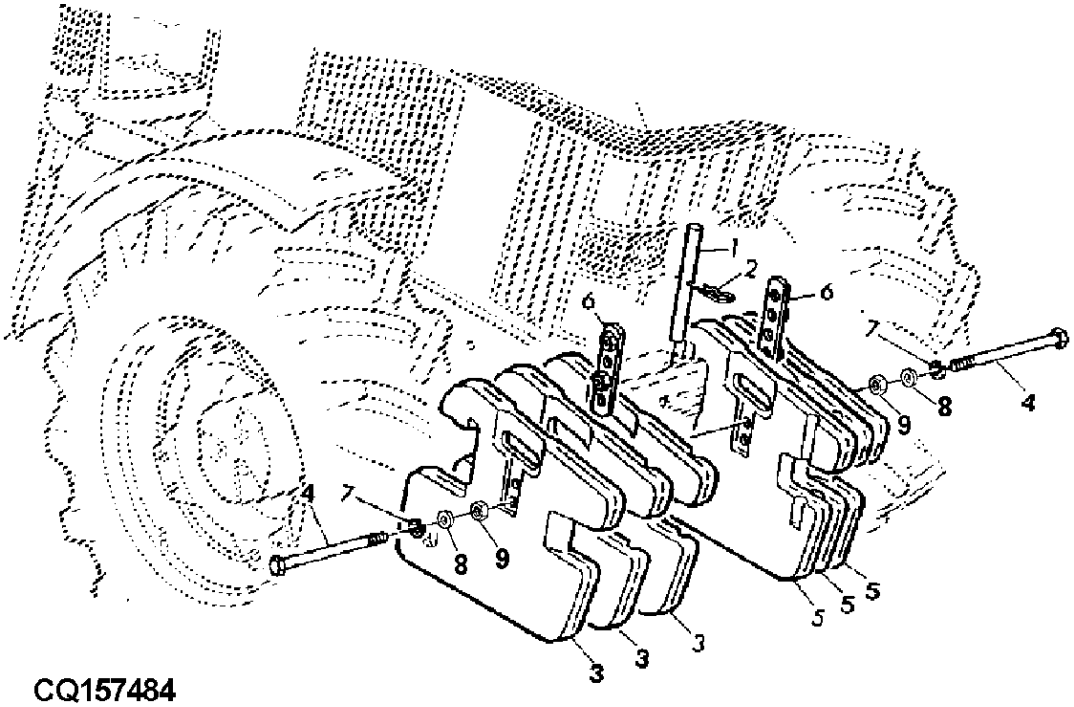

ITEM	*NR.PECA*	*DESCRICAO*	*QTDE*	*NR. SERIE*	6405 6605	*NOTAS*
1	T32146	PINO FIXADOR	1		X X	
2	L18955	PINO DE ENGATE RAPIDO	1		X X	
3	L38449	PESO	4		X X	
4	19M9426	PARAFUSO SEXT.	AR		X X	M16 X 270, 8 PESOS
	19M7481	PARAFUSO SEXT.	2		X	M16 X 80, 2 PESOS
	19M6824	PARAFUSO SEXT.	2		X X	M16 X 120, 4 PESOS
	19M7355	PARAFUSO SEXT.	2		X X	M16 X 230, 6 PESOS
5	L38450	PESO	4		X X	
6	AR68801	RETENTOR	2		X X	
7	12M7044	ARRUELA DE PRESSAO	AR		X X	
8	24M7049	ARRUELA	AR		X X	
9	14M7142	PORCA	AR		X X	M16

CENTRO DO EIXO DIANTEIRO
FRONT AXLE CENTER
PUENTE CENTRAL DEL EJE DELANTERO

CQ151389 -UN-

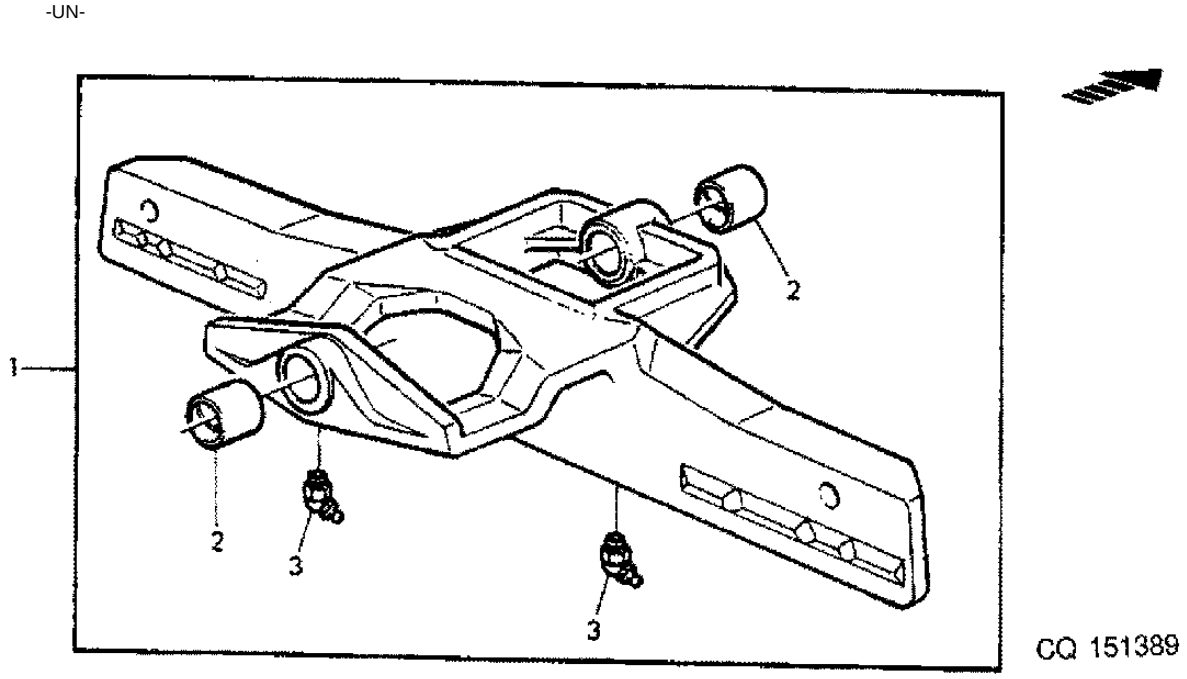

ITEM	NR.PECA	DESCRICAO	QTDE	NR. SERIE	6 6 4 6 0 0 5 5	NOTAS
1	AJ58553	EIXO	1		X X	
2	L76471	BUCHA	2		X X	
3	JD7798	CONEXAO DE LUBRIFICACAO	AR		X X	

BRACO DO EIXO TRASEIRO, CONJUNTO DE PONTA DE EIXO
FRONT AXLE KNEE, SPINDLE KNUCKLE
BRAZO DEL EJE DELANTERO, CONJUNTO DE MANGUETA

CQ151390 -UN-

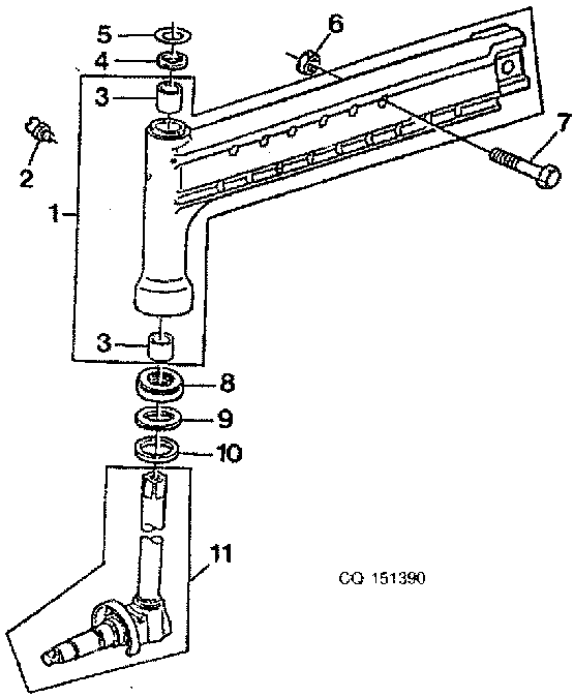

ITEM	NR.PECA	DESCRICAO	QTDE	NR. SERIE	6 6 4 6 0 0 5 5	NOTAS
1	AJ56715	EIXO	1		X X	MARKED J56173
	AJ58676	EIXO	1		X X	MARKED J56990
2	JD7798	CONEXAO DE LUBRIFICACAO	2		X X	
3	A877R	BUCHA	4		X X	
4	T15288	ARRUELA	2		X X	
5	T15285	CALCO	8		X X	
6	14H794	PORCA	AR		X X	19.050 MM, 3/4"
7	19H3307	PARAFUSO SEXT.	AR		X X	19.050 X 152.400 MM, 3/4"X6"
8	JD8412	ROLAMENTO AXIAL	2		X X	
9	T31749	ARRUELA	2		X X	
10	T34548	ARRUELA	2		X X	
11	AJ56714	EIXO	2		X X	

EIXO DIANTEIRO, BARRA DA DIRECAO
FRONT AXLE, TIE RODS
EJE DELANTERO, BARRA DE DIRECCION

CQ151391 -UN-

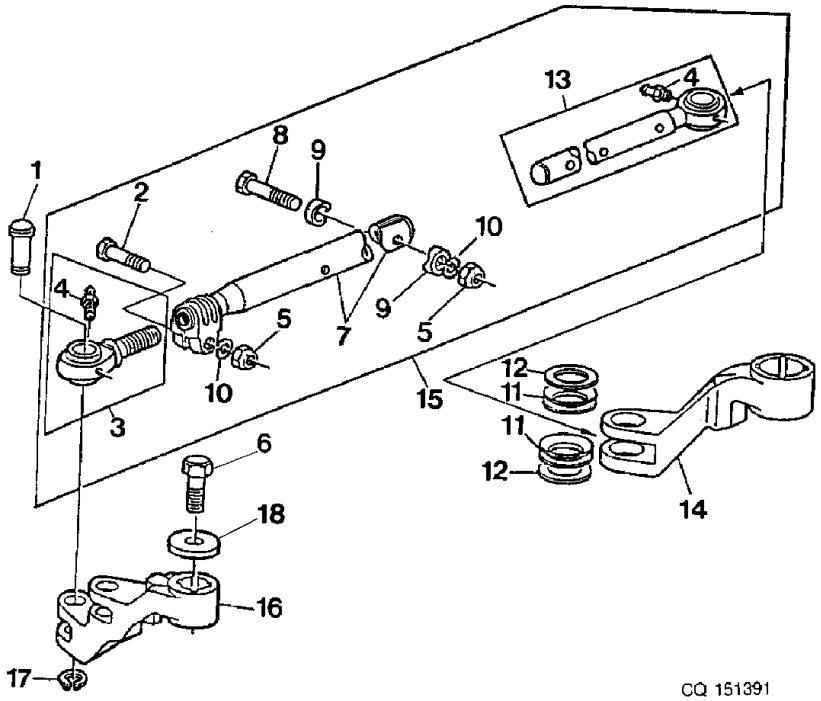

ITEM	NR.PECA	DESCRICAO	QTDE	NR. SERIE	6 6 4 6 0 0 5 5	NOTAS
1	L36086	PINO FIXADOR	2		X X	
2	19M7658	PARAFUSO SEXT.	AR		X X	M10 X 50, M10X50
3	AJ56834	TERMINAL DA BARRA DE DIRECA	1		X X	
4	JD7759	CONEXAO DE LUBRIFICACAO	2		X X	1/8"
5	14M7274	PORCA	AR		X X	M10, M10
6	R39773	PARAFUSO	2		X X	
7	AJ58349	BARRA DE DIRECAO	1		X X	
8	19M7328	PARAFUSO SEXT.	AR		X X	M10 X 70, M10X70
9	J53755	ARRUELA	4		X X	
10	12M7066	ARRUELA DE PRESSAO	AR		X X	10MM
11	L39305	VEDACAO	4		X X	
12	L40301	ANEL	4		X X	
13	AJ56977	TERMINAL DA BARRA DE DIRECA	1		X X	
14	J56175	BRACO	1		X X	
15	AJ56978	BARRA DE DIRECAO	1		X X	
16	J56176	BRACO	1		X X	
17	40M1828	ANEL DE PRESSAO	2		X X	25X1,2MM
18	R20135	ARRUELA	2		X X	

EIXO DIANTEIRO, CUBO DA RODA
FRONT AXLE, WHEEL HUB
EJE DELANTERO, CUBO DA RUEDA

CQ151392 -UN-

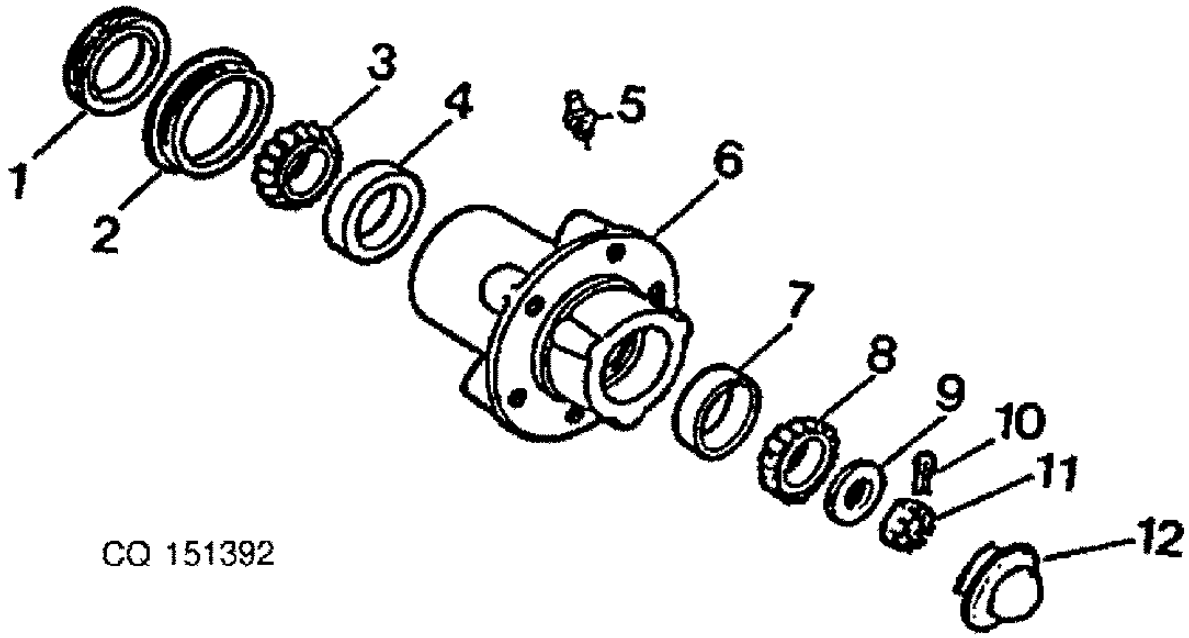

ITEM	NR.PECA	DESCRICAO	QTDE	NR. SERIE	6405	6605	NOTAS
1	AR26480	VEDACAO	2		X	X	
2	R26632	BUCHA	2		X	X	
3	JD8969	CONE DE ROLAMENTO	2		X	X	
4	JD7445	CAPA DE ROLAMENTO	2		X	X	
5	JD7759	CONEXAO DE LUBRIFICACAO	2		X	X	1/8"
6	J56292	CUBO	2		X	X	
7	JD8251	CAPA DE ROLAMENTO	2		X	X	
8	JD8929	CONE DE ROLAMENTO	2		X	X	
9	A5146R	ARRUELA	2		X	X	
10	11H218	CONTRA-PINO	2		X	X	3/16"X1.1/2"
11	14H920	PORCA	2		X	X	1"
12	R50992	TAMPA	AR		X	X	

EIXO DE TRACAO DIANTEIRO
MECHANICAL FRONT AXLE DRIVE
EJE DE TRACCION DELANTERA

CQ151393 -UN-

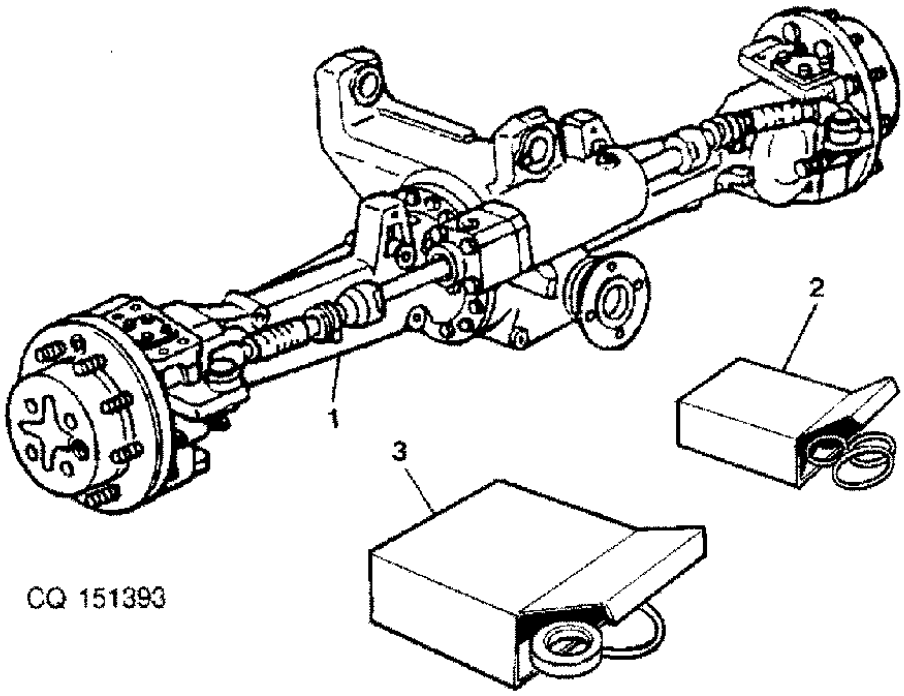

ITEM	NR.PECA	DESCRICAO	QTDE	NR. SERIE	6405	6605	NOTAS
1	DQ34510	EIXO DIANTEIRO	1		X		
	DQ34511	EIXO DIANTEIRO	1			X	
2	DQ27239	KIT CILINDRO HIDRAULICO	1			X	
3	DQ27233	KIT PECAS DE REPOSICAO	1			X	

TRACAO DIANTEIRA, EIXO TRANSMISSAO
MFWD, TRANSMISSION AXLE
TRACION DELANTERA, EJE TRANSMISION

CQ154438 -UN-

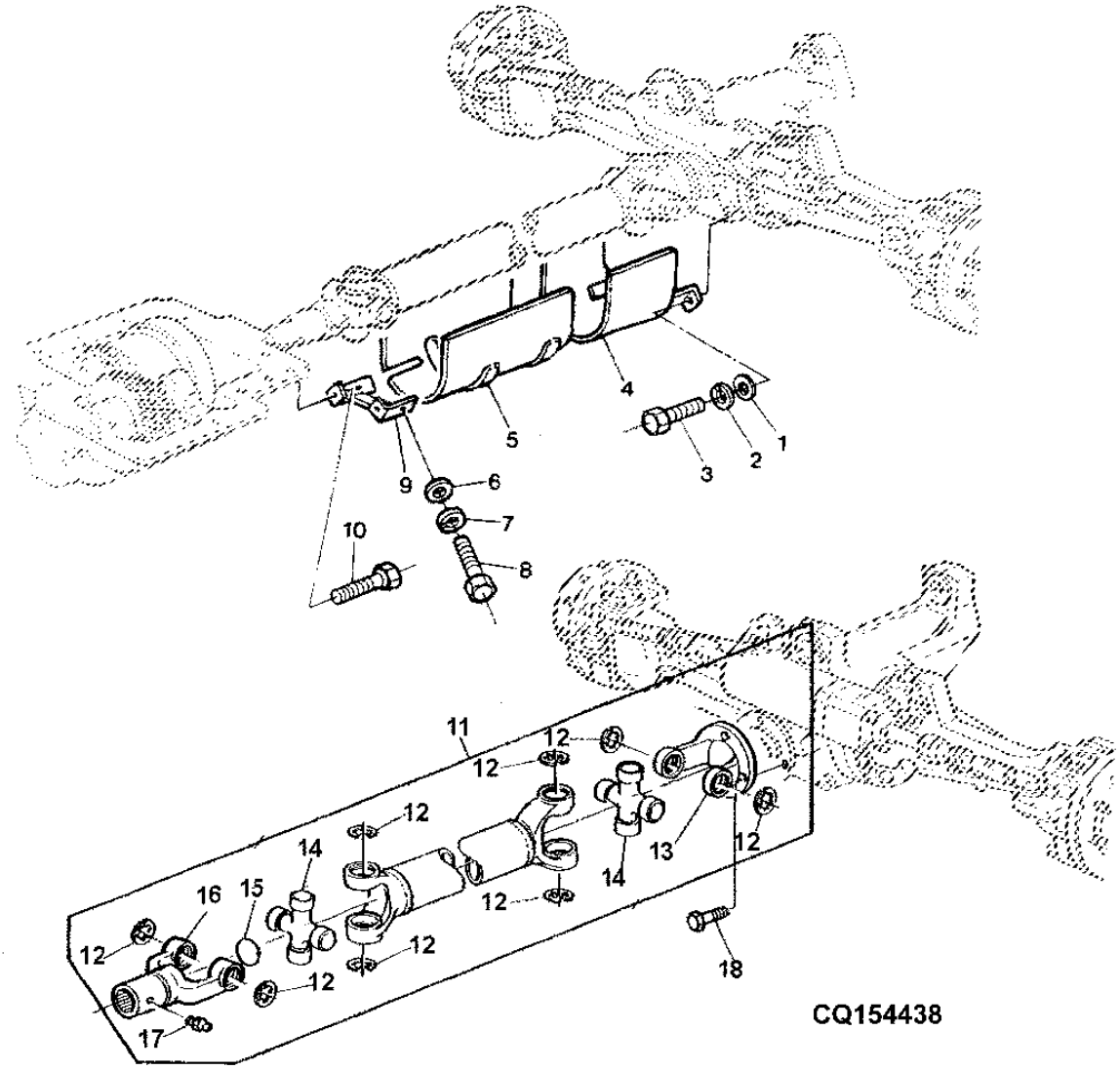

ITEM	NR.PECA	DESCRICAO	QTDE	NR. SERIE	6405	6605	NOTAS
1	24M7040	ARRUELA	AR			X	11X21X2MM
2	12M7066	ARRUELA DE PRESSAO	AR		X	X	10MM
3	19M7167	PARAFUSO SEXT.	AR		X	X	M10 X 25, M10X25
4	DQ40077	PROTECAO	AR		X	X	
5	CQ40080	PROTECAO	AR		X	X	
6	24M7026	ARRUELA	AR		X	X	9X17X1,6
7	12M7065	ARRUELA DE PRESSAO	AR		X	X	8MM
8	19M7162	PARAFUSO SEXT.	AR		X	X	M8 X 16, M8X16
9	AL77396	APOIO	AR		X	X	(PEDIR L157928)
	L157928	PROTECAO DE JUNTA UNIVERSAL	1		X	X	
10	19M7163	PARAFUSO SEXT.	AR		X	X	M8X25
11	DQ36680	TAMBOR DE DESCARGA	1		X		
	DQ36679	TAMBOR DE DESCARGA	1			X	
	AL117422	EIXO CARDA	1	20116-20661		X	
12	40M7112	ANEL DE PRESSAO	8		X	X	
13	CQ43006	FLANGE	1		X	X	TH=60MM
	L115015	FLANGE	1	20116-20661	X	X	LGTH 56MM
14	DQ43004	CRUZETA	2		X	X	
	AL110150	CRUZETA COM ROLAMENTO	2	20116-20661	X	X	
15	L111485	DISCO DO FREIO	AR		X	X	OD=38MM
	30M6526	PLUGUE	AR		X	X	OD=40MM
16	DQ43003	LUVA	1		X	X	
	AL111806	FORQUILHA C/ EIXO	1	20116-20661	X	X	
17	58M5574	CONEXAO DE LUBRIFICACAO	1		X	X	M8
18	19M8552	PARAFUSO	4		X	X	M12 X 25, M12X25

GRUPO CILINDRO DE DIRECAO/ACIONAMENTO
STEERING GEAR/DRIVE ASSY GROUPS
GRUPO CILINDRO DE DIRECCION/ACCIONAMIENTO

CQ156523 -UN-

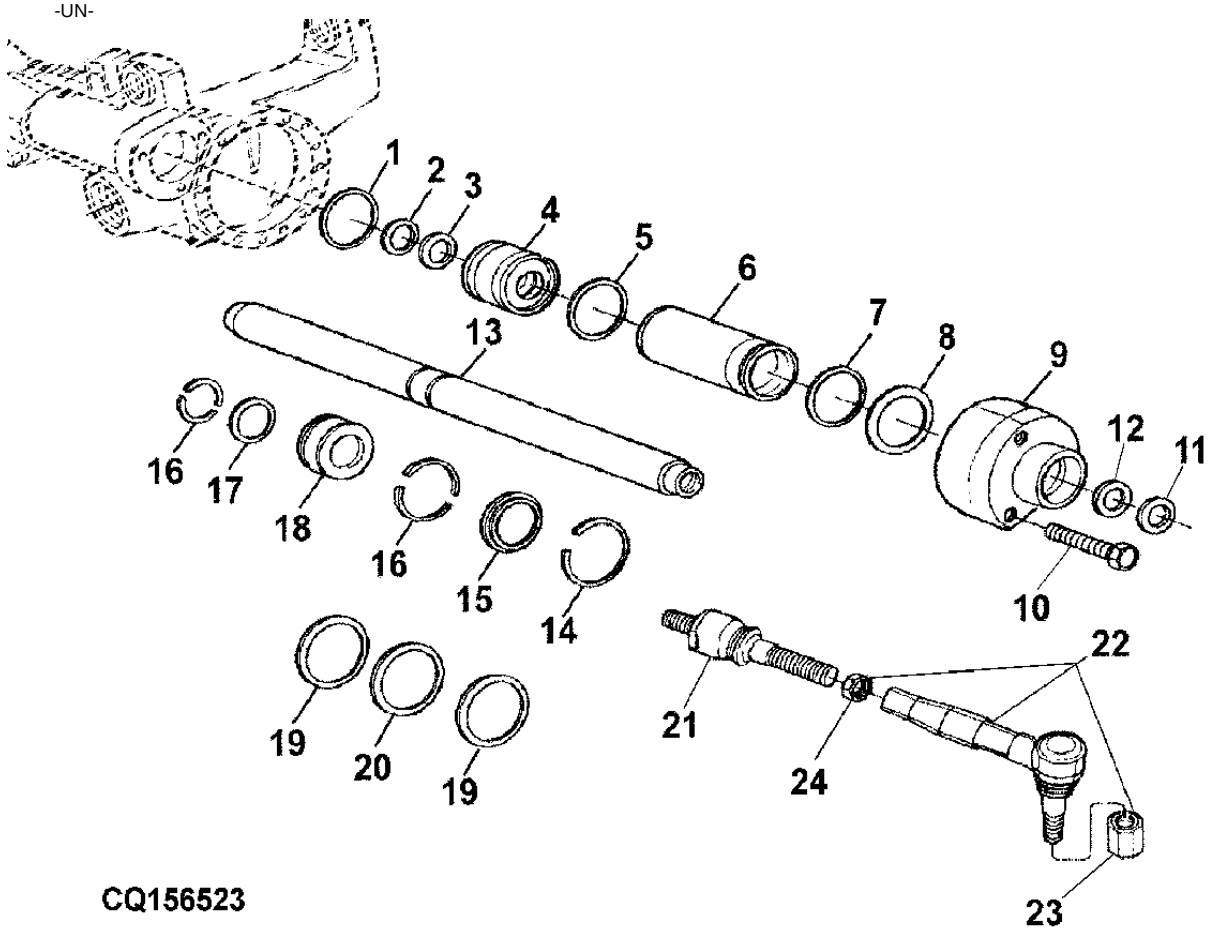

ITEM	NR.PECA	DESCRICAO	QTDE	NR. SERIE	6405	6605	NOTAS
1	L40282	ANEL O	1		X	X	
2	L41216	VEDACAO	2		X	X	
3	L41164	VEDACAO	2		X	X	
4	L41163	GUIA	1		X	X	
5	L53888	ANEL O	1		X	X	
6	L40071	CAMISA DO CIL HIDR	1		X	X	
7	L40283	ANEL O	1		X	X	76X3
8	L41171	CALCO	AR		X	X	TK=0,5
	L41172	CALCO	AR		X	X	TK=0,6
	L41173	CALCO	AR		X	X	TK=0,7
	L41174	CALCO	AR		X	X	TK=0,8
	L41175	CALCO	AR		X	X	TK=0,9
9	CQ27309	GUIA	1		X	X	
10	19M8122	PARAFUSO SEXT.	5		X	X	M12 X 85, M12X85
11	L41216	VEDACAO	1		X	X	
12	L41164	VEDACAO	1		X	X	
13	CQ27307	TIRANTE	1		X	X	
14	CQ27308	ANEL DE PRESSAO	1		X	X	
15	L40005	ARRUELA	1		X	X	
16	L40205	ANEL	2		X	X	
17	L40284	ANEL O	1		X	X	
18	CQ41717	PISTAO	1		X	X	
19	L40164	ANEL RASPADOR	2		X	X	
20	L40285	VEDACAO	1		X	X	
21	DQ67133	TERMINAL DA BARRA DE DIRECA	2		X	X	
22	DQ67132	TERMINAL DA BARRA DE DIRECA	1		X	X	LH
	DQ67134	TERMINAL DA BARRA DE DIRECA	1		X	X	RH
23	14M5409	PORCA	2		X	X	M20, M20
24	CQ64111	PORCA DE SEGURANCA	2		X	X	

GRUPO CARCACA DE ARTICULACAO/PLANETARIA
JOINT HOUSING/PLANETARY DRIVE GROUPS
GRUPO DEL CARCASA DE ARTICULACION/PLANETARIA

CQ156524 -UN-

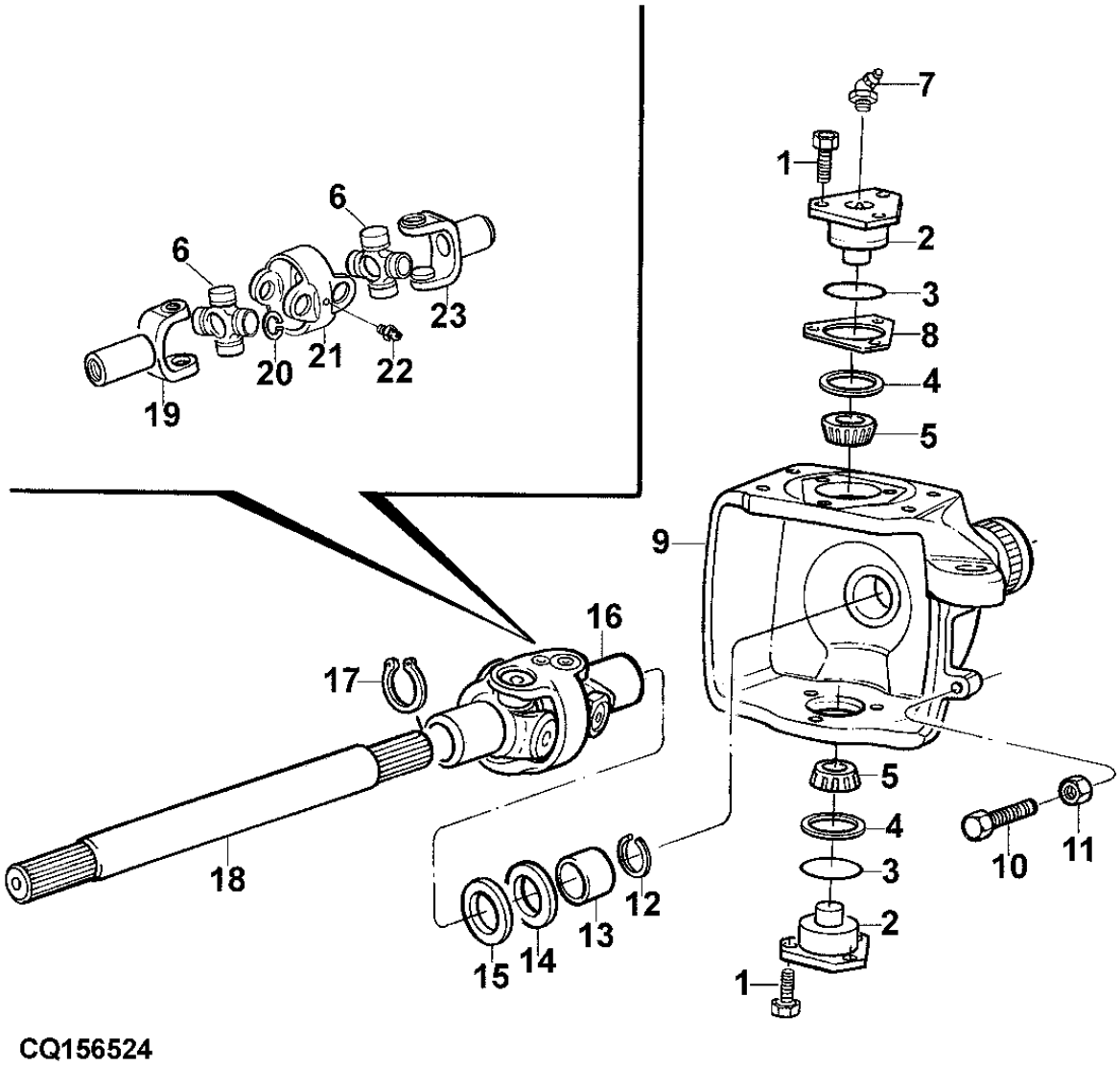

CQ156524

ITEM	NR.PECA	DESCRICAO	QTDE	NR. SERIE	6405	6605	NOTAS
1	19M8011	PARAFUSO SEXT.	12		X	X	M12 X 30, M12X30
2	CQ27251	EIXO	4		X	X	
3	CQ50412	ANEL O	4		X	X	
4	L55594	TAMPA DE ROLAMENTO	1		X	X	
5	CQ27250	CONE DE ROLAMENTO	4		X	X	
6	DQ28725	CRUZETA	4		X	X	
7	L40552	CONEXAO DE LUBRIFICACAO	2		X	X	
8	L63127	CALCO	AR		X	X	TK=0,2MM
	L63128	CALCO	AR		X	X	TK=0,3MM
	L41006	ARRUELA	AR		X	X	TK=0,4MM
	L40075	ARRUELA	AR		X	X	TK=1,0MM
9	CQ27248	CARCACA	1		X	X	RH
	CQ27249	CARCACA	1		X	X	LH
10	CQ27297	PARAFUSO	2		X	X	
11	CQ27298	PORCA	2		X	X	
12	CQ27243	ANEL DE PRESSAO	2		X	X	
13	L60088	BUCHA	2		X	X	
14	CQ27244	RETENTOR	2		X	X	
15	CQ27989	RETENTOR	2		X	X	
16	DQ31200	ARTICULACAO	2		X	X	
17	CQ27243	ANEL DE PRESSAO	2		X	X	
18	CQ50411	EIXO	2		X	X	
19	CQ50413	COMUTADOR	1		X	X	
20	CQ64112	ANEL DE PRESSAO	8		X	X	
21	DQ28540	COMUTADOR	2		X	X	
22	DQ28539	CONEXAO DE LUBRIFICACAO	2		X	X	
23	DQ28542	COMUTADOR	1		X	X	

GRUPO CILINDRO DE DIRECAO/ACIONAMENTO
STEERING GEAR/DRIVE ASSY GROUPS
GRUPO CILINDRO DE DIRECCION/ACCIONAMIENTO
CQ156525 -UN-

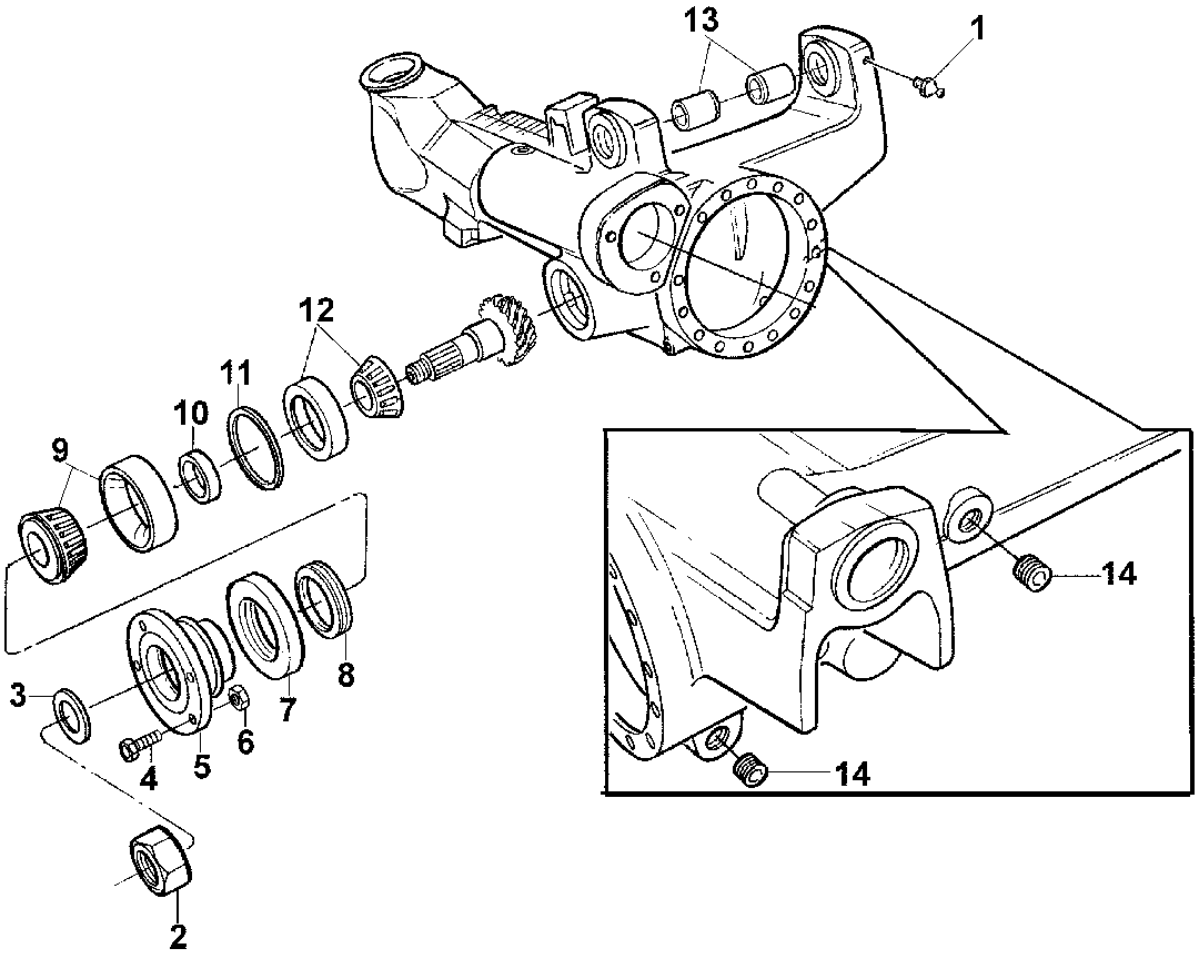

CQ156525

ITEM	NR.PECA	DESCRICAO	QTDE	NR. SERIE	6405	6605	NOTAS
1	CQ29345	BOCAL	1		X	X	
2	CQ50408	PORCA	1		X	X	
3	CQ50410	ARRUELA	1		X	X	
4	L35569	PARAFUSO SEXT.	AR		X	X	
5	CQ27990	FLANGE	1		X		
	L100159	FLANGE	1			X	
6	14M7273	PORCA	AR		X	X	M8
7	L100230	PROTECAO	1		X	X	
8	CQ41719	RETENTOR	1		X	X	
9	AL111096	ROLAMENTO	1		X	X	
10	CQ27195	ESPACADOR	AR		X	X	TK=11,30MM
	CQ27196	ESPACADOR	AR		X	X	TK=11,33MM
	CQ27197	ESPACADOR	AR		X	X	TK=11,36MM
	CQ27198	ESPACADOR	AR		X	X	TK=11,39MM
	CQ27199	ESPACADOR	AR		X	X	TK=11,42MM
	CQ27200	ESPACADOR	AR		X	X	TK=11,45MM
	CQ27201	ESPACADOR	AR		X	X	TK=11,48MM
	CQ27202	ESPACADOR	AR		X	X	TK=11,51MM
	CQ27203	ESPACADOR	AR		X	X	TK=11,54MM
	CQ27204	ESPACADOR	AR		X	X	TK=11,57MM
	CQ27205	ESPACADOR	AR		X	X	TK=11,60MM
	CQ27206	ESPACADOR	AR		X	X	TK=11,63MM
	CQ27207	ESPACADOR	AR		X	X	TK=11,68MM
	CQ27208	ESPACADOR	AR		X	X	TK=11,69MM
	CQ27209	ESPACADOR	AR		X	X	TK=11,72MM
	CQ27210	ESPACADOR	AR		X	X	TK=11,75MM
	CQ27211	ESPACADOR	AR		X	X	TK=11,78MM
	CQ27212	ESPACADOR	AR		X	X	TK=11,81MM
	CQ27213	ESPACADOR	AR		X	X	TK=11,84MM
	CQ27214	ESPACADOR	AR		X	X	TK=11,87MM
	CQ27215	ESPACADOR	AR		X	X	TK=11,90MM
	CQ27216	ESPACADOR	AR		X	X	TK=11,93MM
	CQ27217	ESPACADOR	AR		X	X	TK=11,96MM
	CQ27218	ESPACADOR	AR		X	X	TK=11,99MM
	CQ27219	ESPACADOR	AR		X	X	TK=12,02MM
	CQ27220	ESPACADOR	AR		X	X	TK=12,05MM
	CQ27221	ESPACADOR	AR		X	X	TK=12,08MM
	CQ27222	ESPACADOR	AR		X	X	TK=12,11MM
	CQ27223	ESPACADOR	AR		X	X	TK=12,14MM
	CQ27224	ESPACADOR	AR		X	X	TK=12,17MM
	CQ27225	ESPACADOR	AR		X	X	TK=12,20MM
	CQ27226	ESPACADOR	AR		X	X	TK=12,23MM
	CQ27227	ESPACADOR	AR		X	X	TK=11,15MM
	CQ27228	ESPACADOR	AR		X	X	TK=11,18MM
	CQ27229	ESPACADOR	AR		X	X	TK=11,21MM
	CQ27230	ESPACADOR	AR		X	X	TK=11,24MM
	CQ27231	ESPACADOR	AR		X	X	TK=11,27MM

GRUPO CILINDRO DE DIRECAO/ACIONAMENTO
STEERING GEAR/DRIVE ASSY GROUPS
GRUPO CILINDRO DE DIRECCION/ACCIONAMIENTO

CQ156525 -UN-

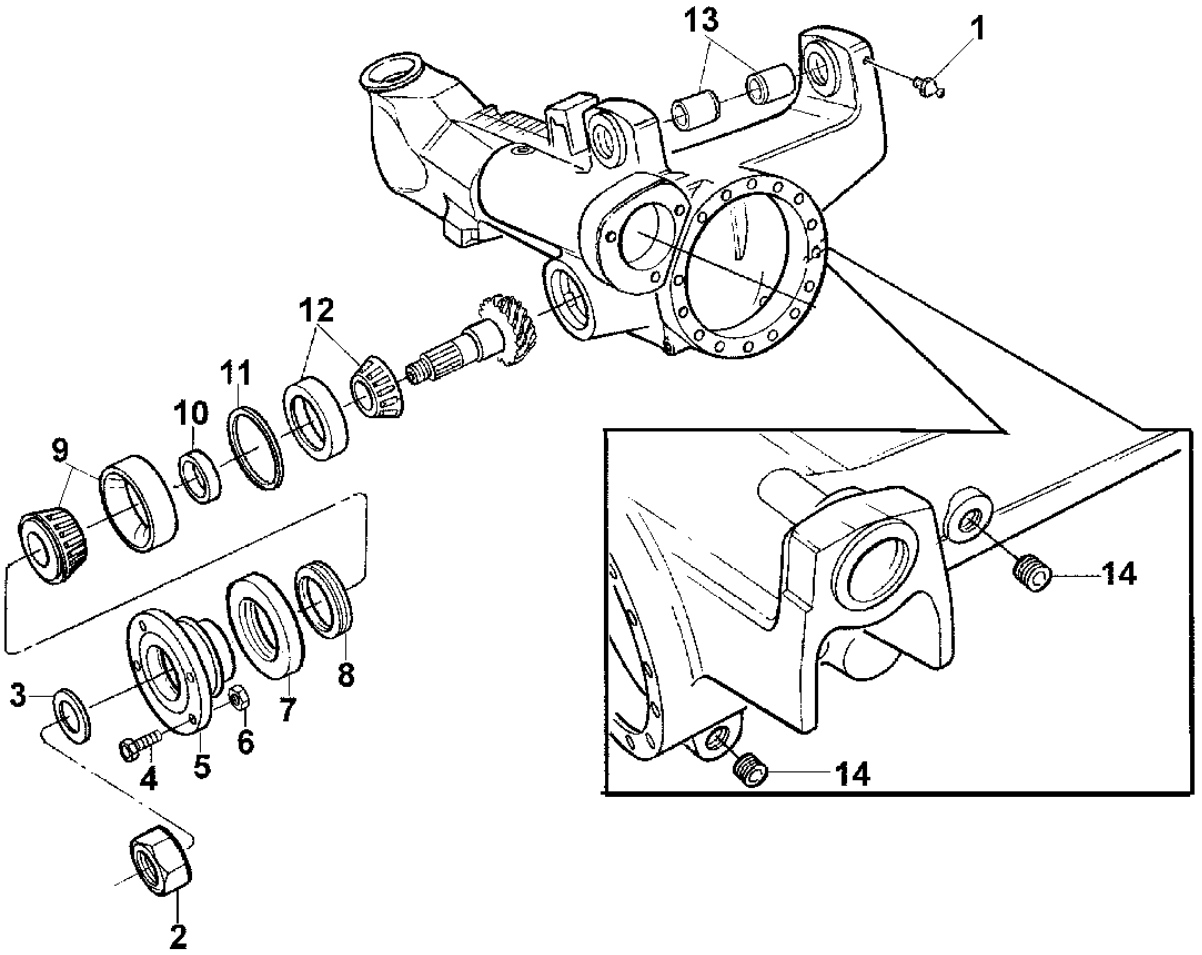

CQ156525

ITEM	NR.PECA	DESCRICAO	QTDE	NR. SERIE	6405	6605	NOTAS
11	L40272	ESPACADOR	AR		X	X	TK=1,2MM
	L40982	ARRUELA	AR		X	X	TK=1,00MM
	L40983	ARRUELA	AR		X	X	TK=1,05MM
	L40984	ARRUELA	AR		X	X	TK=1,1MM
	L40985	ARRUELA	AR		X	X	TK=1,15MM
	L40987	ARRUELA	AR		X	X	TK=1,25MM
	L40988	ARRUELA	AR		X	X	TK=1,3MM
	L40989	ARRUELA	AR		X	X	TK=1,35MM
	L40990	ARRUELA	AR		X	X	TK=1,40MM
	L40991	ARRUELA	AR		X	X	TK=1,45MM
	L40992	ARRUELA	AR		X	X	TK=1,5MM
	L40993	ARRUELA	AR		X	X	TK=1,55MM
	L40994	ARRUELA	AR		X	X	TK=1,6MM
	L40995	ARRUELA	AR		X	X	TK=0,9MM
	L40996	ARRUELA	AR		X	X	TK=0,95MM
	L55606	CALCO	AR		X	X	TK=0,65MM
	L55607	CALCO	AR		X	X	TK=0,70MM
	L55608	CALCO	AR		X	X	TK=0,75MM
	L55610	ARRUELA	AR		X	X	TK=0,85MM
	L100592	ARRUELA	AR		X	X	TK=0,8MM
12	AL79794	ROLAMENTO DE ROLOS CONICOS	1		X	X	
13	CQ45134	BUCHA	2		X	X	
14	CQ27241	PLUGUE	2		X	X	

GRUPO CARCACA/DIFERENCIAL
HOUSING/DIFF. CARRIER GROUPS
GRUPO CARCASA/DIFERENTIAL

PUBM0841 -UN-

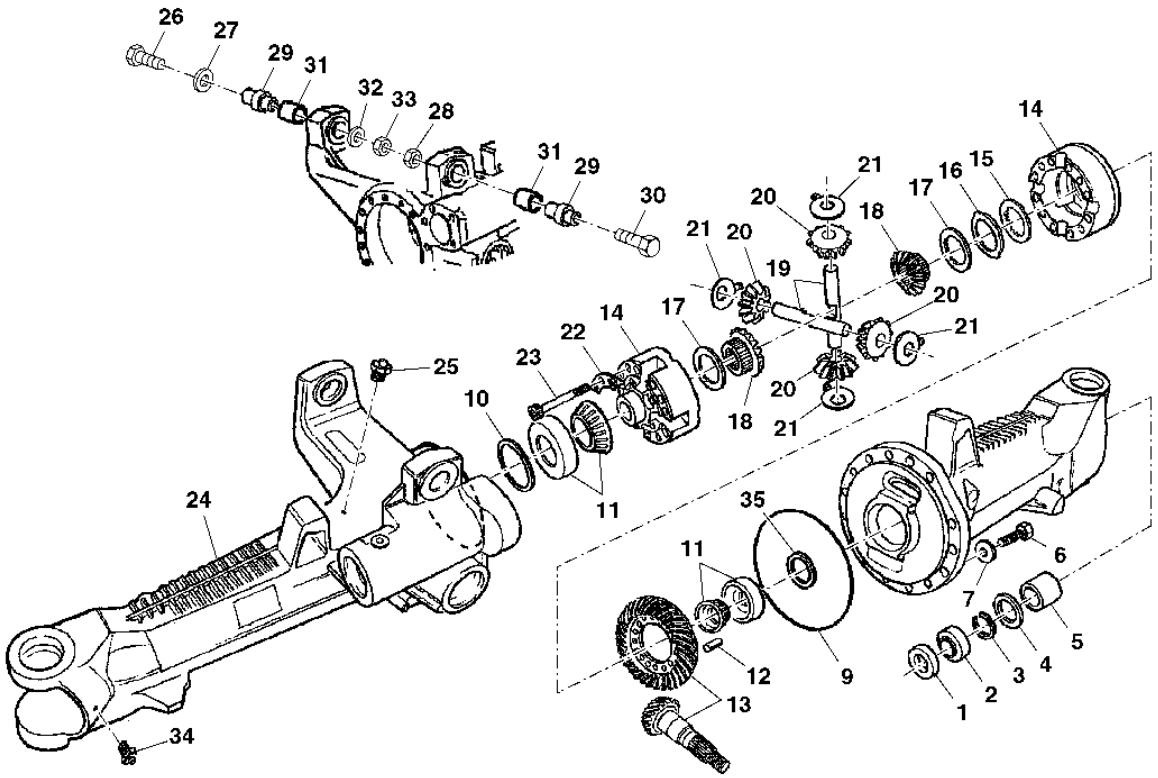

PUBM0841

ITEM	NR.PECA	DESCRICAO	QTDE	NR. SERIE	6405	6605	NOTAS
1	CQ29344	CHAPA	1		X	X	
2	CQ27245	RETENTOR	1		X	X	
3	CQ27246	ANEL DE PRESSAO	1		X	X	
4	CQ27244	RETENTOR	1		X	X	
5	L60088	BUCHA	1		X	X	
6	CQ27252	PARAFUSO	15		X	X	M16X50
7	L40274	ARRUELA	15		X	X	
8	CQ27237	PONTE	1		X	X	
9	L40273	ANEL O	1		X	X	
10	L40272	ESPACADOR	AR		X	X	TK=1,2MM
	L40982	ARRUELA	AR		X	X	
	L40983	ARRUELA	AR		X	X	TK=1,05MM
	L40984	ARRUELA	AR		X	X	TK=1,1MM
	L40985	ARRUELA	AR		X	X	TK=1,15MM
	L40987	ARRUELA	AR		X	X	TK=1,25MM
	L40988	ARRUELA	AR		X	X	TK=1,3MM
	L40989	ARRUELA	AR		X	X	TK=1,35MM
	L40990	ARRUELA	AR		X	X	TK=1,40MM
	L40991	ARRUELA	AR		X	X	TK=1,45MM
	L40992	ARRUELA	AR		X	X	TK=1,5MM
	L40993	ARRUELA	AR		X	X	TK=1,55MM
	L40994	ARRUELA	AR		X	X	TK=1,6MM
	L40995	ARRUELA	AR		X	X	TK=0,9MM
	L40996	ARRUELA	AR		X	X	TK=0,95MM
	L55606	CALCO	AR		X	X	TK=0,65MM
	L55607	CALCO	AR		X	X	TK=0,70MM
	L55608	CALCO	AR		X	X	TK=0,75MM
	L55610	ARRUELA	AR		X	X	TK=0,85MM
11	JD37087	ROLAMENTO DE ROLOS CONICOS	2		X	X	
12	34M7135	PINO ELASTICO	4		X	X	14X40
13	DQ27253	COROA E PINHAO	1		X		
	DQ27189	COROA E PINHAO	1			X	
14	AL38020	DIFERENCIAL	1		X	X	
15	L40003	DISCO COM ESTRIADO INTERNO	AR		X	X	
16	CQ27730	DISCO COM ESTRIADO EXTERNO	AR		X	X	TK=1,2
	L35577	DISCO COM ESTRIADO EXTERNO	AR		X	X	TK=1,3
	L62420	DISCO COM ESTRIADO EXTERNO	AR		X	X	TK=1,4
17	L40130	DISCO COM ESTRIADO INTERNO	AR		X	X	TK=3,2MM
18	CQ27234	ENGRENAGEM DE CORRENTE	2		X	X	
19	L39983	EIXO COM DIFERENCIAL	2		X	X	
20	L101698	COROA	4		X	X	
21	L40253	ARRUELA	4		X	X	
22	L40254	SETOR	4		X	X	
23	19M8119	PARAFUSO	12		X	X	M12 X 130, M12X130
24	CQ27255	PONTE	1		X		
	CQ27236	PONTE	1			X	

GRUPO CARCACA/DIFERENCIAL
HOUSING/DIFF. CARRIER GROUPS
GRUPO CARCASA/DIFERENTIAL

CQ156120 -UN-

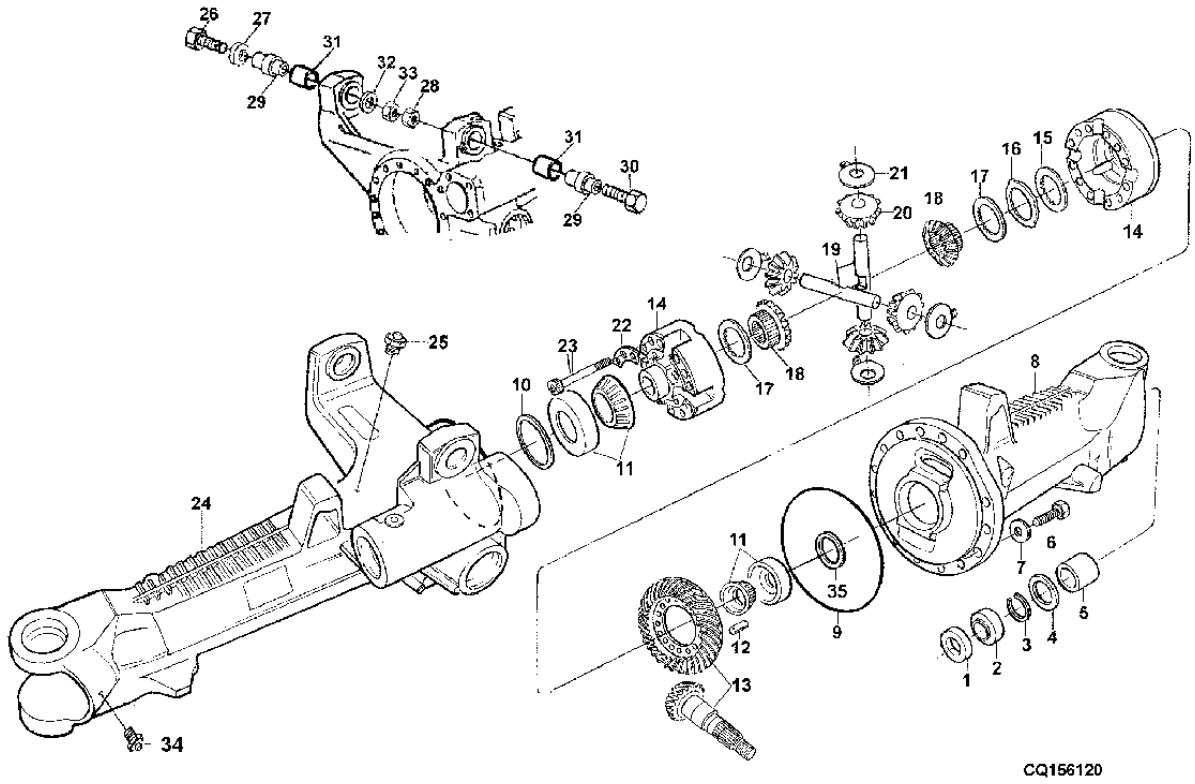

ITEM	NR.PECA	DESCRICAO	QTDE	NR. SERIE	6405	6605	NOTAS
25	AL32877	RESPIRO	1		X	X	
26	R114919	PARAFUSO	AR		X	X	20X160
27	L78006	ESPACADOR	AR		X	X	
28	A31870	PORCA DE SEGURANCA	AR		X	X	
29	L111817	PINO FIXADOR	2		X	X	
30	19M7907	PARAFUSO	AR		X	X	M20 X 140, M20X140
31	CQ27396	BUCHA	AR		X	X	
32	L78009	ARRUELA	AR		X	X	
33	14M7495	PORCA	AR		X	X	M20, M20
34	CQ29345	BOCAL	2		X	X	
35	L41005	CALCO	AR		X	X	TK=0,1
	L41004	CALCO	AR		X	X	TK=0,2
	L41003	CALCO	AR		X	X	TK=0,3
	L101689	CALCO	AR		X	X	TK=0,45
	L41001	CALCO	AR		X	X	TK=0,5
	L41000	CALCO	AR		X	X	TK=0,6
	L112212	ARRUELA	AR		X	X	TK=0,7
	L40999	ARRUELA	AR		X	X	TK=0,8
	L112214	ARRUELA	AR		X	X	TK=0,85
	L112215	ARRUELA	AR		X	X	TK=0,9
	L40998	ARRUELA	AR		X	X	TK=1,0
	L112217	ARRUELA	AR		X	X	TK=1,1
	L112218	ARRUELA	AR		X	X	TK=1,15

GRUPO CARCACA DE ARTICULACAO/PLANETARIA
JOINT HOUSING/PLANETARIA DRIVE GROUPS
GRUPO CARCASA DE ARTICULACION/PLANETARIA

CQ153047 -UN-

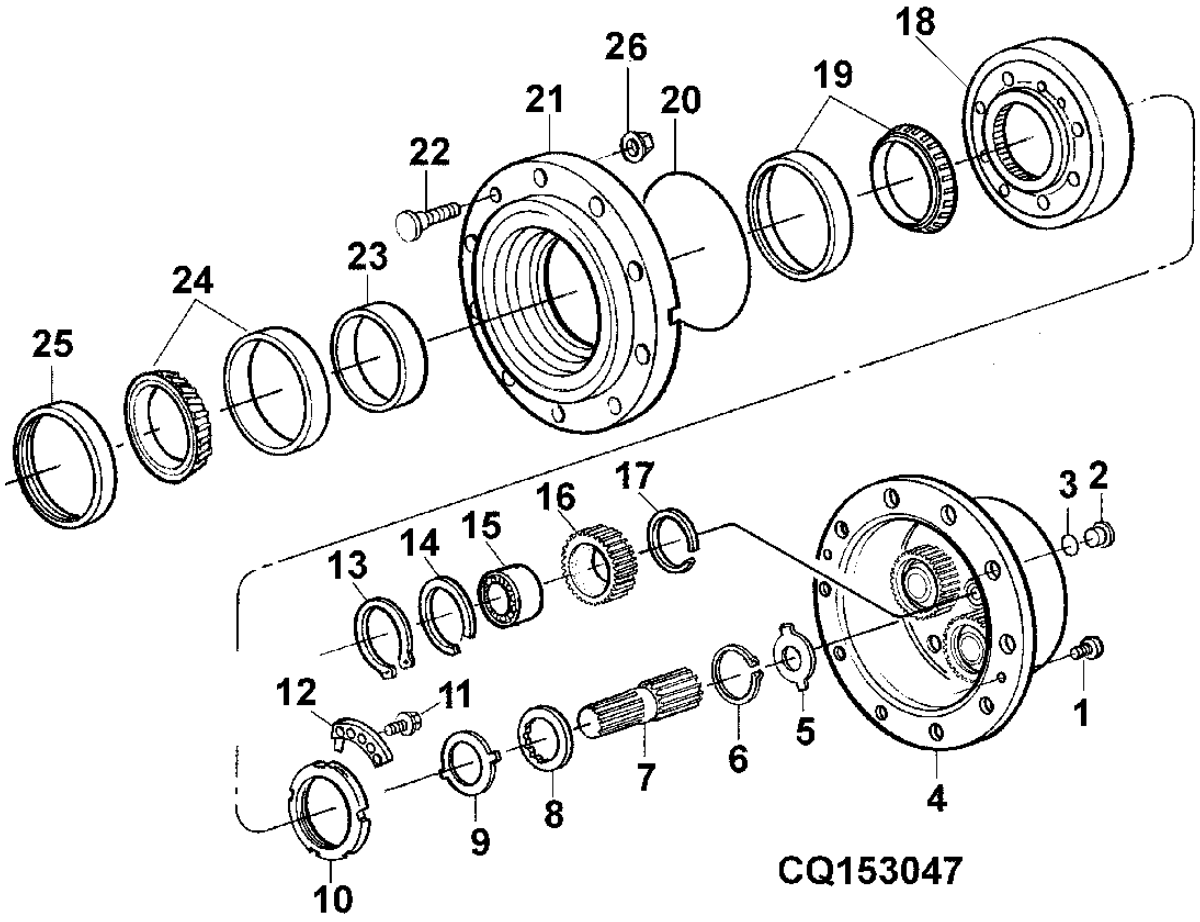

ITEM	NR.PECA	DESCRICAO	QTDE	NR. SERIE	6405	6600	NOTAS
1	CQ64114	PARAFUSO	4		X	X	M10X20
2	15M7027	TAMPAO DE DRENO	2		X	X	M30X1,5
3	CQ64113	ANEL O	2		X	X	
4	L41121	PORTA-PLANETARIOS	2		X	X	
5	L39997	ARRUELA	AR		X	X	TK=1,5
	L55602	ARRUELA	AR		X	X	TK=1,7
	L40121	ARRUELA	AR		X	X	TK=2,0
	L55603	ARRUELA	AR		X	X	TK=2,2
	L41008	ARRUELA	AR		X	X	TK=2,5
	CQ27305	ARRUELA	AR		X	X	TK=2,7
	L41170	ARRUELA	AR		X	X	TK=3,0
6	CQ29407	ANEL	2		X	X	
7	CQ27302	EIXO	2		X	X	
8	CQ29406	ARRUELA DE ENCOSTO	2		X	X	
9	T82565	ARRUELA DE ENCOSTO	2		X	X	
10	T116822	PORCA	2		X	X	
11	19M7902	PARAFUSO	2		X	X	M8 X 16, M8X16
12	T116827	ARRUELA	4		X	X	
13	40M4624	ANEL DE PRESSAO	2		X	X	36X1,75MM
14	L41159	ANEL DE PRESSAO	8		X	X	
15	JD10250	CILAMENTO ROLO CILINDRICO	8		X	X	
16	CQ29408	ENGRENAGEM DE CORRENTE	4		X	X	
17	L41159	ANEL DE PRESSAO	16		X	X	
18	CQ27301	COROA	2		X	X	
19	JD10249	ROLAMENTO DE ROLOS CONICOS	2		X	X	
20	L40281	ANEL O	2		X	X	
21	L41928	CUBO	2		X	X	
22	CQ49408	PARAFUSO	16		X	X	
23	CQ27271	ESPACADOR	AR		X	X	TK=14,089
	CQ27272	ESPACADOR	AR		X	X	TK=14,414
	CQ27273	ESPACADOR	AR		X	X	TK=14,139
	CQ27274	ESPACADOR	AR		X	X	TK=14,164
	CQ27275	ESPACADOR	AR		X	X	TK=14,189
	CQ27276	ESPACADOR	AR		X	X	TK=14,214
	CQ27277	ESPACADOR	AR		X	X	TK=14,239
	CQ27278	ESPACADOR	AR		X	X	TK=14,264
	CQ27279	ESPACADOR	AR		X	X	TK=14,289
	CQ27280	ESPACADOR	AR		X	X	TK=14,314
	CQ27281	ESPACADOR	AR		X	X	TK=14,339
	CQ27282	ESPACADOR	AR		X	X	TK=14,364
	CQ27283	ESPACADOR	AR		X	X	TK=14,389
	CQ27284	ESPACADOR	AR		X	X	TK=14,414
	CQ27285	ESPACADOR	AR		X	X	TK=14,439
	CQ27286	ESPACADOR	AR		X	X	TK=14,464
	CQ27287	ESPACADOR	AR		X	X	TK=14,489
	CQ27288	ESPACADOR	AR		X	X	TK=14,514
	CQ27289	ESPACADOR	AR		X	X	TK=14,539
	CQ27290	ESPACADOR	AR		X	X	TK=14,564
	CQ27291	ESPACADOR	AR		X	X	TK=1,7MM
	CQ27292	ESPACADOR	AR		X	X	TK=14,619
	CQ27293	ESPACADOR	AR		X	X	TK=14,639
	CQ27294	ESPACADOR	AR		X	X	TK=14,664
	CQ27295	ESPACADOR	AR		X	X	TK=14,689
	CQ27296	ESPACADOR	AR		X	X	TK=14,714
24	JD10249	ROLAMENTO DE ROLOS CONICOS	2		X	X	
25	AL68616	VEDACAO	2		X	X	
26	DQ20973	PORCA COM FLANGE	AR		X	X	M18

TAMPAO
PLUG
TAPON

CQ154420 -UN-

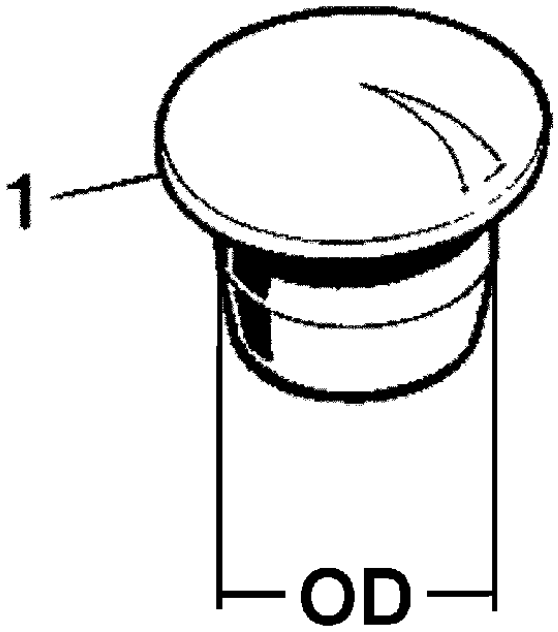

CQ154420

ITEM	NR.PECA	DESCRICAO	QTDE	NR. SERIE	6 6 4 6 0 0 5 5	NOTAS
1	99M7009	PLUGUE	AR		X X	OD=14,5MM
	99M7011	PLUGUE	AR		X X	OD=23,6MM
	99M7015	PLUGUE	AR		X X	OD=11,0MM
	99M7016	PLUGUE	AR		X X	OD=10,0MM
	99M7057	PLUGUE	AR		X X	OD=20,0MM
	99M7098	PLUGUE	AR		X X	OD=6,0MM
	99M7108	PLUGUE	AR		X X	OD=16,0MM
	99M7109	PLUGUE	AR		X X	OD=17,0MM
	99M7115	PLUGUE	AR		X X	OD=28,0MM

RODAS DIANTEIRAS
FRONT WHEELS
RUEDAS DELANTERAS

CQ151405 -UN-

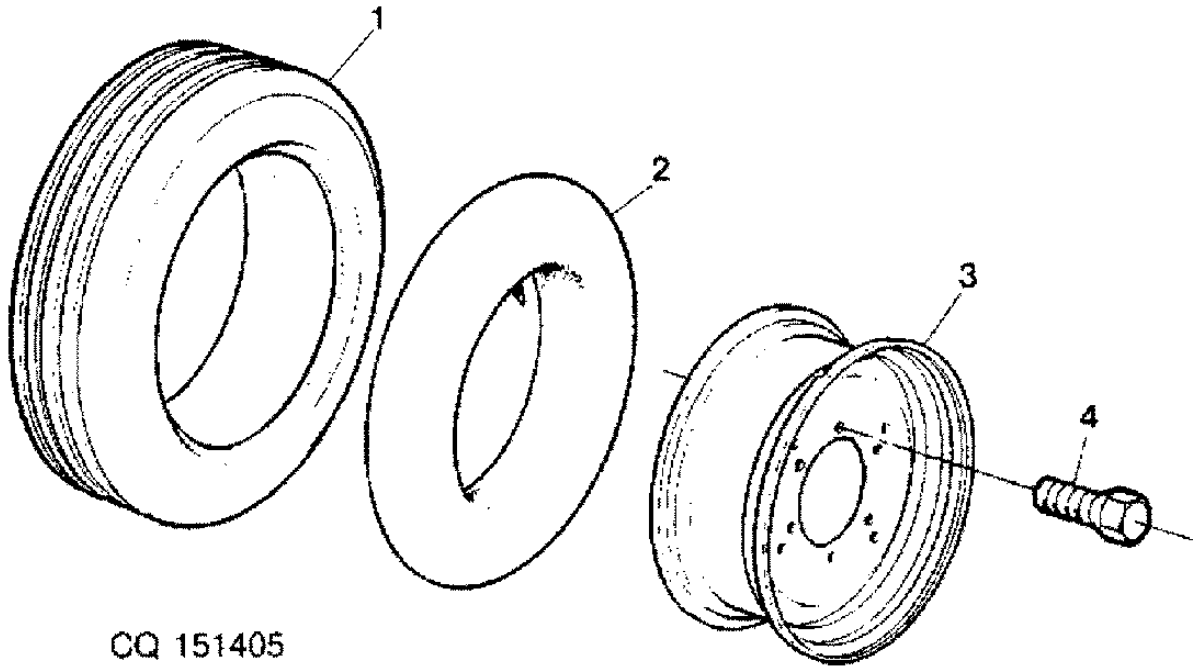

ITEM	NR.PECA	DESCRICAO	QTDE	NR. SERIE	6405	6605	NOTAS
1	CQ28260	PNEU	2		X		750-20 F2 PR8
	AZ35205	PNEU	2		X		10.00-16 F2 PR8
	CQ26410	PNEU	AR		X		7.50X18 F2 PR8
2	CQ27131	CAMARA DE AR, PNEU	2		X		7.5X20
	CQ24732	CAMARA DE AR, PNEU	2		X		10.00X16
	CQ24731	CAMARA DE AR, PNEU	2		X		7.50X18
3	DQ27129	RODA	2		X		5.50X20
	AJ54808	RODA	2		X		W8LX16
	JD3211	RODA	AR		X		5.50FX18
4	JD16	PARAF. DE RODA	12		X		9/16"

RODAS DIANTEIRAS COM BITOLA AJUSTAVEL
FRONT WHEELS, AJUSTABLE WHEEL-TRACK
RUEDAS DELANTERAS CON ANCHO DE VIA AJUSTABLE

CQ155060 -UN-

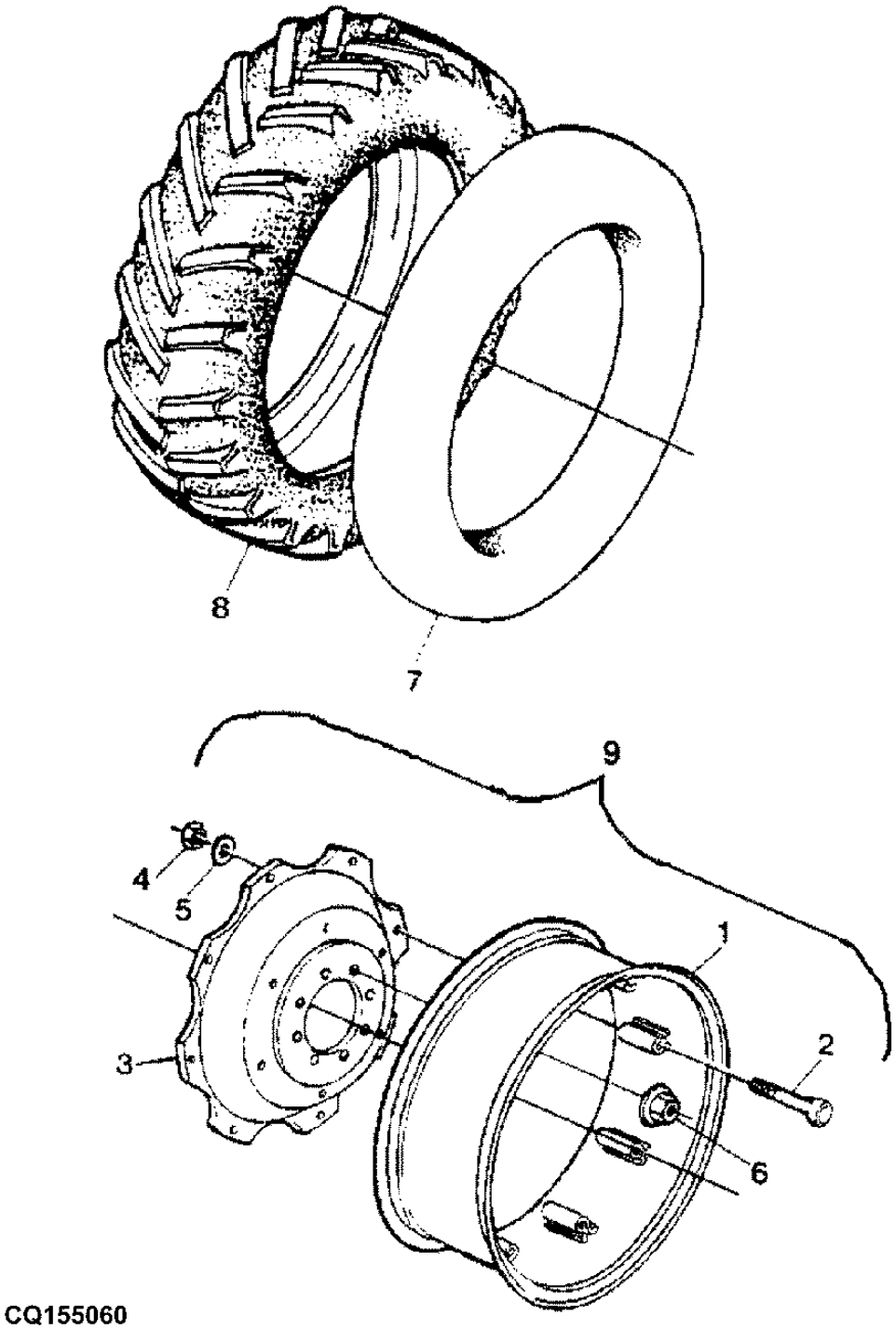

CQ155060

ITEM	NR.PECA	DESCRICAO	QTDE	NR. SERIE	6405 6605	NOTAS
1	DQ30264	ARO DE RODA	2		X X	(C)
	DQ30260	ARO DE RODA	2		X X	(B)
	DQ30262	ARO DE RODA	2		X X	(A)
	DQ30256	ARO DE RODA	2		X X	(D)
	DQ34723	ARO DE RODA	2		X X	(F)
2	CQ29426	PARAFUSO	AR		X X	
3	CQ30872	DISCO DE RODA	2		X X	(C) (F)
	CQ30867	DISCO DE RODA	2		X X	(B)
	CQ30870	DISCO DE RODA	2		X X	(A) (D)
4	CQ29427	PORCA	AR		X X	5/8"
5	CQ29428	ARRUELA	AR		X X	5/8"
6	DQ20973	PORCA COM FLANGE	16		X X	
7	CQ25719	CAMARA DE AR, PNEU	2		X X	(A)
	CQ26128	CAMARA DE AR, PNEU	2		X X	(B)
	DQ55304	CAMARA	2		X X	(C)
	AZ33725	CAMARA	2		X X	(D)
	DQ37643	CAMARA DE AR, PNEU	2		X X	(E)
	CQ34453	CAMARA DE AR, PNEU	2		X X	(F)
8	CQ25992	PNEU	2		X X	(A) 16.9 - 24 R1 8 LONAS
	CQ26127	PNEU	2		X X	(B) 14.9 X 26 R1 12 LONAS
	L38444	PNEU	2		X X	(C) 14.9X28 R1 8 LONAS
	CQ26197	PNEU	2		X X	(D) 14.9 - 24 R1 6 LONAS
	CQ26160	PNEU	2		X X	(D) 14.9-24 R2 8 PR
	CQ39928	PNEU	2		X X	(D) 14.9R24 126A8
	CQ37642	PNEU	2		X X	(E) 12.4 - 36" R1 6 LONAS
	CQ39297	PNEU	2		X X	(A) RADIAL 16.9R24 R1 DTR
	CQ34452	PNEU	2		X X	(F) 11.2-28 R1 6 LONAS
	CQ37690	PNEU	2		X X	(B) 14.9R26 127A8
	CQ41341	PNEU	2		X X	(A) 16.9-24 R4 8LONAS
	CQ50691	PNEU	2		X X	(D) 14.9-24 R2 8 PR
9	DQ26126	RODA	2		X X	(B)
	DQ28326	RODA	2		X X	(A)
	DQ26717	RODA	2		X X	(C)
	DQ25260	RODA	2		X X	(D)
	DQ37676	RODA	2		X X	(E)
	DQ31503	RODA	2		X X	(F)

(A) COM RODA W15X24
(A) WITH WHEEL W15X24
(A) CON RUEDA W15X24

(B) COM RODA W12X26
(B) WITH WHEEL W12X26
(B) CON RUEDA W12X26

(C) COM RODA W12X28
(C) WITH WHEEL W12X28
(C) CON RUEDA W12X28

(D) COM RODA W12X24
(D) WITH WHEEL W12X24
(D) CON RUEDA W12X24

(E) COM RODA W10X36
(E) WITH WHEEL W10X36
(E) CON RUEDA W10X36

(F) COM RODA W10X28
(F) WITH WHEEL W10X28
(F) CON RUEDA W10X28

PARALAMAS DIANTEIROS
FRONT FENDERS
GUARDABARROS DELANTEROS

CQ155061 -UN-

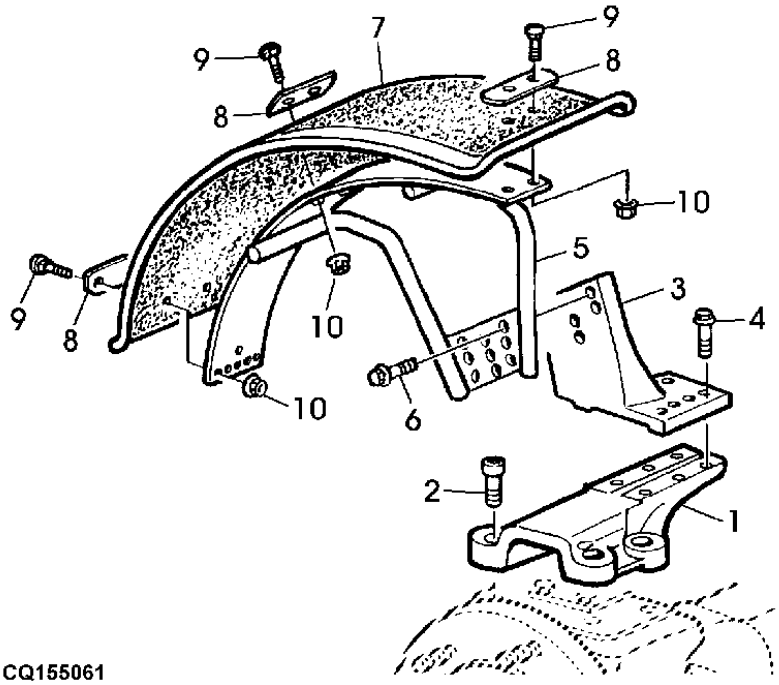

CQ155061

ITEM	NR.PECA	DESCRICAO	QTDE	NR. SERIE	6405 6605	NOTAS
1	L165957	BASE	2		X X	
2	19M8653	PARAFUSO	8		X X	M16 X 35, M16X35
3	L114160	APOIO	1		X X	RH
	L114159	APOIO	1		X X	LH
4	19M7791	PARAFUSO	4		X X	M12 X 40, M12X40
5	AL69320	SUPORTE	1		X X	
	AL69331	SUPORTE	1		X X	
6	19M7790	PARAFUSO	6		X X	M12 X 35, M12X35
7	L64560	PARA-LAMA	2		X X	
8	L27099	TIRA	6		X X	
9	03M7264	PARAFUSO	12		X X	M10X25
10	14M7296	PORCA COM FLANGE	12		X X	M10, M10

RODAS TRASEIRAS DE ACO
STEEL REAR WHEELS
RUEDAS TRASERAS DE ACERO

CQ151406 -UN-

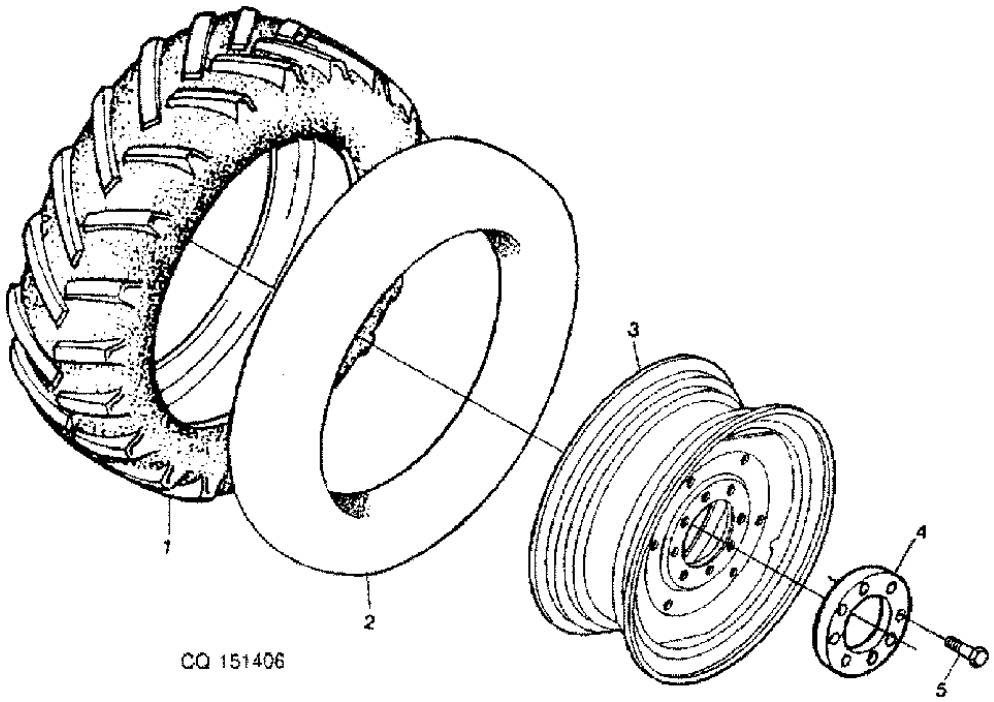

ITEM	*NR.PECA*	*DESCRICAO*	*QTDE*	*NR. SERIE*	6405	6605	*NOTAS*
1	CQ07843	PNEU	2		X	X	23.1/18-30 R1
	CQ29478	PNEU	2		X	X	23.1X30 R2 PR10
	CQ26159	PNEU	2		X	X	23.1X30 R2 PR8
	CQ39926	PNEU	AR		X	X	18.4 R34
2	CQ07844	CAMARA DE AR, PNEU	2		X	X	23.1/18-30
3	DQ25059	RODA	2		X	X	DW20X30
4	L33936	ANEL	2	-21315	X	X	FUROS ID=20MM
	CQ50357	ANEL	2	21316-	X	X	FUROS ID=21MM
5	19H2691	PARAFUSO SEXT.	AR	-21315	X	X	19.050 X 69.850 MM, 3/4"X2"3/4"
	19M9433	PARAFUSO SEXT.	AR	21316-	X	X	M20 X 70, M20X1.5X70

RODAS TRASEIRAS COM DISCO DE ACO
STEEL REAR WHEELS
RUEDAS TRASERAS CON DISCO DE ACERO

CQ155196 -UN-

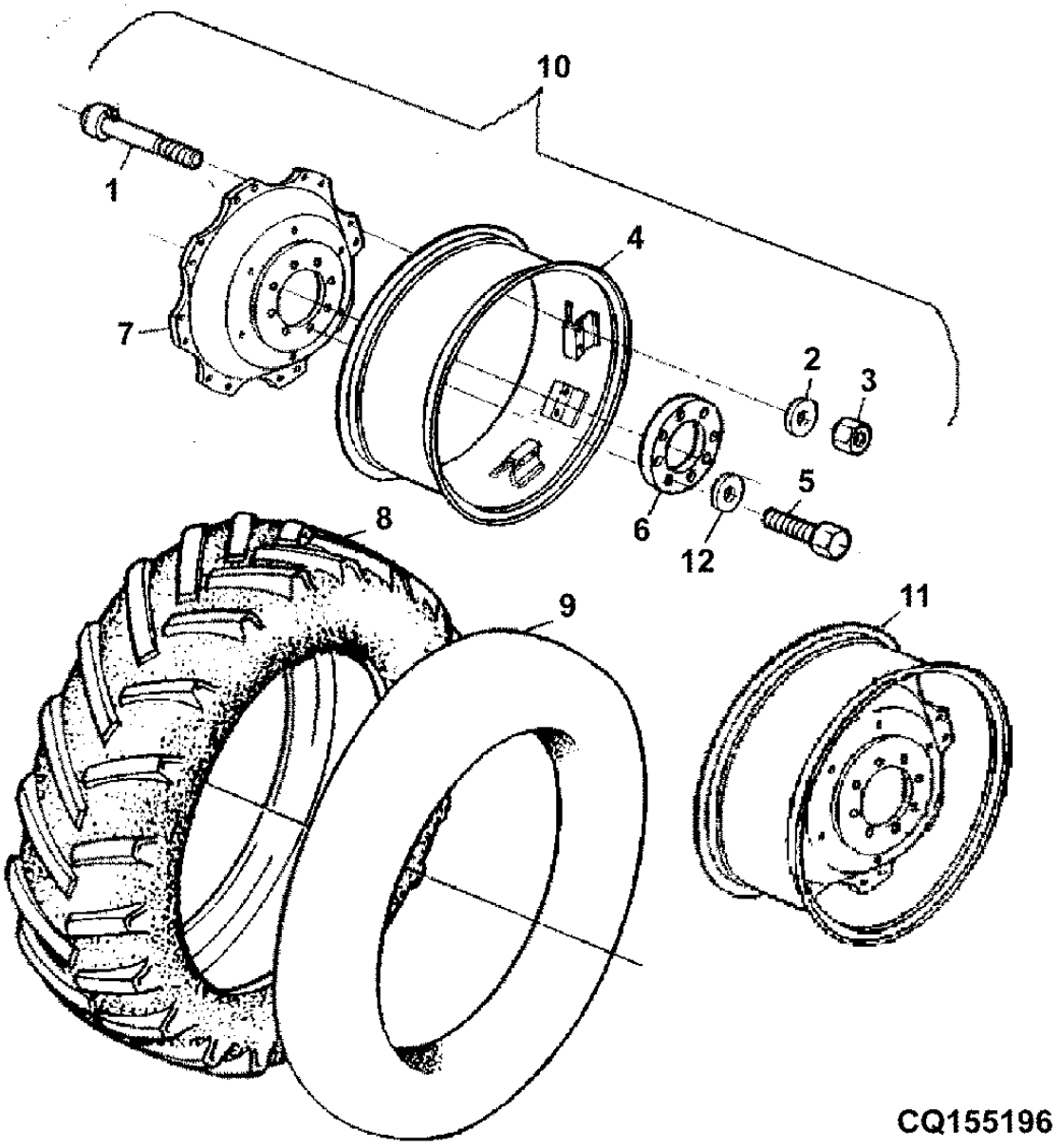

ITEM	NR.PECA	DESCRICAO	QTDE	NR. SERIE	6405	6605	NOTAS
1	CQ29426	PARAFUSO	2		X	X	5/8"
2	CQ29428	ARRUELA	AR		X	X	5/8"
3	CQ29427	PORCA	AR		X	X	5/8"
4	DQ30266	ARO DE RODA	2		X	X	(B)
	DQ34723	ARO DE RODA	2		X	X	(A)
	DQ30877	ARO DE RODA	2		X	X	(C)
5	19H2691	PARAFUSO SEXT.	16	-21315	X	X	19.050 X 69.850 MM
	L31683	PARAFUSO	16		X	X	
6	L33936	ANEL	2	-21315	X	X	
7	CQ30874	ARO	2	-21315	X	X	34"
	CQ50662	RODA	2	21316-	X	X	34"
	CQ30867	DISCO DE RODA	2		X	X	24"
	CQ30872	DISCO DE RODA	2		X	X	(A)
8	CQ28088	PNEU	2		X	X	(C) PNEU 18.4-38 R1 10 LONAS
	CQ34452	PNEU	2		X	X	(A) 11.2-28 R1 6 LONAS
	CQ41340	PNEU	2		X	X	(B) 18.4-34 R4 12 LONAS
	CQ07843	PNEU	2		X	X	(D) 23.1-30 R1 12 LONAS
9	RE23542	CAMARA DE AR, PNEU	2		X	X	(B)
	R23551	CAMARA DE AR, PNEU	2		X	X	(C)
	CQ34453	CAMARA DE AR, PNEU	2		X	X	(A)
	CQ07844	CAMARA DE AR, PNEU	2		X	X	(D)
10	DQ25262	RODA	2	-21315	X	X	(B)
	DQ25263	RODA	2	-21315	X	X	(C)
	DQ48453	RODA	2	21316-	X	X	(B)
	DQ50588	RODA	2	21316-	X	X	(C)
11	DQ48452	RODA	2	21316-	X	X	(D)
12	L115418	ARRUELA	AR		X	X	

(A) COM RODA W10X28
(A) WITH WHEEL W10X28
(A) CON RUEDA W10X28

(B) COM RODA DW16X34
(B) WITH WHEEL DW16X34
(B) CON RUEDA DW16X34

(C) COM RODA W16X38
(C) WITH WHEEL W16X38
(C) CON RUEDA W16X38

(D) COM RODA DW20X30
(D) WITH WHEEL DW20X30
(D) CON RUEDA DW20X30

RODAS DE FERRO FUNDIDO PARA PORTA DE EIXO DE CREMA
CAST REAR, PINION ADJUSTED AXLE
RUEDAS DE FUNDICION PARA PALIER DE CREMALLERA Y PI

PUBM0062 -UN-

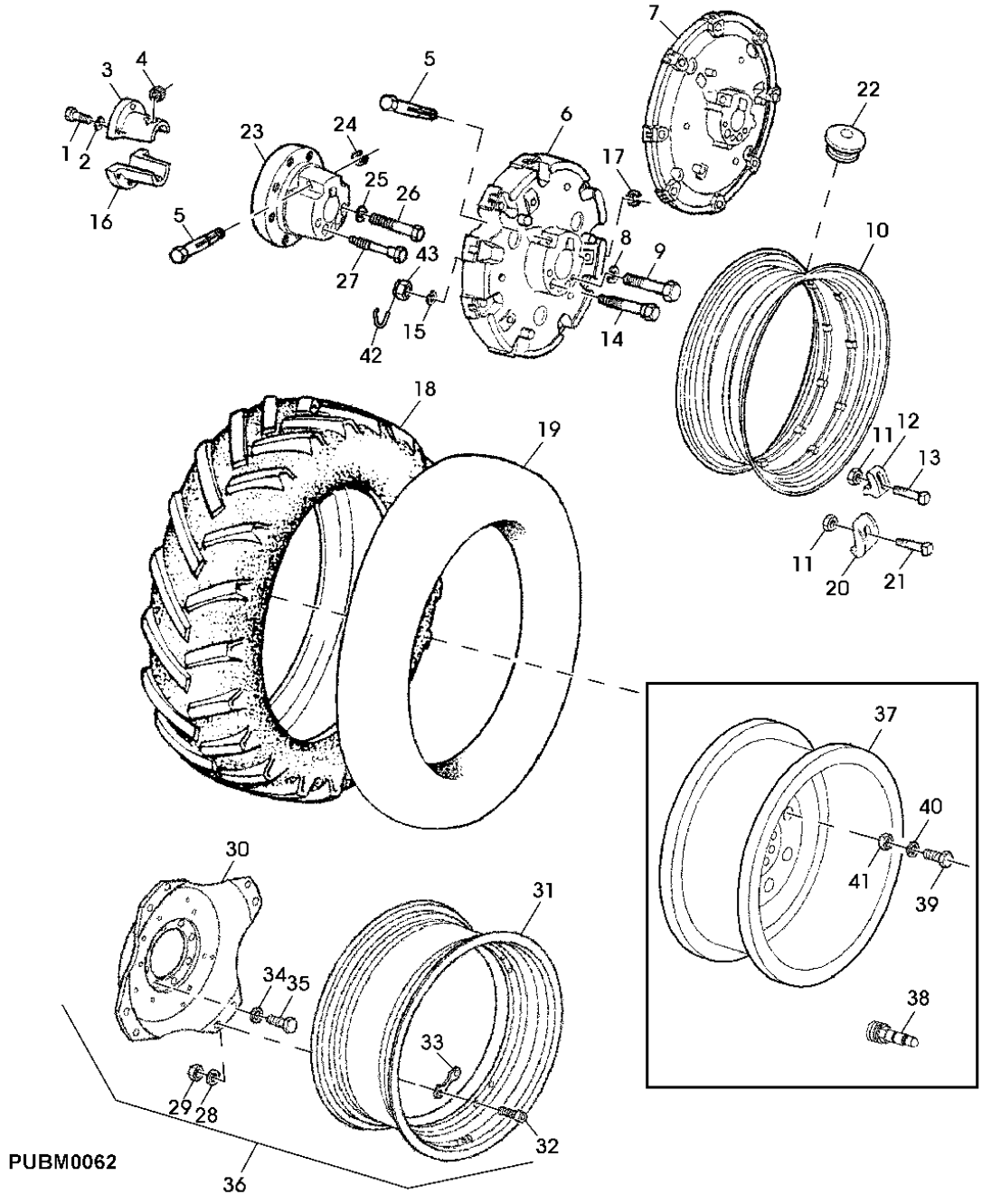

ITEM	NR.PECA	DESCRICAO	QTDE	NR. SERIE SEPARADOR	6405	6605	NOTAS
1	R109147	PARAFUSO SEXT.	6		X	X	(SUB FOR 19H1782)
2	R99437	ARRUELA	6		X	X	(SUB FOR 12H236)
3	R111101	SEMI-CASQUILHO	AR		X	X	(SUB FOR J53701)
4	R124104	PINHAO	2		X	X	(SUB FOR A4379R)
5	CQ65207	PINO	2		X	X	(SUB FOR R83588)
6	CQ32109	DISCO	AR		X	X	(A)
7	CQ66643	DISCO	2		X	X	(B) (D) (E) (SUB FOR CQ32110)
	CQ33856	DISCO	2		X	X	(C)
8	12H245	ARRUELA DE PRESSAO	AR		X	X	
9	R109823	PARAFUSO SEXT.	AR		X	X	7/8"X6 1/2" (SUB FOR 08H4419)
10	R41012	RODA	2		X	X	(B)
	J53401	ARO	2		X	X	(C)
	R34659	ARO	2		X	X	(A)
	CQ34080	ARO	2		X	X	(E)
	CQ34081	RODA	2		X	X	(D)
11	14H800	PORCA	16		X	X	
12	L38141	BRACADEIRA	16		X	X	(B) (D) (E)
13	08H4373	PARAFUSO	16		X	X	(B) (D) (E)
14	R111009	PARAFUSO SEXT.	AR		X	X	(SUB FOR R58303)
15	A4883R	ANEL DE PRESSAO	4		X	X	
16	R124247	SEMI-CASQUILHO	2		X	X	(SUB FOR J53702)
17	R73380	ANEL DE PRESSAO	2		X	X	
18	CQ07843	PNEU	2		X	X	(A) 23.1-30 R1 12 LONAS
	CQ28088	PNEU	2		X	X	(B) 18.4-38 R1 10 LONAS
	CQ26740	PNEU	2		X	X	(C) 18.4X34 R1 10 LONAS
	CQ38200	PNEU	2		X	X	(B) RADIAL 18.4R38 R1
	CQ26159	PNEU	2		X	X	(A) 23.1 X 30 R2 8 LONAS
	CQ25620	PNEU	2		X	X	(E) 13.6X38 R1 6 LONAS
	CQ40864	PNEU	2		X	X	(D) 15.5-38 R1 6 LONAS
	CQ37689	PNEU	2		X	X	(A) 620/75R30 DT820
	L112367	PNEU	2		X	X	(F) 13.6 - 46" R2 6 LONAS
19	CQ07844	CAMARA DE AR, PNEU	2		X	X	(A)
	R23551	CAMARA DE AR, PNEU	2		X	X	(B)
	CQ25621	CAMARA DE AR, PNEU	2		X	X	(E)
	CQ25614	CAMARA DE AR, PNEU	2		X	X	(D)
	AL39876	CAMARA DE AR, PNEU	2		X	X	(F)
20	J53262	BRACADEIRA	16		X	X	(A) (C)
21	R34801R	PARAFUSO	16		X	X	(A) (C)
22	J55278	PLUGUE	2		X	X	
23	L34029	CUBO	2		X	X	(F) 3/4"
	L154878	CUBO	2		X	X	(F) M20X1.5
24	R73380	ANEL DE PRESSAO	2		X	X	
25	12H245	ARRUELA DE PRESSAO	6		X	X	
26	08H4419	PARAFUSO SEXT.	6		X	X	
27	R58303	PARAFUSO SEXT.	4		X	X	
28	R106793	ARRUELA	AR		X	X	(F)
29	L115348	PORCA	AR		X	X	(F)
30	L154598	DISCO DE RODA	2		X	X	(F)
31	AL156205	ARO	2		X	X	(F)
32	L115568	EIXO	16		X	X	(F)
33	L111570	ESPACADOR	AR		X	X	(F)
34	24M7242	ARRUELA	AR		X	X	(F)
35	L31683	PARAFUSO	16		X	X	(F) 3/4"
	L154593	PARAFUSO	16		X	X	(F) M20X1.5
36	AL157374	RODA	2		X	X	(F)
37	RE172185	RODA	AR			X	PNEU / TIRE (320 / 90 R20)
38	AT25226	VALVULA DO PNEU	AR			X	
39	19M7609	PARAFUSO SEXT.	16			X	M16 X 90
40	12M7069	ARRUELA DE PRESSAO	16			X	
41	14M7142	PORCA	16			X	M16
42	R125475	PINO	6		X	X	
43	R111010	PORCA	4		X	X	

(A) COM RODA W20X30
(A) WITH WHEEL W20X30
(A) CON RUEDA W20X30

(B) COM RODA W16X38
(B) WITH WHEEL W16X38
(B) CON RUEDA W16X38

(C) COM RODA W16X34
(C) WITH WHEEL W16X34
(C) CON RUEDA W16X34

(D) COM RODA W14X38
(D) WITH WHEEL W14X38
(D) CON RUEDA W14X38

(E) COM RODA W12X38
(E) WITH WHEEL W12X38
(E) CON RUEDA W12X38

(F) COM RODA W12X46
(F) WITH WHEEL W12X46
(F) CON RUEDA W12X46

CONTRAPESOS PARA RODAS TRASEIRAS DE ACO
WEIGHTS, STEEL DISK REAR WHEELS
CONTRAPESOS PARA RUEDAS TRASERAS DE ACERO

CQ151200 -UN-

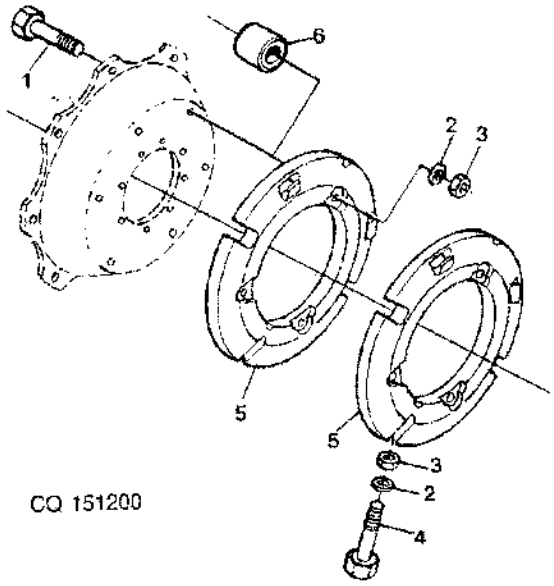

ITEM	NR.PECA	DESCRICAO	QTDE	NR. SERIE	6 6 4 6 0 0 5 5	NOTAS
1	19M7609	PARAFUSO SEXT.	AR		X X	M16 X 90, M16X90
2	24M7049	ARRUELA	AR		X X	18X30MM
3	14M7142	PORCA	AR		X X	M16, M16
4	CQ26402	PARAFUSO	AR		X X	M16X160
5	L28228	PESO	AR		X X	(55KG)
6	CQ27184	ESPACADOR	AR		X X	

CONTRAPESOS PARA RODAS TRASEIRAS DE FERRO FUNDIDO
WEIGHTS, CAST DISK REAR WHEELS
CONTRAPESOS PARA RUEDAS TRASERAS DE FUNDICION

CQ155947 -UN-

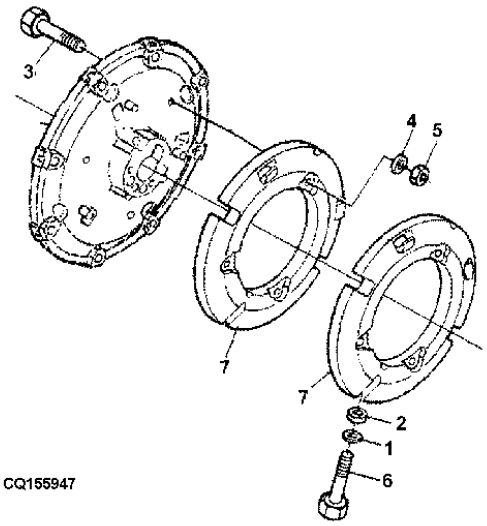

ITEM	NR.PECA	DESCRICAO	QTDE	NR. SERIE	6 6 4 6 0 0 5 5	NOTAS
1	24M7049	ARRUELA	AR		X X	
2	14M7142	PORCA	AR		X X	M16
3	R34801R	PARAFUSO	AR		X X	(B)
4	CQ16408	ARRUELA	AR		X X	(C)
5	14H800	PORCA	AR		X X	5/8"
6	CQ26402	PARAFUSO	AR		X X	M16X160
7	L28228	PESO	AR		X X	(55KG)

(A) COM ARO 30" 32" E 34" (B) COM ARO 38" (C) COM ARO 30" E 32"
(A) WITH RIM 30" 32" AND 34" (B) WITH RIM 38" (C) WITH RIM 30" AND 32"
(A) CON ARO 30" 32" Y 34" (B) CON ARO 38" (C) CON ARO 30" Y 32"

CONTRA PESOS PARA RODAS TRASEIRAS
WEIGHTS, STEEL DISK REAR WHEELS
CONTRAPESOS PARA RUEDAS TRASERAS

CQ151633 -UN-

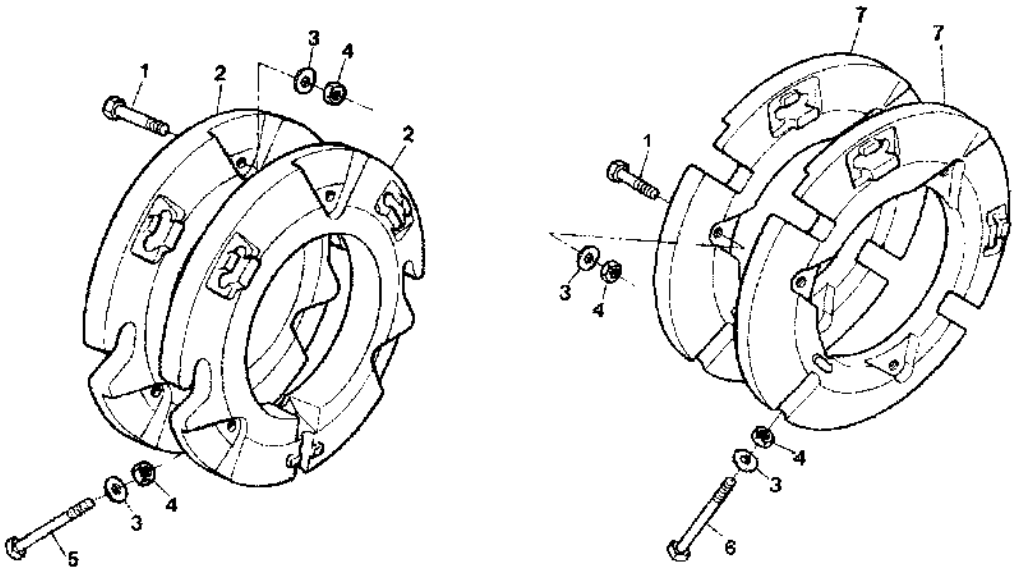

CQ151633

ITEM	NR.PECA	DESCRICAO	QTDE	NR. SERIE	664005	NOTAS
1	19M7343	PARAFUSO SEXT.	AR		X X	M16 X 60, M16X60
2	L28230	PESO	AR		X X	(38,5KG)
3	24M7049	ARRUELA	AR		X X	18X30MM
4	14M7142	PORCA	AR		X X	M16, M16
5	CQ27128	PARAFUSO	AR		X X	M16X100
6	CQ26402	PARAFUSO	AR		X X	M16X160
7	L28228	PESO	AR		X X	(55KG)

SUPORTE PARA BARRA DE TRACAO OSCILANTE
DRAWBAR SUPPORT
SOPORTE PARA BARRA DE TIRO OSCILANTE

CQ151409 -UN-

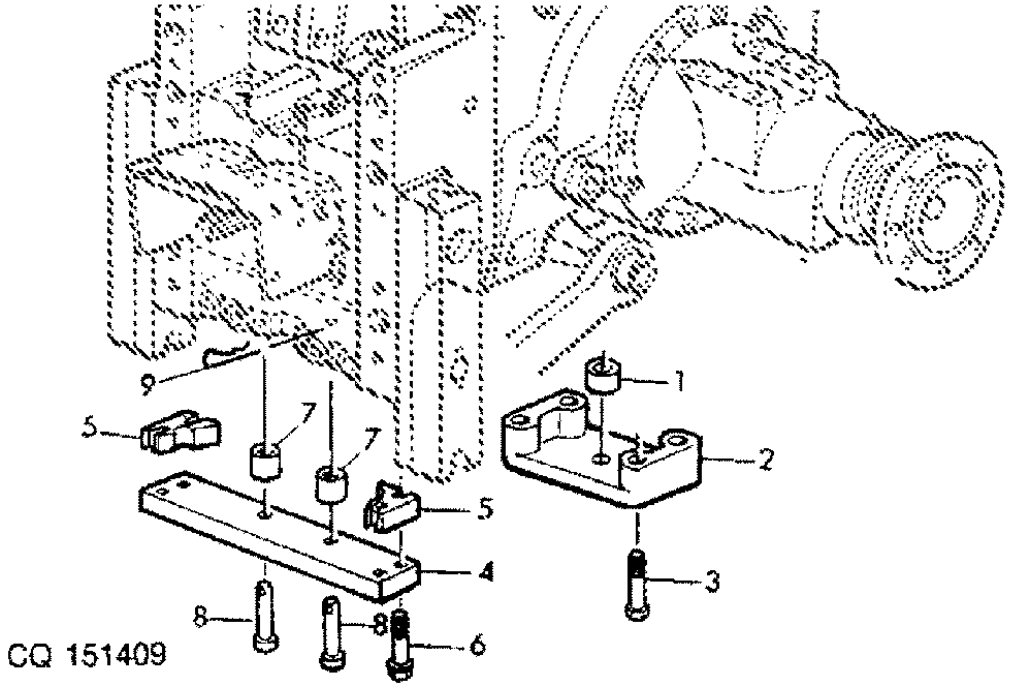

ITEM	NR.PECA	DESCRICAO	QTDE	NR. SERIE	6405	6605	NOTAS
1	R95612	BUCHA	1		X	X	
2	L37226	SUPORTE	1		X	X	
3	19M7720	PARAFUSO SEXT.	AR		X	X	M16 X 80, M16X80
4	L76895	ESPACADOR	1		X	X	
5	L101177	ESPACADOR	2		X	X	
6	19M7845	PARAFUSO	AR		X	X	M16 X 90, M16X90
7	L77331	BUCHA	2		X	X	
8	L60404	PINO FIXADOR	2		X	X	
9	L18955	PINO DE ENGATE RAPIDO	2		X	X	

MEMORANDA
MEMORANDA
MEMORANDA

BARRA DE TRACAO
DRAWBAR
BARRA DE TIRO

CQ153998 -UN-

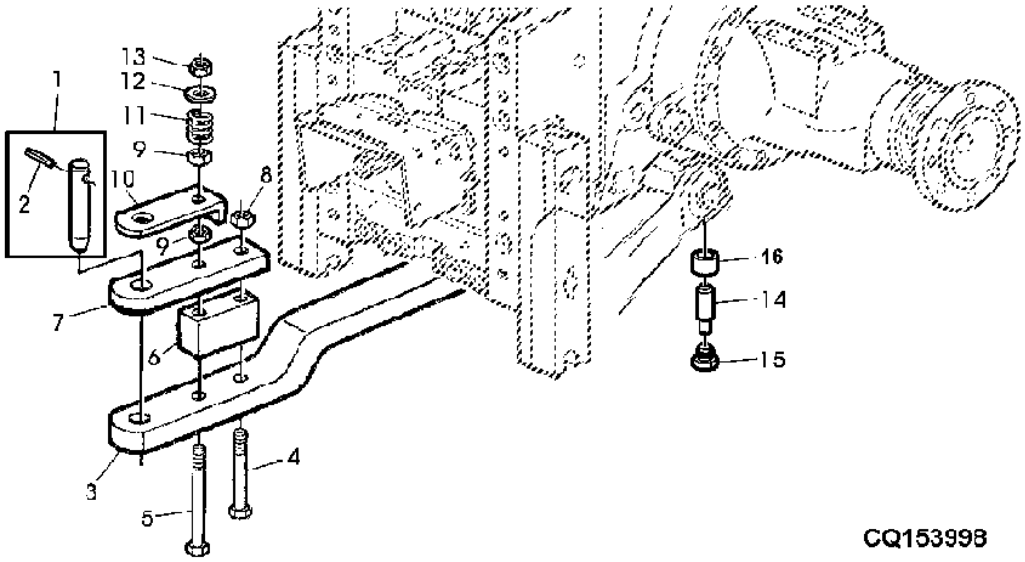

ITEM	NR.PECA	DESCRICAO	QTDE	NR. SERIE	6 6 4 6 0 0 5 5	NOTAS
1	DQ34064	PINO	1		X X	
2	CQ31233	PINO ELASTICO	1		X X	12.5X75X2.5
3	L114953	BARRA DE TRACAO	1		X X	(SUB FOR L78996)
4	CQ31202	PARAFUSO SEXT.	1		X X	M18X150
5	CQ31207	PARAFUSO SEXT.	1		X X	M16X180
6	L79894	TIRA	1		X X	
7	L78501	TIRA	1		X X	
8	CQ31201	PORCA	1		X X	M18X6,5
9	14M7276	PORCA	AR		X X	M16, M16
10	CQ27851	SUPORTE	1		X X	
11	L79149	MOLA	1		X X	
12	24M7318	ARRUELA	AR		X X	19X34MM
13	14M7260	PORCA	1		X X	M16, M16
14	L37225	PINO FIXADOR	1		X X	
15	L37224	ADAPTADOR	1		X	
	L76136	TAMPAO	1		X	
16	L77331	BUCHA	1		X X	

DECALCOS JOHN DEERE
CAST REAR, PINION ADJUSTED AXLE
RUEDAS DE FUNDICION PARA PALIER DE CREMALLERA Y PI

CQ154917 -UN-

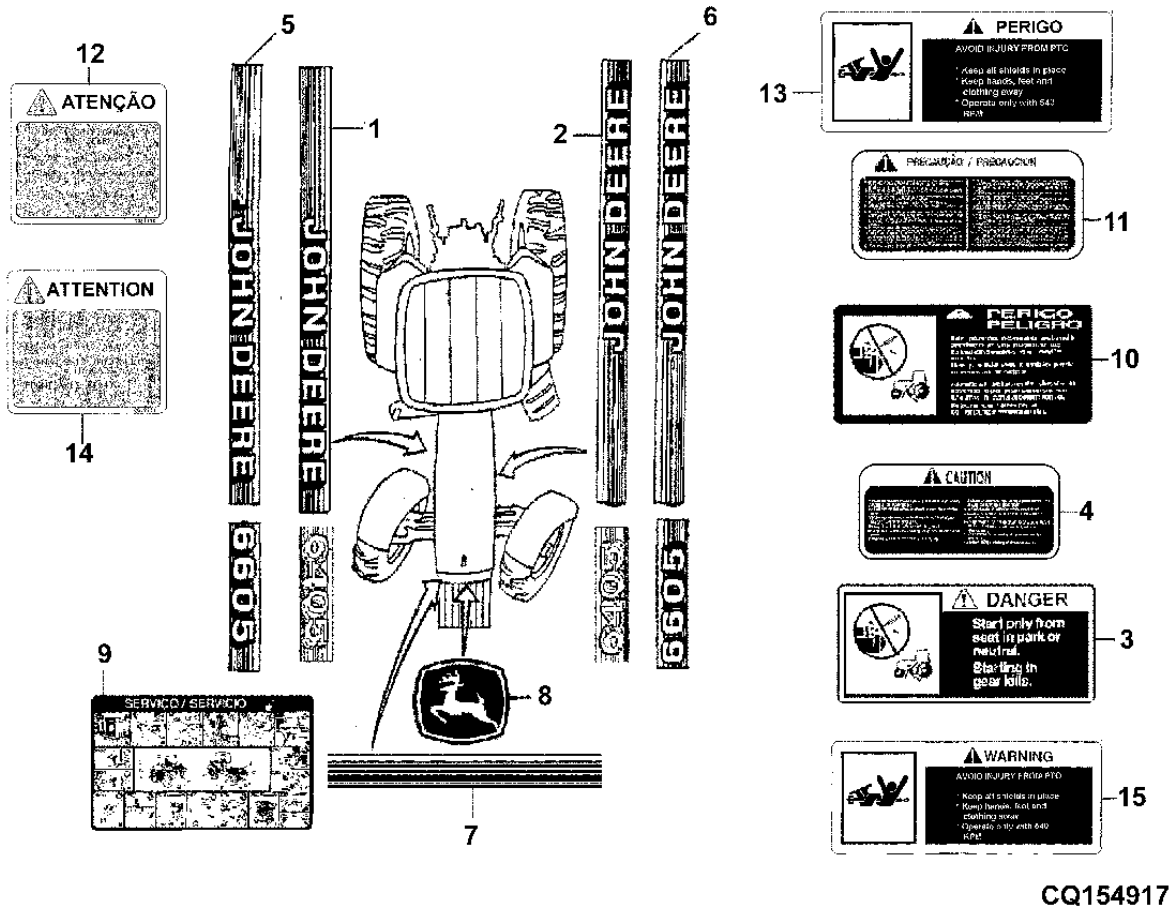

ITEM	NR.PECA	DESCRICAO	QTDE	NR. SERIE	6405	6605	NOTAS
1	CQ47312	ETIQUETA	AR		X		RH
2	CQ47311	ETIQUETA	AR		X		LH
3	CQ33348	ETIQUETA	AR		X	X	INGLES
4	CQ33349	ETIQUETA	AR		X	X	INGLES
5	CQ47314	ETIQUETA	AR			X	RH
6	CQ47313	ETIQUETA	AR			X	LH
7	CQ43639	ETIQUETA	AR		X	X	
8	CQ43640	ETIQUETA	AR		X	X	
9	CQ27859	AVISO	AR		X	X	
10	CQ37168	AVISO	AR		X	X	
11	CQ26099	ETIQUETA	AR		X	X	
12	CQ34370	ETIQUETA	AR		X	X	
13	CQ26100	AVISO	AR		X	X	
14	CQ52254	AVISO	AR		X	X	INGLES
15	CQ33350	ETIQUETA	AR		X	X	INGLES

CAIXA DE FERRAMENTAS
TOOL CASE
CAJA DE HERRAMIENTAS

CQ156144 -UN-

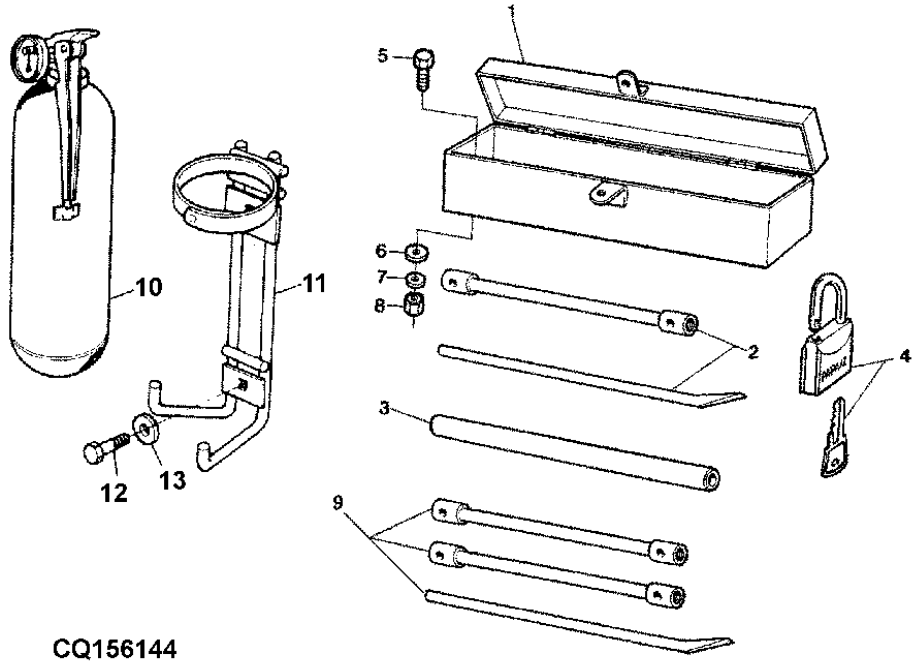

CQ156144

ITEM	NR.PECA	DESCRICAO	QTDE	NR. SERIE	6405 6605	NOTAS
1	DQ27127	CAIXA DE FERRAMENTAS	AR		X X	(A)
	DQ33769	CAIXA DE FERRAMENTAS	AR		X X	(B)
2	DQ26672	CHAVE BOCA/ESTRELA	AR		X X	1 1/8"-27
	DQ26673	CHAVE BOCA/ESTRELA	AR		X X	1 1/8"-22
3	CQ04507	TUBO	AR		X X	
4	DQ04397	FECHADURA	AR		X X	
5	19M7162	PARAFUSO SEXT.	AR		X X	M8 X 16, M8X16
6	24M7026	ARRUELA	AR		X X	9X17X1,6
7	12M7065	ARRUELA DE PRESSAO	AR		X X	8MM
8	14M7029	PORCA	AR		X X	M8, M8
9	DQ26674	CHAVE BOCA/ESTRELA	AR		X X	27-30MM, 27-33MM
10	DQ04271	EXTINTOR DE INCENDIO	1		X	
11	DQ04272	SUPORTE	1		X	
12	19M6614	PARAFUSO SEXT.	2		X	M6 X 12
13	12M7006	ARRUELA DE PRESSAO	2		X	

(A) SEM CABINE
(A) WITHOUT CAB
(A) CON CABINA

(B) COM CABINE
(B) WITH CAB
(B) SIN CABINA

SUPORTES CAIXA DE FERRAMENTAS - CABINE
SUPPORT TOOL BOX - CAB
SOPORTES CAJA HERRAMIENTAS - CABINA

CQ151938 -UN-

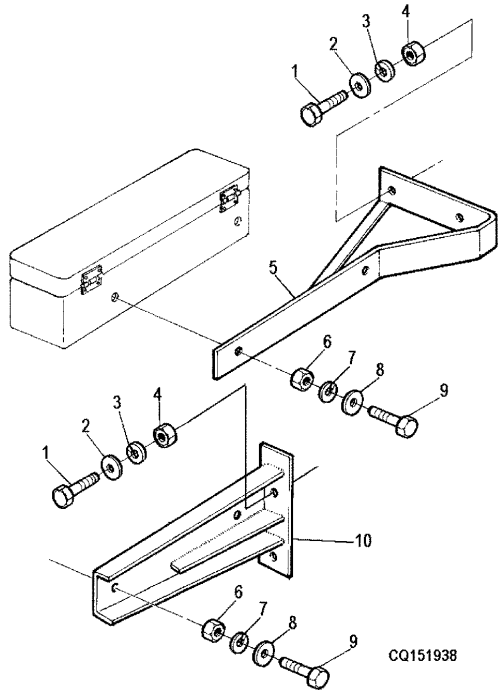

ITEM	NR.PECA	DESCRICAO	QTDE	NR. SERIE	6405	6605	NOTAS
1	19M7169	PARAFUSO SEXT.	AR		X	X	M10 X 35, M10X35
2	24M7101	ARRUELA	AR		X	X	11X34MMX3
3	12M7066	ARRUELA DE PRESSAO	AR		X	X	10MM
4	14M7140	PORCA	AR		X	X	M10, M10
5	DQ33766	SUPORTE	1			X	
6	14M7029	PORCA	AR		X	X	M8
7	12M7065	ARRUELA DE PRESSAO	AR		X	X	8MM
8	24M7207	ARRUELA	AR		X	X	8.4X24X2MM
9	19M7139	PARAFUSO SEXT.	AR		X	X	M8 X 20, M8X20
10	DQ33869	SUPORTE	1		X		

OLEOS LUBRIFICANTES, HIDRAULICOS E TINTAS
HYDRAULIC OIL AND PAINTS
ACEITE HIDRAULICO Y TINTAS

CQ153311 -UN-

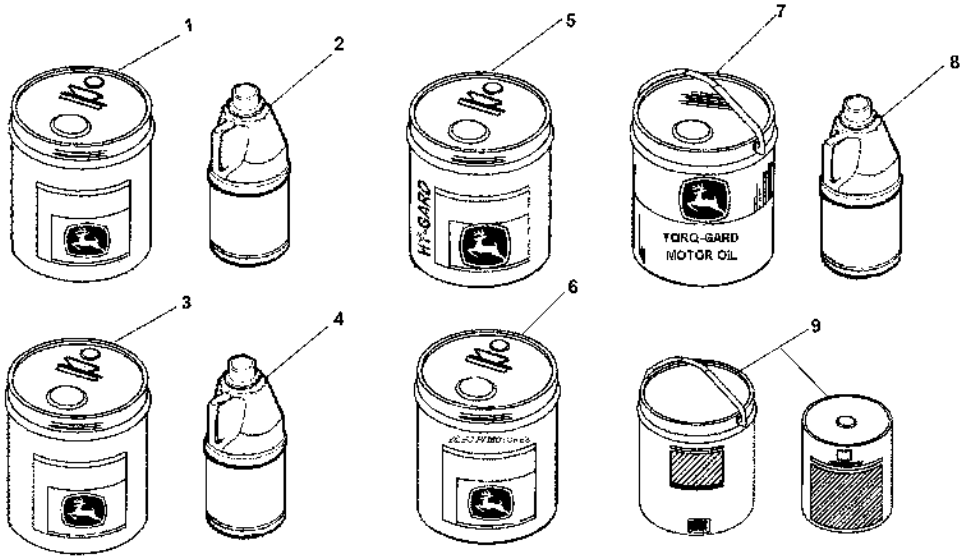

CQ153311

ITEM	NR.PECA	DESCRICAO	QTDE	NR. SERIE	664005	NOTAS
1	DQ30255	OLEO	AR		XXX	(A)
2	DQ36349	OLEO	AR		XXX	(B)
3	DQ30253	OLEO	AR		XXX	(A)
4	DQ36348	OLEO	AR		XXX	(B)
5	DQ30252	HY-GARD TM	AR		XXX	(A)
6	DQ30254	OLEO	AR		XXX	(A)
7	AJ59056	OLEO	AR		XX	
8	DQ37004	OLEO	AR		XXX	(B)
9	DQ28285	TINTA VERMELHA	AR		XX	

(A) 20 LITROS
(A) 20 LITERS
(A) 20 LITROS

(B) 5 LITROS
(B) 5 LITERS
(B) 5 LITROS

FITA DE GUARNICAO
SEALING TRIM
BANDA DE GUARNICAO
CQ151886 -UN-

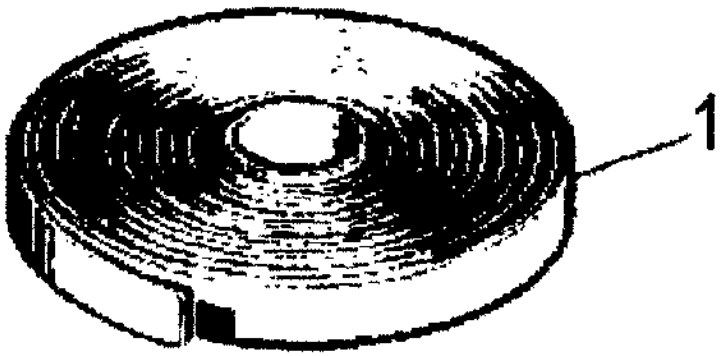

CQ151886

ITEM	NR.PECA	DESCRICAO	QTDE	NR. SERIE	6405	6605	NOTAS
1	R46727	VEDACAO DE ACABAMENTO	1		X	X	(A)

(A) COM CABINE
(A) WITH CAB
(A) CON CABINA

MEMORANDA
MEMORANDA
MEMORANDA

INDICE DE GRUPO
SECTIONAL INDEX
INDICE DE GRUPO

PUBM0184 -UN-

1-	3
3-	5
4-	6
5-	8
6-	10
7-	12
10-	16
11-	17
13-	19
16-	22
17-	23
31-	45

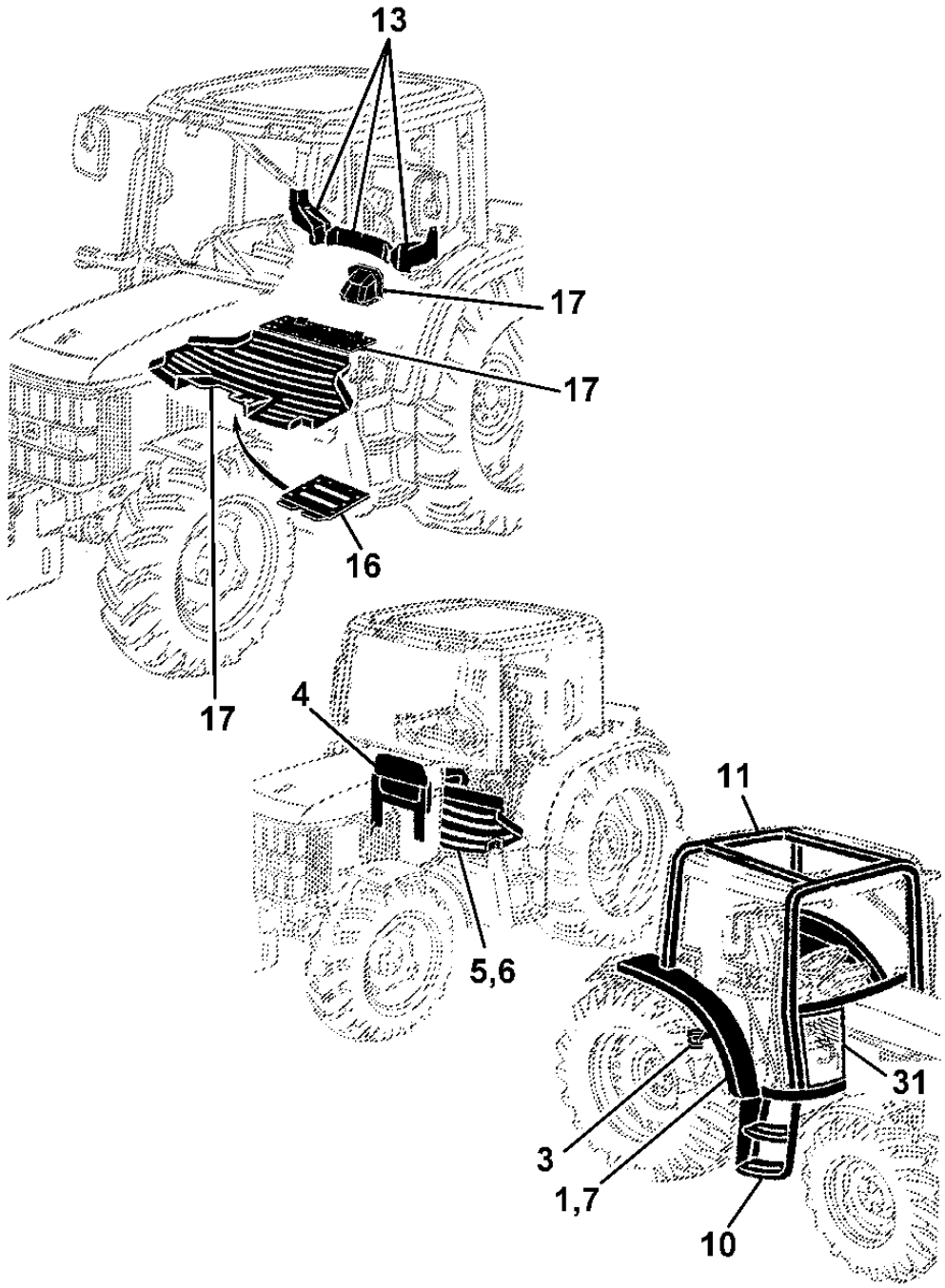

PUBM0184

INDICE DE GRUPO
SECTIONAL INDEX
INDICE DE GRUPO

PUBM0185 -UN-

32-	46
33-	48
34-	49
35-	50
36-	51
37-	52
38-	54
39-	55
40-	56

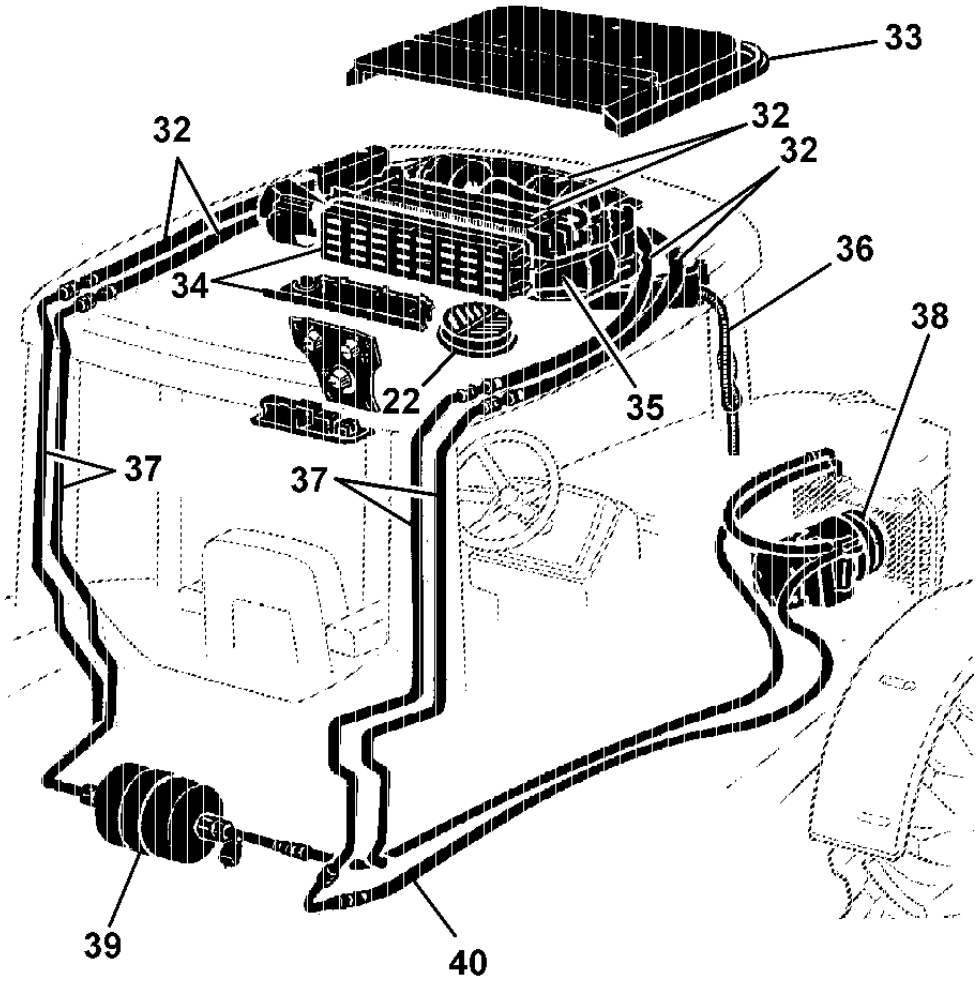

PUBM0185

INDICE DE GRUPO
SECTIONAL INDEX
INDICE DE GRUPO

PUBM0186 -UN-

2-	4
8-	13
9-	14
12-	18
14-	20
15-	21
18-	24
19-	26
20-	27
21-	28
22-	29
23-	30
24-	32
25-	35
26-	36
27-	38
28-	40
29-	42
30-	44

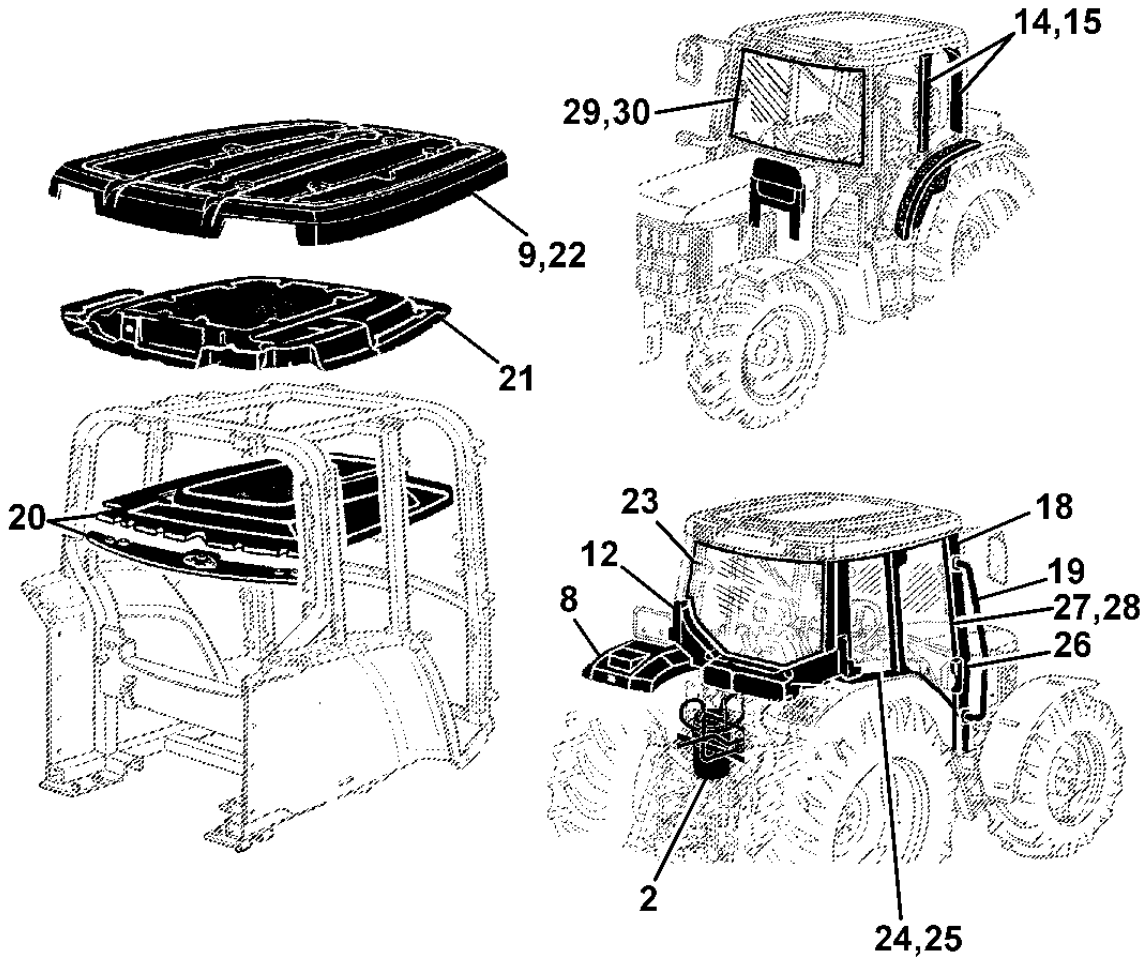

PUBM0186

MEMORANDA
MEMORANDA
MEMORANDA

ESTRUTURA DA PLATAFORMA DO OPERADOR
FRAME - OPERATORS PLATFORM
ESTRUCTURA DE LA PLATAFORMA DEL OPERADOR

CQ151207 -UN-

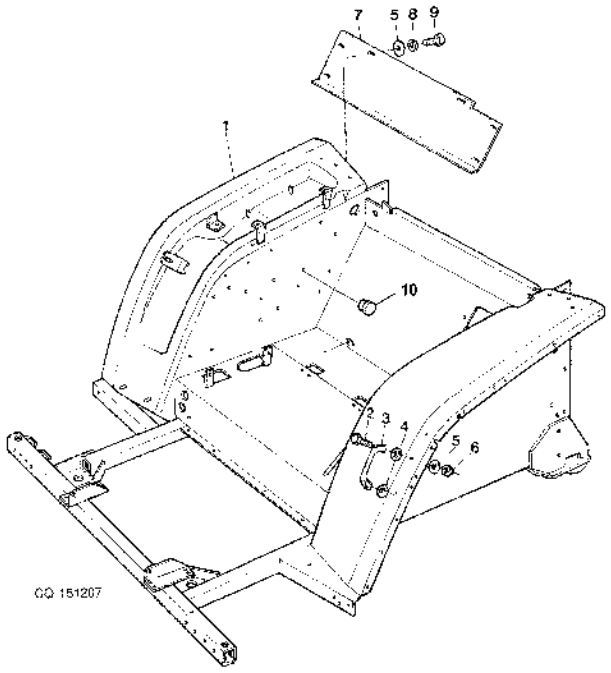

ITEM	*NR.PECA*	*DESCRICAO*	*QTDE*	*NR. SERIE*	6 6 4 6 0 0 5 5	*NOTAS*
1	DQ34346	PLATAFORMA	1		X X	
2	19M7077	PARAFUSO SEXT.	AR		X X	M6 X 20
3	L57250	MANIPULO	1		X X	
	L113886	MANIPULO	1		X X	(A)
4	L57823	ARRUELA	2		X X	
5	24M7139	ARRUELA	AR		X X	6.4X18MM
6	14M7165	PORCA DE SEGURANCA	AR		X X	M6, M6
7	CQ28744	DEFLETOR	1		X X	
8	12M7006	ARRUELA DE PRESSAO	AR		X X	6MM
9	19M6614	PARAFUSO SEXT.	AR		X X	M6 X 12, M6X12
10	99M7016	PLUGUE	3		X X	OD=10.0MM

(A) COM CABINE
(A) WITH CAB
(A) CON CABINA

ATENUADOR DE RUIDO
NOISE REDUCER
ATENUADOR DE RUIDO
CQ153964 -UN-

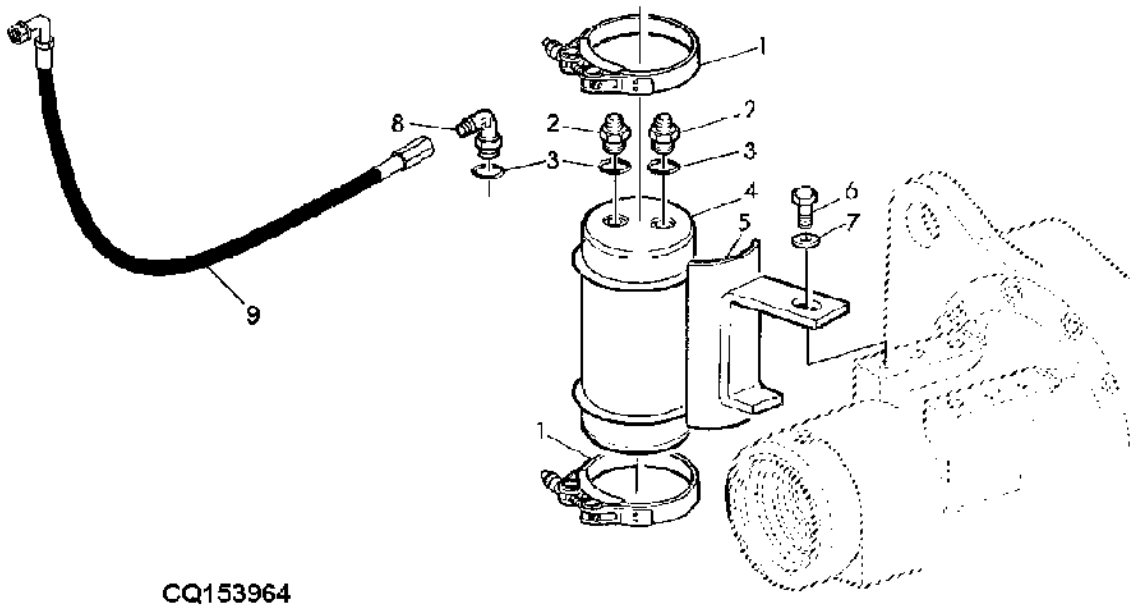

CQ153964

ITEM	NR.PECA	DESCRICAO	QTDE	NR. SERIE	6405	6605	NOTAS
1	L114663	BRACADEIRA	2		X	X	
2	38H5012	ADAPTADOR	2		X	X	
3	T77857	ANEL O	2		X	X	
4	AL151879	ATENUADOR	1		X	X	
5	AL116783	APOIO	1		X	X	
7	24M7051	ARRUELA	1		X	X	
8	38H5017	CONEXAO EM ANGULO	1		X	X	
9	DQ32251	MANGUEIRA HIDRAULICA	1		X	X	

SUPORTE DA ESTRUTURA DA PLATAFORMA DO OPERADOR
BRACKET, FRAME - OPERATOR'S PLATFORM
SOPORTE DE LA ESTRUCTURA DE LA PLATAFORMA DEL OPER

CQ151208 -UN-

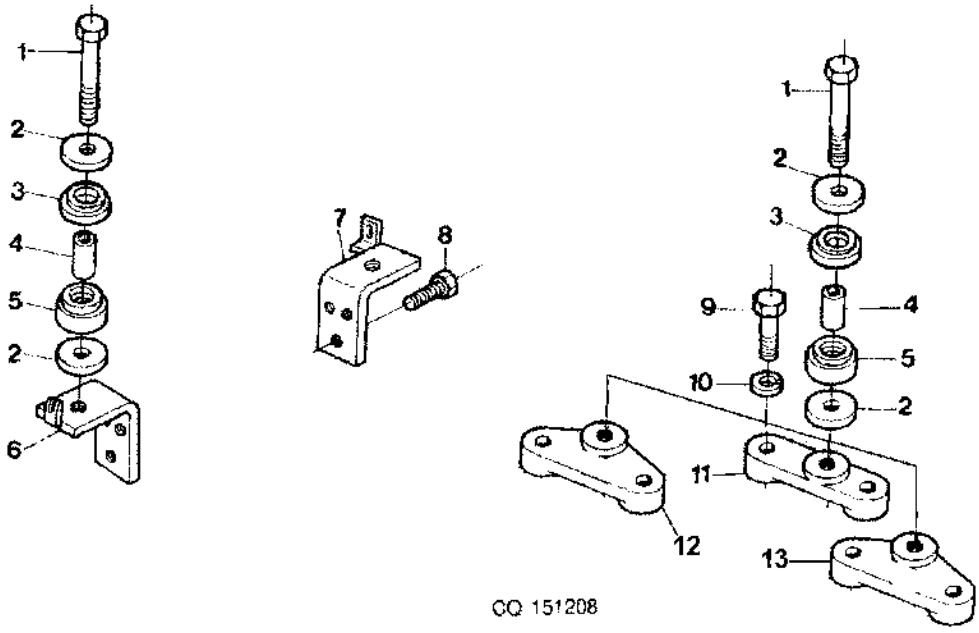

ITEM	NR.PECA	DESCRICAO	QTDE	NR. SERIE	6405	6600	NOTAS
1	19M7518	PARAFUSO SEXT.	2		X	X	M20 X 100
	19M7969	PARAFUSO SEXT.	2		X	X	M20 X 110
2	CQ34905	ARRUELA	8		X	X	
3	R66375	ISOLADOR	4		X	X	
4	CQ27171	ESPACADOR	4		X	X	
5	R111173	ISOLADOR	AR		X	X	
6	DQ25987	SUPORTE	1		X		
	DQ25986	SUPORTE	1			X	
7	CQ25939	CANTONEIRA	1		X		
	DQ25964	SUPORTE	1			X	
8	19M8035	PARAFUSO SEXT.	AR		X	X	M16 X 35
9	19M7620	PARAFUSO SEXT.	AR		X	X	M20 X 130, M20X130
10	12M7070	ARRUELA DE PRESSAO	AR		X	X	20MM
11	CQ25955	SUPORTE	2		X	X	
12	CQ31822	SUPORTE	AR			X	(A)
	CQ31830	SUPORTE	AR		X		(A)
13	CQ31823	SUPORTE	AR			X	(A)
	CQ31829	SUPORTE	AR		X		(A)

(A) SOMENTE CABINE
(A) ONLY CAB
(A) SOLAMENTE CABINA

SUPORTE DOS CONTROLES
CONTROL SUPPORT
SOPORTE SALPICADERO

CQ154880 -UN-

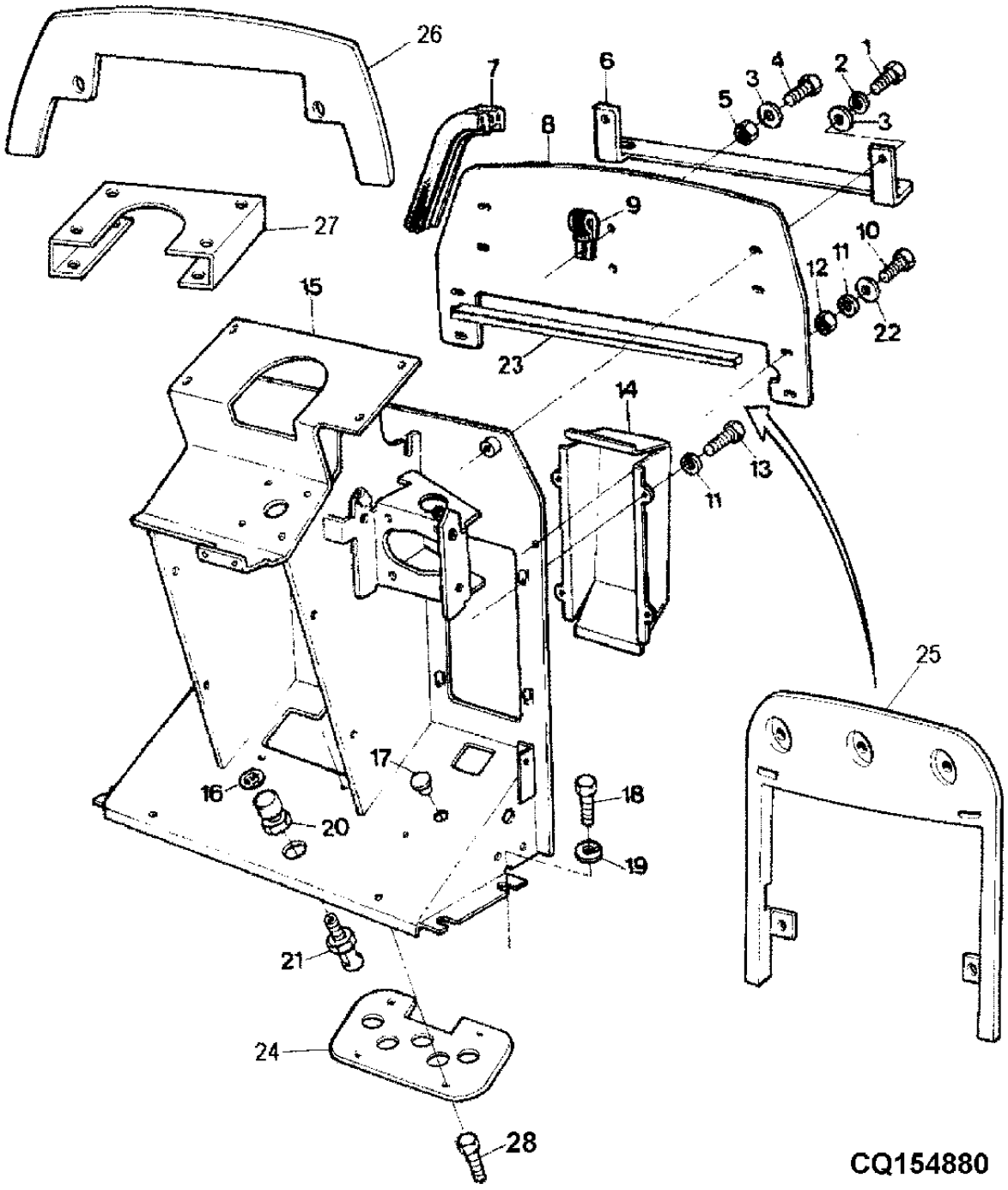

ITEM	NR.PECA	DESCRICAO	QTDE	NR. SERIE	6405	6605	NOTAS
1	19M7163	PARAFUSO SEXT.	AR		X	X	M8 X 25, M8X25
2	12M7065	ARRUELA DE PRESSAO	AR		X	X	8MM
3	24M7026	ARRUELA	AR		X	X	9X17X1,6
4	19M7301	PARAFUSO SEXT.	AR		X	X	M8 X 40, M8X40
5	14M7029	PORCA	AR		X	X	M8, M8
6	AP32839	SUPORTE	1		X	X	
	DQ31755	SUPORTE	1			X	(A)
	DQ31944	SUPORTE	AR		X		(A)
7	L79794	VEDACAO	1		X	X	
8	CQ48688	PLACA	1		X	X	
9	T70659	BRACADEIRA	1		X	X	
10	19M7560	PARAFUSO SEXT.	AR		X	X	M6 X 16, M6X16
11	12M7006	ARRUELA DE PRESSAO	AR		X	X	6MM
12	14M7027	PORCA	AR		X	X	M6, M6
13	19M6614	PARAFUSO SEXT.	AR		X	X	M6 X 12, M6X12
14	DQ60687	PROTECAO	AR		X	X	
	DQ31860	PROTECAO	1		X	X	(A)
15	DQ60529	SUPORTE	1		X	X	
	DQ32045	SUPORTE	1		X	X	(A)
16	L80302	ETIQUETA	1		X	X	
17	99M7011	PLUGUE	1		X	X	OD=23,6MM
18	19M7167	PARAFUSO SEXT.	AR		X	X	M10 X 25, M10X25
19	24M7040	ARRUELA	AR		X	X	11X21X2MM
20	RE43637	ATUADOR	1		X	X	
21	RE46534	INTERRUPTOR	1		X	X	
22	24M7139	ARRUELA	AR		X	X	6,4X18MM
23	CQ29588	APOIO	AR		X	X	
24	CQ31316	CAPA	1		X	X	(A)
25	AL113988	VIGA	1		X	X	(A)
26	DQ32717	CHAPA	1		X	X	(A)
27	P59946	EXTENSAO	1		X	X	(A)
28	19M7560	PARAFUSO SEXT.	1		X	X	M6 X 16

(A) COM CABINE
(A) WITH CAB
(A) CON CABINA

CHAPAS DO PISO
FLOOR PLATES
PLACAS DEL PISO

CQ154427 -UN-

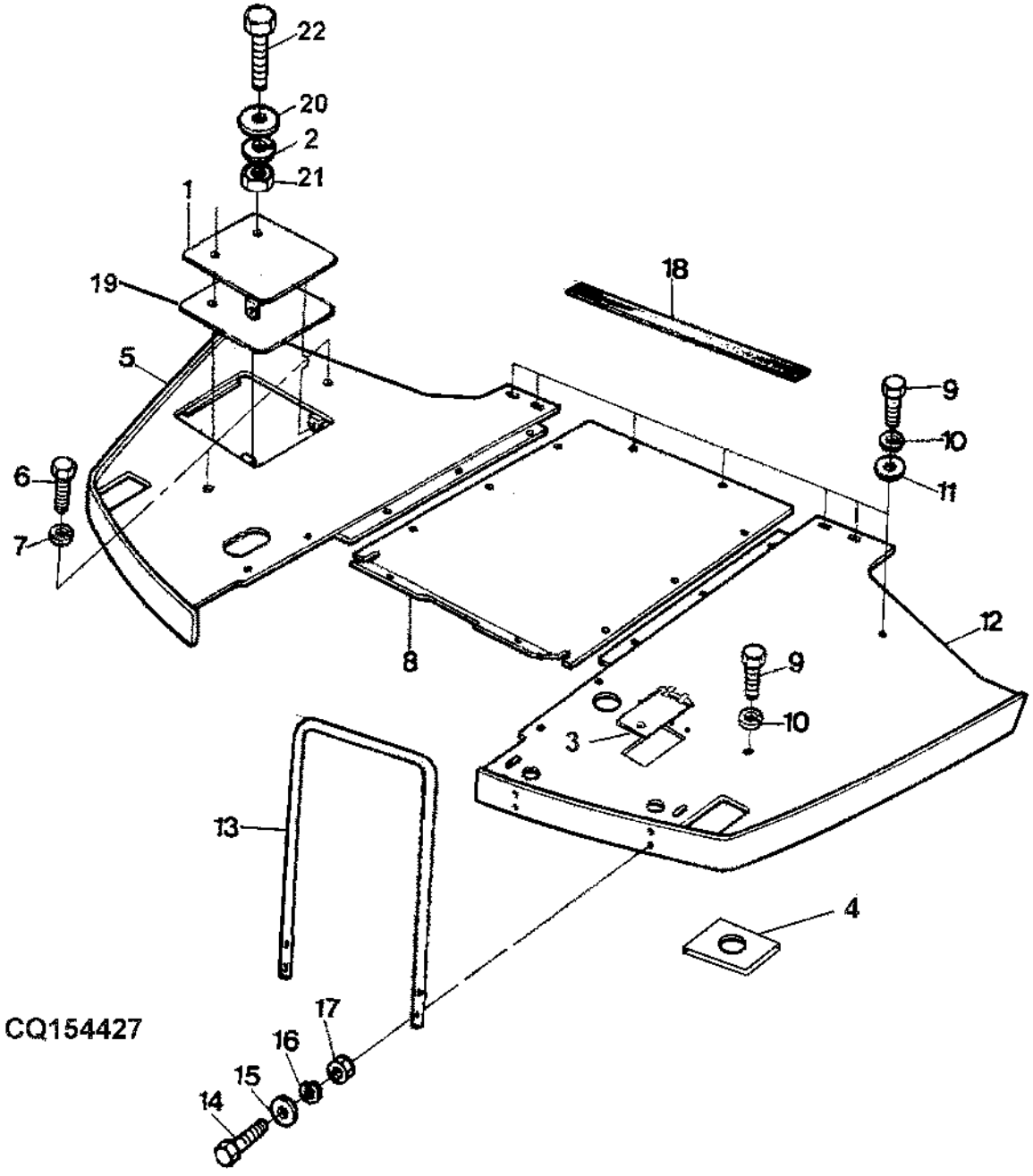

ITEM	NR.PECA	DESCRICAO	QTDE	NR. SERIE	6405	6605	NOTAS
1	CQ50319	TIRA	AR		X	X	
2	12M7006	ARRUELA DE PRESSAO	AR		X	X	(A) 6MM
3	CQ47052	TIRA	AR		X	X	6.6X12.5X1.6
4	L59800	PORCA	AR		X	X	M6
5	DQ24729	PISO	AR		X	X	
6	19M7162	PARAFUSO SEXT.	AR		X	X	M8 X 16, M8X16
7	12M7065	ARRUELA DE PRESSAO	AR		X	X	8MM
8	CQ24972	PISO	AR		X	X	
9	19M7077	PARAFUSO SEXT.	AR		X	X	M6 X 20, (A)
10	12M7006	ARRUELA DE PRESSAO	AR		X	X	
11	24M7139	ARRUELA	AR		X	X	6,4X18MM
12	DQ34943	PISO	AR		X	X	
13	CQ27559	CORRIMAO	AR		X	X	
14	19M7323	PARAFUSO SEXT.	AR		X	X	M8 X 40, M8X40
15	24M7026	ARRUELA	AR		X	X	9X17X1,6
16	12M7065	ARRUELA DE PRESSAO	AR		X	X	
17	14M7029	PORCA	AR		X	X	M8, M8
18	CQ27441	PATIM DE BORRACHA	1		X	X	
19	CQ33630	BARREIRA ABSORVENTE DE RUID	1		X	X	(A)
20	CQ07213	ARRUELA	2		X	X	(A)
21	14M7027	PORCA	2		X	X	M6, (A)
22	19M7077	PARAFUSO SEXT.	2		X	X	M6 X 20

(A) SOMENTE COM CABINE
(A) ONLY WITH CAB
(A) SOLAMENTE CON CABINA

TAPETE E PROTECAO
FLOOR MAT. AND PROTECTION
ALFOMBRILLA Y PROTECCION

CQ151211 -UN-

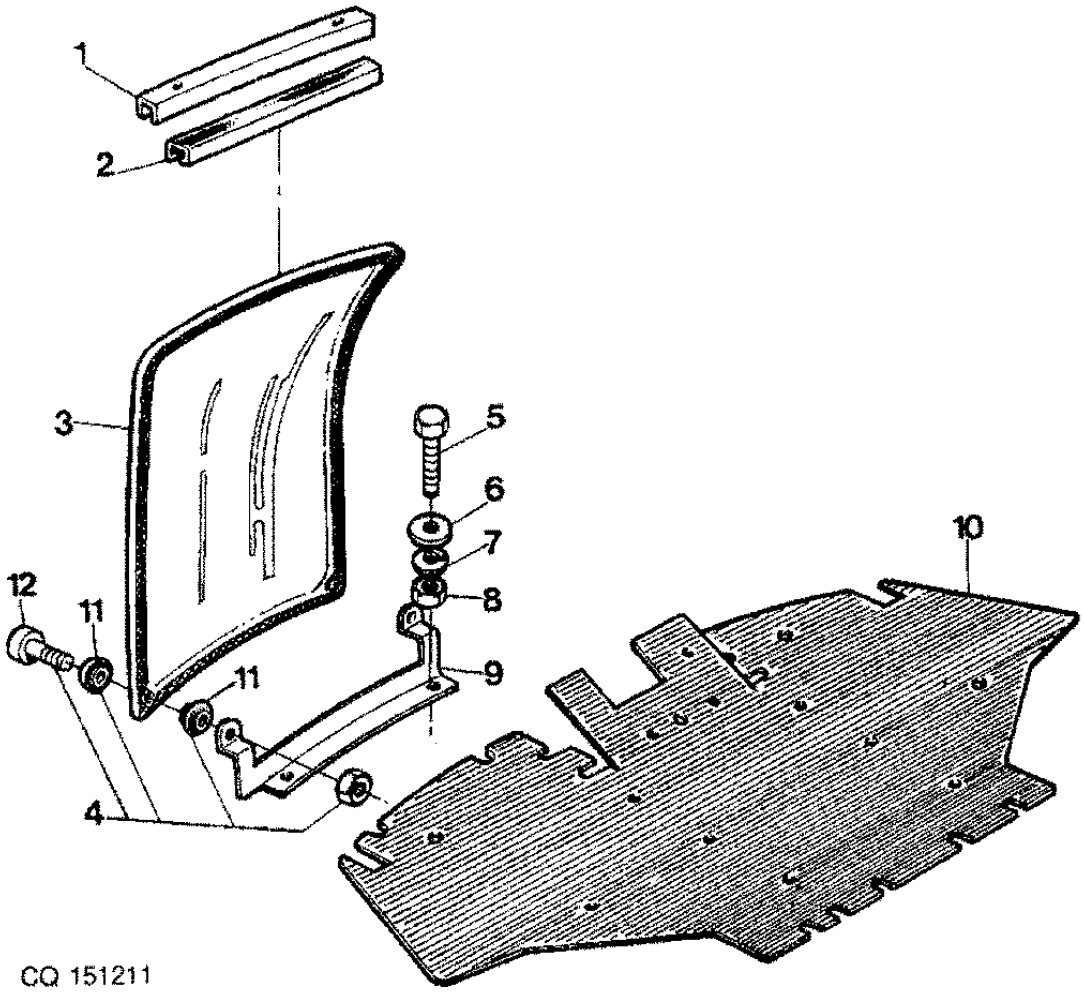

ITEM	NR.PECA	DESCRICAO	QTDE	NR. SERIE	6405	6605	NOTAS
1	CQ26057	SUPORTE	2		X	X	
2	CQ26058	ISOLADOR	2		X	X	
3	R96195	JANELA	AR		X	X	RH
	R96196	JANELA	AR		X	X	LH
4	RE50373	KIT	8		X	X	
5	19M7139	PARAFUSO SEXT.	AR		X	X	M8 X 20, M8X20
6	24M7026	ARRUELA	AR		X	X	9X17X1,6
7	12M7065	ARRUELA DE PRESSAO	AR		X	X	8MM
8	14M7029	PORCA	AR		X	X	M8, M8
9	CQ26235	SUPORTE	AR		X	X	
	CQ26049	SUPORTE	AR		X	X	
10	CQ34677	TAPETE	AR		X	X	
11	R96216	ARRUELA	AR		X	X	
12	37M7165	PARAFUSO	AR		X	X	

PARALAMAS TRASEIROS
REAR FENDERS
GUARDABARROS TRASEROS

CQ151416 -UN-

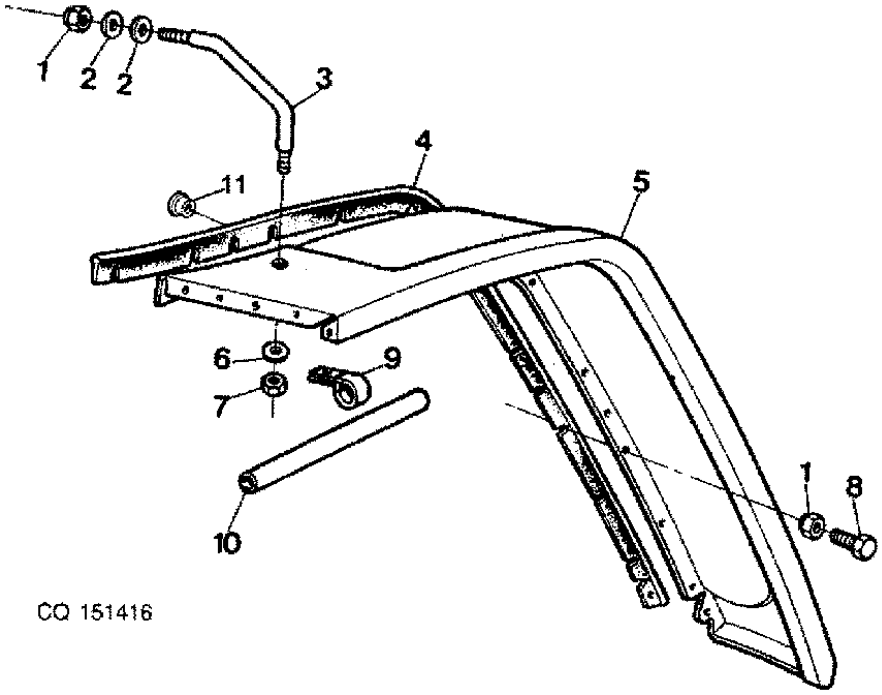

ITEM	NR.PECA	DESCRICAO	QTDE	NR. SERIE	6405 6605	NOTAS
1	14M7166	PORCA DE SEGURANCA	AR		X X	M8, M8
	14M7167	PORCA DE SEGURANCA	AR		X	M10, M10
2	24M7024	ARRUELA	AR		X X	9 X 28 X 3 MM, 9X28MM
	24M7040	ARRUELA	AR		X	11X21X2MM
3	CQ25243	REFORCO	2		X X	
4	CQ48617	JUNTA DE VEDACAO	2		X X	
	L77912	VEDACAO DE ACABAMENTO	1		X X	(B)
5	CQ44610	PARA-LAMA	1		X X	RH (SUB FOR L77510)
	CQ44611	PARA-LAMA	1		X X	LH (SUB FOR L77511)
6	24M7026	ARRUELA	AR		X X	9X17X1,6
7	14M7029	PORCA	AR		X X	M8, M8
	14M7167	PORCA DE SEGURANCA	AR		X X	M10
8	19M7139	PARAFUSO SEXT.	AR		X X	M8 X 20, M8X20
9	T70659	BRACADEIRA	4		X X	
10	CQ26506	TUBO	2		X X	
11	99M7095	PLUGUE	1		X X	(A)

(A) COM CABINE
(A) WITH CAB
(A) CON CABINA

(B) SEM EPCC
(B) WITHOUT ROPS
(B) SIN EPCC

PARALAMAS TRASEIROS - EXTENSAO
REAR FENDER, EXTENSION
GUARDABARROS TRASEROS, EXTENSION

CQ155183 -UN-

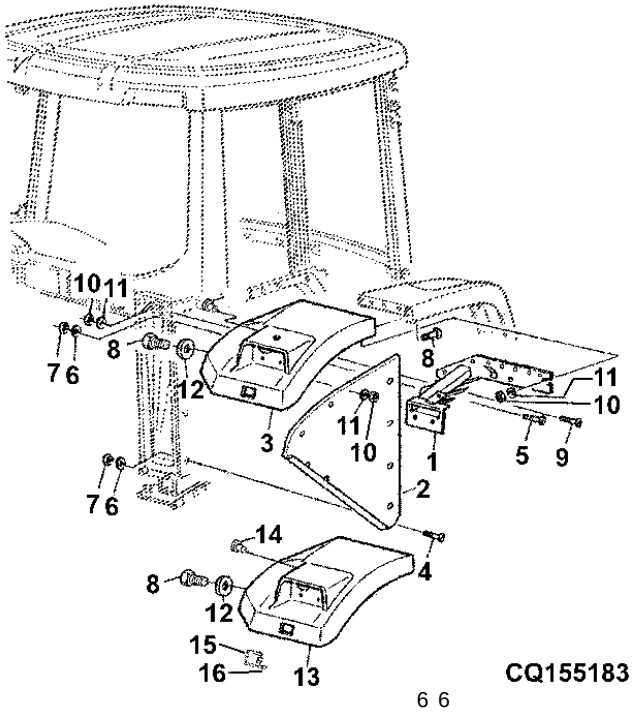

ITEM	NR.PECA	DESCRICAO	QTDE	NR. SERIE	6 6 4 6 0 0 5 5	NOTAS
1	DQ34489	SUPORTE	1		X X	(A) (B)
	DQ34507	SUPORTE	1		X X	(C)
	DQ34508	SUPORTE	1		X X	(C)
	DQ34488	SUPORTE	1		X X	(A) (B)
2	CQ30097	PROTECAO	1		X X	
	CQ30098	PROTECAO	1		X X	
3	CQ26135	EXTENSAO	1		X X	RH
	CQ26136	EXTENSAO	1		X X	LH
4	19M7139	PARAFUSO SEXT.	AR		X X	M8 X 20, M8X20
5	19M7163	PARAFUSO SEXT.	AR		X X	M8 X 25, M8X25
6	24M7026	ARRUELA	AR		X X	9X17X1,6
7	14M7029	PORCA	AR		X X	M8, M8
8	19M7560	PARAFUSO SEXT.	AR		X X	M6 X 16, M6X16
9	19M7077	PARAFUSO SEXT.	AR		X X	M6 X 20, M6X20
10	14M7027	PORCA	AR		X X	M6, M6
11	24M7088	ARRUELA	AR		X X	6.6X12.5X1.6
12	24M7139	ARRUELA	AR		X X	6,4X18MM
13	L110885	EXTENSAO	1		X X	(B) (A) RH
	L110272	EXTENSAO	1		X X	(B) (A) LH
14	99M7095	PLUGUE	3		X X	
15	L114318	CAPA	AR		X X	
16	R206454	PLUGUE	AR		X X	

(A) COM CABINE
(A) WITH CAB
(A) CON CABINA

(B) COM EPCC
(B) WITH ROPS
(B) CON EPCC

(C) SEM EPCC
(C) WITHOUT ROPS
(C) SIN EPCC

ESTRUTURA DE SEGURANCA 4 POSTES
4 POST ROLL GARD
BASTIDOR DE SEGURIDAD 4 POSTES

CQ151214 -UN-

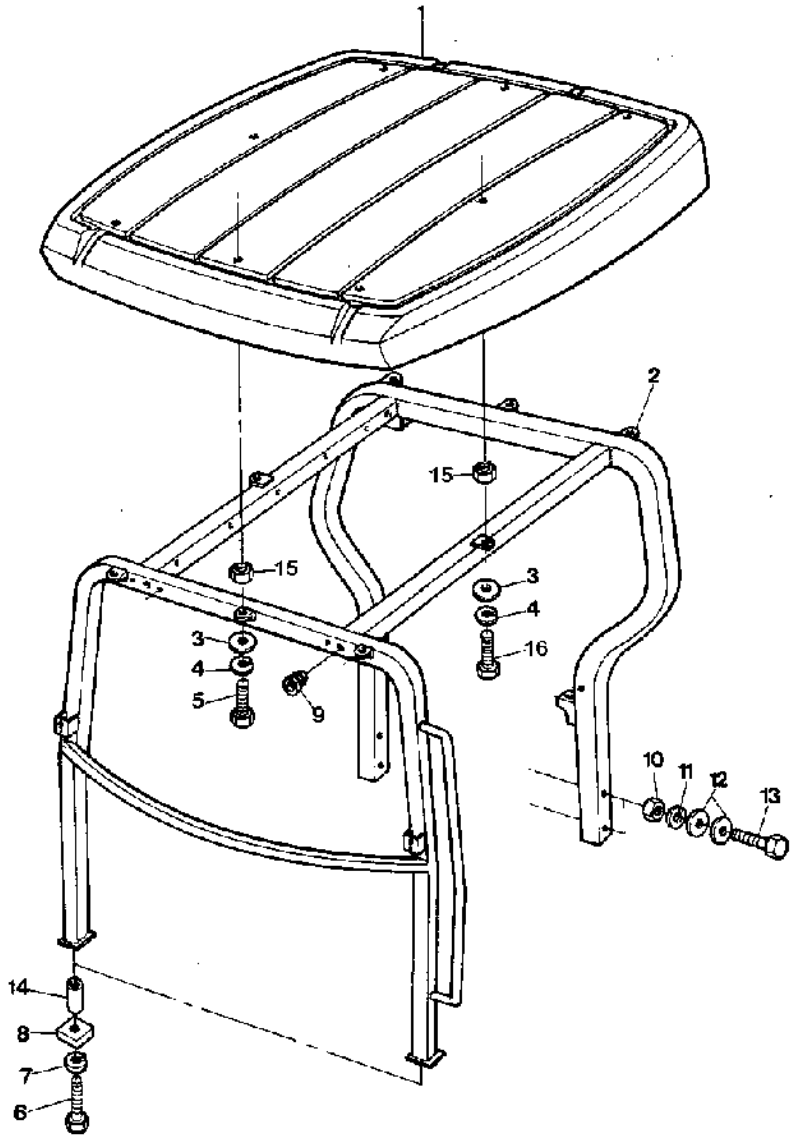

CQ 151214

ITEM	NR.PECA	DESCRICAO	QTDE	NR. SERIE	6405	6605	NOTAS
1	CQ32225	TETO	AR		X	X	
2	DQ24915	PROTECAO	AR		X	X	
3	24M7008	ARRUELA	AR		X	X	8,4X23X1,5
4	12M7065	ARRUELA DE PRESSAO	AR		X	X	8MM
5	19M7139	PARAFUSO SEXT.	AR		X	X	M8 X 20, M8X20
6	19M7501	PARAFUSO SEXT.	AR		X	X	M16 X 110, M16X110
7	12M7069	ARRUELA DE PRESSAO	AR		X	X	16MM
8	CQ24899	BASE	2		X	X	
9	CQ25923	PASSADOR	6		X	X	
10	14M7031	PORCA	AR		X	X	M12, M12
11	12M7067	ARRUELA DE PRESSAO	AR		X	X	12MM
12	24M7180	ARRUELA	AR		X	X	14X40X3
13	19M7216	PARAFUSO SEXT.	AR		X	X	M12 X 100, M12X100
14	CQ25725	ESPACADOR	2		X	X	
15	14M7029	PORCA	AR		X	X	M8, M8
16	19M7163	PARAFUSO SEXT.	AR		X	X	M8 X 25, M8X25

ESCADA
STEPS
PELDANOS

CQ156145 -UN-

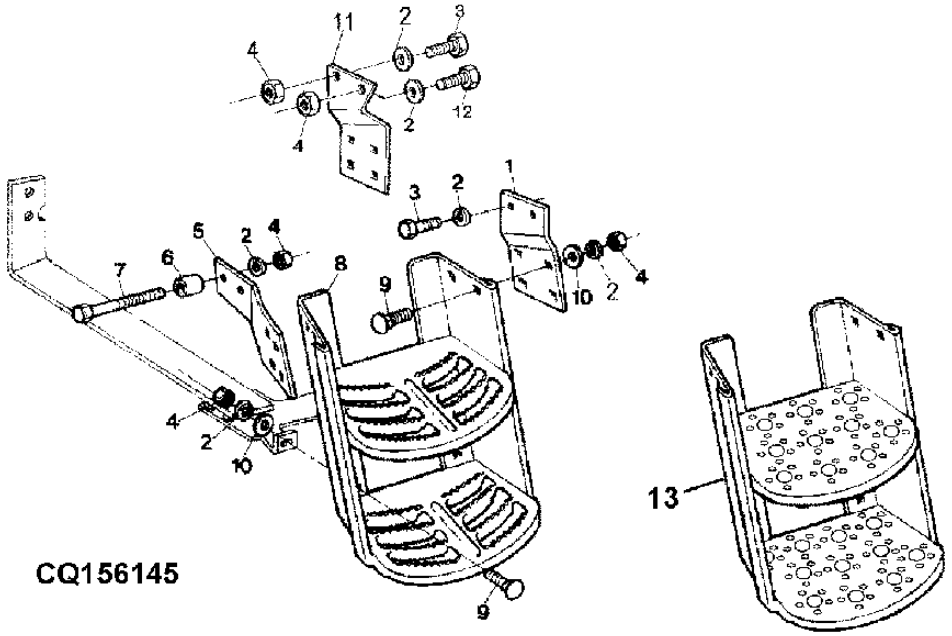

ITEM	NR.PECA	DESCRICAO	QTDE	NR. SERIE	6 6 4 6 0 0 5 5	NOTAS
1	CQ25307	SUPORTE	1		X X	
2	12M7066	ARRUELA DE PRESSAO	AR		X X	10MM
3	19M7167	PARAFUSO SEXT.	AR		X X	M10 X 25, M10X25
4	14M7140	PORCA	AR		X X	M10, M10
5	P59929	APOIO	1		X X	
6	CQ25724	ESPACADOR	1		X X	
7	19M7347	PARAFUSO SEXT.	AR		X X	M10 X 120, M10X120
8	AP32855	ESCADA	1	-XXXXX	X X	USE DQ52393
9	03M7017	PARAFUSO	AR		X X	M10X25
10	24M7040	ARRUELA	AR		X X	11X21X2MM
11	CQ32215	SUPORTE	1		X X	(A)
12	19M7169	PARAFUSO SEXT.	AR		X X	M10 X 35, (A)
13	DQ52393	ESCADA	1	XXXXX-	X X	

(A) SOMENTE COM CABINE
(A) ONLY WITH CAB
(A) SOLAMENTE CON CABINA

ESTRUTURA DA CABINE
CAB FRAME
BASTIDOR DA CABINA

CQ151887 -UN-

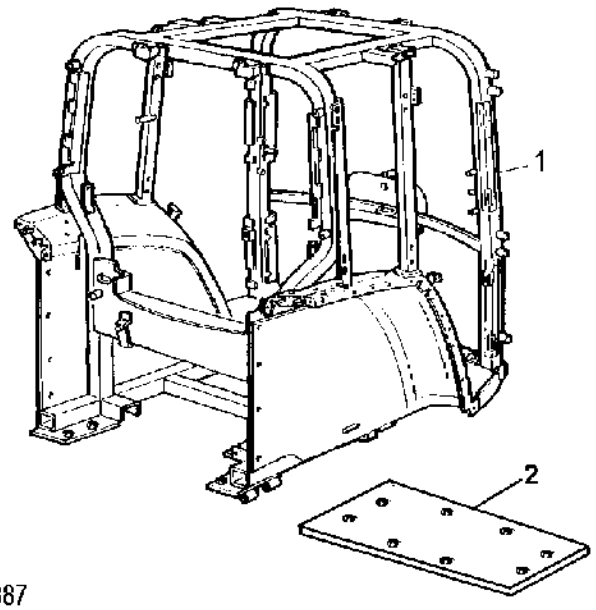

CQ151887

ITEM	NR.PECA	DESCRICAO	QTDE	NR. SERIE	6405	6605	NOTAS
1	DQ42355	PLATAFORMA	1		X	X	60LPM
	DQ39794	PLATAFORMA	1			X	100LPM
2	CQ39050	BASE	1		X	X	

PECAS DE REVESTIMENTO
UPHOLSTERY PARTS
PIEZAS DE REVESTIMIENTO

LX021418 -UN-

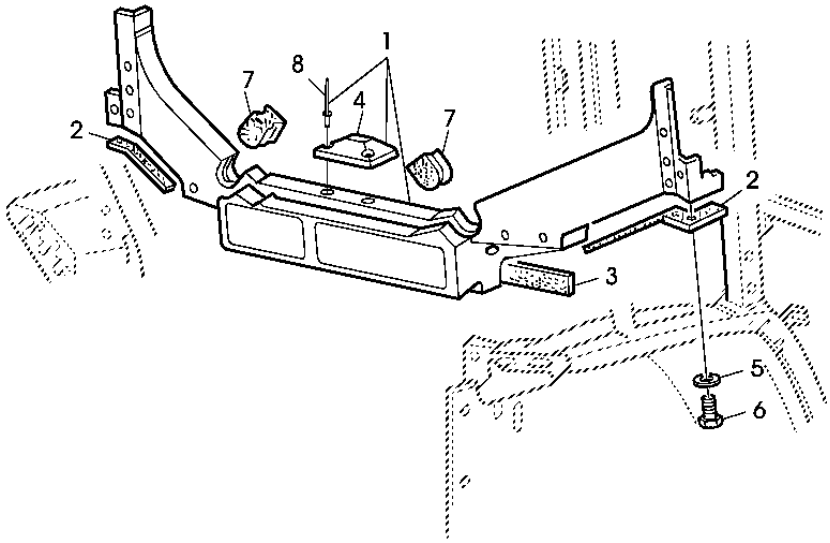

LX021418

ITEM	*NR.PECA*	*DESCRICAO*	*QTDE*	*NR. SERIE*	6 6 4 6 0 0 5 5	*NOTAS*
1	AL114768	PAINEL	1		X X	
2	L76767	ISOLANTE	1		X X	
3	UN4822	ESPUMA	1		X X	
4	R111570	ENGATE	1		X X	
5	24M7179	ARRUELA	6		X X	
6	19M7162	PARAFUSO SEXT.	6		X X	M8 X 16, M8X16
7	L76331	PASSADOR	2		X X	
8	R54477	REBITE	2		X X	

REVESTIMENTO PARTE SUPERIOR, POSTERIOR DA CABINE
UPHOLSTERY, UPPER (CAB REAR)
REVESTIMIENTO PARTE SUPERIOR (POSTERIOR CABINA)

CQ151889 -UN-

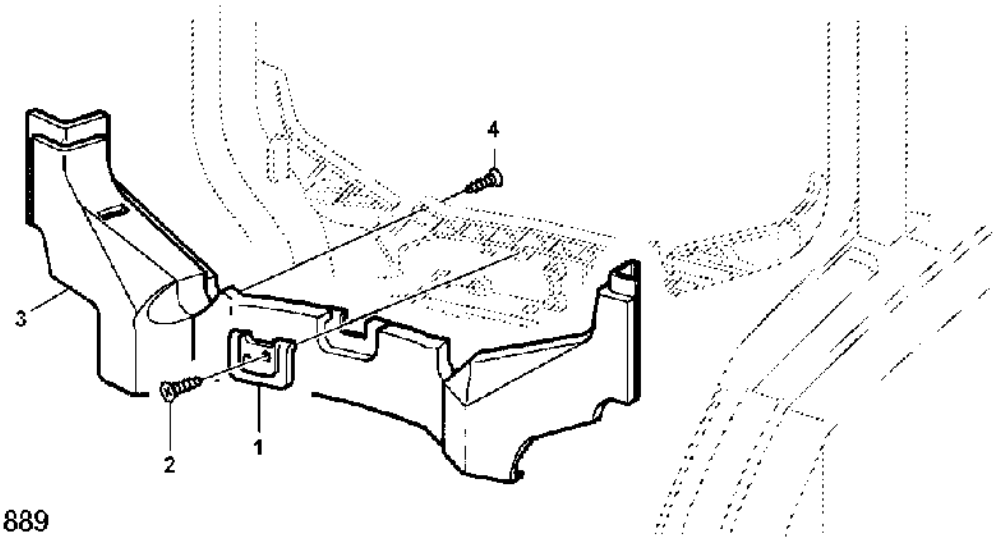

ITEM	*NR.PECA*	*DESCRICAO*	*QTDE*	*NR. SERIE*	6405	6605	*NOTAS*
1	L79320	REVESTIMENTO, BLINDAGEM	1		X	X	
2	L100380	PARAFUSO	2		X	X	
3	CQ52639	REVESTIMENTO, BLINDAGEM	1		X	X	
4	37M7291	PARAFUSO	2		X	X	

REVESTIMENTO DO PARA-LAMAS TRASEIRO
REAR FENDER, UPHOLSTERY
REVESTIMIENTO DEL GUARDABARROS

LX014320 -UN-

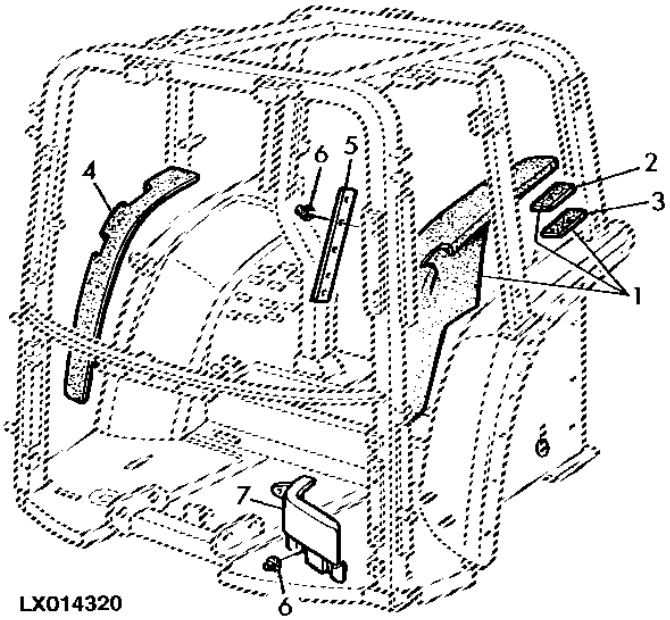

ITEM	NR.PECA	DESCRICAO	QTDE	NR. SERIE	6405	6605	NOTAS
1	AL113917	ISOLAMENTO ACUSTICO	1		X	X	LH
2	L56021	APOIO	4		X	X	
3	L39860	TIRA	4		X	X	
4	L155003	ISOLAMENTO ACUSTICO	1		X	X	RH
5	CQ34091	REVESTIMENTO	1		X	X	
6	L40924	PORCA	6		X	X	
7	L154564	ISOLAMENTO ACUSTICO	1		X	X	
..	UN4815	PECA NAO CODIFICADA	AR		X	X	LGTH 1900MM

REVESTIMENTO DO POSTO
POST UPHOLSTERY
REVESTIMIENTO DEL POSTE

CQ155465 -UN-

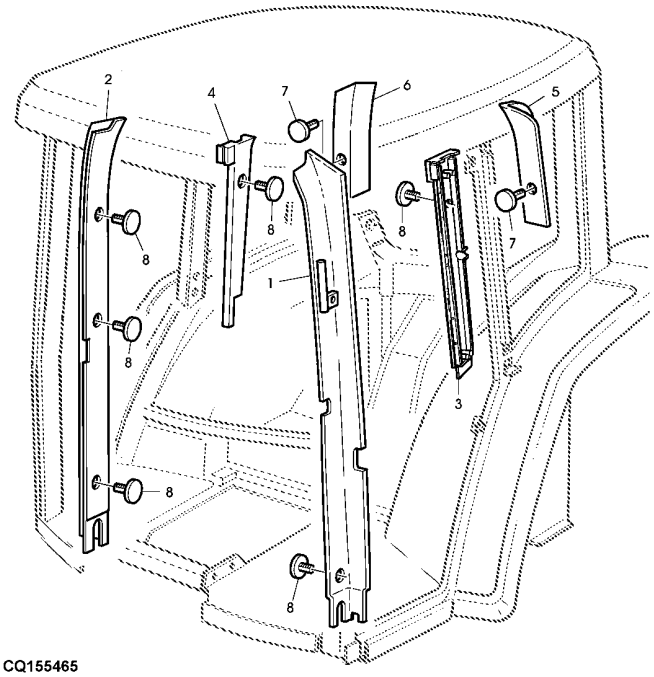

CQ155465

ITEM	NR.PECA	DESCRICAO	QTDE	NR. SERIE	6 6 4 6 0 0 5 5	NOTAS
1	AL116339	ISOLAMENTO ACUSTICO	1		X X	FRONT, LH
2	AL116340	ISOLAMENTO ACUSTICO	1		X X	FRONT, RH
3	L159114	PAINEL	1		X X	LH
4	L111872	PAINEL	1		X X	RH
5	CQ52637	REVESTIMENTO, BLINDAGEM	1		X X	REAR, LH
6	CQ52638	REVESTIMENTO, BLINDAGEM	1		X X	REAR, RH
7	L113655	PLUGUE	4		X X	
8	L113659	PLUGUE	4		X X	

CHAPAS DO CHAO
FLOOR PLATES
CHAPAS DEL SUELO
CQ151892 -UN-

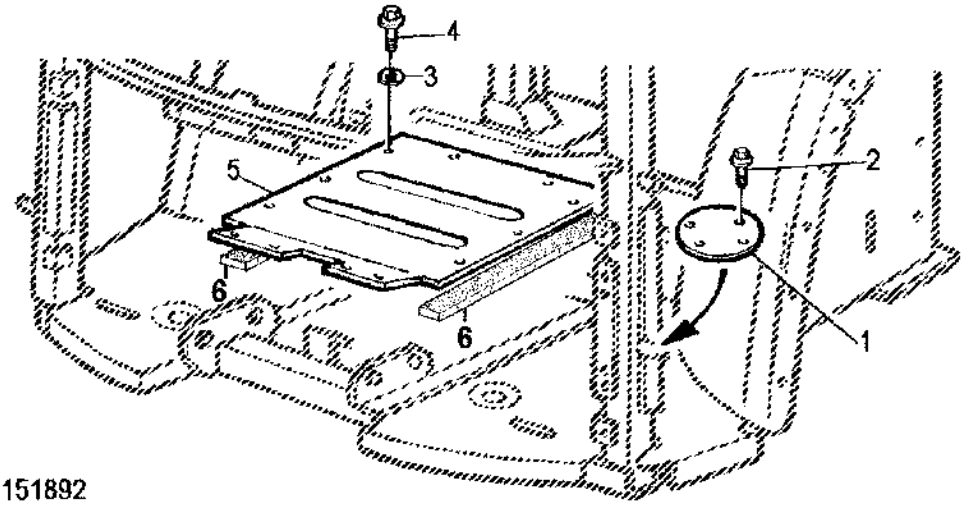

ITEM	NR.PECA	DESCRICAO	QTDE	NR. SERIE	664005	NOTAS
1	CQ32243	BONE	AR		XX	
2	19M6614	PARAFUSO SEXT.	AR		XX	M6 X 12, M6X12
3	12M7006	ARRUELA DE PRESSAO	AR		XX	6MM
4	19M7077	PARAFUSO SEXT.	AR		XX	M6 X 20, M6X20
5	CQ32117	PISO	AR		XX	
6	UN4815	PECA NAO CODIFICADA	AR		XX	LGTH 1900MM

TAPETE
MAT
ESFERA

CQ151893 -UN-

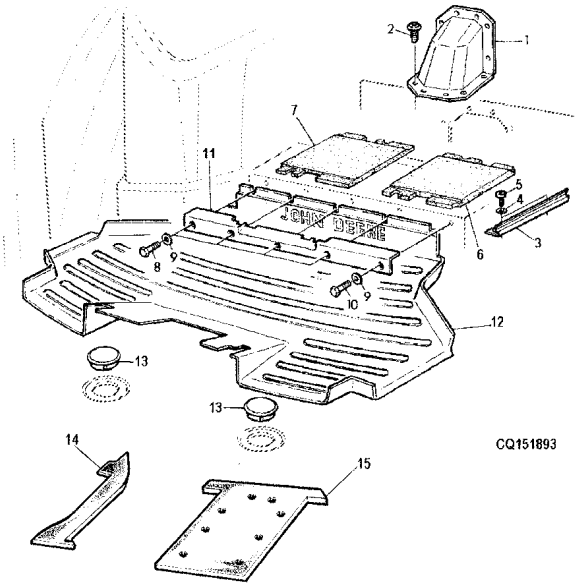

ITEM	NR.PECA	DESCRICAO	QTDE	NR. SERIE	6 6 4 6 0 0 5 5	NOTAS
1	L112457	CAPO	1		X X	
2	21M7362	PARAFUSO	24		X X	M6 X 20, M6X20
3	CQ34094	MOLDURA	1		X X	
4	24M7138	ARRUELA	2		X X	
5	37M7088	PARAFUSO	2		X X	
6	L77865	TAPETE	1		X X	
7	L110193	TAPETE	1		X X	
8	37M7249	PARAFUSO	4		X X	M6X14
9	24M7139	ARRUELA	5		X X	6,4X18MM
10	37M7146	PARAFUSO	1		X X	
11	CQ35790	MOLDURA	1		X X	
12	CQ55009	TAPETE	1		X X	(SUB FOR CQ53173, CQ42273)
13	Z42839	PLUGUE	2		X X	
14	CQ32637	ESPACADOR	1		X X	
15	CQ32639	ESPACADOR	1		X X	

REVESTIMENTO LATERAL
SIDE COVERS
REVESTIMIENTO LATERAL

CQ155445 -UN-

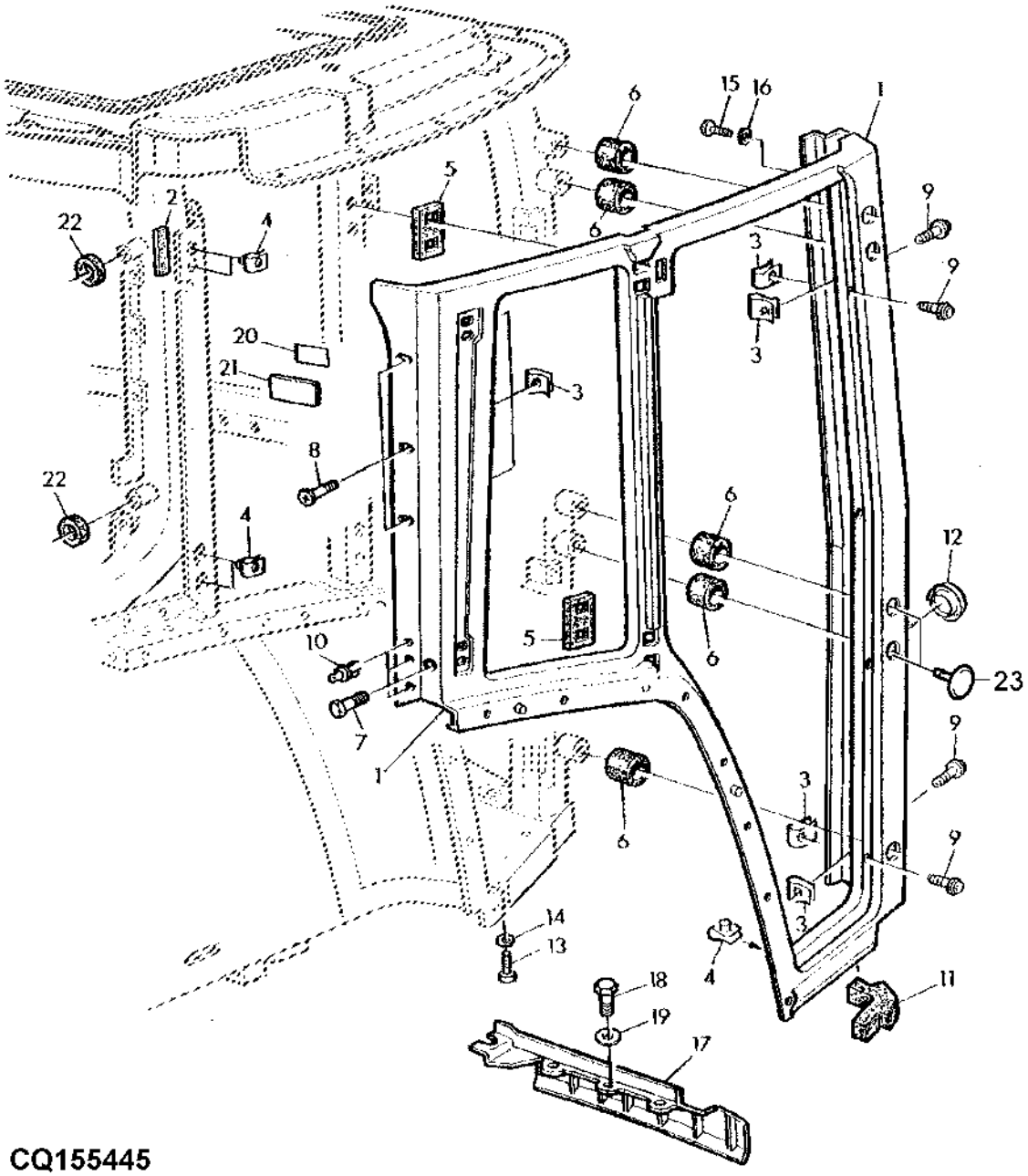

CQ155445

ITEM	NR.PECA	DESCRICAO	QTDE	NR. SERIE	6405	6605	NOTAS
1	DQ58619	PAINEL	1		X	X	LH
	DQ58620	PAINEL	1		X	X	RH
2	L76767	ISOLANTE	1		X	X	
3	L114257	PORCA	22		X	X	
4	L111480	PORCA	14		X	X	
5	L116184	VEDACAO	4		X	X	
6	L112657	ISOLADOR	10		X	X	
7	19M6614	PARAFUSO SEXT.	2		X	X	M6 X 12, M6X12
8	L112796	PARAFUSO	6		X	X	
9	L112797	PARAFUSO	16		X	X	
10	L39134	REBITE	6		X	X	
11	L79886	APOIO	1		X	X	LH
	L112232	APOIO	1		X	X	RH
12	L100435	PLUGUE	2		X	X	
13	21M7362	PARAFUSO	6		X	X	M6 X 20, M6X20
14	24M7251	ARRUELA	12		X	X	
15	37M7166	PARAFUSO	4		X	X	7X20MM
16	L80136	ARRUELA	4		X	X	
17	L78846	MOLDURA	1		X	X	LH
	L78847	MOLDURA	1		X	X	RH
18	19M7560	PARAFUSO SEXT.	5		X	X	M6 X 16, M6X16
	19M7160	PARAFUSO SEXT.	1		X	X	M6 X 30, RH
19	24M7139	ARRUELA	6		X	X	6,4X18MM
20	L100800	PLACA	4		X	X	
21	L80471	ETIQUETA	4		X	X	
22	L155423	ESPACADOR	4		X	X	
23	L100389	PLUGUE	4		X	X	

MACANETA
HANDLE
ASIDERO

CQ151895 -UN-

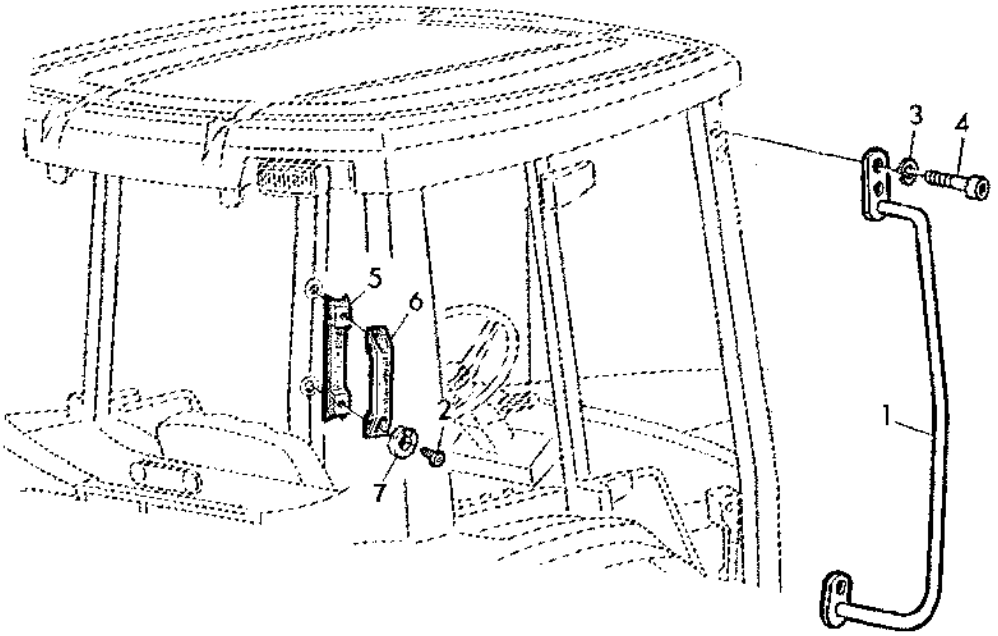

ITEM	NR.PECA	DESCRICAO	QTDE	NR. SERIE	6 6 4 6 0 0 5 5	NOTAS
1	AL76067	MANIPULO	1		X X	
2	21M7327	PARAFUSO	2		X X	M6 X 35, M6X35
3	24M7362	ARRUELA	3		X X	
4	L153130	PARAFUSO	3		X X	M8X30
5	L113887	REVESTIMENTO, BLINDAGEM	1		X X	
6	L57250	MANIPULO	1		X X	
	L113886	MANIPULO	1		X X	(A)
7	12M7006	ARRUELA DE PRESSAO	2		X X	6MM

(A) CABINE
(A) CAB
(A) CABINA

REVESTIMENTO DE TETO INTERNO
INNER ROOF COVER
REVESTIMIENTO TECHO INTERIOR

CQ151896 -UN-

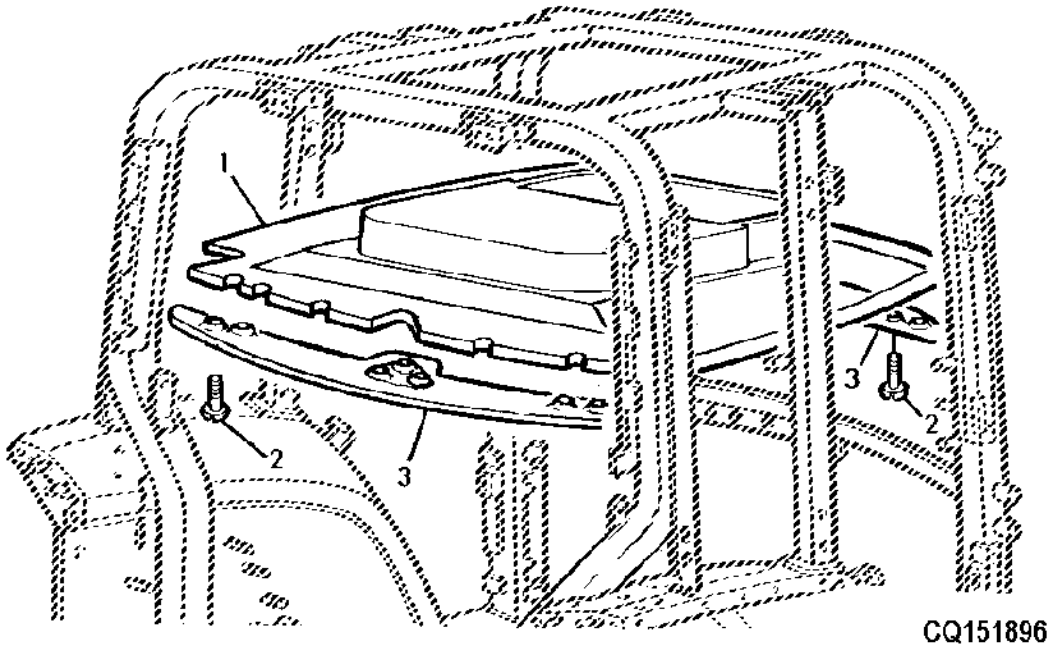

ITEM	NR.PECA	DESCRICAO	QTDE	NR. SERIE	6 6 4 6 0 0 5 5	NOTAS
1	L114338	PAINEL	1		X X	
2	CQ10218	PARAFUSO	11		X X	M6X16
3	L112639	MOLDURA	2		X X	

TETO INTERNO
INNER ROOF
TECHO INTERIOR

CQ151897 -UN-

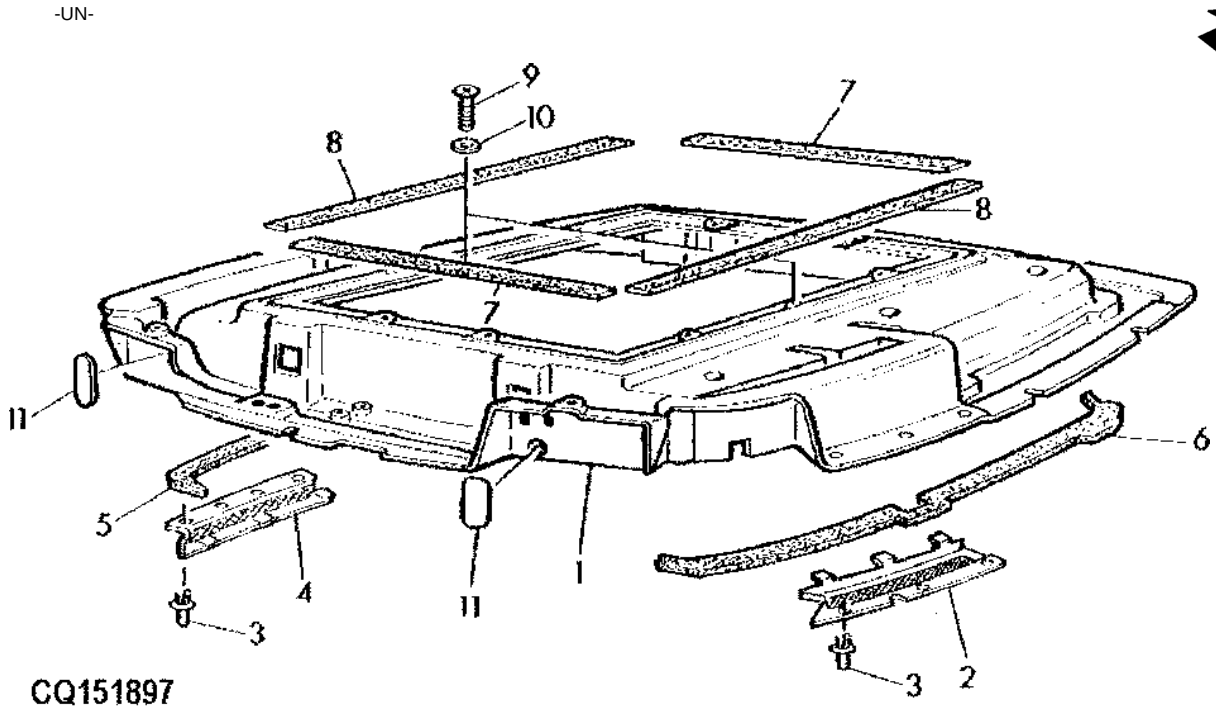

ITEM	NR.PECA	DESCRICAO	QTDE	NR. SERIE	6 6 4 6 0 0 5 5	NOTAS
1	AL110302	TETO	1		X X	
2	L111277	ENTRADA DE AR	1		X X	RH
3	L39134	REBITE	6		X X	
4	L111276	ENTRADA DE AR	1		X X	LH
5	L100413	JUNTA	1		X X	LH
6	L100414	JUNTA	1		X X	RH
7	.....	VEDACAO	2		X X	LGTH=1180MM
8	.....	VEDACAO	2		X X	
9	37M7109	PARAFUSO	10		X X	
10	24M7251	ARRUELA	2		X X	
11	R81207	CAPA	4		X X	
..	L100850	VEDACAO	1		X X	LGHT= 4125MM

TETO EXTERNO
OUTER ROOF
TECHO EXTERNO

CQ151898 -UN-

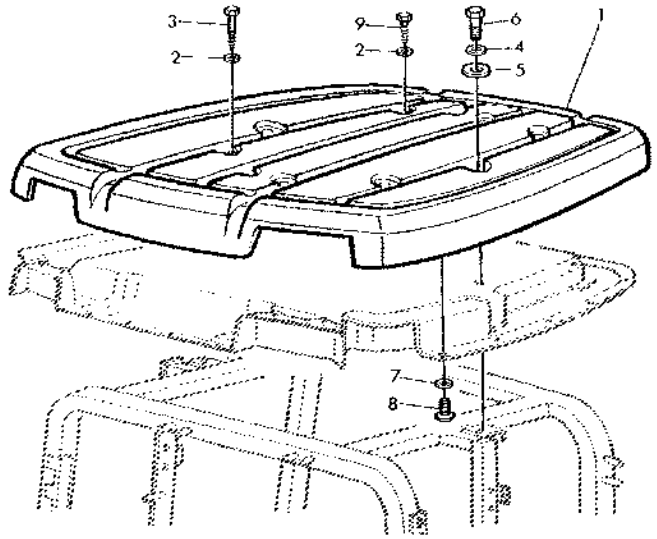

CQ151898

ITEM	NR.PECA	DESCRICAO	QTDE	NR. SERIE	6 6 4 6 0 0 5 5	NOTAS
1	AL111396	TETO	1	-18221	X X	(USE AL112703)
	DQ47665	TETO	1	18222-	X X	
2	24M7139	ARRUELA	AR		X X	6,4X18MM
3	37M7260	PARAFUSO	4		X X	REAR
4	24M7315	ARRUELA	2		X X	
5	L40376	ARRUELA	2		X X	
6	19M7344	PARAFUSO SEXT.	2		X X	M16 X 65, M16X65
7	24M7251	ARRUELA	13		X X	
8	19M8648	PARAFUSO	13		X X	M6 X 16, M6X16
9	37M7242	PARAFUSO	4		X X	FRONT

JANELA TRASEIRA
REAR WINDOW
VENTANA TRASERA

CQ151899 -UN-

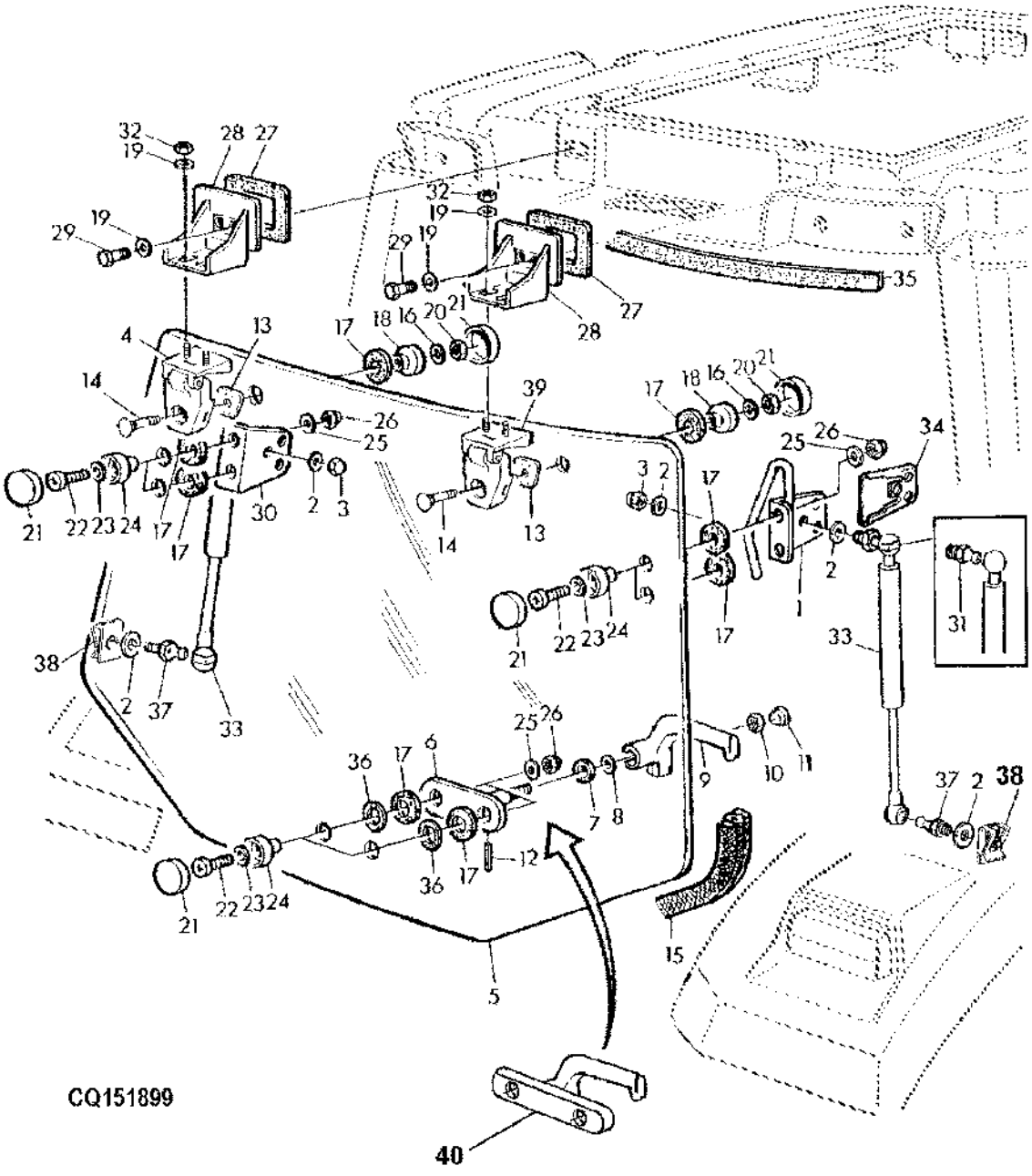

ITEM	NR.PECA	DESCRICAO	QTDE	NR. SERIE	6405	6605	NOTAS
1	AL111717	MANIPULO	1		X	X	
2	24M7008	ARRUELA	6		X	X	8,4X23X1,5
3	14M7478	PORCA DE SEGURANCA	2		X	X	M8
4	AL71327	DOBRADICA	1		X	X	LH
5	L156325	VIDRACA	1		X	X	
6	AL77794	APOIO	1		X	X	
7	T27260	ARRUELA	1		X	X	
8	24M7252	ARRUELA	1		X	X	
9	R133450	MANIPULO	1		X	X	
10	14M7165	PORCA DE SEGURANCA	1		X	X	M6, M6
11	99M7109	PLUGUE	1		X	X	OD=17,0MM
12	34M7126	PINO ELASTICO	1		X	X	
13	L111419	JUNTA	2		X	X	
14	03M7187	PARAFUSO	2		X	X	M8X35
15	L114104	VEDACAO	1		X	X	
16	24M7179	ARRUELA	2		X	X	
17	L78704	ARRUELA DE VEDACAO	8		X	X	
18	L78851	BUCHA	2		X	X	
19	24M7026	ARRUELA	8		X	X	9X17X1,6
20	14M7166	PORCA DE SEGURANCA	2		X	X	M8, M8
21	L78703	TAMPA	8		X	X	
22	21M7310	PARAFUSO	6		X	X	M6X25
23	24M7139	ARRUELA	6		X	X	6,4X18MM
24	L78705	BUCHA	6		X	X	
25	24M7251	ARRUELA	6		X	X	
26	14M7376	PORCA DE SEGURANCA	6		X	X	M6, M6
27	L78693	APOIO	2		X	X	
28	L75449	PERFIL "U"	2		X	X	
29	19M7139	PARAFUSO SEXT.	4		X	X	M8 X 20, M8X20
30	L111414	CANTONEIRA	1		X	X	
31	R97588	ROTULA	2		X	X	
32	14M7029	PORCA	4		X	X	M8, M8
33	DQ50436	CILINDRO OPERADO A GAS	2		X	X	
34	L111440	CAPA	2		X	X	
35	L112290	VEDACAO	1		X	X	
36	L110367	ARRUELA	2		X	X	
37	L113715	ROTULA	2		X	X	
38	L55969	PORCA	2		X	X	
39	AL71328	DOBRADICA	1		X	X	RH
40	AL113815	MANIPULO	1		X	X	

JANELAS LATERAIS
SIDE WINDOWS
VENTANAS LATERALES

CQ153870 -UN-

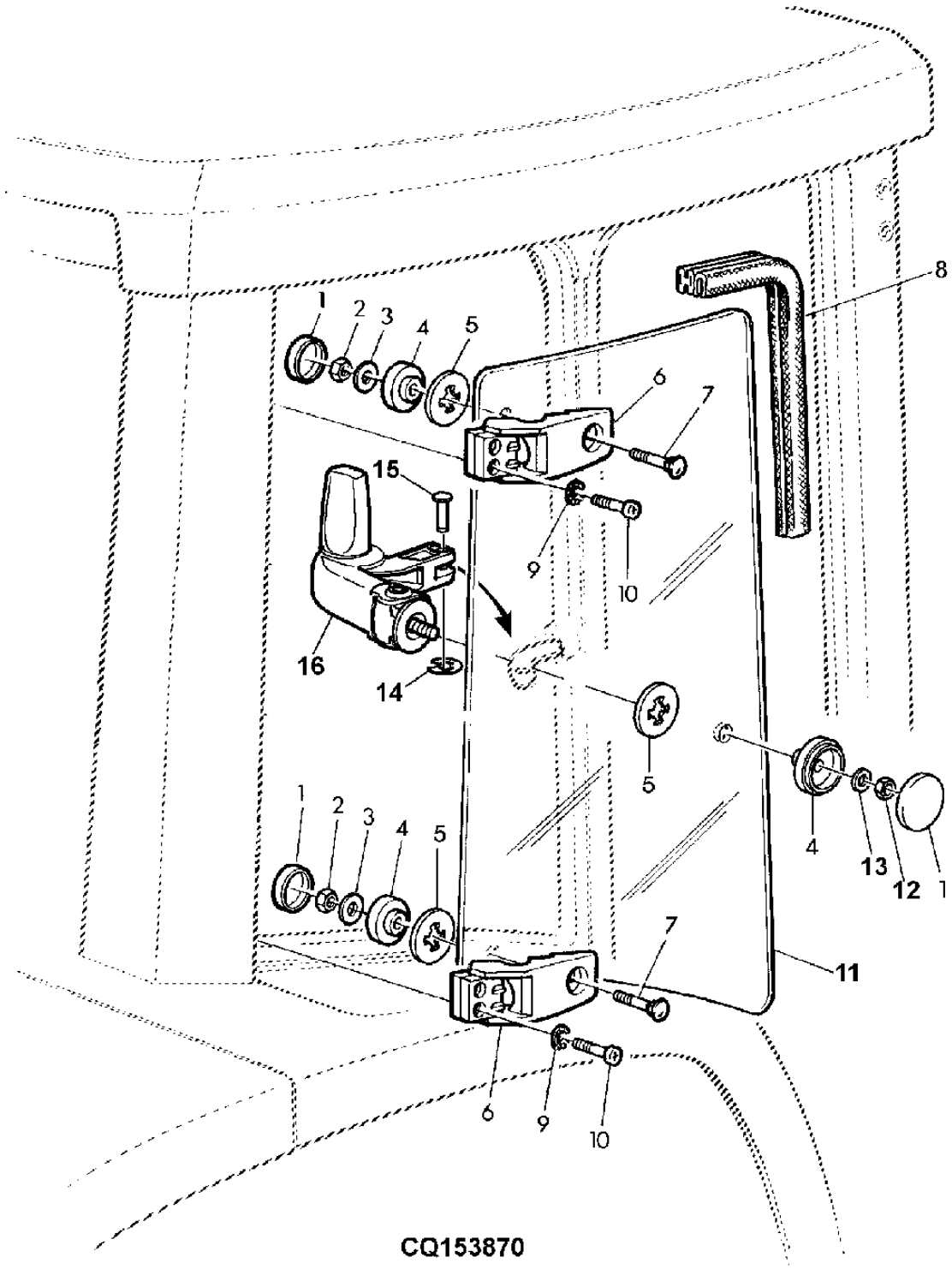

ITEM	NR.PECA	DESCRICAO	QTDE	NR. SERIE TRATOR	6405	6605	NOTAS
1	L78703	TAMPA	4		X	X	
2	14M7165	PORCA DE SEGURANCA	4		X	X	M6, M6
3	24M7251	ARRUELA	4		X	X	
4	L78702	BUCHA	4		X	X	
5	L78704	ARRUELA DE VEDACAO	4		X	X	
6	AL163297	DOBRADICA	4		X	X	
7	03M7338	PARAFUSO	4		X	X	
8	L114105	VEDACAO	2		X	X	
9	12M7081	ARRUELA DE PRESSAO	8		X	X	
10	21M7423	PARAFUSO	8		X	X	M6 X 30, M6X30
11	L113305	VIDRACA	1		X	X	
	L113306	VIDRACA	1		X	X	
12	14M7272	PORCA	2		X	X	M6, M6
13	24M7139	ARRUELA	2		X	X	
14	40M7082	ANEL DE PRESSAO	2		X	X	(SUB FOR R110958)
15	L115740	PINO FIXADOR	2		X	X	
16	AL152733	ENGATE	1		X	X	
	AL152732	ENGATE	2		X	X	

MEMORANDA
MEMORANDA
MEMORANDA

KIT PARA FECHAMENTO DA JANELA LATERAL
FIELD KIT FOR SIDE-WINDOW CATCH
CONJ. DE MODIF. PARA CIERRE DE LA VENTANA LATERAL

LX021455 -UN-

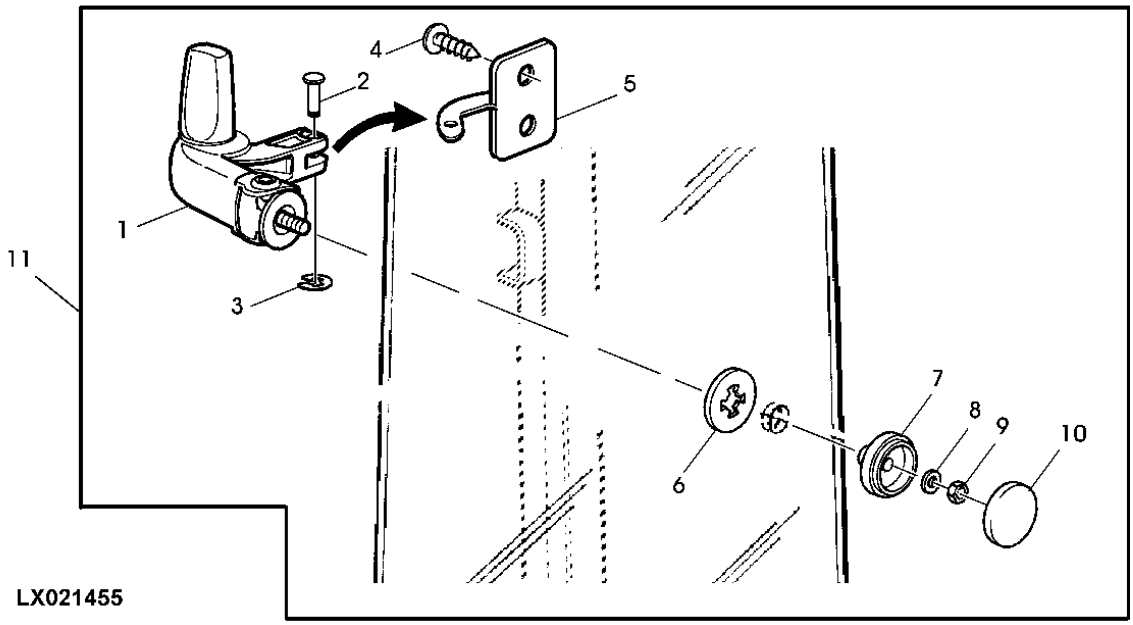

ITEM	NR.PECA	DESCRICAO	QTDE	NR. SERIE	6 6 4 6 0 0 5 5	NOTAS
1	AL152733	ENGATE	1		X X	RH
	AL152732	ENGATE	1		X X	LH
2	L115740	PINO FIXADOR	2		X X	
3	40M7082	ANEL DE PRESSAO	2		X X	
4	37M7146	PARAFUSO	4		X X	
5	AL119152	TIRA	2		X X	
6	L78704	ARRUELA DE VEDACAO	2		X X	
7	L78702	BUCHA	2		X X	
8	24M7139	ARRUELA	2		X X	
9	14M7272	PORCA	2		X X	M6, M6
10	L78703	TAMPA	2		X X	(SUB L114086)
11	AL119231	ENGATE	1		X X	

FECHADURA DA PORTA
DOOR HANDLE AND LOOK
MANILLA Y CERRADURA

CQ155184 -UN-

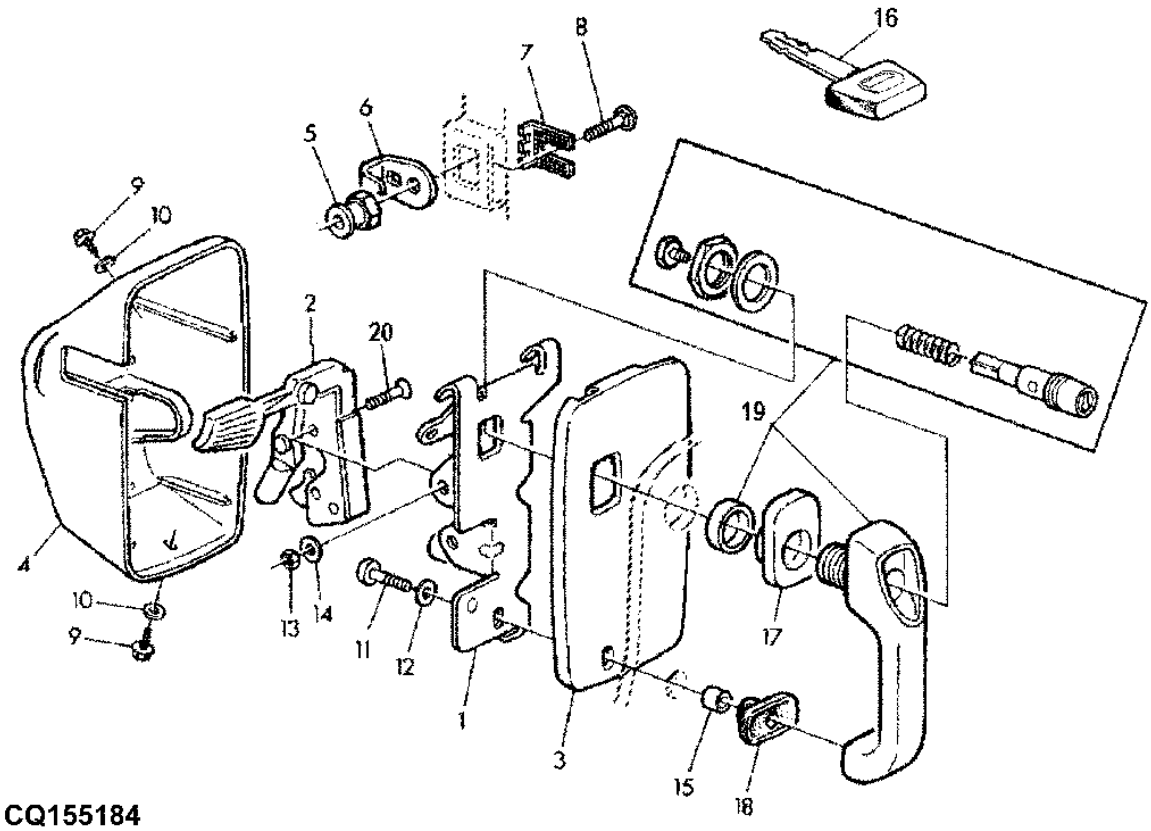

CQ155184

ITEM	NR.PECA	DESCRICAO	QTDE	NR. SERIE	6405	6605	NOTAS
1	L113440	CANTONEIRA	1		X	X	LH
2	AL113176	FECHADURA	1		X	X	LH
3	L113436	PLACA	1		X	X	LH
4	L113438	CAPO	1		X	X	LH
5	R74402	LIMITADOR	2		X	X	
6	L113717	GRAMPO	1		X	X	
7	L113718	PLACA DE SEGURANCA	2		X	X	
8	03M7085	PARAFUSO	2		X	X	M10X30
9	37M7063	PARAFUSO	6		X	X	
10	24M7146	ARRUELA	6		X	X	
11	21M7310	PARAFUSO	2		X	X	M6 X 25, M6X25
12	24M7054	ARRUELA	2		X	X	6,4X12,5MM
13	14M7166	PORCA DE SEGURANCA	4		X	X	M8, M8
14	24M7026	ARRUELA	4		X	X	9X17X1,6
15	L78691	BUCHA	2		X	X	
16	RE183935	CHAVE	1		X	X	
17	L113908	ARRUELA DE VEDACAO	2		X	X	
18	L113907	ARRUELA DE VEDACAO	2		X	X	
19	AL113174	MANIPULO	2		X	X	
20	19M9349	PARAFUSO	4		X	X	M8 X 40, M8X40

PORTAS
DOORS
PUERTAS

CQ155444 -UN-

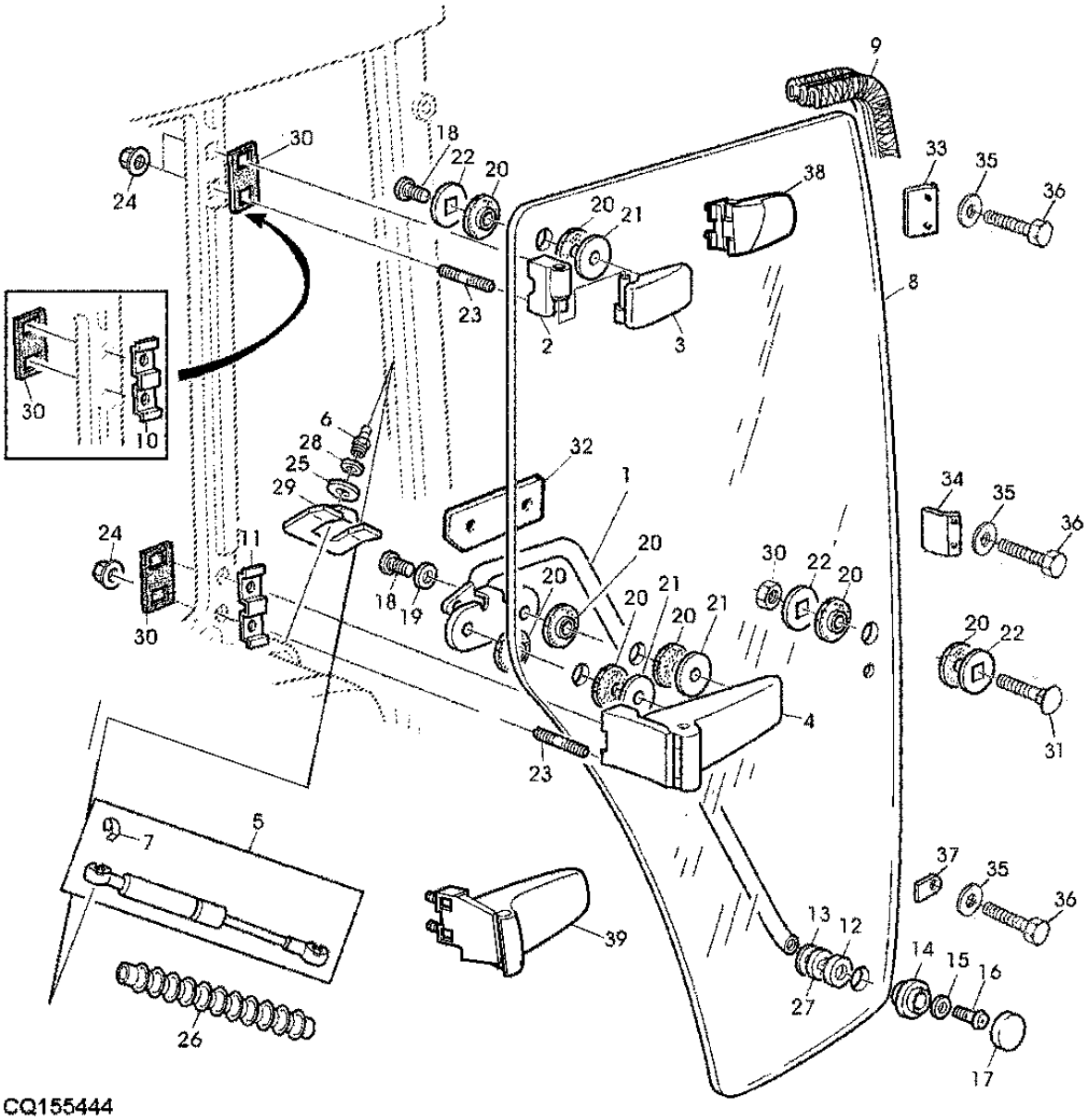

ITEM	NR.PECA	DESCRICAO	QTDE	NR. SERIE	6405	6605	NOTAS
1	AL78276	MANIPULO	1		X	X	LH
2	RE46588	DOBRADICA	2	-23558	X	X	
3	RE46587	DOBRADICA	1	-23558	X	X	LH
	RE46590	DOBRADICA	1	-23558	X	X	RH
4	RE46589	DOBRADICA	1	-23558	X	X	LH
	RE46592	DOBRADICA	AR	-23558	X	X	RH
5	AL151278	CILINDRO OPERADO A GAS	1	-22291	X	X	USE DQ50437
	DQ59131	CILINDRO OPERADO A GAS	1	22292-	X	X	
6	R97588	ROTULA	4		X	X	
7	56M7007	RETENTOR ARTIC. ESFERICA	2		X	X	
8	L77647	PORTA	1		X	X	LH
	L77648	PORTA	1	-23558	X	X	RH
9	L114107	VEDACAO	2		X	X	
10	L112546	PLACA	2	-23558	X	X	UP
11	L112638	PLACA	2	-23558	X	X	LOW
12	L78769	ARRUELA	2	-23558	X	X	
13	L78768	ARRUELA	2	-23558	X	X	
14	L78851	BUCHA	2		X	X	
15	24M7055	ARRUELA	2		X	X	9X17X1,6
16	21M7392	PARAFUSO	1		X	X	M8 X 30, M8X30
17	L78703	TAMPA	2		X	X	
18	21M7371	PARAFUSO	6	-23558	X	X	M8 X 20, M8X20
	21M7491	PARAFUSO	6	23559-	X	X	M8 X 16
19	24M7362	ARRUELA	4		X	X	RH
20	L155606	ARRUELA DE VEDACAO	12		X	X	
21	24M7086	ARRUELA	6		X	X	26X50
22	L77651	ARRUELA	2		X	X	
23	22M7170	PARAF. DE FENDA	8		X	X	M8X16
24	AL117519	PORCA SOLDAVEL	8		X	X	
25	L100869	ARRUELA	2		X	X	
26	L112270	PROTETOR	NA	-22291	X	X	
27	L78704	ARRUELA DE VEDACAO	2		X	X	
28	24M7238	ARRUELA	2		X	X	8,7X17X2MM
29	L113039	TAMPA	1		X	X	LH
	L113038	TAMPA	1		X	X	RH
30	L116184	VEDACAO	AR		X	X	RH
31	03M7331	PARAFUSO	AR	-23558	X	X	RH
32	CQ32967	CHAPA	AR	-23558	X	X	RH
33	CQ33965	PINO	AR	-23558	X	X	RH
34	CQ32966	CANTONEIRA	AR	-23558	X	X	RH
35	24M7362	ARRUELA	AR	-23558	X	X	
36	L153129	PARAFUSO SEXT.	AR	-23558	X	X	RH
37	CQ32964	CANTONEIRA	2	23559-	X	X	
38	AL158454	DOBRADICA	1	23559-	X	X	
39	AL158456	DOBRADICA	1	23559-	X	X	

PORTAS
DOORS
PUERTAS

RXA0062999 -UN-

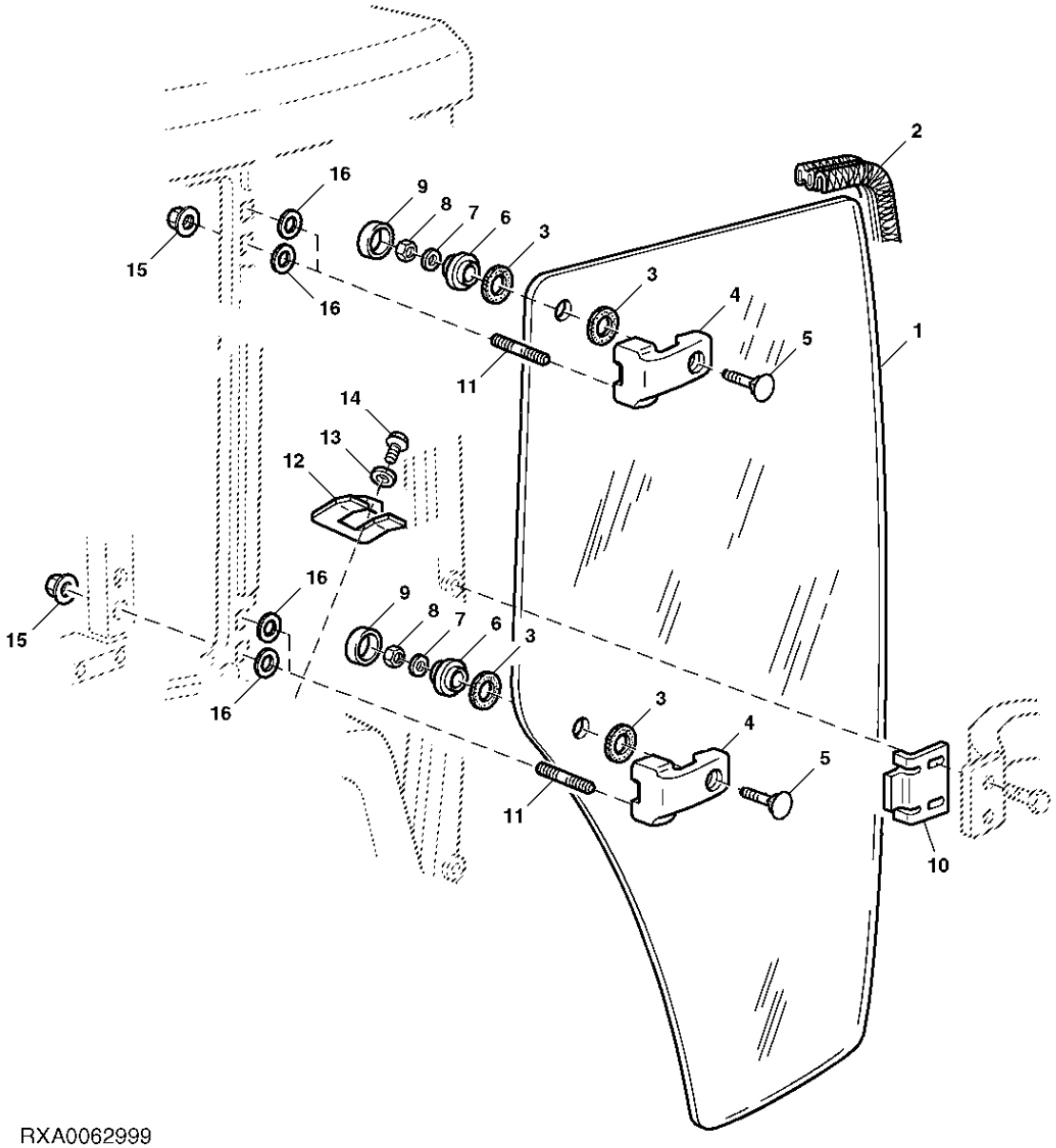

RXA0062999

ITEM	NR.PECA	DESCRICAO	QTDE	NR. SERIE	6405	6605	NOTAS
1	L78989	VIDRACA	1	23559-	X	X	RH
2	L114107	VEDACAO	1		X	X	
3	L78704	ARRUELA DE VEDACAO	4	23559-	X	X	
4	AL78377	SUPORTE	2	23559-	X	X	
5	03M7331	PARAFUSO	2	23559-	X	X	
6	L78851	BUCHA	2	23559-	X	X	
7	24M7055	ARRUELA	2	23559-	X	X	
8	14M7166	PORCA DE SEGURANCA	2	23559-	X	X	M8
9	L78703	TAMPA	2	23559-	X	X	
10	L157095	SUPORTE	1	23559-	X	X	
11	22M7170	PARAF. DE FENDA	4	23559-	X	X	
12	L113038	TAMPA	1		X	X	
13	L100869	ARRUELA	1		X	X	
14	19M8599	PARAFUSO	1		X	X	M8 X 20
15	AL117519	PORCA SOLDAVEL	4	23559-	X	X	
16	24M7207	ARRUELA	4	23559-	X	X	

PARABRISA FIXO SUPERIOR
WINDSHIELD, NOT TIL TABLE
PARABRISAS NO ABATIBLE SUPERIOR

CQ151903 -UN-

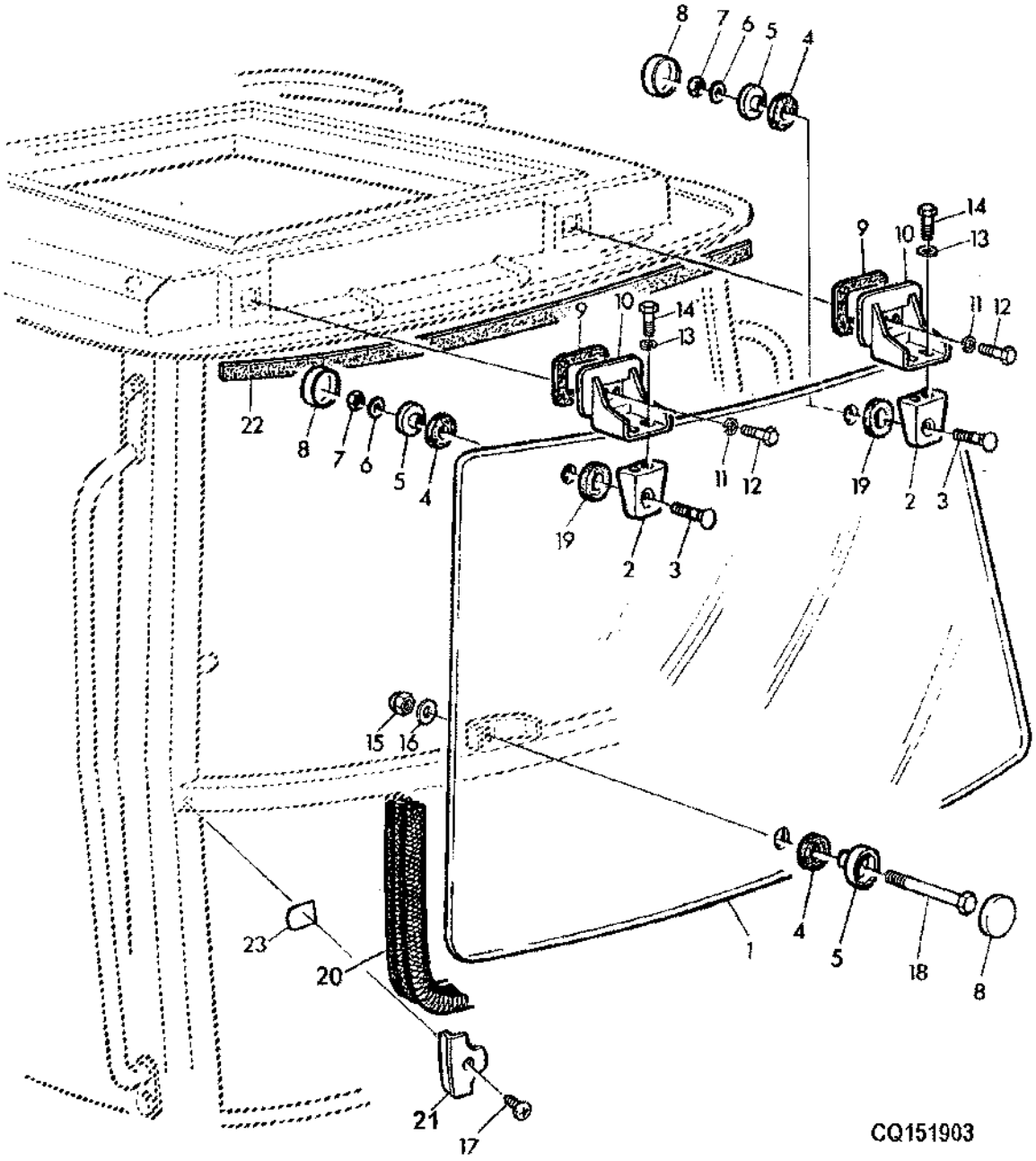

ITEM	NR.PECA	DESCRICAO	QTDE	NR. SERIE	6405	6605	NOTAS
1	L78733	PARABRISA	1		X	X	USE DQ51876
2	L76388	SUPORTE	2		X	X	
3	03M7342	PARAFUSO	2		X	X	M6X30
4	L78704	ARRUELA DE VEDACAO	3		X	X	
5	L78702	BUCHA	3		X	X	
6	24M7251	ARRUELA	2		X	X	
7	14M7165	PORCA DE SEGURANCA	2		X	X	M6
8	L78703	TAMPA	3		X	X	
9	L78693	APOIO	2		X	X	
10	L75449	PERFIL "U"	2		X	X	
11	24M7026	ARRUELA	4		X	X	9X17X1,6
12	19M7139	PARAFUSO SEXT.	4		X	X	M8 X 20, M8X20
13	24M7139	ARRUELA	4		X	X	6,4X18MM
14	19M7077	PARAFUSO SEXT.	4		X	X	M6 X 20, M6X20
15	14M7165	PORCA DE SEGURANCA	1		X	X	M6
16	CQ01248	ARRUELA	1		X	X	6,4X18MM
17	37M7305	PARAFUSO	2		X	X	
18	19M7319	PARAFUSO	1		X	X	M6 X 60, M6X60
19	L57827	ARRUELA DE VEDACAO	2		X	X	
20	L114102	VEDACAO	1		X	X	
21	L100685	RETENTOR	2		X	X	
22	L112290	VEDACAO	1		X	X	
23	R81207	CAPA	2		X	X	

PARABRISA
WINDSHIELD
PARABRISAS

CQ155018 -UN-

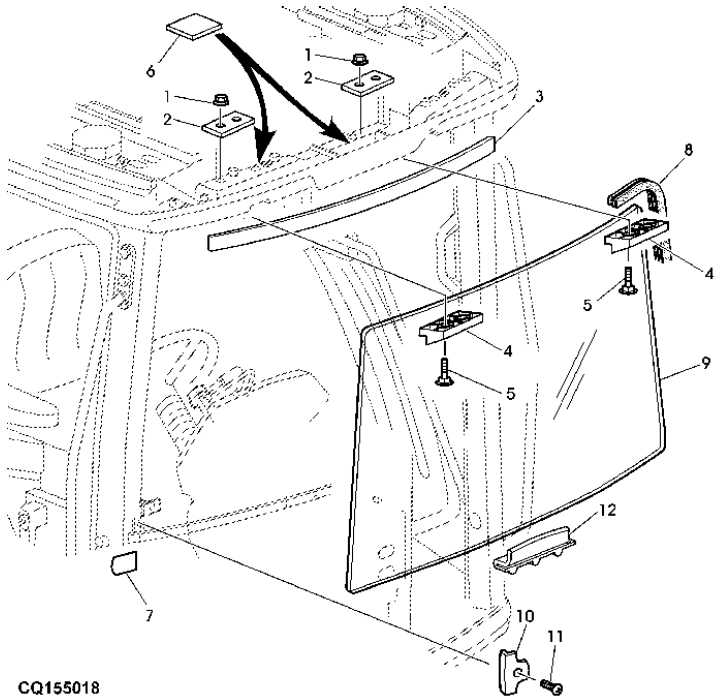

ITEM	NR.PECA	DESCRICAO	QTDE	NR. SERIE	6405 6605	NOTAS
1	14M7416	PORCA COM FLANGE	1		X X	M8
2	L113232	PLACA	2		X X	
3	L112290	VEDACAO	1		X X	
4	L112951	SUPORTE	2		X X	
5	03M7331	PARAFUSO	4		X X	
6	L79909	APOIO	2		X X	
7	L116304	ETIQUETA	AR		X X	
8	.....	VEDACAO	1		X X	ORD AL117017 (20M)
9	L112972	PARABRISA	1		X X	
10	L100685	RETENTOR	2		X X	
11	37M7305	PARAFUSO	AR		X X	
12	L112971	CANTONEIRA	1		X X	
..	DQ51876	VIDRACA	1		X X	INCL KEYS 1,4,5,9,12

PARABRISA, PARTE INFERIOR
WINDSHIELD, LOW
PARABRISAS, PARTE INFERIOR

CQ151904 -UN-

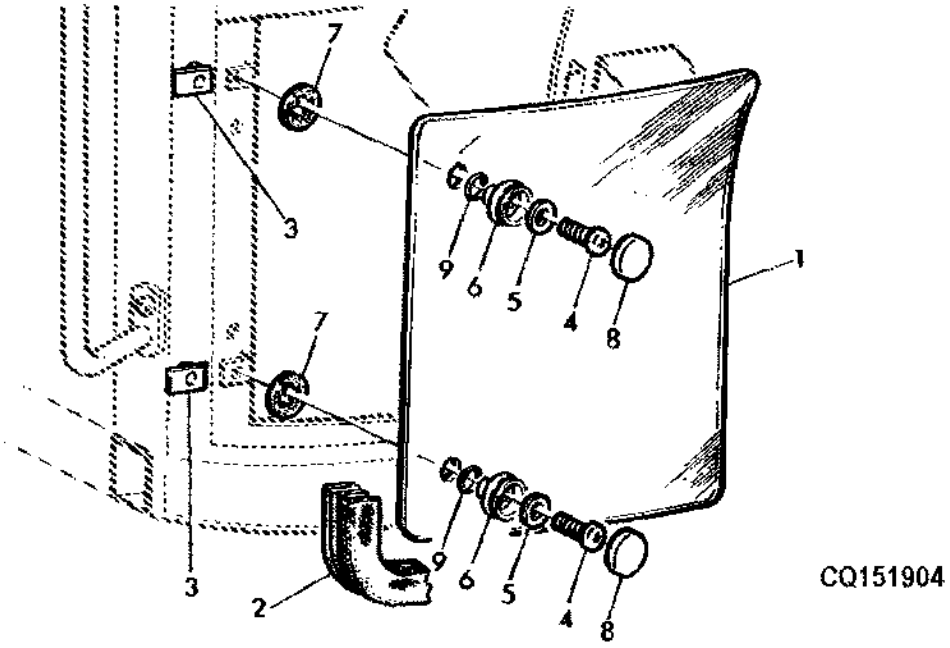

ITEM	NR.PECA	DESCRICAO	QTDE	NR. SERIE	6 6 4 6 0 0 5 5	NOTAS
1	L78534	VIDRACA	1		X X	RH
	L78533	VIDRACA	1		X X	LH
2	L114103	VEDACAO	2		X X	
3	L111480	PORCA	4		X X	
4	21M7327	PARAFUSO	4		X X	M6 X 35, M6X35
5	24M7139	ARRUELA	4		X X	6,4X18MM
6	L78702	BUCHA	4		X X	
7	L78704	ARRUELA DE VEDACAO	4		X X	
8	L78703	TAMPA	4		X X	
9	L41443	ANEL O	4		X X	

UNIDADE DE CALEFACAO, MANGUEIRAS, DE CALEFACAO, CO
HEATER UNIT, HEATER HOSES, FAN PARTS
UNIDAD DE CALEFACCION, MAGUERAS DE CALEFACCION, CO

CQ155694 -UN-

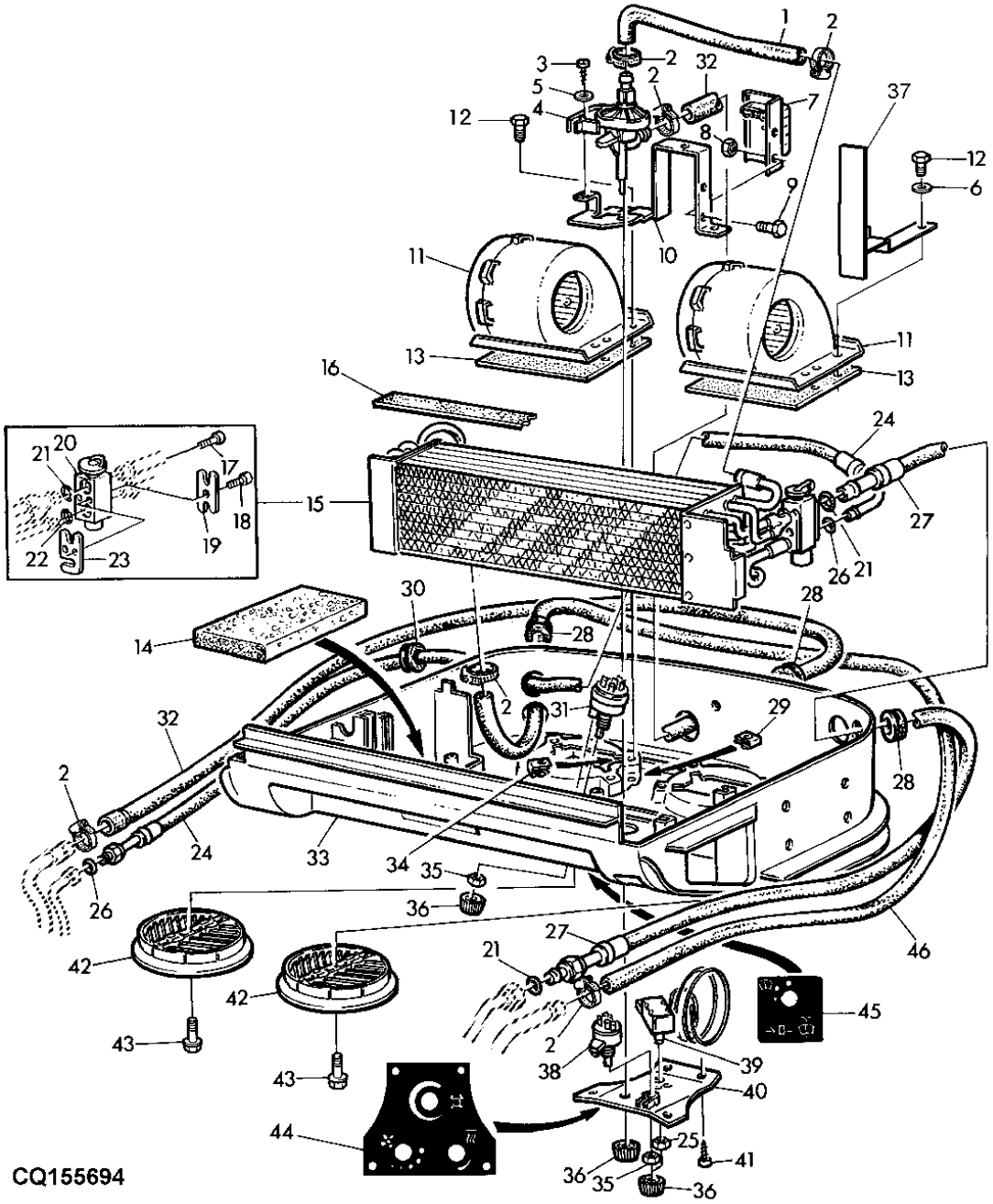

ITEM	NR.PECA	DESCRICAO	QTDE	NR. SERIE	6405	6605	NOTAS
1	L110186	MANGUEIRA	1		X	X	
2	DQ10173	BRACADEIRA	6	-34067	X	X	
	AL118565	BRACADEIRA	6	34068-	X	X	
3	37M7174	PARAFUSO	1	-34067	X	X	
	37M7288	PARAFUSO	1	34068-	X	X	
4	AL110296	VALVULA OPERADA A MAO	1		X	X	
5	24M7027	ARRUELA	1		X	X	
6	24M7139	ARRUELA	6		X	X	
7	AL111591	REDE DE RESISTORES	1	-34067	X	X	
	AL152449	REDE DE RESISTORES	1	34068-	X	X	
8	14M7297	PORCA	2		X	X	M5, M5
9	19M7640	PARAFUSO SEXT.	2		X	X	M5 X 12, M5X12
10	AL110297	SUPORTE	1		X	X	
11	AL110881	SOPRADOR	2		X	X	
12	19M7560	PARAFUSO SEXT.	8		X	X	M6 X 16, M6X16
13	L79884	JUNTA	2		X	X	
14	L113312	APOIO	1		X	X	LH
	L113313	APOIO	1		X	X	RH
15	AL110260	EVAPORADOR	1	-34067	X	X	
	AL163858	TROCADOR DE CALOR	1	34068-	X	X	
16	L76254	APOIO	1	-34067	X	X	
	L111339	APOIO	1	34068-	X	X	
17	19M8669	PARAFUSO	2		X	X	M5 X 35, M5X35
18	19M7768	PARAFUSO	1		X	X	M6 X 16, M6X16
19	L77942	PLACA	1	-34067	X	X	
	L157800	PLACA	1	34068-	X	X	
20	AL77579	VALVULA	1	-34067	X	X	
	AL160645	VALVULA DE RETENCAO	1	34068-	X	X	
21	R33259	ANEL O	2		X	X	
22	R113050	ANEL O	1		X	X	
23	L77943	PLACA	1		X	X	
24	AL110298	MANGUEIRA	1		X	X	
25	L59927	PORCA	1		X	X	
26	R10093	ANEL O	2		X	X	
27	AL110299	MANGUEIRA	1		X	X	
28	L79919	PASSADOR	3		X	X	
29	L79648	PORCA	4		X	X	
30	L76257	PASSADOR	1	-34067	X	X	
	L38642	PASSADOR	1	34068-	X	X	
31	RE46634	INTERRUPTOR	1		X	X	
32	L110187	MANGUEIRA	1	-34067	X	X	(USE L158566)
	L158566	MANGUEIRA	1	34068-	X	X	
33	AL112950	CAIXA	1	-34067	X	X	
	AL115535	CAIXA	1	34068-	X	X	
34	L59800	PORCA	8		X	X	
35	R44165	PORCA DE SEGURANCA	2		X	X	
36	AL76568	MANOPLA	4		X	X	
37	L157466	DEFLETOR	1	34068-	X	X	
38	RE43497	INTERRUPTOR	1		X	X	
39	AL59879	INTERRUPTOR	1		X	X	INCL KEYS 25
40	L110145	CAPA	1		X	X	
	L110185	MANGUEIRA	1	34068-	X	X	(USE L158565)
41	37M7185	PARAFUSO	4		X	X	4,8X16MM
42	L151729	VENEZIANA DE AERACAO	2		X	X	
43	37M7272	PARAFUSO	2		X	X	
44	L110865	ETIQUETA	1		X	X	
45	L110867	ETIQUETA	1		X	X	
46	L110185	MANGUEIRA	1	-34067	X	X	
	L158565	MANGUEIRA	1	34068-	X	X	

COBERTURA DA UNIDADE DE CALEFACAO
COVER FOR HEATER UNIT
TAPA DE LA UNIDAD DE CALEFACCION

CQ151906 -UN-

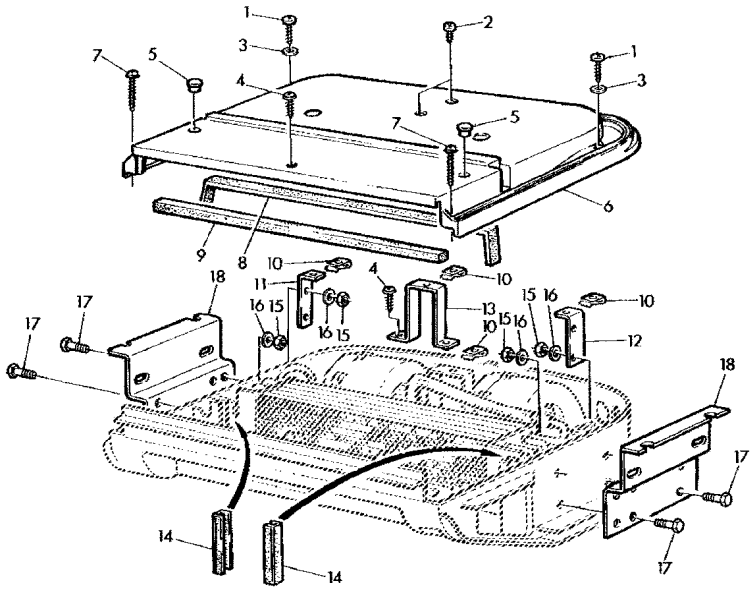

CQ151906

ITEM	NR.PECA	DESCRICAO	QTDE	NR. SERIE	6405	6605	NOTAS
1	37M7140	PARAFUSO	2		X	X	
2	37M7185	PARAFUSO	2		X	X	4,8X16MM
3	24M7139	ARRUELA	2		X	X	
4	37M7218	PARAFUSO	3		X	X	
5	99M7057	PLUGUE	2		X	X	OD=20,0MM
6	L110144	CAPA	1	-34067	X	X	
	L151731	CAPA	1	34068-	X	X	
7	37M7219	PARAFUSO	2		X	X	
8	L61769	JUNTA	1		X	X	
9	L59796	VEDACAO	1		X	X	
10	L79648	PORCA	4		X	X	
11	L110148	CANTONEIRA	1		X	X	LH
12	L110149	CANTONEIRA	1		X	X	RH
13	L110633	SUPORTE	1		X	X	
14	L110189	JUNTA	2		X	X	
15	14M7272	PORCA	8		X	X	M6
16	24M7139	ARRUELA	8		X	X	
17	19M7077	PARAFUSO SEXT.	8		X	X	M6 X 20, M6X20
	19M7560	PARAFUSO SEXT.	8	34068-	X	X	M6 X 16
18	L110146	SUPORTE	2		X	X	

FILTRO DE AR
AIR CLEANER
FILTRO DE AIRE

CQ151907 -UN-

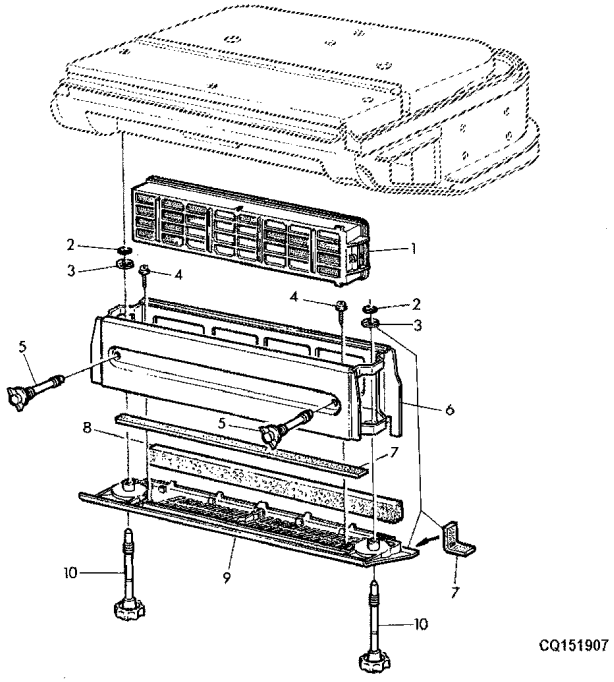

ITEM	NR.PECA	DESCRICAO	QTDE	NR. SERIE	6 6 4 6 0 0 5 5	NOTAS
1	AL119095	FILTRO DE AR	1		X X	
2	40M7040	ANEL DE PRESSAO	2		X X	
3	L111425	PORCA DE PRESSAO	2		X X	
4	37M7255	PARAFUSO	6		X X	
5	AL111469	PARAF. BORBOLETA	2		X X	
6	.....	CAIXA	1	-34067	X X	ORD AL153801 INCL KEY 6
	AL152152	CAIXA	1	34068-	X X	
7	L59796	VEDACAO	1		X X	
8	L110183	APOIO	1		X X	
9	.....	CAPA	1	-34067	X X	
	L151732	CAPA	1	34068-	X X	
10	AL110300	PARAFUSO	2		X X	

LUZ INTERNA DA CABINE, LUZ DO CONSOLE, DUTOS DE AR
DOMELIGHT, CONSOLE LIGHT, BEACON LIGHT SWITCH, AIR
LUZ INTERIOR DEL CABINA, LUZ DE CONSOLA, CONDUCTOS

CQ151909 -UN-

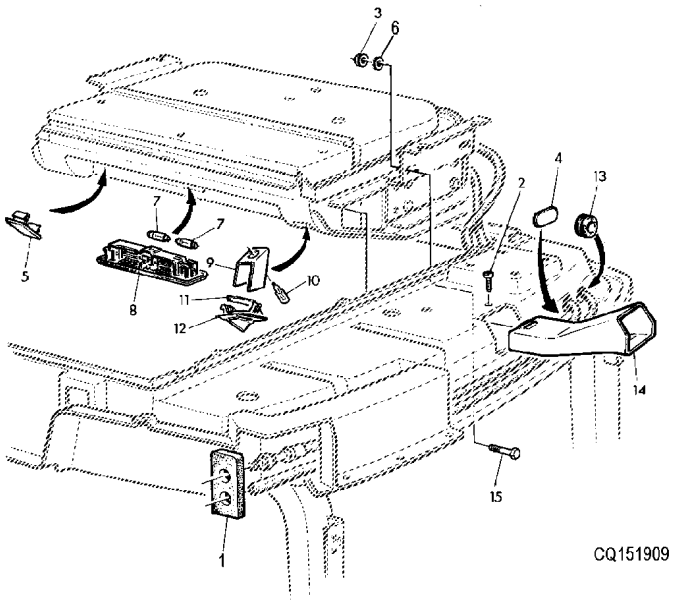

ITEM	NR.PECA	DESCRICAO	QTDE	NR. SERIE	6 6 4 6 0 0 5 5	NOTAS
1	L110977	TIRA	2		X X	
2	37M7230	PARAFUSO	2		X X	4.8X25
3	14M7416	PORCA COM FLANGE	4		X X	M8, M18
4	R81207	CAPA	2		X X	
5	R106551	CAPA	1		X X	
6	24M7207	ARRUELA	AR		X X	8.4X24X2MM
7	57M7615	FAROL	2		X X	
8	AL110365	FAROL	1		X X	
9	L112250	SUPORTE	1		X X	
10	57M7105	LAMPADA	1		X X	
11	L110496	LENTE	1		X X	
12	L151733	CAPA	1		X X	
13	R72040	PASSADOR	AR		X X	
14	L110150	DUTO DE AR	1		X X	LH
	L110151	DUTO DE AR	1		X X	RH
15	19M8403	PARAFUSO SEXT.	AR		X X	M8 X 75, M8X75

DRENO DO CONDENSADOR DE AGUA AR CONDICIONADO
CONDENSED WATER DRAIN AIR CONDITIONING
VARIADOR DEL AGUA DE CONDENSACION - AIRE ACONDICIO

CQ151910 -UN-

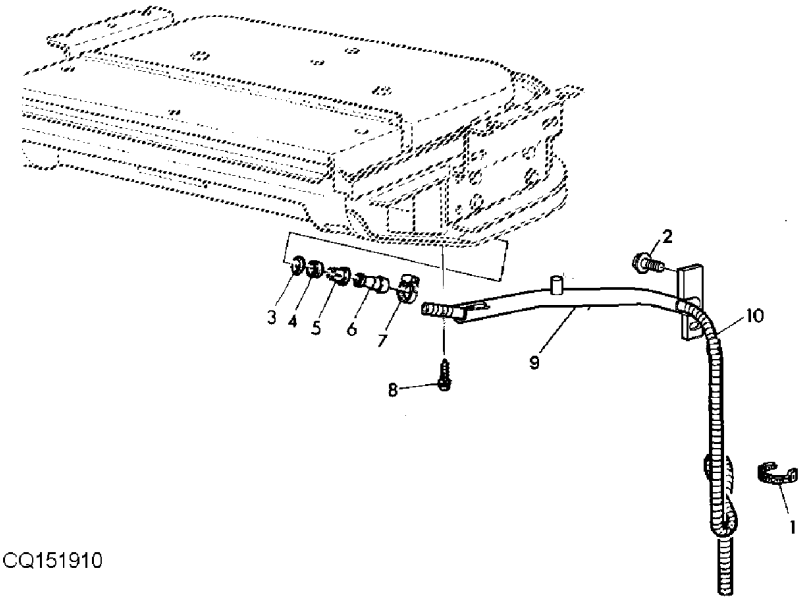

CQ151910

ITEM	NR.PECA	DESCRICAO	QTDE	NR. SERIE	6405	6605	NOTAS
1	R44302	CINTA	2		X	X	
2	37M7089	PARAFUSO	4		X	X	M6X12
3	P51212	ANEL O	2		X	X	
4	L111584	JUNTA DE VEDACAO	2		X	X	
5	R60263	BUCHA	2		X	X	
6	R60264	CONEXAO DE MANGUEIRA	2		X	X	
7	SG06401	BRACADEIRA	2	-34067	X	X	1/2"X5/8"
	L158828	BRACADEIRA	2	34068-	X	X	
8	37M7095	PARAFUSO	4	-34067	X	X	
9	DQ37173	TUBO	1	-34067	X	X	LH
	DQ37174	TUBO	1	-34067	X	X	RH
	AL153802	TUBO	1	34068-	X	X	LH
	AL153803	TUBO	1	34068-	X	X	RH
10	CQ38910	MANGUEIRA	2	-34067	X	X	
	L114086	CONDUTO	2	34068-	X	X	

TUBULACOES, CALEFACAO E AR CONDICIONADO
LINES, HEATER AND AIR CONDITIONING
TUBERIAS, CALEFACCION Y SISTEMA DE AIRE ACONDICION

CQ151911 -UN-

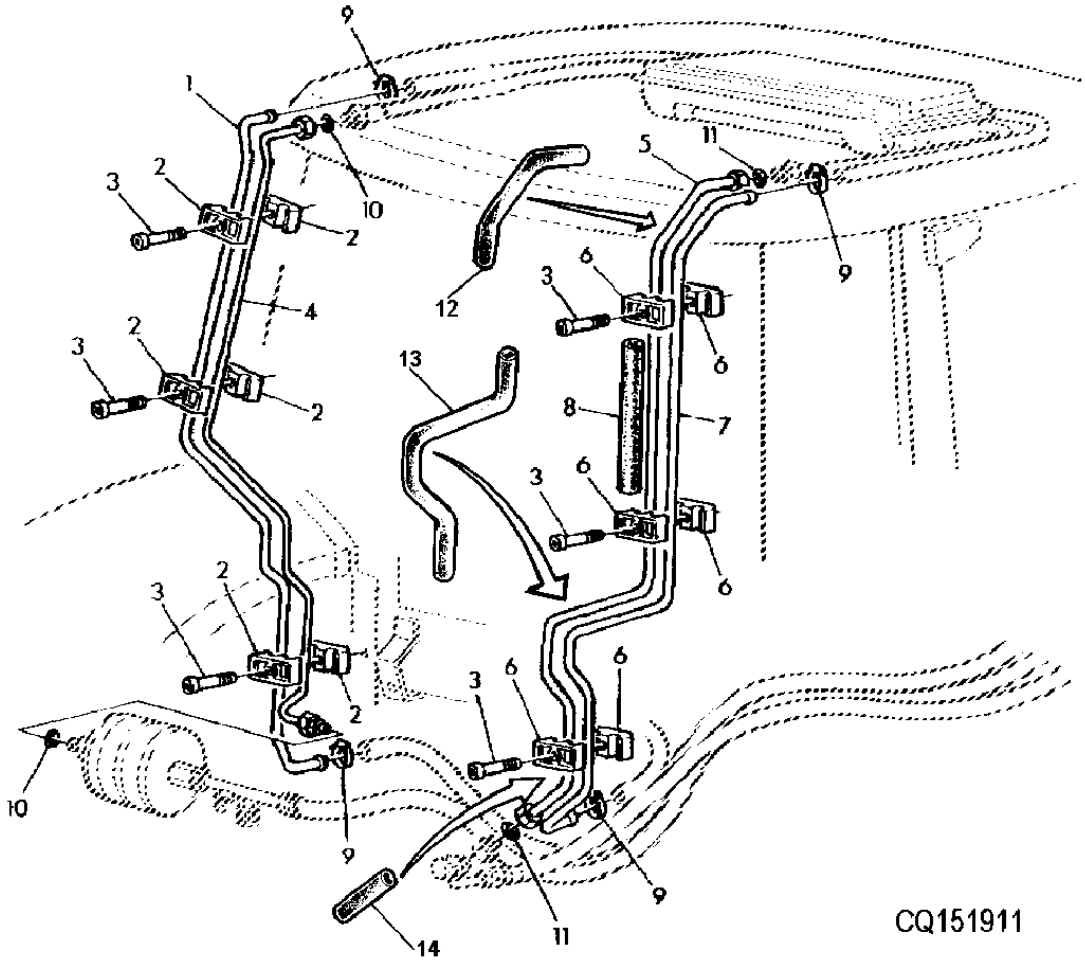

ESTA RELACAO CONTINUA

ITEM	NR.PECA	DESCRICAO	QTDE	NR. SERIE	6405	6605	NOTAS
1	L111464	TUBULACAO	1	-34067	X	X	
	L158567	TUBULACAO	1	34068-	X	X	
2	L110816	BRACADEIRA	6		X	X	
3	21M7423	PARAFUSO	6		X	X	M6 X 30, M6X30
4	AL111784	TUBULACAO	1		X	X	
5	AL111785	TUBULACAO	1		X	X	
6	L110815	BRACADEIRA	6		X	X	
7	L111465	TUBULACAO	1		X	X	
8	L150706	ISOLANTE	AR		X	X	
9	DQ10173	BRACADEIRA	4		X	X	
10	R10093	ANEL O	2		X	X	
11	R33259	ANEL O	2		X	X	
12	L150708	ISOLANTE	AR		X	X	
13	L150707	ISOLANTE	AR		X	X	
14	L150709	ISOLANTE	AR		X	X	

COMPRESSOR - AR CONDICIONADO
AIR CONDITIONING COMPRESOR
CONPRESOR AIRE ACONDICIONADO

LX020142 -UN-

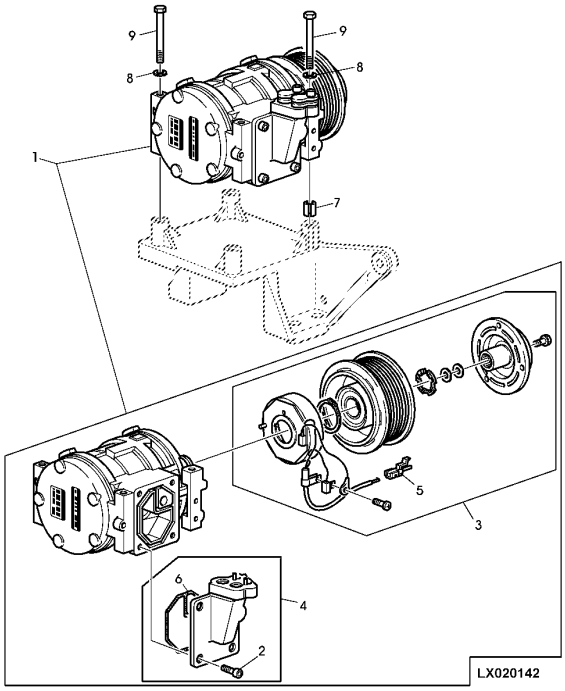

ITEM	NR.PECA	DESCRICAO	QTDE	NR. SERIE	664005 NOTAS
1	AL155836	COMPRESSOR	1	-24371	XX USE DQ49620 + CQ48046
	DQ49620	COMPRESSOR	1	24372-	XX
2	19M7660	PARAFUSO	4	-24371	XX M8 X 20
3	AL78494	EMBREAGEM	1	-24371	XX
	DQ51064	EMBREAGEM	1	24372-	XX
4	AL78780	COLETOR	1	-24371	XX
	DQ59390	COLETOR	1	24372-	XX
5	57M7267	ALOJAM. CONECTOR ELETRICO	1		XX
6	L79311	JUNTA	1	-24371	XX
7	L115093	PINO ELASTICO	1		XX
8	24M7055	ARRUELA	4		XX
9	19M7691	PARAFUSO SEXT.	4		XX M8 X 90, M8X90

SECADOR, INTERRUPTOR DE PRESSAO PARA AR CONDICIONA
RECEIVER DRYER, PRESSURE SWITCH FOR AIR CONDITIONI
SECADOR, INTERRUPTOR DE PRESION PARA AIRE ACONIDIC

CQ151915 -UN-

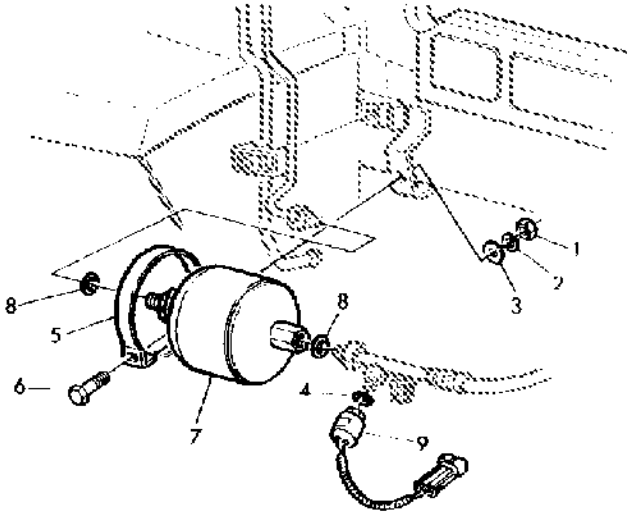

CQ151915

ITEM	*NR.PECA*	*DESCRICAO*	*QTDE*	*NR. SERIE*	6405	6605	*NOTAS*
1	14M7274	PORCA	1		X	X	M10, M10
2	12M7135	ARRUELA DE PRESSAO	1		X	X	
3	24M7028	ARRUELA	1		X	X	
4	L151429	ANEL O	1		X	X	
5	99M7102	BRACADEIRA	1		X	X	
6	19M7170	PARAFUSO SEXT.	1		X	X	M10 X 50, M10X50
7	AL77581	DEPOSITO DESUMIDIFICADOR	1		X	X	
8	R10093	ANEL O	2		X	X	
9	AL112954	SENSOR	1		X	X	(ORD W/L1127450

MANGUEIRAS AR CONDICIONADO
AIR CONDITIONING HOSE
MANGUERA DEL AIRE ACONDICIONADO

CQ156889 -UN-

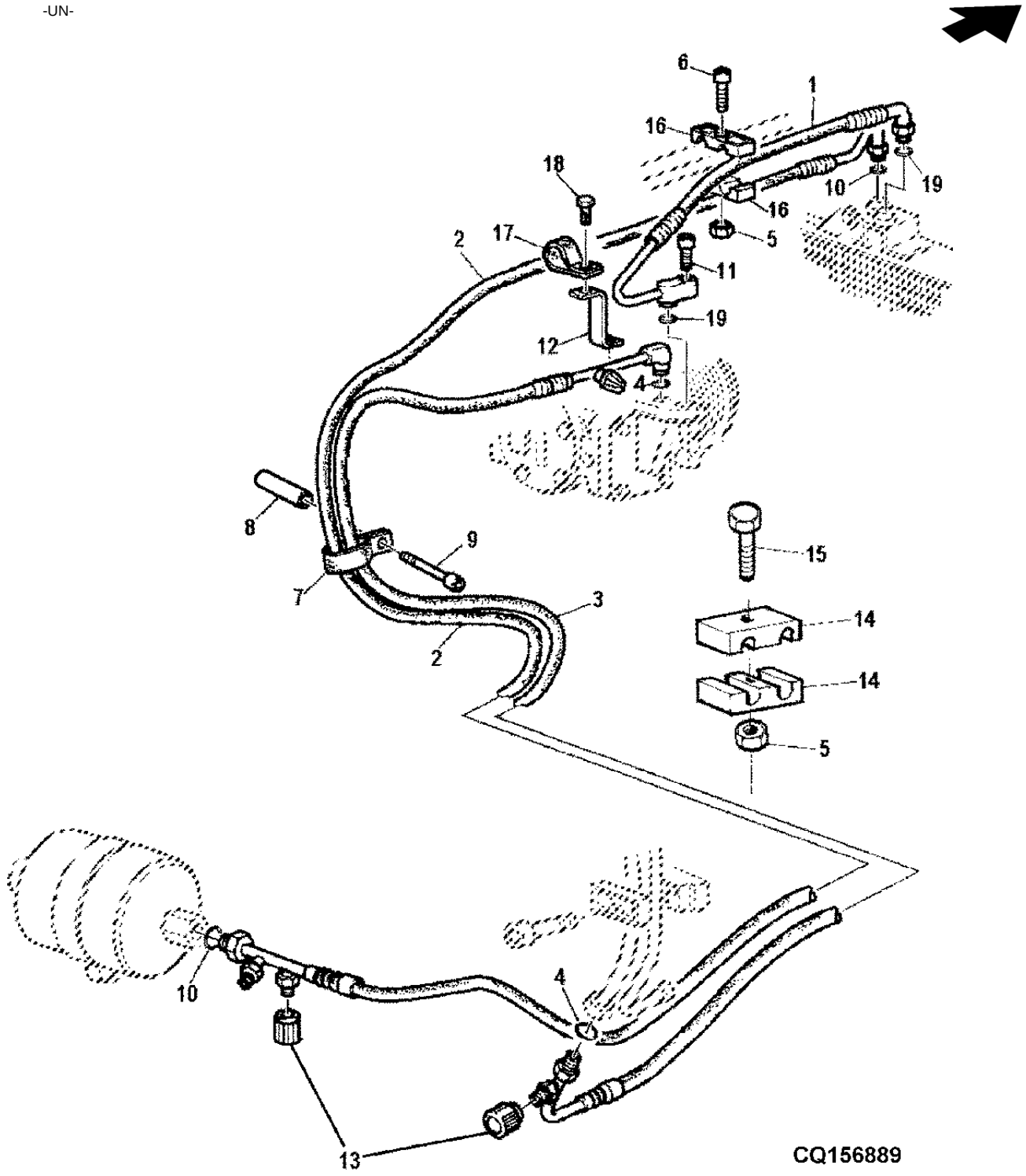

ITEM	NR.PECA	DESCRICAO	QTDE	NR. SERIE	6405	6605	NOTAS
1	DQ32238	MANGUEIRA	AR			X	INCL KEY 13
	AL153161	MANGUEIRA DO AR CONDICIONAD	AR		X		
2	AL112625	MANGUEIRA	AR		X	X	INCL KEY 13
3	AL116948	MANGUEIRA	AR		X	X	
4	R33259	ANEL O	AR		X	X	
5	14M7272	PORCA	AR		X	X	M6, M6
6	19M7966	PARAFUSO	AR		X	X	M6 X 25
7	CQ38890	BRACADEIRA	AR		X	X	
8	L110828	ESPACADOR	AR		X	X	
9	19M8973	PARAFUSO	AR		X	X	M10 X 110
10	R10093	ANEL O	AR		X	X	
11	19M7657	PARAFUSO	AR		X	X	M8 X 25, M8X25
12	L114448	APOIO	AR		X	X	
13	AL110236	FAROL DE SERVICO	AR		X	X	
14	L110815	BRACADEIRA	AR		X	X	
15	19M8263	PARAFUSO	AR		X	X	M6 X 30
16	L41980	BRACADEIRA	AR		X	X	
17	T70659	BRACADEIRA	AR		X	X	
18	19M7768	PARAFUSO	AR		X	X	M6 X 16, M6X16
19	R113050	ANEL O	AR		X	X	

MEMORANDA
MEMORANDA
MEMORANDA

INDICE DE GRUPO
SECTIONAL INDEX
INDICE DE GRUPO

PUBM0187 -UN-

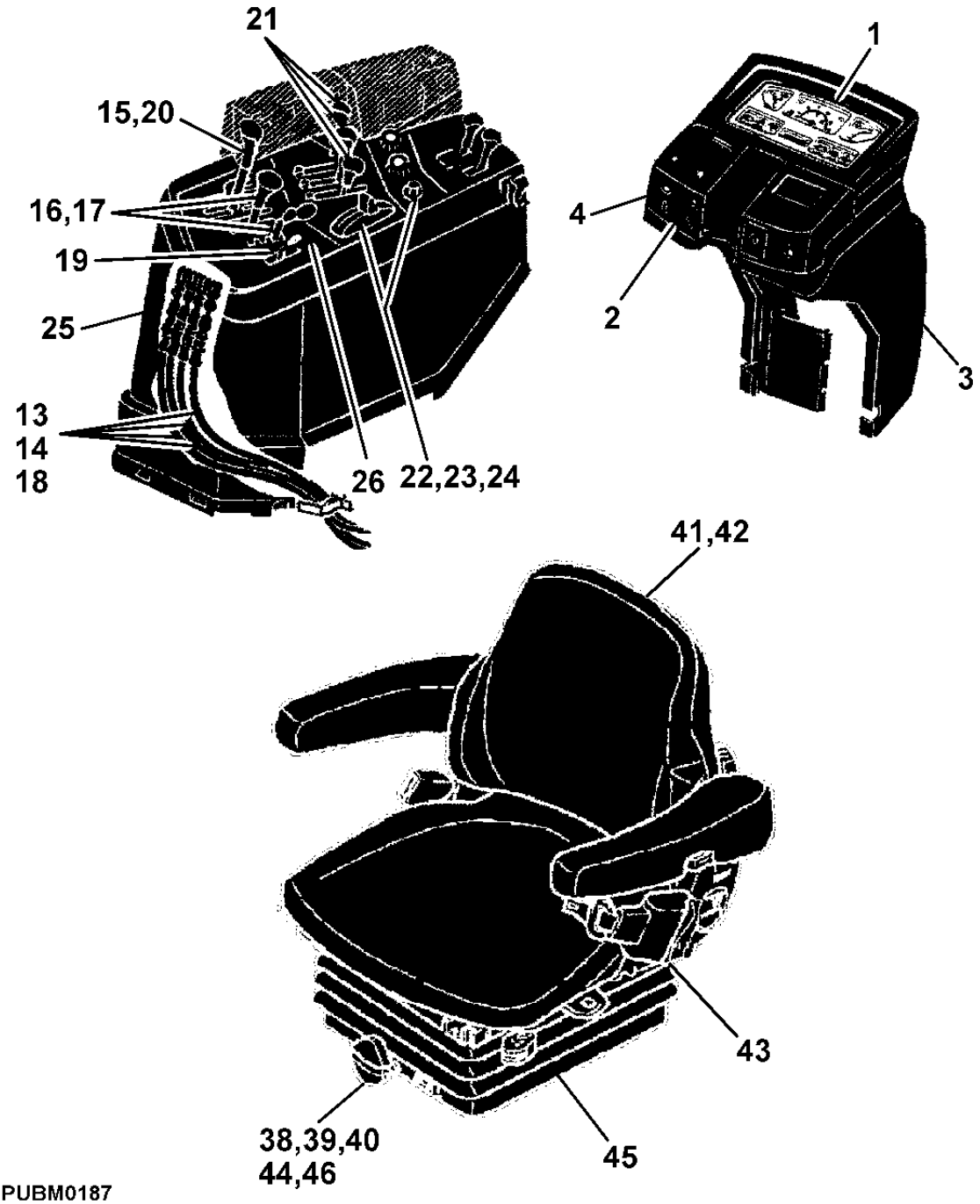

1-	1
2-	2
3-	4
4-	6
13-	16
14-	18
15-	20
16-	22
17-	24
18-	26
19-	28
20-	30
21-	32
22-	34
23-	36
24-	38
25-	40
26-	42
38-	56
46-	57
39-	58
40-	60
41-	63
42-	64
43-	66
44-	68
45-	70

INDICE DE GRUPO
SECTIONAL INDEX
INDICE DE GRUPO

PUBM0188 -UN-

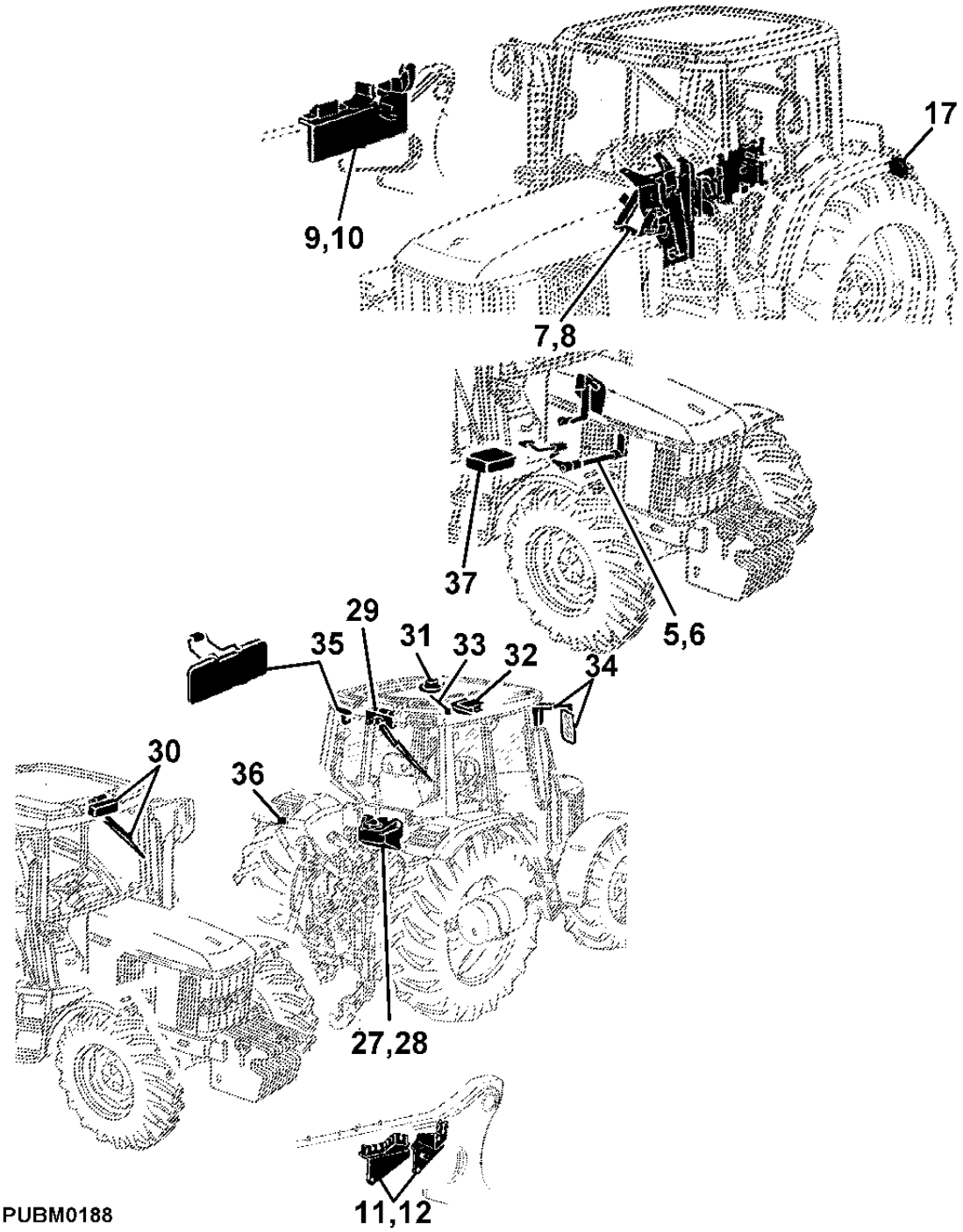

5-	7
6-	8
7-	10
8-	11
9-	12
10-	13
11-	14
12-	15
27-	43
28-	44
29-	46
30-	48
31-	49
32-	50
33-	51
34-	52
35-	53
36-	54
37-	55

PAINEL DE INSTRUMENTOS
INSTRUMENT UNIT
CAJA DE INSTRUMENTOS

LX020541 -UN-

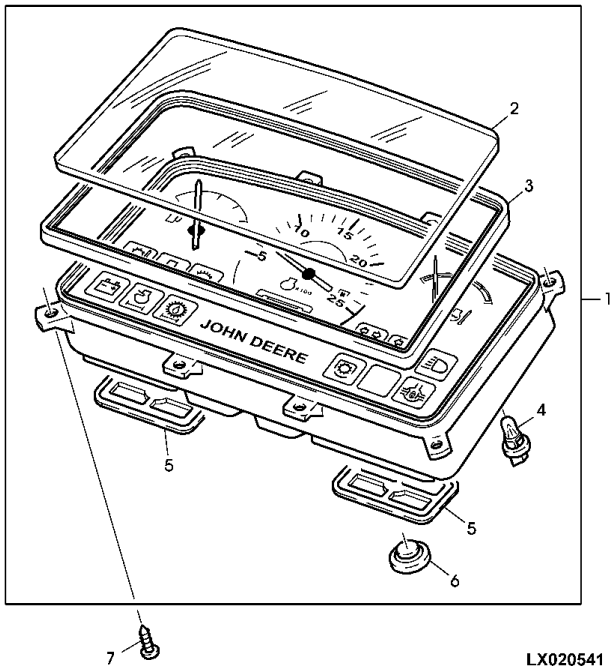

LX020541

ITEM	NR.PECA	DESCRICAO	QTDE	NR. SERIE	6 6 4 6 0 0 5 5	NOTAS
1	RE165994	INDICADOR	1	-25722	X X	
	DQ49664	PAINEL DE INSTRUMENTOS	1	25723-	X X	
2	R137729	LENTE	1	-25722	X X	
3	R165993	RETENTOR	1	-25722	X X	
4	57M7943	FAROL	15	-25722	X X	
5	R137732	PLUGUE	2	-25722	X X	
6	R137731	PLUGUE	AR	-25722	X X	
7	37M7181	PARAFUSO	8		X X	4X12MM

QUADRO DE INSTRUMENTOS
INSTRUMENT PANEL
CUADRO DE INSTRUMENTOS

CQ151219 -UN-

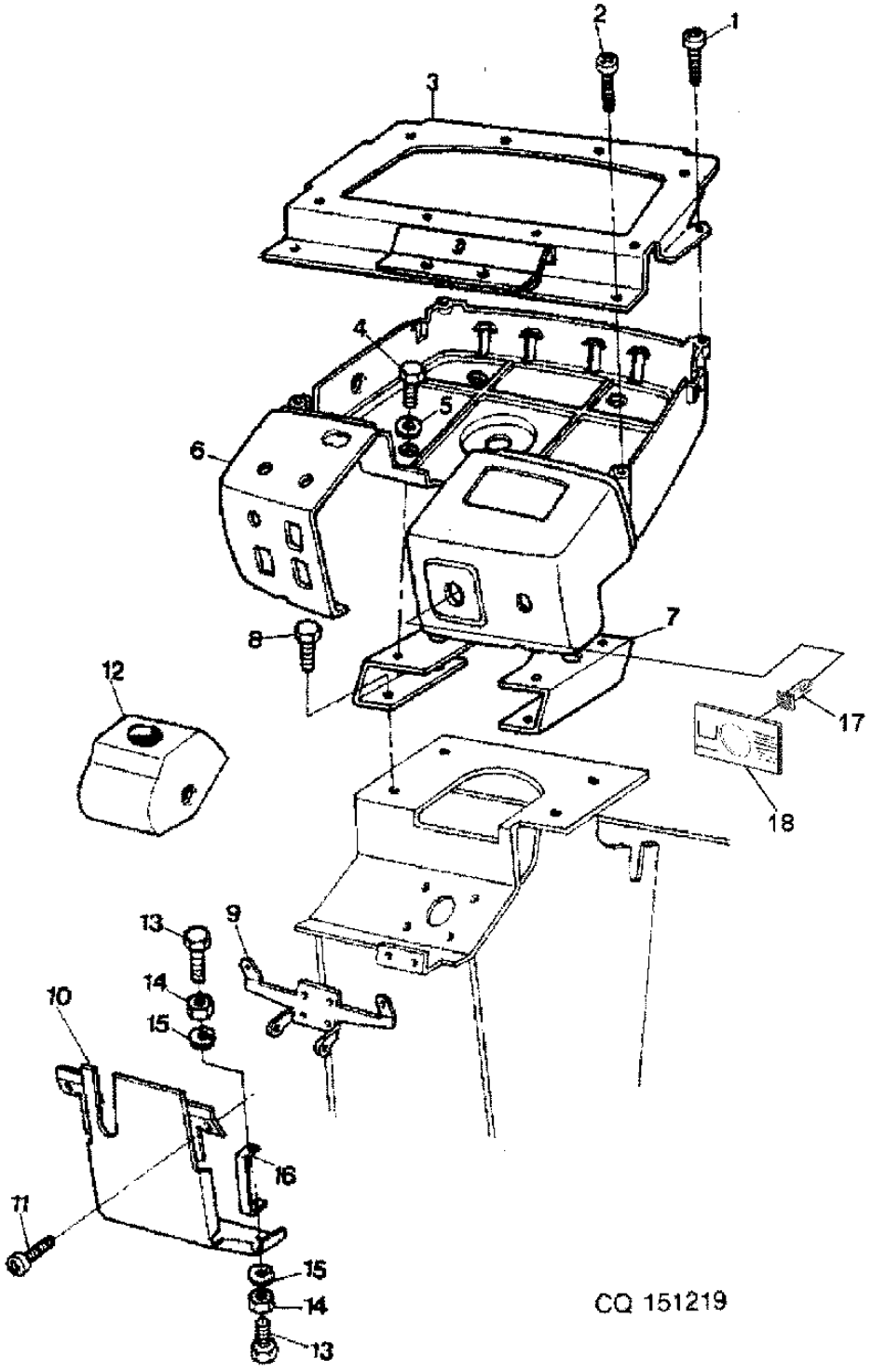

ITEM	NR.PECA	DESCRICAO	QTDE	NR. SERIE	6405	6605	NOTAS
1	21M7265	PARAFUSO	AR		X	X	M5 X 12, M5X12
2	21M7284	PARAFUSO	AR		X	X	M3 X 16
3	DQ26712	SUPORTE PAINEL INSTRUMENTO	AR			X	
	DQ26355	SUPORTE PAINEL INSTRUMENTO	AR		X		
4	19M6614	PARAFUSO SEXT.	AR		X	X	M6 X 12, M6X12
5	24M7139	ARRUELA	AR		X	X	6,4X18MM
6	CQ26815	CONSOLE	1		X	X	(A)
	CQ36892	CONSOLE	1		X	X	(B)
	CQ45670	CONSOLE	1		X		(C)
8	19M6614	PARAFUSO SEXT.	AR		X	X	M6 X 12
9	P59922	APOIO	AR		X	X	
10	DQ26860	CHAPA	AR			X	
	DQ26859	CHAPA	AR		X		
11	CQ10218	PARAFUSO	AR			X	M6X16
	21M7362	PARAFUSO	AR		X		M6 X 20, M6X20
12	CQ60208	CAPA	AR			X	
	CQ60207	CAPA	AR		X		
13	19M7560	PARAFUSO SEXT.	AR		X	X	M6 X 16, M6X16
14	14M7027	PORCA	AR		X	X	M6, M6
15	12M7006	ARRUELA DE PRESSAO	AR		X	X	6MM
16	CQ26809	PERFIL "U"	AR		X		
	CQ26808	PERFIL "U"	AR			X	
17	DQ10881	INDICADOR	AR		X	X	RED
	DQ10882	LAMPADA INDICADORA	AR		X	X	YELLOW
18	CQ36859	AVISO	AR		X	X	

(A) PARA BOMBA 60 LPM
(A) FOR PUMP 60 LPM
(A) PARA BOMBA 60LPM

(B) PARA BOMBA 100 LPM
(B) FOR PUMP 100 LPM
(B) PARA BOMBA 100LPM

(C) PARA TRATOR INDUSTRIAL
(C) FOR INDUSTRIE TRACTOR
(C) PARA TRACTOR INDUSTRIAL

CAPO DO CONSOLE CENTRAL
COWL
REVESTIMIENTO SALPICADERO
CQ151220 -UN-

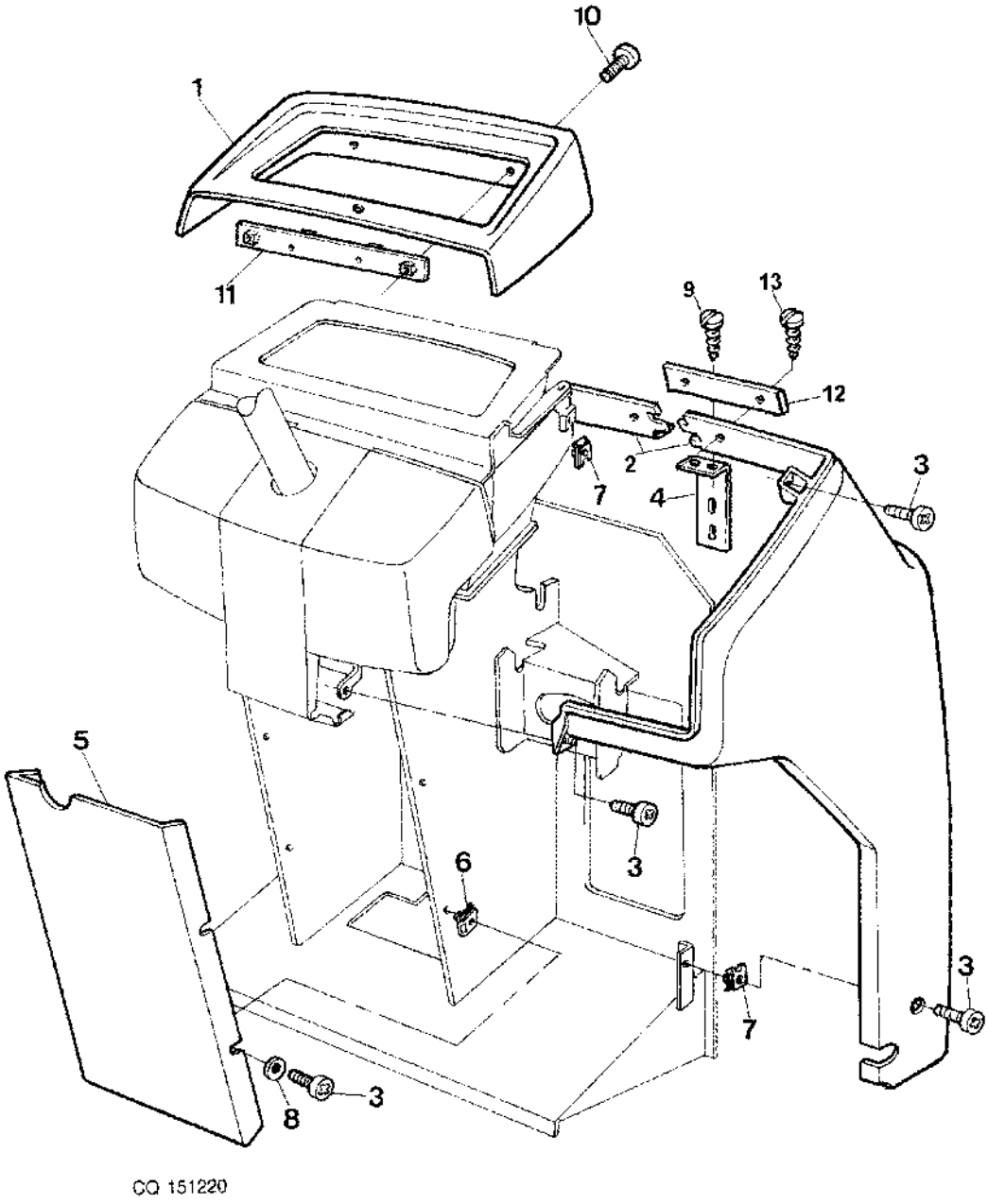

ITEM	NR.PECA	DESCRICAO	QTDE	NR. SERIE	6405	6605	NOTAS
1	CQ26154	CONSOLE	AR		X	X	
2	CQ26795	REVESTIMENTO, BLINDAGEM	AR		X		(A) RH
	CQ26796	REVESTIMENTO, BLINDAGEM	AR		X		(A) LH
	CQ26793	REVESTIMENTO, BLINDAGEM	AR			X	(A) RH
	L115285	CAPOTA	AR			X	(A) LH
	DQ32632	PROTECAO	AR			X	(B) LH
	DQ32633	PROTECAO	AR			X	(B) RH
	DQ32508	PAINEL	AR		X		(B) RH
	DQ32509	PAINEL	AR		X		LH
3	21M7271	PARAFUSO	AR		X	X	M5 X 16, M5X16
4	CQ29446	CANTONEIRA	1		X	X	
5	CQ27422	CAPA	AR		X	X	
	CQ32569	CAPA	AR		X	X	(B)
6	R106529	PORCA	AR		X	X	
7	R106529	PORCA	2		X	X	
8	CQ01248	ARRUELA	AR		X	X	6,4X18MM
9	37M7165	PARAFUSO	AR		X	X	
10	24M7139	ARRUELA	AR		X	X	M6X16
	21M7362	PARAFUSO	AR		X	X	M6 X 20, M6X20
11	DQ26146	TIRA	AR		X	X	
12	CQ34313	TIRA	1		X	X	
13	37M7203	PARAFUSO	2		X	X	(SUB 37M7336)

(A) SEM CABINE
(A) WITHOUT CAB
(A) SIN CABINA

(B) COM CABINE
(B) WITH CAB
(B) CON CABINA

CONTROLES
CONTROLS
CONTROLES

CQ156146 -UN-

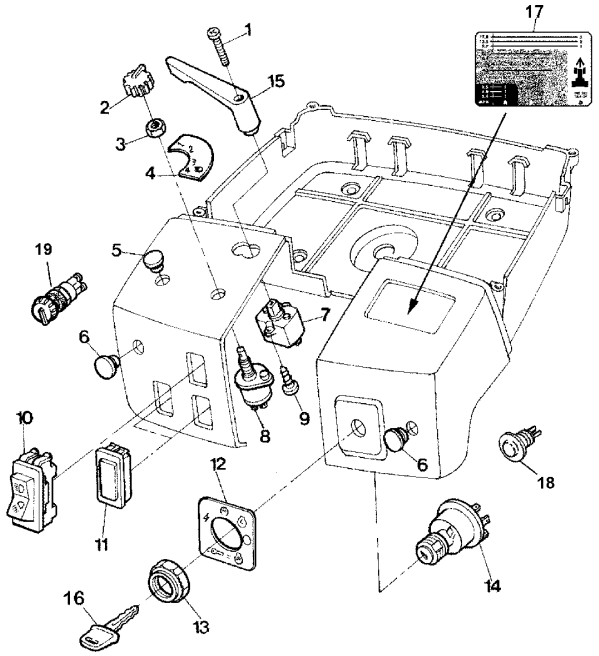

ITEM	NR.PECA	DESCRICAO	QTDE	NR. SERIE	6405	6605	NOTAS
1	21M7290	PARAFUSO	AR		X	X	M3 X 35, M3X35
2	AL76568	MANOPLA	1		X	X	
3	R44165	PORCA DE SEGURANCA	1		X	X	
4	L110553	ETIQUETA	1		X	X	
5	R73728	PLUGUE	1		X	X	
6	L102358	PLUGUE	1		X	X	
7	AL35179	INTERRUPTOR	1		X	X	
8	AL36529	INTERRUPTOR	1		X	X	
9	37M7203	PARAFUSO	1		X	X	(SUB 37M7336)
10	RE51104	INTERRUP. DO REDUTOR DE LUZ	1		X	X	
11	M115279	PLUGUE	1		X	X	
12	R117163	ETIQUETA	1		X	X	
13	R115974	PORCA	1		X	X	
14	RE45963	INTERRUPTOR GIRATORIO	1		X	X	EXPORT
15	L37489	MANIPULO	1		X	X	
16	AT162676	PECAS DE MONTAGEM	AR		X	X	
17	L115158	ETIQUETA	1		X		(A) (POWRQUAD)
	L115020	ETIQUETA	1		X		(A) (SYNCROPLUS)
	CQ42138	ETIQUETA	1		X		(INDUSTRIAL)
18	AL17684	PULSADOR	1		X		(INDUSTRIAL)
19	DQ29788	INTERRUPTOR	1		X		(INDUSTRIAL)

(A) CREEPER 6405
(A) CREEPER 6405
(A) CREEPER 6405

PECAS DE ACIONAMENTO DA EMBREAGEM PEDAL E CABO
CLUTCH OPERATING PARTS, CLUTCH PEDAL AND BOWDEN CA
PIEZAS DEL ACCIONAMIENTO DEL EMBRAGUE, PEDAL E CAB

CQ155468 -UN-

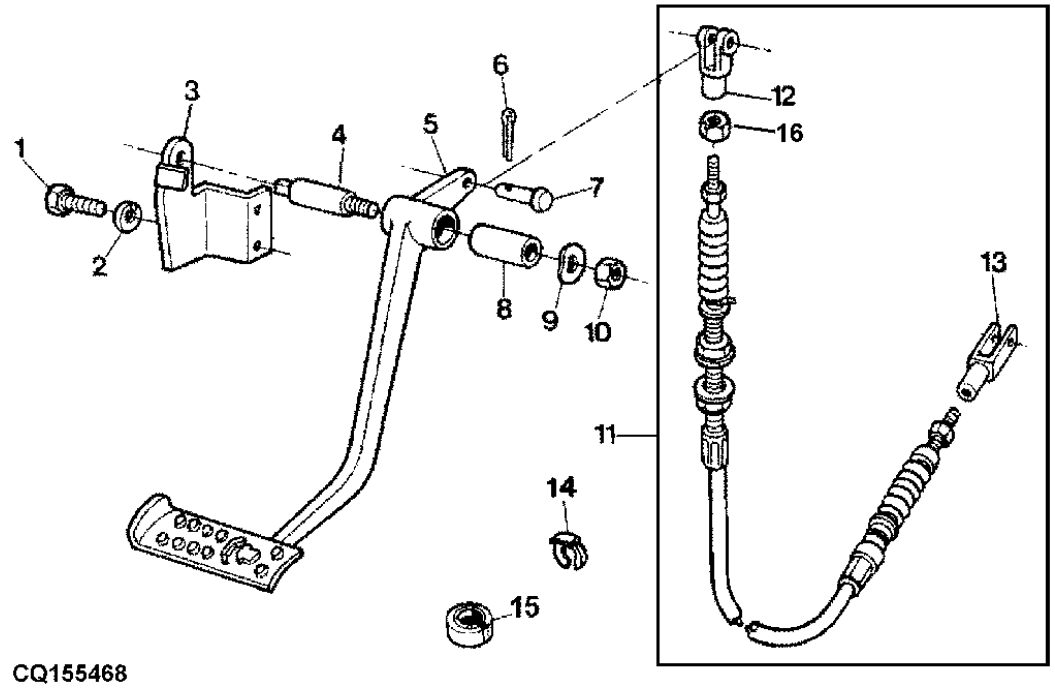

CQ155468

ITEM	NR.PECA	DESCRICAO	QTDE	NR. SERIE	6405	6605	NOTAS
1	19M7167	PARAFUSO SEXT.	AR		X	X	M10 X 25, M10X25
2	12M7066	ARRUELA DE PRESSAO	AR		X	X	10MM
3	CQ51793	APOIO	1		X	X	
4	R106387	PINO	1		X	X	
5	RE43710	PEDAL	1		X	X	INC 8
6	11M7005	CONTRA-PINO	AR		X	X	1,6 X 10
7	45M7036	PINO FIXADOR	AR		X	X	
8	R51192	BUCHA	1		X	X	
9	T20316	ARRUELA	1		X	X	
10	14M7140	PORCA	1		X	X	M10, M10
11	DQ27844	CABO	1		X		
	DQ27845	CABO	1			X	
	DQ27846	CABO	1		X		(A)
12	R112680	FORQUILHA	1		X	X	
13	L80053	FORQUILHA	1		X	X	
14	L79792	ANEL DE PRESSAO	AR		X	X	
15	L79337	PASSADOR	AR		X	X	
16	14M7272	PORCA	2		X	X	M6
	14M7260	PORCA	2		X	X	M16

(A) COM CREEPER
(A) WITH CREEPER
(A) CON CREEPER

PEDAL DO ACELERADOR
FOOT THROTTLE
PEDAL DEL ACELERADOR

CQ151224 -UN-

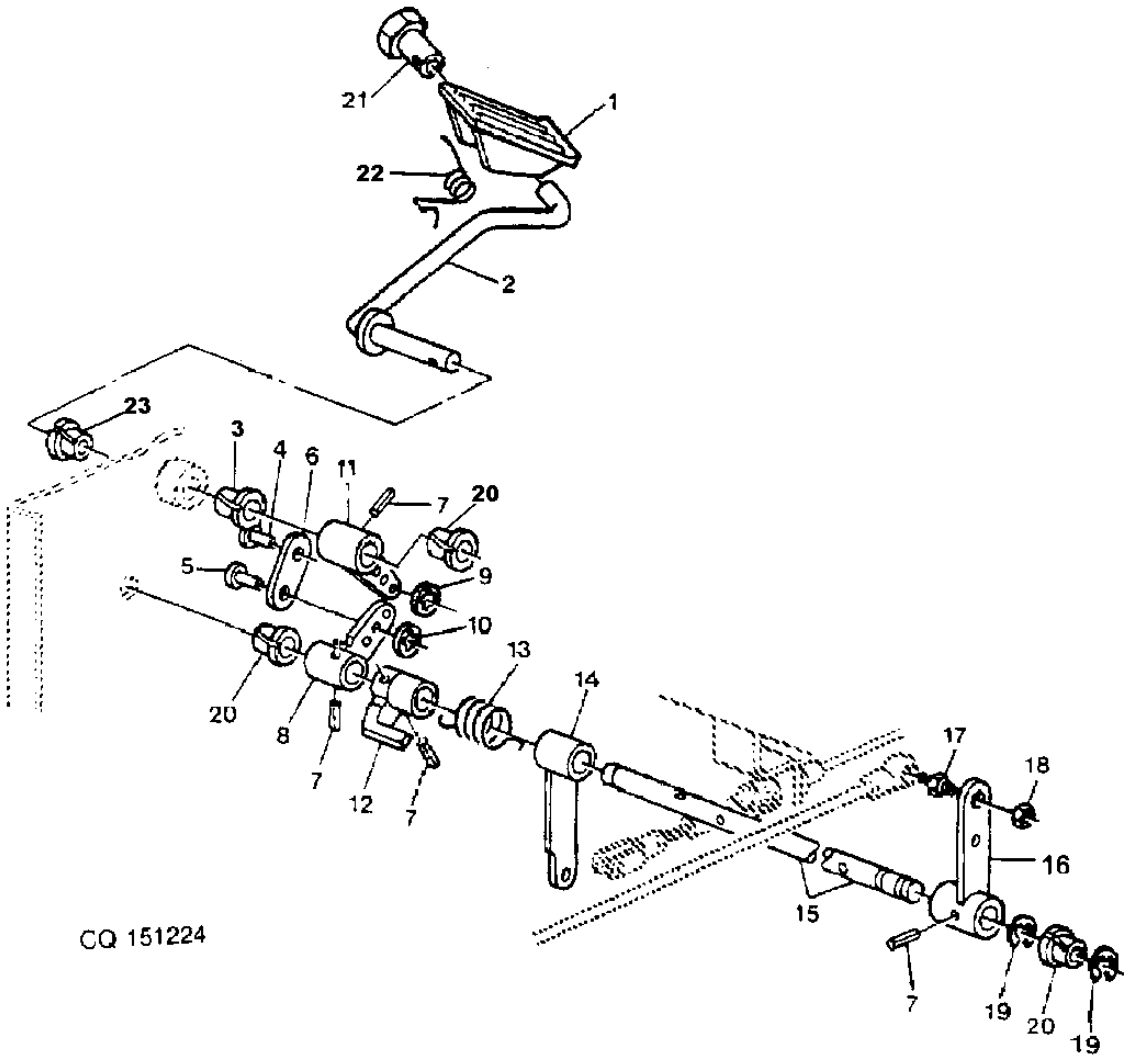

ITEM	NR.PECA	DESCRICAO	QTDE	NR. SERIE TRATOR	6405	6605	NOTAS
1	L113020	PEDAL	AR		X	X	
2	DQ27080	PEDAL	AR		X	X	
3	L150363	BUCHA	AR		X	X	
4	L114712	PINO FIXADOR	AR		X	X	
5	45M7044	PINO FIXADOR	AR		X	X	
6	L78152	TIRA	AR		X	X	
7	34H282	PINO ELASTICO	AR		X	X	
8	CQ25361	SUPORTE	AR		X	X	
9	L35975	PRESILHA	AR		X	X	
10	L41366	PORCA DE PRESSAO	AR		X	X	
11	R58509	ALAVANCA	AR		X	X	
12	R58511	BRACO	AR		X	X	
13	L110311	MOLA DE TORCAO	AR		X	X	
14	L110988	ALAVANCA	AR		X	X	
15	L102562	PINO FIXADOR	AR		X	X	
16	L112950	ALAVANCA	AR		X	X	
17	L36272	ROTULA	AR		X	X	
18	14M7165	PORCA DE SEGURANCA	AR		X	X	M6, M6
19	R26871	ANEL DE PRESSAO	AR		X	X	
20	L79071	BUCHA	AR		X	X	
21	L113021	BUCHA	AR		X	X	
22	L78701	MOLA	AR		X	X	

SUPORTE DA ALAVANCA DE CAMBIO SYNCROPLUS
SHIFT LEVER SUPPORT SYNCROPLUS
SOPORTE DEL ALAVANCA DEL CAMBIO SYNCROPLUS

CQ151419 -UN-

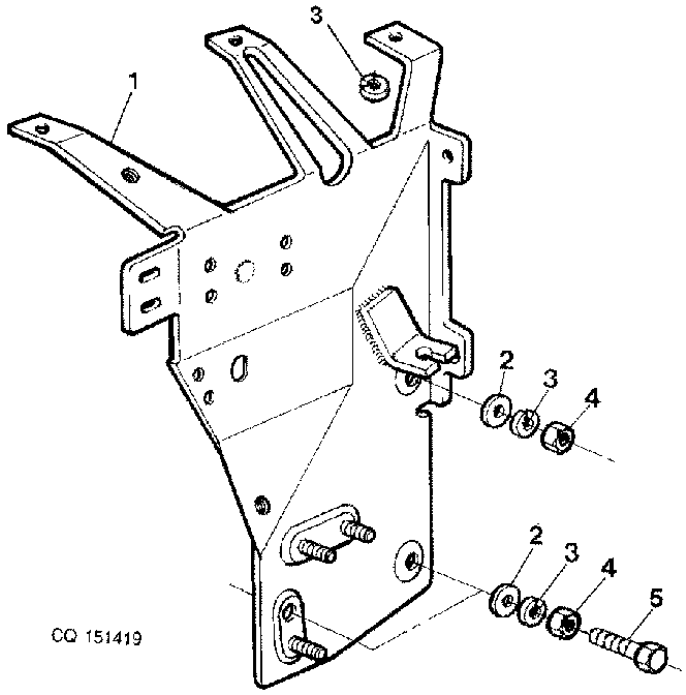

ITEM	NR.PECA	DESCRICAO	QTDE	NR. SERIE	6 6 4 6 0 0 5 5	NOTAS
1	DQ41927	SUPORTE	AR		X X	(SUB FOR AL112490)
2	24M7026	ARRUELA	AR		X X	9X17X1,6
3	12M7065	ARRUELA DE PRESSAO	AR		X X	8MM
4	14M7029	PORCA	AR		X X	M8, M8
5	19M7163	PARAFUSO SEXT.	AR		X X	M8 X 25, M8X25

SUPORTE DA ALAVANCA DE CAMBIO POWRQUAD
SHIFT LEVER SUPPORT POWRQUAD
SOPORTE DEL ALAVANCA DEL CAMBIO POWRQUAD

CQ154937 -UN-

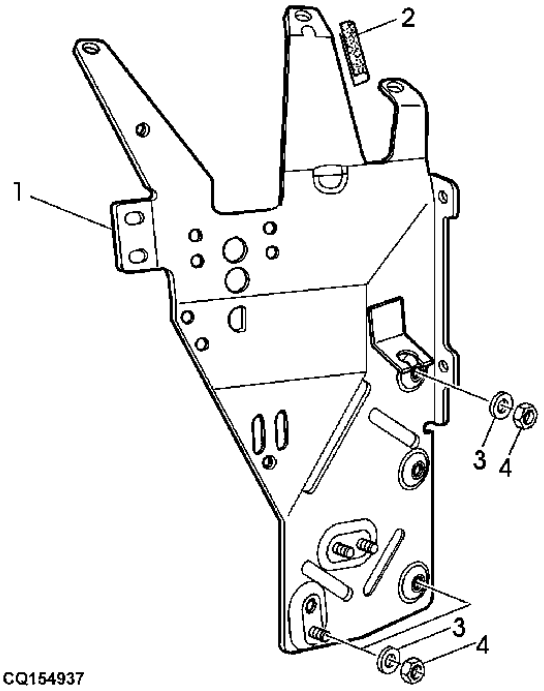

CQ154937

ITEM	NR.PECA	DESCRICAO	QTDE	NR. SERIE	6405	6605	NOTAS
1	AL157837	SUPORTE	AR		X	X	
2	L58448	VEDACAO	AR		X	X	9X17X1,6
3	24M7026	ARRUELA	AR		X	X	8MM
4	14M7029	PORCA	AR		X	X	M8, M8

SUPORTE CABOS POWRQUAD
POWRQUAD CABLE SUPPORT
SOPORTE CABLES POWRQUAD

CQ155948 -UN-

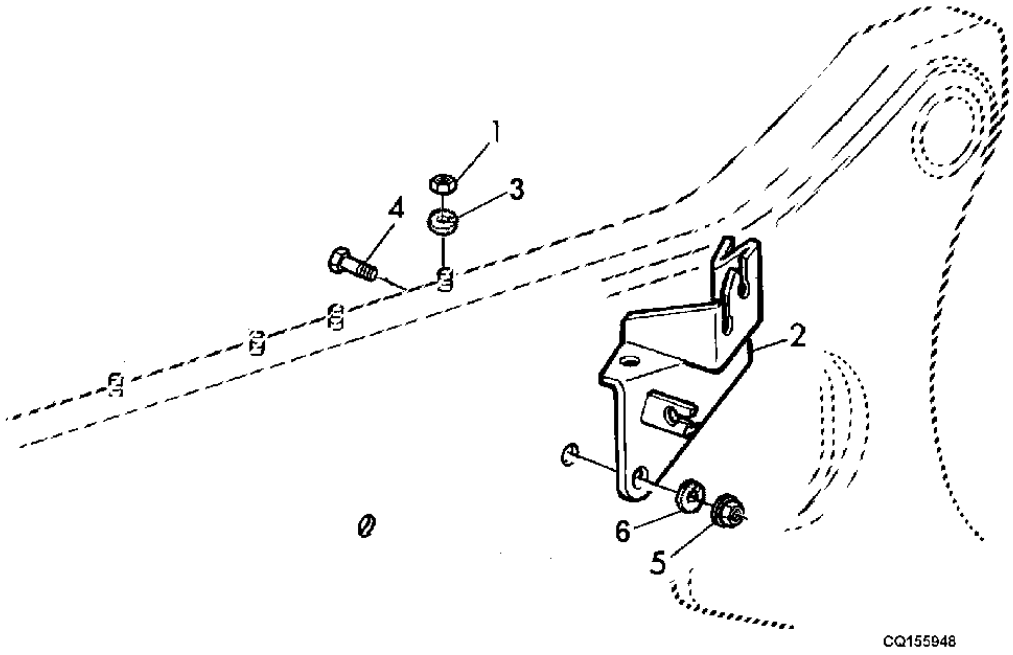

ITEM	NR.PECA	DESCRICAO	QTDE	NR. SERIE	6405	6605	NOTAS
1	14M7029	PORCA	AR		X		M8, M8
2	DQ30056	SUPORTE	1		X		
3	12M7065	ARRUELA DE PRESSAO	AR		X		
4	19M7168	PARAFUSO SEXT.	AR		X		M10 X 30, M10X30
5	14M7296	PORCA COM FLANGE	AR		X		M10, M10
6	12M7066	ARRUELA DE PRESSAO	1		X		

CONJUNTO DE RETENCAO DOS CABOS DE COMANDO
BOWDEN CABLE RETAINER ASSEMBLY
CONJUNTO RETENCION DE CABLES DE MANDO

CQ155922 -UN-

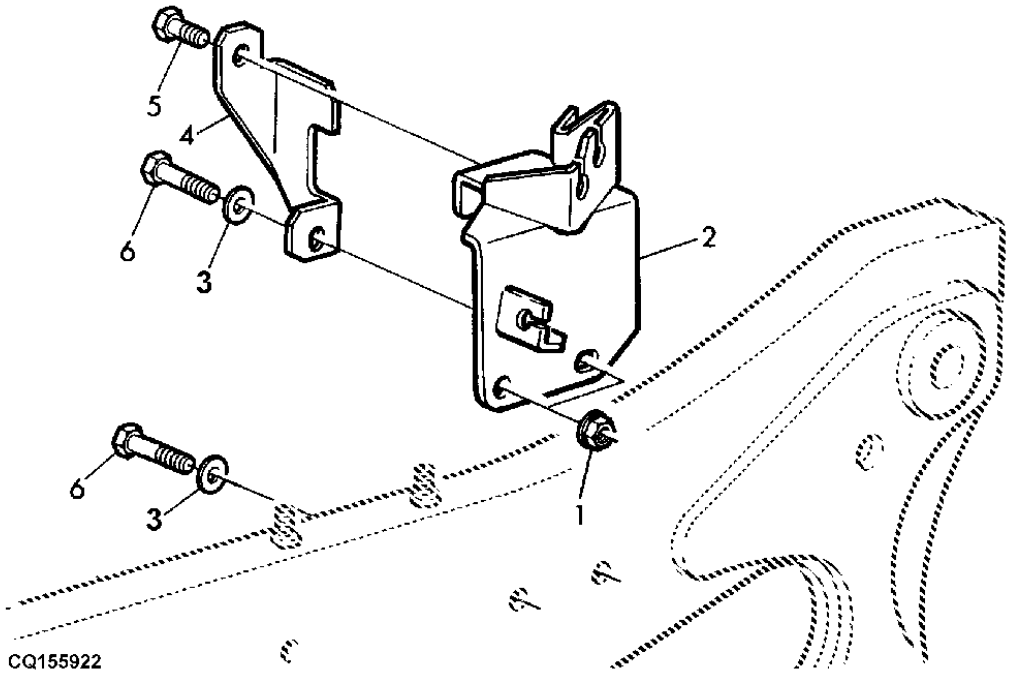

ITEM	NR.PECA	DESCRICAO	QTDE	NR. SERIE	6405	6605	NOTAS
1	14M7031	PORCA	AR		X		M12, M12
2	DQ30064	SUPORTE	AR		X		
3	24M7240	ARRUELA	AR		X		
4	CQ30066	APOIO	AR		X		
5	19M7162	PARAFUSO SEXT.	AR		X		M8 X 16, M8X16
6	19M7744	PARAFUSO SEXT.	AR		X		M12 X 35, M12X35

CONJUNTO DE RETENCAO DOS CABOS DE COMANDO SYNCROPL
BOWDEN CABLE RETAINER ASSEMBLY SYNCROPLUS
CONJUNTO RETENCION DE CABLES DE MANDO SYNCROPLUS

CQ155187 -UN-

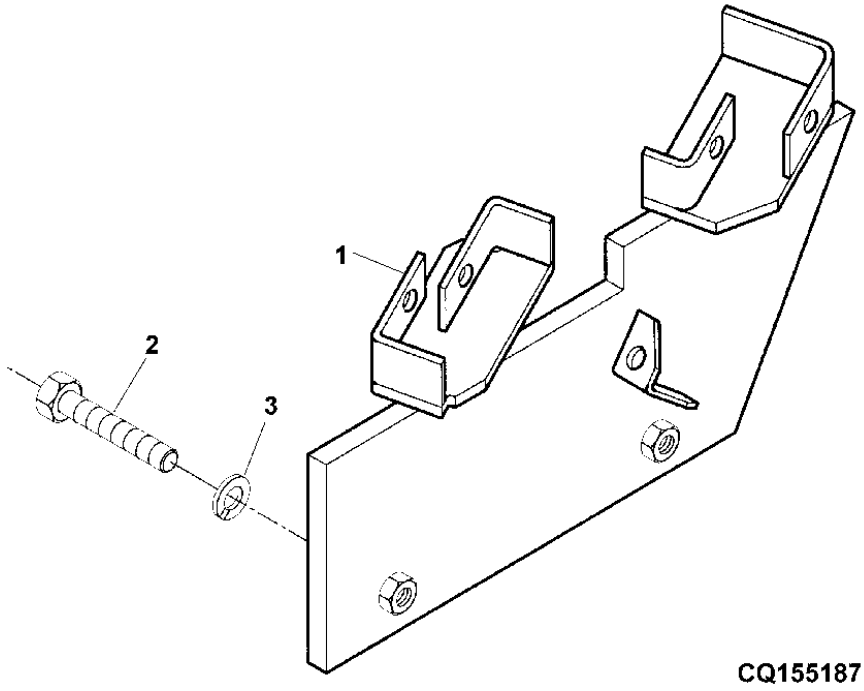

ITEM	NR.PECA	DESCRICAO	QTDE	NR. SERIE	6405	6605	NOTAS
1	DQ29791	APOIO	1	-19829	X		
	DQ49272	APOIO	1	19830-	X		
2	19M7169	PARAFUSO SEXT.	AR		X		M10 X 35, M10X35
3	12M7066	ARRUELA DE PRESSAO	1		X		10MM

CONJUNTO DE RETENCAO DOS CABOS DE COMANDO SYNCROPL
BOWDEN CABLE RETAINER ASSEMBLY SYNCROPKUS
CONJUNTO RETENCION CABLES DE MANDO SYNCROPLUS

CQ151420 -UN-

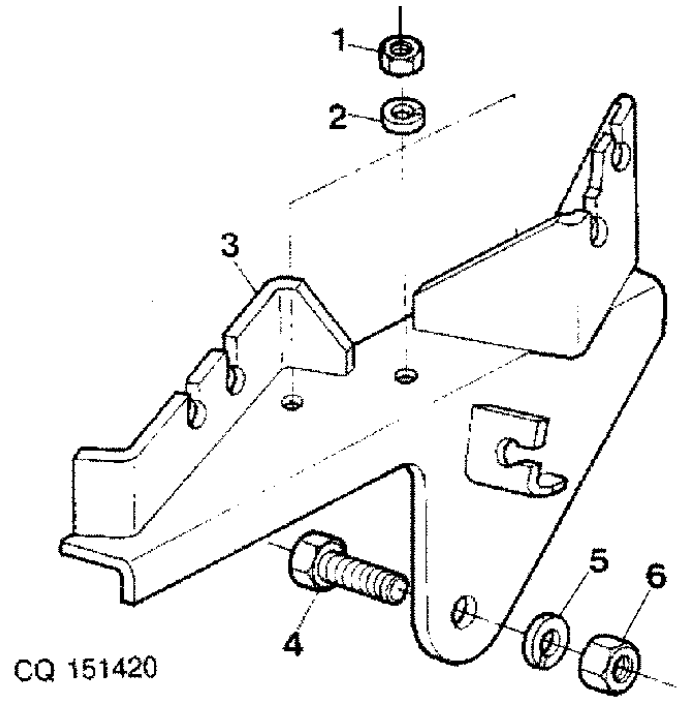

ITEM	NR.PECA	DESCRICAO	QTDE	NR. SERIE	6405	6605	NOTAS
1	14M7029	PORCA	AR		X		M8, M8
2	12M7065	ARRUELA DE PRESSAO	AR		X		8MM
3	AP32905	SUPORTE	AR		X		
4	19M7168	PARAFUSO SEXT.	AR		X		M10 X 30, M10X30
5	12M7066	ARRUELA DE PRESSAO	AR		X		10MM
6	14M7140	PORCA	AR		X		M10, M10

CABOS DO CAMBIO DE MARCHAS (SYNCROPLUS)
GEARSHIFT BOWDENCABLES (SYNCROPLUS)
CABLES BOWDEN DEL CAMBIO DE MARCHAS (SYNCROPLUS)

CQ155188 -UN-

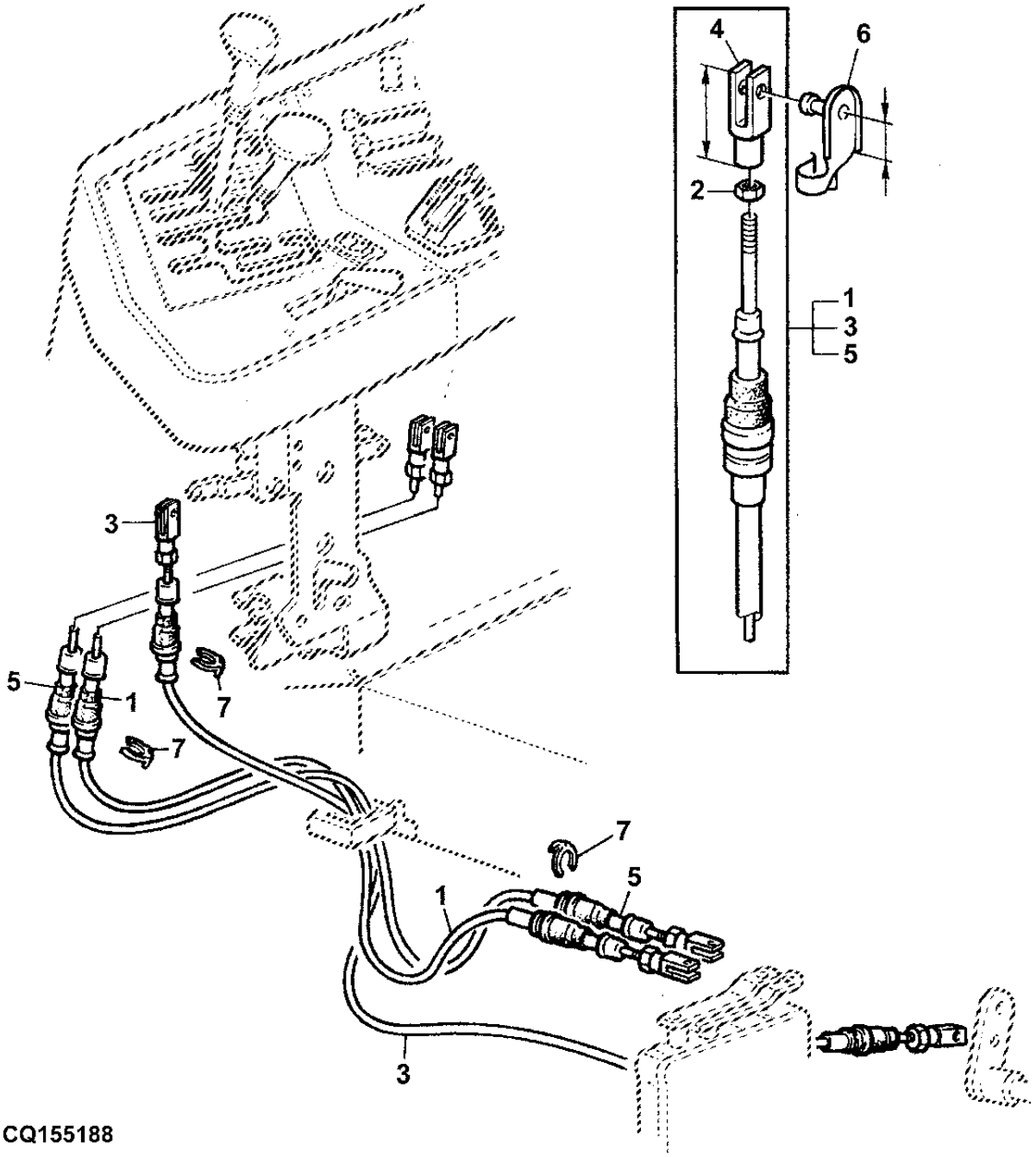

ITEM	NR.PECA	DESCRICAO	QTDE	NR. SERIE	6405	6605	NOTAS
1	DQ34218	CABO DE PUXAR E EMPURRAR	1		X		(A)
	DQ34220	CABO DE PUXAR E EMPURRAR	1			X	(A)
2	14M7272	PORCA	AR		X	X	M6
3	DQ34219	CABO DE PUXAR E EMPURRAR	1		X	X	(C)
4	L80051	FORQUILHA	AR		X	X	32MM
	L80052	FORQUILHA	AR		X	X	44MM
	L80053	FORQUILHA	AR		X	X	56MM
5	DQ34222	CABO DE PUXAR E EMPURRAR	1		X		(B)
6	AL79050	PINO FIXADOR	AR		X	X	12MM
	45M7080	PINO DE TRAVA	AR		X	X	24MM
7	L79076	ANEL DE PRESSAO	AR		X	X	

(A) MARCHA 1-R
(A) GEAR 1-R
(A) CAMBIO 1-R

(B) MARCHA 2-3
(B) GEAR 2-3
(B) CAMBIO 2-3

(C) CABO PARK
(C) PARK CABLE
(C) CABO PARK

CABOS DO CAMBIO DE MARCHAS (POWRQUAD)
GEAR SHIFT BOWDENCABLES (POWRQUAD)
CABLES BOWDEN DEL CAMBIO DE MARCHAS (POWRQUAD)

CQ155189 -UN-

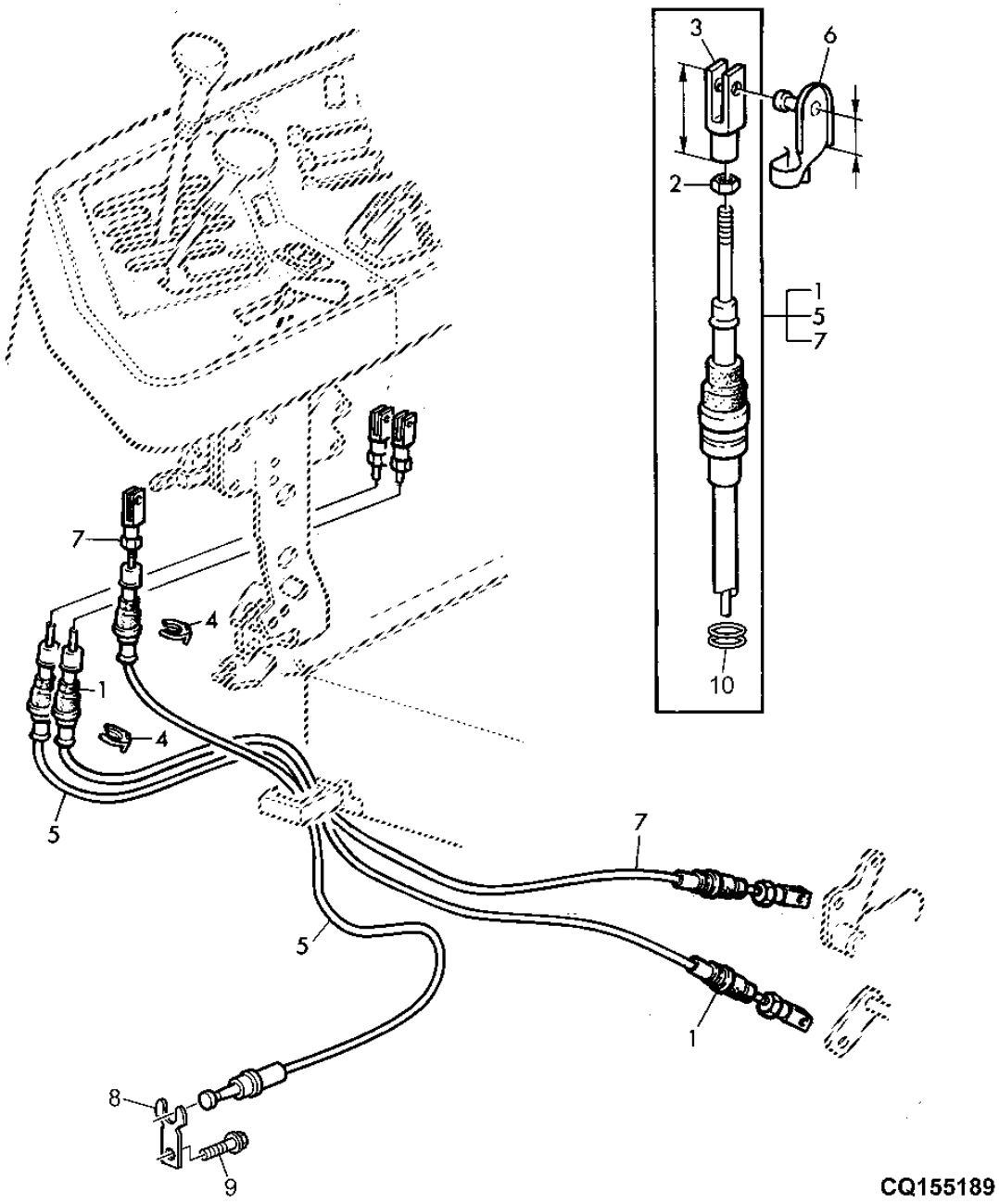

ITEM	NR.PECA	DESCRICAO	QTDE	NR. SERIE	6405	6605	NOTAS
1	DQ34224	CABO DE PUXAR E EMPURRAR	1		X		(A)
	DQ34225	CABO DE PUXAR E EMPURRAR	1			X	(A)
2	14M7272	PORCA	AR		X	X	M6
3	L80051	FORQUILHA	AR		X	X	32MM
	L80052	FORQUILHA	AR		X	X	44MM
	L80053	FORQUILHA	AR		X	X	56MM
4	L79076	ANEL DE PRESSAO	AR		X	X	
5	DQ34221	CABO DE PUXAR E EMPURRAR	1	-20014	X		(B)
	DQ34226	CABO DE PUXAR E EMPURRAR	1	-19829		X	(B)
	AL155310	CABO DE PUXAR E EMPURRAR	1	20015-	X		(B)
	AL155310	CABO DE PUXAR E EMPURRAR	1	19830-		X	(B)
6	AL79050	PINO FIXADOR	AR		X	X	
8	R182130	PRESILHA	AR		X	X	
9	19M7775	PARAFUSO	AR		X	X	M6 X 16
10	L78620	ANEL O	AR		X	X	

(A) MARCHA F-R
(A) GEAR F-R
(A) CAMBIO F-R

(B) MARCHA 1,2,3,4
(B) GEAR 1,2,3,4
(B) CAMBIO 1,2,3,4

ALAVANCA DO CAMBIO DE GRUPO (POWRQUAD)
GEAR SHIFT LEVER (POWRQUAD)
PALANCA DE CAMBIO DE GRUPO (POWRQUAD)

PUBM0842 -UN-

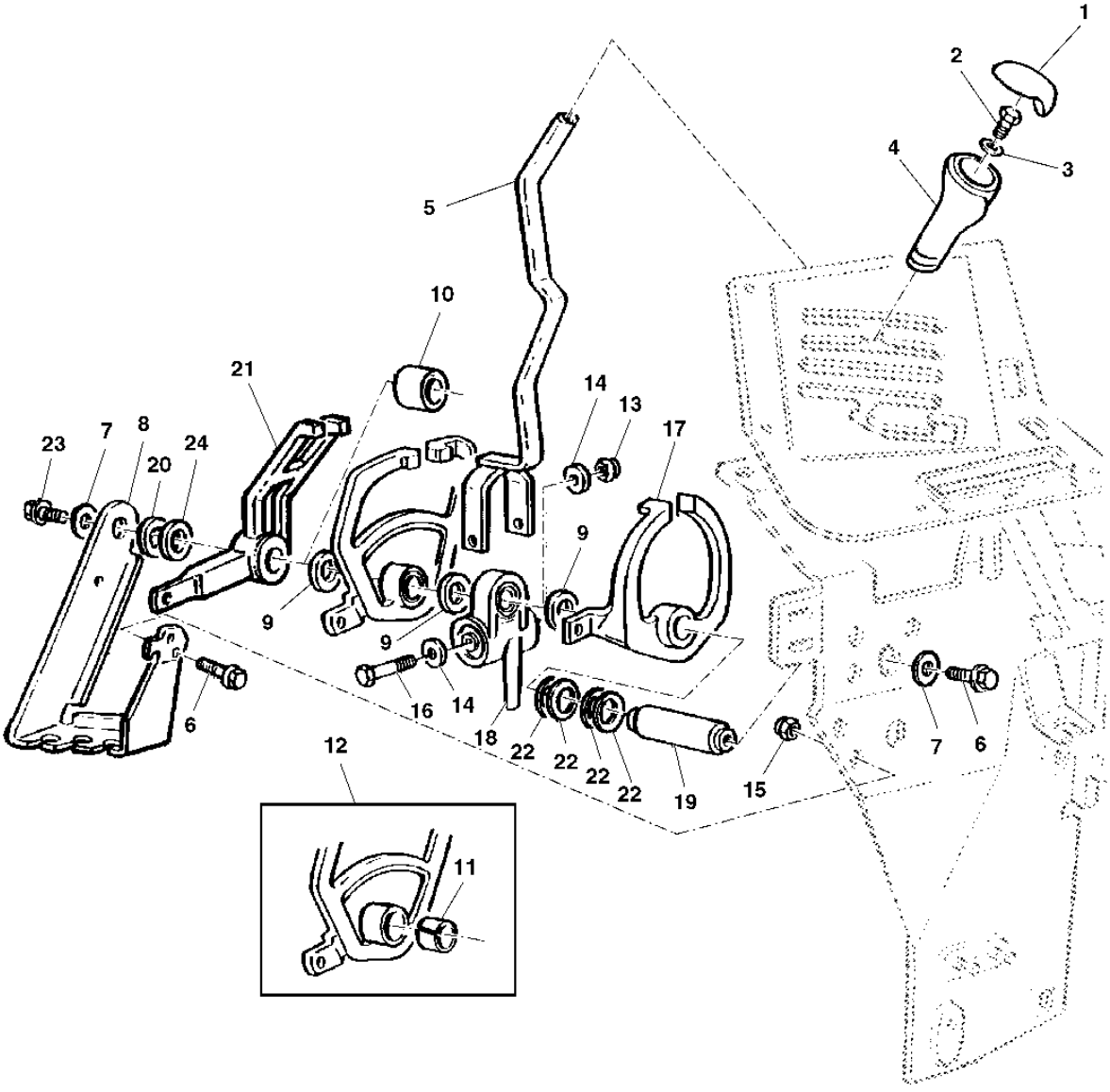

PUBM0842

ITEM	NR.PECA	DESCRICAO	QTDE	NR. SERIE	6405	6605	NOTAS
1	L77964	INSERTO	AR		X	X	
2	19M7560	PARAFUSO SEXT.	1		X	X	M6 X 16, M6X16
3	24M7139	ARRUELA	AR		X	X	6,4X18MM
4	L77805	MANOPLA	1		X	X	
5	AL110859	HASTE DO CAMBIO	1		X	X	
6	19M7865	PARAFUSO	3		X	X	M8 X 16, M8X16
	24M7024	ARRUELA	AR		X	X	9X28MM
7	24M7024	ARRUELA	AR		X	X	9 X 28 X 3 MM
8	L112053	SUPORTE	1		X	X	
9	L77963	ARRUELA	3		X	X	TK=2,00MM
10	L101929	BUCHA	1		X	X	
	L77978	BUCHA	1		X	X	
11	AL80994	ISOLADOR	AR		X	X	
12	AL117583	QUADRANTE	1		X	X	
13	14M7166	PORCA DE SEGURANCA	1		X	X	M8, M8
14	CQ36978	ARRUELA	2		X	X	
15	14M7416	PORCA COM FLANGE	2		X	X	M8, M8
16	19M8403	PARAFUSO SEXT.	1		X	X	M8 X 75, M8X75
17	AL117582	QUADRANTE	1		X	X	
	AL110869	APOIO	1		X	X	INCL KEYS 11
18	AL112614	SUPORTE	AR		X	X	
19	CQ41926	PINO	1		X	X	
20	L111988	ARRUELA	AR		X	X	TK=1,00MM
	L111987	ARRUELA	AR		X	X	TK=1,5MM
21	AL110851	QUADRANTE	1		X	X	INCL KEYS 11
22	L112469	CALCO	4		X	X	
23	DQ46828	PARAFUSO	1		X	X	
24	L113225	ARRUELA	1		X	X	

ALAVANCA DO CAMBIO DE MARCHA (SYNCROPLUS)
GEAR SHIFT BOWDENCABLES (SYNCROPLUS)
PALANCA DEL CAMBIO DE MARCHA (SYNCROPLUS)

PUBM0843 -UN-

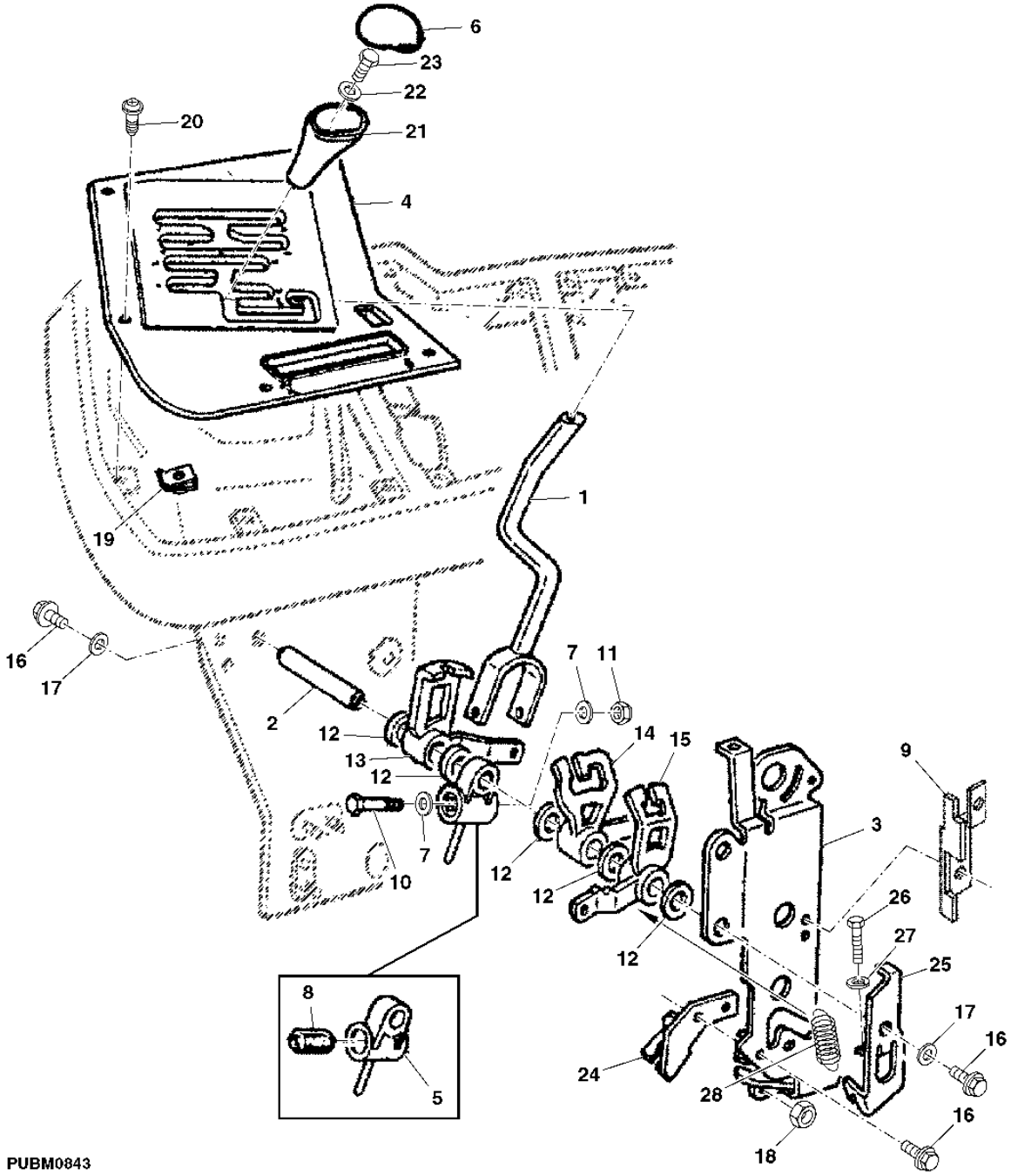

ITEM	NR.PECA	DESCRICAO	QTDE	NR. SERIE	6405	6605	NOTAS
1	AL78822	HASTE DO CAMBIO	1		X	X	
2	L101653	PINO	1		X	X	
3	DQ38228	APOIO	AR		X	X	
4	AL78765	GUIA	1		X	X	
5	L101210	SUPORTE	AR		X	X	
6	L77964	INSERTO	1		X	X	
9	DQ31114	APOIO	1		X	X	
10	19M8403	PARAFUSO SEXT.	AR		X	X	M8 X 75, M8X75
11	14M7166	PORCA DE SEGURANCA	AR		X	X	M8, M8
12	L77963	ARRUELA	5		X	X	TK=2,00MM
13	L79817	QUADRANTE	1		X	X	
14	L79818	QUADRANTE	1		X	X	
15	L102443	QUADRANTE	1		X	X	
16	19M7139	PARAFUSO SEXT.	AR		X	X	M8 X 20, M8X20
17	24M7024	ARRUELA	AR		X	X	9X28MM
18	14M7416	PORCA COM FLANGE	AR		X	X	M8, M8
19	R106529	PORCA	5		X	X	
20	19M8866	PARAFUSO	AR		X	X	M5 X 16
21	L77805	MANOPLA	1		X	X	
22	24M7139	ARRUELA	AR		X	X	6,4X18MM
23	19M7560	PARAFUSO SEXT.	AR		X	X	M6 X 16, M6X16
24	AL82769	SUPORTE	1		X	X	
25	AL80674	CHAPA	1		X	X	
26	19M7286	PARAFUSO SEXT.	AR		X	X	M6 X 25, M6X25
27	14M7027	PORCA	AR		X	X	M6, M6
28	L102451	MOLA DE TRACAO	1		X	X	

ALAVANCA DO CAMBIO DE MARCHAS E REVERSOR (POWRQUAD
GEAR SHIFT BOWDENCABLES (POWRQUAD)
PALANCA DEL CAMBIO DE MARCHAS Y REVERSOR (POWRQUAD

PUBM0844 -UN-

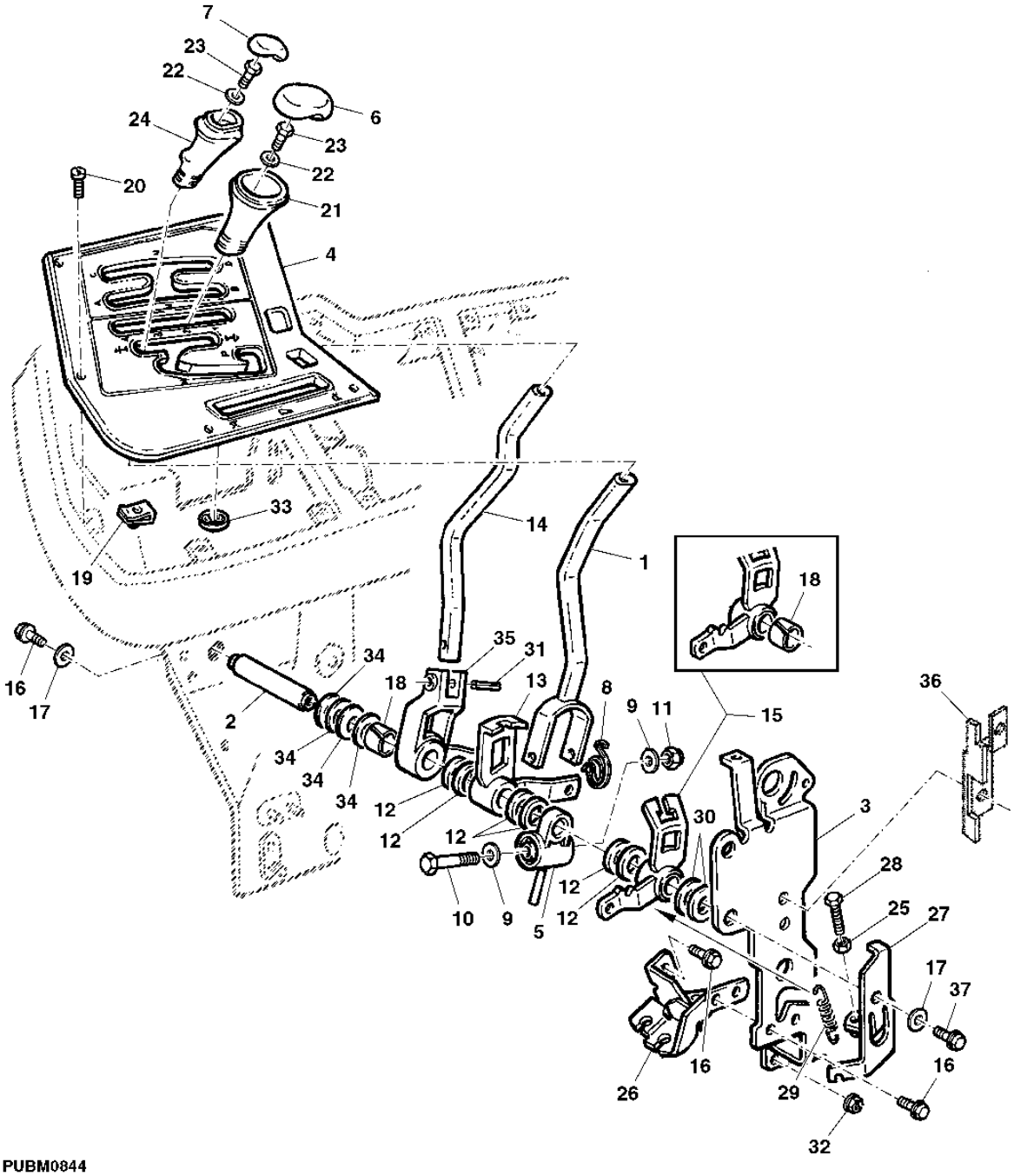

PUBM0844

ITEM	NR.PECA	DESCRICAO	QTDE	NR. SERIE	6405	6605	NOTAS
1	AL110868	HASTE DO CAMBIO	1		X	X	
2	L114032	PINO FIXADOR	1		X	X	
3	DQ38226	APOIO	1		X	X	
4	AL110722	PAINEL	AR		X	X	
5	AL110860	SUPORTE	1		X	X	INCL KEYS 18
6	L77964	INSERTO	1		X	X	
7	L78980	INSERTO	1		X	X	
8	L112041	MOLA	1		X	X	
10	19M8403	PARAFUSO SEXT.	1		X	X	M8 X 75, M8X75
11	14M7166	PORCA DE SEGURANCA	1		X	X	M8, M8
12	L111165	ARRUELA	6		X	X	
13	AL150844	QUADRANTE	1		X	X	
14	L110964	ALAVANCA	1		X	X	INCL KEYS 18 AND 31
15	AL150845	QUADRANTE	1		X	X	
16	19M7865	PARAFUSO	4		X	X	M8 X 16, M8X16
17	24M7024	ARRUELA	2		X	X	9X28MM
18	L77978	BUCHA	1		X	X	
19	R106529	PORCA	4		X	X	
20	19M8866	PARAFUSO	5		X	X	M5 X 16
21	L77805	MANOPLA	1		X	X	
22	24M7139	ARRUELA	2		X	X	6,4X18MM
23	19M7560	PARAFUSO SEXT.	2		X	X	M6 X 16, M6X16
24	L111179	MANOPLA	1		X	X	
25	14M7027	PORCA	1		X	X	M6, M6
26	DQ28903	SUPORTE	1		X	X	
27	AL113247	APOIO	1		X	X	
28	19M7286	PARAFUSO SEXT.	1		X	X	M6 X 25, M6X25
29	L102451	MOLA DE TRACAO	1		X	X	
30	L111988	ARRUELA	AR		X	X	TK=1,00MM
	L111987	ARRUELA	AR		X	X	TK=1,5MM
	L77963	ARRUELA	AR		X	X	TK=2,00MM
31	34M7172	PINO ELASTICO	1		X	X	
32	14M7416	PORCA COM FLANGE	2		X	X	M8, M8
33	AL110722	PAINEL	3		X	X	
34	L112469	CALCO	4		X	X	
35	AL157661	QUADRANTE	1		X	X	
37	DQ46828	PARAFUSO	1		X	X	

CABOS DE COMANDO PARA CAMBIO DE GRUPOS
BOWDEN CABLES FOR RANGE
CABOS DE MANDO PARA CAMBIO DE GRUPOS

PUBM0845 -UN-

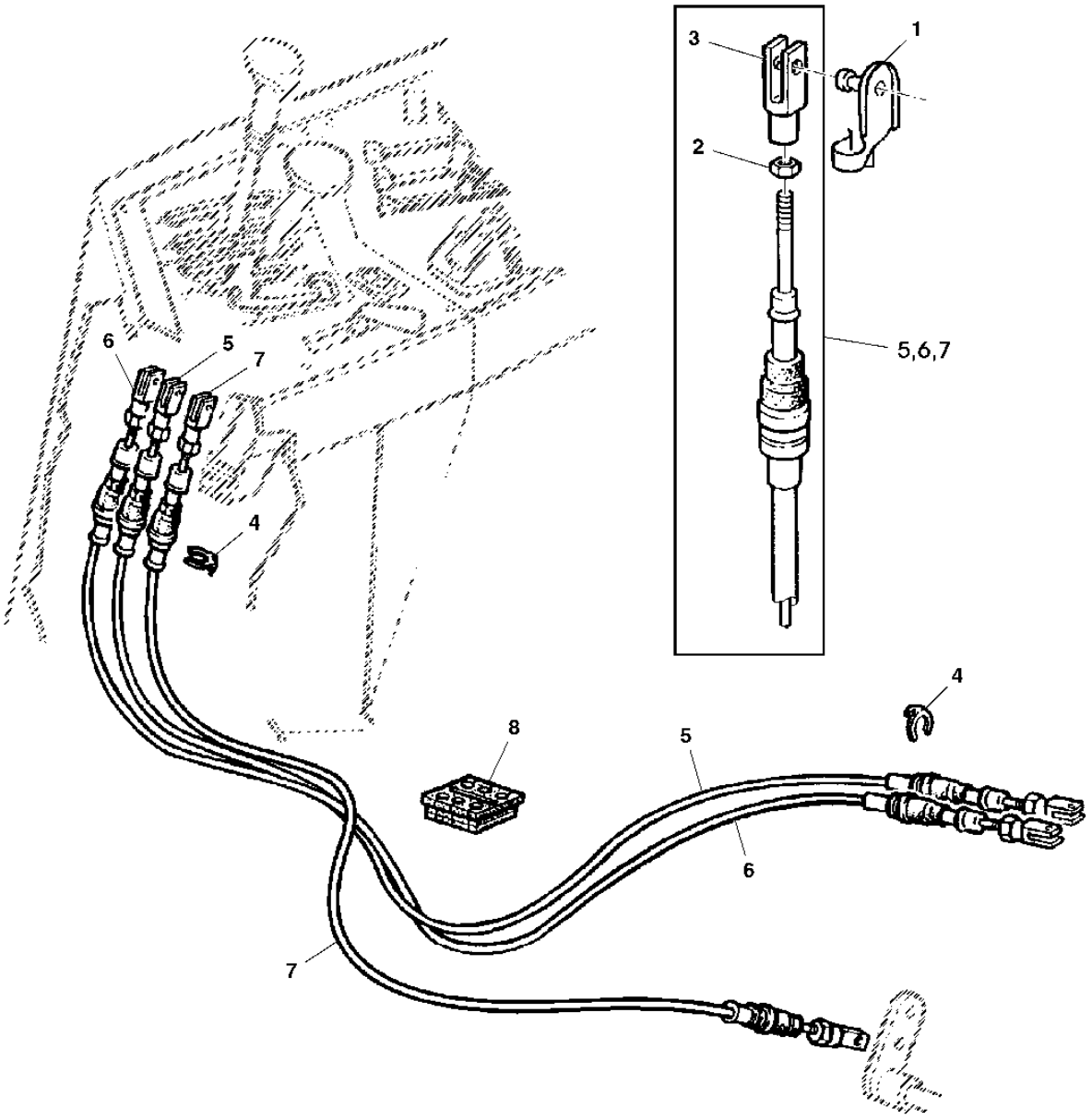

PUBM0845

ITEM	NR.PECA	DESCRICAO	QTDE	NR. SERIE	6405	6605	NOTAS
1	AL79050	PINO FIXADOR	AR		X	X	12MM
	45M7080	PINO DE TRAVA	AR		X	X	24MM
2	14M7272	PORCA	AR		X	X	M6
3	L80051	FORQUILHA	AR		X	X	32MM
	L80052	FORQUILHA	AR		X	X	44MM
	L80053	FORQUILHA	AR		X	X	56MM
4	L79076	ANEL DE PRESSAO	AR		X	X	
5	DQ34227	CABO DE PUXAR E EMPURRAR	1		X	X	(A)
6	DQ34217	CABO DE PUXAR E EMPURRAR	1		X		(B)
	DQ34207	CABO DE PUXAR E EMPURRAR	1			X	(B)
8	L79125	PASSADOR	1		X	X	

CAMBIO GRUPO A-B
(A) GEAR GROUP A-B
CAMBIO GRUPO A-B

CAMBIO GRUPO C-D
(B) GEAR GROUP C-D
CAMBIO GRUPO C-D

ACELERADOR DE MAO
HAND THROTTLE (POWRQUAD)
ACELERADOR DE MANO (POWRQUAD)

CQ155729 -UN-

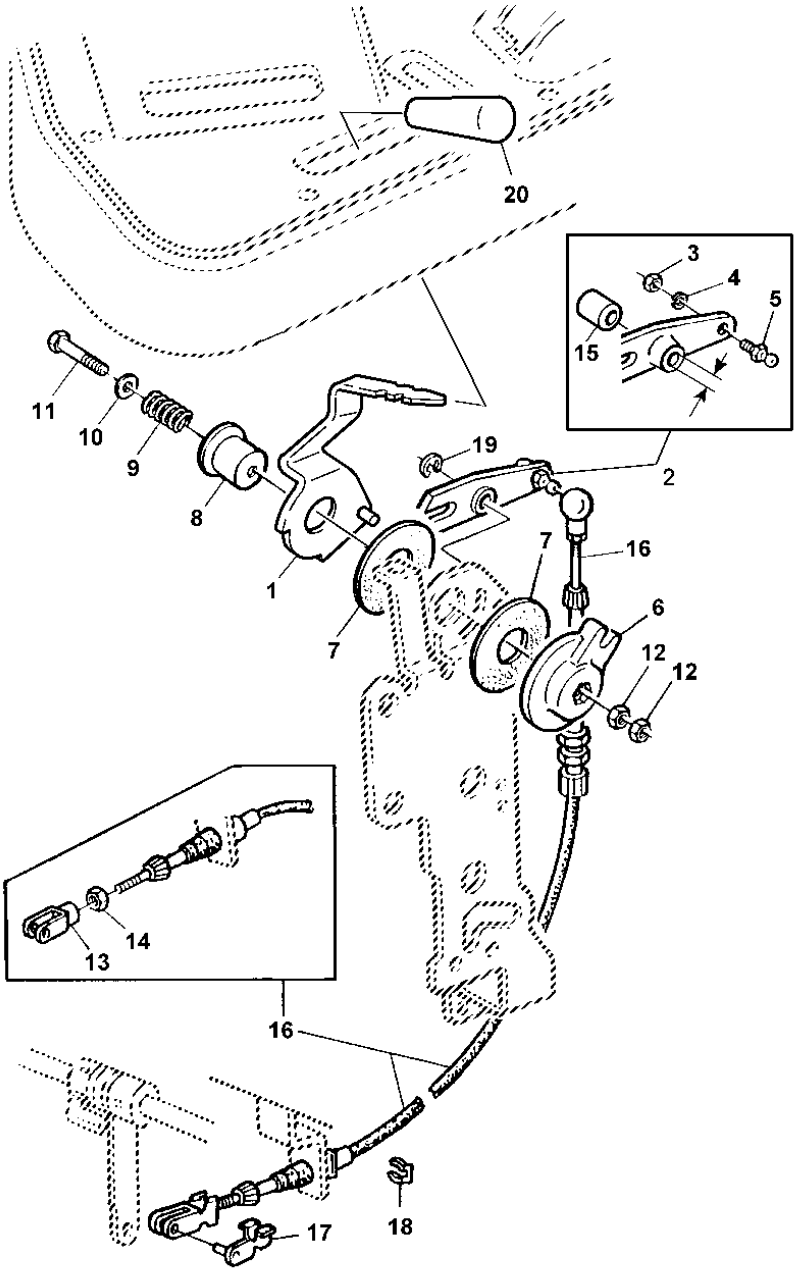

CQ155729

ITEM	NR.PECA	DESCRICAO	QTDE	NR. SERIE	6405	6605	NOTAS
1	AL151282	ALAVANCA	1		X	X	
2	AL119895	ALAVANCA	1		X	X	ID=10MM (25/64")
3	14M7265	PORCA DE SEGURANCA	1		X	X	M5
4	12M7077	ARRUELA	1		X	X	
5	55M7003	ROTULA	1		X	X	
6	L110422	PLACA	1		X	X	
7	L58671	ARRUELA	2		X	X	
8	R50227	RETENTOR REDONDO	1		X	X	
9	R31271	MOLA DE COMPRESSAO	1		X	X	
10	24M7055	ARRUELA	1		X	X	
11	19M7378	PARAFUSO SEXT.	1		X	X	M8 X 45
12	14M7151	PORCA	2		X	X	M8
13	L80051	FORQUILHA	1		X	X	
14	14M7272	PORCA	2		X	X	M6
15	L116576	BUCHA	1		X	X	
16	DQ34208	CABO DE PUXAR E EMPURRAR	1		X	X	
17	AL79050	PINO FIXADOR	1		X	X	
18	L79076	ANEL DE PRESSAO	1		X	X	
19	40M7040	ANEL DE PRESSAO	1		X	X	
20	L113076	EMPUNHADURA	1		X	X	

PALANCA DE CAMBIO DE GRUPOS (POWRQUAD)
RANGE LEVER (POWRQUAD)
PALANCA DEL CAMBIO DE GRUPOS (POWRQUAD)

CQ151427 -UN-

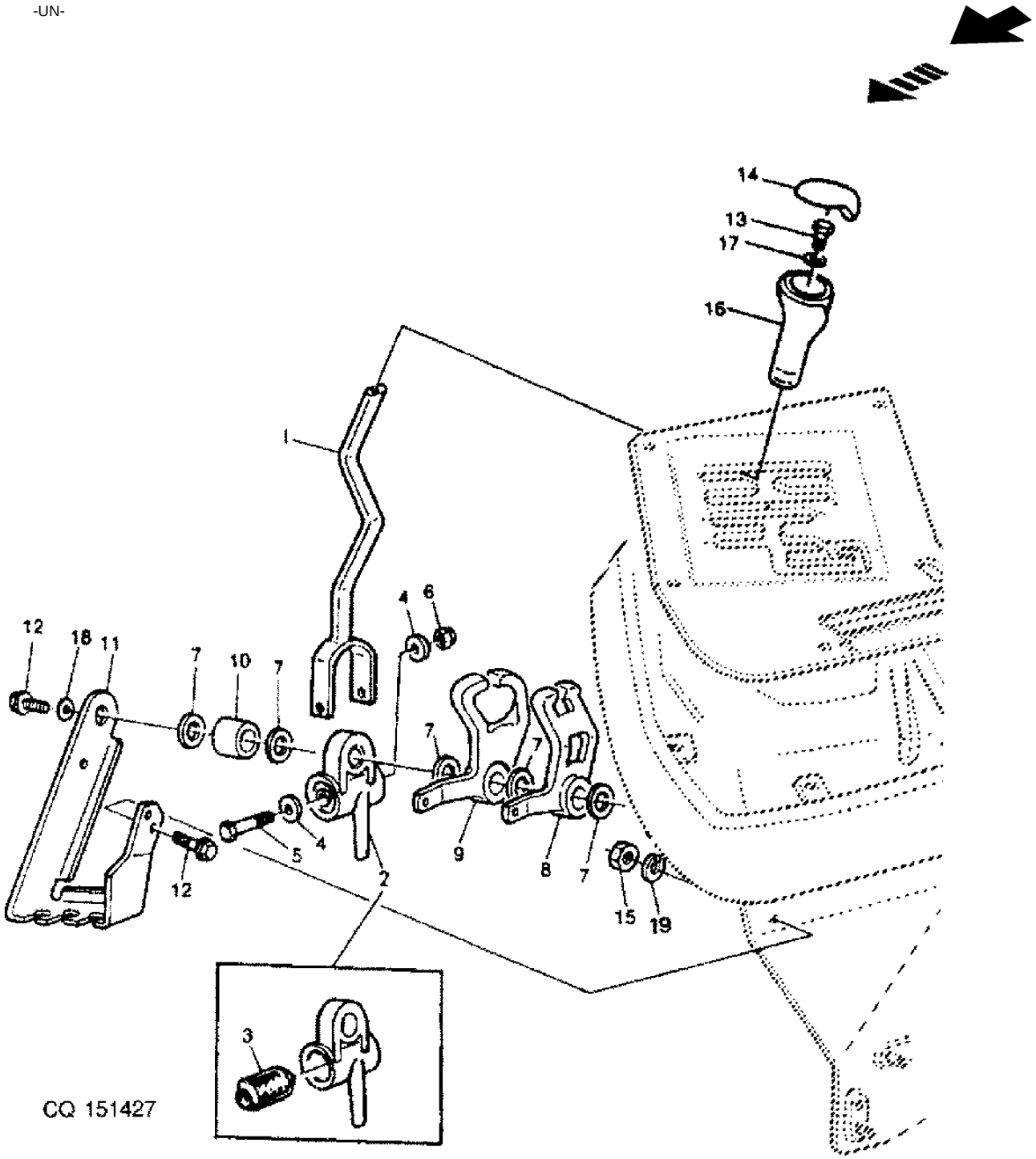

ITEM	NR.PECA	DESCRICAO	QTDE	NR. SERIE	6405	6605	NOTAS
1	AL78680	HASTE DO CAMBIO	1		X	X	
2	AL81208	SUPORTE	1		X	X	
5	19M8403	PARAFUSO SEXT.	AR		X	X	M8 X 75, M8X75
6	14M7166	PORCA DE SEGURANCA	AR		X	X	M8, M8
7	L77963	ARRUELA	5		X	X	TK=2,00MM
8	L79569	QUADRANTE	1		X	X	(A)
9	L79570	QUADRANTE	1		X	X	(B)
10	L101929	BUCHA	1		X	X	
11	L112053	SUPORTE	1		X	X	
12	19M7139	PARAFUSO SEXT.	AR		X	X	M8 X 20, M8X20
13	19M7560	PARAFUSO SEXT.	AR		X	X	M6 X 16, M6X16
14	L77964	INSERTO	1		X	X	
15	14M7029	PORCA	AR		X	X	M8, M8
16	L77805	MANOPLA	1		X	X	
17	24M7139	ARRUELA	AR		X	X	6,4X18MM
18	24M7024	ARRUELA	AR		X	X	9X28MM
19	12M7065	ARRUELA DE PRESSAO	AR		X	X	8MM

(A) CAMBIO GRUPO A-B
(A) GEAR GROUP A-B
(A) CAMBIO GRUPO A-B

(B) CAMBIO GRUPO C-D
(B) GEAR GROUP C-D
(B) CAMBIO GRUPO C-D

VALVULA DO CONTROLE REMOTO ELEMENTOS DE COMANDO
SELECTIVE CONTROLE VALVE, CONTROL LINKAGE
VALVULA DO CONTROLE REMOTO ELEMENTOS DEL MANDO

CQ151233 -UN-

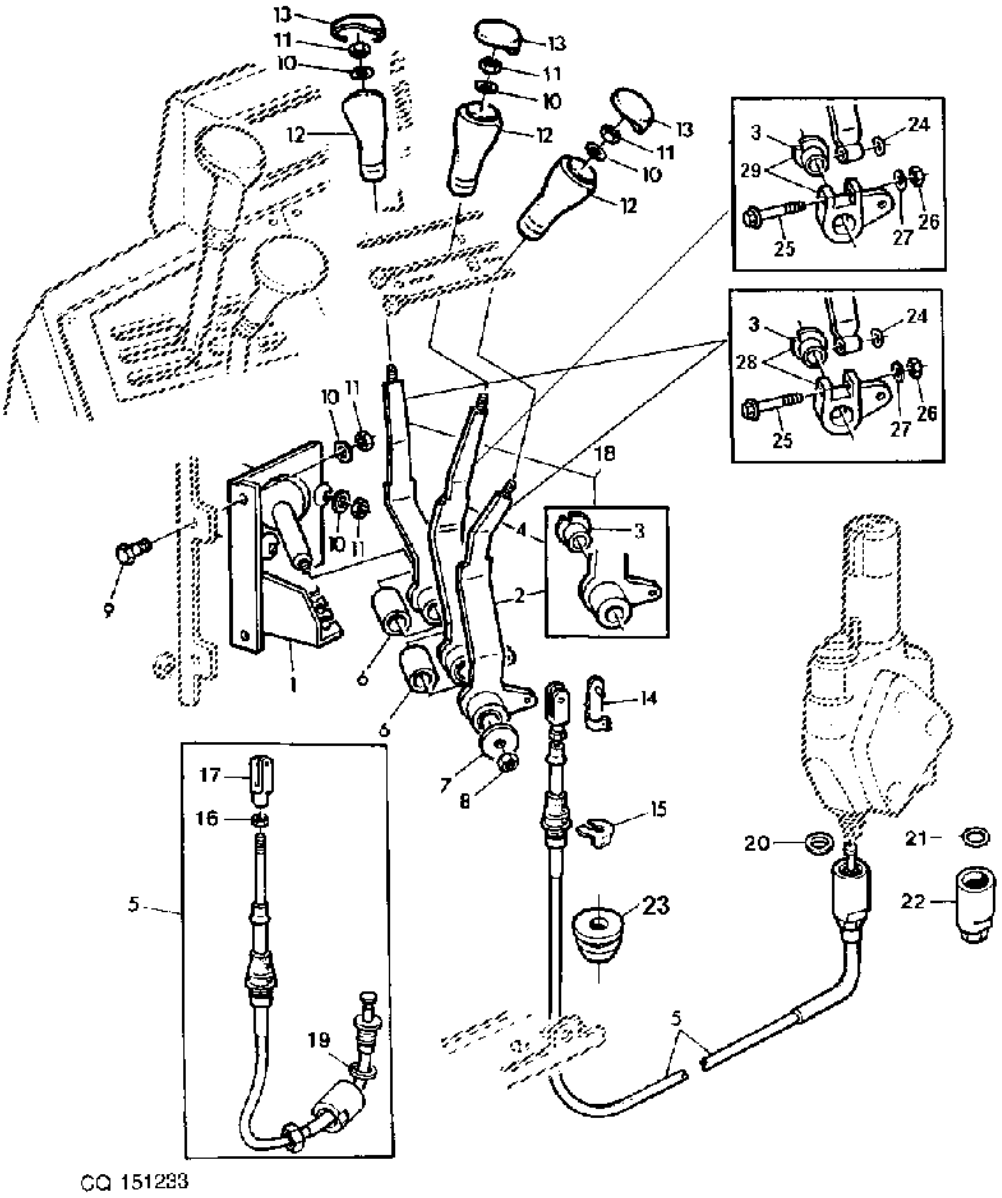

ITEM	NR.PECA	DESCRICAO	QTDE	NR. SERIE TRATOR	6405	6605	NOTAS
1	AL76483	SUPORTE	1		X	X	
2	AL113510	ALAVANCA	1		X	X	(A)
3	L110766	BUCHA	3		X	X	
4	AL113512	ALAVANCA	1		X	X	(B)
5	DQ34209	CABO DE PUXAR E EMPURRAR	2		X	X	
6	L101931	ESPACADOR	2		X	X	
7	24M7180	ARRUELA	1		X	X	13X38MM
8	14M7168	PORCA DE SEGURANCA	AR		X	X	M12, M12
9	19M7139	PARAFUSO SEXT.	AR		X	X	M8 X 20, M8X20
10	24M7026	ARRUELA	AR		X	X	9X17X1,6
11	14M7029	PORCA	AR		X	X	M8
12	L77747	MANOPLA	1		X	X	
13	M113899	INSERTO	1		X	X	
14	45M7080	PINO DE TRAVA	1		X	X	
15	L79076	ANEL DE PRESSAO	6		X	X	
16	14M7272	PORCA	AR		X	X	M6, M6
17	L80052	FORQUILHA	3		X	X	
18	AL113514	ALAVANCA	1		X	X	(C)
19	L110296	ANEL O	3		X	X	
20	A4827R	ARRUELA	3		X	X	
21	L41536	ANEL O	3		X	X	
22	L100560	PORCA DE TUBO	3		X	X	
23	CQ33741	VEDACAO	2		X	X	
24	12M7075	ARRUELA	1		X	X	
25	L113527	PARAFUSO	1		X	X	
26	14M7360	PORCA DE SEGURANCA	1		X	X	M5
27	24M7262	ARRUELA	1		X	X	
28	AL113515	QUADRANTE	1		X	X	
29	AL113513	QUADRANTE	1		X	X	

(A)COM 1 VALVULA CONTROLE RE
(A) W/ 1 REMOT CONTROL VALVE
(A)CON 1 VALVULA CONTROLE RE

(B)COM 2 VALVULAS CONTR. REM
(B) W/ 2 REMOT CONTROL VALVE
(B)CON 2 VALVULAS CONTR. REM

(C)COM 3 VALVULAS CONTR. REM
(C) W/ 3 REMOT CONTROL VALVE
(C)CON 3 VALVULAS CONTR. REM

CABO DE CONTROLES CREEPER
CREEPER CONTROL CABLE
CABO DE CONTROL DEL CREEPER

CQ153106 -UN-

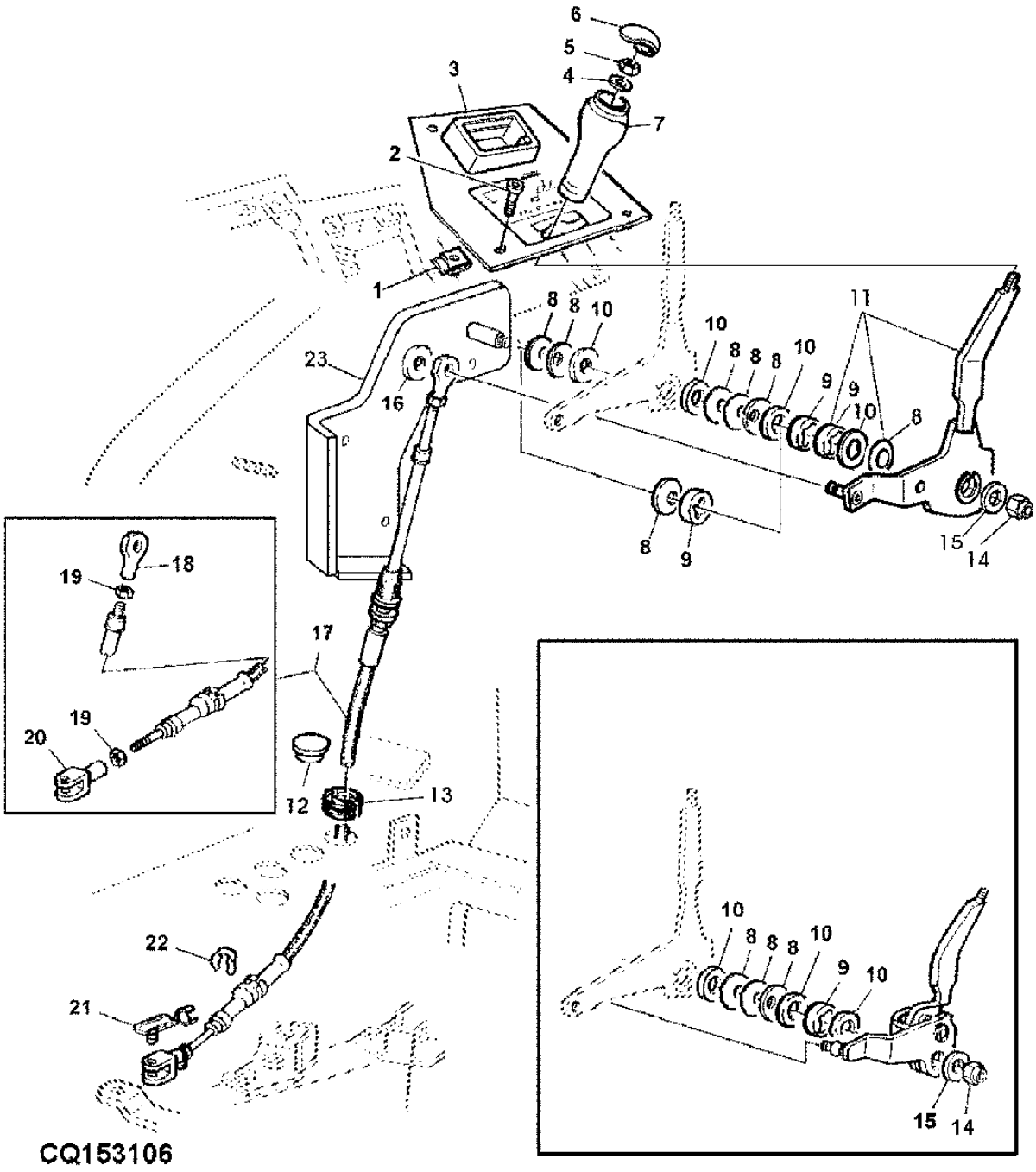

ITEM	NR.PECA	DESCRICAO	QTDE	NR. SERIE	6405	6605	NOTAS
1	AL115814	PORCA	4		X	X	(SUB FOR L80355)
	L80355	PORCA DE SEGURANCA	4		X		(B)
2	19M8866	PARAFUSO	4		X	X	M5 X 16
3	L112128	PAINEL	1		X	X	(A)
	L80085	PAINEL	1		X		(B)
4	24M7055	ARRUELA	1		X	X	
5	14M7273	PORCA	1		X	X	M8
6	L113019	INSERTO	1		X	X	
	L78980	INSERTO	1		X		(B)
7	L77747	MANOPLA	1		X	X	
8	L112676	MOLA DE DISCO	1		X	X	(A)
9	L113060	BUCHA	3		X	X	(A)
10	24M7053	ARRUELA	1		X	X	(A)
11	AL116935	ALAVANCA	1		X	X	
12	99M7011	PLUGUE	1		X	X	(A)
13	L76801	PASSADOR	1		X	X	
14	14M7167	PORCA DE SEGURANCA	1		X	X	M10, M10
15	24M7101	ARRUELA	1		X	X	11X34MMX3
16	40M7041	ANEL DE PRESSAO	1		X	X	
17	AL114386	CABO DE PUXAR E EMPURRAR	1		X	X	
18	L113207	ENGATE FINAL	1		X	X	
19	14M7272	PORCA	2		X	X	M6, M6
20	L80051	FORQUILHA	1		X	X	
21	AL79050	PINO FIXADOR	1		X	X	
22	L79076	ANEL DE PRESSAO	1		X	X	
	AL116215	CONJS PRONTOS P/ CARREGAMEN	1		X	X	
23	DQ38363	APOIO	AR		X	X	

(A) SEM ALAVANCA DE TDP
(A) WITHOUT PTO LEVEL
(A) SIN PALNCA DE TDF

(B) CREEPER 6405
(B) CREEPER 6405
(B) CREEPER 6405

UNIDADE DE CONTROLE DO LEVANTE HIDRAULICO, BLOQUEI
ROCKSHAFT CONTROL, LOCKING LEVER FOR SCV
MANDO DEL ELEVADOR HIDRAULICO, PALANCAS DE RETENCI

CQ151429 -UN-

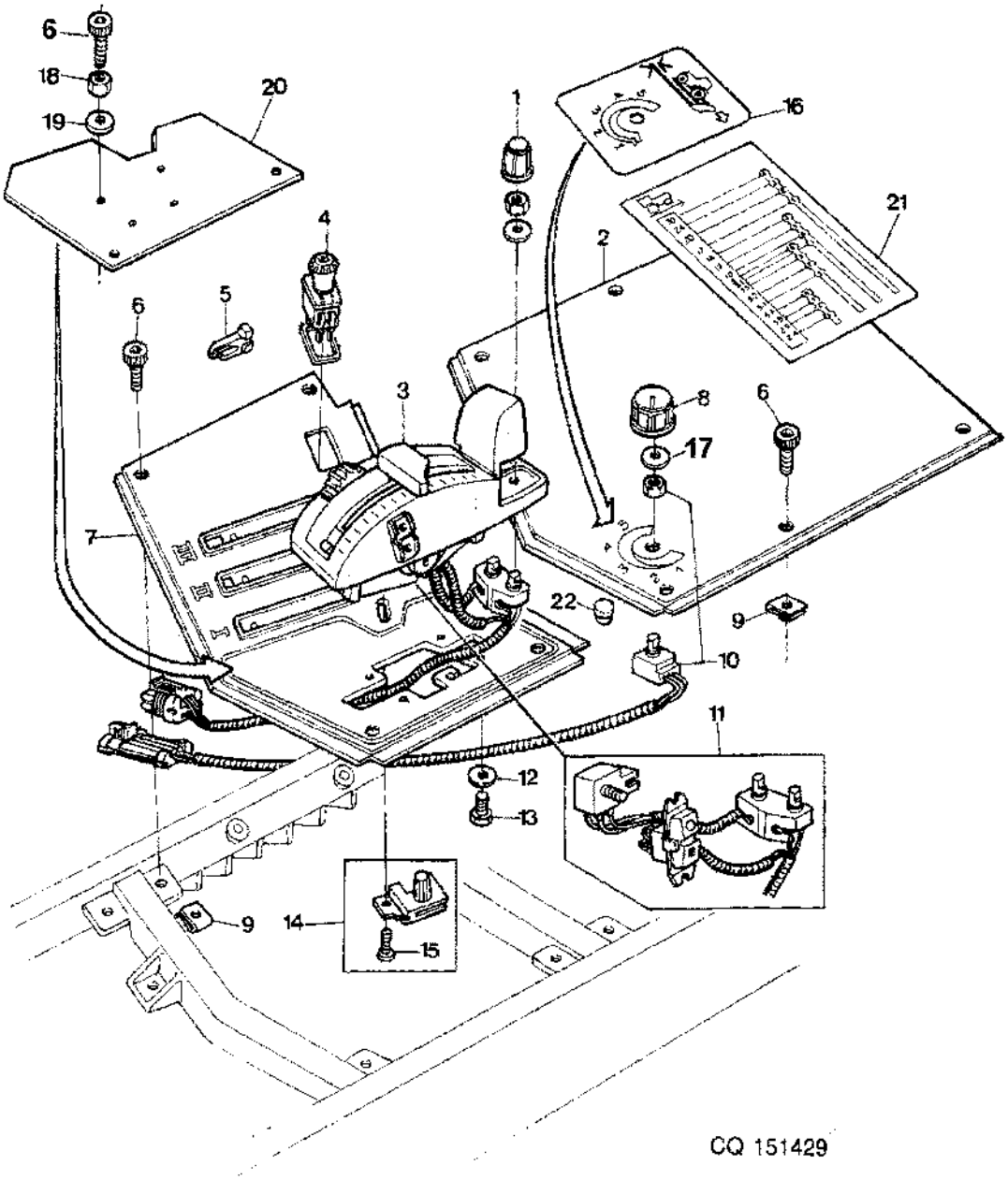

ITEM	NR.PECA	DESCRICAO	QTDE	NR. SERIE TRATOR	6405	6605	NOTAS
1	RE49639	MANOPLA	AR		X	X	
2	DQ28667	TAMPA	AR		X	X	INCL KEYS 21
	DQ28666	TAMPA	AR		X	X	INCL KEYS 16, 21
	L115370	PAINEL	1		X		(B)
3	RE166611	CONTROLE	1	-21899	X	X	USE RE195274 + (4) 37M7228
	RE195274	MONTAGEM DE CONJUNTOS	1	21900-XXXXX	X	X	USE RE213208
	RE213208	MONTAGEM DE CONJUNTOS	1	XXXXX-	X	X	
4	AM118802	INTERRUPTOR	AR		X	X	
5	L111965	LIMITADOR	AR		X	X	
6	19M9400	PARAFUSO	AR		X	X	M5 X 20, M5X20
7	AL115137	PAINEL DE CONTROLE	1	-18849	X	X	
	AL156898	PAINEL DE CONTROLE	1	18850-	X	X	
8	AL82770	MANOPLA	AR		X	X	
9	R106529	PORCA	AR		X	X	
10	AL110119	POTENCIOMETRO	AR		X	X	
11	RE210781	MODULO	AR		X	X	
12	24M7088	ARRUELA	AR		X	X	6.6X12.5X1.6
13	19M7560	PARAFUSO SEXT.	AR		X	X	M6 X 16, M6X16
14	AL81908	KIT	AR		X	X	
15	37M7237	PARAFUSO	AR		X	X	4X8MM
16	CQ28329	AVISO	AR		X	X	
17	24M7139	ARRUELA	AR		X	X	6,4X18MM
18	14M7028	PORCA	AR		X	X	M5, (A)
19	24M7087	ARRUELA	AR		X	X	(A)
20	CQ31494	TAMPA	AR		X	X	(A)
21	CQ28327	ETIQUETA	AR		X	X	
22	99M7015	PLUGUE	AR		X	X	(A)

(A) SEM LEVANTE HIDRAULICO
(A) WITHOUT HITCH
(A) SIN LEVANTE HIDRAULICO

(B) CREEPER 6405
(B) CREEPER 6405
(B) CREEPER 6405

COMANDO DO LEVANTE HIDR]ULICO
ROCKSHAFT CONTROL
MANDO DEL ELEVADOR HIDRAULICO

RXA0063602 -UN-

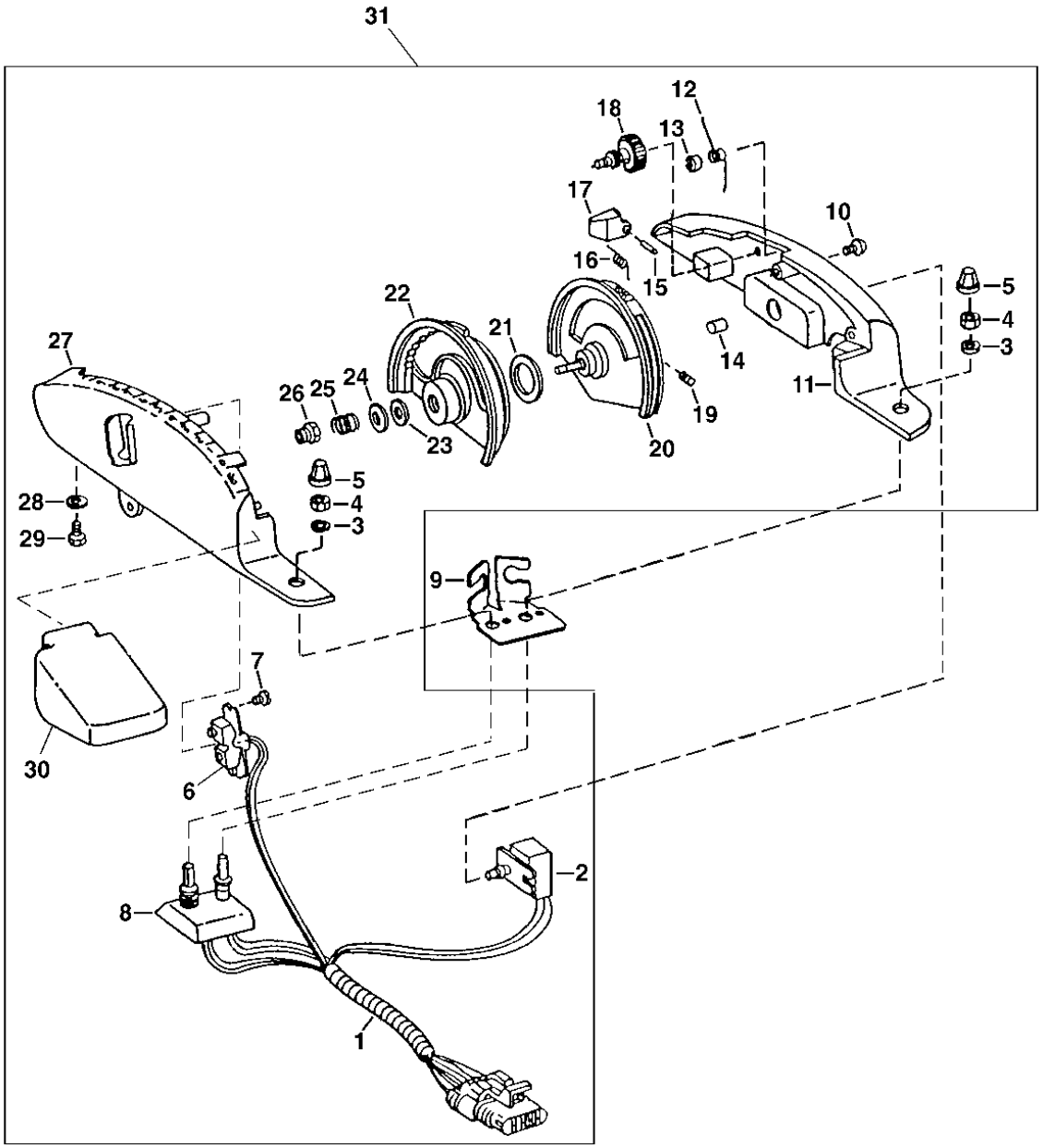

RXA0063602

ITEM	NR.PECA	DESCRICAO	QTDE	NR. SERIE	6405	6605	NOTAS
1	RE64281	CHICOTE	1		X	X	
2	.....	POTENCIOMETRO	1		X	X	ORDER RE64281
3	R121235	ARRUELA	2		X	X	
4	R121233	PORCA	2		X	X	
5	RE49639	MANOPLA	1		X	X	
6	RE57992	INTERRUPTOR DE ALAVANCA	1		X	X	
7	37H144	PARAFUSO	2	-21899	X	X	
	37M7376	PARAFUSO	2	21900-	X	X	
8	.....	POTENCIOMETRO	1		X	X	
9	R117160	APOIO	1		X	X	
10	TH101502	PARAFUSO	1	-21899	X	X	P/ METAL
	37M7179	PARAFUSO	1	21900-	X	X	P/ PLASTICO
11	R166613	CARCACA	1	-21899	X	X	ALSO ORDER R166612 (METAL)
	R195273	CARCACA	1	21900-	X	X	ALSO ORDER R195273 (PLASTICO)
12	R112551	MOLA	1		X	X	
13	R114990	PORCA	1		X	X	
14	R118453	PRESILHA	1		X	X	
15	34H234	PINO ELASTICO	1		X	X	
16	R112553	MOLA DE TORCAO	1		X	X	
17	R112552	MANOPLA	1		X	X	
18	RE58029	MANOPLA	1		X	X	
	R130025	RODA	1		X	X	
19	22M7115	PARAF. DE FENDA	1		X	X	M3 X 4
20	R125915	RODA	1		X	X	
21	R112515	ARRUELA	1		X	X	
22	R131135	RODA	1		X	X	
23	R131047	BUCHA	1		X	X	
24	R112513	ARRUELA	1		X	X	
25	R124873	MOLA	1		X	X	
26	14M7165	PORCA DE SEGURANCA	1		X	X	M6
27	R166612	CARCACA	1	-21899	X	X	ALSO ORDER R166613 (METAL)
	R195272	CARCACA	1	21900-	X	X	ALSO ORDER R195273 (PLASTICO)
28	24M7054	ARRUELA	2		X	X	
29	19M7560	PARAFUSO SEXT.	2		X	X	M6 X 16
30	R117463	CAPA	1		X	X	

CONSOLE
CONSOLE
CONSOLA
CQ151235 -UN-

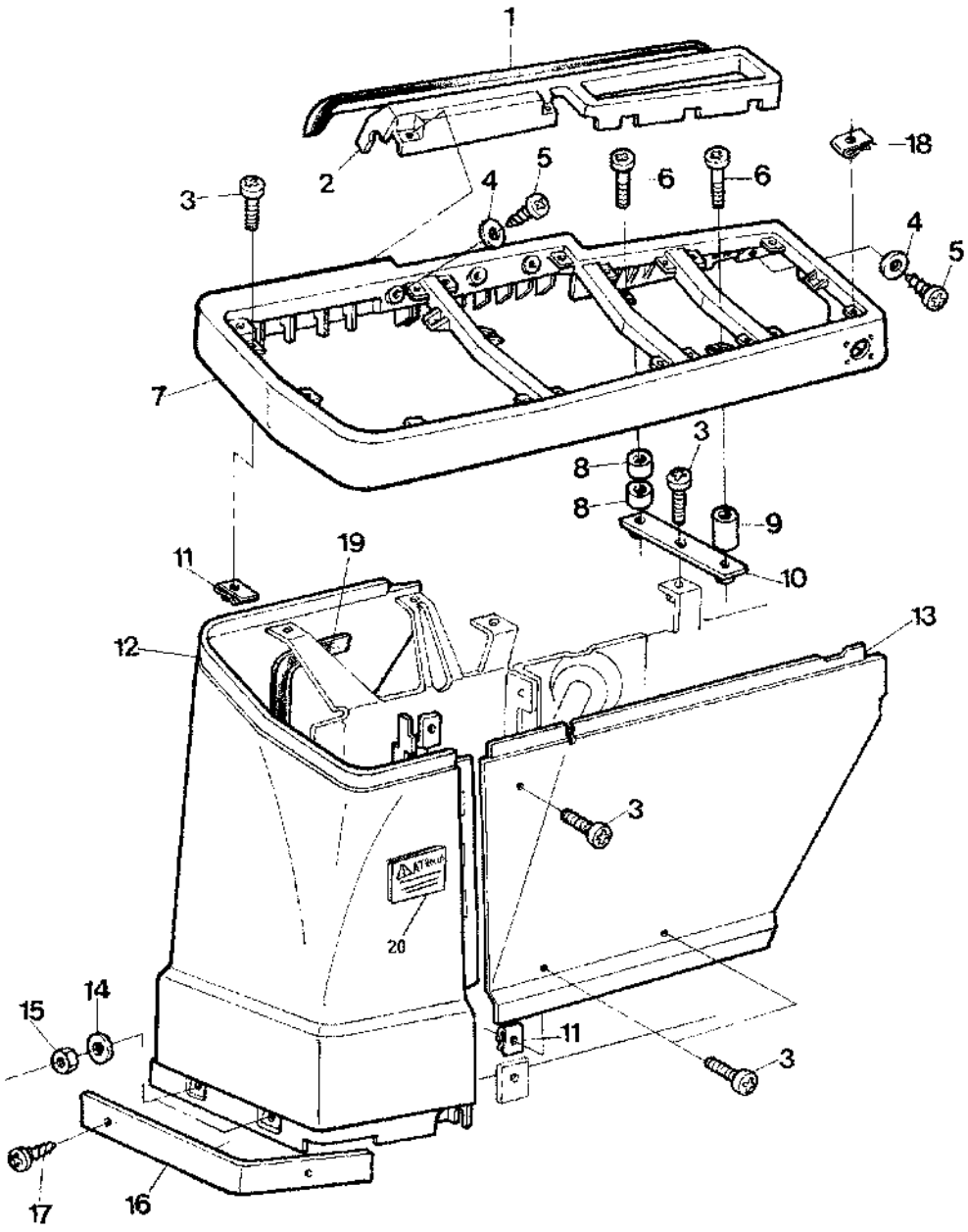

CQ 151235

ITEM	NR.PECA	DESCRICAO	QTDE	NR. SERIE TRATOR	6405	6605	NOTAS
1	L100486	ISOLADOR	AR		X	X	
2	AL118349	CHAPA PARA UNIAO	AR		X	X	INCL KEYS 1
3	21M7362	PARAFUSO	AR		X	X	M6 X 20, M6X20
	21M7362	PARAFUSO	AR		X	X	M6 X 20
4	24M7087	ARRUELA	AR		X	X	5,5X10MM
5	37M7185	PARAFUSO	AR		X	X	4,8X16MM
6	21M7505	PARAFUSO	AR		X	X	M6 X 40, M6X40
7	L112511	PAINEL DE CONTROLE	AR		X	X	
8	L59635	BUCHA	AR		X	X	
9	L101932	ESPACADOR	AR		X	X	
10	AL79029	TIRA	AR		X	X	
11	M84972	PORCA	AR		X	X	M6
12	L113920	PAINEL	AR		X	X	
13	CQ25028	CAPA	AR		X	X	
	CQ39945	CHAPA	1		X	X	(A)
14	24M7139	ARRUELA	AR		X	X	6,4X18MM
15	14M7027	PORCA	AR		X	X	M6, M6
16	CQ25259	CANTONEIRA	AR		X	X	(B)
17	37M7165	PARAFUSO	2		X	X	
18	R106529	PORCA	AR		X	X	
19	L102490	ISOLADOR	1		X	X	
20	CQ34370	ETIQUETA	AR		X	X	

(A) SOMENTE COM CABINE
(A) ONLY WITH CAB
(A) SOLAMENTE CON CABINA

(B) SOMENTE COM EPCC
(B) ONLY WITH EPCC
(B) SOLAMENTE CON EPCC

INTERRUPTOR DA TRACAO DIANTEIRA
FWD SWITCH
INTERRUPTOR DE LA TDM

CQ151236 -UN-

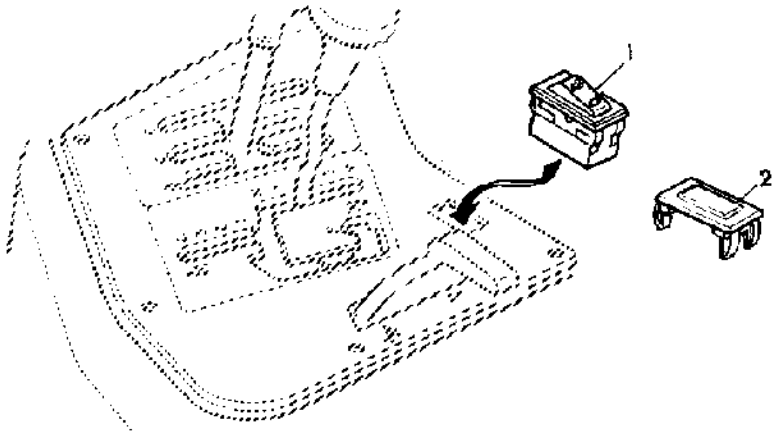

CQ 151236

ITEM	NR.PECA	DESCRICAO	QTDE	NR. SERIE	6 6 4 6 0 0 5 5	NOTAS
1	RE57751	INTERRUPTOR DE ALAVANCA	1		X X	
2	M115279	PLUGUE	1		X X	

LAVADOR DE PARA-BRISA COM DEPOSITO (FRONTAL)
WINDSCREEN WASHER SYSTEM WITH RESERVOIR (FRONT)
LAVAPARABRISAS CON DEPOSITO (FRONTAL)

CQ151917 -UN-

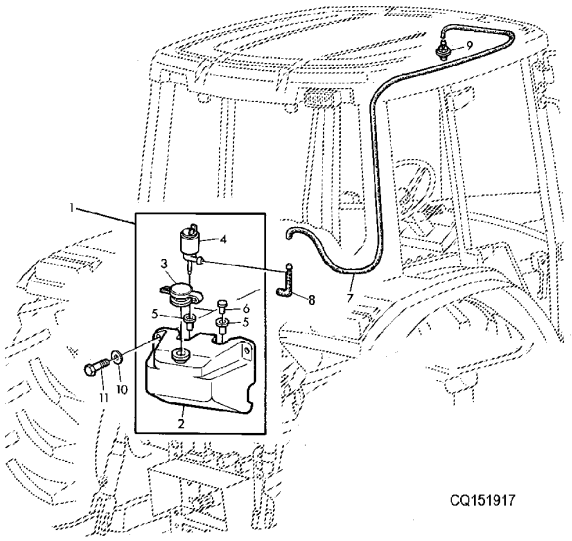

ITEM	NR.PECA	DESCRICAO	QTDE	NR. SERIE	6405	6605	NOTAS
1	AL77711	RESERVATORIO	1		X	X	
2	L78422	RESERVATORIO	1		X	X	
3	L80013	TAMPAO DE ENCHIMENTO	1		X	X	
4	AL79013	BOMBA	1		X	X	
5	L80014	PASSADOR	2		X	X	
6	L80015	PLUGUE	1		X	X	
7	CQ39458	MANGUEIRA	1		X	X	
8	AL114276	VALVULA DE RETENCAO	1		X	X	
9	AL35642	BICO	1		X	X	
10	24M7362	ARRUELA	2		X	X	
11	L153129	PARAFUSO SEXT.	2		X	X	M8X25

LAVADOR DO PARABRISA (TRASEIRO)
WINDOW WASHER (REAR)
LAVAPARABRISAS (TRASERO)

LX017383 -UN-

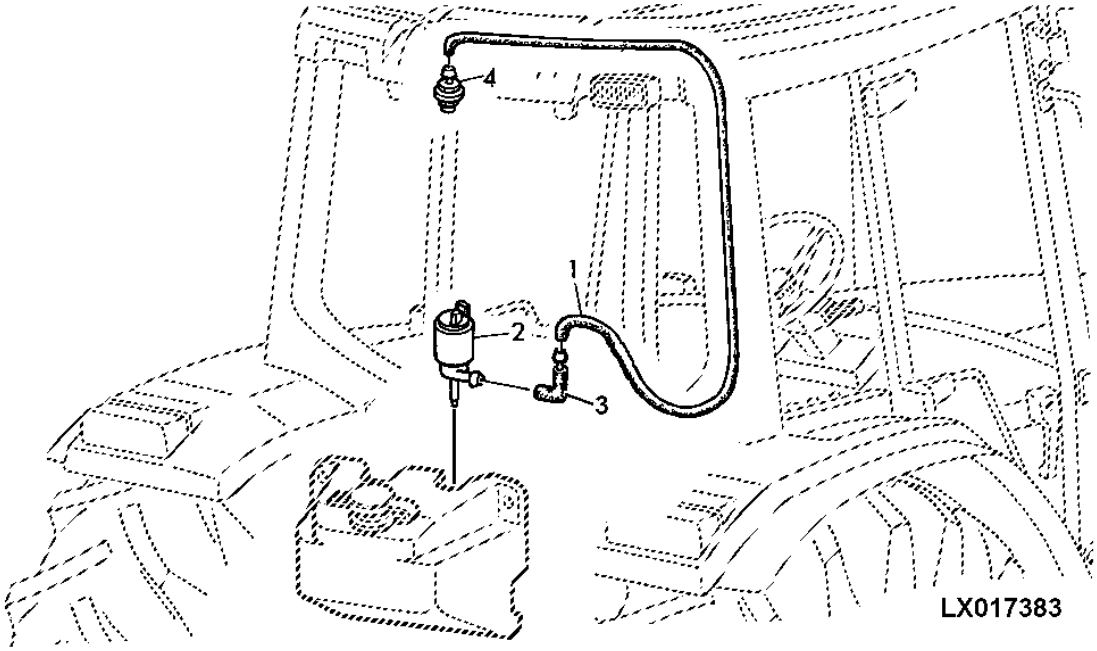

ITEM	NR.PECA	DESCRICAO	QTDE	NR. SERIE	6405	6600	NOTAS
1	L112247	MANGUEIRA	1		X	X	
2	AL79013	BOMBA	1		X	X	
3	AL114276	VALVULA DE RETENCAO	1		X	X	
4	AL35642	BICO	1		X	X	

MEMORANDA
MEMORANDA
MEMORANDA

LIMPADOR DO PARABRISA (TRASEIRO)
WINDOW WIPER (REAR)
LIMPIAPARABRISAS (TRASERO)

CQ156147 -UN-

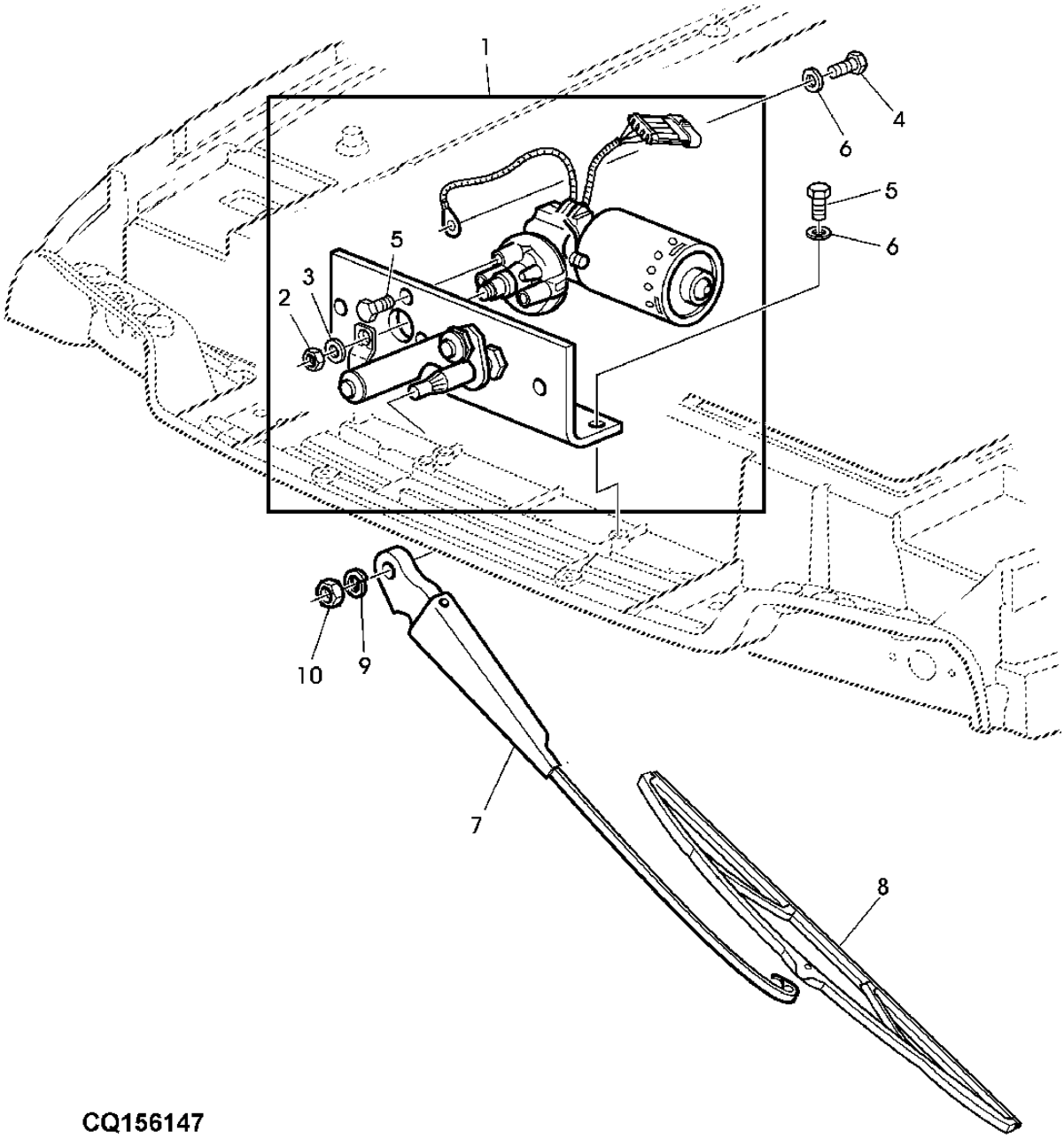

ITEM	NR.PECA	DESCRICAO	QTDE	NR. SERIE	6405	6605	NOTAS
1	RE151494	MOTOR DO LIMP. DE PARABRISA	1		X	X	
2	14M7272	PORCA	1		X	X	M6
3	12M7133	ARRUELA DE PRESSAO	1		X	X	
4	19M7560	PARAFUSO SEXT.	1		X	X	M6 X 16
5	19M6614	PARAFUSO SEXT.	4		X	X	M6 X 12
6	24M7139	ARRUELA	5		X	X	
7	AL153662	HASTE DO LIMP. DE PARABRISA	1		X	X	
8	AL153660	LAMINA DO LIMP. DE PARABRIS	1		X	X	
9	24M7055	ARRUELA	1		X	X	
10	14M7273	PORCA	1		X	X	M8

LIMPADOR DE PARABRISA (FRONTAL)
WINDSHIELD WIPER (FRONT)
LIMPIAPARABRISAS (FRONTAL)

CQ151918 -UN-

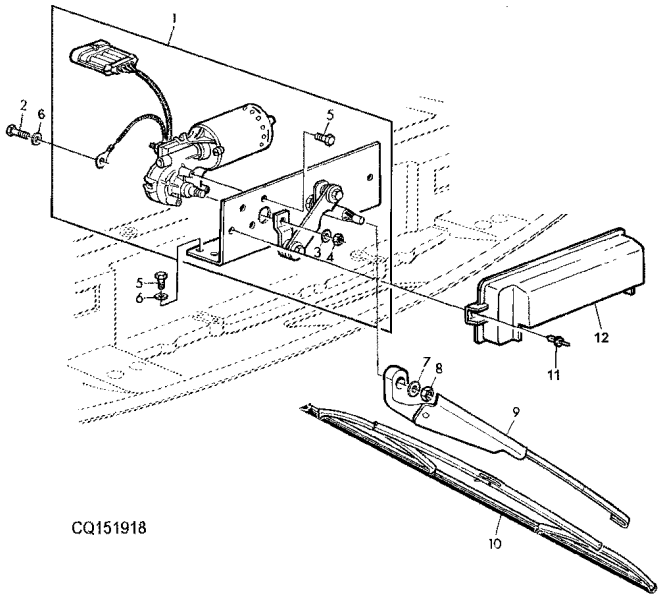

ITEM	NR.PECA	DESCRICAO	QTDE	NR. SERIE	6 6 4 6 0 0 5 5	NOTAS
1	AL76686	MOTOR	1		X X	
2	19M7560	PARAFUSO SEXT.	1		X X	M6 X 16, M6X16
3	12M7133	ARRUELA DE PRESSAO	1		X X	
4	14M7272	PORCA	1		X X	M6, M6
5	19M6614	PARAFUSO SEXT.	5		X X	M6 X 12, M6X12
6	24M7139	ARRUELA	3		X X	
7	24M7026	ARRUELA	1		X X	9X17X1,6
8	14M7273	PORCA	1		X X	M8, M8
9	AL75527	HASTE DO LIMP. DE PARABRISA	1		X X	(SUB AL153662)
10	RE24201	LAMINA DO LIMP. DE PARABRIS	1		X X	(SUB AL153661)
11	L39134	REBITE	2		X X	
12	L112235	REVESTIMENTO, BLINDAGEM	1		X X	

AUTO-FALANTE
KOUDSPEAKER
ALTAVOCES

CQ151967 -UN-

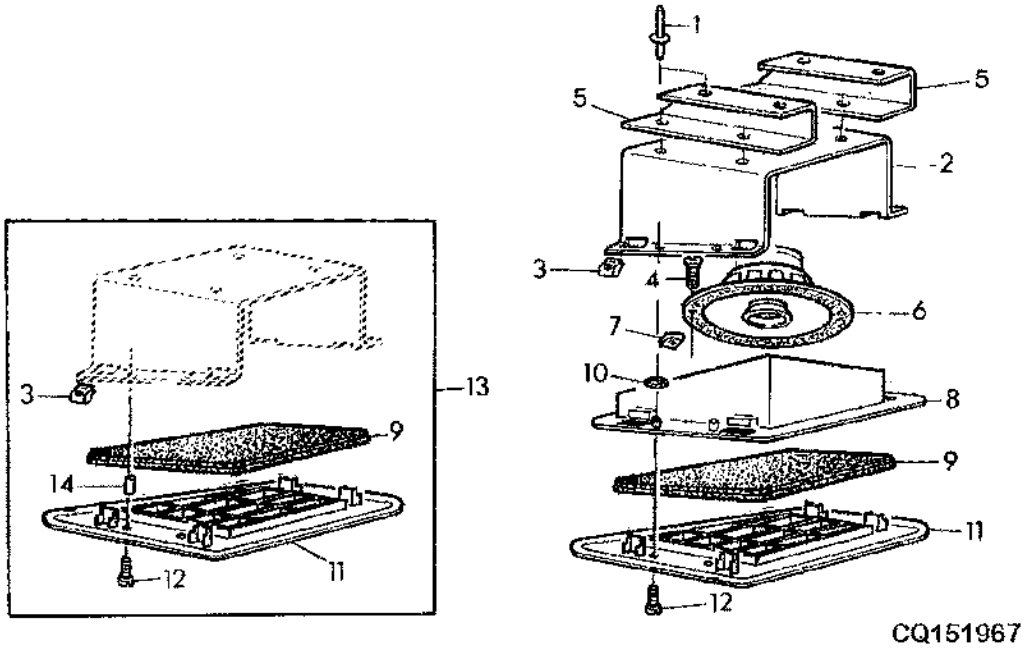

ITEM	NR.PECA	DESCRICAO	QTDE	NR. SERIE	6 6 4 6 0 0 5 5	NOTAS
1	R54477	REBITE	8		X X	
2	L102143	APOIO	2		X X	
3	R52640	PORCA	8		X X	
4	37M7185	PARAFUSO	8		X X	4,8X16MM
5	L110769	PERFIL "U"	4		X X	(B)
6	AL114329	AUTOFALANTE	2		X X	(B)
7	L79648	PORCA	8		X X	
8	L110285	CARCACA	1		X X	RH (B)
	L110286	CARCACA	1		X X	LH (B)
9	L101926	ISOLADOR	2		X X	
10	R34812	ANEL O	8		X X	
11	L100842	GRELHA	1		X X	RH
	L100840	GRELHA	1		X X	LH
12	L100380	PARAFUSO	8		X X	
13	AL81184	GRELHA	1		X X	
14	L100830	BUCHA	8		X X	(A)

(A) SEM AUTOFALANTE
(A) WITHOUT SPEAKER
(A) SIN ALTAVOZ

(B) COM RADIO
(B) WITH RADIO
(B) CON RADIO

CONSOLE PARA RADIO
RADIO CONSOLE
CONSOLA PARA RADIO
CQ151919 -UN-

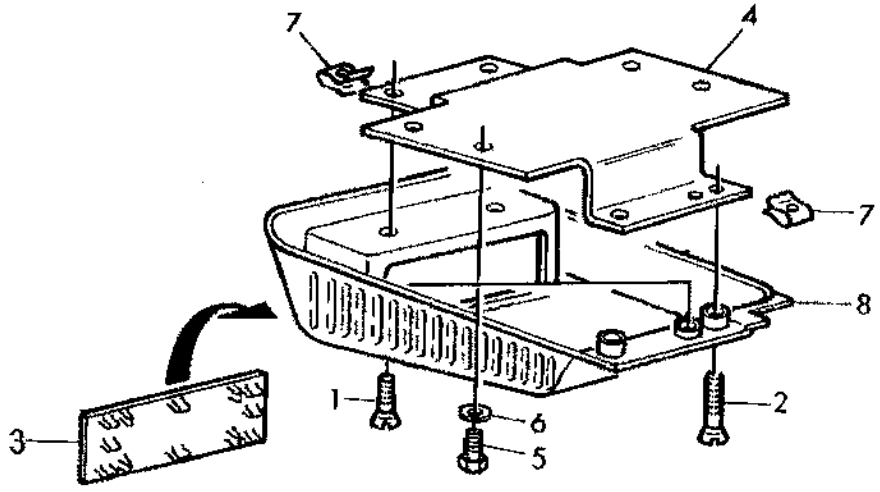

CQ151919

ITEM	NR.PECA	DESCRICAO	QTDE	NR. SERIE	6405	6605	NOTAS
1	37M7192	PARAFUSO	2		X	X	
2	37M7263	PARAFUSO	2		X	X	
3	Z55427	REVESTIMENTO, BLINDAGEM	1		X	X	
4	L78042	APOIO	1		X	X	
5	19M6614	PARAFUSO SEXT.	4		X	X	M6 X 12, M6X12
6	24M7054	ARRUELA	4		X	X	6,4X12,5MM
7	L78238	PORCA	4		X	X	
8	L113378	PAINEL	1		X	X	

ANTENA
ANTENNA
ANTENA

CQ151920 -UN-

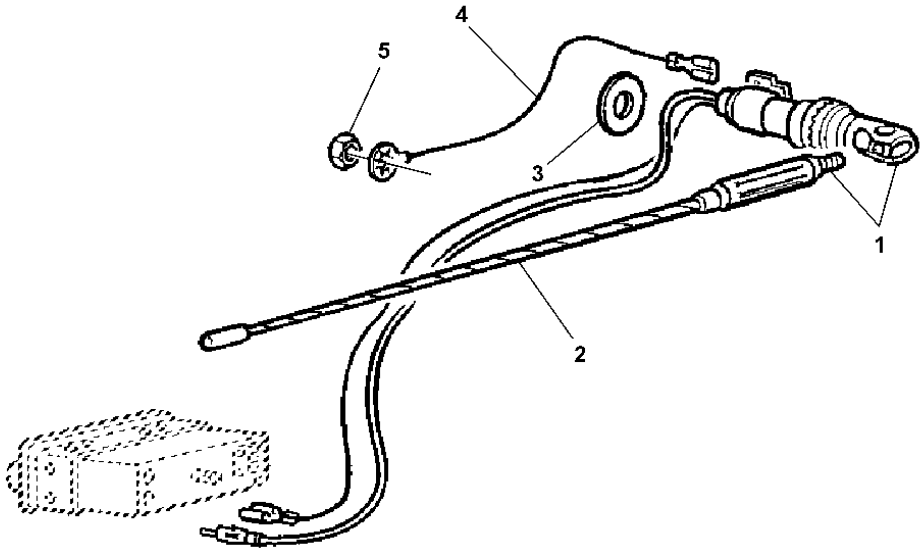

CQ151920

ITEM	NR.PECA	DESCRICAO	QTDE	NR. SERIE	6 6 4 6 0 0 5 5	NOTAS
1	AL115638	ANTENA	AR		X X	
2	L113922	ANTENA	AR		X X	
3	24M7048	ARRUELA	AR		X X	
4	AL60981	CABO NEGATIVO	AR		X X	
5	14M7273	PORCA	AR		X X	M8, M8

RETROVISOR
OUTSIDE MIRROR
RETROVISOR EXTERIOR

CQ151922 -UN-

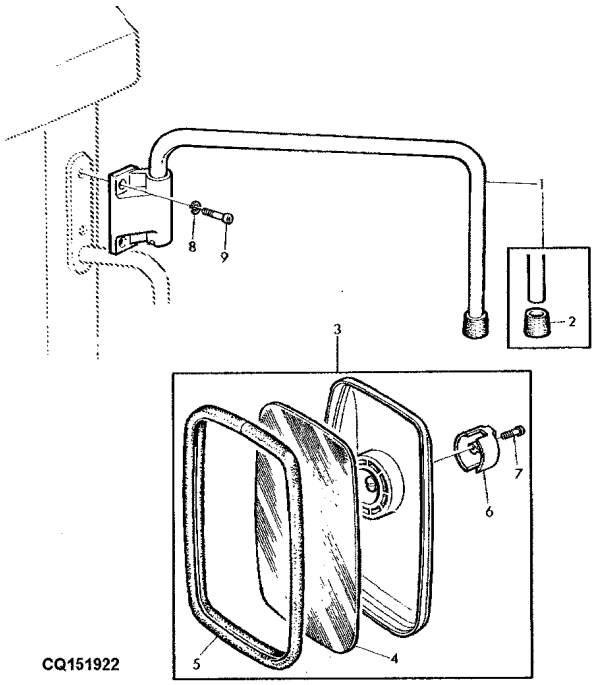

ITEM	NR.PECA	DESCRICAO	QTDE	NR. SERIE	6 6 4 6 0 0 5 5	NOTAS
1	AL77485	SUPORTE	1	-27102	X X	LH
	AL77486	RETENTOR	1	-27102	X X	RH (A)
	DQ46087	SUPORTE	1	27103-	X X	LH
	DQ46088	SUPORTE	1	27103-	X X	RH
2	L79775	TAMPA	2		X X	
3	AL78021	RETROVISOR	2	-27102	X X	
	DQ43135	RETROVISOR	2	27103-	X X	
4	L79776	VIDRO DO RETROVISOR	1	-27102	X X	
5	L79777	TOMADA	1	-27102	X X	
6	L79778	SUPORTE	1	-27102	X X	
7	21M7423	PARAFUSO	2	-27102	X X	M6 X 30, M6X30
8	24M7362	ARRUELA	4		X X	
9	L153130	PARAFUSO	4	-27102	X X	M8X30
	19M7660	PARAFUSO	2	27103-	X X	M8 X 20

(A) OPCIONAL
(A) OPTION
(A) OPCION

PARA-SOL
SUN VISOR
PARASOL

CQ151923 -UN-

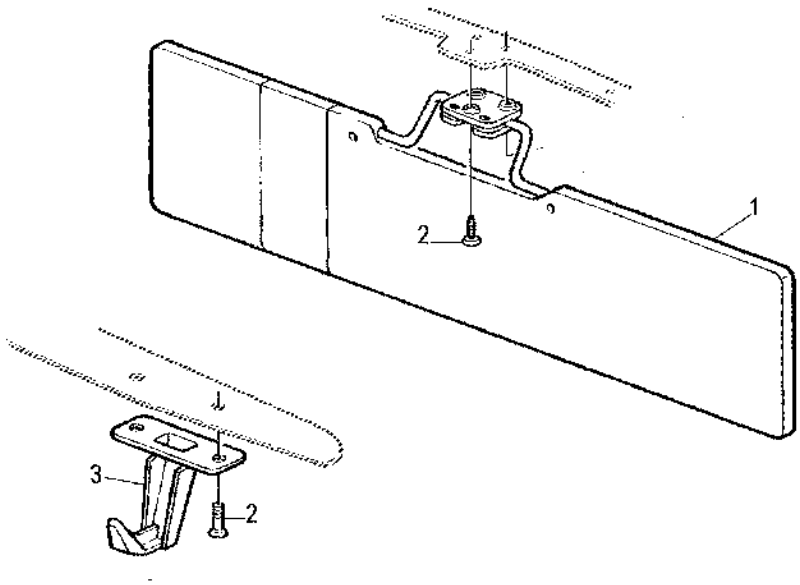

CQ151923

ITEM	NR.PECA	DESCRICAO	QTDE	NR. SERIE	6405	6605	NOTAS
1	AL117679	PARA-SOL	1		X	X	
2	21M7362	PARAFUSO	AR		X	X	M6 X 20, M6X20
3	L102023	GANCHO	1		X	X	

LEVANTE HIDRAULICO, CONTROLE A DISTANCIA
ROCKSHAFT, REMOTE CONTROL
ELEVADOR HIDRAULICO, MANDO A DISTANCIA

CQ151237 -UN-

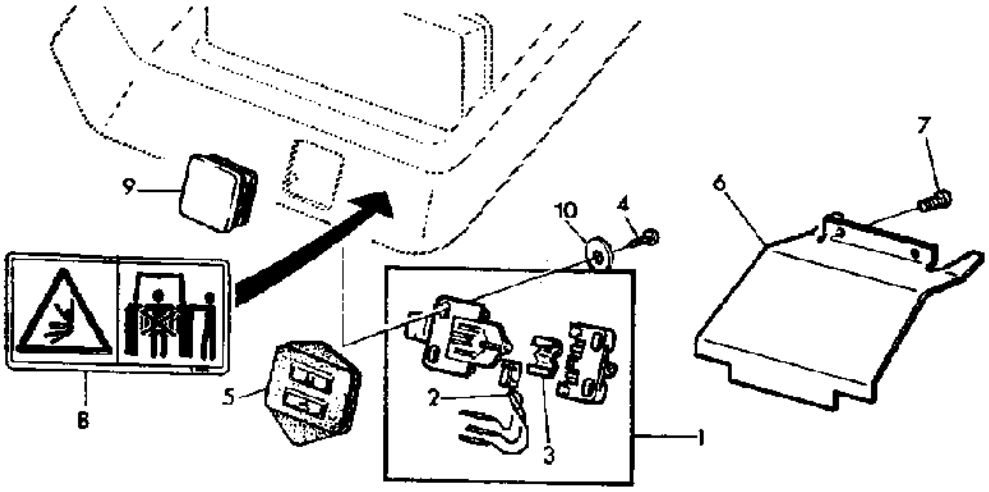

CQ 151237

ITEM	NR.PECA	DESCRICAO	QTDE	NR. SERIE	6405	6605	NOTAS
1	AL81040	CONTROLE	AR		X	X	
2	AL81777	TERMINAL CONECTOR ELETRICO	2		X	X	
3	L101021	PRESILHA	1		X	X	
4	CQ14690	PARAFUSO	AR		X	X	M3,5X13
5	L154458	PROTETOR	AR		X	X	
6	L102090	PROTECAO	AR		X	X	
7	37H221	PARAFUSO	AR		X	X	6,3X16MM
8	L65071	ETIQUETA	AR		X	X	
9	R206454	PLUGUE	AR		X	X	
10	24M7117	ARRUELA	AR		X	X	

CAIXA DO CONTROLE ELETRONICO PARA LEVANTE HIDRAULI
REAR HITCH ELECTRONIC CONTROL BOX
CAJA DEL CONTROL ELECTRONICO PARA ELEVADOR HIDRAUL

CQ151430 -UN-

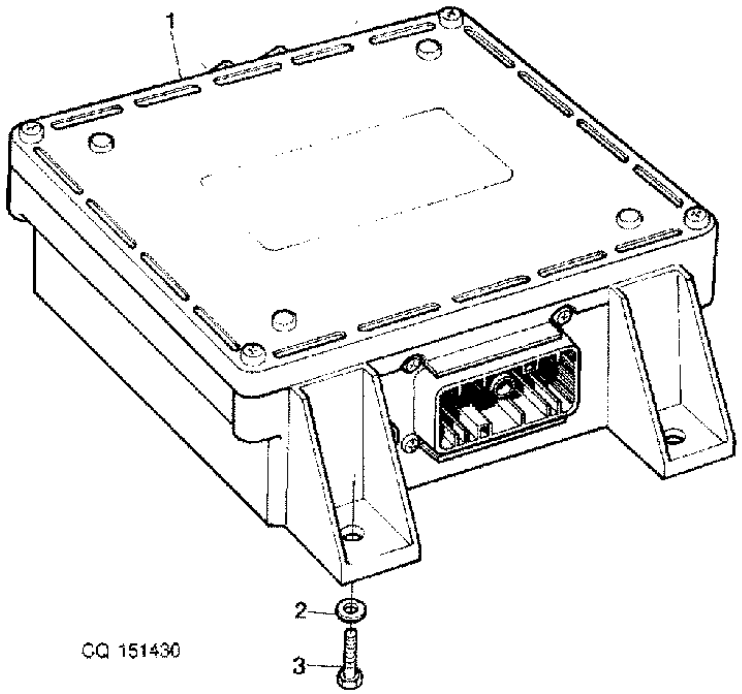

ITEM	NR.PECA	DESCRICAO	QTDE	NR. SERIE	6400 6655	NOTAS
1	AL116824	CONTROLADOR DO LEVANTE HIDR	AR		X X	
2	24M7139	ARRUELA	AR		X X	6,4X18MM
3	19M7560	PARAFUSO SEXT.	AR		X X	M6 X 16, M6X16

SUPORTE PARA MANUAL DO OPERADOR - C/CABINE
OPERATOR'S MANUAL HOLDER - WITH CAB
SOPORTE P/MANUAL DE OPERACION - C/CABINA

CQ151951 -UN-

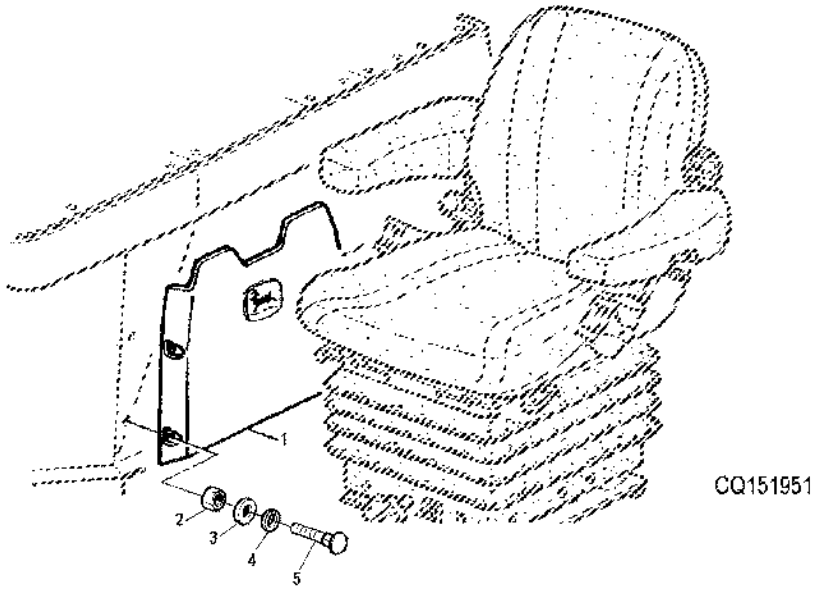

ITEM	NR.PECA	DESCRICAO	QTDE	NR. SERIE	6405	6605	NOTAS
1	R77915	SUPORTE	1		X	X	
2	14M7027	PORCA	AR		X	X	M6, M6
3	24M7139	ARRUELA	AR		X	X	6,4X18MM
4	12M7006	ARRUELA DE PRESSAO	AR		X	X	6MM
5	24M7139	ARRUELA	AR		X	X	

ASSENTO DE LUXO (S/ CABINE)
SUPER COMFORT SEAT - WITHOUT CAB
ASIENTO SUPER CONFORT (SIN CABINA)

CQ151240 -UN-

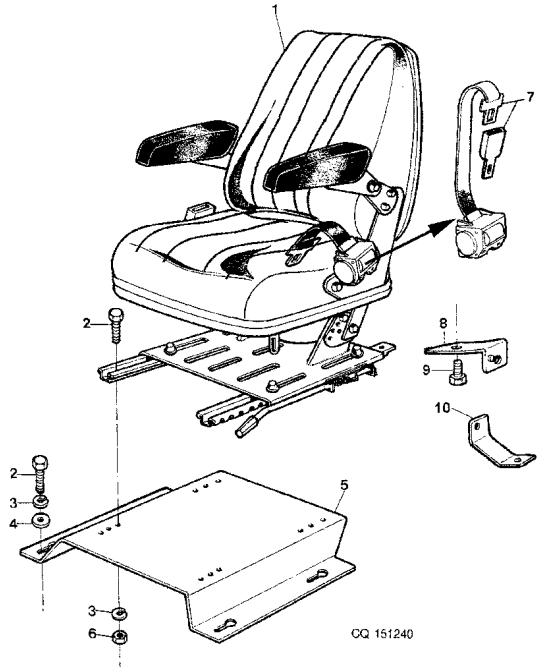

ITEM	NR.PECA	DESCRICAO	QTDE	NR. SERIE TRATOR	6 6 4 6 0 0 5 5	NOTAS
1	DQ34703	ASSENTO	1		X X	
2	19M7139	PARAFUSO SEXT.	AR		X X	M8 X 20, M8X20
3	12M7065	ARRUELA DE PRESSAO	AR		X X	8MM
4	24M7026	ARRUELA	AR		X X	9X17X1,6
5	CQ34676	SUPORTE	1		X X	
6	14M7029	PORCA	AR		X X	M8, M8
7	DQ27557	CINTO DE SEGURANCA	AR		X X	
8	CQ36459	SUPORTE	1		X X	
9	CQ28972	PARAFUSO SEXT.	AR		X X	7/16"X1"
10	CQ27676	REFORCO	2		X X	

ASSENTO S/CABINE
SEAT W/CAB
ASIENTO S/CABINE

CQ153127 -UN-

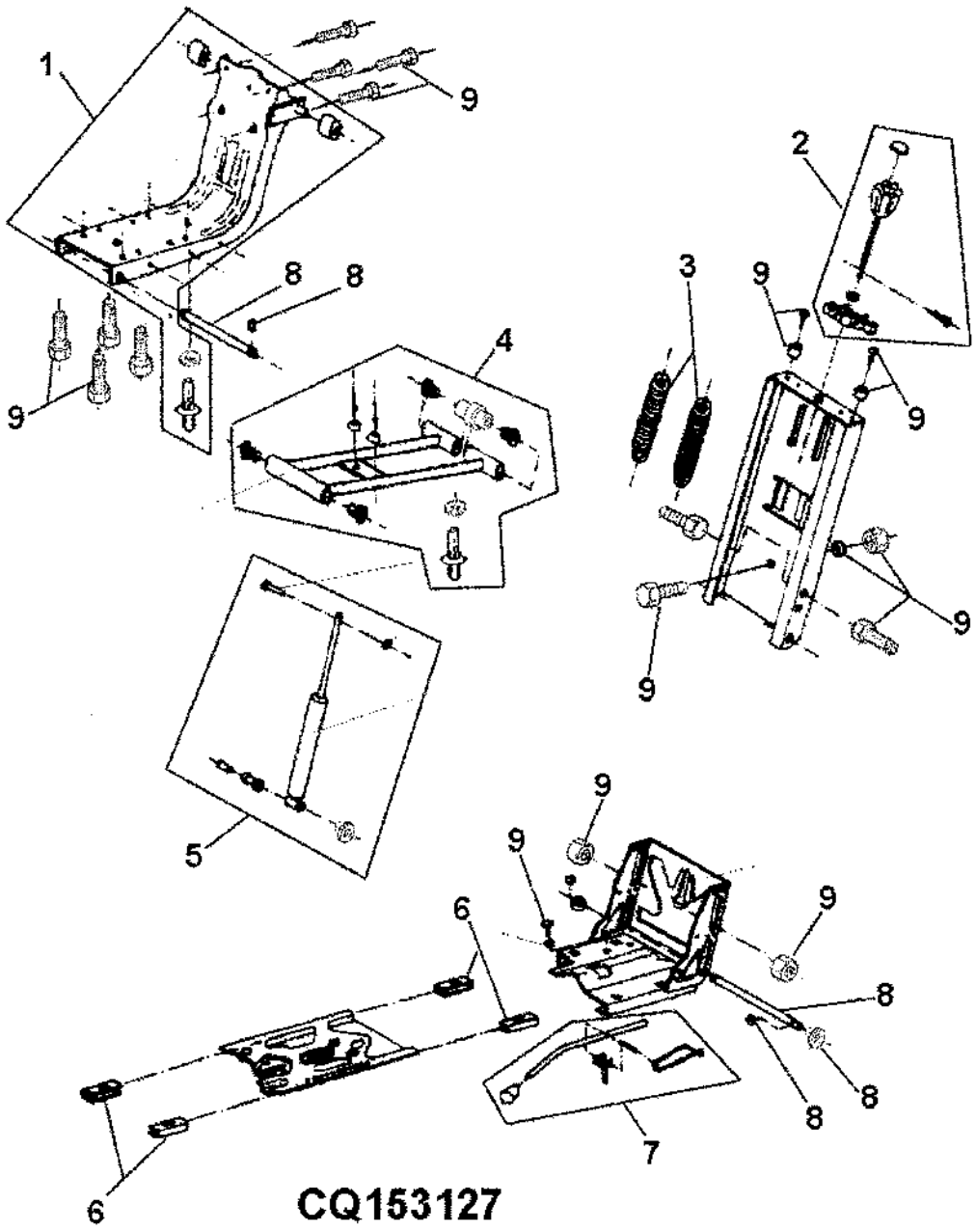

ITEM	NR.PECA	DESCRICAO	QTDE	NR. SERIE	6405	6605	NOTAS
1	DQ42159	ESTRUTURA	AR		X	X	
2	DQ42160	REGULADOR	AR		X	X	
3	DQ42174	MOLA	AR		X	X	
4	DQ42161	KIT SUSPENSAO DO ASSENTO	AR		X	X	
5	DQ42162	AMORTECEDOR	AR		X	X	
6	DQ42175	SAPATA	AR		X	X	
7	DQ42163	ALAVANCA	AR		X	X	
8	DQ42167	EIXO	AR		X	X	
9	DQ42168	KIT P/ ASSENTO	AR		X	X	

ASSENTO S/CABINE
SEAT W/CAB
ASIENTO S/CABINE

CQ153126 -UN-

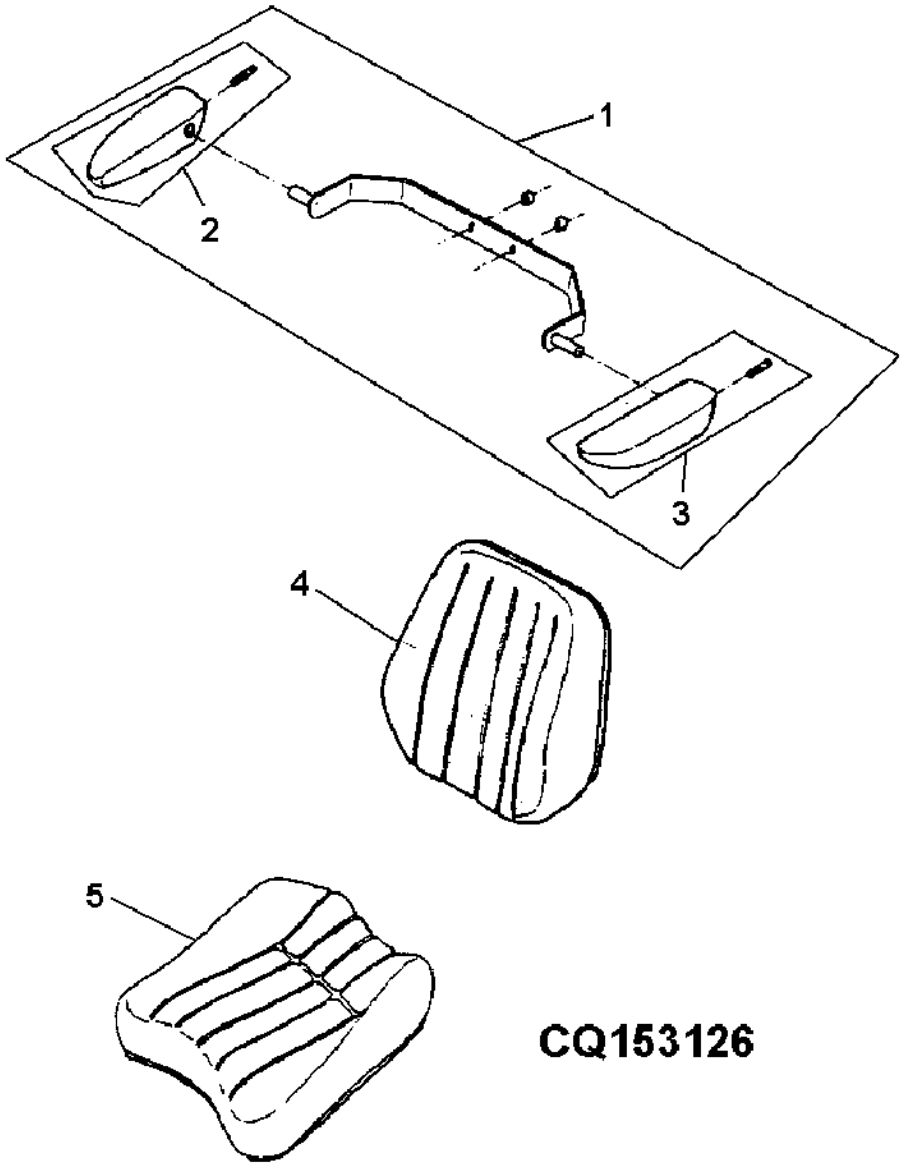

ITEM	NR.PECA	DESCRICAO	QTDE	NR. SERIE	6405	6605	NOTAS
1	DQ42164	KIT DO APOIO PARA BRACO	AR		X	X	
2	DQ42165	CONSOLE DO APOIO P/ BRACO	AR		X	X	
3	DQ42166	CONSOLE DO APOIO P/ BRACO	AR		X	X	
4	DQ42170	ENCOSTO	AR		X	X	
5	DQ42169	ENCOSTO	AR		X	X	

MEMORANDA
MEMORANDA
MEMORANDA

ASSENTO DE LUXO (C/CABINE)
SUPER CONFORT SEAT (WITH CAB)
ASIENTO SUPER CONFORT (C/ CABINA)

CQ153872 -UN-

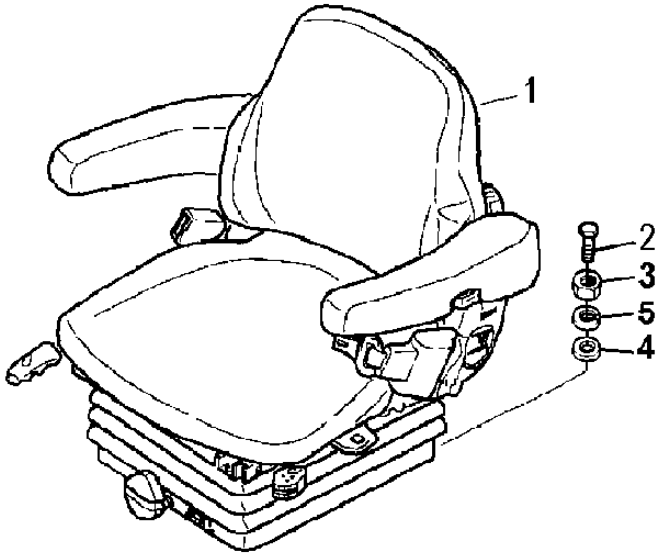

CQ153872

ITEM	NR.PECA	DESCRICAO	QTDE	NR. SERIE	6405	6605	NOTAS
1	DQ61889	ASSENTO	1		X	X	(SUB FOR DQ43728)
2	19M7139	PARAFUSO SEXT.	4		X	X	M8 X 20, M8X20
3	14M7029	PORCA	4		X	X	M8, M8
4	24M7026	ARRUELA	8		X	X	9X17X1,6
5	12M7065	ARRUELA DE PRESSAO	8		X	X	8MM

ASSENTO DE LUXO
SUPER COMFORT SEAT
ASIENTO SUPER COMFORT

PUBM0846 -UN-

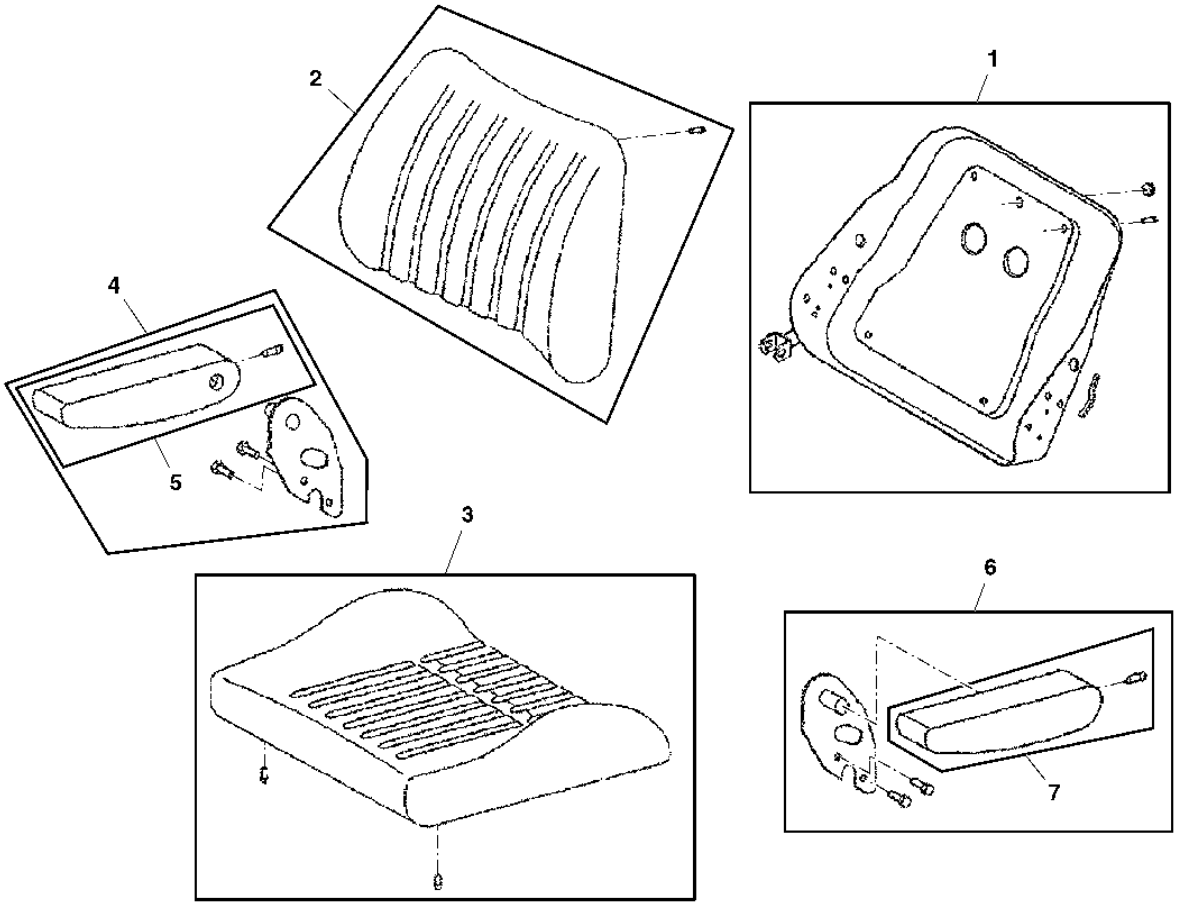

PUBM0846

ITEM	NR.PECA	DESCRICAO	QTDE	NR. SERIE	6405	6605	NOTAS
1	DQ50496	KIT DO APOIO PARA BRACO	1		X	X	
2	DQ50497	KIT DO APOIO PARA BRACO	1		X	X	
3	DQ50499	KIT P/ ASSENTO	1		X	X	
4	DQ50502	KIT DO APOIO PARA BRACO	1		X	X	
5	DQ42165	CONSOLE DO APOIO P/ BRACO	1		X	X	
6	DQ50503	KIT DO APOIO PARA BRACO	1		X	X	
7	DQ42166	CONSOLE DO APOIO P/ BRACO	1		X	X	

ASSENTO DE LUXO
SUPER COMFORT SEAT
ASIENTO SUPER COMFORT

CQ154690 -UN-

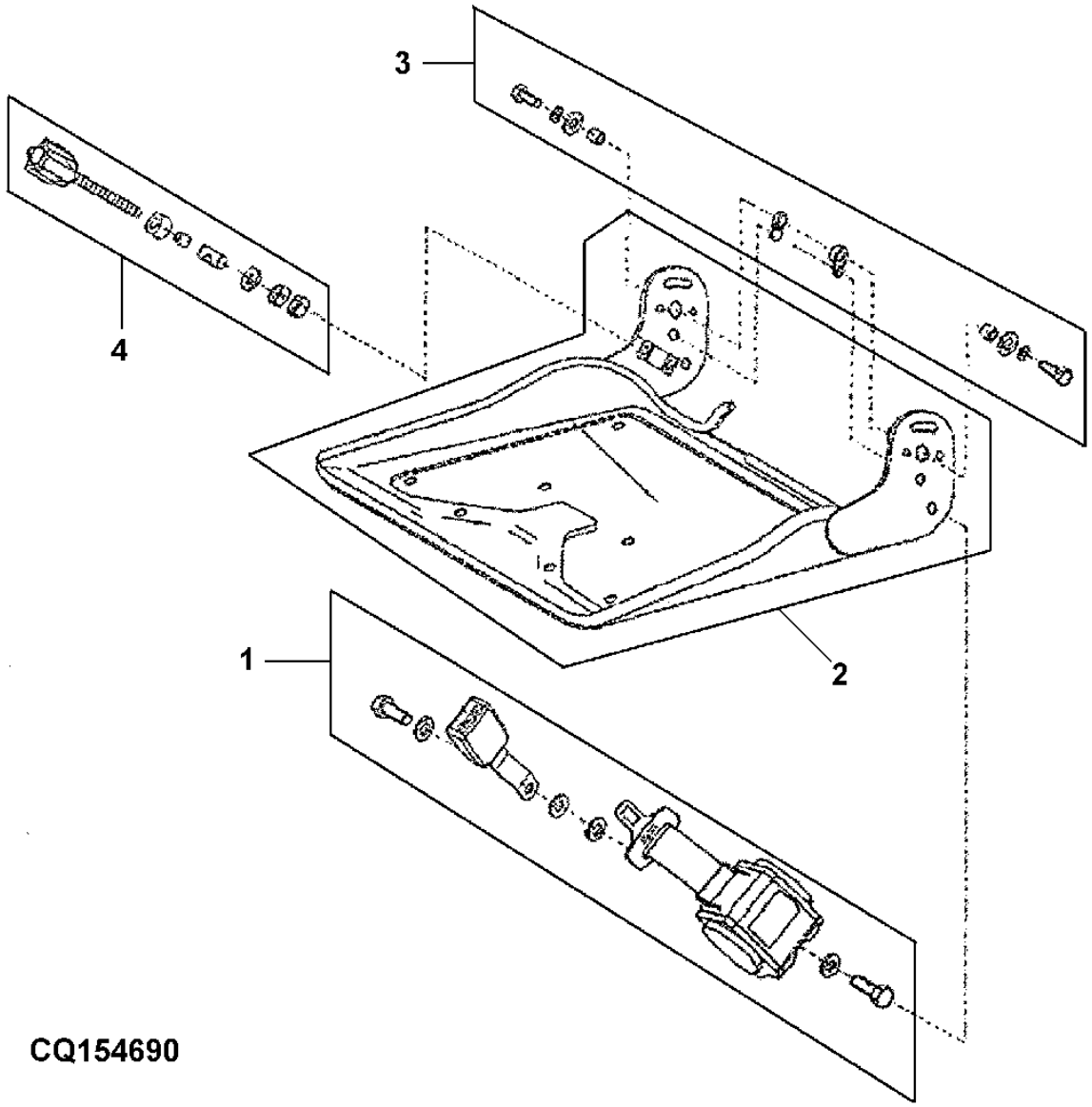

ITEM	NR.PECA	DESCRICAO	QTDE	NR. SERIE	6405	6605	NOTAS
1	DQ50504	CINTO DE SEGURANCA	1		X	X	
2	DQ50498	KIT P/ ASSENTO	1		X	X	
3	DQ50500	KIT P/ ASSENTO	1		X	X	
4	DQ50501	ENCOSTO	1		X	X	

ASSENTO DE LUXO
SUPER COMFORT SEAT
ASIENTO SUPER COMFORT

CQ154692 -UN-

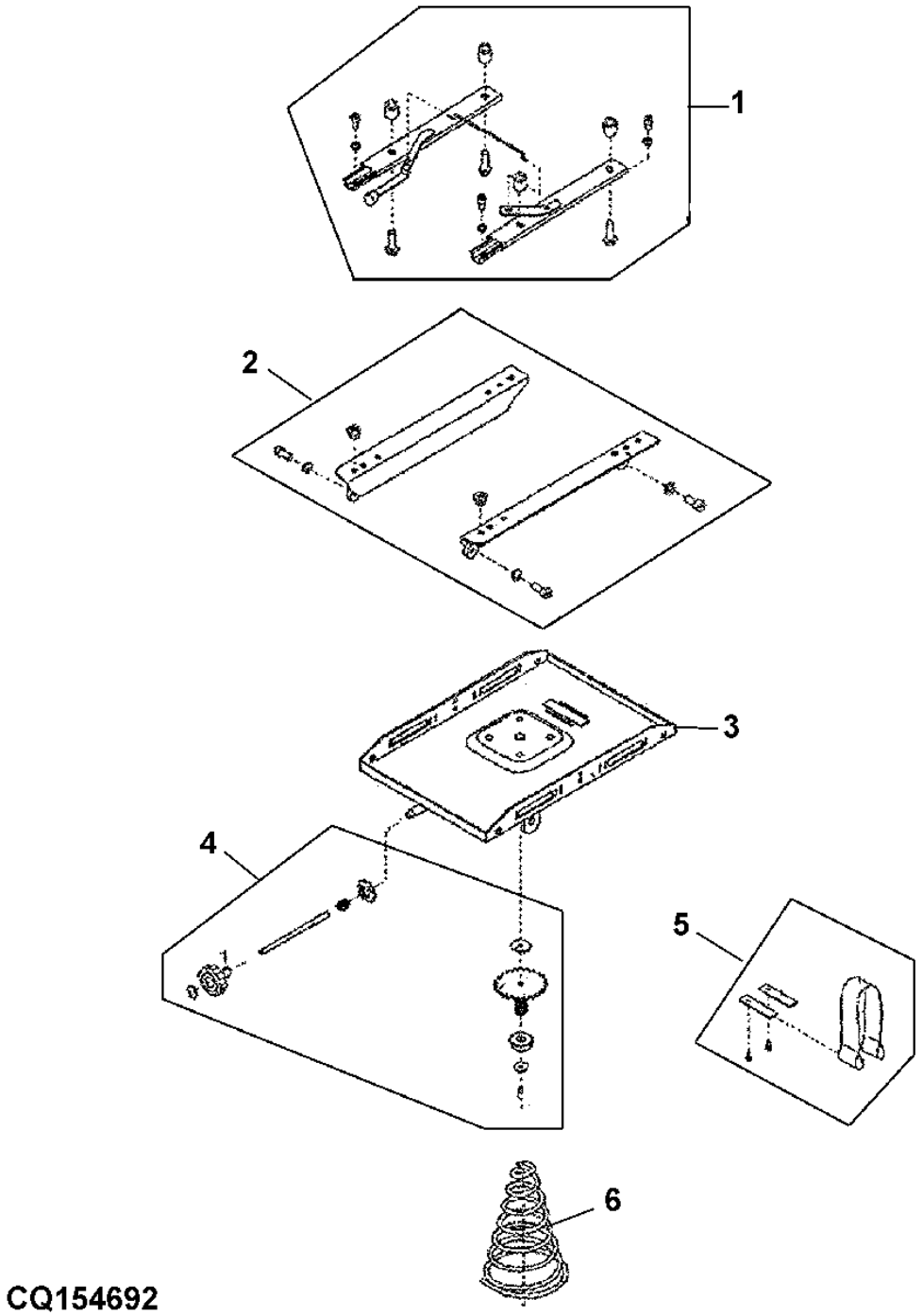

ITEM	NR.PECA	DESCRICAO	QTDE	NR. SERIE	6405	6605	NOTAS
1	DQ50505	KIT TRILHOS DO ASSENTO	1		X	X	
2	DQ50506	KIT TRILHOS DO ASSENTO	1		X	X	
3	DQ50507	BASE	1		X	X	
4	DQ50652	KIT PECAS DE REPOSICAO	1		X	X	
5	DQ50654	KIT ABSORVEDOR CHOQUE ASSE	1		X	X	
6	CQ50012	MOLA DE COMPRESSAO	1		X	X	

ASSENTO DE LUXO
SUPER COMFORT SEAT
ASIENTO SUPER COMFORT

CQ157370 -UN-

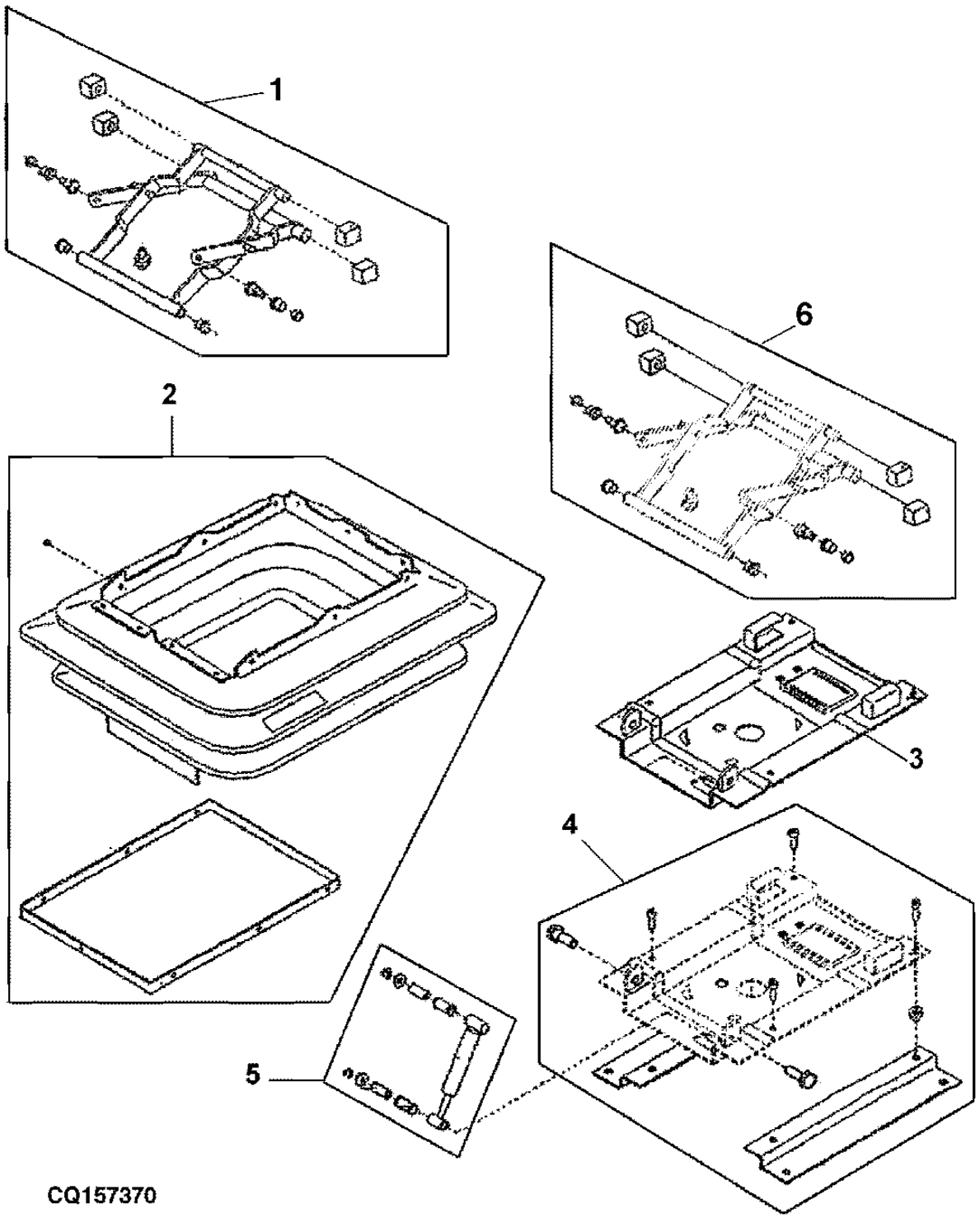

ITEM	NR.PECA	DESCRICAO	QTDE	NR. SERIE	6405	6605	NOTAS
1	DQ50653	BRACO	1	-XXXXX	X	X	(A) (USE DQ62624)
	DQ62624	KIT	1	XXXXX-	X	X	(B)
2	DQ50657	KIT PECAS DE REPOSICAO	1		X	X	
3	DQ50658	BASE	1		X	X	
4	DQ50656	KIT PECAS DE REPOSICAO	1		X	X	
5	DQ50655	KIT PECAS DE REPOSICAO	1		X	X	
6	DQ63292	KIT	1		X	X	(C)

(A) ID = 14.85MM (B) ID = 14.20MM (C) KIT DE REPARO PARA DQ506
(A) ID = 14.85MM (B) ID = 14.20MM (C) REPAIR KIT TO DQ50653
(A) ID = 14.85MM (B) ID = 14.20MM (C) KIT DE REPARO PARA DQ506

MEMORANDA
MEMORANDA
MEMORANDA

INDICE NUMERICO

NR.PECA	ITEM	PAGINA	NR.PECA	ITEM	PAGINA	NR.PECA	ITEM	PAGINA
AD2062R	10	40-33	AL110340	23	70-51	AL113942	5	56-3
AE46834	14	60-6	AL110352	5	70-6	AL113988	25	91-7
AH77724	11	60-5	AL110365	8	91-50	AL114210	8	56-20
AH87142	2	60-10	AL110450	14	58-4	AL114265	1	51-22
AJ54808	3	80-39	AL110469	8	70-51	AL114276	8	92-43
AJ56714	11	80-18	AL110589	4	40-35	AL114276	3	92-44
AJ56715	1	80-18	AL110722	4	92-25	AL114326	34	56-19
AJ56809	5	60-14	AL110722	33	92-25	AL114329	6	92-49
AJ56810	6	60-14	AL110851	21	92-21	AL114386	17	92-35
AJ56834	3	80-19	AL110859	5	92-21	AL114396	4	56-33
AJ56977	13	80-19	AL110860	5	92-25	AL114408	8	56-19
AJ56978	15	80-19	AL110868	1	92-25	AL114442	1	56-33
AJ58041	10	60-14	AL110869	17	92-21	AL114526	11	56-25
AJ58043	5	60-13	AL110881	11	91-47	AL114548	14	58-9
AJ58043	12	60-14	AL111096	9	80-29	AL114768	1	91-18
AJ58047	1	60-14	AL111396	1	91-29	AL114942	15	56-23
AJ58349	7	80-19	AL111410	5	30-27	AL115137	7	92-37
AJ58437	8	70-62	AL111418	1	56-1	AL115529	2	60-22
AJ58553	1	80-17	AL111449	2	30-5	AL115535	33	91-47
AJ58676	1	80-18	AL111451	3	30-5	AL115598	4	51-6
AJ59033	1	56-45	AL111469	5	91-49	AL115638	1	92-51
AJ59034	1	56-45	AL111567	26	56-25	AL115814	1	92-35
AJ59056	7	80-58	AL111591	7	91-47	AL115948	3	58-15
AJ60107	3	20-65	AL111717	1	91-31	AL116170	1	56-6
AJ60107	3	20-139	AL111759	22	70-43	AL116215	22	92-35
AJ60111	6	20-65	AL111784	4	91-53	AL116245	14	51-21
AJ60111	6	20-139	AL111785	5	91-53	AL116245	9	56-17
AJ60112	7	20-65	AL111806	16	80-23	AL116245	12	56-19
AJ60112	7	20-139	AL112011	2	40-28	AL116339	1	91-21
AJ60113	8	20-139	AL112223	3	58-3	AL116340	2	91-21
AJ60114	8	20-65	AL112300	1	20-35	AL116369	2	20-35
AJ61085	1	20-18	AL112474	3	40-28	AL116423	3	30-18
AJ61085	1	20-87	AL112503	3	51-22	AL116544	1	40-37
AJ61356	2	20-6	AL112505	4	51-22	AL116547	18	52-28
AJ61393	2	40-15	AL112506	2	51-22	AL116548	2	40-37
AJ61395	3	40-15	AL112560	3	56-31	AL116783	5	91-4
AJ61396	4	40-15	AL112614	18	92-21	AL116824	1	92-55
AJ61397	5	40-15	AL112625	2	91-57	AL116935	11	92-35
AJ61399	6	40-15	AL112629	17	56-11	AL116948	3	91-57
AJ61400	7	40-15	AL112759	9	51-15	AL117412	12	51-3
AJ61401	8	40-15	AL112819	1	60-7	AL117414	12	52-3
AJ61403	9	40-15	AL112950	33	91-47	AL117414	12	53-3
AJ61404	10	40-15	AL112951	1	70-62	AL117422	11	80-23
AJ61405	11	40-15	AL112952	2	70-62	AL117519	24	91-39
AJ61407	12	40-15	AL112953	3	70-62	AL117519	15	91-41
AJ61408	13	40-15	AL112954	9	91-55	AL117582	17	92-21
AJ61842	1	20-69	AL112964	11	40-27	AL117583	12	92-21
AJ61843	1	20-129	AL112964	1	40-28	AL117628	12	53-15
AJ61851	1	20-75	AL113022	15	40-27	AL117679	1	92-53
AJ61854	1	20-75	AL113086	6	30-21	AL117716	18	70-17
AL110010	20	58-9	AL113174	19	91-37	AL117717	18	70-17
AL110053	5	56-37	AL113176	2	91-37	AL117720	1	70-17
AL110054	5	56-37	AL113210	13	56-25	AL117892	12	58-4
AL110119	10	92-37	AL113211	13	56-25	AL117893	6	56-37
AL110149	14	52-3	AL113247	27	92-25	AL117894	6	56-37
AL110150	14	80-23	AL113279	6	56-13	AL117977	4	70-37
AL110236	13	91-57	AL113358	18	56-15	AL118036	7	70-45
AL110258	1	60-6	AL113510	2	92-33	AL118349	2	92-41
AL110260	15	91-47	AL113512	4	92-33	AL118383	5	70-55
AL110266	24	70-33	AL113513	29	92-33	AL118383	5	70-57
AL110267	4	70-33	AL113514	18	92-33	AL118383	11	70-63
AL110296	4	91-47	AL113515	28	92-33	AL118545	9	51-19
AL110297	10	91-47	AL113653	3	52-30	AL118565	2	91-47
AL110298	24	91-47	AL113793	39	51-17	AL118745	1	56-28
AL110299	27	91-47	AL113794	40	51-17	AL119016	12	52-31
AL110300	10	91-49	AL113815	40	91-31	AL119017	13	52-31
AL110302	1	91-28	AL113917	1	91-20	AL119095	1	91-49

INDICE NUMERICO – CONTIN.

NR.PECA	ITEM	PAGINA
AL119152	5	91-35
AL119217	1	70-57
AL119217	3	70-67
AL119231	11	91-35
AL119566	2	30-12
AL119567	2	30-12
AL119895	2	92-29
AL14540	15	70-19
AL14540	4	70-24
AL150179	9	56-37
AL150750	20	58-9
AL150844	13	92-25
AL150845	15	92-25
AL151191	10	70-51
AL151278	5	91-39
AL151282	1	92-29
AL151513	1	70-47
AL151879	4	91-4
AL151986	10	70-45
AL152075	2	56-11
AL152082	25	53-5
AL152152	6	91-49
AL152326	1	56-11
AL152449	7	91-47
AL152732	16	91-33
AL152732	1	91-35
AL152733	16	91-33
AL152733	1	91-35
AL152851	1	56-39
AL152976	8	70-45
AL153161	1	91-57
AL153184	3	58-3
AL153186	3	58-2
AL153660	8	92-47
AL153662	7	92-47
AL153672	1	40-39
AL153802	9	91-51
AL153803	9	91-51
AL153883	2	70-47
AL154092	1	70-40
AL154688	30	70-51
AL155070	6	56-37
AL155071	6	56-37
AL155228	1	60-3
AL155290	1	56-17
AL155290	1	56-19
AL155292	5	51-21
AL155293	3	56-5
AL155310	21	53-23
AL155310	5	92-19
AL155836	1	91-54
AL156197	5	70-29
AL156205	31	80-47
AL156237	1	53-5
AL156444	1	80-4
AL156445	2	80-4
AL156503	16	56-47
AL156506	14	56-47
AL156624	1	51-7
AL156625	1	51-7
AL156625	6	52-29
AL156625	6	53-30
AL156862	5	56-9
AL156863	5	56-8
AL156898	7	92-37
AL157203	1	70-47
AL157374	36	80-47
AL157571	15	60-5
AL157571	15	60-9
AL157596	4	40-11
AL157635	33	70-51
AL157661	35	92-25
AL157732	4	51-15
AL157733	13	56-11
AL157747	1	56-47
AL157748	1	56-47
AL157837	1	92-11
AL158041	8	56-19
AL158082	25	53-5
AL158328	23	56-47
AL158329	23	56-47
AL158332	26	58-17
AL158422	3	70-47
AL158423	4	70-47
AL158454	38	91-39
AL158456	39	91-39
AL158496	1	56-39
AL158922	13	56-45
AL158922	13	56-47
AL158975	1	56-28
AL159011	10	70-35
AL159216	21	56-31
AL159342	6	56-32
AL159453	1	53-9
AL159453	..	53-9
AL159472	6	56-37
AL159761	5	60-22
AL159871	18	70-23
AL159971	4	70-23
AL159973	5	70-23
AL160265	23	56-47
AL160266	23	56-47
AL160366	5	58-10
AL160457	8	58-10
AL160516	14	51-3
AL160516	14	53-3
AL160645	20	91-47
AL160792	1	56-1
AL161043	1	70-47
AL161345	3	56-25
AL161347	3	56-25
AL161388	3	70-37
AL161462	11	58-15
AL161463	11	58-15
AL162684	3	70-29
AL162751	1	51-13
AL162756	27	51-17
AL162756	43	51-17
AL162901	2	58-4
AL162930	3	58-2
AL162932	1	56-23
AL163081	7	51-11
AL163082	3	40-37
AL163297	6	91-33
AL163858	15	91-47
AL163905	19	70-17
AL163906	19	70-17
AL163935	1	56-28
AL164106	1	56-39
AL164111	1	56-39
AL164112	1	56-39
AL164115	1	56-39
AL164294	6	70-35
AL164323	13	56-15
AL164451	11	51-11
AL164451	20	53-27
AL164560	18	70-35
AL164561	19	70-35
AL164690	1	56-11
AL164740	1	56-39
AL165485	20	70-17
AL165522	22	70-35
AL166649	8	51-21
AL166905	5	51-13
AL167412	25	53-5
AL17684	18	92-6
AL31983	2	70-9
AL32693	1	70-9
AL32877	25	80-35
AL35179	7	92-6
AL35642	9	92-43
AL35642	4	92-44
AL36529	8	92-6
AL36807	4	58-2
AL36807	4	58-3
AL37489	10	70-43
AL38020	14	80-33
AL39876	19	80-47
AL59879	39	91-47
AL60981	4	92-51
AL61753	10	70-33
AL68616	25	80-37
AL69320	5	80-42
AL69331	5	80-42
AL69712	15	56-45
AL69712	15	56-47
AL71327	4	91-31
AL71328	39	91-31
AL75430	4	70-10
AL75527	9	92-48
AL75641	1	40-17
AL75642	5	40-17
AL75724	2	56-23
AL75760	1	51-13
AL75841	1	70-63
AL76005	1	58-9
AL76067	1	91-26
AL76125	1	58-7
AL76171	1	70-31
AL76171	2	70-67
AL76291	2	80-7
AL76421	1	56-32
AL76434	..	58-17
AL76483	1	92-33
AL76568	36	91-47
AL76568	2	92-6
AL76596	20	40-41
AL76638	3	70-7
AL76658	14	70-43
AL76686	1	92-48
AL76826	3	56-1
AL76826	2	56-23
AL77028	1	70-65
AL77028	6	70-67
AL77042	6	70-33
AL77047	8	56-45
AL77047	8	56-47
AL77163	1	70-63
AL77163	4	70-67
AL77384	3	70-10
AL77396	9	80-23

INDICE NUMERICO – CONTIN.

NR.PECA	ITEM	PAGINA
AL77434	3	56-11
AL77485	1	92-52
AL77486	1	92-52
AL77579	20	91-47
AL77581	7	91-55
AL77680	11	70-37
AL77680	6	70-65
AL77680	5	70-67
AL77711	1	92-43
AL77750	1	56-39
AL77751	1	56-39
AL77756	5	70-15
AL77794	6	91-31
AL78021	3	92-52
AL78065	15	70-23
AL78213	12	70-33
AL78213	12	70-35
AL78276	1	91-39
AL78377	4	91-41
AL78414	12	60-11
AL78414	11	60-12
AL78494	3	91-54
AL78569	19	30-9
AL78569	19	30-11
AL78576	11	60-11
AL78576	8	60-12
AL78643	2	30-14
AL78643	4	30-16
AL78652	15	70-43
AL78675	2	40-16
AL78680	1	92-31
AL78765	4	92-23
AL78780	4	91-54
AL78785	3	70-24
AL78822	1	92-23
AL78824	16	56-45
AL78835	24	56-31
AL78835	7	58-9
AL78854	13	70-19
AL78871	2	70-15
AL78872	2	70-15
AL78942	7	70-8
AL78943	6	70-8
AL78980	1	70-15
AL78981	1	70-15
AL79010	7	56-28
AL79013	4	92-43
AL79013	2	92-44
AL79029	10	92-41
AL79037	7	70-33
AL79037	7	70-35
AL79050	6	92-17
AL79050	6	92-19
AL79050	1	92-27
AL79050	17	92-29
AL79050	21	92-35
AL79072	15	56-15
AL79544	9	58-4
AL79750	23	56-23
AL79750	19	56-25
AL79794	12	80-31
AL79842	1	40-39
AL80099	39	53-21
AL80099	16	53-27
AL80099	15	70-29
AL80391	8	70-45
AL80393	18	70-33
AL80394	19	70-33
AL80395	20	70-33
AL80395	20	70-35
AL80440	21	70-33
AL80674	25	92-23
AL80759	4	51-3
AL80759	4	52-3
AL80759	4	53-3
AL80836	8	51-21
AL80836	5	56-5
AL80836	5	56-17
AL80836	5	56-19
AL80867	1	30-3
AL80868	1	30-3
AL80964	23	51-21
AL80994	11	92-21
AL81040	1	92-54
AL81184	13	92-49
AL81208	2	92-31
AL81250	4	56-17
AL81250	4	56-19
AL81251	7	51-21
AL81251	1	56-5
AL81320	13	56-37
AL81331	7	51-21
AL81352	1	51-4
AL81358	8	51-11
AL81358	17	52-28
AL81358	24	53-27
AL81368	4	70-39
AL81449	4	56-17
AL81449	4	56-19
AL81548	6	70-43
AL81619	8	70-9
AL81777	2	92-54
AL81908	14	92-37
AL81949	1	30-4
AL81953	4	30-3
AL82025	3	30-14
AL82025	3	30-15
AL82025	3	30-16
AL82025	3	30-17
AL82025	10	30-21
AL82025	2	30-31
AL82025	9	56-41
AL82025	8	56-42
AL82025	9	70-2
AL82025	16	70-43
AL82025	16	70-51
AL82197	3	70-62
AL82208	1	51-13
AL82256	15	30-31
AL82291	7	70-39
AL82769	24	92-23
AL82770	8	92-37
AL82960	2	70-38
AM118802	4	92-37
AP32523	11	60-9
AP32567	17	60-9
AP32568	18	60-9
AP32831	1	70-2
AP32833	14	60-10
AP32836	1	60-21
AP32837	2	60-21
AP32839	6	91-7
AP32844	1	40-21
AP32844	1	40-41
AP32855	8	91-16
AP32859	2	40-5
AP32863	1	40-5
AP32864	1	60-9
AP32873	2	60-12
AP32874	1	60-12
AP32897	1	30-20
AP32905	3	92-15
AP32913	15	60-15
AP32988	16	70-53
AP35824	40	70-57
AP37887	1	60-15
AR103873	29	51-9
AR103873	2	52-5
AR103873	19	52-25
AR103873	3	53-19
AR103873	14	53-25
AR21837	20	70-51
AR26480	1	80-20
AR48675	4	20-103
AR60250	7	40-33
AR65294	4	20-59
AR65294	4	20-124
AR65507	5	20-18
AR65507	5	20-87
AR68801	6	80-16
AR94516	11	52-17
AR94516	11	53-9
AS04903	2	40-18
AS04903	2	40-30
AS04904	2	40-31
AT107510	5	58-2
AT107510	5	58-3
AT130104	13	40-23
AT13740	23	20-11
AT13740	15	20-83
AT162676	16	92-6
AT18904	3	20-77
AT18904	7	20-126
AT21535	1	20-89
AT25226	38	80-47
AT85174	1	20-19
AT85174	1	20-88
AZ33725	7	80-41
AZ34621	2	40-25
AZ35205	1	80-39
AZ44705	1	40-25
AZ45238	8	40-25
AZ46922	10	40-25
AZ46923	12	40-25
AZ46924	13	40-25
A15899	7	70-62
A31870	28	80-35
A3411R	6	40-35
A364R	6	20-29
A364R	6	20-98
A4365R	10	60-15
A4365R	3	60-17
A4365R	10	60-19
A4379R	4	80-47
A4827R	14	20-39
A4827R	13	20-106
A4827R	20	92-33
A4883R	15	80-47
A5146R	9	80-20
A877R	3	80-18
BSA4045T1	1	20-13

INDICE NUMERICO – CONTIN.

NR.PECA	ITEM	PAGINA
BSA6068T4	1	20-13
B2762	5	60-9
B2762R	15	60-19
B3690R	5	60-6
CD14689	9	20-33
CD14689	8	20-104
CD15466	9	20-18
CD15466	9	20-87
CD16284	3	20-6
CD16284	3	20-79
CQ01248	16	91-43
CQ01248	8	92-5
CQ01400	21	40-27
CQ03753	11	30-22
CQ03753	4	40-5
CQ03753	12	40-45
CQ03753	26	70-33
CQ03768	11	30-22
CQ03769	12	20-53
CQ03769	12	20-119
CQ03769	3	40-19
CQ03841	2	30-19
CQ04507	3	80-56
CQ06693	10	60-3
CQ07213	20	91-9
CQ07569	3	70-11
CQ07843	1	80-43
CQ07843	8	80-45
CQ07843	18	80-47
CQ07844	2	80-43
CQ07844	9	80-45
CQ07844	19	80-47
CQ08038	8	20-53
CQ08038	8	20-119
CQ08585	7	70-27
CQ09403	4	40-49
CQ10218	1	40-42
CQ10218	2	91-27
CQ10218	11	92-3
CQ10886	12	40-49
CQ14690	4	92-54
CQ16408	4	80-49
CQ22885	24	40-49
CQ22886	11	40-49
CQ24731	2	80-39
CQ24732	2	80-39
CQ24899	8	91-15
CQ24922	22	70-53
CQ24972	8	91-9
CQ25028	13	92-41
CQ25156	2	58-19
CQ25192	25	60-9
CQ25243	3	91-12
CQ25248	10	30-9
CQ25259	16	92-41
CQ25307	1	91-16
CQ25361	8	92-9
CQ25382	10	80-9
CQ25383	10	80-9
CQ25601	4	30-21
CQ25614	19	80-47
CQ25620	18	80-47
CQ25621	19	80-47
CQ25719	7	80-41
CQ25724	6	91-16
CQ25725	14	91-15
CQ25768	8	70-11
CQ25813	1	40-3
CQ25863	1	40-2
CQ25923	14	40-27
CQ25923	9	91-15
CQ25939	7	91-5
CQ25955	11	91-5
CQ25992	8	80-41
CQ26016	6	70-11
CQ26049	9	91-11
CQ26057	1	91-11
CQ26058	2	91-11
CQ26099	11	80-55
CQ26100	1	58-19
CQ26100	13	80-55
CQ26127	8	80-41
CQ26128	7	80-41
CQ26135	3	91-13
CQ26136	3	91-13
CQ26154	1	92-5
CQ26156	4	40-33
CQ26157	4	40-33
CQ26159	1	80-43
CQ26159	18	80-47
CQ26160	8	80-41
CQ26197	8	80-41
CQ26211	8	30-21
CQ26235	9	91-11
CQ26249	9	30-9
CQ26320	12	30-21
CQ26321	13	30-21
CQ26402	4	80-48
CQ26402	6	80-49
CQ26402	6	80-50
CQ26410	1	80-39
CQ26419	9	80-9
CQ26506	10	91-12
CQ26740	18	80-47
CQ26793	2	92-5
CQ26795	2	92-5
CQ26796	2	92-5
CQ26808	16	92-3
CQ26809	16	92-3
CQ26815	6	92-3
CQ27128	5	80-50
CQ27131	2	80-39
CQ27171	4	91-5
CQ27184	6	80-48
CQ27195	10	80-29
CQ27196	10	80-29
CQ27197	10	80-29
CQ27198	10	80-29
CQ27199	10	80-29
CQ27200	10	80-29
CQ27201	10	80-29
CQ27202	10	80-29
CQ27203	10	80-29
CQ27204	10	80-29
CQ27205	10	80-29
CQ27206	10	80-29
CQ27207	10	80-29
CQ27208	10	80-29
CQ27209	10	80-29
CQ27210	10	80-29
CQ27211	10	80-29
CQ27212	10	80-29
CQ27213	10	80-29
CQ27214	10	80-29
CQ27215	10	80-29
CQ27216	10	80-29
CQ27217	10	80-29
CQ27218	10	80-29
CQ27219	10	80-29
CQ27220	10	80-29
CQ27221	10	80-29
CQ27222	10	80-29
CQ27223	10	80-29
CQ27224	10	80-29
CQ27225	10	80-29
CQ27226	10	80-29
CQ27227	10	80-29
CQ27228	10	80-29
CQ27229	10	80-29
CQ27230	10	80-29
CQ27231	10	80-29
CQ27234	18	80-33
CQ27236	24	80-33
CQ27237	8	80-33
CQ27241	14	80-31
CQ27243	12	80-27
CQ27243	17	80-27
CQ27244	14	80-27
CQ27244	4	80-33
CQ27245	2	80-33
CQ27246	3	80-33
CQ27248	9	80-27
CQ27249	9	80-27
CQ27250	5	80-27
CQ27251	2	80-27
CQ27252	6	80-33
CQ27255	24	80-33
CQ27271	23	80-37
CQ27272	23	80-37
CQ27273	23	80-37
CQ27274	23	80-37
CQ27275	23	80-37
CQ27276	23	80-37
CQ27277	23	80-37
CQ27278	23	80-37
CQ27279	23	80-37
CQ27280	23	80-37
CQ27281	23	80-37
CQ27282	23	80-37
CQ27283	23	80-37
CQ27284	23	80-37
CQ27285	23	80-37
CQ27286	23	80-37
CQ27287	23	80-37
CQ27288	23	80-37
CQ27289	23	80-37
CQ27290	23	80-37
CQ27291	23	80-37
CQ27292	23	80-37
CQ27293	23	80-37
CQ27294	23	80-37
CQ27295	23	80-37
CQ27296	23	80-37
CQ27297	10	80-27
CQ27298	11	80-27
CQ27301	18	80-37
CQ27302	7	80-37
CQ27305	5	80-37
CQ27307	13	80-25
CQ27308	14	80-25
CQ27309	9	80-25

INDICE NUMERICO – CONTIN.

NR.PECA	ITEM	PAGINA
CQ27396	31	80-35
CQ27422	5	92-5
CQ27441	18	91-9
CQ27514	8	30-22
CQ27559	13	91-9
CQ27676	10	92-57
CQ27730	16	80-33
CQ27751	6	60-3
CQ27763	7	30-22
CQ27764	14	80-11
CQ27765	14	80-11
CQ27777	3	30-22
CQ27851	10	80-53
CQ27859	9	80-55
CQ27989	15	80-27
CQ27990	5	80-29
CQ28012	1	70-27
CQ28088	8	80-45
CQ28088	18	80-47
CQ28149	12	40-2
CQ28260	1	80-39
CQ28327	21	92-37
CQ28329	16	92-37
CQ28557	12	30-22
CQ28744	7	91-3
CQ28791	6	30-27
CQ28791	6	30-28
CQ28948	9	30-33
CQ28972	9	92-57
CQ29102	..	30-15
CQ29102	11	30-22
CQ29104	7	30-21
CQ29143	9	20-53
CQ29143	9	20-119
CQ29162	2	30-27
CQ29162	2	30-28
CQ29163	4	30-27
CQ29163	4	30-28
CQ29167	11	20-53
CQ29167	11	20-119
CQ29169	2	20-119
CQ29170	10	20-119
CQ29171	10	20-53
CQ29172	2	20-53
CQ29244	20	30-31
CQ29344	1	80-33
CQ29345	1	80-29
CQ29345	34	80-35
CQ29406	8	80-37
CQ29407	6	80-37
CQ29408	16	80-37
CQ29426	2	80-41
CQ29426	1	80-45
CQ29427	4	80-41
CQ29427	3	80-45
CQ29428	5	80-41
CQ29428	2	80-45
CQ29446	4	92-5
CQ29478	1	80-43
CQ29519	1	80-15
CQ29549	4	30-19
CQ29588	23	91-7
CQ30066	4	92-13
CQ30097	2	91-13
CQ30098	2	91-13
CQ30427	11	70-5
CQ30647	11	30-25
CQ30648	6	30-25
CQ30650	10	30-22
CQ30867	3	80-41
CQ30867	7	80-45
CQ30870	3	80-41
CQ30872	3	80-41
CQ30872	7	80-45
CQ30874	7	80-45
CQ31041	9	30-11
CQ31201	8	80-53
CQ31202	4	80-53
CQ31207	5	80-53
CQ31233	2	80-53
CQ31316	24	91-7
CQ31494	20	92-37
CQ31822	12	91-5
CQ31823	13	91-5
CQ31829	13	91-5
CQ31830	12	91-5
CQ32109	6	80-47
CQ32110	7	80-47
CQ32117	5	91-22
CQ32215	11	91-16
CQ32225	1	91-15
CQ32243	1	91-22
CQ32569	5	92-5
CQ32637	14	91-23
CQ32639	15	91-23
CQ32739	8	40-42
CQ32740	5	40-42
CQ32964	37	91-39
CQ32966	34	91-39
CQ32967	32	91-39
CQ33066	8	30-27
CQ33067	7	30-27
CQ33338	5	40-41
CQ33340	23	60-3
CQ33341	20	60-3
CQ33342	21	60-3
CQ33343	22	60-3
CQ33346	1	80-8
CQ33348	3	80-55
CQ33349	4	80-55
CQ33350	8	58-19
CQ33350	15	80-55
CQ33572	8	70-5
CQ33591	9	70-62
CQ33630	19	91-9
CQ33645	2	30-18
CQ33741	23	92-33
CQ33811	21	60-9
CQ33811	3	60-10
CQ33811	7	60-21
CQ33817	1	52-31
CQ33856	7	80-47
CQ33965	33	91-39
CQ34080	10	80-47
CQ34081	10	80-47
CQ34091	5	91-20
CQ34094	3	91-23
CQ34097	9	60-21
CQ34161	28	80-13
CQ34313	12	92-5
CQ34344	17	80-11
CQ34351	11	30-21
CQ34370	12	80-55
CQ34370	20	92-41
CQ34452	8	80-41
CQ34452	8	80-45
CQ34453	7	80-41
CQ34453	9	80-45
CQ34676	5	92-57
CQ34677	10	91-11
CQ34847	9	40-2
CQ34905	2	91-5
CQ35790	11	91-23
CQ35823	6	40-22
CQ35984	7	40-3
CQ36024	9	70-43
CQ36025	8	70-43
CQ36029	10	70-10
CQ36459	8	92-57
CQ36477	22	70-51
CQ36859	18	92-3
CQ36892	6	92-3
CQ36978	14	92-21
CQ37082	12	80-11
CQ37168	10	80-55
CQ37642	8	80-41
CQ37689	18	80-47
CQ37690	8	80-41
CQ38200	18	80-47
CQ38231	7	70-2
CQ38232	8	70-2
CQ38890	7	91-57
CQ38910	10	91-51
CQ39050	2	91-17
CQ39297	8	80-41
CQ39458	7	92-43
CQ39926	1	80-43
CQ39928	8	80-41
CQ39945	13	92-41
CQ40080	5	80-23
CQ40634	4	40-25
CQ40864	18	80-47
CQ41340	8	80-45
CQ41341	8	80-41
CQ41717	18	80-25
CQ41719	8	80-29
CQ41926	19	92-21
CQ42091	23	40-27
CQ42092	18	40-27
CQ42138	17	92-6
CQ42984	6	70-21
CQ42999	7	51-3
CQ42999	7	52-3
CQ42999	7	53-3
CQ43002	15	51-3
CQ43002	15	52-3
CQ43006	13	80-23
CQ43189	12	80-7
CQ43189	4	80-14
CQ43433	11	30-31
CQ43434	18	30-33
CQ43567	4	30-6
CQ43575	6	70-19
CQ43598	1	30-18
CQ43639	7	80-55
CQ43640	8	80-55
CQ43846	6	30-22
CQ44467	2	80-8
CQ44468	2	80-8
CQ44604	3	30-31
CQ44605	22	30-31

INDICE NUMERICO – CONTIN.

NR.PECA	ITEM	PAGINA
CQ44610	5	91-12
CQ44611	5	91-12
CQ44800	5	40-9
CQ44962	3	80-14
CQ45134	13	80-31
CQ45149	17	70-51
CQ45386	10	30-14
CQ45386	10	30-15
CQ45386	12	30-16
CQ45386	11	30-17
CQ45449	8	30-14
CQ45449	8	30-15
CQ45450	7	30-14
CQ45450	7	30-15
CQ45467	7	30-16
CQ45467	6	30-17
CQ45468	8	30-16
CQ45468	7	30-17
CQ45469	10	30-16
CQ45469	8	30-17
CQ45470	9	30-16
CQ45470	9	30-17
CQ45545	3	80-14
CQ45550	11	80-8
CQ45551	11	80-8
CQ45562	5	80-11
CQ45563	2	80-11
CQ45564	6	80-11
CQ45670	6	92-3
CQ45810	5	80-13
CQ45811	29	80-13
CQ45813	6	80-13
CQ46991	14	30-9
CQ47001	6	30-12
CQ47002	6	30-12
CQ47007	17	30-11
CQ47025	6	30-12
CQ47026	6	30-12
CQ47052	3	91-9
CQ47059	10	30-31
CQ47212	16	80-7
CQ47213	17	80-7
CQ47216	18	80-7
CQ47217	19	80-7
CQ47311	2	80-55
CQ47312	1	80-55
CQ47313	6	80-55
CQ47314	5	80-55
CQ47393	33	80-11
CQ47775	4	30-19
CQ47812	9	80-7
CQ48046	2	40-11
CQ48199	19	30-33
CQ48506	1	40-7
CQ48604	1	52-31
CQ48612	7	40-21
CQ48612	15	40-41
CQ48617	4	91-12
CQ48688	8	91-7
CQ49005	26	70-33
CQ49005	25	70-35
CQ49293	21	80-13
CQ49408	22	80-37
CQ49647	14	70-53
CQ50012	6	92-69
CQ50143	1	30-7
CQ50144	2	30-7
CQ50319	1	91-9
CQ50328	4	30-19
CQ50357	4	80-43
CQ50408	2	80-29
CQ50410	3	80-29
CQ50411	18	80-27
CQ50412	3	80-27
CQ50413	19	80-27
CQ50662	7	80-45
CQ50691	8	80-41
CQ51137	2	70-45
CQ51175	13	70-45
CQ51527	5	30-14
CQ51528	6	30-16
CQ51528	5	30-17
CQ51529	6	30-14
CQ51529	6	30-15
CQ51530	5	30-15
CQ51531	5	30-16
CQ51532	4	30-17
CQ51793	3	92-7
CQ51920	1	30-7
CQ51921	2	30-7
CQ52174	2	30-18
CQ52254	14	80-55
CQ52637	5	91-21
CQ52638	6	91-21
CQ52639	3	91-19
CQ52934	8	70-27
CQ53037	7	30-18
CQ53232	4	30-14
CQ53232	2	30-15
CQ53232	2	30-17
CQ54896	13	20-53
CQ55009	12	91-23
CQ60080	17	30-9
CQ60145	17	60-3
CQ60155	16	60-3
CQ60207	12	92-3
CQ60208	12	92-3
CQ60209	13	60-3
CQ64111	24	80-25
CQ64112	20	80-27
CQ64113	3	80-37
CQ64114	1	80-37
CQ65207	5	80-47
CQ66643	7	80-47
C15104	2	60-6
C2214E	3	80-15
DD15664	3	20-43
DD15664	5	20-45
DD15664	1	20-71
DD15664	5	20-112
DD15664	1	20-132
DQ03535	39	40-49
DQ03536	38	40-49
DQ03833	1	30-19
DQ03962	20	60-9
DQ04007	24	60-9
DQ04007	4	60-10
DQ04271	10	80-56
DQ04272	11	80-56
DQ04397	4	80-56
DQ04853	22	80-7
DQ08098	2	40-27
DQ08621	1	80-11
DQ08621	1	80-13
DQ08878	6	70-2
DQ10173	9	30-22
DQ10173	2	91-47
DQ10173	9	91-53
DQ10881	17	92-3
DQ10882	17	92-3
DQ15378	5	30-22
DQ20973	26	80-37
DQ20973	6	80-41
DQ24057	2	20-52
DQ24057	2	20-118
DQ24553	1	40-27
DQ24729	5	91-9
DQ24768	11	60-3
DQ24790	3	40-27
DQ24862	10	60-10
DQ24915	2	91-15
DQ24941	2	30-26
DQ24942	3	30-26
DQ25059	3	80-43
DQ25062	1	40-18
DQ25143	1	20-52
DQ25143	1	20-118
DQ25144	4	20-52
DQ25144	4	20-118
DQ25260	9	80-41
DQ25262	10	80-45
DQ25263	10	80-45
DQ25476	7	60-11
DQ25476	7	60-12
DQ25477	9	60-11
DQ25477	9	60-12
DQ25556	3	40-5
DQ25557	3	40-5
DQ25606	6	30-20
DQ25607	6	30-20
DQ25853	1	40-31
DQ25873	1	40-19
DQ25964	7	91-5
DQ25969	13	30-25
DQ25983	12	30-25
DQ25986	6	91-5
DQ25987	6	91-5
DQ25990	2	30-20
DQ25991	2	30-20
DQ26015	5	70-11
DQ26059	9	30-21
DQ26060	9	30-21
DQ26111	7	70-11
DQ26126	9	80-41
DQ26146	11	92-5
DQ26275	12	70-11
DQ26277	10	70-11
DQ26315	5	30-28
DQ26355	3	92-3
DQ26672	2	80-56
DQ26673	2	80-56
DQ26674	9	80-56
DQ26685	1	40-33
DQ26686	1	40-33
DQ26712	3	92-3
DQ26717	9	80-41
DQ26785	14	60-3
DQ26859	10	92-3
DQ26860	10	92-3
DQ27080	2	92-9
DQ27127	1	80-56

INDICE NUMERICO – CONTIN.

NR.PECA	ITEM	PAGINA
DQ27129	3	80-39
DQ27167	6	30-9
DQ27189	13	80-33
DQ27233	3	80-21
DQ27239	2	80-21
DQ27253	13	80-33
DQ27415	14	70-11
DQ27557	7	92-57
DQ27606	20	80-13
DQ27658	14	80-13
DQ27702	4	30-25
DQ27722	4	30-22
DQ27754	20	80-11
DQ27761	21	80-11
DQ27762	21	80-11
DQ27825	4	80-4
DQ27844	11	92-7
DQ27845	11	92-7
DQ27846	11	92-7
DQ28074	10	40-3
DQ28150	20	40-2
DQ28285	9	80-58
DQ28326	9	80-41
DQ28539	22	80-27
DQ28540	21	80-27
DQ28542	23	80-27
DQ28552	11	30-33
DQ28666	2	92-37
DQ28667	2	92-37
DQ28699	1	30-33
DQ28725	6	80-27
DQ28758	14	60-3
DQ28795	4	30-31
DQ28862	8	80-13
DQ28903	26	92-25
DQ28906	8	80-11
DQ28907	8	80-11
DQ28922	20	80-11
DQ28923	20	80-13
DQ29003	8	80-13
DQ29041	1	40-38
DQ29487	10	30-33
DQ29537	25	60-3
DQ29788	19	92-6
DQ29791	1	92-14
DQ30056	2	92-12
DQ30064	2	92-13
DQ30252	5	80-58
DQ30253	3	80-58
DQ30254	6	80-58
DQ30255	1	80-58
DQ30256	1	80-41
DQ30260	1	80-41
DQ30262	1	80-41
DQ30264	1	80-41
DQ30266	4	80-45
DQ30751	1	80-3
DQ30877	4	80-45
DQ30898	1	80-4
DQ30899	2	80-4
DQ31114	9	92-23
DQ31200	16	80-27
DQ31503	9	80-41
DQ31755	6	91-7
DQ31850	22	60-5
DQ31851	21	60-5
DQ31860	14	91-7
DQ31902	4	40-42
DQ31944	6	91-7
DQ32026	8	30-12
DQ32045	15	91-7
DQ32194	1	60-5
DQ32238	1	91-57
DQ32251	8	60-5
DQ32251	9	91-4
DQ32508	2	92-5
DQ32509	2	92-5
DQ32631	5	80-7
DQ32632	2	92-5
DQ32633	2	92-5
DQ32686	12	60-3
DQ32687	24	60-3
DQ32717	26	91-7
DQ32751	1	40-34
DQ32785	1	40-38
DQ32910	6	20-52
DQ32910	6	20-118
DQ33185	2	70-7
DQ33565	9	60-5
DQ33766	5	80-57
DQ33769	1	80-56
DQ33772	9	70-53
DQ33831	25	70-53
DQ33832	26	70-53
DQ33836	3	80-8
DQ33838	3	80-8
DQ33840	14	80-13
DQ33869	10	80-57
DQ33944	1	40-30
DQ34064	1	80-53
DQ34207	6	92-27
DQ34208	16	92-29
DQ34209	5	92-33
DQ34217	6	92-27
DQ34218	1	92-17
DQ34219	3	92-17
DQ34220	1	92-17
DQ34221	5	92-19
DQ34222	5	92-17
DQ34224	1	92-19
DQ34225	1	92-19
DQ34226	5	92-19
DQ34227	5	92-27
DQ34283	15	70-11
DQ34333	1	70-7
DQ34346	1	91-3
DQ34348	21	40-41
DQ34449	14	30-31
DQ34488	1	91-13
DQ34489	1	91-13
DQ34507	1	91-13
DQ34508	1	91-13
DQ34510	1	80-21
DQ34511	1	80-21
DQ34703	1	92-57
DQ34723	1	80-41
DQ34723	4	80-45
DQ34778	6	40-3
DQ34908	3	40-2
DQ34943	12	91-9
DQ35216	7	60-5
DQ35930	1	40-46
DQ36348	4	80-58
DQ36349	2	80-58
DQ36560	12	51-3
DQ36612	34	70-51
DQ36668	12	52-3
DQ36668	12	53-3
DQ36679	11	80-23
DQ36680	11	80-23
DQ37004	8	80-58
DQ37173	9	91-51
DQ37174	9	91-51
DQ37329	1	40-46
DQ37643	7	80-41
DQ37676	9	80-41
DQ37684	17	40-27
DQ37899	1	70-12
DQ38212	2	30-23
DQ38226	3	92-25
DQ38228	3	92-23
DQ38363	23	92-35
DQ38469	1	60-12
DQ38470	2	60-12
DQ38613	1	70-62
DQ39152	9	40-42
DQ39455	5	20-52
DQ39455	5	20-118
DQ39530	3	20-52
DQ39530	3	20-118
DQ39771	7	40-42
DQ39794	1	91-17
DQ40077	4	80-23
DQ41157	16	40-27
DQ41284	1	30-23
DQ41285	5	30-23
DQ41285	5	30-24
DQ41395	12	30-26
DQ41396	11	30-26
DQ41488	1	30-24
DQ41493	2	30-24
DQ41499	4	30-24
DQ41555	1	40-5
DQ41927	1	92-10
DQ41945	1	30-13
DQ41959	1	70-29
DQ42088	9	70-67
DQ42089	11	70-67
DQ42159	1	92-59
DQ42160	2	92-59
DQ42161	4	92-59
DQ42162	5	92-59
DQ42163	7	92-59
DQ42164	1	92-61
DQ42165	2	92-61
DQ42165	5	92-65
DQ42166	3	92-61
DQ42166	7	92-65
DQ42167	8	92-59
DQ42168	9	92-59
DQ42169	5	92-61
DQ42170	4	92-61
DQ42174	3	92-59
DQ42175	6	92-59
DQ42355	1	91-17
DQ42374	4	70-53
DQ42700	..	70-31
DQ42743	10	70-67
DQ42769	7	30-9
DQ42854	1	70-19
DQ42910	2	80-14

INDICE NUMERICO – CONTIN.

NR.PECA	ITEM	PAGINA
DQ42943	10	30-3
DQ42944	9	30-3
DQ42960	7	70-19
DQ42963	3	70-19
DQ42967	5	70-19
DQ42969	4	70-19
DQ42975	2	70-21
DQ42977	3	70-21
DQ42981	4	70-21
DQ42982	1	70-21
DQ42994	2	70-19
DQ42995	8	70-19
DQ43000	14	51-3
DQ43000	14	52-3
DQ43000	14	53-3
DQ43003	16	80-23
DQ43004	14	80-23
DQ43019	1	80-9
DQ43072	4	30-23
DQ43098	1	40-20
DQ43129	1	80-14
DQ43135	3	92-52
DQ43145	2	40-19
DQ43149	1	40-46
DQ43423	1	70-29
DQ43424	9	70-67
DQ43425	11	70-67
DQ43428	10	70-67
DQ43512	7	30-11
DQ43625	1	30-26
DQ43769	1	60-3
DQ43893	7	80-11
DQ43895	7	80-11
DQ44464	3	30-27
DQ44527	5	30-9
DQ44612	5	30-21
DQ44613	5	30-21
DQ44686	12	52-3
DQ44687	12	51-3
DQ44704	1	40-34
DQ44729	7	30-4
DQ44730	8	30-4
DQ44930	1	80-9
DQ44944	2	80-14
DQ44948	1	80-14
DQ44949	8	30-26
DQ44953	5	30-11
DQ44957	7	80-13
DQ44958	7	80-13
DQ45143	1	30-13
DQ45150	12	70-51
DQ45171	21	30-31
DQ45566	28	80-11
DQ45567	28	80-11
DQ45731	14	80-9
DQ45937	2	80-13
DQ45938	2	80-13
DQ46087	1	92-52
DQ46088	1	92-52
DQ46828	23	92-21
DQ46828	37	92-25
DQ46834	1	70-7
DQ46907	9	30-26
DQ46908	10	30-26
DQ46943	1	30-31
DQ46967	20	30-33
DQ47011	2	70-7
DQ47215	4	80-7
DQ47219	14	80-7
DQ47252	3	30-28
DQ47325	4	80-9
DQ47665	1	91-29
DQ47822	8	30-31
DQ47977	8	70-21
DQ48092	1	70-7
DQ48093	2	70-7
DQ48301	12	52-3
DQ48301	12	53-3
DQ48452	11	80-45
DQ48453	10	80-45
DQ48523	2	40-20
DQ49193	13	30-26
DQ49272	1	92-14
DQ49620	1	91-54
DQ49664	1	92-1
DQ49963	9	70-53
DQ50113	24	70-53
DQ50436	33	91-31
DQ50496	1	92-65
DQ50497	2	92-65
DQ50498	2	92-67
DQ50499	3	92-65
DQ50500	3	92-67
DQ50501	4	92-67
DQ50502	4	92-65
DQ50503	6	92-65
DQ50504	1	92-67
DQ50505	1	92-69
DQ50506	2	92-69
DQ50507	3	92-69
DQ50588	10	80-45
DQ50652	4	92-69
DQ50653	1	92-71
DQ50654	5	92-69
DQ50655	5	92-71
DQ50656	4	92-71
DQ50657	2	92-71
DQ50658	3	92-71
DQ51064	3	91-54
DQ51876	..	91-44
DQ52226	26	70-53
DQ52227	25	70-53
DQ52393	13	91-16
DQ53103	5	40-12
DQ53194	2	40-19
DQ53195	1	40-20
DQ53213	3	70-10
DQ53391	..	56-39
DQ53648	1	60-21
DQ53684	..	56-39
DQ53697	2	60-12
DQ53771	13	30-14
DQ53772	14	30-14
DQ53773	12	30-15
DQ53774	13	30-15
DQ54906	..	56-39
DQ55011	5	40-22
DQ55304	7	80-41
DQ55547	14	30-26
DQ55548	14	30-26
DQ55898	7	40-42
DQ56158	6	70-8
DQ56159	7	70-8
DQ58619	1	91-25
DQ58620	1	91-25
DQ59006	8	30-26
DQ59009	9	30-26
DQ59010	10	30-26
DQ59131	5	91-39
DQ59390	4	91-54
DQ59567	..	40-19
DQ60506	1	60-21
DQ60507	2	60-21
DQ60509	14	60-10
DQ60524	1	60-11
DQ60525	2	60-11
DQ60529	15	91-7
DQ60568	2	70-29
DQ60569	6	70-29
DQ60570	15	60-10
DQ60571	15	60-10
DQ60616	9	60-9
DQ60617	10	60-9
DQ60687	14	91-7
DQ60700	13	80-7
DQ60704	23	70-29
DQ61889	1	92-63
DQ62624	1	92-71
DQ63292	6	92-71
DQ65036	8	70-21
DQ67132	22	80-25
DQ67133	21	80-25
DQ67134	22	80-25
DT5299	28	56-11
DT5429	9	56-39
E64911	3	40-49
E69117	2	70-55
E69117	2	70-57
F1870R	17	70-53
F2823R	9	70-23
H128515	28	60-9
H128515	8	60-21
H23125	2	20-3
H23125	1	20-76
H32572	1	20-57
H63237	34	53-25
H63283	7	70-65
H64801	8	51-6
H64801	14	52-23
H64801	2	52-31
H64801	11	53-27
H75541	26	60-9
H77698	18	53-3
JD10058	8	40-9
JD10249	19	80-37
JD10249	24	80-37
JD10250	15	80-37
JD10269	5	52-23
JD10269	5	53-17
JD10330	42	51-17
JD10479	18	51-5
JD10479	11	51-15
JD10479	32	56-3
JD10481	4	56-45
JD10482	4	56-31
JD10482	14	56-45
JD10483	10	56-31
JD10483	3	56-45
JD10488	2	56-13
JD10497	4	56-23
JD10498	3	56-23

INDICE NUMERICO – CONTIN.

NR.PECA	ITEM	PAGINA	NR.PECA	ITEM	PAGINA	NR.PECA	ITEM	PAGINA
JD10499	3	56-13	L100380	12	92-49	L101574	9	56-28
JD10508	24	51-21	L100389	23	91-25	L101618	21	58-15
JD10508	10	56-17	L100394	3	56-15	L101653	2	92-23
JD10508	31	56-19	L100413	5	91-28	L101689	35	80-35
JD10522	34	51-17	L100414	6	91-28	L101698	20	80-33
JD10530	7	56-23	L100435	12	91-25	L101779	10	56-25
JD10530	8	58-7	L100486	1	92-41	L101829	2	56-32
JD10530	17	58-9	L100496	3	51-11	L101831	11	70-43
JD10530	19	58-15	L100496	26	52-27	L101926	9	92-49
JD10531	8	56-23	L100519	16	56-25	L101929	10	92-21
JD10531	6	58-7	L100522	28	56-23	L101929	10	92-31
JD10531	16	58-9	L100522	20	56-25	L101931	6	92-33
JD10531	12	58-15	L100549	3	51-13	L101932	9	92-41
JD16	4	80-39	L100549	5	56-27	L102023	3	92-53
JD30036	18	56-3	L100555	18	60-5	L102090	6	92-54
JD3211	3	80-39	L100555	3	60-9	L102097	7	58-10
JD37047	4	58-10	L100560	22	92-33	L102124	13	56-31
JD37087	11	80-33	L100573	13	56-34	L102141	7	70-43
JD39128	15	56-3	L100581	6	51-5	L102143	2	92-49
JD7445	4	80-20	L100592	11	80-31	L102146	25	56-31
JD7759	4	80-19	L100644	20	60-5	L102147	25	56-31
JD7759	5	80-20	L100684	4	56-5	L102148	25	56-31
JD7797	11	60-14	L100685	21	91-43	L102149	25	56-31
JD7798	20	56-45	L100685	10	91-44	L102171	2	30-16
JD7798	17	70-23	L100707	8	51-3	L102171	2	70-53
JD7798	3	80-17	L100707	8	52-3	L102176	6	70-51
JD7798	2	80-18	L100707	8	53-3	L102219	1	70-10
JD8171	5	58-15	L100761	22	56-15	L102291	16	51-3
JD8217	20	58-15	L100767	20	51-21	L102291	16	52-3
JD8251	7	80-20	L100768	20	51-21	L102291	16	53-3
JD8412	8	80-18	L100769	20	51-21	L102324	4	70-6
JD8510	7	51-4	L100781	2	40-34	L102358	6	92-6
JD8856	7	56-15	L100782	3	40-34	L102389	20	51-21
JD8856	6	60-6	L100800	20	91-25	L102390	20	51-21
JD8929	8	80-20	L100830	14	92-49	L102429	18	51-15
JD8969	3	80-20	L100840	11	92-49	L102443	15	92-23
JD9320	13	51-15	L100842	11	92-49	L102451	28	92-23
JD9812	6	56-15	L100850	..	91-28	L102451	29	92-25
J53262	20	80-47	L100869	25	91-39	L102489	32	56-23
J53401	10	80-47	L100869	13	91-41	L102489	9	56-25
J53701	3	80-47	L100935	14	56-25	L102489	23	56-25
J53702	16	80-47	L101021	3	92-54	L102490	19	92-41
J53755	9	80-19	L101122	17	56-25	L102562	15	92-9
J55278	22	80-47	L101142	19	56-45	L102565	31	56-23
J56175	14	80-19	L101142	19	56-47	L102565	24	56-25
J56176	16	80-19	L101155	2	56-27	L102567	4	56-25
J56265	3	60-14	L101177	5	80-51	L102628	1	51-15
J56266	4	60-14	L101205	14	56-19	L102665	1	80-5
J56267	9	60-14	L101210	5	92-23	L102682	5	58-9
J56268	8	60-14	L101243	9	56-45	L102710	8	51-15
J56269	2	60-14	L101243	9	56-47	L102711	24	51-15
J56270	7	60-14	L101305	5	52-15	L110060	16	56-11
J56292	6	80-20	L101305	5	53-13	L110064	26	70-51
J57055	12	56-45	L101338	2	40-43	L110066	4	51-13
J57087	21	56-45	L101355	11	58-7	L110066	2	56-1
J57088	17	56-45	L101355	3	58-11	L110066	6	56-8
J57088	24	56-45	L101355	3	58-12	L110066	6	56-9
J58263	1	20-115	L101356	11	58-7	L110066	13	56-23
J60449	3	20-4	L101356	3	58-11	L110067	4	56-28
KEY#6	18	70-17	L101356	3	58-12	L110079	15	53-3
L100159	5	80-29	L101357	7	70-9	L110086	6	70-9
L100230	7	80-29	L101394	6	70-40	L110090	5	70-62
L100259	23	70-33	L101403	9	70-10	L110129	2	56-25
L100259	23	70-35	L101460	14	58-15	L110144	6	91-48
L100271	24	70-51	L101519	3	40-43	L110145	40	91-47
L100380	4	40-37	L101573	6	58-9	L110146	18	91-48
L100380	2	91-19	L101574	10	56-23	L110148	11	91-48

INDICE NUMERICO – CONTIN.

NR.PECA	ITEM	PAGINA
L110149	12	91-48
L110150	14	91-50
L110151	14	91-50
L110183	8	91-49
L110185	40	91-47
L110185	46	91-47
L110186	1	91-47
L110187	32	91-47
L110189	14	91-48
L110193	7	91-23
L110257	5	53-13
L110272	13	91-13
L110285	8	92-49
L110286	8	92-49
L110293	5	70-45
L110294	2	70-43
L110296	19	92-33
L110311	13	92-9
L110320	3	51-3
L110320	3	52-3
L110320	3	53-3
L110335	8	56-17
L110335	10	56-19
L110367	18	40-23
L110367	36	91-31
L110379	2	56-3
L110422	6	92-29
L110496	11	91-50
L110553	4	92-6
L110633	13	91-48
L110751	1	56-3
L110766	3	92-33
L110769	5	92-49
L110772	4	30-18
L110777	10	40-9
L110784	1	58-12
L110815	6	91-53
L110815	14	91-57
L110816	2	91-53
L110828	8	91-57
L110851	10	56-11
L110865	44	91-47
L110867	45	91-47
L110885	13	91-13
L110964	14	92-25
L110977	1	91-50
L110988	14	92-9
L111005	21	51-15
L111005	4	51-19
L111005	26	56-3
L111011	5	52-31
L111048	13	56-17
L111048	19	56-19
L111052	3	51-21
L111053	5	51-22
L111054	25	51-21
L111092	23	70-43
L111093	23	70-43
L111103	7	56-25
L111120	2	40-9
L111127	5	40-35
L111165	12	92-25
L111179	24	92-25
L111184	1	40-35
L111276	4	91-28
L111277	2	91-28
L111294	6	40-9
L111339	16	91-47
L111385	1	56-48
L111414	30	91-31
L111419	13	91-31
L111425	3	91-49
L111440	34	91-31
L111453	7	52-31
L111464	1	91-53
L111465	7	91-53
L111480	4	91-25
L111480	3	91-45
L111485	15	80-23
L111570	33	80-47
L111584	4	91-51
L111601	1	30-7
L111707	6	70-6
L111717	7	70-17
L111718	9	70-17
L111817	2	80-3
L111817	5	80-4
L111817	29	80-35
L111818	7	58-10
L111872	4	91-21
L111902	4	20-35
L111957	17	56-31
L111958	18	56-31
L111959	16	56-31
L111964	26	53-5
L111964	10	53-7
L111964	9	53-11
L111964	6	58-2
L111964	7	58-3
L111965	5	92-37
L111978	1	60-22
L111987	20	92-21
L111987	30	92-25
L111988	20	92-21
L111988	30	92-25
L112001	2	51-3
L112001	2	52-3
L112001	2	53-3
L112041	8	92-25
L112053	8	92-21
L112053	11	92-31
L112092	11	56-34
L112128	3	92-35
L112188	25	56-3
L112212	35	80-35
L112214	35	80-35
L112215	35	80-35
L112217	35	80-35
L112218	35	80-35
L112232	11	91-25
L112235	12	92-48
L112247	1	92-44
L112250	9	91-50
L112270	26	91-39
L112271	6	51-4
L112290	35	91-31
L112290	22	91-43
L112290	3	91-44
L112367	18	80-47
L112370	6	70-62
L112380	2	56-28
L112457	1	91-23
L112469	22	92-21
L112469	34	92-25
L112480	19	70-51
L112511	7	92-41
L112545	3	20-35
L112546	10	91-39
L112638	11	91-39
L112639	3	91-27
L112657	6	91-25
L112676	8	92-35
L112690	1	51-3
L112690	1	52-3
L112690	1	53-3
L112762	28	70-51
L112796	8	91-25
L112797	9	91-25
L112884	6	56-25
L112950	16	92-9
L112951	4	91-44
L112971	12	91-44
L112972	9	91-44
L113016	14	56-31
L113019	6	92-35
L113020	1	92-9
L113021	21	92-9
L113038	29	91-39
L113038	12	91-41
L113039	29	91-39
L113049	12	56-20
L113060	9	92-35
L113076	20	92-29
L113099	8	56-8
L113099	8	56-9
L113099	6	56-20
L113207	18	92-35
L113217	21	51-21
L113217	7	51-22
L113217	24	56-17
L113217	37	56-19
L113225	24	92-21
L113232	2	91-44
L113271	16	56-23
L113305	11	91-33
L113306	11	91-33
L113312	14	91-47
L113313	14	91-47
L113330	4	56-11
L113335	9	56-20
L113339	7	51-15
L113339	11	56-11
L113378	8	92-50
L113391	9	56-5
L113424	12	56-11
L113436	3	91-37
L113438	4	91-37
L113440	1	91-37
L113451	21	56-11
L113527	25	92-33
L113541	4	56-20
L113561	5	40-16
L113655	7	91-21
L113659	8	91-21
L113677	1	56-15
L113715	37	91-31
L113717	6	91-37
L113718	7	91-37
L113803	7	56-20
L113886	3	91-3
L113886	6	91-26

INDICE NUMERICO – CONTIN.

NR.PECA	ITEM	PAGINA
L113887	5	91-26
L113907	18	91-37
L113908	17	91-37
L113920	12	92-41
L113922	2	92-51
L114032	2	92-25
L114053	6	60-22
L114086	10	91-51
L114088	9	58-15
L114089	1	58-15
L114102	20	91-43
L114103	2	91-45
L114104	15	91-31
L114105	8	91-33
L114107	9	91-39
L114107	2	91-41
L114120	3	56-20
L114159	3	80-42
L114160	3	80-42
L114257	3	91-25
L114266	5	56-13
L114286	2	30-7
L114316	3	56-33
L114318	15	91-13
L114338	1	91-27
L114448	12	91-57
L114489	2	30-7
L114494	22	70-29
L114565	24	51-15
L114567	22	51-15
L114567	2	51-19
L114593	1	30-11
L114595	4	30-9
L114595	4	30-11
L114651	18	56-23
L114655	29	56-23
L114663	1	91-4
L114712	4	92-9
L114773	5	70-38
L114843	8	56-15
L114857	7	51-3
L114857	7	52-3
L114857	7	53-3
L114858	15	51-3
L114858	15	52-3
L114858	15	53-3
L114953	3	80-53
L115015	13	80-23
L115020	17	92-6
L115082	2	70-17
L115082	3	70-17
L115083	2	70-17
L115083	3	70-17
L115093	7	91-54
L115158	17	92-6
L115160	7	56-11
L115161	7	56-11
L115162	7	56-11
L115184	15	56-11
L115237	1	58-4
L115285	2	92-5
L115348	29	80-47
L115353	5	70-17
L115370	2	92-37
L115382	24	51-15
L115382	1	51-19
L115418	12	80-45
L115458	8	56-41
L115489	23	51-15
L115489	3	51-19
L115568	32	80-47
L115608	5	51-6
L115609	7	51-6
L115740	15	91-33
L115740	2	91-35
L115843	15	56-28
L115860	8	51-15
L115864	16	56-11
L116013	19	53-3
L116041	20	53-3
L116094	1	30-9
L116130	37	51-17
L116130	24	56-11
L116184	5	91-25
L116184	30	91-39
L116304	7	91-44
L116450	12	56-11
L116451	15	56-11
L116576	15	92-29
L116628	23	70-53
L12974	5	58-19
L150336	36	51-17
L150336	8	51-22
L150363	3	92-9
L150693	8	56-15
L150695	8	56-13
L150696	3	56-15
L150706	8	91-53
L150707	13	91-53
L150708	12	91-53
L150709	14	91-53
L151416	8	56-31
L151429	4	91-55
L151480	2	51-15
L151481	6	51-15
L151484	26	56-11
L151656	4	56-11
L151729	42	91-47
L151731	6	91-48
L151732	9	91-49
L151733	12	91-50
L152216	11	56-31
L152323	3	70-55
L152323	3	70-57
L152324	13	70-29
L152324	21	70-55
L152324	21	70-57
L152325	27	70-55
L152325	27	70-57
L152326	28	70-55
L152326	28	70-57
L152490	6	56-47
L152507	4	53-29
L152564	9	56-11
L153099	3	80-5
L153129	6	40-17
L153129	36	91-39
L153129	11	92-43
L153130	4	91-26
L153130	9	92-52
L153307	6	51-21
L153307	2	56-5
L153307	2	56-17
L153307	11	56-19
L153345	8	56-17
L153345	10	56-19
L153442	6	56-31
L153635	7	51-15
L153635	11	56-11
L153819	41	53-21
L153903	5	56-15
L153968	1	56-15
L154131	14	56-19
L154131	17	56-20
L154132	14	56-19
L154133	1	53-19
L154134	20	53-25
L154170	5	40-11
L154189	1	80-5
L154293	18	53-25
L154458	5	92-54
L154516	24	51-15
L154534	27	56-11
L154564	7	91-20
L154593	35	80-47
L154598	30	80-47
L154620	3	56-47
L154621	4	56-47
L154786	25	56-3
L154878	23	80-47
L154952	9	56-9
L155003	4	91-20
L155244	7	70-38
L155245	3	70-38
L155267	9	56-31
L155339	1	56-13
L155342	2	58-9
L155376	4	30-18
L155423	22	91-25
L155492	3	70-38
L155496	38	51-17
L155496	25	56-11
L155538	1	30-7
L155602	5	58-9
L155606	20	91-39
L155639	10	56-15
L155730	7	56-42
L155731	7	56-42
L155883	2	51-15
L155884	6	51-15
L155885	8	51-15
L155888	12	56-11
L155889	15	56-11
L155890	26	56-11
L155891	16	56-11
L155934	3	70-35
L155935	9	70-35
L155937	21	56-47
L155994	16	56-23
L156018	12	56-47
L156151	13	53-25
L156224	2	56-39
L156282	25	51-17
L156294	4	56-42
L156325	5	91-31
L156502	7	58-10
L156664	3	80-4
L156665	14	70-19
L156690	13	51-21
L156691	11	51-21
L156692	14	56-17

INDICE NUMERICO – CONTIN.

NR.PECA	ITEM	PAGINA
L156692	22	56-19
L156693	16	56-17
L156693	20	56-19
L156695	14	56-17
L156696	10	56-5
L156699	22	56-19
L156788	16	70-23
L156910	2	58-10
L156912	1	58-10
L156917	13	51-3
L156917	13	53-3
L156968	9	58-9
L156976	19	58-9
L156977	5	58-7
L156978	19	58-9
L156986	8	30-3
L156986	6	30-4
L157095	10	91-41
L157284	17	51-15
L157285	17	51-15
L157286	19	51-15
L157287	19	51-15
L157466	37	91-47
L157515	18	51-15
L157555	17	51-15
L157556	19	51-15
L157568	20	56-23
L157703	55	53-21
L157774	54	53-21
L157800	19	91-47
L157928	9	80-23
L157992	30	56-23
L158220	12	56-31
L158220	29	56-31
L158221	19	56-31
L158222	19	56-31
L158223	10	70-7
L158312	22	53-25
L158560	4	60-3
L158565	46	91-47
L158566	32	91-47
L158567	1	91-53
L158800	1	56-41
L158828	7	91-51
L158967	18	56-25
L159026	4	70-35
L159114	3	91-21
L164943	10	40-23
L165818	27	70-35
L165957	1	80-42
L166228	12	56-11
L166230	26	56-11
L166231	16	56-11
L166233	4	56-13
L166446	7	53-25
L167673	2	40-11
L171344	1	70-6
L18955	4	80-15
L18955	2	80-16
L18955	9	80-51
L26943	3	70-12
L26943	8	70-15
L26943	12	70-17
L27099	8	80-42
L28228	5	80-48
L28228	7	80-49
L28228	7	80-50
L28230	2	80-50
L31683	5	80-45
L31683	35	80-47
L31745	5	70-39
L31792	27	56-31
L33035	11	58-9
L33159	13	58-15
L33159	21	58-15
L33332	8	51-19
L33332	4	51-21
L33332	6	51-22
L33332	8	56-5
L33332	12	56-17
L33332	18	56-19
L33936	4	80-43
L33936	6	80-45
L34029	23	80-47
L34383	2	58-20
L35037	7	70-23
L35138	17	70-17
L35569	4	80-29
L35577	16	80-33
L35975	9	92-9
L36085	1	60-13
L36086	1	80-19
L36272	17	92-9
L36681	37	40-51
L37224	15	80-53
L37225	14	80-53
L37226	2	80-51
L37489	15	92-6
L37733	31	70-55
L37733	31	70-57
L37733	14	70-63
L37963	22	70-33
L37963	21	70-35
L38053	3	40-35
L38141	12	80-47
L38444	8	80-41
L38449	3	80-16
L38450	5	80-16
L38642	30	91-47
L38717	29	51-17
L38741	8	70-33
L38741	8	70-35
L39134	10	91-25
L39134	3	91-28
L39134	11	92-48
L39291	6	60-13
L39305	3	60-13
L39305	11	80-19
L39860	3	91-20
L39888	12	30-14
L39888	11	30-15
L39888	14	60-5
L39978	3	70-9
L39983	19	80-33
L39997	5	80-37
L40003	15	80-33
L40005	15	80-25
L40071	6	80-25
L40075	8	80-27
L40121	5	80-37
L40130	17	80-33
L40164	19	80-25
L40205	16	80-25
L40253	21	80-33
L40254	22	80-33
L40272	11	80-31
L40272	10	80-33
L40273	9	80-33
L40274	7	80-33
L40281	20	80-37
L40282	1	80-25
L40283	7	80-25
L40284	17	80-25
L40285	20	80-25
L40301	2	60-13
L40301	12	80-19
L40376	5	91-29
L40484	4	40-43
L40552	7	80-27
L40924	6	91-20
L40966	12	56-34
L40982	11	80-31
L40982	10	80-33
L40983	11	80-31
L40983	10	80-33
L40984	11	80-31
L40984	10	80-33
L40985	11	80-31
L40985	10	80-33
L40987	11	80-31
L40987	10	80-33
L40988	11	80-31
L40988	10	80-33
L40989	11	80-31
L40989	10	80-33
L40990	11	80-31
L40990	10	80-33
L40991	11	80-31
L40991	10	80-33
L40992	11	80-31
L40992	10	80-33
L40993	11	80-31
L40993	10	80-33
L40994	11	80-31
L40994	10	80-33
L40995	11	80-31
L40995	10	80-33
L40996	11	80-31
L40996	10	80-33
L40998	35	80-35
L40999	35	80-35
L41000	35	80-35
L41001	35	80-35
L41003	35	80-35
L41004	35	80-35
L41005	35	80-35
L41006	8	80-27
L41008	5	80-37
L41079	12	51-6
L41079	8	70-47
L41121	4	80-37
L41159	14	80-37
L41159	17	80-37
L41163	4	80-25
L41164	3	80-25
L41164	12	80-25
L41170	5	80-37
L41171	8	80-25
L41172	8	80-25
L41173	8	80-25
L41174	8	80-25

INDICE NUMERICO – CONTIN.

NR.PECA	ITEM	PAGINA
L41175	8	80-25
L41187	19	56-23
L41216	2	80-25
L41216	11	80-25
L41366	10	92-9
L41383	11	51-9
L41383	14	56-28
L41383	6	60-5
L41383	2	60-9
L41384	10	51-9
L41384	26	53-25
L41384	10	56-28
L41443	9	91-45
L41526	13	51-6
L41526	9	51-11
L41526	11	52-28
L41526	23	53-27
L41526	11	56-23
L41526	8	56-34
L41526	2	58-2
L41526	2	58-3
L41526	14	70-51
L41536	10	51-6
L41536	4	56-32
L41536	8	58-4
L41536	8	60-11
L41536	12	60-12
L41536	21	92-33
L41649	41	51-17
L41650	41	51-17
L41651	41	51-17
L41652	41	51-17
L41653	41	51-17
L41654	41	51-17
L41655	41	51-17
L41656	41	51-17
L41657	41	51-17
L41709	9	51-6
L41709	12	56-23
L41709	7	56-34
L41709	1	58-2
L41709	1	58-3
L41709	9	70-47
L41709	29	70-51
L41860	25	56-17
L41928	21	80-37
L41980	16	91-57
L42050	14	70-23
L53813	9	56-19
L53821	7	58-4
L53843	5	70-10
L53861	2	56-41
L53861	2	56-42
L53873	5	70-2
L53873	18	70-51
L53888	5	80-25
L55594	4	80-27
L55602	5	80-37
L55603	5	80-37
L55606	11	80-31
L55606	10	80-33
L55607	11	80-31
L55607	10	80-33
L55608	11	80-31
L55608	10	80-33
L55610	11	80-31
L55610	10	80-33
L55969	38	91-31
L56021	2	91-20
L56243	3	60-22
L56246	4	60-22
L56746	2	70-23
L57250	3	91-3
L57250	6	91-26
L57311	18	56-45
L57311	18	56-47
L57823	4	91-3
L57827	19	91-43
L58448	2	92-11
L58671	7	92-29
L58892	4	40-16
L59635	8	92-41
L59796	9	91-48
L59796	7	91-49
L59800	19	40-41
L59800	10	40-42
L59800	4	91-9
L59800	34	91-47
L59900	9	56-8
L59900	34	56-23
L59900	2	56-43
L59901	30	51-9
L59901	3	56-32
L59901	25	70-33
L59901	11	70-35
L59904	5	56-41
L59904	2	58-18
L59904	1	70-51
L59927	25	91-47
L60088	13	80-27
L60088	5	80-33
L60404	8	80-51
L61769	8	91-48
L62420	16	80-33
L62735	7	56-31
L63127	8	80-27
L63128	8	80-27
L64295	6	70-23
L64500	14	56-23
L64500	1	56-27
L64500	2	56-48
L64500	6	58-20
L64560	7	80-42
L64632	10	70-23
L64634	11	70-23
L64838	9	58-7
L64882	2	70-10
L65071	8	92-54
L65383	3	20-57
L75271	12	70-10
L75294	7	56-45
L75294	7	56-47
L75449	28	91-31
L75449	10	91-43
L75588	2	40-17
L75741	10	56-45
L75741	10	56-47
L75747	13	70-33
L75747	13	70-35
L75758	9	70-33
L75878	11	70-10
L75882	5	56-13
L75883	5	56-13
L75884	5	56-13
L75885	1	56-8
L75885	1	56-9
L75889	24	56-3
L75889	7	56-13
L75889	4	70-38
L75904	5	51-15
L75904	14	56-11
L75905	5	51-15
L75905	14	56-11
L75906	5	51-15
L75906	14	56-11
L75911	17	51-5
L75911	10	51-15
L75911	31	56-3
L75917	7	51-15
L75917	11	56-11
L76029	23	58-9
L76033	19	51-5
L76033	12	51-15
L76033	30	56-3
L76058	5	56-45
L76058	5	56-47
L76059	17	56-47
L76098	1	70-5
L76136	15	80-53
L76193	25	58-9
L76216	1	70-6
L76229	12	51-21
L76229	18	56-5
L76229	17	56-17
L76229	21	56-19
L76230	26	56-19
L76231	33	56-19
L76234	19	56-17
L76234	2	56-19
L76235	6	51-19
L76235	16	51-21
L76254	16	91-47
L76257	30	91-47
L76286	4	58-15
L76287	6	58-10
L76291	11	58-7
L76291	3	58-11
L76291	3	58-12
L76292	11	58-7
L76292	3	58-11
L76292	3	58-12
L76293	11	58-7
L76293	3	58-11
L76293	3	58-12
L76294	11	58-7
L76294	3	58-11
L76294	3	58-12
L76295	11	58-7
L76295	3	58-11
L76295	3	58-12
L76296	7	58-10
L76297	7	58-10
L76298	7	58-10
L76299	7	58-10
L76308	4	58-9
L76327	2	58-7
L76331	7	91-18
L76388	2	91-43
L76408	4	56-8
L76408	4	56-9
L76445	1	58-18

INDICE NUMERICO – CONTIN.

NR.PECA	ITEM	PAGINA
L76467	1	58-11
L76471	2	80-17
L76494	4	58-7
L76495	3	58-7
L76568	4	58-18
L76569	4	58-18
L76570	4	58-18
L76571	4	58-18
L76645	9	56-3
L76646	9	56-3
L76647	9	56-3
L76648	9	56-3
L76653	11	56-32
L76654	7	56-32
L76661	10	56-32
L76669	1	58-20
L76670	1	51-12
L76670	5	51-19
L76682	13	56-5
L76767	2	91-18
L76767	2	91-25
L76801	13	92-35
L76821	7	51-15
L76821	11	56-11
L76822	7	51-15
L76822	11	56-11
L76872	7	56-3
L76895	4	80-51
L76923	3	51-15
L76923	5	51-15
L76923	8	56-11
L76923	14	56-11
L76924	3	58-18
L77034	6	56-3
L77035	8	56-3
L77046	15	70-51
L77065	8	56-32
L77082	12	56-3
L77085	3	56-3
L77086	10	56-3
L77087	13	56-3
L77094	11	56-3
L77096	14	56-3
L77138	1	56-31
L77140	6	56-31
L77141	20	56-31
L77145	11	56-31
L77173	10	51-3
L77173	7	51-19
L77173	10	52-3
L77173	10	53-3
L77220	28	56-3
L77249	10	56-5
L77252	16	56-5
L77254	7	58-15
L77255	8	58-15
L77262	17	56-23
L77269	11	56-5
L77271	17	56-5
L77271	15	56-17
L77271	23	56-19
L77301	3	58-9
L77320	3	70-5
L77331	7	80-51
L77331	16	80-53
L77371	2	56-31
L77371	8	58-9
L77493	11	70-11
L77498	8	56-31
L77508	25	51-17
L77509	27	51-17
L77514	22	56-45
L77516	22	56-45
L77560	3	56-28
L77586	25	70-51
L77594	7	70-7
L77621	2	58-10
L77647	8	91-39
L77648	8	91-39
L77651	22	91-39
L77710	8	56-41
L77711	7	56-41
L77712	7	56-41
L77718	6	70-5
L77719	7	70-5
L77728	23	56-3
L77747	12	92-33
L77747	7	92-35
L77758	5	56-13
L77759	5	56-13
L77760	5	56-13
L77761	5	56-13
L77762	5	56-13
L77763	5	56-13
L77774	1	70-38
L77775	5	56-11
L77805	4	92-21
L77805	21	92-23
L77805	21	92-25
L77805	16	92-31
L77865	6	91-23
L77912	4	91-12
L77942	19	91-47
L77943	23	91-47
L77963	9	92-21
L77963	12	92-23
L77963	30	92-25
L77963	7	92-31
L77964	1	92-21
L77964	6	92-23
L77964	6	92-25
L77964	14	92-31
L77978	10	92-21
L77978	18	92-25
L78006	27	80-35
L78009	32	80-35
L78042	4	92-50
L78069	6	56-11
L78070	6	56-11
L78071	6	56-11
L78072	6	56-11
L78073	6	56-11
L78122	19	51-15
L78123	19	51-15
L78124	19	51-15
L78125	19	51-15
L78152	6	92-9
L78238	7	92-50
L78261	28	51-17
L78338	10	58-4
L78415	2	56-15
L78422	2	92-43
L78457	3	56-39
L78494	7	56-8
L78494	7	56-9
L78501	7	80-53
L78533	1	91-45
L78534	1	91-45
L78545	8	56-39
L78546	4	56-39
L78554	26	51-17
L78580	5	56-31
L78620	10	92-19
L78682	12	56-25
L78683	22	56-23
L78683	1	56-25
L78687	15	56-25
L78691	15	91-37
L78693	27	91-31
L78693	9	91-43
L78701	22	92-9
L78702	4	91-33
L78702	7	91-35
L78702	5	91-43
L78702	6	91-45
L78703	21	91-31
L78703	1	91-33
L78703	10	91-35
L78703	17	91-39
L78703	9	91-41
L78703	8	91-43
L78703	8	91-45
L78704	17	91-31
L78704	5	91-33
L78704	6	91-35
L78704	27	91-39
L78704	3	91-41
L78704	4	91-43
L78704	7	91-45
L78705	24	91-31
L78733	1	91-43
L78746	4	56-41
L78755	18	56-17
L78755	24	56-19
L78768	13	91-39
L78769	12	91-39
L78784	5	70-38
L78785	5	70-38
L78791	1	70-23
L78801	1	70-24
L78827	21	56-23
L78827	25	56-25
L78828	6	56-23
L78838	21	56-23
L78838	25	56-25
L78839	21	56-23
L78839	25	56-25
L78840	21	56-23
L78840	25	56-25
L78846	17	91-25
L78847	17	91-25
L78851	18	91-31
L78851	14	91-39
L78851	6	91-41
L78866	2	51-21
L78867	15	51-21
L78870	5	56-32
L78964	5	70-33
L78964	5	70-35
L78972	3	70-33
L78975	34	51-9

INDICE NUMERICO – CONTIN.

NR.PECA	ITEM	PAGINA
L78975	15	53-19
L78975	1	70-33
L78980	7	92-25
L78980	6	92-35
L78989	1	91-41
L79028	5	30-6
L79037	11	56-15
L79071	20	92-9
L79076	7	92-17
L79076	4	92-19
L79076	4	92-27
L79076	18	92-29
L79076	15	92-33
L79076	22	92-35
L79122	5	30-12
L79125	8	92-27
L79127	1	51-21
L79132	24	56-19
L79133	25	56-19
L79149	11	80-53
L79160	2	70-40
L79171	3	70-40
L79177	10	40-2
L79177	12	40-3
L79177	4	80-11
L79177	3	80-13
L79178	1	52-30
L79187	20	51-21
L79188	20	51-21
L79197	5	56-39
L79226	2	40-2
L79226	17	40-3
L79226	3	80-11
L79226	4	80-13
L79231	5	70-5
L79233	4	70-5
L79235	2	70-5
L79311	6	91-54
L79320	1	91-19
L79337	3	60-5
L79337	15	92-7
L79378	12	70-15
L79557	15	51-5
L79569	8	92-31
L79570	9	92-31
L79610	2	70-12
L79610	7	70-15
L79610	11	70-17
L79611	4	70-12
L79611	9	70-15
L79611	13	70-17
L79648	29	91-47
L79648	10	91-48
L79648	7	92-49
L79690	5	40-28
L79708	3	56-48
L79775	2	92-52
L79776	4	92-52
L79777	5	92-52
L79778	6	92-52
L79792	14	92-7
L79794	7	91-7
L79795	17	51-15
L79796	17	51-15
L79797	17	51-15
L79798	17	51-15
L79817	13	92-23
L79818	14	92-23
L79831	24	56-47
L79862	13	58-7
L79871	30	51-17
L79884	13	91-47
L79886	11	91-25
L79894	6	80-53
L79907	5	70-43
L79909	6	91-44
L79919	28	91-47
L79924	10	70-19
L79928	6	70-7
L80005	5	70-10
L80013	3	92-43
L80014	5	92-43
L80015	6	92-43
L80051	4	92-17
L80051	3	92-19
L80051	3	92-27
L80051	13	92-29
L80051	20	92-35
L80052	16	56-19
L80052	28	56-19
L80052	1	56-20
L80052	5	56-28
L80052	4	92-17
L80052	3	92-19
L80052	3	92-27
L80052	17	92-33
L80053	28	56-19
L80053	15	56-20
L80053	13	92-7
L80053	4	92-17
L80053	3	92-19
L80053	3	92-27
L80062	11	56-28
L80075	2	30-3
L80076	2	30-3
L80085	3	92-35
L80095	11	56-31
L80096	28	56-31
L80102	9	56-31
L80107	17	56-15
L80136	16	91-25
L80167	21	56-15
L80302	16	91-7
L80355	1	92-35
L80361	11	56-47
L80362	11	56-47
L80363	6	56-45
L80445	11	51-3
L80445	11	52-3
L80445	11	53-3
L80446	9	51-3
L80446	9	52-3
L80446	9	53-3
L80471	21	91-25
M113899	13	92-33
M115279	11	92-6
M115279	2	92-42
M117518	7	40-49
M44162	12	58-7
M75140	38	40-51
M84972	9	40-21
M84972	11	92-41
M87733	1	20-126
P47889	24	58-9
P48347	20	52-7
P48347	31	53-21
P48347	12	58-17
P51079	39	53-25
P51079	12	60-6
P51212	3	91-51
P59233	7	70-53
P59922	9	92-3
P59929	5	91-16
P59939	3	70-27
P59946	27	91-7
P59991	9	60-21
P59993	5	60-10
P60213	4	30-20
P60242	24	60-15
P60266	6	70-63
RE12187	34	52-25
RE12330	14	40-55
RE12331	12	40-55
RE12332	18	40-55
RE12333	3	40-55
RE12363	11	40-55
RE12364	16	40-55
RE12365	20	40-55
RE12366	5	40-55
RE150816	1	52-21
RE150862	1	53-15
RE150862	13	53-15
RE151059	1	52-19
RE151059	3	53-11
RE151355	1	52-11
RE151494	1	92-47
RE152013	1	52-5
RE153687	4	56-26
RE153687	2	56-34
RE154027	27	70-31
RE154985	1	70-31
RE154985	2	70-67
RE156447	1	52-17
RE156447	1	53-9
RE156447	3	53-9
RE156447	4	53-9
RE159087	6	56-26
RE159087	16	56-34
RE162140	1	53-17
RE164448	1	40-45
RE165994	1	92-1
RE166611	3	92-37
RE168680	13	52-9
RE172185	37	80-47
RE172250	3	70-61
RE178548	31	53-5
RE179029	1	70-31
RE179772	12	70-29
RE180293	30	70-31
RE183935	16	91-37
RE190349	10	51-11
RE190349	12	52-28
RE190350	12	52-28
RE190350	22	53-27
RE190351	5	51-11
RE190351	5	52-29
RE190351	5	53-30
RE190712	2	56-26
RE190805	35	56-23
RE190805	12	70-31
RE195274	3	92-37

INDICE NUMERICO – CONTIN.

NR.PECA	ITEM	PAGINA
RE197067	31	53-5
RE19797	5	20-56
RE19797	7	20-123
RE19799	7	20-56
RE19799	9	20-123
RE19800	10	20-123
RE205411	14	53-15
RE207826	4	70-29
RE210781	11	92-37
RE211158	2	56-26
RE211158	1	56-34
RE212876	1	51-11
RE212876	19	52-28
RE212876	10	53-27
RE212878	12	51-11
RE212878	7	52-29
RE212878	8	53-30
RE213208	3	92-37
RE217516	21	53-9
RE220766	21	53-9
RE220989	11	53-5
RE220990	11	53-5
RE220991	3	53-12
RE221411	1	53-5
RE221412	1	53-5
RE221608	21	53-11
RE221611	16	53-11
RE222770	22	58-15
RE225878	14	53-17
RE226393	21	53-9
RE22744	1	20-55
RE23542	9	80-45
RE239058	11	53-9
RE239127	1	70-55
RE24201	10	92-48
RE244125	6	53-11
RE244129	16	53-11
RE251628	22	53-5
RE30714	22	40-27
RE31617	4	20-7
RE31617	4	20-80
RE33705	5	20-103
RE34136	1	60-6
RE34603	20	52-13
RE34603	8	52-21
RE34603	20	53-5
RE34603	8	53-15
RE34763	5	52-20
RE34763	6	53-12
RE34786	10	52-19
RE34786	18	53-11
RE34958	7	70-45
RE35512	7	51-5
RE35512	12	52-13
RE35512	12	53-5
RE37996	22	51-21
RE39354	2	52-27
RE39354	12	53-27
RE39397	4	70-31
RE39967	16	40-41
RE40048	12	30-33
RE40370	12	51-4
RE41265	1	52-20
RE41265	1	53-12
RE41285	4	52-21
RE41285	4	53-15
RE41945	2	51-4
RE41945	10	52-11
RE41949	15	40-49
RE42192	10	40-49
RE43497	38	91-47
RE43542	4	40-12
RE43637	20	91-7
RE43662	7	60-20
RE43663	8	60-20
RE43710	5	92-7
RE43737	11	40-41
RE43836	2	70-48
RE44574	6	20-16
RE44574	6	20-85
RE45864	15	70-53
RE45963	14	92-6
RE46534	19	51-21
RE46534	25	52-7
RE46534	13	53-27
RE46534	21	91-7
RE46587	3	91-39
RE46588	2	91-39
RE46589	4	91-39
RE46590	3	91-39
RE46592	4	91-39
RE46598	14	60-15
RE46634	31	91-47
RE46684	4	20-31
RE46684	10	20-33
RE46684	11	20-104
RE46684	22	52-9
RE46684	3	52-25
RE46684	6	52-28
RE46684	27	53-5
RE46684	12	53-11
RE46684	21	53-11
RE46684	48	53-21
RE46684	11	58-17
RE46684	10	70-29
RE46684	7	70-31
RE46685	6	20-27
RE46685	2	20-29
RE46685	6	20-97
RE46685	2	20-98
RE46685	20	53-19
RE46685	11	53-23
RE46685	10	53-25
RE46685	8	53-27
RE46686	8	20-27
RE46686	4	20-47
RE46686	8	20-48
RE46686	8	20-97
RE46687	8	20-25
RE46687	5	20-92
RE46687	7	20-94
RE46736	20	40-49
RE47275	22	52-13
RE47275	22	53-5
RE47279	7	52-21
RE47279	7	53-15
RE47291	6	52-23
RE47291	6	53-17
RE47293	1	52-13
RE47293	1	53-5
RE47294	5	52-17
RE47294	5	53-9
RE47297	9	52-13
RE47297	9	53-5
RE47303	22	52-27
RE47303	42	53-25
RE47315	5	51-9
RE47315	23	52-25
RE47315	10	53-19
RE47392	2	51-11
RE47392	28	52-27
RE47392	1	56-26
RE47392	3	56-34
RE47393	23	58-17
RE47730	8	20-56
RE47730	11	20-123
RE48092	4	52-14
RE48092	4	53-7
RE48786	1	20-58
RE48786	1	20-122
RE48867	10	40-45
RE48875	4	40-41
RE48876	17	40-41
RE48990	1	40-16
RE48990	1	40-23
RE49091	15	70-31
RE49624	12	70-29
RE49624	24	70-29
RE49624	21	70-31
RE49624	20	70-55
RE49624	20	70-57
RE49628	2	70-61
RE49631	22	70-55
RE49631	22	70-57
RE49632	4	70-61
RE49633	23	70-55
RE49639	1	92-37
RE49639	5	92-39
RE49670	9	60-20
RE49724	13	40-41
RE49726	14	40-41
RE49735	8	40-45
RE49736	9	40-45
RE500026	10	20-25
RE500026	9	20-94
RE500118	1	20-56
RE500119	2	20-56
RE500160	17	20-115
RE500287	2	20-61
RE500289	2	20-127
RE500448	10	20-15
RE500449	7	20-15
RE500565	12	20-33
RE500565	9	20-104
RE500608	1	20-17
RE500608	1	20-86
RE500612	2	20-92
RE500631	3	20-41
RE500631	3	20-109
RE500734	1	20-29
RE500734	1	20-98
RE501053	2	20-59
RE501592	5	20-62
RE501596	6	20-57
RE502086	2	20-124
RE502173	8	20-57
RE502422	4	20-83
RE502740	1	20-22
RE502740	1	20-89
RE502969	6	20-3
RE503027	4	20-76

INDICE NUMERICO – CONTIN.

NR.PECA	ITEM	PAGINA
RE50332	3	70-64
RE50333	1	70-64
RE50334	2	70-64
RE50340	2	70-31
RE503727	3	20-25
RE503727	3	20-94
RE50373	4	91-11
RE50384	25	70-55
RE50384	25	70-57
RE50385	26	70-55
RE50385	26	70-57
RE50385	4	70-64
RE504638	3	20-16
RE504914	2	20-24
RE504914	2	20-93
RE505501	20	20-39
RE505501	20	20-106
RE505502	3	20-126
RE505517	3	20-62
RE505535	8	20-56
RE505552	11	20-123
RE505568	1	20-54
RE505579	1	20-120
RE505980	1	20-29
RE505980	1	20-98
RE50618	3	20-16
RE50752	2	20-51
RE50752	12	20-115
RE50782	20	58-17
RE507852	2	20-18
RE507852	2	20-87
RE508195	1	20-107
RE508317	9	20-5
RE508566	9	20-29
RE508566	9	20-98
RE508599	4	20-96
RE509511	2	20-111
RE509658	1	20-63
RE509658	1	20-65
RE509813	4	20-29
RE509813	4	20-98
RE509857	2	20-136
RE51104	10	92-6
RE515226	7	20-46
RE515226	7	20-113
RE515328	1	40-15
RE515333	4	20-65
RE515334	4	20-139
RE515515	2	20-65
RE515515	2	20-139
RE515516	5	20-65
RE515516	5	20-139
RE515517	9	20-65
RE515517	9	20-139
RE515556	10	20-65
RE515583	1	20-56
RE515586	2	20-56
RE515589	3	20-56
RE515590	4	20-56
RE515599	1	20-123
RE515600	2	20-123
RE515601	3	20-123
RE515602	4	20-123
RE515603	5	20-123
RE515604	6	20-123
RE516340	1	20-16
RE516340	1	20-85
RE51649	1	20-51
RE51649	3	20-115
RE51650	1	20-50
RE51650	1	20-117
RE516813	1	20-54
RE516814	1	20-120
RE517011	1	20-32
RE517370	21	20-39
RE517370	21	20-106
RE51774	1	20-34
RE51774	1	20-81
RE518538	14	20-115
RE518754	2	20-124
RE518755	2	20-59
RE519144	1	20-40
RE519740	6	20-26
RE519740	6	20-95
RE519741	7	20-26
RE519741	7	20-95
RE520368	9	20-26
RE520368	9	20-95
RE52144	6	52-9
RE522299	9	40-15
RE52242	1	20-25
RE52242	1	20-94
RE52242	7	52-25
RE52242	51	53-21
RE524516	1	20-141
RE524516	16	20-143
RE52504	1	30-22
RE526405	1	20-143
RE526406	2	20-143
RE526407	3	20-143
RE526408	4	20-143
RE526409	5	20-143
RE526410	6	20-143
RE526411	7	20-143
RE526412	8	20-143
RE526413	9	20-143
RE526414	10	20-143
RE526415	11	20-143
RE526416	12	20-143
RE526417	13	20-143
RE526418	14	20-143
RE526419	15	20-143
RE526653	1	40-15
RE52702	1	30-27
RE52702	1	30-28
RE527862	5	40-15
RE52850	3	20-85
RE52986	25	52-25
RE52986	52	53-21
RE53051	16	58-17
RE533049	6	20-47
RE53311	22	58-17
RE54064	1	20-121
RE54443	11	52-7
RE54871	1	52-23
RE54871	1	53-17
RE54885	9	20-62
RE54885	9	20-126
RE54982	28	52-7
RE55871	1	20-62
RE56031	1	51-5
RE56032	5	52-13
RE56032	5	53-5
RE56036	6	52-17
RE56036	6	53-9
RE56037	5	53-5
RE56127	24	70-55
RE56127	24	70-57
RE56322	7	20-54
RE56323	10	20-115
RE56369	3	20-42
RE56369	3	20-110
RE56375	5	20-9
RE56451	24	52-13
RE56578	6	20-84
RE57465	8	52-9
RE57482	3	20-23
RE57489	2	20-79
RE57619	8	20-24
RE57751	1	92-42
RE57981	1	70-59
RE57992	6	92-39
RE58029	18	92-39
RE58660	20	51-9
RE59298	2	20-27
RE59298	2	20-97
RE59487	8	20-115
RE59754	5	20-25
RE59754	5	20-94
RE59810	1	20-85
RE59827	2	20-105
RE59870	10	20-113
RE59870	6	20-115
RE60005	2	20-7
RE60005	2	20-80
RE60006	6	20-47
RE60028	11	20-56
RE60028	14	20-123
RE60029	3	20-47
RE60029	18	20-115
RE60029	9	20-120
RE60037	5	20-47
RE60044	3	20-56
RE60045	4	20-56
RE60049	1	20-123
RE60050	2	20-123
RE60051	3	20-123
RE60052	4	20-123
RE60053	5	20-123
RE60054	6	20-123
RE60071	8	20-59
RE60501	16	52-25
RE60708	21	60-15
RE60708	1	60-17
RE60765	10	40-16
RE60765	19	40-23
RE60854	3	20-49
RE60854	15	20-115
RE61245	1	52-15
RE61245	1	53-13
RE62245	14	52-19
RE62418	1	20-49
RE62419	1	20-49
RE62419	11	20-115
RE62446	18	70-29
RE62446	24	70-31
RE62620	19	52-27
RE62620	41	53-25
RE62621	19	52-7
RE63059	9	53-5
RE63587	1	60-16

INDICE NUMERICO – CONTIN.

NR.PECA	ITEM	PAGINA
RE63674	14	20-83
RE64281	1	92-39
RE64292	13	20-58
RE64292	13	20-122
RE65165	7	20-16
RE65165	7	20-85
RE65168	8	20-16
RE65168	8	20-85
RE65291	16	58-15
RE65908	6	20-17
RE65909	6	20-17
RE65909	6	20-86
RE65911	7	20-16
RE65911	7	20-85
RE65912	8	20-16
RE65912	8	20-85
RE66082	12	20-66
RE66083	12	20-130
RE66084	18	20-66
RE66153	3	20-46
RE66153	3	20-113
RE66257	3	60-20
RE66298	1	20-46
RE66298	1	20-113
RE67001	1	70-61
RE67231	1	20-27
RE67231	1	20-97
RE67238	1	20-21
RE67238	2	20-26
RE67238	3	20-28
RE67238	1	20-90
RE67238	2	20-95
RE67238	3	20-96
RE67239	3	20-39
RE67239	3	20-106
RE67354	1	70-48
RE67860	1	60-19
RE68327	1	40-49
RE68589	2	20-44
RE68695	9	20-78
RE68748	7	20-122
RE69772	3	52-7
RE70358	1	20-48
RE70821	5	70-40
RE71143	8	20-93
R10093	11	60-15
R10093	4	60-17
R10093	11	60-19
R10093	26	91-47
R10093	10	91-53
R10093	8	91-55
R10093	10	91-57
R100947	26	51-9
R100948	16	51-9
R100949	15	51-9
R100950	25	51-9
R101158	12	52-19
R101159	4	52-19
R101165	9	52-17
R101165	9	53-9
R101169	2	52-19
R101169	15	53-11
R101170	13	52-17
R101170	13	53-9
R101171	3	52-20
R101171	3	53-12
R101175	5	52-21
R101175	5	53-15
R101177	2	52-21
R101177	2	53-15
R101187	10	52-17
R101187	10	53-9
R101214	5	52-19
R101214	5	53-11
R101225	6	20-41
R101225	6	20-42
R101225	6	20-109
R101225	6	20-110
R101244	9	52-21
R102913	14	52-13
R102913	5	52-14
R102913	14	53-5
R102913	5	53-7
R104536	8	20-62
R104536	8	20-126
R104558	25	58-17
R104592	4	20-6
R104592	22	20-11
R104592	4	20-79
R104592	22	20-83
R104655	4	52-13
R104655	1	53-5
R104655	4	53-5
R104701	35	40-49
R104701	37	40-49
R104701	41	40-49
R104701	25	40-51
R104701	5	40-56
R104714	44	53-21
R104728	23	52-27
R104728	43	53-25
R104733	11	51-5
R104733	16	52-13
R104733	16	53-5
R104738	2	52-17
R104738	2	53-9
R104846	21	40-49
R104846	25	40-49
R104846	3	40-51
R104846	3	40-53
R104919	6	40-51
R104919	6	40-53
R104921	25	40-41
R104921	34	40-51
R105040	4	52-11
R105040	7	53-9
R105346	4	20-62
R105346	4	20-126
R105585	8	52-11
R105605	24	51-9
R105605	29	52-25
R105605	21	53-25
R106387	4	92-7
R106529	6	92-5
R106529	7	92-5
R106529	19	92-23
R106529	19	92-25
R106529	9	92-37
R106529	18	92-41
R106551	5	91-50
R106554	3	40-23
R106555	4	40-23
R106603	2	40-23
R106604	7	40-23
R106793	28	80-47
R106821	2	20-103
R106825	12	52-23
R106825	12	53-17
R106829	7	20-7
R106829	7	20-80
R106831	5	20-7
R106831	5	20-80
R107006	27	51-9
R107206	23	52-13
R107206	23	53-5
R107252	6	51-9
R107252	27	52-25
R107252	6	53-19
R107731	10	20-5
R107731	10	20-78
R107872	17	70-43
R107957	3	80-9
R108011	4	70-40
R108011	21	70-53
R108041	18	60-15
R108042	19	60-15
R108042	5	60-17
R108042	19	60-19
R108052	4	60-15
R108062	8	60-15
R108066	17	60-15
R108066	17	60-19
R108067	20	60-15
R108067	6	60-17
R108067	20	60-19
R108925	5	51-4
R108925	9	52-23
R108925	9	53-17
R108927	4	51-4
R108927	10	52-23
R108927	10	53-17
R108984	6	52-20
R108984	7	53-12
R109066	7	52-11
R109066	7	52-19
R109066	4	52-28
R109066	3	52-29
R109066	22	53-25
R109066	3	53-30
R109067	15	52-19
R109067	5	52-28
R109067	51	53-25
R109147	1	80-47
R109228	14	70-53
R109492	12	51-9
R109535	13	51-9
R109535	18	51-9
R109535	10	52-25
R109535	22	53-19
R109690	21	58-17
R109691	5	56-26
R109691	19	58-17
R109823	9	80-47
R109863	5	20-41
R109863	5	20-109
R109908	5	53-7
R109958	14	53-5
R109960	16	53-5
R109985	4	20-60
R109985	3	20-125
R110072	13	51-9

INDICE NUMERICO – CONTIN.

NR.PECA	ITEM	PAGINA
R110072	14	52-25
R110079	2	51-9
R110080	4	51-9
R110080	57	53-21
R110256	15	52-7
R110256	26	53-19
R110257	18	52-7
R110257	29	53-19
R110260	22	52-7
R110386	7	40-17
R110387	8	40-17
R110457	12	52-7
R110554	15	80-11
R110554	15	80-13
R111009	14	80-47
R111010	43	80-47
R111039	12	52-5
R111085	13	52-28
R111085	1	53-27
R111101	3	80-47
R111137	16	20-11
R111173	5	91-5
R111206	4	70-63
R111238	7	70-55
R111238	7	70-57
R111242	9	70-55
R111242	9	70-57
R111278	5	70-63
R111288	13	70-55
R111288	13	70-57
R111292	13	70-31
R111293	19	70-31
R111296	26	70-31
R111297	25	70-31
R111298	11	70-29
R111298	13	70-29
R111298	28	70-31
R111308	16	70-55
R111308	16	70-57
R111504	34	70-55
R111504	34	70-57
R111527	33	70-55
R111527	33	70-57
R111570	4	91-18
R112063	33	52-25
R112063	47	53-21
R112513	24	92-39
R112515	21	92-39
R112551	12	92-39
R112552	17	92-39
R112553	16	92-39
R112676	4	60-20
R112680	12	92-7
R112857	3	52-15
R112857	3	53-13
R112945	10	52-28
R112945	5	53-27
R112955	2	52-15
R112955	2	53-13
R112974	17	52-7
R112974	28	53-19
R112976	21	52-7
R112976	32	53-21
R112977	20	52-27
R112977	40	53-25
R113050	22	91-47
R113050	19	91-57
R113054	21	60-19
R113057	22	60-19
R113061	23	60-19
R113164	7	40-45
R113189	11	40-45
R113209	6	70-63
R113218	32	70-55
R113218	32	70-57
R113223	37	70-55
R113223	37	70-57
R113224	38	70-55
R113224	38	70-57
R113226	39	70-55
R113226	39	70-57
R113228	17	70-55
R113228	17	70-57
R113228	13	70-63
R113229	36	70-55
R113229	36	70-57
R113369	7	60-3
R113419	9	52-28
R113419	6	53-27
R113465	33	52-25
R113565	4	20-48
R113565	2	20-49
R113565	24	20-115
R113655	11	52-13
R113698	6	20-86
R114082	3	20-17
R114082	8	20-18
R114082	3	20-86
R114082	8	20-87
R114193	4	20-42
R114193	4	20-110
R114194	5	20-42
R114194	5	20-110
R114241	17	20-11
R114241	17	20-83
R114264	9	52-11
R114282	3	20-44
R114919	26	80-35
R114990	13	92-39
R115119	13	52-23
R115119	13	53-17
R115140	32	52-25
R115141	4	53-19
R115152	7	52-9
R115152	10	52-27
R115154	14	52-5
R115215	11	52-21
R115215	9	53-15
R115299	11	20-11
R115299	1	20-15
R115388	9	52-7
R115389	7	52-7
R115390	12	20-11
R115390	12	20-83
R115415	5	52-7
R115532	7	20-58
R115532	14	20-122
R115892	8	70-29
R115892	5	70-31
R115952	7	70-63
R115974	13	92-6
R115975	23	60-15
R116040	15	52-27
R116040	8	53-25
R116057	16	52-19
R116102	5	20-23
R116116	10	20-47
R116116	21	20-115
R116296	2	20-21
R116296	2	20-90
R116324	1	20-3
R116366	6	20-58
R116366	6	20-122
R116386	4	20-43
R116386	4	20-108
R116466	6	20-11
R116466	6	20-83
R116473	3	51-9
R116473	8	53-19
R116473	56	53-21
R116515	7	20-6
R116515	8	20-66
R116516	7	20-79
R116516	8	20-130
R116894	12	52-17
R116894	12	53-9
R117158	20	80-7
R117160	9	92-39
R117163	12	92-6
R117420	5	40-33
R117421	9	40-33
R117451	3	40-33
R117463	30	92-39
R117602	3	80-4
R117738	..	70-57
R117942	35	70-55
R117942	35	70-57
R118092	30	70-55
R118092	30	70-57
R118192	29	70-55
R118192	29	70-57
R118205	25	60-15
R118205	16	60-19
R118453	14	92-39
R119203	30	52-7
R119203	14	52-9
R119441	22	51-9
R119441	20	52-25
R119592	17	51-3
R119592	11	51-6
R119592	17	52-3
R119592	3	52-31
R119592	17	53-3
R119594	10	51-4
R119873	7	52-5
R119874	7	20-11
R119874	7	20-83
R120247	6	20-23
R120354	14	52-7
R120452	29	52-7
R120452	15	52-9
R120631	2	20-16
R120631	2	20-85
R120638	3	20-24
R120638	3	20-93
R120839	3	51-5
R120840	2	51-5
R120902	1	52-29
R120902	1	53-30
R120947	21	53-19
R120981	17	51-9

INDICE NUMERICO – CONTIN.

NR.PECA	ITEM	PAGINA
R120981	9	52-25
R120981	21	53-19
R121038	2	20-36
R121038	2	20-102
R121043	15	20-11
R121149	10	52-13
R121233	4	92-39
R121235	3	92-39
R121248	12	52-21
R121376	6	20-24
R121376	6	20-93
R121411	10	20-39
R121411	10	20-106
R121424	11	20-39
R121424	11	20-106
R121580	1	52-5
R121580	32	53-5
R121580	7	53-11
R121609	36	51-9
R121609	53	53-21
R121634	2	20-30
R121634	2	20-100
R121674	6	20-76
R121682	5	52-25
R121885	6	52-25
R121897	1	20-37
R121897	1	20-105
R122142	2	53-7
R122146	2	52-14
R122146	2	53-7
R122324	8	52-14
R122401	4	20-77
R123161	7	20-5
R123161	7	20-78
R123177	5	20-17
R123177	6	20-18
R123177	5	20-86
R123177	6	20-87
R123226	5	20-29
R123226	5	20-33
R123226	4	20-66
R123226	5	20-98
R123226	4	20-104
R123226	4	20-130
R123271	5	20-5
R123271	5	20-78
R123273	4	20-46
R123273	4	20-113
R123324	8	20-33
R123324	7	20-104
R123344	2	20-104
R123345	5	20-66
R123345	3	20-104
R123345	5	20-130
R123352	4	20-23
R123352	14	20-66
R123353	13	20-66
R123417	10	20-29
R123417	10	20-98
R123471	5	20-27
R123471	5	20-97
R123501	3	20-27
R123501	3	20-97
R123513	2	20-5
R123514	2	20-78
R123542	5	20-3
R123542	1	20-66
R123543	5	20-76
R123543	1	20-130
R123553	4	20-112
R123557	2	20-125
R123558	4	20-20
R123558	4	20-91
R123565	11	20-5
R123565	11	20-78
R123570	6	20-66
R123570	6	20-130
R123572	3	20-127
R123572	11	20-130
R123574	3	20-3
R123574	2	20-76
R123575	4	20-3
R123575	7	20-66
R123575	3	20-76
R123575	7	20-130
R123583	3	20-61
R123584	8	20-39
R123584	8	20-106
R123586	2	20-4
R123586	2	20-77
R123591	4	20-25
R123591	4	20-94
R123593	10	20-56
R123593	4	20-57
R123593	8	20-58
R123593	8	20-122
R123593	12	20-123
R123594	10	20-46
R123594	8	20-113
R123594	13	20-113
R124021	9	52-9
R124104	4	80-47
R124247	16	80-47
R124438	9	52-14
R124438	9	53-7
R124873	25	92-39
R124949	58	53-21
R125065	15	52-17
R125065	15	53-9
R125173	21	52-13
R125173	21	53-5
R125178	12	58-9
R125475	42	80-47
R125656	16	52-17
R125656	16	53-9
R125915	20	92-39
R125985	13	52-19
R126667	40	70-55
R126667	23	70-57
R127579	2	52-28
R127580	1	52-28
R128658	2	30-6
R128660	2	30-6
R128690	5	20-104
R128799	6	20-120
R128889	11	53-7
R129184	10	52-5
R129184	28	53-25
R129280	1	52-7
R129365	10	52-21
R129680	18	58-9
R129797	1	52-27
R130025	18	92-39
R130488	3	52-23
R130488	3	53-17
R131047	23	92-39
R131135	22	92-39
R131182	3	20-11
R131182	3	20-83
R131283	2	20-41
R131283	2	20-42
R131283	2	20-109
R131283	2	20-110
R131425	15	20-39
R131765	7	20-45
R131767	2	20-112
R132186	20	20-11
R132186	20	20-83
R132267	6	20-54
R132267	7	20-120
R132518	2	20-9
R132518	2	20-84
R132845	18	60-19
R132874	3	20-54
R132874	3	20-120
R132899	21	70-29
R132899	29	70-31
R133296	3	20-37
R133296	3	20-105
R133303	3	20-9
R133405	8	20-46
R133405	11	20-113
R133450	9	91-31
R133893	3	20-59
R133893	3	20-124
R134134	6	20-45
R134141	18	52-27
R134141	38	53-25
R134240	4	20-90
R134518	7	20-39
R134518	7	20-106
R134527	2	20-43
R134527	2	20-108
R134754	10	52-9
R135174	2	52-7
R135527	6	52-5
R135625	11	52-5
R135896	3	20-66
R135918	1	20-44
R135918	3	20-45
R135918	1	20-111
R135918	1	20-112
R136162	2	20-89
R136475	1	20-43
R136475	1	20-108
R136495	5	20-20
R136495	3	20-21
R136495	3	20-90
R136495	5	20-91
R136516	18	20-39
R136516	17	20-106
R137729	2	92-1
R137731	6	92-1
R137732	5	92-1
R150457	3	52-21
R150457	3	53-15
R151368	3	52-28
R152204	4	58-17
R153189	18	52-13
R153297	14	52-17
R153297	14	53-9

INDICE NUMERICO – CONTIN.

NR.PECA	ITEM	PAGINA
R153481	5	58-17
R153675	7	53-29
R156647	6	53-29
R158505	8	53-29
R158505	5	56-42
R158521	10	53-11
R158523	11	53-11
R161739	3	53-17
R161741	9	53-17
R161742	10	53-17
R163341	16	52-9
R163341	8	52-19
R165993	3	92-1
R166612	27	92-39
R166613	11	92-39
R167349	2	53-25
R167350	1	53-25
R167684	29	53-25
R167686	11	53-25
R167722	12	53-25
R168662	4	52-5
R168663	3	52-5
R171006	10	53-5
R171007	10	53-5
R171009	18	53-5
R171010	18	53-5
R171012	11	53-5
R171013	11	53-5
R171409	25	53-19
R171412	34	53-21
R171413	33	53-21
R173443	14	53-11
R173444	3	52-19
R175130	20	52-9
R175131	17	52-9
R175385	16	53-19
R175386	18	53-19
R175787	17	53-19
R176198	37	53-21
R176199	30	53-19
R176474	1	52-14
R176474	1	53-7
R176475	1	53-7
R177738	..	70-55
R181499	46	53-21
R182130	19	53-23
R182130	8	92-19
R184115	17	53-25
R184116	22	53-23
R186903	24	53-25
R186905	25	53-25
R187060	7	56-26
R187060	15	56-34
R188518	1	53-11
R189012	6	53-11
R189013	16	53-11
R192148	7	53-23
R192193	31	53-25
R192305	12	53-23
R192566	10	53-15
R194487	6	53-23
R194658	9	53-23
R194659	8	53-23
R195272	27	92-39
R195273	11	92-39
R197326	33	53-25
R197564	15	53-23
R197564	47	53-25
R197640	3	53-25
R20135	18	80-19
R202359	46	53-21
R202640	45	53-21
R202861	18	53-23
R202861	50	53-25
R206454	16	91-13
R206454	9	92-54
R208927	46	53-21
R209936	16	53-9
R209938	11	52-19
R209938	20	53-11
R211082	7	56-26
R211082	15	56-34
R211082	24	58-17
R212399	15	53-15
R213348	4	53-23
R213484	5	53-23
R213485	3	53-23
R213853	13	53-19
R214121	2	53-17
R216291	2	53-11
R216292	9	52-19
R216292	17	53-11
R216293	4	53-11
R216294	12	53-9
R219255	4	53-12
R219516	16	53-9
R219974	14	53-9
R219974	21	53-9
R220028	24	53-5
R220471	9	53-9
R223964	7	53-7
R224445	30	53-25
R228266	14	53-15
R228268	11	53-15
R23551	9	80-45
R23551	19	80-47
R241161	19	70-55
R241161	19	70-57
R241161	3	70-63
R244132	8	53-7
R244134	8	53-7
R244135	8	53-7
R245934	2	53-15
R26125	3	20-7
R26125	3	20-80
R26286	8	20-54
R26286	7	20-115
R26286	16	20-115
R26287	7	60-19
R26375	22	70-31
R26448	8	60-19
R26493	10	20-11
R26493	10	20-83
R26552	12	56-5
R26552	2	60-15
R26632	2	80-20
R26650	9	20-11
R26650	9	20-83
R26871	19	92-9
R26906	6	20-6
R26906	6	20-79
R26976	4	70-55
R26976	4	70-57
R27166	4	52-7
R27166	8	52-7
R27166	11	52-9
R27976	5	52-27
R27976	18	53-27
R28776	37	53-25
R28776	13	60-19
R28811	3	20-111
R29936	8	70-53
R30587	3	51-4
R30587	4	52-23
R30587	4	53-17
R30903	5	60-19
R30903	6	60-19
R31271	9	92-29
R33167	14	51-4
R33167	3	52-11
R33167	29	53-5
R33167	6	58-15
R33259	21	91-47
R33259	11	91-53
R33259	4	91-57
R34028	4	52-27
R34028	19	53-27
R34140	26	56-23
R34140	22	56-25
R34558	2	60-5
R34659	10	80-47
R34801R	21	80-47
R34801R	3	80-49
R34812	10	92-49
R35034	2	58-15
R38295	35	51-9
R38295	15	52-5
R38295	18	52-17
R38295	18	53-9
R39322	5	52-11
R39322	8	53-9
R39741	4	20-11
R39773	6	80-19
R41012	10	80-47
R42057	4	52-9
R42729	6	20-5
R42729	6	20-78
R43409	3	20-6
R43409	3	20-79
R44165	35	91-47
R44165	3	92-6
R44302	2	40-35
R44302	15	52-28
R44302	3	53-27
R44302	1	91-51
R46727	1	80-59
R48685	2	20-11
R48685	5	20-16
R48685	2	20-83
R48685	5	20-85
R48745	5	70-38
R48746	5	70-38
R48747	8	70-38
R48748	8	70-38
R48749	5	70-38
R48750	5	70-38
R500270	6	20-46
R500270	6	20-113
R500271	5	20-46
R500271	5	20-113
R50034	14	60-20

INDICE NUMERICO – CONTIN.

NR.PECA	ITEM	PAGINA
R500349	1	20-92
R500471	3	20-33
R500472	3	20-31
R500596	5	20-59
R500596	5	20-124
R500649	2	20-37
R500650	2	20-15
R501124	2	20-17
R501124	2	20-86
R501178	2	20-22
R501178	2	20-89
R501227	2	20-33
R501228	4	20-33
R501314	6	20-33
R501373	9	20-66
R501373	3	20-103
R501373	9	20-130
R501377	5	20-83
R501428	5	20-28
R501428	5	20-96
R501436	4	20-26
R501436	4	20-95
R501472	6	20-59
R501472	11	20-124
R501593	6	20-126
R50227	8	92-29
R502725	4	20-21
R502725	21	20-83
R502811	4	20-28
R502814	3	20-130
R502864	8	20-26
R502864	8	20-95
R504725	17	20-39
R504725	16	20-106
R505609	4	20-16
R505609	4	20-85
R50879	12	60-20
R50992	12	80-20
R51079	21	52-27
R51192	5	60-20
R51192	8	92-7
R515588	3	20-60
R517488	5	20-26
R517488	5	20-95
R51936	9	20-56
R51936	5	20-57
R51936	9	20-58
R51936	9	20-122
R51936	13	20-123
R520130	17	20-39
R520130	16	20-106
R520132	18	20-39
R520132	17	20-106
R523060	22	20-39
R523060	22	20-106
R52640	3	92-49
R52665	36	52-25
R52665	8	53-19
R53658	23	56-45
R54114	4	20-17
R54114	7	20-18
R54114	4	20-86
R54114	7	20-87
R54174	10	52-7
R54174	36	53-21
R54477	8	91-18
R54477	1	92-49
R54565	1	20-5
R54565	1	20-78
R54779	12	40-33
R54781	13	40-33
R54782	6	40-33
R56101	2	20-57
R56131	4	20-54
R56131	4	20-120
R58303	14	80-47
R58303	27	80-47
R58509	11	92-9
R58511	12	92-9
R58832	7	70-29
R58832	20	70-31
R58941	32	51-9
R58941	30	52-25
R58941	12	53-19
R60263	5	91-51
R60264	6	91-51
R60755	7	60-15
R60755	2	60-17
R61105	6	20-28
R61105	6	20-96
R61179	11	40-33
R61871	9	20-24
R61871	17	20-66
R61871	9	20-93
R63226	6	52-11
R63548	7	20-25
R63548	2	20-62
R63548	10	20-94
R63548	2	20-126
R65833	9	20-18
R65833	9	20-87
R66090	7	20-58
R66375	3	91-5
R67147	4	20-55
R67147	4	20-121
R67150	2	20-55
R67150	2	20-121
R69166	8	70-7
R69166	11	70-19
R71963	10	20-58
R71963	10	20-122
R72040	13	91-50
R72328	1	20-4
R72328	1	20-77
R72659	5	20-4
R73380	17	80-47
R73380	24	80-47
R73728	5	92-6
R74012	9	20-46
R74012	7	20-47
R74012	9	20-113
R74012	12	20-113
R74402	5	91-37
R74993	13	40-49
R75892	13	20-11
R75892	15	20-66
R75892	13	20-83
R76617	13	52-5
R76617	3	52-9
R76617	8	52-27
R76617	37	53-25
R77175	26	52-25
R77175	40	53-21
R77175	17	53-27
R77175	36	56-23
R77175	14	70-29
R77915	1	92-56
R78048	10	40-55
R78049	15	40-55
R78050	19	40-55
R78051	8	40-55
R78053	13	40-55
R78054	17	40-55
R78055	4	40-55
R78056	32	40-51
R78056	7	40-55
R78057	33	40-51
R78057	2	40-55
R78058	35	40-51
R78058	6	40-55
R78059	23	40-51
R78059	30	40-53
R78059	1	40-55
R78060	2	40-55
R78061	6	40-55
R78062	1	40-55
R78063	39	40-51
R78063	28	40-53
R78063	1	40-55
R78064	5	40-53
R78064	9	40-55
R78165	8	52-25
R78436	13	52-7
R79018	21	51-5
R79018	7	52-13
R79018	7	53-5
R79018	5	56-25
R79060	19	70-29
R79060	14	70-31
R79604	12	20-58
R79604	12	20-122
R79639	7	52-23
R79639	7	53-17
R80135	2	20-20
R80135	2	20-91
R80136	1	20-20
R80136	1	20-91
R81207	11	91-28
R81207	23	91-43
R81207	4	91-50
R81275	7	20-59
R81275	10	20-66
R81275	9	20-124
R81275	10	20-130
R83169	16	20-39
R83169	15	20-106
R83588	5	80-47
R85363	1	20-6
R85363	1	20-79
R86638	19	51-9
R86638	11	52-25
R86638	23	53-19
R87210	13	51-4
R87210	2	52-11
R87210	19	52-13
R87210	19	53-5
R87210	30	53-5
R87227	14	51-5
R87395	22	51-5
R87395	8	52-13
R87395	8	52-17

INDICE NUMERICO – CONTIN.

NR.PECA	ITEM	PAGINA
R87395	8	53-5
R87395	20	53-9
R87455	24	52-27
R87455	44	53-25
R88889	2	52-23
R88889	2	53-17
R89944	3	20-30
R89944	3	20-100
R90658	2	20-66
R90658	2	20-130
R90692	8	20-7
R90692	8	20-80
R91360	2	20-54
R91360	2	20-120
R91692	13	20-39
R91692	12	20-106
R91889	1	20-7
R91889	1	20-80
R92097	11	20-66
R92241	4	52-15
R92241	4	53-13
R93485	22	58-9
R94882	2	70-51
R95063	31	51-9
R95063	22	52-25
R95063	2	53-19
R95065	26	52-7
R95065	19	52-9
R95065	28	52-25
R95065	15	53-19
R95066	1	51-9
R95066	18	52-25
R95066	5	53-19
R95073	33	51-9
R95073	31	52-25
R95073	13	53-19
R95075	5	52-9
R95075	9	52-27
R95076	9	51-9
R95076	6	52-27
R95076	54	53-25
R95077	8	51-9
R95077	7	52-27
R95077	53	53-25
R95081	14	51-9
R95081	11	52-27
R95081	4	53-25
R95082	12	52-25
R95082	13	52-27
R95082	7	53-25
R95084	12	52-27
R95084	5	53-25
R95086	28	51-9
R95086	15	52-25
R95086	17	52-27
R95086	35	53-25
R95109	15	58-15
R95110	17	58-15
R95152	13	58-9
R95152	15	58-9
R95171	13	51-5
R95176	4	51-5
R95181	5	51-5
R95182	9	51-5
R95195	6	58-17
R95197	3	58-17
R95198	2	58-17
R95200	17	58-17
R95216	16	52-7
R95216	27	53-19
R95216	8	58-17
R95301	3	52-13
R95301	4	52-17
R95301	3	53-5
R95301	4	53-9
R95316	6	52-19
R95316	8	53-11
R95360	2	52-13
R95360	2	53-5
R95378	3	52-14
R95378	3	53-7
R95380	7	52-14
R95398	14	52-28
R95398	2	53-27
R95422	6	52-14
R95422	6	53-7
R95490	15	70-55
R95490	15	70-57
R95491	10	70-55
R95491	10	70-57
R95493	3	70-31
R95493	26	70-35
R95493	2	70-37
R95493	6	70-55
R95493	6	70-57
R95493	8	70-63
R95494	9	70-29
R95494	9	70-31
R95494	17	70-33
R95494	17	70-35
R95494	1	70-37
R95494	14	70-55
R95494	14	70-57
R95494	9	70-63
R95494	2	70-65
R95498	9	52-5
R95503	2	52-9
R95506	6	52-7
R95544	18	51-9
R95544	10	52-25
R95544	22	53-19
R95560	11	52-14
R95560	11	53-7
R95612	1	80-51
R95654	2	80-9
R95660	7	51-9
R95784	10	58-9
R95835	3	52-17
R95835	4	52-20
R95835	3	53-9
R95835	5	53-12
R95850	2	52-29
R95850	2	53-30
R95890	9	58-17
R95892	13	58-17
R95895	2	52-20
R95895	2	53-12
R95898	3	51-6
R95899	2	51-6
R95900	6	51-6
R96195	3	91-11
R96196	3	91-11
R96216	11	91-11
R96515	5	70-38
R96517	5	70-38
R96805	8	51-5
R96805	13	52-13
R96805	13	53-5
R96806	10	51-5
R96806	15	52-13
R96806	15	53-5
R96826	6	52-21
R96826	6	53-15
R97185	14	20-11
R97185	5	20-24
R97185	16	20-66
R97185	11	20-83
R97185	5	20-93
R97354	9	20-54
R97354	8	20-120
R97490	6	20-80
R97491	6	20-80
R97492	8	20-80
R97493	8	20-80
R97588	31	91-31
R97588	6	91-39
R98062	6	20-7
R98062	6	20-80
R99437	2	80-47
SG01001	11	70-53
SG01301	2	30-33
SG06401	1	20-53
SG06401	1	20-119
SG06401	2	30-21
SG06401	2	30-22
SG06401	7	91-51
S17072	7	20-53
S17072	7	20-119
TH101502	10	92-39
TY16034	1	20-135
TY16035	1	20-135
TY16036	1	20-70
TY16036	1	20-135
TY16037	1	20-135
TY22466	7	20-62
TY6304	3	20-108
TY6333	1	20-134
TY6347	1	20-72
T101545	11	60-6
T101546	13	60-6
T116822	10	80-37
T116827	12	80-37
T122075	4	20-27
T122075	4	20-97
T13119	12	60-15
T13119	12	60-19
T14050	11	20-47
T14050	13	20-115
T14050	22	20-115
T14050	7	20-124
T152293	9	60-6
T152403	10	60-6
T15285	5	80-18
T15288	4	80-18
T158681	8	60-6
T17148	3	60-3
T18891	8	20-11
T18891	8	20-83
T20034	4	20-41
T20034	4	20-109
T20168	18	20-11

INDICE NUMERICO – CONTIN.

NR.PECA	ITEM	PAGINA
T20168	18	20-83
T20314	4	20-5
T20314	4	20-78
T20316	3	20-5
T20316	3	20-78
T20316	9	92-7
T21564	6	58-4
T22242	5	30-19
T22486	2	30-9
T22486	2	30-11
T23433	26	58-9
T23474	19	20-11
T23474	19	20-83
T23853	16	52-27
T23853	36	53-25
T24472	5	20-58
T24472	5	20-122
T27260	7	91-31
T27432	11	51-4
T27432	16	51-5
T27432	11	52-23
T27432	11	53-17
T27658	14	20-106
T28583	14	40-49
T29969	11	20-57
T31749	9	80-18
T32146	5	80-15
T32146	1	80-16
T34548	10	80-18
T41836	7	60-6
T42302	5	70-47
T42302	2	70-49
T42571	2	60-19
T54324	4	60-6
T58477	5	20-6
T58477	5	20-79
T58477	10	20-124
T62323	5	30-3
T62323	2	30-4
T70659	4	60-11
T70659	4	60-12
T70659	9	91-7
T70659	9	91-12
T70659	17	91-57
T75984	5	70-65
T77346	3	60-6
T77613	10	56-37
T77613	16	60-5
T77613	8	60-9
T77613	14	60-9
T77613	3	60-21
T77613	2	70-2
T77613	13	70-43
T77613	21	70-51
T77613	32	70-51
T77814	11	58-4
T77814	7	60-10
T77814	23	70-31
T77814	13	70-51
T77857	3	56-37
T77857	6	60-11
T77857	6	60-12
T77857	5	70-8
T77857	16	70-29
T77857	6	70-39
T77857	2	70-63
T77857	3	91-4
T77858	11	70-51
T77858	3	70-53
T77932	11	60-10
T77932	14	60-19
T77932	9	70-51
T82565	9	80-37
UN4808	6	40-42
UN4815	..	91-20
UN4815	6	91-22
UN4822	3	91-18
U13639	5	20-11
U13639	5	30-18
U17409	9	60-15
U17409	9	60-19
U42702	20	70-53
U42902	3	70-65
U46662	23	40-49
U46662	27	40-51
Z29304	4	70-65
Z35271	1	30-12
Z42839	13	91-23
Z44689	36	40-51
Z51982	14	40-25
Z55427	3	92-50
Z57906	9	40-49
Z59385	5	40-25
03M7017	9	91-16
03M7054	5	30-31
03M7085	8	91-37
03M7092	8	40-2
03M7092	5	40-3
03M7187	14	91-31
03M7264	9	80-42
03M7331	31	91-39
03M7331	5	91-41
03M7331	5	91-44
03M7338	7	91-33
03M7342	3	91-43
08H4373	13	80-47
08H4419	9	80-47
08H4419	26	80-47
11H218	10	80-20
11M7005	6	92-7
11M7009	6	30-19
11M7012	9	70-7
11M7012	12	70-19
11M7024	7	60-13
11M7054	4	70-11
11M7079	24	56-15
12H236	2	80-47
12H245	8	80-47
12H245	25	80-47
12H304	4	20-141
12H304	13	30-31
12H304	14	30-33
12H304	27	80-11
12M7006	16	40-2
12M7006	14	40-33
12M7006	3	40-41
12M7006	3	40-42
12M7006	10	60-20
12M7006	13	70-11
12M7006	36	80-11
12M7006	36	80-13
12M7006	13	80-56
12M7006	8	91-3
12M7006	11	91-7
12M7006	2	91-9
12M7006	10	91-9
12M7006	3	91-22
12M7006	7	91-26
12M7006	15	92-3
12M7006	4	92-56
12M7032	5	40-45
12M7044	7	80-16
12M7060	3	20-55
12M7060	3	20-121
12M7060	3	40-45
12M7064	13	40-2
12M7064	9	40-3
12M7064	6	40-27
12M7064	31	80-11
12M7064	31	80-13
12M7065	18	30-9
12M7065	18	30-11
12M7065	7	30-12
12M7065	3	30-13
12M7065	6	30-31
12M7065	6	30-33
12M7065	19	40-2
12M7065	2	40-12
12M7065	3	40-22
12M7065	12	60-5
12M7065	10	70-27
12M7065	5	80-8
12M7065	7	80-9
12M7065	11	80-13
12M7065	7	80-23
12M7065	7	80-56
12M7065	7	80-57
12M7065	2	91-7
12M7065	7	91-9
12M7065	16	91-9
12M7065	7	91-11
12M7065	4	91-15
12M7065	3	92-10
12M7065	3	92-12
12M7065	2	92-15
12M7065	19	92-31
12M7065	3	92-57
12M7065	5	92-63
12M7066	4	20-53
12M7066	4	20-119
12M7066	12	30-9
12M7066	12	30-11
12M7066	11	30-23
12M7066	11	30-24
12M7066	15	30-25
12M7066	6	30-26
12M7066	18	30-31
12M7066	16	30-33
12M7066	5	40-2
12M7066	3	40-3
12M7066	2	40-22
12M7066	3	58-19
12M7066	18	60-3
12M7066	22	60-15
12M7066	11	80-7
12M7066	12	80-9
12M7066	26	80-13
12M7066	10	80-19
12M7066	2	80-23
12M7066	3	80-57
12M7066	2	91-16

INDICE NUMERICO – CONTIN.

NR.PECA	ITEM	PAGINA	NR.PECA	ITEM	PAGINA	NR.PECA	ITEM	PAGINA
12M7066	2	92-7	14M7029	7	30-31	14M7148	8	20-5
12M7066	6	92-12	14M7029	7	30-33	14M7148	8	20-78
12M7066	3	92-14	14M7029	1	40-12	14M7148	12	70-37
12M7066	5	92-15	14M7029	4	40-22	14M7148	13	70-67
12M7067	7	30-23	14M7029	5	40-43	14M7151	12	92-29
12M7067	7	30-24	14M7029	9	70-27	14M7152	5	30-25
12M7067	2	30-25	14M7029	8	80-8	14M7162	8	30-33
12M7067	9	40-27	14M7029	8	80-9	14M7165	22	60-9
12M7067	19	40-27	14M7029	12	80-13	14M7165	27	60-9
12M7067	6	58-19	14M7029	8	80-56	14M7165	6	60-10
12M7067	8	80-7	14M7029	6	80-57	14M7165	6	60-21
12M7067	11	91-15	14M7029	5	91-7	14M7165	18	80-11
12M7069	40	80-47	14M7029	17	91-9	14M7165	18	80-13
12M7069	7	91-15	14M7029	8	91-11	14M7165	6	91-3
12M7070	16	30-23	14M7029	7	91-12	14M7165	10	91-31
12M7070	16	30-24	14M7029	7	91-13	14M7165	2	91-33
12M7070	2	70-11	14M7029	15	91-15	14M7165	7	91-43
12M7070	6	70-27	14M7029	32	91-31	14M7165	15	91-43
12M7070	10	91-5	14M7029	4	92-10	14M7165	18	92-9
12M7075	24	92-33	14M7029	4	92-11	14M7165	26	92-39
12M7077	4	92-29	14M7029	1	92-12	14M7166	14	40-23
12M7081	7	40-25	14M7029	1	92-15	14M7166	19	80-11
12M7081	9	91-33	14M7029	15	92-31	14M7166	19	80-13
12M7133	3	92-47	14M7029	11	92-33	14M7166	1	91-12
12M7133	3	92-48	14M7029	6	92-57	14M7166	20	91-31
12M7135	2	91-55	14M7029	3	92-63	14M7166	13	91-37
14H1076	3	20-141	14M7031	8	30-25	14M7166	8	91-41
14H1076	11	80-11	14M7031	10	40-27	14M7166	13	92-21
14H631	4	40-45	14M7031	20	40-27	14M7166	11	92-23
14H785	6	40-45	14M7031	7	80-7	14M7166	11	92-25
14H794	6	80-18	14M7031	10	91-15	14M7166	6	92-31
14H800	11	80-47	14M7031	1	92-13	14M7167	8	60-3
14H800	5	80-49	14M7066	4	20-24	14M7167	1	91-12
14H920	11	80-20	14M7066	4	20-93	14M7167	7	91-12
14M5409	8	60-13	14M7136	34	80-11	14M7167	14	92-35
14M5409	23	80-25	14M7136	34	80-13	14M7168	10	70-17
14M7009	15	56-19	14M7139	6	40-21	14M7168	8	92-33
14M7009	16	56-20	14M7140	3	20-53	14M7209	2	60-3
14M7020	18	40-2	14M7140	3	20-119	14M7260	13	80-53
14M7020	16	40-3	14M7140	13	30-9	14M7260	16	92-7
14M7027	11	30-14	14M7140	13	30-11	14M7265	3	92-29
14M7027	4	30-15	14M7140	10	30-23	14M7272	4	40-21
14M7027	13	30-16	14M7140	10	30-24	14M7272	9	40-23
14M7027	12	30-17	14M7140	7	30-26	14M7272	12	91-33
14M7027	3	30-19	14M7140	19	30-31	14M7272	9	91-35
14M7027	17	40-2	14M7140	17	30-33	14M7272	15	91-48
14M7027	15	40-3	14M7140	4	40-2	14M7272	5	91-57
14M7027	6	40-25	14M7140	2	40-3	14M7272	16	92-7
14M7027	10	40-41	14M7140	1	40-22	14M7272	2	92-17
14M7027	13	40-45	14M7140	3	60-11	14M7272	2	92-19
14M7027	12	91-7	14M7140	3	60-12	14M7272	2	92-27
14M7027	21	91-9	14M7140	6	60-20	14M7272	14	92-29
14M7027	10	91-13	14M7140	1	80-7	14M7272	16	92-33
14M7027	14	92-3	14M7140	7	80-8	14M7272	19	92-35
14M7027	27	92-23	14M7140	11	80-9	14M7272	2	92-47
14M7027	25	92-25	14M7140	25	80-11	14M7272	4	92-48
14M7027	15	92-41	14M7140	4	80-57	14M7273	4	70-15
14M7027	2	92-56	14M7140	4	91-16	14M7273	6	80-29
14M7028	14	40-2	14M7140	10	92-7	14M7273	5	92-35
14M7028	8	40-3	14M7140	6	92-15	14M7273	10	92-47
14M7028	5	40-27	14M7142	9	80-16	14M7273	8	92-48
14M7028	8	40-41	14M7142	41	80-47	14M7273	5	92-51
14M7028	24	80-11	14M7142	3	80-48	14M7274	3	30-6
14M7028	30	80-11	14M7142	2	80-49	14M7274	4	40-7
14M7028	24	80-13	14M7142	4	80-50	14M7274	6	40-41
14M7028	30	80-13	14M7144	18	30-23	14M7274	5	80-19
14M7028	18	92-37	14M7144	18	30-24	14M7274	1	91-55

INDICE NUMERICO – CONTIN.

NR.PECA	ITEM	PAGINA
14M7276	9	80-53
14M7296	6	20-39
14M7296	2	20-63
14M7296	6	20-106
14M7296	3	20-136
14M7296	5	40-7
14M7296	7	40-11
14M7296	10	80-42
14M7296	5	92-12
14M7297	8	91-47
14M7298	5	20-43
14M7298	12	20-47
14M7298	5	20-108
14M7298	23	20-115
14M7298	2	56-33
14M7319	7	30-3
14M7319	5	30-4
14M7360	26	92-33
14M7367	8	40-16
14M7376	5	70-9
14M7376	26	91-31
14M7413	8	70-17
14M7416	1	91-44
14M7416	3	91-50
14M7416	15	92-21
14M7416	18	92-23
14M7416	32	92-25
14M7478	3	91-31
14M7495	33	80-35
15H237	21	20-11
15H275	1	52-9
15H560	29	52-27
15H624	1	20-8
15H695	16	20-83
15M2714	3	56-8
15M2714	3	56-9
15M2717	10	56-8
15M2717	33	56-23
15M2717	1	56-43
15M7027	2	80-37
15M7062	8	70-10
15M7076	7	70-37
15M7076	12	70-45
15M7077	1	70-35
15M7077	8	70-37
15M7078	8	58-2
15M7078	10	58-3
16M7111	15	51-4
19H1782	1	80-47
19H2284	12	30-31
19H2284	13	30-33
19H2552	2	20-141
19H2691	5	80-43
19H2691	5	80-45
19H3307	7	80-18
19M2875	17	53-5
19M3118	16	80-13
19M3134	6	56-41
19M3145	25	80-13
19M4750	10	70-53
19M6614	2	40-33
19M6614	2	40-41
19M6614	2	40-45
19M6614	12	80-56
19M6614	9	91-3
19M6614	13	91-7
19M6614	2	91-22
19M6614	7	91-25
19M6614	4	92-3
19M6614	8	92-3
19M6614	5	92-47
19M6614	5	92-48
19M6614	5	92-50
19M6755	9	30-14
19M6755	9	30-15
19M6755	11	30-16
19M6755	10	30-17
19M6824	4	80-16
19M7009	5	40-23
19M7073	10	30-25
19M7077	2	91-3
19M7077	9	91-9
19M7077	22	91-9
19M7077	9	91-13
19M7077	4	91-22
19M7077	14	91-43
19M7077	17	91-48
19M7139	3	30-9
19M7139	3	30-11
19M7139	2	52-30
19M7139	1	60-20
19M7139	4	80-8
19M7139	9	80-8
19M7139	9	80-11
19M7139	9	80-13
19M7139	9	80-57
19M7139	5	91-11
19M7139	8	91-12
19M7139	4	91-13
19M7139	5	91-15
19M7139	29	91-31
19M7139	12	91-43
19M7139	16	92-23
19M7139	12	92-31
19M7139	9	92-33
19M7139	2	92-57
19M7139	2	92-63
19M7156	19	56-11
19M7160	18	91-25
19M7162	6	30-6
19M7162	4	30-12
19M7162	4	30-13
19M7162	9	30-31
19M7162	3	40-12
19M7162	7	40-22
19M7162	23	56-11
19M7162	16	56-15
19M7162	9	56-32
19M7162	3	56-41
19M7162	3	56-42
19M7162	1	70-45
19M7162	13	80-11
19M7162	39	80-13
19M7162	8	80-23
19M7162	5	80-56
19M7162	6	91-9
19M7162	6	91-18
19M7162	5	92-13
19M7163	9	80-8
19M7163	5	80-9
19M7163	38	80-13
19M7163	10	80-23
19M7163	1	91-7
19M7163	5	91-13
19M7163	16	91-15
19M7163	5	92-10
19M7166	11	30-9
19M7166	11	30-11
19M7166	7	40-2
19M7166	4	40-3
19M7166	2	40-7
19M7166	1	40-9
19M7166	8	40-22
19M7166	19	60-3
19M7166	14	70-45
19M7166	10	80-7
19M7166	13	80-9
19M7167	4	30-26
19M7167	17	30-31
19M7167	15	30-33
19M7167	5	60-11
19M7167	5	60-12
19M7167	13	60-15
19M7167	11	60-20
19M7167	12	70-53
19M7167	3	80-23
19M7167	18	91-7
19M7167	3	91-16
19M7167	1	92-7
19M7168	7	40-9
19M7168	27	56-3
19M7168	4	92-12
19M7168	4	92-15
19M7169	6	20-53
19M7169	6	20-119
19M7169	5	60-3
19M7169	1	80-57
19M7169	12	91-16
19M7169	2	92-14
19M7170	6	91-55
19M7180	24	56-23
19M7181	6	40-2
19M7184	9	51-4
19M7185	15	52-31
19M7193	5	30-33
19M7216	13	91-15
19M7268	4	40-9
19M7268	7	58-19
19M7268	19	70-53
19M7269	16	40-23
19M7269	3	70-15
19M7274	11	52-31
19M7285	8	30-23
19M7285	8	30-24
19M7285	4	70-27
19M7286	3	40-25
19M7286	26	92-23
19M7286	28	92-25
19M7288	16	30-31
19M7288	17	52-17
19M7288	5	56-23
19M7297	4	30-12
19M7297	14	52-31
19M7299	1	60-10
19M7299	10	60-21
19M7300	6	70-15
19M7301	10	60-5
19M7301	4	91-7
19M7319	18	91-43
19M7323	14	91-9
19M7325	10	52-31

INDICE NUMERICO – CONTIN.

NR.PECA	ITEM	PAGINA
19M7328	8	80-19
19M7343	1	80-50
19M7344	6	91-29
19M7347	7	91-16
19M7355	4	80-16
19M7363	6	70-17
19M7364	6	30-3
19M7364	4	30-4
19M7372	22	80-11
19M7372	22	80-13
19M7378	11	92-29
19M7382	13	30-23
19M7382	13	30-24
19M7385	12	51-5
19M7385	31	51-17
19M7387	3	30-20
19M7387	14	30-23
19M7387	14	30-24
19M7387	1	30-25
19M7396	3	58-20
19M7397	11	70-15
19M7403	2	56-8
19M7403	2	56-9
19M7407	5	56-23
19M7407	18	58-15
19M7408	3	40-7
19M7408	6	40-11
19M7409	9	30-4
19M7479	3	40-9
19M7481	4	80-16
19M7487	15	30-23
19M7487	15	30-24
19M7495	5	58-20
19M7501	6	91-15
19M7513	27	56-23
19M7518	1	91-5
19M7550	9	58-10
19M7555	6	56-39
19M7557	4	58-19
19M7560	8	40-23
19M7560	18	40-41
19M7560	3	56-26
19M7560	18	58-17
19M7560	7	70-6
19M7560	16	80-11
19M7560	35	80-11
19M7560	35	80-13
19M7560	10	91-7
19M7560	28	91-7
19M7560	8	91-13
19M7560	18	91-25
19M7560	12	91-47
19M7560	17	91-48
19M7560	13	92-3
19M7560	2	92-21
19M7560	23	92-23
19M7560	23	92-25
19M7560	13	92-31
19M7560	13	92-37
19M7560	29	92-39
19M7560	4	92-47
19M7560	2	92-48
19M7560	3	92-55
19M7595	19	60-9
19M7609	39	80-47
19M7609	1	80-48
19M7620	2	80-15
19M7620	9	91-5
19M7638	2	58-11
19M7638	2	58-12
19M7640	11	40-2
19M7640	11	40-3
19M7640	29	80-11
19M7640	37	80-13
19M7640	9	91-47
19M7657	11	91-57
19M7658	1	20-59
19M7658	2	80-19
19M7660	2	91-54
19M7660	9	92-52
19M7662	20	51-15
19M7675	4	58-20
19M7691	9	91-54
19M7720	3	80-51
19M7721	23	60-9
19M7742	17	52-13
19M7742	17	53-5
19M7744	3	30-3
19M7744	18	70-53
19M7744	6	80-7
19M7744	6	92-13
19M7768	8	70-55
19M7768	8	70-57
19M7768	12	70-63
19M7768	18	91-47
19M7768	18	91-57
19M7774	1	20-36
19M7774	1	20-102
19M7774	12	52-9
19M7775	9	20-39
19M7775	9	20-106
19M7775	4	51-11
19M7775	27	52-27
19M7775	35	53-21
19M7775	1	53-23
19M7775	20	53-23
19M7775	23	53-25
19M7775	15	58-17
19M7775	9	92-19
19M7783	9	20-57
19M7784	6	20-25
19M7784	6	20-94
19M7784	2	20-115
19M7784	9	20-115
19M7785	1	20-31
19M7785	1	20-47
19M7785	1	20-59
19M7785	1	20-61
19M7785	1	20-103
19M7785	1	20-124
19M7785	1	20-127
19M7785	6	52-31
19M7785	3	53-29
19M7786	8	20-29
19M7786	1	20-104
19M7786	1	20-136
19M7789	6	70-47
19M7789	1	70-49
19M7790	3	20-112
19M7790	6	80-42
19M7791	4	20-45
19M7791	4	80-42
19M7793	1	30-5
19M7796	8	20-98
19M7798	3	20-15
19M7800	19	20-106
19M7800	20	56-17
19M7800	27	56-19
19M7801	7	20-33
19M7801	5	20-39
19M7801	6	20-104
19M7801	5	20-106
19M7802	1	20-24
19M7802	1	20-26
19M7802	1	20-95
19M7802	2	20-96
19M7807	1	20-41
19M7807	1	20-109
19M7807	1	53-29
19M7808	5	20-115
19M7809	2	20-31
19M7809	1	20-60
19M7809	2	20-60
19M7809	1	20-125
19M7810	6	40-7
19M7810	8	40-11
19M7810	3	51-12
19M7810	1	53-29
19M7811	1	20-33
19M7817	2	20-45
19M7821	1	20-45
19M7834	13	53-23
19M7834	1	58-17
19M7835	5	20-35
19M7835	1	40-11
19M7835	12	52-14
19M7835	12	53-7
19M7845	6	80-51
19M7862	8	40-21
19M7862	9	56-42
19M7863	7	20-29
19M7863	7	20-98
19M7863	6	56-42
19M7864	8	20-15
19M7865	9	20-47
19M7865	20	20-115
19M7865	8	52-31
19M7865	4	58-4
19M7865	6	92-21
19M7865	16	92-25
19M7866	4	20-4
19M7866	6	20-62
19M7866	5	20-126
19M7866	11	56-17
19M7866	22	56-17
19M7866	29	56-19
19M7866	3	58-4
19M7867	1	20-9
19M7867	1	20-30
19M7867	19	20-39
19M7867	1	20-84
19M7867	1	20-100
19M7867	18	20-106
19M7867	17	56-19
19M7868	17	53-9
19M7868	14	56-5
19M7868	5	56-20
19M7881	3	56-27
19M7892	6	80-4
19M7902	11	80-37
19M7907	30	80-35

INDICE NUMERICO – CONTIN.

NR.PECA	ITEM	PAGINA
19M7913	3	20-26
19M7913	1	20-28
19M7913	3	20-95
19M7923	6	20-56
19M7923	8	20-123
19M7923	14	56-34
19M7944	19	53-11
19M7950	7	80-4
19M7958	43	53-21
19M7966	3	70-6
19M7966	6	91-57
19M7969	1	91-5
19M7970	1	20-96
19M7979	3	20-20
19M7979	2	20-28
19M7979	4	20-39
19M7979	12	20-39
19M7979	3	20-91
19M7979	4	20-106
19M7979	17	51-21
19M7979	15	56-5
19M7981	5	51-3
19M7981	5	52-3
19M7981	5	53-3
19M8011	9	70-5
19M8011	1	80-27
19M8035	8	91-5
19M8049	5	30-20
19M8049	7	30-25
19M8062	1	20-23
19M8062	3	20-92
19M8100	3	80-5
19M8119	23	80-33
19M8122	10	80-25
19M8162	4	52-31
19M8162	2	53-29
19M8163	2	20-23
19M8163	4	20-92
19M8208	2	70-24
19M8263	15	91-57
19M8291	1	20-39
19M8291	1	20-106
19M8292	1	20-42
19M8292	1	20-110
19M8292	1	20-124
19M8292	6	20-124
19M8292	2	51-12
19M8292	12	53-7
19M8317	2	20-39
19M8317	2	20-106
19M8317	18	51-21
19M8397	4	56-15
19M8403	15	91-50
19M8403	16	92-21
19M8403	10	92-23
19M8403	10	92-25
19M8403	5	92-31
19M8425	2	40-21
19M8475	26	56-31
19M8493	3	60-15
19M8528	5	53-29
19M8533	9	56-13
19M8552	18	80-23
19M8597	5	58-20
19M8597	2	70-24
19M8599	14	91-41
19M8618	10	20-26
19M8618	10	20-95
19M8618	3	70-6
19M8618	6	70-10
19M8618	15	70-33
19M8618	15	70-35
19M8647	12	70-5
19M8648	8	91-29
19M8653	2	80-42
19M8669	17	91-47
19M8702	23	56-31
19M8705	10	70-63
19M8706	12	70-55
19M8706	12	70-57
19M8767	3	30-4
19M8775	8	70-65
19M8775	7	70-67
19M8776	9	70-65
19M8776	8	70-67
19M8823	19	70-43
19M8824	18	70-43
19M8866	20	92-23
19M8866	20	92-25
19M8866	2	92-35
19M8941	15	56-31
19M8967	5	53-29
19M8973	9	91-57
19M8986	7	20-24
19M8986	7	20-93
19M8987	1	20-93
19M9349	20	91-37
19M9400	6	92-37
19M9426	4	80-16
19M9432	2	70-27
19M9433	5	80-43
21M7265	1	30-21
21M7265	1	92-3
21M7271	3	92-5
21M7284	2	92-3
21M7290	1	92-6
21M7292	8	70-9
21M7296	4	70-9
21M7310	22	91-31
21M7310	11	91-37
21M7327	2	91-26
21M7327	4	91-45
21M7362	2	91-23
21M7362	13	91-25
21M7362	11	92-3
21M7362	10	92-5
21M7362	3	92-41
21M7362	2	92-53
21M7364	4	40-27
21M7371	18	91-39
21M7392	16	91-39
21M7423	10	91-33
21M7423	3	91-53
21M7423	7	92-52
21M7460	6	40-16
21M7462	9	56-34
21M7463	10	56-34
21M7465	9	40-17
21M7491	18	91-39
21M7505	6	92-41
22M7115	19	92-39
22M7170	23	91-39
22M7170	11	91-41
24H1304	5	58-4
24M3763	6	30-23
24M3763	6	30-24
24M7008	3	91-15
24M7008	2	91-31
24M7024	15	30-9
24M7024	3	30-12
24M7024	2	30-13
24M7024	6	80-9
24M7024	2	91-12
24M7024	6	92-21
24M7024	7	92-21
24M7024	17	92-23
24M7024	17	92-25
24M7024	18	92-31
24M7026	15	30-11
24M7026	15	40-23
24M7026	1	40-43
24M7026	9	52-31
24M7026	13	60-5
24M7026	2	60-20
24M7026	6	80-8
24M7026	10	80-8
24M7026	10	80-11
24M7026	10	80-13
24M7026	6	80-23
24M7026	6	80-56
24M7026	3	91-7
24M7026	15	91-9
24M7026	6	91-11
24M7026	6	91-12
24M7026	6	91-13
24M7026	19	91-31
24M7026	14	91-37
24M7026	11	91-43
24M7026	2	92-10
24M7026	3	92-11
24M7026	10	92-33
24M7026	7	92-48
24M7026	4	92-57
24M7026	4	92-63
24M7027	16	53-23
24M7027	48	53-25
24M7027	5	91-47
24M7028	42	53-21
24M7028	20	56-11
24M7028	25	56-23
24M7028	3	91-55
24M7038	3	30-25
24M7038	9	30-25
24M7038	7	40-16
24M7038	9	58-19
24M7038	5	70-27
24M7040	5	20-53
24M7040	5	20-119
24M7040	12	30-23
24M7040	12	30-24
24M7040	14	30-25
24M7040	5	30-26
24M7040	7	40-7
24M7040	13	70-53
24M7040	26	80-11
24M7040	27	80-13
24M7040	1	80-23
24M7040	19	91-7
24M7040	2	91-12
24M7040	10	91-16
24M7048	3	92-51

INDICE NUMERICO – CONTIN.

NR.PECA	ITEM	PAGINA
24M7049	8	80-16
24M7049	2	80-48
24M7049	1	80-49
24M7049	3	80-50
24M7051	17	30-23
24M7051	17	30-24
24M7051	7	91-4
24M7053	10	30-4
24M7053	10	92-35
24M7054	3	40-21
24M7054	12	91-37
24M7054	28	92-39
24M7054	6	92-50
24M7055	2	20-46
24M7055	2	20-113
24M7055	23	56-15
24M7055	2	56-20
24M7055	3	70-45
24M7055	15	70-45
24M7055	15	91-39
24M7055	7	91-41
24M7055	8	91-54
24M7055	10	92-29
24M7055	4	92-35
24M7055	9	92-47
24M7082	23	80-11
24M7086	21	91-39
24M7087	7	40-27
24M7087	7	40-41
24M7087	19	92-37
24M7087	4	92-41
24M7088	15	40-2
24M7088	13	40-3
24M7088	9	40-41
24M7088	11	91-13
24M7088	12	92-37
24M7090	1	70-11
24M7101	2	80-57
24M7101	15	92-35
24M7106	10	20-57
24M7117	10	92-54
24M7138	21	80-7
24M7138	32	80-11
24M7138	32	80-13
24M7138	4	91-23
24M7139	9	40-25
24M7139	2	40-42
24M7139	5	91-3
24M7139	22	91-7
24M7139	11	91-9
24M7139	12	91-13
24M7139	9	91-23
24M7139	19	91-25
24M7139	2	91-29
24M7139	23	91-31
24M7139	13	91-33
24M7139	8	91-35
24M7139	13	91-43
24M7139	5	91-45
24M7139	6	91-47
24M7139	3	91-48
24M7139	16	91-48
24M7139	5	92-3
24M7139	10	92-5
24M7139	3	92-21
24M7139	22	92-23
24M7139	22	92-25
24M7139	17	92-31
24M7139	17	92-37
24M7139	14	92-41
24M7139	6	92-47
24M7139	6	92-48
24M7139	2	92-55
24M7139	3	92-56
24M7139	5	92-56
24M7146	10	91-37
24M7150	17	56-23
24M7178	16	30-9
24M7178	16	30-11
24M7178	7	30-20
24M7179	5	91-18
24M7179	16	91-31
24M7180	9	30-23
24M7180	9	30-24
24M7180	8	40-27
24M7180	12	91-15
24M7180	7	92-33
24M7200	3	80-7
24M7207	8	80-57
24M7207	16	91-41
24M7207	6	91-50
24M7238	6	51-3
24M7238	6	52-3
24M7238	6	53-3
24M7238	28	91-39
24M7240	3	92-13
24M7242	2	80-5
24M7242	34	80-47
24M7251	14	91-25
24M7251	10	91-28
24M7251	7	91-29
24M7251	25	91-31
24M7251	3	91-33
24M7251	6	91-43
24M7252	8	91-31
24M7258	17	56-23
24M7262	27	92-33
24M7267	2	70-6
24M7267	16	70-33
24M7267	16	70-35
24M7315	4	91-29
24M7318	12	80-53
24M7331	17	56-23
24M7332	22	56-11
24M7333	5	40-21
24M7362	10	40-17
24M7362	6	40-23
24M7362	3	91-26
24M7362	19	91-39
24M7362	35	91-39
24M7362	10	92-43
24M7362	8	92-52
24M7369	12	56-15
24M7370	12	56-15
24M7371	12	56-15
24M7372	12	56-15
24M7373	12	56-15
24M7374	12	56-15
24M7375	12	56-15
24M7386	19	56-15
24M7398	12	56-15
24M7399	12	56-15
25H723	11	70-55
25H723	11	70-57
26M4224	4	20-16
26M4224	4	20-85
26M5447	14	70-33
26M5447	14	70-35
26687	8	40-33
28H1495	8	20-124
28H1497	4	20-115
30M5581	8	58-3
30M6526	15	80-23
30M7004	6	58-3
30M7010	10	56-9
30M7010	21	56-17
30M7010	11	70-33
30M7023	13	56-28
30M7024	3	56-17
30M7024	3	56-19
30M7024	26	58-9
34H184	18	70-55
34H184	18	70-57
34H234	15	92-39
34H241	3	70-23
34H282	7	92-9
34H294	16	60-15
34H313	13	60-20
34M3858	26	51-21
34M3858	19	56-5
34M3858	23	56-17
34M3858	36	56-19
34M5028	2	53-23
34M5719	25	56-15
34M5722	9	56-15
34M7030	19	53-25
34M7038	2	52-25
34M7045	7	58-17
34M7062	12	70-23
34M7089	6	20-15
34M7102	4	52-30
34M7126	1	51-6
34M7126	3	52-27
34M7126	16	53-25
34M7126	52	53-25
34M7126	7	53-30
34M7126	12	91-31
34M7135	12	80-33
34M7160	4	70-17
34M7172	31	92-25
34M7187	21	58-9
34M7190	3	40-11
34M7207	21	52-25
34M7215	9	56-15
34M7225	10	51-21
34M7225	7	56-5
34M7225	7	56-17
34M7225	7	56-19
34M7230	10	70-5
34M7242	23	51-9
34M7243	15	70-17
34M7244	5	52-5
34M7245	16	70-17
34M7249	11	56-20
34M7259	14	56-15
34M7267	35	56-19
34M7267	13	56-20
34M7268	15	53-25
34M7269	8	70-23
34M7271	8	52-5
34M7272	11	53-19

INDICE NUMERICO – CONTIN.

NR.PECA	ITEM	PAGINA
37H144	7	92-39
37H221	7	92-54
37M7063	9	91-37
37M7088	5	91-23
37M7089	2	91-51
37M7095	8	91-51
37M7109	9	91-28
37M7140	1	91-48
37M7146	10	91-23
37M7146	4	91-35
37M7165	12	91-11
37M7165	9	92-5
37M7165	17	92-41
37M7166	15	91-25
37M7174	3	91-47
37M7177	17	40-23
37M7177	4	40-28
37M7179	10	92-39
37M7181	7	92-1
37M7185	41	91-47
37M7185	2	91-48
37M7185	5	92-41
37M7185	4	92-49
37M7192	1	92-50
37M7203	13	92-5
37M7203	9	92-6
37M7218	4	91-48
37M7219	7	91-48
37M7230	2	91-50
37M7237	15	92-37
37M7242	9	91-29
37M7249	8	91-23
37M7255	4	91-49
37M7260	3	91-29
37M7263	2	92-50
37M7272	43	91-47
37M7288	3	91-47
37M7291	4	91-19
37M7305	17	91-43
37M7305	11	91-44
37M7376	7	92-39
38H5001	5	60-5
38H5002	11	56-37
38H5002	19	60-5
38H5002	7	60-9
38H5002	5	60-15
38H5002	4	60-21
38H5002	3	70-2
38H5002	4	70-43
38H5003	2	56-37
38H5003	1	70-8
38H5003	17	70-29
38H5003	10	70-31
38H5010	12	60-10
38H5010	8	70-51
38H5011	9	60-10
38H5012	20	70-43
38H5012	2	91-4
38H5016	17	60-5
38H5016	13	60-9
38H5016	31	70-51
38H5017	4	56-37
38H5017	8	91-4
38H5019	2	30-14
38H5022	17	60-5
38H5022	13	60-9
38H5023	17	70-31
38H5037	6	56-34
38H5040	3	70-8
38H5076	2	70-39
38H5121	5	70-53
38H5135	5	56-34
38H5135	7	56-37
38H5142	3	70-39
38H5243	3	70-8
40M1828	4	60-13
40M1828	17	80-19
40M1839	2	56-47
40M1851	14	58-17
40M1857	25	52-27
40M1857	45	53-25
40M1861	9	60-3
40M1863	9	40-9
40M4624	13	80-37
40M5099	8	51-4
40M7040	10	56-20
40M7040	15	60-3
40M7040	2	91-49
40M7040	19	92-29
40M7041	16	92-35
40M7043	23	51-15
40M7044	4	58-11
40M7046	32	51-17
40M7066	3	58-10
40M7068	32	56-19
40M7082	14	91-33
40M7082	3	91-35
40M7097	8	52-23
40M7097	8	53-17
40M7103	4	70-7
40M7112	12	80-23
40M7115	33	51-17
40M7120	14	51-15
40M7120	21	56-3
40M7144	8	30-9
40M7144	8	30-11
40M7166	11	56-45
40M7178	15	51-15
40M7179	17	56-3
40M7179	7	58-7
40M7184	16	56-3
40M7195	20	56-3
40M7205	4	56-3
40M7216	19	56-3
40M7237	10	58-15
40M7247	29	56-3
40M7249	5	70-12
40M7249	10	70-15
40M7249	14	70-17
40M7251	32	53-25
40M7252	16	51-15
40M7253	20	56-15
40M7255	13	51-3
40M7255	13	52-3
40M7255	13	53-3
40M7257	22	56-3
40M7267	8	56-25
40M7268	35	51-17
40M7268	6	56-11
40M7268	18	56-11
400R	20	51-5
400R	6	52-13
400R	7	52-17
400R	6	53-5
400R	19	53-9
405R	14	53-23
405R	46	53-25
42M7050	10	70-37
42M7050	14	70-67
42M7054	10	70-37
42M7055	10	70-37
42M7058	3	20-63
42M7058	4	20-136
42M7058	1	30-6
42M7058	11	40-9
44M7070	10	52-14
44M7070	1	52-25
44M7110	7	70-10
44M7111	9	51-21
44M7111	6	56-5
44M7111	6	56-17
44M7111	6	56-19
44M7114	2	56-45
44M7114	22	56-47
44M7146	6	70-38
45M7036	7	92-7
45M7044	5	92-9
45M7080	30	56-19
45M7080	14	56-20
45M7080	6	92-17
45M7080	1	92-27
45M7080	14	92-33
45M7101	13	56-19
48M7038	10	58-7
51M7039	12	20-56
51M7039	7	20-57
51M7039	15	20-123
51M7039	27	70-51
51M7040	9	20-27
51M7040	8	20-47
51M7040	7	20-48
51M7040	9	20-97
51M7040	19	20-115
51M7040	6	51-11
51M7040	4	52-29
51M7040	21	53-27
51M7040	4	53-30
51M7040	12	60-9
51M7040	7	70-47
51M7040	5	70-51
51M7041	5	20-31
51M7041	11	20-33
51M7041	10	20-104
51M7041	21	52-9
51M7041	4	52-25
51M7041	7	52-28
51M7041	28	53-5
51M7041	13	53-11
51M7041	38	53-21
51M7041	49	53-21
51M7041	15	53-27
51M7041	12	56-37
51M7041	10	58-17
51M7041	6	60-9
51M7041	8	60-10
51M7041	6	60-15
51M7041	3	60-19
51M7041	5	60-21
51M7041	4	70-2
51M7041	20	70-29
51M7041	6	70-31

INDICE NUMERICO – CONTIN.

NR.PECA	ITEM	PAGINA
51M7041	8	70-31
51M7041	16	70-31
51M7041	18	70-31
51M7041	6	70-37
51M7041	3	70-43
51M7041	11	70-45
51M7041	10	70-47
51M7042	2	20-25
51M7042	2	20-94
51M7042	24	52-7
51M7042	24	52-25
51M7042	50	53-21
51M7042	17	53-23
51M7042	49	53-25
51M7042	14	53-27
51M7042	4	56-32
51M7042	4	56-34
51M7042	8	56-37
51M7042	13	58-4
51M7043	7	20-27
51M7043	3	20-29
51M7043	7	20-97
51M7043	3	20-98
51M7043	6	30-18
51M7043	2	51-13
51M7043	17	52-25
51M7043	8	52-28
51M7043	19	53-19
51M7043	10	53-23
51M7043	9	53-25
51M7043	7	53-27
51M7043	9	53-27
51M7043	4	56-27
51M7043	1	56-37
51M7043	4	60-5
51M7043	4	60-9
51M7043	13	60-10
51M7043	10	60-11
51M7043	10	60-12
51M7043	4	60-19
51M7043	2	70-8
51M7043	11	70-31
51M7043	21	70-43
51M7043	7	70-51
51M7044	2	20-40
51M7044	2	20-107
51M7045	9	20-25
51M7045	6	20-92
51M7045	8	20-94
51M7045	21	51-9
51M7045	30	51-9
51M7045	27	52-7
51M7045	18	52-9
51M7045	13	52-25
51M7045	14	52-27
51M7045	14	53-19
51M7045	24	53-19
51M7045	6	53-25
51M7045	4	70-8
51M7045	2	70-33
51M7045	2	70-35
51M7045	9	70-37
51M7045	1	70-39
51M7045	23	70-43
51M7045	6	70-53
51M7045	4	70-62
51M7047	1	30-14
51M7047	1	30-15
51M7047	1	30-16
51M7047	1	30-17
51M7047	23	52-7
51M7047	7	58-2
51M7047	9	58-3
51M7047	9	70-45
51M7047	3	70-51
51M7047	1	70-53
51M7047	3	70-53
51M7048	9	56-23
51M7048	8	56-28
51M7048	24	70-35
51M7048	6	70-45
51M7048	3	70-51
51M7050	1	70-43
51M7052	5	70-37
51M7061	6	56-28
51M7061	12	56-28
51M7073	27	53-25
51M7119	7	56-39
51M7347	28	40-51
55M7003	5	92-29
56M7007	7	91-39
57M6498	4	40-17
57M7011	13	40-27
57M7011	7	40-28
57M7014	3	40-17
57M7014	12	40-27
57M7014	6	40-28
57M7019	11	40-25
57M7064	29	40-49
57M7089	34	40-49
57M7105	10	91-50
57M7106	34	40-49
57M7120	12	40-41
57M7121	12	40-41
57M7146	12	40-41
57M7161	29	40-51
57M7166	11	40-16
57M7170	28	40-49
57M7229	36	40-49
57M7244	15	40-53
57M7247	14	40-53
57M7252	24	40-41
57M7253	32	40-49
57M7253	40	40-49
57M7254	4	40-51
57M7254	8	40-53
57M7255	8	40-51
57M7255	11	40-53
57M7256	9	40-16
57M7256	11	40-23
57M7256	5	40-51
57M7256	9	40-53
57M7257	9	40-51
57M7257	12	40-53
57M7258	22	40-49
57M7258	26	40-49
57M7258	2	40-51
57M7258	18	40-51
57M7258	2	40-53
57M7259	4	40-53
57M7260	12	40-51
57M7260	17	40-53
57M7261	20	40-53
57M7262	19	40-49
57M7263	13	40-51
57M7263	18	40-53
57M7264	15	40-51
57M7264	21	40-53
57M7265	10	40-51
57M7266	4	40-53
57M7267	5	40-53
57M7267	5	91-54
57M7274	29	40-53
57M7280	31	40-53
57M7283	16	40-51
57M7283	22	40-53
57M7285	22	40-51
57M7285	27	40-53
57M7289	3	40-16
57M7289	12	40-23
57M7289	1	40-51
57M7289	7	40-53
57M7291	11	40-51
57M7291	16	40-53
57M7296	19	40-53
57M7298	19	40-51
57M7298	24	40-53
57M7299	24	40-53
57M7304	21	40-51
57M7304	26	40-53
57M7305	32	40-53
57M7306	17	40-51
57M7306	23	40-53
57M7307	33	40-53
57M7309	20	40-51
57M7309	25	40-53
57M7315	1	40-53
57M7317	7	40-51
57M7317	10	40-53
57M7318	13	40-53
57M7328	4	40-51
57M7328	8	40-53
57M7341	34	40-49
57M7347	27	40-49
57M7349	8	40-49
57M7363	31	40-49
57M7364	14	40-51
57M7364	1	40-53
57M7365	9	40-53
57M7379	4	40-56
57M7384	31	40-49
57M7385	2	40-49
57M7385	31	40-49
57M7429	24	40-41
57M7429	23	40-49
57M7436	2	40-56
57M7437	1	40-56
57M7469	24	40-51
57M7472	5	40-49
57M7474	3	40-56
57M7496	26	40-51
57M7498	23	40-49
57M7508	23	40-41
57M7508	30	40-51
57M7509	23	40-41
57M7509	31	40-51
57M7511	24	40-41
57M7511	23	40-49
57M7557	16	40-49
57M7564	17	40-49
57M7572	18	40-49

INDICE NUMERICO – CONTIN.

NR.PECA	ITEM	PAGINA	NR.PECA	ITEM	PAGINA	NR.PECA	ITEM	PAGINA
57M7594	22	40-41						
57M7615	7	91-50						
57M7624	6	40-49						
57M7624	33	40-49						
57M7842	30	40-49						
57M7943	4	92-1						
58M5572	5	70-21						
58M5573	5	70-7						
58M5573	9	70-11						
58M5573	9	70-19						
58M5574	17	80-23						
58M5575	20	56-47						
58M5578	13	70-5						
59M7001	22	56-31						
61M5005	4	30-14						
61M5005	2	30-15						
61M5005	4	70-51						
61M5005	2	70-53						
61M5076	2	70-39						
99M7009	1	80-38						
99M7011	1	80-38						
99M7011	17	91-7						
99M7011	12	92-35						
99M7015	1	80-38						
99M7015	22	92-37						
99M7016	13	70-23						
99M7016	1	80-38						
99M7016	10	91-3						
99M7057	1	80-38						
99M7057	5	91-48						
99M7095	11	91-12						
99M7095	14	91-13						
99M7098	1	80-38						
99M7102	5	91-55						
99M7108	1	80-38						
99M7109	1	80-38						
99M7109	11	91-31						
99M7115	1	80-38						