RUTHZIL TRATOR COMERCIAL DE PEÇAS LTDA 11 97083-6812 ROLANDO CITRANGULO

Carregadeira 644K

MARÇO 2013

JOHN DEERE

CATÁLOGO DE PEÇAS

Carregadeira 644K (-642443)
Motor 6068HDW80, 6068HDW83

PC10060P (mar-13) Português

Worldwide Construction and Forestry Division
Worldwide Edition
Printed in U.S.A. (Revised)
COPYRIGHT © 2013
DEERE & COMPANY
Moline, Illinois
All rights reserved

Carregadeira 644K

TX1069242A A.1



Carregadeira 644K

(Fabricado em 2008–)

(Especificações e projeto estão sujeitos a alterações sem aviso prévio)

Ao Cliente

Os números de peça neste catálogo de peças estavam corretos quando o catálogo foi publicado. É nossa política melhorar constantemente nossas máquinas, portanto, os números de peça podem ser alterados. Ao fazer um pedido de peças, verifique os números de peça com seu concessionário.

Unidades de Medida do SI

As dimensões métricas são fornecidas ao longo deste catálogo de peças, quando aplicável.

Identificação de Resistência de Parafusos

Os parafusos necessários para se obter qualidade de alta-resistência equivalente a SAE grau 8 estão identificados neste catálogo pela descrição AR SAE 8 (10,9 para sistema métrico). Todos os parafusos padrão são SAE grau 5 (sistema métrico 8,8) ou inferior.

Informações do Nº de Série do Motor

As informações sobre número de série são listadas para mostrar em quais máquinas cada peça pode ser utilizada, por exemplo:

	â		**Pode ser usada em todos os tipos de motor.**
000000	**â**		**A peça pode ser usada em produtos que começam com o número de série listado.**
	â	**000000**	**A peça pode ser usada em produtos até (e incluindo) o número de série listado.**
000000	**â**	**000000**	**A peça pode ser usada em produtos entre (e incluindo) os números de série listados.**

Quando XXXXXX é listado no lugar do número de série, uma alteração no número de série foi feita, porém o número de série exato não estava disponível quando o catálogo foi produzido.

Se os números de identificação dos produtos ou números de série forem necessários para requisições de garantia ou correspondência pertencentes a este produto, é extremamente importante informar todos os caracteres. Este ponto é crucial.

Seta de Direção

As setas são utilizadas com as ilustrações para indicar a parte dianteira da unidade. Os LADOS DIREITO E ESQUERDO são determinados com base na direção do movimento de avanço do veículo.

Ilustrações inclusas na caixa

Um número de legenda, mostrado na lista de peças, é atribuído a todas as peças inclusas nas caixas vendidas como conjunto de serviço. Uma caixa sem legenda inclui peças não atuais.

Listas de Peças Completas

As Peças Completas estão listadas em negrito. Faça o pedido separadamente. Não inclua em pedidos de peças de reposição.

Orientação do Motor

Os lados â Direitoâ e â Esquerdoâ são determinados com o usuário ao volante, voltado para o motor.

Componentes John Deere Reman

As peças de serviço listadas neste catálogo se destinam ao reparo dos componentes originais do equipamento. Apesar de muitas peças de serviço poderem ser utilizadas no reparo de componentes remanufaturados, o processo de remanufatura pode alterar as peças de tal forma que as peças de serviço podem se tornar inadequadas ou inutilizáveis.

Localização do Número de Série

Cada Carregadeira 644K possui seis placas de número de série: Uma para o número de identificação do produto, uma para a transmissão, uma para a bomba hidráulica, uma para o número de série do motor, uma para cada eixo e uma para a válvula de controle.

A placa do número de identificação do produto está localizada no lado esquerdo da estrutura do motor, perto do abastecimento de óleo da transmissão.

A placa do número de série da transmissão está localizada na parte traseira direita inferior da caixa da transmissão.

A placa do número de série da bomba hidráulica está localizada na parte esquerda inferior da bomba hidráulica.

A placa do número de série do motor está localizada no lado esquerdo do motor, perto do separador de água.

As placas de número de série dos eixos estão localizadas no lado superior da caixa do diferencial de cada eixo.

A placa do número de série da válvula de controle está localizada na parte central traseira da válvula de controle.

Número de Identificação do Produto com 13 Dígitos

TX1036873 A.1



TX1036873

Primeira Linha	**Indica**
DW	Fabricante — John Deere Davenport Works
644K	Modelo
Z — Barra Z H — Elevação Alta P — Powerllel™	Configuração
123456	Número de Série (Exemplo)
Segunda Linha	**Indica**
CARREGADEIRA	Tipo de Unidade

Identificação do Nível de Emissões do Motor

Número do Modelo do Motor	**PIN de 17 Dígitos (11º dígito)**	**Nível de Emissões**
6090HDW13	xxxxxxxxxxExxxxxx	Interim Classe 4 / Estágio III B
6068HDW80	xxxxxxxxxxDxxxxxx	Classe 3 / Estágio III A
6068HDW83	xxxxxxxxxxCxxxxxx	Estágio II

Número de Identificação do Produto com 17 Dígitos

TX1080846 A.1



TX1080846

Primeira Linha	**Indica**
1DW	Fabricante — John Deere Davenport Works
644K	Modelo
X	Configuração da Articulação Z: Barra Z H: Elevação Alta P: PowerIlel™
A	Código de Segurança (Uso Exclusivo da Fábrica)
A	Código do Ano de Fabricação
0	Nível de Emissões C: Estágio II D: Classe 3 / Estágio III A E: Interim Classe 4 / Estágio III B
123456	Número de Série (Exemplo)
Segunda Linha	**Indica**
CARREGADEIRA 644K	Tipo de Unidade

Identificação do Nível de Emissões do Motor

Número do Modelo do Motor	**PIN de 17 Dígitos (11º dígito)**	**Nível de Emissões**
6090HDW13	xxxxxxxxxExxxxxx	Interim Classe 4 / Estágio III B
6068HDW80	xxxxxxxxxDxxxxxx	Classe 3 / Estágio III A
6068HDW83	xxxxxxxxxCxxxxxx	Estágio II

Placa do Número de Série do Motor — 4045 e 6068

RGP13837 A.1

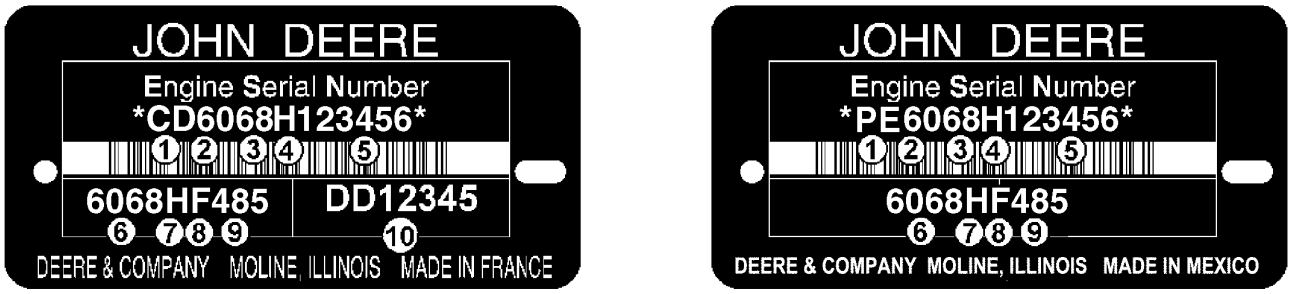

RGP13837

O Número de Série do Motor é Definido por 13 Caracteres	
Primeira Linha	Indica
1 — Duas letras para designação da fábrica do motor	PE: Torreon, México, CD: Saran, França, JX: Rosario, Argentina
2 — Um dígito para o número de cilindros.	4 Cilindros, 6 Cilindros
3 — Três dígitos para cilindradas em litros	045: 4.5 Litros, 068: 6.8 Litros
4 — Uma letra para o tipo de aspiração	A= Turbocomprimido com aftercooler ar-água D= Naturalmente Aspirado T= Turbocomprimido H= Turbocomprimido com aftercooler ar-ar S= Turbocomprimido com aftercooler ar-água marinha
5 — Seis dígitos	123456= Número sequencial de fabricação do motor. Os números sequenciais começam em 000001
O Tipo de Motor é Definido por 9 Caracteres Alfanuméricos	
6 — Quatro dígitos	Igual aos itens 2 e 3 acima
7 — Uma letra para tipo de aspiração	O mesmo do item 4 acima
8 — Uma ou duas letras para aplicação OEM	F: OEM, FM: Marítimo, FH: HazLoc, FN: Gás Natural Comprimido
8 — Uma ou duas letras para aplicação de Veículo John Deere	DW, KV: Construção, RW, LV, L, BM: Trator, TJ: Florestal, H, Z, CQ : Colheitadeira, N: Colhedora/Pulverizador, E: Enleiradeira
9 — Dois ou três dígitos para versão	485
10 — Duas Letras e 5 ou 6 dígitos para o Número de peça do motor	DD12345 (Motores Somente de Saran)

Identificação do Nível de Emissões do Motor

Número do Modelo do Motor	**Nível de Emissões**
6068HDW80	Classe 3 / Estágio III A
6068HDW83	Estágio II

Códigos de Encomenda de Eixos TeamMate IV Série 1400 John Deere Para Construir Blocos

NÚMERO DA MÁQUINA BASE = 2515P

A. ROTAÇÃO PRINCIPAL DE ENTRADA E PERCURSO DO EIXO	=A1 - HORÁRIO -NO SENTIDO DA ENTRADA - 1111
	=A2 - HORÁRIO -OPOSTO À ENTRADA - 1112
	=A3 - ANTI-HORÁRIO -NO SENTIDO DA ENTRADA - 1113
	=A4 - ANTI-HORÁRIO - OPOSTO À ENTRADA - 1114
B. REDUÇÃO DO CÔNICO ESPIRAL	=B1 - - 1201
	=B2 - CONJUNTO CÔNICO ESPIRAL 4,778:1 - 1202
	=B3 - CONJUNTO CÔNICO ESPIRAL 5,143:1 - 1203
	=B4 - CONJUNTO CÔNICO ESPIRAL 5,143:1 - 1204
	=B1 - CONJUNTO CÔNICO ESPIRAL 4,364:1 - 1211
	=B2 - CONJUNTO CÔNICO ESPIRAL 4,778:1 - 1212
	=B3 - CONJUNTO CÔNICO ESPIRAL 5,143:1 - 1213
C. TAMANHO E ESTILO DO BRAÇO DE LIGAÇÃO DE ENTRADA	=C1 - BRAÇO DE LIGAÇÃO DE ENTRADA 1550 C/LAÇADOR - 1301
	=C2 - BRAÇO DE LIGAÇÃO DE ENTRADA 1610 C/LAÇADOR - 1302
	=C3 - BRAÇO DE LIGAÇÃO DE ENTRADA 7C - 1303
	=C4 - BRAÇO DE LIGAÇÃO DE ENTRADA 8.5C - 1304
D. DE FLANGE A FLANGE	=D1 - NENHUM (SEM SEMI-EIXOS/CARCAÇAS) - 1401
	=D2 - 76.9" (1953 MM) ROSCA 7/8", SEM FUROS MONT., SEM VARETA - 1402
	=D2 - 76.9" (1953 MM) ROSCA 7/8", C/FUROS MONT., SEM VARETA - 1412
	=D3 - 76.9" (1953 MM), ROSCA M20, C/FUROS MONT. - 1403
	=D3 - 76.9" (1953 MM), ROSCA M20, SEM FUROS MONT. - 1413
	=D4 - 76.9" (1953 MM), ROSCA 7/8" C/FUROS MONT., (81.2" (2063 SE FOR REDUÇÃO FINAL 6,4:1) - 1404
	=D4 - 76.9" (1953 MM), ROSCA 7/8" C/FUROS MONT., (81.2" (2063) SE FOR REDUÇÃO FINAL 6,4:1) - 1414
	=D5-SWEDA 100" (2540 MM), ROSCA 7/8", C/FUROS MONT., SEM VARETA - 1405
	=D6 - SWEDA 100" (2540 MM), ROSCA 7/8", C/FUROS MONT. - 1406
	=D6 - SWEDA 100" (2540 MM), ROSCA 7/8", SEM FUROS MONT. - 1416
	=D7 - SWEDA 100" (2540 MM), ROSCA 7/8", C/FUROS MONT. (CS) - 1407
	=D7 - SWEDA 100" (2540 MM), ROSCA 7/8", SEM FUROS MONT. (CS) - 1417

NÚMERO DA MÁQUINA BASE = 2515P (Continuação)

E. CARCAÇA DE ENTRADA E FREIO AUXILIAR	=E1 - CARCAÇA DE ENTRADA, MONTAGEM OSCILANTE, DÚCTIL - 1501
	=E1 - CARCAÇA DE ENTRADA, MONTAGEM OSCILANTE - 1511
	=E1 - CARCAÇA DE ENTRADA, MONTAGEM FIXA - 1521
	=E2 - CARCAÇA DE ENTRADA, MONTAGEM OSCILANTE HD - 1502
	=E2 - CARCAÇA DE ENTRADA, MONTAGEM FIXA HD - 1512
F. TIPO DE MONTAGEM	=F1 - MONTAGEM FIXA - 1601
	=F2 - OSCILAÇÃO, PIVÔ CENTRAL, SEM ARRUELA DE ENCOSTO - 1602
	=F3 - OSCILAÇÃO, PIVÔ CENTRAL, COM SUPORTES - 1603
G. TIPO DE FREIO	=G1 - FREIOS DUPLOS, USE COM REDUÇÃO FINAL 4,800:1 - 1701
	=G1 - FREIOS DUPLOS, USE COM REDUÇÃO FINAL 6,400:1 - 1711
	=G1 - FREIOS DUPLOS, USE COM REDUÇÃO FINAL 7,640:1 - 1721
H. TIPO DE DIFERENCIAL	=H1 - DIFERENCIAL PADRÃO - 1821
	=H2 - BLOQUEIO DO DIFERENCIAL HIDRÁULICO COM CIRCUITO FECHADO -1802
I. CAIXA DO DIFERENCIAL	=I1 - CAIXA DO DIFERENCIAL, ENGRENAGEM NA ESQUERDA, OSCILAÇÃO - 1901
	=I2 - CAIXA DO DIFERENCIAL, ENGRENAGEM NA DIREITA, OSCILAÇÃO - 1902
	=I3 - CAIXA DO DIFERENCIAL, ENGRENAGEM NA ESQUERDA, FIXA - 1903
J. REDUÇÃO FINAL	=J1 - SEM REDUÇÃO FINAL - 2001
	=J2 - CONJ. REDUÇÃO FINAL 4,800:1 - 2002
	=J3 - REDUÇÃO FINAL HD 6,400:1 - 2003
	=J4 - REDUÇÃO FINAL ED 6,400:1 - 2004
	=J5 - REDUÇÃO FINAL ED SWEDA 6,400:1 - 2005
	=J6 - REDUÇÃO FINAL 7,640:1 - 2006
K. ACABAMENTO	=K1 - NENHUM (ENTRE FÁBRICAS) - 2101
	=K2 - TINTA INDUSTRIAL AMARELA - 2102
	=K3 - TINTA PRETA BAIXO BRILHO - 2103
L. PEÇAS DIVERSAS	=L1 - ETIQUETA ID - 2201

Placa de Especificação e do Código de Configuração Eixo Série 1400

YZSN01 A.1

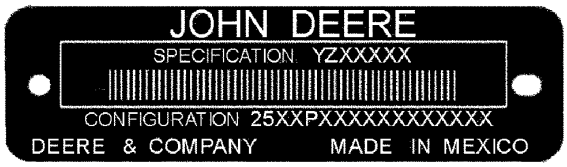

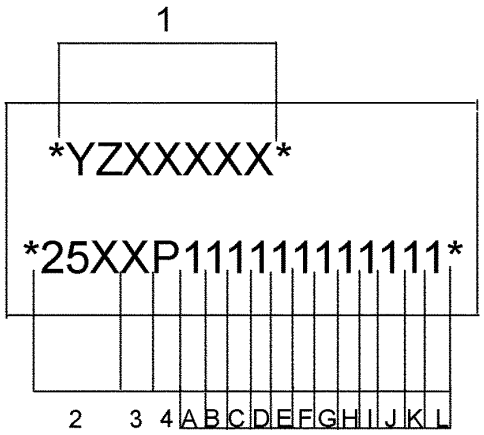

YZSN01

1	Número de Especificação — YZXXXXX
2	Código Principal da Máquina: 251 = Série 1400
3	Código da Família: 5 = Eixo TeamMate (TM) IV
4	Unidade Fabril: P = Motores John Deere
A	Rotação de Entrada: 1 = Horário; 2 = Horário; 3 = Anti-horário; 4 = Anti-horário
B	Redução do Cônico Espiral: 1 = 4,364:1 ; 2 = 4,778:1; 3 = 5,143:1; Material de Qualidade Superior 4 = 5,143:1
C	Braço de Ligação de Entrada: 1 = 1550 c/lançador; 2 = 1610 c/lançador; 3 = 7C; 4 = 8.5C
D	Largura de Flange a Flange da Carcaça do Eixo e Montagem da Roda: 1 = Nenhum (sem semi-eixos e carcaça); 2 = 1953 mm(76.9 in); Rosca 7/8 in; 3 = 1953.3 mm (76.9 in), Rosca M20; 4 = 1953.3 (76.9 in), Rosca 7/8 (2063 mm (81.2 in) se for Redução Final 6,400:1); 5 = SWEDA 2540 mm (100 in), Rosca 7/8 in, Estria com Coroa
E	Carcaça de Entrada: 1 = Rolamento de Entrada Padrão; 2 = Rolamento de Entrada para Serviço Pesado
F	Tipo de Montagem: 1 = Montagem Fixa; 2 = Oscilação, Pivô Central, sem arruela de encosto, sem suportes; 3 = Oscilação, Pivô Central com suportes
G	1 = Freios Duplos
H	Tipo de Diferencial: 1 = Padrão; 2 = Bloqueio Hidráulico do Diferencial Com Circuito Fechado (Dif-Lok)
I	Caixa do Diferencial: 1 = Oscilante, Engrenagem na Esquerda; 2 = Oscilante, Engrenagem na Direita; 3 = Montagem Fixa, Engrenagem na Esquerda
J	Redução da Redução Final: 1 = Nenhuma (Sem Redução Final); 2 = 4,800:1 Padrão; 3 = 6,400:1 Serviço Extremo (HD); 4 = 6,400:1 Serviço Extremo (ED); 5 = 6,400:1 Serviço Extremo (ED SWEDA); 6 = 7,640:1
K	Acabamento: 1 = Nada (sem pintura); 2 = Tinta Industrial Amarela; 3 = Tinta Preta Baixo Brilho
L	Peças Diversas: 1 = Etiqueta de ID

Marcas comerciais

Ao longo deste catálogo de peças, você encontrará as seguintes marcas comerciais da Deere & Company:

Best Bid™	CounterParts™	DEERE™ (Deere™)
Dura-Trax™	Fanggs™	Guardian™
HTH™	Jagz™	JDLink™
MARKS™	MIC™ [Centro de Informações sobre a Máquina]	MTH™
Power Curve™	Powerllel™	PowerShift Plus™
Powerwize™	POWR SAVR™	PowrShift™
ProPath™	Quad-Cool™	Quik-Tatch™
SC-2™	Side-Tracker™	Stinger™
StructureALL™	Swamper™	TMC™ [Controle Total da Máquina]
ValueSelect™	Waratah™	Worksite Pro™
FlexBox™	Funk™	iTorque™
Phoenix™	Phoenix International™	PowerTech
PowerTech™ E	PowerTech™ M	PowerTech™ Plus
Precision Joint™	SHIFT-O-MATIC™	SWEDA™ (Eixo Duplo Extremo Super Largo)
TeamMate™	TeamMate™II	TeamMate™ IV
TMII™	TMIII™	

Observações e Abreviações

As seguintes observações e abreviações podem aparecer ao longo deste catálogo. Consulte a tabela a seguir para ver as traduções.

Frase	Significado	Frase	Significado
ALSO ORDER, ORD W/	Encomende Também	MFWD	Tração Dianteira Mecânica
AMP	Ampere	NA, NOT USED THIS APPL	Não Usado Nesta Aplicação
APPL, APPL ONLY	Somente nesta aplicação	NLA	Não está mais disponível
AR	Conforme necessário	NSEP	Não disponível separadamente
ASSY	Conjunto completo	OD	Diâmetro externo
BOAC	Borda de corte aparafusada	OPTIONAL	Opcional
CCW	Sentido anti-horário	OR	Ou
COMPLETE	Completo	ORD, ORDER	Encomendar
COMPLETE GOODS	Peças completas	OS	Tamanho Superior
CONVENIENCE ASSY, CA	Conjunto de conveniência	OUTER	Externo
CTL, CUT TO LENGTH	Cortar no comprimento correto	PKG, PACKG	Pacote, Pacote de
CW	Sentido Horário	PTO	Tomada de Potência
ENGINE	Motor	RATIO	Relação
FOR	Para	REAR	Traseira
FRONT	Dianteira	REMAN	Remanufaturado
GAS	Gasolina	REPL	Substitui
HFWD	Transmissão Dianteira Hidráulica	RH	Lado direito
HP	Cavalos de potência	SN	Número de série
HS, HEAD MARKED	Alta Resistência, cabeça marcada	STD	Padrão
ID	Diâmetro interno	SUB	Substituído por
INCH	Polegada	SUB COMPONENTS	Componentes substitutos (do kit ou conjunto)
INCL KEYS	Inclui chaves…	SUB FOR	Substituto para
INCL, INCLUDES	Inclui…	TEETH, Z	Número de dentes da engrenagem
INCLUDES PARTS/ ITEMS MARKED	Inclui peças/itens marcados…	TK	Espessura
INNER	Interno	UP, UPPER	Superior
KIT	Kit	US	Tamanho inferior
L	Número de elos	USE UNTIL EXHAUSTED	Use até esgotar
LF, LINE FILL	Enchimento da Linha	USE WITH	Usar com
LGP	Baixa Pressão no Solo	VEC	Controlador Eletrônico do Veículo
LGTH	Comprimento	VLC	Central de Carga do Veículo
LH	Esquerdo	W/	Com
LOW, LOWER	Inferior	W/O	Sem
LT	Esteira Longa	WHOLE GOODS	Pacotes de Produto
MAKE FROM, MF	Fabricação de	WT	Esteira Larga
MARKED	Marcado	XLT	Esteira Extra Longa
MATCHED SET	Conjunto correspondente		

Conteúdo

01 Rodas e Pneus e Esteiras
0110 Rodas Motorizadas, Pneus e Peças de Fixação 40
02A Eixos, Diferenciais e Sistemas de Suspensão
0201 Carcaça e Suporte do Eixo de Acionamento (Inc. Reduções Finais) 48
0242 Peças de Montagem do Eixo 54
0263 Linhas, Mangueiras e Conexões 58
0278 Sensor de Temperatura do Eixo 68
02B Eixo Dianteiro TeamMate™ 1400 IV
0200B Eixo Dianteiro TeamMate™ 1400 IV YZ18984 70
02C Eixo Dianteiro TeamMate™ 1400 IV
0200C Eixo Dianteiro TeamMate™ 1400 IV YZ19486 86
02D Eixo Traseiro 1400 TeamMate™ IV
0200D Eixo Traseiro 1400 TeamMate™ IV YZ19330 102
02E Eixo Traseiro 1400 TeamMate™ IV
0200E Eixo Traseiro 1400 TeamMate™ IV YZ19487 120
02F Eixo Traseiro 1400 TeamMate™ IV
0200F Eixo Traseiro 1400 TeamMate™ IV YZ19331 140
02G Eixo Traseiro 1400 TeamMate™ IV
0200G Eixo Traseiro 1400 TeamMate™ IV YZ19488 158
03 Transmissão
0325 Eixos de Acionamento de Entrada e Juntas Universais 176
0342 Peças de Montagem da Transmissão 180
0350 Engrenagens, Eixos e Embreagens Power Shift 184
0351 Engrenagens, Eixos, Rolamentos e Vedações 232
0363 Linhas de Óleo da Trans. 234
04A Motor 6068HDW80
0400A Motor 6068HDW80 240
04B Motor
0400B Motor 6068HDW83 322
05 Sistema Auxiliar do Motor
0505 Auxílios de Partida em Clima Frio 420
0511 Cobertura do Ventilador e do Radiador 426
0512 Ventilador 440
0515 Controles de Rotação do Motor 454
0520 Sistema de Admissão 456
0530 Sistema de Escape Externo 462
0540 Suporte do Motor 470
0560 Sistemas Externos de Suprimento de Combustível 474
09 Sistema da Direção
0930 Direção de Emergência 488
0962 Válvula e Controle da Direção 496
0963 Linhas, Mangueiras e Conexões da Direção 508
0965 Cilindros da Direção 512
0974 Chicote Elétrico e Interruptores 520
10 Freios de Serviço
1062 Válvula do Freio de Serviço 524
1063 Ligações, Mangueiras e Conexões do Freio de Serviço 526
1064 Reservatório e Acumulador 528
11 Freios de Estacionamento
1115 Articulação dos Controles 532
13 Diversos, Veículo
1322 Adesivos e Marcas Comerciais 536

Conteúdo - continuação

1330 Embarque e Acondicionamento....548
1369 Graxas, Óleos, Combustíveis e Líquidos de Arrefecimento....550
1370 Sistemas de Lubrificação....554
15 Acessório do Equipamento
1520 Engates e Pinos dos Engates....556
16 Sistemas Elétricos do Veículo
1671 Baterias, Suporte e Cabos....562
1672 Fiação do Alternador, Regulador e Sistema de Carga....566
1673 Sistema de Iluminação do Veículo....574
1674 Chicote Elétrico e Interruptores....606
1676 Instrumentos e Indicadores....660
17 Chassi da Estrutura ou Estrutura de Suporte
1741 Motor ou Estrutura Principal....662
1743 Dobradiças, Garfos e Pinos....666
1746 Proteções Inferiores da Estrutura....668
1749 Pesos do Chassi....672
18 Estação do Operador
1807 Itens Especiais de Controle de Ruído....674
1810 Compartimento do Operador....676
1811 ROPS, FOPS, OPS ou Estrutura do Chassi....684
1812 Plataforma....698
1813 Laterais, Portas, Proteções e Envidraçamento do Corpo....702
1814 Para-brisas e Limpadores....704
1816 Estrutura de Suporte de Controles e Instrumentos....708
1821 Assento e Cintos de Segurança....720
1822 Degraus e Corrimãos....736
1831 Aquecedor, Mangueiras e Controles....740
1832 Compressor e Acionamento do Sistema de Ar Condicionado....748
1833 Condensador, Evaporador e Linhas....752
1835 Pressurizador....762
19 Chapa de Metal e Estilo
1911 Capô e Suportes do Capô....766
1912 Proteções Laterais do Motor....768
1913 Proteções Diversas....770
1927 Para-lamas....776
20 Segurança, Conveniência e Diversos
2001 Rádio....788
2002 Espelho....796
2003 Extintor de Incêndio....802
2004 Dispositivos de Advertência Incluindo Buzina e Alarme de Ré....804
2007 Quebra Sol....814
2008 Refletores e Sinalização de SMV....816
2013 Antifurto....818
21 Sistema Hidráulico Principal do Veículo
2161 Bombas e Acionamentos Hidráulicos....820
2162 Controle Seletivo Hidráulico e Válvulas de Retenção da Carga....826
2163 Linhas hidráulicas e Mangueiras....834
2164 Reservatório Hidráulico, Filtro e Resfriador....836
26 Comunicação Global do Veículo
2601 Controlador de Comunicação....844
31 Carregadeira
3101 Borda de Corte....852

Conteúdo - continuação

3102 Caçamba (Incluindo Dentes) 860
3103 Garfos 868
3104 Acoplador do Acessório 870
3141 Estrutura Principal 880
3143 Estrutura Móvel 886
3145 Articulação da Carregadeira de Caçamba 898
3162 Válvulas de Controle e de Retenção da Carga 908
3163 Linhas, Mangueiras e Conexões 1002
3165 Cilindros Hidráulicos 1034
3166 Função de Controle Automático 1054

Índice alfabético

Página

1 Pc. Logger Rim (28L X 26 Tire) ... 46
100 Amp Alternator (with A/C) ... 572
100 Amp Alternator (without A/C) ... 570
100 Amp Sealed Alternator, Harsh Environment ... 658
1144 Rocker Arm Cover ... 240, 322
1241 Oil Filler Neck ... 242, 324
1320 Crankshaft Pulley ... 243, 325
1405 (FLYWHEEL HOUSING) ... 244
1405 FLYWHEEL HOUSING ... 326
1503 (FLYWHEEL) ... 245
1503 FLYWHEEL ... 327
169Z (FUEL INJECTION PUMP) ... 246
16S4 FUEL INJECTION PUMP ... 328
1797 INTAKE MANIFOLD ... 330
17BL (AIR INLET) ... 248
1946 OIL PAN ... 332
1981 (OIL PAN) ... 250
2-Lever Fingertip Controller ... 968
2-Lever Pilot Controller ... 928
2-Lever Pilot Controller to Joystick Pilot Controller Conversion Kit ... 952
2-Lever to 3-Lever Pilot Controller Conversion Kit (Powerllel™) ... 946
2-Lever to 3-Lever Pilot Controller Conversion Kit (Z-Bar) ... 944
2-Spool Loader Control Valve ... 908
2001 (WATER PUMP PULLEY) ... 252
2001 WATER PUMP PULLEY ... 334
2154 (THERMOSTAT COVER) ... 253
2154 THERMOSTAT COVER ... 335
2255 (THERMOSTAT) ... 254
2255 THERMOSTAT ... 336
24 V to 12 V - 10 A Converter Kit ... 644
2698 (ENGINE COOLANT HEATER) ... 255
2698 ENGINE COOLANT HEATER ... 337
2873 Exhaust Manifold ... 256
28AY EXHAUST MANIFOLD ... 338
2917 (VENTILATING SYSTEM) ... 258
2917 VENTILATING SYSTEM ... 340
3-Lever Controller to Joystick with Auxiliary Control Lever Conversion Kit ... 954
3-Lever Pilot Controller ... 930
3-Lever to 4-Lever Pilot Controller Conversion Kit (Powerllel™) ... 950
3-Lever to 4-Lever Pilot Controller Conversion Kit (Z-Bar) ... 948
3-Piece Rim for 23.5R25 Tire ... 40
3-Spool Loader Control Valve (Powerllel™) ... 912
3-Spool Loader Control Valve (Z-Bar) ... 910
3041 (STARTING MOTOR) ... 260
3041 STARTING MOTOR ... 342
35DZ (FUEL FILTER) ... 262
35EM FUEL FILTER ... 344
3614 (FRONT PLATE AND IDLE GEARS) (UPPER AND LOWER) ... 264
3626 FRONT PLATE ... 346
3713 (FUEL TRANSFER PUMP) ... 266
3799 COVER, WITHOUT FUEL PUMP ... 348
3917 (THERMOSTAT HOUSING / BY PASS TUBE TO WATER PUMP) ... 268
3933 Thermostat Housing ... 350
4-Lever Pilot Controller ... 932
4-Speed Transmission ... 180
4-Spool Loader Control Valve (Powerllel™) ... 916
4-Spool Loader Control Valve (Z-Bar) ... 914
4035 Engine Oil Dipstick ... 270, 352
4330 (STARTING AID) ... 272
4330 STARTING AID ... 354
4440 (TIMING GEAR COVER) ... 274
4451 TIMING GEAR COVER ... 356
4633 (CYLINDER BLOCK) ... 276
4657 CYLINDER BLOCK ... 358
4712 (CRANKSHAFT / BEARINGS) ... 278
4712 CRANKSHAFT AND BEARINGS ... 360
4834 (CONNECTING RODS AND PISTONS) ... 280
4834 CONNECTING RODS AND PISTONS ... 362
4905 (ROCKER ARM / SHAFT / TAPPET / PUSH ROD) ... 282
4905 ROCKER ARM, SHAFT, PUSH ROD ... 364
5-Piece Rim for 750/65R25 Low Profile Tire ... 42
5-Speed Transmission with Lockup Torque Converter ... 182
5024 (OIL PUMP) ... 284
5024 Oil Pump ... 366
5120 (CYLINDER HEAD) ... 286
5128 Cylinder Head / Valves ... 368
5204 (AUXILIARY DRIVE) ... 288
5204 AUXILIARY DRIVE ... 370
5497 (TURBO AIR INLET) ... 289
5497 TURBO AIR INLET ... 371
5728 (WATER PUMP INLET) ... 290
5728 WATER PUMP INLET ... 372
5945 (OIL COOLER) ... 291
5951 OIL COOLER ... 373
6275 (ALTERNATOR BRACKETS) ... 292
6275 ALTERNATOR BRACKETS ... 374
6284 (ALTERNATOR BRACKETS) ... 293
6389 (FUEL LINES) ... 294
63DD Low Pressure Fuel Lines ... 376
65TD (TURBOCHARGER) ... 296
65YU Turbocharger ... 378
6698 (TEMPERATURE SWITCH) ... 298
6698 TEMPERATURE SWITCH, WITHOUT ... 380
6721 Sensors ... 300
6744 SENSORS ... 382
80 Amp Alternator (with A/C) ... 568
80 Amp Alternator (without A/C) ... 566
8169 (PRIMARY FUEL FILTER) ... 302
81B5 Water Separator w/ Electric Fuel Pump ... 384
8484 ENGINE WIRING HARNESS ... 386
8491 (ENGINE WIRING HARNESS) ... 304
8718 (BELT TENSIONER) ... 305
8718 BELT TENSIONER ... 387
8842 Engine Oil Filter ... 306
8842 OIL FILTER ... 388
8910 (EXHAUST GAS RECIRCULATION (EGR)) ... 308
9-Degree Rear Axle Oscillation Stops ... 54
9801 (LIFT STRAPS) ... 310
9801 LIFT STRAPS ... 389
9901 -(COMPLETE BLOCK ASSEMBLY) ... 312
9901 (REPLACEMENT ENGINE) ... 314
9901 AIR COMPRESSOR KIT MIDLAND ... 409
9901 BEARING KIT ... 392
9901 CONNECTING ROD BEARING KIT ... 391
9901 CONNECTING ROD, BEARINGS ... 390
9901 CONTROL VALVE ... 407
9901 CYLINDER LINER PACKING ... 396
9901 EGR VALVE GASKET KIT ... 406
9901 ENGINE GASKET SET, OVERHAUL ... 402
9901 ENGINE OVERHAUL KIT ... 414
9901 Gasket Kit - Cylinder Head ... 404
9901 INJECTION NOZZLE ... 412
9901 MAIN BEARING ... 394
9901 MAIN BEARING KIT ... 393
9901 PISTON LINER KIT ... 400
9901 PISTON RING KIT ... 410
9901 REAR OIL SEAL ... 397
9901 REPLACEMENT ENGINE ... 418
9901 SHORT BLOCK ASSEMBLY ... 416
9901 STARTER RELAY ... 408, 411
9901 THRUST BEARING ... 395
9901 WATER PUMP REPAIR KIT ... 398

A

A/C Binary Switch Connector, HVAC Module Harness ... 642
A/C Clutch Connector, Engine Harness ... 616
A/C Clutch Diode, Engine Harness ... 616
A/C Compressor ... 750
A/C Compressor Lines ... 748
A/C Condenser Lines ... 754
A/C Delete Cover ... 752
A/C Lines, Compressor ... 748
A/C Lines, Condenser and Receiver-Dryer ... 754
A/C Receiver-Dryer ... 754
Access Platform and Steps ... 738
Accumulator Solenoid Connector, Engine Frame Harness ... 614
Accumulator, Brake (-631400) (- 631400) ... 528
Accumulator, Brake (631401-) (631401 -) ... 530
Accumulator, Pressure Regulator Valve (PRV) ... 826
Accumulator, Ride Control (Powerllel™) ... 982
Accumulator, Ride Control (Z-Bar) ... 980
Accumulator, Ride Control Kit ... 984
Actuator, Boom-Height Kick-Out (Powerllel™) ... 1062
Actuator, Boom-Height Kick-Out (Z-Bar) ... 1060
Actuator, Return-to-Carry (Powerllel™) ... 1062
Actuator, Return-to-Carry (Z-Bar) ... 1060
Actuator, Return-to-Dig (Powerllel™) ... 1058
Actuator, Return-to-Dig (Z-Bar) (627886 -) ... 1056
Actuator, Return-to-Dig (Z-Bar) (S.N. -627885) (- 627885) ... 1054
ADJUSTING STRAP, ALTERNATOR (6275) (HDW80) ... 292
ADJUSTING STRAP, ALTERNATOR (6275) (HDW83) ... 374
ADU - Advanced Display Unit ... 660
Advanced Display Unit (ADU) ... 660
Air Cleaner (Engine 6068HDW80) ... 456

Índice alfabético - continuação

Página

Air Cleaner (Engine 6068HDW83) ... 458
AIR COMPRESSOR, MIDLAND AUX DRIVE (9901) ... 409
Air Cooler Hose (Engine 6068HDW80) ... 428
Air Cooler Hose (Engine 6068HDW83) ... 430
Air Cooler, Charge ... 426
Air Duct ... 744
Air Duct, Fresh Air Filter ... 764
Air Duct, Front Console ... 740
Air Duct, HVAC Precleaner ... 762
Air Duct, Underfloor (RH) ... 742
Air Filter (Engine 6068HDW80) ... 456
Air Filter (Engine 6068HDW83) ... 458
Air Filter Cover, Cab Recirculation Filter ... 708
Air Filter Duct, Fresh Air ... 764
Air Filter Restriction Indicator (Engine 6068HDW80) ... 456
Air Filter Restriction Indicator (Engine 6068HDW83) ... 458
Air Filter Restriction Indicator Connector, Engine Harness ... 616
Air Filter, Cab ... 744
AIR INLET, TURBO (HDW80) ... 289
AIR INTAKE (6068HDW80) ... 248
Air Intake System (Engine 6068HDW80) ... 456
Air Intake System (Engine 6068HDW83) ... 458
Air Pre-Cleaner Kit ... 460
AIR PRESSURE SENSOR (6744) ... 382
Air Spring Kit, Seat Suspension - Premium Seat ... 734
Air Spring Kit, Seat Suspension - Standard Seat ... 726
Air Temperature Sensor ... 300
AIR TEMPERATURE SENSOR (1797) ... 330
AIR TEMPERATURE SENSOR (6744) ... 382
Air Vents, Front Console ... 740
Alarm System, Cab ... 624
Alarm, Back-Up ... 806
ALTERNATOR ADJUSTING STRAP (6275) (HDW80) ... 292
ALTERNATOR ADJUSTING STRAP (6275) (HDW83) ... 374
ALTERNATOR BRACKETS (6284) (HDW80) ... 293
ALTERNATOR BRACKETS (HDW80) ... 292
Alternator Excitation Connector, Engine Harness ... 616
ALTERNATOR MOUNTING BRACKETS (6275) (HDW80) ... 292
ALTERNATOR MOUNTING BRACKETS (6275) (HDW83) ... 374
Alternator, 100 A - Harsh Environment ... 658
Alternator, 100 A (w/ A/C) ... 572
Alternator, 100 A (w/o A/C) ... 570
Alternator, 80 A (w/ A/C) ... 568
Alternator, 80 A (w/o A/C) ... 566
AM/FM/WB Radio ... 788
AM/FM/WB Radio Kit ... 790
AM/FM/WB Radio with CD Player ... 792
AM/FM/WB Radio with CD Player Kit ... 794
Ambient Air Temperature Sensor Connector, Engine Harness ... 616
Antenna, AM/FM/WB Radio ... 788
Antenna, AM/FM/WB Radio Kit ... 790
Antenna, AM/FM/WB Radio w/ CD Player ... 792
Antenna, AM/FM/WB Radio w/ CD Player Kit ... 794
Antenna, JDLink™ Modular Telematics Gateway (MTG) (634722-) (634722 -) ... 846
Antenna, JDLink™ Satellite Module (SAT) (634722-) (634722 -) ... 848
Antenna, JDLink™ Ultimate (-634721) (- 634721) ... 844
Antenna, Tire Pressure Monitoring System Kit (25 in. Rim) ... 646
Anti-Stall Valve ... 830
Arm, Wiper ... 704
Armrest, Joystick Steering Conversion Kit ... 504
Armrest, Left - Fabric Seat ... 720
Armrest, Left - For Joystick Steering ... 718
Armrest, Left - Premium Seat ... 728
Armrest, Left - Premium Seat for Joystick Steering ... 730
Armrest, Left - Vinyl Seat ... 722
Armrest, Right - Fingertip Controls ... 712
Armrest, Right - Fingertip Controls, 4-Lever ... 716
Armrest, Right - Joystick Controls ... 714
Articulation Joint, Loader Frame (Powerllel™) ... 884
Articulation Joint, Loader Frame (Z-Bar) ... 880
Articulation Joint, Loader Frame (Z-Bar) (NeverGrease™) ... 882
Assembly, Clutch - High Range ... 230
Assembly, Clutch - Second Gear ... 226
Assembly, Clutch - Third Gear ... 228
Assembly, Reverse Clutch ... 222
Attachment Coupler Kit, Hi-Vis (Powerllel™) ... 876
Attachment Coupler Kit, Hi-Vis (Z-Bar) ... 874
Attachment Coupler, Hi-Vis (Z-Bar) ... 870
Attachment Coupler, Hi-Vis (Z-Bar) (NeverGrease™) ... 872
Automatic Axle Differential Lock ... 64
Automatic Axle Differential Lock Conversion Kit ... 66
AUXILIARY DRIVE COVER (5204) ... 370

Página

AUXILIARY DRIVE COVER (5204) (HDW80) ... 288
Auxiliary Dual Lever Controller ... 972
Auxiliary Heavy Duty Cutting Edge Conversion Kit ... 852
Auxiliary Hydraulics Kit, Hi-Vis Coupler Cable Reinforced ... 1032
Auxiliary Hydraulics, Hi-Vis Coupler Cable Reinforced (Powerllel™) ... 1030
Auxiliary Joystick Controller ... 978
Auxiliary Single Lever Controller ... 970
Auxiliary Spillguard (4.25 yd³ Bucket) ... 866
Auxiliary Valve Section ... 924
Axle Cooling System (626438 -) ... 432
Axle Cooling System Kit (- 626437) ... 434
Axle Cooling System Kit (626438 -) ... 436
Axle Cooling System w/ Secondary Steering (626438 -) ... 438
Axle Differential Lock, Auto ... 64
Axle Differential Lock, Auto - Conversion Kit ... 66
Axle Disconnect Connector, Transmission Harness ... 620
Axle Drive Shafts for 4-Speed Transmission ... 176
Axle Drive Shafts for 5-Speed Transmission with Lockup Torque Converter ... 178
AXLE HOUSING AND SHAFT (YZ120720)-YZ120720-YZ18984 ... 74
AXLE HOUSING AND SHAFT (YZ120721)-YZ120721-YZ19330 ... 106
AXLE HOUSING AND SHAFT (YZ120721)-YZ120721-YZ19331 ... 144
AXLE HOUSING AND SHAFT-YZ121796-YZ19487 ... 126
AXLE HOUSING AND SHAFT-YZ121796-YZ19488 ... 162
AXLE HOUSING AND SHAFT-YZ121797-YZ19486 ... 90
Axle Mounting ... 56
Axle Oil Circulation Pump (Axle Cooling System Kit) (S.N. -626437) (- 626437) ... 434
Axle Oil Circulation Pump (Axle Cooling System Kit) (S.N. 626438-) (626438 -) ... 436
Axle Oil Circulation Pump (Axle Cooling System w/ Secondary Steering) (S.N. 626438-) (626438 -) ... 438
Axle Oil Circulation Pump (S.N. 626438-) (626438 -) ... 432
Axle Oil Cooler (Axle Cooling System Kit) (S.N. -626437) (- 626437) ... 434
Axle Oil Cooler (Axle Cooling System Kit) (S.N. 626438-) (626438 -) ... 436
Axle Oil Cooler (Axle Cooling System w/ Secondary Steering) (S.N. 626438-) (626438 -) ... 438
Axle Oil Cooler (S.N. 626438-) (626438 -) ... 432
Axle Oscillating Supports ... 56
Axle Oscillation Stops, Rear - 9-Degree ... 54
Axle Seal Grease Lines ... 554
Axle Temperature Sensor Gauge Kit ... 68
Axle, Front ... 48
Axle, Rear ... 50
Axle, Rear - Differential Lock ... 52
Axle, Reman-YZ18984-YZ18984 ... 70
Axle, Reman-YZ19330-YZ19330 ... 102
Axle, Reman-YZ19331-YZ19331 ... 140

B

Back-Up Alarm ... 806
Backrest, Fabric Seat ... 720
Backrest, Premium Seat ... 728
Backrest, Premium Seat for Joystick Steering ... 730
Backrest, Vinyl Seat ... 722
Backup Light ... 604
Bar, Frame Lock ... 770
Base, Fabric Seat ... 720
Base, Premium Seat ... 728
Base, Seat - Premium Seat for Joystick Steering ... 730
Base, Seat - Vinyl Seat ... 722
Batteries and Battery Cables ... 562
Battery Box ... 564
Battery Cables ... 562
Battery Disconnect Switch ... 562
Battery Test Connector, Engine Frame Harness ... 614
Beacon Bracket ... 596
Beacon Bracket Kit ... 598
Beacon Light (- 629340) ... 592
Beacon Light (629341 -) ... 594
BEARING CONNECTING ROD (9901) (UNDERSIZED) ... 391
BEARING KIT (CONNECTING ROD) (9901) (STANDARD) ... 390
BEARING KIT, MAIN ... 393
BEARING KIT, MAIN (9901) ... 394
BEARING THRUST (9901) ... 395
Bearing, Driveline ... 534
Bearing, Tapered Roller - Transmission Input Shaft ... 190
Bearing, Transmission Input Shaft (w/ Lock-up Torque Converter) ... 192

Índice alfabético - continuação

Página

BEARINGS / CONNECTING ROD (4834) ... 362
BEARINGS / CONNECTING ROD (4834) (HDW80) ... 280
BEARINGS / CRANKSHAFT (4712) (HDW80) ... 278
BEARINGS, CRANKSHAFT (4712) ... 360
Bellcrank, Loader Boom Linkage (High Lift Z-Bar) ... 902
Bellcrank, Loader Boom Linkage (High Lift Z-Bar) (NeverGrease™) ... 904
Bellcrank, Loader Boom Linkage (Powerllel™) ... 906
Bellcrank, Loader Boom Linkage (Z-Bar) ... 898
Bellcrank, Loader Boom Linkage (Z-Bar) (NeverGrease™) ... 900
Belt, 100 A Alternator (w/ A/C) ... 572
Belt, 100 A Alternator (w/o A/C) ... 570
Belt, 80 A Alternator (w/ A/C) ... 568
Belt, 80 A Alternator (w/o A/C) ... 566
Belt, Harsh Environment Alternator ... 658
Belt, Seat - Fabric Seat ... 720
Belt, Seat - Premium Seat ... 728
Belt, Seat - Premium Seat for Joystick Steering ... 730
Belt, Seat - Vinyl Seat ... 722
Blade, Wiper ... 704
Blanks, Hi-Vis Coupler Bucket ... 878
Bleeder Valve, Front Axle ... 48
Bleeder Valve, Rear Axle ... 50
Bleeder Valve, Rear Axle with Differential Lock ... 52
BLOCK ASSEMBLY, SHORT (9901) ... 416
Block Heater, Engine (110 V) ... 420
Block Heater, Engine (220 V) ... 422
BLOCK, CAMSHAFT(4633) (HDW80) ... 276
BLOCK, COMPLETE ASSEMBLY ... 312
Blower Motor Connector, HVAC Module Harness ... 642
Blower Motor, HVAC Module ... 760
Boom and Bucket Cylinder Hydraulics (Powerllel™) (2-Spool Control Valve) ... 1008
Boom and Bucket Cylinder Hydraulics (Powerllel™) (3-Spool Control Valve) ... 1010
Boom and Bucket Cylinder Hydraulics (Powerllel™) (4-Spool Control Valve) ... 1012
Boom and Bucket Cylinder Hydraulics (Z-Bar) (2-Spool Control Valve) ... 1002
Boom and Bucket Cylinder Hydraulics (Z-Bar) (3-Spool Control Valve) ... 1004
Boom and Bucket Cylinder Hydraulics (Z-Bar) (4-Spool Control Valve) ... 1006
Boom and Bucket Cylinder Pins and Bushings (Powerllel™) ... 1046
Boom and Bucket Cylinder Pins and Bushings (Z-Bar) ... 1034
Boom and Bucket Cylinder Pins and Bushings (Z-Bar) (NeverGrease™) ... 1036
Boom Cylinder (Powerllel™) (- 625967) ... 1048
Boom Cylinder (Z-Bar) (- 625967) ... 1038
Boom Cylinder Components (Powerllel™) (625968 -) ... 1050
Boom Cylinder Components (Z-Bar) (625968 -) ... 1040
Boom Cylinder Lines (Powerllel™) (2-Spool Control Valve) ... 1008
Boom Cylinder Lines (Powerllel™) (3-Spool Control Valve) ... 1010
Boom Cylinder Lines (Powerllel™) (4-Spool Control Valve) ... 1012
Boom Cylinder Lines (Z-Bar) (2-Spool Control Valve) ... 1002
Boom Cylinder Lines (Z-Bar) (3-Spool Control Valve) ... 1004
Boom Cylinder Lines (Z-Bar) (4-Spool Control Valve) ... 1006
Boom Lines, Pin Disconnect (Z-Bar) (630804 -) ... 994
Boom Lines, Pin Disconnect Kit (Powerllel™) ... 1000
Boom Lines, Pin Disconnect Kit (Z-Bar) (-630803) (- 630803) ... 996
Boom Lines, Pin Disconnect Kit (Z-Bar) (630804 -) ... 998
Boom Linkage (High Lift Z-Bar) ... 902
Boom Linkage (High Lift Z-Bar) (NeverGrease™) ... 904
Boom Linkage (Powerllel™) ... 906
Boom Linkage (Z-Bar) ... 898
Boom Linkage (Z-Bar) (NeverGrease™) ... 900
Boom Lock ... 896
Boom to Coupler Hydraulic Lines, Third Function (High Lift Z-Bar) ... 1022
Boom to Coupler Hydraulic Lines, Third Function (Powerllel™) - Conversion Kit ... 1024
Boom to Coupler Hydraulic Lines, Third Function (Z-Bar) ... 1020
Boom Valve Section ... 920
Boom, Loader (High Lift Z-Bar) ... 890
Boom, Loader (High Lift Z-Bar) (NeverGrease™) ... 892
Boom, Loader (Powerllel™) ... 894
Boom, Loader (Z-Bar) ... 886
Boom, Loader (Z-Bar) (NeverGrease™) ... 888
Boom, Scarifier (97 in. Blade) ... 644
Boom-Height Kick-Out / Return-to-Carry (Powerllel™) ... 1062
Boom-Height Kick-Out / Return-to-Carry (Z-Bar) ... 1060
Boot Kit, Seat Suspension - Premium Seat ... 734
Boot Kit, Seat Suspension - Standard Seat ... 726
Boot, 2-Lever Pilot Controller ... 968
Boot, Auxiliary Dual Lever Controller ... 972

Página

Boot, Auxiliary Joystick Controller ... 978
Boot, Auxiliary Single Lever Controller ... 970
Boot, Joystick Pilot Controller ... 974
Bottom Guards ... 670
Box, Battery ... 564
Bracket, (Axle Cooling System w/ Secondary Steering) (S.N. 626438-) (626438 -) ... 438
BRACKET, TURBO AIR INLET (5497) ... 371
BRACKET, TURBO AIR INLET (5497) (HDW80) ... 289
BRACKETS, ALTERNATOR (6284) (HDW80) ... 293
BRACKETS, ALTERNATOR ADJUSTING (6275) (HDW80) ... 292
BRACKETS, ALTERNATOR ADJUSTING (6275) (HDW83) ... 374
Brackets, Common Outer Plumbings (120') ... 630
BRACKETS, WIRING HARNESS (8484) ... 386
Brake Accumulator (- 631400) ... 528
Brake Accumulator (631401 -) ... 530
Brake Disk, Park Brake ... 534
Brake Light Connector, Rear Frame Harness ... 622
Brake Lights ... 584
Brake Lines ... 526
Brake Pedal ... 524
Brake Valve ... 524
Brake Valve Hydraulic Lines ... 526
Brake Valve To Transmission Control Valve (with Lock-up Torque Converter) ... 210
Brake Valve To Transmission Control Valve (without Lock-up Torque Converter) ... 208
Brake, Park ... 532
Brake, Park, Components ... 534
BRAKES, DUAL (YZ120724) 1400 SERIES-YZ120944-YZ19486 ... 94
BRAKES, DUAL (YZ120724)-YZ120724-YZ18984 ... 78
BRAKES, DUAL (YZ120724)-YZ120724-YZ19330 ... 112
BRAKES, DUAL (YZ120724)-YZ120724-YZ19331 ... 150
BRAKES, DUAL (YZ120724)-YZ120724-YZ19487 ... 132
BRAKES, DUAL (YZ120724)-YZ120724-YZ19488 ... 168
Breather, Fast Fill Fuel System Conversion Kit ... 482
Breather, Front Axle ... 48
Breather, Fuel Tank ... 476
Breather, Fuel Tank - Fast Fill Fuel System ... 480
Breather, Fuel Tank - Severe Duty Fuel System ... 484
Breather, Rear Axle ... 50
Breather, Rear Axle with Differential Lock ... 52
Bucket and Boom Cylinder Pins and Bushings (Powerllel™) ... 1046
Bucket and Boom Cylinder Pins and Bushings (Z-Bar) ... 1034
Bucket and Boom Cylinder Pins and Bushings (Z-Bar) (NeverGrease™) ... 1036
Bucket Blanks, Hi-Vis Coupler ... 878
Bucket Cutting Edge, Auxiliary - Conversion Kit ... 852
Bucket Cylinder (Z-Bar) (- 627885) ... 1042
Bucket Cylinder Components (Powerllel™) ... 1052
Bucket Cylinder Components (Z-Bar) (627886 -) ... 1044
Bucket Cylinder Lines (Powerllel™) (2-Spool Control Valve) ... 1008
Bucket Cylinder Lines (Powerllel™) (3-Spool Control Valve) ... 1010
Bucket Cylinder Lines (Powerllel™) (4-Spool Control Valve) ... 1012
Bucket Cylinder Lines (Z-Bar) (2-Spool Control Valve) ... 1002
Bucket Cylinder Lines (Z-Bar) (3-Spool Control Valve) ... 1004
Bucket Cylinder Lines (Z-Bar) (4-Spool Control Valve) ... 1006
Bucket Linkage (High Lift Z-Bar) ... 902
Bucket Linkage (High Lift Z-Bar) (NeverGrease™) ... 904
Bucket Linkage (Powerllel™) ... 906
Bucket Linkage (Z-Bar) ... 898
Bucket Linkage (Z-Bar) (NeverGrease™) ... 900
Bucket Spillguard (4.25 yd³) ... 866
Bucket Teeth with Segments (637570 -) ... 856
Bucket Teeth with Segments Conversion Kit (- 637569) ... 854
Bucket Teeth with Segments Conversion Kit (637570 -) ... 858
Bucket Valve Section ... 922
Bucket, Hi-Vis Coupler (4.0 yd³) ... 864
Bucket, Pin-On (4.25 yd³) ... 860
Bucket, Pin-On (4.25 yd³) (NeverGrease™) ... 862
Bulb, Front Lights - Heavy Duty (Powerllel™) ... 580
Bulb, Front Lights - Heavy Duty (Z-Bar) ... 576
Bulb, Front Lights (Powerllel™) ... 578
Bulb, Front Lights (Z-Bar) ... 574
Bulb, License Plate Light ... 602, 604
Bumper Kit, Cab Window ... 692
Bumper Kit, Seat Suspension - Premium Seat ... 734
Bumper Kit, Seat Suspension - Standard Seat ... 726
Bumper, Steering, Engine Frame ... 666
Bushing, Loader Boom (High Lift Z-Bar) ... 890
Bushing, Loader Boom (High Lift Z-Bar) (NeverGrease™) ... 892
Bushing, Loader Boom (Powerllel™) ... 894
Bushing, Loader Boom (Z-Bar) ... 886

Índice alfabético - continuação

Página

Bushing, Loader Boom (Z-Bar) (NeverGrease™) ... 888
Bushing, Loader Boom Linkage (High Lift Z-Bar) ... 902
Bushing, Loader Boom Linkage (High Lift Z-Bar) (NeverGrease™) ... 904
Bushing, Loader Boom Linkage (Powerllel™) ... 906
Bushing, Loader Boom Linkage (Z-Bar) ... 898
Bushing, Loader Boom Linkage (Z-Bar) (NeverGrease™) ... 900
Bushing, Steering Cylinder - Greased Pin Joints (632198 -) ... 512
Bushing, Steering Cylinder - NeverGrease™ Pin Joints ... 514
Button Cap, Joystick Steering Controller ... 522
Button Cap, Right-hand Joystick Handle with FNR Switch ... 976
BY PASS TUBE / THERMOSTAT HOUSING (3917) (HDW80) ... 268

C

Cab ... 684
Cab Air Filters ... 744
Cab Alarm System ... 624
Cab Decals and Labels ... 538
Cab Decals and Labels, French ... 542
Cab Decals and Labels, Russian ... 546
Cab Decals and Labels, Spanish ... 544
Cab Door ... 690
Cab Floor Cover Plate ... 686
Cab Floor Mats ... 698
Cab Front Console ... 740
Cab Glass ... 688
Cab Harness Connector, Wiper Motor Jumper Harness ... 648
Cab Headliner ... 678
Cab Interior Paneling and Covers ... 708
Cab Monitor ... 660
Cab Mounts ... 682
Cab Noise Reduction Foam ... 674
Cab Rear View Mirror ... 796
Cab Roof ... 676
Cab Roof Wiring Harness ... 628
Cab Shields ... 702
Cab Trim ... 686
Cab Window Bumper Kit ... 692
Cab Wiring Harness, Load Center ... 630
Cab Wiring Harnesses ... 624
Cab Work Lights ... 586
Cab Work Lights Connector, Cab Roof Harness ... 628
Cable Reinforced Hi-Vis Coupler Hydraulic Lines (High Lift Z-Bar) ... 1028
Cable Reinforced Hi-Vis Coupler Hydraulic Lines (Powerllel™) ... 1030
Cable Reinforced Hi-Vis Coupler Hydraulic Lines (Z-Bar) ... 1026
Cable Reinforced Hi-Vis Coupler Hydraulic Lines Conversion Kit ... 1032
Cable, HVAC Module Control ... 758
Cable, HVAC Module Control (Heater Only) ... 756
Cables, Battery ... 562
Cam Speed Sensor Connector, Engine Harness ... 616
Camera, Rear Object Detection System ... 808
Camera, Rear Object Detection System Kit ... 810
Canopy ... 694
Canopy Decals and Labels ... 540
Canopy Floor Cover Plate ... 696
Canopy Floor Mat ... 700
Canopy Front Console ... 740
Canopy Headliner ... 680
Canopy Interior Paneling and Covers ... 710
Canopy Trim ... 696
Cap, Connector ... 652
Cap, Fast Fill Fuel Tank ... 478
Cap, Fuel Tank ... 474
Cap, Hydraulic Reservoir (-635488) (- 635488) ... 838
Cap, Hydraulic Reservoir (635489 -) ... 840
Cap, Hydraulic Reservoir Pressurization Kit for High Altitude Operation ... 842
Cap, Surge Tank (Engine 6068HDW80) ... 428
Cap, Surge Tank (Engine 6068HDW83) ... 430
Cap, Transmission Oil Fill Tube ... 234
Cap, Window Washer Reservoir ... 706
CASE, DIFFERENTIAL (YZ120948)-YZ120948-YZ19330 ... 116
CASE, DIFFERENTIAL (YZ120948)-YZ120948-YZ19331 ... 154
CASE, DIFFERENTIAL (YZ121182)-YZ121182-YZ18984 ... 82
CASE, DIFFERENTIAL (YZ121182)-YZ121182-YZ19486 ... 98
CASE, STD DIFF-YZ120948-YZ19487 ... 136
CASE, STD DIFF-YZ120948-YZ19488 ... 172
CD Player Radio ... 792
Charge Air Cooler ... 426
Check Valve, Rear Brake Inlet (-631400) (- 631400) ... 528
Check Valve, Rear Brake Inlet (631401-) (631401 -) ... 530
Clamps, Common Outer Plumbings (120') ... 630

Página

Cleaner, Air (Engine 6068HDW80) ... 456
Cleaner, Air (Engine 6068HDW83) ... 458
Clutch and Pulley Kit, A/C Compressor ... 750
Clutch Assembly, First Gear ... 224
Clutch Assembly, High Range ... 230
Clutch Assembly, Low Range Forward ... 220
Clutch Assembly, Reverse ... 222
Clutch Assembly, Second Gear ... 226
Clutch Assembly, Third Gear ... 228
Coat Hook ... 818
Code 1241 Oil Filler Neck ... 242
Code 1241 Oil Filler Neck-1241-6068HDW83 ... 324
CODE 1405 FLYWHEEL HOUSING ... 326
CODE 1405 FLYWHEEL HOUSING (HDW80) ... 244
CODE 1503 FLYWHEEL ... 327
CODE 1503 FLYWHEEL (HDW80) ... 245
CODE 169Z FUEL INJECTION PUMP (HDW80) ... 246
CODE 16S4 FUEL INJECTION PUMP ... 328
CODE 1797 INTAKE MANIFOLD ... 330
CODE 17BL AIR INTAKE (6068HDW80) ... 248
CODE 1946 OIL PAN ... 332
CODE 1981 OIL PAN (HDW80) ... 250
CODE 2001 WATER PUMP AND PULLEY ... 334
CODE 2001 WATERPUMP PULLEY (HDW80) ... 252
CODE 2154 THERMOSTAT COVER ... 335
CODE 2154 THERMOSTAT COVER (HDW80) ... 253
CODE 2255 THERMOSTAT ... 336
CODE 2255 THERMOSTAT (HDW80) ... 254
CODE 2698 COOLANT HEATER (ENGINE) ... 337
CODE 2698 COOLANT HEATER (HDW80) ... 255
CODE 28AY EXHAUST MANIFOLD ... 338
CODE 2917 VENTILATING SYSTEM ... 258, 340
CODE 3041 STARTING MOTOR ... 342
CODE 3041 STARTING MOTOR (HDW80) ... 260
CODE 35DZ FUEL FILTER, FINAL (HDW80) ... 262
CODE 35EM FUEL FILTER ... 344
CODE 3626 FRONT PLATE ... 346
CODE 3713 FUEL TRANSFER PUMP (HDW80) ... 266
CODE 3799 COVER, WITHOUT FUEL PUMP ... 348
CODE 3917 THERMOSTAT HOUSING, TUBE (HDW80) ... 268
CODE 4330 STARTING AID ... 354
CODE 4330 STARTING AID (HDW80) ... 272
CODE 4633 CYLINDER BLOCK (HDW80) ... 276
CODE 4657 TIMING GEAR COVER ... 358
CODE 4834 CONNECTING ROD, PISTON (HDW80) ... 280
CODE 4834 CONNECTING RODS AND PISTONS ... 362
CODE 4905 ROCKER ARM, SHAFT, PUSH ROD ... 364
CODE 4905 ROCKER ARMS (HDW80) ... 282
CODE 5024 OIL PUMP (HDW80) ... 284
CODE 5120 CYLINDER HEAD (HDW80) ... 286
CODE 5204 AUXILIARY DRIVE COVER ... 370
CODE 5204 AUXILIARY DRIVE COVER (HDW80) ... 288
CODE 5497 TURBO AIR INLET ... 371
CODE 5497 TURBO AIR INLET (HDW80) ... 289
CODE 5728 WATER PUMP INLET ... 372
CODE 5728 WATER PUMP INLET (HDW80) ... 290
CODE 5945 OIL COOLER, ENGINE (5945) (HDW80) ... 291
CODE 5951 OIL COOLER ... 373
CODE 6275 ALTERNATOR BRACKETS (HDW80) ... 292
CODE 6284 ALTERNATOR BRACKETS (HDW80) ... 293
CODE 6375 ALTERNATOR MOUNTING BRACKETS (HDW83) ... 374
CODE 6389 FUEL FILTER LINES (HDW80) ... 294
CODE 65TD TURBOCHARGER AND OIL LINES (HDW80) ... 296
CODE 6698 TEMPERATURE SWITCH ... 298
CODE 6698 TEMPERATURE SWITCH, WITHOUT ... 380
CODE 6744 ENGINE SENSORS ... 382
CODE 8169 PRIMARY FUEL FILTER ... 302
CODE 8484 WIRING HARNESS BRACKETS ... 386
CODE 8491 ENGINE WIRING HARNESS(HDW80) ... 304
CODE 8718 FAN DRIVE TENSIONER ... 387
CODE 8718 FAN DRIVE TENSIONER (HDW80) ... 305
CODE 8842 OIL FILTER, FILTER HEAD ... 388
CODE 8910 EGR (HDW80) ... 308
CODE 9801 LIFT STRAPS ... 389
CODE 9801 LIFT STRAPS (HDW80) ... 310
CODE 9901 AIR COMPRESSOR ... 409
CODE 9901 BEARING KIT (CONNECTING ROD) (STANDARD) ... 390
CODE 9901 BEARING KIT, MAIN ... 392, 394
CODE 9901 CONNECTING ROD BEARING (UNDERSIZED) ... 391
CODE 9901 CONTROL VALVE ... 407
CODE 9901 EGR VALVE GASKET KIT ... 406
CODE 9901 ENGINE GASKET SET, ... 402
CODE 9901 ENGINE OVERHAUL KIT ... 414

Índice alfabético - continuação

Página

CODE 9901 MAIN BEARING KIT ... 393
CODE 9901 MAIN THRUST BEARING ... 395
CODE 9901 PISTON LINER KIT (9901) ... 400
CODE 9901 PISTON RING KIT ... 410
CODE 9901 REAR OIL SEAL ... 397
CODE 9901 REPLACEMENT ENGINE ... 314, 418
CODE 9901 SHORT BLOCK ASSEMBLY ... 416
CODE 9901 STARTER RELAY ... 408, 411
CODE 9901 WATER PUMP REPAIR KIT ... 398
CODE 9902 CYLINDER LINER PACKING(9901) ... 396
CODE 9902 INJECTION NOZZLE ... 412
COLD WEATHER STARTING AID (4330) ... 354
COLD WEATHER STARTING AID (4330) (HDW80) ... 272
Column, Steering ... 496
Column, Steering - Service Kits ... 498
COMMON RAIL SYSTEM, HIGH PRESSURE (169Z) (HDW80) ... 246
COMPLETE BLOCK ASSEMBLY ... 312
Compressor Kit, Seat Suspension - Premium Seat ... 734
Compressor Kit, Seat Suspension - Standard Seat ... 726
Compressor Lines, A/C ... 748
Compressor, A/C ... 750
Condenser, A/C ... 754
CONNECTING ROD / BEARINGS (4834) (HDW80) ... 280
CONNECTING ROD BEARING (9901) (UNDERSIZED) ... 391
CONNECTING ROD BEARING KIT (9901) (STANDARD) ... 390
CONNECTING ROD, PISTON (HDW80) ... 280
CONNECTING RODS AND PISTONS (4834) ... 362
Connector Caps (Engine 6068HDW83) ... 652
Connectors, Cab Roof Harness ... 628
Connectors, Engine Frame Harness ... 614
Connectors, Engine Harness ... 616
Connectors, HVAC Module Harness ... 642
Connectors, Loader Frame Harness (Powerllel™) ... 612
Connectors, Loader Frame Harness (Z-Bar) ... 610
Connectors, Low Pressure Fuel Pump Harness ... 650
Connectors, Rear Frame Harness ... 622
Connectors, Steering Column Harness ... 640
Connectors, Transmission Harness ... 620
Connectors, Wiper Motor Jumper Harness ... 648
Console Cover, Cab ... 708
Console Cover, Canopy ... 710
Console, Front ... 740
Console, HVAC Control ... 740
Control Console, Hvac ... 740
CONTROL VALVE (9901) ... 407
Control Valve Fittings, Embedded Payload Scale Conversion Kit ... 812
Control Valve Lines to Boom and Bucket Cylinders (Powerllel™) (2-Spool Control Valve) ... 1008
Control Valve Lines to Boom and Bucket Cylinders (Powerllel™) (3-Spool Control Valve) ... 1010
Control Valve Lines to Boom and Bucket Cylinders (Powerllel™) (4-Spool Control Valve) ... 1012
Control Valve Lines to Boom and Bucket Cylinders (Z-Bar) (2-Spool Control Valve) ... 1002
Control Valve Lines to Boom and Bucket Cylinders (Z-Bar) (3-Spool Control Valve) ... 1004
Control Valve Lines to Boom and Bucket Cylinders (Z-Bar) (4-Spool Control Valve) ... 1006
Control Valve Manifold, Transmission ... 206
Control Valve Section, Auxiliary ... 924
Control Valve Section, Boom ... 920
Control Valve Section, Bucket ... 922
Control Valve Section, Inlet ... 918
Control Valve Section, Outlet ... 926
Control Valve, Joystick Pilot Controller ... 974
Control Valve, Loader - 2-Spool ... 908
Control Valve, Loader - 3-Spool (Powerllel™) ... 912
Control Valve, Loader - 3-Spool (Z-Bar) ... 910
Control Valve, Loader - 4-Spool (Powerllel™) ... 916
Control Valve, Loader - 4-Spool (Z-Bar) ... 914
Control Valve, Suction (169Z) ... 246
Control Valve, Transmission (w/ Lock-up Torque Converter) ... 210
Control Valve, Transmission (w/o Lock-up Torque Converter) ... 208
Control, Fuel-Fired Coolant Heater ... 424
Control, HVAC Module ... 758
Control, HVAC Module (Heater Only) ... 756
Controller Conversion Kit, Pilot - 2-Lever to 3-Lever (Powerllel™) ... 946
Controller Conversion Kit, Pilot - 2-Lever to 3-Lever (Z-Bar) ... 944
Controller Conversion Kit, Pilot - 2-Lever to Joystick ... 952
Controller Conversion Kit, Pilot - 3-Lever to 4-Lever (Powerllel™) ... 950
Controller Conversion Kit, Pilot - 3-Lever to 4-Lever (Z-Bar) ... 948
Controller Conversion Kit, Pilot - 3-Lever to Joystick w/ Auxiliary Lever ... 954

Página

Controller Conversion Kit, Pilot - 4-Lever to Dual Joysticks ... 956
Controller Conversion Kit, Pilot - Joystick (w/o FNR) to Joystick (w/ FNR) ... 966
Controller Conversion Kit, Pilot - Joystick to 2-Lever ... 958
Controller Conversion Kit, Pilot - Joystick to Joystick w/ Auxiliary Lever (Powerllel™) ... 962
Controller Conversion Kit, Pilot - Joystick to Joystick w/ Auxiliary Lever (Z-Bar) ... 960
Controller Conversion Kit, Pilot - Joystick w/ Auxiliary Lever to 3-Lever ... 964
Controller Mounting, JDLink™ Modular Telematics Gateway (MTG) (634722-) (634722 -) ... 846
Controller Mounting, JDLink™ Satellite Module (SAT) (634722-) (634722 -) ... 848
Controller, Auxiliary Dual Lever ... 972
Controller, Auxiliary Joystick ... 978
Controller, Auxiliary Single Lever ... 970
Controller, Engine ... 630
Controller, FLC2 ... 630
Controller, JDLink™ Modular Telematics Gateway ... 850
Controller, JDLink™ Satellite Module ... 850
Controller, JDLink™ Ultimate (-634721) (- 634721) ... 844
Controller, Joystick Steering ... 522
Controller, Joystick Steering System ... 520
Controller, Pilot - 2-Lever ... 928, 968
Controller, Pilot - 3-Lever ... 930
Controller, Pilot - 4-Lever ... 932
Controller, Pilot - Joystick ... 934, 974
Controller, Pilot - Joystick and Auxiliary Lever ... 936
Controller, Pilot - Joystick with FNR Switch ... 938
Controller, Pilot - Joystick with FNR Switch and Auxiliary Lever ... 940
Controller, Transmission - 4-Speed Transmission ... 634
Controller, Transmission - 5-Speed Transmission with Lock-up Torque Converter ... 632
Conversion Kit, Automatic Axle Differential Lock ... 66
Conversion Kit, Auxiliary Heavy Duty Cutting Edge ... 852
Conversion Kit, Bucket Teeth with Segments (- 637569) ... 854
Conversion Kit, Bucket Teeth with Segments (637570 -) ... 858
Conversion Kit, Cable Reinforced Hi-Vis Coupler Hydraulics ... 1032
Conversion Kit, Embedded Payload Scale ... 812
Conversion Kit, Fast Fill Fuel System ... 482
Conversion Kit, Joystick Steering ... 504
Conversion Kit, Pilot Controller - 2-Lever to 3-Lever (Powerllel™) ... 946
Conversion Kit, Pilot Controller - 2-Lever to 3-Lever (Z-Bar) ... 944
Conversion Kit, Pilot Controller - 2-Lever to Joystick ... 952
Conversion Kit, Pilot Controller - 3-Lever to 4-Lever (Powerllel™) ... 950
Conversion Kit, Pilot Controller - 3-Lever to 4-Lever (Z-Bar) ... 948
Conversion Kit, Pilot Controller - 3-Lever to Joystick w/ Auxiliary Lever ... 954
Conversion Kit, Pilot Controller - 4-Lever to Dual Joysticks ... 956
Conversion Kit, Pilot Controller - Joystick (w/o FNR) to Joystick (w/ FNR) ... 966
Conversion Kit, Pilot Controller - Joystick to 2-Lever ... 958
Conversion Kit, Pilot Controller - Joystick to Joystick w/ Auxiliary Lever (Powerllel™) ... 962
Conversion Kit, Pilot Controller - Joystick to Joystick w/ Auxiliary Lever (Z-Bar) ... 960
Conversion Kit, Pilot Controller - Joystick w/ Auxiliary Lever to 3-Lever ... 964
Conversion Kit, Quick Fluid Service ... 550
Conversion Kit, Ride Control ... 984
Conversion Kit, Secondary Steering System ... 490
Conversion Kit, Third Function Coupler Hydraulics (Powerllel™) ... 1024
Converter (10 A), AM/FM/WB Radio Kit ... 790
Converter (10 A), AM/FM/WB Radio w/ CD Player Kit ... 794
Converter, Torque ... 186
Converter, Torque - Lockup Clutch ... 188
COOLANT HEATER (2698) (ENGINE) ... 337
COOLANT HEATER (2698) (HDW80) ... 255
Coolant Heater, Engine Block (110 V) ... 420
Coolant Heater, Engine Block (220 V) ... 422
Coolant Heater, Fuel-Fired ... 424
Coolant Temperature Sensor Connector, Engine Harness ... 616
Cooler, Charge Air ... 426
COOLER, ENGINE OIL (5945) (HDW80) ... 291
COOLER, ENGINE OIL (5951) ... 373
Cooler, Hydraulic Oil ... 426
Cooler, Transmission Oil ... 426
Cooling Package ... 426
Cooling Package Cover ... 752
Cooling Package Frame ... 426
Cooling Package Service Door ... 768
Cooling System (Engine 6068HDW80) ... 428

Índice alfabético - continuação

Página

Cooling System (Engine 6068HDW83) ... 430
Cooling System Kit, Axle (S.N. -626437) (- 626437) ... 434
Cooling System Kit, Axle (S.N. 626438-) (626438 -) ... 436
Cooling System w/ Secondary Steering, Axle (S.N. 626438-) (626438 -) ... 438
Cooling System, Axle (S.N. 626438-) (626438 -) ... 432
Counterweight, Main ... 672
Counterweight, Rear Hitch ... 558
Counterweight, Rear Hitch - Forestry Application ... 560
Coupler Bucket Blanks, Hi-Vis ... 878
Coupler Bucket, Hi-Vis (4.0 yd³) ... 864
Coupler Forks, Hi-Vis ... 868
Coupler Hydraulic Lines, Cable Reinforced (High Lift Z-Bar) ... 1028
Coupler Hydraulic Lines, Cable Reinforced (Z-Bar) ... 1026
Coupler Hydraulic Lines, Third Function (High Lift Z-Bar) ... 1022
Coupler Hydraulic Lines, Third Function (Powerllel™) - Conversion Kit ... 1024
Coupler Hydraulic Lines, Third Function (Z-Bar) ... 1020
Coupler Hydraulics Kit, Hi-Vis Cable Reinforced ... 1032
Coupler Hydraulics, Hi-Vis Cable Reinforced (Powerllel™) ... 1030
Coupler Kit, Hi-Vis (Powerllel™) ... 876
Coupler Kit, Hi-Vis (Z-Bar) ... 874
Coupler, Hi-Vis (Z-Bar) ... 870
Coupler, Hi-Vis (Z-Bar) (NeverGrease™) ... 872
Cover Plate, Cab Floor ... 686
Cover Plate, Canopy Floor ... 696
Cover, A/C Delete ... 752
COVER, AUXILIARY DRIVE (5204) ... 370
COVER, AUXILIARY DRIVE (5204) (HDW80) ... 288
Cover, Battery ... 564
Cover, Button - Right-hand Joystick Handle with FNR Switch ... 976
Cover, Cab A-Post ... 686
Cover, Canopy A-Post ... 696
Cover, Cooling Package ... 752
Cover, Cooling Package (No A/C) ... 752
Cover, Drive Damper ... 232
Cover, Fuel Tank ... 476
Cover, Gearbox Housing (w/ Lock-up Torque Converter) ... 196
Cover, Gearbox Housing (w/o Lock-up Torque Converter) ... 194
Cover, Left Armrest for Joystick Steering ... 718
Cover, Radar ... 670
Cover, Right Armrest for 4-Lever Fingertip Controls ... 716
Cover, Right Armrest for Fingertip Controls ... 712
Cover, Right Armrest for Joystick Controls ... 714
Cover, Rocker Arm ... 240
COVER, ROCKER ARM VENT HOSE(2917) ... 340
Cover, Rocker Arm-1144-6068HDW83 ... 322
Cover, Steering Column - Joystick FNR Selector ... 638
Cover, Steering Column - Steering Column FNR Selector ... 636
Cover, Steering Column Base ... 496
COVER, THERMOSTAT (2154) ... 335
COVER, THERMOSTAT (2154) (HDW80) ... 253
COVER, TIMING GEAR (4440) (HDW80) ... 274
COVER, TIMING GEAR (4451) ... 356
Cover, Torque Converter ... 186
Cover, Torque Converter with Lockup Clutch ... 188
Cover, Transmission ... 202
COVER, WITHOUT FUEL PUMP (3799) ... 348
COVER,TIMING GEAR (4657) ... 358
Covers, Cab Interior ... 708
Covers, Canopy Interior ... 710
Crank Speed Sensor Connector, Engine Harness ... 616
CRANKSHAFT / BEARINGS (4712) (HDW80) ... 278
Crankshaft Position Sensor ... 300
CRANKSHAFT, BEARINGS (4712) ... 360
Cup Holder Console ... 740
Cup Holder, Canopy ... 710
Cushion, Left Armrest for Joystick Steering ... 718
Cushion, Steering, Engine Frame ... 666
Cushions, Fabric Seat ... 720
Cushions, Premium Seat ... 728
Cushions, Premium Seat for Joystick Steering ... 730
Cushions, Vinyl Seat ... 722
Cutting Edge, Auxiliary - Conversion Kit ... 852
Cutting Edge, Bucket Teeth with Segments (637570 -) ... 856
Cutting Edge, Bucket Teeth with Segments Conversion Kit (- 637569) ... 854
Cutting Edge, Bucket Teeth with Segments Conversion Kit (637570 -) ... 858
Cutting Edge, Hi-Vis Coupler (4.0 yd³) ... 864
Cutting Edge, Pin-On Bucket (4.25 yd³) ... 860
Cutting Edge, Pin-On Bucket (4.25 yd³) (NeverGrease™) ... 862
Cycle Counter Switch ... 624

Página

CYLINDER BLOCK WITH CAMSHAFT (4633) (HDW80) ... 276
CYLINDER BLOCK WITH LINERS (4633) (HDW80) ... 276
CYLINDER HEAD (5120) (HDW80) ... 286
Cylinder Head-5128-6068HDW83 ... 368
CYLINDER LINER (4834) ... 362
CYLINDER LINER (4834) (HDW80) ... 280
CYLINDER LINER PACKING (9901) ... 396, 400
Cylinder Lines, Boom (Powerllel™) (2-Spool Control Valve) ... 1008
Cylinder Lines, Boom (Powerllel™) (3-Spool Control Valve) ... 1010
Cylinder Lines, Boom (Powerllel™) (4-Spool Control Valve) ... 1012
Cylinder Lines, Boom (Z-Bar) (2-Spool Control Valve) ... 1002
Cylinder Lines, Boom (Z-Bar) (3-Spool Control Valve) ... 1004
Cylinder Lines, Boom (Z-Bar) (4-Spool Control Valve) ... 1006
Cylinder Lines, Bucket (Powerllel™) (2-Spool Control Valve) ... 1008
Cylinder Lines, Bucket (Powerllel™) (3-Spool Control Valve) ... 1010
Cylinder Lines, Bucket (Powerllel™) (4-Spool Control Valve) ... 1012
Cylinder Lines, Bucket (Z-Bar) (2-Spool Control Valve) ... 1002
Cylinder Lines, Bucket (Z-Bar) (3-Spool Control Valve) ... 1004
Cylinder Lines, Bucket (Z-Bar) (4-Spool Control Valve) ... 1006
Cylinder, Boom (Powerllel™) (- 625967) ... 1048
Cylinder, Boom (Powerllel™) (625968 -) ... 1050
Cylinder, Boom (Z-Bar) (- 625967) ... 1038
Cylinder, Boom (Z-Bar) (625968 -) ... 1040
Cylinder, Bucket (Powerllel™) ... 1052
Cylinder, Bucket (Z-Bar) (627886 -) ... 1044
Cylinder, Bucket (Z-Bar) (S.N. -627885) (- 627885) ... 1042
Cylinder, Hi-Vis Coupler (Z-Bar) ... 870
Cylinder, Hi-Vis Coupler (Z-Bar) (NeverGrease™) ... 872
Cylinder, Hi-Vis Coupler Kit (Powerllel™) ... 876
Cylinder, Hi-Vis Coupler Kit (Z-Bar) ... 874
Cylinder, Steering - Bushings and Fittings - Greased Pin Joints (632198 -) ... 512
Cylinder, Steering - Bushings and Fittings - NeverGrease™ Pin Joints ... 514
Cylinder, Steering Column ... 498
Cylinder, Steering, Components (- 632197) ... 516
Cylinder, Steering, Components (632198 -) ... 518

D

Damper, Drive ... 232
Decal, 2-Lever Fingertip Controls ... 928
Decal, 3-Lever Fingertip Controls ... 930
Decal, 4-Lever Fingertip Controls ... 932
Decal, Accumulator Pressure, Ride Control Conversion Kit ... 984
Decal, Axle/Gearbox Oil (Axle Cooling System Kit) (S.N. -626437) (- 626437) ... 434
Decal, Axle/Gearbox Oil (Axle Cooling System Kit) (S.N. 626438-) (626438 -) ... 436
Decal, Axle/Gearbox Oil (Axle Cooling System w/ Secondary Steering) (S.N. 626438-) (626438 -) ... 438
Decal, Axle/Gearbox Oil (S.N. 626438-) (626438 -) ... 432
Decal, Battery Disconnect Switch ... 562
Decal, Bellcrank (Powerllel™) ... 906
Decal, Engine Coolant ... 746
Decal, Engine Oil ... 552
Decal, High Lift Loader Boom ... 890
Decal, High Lift Loader Boom (NeverGrease™) ... 892
Decal, Hydraulic Oil, Main Hydraulic Lines ... 834
Decal, Joystick and Auxiliary Lever Controls ... 936
Decal, Joystick Controls ... 934
Decal, Joystick Controls with FNR Switch ... 938
Decal, Joystick Controls with FNR Switch and Auxiliary Lever ... 940
Decal, Joystick Steering Conversion Kit ... 504
Decal, Left Armrest Console - Premium Seat for Joystick Steering ... 730
Decal, Load Capacity - Hi-Vis Coupler Forks ... 868
Decal, Quick Fluid Service Conversion Kit ... 550
Decal, Ride Control Accumulator (Powerllel™) ... 982
Decal, Ride Control Accumulator (Z-Bar) ... 980
Decal, Secondary Steering System Conversion Kit ... 490
Decal, Tire Pressure Monitoring System Kit (25 in. Rim) ... 646
Decals and Labels ... 536
Decals and Labels, Cab ... 538
Decals and Labels, Canopy ... 540
Decals and Labels, French ... 542
Decals And Labels, Russian ... 546
Decals and Labels, Spanish ... 544
Detent Kit, Auxiliary Dual Lever Controller ... 972
Detent Kit, Auxiliary Single Lever Controller ... 970
Diagnostic Receptacle, Main Hydraulic Pump (-623632) (- 623632) ... 820
Diagnostic Receptacle, Main Hydraulic Pump (623633 -) ... 822

Índice alfabético - continuação

Página

Diesel-Fired Coolant Heater ... 424
DIFFERENTIAL CASE (YZ120948)-YZ120948-YZ19330 ... 116
DIFFERENTIAL CASE (YZ120948)-YZ120948-YZ19331 ... 154
Differential Lock Line, Front ... 58
Differential Lock Line, Rear ... 60
Differential Lock Solenoid Connector, Engine Frame Harness ... 614
Differential Lock Switch ... 62
Differential Lock Switch Bracket, Cab ... 686
Differential Lock Switch Bracket, Canopy ... 696
DIFFERENTIAL LOCK- 1400 CLOSED CIRCUIT-YZ121256-YZ18984 ... 80
DIFFERENTIAL LOCK- 1400 CLOSED CIRCUIT-YZ121256-YZ19331 ... 152
DIFFERENTIAL LOCK- 1400 CLOSED CIRCUIT-YZ121256-YZ19486 ... 96
DIFFERENTIAL LOCK- 1400 CLOSED CIRCUIT-YZ121256-YZ19488 ... 170
Differential Lock, Auto ... 64
Differential Lock, Auto - Conversion Kit ... 66
DIFFERENTIAL, STANDARD (YZ120983)-YZ120983-YZ19330 ... 114
DIFFERENTIAL, STANDARD (YZ120983)-YZ120983-YZ19487 ... 134
Diode, A/C Clutch ... 616
Diode, Vehicle Electrical Center ... 630
Dipstick, Engine Oil (Axle Cooling System Kit) (S.N. -626437) (-626437) ... 434
Dipstick, Engine Oil (Axle Cooling System Kit) (S.N. 626438-) (626438 -) ... 436
Dipstick, Engine Oil (Axle Cooling System w/ Secondary Steering) (S.N. 626438-) (626438 -) ... 438
Dipstick, Engine Oil (Axle Cooling System) (S.N. 626438-) (626438 -) ... 432
Dipstick, Oil ... 270
Dipstick, Oil-4035-6068HDW83 ... 352
Disk, Clutch Assembly - High Range ... 230
Disk, Clutch Assembly - Second Gear ... 226
Disk, Clutch Assembly - Third Gear ... 228
Disk, Low Range Forward Clutch Assembly ... 220
Disk, Park Brake ... 534
Disk, Reverse Clutch Assembly ... 222
Display Monitor ... 660
Display, Fuel-Fired Coolant Heater ... 424
Dome Light Switch ... 590
Dome Light, AM/FM/WB Radio w/ CD Player ... 792
Domelight Connector, Cab Roof Harness ... 628
Domelight, AM/FM/WB Radio ... 788
Domelight, Cab ... 678
Door with Fan and Fan Guard ... 440
Door, Battery Box ... 564
Door, Cab ... 690
Door, Cooling Package ... 768
Door, Engine ... 768
Door, Main Counterweight ... 672
Door, Plenum ... 768
Drain Hose, Engine Oil (Engine 6068HDW80) ... 470
Drain Hose, Engine Oil (Engine 6068HDW83) ... 472
Drain Hose, Hydraulic Reservoir ... 836
Drain Plug, Transmission (w/ Lock-up Torque Converter) ... 196
Drain Plug, Transmission (w/o Lock-up Torque Converter) ... 194
Drain Valve, Hydraulic Reservoir ... 836
Drip Rail, Canopy ... 694
Drive Damper and Cover ... 232
Drive Light Connector, Loader Frame Harness (Powerllel™) ... 612
Drive Light Connector, Loader Frame Harness (Z-Bar) ... 610
Drive Light Kit, LED ... 582
Drive Shaft, Torque Converter ... 186
Drive Shaft, Torque Converter with Lockup Clutch ... 188
Drive Shafts for 4-Speed Transmission ... 176
Drive Shafts for 5-Speed Transmission with Lockup Torque Converter ... 178
DRIVE, FINAL (YZ120753)-YZ120753-YZ18984 ... 84
DRIVE, FINAL (YZ120753)-YZ120753-YZ19330 ... 118
DRIVE, FINAL (YZ120753)-YZ120753-YZ19331 ... 156
DRIVE, FINAL (YZ120753)-YZ120753-YZ19486 ... 100
DRIVE, FINAL (YZ120753)-YZ120753-YZ19487 ... 138
DRIVE, FINAL (YZ120753)-YZ120753-YZ19488 ... 174
Driveline Bearing ... 534
Driveshaft, Clutch Assembly - First Gear ... 224
Driveshaft, Clutch Assembly - High Range ... 230
Driveshaft, Clutch Assembly - Second Gear ... 226
Driveshaft, Clutch Assembly - Third Gear ... 228
Driving Lights with Heavy Duty LED Turn Signal and Marker Lights (Powerllel™) ... 580
Driving Lights with Heavy Duty LED Turn Signal and Marker Lights (Z-Bar) ... 576
Driving Lights with Turn Signal and Marker Lights (Powerllel™) ... 578
Driving Lights with Turn Signal and Marker Lights (Z-Bar) ... 574
Drum, Clutch Assembly - First Gear ... 224
Drum, Clutch Assembly - High Range ... 230
Drum, Clutch Assembly - Second Gear ... 226
Drum, Clutch Assembly - Third Gear ... 228
Drum, Low Range Forward Clutch Assembly ... 220
Drum, Reverse Clutch Assembly ... 222
DUAL BRAKES (YZ120724)-YZ120724-YZ18984 ... 78
DUAL BRAKES (YZ120724)-YZ120724-YZ19330 ... 112
DUAL BRAKES (YZ120724)-YZ120724-YZ19331 ... 150
DUAL BRAKES (YZ120724)-YZ120724-YZ19487 ... 132
DUAL BRAKES (YZ120724)-YZ120724-YZ19488 ... 168
DUAL CENTER PIVOT-YZ121301 -YZ19330 ... 110
DUAL CENTER PIVOT-YZ121301 -YZ19331 ... 148
DUAL CENTER PIVOT-YZ121301 -YZ19487 ... 130
DUAL CENTER PIVOT-YZ121301 -YZ19488 ... 166
Dual Lever Controller, Auxiliary ... 972
Duct, Air ... 744
Duct, Air - Underfloor (RH) ... 742
Duct, Air, Front Console ... 740
Duct, Fresh Air Filter ... 764
Duct, HVAC ... 744
Duct, HVAC Precleaner ... 762

E

Easy Payload Weighing Conversion Kit ... 812
EGR (8910) (HDW80) ... 308
EGR VALVE GASKET KIT (9901) ... 406
Electric Fifth Function ... 942
Electrical Corrosion Protection Package, Harsh Environment (Powerllel™) ... 656
Electrical Corrosion Protection Package, Harsh Environment (Z-Bar) ... 654
Electronic Tach Drive ... 300
ELECTRONIC TACH DRIVE ... 380
Element, Primary Fuel Filter-81B5-6068HDW83 ... 384
Embedded Payload Scale Conversion Kit ... 812
Emblem, Slow Moving Vehicle (SMV) Sign Kit ... 816
(Engine 6068HDW83) ... 652
Engine Air Plenum ... 768
Engine Block Coolant Heater (110 Volt) ... 420
Engine Block Coolant Heater (220 Volt) ... 422
Engine Compartment Light ... 600
Engine Compartment Sound Absorption ... 774
Engine Controller ... 630
Engine Coolant Sampling Port, Quick Fluid Service Conversion Kit ... 550
Engine Fan ... 440
Engine Fan Drive Pump and Motor, Reversing ... 446
Engine Fan Drive Pump and Motor, Reversing Fan Drive Kit ... 450
Engine Fan Drive Pump and Motor, Standard ... 442
Engine Frame Guard ... 670
Engine Frame Harness Connector, Rear Frame Harness ... 622
Engine Frame Steering Cushions ... 666
Engine Frame Wiring Harness ... 614
Engine Frame Wiring Harness Mounting (Powerllel™) ... 608
Engine Frame Wiring Harness Mounting (Z-Bar) ... 606
Engine Frame With Lift Hooks ... 664
Engine Frame Without Lift Hooks ... 662
ENGINE GASKET SET, ... 402
Engine Mounts (Engine 6068HDW80) ... 470
Engine Mounts (Engine 6068HDW83) ... 472
ENGINE OIL COOLER (HDW80) ... 291
Engine Oil Dipstick ... 270
Engine Oil Dipstick-4035-6068HDW83 ... 352
Engine Oil Drain Hose (Engine 6068HDW80) ... 470
Engine Oil Drain Hose (Engine 6068HDW83) ... 472
Engine Oil Filter ... 306
Engine Oil Sampling Port, Quick Fluid Service Conversion Kit ... 550
Engine Oil Sampling Valve ... 552
ENGINE OVERHAUL KIT (9901) ... 414
Engine Replacement ... 418
ENGINE REPLACEMENT ... 314
ENGINE SENSORS ... 382
Engine Service Door ... 768
Engine Side Shields ... 768
Engine Speed Control Pedal ... 454
Engine Speed, Sensor ... 300
ENGINE SPEED, SENSOR (6744) ... 382

Índice alfabético - continuação

Página

Engine Wiring Harness ... 616
Engine Wiring Harness Mounting (Powerllel™) ... 608
Engine Wiring Harness Mounting (Z-Bar) ... 606
ENGINE WIRING HARNESS(HDW80) ... 304
ENGINE, SERVICE ... 314, 418
Environmental Drains, Quick Fluid Service Conversion Kit ... 550
Evaporator Core, HVAC Module ... 760
EXHAUST GAS RECIRCULATION (8910) (HDW80) ... 308
Exhaust Manifold ... 256
EXHAUST MANIFOLD (28AY) ... 338
Exhaust Pipe, Black (Engine 6068HDW80) ... 462
Exhaust Pipe, Black (Engine 6068HDW83) ... 466
Exhaust Pipe, Chrome (Engine 6068HDW80) ... 464
Exhaust Pipe, Chrome (Engine 6068HDW83) ... 468
Exhaust Pipe, Fuel-Fired Coolant Heater ... 424
EXHAUST VALVE (5120) (HDW80) ... 286
Exhaust Valve-5128-6068HDW83 ... 368
Expansion Valve, HVAC Module ... 760
Exterior Mirror ... 798
Extinguisher, Fire ... 802

F

Fabric Seat ... 720
Fan Door ... 440
Fan Drive Hoses, Reversing ... 448
Fan Drive Hoses, Reversing Fan Drive Kit ... 450
Fan Drive Hoses, Standard ... 444
Fan Drive Kit, Reversing ... 450
Fan Drive Motor, Reversing ... 446
Fan Drive Motor, Reversing Fan Drive Kit ... 450
Fan Drive Motor, Standard ... 442
FAN DRIVE PULLEY (8718) ... 387
FAN DRIVE PULLEY (8718) (HDW80) ... 305
Fan Drive Pump (Axle Cooling System Kit) (S.N. -626437) (- 626437) ... 434
Fan Drive Pump (Axle Cooling System Kit) (S.N. 626438-) (626438 -) ... 436
Fan Drive Pump (Axle Cooling System w/ Secondary Steering) (S.N. 626438-) (626438 -) ... 438
Fan Drive Pump (Axle Cooling System) (S.N. 626438-) (626438 -) ... 432
Fan Drive Pump, Reversing ... 446
Fan Drive Pump, Reversing Fan Drive Kit ... 450
Fan Drive Pump, Standard ... 442
Fan Drive Valve, Reversing ... 452
Fan Guard ... 440
Fan Hub ... 440
Fan Shroud ... 440
Fan Solenoid Connector, Rear Frame Harness ... 622
Fan, Engine ... 440
Fast Fill Fuel System ... 480
Fast Fill Fuel System Conversion Kit ... 482
Fast Fill Fuel Tank ... 478
Fenders Kit, Front Full Coverage ... 782
Fenders, Front ... 776
Fenders, Front and Rear - Full Coverage ... 780
Fenders, Front Full Coverage ... 778
Fenders, Rear Full Coverage ... 784
Fifth Function, Electric ... 942
Fill Tube, Transmission Oil ... 234
Filler Cap ... 242
Filler Cap-1241-6068HDW83 ... 324
Filter Head / Oil Filter ... 306
FILTER HEAD / OIL FILTER (8842) ... 388
Filter Head, Transmission Oil ... 184
Filter Restriction Indicator Switch, Transmission Oil ... 206
Filter, (Axle Cooling System w/ Secondary Steering) (S.N. 626438-) (626438 -) ... 438
Filter, Air Cleaner (Engine 6068HDW80) ... 456
Filter, Air Cleaner (Engine 6068HDW83) ... 458
Filter, Air Pre-Cleaner Kit ... 460
Filter, Axle Cooling System (S.N. 626438-) (626438 -) ... 432
Filter, Axle Cooling System Kit (S.N. -626437) (- 626437) ... 434
Filter, Axle Cooling System Kit (S.N. 626438-) (626438 -) ... 436
Filter, Cab Air ... 744
FILTER, FINAL FUEL (35EM) ... 344
Filter, Fuel - Fast Fill Fuel System ... 480
Filter, Fuel - Fuel System ... 476
Filter, Fuel - Primary Fuel Filter and Water Separator, Severe Duty Kit ... 486
Filter, Fuel - Severe Duty Fuel System ... 484

Página

FILTER, FUEL FINAL (35DZ) (HDW80) ... 262
FILTER, FUEL LINES (HDW80) ... 294
Filter, Hydraulic Reservoir ... 836
Filter, Hydraulic Reservoir (-635488) (- 635488) ... 838
Filter, Hydraulic Reservoir (635489 -) ... 840
Filter, Hydraulic Reservoir Pressurization Kit for High Altitude Operation ... 842
FILTER, OIL / FILTER HEAD (8842) ... 388
FILTER, TRANSMISSION OIL ... 184
FINAL DRIVE (YZ120753)-YZ120753-YZ18984 ... 84
FINAL DRIVE (YZ120753)-YZ120753-YZ19330 ... 118
FINAL DRIVE (YZ120753)-YZ120753-YZ19331 ... 156
FINAL DRIVE (YZ120753)-YZ120753-YZ19486 ... 100
FINAL DRIVE (YZ120753)-YZ120753-YZ19487 ... 138
FINAL DRIVE (YZ120753)-YZ120753-YZ19488 ... 174
FINAL FUEL FILTER (35EM) ... 344
Fingertip Controller, 2-Lever ... 968
Fire Extinguisher ... 802
First Gear Clutch Assembly ... 224
Fittings, 2-Spool Control Valve ... 908
Fittings, 3-Spool Control Valve (Powerllel™) ... 912
Fittings, 3-Spool Control Valve (Z-Bar) ... 910
Fittings, 4-Spool Control Valve (Powerllel™) ... 916
Fittings, 4-Spool Control Valve (Z-Bar) ... 914
Fittings, Boom and Bucket Cylinder (Powerllel™) ... 1046
Fittings, Boom and Bucket Cylinder (Z-Bar) ... 1034
Fittings, Boom and Bucket Cylinder (Z-Bar) (NeverGrease™) ... 1036
Fittings, Transmission - 4-Speed ... 180
Fittings, Transmission - 5-Speed with Lockup Torque Converter ... 182
FLC2 Controller ... 630
Float, Fast Fill Fuel Tank ... 478
Floor Cover Plate, Cab ... 686
Floor Cover Plate, Canopy ... 696
Floor Mat, Cab ... 698
Floor Mat, Canopy ... 700
Fluid Sampling Port, Engine Oil ... 552
Fluid Sampling Ports, Quick Fluid Service Conversion Kit ... 550
FLYWHEEL (1503) ... 327
FLYWHEEL (HDW80) ... 245
FLYWHEEL HOUSING (1405) ... 326
FLYWHEEL HOUSING (1405) (HDW80) ... 244
FNR Selector, Steering Column ... 636
FNR Selector, Steering Column - Joystick ... 638
FNR Switch Connector, Steering Column Harness ... 640
FNR Switch, Joystick Steering Controller ... 522
FNR Switch, Right-hand Joystick Handle ... 976
Foam, Cab Noise Reduction ... 674
Fold-down Beacon Bracket ... 596
Fold-down Beacon Bracket Kit ... 598
Forestry Application Package ... 560
Forestry Application, Rear Hitch and Counterweight ... 560
Forks, Hi-Vis Coupler ... 868
Forward-Neutral-Reverse Selector, Steering Column ... 636
Four Function Pilot Lines ... 1018
Four Lever Controller To Dual Joystick Conversion Kit ... 956
Frame Locking Bar ... 770
Frame, Cooling Package ... 426
Frame, Engine (With Lift Hooks) ... 664
Frame, Engine (Without Lift Hooks) ... 662
Frame, Fork - Hi-Vis Coupler ... 868
Frame, Hi-Vis Coupler (Z-Bar) ... 870
Frame, Hi-Vis Coupler (Z-Bar) (NeverGrease™) ... 872
Frame, Hi-Vis Coupler Kit (Powerllel™) ... 876
Frame, Hi-Vis Coupler Kit (Z-Bar) ... 874
Frame, Loader (Powerllel™) ... 884
Frame, Loader (Z-Bar) ... 880
Frame, Loader (Z-Bar) (NeverGrease™) ... 882
Freeze Control Switch Connector, HVAC Module Harness ... 642
French Decals and Labels ... 542
Fresh Air Filter Duct ... 764
Fresh Air Filter, Cab ... 744
Front and Rear Fenders, Full Coverage ... 780
Front and Rear Windshield Wiper ... 704
Front Axle ... 48
Front Axle, Reman-YZ19486-YZ19486 ... 86
Front Console ... 740
Front Console Wiring Harness ... 640
Front Differential Lock Line ... 58
Front Fenders ... 776
Front Fenders, Full Coverage ... 778
Front Fenders, Full Coverage Kit ... 782
Front Lights (Powerllel™) ... 578
Front Lights (Z-Bar) ... 574

Índice alfabético - continuação

Página

Front Lights, Heavy Duty (Powerllel™) ... 580
Front Lights, Heavy Duty (Z-Bar) ... 576
FRONT PLATE (3614) (HDW80) ... 264
FRONT PLATE (3626) ... 346
Front Windshield Wiper ... 704
Fuel Filter - Fast Fill Fuel System ... 480
Fuel Filter - Fuel System ... 476
Fuel Filter - Primary Fuel Filter and Water Separator, Severe Duty Kit ... 486
Fuel Filter - Severe Duty Fuel System ... 484
FUEL FILTER GASKET KIT (35DZ) (HDW80) ... 262
FUEL FILTER LINES (6389) (HDW80) ... 294
Fuel Filter Seal Kit-81B5-6068HDW83 ... 384
FUEL FILTER, FINAL (35DZ) (HDW80) ... 262
FUEL FILTER, FINAL (35EM) ... 344
FUEL FILTER, PRIMARY (8169) (HDW80) ... 302
Fuel Filter, Primary-81B5-6068HDW83 ... 384
FUEL INJECTION PUMP (16S4) ... 328
FUEL INJECTION PUMP, COMMON RAIL (169Z) (HDW80) ... 246
Fuel Injector Connector, Engine Harness ... 616
Fuel Line, Fuel-Fired Coolant Heater ... 424
Fuel Lines ... 476
Fuel Lines - Severe Duty Fuel Filter and Water Separator Kit ... 486
Fuel Lines - Severe Duty Fuel System ... 484
FUEL LINES, HIGH PRESSURE (169Z) (HDW80) ... 246
Fuel Lines, Low Pressure-63DD-6068HDW83 ... 376
Fuel Pump Control Valve Connector, Engine Harness ... 616
Fuel Pump, Fuel-Fired Coolant Heater ... 424
Fuel Pump-81B5-6068HDW83 ... 384
Fuel Rail Pressure Sensor Connector, Engine Harness ... 616
Fuel Sender ... 476
Fuel Sender Connector, Engine Frame Harness ... 614
Fuel Sender, Fast Fill Fuel System ... 480
Fuel Strainer ... 474
Fuel System ... 476
Fuel System, Fast Fill ... 480
Fuel System, Fast Fill - Conversion Kit ... 482
Fuel System, Severe Duty ... 484
Fuel Tank ... 474, 476
Fuel Tank - Severe Duty Fuel System ... 484
Fuel Tank Guard ... 668
Fuel Tank Guard, Forestry Application ... 560
Fuel Tank Guard, Rear Hitch and Counterweight ... 558
Fuel Tank, Fast Fill ... 478
Fuel Tank, Fast Fill Conversion Kit ... 482
Fuel Temperature Sensor Connector, Engine Harness ... 616
FUEL TRANSFER PUMP (3713) (HDW80) ... 266
Fuel-Fired Coolant Heater ... 424
Full Coverage Front and Rear Fenders ... 780
Full Coverage Front Fenders ... 778
Full Coverage Front Fenders Kit ... 782
Full Coverage Rear Fenders Kit ... 784
Fuse, Vehicle Electrical Center ... 630

G

Gas Operated Cylinder, Steering Column ... 498
GASKET KIT, EGR VALVE (9901) ... 406
Gasket Kit, Engine-9901-6068HDW83 ... 404
GASKET SET, ENGINE ... 402
Gasket, Oil Filter ... 306
Gasket, Rocker Arm Cover ... 240
Gasket, Rocker Arm Cover-1144-6068HDW83 ... 322
Gasket, Thermostat Housing-3933-6068HDW83 ... 350
GASKET, TIMING GEAR COVER (4440) (HDW80) ... 274
Gasket, Transmission Cover ... 202
Gauge Kit, Axle Temperature Sensor ... 68
Gauge, Hydraulic Reservoir (-635488) (- 635488) ... 838
Gauge, Hydraulic Reservoir (635489 -) ... 840
Gear Selector, Steering Column FNR Selector ... 636
GEAR, OIL PUMP (5024) (HDW80) ... 284
Gear, Oil Pump- 5024-6068HDW83 ... 366
Gear, Transmission Input (w/ Lock-up Torque Converter) ... 192
Gear, Transmission Input Shaft ... 190
GEAR, UPPER IDLER (3614) (HDW80) ... 264
Gearbox Housing (w/ Lock-up Torque Converter) ... 196
Gearbox Housing (w/o Lock-up Torque Converter) ... 194
Glass, Cab ... 688
Glass, Cab Door ... 690
GlobalTRACS™ Box, JDLink™ Ultimate (-634721) (- 634721) ... 844
Grab Bar, Main Counterweight ... 672
Grease Lines, Axle ... 554

Página

Grease Lines, Steering Cylinder (632198 -) ... 512
Grip, Joystick Steering Controller ... 522
Grip, Right-hand Joystick with FNR Switch ... 976
Ground Speed Radar Sensor ... 64
Ground Speed Radar Sensor, Automatic Axle Differential Lock Conversion Kit ... 66
Ground, Engine Frame Harness ... 614
GTT Box, JDLink™ Ultimate (-634721) (- 634721) ... 844
Guard, Engine Frame ... 670
Guard, Fan ... 440
Guard, Fuel Tank ... 668
Guard, Loader Frame ... 670
Guard, Pressure Regulator Valve (PRV) ... 832
Guard, Pump Manifold ... 832
Guard, Transmission ... 670
Guards, Bottom ... 670
Guards, Transmission ... 772

H

Handhold, Main Counterweight ... 672
Handle, Cab Door ... 690
Handle, Joystick Pilot Controller ... 974
Handle, Joystick Steering Controller ... 522
Handle, Left Armrest for Joystick Steering ... 718
Handle, Main Counterweight ... 672
Handle, Right-hand Joystick with FNR Switch ... 976
Harness, Wiring - AM/FM/WB Radio Kit Speaker ... 790
Harness, Wiring - AM/FM/WB Radio Speaker ... 788
Harness, Wiring - AM/FM/WB Radio w/ CD Player Kit Speaker ... 794
Harness, Wiring - AM/FM/WB Radio w/ CD Player Speaker ... 792
Harness, Wiring - Axle Temperature Sensor Gauge Kit ... 68
Harness, Wiring - Beacon Light (- 629340) ... 592
Harness, Wiring - Beacon Light (629341 -) ... 594
Harness, Wiring - Electric Fifth Function ... 942
Harness, Wiring - Fuel-Fired Coolant Heater ... 424
Harness, Wiring - Ground Speed Radar ... 64
Harness, Wiring - Ground Speed Radar (Automatic Axle Differential Lock Conversion Kit) ... 66
Harness, Wiring - Harsh Environment Kit (Powerllel™) ... 656
Harness, Wiring - Harsh Environment Kit (Z-Bar) ... 654
Harness, Wiring - JDLink™ Ultimate (-634721) (- 634721) ... 844
Harness, Wiring - Joystick Steering ... 520
Harness, Wiring - Joystick Steering Conversion Kit ... 504
Harness, Wiring - LED Drive Light Kit ... 582
Harness, Wiring - LED Work Light Kit ... 588
Harness, Wiring - Left Armrest for Joystick Steering ... 718
Harness, Wiring - License Plate Light ... 602
Harness, Wiring - License Plate Light and Backup Light ... 604
Harness, Wiring - Load Center ... 630
Harness, Wiring - Rear Object Detection System ... 808
Harness, Wiring - Rear Object Detection System Kit ... 810
Harness, Wiring - Return-to-Dig (Z-Bar) (627886 -) ... 1056
Harness, Wiring - Return-to-Dig (Z-Bar) (S.N. -627885) (- 627885) ... 1054
Harness, Wiring - Ride Control Kit ... 984
Harness, Wiring - Right-hand Joystick Handle with FNR Switch ... 976
Harness, Wiring - Secondary Steering System ... 488
Harness, Wiring - Secondary Steering System Conversion Kit ... 490
Harness, Wiring - Secondary Steering System for Joystick Steering ... 492
Harness, Wiring - Steering Column (Joystick FNR) ... 638
Harness, Wiring - Steering Column (Steering Column FNR) ... 636
Harness, Wiring - Tire Pressure Monitoring System Kit (25 in. Rim) ... 646
Harness, Wiring - Transmission Control Valve (w/ Lock-up Torque Converter) ... 210
Harness, Wiring - Transmission Control Valve (w/o Lock-up Torque Converter) ... 208
HARNESS, WIRING (8491) (HDW80) ... 304
Harsh Environment 100 Amp Sealed Alternator Package ... 658
Harsh Environment Electrical Corrosion Protection Package (Powerllel™) ... 656
Harsh Environment Electrical Corrosion Protection Package (Z-Bar) ... 654
HEAD, CYLINDER (5120) (HDW80) ... 286
Head, Cylinder-5128-6068HDW83 ... 368
HEAD, FILTER / OIL FILTER (8842) ... 388
Headliner, AM/FM/WB Radio ... 788
Headliner, AM/FM/WB Radio w/ CD Player ... 792
Headliner, Cab ... 678
Headliner, Canopy ... 680
Headrest, Fabric Seat ... 720

Índice alfabético - continuação

Página

Headrest, Premium Seat ... 728
Headrest, Premium Seat for Joystick Steering ... 730
Headrest, Vinyl Seat ... 722
Heated Exterior Mirror Connector, Cab Roof Harness ... 628
Heated Exterior Mirrors ... 800
Heated Seat Switch, Premium Seat ... 728
Heated Seat Switch, Premium Seat for Joystick Steering ... 730
Heater Control ... 758
Heater Control (Heater Only) ... 756
Heater Core, HVAC Module ... 760
Heater Hoses ... 746
HEATER, COOLANT (2698) (ENGINE) ... 337
HEATER, COOLANT (2698) (HDW80) ... 255
Heater, Engine Block (110 V) ... 420
Heater, Engine Block (220 V) ... 422
Heater, Engine Coolant - Fuel-Fired ... 424
Heavy Duty 5 Pc. Rim (23.5 X 25 Tire) ... 44
Heavy Duty Rear Lights ... 584
Hi-Vis Coupler (Z-Bar) ... 870
Hi-Vis Coupler (Z-Bar) (NeverGrease™) ... 872
Hi-Vis Coupler Bucket (4.0 yd³) ... 864
Hi-Vis Coupler Bucket Blanks ... 878
Hi-Vis Coupler Forks ... 868
Hi-Vis Coupler Hydraulic Lines, Cable Reinforced (High Lift Z-Bar) ... 1028
Hi-Vis Coupler Hydraulic Lines, Cable Reinforced (Z-Bar) ... 1026
Hi-Vis Coupler Hydraulic Lines, Third Function (High Lift Z-Bar) ... 1022
Hi-Vis Coupler Hydraulic Lines, Third Function (Powerllel™) - Conversion Kit ... 1024
Hi-Vis Coupler Hydraulic Lines, Third Function (Z-Bar) ... 1020
Hi-Vis Coupler Hydraulics Kit, Cable Reinforced ... 1032
Hi-Vis Coupler Hydraulics, Cable Reinforced (Powerllel™) ... 1030
Hi-Vis Coupler Kit (Powerllel™) ... 876
Hi-Vis Coupler Kit (Z-Bar) ... 874
High Altitude Pressurization Kit for Hydraulic Reservoir ... 842
High Beam Switch Connector, Steering Column Harness ... 640
High Beam Switch, Joystick FNR Selector ... 638
High Beam Switch, Steering Column FNR Selector ... 636
HIGH PRESSURE, COMMON RAIL SYSTEM (169Z) (HDW80) ... 246
High Range Forward Clutch Assembly ... 230
Hitch and Counterweight, Rear ... 558
Hitch and Counterweight, Rear - Forestry Application ... 560
Hitch, Rear ... 556
Holder, Operator's Manual - Canopy ... 710
Holder, Operator's Manual (Cab) ... 708
Hood ... 766
Hood Sound Absorption ... 774
Hook Plates, Hi-Vis Coupler Bucket ... 878
Hook, Coat ... 818
Hook, Lift ... 548
Horn ... 804
Horn Connector, Loader Frame Harness (Powerllel™) ... 612
Horn Connector, Loader Frame Harness (Z-Bar) ... 610
Horn Jumper Harness ... 498
Horn Switch ... 496, 522
Horn Switch Connector, Steering Column Harness ... 640
Hose Kit, Hi-Vis Coupler Cable Reinforced ... 1032
Hose, Air Cooler (Engine 6068HDW80) ... 428
Hose, Air Cooler (Engine 6068HDW83) ... 430
Hose, Brake Accumulator (-631400) (- 631400) ... 528
Hose, Brake Accumulator (631401-) (631401 -) ... 530
Hose, Brake Valve to Axles ... 526
Hose, Breather - Front Axle ... 48
Hose, Breather - Rear Axle ... 50
Hose, Breather - Rear Axle with Differential Lock ... 52
Hose, Fast Fill Fuel System Conversion Kit ... 482
Hose, Front Differential Lock ... 58
Hose, Fuel-Fired Coolant Heater ... 424
Hose, Heater ... 746
Hose, Park Brake Breather ... 532
Hose, Radiator (Engine 6068HDW80) ... 428
Hose, Radiator (Engine 6068HDW83) ... 430
Hose, Rear Differential Lock ... 60
Hose, Service Brake Valve ... 524
Hose, Turbocharger-65YU-6068HDW83 ... 378
Hose, Window Washer Reservoir ... 706
Hose, Windshield Wiper Motor ... 704
Hoses, (Axle Cooling System w/ Secondary Steering) (S.N. 626438-) (626438 -) ... 438
Hoses, 2-Function ... 1014
Hoses, 2-Lever Pilot Controller ... 928
Hoses, 3-Function ... 1016
Hoses, 3-Lever Pilot Controller ... 930

Página

Hoses, 4-Function ... 1018
Hoses, 4-Lever Pilot Controller ... 932
Hoses, A/C Compressor ... 748
Hoses, A/C Condenser and Receiver-Dryer ... 754
Hoses, Axle Cooling System (Axle Cooling System Kit) (S.N. -626437) (- 626437) ... 434
Hoses, Axle Cooling System (Axle Cooling System Kit) (S.N. 626438-) (626438 -) ... 436
Hoses, Axle Cooling System (S.N. 626438-) (626438 -) ... 432
Hoses, Boom Cylinder (Powerllel™) (2-Spool Control Valve) ... 1008
Hoses, Boom Cylinder (Powerllel™) (3-Spool Control Valve) ... 1010
Hoses, Boom Cylinder (Powerllel™) (4-Spool Control Valve) ... 1012
Hoses, Boom Cylinder (Z-Bar) (2-Spool Control Valve) ... 1002
Hoses, Boom Cylinder (Z-Bar) (3-Spool Control Valve) ... 1004
Hoses, Boom Cylinder (Z-Bar) (4-Spool Control Valve) ... 1006
Hoses, Bucket Cylinder (Powerllel™) (2-Spool Control Valve) ... 1008
Hoses, Bucket Cylinder (Powerllel™) (3-Spool Control Valve) ... 1010
Hoses, Bucket Cylinder (Powerllel™) (4-Spool Control Valve) ... 1012
Hoses, Bucket Cylinder (Z-Bar) (2-Spool Control Valve) ... 1002
Hoses, Bucket Cylinder (Z-Bar) (3-Spool Control Valve) ... 1004
Hoses, Bucket Cylinder (Z-Bar) (4-Spool Control Valve) ... 1006
Hoses, Electric Fifth Function ... 942
Hoses, Fast Fill Fuel System ... 480
Hoses, Fuel ... 476
Hoses, Fuel - Severe Duty Fuel Filter and Water Separator Kit ... 486
Hoses, Fuel - Severe Duty Fuel System ... 484
Hoses, Hi-Vis Coupler Cable Reinforced (High Lift Z-Bar) ... 1028
Hoses, Hi-Vis Coupler Cable Reinforced (Powerllel™) ... 1030
Hoses, Hi-Vis Coupler Cable Reinforced (Z-Bar) ... 1026
Hoses, HVAC Module ... 758
Hoses, HVAC Module (Heater Only) ... 756
Hoses, Joystick Pilot Controller ... 934
Hoses, Joystick Pilot Controller and Auxiliary Lever ... 936
Hoses, Joystick Pilot Controller with FNR Switch ... 938
Hoses, Joystick Pilot Controller with FNR Switch and Auxiliary Lever ... 940
Hoses, Joystick Steering Conversion Kit ... 504
Hoses, Joystick Steering System ... 502
Hoses, Lubrication - Steering Cylinder (632198 -) ... 512
Hoses, Main Hydraulic ... 834
Hoses, Orbital Steering System ... 508
Hoses, Pin Disconnect (Z-Bar) (630804 -) ... 994
Hoses, Pin Disconnect Kit (Powerllel™) ... 1000
Hoses, Pin Disconnect Kit (Z-Bar) (-630803) (- 630803) ... 996
Hoses, Pin Disconnect Kit (Z-Bar) (630804 -) ... 998
Hoses, Pin Disconnect Valve (Powerllel™) ... 990
Hoses, Pin Disconnect Valve (Z-Bar) ... 988
Hoses, Reversing Fan Drive ... 448
Hoses, Reversing Fan Drive Kit ... 450
Hoses, Ride Control (Powerllel™) ... 982
Hoses, Ride Control (Z-Bar) ... 980
Hoses, Ride Control Kit ... 984
Hoses, Secondary Steering System ... 488
Hoses, Secondary Steering System Conversion Kit ... 490
Hoses, Secondary Steering System for Joystick Steering ... 492
Hoses, Standard Fan Drive ... 444
Hoses, Steering Cylinder ... 510
Hoses, Third Function Boom to Coupler (High Lift Z-Bar) ... 1022
Hoses, Third Function Boom to Coupler (Powerllel™) - Conversion Kit ... 1024
Hoses, Third Function Boom to Coupler (Z-Bar) ... 1020
Hoses, Transmission ... 234
HOUSING AND SHAFT (YZ120720)-YZ120720-YZ18984 ... 74
HOUSING AND SHAFT (YZ120721)-YZ120721-YZ19330 ... 106
HOUSING AND SHAFT (YZ120721)-YZ120721-YZ19331 ... 144
HOUSING, FLYWHEEL (1405) ... 326
HOUSING, FLYWHEEL (1405) (HDW80) ... 244
Housing, HVAC Module ... 760
HOUSING, OIL PUMP (5024) (HDW80) ... 284
Housing, Oil Pump- 5024-6068HDW83 ... 366
Housing, Seat Suspension - Premium Seat ... 734
Housing, Seat Suspension - Standard Seat ... 726
HOUSING, STANDARD INPUT NON- OSC-YZ121049-YZ18984 ... 76
HOUSING, STANDARD INPUT NON- OSC-YZ121049-YZ19486 ... 92
HOUSING, STD INPUT-YZ121321-YZ19330 ... 108
HOUSING, STD INPUT-YZ121321-YZ19331 ... 146
HOUSING, STD INPUT-YZ121321-YZ19487 ... 128
HOUSING, STD INPUT-YZ121321-YZ19488 ... 164
HOUSING, THERMOSTAT (3917) (HDW80) ... 268
Housing, Thermostat-3933-6068HDW83 ... 350
Housing, Torque Converter ... 186
Housing, Torque Converter with Lockup Clutch ... 188
Housing, Transmission (w/ Lock-up Torque Converter) ... 196

Índice alfabético - continuação

Página

Housing, Transmission (w/o Lock-up Torque Converter) 194
Hub, Engine Fan..... 440
HVAC Control Console..... 740
HVAC Ducts..... 744
HVAC Louvers..... 740
HVAC Module Components..... 760
HVAC Module Lines and Control Cable 758
HVAC Module Lines and Control Cable (Heater Only)..... 756
HVAC Module Wiring Harness 642
HVAC Precleaner 762
Hydraulic Differential Lock-YZ121256-YZ18984 80
Hydraulic Differential Lock-YZ121256-YZ19331 152
Hydraulic Differential Lock-YZ121256-YZ19486 96
Hydraulic Differential Lock-YZ121256-YZ19488 170
Hydraulic Fan Drive Pump (Axle Cooling System Kit) (S.N. -626437) (- 626437)..... 434
Hydraulic Fan Drive Pump (Axle Cooling System Kit) (S.N. 626438-) (626438 -)..... 436
Hydraulic Fan Drive Pump (Axle Cooling System w/ Secondary Steering) (S.N. 626438-) (626438 -) 438
Hydraulic Fan Drive Pump (Axle Cooling System) (S.N. 626438-) (626438 -)..... 432
Hydraulic Hoses, (Axle Cooling System w/ Secondary Steering) (S.N. 626438-) (626438 -) 438
Hydraulic Hoses, Axle Cooling System (Axle Cooling System Kit) (S.N. -626437) (- 626437) 434
Hydraulic Hoses, Axle Cooling System (Axle Cooling System Kit) (S.N. 626438-) (626438 -) 436
Hydraulic Hoses, Axle Cooling System (S.N. 626438-) (626438 -).. 432
Hydraulic Hoses, Electric Fifth Function..... 942
Hydraulic Hoses, Orbital Steering System 508
Hydraulic Hoses, Steering Cylinder..... 510
Hydraulic Lines Kit, Hi-Vis Coupler Cable Reinforced..... 1032
Hydraulic Lines, 2-Function..... 1014
Hydraulic Lines, 2-Lever Pilot Controller 928
Hydraulic Lines, 3-Function..... 1016
Hydraulic Lines, 3-Lever Pilot Controller 930
Hydraulic Lines, 4-Function..... 1018
Hydraulic Lines, 4-Lever Pilot Controller 932
Hydraulic Lines, Brake Valve to Axles..... 526
Hydraulic Lines, Hi-Vis Coupler Cable Reinforced (High Lift Z-Bar)..... 1028
Hydraulic Lines, Hi-Vis Coupler Cable Reinforced (Powerllel™) 1030
Hydraulic Lines, Hi-Vis Coupler Cable Reinforced (Z-Bar)..... 1026
Hydraulic Lines, Joystick Pilot Controller..... 934
Hydraulic Lines, Joystick Pilot Controller and Auxiliary Lever..... 936
Hydraulic Lines, Joystick Pilot Controller with FNR Switch 938
Hydraulic Lines, Joystick Pilot Controller with FNR Switch and Auxiliary Lever 940
Hydraulic Lines, Main 834
Hydraulic Lines, Pin Disconnect (Z-Bar) (630804 -) 994
Hydraulic Lines, Pin Disconnect Kit (Powerllel™) 1000
Hydraulic Lines, Pin Disconnect Kit (Z-Bar) (-630803) (- 630803) .. 996
Hydraulic Lines, Pin Disconnect Kit (Z-Bar) (630804 -)..... 998
Hydraulic Lines, Pin Disconnect Valve (Powerllel™)..... 990
Hydraulic Lines, Pin Disconnect Valve (Z-Bar)..... 988
Hydraulic Lines, Ride Control (Powerllel™) 982
Hydraulic Lines, Ride Control (Z-Bar)..... 980
Hydraulic Lines, Ride Control Kit..... 984
Hydraulic Lines, Third Function Boom to Coupler (High Lift Z-Bar).. 1022
Hydraulic Lines, Third Function Boom to Coupler (Powerllel™) - Conversion Kit..... 1024
Hydraulic Lines, Third Function Boom to Coupler (Z-Bar)..... 1020
Hydraulic Oil Cooler..... 426
Hydraulic Oil Reservoir (- 635488) 838
Hydraulic Oil Reservoir and Fittings 836
Hydraulic Oil Reservoir Components (635489 -) 840
Hydraulic Oil Sampling Port, Quick Fluid Service Conversion Kit 550
Hydraulic Pilot Control Valve, Joystick Pilot Controller..... 974
Hydraulic Power Management 830
Hydraulic Pressure Switch Connector, Engine Frame Harness 614
Hydraulic Pressure Transducer Connector, Engine Frame Harness.. 614
Hydraulic Pump Manifold..... 826
Hydraulic Pump Manifold Guard..... 832
Hydraulic Pump, Main (-623632) (- 623632) 820
Hydraulic Pump, Main (623633 -) 822
Hydraulic Reservoir Pressurization Kit for High Altitude Operation... 842
Hydraulic System Pressure Sensor (- 646451) 824
Hydraulic Temperature Sensor Connector, Engine Frame Harness.. 614

Página

I

Idler Pulley, 100 A Alternator (w/ A/C)..... 572
Idler Pulley, 100 A Alternator (w/o A/C)..... 570
Idler Pulley, 80 A Alternator (w/ A/C)..... 568
Idler Pulley, 80 A Alternator (w/o A/C)..... 566
Idler, Clutch Assembly - First Gear..... 224
Idler, Low Range Forward Clutch Assembly..... 220
Idler, Reverse Clutch Assembly..... 222
Ignition Key..... 538
In-Line Fuel Filter..... 476
In-Line Fuel Filter - Fast Fill Fuel System..... 480
In-Line Fuel Filter - Severe Duty Fuel System..... 484
INJECTION NOZZLE & WIRING HARNESS (169Z) (HDW80)..... 246
Inlet Valve Section with Relief Valve..... 918
Inlet Valve, Fast Fill Fuel System 480
Inlet Valve, Fast Fill Fuel System Conversion Kit 482
Inlet Valve, Fast Fill Fuel Tank..... 478
INLET, WATER PUMP (5728) 372
INLET, WATER PUMP (5728) (HDW80) 290
Input Gear, Transmission (w/ Lock-up Torque Converter)..... 192
INPUT HOUSING, STANDARD NON- OSC-YZ121049-YZ18984..... 76
INPUT HOUSING, STANDARD NON- OSC-YZ121049-YZ19486..... 92
INPUT PINION AND RING GEAR SET-RE35712-YZ19330..... 104
INPUT PINION AND RING GEAR SET-RE35712-YZ19331..... 142
INPUT PINION AND RING GEAR SET-RE35712-YZ19487..... 122
INPUT PINION AND RING GEAR SET-RE35712-YZ19488..... 160
INPUT PINION AND RING GEAR SET-YZ120718-YZ18984 72
INPUT PINION AND RING GEAR SET-YZ120718-YZ19486 88
INPUT PINION, SPIRAL BEVEL-RE35712-YZ19330 104
INPUT PINION, SPIRAL BEVEL-RE35712-YZ19331 142
INPUT PINION, SPIRAL BEVEL-RE35712-YZ19487 122
INPUT PINION, SPIRAL BEVEL-RE35712-YZ19488..... 160
INPUT PINION, SPIRAL BEVEL-YZ120718-YZ18984 72
INPUT PINION, SPIRAL BEVEL-YZ120718-YZ19486 88
Input Shaft, Torque Converter 186
Input Shaft, Torque Converter with Lockup Clutch 188
Input Shaft, Transmission..... 190
Input Shaft, Transmission (w/ Lock-up Torque Converter) 192
Input Speed Sensor Connector, Transmission Harness..... 620
INPUT YOKE (YZ120751)-YZ120751-YZ18984 73
INPUT YOKE (YZ120751)-YZ120751-YZ19330 105
INPUT YOKE (YZ120751)-YZ120751-YZ19331 143
INPUT YOKE (YZ120751)-YZ120751-YZ19486 89
INPUT YOKE (YZ120751)-YZ120751-YZ19488 161
INPUT YOKE WITH SLINGER-YZ120707-YZ19487 124
INTAKE MANIFOLD AND GASKET (1797)..... 330
Intake System, Air (Engine 6068HDW80) 456
Intake System, Air (Engine 6068HDW83) 458
Intake Valve-5128-6068HDW83 368
INTAKE VAVLE (5120) (HDW80) 286
INTAKE, AIR (6068HDW80)..... 248
INTAKE, OIL PUMP (1946) 332
INTAKE, OIL PUMP (1981) (HDW80) 250
Interior Covers, Cab 708
Interior Covers, Canopy..... 710
Isolators, Cab Noise Reduction..... 674

J

JDLink™ Modular Telematics Gateway..... 850
JDLink™ Modular Telematics Gateway (MTG) Controller Mounting and Antenna (634722 -) 846
JDLink™ Modular Telematics Gateway and Satellite Module Controller..... 850
JDLink™ MTG Controller Mounting and Antenna (634722-) (634722 -) 846
JDLink™ SAT Controller Mounting and Antenna (634722-) (634722 -) 848
JDLink™ Satellite Module 850
JDLink™ Satellite Module (SAT) Controller Mounting and Antenna (634722 -)..... 848
JDLink™ Ultimate (- 634721) 844
Joystick Controller, Auxiliary..... 978
Joystick Pilot Controller 934
Joystick Pilot Controller and Auxiliary Control Lever..... 936
Joystick Pilot Controller Components..... 974
Joystick Pilot Controller with FNR Switch..... 938
Joystick Pilot Controller with FNR Switch and Auxiliary Control Lever 940
Joystick Steering Controller (JSC)..... 522
Joystick Steering Conversion Kit..... 504

Índice alfabético - continuação

Página

Joystick Steering Left Armrest ... 718
Joystick Steering Range Downshift Switch ... 522
Joystick Steering Range Upshift Switch ... 522
Joystick Steering System ... 502
Joystick Steering System Pilot Controller ... 520
Joystick Steering Valve (JSV) ... 506
Joystick to 2-Lever Controller Conversion Kit ... 958
Joystick to Joystick and Auxiliary Control Lever Pilot Controller Conversion Kit (Powerllel™) ... 962
Joystick to Joystick and Auxiliary Control Lever Pilot Controller Conversion Kit (Z-Bar) ... 960
Joystick w/ FNR Switch, Joystick Pilot Controller ... 974
Joystick with Auxiliary Lever to 3-Lever Controller Conversion Kit ... 964
JSC - Joystick Steering Controller ... 522
JSV - Joystick Steering Valve ... 506
Jumper Harness, Wiper Motor ... 648

K

Key, Ignition ... 538
Kickdown Switch, 2-Lever Pilot Controller ... 968
Kit, Air Pre-Cleaner ... 460
Kit, AM/FM/WB Radio ... 790
Kit, AM/FM/WB Radio w/ CD Player ... 794
Kit, Auxiliary Cutting Edge ... 852
Kit, Auxiliary Dual Lever Controller Detent ... 972
Kit, Auxiliary Single Lever Controller Detent ... 970
Kit, Axle Cooling System (S.N. -626437) (- 626437) ... 434
Kit, Axle Cooling System (S.N. 626438-) (626438 -) ... 436
Kit, Axle Temperature Sensor Gauge ... 68
Kit, Beacon Bracket ... 598
KIT, BEARING (9901) ... 392
Kit, Bucket Teeth with Segments (- 637569) ... 854
Kit, Bucket Teeth with Segments (637570 -) ... 858
Kit, Cab Window Bumper ... 692
Kit, Cable Reinforced Hi-Vis Coupler Hydraulics ... 1032
KIT, CONNECTING ROD BEARING (9901) (STANDARD) ... 390
Kit, Conversion - Automatic Axle Differential Lock ... 66
Kit, Conversion - Embedded Payload Scale ... 812
Kit, Conversion - Fast Fill Fuel System ... 482
Kit, Conversion - Joystick Steering ... 504
Kit, Conversion - Pilot Controller, 2-Lever to 3-Lever (Powerllel™) ... 946
Kit, Conversion - Pilot Controller, 2-Lever to 3-Lever (Z-Bar) ... 944
Kit, Conversion - Pilot Controller, 2-Lever to Joystick ... 952
Kit, Conversion - Pilot Controller, 3-Lever to 4-Lever (Powerllel™) ... 950
Kit, Conversion - Pilot Controller, 3-Lever to 4-Lever (Z-Bar) ... 948
Kit, Conversion - Pilot Controller, 3-Lever to Joystick w/ Auxiliary Lever ... 954
Kit, Conversion - Pilot Controller, 4-Lever to Dual Joysticks ... 956
Kit, Conversion - Pilot Controller, Joystick (w/o FNR) to Joystick (w/ FNR) ... 966
Kit, Conversion - Pilot Controller, Joystick to 2-Lever ... 958
Kit, Conversion - Pilot Controller, Joystick to Joystick w/ Auxiliary Lever (Powerllel™) ... 962
Kit, Conversion - Pilot Controller, Joystick to Joystick w/ Auxiliary Lever (Z-Bar) ... 960
Kit, Conversion - Pilot Controller, Joystick w/ Auxiliary Lever to 3-Lever ... 964
Kit, Conversion - Quick Fluid Service ... 550
Kit, Conversion - Ride Control ... 984
Kit, Conversion - Secondary Steering System ... 490
Kit, Conversion - Third Function Coupler Hydraulics (Powerllel™) ... 1024
KIT, EGR VALVE GASKET (9901) ... 406
Kit, Electric Fifth Function ... 942
KIT, ENGINE OVERHAUL (9901) ... 414
Kit, Fuel-Fired Coolant Heater ... 424
Kit, Full Coverage Front Fenders ... 782
Kit, Full Coverage Rear Fenders ... 784
Kit, Harsh Environment Alternator ... 658
Kit, Harsh Environment Electrical Corrosion Protection (Powerllel™) ... 656
Kit, Harsh Environment Electrical Corrosion Protection (Z-Bar) ... 654
Kit, Hi-Vis Coupler (Powerllel™) ... 876
Kit, Hi-Vis Coupler (Z-Bar) ... 874
Kit, Hi-Vis Coupler Bucket Blanks ... 878
Kit, Hi-Vis Coupler Forks ... 868
Kit, Hydraulic Reservoir Pressurization for High Altitude Operation ... 842
Kit, LED Drive Light ... 582
Kit, LED Work Light ... 588
Kit, License Plate Bracket and Light ... 602
KIT, MAIN BEARING (9901) ... 393, 394
KIT, O-RING (9901) ... 396
Kit, Pin Disconnect (Powerllel™) ... 1000
Kit, Pin Disconnect (Z-Bar) (-630803) (- 630803) ... 996
Kit, Pin Disconnect (Z-Bar) (630804 -) ... 998
KIT, PISTON RING (9901) ... 410
Kit, Premium Seat - Service Parts ... 732
Kit, Pump Manifold Guard ... 832
Kit, Rear Object Detection System ... 810
Kit, Reversing Fan Drive ... 450
Kit, Seal - Auxiliary Joystick Controller ... 978
Kit, Seal - Auxiliary Valve Section ... 924
Kit, Seal - Axle Oil Circulation Pump (Axle Cooling System Kit) (S.N. -626437) (- 626437) ... 434
Kit, Seal - Axle Oil Circulation Pump (Axle Cooling System Kit) (S.N. 626438-) (626438 -) ... 436
Kit, Seal - Axle Oil Circulation Pump (Axle Cooling System w/ Secondary Steering) (S.N. 626438-) (626438 -) ... 438
Kit, Seal - Axle Oil Circulation Pump (S.N. 626438-) (626438 -) ... 432
Kit, Seal - Boom Cylinder (Powerllel™) (- 625967) ... 1048
Kit, Seal - Boom Cylinder (Powerllel™) (625968 -) ... 1050
Kit, Seal - Boom Cylinder (Z-Bar) (- 625967) ... 1038
Kit, Seal - Boom Cylinder (Z-Bar) (625968 -) ... 1040
Kit, Seal - Boom Valve Section ... 920
Kit, Seal - Bucket Cylinder (Powerllel™) ... 1052
Kit, Seal - Bucket Cylinder (Z-Bar) (627886 -) ... 1044
Kit, Seal - Bucket Cylinder (Z-Bar) (S.N. -627885) (- 627885) ... 1042
Kit, Seal - Bucket Valve Section ... 922
Kit, Seal - Fan Drive Pump (Axle Cooling System Kit) (S.N. -626437) (- 626437) ... 434
Kit, Seal - Fan Drive Pump (Axle Cooling System Kit) (S.N. 626438-) (626438 -) ... 436
Kit, Seal - Fan Drive Pump (Axle Cooling System w/ Secondary Steering) (S.N. 626438-) (626438 -) ... 438
Kit, Seal - Fan Drive Pump (Axle Cooling System) (S.N. 626438-) (626438 -) ... 432
Kit, Seal - Fan Drive Pump (Reversing Fan Drive Kit) ... 450
Kit, Seal - Fan Drive Pump (Reversing) ... 446
Kit, Seal - Fan Drive Pump (Standard) ... 442
Kit, Seal - Hydraulic Reservoir Oil Filter (-635488) (- 635488) ... 838
Kit, Seal - Hydraulic Reservoir Oil Filter (635489 -) ... 840
Kit, Seal - Inlet Valve Section ... 918
Kit, Seal - Joystick Steering Valve ... 506
Kit, Seal - Main Hydraulic Pump (-623632) (- 623632) ... 820
Kit, Seal - Main Hydraulic Pump (623633 -) ... 822
Kit, Seal - Orbital Steering Valve ... 500
Kit, Seal - Outlet Valve Section ... 926
Kit, Seal - Service Brake Valve ... 524
Kit, Seal - Steering Cylinder (- 632197) ... 516
Kit, Seal - Steering Cylinder (632198 -) ... 518
Kit, Seat Suspension - Premium Seat ... 734
Kit, Seat Suspension - Standard Seat ... 726
KIT, SERVICE INJECTOR (9901) ... 412
Kit, Service, Standard Seat ... 724
Kit, Severe Duty Fuel Filter and Water Separator ... 486
Kit, Slow Moving Vehicle Sign ... 816
Kit, Standard Seat - Service Parts ... 724
Kit, Tire Pressure Monitoring System (25 in. Rim) ... 646
Kit-Gasket, Engine-9901-6068HDW83 ... 404
Knob Kit, Premium Seat ... 732
Knob Kit, Standard Seat ... 724
Knob, Cab LH Console ... 708
Knob, Heater Control ... 758
Knob, Heater Control (Heater Only) ... 756
Knob, Left Armrest for Joystick Steering ... 718
Knob, Steering Wheel ... 496

L

Label, 2-Lever Fingertip Controls ... 928
Label, 3-Lever Fingertip Controls ... 930
Label, 4-Lever Fingertip Controls ... 932
Label, Accumulator Pressure, Ride Control Conversion Kit ... 984
Label, Axle/Gearbox Oil (Axle Cooling System Kit) (S.N. -626437) (- 626437) ... 434
Label, Axle/Gearbox Oil (Axle Cooling System Kit) (S.N. 626438-) (626438 -) ... 436
Label, Axle/Gearbox Oil (Axle Cooling System w/ Secondary Steering) (S.N. 626438-) (626438 -) ... 438
Label, Axle/Gearbox Oil (S.N. 626438-) (626438 -) ... 432
Label, Battery Disconnect Switch ... 562
Label, Bellcrank (Powerllel™) ... 906
Label, Engine Coolant ... 746
Label, Engine Oil ... 552

Índice alfabético - continuação

Página

Label, High Lift Loader Boom ... 890
Label, High Lift Loader Boom (NeverGrease™) ... 892
Label, Hydraulic Oil, Main Hydraulic Lines ... 834
Label, Joystick and Auxiliary Lever Controls ... 936
Label, Joystick Control with Forward, Neutral, Reverse Decal ... 952
Label, Joystick Control Without Forward Neutral, Reverse Decal ... 952
Label, Joystick Controls ... 934
Label, Joystick Controls with FNR Switch ... 938
Label, Joystick Controls with FNR Switch and Auxiliary Lever ... 940
Label, Joystick Steering Conversion Kit ... 504
Label, Left Armrest Console - Premium Seat for Joystick Steering ... 730
Label, Load Capacity - Hi-Vis Coupler Forks ... 868
Label, Quick Fluid Service Conversion Kit ... 550
Label, Ride Control Accumulator (Powerllel™) ... 982
Label, Ride Control Accumulator (Z-Bar) ... 980
Label, Secondary Steering System Conversion Kit ... 490
LABEL, STARTER (3041) (HDW80) ... 260
Label, Tire Pressure Monitoring System Kit (25 in. Rim) ... 646
Labels ... 536
Labels, Cab ... 538
Labels, Canopy ... 540
Labels, French ... 542
Labels, Russian ... 546
Labels, Spanish ... 544
Latch, Battery Box ... 564
Latch, Cab Door ... 690
Latch, Cooling Package Door ... 768
Latch, Engine Door ... 768
Latch, Fan Guard ... 440
Latch, Hood ... 766
Latch, RH Cab Window ... 688
LED Drive Light Kit ... 582
LED Turn Signal and Marker Lights (Powerllel™) ... 580
LED Turn Signal and Marker Lights (Z-Bar) ... 576
LED Work Light Kit ... 588
Left Armrest for Joystick Steering ... 718
Left Armrest, Fabric Seat ... 720
Left Armrest, Premium Seat ... 728
Left Armrest, Premium Seat for Joystick Steering ... 730
Left Armrest, Vinyl Seat ... 722
Level 1 Sound Package ... 774
Lever Kit, Seat Suspension - Premium Seat ... 734
Lever Kit, Seat Suspension - Standard Seat ... 726
Lever, 2-Lever Pilot Controller ... 968
Lever, Auxiliary Dual Lever Controller ... 972
Lever, Auxiliary Joystick Controller ... 978
Lever, Auxiliary Single Lever Controller ... 970
Lever, Left Armrest for Joystick Steering ... 718
License Plate Bracket and Light Kit ... 602
License Plate Bracket, Light, and Backup Light ... 604
License Plate Light Connector, Rear Frame Harness ... 622
Lift Hooks ... 548
LIFT STRAPS (9801) ... 389
LIFT STRAPS (9801) (HDW80) ... 310
Light Kit, LED Drive Light ... 582
Light Kit, LED Work Light ... 588
Light, Backup ... 604
Light, Beacon (- 629340) ... 592
Light, Beacon (629341 -) ... 594
Light, Dome, AM/FM/WB Radio ... 788
Light, Dome, AM/FM/WB Radio w/ CD Player ... 792
Light, Engine Compartment ... 600
Light, License Plate ... 602, 604
Light, Reverse ... 604
Light, Strobe (629341 -) ... 594
Lights, Cab Work ... 586
Lights, Driving - Heavy Duty (Powerllel™) ... 580
Lights, Driving - Heavy Duty (Z-Bar) ... 576
Lights, Driving (Powerllel™) ... 578
Lights, Driving (Z-Bar) ... 574
Lights, Front - Heavy Duty (Powerllel™) ... 580
Lights, Front - Heavy Duty (Z-Bar) ... 576
Lights, Front (Powerllel™) ... 578
Lights, Front (Z-Bar) ... 574
Lights, Harsh Environment Kit (Powerllel™) ... 656
Lights, Harsh Environment Kit (Z-Bar) ... 654
Lights, Rear ... 584
Lights, Turn Signal and Marker - Heavy Duty (Powerllel™) ... 580
Lights, Turn Signal and Marker - Heavy Duty (Z-Bar) ... 576
Lights, Turn Signal and Marker (Powerllel™) ... 578
Lights, Turn Signal and Marker (Z-Bar) ... 574
Lights, Work ... 586
Line Kit, Hi-Vis Coupler Cable Reinforced ... 1032

Página

Line, Brake Accumulator (-631400) (- 631400) ... 528
Line, Brake Accumulator (631401-) (631401 -) ... 530
Line, Brake Valve to Axles ... 526
Line, Breather - Front Axle ... 48
Line, Breather - Rear Axle ... 50
Line, Breather - Rear Axle with Differential Lock ... 52
Line, Fast Fill Fuel System Conversion Kit ... 482
Line, Front Differential Lock ... 58
Line, Fuel-Fired Coolant Heater ... 424
Line, Park Brake Breather ... 532
Line, Rear Differential Lock ... 60
Line, Service Brake Valve ... 524
LINER KIT, PISTON (9901) ... 400
LINER, CYLINDER (4834) ... 362
LINER, CYLINDER (4834) (HDW80) ... 280
LINERS, BLOCK (4633) (HDW80) ... 276
Lines, (Axle Cooling System w/ Secondary Steering) (S.N. 626438-) (626438 -) ... 438
Lines, 2-Function ... 1014
Lines, 2-Lever Pilot Controller ... 928
Lines, 3-Function ... 1016
Lines, 3-Lever Pilot Controller ... 930
Lines, 4-Function ... 1018
Lines, 4-Lever Pilot Controller ... 932
Lines, A/C Compressor ... 748
Lines, A/C Condenser and Receiver-Dryer ... 754
Lines, Axle Cooling System (Axle Cooling System Kit) (S.N. -626437) (- 626437) ... 434
Lines, Axle Cooling System (Axle Cooling System Kit) (S.N. 626438-) (626438 -) ... 436
Lines, Axle Cooling System (S.N. 626438-) (626438 -) ... 432
Lines, Boom Cylinder (Powerllel™) (2-Spool Control Valve) ... 1008
Lines, Boom Cylinder (Powerllel™) (3-Spool Control Valve) ... 1010
Lines, Boom Cylinder (Powerllel™) (4-Spool Control Valve) ... 1012
Lines, Boom Cylinder (Z-Bar) (2-Spool Control Valve) ... 1002
Lines, Boom Cylinder (Z-Bar) (3-Spool Control Valve) ... 1004
Lines, Boom Cylinder (Z-Bar) (4-Spool Control Valve) ... 1006
Lines, Bucket Cylinder (Powerllel™) (2-Spool Control Valve) ... 1008
Lines, Bucket Cylinder (Powerllel™) (3-Spool Control Valve) ... 1010
Lines, Bucket Cylinder (Powerllel™) (4-Spool Control Valve) ... 1012
Lines, Bucket Cylinder (Z-Bar) (2-Spool Control Valve) ... 1002
Lines, Bucket Cylinder (Z-Bar) (3-Spool Control Valve) ... 1004
Lines, Bucket Cylinder (Z-Bar) (4-Spool Control Valve) ... 1006
Lines, Electric Fifth Function ... 942
Lines, Fast Fill Fuel System ... 480
Lines, Fuel ... 476
Lines, Fuel - Severe Duty Fuel Filter and Water Separator Kit ... 486
Lines, Fuel - Severe Duty Fuel System ... 484
LINES, FUEL FILTER (6389) (HDW80) ... 294
Lines, Hi-Vis Coupler Cable Reinforced (High Lift Z-Bar) ... 1028
Lines, Hi-Vis Coupler Cable Reinforced (Powerllel™) ... 1030
Lines, Hi-Vis Coupler Cable Reinforced (Z-Bar) ... 1026
Lines, HVAC Module ... 758
Lines, HVAC Module (Heater Only) ... 756
Lines, Joystick Pilot Controller ... 934
Lines, Joystick Pilot Controller and Auxiliary Lever ... 936
Lines, Joystick Pilot Controller with FNR Switch ... 938
Lines, Joystick Pilot Controller with FNR Switch and Auxiliary Lever ... 940
Lines, Joystick Steering Conversion Kit ... 504
Lines, Joystick Steering System ... 502
Lines, Lubrication - Steering Cylinder (632198 -) ... 512
Lines, Main Hydraulic ... 834
Lines, Orbital Steering System ... 508
Lines, Pin Disconnect (Z-Bar) (630804 -) ... 994
Lines, Pin Disconnect Kit (Powerllel™) ... 1000
Lines, Pin Disconnect Kit (Z-Bar) (-630803) (- 630803) ... 996
Lines, Pin Disconnect Kit (Z-Bar) (630804 -) ... 998
Lines, Pin Disconnect Valve (Powerllel™) ... 990
Lines, Pin Disconnect Valve (Z-Bar) ... 988
Lines, Reversing Fan Drive ... 448
Lines, Reversing Fan Drive Kit ... 450
Lines, Ride Control (Powerllel™) ... 982
Lines, Ride Control (Z-Bar) ... 980
Lines, Ride Control Kit ... 984
Lines, Secondary Steering System ... 488
Lines, Secondary Steering System Conversion Kit ... 490
Lines, Secondary Steering System for Joystick Steering ... 492
Lines, Standard Fan Drive ... 444
Lines, Steering Cylinder ... 510
Lines, Third Function Boom to Coupler (High Lift Z-Bar) ... 1022
Lines, Third Function Boom to Coupler (Powerllel™) - Conversion Kit ... 1024

Índice alfabético - continuação

Página

Lines, Third Function Boom to Coupler (Z-Bar)... 1020
Lines, Transmission... 234
Lines, Transmission Oil (Internal)... 204
LINES, TURBOCHARGER OIL (65TD) (HDW80)... 296
LINES-FUEL, HIGH PRESSURE (169Z) (HDW80)... 246
Linkage Kit, Seat Suspension - Premium Seat... 734
Linkage Kit, Seat Suspension - Standard Seat... 726
Linkage, Loader Boom (High Lift Z-Bar)... 902
Linkage, Loader Boom (High Lift Z-Bar) (NeverGrease™)... 904
Linkage, Loader Boom (Powerllel™)... 906
Linkage, Loader Boom (Z-Bar)... 898
Linkage, Loader Boom (Z-Bar) (NeverGrease™)... 900
Linkage, Service Brake Pedal... 524
Load Center Harness Connector, Cab Roof Harness... 628
Load Center Harness Connector, Engine Frame Harness... 614
Load Center Harness Connector, Engine Harness... 616
Load Center Harness Connector, HVAC Module Harness... 642
Load Center Harness Connector, Steering Column Harness... 640
Load Center Harness Connector, Transmission Harness... 620
Load Center Wiring Harness... 630
Loader Boom (High Lift Z-Bar)... 890
Loader Boom (High Lift Z-Bar) (NeverGrease™)... 892
Loader Boom (Powerllel™)... 894
Loader Boom (Z-Bar)... 886
Loader Boom (Z-Bar) (NeverGrease™)... 888
Loader Boom Linkage (High Lift Z-Bar)... 902
Loader Boom Linkage (High Lift Z-Bar) (NeverGrease™)... 904
Loader Boom Linkage (Powerllel™)... 906
Loader Boom Linkage (Z-Bar)... 898
Loader Boom Linkage (Z-Bar) (NeverGrease™)... 900
Loader Boom-Height Kick-Out (Powerllel™)... 1062
Loader Boom-Height Kick-Out (Z-Bar)... 1060
Loader Bucket, Hi-Vis Coupler (4.0 yd³)... 864
Loader Bucket, Pin-On (4.25 yd³)... 860
Loader Bucket, Pin-On (4.25 yd³) (NeverGrease™)... 862
Loader Control Valve, 2-Spool... 908
Loader Control Valve, 3-Spool (Powerllel™)... 912
Loader Control Valve, 3-Spool (Z-Bar)... 910
Loader Control Valve, 4-Spool (Powerllel™)... 916
Loader Control Valve, 4-Spool (Z-Bar)... 914
Loader Frame (Powerllel™)... 884
Loader Frame (Z-Bar)... 880
Loader Frame (Z-Bar) (NeverGrease™)... 882
Loader Frame Guard... 670
Loader Frame Wiring Harness (Powerllel™)... 612
Loader Frame Wiring Harness (Z-Bar)... 610
Loader Frame Wiring Harness Mounting (Powerllel™)... 608
Loader Frame Wiring Harness Mounting (Z-Bar)... 606
Loader Return-to-Carry (Powerllel™)... 1062
Loader Return-to-Carry (Z-Bar)... 1060
Lock Bar, Frame... 770
Lock Line, Front Differential... 58
Lock Line, Rear Differential... 60
LOCK, DIFFERENTIAL (YZ120947)-YZ121256-YZ18984... 80
LOCK, DIFFERENTIAL (YZ120947)-YZ121256-YZ19331... 152
LOCK, DIFFERENTIAL (YZ120947)-YZ121256-YZ19486... 96
LOCK, DIFFERENTIAL (YZ120947)-YZ121256-YZ19488... 170
Lock, Fork - Hi-Vis Coupler... 868
Lock, Loader Boom... 896
Lock-up Torque Converter Connector, Transmission Harness... 620
Lockup Torque Converter... 188
Logger Rim, 1 pc. (28L X 26 Tire)... 46
Louvers, HVAC... 740
Low Pressure Fuel Lines-63DD-6068HDW83... 376
Low Pressure Fuel Pump Connector, Engine Harness... 616
Low Pressure Fuel Pump Wiring Harness... 650
Low Range Forward Clutch Assembly... 220
Lubrication Lines, Axle... 554
Lubrication Lines, Steering Cylinder (632198 -)... 512
Lumbar Kit, Premium Seat... 732
Lumbar Kit, Standard Seat... 724
Lumbar Knob Kit, Standard Seat... 724

M

Magnetic Pick-Up Sensor... 300
MAGNETIC PICK-UP SENSOR (6744)... 382
MAIN BEARING KIT... 393
MAIN BEARING THRUST (9901)... 395
Main Counterweight... 672
Main Hydraulic Lines... 834
Main Hydraulic Pump (- 623632)... 820
Main Hydraulic Pump (623633 -)... 822
Main Hydraulic Pump Manifold... 826
MAIN THRUST BEARING... 392
Main Wiring Harness (Powerllel™)... 608
Main Wiring Harness (Z-Bar)... 606
Manifold Air Pressure Sensor... 300
Manifold Air Temperature (MAT) Sensor Connector, Engine Harness... 616
Manifold Guard, Main Hydraulic Pump... 832
Manifold Hydraulic Lines, Pump... 834
Manifold, Exhaust... 256
MANIFOLD, EXHAUST (28AY)... 338
MANIFOLD, INTAKE (1797)... 330
Manifold, Main Hydraulic Pump... 826
Manifold, Transmission Control Valve... 206
Manual Holder, Operator's Manual - Canopy... 710
Manual Holder, Operator's Manual (Cab)... 708
Marker Light (Powerllel™)... 578
Marker Light (Z-Bar)... 574
Marker Light Connector, Loader Frame Harness (Powerllel™)... 612
Marker Light Connector, Loader Frame Harness (Z-Bar)... 610
Marker Light, LED (Powerllel™)... 580
Marker Light, LED (Z-Bar)... 576
Mat, Cab Floor... 698
Mat, Canopy Floor... 700
MIDLAND AUX DRIVE AIR COMPRESSOR (9901)... 409
MIG Controller, JDLink™ Ultimate (-634721) (- 634721)... 844
Mirror, Exterior... 798
Mirror, Heated Exterior... 800
Mirror, Rear View... 796
Module, HVAC... 758
Module, HVAC (Heater Only)... 756
Module, Sealed-Switch... 624
Monitor... 660
Monitoring System Kit, Tire Pressure (25 in. Rim)... 646
Motor, Reversing Fan Drive... 446
Motor, Reversing Fan Drive Kit... 450
Motor, Standard Fan Drive... 442
MOTOR, STARTING (3041)... 342
MOTOR, STARTING (3041) (HDW80)... 260
Motor, Windshield Wiper... 704
Mounting Bracket, Transmission Control Unit... 644
MOUNTING BRACKETS, ALTERNATOR (6275) (HDW80)... 292
MOUNTING BRACKETS, ALTERNATOR (6275) (HDW83)... 374
Mounting, Advanced Display Unit (ADU)... 660
Mounting, Axle... 56
Mounting, Park Brake... 532
Mounting, Transmission - 4-Speed... 180
Mounting, Transmission - 5-Speed with Lockup Torque Converter... 182
Mounts, Cab... 682
Mounts, Engine (Engine 6068HDW80)... 470
Mounts, Engine (Engine 6068HDW83)... 472
MTG Controller Mounting and Antenna, JDLink™ (634722-) (634722 -)... 846
Mud Flap, Full Coverage Front and Rear Fenders... 780
Muffler and Black Exhaust Pipe (Engine 6068HDW80)... 462
Muffler and Black Exhaust Pipe (Engine 6068HDW83)... 466
Muffler and Chrome Exhaust Pipe (Engine 6068HDW80)... 464
Muffler and Chrome Exhaust Pipe (Engine 6068HDW83)... 468

N

Neck, Oil Filler... 242
Neck, Oil Filler-1241-6068HDW83... 324
No A/C Cover Plate... 752
Noise Reduction Foam, Cab... 674
NOZZLE INJECTION & WIRING HARNESS (169Z) (HDW80)... 246

O

O-RING KIT (9901)... 400
Oil Circulation Pump (Axle Cooling System w/ Secondary Steering) (S.N. 626438-) (626438 -)... 438
Oil Circulation Pump, Axle (Axle Cooling System Kit) (S.N. -626437) (- 626437)... 434
Oil Circulation Pump, Axle (Axle Cooling System Kit) (S.N. 626438-) (626438 -)... 436
Oil Circulation Pump, Axle (S.N. 626438-) (626438 -)... 432
Oil Cooler, Axle (Axle Cooling System Kit) (S.N. -626437) (- 626437)... 434

Índice alfabético - continuação

Página

Oil Cooler, Axle (Axle Cooling System Kit) (S.N. 626438-) (626438 -) ... 436
Oil Cooler, Axle (Axle Cooling System w/ Secondary Steering) (S.N. 626438-) (626438 -) ... 438
Oil Cooler, Axle (S.N. 626438-) (626438 -) ... 432
OIL COOLER, ENGINE (5945) (HDW80) ... 291
Oil Cooler, Hydraulic ... 426
Oil Cooler, Transmission ... 426
Oil Dipstick ... 270
Oil Dipstick, Engine (Axle Cooling System Kit) (S.N. -626437) (- 626437) ... 434
Oil Dipstick, Engine (Axle Cooling System Kit) (S.N. 626438-) (626438 -) ... 436
Oil Dipstick, Engine (Axle Cooling System w/ Secondary Steering) (S.N. 626438-) (626438 -) ... 438
Oil Dipstick, Engine (Axle Cooling System) (S.N. 626438-) (626438 -) ... 432
Oil Dipstick-4035-6068HDW83 ... 352
Oil Fill Tube, Transmission ... 234
Oil Filler Neck ... 242
Oil Filler Neck-1241-6068HDW83 ... 324
Oil Filter / Filter Head ... 306
OIL FILTER / FILTER HEAD (8842) ... 388
Oil Filter Bypass Valve ... 306
Oil Filter Restriction Indicator Connector, Transmission Harness ... 620
Oil Filter Restriction Indicator Switch, Transmission ... 206
Oil Filter, (Axle Cooling System w/ Secondary Steering) (S.N. 626438-) (626438 -) ... 438
Oil Filter, Axle Cooling System (S.N. 626438-) (626438 -) ... 432
Oil Filter, Axle Cooling System Kit (S.N. -626437) (- 626437) ... 434
Oil Filter, Axle Cooling System Kit (S.N. 626438-) (626438 -) ... 436
Oil Filter, Hydraulic Reservoir ... 836
Oil Filter, Hydraulic Reservoir (-635488) (- 635488) ... 838
Oil Filter, Hydraulic Reservoir (635489 -) ... 840
Oil Filter, Transmission ... 184
Oil Line, Turbocharger-65YU-6068HDW83 ... 378
Oil Lines, Transmission (Internal) ... 204
OIL LINES, TURBOCHARGER (65TD) (HDW80) ... 296
OIL PAN (1946) ... 332
OIL PAN (1981) (HDW80) ... 250
Oil Pressure Sensor Connector, Engine Harness ... 616
OIL PUMP (5024) (HDW80) ... 284
OIL PUMP INTAKE (1946) ... 332
OIL PUMP INTAKE (1981) (HDW80) ... 250
Oil Pump- 5024-6068HDW83 ... 366
Oil Pump, Transmission ... 200
Oil Reservoir, Hydraulic (-635488) (- 635488) ... 838
Oil Reservoir, Hydraulic and Fittings ... 836
Oil Reservoir, Hydraulic, Components (635489 -) ... 840
OIL SEAL, REAR (9901) ... 397
Oil Tank and Fittings ... 836
Oil Tank Pressurization Kit For High Altitude Operation ... 842
Operator's Manual Holder, Cab ... 708
Operator's Manual Holder, Canopy ... 710
OPTION 3614 FRONT PLATE & IDLER GEAR (HDW80) ... 264
Orbital Steering System ... 508
Orbital Steering Valve ... 500
Orbital Steering Wheel ... 496
Oscillating Supports, Axle ... 56
Oscillation Stops, Rear Axle - 9-Degree ... 54
OSCILLATION, DUAL CENTER PIVOT-YZ121301 -YZ19330 ... 110
OSCILLATION, DUAL CENTER PIVOT-YZ121301 -YZ19331 ... 148
OSCILLATION, DUAL CENTER PIVOT-YZ121301 -YZ19487 ... 130
OSCILLATION, DUAL CENTER PIVOT-YZ121301 -YZ19488 ... 166
Outlet Valve Section ... 926
Output Shaft, Transmission ... 212
Output Speed Sensor Connector, Transmission Harness ... 620
Outside Mirror ... 798
Outside Mirror, Heated ... 800
OVERHAUL KIT, ENGINE (9901) ... 414

P

Pad, Right Armrest for 4-Lever Fingertip Controls ... 716
Pad, Right Armrest for Fingertip Controls ... 712
Pad, Right Armrest for Joystick Controls ... 714
Pallet Forks, Hi-Vis Coupler ... 868
PAN, OIL (1946) ... 332
PAN, OIL (1981) (HDW80) ... 250
Panel, Cab ... 684
Panel, Canopy ... 694
Panels, Cooling Package Side ... 768
Panels, Engine Side ... 768
Park Brake And Mounting ... 532
Park Brake Components ... 534
Park Brake Pressure Switch, Main Hydraulic Pump Manifold ... 826
Park Brake Solenoid Connector, Engine Frame Harness ... 614
Park Brake Switch Connector, Engine Frame Harness ... 614
Payload Scale, Embedded - Conversion Kit ... 812
Payload Weight Connector, Loader Frame Harness (Powerllel™) ... 612
Payload Weight Connector, Loader Frame Harness (Z-Bar) ... 610
Pedal, Engine Speed Control ... 454
Pedal, Service Brake ... 524
Pedal, Steering Column ... 498
Pedestal, Fabric Seat ... 720
Pedestal, Premium Seat ... 728
Pedestal, Premium Seat for Joystick Steering ... 730
Pedestal, Vinyl Seat ... 722
Pilot Control Valve, Hydraulic - Joystick Pilot Controller ... 974
Pilot Controller Conversion Kit, 2-Lever to 3-Lever (Powerllel™) ... 946
Pilot Controller Conversion Kit, 2-Lever to 3-Lever (Z-Bar) ... 944
Pilot Controller Conversion Kit, 2-Lever to Joystick ... 952
Pilot Controller Conversion Kit, 3-Lever to 4-Lever (Powerllel™) ... 950
Pilot Controller Conversion Kit, 3-Lever to 4-Lever (Z-Bar) ... 948
Pilot Controller Conversion Kit, 3-Lever to Joystick w/ Auxiliary Lever ... 954
Pilot Controller Conversion Kit, 4-Lever to Dual Joysticks ... 956
Pilot Controller Conversion Kit, Joystick (w/o FNR) to Joystick (w/ FNR) ... 966
Pilot Controller Conversion Kit, Joystick to 2-Lever ... 958
Pilot Controller Conversion Kit, Joystick to Joystick w/ Auxiliary Lever (Powerllel™) ... 962
Pilot Controller Conversion Kit, Joystick to Joystick w/ Auxiliary Lever (Z-Bar) ... 960
Pilot Controller Conversion Kit, Joystick w/ Auxiliary Lever to 3-Lever ... 964
Pilot Controller, 2-Lever ... 928, 968
Pilot Controller, 3-Lever ... 930
Pilot Controller, 4-Lever ... 932
Pilot Controller, Auxiliary Dual Lever ... 972
Pilot Controller, Auxiliary Joystick ... 978
Pilot Controller, Auxiliary Single Lever ... 970
Pilot Controller, Joystick ... 934, 974
Pilot Controller, Joystick and Auxiliary Lever ... 936
Pilot Controller, Joystick Steering System ... 520
Pilot Controller, Joystick with FNR Switch ... 938
Pilot Controller, Joystick with FNR Switch and Auxiliary Lever ... 940
Pilot Enable Solenoid Connector, Engine Frame Harness ... 614
Pilot Lines, 2-Function ... 1014
Pilot Lines, 2-Lever Controller ... 928
Pilot Lines, 3-Function ... 1016
Pilot Lines, 3-Lever Controller ... 930
Pilot Lines, 4-Function ... 1018
Pilot Lines, 4-Lever Controller ... 932
Pilot Lines, Joystick Controller ... 934
Pilot Lines, Joystick Controller and Auxiliary Lever ... 936
Pilot Lines, Joystick Controller with FNR Switch ... 938
Pilot Lines, Joystick Controller with FNR Switch and Auxiliary Lever ... 940
Pin Disconnect Connector, Loader Frame Harness (Powerllel™) ... 612
Pin Disconnect Connector, Loader Frame Harness (Z-Bar) ... 610
Pin Disconnect Hydraulic Lines (Z-Bar) (630804 -) ... 994
Pin Disconnect Kit (Powerllel™) ... 1000
Pin Disconnect Kit (Z-Bar) (- 630803) ... 996
Pin Disconnect Kit (Z-Bar) (630804 -) ... 998
Pin Disconnect Valve ... 992
Pin Disconnect Valve Hydraulic Lines (Powerllel™) ... 990
Pin Disconnect Valve Hydraulic Lines (Z-Bar) ... 988
Pin, Loader Boom (High Lift Z-Bar) ... 890
Pin, Loader Boom (High Lift Z-Bar) (NeverGrease™) ... 892
Pin, Loader Boom (Powerllel™) ... 894
Pin, Loader Boom (Z-Bar) ... 886
Pin, Loader Boom (Z-Bar) (NeverGrease™) ... 888
Pin, Loader Boom Linkage (High Lift Z-Bar) ... 902
Pin, Loader Boom Linkage (High Lift Z-Bar) (NeverGrease™) ... 904
Pin, Loader Boom Linkage (Powerllel™) ... 906
Pin, Loader Boom Linkage (Z-Bar) ... 898
Pin, Loader Boom Linkage (Z-Bar) (NeverGrease™) ... 900
Pin, Rear Hitch ... 556
Pin, Rear Hitch and Counterweight ... 558
Pin, Rear Hitch and Counterweight - Forestry Application ... 560
Pin-On Bucket (4.25 yd^3) ... 860
Pin-On Bucket (4.25 yd^3) (NeverGrease™) ... 862
Pins, Boom Cylinder (Powerllel™) ... 1046
Pins, Boom Cylinder (Z-Bar) ... 1034

Índice alfabético - continuação

Página

Pins, Boom Cylinder (Z-Bar) (NeverGrease™) ... 1036
Pins, Bucket (4.25 yd³) ... 860
Pins, Bucket (4.25 yd³) (NeverGrease™) ... 862
Pins, Hi-Vis Coupler (Z-Bar) ... 870
Pins, Hi-Vis Coupler (Z-Bar) (NeverGrease™) ... 872
Pins, Hi-Vis Coupler Kit (Powerllel™) ... 876
Pins, Hi-Vis Coupler Kit (Z-Bar) ... 874
Pins, Loader Frame (Powerllel™) ... 884
Pins, Loader Frame (Z-Bar) ... 880
Pins, Loader Frame (Z-Bar) (NeverGrease™) ... 882
Pins, Standard Coupler - Pin-On (4.25 yd³) (NeverGrease™) ... 862
Pins, Standard Coupler - Pin-On Bucket (4.25yd³) ... 860
Pipe, Exhaust - Black (Engine 6068HDW80) ... 462
Pipe, Exhaust - Black (Engine 6068HDW83) ... 466
Pipe, Exhaust - Chrome (Engine 6068HDW80) ... 464
Pipe, Exhaust - Chrome (Engine 6068HDW83) ... 468
PISTON (4834) ... 362
PISTON (4834) (HDW80) ... 280
PISTON LINER KIT (9901) ... 400
PISTON RING KIT (9901) ... 410
Pivot Pin, Loader Frame (Powerllel™) ... 884
Pivot Pin, Loader Frame (Z-Bar) ... 880
Pivot Pin, Loader Frame (Z-Bar) (NeverGrease™) ... 882
Pivot Plates, Hi-Vis Coupler Bucket ... 878
Plate, Cooling Package ... 752
PLATE, FRONT (3614) (HDW80) ... 264
PLATE, FRONT (3626) ... 346
Plates, Skid ... 670
Platform, Access ... 738
Platform, Rear ... 786
Plenum Door ... 768
Plenum, Engine Air ... 768
Plug, Transmission Drain (w/ Lock-up Torque Converter) ... 196
Plug, Transmission Drain (w/o Lock-up Torque Converter) ... 194
Power Management Valve ... 830
Power Takeoff (with Lock-up Torque Converter) ... 218
Power Takeoff (without Lock-up Torque Converter) ... 216
Powerllel™ Loader Boom ... 894
Pre-Cleaner Kit, Air ... 460
Precleaner, HVAC ... 762
Premium Seat ... 728
Premium Seat for Joystick Steering ... 730
Premium Seat Service Kits ... 732
Pressure Monitoring System Kit, Tire (25 in. Rim) ... 646
Pressure Regulator Valve (PRV) ... 828
Pressure Regulator Valve (PRV) Fittings ... 826
Pressure Regulator Valve (PRV) Guard ... 832
Pressure Regulator Valve (PRV) Hydraulic Lines ... 834
Pressure Sensor, Hydraulic System (- 646451) ... 824
Pressure Transducer, Brake Accumulator (-631400) (- 631400) ... 528
PRIMARY FUEL FILTER (8169) (HDW80) ... 302
Primary Fuel Filter Element-81B5-6068HDW83 ... 384
Primary Fuel Filter-81B5-6068HDW83 ... 384
PRV ... 828
PRV Fittings ... 826
PRV Guard ... 832
PRV Hydraulic Lines ... 834
Pulley and Clutch Kit, A/C Compressor ... 750
Pulley, Crankshaft ... 243
Pulley, Crankshaft-1320-6068HDW83 ... 325
PULLEY, FAN DRIVE (8718) ... 387
PULLEY, FAN DRIVE (8718) (HDW80) ... 305
Pulley, Harsh Environment Alternator ... 658
Pulley, Idler - 100 A Alternator (w/ A/C) ... 572
Pulley, Idler - 100 A Alternator (w/o A/C) ... 570
Pulley, Idler - 80 A Alternator (w/ A/C) ... 568
Pulley, Idler - 80 A Alternator (w/o A/C) ... 566
PULLEY, TENSIONER (8718) ... 387
PULLEY, TENSIONER (8718) (HDW80) ... 305
PULLEY, WATER PUMP (2001) ... 334
PULLEY, WATERPUMP (2001) (HDW80) ... 252
Pump Hydraulic Lines, Main ... 834
Pump Manifold Guard ... 832
Pump Manifold Hydraulic Lines ... 834
Pump Manifold, Main Hydraulic ... 826
Pump, Axle Oil Circulation (Axle Cooling System Kit) (S.N. -626437) (- 626437) ... 434
Pump, Axle Oil Circulation (Axle Cooling System Kit) (S.N. 626438-) (626438 -) ... 436
Pump, Axle Oil Circulation (Axle Cooling System w/ Secondary Steering) (S.N. 626438-) (626438 -) ... 438
Pump, Axle Oil Circulation (S.N. 626438-) (626438 -) ... 432

Página

Pump, Fan Drive (Axle Cooling System Kit) (S.N. -626437) (- 626437) ... 434
Pump, Fan Drive (Axle Cooling System Kit) (S.N. 626438-) (626438 -) ... 436
Pump, Fan Drive (Axle Cooling System w/ Secondary Steering) (S.N. 626438-) (626438 -) ... 438
Pump, Fan Drive (Axle Cooling System) (S.N. 626438-) (626438 -) ... 432
Pump, Fuel - Fuel-Fired Coolant Heater ... 424
PUMP, FUEL INJECTION (16S4) ... 328
Pump, Fuel-81B5-6068HDW83 ... 384
PUMP, INLET WATER (5728) (HDW80) ... 290
PUMP, INTAKE OIL (1946) ... 332
PUMP, INTAKE OIL (1981) (HDW80) ... 250
Pump, Main Hydraulic (-623632) (- 623632) ... 820
Pump, Main Hydraulic (623633 -) ... 822
PUMP, OIL (5024) (HDW80) ... 284
Pump, Oil- 5024-6068HDW83 ... 366
Pump, Reversing Fan Drive ... 446
Pump, Reversing Fan Drive Kit ... 450
Pump, Secondary Steering System ... 488
Pump, Secondary Steering System Conversion Kit ... 490
Pump, Secondary Steering System for Joystick Steering ... 492
Pump, Standard Fan Drive ... 442
PUMP, TRANSFER FUEL (3713) (HDW80) ... 266
Pump, Transmission Oil ... 200
PUMP, WATER (4440) (HDW80) ... 274
Pump, Window Washer ... 706
PUSH ROD (4905) (HDW80) ... 282
PUSH ROD/ROCKER ARM/SHAFT/TAPPET (4905) ... 364

Q

Quick Fluid Service Conversion Kit ... 550

R

Radar Cover ... 670
Radar Sensor, Ground Speed ... 64
Radar Sensor, Ground Speed - Automatic Axle Differential Lock Conversion Kit ... 66
Radar, Rear Object Detection System ... 808
Radar, Rear Object Detection System Kit ... 810
Radiator ... 426
Radiator Hose (Engine 6068HDW80) ... 428
Radiator Hose (Engine 6068HDW83) ... 430
Radio Harness Connector, Cab Roof Harness ... 628
Radio Kit, AM/FM/WB ... 790
Radio Kit, AM/FM/WB w/ CD Player ... 794
RADIO, AM/FM/WB ... 788
Radio, AM/FM/WB w/ CD Player ... 792
RE35712 Spiral Bevel Input Pinion and Ring Gear Set, Front ... 104, 122, 142, 160
Rear Axle ... 50
Rear Axle Oscillation Stops, 9-Degree ... 54
Rear Axle Support ... 56
Rear Axle with Differential Lock ... 52
Rear Axle, Reman-YZ19487-YZ19487 ... 120
Rear Axle, Reman-YZ19488-YZ19488 ... 158
Rear Differential Lock Lines ... 60
Rear Fenders, Full Coverage ... 784
Rear Frame Harness Connector, Engine Frame Harness ... 614
Rear Frame Wiring Harness ... 622
Rear Frame Wiring Harness Mounting (Powerllel™) ... 608
Rear Frame Wiring Harness Mounting (Z-Bar) ... 606
Rear Hanging Step ... 736
Rear Hitch ... 556
Rear Hitch and Counterweight ... 558
Rear Hitch and Counterweight, Forestry Application ... 560
Rear Lights ... 584
Rear Object Detection System ... 808
Rear Object Detection System Kit ... 810
REAR OIL SEAL (9901) ... 397
Rear Platforms ... 786
Rear View Mirror ... 796
Rear View Mirror, Exterior ... 798
Rear View Mirror, Exterior (Heated) ... 800
Rear Window, Cab ... 688
Rear Windshield Wiper ... 704
Receiver, Tire Pressure Monitoring System Kit (25 in. Rim) ... 646
Receiver-Dryer, A/C ... 754

Índice alfabético - continuação

Página

Recirculation Air Filter, Cab ... 744
Recliner Kit, Premium Seat ... 732
Recliner Kit, Standard Seat ... 724
Recliner Knob Kit, Premium Seat ... 732
Recliner Knob Kit, Standard Seat ... 724
Regulator, Fuel-Fired Coolant Heater ... 424
Relay Excitation Connector, Engine Harness ... 616
RELAY STARTER (9901) ... 411
RELAY STARTER(9901) ... 408
Relay, 24 V, Ride Control Conversion Kit ... 984
Relief Valve, Auxiliary Valve Section ... 924
Relief Valve, Boom Valve Section ... 920
Relief Valve, Bucket Valve Section ... 922
Relief Valve, Inlet Valve Section ... 918
Relief Valve, Outlet Valve Section ... 926
Relief Valve, Park Brake ... 534
Relief Valve, Park Brake Breather ... 532
Relief Valve, Torque Converter ... 214
Reman Alternator ... 566, 568
Reman Alternator, 100 A (w/ A/C) ... 572
Reman Alternator, 100 A (w/o A/C) ... 570
Reman Camshaft ... 276, 358
Reman Complete Block Assembly ... 312
Reman Compressor ... 748, 750
Reman Crankshaft ... 278, 360
Reman Cylinder Head ... 286
Reman Cylinder Head-5128-6068HDW83 ... 368
Reman Engine ... 314
Reman Front Axle ... 48
Reman Fuel Injection Nozzle ... 246
Reman Fuel Injection Pump ... 246, 328
Reman Injection Nozzle ... 328, 412
Reman JDLink™ Controller (-634721) (- 634721) ... 844
Reman Oil Pump ... 284
Reman Oil Pump- 5024-6068HDW83 ... 366
Reman Rear Axle ... 50
Reman Rear Axle with Differential Lock ... 52
Reman Starter Motor ... 260, 342
Reman Torque Converter ... 186
Reman Torque Converter with Lockup Clutch ... 188
Reman Transmission, 4-Speed ... 180
Reman Transmission, 5-Speed with Lockup Torque Converter ... 182
Reman Turbocharger ... 296
Reman Water Pump ... 274, 356
REPAIR KIT, WATER PUMP ... 398
REPLACEMENT ENGINE ... 314, 418
Reservoir, Fuel ... 474
Reservoir, Hydraulic - Pressurization Kit for High Altitude Operation ... 842
Reservoir, Hydraulic Oil (-635488) (- 635488) ... 838
Reservoir, Hydraulic Oil and Fittings ... 836
Reservoir, Hydraulic Oil, Components (635489 -) ... 840
Reservoir, Window Washer ... 706
Resistor Connector, HVAC Module Harness ... 642
Resistor, HVAC Module ... 760
Restriction Indicator Switch, Hydraulic Reservoir Oil Filter ... 836
Restriction Indicator Switch, Transmission Oil Filter ... 206
Restriction Indicator, Air Filter (Engine 6068HDW80) ... 456
Restriction Indicator, Air Filter (Engine 6068HDW83) ... 458
Return-to-Carry Sensor Connector, Loader Frame Harness (Powerllel™) ... 612
Return-to-Carry Sensor Connector, Loader Frame Harness (Z-Bar) ... 610
Return-to-Dig (Powerllel™) ... 1058
Return-to-Dig (Z-Bar) (- 627885) ... 1054
Return-to-Dig (Z-Bar) (627886 -) ... 1056
Return-to-Dig Connector, Loader Frame Harness (Powerllel™) ... 612
Return-to-Dig Connector, Loader Frame Harness (Z-Bar) ... 610
Reverse Alarm Connector, Rear Frame Harness ... 622
Reverse Clutch Assembly ... 222
Reverse Light ... 604
Reverse Warning Alarm ... 806
Reversing Fan Drive Hoses ... 448
Reversing Fan Drive Kit ... 450
Reversing Fan Drive Pump and Motor ... 446
Reversing Fan Drive Valve ... 452
Reversing Fan Solenoid Connector, Rear Frame Harness ... 622
Ride Control (Powerllel™) ... 982
Ride Control (Z-Bar) ... 980
Ride Control Connector, Loader Frame Harness (Powerllel™) ... 612
Ride Control Connector, Loader Frame Harness (Z-Bar) ... 610
Ride Control Conversion Kit ... 984
Ride Control Pressure Switch ... 980
Ride Control Valve ... 986
Ride Zone Indicator Kit, Seat Suspension - Premium Seat ... 734
Ride Zone Indicator Kit, Seat Suspension - Standard Seat ... 726
Right Armrest for 4-Lever Fingertip Controls ... 716
Right Armrest for Fingertip Controls ... 712
Right Armrest for Joystick Controls ... 714
Right Underfloor Air Duct ... 742
Right-hand Joystick Handle with FNR Switch ... 976
Rim, 1 pc. (28L X 26 Tire) ... 46
Rim, 3-Piece - 23.5R25 Tire ... 40
Rim, 5 pc. Heavy Duty (23.5 X 25 Tire) ... 44
Rim, 5-Piece - 750/65R25 Low Profile Tire ... 42
RING KIT, PISTON (4834) ... 362
RING KIT, PISTON (4834) (HDW80) ... 280
ROCKER ARM COVER VENT HOSE(2917)(HDW80) ... 258
ROCKER ARM VENT HOSE COVER (2917) ... 340
ROCKER ARM VENT HOSE COVER (2917)(HDW80) ... 258
ROCKER ARM/SHAFT/TAPPET/PUSH ROD (4905) ... 364
ROCKER ARMS (4905) (HDW80) ... 282
ROD, PUSH (4905) (HDW80) ... 282
Roof Wiring Harness, Cab ... 624
Roof, Cab ... 676
ROPS, Cab ... 684
ROPS, Canopy ... 694
Rotating Beacon Light (- 629340) ... 592
Rotating Beacon Light (629341 -) ... 594
Rotating Beacon Light Bracket ... 596
Rotating Beacon Light Bracket Kit ... 598
Russian Decals and Labels ... 546

S

Safety Belt, Fabric Seat ... 720
Safety Belt, Premium Seat ... 728
Safety Belt, Premium Seat for Joystick Steering ... 730
Safety Belt, Vinyl Seat ... 722
Sampling Port, Axle Oil (Axle Cooling System Kit) (S.N. -626437) (- 626437) ... 434
Sampling Port, Axle Oil (Axle Cooling System Kit) (S.N. 626438-) (626438 -) ... 436
Sampling Port, Axle Oil (Axle Cooling System w/ Secondary Steering) (S.N. 626438-) (626438 -) ... 438
Sampling Port, Axle Oil (Axle Cooling System) (S.N. 626438-) (626438 -) ... 432
Sampling Port, Engine Oil ... 552
Sampling Port, Transmission - 4-Speed ... 180
Sampling Port, Transmission - 5-Speed with Lockup Torque Converter ... 182
Sampling Ports, Quick Fluid Service Conversion Kit ... 550
SAT Controller Mounting and Antenna, JDLink™ (634722-) (634722 -) ... 848
Scissor Arm Kit, Seat Suspension - Premium Seat ... 734
Scissor Arm Kit, Seat Suspension - Standard Seat ... 726
Screen, HVAC Precleaner ... 762
Seal Kit, A/C Compressor ... 750
Seal Kit, Auxiliary Joystick Controller ... 978
Seal Kit, Auxiliary Valve Section ... 924
Seal Kit, Axle Oil Circulation Pump (Axle Cooling System Kit) (S.N. -626437) (- 626437) ... 434
Seal Kit, Axle Oil Circulation Pump (Axle Cooling System Kit) (S.N. 626438-) (626438 -) ... 436
Seal Kit, Axle Oil Circulation Pump (Axle Cooling System w/ Secondary Steering) (S.N. 626438-) (626438 -) ... 438
Seal Kit, Axle Oil Circulation Pump (S.N. 626438-) (626438 -) ... 432
Seal Kit, Boom Cylinder (Powerllel™) (- 625967) ... 1048
Seal Kit, Boom Cylinder (Powerllel™) (625968 -) ... 1050
Seal Kit, Boom Cylinder (Z-Bar) (- 625967) ... 1038
Seal Kit, Boom Cylinder (Z-Bar) (625968 -) ... 1040
Seal Kit, Boom Valve Section ... 920
Seal Kit, Bucket Cylinder (Powerllel™) ... 1052
Seal Kit, Bucket Cylinder (Z-Bar) (627886 -) ... 1044
Seal Kit, Bucket Cylinder (Z-Bar) (S.N. -627885) (- 627885) ... 1042
Seal Kit, Bucket Valve Section ... 922
Seal Kit, Fan Drive Pump (Axle Cooling System Kit) (S.N. -626437) (- 626437) ... 434
Seal Kit, Fan Drive Pump (Axle Cooling System Kit) (S.N. 626438-) (626438 -) ... 436
Seal Kit, Fan Drive Pump (Axle Cooling System w/ Secondary Steering) (S.N. 626438-) (626438 -) ... 438
Seal Kit, Fan Drive Pump (Axle Cooling System) (S.N. 626438-) (626438 -) ... 432
Seal Kit, Fan Drive Pump (Reversing Fan Drive Kit) ... 450
Seal Kit, Fan Drive Pump (Reversing) ... 446
Seal Kit, Fan Drive Pump (Standard) ... 442

Índice alfabético - continuação

Página

Seal Kit, Fuel Filter-81B5-6068HDW83 ... 384
Seal Kit, Hydraulic Reservoir Oil Filter (-635488) (- 635488) ... 838
Seal Kit, Hydraulic Reservoir Oil Filter (635489 -) ... 840
Seal Kit, Inlet Valve Section ... 918
Seal Kit, Joystick Steering Valve ... 506
Seal Kit, Main Hydraulic Pump (-623632) (- 623632) ... 820
Seal Kit, Main Hydraulic Pump (623633 -) ... 822
Seal Kit, Orbital Steering Valve ... 500
Seal Kit, Outlet Valve Section ... 926
Seal Kit, Service Brake Valve ... 524
Seal Kit, Steering Cylinder (- 632197) ... 516
Seal Kit, Steering Cylinder (632198 -) ... 518
SEAL, REAR OIL (9901) ... 397
Sealed Alternator, 100 A - Harsh Environment ... 658
Sealed-Switch Module ... 624
Seat Adjustment Kit, Seat Suspension - Premium Seat ... 734
Seat Adjustment Kit, Seat Suspension - Standard Seat ... 726
Seat Base Plate, Cab ... 686
Seat Base Plate, Canopy ... 696
Seat Base, Fabric Seat ... 720
Seat Base, Premium Seat ... 728
Seat Base, Premium Seat for Joystick Steering ... 730
Seat Base, Vinyl Seat ... 722
Seat Belt, Fabric Seat ... 720
Seat Belt, Premium Seat ... 728
Seat Belt, Premium Seat for Joystick Steering ... 730
Seat Belt, Vinyl Seat ... 722
Seat Suspension for Premium Seat ... 734
Seat Suspension for Standard Seat ... 726
Seat Suspension, Premium Seat ... 728
Seat Suspension, Premium Seat for Joystick Steering ... 730
Seat, Fabric ... 720
Seat, Premium ... 728
Seat, Premium for Joystick Steering ... 730
Seat, Vinyl ... 722
Second Gear Clutch Assembly ... 226
Secondary Steering Connector, Engine Harness ... 616
Secondary Steering System ... 488
Secondary Steering System Conversion Kit ... 490
Secondary Steering System for Joystick Steering ... 492
Secondary Steering Valve ... 494
Section, Control Valve Auxiliary ... 924
Section, Control Valve Boom ... 920
Section, Control Valve Bucket ... 922
Section, Control Valve Inlet ... 918
Section, Control Valve Outlet ... 926
Segments, Bucket - Conversion Kit (- 637569) ... 854
Segments, Bucket - Conversion Kit (637570 -) ... 858
Segments, Bucket (637570 -) ... 856
Sender, Fuel ... 476
Sender, Fuel - Fast Fill Fuel System ... 480
Sender, Fuel - Severe Duty Fuel System ... 484
Sensor ... 300
Sensor, Air Filter Restriction Indicator (Engine 6068HDW80) ... 456
Sensor, Air Filter Restriction Indicator (Engine 6068HDW83) ... 458
SENSOR, AIR PRESSURE (6744) ... 382
Sensor, Air Temperature ... 300
Sensor, Air Temperature - Engine Wiring Harness Mounting (Powerllel™) ... 608
Sensor, Air Temperature - Engine Wiring Harness Mounting (Z-Bar) ... 606
SENSOR, AIR TEMPERATURE (6744) ... 382
Sensor, Axle Temperature - Gauge Kit ... 68
Sensor, Boom-Height Kick-Out (Powerllel™) ... 1062
Sensor, Boom-Height Kick-Out (Z-Bar) ... 1060
Sensor, Crankshaft Position ... 300
Sensor, Engine Speed ... 300
SENSOR, ENGINE SPEED (6744) ... 382
Sensor, Ground Speed Radar ... 64
Sensor, Ground Speed Radar - Automatic Axle Differential Lock Conversion Kit ... 66
Sensor, Hydraulic Reservoir Oil Temperature ... 836
Sensor, Magnetic Pick-Up ... 300
SENSOR, MAGNETIC PICK-UP (6744) ... 382
Sensor, Manifold Air Pressure ... 300
Sensor, Pressure - Hydraulic System (- 646451) ... 824
Sensor, Rear Object Detection System ... 808
Sensor, Rear Object Detection System Kit ... 810
Sensor, Return-to-Carry (Powerllel™) ... 1062
Sensor, Return-to-Carry (Z-Bar) ... 1060
Sensor, Return-to-Dig (Powerllel™) ... 1058
Sensor, Return-to-Dig (Z-Bar) (627886 -) ... 1056
Sensor, Return-to-Dig (Z-Bar) (S.N. -627885) (- 627885) ... 1054
Sensor, Spin Control (- 646451) ... 824
Sensor, Tire Pressure Monitoring System Kit (25 in. Rim) ... 646
Sensor, Transmission Speed ... 198
Sensor, Transmission Temperature (w/ Lock-up Torque Converter) ... 210
Sensor, Transmission Temperature (w/o Lock-up Torque Converter) ... 208
SENSOR, WATER IN FUEL (8169) (HDW80) ... 302
Sensor, Water in Fuel-81B5-6068HDW83 ... 384
SENSOR, WATER TEMPERATURE (6698) ... 380
SEPARATOR, WATER (8169) (HDW80) ... 302
Serpentine Belt, 100 A Alternator (w/ A/C) ... 572
Serpentine Belt, 100 A Alternator (w/o A/C) ... 570
Serpentine Belt, 80 A Alternator (w/ A/C) ... 568
Serpentine Belt, 80 A Alternator (w/o A/C) ... 566
Serpentine Belt, Harsh Environment Alternator ... 658
Service Brake Valve and Pedals ... 524
Service Door, Cooling Package ... 768
Service Door, Engine ... 768
SERVICE ENGINE (9901) ... 314, 418
SERVICE INJECTOR KIT (9901) ... 412
SERVICE KIT (9901) ... 398
Service Kits, Premium Seat ... 732
Service Kits, Seat Suspension - Premium Seat ... 734
Service Kits, Seat Suspension - Standard Seat ... 726
Service Kits, Standard Seat ... 724
Severe Duty Fuel Filter and Water Separator Kit ... 486
Severe Duty Fuel System ... 484
SHAFT AND AXLE HOUSING (YZ120720)-YZ120720-YZ18984 ... 74
SHAFT AND AXLE HOUSING (YZ120721)-YZ120721-YZ19330 ... 106
SHAFT AND AXLE HOUSING (YZ120721)-YZ120721-YZ19331 ... 144
Shaft Kit, Seat Suspension - Premium Seat ... 734
Shaft Kit, Seat Suspension - Standard Seat ... 726
SHAFT, AXLE HOUSING-YZ121796-YZ19487 ... 126
SHAFT, AXLE HOUSING-YZ121796-YZ19488 ... 162
SHAFT, AXLE HOUSING-YZ121797-YZ19486 ... 90
Shaft, Drive - for 4-Speed Transmission ... 176
Shaft, Drive - for 5-Speed Transmission with Lockup Torque Converter ... 178
Shaft, Input - Transmission ... 190
Shaft, Power Takeoff (w/ Lock-up Torque Converter) ... 218
Shaft, Power Takeoff (w/o Lock-up Torque Converter) ... 216
Shaft, Steering Column ... 498
Shaft, Torque Converter ... 186
Shaft, Torque Converter with Lockup Clutch ... 188
Shaft, Transmission Input (w/ Lock-up Torque Converter) ... 192
Shaft, Transmission Output ... 212
Shaft, Turbine ... 190
SHAFT/TAPPET/PUSH ROD/ROCKER ARM (4905) ... 364
Shields, Cab ... 702
Shields, Transmission ... 772
Shifter Switch Connector, Steering Column Harness ... 640
Shock Absorber Kit, Seat Suspension - Premium Seat ... 734
Shock Absorber Kit, Seat Suspension - Standard Seat ... 726
SHORT BLOCK ASSEMBLY (9901) ... 416
Shroud, Fan ... 440
Side Counterweight ... 672
Side Shields, Cooling Package ... 768
Side Shields, Engine ... 768
Sight Gauge, Hydraulic Reservoir (-635488) (- 635488) ... 838
Sight Gauge, Hydraulic Reservoir (635489 -) ... 840
Sight Gauge, Transmission Oil ... 234
Sign Kit, Slow Moving Vehicle (SMV) ... 816
Single Lever Controller, Auxiliary ... 970
Single Lever Controller, Joystick Steering ... 522
Skid Plates ... 670
Skid Plates, Hi-Vis Coupler (4.0 yd³) ... 864
Skid Plates, Pin-On Bucket (4.25 yd³) ... 860
Skid Plates, Pin-On Bucket (4.25 yd³) (NeverGrease™) ... 862
Slide Control Kit, Premium Seat ... 732
Slide Control Kit, Standard Seat ... 724
Slide Puck Kit, Premium Seat ... 732
Slide Puck Kit, Standard Seat ... 724
Slide Spring Kit, Premium Seat ... 732
Slide Spring Kit, Standard Seat ... 724
Slow Moving Vehicle Sign Kit ... 816
SMV Sign Kit ... 816
Solenoid, 2-Lever Pilot Controller ... 968
Solenoid, Auxiliary Dual Lever Controller ... 972
Solenoid, Auxiliary Single Lever Controller ... 970
Solenoid, Joystick Pilot Controller ... 974
Solenoid, Pin Disconnect Valve ... 992
Solenoid, Pressure Regulator Valve (PRV) ... 828
Solenoid, Reversing Fan Drive Valve ... 452

Índice alfabético - continuação

Página

Solenoid, Ride Control Valve ... 986
Solenoid, Transmission Control Valve (w/ Lock-up Torque Converter) ... 210
Solenoid, Transmission Control Valve (w/o Lock-up Torque Converter) ... 208
Sound Absorption Package, Level 1 ... 774
Sound Absorption, Bottom Guards ... 670
Spanish Decals and Labels ... 544
Speaker, AM/FM/WB Radio ... 788
Speaker, AM/FM/WB Radio Kit ... 790
Speaker, AM/FM/WB Radio w/ CD Player ... 792
Speaker, AM/FM/WB Radio w/ CD Player Kit ... 794
Speed Sensor Connector, Transmission Harness ... 620
Spillguard, Bucket (4.25 yd³) ... 866
Spin Control (- 646451) ... 824
SPIRAL BEVEL INPUT PINION AND RING GEAR SET (RE35712)-RE35712-YZ19330 ... 104
SPIRAL BEVEL INPUT PINION AND RING GEAR SET (RE35712)-RE35712-YZ19331 ... 142
SPIRAL BEVEL INPUT PINION AND RING GEAR SET (RE35712)-RE35712-YZ19487 ... 122
SPIRAL BEVEL INPUT PINION AND RING GEAR SET (RE35712)-RE35712-YZ19488 ... 160
SPIRAL BEVEL INPUT PINION AND RING GEAR SET (YZ120718)-YZ120718-YZ18984 ... 72
SPIRAL BEVEL INPUT PINION AND RING GEAR SET (YZ120718)-YZ120718-YZ19486 ... 88
SPIRAL BEVEL-RE35712-YZ19330 ... 104
SPIRAL BEVEL-RE35712-YZ19331 ... 142
SPIRAL BEVEL-RE35712-YZ19487 ... 122
SPIRAL BEVEL-RE35712-YZ19488 ... 160
SPIRAL BEVEL-YZ120718-YZ18984 ... 72
SPIRAL BEVEL-YZ120718-YZ19486 ... 88
Splash Guard, Front Fender ... 778
Splash Guard, Front Fenders Kit ... 782
Spring Kit, Premium Seat ... 732
Spring Kit, Standard Seat ... 724
Standard Coupler Pins, Pin-On Bucket (4.25yd³) ... 860
Standard Coupler Pins, Pin-On Bucket (4.25yd³) (NeverGrease™) ... 862
STANDARD DIFFERENTIAL (YZ121182)-YZ121182-YZ18984 ... 82
STANDARD DIFFERENTIAL (YZ121182)-YZ121182-YZ19486 ... 98
STANDARD DIFFERENTIAL 1400 SERIES (YZ120983)-YZ120983-YZ19330 ... 114
STANDARD DIFFERENTIAL 1400 SERIES (YZ120983)-YZ120983-YZ19487 ... 134
STANDARD DIFFERENTIAL CASE (YZ120948)-YZ120948-YZ19330 ... 116
STANDARD DIFFERENTIAL CASE (YZ120948)-YZ120948-YZ19331 ... 154
STANDARD DIFFERENTIAL CASE-YZ120948-YZ19487 ... 136
STANDARD DIFFERENTIAL CASE-YZ120948-YZ19488 ... 172
Standard Fan Drive Hoses ... 444
Standard Fan Drive Pump and Motor ... 442
STANDARD INPUT HOUSING, NON-OSCILLATING (YZ121049)-YZ121049-YZ18984 ... 76
STANDARD INPUT HOUSING, NON-OSCILLATING (YZ121049)-YZ121049-YZ19486 ... 92
STANDARD INPUT HOUSING, OSCILLATING-YZ121321-YZ19330 ... 108
STANDARD INPUT HOUSING, OSCILLATING-YZ121321-YZ19331 ... 146
STANDARD INPUT HOUSING, OSCILLATING-YZ121321-YZ19487 ... 128
STANDARD INPUT HOUSING, OSCILLATING-YZ121321-YZ19488 ... 164
Standard Seat Service Kits ... 724
STARTER (HDW80) ... 260
STARTER MOTOR (3041) ... 342
STARTER MOTOR (3041) (HDW80) ... 260
STARTER RELAY (9901) ... 408, 411
STARTING AID ... 354
STARTING AID (HDW80) ... 272
STARTING MOTOR (HDW80) ... 260
Stator Kit, A/C Compressor ... 750
Steering Column ... 496
Steering Column FNR Selector to Joystick FNR Switch Conversion Kit ... 966
Steering Column Service Kits ... 498
Steering Column Wiring Harness, Joystick FNR Selector ... 638
Steering Column Wiring Harness, Steering Column FNR Selector ... 636
Steering Console ... 636
Steering Console for Joystick with FNR Switch ... 638
Steering Conversion Kit, Joystick Steering ... 504

Página

Steering Cushions, Engine Frame ... 666
Steering Cylinder Components (- 632197) ... 516
Steering Cylinder Components (632198 -) ... 518
Steering Cylinder Hydraulic Hoses ... 510
Steering Cylinders with Greased Pin Joints (632198 -) ... 512
Steering Cylinders with NeverGrease™ Pin Joints ... 514
Steering Hydraulics, Joystick ... 502
Steering Pressure Switch Connector, Engine Frame Harness ... 614
Steering System Conversion Kit, Secondary Steering ... 490
Steering System, Orbital ... 508
Steering System, Secondary ... 488
Steering System, Secondary - for Joystick Steering ... 492
Steering Valve, Joystick ... 506
Steering Valve, Orbital ... 500
Steering Valve, Secondary ... 494
Steering Wheel ... 496
Step, Engine Compartment ... 736
Step, Rear ... 736
Steps, Access Platform ... 738
Stop Block, Rear Axle Oscillation - 9-Degree ... 54
Strainer, Fuel ... 474
Strainer, Fuel - Fast Fill Fuel Tank ... 478
Strainer, Hydraulic Reservoir (-635488) (- 635488) ... 838
Strainer, Hydraulic Reservoir (635489 -) ... 840
Strap, Fuel Tank ... 668
STRAPS, LIFT (9801) ... 389
STRAPS, LIFT (9801) (HDW80) ... 310
Striker, Cab Door ... 684
Striker, Cab Window ... 684
Striker, RH Cab Window ... 688
Strobe Light (629341 -) ... 594
Stud Assembly, 2-Spool Control Valve ... 908
Stud Assembly, 3-Spool Control Valve (Powerlle™) ... 912
Stud Assembly, 3-Spool Control Valve (Z-Bar) ... 910
Stud Assembly, 4-Spool Control Valve (Powerlle™) ... 916
Stud Assembly, 4-Spool Control Valve (Z-Bar) ... 914
Suction Control Valve (169Z) ... 246
SUCTION CONTROL VALVE (16S4) ... 328
Suction Lines, Hydraulic Pump ... 834
Sun Visor ... 814
SUPPORT, ALTERNATOR (6275) (HDW80) ... 292
Support, Axle ... 56
Support, Transmission - 4-Speed ... 180
Support, Transmission - 5-Speed with Lockup Torque Converter ... 182
Surge Tank (Engine 6068HDW80) ... 428
Surge Tank (Engine 6068HDW83) ... 430
Switch, Battery Disconnect ... 562
Switch, Cycle Counter ... 624
Switch, Differential Lock ... 62
Switch, Dome Light ... 590
Switch, Electric Fifth Function ... 942
Switch, Engine Compartment Light ... 600
Switch, FNR - Joystick Steering Controller ... 522
Switch, FNR - Steering Column ... 636
Switch, Heated Seat - Premium Seat ... 728
Switch, Heated Seat - Premium Seat for Joystick Steering ... 730
Switch, Heater Control ... 758
Switch, Heater Control (Heater Only) ... 756
Switch, High Beam - Joystick FNR Selector ... 638
Switch, High Beam - Steering Column FNR Selector ... 636
Switch, Horn ... 496, 522
Switch, Hydraulic Reservoir Oil Filter Restriction Indicator ... 836
Switch, Joystick Steering Conversion Kit ... 504
Switch, Joystick Steering Enable ... 520
Switch, Joystick Steering Range Downshift ... 522
Switch, Joystick Steering Range Upshift ... 522
Switch, Kickdown - 2-Lever Pilot Controller ... 968
Switch, Right-hand Joystick Handle with FNR Switch ... 976
Switch, Sealed-Switch Module ... 624
SWITCH, TEMPERATURE (HDW80) (6698) ... 298
Switch, Thermostat - HVAC Module ... 760
Switch, Transmission Oil Filter Restriction Indicator ... 206
Switch, Turn Signal - Joystick FNR Selector ... 638
Switch, Turn Signal - Steering Column FNR Selector ... 636
SYSTEM, VENTILATING (2917) ... 340
SYSTEM, VENTILATING (2917)(HDW80) ... 258

T

Tail Lights ... 584
Tank Guard, Rear Hitch ... 556
Tank, Coolant Recovery (Engine 6068HDW80) ... 428

Índice alfabético - continuação

Página

Tank, Coolant Recovery (Engine 6068HDW83) ... 430
Tank, Fuel ... 474, 476
Tank, Fuel - Fast Fill ... 478
Tank, Fuel - Severe Duty Fuel System ... 484
Tank, Fuel, Fast Fill Conversion Kit ... 482
Tank, Hydraulic Oil (-635488) (- 635488) ... 838
Tank, Hydraulic Oil - Fittings ... 836
Tank, Hydraulic Oil, Components (635489 -) ... 840
Tank, Window Washer ... 706
Tapered Roller Bearing, Transmission Input Shaft ... 190
TAPPET, ROCKER ARM (4905) (HDW80) ... 282
TAPPET/PUSH ROD/ROCKER ARM/SHAFT (4905) ... 364
TCU for 4-Speed Transmission ... 634
TCU for 5-Speed Transmission with Lock-up Torque Converter ... 632
Teeth, Bucket - Conversion Kit (- 637569) ... 854
Teeth, Bucket - Conversion Kit (637570 -) ... 858
Teeth, Bucket (637570 -) ... 856
Temperature Control ... 758
Temperature Control (Heater Only) ... 756
Temperature Sensor, Air - Engine Wiring Harness Mounting (Powerllel™) ... 608
Temperature Sensor, Air - Engine Wiring Harness Mounting (Z-Bar) ... 606
Temperature Sensor, Axle - Gauge Kit ... 68
Temperature Sensor, Hydraulic Reservoir ... 836
Temperature Sensor, Transmission (w/ Lock-up Torque Converter) ... 210
Temperature Sensor, Transmission (w/o Lock-up Torque Converter) ... 208
TEMPERATURE SWITCH (HDW80) (6698) ... 298
TEMPERATURE SWITCH, WATER ... 380
TENSIONER, BELT (8718) ... 387
TENSIONER, BELT (8718) (HDW80) ... 305
Test Port, Axle Oil (Axle Cooling System Kit) (S.N. -626437) (- 626437) ... 434
Test Port, Axle Oil (Axle Cooling System Kit) (S.N. 626438-) (626438 -) ... 436
Test Port, Axle Oil (Axle Cooling System w/ Secondary Steering) (S.N. 626438-) (626438 -) ... 438
Test Port, Axle Oil (Axle Cooling System) (S.N. 626438-) (626438 -) ... 432
Test Ports, Quick Fluid Service Conversion Kit ... 550
Tether Kit, Seat Suspension - Premium Seat ... 734
Tether Kit, Seat Suspension - Standard Seat ... 726
Thermal Bypass Valve ... 234
Thermocouple ... 300
THERMOCOUPLE (6744) ... 382
THERMOSTAT ... 336
THERMOSTAT (2255) (HDW80) ... 254
THERMOSTAT COVER (2154) ... 335
THERMOSTAT COVER (2154) (HDW80) ... 253
THERMOSTAT HOUSING (3917) (HDW80) ... 268
Thermostat Housing-3933-6068HDW83 ... 350
Thermostat Switch, HVAC Module ... 760
Third Function Boom To Coupler Hydraulic Lines (High Lift Z-Bar) ... 1022
Third Function Boom To Coupler Hydraulic Lines (Z-Bar) ... 1020
Third Function Boom to Coupler Hydraulic Lines Conversion Kit (Powerllel™) ... 1024
Third Gear Clutch Assembly ... 228
Three Function Pilot Lines ... 1016
THRUST BEARING MAIN (9901) ... 395
Tilt Pedal, Steering Column ... 498
Timer, Fuel-Fired Coolant Heater ... 424
TIMING GEAR COVER (4440) (HDW80) ... 274
TIMING GEAR COVER (4451) ... 356
TIMING GEAR COVER (4657) ... 358
Tine, Fork - Hi-Vis Coupler ... 868
Tire Pressure Monitoring System Kit (25 in. Rim) ... 646
Torque Converter ... 186
Torque Converter Connector, Transmission Harness ... 620
Torque Converter Relief Valve and Transmission Minimum Pressure Valve ... 214
Torsional Drive Damper ... 232
Transducer, Brake Accumulator (-631400) (- 631400) ... 528
Transducer, Embedded Payload Scale Conversion Kit ... 812
Transducer, Spin Control (- 646451) ... 824
TRANSFER FUEL, PUMP (3713) (HDW80) ... 266
Transmission Control Unit Mounting Bracket ... 644
Transmission Control Valve (w/ Lock-up Torque Converter) ... 210
Transmission Control Valve (w/o Lock-up Torque Converter) ... 208
Transmission Control Valve Manifold ... 206
Transmission Controller for 4-Speed Transmission ... 634
Transmission Controller for 5-Speed Transmission with Lock-up Torque Converter ... 632

Página

Transmission Cover and Gasket ... 202
Transmission Drive Shafts, 4-Speed ... 176
Transmission Drive Shafts, 5-Speed with Lockup Torque Converter ... 178
Transmission Gear Selector, Steering Column FNR Selector ... 636
Transmission Guard ... 670
Transmission Harness Connector, Engine Harness ... 616
Transmission Housing (with Lock-up Torque Converter) ... 196
Transmission Housing (without Lock-up Torque Converter) ... 194
Transmission Input Gear (w/ Lock-up Torque Converter) ... 192
Transmission Input Shaft ... 190
Transmission Input Shaft (with Lock-up Torque Converter) ... 192
Transmission Internal Oil Lines ... 204
Transmission Minimum Pressure Valve ... 214
Transmission Oil Cooler ... 426
Transmission Oil Fill Tube ... 234
Transmission Oil Filter ... 184
Transmission Oil Filter Restriction Indicator Switch ... 206
Transmission Oil Lines ... 234
Transmission Oil Sampling Port, Quick Fluid Service Conversion Kit ... 550
Transmission Oil Sight Gauge ... 234
Transmission Output Shaft ... 212
Transmission Pump ... 200
Transmission Shields ... 772
Transmission Speed Sensor ... 198
Transmission Wiring Harness ... 620
Transmission Wiring Harness Mounting (Powerllel™) ... 608
Transmission Wiring Harness Mounting (Z-Bar) ... 606
Transmission, 4-Speed ... 180
Transmission, 5-Speed with Lockup Torque Converter ... 182
Transmitter, Tire Pressure Monitoring System Kit (25 in. Rim) ... 646
Travel Alarm ... 806
Trim, Cab ... 686
Trim, Canopy ... 696
TUBE, BY PASS / THERMOSTAT HOUSING(3917) (HDW80) ... 268
TUBE, OIL PUMP INTAKE (5024) (HDW80) ... 284
Tube, Oil Pump Intake- 5024-6068HDW83 ... 366
Tube, Thermostat Housing-3933-6068HDW83 ... 350
TUBE, WATER PUMP BYPASS (2154) (HDW80) ... 253
Turbine Shaft ... 190
TURBO AIR INLET (HDW80) ... 289
TURBO AIR INLET BRACKET (5497) ... 371
TURBO AIR INLET BRACKET (5497) (HDW80) ... 289
TURBOCHARGER AND OIL LINES (HDW80) ... 296
TURBOCHARGER OIL LINES (65TD) (HDW80) ... 296
Turbocharger-65YU-6068HDW83 ... 378
Turn Signal Light (Powerllel™) ... 578
Turn Signal Light (Z-Bar) ... 574
Turn Signal Light Connector, Loader Frame Harness (Powerllel™) ... 612
Turn Signal Light Connector, Loader Frame Harness (Z-Bar) ... 610
Turn Signal Light, LED (Powerllel™) ... 580
Turn Signal Light, LED (Z-Bar) ... 576
Turn Signal Lights, Rear ... 584
Turn Signal Switch Connector, Steering Column Harness ... 640
Turn Signal Switch, Joystick FNR Selector ... 638
Turn Signal Switch, Steering Column FNR Selector ... 636
Two Function Pilot Lines ... 1014
Two Lever Pilot Controller ... 968

U

Underfloor Air Duct (RH) ... 742
Universal Joint Yoke, Park Brake ... 532
Universal Joint, Drive Shafts for 4-Speed Transmission ... 176
Universal Joint, Drive Shafts for 5-Speed Transmission with Lockup Torque Converter ... 178

V

VALVE , CONTROLLING (9901) ... 407
Valve Manifold, Transmission Control ... 206
Valve Section, Auxiliary ... 924
Valve Section, Boom ... 920
Valve Section, Bucket ... 922
Valve Section, Electric Fifth Function ... 942
Valve Section, Inlet ... 918
Valve Section, Outlet ... 926
Valve Stem, 1 pc. Rim (28L X 26 Tire) ... 46
Valve Stem, 3-Piece Rim - 23.5R25 Tire ... 40
Valve Stem, 5 pc. Heavy Duty Rim (23.5 X 25 Tire) ... 44
Valve Stem, 5-Piece Rim - 750/65R25 Low Profile Tire ... 42

Índice alfabético - continuação

Página

Valve, Anti-Stall ... 830
Valve, Drain - Hydraulic Reservoir ... 836
Valve, Exhaust-5128-6068HDW83 ... 368
Valve, Fast Fill Fuel System ... 480
Valve, Fast Fill Fuel System Conversion Kit ... 482
Valve, HVAC Module ... 760
Valve, Hydraulic Power Management ... 830
Valve, Inlet - Fast Fill Fuel Tank ... 478
Valve, Intake-5128-6068HDW83 ... 368
Valve, Joystick Steering ... 506
Valve, Joystick Steering Conversion Kit ... 504
Valve, Joystick Steering System ... 502
Valve, Loader Control - 2-Spool ... 908
Valve, Loader Control - 3-Spool (Powerllel™) ... 912
Valve, Loader Control - 3-Spool (Z-Bar) ... 910
Valve, Loader Control - 4-Spool (Powerllel™) ... 916
Valve, Loader Control - 4-Spool (Z-Bar) ... 914
Valve, Orbital Steering ... 500
Valve, Pin Disconnect ... 992
Valve, Pin Disconnect - Hydraulic Lines (Powerllel™) ... 990
Valve, Pin Disconnect - Hydraulic Lines (Z-Bar) ... 988
Valve, Pin Disconnect Kit (Powerllel™) ... 1000
Valve, Pin Disconnect Kit (Z-Bar) (-630803) (- 630803) ... 996
Valve, Pin Disconnect Kit (Z-Bar) (630804 -) ... 998
Valve, Pressure Regulator ... 826, 828
Valve, Reversing Fan Drive ... 452
Valve, Ride Control ... 986
Valve, Ride Control (Powerllel™) ... 982
Valve, Ride Control (Z-Bar) ... 980
Valve, Ride Control Kit ... 984
Valve, Secondary Steering (Components) ... 494
Valve, Secondary Steering System ... 488
Valve, Secondary Steering System Conversion Kit ... 490
Valve, Secondary Steering System for Joystick Steering ... 492
Valve, Service Brake ... 524
VALVE, SUCTION CONTROL (169Z) (HDW80) ... 246
VALVE, SUCTION CONTROL (16S4) ... 328
Valve, Thermal Bypass ... 234
Valve, Torque Converter Relief ... 214
Valve, Transmission Minimum Pressure ... 214
VEC (Vehicle Electrical Center) ... 630
Vehicle Electrical Center (VEC) ... 630
VENT HOSE, ROCKER ARM COVER(2917) ... 340
VENT HOSE, ROCKER ARM COVER(2917)(HDW80) ... 258
Vent, Fast Fill Fuel Tank ... 478
Vent, Fuel Tank ... 474
VENTILATING SYSTEM (2917) ... 340
VENTILATING SYSTEM (2917)(HDW80) ... 258
Vents, Front Console ... 740
Vinyl Seat ... 722
Visor, Sun ... 814

W

WATER IN FUEL SENSOR (8169) (HDW80) ... 302
Water in Fuel Sensor Connector, Engine Harness ... 616
Water in Fuel Sensor-81B5-6068HDW83 ... 384
WATER PUMP (4440) (HDW80) ... 274
WATER PUMP AND PULLEY (2001) ... 334
WATER PUMP BYPASS TUBE (2154) (HDW80) ... 253
WATER PUMP INLET (5728) ... 372
WATER PUMP INLET (5728) (HDW80) ... 290
WATER PUMP REPAIR KIT ... 398
WATER SEPARATOR (8169) (HDW80) ... 302
Water Separator, Severe Duty Kit ... 486
Water Separator-81B5-6068HDW83 ... 384
WATER TEMPERATURE SENSOR (6698) ... 380
Water Valve, HVAC Module ... 760
WATERPUMP PULLEY (2001) (HDW80) ... 252
Weighing, Payload - Conversion Kit ... 812
Wheel Rim Assembly, 1 pc. (28L X 26 Tire) ... 46
Wheel Rim Assembly, 3-Piece - 23.5R25 Tire ... 40
Wheel Rim Assembly, 5 pc. Heavy Duty (23.5 X 25 Tire) ... 44
Wheel Rim Assembly, 5-Piece - 750/65R25 Low Profile Tire ... 42
Wheel, Steering ... 496
WIF SENSOR (8169) (HDW80) ... 302
Window Bumper Kit, Cab ... 692
Window Washer Reservoir ... 706
Window, Cab Door ... 690
Window, Cab Rear ... 688
Windows, Cab ... 688
Windshield Washer Pump Connector, Engine Frame Harness ... 614

Página

Windshield Wiper ... 704
Windshield, Cab ... 688
Wiper Arm ... 704
Wiper Blade ... 704
Wiper Jumper Harness Connector, Cab Roof Harness ... 628
Wiper Motor Connector, Wiper Motor Jumper Harness ... 648
Wiper Motor Jumper Harness ... 648
WIRING HARNESS & INJECTION NOZZLE (169Z) (HDW80) ... 246
Wiring Harness - Severe Duty Fuel System ... 484
WIRING HARNESS (8491) (HDW80) ... 304
WIRING HARNESS BRACKETS (8484) ... 386
Wiring Harness Mounting, Engine (Powerllel™) ... 608
Wiring Harness Mounting, Engine (Z-Bar) ... 606
Wiring Harness Mounting, Engine Frame (Powerllel™) ... 608
Wiring Harness Mounting, Engine Frame (Z-Bar) ... 606
Wiring Harness Mounting, Loader Frame (Powerllel™) ... 608
Wiring Harness Mounting, Loader Frame (Z-Bar) ... 606
Wiring Harness Mounting, Rear Frame (Powerllel™) ... 608
Wiring Harness Mounting, Rear Frame (Z-Bar) ... 606
Wiring Harness Mounting, Transmission (Powerllel™) ... 608
Wiring Harness Mounting, Transmission (Z-Bar) ... 606
Wiring Harness, AM/FM/WB Radio Kit Speaker ... 790
Wiring Harness, AM/FM/WB Radio Speaker ... 788
Wiring Harness, AM/FM/WB Radio w/ CD Player Kit Speaker ... 794
Wiring Harness, AM/FM/WB Radio w/ CD Player Speaker ... 792
Wiring Harness, Axle Temperature Sensor Gauge Kit ... 68
Wiring Harness, Beacon Light (- 629340) ... 592
Wiring Harness, Beacon Light (629341 -) ... 594
Wiring Harness, Cab Roof ... 624, 628
Wiring Harness, Electric Fifth Function ... 942
Wiring Harness, Engine ... 616
Wiring Harness, Engine Frame ... 614
Wiring Harness, FLC2 Power Cable ... 630
Wiring Harness, Front Console ... 640
Wiring Harness, Front Console - Joystick FNR Selector ... 638
Wiring Harness, Fuel Filter and Water Separator Heater, Severe Duty Kit ... 486
Wiring Harness, Fuel-Fired Coolant Heater ... 424
Wiring Harness, Ground Speed Radar ... 64
Wiring Harness, Ground Speed Radar - Automatic Axle Differential Lock Conversion Kit ... 66
Wiring Harness, Harsh Environment Kit (Powerllel™) ... 656
Wiring Harness, Harsh Environment Kit (Z-Bar) ... 654
Wiring Harness, Horn Jumper ... 498
Wiring Harness, HVAC Module ... 642
Wiring Harness, JDLink™ Ultimate (-634721) (- 634721) ... 844
Wiring Harness, Joystick Steering ... 520
Wiring Harness, Joystick Steering Conversion Kit ... 504
Wiring Harness, LED Drive Light Kit ... 582
Wiring Harness, LED Work Light Kit ... 588
Wiring Harness, Left Armrest for Joystick Steering ... 718
Wiring Harness, License Plate Light ... 602
Wiring Harness, License Plate Light and Backup Light ... 604
Wiring Harness, Load Center ... 630
Wiring Harness, Loader Frame (Powerllel™) ... 612
Wiring Harness, Loader Frame (Z-Bar) ... 610
Wiring Harness, Low Pressure Fuel Pump ... 650
Wiring Harness, Main (Powerllel™) ... 608
Wiring Harness, Main (Z-Bar) ... 606
Wiring Harness, Rear Frame ... 622
Wiring Harness, Rear Object Detection System ... 808
Wiring Harness, Rear Object Detection System Kit ... 810
Wiring Harness, Return-to-Dig (Z-Bar) (627886 -) ... 1056
Wiring Harness, Return-to-Dig (Z-Bar) (S.N. -627885) (- 627885) ... 1054
Wiring Harness, Ride Control Kit ... 984
Wiring Harness, Right-hand Joystick Handle with FNR Switch ... 976
Wiring Harness, Secondary Steering System ... 488
Wiring Harness, Secondary Steering System Conversion Kit ... 490
Wiring Harness, Secondary Steering System for Joystick Steering ... 492
Wiring Harness, Steering Column - Joystick FNR Selector ... 638
Wiring Harness, Steering Column - Steering Column FNR Selector ... 636
Wiring Harness, Steering Column (Components) ... 640
Wiring Harness, Steering Console ... 636
Wiring Harness, Tire Pressure Monitoring System Kit (25 in. Rim) ... 646
Wiring Harness, Transmission ... 620
Wiring Harness, Transmission Control Valve (w/ Lock-up Torque Converter) ... 210
Wiring Harness, Transmission Control Valve (w/o Lock-up Torque Converter) ... 208
Wiring Harness, Water Separator with Electric Fuel Pump ... 650
Wiring Harness, Wiper Motor Jumper ... 648
WITHOUT FUEL PUMP, COVER (3799) ... 348
Work Light Kit, LED ... 588

Índice alfabético - continuação

Página

Work Lights, Cab 586

Y

YOKE WITH SLINGER (YZ120751)-YZ120751-YZ18984 73
YOKE WITH SLINGER (YZ120751)-YZ120751-YZ19330 105
YOKE WITH SLINGER (YZ120751)-YZ120751-YZ19331 143
YOKE WITH SLINGER (YZ120751)-YZ120751-YZ19486 89
YOKE WITH SLINGER (YZ120751)-YZ120751-YZ19488 161
YOKE, INPUT (YZ120751)-YZ120751-YZ18984 73
YOKE, INPUT (YZ120751)-YZ120751-YZ19330 105
YOKE, INPUT (YZ120751)-YZ120751-YZ19331 143
YOKE, INPUT (YZ120751)-YZ120751-YZ19486 89
YOKE, INPUT (YZ120751)-YZ120751-YZ19488 161
YOKE, INPUT-YZ120707-YZ19487 124
Yoke, Park Brake 532
Yoke, Torque Converter 186
Yoke, Torque Converter with Lockup Clutch 188
Yoke, Transmission Output 212
YZ120707 Input Yoke, Front Axle 124
YZ120718 Spiral Bevel Input Pinion and Ring Gear Set 72, 88
YZ120720 Axle Housing and Shaft 74
YZ120721 Axle Housing and Shaft 106, 144
YZ120724 Dual Brakes 78, 112, 132, 150, 168
YZ120751 Input Yoke 73
YZ120751 Input Yoke, Front Axle 89, 105, 143, 161
YZ120753 Final Drive 84, 100, 118, 138, 156, 174
YZ120944 Dual Brakes, 4:800:1 FD 94
YZ120948 Standard Differential Case 116, 136, 154, 172
YZ120983 Differential Housing 114, 134
YZ121049 Standard Input Housing, Non- Oscillating 76, 92
YZ121182 Standard Differential, Front 82, 98
YZ121256 Differential Lock, Hydraulic 80, 96, 152, 170
YZ121301 Dual Center Pivot, Osc 110, 130, 148, 166
YZ121321 Standard Input Housing, Osc 108, 146
YZ121321 Standard Input Housing, Oscillating 128, 164
YZ121796 Axle Housing and Shaft, Rear 126, 162
YZ121797 Axle Housing and Shaft 90
YZ18984 Reman Axle, Rear 70
YZ19330 Reman Axle 102
YZ19331 Reman Axle 140
YZ19486 Reman Axle, Front 86
YZ19487 Reman Axle, Rear 120
YZ19488 Reman Axle, Rear 158

Z

Z-Bar Loader Boom 886
Z-Bar Loader Boom (High Lift) 890
Z-Bar Loader Boom (High Lift) (NeverGrease™) 892
Z-Bar Loader Boom (NeverGrease™) 888

3-Piece Rim for 23.5R25 Tire
Jante 3 pièces de pneu 23,5R25
Aro de 3 Peças para Pneu 23.5R25
3-компонентный обод для шины 23.5R25
Aro de 3 piezas para neumático 23.5R25

TX1039857 A.1

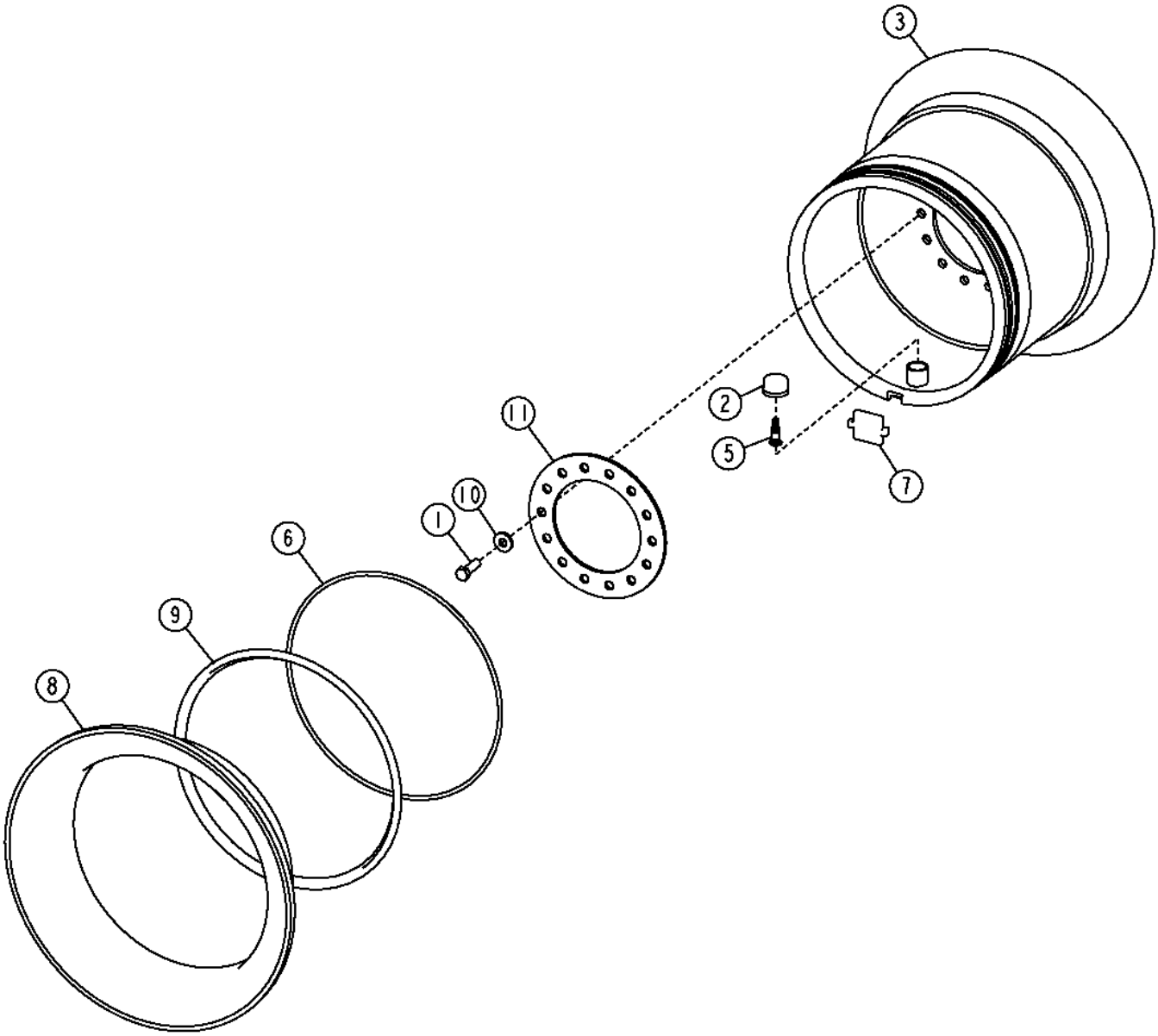

TX1039857

Item	*Nº peça*	*Descrição*	*Qtde*	*Nº série*	*Notas*
1	19M8224	Parafuso sextavado	14		M20 X 60
2	15H710	Conexão	1		1-1/2"
3	AT377553	Roda	1		25" X 19.5", SUB FOR AT332430
5	AT335172	VálVula do pneu	1		
6	R29480	Anel o	1		569.925 X 9.779 mm (22-7/16" X 0.385")
7	T168523	Chave	1		
8	T224564	Aro de roda	1		
9	T55258	Aro de roda	1		
10	T151797	Arruela	14		20.625 X 47.625 X 6.220 mm (13/16" X 1-7/8" X 0.245")
11	T213146	Anel	1		

5-Piece Rim for 750/65R25 Low Profile Tire
Jante 5 pièces de pneu pour tracteur surbaissé 750/65R25
Aro de 5 Peças para Pneu de Perfil Baixo 750/65R25
5-компонентный обод для низкопрофильной шины 750/65R25
Aro de 5 piezas para neumático de perfil bajo 750/65R25

TX1039859 A.1

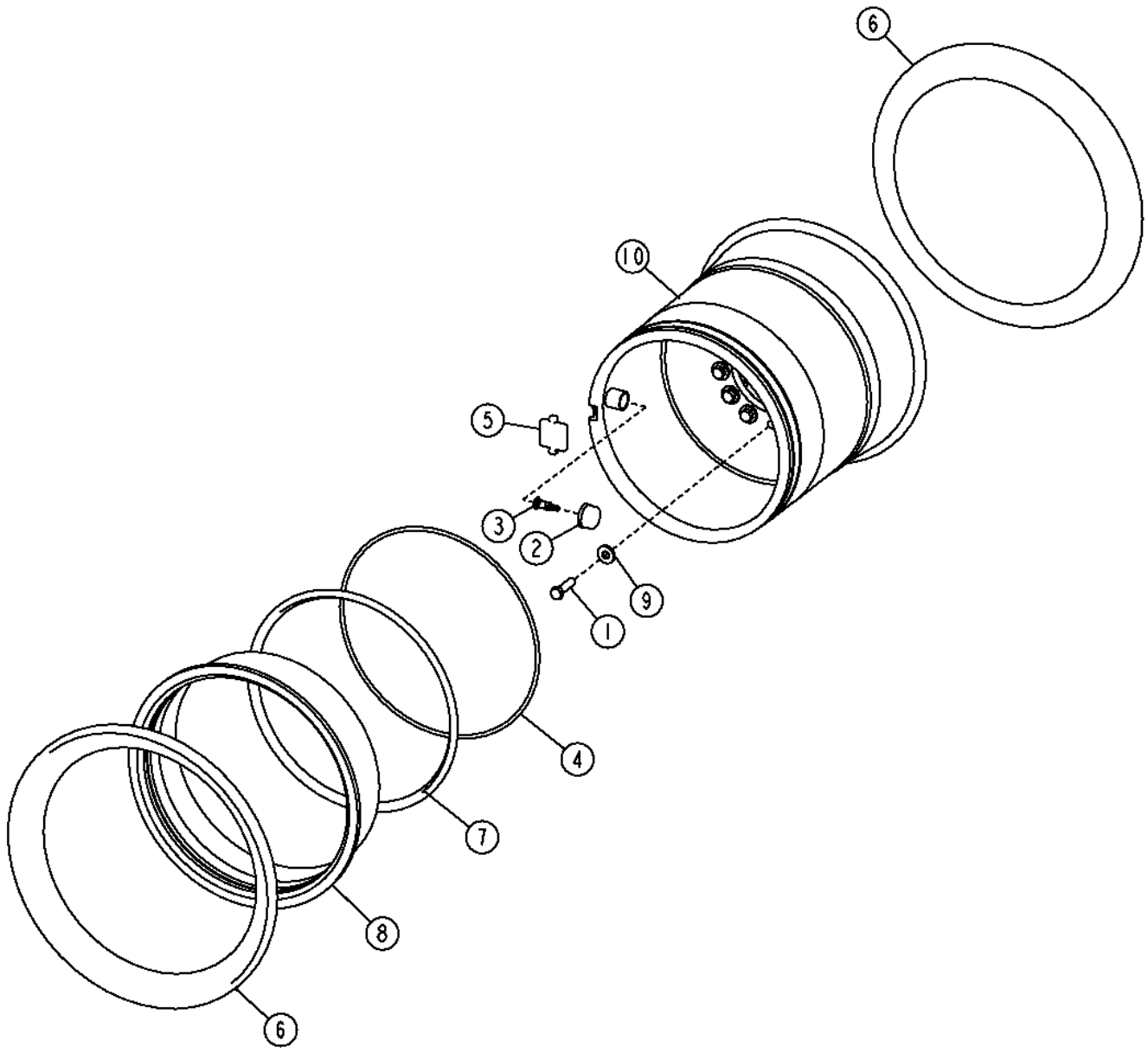

TX1039859

Item	*Nº peça*	*Descrição*	*Qtde*	*Nº série*	*Notas*
1	19M8639	Parafuso sextavado	14		M20 X 70
2	15H710	Conexão	1		1-1/2"
3	AT335172	VálVula do pneu	1		
4	R29480	Anel o	1		569.925 X 9.779 mm (22-7/16" X 0.385")
5	T168523	Chave	1		
6	T34960	Aro de roda	2		
7	T55258	Aro de roda	1		
8	AT207308	Anel	1		SUB FOR T55259
9	T151797	Arruela	14		20.625 X 47.625 X 6.220 mm (13/16" X 1-7/8" X 0.245")
10	AT377551	Roda	1		25" x 22"

Heavy Duty 5 Pc. Rim (23.5 X 25 Tire)
Jante renforcée en 5 pièces (pneu 23.5 x 25)
Aro de 5 Peças de Serviço Pesado (Pneu 23.5 X 25)
Высокопрочный обод, состоящий из 5 деталей (шина 23.5 X 25)
Aro de 5 pz. para servicio severo (neumático 23.5 x 25)

TX1039860 A.1

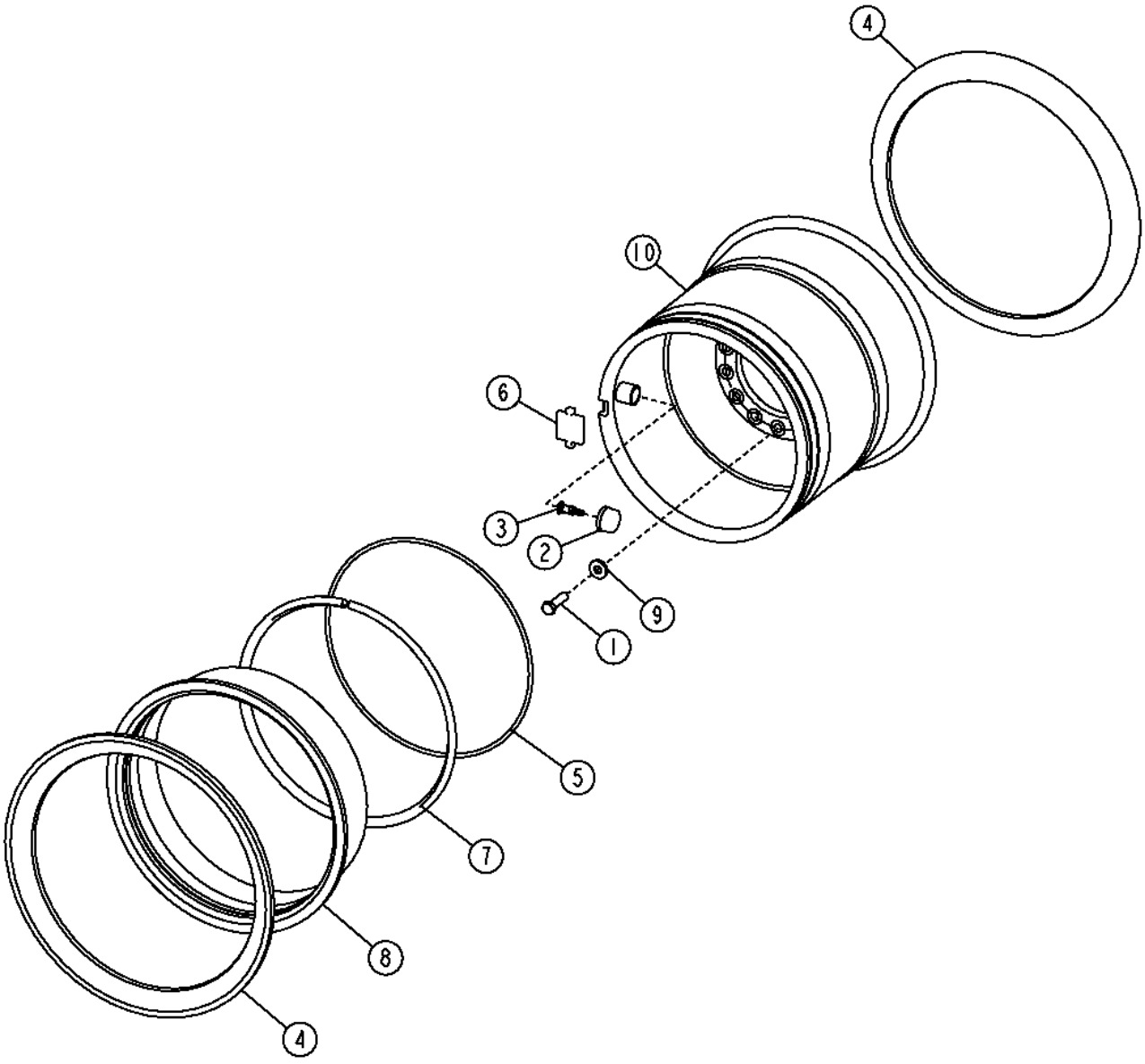

TX1039860

Item	*Nº peça*	*Descrição*	*Qtde*	*Nº série*	*Notas*
1	19M8639	Parafuso sextavado	14		M20 X 70
2	15H710	Conexão	1		1-1/2"
3	AT335172	VálVula do pneu	1		
4	R29477	Aro de roda	2		
5	R29480	Anel o	1		569.925 X 9.779 mm (22-7/16" X 0.385")
6	T168523	Chave	1		
7	T55258	Aro de roda	1		
8	AT207308	Anel	1		SUB FOR T55259
9	T151797	Arruela	14		20.625 X 47.625 X 6.220 mm (13/16" X 1-7/8" X 0.245")
10	AT208156	Roda	1		25" X 19.5"

1 Pc. Logger Rim (28L X 26 Tire)
Jante forestière en une pièce (pneu 28L X 26)
Aro de 1 Peça para Carregadeira de Toras (Pneu 28L X 26)
Обод лесозагот. машины, состоящий из 1 детали (шина 28L X 26)
Aro de 1 pz. para cargadora de troncos (neumático 28L X 26)

TX1039858 A.1

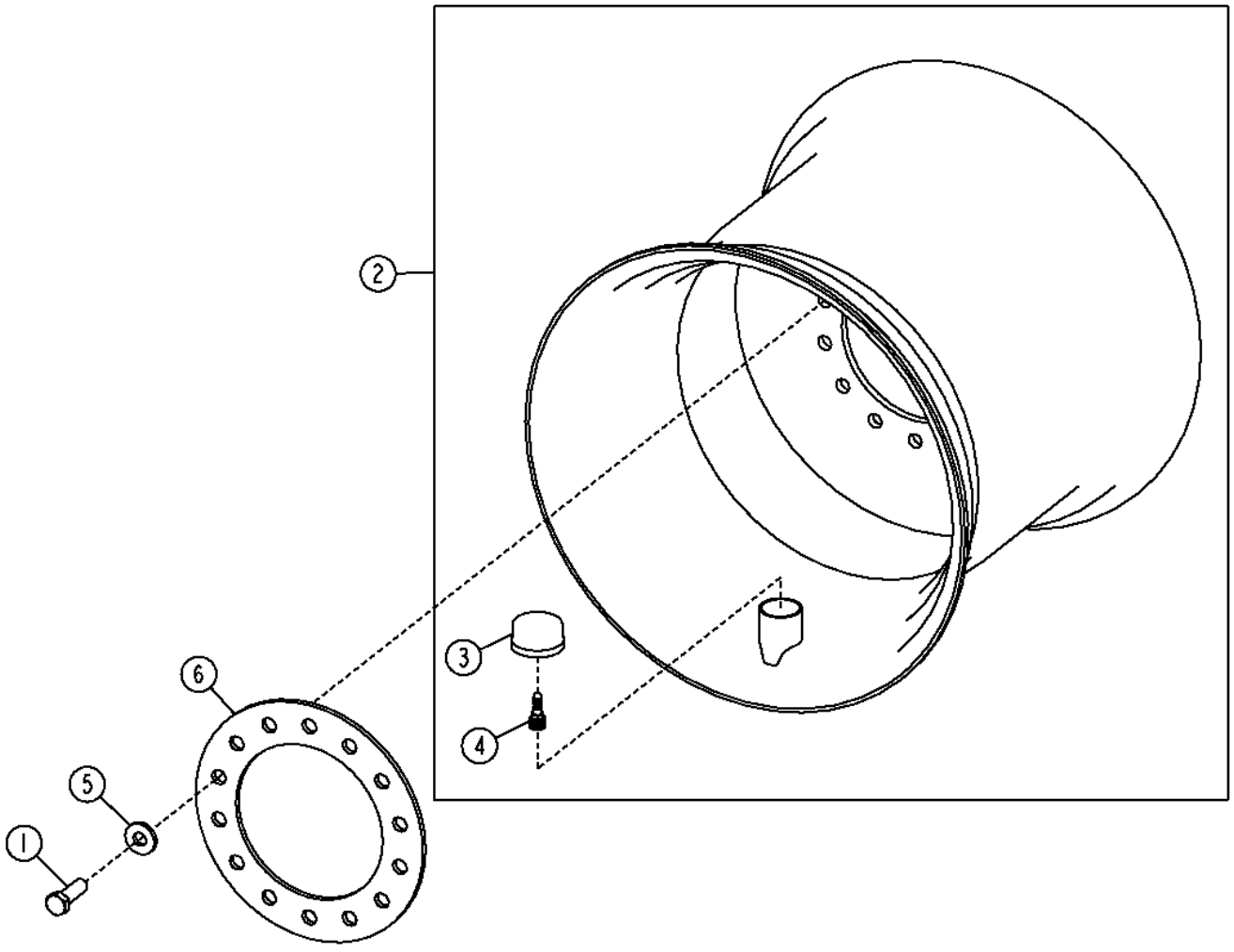

TX1039858

Item	*Nº peça*	*Descrição*	*Qtde*	*Nº série*	*Notas*
1	19M8224	Parafuso sextavado	14		M20 X 60
2	AT377539	Roda	1		26" X 25", (SUB FOR AT143222)
3	15H709	Conexão	1		2"
4	AT25226	VálVula do pneu	1		
5	T151797	Arruela	14		20.625 X 47.625 X 6.220 mm (13/16" X 1-7/8" X 0.245")
6	T213146	Anel	1		

Front Axle
Essieu avant
Eixo Dianteiro
Пер. мост
Eje delantero

AT362323_TX1120580 A.2

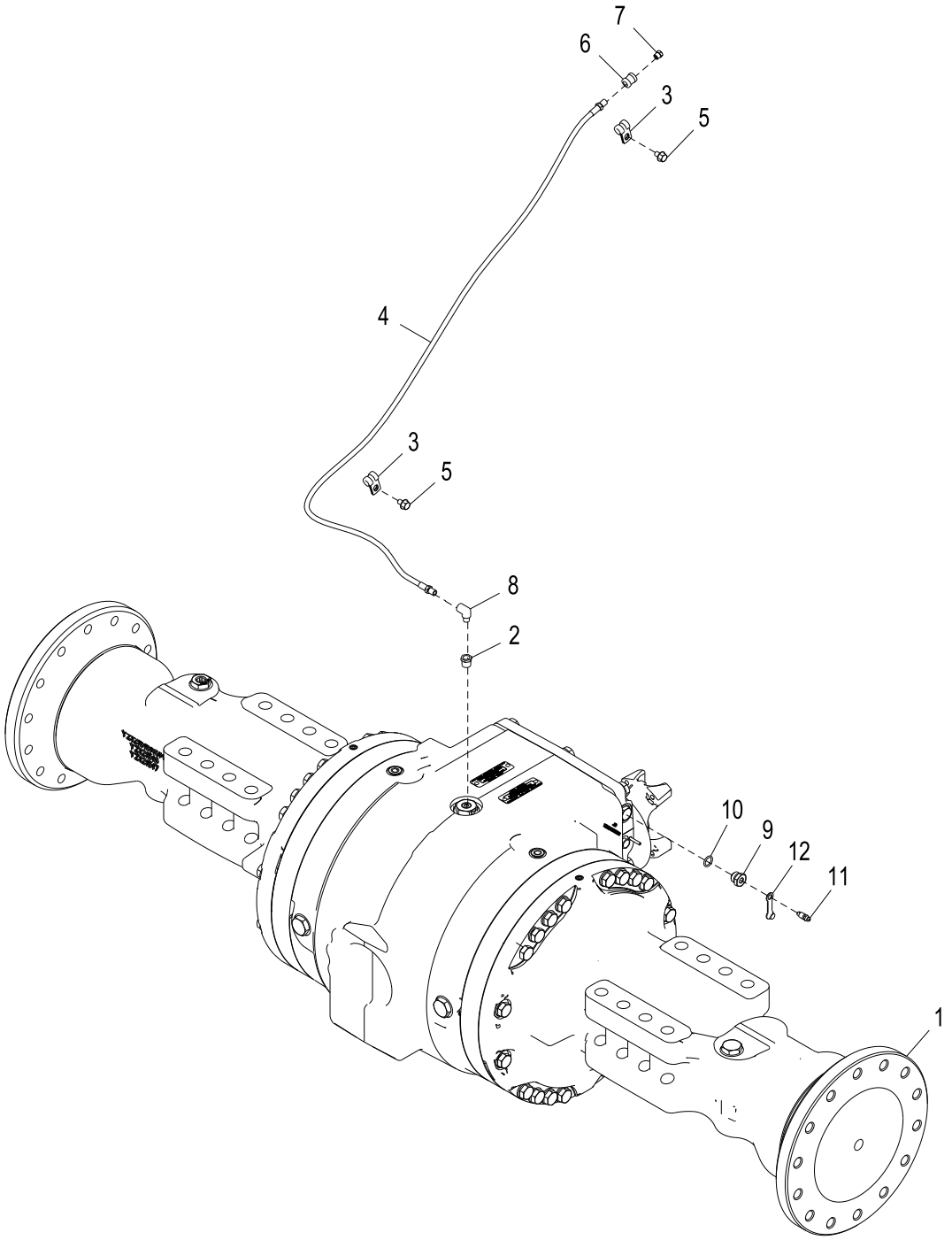

AT362323_TX1120580

Item	*Nº peça*	*Descrição*	*Qtde*	*Nº série*	*Notas*
1	AT344025	Eixo dianteiro	1	-624211	NLA,ORDER PG200421, MARKED YZ18984
	PG200421	Eixo diant. remanufaturado	1	-624211	REMAN FOR AT344025
	AT362322	Eixo dianteiro	1	624212-646456	NLA, ORDER AT406858 OR PG200592, MARKED YZ19486
	PG200592	Eixo diant. remanufaturado	1	646457-	REMAN FOR AT406858 OR AT362322
	AT406858	Eixo dianteiro	1	646457-	MARKED YZ19696
2	15H511	Luva roscada	1		1/8"
3	T78974	Braçadeira	2		
4	AT207023	Mangueira hidráulica	1		
5	19M7864	Parafuso	2		M8 X 12
6	15H84	Engate	1		1/8"
7	AT208411	VálVula de alíVio de press.	1		
8	T56112	Conexão em ângulo	1		
9	N199909	Adaptador	1	625705-	
10	R375R	Anel o	1	625705-	
11	R21612	VálVula de sangria	1	625705-	
12	R100122	Tampa	1	625705-	

Rear Axle
Essieu arrière
Eixo Traseiro
Задний мост
Eje trasero

AT362948_TX1120582 A.1

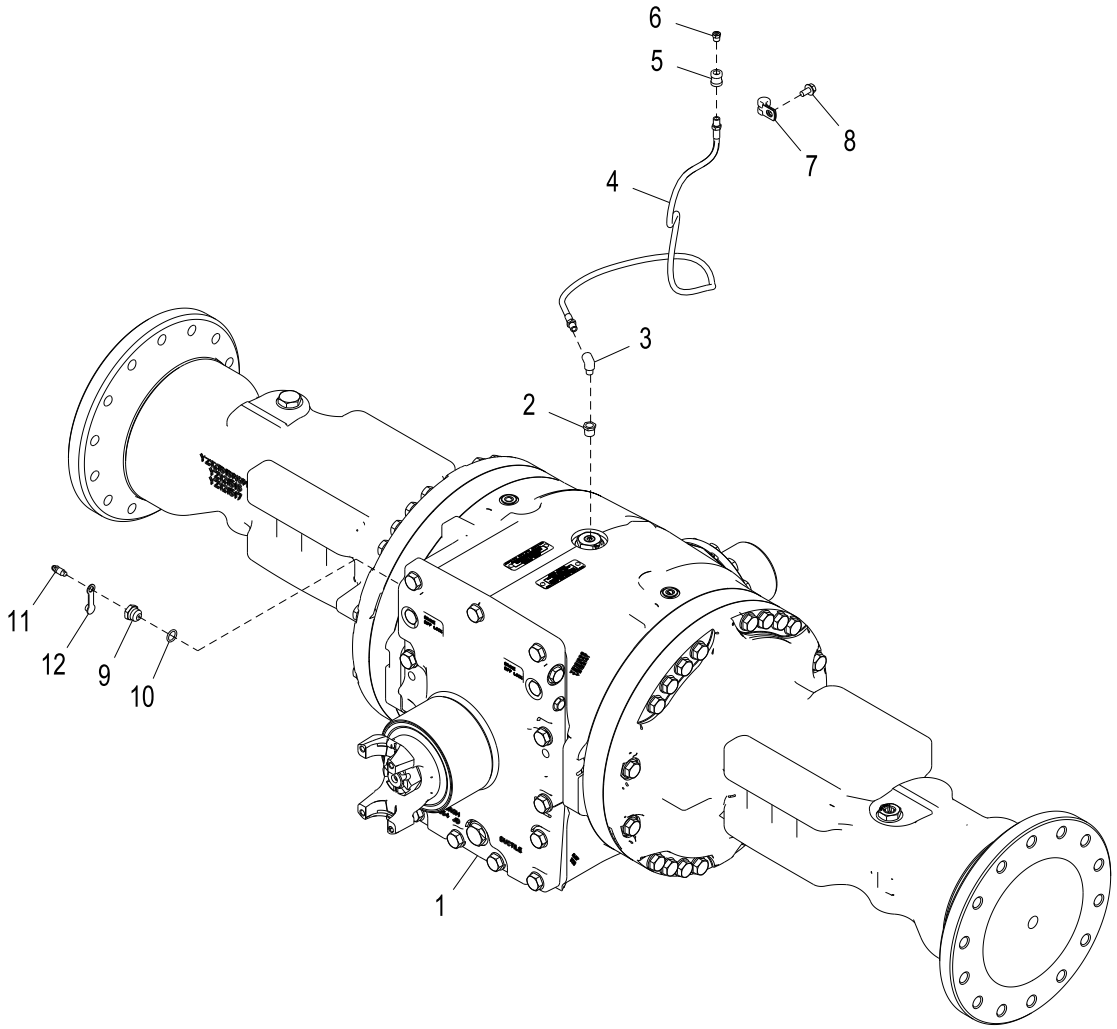

AT362948_TX1120582

Item	*Nº peça*	*Descrição*	*Qtde*	*Nº série*	*Notas*
1	AT342302	Eixo traseiro	1	-623778	NLA, ORDER PG200422, MARKED YZ19330
	PG200422	Eixo tras. remanufaturado	1	-623778	REMAN FOR AT342302
	AT362949	Eixo traseiro	1	623779-646456	NLA, ORDER AT406855 OR PG200622, MARKED YZ19487
	PG200622	Eixo tras. remanufaturado	1	646457-	REMAN FOR AT406855 AND AT362949
	AT406855	Eixo traseiro	1	646457-	MARKED YZ19684
2	15H511	Luva roscada	1		1/8"
3	T56112	Conexão em ângulo	1		
4	AT207023	Mangueira hidráulica	1		
5	15H84	Engate	1		1/8"
6	AT208411	VálVula de alíVio de press.	1		
7	T75276	Braçadeira	1		
8	19M7865	Parafuso	1		M8 X 16
9	N199909	Adaptador	1	625705-	
10	R375R	Anel o	1	625705-	
11	R21612	VálVula de sangria	1	625705-	
12	R100122	Tampa	1	625705-	

Rear Axle with Differential Lock
Essieu arrière avec blocage de différentiel
Eixo Traseiro com Bloqueio do Diferencial
Задний мост с блокировкой дифференциала
Eje trasero con bloqueo del diferencial

AT362951_TX1120583 A.1

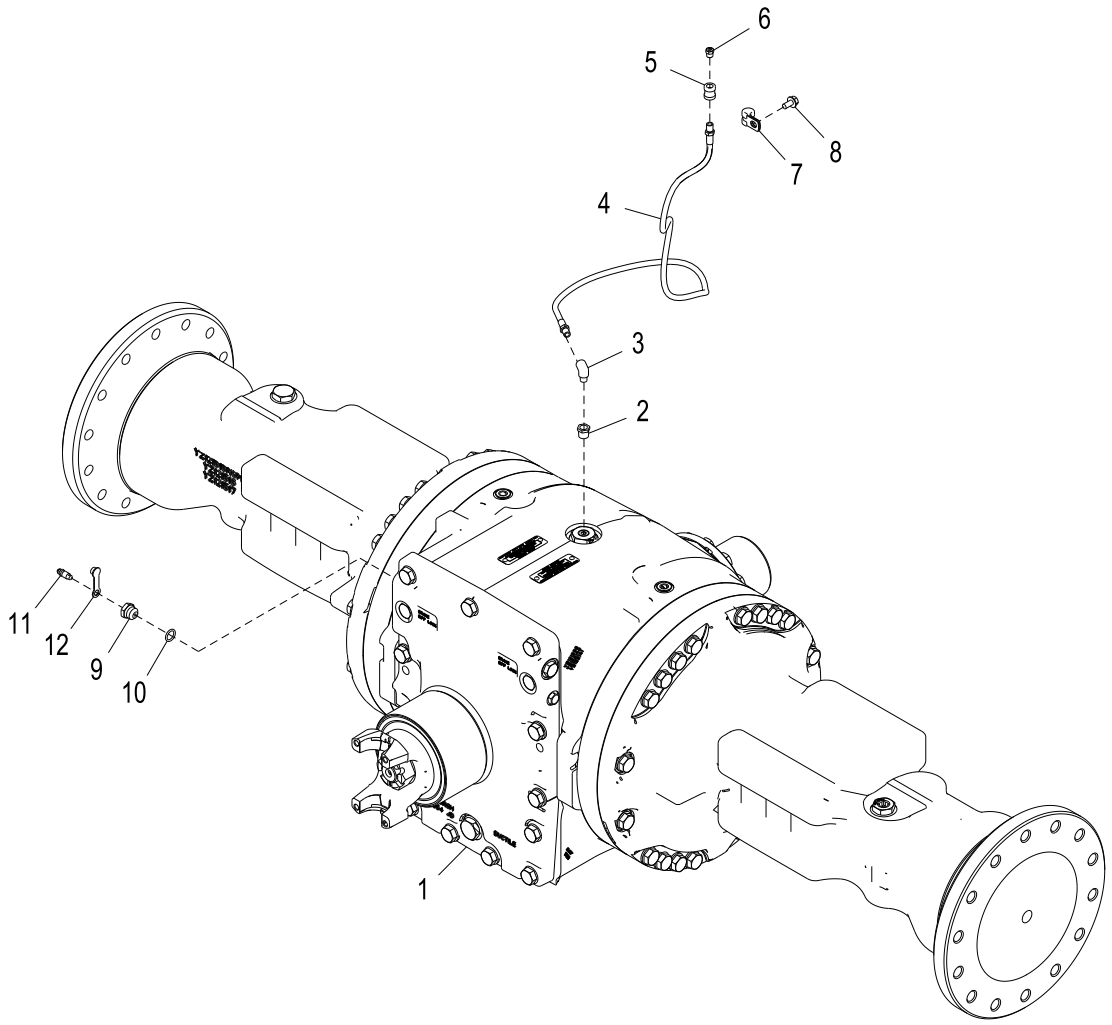

AT362951_TX1120583

Item	*Nº peça*	*Descrição*	*Qtde*	*Nº série*	*Notas*
1	AT342303	Eixo traseiro	1	-623577	NLA, ORDER PG200423, MARKED YZ19331
	PG200423	Eixo tras. remanufaturado	1	-623577	REMAN FOR AT342303
	AT362952	Eixo traseiro	1	623578-646507	NLA, ORDER AT406856 OR AT362952, MARKED YZ19488
	PG200623	Eixo tras. remanufaturado	1	646508-	REMAN FOR AT406856 AND AT362952
	AT406856	Eixo traseiro	1	646508-	MARKED YZ19685
2	15H511	Luva roscada	1		1/8"
3	T56112	Conexão em ângulo	1		
4	AT207023	Mangueira hidráulica	1		
5	15H84	Engate	1		1/8"
6	AT208411	VálVula de alíVio de press.	1		
7	T75276	Braçadeira	1		
8	19M7865	Parafuso	1		M8 X 16
9	N199909	Adaptador	1	625705-	
10	R375R	Anel o	1	625705-	15.545 X 2.616 mm (0.612" X 0.103")
11	R21612	VálVula de sangria	1	625705-	
12	R100122	Tampa	1	625705-	

9-Degree Rear Axle Oscillation Stops
Butées d'oscillation d'essieu arrière 9 degrés
Paradas de Oscilação do Eixo Traseiro de 9 Graus
Ограничители качения заднего моста на 9 градусов
Tope de eje trasero oscilante de 9 grados

AT210878_TX1120584 A.1

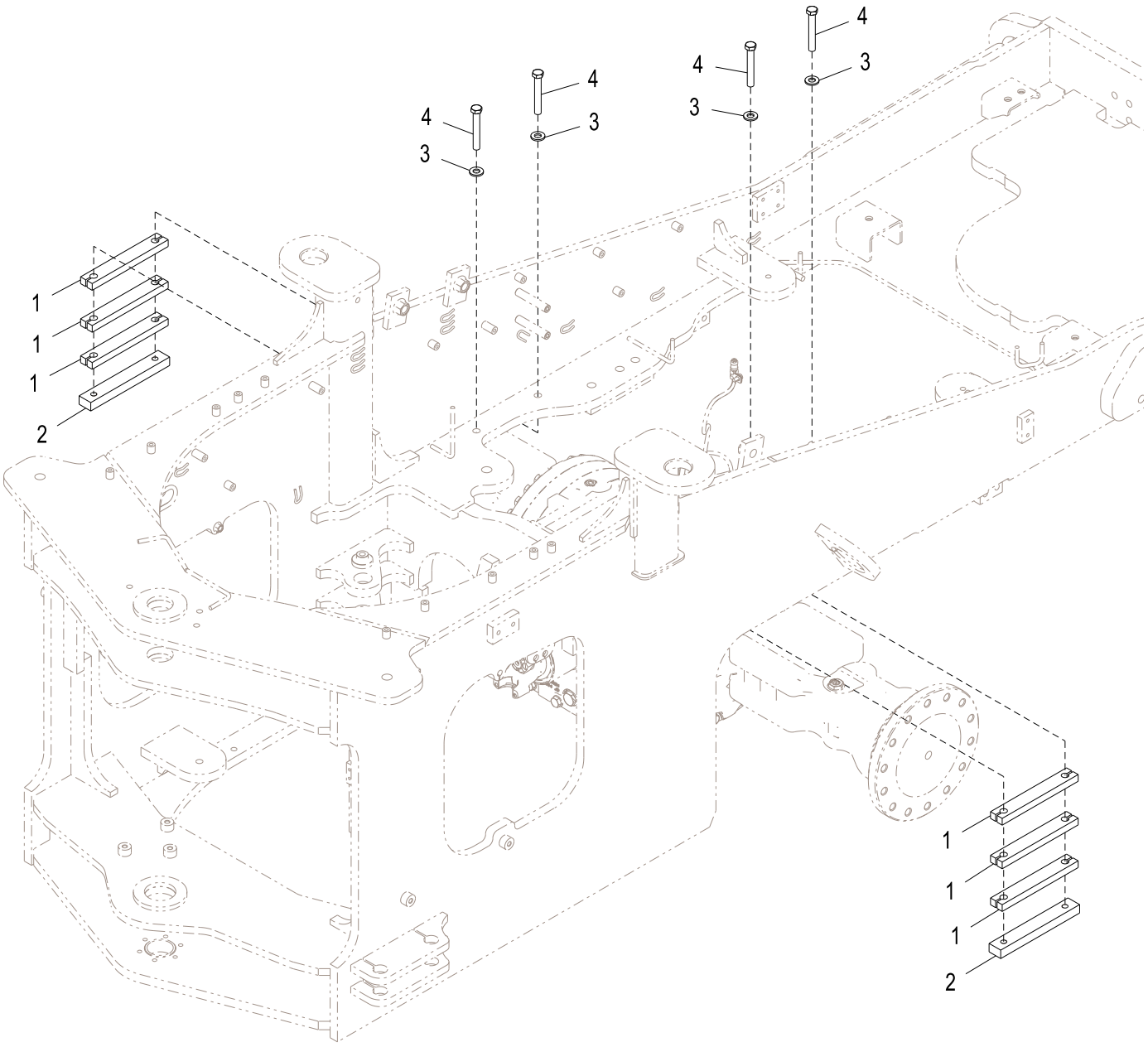

AT210878_TX1120584

Item	*Nº peça*	*Descrição*	*Qtde*	*Nº série*	*Notas*
1	T168247	Correia	6		
2	T157315	Correia	2		
3	24M7241	Arruela	4		17 X 34 X 4 mm
4	19M7884	Parafuso sextavado	4		M16 X 110

Axle Oscillating Supports
Supports oscillants d'essieu
Suportes do Eixo Oscilante
Качающиеся опоры моста
Soportes de eje oscilante

AT336426_TX1120585 B.1

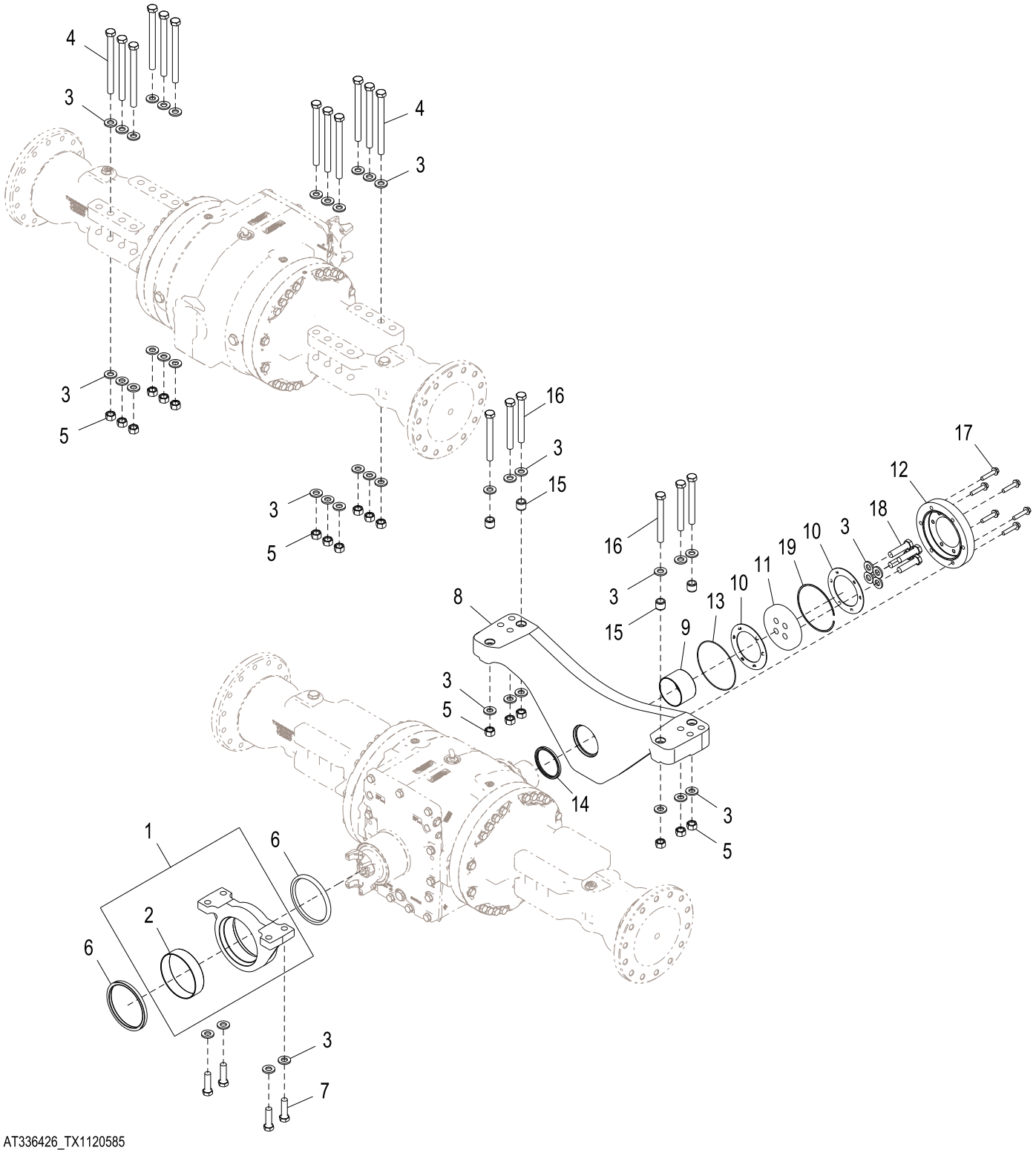

AT336426_TX1120585

Item	*Nº peça*	*Descrição*	*Qtde*	*Nº série*	*Notas*
1	AT372240	Suporte eixo traSeiro	1		SUB FOR AT336517
2	T227472	Bucha	1		
3	24M7242	Arruela	44		21.400 X 42 X 5 mm
4	19M7779	Parafuso sextavado	12		M20 X 240
5	14M7277	Porca	18		M20
6	AT358357	Vedação	2		
7	19M8639	Parafuso sextavado	4		M20 X 70
8	AT341702	Suporte	1		
9	T227479	Bucha	1		
10	T228638	Arruela de encosto	2		
11	T210215	Espaçador	1		
12	T227377	Capa	1		
13	R274003	Anel o	1		177.470 X 2.616 mm (6.987" X 0.103")
14	AT357584	Vedação	1		
15	T174463	Bucha	4		22.631 X 31.915 X 27.686 mm (57/64" X 1.256" X 1.090")
16	19M8100	Parafuso sextavado	6		M20 X 180
17	19M7815	Parafuso	6		M12 X 60
18	19M7892	Parafuso sextavado	4		M20 X 80
19	4003450	Anel de pressão	1		

Front Differential Lock Line
Conduite de blocage de différentiel avant
Linha de Bloqueio do Diferencial Dianteiro
Труб. бл. передн. диффер.
Línea de traba de diferencial delantero

TX1052415 A.1

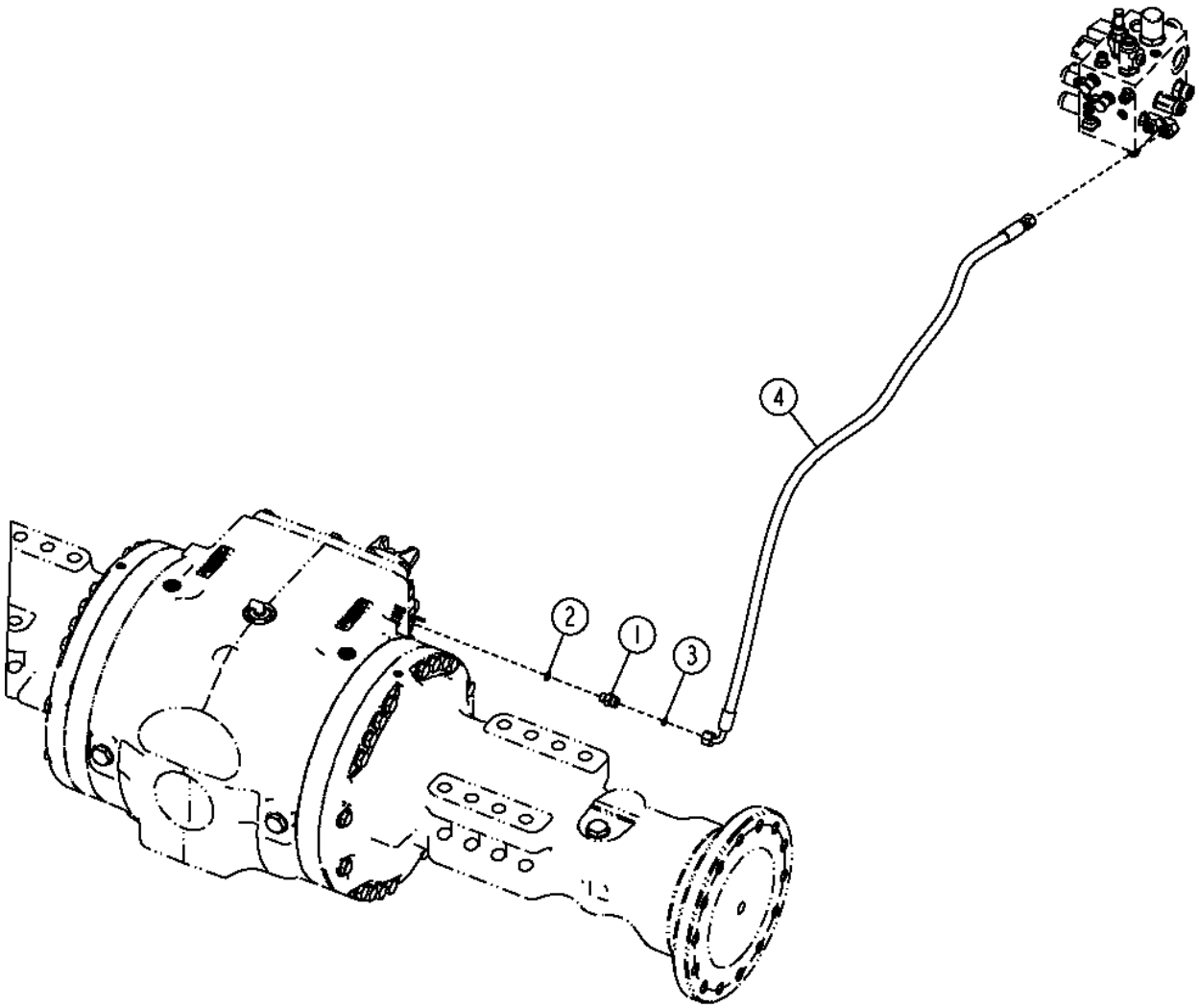

TX1052415

Item	*Nº peça*	*Descrição*	*Qtde*	*Nº série*	*Notas*
1	38H1160	Adaptador	1		
2	R26448	Anel o	1		
3	T77613	Anel o	1		
4	AT337089	Mangueira hidraulica-fabric	1		

Rear Differential Lock Lines
Conduites verrouillage différentiel avant
Linhas de Bloqueio do Diferencial Traseiro
Линии блокировки заднего дифференциала
Líneas de traba de diferencial trasera

TX1051289 A.1

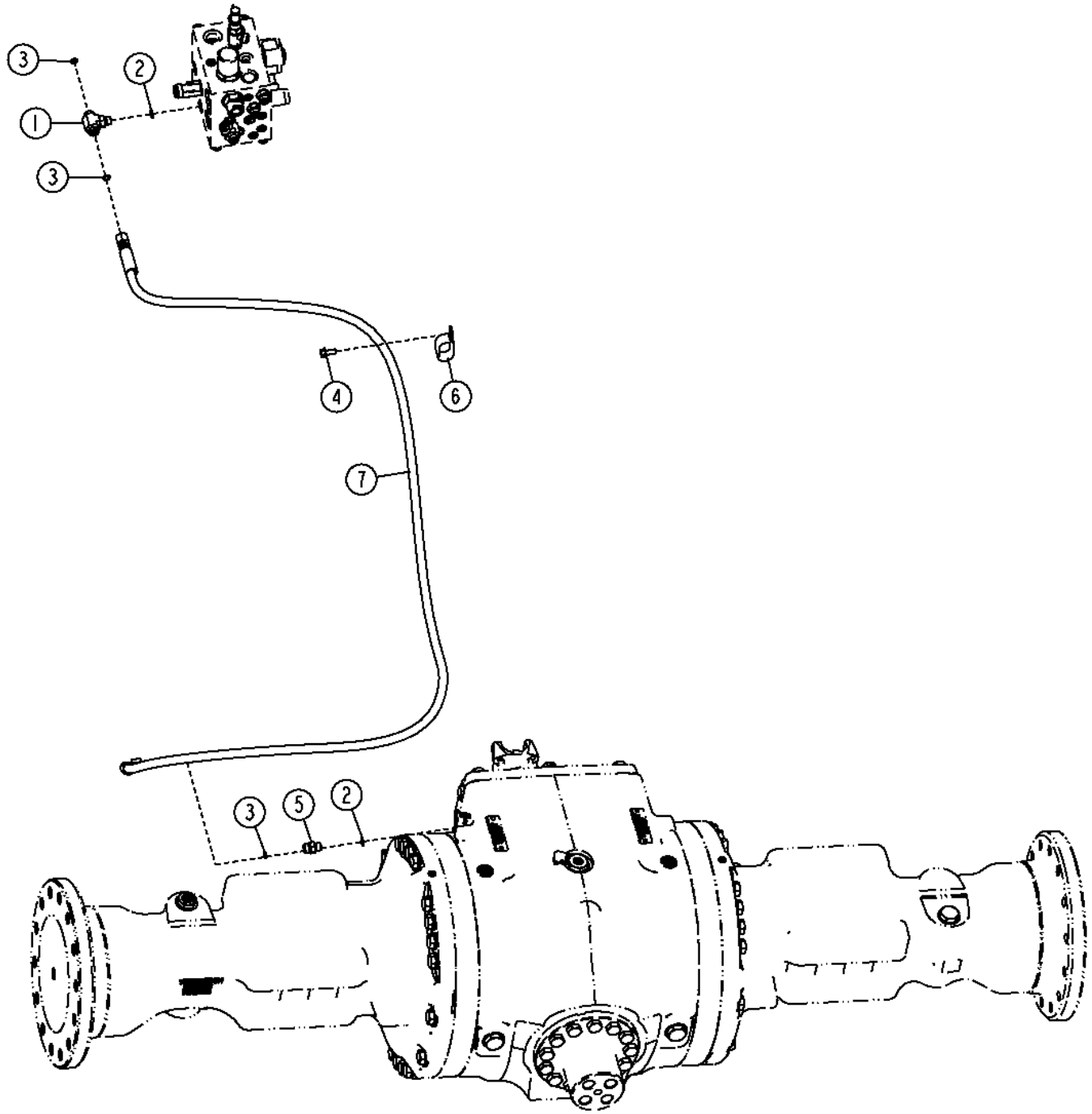

TX1051289

Item	*Nº peça*	*Descrição*	*Qtde*	*Nº série*	*Notas*
1	38H1016	Conexão em t	1		
2	R26448	Anel o	2		
3	T77613	Anel o	3		
4	19M7866	Parafuso	1		M8 X 20
5	38H1160	Adaptador	1		
6	AH77869	Presilha	1		
7	AT364582	Mangueira hidraulica-fabric	1		(SUB FOR AT336295, THIS APPLICATION)

Differential Lock Switch
Interrupteur de blocage du différentiel
Interruptor do Bloqueio do Diferencial
Переключатель блокировки дифференциала
Interruptor de traba de diferencial

AT333237_TX1107314 A.1

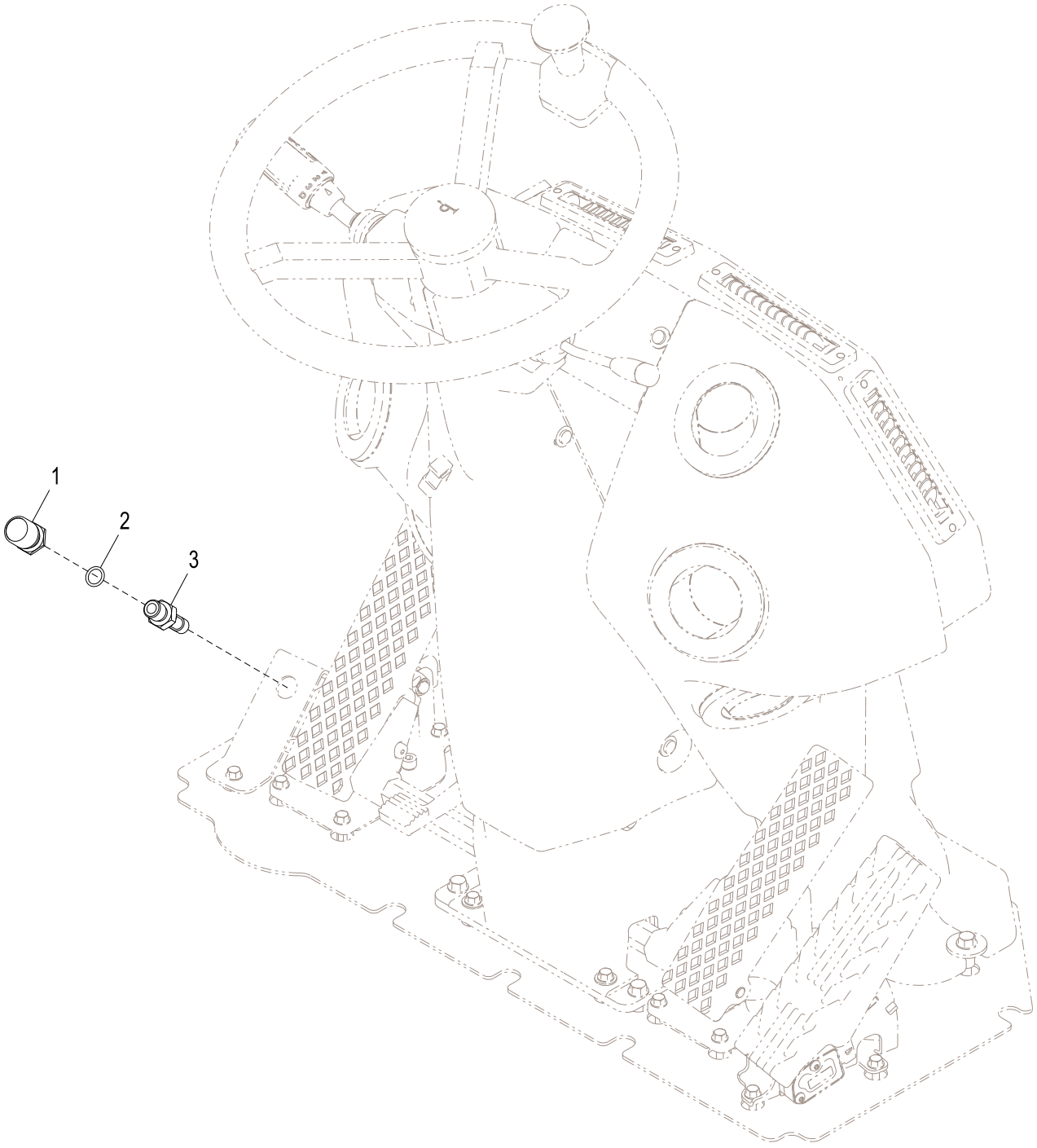

AT333237_TX1107314

Item	*Nº peça*	*Descrição*	*Qtde*	*Nº série*	*Notas*
1	RE43637	Atuador	1		
2	51M7042	Anel o	1		13.300 X 2.200 mm
3	RE46534	Interruptor	1		

Automatic Axle Differential Lock
Blocage du différentiel d'essieu automatique
Bloqueio Automático do Diferencial do Eixo
Автоматическая блокировка дифференциала моста
Bloqueo automático del diferencial del eje

AT336752_TX1084553 A.1

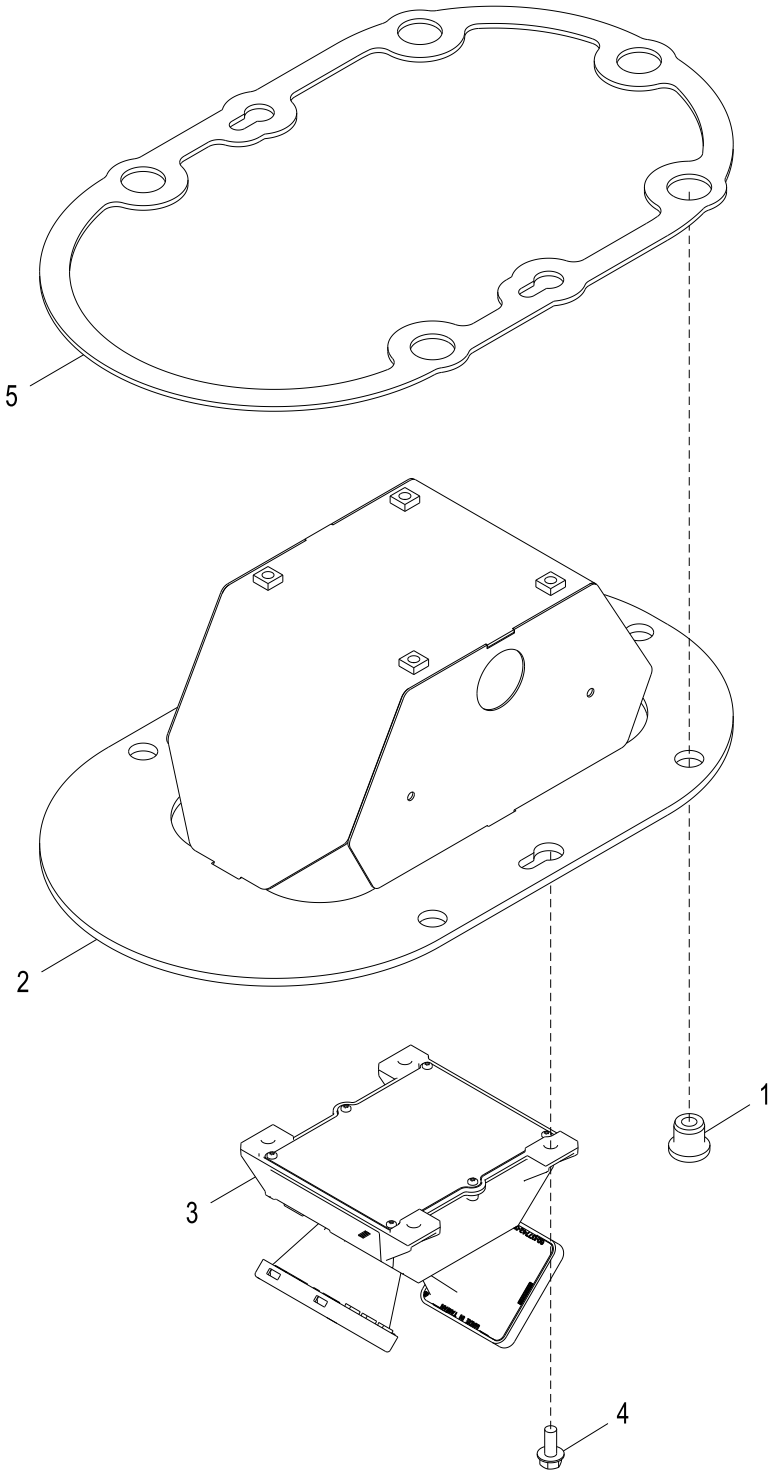

AT336752_TX1084553

Item	*Nº peça*	*Descrição*	*Qtde*	*Nº série*	*Notas*
1	AT116162	Isolador	5		
2	RE225712	Apoio	1		
3	AT340252	SenSor vel. real de deSloca	1		Velocidade de Avanço
4	19M7866	Parafuso	4		M8 X 20
5	R244400	Vedação	1		
6	AT344894	Chicote	1		Radar da Velocidade de Avanço, Não Ilustrado

Automatic Axle Differential Lock Conversion Kit
Jeu d'adaptation de blocage du différentiel d'essieu automatique
Kit de Conversão do Bloqueio Automático do Diferencial do Eixo
Комплект для переоборудования автоматической блокировки дифференциала моста
Juego de conversión de bloqueo automático de diferencial de eje

AT362998_TX1084554 A.1

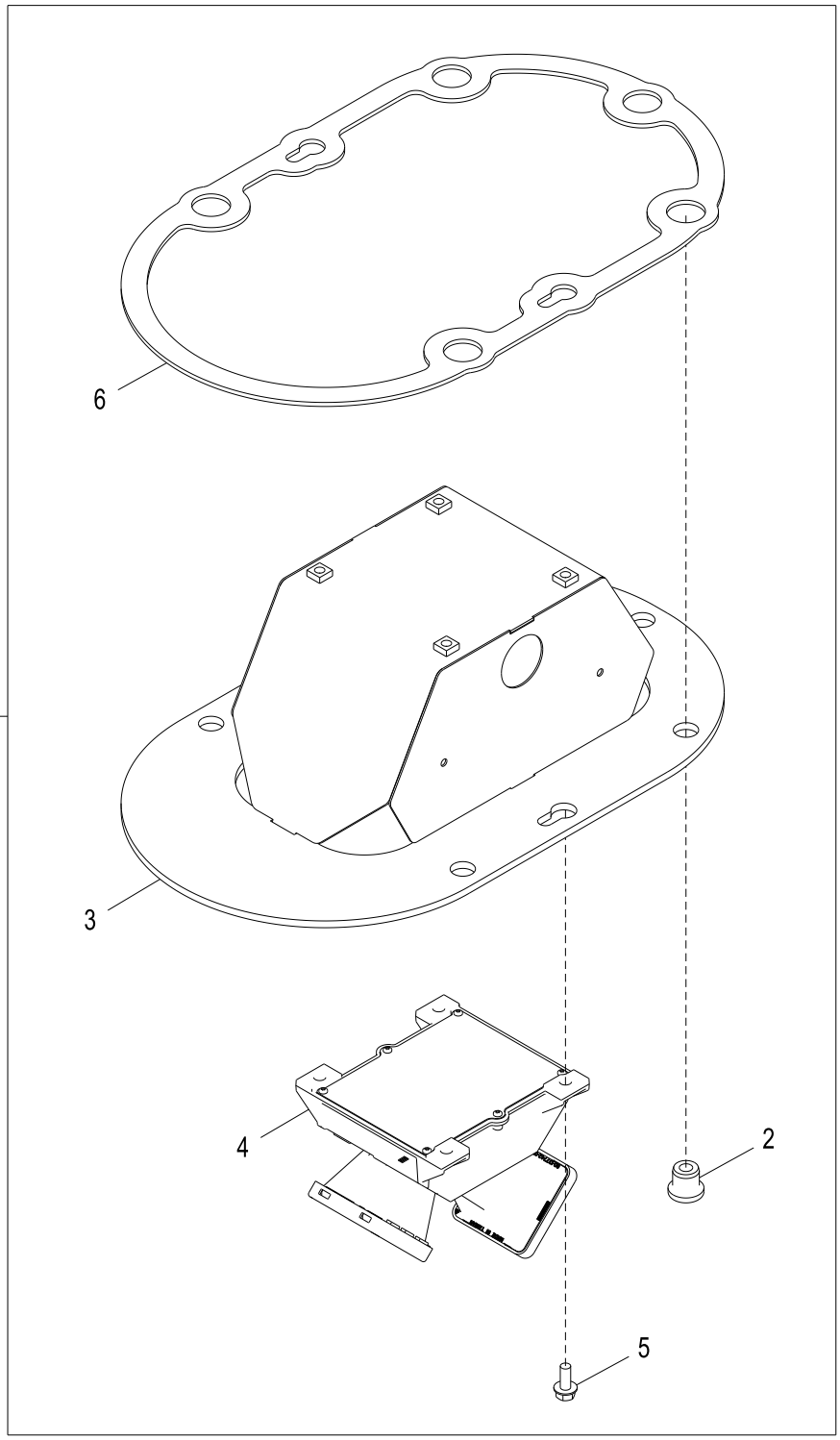

AT362998_TX1084554

Item	*Nº peça*	*Descrição*	*Qtde*	*Nº série*	*Notas*
1	**AT362998**	**Bloqueio do diferencial**	**1**		**Pacotes de Produto**
2	AT116162	Isolador	5		
3	RE225712	Apoio	1		
4	AT340252	SenSor vel. real de deSloca	1		Velocidade de Avanço
5	19M7866	Parafuso	4		M8 X 20
6	R244400	Vedação	1		
7	AT344894	Chicote	1		Radar da Velocidade de Avanço, Não Ilustrado

Axle Temperature Sensor Gauge Kit
Kit d'indicateur de capteur de température d'essieu
Kit de Indicador do Sensor de Temperatura do Eixo
Комплект указателя датчика температуры моста
Juego de medidor de sensor de temperatura de eje

AT385730_TX1084882 B.1

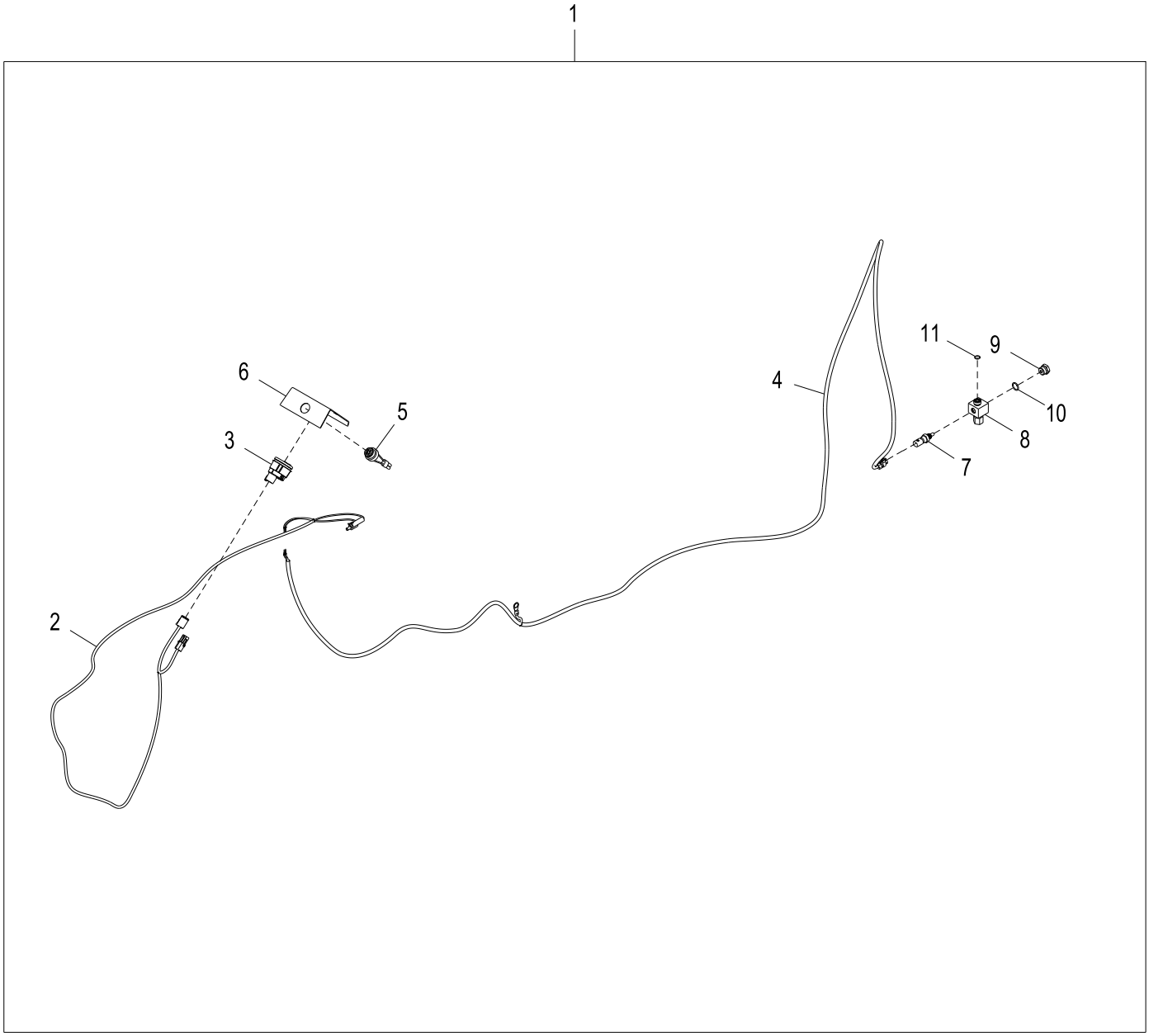

AT385730_TX1084882

Item	*Nº peça*	*Descrição*	*Qtde*	*Nº série*	*Notas*
1	**AT385730**	**Kit do indicador**	**1**		**Pacotes de Produto**
2	AT386129	Chicote	1		
3	AT385682	Indicador de temperatura	1		
4	AT385681	Chicote	1		
5	AT160480	SiStema de alarme	1		
6	T282322	Placa	1		
7	RE537637	SenSor temp. água	1		
8	AT400471	Conexão em t	1		
9	R27474	Tampão de dreno	1		
10	R26906	Anel o	1		19.177 X 2.464 mm (0.755" X 0.097")
11	T77857	Anel o	1		12.421 X 1.778 mm (0.489" X 0.070")
12	R44302	Cinta	30		Não Ilustrado

YZ18984 Reman Axle, Rear
YZ18984 Essieu réusiné, arrière
YZ18984 Eixo Reman, Traseiro
YZ18984 Мост Reman, задний
YZ18984 Eje Reman, trasero

YZ19332PCD A.1

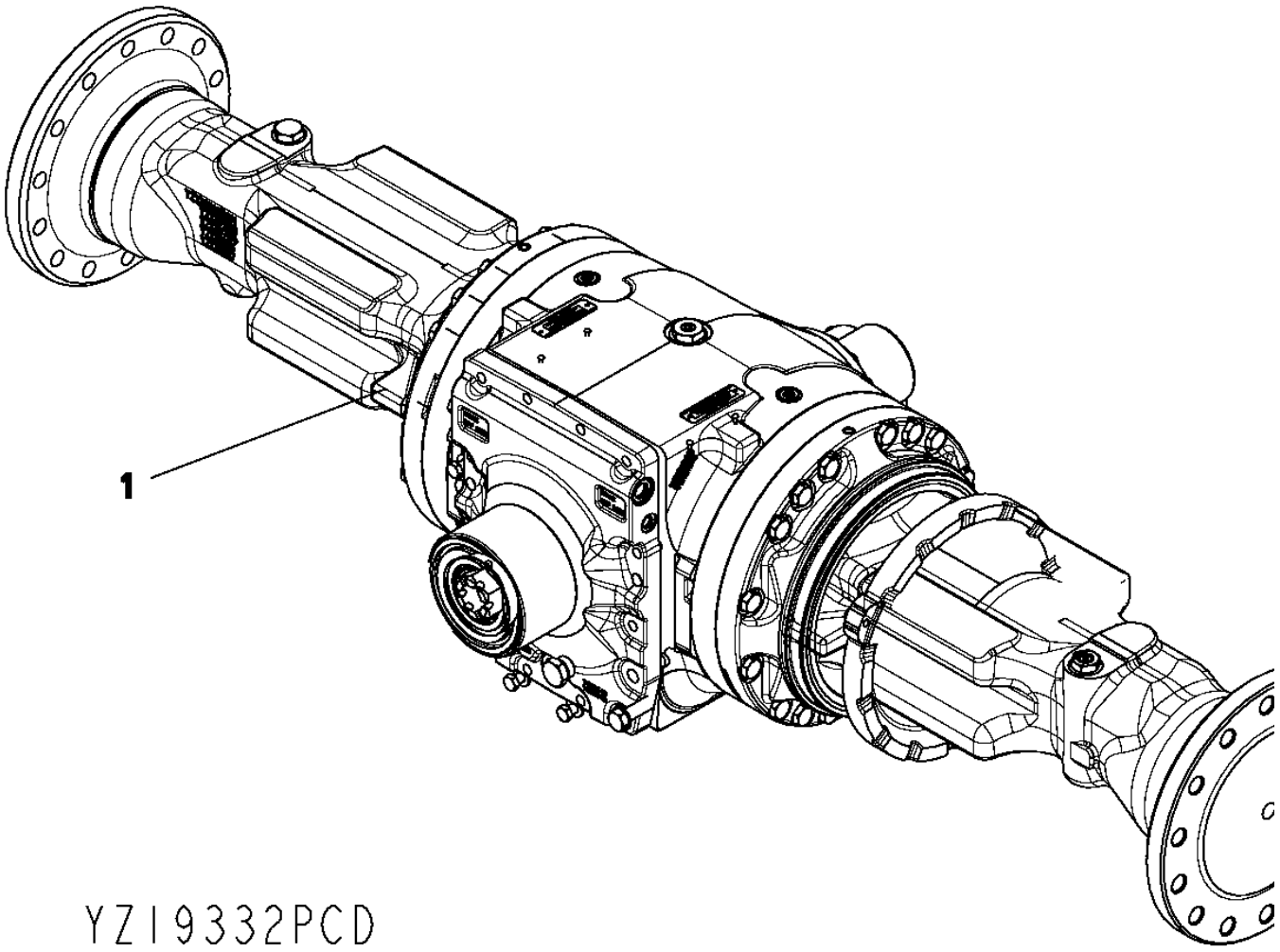

Item	*Nº peça*	*Descrição*	*Qtde*	*Nº série*	*Notas*
1	YZ18984	Eixo com diferencial	1		NLA
	PG200421	Eixo diant. remanufaturado	1		REMAN FOR YZ18984 (1400 TMIV Front Axle)

YZ120718 Spiral Bevel Input Pinion and Ring Gear Set
YZ120718 Jeu de pignons coniques hélicoïdaux d'entrée et couronnes
YZ120718 Jogo de Pinhão de Entrada Cônico Espiral e Engrenagem de Coroa
YZ120718 Входн. кон. шест. и набор зубч. венц.
YZ120718 Kit de piñón de entrada cónico en espiral y corona dentada

YZ120718PCD1 A.1

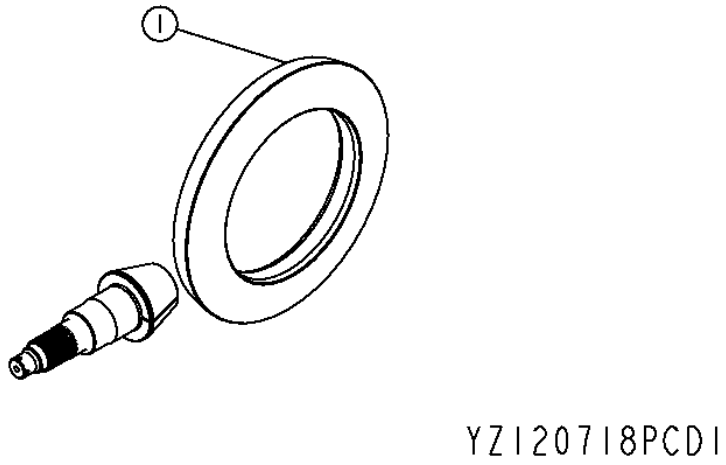

Item	*Nº peça*	*Descrição*	*Qtde*	*Nº série eixo*	*Notas*
1	YZ120769	Coroa e pinhão	1		(MARKED YZ120770 AND YZ120643)

YZ120751 Input Yoke
YZ120751 Chape d'entrée
YZ120751 Garfo de Entrada
YZ120751 Первичная вилка
YZ120751 Horquilla de entrada

YZ120751PCD1 A.1

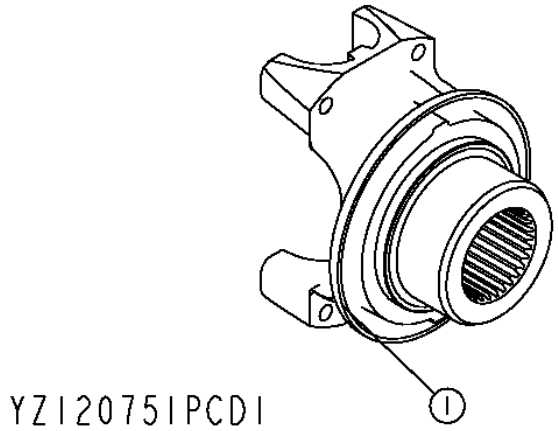

Item	*Nº peça*	*Descrição*	*Qtde*	*Nº série eixo*	*Notas*
1	YZ121887	Forquilha	1		(SUB FOR YZ120814)1610 SERIES

YZ120720 Axle Housing and Shaft
YZ120720 CARTER ET ARBRE D'ESSIEU
YZ120720 CARCAÇA DO EIXO DE RODA E EIXO
YZ120720 Вал и картер моста
YZ120720 Carcasa y flecha de eje

YZ120720PCD2 A.1

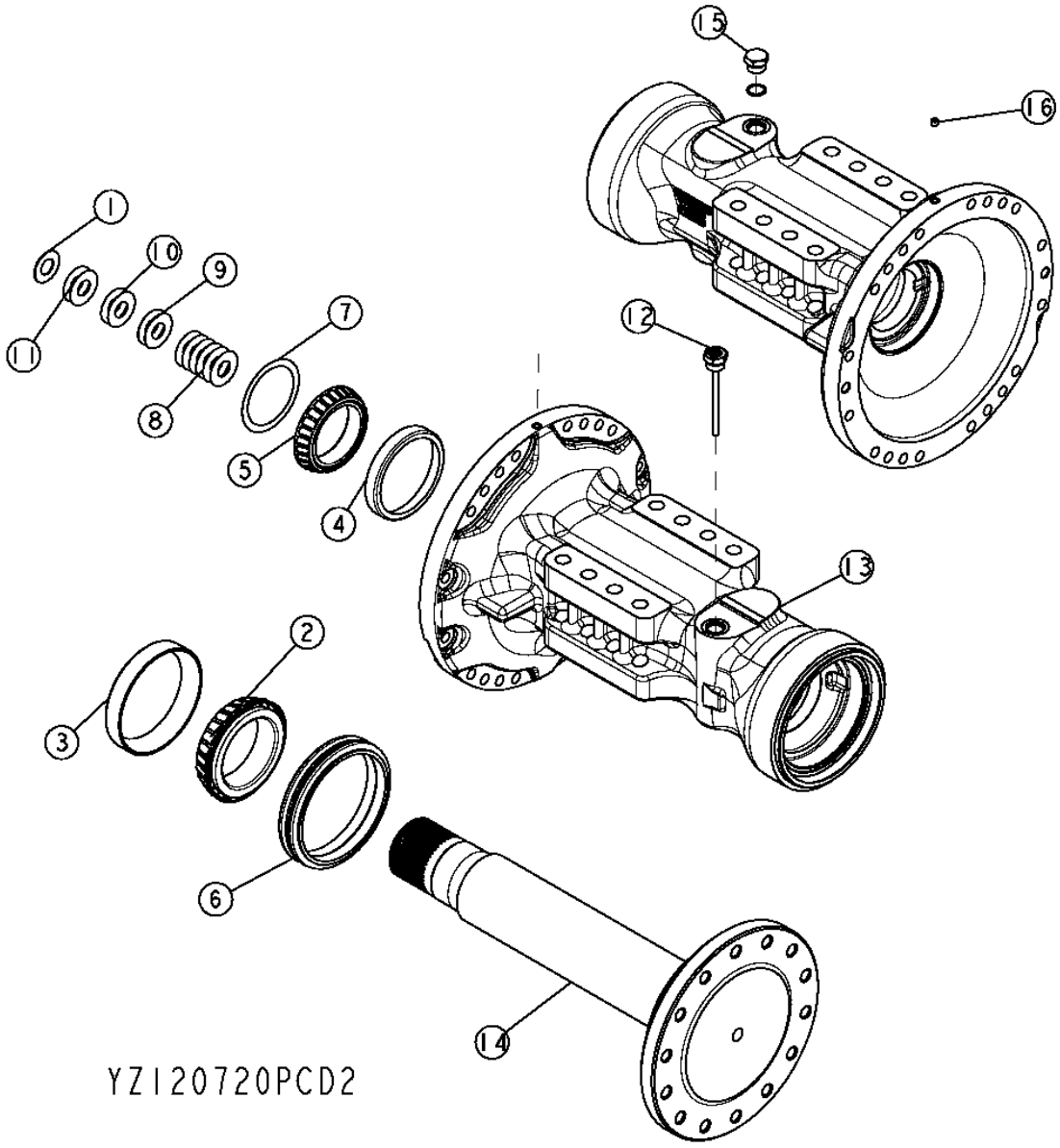

Item	Nº peça	Descrição	Qtde	Nº série eixo	Notas
1	F2380R	Arruela	2		
2	JD10315	Cone de rolamento	2		
3	JD10316	Capa de rolamento	2		
4	JD8272	Capa de rolamento	2		
5	JD8989	Cone de rolamento	2		
6	YZ120453	Vedação	2		
7	R52389	Calço	2		
8	R59439	Calço	12		
9	R59440	Calço	4		
10	R61461	Calço	4		
11	R79989	Calço	4		
12	YZ121220	Vareta de niVel	1		
13	YZ121185	Carcaça	2		
14	YZ120688	Semi-eixo	2		
15	RE58664	Conexão	1		
	R27175	Tampão de dreno	1		
	F3171R	Anel o	1		
16	15H558	Tampão	2		1/8"

YZ121049 Standard Input Housing, Non- Oscillating
YZ121049 Carter d'entreé standard, non oscillant
YZ121049 Carcaça de Entrada Padrão, Não Oscilante
YZ121049 Стандартный первичный корпус, некачающийся
YZ121049 Caja de entrada estándar, sin oscilación

YZ121049_PCD B.1

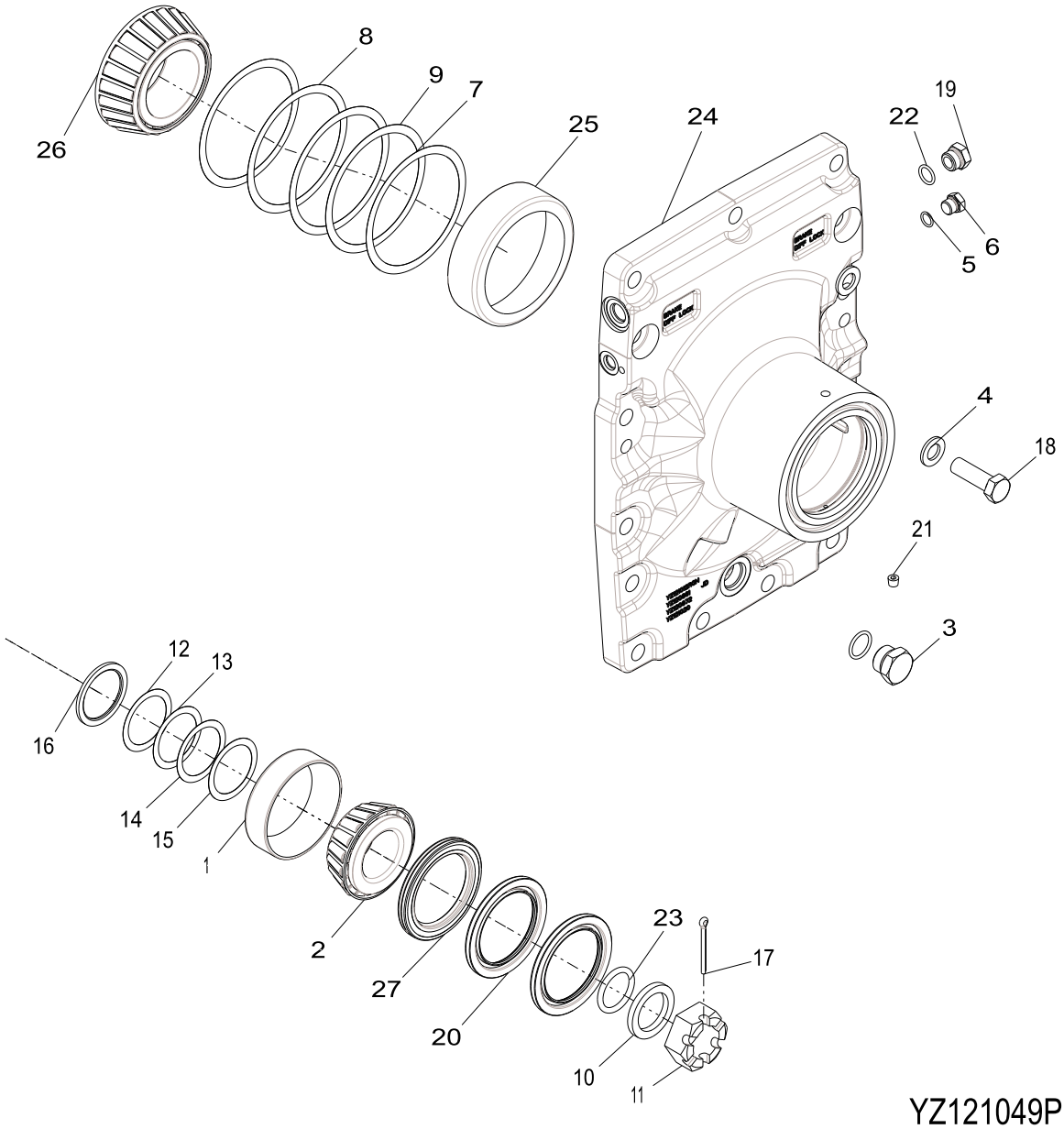

YZ121049_PCD

Item	*Nº peça*	*Descrição*	*Qtde*	*Nº série transmissão*	*Notas*
1	JD8255	Capa de rolamento	1		
2	JD9078	Cone de rolamento	1		
3	RE58664	Conexão	1		
	F3171R	Anel o	1		
	R27175	Tampão de dreno	1		
4	R135543	Arruela	15		
5	R26448	Anel o	2		
6	R27218	Tampão	2		
7	R35365	Calço	2		
8	R35366	Calço	2		
9	R35367	Calço	1		
10	YZ120167	Arruela	1		
11	R48776	Porca	1		
12	R51196	Calço	1		
13	R51197	Calço	1		
14	R51198	Calço	1		
15	R51199	Calço	1		
16	R56308	Arruela	1		
17	11M7032	Contra-pino	1		5 X 50 mm
18	19M7409	Parafuso sextavado	15		M16 X 50
19	R33138	Conexão	2		
20	YZ120513	Vedação	2		SUB FOR YZ121724
21	15H558	Tampão	2		1/8"
22	R375R	Anel o	2		
23	A4540R	Anel o	1		
24	YZ121055	Capa	1		
25	R115216	Capa de rolamento	1		SUB FOR APPL RE49486
26	R115217	Cone de rolamento	1		SUB FOR APPL RE49486
27	YZ120685	Vedação	1		SUB FOR YZ121724

YZ120724 Dual Brakes
YZ120724 Doubles Freins
YZ120724 Freios Duplos
YZ120724 Двухконтурные тормоза
YZ120724 Frenos Dobles

YZ120724PCD1 A.1

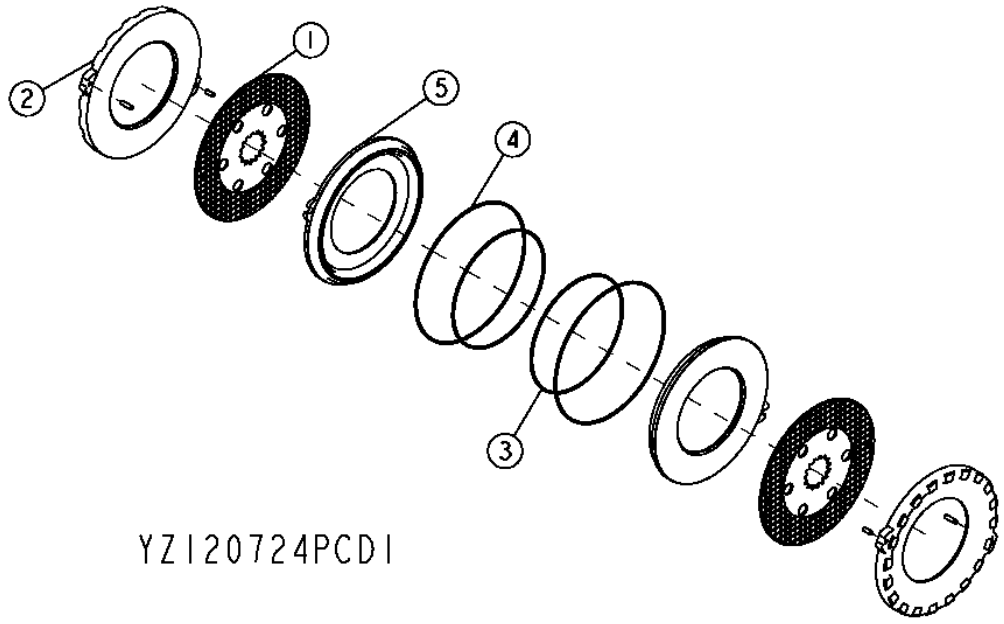

Item	*Nº peça*	*Descrição*	*Qtde*	*Nº série eixo*	*Notas*
1	YZ120979	Disco de freio	2		
2	YZ121053	Placa	2		
3	R131477	Vedação	2		
4	R131478	Vedação	2		
5	YZ121242	Pistão	2		

YZ121256 Differential Lock, Hydraulic
YZ121256 Blocage du différentiel, hydraulique
YZ121256 Bloqueio do Diferencial, Hidráulico
YZ121256 Блокировка дифференциала, гидравлическая
YZ121256 Bloqueo del diferencial, hidráulico

YZ121256BPCD A.1

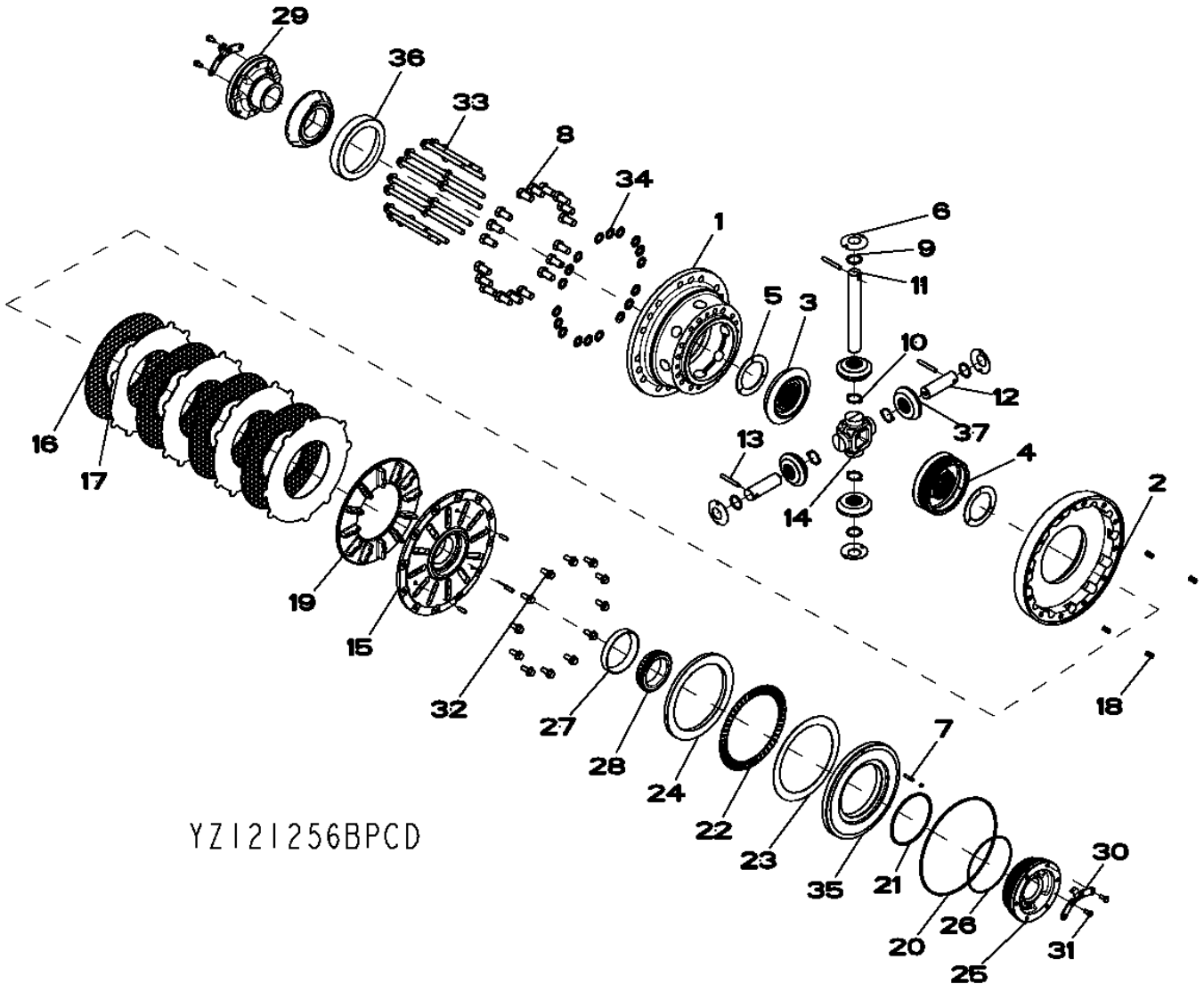

Item	*Nº peça*	*Descrição*	*Qtde*	*Nº série eixo*	*Notas*
1	YZ121239	Carcaça	1		
2	YZ120954	Carcaça	1		
3	YZ121133	Coroa	1		SUB FOR R59289
4	YZ121134	Coroa	1		SUB FOR YZ120386
5	R93623	Arruela de encosto	2		
6	R59460	Arruela de encosto	4		
7	34M7040	Pino elástico	1		6 X 30 mm
8	R48787	Parafuso sextavado	18		
9	R70112	Arruela de encosto	4		
10	R70113	Arruela de encosto	4		
11	R132827	Eixo com pinhão	1		
12	R132828	Eixo com pinhão	2		
13	W30317	Pino elástico	3		
14	R132836	Cubo	1		
15	YZ121230	Capa	1		
16	YZ120964	Disco de embreagem	4		
17	YZ121110	Plato da embreagem	4		
18	YZ120902	Mola de compressão	4		
19	YZ121199	Atuador	1		
20	YZ121090	Vedação	1		
21	YZ120968	Vedação	1		
22	YZ120970	Rolamento de agulhas	1		
23	YZ120971	Arruela de encosto	1		
24	YZ121228	Espaçador	1		
25	YZ120961	Mancal	1		
26	R136314	Anel o	1		
27	JD8259	Capa de rolamento	1		
28	JD8954	Cone de rolamento	1		
29	YZ120960	Mancal	1		
30	YZ121016	Placa de segurança	2		
31	R88246	Parafuso sextavado	4		
32	19M7785	Parafuso	12		M10 X 25
33	19M7838	Parafuso	16		M12 X 130
34	R85226	Arruela	18		
35	YZ121227	Pistão	1		
36	YZ121260	Rolamento de Rolos cônicos	1		
37	R134726	Pinhão	4		

YZ121182 Standard Differential, Front
YZ121182 Différentiel standard, avant
YZ121182 Diferencial Padrão, Dianteiro
YZ121182 Стандартный дифференциал, передний
YZ121182 Diferencial estándar, delantero

YZ121182PCD2 A.1

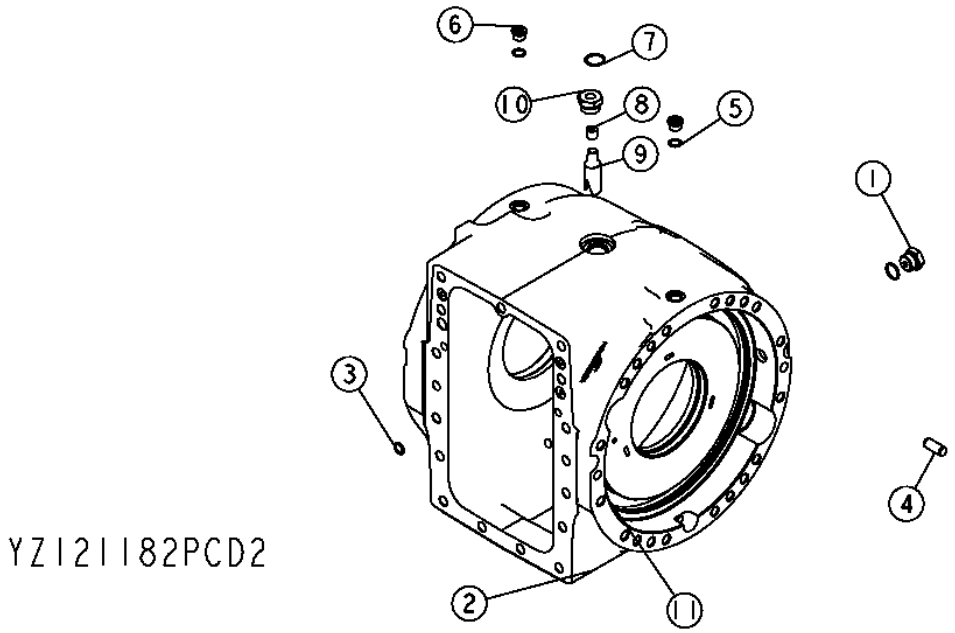

Item	*Nº peça*	*Descrição*	*Qtde*	*Nº série eixo*	*Notas*
1	RE58664	Conexão	2		
	F3171R	Anel o	1		
	R27175	Tampão de dreno	1		
2	YZ121224	Caixa	1		
3	R375R	Anel o	4		
4	R54380	Pino de centragem	6		
5	R26375	Anel o	2		
6	R33138	Conexão	2		
7	U17409	Anel o	1		
8	15H563	Tampão	1		3/8"
	15H666	Tampão	1		3/8"
9	R132574	Tubulação esTruTural	1		
10	R112210	Adaptador	1		
11	YZ121180	Tampão de dreno	1		

YZ120753 Final Drive
YZ120753 Réduction finale
YZ120753 Redução Final
YZ120753 Главная передача
YZ120753 Reducción final

YZ120753_PCD A.2

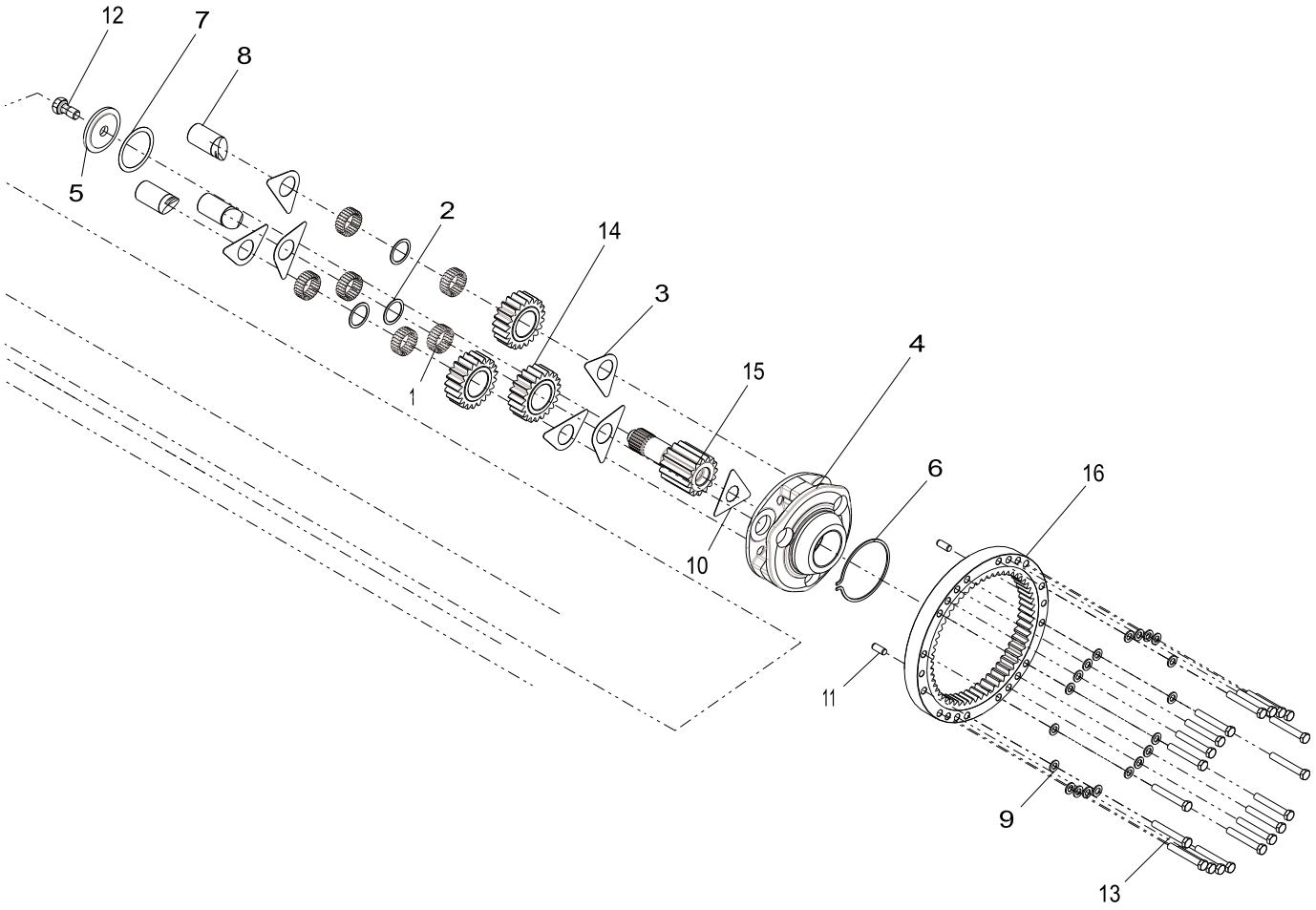

Item	*Nº peça*	*Descrição*	*Qtde*	*Nº série*	*Notas*
1	R109082	Agulha de rolamento	144		
2	R109083	Arruela	3		
3	R112079	Arruela de encosto	6		
4	R116810	Porta-Planetários	1		
5	R119270	Arruela	1		
6	R33029	Anel de pressão	1		
7	R52389	Calço	1		
8	R97998	Eixo com pinhão	3		
9	R135543_YZ	PART MISSING IN WISE	40		
10	YZ121119	Placa de segurança	2		
11	R54380_YZ	PART MISSING IN WISE	4		
12	R82175	Parafuso sextavado	2		
13	19M8620	Parafuso sextavado	40		M16 X 110
14	YZ121125	Planetário	3		
15	YZ121129	Eixo com pinhão	2		
16	YZ120647	EngrEnagem	2		

YZ19486 Reman Axle, Front
YZ19486 Essieu réusiné, avant
YZ19486 Eixo Reman, Dianteiro
YZ19486 Мост Reman, передний
YZ19486 Eje Reman, delantero

YZ19529_PCD B.1

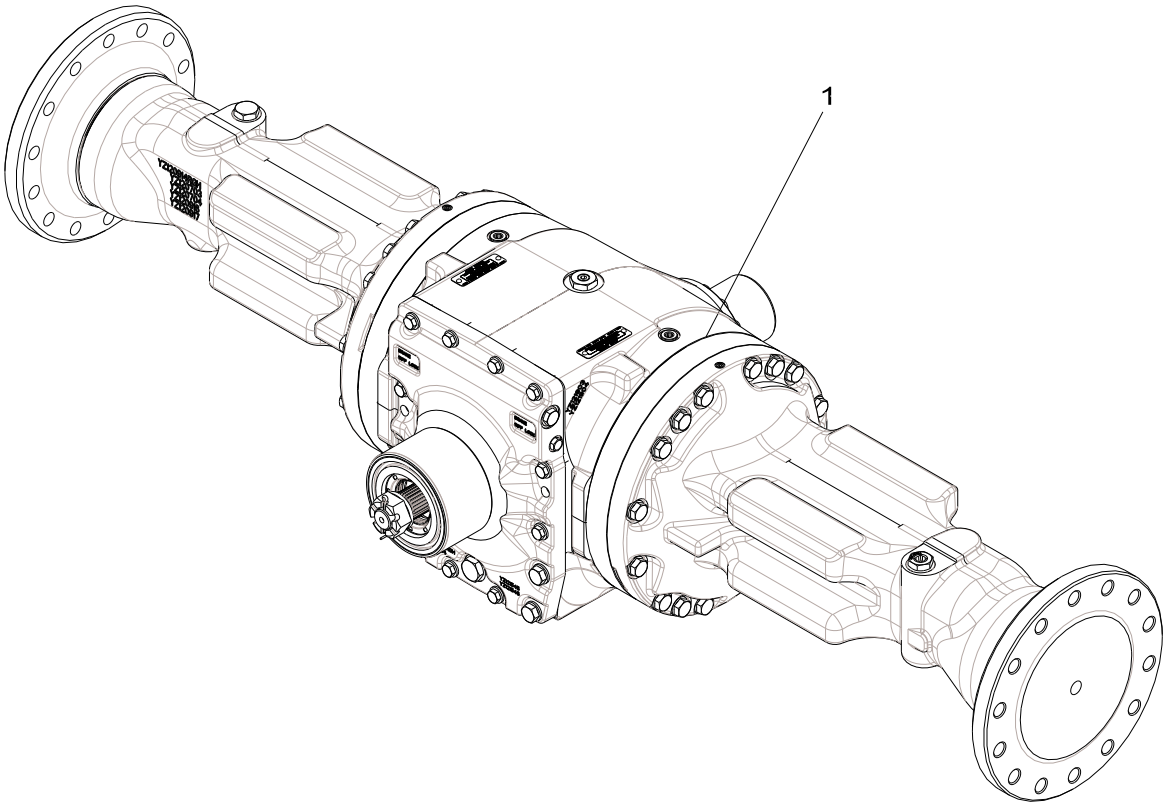

YZ19529_PCD

Item	*Nº peça*	*Descrição*	*Qtde*	*Nº série*	*Notas*
1	YZ19486	Eixo com diferencial	1		NLA; ORDER PG200592; REPLACED BY YZ19696
	PG200592	Eixo diant. remanufaturado	1		SUB FOR YZ19486 1400 TMIV FRONT AXLE

YZ120718 Spiral Bevel Input Pinion and Ring Gear Set
YZ120718 Jeu de pignons coniques hélicoïdaux d'entrée et couronnes
YZ120718 Jogo de Pinhão de Entrada Cônico Espiral e Engrenagem de Coroa
YZ120718 Входн. кон. шест. и набор зубч. венц.
YZ120718 Kit de piñón de entrada cónico en espiral y corona dentada

YZ120718PCD1 A.1

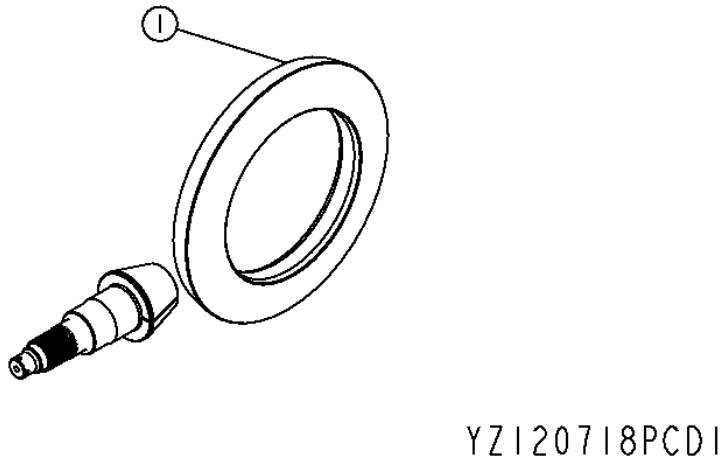

Item	*Nº peça*	*Descrição*	*Qtde*	*Nº série eixo*	*Notas*
1	YZ120769	Coroa e pinhão	1		(MARKED YZ120770 AND YZ120643)

YZ120751 Input Yoke, Front Axle
YZ120751 Chape d'entrée, essieu avant
YZ120751 Garfo de Entrada, Eixo Dianteiro
YZ120751 Первичная вилка, передний мост
YZ120751 Horquilla de entrada, eje delantero

YZ120751PCD1 A.1

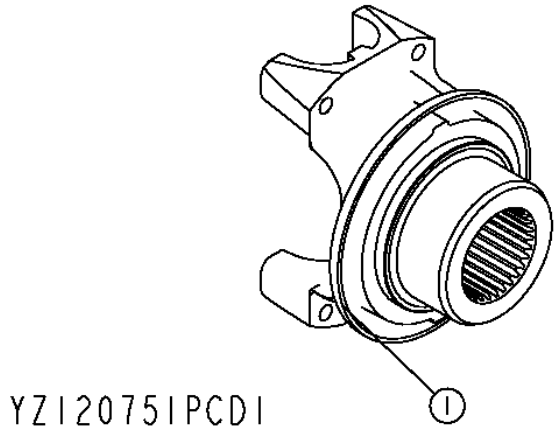

Item	*Nº peça*	*Descrição*	*Qtde*	*Nº série eixo*	*Notas*
1	YZ121887	Forquilha	1		(SUB FOR YZ120814)

YZ121797 Axle Housing and Shaft
YZ121797 CARTER ET ARBRE D'ESSIEU
YZ121797 CARCAÇA DO EIXO DE RODA E EIXO
YZ121797 Вал и картер моста
YZ121797 Carcasa y flecha de eje

YZ121797_PCD A.1

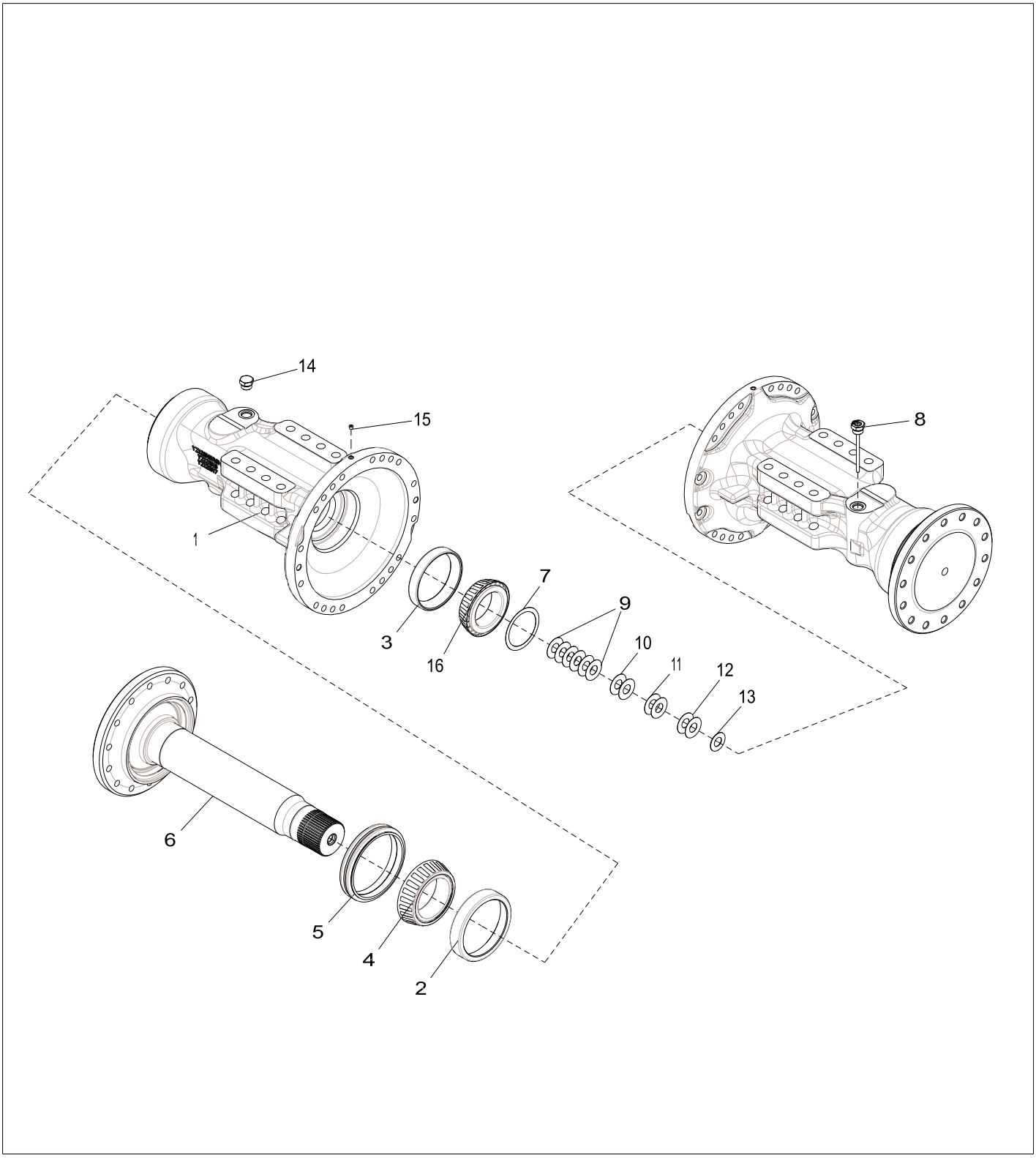

Item	*Nº peça*	*Descrição*	*Qtde*	*Nº série*	*Notas*
1	YZ121516	Carcaça	2		
2	YZ121530	Capa de rolamento	2		
3	YZ122235	Capa de rolamento	2		
4	YZ121529	Cone de rolamento	2		
5	YZ120453	Vedação	2		
6	YZ121495	Semi-eixo	2		
7	R52389	Calço	2		
8	YZ121220	Vareta de niVel	1		
9	R59439	Calço	12		
10	R59440	Calço	4		
11	R61461	Calço	4		
12	R79989	Calço	4		
13	F2380R	Arruela	2		
14	RE58664	Conexão	1		
15	15H558	Tampão	2	1/8"	
16	YZ122255	Cone de rolamento	2		

YZ121049 Standard Input Housing, Non- Oscillating
YZ121049 Carter d'entreé standard, non oscillant
YZ121049 Carcaça de Entrada Padrão, Não Oscilante
YZ121049 Стандартный первичный корпус, некачающийся
YZ121049 Caja de entrada estándar, sin oscilación

YZ121049_PCD B.1

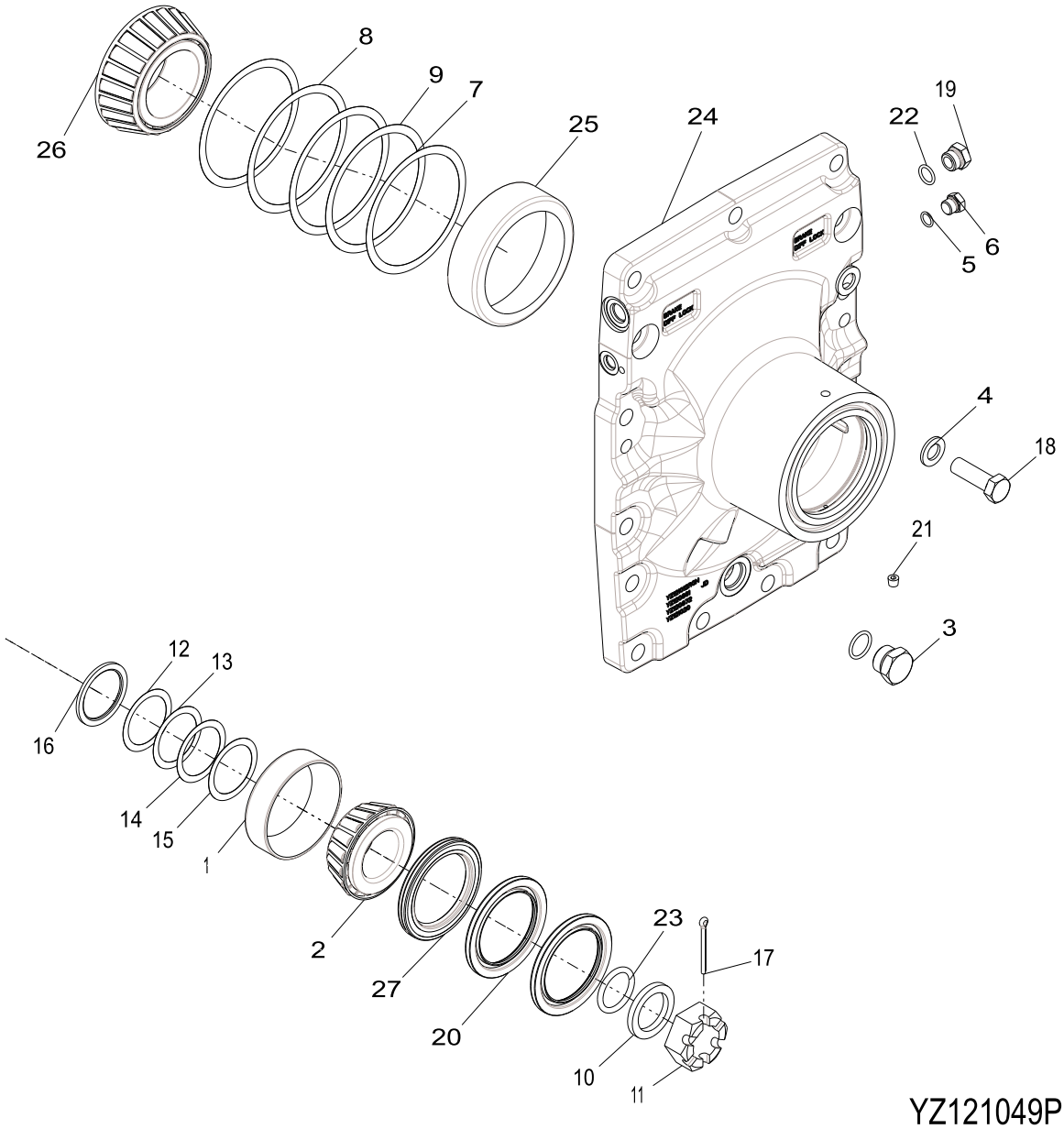

YZ121049_PCD

Item	*Nº peça*	*Descrição*	*Qtde*	*Nº série transmissão*	*Notas*
1	JD8255	Capa de rolamento	1		
2	JD9078	Cone de rolamento	1		
3	RE58664	Conexão	1		
	F3171R	Anel o	1		
	R27175	Tampão de dreno	1		
4	R135543	Arruela	15		
5	R26448	Anel o	2		
6	R27218	Tampão	2		
7	R35365	Calço	2		
8	R35366	Calço	2		
9	R35367	Calço	1		
10	YZ120167	Arruela	1		
11	R48776	Porca	1		
12	R51196	Calço	1		
13	R51197	Calço	1		
14	R51198	Calço	1		
15	R51199	Calço	1		
16	R56308	Arruela	1		
17	11M7032	Contra-pino	1		5 X 50 mm
18	19M7409	Parafuso sextavado	15		M16 X 50
19	R33138	Conexão	2		
20	YZ120513	Vedação	2		SUB FOR YZ121724
21	15H558	Tampão	2		1/8"
22	R375R	Anel o	2		
23	A4540R	Anel o	1		
24	YZ121055	Capa	1		
25	R115216	Capa de rolamento	1		SUB FOR APPL RE49486
26	R115217	Cone de rolamento	1		SUB FOR APPL RE49486
27	YZ120685	Vedação	1		SUB FOR YZ121724

YZ120944 Dual Brakes, 4:800:1 FD
YZ120944 Dual Brakes, 4:800:1 FD
YZ120944 Freios Duplos, 4:800:1 FD
YZ120944 Двухконтурные тормоза, 4:800:1 FD
YZ120944 Frenos dobles reducción final de 4:800:1

YZ120724PCD1 A.1

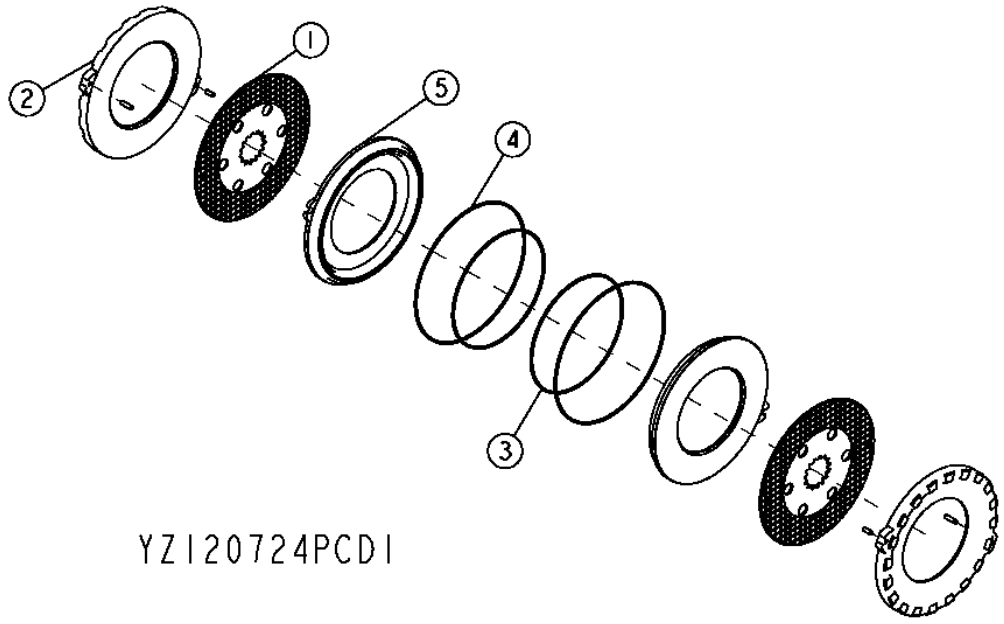

Item	*Nº peça*	*Descrição*	*Qtde*	*Nº série eixo*	*Notas*
1	YZ120979	Disco de freio	2		
2	YZ121053	Placa	2		
3	R131477	Vedação	2		
4	R131478	Vedação	2		
5	YZ121242	Pistão	2		

YZ121256 Differential Lock, Hydraulic
YZ121256 Blocage du différentiel, hydraulique
YZ121256 Bloqueio do Diferencial, Hidráulico
YZ121256 Блокировка дифференциала, гидравлическая
YZ121256 Bloqueo del diferencial, hidráulico

YZ121256BPCD A.1

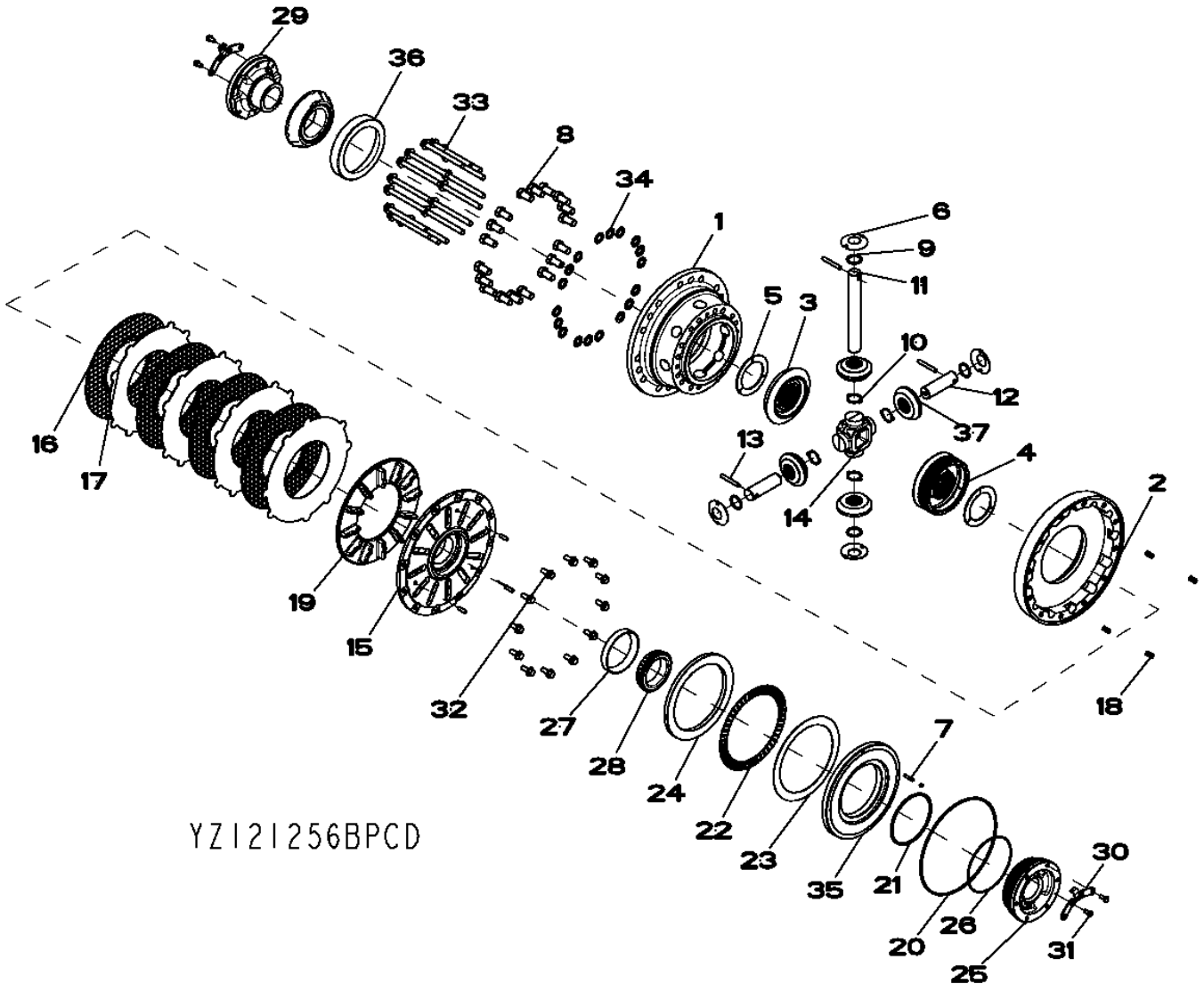

Item	*Nº peça*	*Descrição*	*Qtde*	*Nº série eixo*	*Notas*
1	YZ121239	Carcaça	1		
2	YZ120954	Carcaça	1		
3	YZ121133	Coroa	1		SUB FOR R59289
4	YZ121134	Coroa	1		SUB FOR YZ120386
5	R93623	Arruela de encosto	2		
6	R59460	Arruela de encosto	4		
7	34M7040	Pino elástico	1		6 X 30 mm
8	R48787	Parafuso sextavado	18		
9	R70112	Arruela de encosto	4		
10	R70113	Arruela de encosto	4		
11	R132827	Eixo com pinhão	1		
12	R132828	Eixo com pinhão	2		
13	W30317	Pino elástico	3		
14	R132836	Cubo	1		
15	YZ121230	Capa	1		
16	YZ120964	Disco de embreagem	4		
17	YZ121110	Plato da embreagem	4		
18	YZ120902	Mola de compressão	4		
19	YZ121199	Atuador	1		
20	YZ121090	Vedação	1		
21	YZ120968	Vedação	1		
22	YZ120970	Rolamento de agulhas	1		
23	YZ120971	Arruela de encosto	1		
24	YZ121228	Espaçador	1		
25	YZ120961	Mancal	1		
26	R136314	Anel o	1		
27	JD8259	Capa de rolamento	1		
28	JD8954	Cone de rolamento	1		
29	YZ120960	Mancal	1		
30	YZ121016	Placa de segurança	2		
31	R88246	Parafuso sextavado	4		
32	19M7785	Parafuso	12		M10 X 25
33	19M7838	Parafuso	16		M12 X 130
34	R85226	Arruela	18		
35	YZ121227	Pistão	1		
36	YZ121260	Rolamento de Rolos cônicos	1		
37	R134726	Pinhão	4		

YZ121182 Standard Differential, Front
YZ121182 Différentiel standard, avant
YZ121182 Diferencial Padrão, Dianteiro
YZ121182 Стандартный дифференциал, передний
YZ121182 Diferencial estándar, delantero

YZ121182PCD2 A.1

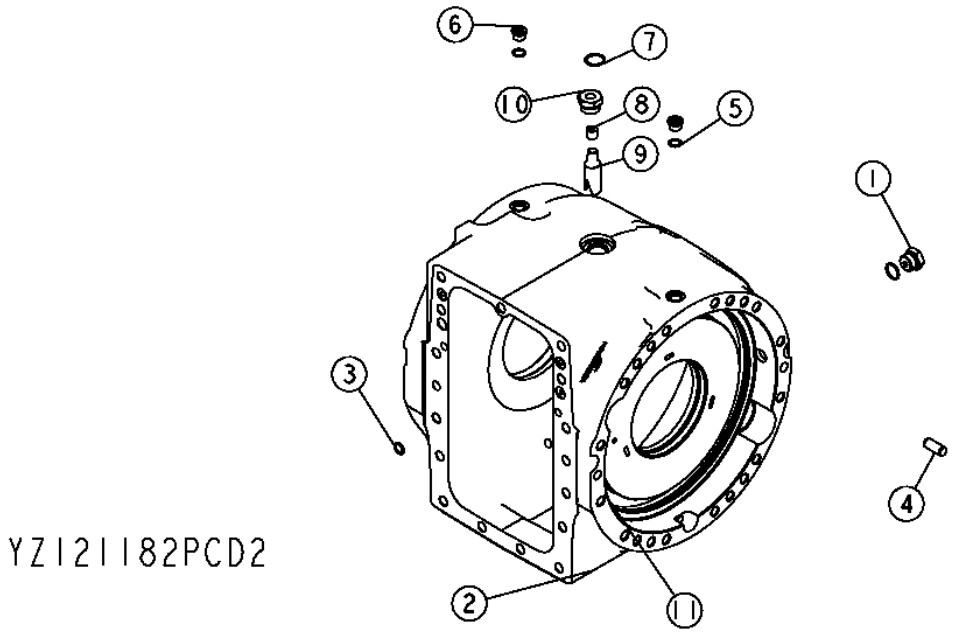

Item	*Nº peça*	*Descrição*	*Qtde*	*Nº série eixo*	*Notas*
1	RE58664	Conexão	2		
	F3171R	Anel o	1		
	R27175	Tampão de dreno	1		
2	YZ121224	Caixa	1		
3	R375R	Anel o	4		
4	R54380	Pino de centragem	6		
5	R26375	Anel o	2		
6	R33138	Conexão	2		
7	U17409	Anel o	1		
8	15H563	Tampão	1		3/8"
	15H666	Tampão	1		3/8"
9	R132574	Tubulação esTruTural	1		
10	R112210	Adaptador	1		
11	YZ121180	Tampão de dreno	1		

YZ120753 Final Drive
YZ120753 Réduction finale
YZ120753 Redução Final
YZ120753 Главная передача
YZ120753 Reducción final

YZ120753_PCD A.2

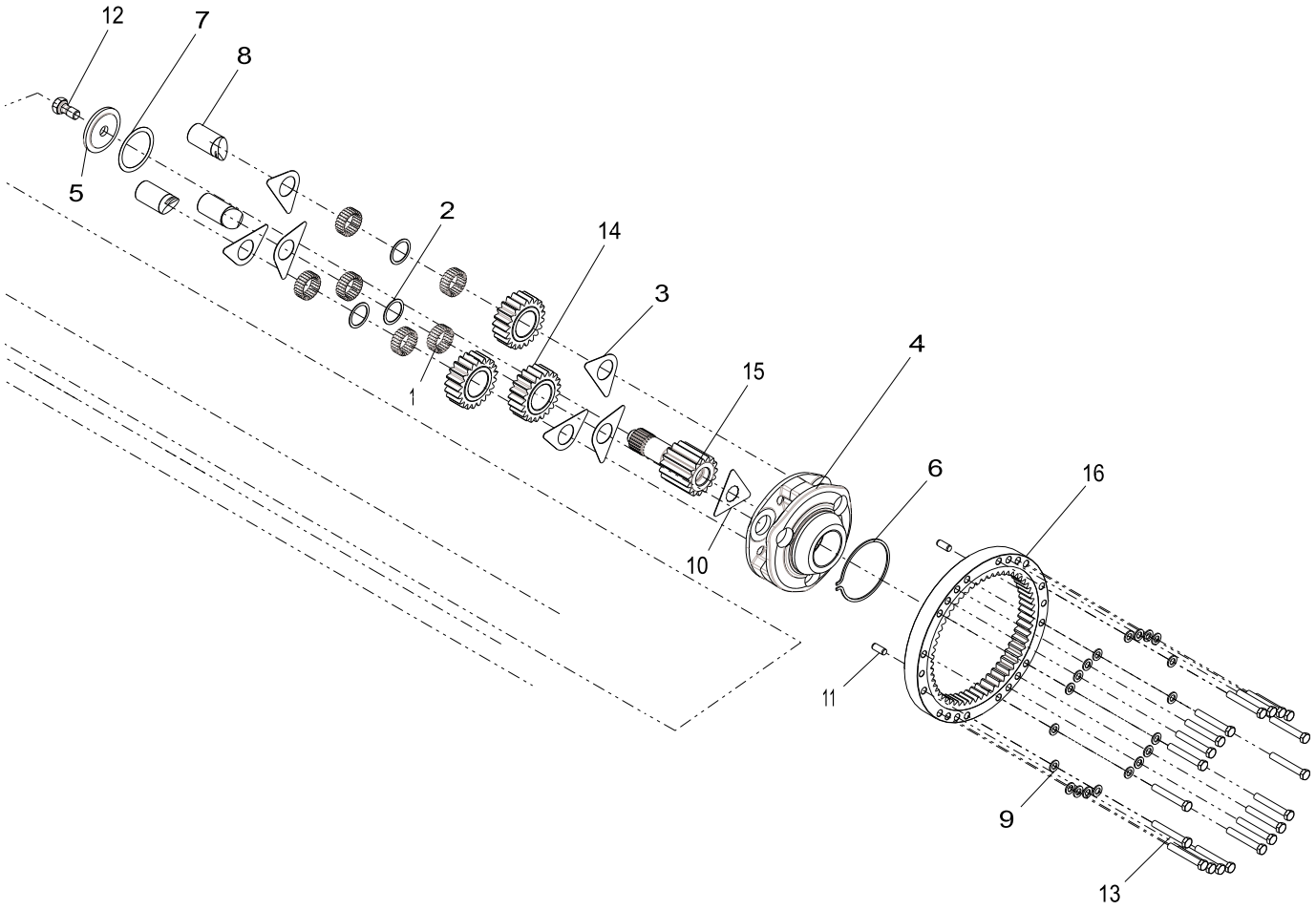

Item	*Nº peça*	*Descrição*	*Qtde*	*Nº série*	*Notas*
1	R109082	Agulha de rolamento	144		
2	R109083	Arruela	3		
3	R112079	Arruela de encosto	6		
4	R116810	Porta-Planetários	1		
5	R119270	Arruela	1		
6	R33029	Anel de pressão	1		
7	R52389	Calço	1		
8	R97998	Eixo com pinhão	3		
9	R135543_YZ	PART MISSING IN WISE	40		
10	YZ121119	Placa de segurança	2		
11	R54380_YZ	PART MISSING IN WISE	4		
12	R82175	Parafuso sextavado	2		
13	19M8620	Parafuso sextavado	40		M16 X 110
14	YZ121125	Planetário	3		
15	YZ121129	Eixo com pinhão	2		
16	YZ120647	EngrEnagem	2		

YZ19330 Reman Axle
YZ19330 Essieu réusiné
YZ19330 Eixo Reman
YZ19330 Мост Reman
YZ19330 Eje Reman

YZ18988_PCD A.1

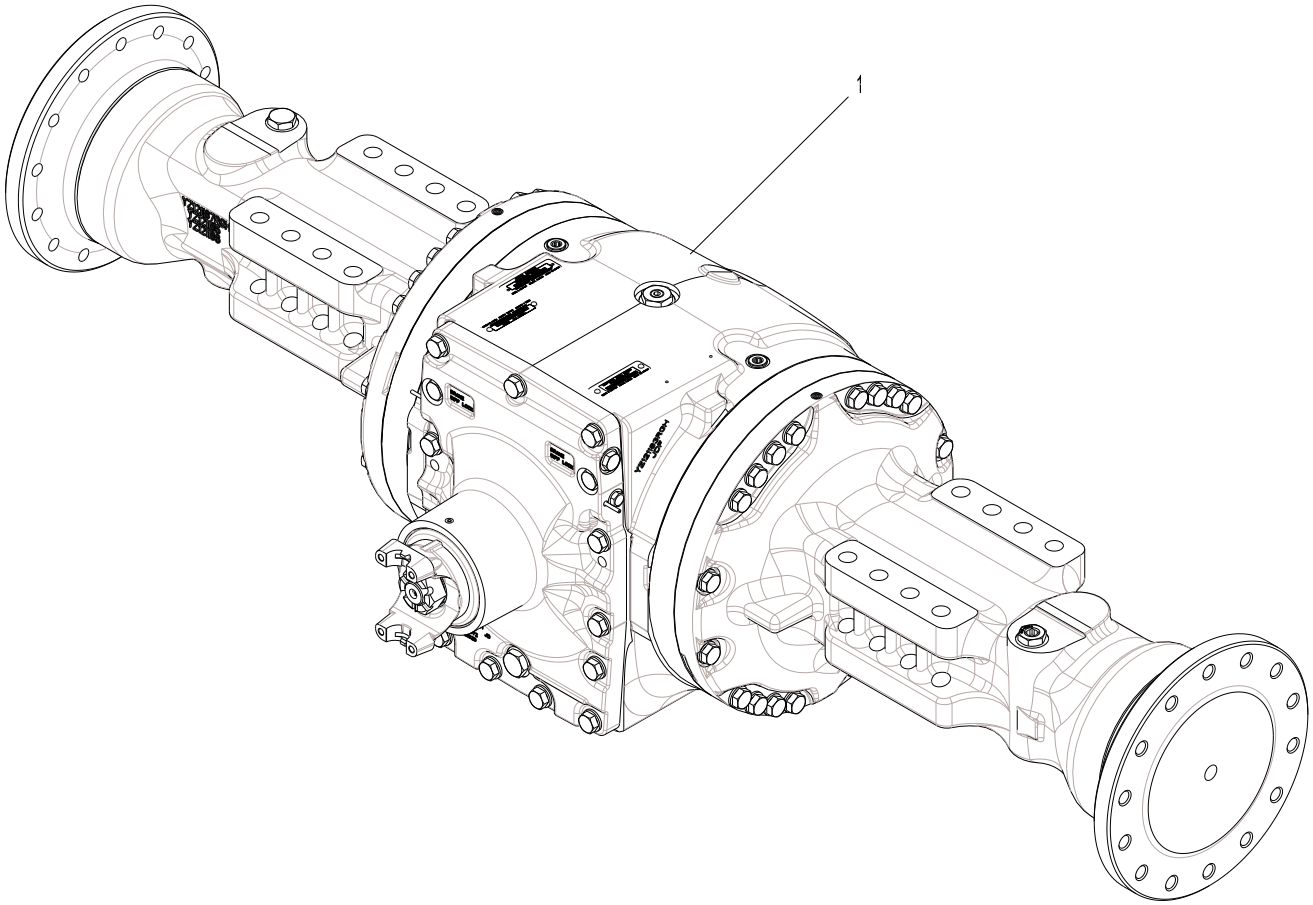

YZ18988_PCD

Item	*Nº peça*	*Descrição*	*Qtde*	*Nº série*	*Notas*
1	YZ19330	Eixo com diferencial	1		NLA; ORDER PG200422
	PG200422	Eixo tras. remanufaturado	1		REMAN FOR YZ19330 Axle 1400 Series TMIV ?K?

RE35712 Spiral Bevel Input Pinion and Ring Gear Set, Front
RE35712 Pignon d'entrée conique hélicoïdal et jeu de couronnes dentées, avant
RE35712 Conjunto de Pinhão de Entrada Cônico Espiral e Coroa, Dianteiro
RE35712 Входная шестерня конической передачи и набор зубчатых венцов, передние
RE35712 Juego de corona dentada y piñón de entrada cónico helicoidal, delantero

RE33813PCD1 A.1

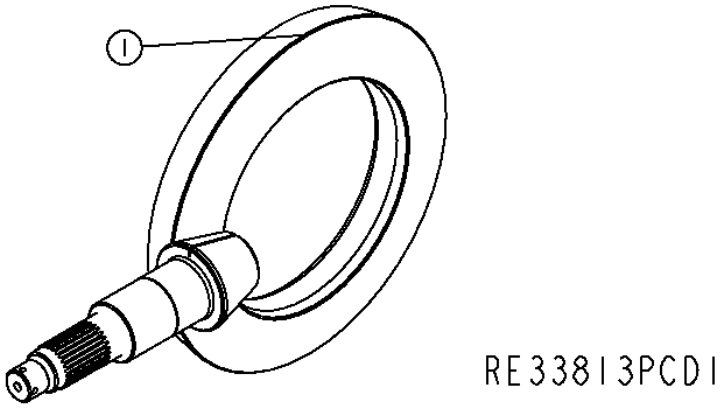

Item	*Nº peça*	*Descrição*	*Qtde*	*Nº série eixo*	*Notas*
1	YZ120642	Coroa	1		(MARKED R165472 AND YZ120641) (ALSO ORDER RE50114)

YZ120751 Input Yoke, Front Axle
YZ120751 Chape d'entrée, essieu avant
YZ120751 Garfo de Entrada, Eixo Dianteiro
YZ120751 Первичная вилка, передний мост
YZ120751 Horquilla de entrada, eje delantero

YZ120751PCD1 A.1

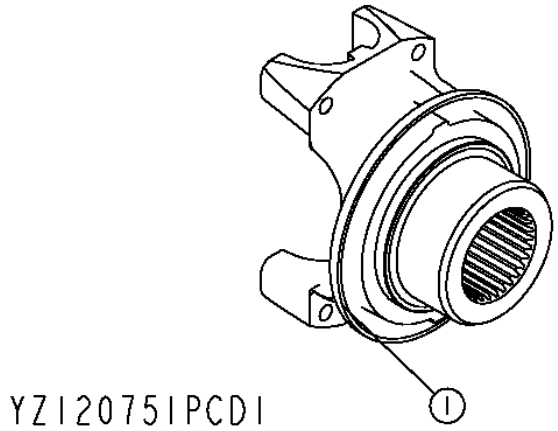

Item	*Nº peça*	*Descrição*	*Qtde*	*Nº série eixo*	*Notas*
1	YZ121887	Forquilha	1		(SUB FOR YZ120814)

YZ120721 Axle Housing and Shaft
YZ120721 CARTER ET ARBRE D'ESSIEU
YZ120721 CARCAÇA DO EIXO DE RODA E EIXO
YZ120721 Вал и картер моста
YZ120721 Carcasa y flecha de eje

YZ120721PCD1 A.1

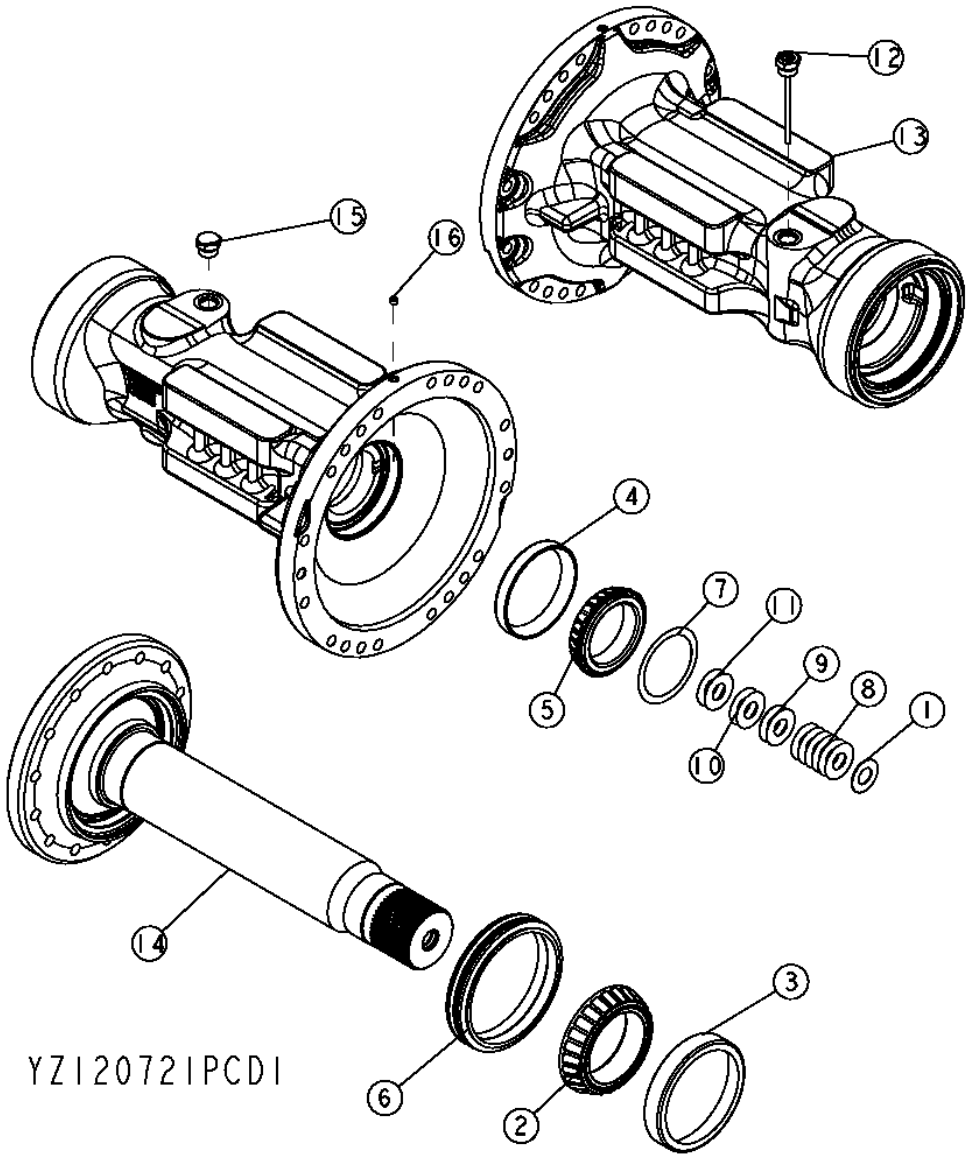

Item	Nº peça	Descrição	Qtde	Nº série eixo	Notas
1	F2380R	Arruela	2		
2	JD10315	Cone de rolamento	2		
3	JD10316	Capa de rolamento	2		
4	JD8272	Capa de rolamento	2		
5	JD8989	Cone de rolamento	2		
6	YZ120453	Vedação	2		
7	R52389	Calço	2		
8	R59439	Calço	12		
9	R59440	Calço	4		
10	R61461	Calço	4		
11	R79989	Calço	4		
12	YZ121220	Vareta de niVel	1		
13	YZ121185	Carcaça	2		
14	YZ120688	Semi-eixo	2		
15	RE58664	Conexão	1		
	R27175	Tampão de dreno	1		
	F3171R	Anel o	1		
16	15H558	Tampão	2		1/8", (SUB FOR JD7759)

YZ121321 Standard Input Housing, Osc
YZ121321 Carter d'entrée standard, osc.
YZ121321 Carcaça de Entrada Padrão, Oscilante
YZ121321 Стандартный первичный корпус, качающийся
YZ121321 Caja de entrada estándar, oscilación

YZ121321PCD B.1

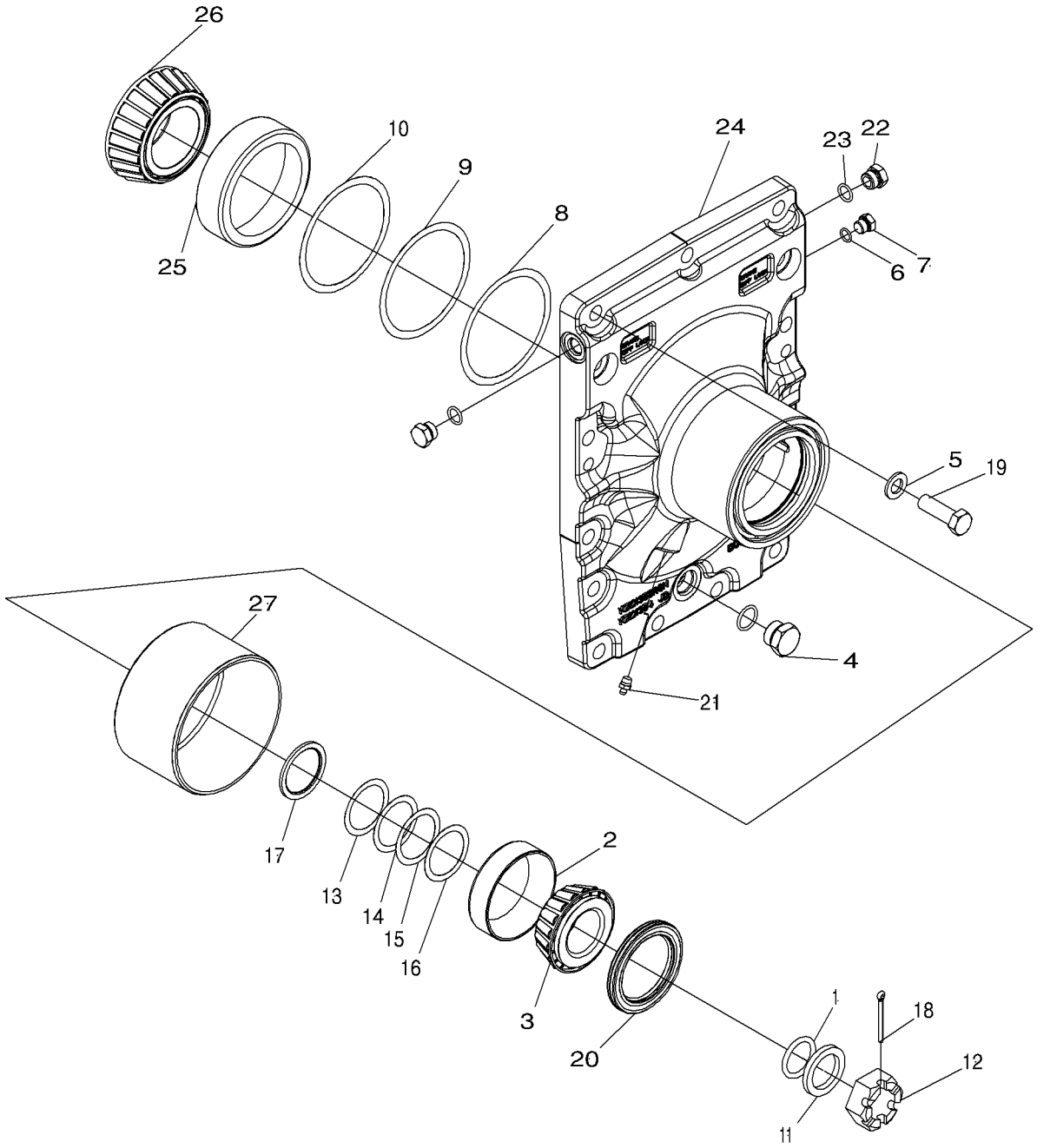

YZ121321PCDB

Item	*Nº peça*	*Descrição*	*Qtde*	*Nº série eixo*	*Notas*
1	A4540R	Anel o	1		
2	JD8255	Capa de rolamento	1		
3	JD9078	Cone de rolamento	1		
4	RE58664	Conexão	1		
	R27175	Tampão de dreno	1		
	F3171R	Anel o	1		
5	R135543	Arruela	15		
6	R26448	Anel o	1		
7	R27218	Tampão	1		
8	R35365	Calço	2		
9	R35366	Calço	2		
10	R35367	Calço	1		
11	YZ120167	Arruela	1		
12	R48776	Porca	1		
13	R51196	Calço	1		
14	R51197	Calço	1		
15	R51198	Calço	1		
16	R51199	Calço	1		
17	R56308	Arruela	1		
18	11M7032	Contra-pino	1		5 X 50 mm
19	19M7409	Parafuso sextavado	15		M16 X 50
20	YZ121724	Vedação	1		
21	JD7759	Conexão de lubrificação	1		
22	R39112	Conexão	2		
23	F37020114	Anel o	2		
24	YZ121324	Capa	1		INCLUDES YZ121326
25	R115216	Capa de rolamento	1		ORDER RE49486
26	R115217	Cone de rolamento	1		ORDER RE49486
27	YZ121326	Luva	1		

YZ121301 Dual Center Pivot, Osc
YZ121301 Double pivot central, osc.
YZ121301 Pivô Central Duplo, Oscilante
YZ121301 Двойной центральный шарнир, качающийся
YZ121301 Pivote central doble, oscilante

YZ121301PCD A.1

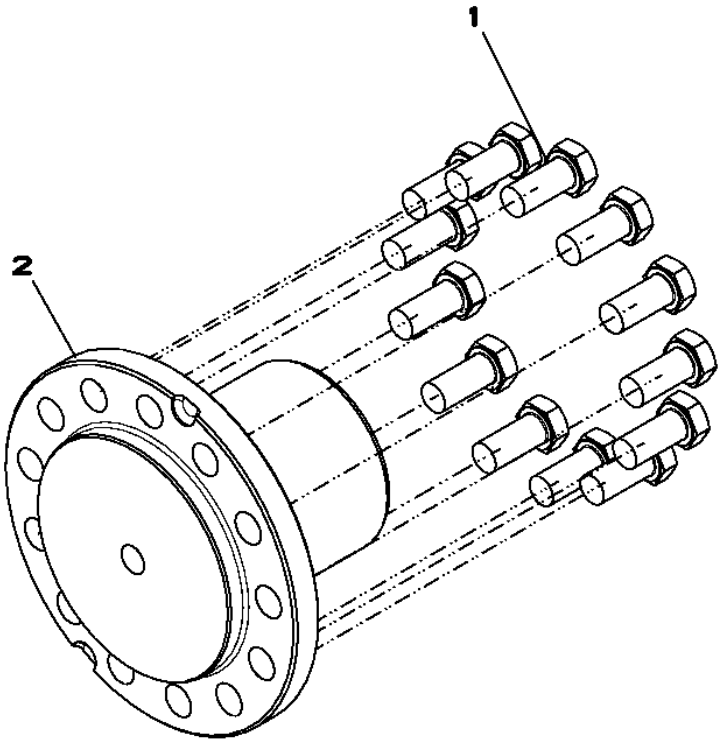

YZ121301PCD

Item	*Nº peça*	*Descrição*	*Qtde*	*Nº série eixo*	*Notas*
1	19M8035	Parafuso sextavado	13		M16 X 35
2	YZ121312	Pino	1		

YZ120724 Dual Brakes
YZ120724 Doubles Freins
YZ120724 Freios Duplos
YZ120724 Двухконтурные тормоза
YZ120724 Frenos Dobles

YZ120724PCD1 A.1

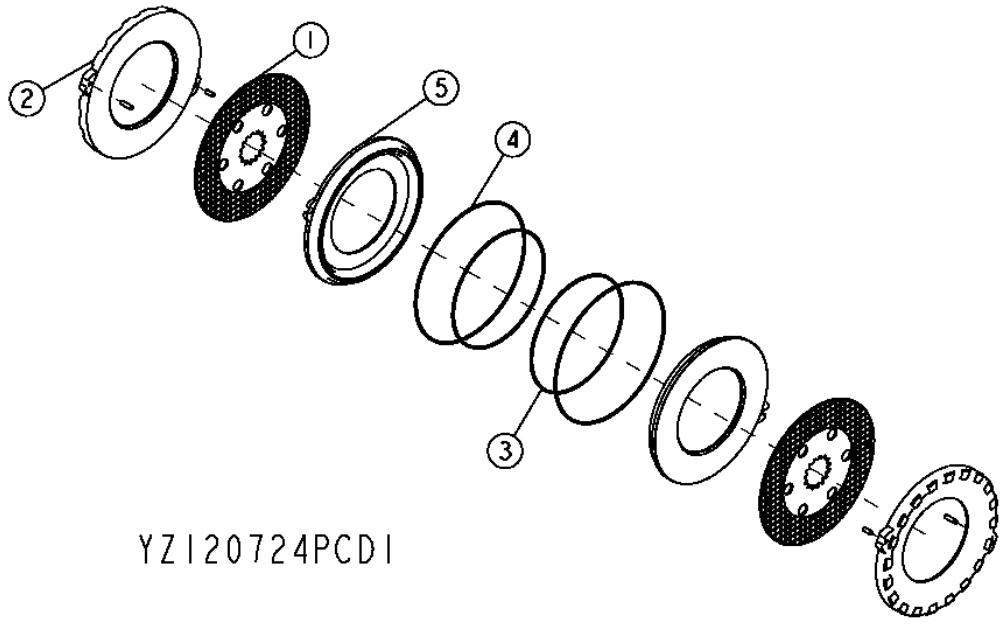

Item	*Nº peça*	*Descrição*	*Qtde*	*Nº série eixo*	*Notas*
1	YZ120979	Disco de freio	2		
2	YZ121053	Placa	2		
3	R131477	Vedação	2		
4	R131478	Vedação	2		
5	YZ121242	Pistão	2		

YZ120983 Differential Housing
YZ120983 Carter de différentiel
YZ120983 Carcaça do Diferencial
YZ120983 Корпус дифференциала
YZ120983 CÁRTER DEL DIFERENCIAL

YZ120983_PCD A.2

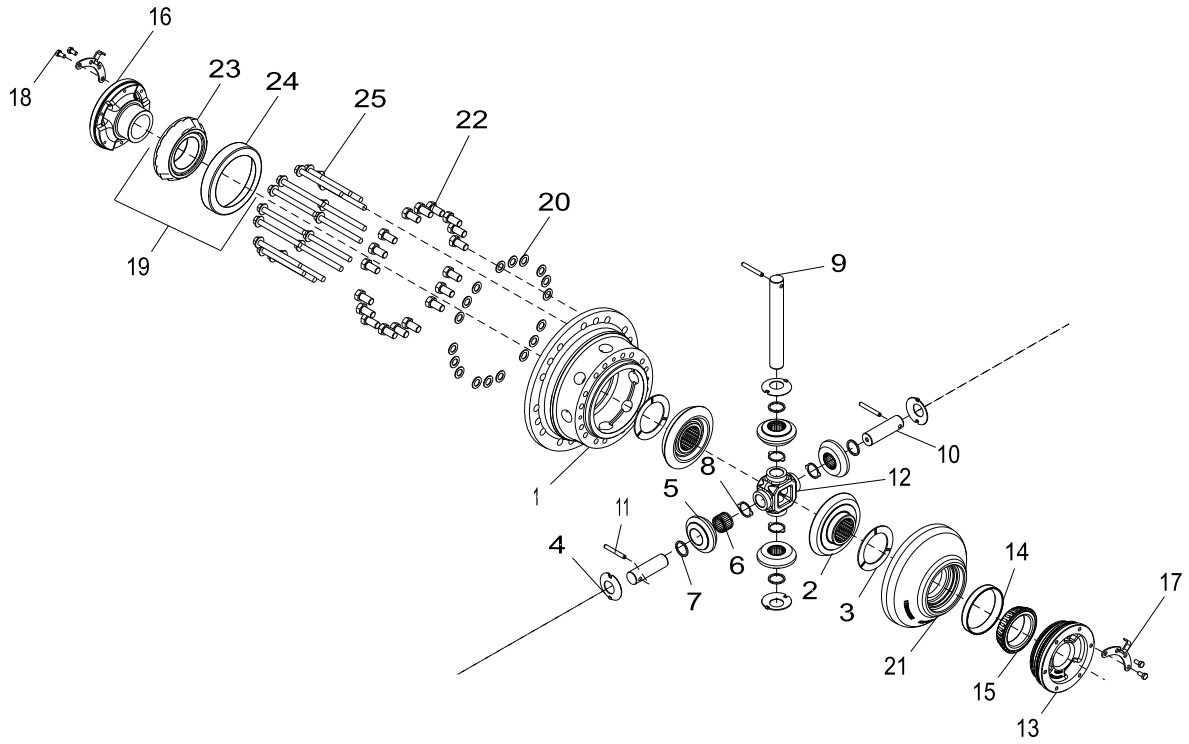

Item	*Nº peça*	*Descrição*	*Qtde*	*Nº série*	*Notas*
1	YZ121239	Carcaça	1		
2	YZ121133	Coroa	2		
3	R93623_YZ	PART MISSING IN WISE	2		
4	R59460	Arruela de encosto	4		
5	R134726_YZ	PART MISSING IN WISE	1		
6	R70115	Agulha de rolamento	26		
7	R70112	Arruela de encosto	4		
8	R70113	Arruela de encosto	4		
9	R132827	Eixo com pinhão	1		
10	R132828	Eixo com pinhão	2		
11	W30317_YZ	PART MISSING IN WISE	3		
12	R132836	Cubo	1		
13	YZ120961	Mancal	1		
14	JD8259	Capa de rolamento	1		
15	JD8954	Cone de rolamento	1		
16	YZ120960	Mancal	1		
17	YZ121016	Placa de segurança	2		
18	R88246_YZ	PART MISSING IN WISE	4		
19	YZ121260	Rolamento de Rolos cônicos	1		
20	R85226	Arruela	18		
21	YZ120986	Carcaça	1		
22	R48787	Parafuso sextavado	18		15.875 X 31.750 mm (5/8" X 1-1/4")
23	YZ120975	Cone de rolamento	1		
24	YZ120974	Capa de rolamento	1		
25	19M7838	Parafuso	16		M12 X 130

YZ120948 Standard Differential Case
YZ120948 Carter de différentiel standard
YZ120948 Caixa do Diferencial Padrão
YZ120948 Картер стандартного дифференциала
YZ120948 Cárter de diferencial estándar

YZ120948PCD3 A.1

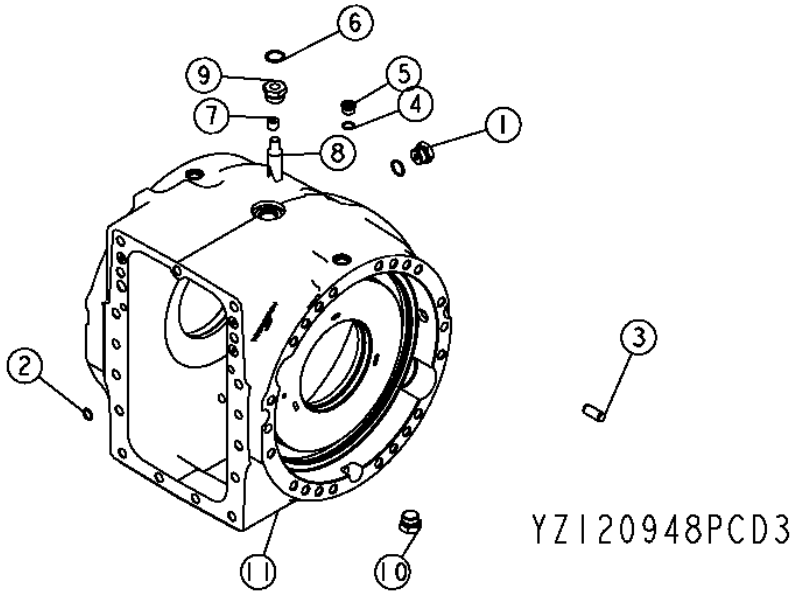

Item	*Nº peça*	*Descrição*	*Qtde*	*Nº série eixo*	*Notas*
1	RE58664	Conexão	2		
	F3171R	Anel o	1		
	R27175	Tampão de dreno	1		
2	R375R	Anel o	4		
3	R54380	Pino de centragem	6		
4	R26375	Anel o	2		
5	R33138	Conexão	2		
6	U17409	Anel o	1		
7	15H563	Tampão	1		3/8"
	15H666	Tampão	1		3/8"
8	R132574	Tubulação esTruTural	1		
9	R112210	Adaptador	1		
10	YZ121180	Tampão de dreno	1		
11	YZ121222	Caixa	1		

YZ120753 Final Drive
YZ120753 Réduction finale
YZ120753 Redução Final
YZ120753 Главная передача
YZ120753 Reducción final

YZ120753_PCD A.2

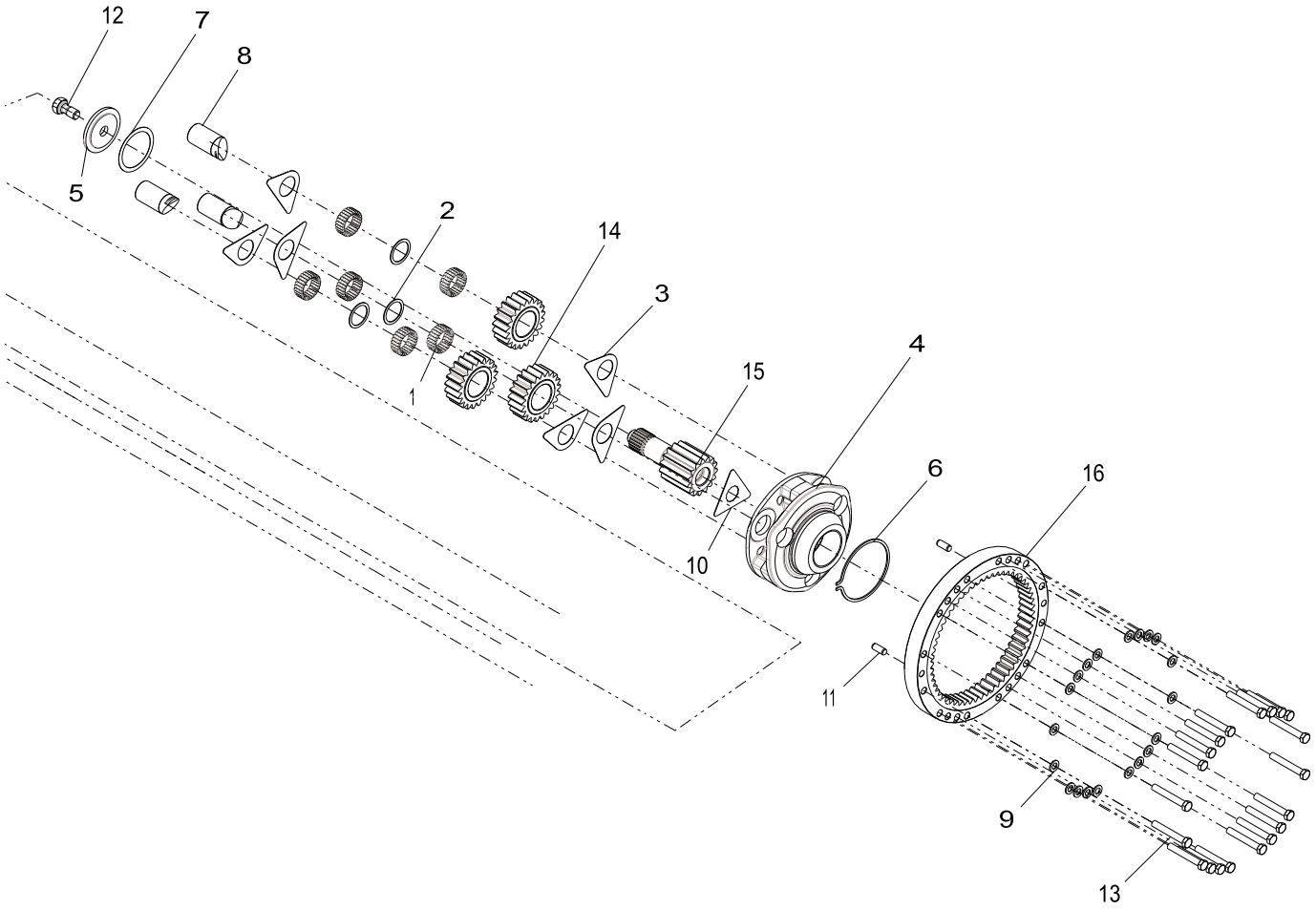

Item	*Nº peça*	*Descrição*	*Qtde*	*Nº série*	*Notas*
1	R109082	Agulha de rolamento	144		
2	R109083	Arruela	3		
3	R112079	Arruela de encosto	6		
4	R116810	Porta-Planetários	1		
5	R119270	Arruela	1		
6	R33029	Anel de pressão	1		
7	R52389	Calço	1		
8	R97998	Eixo com pinhão	3		
9	R135543_YZ	PART MISSING IN WISE	40		
10	YZ121119	Placa de segurança	2		
11	R54380_YZ	PART MISSING IN WISE	4		
12	R82175	Parafuso sextavado	2		
13	19M8620	Parafuso sextavado	40		M16 X 110
14	YZ121125	Planetário	3		
15	YZ121129	Eixo com pinhão	2		
16	YZ120647	EngrEnagem	2		

YZ19487 Reman Axle, Rear
YZ19487 Essieu réusiné, arrière
YZ19487 Eixo Reman, Traseiro
YZ19487 Мост Reman, задний
YZ19487 Eje Reman, trasero

YZ19529_PCD B.1

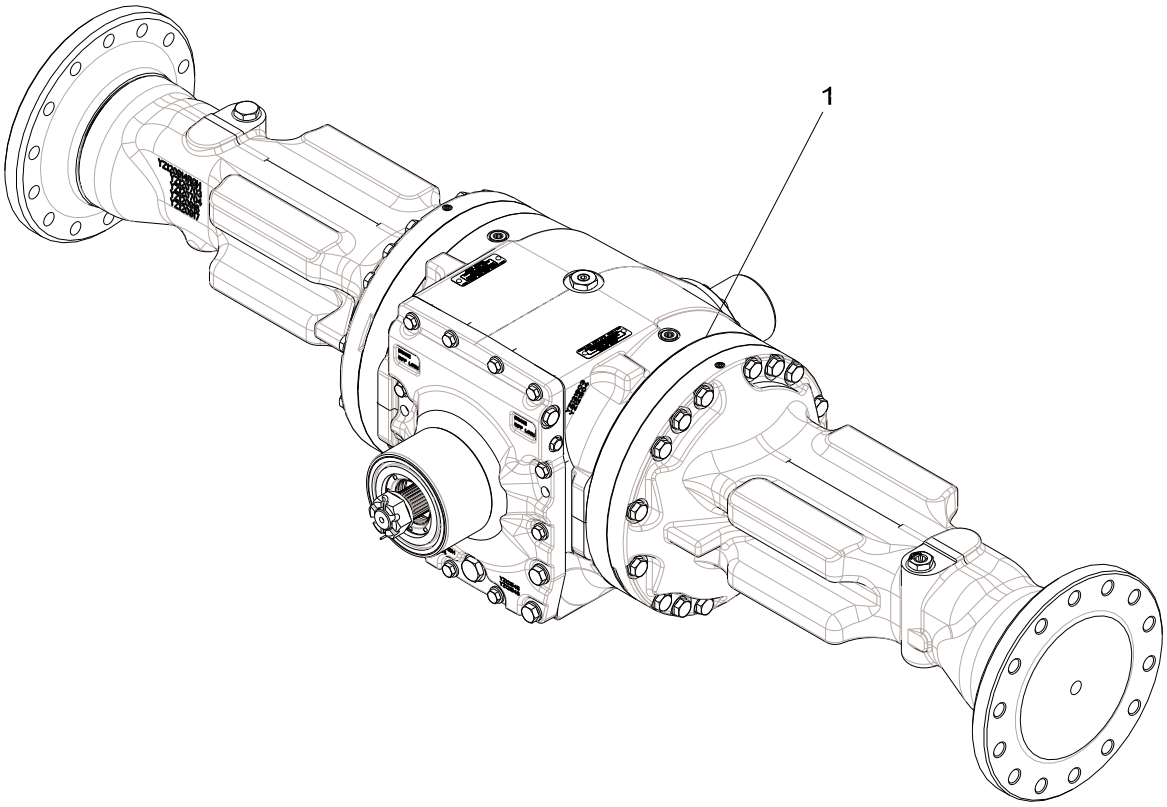

YZ19529_PCD

Item	*Nº peça*	*Descrição*	*Qtde*	*Nº série*	*Notas*
1	YZ19487	Eixo com diferencial	1		NLA; REPLACED BYYZ19684; ORDER PG200622
2	PG200622	Eixo tras. remanufaturado	1		SUB FOR YZ19487 1400 TMIV REAR AXLE

RE35712 Spiral Bevel Input Pinion and Ring Gear Set, Front
RE35712 Pignon d'entrée conique hélicoïdal et jeu de couronnes dentées, avant
RE35712 Conjunto de Pinhão de Entrada Cônico Espiral e Coroa, Dianteiro
RE35712 Входная шестерня конической передачи и набор зубчатых венцов, передние
RE35712 Juego de corona dentada y piñón de entrada cónico helicoidal, delantero

RE33813PCD1 A.1

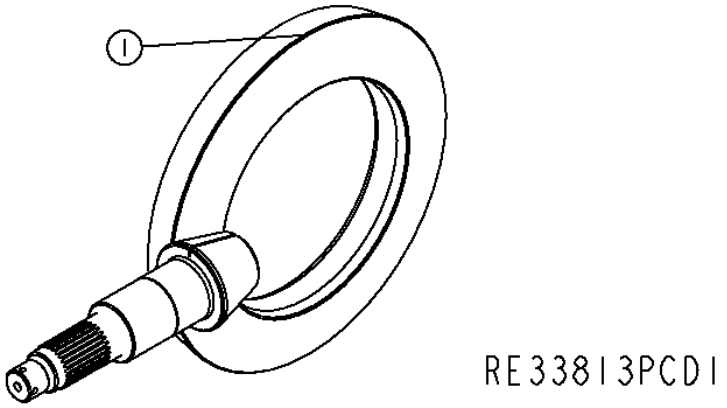

Item	*Nº peça*	*Descrição*	*Qtde*	*Nº série eixo*	*Notas*
1	YZ120642	Coroa	1		(MARKED R165472 AND YZ120641) (ALSO ORDER RE50114)

YZ120707 Input Yoke, Front Axle
YZ120707 Chape d'entrée, essieu avant
YZ120707 Garfo de Entrada, Eixo Dianteiro
YZ120707 Первичная вилка, передний мост
YZ120707 Horquilla de entrada, eje delantero

YZ120751APCD A.1

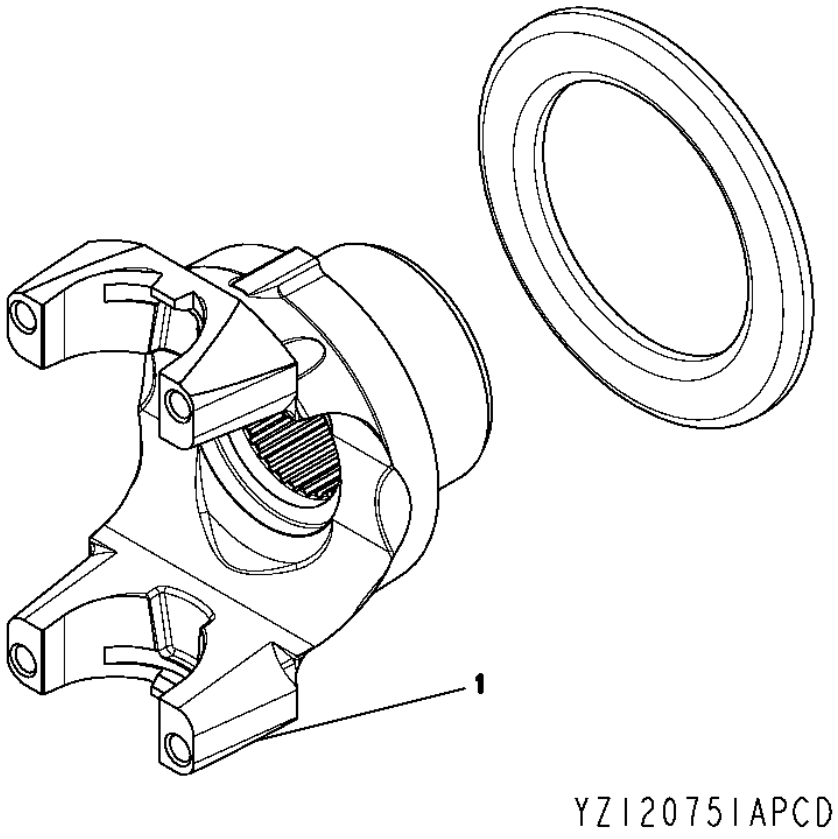

Item	*Nº peça*	*Descrição*	*Qtde*	*Nº série eixo*	*Notas*
1	YZ120811	Forquilha	1		

YZ121796 Axle Housing and Shaft, Rear
YZ121796 Carter et arbre d'essieu (arrière)
YZ121796 Carcaça e Eixo, Parte Traseira
YZ121796 Картер и вал моста, заднего
YZ121796 Carcasa de eje y flecha, trasero

YZ121796PCD A.1

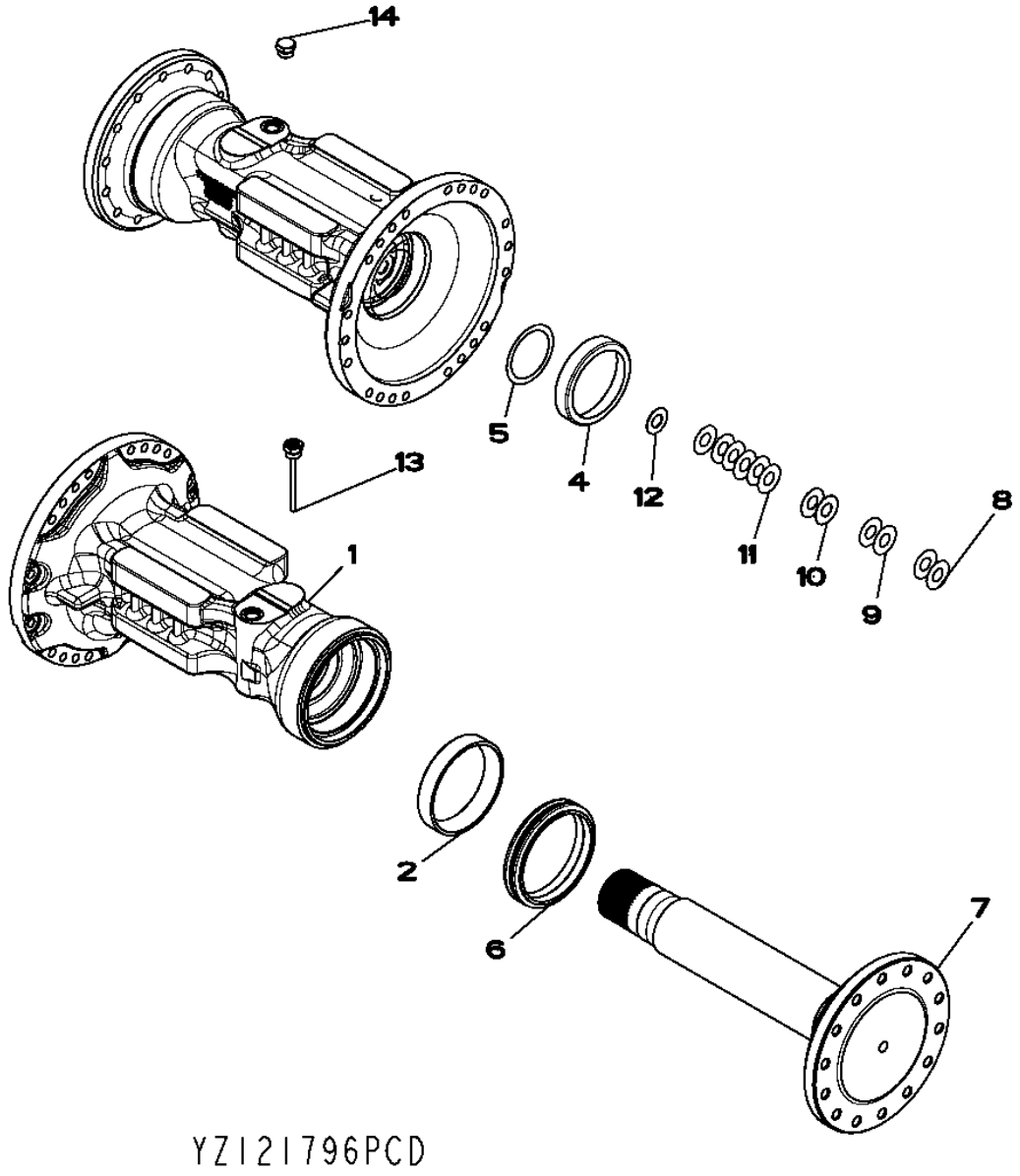

Item	*Nº peça*	*Descrição*	*Qtde*	*Nº série eixo*	*Notas*
1	YZ121516	Carcaça	2		(SUB FOR YZ121517)
2	YZ121530	Capa de rolamento	2		
3	YZ121529	Cone de rolamento	2		(NOT SHOWN)
4	JD8254	Capa de rolamento	2		
5	R52389	Calço	2		
6	YZ120453	Vedação	2		
7	YZ121495	Semi-eixo	12		
8	R79989	Calço	4		
9	R61461	Calço	4		
10	R59440	Calço	4		
11	R59439	Calço	12		
12	F2380R	Arruela	2		
13	YZ121220	Vareta de niVel	1		
14	RE58664	Conexão	1		
	R27175	Tampão de dreno	1		
	F3171R	Anel o	1		
15	R232685	Cone de rolamento	2		(NOT SHOWN)

YZ121321 Standard Input Housing, Oscillating
YZ121321 CARTER D'ENTRÉE STANDARD, OSCILLANT
YZ121321 Carcaça de Entrada Padrão, Oscilante
YZ121321 Стандартный первичный корпус, качающийся
YZ121321 Caja de entrada estándar, oscilante

YZ121321PCDB A.1

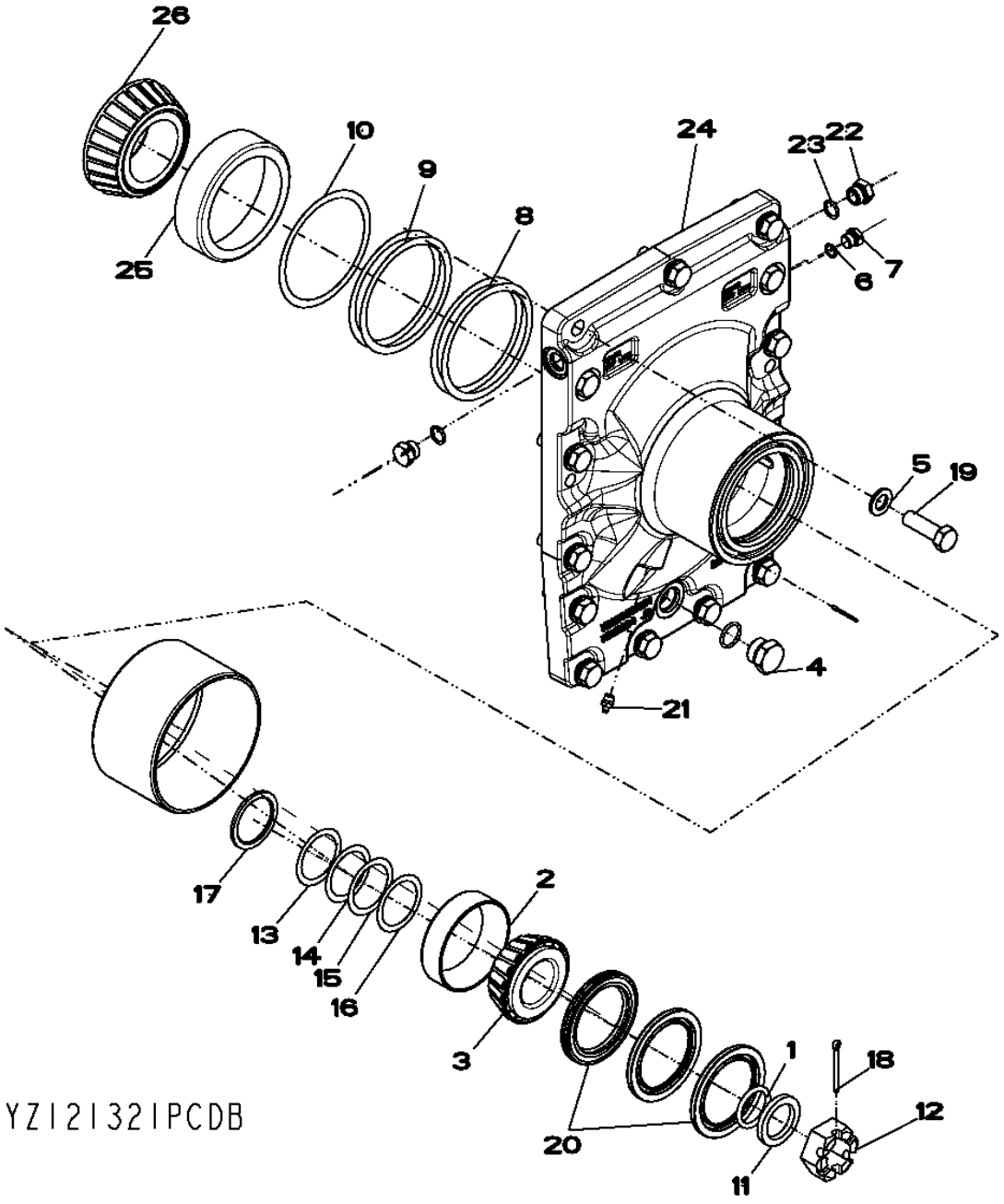

Item	*Nº peça*	*Descrição*	*Qtde*	*Nº série transmissão*	*Notas*
1	A4540R	Anel o	1		
2	JD8255	Capa de rolamento	1		
3	JD9078	Cone de rolamento	1		
4	RE58664	Conexão	1		
	R27175	Tampão de dreno	1		
	F3171R	Anel o	1		
5	R135543	Arruela	15		
6	R26448	Anel o	1		
7	R27218	Tampão	1		
8	R35365	Calço	2		
9	R35366	Calço	2		
10	R35367	Calço	1		
11	YZ120167	Arruela	1		
12	R48776	Porca	1		
13	R51196	Calço	1		
14	R51197	Calço	1		
15	R51198	Calço	1		
16	R51199	Calço	1		
17	R56308	Arruela	1		
18	11M7032	Contra-pino	1		5 X 50 mm
19	19M7409	Parafuso sextavado	15		M16 X 50
20	YZ120685	Vedação	1		(SUB FOR YZ121724)
	YZ120513	Vedação	1		(SUB FOR YZ121724)
21	JD7759	Conexão de lubrificação	1		
22	R39112	Conexão	2		
23	F37020114	Anel o	2		
24	YZ121324	Capa	1		
25	R115216	Capa de rolamento	1		
26	R115217	Cone de rolamento	1		

YZ121301 Dual Center Pivot, Osc
YZ121301 Double pivot central, osc.
YZ121301 Pivô Central Duplo, Oscilante
YZ121301 Двойной центральный шарнир, качающийся
YZ121301 Pivote central doble, oscilante

YZ121301PCD A.1

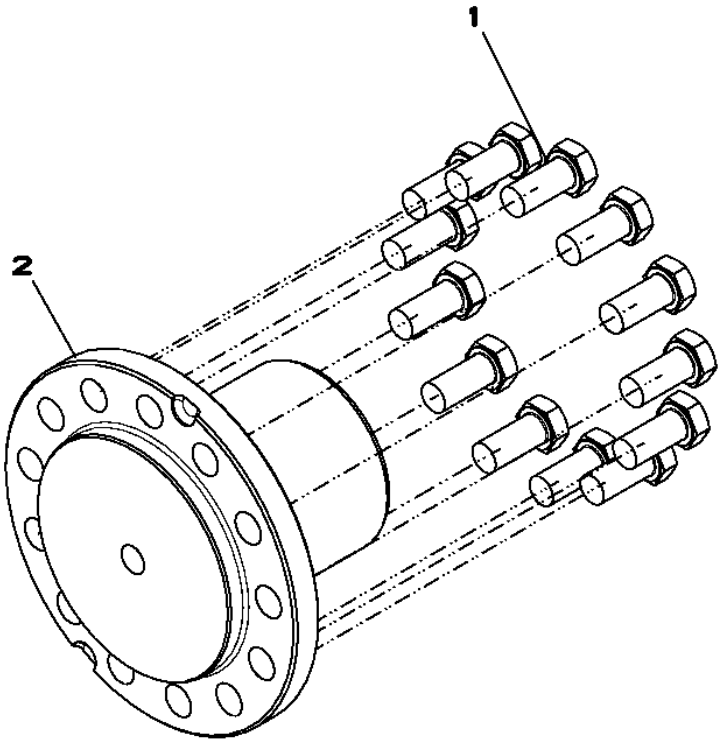

YZ121301PCD

Item	*Nº peça*	*Descrição*	*Qtde*	*Nº série eixo*	*Notas*
1	19M8035	Parafuso sextavado	13		M16 X 35
2	YZ121312	Pino	1		

YZ120724 Dual Brakes
YZ120724 Doubles Freins
YZ120724 Freios Duplos
YZ120724 Двухконтурные тормоза
YZ120724 Frenos Dobles

YZ120724PCD1 A.1

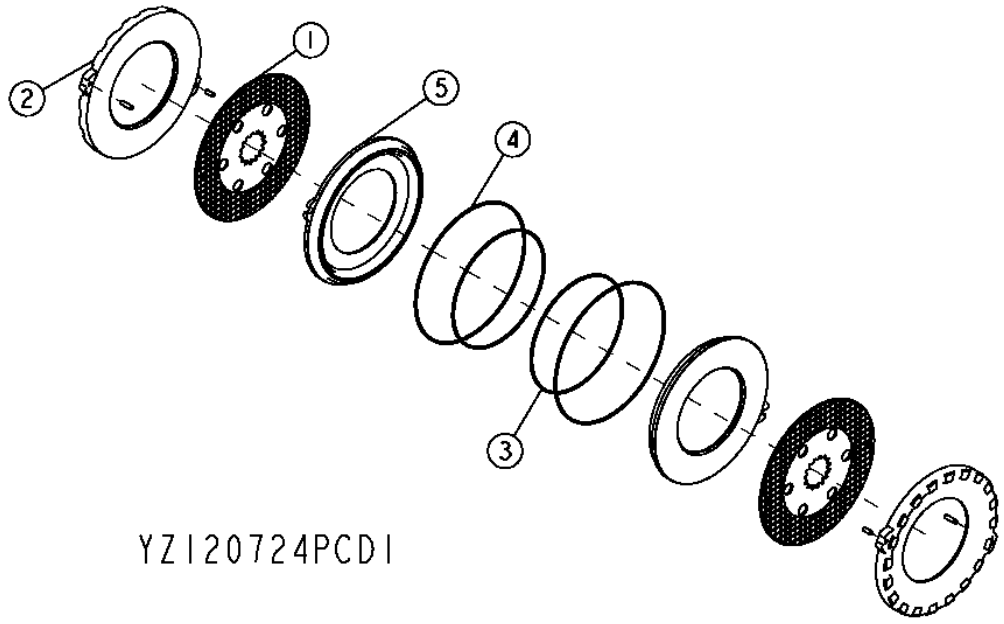

Item	*Nº peça*	*Descrição*	*Qtde*	*Nº série eixo*	*Notas*
1	YZ120979	Disco de freio	2		
2	YZ121053	Placa	2		
3	R131477	Vedação	2		
4	R131478	Vedação	2		
5	YZ121242	Pistão	2		

YZ120983 Differential Housing
YZ120983 Carter de différentiel
YZ120983 Carcaça do Diferencial
YZ120983 Корпус дифференциала
YZ120983 CÁRTER DEL DIFERENCIAL

YZ120983_PCD A.2

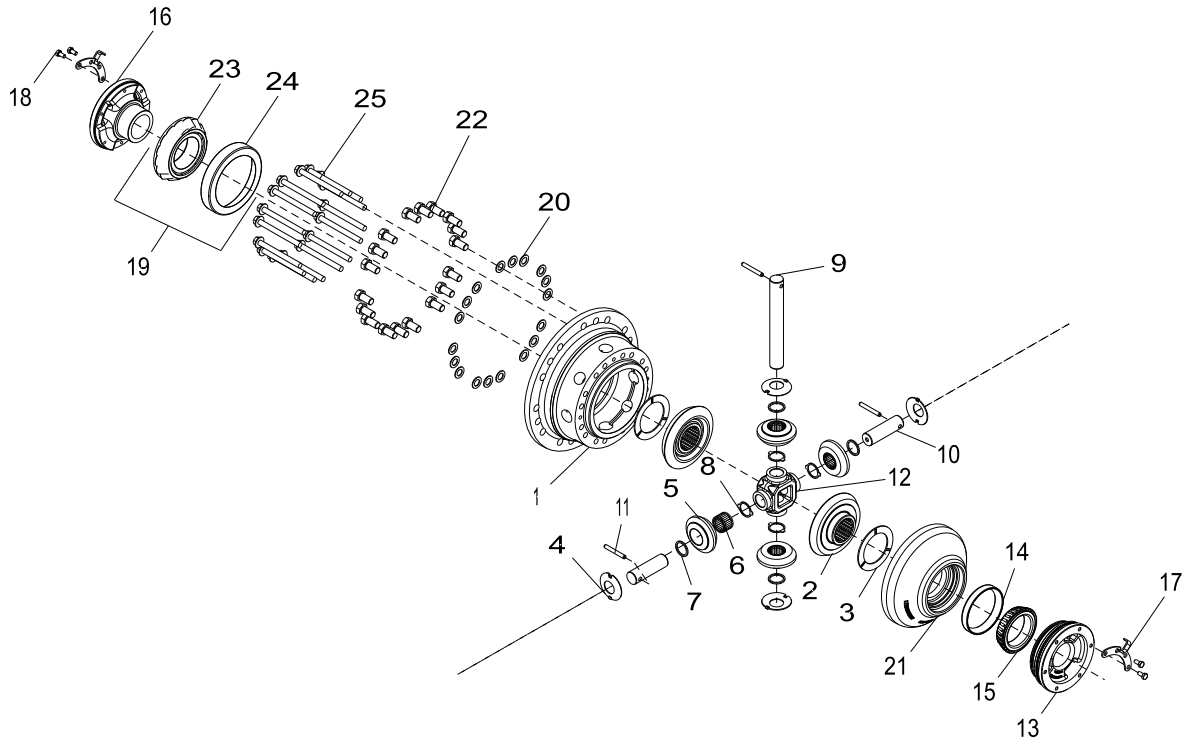

Item	*Nº peça*	*Descrição*	*Qtde*	*Nº série*	*Notas*
1	YZ121239	Carcaça	1		
2	YZ121133	Coroa	2		
3	R93623_YZ	PART MISSING IN WISE	2		
4	R59460	Arruela de encosto	4		
5	R134726_YZ	PART MISSING IN WISE	1		
6	R70115	Agulha de rolamento	26		
7	R70112	Arruela de encosto	4		
8	R70113	Arruela de encosto	4		
9	R132827	Eixo com pinhão	1		
10	R132828	Eixo com pinhão	2		
11	W30317_YZ	PART MISSING IN WISE	3		
12	R132836	Cubo	1		
13	YZ120961	Mancal	1		
14	JD8259	Capa de rolamento	1		
15	JD8954	Cone de rolamento	1		
16	YZ120960	Mancal	1		
17	YZ121016	Placa de segurança	2		
18	R88246_YZ	PART MISSING IN WISE	4		
19	YZ121260	Rolamento de Rolos cônicos	1		
20	R85226	Arruela	18		
21	YZ120986	Carcaça	1		
22	R48787	Parafuso sextavado	18		15.875 X 31.750 mm (5/8" X 1-1/4")
23	YZ120975	Cone de rolamento	1		
24	YZ120974	Capa de rolamento	1		
25	19M7838	Parafuso	16		M12 X 130

YZ120948 Standard Differential Case
YZ120948 Carter de différentiel standard
YZ120948 Caixa do Diferencial Padrão
YZ120948 Картер стандартного дифференциала
YZ120948 Cárter de diferencial estándar

YZ120948_PCD B.1

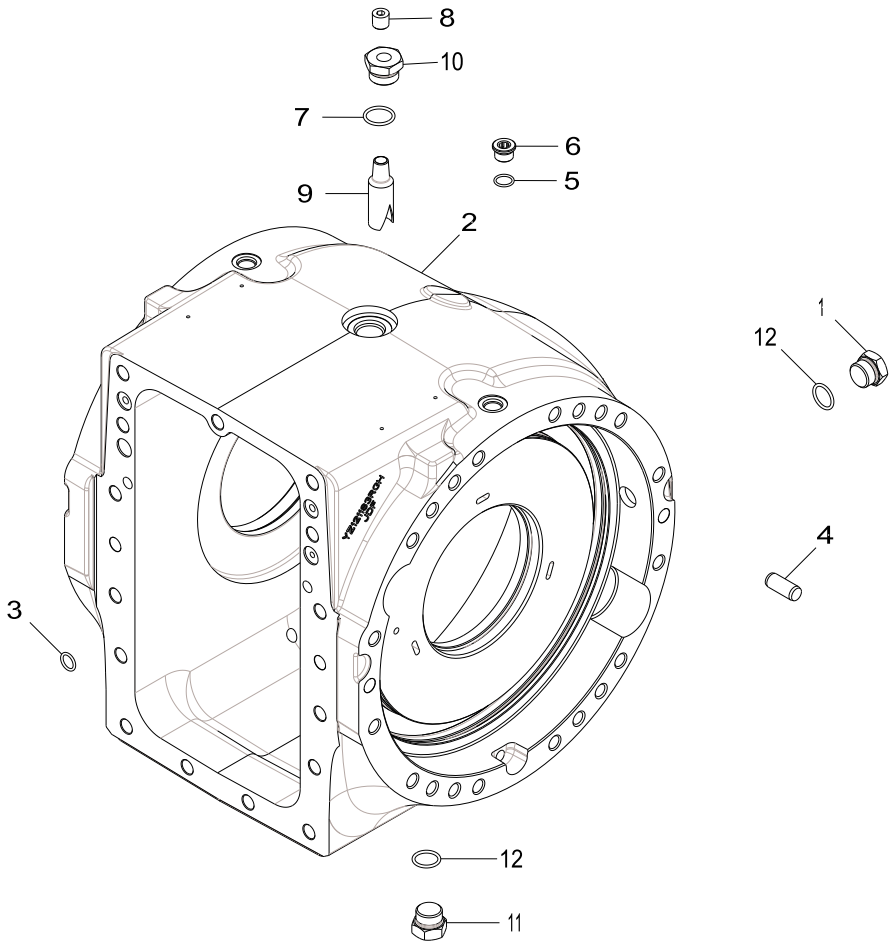

YZ120948_PCD

Item	*Nº peça*	*Descrição*	*Qtde*	*Nº série*	*Notas*
1	R27175	Tampão de dreno	1		
2	YZ121222	Caixa	1		
3	R375R	Anel o	4		
4	R54380	Pino de centragem	6		
5	R26375	Anel o	2		
6	R33138	Conexão	2		
7	U17409	Anel o	1		
8	15H563	Tampão	1		3/8"
	15H666	Tampão	1		3/8"
9	R132574	Tubulação esTruTural	2		
10	R112210	Adaptador	1		
11	YZ121445	Tampão de dreno	1		
12	F3171R	Anel o	2		

YZ120753 Final Drive
YZ120753 Réduction finale
YZ120753 Redução Final
YZ120753 Главная передача
YZ120753 Reducción final

YZ120753_PCD A.2

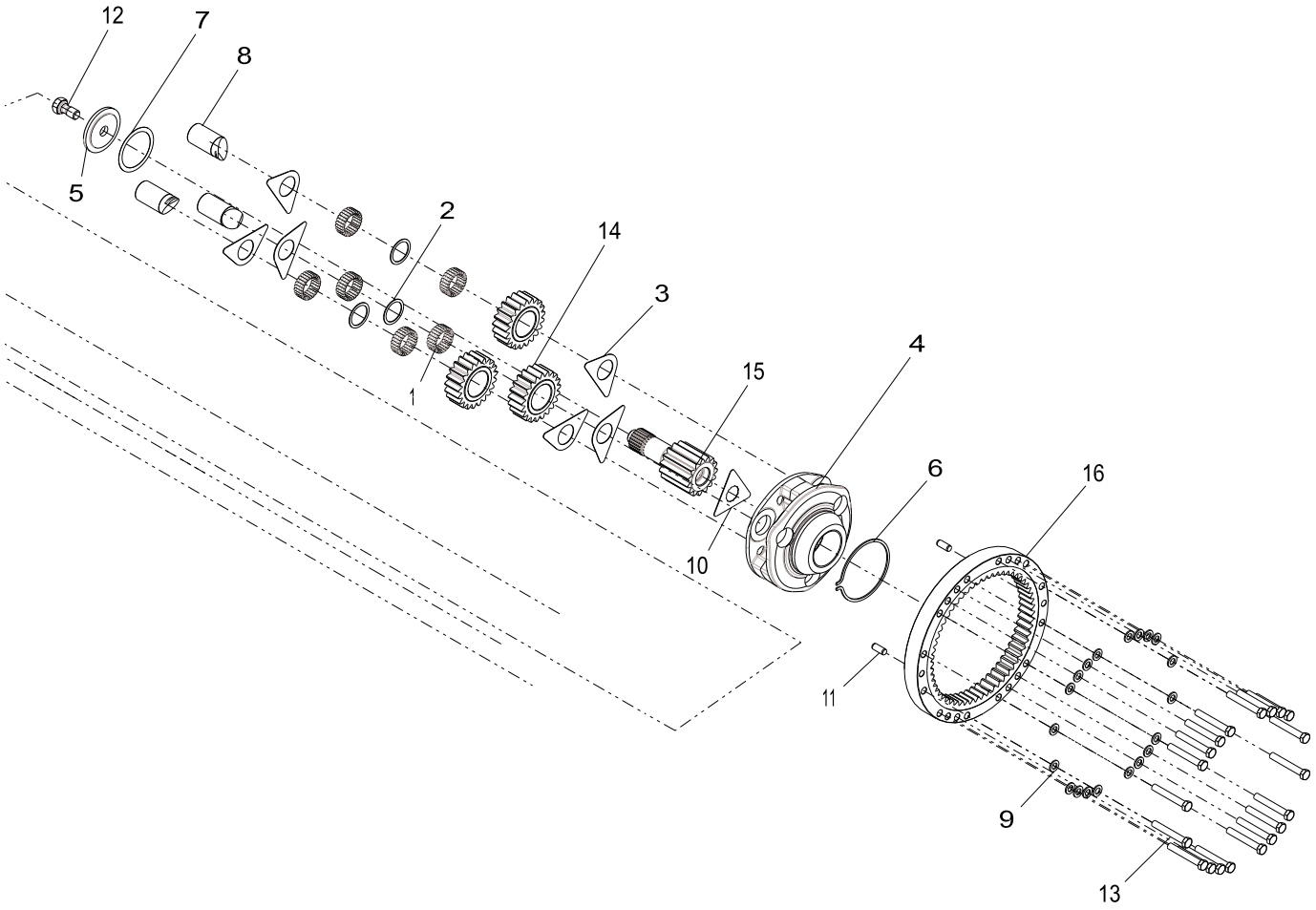

Item	*Nº peça*	*Descrição*	*Qtde*	*Nº série*	*Notas*
1	R109082	Agulha de rolamento	144		
2	R109083	Arruela	3		
3	R112079	Arruela de encosto	6		
4	R116810	Porta-Planetários	1		
5	R119270	Arruela	1		
6	R33029	Anel de pressão	1		
7	R52389	Calço	1		
8	R97998	Eixo com pinhão	3		
9	R135543_YZ	PART MISSING IN WISE	40		
10	YZ121119	Placa de segurança	2		
11	R54380_YZ	PART MISSING IN WISE	4		
12	R82175	Parafuso sextavado	2		
13	19M8620	Parafuso sextavado	40		M16 X 110
14	YZ121125	Planetário	3		
15	YZ121129	Eixo com pinhão	2		
16	YZ120647	EngrEnagem	2		

YZ19331 Reman Axle
YZ19331 Essieu réusiné
YZ19331 Eixo Reman
YZ19331 Мост Reman
YZ19331 Eje Reman

YZ18988_PCD A.1

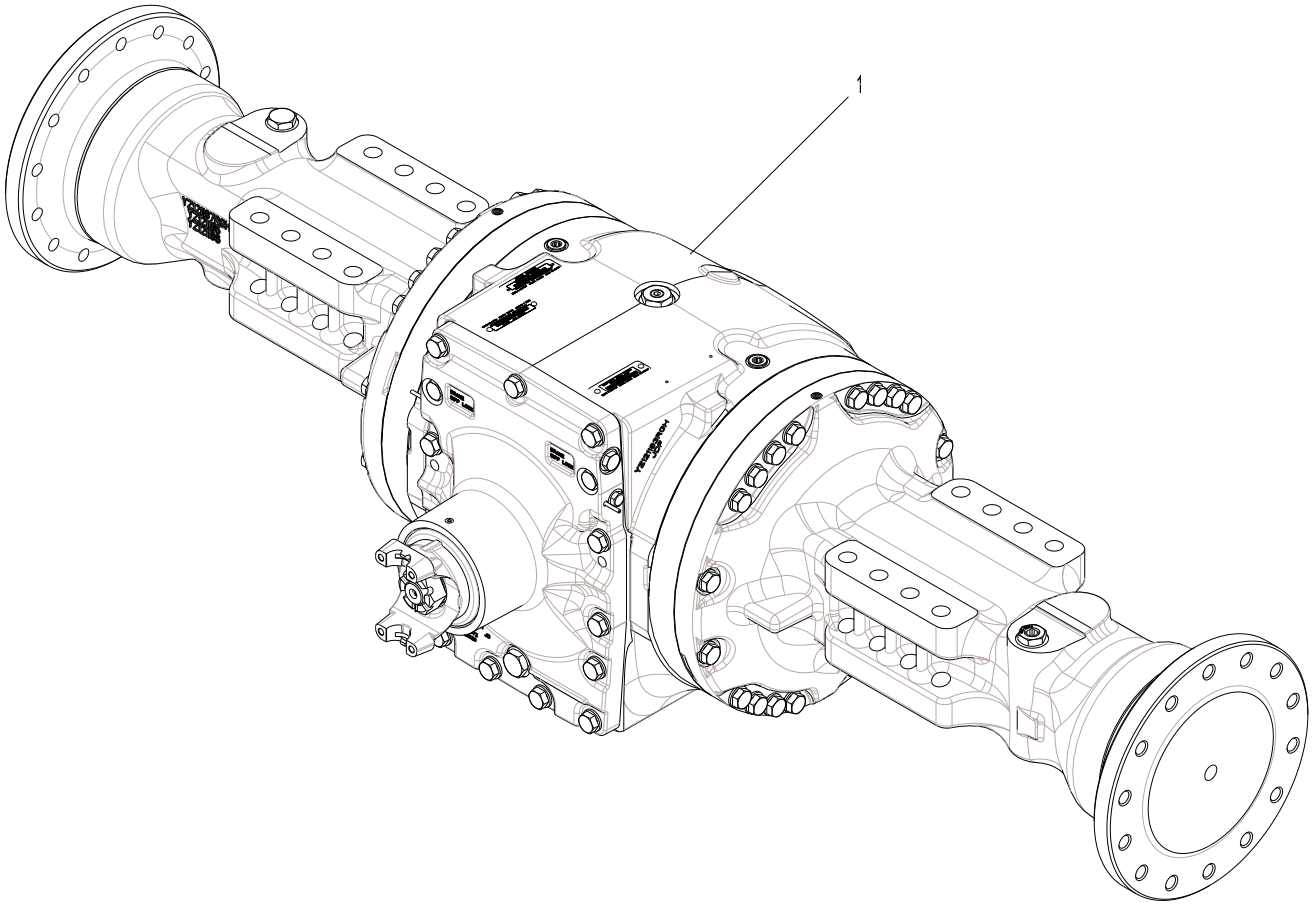

YZ18988_PCD

Item	*Nº peça*	*Descrição*	*Qtde*	*Nº série*	*Notas*
1	YZ19331	Eixo com diferencial	1		NLA; ORDER PG200423
	PG200423	Eixo tras. remanufaturado	1		REMAN FOR YZ19331 Axle 1400 Series TMIV ?K?

RE35712 Spiral Bevel Input Pinion and Ring Gear Set, Front
RE35712 Pignon d'entrée conique hélicoïdal et jeu de couronnes dentées, avant
RE35712 Conjunto de Pinhão de Entrada Cônico Espiral e Coroa, Dianteiro
RE35712 Входная шестерня конической передачи и набор зубчатых венцов, передние
RE35712 Juego de corona dentada y piñón de entrada cónico helicoidal, delantero

RE33813PCD1 A.1

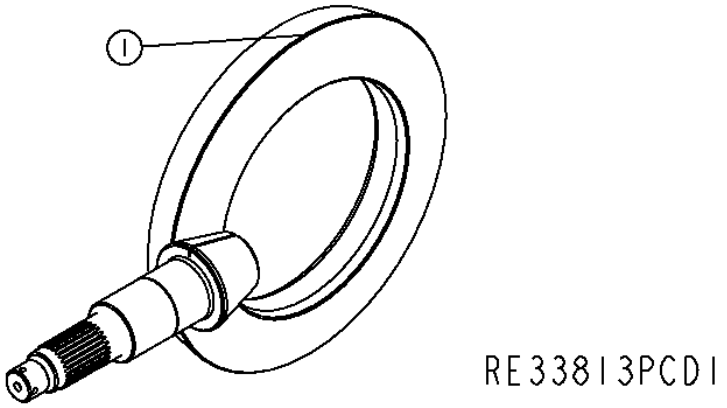

Item	*Nº peça*	*Descrição*	*Qtde*	*Nº série eixo*	*Notas*
1	YZ120642	Coroa	1		(MARKED R165472 AND YZ120641) (ALSO ORDER RE50114)

YZ120751 Input Yoke, Front Axle
YZ120751 Chape d'entrée, essieu avant
YZ120751 Garfo de Entrada, Eixo Dianteiro
YZ120751 Первичная вилка, передний мост
YZ120751 Horquilla de entrada, eje delantero

YZ120751PCD1 A.1

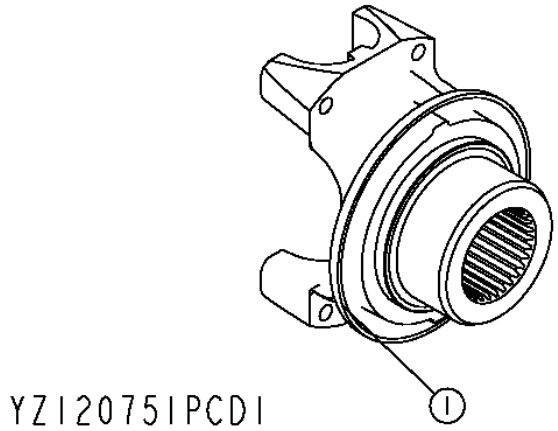

Item	*Nº peça*	*Descrição*	*Qtde*	*Nº série eixo*	*Notas*
1	YZ121887	Forquilha	1		(SUB FOR YZ120814)

YZ120721 Axle Housing and Shaft
YZ120721 CARTER ET ARBRE D'ESSIEU
YZ120721 CARCAÇA DO EIXO DE RODA E EIXO
YZ120721 Вал и картер моста
YZ120721 Carcasa y flecha de eje

YZ120721PCD1 A.1

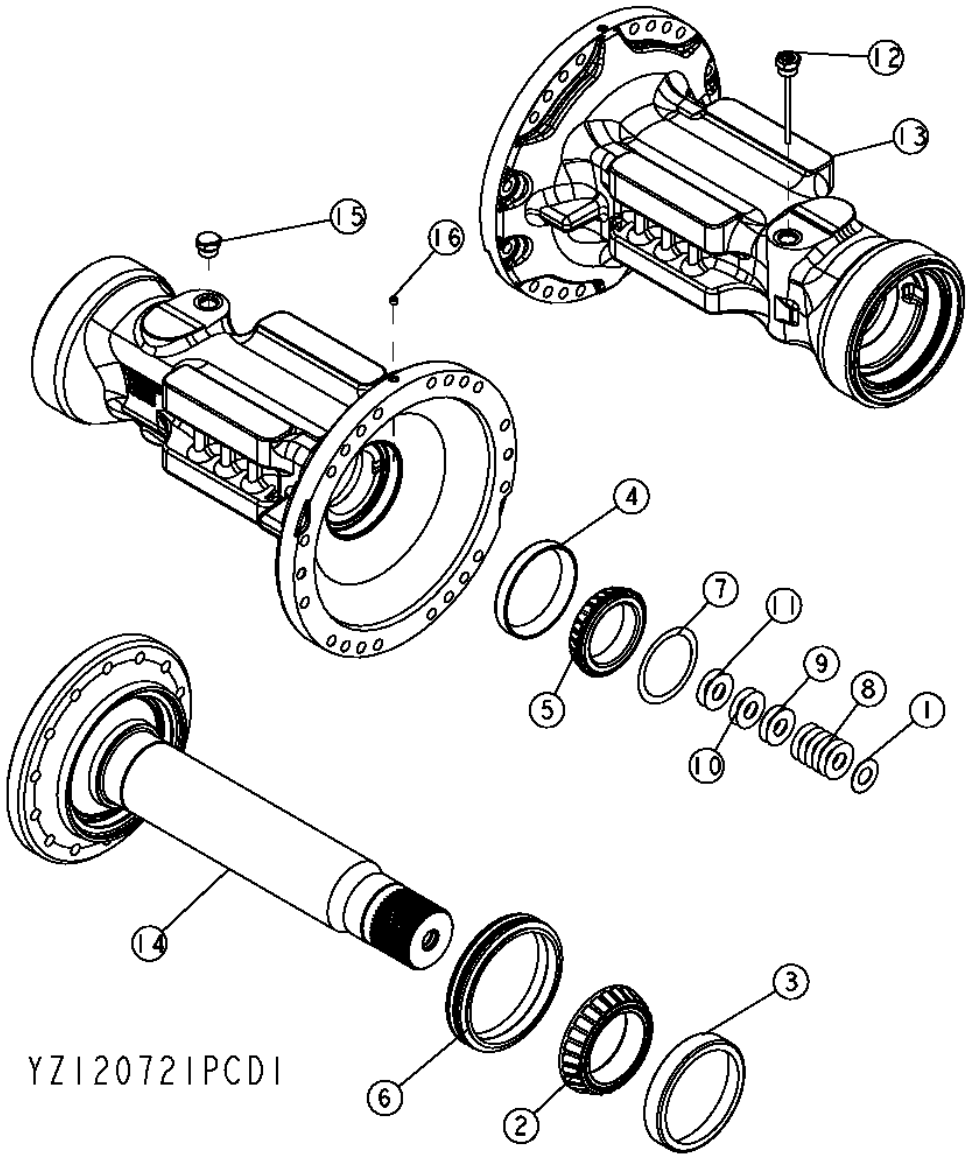

Item	Nº peça	Descrição	Qtde	Nº série eixo	Notas
1	F2380R	Arruela	2		
2	JD10315	Cone de rolamento	2		
3	JD10316	Capa de rolamento	2		
4	JD8272	Capa de rolamento	2		
5	JD8989	Cone de rolamento	2		
6	YZ120453	Vedação	2		
7	R52389	Calço	2		
8	R59439	Calço	12		
9	R59440	Calço	4		
10	R61461	Calço	4		
11	R79989	Calço	4		
12	YZ121220	Vareta de niVel	1		
13	YZ121185	Carcaça	2		
14	YZ120688	Semi-eixo	2		
15	RE58664	Conexão	1		
	R27175	Tampão de dreno	1		
	F3171R	Anel o	1		
16	15H558	Tampão	2		1/8", (SUB FOR JD7759)

YZ121321 Standard Input Housing, Osc
YZ121321 Carter d'entrée standard, osc.
YZ121321 Carcaça de Entrada Padrão, Oscilante
YZ121321 Стандартный первичный корпус, качающийся
YZ121321 Caja de entrada estándar, oscilación

YZ121321PCD B.1

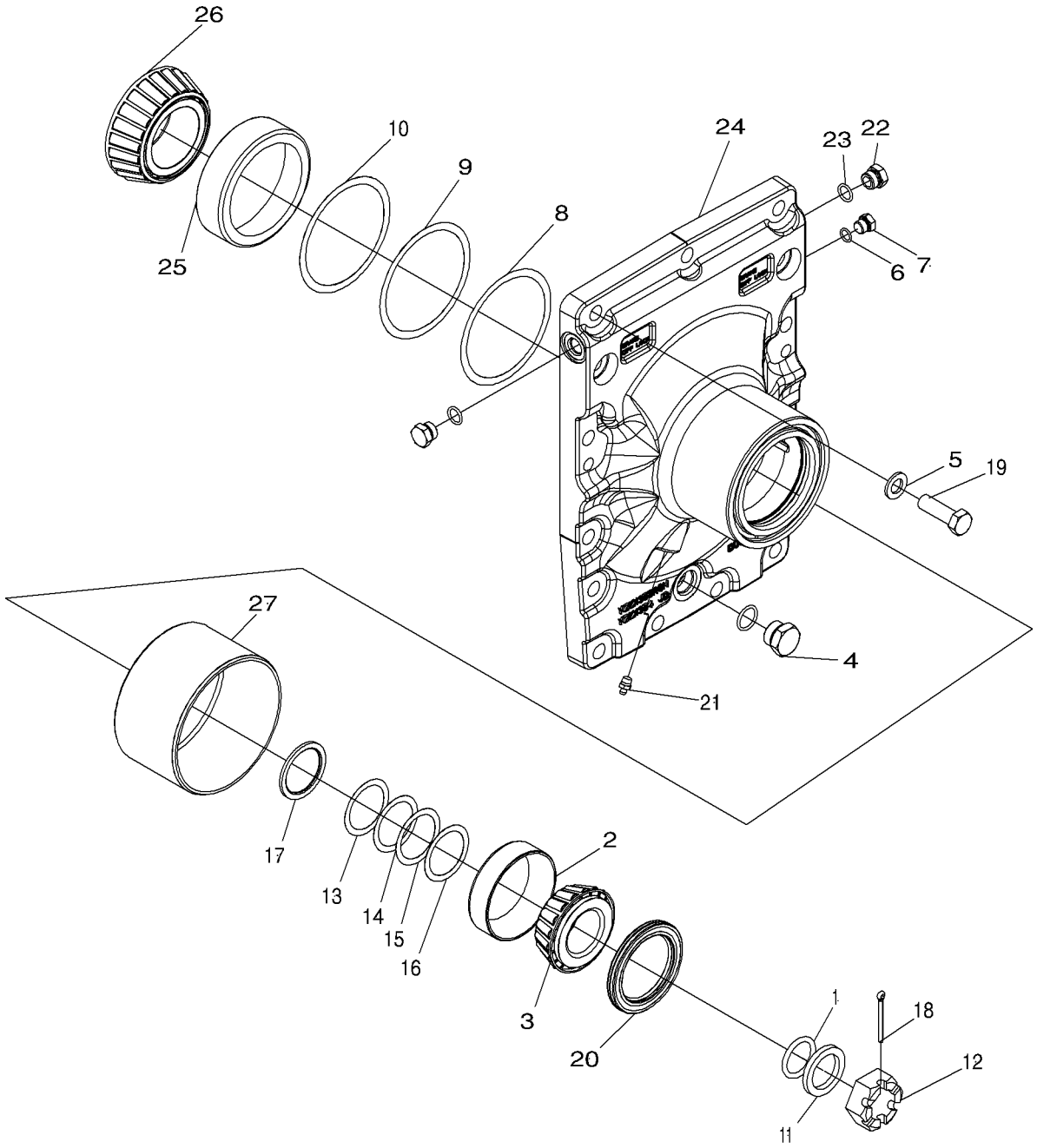

YZ121321PCDB

Item	*Nº peça*	*Descrição*	*Qtde*	*Nº série eixo*	*Notas*
1	A4540R	Anel o	1		
2	JD8255	Capa de rolamento	1		
3	JD9078	Cone de rolamento	1		
4	RE58664	Conexão	1		
	R27175	Tampão de dreno	1		
	F3171R	Anel o	1		
5	R135543	Arruela	15		
6	R26448	Anel o	1		
7	R27218	Tampão	1		
8	R35365	Calço	2		
9	R35366	Calço	2		
10	R35367	Calço	1		
11	YZ120167	Arruela	1		
12	R48776	Porca	1		
13	R51196	Calço	1		
14	R51197	Calço	1		
15	R51198	Calço	1		
16	R51199	Calço	1		
17	R56308	Arruela	1		
18	11M7032	Contra-pino	1		5 X 50 mm
19	19M7409	Parafuso sextavado	15		M16 X 50
20	YZ121724	Vedação	1		
21	JD7759	Conexão de lubrificação	1		
22	R39112	Conexão	2		
23	F37020114	Anel o	2		
24	YZ121324	Capa	1		INCLUDES YZ121326
25	R115216	Capa de rolamento	1		ORDER RE49486
26	R115217	Cone de rolamento	1		ORDER RE49486
27	YZ121326	Luva	1		

YZ121301 Dual Center Pivot, Osc
YZ121301 Double pivot central, osc.
YZ121301 Pivô Central Duplo, Oscilante
YZ121301 Двойной центральный шарнир, качающийся
YZ121301 Pivote central doble, oscilante

YZ121301PCD A.1

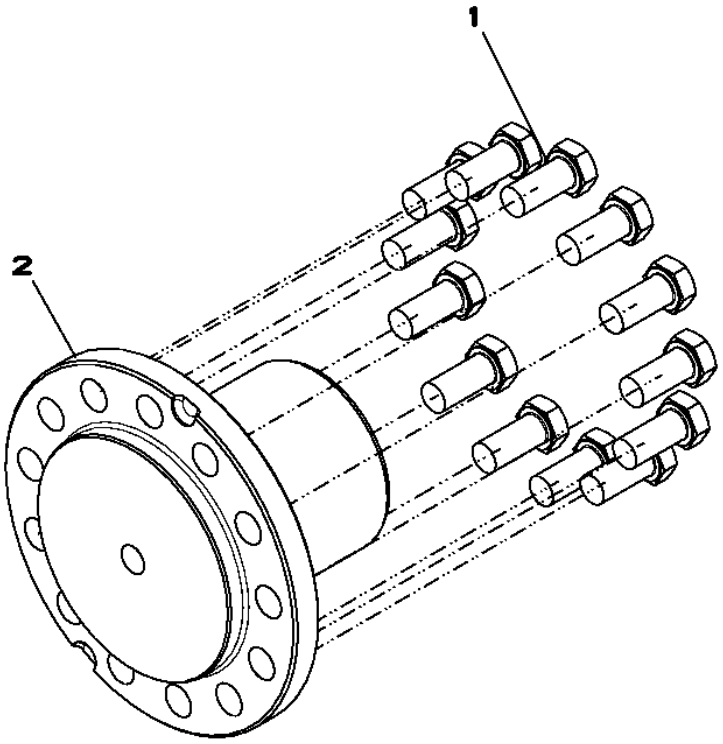

YZ121301PCD

Item	*Nº peça*	*Descrição*	*Qtde*	*Nº série eixo*	*Notas*
1	19M8035	Parafuso sextavado	13		M16 X 35
2	YZ121312	Pino	1		

YZ120724 Dual Brakes
YZ120724 Doubles Freins
YZ120724 Freios Duplos
YZ120724 Двухконтурные тормоза
YZ120724 Frenos Dobles

YZ120724PCD1 A.1

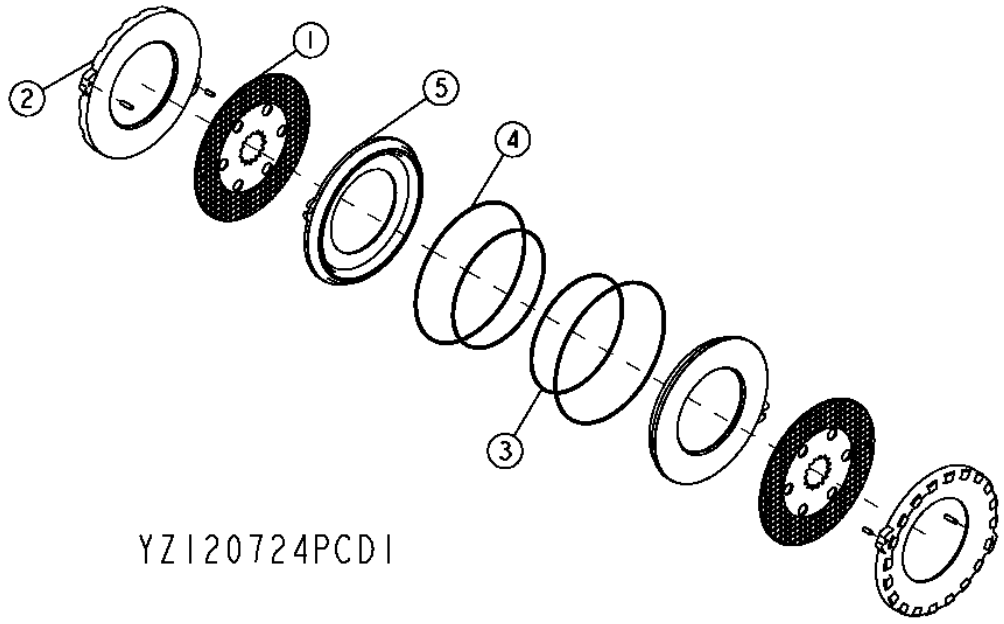

Item	*Nº peça*	*Descrição*	*Qtde*	*Nº série eixo*	*Notas*
1	YZ120979	Disco de freio	2		
2	YZ121053	Placa	2		
3	R131477	Vedação	2		
4	R131478	Vedação	2		
5	YZ121242	Pistão	2		

YZ121256 Differential Lock, Hydraulic
YZ121256 Blocage du différentiel, hydraulique
YZ121256 Bloqueio do Diferencial, Hidráulico
YZ121256 Блокировка дифференциала, гидравлическая
YZ121256 Bloqueo del diferencial, hidráulico

YZ121256BPCD A.1

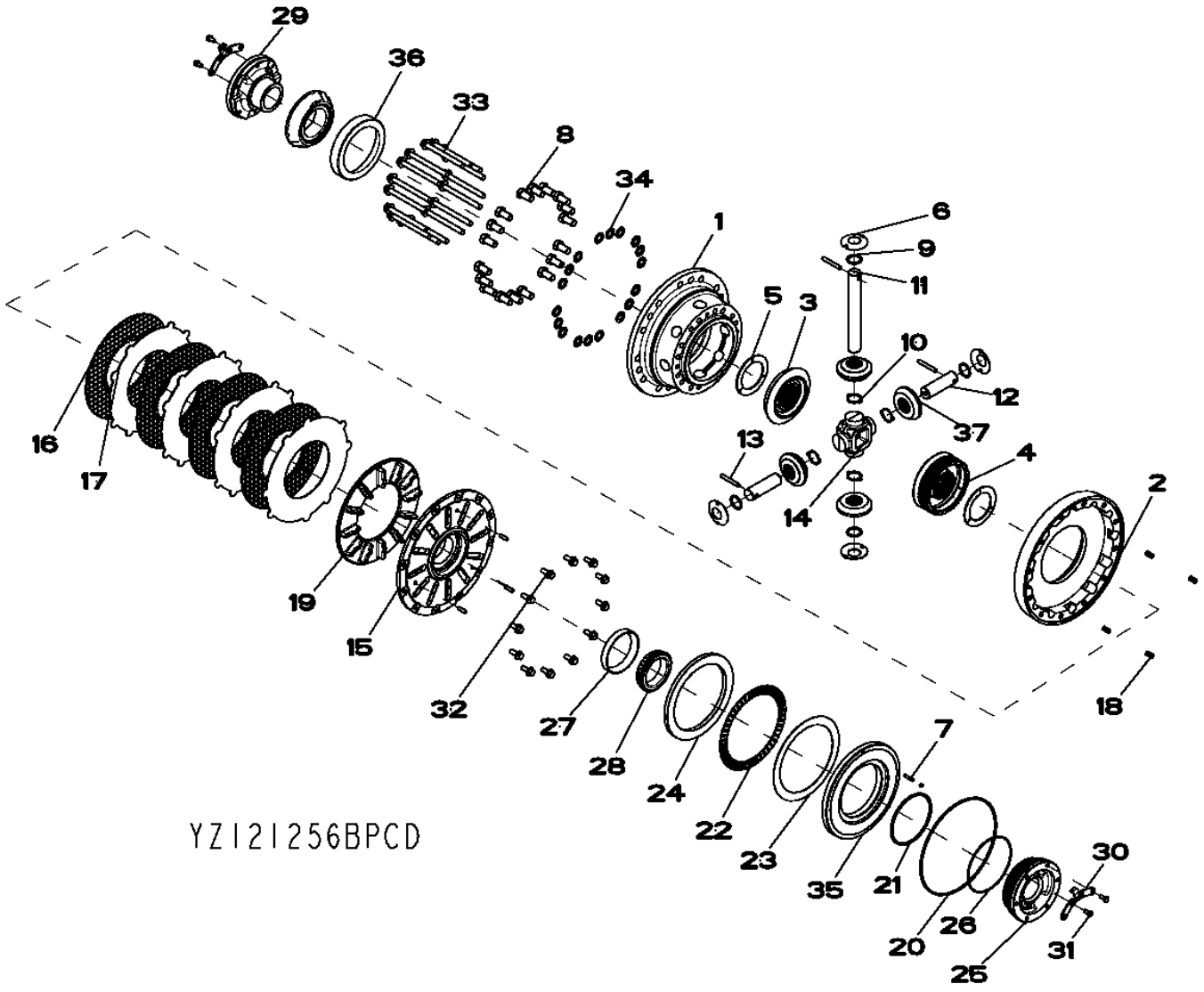

Item	*Nº peça*	*Descrição*	*Qtde*	*Nº série eixo*	*Notas*
1	YZ121239	Carcaça	1		
2	YZ120954	Carcaça	1		
3	YZ121133	Coroa	1		SUB FOR R59289
4	YZ121134	Coroa	1		SUB FOR YZ120386
5	R93623	Arruela de encosto	2		
6	R59460	Arruela de encosto	4		
7	34M7040	Pino elástico	1		6 X 30 mm
8	R48787	Parafuso sextavado	18		
9	R70112	Arruela de encosto	4		
10	R70113	Arruela de encosto	4		
11	R132827	Eixo com pinhão	1		
12	R132828	Eixo com pinhão	2		
13	W30317	Pino elástico	3		
14	R132836	Cubo	1		
15	YZ121230	Capa	1		
16	YZ120964	Disco de embreagem	4		
17	YZ121110	Plato da embreagem	4		
18	YZ120902	Mola de compressão	4		
19	YZ121199	Atuador	1		
20	YZ121090	Vedação	1		
21	YZ120968	Vedação	1		
22	YZ120970	Rolamento de agulhas	1		
23	YZ120971	Arruela de encosto	1		
24	YZ121228	Espaçador	1		
25	YZ120961	Mancal	1		
26	R136314	Anel o	1		
27	JD8259	Capa de rolamento	1		
28	JD8954	Cone de rolamento	1		
29	YZ120960	Mancal	1		
30	YZ121016	Placa de segurança	2		
31	R88246	Parafuso sextavado	4		
32	19M7785	Parafuso	12		M10 X 25
33	19M7838	Parafuso	16		M12 X 130
34	R85226	Arruela	18		
35	YZ121227	Pistão	1		
36	YZ121260	Rolamento de Rolos cônicos	1		
37	R134726	Pinhão	4		

YZ120948 Standard Differential Case
YZ120948 Carter de différentiel standard
YZ120948 Caixa do Diferencial Padrão
YZ120948 Картер стандартного дифференциала
YZ120948 Cárter de diferencial estándar

YZ120948PCD3 A.1

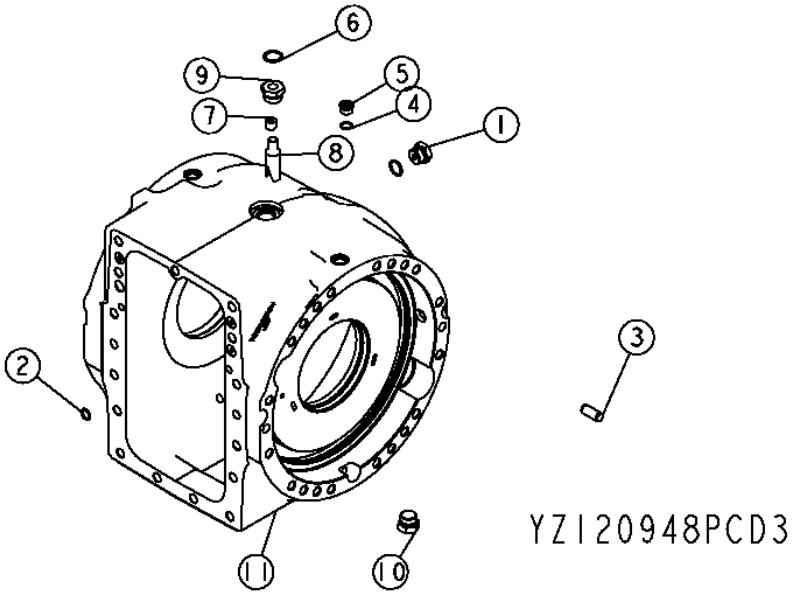

Item	*Nº peça*	*Descrição*	*Qtde*	*Nº série eixo*	*Notas*
1	RE58664	Conexão	2		
	F3171R	Anel o	1		
	R27175	Tampão de dreno	1		
2	R375R	Anel o	4		
3	R54380	Pino de centragem	6		
4	R26375	Anel o	2		
5	R33138	Conexão	2		
6	U17409	Anel o	1		
7	15H563	Tampão	1		3/8"
	15H666	Tampão	1		3/8"
8	R132574	Tubulação esTruTural	1		
9	R112210	Adaptador	1		
10	YZ121180	Tampão de dreno	1		
11	YZ121222	Caixa	1		

YZ120753 Final Drive
YZ120753 Réduction finale
YZ120753 Redução Final
YZ120753 Главная передача
YZ120753 Reducción final

YZ120753_PCD A.2

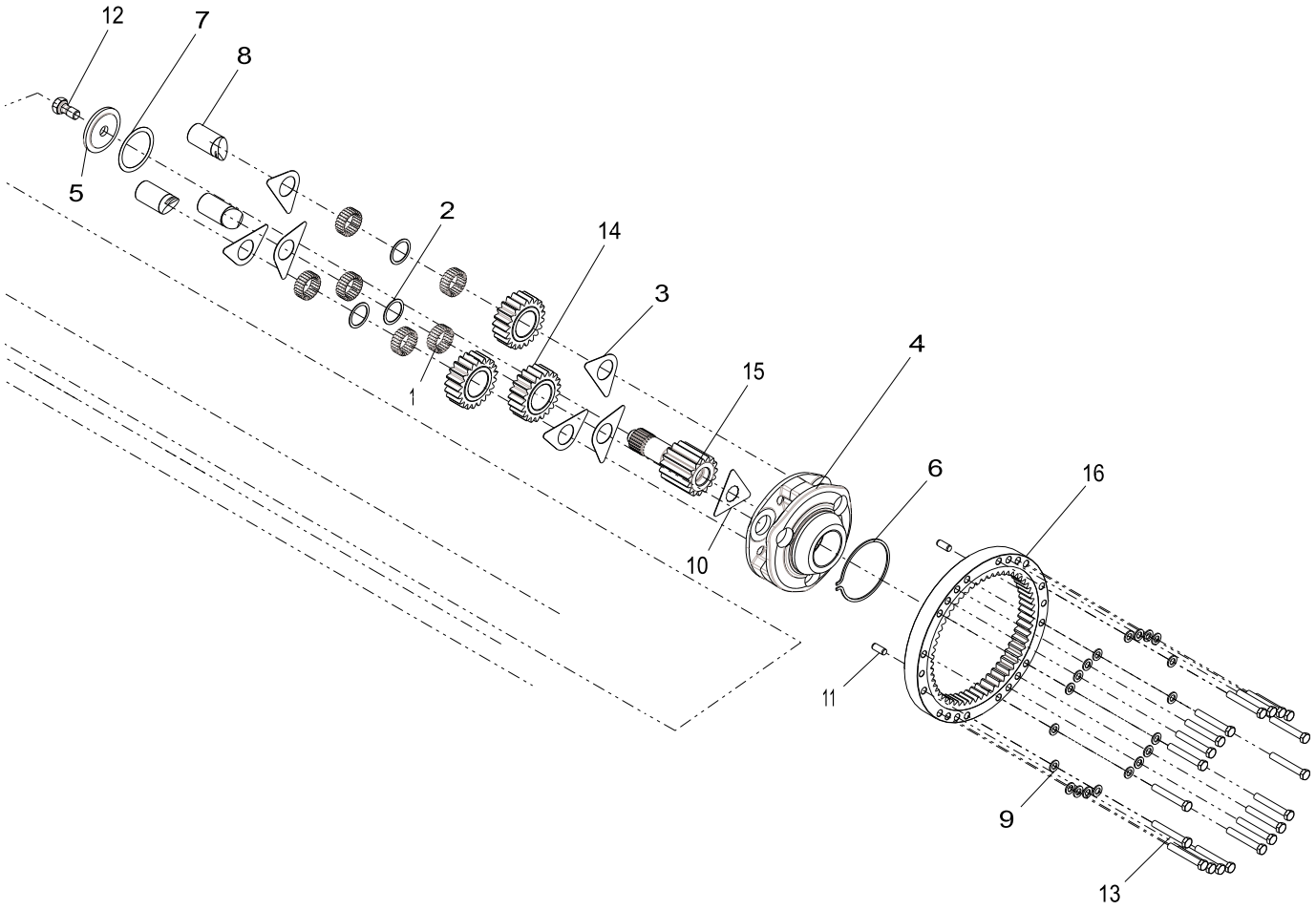

Item	*Nº peça*	*Descrição*	*Qtde*	*Nº série*	*Notas*
1	R109082	Agulha de rolamento	144		
2	R109083	Arruela	3		
3	R112079	Arruela de encosto	6		
4	R116810	Porta-Planetários	1		
5	R119270	Arruela	1		
6	R33029	Anel de pressão	1		
7	R52389	Calço	1		
8	R97998	Eixo com pinhão	3		
9	R135543_YZ	PART MISSING IN WISE	40		
10	YZ121119	Placa de segurança	2		
11	R54380_YZ	PART MISSING IN WISE	4		
12	R82175	Parafuso sextavado	2		
13	19M8620	Parafuso sextavado	40		M16 X 110
14	YZ121125	Planetário	3		
15	YZ121129	Eixo com pinhão	2		
16	YZ120647	EngrEnagem	2		

YZ19488 Reman Axle, Rear
YZ19488 Essieu réusiné, arrière
YZ19488 Eixo Reman, Traseiro
YZ19488 Мост Reman, задний
YZ19488 Eje Reman, trasero

YZ19529_PCD B.1

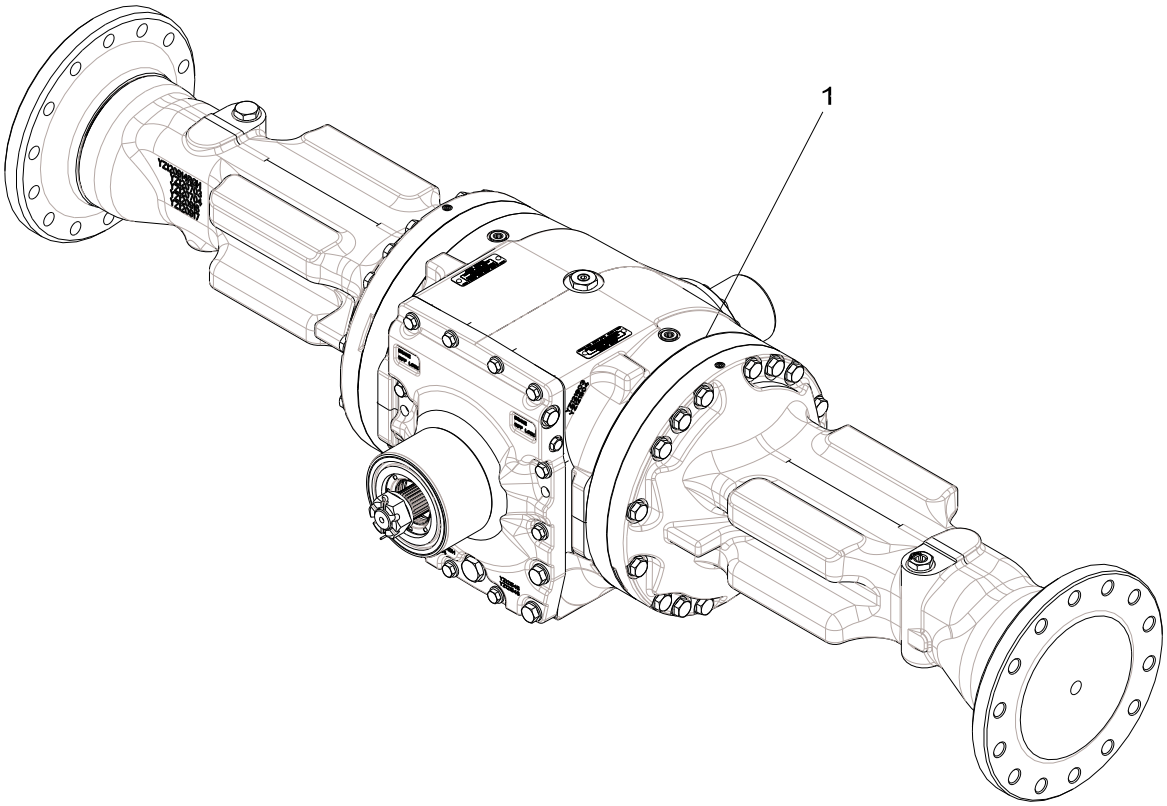

YZ19529_PCD

Item	*Nº peça*	*Descrição*	*Qtde*	*Nº série*	*Notas*
1	YZ19488	Eixo com diferencial	1		NLA; ORDER PG200623
	PG200623	Eixo tras. remanufaturado	1		SUB FOR YZ19488 1400 TMIV REAR AXLE

RE35712 Spiral Bevel Input Pinion and Ring Gear Set, Front
RE35712 Pignon d'entrée conique hélicoïdal et jeu de couronnes dentées, avant
RE35712 Conjunto de Pinhão de Entrada Cônico Espiral e Coroa, Dianteiro
RE35712 Входная шестерня конической передачи и набор зубчатых венцов, передние
RE35712 Juego de corona dentada y piñón de entrada cónico helicoidal, delantero

RE33813PCD1 A.1

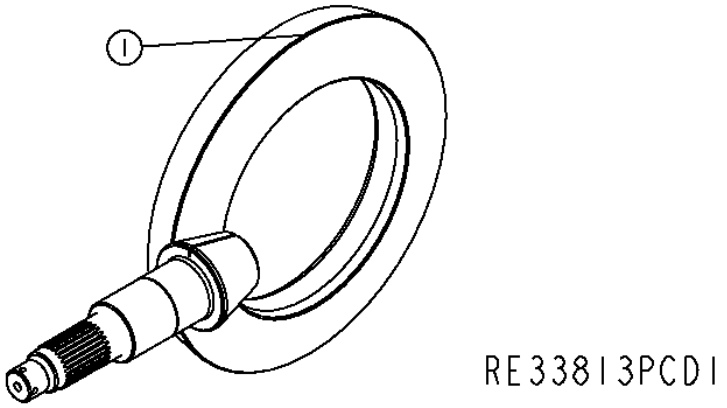

Item	*Nº peça*	*Descrição*	*Qtde*	*Nº série eixo*	*Notas*
1	YZ120642	Coroa	1		(MARKED R165472 AND YZ120641) (ALSO ORDER RE50114)

YZ120751 Input Yoke, Front Axle
YZ120751 Chape d'entrée, essieu avant
YZ120751 Garfo de Entrada, Eixo Dianteiro
YZ120751 Первичная вилка, передний мост
YZ120751 Horquilla de entrada, eje delantero

YZ120751PCD1 A.1

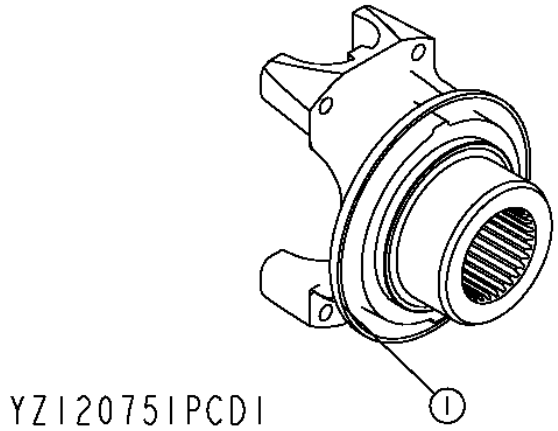

Item	*Nº peça*	*Descrição*	*Qtde*	*Nº série eixo*	*Notas*
1	YZ121887	Forquilha	1		(SUB FOR YZ120814)

YZ121796 Axle Housing and Shaft, Rear
YZ121796 Carter et arbre d'essieu (arrière)
YZ121796 Carcaça e Eixo, Parte Traseira
YZ121796 Картер и вал моста, заднего
YZ121796 Carcasa de eje y flecha, trasero

YZ121796PCD A.1

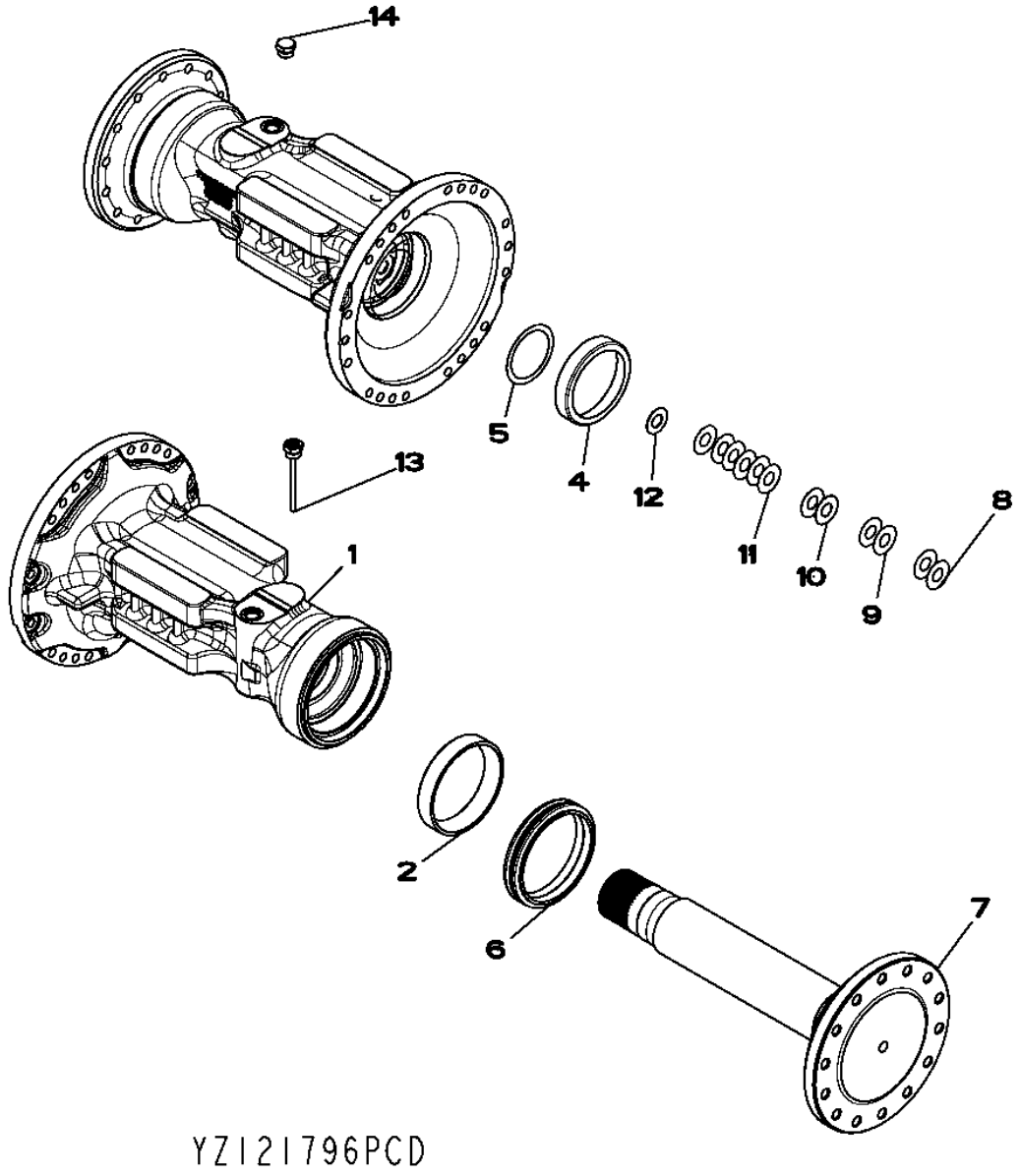

Item	*Nº peça*	*Descrição*	*Qtde*	*Nº série eixo*	*Notas*
1	YZ121516	Carcaça	2		(SUB FOR YZ121517)
2	YZ121530	Capa de rolamento	2		
3	YZ121529	Cone de rolamento	2		(NOT SHOWN)
4	JD8254	Capa de rolamento	2		
5	R52389	Calço	2		
6	YZ120453	Vedação	2		
7	YZ121495	Semi-eixo	12		
8	R79989	Calço	4		
9	R61461	Calço	4		
10	R59440	Calço	4		
11	R59439	Calço	12		
12	F2380R	Arruela	2		
13	YZ121220	Vareta de niVel	1		
14	RE58664	Conexão	1		
	R27175	Tampão de dreno	1		
	F3171R	Anel o	1		
15	R232685	Cone de rolamento	2		(NOT SHOWN)

YZ121321 Standard Input Housing, Oscillating
YZ121321 CARTER D'ENTRÉE STANDARD, OSCILLANT
YZ121321 Carcaça de Entrada Padrão, Oscilante
YZ121321 Стандартный первичный корпус, качающийся
YZ121321 Caja de entrada estándar, oscilante

YZ121321PCDB A.1

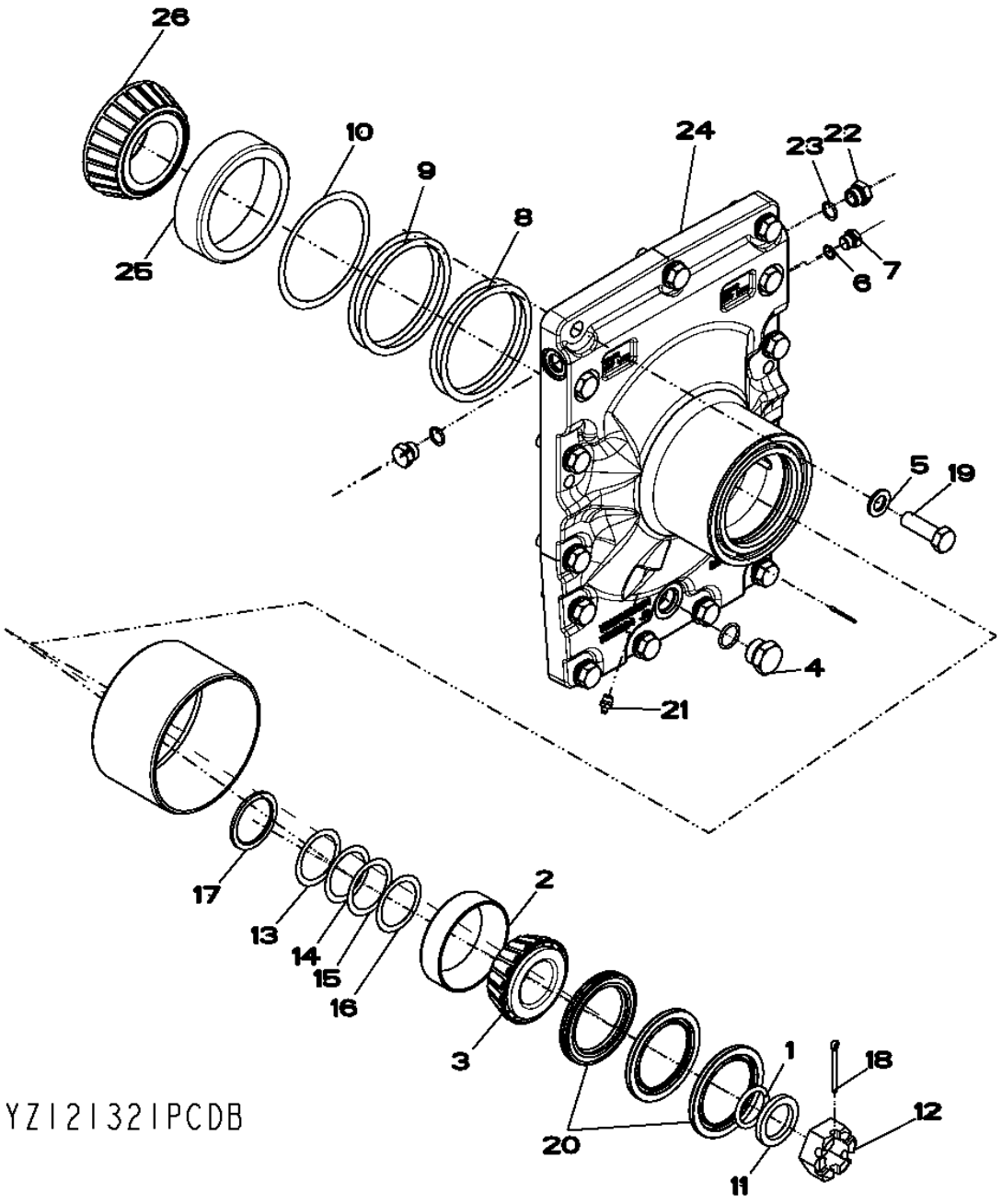

Item	*Nº peça*	*Descrição*	*Qtde*	*Nº série transmissão*	*Notas*
1	A4540R	Anel o	1		
2	JD8255	Capa de rolamento	1		
3	JD9078	Cone de rolamento	1		
4	RE58664	Conexão	1		
	R27175	Tampão de dreno	1		
	F3171R	Anel o	1		
5	R135543	Arruela	15		
6	R26448	Anel o	1		
7	R27218	Tampão	1		
8	R35365	Calço	2		
9	R35366	Calço	2		
10	R35367	Calço	1		
11	YZ120167	Arruela	1		
12	R48776	Porca	1		
13	R51196	Calço	1		
14	R51197	Calço	1		
15	R51198	Calço	1		
16	R51199	Calço	1		
17	R56308	Arruela	1		
18	11M7032	Contra-pino	1		5 X 50 mm
19	19M7409	Parafuso sextavado	15		M16 X 50
20	YZ120685	Vedação	1		(SUB FOR YZ121724)
	YZ120513	Vedação	1		(SUB FOR YZ121724)
21	JD7759	Conexão de lubrificação	1		
22	R39112	Conexão	2		
23	F37020114	Anel o	2		
24	YZ121324	Capa	1		
25	R115216	Capa de rolamento	1		
26	R115217	Cone de rolamento	1		

YZ121301 Dual Center Pivot, Osc
YZ121301 Double pivot central, osc.
YZ121301 Pivô Central Duplo, Oscilante
YZ121301 Двойной центральный шарнир, качающийся
YZ121301 Pivote central doble, oscilante

YZ121301PCD A.1

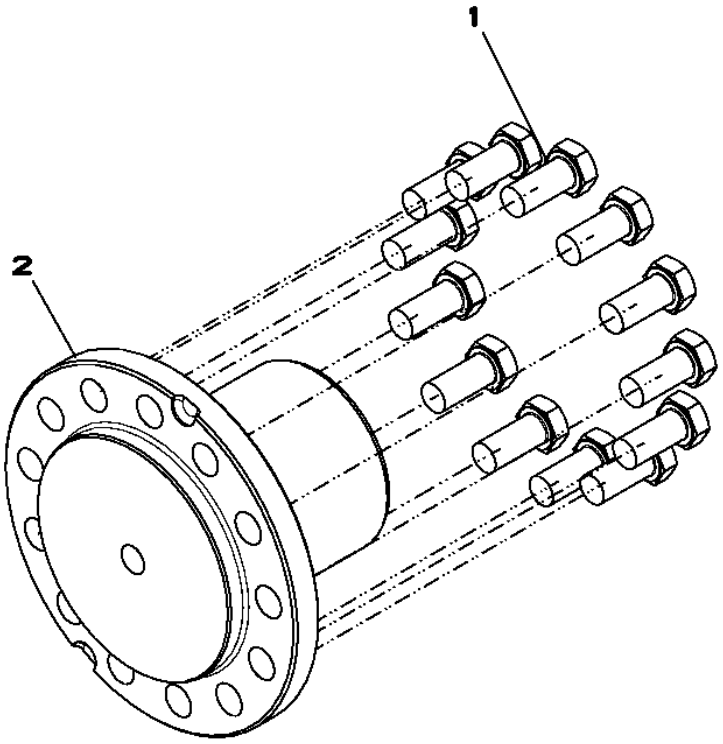

YZ121301PCD

Item	*Nº peça*	*Descrição*	*Qtde*	*Nº série eixo*	*Notas*
1	19M8035	Parafuso sextavado	13		M16 X 35
2	YZ121312	Pino	1		

YZ120724 Dual Brakes
YZ120724 Doubles Freins
YZ120724 Freios Duplos
YZ120724 Двухконтурные тормоза
YZ120724 Frenos Dobles

YZ120724PCD1 A.1

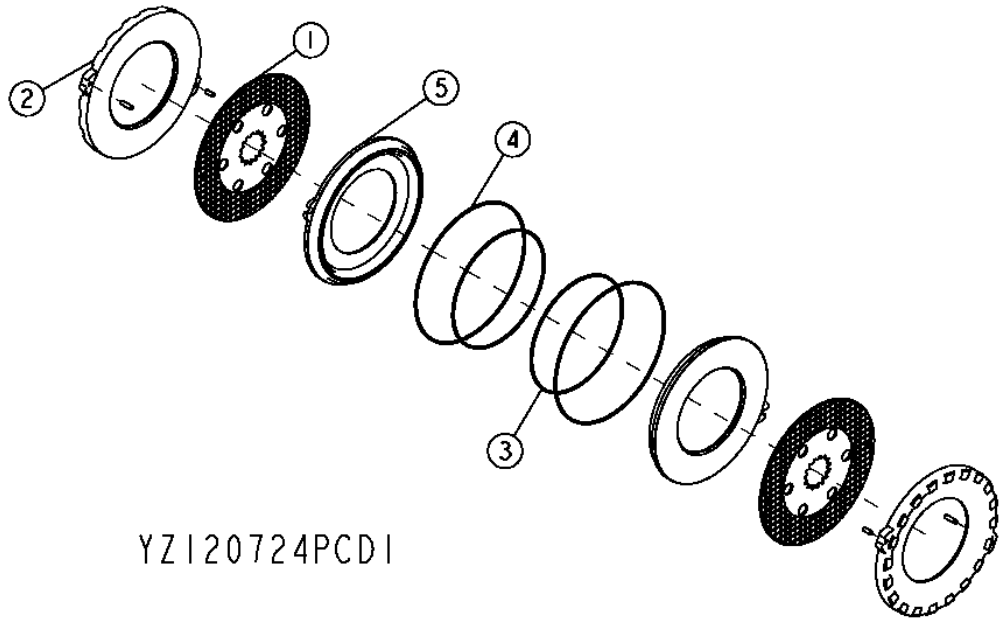

Item	*Nº peça*	*Descrição*	*Qtde*	*Nº série eixo*	*Notas*
1	YZ120979	Disco de freio	2		
2	YZ121053	Placa	2		
3	R131477	Vedação	2		
4	R131478	Vedação	2		
5	YZ121242	Pistão	2		

YZ121256 Differential Lock, Hydraulic
YZ121256 Blocage du différentiel, hydraulique
YZ121256 Bloqueio do Diferencial, Hidráulico
YZ121256 Блокировка дифференциала, гидравлическая
YZ121256 Bloqueo del diferencial, hidráulico

YZ121256BPCD A.1

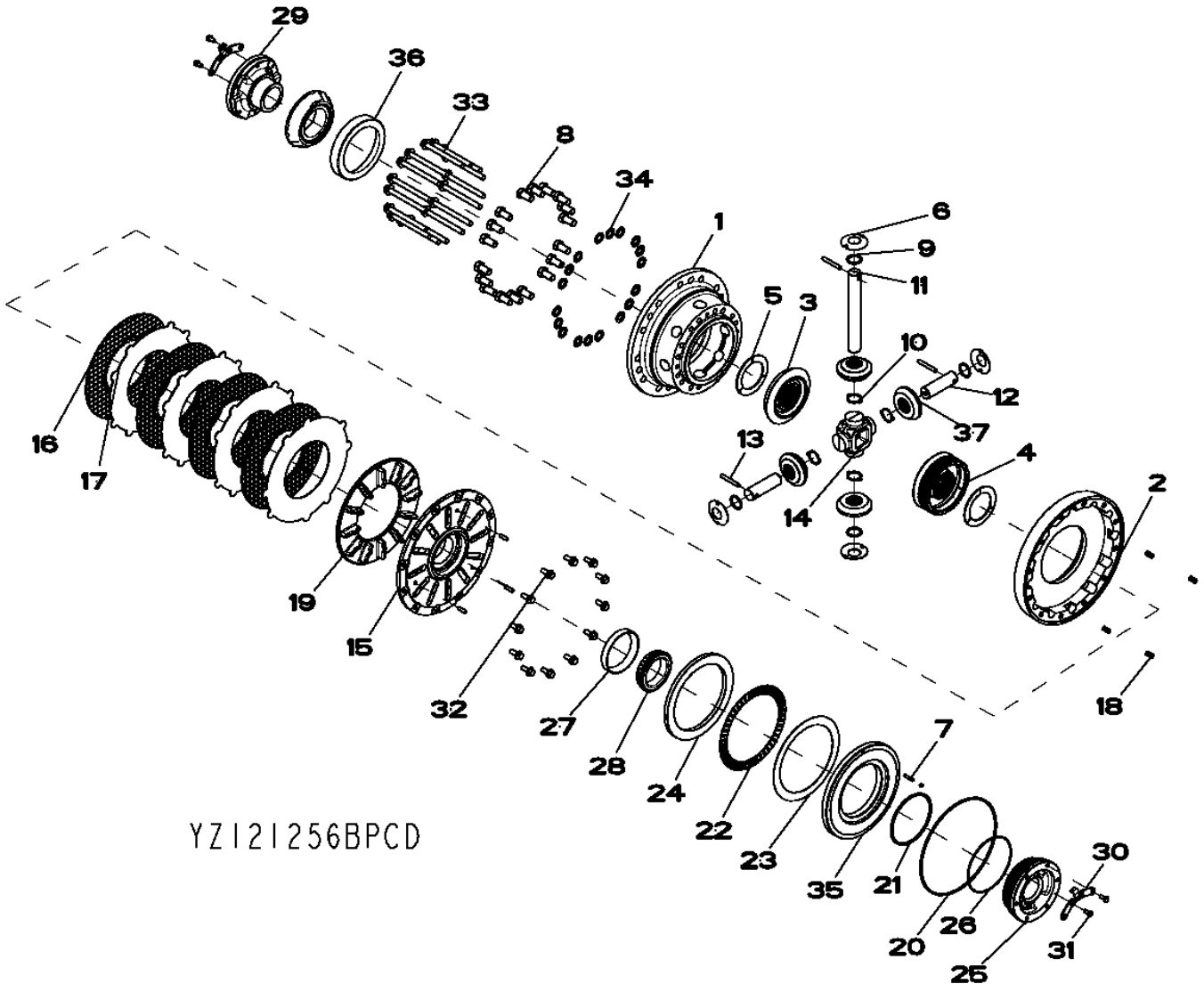

Item	*Nº peça*	*Descrição*	*Qtde*	*Nº série eixo*	*Notas*
1	YZ121239	Carcaça	1		
2	YZ120954	Carcaça	1		
3	YZ121133	Coroa	1		SUB FOR R59289
4	YZ121134	Coroa	1		SUB FOR YZ120386
5	R93623	Arruela de encosto	2		
6	R59460	Arruela de encosto	4		
7	34M7040	Pino elástico	1		6 X 30 mm
8	R48787	Parafuso sextavado	18		
9	R70112	Arruela de encosto	4		
10	R70113	Arruela de encosto	4		
11	R132827	Eixo com pinhão	1		
12	R132828	Eixo com pinhão	2		
13	W30317	Pino elástico	3		
14	R132836	Cubo	1		
15	YZ121230	Capa	1		
16	YZ120964	Disco de embreagem	4		
17	YZ121110	Plato da embreagem	4		
18	YZ120902	Mola de compressão	4		
19	YZ121199	Atuador	1		
20	YZ121090	Vedação	1		
21	YZ120968	Vedação	1		
22	YZ120970	Rolamento de agulhas	1		
23	YZ120971	Arruela de encosto	1		
24	YZ121228	Espaçador	1		
25	YZ120961	Mancal	1		
26	R136314	Anel o	1		
27	JD8259	Capa de rolamento	1		
28	JD8954	Cone de rolamento	1		
29	YZ120960	Mancal	1		
30	YZ121016	Placa de segurança	2		
31	R88246	Parafuso sextavado	4		
32	19M7785	Parafuso	12		M10 X 25
33	19M7838	Parafuso	16		M12 X 130
34	R85226	Arruela	18		
35	YZ121227	Pistão	1		
36	YZ121260	Rolamento de Rolos cônicos	1		
37	R134726	Pinhão	4		

YZ120948 Standard Differential Case
YZ120948 Carter de différentiel standard
YZ120948 Caixa do Diferencial Padrão
YZ120948 Картер стандартного дифференциала
YZ120948 Cárter de diferencial estándar

YZ120948_PCD B.1

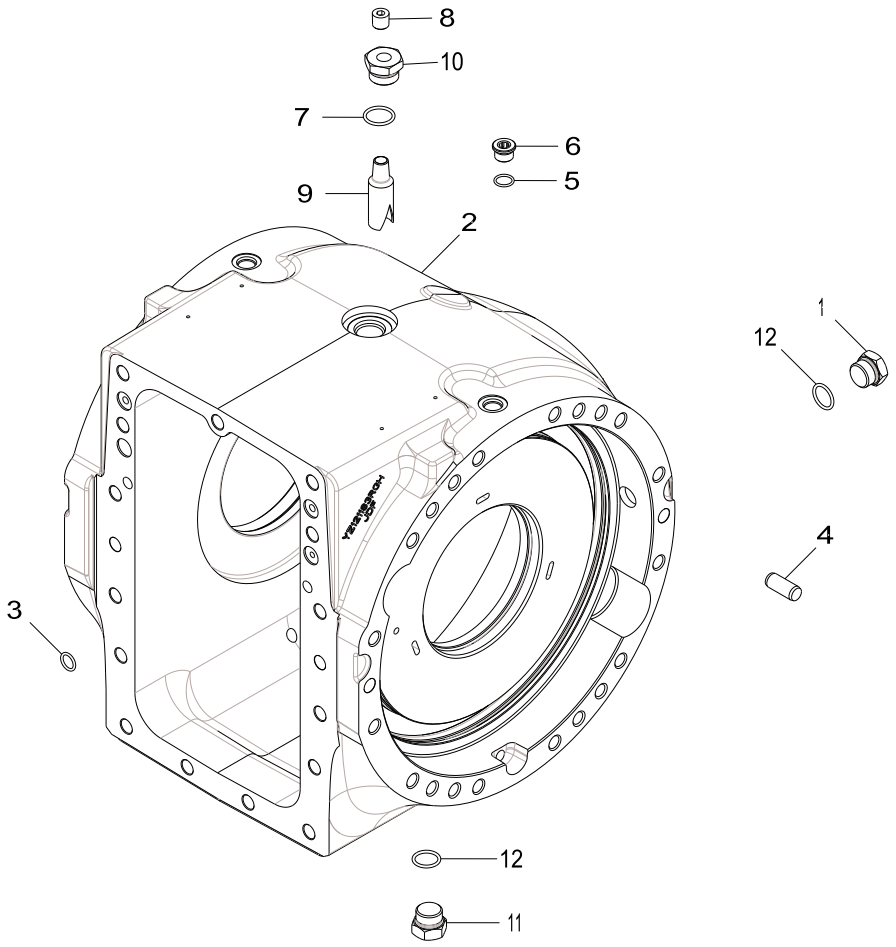

YZ120948_PCD

Item	*Nº peça*	*Descrição*	*Qtde*	*Nº série*	*Notas*
1	R27175	Tampão de dreno	1		
2	YZ121222	Caixa	1		
3	R375R	Anel o	4		
4	R54380	Pino de centragem	6		
5	R26375	Anel o	2		
6	R33138	Conexão	2		
7	U17409	Anel o	1		
8	15H563	Tampão	1		3/8"
	15H666	Tampão	1		3/8"
9	R132574	Tubulação esTruTural	2		
10	R112210	Adaptador	1		
11	YZ121445	Tampão de dreno	1		
12	F3171R	Anel o	2		

YZ120753 Final Drive
YZ120753 Réduction finale
YZ120753 Redução Final
YZ120753 Главная передача
YZ120753 Reducción final

YZ120753_PCD A.2

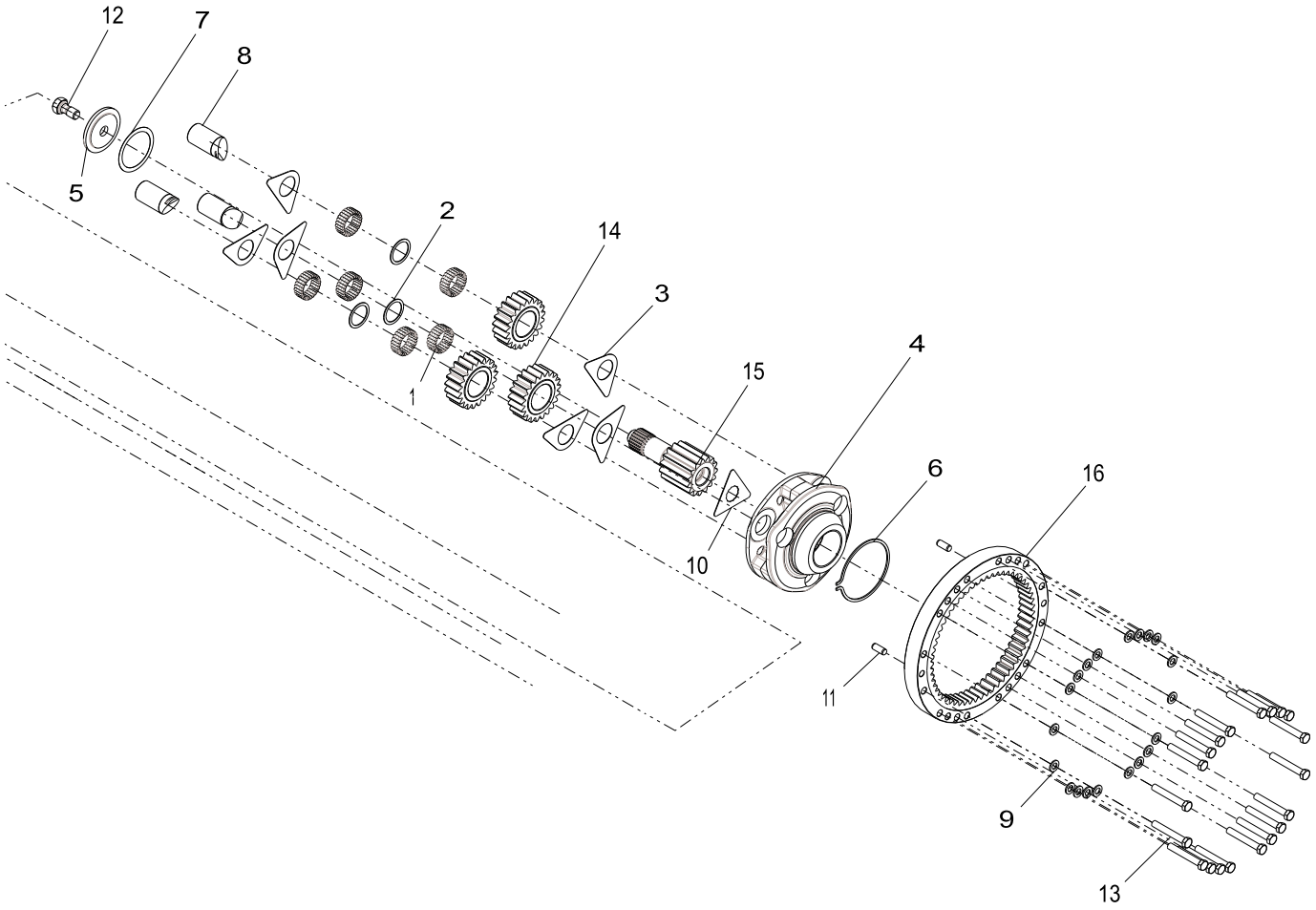

Item	*Nº peça*	*Descrição*	*Qtde*	*Nº série*	*Notas*
1	R109082	Agulha de rolamento	144		
2	R109083	Arruela	3		
3	R112079	Arruela de encosto	6		
4	R116810	Porta-Planetários	1		
5	R119270	Arruela	1		
6	R33029	Anel de pressão	1		
7	R52389	Calço	1		
8	R97998	Eixo com pinhão	3		
9	R135543_YZ	PART MISSING IN WISE	40		
10	YZ121119	Placa de segurança	2		
11	R54380_YZ	PART MISSING IN WISE	4		
12	R82175	Parafuso sextavado	2		
13	19M8620	Parafuso sextavado	40		M16 X 110
14	YZ121125	Planetário	3		
15	YZ121129	Eixo com pinhão	2		
16	YZ120647	EngrEnagem	2		

Drive Shafts for 4-Speed Transmission
Arbres d'entraînement pour boîte à 4 vitesses
Eixos de Acionamento para Transmissão de 4 Velocidades
Ведущие валы для 4-ступенчатой трансмиссии
Ejes de transmisión para transmisión de 4 marcha

AT346428_TX1111375 A.1

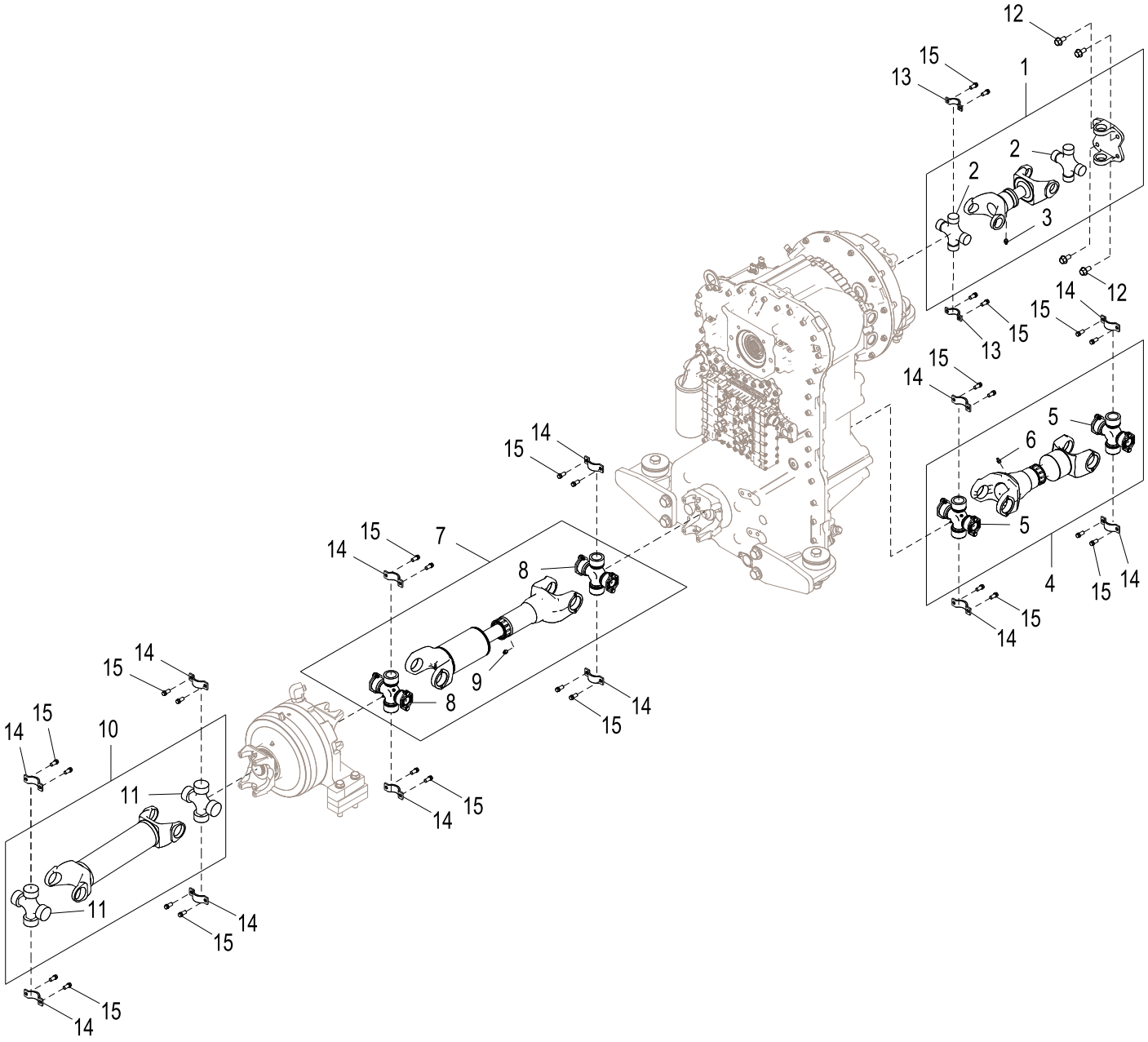

AT346428_TX1111375

Item	*Nº peça*	*Descrição*	*Qtde*	*Nº série*	*Notas*
1	AT220954	Junta univ. c/eixo	1		Motor
2	AT207330	Junta universal	2		
3	JD7759	Conexão de lubrificação	1		
4	AT338374	Eixo cardã	1		Eixo Traseiro
5	AT225137	Junta universal	2		
6	JD7759	Conexão de lubrificação	1		
7	AT225254	Eixo cardã	1		Articulação
8	AT225137	Junta universal	2		
9	JD7759	Conexão de lubrificação	1		
10	AT225252	Eixo cardã	1		Eixo Dianteiro
11	AT225137	Junta universal	2		
12	19M7788	Parafuso	4		M12 X 25
13	T203475	Correia	2		
14	T203486	Correia	12		
15	R85169	Parafuso	28		9.525 X 19.050 mm (3/8" X 3/4")

Drive Shafts for 5-Speed Transmission with Lockup Torque Converter
Arbres d'entraînement pour boîte à 5 vitesses avec convertisseur de couple de verrouillage
Eixos de Acionamento para Transmissão de 5 Velocidades com Trava do Conversor de Torque
Ведущие валы для 5-ступенчатой трансмиссии с блокировкой трансформатора
Ejes de transmisión para transmisión de 5 marchas con convertidor de par bloqueable

AT346432_TX1111377 A.1

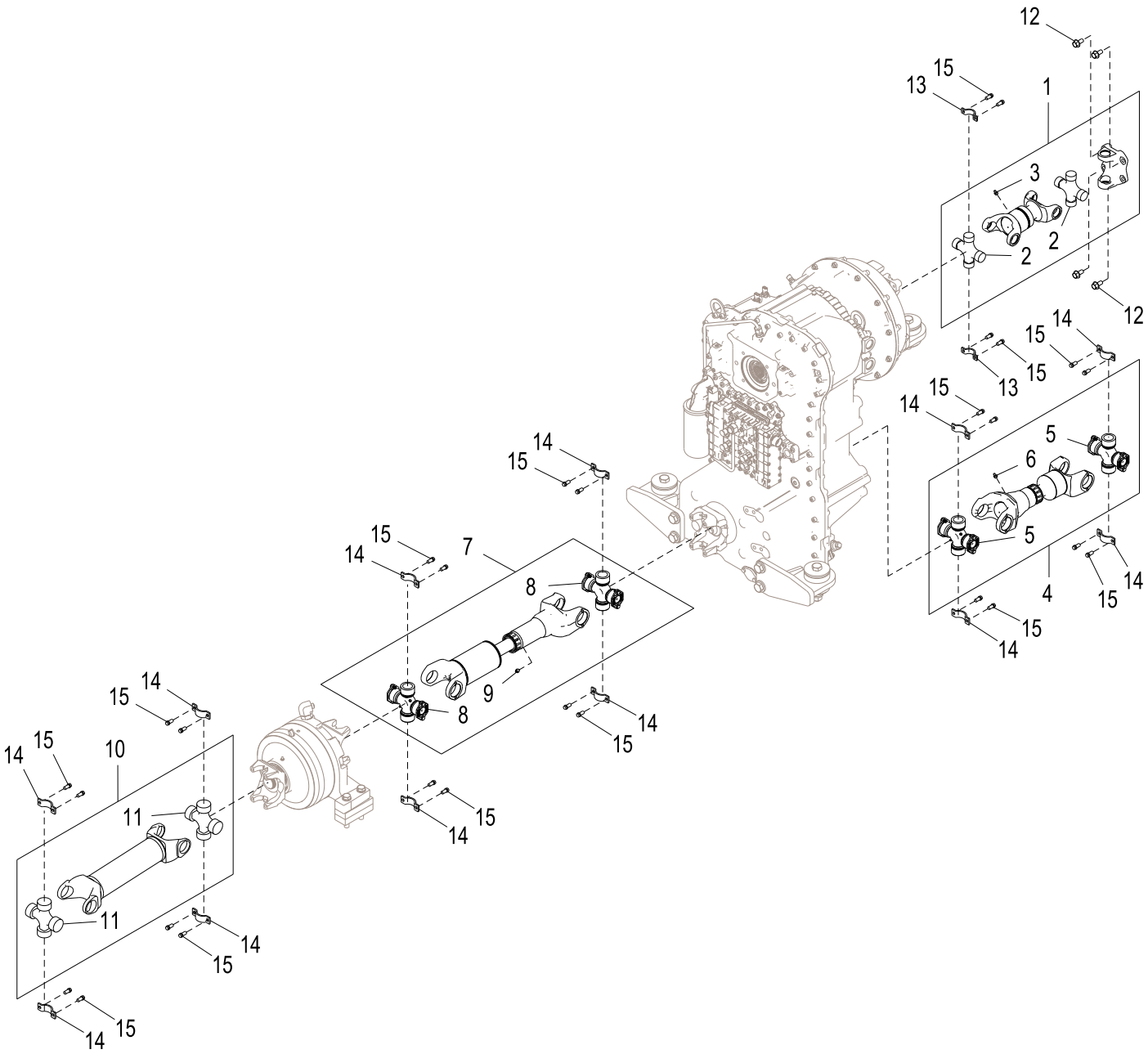

AT346432_TX1111377

Item	*Nº peça*	*Descrição*	*Qtde*	*Nº série*	*Notas*
1	AT338346	Junta univ. c/eixo	1		Motor
2	AT207330	Junta universal	2		
3	JD7759	Conexão de lubrificação	1		
4	AT338374	Eixo cardã	1		Eixo Traseiro
5	AT225137	Junta universal	2		
6	JD7759	Conexão de lubrificação	1		
7	AT225254	Eixo cardã	1		Articulação
8	AT225137	Junta universal	2		
9	JD7759	Conexão de lubrificação	1		
10	AT225252	Eixo cardã	1		Eixo Dianteiro
11	AT225137	Junta universal	2		
12	19M7788	Parafuso	4		M12 X 25
13	T203475	Correia	2		
14	T203486	Correia	12		
15	R85169	Parafuso	28		9.525 X 19.050 mm (3/8" X 3/4")

4-Speed Transmission
Boîte à 4 vitesses
Transmissão de 4 Velocidades
4-ступенчатая трансмиссия
Transmisión de 4 marchas

AT332854_TX1111380 A.1

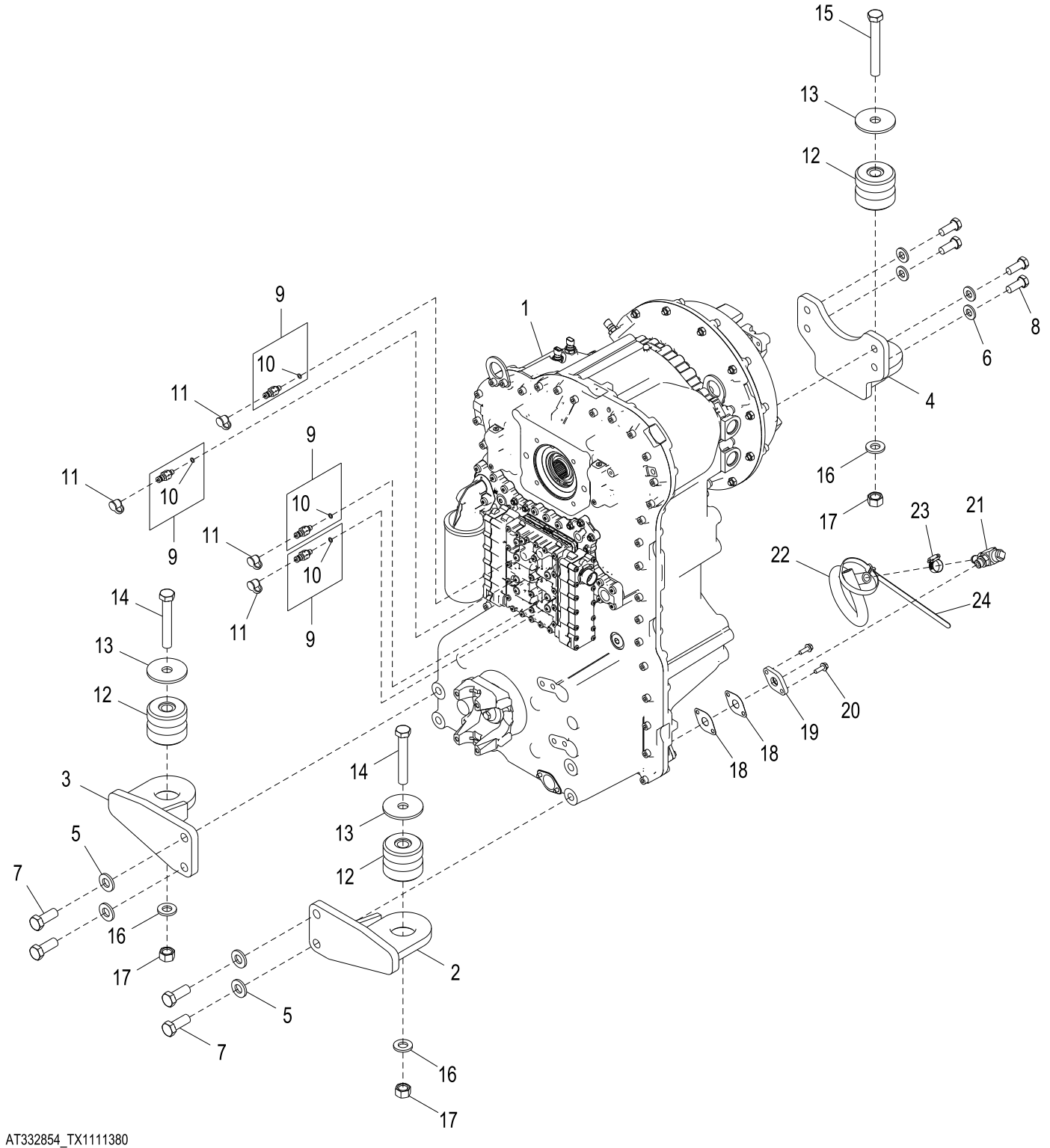

AT332854_TX1111380

Item	*Nº peça*	*Descrição*	*Qtde*	*Nº série*	*Notas*
1	AT333189	Transmissão	1		Componentes em Páginas Separadas
	PG200395	Transmissão remanufaTurada	1		REMAN FOR AT333189
2	AT209703	Suporte	1		
3	AT209704	Suporte	1		
4	AT358893	Suporte	1		
5	24M7242	Arruela	4		21.400 X 42 X 5 mm
6	24M7241	Arruela	4		17 X 34 X 4 mm
7	19M7487	Parafuso sextavado	4		M20 X 50
8	19M7488	Parafuso sextavado	4		M16 X 40
9	AT202955	Engate de diagnostico	4		
10	51M7039	Anel o	1		8.100 X 1.600 mm
11	R77175	Capa	4		
12	AT165288	Isolador	3		
13	T42977	Arruela	3		23.012 X 88.900 X 6 mm (29/32" X 3-1/2" X 0.236")
14	19M7968	Parafuso sextavado	2		M20 X 130
15	19M7921	Parafuso sextavado	1		M20 X 150
16	24M7242	Arruela	3		21.400 X 42 X 5 mm
17	14M7277	Porca	3		M20
18	T116604	Junta	2		
19	T216182	Adaptador	1		
20	19M7867	Parafuso	2		M8 X 25
21	RE507950	VálVula de dreno	1		
22	T29384	Mangueira	1		
23	AR21837	Abraçadeira para mangueira	1		
24	N189220	Cinta	1		

5-Speed Transmission with Lockup Torque Converter
Boîte à 5 vitesses avec convertisseur de couple de verrouillage
Transmissão de 5 Velocidades com Trava do Conversor de Torque
5-ступенчатая трансмиссия с блокировкой гидротрансформатора
Transmisión de 5 marchas con convertidor de par bloqueable

AT334701_TX1111381 A.1

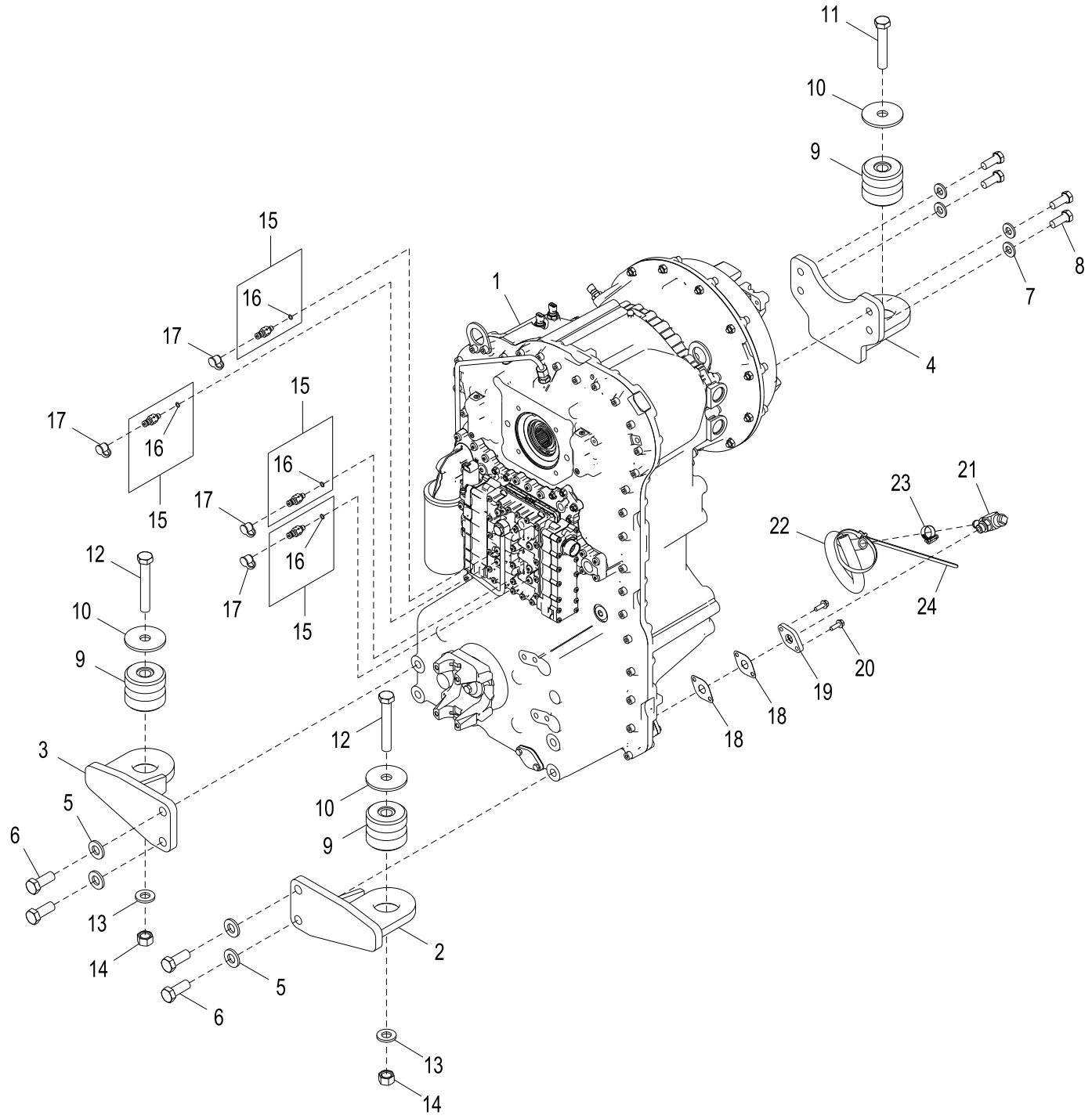

AT334701_TX1111381

Item	*Nº peça*	*Descrição*	*Qtde*	*Nº série*	*Notas*
1	AT334695	Transmissão	1		
	PG200396	Transmissão remanufaTurada	1		REMAN FOR AT334695
2	AT209703	Suporte	1		
3	AT209704	Suporte	1		
4	AT343600	Suporte	1		
5	24M7242	Arruela	4		21.400 X 42 X 5 mm
6	19M7487	Parafuso sextavado	4		M20 X 50
7	24M7241	Arruela	4		17 X 34 X 4 mm
8	19M7488	Parafuso sextavado	4		M16 X 40
9	AT165288	Isolador	3		
10	T42977	Arruela	3		23.012 X 88.900 X 6 mm (29/32" X 3-1/2" X 0.236")
11	19M7969	Parafuso sextavado	1		M20 X 110
12	19M7968	Parafuso sextavado	2		M20 X 130
13	24M7242	Arruela	2		21.400 X 42 X 5 mm
14	14M7277	Porca	2		M20
15	AT202955	Engate de diagnostico	4		
16	51M7039	Anel o	1		8.100 X 1.600 mm
17	R77175	Capa	4		
18	T116604	Junta	2		
19	T216182	Adaptador	1		
20	19M7867	Parafuso	2		M8 X 25
21	RE507950	VálVula de dreno	1		
22	T29384	Mangueira	1		
23	AR21837	Abraçadeira para mangueira	1		
24	N189220	Cinta	1		

Transmission Oil Filter
Filtre à huile de boîte
Filtro de Óleo da Transmissão
Фильтр трансмиссионного масла
Filtro de aceite de la transmisión

TX1035548 A.1

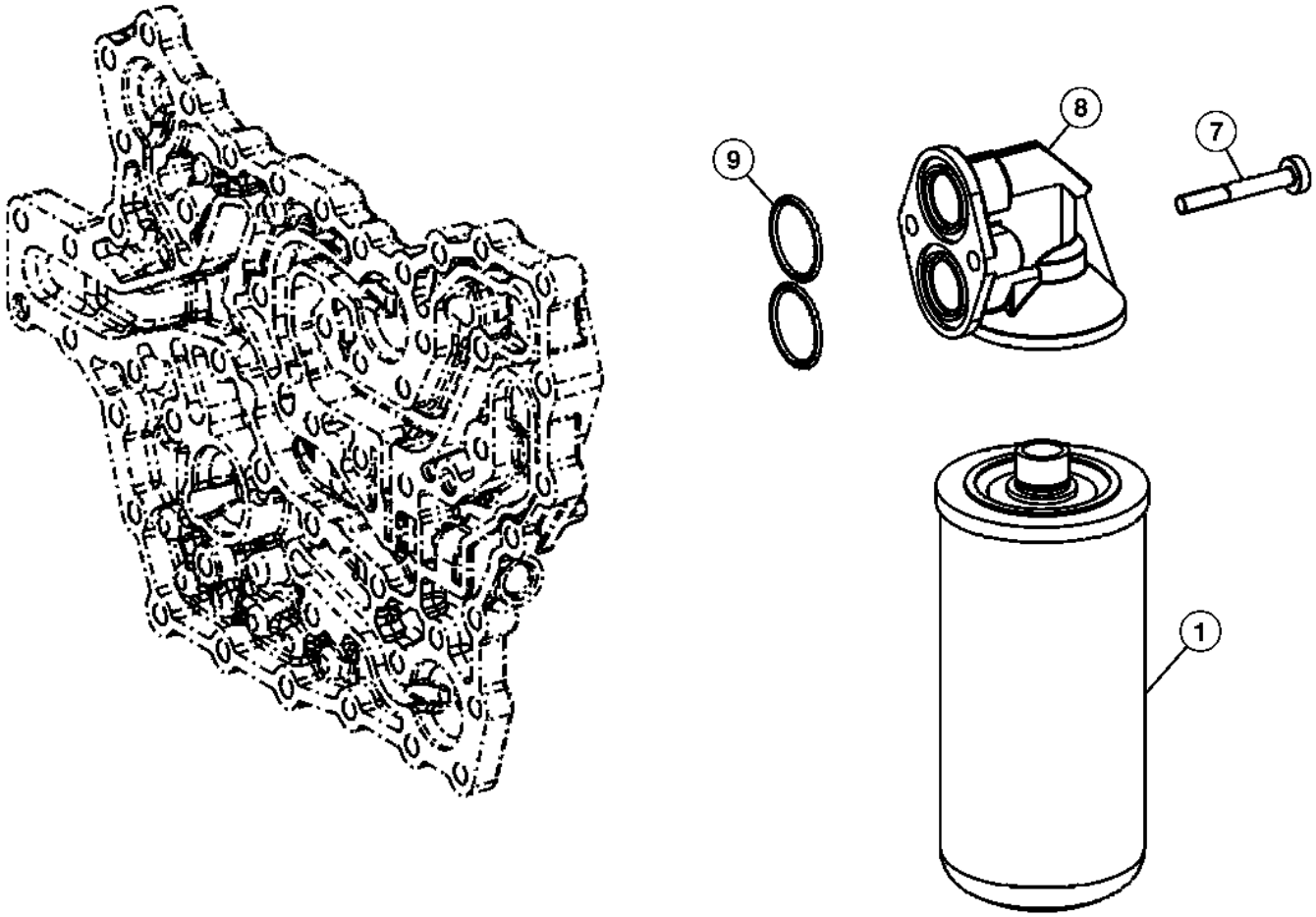

TX1035548

Item	*Nº peça*	*Descrição*	*Qtde*	*Nº série transmissão*	*Notas*
1	AT336140	Filtro de óleo	1		
7	T173819	Parafuso sextavado	2		
8	T177997	Cabeçote do filtro	1		
9	T242467	Anel o	2		

Torque Converter
Convertisseur de couple
Conversor de Torque
Гидротрансформатор
Convertidor de par

TX1041491 A.1

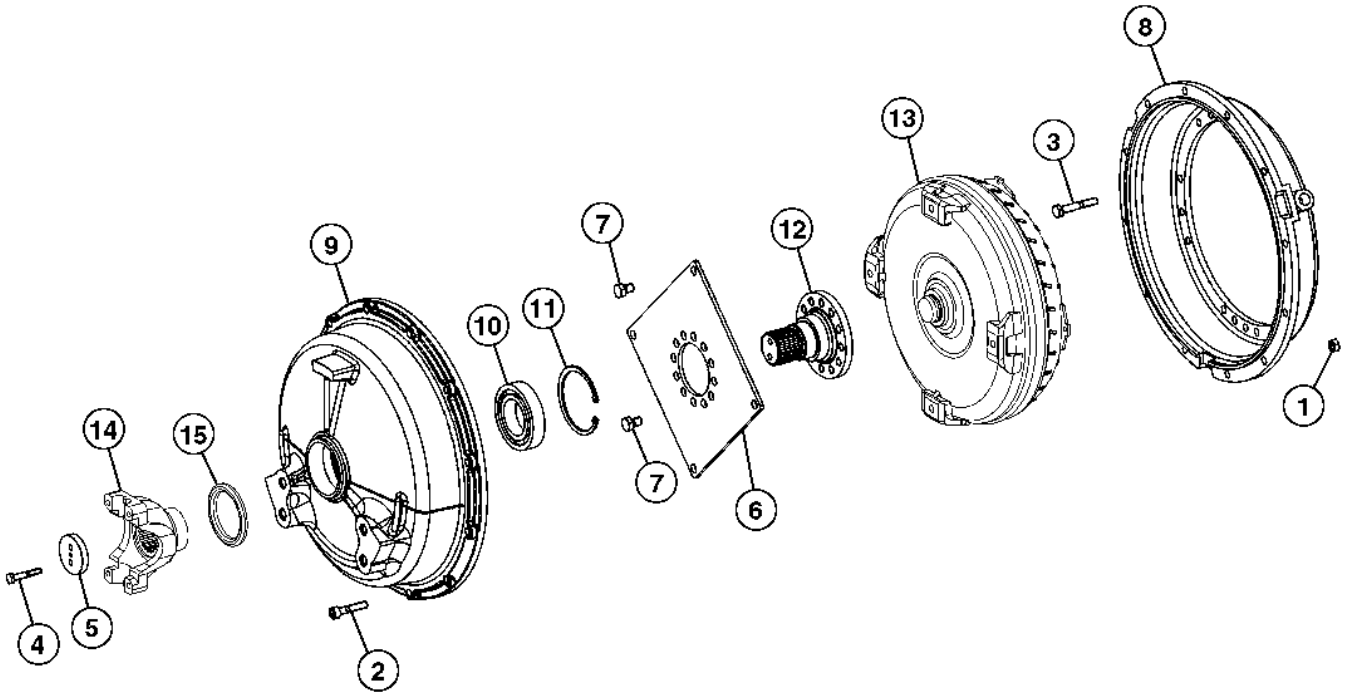

TX1041491

Item	*Nº peça*	*Descrição*	*Qtde*	*Nº série transmissão*	*Notas*
1	14M7274	Porca	12		M10
2	19M7179	Parafuso sextavado	12		M10 X 50
3	19M7742	Parafuso sextavado	18		M10 X 65
4	19M8397	Parafuso sextavado	2		M8 X 50
5	T116516	Espaçador	1		
6	T174386	Diafragma	1		
7	T174407	Parafuso sextavado	16		
8	T179276	Carcaça	1		
9	T195240	Carcaça	1		
10	T195242	Rolamento de esfeRas	1		
11	T195243	Anel de pressão	1		
12	T242406	Eixo	1		
13	AT357957	Conversor	1		
	PG200412	Conversor de torque reman.	1		REMAN FOR AT357957
14	T171730	Forquilha	1		
15	T196792	Peneira	1		

Lockup Torque Converter
Convertisseur de couple de verrouillage
Trava do Conversor de Torque
Блокировка гидротрансформатора
Convertidor de par con bloqueo

TX1042993 A.1

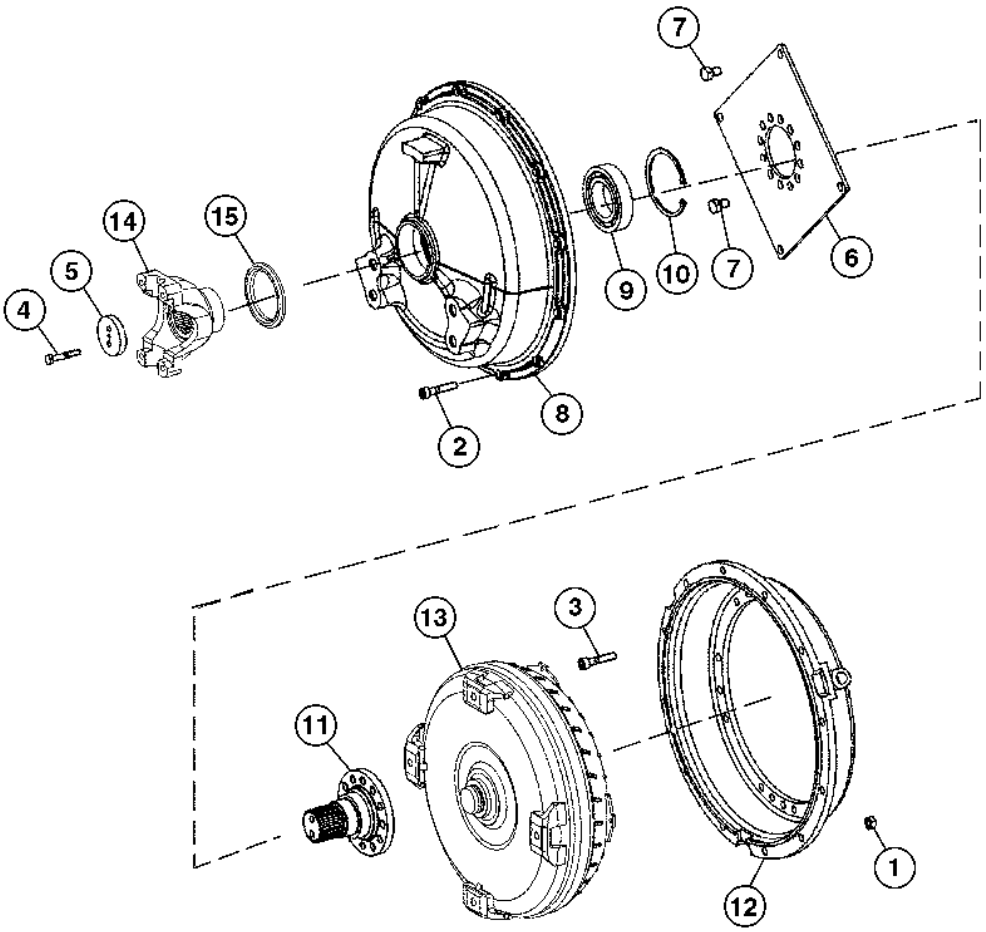

TX1042993

Item	*Nº peça*	*Descrição*	*Qtde*	*Nº série transmissão*	*Notas*
1	14M7274	Porca	12		M10
2	19M7179	Parafuso sextavado	12		M10 X 50
3	19M7742	Parafuso sextavado	18		M10 X 65
4	19M8397	Parafuso sextavado	2		M8 X 50
5	T116516	Espaçador	1		
6	T174386	Diafragma	1		
7	T174407	Parafuso sextavado	16		
8	T195240	Carcaça	1		
9	T195242	Rolamento de esfeRas	1		
10	T195243	Anel de pressão	1		
11	T242406	Eixo	1		
12	T245593	Carcaça	1		
13	AT358082	Conversor	1		
	PG200413	Conversor de torque reman.	1		REMAN FOR AT358082
14	T171730	Forquilha	1		
15	T196792	Peneira	1		

Transmission Input Shaft
Arbre d'entrée de transmission
Eixo de Entrada da Transmissão
Входной вал трансмиссии
Eje de entrada de la transmisión

TX1035573 A.1

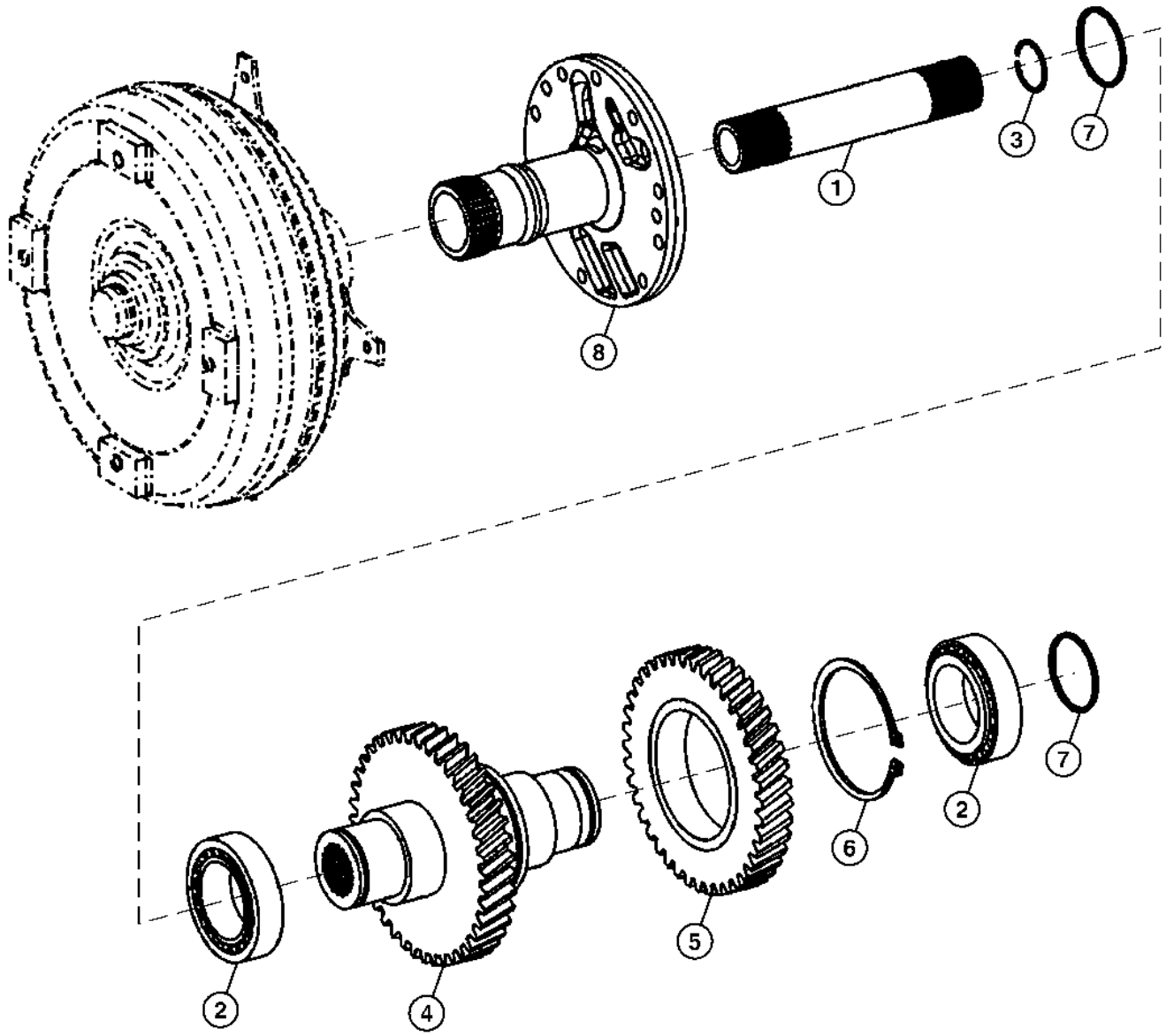

TX1035573

Item	*Nº peça*	*Descrição*	*Qtde*	*Nº série*	*Notas*
1	T171114	Eixo com pinhão	1		Eixo da Turbina
2	T310103	Rolamento	2		SUB FOR T171126
3	T171178	Anel de pressão	1		
4	T173807	Eixo	1		Eixo de Entrada
5	T173808	EngrEnagem	1		
6	T173809	Anel de pressão	1		
7	T181535	Anel de pistão	2		
8	T242441	Eixo	1		

Transmission Input Shaft (with Lock-up Torque Converter)
Arbre d'entrée de transmission (avec convertisseur de couple de verrouillage)
Eixo de Entrada da Transmissão (com Conversor de Torque de Bloqueio)
Входной вал трансмиссии (с блокировкой гидротрансформатора)
Eje de entrada de la transmisión (con convertidor de par bloqueable)

TX1043050 A.1

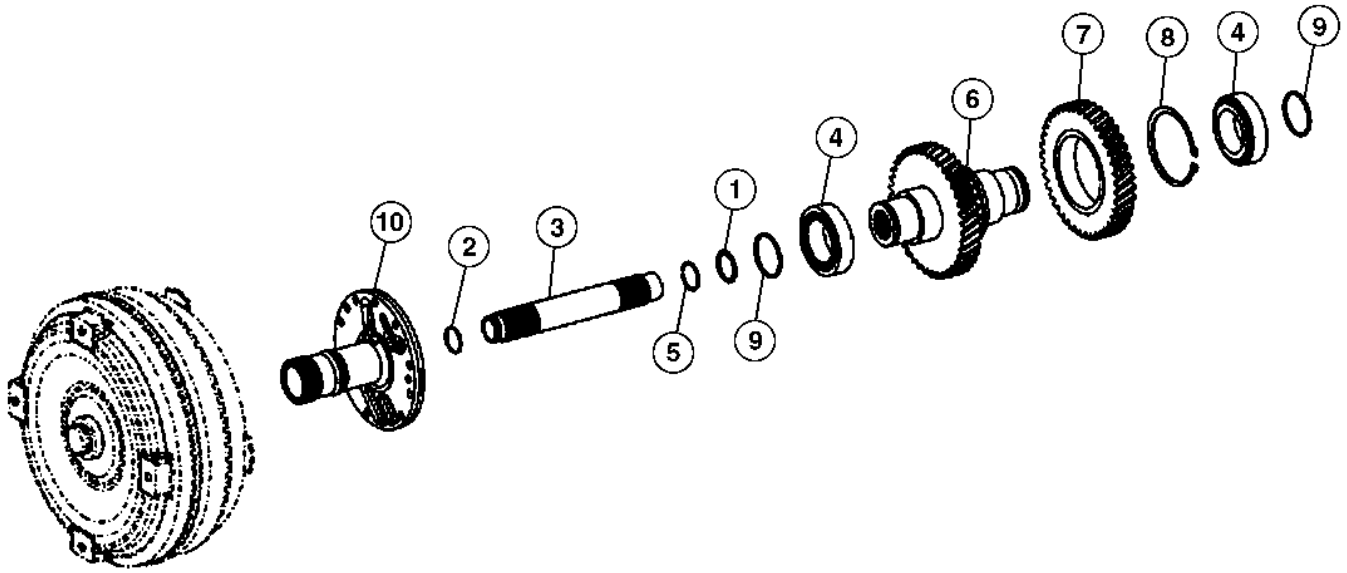

TX1043050

Item	*Nº peça*	*Descrição*	*Qtde*	*Nº série transmissão*	*Notas*
1	AT259325	Anel o	1		
2	AT259326	Anel de pistão	1		
3	AT259329	Eixo	1		
4	T310103	Rolamento	2		SUB FOR T171126, Importante - É Necessário Rolamento com Tolerância Alta Neste Local. Use SOMENTE Rolamentos Fornecidos pela Rede de Distribuição de Peças John Deere.
5	T171178	Anel de pressão	1		
6	T173807	Eixo	1		
7	T173808	EngrEnagem	1		
8	T173809	Anel de pressão	1		
9	T181535	Anel de pistão	2		
10	T242441	Eixo	1		

Transmission Housing (without Lock-up Torque Converter)
Carter de boîte (sans convertisseur de couple de verrouillage)
Carcaça da Transmissão (sem Conversor de Torque de Bloqueio)
Корпус трансмиссии (без блокировки гидротрансформатора)
Cárter de transmisión (sin convertidor de par bloqueable)

TX1041277 A.1

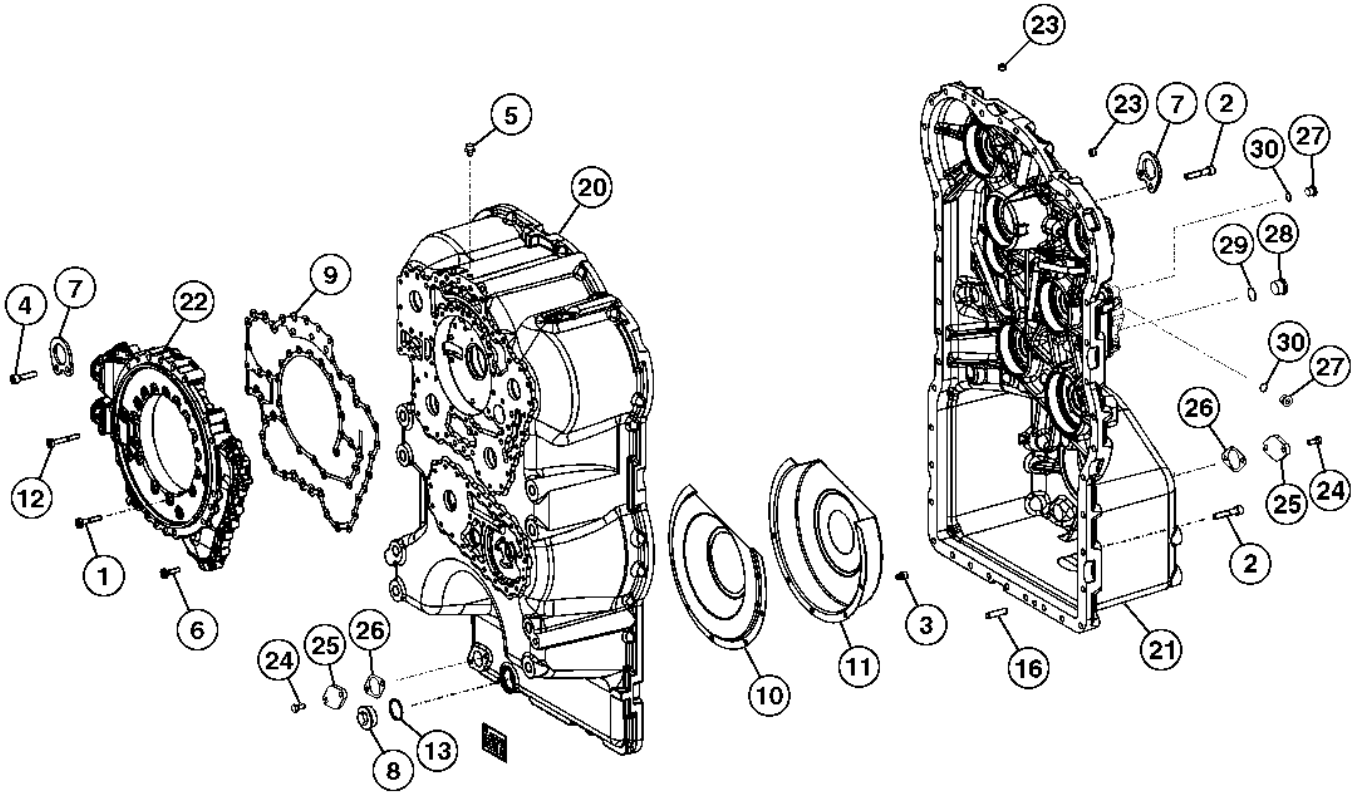

TX1041277

Item	*Nº peça*	*Descrição*	*Qtde*	*Nº série transmissão*	*Notas*
1	19M2972	Parafuso sextavado	21		M8 X 45
2	19M7658	Parafuso sextavado	42		M10 X 50
3	19M7964	Parafuso sextavado	5		M8 X 12
4	19M8338	Parafuso	2		M10 X 40
5	T116918	RespiRo	1		
6	T161208	Parafuso sextavado	15		
7	T171112	Placa	2		
8	T172094	Tampão de dreno	1		
9	T172795	Junta	1		
10	T173811	Adutor	1		
11	T173812	Adutor	1		
12	T173819	Parafuso sextavado	4		
13	T174107	Anel o	1		
16	T179691	Pino	2		
20	T242442	Carcaça	1		
21	AT379636	Carcaça	1		INCLUDES (4) T242446
22	T173063	Coletor	1		SUB FOR T242445
23	T242446	Plugue	4		
24	19M7932	Parafuso sextavado	4		M8 X 16
25	T144370	Placa	2		
26	T116604	Junta	2		
27	T122803	Tampão	2		
28	T173217	Tampão	1		
29	T174236	Anel o	1		
30	T175864	Anel o	2		

Transmission Housing (with Lock-up Torque Converter)
Carter de boîte (avec convertisseur de couple de verrouillage)
Carcaça da Transmissão (com Conversor de Torque de Bloqueio)
Корпус трансмиссии (с блокировкой гидротрансформатора)
Cárter de transmisión (con convertidor de par bloqueable)

TX1043045 A.1

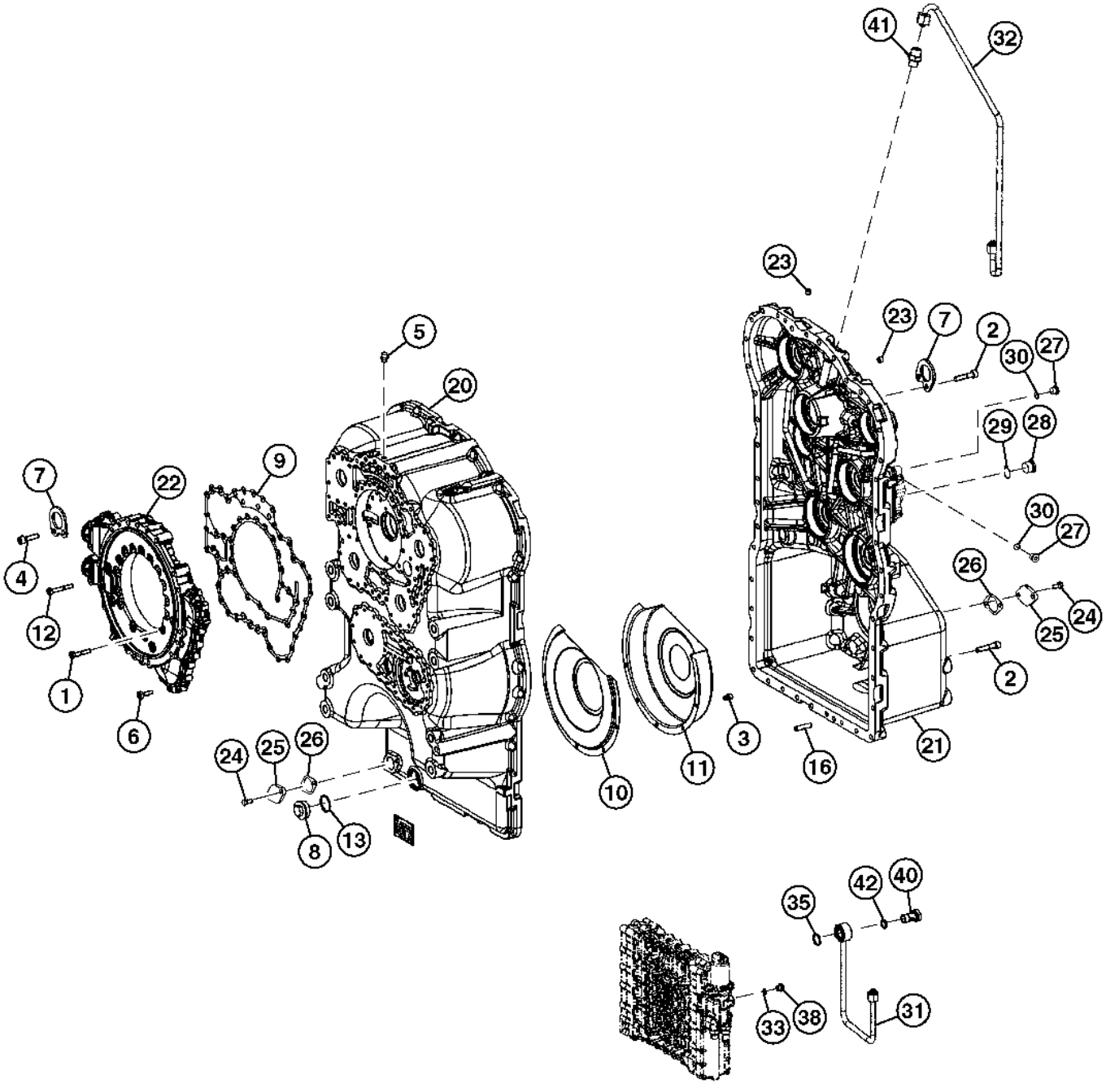

TX1043045

Item	*Nº peça*	*Descrição*	*Qtde*	*Nº série transmissão*	*Notas*
1	19M2972	Parafuso sextavado	21		M8 X 45
2	19M7658	Parafuso sextavado	42		M10 X 50
3	19M7964	Parafuso sextavado	5		M8 X 12
4	19M8338	Parafuso	2		M10 X 40
5	T116918	RespiRo	1		
6	T161208	Parafuso sextavado	15		
7	T171112	Placa	2		
8	T172094	Tampão de dreno	1		
9	T172795	Junta	1		
10	T173811	Adutor	1		
11	T173812	Adutor	1		
12	T173819	Parafuso sextavado	4		
13	T174107	Anel o	1		
16	T179691	Pino	2		
20	T242442	Carcaça	1		
21	AT379636	Carcaça	1		INCLUDES (4) T242446
22	T242445	Carcaça	1		
23	T242446	Plugue	4		
24	19M7932	Parafuso sextavado	4		M8 X 16
25	T144370	Placa	2		
26	T116604	Junta	2		
27	T122803	Tampão	2		
28	T173217	Tampão	1		
29	T174236	Anel o	1		
30	T175864	Anel o	2		
31	AT358988	Tubo de óleo	1		
32	AT358989	Tubo de óleo	1		
33	T116416	Anel o	1		
35	T129611	Anel o	1		
38	T175862	Plugue	1		
40	T246013	Parafuso	1		
41	T246015	Tomada	1		
42	Z29864	Anel o	1		

Transmission Speed Sensor
Capteur de vitesse de transmission
Sensor de Rotação da Transmissão
Датчик скорости коробки передач
Sensor de velocidad de la transmisión

TX1013410 A.1

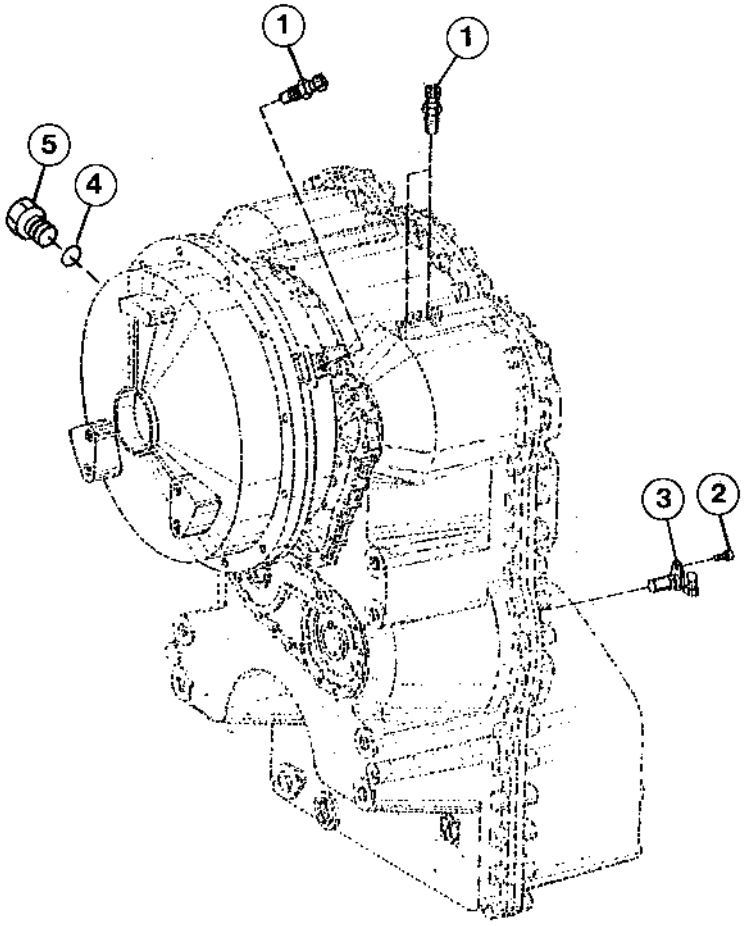

TX1013410

Item	*Nº peça*	*Descrição*	*Qtde*	*Nº série transmissão*	*Notas*
1	AT210773	SenSor	3		
	R104558	Anel o	3		
2	19M7932	Parafuso sextavado	1		M8 X 16
3	T179510	SenSor	1		
	R73599	Anel o	1		
4	T176796	Anel o	1		
5	AT175750	Plugue	1		

Transmission Pump
Pompe à huile de boîte
Bomba da Transmissão
Насос коробки передач
Bomba de aceite de la transmisión

TX1035549 A.1

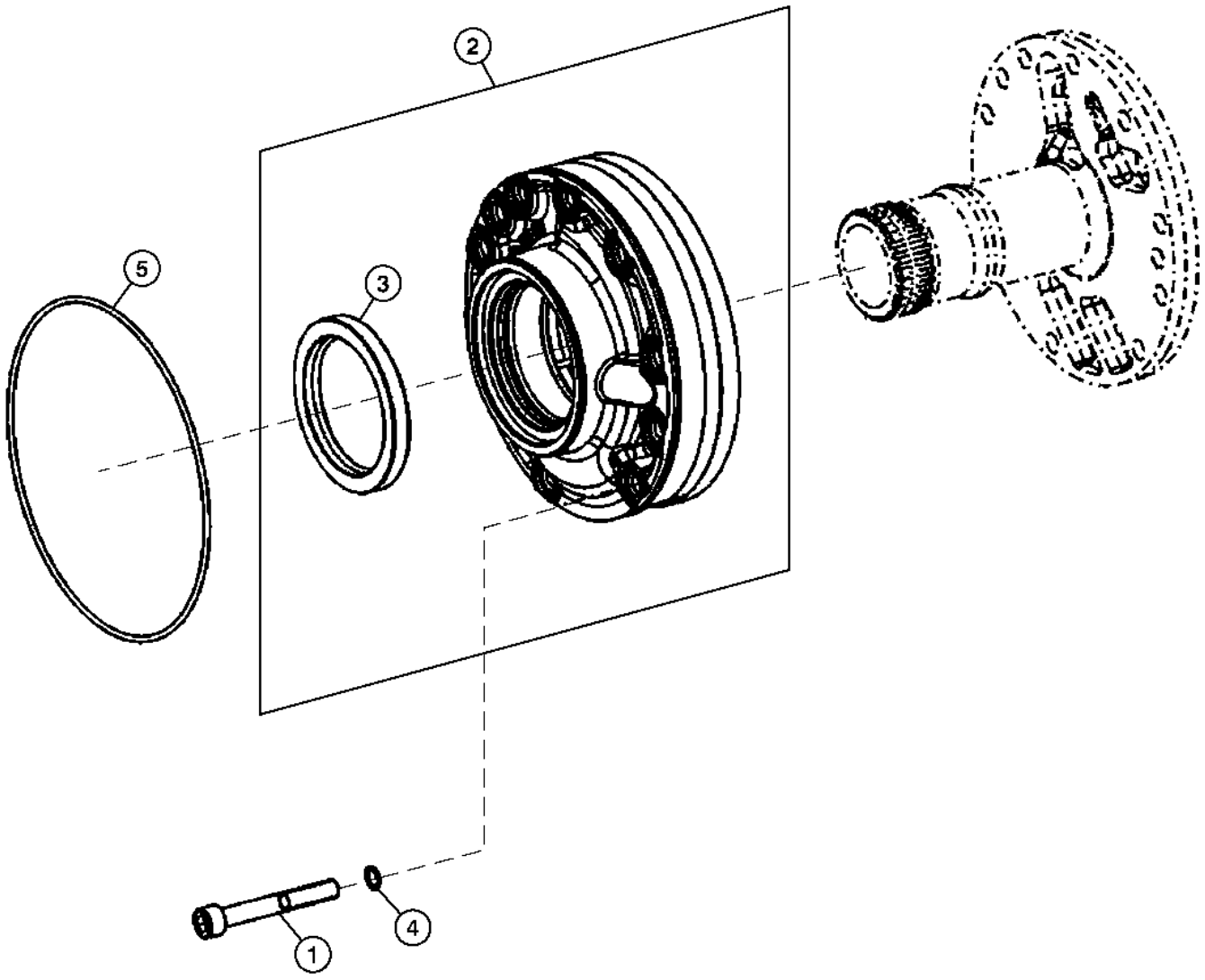

TX1035549

Item	*Nº peça*	*Descrição*	*Qtde*	*Nº série transmissão*	*Notas*
1	19M7329	Parafuso sextavado	10		M10 X 75
2	T225898	Bombade óleo	1		(SUB FOR AT354192)
3	T173399	Vedação	1		
4	T174239	Anel o	10		
5	T174240	Anel o	1		(SUB FOR T242466)

Transmission Cover and Gasket
Couvercle et joint de transmission
Tampa e Junta da Transmissão
Крышка и прокладка коробки передач
Cubierta de transmisión y empaquet.

TX1013273 A.1

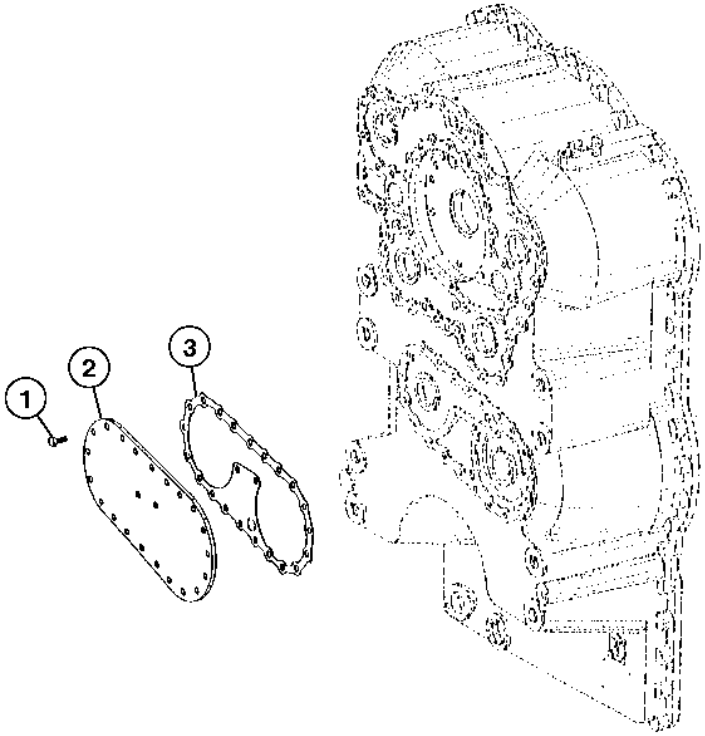

TX1013273

Item	*Nº peça*	*Descrição*	*Qtde*	*Nº série transmissão*	*Notas*
1	19M7284	Parafuso sextavado	23		M8 X 18
2	T172814	Capa	1		
3	T181474	Junta	1		

Transmission Internal Oil Lines
Conduites d'huile internes de transmission
Linhas de Óleo Internas da Transmissão
Внутр. маслопроводы трансмиссии
Líneas internas de aceite de la transmisión

TX1035845 A.1

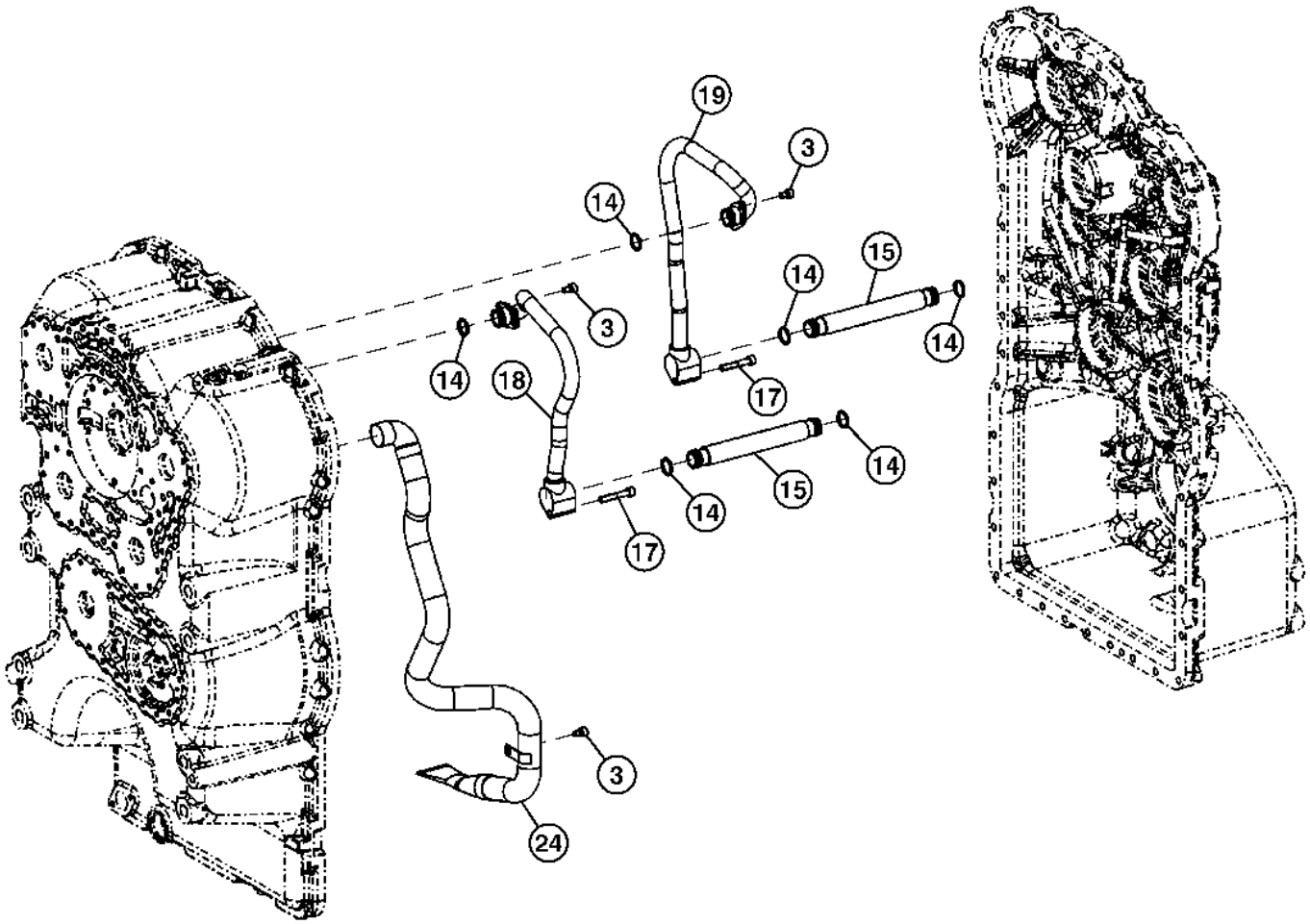

TX1035845

Item	*Nº peça*	*Descrição*	*Qtde*	*Nº série*	*Notas*
3	19M7964	Parafuso sextavado	5		M8 X 12
14	T174234	Anel o	6		
15	T174389	Tubo	2		
17	T181455	Parafuso sextavado	2		
18	T197462	Tubo de óleo	1		
19	T197463	Tubo de óleo	1		
24	T294892	Tubo	1		SUB FOR T242448

Transmission Control Valve Manifold
Collecteur de distributeur de transmission
Coletor da Válvula de Controle da Transmissão
Коллектор рег. клапана трансмиссии
Colector de la válvula de control de transmisión

TX1035550 A.1

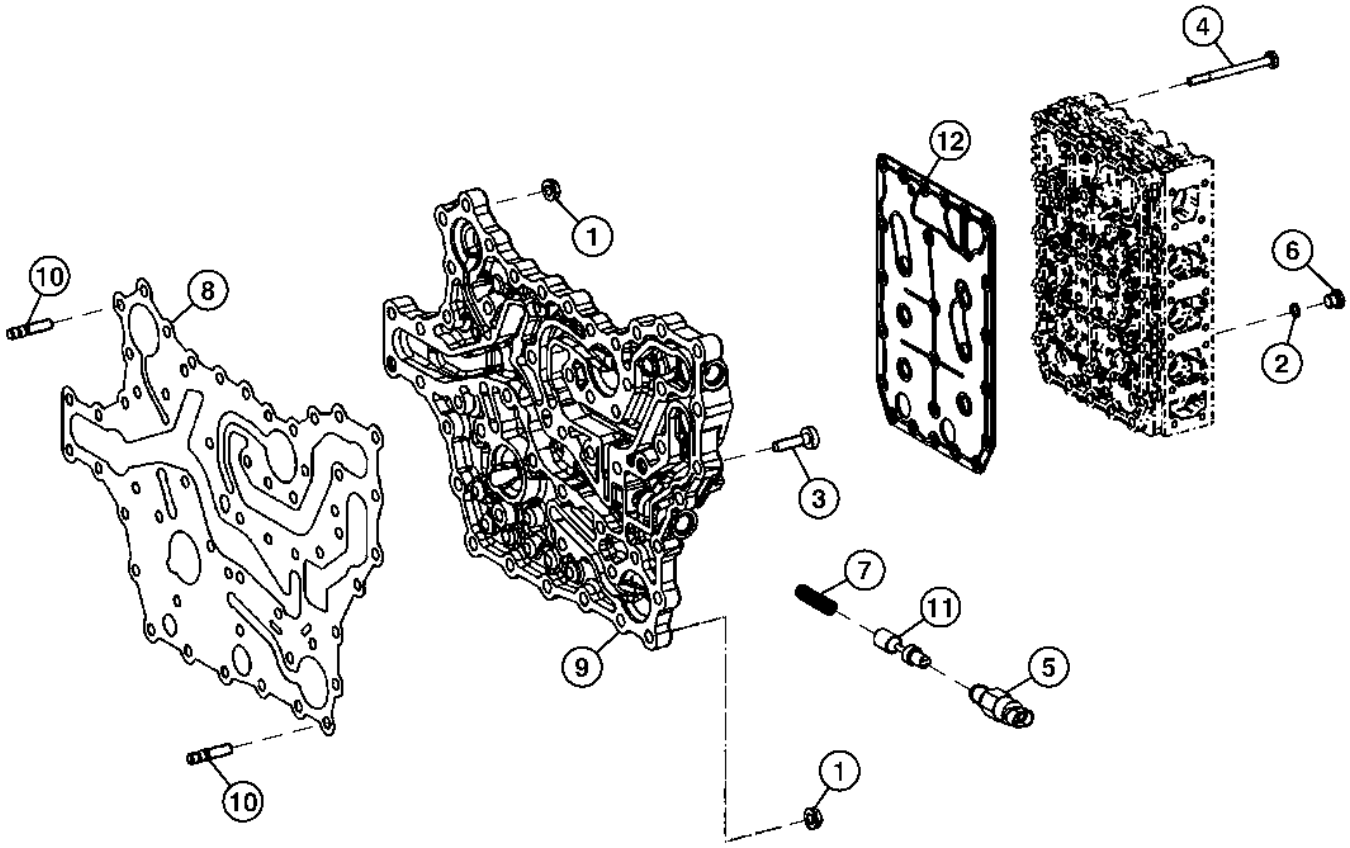

TX1035550

Item	*Nº peça*	*Descrição*	*Qtde*	*Nº série transmissão*	*Notas*
1	14M7298	Porca com flange	14		M8
2	AT321989	Anel o	8		
3	T161208	Parafuso sextavado	36		
4	T173123	Parafuso sextavado	23		
5	T173873	Interrup. de pressão	1		
6	T175862	Plugue	8		
7	T177979	Mola	1		
8	T180480	Junta	1		
9	T180481	Coletor	1		
10	T180884	Pino	14		
11	T203742	Carretel de válvula	1		
12	T242459	Placa	1		

Brake Valve To Transmission Control Valve (without Lock-up Torque Converter)
Maître-cylindre de frein à la soupape de commande de la transmission (sans convertisseur de couple de verrouillage)
Válvula do Freio à Válvula de Controle da Transmissão (sem Conversor de Torque de Bloqueio)
Тормозной клапан к регулирующему клапану трансмиссии (без блокировки гидротрансформатора)
Válvula de freno a válvula de control de transmisión (sin convertidor de par con bloqueo)

TX1035560 A.1

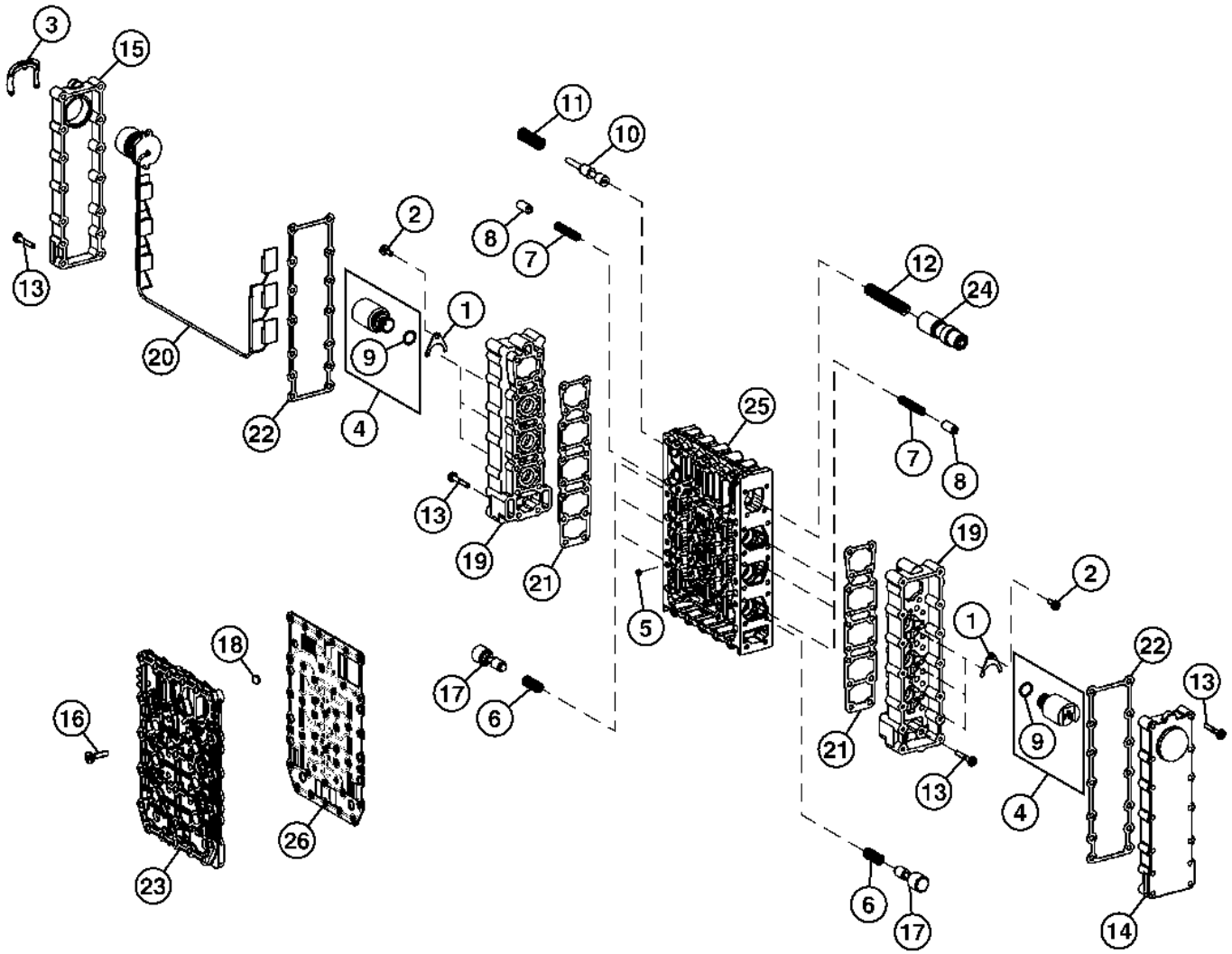

TX1035560

Item	*Nº peça*	*Descrição*	*Qtde*	*Nº série transmissão*	*Notas*
1	T144486	Placa	6		
2	T159602	Parafuso sextavado	6		
3	T161207	Braçadeira	1		
4	T169607	VálVula solenóide	6		
5	T169707	Orifício	6		
6	T169711	Mola de compressão	6		
7	T169712	Mola de compressão	6		
8	T169766	Pino fixador	6		
9	T170196	Anel o	1		
10	T173125	Pistão	1		
11	T173126	Mola de compressão	1		
12	T173128	Mola de compressão	1		
13	T173131	Parafuso sextavado	64		
14	T173138	Capa	1		
15	T173139	Capa	1		
16	T173144	Parafuso sextavado	18		
17	T173511	Pistão	6		
18	T174396	Peneira	6		
19	T177221	Carcaça	2		
20	T179721	Chicote	1		Inclui Sensor de Temperatura da Transmissão
21	T182196	Junta	2		
22	T182254	Junta	2		
23	T203767	Placa	1		
24	T205369	Pistão	1		
25	T177219	VálV. controladora de fluxo	1		(SUB FOR T242462)
26	T242465	Placa	1		

Brake Valve To Transmission Control Valve (with Lock-up Torque Converter)
Maître-cylindre de frein à la soupape de commande de la transmission (avec convertisseur de couple de verrouillage)
Válvula do Freio à Válvula de Controle da Transmissão (com Conversor de Torque de Bloqueio)
Тормозной клапан к регулирующему клапану трансмиссии (с блокировкой гидротрансформатора)
Válvula de freno a válvula de control de transmisión (con convertidor de par con bloqueo)

TX1043063 A.1

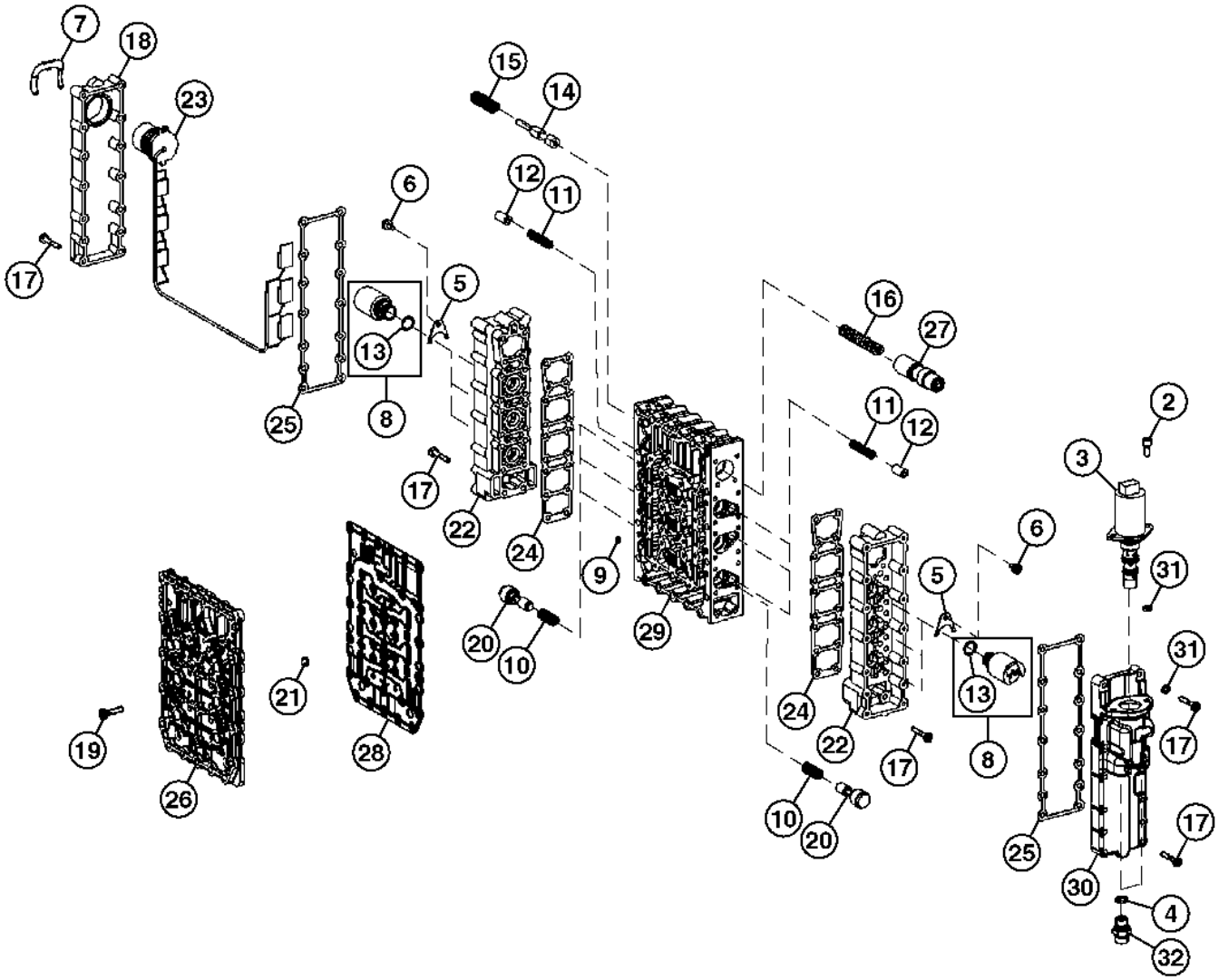

TX1043063

Item	*Nº peça*	*Descrição*	*Qtde*	*Nº série transmissão*	*Notas*
2	19M7768	Parafuso	2		M6 X 16
3	AT358990	VálVula solenóide	1		
4	T116420	Anel o	2		
5	T144486	Placa	6		
6	19M7600	Parafuso	6		M5 X 12
7	T161207	Braçadeira	1		
8	T169607	VálVula solenóide	6		
9	T169707	Orifício	6		
10	T169711	Mola de compressão	6		
11	T169712	Mola de compressão	6		
12	T169766	Pino fixador	6		
13	T170196	Anel o	1		
14	T173125	Pistão	1		
15	T173126	Mola de compressão	1		
16	T173128	Mola de compressão	1		
17	T173131	Parafuso sextavado	64		
18	T173139	Capa	1		
19	T173144	Parafuso sextavado	18		
20	T173511	Pistão	6		
21	T174396	Peneira	6		
22	T177221	Carcaça	2		
23	T179721	Chicote	1		Inclui Sensor de Temperatura da Transmissão
24	T182196	Junta	2		
25	T182254	Junta	2		
26	T203767	Placa	1		
27	T205369	Pistão	1		
28	T242465	Placa	1		
29	T245895	VálVula de controle	1		
30	T245896	Carcaça	1		
31	T245986	Anel	3		
32	T245987	Tomada	2		

Transmission Output Shaft
Arbre de sortie de transmission
Eixo de Saída da Transmissão
Выходной вал коробки передач
Eje de salida de la transmisión

TX1041559 A.1

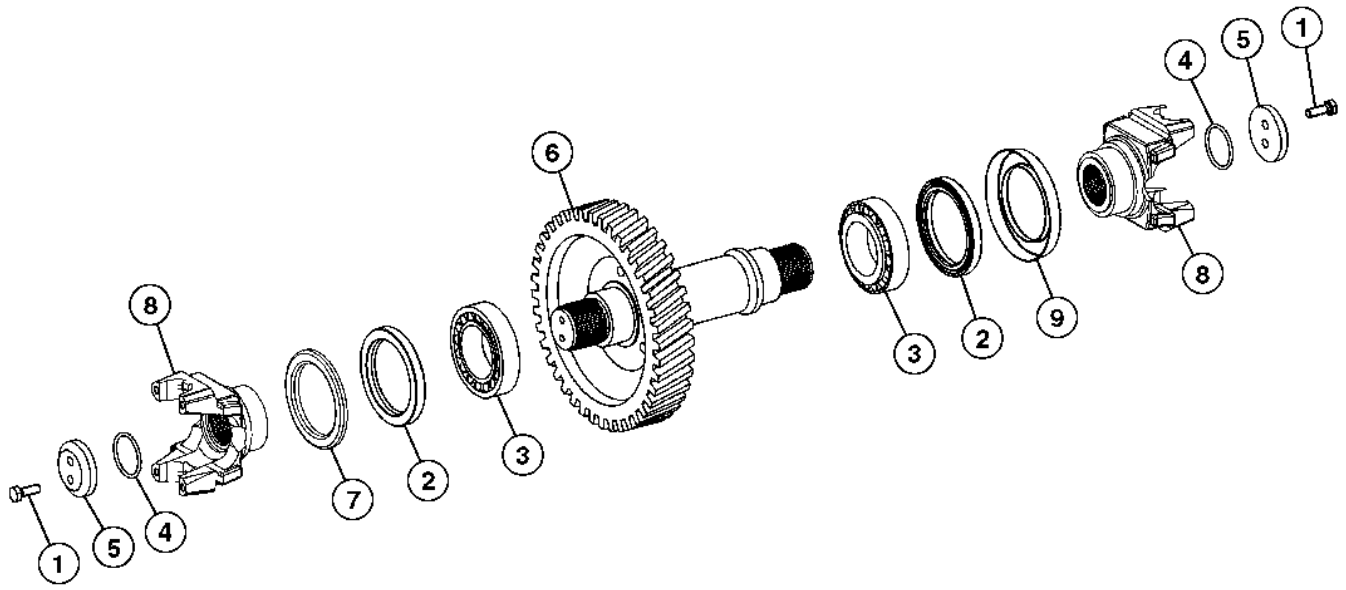

TX1041559

Item	*Nº peça*	*Descrição*	*Qtde*	*Nº série transmissão*	*Notas*
1	19M7168	Parafuso sextavado	4		M10 X 30
2	T116915	Vedação	2		
3	T310105	Rolamento	2		SUB FOR T173847, Importante - É Necessário Rolamento com Alta Tolerância Neste Local. Use Somente Rolamentos Fornecidos pela Rede de Distribuição de Peças John Deere.
4	T174237	Anel o	2		
5	T180957	Arruela	2		
6	T242436	Eixo	1		
7	T180753	Peneira	1		
8	T245478	Forquilha	2		
9	T242439	Blindagem de tela	1		

Torque Converter Relief Valve and Transmission Minimum Pressure Valve
Clapet de décharge de convertisseur de couple et soupape de pression minimale de transmission
Válvula de Alívio do Conversor de Torque e Válvula de Pressão Mínima da Transmissão
Клапан сброса давления гидротрансформатора и клапан минимального давления трансмиссии
Válvula de alivio de convertidor de par y válvula de presión mínima de transmisión

TX1124765 A.1

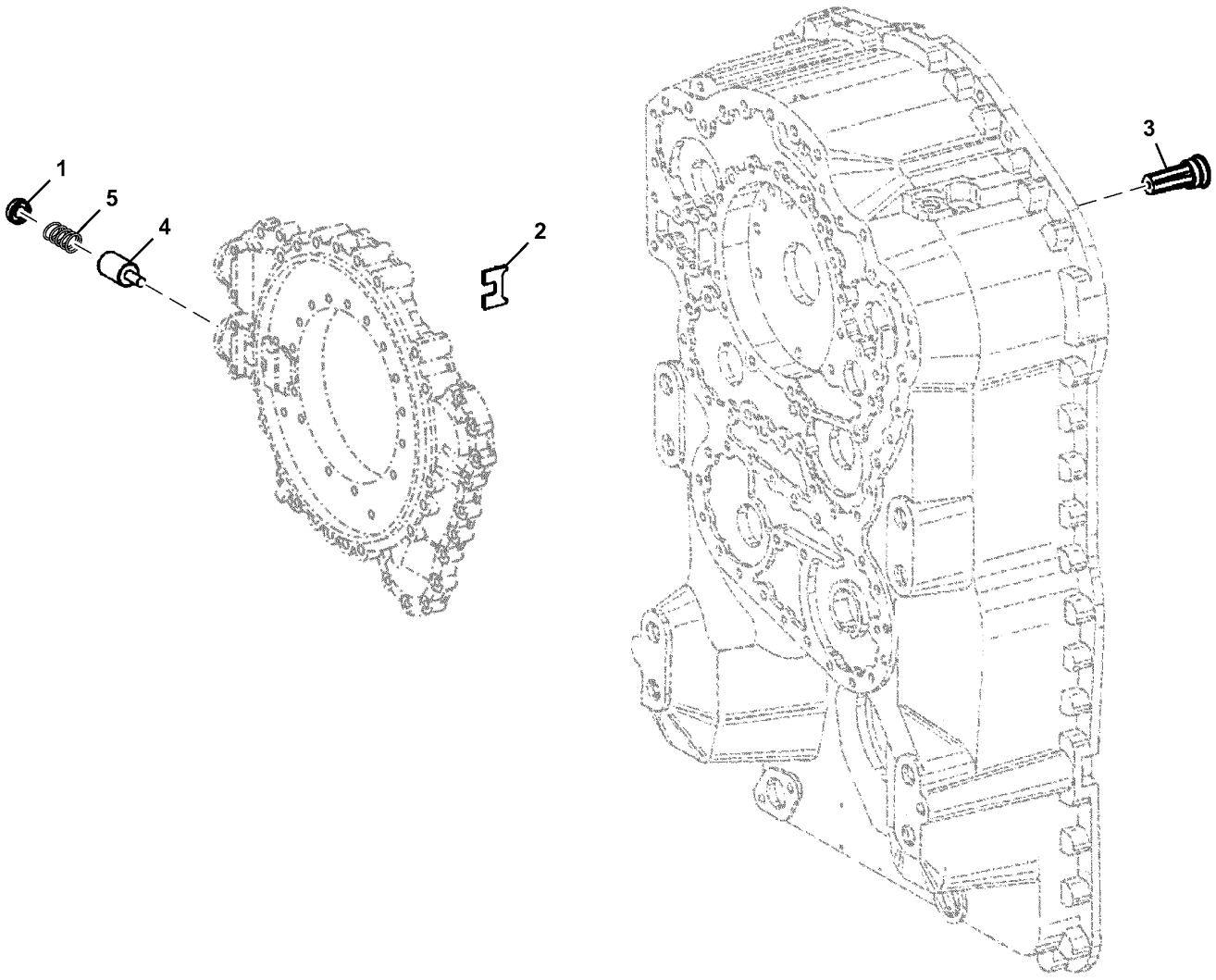

TX1124765

Item	*Nº peça*	*Descrição*	*Qtde*	*Nº série*	*Notas*
1	T173145	Placa	1		
2	T173146	Arruela	1		
3	T176526	VálV. controladora de fluxo	1		
4	T176527	Pistão	1		
5	T176528	Mola de compressão	1		

Power Takeoff (without Lock-up Torque Converter)
Prise de force (sans convertisseur de couple de verrouillage)
Tomada de Potência (sem Conversor de Torque de Bloqueio)
Отбор мощности (без блокировки гидротрансформатора)
Toma de fuerza (sin convertidor de par bloqueable)

TX1042979 A.1

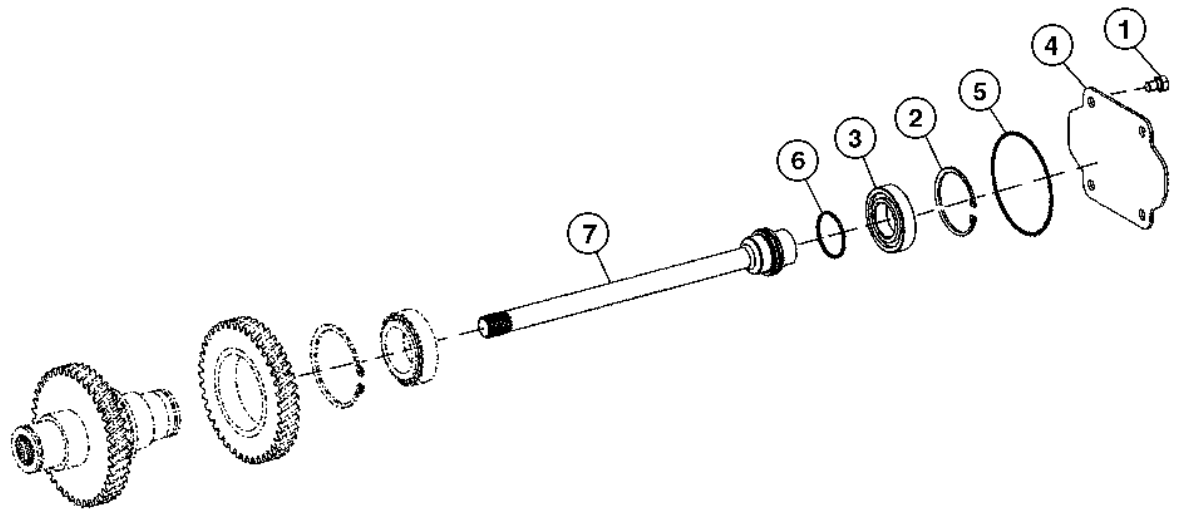

TX1042979

Item	*Nº peça*	*Descrição*	*Qtde*	*Nº série transmissão*	*Notas*
1	19M8017	Parafuso sextavado	4		M12 X 20
2	40M1872	Anel de pressão	1		
3	T171140	Rolamento de esfeRas	1		
4	T174405	Placa	1		
5	T174529	Anel o	1		
6	T181535	Anel de pistão	1		
7	T245500	Eixo	1		

Power Takeoff (with Lock-up Torque Converter)
Prise de force (avec convertisseur de couple de verrouillage)
Tomada de Potência (com Conversor de Torque de Bloqueio)
Отбор мощности (с блокировкой гидротрансформатора)
Toma de fuerza (con convertidor de par bloqueable)

TX1043051 A.1

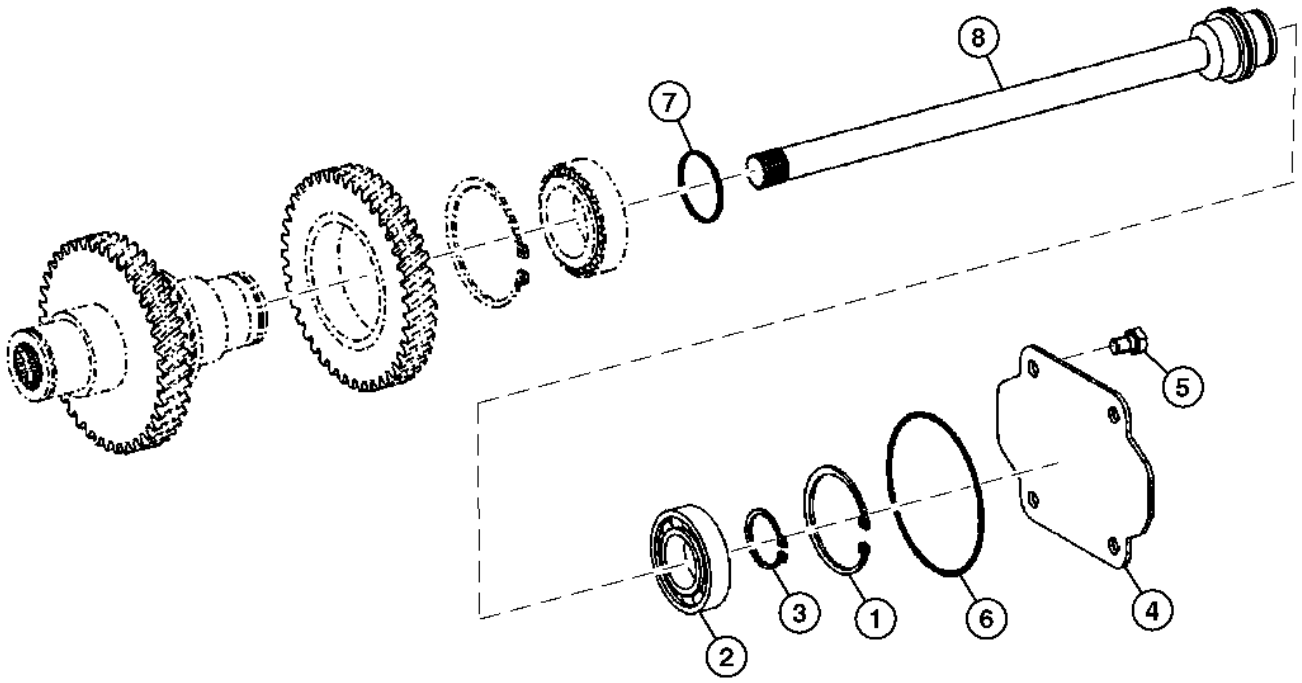

TX1043051

Item	*Nº peça*	*Descrição*	*Qtde*	*Nº série transmissão*	*Notas*
1	40M1872	Anel de pressão	1		
2	AT259443	Rolamento de esfeRas	1		
3	AT260443	Anel de pressão	1		2.20 mm
	T246008	Anel de pressão	1		2.25 mm
	AT260442	Anel de pressão	1		2.30 mm
	T246007	Anel de pressão	1		2.35 mm
	AT260441	Anel de pressão	1		2.40 mm
	T170193	Anel	1		2.50 mm, (SUB FOR T246100)
4	T174405	Placa	1		
5	T174407	Parafuso sextavado	4		
6	T174529	Anel o	1		
7	T181535	Anel de pistão	1		
8	T246002	Eixo	1		

Low Range Forward Clutch Assembly
Ensemble embrayage gamme basse marche avant
Conjunto da Embreagem de Avanço da Faixa Baixa
Узел муфты передн. нижн. перед.
Ensamble de embrague gama baja de avance

TX1041549 A.1

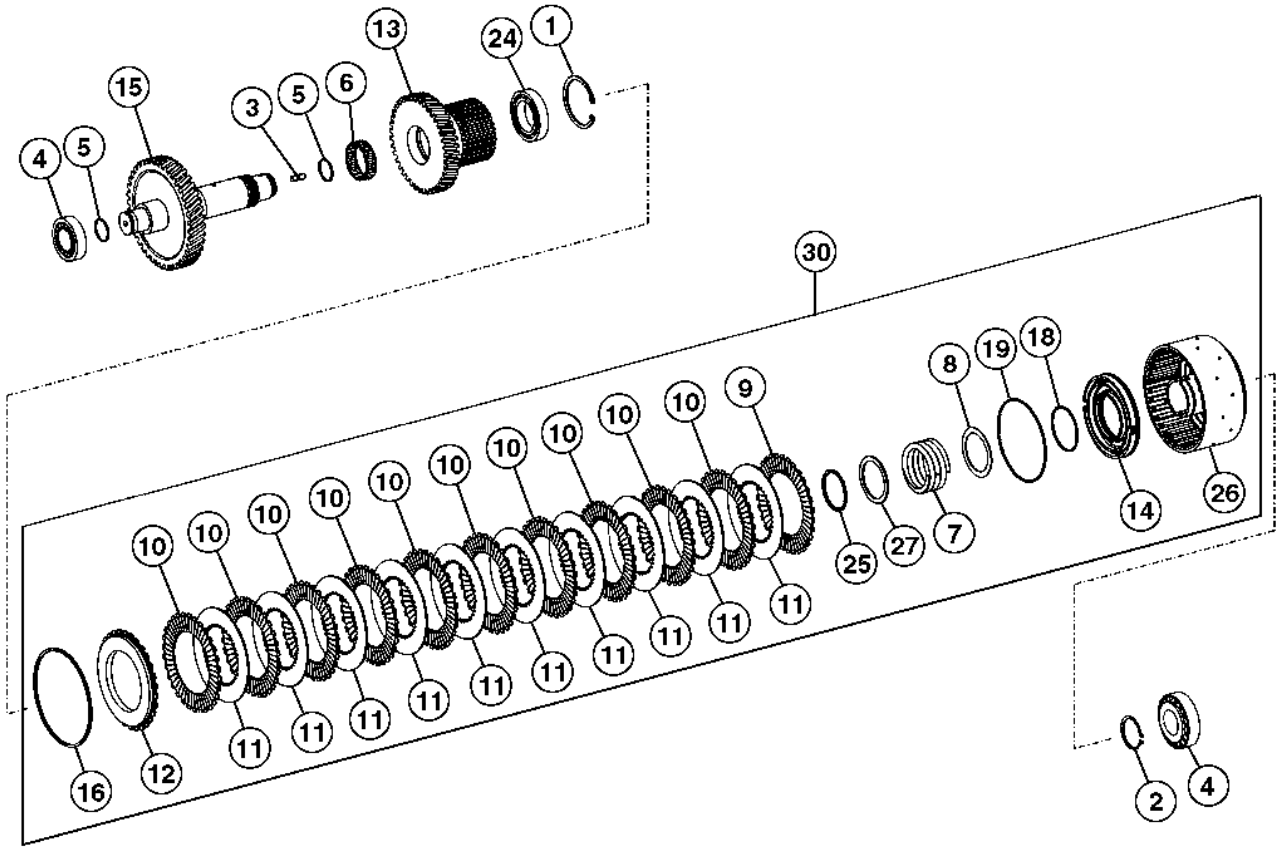

TX1041549

Item	*Nº peça*	*Descrição*	*Qtde*	*Nº série transmissão*	*Notas*
1	40M7060	Anel de pressão	1		
2	T159519	Anel de pressão	1		
3	T171153	Pino	1		
4	T294935	Rolamento	2		SUB FOR T171156, IMPORTANTE - É NECESSÁRIO ROLAMENTO COM ALTA TOLERÂNCIA NESTE LOCAL. USE SOMENTE ROLAMENTOS FORNECIDOS PELA REDE DE DISTRIBUIÇÃO DE PEÇAS JOHN DEERE.
5	T172115	Anel de pistão	2		
6	T172302	Rolamento de agulhas	1		
7	T173065	Mola de compressão	1		
8	T173644	Anel	1		
9	T173840	Disco de embreagem	1		
10	T173841	Disco de embreagem	10		
11	T173842	Disco de embreagem	10		
12	T294875	Suplemento Sólido	1		SUB FOR T173844
13	T173848	Polia-guia	1		
14	T173853	Pistão	1		
15	T294889	Eixo	1		SUB FOR T173862
16	T181881	Anel de pressão	AR		2.4 mm
	T181882	Anel de pressão	AR		2.7 mm
	T181883	Anel de pressão	AR		3.0 mm
	T181884	Anel de pressão	AR		3.3 mm
	T173863	Anel de pressão	AR		3.6 mm
	T173864	Anel de pressão	AR		4.2 mm
18	T173958	Anel o	1		
19	T173960	Anel o	1		
24	T197553	Rolamento de esfeRas	1		
25	T242449	Anel de pressão	1		
26	T242455	EmbreagEm	1		
27	T242456	Calço	1		
30	.....	Kit embreagem	1		AT357962 NLA, Fornecer os Componentes

Reverse Clutch Assembly
Embrayage d'inversion
Conjunto da Embreagem da Ré
Узел муфты заднего хода
Conjunto de embrague de retroceso

TX1041556 A.1

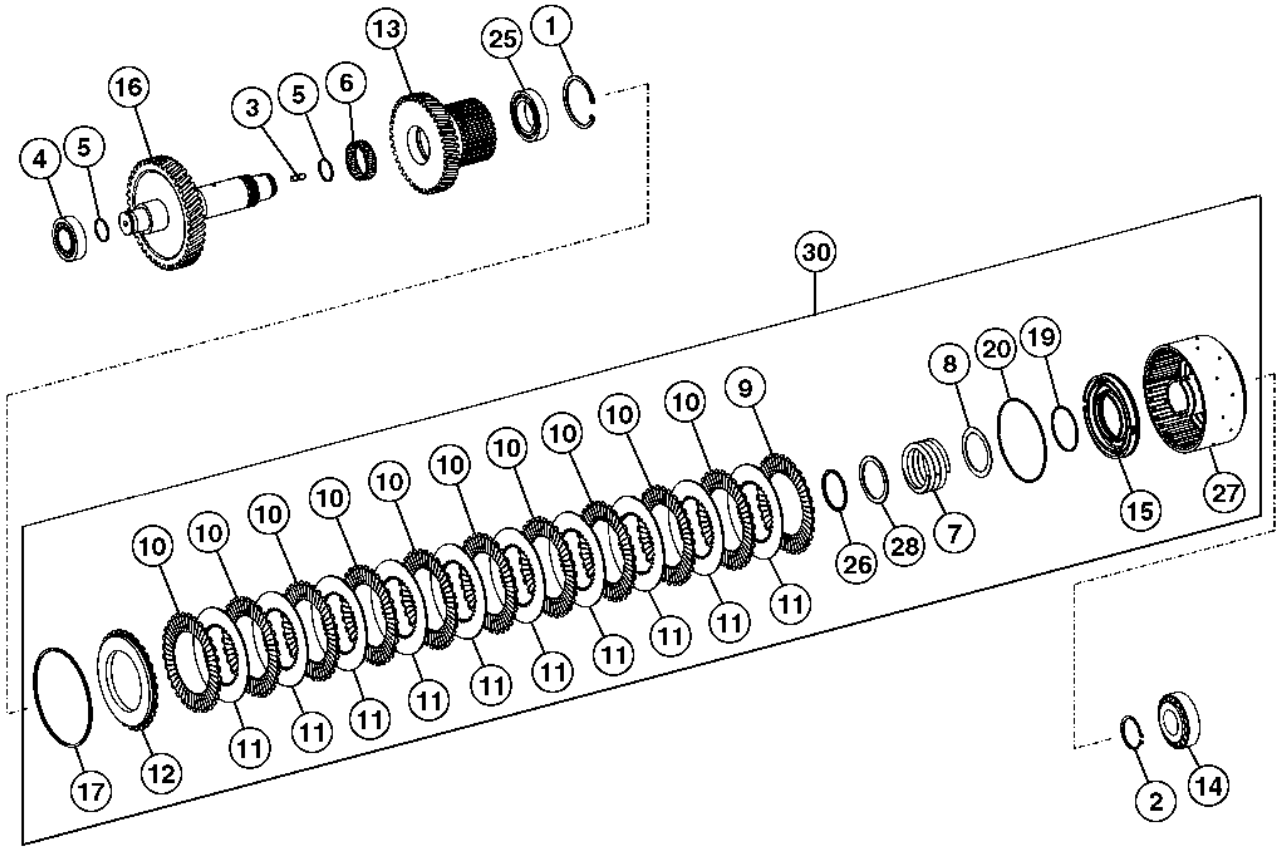

TX1041556

Item	*Nº peça*	*Descrição*	*Qtde*	*Nº série transmissão*	*Notas*
1	40M7060	Anel de pressão	1		
2	T159519	Anel de pressão	1		
3	T171153	Pino	1		
4	T294935	Rolamento	1		SUB FOR T171156, IMPORTANTE - É NECESSÁRIO ROLAMENTO COM ALTA TOLERÂNCIA NESTE LOCAL. USE SOMENTE ROLAMENTOS FORNECIDOS PELA REDE DE DISTRIBUIÇÃO DE PEÇAS JOHN DEERE.
5	T172115	Anel de pistão	2		
6	T172302	Rolamento de agulhas	1		
7	T173065	Mola de compressão	1		
8	T173644	Anel	1		
9	T173840	Disco de embreagem	1		
10	T173841	Disco de embreagem	10		
11	T173842	Disco de embreagem	10		
12	T294875	Suplemento Sólido	1		SUB FOR T173844
13	T173848	Polia-guia	1		
14	T310104	Rolamento	1		SUB FOR T173849, Importante - É Necessário Rolamento com Alta Tolerância Neste Local. Use Somente Rolamentos Fornecidos pela Rede de Distribuição de Peças John Deere.
15	T173853	Pistão	1		
16	T294890	Eixo	1		SUB FOR T173857
17	T181881	Anel de pressão	AR		2.4 mm
	T181882	Anel de pressão	AR		2.7 mm
	T181883	Anel de pressão	AR		3.0 mm
	T181884	Anel de pressão	AR		3.3 mm
	T173863	Anel de pressão	AR		3.6 mm
	T173864	Anel de pressão	AR		4.2 mm
19	T173958	Anel o	1		
20	T173960	Anel o	1		
25	T197553	Rolamento de esfeRas	1		
26	T242449	Anel de pressão	1		
27	T242455	EmbreagEm	1		
28	T242456	Calço	1		
30	.....	Kit embreagem	1		AT357962 NLA, Fornecer os Componentes

First Gear Clutch Assembly
Embrayage de première vitesse
Conjunto da Embreagem da Primeira Marcha
Муфта сцепления первой передачи
Conjunto de embrague de primera marcha

TX1041505 A.1

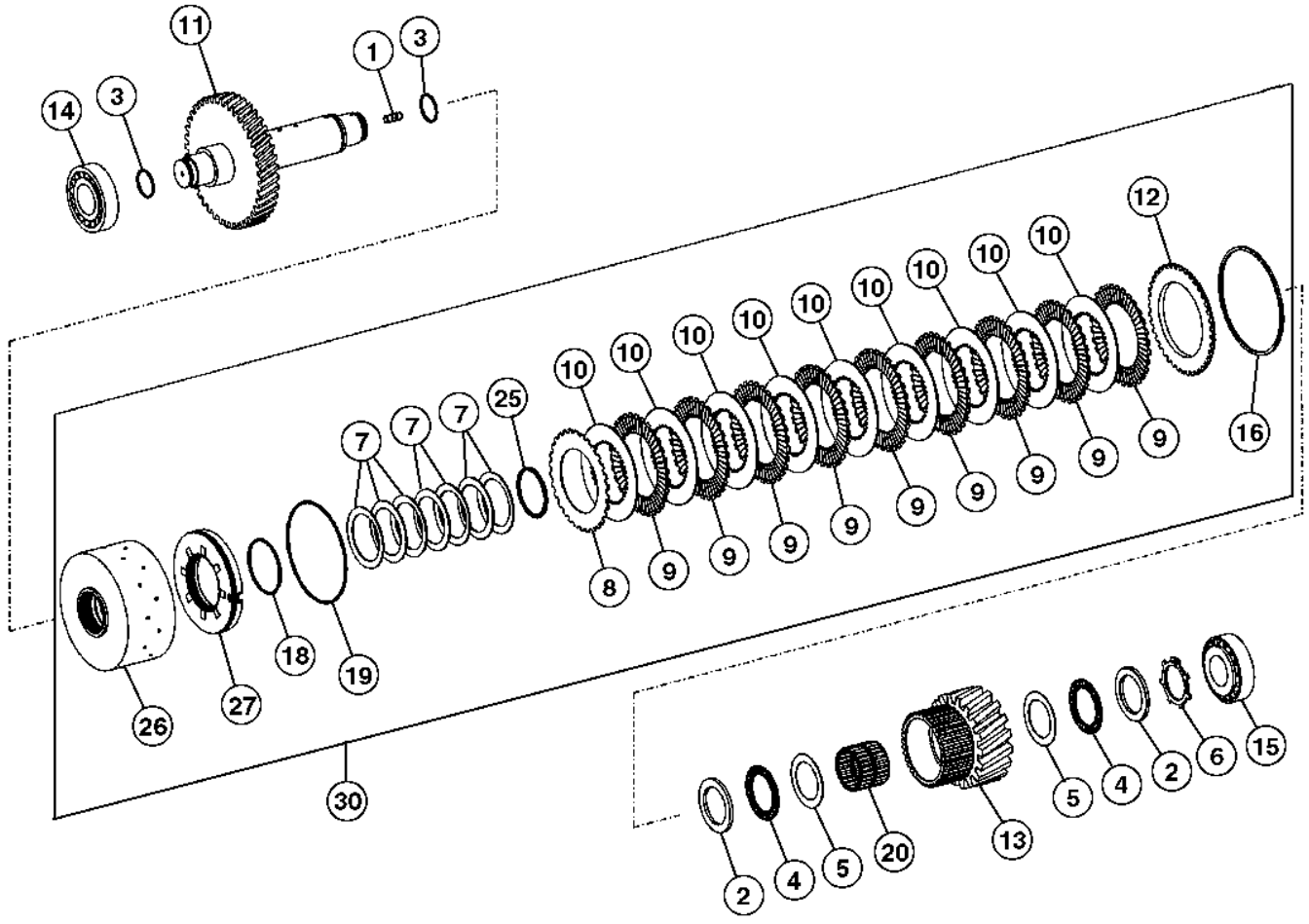

TX1041505

Item	*Nº peça*	*Descrição*	*Qtde*	*Nº série transmissão*	*Notas*
1	T171153	Pino	1		
2	T172104	Disco	2		
3	T172115	Anel de pistão	2		
4	T172129	Rolamento axial	2		
5	T172130	Arruela de encosto	2		
6	T173036	Anel de pressão	1		
7	T173839	Arrela de disco	7		
8	T173840	Disco de embreagem	1		
9	T173841	Disco de embreagem	9		
10	T173842	Disco de embreagem	9		
11	T294884	Eixo	1		SUB FOR T173843
12	T294875	Suplemento Sólido	1		SUB FOR T173844
13	T173845	Polia-guia	1		
14	T310105	Rolamento	1		SUB FOR T173847, Importante - É Necessário Rolamento com Tolerância Alta Neste Local. Use SOMENTE Rolamentos Fornecidos pela Rede de Distribuição de Peças John Deere.
15	T310104	Rolamento	1		SUB FOR T173849, Importante - É Necessário Rolamento com Tolerância Alta Neste Local. Use SOMENTE Rolamentos Fornecidos pela Rede de Distribuição de Peças John Deere.
16	T181881	Anel de pressão	AR		2.4 mm
	T181882	Anel de pressão	AR		2.7 mm
	T181883	Anel de pressão	AR		3.0 mm
	T181884	Anel de pressão	AR		3.3 mm
	T173863	Anel de pressão	AR		3.6 mm
	T173864	Anel de pressão	AR		4.2 mm
18	T173958	Anel o	1		
19	T174413	Anel o	1		
20	T179935	Rolamento de agulhas	1		
25	T242449	Anel de pressão	1		
26	T242450	EmbreagEm	1		
27	T242451	Pistão	1		
30	AT357958	Kit embreagem	1		

Second Gear Clutch Assembly
Embrayage de seconde vitesse
Conjunto da Embreagem da Segunda Marcha
Узел муфты второй передачи
Conjunto de embrague de segunda marcha

TX1041526 A.1

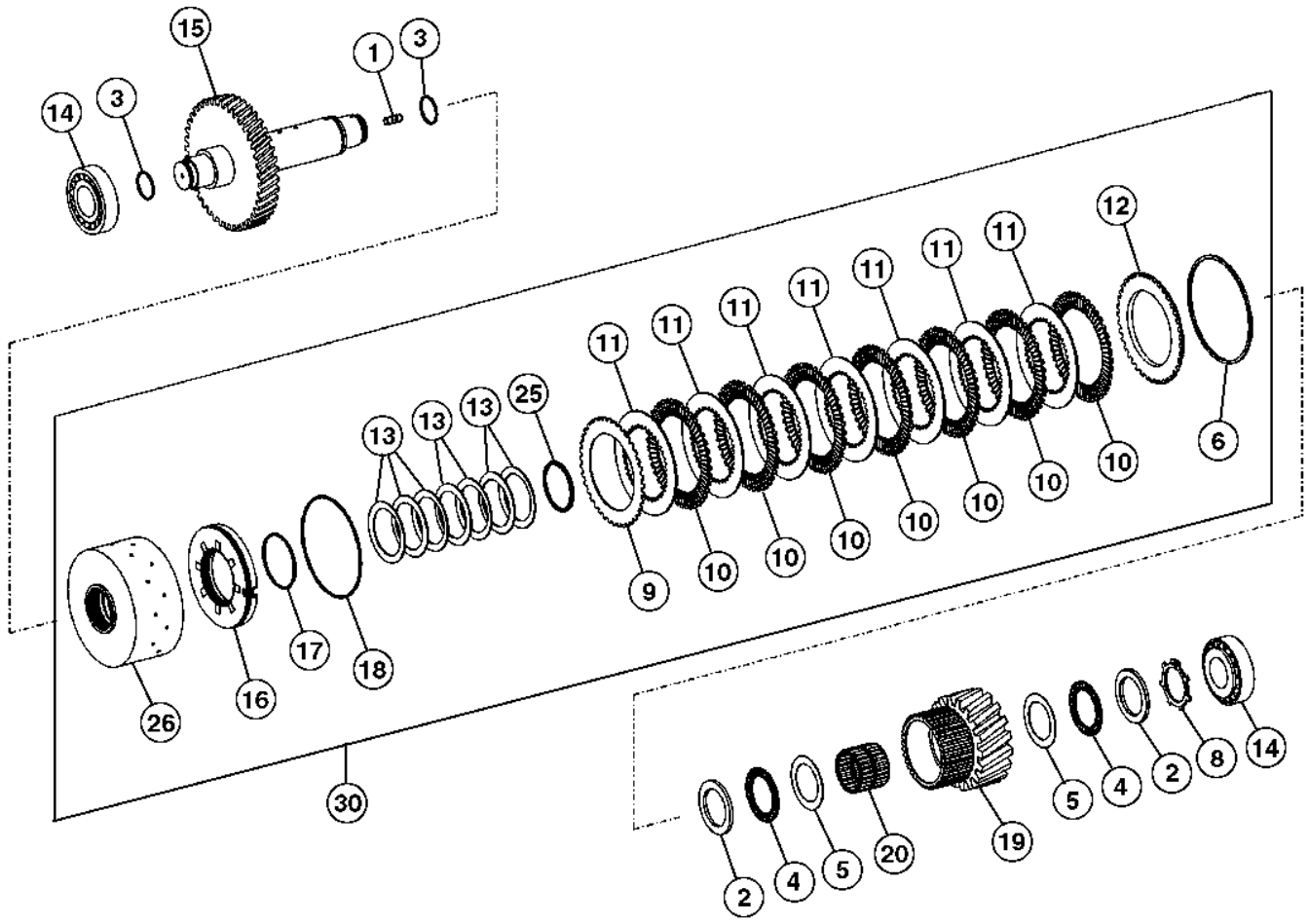

TX1041526

Item	Nº peça	Descrição	Qtde	Nº série transmissão	Notas
1	T171153	Pino	1		
2	T172104	Disco	2		
3	T172115	Anel de pistão	2		
4	T172129	Rolamento axial	2		
5	T172130	Arruela de encosto	2		
6	T181873	Anel de pressão	AR		2.4 mm
	T181874	Anel de pressão	AR		2.7 mm
	T181875	Anel de pressão	AR		3.0 mm
	T181876	Anel de pressão	AR		3.3 mm
	T172247	Anel de pressão	AR		3.6 mm
	T172251	Anel de pressão	AR		4.2 mm
8	T173036	Anel de pressão	1		
9	T173636	Disco com estriado externo	1		
10	T173637	Disco com estriado externo	7		
11	T173638	Disco com estriado interno	7		
12	T294876	Suplemento Sólido	1		SUB FOR T173639
13	T173839	Arrela de disco	7		
14	T310104	Rolamento	2		SUB FOR T173849, Importante - É Necessário Rolamento com Tolerância Alta Neste Local. Use SOMENTE Rolamentos Fornecidos pela Rede de Distribuição de Peças John Deere.
15	T294886	Eixo	1		SUB FOR T173851
16	T173853	Pistão	1		
17	T173958	Anel o	1		
18	T173960	Anel o	1		
19	T174392	Polia-guia	1		
20	T179594	Rolamento de agulhas	1		
25	T242449	Anel de pressão	1		
26	T242453	EmbreagEm	1		
30	AT357959	Kit embreagem	1		

Third Gear Clutch Assembly
Embrayage de troisième vitesse
Conjunto da Embreagem da Terceira Marcha
Узел муфты третьей передачи
Conjunto de embrague de tercera marcha

TX1041533 A.1

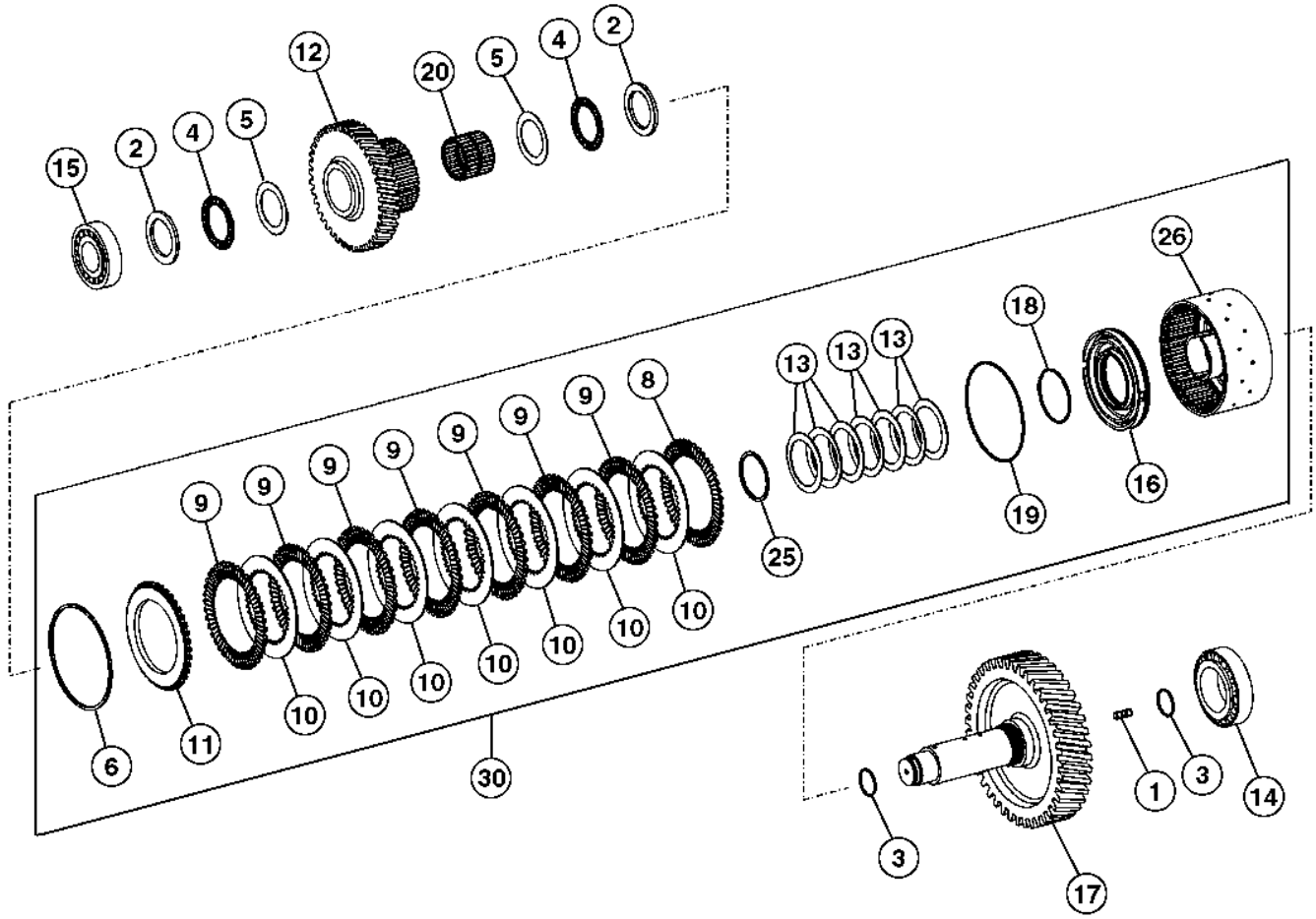

TX1041533

Item	*Nº peça*	*Descrição*	*Qtde*	*Nº série transmissão*	*Notas*
1	T171153	Pino	1		
2	T172104	Disco	2		
3	T172115	Anel de pistão	2		
4	T172129	Rolamento axial	2		
5	T172130	Arruela de encosto	2		
6	T181873	Anel de pressão	AR		2.4 mm
	T181874	Anel de pressão	AR		2.7 mm
	T181875	Anel de pressão	AR		3.0 mm
	T181876	Anel de pressão	AR		3.3 mm
	T172247	Anel de pressão	AR		3.6 mm
	T172251	Anel de pressão	AR		4.2 mm
8	T173636	Disco com estriado externo	1		
9	T173637	Disco com estriado externo	7		
10	T173638	Disco com estriado interno	7		
11	T294876	Suplemento Sólido	1		SUB FOR T173639
12	T173806	Polia-guia	1		
13	T173839	Arrela de disco	7		
14	T310105	Rolamento	1		SUB FOR T173847, Importante - É Necessário Rolamento com Tolerância Alta Neste Local. Use SOMENTE Rolamentos Fornecidos pela Rede de Distribuição de Peças John Deere.
15	T310104	Rolamento	1		SUB FOR T173849, Importante - É Necessário Rolamento com Tolerância Alta Neste Local. Use SOMENTE Rolamentos Fornecidos pela Rede de Distribuição de Peças John Deere.
16	T173853	Pistão	1		
17	T294887	Eixo	1		SUB FOR T173858
18	T173958	Anel o	1		
19	T173960	Anel o	1		
20	T179594	Rolamento de agulhas	1		
25	T242449	Anel de pressão	1		
26	T242453	EmbreagEm	1		
30	AT357960	Kit embreagem	1		

High Range Forward Clutch Assembly
Ensemble d'embrayage marche avant gamme haute
Conjunto da Embreagem de Avanço da Faixa Alta
Узел муфты пер. хода шир. диапазона
Ensamble de embrague de gama alta de avance

TX1041540 A.1

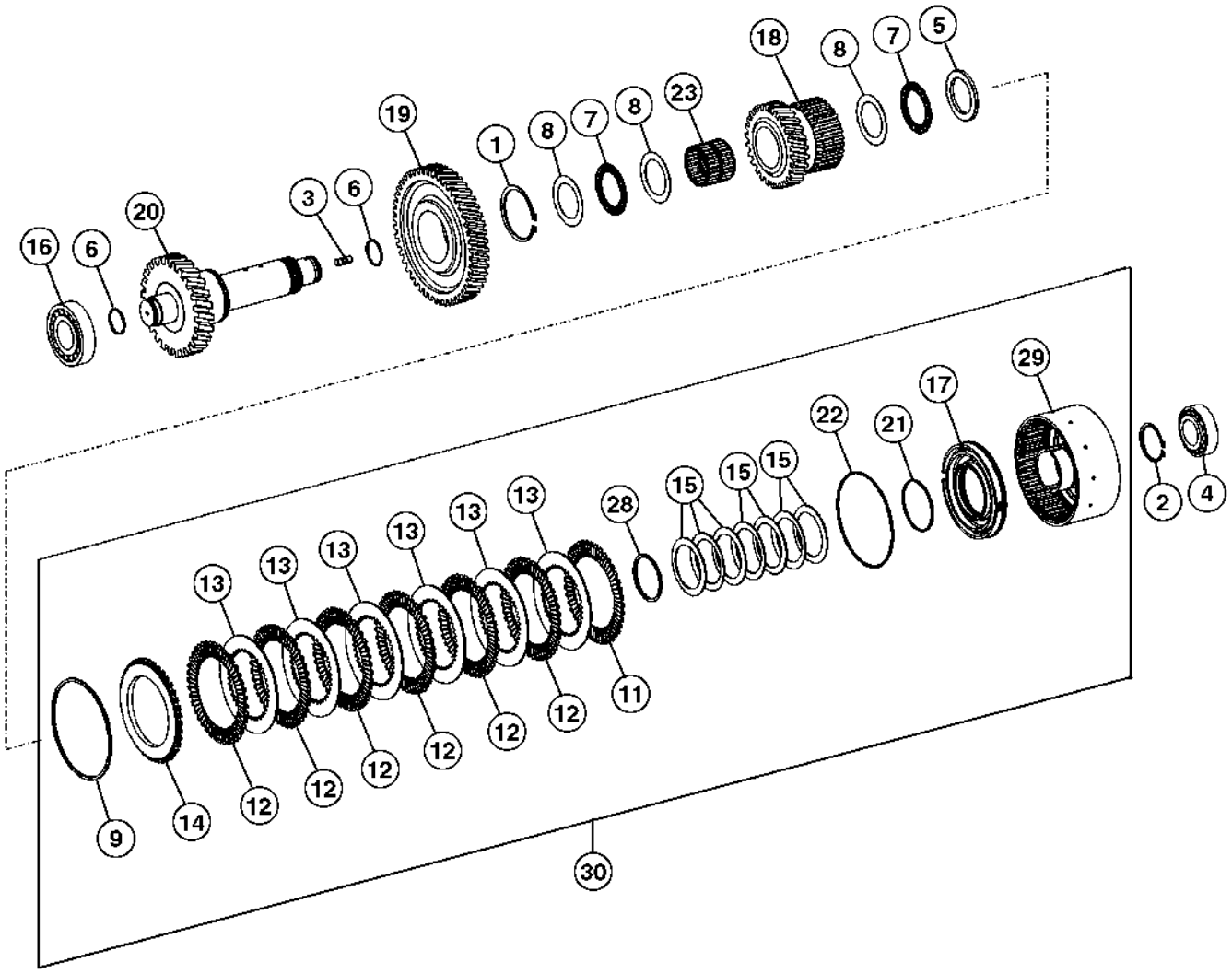

TX1041540

Item	*Nº peça*	*Descrição*	*Qtde*	*Nº série transmissão*	*Notas*
1	T158719	Anel de pressão	1		
2	T159519	Anel de pressão	1		
3	T171153	Pino	1		
4	T294935	Rolamento	1		SUB FOR T171156, Importante - É Necessário Rolamento com Tolerância Alta Neste Local. Use SOMENTE Rolamentos Fornecidos pela Rede de Distribuição de Peças John Deere.
5	T172104	Disco	1		
6	T172115	Anel de pistão	2		
7	T172129	Rolamento axial	2		
8	T172130	Arruela de encosto	3		
9	T181873	Anel de pressão	AR		2.4 mm
	T181874	Anel de pressão	AR		2.7 mm
	T181875	Anel de pressão	AR		3.0 mm
	T181876	Anel de pressão	AR		3.3 mm
	T172247	Anel de pressão	AR		3.6 mm
	T172251	Anel de pressão	AR		4.2 mm
11	T173636	Disco com estriado externo	1		
12	T173637	Disco com estriado externo	6		
13	T173638	Disco com estriado interno	6		
14	T294876	Suplemento Sólido	1		SUB FOR T173639
15	T173839	Arrela de disco	7		
16	T310104	Rolamento	1		SUB FOR T173849, Importante - É Necessário Rolamento com Tolerância Alta Neste Local. Use SOMENTE Rolamentos Fornecidos pela Rede de Distribuição de Peças John Deere.
17	T173853	Pistão	1		
18	T173855	Polia-guia	1		
19	T173859	EngrEnagem	1		
20	T294888	Eixo	1		SUB FOR T173860
21	T173958	Anel o	1		
22	T173960	Anel o	1		
23	T179594	Rolamento de agulhas	1		
28	T242449	Anel de pressão	1		
29	T245474	EmbreagEm	1		
30	AT357961	Kit embreagem	1		

Drive Damper and Cover
Amortisseur de torsion et couvercle
Amortecedor de Acionamento e Tampa
Демпфер и крышка привода
Amortiguador de torsión y tapadera

AT208060_TX1106348 A.1

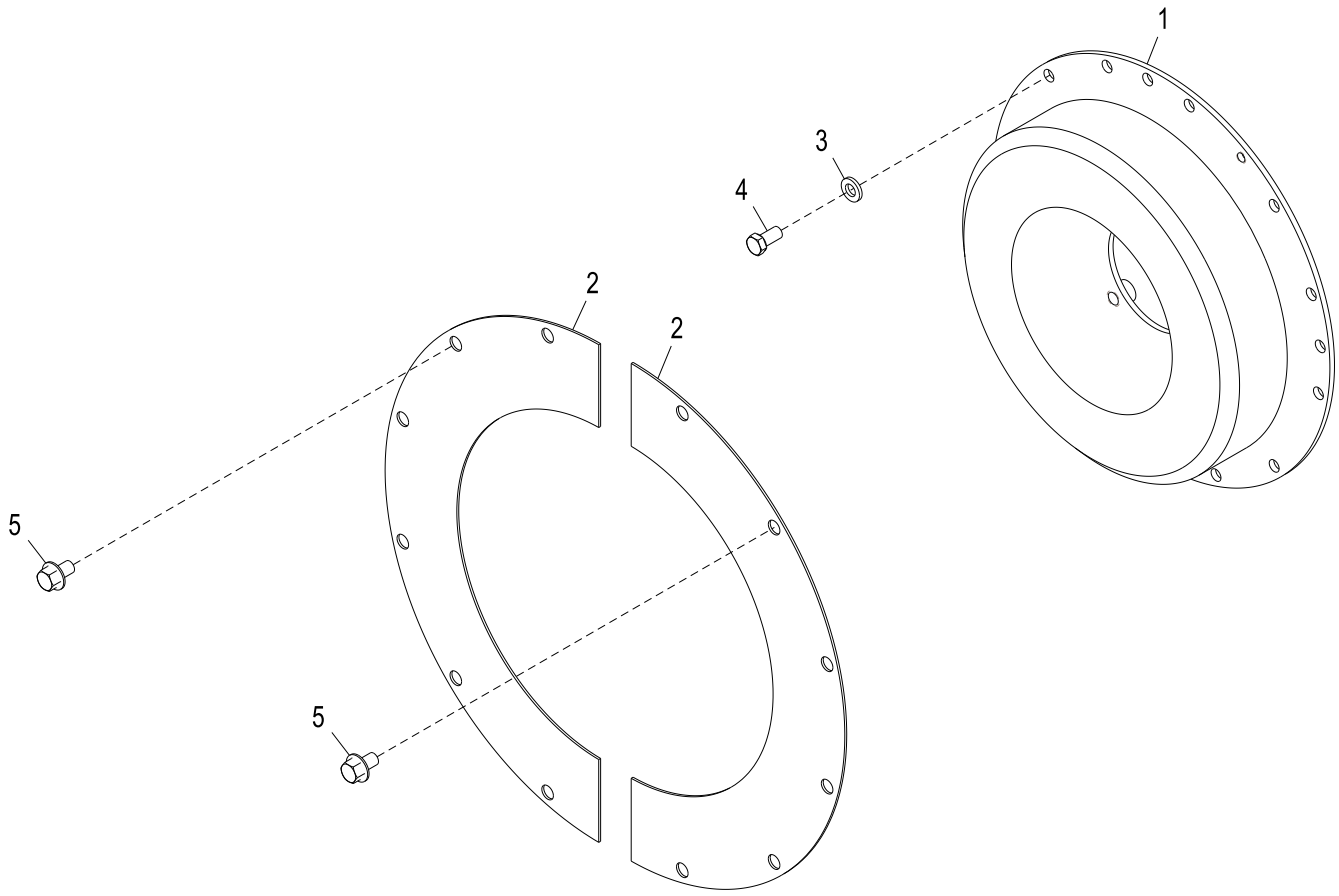

AT208060_TX1106348

Item	*Nº peça*	*Descrição*	*Qtde*	*Nº série*	*Notas*
1	AT308994	Amortecedor de torção	1		
2	T171354	Capa	2		
3	24H1864	Arruela	8		13/32" X 3/4" X 7/64"
4	19H1648	Parafuso sextavado	8		3/8" X 3/4"
5	19M7783	Parafuso	12		M10 X 16

Transmission Oil Lines
Conduite d' huile de boîte de vitesses
Linhas de Óleo da Transmissão
Линии трансмиссионного масла
Tubería de aceite de transmisión

AT317128_TX1076367 B.1

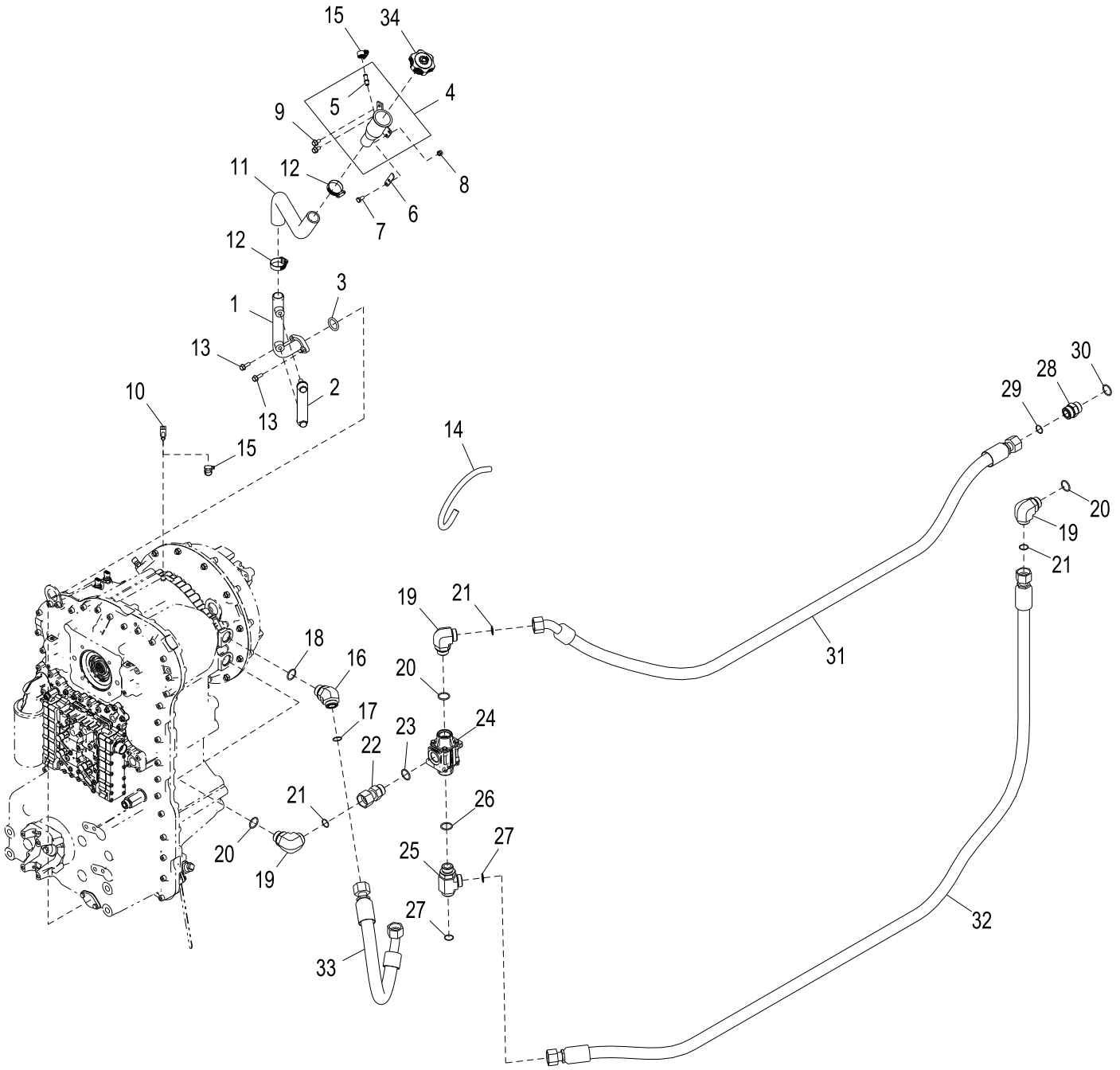

AT317128_TX1076367

Item	*Nº peça*	*Descrição*	*Qtde*	*Nº série*	*Notas*
1	AT324881	Tubo	1		
2	AT227279	Indicador de nível	1		
3	R105415	Anel o	1		31.110 X 5.334 mm (1.225" X 0.210")
4	AT227248	Bocal de enchimento	1		
5	R134954	Conexão de mangueira	1		
6	T196464	Correia	1		
7	19M7162	Parafuso sextavado	1		M8 X 16
8	14M7426	Porca de segurança	1		M8
9	19M7865	Parafuso	2		M8 X 16
10	T196587	Conexão em t	1		
11	T196984	Mangueira	1		
12	AR21839	Braçadeira	2		
13	19M7867	Parafuso	2		M8 X 25
14	.....	Mangueira em metro	1		(MAKE FROM M87571) (CTL 4 ft.)
15	AR21836	Braçadeira	2		
16	38H1049	Conexão em ângulo	1		
17	T76938	Anel o	1		23.520 X 1.780 mm (0.926" X 0.070")
18	R29936	Anel o	1		29.743 X 2.946 mm (1.171" X 0.116")
19	38H1037	Conexão em ângulo	3		
20	R29936	Anel o	3		29.743 X 2.946 mm (1.171" X 0.116")
21	T76938	Anel o	3		23.520 X 1.780 mm (0.926" X 0.070")
22	38H1071	Adaptador	1		
23	R29936	Anel o	1		29.743 X 2.946 mm (1.171" X 0.116")
24	AT325611	VálVula de controle	1		Válvula de Derivação Térmica
25	38H1027	Conexão em t	1		
26	R29936	Anel o	1		29.743 X 2.946 mm (1.171" X 0.116")
27	T76938	Anel o	2		23.520 X 1.780 mm (0.926" X 0.070")
28	38H1164	Adaptador	1		
29	T76938	Anel o	1		23.520 X 1.780 mm (0.926" X 0.070")
30	R29936	Anel o	1		29.743 X 2.946 mm (1.171" X 0.116")
31	AT334868	Mangueira hidraulica-fabric	1		
32	AT334869	Mangueira hidraulica-fabric	1		
33	AT317251	Mangueira hidraulica-fabric	1		
34	AT361052	Tampa	1		

Sectional Pictorial Index
Index d'illustrations par sections.
Índice pictórico por seção
Иллюстрированный указатель секции
Índice de ilustraciones por secciones

RGP13250 A.1

6068HDW80

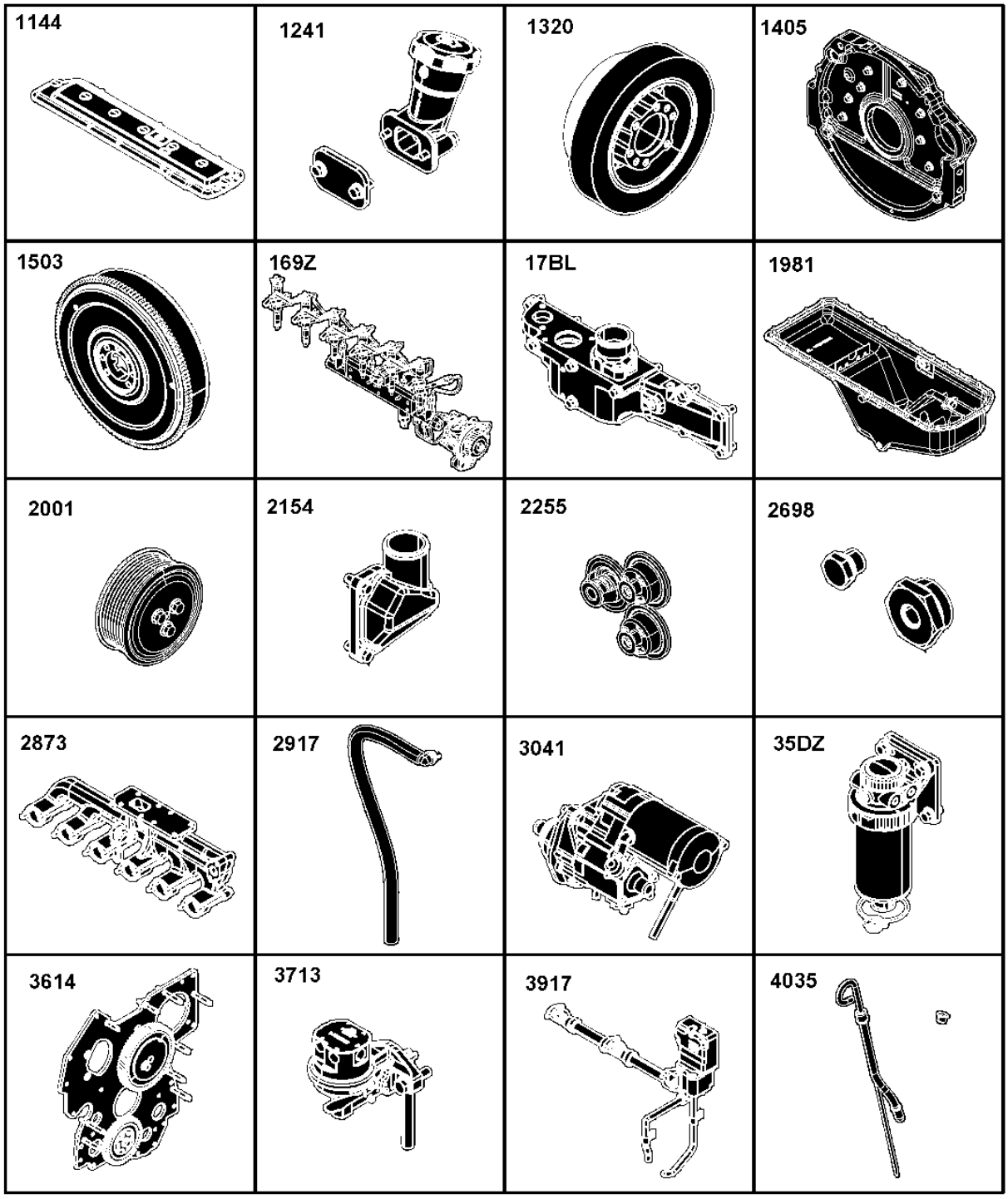

RGP13250

1144- 322
1241- 324
1320- 325
1405- 244
1503- 245
169Z- 246
17BL- 248
1981- 250
2001- 252
2154- 253
2255- 254
2698- 255
2873- 256
2917- 258
3041- 260
35DZ- 262
3614- 264
3713- 266
3917- 268
4035- 270

Sectional Pictorial Index
Index d'illustrations par sections.
Índice pictórico por seção
Иллюстрированный указатель секции
Índice de ilustraciones por secciones

RGP13251 A.1

4330-	272
4440-	274
4633-	276
4712-	278
4834-	280
4905-	282
5024-	284
5120-	286
5204-	288
5497-	289
5728-	290
5945-	291
6275-	292
6284-	293
6389-	294
65TD-	296
6698-	298
8169-	302
8491-	304
8718-	305

6068HDW80

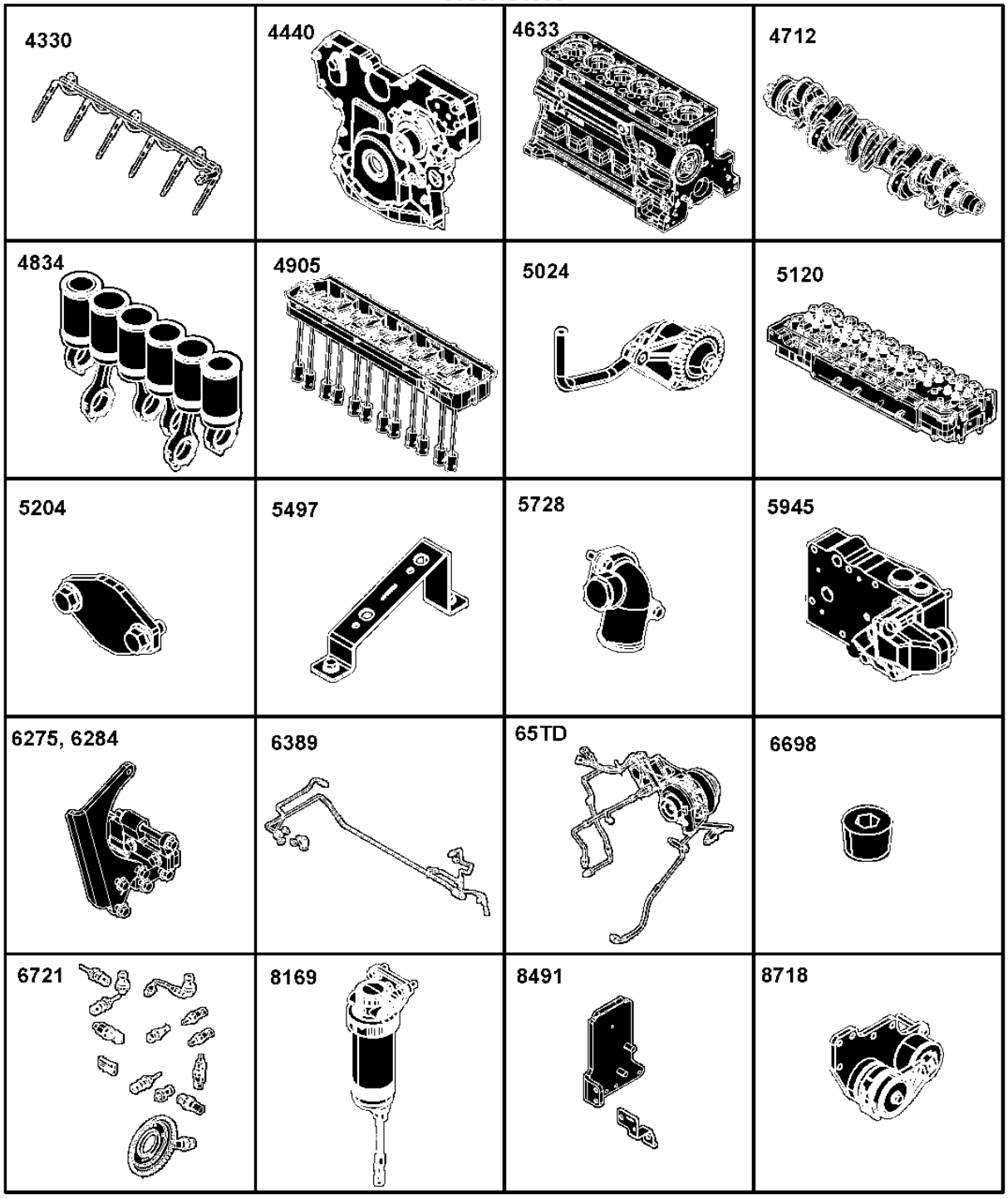

RGP13251

Sectional Pictorial Index
Index d'illustrations par sections.
Índice pictórico por seção
Иллюстрированный указатель секции
Índice de ilustraciones por secciones

8842- 306
8910- 308
9801- 310
9901A- 312
9901B- 314

RGP13252 A.1

6068HDW80

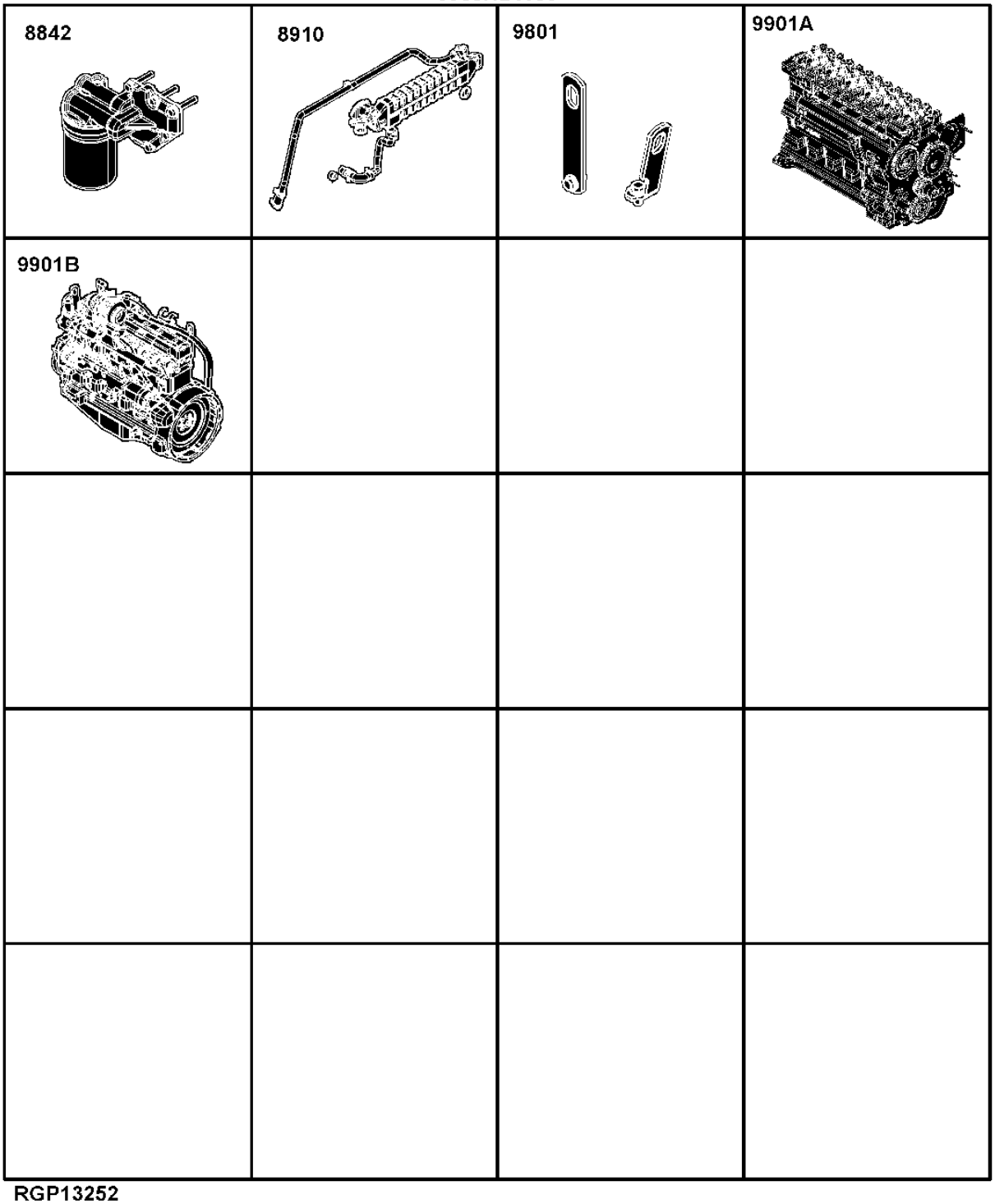

1144 Rocker Arm Cover
1144 Cache-culbuteurs
1144 Tampa do balancim
1144 Крышка клапанного механизма
1144 Tapa de balancines

RE527023PCDC02 A.1

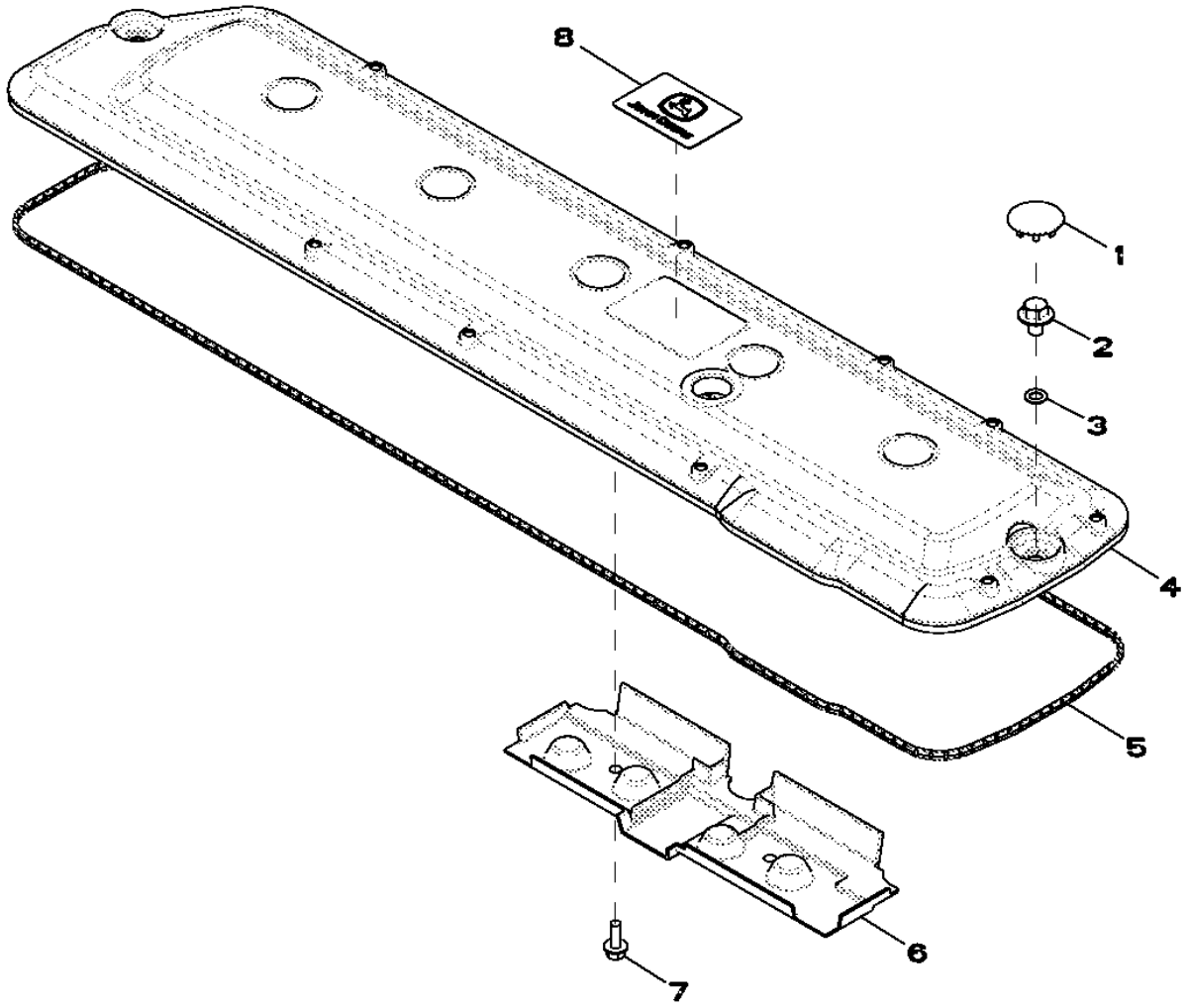

RE527023PCDC02

Item	Nº peça	Descrição	Qtde	Nº série motor	Notas
1	H23125	Plugue	7		
2	R521390	Parafuso	7		
3	R123575	Anel o	7		
4	R522198	Tampa de válvula	1		
5	R524497	Junta	1		
6	R515555	Defletor	1		
7	19M7775	Parafuso	2		M6 X 16
8	R521401	EmblEma	1		

1241 Oil Filler Neck
1241 Goulotte de remplissage d'huile
1241 Gargalo de Abastecimento de Óleo
1241 Маслоналивная горловина
1241 Cuello de llenado de aceite

RE533850PCDB02 A.1

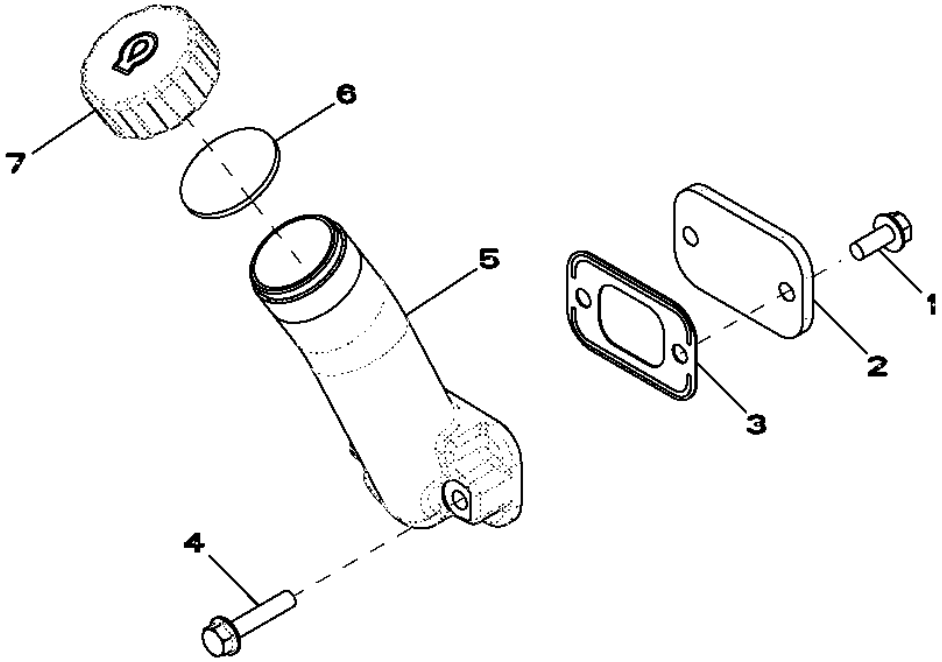

Item	*Nº peça*	*Descrição*	*Qtde*	*Nº série motor*	*Notas*
1	RE67238	Parafuso	2		(A)
2	R116296	Capa	1		
3	R136495	Junta	2		
4	19M7798	Parafuso	2		M8 X 40
5	R517353	Bocal de enchimento	1		
6	R80135	Junta	1		
7	R80136	Tampa do abasTecimenTo	1		

(A) Threads with Pre Applied Sealant
Filetages avec produit d'étanchéité préappliqué
Roscas com Vedante Pré-aplicado
Резьба с предварительно нанесенным герметиком
Roscas con pasta selladora preaplicada

1320 Crankshaft Pulley
1320 Poulie de vilebrequin
1320 Polia do Virabrequim
1320 Шкив коленчатого вала
1320 Polea de cigüeñal

1320_RE508845_PCD A.1

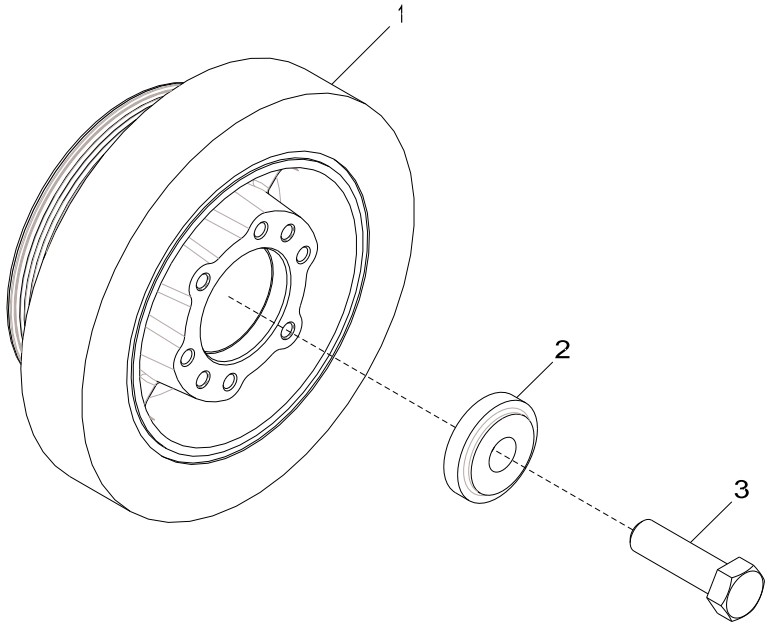

1320_RE508845_PCD

Item	*Nº peça*	*Descrição*	*Qtde*	*Nº série motor*	*Notas*
1	RE508578	Polia	1		OD = 188 mm
2	R517237	Bucha	1		
3	R516648	Parafuso sextavado	1		

1405 (FLYWHEEL HOUSING)
1405 (CARTER VOLANT)
1405 ALOJAMENTO DO VOLANTE
1405 КОРПУС МАХОВИКА
1405 (CARCASAVOLANTE)

RE59303PCDD02 A.1

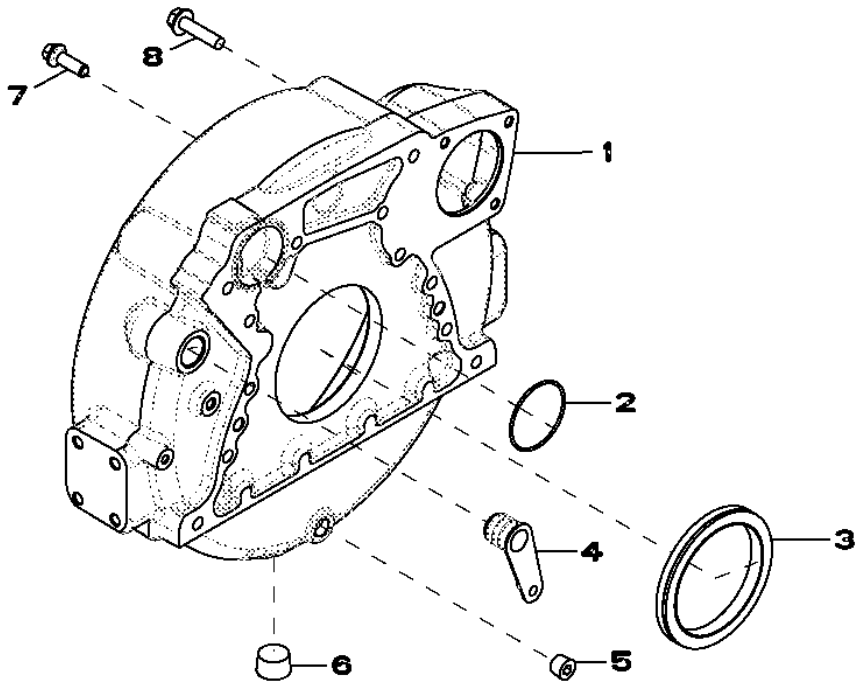

Item	*Nº peça*	*Descrição*	*Qtde*	*Nº série motor*	*Notas*
1	R503450	Carcaça	1		
2	R61467	Anel o	1		
3	RE44574	Vedação	1		
4	R131769	Plugue	1		
5	15H584	Tampão	1		1/2"
6	15H562	Tampão	1		1"
7	19M8306	Parafuso	4		M12 X 50
8	R135918	Parafuso	8		

1503 (FLYWHEEL)
1503 (VOLANT)
1503 VOLANTE
1503 МАХОВИК
1503 (VOLANTE MOTOR)

RE59281PCDD02 A.1

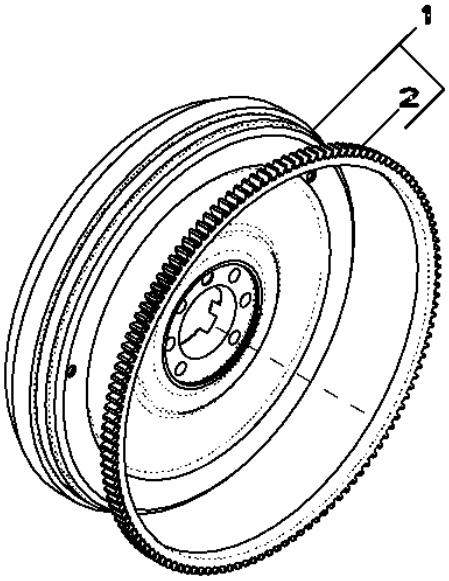

RE59281PCDD02

Item	*Nº peça*	*Descrição*	*Qtde*	*Nº série motor*	*Notas*
1	RE500398	Volante	1		
2	R28811	Coroa	1		
..	R135918	Parafuso	6		

169Z (FUEL INJECTION PUMP)
169Z (POMPE D'INJECTION)
169Z (FUEL INJECTION PUMP)
169Z НАСОС ДЛЯ ВПРЫСКА ТОПЛИВА
169Z (BOMBA DE INYECCION)

RE524623PCDD02 A.1

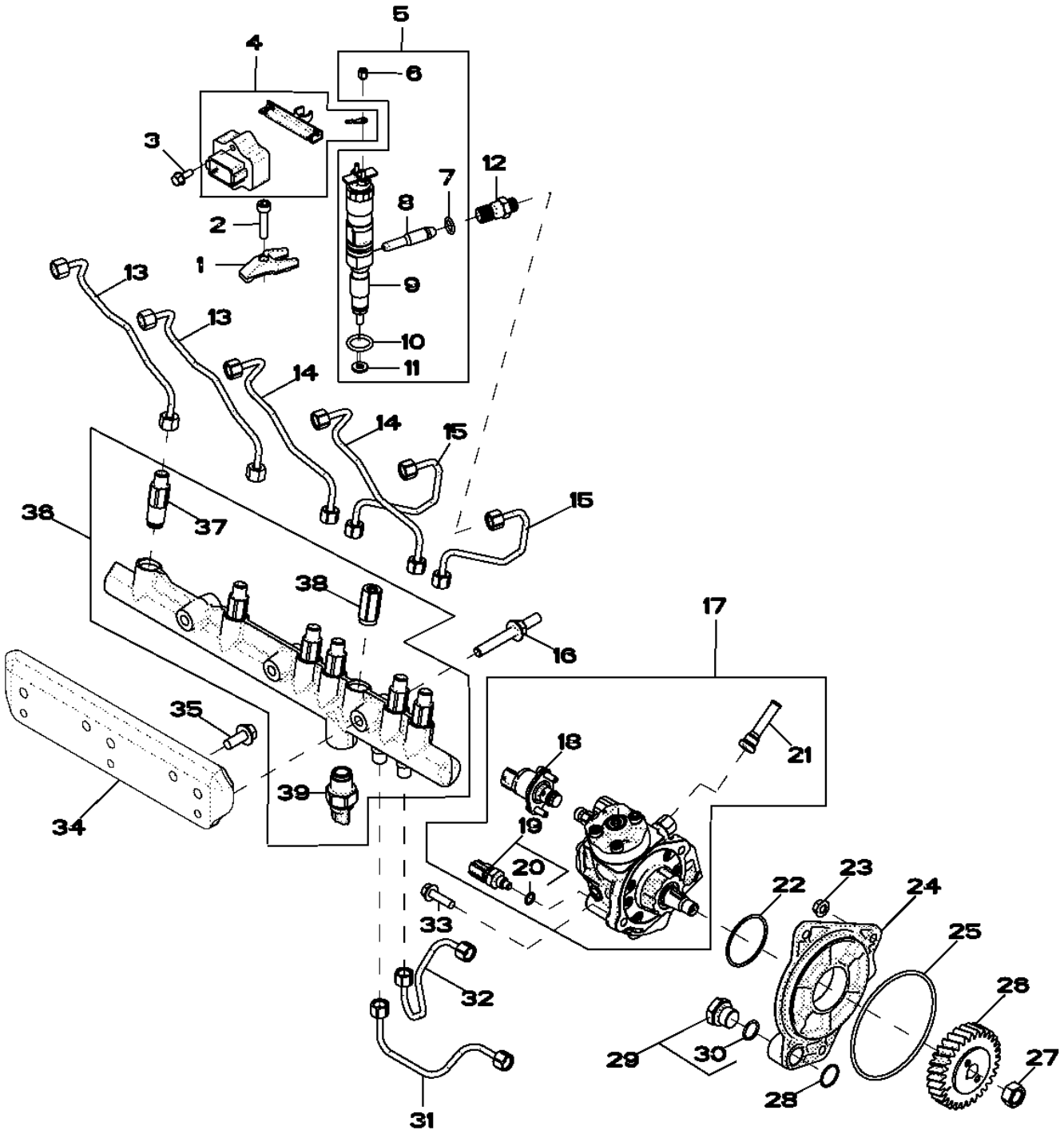

Item	Nº peça	Descrição	Qtde	Nº série motor	Notas
1	R518345	Braçadeira	6		
2	R504781	Parafuso sextavado	6		
3	19M7775	Parafuso	2		M6 X 16
4	RE509093	Chicote	1		
5	RE524382	Bico injetor	AR		
	SE501926	Bico injetor remanufaturado	1		(REMAN FOR RE524382)
6	R134920	Porca	12		
7	R65397	Anel o	6		12.370 X 2.616 mm (0.487" X 0.103")
8	RE522594	Tubo	6		LGTH= 61MM
9	.....	Bico injetor	6		(ORDER RE524382)NSEP (TYPE 70 - 1200CC)
10	R505452	Anel o	6		
11	R515535	Arruela	6		
12	R515044	Conexão	6		M16 X 1.5 X M14 X 1.5, (ALSO ORDER R65397)
13	RE523249	Linha de combustivel	2		(SUB FOR RE507541)
14	RE507540	Linha de combustivel	2		
15	RE507539	Linha de combustivel	2		
16	R521159	Pino	3		M10, LGTH= 90MM
17	RE527528	Bombainjetora combustível	1		(SUB FOR RE522595)
	SE501916	Bombainjet.combust. reman.	1		(REMAN FOR RE527528)
18	RE534109	VálVula de controle	1		(SUB FOR RE532250 OR RE534110)INCL. INSTRUCTION
19	RE516336	SenSor temperatura combuStí	1		
20	R524234	Anel o	1		
21	RE516999	Peneira	1		
22	R516125	Anel o	1		
23	14M7298	Porca com flange	3		M8
24	R504577	Adaptador	1		
25	R55453	Anel o	1		
26	R502541	EngrEnagem	1		Z= 30
27	R91360	Porca	1		
28	R116031	Anel o	1		
29	RE517370	Conexão	1		
30	51M7044	Anel o	1		17.300 X 2.200 mm
31	RE527055	Linha de combustivel	1		(SUB FOR RE507538)
32	RE527054	Linha de combustivel	1		(SUB FOR RE507537)
33	19M7868	Parafuso	2		M8 X 30
34	R521530	Apoio	1		
35	19M7785	Parafuso	2		M10 X 25
36	RE520928	Trilho	1		(SUB FOR RE522596)INCL KEYS 33, 36, 37
37	RE515636	Limitador	6		
38	RE516335	VálVula de alíVio de press.	1		KIT WITH O-RING
39	RE520930	SenSor	1		

17BL (AIR INLET)
17BL (ADMISSION D'AIR)
17BL ENTRADA DE AR
17BL ВОЗДУХОЗАБОРНИК
17BL (ENTRADA DE AIRE)

RE522131PCDB02 A.1

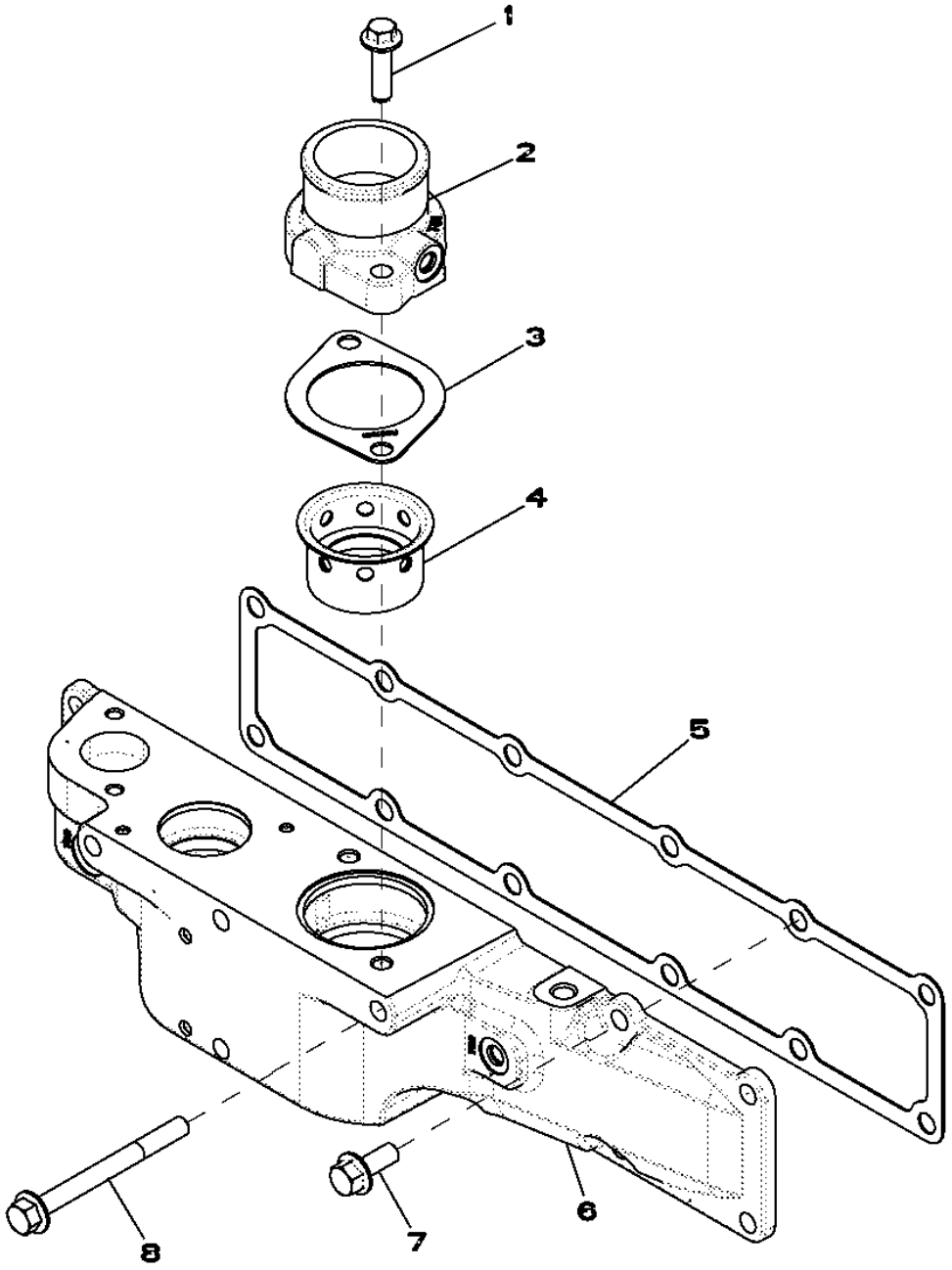

Item	*Nº peça*	*Descrição*	*Qtde*	*Nº série motor*	*Notas*
1	R500394	Parafuso	2		
2	R521060	Tubo de fluxo de ar	1		
3	R521061	Junta	1		
4	R521083	Luva	1		
5	R515030	Junta	1		
6	R519308	Capa	1		
7	19M7785	Parafuso	8		M10 X 25
8	R522106	Parafuso	4		

1981 (OIL PAN)
1981 (CARTER D'HUILE)
1981 BANDEJA DE ÓLEO
1981 МАСЛЯНЫЙ ПОДДОН
1981 (CARTER DE ACEITE)

RE508708PCDF03 A.1

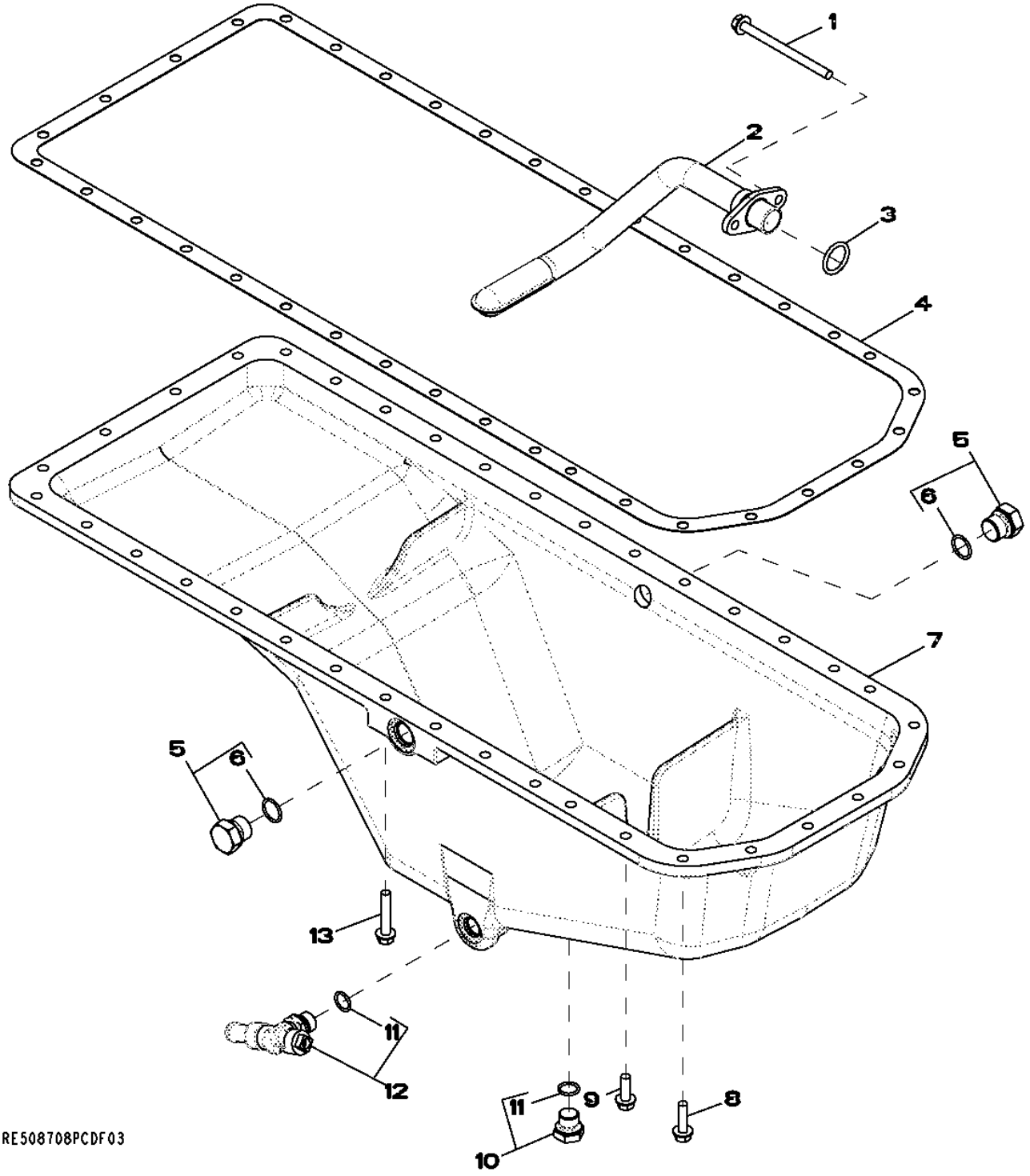

Item	Nº peça	Descrição	Qtde	Nº série motor	Notas
1	19M10075	Parafuso	2		M8 X 110
2	RE69568	Entrada da Bombade óleo	1		
3	R61871	Anel o	1		
4	R123354	Junta	1		
5	RE46687	Tampão de dreno	2		
6	51M7045	Anel o	2		19.300 X 2.200 mm
7	R502969	Cárter	1		
8	19M7868	Parafuso	6		M8 X 30
9	19M7867	Parafuso	26		M8 X 25
10	RE46685	Tampão	1		
11	51M7043	Anel o	2		15.300 X 2.200 mm
12	RE507952	VálVula de dreno	1		
13	19M7799	Parafuso	4		M8 X 45

2001 (WATER PUMP PULLEY)
2001 (POMPE A EAU)
2001 POLIA DA BOMBA DE ÁGUA
2001 ШКИВ ВОДЯНОГО НАСОСА
2001 (BOMBA DE AGUA)

RE58175PCDD02 A.1

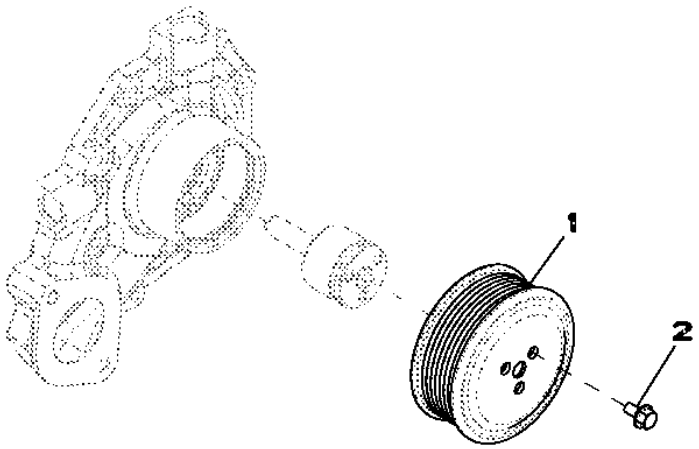

RE58175PCDD02

Item	*Nº peça*	*Descrição*	*Qtde*	*Nº série motor*	*Notas*
1	R115250	Polia	1		
2	19M7774	Parafuso	3		M6 X 12

2154 (THERMOSTAT COVER)
2154 (COUVERCLE DE THERMOSTAT)
2154 TAMPA DO TERMOSTATO
2154 КРЫШКА ТЕРМОСТАТА
2154 (TAPA TERMOSTATO)

RE522740PCDB02 A.1

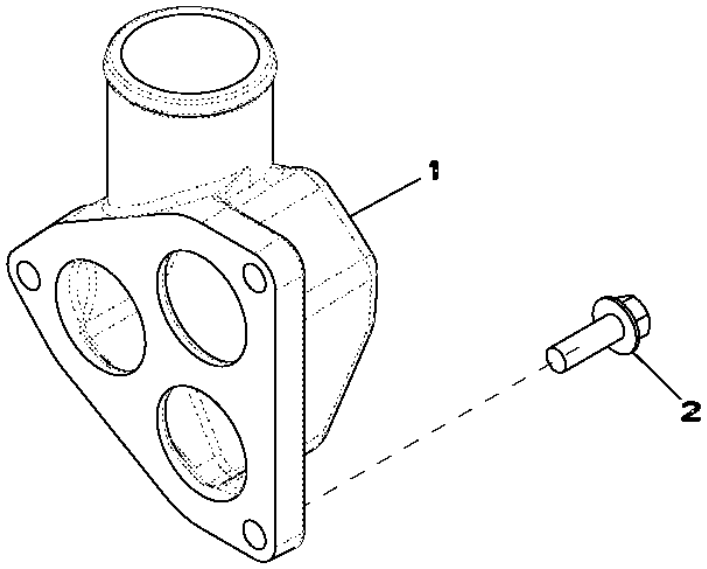

Item	*Nº peça*	*Descrição*	*Qtde*	*Nº série motor*	*Notas*
1	R519491	Capa	1		
2	19M7786	Parafuso	3		M10 X 30

2255 (THERMOSTAT)
2255 (THERMOSTAT)
2255 TERMOSTATO
2255 TEPMOCTAT
2255 (TERMOSTATO)

RE522818PCDE03 A.1

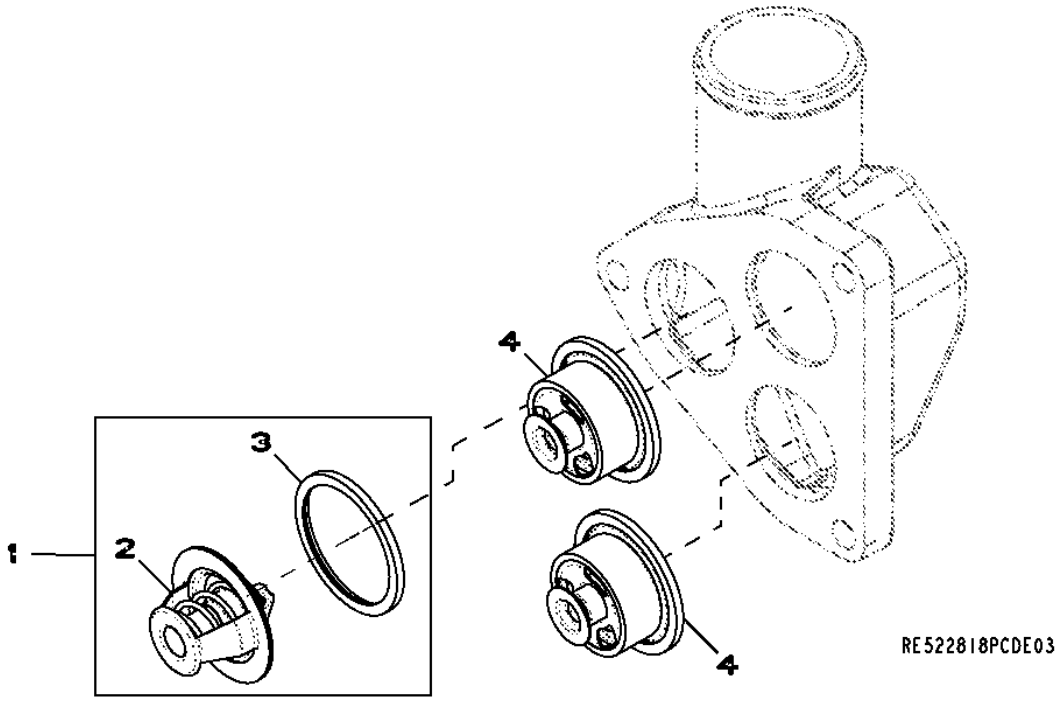

Item	*Nº peça*	*Descrição*	*Qtde*	*Nº série motor*	*Notas*
1	RE527018	TermosTaTo	1		
2	RE33705	TermosTaTo	1		
3	R521548	Vedação	1		
4	RE538806	TermosTaTo	2		

2698 (ENGINE COOLANT HEATER)
2698 (RECHAUFFEUR DU LIQUIDE DE REFROIDISSEMENT)
2698 AQUECEDOR DO LÍQUIDO DE ARREFECIMENTO DO MOTOR
2698 НАГРЕВАТЕЛЬ ОХЛАЖДАЮЩЕЙ ЖИДКОСТИ ДВИГАТЕЛЯ
2698 (DISPOSITIVO PARA EL CALENTAMIENTO DEL LIQUIDO REFRIGERANTE)

RE60188PCDD02 A.1

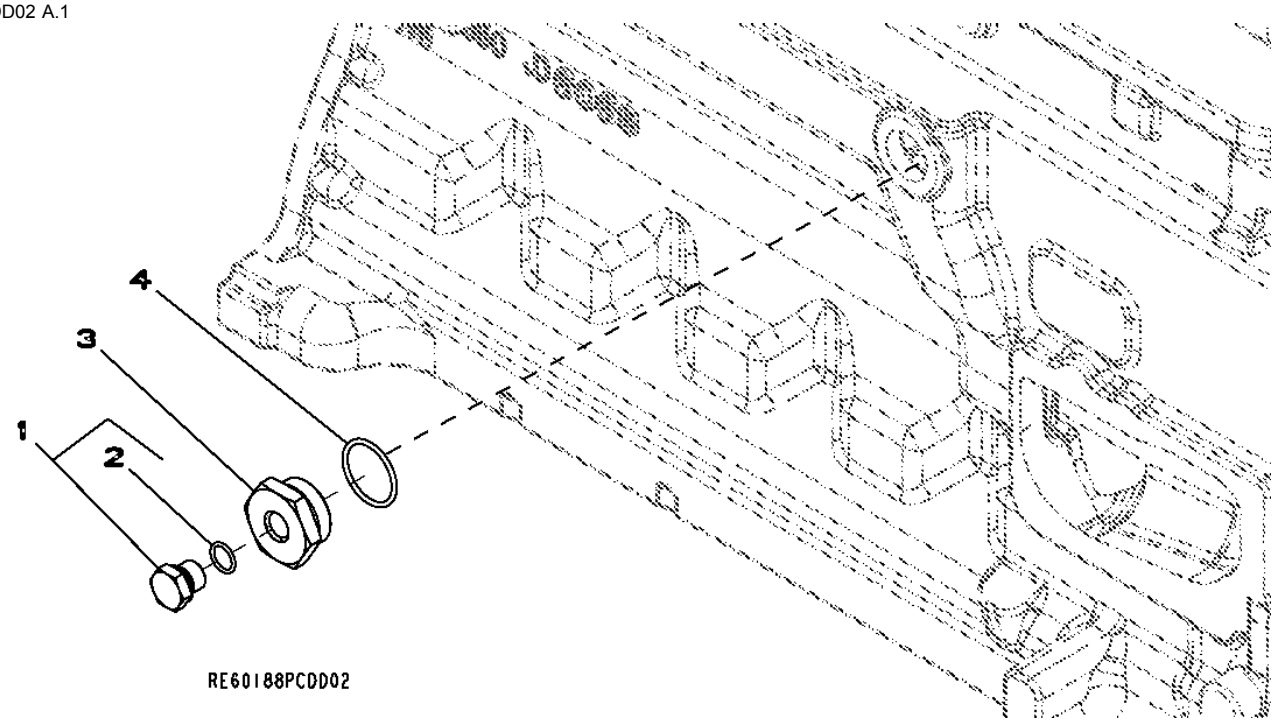

Item	*Nº peça*	*Descrição*	*Qtde*	*Nº série motor*	*Notas*
1	RE46685	Tampão	1		
2	51M7043	Anel o	1		15.300 X 2.200 mm
3	R123616	Plugue	1		
4	U13639	Anel o	1		

2873 Exhaust Manifold
2873 Collecteur d'échappement
2873 Coletor de Escape
2873 Выхлопной коллектор
2873 Colector de escape

RE522132PCDB01 A.1

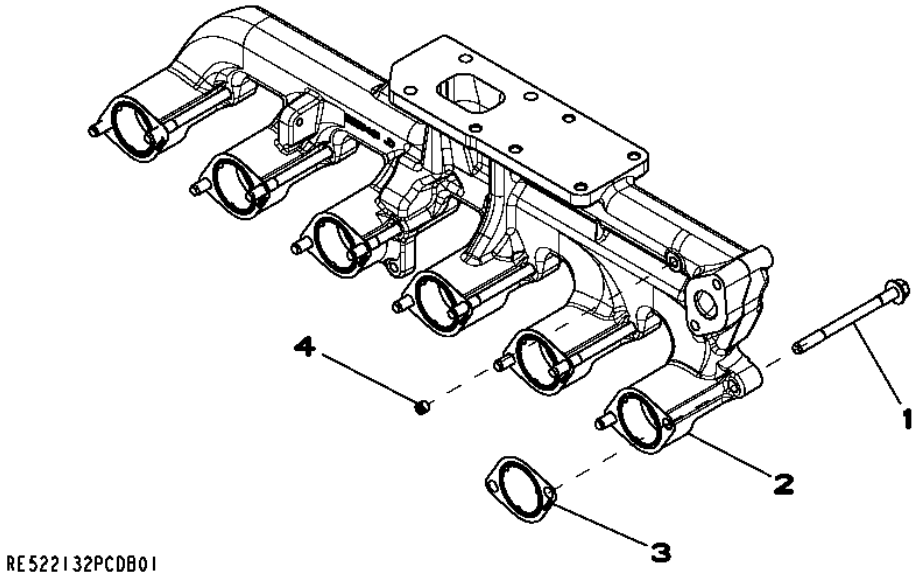

Item	*Nº peça*	*Descrição*	*Qtde*	*Nº série motor*	*Notas*
1	R519486	Parafuso sextavado	12		M10 X 1.5
2	R520461	Coletor de escape	1		
3	R519488	Junta	6		
4	RE71255	Tampão	1		1/8"-27 NPTF, SUB FOR R104592 AND RE42713

2917 (VENTILATING SYSTEM)
2917 (SYSTEME DE VENTILATION)
2917 SISTEMA DE VENTILAÇÃO
2917 СИСТЕМА ВЕНТИЛЯЦИИ
2917 (SISTEMA DE VENTILACION)

RE501936PCDD02 A.1

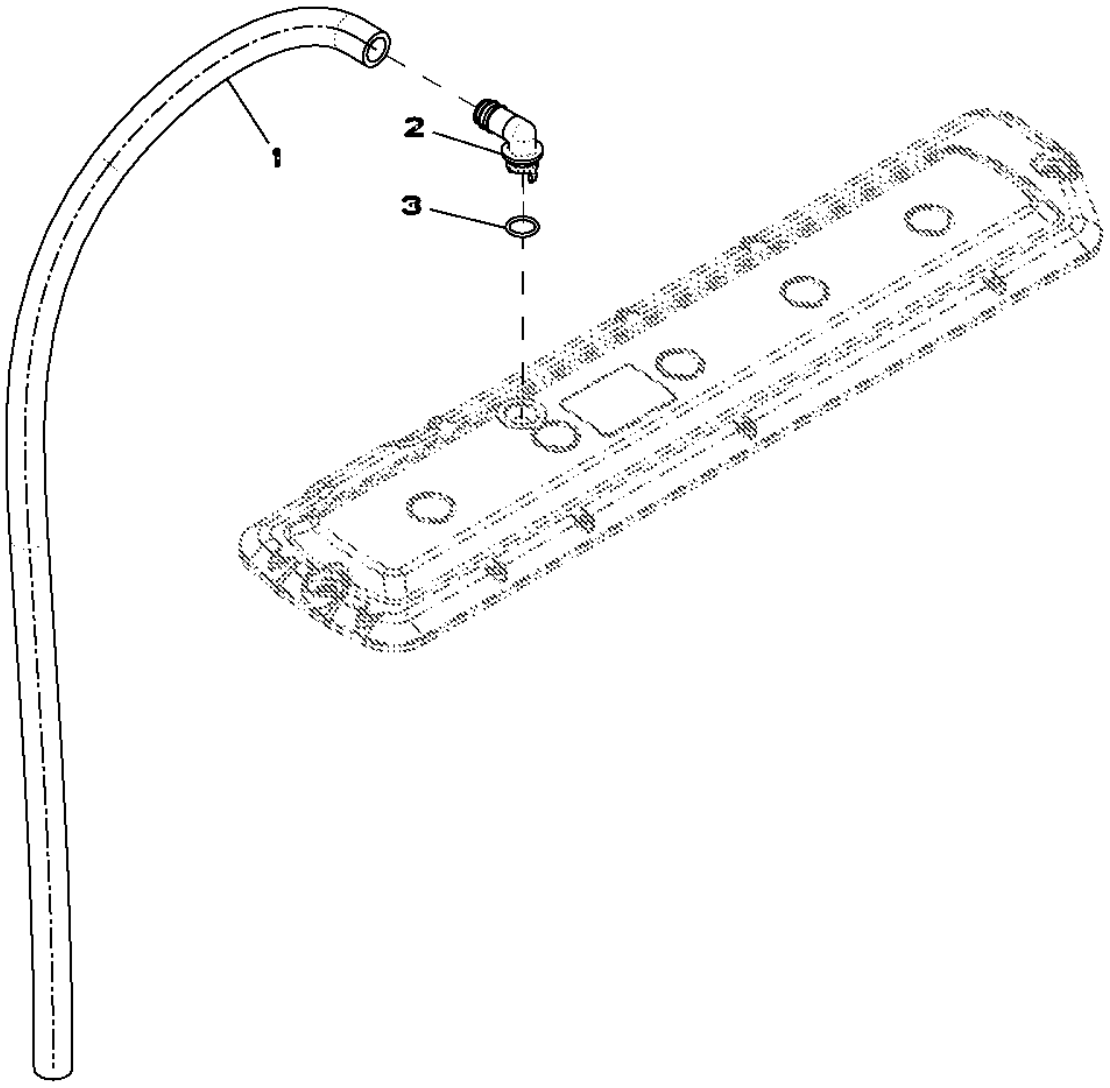

RE501936PCDD02

Item	*Nº peça*	*Descrição*	*Qtde*	*Nº série motor*	*Notas*
1	TY22505	Mangueira	1		CUT TO LENGTH
2	R120467	Conexão em ângulo	1		
3	R72328	Anel o	1		

3041 (STARTING MOTOR)
3041 (DEMARREUR)
3041 (STARTING MOTOR)
3041 CTAPTEP
3041 (MOTOR DA ARRANQUE)

RE501149PCDE02 A.1

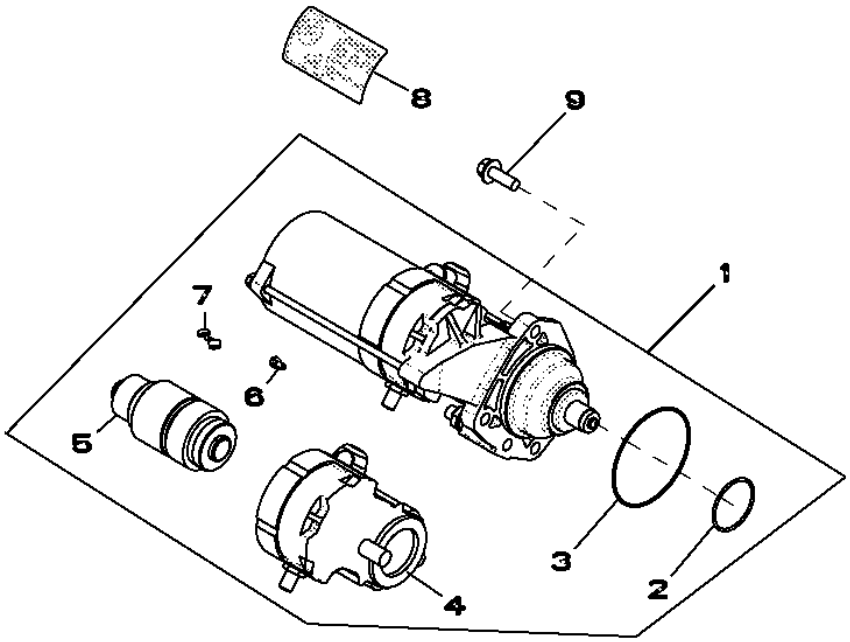

RE501149PCDE02

Item	*Nº peça*	*Descrição*	*Qtde*	*Nº série motor*	*Notas*
1	RE501150	Kit para motor de partida	1		(SUB FOR RE501060)
	RE501060	Motor de partida	1		(ORDER RE501150)
	SE501406	Motor de partida remanufat.	1		(REMAN FOR RE501150 OR RE501060)
2	R135510	Anel o	1		
3	R135509	Anel o	1		
4	RE70678	Interruptor	1		
5	RE70682	EmbreagEm	1		
6	RE71256	Parafuso c/arruela	1		
7	RE70756	Kit para motor de partida	1		
8	T146102	Etiqueta	1		
9	19M7786	Parafuso	3		M10 X 30

35DZ (FUEL FILTER)
35DZ (FILTRE A COMBUSTIBLE)
35DZ FILTRO DE COMBUSTÍVEL
35DZ ТОПЛИВНЫЙ ФИЛЬТР
35DZ (FILTRO DE COMBUSTIBLE)

RE524695PCDA03 A.1

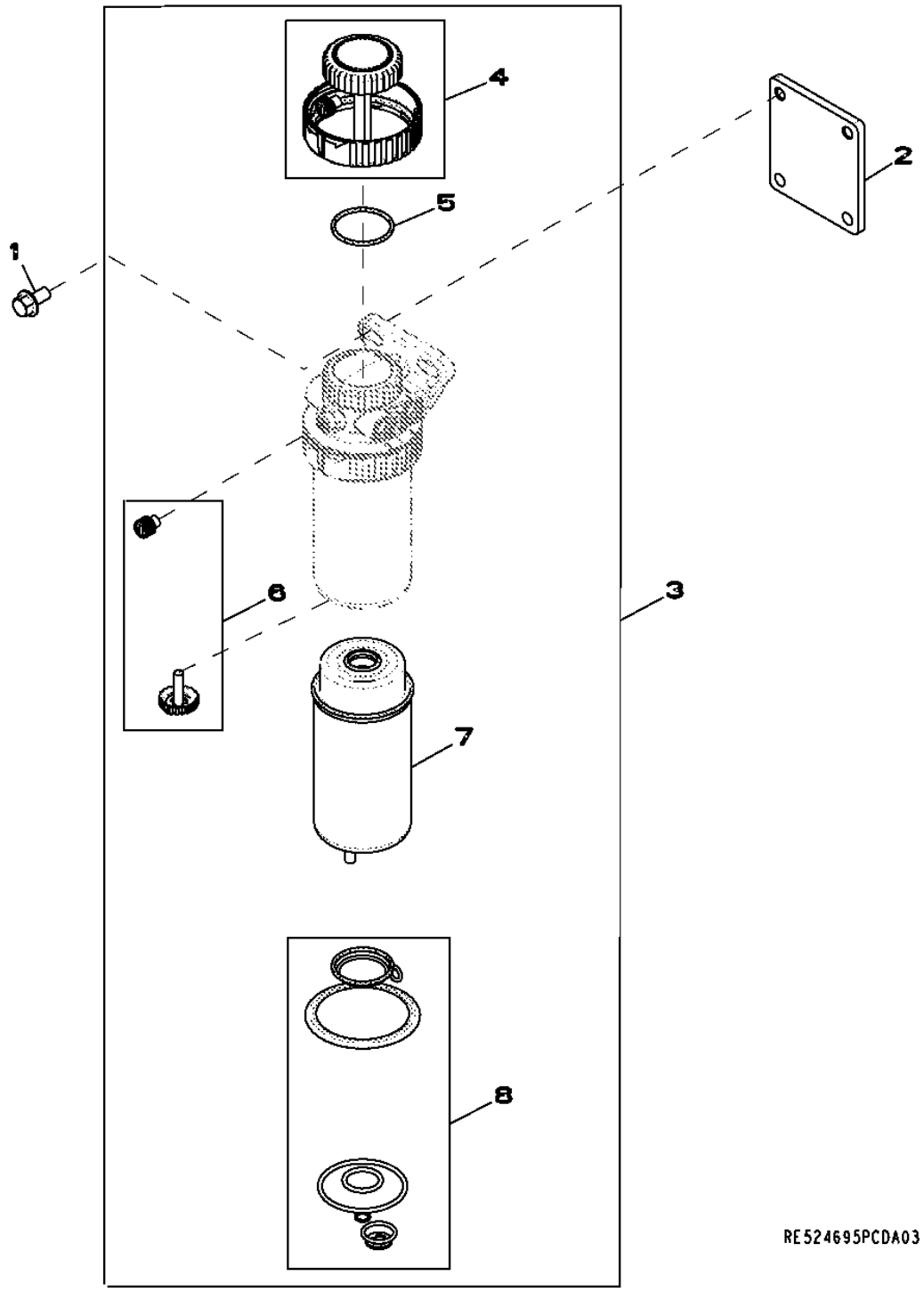

Item	Nº peça	Descrição	Qtde	Nº série motor	Notas
1	19M7784	Parafuso	4		M10 X 20
2	R516437	Apoio	1		
3	RE524723	Filtro	1		INCL KEY NO'S(4, 5, 6, 7, 8)
4	RE526834	Kit do filtro	1		
5	RE516512	Kit - anel o	1		
6	RE60854	Kit da válvula	1		
7	RE522878	Elemento de filtro	1		
8	RE516553	Kit retentor	1		

3614 (FRONT PLATE AND IDLE GEARS) (UPPER AND LOWER)
3614 (PLAQUE AVANT ET PIGNONS DE LA DISTRIBUTION) (SUPERIEUR ET INFERIEUR)
3614 PLACA DIANTEIRA E ENGRENAGENS INTERMEDIÁRIAS (SUPERIOR E INFERIOR)
3614 ПЕРЕДНЯЯ ПЛАСТИНА И ПРОМЕЖУТОЧНЫЕ ШЕСТЕРНИ (ВЕРХНИЕ И НИЖНИЕ)
3614 (PLACA DELANTERA Y ENGRANAJE DE DISTRIBUCION) (SUPERIOR Y INFERIOR)

RE506566PCDD04 A.1

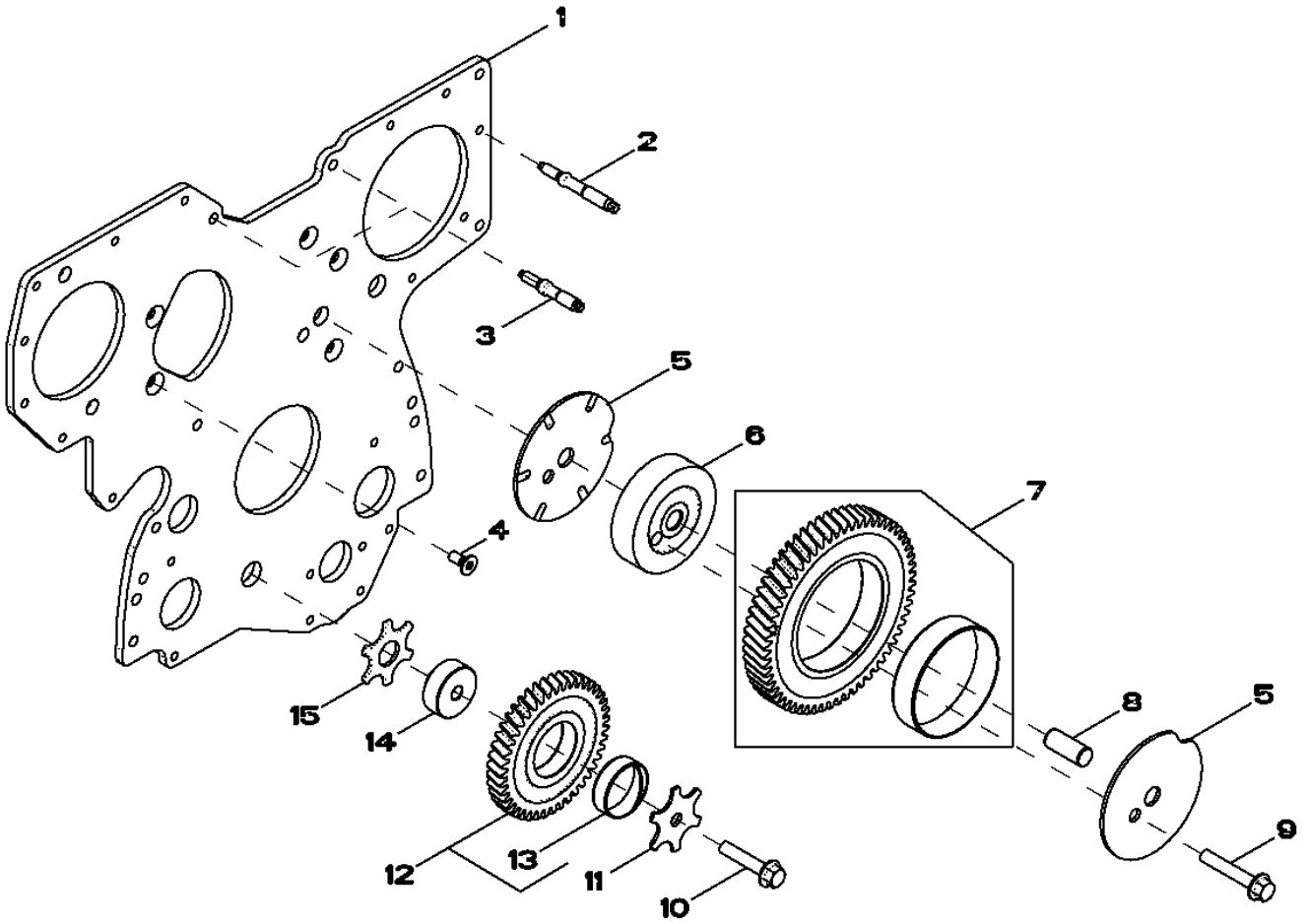

RE506566PCDD04

Item	*Nº peça*	*Descrição*	*Qtde*	*Nº série motor*	*Notas*
1	R504282	Placa	1		
2	R520139	Pino	7		
3	R134518	Pino	2		
4	R136475	Parafuso	5		
5	R515494	Arruela de encosto	2		
6	R504843	Eixo	1		
7	RE508489	EngrEnagem	1		
8	R515408	Pino de centragem	1		
9	19M8844	Parafuso	1		M10 X 60
10	19M8966	Parafuso	1		M10 X 50
11	R131283	Arruela de encosto	1		
12	RE56369	EngrEnagem	1		
13	R114193	Bucha	1		
14	R114194	Eixo	1		
15	R101225	Arruela de encosto	1		

3713 (FUEL TRANSFER PUMP)
3713 (POMPE D'ALIMENTATION)
3713 BOMBA DE TRANSFERÊNCIA DE COMBUSTÍVEL
3713 ТОПЛИВОПЕРЕКАЧИВАЮЩИЙ НАСОС
3713 (BOMBA DE ALIMENTACION DE COMBUSTIBLE)

RE506491PCDE02 A.1

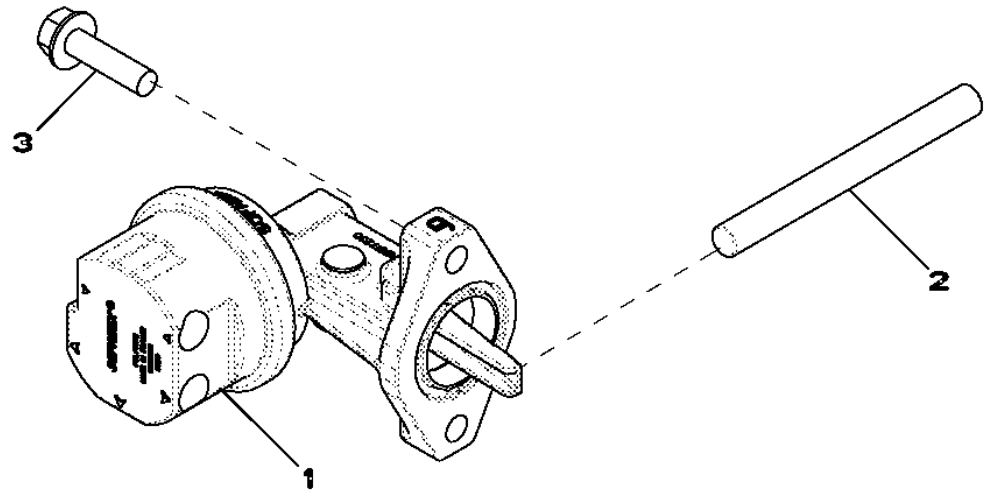

Item	*Nº peça*	*Descrição*	*Qtde*	*Nº série motor*	*Notas*
1	RE517230	Bombade combustível	1		
2	R133405	Pino	1		LGTH= 102MM
3	RE504233	Parafuso sextavado	2		

3917 (THERMOSTAT HOUSING / BY PASS TUBE TO WATER PUMP)
3917 (BOITIER DE THERMOSTAT / TUBE DE DERIVATION A LA POMPE A EAU)
3917 CARCAÇA DO TERMOSTATO / TUBO DE DESVIO PARA A BOMBA DE ÁGUA
3917 КОРПУС ТЕРМОСТАТА / ПЕРЕПУСКНАЯ ТРУБКА В ВОДЯНОМУ НАСОСУ
3917 (CARCASA DEL TERMOSTATO / TUBO DE DERIVACION A LA BOMBA DE AGUA)

RE522133PCDE02 A.1

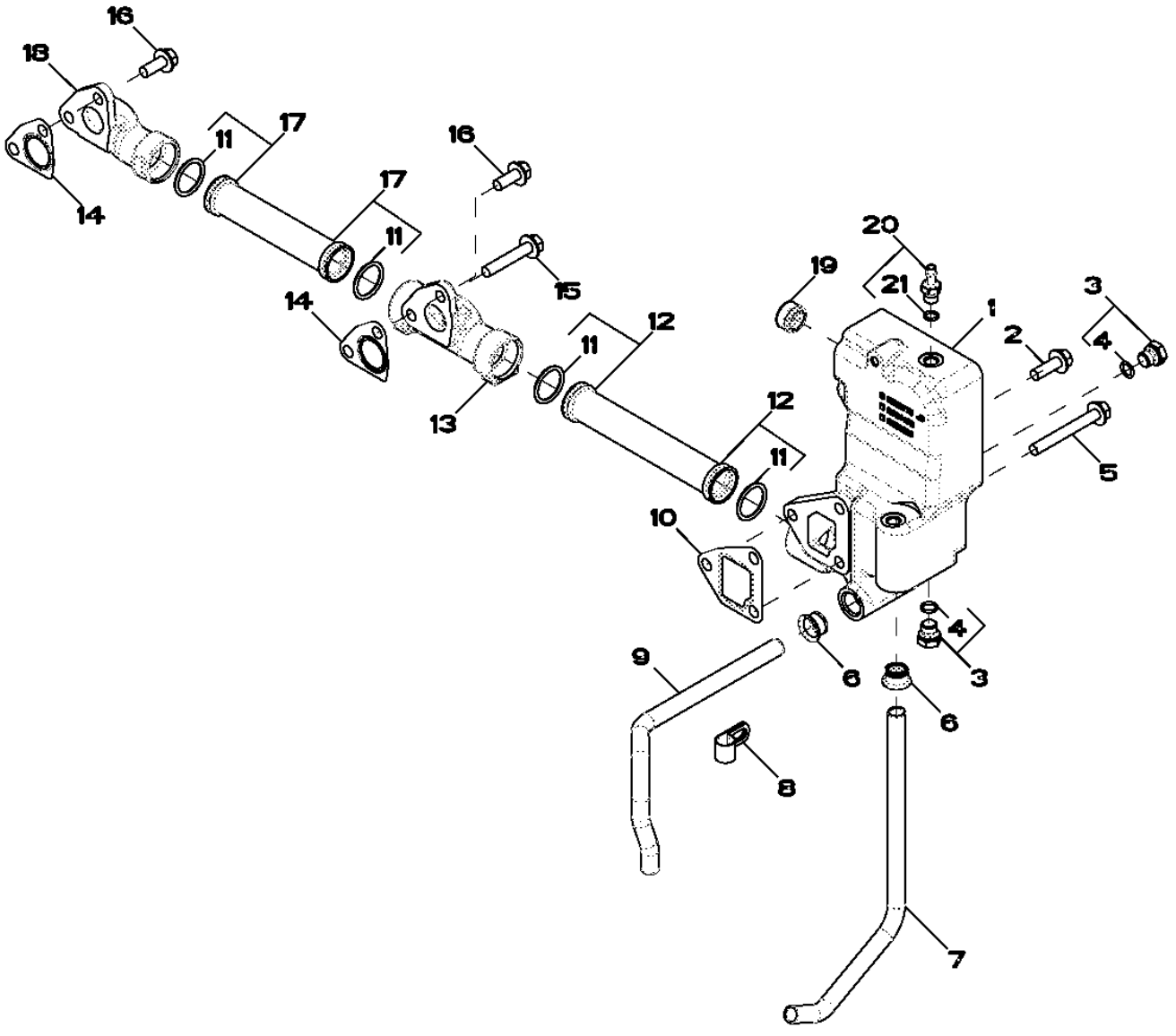

RE522133PCDE02

Item	Nº peça	Descrição	Qtde	Nº série motor	Notas
1	R522776	Carcaça	1		
2	19M7786	Parafuso	1		M10 X 30
3	RE46684	Tampão	4		M14 X 1.5
4	51M7041	Anel o	1		11.300 X 2.200 mm
5	19M7810	Parafuso	2		M10 X 80
6	R123226	Junta	2		
7	R519517	Tubo	1		
8	R128415	Braçadeira	2		
9	R519025	Tubo	1		
10	R505479	Junta	1		
11	R63185	Anel o	4		
12	RE516026	Tubo	1		
13	R519737	Software	1		
14	R505480	Junta	2		
15	19M8528	Parafuso	1		M10 X 55
16	19M7785	Parafuso	3		M10 X 25
17	RE523250	Coletor	1		
18	R504754	Coletor	1		
19	RE57190	Vedação	1		
20	AT323961	Adaptador	1		M12 X 1.5
21	51M7040	Anel o	1		9.300 X 2.200 mm

4035 Engine Oil Dipstick
4035 Jauge de niveau d'huile moteur
4035 Vareta de Óleo do Motor
4035 Щуп для измерения уровня масла
4035 Varilla de nivel de aceite de motor

RE504553PCDD02 A.1

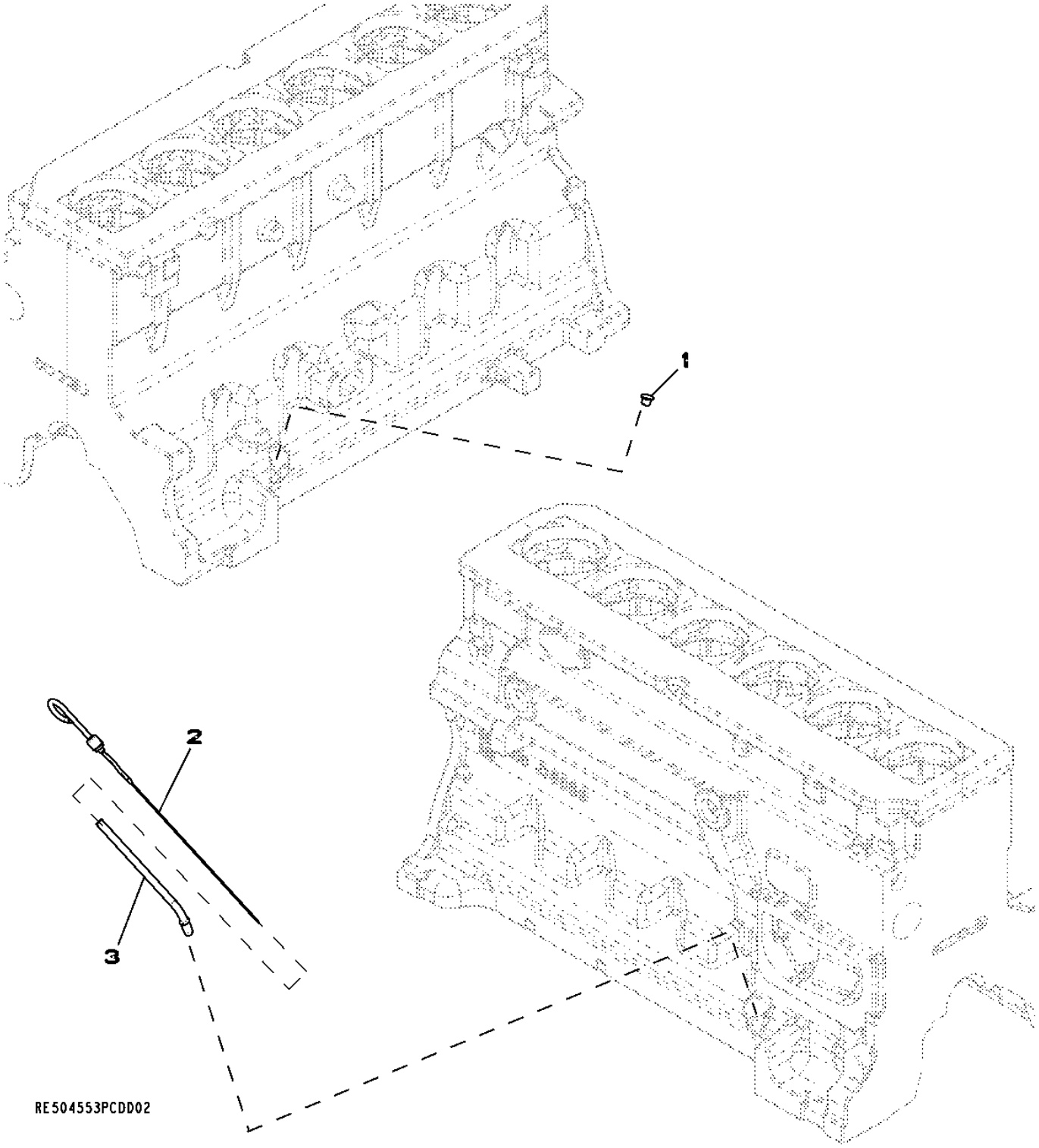

Item	*Nº peça*	*Descrição*	*Qtde*	*Nº série motor*	*Notas*
1	R502725	Plugue	1		
2	RE69243	Vareta de niVel	1		
3	R502498	Tubo vareTa de nível	1		

4330 (STARTING AID)
4330 (AIDE AU DEMARRAGE)
4330 AUXÍLIO DE PARTIDA
4330 СРЕДСТВО ОБЛЕГЧЕНИЯ ПУСКА
4330 (TERMOARRANQUE)

RE524899PCDA01 A.1

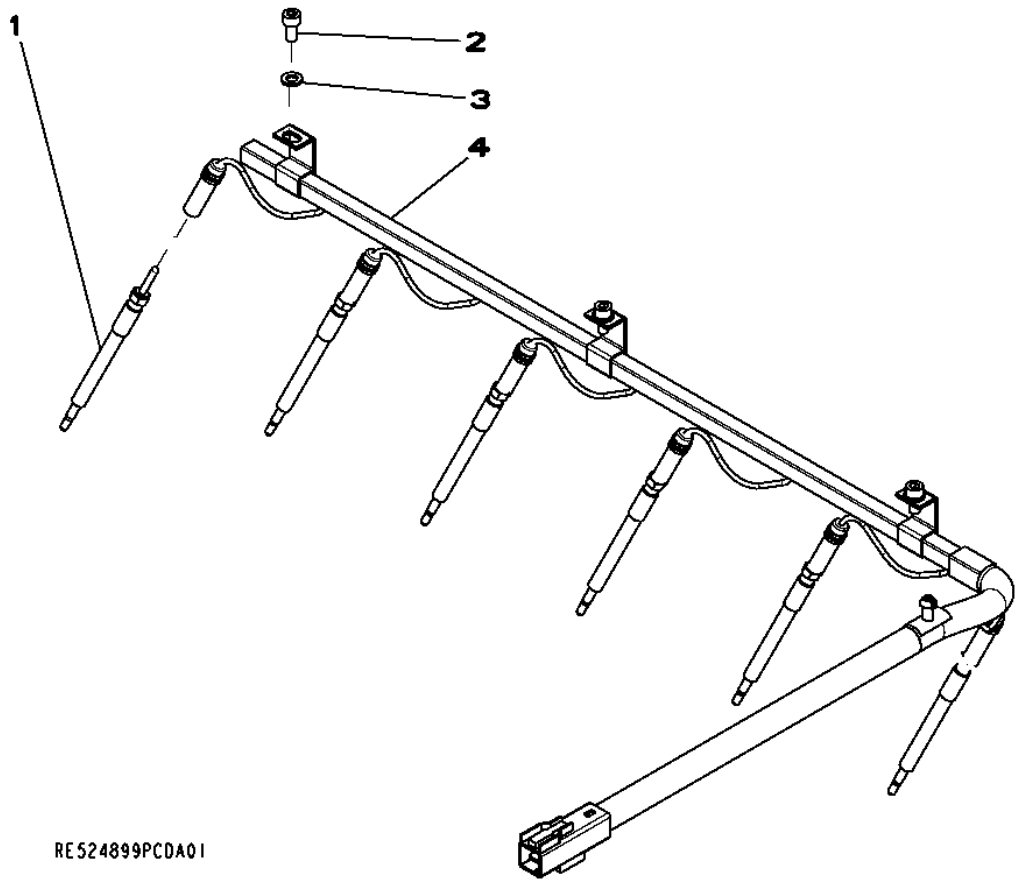

Item	*Nº peça*	*Descrição*	*Qtde*	*Nº série motor*	*Notas*
1	RE515622	Vela incandescente	6		
2	19M8618	Parafuso	3		M6 X 12
3	24M7088	Arruela	3		6.600 X 12 X 1.600 mm
4	RE527098	Chicote	1		

4440 (TIMING GEAR COVER)
4440 (COUVERCLE DE DISTRIBUTION)
4440 (TIMING GEAR COVER)
4440 (КРЫШКА РАСПРЕДЕЛИТЕЛЬНЫХ ШЕСТЕРЕН)
4440 (TAPA DE LA DISTRIBUCION)

RE524576PCDD02 A.1

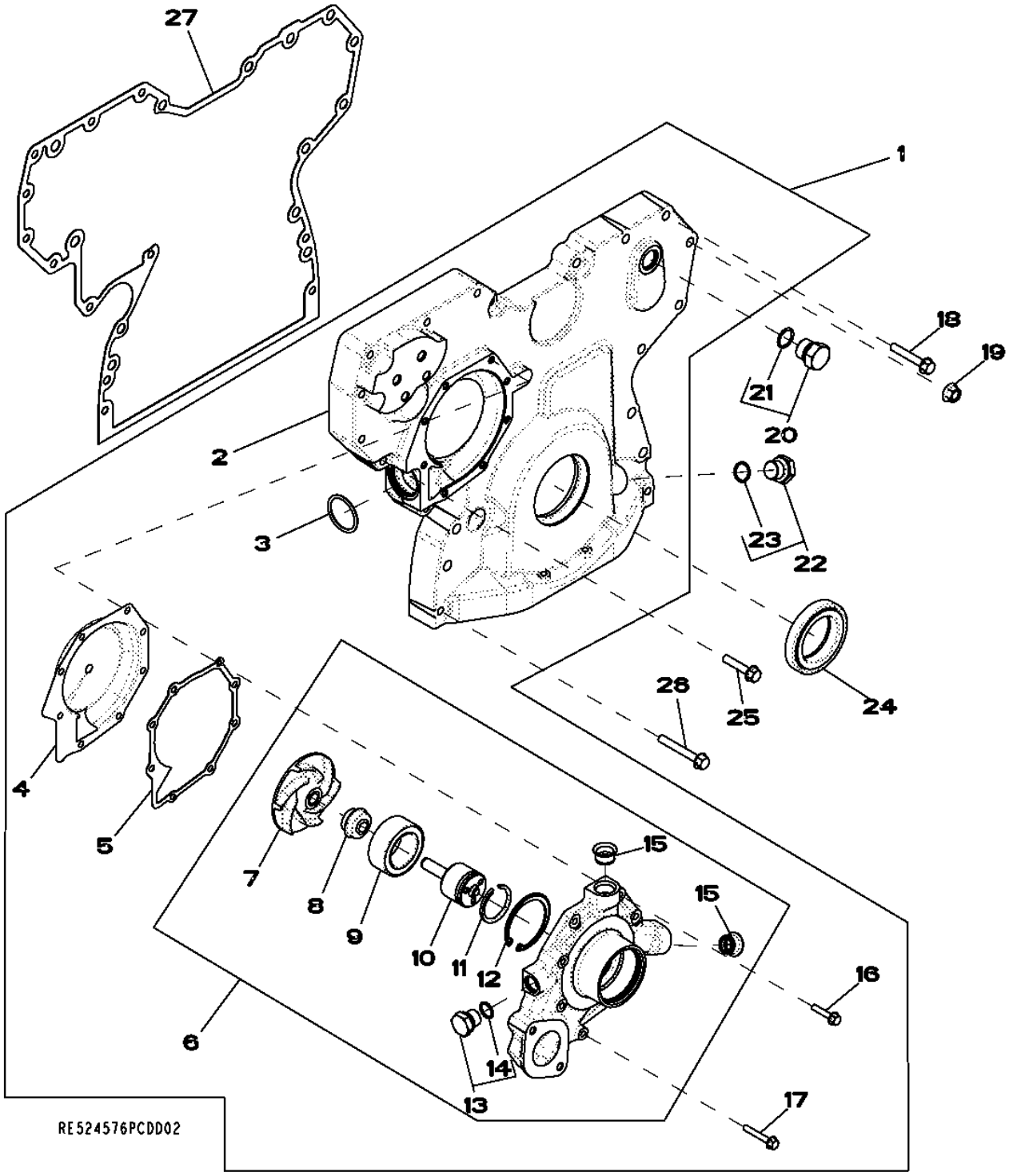

Item	*Nº peça*	*Descrição*	*Qtde*	*Nº série motor*	*Notas*
1	RE523168	Capa	1		
2	.....	Capa	1		(ORDER RE523168) (MARKED R503596)NSEP
3	R504734	Anel o	1		
4	RE508566	Inserto	1		(A)
5	R123417	Junta	1		
6	RE523169	Bombad'água	1		(ALSO ORDER RE508566)
	SE501227	Bombad'água remanufaturada	1		(Reman For RE523169)
7	.....	Impulsor	1		(ORDER RE523169)
8	.....	Vedação	1		(ORDER RE523169)
9	.....	Rolamento	1		(ORDER RE523169)
10	.....	Eixo	1		(ORDER RE523169)
11	A364R	Anel de pressão	1		
12	R71228	Anel	1		
13	RE46685	Tampão	1		
14	51M7043	Anel o	1		15.300 X 2.200 mm
15	R123226	Junta	2		
16	19M7796	Parafuso	5		M6 X 30
17	19M7797	Parafuso	3		M6 X 40
18	19M7800	Parafuso	8		M8 X 50
19	14M7296	Porca com flange	9		M10
20	RE46687	Tampão de dreno	1		
21	51M7045	Anel o	1		19.300 X 2.200 mm
22	RE517370	Conexão	1		
23	51M7044	Anel o	1		17.300 X 2.200 mm
24	RE538097	Vedação	1		(SUB FOR RE505515)
25	19M8317	Parafuso	1		M8 X 40
26	19M7801	Parafuso	3		M8 X 60
27	R526944	Junta	1		(SUB FOR R523184)

(A) INCLUDE INSTRUCTIONS
COMPREND LES INSTRUCTIONS
INCLUDE INSTRUCTIONS
С ИНСТРУКЦИЯМИ
INCLUYE INSTRUCCIONES

4633 (CYLINDER BLOCK)
4633 (BLOC-CYLINDRES)
4633 (CYLINDER BLOCK)
4633 БЛОК ЦИЛИНДРОВ
4633 (BLOQUE DE CILINDROS)

RE522134PCDC03 A.1

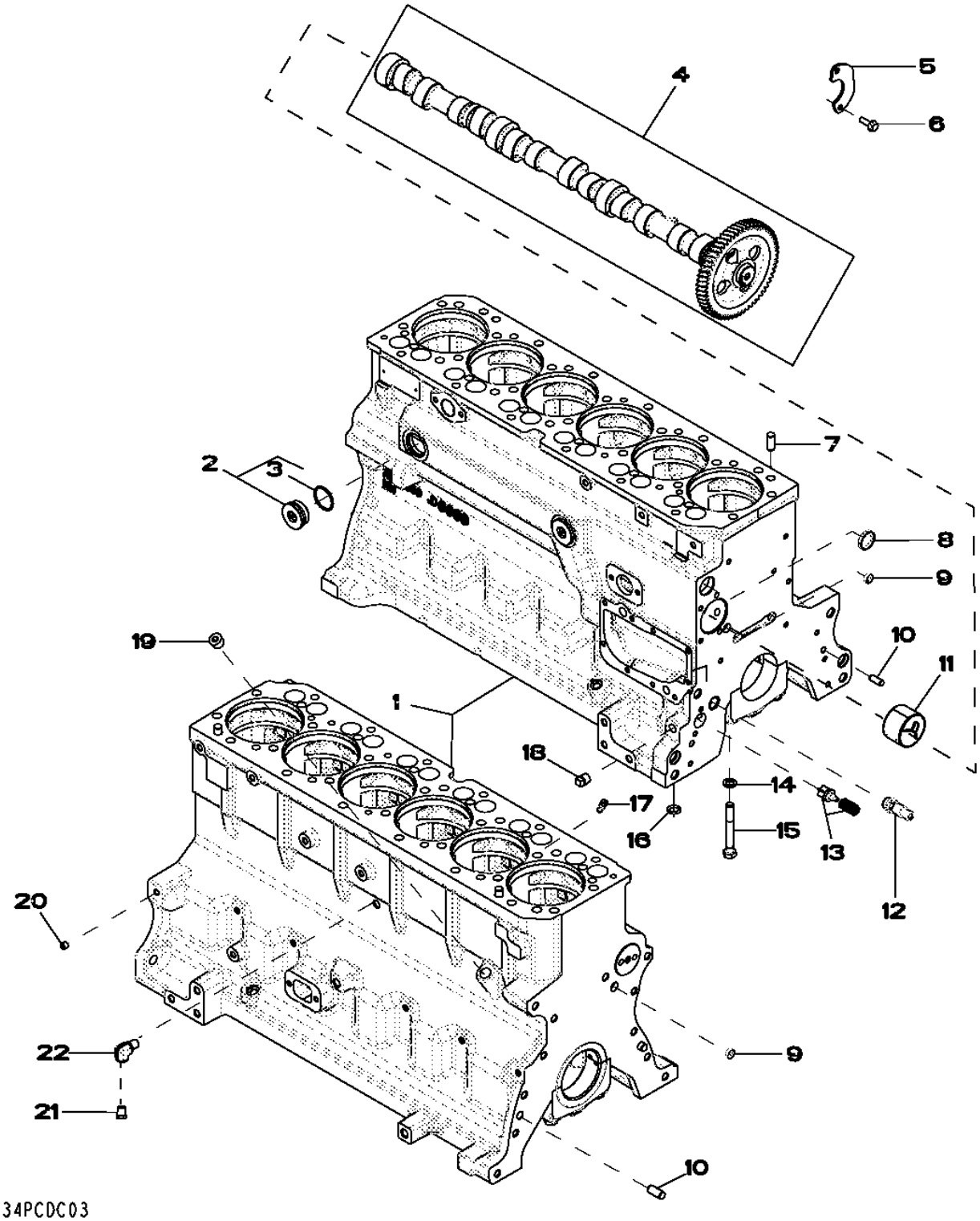

Item	Nº peça	Descrição	Qtde	Nº série motor	Notas
1	.....	Bloco de cilindro	1		(MARKED R504850) (ORDER RE528638)
2	RE508185	Conexão	2		1-5/8"-12UN
3	U13639	Anel o	1		
4	RE528950	Eixo de cames	1		(MARKED R518861)
	SE501812	Comando de Válvulas Reman	1		(REMAN FOR RE528950)
5	R132518	Placa	1		
6	19M8999	Parafuso	2		M8 X 25
7	R48685	Pino de centragem	4		
8	R116466	Plugue	1		
9	T18891	Plugue	2		OD 16MM
10	R26650	Pino de centragem	2		
11	R119874	Bucha	1		(ALSO ORDER TY6333)
12	RE505501	VálVula de sangria	1		
13	RE63674	VálVula	1		
14	T20168	Arruela	14		
15	T23474	Parafuso sextavado	14		
16	R97185	Anel o	1		
17	R131182	Orifício	6		
18	15H695	Tampão	1		3/8", 3/8"-18NPT
19	15H584	Tampão	1		1/2", 1/2"-14NPT
20	RE71255	Tampão	7		(A) 1/8"-27NPT, (SUB FOR R104592 AND RE42713)
21	RE507807	Tampão	1		(A) 1/4"-18NPT
22	RE537834	Conexão em ângulo	1		(A)

(A) THREADS WITH PRE-APPLIED SEALANT
FILETS ENDUITS DE PRODUIT D'ETANCHEITE
THREADS WITH PRE-APPLIED SEALANT
РЕЗЬБА С ПРЕДВАРИТЕЛЬНО НАНЕСЕННЫМ ГЕРМЕТИКОМ
CON SELLADOR

4712 (CRANKSHAFT / BEARINGS)
4712 (VILEBREQUIN / COUSSINETS)
4712 (CRANKSHAFT / BEARINGS)
4712 КОЛЕНЧАТЫЙ ВАЛ / ПОДШИПНИКИ
4712 (CIGUENAL / COJINETE)

RE506346PCDE01 A.1

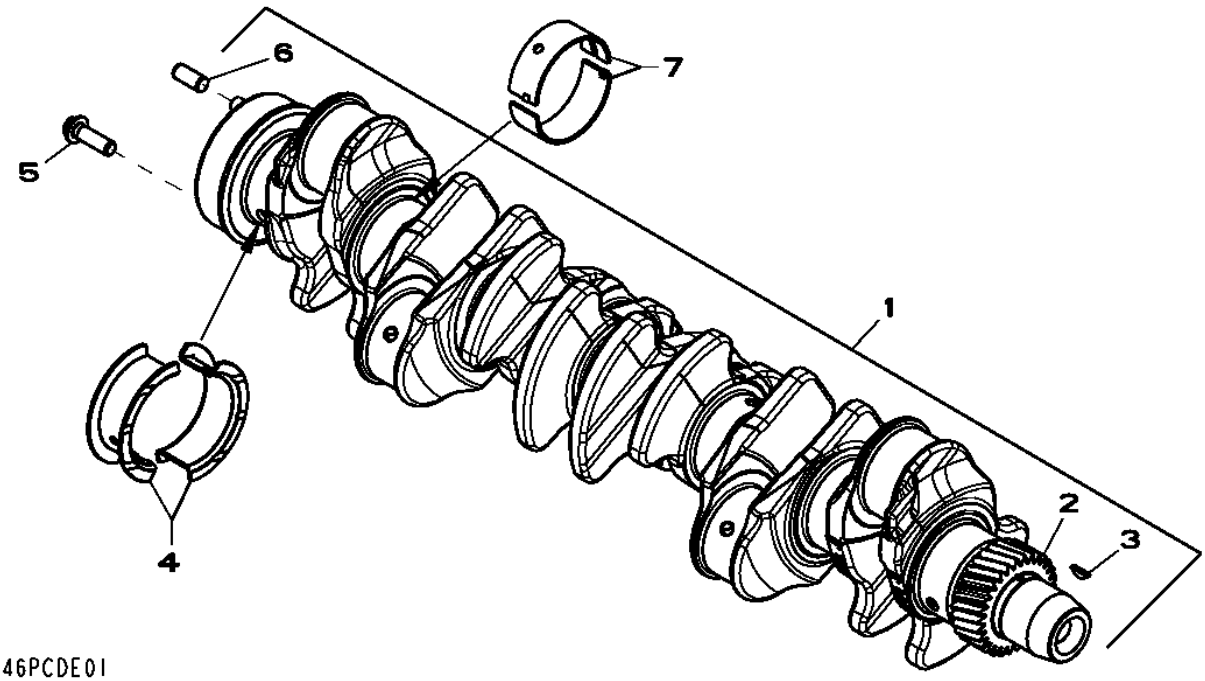

Item	*Nº peça*	*Descrição*	*Qtde*	*Nº série motor*	*Notas*
1	RE505921	Virabrequim	1		(A) (ALSO ORDER RE516340 AND RE44574)ASSY, INCL KEYS 2, 3, 6.
	SE501655	Virabrequim remanufaturado	1		(B) (Reman For RE505921)
2	R120631	EngrEnagem	1		Z= 30
3	R505609	Chaveta	1		LGTH= 18.5MM
4	RE65168	Conj. do rolamento	1		(KIT R123563 AND R123564)STD
	RE65912	Rolamento axial	AR		(A) US -0.254MM, (KIT R130574 AND R130575)
5	R135918	Parafuso	6		
6	R48685	Pino de centragem	1		
7	RE65165	Conj. do rolamento	4		(KIT R123561 AND R123562)STD
	RE65911	Rolamento	AR		(A) US -0.254MM, (KIT R130576 AND R130577)

(A) GRINDING GUIDELINES : SEE CTM104
DIRECTIVES DE RECTIFICATION : VOIR CTM105
GRINDING GUIDELINES : SEE CTM104
ИНСТРУКЦИИ ПО ШЛИФОВКЕ: СМ. CTM205
INSTRUCCIONES REFERENTE AL RECTIFICADO : VER CTM107

(B) WITH BEARINGS
AVEC ROULEMENTS
Com Rolamentos
С ПОДШИПНИКАМИ
CON COJINETES

4834 (CONNECTING RODS AND PISTONS)
4834 (BIELLES ET PISTONS)
4834 BIELAS E PISTÕES
4834 ШАТУНЫ И ПОРШНИ
4834 (BIELA Y PISTONES)

RE522135PCDB01 A.1

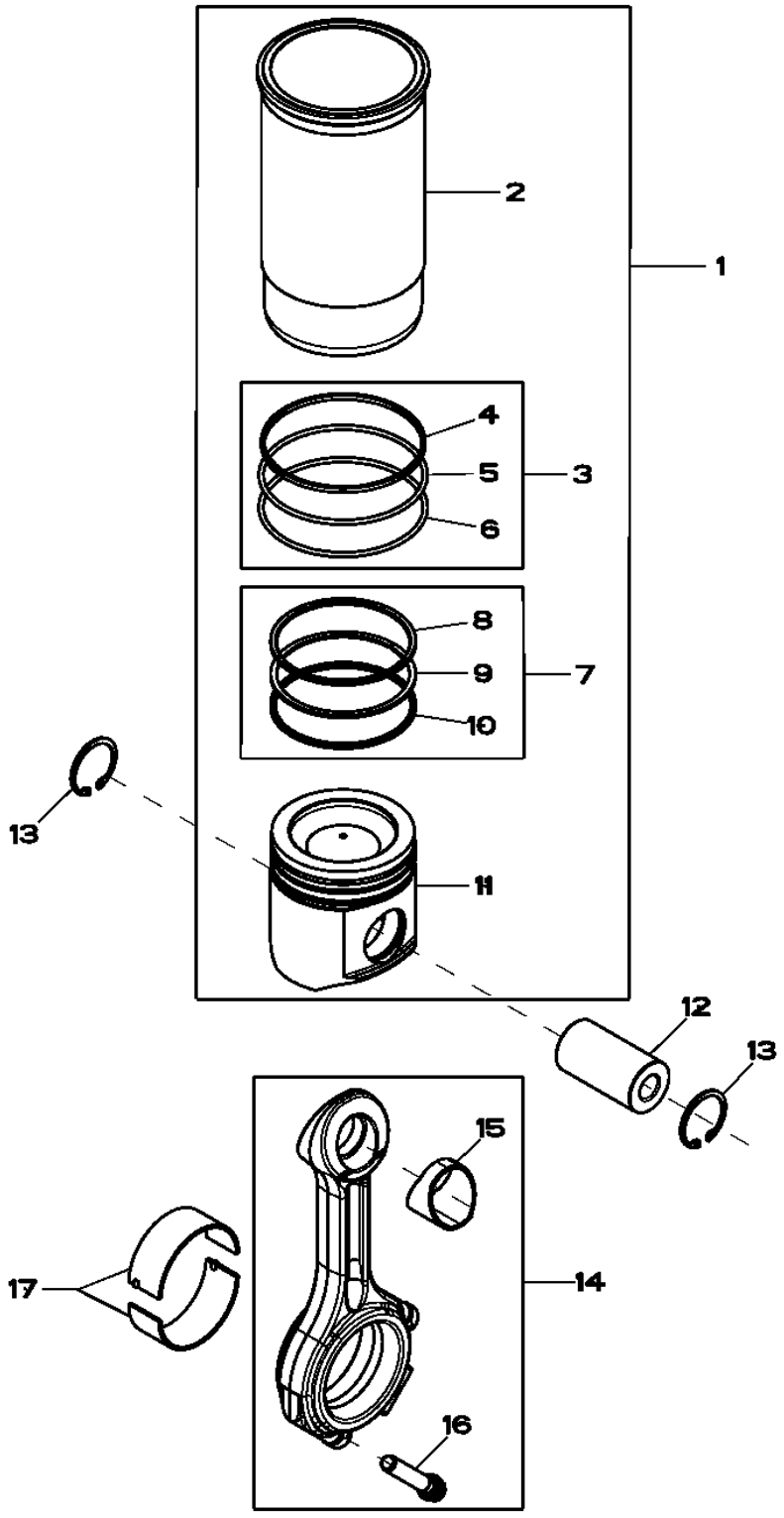

Item	*Nº peça*	*Descrição*	*Qtde*	*Nº série motor*	*Notas*
1	RE524450	Kit pistão e camisa	6		
2	.....	Camisa de cilindro	1		NSEP , (ORDER RE524450)
3	AR65507	Kit - anel o	1		PKG (3)
4	.....	Junta de vedação	1		NSEP , (ORDER AR65507)
5	.....	Anel o	1		NSEP , (ORDER AR65507)
6	.....	Anel o	1		NSEP , (ORDER AR65507)
7	RE524453	Kit anéis de pistão	1		PKG (3)
8	.....	Anel de pistão	1		NSEP , (ORDER RE524453)
9	.....	Anel de pistão	1		NSEP , (ORDER RE524453)
10	.....	Anel de pistão	1		NSEP , (ORDER RE524453)
11	.....	Pistão	1		NSEP , (MARKED RE521616) (ORDER RE524450)
12	R502755	Pino do Pistão	6		OD= 41MM, LGTH= 77MM
13	R54114	Anel de pressão	12		
14	RE500608	Biela	6		(MARKED R500335)
15	R114082	Bucha	1		
16	R501124	Parafuso	2		A= 61MM, M12
17	RE65908	Rolamento	6		STD , (KIT (2) R113698)
	RE65909	Rolamento	AR		(A) ID -0.254MM, (KIT (2) R130578)

(A) GRINDING GUIDELINES : SEE CTM104
DIRECTIVES DE RECTIFICATION : VOIR CTM105
DIRETRIZES DE RETÍFICA : CONSULTE CTM104
ИНСТРУКЦИИ ПО ШЛИФОВКЕ: СМ. CTM205
INSTRUCCIONES REFERENTE AL RECTIFICADO : VER CTM107

4905 (ROCKER ARM / SHAFT / TAPPET / PUSH ROD)
4905 (CULBUTEUR / ARBRE / POUSSOIR DE SOUPAPE / TIGE)
4905 BALANCIM / EIXO / TUCHO / HASTE DE COMANDO
4905 КОРОМЫСЛО, ОСЬ, КУЛАЧОК, ТОЛКАТЕЛЬ
4905 (BALANCIN / ARBOL / BOTADOR / VARILLA DE EMPUJE)

RE522136PCDE03 A.1

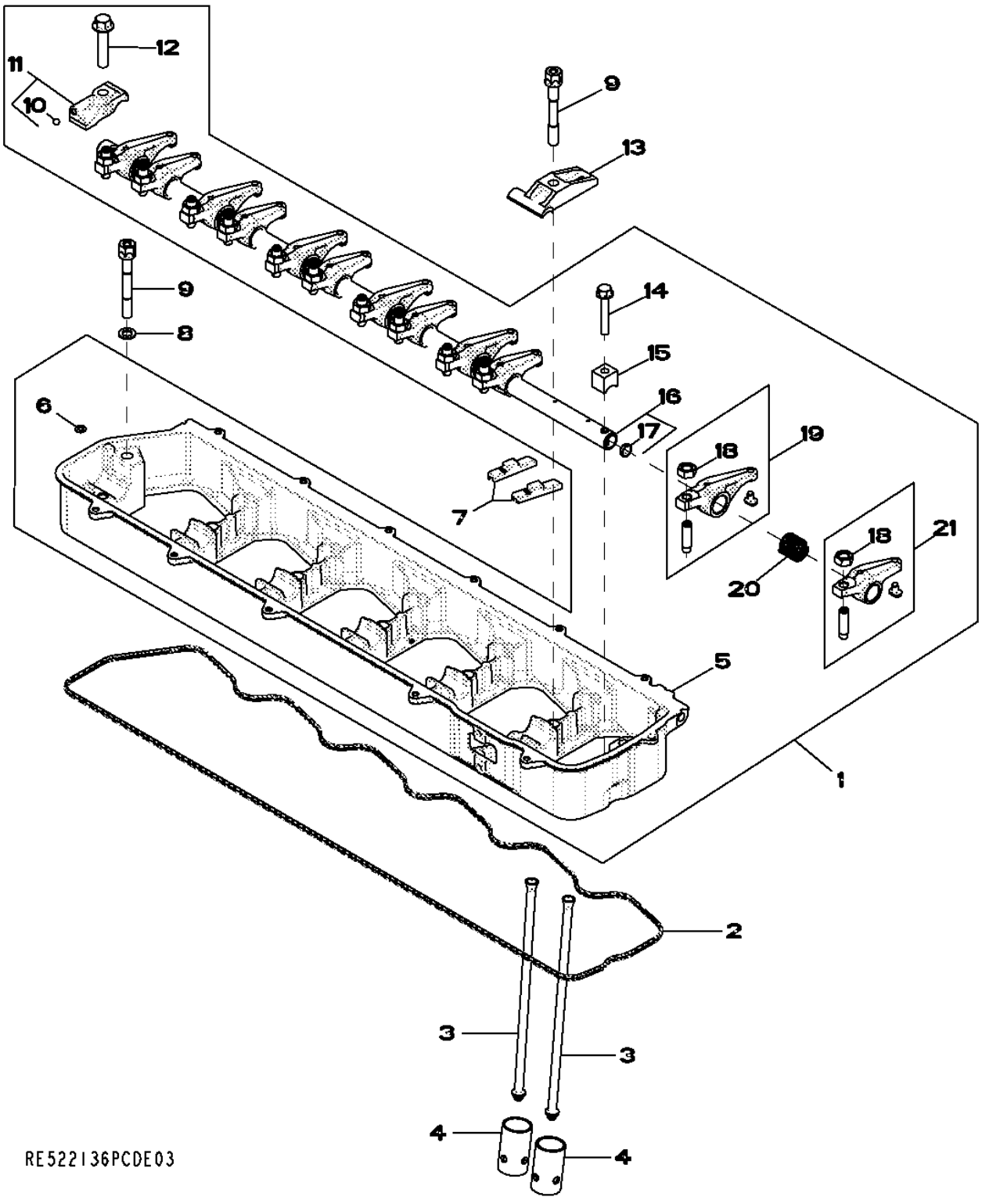

Item	*Nº peça*	*Descrição*	*Qtde*	*Nº série motor*	*Notas*
1	RE533148	Eixo do balancim	1		
2	R524496	Junta	1		(SUB FOR R504882)
3	R504209	Vareta	12		
4	R123565	Peça acionada Pelo came	12		
5	.....	Carcaça	1		(MARKED R518809 OR R525452) (ORDER RE533148)
6	R520867	Anel o	1		
7	R502341	Ponte da válvula	12		
8	24M7096	Arruela	2		10.500 X 18 X 1.600 mm
9	R521458	Parafuso	7		
10	R69281	Esfera	1		
11	RE523032	Tampa	1		
12	19M8966	Parafuso	1		M10 X 50
13	R516140	Correia	5		
14	19M9170	Parafuso	1		M8 X 50
15	R504631	Braçadeira	1		
16	RE516491	Eixo do balancim	1		(MARKED R504782)
17	30M7004	Plugue	2		
18	14M7148	Porca	12		M10
19	RE504210	Balancim	6		(B)
20	R505543	Mola	6		
21	RE523023	Balancim	6		(A)

(A) INTAKE
SOUPAPE D'ADMISSION
ADMISSÃO
ВПУСК
VALVULA DE ADMISION

(B) EXHAUST
ECHAPPEMENT
ESCAPE
ВЫХЛОПНАЯ ТРУБА
ESCAPE

5024 (OIL PUMP)
5024 (POMPE A HUILE)
5024 (OIL PUMP)
5024 МАСЛЯНЫЙ НАСОС
5024 (BOMBA DE ACEITE)

RE522137PCDC02 A.1

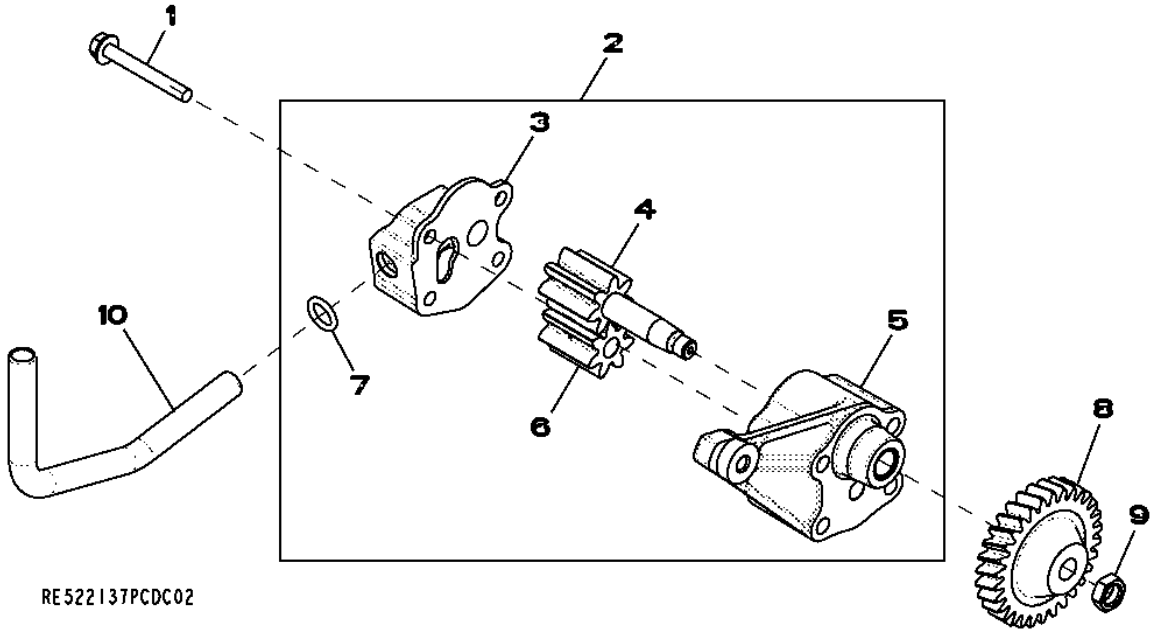

Item	*Nº peça*	*Descrição*	*Qtde*	*Nº série motor*	*Notas*
1	19M7802	Parafuso	2		M8 X 65
2	RE521756	Bombade óleo	1		
	SE501813	Bombade óleo remanufatur.	1		(REMAN FOR RE501813)
3	.....	Capa	1		(ORDER RE521756)NSEP
4	.....	EngrEnagem	1		(ORDER RE521756)NSEP
5	.....	Carcaça	1		(ORDER RE521756)NSEP
6	.....	EngrEnagem	1		(ORDER RE521756)NSEP
7	R97185	Anel o	1		
8	R120638	EngrEnagem	1		
9	14M7066	Porca	1		M12
10	R526838	Tubo de óleo	1		

5120 (CYLINDER HEAD)
5120 (CULASSE)
5120 (CYLINDER HEAD)
5120 (ГОЛОВКА БЛОКА ЦИЛИНДРОВ)
5120 (CULATA)

RE522138PCDB03 A.1

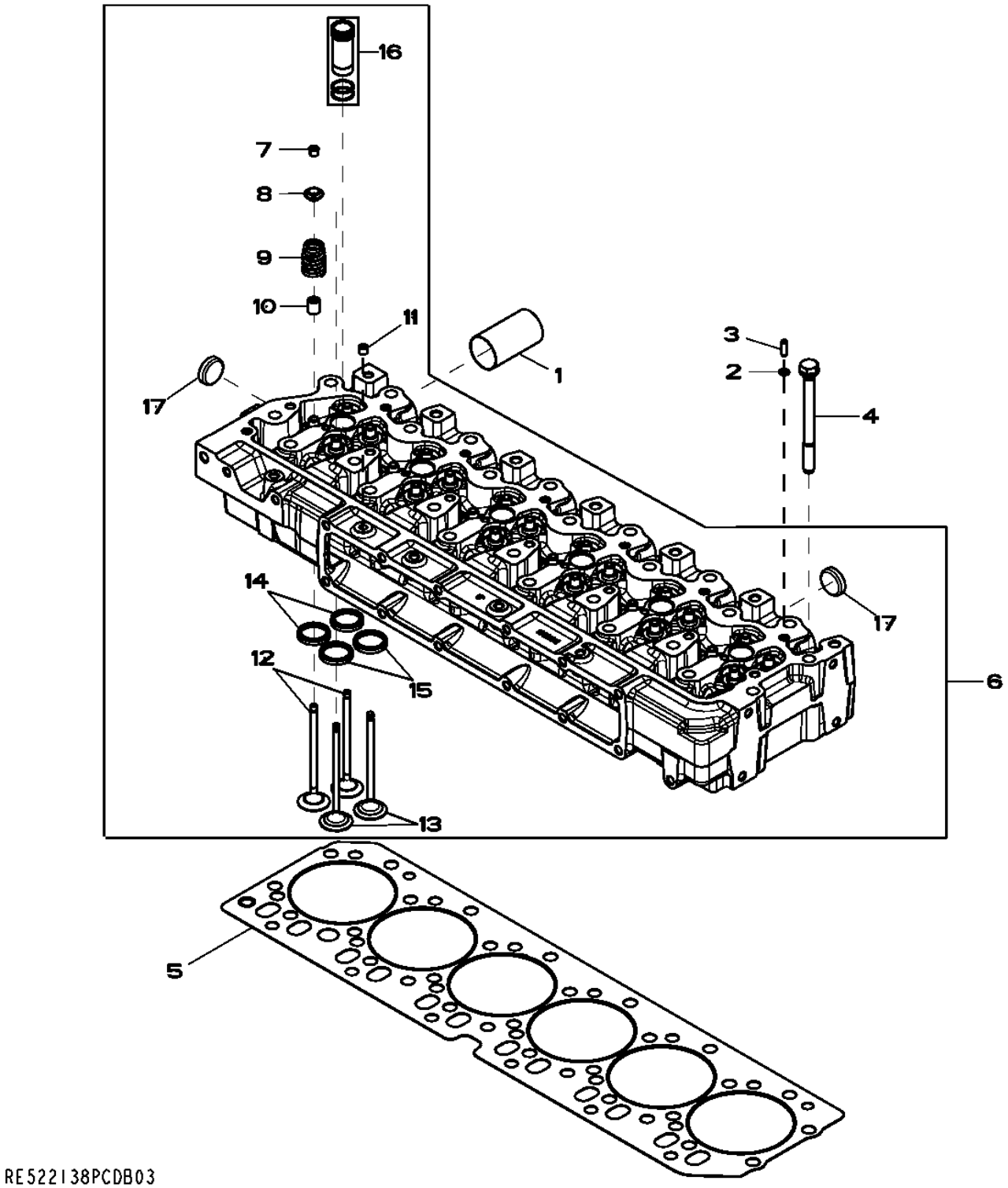

Item	*Nº peça*	*Descrição*	*Qtde*	*Nº série motor*	*Notas*
1	R519582	Luva	6		
2	R520867	Anel o	7		6.020 X 2.616 mm (0.237" X 0.103")
3	R521544	Bucha	2		4 X 6 X 20 mm (0.157" X 0.236" X 0.787")
4	R502511	Parafuso sextavado	26		
5	R116516	Vedação de cilindro	1		
6	RE521639	Cabeçote	1		KIT
	SE501583	Cabeça do cilindro remanuf.	1		(REMAN FOR RE521639) (MARKED R519581)
7	R502371	RetentoR	48		
8	R502367	Tampa	24		
9	R518872	Mola	24		
10	RE526519	Vedação	24		
11	RE71255	Tampão	1		(B) 1/8"-27NPT, (SUB FOR R104592 AND RE42713)
12	RE518081	Kit da válvula	12		(KIT (2) R502370)
13	RE531221	VálVula de admissão	12		(KIT (2) R518806)
14	RE518083	Inserto de assento válvula	12		
15	RE518082	Inserto de assento válvula	12		
16	RE517435	Luva	6		KIT
17	CD16284	Plugue	4		OD= 32.6MM

(B) THREADS WITH PRE-APPLIED SEALANT
FILETS ENDUITS DE PRODUIT D'ETANCHEITE
THREADS WITH PRE-APPLIED SEALANT
РЕЗЬБА С ПРЕДВАРИТЕЛЬНО НАНЕСЕННЫМ ГЕРМЕТИКОМ
CON SELLADOR

5204 (AUXILIARY DRIVE)
5204 (ENTRAINEMENT AUXILIAIRE)
5204 ACIONAMENTO AUXILIAR
5204 ВСПОМОГАТЕЛЬНЫЙ ПРИВОД
5204 (TRANSMISION ADICIONAL)

RE59264PCDD01 A.1

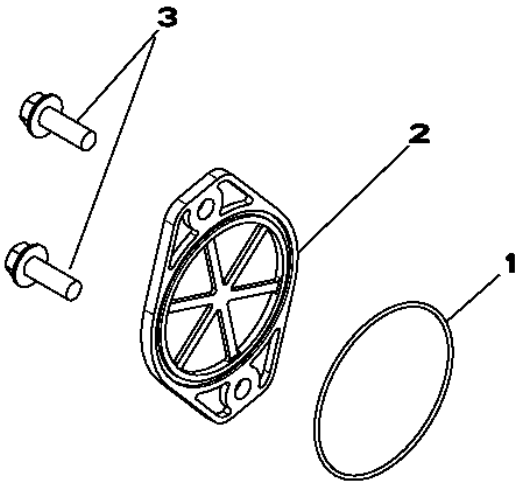

RE59264PCDD01

Item	*Nº peça*	*Descrição*	*Qtde*	*Nº série motor*	*Notas*
1	T20758	Anel o	1		
2	R135757	Capa	1		SHIPPING
3	19M7790	Parafuso	2		M12 X 35

5497 (TURBO AIR INLET)
5497 (ARRIVEE D'AIR DU TURBOCOMPRESSEUR)
5497 ENTRADA DE AR DO TURBO
5497 ВОЗДУХОЗАБОРНИК ТУРБОНАГНЕТАТЕЛЯ
5497 (ENTRADA DE AIRE DEL TURBOCOMPRESOR)

RE529875PCDB01 A.1

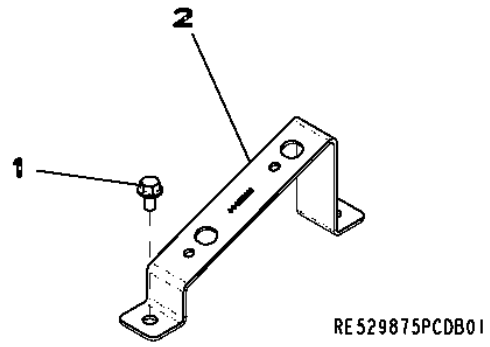

Item	*Nº peça*	*Descrição*	*Qtde*	*Nº série motor*	*Notas*
1	R522944	Apoio	1		
2	RE527858	Parafuso	2		

5728 (WATER PUMP INLET)
5728 (ENTREE DE LA POMPE A EAU)
5728 ENTRADA DA BOMBA DE ÁGUA
5728 ВХОДНОЙ КАНАЛ ВОДЯНОГО НАСОСА
5728 (ENTRADA DE BOMBA DE AGUA)

RE530087PCDA04 A.1

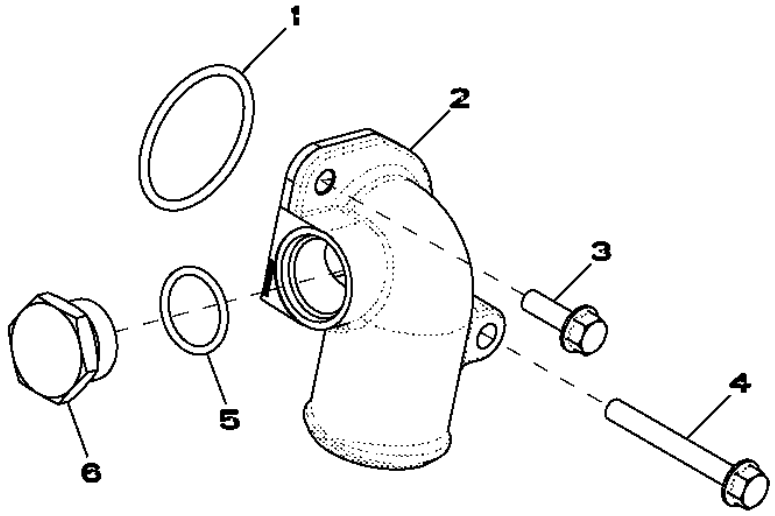

RE530087PCDA04

Item	*Nº peça*	*Descrição*	*Qtde*	*Nº série motor*	*Notas*
1	R89944	Anel o	1		
2	R522686	Conexão em ângulo	1		
3	19M7867	Parafuso	1		M8 X 25
4	19M7802	Parafuso	1		M8 X 65
5	U17409	Anel o	1		
6	R82718	Tampão de dreno	1		

5945 (OIL COOLER)
5945 (REFROIDISSEUR D'HUILE)
5945 RESFRIADOR DE ÓLEO
5945 МАСЛООХЛАДИТЕЛЬ
5945 (REFRIGERANTE DE ACEITE)

RE522847PCDB04 A.1

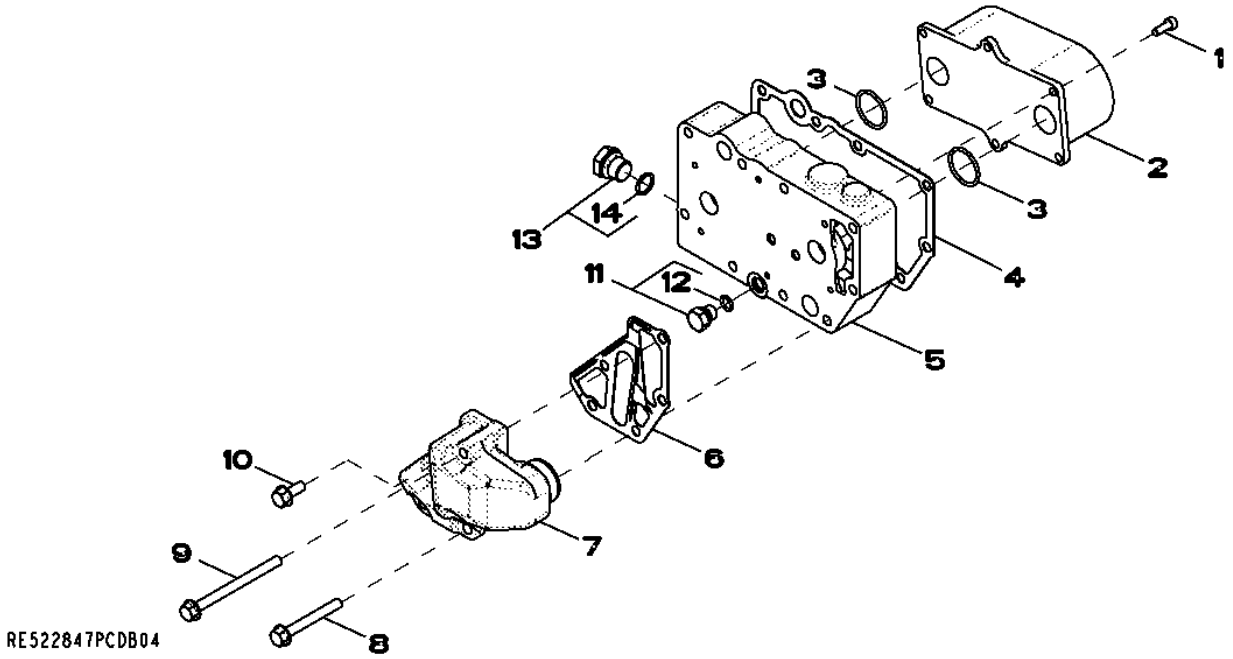

Item	*Nº peça*	*Descrição*	*Qtde*	*Nº série motor*	*Notas*
1	RE67231	Parafuso	6		
2	RE59298	ResfRiadoR de óleo	1		
3	T122075	Anel o	2		
4	R123501	Junta	1		
5	R520983	Carcaça	1		
6	R501428	Junta	1		
7	RE508599	Kit	1		
8	19M7802	Parafuso	2		M8 X 65
9	19M7970	Parafuso	2		M8 X 100
10	RE67238	Parafuso	1		
11	RE46686	Tampão	1		
12	51M7040	Anel o	1		9.300 X 2.200 mm
13	RE46685	Tampão	1		
14	51M7043	Anel o	1		15.300 X 2.200 mm

6275 (ALTERNATOR BRACKETS)
6275 (SUPPORTS DE L'ALTERNATEUR)
6275 SUPORTES DO ALTERNADOR
6275 КРОНШТЕЙНЫ ГЕНЕРАТОРА ПЕРЕМЕННОГО ТОКА
6275 (SOPORTE DEL ALTERNADOR)

RE525095PCDA02 A.1

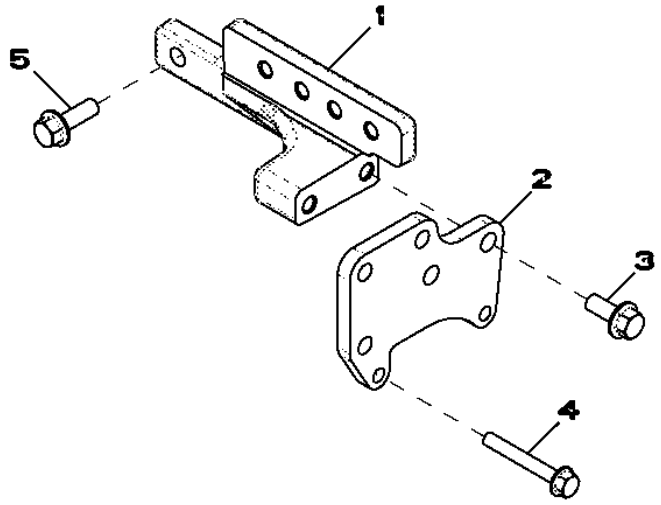

RE525095PCDA02

Item	*Nº peça*	*Descrição*	*Qtde*	*Nº série motor*	*Notas*
1	R516584	Apoio	1		
2	R516510	Apoio	1		
3	19M7785	Parafuso	2		M10 X 25
4	19M7801	Parafuso	2		M8 X 60
5	19M7786	Parafuso	2		M10 X 30

6284 (ALTERNATOR BRACKETS)
6284 (SUPPORTS DE L'ALTERNATEUR)
6284 SUPORTES DO ALTERNADOR
6284 КРОНШТЕЙНЫ ГЕНЕРАТОРА ПЕРЕМЕННОГО ТОКА
6284 (SOPORTE DEL ALTERNADOR)

RE529015PCDB02 A.1

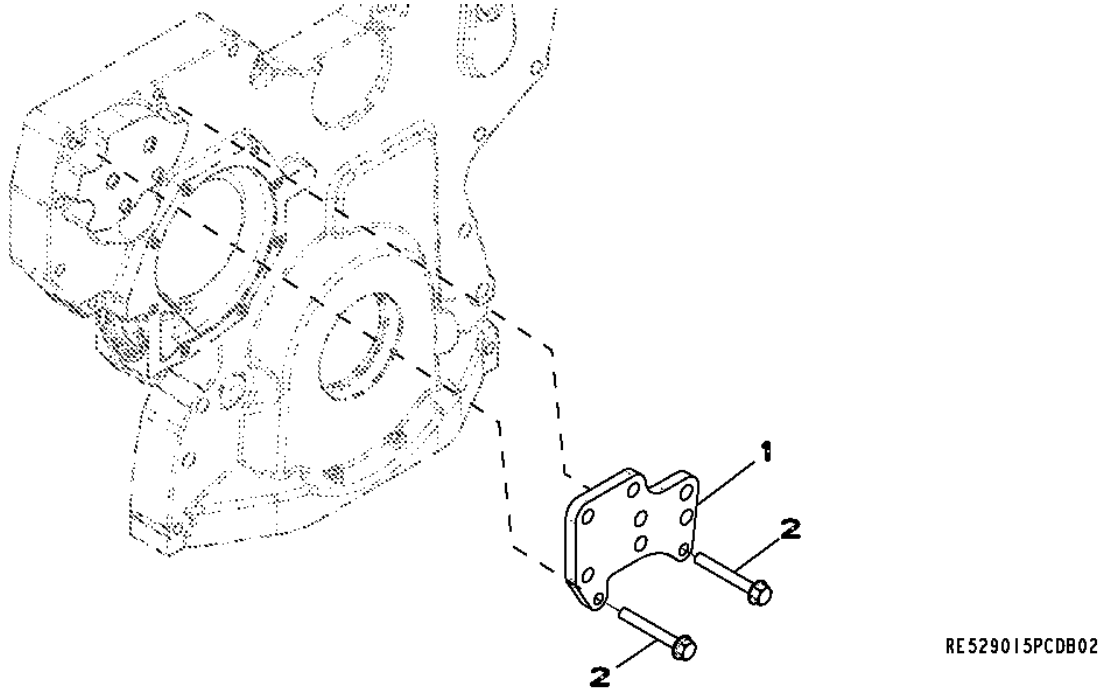

Item	*Nº peça*	*Descrição*	*Qtde*	*Nº série motor*	*Notas*
1	R521166	Correia	1		
2	19M7801	Parafuso	2		M8 X 60

6389 (FUEL LINES)
6389 (CONDUITES DE COMBUSTIBLE)
6389 LINHAS DE COMBUSTÍVEL
6389 ТОПЛИВОПРОВОДЫ
6389 (TUBERIA DE COMBUSTIBLE)

RE526654PCDA03 A.1

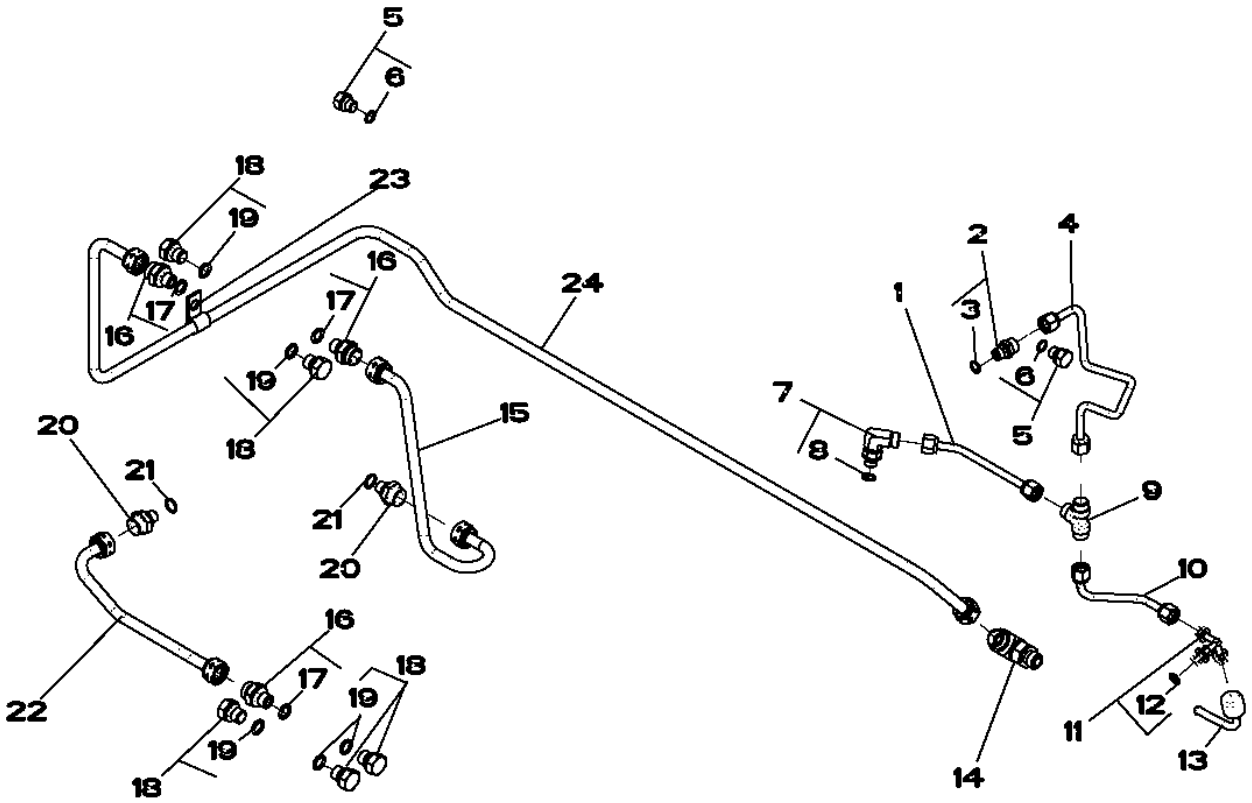

RE526654PCDA03

Item	Nº peça	Descrição	Qtde	Nº série motor	Notas
1	RE523464	Linha de combustivel	1		
2	RE60028	Conexão	1		
3	51M7039	Anel o	1		8.100 X 1.600 mm
4	RE523462	Linha de combustivel	1		
5	RE60071	Conexão	2		
6	51M7039	Anel o	1		8.100 X 1.600 mm
7	RE502173	Conexão	1		
8	51M7039	Anel o	1		8.100 X 1.600 mm
9	R97061	Conexão em t	1		
10	RE523629	Linha de combustivel	1		
11	RE524220	Conexão	1		
12	51M7039	Anel o	1		8.100 X 1.600 mm
13	AR104650	Linha de combustivel	1		
14	RE502174	Conexão em ângulo	1		
15	RE517245	Linha de combustivel	1		(INCLUDES (2) R67092)
16	RE60030	Conexão	3		
17	51M7040	Anel o	1		9.300 X 2.200 mm
18	RE46686	Tampão	5		
19	51M7040	Anel o	1		9.300 X 2.200 mm
20	R516453	Conexão	2		
21	R500271	Anel o	2		
22	RE521604	Linha de combustivel	1		
23	T13814	Braçadeira	1		
24	RE522827	Linha de combustivel	1		

65TD (TURBOCHARGER)
65TD (TURBOCOMPRESSEUR)
65TD (TURBOCHARGER)
65TD ТУРБОНАГНЕТАТЕЛЬ
65TD (TURBOCARGADOR)

RE532657PCDE02 A.1

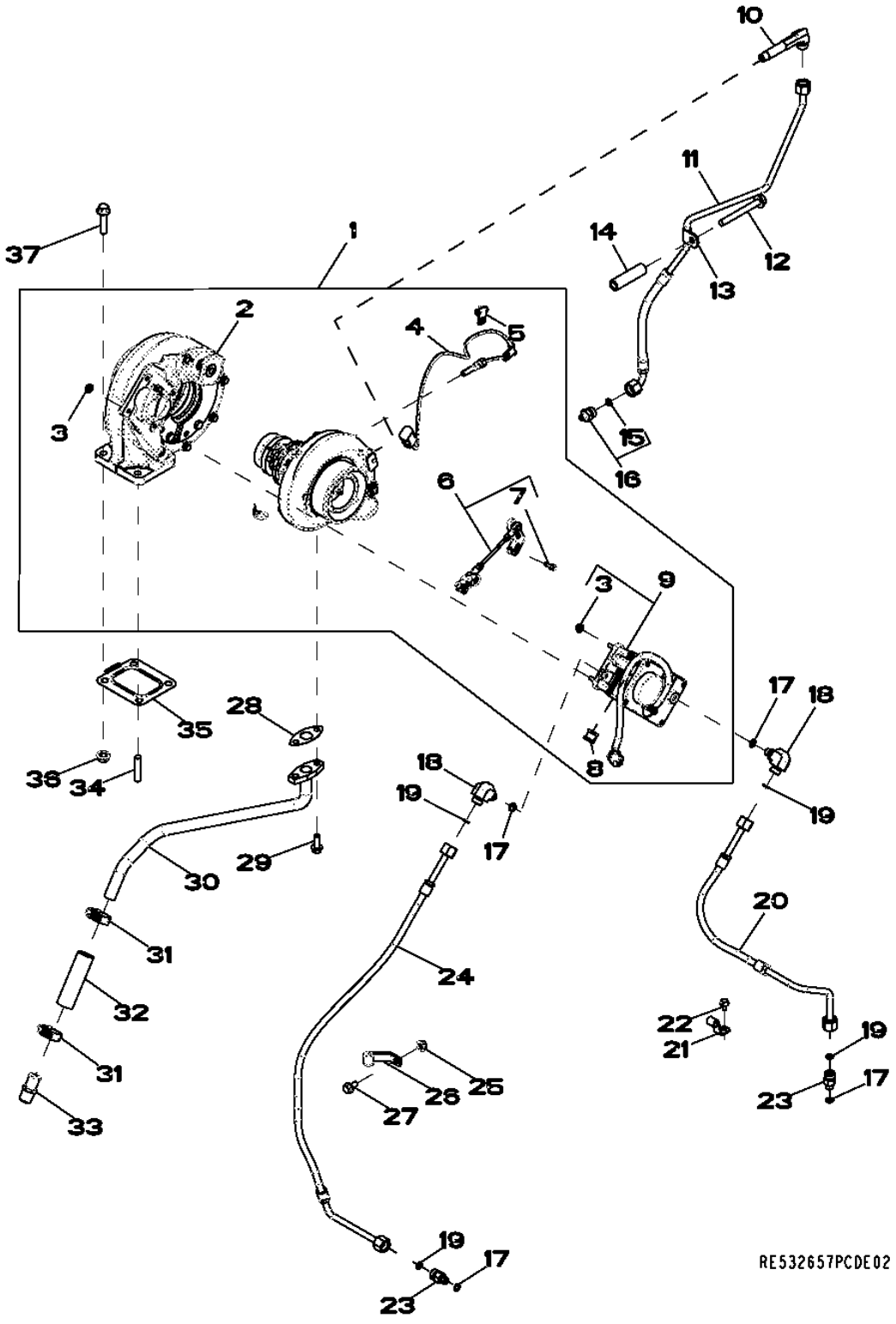

Item	Nº peça	Descrição	Qtde	Nº série motor	Notas
1	RE535684	TurboalimenTador	1		(INCLUDES RE535990) (SUB FOR RE534543)
	SE502331	TurboalimenTador remanufaT.	1		(REMAN FOR RE535684)
	RE534543	TurboalimenTador	1		(INCLUDES RE523819) (SUB RE535684)
2	RE538123	Carcaça	1		(USE WITH RE535990)
3	E63524	Porca	4		
4	RE523319	SenSor	1		
5	R524453	Braçadeira	2		
6	RE535990	Articulação	1		(A) (USE WITH RE535684 AND RE538123) (MARKED 177665)
	RE523819	Articulação	1		(B) (USE WITH RE534543) (MARKED 175505 AND 175506)
7	RE528219	Parafuso c/arruela	2		
8	R521407	Braçadeira	1		
9	RE523491	Atuador	1		
10	R522735	Conexão	1		
11	RE528756	Tubulação de óleo	1		(SUB FOR RE528090)
12	19M7811	Parafuso	1		M10 X 90
13	T38545	Braçadeira	1		
14	R520632	Espaçador	1		
15	R63548	Anel o	1		
16	RE521531	Adaptador	1		
17	51M7040	Anel o	3		9.300 X 2.200 mm
18	38H5022	Conexão em ângulo	1		
19	T77613	Anel o	3		
20	RE528089	Mangueira do ar condicionad	1		
21	R520856	Braçadeira	1		
22	RE527858	Parafuso	1		
23	38H5008	Adaptador	1		
24	RE528277	Mangueira do ar condicionad	1		
25	14M7298	Porca com flange	1		M8
26	R135752	Presilha	1		
27	19M7865	Parafuso	1		M8 X 16
28	R521158	Junta	1		
29	N275830	Parafuso	2		
30	RE524901	Tubulação de óleo	1		
31	RE65978	Braçadeira	2		
32	R523372	Mangueira	1		
33	RE54885	Conexão de mangueira	1		
34	R521200	Pino	4		
35	R519489	Junta	1		
36	14M7296	Porca com flange	5		M10
37	R519484	Parafuso sextavado	1		

(A) BALL JOINT STYLE
VERSION AVEC ARTICULATION A ROTULE
BALL JOINT STYLE
ШАРОВОЙ ШАРНИР
ARTICULACION CON ROTULA

(B) PIN JOINT STYLE
VERSION AVEC ARTICULATION A AXE
PIN JOINT STYLE
БОЛТОВОЙ ШАРНИР
ARTICULACION CON PASADOR

6698 (TEMPERATURE SWITCH)
6698 (CONTACTEUR DE TEMPERATURE)
6698 INTERRUPTOR DE TEMPERATURA
6698 ДАТЧИК ТЕМПЕРАТУРЫ
6698 (INTERRUPTOR DE TEMPERATURA)

RE500556PCDD02 A.1

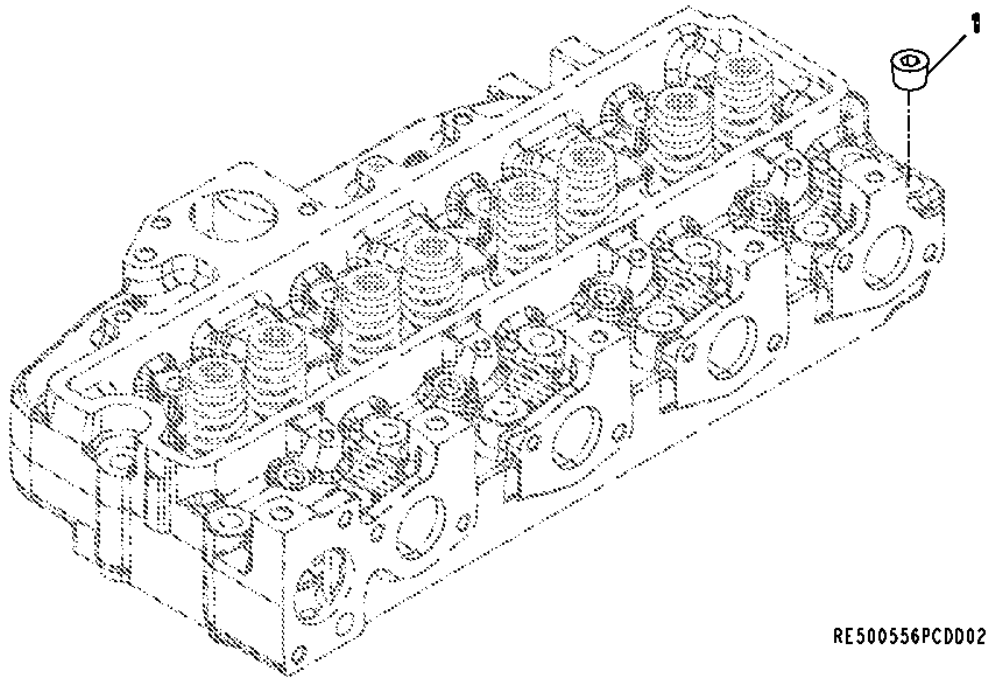

Item	*Nº peça*	*Descrição*	*Qtde*	*Nº série motor*	*Notas*
1	15H584	Tampão	1		1/2"

6721 Sensors
6721 Capteurs
6721 Sensores
6721 Датчики
6721 Sensores

RE526028PCDC04 A.1

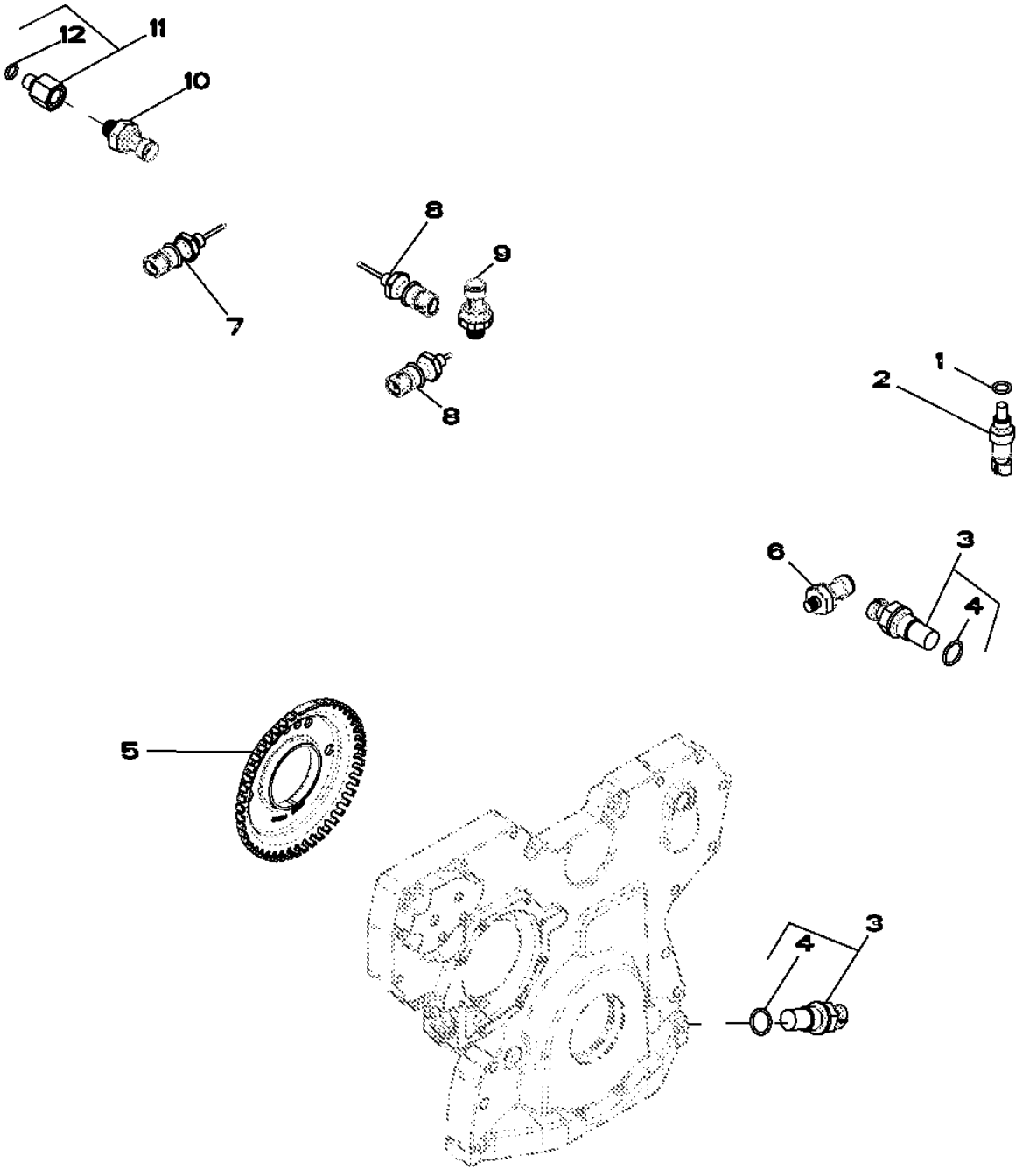

RE526028PCDC04

Item	*Nº peça*	*Descrição*	*Qtde*	*Nº série motor*	*Notas*
1	51M7041	Anel o	1		11.300 X 2.200 mm
2	RE52722	SenSor de temperatura	1		(A)
3	RE519144	SenSor	2		(B)
4	51M7044	Anel o	1		17.300 X 2.200 mm
5	R517471	Roda	1		
6	RE167207	SenSor	1		(C)
7	RE522824	SenSor de temperatura	1		(D)
8	RE522823	SenSor de temperatura	2		(E)
9	RE522723	SenSor de preSSão do ar	1		
10	RE522794	SenSor	1		(F)
11	RE523854	Adaptador	1		
12	51M7040	Anel o	1		9.300 X 2.200 mm

(A) Coolant Temperature Sensor
Capteur de température du liquide de refroidissement
Sensor da Temperatura do Líquido de Arrefecimento
Датчик температуры охлаждающей жидкости
Sensor de temperatura del refrigerante

(B) Magnetic Pick Up Sensor
Capteur magnétique
Sensor do Captador Magnético
Магнитный датчик
Sensor de captador magnético

(C) Engine Oil Pressure Switch
Contacteur de pression d'huile moteur
Pressostato de Óleo do Motor
Переключатель давления масла двигателя
Interruptor de presión de aceite de motor

(D) Exhaust Gas Recirculation
Recirculation des gaz d'échappement
Recirculação do Gás de Escape
Система рециркуляции выхлопных газов
Recirculación de gases de escape

(E) Air Intake Temperature Sensor
Capteur de température d'admission d'air
Sensor de Temperatura da Admissão de Ar
Датчик температуры всасываемого воздуха
Sensor de temperatura de admisión de aire

(F) Fuel Pressure Sensor
Capteur de pression du carburant
Sensor de Pressão do Combustível
Датчик давления топлива
Sensor de presión de combustible

8169 (PRIMARY FUEL FILTER)
8169 (PREFILTRE A COMBUSTIBLE)
8169 FILTRO DE COMBUSTÍVEL PRIMÁRIO
8169 ТОПЛИВНЫЙ ФИЛЬТР ГРУБОЙ ОЧИСТКИ
8169 (FILTRO PRIMARIO DE COMBUSTIBLE)

RE527558PCDC02 A.1

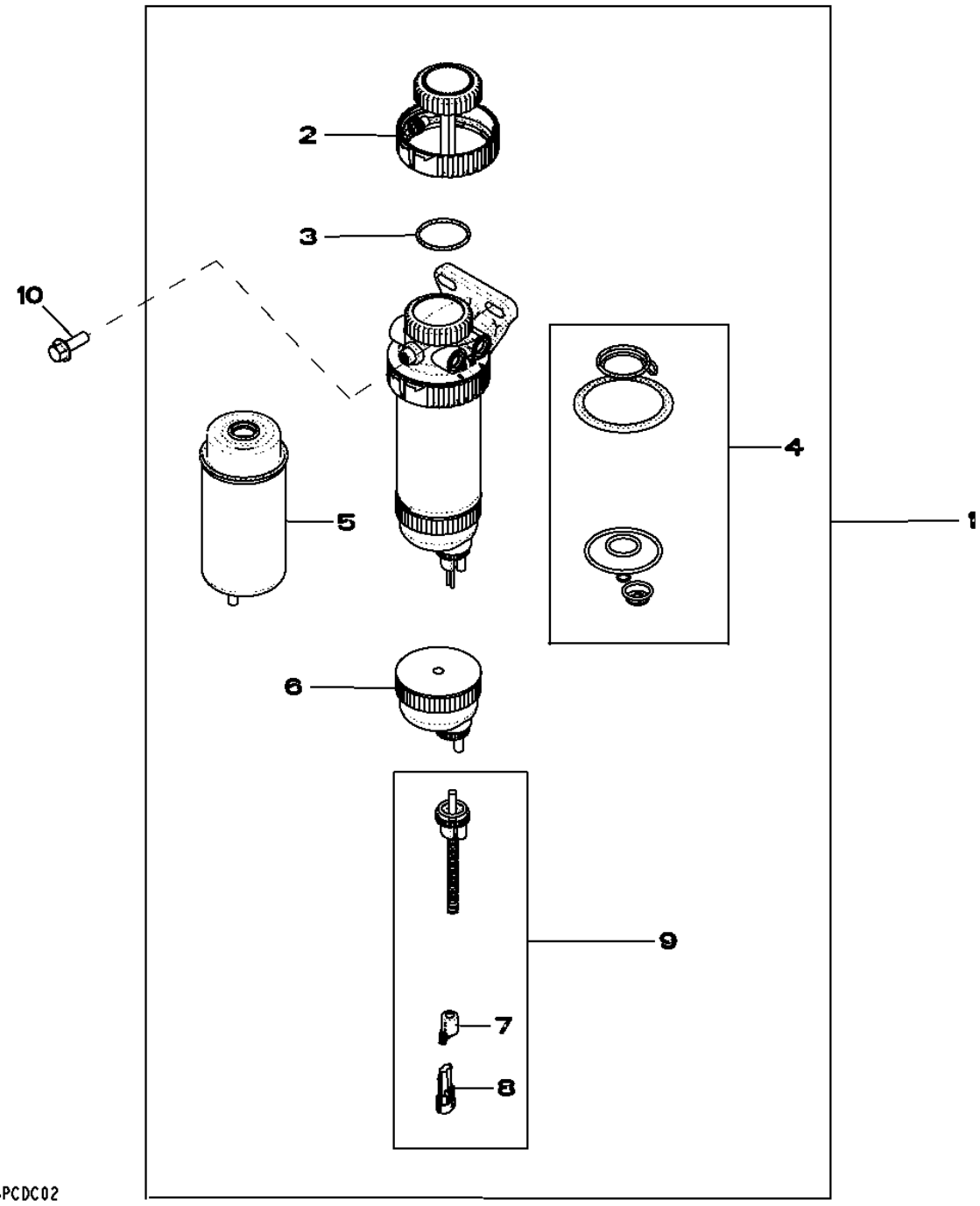

Item	*Nº peça*	*Descrição*	*Qtde*	*Nº série motor*	*Notas*
1	RE529641	Filtro	1		
2	RE526834	Kit do filtro	1		
3	RE516512	Kit - anel o	1		
4	RE516553	Kit retentor	1		
5	RE529643	Elemento de filtro	1		
6	RE51650	Copo de sedimentação	1		
7	57M9556	Acessório conexão elétrica	1		
8	57M7256	Alojam. conector elétrico	1		
9	RE519696	SenSor	1		
10	19M7786	Parafuso	2		M10 X 30

8491 (ENGINE WIRING HARNESS)
8491 (FAISCEAU MOTEUR)
8491 CHICOTE ELÉTRICO DO MOTOR
8491 ЖГУТ ПРОВОДОВ ДВИГАТЕЛЯ
8491 (GRUPO DE CABLES DEL MOTOR)

RE528927PCDB02 A.1

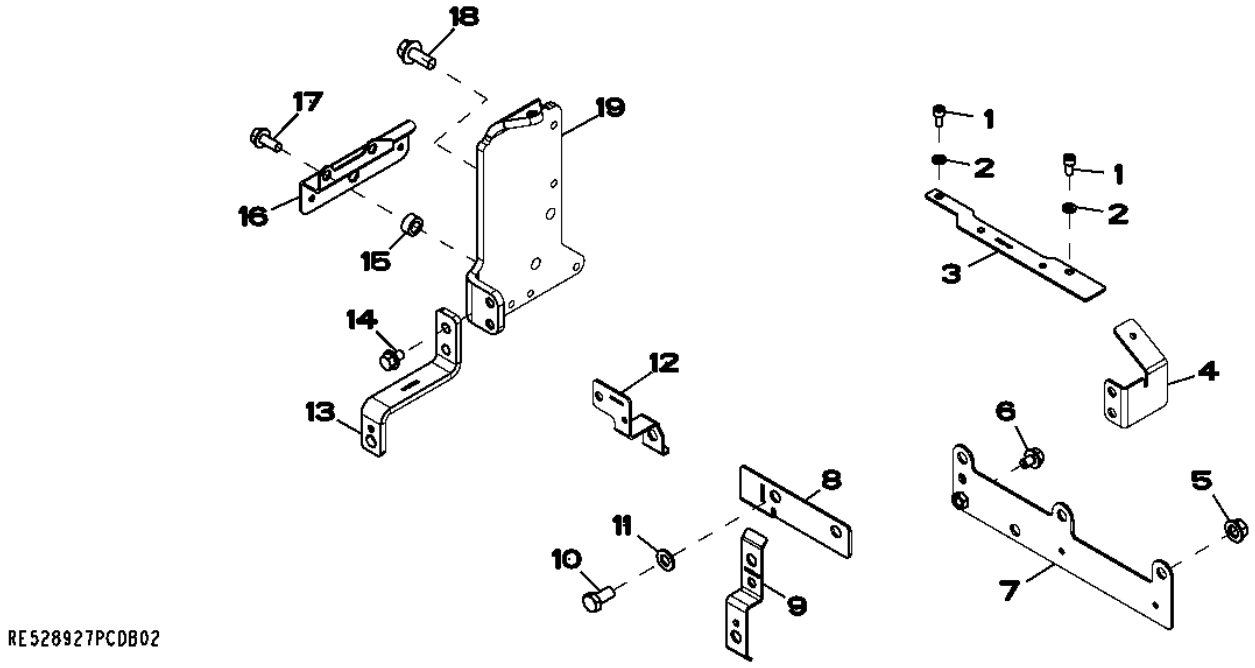

Item	*Nº peça*	*Descrição*	*Qtde*	*Nº série motor*	*Notas*
1	19M8618	Parafuso	2		M6 X 12
2	24M7088	Arruela	2		6.600 X 12 X 1.600 mm
3	R522482	Apoio	1		
4	R521540	Apoio	1		
5	14M7296	Porca com flange	3		M10
6	RE524730	Parafuso sextavado	2		
7	RE529804	Apoio	1		
8	R522941	Apoio	1		
9	R522942	Apoio	1		
10	19M7166	Parafuso sextavado	2		M10 X 20
11	24M7028	Arruela	2		10.500 X 20 X 2 mm
12	R521207	Apoio	1		
13	R522943	Apoio	1		
14	19M7864	Parafuso	2		M8 X 12
15	T20280	Arruela	2		
16	R523187	Apoio	1		
17	19M7866	Parafuso	2		M8 X 20
18	19M7785	Parafuso	2		M10 X 25
19	R522771	Apoio	1		

8718 (BELT TENSIONER)
8718 (TENDEUR DE COURROIE)
8718 TENSOR DA CORREIA
8718 НАТЯЖНОЕ УСТРОЙСТВО ДЛЯ РЕМНЯ
8718 (TENSOR DE CORREA)

RE517336PCDD03 A.1

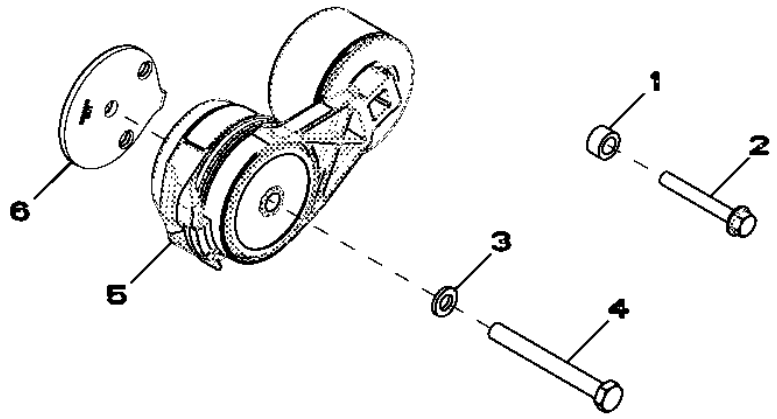

RE517336PCDD03

Item	*Nº peça*	*Descrição*	*Qtde*	*Nº série motor*	*Notas*
1	28H860	Arruela	1		0.423" X 0.675" X 3/8"
2	19M7801	Parafuso	1		M8 X 60
3	24M7106	Arruela	1		10 X 18 X 2.500 mm
4	19M8131	Parafuso	1		M10 X 70
5	RE518097	Tensionador de correia	1		
6	R518210	Espaçador	1		

8842 Engine Oil Filter
8842 Filtre à huile moteur
8842 Filtro do Óleo do Motor
8842 Фильтр моторного масла
8842 Filtro de aceite de motor

8842_RE508700_PCD A.1

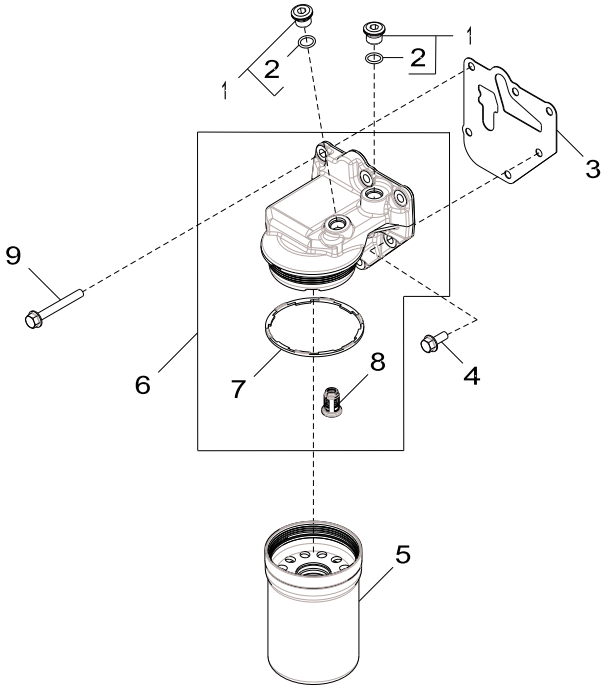

8842_RE508700_PCD

Item	*Nº peça*	*Descrição*	*Qtde*	*Nº série motor*	*Notas*
1	RE52242	Tampão de dreno	2		M16 X 1.5
2	51M7042	Anel o	1		13.300 X 2.200 mm
3	R501484	Junta	1		
4	RE67238	Parafuso	1		(A) M8 X 20
5	RE504836	Filtro de óleo	1		PKG 8 , (SUB FOR RE541420)
6	RE504562	Cabeçote do filtro	1		(MARKED R502338) (SUB FOR RE508986)
7	R502513	Vedação	1		
8	RE504543	VálVula	1		
9	19M7802	Parafuso	5		M8 X 65, PKG 10

(A) Threads With Pre-Applied Sealant
Filetages avec produit d'étanchéité préappliqué
Roscas com Vedante Pré-aplicado
Резьба с предварительно нанесенным герметиком
Roscas con pasta selladora preaplicada

8910 (EXHAUST GAS RECIRCULATION (EGR))
8910 (RECIRCULATION DES GAZ D'ECHAPPEMENT (EGR))
8910 RECIRCULAÇÃO DO GÁS DE ESCAPE (EGR)
8910 СИСТЕМА РЕЦИРКУЛЯЦИИ ВЫХЛОПНЫХ ГАЗОВ (EGR)
8910 (RECIRCULACISN DEL GAS DE ESCAPE (EGR))

RE527493PCDJ02 A.1

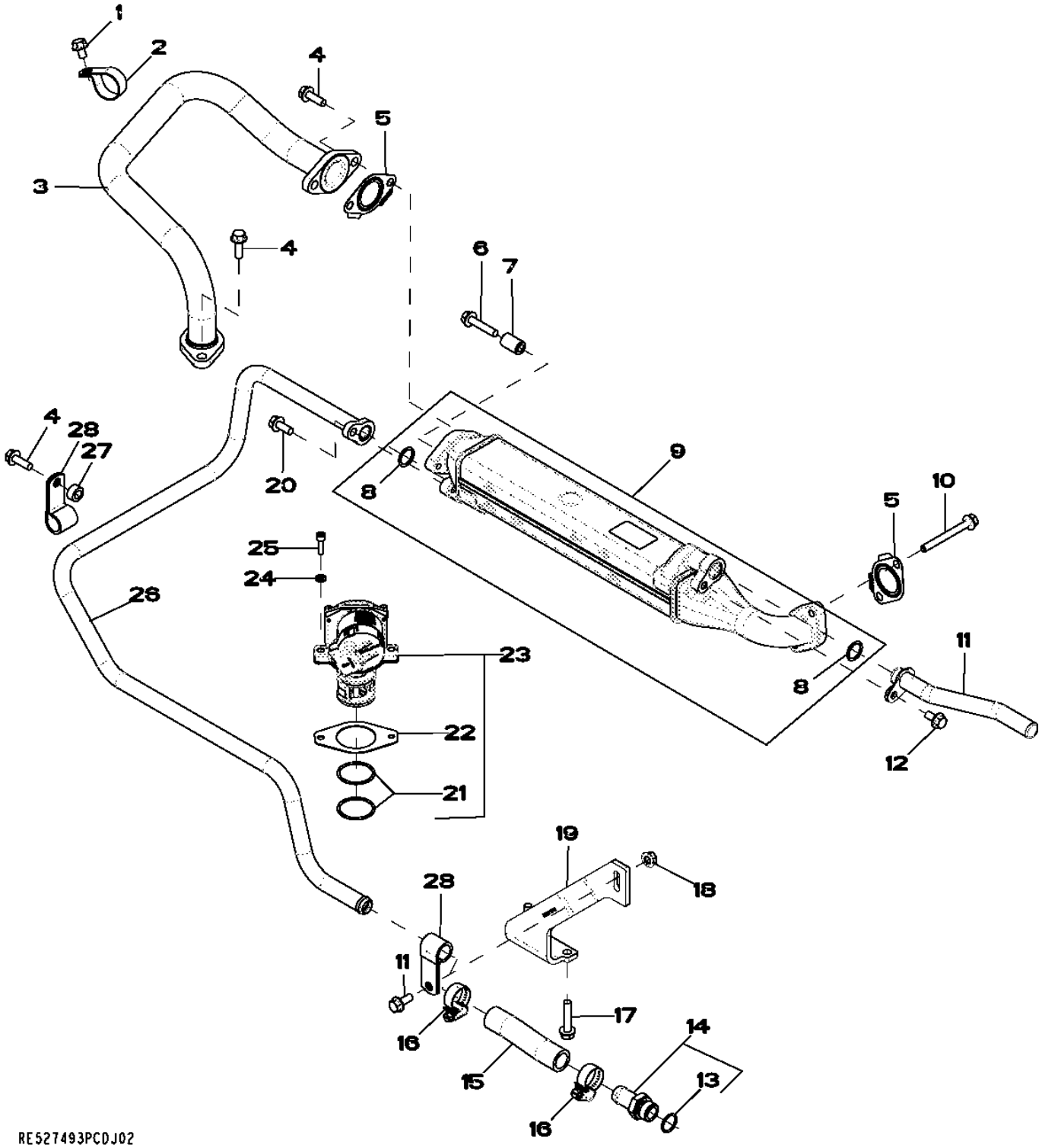

Item	*Nº peça*	*Descrição*	*Qtde*	*Nº série motor*	*Notas*
1	19M7864	Parafuso	1		M8 X 12
2	R519482	Braçadeira	1		
3	RE524036	Tubo	1		
4	19M7867	Parafuso	5		M8 X 25
5	R519487	Junta	3		
6	19M7798	Parafuso	1		M8 X 40
7	R518859	Bucha	1		
8	R518543	Anel o	2		
9	RE522589	Trocador de calor	1		
10	R520672	Parafuso sextavado	2		L=75, D=18
11	RE538044	Tubo	1		
12	19M7865	Parafuso	1		M8 X 16
13	51M7045	Anel o	1		19.300 X 2.200 mm
14	RE523483	Conexão	1		
15	R524438	Mangueira	1		
16	RE65978	Braçadeira	2		
17	19M8317	Parafuso	2		M8 X 40
18	14M7298	Porca com flange	1		M8
19	RE527142	Apoio	1		
20	19M7866	Parafuso	2		M8 X 20
21	R519989	Anel o	2		
22	R519398	Junta	1		
23	RE537143	VálVula reciclag gás exaust	1		(SUB FOR RE535292)
24	24M7088	Arruela	2		6.600 X 12 X 1.600 mm
25	19M8627	Parafuso	2		M6 X 20
26	RE522799	Tubo	1		
27	T20280	Arruela	1		
28	T27523	Braçadeira	2		

9801 (LIFT STRAPS)
9801 (OEILLETS DE LEVAGE)
9801 TIRANTES DE ELEVAÇÃO
9801 ПОДЪЕМНЫЕ СТРОПЫ
9801 (CINTAS DE ELEVACION)

RE53353PCDF03 A.1

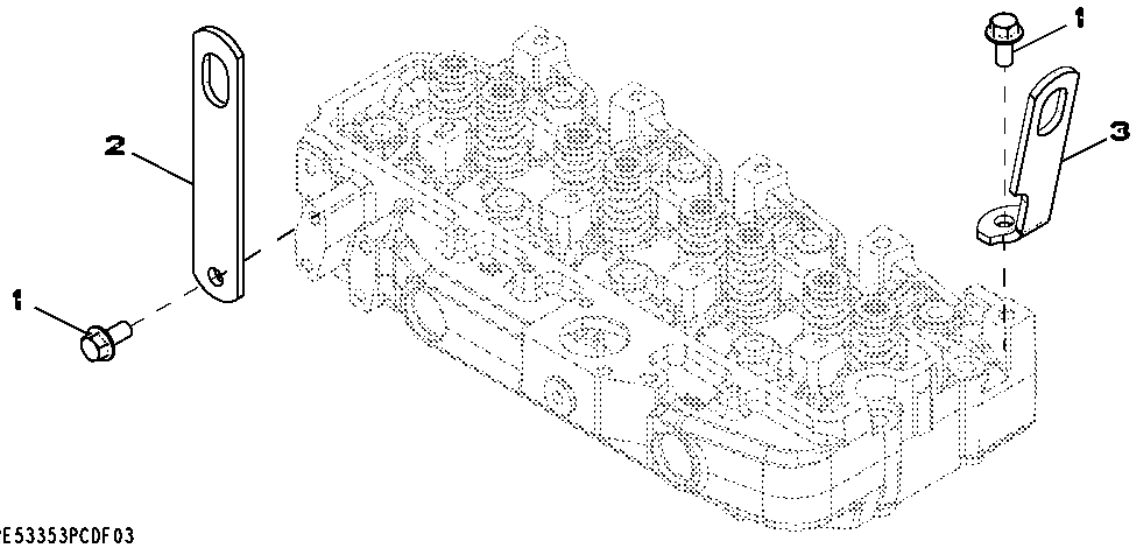

Item	*Nº peça*	*Descrição*	*Qtde*	*Nº série motor*	*Notas*
1	19M7788	Parafuso	2		M12 X 25
2	R502329	Correia	1		(REAR)
3	R502175	Suporte	1		

9901 -(COMPLETE BLOCK ASSEMBLY)
9901 -(ENSEMBLE BLOC CYLINDRES COMPLET)
9901 -(COMPLETE BLOCK ASSEMBLY)
9901 ПОЛНЫЙ БЛОК В СБОРЕ
9901 -(BLOQUE MOTOR COMPLETO)

CDP48590 A.1

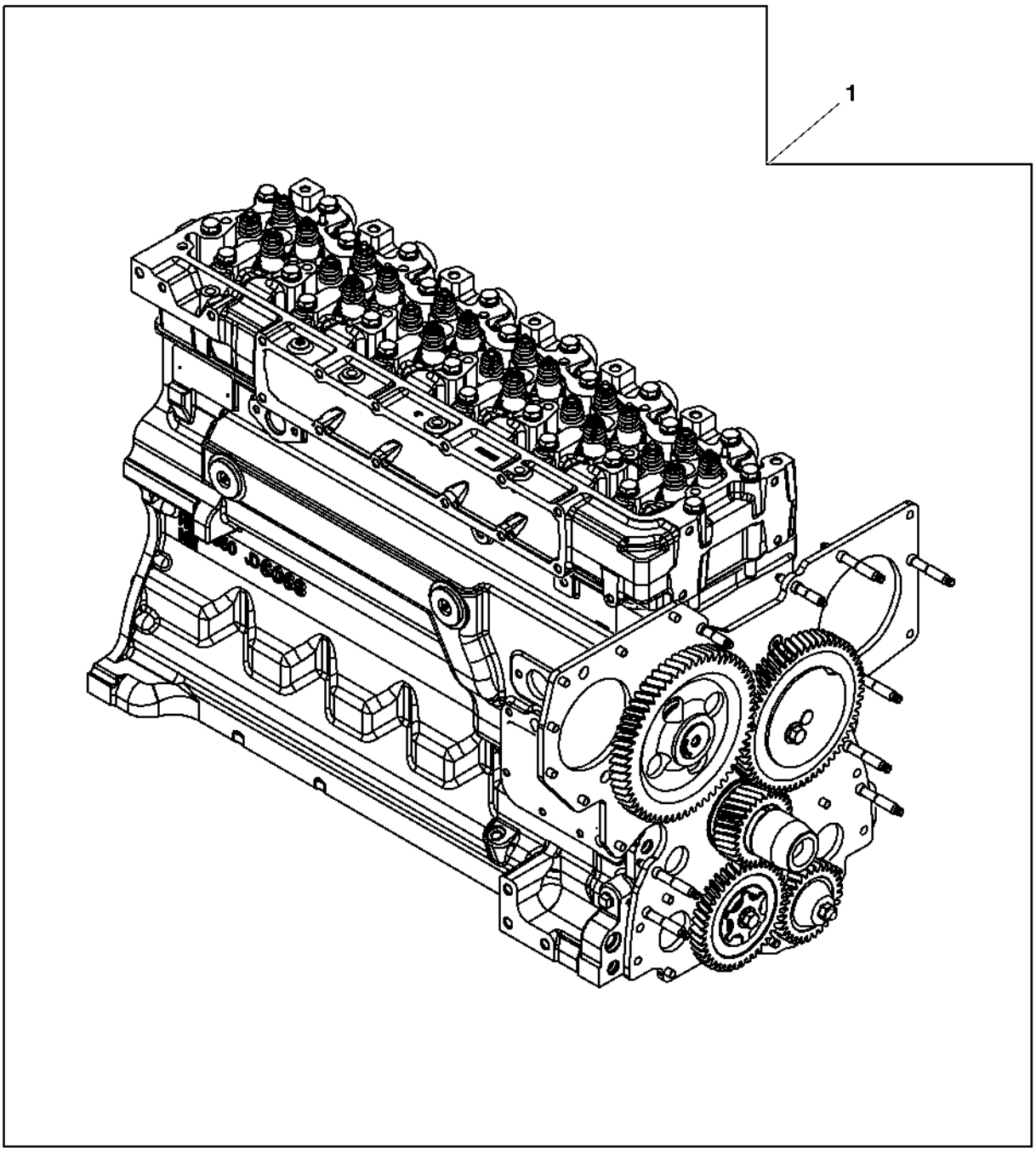

CDP48590

Item	*Nº peça*	*Descrição*	*Qtde*	*Nº série motor*	*Notas*
1	SE501226	Bloco motor completo reman.	1		(A)

(A) WITH AUXILIARY DRIVE
AVEC ENTRAINEMENT AUXILIAIRE
WITH AUXILIARY DRIVE
С ВСПОМОГАТЕЛЬНЫМ ПРИВОДОМ
CON MANDO AUXILIAR

9901 (REPLACEMENT ENGINE)
9901 (MOTEUR DE RECHANGE)
9901 MOTOR DE SUBSTITUIÇÃO
9901 СМЕННЫЙ ДВИГАТЕЛЬ
9901 (MOTOR DE RECAMBIO)

RGP13289 A.1

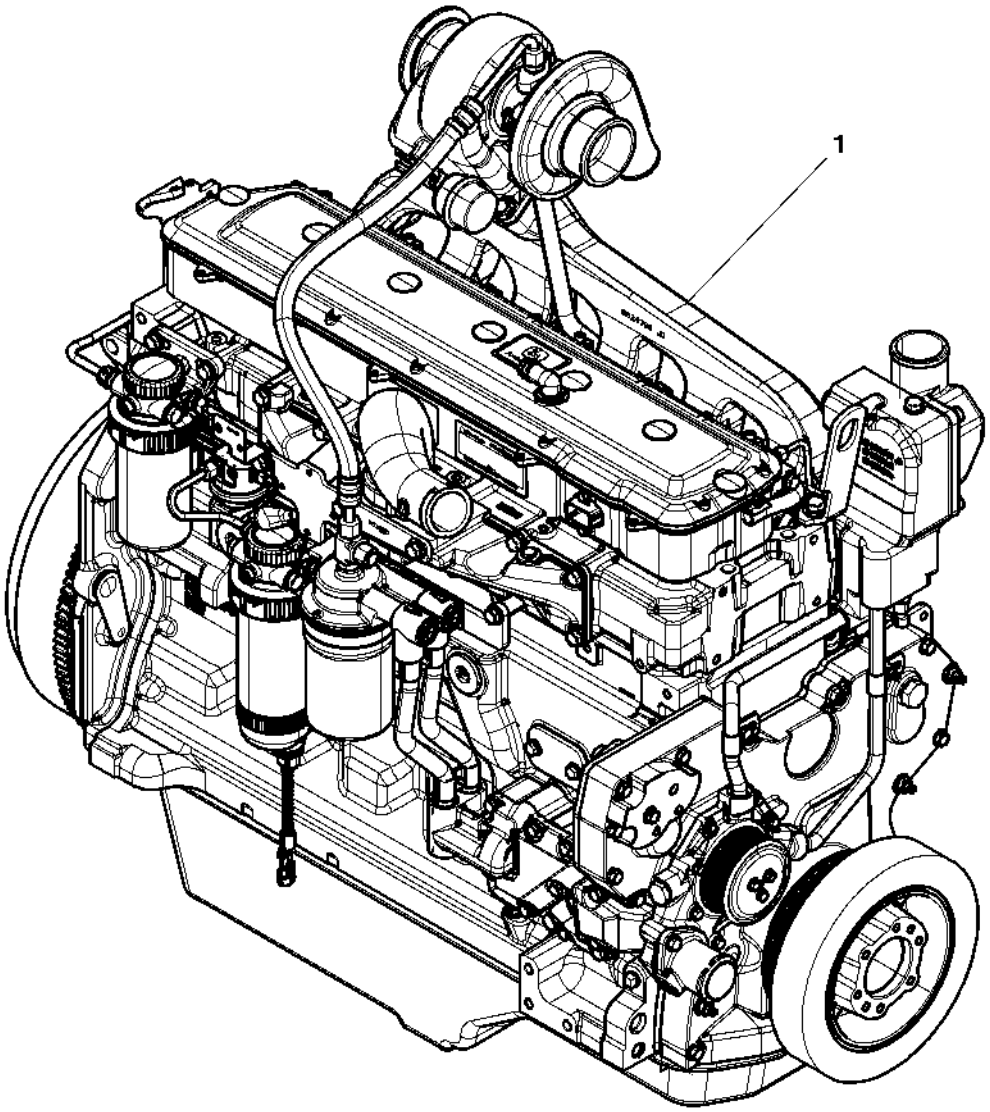

RGP13289

Item	*Nº peça*	*Descrição*	*Qtde*	*Nº série motor*	*Notas*
1	RE536782	Motor a diesel	1		(ORDER PE11076)
	PE11076	Motor a diesel	1		
	SE502136	Motor a diesel remanufatur.	1		(REMAN FOR PE11076)

Sectional Pictorial Index
Index d'illustrations par sections.
Índice pictórico por seção
Иллюстрированный указатель секции
Índice de ilustraciones por secciones

RGP13527 A.2

6068HDW83

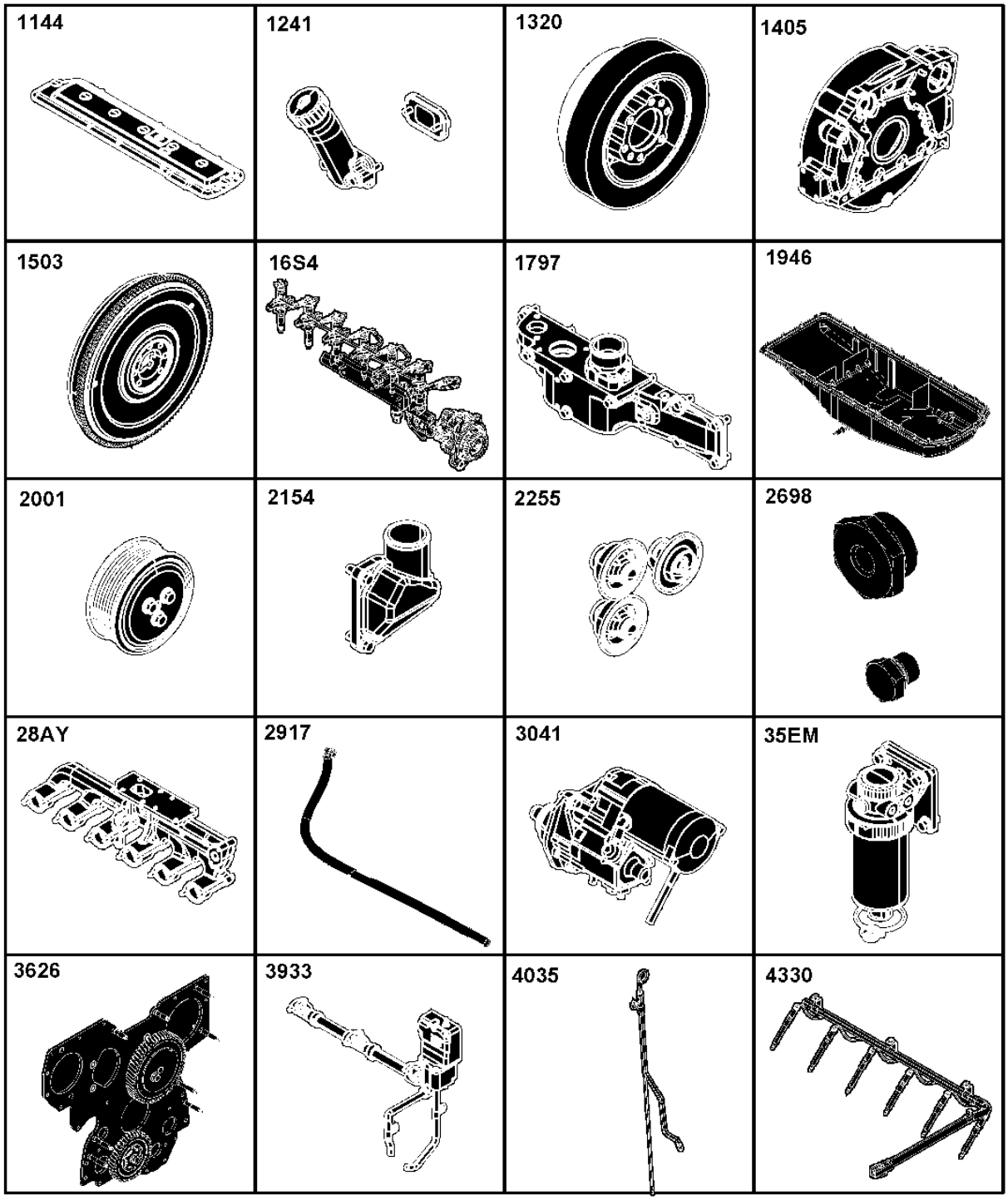

RGP13527

1144- 322
1241- 324
1320- 325
1405- 326
1503- 327
16S4- 328
1797- 330
1946- 332
2001- 334
2154- 335
2255- 336
2698- 337
28AY- 338
2917- 340
3041- 342
35EM- 344
3626- 346
3933- 350
4035- 352
4330- 354

Sectional Pictorial Index
Index d'illustrations par sections.
Índice pictórico por seção
Иллюстрированный указатель секции
Índice de ilustraciones por secciones

RGP13528 A.2

6068HDW83

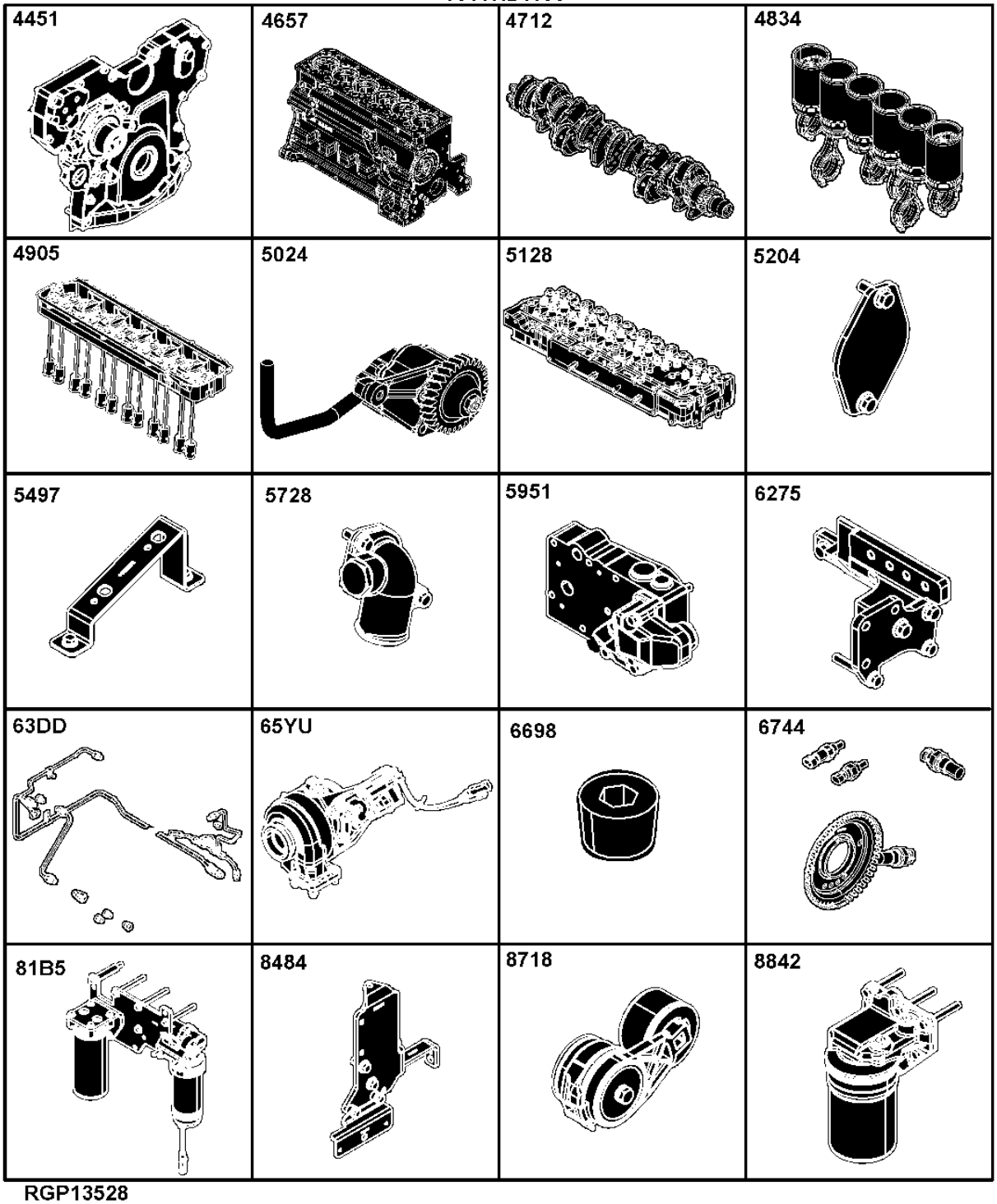

RGP13528

4451- 356
4657- 358
4712- 360
4834- 362
4905- 364
5024- 366
5128- 368
5204- 370
5497- 371
5728- 372
5951- 373
6275- 374
63DD- 376
65YU- 378
6698- 380
6744- 382
81B5- 384
8484- 386
8718- 387
8842- 388

Sectional Pictorial Index
Index d'illustrations par sections.
Índice pictórico por seção
Иллюстрированный указатель секции
Índice de ilustraciones por secciones

RGP13529 A.2

9801- 389
9901A- 390
9901B- 391
9901C- 392
9901D- 393
9901E- 394
9901F- 395
9901G- 396
9901H- 397
9901I- 398
9901J- 400
9901K- 402
9901L- 404
9901M- 406
9901N- 407
9901O- 408
9901P- 409
9901Q- 410
9901R- 411
9901S- 412
9901U- 414

6068HDW83

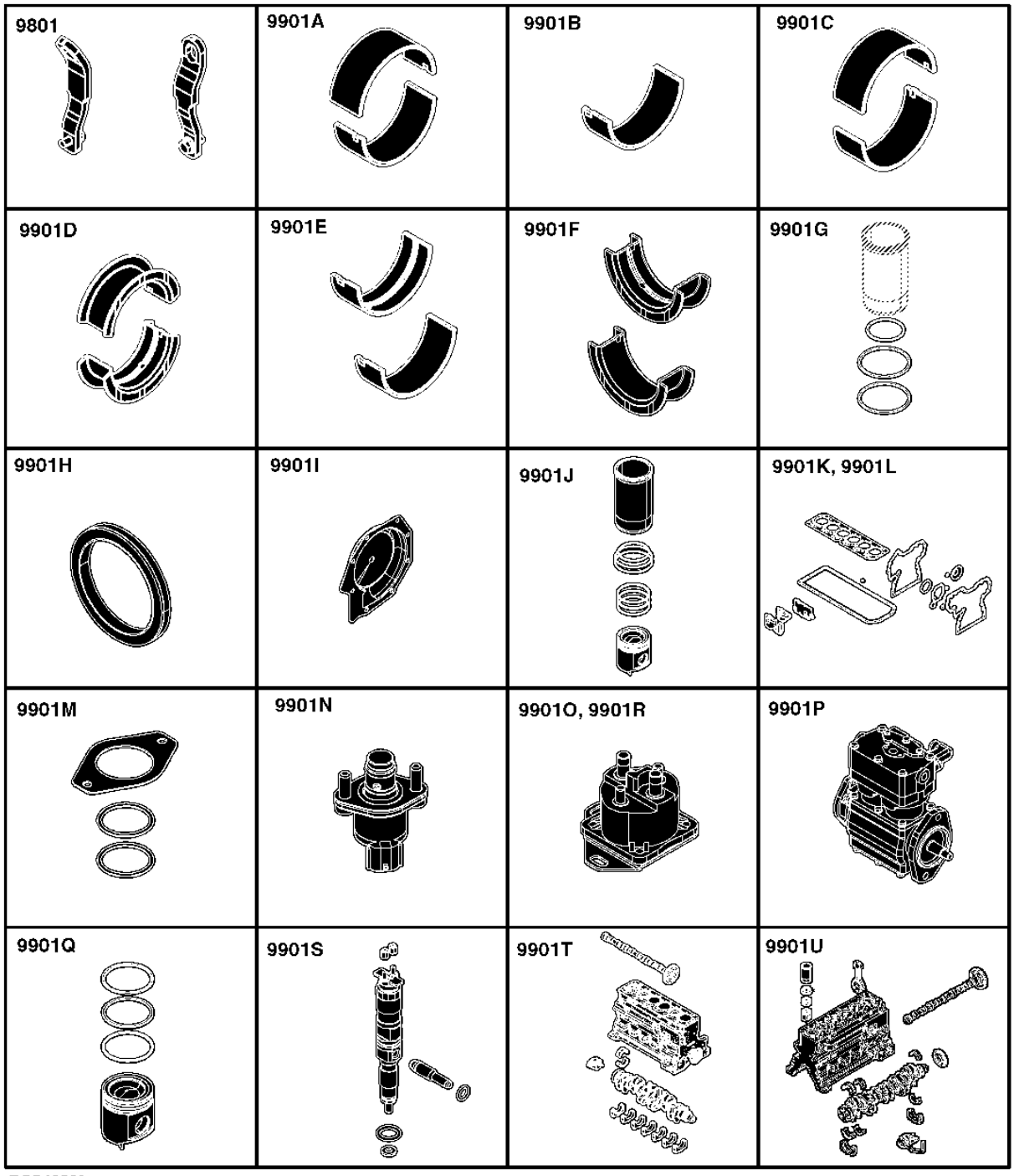

RGP13529

Sectional Pictorial Index
Index d'illustrations par sections.
Índice pictórico por seção
Иллюстрированный указатель секции
Índice de ilustraciones por secciones

3799- 348
9901V- 418
9901W-416

RGP13532A A.1

6068HDW83

3799 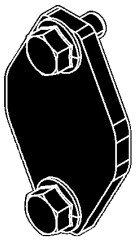	9901V 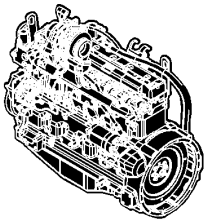	9901W 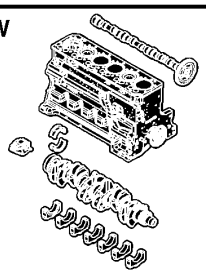	

RGP13532A

1144 Rocker Arm Cover
1144 Cache-culbuteurs
1144 Tampa do balancim
1144 Крышка клапанного механизма
1144 Tapa de balancines

RE527023PCDC02 A.1

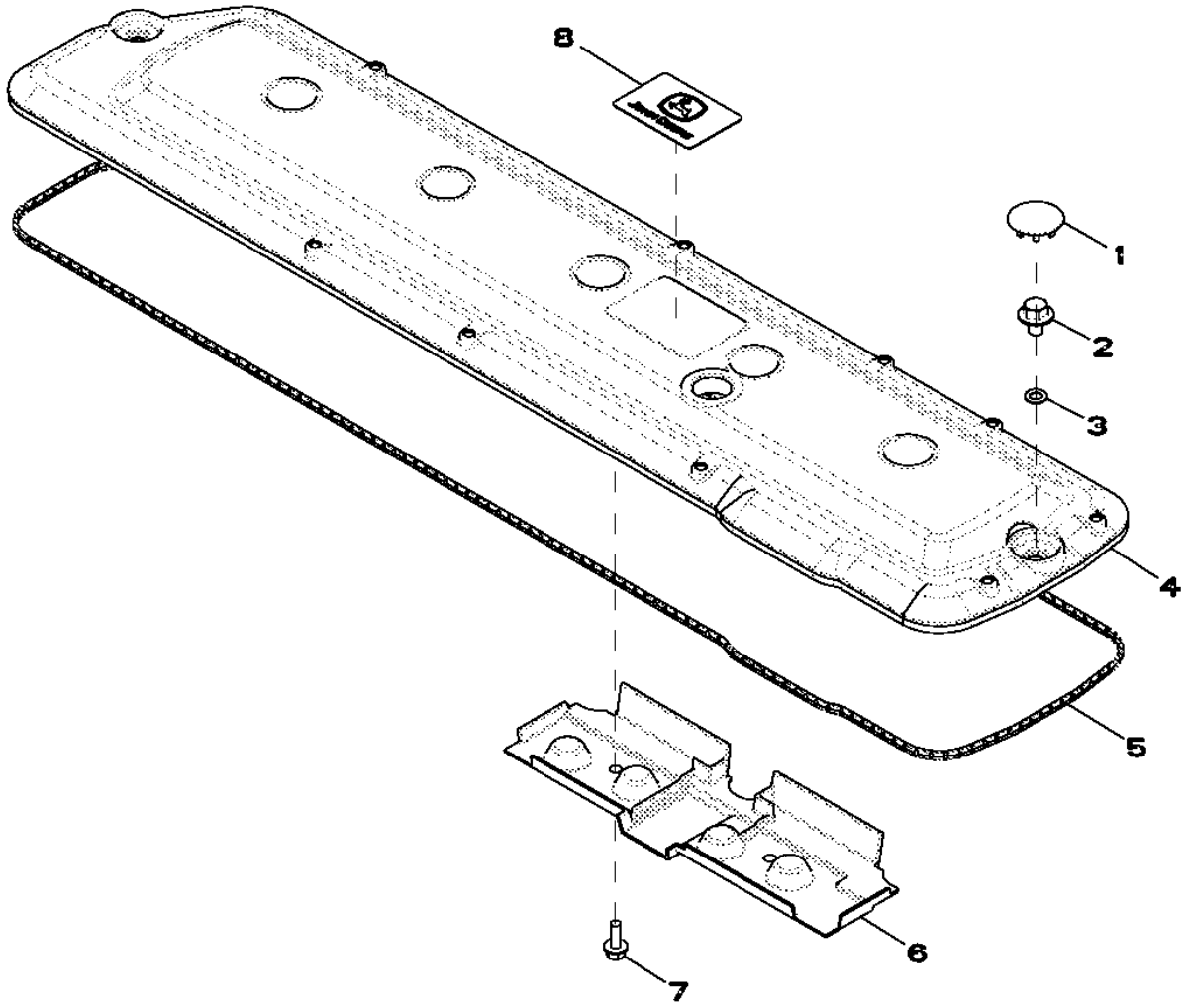

RE527023PCDC02

Item	Nº peça	Descrição	Qtde	Nº série motor	Notas
1	H23125	Plugue	7		
2	R521390	Parafuso	7		
3	R123575	Anel o	7		
4	R522198	Tampa de válvula	1		
5	R524497	Junta	1		
6	R515555	Defletor	1		
7	19M7775	Parafuso	2		M6 X 16
8	R521401	EmblEma	1		

1241 Oil Filler Neck
1241 Goulotte de remplissage d'huile
1241 Gargalo de Abastecimento de Óleo
1241 Маслоналивная горловина
1241 Cuello de llenado de aceite

RE533850PCDB02 A.1

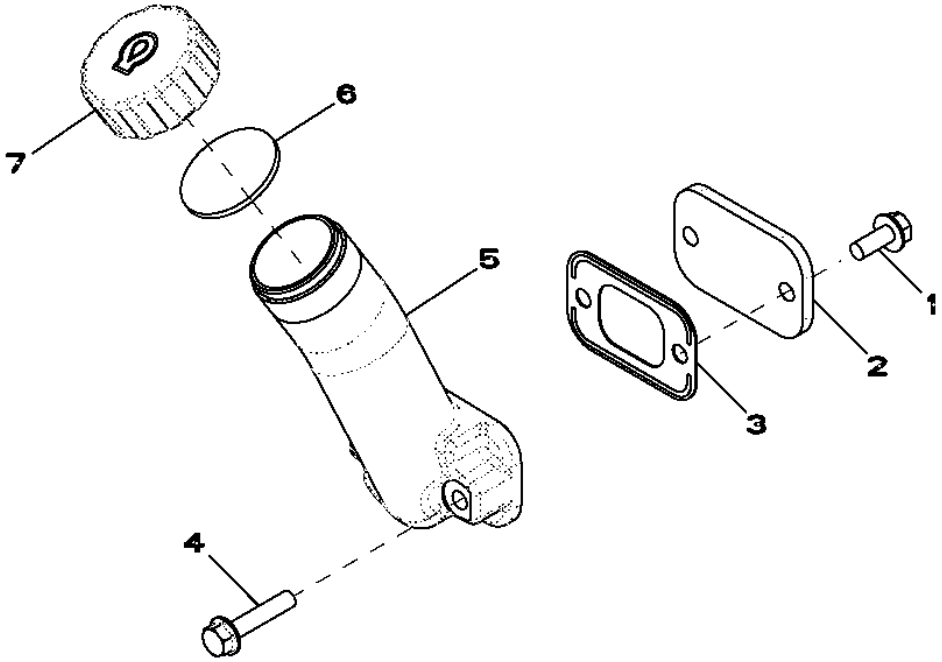

Item	*Nº peça*	*Descrição*	*Qtde*	*Nº série motor*	*Notas*
1	RE67238	Parafuso	2		(A)
2	R116296	Capa	1		
3	R136495	Junta	2		
4	19M7798	Parafuso	2		M8 X 40
5	R517353	Bocal de enchimento	1		
6	R80135	Junta	1		
7	R80136	Tampa do abasTecimenTo	1		

(A) Threads with Pre Applied Sealant
Filetages avec produit d'étanchéité préappliqué
Roscas com Vedante Pré-aplicado
Резьба с предварительно нанесенным герметиком
Roscas con pasta selladora preaplicada

1320 Crankshaft Pulley
1320 Poulie de vilebrequin
1320 Polia do Virabrequim
1320 Шкив коленчатого вала
1320 Polea de cigüeñal

1320_RE508845_PCD A.1

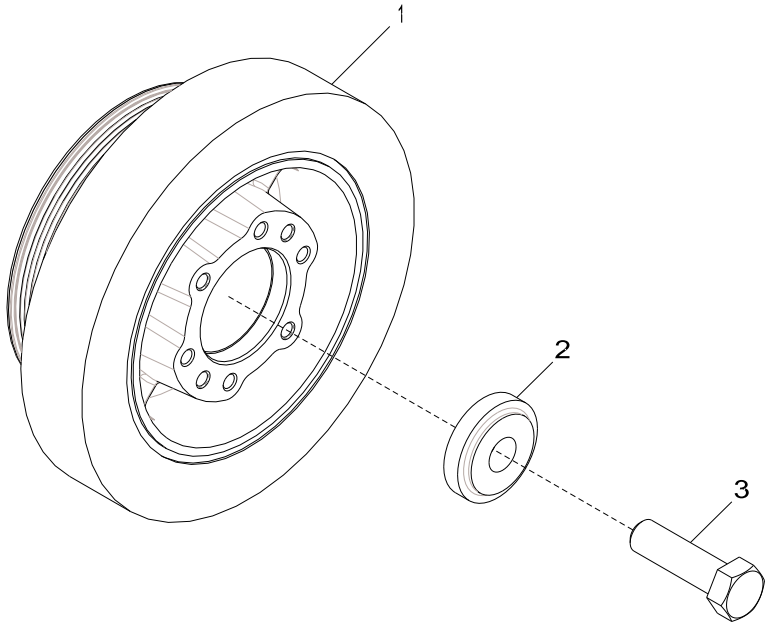

1320_RE508845_PCD

Item	*Nº peça*	*Descrição*	*Qtde*	*Nº série motor*	*Notas*
1	RE508578	Polia	1		OD = 188 mm
2	R517237	Bucha	1		
3	R516648	Parafuso sextavado	1		

1405 FLYWHEEL HOUSING
1405 CARTER VOLANT
1405 FLYWHEEL HOUSING
1405 КОРПУС МАХОВИКА
1405 CARCASAVOLANTE

RE59303PCDD02 A.1

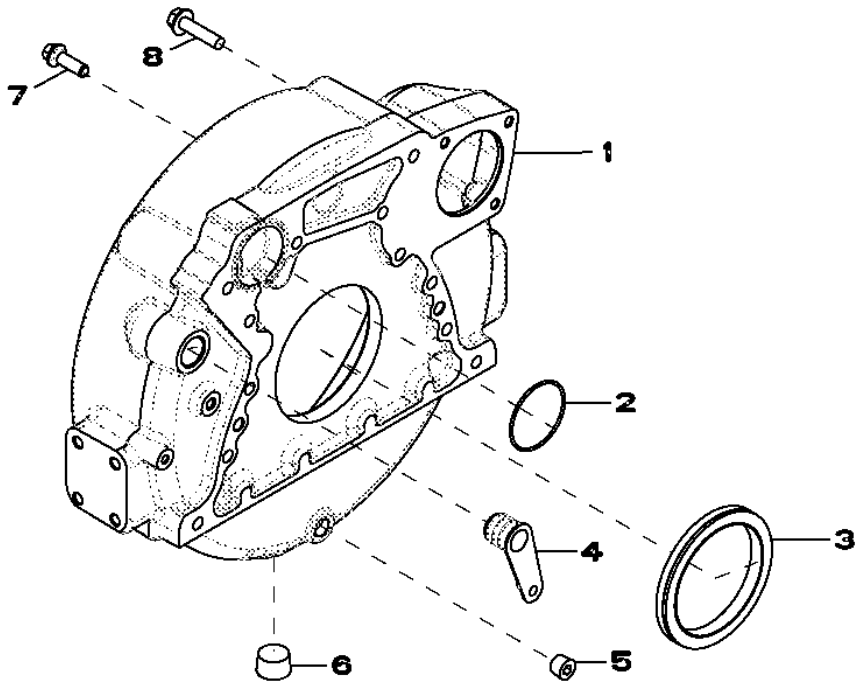

Item	*Nº peça*	*Descrição*	*Qtde*	*Nº série motor*	*HDW83*	*Notas*
1	R503450	Carcaça	1			
2	R61467	Anel o	1			
3	RE44574	Vedação	1			
4	R131769	Plugue	1			
5	15H584	Tampão	1			1/2"
6	15H562	Tampão	1			1"
7	19M8306	Parafuso	4			M12 X 50
8	R135918	Parafuso	8			

1503 FLYWHEEL
1503 VOLANT
1503 FLYWHEEL
1503 МАХОВИК
1503 VOLANTE MOTOR

RE59281PCDD02 A.1

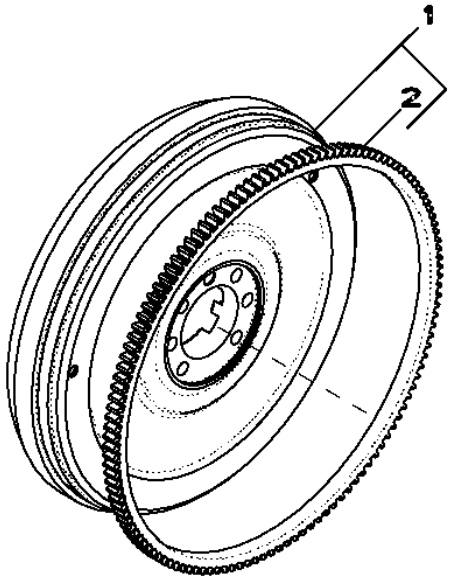

RE59281PCDD02

Item	*Nº peça*	*Descrição*	*Qtde*	*Nº série motor*	*HDW83*	*Notas*
1	RE500398	Volante	1			
2	R28811	Coroa	1			
..	R135918	Parafuso	6			

16S4 FUEL INJECTION PUMP
16S4 POMPE D'INJECTION
16S4 FUEL INJECTION PUMP
16S4 ТОПЛИВНЫЙ НАГНЕТАТЕЛЬНЫЙ НАСОС
16S4 BOMBA DE INYECCION

RE536724PCDA01 A.1

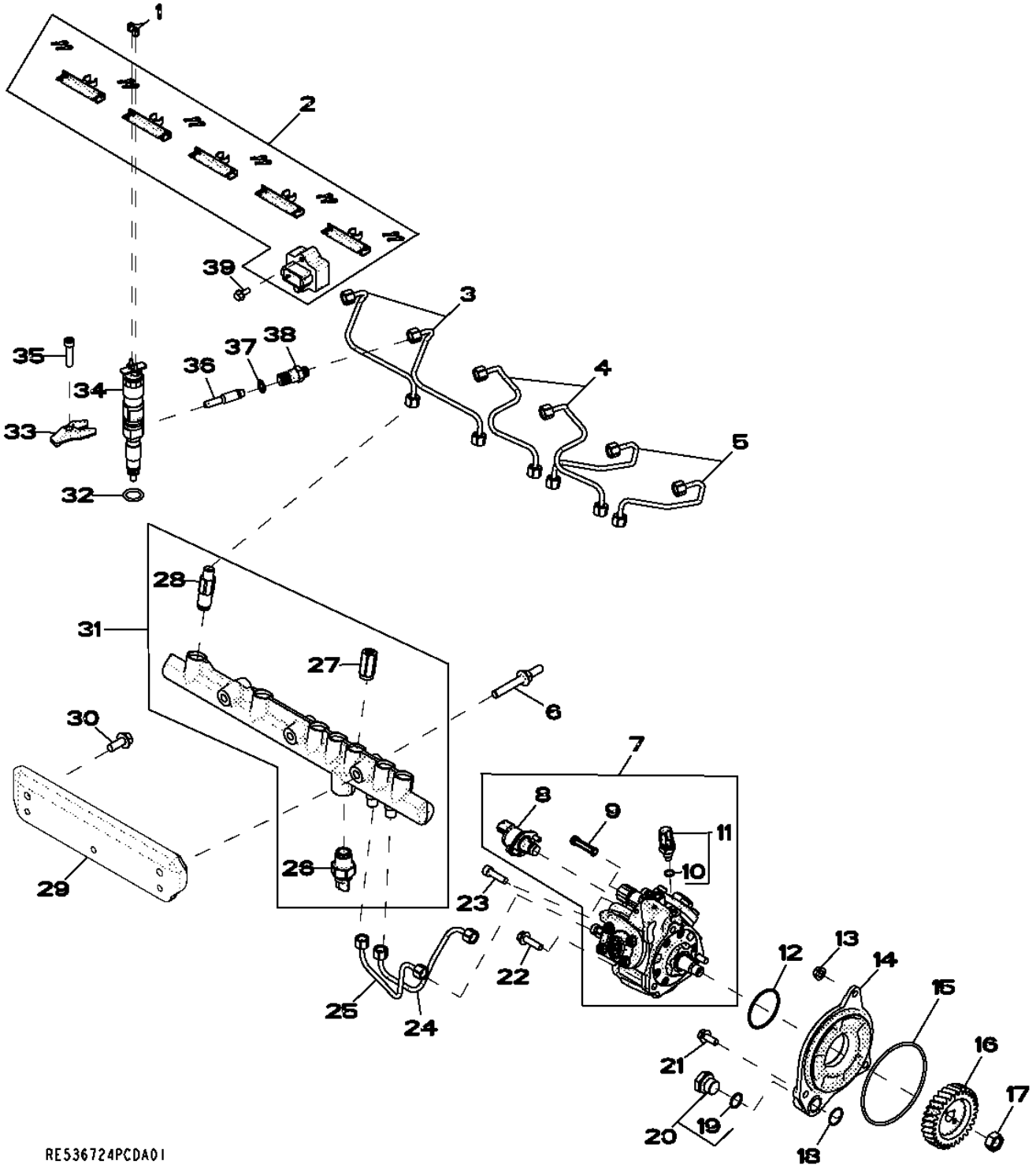

Item	Nº peça	Descrição	Qtde	Nº série motor	HDW83	Notas
1	R134920	Porca	12			
2	RE509093	Chicote	1			
3	RE534168	Linha de combustivel	2			
4	RE534167	Linha de combustivel	2			
5	RE534166	Linha de combustivel	2			
6	R521159	Pino	3			
7	RE546120	Bombainjetora combustível	1			SUB FOR RE533508
	SE501917	Bombainjet.combust. reman.	1			REMAN FOR RE546120 OR RE533508
8	RE534733	VálVula de controle	1			
9	RE524528	Kit do filtro	1			
10	R524234	Anel o	1			
11	RE516336	SenSor temperatura combuStí	1			
12	R516125	Anel o	1			
13	14M7298	Porca com flange	2			M8
14	R525970	Adaptador	1			
15	R55453	Anel o	1			
16	R526013	EngrEnagem helicoidal	1			
17	R91360	Porca	1			
18	R116031	Anel o	1			
19	51M7044	Anel o	1			17.300 X 2.200 mm
20	RE517370	Conexão	1			
21	RE534333	Parafuso sextavado	1			
22	19M7868	Parafuso	2			M8 X 30
23	19M8024	Parafuso	1			M8 X 30
24	RE534188	Linha de combustivel	1			
25	RE534189	Linha de combustivel	1			
26	RE520930	SenSor	1			
27	RE516335	VálVula de alíVio de press.	1			
28	RE515636	Limitador	6			
29	R525997	Apoio	1			
30	19M7785	Parafuso	2			M10 X 25
31	RE520928	Trilho	1			
32	R505452	Anel o	6			
33	R518345	Braçadeira	6			
34	RE534111	Bico injetor	6			(MARKED RE533505) (INCLUDES R134920, R65397, R505452, RE522594 AND R515535)
	SE501933	Bico injetor remanufaturado	6			(REMAN FOR RE534111)
35	R504781	Parafuso sextavado	6			
36	RE522594	Tubo	6			
37	R65397	Anel o	6			
38	R515044	Conexão	6			(ALSO ORDER R65397)
39	19M7775	Parafuso	2			M6 X 16

1797 INTAKE MANIFOLD
1797 PIPE D'ADMISSION
1797 INTAKE MANIFOLD
1797 ВПУСКНОЙ КОЛЛЕКТОР
1797 COLECTOR DE ADMISION DE AIRE

RE516480PCDD02 A.1

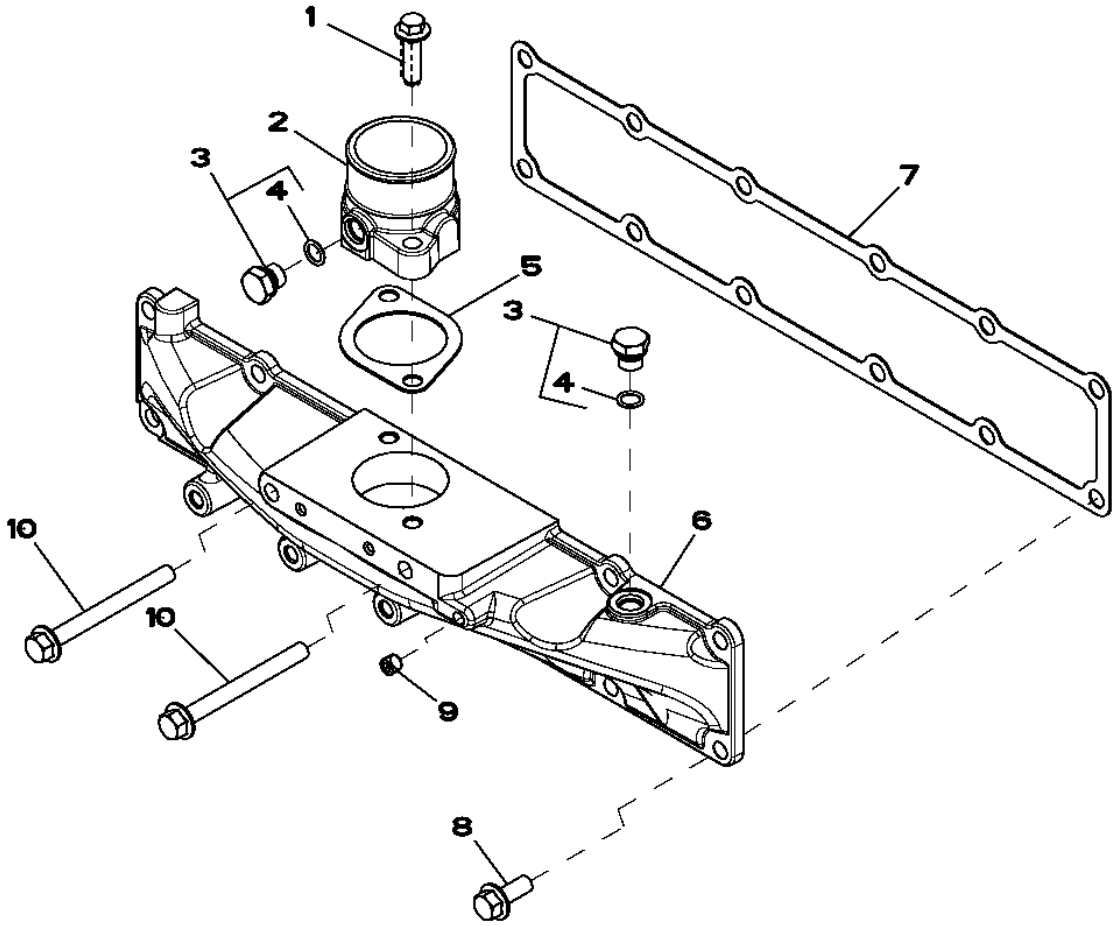

RE516480PCDD02

Item	Nº peça	Descrição	Qtde	Nº série motor	HDW83	Notas
1	R500394	Parafuso	2			
2	R505166	Admissão de ar	1			
3	RE46684	Tampão	2			(INCLUDES 51M7041)
4	51M7041	Anel o	2			11.300 X 2.200 mm
5	R81275	Junta	1			
6	R515029	Capa	1			
7	R515030	Junta	1			
8	19M7785	Parafuso	10			M10 X 25
9	RE71255	Tampão	1			(SUB FOR R104592)
10	19M7812	Parafuso	2			M10 X 100

1946 OIL PAN
1946 CARTER D'HUILE
1946 OIL PAN
1946 МАСЛЯНЫЙ ПОДДОН
1946 CARTER DE ACEITE

RE502567PCDH02 A.1

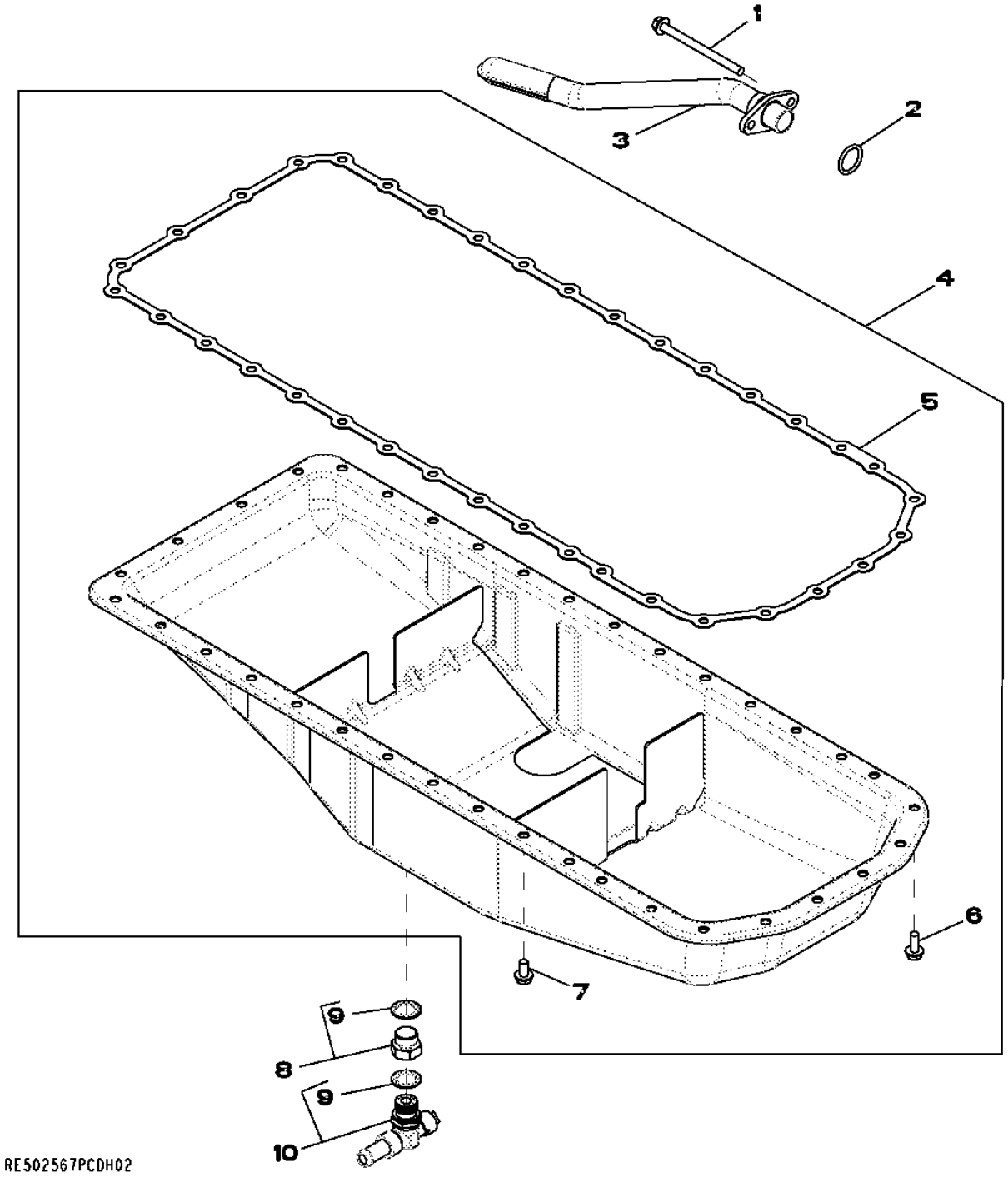

Item	Nº peça	Descrição	Qtde	Nº série motor	HDW83	Notas
1	19M10075	Parafuso	2			M8 X 110
2	R61871	Anel o	1			
3	RE71143	Entrada da Bombade óleo	1			(SUB FOR RE58862)
4	RE528734	Kit do recipiente	1			(ALSO ORDER RE524754)
5	R521498	Junta	1			(SUB FOR R500349)
6	19M8062	Parafuso	6			M8 X 20
7	19M8163	Parafuso	30			M8 X 16
8	RE523251	Tampão	1			
9	R519742	Vedação	2			
10	RE524754	VálVula de dreno	1			(SUB FOR RE519643)

2001 WATER PUMP PULLEY
2001 POULIE DE POMPE A EAU
2001 WATER PUMP PULLEY
2001 ШКИВ ВОДЯНОГО НАСОСА
2001 POLEA DE LA BOMBA DE AGUA

RE58175PCDD02 A.1

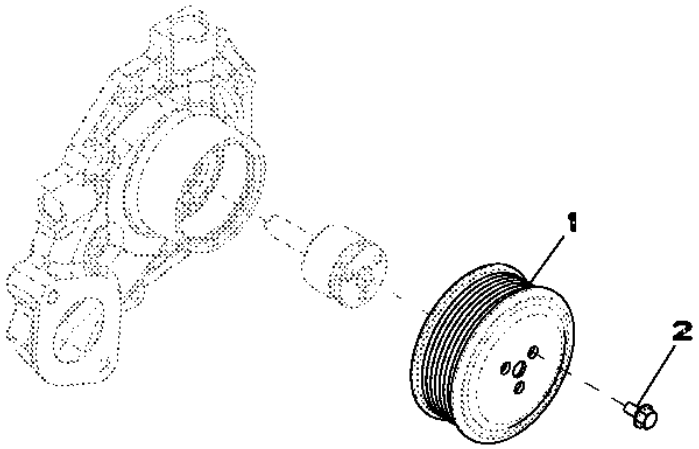

RE58175PCDD02

Item	*Nº peça*	*Descrição*	*Qtde*	*Nº série motor*	*HDW83*	*Notas*
1	R115250	Polia	1			
2	19M7774	Parafuso	3			M6 X 12

2154 THERMOSTAT COVER
2154 COUVERCLE DE THERMOSTAT
2154 THERMOSTAT COVER
2154 КРЫШКА ТЕРМОСТАТА
2154 TAPA TERMOSTATO

RE522740PCDB02 A.1

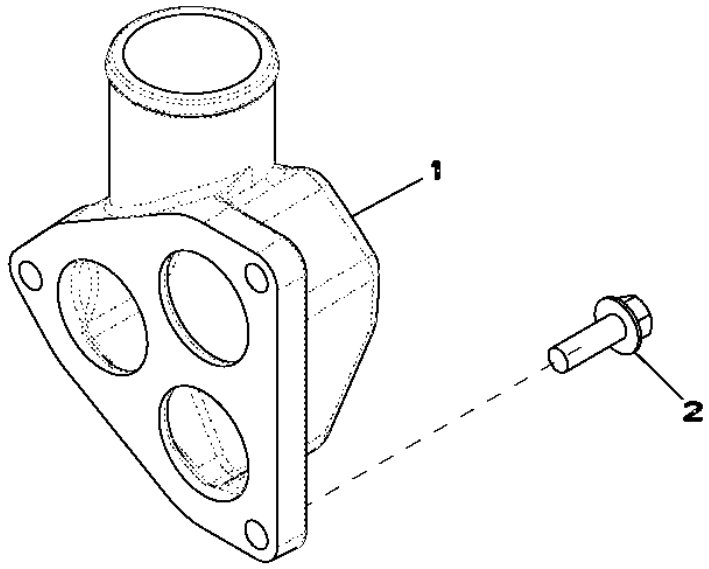

Item	*Nº peça*	*Descrição*	*Qtde*	*Nº série motor*	*HDW83*	*Notas*
1	R519491	Capa	1			
2	19M7786	Parafuso	3			M10 X 30

2255 THERMOSTAT
2255 THERMOSTAT
2255 THERMOSTAT
2255 TEPMOCTAT
2255 TERMOSTATO

RE522818PCDF01 A.1

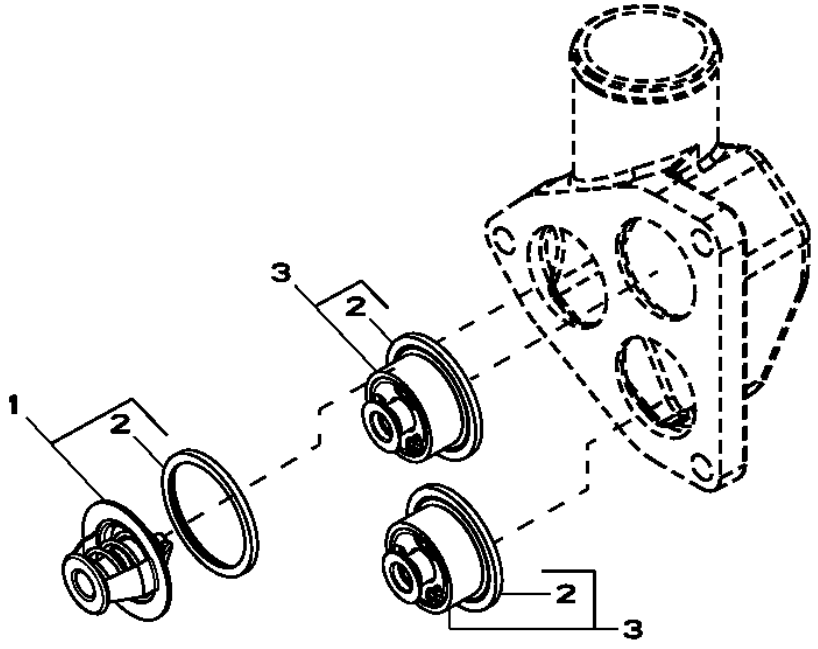

Item	*Nº peça*	*Descrição*	*Qtde*	*Nº série motor*	*HDW83*	*Notas*
1	RE33705	TermosTaTo	1			(ALSO ORDER R521548) (SUB FOR RE527018)
2	R521548	Vedação	1			
3	RE538806	TermosTaTo	2			(SUB FOR RE528652)

2698 ENGINE COOLANT HEATER
2698 RECHAUFFEUR DU LIQUIDE DE REFROIDISSEMENT
2698 ENGINE COOLANT HEATER
2698 НАГРЕВАТЕЛЬ ОХЛАЖДАЮЩЕЙ ЖИДКОСТИ ДВИГАТЕЛЯ
2698 DISPOSITIVO PARA EL CALENTAMIENTO DEL LIQUIDO REFRIGERANTE

RE60188PCDD02 A.1

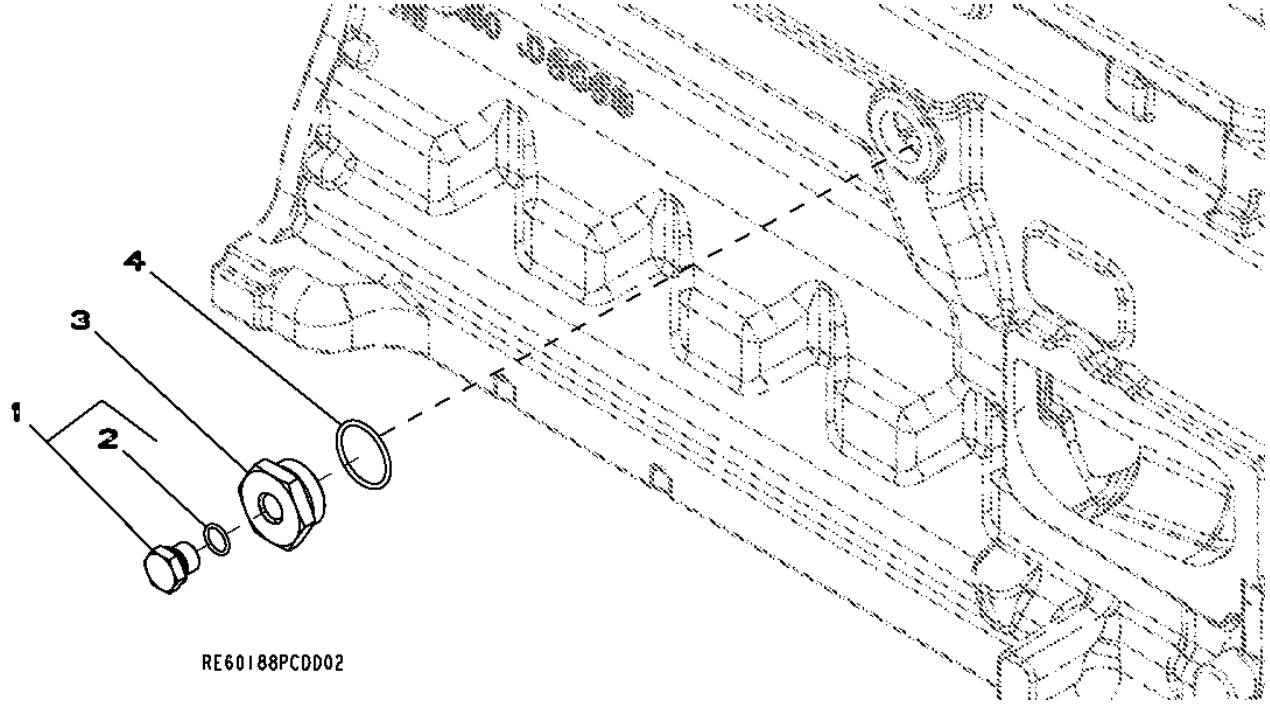

Item	*Nº peça*	*Descrição*	*Qtde*	*Nº série motor*	*HDW83*	*Notas*
1	RE46685	Tampão	1			
2	51M7043	Anel o	1			15.300 X 2.200 mm
3	R123616	Plugue	1			
4	U13639	Anel o	1			

28AY EXHAUST MANIFOLD
28AY COLLECTEUR D'ECHAPPEMENT
28AY EXHAUST MANIFOLD
28AY ВЫХЛОПНОЙ КОЛЛЕКТОР
28AY COLECTOR DE ESCAPE

RE540933PCDA01 A.1

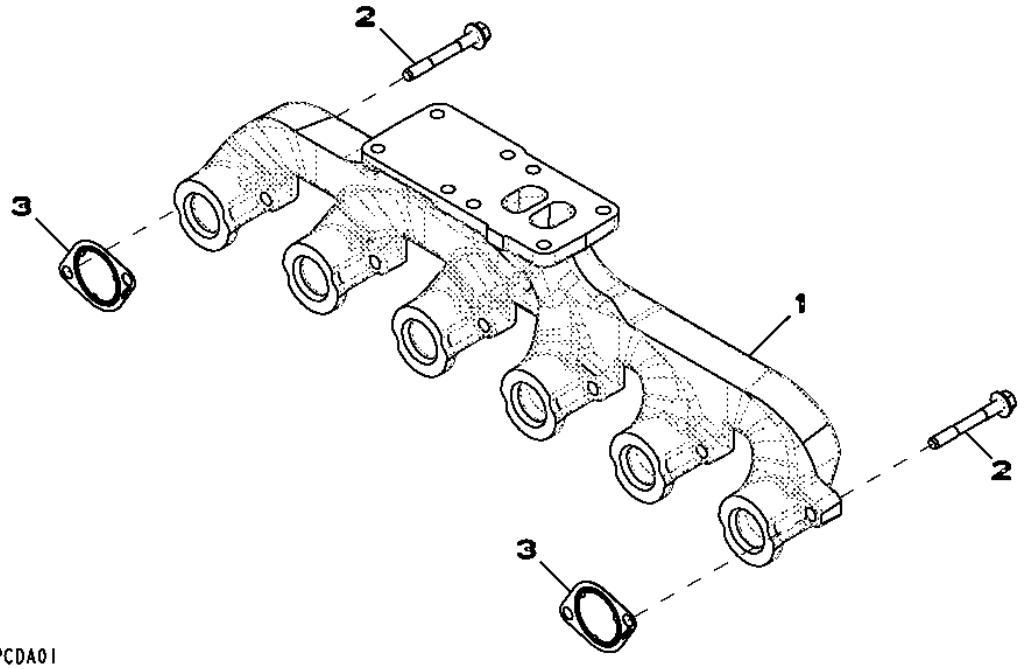

Item	*Nº peça*	*Descrição*	*Qtde*	*Nº série motor*	*HDW83*	*Notas*
1	R133819	Coletor	1			
2	R522554	Parafuso sextavado	12			
3	R519488	Junta	6			

2917 VENTILATING SYSTEM
2917 SYSTEME DE VENTILATION
2917 VENTILATING SYSTEM
2917 СИСТЕМА ВЕНТИЛЯЦИИ
2917 SISTEMA DE VENTILACION

RE501936PCDD02 A.1

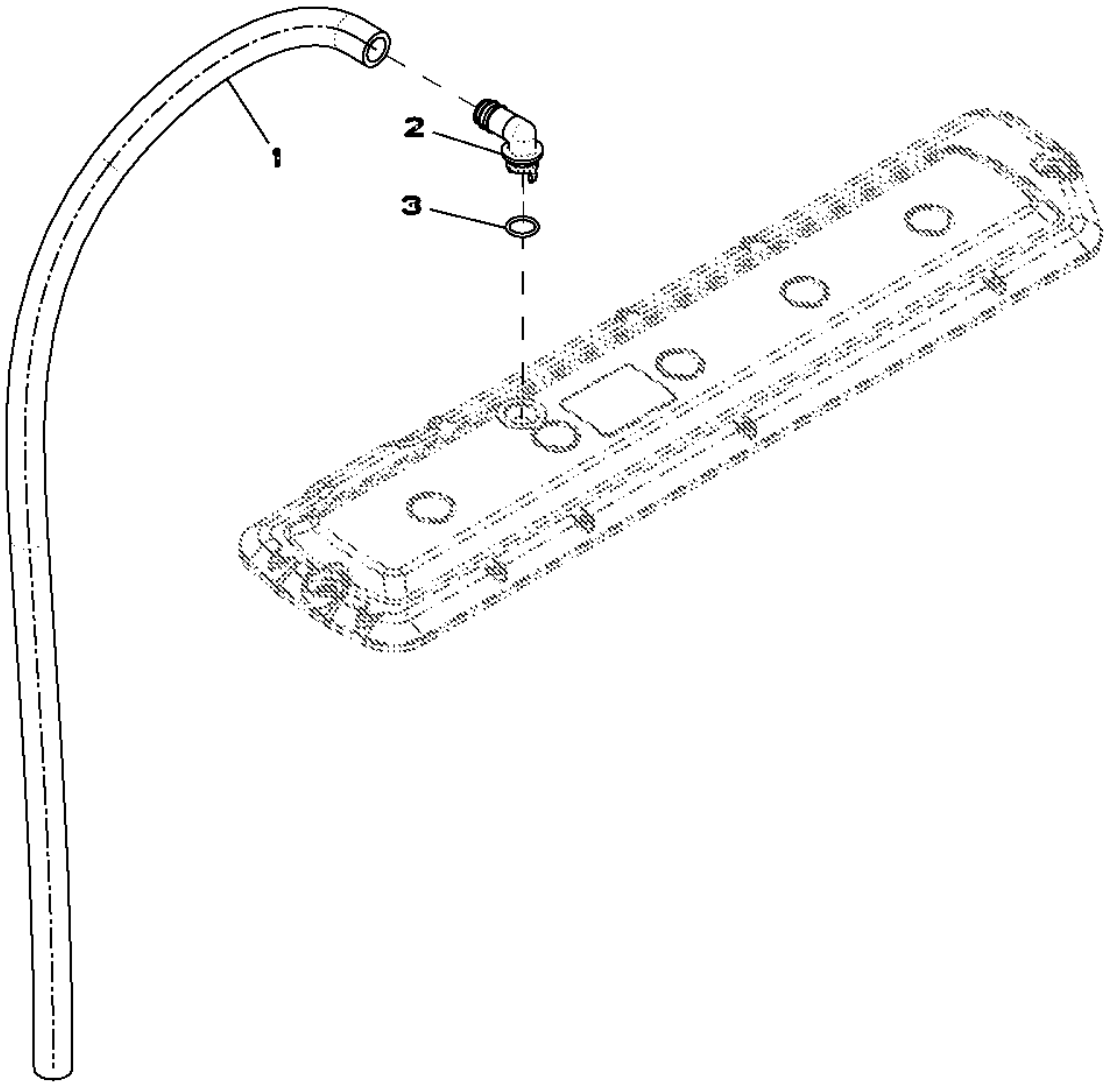

RE501936PCDD02

Item	Nº peça	Descrição	Qtde	Nº série motor	HDW83	Notas
1	TY22505	Mangueira	1			(A) (LENGTH 1100MM)
2	R120467	Conexão em ângulo	1			
3	R72328	Anel o	1			

(A) CUT TO LENGTH
COUPER A LONGUEUR
CUT TO LENGTH
ОТРЕЗАТЬ В РАЗМЕР
CORTAR A LONGITUD

3041 STARTING MOTOR
3041 DEMARREUR
3041 STARTING MOTOR
3041 CTAPTEP
3041 MOTOR DA ARRANQUE

RE501149PCDE02 A.1

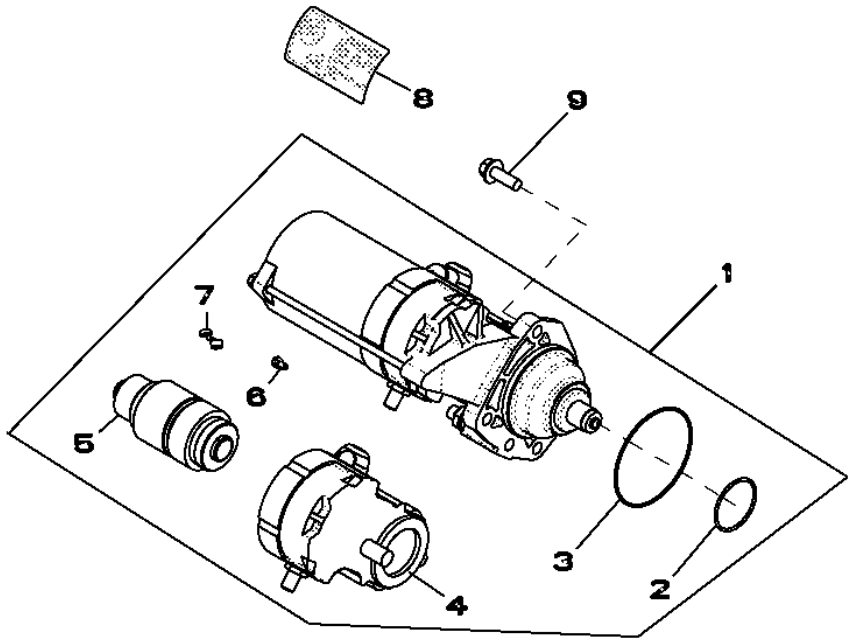

RE501149PCDE02

Item	*Nº peça*	*Descrição*	*Qtde*	*Nº série motor*	*HDW83*	*Notas*
1	RE501150	Kit para motor de partida	1			(INCLUDES T146102) (SUB FOR RE501060)
	RE501060	Motor de partida	1			(ORDER RE501150)
	SE501406	Motor de partida remanufat.	1			(REMAN FOR RE501150 OR RE501060)
2	R135510	Anel o	1			
3	R135509	Anel o	1			
4	RE70678	Interruptor	1			
5	RE70682	EmbreagEm	1			
6	RE71256	Parafuso c/arruela	1			
7	RE70756	Kit para motor de partida	1			
8	T146102	Etiqueta	1			
9	19M7786	Parafuso	3			M10 X 30

35EM FUEL FILTER
35EM FILTRE A COMBUSTIBLE
35EM FUEL FILTER
35 ЕМ ТОПЛИВНЫЙ ФИЛЬТР
35EM FILTRO DE COMBUSTIBLE

RE528210PCDA02 A.1

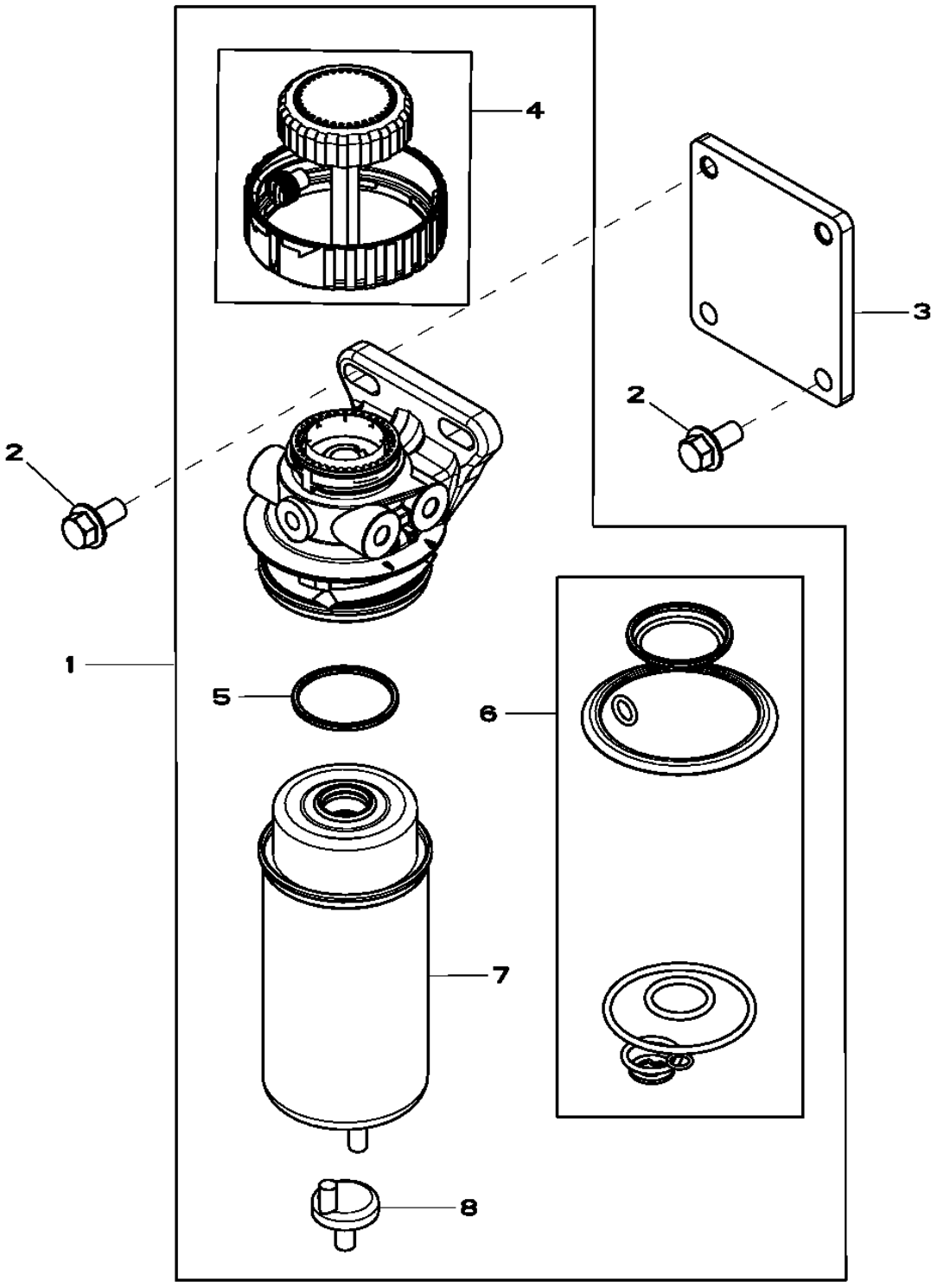

Item	Nº peça	Descrição	Qtde	Nº série motor	HDW83	Notas
1	RE525802	Filtro	1			
2	19M7784	Parafuso	4			M10 X 20
3	R516437	Apoio	1			
4	RE526834	Kit do filtro	1			
5	RE516512	Kit - anel o	1			
6	RE516553	Kit retentor	1			
7	RE522878	Elemento de filtro	1			
8	RE60854	Kit da válvula	1			

3626 FRONT PLATE
3626 PLAQUE AVANT
3626 FRONT PLATE
3626 ПЕРЕДНЯЯ ПЛИТА
3626 PLACA DELANTERA

RE533912PCDA01 A.1

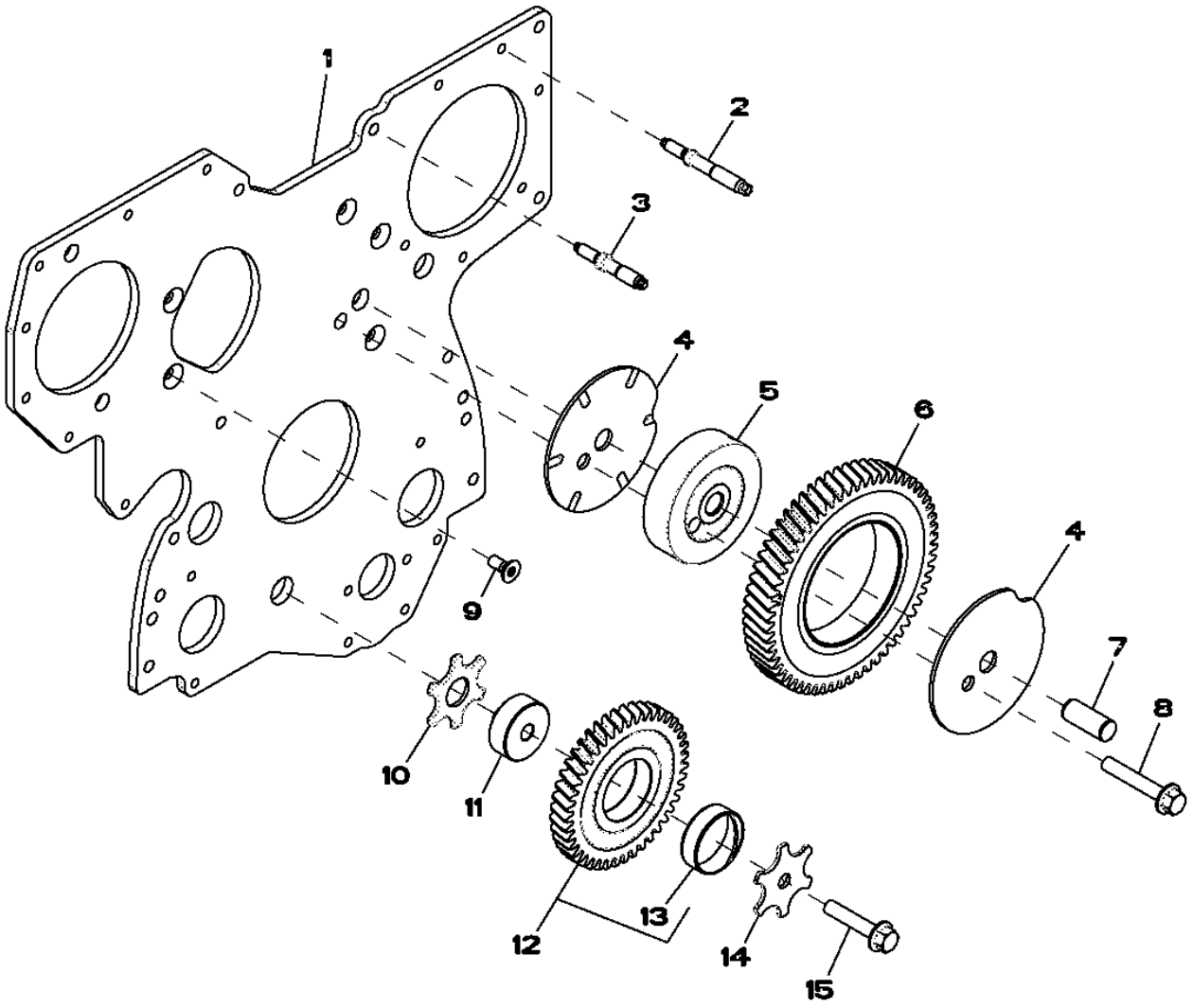

RE533912PCDA01

Item	Nº peça	Descrição	Qtde	Nº série motor	HDW83	Notas
1	R525817	Placa	1			
2	R520139	Pino	6			
3	R134518	Pino	2			
4	R515494	Arruela de encosto	2			
5	R504843	Eixo	1			
6	RE508489	EngrEnagem	1			
7	R515408	Pino de centragem	1			
8	19M8844	Parafuso	1			M10 X 60
9	R136475	Parafuso	5			
10	R101225	Arruela de encosto	1			
11	R114194	Eixo	1			
12	RE56369	EngrEnagem	1			
13	R114193	Bucha	1			
14	R131283	Arruela de encosto	1			
15	19M8966	Parafuso	1			M10 X 50

3799 COVER, WITHOUT FUEL PUMP
3799 COUVERCLE, SANS POMPE D'ALIMENTATION
3799 COVER, WITHOUT FUEL PUMP
3799 КРЫШКА, БЕЗ ТОПЛИВНОГО НАСОСА
3799 TAPADERA, SIN BOMBA DE ALIMENTACION

RE59619PCDD02 A.1

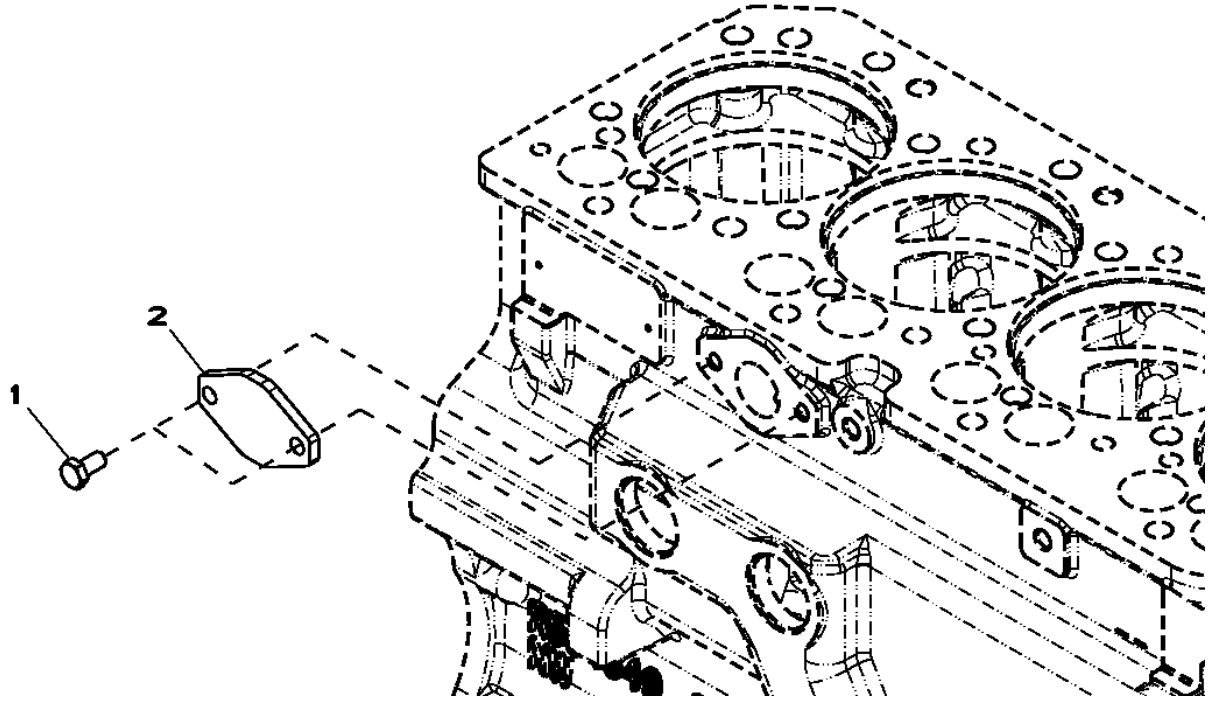

Item	*Nº peça*	*Descrição*	*Qtde*	*Nº série motor*	*HDW83*	*Notas*
1	RE66334	Parafuso sextavado	2			(A)
2	R123396	Capa	1			
..	.....	Junta líquida	1			

(A) WITH PRE-APPLIED SEALANT
FILETS ENDUITS DE PRODUIT D'ETANCHEITE
WITH PRE-APPLIED SEALANT
С ПРЕДВАРИТЕЛЬНО НАНЕСЕННЫМ ГЕРМЕТИКОМ
CON SELLADOR

3933 Thermostat Housing
3933 Boîtier de thermostat
3933 Alojamento do Termostato
3933 Корпус термостата
3933 Caja de termostato

RE537492PCDC02 A.1

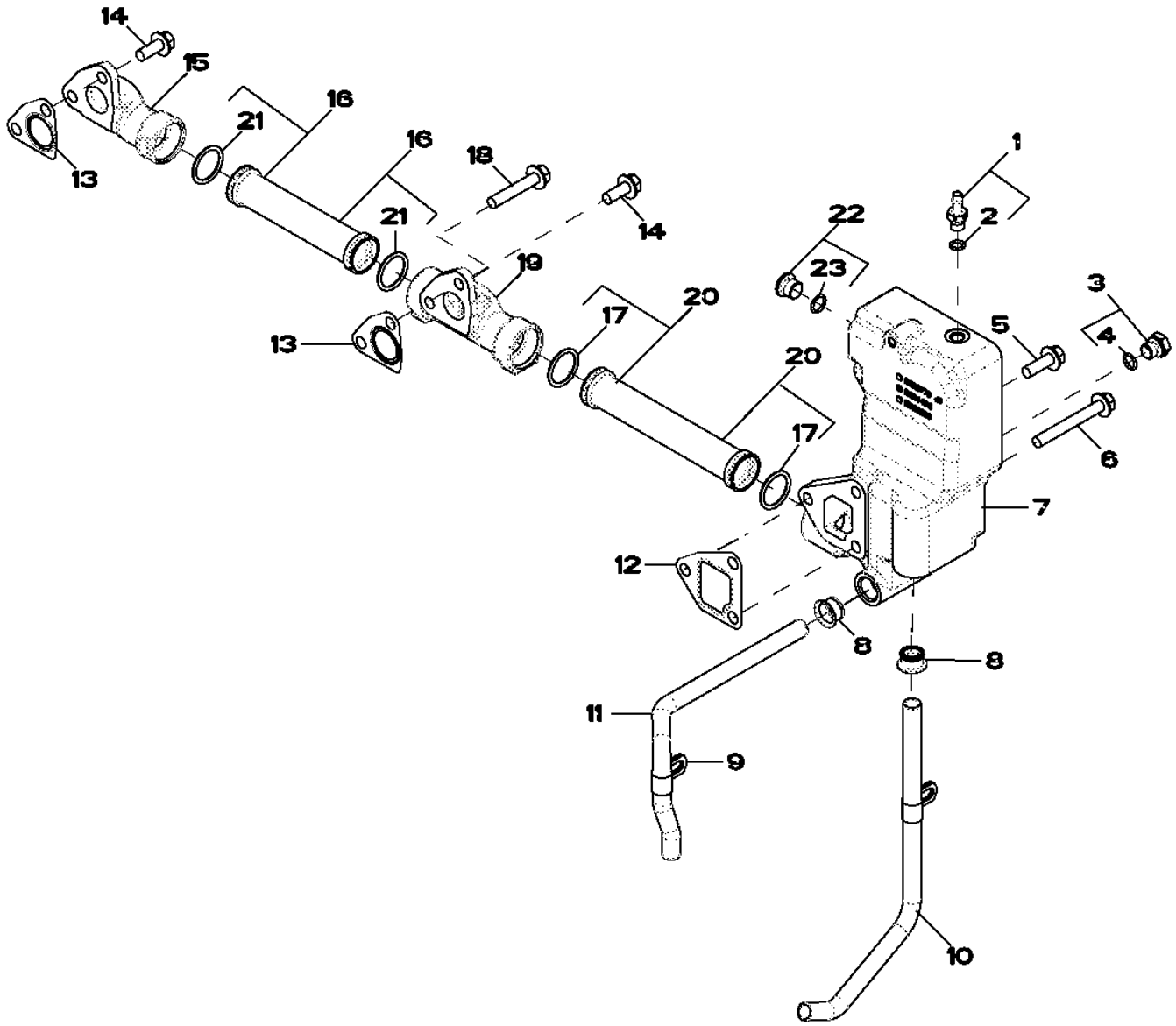

RE537492PCDC02

Item	Nº peça	Descrição	Qtde	Nº série motor	Notas
1	AT323961	Adaptador	1		
2	51M7040	Anel o	1		9.300 X 2.200 mm
3	RE46684	Tampão	3		
4	51M7041	Anel o	1		11.300 X 2.200 mm
5	19M7786	Parafuso	1		M10 X 30
6	19M7810	Parafuso	2		M10 X 80
7	R524482	Carcaça	1		
8	R123226	Vedação	2		
9	R128415	Braçadeira	2		
10	R519517	Tubo	1		
11	R519025	Tubo	1		
12	R505479	Junta	1		
13	R505480	Junta	2		
14	19M7785	Parafuso	3		M10 X 25
15	R504754	Coletor	1		
16	RE523250	Tubo	1		
17	R63185	Anel o	2		
18	19M8528	Parafuso	1		M10 X 55
19	R519737	Software	1		
20	RE516026	Tubo	1		
21	R63185	Anel o	2		
22	RE52242	Tampão de dreno	1		
23	51M7042	Anel o	1		13.300 X 2.200 mm

4035 Engine Oil Dipstick
4035 Jauge de niveau d'huile moteur
4035 Vareta de Óleo do Motor
4035 Щуп для измерения уровня масла
4035 Varilla de nivel de aceite de motor

RE504553PCDD02 A.1

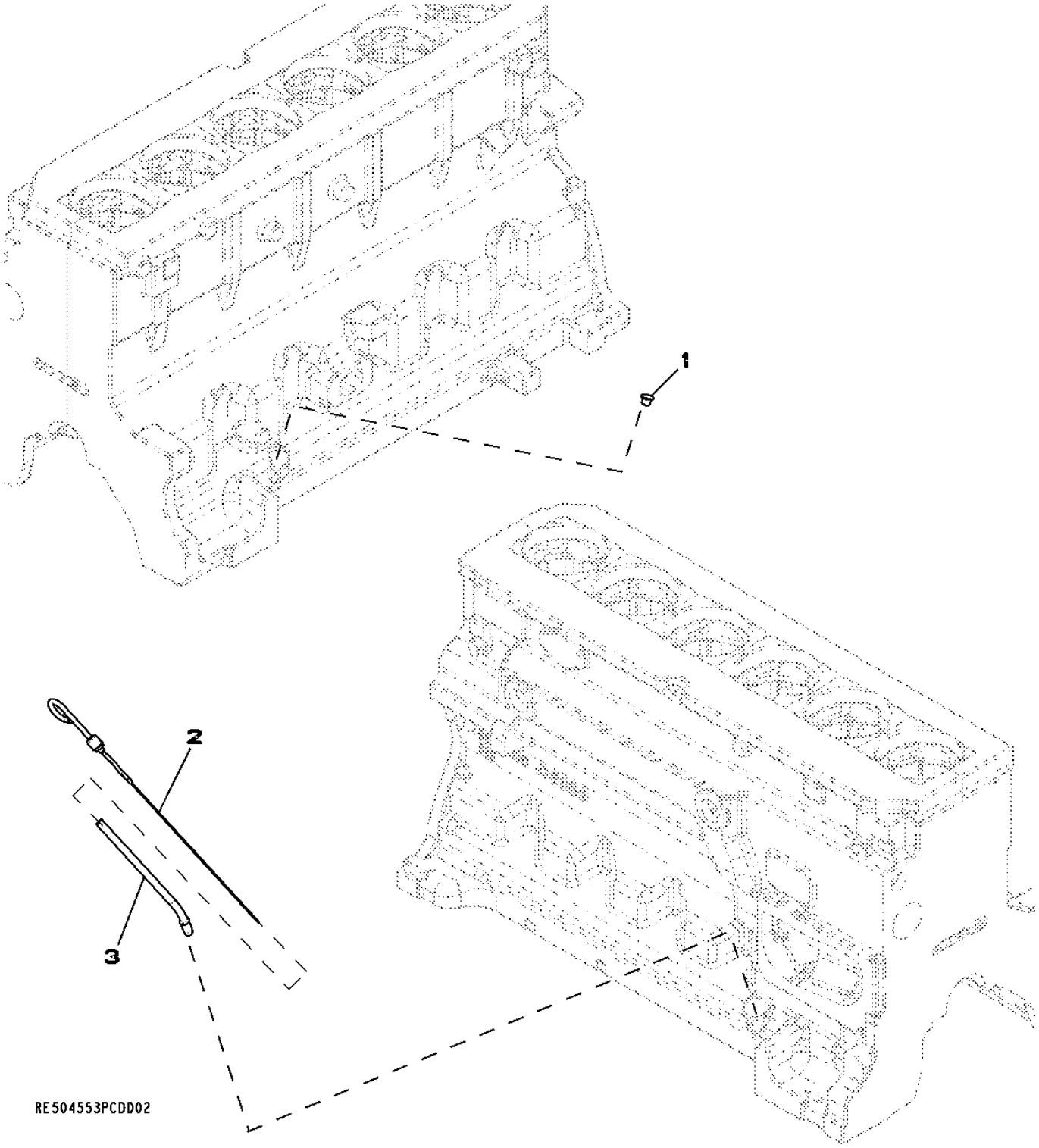

Item	*Nº peça*	*Descrição*	*Qtde*	*Nº série motor*	*Notas*
1	R502725	Plugue	1		
2	RE69243	Vareta de niVel	1		
3	R502498	Tubo vareTa de nível	1		

4330 STARTING AID
4330 AIDE AU DEMARRAGE
4330 STARTING AID
4330 ВСПОМОГАТЕЛЬНОЕ ПУСКОВОЕ УСТРОЙСТВО
4330 TERMOARRANQUE

RE524899PCDA01 A.1

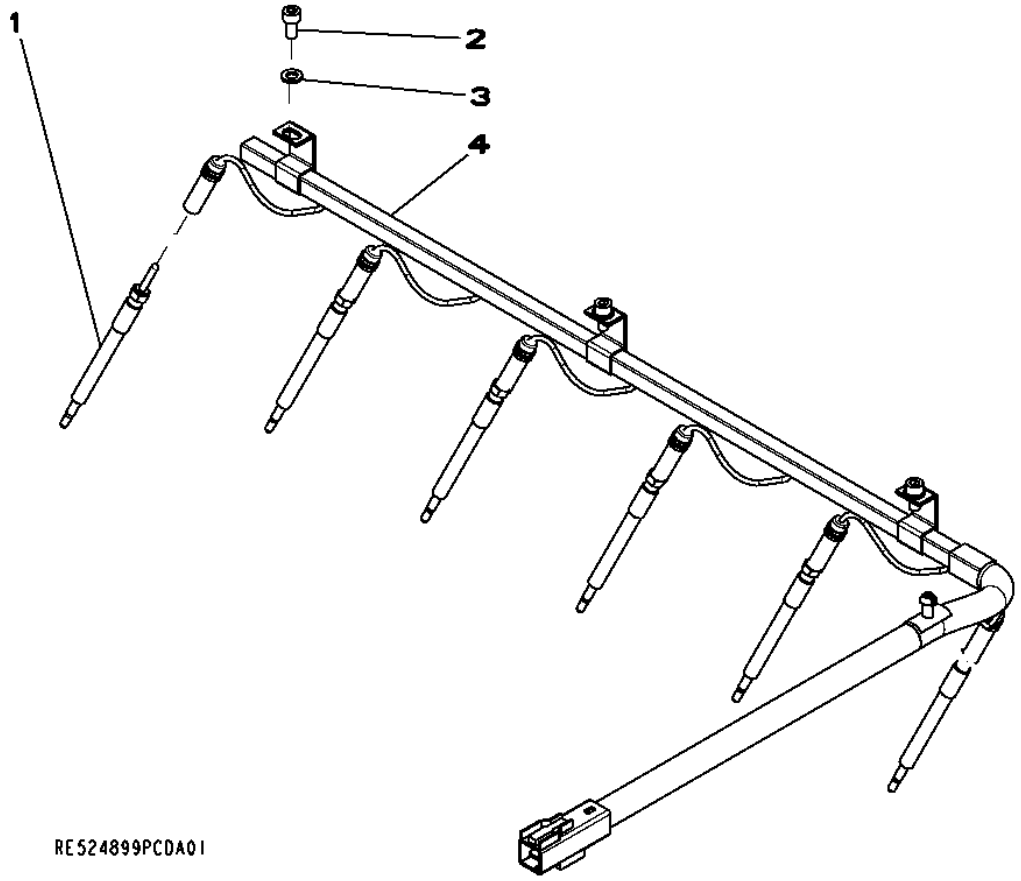

Item	Nº peça	Descrição	Qtde	Nº série motor	HDW83	Notas
1	RE515622	Vela incandescente	6			
2	19M8618	Parafuso	3			M6 X 12
3	24M7088	Arruela	3			6.600 X 12 X 1.600 mm
4	RE527098	Chicote	1			

4451 TIMING GEAR COVER
4451 COUVERCLE DE DISTRIBUTION
4451 TIMING GEAR COVER
КРЫШКА РАСПРЕДЕЛИТЕЛЬНЫХ ШЕСТЕРЕН 4451
4451 TAPA DE LA DISTRIBUCION

RE534899PCDC02 A.1

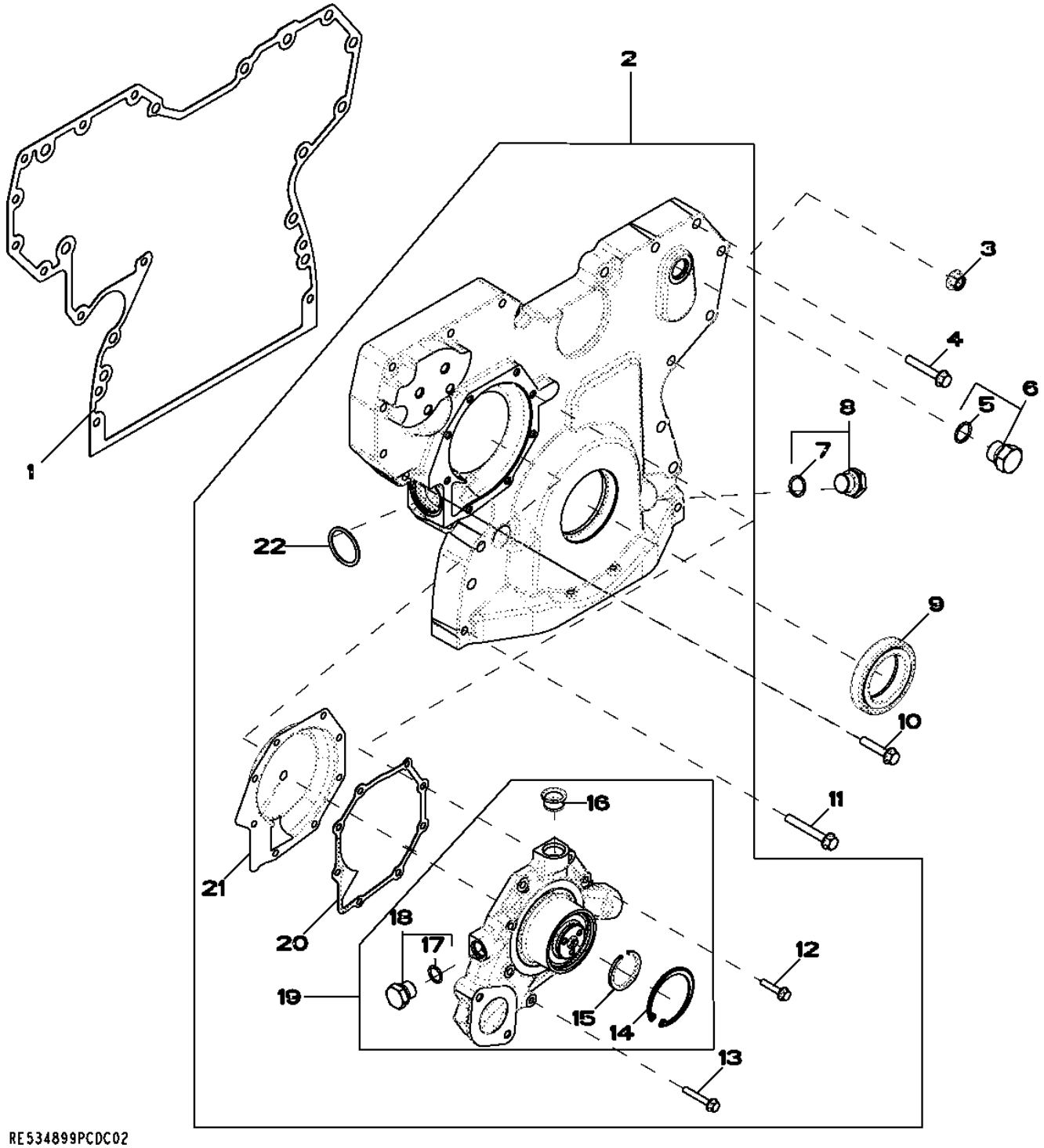

Item	Nº peça	Descrição	Qtde	Nº série motor	HDW83	Notas
1	R526944	Junta	1			
2	RE523168	Capa	1			
3	14M7296	Porca com flange	8			M10
4	19M7800	Parafuso	9			M8 X 50
5	51M7045	Anel o	1			19.300 X 2.200 mm
6	RE46687	Tampão de dreno	1			
7	51M7044	Anel o	1			17.300 X 2.200 mm
8	RE517370	Conexão	1			
9	RE538097	Vedação	1			
10	19M8317	Parafuso	1			M8 X 40
11	19M7801	Parafuso	3			M8 X 60
12	19M7796	Parafuso	5			M6 X 30
13	19M7797	Parafuso	3			M6 X 40
14	R71228	Anel	1			
15	A364R	Anel de pressão	1			
16	R123226	Vedação	2			
17	51M7043	Anel o	1			15.300 X 2.200 mm
18	RE46685	Tampão	1			
19	RE523169	Bombad'água	1			(ALSO ORDER RE508566)
	SE501227	Bombad'água remanufaturada	1			(Reman For RE523169)
20	R123417	Junta	1			
21	RE508566	Inserto	1			
22	R504734	Anel o	1			

4657 CYLINDER BLOCK
4657 BLOC-CYLINDRES
4657 CYLINDER BLOCK
4657 БЛОК ЦИЛИНДРОВ
4657 BLOQUE DE CILINDROS

RE533536PCDA02 A.1

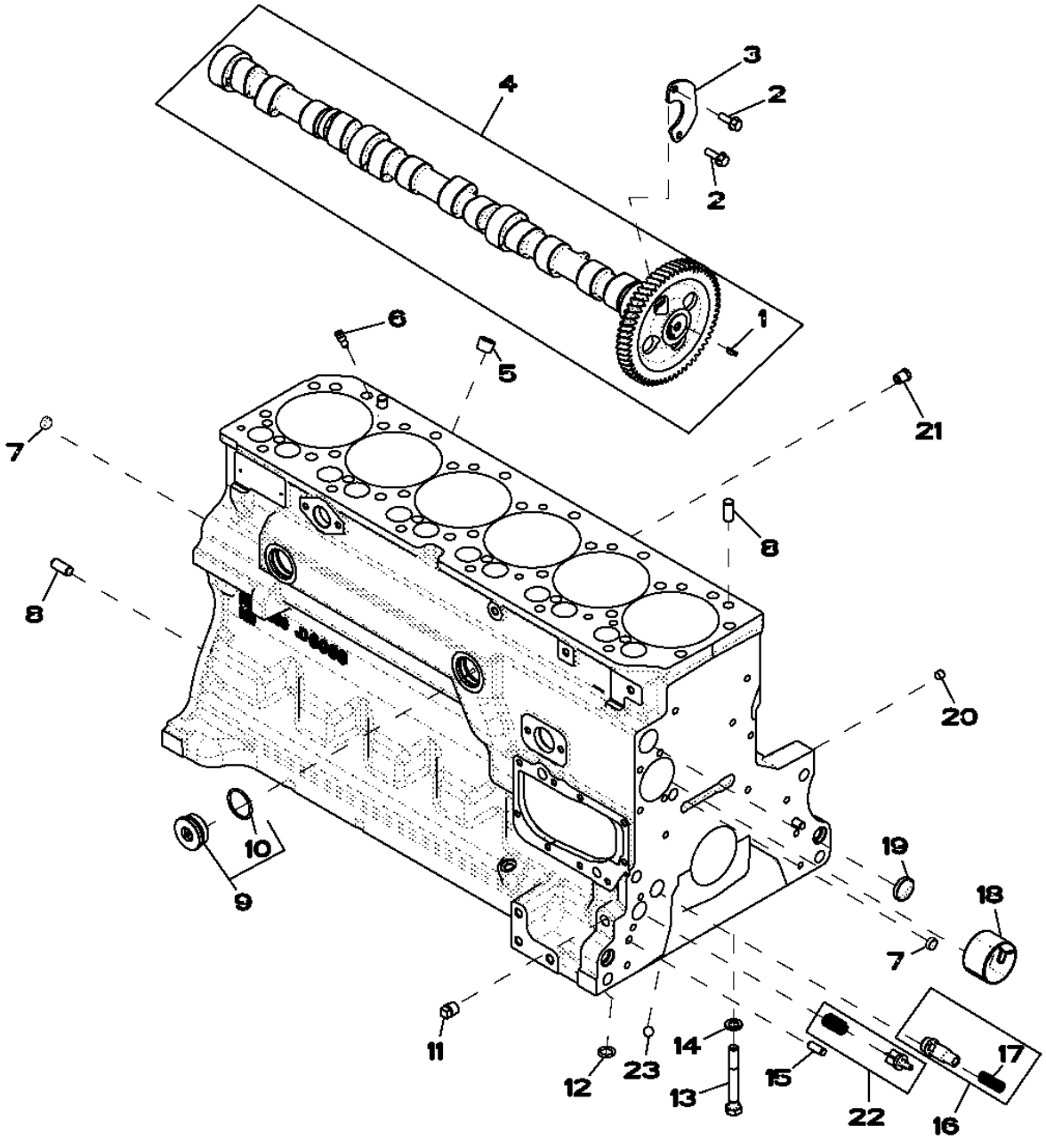

RE533536PCDA02

Item	Nº peça	Descrição	Qtde	Nº série motor	Notas
1	R133303	Chaveta	1		
2	19M8999	Parafuso	2		M8 X 25
3	R132518	Placa	1		
4	RE528950	Eixo de cames	1		
	SE501812	Comando de Válvulas Reman	1		(REMAN FOR RE528950)
5	15H584	Tampão	1		1/2"
6	R131182	Orifício	6		
7	T18891	Plugue	2		
8	R48685	Pino de centragem	4		
9	RE508185	Conexão	2		
10	U13639	Anel o	1		
11	15H695	Tampão	1		3/8"
12	R97185	Anel o	1		
13	T23474	Parafuso sextavado	14		
14	T20168	Arruela	14		
15	R26650	Pino de centragem	2		
16	RE505501	VálVula de sangria	1		
17	R131425	Mola de compressão	1		
18	R119874	Bucha	1		
19	R116466	Plugue	1		
20	RE71255	Tampão	1		
21	RE507807	Tampão	1		
22	RE63674	VálVula	1		
23	D2361R	Esfera	1		

4712 CRANKSHAFT AND BEARINGS
4712 VILEBREQUIN, COUSSINETS
4712 VIRABREQUIM E ROLAMENTOS
4712 КОЛЕНЧАТЫЙ ВАЛ И ПОДШИПНИКИ
4712 CIGUENAL, COJINETE

RE506346PCDE01 A.1

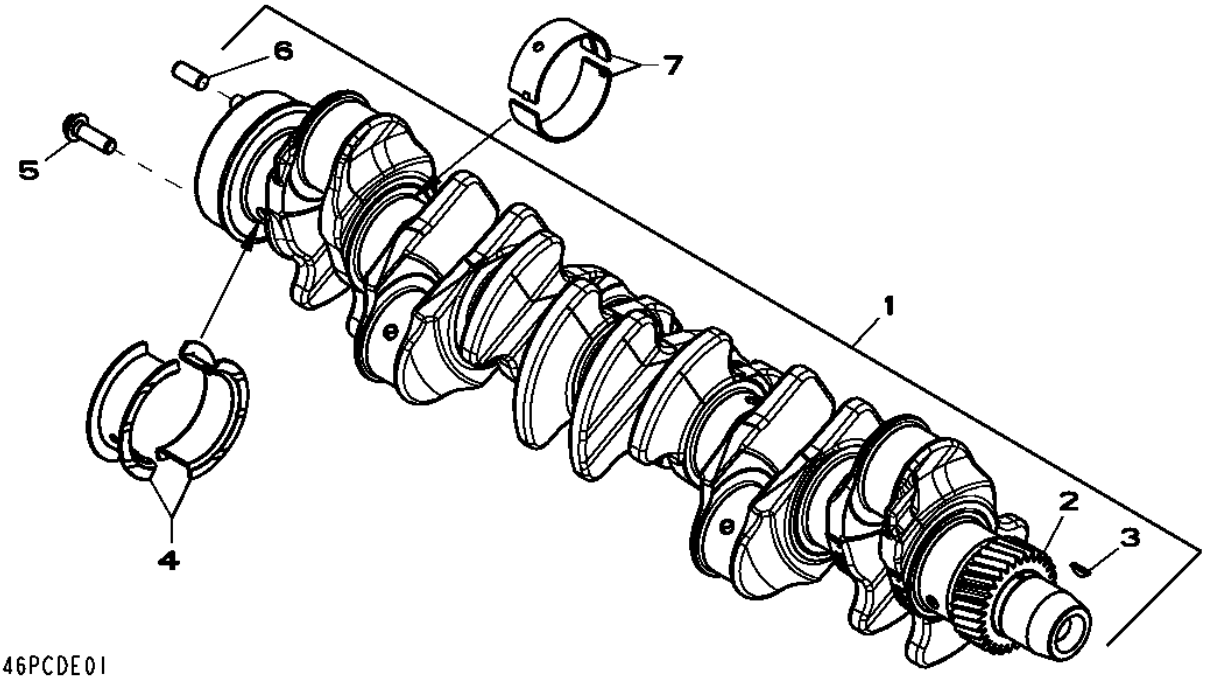

RE506346PCDE01

Item	*Nº peça*	*Descrição*	*Qtde*	*Nº série motor*	*HDW83*	*Notas*
1	RE505921	Virabrequim	1			(A) (ALSO ORDER RE516340 AND RE44574)
	SE501655	Virabrequim remanufaturado	1			(B) (Reman For RE505921)
2	R120631	EngrEnagem	1			Z= 30
3	R505609	Chaveta	1			LGTH 18.5MM
4	RE65168	Conj. do rolamento	1			STD , (MARKED R123563 AND R123564)
	RE65912	Rolamento axial	AR			(A) US -0.254MM, (MARKED R130574 AND R130575)
5	R135918	Parafuso	6			
6	R48685	Pino de centragem	1			
7	RE65165	Conj. do rolamento	4			STD , (MARKED R123561 AND R123562)
	RE65911	Rolamento	AR			(A) US -0.254MM, (MARKED R130576 AND R130577)

(A) GRINDING GUIDELINES : SEE CTM104
DIRECTIVES DE RECTIFICATION : VOIR CTM105
DIRETRIZES DE RETÍFICA : CONSULTE CTM104
ИНСТРУКЦИИ ПО ШЛИФОВКЕ: СМ. CTM104
INSTRUCCIONES REFERENTE AL RECTIFICADO : VER CTM107
(B) WITH BEARINGS
AVEC ROULEMENTS
Com Rolamentos
С ПОДШИПНИКАМИ
CON COJINETES

4834 CONNECTING RODS AND PISTONS
4834 BIELLES ET PISTONS
4834 CONNECTING RODS AND PISTONS
4834 ШАТУНЫ И ПОРШНИ
4834 BIELA Y PISTONES

RE522135PCDB02 A.1

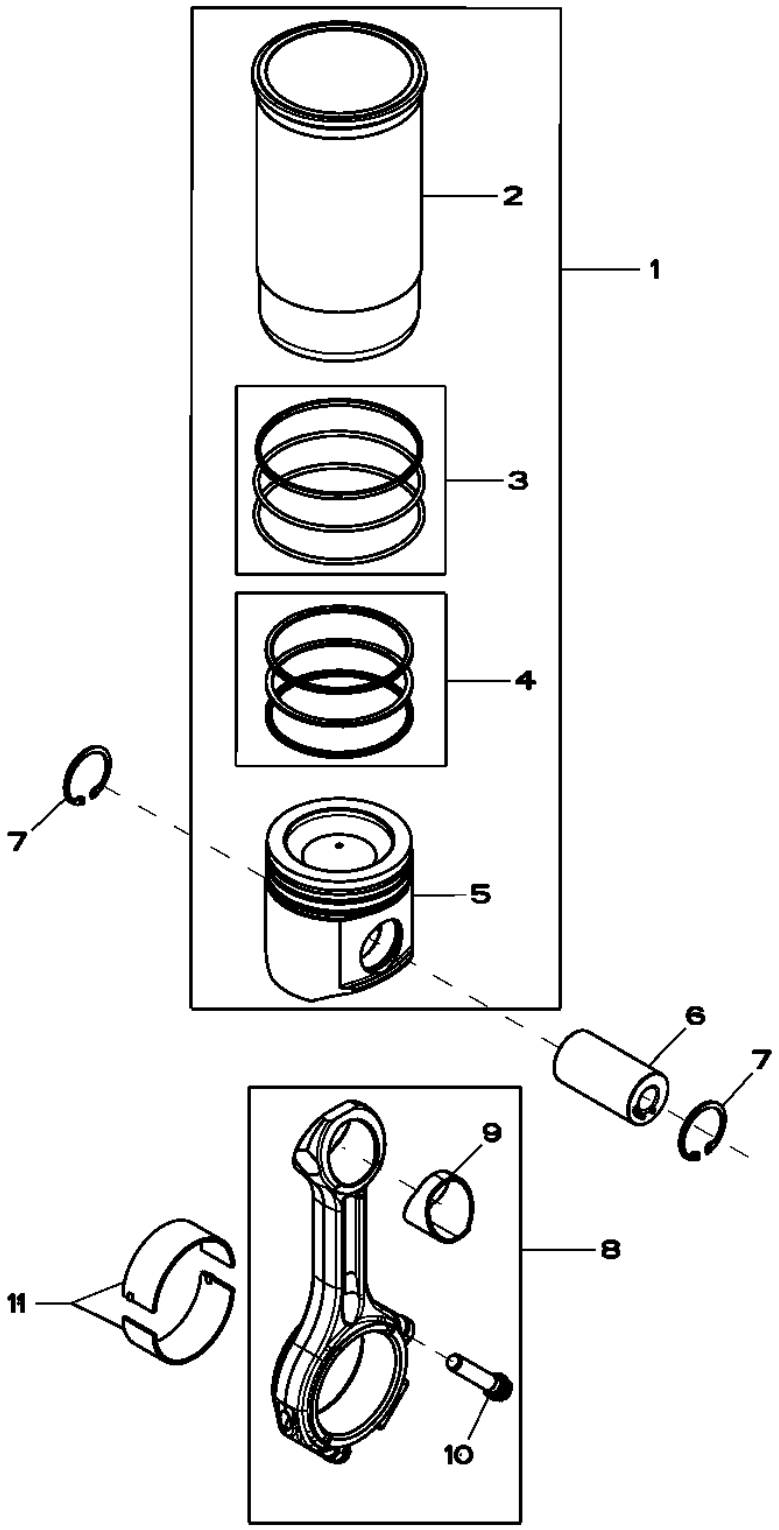

Item	Nº peça	Descrição	Qtde	Nº série motor	HDW83	Notas
1	RE524450	Kit pistão e camisa	6			
2	.....	Camisa de cilindro	1			NSEP, (ORDER RE524450)
3	AR65507	Kit - anel o	1			PKG (3)
4	RE524453	Kit anéis de pistão	1			PKG (3)
5	.....	Pistão	1			NSEP, (MARKED RE521616) (ORDER RE524450)
6	R502755	Pino do Pistão	6			OD= 41MM, LGTH= 77MM
7	R54114	Anel de pressão	12			
8	RE500608	Biela	6			
9	R114082	Bucha	1			
10	R501124	Parafuso	2			A= 61MM, M12
11	RE65908	Rolamento	6			(KIT (2) R113698)STD
	RE65909	Rolamento	AR			(A) ID -0.254MM, (KIT (2) R130578)

(A) GRINDING GUIDELINES : SEE CTM104
DIRECTIVES DE RECTIFICATION : VOIR CTM105
GRINDING GUIDELINES : SEE CTM104
ИНСТРУКЦИИ ПО ШЛИФОВКЕ: СМ. CTM104
INSTRUCCIONES REFERENTE AL RECTIFICADO : VER CTM107

4905 ROCKER ARM, SHAFT, PUSH ROD
4905 CULBUTEUR, ARBRE, TIGE
4905 ROCKER ARM, SHAFT, PUSH ROD
4905 КОРОМЫСЛО, ВАЛ, ШТОК ТОЛКАТЕЛЯ
4905 BALANCIN, ARBOL, VARILLA DE EMPUJE

RE522136PCDE03 A.1

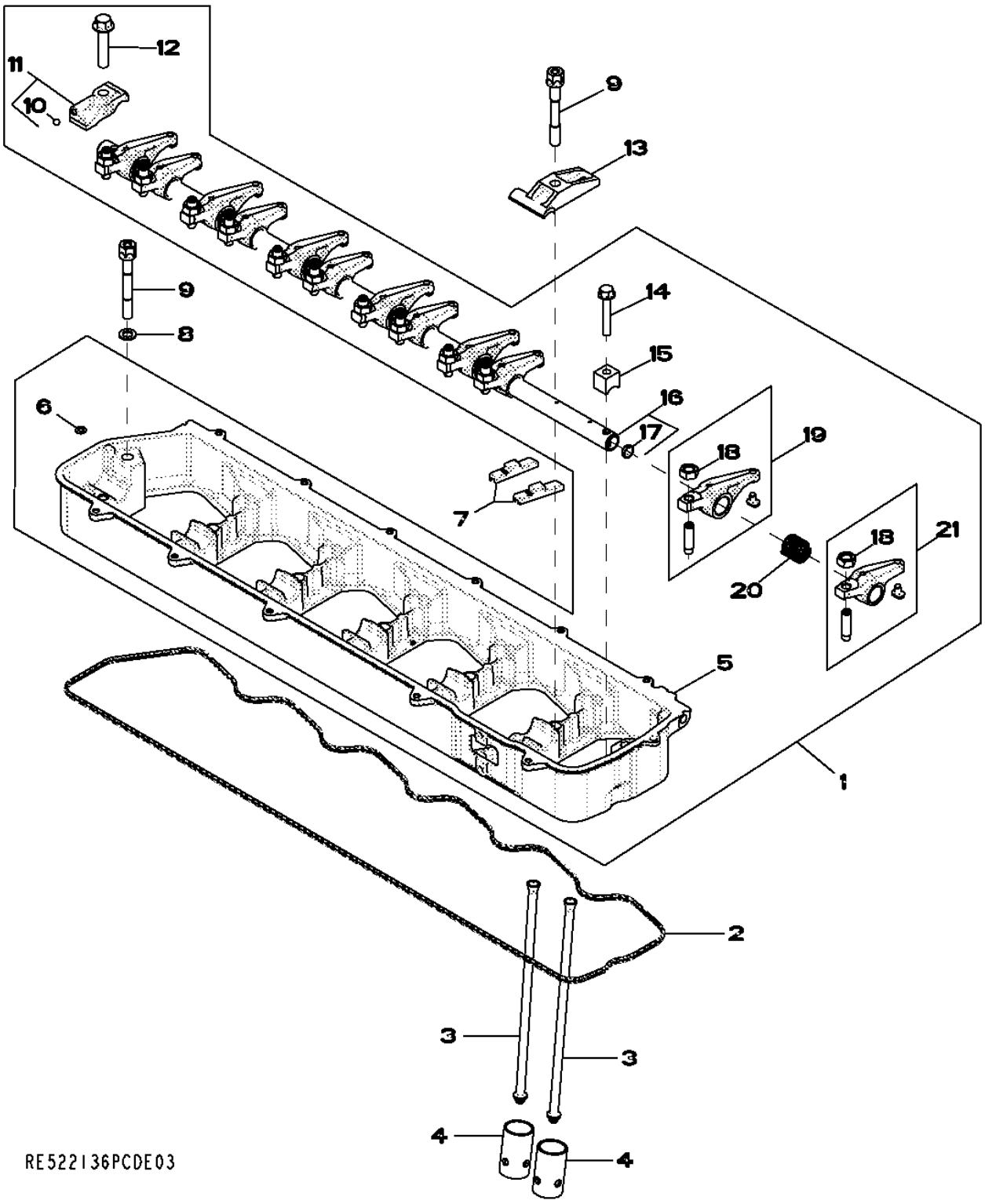

Item	Nº peça	Descrição	Qtde	Nº série motor	HDW83	Notas
1	RE533148	Eixo do balancim	1			
2	R524496	Junta	1			
3	R504209	Vareta	12			
4	R123565	Peça acionada Pelo came	12			
5	.....	Carcaça	1			NSEP (MARKED R518809 OR R525452) (ORD RE533148)
6	R520867	Anel o	1			
7	R502341	Ponte da válvula	12			
8	24M7096	Arruela	2			10.500 X 18 X 1.600 mm
9	R521458	Parafuso	7			
10	R69281	Esfera	1			
11	RE523032	Tampa	1			
12	19M8966	Parafuso	1			M10 X 50
13	R516140	Correia	5			
14	19M9170	Parafuso	1			M8 X 50
15	R504631	Braçadeira	1			
16	RE516491	Eixo do balancim	1			(MARKED R504782)
17	30M7004	Plugue	2			
18	14M7148	Porca	12			M10
19	RE504210	Balancim	6			(B)
20	R505543	Mola	6			
21	RE523023	Balancim	6			(A)

(A) INTAKE
ADMISSION
INTAKE
ВПУСК
ADMISION

(B) EXHAUST
ECHAPPEMENT
EXHAUST
ВЫХЛОПНАЯ ТРУБА
ESCAPE

5024 Oil Pump
5024 Pompe à huile
5024 Bomba de Óleo
5024 Масляный насос
5024 Bomba de aceite

RE522137PCDC02 A.1

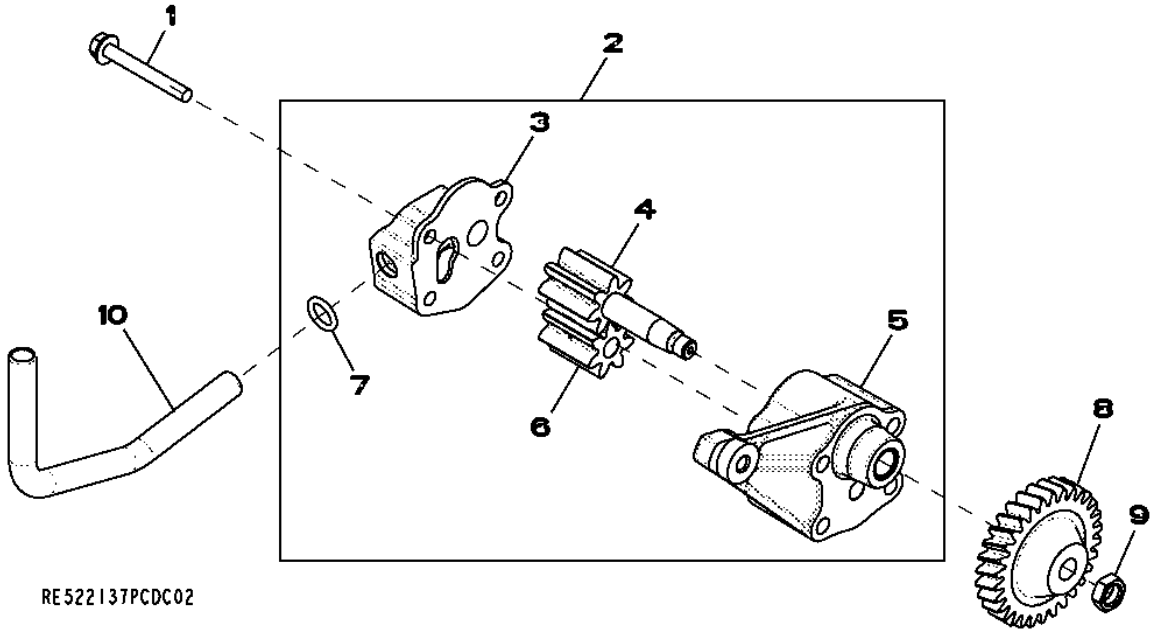

Item	*Nº peça*	*Descrição*	*Qtde*	*Nº série motor*	*Notas*
1	19M7802	Parafuso	2		M8 X 65
2	RE521756	Bombade óleo	1		
	SE501813	Bombade óleo remanufatur.	1		REMAN FOR RE521756
3	.....	Capa	1		ORDER RE521756; NSEP
4	.....	EngrEnagem	1		ORDER RE521756; NSEP
5	.....	Carcaça	1		ORDER RE521756; NSEP
6	.....	EngrEnagem	1		ORDER RE521756; NSEP
7	R97185	Anel o	1		
8	R120638	EngrEnagem	1		
9	14M7066	Porca	1		M12
10	R526838	Tubo de óleo	1		

5128 Cylinder Head / Valves
5128 Culasse / soupapes
5128 Cabeçote dos Cilindros e Válvulas
5128 Головка блока цилиндров / Клапаны
5128 Culata / Válvulas

RE531717PCDA02 A.1

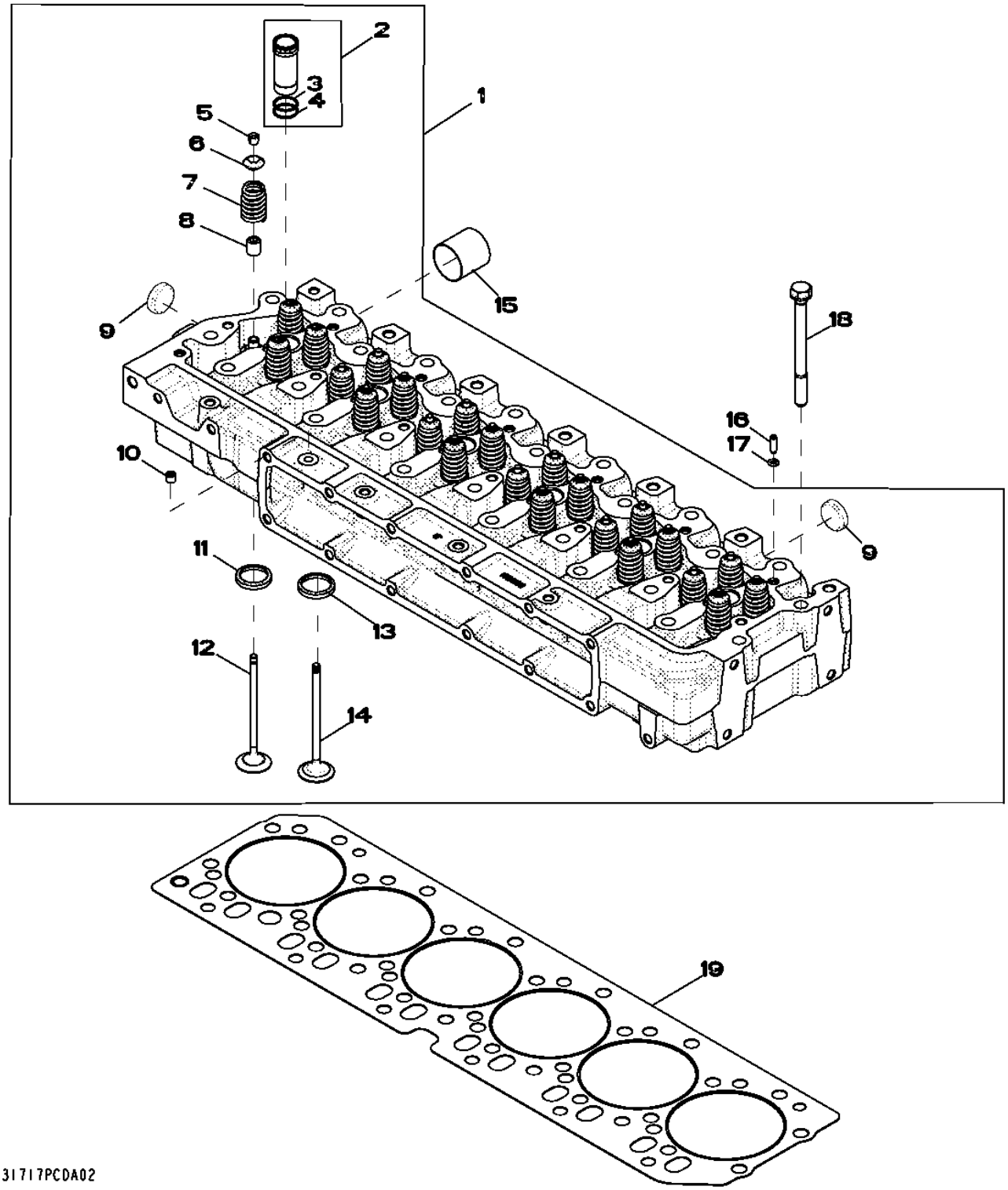

Item	Nº peça	Descrição	Qtde	Nº série motor	Notas
1	RE521639	Cabeçote	1		
	SE501583	Cabeça do cilindro remanuf.	1		(REMAN FOR RE521639) (MARKED R519581)
2	RE517435	Luva	6		
3	.....	Anel o	1		(ORDER RE517435)
4	.....	Anel o	1		(ORDER RE517435)
5	R502371	RetentoR	48		
6	R502367	Tampa	24		
7	RE531223	Conj. de peças da mola	12		
8	RE526519	Vedação	24		
9	CD16284	Plugue	4		OD 32.6MM
10	RE71255	Tampão	1		(A) 1/8"-27NPT, (SUB FOR R104592 AND RE42713)
11	R515033	Inserto de assento válvula	12		
12	RE518081	Kit da válvula	6		(MARKED (2) R502370)
13	R515034	Inserto de assento válvula	12		
14	RE531221	VálVula de admissão	6		(MARKED (2) R518806)
15	R502512	Luva	6		
16	R521544	Bucha	2		4 X 6 X 20 mm (0.157" X 0.236" X 0.787")
17	R520867	Anel o	7		6.020 X 2.616 mm (0.237" X 0.103")
18	R502511	Parafuso sextavado	26		
19	R116516	Vedação de cilindro	1		

(A) THREADS WITH PRE-APPLIED SEALANT
FILETS ENDUITS DE PRODUIT D'ETANCHEITE
ROSCAS COM VEDANTE PRÉ-APLICADO
РЕЗЬБА С ПРЕДВАРИТЕЛЬНО НАНЕСЕННЫМ ГЕРМЕТИКОМ
CON SELLADOR

5204 AUXILIARY DRIVE
5204 ENTRAINEMENT AUXILIAIRE
5204 AUXILIARY DRIVE
5204 ВСПОМОГАТЕЛЬНЫЙ ПРИВОД
5204 TRANSMISION ADICIONAL

RE59264PCDD04 A.1

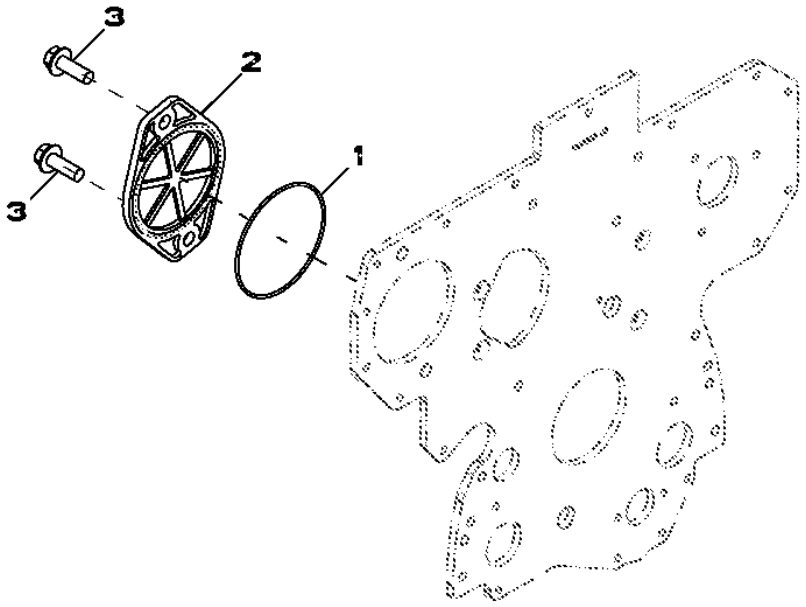

Item	*Nº peça*	*Descrição*	*Qtde*	*Nº série motor*	*HDW83*	*Notas*
1	T20758	Anel o	1			
2	R135757	Capa	1			
3	19M7790	Parafuso	2			M12 X 35

5497 TURBO AIR INLET
5497 ARRIVEE D'AIR DU TURBOCOMPRESSEUR
5497 TURBO AIR INLET
5497 ВОЗДУХОЗАБОРНИК ТУРБОНАГНЕТАТЕЛЯ
5497 ENTRADA DE AIRE DEL TURBOCOMPRESOR

RE529875PCDB02 A.1

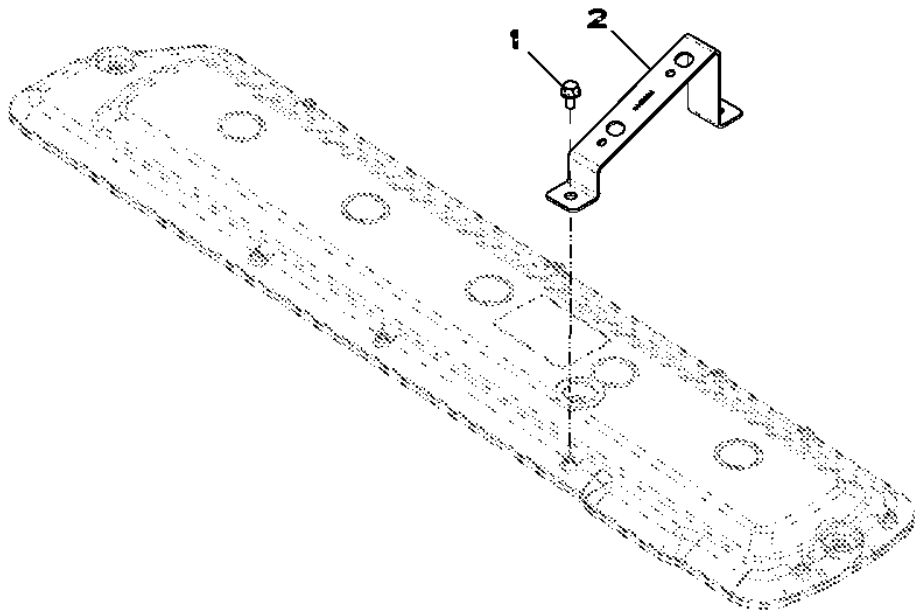

Item	*Nº peça*	*Descrição*	*Qtde*	*Nº série motor*	*HDW83*	*Notas*
1	RE527858	Parafuso	2			
2	R522944	Apoio	1			

5728 WATER PUMP INLET
5728 ENTREE DE LA POMPE A EAU
5728 WATER PUMP INLET
5728 ВХОДНОЙ КАНАЛ ВОДЯНОГО НАСОСА
5728 ENTRADA DE BOMBA DE AGUA

RE530087PCDA04 A.1

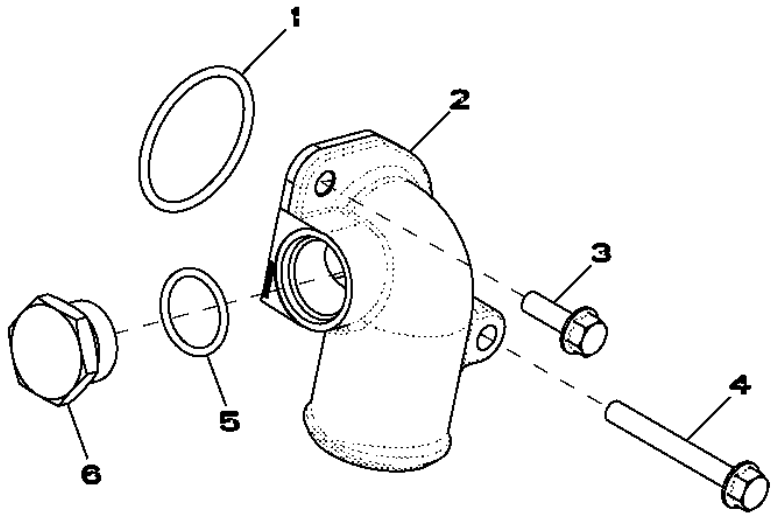

RE530087PCDA04

Item	*Nº peça*	*Descrição*	*Qtde*	*Nº série motor*	*HDW83*	*Notas*
1	R89944	Anel o	1			
2	R522686	Conexão em ângulo	1			
3	19M7867	Parafuso	1			M8 X 25
4	19M7802	Parafuso	1			M8 X 65
5	U17409	Anel o	1			
6	R82718	Tampão de dreno	1			

5951 OIL COOLER
5951 REFROIDISSEUR D'HUILE
5951 OIL COOLER
5951 МАСЛООХЛАДИТЕЛЬ
5951 REFRIGERADOR DE ACEITE

RE527560PCDA02 A.1

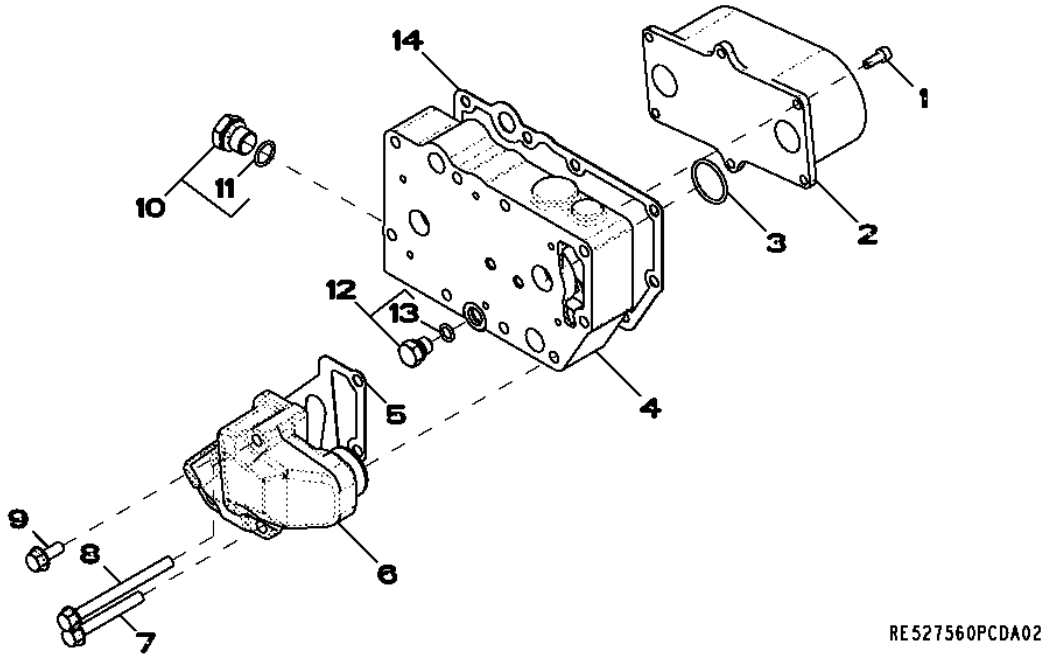

Item	*Nº peça*	*Descrição*	*Qtde*	*Nº série motor*	*HDW83*	*Notas*
1	RE67231	Parafuso	6			
2	RE59298	ResfRiadoR de óleo	1			
3	T122075	Anel o	2			
4	R521037	Carcaça	1			
5	R501428	Junta	1			
6	R502811	Adaptador	1			
7	19M7802	Parafuso	2			M8 X 65
8	19M7970	Parafuso	2			M8 X 100
9	RE67238	Parafuso	1			
10	RE46685	Tampão	1			
11	51M7043	Anel o	1			15.300 X 2.200 mm
12	RE46686	Tampão	1			
13	51M7040	Anel o	1			9.300 X 2.200 mm
14	R123501	Junta	1			

6275 ALTERNATOR BRACKETS
6275 SUPPORTS DE L'ALTERNATEUR
6275 ALTERNATOR BRACKETS
6275 КРОНШТЕЙНЫ ГЕНЕРАТОРА ПЕРЕМЕННОГО ТОКА
6275 SOPORTE DEL ALTERNADOR

RE525095PCDA02 A.1

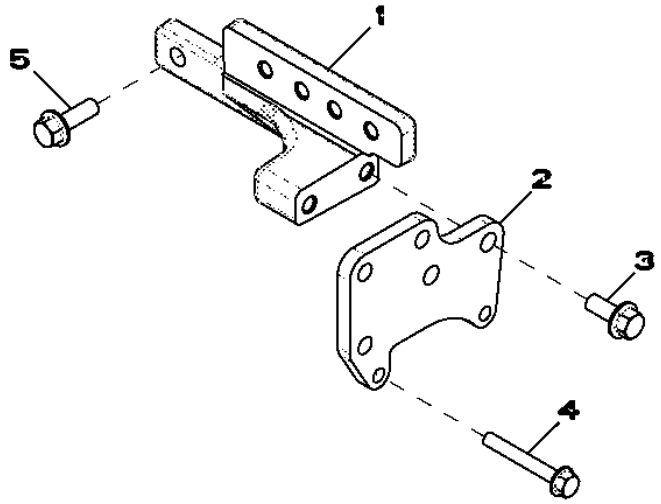

RE525095PCDA02

Item	*Nº peça*	*Descrição*	*Qtde*	*Nº série motor*	*HDW83*	*Notas*
1	R516584	Apoio	1			
2	R516510	Apoio	1			
3	19M7785	Parafuso	2			M10 X 25
4	19M7801	Parafuso	2			M8 X 60
5	19M7786	Parafuso	2			M10 X 30

63DD Low Pressure Fuel Lines
63DD Conduites d'alimentation basse pression
63DD Linhas de Combustível de Baixa Pressão
63DD Топливопроводы низкого давления
63DD Tuberías de combustible a baja presión

63DD_RE541418_PCD A.1

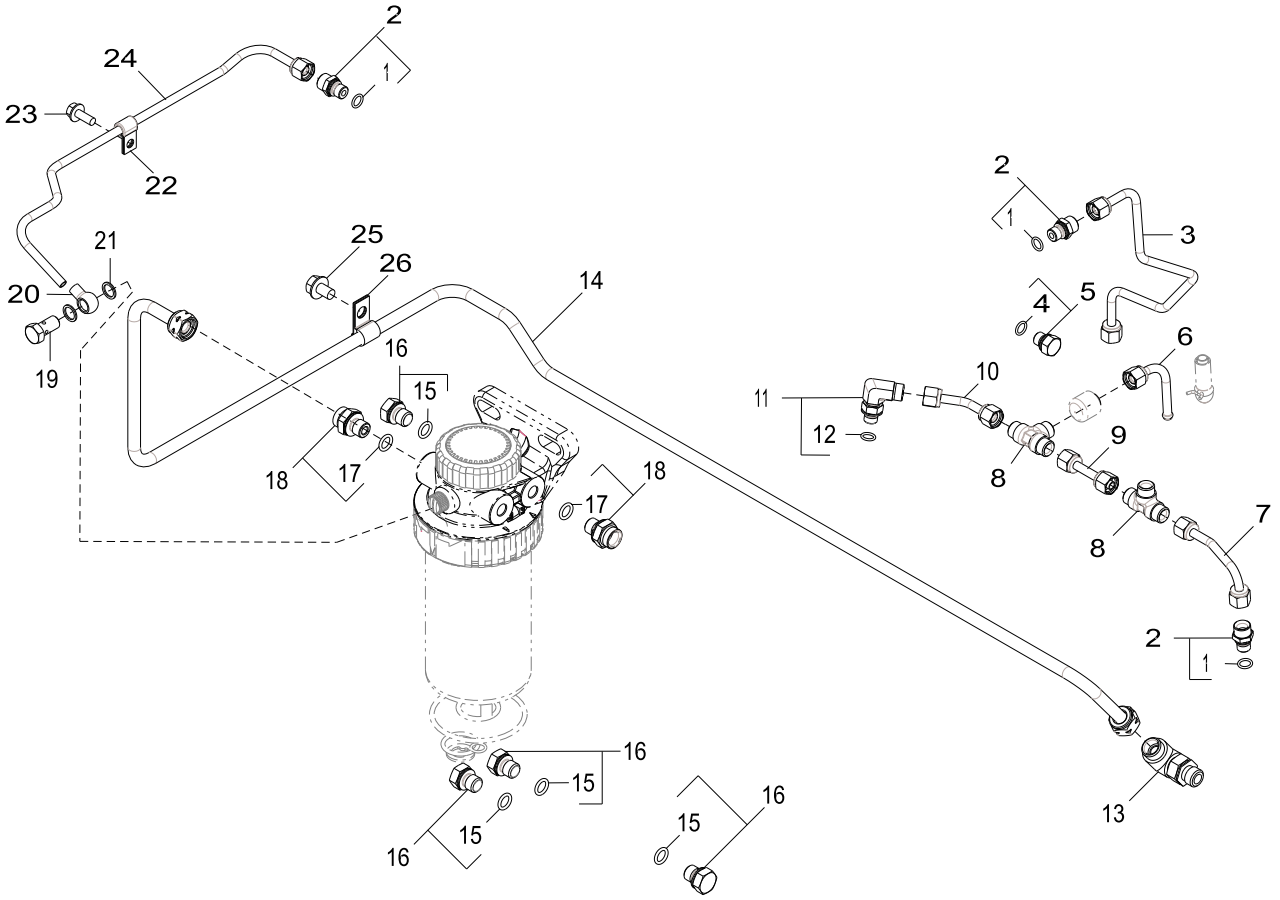

63DD_RE541418_PCD

Item	Nº peça	Descrição	Qtde	Nº série motor	Notas
1	51M7039	Anel o	1		8.100 X 1.600 mm
2	RE60028	Conexão	3		
3	RE535281	Linha de combustivel	1		
4	51M7039	Anel o	1		8.100 X 1.600 mm
5	RE60071	Conexão	1		
6	AR104650	Linha de combustivel	1		
7	RE535282	Linha de combustivel	1		
8	R97061	Conexão em t	2		
9	RE534311	Linha de combustivel	1		
10	RE535334	Linha de combustivel	1		
11	RE502173	Conexão	1		
12	51M7039	Anel o	1		8.100 X 1.600 mm
13	RE502174	Conexão em ângulo	1		
14	RE534624	Linha de combustivel	1		
15	51M7040	Anel o	1		9.300 X 2.200 mm
16	RE46686	Tampão	4		
17	51M7040	Anel o	1		9.300 X 2.200 mm
18	RE60030	Conexão	2		
19	38M7009	Parafuso oco	1		
20	R503658	Conexão	1		
21	R62107	Arruela	2		
22	AH76671	Presilha	1		
23	19M7775	Parafuso	1		M6 X 16
24	RE531609	Linha de combustivel	1		
25	19M7864	Parafuso	1		M8 X 12
26	T13814	Braçadeira	1		

65YU Turbocharger
65YU Turbocompresseur
65YU Turbocompressor
65YU Турбонагнетатель
65YU Turbocompresor

65YU_RE541419_PCD A.1

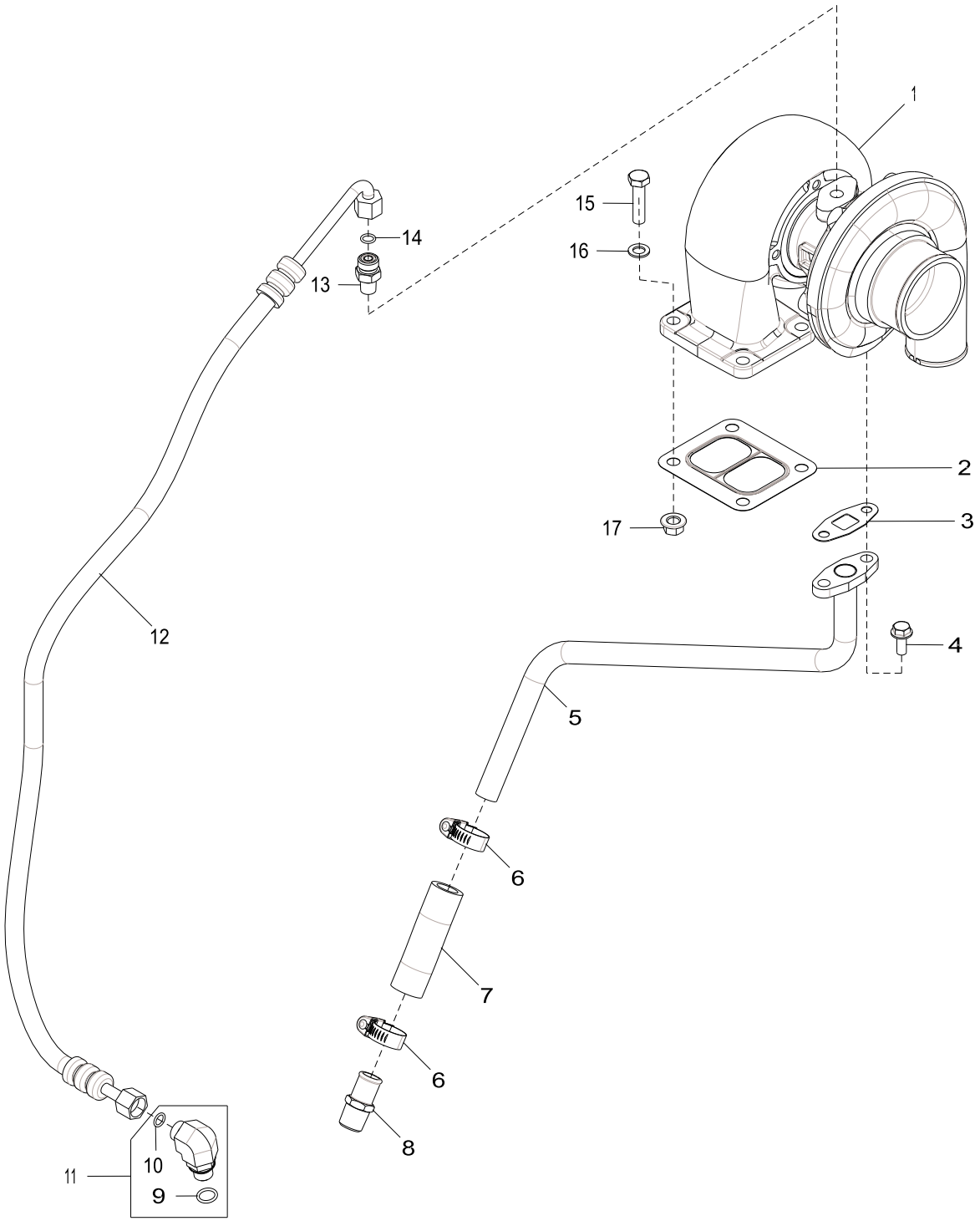

65YU_RE541419_PCD

Item	Nº peça	Descrição	Qtde	Nº série motor	Notas
1	RE521561	TurboalimenTador	1		(Sub For RE521560)
2	R123572	Junta	1		
3	R123570	Junta	1		
4	19M8062	Parafuso	2		M8 X 20
5	RE68234	Tubulação de óleo	1		
6	RE65978	Braçadeira	2		
7	R523372	Mangueira	1		
8	RE54885	Conexão de mangueira	1		
9	51M7042	Anel o	1		13.300 X 2.200 mm
10	T77613	Anel o	1		
11	38H5035	Conexão em ângulo	1		
12	RE503211	Mangueira hidráulica	1		
13	M87733	Adaptador	1		
14	R63548	Anel o	1		
15	19M8637	Parafuso sextavado	4		M10 X 40
16	24M7096	Arruela	4		10.500 X 18 X 1.600 mm
17	14M7296	Porca com flange	4		M10

6698 TEMPERATURE SWITCH, WITHOUT
6698 CONTACTEUR DE TEMPERATURE, SANS
6698 TEMPERATURE SWITCH, WITHOUT
6698 РЕЛЕ ТЕМПЕРАТУРЫ, БЕЗ
6698 INTERRUPTOR DE TEMPERATURA, SIN

RE500556PCDD02 A.1

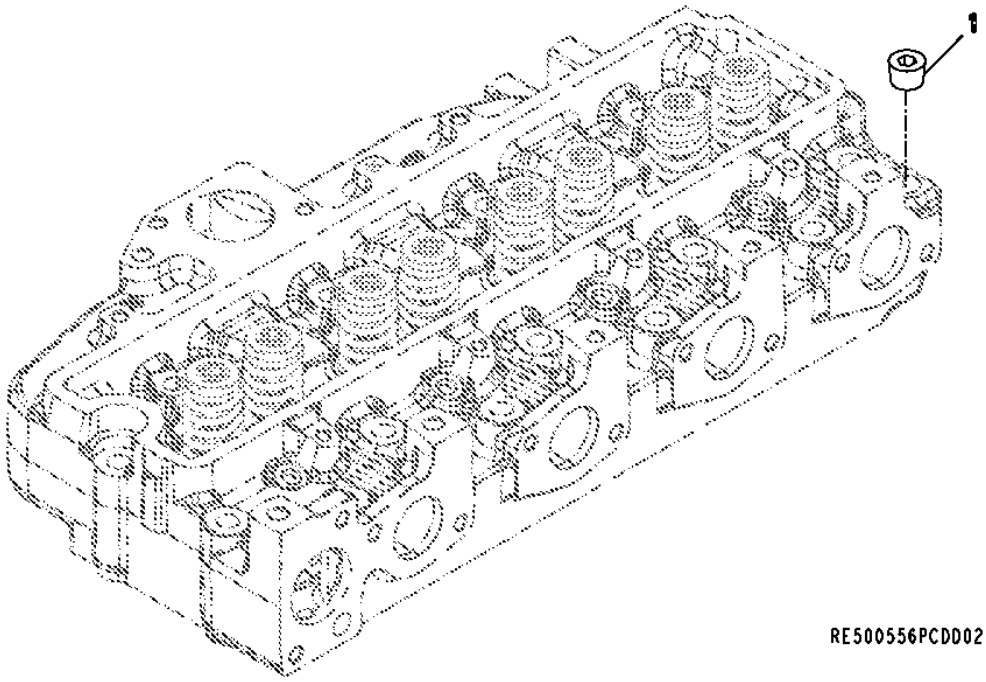

Item	*Nº peça*	*Descrição*	*Qtde*	*Nº série motor*	*HDW83*	*Notas*
1	15H584	Tampão	1			1/2"

6744 SENSORS
6744 CAPTEURS
6744 SENSORES
6744 ДАТЧИКИ
6744 SENSORES

RE535320PCDA01 A.1

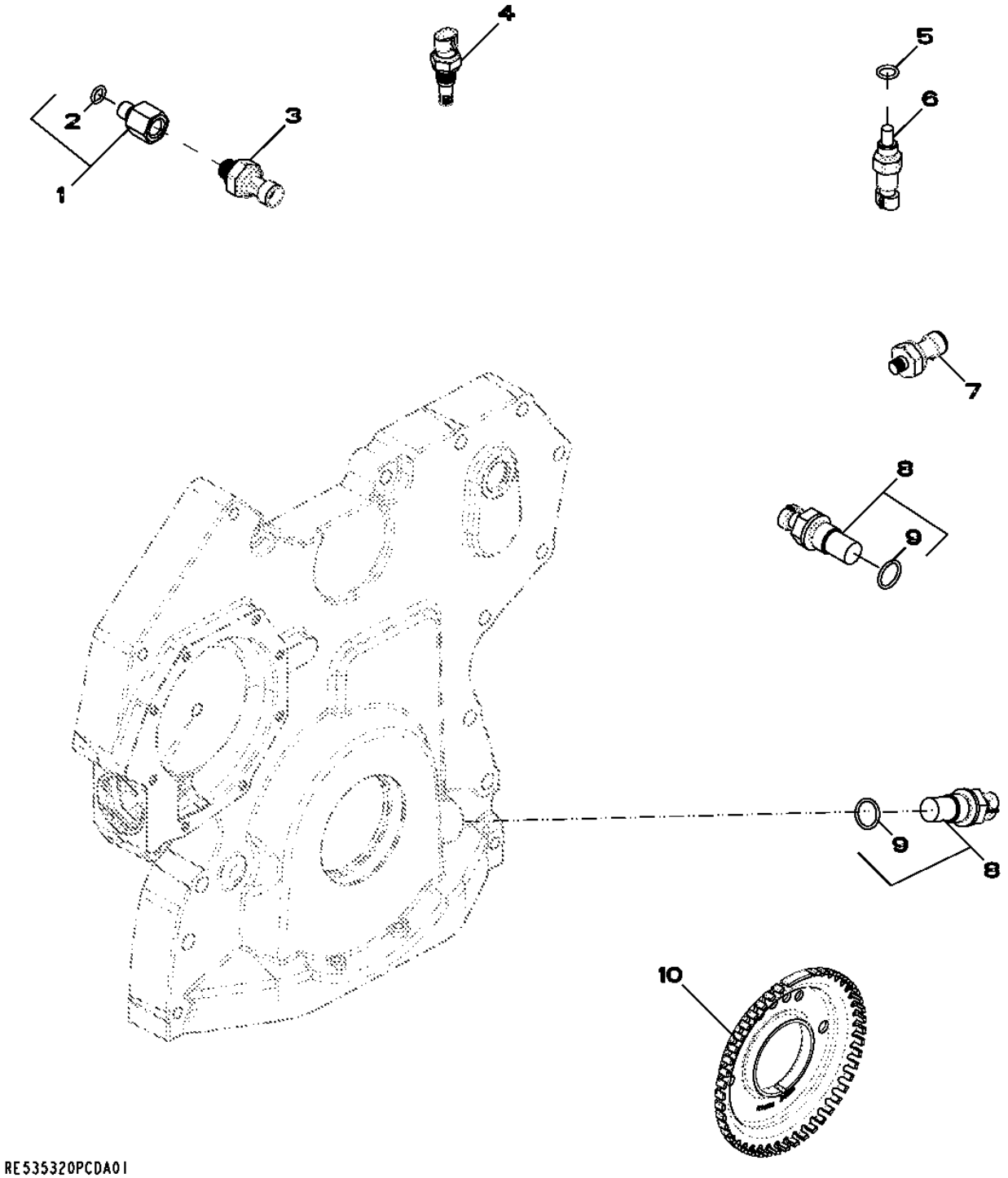

Item	Nº peça	Descrição	Qtde	Nº série motor	HDW83	Notas
1	RE523854	Adaptador	1			
2	51M7040	Anel o	1			9.300 X 2.200 mm
3	RE522794	SenSor	1			(A)
4	RE525016	Termo-par	1			(B)
5	51M7041	Anel o	1			11.300 X 2.200 mm
6	RE52722	SenSor de temperatura	1			(C)
7	RE167207	SenSor	1			(D)
8	RE519144	SenSor	2			(E)
9	51M7044	Anel o	1			17.300 X 2.200 mm
10	R517471	Roda	1			

(A) Fuel Pressure Sensor
Capteur de pression du carburant
Sensor de Pressão do Combustível
Датчик давления топлива
Sensor de presión de combustible

(B) Air Temperature Sensor
Capteur de température d'air
Sensor de Temperatura do Ar
Датчик температуры воздуха
Sensor de temperatura de aire

(C) Temperature sensor
Capteur de température
Sensor de temperatura
Датчик температуры
Sensor de temperatura

(D) Engine Oil Pressure Sensor
Capteur de pression d'huile moteur
Sensor de Pressão do Óleo do Motor
Датчик давления масла в двигателе
Sensor de presión de aceite de motor

(E) Magnetic Pickup Sensor
Capteur magnétique
Sensor de Captador Magnético
Магнитный датчик
Sensor de captador magnético

81B5 Water Separator w/ Electric Fuel Pump
81B5 Séparateur d'eau av. pompe à carburant électrique
81B5 Separador de Água com Bomba de Combustível Elétrica
81B5 Водоотделитель с электрическим топливным насосом
81B5 Separador de agua con bomba eléctrica de combustible

81B5_RE541417_PCD A.1

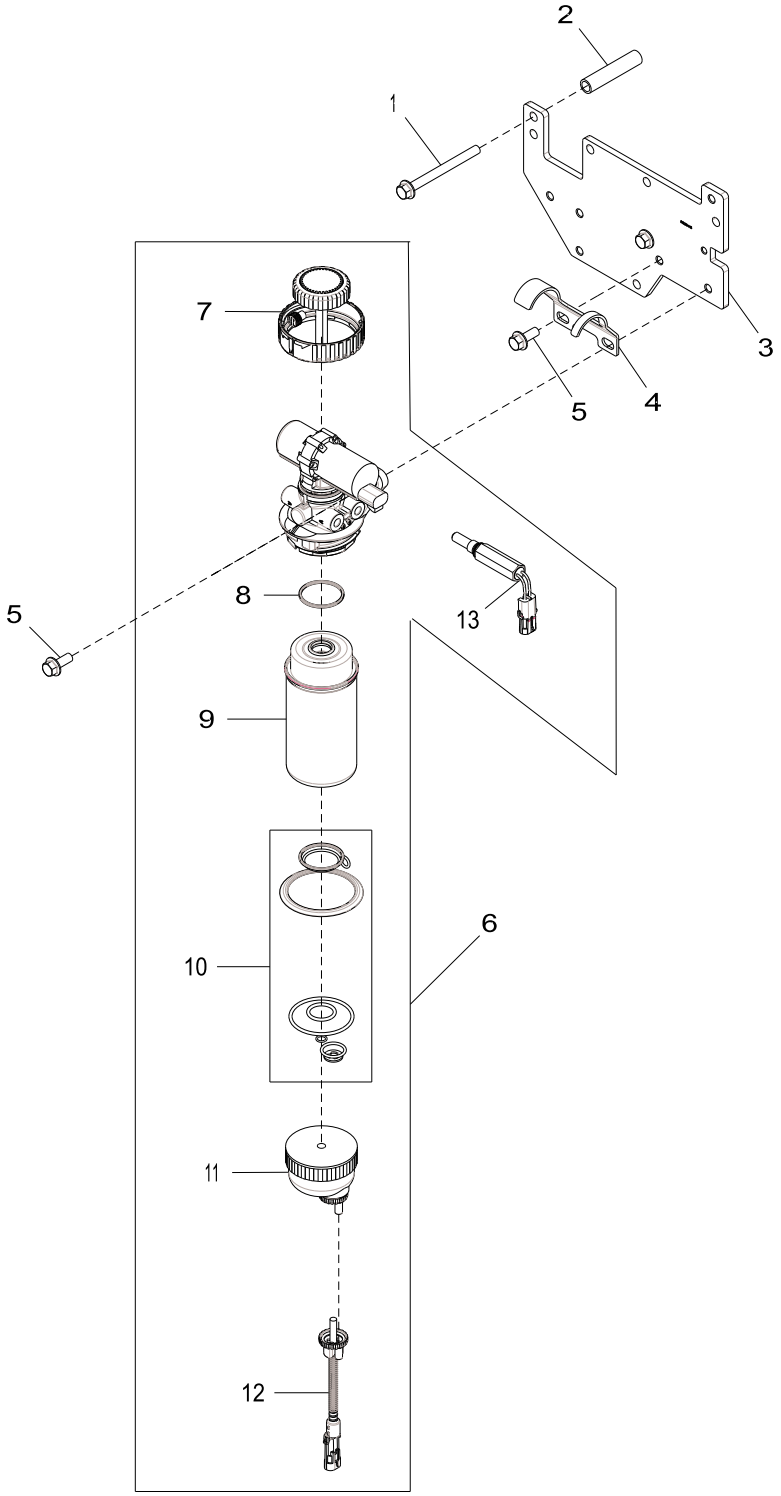

81B5_RE541417_PCD

Item	Nº peça	Descrição	Qtde	Nº série motor	Notas
1	19M7836	Parafuso	5		M10 X 110
2	28H1537	Bucha	3		0.493" X 0.675" X 3-3/16"
3	R526415	Apoio	1		
4	R525528	Apoio	1		
5	19M7785	Parafuso	2		M10 X 25
6	RE534826	Filtro	1		
7	RE526834	Kit do filtro	1		
8	RE516512	Kit - anel o	1		
9	RE529643	Elemento de filtro	1		
10	RE516553	Kit retentor	1		
11	RE51650	Copo de sedimentação	1		
12	RE519696	SenSor	1		
13	RE534822	ResistoR	1		

8484 ENGINE WIRING HARNESS
8484 FAISCEAU CABLES MOTEUR
8484 ENGINE WIRING HARNESS
8484 ЭЛЕКТРОПРОВОДКА ДВИГАТЕЛЯ
8484 GRUPO DE CABLES DEL MOTOR

RE536165PCDA01 A.1

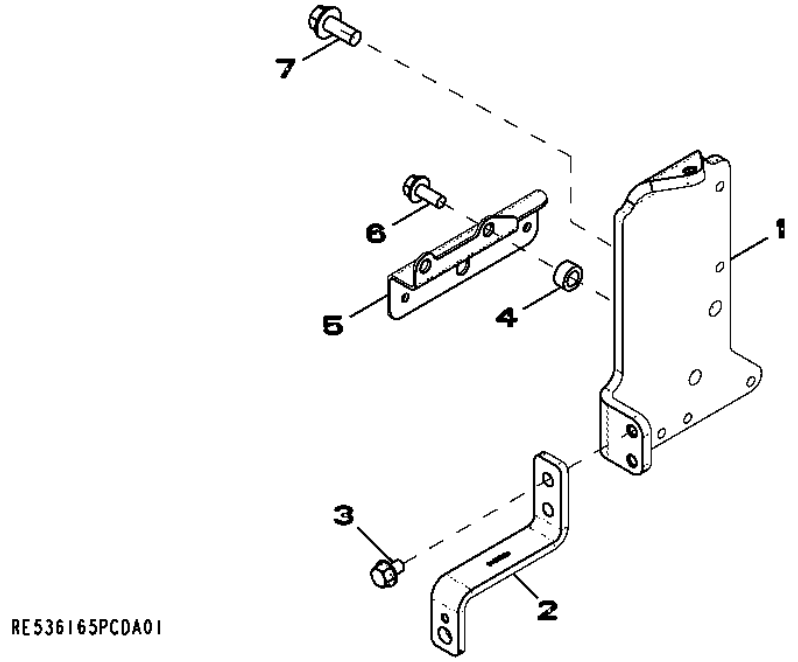

Item	*Nº peça*	*Descrição*	*Qtde*	*Nº série motor*	*HDW83*	*Notas*
1	R522771	Apoio	1			
2	R522943	Apoio	1			
3	19M7864	Parafuso	2			M8 X 12
4	T20280	Arruela	2			
5	R523187	Apoio	1			
6	19M7866	Parafuso	2			M8 X 20
7	19M7785	Parafuso	2			M10 X 25

8718 BELT TENSIONER
8718 TENDEUR DE COURROIE
8718 BELT TENSIONER
8718 НАТЯЖИТЕЛЬ ДЛЯ РЕМНЯ
8718 TENSOR DE CORREA

RE517336PCDD03 A.1

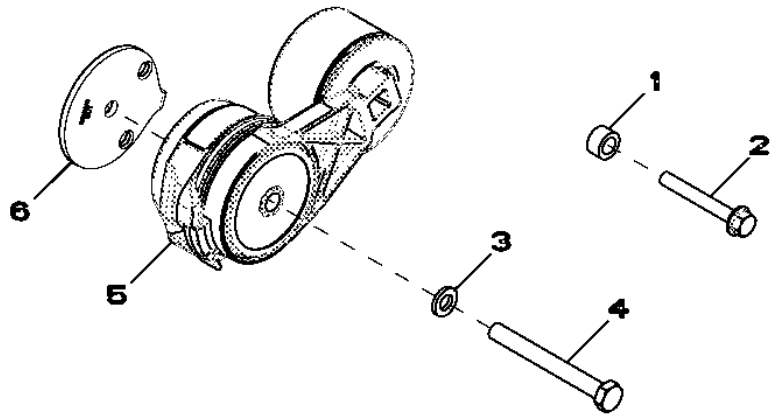

RE517336PCDD03

Item	*Nº peça*	*Descrição*	*Qtde*	*Nº série motor*	*HDW83*	*Notas*
1	28H860	Arruela	1			0.423" X 0.675" X 3/8"
2	19M7801	Parafuso	1			M8 X 60
3	24M7106	Arruela	1			10 X 18 X 2.500 mm
4	19M8183	Parafuso sextavado	1			M10 X 90
5	RE518097	Tensionador de correia	1			
6	R518210	Espaçador	1			

8842 OIL FILTER
8842 FILTRE A HUILE
8842 OIL FILTER
8842 МАСЛЯНЫЙ ФИЛЬТР
8842 FILTRO DE ACEITE

RE508700PCDD05 A.1

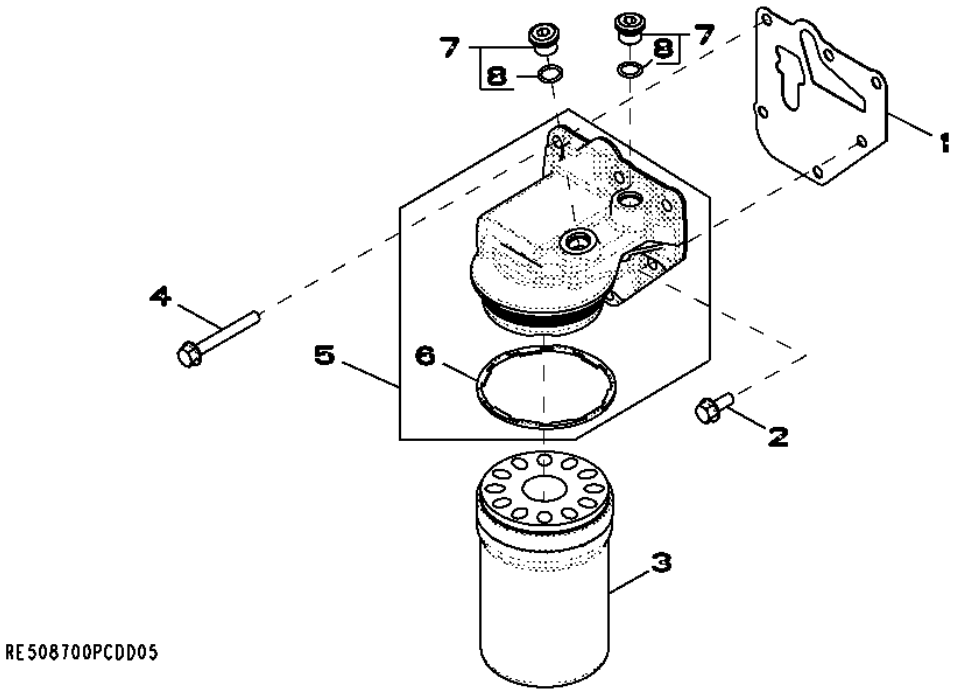

Item	*Nº peça*	*Descrição*	*Qtde*	*Nº série motor*	*HDW83*	*Notas*
1	R501484	Junta	1			
2	RE67238	Parafuso	1			(A) M8 X 20
3	RE504836	Filtro de óleo	1			PKG 8
4	19M7802	Parafuso	5			M8 X 65, PKG 10
5	RE504562	Cabeçote do filtro	1			(MARKED R502338) (SUB FOR RE508986)
6	R502513	Vedação	1			
7	RE52242	Tampão de dreno	2			M16 X 1.5
8	51M7042	Anel o	1			13.300 X 2.200 mm

(A) THREADS WITH PRE-APPLIED SEALANT
FILETS ENDUITS DE PRODUIT D'ETANCHEITE
THREADS WITH PRE-APPLIED SEALANT
РЕЗЬБА С ПРЕДВАРИТЕЛЬНО НАНЕСЕННЫМ ГЕРМЕТИКОМ
CON SELLADOR

9801 LIFT STRAPS
9801 OEILLETS DE LEVAGE
9801 LIFT STRAPS
9801 ПОДЪЕМНЫЕ СТРОПЫ
9801 CINTAS DE ELEVACION

RE53353PCDF03 A.1

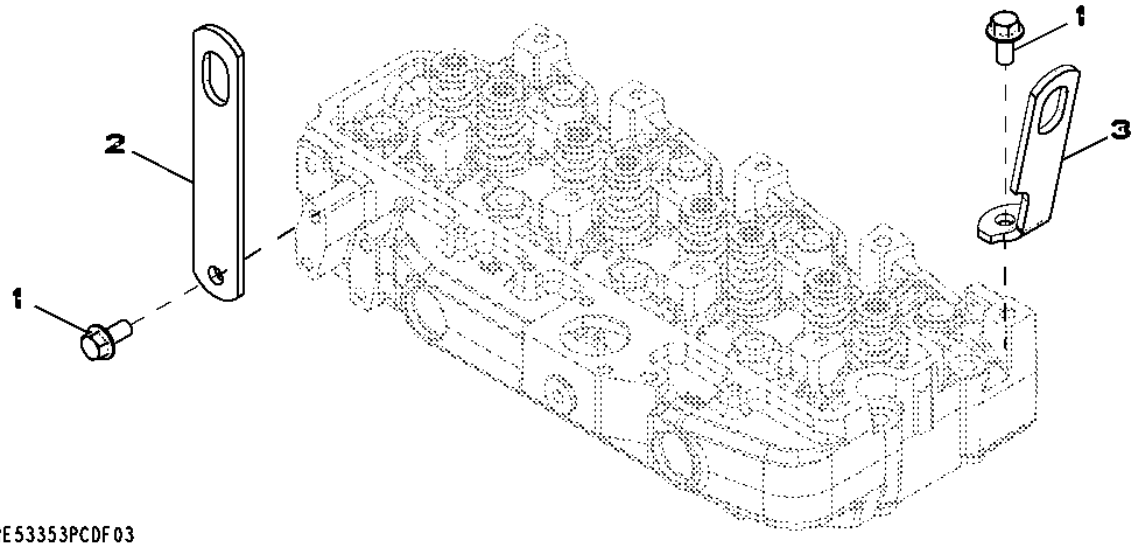

Item	*Nº peça*	*Descrição*	*Qtde*	*Nº série motor*	*HDW83*	*Notas*
1	19M7788	Parafuso	2			M12 X 25
2	R502329	Correia	1			(REAR)
3	R502175	Suporte	1			

9901 CONNECTING ROD, BEARINGS
9901 BIELLE, COUSSINETS
9901 CONNECTING ROD, BEARINGS
9901 ШАТУН, ПОДШИПНИКИ
9901 BIELA, COJINETES

RE65908PCDA02 A.1

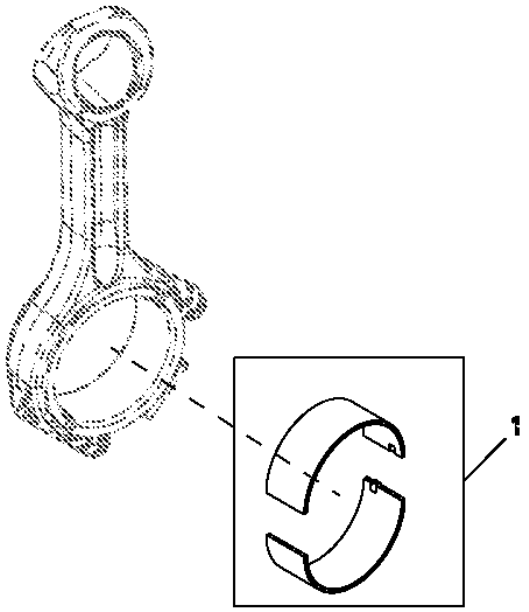

Item	*Nº peça*	*Descrição*	*Qtde*	*Nº série motor*	*HDW83*	*Notas*
1	RE65908	Rolamento	1			CONNECTING ROD (STANDARD)

9901 CONNECTING ROD BEARING KIT
9901 JEU DE ROULEMENTS
9901 CONNECTING ROD BEARING KIT
9901 КОМПЛЕКТ ШАТУННЫХ ПОДШИПНИКОВ
9901 JUEGO DE RODAMIENTOS

RE65909PCDB01 A.1

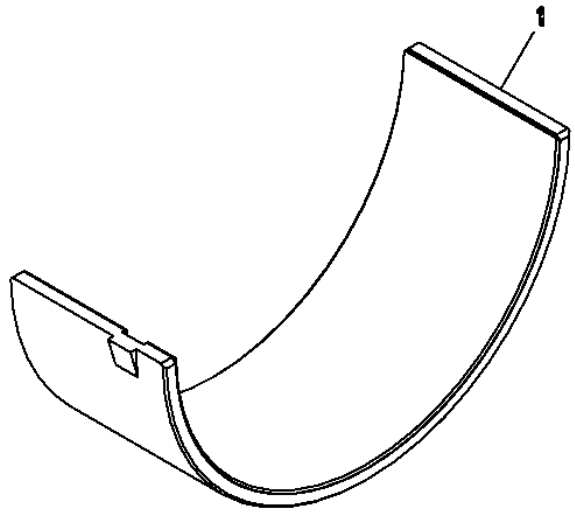

RE65909PCDB01

Item	*Nº peça*	*Descrição*	*Qtde*	*Nº série motor*	*HDW83*	*Notas*
1	RE65909	Rolamento	1			CONNECTING ROD(.254MM)UNDERSIZE

9901 BEARING KIT
9901 COUSSINETS JEU DE PIECES
9901 BEARING KIT
9901 КОМПЛЕКТ ПОДШИПНИКОВ
9901 COJINETE JUEGO

RE65165PCDA02 A.1

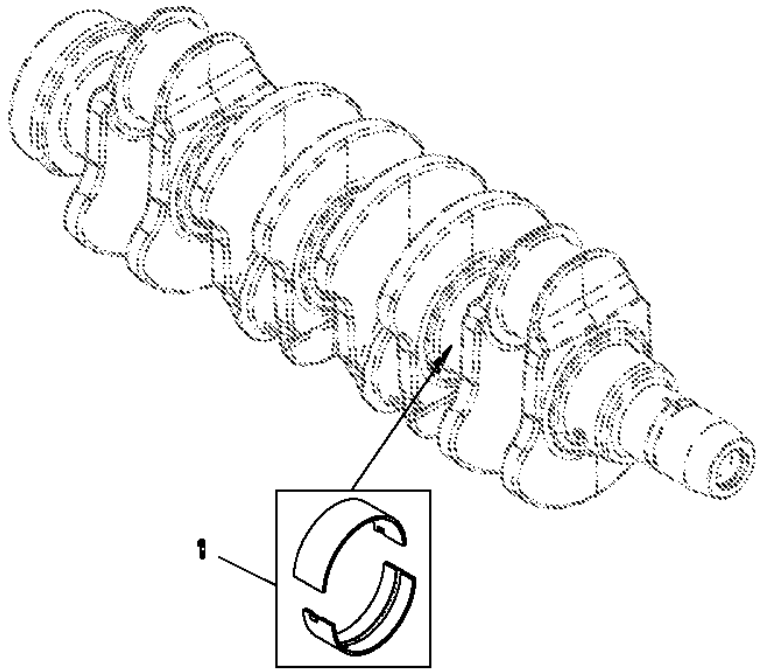

Item	*Nº peça*	*Descrição*	*Qtde*	*Nº série motor*	*HDW83*	*Notas*
1	RE65165	Conj. do rolamento	1			

9901 MAIN BEARING KIT
9901 PALIER PRINCIPAL
9901 MAIN BEARING KIT
КОМПЛЕКТ КОРЕННЫХ ПОДШИПНИКОВ 9901
9901 COJINETE PRINCIPAL

RE65168PCDA02 A.1

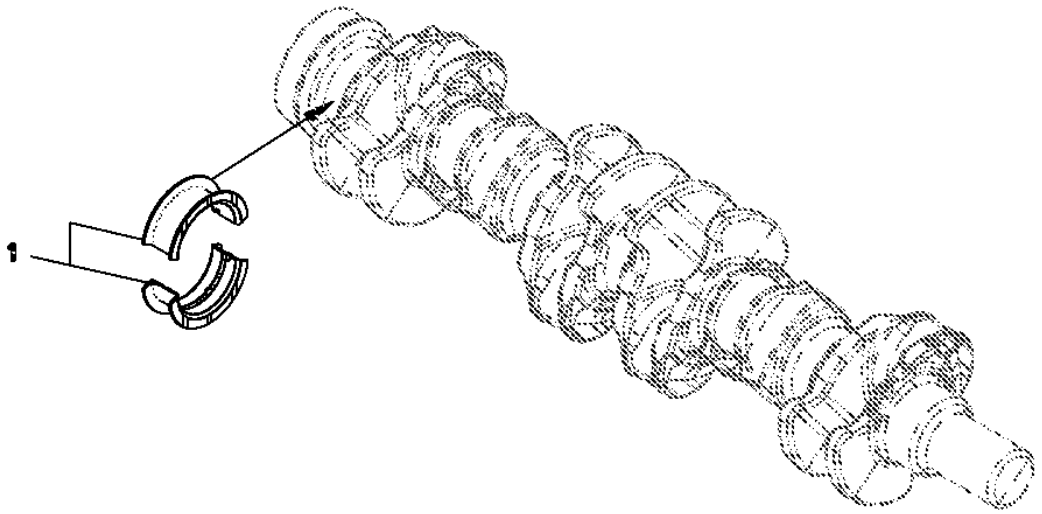

RE65168PCDA02

Item	*Nº peça*	*Descrição*	*Qtde*	*Nº série motor*	*HDW83*	*Notas*
1	RE65168	Conj. do rolamento	1			MAIN THRUST (STANDARD)

9901 MAIN BEARING
9901 PALIER PRINCIPAL
9901 MAIN BEARING
9901 КОРЕННОЙ ПОДШИПНИК
9901 COJINETE PRINCIPAL

RE65911PCDB03 A.1

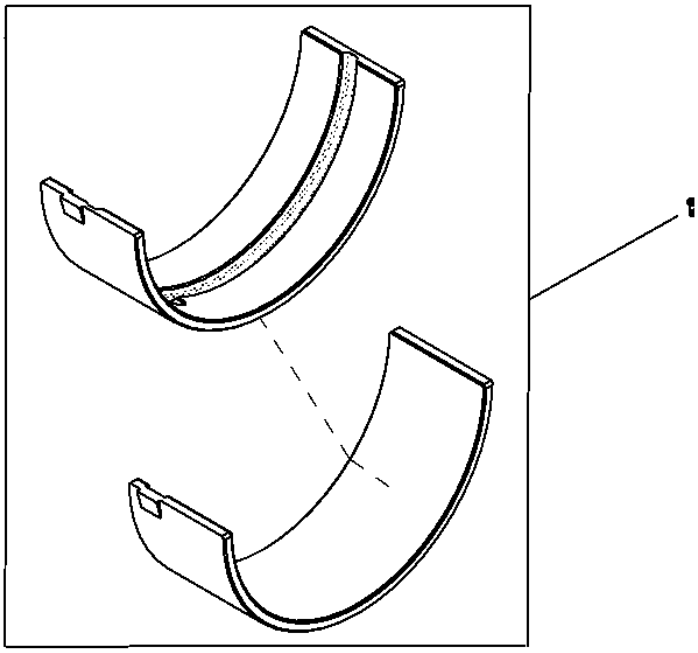

Item	*Nº peça*	*Descrição*	*Qtde*	*Nº série motor*	*HDW83*	*Notas*
1	RE65911	Rolamento	1			MAIN HALF (.254MM)UNDERSIZE

9901 THRUST BEARING
9901 COUSSINETS DE BUTTE
9901 THRUST BEARING
9901 УПОРНЫЙ ПОДШИПНИК
9901 COJINETE DE EMPUJE

RE65912PCDB01 A.1

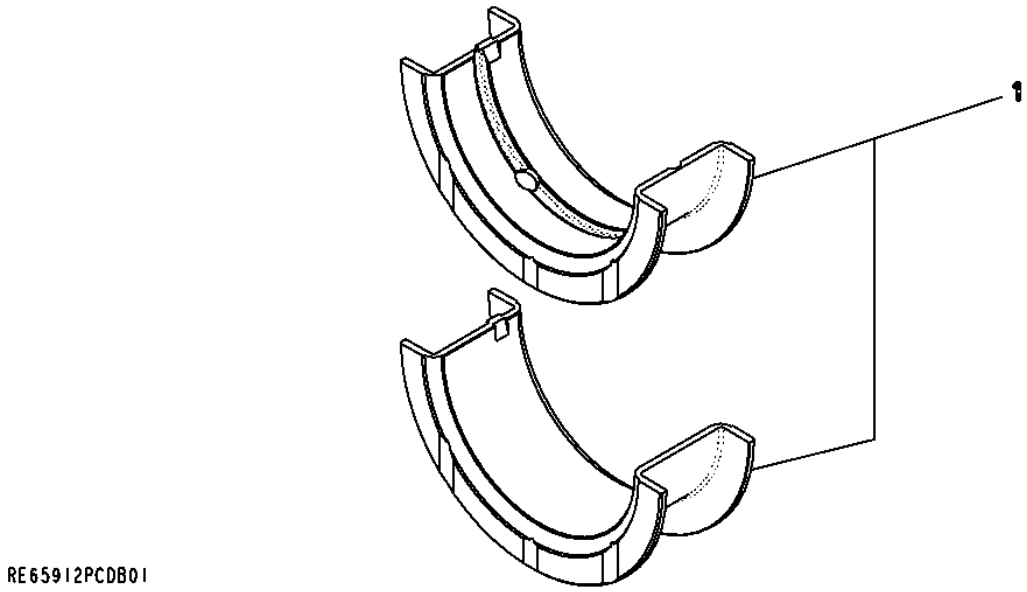

Item	*Nº peça*	*Descrição*	*Qtde*	*Nº série motor*	*HDW83*	*Notas*
1	RE65912	Rolamento axial	1			MAIN THRUST(.254MM)UNDERSIZE

9901 CYLINDER LINER PACKING
9901 JOINT DE CHEMISE
9901 CYLINDER LINER PACKING
9901 УПЛОТНИТЕЛЬНАЯ ПРОКЛАДКА ГИЛЬЗЫ ЦИЛИНДРА
9901 CAMISAS DE SELLADO DEL CILINDRO

AR65507PCDA01 A.1

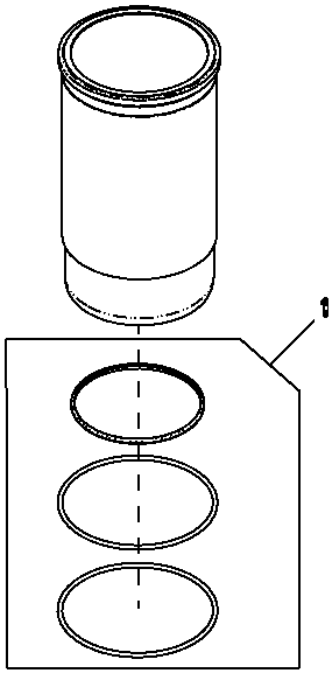

Item	*Nº peça*	*Descrição*	*Qtde*	*Nº série motor*	*HDW83*	*Notas*
1	AR65507	Kit - anel o	1			CYLINDER LINER PACKING(PARTS)

9901 REAR OIL SEAL
9901 JOINT D'ARRET D'HUILE ARRIERE
9901 REAR OIL SEAL
9901 ЗАДНЕЕ МАСЛЯНОЕ УПЛОТНЕНИЕ
9901 RETEN DE ACEITE TRASERO

RE44574PCDC02 A.1

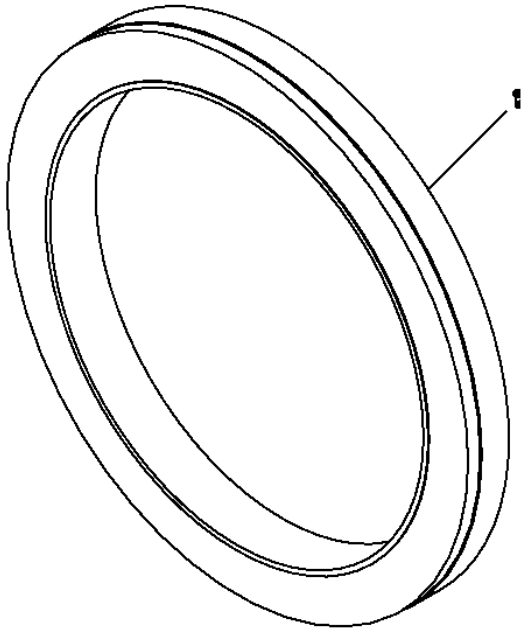

Item	*Nº peça*	*Descrição*	*Qtde*	*Nº série motor*	*HDW83*	*Notas*
1	RE44574	Vedação	1			

9901 WATER PUMP REPAIR KIT
9901 POMPE A EAU JEU DE REPARATION
9901 WATER PUMP REPAIR KIT
РЕМОНТНЫЙ КОМПЛЕКТ ВОДЯНОГО НАСОСА 9901
9901 BOMBA DE AQUA JUEGO DE REPARACION

RE508566PCDB02 A.1

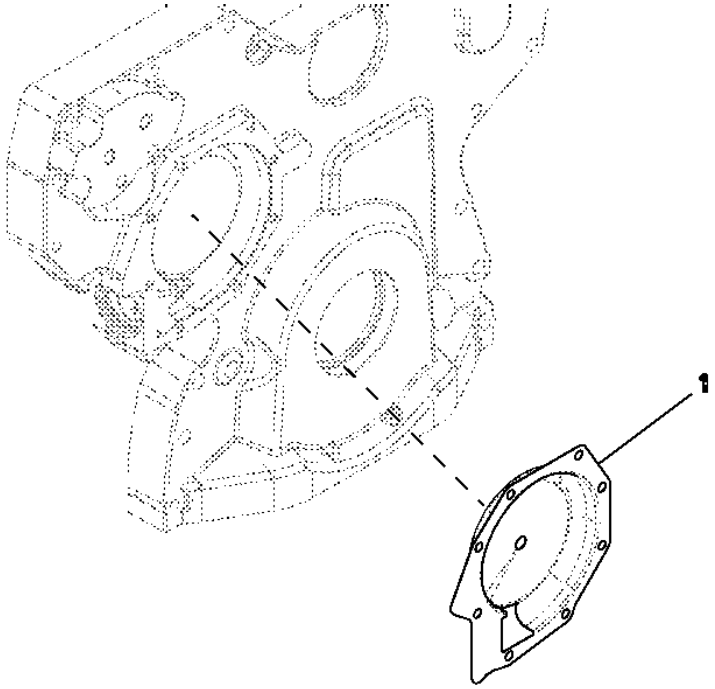

Item	*Nº peça*	*Descrição*	*Qtde*	*Nº série motor*	*HDW83*	*Notas*
1	RE508566	Inserto	1			WATER PUMP INSERT SERVICE

9901 PISTON LINER KIT
9901 PISTON CHEMISE, JEU DE PIECES
9901 PISTON LINER KIT
9901 КОМПЛЕКТ ГИЛЬЗЫ ПОРШНЯ
9901 PISTON CAMISA DE CILINDRO, JUEGO

RE524450PCDB02 A.1

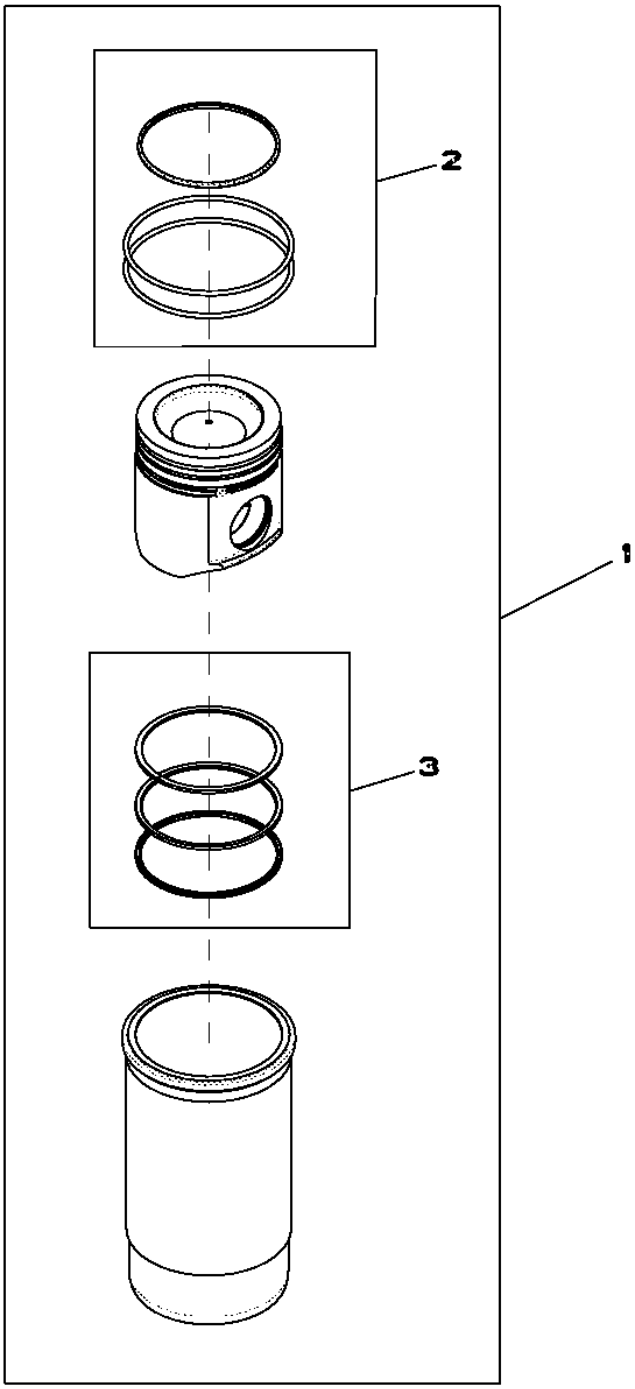

RE524450PCDB02

Item	Nº peça	Descrição	Qtde	Nº série motor	HDW83	Notas
1	RE524450	Kit pistão e camisa	1			
2	AR65507	Kit - anel o	1			
3	RE524453	Kit anéis de pistão	1			

9901 ENGINE GASKET SET, OVERHAUL
9901 JEU DE JOINTS MOTEUR, REVISION
9901 ENGINE GASKET SET, OVERHAUL
9901 КОМПЛЕКТ ПРОКЛАДОК ДВИГАТЕЛЯ, КАПИТАЛЬНЫЙ РЕМОНТ
9901 JUEGO DE JUNTAS DEL MOTOR, REACONDICIONAMIENTO

RE527833PCDC02 A.1

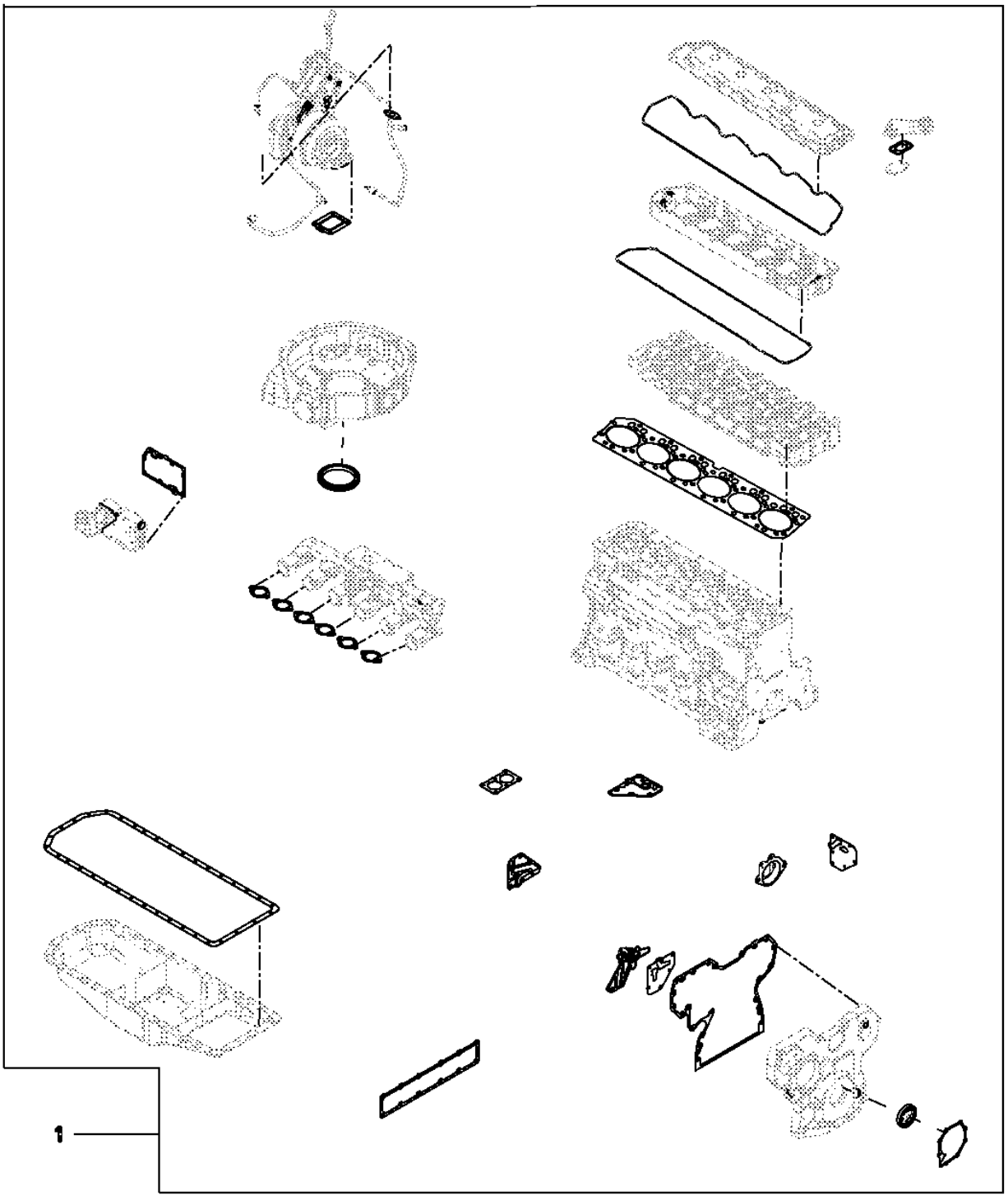

Item	Nº peça	Descrição	Qtde	Nº série motor	HDW83	Notas
1	RE527833	Kit de juntas	1			MAJOR OVERHAUL, 4V, 6CY, T3

9901 Gasket Kit - Cylinder Head
9901 Kit de joints - culasse
9901 Kit de Junta - Cabeçote dos Cilindros
9901 Комплект прокладок - головка блока цилиндров
9901 Juego de empaquetaduras - Culata de cilindro

RE527832CDA01 A.1

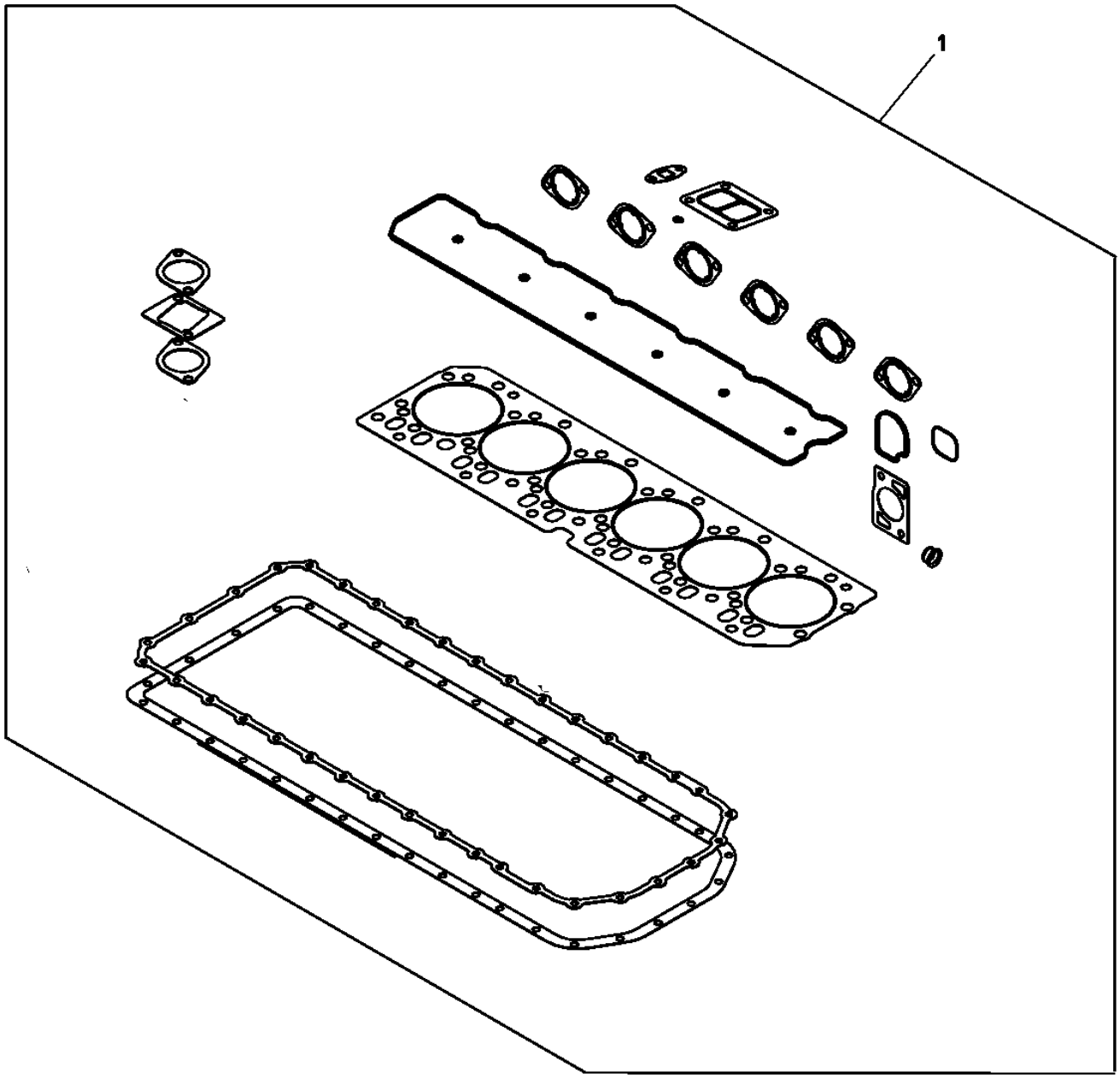

RE527832CDA01

Item	*Nº peça*	*Descrição*	*Qtde*	*Nº série motor*	*Notas*
1	RE527832	Kit de juntas	1		ALSO ORDER RE546995

9901 EGR VALVE GASKET KIT
9901 JEU DE JOINTS DE SOUPAPE POUR RETOUR DES GAZ D'ECHAPPEMENT
9901 EGR VALVE GASKET KIT
9901 КОМПЛЕКТ ПРОКЛАДОК КЛАПАНОВ EGR
9901 CONJUNTO DE EMPAQUETADURAS DE LA VALVULA PARA RETORNO DE GASES DE ESCAPE

RE528207PCDA02 A.1

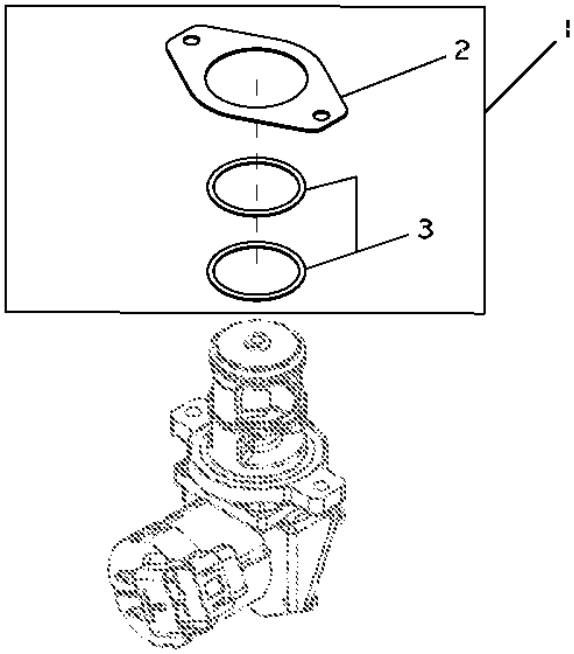

Item	*Nº peça*	*Descrição*	*Qtde*	*Nº série motor*	*HDW83*	*Notas*
1	RE528207	Kit de juntas	1			
2	R519398	Junta	1			
3	R519989	Anel o	2			

9901 CONTROL VALVE
9901 DISTRIBUTEUR
9901 CONTROL VALVE
9901 РЕГУЛИРОВОЧНЫЙ КЛАПАН
9901 VALVULA DE CONTROL

RE534109PCDC01 A.1

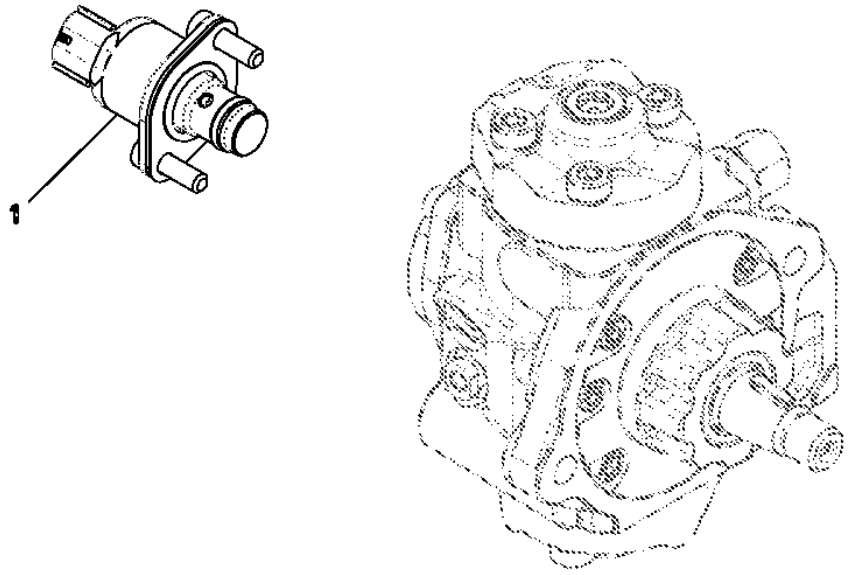

Item	*Nº peça*	*Descrição*	*Qtde*	*Nº série motor*	*HDW83*	*Notas*
1	RE534109	VálVula de controle	1			

9901 STARTER RELAY
9901 RELAIS DU DEMARREUR
9901 STARTER RELAY
9901 РЕЛЕ СТАРТЕРА
9901 RELE DE ARRANQUE

RE164448PCDB01 A.1

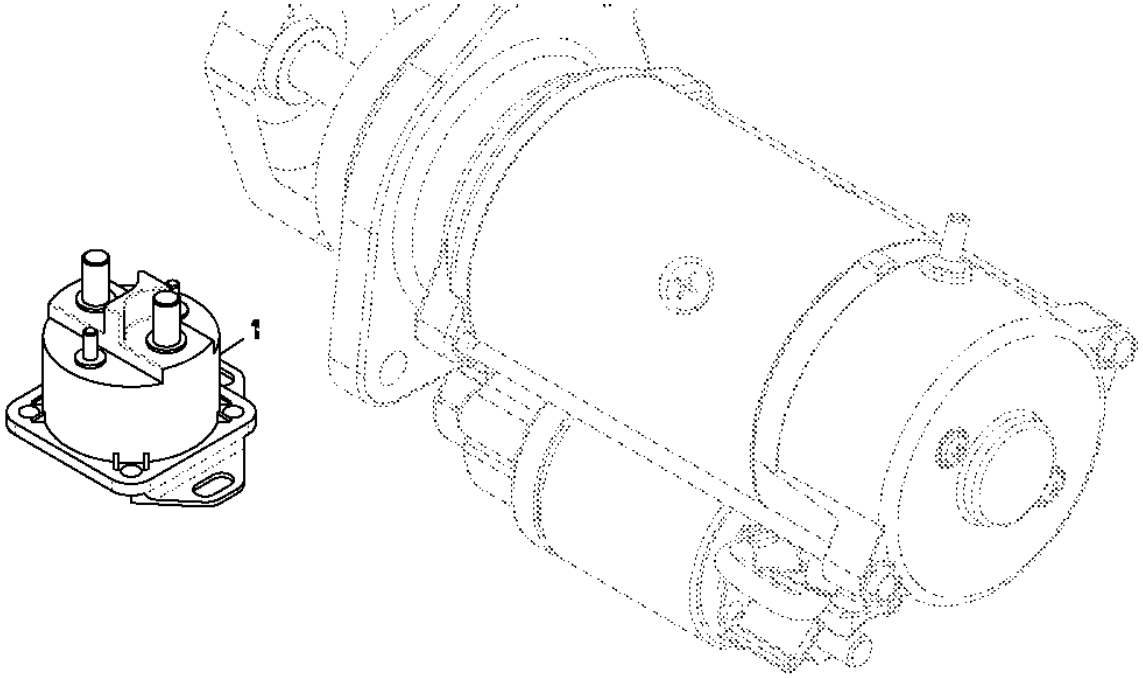

Item	*Nº peça*	*Descrição*	*Qtde*	*Nº série motor*	*Notas*
1	RE164448	Relé de paRtida	1		

9901 AIR COMPRESSOR KIT MIDLAND
9901 REMORQUE, DOMPRESSEUR DU FREIN A AIR COMPRIME MIDLAND
9901 AIR COMPRESSOR KIT MIDLAND
КОМПЛЕКТ ВОЗДУШНОГО КОМПРЕССОРА MIDLAND (9901)
9901 COMPRESSOR DE FRENOX DE AIRE DEL REMOLQUE MIDLAND

RE516219PCDB01 A.1

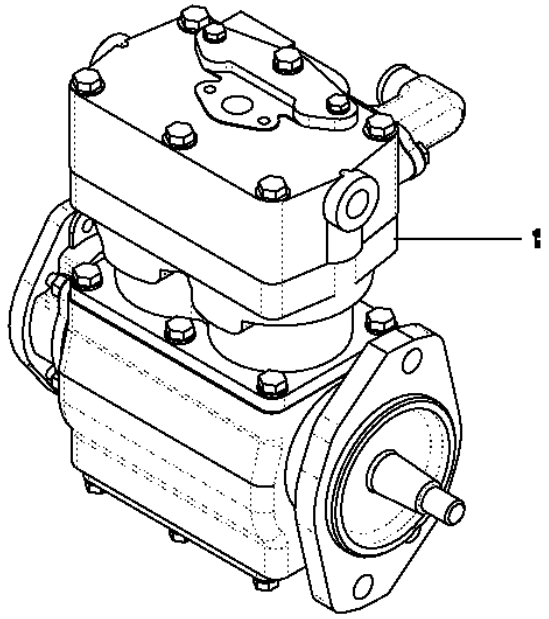

Item	*Nº peça*	*Descrição*	*Qtde*	*Nº série motor*	*HDW83*	*Notas*
1	RE516219	Compressor	1			

9901 PISTON RING KIT
9901 JEU DE PIECES DE PISTON
9901 PISTON RING KIT
9901 КОМПЛЕКТ ПОРШНЕВЫХ КОЛЕЦ
9901 AILLO RETEN DEL EMBOLO

RE524453PCDA01 A.1

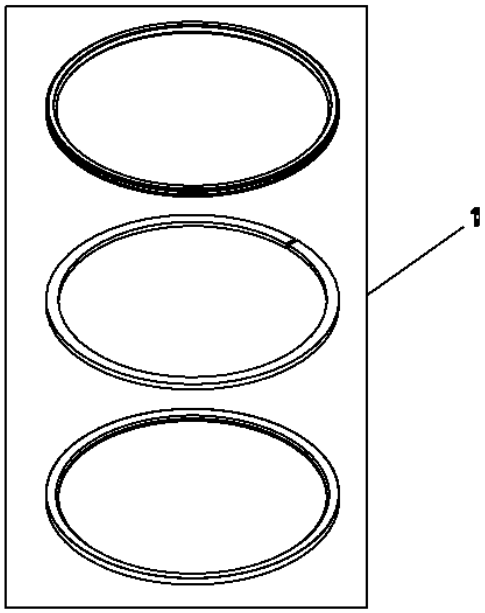

Item	*Nº peça*	*Descrição*	*Qtde*	*Nº série motor*	*HDW83*	*Notas*
1	RE524453	Kit anéis de pistão	1			4V , HD RING

9901 STARTER RELAY
9901 RELAIS DU DEMARREUR
9901 STARTER RELAY
9901 РЕЛЕ СТАРТЕРА
9901 RELE DE ARRANQUE

RE504839PCDB02 A.1

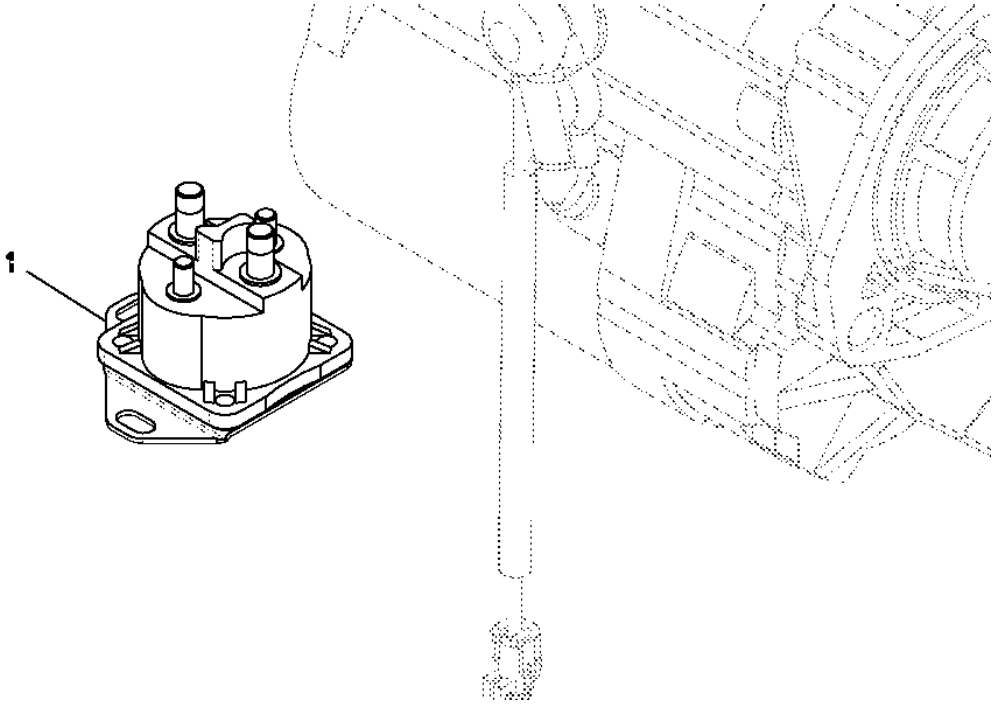

Item	*Nº peça*	*Descrição*	*Qtde*	*Nº série motor*	*HDW83*	*Notas*
1	RE504839	Relé de paRtida	1			

9901 INJECTION NOZZLE
9901 INJECTEUR
9901 INJECTION NOZZLE
9901 ТОПЛИВНАЯ ФОРСУНКА
9901 INYECTOR

RE534111PCDB01 A.1

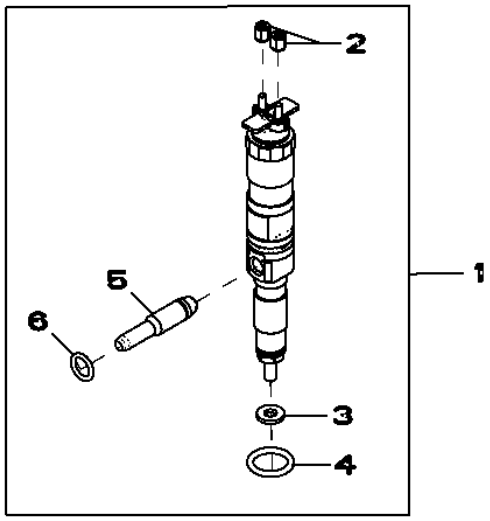

RE534111PCDB01

Item	*Nº peça*	*Descrição*	*Qtde*	*Nº série motor*	*HDW83*	*Notas*
1	RE534111	Bico injetor	1			(MARKED RE533505)
	SE501933	Bico injetor remanufaturado	1			(REMAN FOR RE534111)
2	R134920	Porca	2			
3	R515535	Arruela	1			
4	R505452	Anel o	1			
5	RE522594	Tubo	1			
6	R65397	Anel o	1			

9901 ENGINE OVERHAUL KIT
9901 JEU DE REMISE EN ETAT MOTEUR
9901 KIT PARA RETÍFICA DO MOTOR
9901 КОМПЛЕКТ ДЛЯ КАПИТАЛЬНОГО РЕМОНТА ДВИГАТЕЛЯ
9901 CONJUNTO REPARACION MOTOR

RE527834PCDC01 A.1

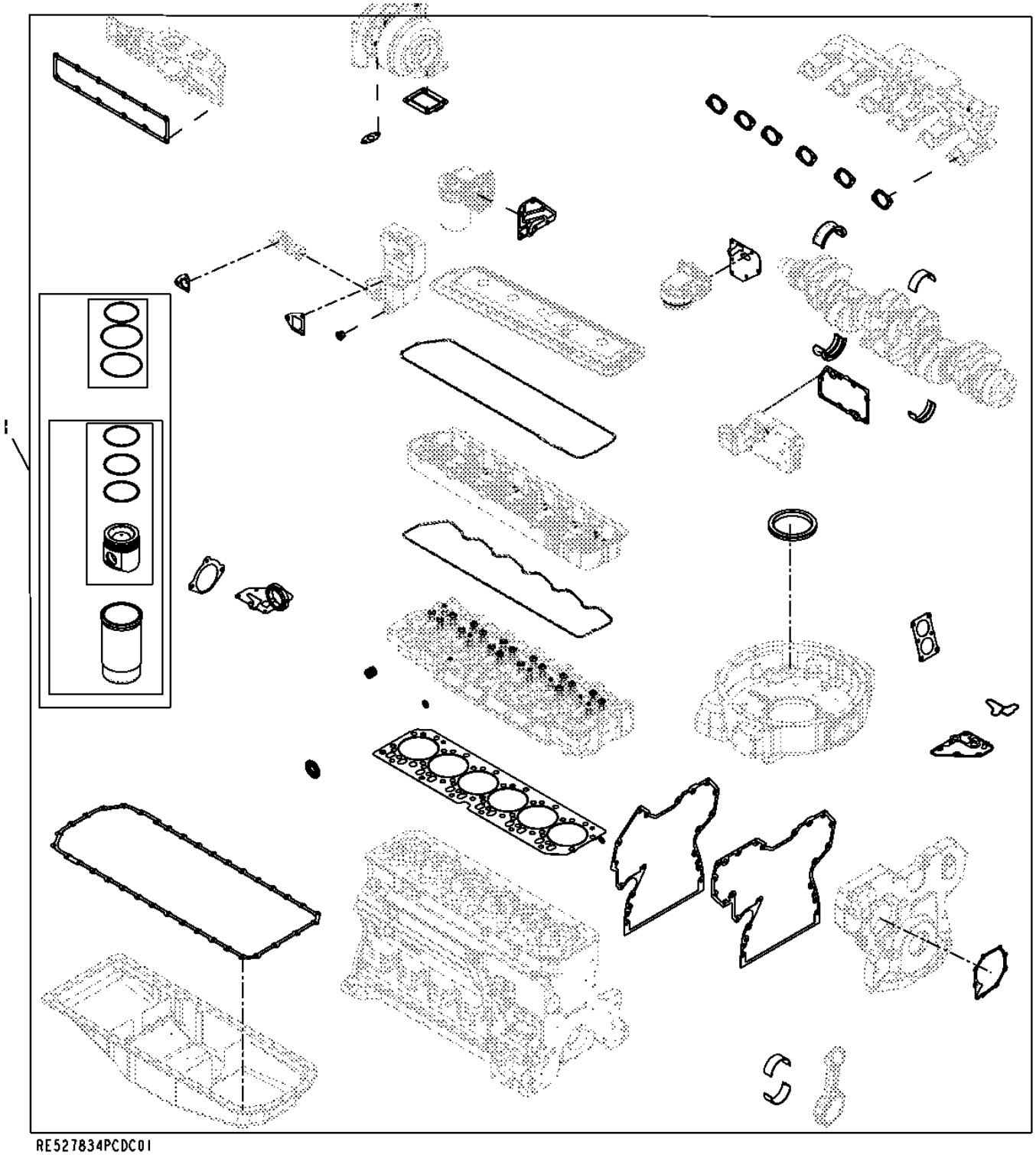

Item	*Nº peça*	*Descrição*	*Qtde*	*Nº série motor*	*Notas*
1	RE527834	Kit reparação do motor	1		

9901 SHORT BLOCK ASSEMBLY
9901 BLOC-CYLINDRES AVEC EQUIPAGE MOBILE
9901 CONJUNTO DO BLOCO CURTO
9901 УКОРОЧЕННЫЙ БЛОК В СБОРЕ
9901 BLOQUE DE CILINDROS CON PIEZAS MOVILES

RE535505PCDC01 A.1

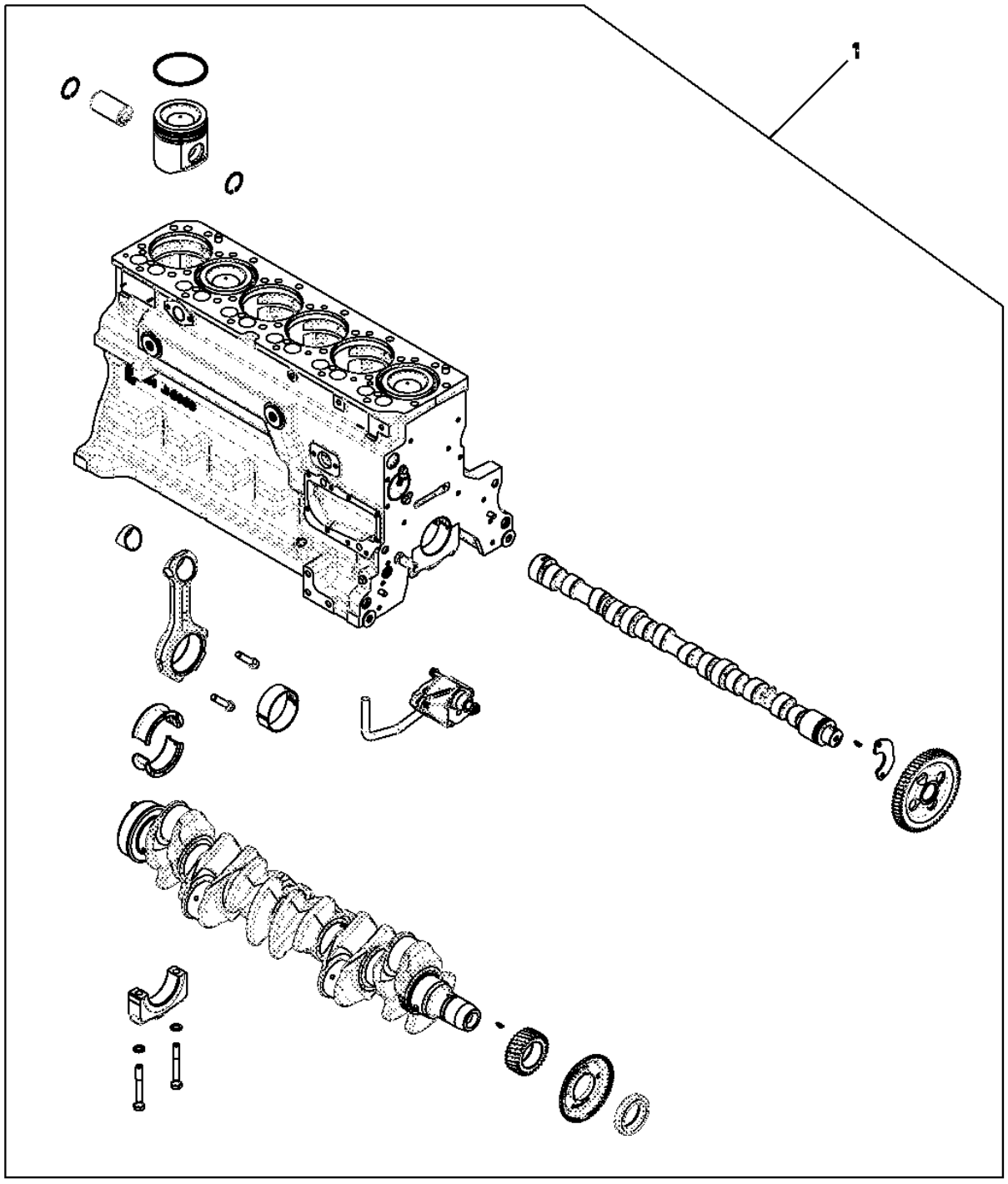

RE535505PCDC01

Item	*Nº peça*	*Descrição*	*Qtde*	*Nº série motor*	*Notas*
1	RE535505	Bloco de cil.c/peças móveis	1		

9901 REPLACEMENT ENGINE
9901 MOTEUR DE RECHANGE
9901 MOTOR DE SUBSTITUIÇÃO
9901 ЗАПАСНОЙ ДВИГАТЕЛЬ
9901 MOTOR DE RECAMBIO

RGP13289 A.1

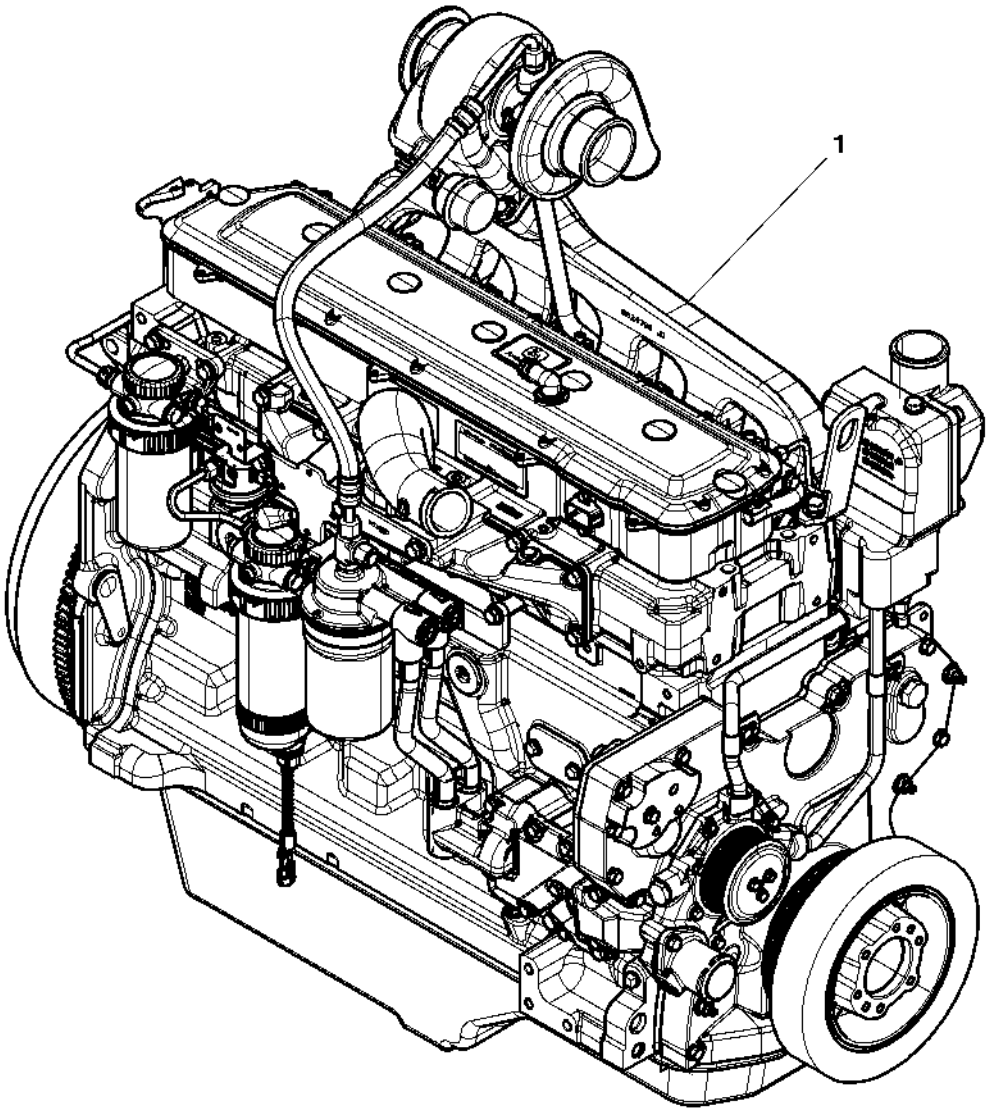

RGP13289

Item	Nº peça	Descrição	Qtde	Nº série motor	HDW83	Notas
1	PE11012	Motor a diesel	1			(A) (6068HDW83)

(A) MAY NOT BE AS ILLUSTRATED
PEUT NE PAS ETRE ILLUSTRE
PODE NÃO SER CONFORME ILUSTRADO
МОЖЕТ ОТЛИЧАТЬСЯ ОТ РИСУНКА
PUEDE DIFERIR DE LA ILUSTRACION

Engine Block Coolant Heater (110 Volt)
Réchauffeur de liquide de refroidissement de bloc-moteur (110 V)
Aquecedor do Líquido de Arrefecimento do Bloco do Motor (110 V)
Нагреватель охлаждающей жидкости блока двигателя (110 В)
Calentador de refrigerante de bloque de motor (110 voltios)

TX1012306 A.1

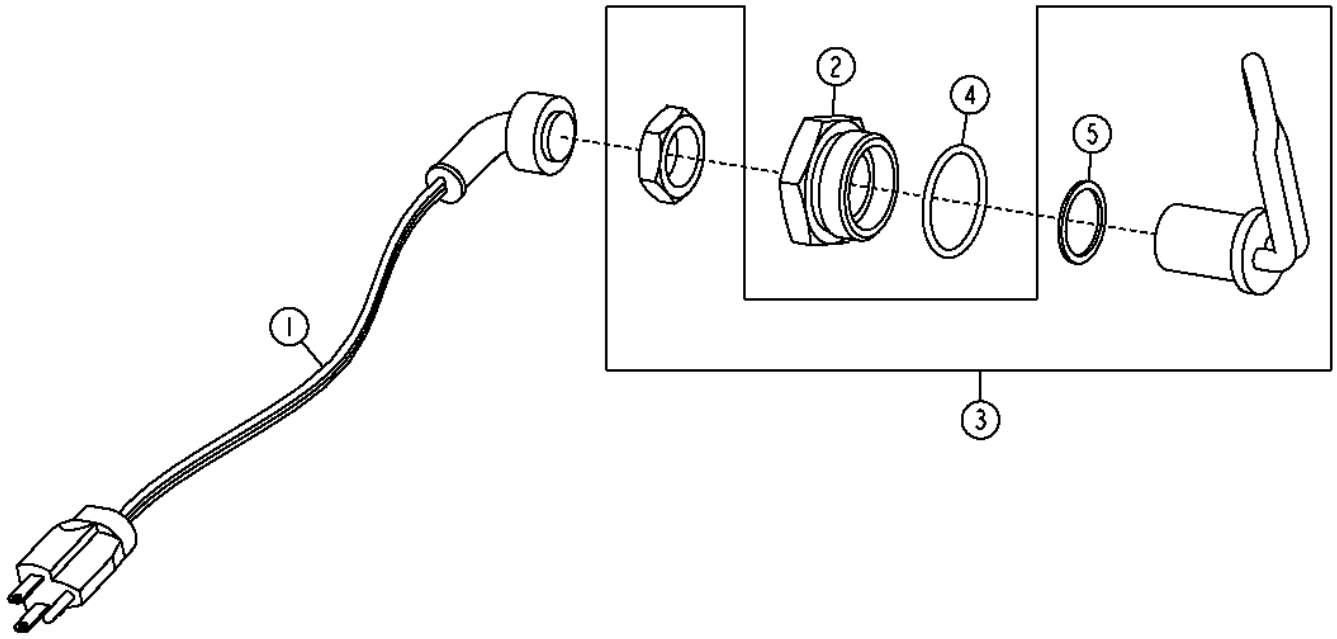

TX1012306

Item	*Nº peça*	*Descrição*	*Qtde*	*Nº série*	*Notas*
1	AR50411	Terminal	1		
2	R54123	Adaptador	1		
3	RE524676	Elemento de aquecimento	1		110 V
4	U13639	Anel o	1		37.465 X 2.997 mm (1.475" X 0.118")
5	R206883	Arruela	1		25.800 X 31.750 X 1.600 mm (1-1/64" X 1-1/4" X 1/16")

Engine Block Coolant Heater (220 Volt)
Réchauffeur de liquide de refroidissement de bloc-moteur (220 V)
Aquecedor do Líquido de Arrefecimento do Bloco do Motor (220 V)
Нагреватель охлаждающей жидкости блока двигателя (220 В)
Calentador de refrigerante del bloque del motor (220 V)

TX1056288 A.1

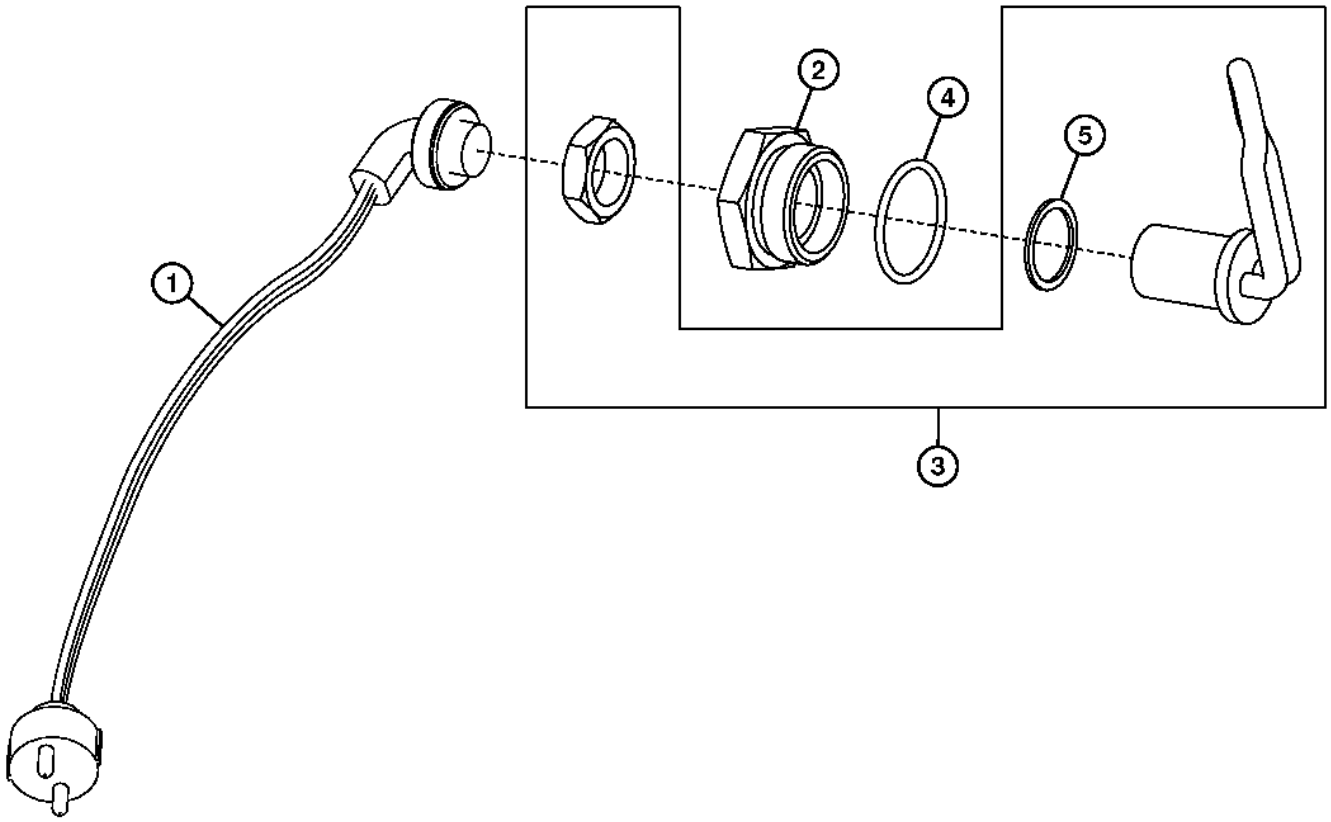

TX1056288

Item	*Nº peça*	*Descrição*	*Qtde*	*Nº série motor*	*Notas*
1	AR87079	Cabo elétrico	1		
2	R54123	Adaptador	1		
3	RE505888	Aquecedor líq. arrefeciment	1		220 V
4	U13639	Anel o	1		37.465 X 2.997 mm (1.475" X 0.118")
5	R206883	Arruela	1		25.800 X 31.750 X 1.600 mm (1-1/64" X 1-1/4" X 1/16")

Fuel-Fired Coolant Heater
Chauffe-bloc à combustion
Aquecedor de Líquido de Arrefecimento Movido a Combustível
Бензиновый обогреватель охлаждающей жидкости
Calentador de refrigerante alimentado por combustible

AT367528_TX1070676 B.3

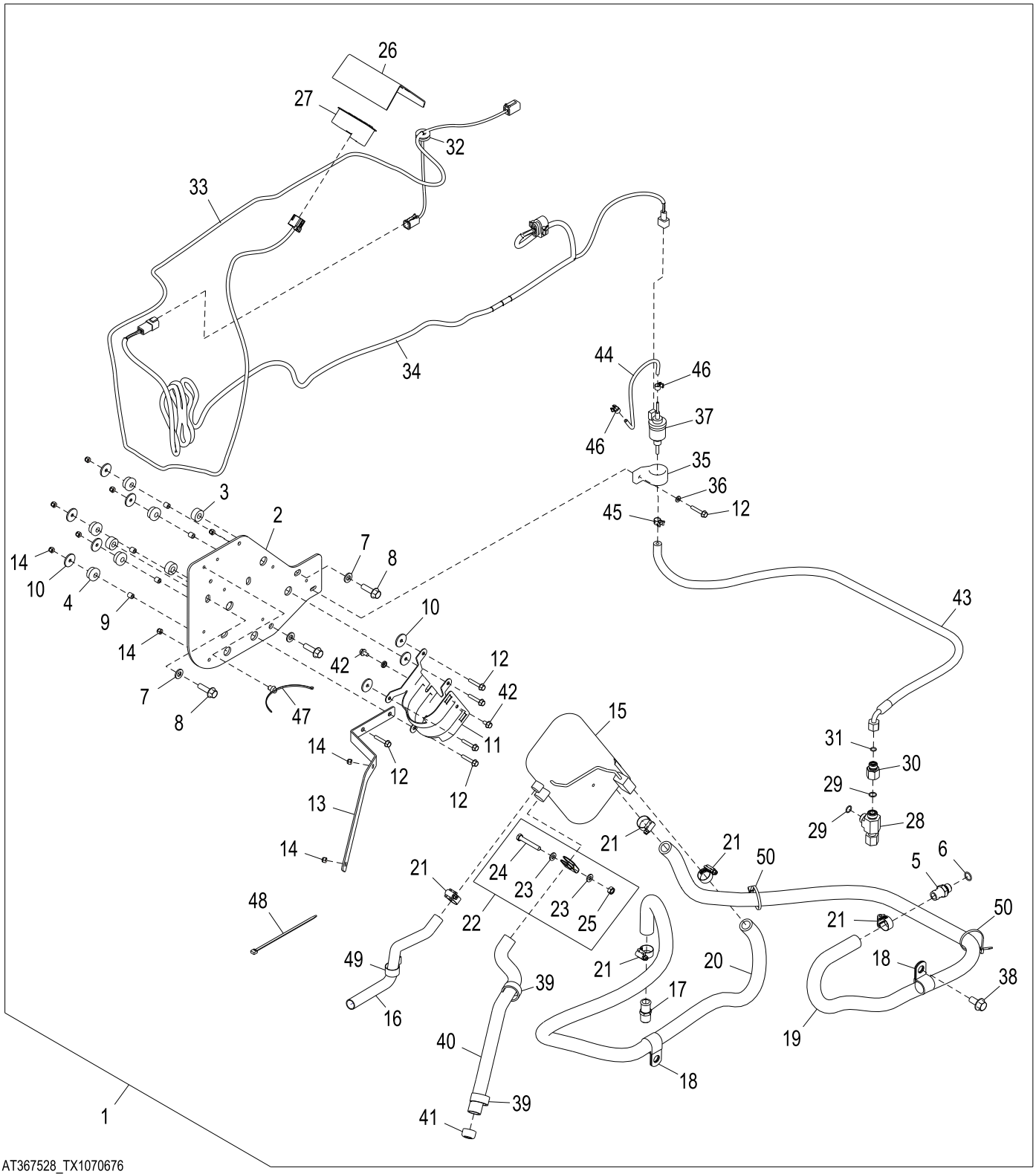

AT367528_TX1070676

Item	*Nº peça*	*Descrição*	*Qtde*	*Nº série*	*Notas*
1	**AT367528**	**Aquecedor líq. arrefeciment**	**1**		**Pacotes de Produto**
2	T257744	Apoio	1		
3	T254495	Bucha	3		
4	AT116162	Isolador	5		
5	R521324	Conexão	1		
6	51M7043	Anel o	1		15.300 X 2.200 mm
7	24M7239	Arruela	3		10.700 X 21 X 2.500 mm
8	19M7835	Parafuso	3		M10 X 35
9	L101283	Espaçador	5		
10	M142541	Arruela	10		
11	T208733	Apoio	1		
12	19M7833	Parafuso	6		M6 X 35
13	T259128	Placa	1		
14	N207956	Porca de segurança	9		
15	AT222697	Aquecedor líq. arrefeciment	1		
16	T206127	Mangueira em metro	1		
17	RE54885	Conexão de mangueira	1		
18	T153974	Braçadeira	3		
19	.....	Mangueira em metro	1		MAKE FROM TY22330, CTL 153 cm (5.02 ft.)
20	T228699	Mangueira	1		
21	AT301917	Abraçadeira para mangueira	5		
22	AT221605	Braçadeira	1		
23	24M7238	Arruela	2		8.700 X 17 X 2 mm
24	19M7981	Parafuso sextavado	1		M8 X 55
25	14M7273	Porca	1		M8
26	T255630	Placa	1		
27	AT221990	Mostrador digital	1		
28	38H1031	Conexão em t	1		
29	T77857	Anel o	2		
30	38H1481	RedutoR	1		
31	T77613	Anel o	1		
32	R62356	Passa-fio	1		
33	AT367737	Chicote	1		Painel do Monitor
34	AT366961	Chicote	1		Aquecedor do Líquido de Arrefecimento
35	AT307815	Isolador	1		
36	24M7293	Arruela	2		6.500 X 13 X 1.600 mm
37	AT223099	Bombade combustível	1		
38	19M7788	Parafuso	1		M12 X 25
39	FF102523	Braçadeira	2		
40	T206126	Cano de descarga	1		
41	T177575	Tampa cano de descarga	1		
42	19M7774	Parafuso	2		M6 X 12
43	AT374126	Mangueira	1		
44	T257359	Mangueira	1		
45	AT353137	Braçadeira	1		
46	AT353138	Braçadeira	2		
47	T209627	Braçadeira	4		
48	R44302	Cinta	18		
49	T179306	Braçadeira	1		
50	R44302	Cinta	2		
51	T311333	Proteção de mangueira	1		Não Ilustrado

Cooling Package
Ensemble de refroidissement
Sistema de Arrefecimento
Комплект элементов системы охлаждения
Conjunto de enfriamiento

AT332613_TX1081298 A.1

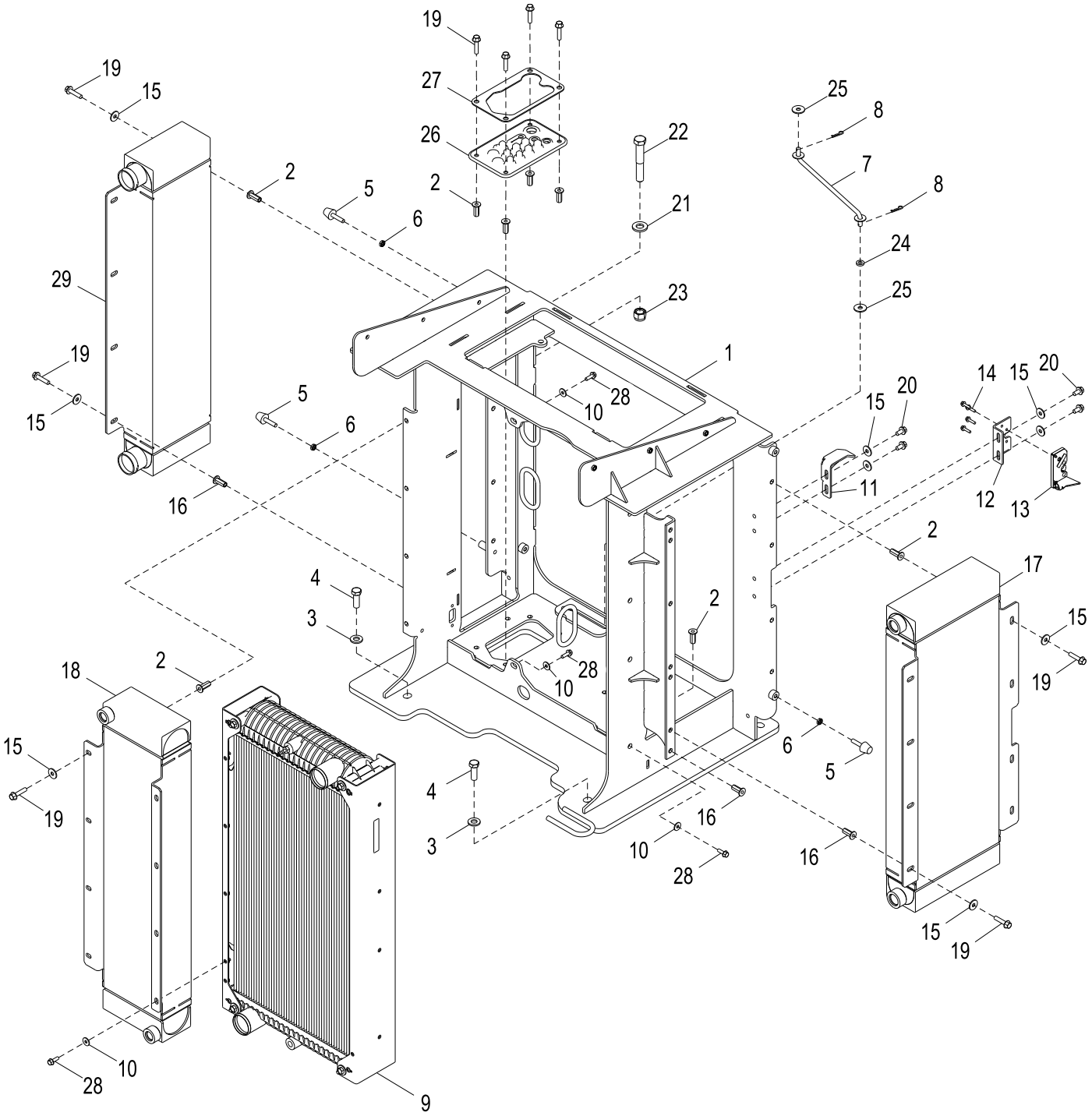

AT332613_TX1081298

Item	*Nº peça*	*Descrição*	*Qtde*	*Nº série*	*Notas*
1	AT332612	Estrutura	1		
2	T148410	Porca	19		M10
3	24M7241	Arruela	4		17 X 34 X 4 mm
4	19M7489	Parafuso sextavado	4		M16 X 45
5	AT306690	Pára-choque	4		
6	14M7152	Porca	4		M10
7	AT312053	TiranTe	1		
8	J16931	Pino	2		
9	AT333696	RadiadoR	1		
10	24M7298	Arruela	10		8.400 X 25 X 2 mm
11	T288862	Placa	1		
12	T182554	Apoio	1		
13	AT321320	Trava	1		
14	19M7863	Parafuso	4		M6 X 25
15	24M7296	Arruela	24		10.500 X 30 X 2.500 mm
16	T148409	Porca	9		M10
17	AT332648	ResfRiadoR de óleo	1		Óleo da Transmissão
18	AT332614	ResfRiadoR de óleo	1		Óleo Hidráulico
19	19M7805	Parafuso	24		M10 X 45
20	19M7784	Parafuso	4		M10 X 20
21	24M7242	Arruela	1		21.400 X 42 X 5 mm
22	T224760	Parafuso	1		M20 X 129
23	14M7554	Porca de segurança	1		M20
24	T27260	Arruela	1		
25	24H1330	Arruela	2		15/32" X 1-3/8" X 7/64"
26	T197427	Passa-fio	1		
27	T201589	Anel de vedação	1		
28	19M7867	Parafuso	10		M8 X 25
29	AT321505	ResfRiadoR de aR	1		

Cooling System (Engine 6068HDW80)
Circuit de refroidissement (moteur 6068HDW80)
Sistema de Arrefecimento (Motor 6068HDW80)
Система охлаждения (двигатель 6068HDW80)
Sistema de enfriamiento (Motor 6068HDW80)

TX1041630 A.1

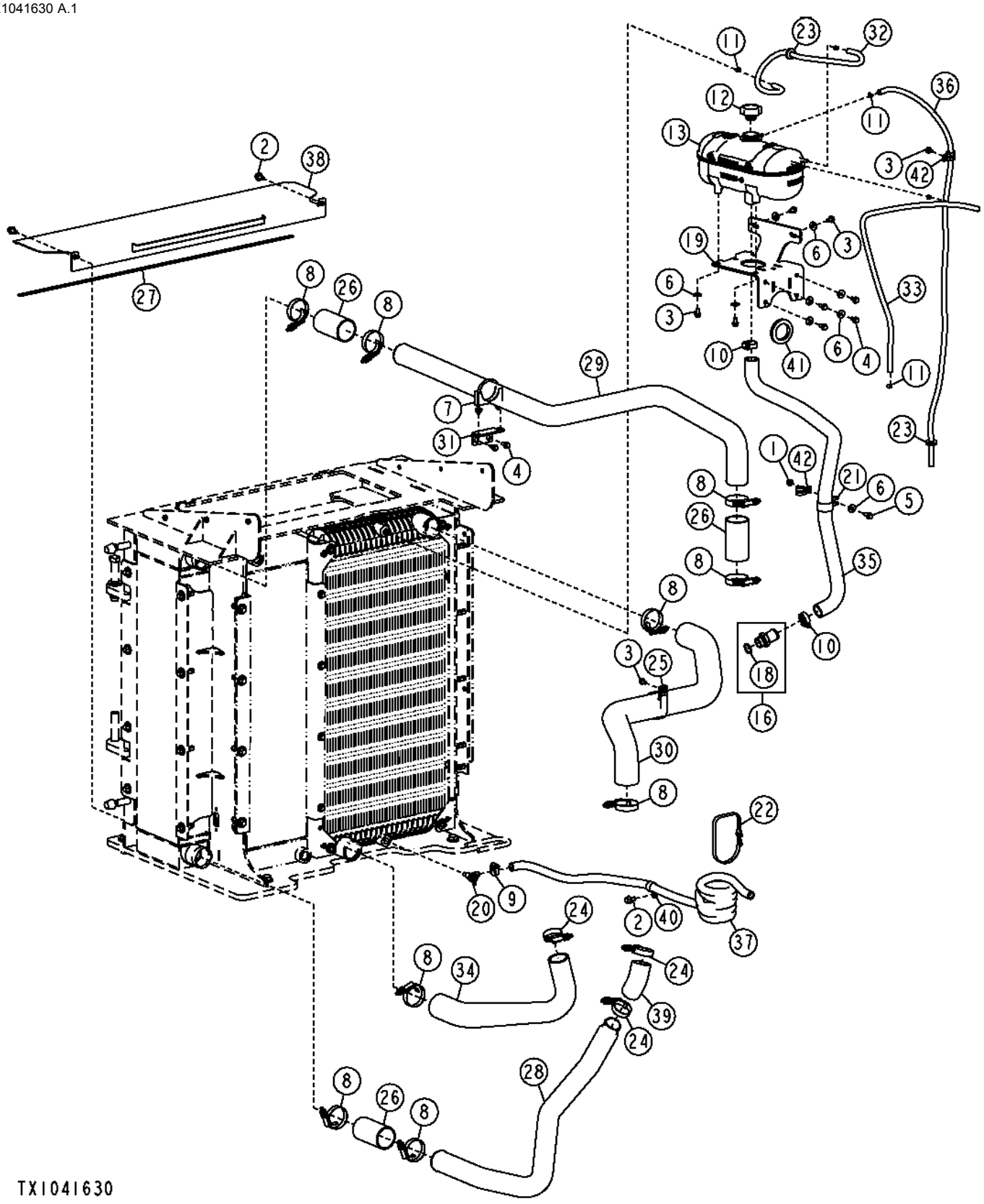

Item	*Nº peça*	*Descrição*	*Qtde*	*Nº série*	*Notas*
1	14M7298	Porca com flange	1		M8
2	19M7784	Parafuso	3		M10 X 20
3	19M7865	Parafuso	6		M8 X 16
4	19M7866	Parafuso	6		M8 X 20
5	19M7867	Parafuso	1		M8 X 25
6	24M7298	Arruela	10		8.400 X 25 X 2 mm
7	AA46694	Braçadeira	1		
8	AH170895	Braçadeira	9		
9	AR21837	Abraçadeira para mangueira	1		
10	AR21839	Braçadeira	2		
11	TY22462	Braçadeira	5		
12	AT310335	Tampa do abasTecimenTo	1	-634526	
	AT372657	Tampa do abasTecimenTo	1	634527-	
13	AT322957	Tanque	1		
16	AT326597	Adaptador	1		
18	U17409	Anel o	1		
19	AT332096	Suporte	1		
20	AT35831	VálVula de dreno	1		
21	E69975	Braçadeira	1		
22	N189220	Cinta	1		
23	R115350	Passa-fio	2		
24	RE56098	Braçadeira	3		
25	T162575	Braçadeira	1		
26	T181778	Mangueira	3		
27	.....	Isolador	1		(MAKE FROM T63019) (CTL 3.2 ft.)
28	T225451	Tubo	1		
29	T207294	Tubo	1		
30	T207317	Mangueira do radiador	1		
31	T213531	Apoio	1		
32	.....	Mangueira em metro	1		(MAKE FROM TY22324) (CTL 2.4 ft.)
33	.....	Mangueira em metro	1		(MAKE FROM TY22324) (CTL 3.3 ft.)
34	T217937	Mangueira do radiador	1		
35	T225367	Mangueira do radiador	1		
36	.....	Mangueira em metro	1		(MAKE FROM TY22324) (CTL 4.4 ft.)
37	.....	Mangueira em metro	1		(MAKE FROM T60811) (CTL 9.0 ft.)
38	T254687	Blindagem	1		(SUB FOR T225446)
39	T238657	Mangueira	1		
40	T27550	Presilha	1		
41	T47338	Passa-fio	1		
42	T74416	Braçadeira	2		

Cooling System (Engine 6068HDW83)
Circuit de refroidissement (moteur 6068HDW83)
Sistema de Arrefecimento (Motor 6068HDW83)
Система охлаждения (двигатель 6068HDW83)
Sistema de enfriamiento (Motor 6068HDW83)

AT368063_TX1071998 A.1

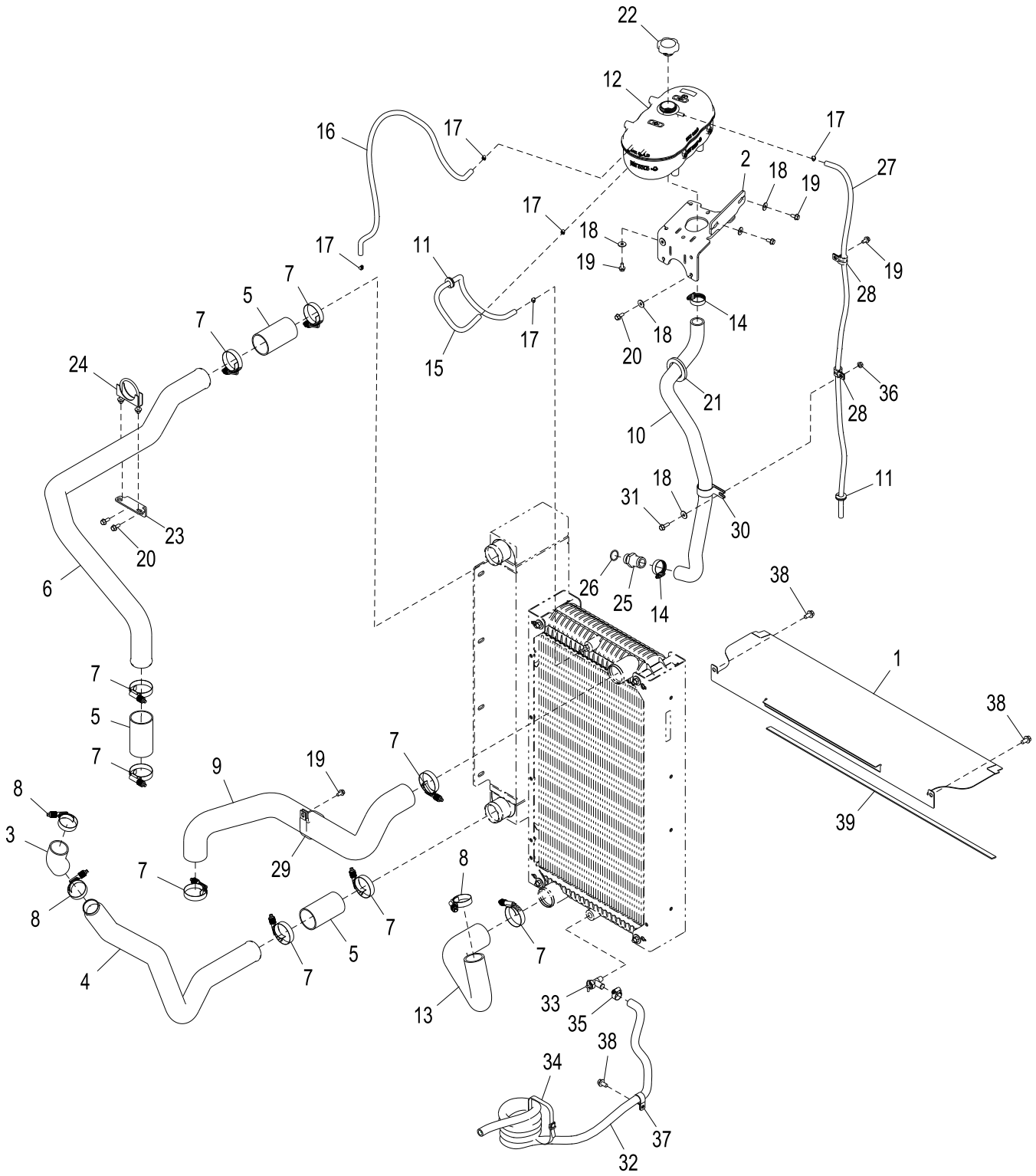

AT368063_TX1071998

Item	*Nº peça*	*Descrição*	*Qtde*	*Nº série*	*Notas*
1	T254687	Blindagem	1		
2	AT332096	Suporte	1		
3	T238657	Mangueira	1		
4	T225451	Tubo	1		
5	T181778	Mangueira	3		
6	T207294	Tubo	1		
7	AH170895	Braçadeira	9		
8	RE56098	Braçadeira	3		
9	T207317	Mangueira do radiador	1		
10	T225367	Mangueira do radiador	1		
11	R115350	Passa-fio	2		
12	AT322957	Tanque	1		
13	T217937	Mangueira do radiador	1		
14	AR21839	Braçadeira	2		
15	.....	Mangueira em metro	1		(MAKE FROM TY22324) (CTL 2.4 ft.)
16	.....	Mangueira em metro	1		(MAKE FROM TY22324) (CTL 3.3 ft.)
17	TY22462	Braçadeira	5		
18	24M7298	Arruela	10		8.400 X 25 X 2 mm
19	19M7865	Parafuso	6		M8 X 16
20	19M7866	Parafuso	6		M8 X 20
21	T47338	Passa-fio	1		
22	AT310335	Tampa do abasTecimenTo	1	-634526	
	AT372657	Tampa do abasTecimenTo	1	634527-	
23	T213531	Apoio	1		
24	AA46694	Braçadeira	1		
25	T223206	Adaptador	1		
26	U17409	Anel o	1		
27	.....	Mangueira em metro	1		(MAKE FROM TY22324) (CTL 4.4 ft.)
28	T74416	Braçadeira	2		
29	T162575	Braçadeira	1		
30	E69975	Braçadeira	1		
31	19M7867	Parafuso	1		M8 X 25
32	.....	Mangueira em metro	1		(MAKE FROM TY22328) (CTL 9.0 ft.)
33	AT35831	VálVula de dreno	1		
34	N189220	Cinta	1		
35	AR21837	Abraçadeira para mangueira	1		
36	14M7298	Porca com flange	1		M8
37	T27550	Presilha	1		
38	19M7784	Parafuso	3		M10 X 20
39	.....	Vedação	1		(MAKE FROM T63019) (CTL 3.2 ft.)

Axle Cooling System (626438 -)
Circuit de refroidissement d'essieu (626438 -)
Sistema de Arrefecimento do Eixo (626438 -)
Система охлаждения моста (626438 -)
Sistema de enfriamiento de eje (626438 -)

AT371372_TX1071133 B.1

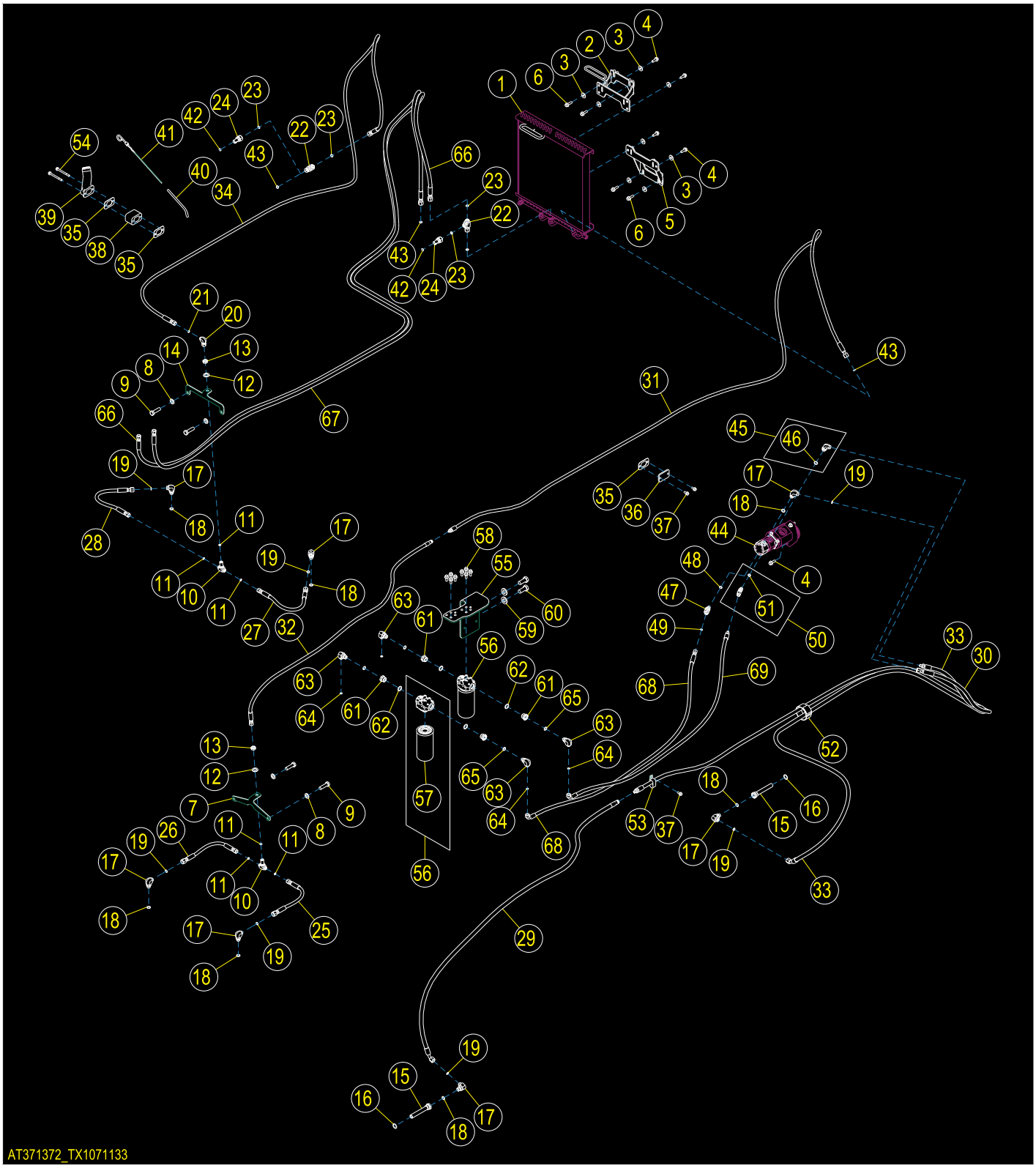

Item	*Nº peça*	*Descrição*	*Qtde*	*Nº série*	*Notas*
1	AT330592	ResfRiadoR de óleo	1		
2	AT330678	Apoio	1		
3	24M7296	Arruela	8		10.500 X 30 X 2.500 mm
4	19M7786	Parafuso	6		M10 X 30
5	AT330606	Apoio	1		
6	19M7835	Parafuso	4		M10 X 35
7	T213828	Placa	1		
8	R135543	Arruela	4		
9	19M3212	Parafuso sextavado	4		M16 X 55
10	38H1291	Conexão em t	1		
11	T77613	Anel o	3		
12	24H1391	Arruela	2		25/32" X 1-5/16" X 0.060"
13	T81029	Porca	2		
14	T230471	Placa	1		
15	AT220925	Filtro de óleo	1		
16	U12547	Anel o	1		
17	38H1005	Conexão em ângulo	1		
18	R26375	Anel o	1		
19	T77857	Anel o	1		
20	38H1094	Conexão em ângulo	1		
21	T77613	Anel o	1		
22	38H1031	Conexão em t	1		
23	T77857	Anel o	2		
24	AT312932	Conexão	2		
25	AT335179	Mangueira hidraulica-fabric	1		
26	AT335179	Mangueira hidraulica-fabric	1		
27	AT335179	Mangueira hidraulica-fabric	1		
28	AT335179	Mangueira hidraulica-fabric	1		
29	AT332605	Mangueira hidraulica-fabric	1		
30	AT333062	Mangueira hidraulica-fabric	1		
31	AT333093	Mangueira hidraulica-fabric	1		
32	AT342736	Mangueira hidraulica-fabric	1		
33	AT371083	Mangueira hidraulica-fabric	1		
34	AT334170	Mangueira hidraulica-fabric	1		
35	R136495	Junta	3		
36	R116296	Capa	1		
37	19M7866	Parafuso	3		M8 X 20
38	R136514	Espaçador	1		
39	R517353	Bocal de enchimento	1		
40	T225866	Tubo vareTa de nível	1		
41	AT329269	Vareta de niVel	1		
42	T218003	Etiqueta	2		Óleo do Eixo/Caixa de Engrenagens
43	T77857	Anel o	4		
44	.....	Bombade óleo	1		Fornecer os Componentes
	AT318789	Kit retentor	1		
	AT324290	Bombade óleo	1		Acionamento do Ventilador
	AT346051	Bombade óleo	1		Circulação de Óleo do Eixo
45	62H1012	Adaptador	1		
46	R26375	Anel o	1		
47	38H1004	Conexão em ângulo	1		
48	R26448	Anel o	1		
49	T77613	Anel o	1		
50	62H1011	Adaptador	1		
51	R26448	Anel o	1		
52	T238029	Correia de ajuste	1		
53	AH77869	Presilha	1		
54	R504604	Parafuso	2		
55	AT380104	Apoio	1		
56	AT371099	Filtro	2		
57	AT367635	Filtro de óleo hidráulico	2		
58	19M7785	Parafuso	8		M10 X 25
59	24M7242	Arruela	2		21.400 X 42 X 5 mm
60	19M7950	Parafuso sextavado	2		M20 X 45
61	R70921	Adaptador	4		
62	U12547	Anel o	4		
63	38H1010	Conexão em ângulo	1		
64	T77613	Anel o	1		
65	R26375	Anel o	1		
66	AT369202	Mangueira hidraulica-fabric	1		(FRONT)
67	AT369203	Mangueira hidraulica-fabric	1		(REAR)
68	AT380666	Mangueira hidraulica-fabric	1		(FRONT)
69	AT380667	Mangueira hidraulica-fabric	1		(REAR)

Axle Cooling System Kit (- 626437)
Kit de circuit de refroidissement d'essieu (- 626437)
Kit de Sistema de Arrefecimento do Eixo (- 626437)
Комплект системы охлаждения моста (- 626437)
Kit de sistema de enfriamiento de eje (- 626437)

TX1051302 A.1

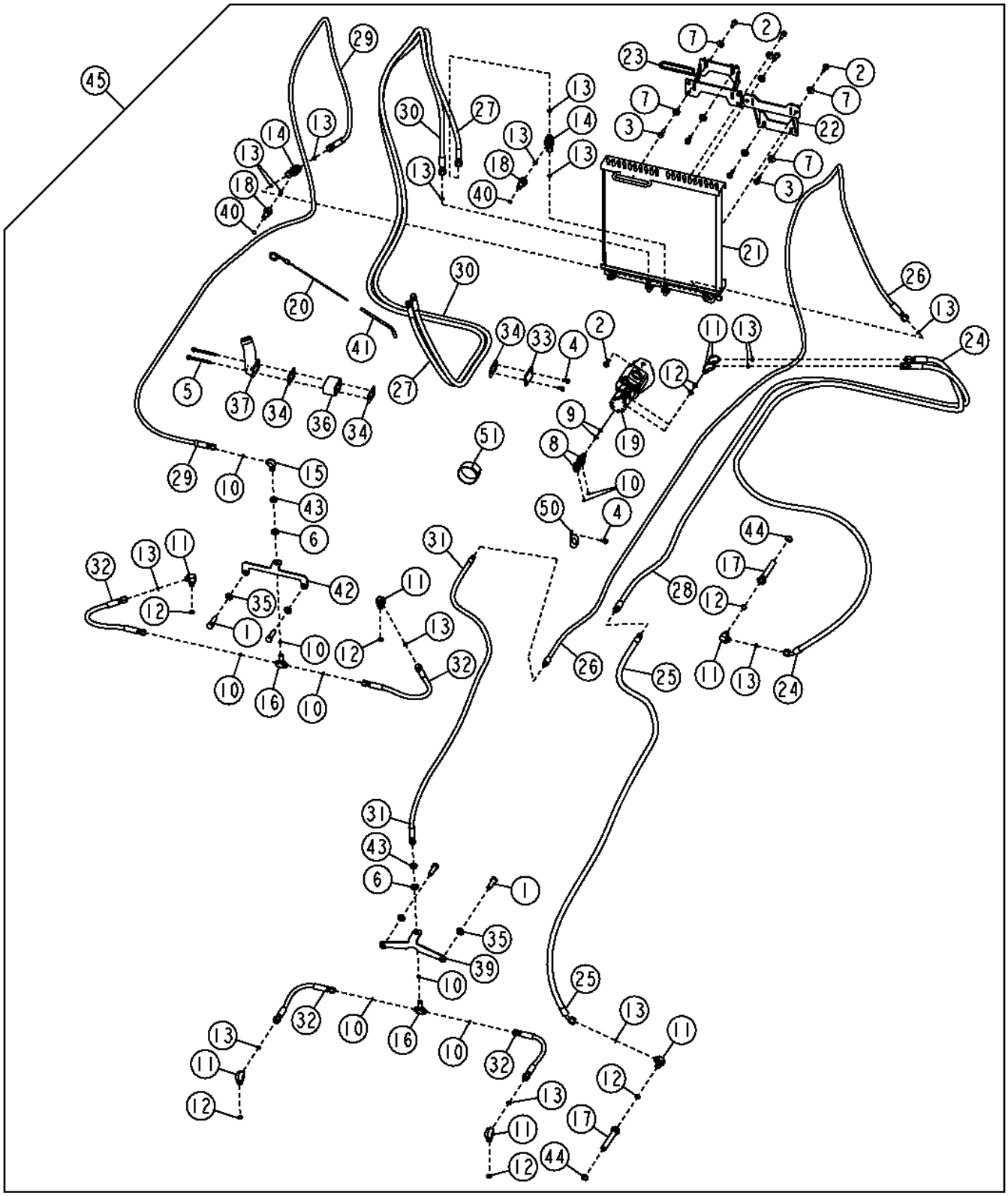

Item	*Nº peça*	*Descrição*	*Qtde*	*Nº série*	*Notas*
1	19M3212	Parafuso sextavado	4		M16 X 55
2	19M7786	Parafuso	6		M10 X 30
3	19M7835	Parafuso	4		M10 X 35
4	19M7866	Parafuso	3		M8 X 20
5	R504604	Parafuso	2		M8 X 95, (SUB FOR 19M7970)
6	24H1391	Arruela	2		25/32" X 1-5/16" X 0.060"
7	24M7296	Arruela	8		10.500 X 30 X 2.500 mm
8	38H1004	Conexão em ângulo	2		
9	R26448	Anel o	2		11.887 X 1.981 mm (0.468" X 5/64")
10	T77613	Anel o	9		9.250 X 1.780 mm (0.364" X 0.070")
11	38H1005	Conexão em ângulo	8		
12	R26375	Anel o	8		16.358 X 2.210 mm (0.644" X 0.087")
13	T77857	Anel o	16		12.421 X 1.778 mm (0.489" X 0.070")
14	38H1031	Conexão em t	2		
15	38H1094	Conexão em ângulo	1		
16	38H1291	Conexão em t	2		
17	AT220925	Filtro	2		
18	AT312932	Conexão	2		
19	AT324290	Bombade óleo	1		Acionamento do Ventilador
	AT346051	Bombade óleo	1		Circulação de Óleo do Eixo
	AT318789	Kit retentor	1		
20	AT329269	Vareta de niVel	1		
21	AT330592	ResfRiadoR de óleo	1		
	AT340697	ResfRiadoR de óleo	1		Ambiente Agressivo, Não Incluso no Kit
22	AT330606	Apoio	1		
23	AT330678	Apoio	1		
24	AT330798	Mangueira hidraulica-fabric	1		
25	AT332605	Mangueira hidraulica-fabric	1		
26	AT333093	Mangueira hidraulica-fabric	1		
27	AT334438	Mangueira hidraulica-fabric	1		
28	AT333062	Mangueira hidraulica-fabric	1		
29	AT334170	Mangueira hidraulica-fabric	1		
30	AT334439	Mangueira hidraulica-fabric	1		
31	AT342736	Mangueira hidraulica-fabric	1		
32	AT335179	Mangueira hidraulica-fabric	4		
33	R116296	Capa	1		Tampa do Enchimento de Óleo
34	R136495	Junta	3		
35	R135543	Arruela	4		
36	R136514	Espaçador	1		
37	R517353	Bocal de enchimento	1		
39	T213828	Placa	1		
40	T218003	Etiqueta	2		
41	T225866	Tubo vareTa de nível	1		
42	T230471	Placa	1		
43	T81029	Porca	2		17.475 mm (11/16")
44	U12547	Anel o	2		
45	.....	ResfRiadoR de óleo	1		(SUB AT371786) (AT358585 NLA)
50	AH77869	Presilha	1		
51	T238029	Correia de ajuste	1		

Axle Cooling System Kit (626438 -)
Kit de circuit de refroidissement d'essieu (626438 -)
Kit de Sistema de Arrefecimento do Eixo (626438 -)
Комплект системы охлаждения моста (626438 -)
Kit de sistema de enfriamiento de eje (626438 -)

AT371786_TX1070572 A.3

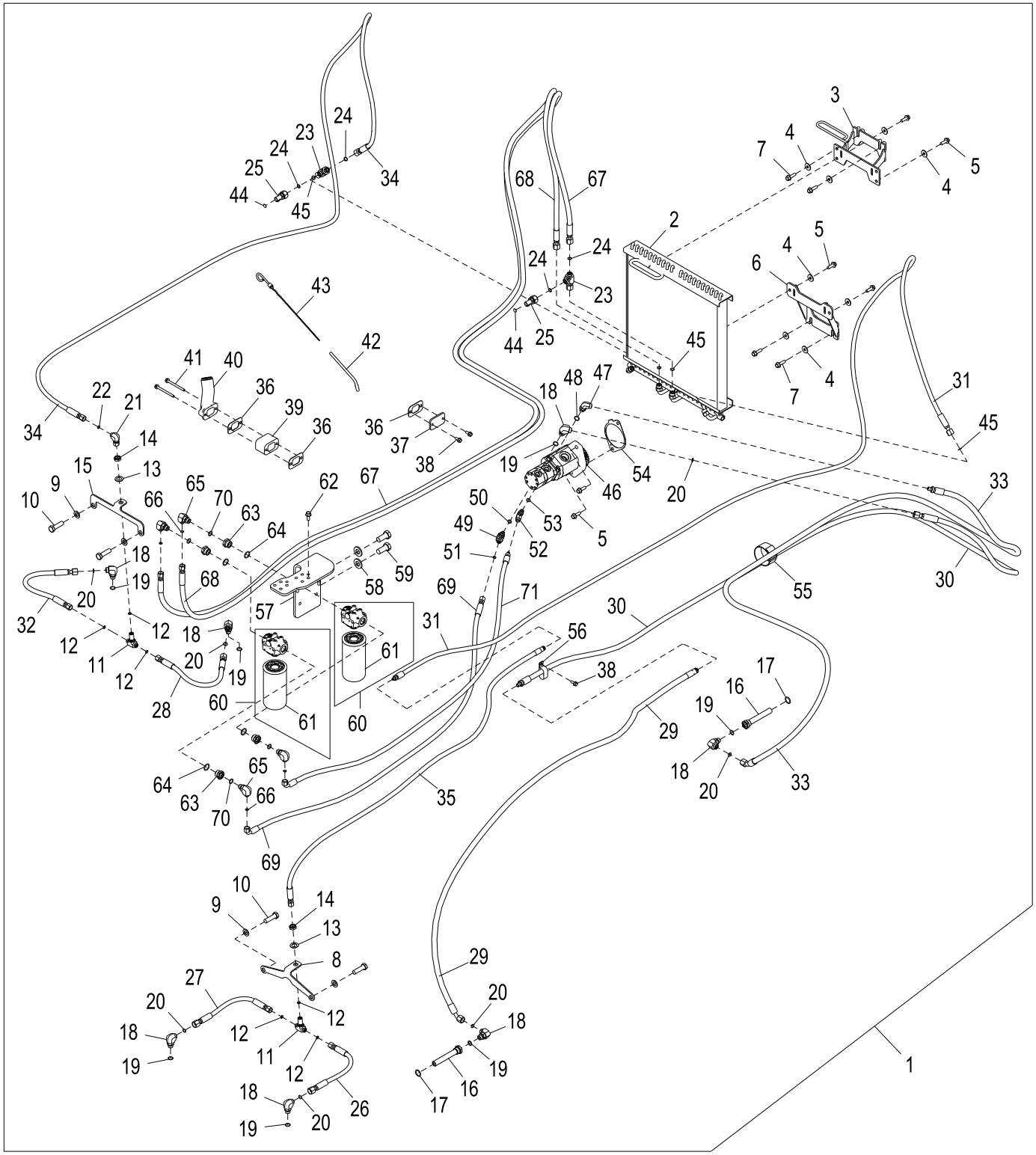

AT371786_TX1070572

Item	*Nº peça*	*Descrição*	*Qtde*	*Nº série*	*Notas*
1	**AT371786**	**Kit do filtro**	**1**		**Sistema de Arrefecimento do Eixo, (WHOLE GOODS)**
2	AT330592	ResfRiadoR de óleo	1		
3	AT330678	Apoio	1		(UPPER)
4	24M7296	Arruela	8		10.500 X 30 X 2.500 mm
5	19M7786	Parafuso	6		M10 X 30
6	AT330606	Apoio	1		(LOWER)
7	19M7835	Parafuso	4		M10 X 35
8	T213828	Placa	1		
9	R135543	Arruela	4		
10	19M3212	Parafuso sextavado	4		M16 X 55
11	38H1291	Conexão em t	1		
12	T77613	Anel o	3		
13	24H1391	Arruela	2		25/32" X 1-5/16" X 0.060"
14	T81029	Porca	2		
15	T230471	Placa	1		
16	AT220925	Filtro de óleo	1		
17	U12547	Anel o	1		
18	38H1005	Conexão em ângulo	1		
19	R26375	Anel o	1		
20	T77857	Anel o	1		
21	38H1094	Conexão em ângulo	1		
22	T77613	Anel o	1		
23	38H1031	Conexão em t	1		
24	T77857	Anel o	2		
25	AT312932	Conexão	2		
26	AT335179	Mangueira hidraulica-fabric	1		
27	AT335179	Mangueira hidraulica-fabric	1		
28	AT335179	Mangueira hidraulica-fabric	1		
29	AT332605	Mangueira hidraulica-fabric	1		
30	AT333062	Mangueira hidraulica-fabric	1		
31	AT333093	Mangueira hidraulica-fabric	1		
32	AT335179	Mangueira hidraulica-fabric	1		
33	AT371083	Mangueira hidraulica-fabric	1		
34	AT334170	Mangueira hidraulica-fabric	1		
35	AT342736	Mangueira hidraulica-fabric	1		
36	R136495	Junta	3		
37	R116296	Capa	1		
38	19M7866	Parafuso	3		M8 X 20
39	R136514	Espaçador	1		
40	R517353	Bocal de enchimento	1		
41	R504604	Parafuso	2		
42	T225866	Tubo vareTa de nível	1		
43	AT329269	Vareta de niVel	1		
44	T218003	Etiqueta	2		Óleo do Eixo/Caixa de Engrenagens
45	T77857	Anel o	4		
46	.....	Bombade óleo	1		Fornecer os Componentes
	AT318789	Kit retentor	1		
	AT324290	Bombade óleo	1		Acionamento do Ventilador
	AT346051	Bombade óleo	1		Circulação de Óleo do Eixo
47	62H1012	Adaptador	1		(INCLUDES R26375)
48	R26375	Anel o	1		
49	38H1004	Conexão em ângulo	1		
50	R26448	Anel o	1		
51	T77613	Anel o	1		
52	62H1011	Adaptador	1		(INCLUDES R26448)
53	R26448	Anel o	1		
54	R522690	Junta	1		
55	T238029	Correia de ajuste	1		
56	AH77869	Presilha	1		
57	AT380104	Apoio	1		
58	24M7242	Arruela	2		21.400 X 42 X 5 mm
59	19M7950	Parafuso sextavado	2		M20 X 45
60	AT371099	Filtro	2		
61	AT367635	Filtro de óleo hidráulico	2		
62	19M7785	Parafuso	8		M10 X 25
63	R70921	Adaptador	4		
64	U12547	Anel o	4		
65	38H1010	Conexão em ângulo	1		
66	T77613	Anel o	1		
67	AT369202	Mangueira hidraulica-fabric	1		(FRONT)
68	AT369203	Mangueira hidraulica-fabric	1		(REAR)
69	AT380666	Mangueira hidraulica-fabric	1		(FRONT)
70	R26375	Anel o	1		
71	AT380667	Mangueira hidraulica-fabric	1		(REAR)

Axle Cooling System w/ Secondary Steering (626438 -)
Circuit de refroidissement d'essieu avec direction auxiliaire (626438 -)
Sistema de Arrefecimento do Eixo com Direção Secundária (626438 -)
Система охлаждения моста со вспомогательной системой рулевого управления (626438 -)
Sistema de enfriamiento de eje con dirección auxiliar (626438 -)

AT371630_TX1070574 A.4

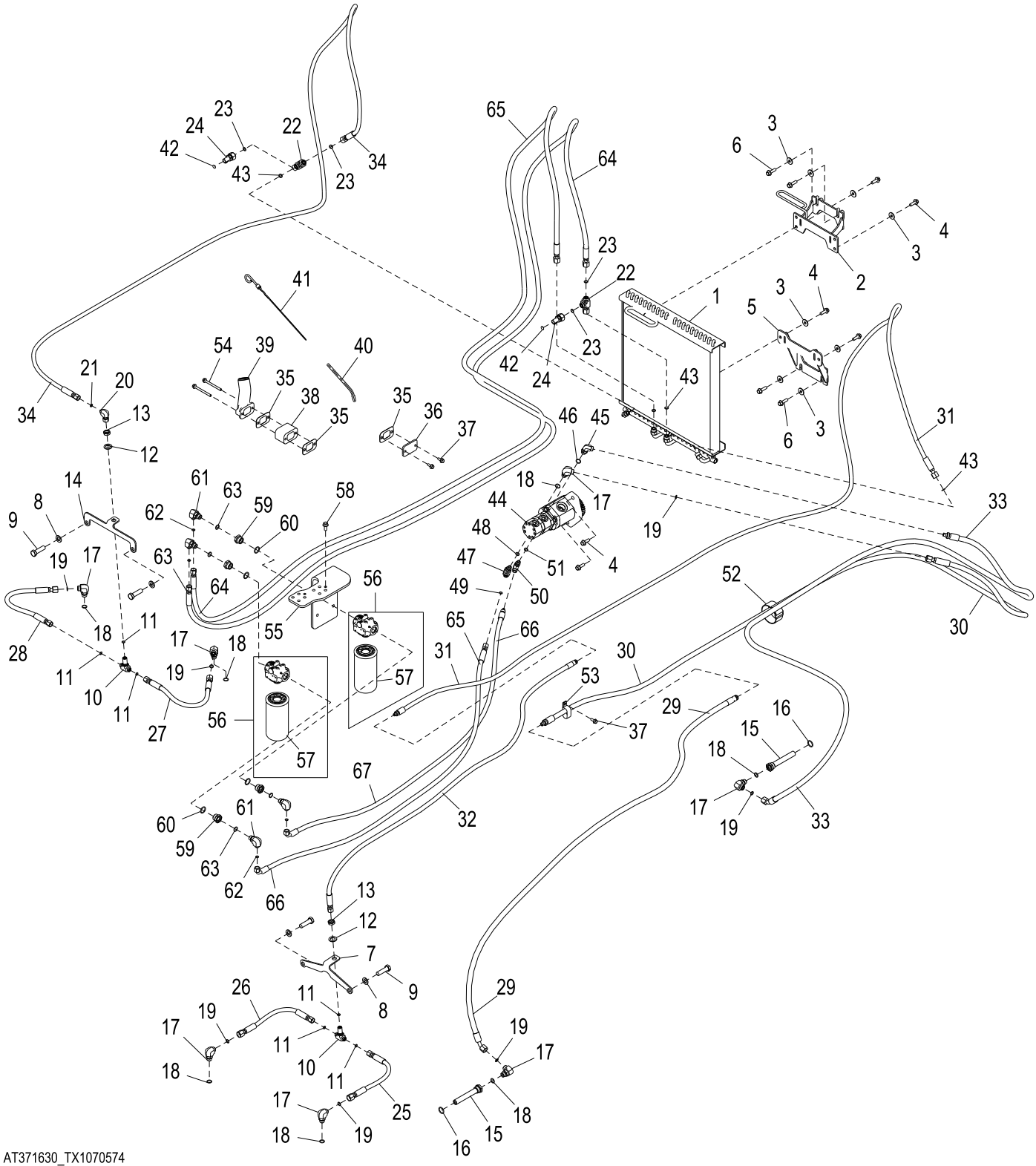

AT371630_TX1070574

Item	*Nº peça*	*Descrição*	*Qtde*	*Nº série*	*Notas*
1	AT330592	ResfRiadoR de óleo	1		
2	AT330678	Apoio	1		(UPPER)
3	24M7296	Arruela	8		10.500 X 30 X 2.500 mm
4	19M7786	Parafuso	6		M10 X 30
5	AT330606	Apoio	1		(LOWER)
6	19M7835	Parafuso	4		M10 X 35
7	T213828	Placa	1		
8	R135543	Arruela	4		
9	19M3212	Parafuso sextavado	4		M16 X 55
10	38H1291	Conexão em t	1		
11	T77613	Anel o	3		
12	24H1391	Arruela	2		25/32" X 1-5/16" X 0.060"
13	T81029	Porca	2		
14	T230471	Placa	1		
15	AT220925	Filtro de óleo	1		
16	U12547	Anel o	1		
17	38H1005	Conexão em ângulo	1		
18	R26375	Anel o	1		
19	T77857	Anel o	1		
20	38H1094	Conexão em ângulo	1		
21	T77613	Anel o	1		
22	38H1031	Conexão em t	1		
23	T77857	Anel o	2		
24	AT312932	Conexão	2		
25	AT335179	Mangueira hidraulica-fabric	1		
26	AT335179	Mangueira hidraulica-fabric	1		
27	AT335179	Mangueira hidraulica-fabric	1		
28	AT335179	Mangueira hidraulica-fabric	1		
29	AT332605	Mangueira hidraulica-fabric	1		
30	AT333062	Mangueira hidraulica-fabric	1		
31	AT333093	Mangueira hidraulica-fabric	1		
32	AT342736	Mangueira hidraulica-fabric	1		
33	AT371083	Mangueira hidraulica-fabric	1		
34	AT334170	Mangueira hidraulica-fabric	1		
35	R136495	Junta	3		
36	R116296	Capa	1		
37	19M7866	Parafuso	3		M8 X 20
38	R136514	Espaçador	1		
39	R517353	Bocal de enchimento	1		
40	T225866	Tubo vareTa de nível	1		
41	AT329269	Vareta de niVel	1		
42	T218003	Etiqueta	2		Óleo do Eixo/Caixa de Engrenagens
43	T77857	Anel o	4		
44	.....	Bombade óleo	1		Fornecer os Componentes
	AT318789	Kit retentor	1		
	AT324290	Bombade óleo	1		Acionamento do Ventilador
	AT346051	Bombade óleo	1		Circulação de Óleo do Eixo
45	62H1012	Adaptador	1		(INCLUDES R26375)
46	R26375	Anel o	1		
47	38H1004	Conexão em ângulo	1		
48	R26448	Anel o	1		
49	T77613	Anel o	1		
50	62H1011	Adaptador	1		(INCLUDES R26448)
51	R26448	Anel o	1		
52	T238029	Correia de ajuste	1		
53	AH77869	Presilha	1		
54	R504604	Parafuso	2		
55	T238029	Correia de ajuste	1		
56	AT371099	Filtro	2		
57	AT367635	Filtro de óleo hidráulico	2		
58	19M7785	Parafuso	8		M10 X 25
59	R70921	Adaptador	4		
60	U12547	Anel o	4		
61	38H1010	Conexão em ângulo	1		
62	T77613	Anel o	1		
63	R26375	Anel o	1		
64	AT369202	Mangueira hidraulica-fabric	1		(FRONT)
65	AT369203	Mangueira hidraulica-fabric	1		(REAR)
66	AT380666	Mangueira hidraulica-fabric	1		(FRONT)
67	AT380667	Mangueira hidraulica-fabric	1		(REAR)

Door with Fan and Fan Guard
Portière avec ventilateur et protection ventilateur
Porta com Ventilador e Proteção do Ventilador
Дверь с вентилятором и ограждением вентилятора
Puerta con ventilador y protector de ventilador

TX1037261 A.1

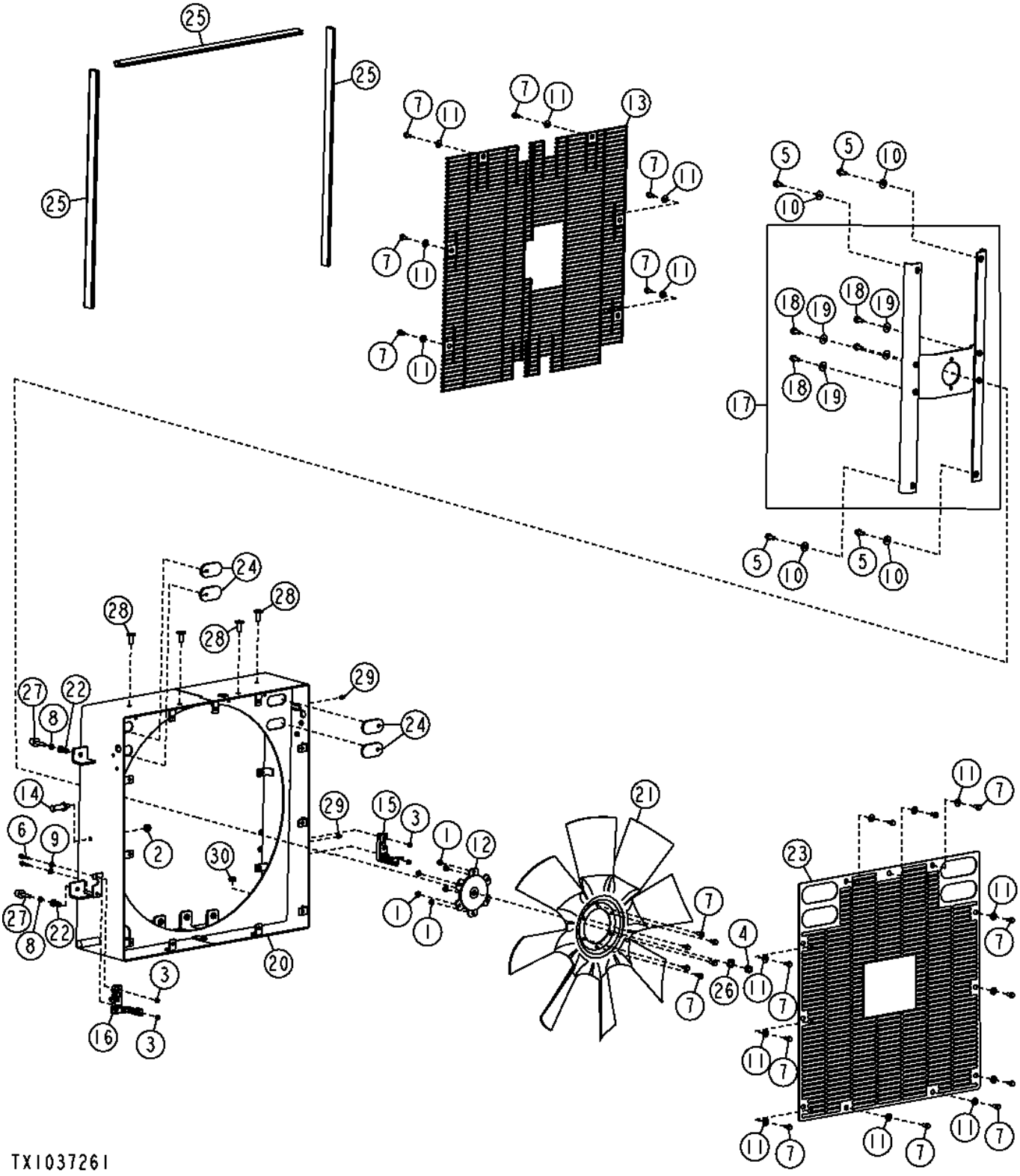

Item	*Nº peça*	*Descrição*	*Qtde*	*Nº série*	*Notas*
1	14M7298	Porca com flange	6		M8
2	14M7299	Porca com flange	1		M12
3	14M7397	Porca de segurança	4		M6
4	14M7540	Porca de segurança	1		M14
5	19M7785	Parafuso	4		M10 X 25
6	19M7833	Parafuso	4		M6 X 35
7	19M7866	Parafuso	23		M8 X 20
8	14M7152	Porca	2		M10
9	24M7139	Arruela	4		6.400 X 18 X 1.600 mm
10	24M7296	Arruela	4		10.500 X 30 X 2.500 mm
11	24M7298	Arruela	18		8.400 X 25 X 2 mm
12	AT210712	Cubo	1		
13	AT333796	Proteção	1		
14	AT301711	Trinco	1		
15	AT306930	Trava	1		
16	AT306931	Trava	1		
17	AT333803	Apoio	1		
18	19M7785	Parafuso	4		M10 X 25
19	24M7296	Arruela	4		10.500 X 30 X 2.500 mm
20	AT372176	Porta	1		(SUB FOR AT342271)
21	AT208006	Ventilador	1		
22	T148409	Porca	2		
23	T225427	Proteção	1		
24	T201546	Passa-fio	4		
25	T224770	Isolador	3		
26	24M7338	Arruela	1		17 X 30 X 3 mm
27	AT306690	Pára-choque	2		
28	H173411	Porca	4		
29	JD7759	Conexão de lubrificação	2		
30	T162238	Passa-fio	1		

Standard Fan Drive Pump and Motor
Pompe et moteur d'entraînement du ventilateur standard
Bomba e Motor de Acionamento do Ventilador Padrão
Гидромотор и насос привода стандартного вентилятора
Bomba y motor de transmisión de ventilador estándar

AT356304_TX1095235 A.1

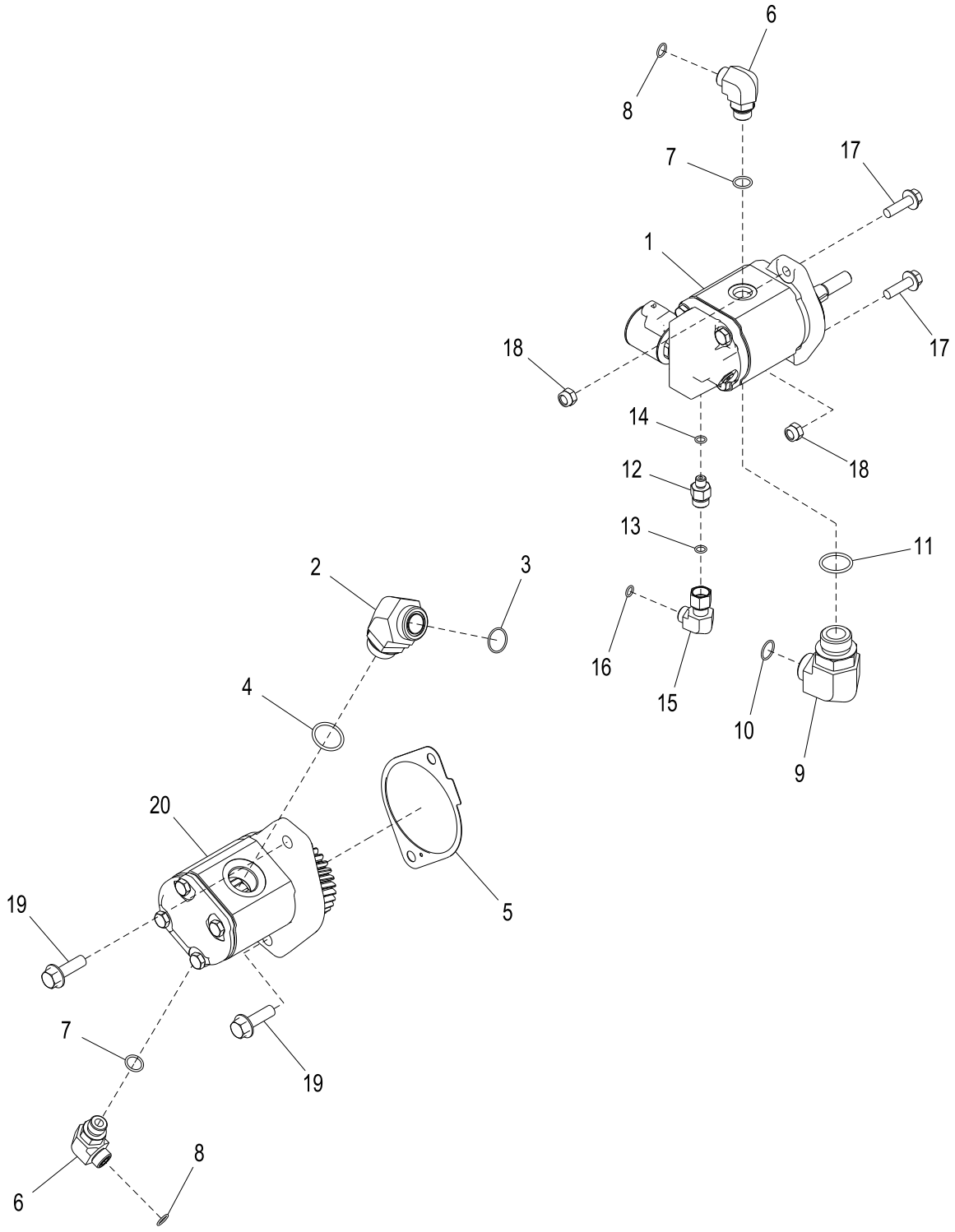

AT356304_TX1095235

Item	*Nº peça*	*Descrição*	*Qtde*	*Nº série*	*Notas*
1	AT225505	Motor hidráulico	1		(INCLUDES AT211381 AND AT227509)
	AT211381	Kit retentor	1		Motor Hidráulico
	AT211379	Kit retentor	1		Válvula de Alívio
	AT227509	VálVula de alíVio de press.	1		(INCLUDES AT224864, AT333810 AND T225294)
	AT224864	Kit retentor	1		Válvula de Alívio
	AT333810	VálVula solenóide	1		
	T225294	Porca	1		14.275 mm (9/16")
2	38H1049	Conexão em ângulo	1		
3	T76938	Anel o	1		23.520 X 1.780 mm (0.926" X 0.070")
4	R29936	Anel o	1		29.743 X 2.946 mm (1.171" X 0.116")
5	R522690	Junta	1		
6	38H1005	Conexão em ângulo	2		
7	R26375	Anel o	2		16.358 X 2.210 mm (0.644" X 0.087")
8	T77857	Anel o	2		12.421 X 1.778 mm (0.489" X 0.070")
9	38H1052	Conexão em ângulo	1		
10	T77858	Anel o	1		18.771 X 1.778 mm (0.739" X 0.070")
11	R29936	Anel o	1		29.743 X 2.946 mm (1.171" X 0.116")
12	38H1309	Adaptador	1		
13	T77613	Anel o	1		9.250 X 1.780 mm (0.364" X 0.070")
14	R28782	Anel o	1		8.915 X 1.829 mm (0.351" X 0.072")
15	38H1094	Conexão em ângulo	1		
16	T77613	Anel o	1		9.250 X 1.780 mm (0.364" X 0.070")
17	19M7835	Parafuso	2		M10 X 35
18	14M7517	Porca de segurança	2		M10
19	19M7791	Parafuso	2		M12 X 40
20	AT316250	Bombade óleo	1		
	AT318742	Kit retentor	1		

Standard Fan Drive Hoses
Flexibles d'entraînement de ventilateur standard
Mangueiras do Acionamento do Ventilador Padrão
Приводные шланги стандартного вентилятора
Mangueras de transmisión de ventilador estándar

AT351981_TX1095237 A.2

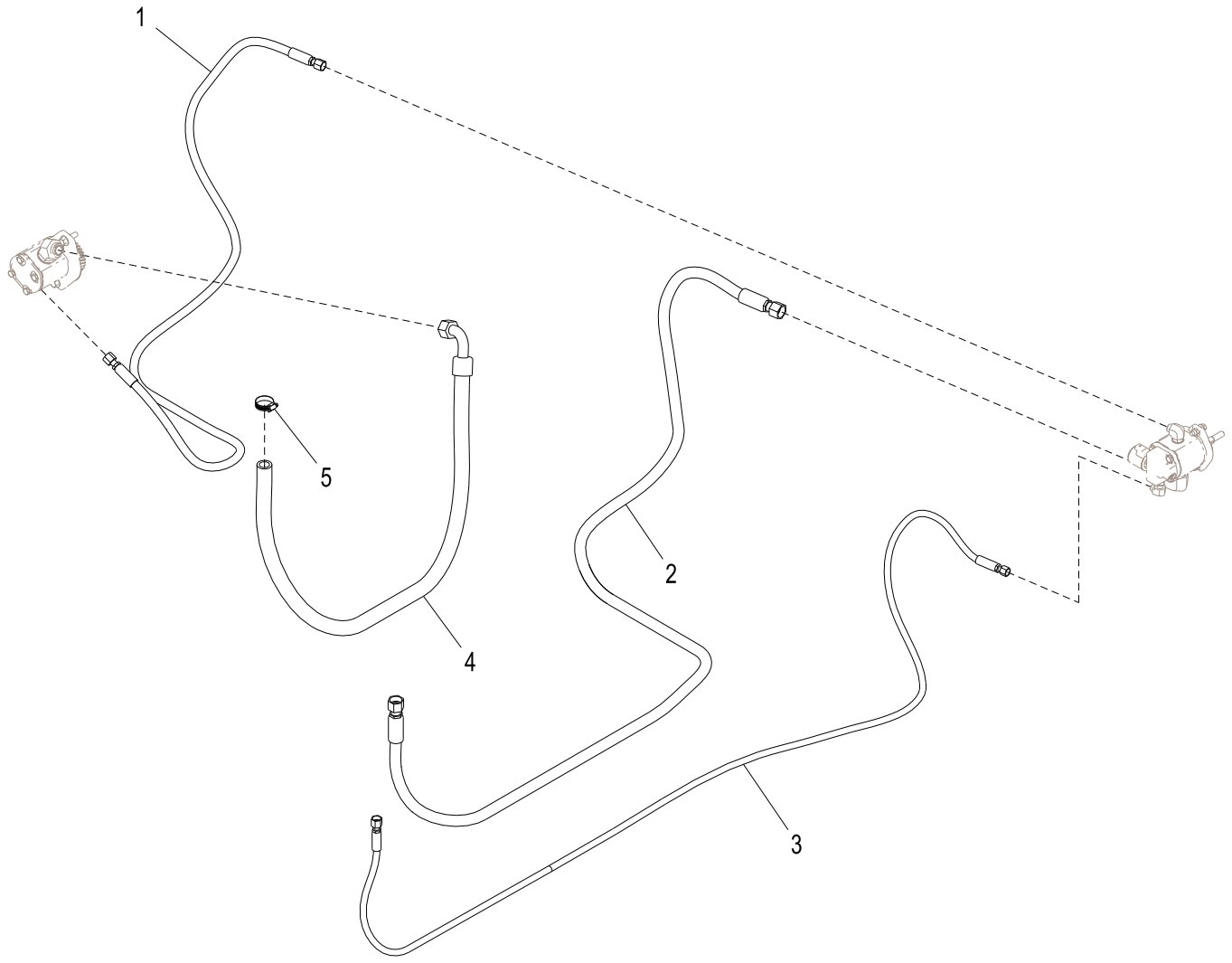

AT351981_TX1095237

Item	*Nº peça*	*Descrição*	*Qtde*	*Nº série*	*Notas*
1	AT335164	Mangueira hidraulica-fabric	1		
2	AT344612	Mangueira hidraulica-fabric	1		
3	AT345170	Mangueira hidraulica-fabric	1		
4	AT344929	Mangueira hidraulica-fabric	1		
5	AR21839	Braçadeira	1		

Reversing Fan Drive Pump and Motor
Pompe et moteur d'entraînement du ventilateur d'inversion
Bomba e Motor de Acionamento do Ventilador Reversível
Гидромотор и насос привода реверсивного вентилятора
Bomba y motor de transmisión de ventilador reversible

AT356306_TX1095236 A.1

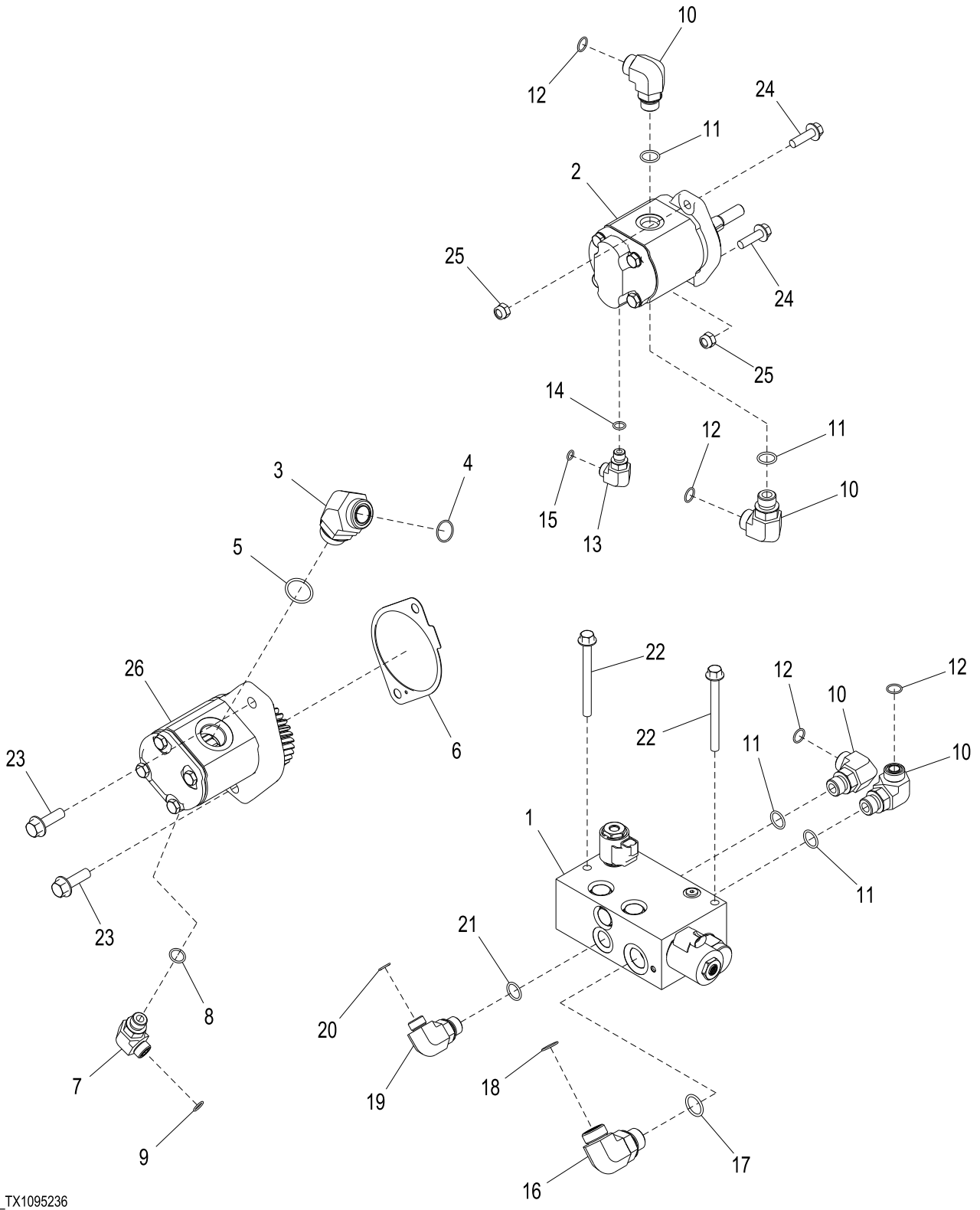

AT356306_TX1095236

Item	*Nº peça*	*Descrição*	*Qtde*	*Nº série*	*Notas*
1	AT225805	VálVula solenóide	1		Válvula do Acionamento do Ventilador Reversível, Componentes em Página Separada
2	AT226404	Motor hidráulico	1		
	AT317353	Kit retentor	1		
3	38H1049	Conexão em ângulo	1		
4	T76938	Anel o	1		23.520 X 1.780 mm (0.926" X 0.070")
5	R29936	Anel o	1		29.743 X 2.946 mm (1.171" X 0.116")
6	R522690	Junta	1		
7	38H1005	Conexão em ângulo	1		
8	R26375	Anel o	1		16.358 X 2.210 mm (0.644" X 0.087")
9	T77857	Anel o	1		12.421 X 1.778 mm (0.489" X 0.070")
10	38H1006	Conexão em ângulo	4		
11	R26906	Anel o	4		19.177 X 2.464 mm (0.755" X 0.097")
12	T77932	Anel o	4		15.596 X 1.778 mm (0.614" X 0.070")
13	38H1004	Conexão em ângulo	1		
14	R26448	Anel o	1		11.887 X 1.981 mm (0.468" X 5/64")
15	T77613	Anel o	1		9.250 X 1.780 mm (0.364" X 0.070")
16	38H1007	Conexão em ângulo	1		
17	U12547	Anel o	1		23.470 X 2.946 mm (0.924" X 0.116")
18	T77858	Anel o	1		18.771 X 1.778 mm (0.739" X 0.070")
19	38H1012	Conexão em ângulo	1		
20	T77857	Anel o	1		12.421 X 1.778 mm (0.489" X 0.070")
21	R26906	Anel o	1		19.177 X 2.464 mm (0.755" X 0.097")
22	19M7836	Parafuso	2		M10 X 110
23	19M7791	Parafuso	2		M12 X 40
24	19M7835	Parafuso	2		M10 X 35
25	14M7517	Porca de segurança	2		M10
26	AT316250	Bombade óleo	1		
	AT318742	Kit retentor	1		

Reversing Fan Drive Hoses
Flexibles d'entraînement du ventilateur d'inversion
Mangueiras do Acionamento do Ventilador Reversível
Приводные шланги реверсивного вентилятора
Mangueras de transmisión de ventilador reversible

AT352094_TX1095238 A.1

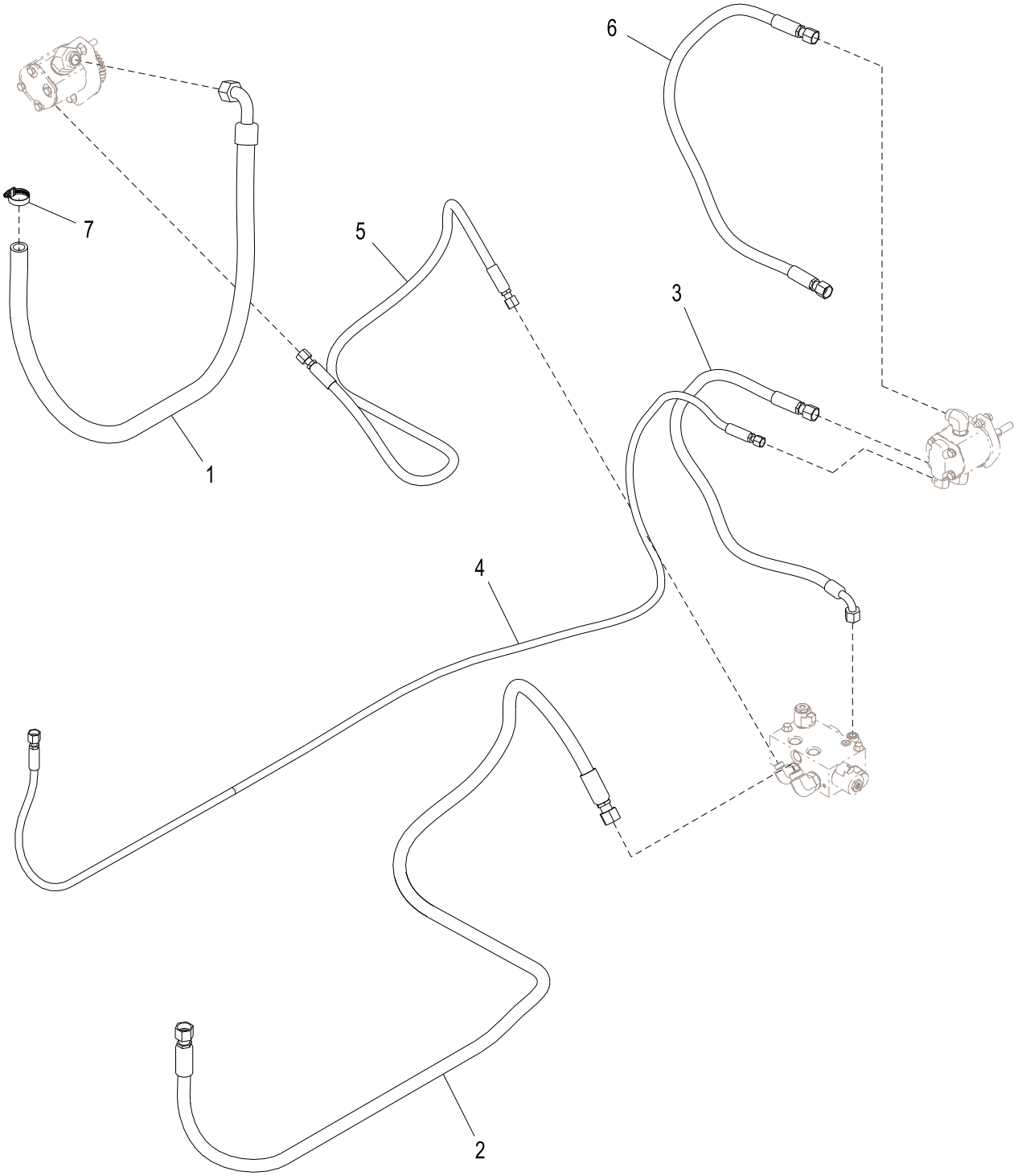

AT352094_TX1095238

Item	*Nº peça*	*Descrição*	*Qtde*	*Nº série*	*Notas*
1	AT344929	Mangueira hidraulica-fabric	1		
2	AT343370	Mangueira hidraulica-fabric	1		
3	AT316333	Mangueira	1		
4	AT345170	Mangueira hidraulica-fabric	1		
5	AT342802	Mangueira hidraulica-fabric	1		
6	AT342490	Mangueira hidraulica-fabric	1		
7	AR21839	Braçadeira	1		

Reversing Fan Drive Kit
Kit d'entraînement du ventilateur d'inversion
Kit do Acionamento do Ventilador Reversível
Комплект привода реверсивного вентилятора
Kit de transmisión de ventilador reversible

TX1043354 A.1

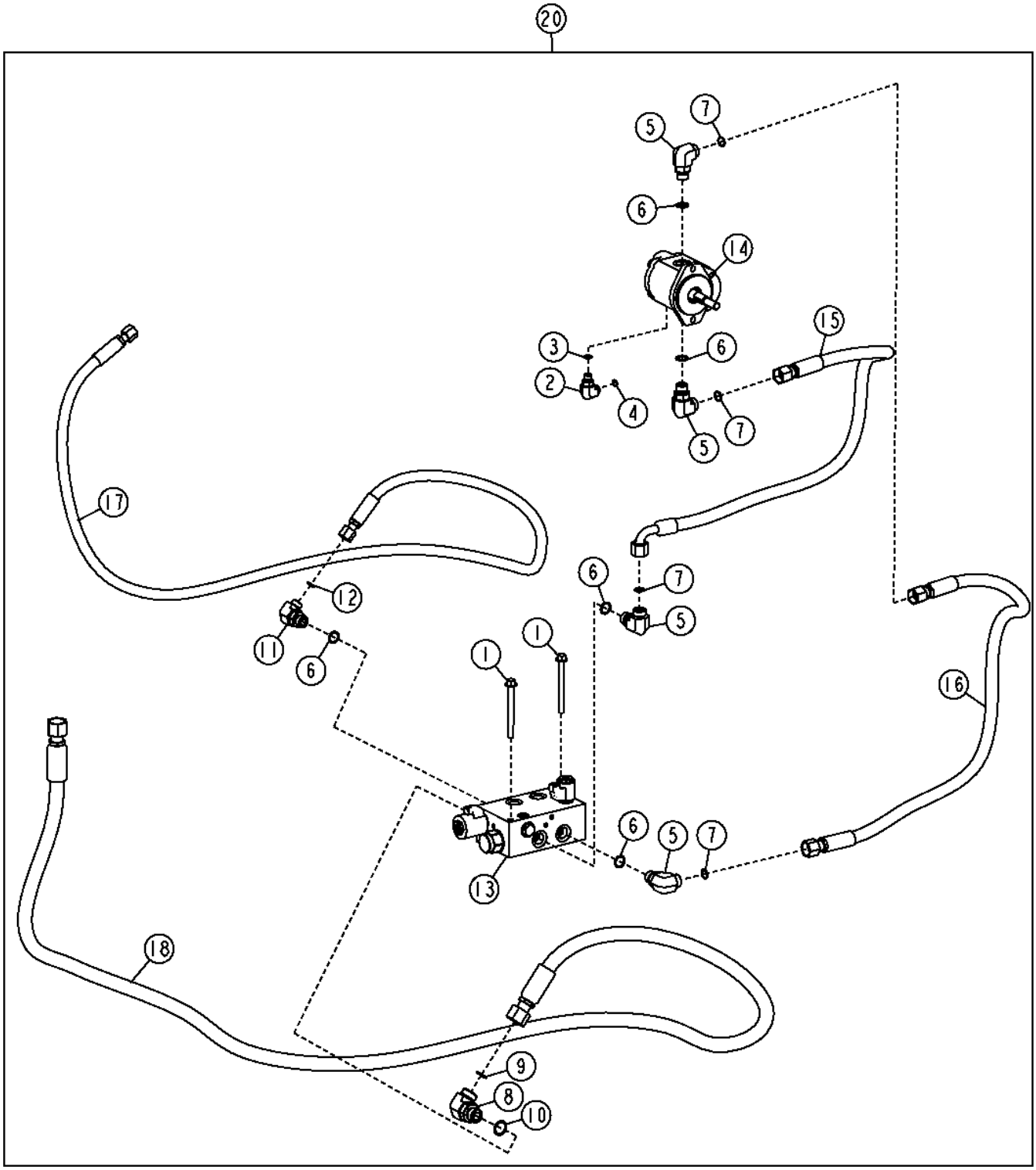

TX1043354

Item	*Nº peça*	*Descrição*	*Qtde*	*Nº série*	*Notas*
1	19M7836	Parafuso	2		M10 X 110
2	38H1004	Conexão em ângulo	1		
3	R26448	Anel o	1		
4	T77613	Anel o	1		
5	38H1006	Conexão em ângulo	4		
6	R26906	Anel o	5		
7	T77932	Anel o	4		
8	38H1007	Conexão em ângulo	1		
9	T77858	Anel o	1		
10	U12547	Anel o	1		
11	38H1012	Conexão em ângulo	1		
12	T77857	Anel o	1		
13	AT225805	VálVula solenóide	1		
14	AT226404	Motor hidráulico	1		
	AT317353	Kit retentor	1		
15	AT316333	Mangueira	1		
16	AT342490	Mangueira hidraulica-fabric	1		
17	AT342802	Mangueira hidraulica-fabric	1		
18	AT343370	Mangueira hidraulica-fabric	1		
20	**AT356305**	**EmbreagEm viscosa do ventil**	**1**		**(WHOLE GOODS)**

Reversing Fan Drive Valve
Soupape d'entraînement du ventilateur d'inversion
Válvula do Acionamento do Ventilador Reversível
Клапан привода реверс. вентилятора
Válvula de mando de ventilador reversible

TX1014258 A.1

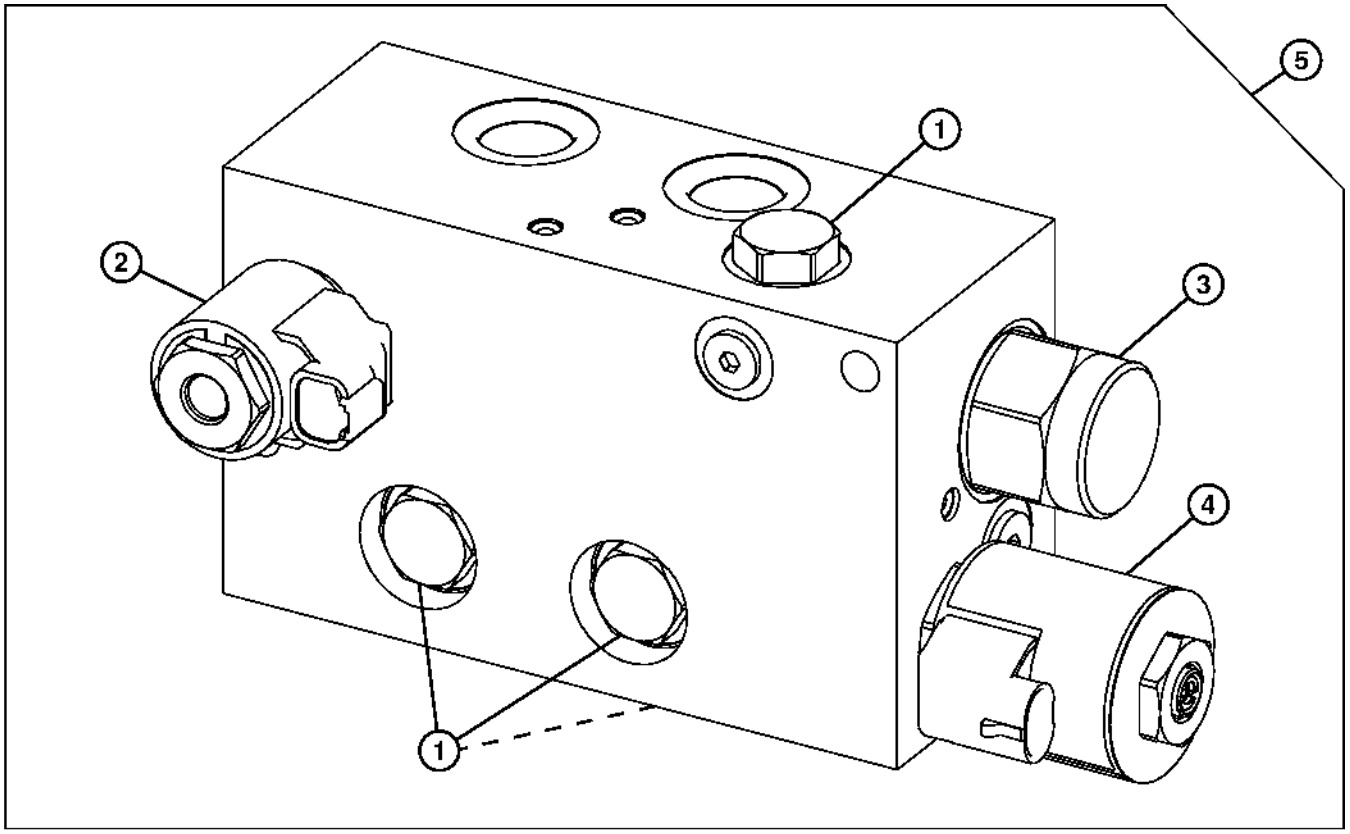

TX1014258

Item	*Nº peça*	*Descrição*	*Qtde*	*Nº série*	*Notas*
1	AT224570	VálVula de retenção	4		
	AT224862	Kit retentor	1		
2	AT224866	VálVula solenóide	1		
	AT224706	Kit retentor	1		
	AT333811	VálVula solenóide	1		
	T225291	Porca	1		
3	AT226109	VálVula de controle	1		
	AT226110	Kit retentor	1		
4	AT227509	VálVula de alíVio de press.	1		
	AT224864	Kit retentor	1		
	AT333810	VálVula solenóide	1		
	T225294	Porca	1		
5	AT225805	VálVula solenóide	1		

Engine Speed Control Pedal
Pédale commande régime moteur
Pedal de Controle da Rotação do Motor
Педаль управления скоростью вращения двиг.
Pedal de control de velocidad de motor

AT328031_TX1104564 A.2

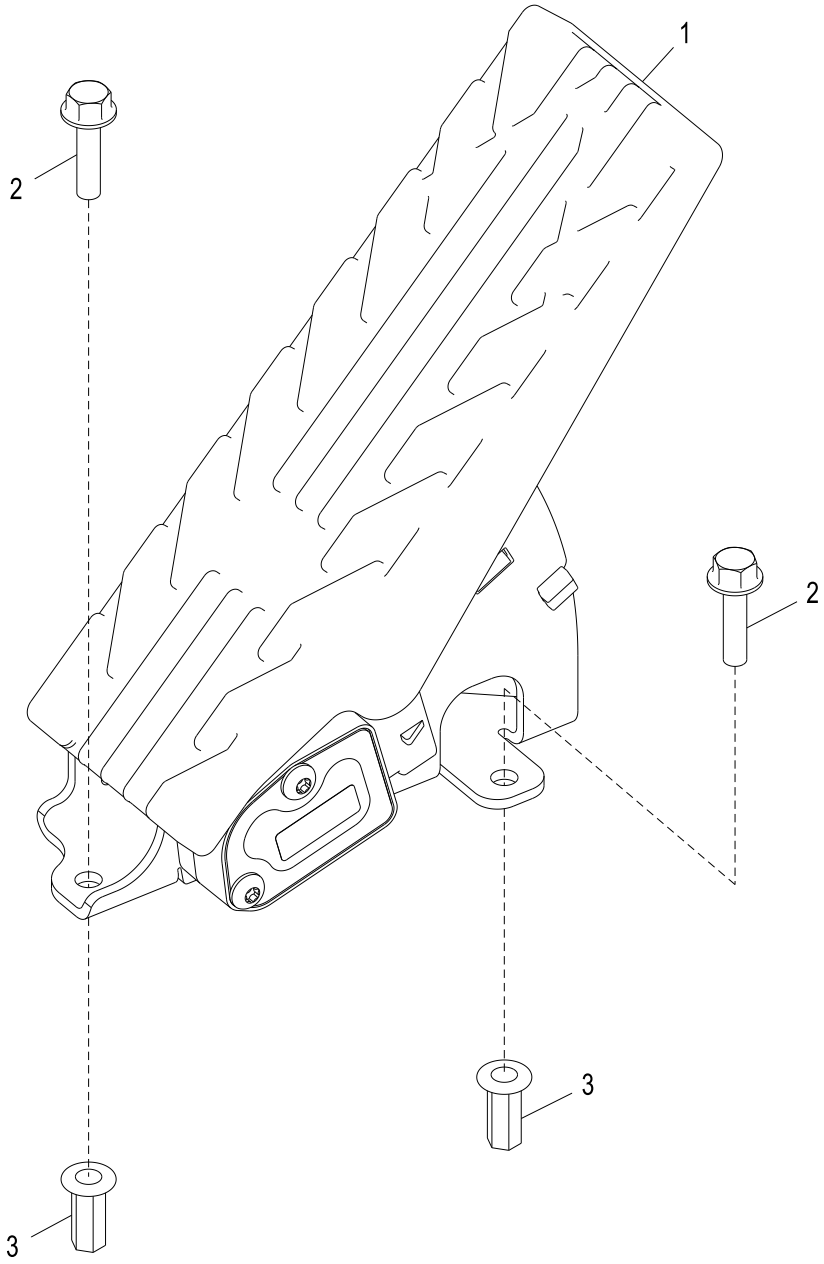

AT328031_TX1104564

Item	*Nº peça*	*Descrição*	*Qtde*	*Nº série*	*Notas*
1	AT330209	Pedal	1		Acelerador
2	19M7863	Parafuso	2		M6 X 25
3	T196077	Porca	2		M6

Air Intake System (Engine 6068HDW80)
Système d'admission (moteur 6068HDW80)
Sistema de Admissão de Ar (Motor 6068HDW80)
Система впуска воздуха (двигатель 6068HDW80)
Sistema de admisión de aire (Motor 6068HDW80)

TX1052125 A.1

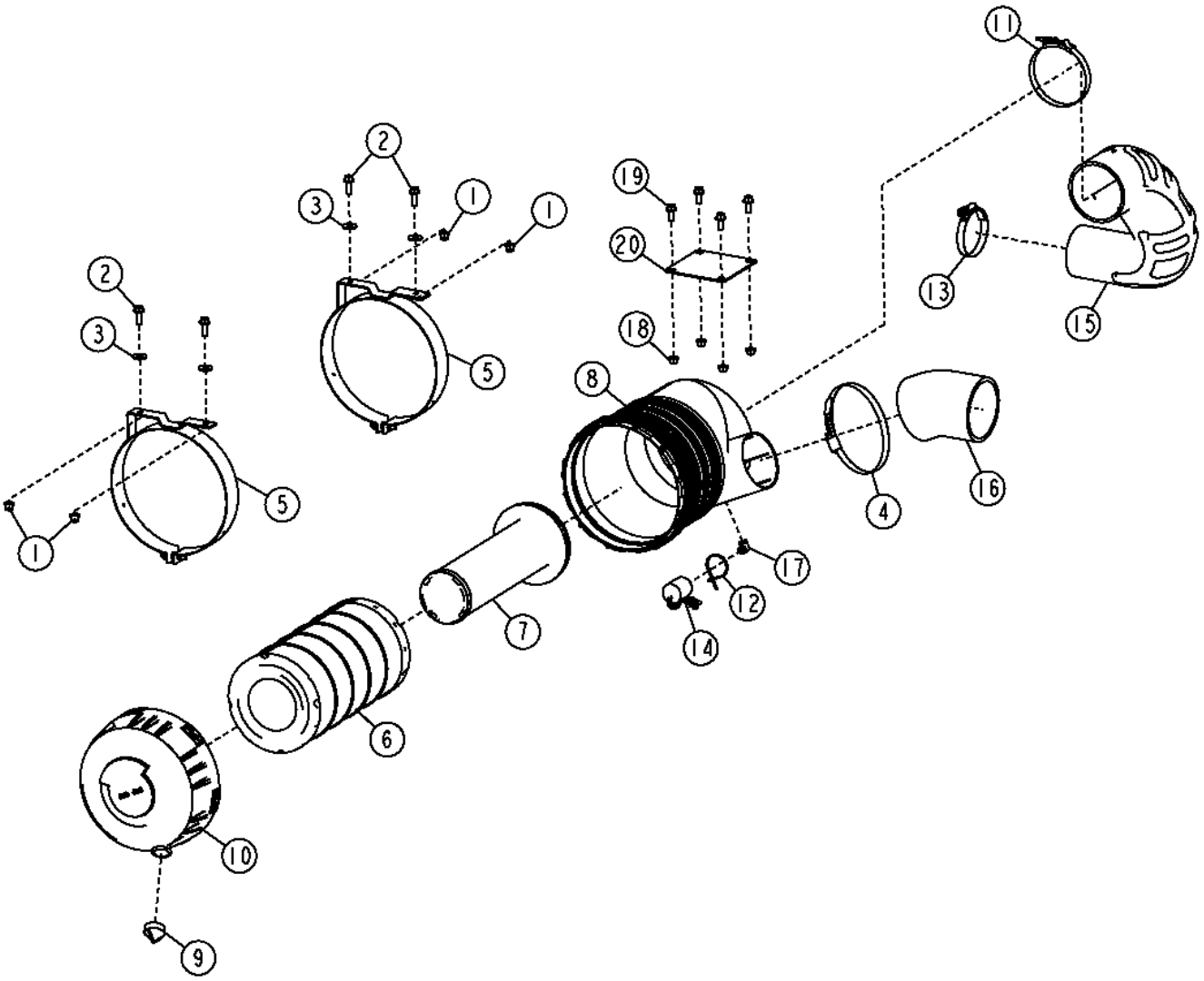

Item	*Nº peça*	*Descrição*	*Qtde*	*Nº série*	*Notas*
1	14M7400	Porca de segurança	4		M10
2	19M7786	Parafuso	4		M10 X 30
3	24M7296	Arruela	4		10.500 X 30 X 2.500 mm
4	AR85327	Braçadeira	1		
5	AT300489	Braçadeira	2		
6	AT300487	Elemento de filtro	1		
7	AT314583	Elemento de filtro	1		
8	AT329958	Carcaça	1		
9	M89679	Ejetor	1		(SUB FOR T200280)
10	T223372	Capa	1		
11	AT53439	Abraçadeira para mangueira	1		
12	R44302	Cinta	1		
13	RE52703	Abraçadeira para mangueira	1		
14	RE68255	SenSor	1		
15	T211510	Mangueira	1		
16	T212301	Mangueira	1		
17	T219672	Conexão em ângulo	1		
18	14M7296	Porca com flange	4		M10
19	19M7785	Parafuso	4		M10 X 25
20	T198109	RefoRço	1		

Air Intake System (Engine 6068HDW83)
Système d'admission (moteur 6068HDW83)
Sistema de Admissão de Ar (Motor 6068HDW83)
Система впуска воздуха (двигатель 6068HDW83)
Sistema de admisión de aire (Motor 6068HDW83)

AT368268_TX1072010 A.1

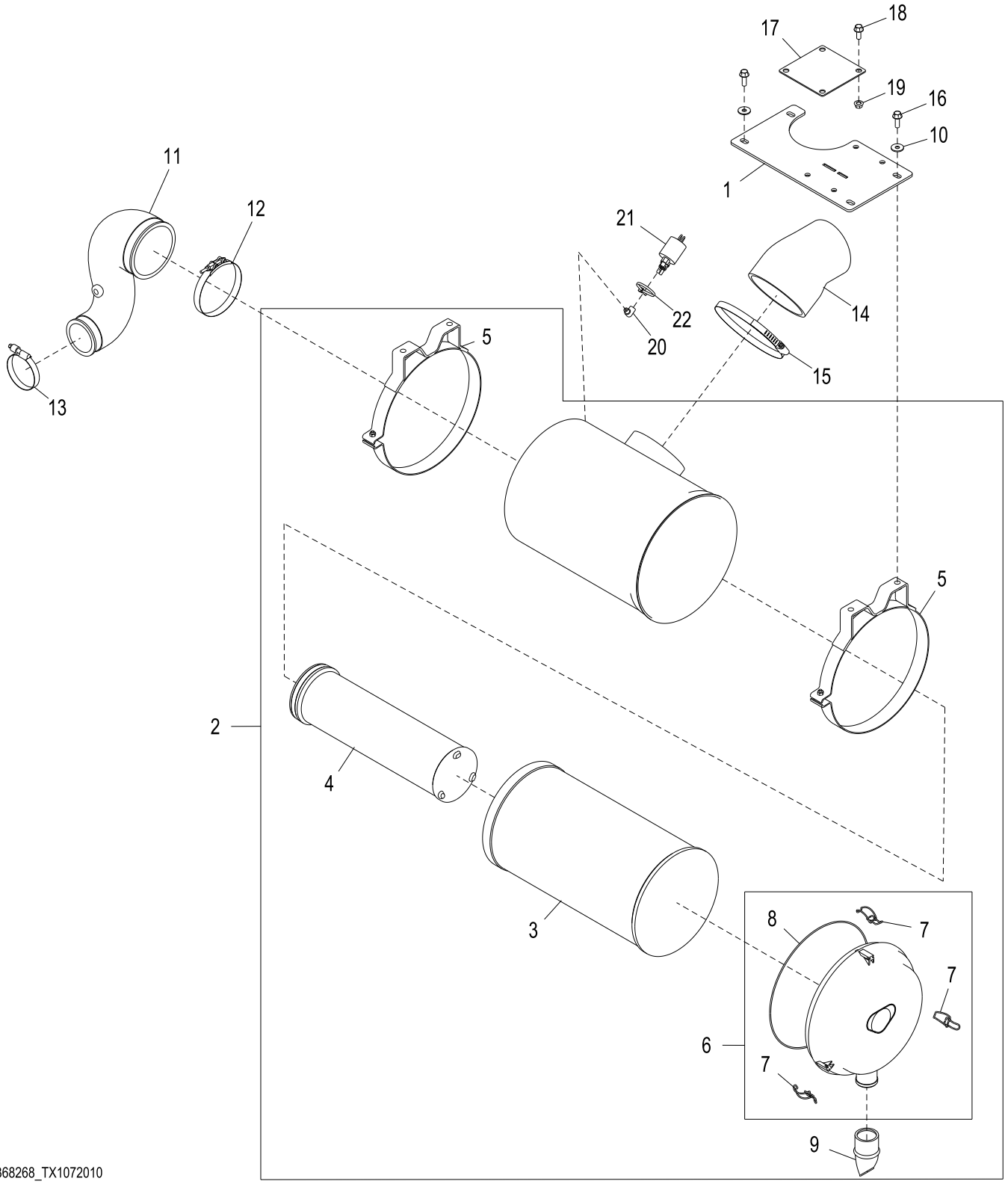

AT368268_TX1072010

Item	*Nº peça*	*Descrição*	*Qtde*	*Nº série*	*Notas*
1	AT373213	Apoio	1		
2	AT225114	Purificador de ar	1		
3	AT223226	Elemento de filtro	1		
4	AT175224	Elemento de filtro	1		
5	AT209152	Cinta	2		
6	AT175222	Capa	1		
7	AT180588	Trava	3		
8	T161929	Anel o	1		
9	T158495	VálVula	1		
10	24M7296	Arruela	8		10.500 X 30 X 2.500 mm
11	T256256	Mangueira	1		
12	AT53439	Abraçadeira para mangueira	1		
13	RE52702	Braçadeira	1		
14	T262416	Mangueira	1		
15	AT53440	Braçadeira	1		
16	19M7786	Parafuso	8		M10 X 30
17	T198109	RefoRço	1		
18	19M7785	Parafuso	4		M10 X 25
19	14M7296	Porca com flange	4		M10
20	T56112	Conexão em ângulo	1		
21	RE68255	SenSor	1		
22	R44302	Cinta	1		

Air Pre-Cleaner Kit
Jeu de préfiltre à aire
Kit de Pré-limpador de Ar
Комплект предварительного очистителя воздуха
Kit de prefiltro de aire

TX1038120 A.1

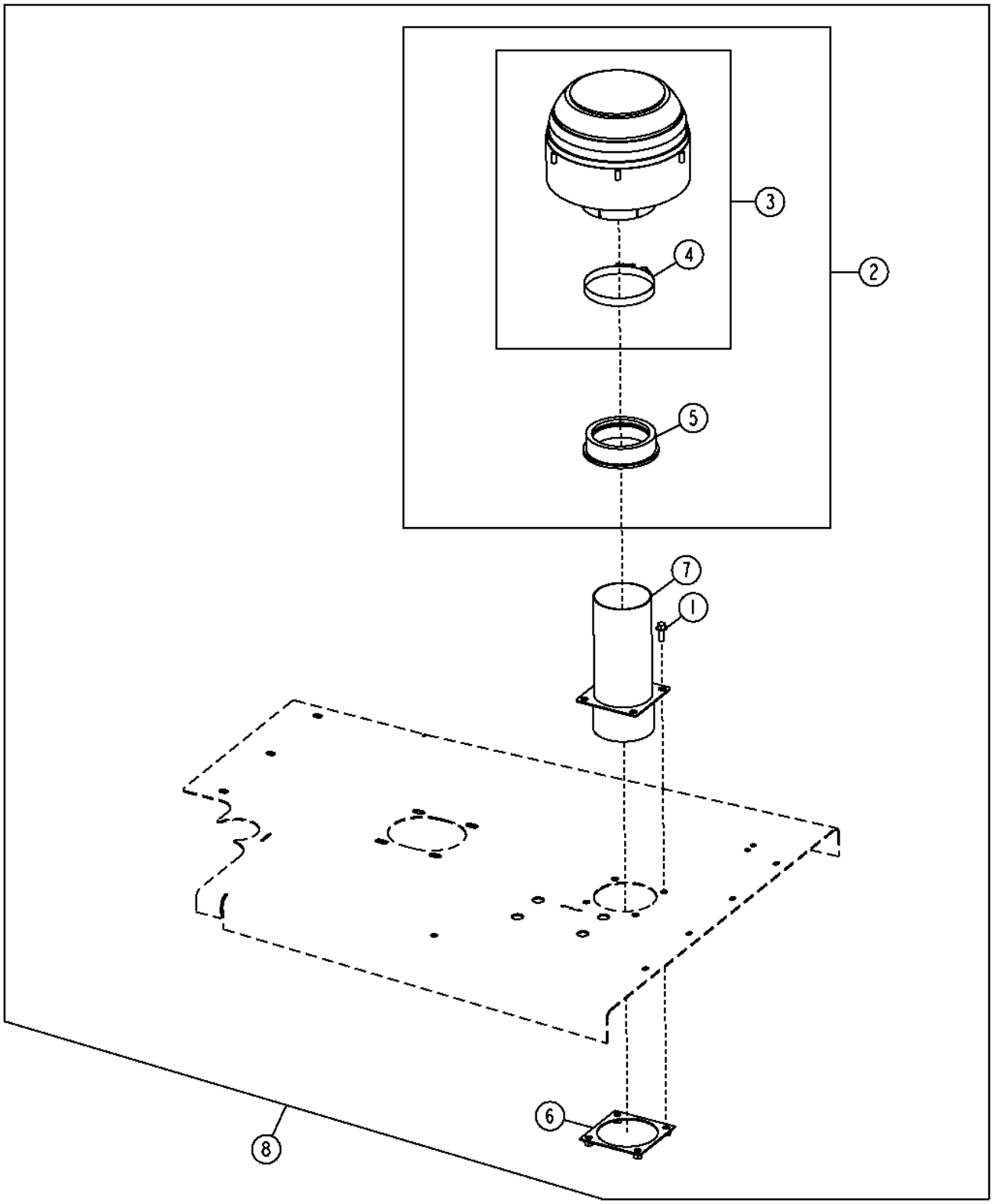

Item	*Nº peça*	*Descrição*	*Qtde*	*Nº série*	*Notas*
1	19M7786	Parafuso	4		M10 X 30
2	AT221487	Pré-filtro	1		
3	AT184015	Pré-filtro	1		
4	AT53440	Braçadeira	1		
5	T177423	Luva roscada	1		
6	AT227835	Placa	1		
7	AT315759	Chaminé da entrada de ar	1		
8	**AT334566**	**Pré-filtro**	**1**		**Pacotes de Produto**

Muffler and Black Exhaust Pipe (Engine 6068HDW80)
Silencieux et tuyau d'échappement noir (moteur 6068HDW80)
Silencioso e Tubo de Escape Preto (Motor 6068HDW80)
Глушитель и черная выхлопная труба (двигатель 6068HDW80)
Silenciador y tubo de escape negro (Motor 6068HDW80)

AT314586_TX1124917 A.1

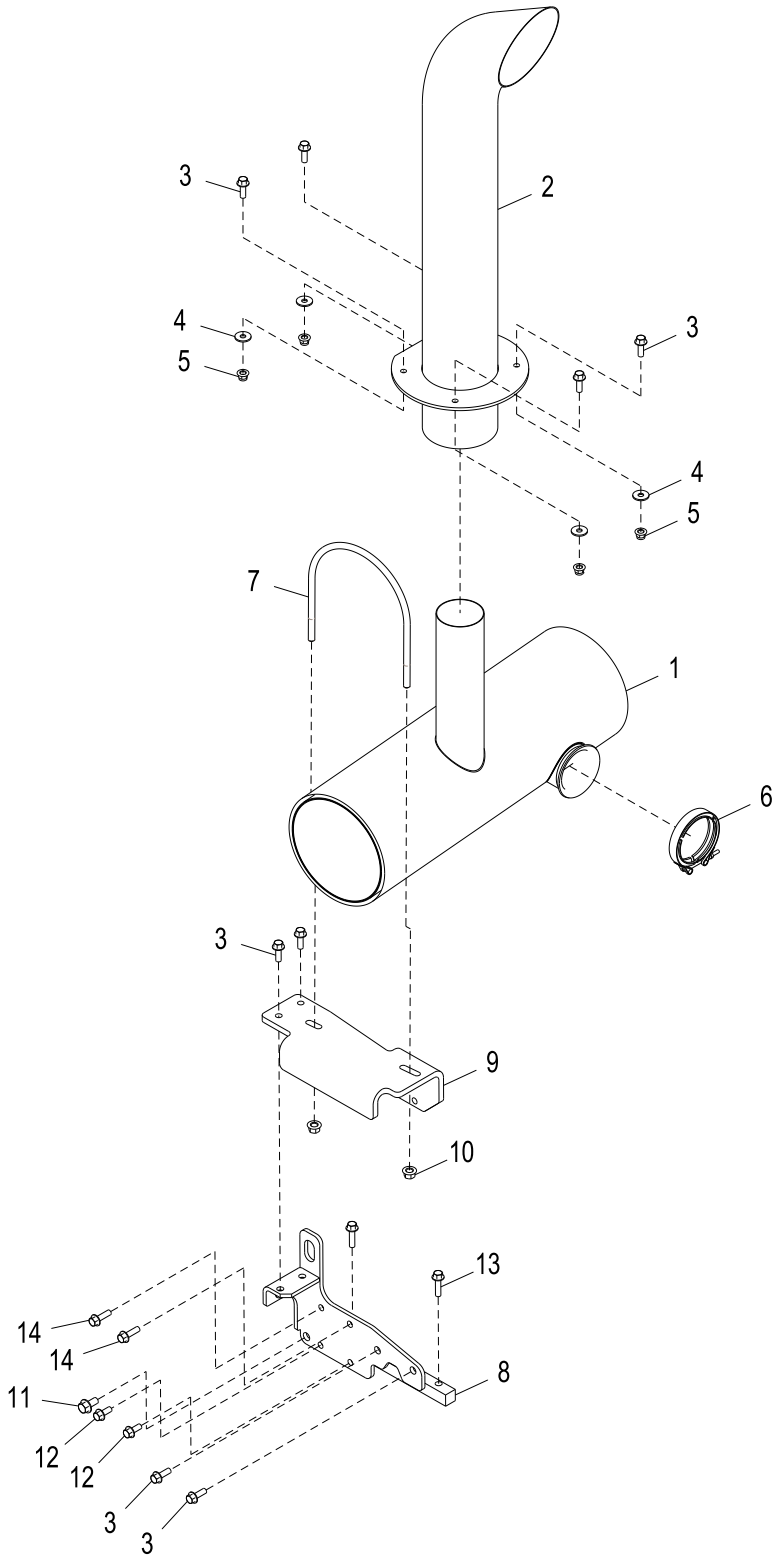

AT314586_TX1124917

Item	*Nº peça*	*Descrição*	*Qtde*	*Nº série*	*Notas*
1	AT307928	SilencioSo	1		
2	AT320673	Cano de descarga	1		Preto
3	19M7786	Parafuso	8		M10 X 30
4	24M7296	Arruela	4		10.500 X 30 X 2.500 mm
5	14M7400	Porca de segurança	4		M10
6	AT222597	Braçadeira	1		
7	T201869	Parafuso u	1		
8	AT359032	Apoio	1		
9	AT314125	Apoio	1		
10	E80242	Porca de segurança	2		
11	19M7788	Parafuso	1		M12 X 25
12	19M7785	Parafuso	2		M10 X 25
13	19M7804	Parafuso	2		M10 X 40
14	19M7835	Parafuso	2		M10 X 35

Muffler and Chrome Exhaust Pipe (Engine 6068HDW80)
Silencieux et tuyau d'échappement chromé (moteur 6068HDW80)
Silencioso e Tubo de Escape Cromado (Motor 6068HDW80)
Глушитель и хромированная выхлопная труба (двигатель 6068HDW80)
Silenciador y tubo de escape cromado (Motor 6068HDW80)

AT330314_TX1124900 A.1

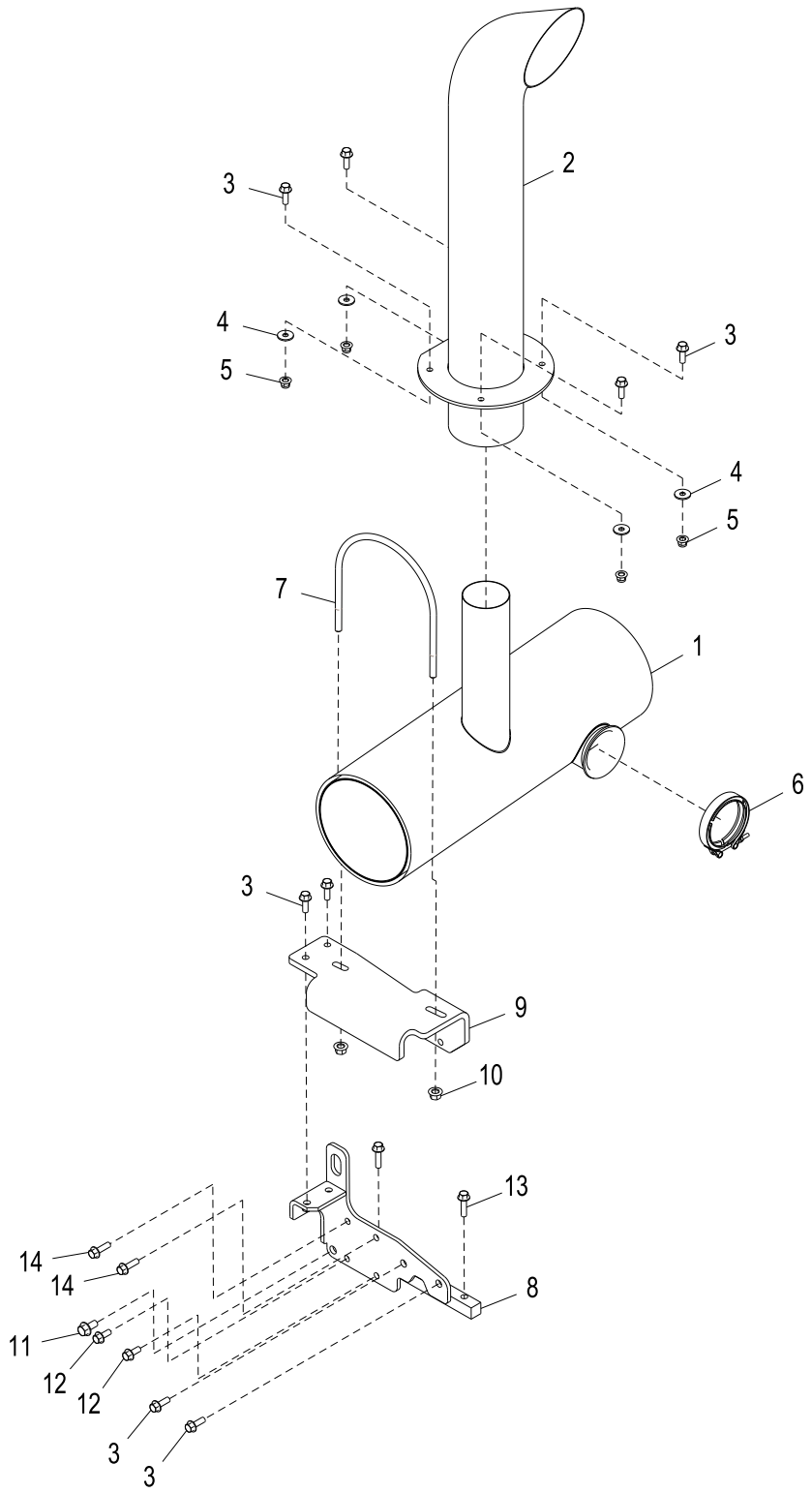

AT330314_TX1124900

Item	*Nº peça*	*Descrição*	*Qtde*	*Nº série*	*Notas*
1	AT307928	SilencioSo	1		
2	AT320674	Cano de descarga	1		Cromo
3	19M7786	Parafuso	8		M10 X 30
4	24M7296	Arruela	4		10.500 X 30 X 2.500 mm
5	14M7400	Porca de segurança	4		M10
6	AT222597	Braçadeira	1		
7	T201869	Parafuso u	1		
8	AT359032	Apoio	1		
9	AT314125	Apoio	1		
10	E80242	Porca de segurança	2		
11	19M7788	Parafuso	1		M12 X 25
12	19M7785	Parafuso	2		M10 X 25
13	19M7804	Parafuso	2		M10 X 40
14	19M7835	Parafuso	2		M10 X 35

Muffler and Black Exhaust Pipe (Engine 6068HDW83)
Silencieux et tuyau d'échappement noir (moteur 6068HDW83)
Silencioso e Tubo de Escape Preto (Motor 6068HDW83)
Глушитель и черная выхлопная труба (двигатель 6068HDW83)
Silenciador y tubo de escape negro (Motor 6068HDW83)

AT371720_TX1072029 A.1

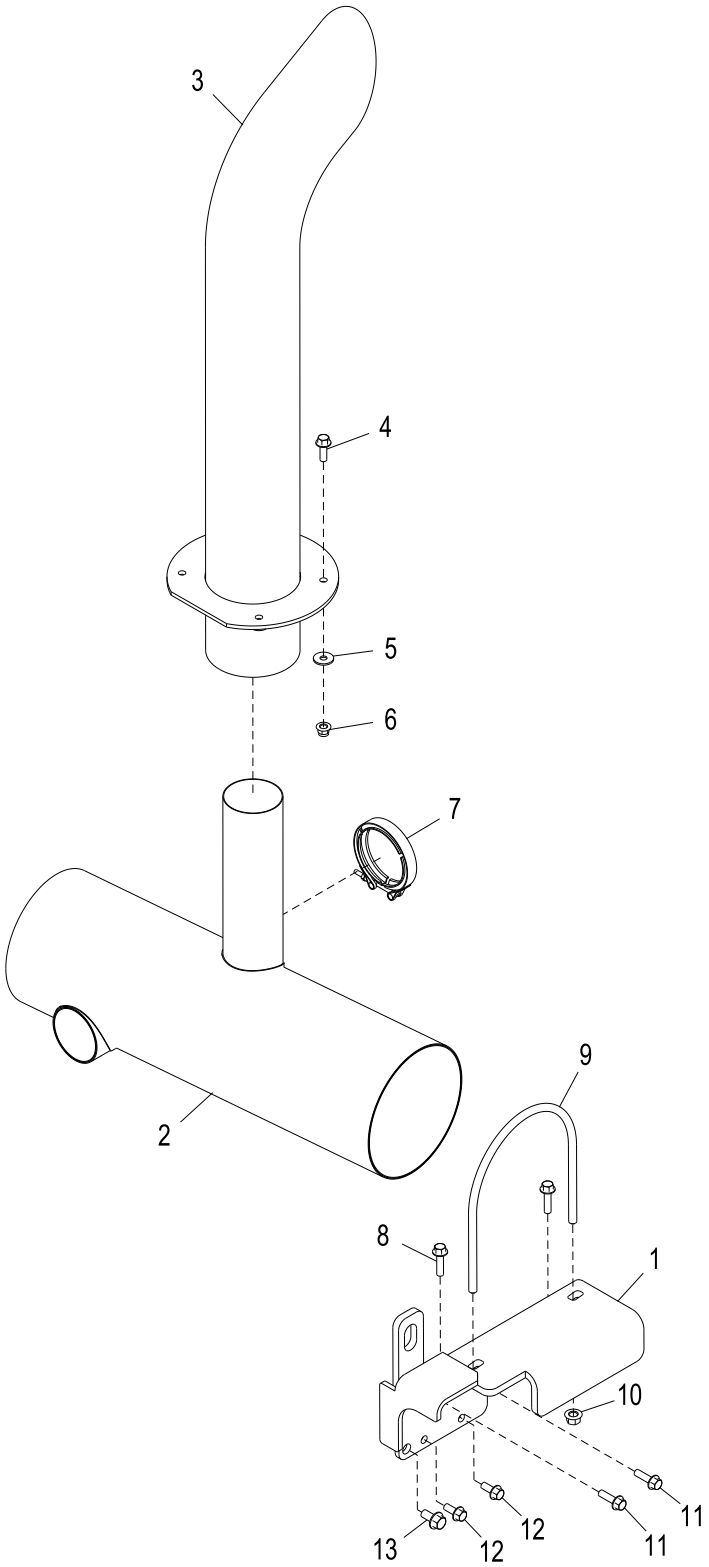

AT371720_TX1072029

Item	*Nº peça*	*Descrição*	*Qtde*	*Nº série*	*Notas*
1	AT372744	Apoio	1		
2	AT368118	SilencioSo	1		
3	AT320673	Cano de descarga	1		Preto
4	19M7786	Parafuso	4		M10 X 30
5	24M7296	Arruela	4		10.500 X 30 X 2.500 mm
6	14M7400	Porca de segurança	4		M10
7	AT222597	Braçadeira	1		
8	19M7804	Parafuso	2		M10 X 40
9	T201869	Parafuso u	1		
10	E80242	Porca de segurança	2		
11	19M7835	Parafuso	2		M10 X 35
12	19M7785	Parafuso	2		M10 X 25
13	19M7788	Parafuso	1		M12 X 25

Muffler and Chrome Exhaust Pipe (Engine 6068HDW83)
Silencieux et tuyau d'échappement chromé (moteur 6068HDW83)
Silencioso e Tubo de Escape Cromado (Motor 6068HDW83)
Глушитель и хромированная выхлопная труба (двигатель 6068HDW83)
Silenciador y tubo de escape cromado (Motor 6068HDW83)

AT368064_TX1072030 A.2

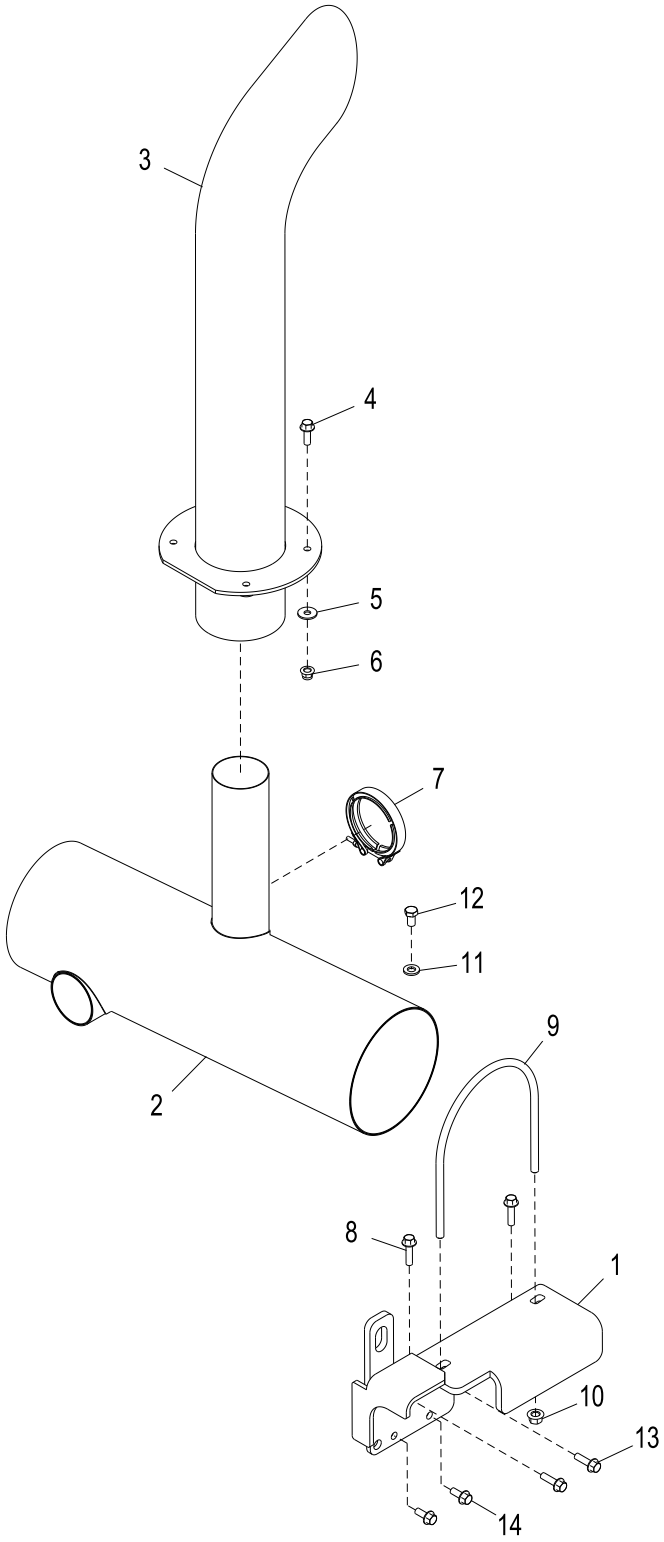

AT368064_TX1072030

Item	*Nº peça*	*Descrição*	*Qtde*	*Nº série*	*Notas*
1	AT372744	Apoio	1		
2	AT368118	SilencioSo	1		
3	AT320674	Cano de descarga	1		Cromo
4	19M7786	Parafuso	4		M10 X 30
5	24M7296	Arruela	4		10.500 X 30 X 2.500 mm
6	14M7400	Porca de segurança	4		M10
7	AT222597	Braçadeira	1		
8	19M7804	Parafuso	2		M10 X 40
9	T201869	Parafuso u	1		
10	E80242	Porca de segurança	2		M12
11	24M7240	Arruela	1		13 X 25 X 3 mm
12	19M8017	Parafuso sextavado	1		M12 X 20
13	19M7835	Parafuso	2		M10 X 35
14	19M7785	Parafuso	2		M10 X 25

Engine Mounts (Engine 6068HDW80)
Montages de moteur (moteur 6068HDW80)
Suportes do Motor (Motor 6068HDW80)
Крепления двигателя (двигатель 6068HDW80)
Soportes del motor (Motor 6068HDW80)

TX1042473 A.1

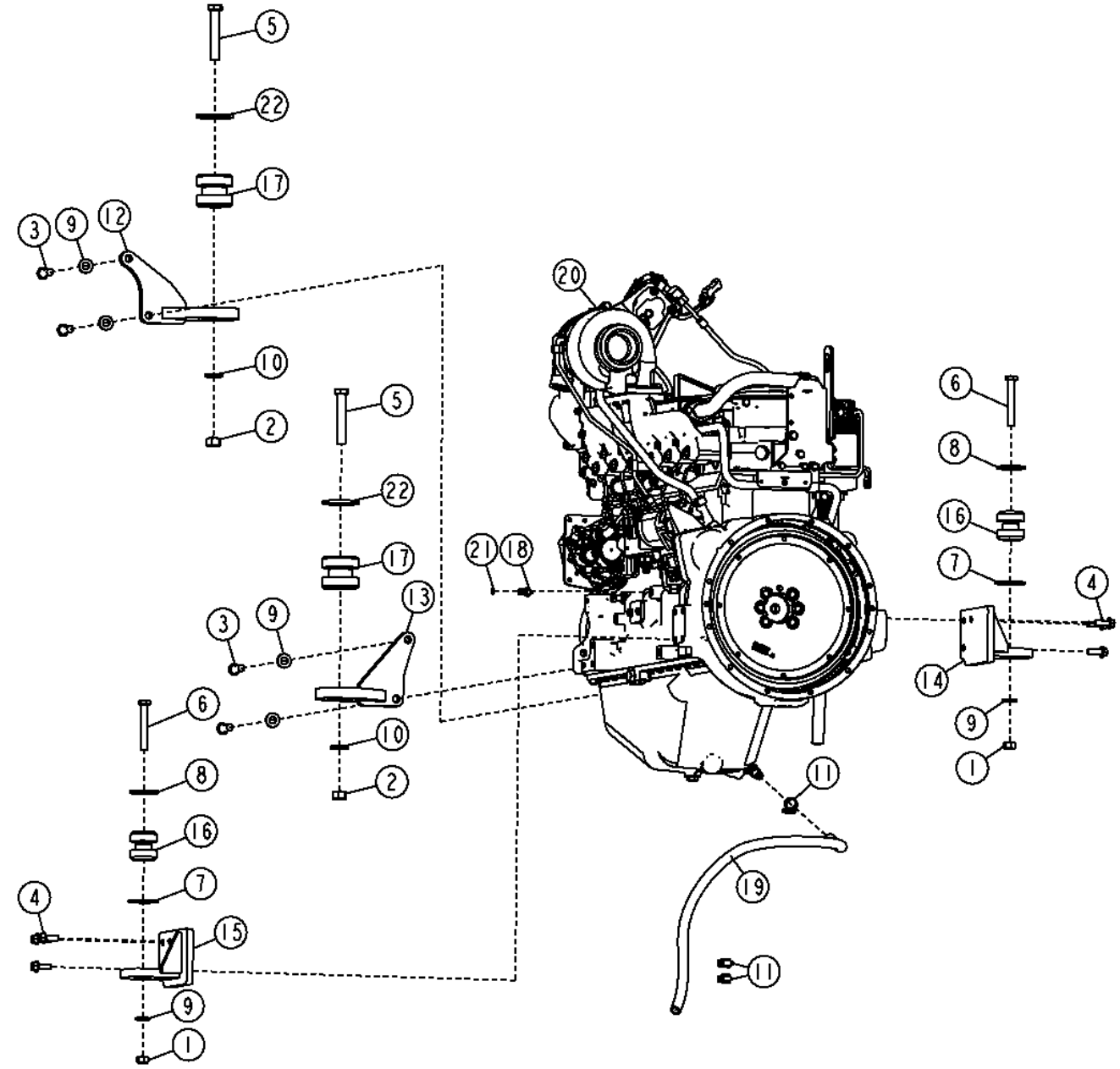

TX1042473

Item	*Nº peça*	*Descrição*	*Qtde*	*Nº série*	*Notas*
1	14M7276	Porca	2		M16
2	14M7277	Porca	2		M20
3	19M7489	Parafuso sextavado	4		M16 X 45
4	19M7790	Parafuso	6		M12 X 35
5	19M7883	Parafuso	2		M20 X 120
6	19M7884	Parafuso sextavado	2		M16 X 110
7	24H1571	Arruela	2		1-25/32" X 2-7/8" X 0.120"
8	24H1852	Arruela	2		21/32" X 2-3/4" X 0.180"
9	24M7241	Arruela	6		17 X 34 X 4 mm
10	24M7242	Arruela	2		21.400 X 42 X 5 mm
11	AR21837	Abraçadeira para mangueira	3		
12	AT206908	Suporte	1		
13	AT206909	Suporte	1		
14	AT206914	Suporte	1		
15	AT206915	Suporte	1		
16	AT227710	Isolador	2		
17	AT227815	Isolador	2		
18	AT306133	Conexão	1		
19	.....	Mangueira em metro	1		MAKE FROM TY22328, CTL
20	.....	Motor a diesel	1		6068HDW80
21	T217790	Etiqueta	1		Óleo do Motor
22	T42977	Arruela	2		23.012 X 88.900 X 6 mm (29/32" X 3-1/2" X 0.236")

Engine Mounts (Engine 6068HDW83)
Montages de moteur (moteur 6068HDW83)
Suportes do Motor (Motor 6068HDW83)
Крепления двигателя (двигатель 6068HDW83)
Soportes del motor (Motor 6068HDW83)

AT368056_TX1071993 A.1

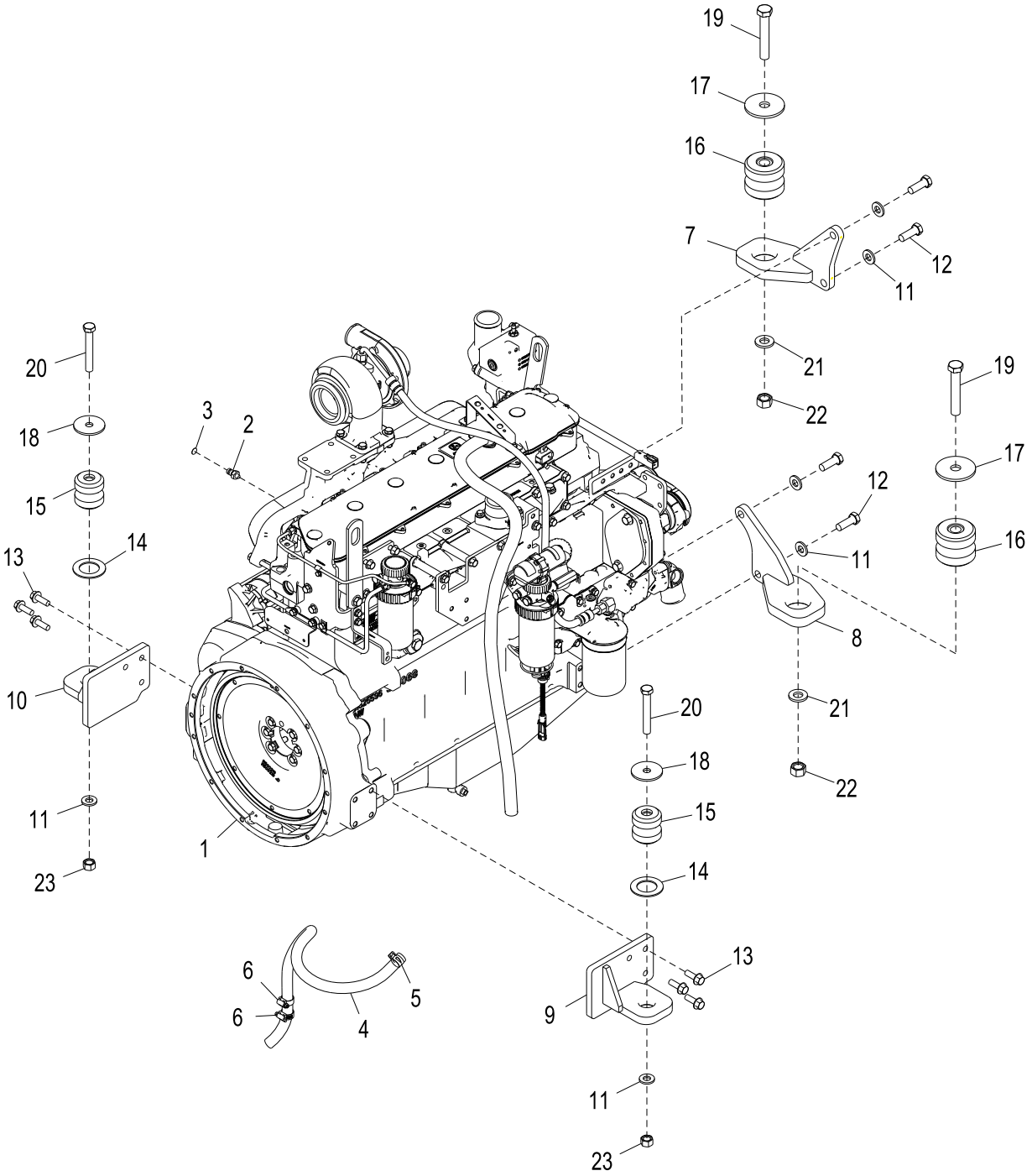

AT368056_TX1071993

Item	*Nº peça*	*Descrição*	*Qtde*	*Nº série*	*Notas*
1	.....	Motor a diesel	1		6068HDW83
2	AT306133	Conexão	1		
3	T217790	Etiqueta	1		
4	.....	Mangueira em metro	1		MAKE FROM TY22328, CTL 3.75 ft.
5	T184924	Abraçadeira para mangueira	1		
6	AR21837	Abraçadeira para mangueira	2		
7	AT206909	Suporte	1		
8	AT206908	Suporte	1		
9	AT206914	Suporte	1		
10	AT206915	Suporte	1		
11	24M7241	Arruela	6		17 X 34 X 4 mm
12	19M7489	Parafuso sextavado	4		M16 X 45
13	19M7790	Parafuso	6		M12 X 35
14	24H1571	Arruela	2		1-25/32" X 2-7/8" X 0.120"
15	AT227710	Isolador	2		
16	AT227815	Isolador	2		
17	T42977	Arruela	2		
18	24H1852	Arruela	2		21/32" X 2-3/4" X 0.180"
19	19M7883	Parafuso	2		M20 X 120
20	19M7884	Parafuso sextavado	2		M16 X 110
21	24M7242	Arruela	2		21.400 X 42 X 5 mm
22	14M7277	Porca	2		M20
23	14M7276	Porca	2		M16

Fuel Tank
Réservoir à combustible
Tanque de Combustível
Топливный бак
Tanque de combustible

AT361034_TX1072038 A.3

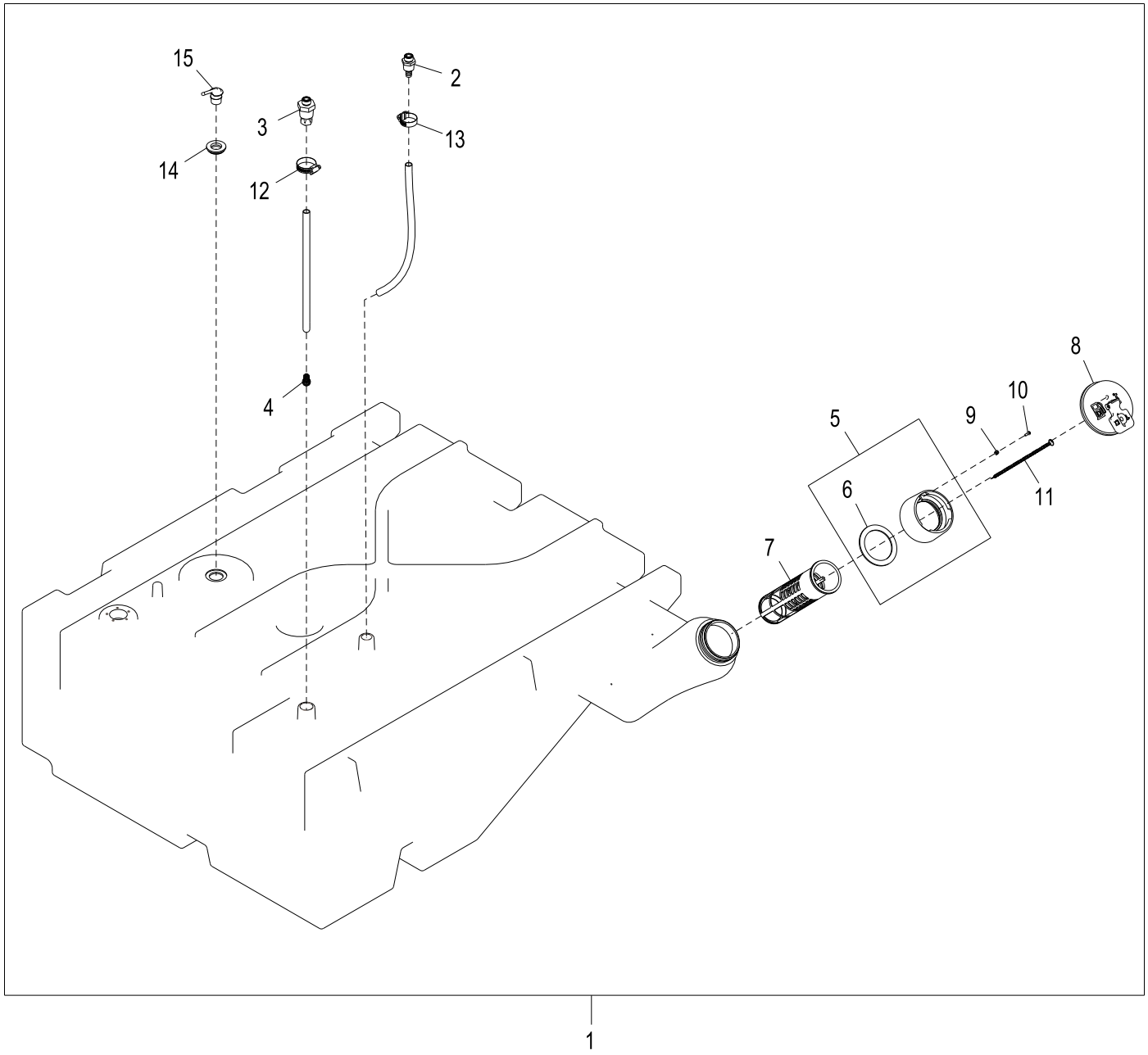

AT361034_TX1072038

Item	*Nº peça*	*Descrição*	*Qtde*	*Nº série*	*Notas*
1	AT414826	Tanque de combusTível	1		SUB FOR AT361034
2	R193666	Conexão	1		
3	RE194040	Conexão	1		
4	R194311	Mola de compressão	1		
5	AH165079	Adaptador	1		
6	H172014	Junta	1		
7	AH162914	Coador	1		
8	AT346094	Tampa	1		
9	H174831	âncora	1		
10	T164203	Parafuso	1		
11	AH159448	Corrente de elos	1		
12	AR21839	Braçadeira	1		
13	AR21839	Braçadeira	1		
14	R114023	Passa-fio	1		
15	R237815	RespiRo	1		

Fuel System
Circuit de carburant
Sistema de Combustível
Топливная система
Sistema de combustible

AT313343_TX1115929 A.1

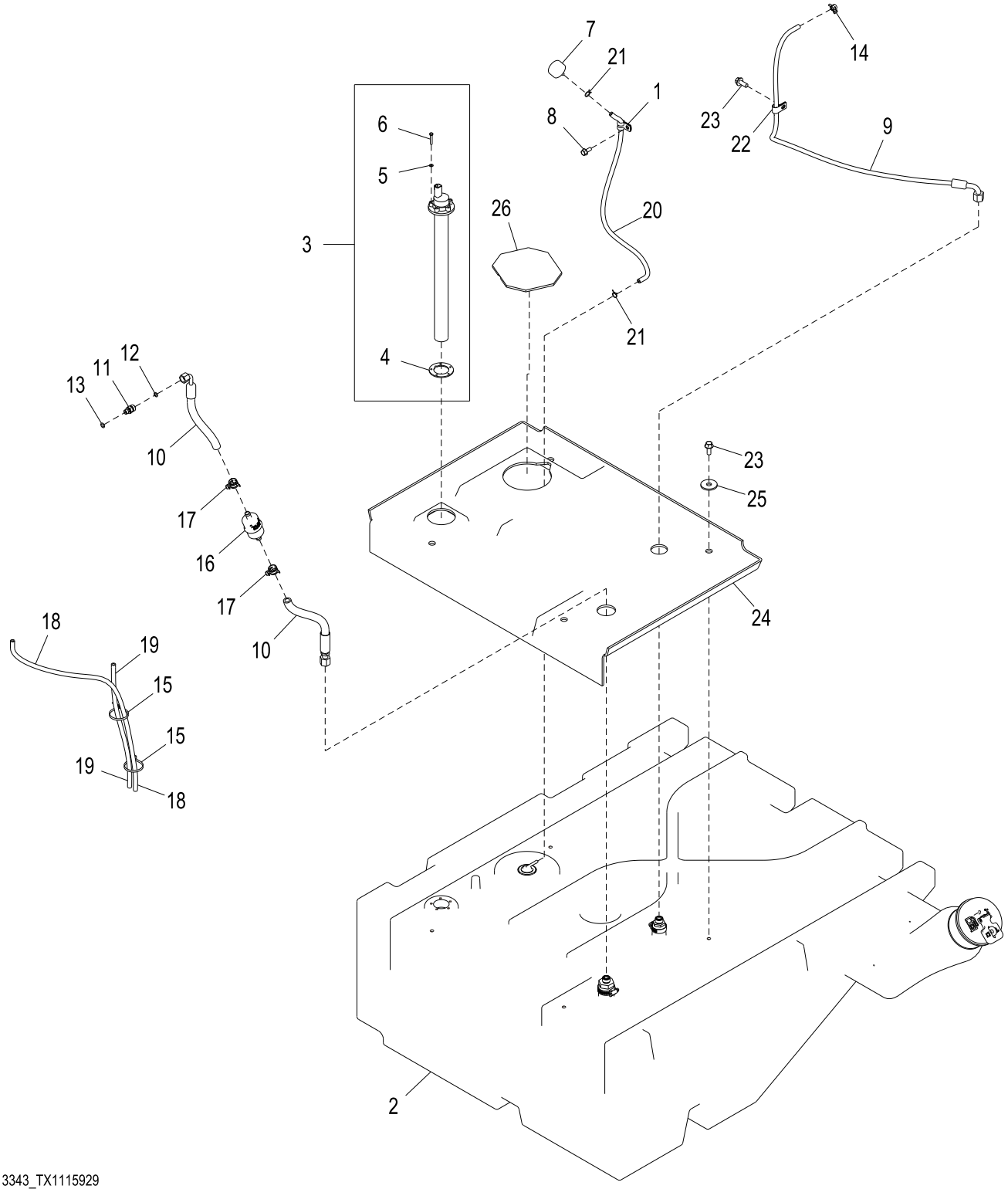

AT313343_TX1115929

Item	*Nº peça*	*Descrição*	*Qtde*	*Nº série*	*Notas*
1	T75276	Braçadeira	1		
2	AT361034	Tanque de combusTível	1	-645190	NLA, ORDER AT414826, Componentes em Página Separada
	AT414826	Tanque de combusTível	1	645191-	Componentes em Página Separada
3	AT227937	Emissor combustível	1		
4	T196733	Junta	1		
5	24M7027	Arruela	5		5.300 X 10 X 1 mm
6	19M7317	Parafuso	5		M5 X 30
7	RE52504	RespiRo	1		
8	19M7866	Parafuso	1		M8 X 20
9	AT228627	Mangueira hidraulica-fabric	1		
10	AT323720	Mangueira hidraulica-fabric	1		
11	38H5008	Adaptador	1		
12	T77613	Anel o	1		9.250 X 1.780 mm (0.364" X 0.070")
13	51M7040	Anel o	1		9.300 X 2.200 mm
14	T242677	Abraçadeira para mangueira	1		
15	R44302	Cinta	2		
16	AT223493	Filtro de combustível	1		
17	R184863	Abraçadeira para mangueira	2		
18	.....	Mangueira em metro	1		MAKE FROM T79477, CTL 2.75 ft.
19	.....	Mangueira em metro	1		MAKE FROM T79477, CTL 1.75 ft.
20	.....	Mangueira em metro	1		MAKE FROM T79477, CTL 2.0 ft.
21	T13254	Braçadeira	2		
22	T75197	Braçadeira	1		
23	19M7785	Parafuso	1	-645190	M10 X 25
	19M7785	Parafuso	5	645191-	M10 X 25
24	T316418	Capa	1	645191-	
25	24M7102	Arruela	4	645191-	13.500 X 44 X 4 mm
26	T316425	Capa	1	645191-	

Fast Fill Fuel Tank
Réservoir carburant remplissage rapide
Tanque de Combustível de Enchimento Rápido
Топливный бак быстрой заливки
Tanque de combustible de llenado rápido

AT415216_TX1117252 A.1

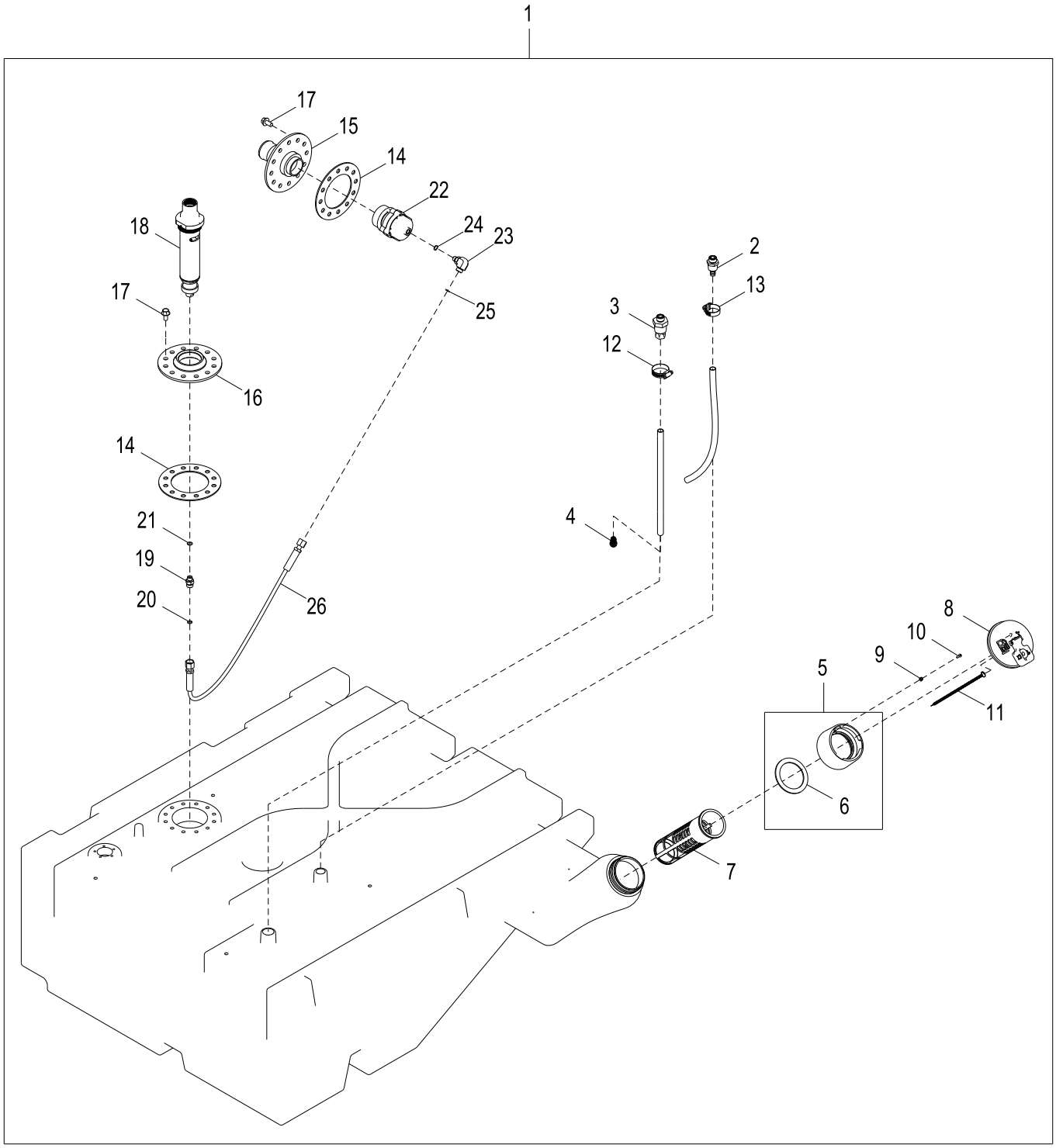

AT415216_TX1117252

Item	*Nº peça*	*Descrição*	*Qtde*	*Nº série*	*Notas*
1	AT415216	Tanque de combusTível	1		SUB FOR AT361032
2	R193666	Conexão	1		
3	RE194040	Conexão	1		
4	R194311	Mola de compressão	1		
5	AH165079	Adaptador	1		
6	H172014	Junta	1		
7	AH162914	Coador	1		
8	AT346094	Tampa	1		
9	H174831	âncora	1		
10	T164203	Parafuso	1		
11	AH159448	Corrente de elos	1		
12	AR21839	Braçadeira	1		
13	AR21839	Braçadeira	1		
14	T212430	Junta	2		
15	AT317907	Placa	1		
16	AT318277	Placa	1		
17	19M7784	Parafuso	24		M10 X 20
18	AT322351	VálVula	1		
19	38H1170	Adaptador	1		
20	T77613	Anel o	1		9.250 X 1.780 mm (0.364" X 0.070")
21	R26286	Anel o	1		10.516 X 1.829 mm (0.414" X 0.072")
22	AT316520	VálVula	1		
23	38H1430	Conexão em ângulo	1		
24	R26286	Anel o	1		10.516 X 1.829 mm (0.414" X 0.072")
25	T77613	Anel o	1		9.250 X 1.780 mm (0.364" X 0.070")
26	AT318483	Mangueira	1		17.4752" X 1143 mm (45") X 17.4752"

Fast Fill Fuel System
Circuit de remplissage rapide de carburant
Sistema de Combustível de Enchimento Rápido
Система быстрой подачи топлива
Sistema de combustible de llenado rápido

AT320306_TX1115941 A.2

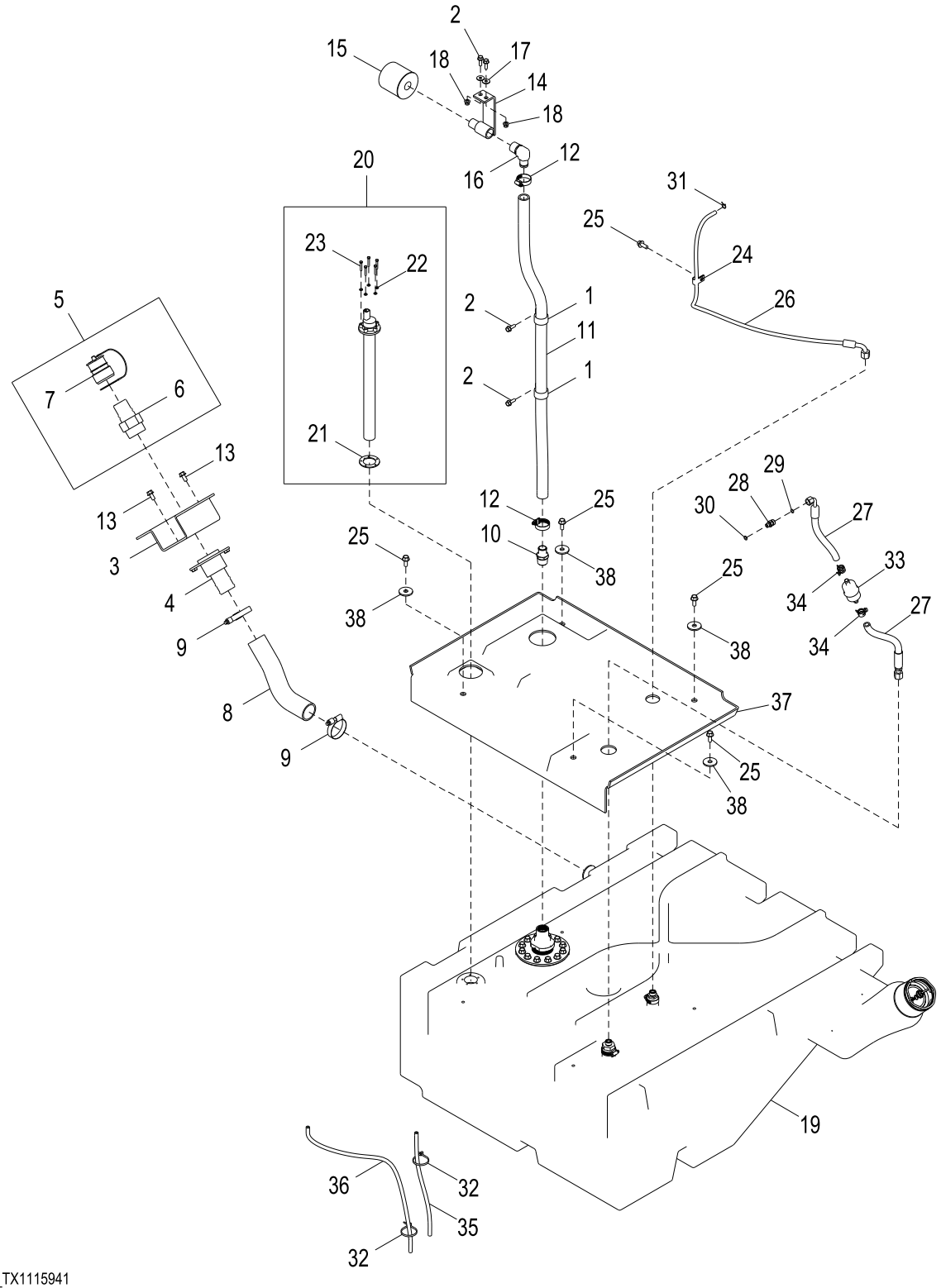

AT320306_TX1115941

Item	*Nº peça*	*Descrição*	*Qtde*	*Nº série*	*Notas*
1	AH77714	Presilha	2		
2	19M7867	Parafuso	4		M8 X 25
3	T213422	Placa	1		
4	AT317961	Placa	1		
5	AT311554	VálVula	1		
6	AT311175	VálVula	1		
7	AT311176	Tampa	1		
8	T214370	Mangueira	1		
9	RE67208	Braçadeira	2		
10	R49518	Conexão	1		
11	.....	Mangueira em metro	1		MAKE FROM TY22556, CTL 5.3 ft.
12	AR21839	Braçadeira	2		
13	19M7784	Parafuso	2		M10 X 20
14	AT325267	Apoio	1		
15	T225008	RespiRo	1		
16	T214877	Conexão de mangueira	1		
17	24M7298	Arruela	2		8.400 X 25 X 2 mm
18	14M7396	Porca de segurança	2		M8
19	AT361032	Tanque de combusTível	1	-645190	NLA, ORDER AT415216, Componentes em Página Separada
	AT415216	Tanque de combusTível	1	645191-	Componentes em Página Separada
20	AT227937	Emissor combustível	1		
21	T196733	Junta	1		
22	24M7027	Arruela	5		5.300 X 10 X 1 mm
23	19M7317	Parafuso	5		M5 X 30
24	T75197	Braçadeira	1		
25	19M7785	Parafuso	1	-645190	M10 X 25
	19M7785	Parafuso	5	645191-	M10 X 25
26	AT228627	Mangueira hidraulica-fabric	1		13/16" X 1383 mm (54-1/2") X 1/4"
27	AT323720	Mangueira hidraulica-fabric	1		13/16" X 635 mm (25") X 17.4752"
28	38H5008	Adaptador	1		
29	T77613	Anel o	1		9.250 X 1.780 mm (0.364" X 0.070")
30	51M7040	Anel o	1		9.300 X 2.200 mm
31	T13254	Braçadeira	1		
32	R44302	Cinta	2		
33	AT223493	Filtro de combustível	1		
34	R184863	Abraçadeira para mangueira	2		
35	.....	Mangueira em metro	1		MAKE FROM T79477, CTL 1.75 ft.
36	.....	Mangueira em metro	1		MAKE FROM T79477, CTL 2.75 ft.
37	T312962	Capa	1	645191-	
38	24M7102	Arruela	4	645191-	13.500 X 44 X 4 mm

Fast Fill Fuel System Conversion Kit
Jeu d'adaptation de circuit d'alimentation à remplissage rapide
Kit de Conversão do Sistema de Combustível de Enchimento Rápido
Комплект для переоборудования системы быстрой подачи топлива
Juego de conversión a sistema de combustible de llenado rápido

AT338863_TX1115944 A.1

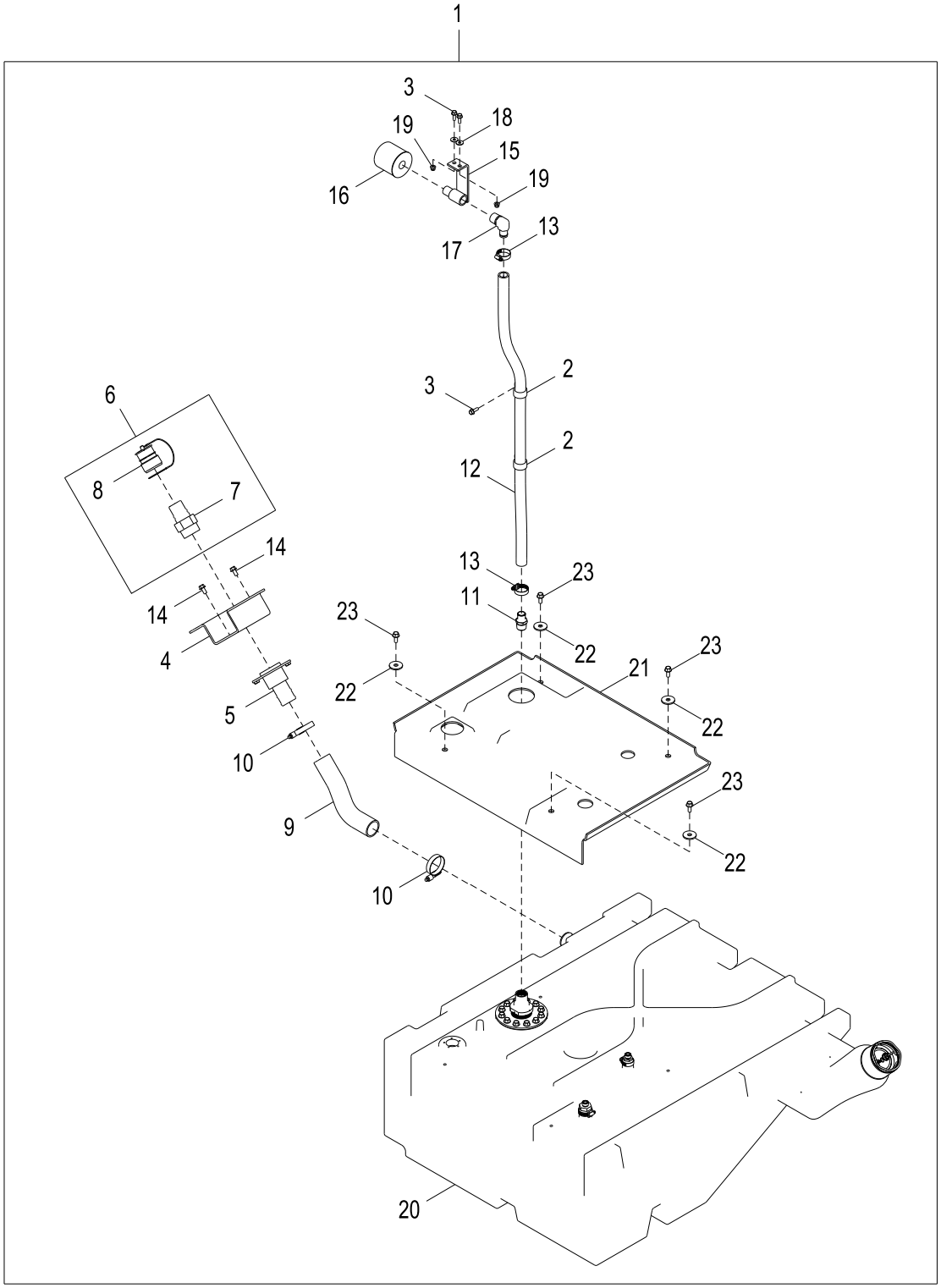

AT338863_TX1115944

Item	*Nº peça*	*Descrição*	*Qtde*	*Nº série*	*Notas*
1	**AT338863**	**Kit do tanque**	**1**		**Pacotes de Produto**
2	AH77714	Presilha	2		
3	19M7867	Parafuso	3		M8 X 25
4	T213422	Placa	1		
5	AT317961	Placa	1		
6	AT311554	VálVula	1		
7	AT311175	VálVula	1		
8	AT311176	Tampa	1		
9	T214370	Mangueira	1		
10	RE67208	Braçadeira	2		
11	R49518	Conexão	1		
12	.....	Mangueira em metro	1		MAKE FROM TY22556, CTL 4.25 ft.
13	AR21839	Braçadeira	2		
14	19M7784	Parafuso	2		M10 X 20
15	AT325267	Apoio	1		
16	T225008	RespiRo	1		
17	T214877	Conexão de mangueira	1		
18	24M7298	Arruela	2		8.400 X 25 X 2 mm
19	14M7396	Porca de segurança	2		M8
20	AT415216	Tanque de combusTível	1		Componentes em Página Separada
21	T312962	Capa	1		
22	24M7102	Arruela	4		13.500 X 44 X 4 mm
23	19M7785	Parafuso	4		M10 X 25

Severe Duty Fuel System
Circuit de carburant à usage intensif
Sistema de Combustível para Serviço Severo
Топливная система для тяжелых режимов работы
Sistema de combustible para servicio severo

AT366672_TX1072037 C.1

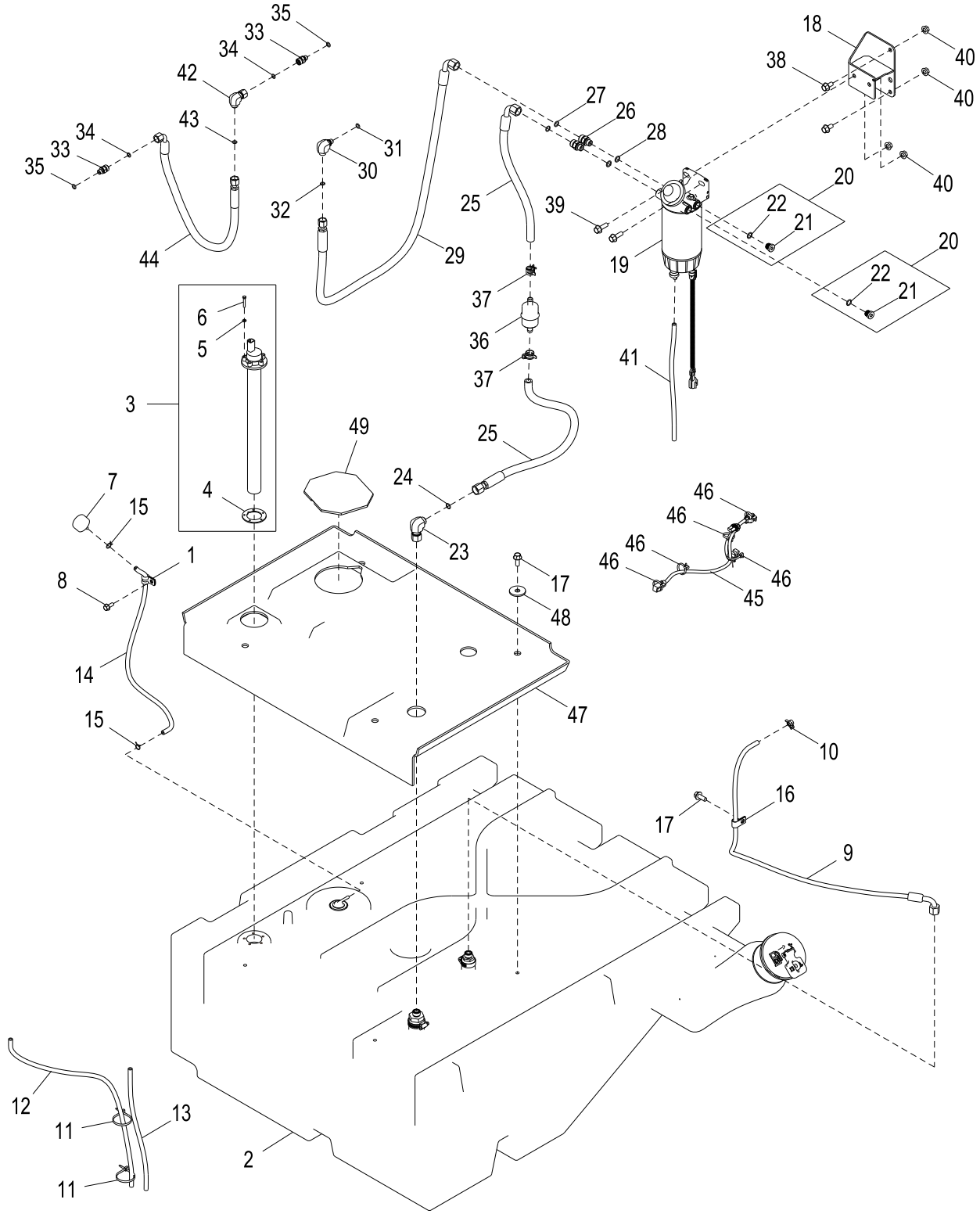

AT366672_TX1072037

Item	*Nº peça*	*Descrição*	*Qtde*	*Nº série*	*Notas*
1	T75276	Braçadeira	1		
2	AT361034	Tanque de combusTível	1	-645190	NLA, ORDER AT414826, Componentes em Página Separada
	AT414826	Tanque de combusTível	1	645191-	Componentes em Página Separada
3	AT227937	Emissor combustível	1		
4	T196733	Junta	1		
5	24M7027	Arruela	5		5.300 X 10 X 1 mm
6	19M7317	Parafuso	5		M5 X 30
7	RE52504	RespiRo	1		
8	19M7866	Parafuso	1		M8 X 20
9	AT228627	Mangueira hidraulica-fabric	1		
10	T242677	Abraçadeira para mangueira	1		
11	R44302	Cinta	2		
12	.....	Mangueira em metro	1		MAKE FROM T79477, CTL 2.75 ft.
13	.....	Mangueira em metro	1		MAKE FROM T79477, CTL 1.75 ft.
14	.....	Mangueira em metro	1		MAKE FROM T79477, CTL 2.0 ft.
15	T13254	Braçadeira	2		
16	T75197	Braçadeira	1		
17	19M7785	Parafuso	1	-645190	M10 X 25
	19M7785	Parafuso	5	645191-	M10 X 25
18	AT374650	Apoio	1		
19	AT387536	Filtro	1		Filtro de Combustível para Serviço Severo, SUB FOR AT374694
	AT365870	Elemento de filtro	1		
	AT374689	Chicote	1		Aquecedor do Filtro de Combustível
	AT387539	Copo de sedimentação	1		SUB FOR AT374691
	AT387540	SenSor químico	1		Água no Combustível, SUB FOR AT366928
20	RE225377	Tampão	2		
21	T122803	Tampão	1		
22	51M7042	Anel o	1		13.300 X 2.200 mm
23	38H1095	Conexão em ângulo	1		
24	T77857	Anel o	1		12.421 X 1.778 mm (0.489" X 0.070")
25	AT367039	Mangueira hidraulica-fabric	1		
26	38H5135	Conexão	2		
27	T77857	Anel o	2		12.421 X 1.778 mm (0.489" X 0.070")
28	51M7042	Anel o	2		13.300 X 2.200 mm
29	AT367038	Mangueira hidraulica-fabric	1		
30	38H5022	Conexão em ângulo	1		
31	51M7040	Anel o	1		9.300 X 2.200 mm
32	T77613	Anel o	1		9.250 X 1.780 mm (0.364" X 0.070")
33	38H5008	Adaptador	2		
34	T77613	Anel o	2		9.250 X 1.780 mm (0.364" X 0.070")
35	51M7040	Anel o	2		9.300 X 2.200 mm
36	AT223493	Filtro de combustível	1		
37	R184863	Abraçadeira para mangueira	2		
38	19M7784	Parafuso	2		M10 X 20
39	19M7786	Parafuso	2		M10 X 30
40	14M7296	Porca com flange	4		M10
41	.....	Mangueira em metro	1		MAKE FROM T79477, CTL 1.75 ft.
42	38H1094	Conexão em ângulo	1		
43	T77613	Anel o	1		9.250 X 1.780 mm (0.364" X 0.070")
44	AT367645	Mangueira hidraulica-fabric	1		
45	AT367609	Chicote	1		Chicote de Ligação do Aquecedor
46	R44302	Cinta	5		
47	T316418	Capa	1	645191-	
48	24M7102	Arruela	4	645191-	13.500 X 44 X 4 mm
49	T316425	Capa	1	645191-	

Severe Duty Fuel Filter and Water Separator Kit
Kit de filtre à carburant à usage intensif et de séparateur d'eau
Kit de Separador de Água e Filtro de Combustível de Serviço Severo
Комплект топливного фильтра и водоотделителя для тяжелых режимов работы
Juego de filtro de combustible primario y separador de agua para servicio severo

AT371240_TX1069809 C.4

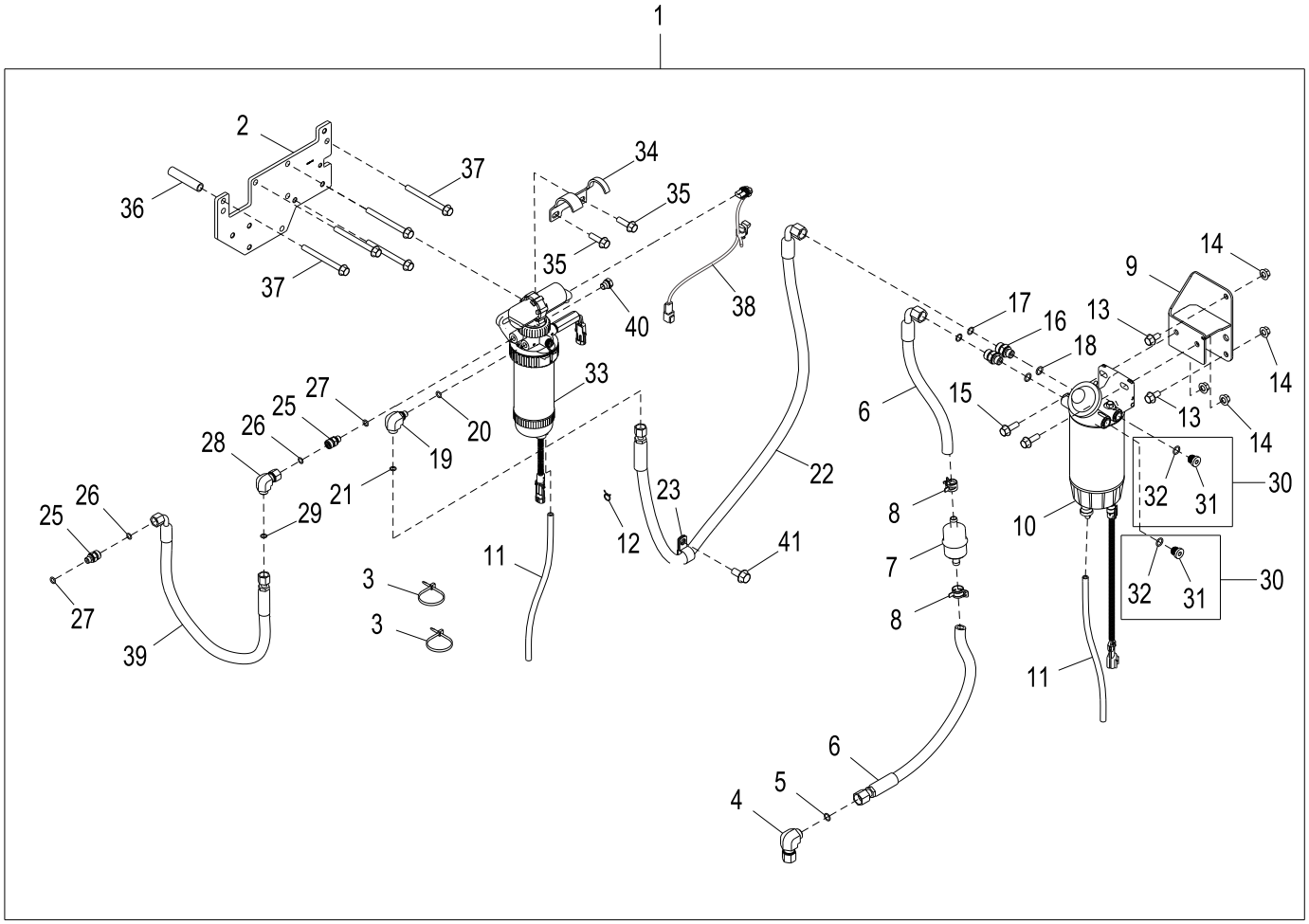

AT371240_TX1069809

Item	*Nº peça*	*Descrição*	*Qtde*	*Nº série*	*Notas*
1	**AT371240**	**Kit do filtro**	**1**		**Pacotes de Produto**
2	R526415	Apoio	1		
3	R44302	Cinta	2		
4	38H1095	Conexão em ângulo	1		
5	T77857	Anel o	1		12.421 X 1.778 mm (0.489" X 0.070")
6	AT367039	Mangueira hidraulica-fabric	1		
7	AT223493	Filtro de combustível	1		
8	R184863	Abraçadeira para mangueira	2		
9	AT374650	Apoio	1		
10	AT387536	Filtro	1		Filtro de Combustível Auxiliar e Separador de Água, SUB FOR AT374694
	AT365870	Elemento de filtro	1		
	AT374689	Chicote	1		Chicote do Aquecedor
	AT387539	Copo de sedimentação	1		SUB FOR AT374691
	AT387540	SenSor químico	1		Sensor de Água no Combustível (WIF), SUB FOR AT366928
11	.....	Mangueira em metro	2		MAKE FROM T79477, CTL 1.75 ft.
12	T13254	Braçadeira	1		
13	19M7784	Parafuso	2		M10 X 20
14	14M7296	Porca com flange	4		M10
15	19M7786	Parafuso	2		M10 X 30
16	38H5135	Conexão	2		
17	T77857	Anel o	2		12.421 X 1.778 mm (0.489" X 0.070")
18	51M7042	Anel o	2		13.300 X 2.200 mm
19	38H5022	Conexão em ângulo	1		
20	51M7040	Anel o	1		9.300 X 2.200 mm
21	T77613	Anel o	1		9.250 X 1.780 mm (0.364" X 0.070")
22	AT367038	Mangueira hidraulica-fabric	1		
23	T72393	Braçadeira	1		
25	38H5008	Adaptador	2		
26	T77613	Anel o	2		9.250 X 1.780 mm (0.364" X 0.070")
27	51M7040	Anel o	2		9.300 X 2.200 mm
28	38H1094	Conexão em ângulo	1		
29	T77613	Anel o	1		9.250 X 1.780 mm (0.364" X 0.070")
30	RE225377	Tampão	2		
31	T122803	Tampão	1		
32	51M7042	Anel o	1		13.300 X 2.200 mm
33	RE534826	Filtro	1		Filtro de Combustível Primário e Separador de Água com Bomba de Combustível de Baixa Pressão, Componentes em Página Separada
34	R525528	Apoio	1		
35	19M7835	Parafuso	2		M10 X 35
36	28H1537	Bucha	1		0.493" X 0.675" X 3-3/16"
37	19M7836	Parafuso	5		M10 X 110
38	AT367609	Chicote	1		Componentes em Página Separada
39	AT367645	Mangueira hidraulica-fabric	1		
40	RE46686	Tampão	1		
41	19M7788	Parafuso	1		M12 X 25

Secondary Steering System
Système de direction auxiliaire
Sistema de Direção Secundária
Вспомогательная система рулевого управления
Sistema de dirección auxiliar

AT342711_TX1095304 A.1

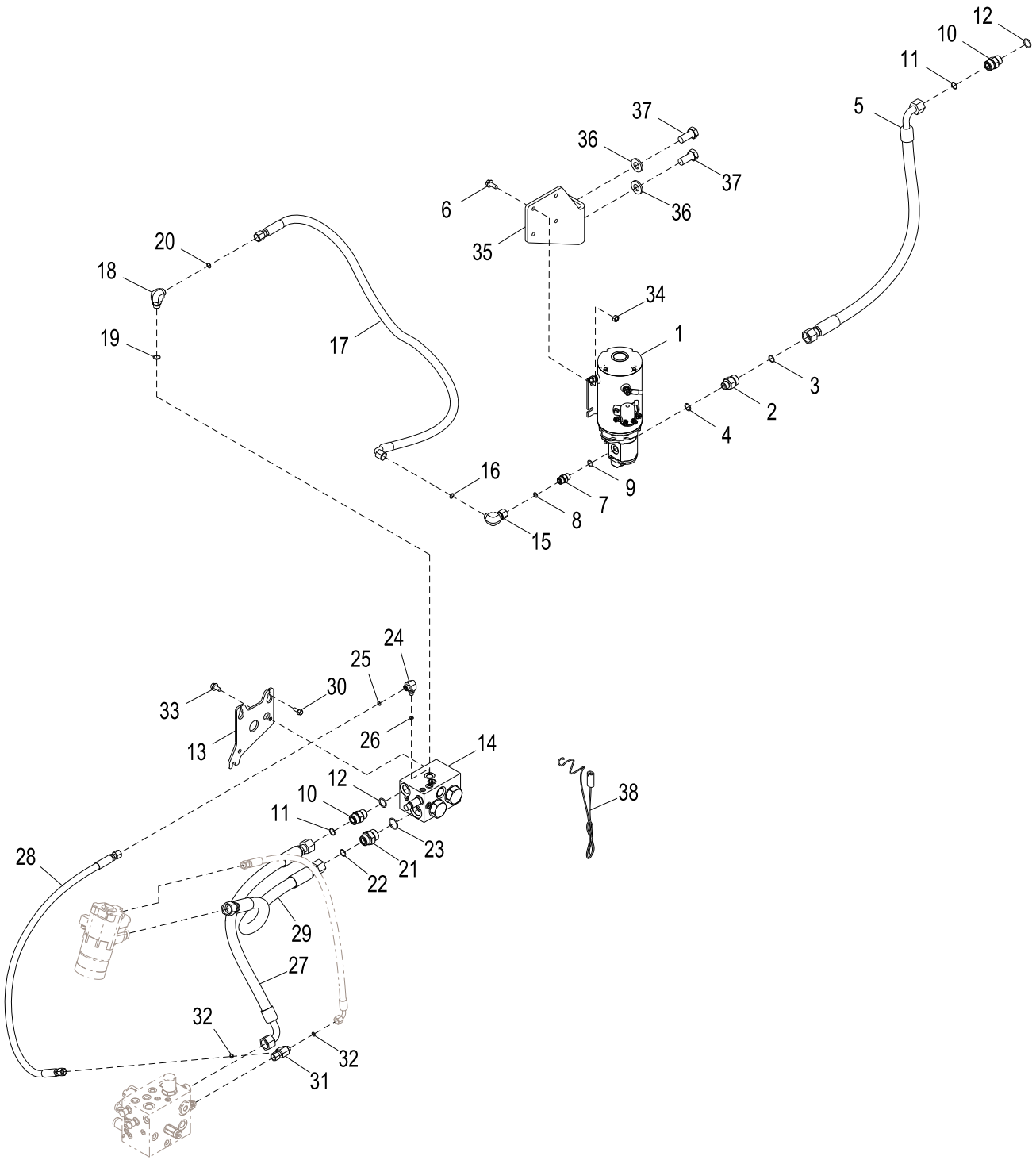

AT342711_TX1095304

Item	*Nº peça*	*Descrição*	*Qtde*	*Nº série*	*Notas*
1	AT355074	Bomba	1		Direção Secundária, (INCLUDES AT210093, AT210094, AND AT355075)
	AT210093	Solenóide	1		
	AT210094	Motor	1		
	AT355075	Bomba	1		
2	38H1193	Adaptador	1		
3	T77858	Anel o	1		18.771 X 1.778 mm (0.739" X 0.070")
4	R26906	Anel o	1		19.177 X 2.464 mm (0.755" X 0.097")
5	AT347031	Mangueira hidraulica-fabric	1		30.1752" X 952 mm (37-1/2") X 30.1752"
6	19M7785	Parafuso	4		M10 X 25
7	38H1161	Adaptador	1		
8	T77857	Anel o	1		12.421 X 1.778 mm (0.489" X 0.070")
9	R26375	Anel o	1		16.358 X 2.210 mm (0.644" X 0.087")
10	38H1163	Adaptador	2		
11	T77858	Anel o	2		18.771 X 1.778 mm (0.739" X 0.070")
12	U12547	Anel o	2		23.470 X 2.946 mm (0.924" X 0.116")
13	T228639	Placa	1		
14	AT335247	Coletor	1		Válvula de Direção Secundária, Componentes em Página Separada
15	38H1095	Conexão em ângulo	1		
16	T77857	Anel o	1		12.421 X 1.778 mm (0.489" X 0.070")
17	AT342661	Mangueira hidraulica-fabric	1		13/16" X 1445 mm (57") X 13/16"
18	38H1005	Conexão em ângulo	1		
19	R26375	Anel o	1		16.358 X 2.210 mm (0.644" X 0.087")
20	T77857	Anel o	1		12.421 X 1.778 mm (0.489" X 0.070")
21	38H1194	Adaptador	1		
22	T77858	Anel o	1		18.771 X 1.778 mm (0.739" X 0.070")
23	R29936	Anel o	1		29.743 X 2.946 mm (1.171" X 0.116")
24	38H1435	Conexão em ângulo	1		
25	T77613	Anel o	1		9.250 X 1.780 mm (0.364" X 0.070")
26	R28782	Anel o	1		8.915 X 1.829 mm (0.351" X 0.072")
27	AT342667	Mangueira hidraulica-fabric	1		30.1752" X 812 mm (32") X 30.1752"
28	AT342672	Mangueira hidraulica-fabric	1		17.4752" X 1016 mm (40") X 17.4752"
29	AT342677	Mangueira hidraulica-fabric	1		30.1752" X 1143 mm (45") X 30.1752"
30	19M7866	Parafuso	3		M8 X 20
31	38H1030	Conexão em t	1		
32	T77613	Anel o	2		9.250 X 1.780 mm (0.364" X 0.070")
33	19M7784	Parafuso	2		M10 X 20
34	14M7274	Porca	4		M10
35	T173579	Apoio	1		
36	24M7242	Arruela	2		21.400 X 42 X 5 mm
37	19M7950	Parafuso sextavado	2		M20 X 45
38	AT210056	Chicote	1		Interruptor da Direção Secundária
39	AT210155	Chicote	1		Direção Secundária, Não Ilustrado

Secondary Steering System Conversion Kit
Jeu d'adaptation de système de direction auxiliaire
Kit de Conversão do Sistema de Direção Secundária
Комплект для переоборудования вспомогательной системы рулевого управления
Juego de conversión del sistema de dirección auxiliar

AT337266_TX1096300 A.2

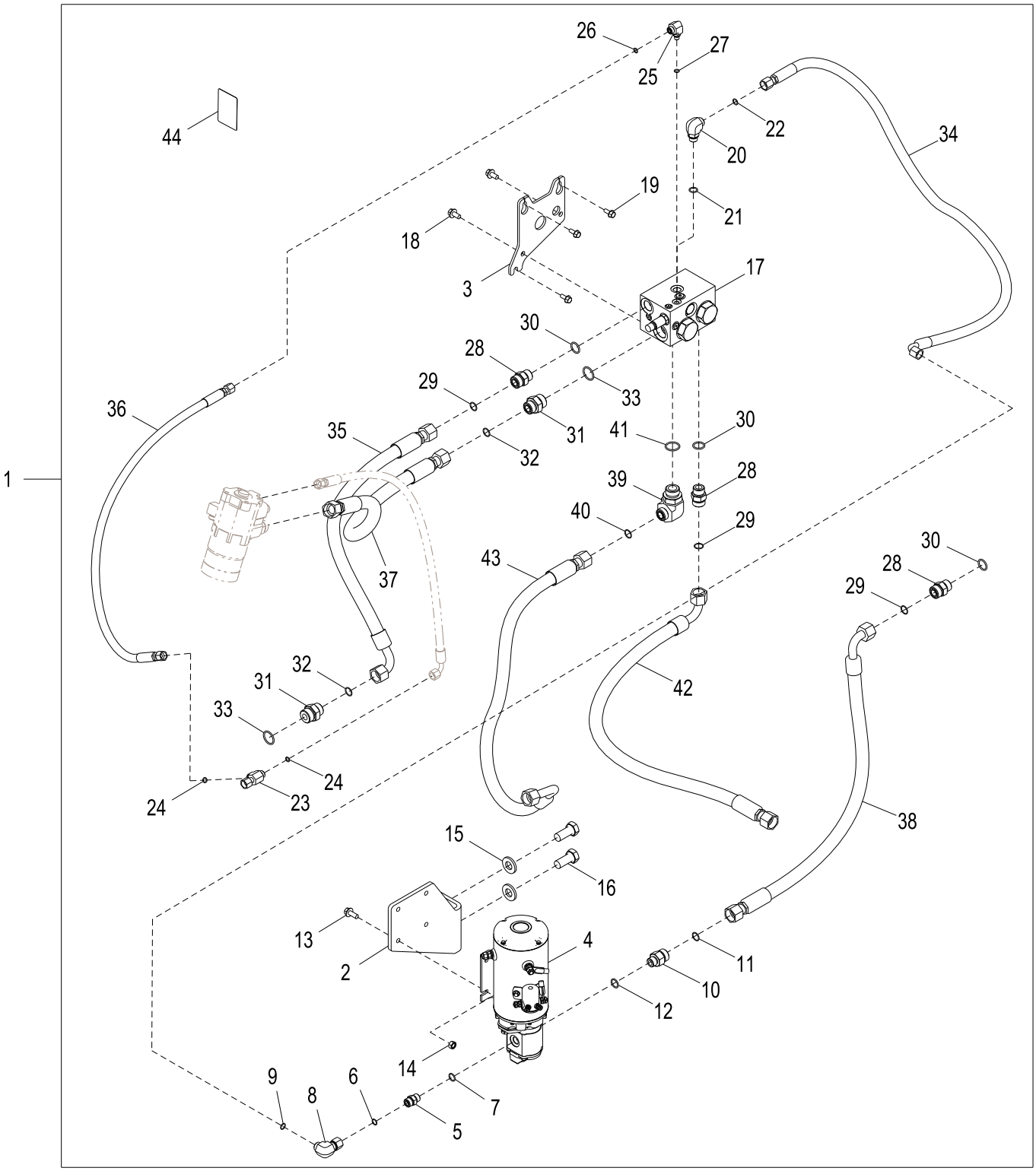

AT337266_TX1096300

Item	*Nº peça*	*Descrição*	*Qtde*	*Nº série*	*Notas*
1	**AT337266**	**Kit da coluna de direção**	**1**		**Pacotes de Produto**
2	T173579	Apoio	1		
3	T228639	Placa	1		
4	AT355074	Bomba	1		
	AT210093	Solenóide	1		
	AT210094	Motor	1		
	AT355075	Bomba	1		
5	38H1161	Adaptador	1		
6	T77857	Anel o	1		12.421 X 1.778 mm (0.489" X 0.070")
7	R26375	Anel o	1		16.358 X 2.210 mm (0.644" X 0.087")
8	38H1095	Conexão em ângulo	1		
9	T77857	Anel o	1		12.421 X 1.778 mm (0.489" X 0.070")
10	38H1193	Adaptador	1		
11	T77858	Anel o	1		18.771 X 1.778 mm (0.739" X 0.070")
12	R26906	Anel o	1		19.177 X 2.464 mm (0.755" X 0.097")
13	19M7785	Parafuso	4		M10 X 25
14	14M7274	Porca	4		M10
15	24M7242	Arruela	2		21.400 X 42 X 5 mm
16	19M7950	Parafuso sextavado	2		M20 X 45
17	AT335247	Coletor	1		Válvula de Direção Secundária, Componentes em Página Separada
18	19M7784	Parafuso	2		M10 X 20
19	19M7866	Parafuso	3		M8 X 20
20	38H1005	Conexão em ângulo	1		
21	R26375	Anel o	1		16.358 X 2.210 mm (0.644" X 0.087")
22	T77857	Anel o	1		12.421 X 1.778 mm (0.489" X 0.070")
23	38H1030	Conexão em t	1		
24	T77613	Anel o	2		9.250 X 1.780 mm (0.364" X 0.070")
25	38H1435	Conexão em ângulo	1		
26	T77613	Anel o	1		9.250 X 1.780 mm (0.364" X 0.070")
27	R28782	Anel o	1		8.915 X 1.829 mm (0.351" X 0.072")
28	38H1163	Adaptador	3		
29	T77858	Anel o	3		18.771 X 1.778 mm (0.739" X 0.070")
30	U12547	Anel o	3		23.470 X 2.946 mm (0.924" X 0.116")
31	38H1194	Adaptador	2		
32	T77858	Anel o	2		18.771 X 1.778 mm (0.739" X 0.070")
33	R29936	Anel o	2		29.743 X 2.946 mm (1.171" X 0.116")
34	AT342661	Mangueira hidraulica-fabric	1		13/16" X 1445 mm (57") X 13/16"
35	AT342667	Mangueira hidraulica-fabric	1		30.1752" X 812 mm (32") X 30.1752"
36	AT342672	Mangueira hidraulica-fabric	1		17.4752" X 1016 mm (40") X 17.4752"
37	AT342677	Mangueira hidraulica-fabric	1		30.1752" X 1143 mm (45") X 30.1752"
38	AT347031	Mangueira hidraulica-fabric	1		30.1752" X 952 mm (37-1/2") X 30.1752"
39	38H1052	Conexão em ângulo	1		
40	T77858	Anel o	1		18.771 X 1.778 mm (0.739" X 0.070")
41	R29936	Anel o	1		29.743 X 2.946 mm (1.171" X 0.116")
42	AT361475	Mangueira hidraulica-fabric	1		30.1752" X 1180 mm (46-1/2") X 30.1752"
43	AT342687	Mangueira hidraulica-fabric	1		
44	T146443	Adesivo de segurança	1		Aviso - Direção Secundária
45	AT210056	Chicote	1		Chicote do Interruptor da Direção Secundária, Não Ilustrado
46	AT210155	Chicote	1		Chicote da Direção Secundária, Não Ilustrado

Secondary Steering System for Joystick Steering
Système de direction auxiliaire pour direction par manche à balai
Sistema de Direção Secundária para Direção com Joystick
Вспомогательная система рулевого управления для рукоятки рулевого управления
Sistema de dirección auxiliar para control por palanca

AT337242_TX1095306 A.1

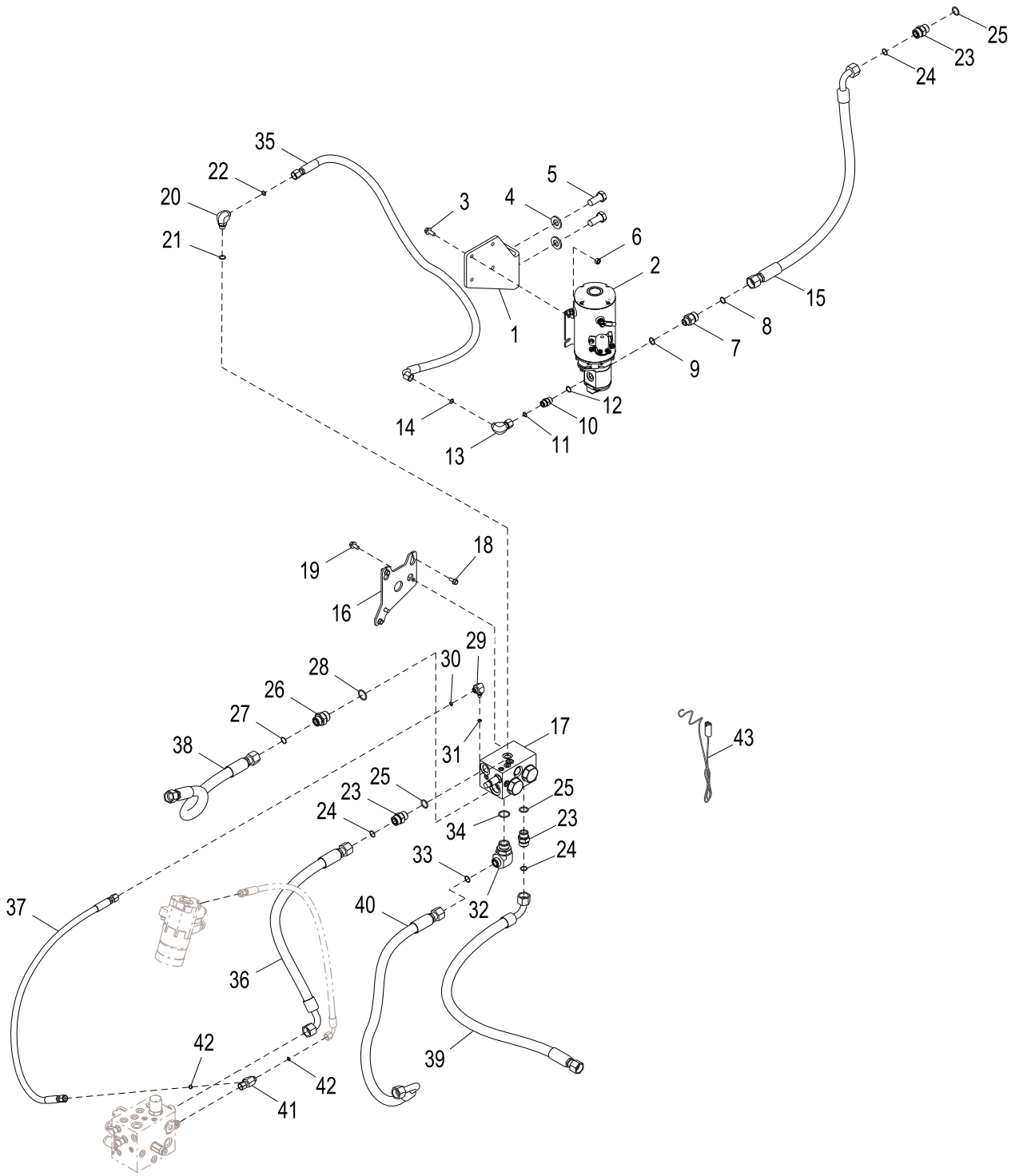

AT337242_TX1095306

Item	*Nº peça*	*Descrição*	*Qtde*	*Nº série*	*Notas*
1	T173579	Apoio	1		
2	AT355074	Bomba	1		Direção Secundária, (INCLUDES AT210093, AT210094, AND AT355075)
	AT210093	Solenóide	1		
	AT210094	Motor	1		
	AT355075	Bomba	1		
3	19M7785	Parafuso	4		M10 X 25
4	24M7242	Arruela	2		21.400 X 42 X 5 mm
5	19M7950	Parafuso sextavado	2		M20 X 45
6	14M7274	Porca	4		M10
7	38H1193	Adaptador	1		
8	T77858	Anel o	1		18.771 X 1.778 mm (0.739" X 0.070")
9	R26906	Anel o	1		19.177 X 2.464 mm (0.755" X 0.097")
10	38H1161	Adaptador	1		
11	T77857	Anel o	1		12.421 X 1.778 mm (0.489" X 0.070")
12	R26375	Anel o	1		16.358 X 2.210 mm (0.644" X 0.087")
13	38H1095	Conexão em ângulo	1		
14	T77857	Anel o	1		12.421 X 1.778 mm (0.489" X 0.070")
15	AT347031	Mangueira hidraulica-fabric	1		30.1752" X 952 mm (37-1/2") X 30.1752"
16	T228639	Placa	1		
17	AT335247	Coletor	1		Válvula de Direção Secundária, Componentes em Página Separada
18	19M7866	Parafuso	3		M8 X 20
19	19M7784	Parafuso	2		M10 X 20
20	38H1005	Conexão em ângulo	1		
21	R26375	Anel o	1		16.358 X 2.210 mm (0.644" X 0.087")
22	T77857	Anel o	1		12.421 X 1.778 mm (0.489" X 0.070")
23	38H1163	Adaptador	3		
24	T77858	Anel o	3		18.771 X 1.778 mm (0.739" X 0.070")
25	U12547	Anel o	3		23.470 X 2.946 mm (0.924" X 0.116")
26	38H1194	Adaptador	1		
27	T77858	Anel o	1		18.771 X 1.778 mm (0.739" X 0.070")
28	R29936	Anel o	1		29.743 X 2.946 mm (1.171" X 0.116")
29	38H1435	Conexão em ângulo	1		
30	T77613	Anel o	1		9.250 X 1.780 mm (0.364" X 0.070")
31	R28782	Anel o	1		8.915 X 1.829 mm (0.351" X 0.072")
32	38H1052	Conexão em ângulo	1		
33	T77858	Anel o	1		18.771 X 1.778 mm (0.739" X 0.070")
34	R29936	Anel o	1		29.743 X 2.946 mm (1.171" X 0.116")
35	AT342661	Mangueira hidraulica-fabric	1		13/16" X 1445 mm (57") X 13/16"
36	AT342667	Mangueira hidraulica-fabric	1		30.1752" X 812 mm (32") X 30.1752"
37	AT342672	Mangueira hidraulica-fabric	1		17.4752" X 1016 mm (40") X 17.4752"
38	AT342677	Mangueira hidraulica-fabric	1		30.1752" X 1143 mm (45") X 30.1752"
39	AT361475	Mangueira hidraulica-fabric	1		30.1752" X 1180 mm (46-1/2") X 30.1752"
40	AT342687	Mangueira hidraulica-fabric	1		30.1752" X 1016 mm (40") X 30.1752"
41	38H1030	Conexão em t	1		
42	T77613	Anel o	2		9.250 X 1.780 mm (0.364" X 0.070")
43	AT210056	Chicote	1		Interruptor da Direção Secundária
44	AT210155	Chicote	1		Direção Secundária, Não Ilustrado

Secondary Steering Valve
Distributeur de direction secondaire
Válvula de Direção Secundária
Клапан вспом. системы рулевого управления
Válvula de dirección auxiliar

TX1035539 A.1

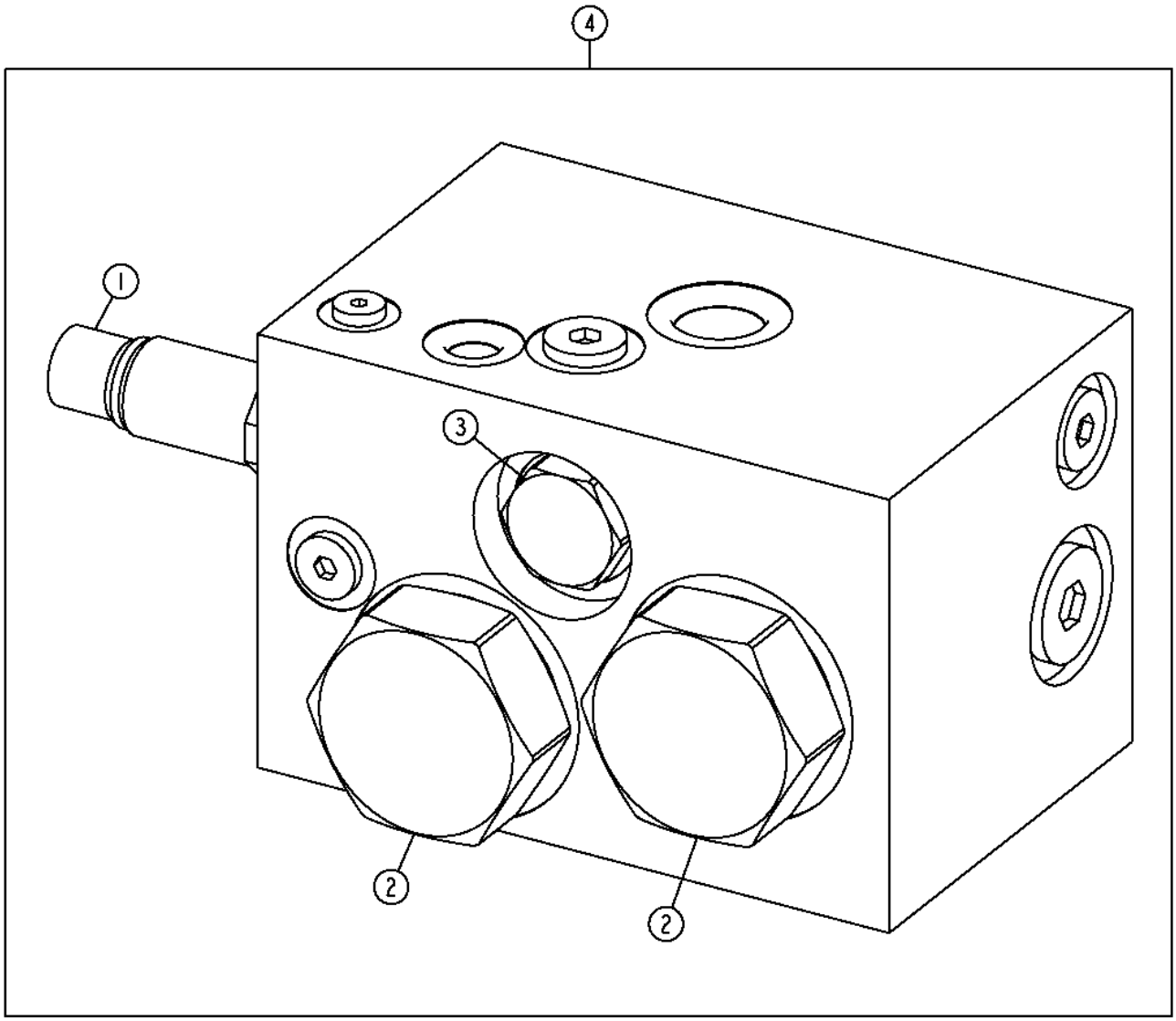

TX1035539

Item	*Nº peça*	*Descrição*	*Qtde*	*Nº série*	*Notas*
1	AT210399	Interruptor	1		
2	AT316682	VálVula de retenção	2		
	AT327153	Kit retentor	1		
3	AT323128	VálVula de retenção	1		
	AT314326	Kit retentor	1		
4	AT335247	Coletor	1		

Steering Column
Colonne de direction
Coluna de Direção
Рулевая колонка
Columna de dirección

AT327879_TX1078866 D.1

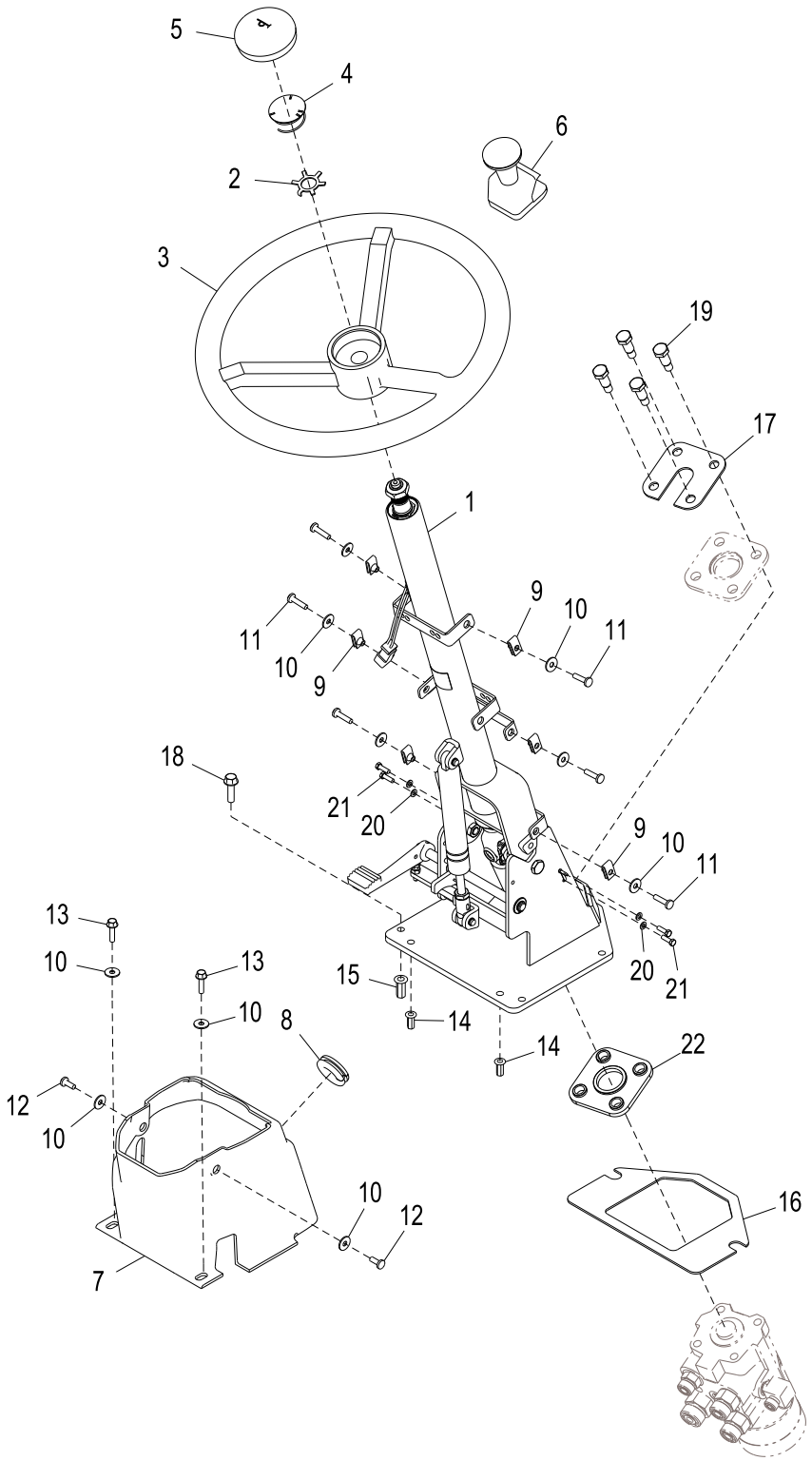

AT327879_TX1078866

Item	*Nº peça*	*Descrição*	*Qtde*	*Nº série*	*Notas*
1	AT363791	Coluna de direção	1	-629645	NLA; ORDER AT407804
	AT383162	Coluna de direção	1	629646-646660	NLA; ORDER AT407804
	AT407804	Coluna de direção	1	646661-	Kits de Serviço em Página Separada
2	T239559	Arruela de pressão	1		
3	AT139694	Volante de direção	1		
4	AT222153	Interruptor	1		Buzina
5	T154131	Capa	1		
6	AT369839	Botão	1		SUB FOR AT169849
7	T228071	Capa	1		
8	T230452	Passa-fio	1		
9	M84972	Porca	6		
10	24H1821	Arruela	10		9/32" X 47/64" X 1/16"
11	21M7310	Parafuso	6		M6 X 25
12	21M7292	Parafuso	2		M6 X 16
13	19M7863	Parafuso	2		M6 X 25
14	T196077	Porca	2		M6
15	T196079	Porca	4		M8
16	T230424	Junta	1		
17	T241042	Placa	1		
18	19M7868	Parafuso	4		M8 X 30
19	T237617	Parafuso	4		M10 X 36
20	24M7027	Arruela	4		5.300 X 10 X 1 mm
21	19M7372	Parafuso sextavado	4		M5 X 16
22	T268288	Isolador	1		

Steering Column Service Kits
Kits d'entretien de colonne de direction
Kits de Serviço da Coluna de Direção
Комплекты обслуживания рулевой колонки
Juegos de mantenimiento de columna de dirección

AT407804_TX1099403 A.2

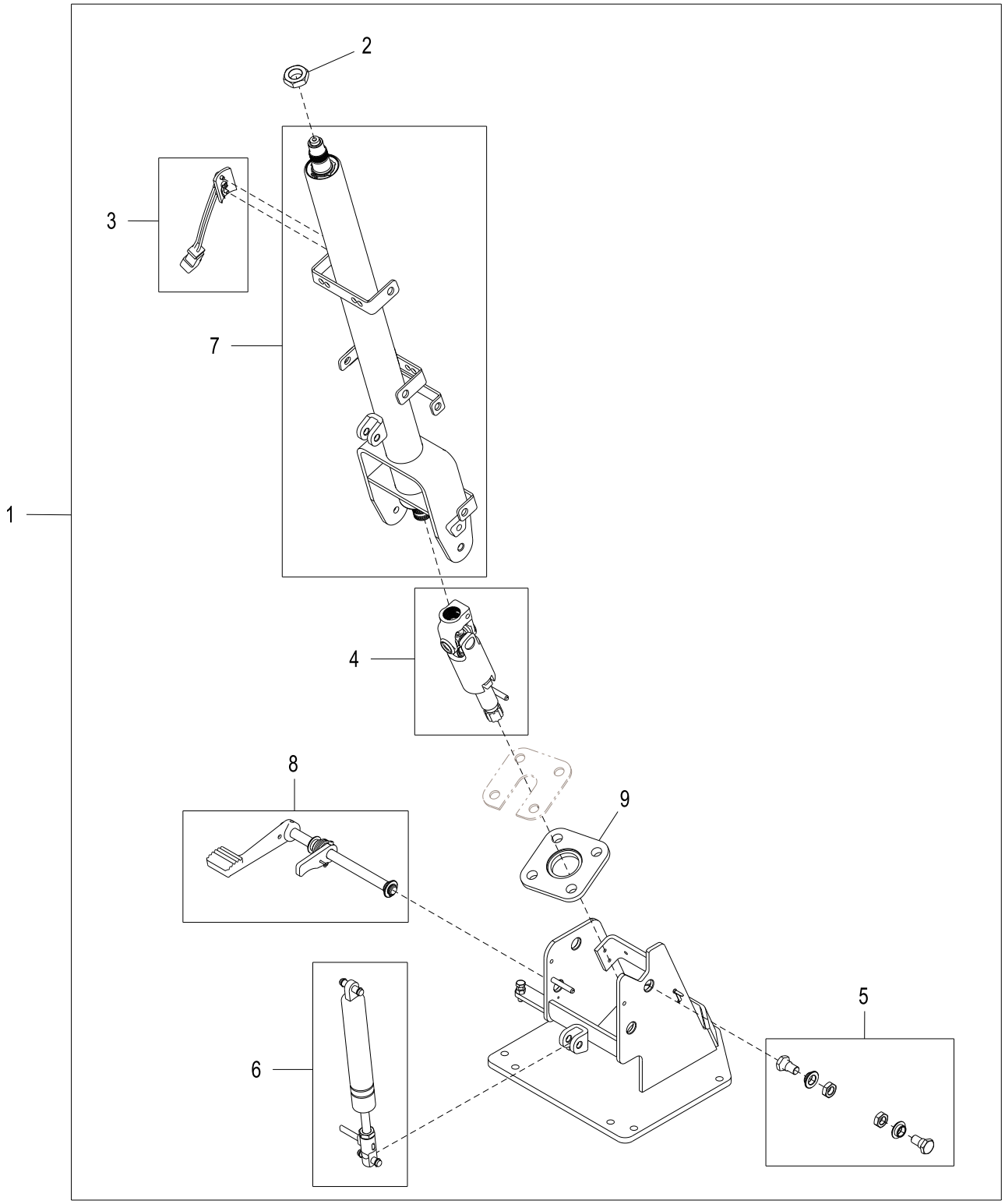

AT407804_TX1099403

Item	*Nº peça*	*Descrição*	*Qtde*	*Nº série*	*Notas*
1	AT363791	Coluna de direção	1	-629645	NLA; ORDER AT407804
	AT383162	Coluna de direção	1	629646-646660	NLA; ORDER AT407804
	AT407804	Coluna de direção	1	646661-	
2	14M7209	Porca	1		M18
3	AT357991	Kit da coluna de direção	1		Ligação da Buzina
4	AT357993	Kit da coluna de direção	1		Eixo de Direção Inferior
5	AT357994	Kit da coluna de direção	1		Peças de Fixação do Pivô
6	AT357995	Kit da coluna de direção	1		Cilindro Pneumático
7	AT365786	Eixo	1		Eixo da Direção, SUB FOR AT357990
8	AT357992	Kit da coluna de direção	1	-629645	Pedal de Inclinação
	AT383161	Kit da coluna de direção	1	629646-	Pedal de Inclinação
9	T230463	Isolador	1		

Orbital Steering Valve
Unité de direction orbitale
Válvula de Direção Orbital
Орбитальный клапан рулевого управления
Válvula de dirección orbital

AT337364_TX1120605 A.1

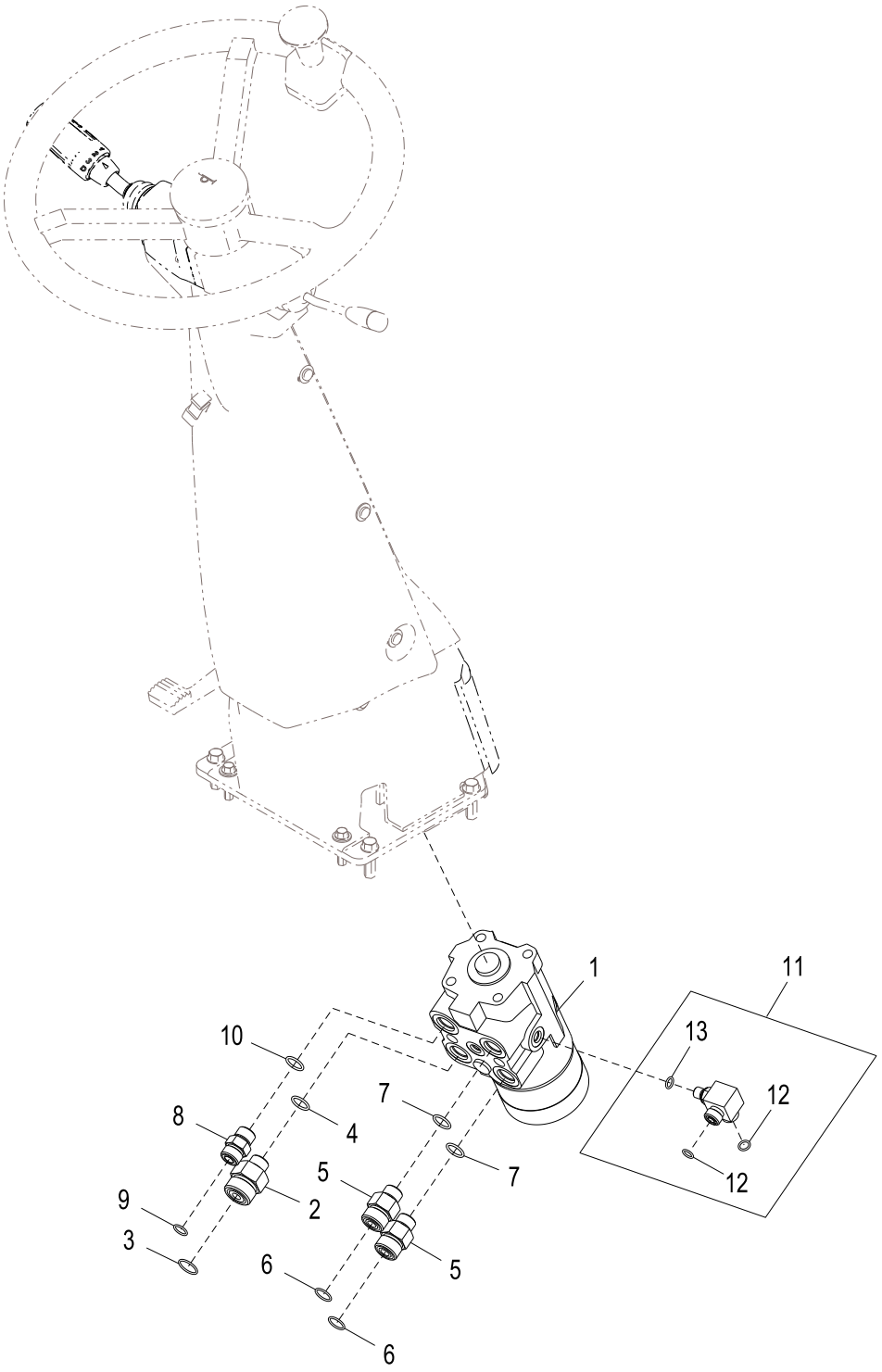

AT337364_TX1120605

Item	*Nº peça*	*Descrição*	*Qtde*	*Nº série*	*Notas*
1	AT337355	VálV. controladora de fluxo	1		
	AT330806	Kit retentor	1		
2	38H1178	Adaptador	1		
3	T77858	Anel o	1		18.771 X 1.778 mm (0.739" X 0.070")
4	R26375	Anel o	1		16.358 X 2.210 mm (0.644" X 0.087")
5	38H1317	Conexão	2		
6	T77932	Anel o	2		15.596 X 1.778 mm (0.614" X 0.070")
7	R26375	Anel o	2		16.358 X 2.210 mm (0.644" X 0.087")
8	38H1161	Adaptador	1		
9	T77857	Anel o	1		12.421 X 1.778 mm (0.489" X 0.070")
10	R26375	Anel o	1		16.358 X 2.210 mm (0.644" X 0.087")
11	AT335773	Conexão em t	1		
12	T77613	Anel o	2		9.250 X 1.780 mm (0.364" X 0.070")
13	R28782	Anel o	1		8.915 X 1.829 mm (0.351" X 0.072")

Joystick Steering System
Système de direction de manche à balai
Sistema de Direção com Joystick
Система рулевого управления с помощью рукоятки управления
Sistema de dirección por palanca multifunción

AT340652_TX1095298 B.2

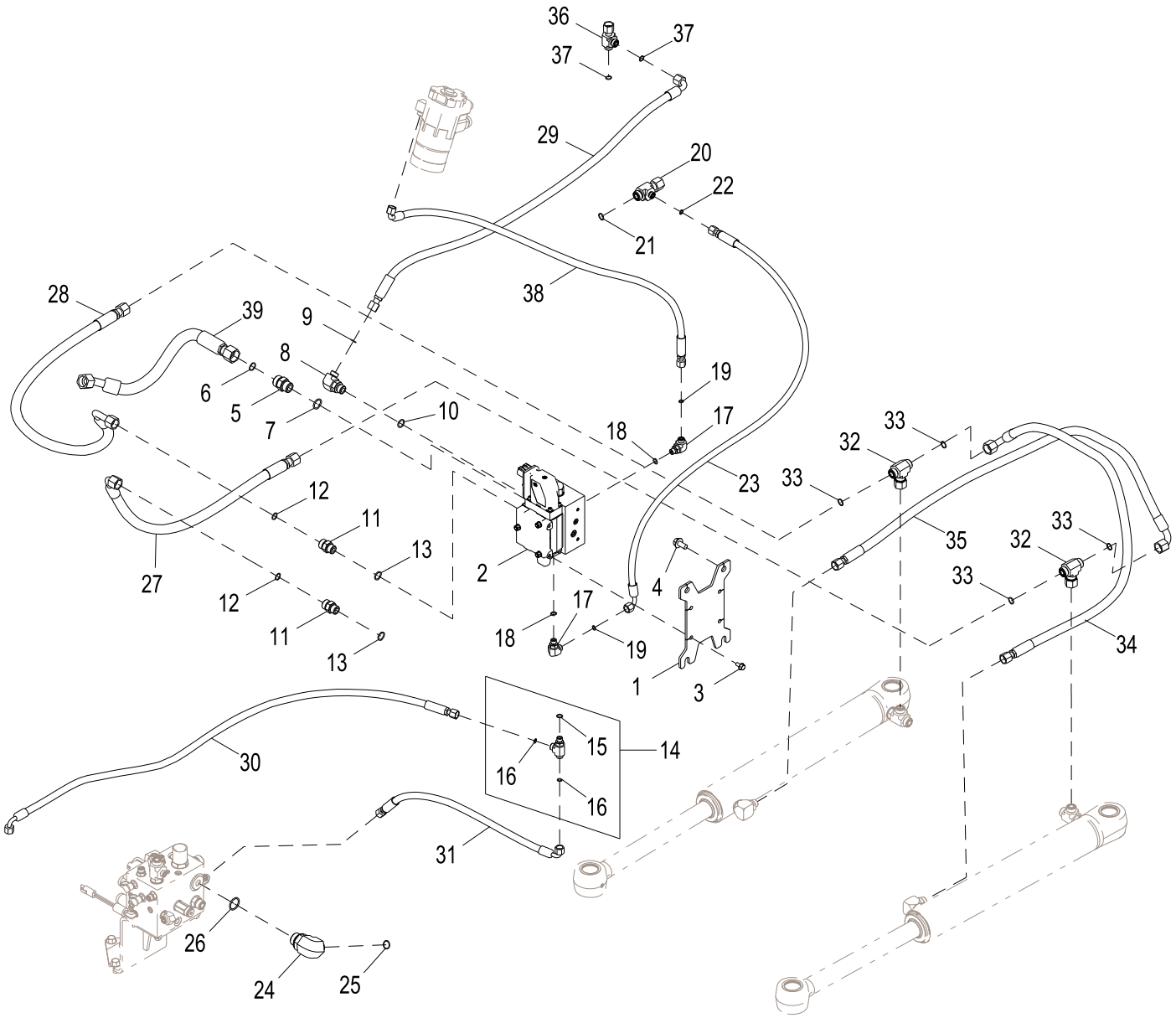

AT340652_TX1095298

Item	*Nº peça*	*Descrição*	*Qtde*	*Nº série*	*Notas*
1	T226928	Placa	1		
2	AT396147	Bloco de válvulas	1		Válvula da Direção com Joystick, Componentes em Página Separada, SUB FOR AT380854, AT360792, OR AT351575
3	19M7865	Parafuso	4		M8 X 16
4	19M7788	Parafuso	4		M12 X 25
5	38H1163	Adaptador	1		
6	T77858	Anel o	1		18.771 X 1.778 mm (0.739" X 0.070")
7	U12547	Anel o	1		23.470 X 2.946 mm (0.924" X 0.116")
8	38H1012	Conexão em ângulo	1		
9	T77857	Anel o	1		12.421 X 1.778 mm (0.489" X 0.070")
10	R26906	Anel o	1		19.177 X 2.464 mm (0.755" X 0.097")
11	38H1162	Adaptador	2		
12	T77932	Anel o	2		15.596 X 1.778 mm (0.614" X 0.070")
13	R26906	Anel o	2		19.177 X 2.464 mm (0.755" X 0.097")
14	AT336654	Conexão em t	1		
15	R26448	Anel o	1		11.887 X 1.981 mm (0.468" X 5/64")
16	T77613	Anel o	2		9.250 X 1.780 mm (0.364" X 0.070")
17	38H1004	Conexão em ângulo	2		
18	R26448	Anel o	2		11.887 X 1.981 mm (0.468" X 5/64")
19	T77613	Anel o	2		9.250 X 1.780 mm (0.364" X 0.070")
20	38H1546	Conexão em t	1		
21	T77932	Anel o	1		15.596 X 1.778 mm (0.614" X 0.070")
22	T77613	Anel o	1		9.250 X 1.780 mm (0.364" X 0.070")
23	AT336696	Mangueira hidraulica-fabric	1		
24	38H1052	Conexão em ângulo	1		
25	T77858	Anel o	1		18.771 X 1.778 mm (0.739" X 0.070")
26	R29936	Anel o	1		29.743 X 2.946 mm (1.171" X 0.116")
27	AT342841	Mangueira hidraulica-fabric	1		
28	AT342850	Mangueira hidraulica-fabric	1		
29	AT355160	Mangueira hidraulica-fabric	1		
30	AT364812	Mangueira hidraulica-fabric	1		SUB FOR AT356384
31	AT356381	Mangueira hidraulica-fabric	1		
32	38H1040	Conexão em t	2		
33	T77932	Anel o	4		15.596 X 1.778 mm (0.614" X 0.070")
34	AT342878	Mangueira hidraulica-fabric	1		
35	AT342878	Mangueira hidraulica-fabric	1		
36	38H1031	Conexão em t	1		
37	T77857	Anel o	2		12.421 X 1.778 mm (0.489" X 0.070")
38	AT358897	Mangueira hidraulica-fabric	1		
39	AT347430	Mangueira hidraulica-fabric	1		

Joystick Steering Conversion Kit
Jeu d'adaptation de direction par manche à balai
Kit de Conversão de Direção com Joystick
Комплект для переоборудования рукоятки рулевого управления
Juego de conversión de control de dirección por palanca

AT362266_TX1111395 A.2

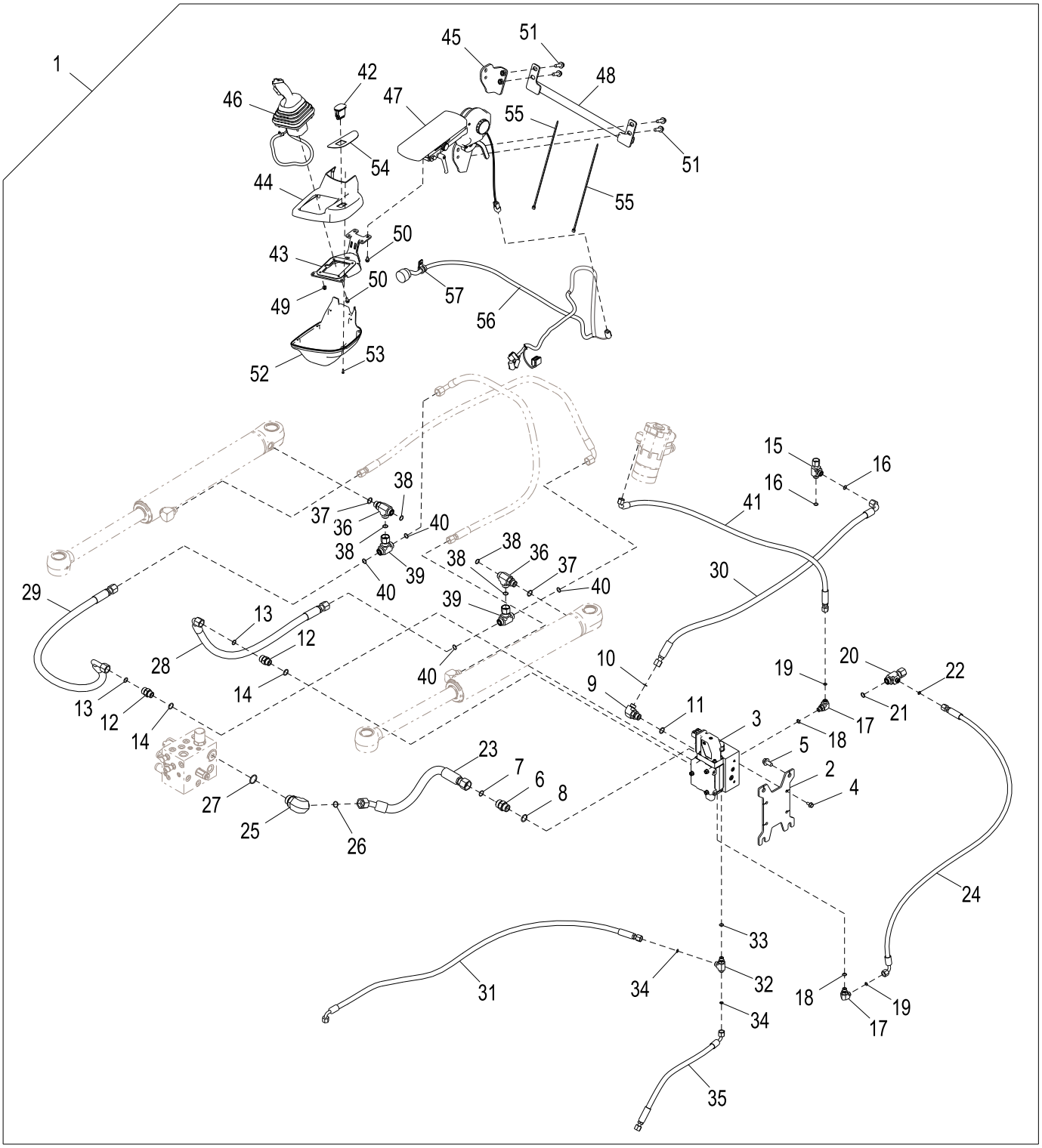

AT362266_TX1111395

Item	*Nº peça*	*Descrição*	*Qtde*	*Nº série*	*Notas*
1	**AT362266**	**Kit da coluna de direção**	**1**		**Pacotes de Produto**
2	T226928	Placa	1		
3	AT396147	Bloco de válvulas	1		Válvula da Direção com Joystick, Componentes em Página Separada, SUB FOR AT380854, AT360792, OR AT351575
4	19M7865	Parafuso	4		M8 X 16
5	19M7788	Parafuso	4		M12 X 25
6	38H1163	Adaptador	1		
7	T77858	Anel o	1		18.771 X 1.778 mm (0.739" X 0.070")
8	U12547	Anel o	1		23.470 X 2.946 mm (0.924" X 0.116")
9	38H1012	Conexão em ângulo	1		
10	T77857	Anel o	1		12.421 X 1.778 mm (0.489" X 0.070")
11	R26906	Anel o	1		19.177 X 2.464 mm (0.755" X 0.097")
12	38H1162	Adaptador	2		
13	T77932	Anel o	2		15.596 X 1.778 mm (0.614" X 0.070")
14	R26906	Anel o	2		19.177 X 2.464 mm (0.755" X 0.097")
15	38H1031	Conexão em t	1		
16	T77857	Anel o	2		12.421 X 1.778 mm (0.489" X 0.070")
17	38H1004	Conexão em ângulo	2		
18	R26448	Anel o	2		11.887 X 1.981 mm (0.468" X 5/64")
19	T77613	Anel o	2		9.250 X 1.780 mm (0.364" X 0.070")
20	38H1546	Conexão em t	1		
21	T77932	Anel o	1		15.596 X 1.778 mm (0.614" X 0.070")
22	T77613	Anel o	1		9.250 X 1.780 mm (0.364" X 0.070")
23	AT347430	Mangueira hidraulica-fabric	1		
24	AT336696	Mangueira hidraulica-fabric	1		
25	38H1052	Conexão em ângulo	1		
26	T77858	Anel o	1		18.771 X 1.778 mm (0.739" X 0.070")
27	R29936	Anel o	1		29.743 X 2.946 mm (1.171" X 0.116")
28	AT342841	Mangueira hidraulica-fabric	1		
29	AT342850	Mangueira hidraulica-fabric	1		
30	AT355160	Mangueira hidraulica-fabric	1		
31	AT356384	Mangueira hidraulica-fabric	1		
32	AT336654	Conexão em t	1		
33	R26448	Anel o	1		11.887 X 1.981 mm (0.468" X 5/64")
34	T77613	Anel o	2		9.250 X 1.780 mm (0.364" X 0.070")
35	AT356381	Mangueira hidraulica-fabric	1		
36	38H1025	Conexão em t	2		
37	R26906	Anel o	2		19.177 X 2.464 mm (0.755" X 0.097")
38	T77932	Anel o	4		15.596 X 1.778 mm (0.614" X 0.070")
39	38H1040	Conexão em t	2		
40	T77932	Anel o	4		15.596 X 1.778 mm (0.614" X 0.070")
41	AT358897	Mangueira hidraulica-fabric	1		
42	AT311633	Interruptor de alavanca	1		Interruptor de Ativação da Direção com Joystick
43	AT311997	Apoio	1		
44	AT314833	Capa	1		
45	AT331844	Apoio	1		
46	AT365217	Controlador eletro-hidráuli	1		Alavanca do Joystick Esquerda, Componentes em Página Separada, SUB FOR AT345513
47	.....	Apoio para braço	1		Apoio de Braço Esquerdo, Componentes em Página Separada
48	AT353410	Apoio	1		
49	14M7397	Porca de segurança	4		M6
50	19M7774	Parafuso	7		M6 X 12
51	19M7786	Parafuso	4		M10 X 30
52	T209539	Capa	1		
53	37M7340	Parafuso	6		
54	T214514	Etiqueta	1		Direção com Joystick
55	H77698	Cinta	2		
56	AT311621	Chicote	1		Direção com Joystick
57	T74416	Braçadeira	1		

Joystick Steering Valve (JSV)
Unité de direction par manche à balai
Válvula da Direção com Joystick (JSV)
Клапан рулевого управления с помощью рукоятки (JSV)
Válvula de dirección por palanca multifunción (JSV)

AT396147_TX1128003 A.1

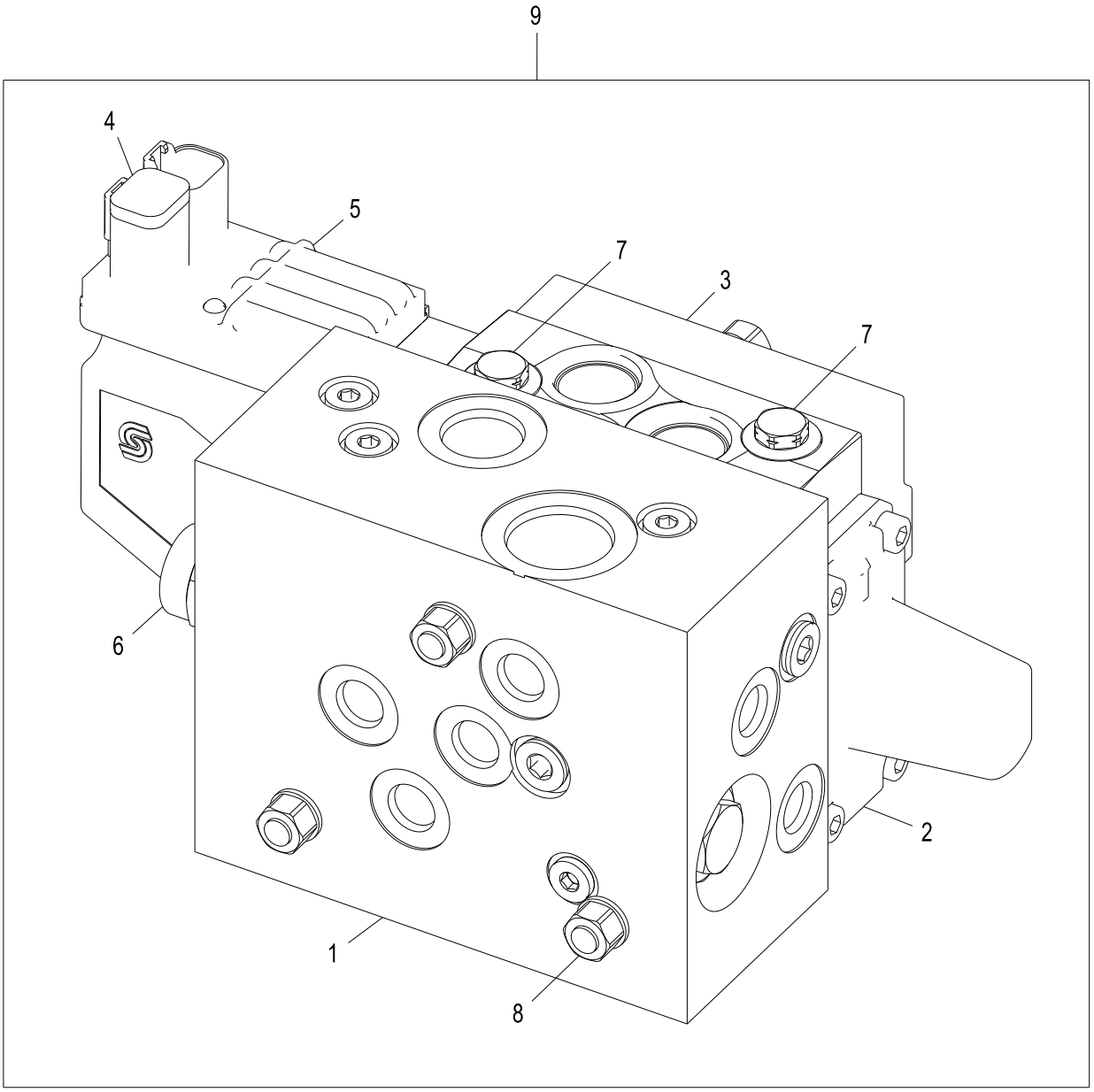

AT396147_TX1128003

Item	*Nº peça*	*Descrição*	*Qtde*	*Nº série*	*Notas*
1	AT341393	Bloco de válvulas	1		Seção de Entrada
2	AT396200	Bloco de válvulas	1		Seção da Direção, SUB FOR AT380856, AT360793, OR AT341397
	AT341399	Kit retentor	1		Kit de Vedação da Válvula da Direção com Joystick
3	AT341398	VálVula	1		
4	AT324975	Conect elétr tomada cavidad	1		
5	AT396144	VálV.elet.hid. proporcional	1		Controlador da Válvula da Direção com Joystick (JSVC), SUB FOR AT380851, AT360791, OR AT348581
	AT324966	Kit retentor	1		Kit de Vedação JSVC
6	AT370663	VálV.de contr.atuada hidr.	1		Cartucho, Pilotado de 3 Vias
	AT370662	Kit retentor	1		Vedações de Cartucho
7	AT324969	VálVula de alíVio de press.	2		Válvula de Alívio do Circuito
8	AT341400	Parafuso e Porca	3		
9	AT396147	Bloco de válvulas	1		SUB FOR AT380854, AT360792, OR AT351575

Orbital Steering System
Système de direction orbitale
Sistema de Direção Orbital
Система рулевого управления с планетарным механизмом
Sistema de dirección auxiliar

AT394814_TX1119936 A.1

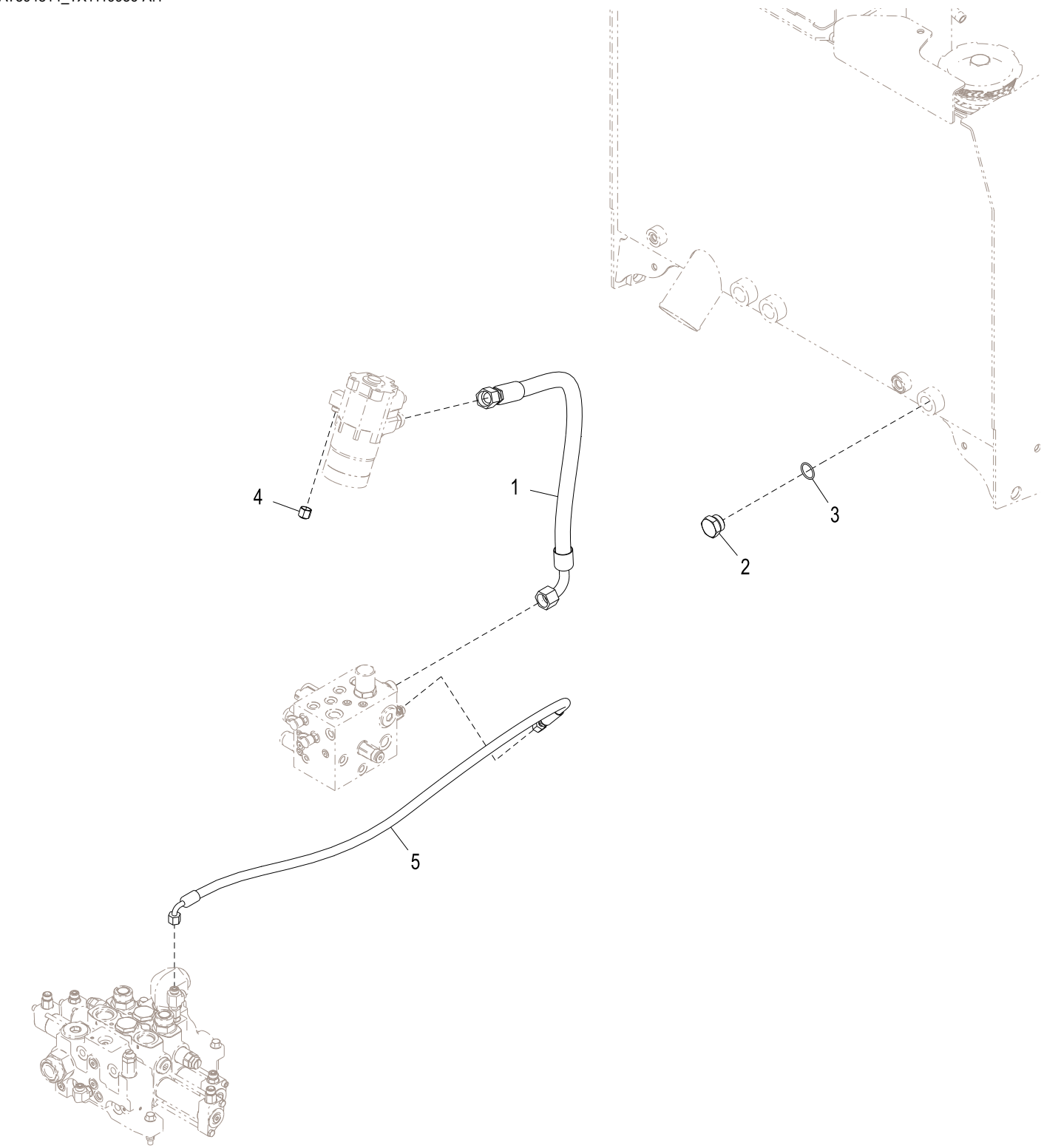

AT394814_TX1119936

Item	*Nº peça*	*Descrição*	*Qtde*	*Nº série*	*Notas*
1	AT341238	Mangueira hidraulica-fabric	1		
2	64H1009	Tampão de dreno	1		
3	R29936	Anel o	1		29.743 X 2.946 mm (1.171" X 0.116")
4	38H1415	Conexão	1		
5	AT343599	Mangueira hidraulica-fabric	1		

Steering Cylinder Hydraulic Hoses
Flexibles hydrauliques de vérin de direction
Mangueiras Hidráulicas do Cilindro de Direção
Гидравл. шланги. гидроцилиндра рул. упр.
Mangueras hidráulicas de cilindros de la dirección

AT336950_TX1095292 C.2

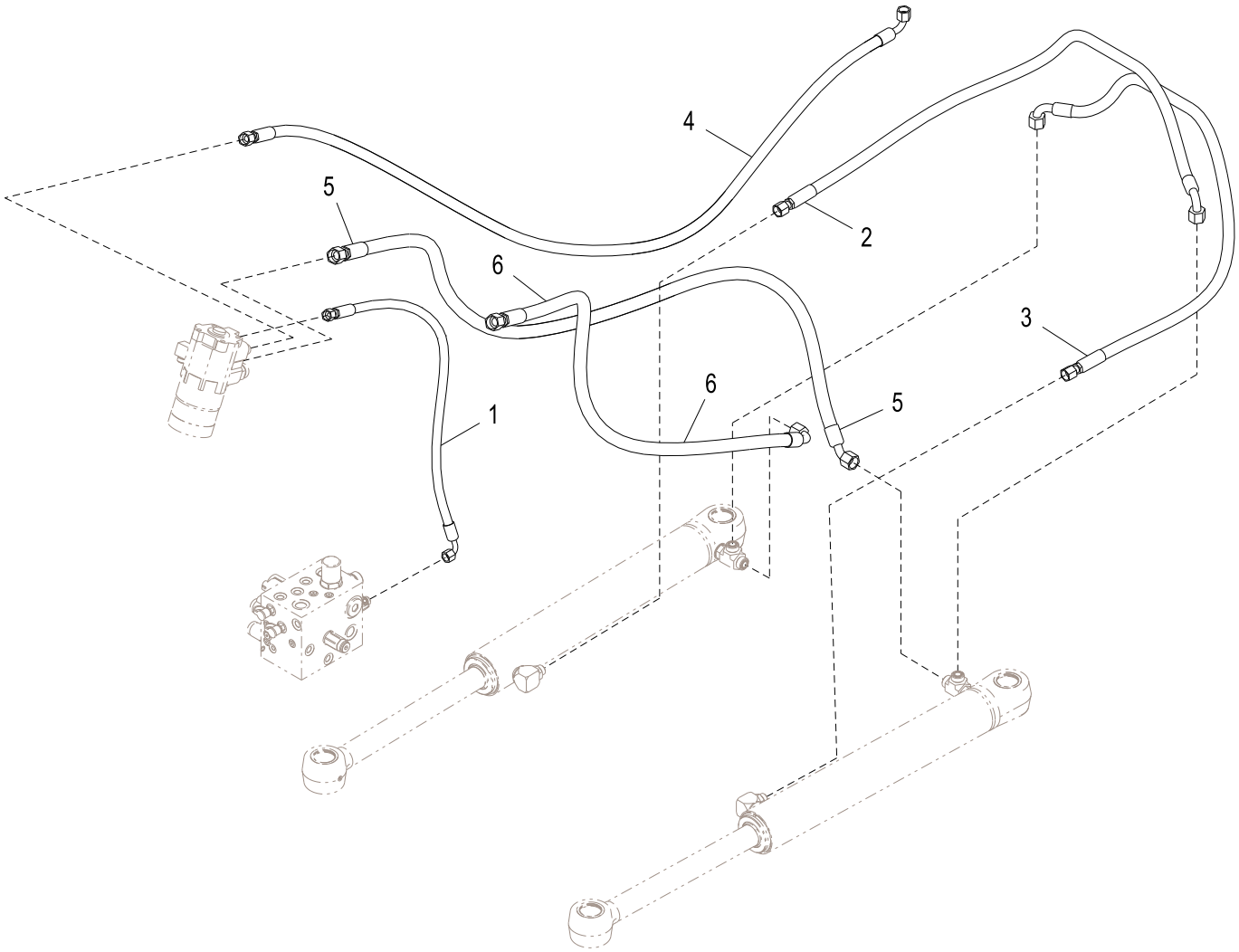

AT336950_TX1095292

Item	*Nº peça*	*Descrição*	*Qtde*	*Nº série*	*Notas*
1	AT341272	Mangueira hidraulica-fabric	1		
2	AT342878	Mangueira hidraulica-fabric	1		
3	AT342878	Mangueira hidraulica-fabric	1		
4	AT335807	Mangueira hidraulica-fabric	1		
5	AT343044	Mangueira hidraulica-fabric	1		
6	AT345493	Mangueira hidraulica-fabric	1		

Steering Cylinders with Greased Pin Joints (632198 -)
Vérins de direction avec joints d'axe graissés (632198 -)
Cilindros de Direção com Juntas de Pino Lubrificadas (632198 -)
Цилиндры рулевого управления со смазываемыми шарнирными соединениями (632198 -)
Cilindros de dirección con juntas de pasador engrasables (632198 -)

AT380530_TX1082786 A.1

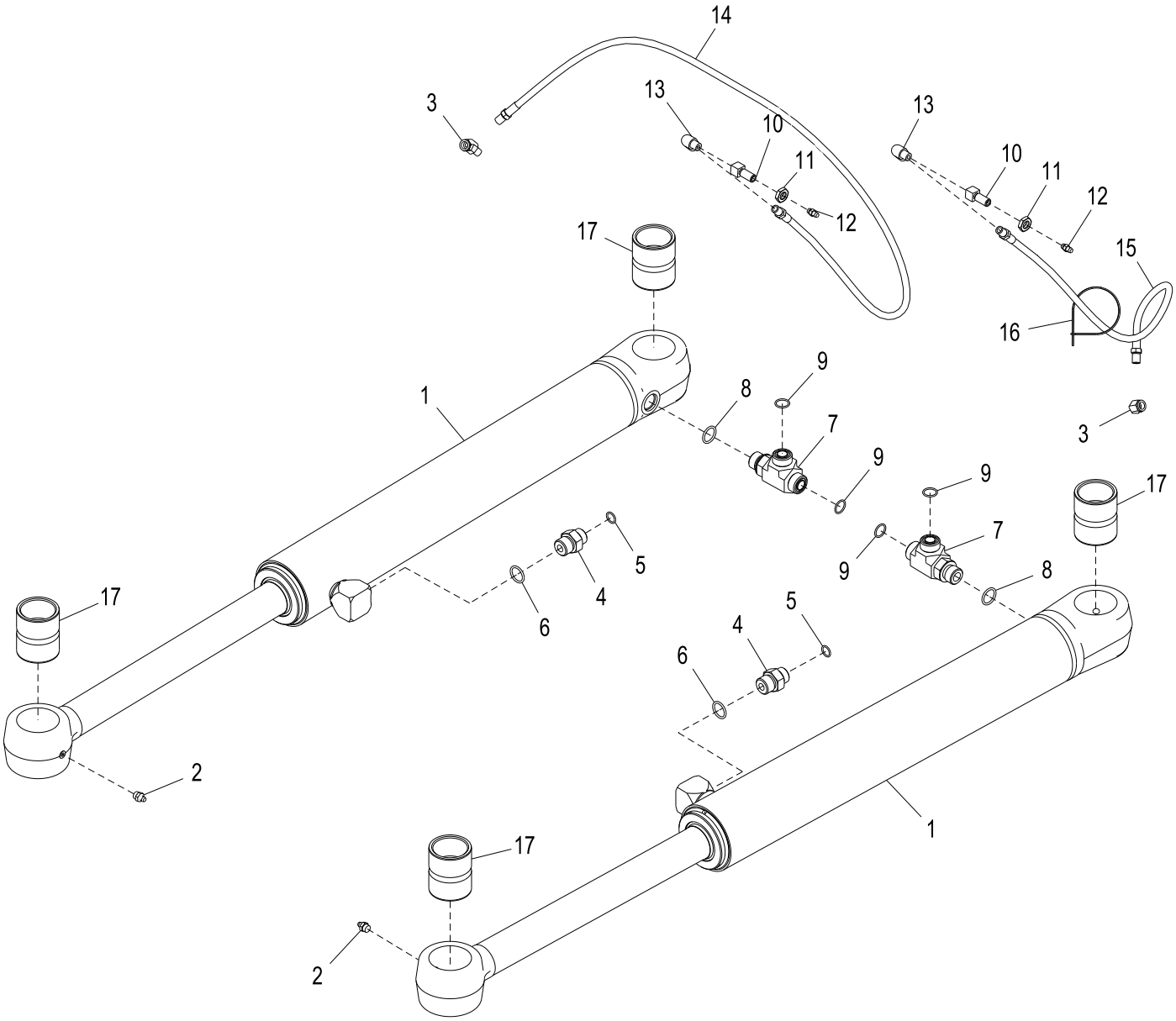

AT380530_TX1082786

Item	*Nº peça*	*Descrição*	*Qtde*	*Nº série*	*Notas*
1	AHC10913	Cilindro hidráulico	2		Componentes em Página Separada
2	JD7759	Conexão de lubrificação	2		
3	M45937	Conexão em ângulo	2		
4	38H1174	Adaptador	2		
5	T77857	Anel o	2		12.421 X 1.778 mm (0.489" X 0.070")
6	R26906	Anel o	2		19.177 X 2.464 mm (0.755" X 0.097")
7	38H1025	Conexão em t	2		
8	R26906	Anel o	2		19.177 X 2.464 mm (0.755" X 0.097")
9	T77932	Anel o	4		15.596 X 1.778 mm (0.614" X 0.070")
10	R36311	Conexão	2		
11	E12379	Porca	2		3.175 mm (1/8")
12	JD7797	Conexão de lubrificação	2		
13	T56112	Conexão em ângulo	2		
14	AT53541	Mangueira hidráulica	1		
15	AT207022	Mangueira hidráulica	1		
16	H77698	Cinta	1		
17	R89940	Bucha	4		44.730 X 55.080 X 66 mm (1.761" X 2.169" X 2.598")

Steering Cylinders with NeverGrease™ Pin Joints
Vérins de direction avec joints d'axe NeverGrease™
Cilindros de Direção com Juntas de Pino NeverGrease™
Цилиндры рулевого управления с шарнирными соединениями NeverGrease™
Cilindros de dirección con juntas de pasador Nevergrease™

AT343066_TX1082779 A.1

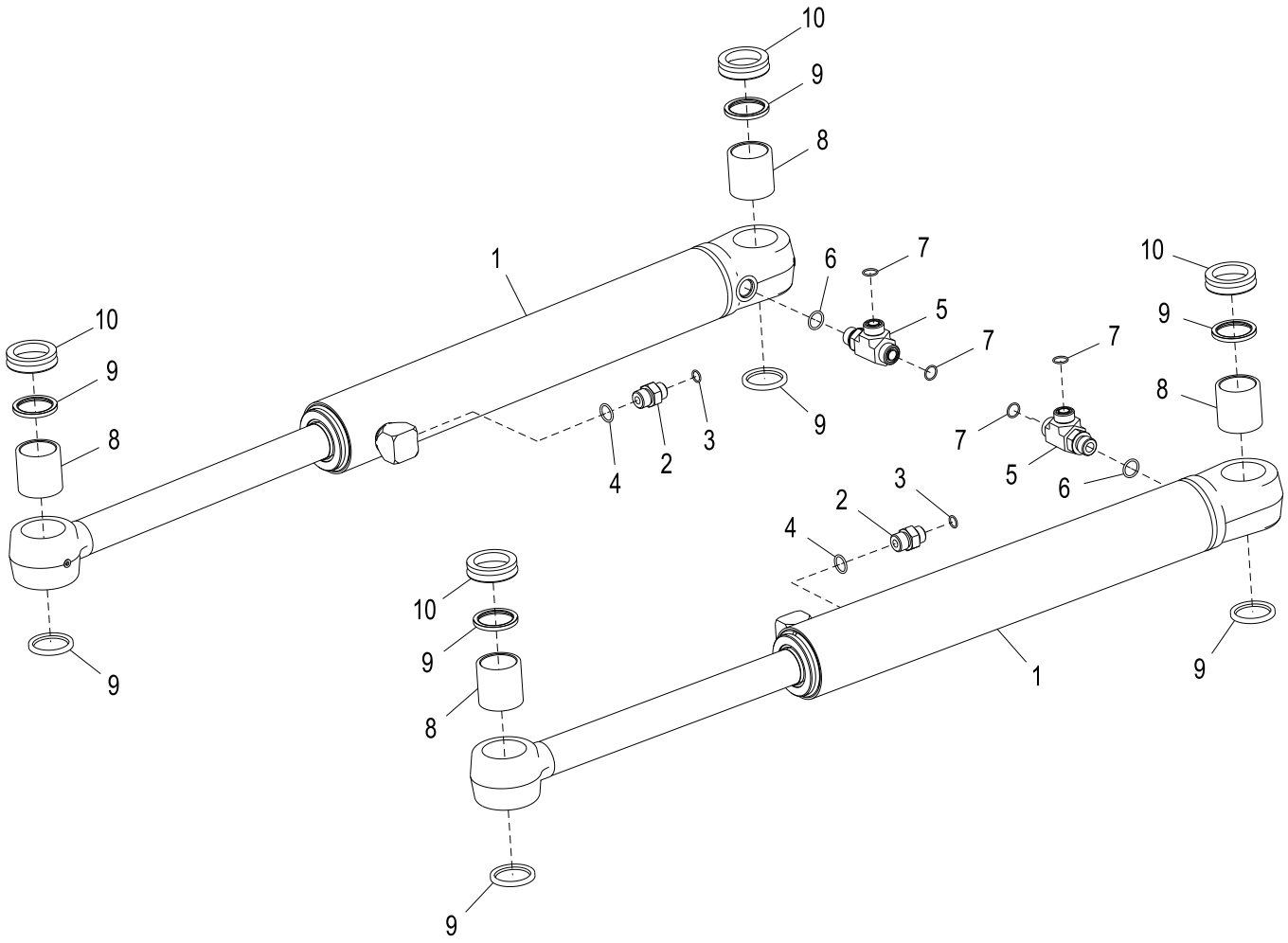

AT343066_TX1082779

Item	*Nº peça*	*Descrição*	*Qtde*	*Nº série*	*Notas*
1	AH227132	Cilindro hidráulico	2	-632197	NLA; ORDER AHC10913 AND (2) T277591, Componentes em Página Separada
	AHC10913	Cilindro hidráulico	2	632198-	Componentes em Página Separada
2	38H1174	Adaptador	2		
3	T77857	Anel o	2		12.421 X 1.778 mm (0.489" X 0.070")
4	R26906	Anel o	2		19.177 X 2.464 mm (0.755" X 0.097")
5	38H1025	Conexão em t	2		
6	R26906	Anel o	2		19.177 X 2.464 mm (0.755" X 0.097")
7	T77932	Anel o	4		15.596 X 1.778 mm (0.614" X 0.070")
8	T225727	Bucha	4		
9	T225621	Vedação	8		
10	T277591	Anel vedação em "v'	4	632198-	

Steering Cylinder Components (- 632197)
Composants de vérin de direction (- 632197)
Cilindro de Direção, Componentes (- 632197)
Компоненты цилиндра рулевого управления (- 632197)
Componentes de cilindro de dirección (- 632197)

TX1036607 A.1

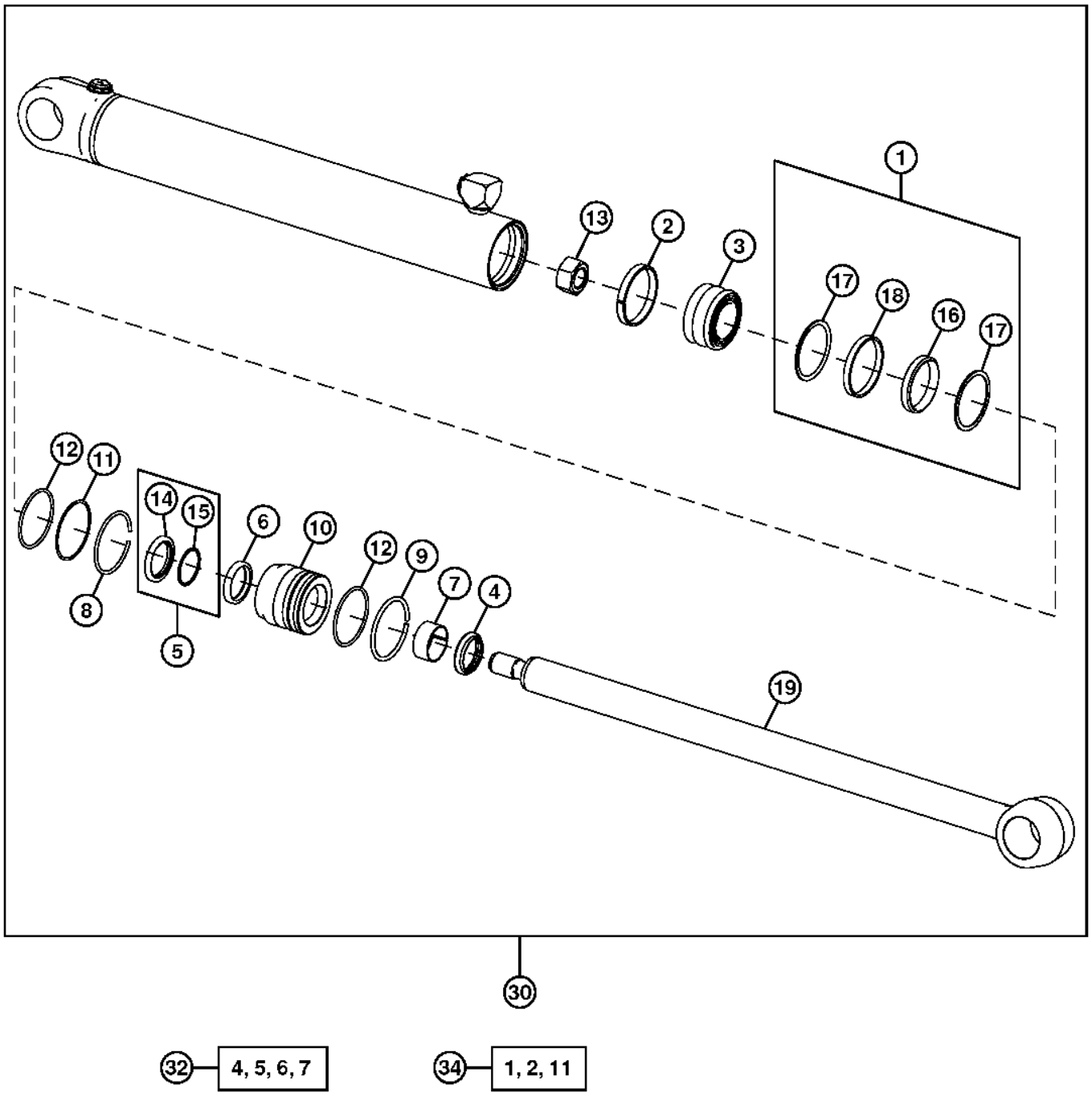

TX1036607

Item	*Nº peça*	*Descrição*	*Qtde*	*Nº série*	*Notas*
1	RE20345	Vedação	1		
2	R81777	Anel de desgaste	1		
3	R86084	Pistão	1		
4	AH146556	Vedação	1		
5	AH146560	Vedação	1		
6	H152202	Vedação	1		
7	H157898	Anel de desgaste	1		
8	H170216	Anel de pressão	1		
9	H180787	Anel de pressão	1		
10	H210731	Guia do pistão cil hidr	1		
11	R81864	Anel de apoio	1		
12	T12582	Anel o	2		72.619 X 3.531 mm (2-55/64" X 0.139")
13	H170538	Porca	1		
14	.....	Vedação	1		
15	.....	Vedação	1		
16	.....	Vedação	1		
17	.....	Anel de apoio	2		
18	.....	Vedação	1		
19	AH227134	TiranTe	1		
30	AH227132	Cilindro hidráulico	1		NLA; ORDER AHC10913
32	AH149813	Kit retentor	1		Kit de Vedações para Haste
34	AH212091	Kit retentor	1		Kit de Vedações para o Orifício

Steering Cylinder Components (632198 -)
Composants de vérin de direction (632198 -)
Cilindro de Direção, Componentes (632198 -)
Компоненты цилиндра рулевого управления (632198 -)
Componentes de cilindro de dirección (632198 -)

AHC10913_TX1116338 A.1

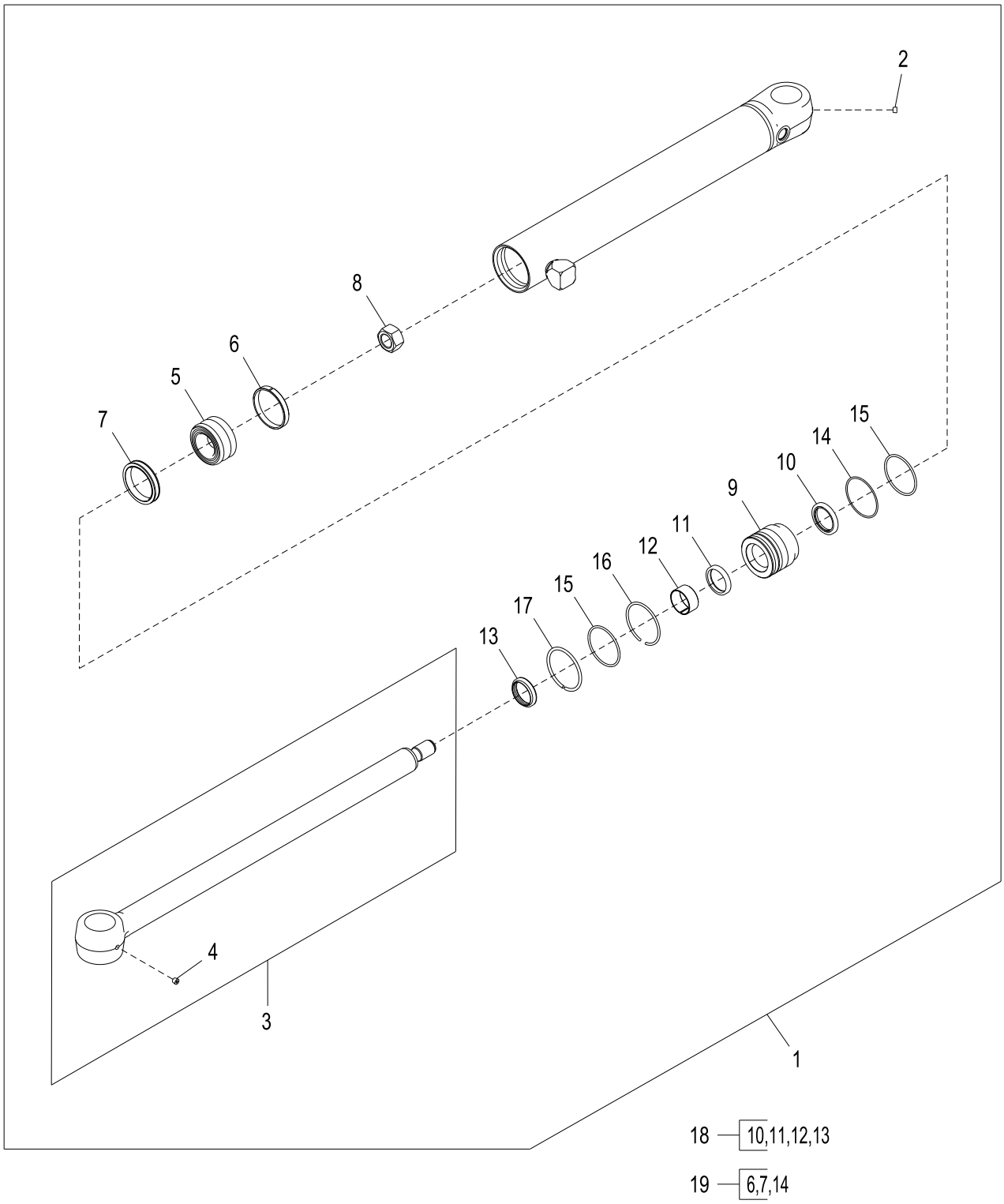

AHC10913_TX1116338

Item	*Nº peça*	*Descrição*	*Qtde*	*Nº série*	*Notas*
1	AHC10913	Cilindro hidráulico	1		
2	15H569	Tampão	1		1/8"
3	AHC10914	TiranTe	1		
4	15H569	Tampão	1		1/8"
5	R86084	Pistão	1		
6	R81777	Anel de desgaste	1		
7	RE20345	Vedação	1		
8	H170538	Porca	1		M27
9	H210731	Guia do pistão cil hidr	1		
10	AH146560	Vedação	1		
11	H152202	Vedação	1		
12	H157898	Anel de desgaste	1		
13	AH146556	Vedação	1		
14	R81864	Anel de apoio	1		74.430 X 79.850 X 1.270 mm (2.930" X 3.144" X 0.050")
15	T12582	Anel o	2		72.619 X 3.531 mm (2-55/64" X 0.139")
16	H170216	Anel de pressão	1		
17	H180787	Anel de pressão	1		
18	AHC11572	Kit retentor	1		Kit de Vedações para o Orifício
19	AH212091	Kit retentor	1		Kit de Vedações para Haste

Joystick Steering System Pilot Controller
Contrôleur pilote de système de direction par manche à balai
Controlador Piloto do Sistema de Direção com Joystick
Сервоконтроллер системы рулевого управления с помощью рукоятки
Controlador piloto de sistema de dirección por palanca multifunción

AT363158_TX1119805 C.1

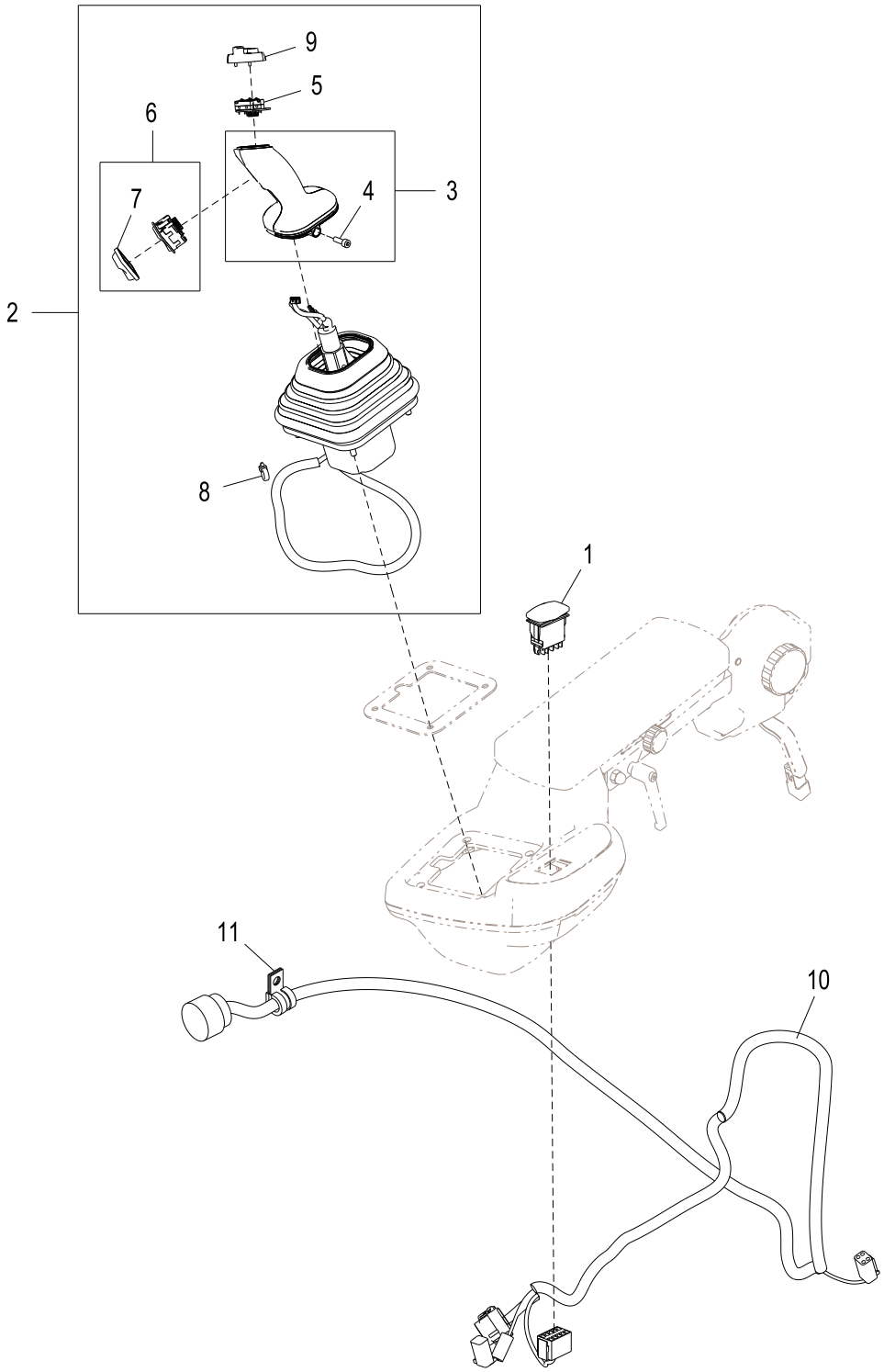

AT363158_TX1119805

Item	*Nº peça*	*Descrição*	*Qtde*	*Nº série*	*Notas*
1	AT311633	Interruptor de alavanca	1		Interruptor de Ativação da Direção com Joystick
2	AT345513	Controlador eletro-hidráuli	1	-622651	NLA, ORDER AT365217
	AT365217	Controlador eletro-hidráuli	1	622652-	Controlador da Direção com Joystick (JSC), Componentes em Página Separada
3	AT369391	Alavanca	1		
4	19M9478	Parafuso	2		M5 X 16
5	AT327078	Pulsador	1		
6	AT323927	Interruptor	1		
7	T216830	Tampa	1		
8	R44302	Cinta	1		
9	AT369388	Alavanca	1		
10	AT311621	Chicote	1		Direção com Joystick
11	T74416	Braçadeira	1		

Joystick Steering Controller (JSC)
Contrôleur de direction par manche à balai (JSC)
Controlador da Direção com Joystick (JSC)
Контроллер рулевого управления с помощью рукоятки (JSC)
Controlador de dirección por palanca multifunción (JSC)

TX1078246 A.1

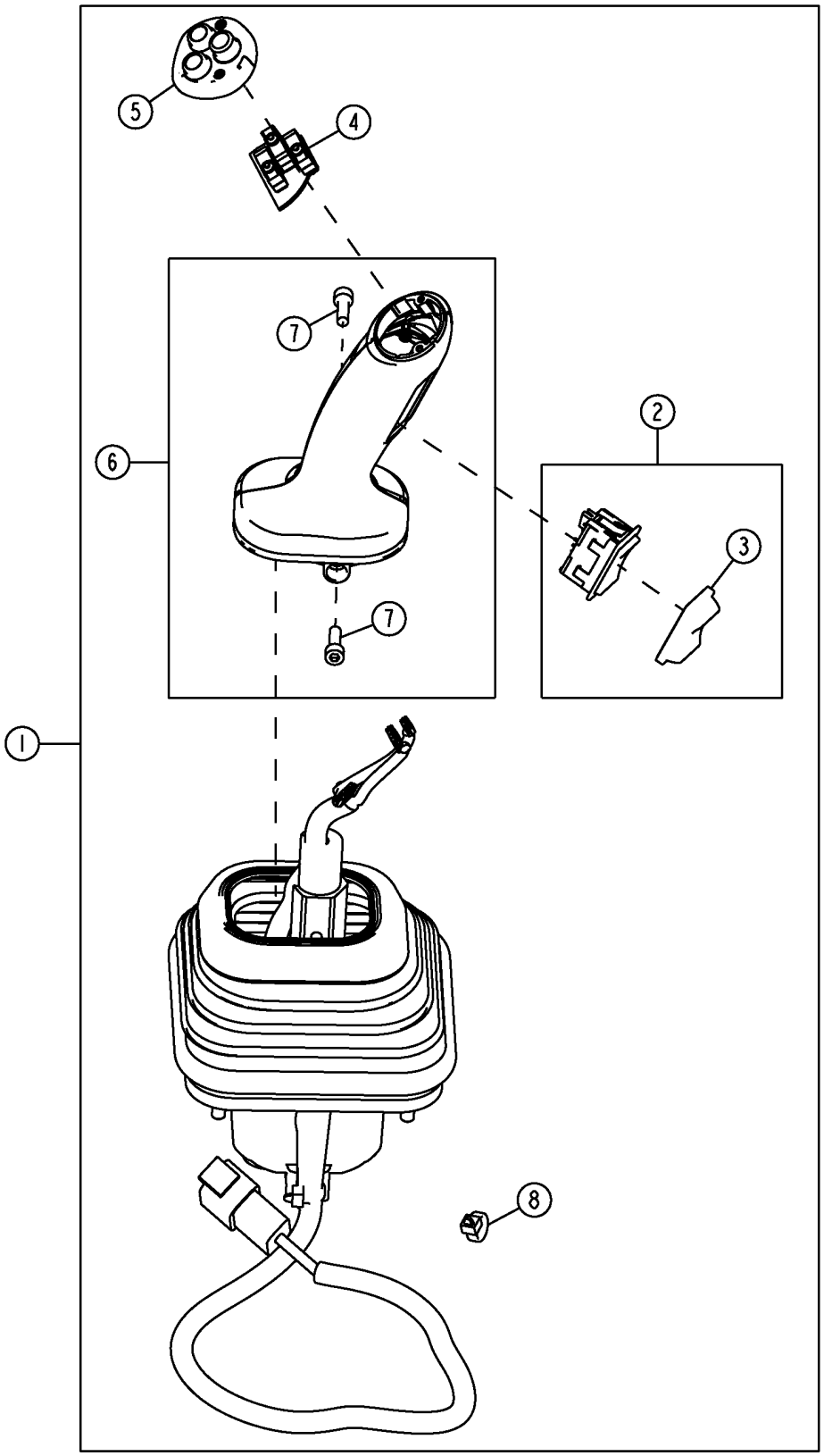

Item	*Nº peça*	*Descrição*	*Qtde*	*Nº série*	*Notas*
1	AT365217	Controlador eletro-hidráuli	1		
2	AT323927	Interruptor	1		FNR (Avanço - Neutro - Marcha à Ré)
3	T216830	Tampa	1		
4	AT327078	Interruptor de apertar	1		Interruptor de Redução e Elevação de Marcha da Direção com Joystick, Interruptor da Buzina
5	AT369388	Capa	1		
6	AT369391	Alavanca	1		
7	19M9478	Parafuso	2		M5 X 16
8	R44302	Cinta	1		

Service Brake Valve and Pedals
Distributeur et pédales de frein de service
Válvula e Pedais de Freio de Serviço
Клапан рабочего тормоза и педали
Válvula y pedales de freno de servicio

AT336022_TX1081624 A.1

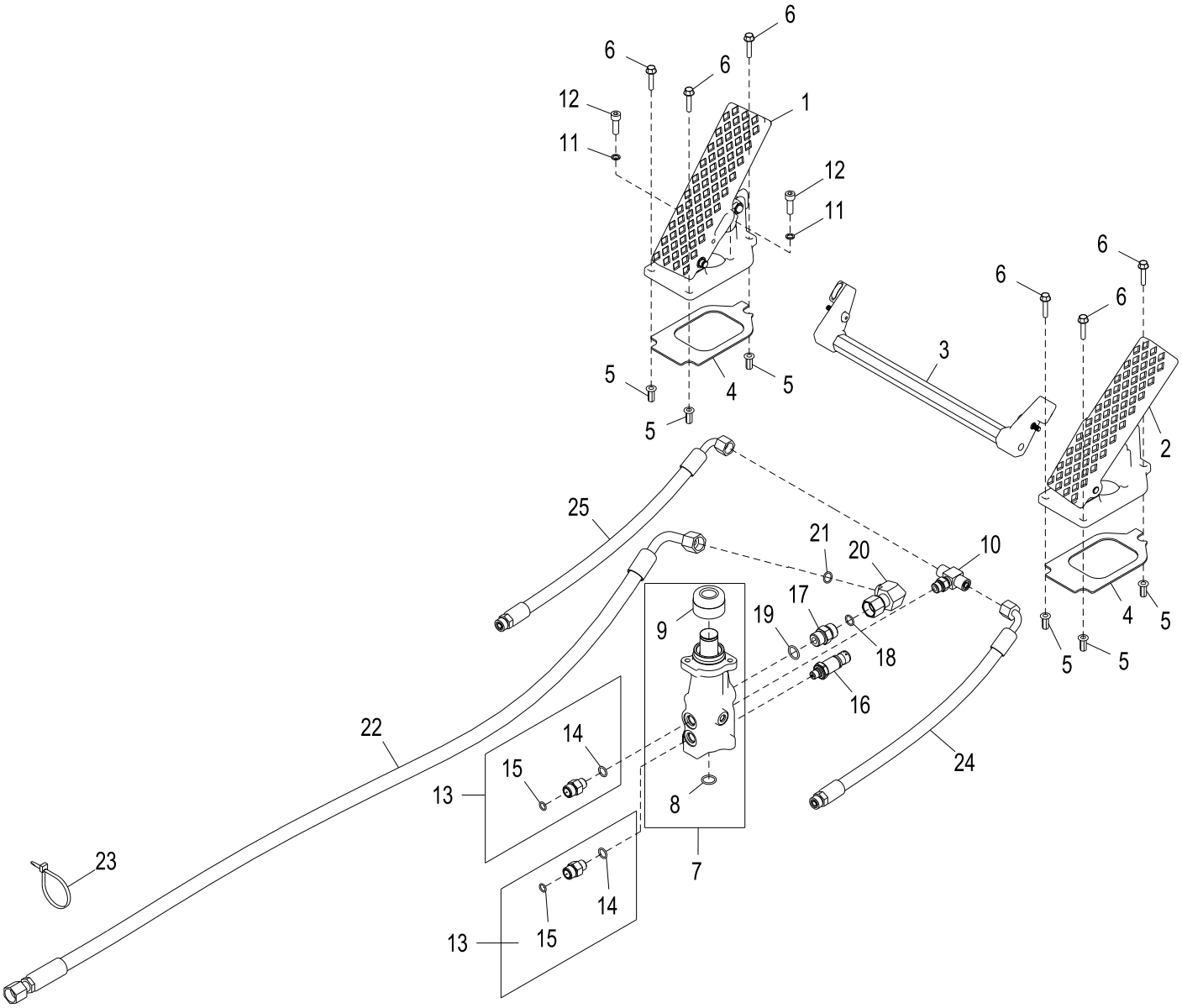

AT336022_TX1081624

Item	*Nº peça*	*Descrição*	*Qtde*	*Nº série*	*Notas*
1	AT346308	Pedal	1		Lado Esquerdo
2	AT346309	Pedal	1		Lado Direito
3	AT346311	Articulação	1		
4	T228976	Junta	2		
5	T196077	Porca	6		M6
6	19M7863	Parafuso	6		M6 X 25
7	AT416108	VálV. controladora de fluxo	1		Válvula dos Freios de Serviço, SUB FOR AT331208
8	R26375	Anel o	1		16.358 X 2.210 mm (0.644" X 0.087")
9	AT325225	Protetor	1		INCLUDES R26375
10	AT207529	VálVula de retenção	1		
11	24M7313	Arruela	2		8.100 X 12 X 1.200 mm
12	19M7657	Parafuso	2		M8 X 25
13	AT181313	VálVula de retenção	2		
14	R26448	Anel o	1		11.887 X 1.981 mm (0.468" X 5/64")
15	T77613	Anel o	1		9.250 X 1.780 mm (0.364" X 0.070")
16	AT358048	TransduTor	1		
17	38H1161	Adaptador	1		
18	T77857	Anel o	1		12.421 X 1.778 mm (0.489" X 0.070")
19	R26375	Anel o	1		16.358 X 2.210 mm (0.644" X 0.087")
20	38H1095	Conexão em ângulo	1		
21	T77857	Anel o	1		12.421 X 1.778 mm (0.489" X 0.070")
22	AT335878	Mangueira hidraulica-fabric	1		
23	R44302	Cinta	1		
24	AT335801	Mangueira hidraulica-fabric	1	-631400	
	AT373957	Mangueira hidraulica-fabric	1	631401-	
25	AT335801	Mangueira hidraulica-fabric	1	-631400	
	AT373957	Mangueira hidraulica-fabric	1	631401-	
26	T230850	Calço	3		

Brake Lines
Conduites de frein
Linhas do Freio
Тормозные магистрали
Líneas de frenos

AT336024_TX1081641 A.4

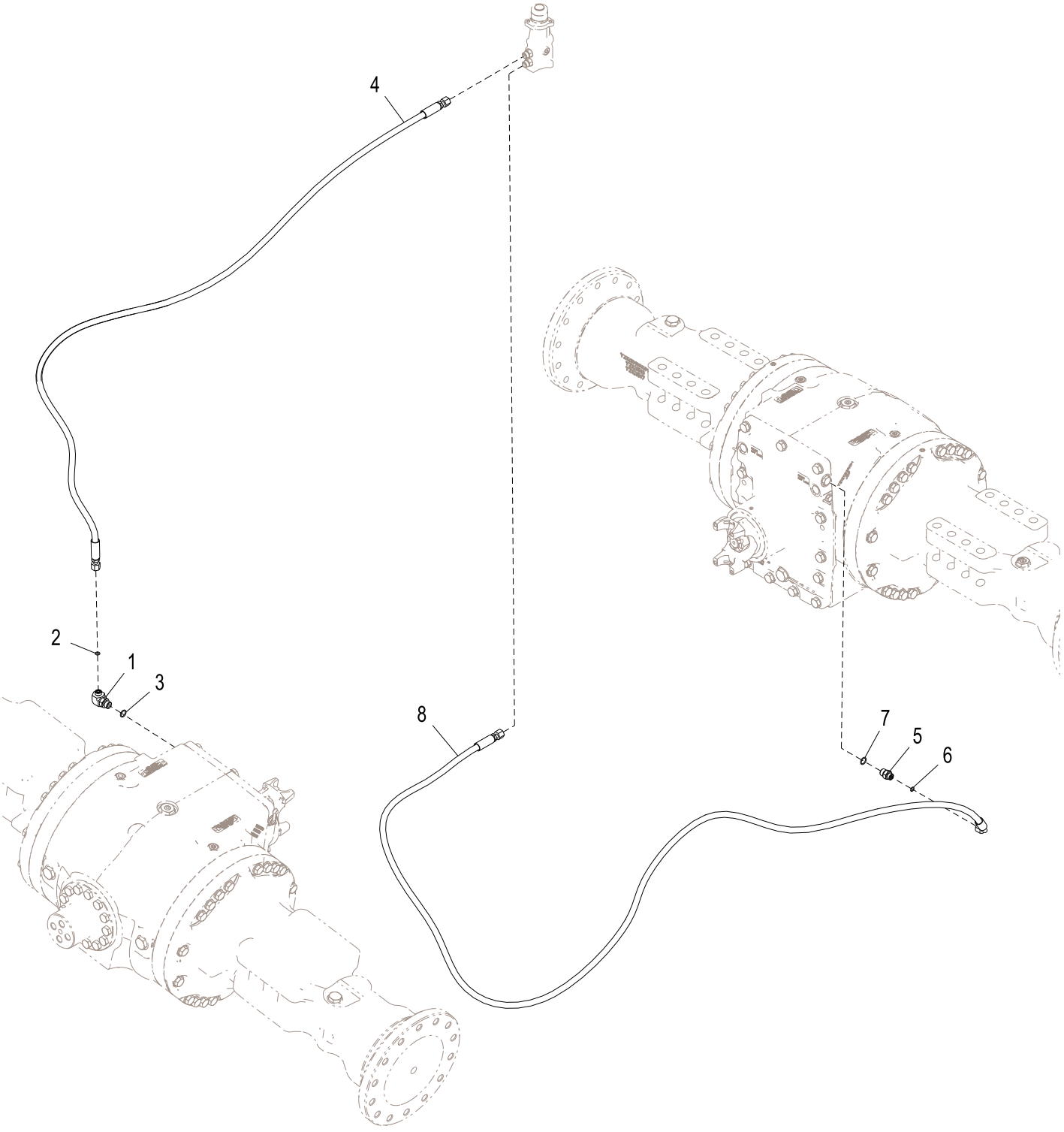

AT336024_TX1081641

Item	*Nº peça*	*Descrição*	*Qtde*	*Nº série*	*Notas*
1	38H1010	Conexão em ângulo	1		
2	T77613	Anel o	1		9.250 X 1.780 mm (0.364" X 0.070")
3	R26375	Anel o	1		16.358 X 2.210 mm (0.644" X 0.087")
4	AT343123	Mangueira hidraulica-fabric	1		
5	38H1171	Adaptador	1		
6	T77613	Anel o	1		9.250 X 1.780 mm (0.364" X 0.070")
7	R26375	Anel o	1		16.358 X 2.210 mm (0.644" X 0.087")
8	AT343126	Mangueira hidraulica-fabric	1		

Brake Accumulator (- 631400)
Accumulateur de frein (- 631400)
Acumulador do Freio (- 631400)
Гидроаккумулятор тормоза (- 631400)
Acumulador de freno (- 631400)

AT336013_TX1082662 A.1

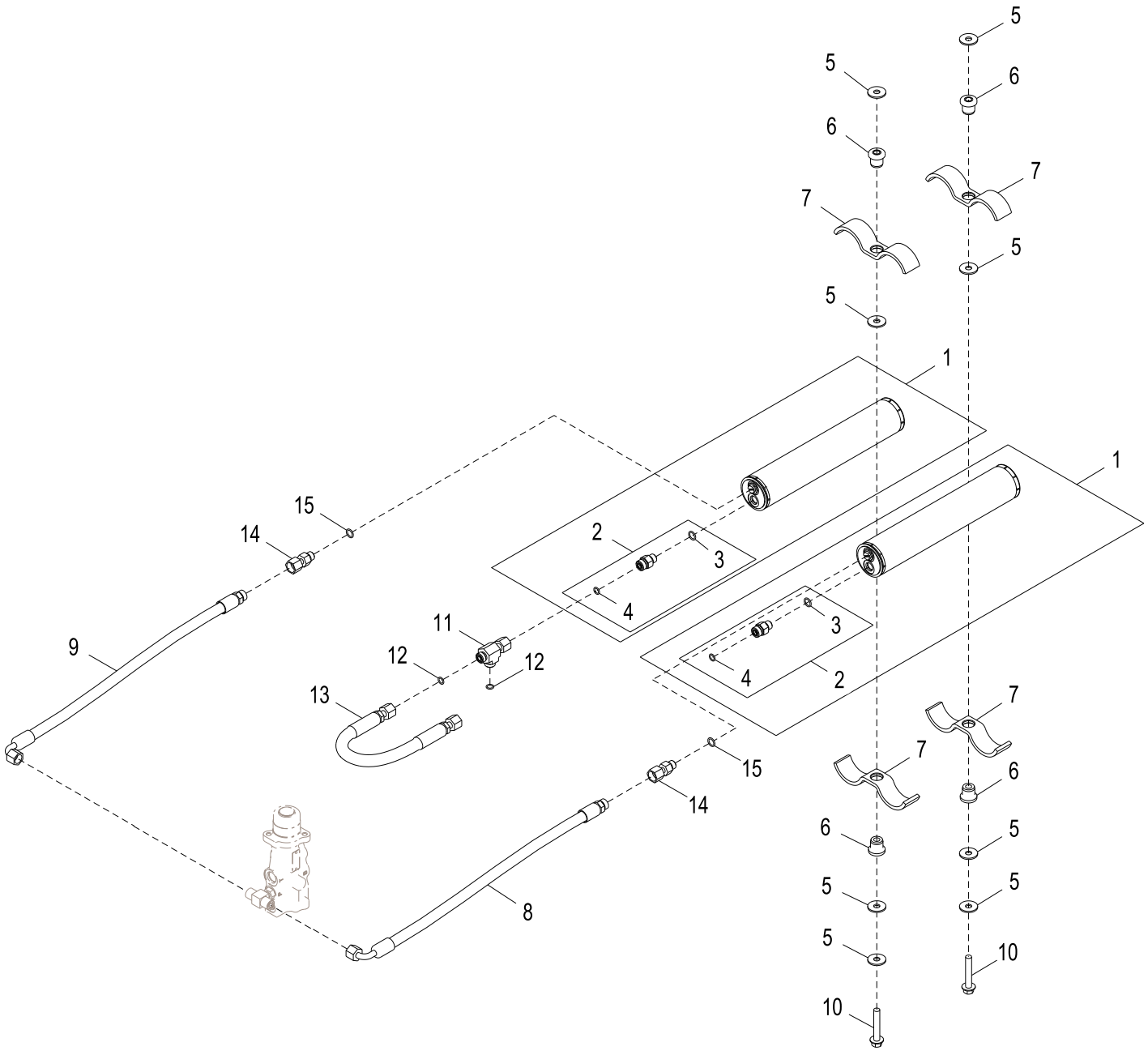

AT336013_TX1082662

Item	*Nº peça*	*Descrição*	*Qtde*	*Nº série*	*Notas*
1	AT383857	Kit do acumulador	2		
	AT196760	Kit da válvula	1		Válvula do Gás do Acumulador
2	AT225573	VálVula de retenção	1		
3	R26448	Anel o	1		11.887 X 1.981 mm (0.468" X 5/64")
4	T77613	Anel o	1		9.250 X 1.780 mm (0.364" X 0.070")
5	24M7296	Arruela	8		10.500 X 30 X 2.500 mm
6	AT357295	Isolador	4		
7	T168393	Braçadeira	4		
8	AT335801	Mangueira hidraulica-fabric	1		17.4752" X 575 mm (22-3/4") X 17.4752", (SUB FOR AT336179)
9	AT335801	Mangueira hidraulica-fabric	1		17.4752" X 575 mm (22-3/4") X 17.4752", (SUB FOR AT336179)
10	19M7807	Parafuso	2		M10 X 60
11	38H1030	Conexão em t	1		
12	T77613	Anel o	2		9.250 X 1.780 mm (0.364" X 0.070")
13	AT223768	Mangueira hidraulica-fabric	1		17.4752" X 355 mm (14") X 17.4752"
14	38H1067	Adaptador	2		
15	R26448	Anel o	2		11.887 X 1.981 mm (0.468" X 5/64")

Brake Accumulator (631401 -)
Accumulateur de frein (631401 -)
Acumulador do Freio (631401 -)
Гидроаккумулятор тормоза (631401 -)
Acumulador de freno (631401 -)

AT374255_TX1082663 A.1

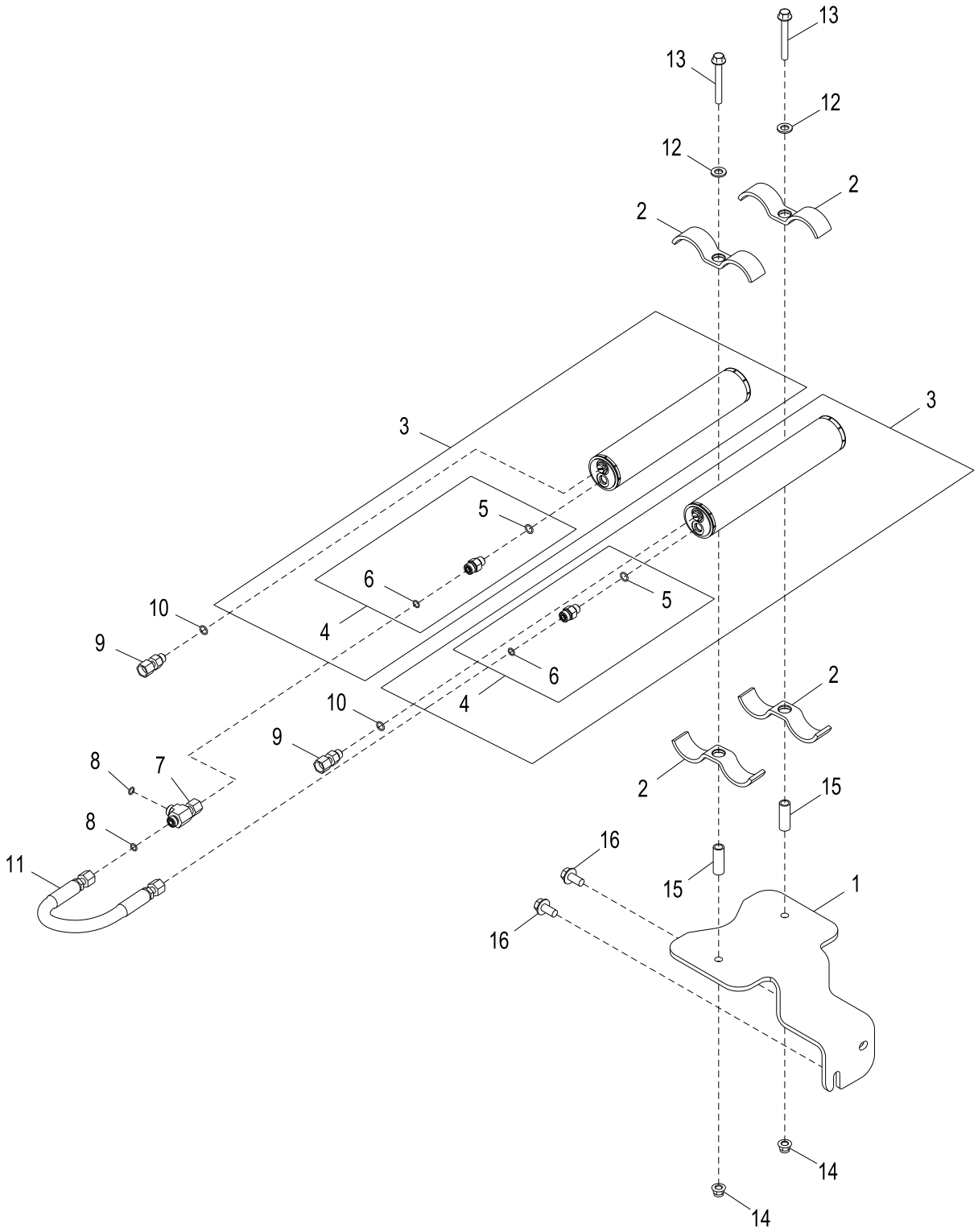

AT374255_TX1082663

Item	*Nº peça*	*Descrição*	*Qtde*	*Nº série*	*Notas*
1	T262810	Apoio	1		
2	T168393	Braçadeira	4		
3	AT383857	Kit do acumulador	2		
	AT196760	Kit da válvula	1		Válvula do Gás do Acumulador
4	AT225573	VálVula de retenção	1		
5	R26448	Anel o	1		11.887 X 1.981 mm (0.468" X 5/64")
6	T77613	Anel o	1		9.250 X 1.780 mm (0.364" X 0.070")
7	38H1030	Conexão em t	1		
8	T77613	Anel o	2		9.250 X 1.780 mm (0.364" X 0.070")
9	38H1067	Adaptador	2		
10	R26448	Anel o	2		11.887 X 1.981 mm (0.468" X 5/64")
11	AT223768	Mangueira hidraulica-fabric	1		
12	24M7429	Arruela	2		13 X 24 X 2.500 mm
13	19M7810	Parafuso	2		M10 X 80
14	14M7400	Porca de segurança	2		M10
15	T146193	Bucha	2		12.500 X 17.145 X 48.520 mm (0.492" X 0.675" X 1.910")
16	19M7788	Parafuso	2		M12 X 25

Park Brake And Mounting
Frein de stationnement et montage
Freio de Estacionamento e Montagem
Стояночный тормоз и крепление
Freno de estacionamiento y montaje

AT333185_TX1129507 A.1

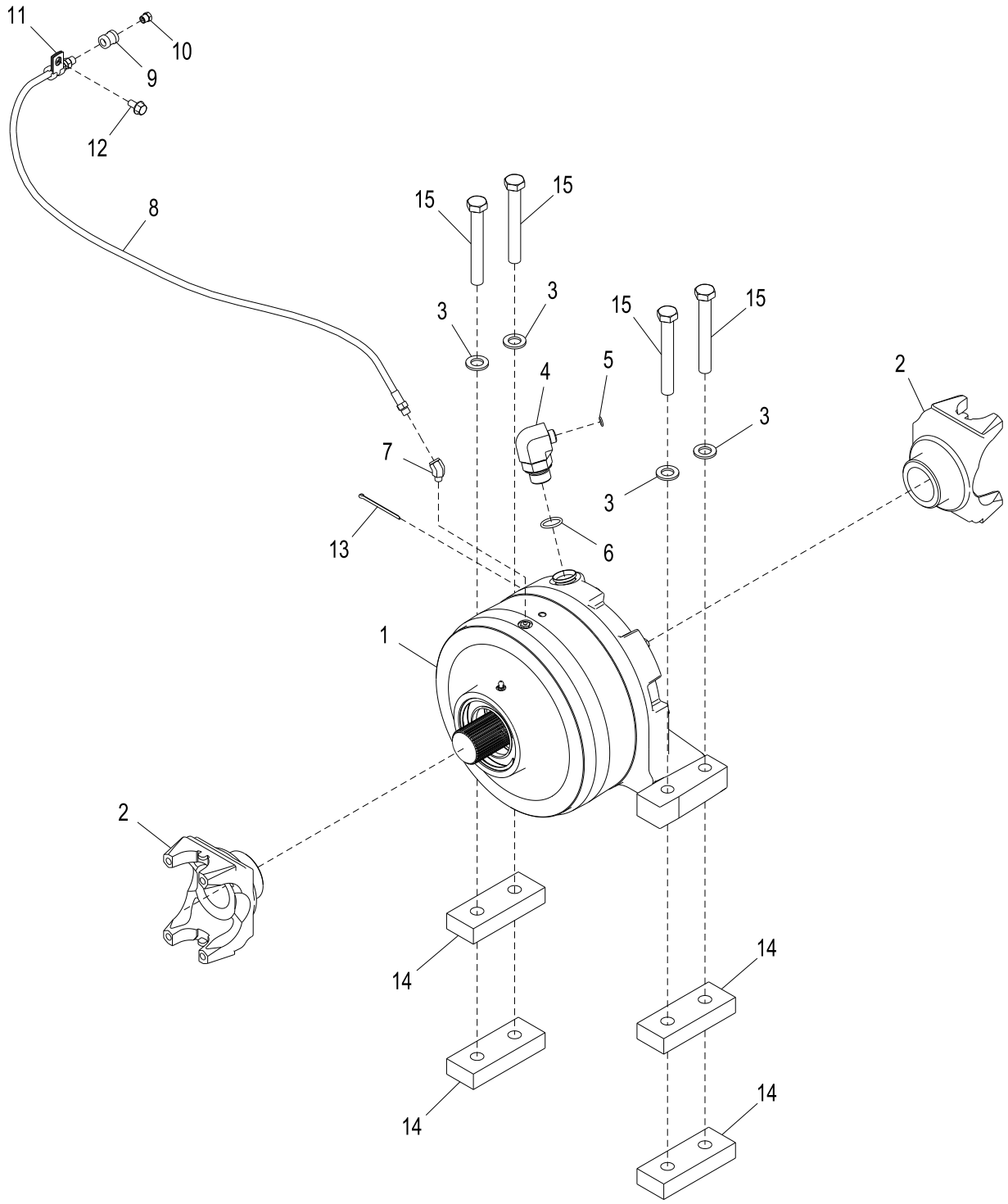

AT333185_TX1129507

Item	*Nº peça*	*Descrição*	*Qtde*	*Nº série*	*Notas*
1	AT335461	Freio	1		Componentes em Página Separada
2	T175448	Forquilha	2		
3	24M7338	Arruela	4		17 X 30 X 3 mm
4	38H1413	Conexão em ângulo	1		
5	T77613	Anel o	1		
6	U12547	Anel o	1		
7	M45937	Conexão em ângulo	1		
8	AT207022	Mangueira hidráulica	1		
9	15H84	Engate	1		1/8"
10	AT208411	VálVula de alíVio de press.	1		
11	T78974	Braçadeira	1		
12	19M7865	Parafuso	1		M8 X 16
13	11M7025	Contra-pino	1		4 X 63 mm
14	T207097	Placa	4	649838-	
15	19M7719	Parafuso sextavado	4	-649837	M16 X 70
	19M7941	Parafuso sextavado	1	649838-	M16 X 120

Park Brake Components
Composants de frein de stationnement
Componentes do Freio de Estacionamento
Компоненты стояночного тормоза
Componentes de freno de estacionamiento

TX1059169 A.1

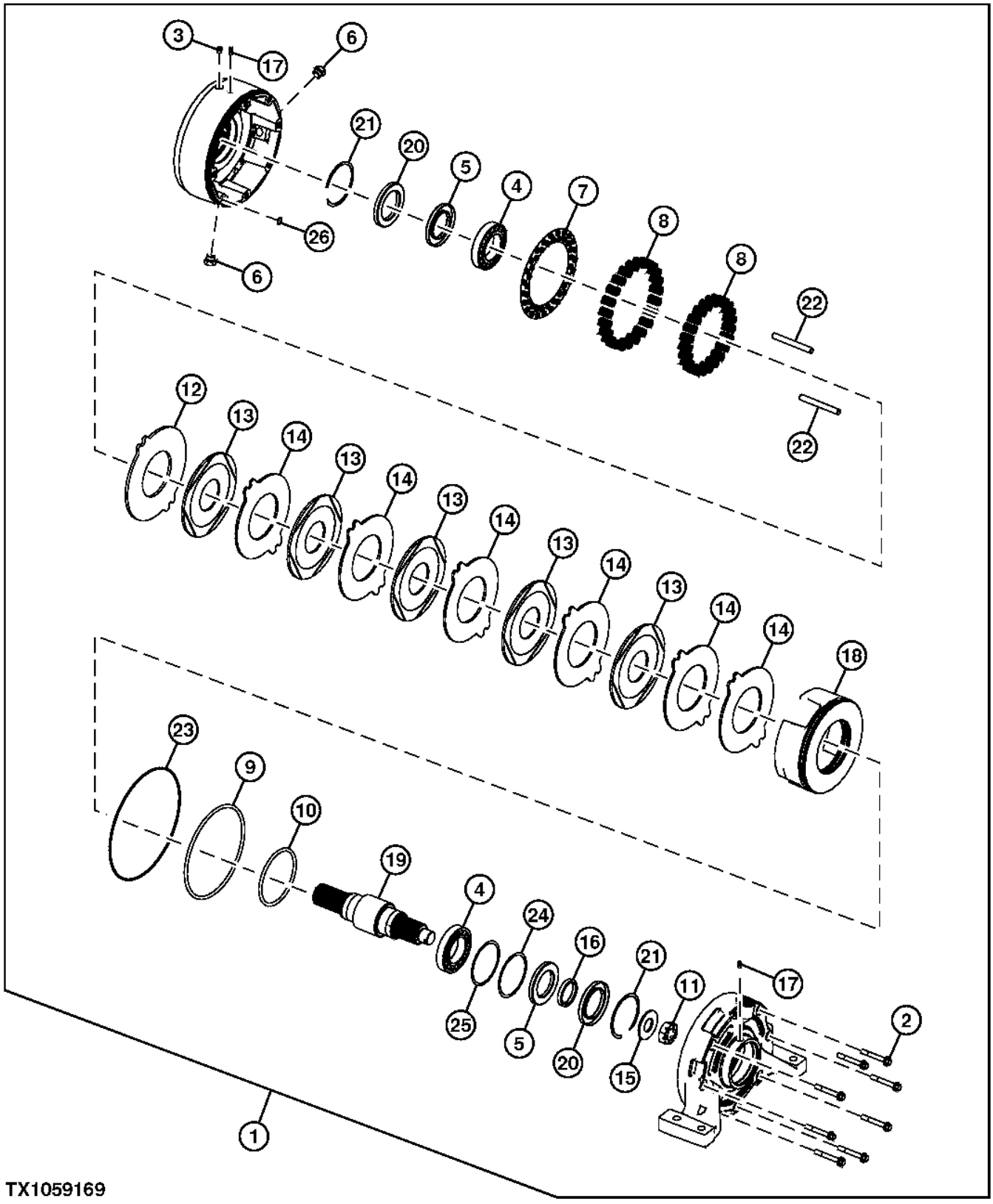

Item	*Nº peça*	*Descrição*	*Qtde*	*Nº série*	*Notas*
1	AT335461	Freio	1		
2	19M7809	Parafuso	8		M10 X 70
3	AT208411	VálVula de alíVio de press.	1		
4	AT209495	Rolamento	2		
5	AT225728	Vedação	2		
6	R39112	Conexão	2		
	R26375	Anel o	2		16.358 X 2.210 mm (0.644" X 0.087")
7	T167840	RetentoR	1		
8	T167841	Mola de compressão	46		
9	T167843	Anel o	1		
10	T167845	Anel o	1		
11	T167848	Porca com flange	1		
12	T167980	Disco com estriado externo	1		Primário
13	T167981	Disco com estriado interno	5		Girando
14	T167982	Disco com estriado externo	6		Estacionário
15	T170582	Arruela	1		
16	T172221	Arruela	1		
17	T242938	Conexão	2		
18	T242994	Pistão	1		
19	T242995	Eixo	1		
20	T242996	Vedação	2		
21	T242997	Anel de pressão	2		
22	T242998	Pino de centragem	2		
23	T242999	Anel o	1		
24	T243000	Calço	1		
25	T243001	Calço	1		
26	T81686	Anel o	8		10.820 X 1.778 mm (0.426" X 0.070")

Decals and Labels
Autocollants et étiquettes
Adesivos e Etiquetas
Этикетки и таблички
Calcomanías y etiquetas

TX1070271 D.1

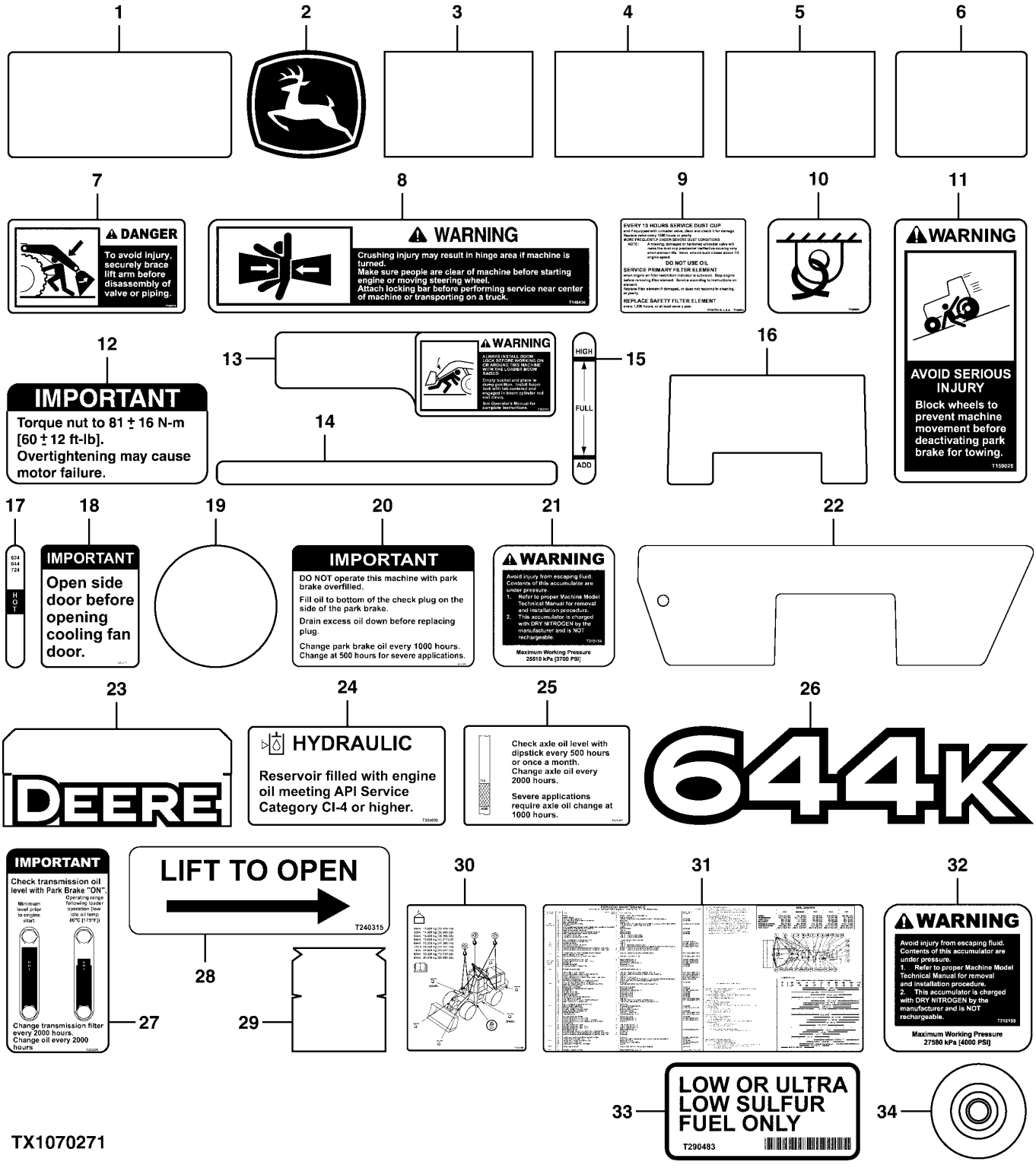

TX1070271

Item	*Nº peça*	*Descrição*	*Qtde*	*Nº série*	*Notas*
1	H21259	TapeTe	1		Antiderrapante
2	JD5749	Etiqueta	1		Cervo Saltando
3	JD5902	RefletoR	2		Vermelho
4	JD5906	RefletoR	2		Âmbar
5	JD5933	RefletoR	4		Amarelo
6	T103395	TapeTe	1		Antiderrapante
7	T146175	Adesivo de segurança	1		Perigo - Esmagamento pela Lança
8	T146436	Adesivo de segurança	2		Advertência - Esmagamento pela Articulação
9	T146605	Etiqueta	1		FILTRO DE AR
10	T153680	Etiqueta	2		Fixação
11	T159028	Etiqueta	1		Advertência - Freio de Estacionamento
12	T175135	Etiqueta	1		Advertência - Cubo do Ventilador
13	T182191	Etiqueta	2		Advertência - Bloqueio da Lança
14	T182192	Adesivo de segurança	2		Advertência - Trava da Articulação
15	T197300	Etiqueta	1		Visor do Reservatório Hidráulico
16	T198179	TapeTe	1		Antiderrapante
17	T200064	Etiqueta	1		Visor da Transmissão
18	T205211	Etiqueta	1		Importante - Portas de Serviço
19	T206106	Etiqueta	4		Círculo Cinza
20	T207741	Etiqueta	1		Abastecimento Excessivo do Freio de Estacionamento
21	T215158	Etiqueta	1		Advertência - Acumulador do Piloto
22	T215327	TapeTe	1		Antiderrapante
23	T216436	Etiqueta	2		Deere
24	T304690	Etiqueta	1		Nível de Óleo Hidráulico, SUB FOR T218566
25	T225397	Etiqueta	1		Nível de Óleo do Eixo
26	T230071	Etiqueta	2		Designação do Modelo
27	T233076	Etiqueta	1		Verificação do Óleo da Transmissão
28	T240315	Etiqueta	2		Levante para Abrir
29	T254888	Etiqueta	2		Reservatório Hidráulico, SUB FOR T216492
30	T303488	Etiqueta	1		Elevação/Fixação, SUB FOR T255730
31	T309407	Etiqueta	1		Manutenção Periódica, SUB FOR T290775, T255100, T260377, T230089, T263267, OR T278276
32	T215155	Etiqueta	2		Advertência - Acumulador do Freio
33	T290483	Etiqueta	2		Entrada de Combustível
34	T123788	Rebite	1		Rebite

Cab Decals and Labels
Autocollants et étiquettes cabine
Adesivos e Etiquetas da Cabine
Таблички и этикетки в кабине
Etiquetas y calcomanías de la cabina

TX1070269 C.2

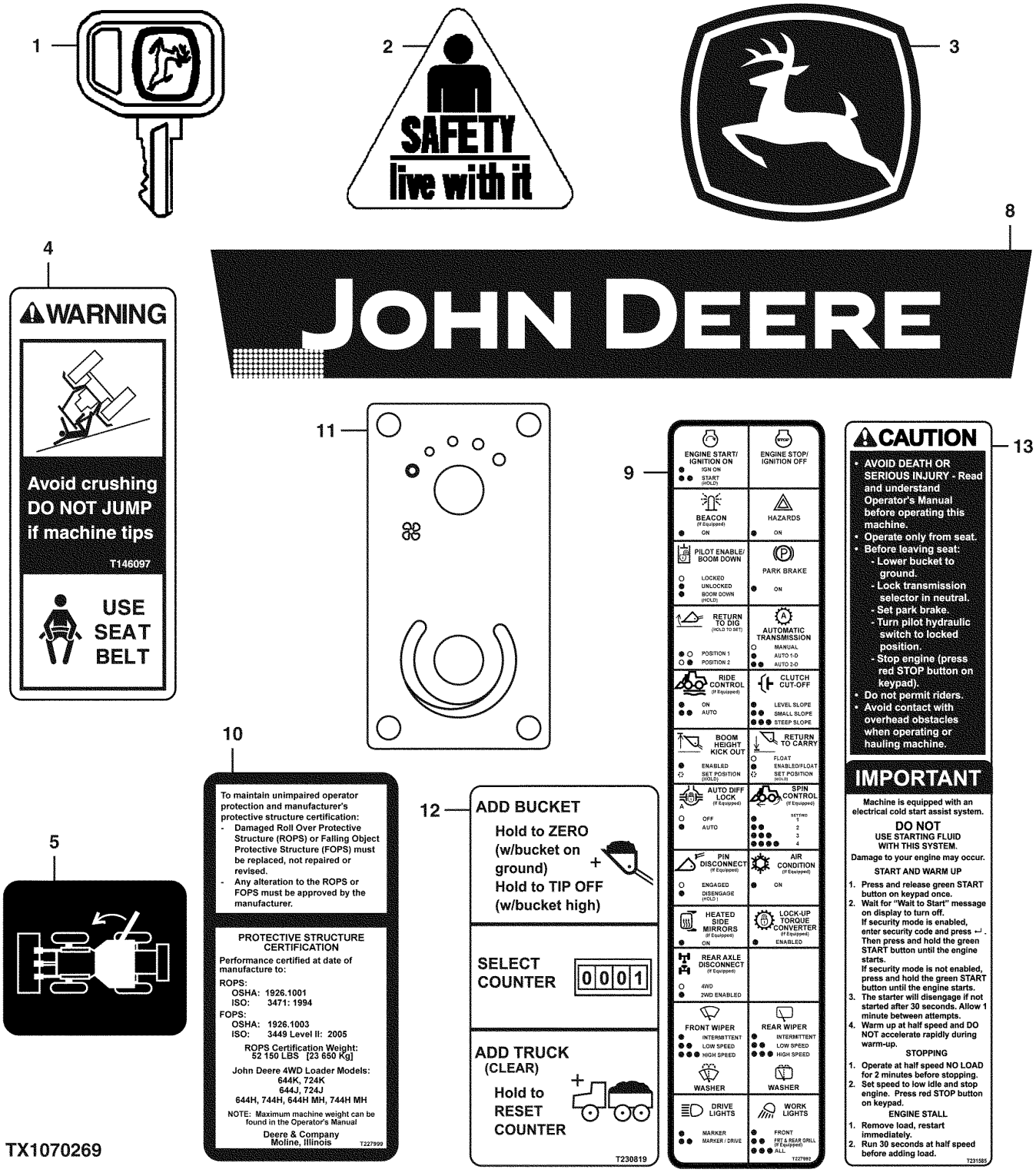

Item	*Nº peça*	*Descrição*	*Qtde*	*Nº série*	*Notas*
1	AT195302	Chave	1		Ignição
2	H138955	Etiqueta	2		Segurança
3	JD5822	Etiqueta	2		Cervo Saltando
4	T146097	Etiqueta	1		Advertência - Cinto de Segurança
5	T174735	Etiqueta	1		Liberação da Porta - Lado Direito da Unidade
8	T296213	Etiqueta	1		John Deere
9	T227992	Etiqueta	1		Identificação das Funções do Console
10	T227999	Etiqueta	1		Certificação da EPCC / FOPS
11	T228573	Etiqueta	1		Controle do HVAC
12	T230819	Etiqueta	1		Interruptor do Contador
13	T231585	Adesivo de segurança	1		Partida a Frio Elétrica

Canopy Decals and Labels
Autocollants et étiquettes d'auvent
Adesivos e Etiquetas da Capota
Таблички и наклейки для навеса
Etiquetas y calcomanías de dosel

TX1070270 C.1

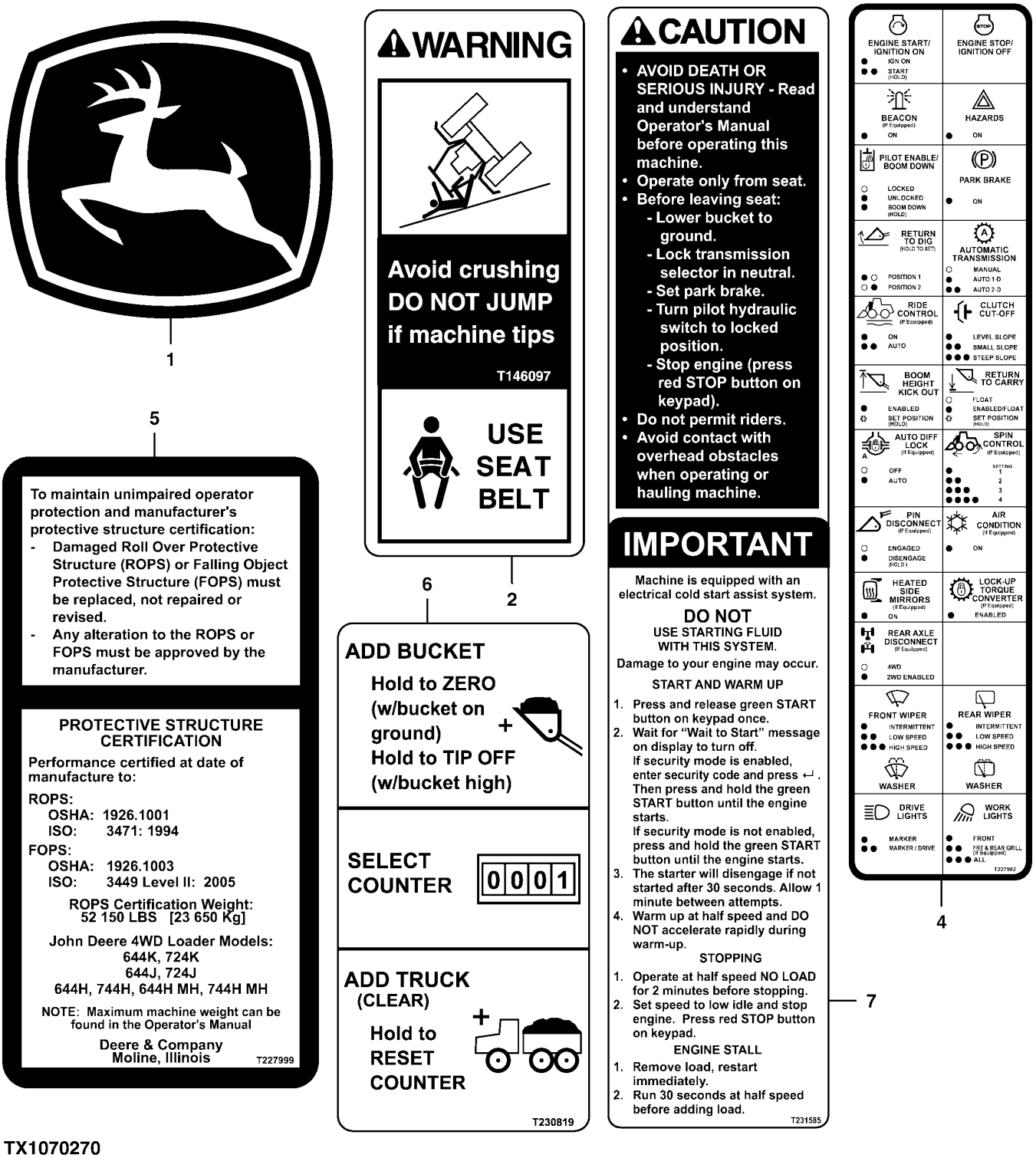

TX1070270

Item	*Nº peça*	*Descrição*	*Qtde*	*Nº série*	*Notas*
1	JD5822	Etiqueta	2		Cervo Saltando
2	T146097	Etiqueta	1		Advertência - Cinto de Segurança
4	T227992	Etiqueta	1		Identificação dos Interruptores
5	T227999	Etiqueta	1		Certificação da EPCC / FOPS
6	T230819	Etiqueta	1		Interruptor do Contador
7	T231585	Adesivo de segurança	1		Partida a Frio Elétrica

French Decals and Labels
Autocollants et étiquettes français
Adesivos e Etiquetas em Francês
Таблички и наклейки (французский)
Francés, etiquetas y calcomanías

TX1065501 A.1

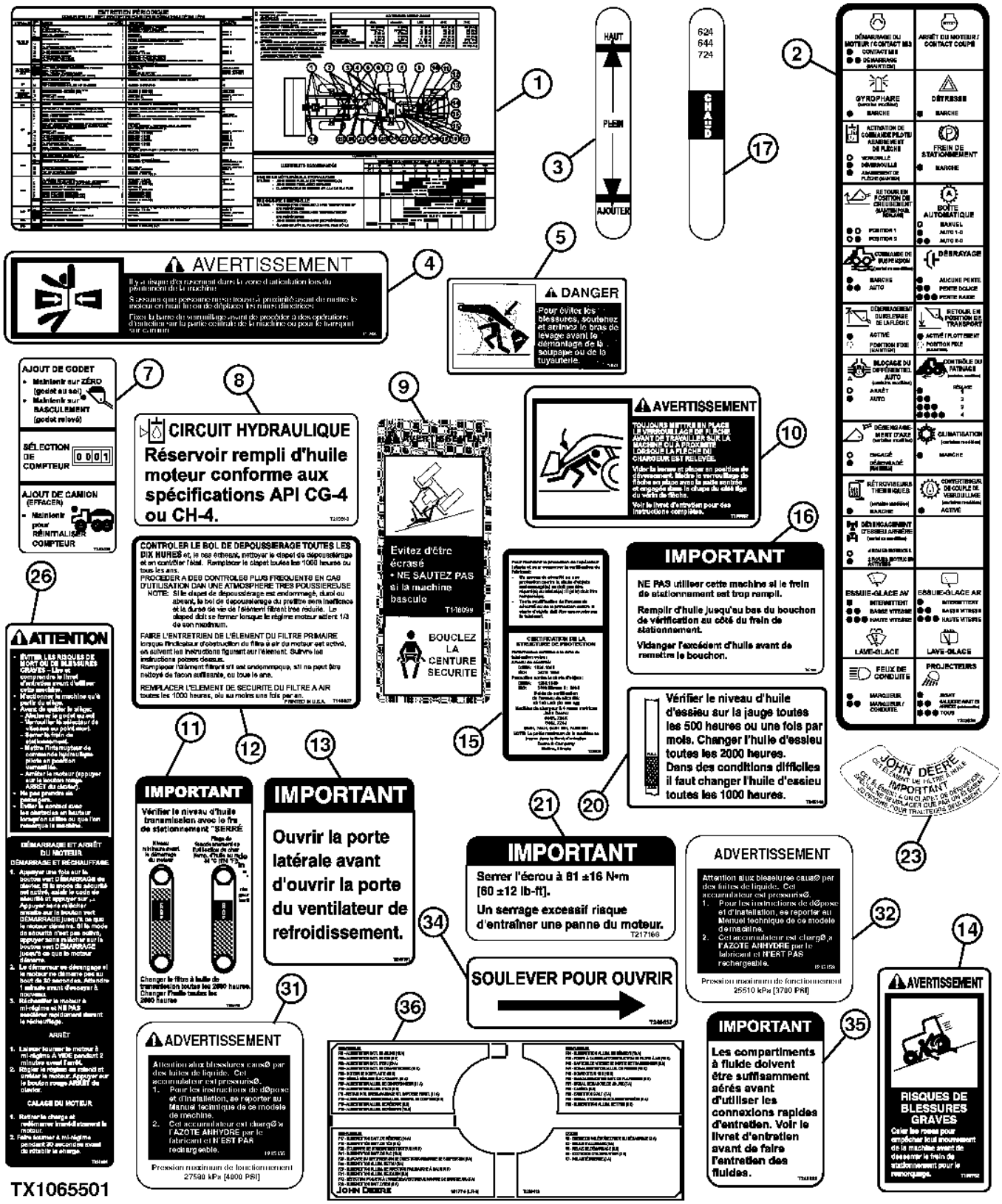

Item	*Nº peça*	*Descrição*	*Qtde*	*Nº série*	*Notas*
1	T290950	Etiqueta	1		Manutenção Periódica, (SUB FOR T234127, T255102, T261306, OR T263670)
2	T229829	Etiqueta	1		Identificação dos Interruptores
3	T197323	Etiqueta	1		Visor do Reservatório Hidráulico
4	T146496	Adesivo de segurança	2		Advertência - Esmagamento pela Articulação
5	T146178	Adesivo de segurança	1		Perigo - Esmagamento pela Lança
7	T233026	Etiqueta	1		Interruptor do Contador
8	T218568	Etiqueta	1		Nível de Óleo Hidráulico
9	T146099	Adesivo de segurança	1		Advertência - Cinto de Segurança
10	T195857	Etiqueta	2		Advertência - Bloqueio da Lança
11	T234115	Etiqueta	1		Verificação do Óleo da Transmissão
12	T146607	Etiqueta	1		FILTRO DE AR
13	T245151	Etiqueta	1		Importante - Portas de Serviço
14	T160762	Etiqueta	1		Advertência - Freio de Estacionamento
15	T229830	Etiqueta	1		Certificação da Cabine
16	T207750	Etiqueta	1		Abastecimento Excessivo do Freio de Estacionamento
17	T200065	Etiqueta	1		Visor da Transmissão
20	T245149	Etiqueta	1		Nível de Óleo do Eixo
21	T217168	Etiqueta	1		Advertência - Cubo do Ventilador
23	CD12569	Etiqueta	1		Elemento do Filtro de Óleo
26	T231594	Etiqueta	1		Aviso - Partida/Parada do Motor
31	T215156	Etiqueta	2		Advertência - Acumulador do Freio
32	T215159	Etiqueta	1		Advertência - Acumulador do Piloto
34	T240637	Etiqueta	2		Levante para Abrir
35	T246893	Etiqueta	1		Serviço Rápido
36	T258412	Etiqueta	1		VEC (Central Elétrica do Veículo)

Spanish Decals and Labels
Autocollants et étiquettes espagnols
Adesivos e Etiquetas em Espanhol
Ярлыки и наклейки на испанском языке
Español, etiquetas y calcomanías

TX1089809 A.1

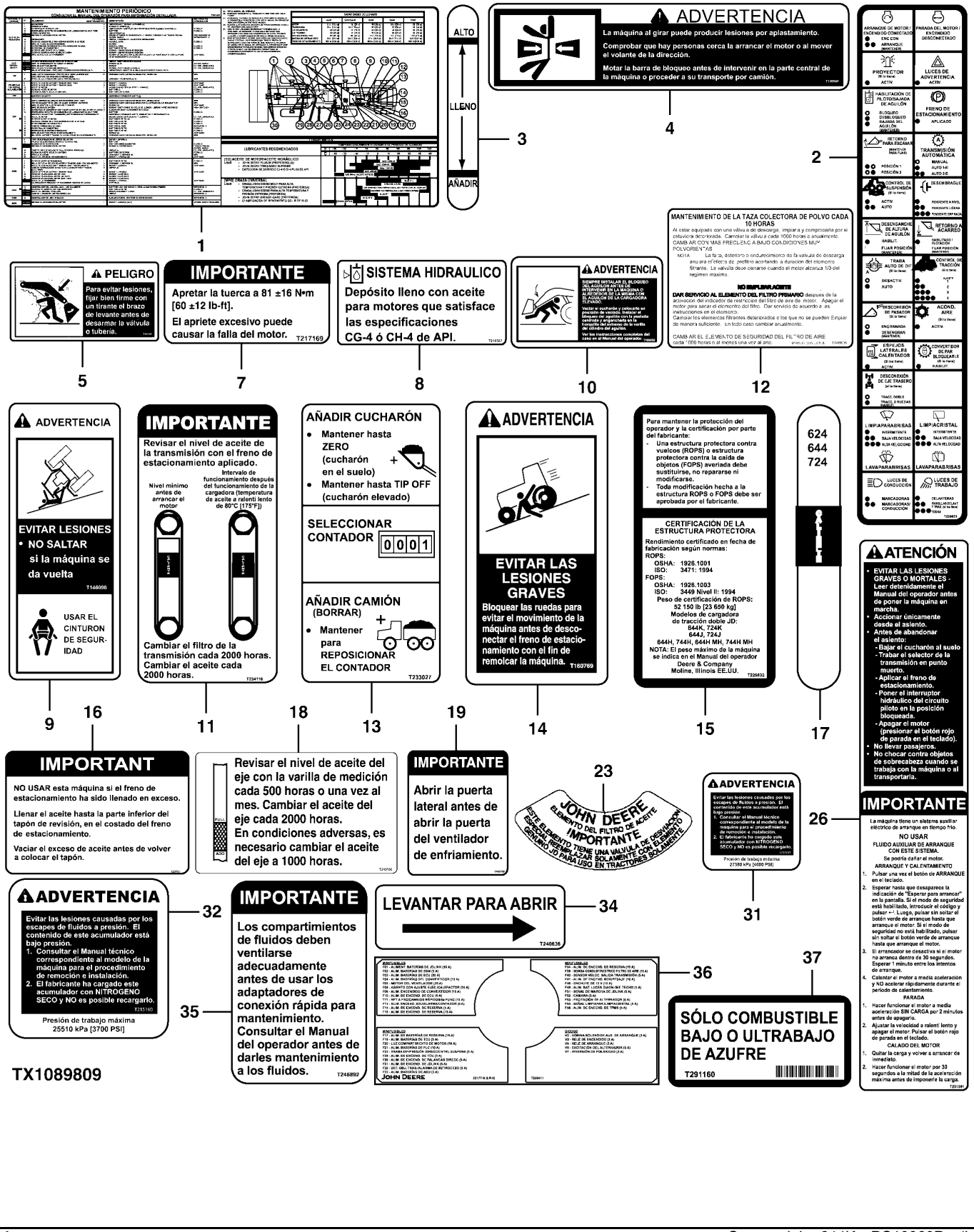

Item	*Nº peça*	*Descrição*	*Qtde*	*Nº série*	*Notas*
1	T290952	Etiqueta	1		Manutenção Periódica, (SUB FOR T234126, T255101, T261305, OR T263672)
2	T229833	Etiqueta	1		Identificação dos Interruptores
3	T197324	Etiqueta	1		Visor do Reservatório Hidráulico
4	T146504	Adesivo de segurança	2		Advertência - Esmagamento pela Articulação
5	T146180	Adesivo de segurança	1		Perigo - Esmagamento pela Lança
7	T217169	Etiqueta	1		Advertência - Cubo do Ventilador
8	T218567	Etiqueta	1		Reservatório Hidráulico
9	T146098	Adesivo de segurança	1		Advertência - Cinto de Segurança
10	T195858	Etiqueta	1		Advertência - Bloqueio da Lança
11	T234116	Etiqueta	1		Verificação do Óleo da Transmissão
12	T146606	Etiqueta	1		FILTRO DE AR
13	T233027	Etiqueta	1		Interruptor do Contador
14	T160769	Adesivo de segurança	1		Advertência - Freio de Estacionamento
15	T229832	Etiqueta	1		Certificação da Cabine
16	T207751	Etiqueta	1		Abastecimento Excessivo do Freio de Estacionamento
17	T200066	Etiqueta	1		Visor da Transmissão
18	T245150	Etiqueta	1		Nível de Óleo do Eixo
19	T245152	Etiqueta	1		Importante - Portas de Serviço
23	T64217	Etiqueta	1		Elemento do Filtro de Óleo
26	T231591	Adesivo de segurança	1		Aviso - Partida/Parada do Motor
31	T215157	Etiqueta	2		Advertência - Acumulador do Freio
32	T215160	Etiqueta	1		Advertência - Acumulador do Piloto
34	T240636	Etiqueta	2		Levante para Abrir
35	T246892	Etiqueta	1		Serviço Rápido
36	T258411	Etiqueta	1		VEC (Central Elétrica do Veículo)
37	T291160	Etiqueta	2		Entrada de Combustível

Russian Decals and Labels
Autocollants et étiquettes en russe
Adesivos e Etiquetas em Russo
Таблички и наклейки (русский)
Etiquetas y calcomanías de dosel

TX1070273 B.1

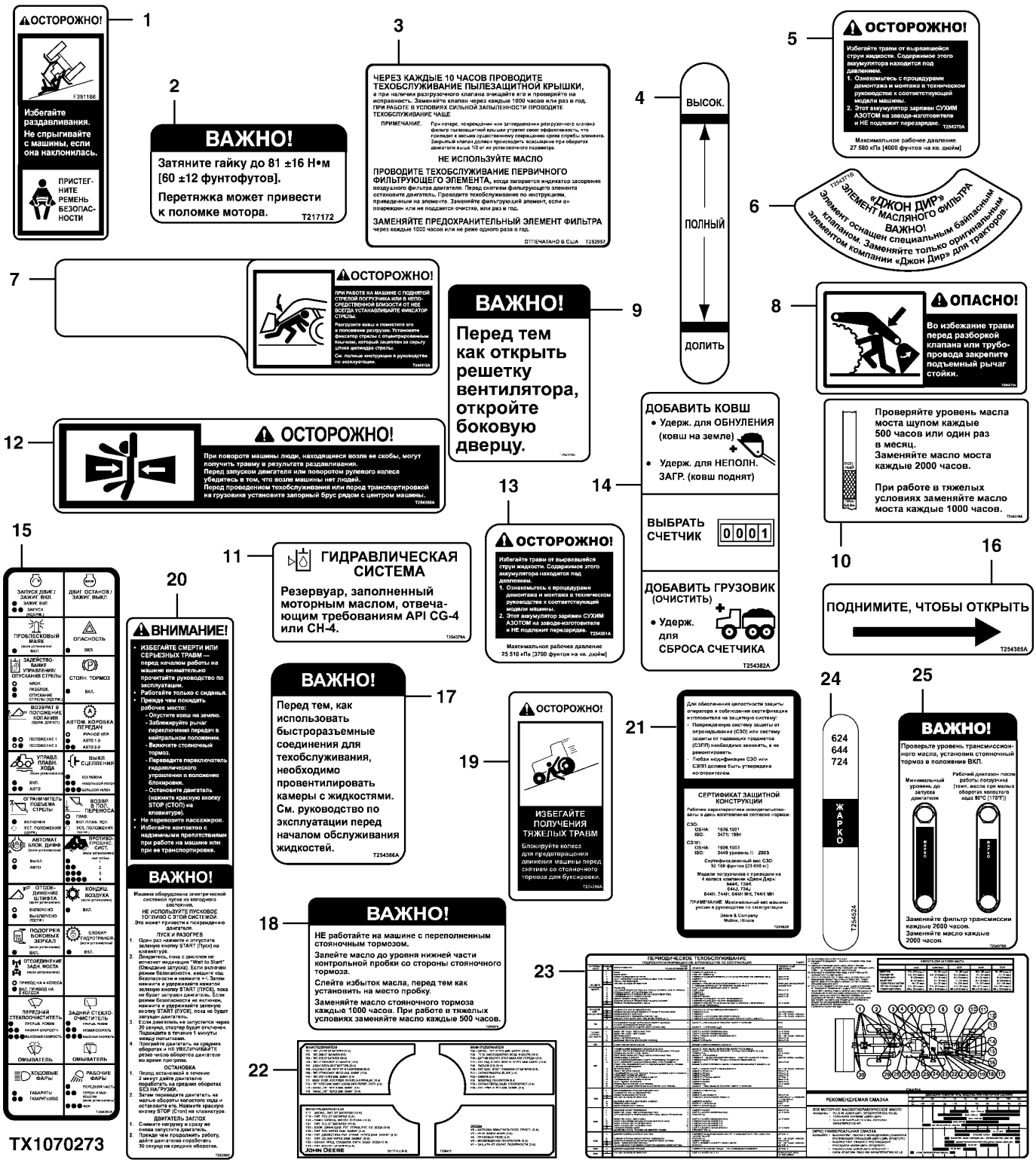

Item	*Nº peça*	*Descrição*	*Qtde*	*Nº série*	*Notas*
1	F381166	Adesivo de segurança	1		Advertência - Cinto de Segurança
2	T217172	Etiqueta	1		Advertência - Cubo do Ventilador
3	T252957	Etiqueta	1		FILTRO DE AR
4	T253701	Etiqueta	1		Visor do Reservatório Hidráulico
5	T254370	Etiqueta	2		Advertência - Acumulador do Freio
6	T254371	Etiqueta	1		Elemento do Filtro de Óleo
7	T254372	Etiqueta	2		Advertência - Bloqueio da Lança
8	T254373	Adesivo de segurança	1		Perigo - Esmagamento pela Lança
9	T254375	Etiqueta	1		Importante - Portas de Serviço
10	T254378	Etiqueta	1		Nível de Óleo do Eixo
11	T254379	Etiqueta	1		Reservatório Hidráulico
12	T254380	Adesivo de segurança	2		Advertência - Esmagamento pela Articulação
13	T254381	Etiqueta	1		Advertência - Acumulador do Piloto
14	T254382	Etiqueta	1		Interruptor do Contador
15	T254383	Etiqueta	1		Identificação dos Interruptores
16	T254385	Etiqueta	2		Levante para Abrir
17	T254386	Etiqueta	1		Serviço Rápido
18	T254387	Etiqueta	1		Abastecimento Excessivo do Freio de Estacionamento
19	T254389	Adesivo de segurança	1		Advertência - Freio de Estacionamento
20	T283982	Adesivo de segurança	1		Aviso - Partida/Parada do Motor
21	T254628	Etiqueta	1		Certificação da EPCC / FOPS
22	T258413	Etiqueta	1		VEC (Central Elétrica do Veículo)
23	T290951	Etiqueta	1		Manutenção Periódica, (SUB FOR T263671)
24	T265527	Etiqueta	1		Visor da Transmissão, (SUB FOR T254524)
25	T265526	Etiqueta	1		Verificação do Óleo da Transmissão, (SUB FOR T254376)

Lift Hooks
Crochets relevage
Ganchos de Elevação
Подъемные крюки
Ganchos de levante

TX1036938 A.1

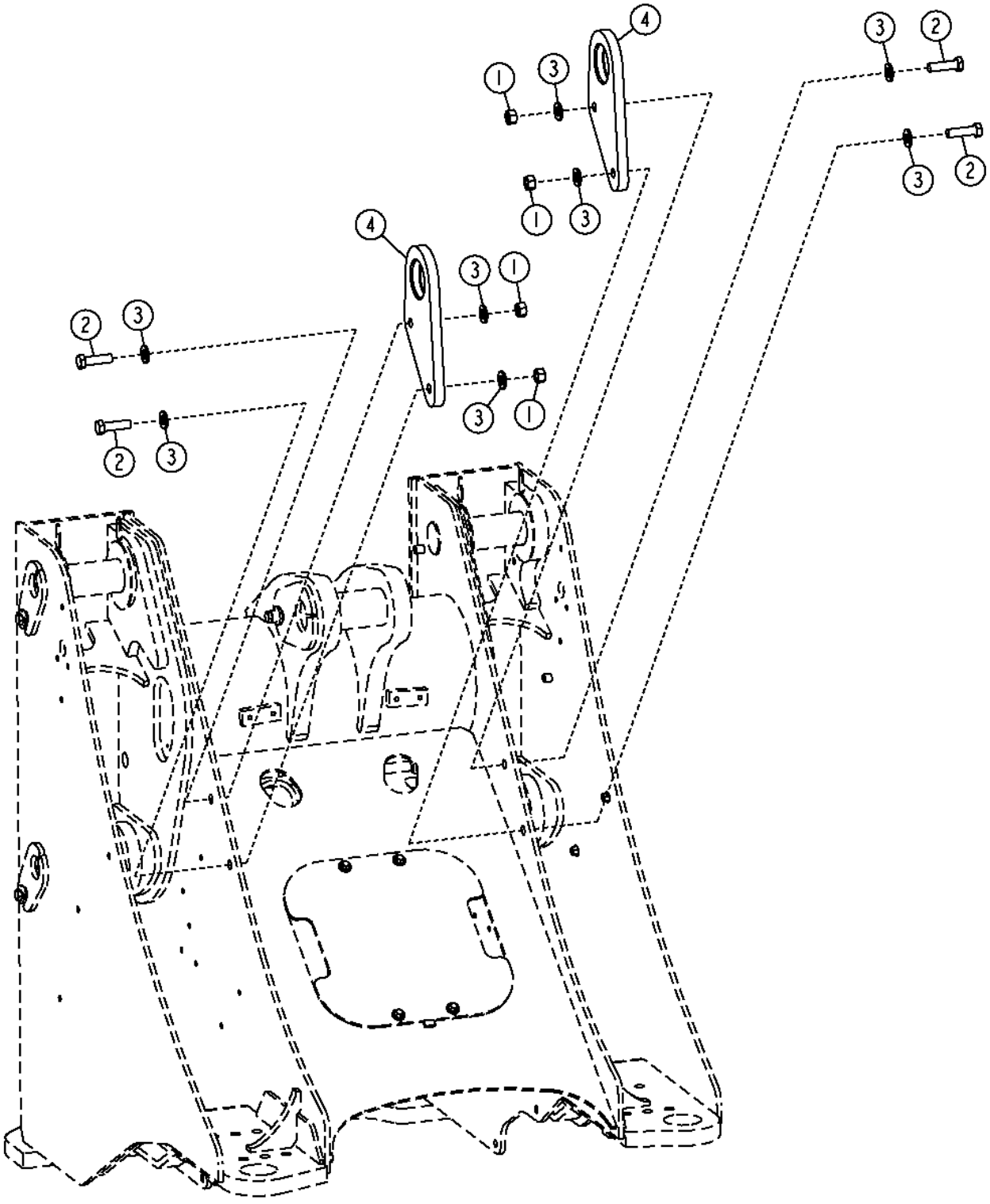

Item	*Nº peça*	*Descrição*	*Qtde*	*Nº série*	*Notas*
1	14M7277	Porca	4		M20
2	19M8639	Parafuso sextavado	4		M20 X 70
3	24M7242	Arruela	8		21.400 X 42 X 5 mm
4	T156995	Placa	2		

Quick Fluid Service Conversion Kit
Jeu d'adaptation d'entretien rapide des liquides
Kit de Conversão do Serviço Rápido do Fluido
Комплект переоборудования системы быстрого обслуживания гидравлических систем
Juego modificación de servicio rápido de fluidos

AT338995_TX1129350 A.1

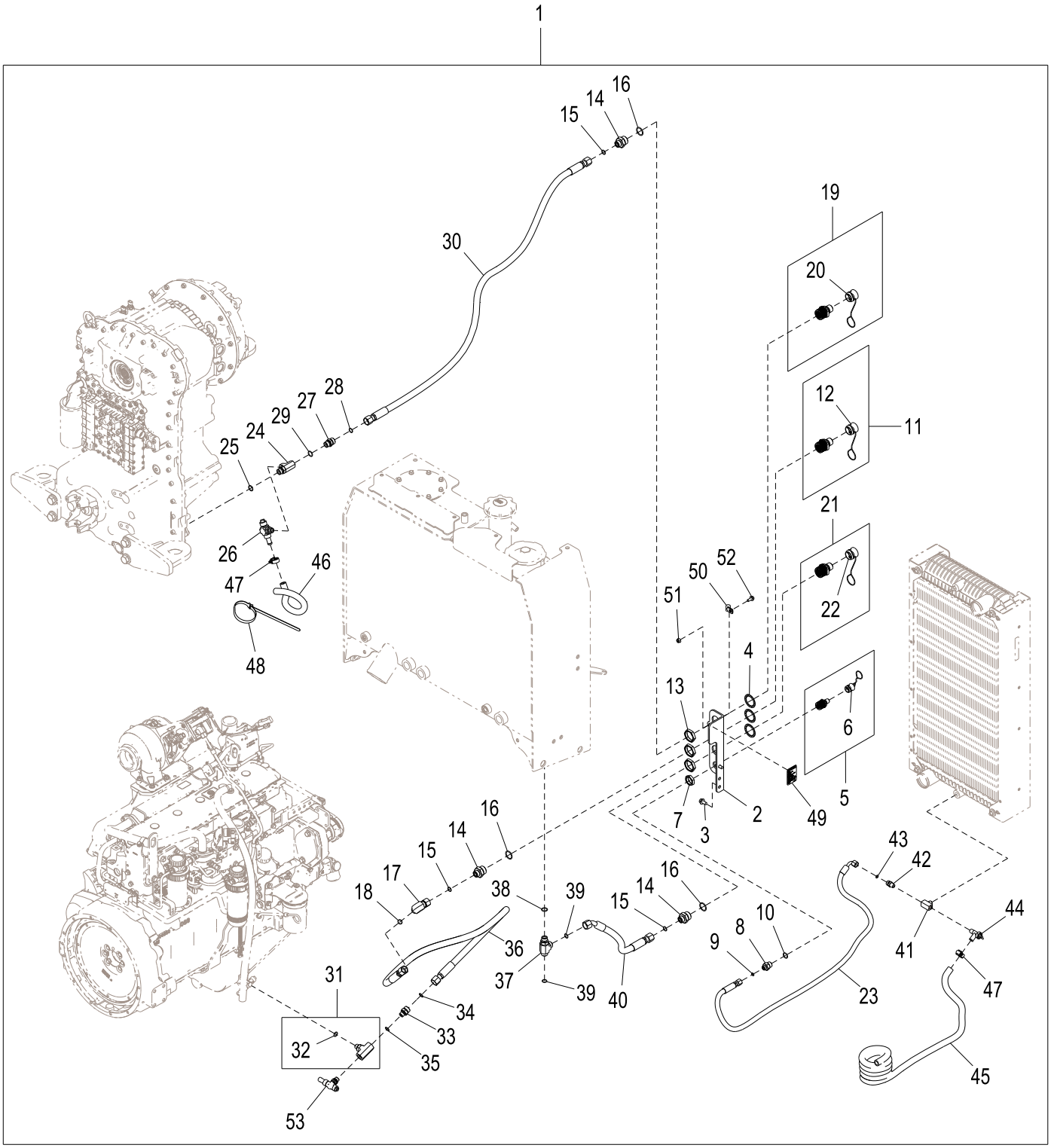

AT338995_TX1129350

Item	*Nº peça*	*Descrição*	*Qtde*	*Nº série*	*Notas*
1	**AT338995**	**Kit - instalação de campo**	**1**		**Pacotes de Produto**
2	T230584	Placa	1		
3	19M7784	Parafuso	2		M10 X 20
4	T247034	Arruela de pressão	3		
5	AT319067	Conexão	1		Líquido de Arrefecimento do Motor
6	AT319069	Tampa	1		
7	T78707	Porca	1		
8	38H1172	Adaptador	1		
9	T77613	Anel o	1		
10	R26906	Anel o	1		
11	AT319079	Conexão	1		Óleo do Motor
12	AT319081	Tampa	1		
13	R32295	Porca	3		
14	38H1447	Adaptador	1		
15	T77932	Anel o	1		
16	R29936	Anel o	1		
17	38H1096	Conexão em ângulo	1		
18	T77932	Anel o	1		
19	AT325195	Conexão	1		Óleo da Transmissão
20	AT325197	Tampa	1		
21	AT325198	Conexão	1		Óleo Hidráulico
22	AT325200	Tampa	1		
23	AT342206	Mangueira hidraulica-fabric	1		
24	T231038	Conexão em t	1		
25	51M7045	Anel o	1		19.300 X 2.200 mm
26	RE507950	VálVula de dreno	1		
27	38H5004	Adaptador	1		
28	T77932	Anel o	1		
29	51M7045	Anel o	1		19.300 X 2.200 mm
30	AT227537	Mangueira hidraulica-fabric	1		
31	AT359741	Conexão em t	1		
32	51M7043	Anel o	1		15.300 X 2.200 mm
33	38H5010	Adaptador	1		
34	T77932	Anel o	1		
35	51M7043	Anel o	1		15.300 X 2.200 mm
36	AT342204	Mangueira hidraulica-fabric	1		
37	38H1025	Conexão em t	1		
38	R26906	Anel o	1		
39	T77932	Anel o	2		
40	AT352108	Mangueira hidraulica-fabric	1		
41	R122371	Conexão em t	1		
42	T78646	Adaptador	1		
43	T77613	Anel o	1		
44	AT35831	VálVula de dreno	1		
45	.....	Mangueira em metro	1		MF T60811, CTL 275 cm (9 ft.)
46	T29384	Mangueira	1		
47	AR21837	Abraçadeira para mangueira	2		
48	N189220	Cinta	1		
49	T246891	Etiqueta	1		Importante - Serviço Rápido
	T246892	Etiqueta	1		Espanhol, Importante - Serviço Rápido
	T246893	Etiqueta	1		Francês, Importante - Serviço Rápido
50	T78974	Braçadeira	1		
51	14M7298	Porca com flange	1		M8
52	19M7866	Parafuso	1		M8 X 20
53	RE507952	VálVula de dreno	1		

Engine Oil Sampling Valve
Vanne d'échantillonnage d'huile moteur
Válvula de Amostragem de Óleo do Motor
Клапан для отбора проб моторного масла
Válvula de muestreo de aceite de motor

TX1058138 A.1

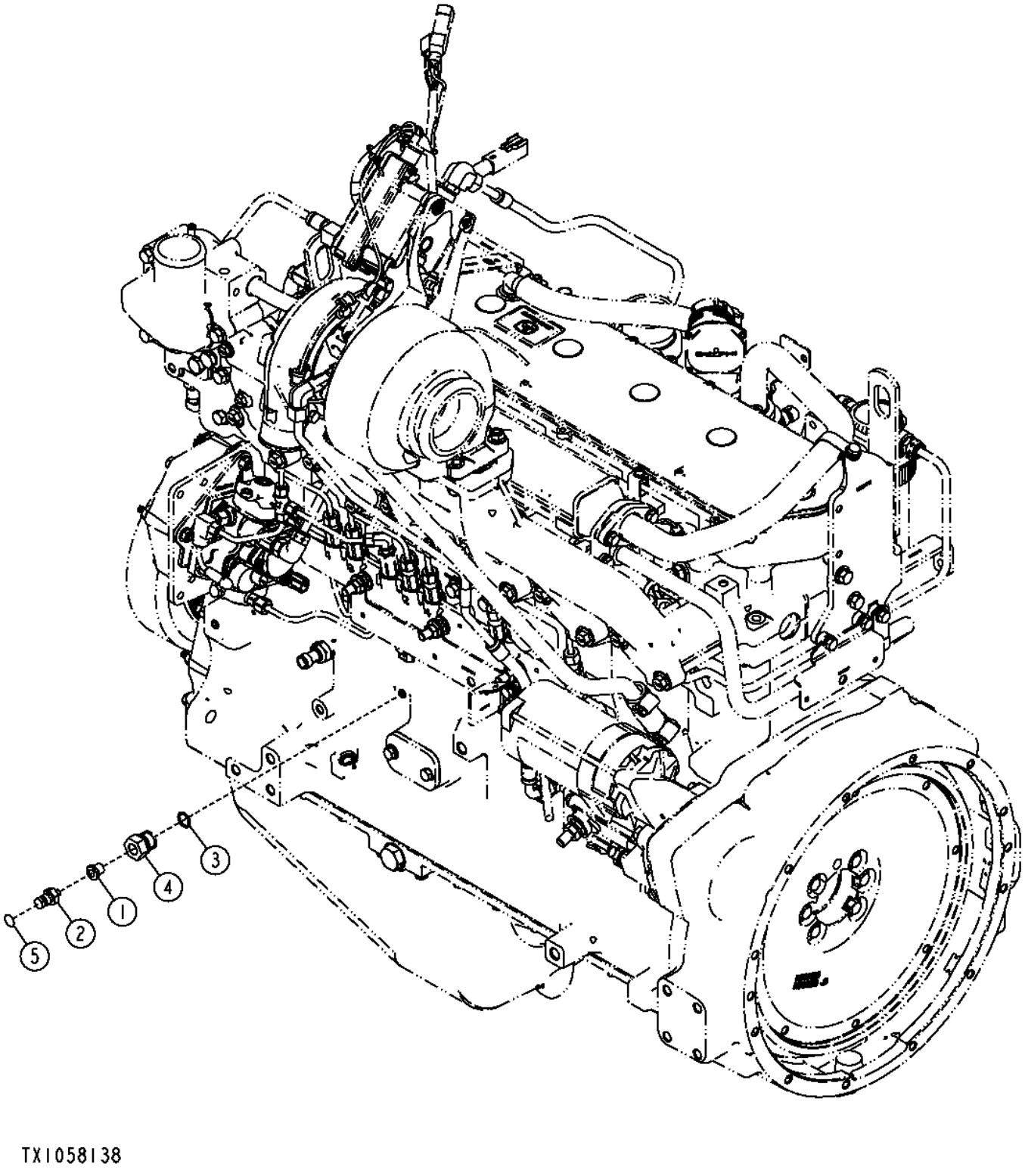

TX1058138

Item	*Nº peça*	*Descrição*	*Qtde*	*Nº série*	*Notas*
1	15H639	Luva roscada	1		1/8"
2	AT306133	Conexão	1		
3	51M7043	Anel o	1		15.300 X 2.200 mm
4	R113419	Adaptador	1		
5	T217789	Etiqueta	1		Óleo do Motor

Axle Seal Grease Lines
Conduites de graisse de joint d'essieu
Linhas de Graxa da Vedação do Eixo
Линии смазки уплотнения моста
Líneas de engrase de sello de eje

TX1038515 A.1

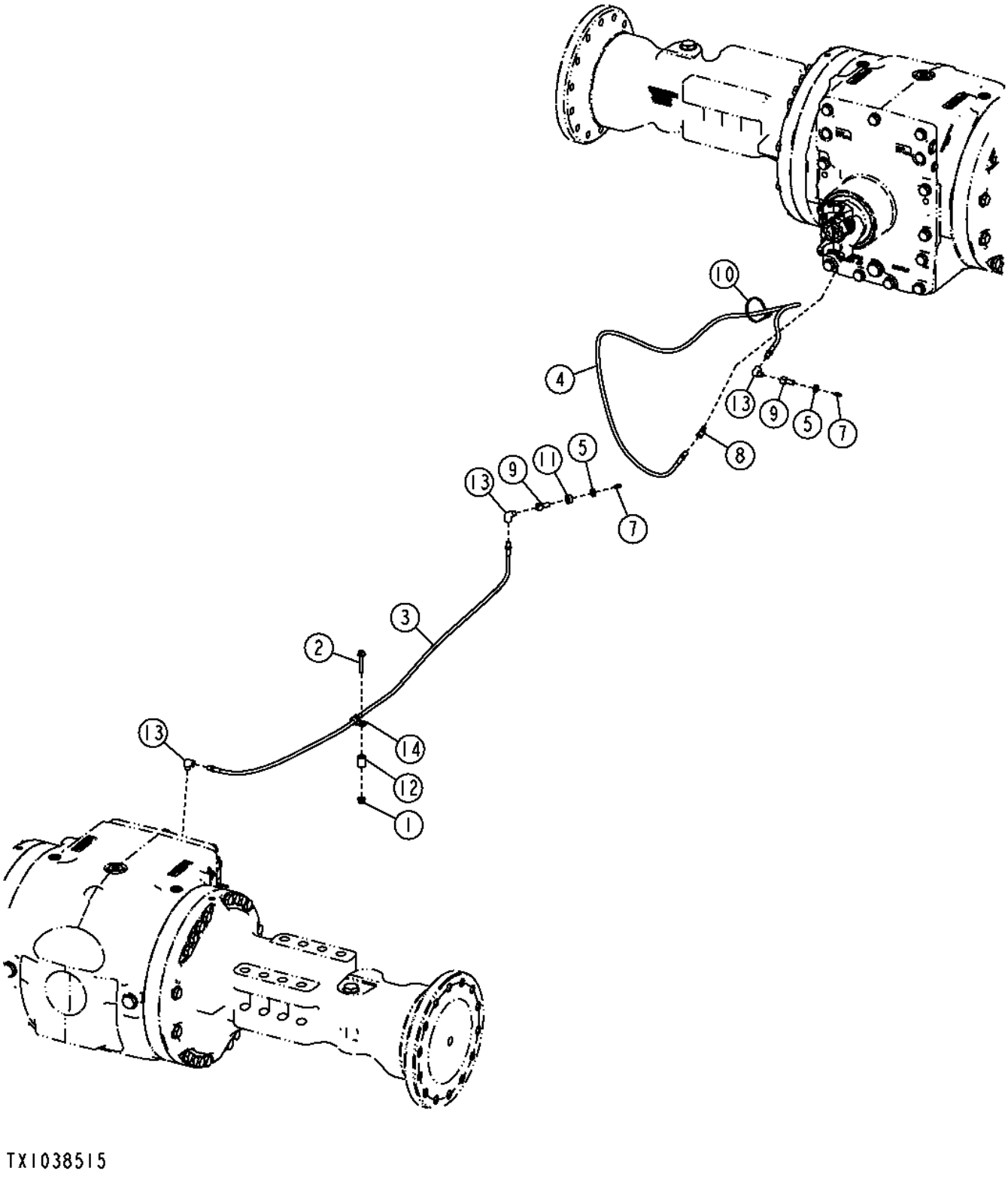

Item	*Nº peça*	*Descrição*	*Qtde*	*Nº série*	*Notas*
1	14M7396	Porca de segurança	1		M8
2	19M7800	Parafuso	1		M8 X 50
3	AT207023	Mangueira hidráulica	1		
4	AT64886	Mangueira hidráulica	1		
5	E12379	Porca	2		
7	JD7797	Conexão de lubrificação	2		
8	M45937	Conexão em ângulo	1		
9	R36311	Conexão	2		
10	R44302	Cinta	1		
11	T13976	Bucha	1		
12	T147891	Bucha	1		
13	T56112	Conexão em ângulo	3		
14	T78974	Braçadeira	1		

Rear Hitch
Attelage arrière
Engate Traseiro
Задняя сцепка
Enganche trasero

AT409435_TX1120613 A.5

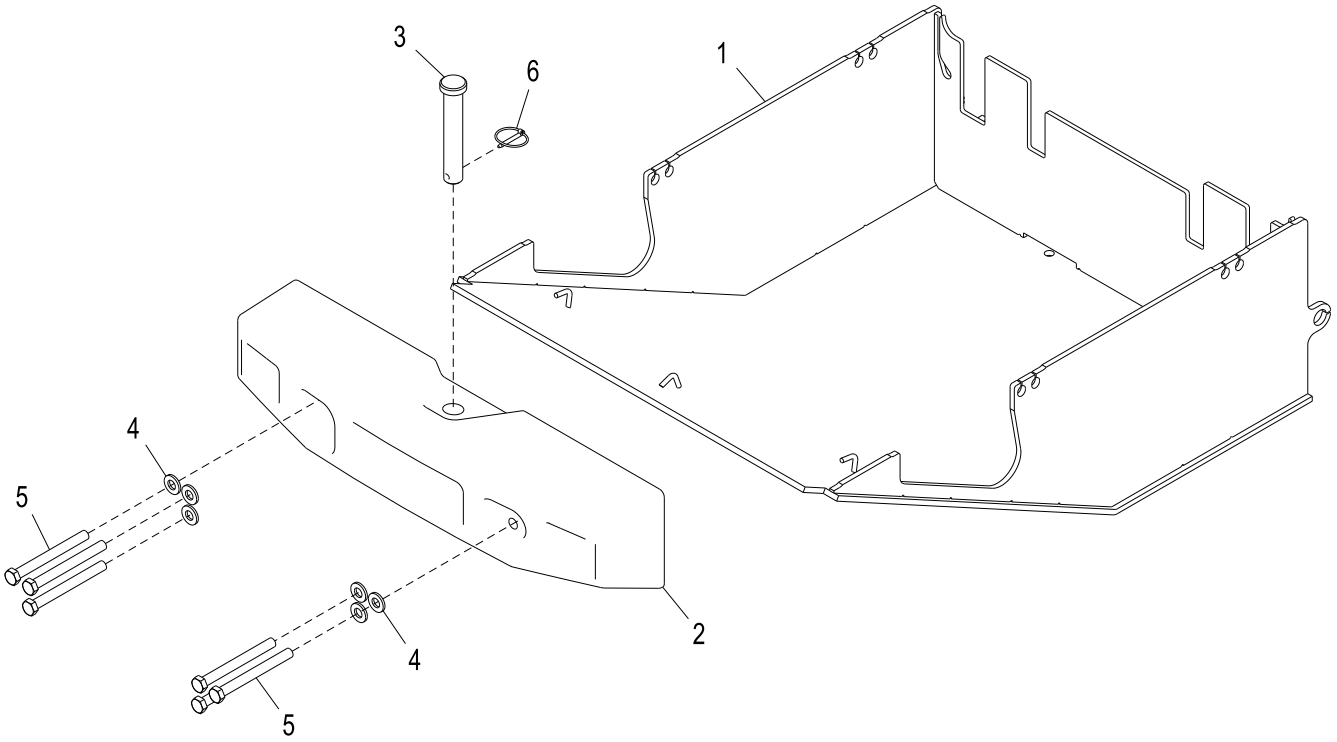

AT409435_TX1120613

Item	*Nº peça*	*Descrição*	*Qtde*	*Nº série*	*Notas*
1	AT361263	Proteção	1		
2	T215610	Engate	1		
3	T224369	Pino fixador	1		
4	24M7242	Arruela	6		21.400 X 42 X 5 mm
5	19M7645	Parafuso	6		M20 X 200
6	AR83396	Pino de engate ráPido	1		

Rear Hitch and Counterweight
Attelage arrière et contrepoids
Engate Traseiro e Contrapeso
Задняя сцепка и противовес
Enganche trasero y contrapeso

AT409436_TX1120614 A.4

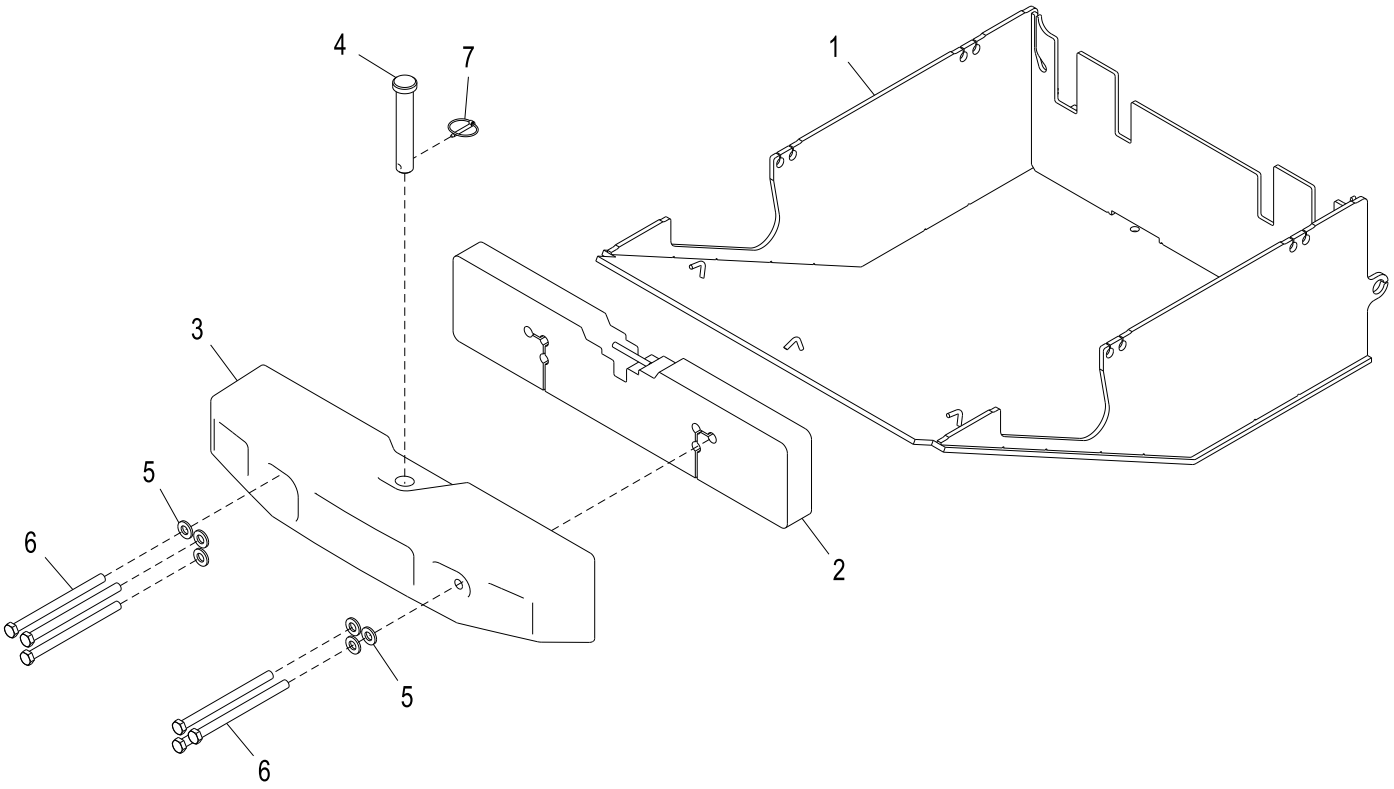

AT409436_TX1120614

Item	*Nº peça*	*Descrição*	*Qtde*	*Nº série*	*Notas*
1	AT361263	Proteção	1		
2	AT324715	Contrapeso	1		
3	T215610	Engate	1		
4	T224369	Pino fixador	1		
5	24M7242	Arruela	6		21.400 X 42 X 5 mm
6	19M8389	Parafuso sextavado	6		M20 X 280
7	AR83396	Pino de engate ráPido	1		

Forestry Application Package
Ensemble application forestière
Pacote de Aplicação Florestal
Комплект для лесных работ
Conjunto para aplicaciones forestales

AT409433_TX1124347 A.4

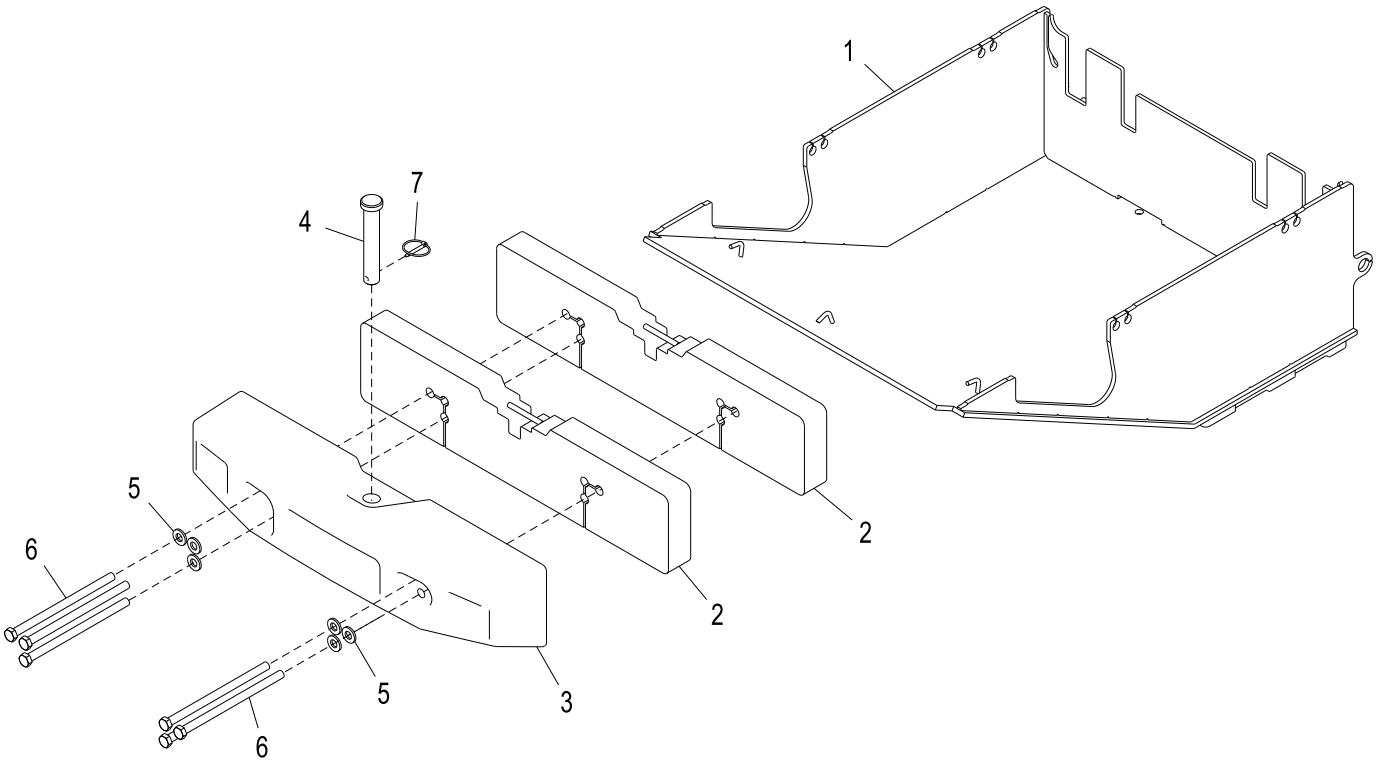

AT409433_TX1124347

Item	*Nº peça*	*Descrição*	*Qtde*	*Nº série*	*Notas*
1	AT361281	Proteção	1		
2	AT324715	Contrapeso	2		
3	T215610	Engate	1		
4	T224369	Pino fixador	1		
5	24M7242	Arruela	6		21.400 X 42 X 5 mm
6	19M8411	Parafuso	6		M20 X 340
7	AR83396	Pino de engate ráPido	1		

Batteries and Battery Cables
Batteries et câbles de batterie
Baterias e Cabos das Baterias
Батареи и кабели батарей
Baterías y cables de la batería

AT359496_TX1129352 A.2

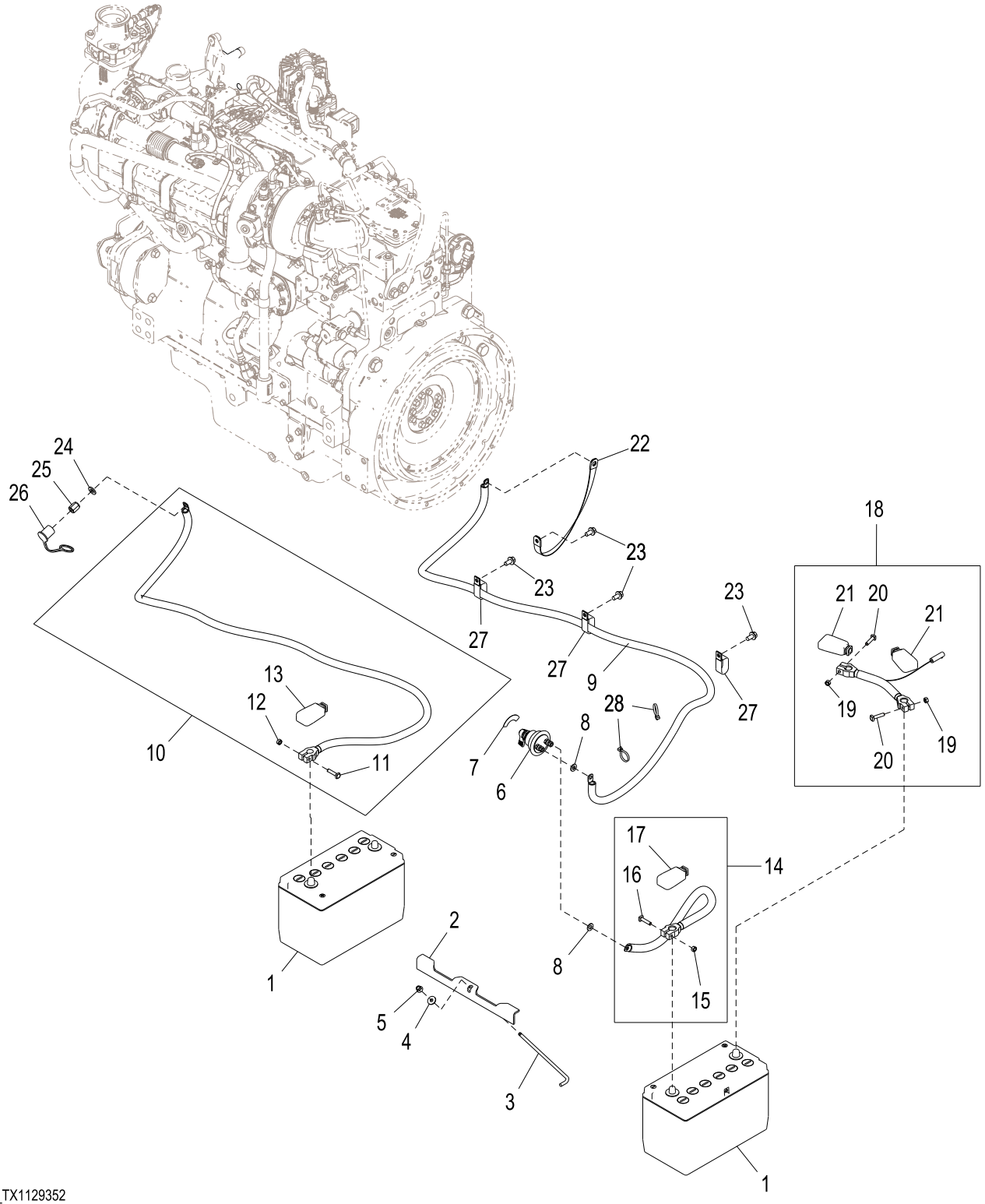

AT359496_TX1129352

Item	*Nº peça*	*Descrição*	*Qtde*	*Nº série*	*Notas*
1	TY6128	Bateria com carga seca	2		31 Corrente de Partida a frio a 0 ºF (-18 ºC), 925-Capacidade de Reserva em Minutos a 25 A, ORD W/ TY15733 (1) (AT132864 NLA)
2	T197467	Cantoneira	1		
3	T79471	Paraf. com gancho	1		
4	24M7298	Arruela	1		8.400 X 25 X 2 mm
5	14M7396	Porca de segurança	1		M8
6	AT41188	Interruptor	1		Interruptor de Desconexão da Bateria
7	T42199	Etiqueta	1		Desconexão
8	24M7239	Arruela	2		10.700 X 21 X 2.500 mm
9	AT363378	Cabo da bateria	1		
10	AT363379	Cabo da bateria	1		Cabo da Bateria ao Motor de Partida
11	M81353	Parafuso	1		
12	14H785	Porca	1		5/16"
13	T107117	Capa	1		Tampa do Terminal Positivo
14	AT347206	Cabo da bateria	1		533.400 mm (21"), DESCONEXÃO DA BATERIA
15	14H785	Porca	1		5/16"
16	M81353	Parafuso	1		
17	T107117	Capa	1		Tampa do Terminal Positivo
18	AT228312	Cabo da bateria	1		
19	14H785	Porca	2		5/16"
20	M81353	Parafuso	2		
21	T107117	Capa	2		Tampa do Terminal Positivo
22	R36545	Cabo negativo	1		
23	19M7784	Parafuso	4		M10 X 20
24	24M7240	Arruela	1		13 X 25 X 3 mm
25	E64052	Porca	1		
26	T134104	Capa	1		Tampa do Terminal
27	AH77869	Presilha	3		
28	R44302	Cinta	2		

Battery Box
Compartiment de batterie
Caixa da Bateria
Батарейный ящик
Caja de batería

AT226792_TX1072224 A.1

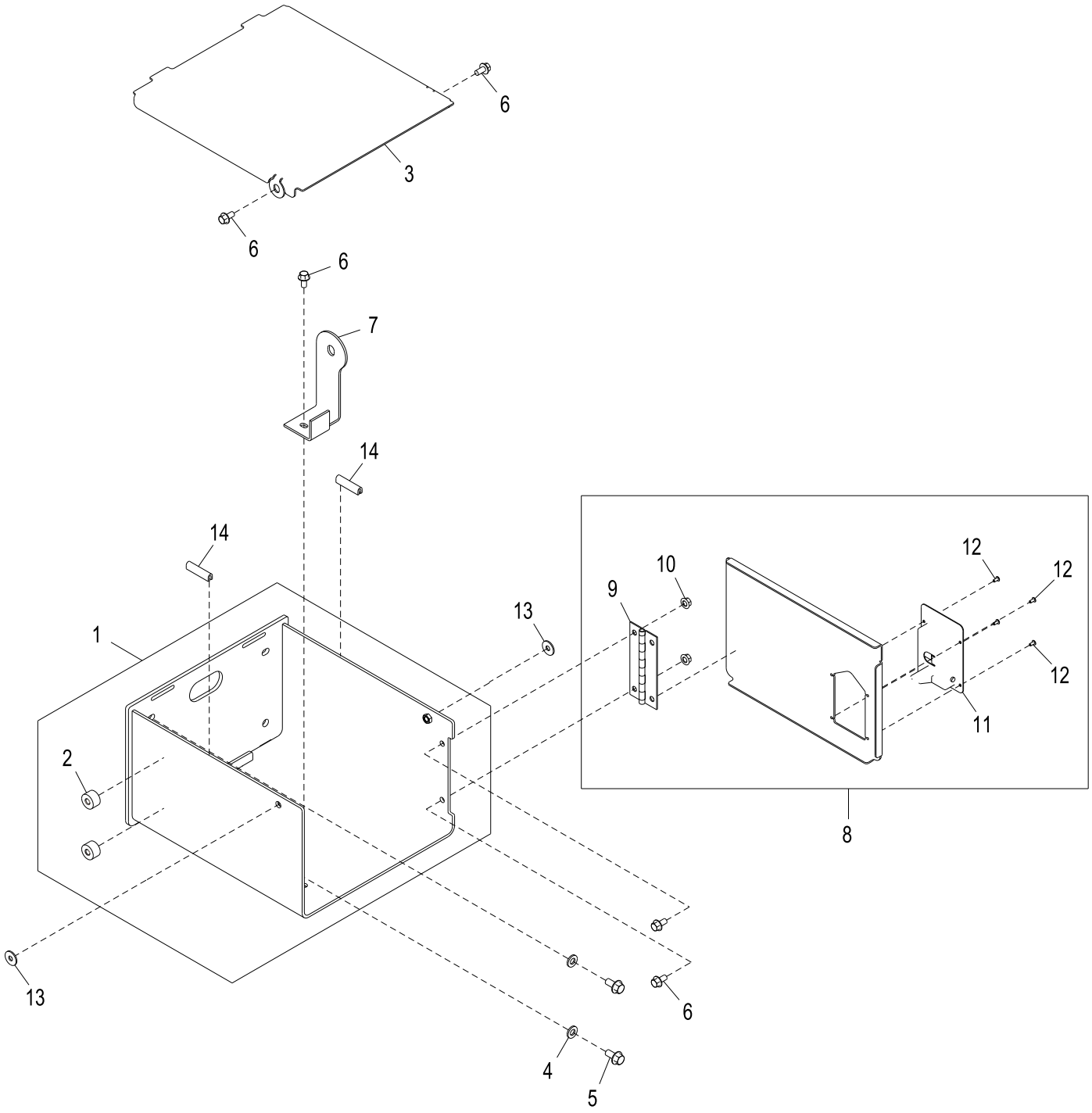

AT226792_TX1072224

Item	*Nº peça*	*Descrição*	*Qtde*	*Nº série*	*Notas*
1	AT226791	Caixa da bateria	1		
2	T125546	Bucha	4		
3	T195708	Capa	1		
4	24M7240	Arruela	4		13 X 25 X 3 mm
5	19M7788	Parafuso	4		M12 X 25
6	19M7784	Parafuso	5		M10 X 20
7	T197667	Apoio	1		
8	**AT327535**	**Porta**	**1**		**(CA)**
9	AT210600	Dobradiça	1		
10	14M7296	Porca com flange	2		M10
11	AT221696	Trava	1		
12	H85233	Rebite	4		
13	24M7296	Arruela	2		10.500 X 30 X 2.500 mm
14	.....	Isolador	2		(MAKE FROM T61861) (CTL 2.5 in.)

80 Amp Alternator (without A/C)
Alternateur 80 A (sans climatisation)
Alternador de 80 A (sem A/C)
Генератор переменного тока 80 А (без кондиционера)
Alternador de 80 (sin aire acondicionado)

TX1057914 A.1

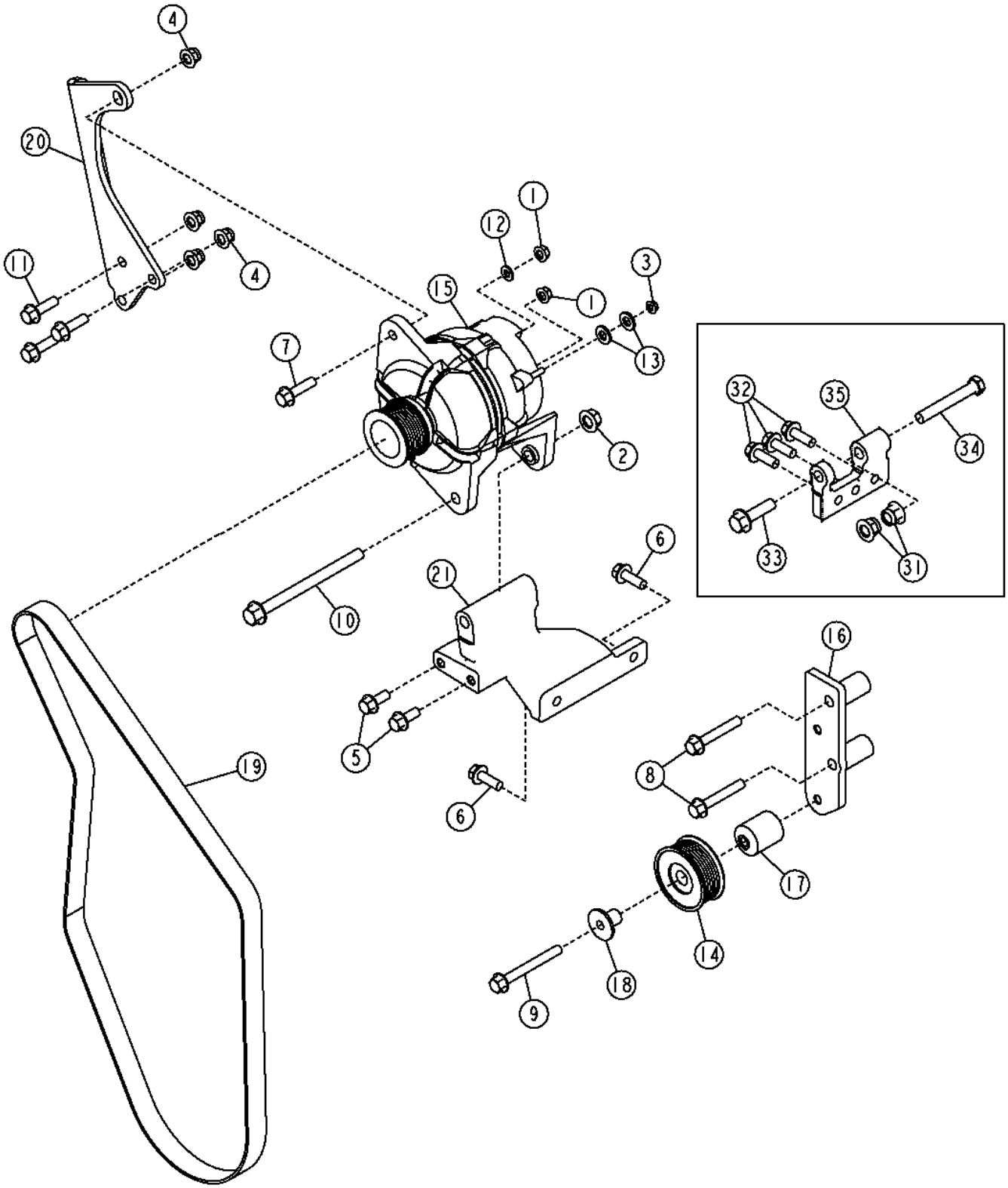

Item	*Nº peça*	*Descrição*	*Qtde*	*Nº série*	*Notas*
1	14M7298	Porca com flange	2		M8
2	14M7299	Porca com flange	1	625092-	M12
3	14M7303	Porca com flange	1		M6
4	14M7400	Porca de segurança	4		M10
5	19M7785	Parafuso	2	625092-	M10 X 25
6	19M7786	Parafuso	2	625092-	M10 X 30
7	19M7804	Parafuso	1		M10 X 40
8	19M7808	Parafuso	2		M10 X 65
9	19M7811	Parafuso	1		M10 X 90
10	19M7822	Parafuso	1	625092-	M12 X 160
11	19M7835	Parafuso	3		M10 X 35
12	24M7238	Arruela	1		8.700 X 17 X 2 mm
13	24M7239	Arruela	2		10.700 X 21 X 2.500 mm
14	AT211041	Polia	1		
15	AT387573	Alternador	1		80 A, SUB FOR AT303320
	SE501833	Alternador remanufaturado	1		80 A, REMAN FOR AT303320
	T201538	Polia	1		
16	AT313536	Apoio	1		
17	R133643	Espaçador	1		
18	R502079	Luva	1		
19	T186776	Correia trapezoidal	1		1620 X 27.860 mm (63.780" X 1.097")
20	T213873	Correia	1		
21	T254126	Apoio	1	625092-	
31	14M7401	Porca de segurança	2	-625091	M12
32	19M7786	Parafuso	3	-625091	M10 X 30
33	19M7813	Parafuso	1	-625091	M12 X 45
34	19M8122	Parafuso sextavado	1	-625091	M12 X 85
35	T179468	Apoio	1	-625091	

80 Amp Alternator (with A/C)
Alternateur 80 A (avec climatisation)
Alternador de 80 A (com A/C)
Генератор переменного тока 80 А (с кондиционером)
Alternador de 80 (con aire acondicionado)

TX1057916 A.1

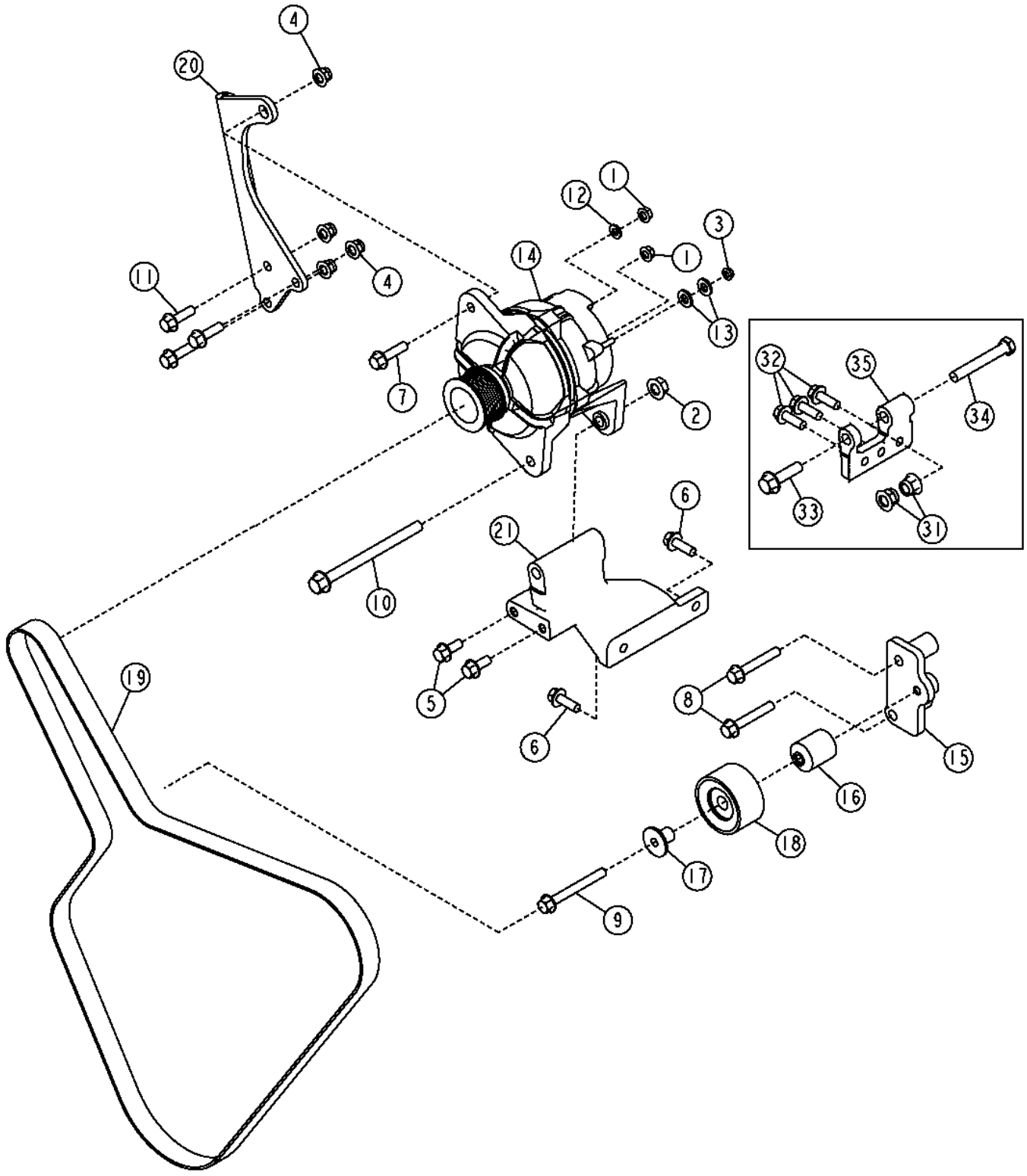

TX1057916

Item	*Nº peça*	*Descrição*	*Qtde*	*Nº série*	*Notas*
1	14M7298	Porca com flange	2		M8
2	14M7299	Porca com flange	1	625092-	M12
3	14M7303	Porca com flange	1		M6
4	14M7400	Porca de segurança	4		M10
5	19M7785	Parafuso	2	625092-	M10 X 25
6	19M7786	Parafuso	2	625092-	M10 X 30
7	19M7804	Parafuso	1		M10 X 40
8	19M7808	Parafuso	2		M10 X 65
9	19M7811	Parafuso	1		M10 X 90
10	19M7822	Parafuso	1	625092-	M12 X 160
11	19M7835	Parafuso	3		M10 X 35
12	24M7238	Arruela	1		8.700 X 17 X 2 mm
13	24M7239	Arruela	2		10.700 X 21 X 2.500 mm
14	AT387573	Alternador	1		80 A, SUB FOR AT303320
	SE501833	Alternador remanufaturado	1		80 A, REMAN FOR AT303320
	T201538	Polia	1		
15	AT368751	Apoio	1		
16	R133643	Espaçador	1		
17	R502079	Luva	1		
18	RE505264	Polia	1		
19	T210568	Correia trapezoidal	1		1975 X 27.860 mm (77.756" X 1.097")
20	T213873	Correia	1		
21	T254126	Apoio	1	625092-	
31	14M7401	Porca de segurança	2	-625091	M12
32	19M7786	Parafuso	3	-625091	M10 X 30
33	19M7813	Parafuso	1	-625091	M12 X 45
34	19M8122	Parafuso sextavado	1	-625091	M12 X 85
35	T179468	Apoio	1	-625091	

100 Amp Alternator (without A/C)
Alternateur 100 A (sans climatisation)
Alternador de 100 A (sem A/C)
Генератор переменного тока 100 A (без кондиционера)
Alternador de 100 A (sin aire acondicionado)

TX1057917 A.1

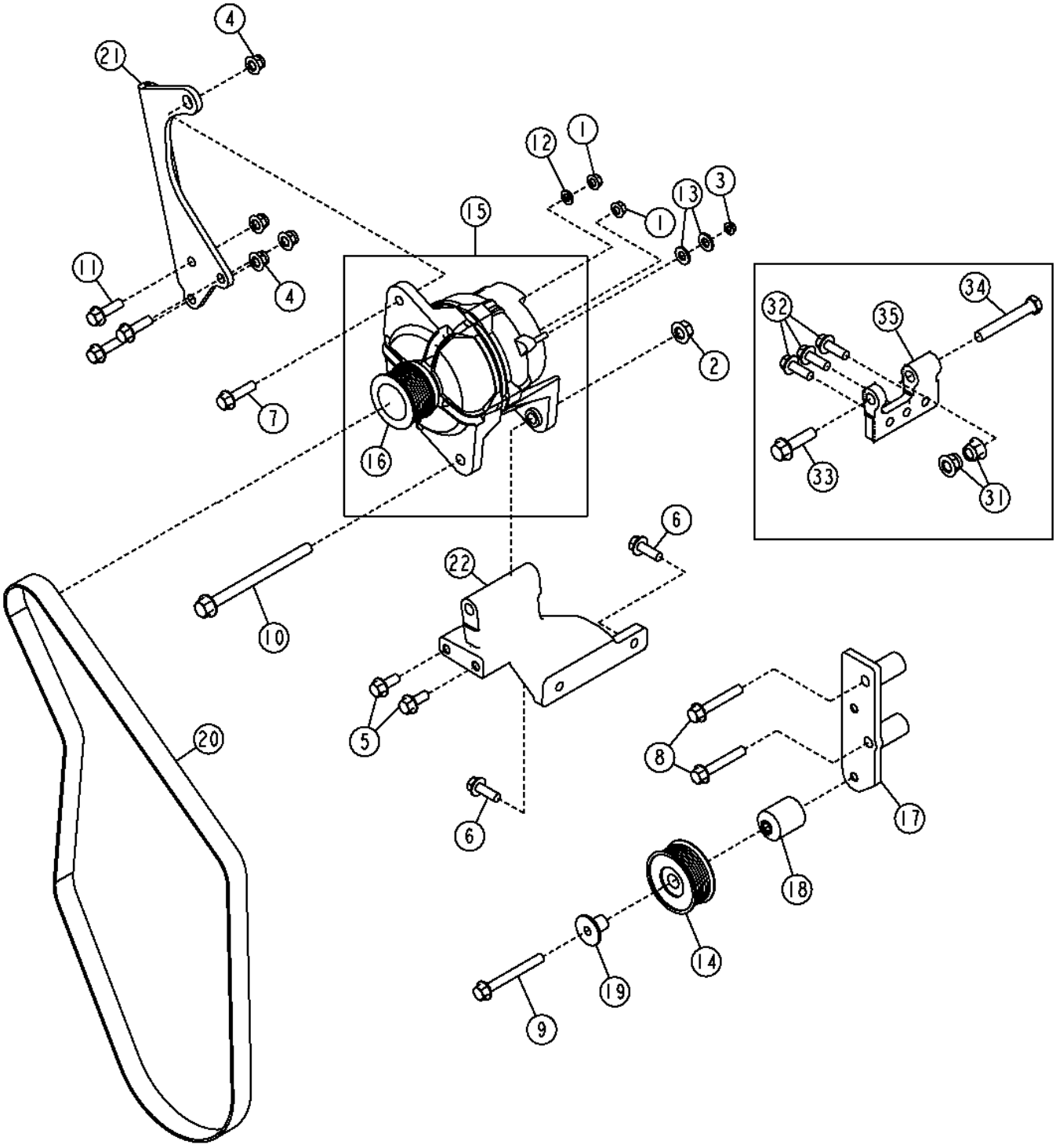

Item	*Nº peça*	*Descrição*	*Qtde*	*Nº série*	*Notas*
1	14M7298	Porca com flange	2		M8
2	14M7299	Porca com flange	1	625092-	M12
3	14M7303	Porca com flange	1		M6
4	14M7400	Porca de segurança	4		M10
5	19M7785	Parafuso	2	625092-	M10 X 25
6	19M7786	Parafuso	2	625092-	M10 X 30
7	19M7804	Parafuso	1		M10 X 40
8	19M7808	Parafuso	2		M10 X 65
9	19M7811	Parafuso	1		M10 X 90
10	19M7822	Parafuso	1	625092-	M12 X 160
11	19M7835	Parafuso	3		M10 X 35
12	24M7238	Arruela	1		8.700 X 17 X 2 mm
13	24M7239	Arruela	2		10.700 X 21 X 2.500 mm
14	AT211041	Polia	1		
15	AT387574	Alternador	1		100 A, SUB FOR AT300167
	SE501838	Alternador remanufaturado	1		100 A, REMAN FOR AT300167
16	T201538	Polia	1		
17	AT313536	Apoio	1		
18	R133643	Espaçador	1		
19	R502079	Luva	1		
20	T186776	Correia trapezoidal	1		1620 X 27.860 mm (63.780" X 1.097")
21	T213873	Correia	1		
22	T254126	Apoio	1	625092-	
31	14M7401	Porca de segurança	2	-625091	M12
32	19M7786	Parafuso	3	-625091	M10 X 30
33	19M7813	Parafuso	1	-625091	M12 X 45
34	19M8122	Parafuso sextavado	1	-625091	M12 X 85
35	T179468	Apoio	1	-625091	

100 Amp Alternator (with A/C)
Alternateur 100 A (avec climatisation)
Alternador de 100 A (com A/C)
Генератор переменного тока 100 A (с кондиционером)
Alternador de 100 A (con aire acondicionado)

TX1057918 A.1

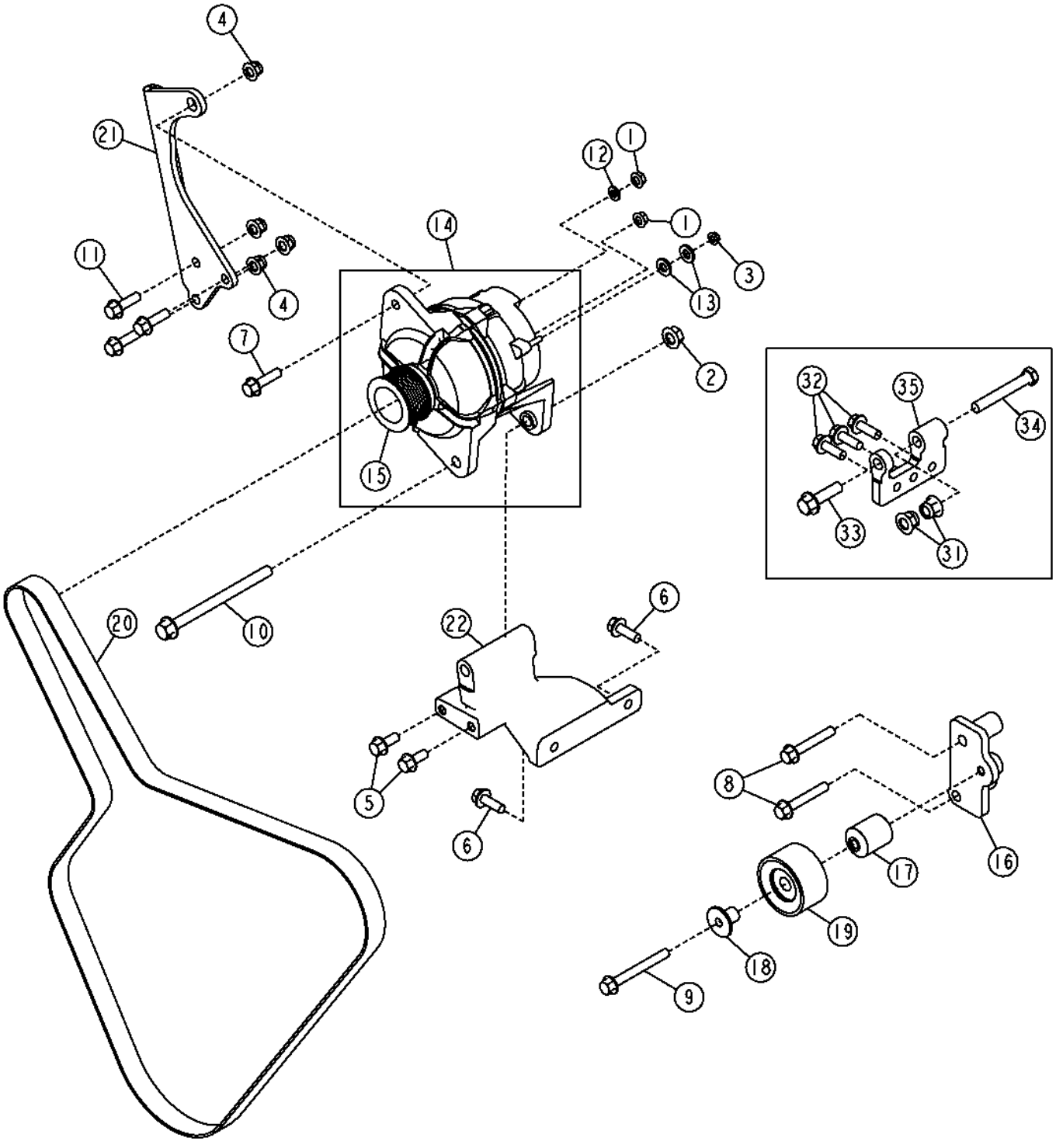

TX1057918

Item	*Nº peça*	*Descrição*	*Qtde*	*Nº série*	*Notas*
1	14M7298	Porca com flange	2		M8
2	14M7299	Porca com flange	1	625092-	M12
3	14M7303	Porca com flange	1		M6
4	14M7400	Porca de segurança	4		M10
5	19M7785	Parafuso	2	625092-	M10 X 25
6	19M7786	Parafuso	2	625092-	M10 X 30
7	19M7804	Parafuso	1		M10 X 40
8	19M7808	Parafuso	2		M10 X 65
9	19M7811	Parafuso	1		M10 X 90
10	19M7822	Parafuso	1	625092-	M12 X 160
11	19M7835	Parafuso	3		M10 X 35
12	24M7238	Arruela	1		8.700 X 17 X 2 mm
13	24M7239	Arruela	2		10.700 X 21 X 2.500 mm
14	AT387574	Alternador	1		100 A, (SUB FOR AT300167)
	SE501838	Alternador remanufaturado	1		100 A, REMAN FOR AT300167
15	T201538	Polia	1		
16	AT368751	Apoio	1		
17	R133643	Espaçador	1		
18	R502079	Luva	1		
19	RE505264	Polia	1		
20	T210568	Correia trapezoidal	1		1975 X 27.860 mm (77.756" X 1.097")
21	T213873	Correia	1		
22	T254126	Apoio	1	625092-	
31	14M7401	Porca de segurança	2	-625091	M12
32	19M7786	Parafuso	3	-625091	M10 X 30
33	19M7813	Parafuso	1	-625091	M12 X 45
34	19M8122	Parafuso sextavado	1	-625091	M12 X 85
35	T179468	Apoio	1	-625091	

Driving Lights with Turn Signal and Marker Lights (Z-Bar)
Feux de route avec clignotant et feux de gabarit (Z-Bar)
Luz de Direção com Lanterna Direcional e Luzes de Marcação (Barra Z)
Фары дальнего света с указателем поворота и габаритными фонарями (Z-образный рычажный механизм)
Faros de conducción con señalizadores de viraje y luces de posición (Z-Bar)

AT322903_TX1079862 A.1

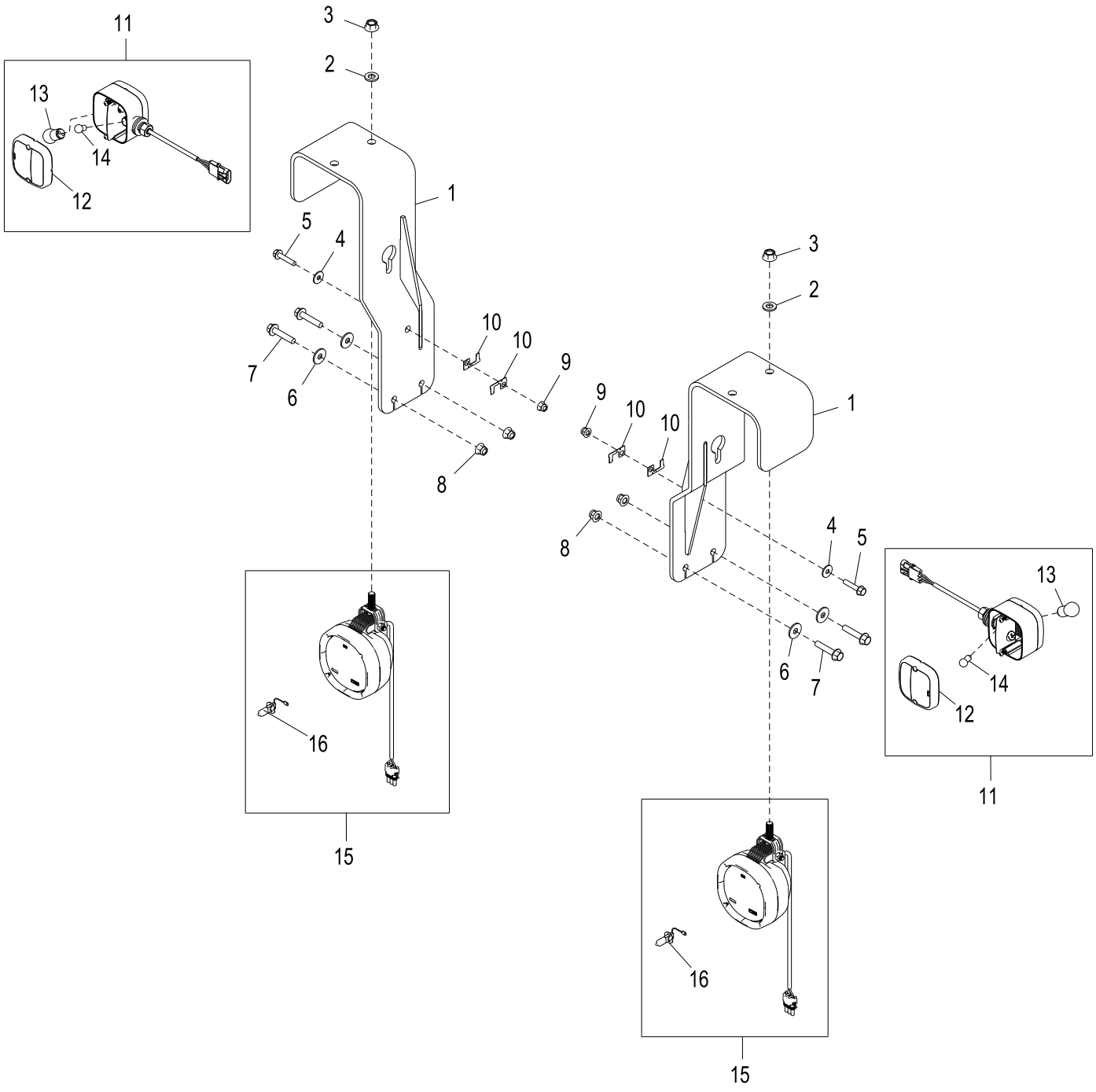

AT322903_TX1079862

Item	*Nº peça*	*Descrição*	*Qtde*	*Nº série*	*Notas*
1	AT210246	Suporte	2		
2	24M7240	Arruela	2		13 X 25 X 3 mm
3	14M7299	Porca com flange	2		M12
4	24M7298	Arruela	2		8.400 X 25 X 2 mm
5	19M7798	Parafuso	2		M8 X 40
6	24M7296	Arruela	4		10.500 X 30 X 2.500 mm
7	19M7806	Parafuso	4		M10 X 50
8	14M7400	Porca de segurança	4		M10
9	14M7396	Porca de segurança	2		M8
10	57M10310	Acessório conexão elétrica	4		
11	AT309550	Farol	2		Lanterna Direcional Dianteira e Marcador Direcional
12	T208364	Lente	1		Dianteira
	T208365	Lente	1		Traseira, Não Ilustrado
13	AT210333	Lâmpada	1		
14	U44537	Lâmpada	1		
15	AT324484	Luz de posição	2		Luzes de Condução
16	AT135758	Lâmpada	1		24 V, Halógena

Driving Lights with Heavy Duty LED Turn Signal and Marker Lights (Z-Bar)
Feux de route avec clignotant et feux de gabarit à DEL renforcés (Z-Bar)
LED da Luz de Direção com Serviço Pesado - Lanterna Direcional e Luzes de Marcação (Barra Z)
Фары дальнего света с указателем поворота СИД и габаритными фонарями для тяжелых условий работы (Z-образный рычажный механизм)
Faros de conducción con señalizadores de viraje y luces de posición de diodos fotoemisores para servicio severo (Z-Bar)

AT315218_TX1079868 A.1

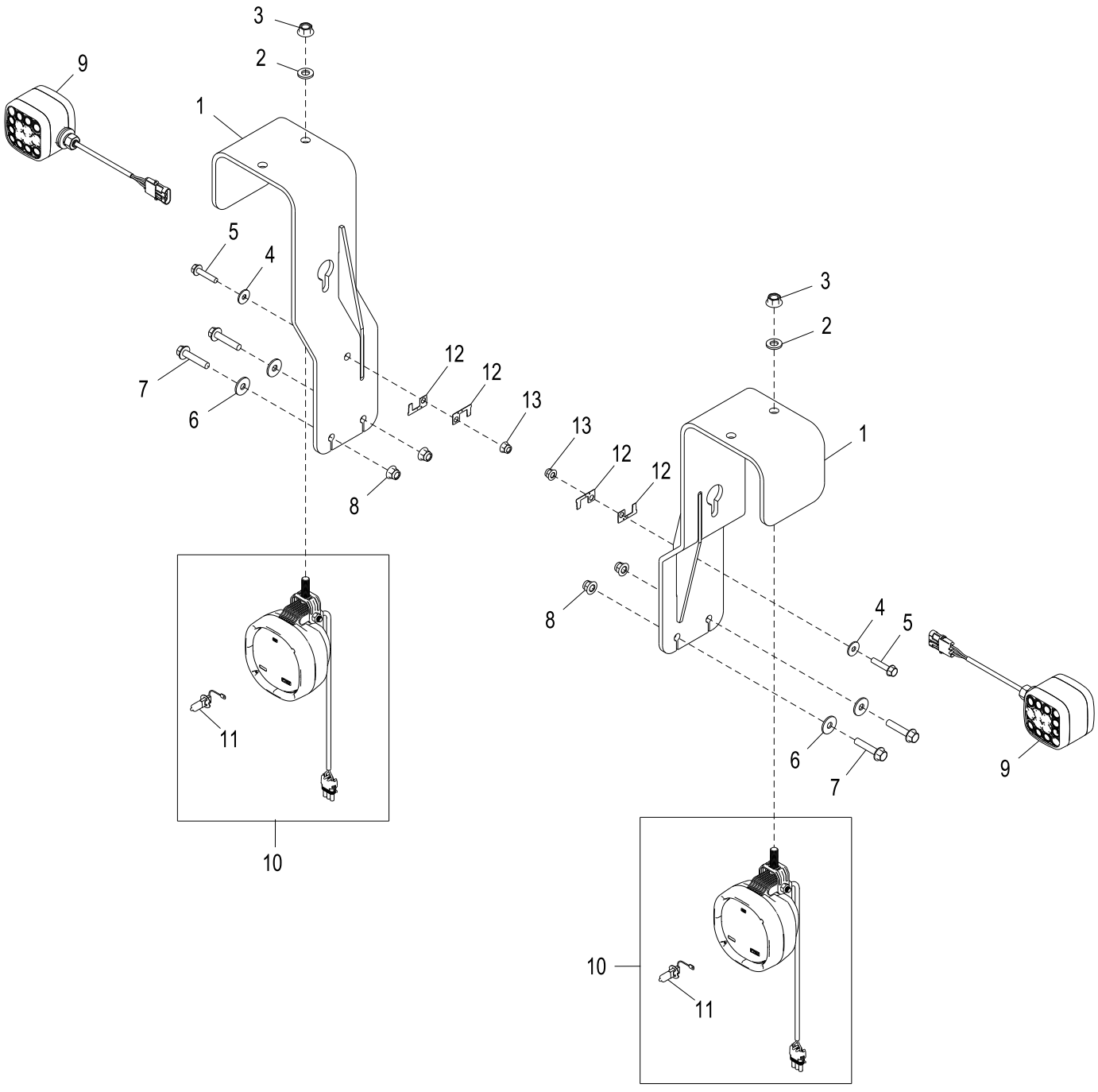

AT315218_TX1079868

Item	*Nº peça*	*Descrição*	*Qtde*	*Nº série*	*Notas*
1	AT210246	Suporte	2		
2	24M7240	Arruela	2		13 X 25 X 3 mm
3	14M7299	Porca com flange	2		M12
4	24M7298	Arruela	2		8.400 X 25 X 2 mm
5	19M7798	Parafuso	2		M8 X 40
6	24M7296	Arruela	4		10.500 X 30 X 2.500 mm
7	19M7806	Parafuso	4		M10 X 50
8	14M7400	Porca de segurança	4		M10
9	AT362406	Farol	2		Lanterna Direcional Dianteira e Marcador Direcional, LED, SUB FOR AT307090
10	AT324484	Luz de posição	2		Luzes de Condução
11	AT135758	Lâmpada	1		24 V, Halógena
12	57M10310	Acessório conexão elétrica	4		
13	14M7396	Porca de segurança	2		M8

Driving Lights with Turn Signal and Marker Lights (Powerllel™)
Feux de route avec clignotant et feux de gabarit (Powerllel™)
Luz de Direção com Lanterna Direcional e Luzes de Marcação (Powerllel™)
Фары дальнего света с указателем поворота и габаритными фонарями (Powerllel™)
Faros de conducción con señalizadores de viraje y luces de posición (Powerllel™)

AT332174_TX1079876 A.2

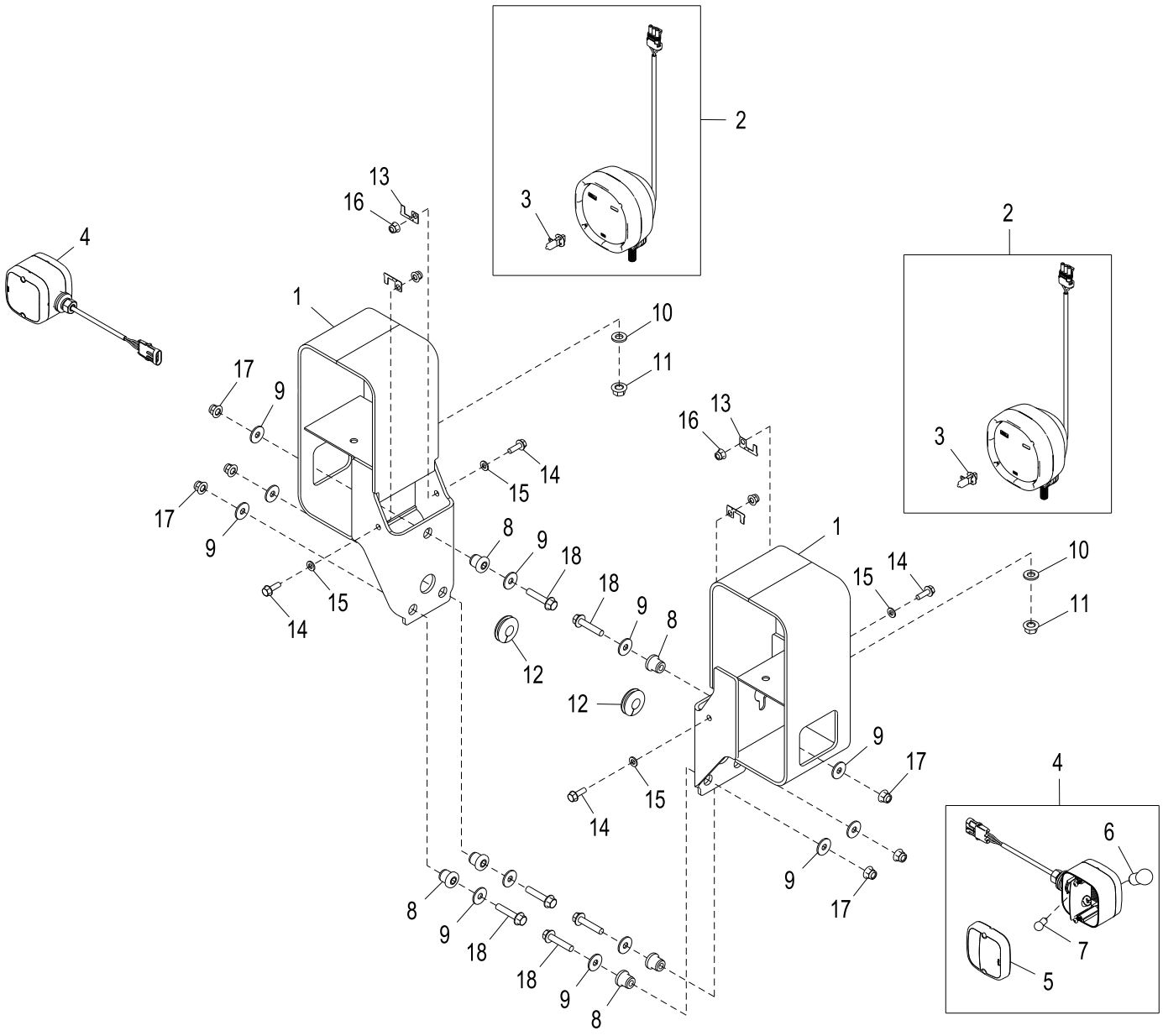

AT332174_TX1079876

Item	*Nº peça*	*Descrição*	*Qtde*	*Nº série*	*Notas*
1	AT324440	Apoio	2		
2	AT324484	Luz de posição	2		Luzes de Condução
3	AT135758	Lâmpada	1		24 V, Halógena
4	AT309550	Farol	2		Lanternas Direcionais Dianteiras e Marcador Direcional
5	T208364	Lente	1		Dianteira
	T208365	Lente	1		Traseira, Não Ilustrado
6	AT210333	Lâmpada	1		
7	U44537	Lâmpada	1		
8	AT116162	Isolador	6		
9	24M7296	Arruela	12		10.500 X 30 X 2.500 mm
10	24M7240	Arruela	2		13 X 25 X 3 mm
11	14M7299	Porca com flange	2		M12
12	R45210	Passa-fio	2		
13	57M10310	Acessório conexão elétrica	4		
14	19M7867	Parafuso	4		M8 X 25
15	24M7238	Arruela	4		8.700 X 17 X 2 mm
16	14M7396	Porca de segurança	4		M8
17	14M7400	Porca de segurança	6		M10
18	19M7806	Parafuso	6		M10 X 50

Driving Lights with Heavy Duty LED Turn Signal and Marker Lights (Powerllel™)
Feux de route avec clignotant et feux de gabarit à DEL renforcés (Powerllel™)
LED da Luz de Direção com Serviço Pesado - Lanterna Direcional e Luzes de Marcação (Powerllel™)
Фары дальнего света с указателем поворота СИД и габаритными фонарями для тяжелых условий работы (Powerllel™)
Faros de conducción con señalizadores de viraje y luces de posición de diodos fotoemisores para servicio severo (Powerllel™)

AT332175_TX1079883 A.1

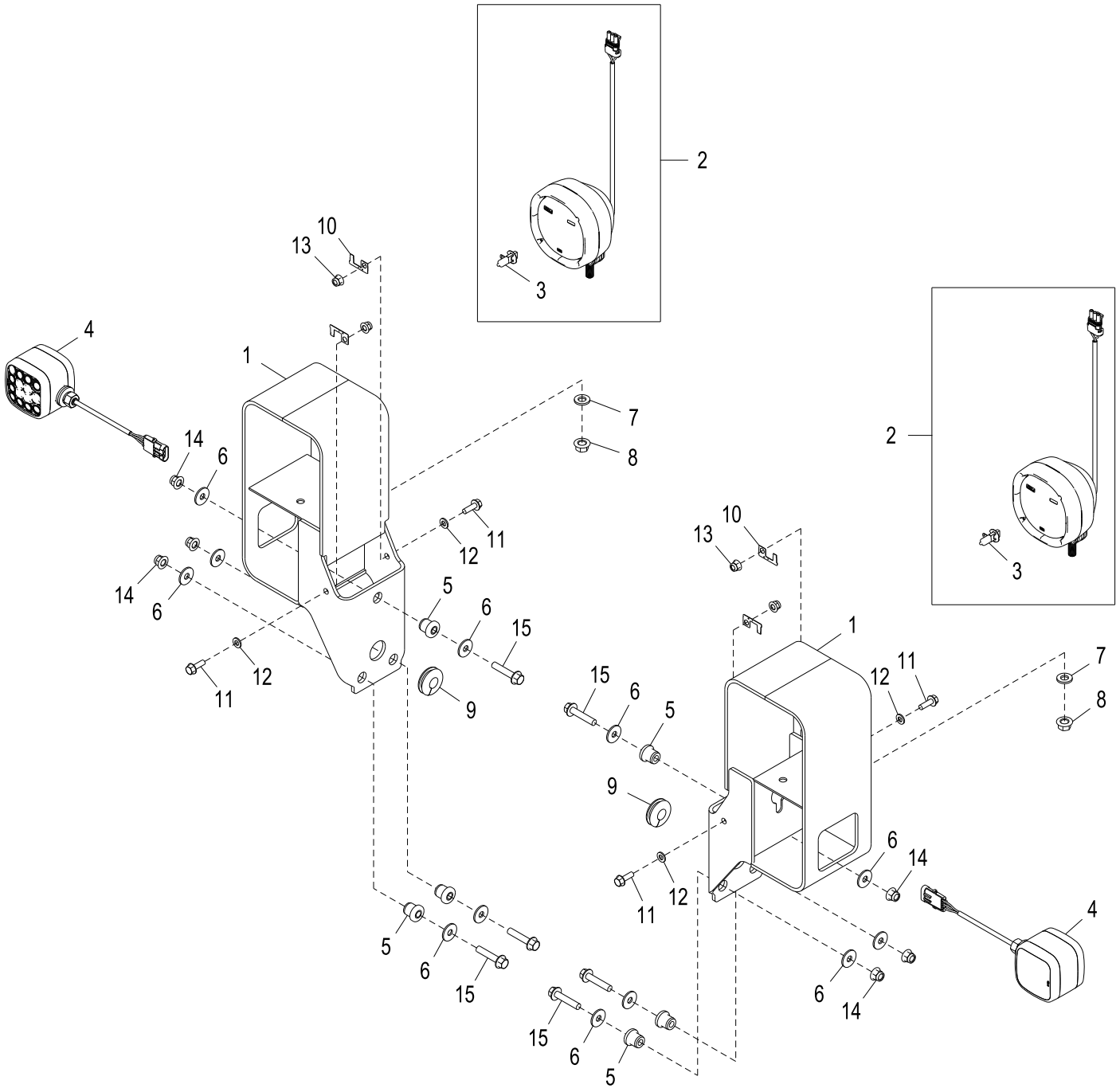

AT332175_TX1079883

Item	*Nº peça*	*Descrição*	*Qtde*	*Nº série*	*Notas*
1	AT324440	Apoio	2		
2	AT324484	Luz de posição	2		Luzes de Condução
3	AT135758	Lâmpada	1		24 V, Halógena
4	AT362406	Farol	2		Lanternas Direcionais Dianteiras e Marcador Direcional, LED, SUB FOR AT307090
5	AT116162	Isolador	6		
6	24M7296	Arruela	12		10.500 X 30 X 2.500 mm
7	24M7240	Arruela	2		13 X 25 X 3 mm
8	14M7299	Porca com flange	2		M12
9	R45210	Passa-fio	2		
10	57M10310	Acessório conexão elétrica	4		
11	19M7867	Parafuso	4		M8 X 25
12	24M7238	Arruela	4		8.700 X 17 X 2 mm
13	14M7396	Porca de segurança	4		M8
14	14M7400	Porca de segurança	6		M10
15	19M7806	Parafuso	6		M10 X 50

LED Drive Light Kit
Kit de feux de conduite DEL
Kit de Luz LED de Condução
Комплект ходовых светодиодных огней
Juego de faros de conducción de diodo fotoemisor

AT399788_TX1090767 A.2

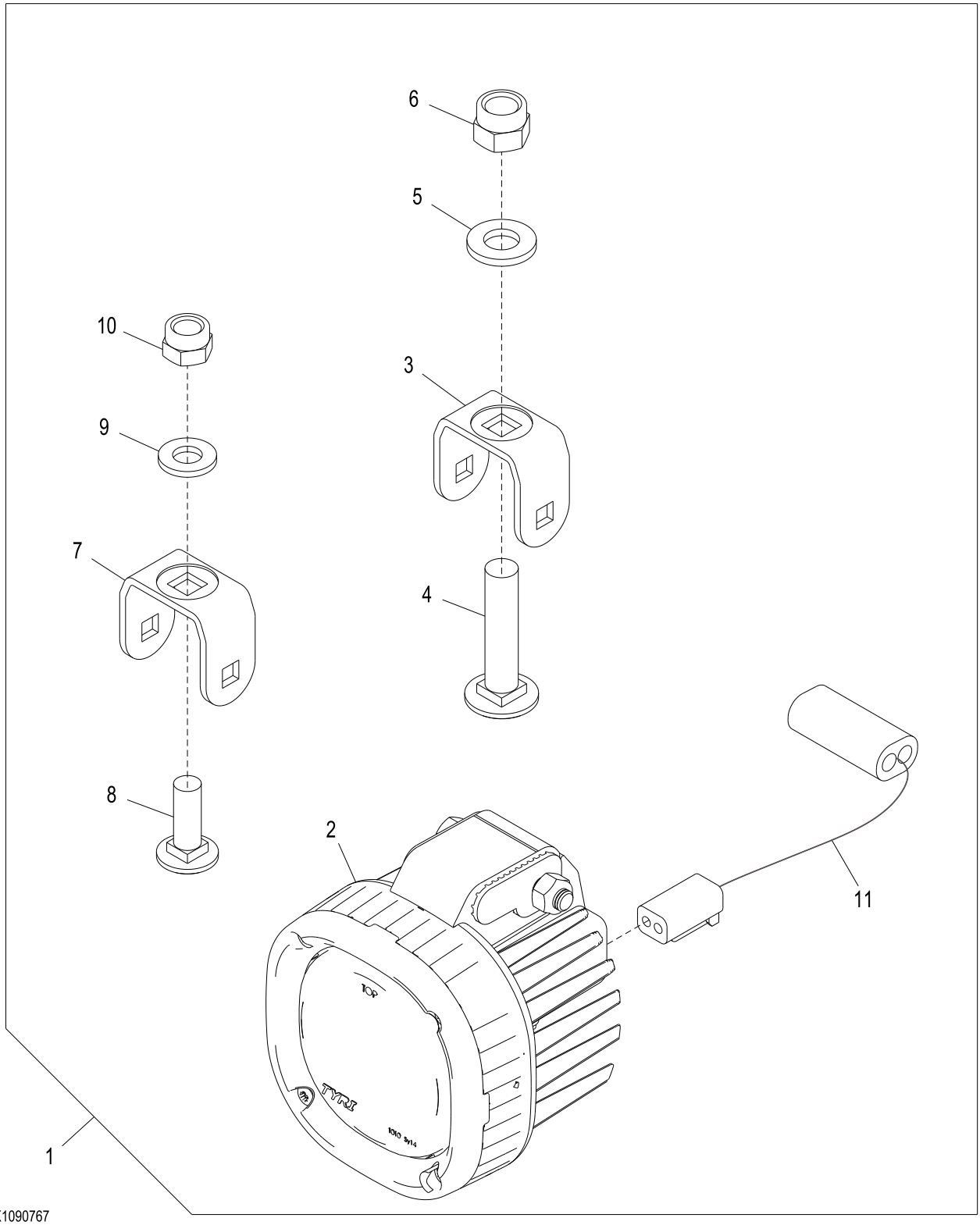

AT399788_TX1090767

Item	*Nº peça*	*Descrição*	*Qtde*	*Nº série*	*Notas*
1	**AT399788**	**Kit da luz**	**1**		**Pacotes de Produto**
2	AT374191	Farol de serviço	1		
3	T292704	Apoio	1		
4	03M7203	Parafuso	1		M12 X 55
5	24M7240	Arruela	1		13 X 25 X 3 mm
6	14M7313	Porca de segurança	1		M12
7	T292700	Apoio	1		
8	03M7192	Parafuso	1		M10 X 30
9	24M7239	Arruela	1		10.700 X 21 X 2.500 mm
10	14M7517	Porca de segurança	1		M10
11	AT399262	Chicote	1		

Heavy Duty Rear Lights
Feux arrière renforcés
Luzes Traseiras de Serviço Pesado
Здание фонари для тяжелого режима работы
Luces traseras para servicio pesado.

TX1041681 A.1

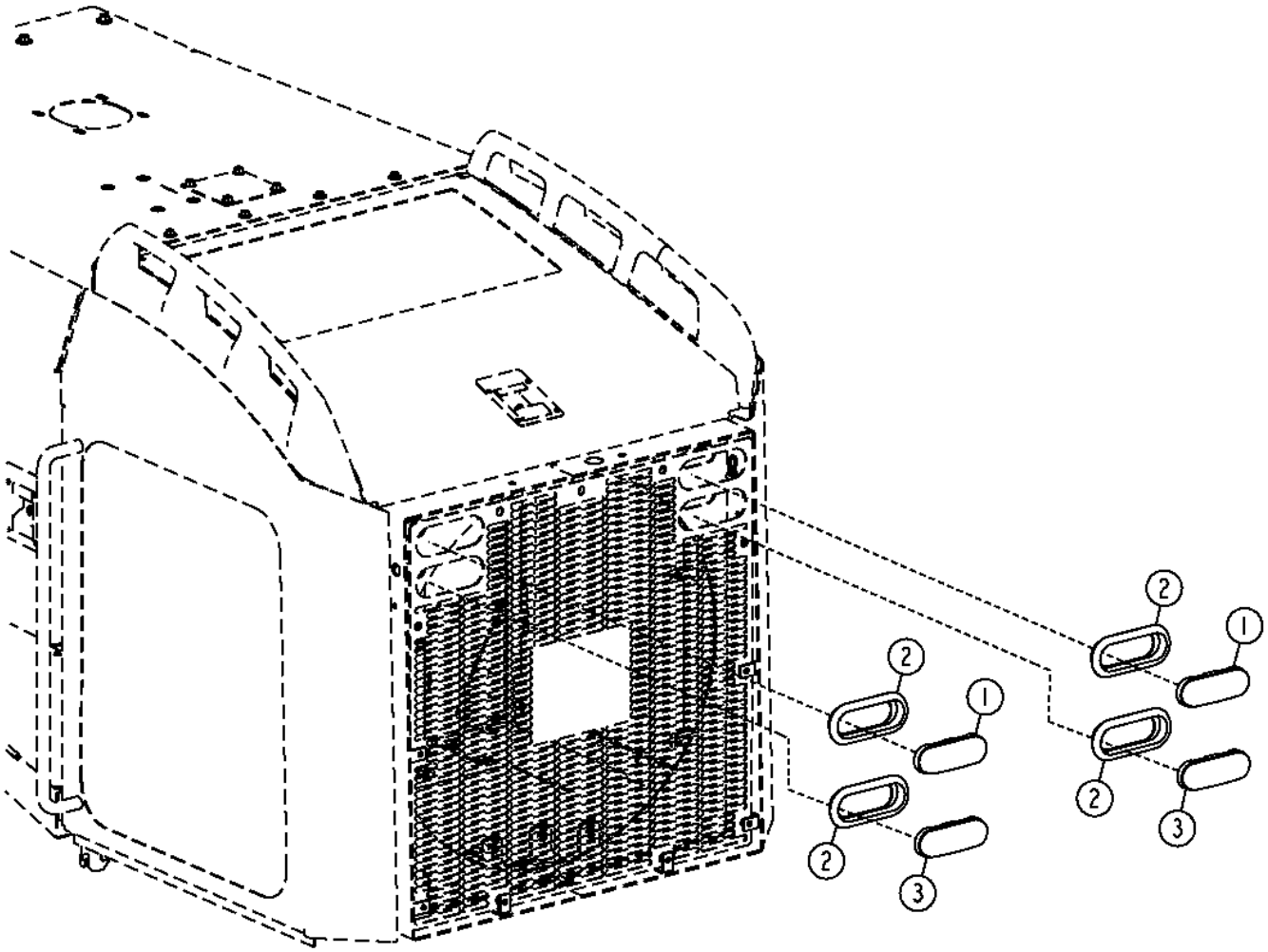

TX1041681

Item	*Nº peça*	*Descrição*	*Qtde*	*Nº série*	*Notas*
1	T246236	Indicador de direção	2		Âmbar, (SUB FOR T180074)
2	T246238	Passa-fio	4		(SUB FOR T178948)
3	T246237	Luz traseira	2		Vermelho, (SUB FOR T180075)

Cab Work Lights
Cabine projecteurs de travail
Luzes de Trabalho da Cabine
Рабочие фары кабины
Cabina luz de trabajo

AT311546_TX1108544 A.2

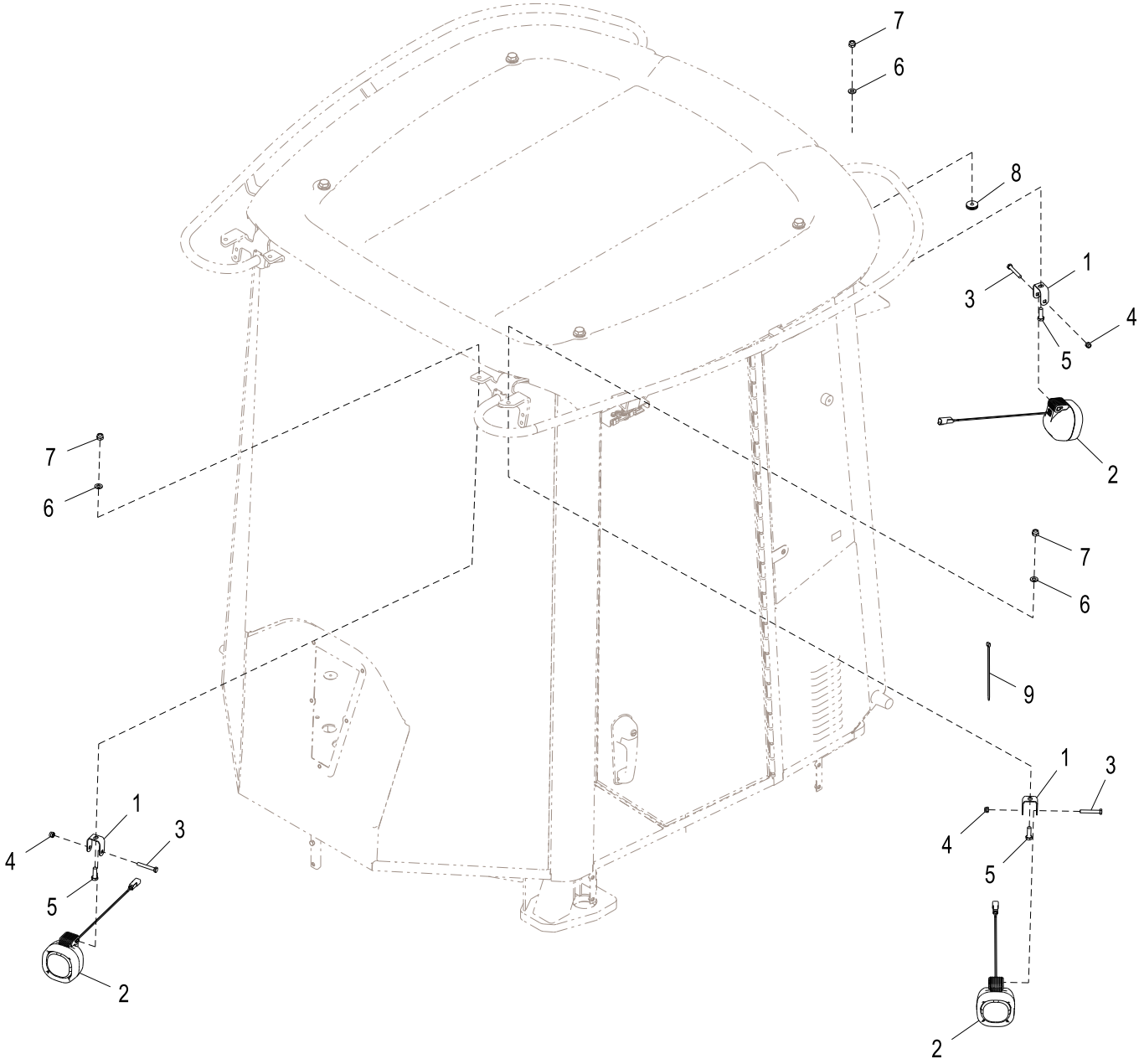

AT311546_TX1108544

Item	*Nº peça*	*Descrição*	*Qtde*	*Nº série*	*Notas*
1	T216731	Apoio	6		
2	AT305931	Farol de serviço	6		Luzes de Trabalho e Auxiliar
	AT135758	Lâmpada	1		24 V, Halógena
3	19M7165	Parafuso sextavado	6		M8 X 55
4	14M7426	Porca de segurança	6		M8
5	19M7662	Parafuso sextavado	6		M10 X 30
6	24M7239	Arruela	6		10.700 X 21 X 2.500 mm
7	14M7517	Porca de segurança	6		M10
8	T65643	Passa-fio	2		
9	R44302	Cinta	2		

LED Work Light Kit
Kit de phares de travail DEL
Kit de Luz LED de Trabalho
Комплект рабочего светодиодного освещения
Juego de faros de trabajo de diodo fotoemisor

AT399789_TX1090768 A.3

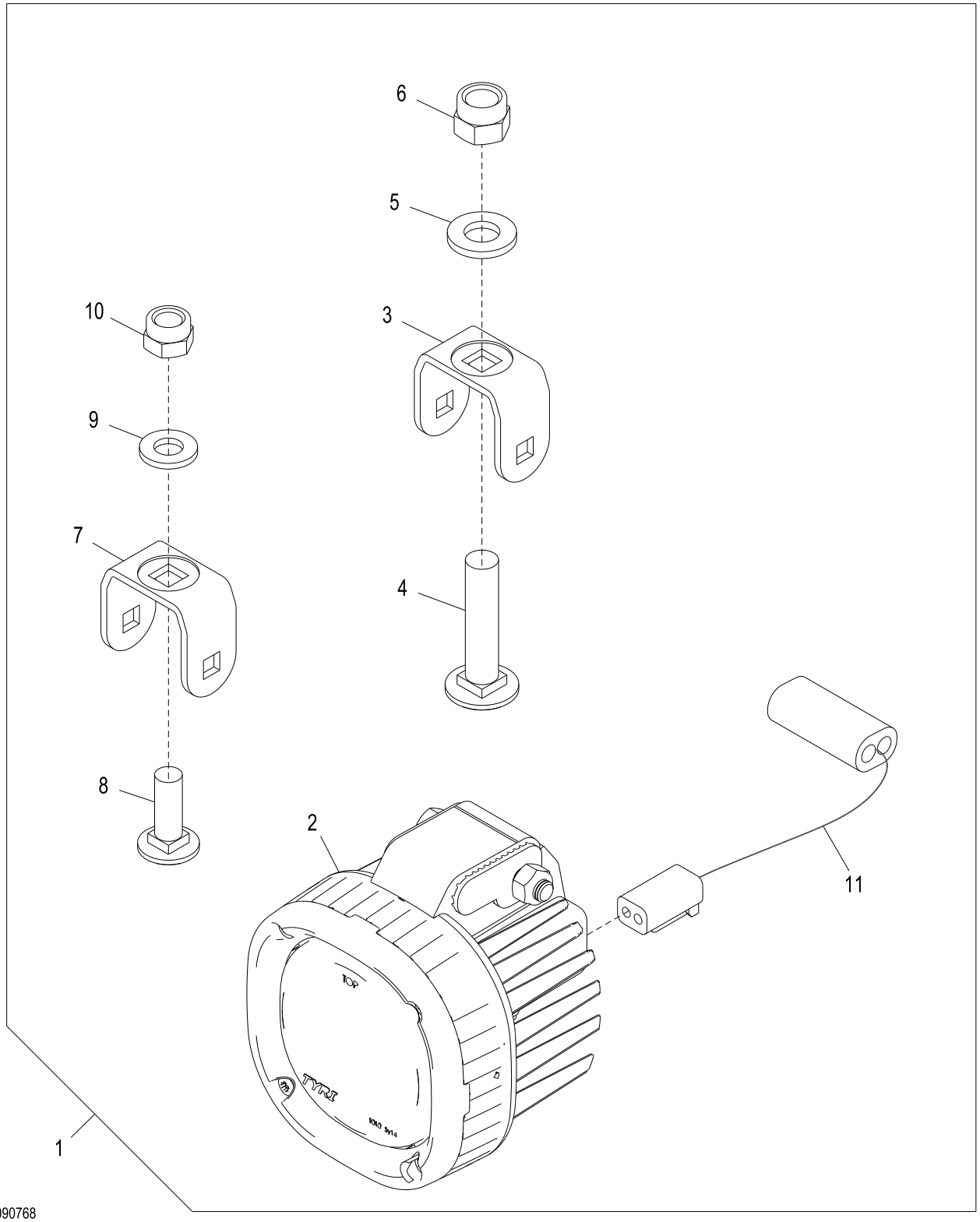

AT399789_TX1090768

Item	*Nº peça*	*Descrição*	*Qtde*	*Nº série*	*Notas*
1	**AT399789**	**Kit da luz**	**1**		**Pacotes de Produto**
2	AT374052	Farol de serviço	1		
3	T292704	Apoio	1		
4	03M7203	Parafuso	1		M12 X 55
5	24M7240	Arruela	1		13 X 25 X 3 mm
6	14M7313	Porca de segurança	1		M12
7	T292700	Apoio	1		
8	03M7192	Parafuso	1		M10 X 30
9	24M7239	Arruela	1		10.700 X 21 X 2.500 mm
10	14M7517	Porca de segurança	1		M10
11	AT399262	Chicote	1		

Dome Light Switch
Contacteur du plafonnier
Interruptor da Luz do Teto
Переключатель потолочной лампы
Interruptor de la luz de la cabina

AT202774_TX1107895 A.1

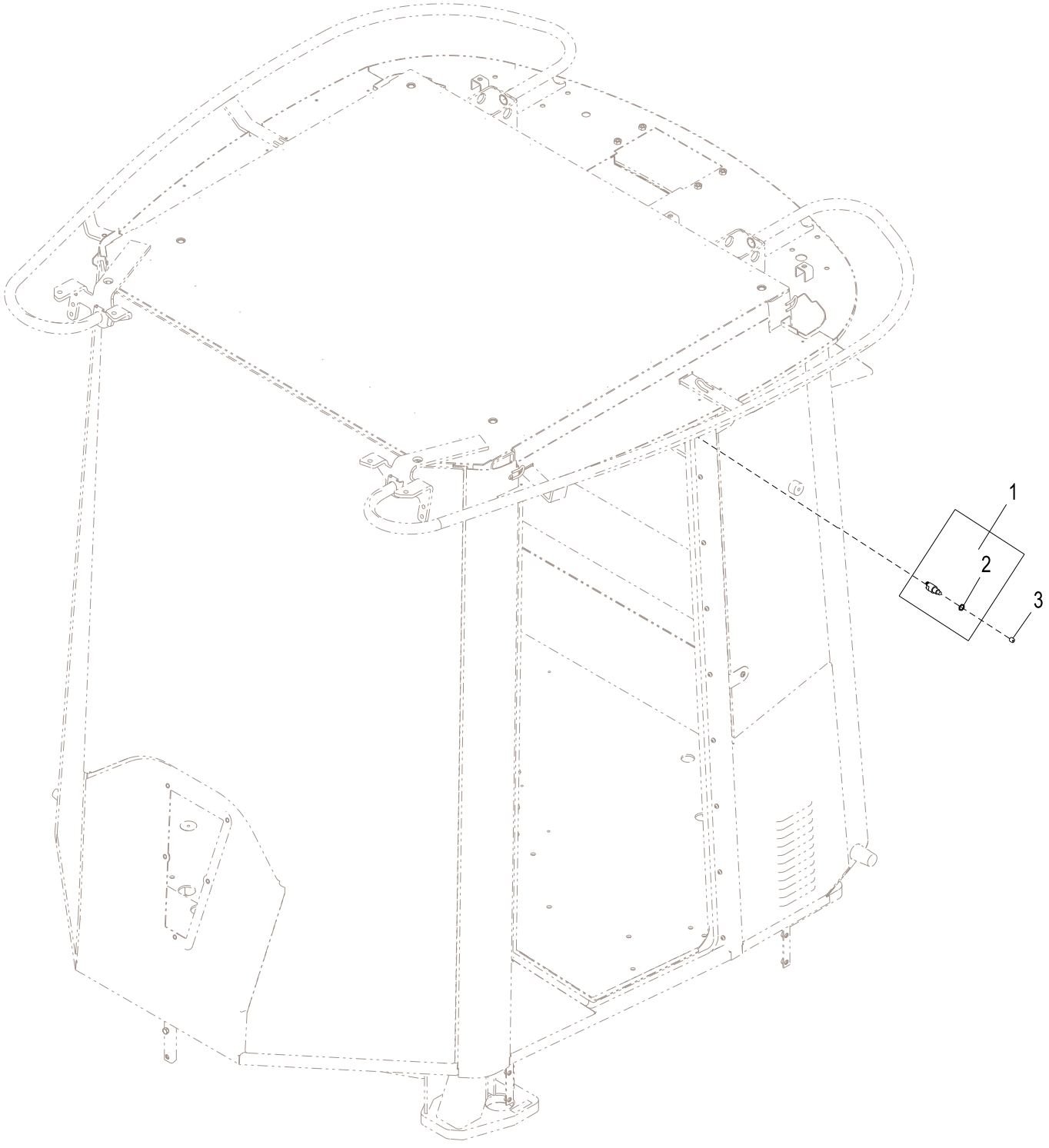

AT202774_TX1107895

Item	*Nº peça*	*Descrição*	*Qtde*	*Nº série*	*Notas*
1	RE51234	Interruptor de apertar	1		Interruptor da Porta
2	R44097	Porca	1		11.913 mm (15/32")
3	T182914	Tampa	1		

Beacon Light (- 629340)
Gyrophare (- 629340)
Luz Giratória (- 629340)
Проблесковый маячок (- 629340)
Luz de aviso giratoria (- 629340)

AT367181_TX1079952 A.1

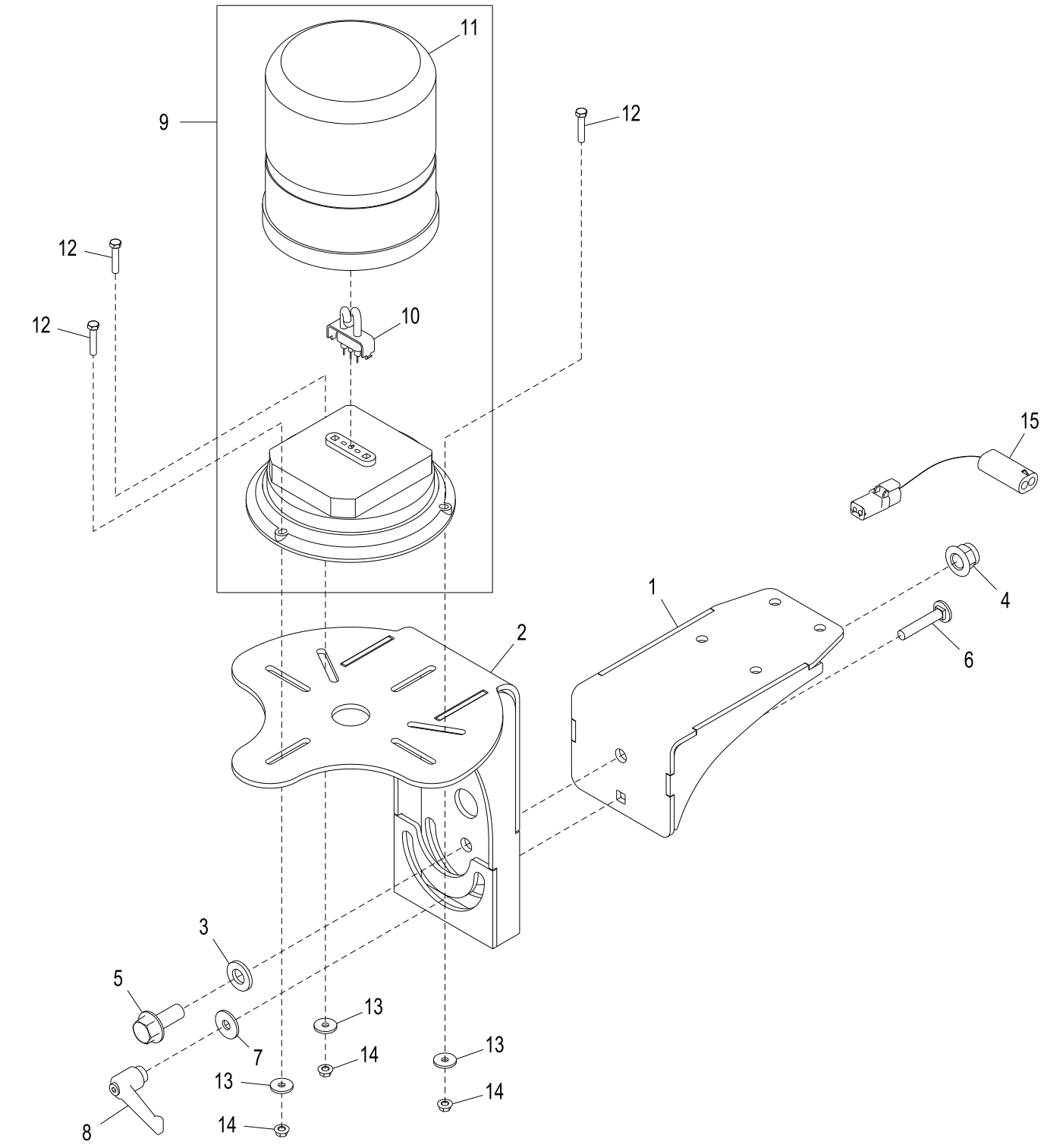

AT367181_TX1079952

Item	*Nº peça*	*Descrição*	*Qtde*	*Nº série*	*Notas*
1	AT354837	Apoio	1		
2	AT354830	Apoio	1		
3	24M7240	Arruela	1		13 X 25 X 3 mm
4	14M7401	Porca de segurança	1		M12
5	19M7789	Parafuso	1		M12 X 30
6	03M7189	Parafuso	1		M8 X 45
7	24M7298	Arruela	1		8.400 X 25 X 2 mm
8	AT227063	Alavanca	1		
9	AT366348	Luz estroboscópica	1		
10	T254266	Lâmpada	1		
11	T254267	Lente	1		
12	19M7502	Parafuso sextavado	3		M5 X 25
13	24M7210	Arruela	3		5.500 X 18 X 2 mm
14	14M7375	Porca com flange	3		M5
15	AT368247	Chicote	1		

Beacon Light (629341 -)
Gyrophare (629341 -)
Luz Giratória (629341 -)
Проблесковый маячок (629341 -)
Luz de aviso giratoria (629341 -)

AT367181_TX1079953 A.1

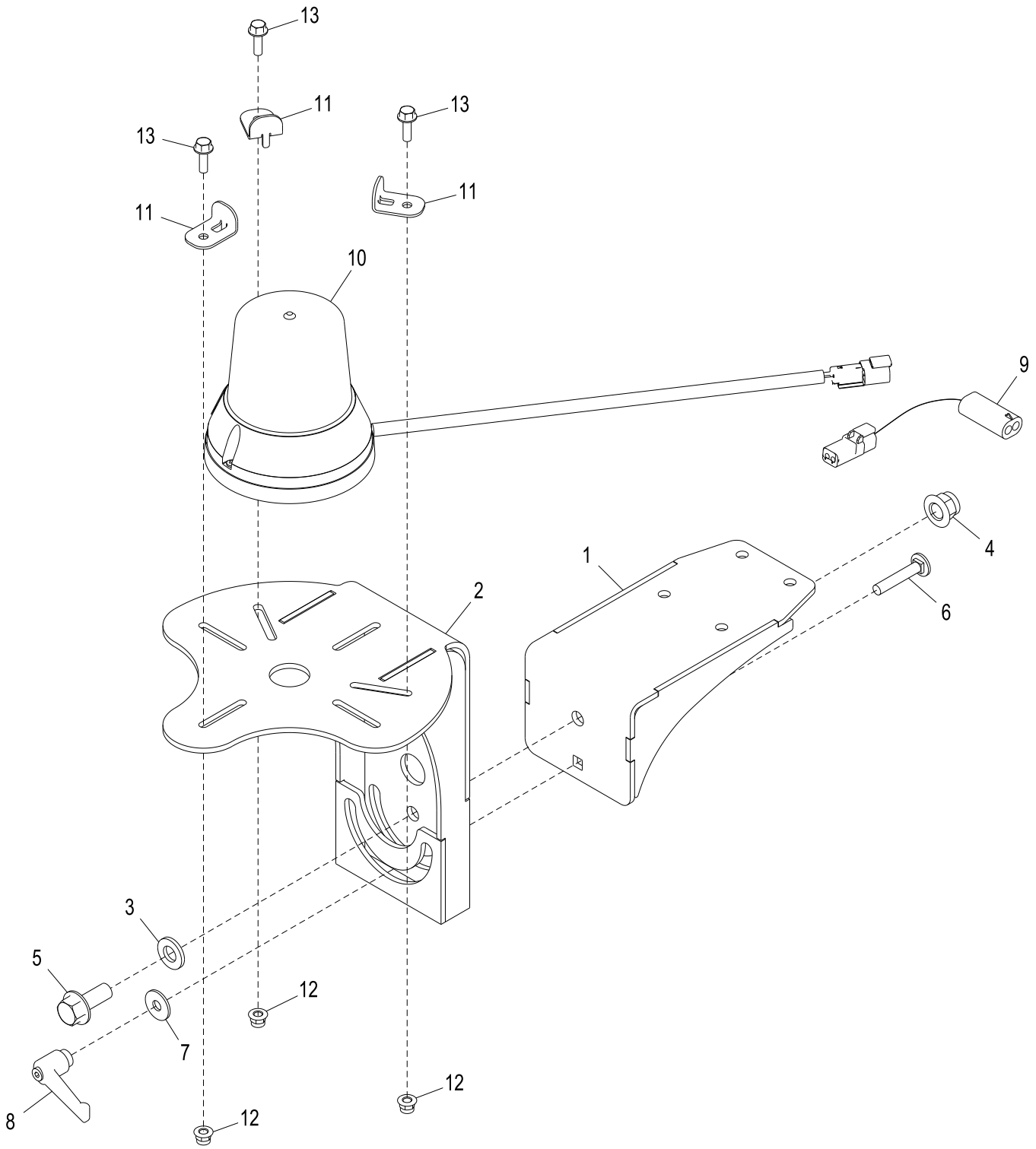

AT367181_TX1079953

Item	*Nº peça*	*Descrição*	*Qtde*	*Nº série*	*Notas*
1	AT354837	Apoio	1		
2	AT354830	Apoio	1		
3	24M7240	Arruela	1		13 X 25 X 3 mm
4	14M7401	Porca de segurança	1		M12
5	19M7789	Parafuso	1		M12 X 30
6	03M7189	Parafuso	1		M8 X 45
7	24M7298	Arruela	1		8.400 X 25 X 2 mm
8	AT227063	Alavanca	1		
9	AT368247	Chicote	1		
10	AT376257	Luz estroboscópica	1		
11	T280293	Apoio	3		
12	14M7397	Porca de segurança	3		M6
13	19M7862	Parafuso	3		M6 X 20

Beacon Bracket
Support de gyrophare
Suporte do Dispositivo Sinalizador
Кронштейн маячка
Escuadra de proyector

AT337948_TX1079955 A.1

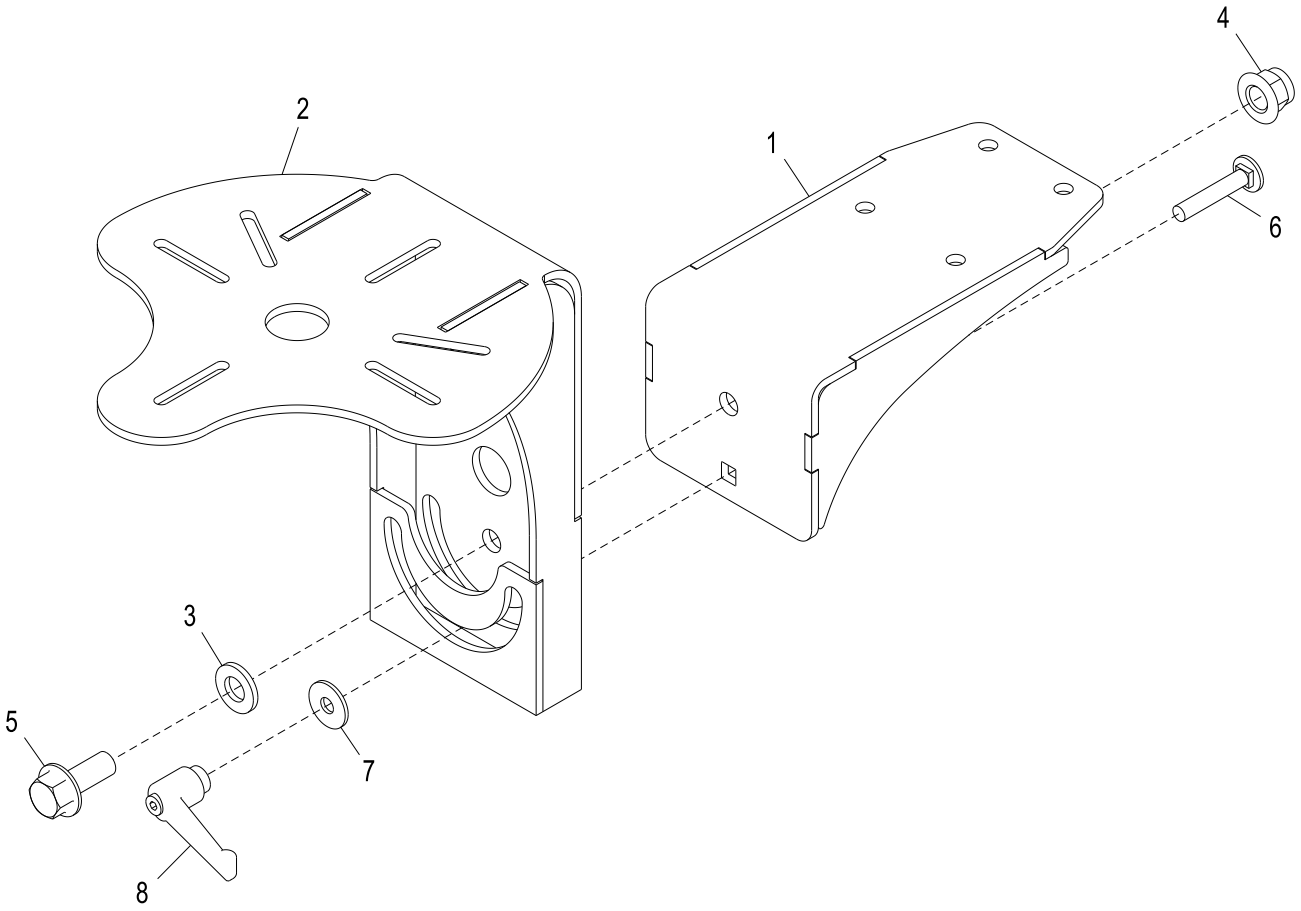

AT337948_TX1079955

Item	*Nº peça*	*Descrição*	*Qtde*	*Nº série*	*Notas*
1	AT354837	Apoio	1		
2	AT354830	Apoio	1		
3	24M7240	Arruela	1		13 X 25 X 3 mm
4	14M7401	Porca de segurança	1		M12
5	19M7789	Parafuso	1		M12 X 30
6	03M7189	Parafuso	1		M8 X 45
7	24M7298	Arruela	1		8.400 X 25 X 2 mm
8	AT227063	Alavanca	1		

Beacon Bracket Kit
Kit de support de gyrophare
Kit de Suporte do Dispositivo Sinalizador
Комплект кронштейнов маячка
Juego de soporte de proyector giratorio

AT366856_TX1079956 A.1

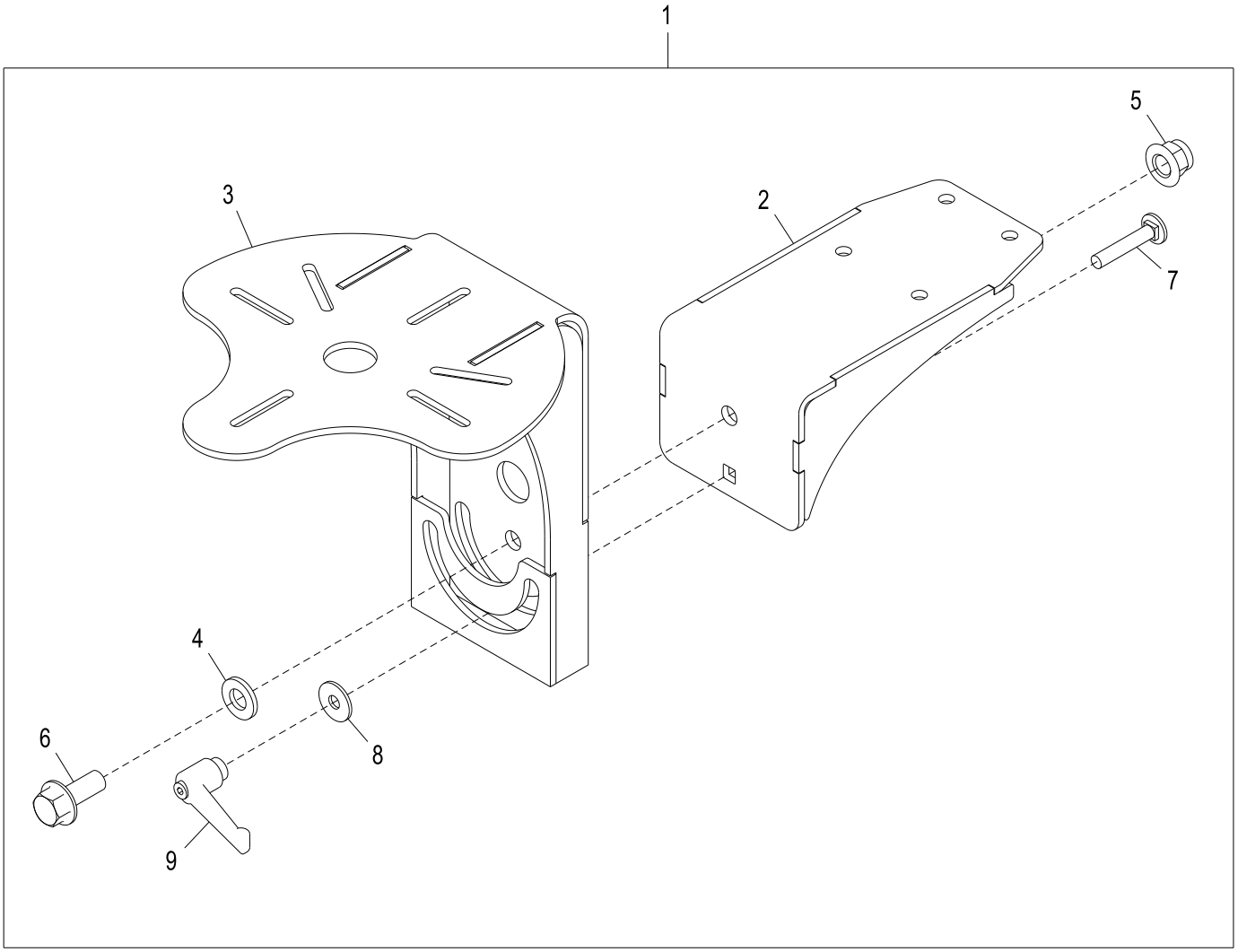

AT366856_TX1079956

Item	*Nº peça*	*Descrição*	*Qtde*	*Nº série*	*Notas*
1	**AT366856**	**Kit do suporte**	**1**		**Pacotes de Produto**
2	AT354837	Apoio	1		
3	AT354830	Apoio	1		
4	24M7240	Arruela	1		13 X 25 X 3 mm
5	14M7401	Porca de segurança	1		M12
6	19M7789	Parafuso	1		M12 X 30
7	03M7189	Parafuso	1		M8 X 45
8	24M7298	Arruela	1		8.400 X 25 X 2 mm
9	AT227063	Alavanca	1		

Engine Compartment Light
Éclairage du compartiment moteur
Luz do Compartimento do Motor
Лампа моторного отсека
Luz de compartimiento de motor

TX1041759 A.1

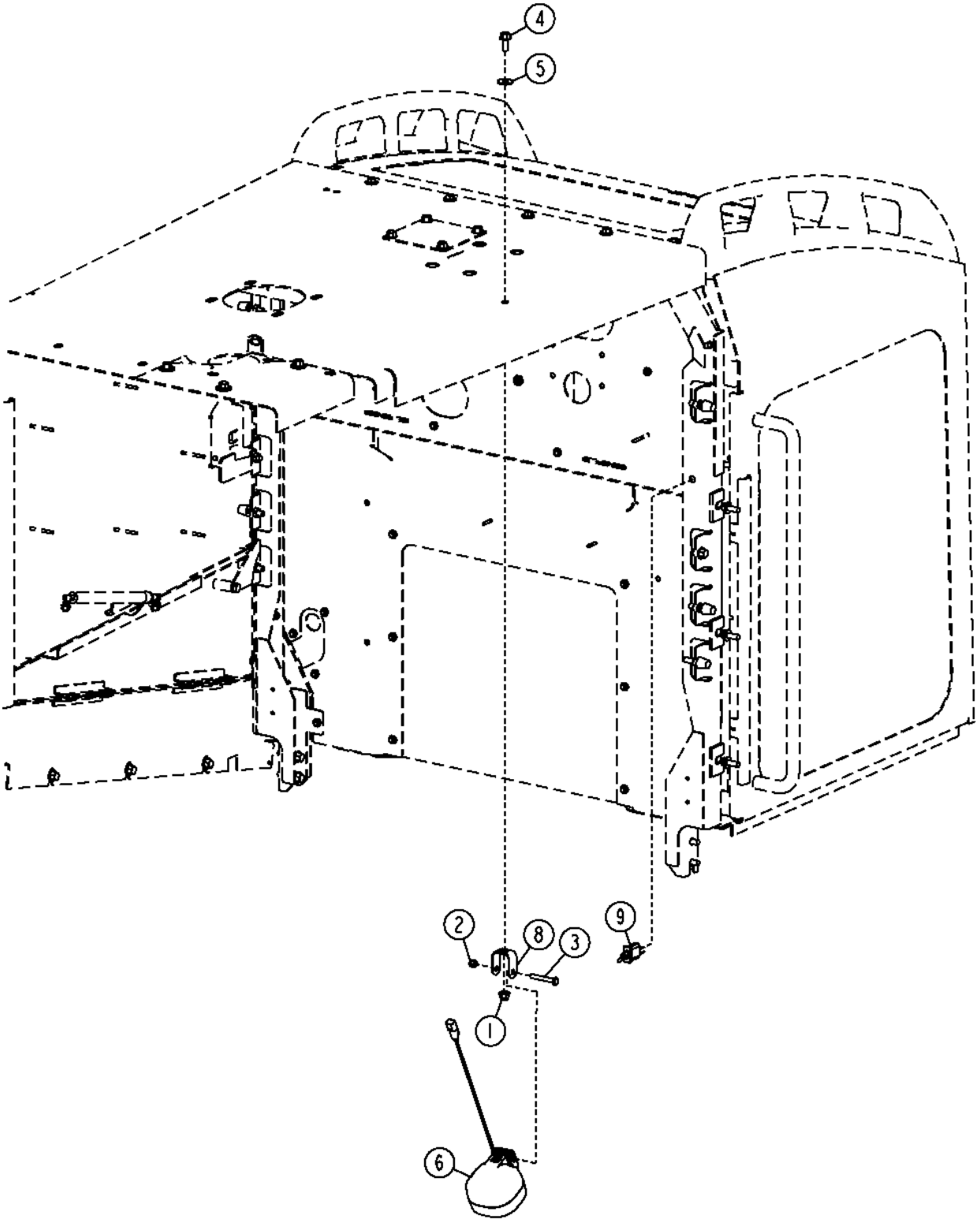

Item	*Nº peça*	*Descrição*	*Qtde*	*Nº série*	*Notas*
1	14M7400	Porca de segurança	1		M10
2	14M7426	Porca de segurança	1		M8
3	19M7165	Parafuso sextavado	1		M8 X 55
4	19M7785	Parafuso	1		M10 X 25
5	24M7296	Arruela	1		10.500 X 30 X 2.500 mm
6	AT305931	Farol de serviço	1		
	AT135758	Lâmpada	1		
8	T216731	Apoio	1		
9	AH158310	Interruptor de alavanca	1		

License Plate Bracket and Light Kit
Kit support et éclairage de plaque d'immatriculation
Kit de Suporte e Luz da Placa de Licença
Кронштейн и подсветка номерного знака в комплекте
Juego de soporte y luz de placa de matrícula

AT352644_TX1117711 A.1

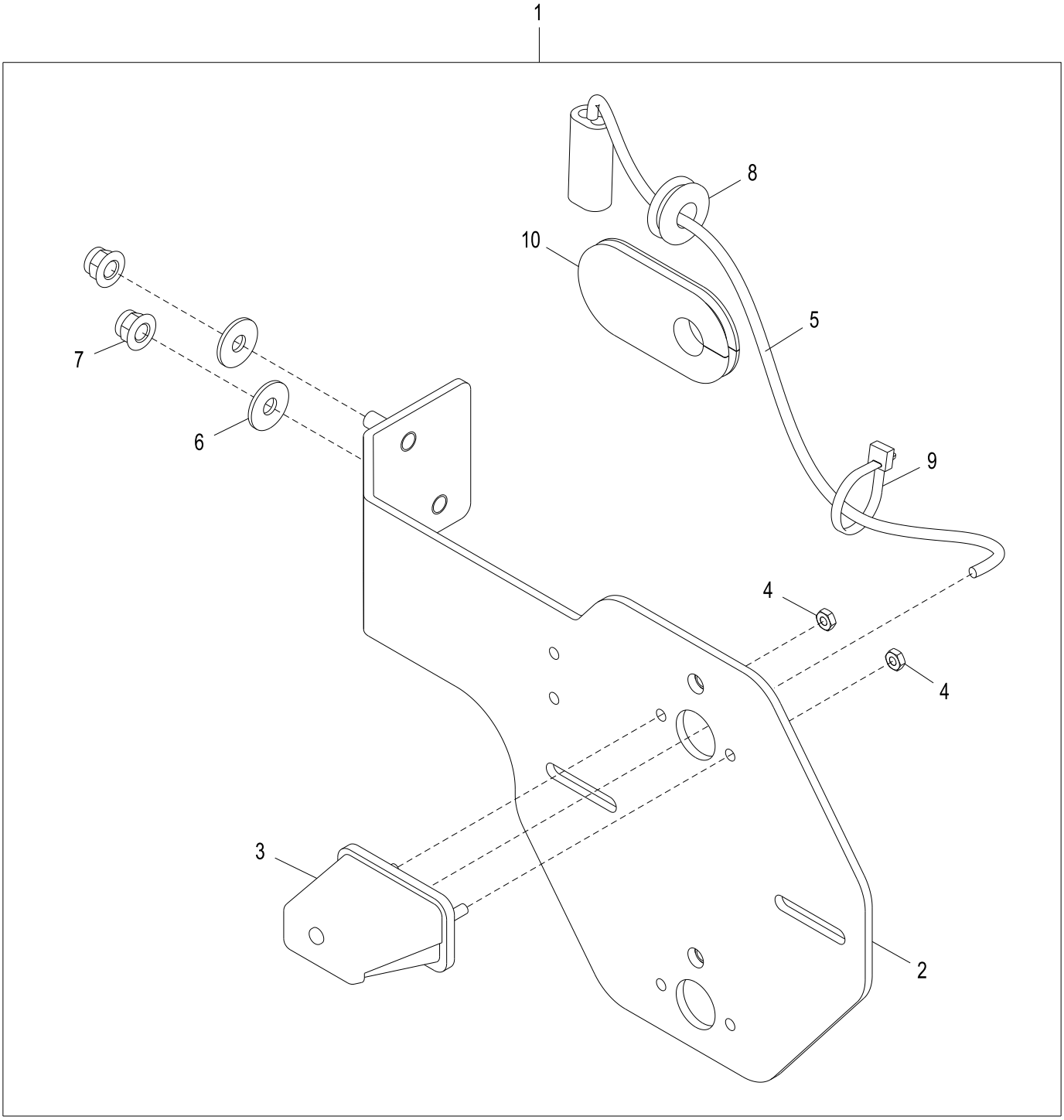

AT352644_TX1117711

Item	*Nº peça*	*Descrição*	*Qtde*	*Nº série*	*Notas*
1	**AT352644**	**Kit do suporte**	**1**		**Pacotes de Produto**
2	AT301914	Apoio	1		
3	AT202789	Farol	1		
	AT173354	Lâmpada	1		
4	14H605	Porca	2		0.164"
5	AT203137	Chicote	1		
6	24M7298	Arruela	2		8.400 X 25 X 2 mm
7	14M7396	Porca de segurança	2		M8
8	R62356	Passa-fio	1		
9	R44302	Cinta	1		
10	T251375	Passa-fio	1		

License Plate Bracket, Light, and Backup Light
Support de plaque d'immatriculation, éclairage et feu de recul
Suporte da Placa de Licença, Luz e Luz de Marcha à Ré
Кронштейн номерного знака, фонарь и фонарь заднего хода
Soporte para placa de matrícula, luz y luz de retroceso

AT367149_TX1117715 A.1

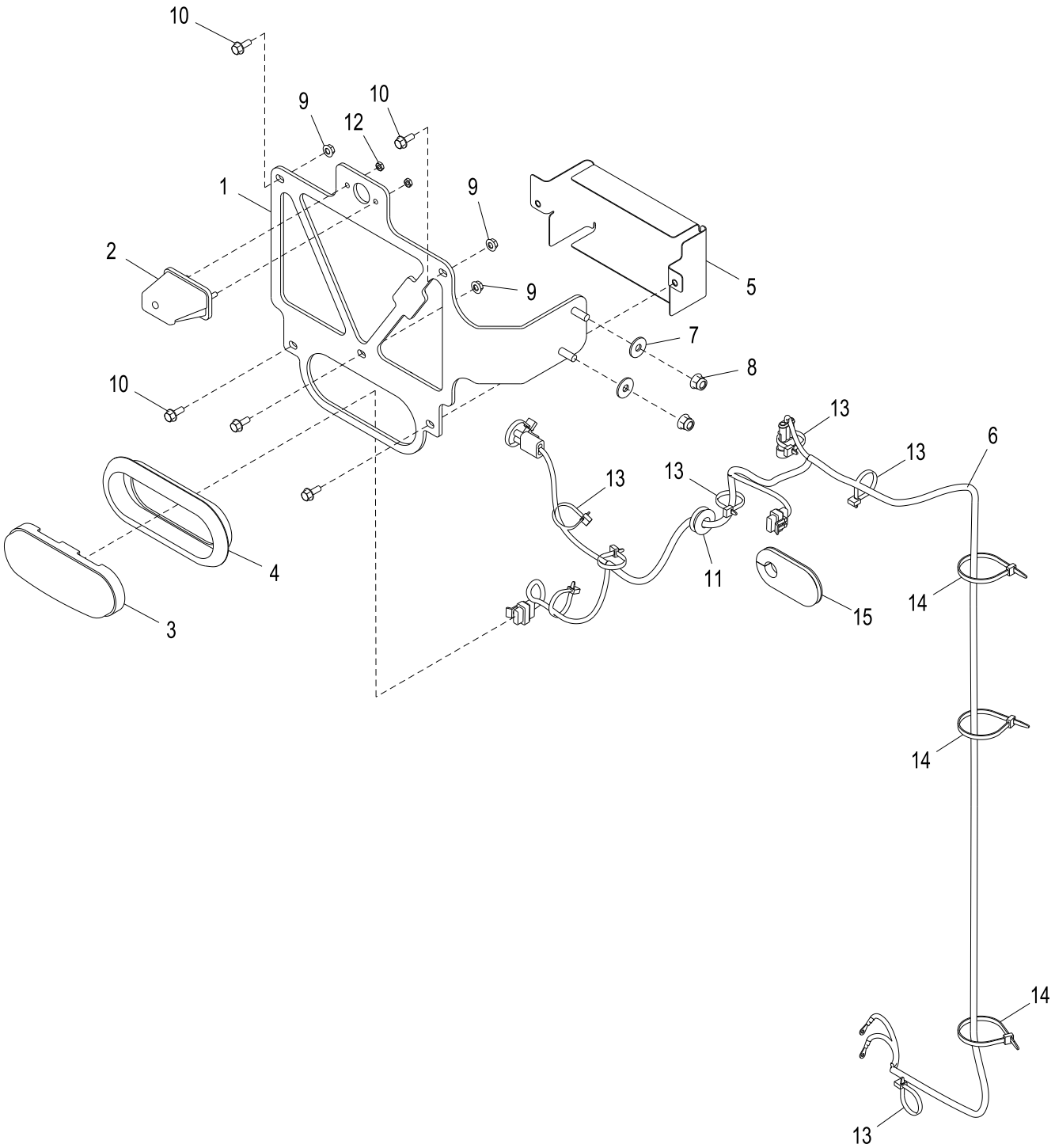

AT367149_TX1117715

Item	*Nº peça*	*Descrição*	*Qtde*	*Nº série*	*Notas*
1	AT366984	Apoio	1		
2	AT202789	Farol	1		
	AT173354	Lâmpada	1		
3	T255964	Farol	1		Marcha à Ré
4	T246238	Passa-fio	1		
5	AT367494	Apoio	1		
6	AT367300	Chicote	1		
7	24M7298	Arruela	2		8.400 X 25 X 2 mm
8	14M7396	Porca de segurança	2		M8
9	14M7303	Porca com flange	3		M6
10	19M7775	Parafuso	5		M6 X 16
11	R62356	Passa-fio	1		
12	14H605	Porca	2		0.164"
13	R44302	Cinta	8		
14	R44302	Cinta	3		
15	T251375	Passa-fio	1		

Main Wiring Harness (Z-Bar)
Faisceau principal (Z-Bar)
Chicote Elétrico Principal (Barra Z)
Главный жгут проводов (Z-образный рычажный механизм)
Grupo de cables principal (Z-Bar)

AT338796_TX1081702 A.1

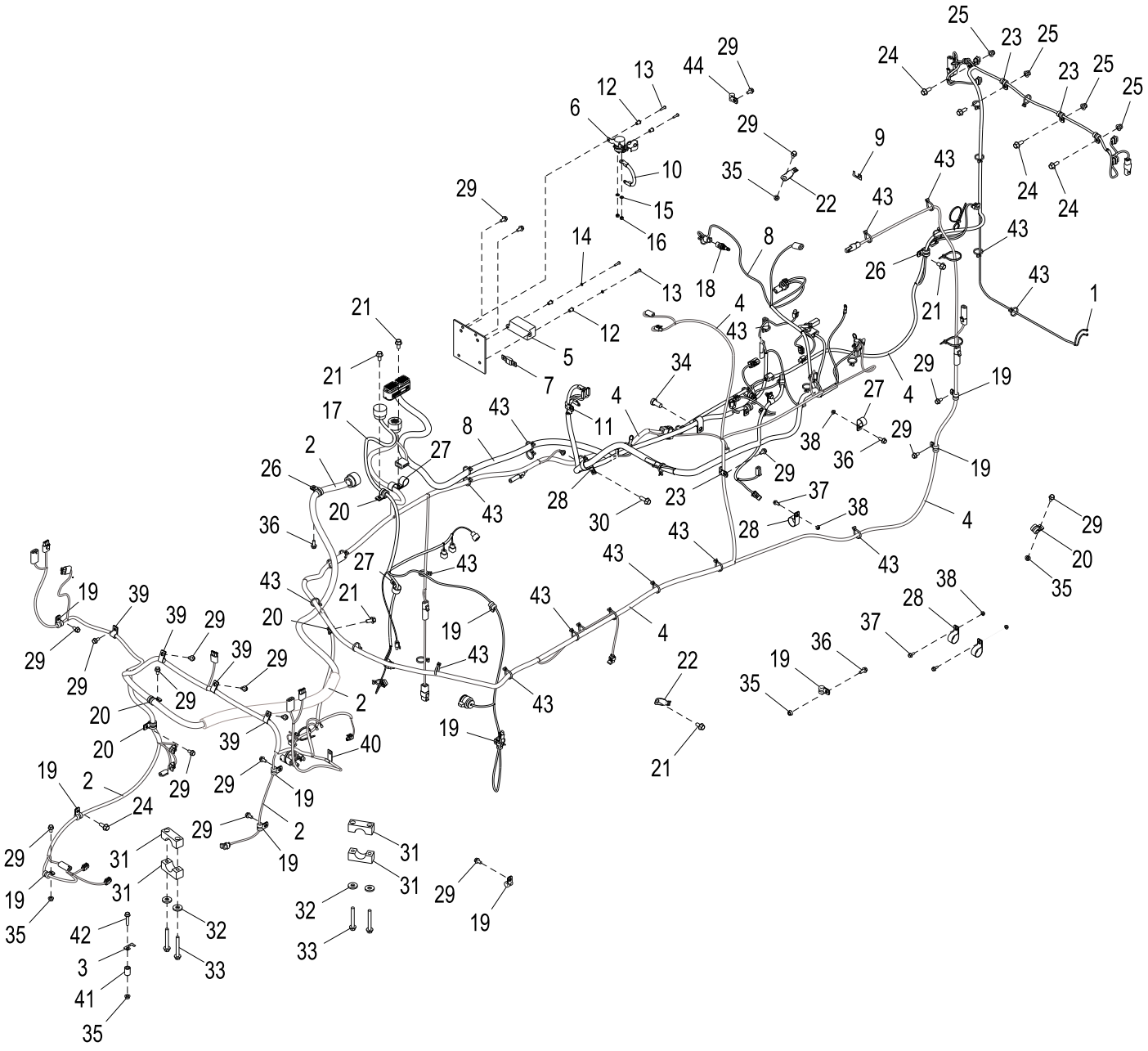

AT338796_TX1081702

Item	*Nº peça*	*Descrição*	*Qtde*	*Nº série*	*Notas*
1	AT345426	Chicote	1		Estrutura Traseira, Componentes em Página Separada
2	AT340679	Chicote	1		Estrutura da Carregadeira, Componentes em Página Separada
3	57M10310	Acessório conexão elétrica	1		
4	AT340681	Chicote	1		Estrutura do Motor, Componentes em Página Separada
5	AT206818	Porta-fusível	1		
6	AT145341	Relé	1		24V, 100 A, Relé de Partida
7	57M7960	Fusível	1		125 A
8	AT396841	Chicote	1		Motor, Componentes em Página Separada, SUB FOR AT347674
9	57M10310	Acessório conexão elétrica	1		
10	AT304334	Chicote	1		Do Relé ao Fusível
11	T75276	Braçadeira	1		
12	T103238	Porca	4		
13	21M7022	Parafuso	4		M5 X 20
14	12M7064	Arruela de pressão	2		5 mm
15	12H297	Arruela de pressão	2		1/4"
16	14M7272	Porca	2		M6
17	AT345195	Chicote	1		Transmissão, Componentes em Página Separada
18	RE525016	Termo-par	1		Temperatura do Ar
19	T75276	Braçadeira	12		
20	T74416	Braçadeira	6		
21	19M7784	Parafuso	5		M10 X 20
22	57M8736	Acessório conexão elétrica	2		
23	T74412	Braçadeira	5		
24	19M7785	Parafuso	5		M10 X 25
25	14M7400	Porca de segurança	4		M10
26	T76252	Braçadeira	2		
27	T102934	Braçadeira	4		
28	T162675	Braçadeira	4		
29	19M7865	Parafuso	19		M8 X 16
30	19M7786	Parafuso	1		M10 X 30
31	T326957	Braçadeira	4		SUB FOR T67995
32	T29342	Arruela	4		
33	19M7810	Parafuso	4		M10 X 80
34	19M7877	Parafuso sextavado	1		M14 X 30
35	14M7298	Porca com flange	5		M8
36	19M7866	Parafuso	4		M8 X 20
37	19M7775	Parafuso	3		M6 X 16
38	14M7303	Porca com flange	5		M6
39	T75197	Braçadeira	5		
40	AH89557	Presilha	1		
41	T147891	Bucha	1		
42	19M7798	Parafuso	1		M8 X 40
43	R44302	Cinta	36		
44	T78974	Braçadeira	1		

Main Wiring Harness (Powerllel™)
Faisceau principal (Powerllel™)
Chicote Elétrico Principal (Powerllel™)
Главный жгут электропроводки (Powerllel™)
Grupo de cables principal (Powerllel™)

AT338892_TX1081710 A.1

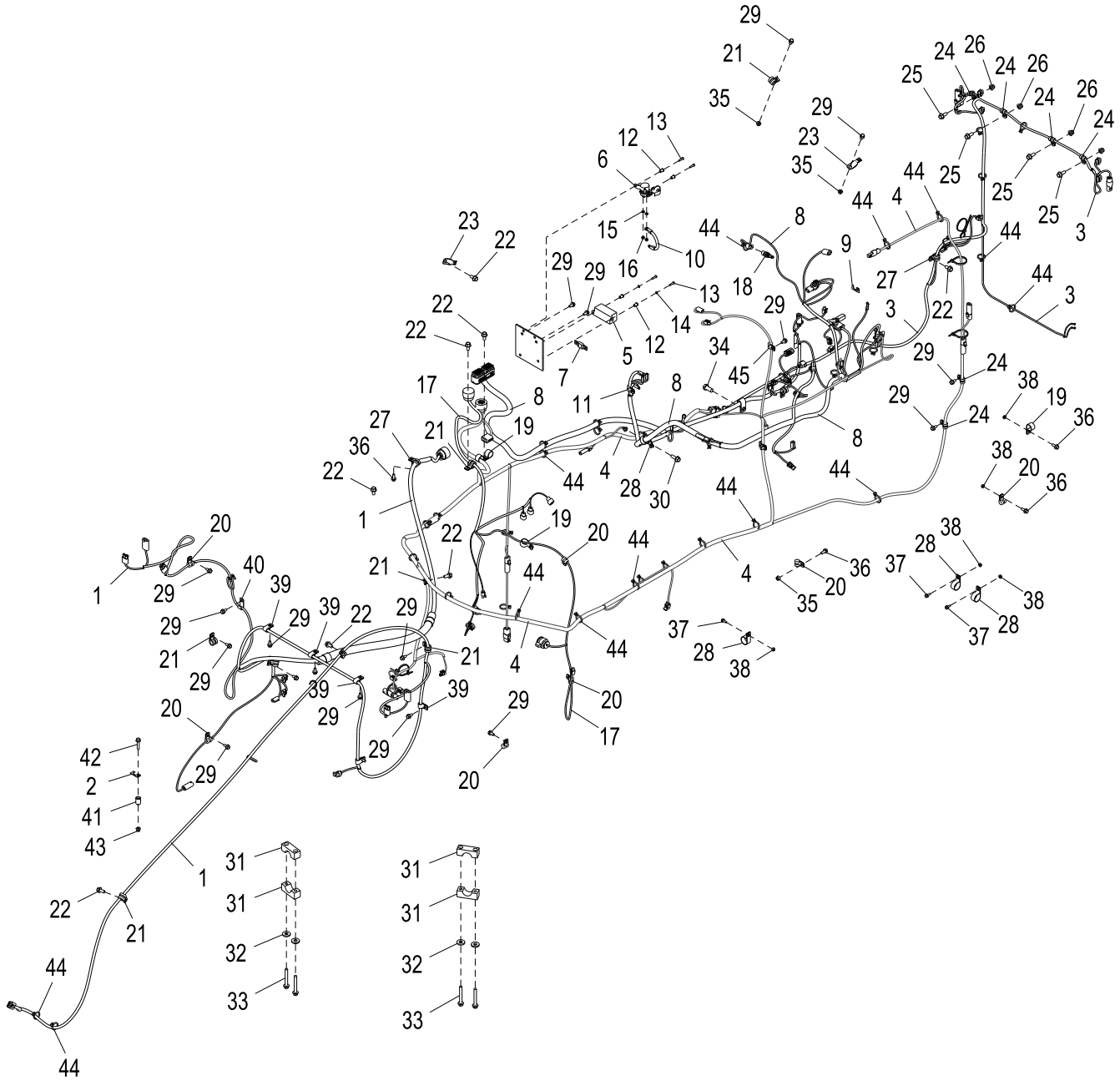

AT338892_TX1081710

Item	*Nº peça*	*Descrição*	*Qtde*	*Nº série*	*Notas*
1	AT358730	Chicote	1		Estrutura da Carregadeira, Componentes em Página Separada
2	57M10310	Acessório conexão elétrica	1		
3	AT345426	Chicote	1		Estrutura Traseira, Componentes em Página Separada
4	AT340681	Chicote	1		Estrutura do Motor, Componentes em Página Separada
5	AT206818	Porta-fusível	1		
6	AT145341	Relé	1		24V, 100 A, Relé de Partida
7	57M7960	Fusível	1		125 A
8	AT396841	Chicote	1		Motor, Componentes em Página Separada, SUB FOR AT347674
9	57M10310	Acessório conexão elétrica	1		
10	AT304334	Chicote	1		
11	T75276	Braçadeira	1		
12	T103238	Porca	4		
13	21M7022	Parafuso	4		M5 X 20
14	12M7064	Arruela de pressão	2		5 mm
15	12H297	Arruela de pressão	2		1/4"
16	14M7272	Porca	2		M6
17	AT345195	Chicote	1		Transmissão, Componentes em Página Separada
18	RE525016	Termo-par	1		Temperatura do Ar
19	T102934	Braçadeira	4		
20	T75276	Braçadeira	8		
21	T74416	Braçadeira	9		
22	19M7784	Parafuso	8		M10 X 20
23	57M8736	Acessório conexão elétrica	2		
24	T74412	Braçadeira	7		
25	19M7785	Parafuso	4		M10 X 25
26	14M7400	Porca de segurança	4		M10
27	T76252	Braçadeira	2		
28	T162675	Braçadeira	4		
29	19M7865	Parafuso	20		M8 X 16
30	19M7786	Parafuso	1		M10 X 30
31	T326957	Braçadeira	4		SUB FOR T67995
32	T29342	Arruela	4		13.487 X 31.750 X 4.572 mm (17/32" X 1-1/4" X 0.180")
33	19M7810	Parafuso	4		M10 X 80
34	19M7877	Parafuso sextavado	1		M14 X 30
35	14M7298	Porca com flange	3		M8
36	19M7866	Parafuso	4		M8 X 20
37	19M7775	Parafuso	3		M6 X 16
38	14M7303	Porca com flange	5		M6
39	T75197	Braçadeira	5		
40	AH89557	Presilha	1		
41	T147891	Bucha	1		10.414 X 19.050 X 27.305 mm (0.410" X 3/4" X 1.075")
42	19M7798	Parafuso	1		M8 X 40
43	14M7396	Porca de segurança	1		M8
44	R44302	Cinta	38		
45	T78974	Braçadeira	1		

Loader Frame Wiring Harness (Z-Bar)
Loader Frame Wiring Harness (Z-Bar)
Chicote Elétrico da Estrutura da Carregadeira (Barra Z)
Loader Frame Wiring Harness (Z-Bar)
Loader Frame Wiring Harness (Z-Bar)

TX1044550 A.1

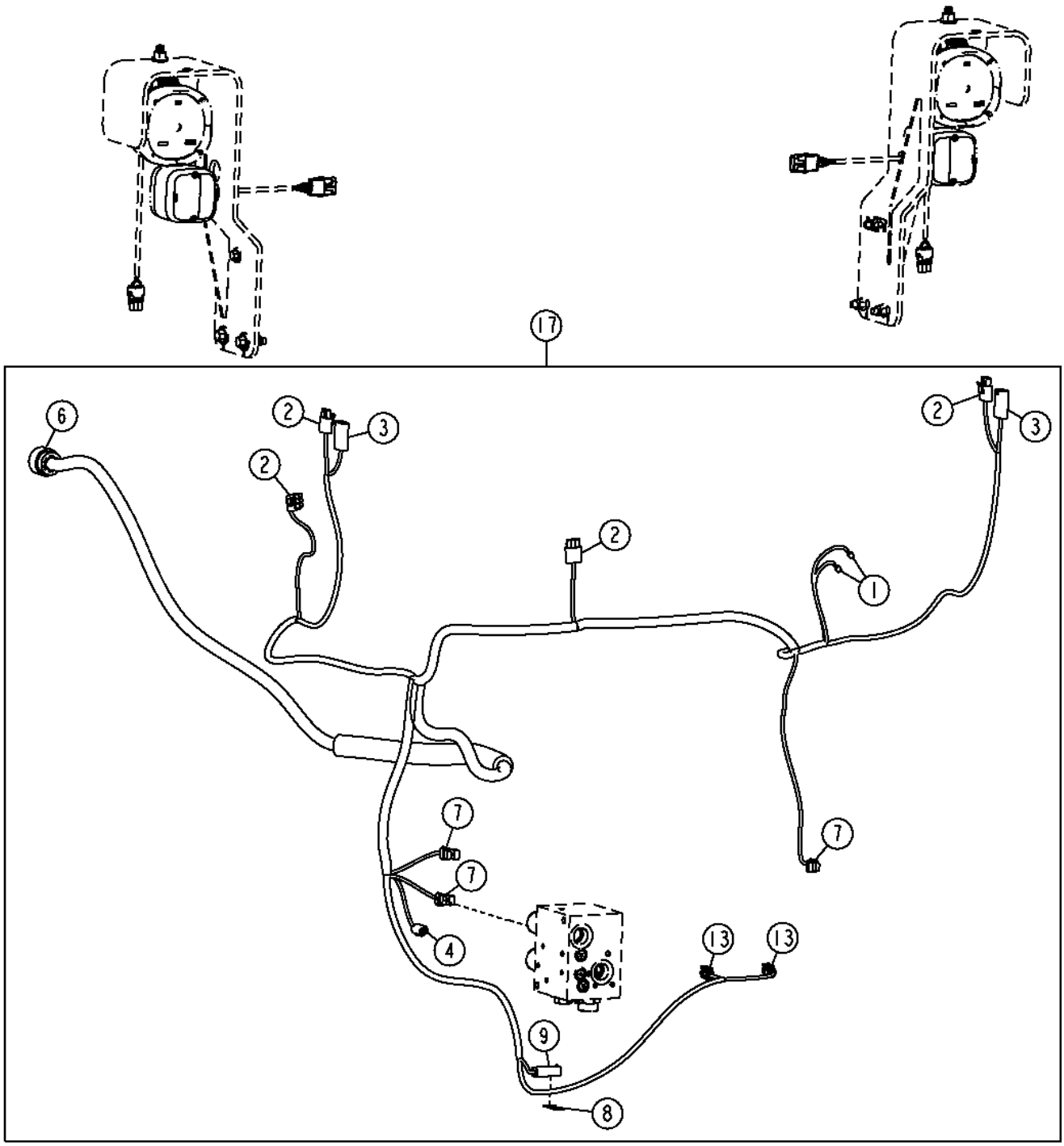

TX1044550

Item	*Nº peça*	*Descrição*	*Qtde*	*Nº série*	*Notas*
1	57M9451	Terminal conecTor eléTrico	2		Buzina
2	RE12364	Conj mont Conector elétrico	4		
	R78060	Terminal conecTor eléTrico	9		Retorno à Escavação, Luz da Lanterna Direcional, Luz de Sinalização
	R78061	Terminal conecTor eléTrico	3		
	R78063	Vedação conector elétrico	12		
3	R78054	Conj mont Conector elétrico	2		Luz de Condução
	R78061	Terminal conecTor eléTrico	4		Sensor de Posição da Liberação Automática da Lança / Retorno à Escavação
	R78063	Vedação conector elétrico	4		
	R78064	Conect elétr tomada cavidad	2		
4	57M8021	Conj mont Conector elétrico	1		Controle do Percurso, Solenoide da Lança
	.....	Terminal conecTor eléTrico	2		
	57M8022	Disp fechamento conec elétr	1		
6	57M7667	Conj mont Conector elétrico	1		Para o Chicote da Central de Carga
	57M7542	Terminal conecTor eléTrico	3		
	.....	Terminal conecTor eléTrico	19		
	R78069	Conect elétr tomada cavidad	9		
7	57M7254	Alojam. conector elétrico	3		Solenoide Liga/Desliga da Desconexão do Pino
	R104846	Terminal conecTor eléTrico	6		
8	57M10310	Acessório conexão elétrica	1		(SUB FOR 57M8998)
9	R78053	Conj mont Conector elétrico	1		Controle do Percurso
	R78061	Terminal conecTor eléTrico	2		
	R78063	Vedação conector elétrico	2		
13	57M7796	Alojam. conector elétrico	2		Peso da Carga Útil
	R104701	Terminal conecTor eléTrico	6		
17	AT340679	Chicote	1		Estrutura da Carregadeira

Loader Frame Wiring Harness (Powerllel™)
Faisceau câblage bâti chargeur (Powerllel™)
Chicote Elétrico da Estrutura da Carregadeira (Powerllel™)
Жгут проводов рамы погрузчика (Powerllel™)
Grupo de cables de bastidor de cargadora (Powerllel™)

TX1044605 A.1

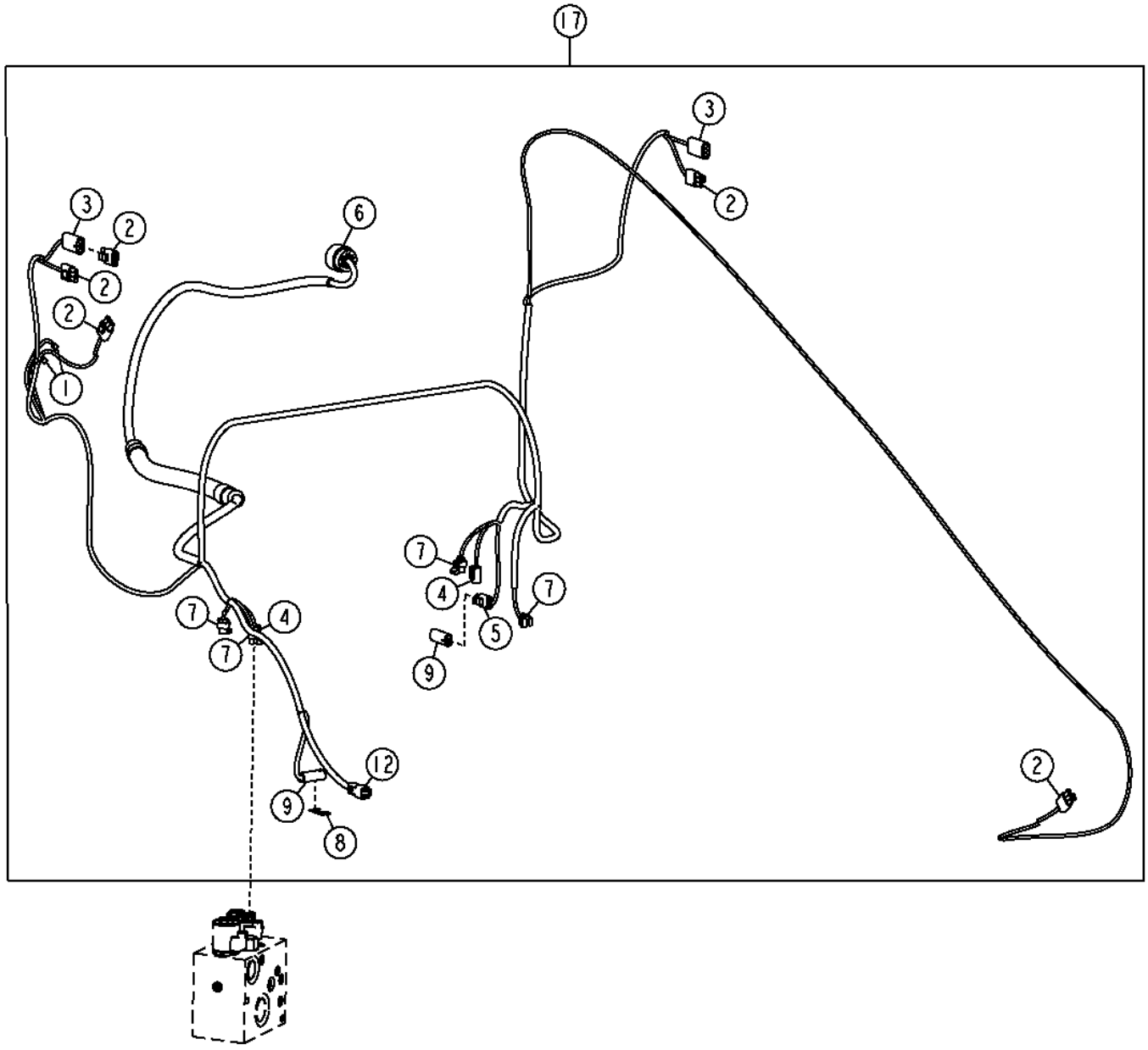

TX1044605

Item	*Nº peça*	*Descrição*	*Qtde*	*Nº série*	*Notas*
1	57M9451	Terminal conecTor eléTrico	2		Buzina
2	RE12364	Conj mont Conector elétrico	5		
	R78060	Terminal conecTor eléTrico	9		Retorno à Escavação, Luz da Lanterna Direcional, Luz de Sinalização
	R78061	Terminal conecTor eléTrico	3		
	R78063	Vedação conector elétrico	12		
3	R78054	Conj mont Conector elétrico	2		Luz de Condução
	R78061	Terminal conecTor eléTrico	4		Sensor de Posição da Liberação Automática da Lança / Retorno à Escavação
	R78063	Vedação conector elétrico	4		
	R78064	Conect elétr tomada cavidad	2		
4	57M8021	Conj mont Conector elétrico	3		Solenoide do Freio de Estacionamento, Controle do Percurso, Solenoide da Lança
	.....	Terminal conecTor eléTrico	6		
	57M8022	Disp fechamento conec elétr	3		
5	RE12363	Conj mont Conector elétrico	1		Pressostato do Freio de Estacionamento
	R78060	Terminal conecTor eléTrico	2		
	R78063	Vedação conector elétrico	2		
6	57M7667	Conj mont Conector elétrico	1		Para o Chicote da Central de Carga
	57M7542	Terminal conecTor eléTrico	3		
	.....	Terminal conecTor eléTrico	19		
	R78069	Conect elétr tomada cavidad	9		
7	57M7254	Alojam. conector elétrico	4		Solenoide Liga/Desliga da Desconexão do Pino
	R104846	Terminal conecTor eléTrico	6		
8	57M10310	Acessório conexão elétrica	1		(SUB FOR 57M8998)
9	R78053	Conj mont Conector elétrico	2		Controle do Percurso
	R78061	Terminal conecTor eléTrico	2		
	R78063	Vedação conector elétrico	2		
12	57M8023	Alojam. conector elétrico	1		
17	AT358730	Chicote	1		Estrutura da Carregadeira

Engine Frame Wiring Harness
Faisceau de câblage du bâti de moteur
Chicote Elétrico da Estrutura do Motor
Жгут проводов рамы двигателя
Grupo de cables de bastidor de motor

TX1037958 A.1

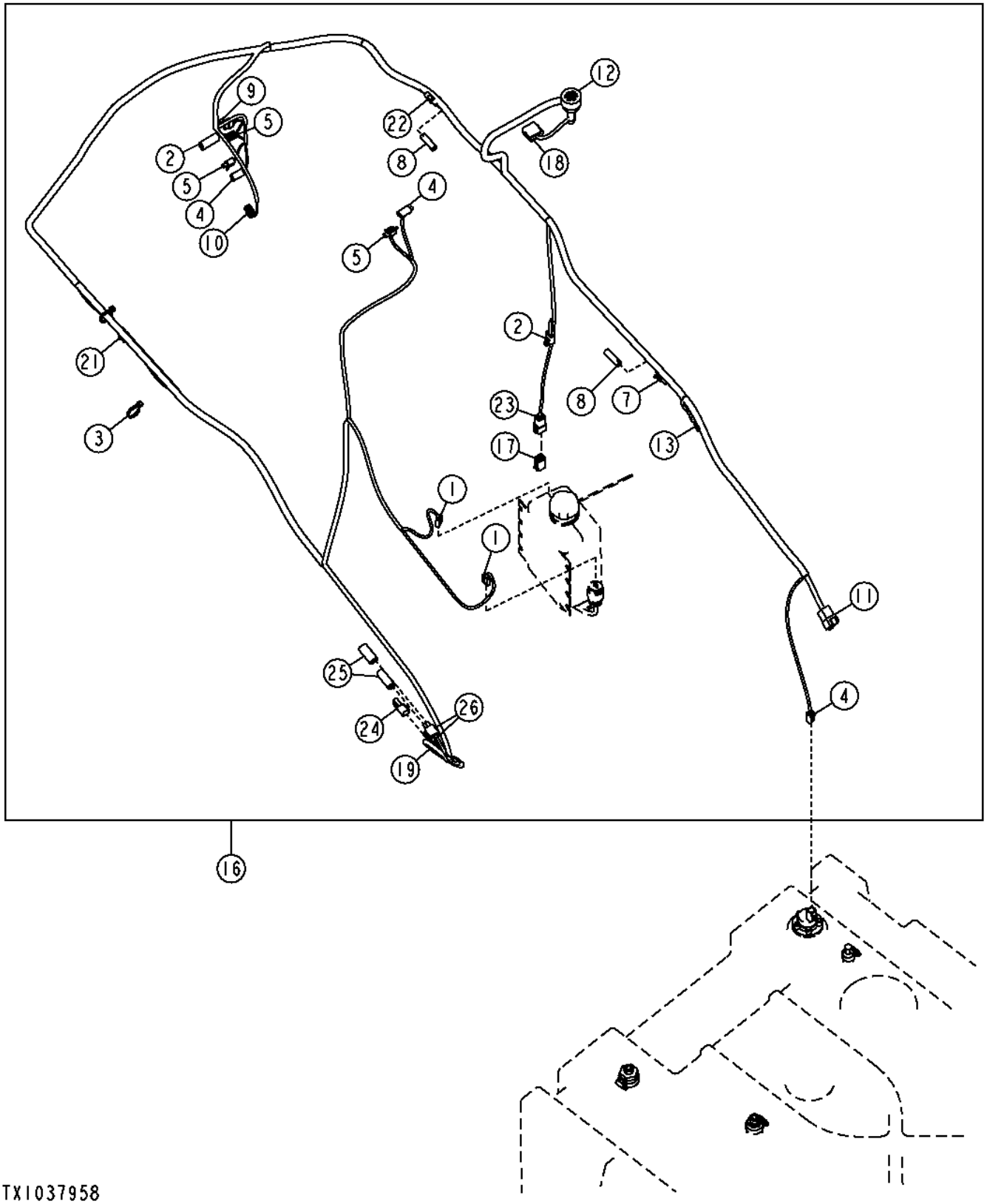

Item	*Nº peça*	*Descrição*	*Qtde*	*Nº série*	*Notas*
1	T107135	Conj mont Conector elétrico	2		Bombas do Lavador de Para-brisa
	57M7172	Terminal conecTor eléTrico	4		
2	RE22381	Conj mont Conector elétrico	2		Interruptor do Freio de Estacionamento, Pressostato do Sistema de Direção
	R78060	Terminal conecTor eléTrico	4		
	R78063	Vedação conector elétrico	4		
3	R44302	Cinta	2		
4	57M8021	Conj mont Conector elétrico	3		Pressostato Hidráulico, Solenoide do Freio de Estacionamento, Emissor de Combustível
	.....	Terminal conecTor eléTrico	6		
	57M8022	Disp fechamento conec elétr	3		
5	57M7850	Alojam. conector elétrico	3		Solenoide de Ativação do Piloto, Solenoide do Bloqueio do Diferencial, Sensor da Temperatura Hidráulica
	57M7829	Terminal conecTor eléTrico	6		
7	RE12362	Conj mont Conector elétrico	1		Cabo da Bateria de 12 V
	R78060	Terminal conecTor eléTrico	1		
	R78063	Vedação conector elétrico	1		
8	R78052	Conj mont Conector elétrico	2		Tampa
9	57M7254	Alojam. conector elétrico	1		Solenoide do Acumulador
	R104846	Terminal conecTor eléTrico	2		
	.....	Vedação conector elétrico	2		
	57M7289	Disp fechamento conec elétr	1		
10	57M7796	Alojam. conector elétrico	1		Transdutor de Pressão do Sistema Hidráulico
	R104701	Terminal conecTor eléTrico	3		
11	57M7633	Conj mont Conector elétrico	1		Para o Chicote da Estrutura Traseira
	57M7541	Terminal conecTor eléTrico	1		
	.....	Terminal conecTor eléTrico	11		
	57M7682	Disp fechamento conec elétr	1		
12	57M7667	Conj mont Conector elétrico	1		Para o Chicote da Central de Carga
	.....	Terminal conecTor eléTrico	28		
	R78069	Conect elétr tomada cavidad	3		
13	.....	Terminal conecTor eléTrico	1		Terra
16	AT340681	Chicote	1		Estrutura do Motor
17	57M8012	Conj mont Conector elétrico	1		Tampa
18	57M8008	Conj mont Conector elétrico	1		Para o Chicote da Central de Carga
	.....	Terminal conecTor eléTrico	11		
	R78069	Conect elétr tomada cavidad	1		
	57M8009	Disp fechamento conec elétr	1		
19	57M8021	Conj mont Conector elétrico	1		Luz do Compartimento do Motor
21	57M7254	Alojam. conector elétrico	1		Limitador de Potência
22	RE12362	Conj mont Conector elétrico	1		Cabo da Bateria de 12 V
23	57M7629	Alojam. conector elétrico	1		
24	57M8023	Alojam. conector elétrico	1		Tampa
25	R78053	Conj mont Conector elétrico	2		Tampa
26	RE22381	Alojam. conector elétrico	2		Interruptor da Luz do Compartimento do Motor, Solenoide de Auxílio à Partida com Éter

Engine Wiring Harness
Faisceau de fils de moteur
Chicote Elétrico do Motor
Жгут проводки двигателя
Grupo de cables de motor

TX1059001 A.1

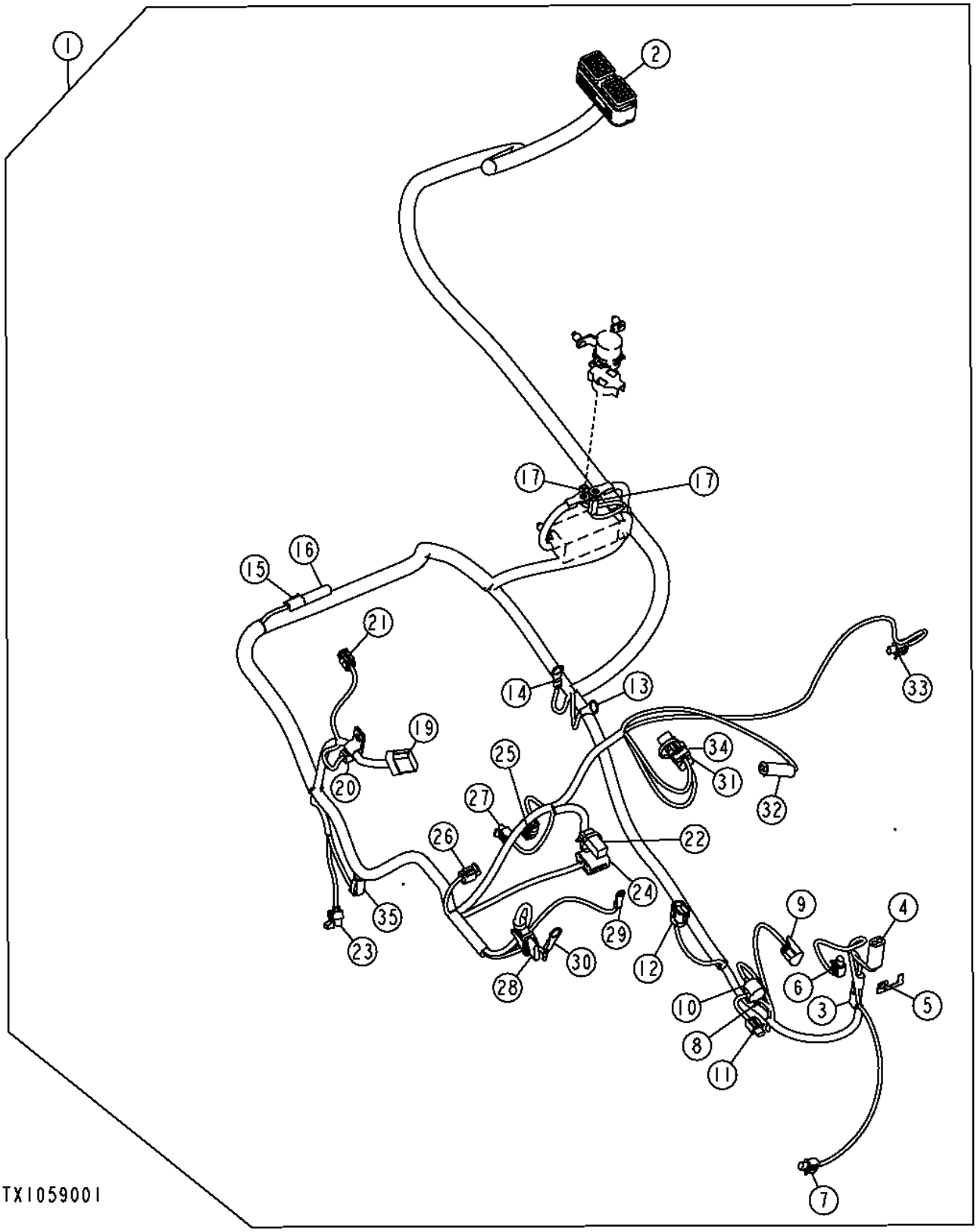

Item	*Nº peça*	*Descrição*	*Qtde*	*Nº série*	*Notas*
1	AT396841	Chicote	1		Motor, (SUB FOR AT347674)
2	.....	Conj mont Conector elétrico	1		Para o Chicote da Central de Carga
	57M8263	Terminal conecTor eléTrico	13		Ouro
	.....	Terminal conecTor eléTrico	37		
	R78069	Conect elétr tomada cavidad	20		
3	AR94101	Diodo	1		Embreagem do Ar Condicionado
4	R78053	Conj mont Conector elétrico	1		Embreagem do Ar Condicionado
	R78058	Terminal conecTor eléTrico	2		
	R78059	Vedação conector elétrico	2		Verde
	RE12363	Conj mont Conector elétrico	1		
	R78064	Conect elétr tomada cavidad	2		
5	57M10310	Acessório conexão elétrica	1		(SUB FOR 57M8998)
6	57M7850	Alojam. conector elétrico	1		Temperatura do Líquido de Arrefecimento
	57M7829	Terminal conecTor eléTrico	2		
7	57M7850	Alojam. conector elétrico	1		Rotação para Dar Partida
	57M7829	Terminal conecTor eléTrico	2		
8	57M7796	Alojam. conector elétrico	1		Pressão do Óleo
	R104701	Terminal conecTor eléTrico	3		
9	57M8403	Alojam. conector elétrico	1		Válvula de Controle da Bomba de Combustível
	57M8404	Terminal conecTor eléTrico	2		
	57M8405	Vedação conector elétrico	2		
10	57M8400	Alojam. conector elétrico	1		Temperatura do Combustível
	57M8402	Terminal conecTor eléTrico	2		Ouro
	57M7833	Vedação conector elétrico	2		Cinza
11	57M7850	Alojam. conector elétrico	1		Rotação do Came
	57M7829	Terminal conecTor eléTrico	2		
12	57M8407	Alojam. conector elétrico	1		Pressão do Trilho de Combustível
	57M8135	Terminal conecTor eléTrico	3		
	57M7833	Vedação conector elétrico	3		Cinza
	57M8417	Disp fechamento conec elétr	1		
13	.....	Terminal conecTor eléTrico	1		1/2 in., B+ do Motor de Partida
14	57M9952	Terminal conecTor eléTrico	1		1/2 in., Terra do Motor de Partida
15	RE12362	Conj mont Conector elétrico	1		Direção Secundária
	R78060	Terminal conecTor eléTrico	1		
	R78063	Vedação conector elétrico	1		Cinza
16	R78052	Conj mont Conector elétrico	1		
	R78064	Conect elétr tomada cavidad	1		
17	57M9452	Alojam. conector elétrico	2		Excitação do Relé
	57M9454	Terminal conecTor eléTrico	1		
18	AR94101	Diodo	1		Velas Incandescentes, Não Ilustrado
19	.....	Conj mont Conector elétrico	1		Válvula EGR
	57M8598	Terminal conecTor eléTrico	5		Ouro
	AT256820	Conect elétr tomada cavidad	1		
20	57M7813	Alojam. conector elétrico	1		Temperatura do Escape da EGR
	57M9572	Terminal conecTor eléTrico	2		Ouro
21	57M7796	Alojam. conector elétrico	1		Pressão do Combustível
	57M9006	Terminal conecTor eléTrico	3		Ouro
22	57M9566	Conj mont Conector elétrico	1		Velas Incandescentes
	57M8225	Terminal conecTor eléTrico	1		
23	57M7254	Alojam. conector elétrico	1		Sensor de Água no Combustível
	R104846	Terminal conecTor eléTrico	2		
	57M9883	Vedação cabo conect elétric	2		Vermelho
	57M7289	Disp fechamento conec elétr	1		
24	57M8636	Alojam. conector elétrico	1		Injetores de Combustível
	.....	Terminal conecTor eléTrico	8		
	R78069	Conect elétr tomada cavidad	4		
	57M8009	Disp fechamento conec elétr	1		
25	57M7796	Alojam. conector elétrico	1		Pressão de Ar do Coletor
	57M9006	Terminal conecTor eléTrico	3		Ouro
26	57M7850	Alojam. conector elétrico	1		Temperatura do Ar Misto da EGR
	57M9006	Terminal conecTor eléTrico	2		Ouro
27	57M7850	Alojam. conector elétrico	1		Temperatura do Ar Fresco na EGR
	57M9006	Terminal conecTor eléTrico	2		Ouro
28	57M8960	Alojam. conector elétrico	1		Excitação do Alternador
	57M9721	Terminal conecTor eléTrico	2		
	57M9883	Vedação cabo conect elétric	2		Vermelho
	57M7259	Conect elétr tomada cavidad	3		
	57M8961	Tampa de conecTor eléTrico	1		
29	.....	Terminal conecTor eléTrico	1		1/4 in., Terra do Alternador
30	.....	Terminal conecTor eléTrico	1		7/16 in., B+ do Alternador
31	57M8635	Alojam. conector elétrico	1		Atuador do Turbocompressor
	.....	Terminal conecTor eléTrico	3		
	R78069	Conect elétr tomada cavidad	1		
	57M8016	Disp fechamento conec elétr	1		
32	R78053	Conj mont Conector elétrico	1		Interruptor de Obstrução do Filtro de Ar
	R78061	Terminal conecTor eléTrico	2		
	R78059	Vedação conector elétrico	2		Verde
33	57M7850	Alojam. conector elétrico	1		Sensor de Temperatura Ambiente
	57M7829	Terminal conecTor eléTrico	2		
34	57M8542	Alojam. conector elétrico	1		Sensor de Rotação do Turbocompressor
	57M8571	Terminal conecTor eléTrico	2		
	57M7743	Conect elétr tomada cavidad	1		
35	57M8021	Conj mont Conector elétrico	1		BOMBA DE COMBUSTÍVEL DE BAIXA PRESSÃO
	57M7620	Conj mont Conector elétrico	1		
	57M8023	Alojam. conector elétrico	1		

R78069	Conect elétr tomada cavidad	2

Transmission Wiring Harness
Faisceau de fils de transmission
Chicote Elétrico da Transmissão
Жгут проводов трансмиссии
Grupo de cables de transmisión

TX1037961 A.1

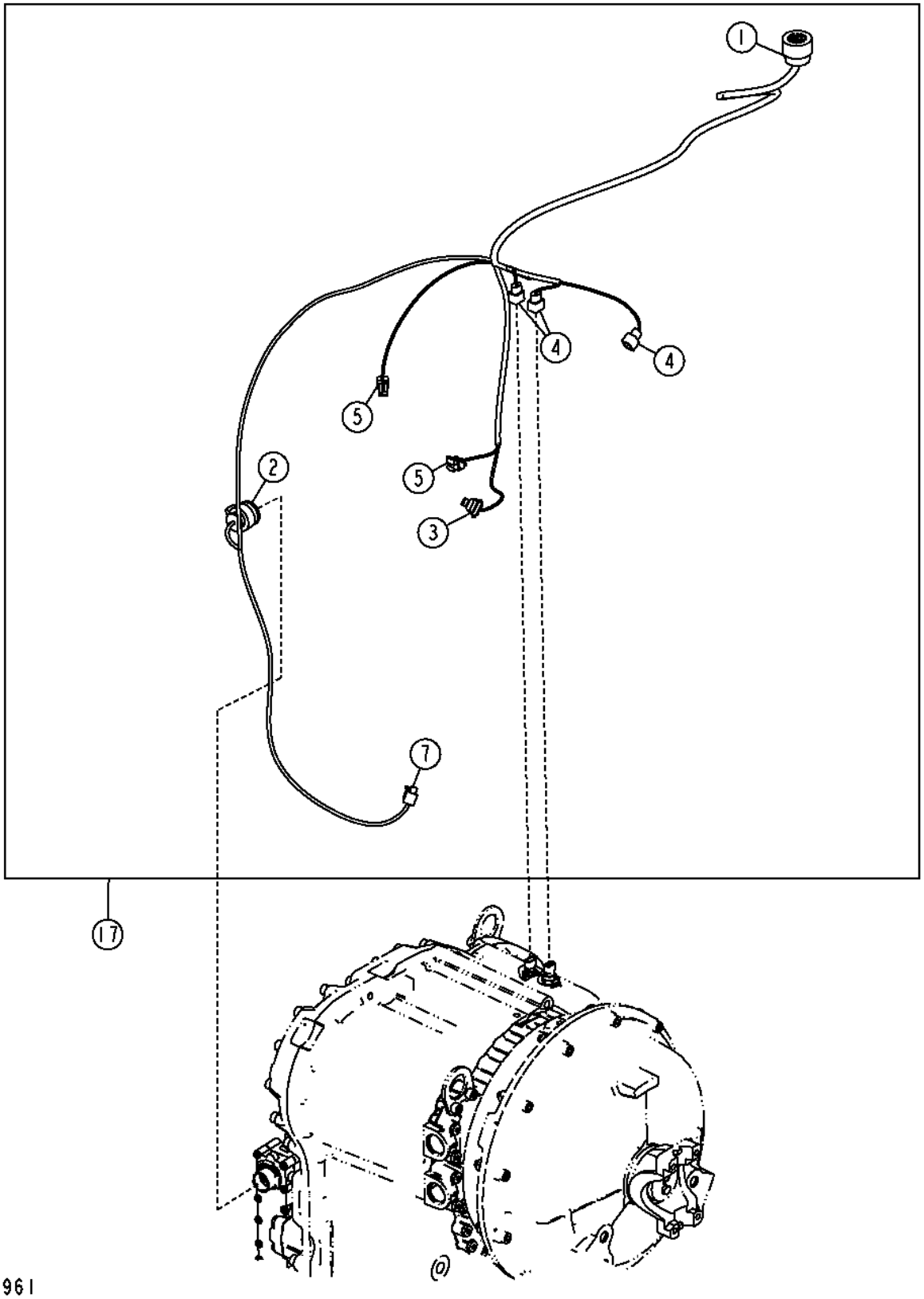

Item	*Nº peça*	*Descrição*	*Qtde*	*Nº série*	*Notas*
1	57M7749	Conj mont Conector elétrico	1		Para o Chicote da Central de Carga
	.....	Terminal conecTor eléTrico	22		
	R78069	Conect elétr tomada cavidad	1		
2	57M7928	Conj mont Conector elétrico	1		Válvula de Controle de Transmissão, Sensor de Rotação de Entrada do Motor
	.....	Terminal conecTor eléTrico	9		
	57M7931	Terminal conecTor eléTrico	9		
	R78069	Conect elétr tomada cavidad	7		
3	57M7687	Alojam. conector elétrico	1		Sensor de Rotação da Saída
	R104846	Terminal conecTor eléTrico	3		
	.....	Vedação conector elétrico	3		
	57M7290	Conj mont Conector elétrico	1		
4	57M10436	Alojam. conector elétrico	3		Sensor de Rotação de Entrada do Motor, Sensor de Rotação da Saída da Turbina, Sensor de Rotação Intermediária
	57M8137	Terminal conecTor eléTrico	6		
5	57M7254	Alojam. conector elétrico	2		Conversor de Torque de Bloqueio, Indicador de Restrição do Filtro de Óleo da Transmissão
	R104846	Terminal conecTor eléTrico	4		
	.....	Vedação conector elétrico	4		
	57M7289	Disp fechamento conec elétr	2		
7	57M7850	Alojam. conector elétrico	1		Desconexão do Eixo
	57M7829	Terminal conecTor eléTrico	2		
17	AT345195	Chicote	1		Transmissão

Rear Frame Wiring Harness
Faisceau de câblage du châssis arrière
Chicote Elétrico da Estrutura Traseira
Жгут проводов задней рамы
Grupo de cables de bastidor trasero

TX1044556 A.1

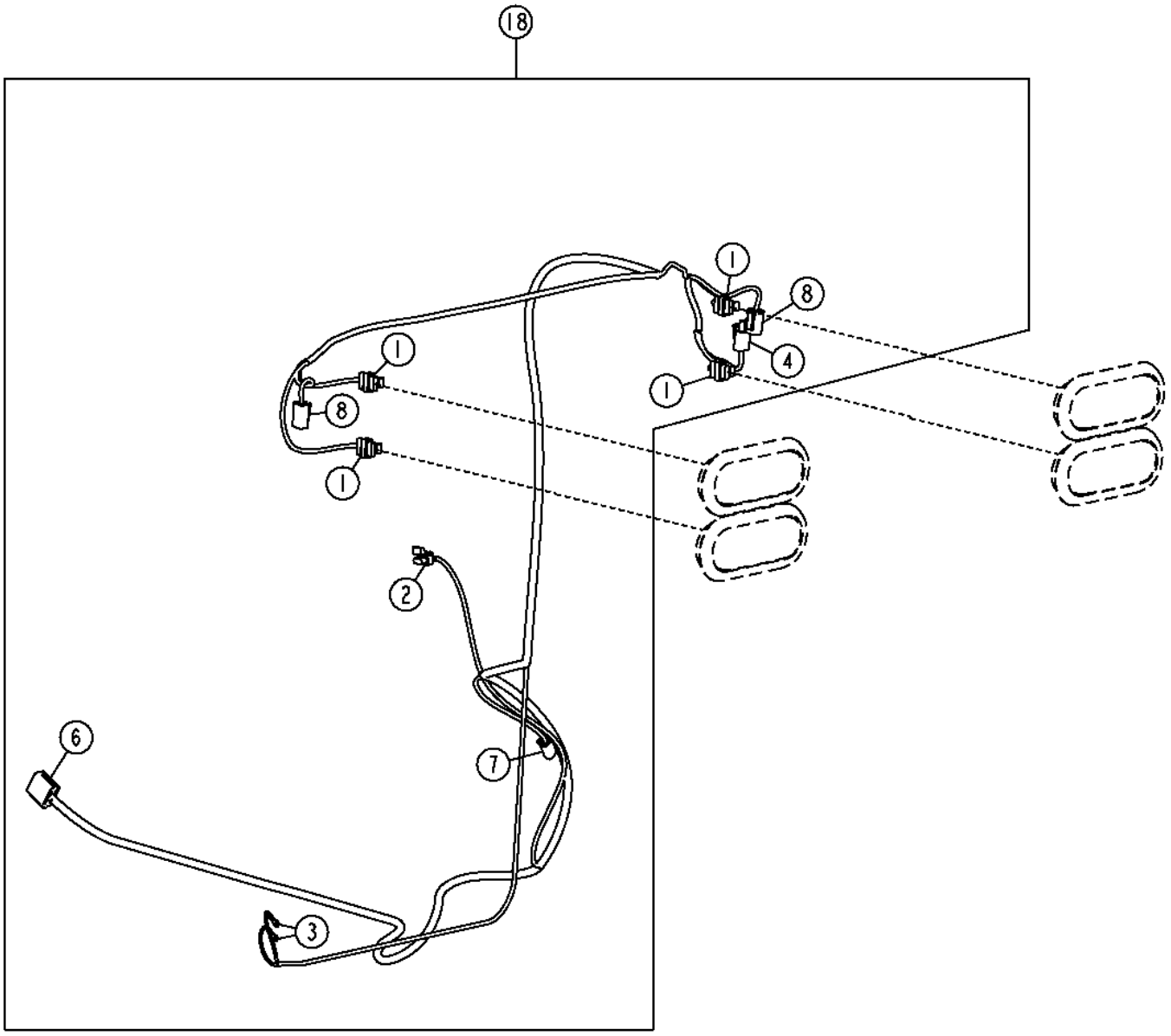

TX1044556

Item	*Nº peça*	*Descrição*	*Qtde*	*Nº série*	*Notas*
1	57M8542	Alojam. conector elétrico	4		Lanterna Traseira, Luz de Freio, Luz da Lanterna Direcional
	57M8571	Terminal conecTor eléTrico	10		
	57M7936	Vedação conector elétrico	10		
	57M7743	Conect elétr tomada cavidad	2		
	57M8542	Alojam. conector elétrico	2		
2	57M7254	Alojam. conector elétrico	1		Solenoide do Ventilador Proporcional
	R104846	Terminal conecTor eléTrico	2		
	.....	Vedação conector elétrico	2		
	57M7289	Disp fechamento conec elétr	1		
3	.....	Terminal conecTor eléTrico	2		Alarme de Marcha à Ré
4	RE12363	Conj mont Conector elétrico	1		Luz da Placa
	R78060	Terminal conecTor eléTrico	2		
	R78063	Vedação conector elétrico	2		
6	57M8008	Conj mont Conector elétrico	1		Para o Chicote da Estrutura do Motor
	57M7542	Terminal conecTor eléTrico	1		
	.....	Terminal conecTor eléTrico	11		
	57M8009	Disp fechamento conec elétr	1		
7	57M7534	Alojam. conector elétrico	1		Solenoide do Ventilador Reversível
	.....	Terminal conecTor eléTrico	2		
	57M8022	Disp fechamento conec elétr	1		
8	57M8015	Conj mont Conector elétrico	2		(NA)
	.....	Terminal conecTor eléTrico	6		
	R78069	Conect elétr tomada cavidad	2		
	57M8016	Disp fechamento conec elétr	2		
18	AT345426	Chicote	1		Estrutura Traseira

Cab Wiring Harnesses
Faisceaux de cabine
Chicotes Elétricos da Cabine
Жгуты проводов кабины
Grupos de cables de cabina

AT338542_TX1112984 A.1

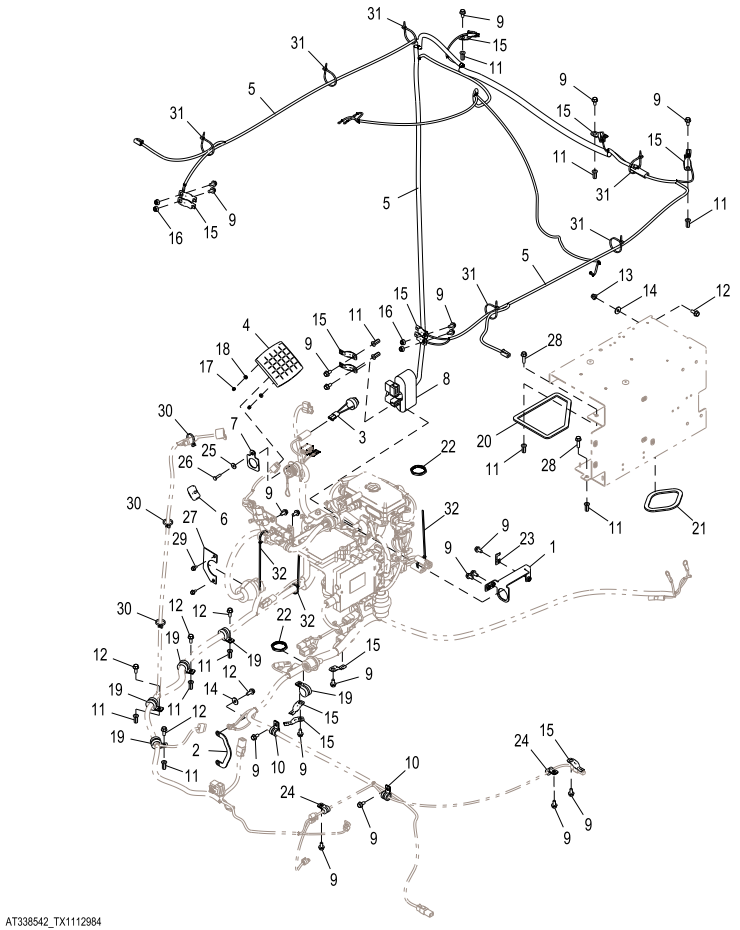

key	qty	part-number	type	version	serviceability	servicenotes
1	1	AT354455	ASSEMBLY	B.3		
2	1	AP22660	ASSEMBLY	A.3		
3	1	AT160480	ASSEMBLY	C.4		
4	1	AT347382	ASSEMBLY	A.6		
5	1	AT341731	ASSEMBLY	D.3		
6	1	AT335429	ASSEMBLY	B.3		
7	1	AT354304	ASSEMBLY	B.4		
8	1	T224069	PART	A.5		
9	21	19M7865	PART	A.6		
10	2	T74416	PART	C.8		
11	12	T196079	PART	C.13		
12	6	19M7866	PART	A.5		
13	1	14M7396	PART	A.7		
14	2	24M7298	PART	A.5		
15	13	57M8736	PART	A.4		
16	4	14M7298	PART	A.5		
17	4	14M7360	PART	A.5		

Item	*Nº peça*	*Descrição*	*Qtde*	*Nº série*	*Notas*
1	AT354455	Apoio	1		
2	AP22660	Cabo negativo	1		
3	AT160480	SiStema de alarme	1		
4	AT347382	Interruptor de apertar	1		Módulo de Interruptores Vedado
5	AT341731	Chicote	1		Chicote do Teto da Cabine, Componentes em Página Separada
6	AT335429	Interruptor de apertar	1		Contador de Ciclos
7	AT354304	Placa	1		
8	T224069	Plugue	1		
9	19M7865	Parafuso	21		M8 X 16
10	T74416	Braçadeira	2		
11	T196079	Porca	12		M8
12	19M7866	Parafuso	6		M8 X 20
13	14M7396	Porca de segurança	1		M8
14	24M7298	Arruela	2		8.400 X 25 X 2 mm
15	57M8736	Acessório conexão elétrica	13		
16	14M7298	Porca com flange	4		M8
17	14M7360	Porca de segurança	4		M5
18	24M7054	Arruela	4		6.400 X 12 X 1.600 mm
19	T102934	Braçadeira	5		
20	.....	Isolador	1		MAKE FROM T63019, CTL 670 mm (2.2 ft.)
21	.....	Isolador	1		MAKE FROM T63019, CTL 305 mm (1.0 ft.)
22	57M8035	Porca	2		
23	57M10310	Acessório conexão elétrica	1		SUB FOR 57M8998
24	T75276	Braçadeira	2		
25	24H1821	Arruela	1		9/32" X 47/64" X 1/16"
26	21M7310	Parafuso	1		M6 X 25
27	T181604	Placa	1		
28	19M7868	Parafuso	3		M8 X 30
29	19M7774	Parafuso	2		M6 X 12
30	R44302	Cinta	3		
31	R44302	Cinta	7		
32	H77698	Cinta	3		

Cab Roof Wiring Harness
Faisceau de fils de toit de cabine
Chicote Elétrico do Teto da Cabine
Жгут проводов крыши кабины
Arnés de alambrado de techo de cabina

TX1067187 A.1

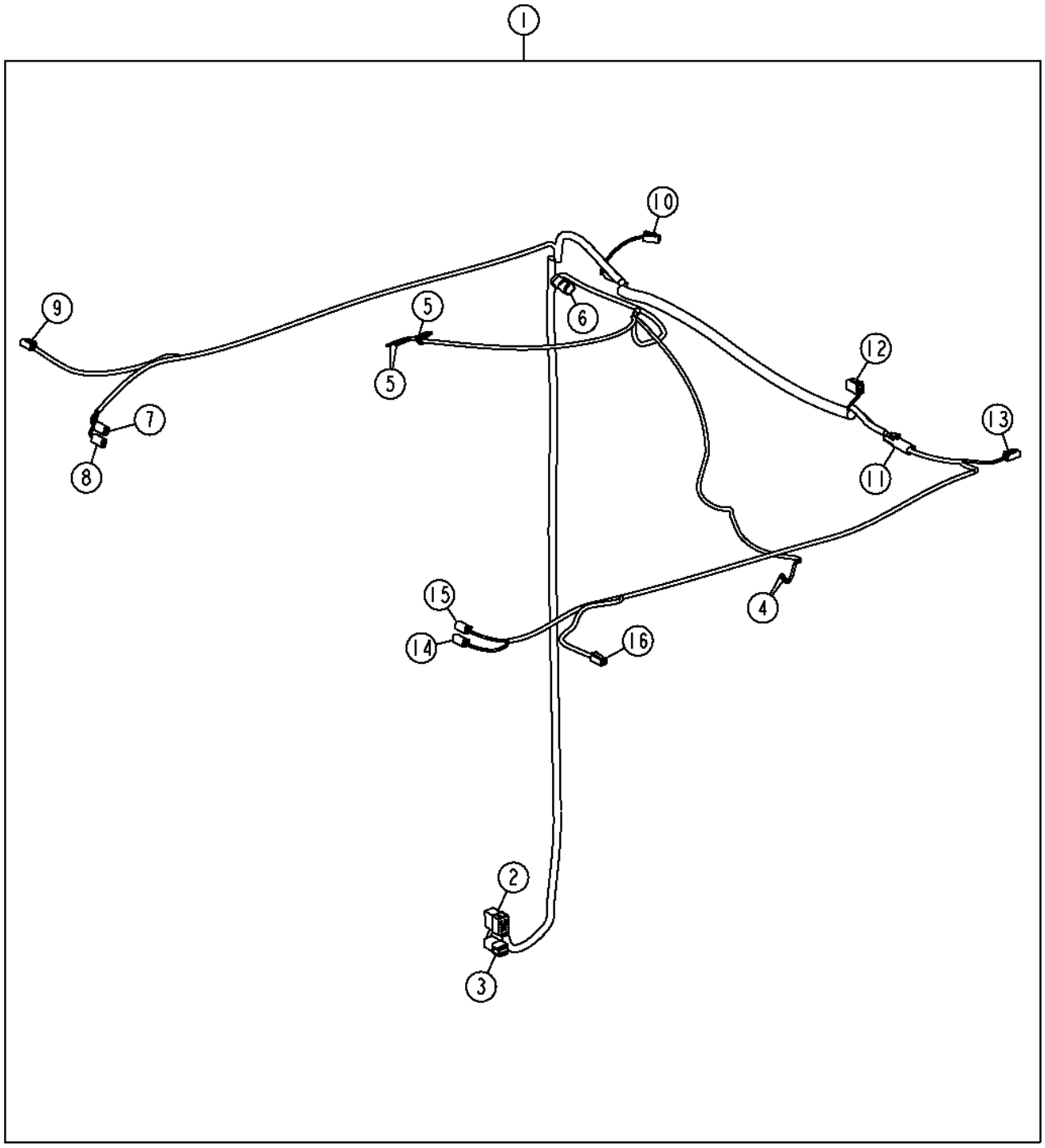

TX1067187

Item	Nº peça	Descrição	Qtde	Nº série	Notas
1	AT341731	Chicote	1		
2	.....	Conj mont Conector elétrico	1		Para o Chicote da Central de Carga
	57M7541	Terminal conecTor eléTrico	4		
	.....	Terminal conecTor eléTrico	8		
	57M7682	Disp fechamento conec elétr	1		
3	.....	Conj mont Conector elétrico	1		Para o Chicote da Central de Carga
	57M7541	Terminal conecTor eléTrico	2		
	.....	Terminal conecTor eléTrico	2		
	57M7619	Disp fechamento conec elétr	1		
4	.....	Terminal conecTor eléTrico	2		Interruptor da Porta
5	57M9451	Terminal conecTor eléTrico	3		Luz do Teto
6	57M8014	Alojam. conector elétrico	1		Para o Chicote do Rádio
	.....	Terminal conecTor eléTrico	3		
	R78069	Conect elétr tomada cavidad	3		
	57M7678	Terminal conecTor eléTrico	1		
7	57M8021	Conj mont Conector elétrico	1		Luz de Trabalho da Cabine, (RH) (FRONT)
	.....	Terminal conecTor eléTrico	2		
	57M8022	Disp fechamento conec elétr	1		
8	57M8021	Conj mont Conector elétrico	1		Luz Auxiliar, (RH)
	.....	Terminal conecTor eléTrico	2		
	57M8022	Disp fechamento conec elétr	1		
9	57M8021	Conj mont Conector elétrico	1		Espelho Exterior Aquecido, (RH)
	.....	Terminal conecTor eléTrico	2		
	57M8022	Disp fechamento conec elétr	1		
10	57M8021	Conj mont Conector elétrico	1		Luz de Trabalho da Cabine, (RH) (REAR)
	.....	Terminal conecTor eléTrico	2		
	57M8022	Disp fechamento conec elétr	1		
11	RE12363	Conj mont Conector elétrico	1		Dispositivo de Sinalização Giratório
	R78060	Terminal conecTor eléTrico	2		
	R78062	Vedação conector elétrico	2		
12	57M8012	Conj mont Conector elétrico	1		Motor do Limpador Traseiro
	.....	Terminal conecTor eléTrico	3		
	57M7542	Terminal conecTor eléTrico	2		
	R78069	Conect elétr tomada cavidad	1		
	57M8013	Disp fechamento conec elétr	1		
13	57M8021	Conj mont Conector elétrico	1		Luz de Trabalho da Cabine, (LH) (REAR)
	.....	Terminal conecTor eléTrico	2		
	57M8022	Disp fechamento conec elétr	1		
14	57M8021	Conj mont Conector elétrico	1		Luz de Trabalho da Cabine, (LH) (FRONT)
	.....	Terminal conecTor eléTrico	2		
	57M8022	Disp fechamento conec elétr	1		
15	57M8021	Conj mont Conector elétrico	1		Luz Auxiliar, (LH)
	.....	Terminal conecTor eléTrico	2		
	57M8022	Disp fechamento conec elétr	1		
16	57M8021	Conj mont Conector elétrico	1		Espelho Exterior Aquecido, (LH)
	.....	Terminal conecTor eléTrico	2		
	57M8022	Disp fechamento conec elétr	1		

Load Center Wiring Harness
Faisceau du tableau électrique central
Chicote Elétrico do Centro de Carga
Жгута проводов нагрузочного центра
Grupo de cables de centro de carga

AT338543_TX1112988 A.1

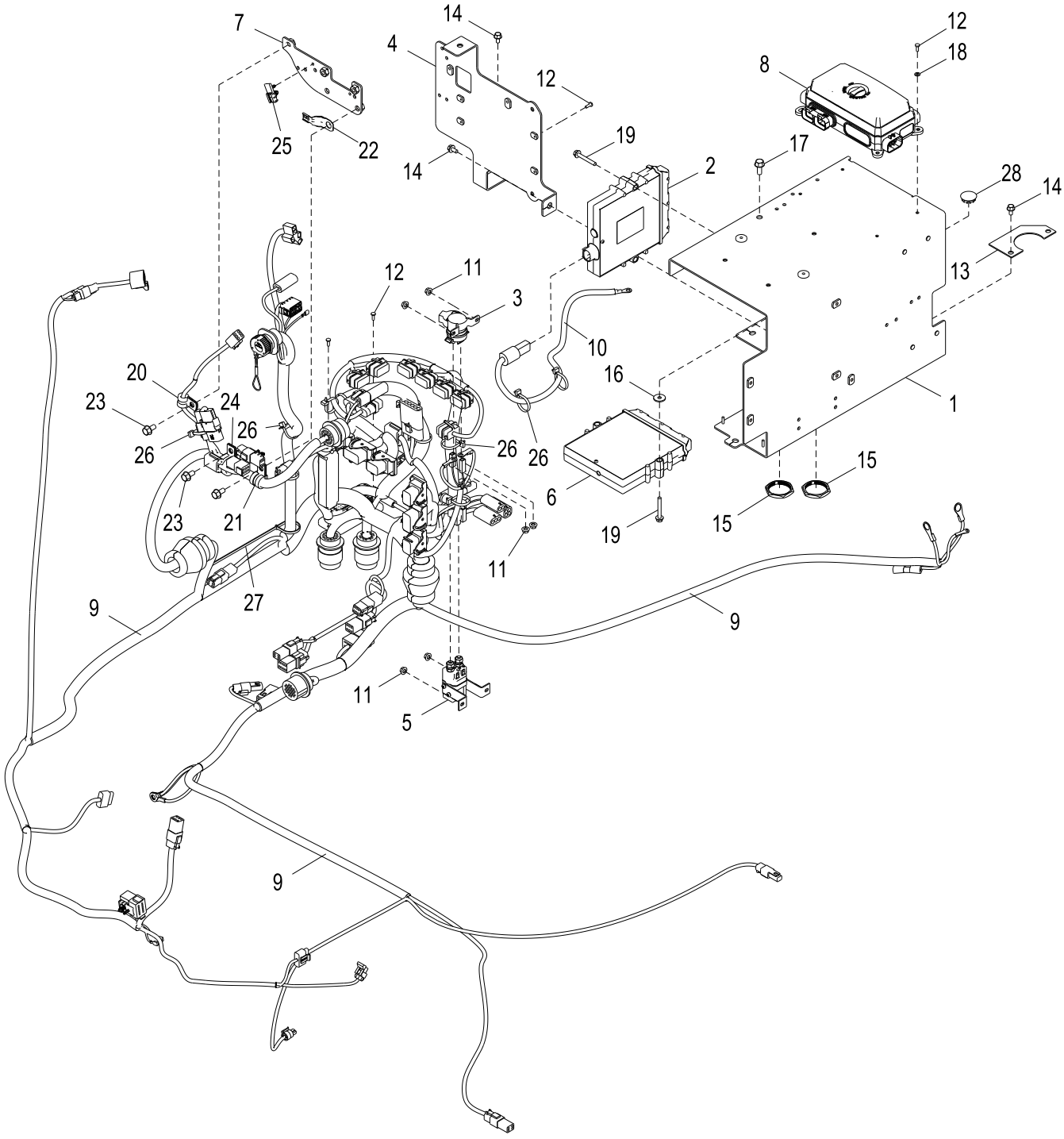

AT338543_TX1112988

Item	*Nº peça*	*Descrição*	*Qtde*	*Nº série*	*Notas*
1	AT371929	Carcaça	1	-625639	NLA; ORDER AT408898
	AT408898	Apoio	1	625640-	SUB FOR AT367734
2	AT404865	Controlador eletrô. do veíc	1		FLC2, SUB FOR AT346252
3	AT145341	Relé	1		24 V, 100 A, Relé de Partida
4	AT340418	Apoio	1	-625639	NLA; ORDER AT371934
	AT371934	Apoio	1	625640-	
5	AT412661	Relé	1		24 V, 100 A
6	RE531808	Unidade de controle eletrôn	1		Controlador do Motor
7	AT352897	Apoio	1		
8	AT353045	Controlador eletrô. do veíc	1		VEC (Central Elétrica do Veículo)
	57M7688	Fusível	21		5 A
	57M7689	Fusível	10		10 A
	57M7690	Fusível	5		15 A
	57M7691	Fusível	3		20 A
	57M8623	Fusível	2		25 A
	57M8640	Diodo	5		3 A
9	AT366945	Chicote	1		Chicote do Centro de Carga
10	AT341748	Chicote	1		Cabo de Alimentação do FLC2
11	14M7303	Porca com flange	6		M6
12	21M7250	Parafuso	10		M4 X 12
13	T181604	Placa	1		
14	19M7774	Parafuso	4		M6 X 12
15	57M8035	Porca	2		
16	24M7100	Arruela	2		6.600 X 22 X 2 mm
17	19M7866	Parafuso	1		M8 X 20
18	24M7027	Arruela	4		5.300 X 10 X 1 mm
19	19M7834	Parafuso	4		M6 X 45
20	T75276	Braçadeira	1		
21	T74416	Braçadeira	1		
22	57M8736	Acessório conexão elétrica	1		
23	19M7865	Parafuso	3		M8 X 16
24	T102934	Braçadeira	1		
25	57M9716	Alojam. conector elétrico	1		
26	R44302	Cinta	11		
27	H77698	Cinta	1		
28	T152230	Plugue	1		

Transmission Controller for 5-Speed Transmission with Lock-up Torque Converter
Contrôleur transmission pour boîte 5 vitesses avec convertisseur de couple de verrouillage
Controlador de Transmissão para Transmissão de 5 Velocidades com Conversor de Torque de Bloqueio
Контроллер трансмиссии для 5-ступенчатой трансмиссии с блокировкой гидротрансформатора
Controlador de transmisión para transmisión de 5 marchas con convertidor de par bloqueable

AT382868_TX1077412 A.1

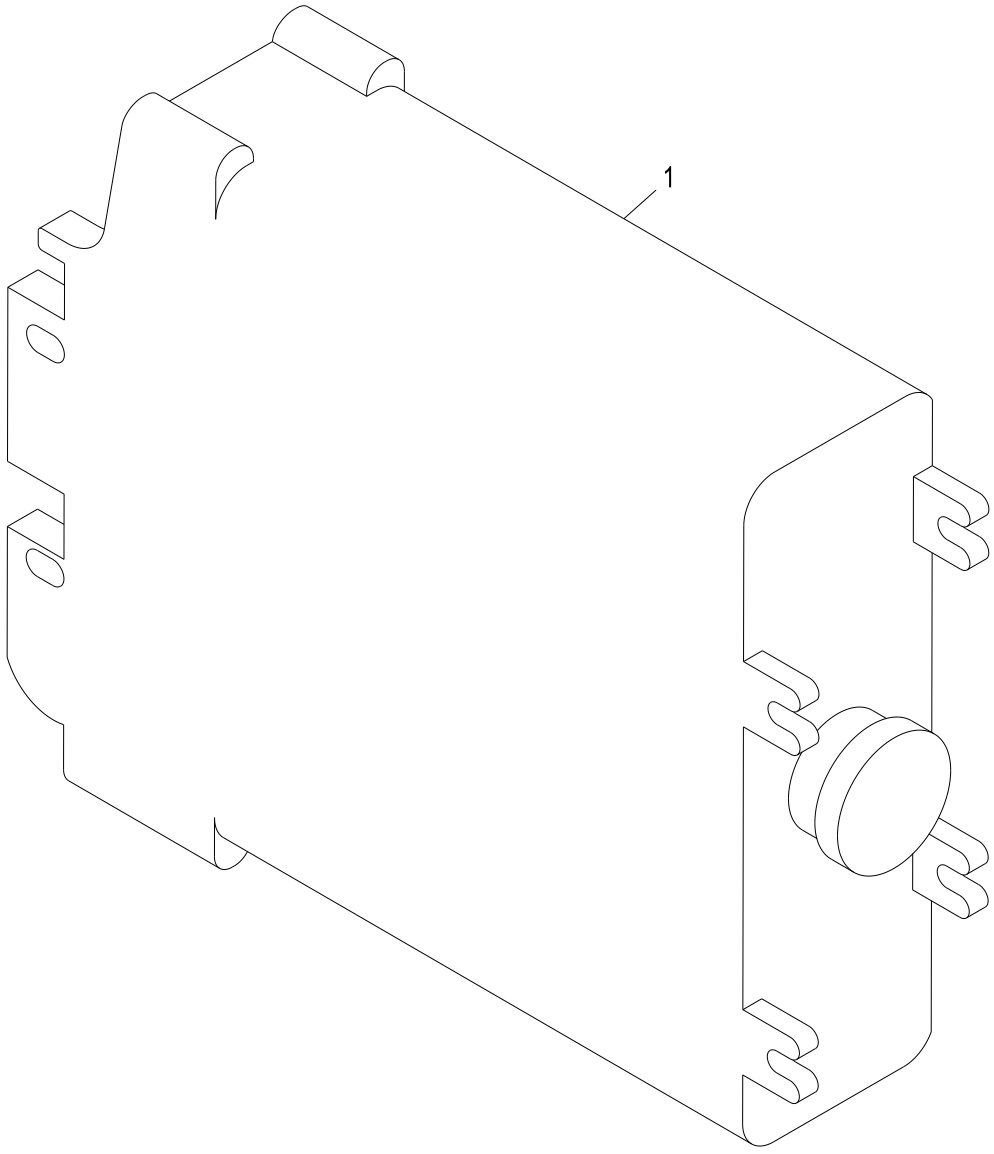

AT382868_TX1077412

Item	*Nº peça*	*Descrição*	*Qtde*	*Nº série*	*Notas*
1	AT399407	Contr. eletr. da transmissa	1	-646491	SUB FOR AT345958
	AT430580	Contr. eletr. da transmissa	1	646492-	

Transmission Controller for 4-Speed Transmission
Contrôleur transmission pour boîte 4 vitesses
Controlador de Transmissão para Transmissão de 4 Velocidades
Контроллер трансмиссии для 4-ступенчатой трансмиссии
Controlador de transmisión para transmisión de 4 marchas

AT382867_TX1077414 A.1

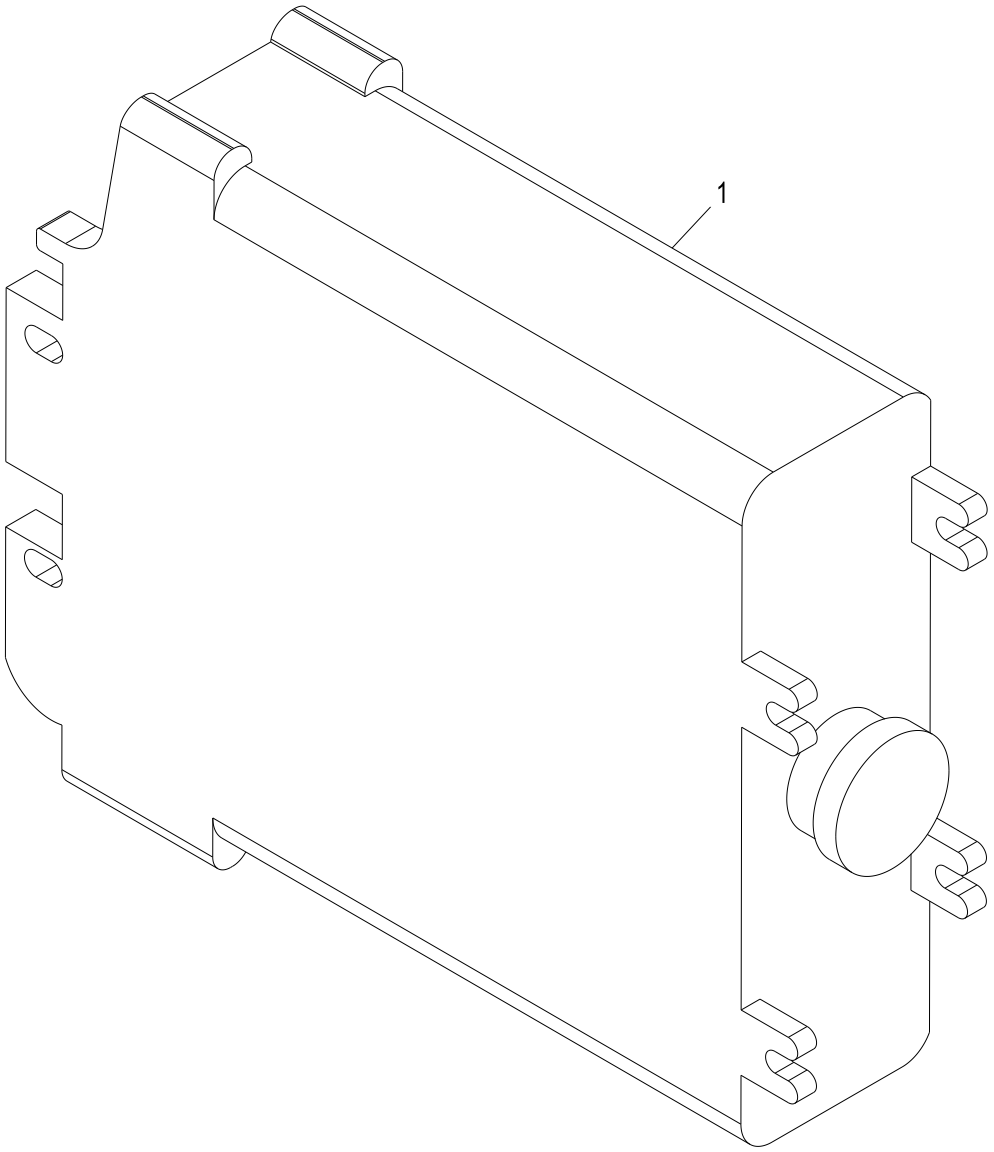

AT382867_TX1077414

Item	*Nº peça*	*Descrição*	*Qtde*	*Nº série*	*Notas*
1	AT340609	Contr. eletr. da transmissa	1	-646453	
	AT430579	Contr. eletr. da transmissa	1	646454-	

Steering Console
Console de direction
Console de Direção
Консоль рулевого управления
Consola de dirección

AT339514_TX1078868 B.2

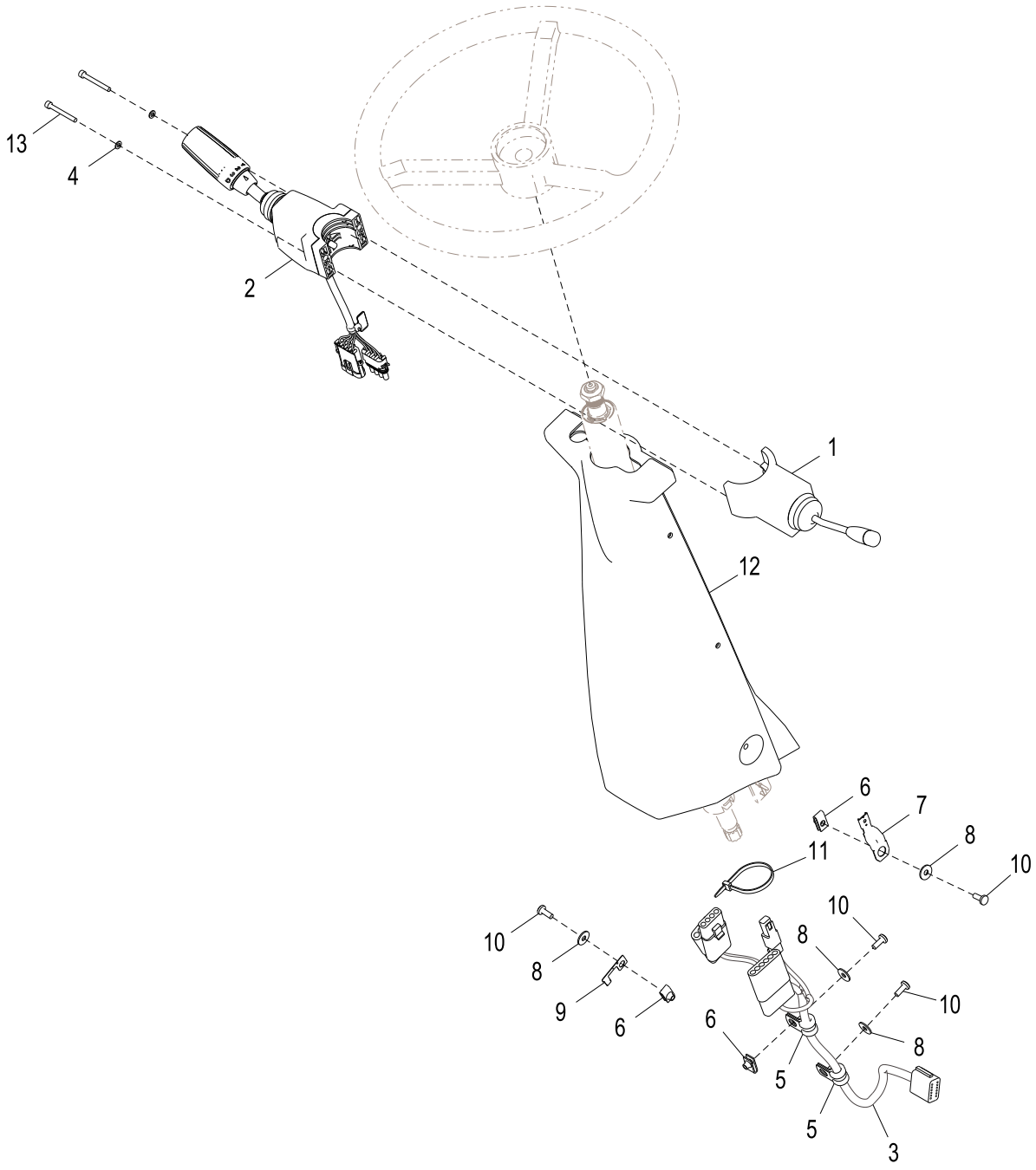

AT339514_TX1078868

Item	*Nº peça*	*Descrição*	*Qtde*	*Nº série*	*Notas*
1	AT353427	Interruptor	1		Sinaleira Direcional / Farol Alto
2	AT376325	Interruptor	1	-640811	NLA, ORDER AT378210 AND AT395263
	AT395263	Chicote	1	-640811	
	AT378210	Interruptor	1	640812-	
	AT395263	Chicote	1	640812-	
3	AT339688	Chicote	1	-649883	Console Dianteiro, Componentes em Página Separada
	AT417970	Chicote	1	649884-	Console Dianteiro
4	24M7027	Arruela	2	640812-	5.300 X 10 X 1 mm
5	T75276	Braçadeira	2		
6	M84972	Porca	3		
7	57M8736	Acessório conexão elétrica	1		
8	24H1821	Arruela	4		9/32" X 47/64" X 1/16"
9	57M10310	Acessório conexão elétrica	1		
10	21M7292	Parafuso	4		M6 X 16
11	R44302	Cinta	1		
12	AT342433	Capa	1		
13	19M7709	Parafuso	2	-640811	M5 X 20
	19M9384	Parafuso	2	640812-	M5 X 45

Steering Console for Joystick with FNR Switch
Console de direction manche à balai avec sélecteur de sens de marche
Console de Direção para Joystick com Interruptor FNR
Консоль рулевого управления для джойстика с переключателем FNR
Consola de dirección para palanca multifunción con selector de sentido de marcha

AT338832_TX1078871 A.2

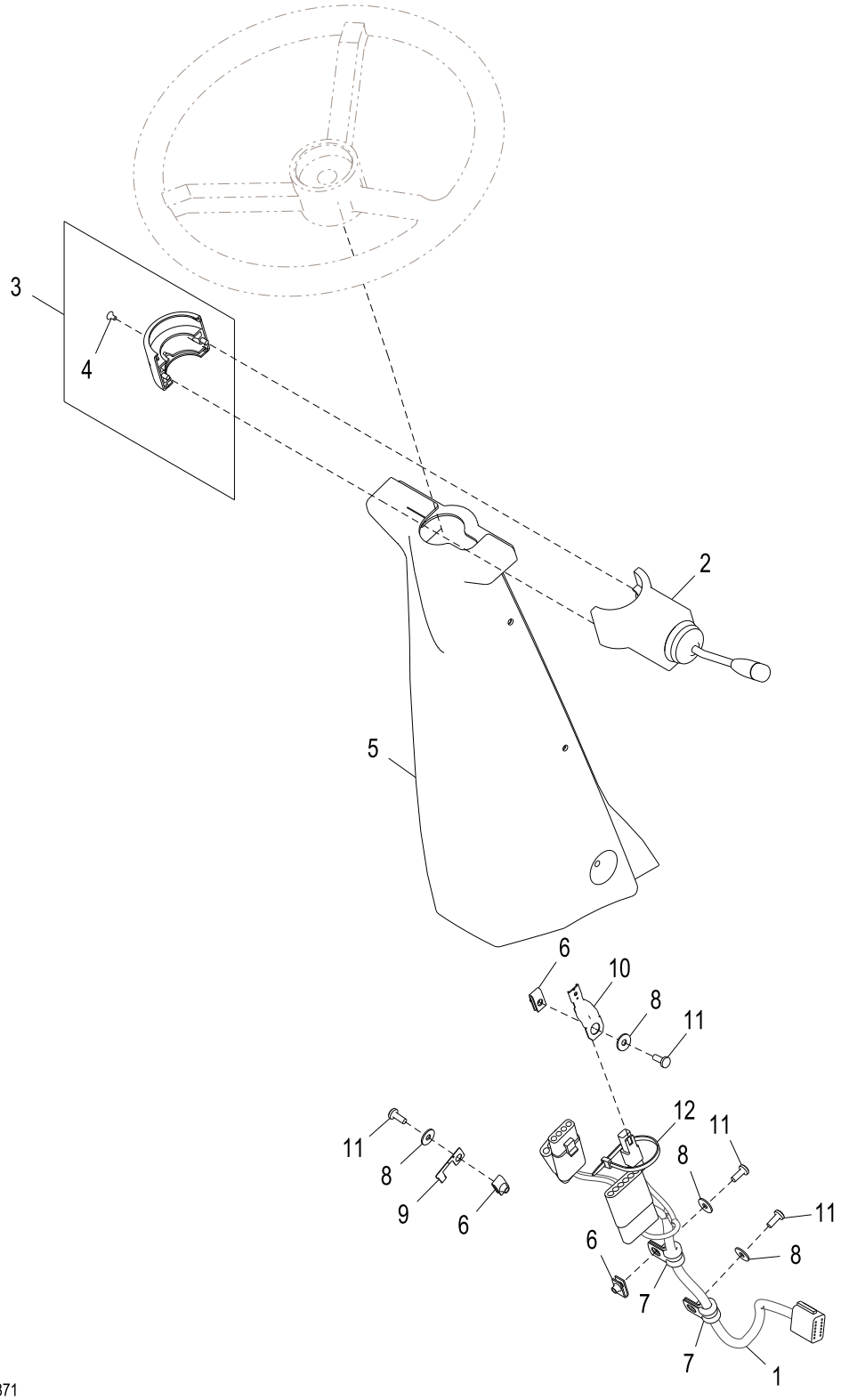

AT338832_TX1078871

Item	*Nº peça*	*Descrição*	*Qtde*	*Nº série*	*Notas*
1	AT339688	Chicote	1	-649883	Console Dianteiro, Componentes em Página Separada
	AT417970	Chicote	1	649884-	Console Dianteiro
2	AT353427	Interruptor	1		Sinaleira Direcional / Farol Alto
3	AT300921	Braçadeira	1		
4	21M7258	Parafuso	1		M4 X 8
5	AT342497	Capa	1		
6	M84972	Porca	3		
7	T75276	Braçadeira	2		
8	24H1821	Arruela	4		9/32" X 47/64" X 1/16"
9	57M10310	Acessório conexão elétrica	1		
10	57M8736	Acessório conexão elétrica	1		
11	21M7292	Parafuso	4		M6 X 16
12	R44302	Cinta	1		

Front Console Wiring Harness
Faisceau de fils de console avant
Chicote Elétrico do Console Dianteiro
Жгут проводов пер. панели
Grupo de cables de consola delantera

TX1035578 A.1

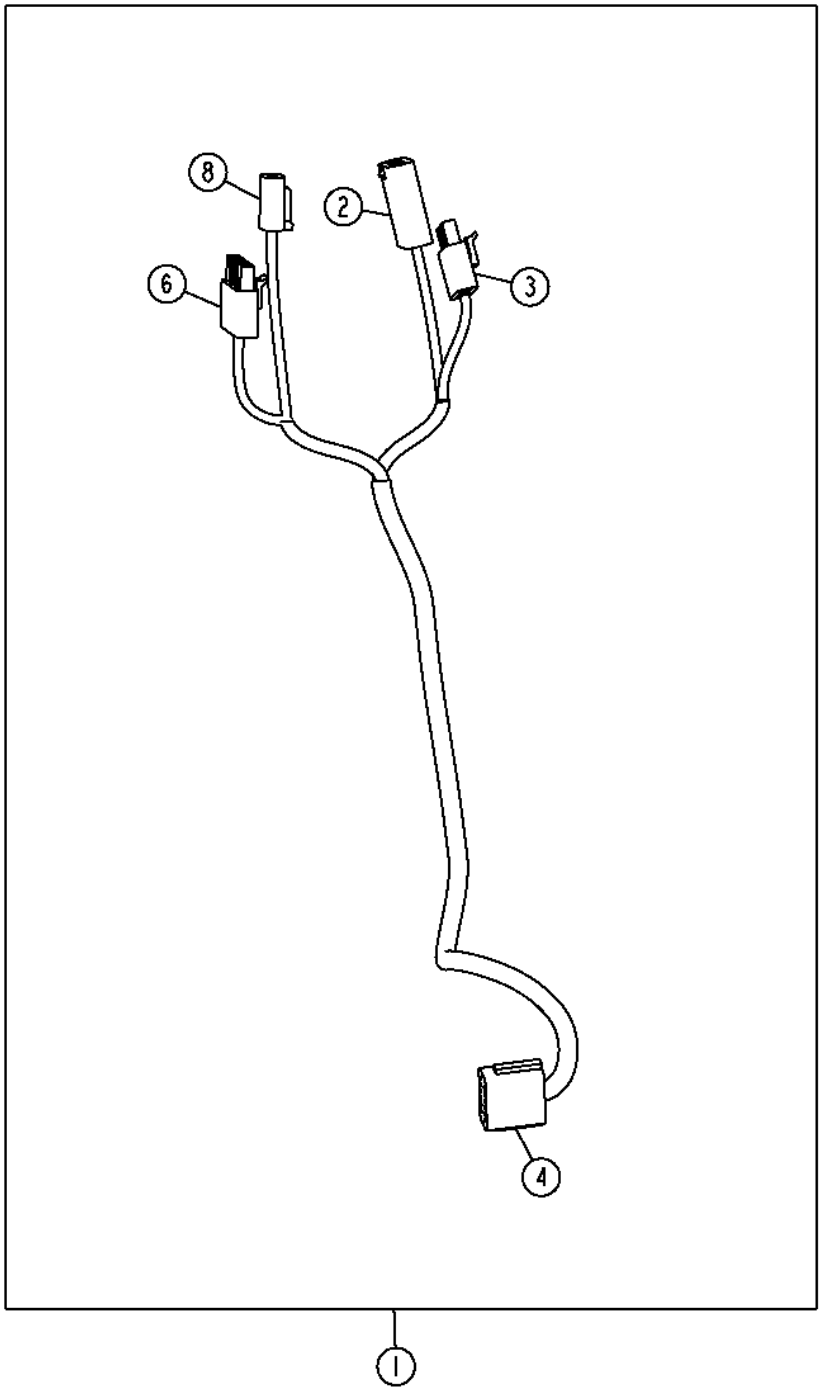

TX1035578

Item	*Nº peça*	*Descrição*	*Qtde*	*Nº série*	*Notas*
1	AT339688	Chicote	1		CONSOLE DIANTEIRO
2	R78055	Conj mont Conector elétrico	1		Interruptor FNR
	R78058	Terminal conecTor eléTrico	3		
	R78059	Vedação conector elétrico	3		
	R78064	Conect elétr tomada cavidad	1		
	57M10310	Acessório conexão elétrica	1		SUB FOR 57M8998
3	RE12365	Conj mont Conector elétrico	1		Interruptor FNR
	R78057	Terminal conecTor eléTrico	4		
	R78059	Vedação conector elétrico	4		
4	57M8008	Conj mont Conector elétrico	1		Para o Chicote da Central de Carga
	.....	Terminal conecTor eléTrico	12		
	57M8009	Disp fechamento conec elétr	1		
6	RE12366	Conj mont Conector elétrico	1		Sinaleira Direcional / Farol Alto
	R78057	Terminal conecTor eléTrico	3		
	R78059	Vedação conector elétrico	3		
	R78064	Conect elétr tomada cavidad	3		
8	57M8021	Conj mont Conector elétrico	1		Interruptor da Buzina
	.....	Terminal conecTor eléTrico	2		
	57M8022	Disp fechamento conec elétr	1		

HVAC Module Wiring Harness
Faisceau du module de chauffage, ventilation et climatisation
Chicote Elétrico do Módulo HVAC
Жгут проводов модуля ОВКВ
Grupo de cables de módulo de climatización

TX1035585 A.1

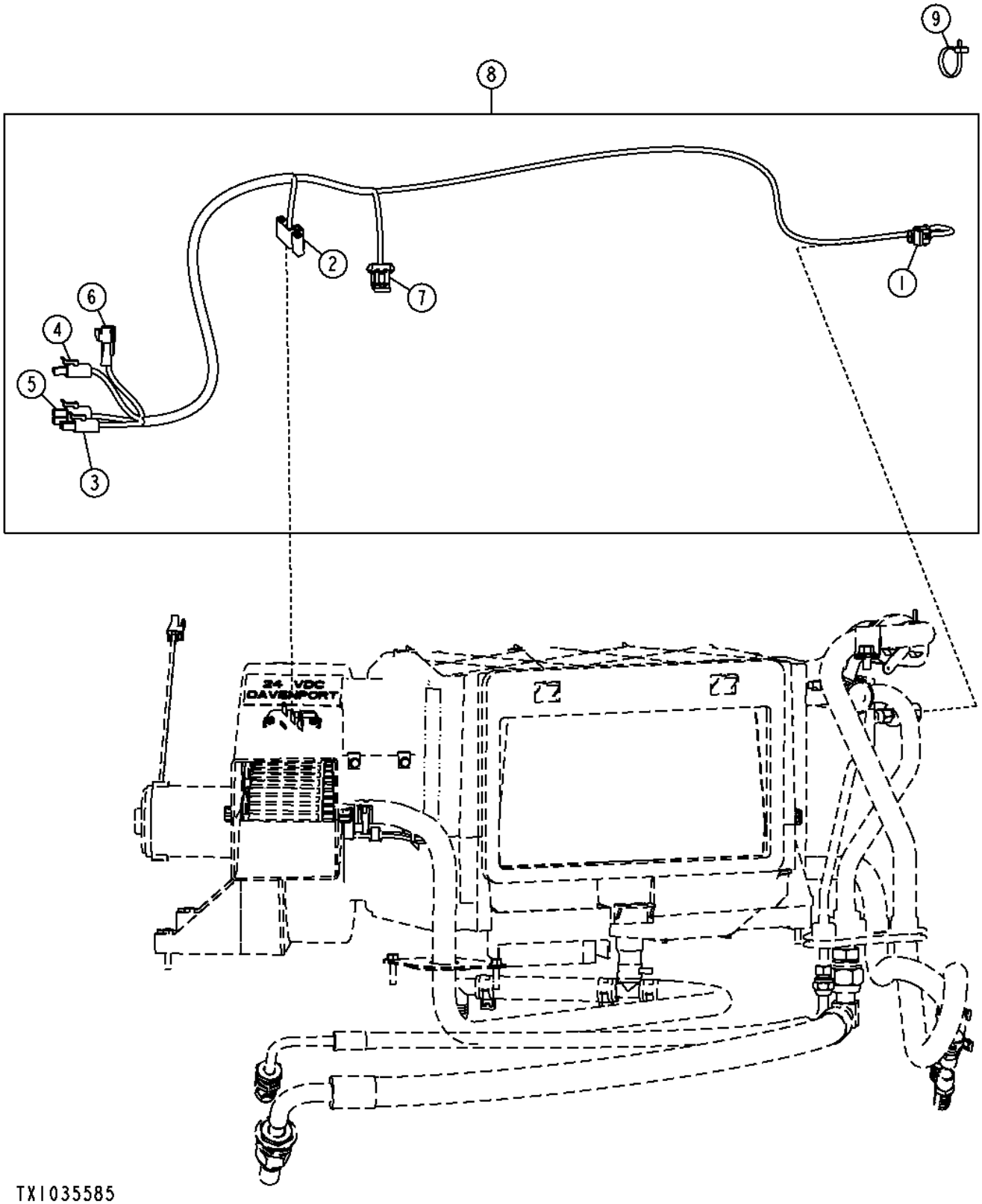

Item	*Nº peça*	*Descrição*	*Qtde*	*Nº série*	*Notas*
1	57M7328	Alojam. conector elétrico	1		Interruptor Binário do Ar Condicionado
	R104846	Terminal conecTor eléTrico	2		
	.....	Vedação conector elétrico	2		
	57M7289	Disp fechamento conec elétr	1		
2	57M7457	Alojam. conector elétrico	1		Resistor
	57M8888	Terminal conecTor eléTrico	3		
	.....	Terminal conecTor eléTrico	1		
3	RE12364	Conj mont Conector elétrico	1		Para o Chicote da Central de Carga
	R78060	Terminal conecTor eléTrico	2		
	R78063	Vedação conector elétrico	2		
4	RE12363	Conj mont Conector elétrico	1		Para o Chicote da Central de Carga
	57M7883	Terminal conecTor eléTrico	2		
	R78062	Vedação conector elétrico	2		
5	RE42193	Conj mont Conector elétrico	1		Para o Chicote da Central de Carga
	R78060	Terminal conecTor eléTrico	3		
	R78063	Vedação conector elétrico	3		
	57M7883	Terminal conecTor eléTrico	1		
	R78062	Vedação conector elétrico	1		
6	.....	Conj mont Conector elétrico	1		Motor do Ventilador
	.....	Terminal conecTor eléTrico	2		
7	57M7255	Alojam. conector elétrico	1		Interruptor de Controle de Congelamento
	R104846	Terminal conecTor eléTrico	3		
	.....	Vedação conector elétrico	3		
	57M7290	Conj mont Conector elétrico	1		
8	AT340615	Chicote	1		Módulo HVAC
9	R44302	Cinta	1		

24 V to 12 V - 10 A Converter Kit
Kit de convertisseur 10 A 24 à 12 V
24 V a 12 V - Kit do Conversor de 10 A
Комплект преобразователя 24 V в 12 V на 10 A
Juego de convertidor de 24 V a 12 V - 10 A

AT357789_TX1096341 B.2

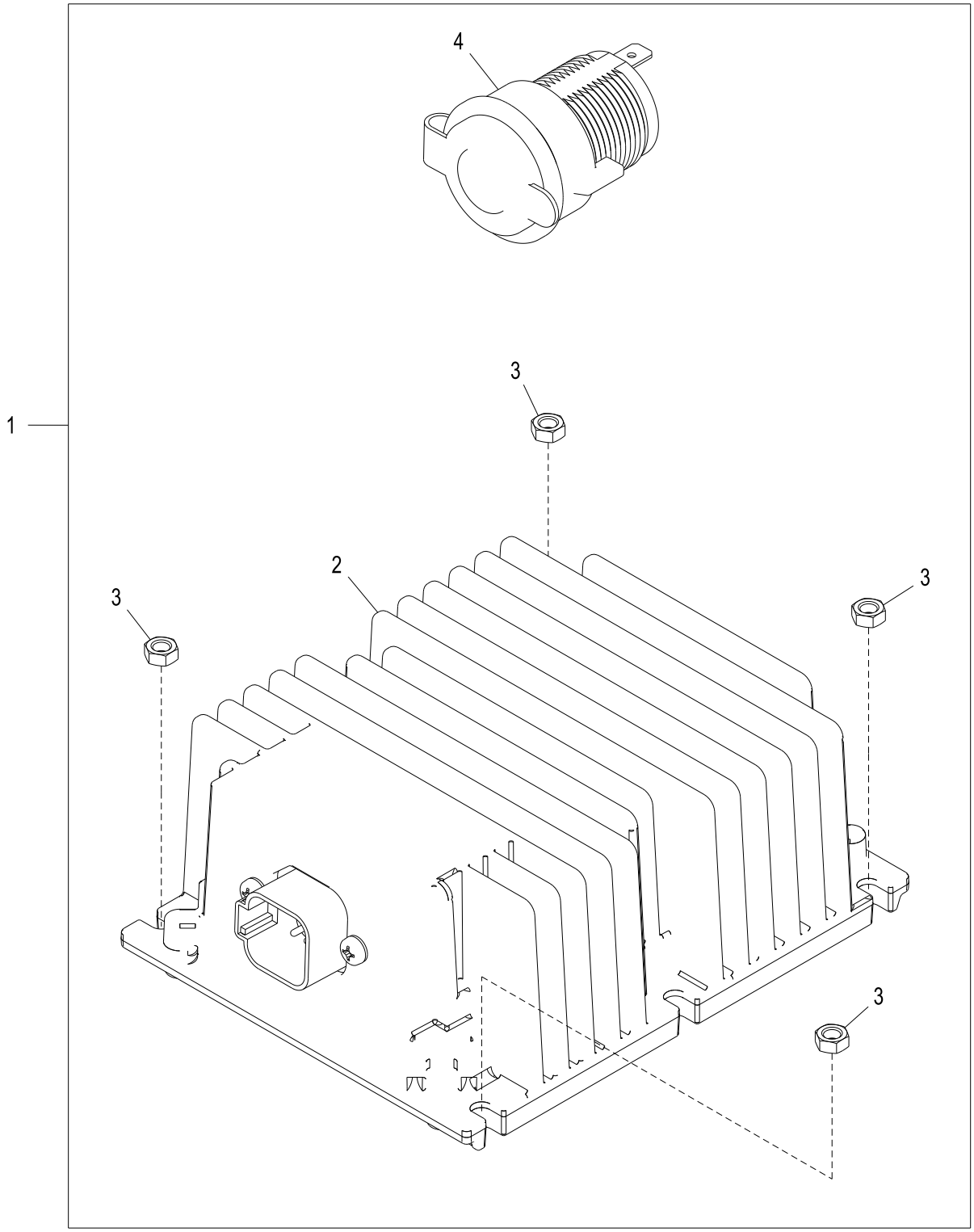

AT357789_TX1096341

Item	*Nº peça*	*Descrição*	*Qtde*	*Nº série*	*Notas*
1	**AT357789**	**Kit do conversor**	**1**		**Pacotes de Produto, ALSO ORDER T180494**
	T180494	Fita	1		
2	AT404819	Conversor	1		Conversor de 24 V para 12 V
3	14M7100	Porca	4		M4
4	GY20126	Tomada de saída	1		12 V, Tomada de Alimentação

Tire Pressure Monitoring System Kit (25 in. Rim)
Kit de système de surveillance de pression des pneus (jante de 25 in.)
Kit do Sistema de Monitoramento da Pressão dos Pneus (Aro de 25 pol)
Комплект системы контроля давления в шинах (обод 25 дюймов)
Juego de sistema de monitoreo de presión de neumáticos (aro de 25 in.)

TX1062868 A.1

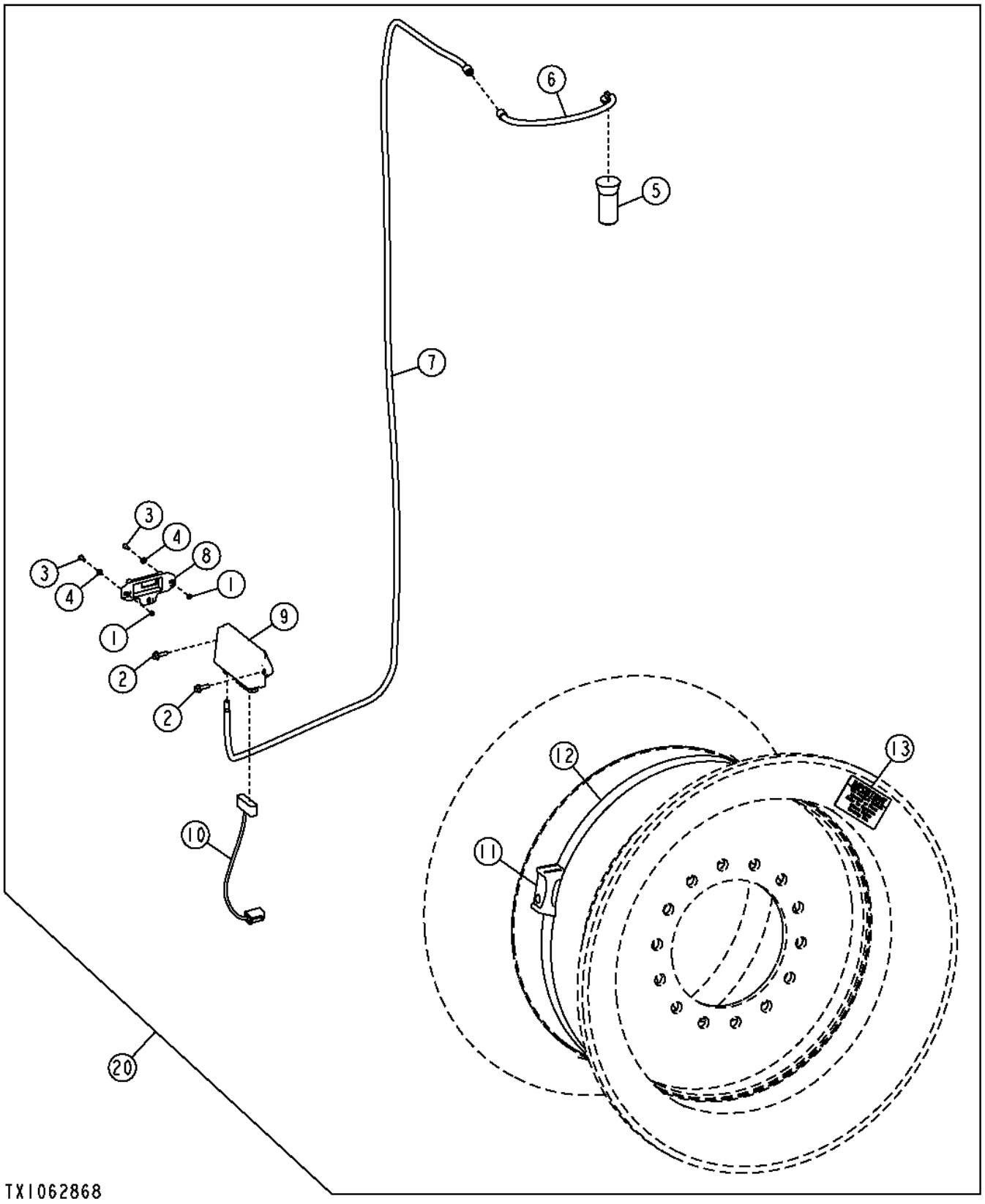

Item	*Nº peça*	*Descrição*	*Qtde*	*Nº série*	*Notas*
1	14M7100	Porca	2		M4
2	19M7862	Parafuso	2		M6 X 20
3	21M7250	Parafuso	2		M4 X 12
4	24M7027	Arruela	2		5.300 X 10 X 1 mm
5	AT336580	Antena	1		Monitor de Pressão dos Pneus (TPM)
6	AT336584	Base	1		
7	AT336585	Cabo	1		Chicote da Antena do Sistema de Monitoramento de Pressão dos Pneus (TPM)
8	AT337869	Transmissor	1		Sensor de Pressão do Ar Ambiente
9	AT337878	ReceptoR	1		Unidade do Monitor de Pressão dos Pneus
10	AT344615	Chicote	1		Sistema de Monitoramento da Pressão dos Pneus
11	**AT337867**	**Transmissor**	**4**		**Sensor de Pressão dos Pneus, (CA)**
12	T254240	Abraçadeira para mangueira	4		
13	T255933	Etiqueta	8		Pressão dos Pneus
20	**AT373932**	**Kit - instalação de campo**	**1**		**Sistema de Monitoramento da Pressão dos Pneus, Pacotes de Produto**

Wiper Motor Jumper Harness
Faisceau de raccordement de moteur d'essuie-glace
Chicote de Ligação do Motor do Limpador
Жгут-перемычка электродвигателя стеклоочистителя
Arnés de puente de motor de limpiaparabrisas

TX1062557 A.1

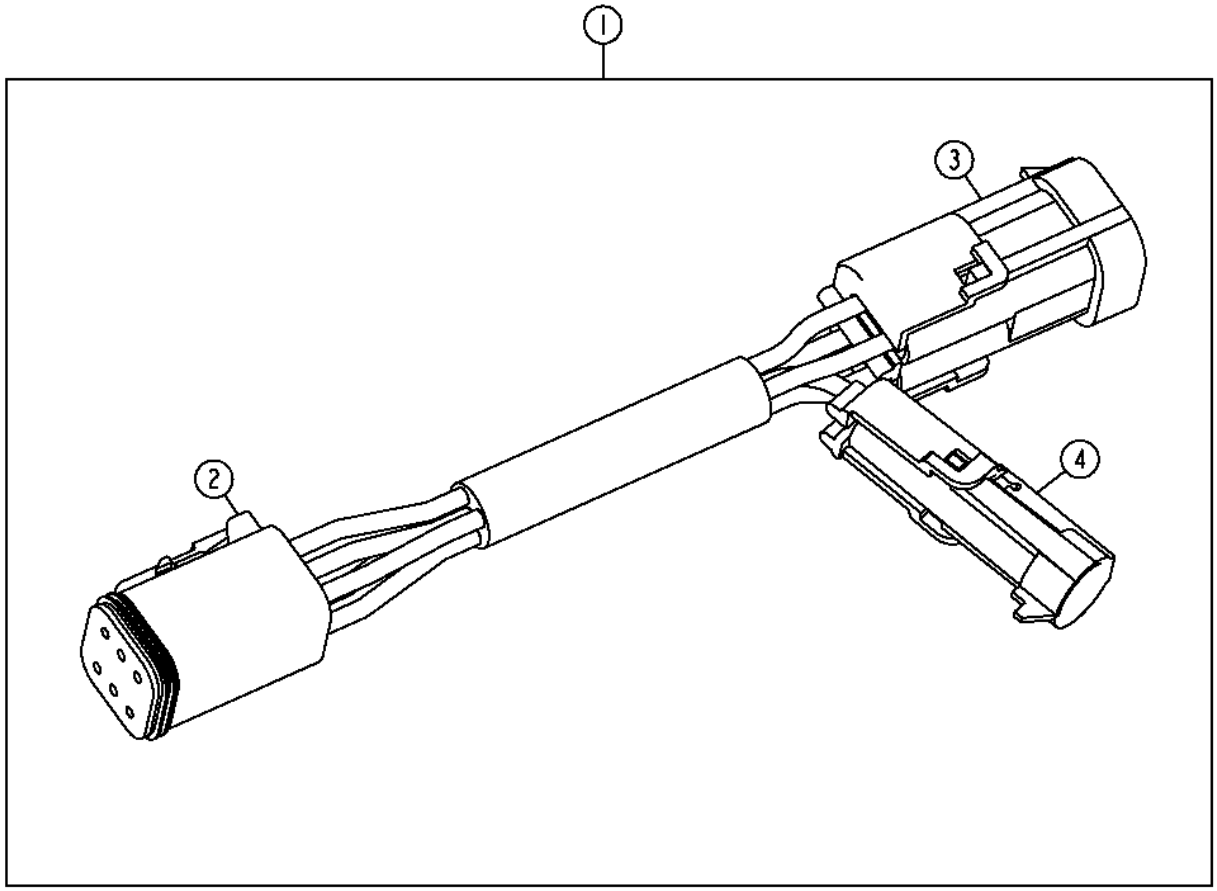

TX1062557

Item	*Nº peça*	*Descrição*	*Qtde*	*Nº série*	*Notas*
1	AT323022	Ponte	1		
2	57M7630	Conj mont Conector elétrico	1		Motor do Limpador
3	T138822	Conj mont Conector elétrico	1		Para Chicote da Cabine
	57M7273	Terminal conecTor eléTrico	4		
	R78059	Vedação conector elétrico	4		Verde
4	R78052	Conj mont Conector elétrico	1		
	57M7273	Terminal conecTor eléTrico	1		
	R78059	Vedação conector elétrico	1		Verde

Low Pressure Fuel Pump Wiring Harness
Faisceau de pompe à carburant basse pression
Chicote Elétrico da Bomba de Combustível de Baixa Pressão
Жгут проводов топливного насоса низкого давления
Grupo de cables de bomba de combustible de baja presión

AT367609_TX1093676 A.1

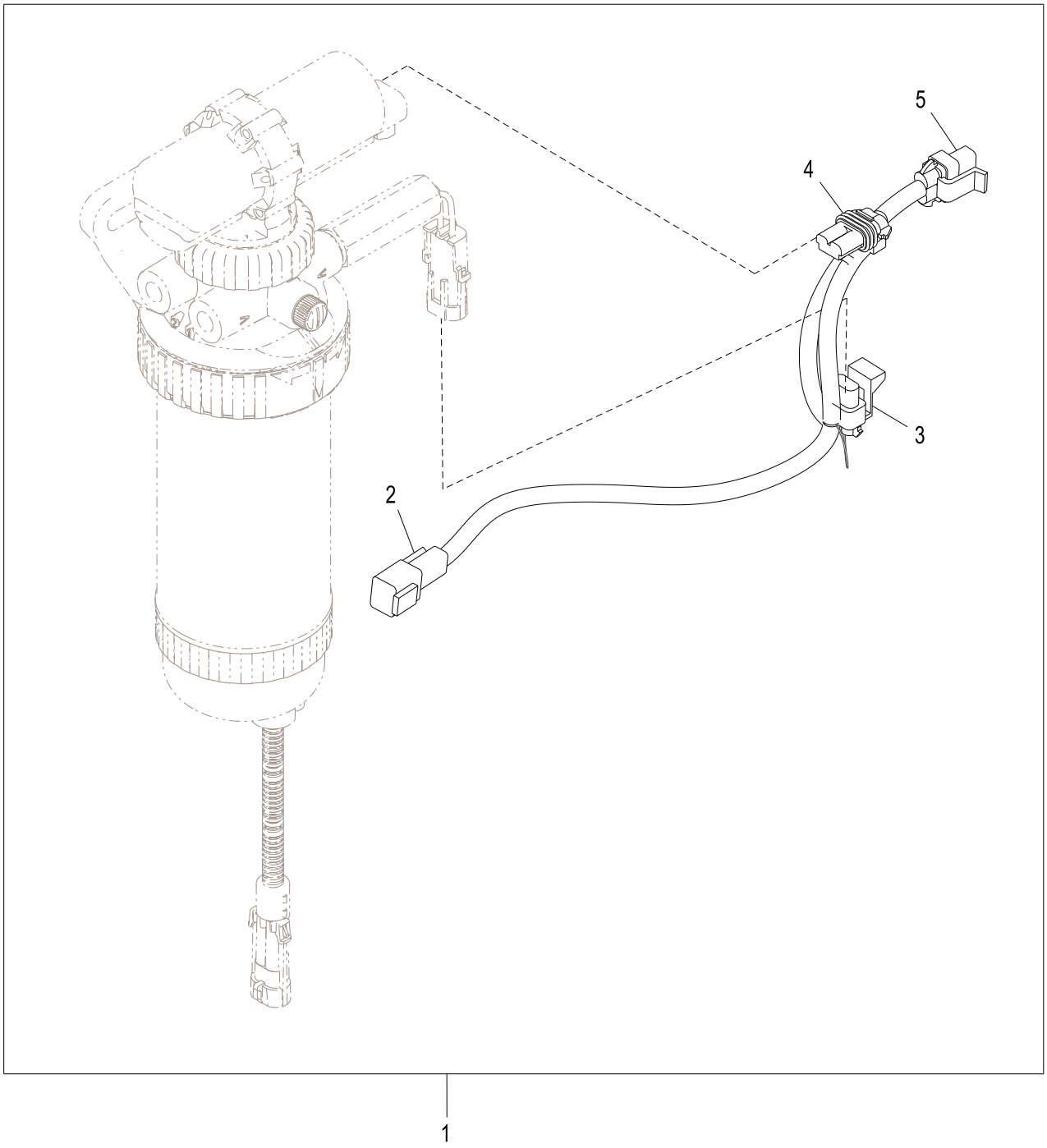

AT367609_TX1093676

Item	*Nº peça*	*Descrição*	*Qtde*	*Nº série*	*Notas*
1	AT367609	Chicote	1		
2	57M8023	Alojam. conector elétrico	1		Para o Chicote do Motor
	57M7621	Disp fechamento conec elétr	1		
3	57M7254	Alojam. conector elétrico	1		Resistor, 24 V para 12 V
	R104846	Terminal conecTor eléTrico	2		
	57M7289	Disp fechamento conec elétr	1		
4	57M8161	Alojam. conector elétrico	1		Bomba de Combustível de Baixa Pressão
	57M7297	Terminal conecTor eléTrico	2		
	R78059	Vedação conector elétrico	2		
	57M8162	Disp fechamento conec elétr	1		
5	57M7309	Alojam. conector elétrico	1		No Aquecedor da Câmara
	57M7297	Terminal conecTor eléTrico	2		
	R78059	Vedação conector elétrico	2		
	57M7306	Disp fechamento conec elétr	1		

Connector Caps (Engine 6068HDW83)
Capuchons de connecteur (moteur 6068HDW83)
Tampas dos Conectores (Motor 6068HDW83)
Колпачки разъемов (двигатель 6068HDW83)
Tapas de conectores (Motor 6068HDW83)

AT374497_TX1075316 A.1

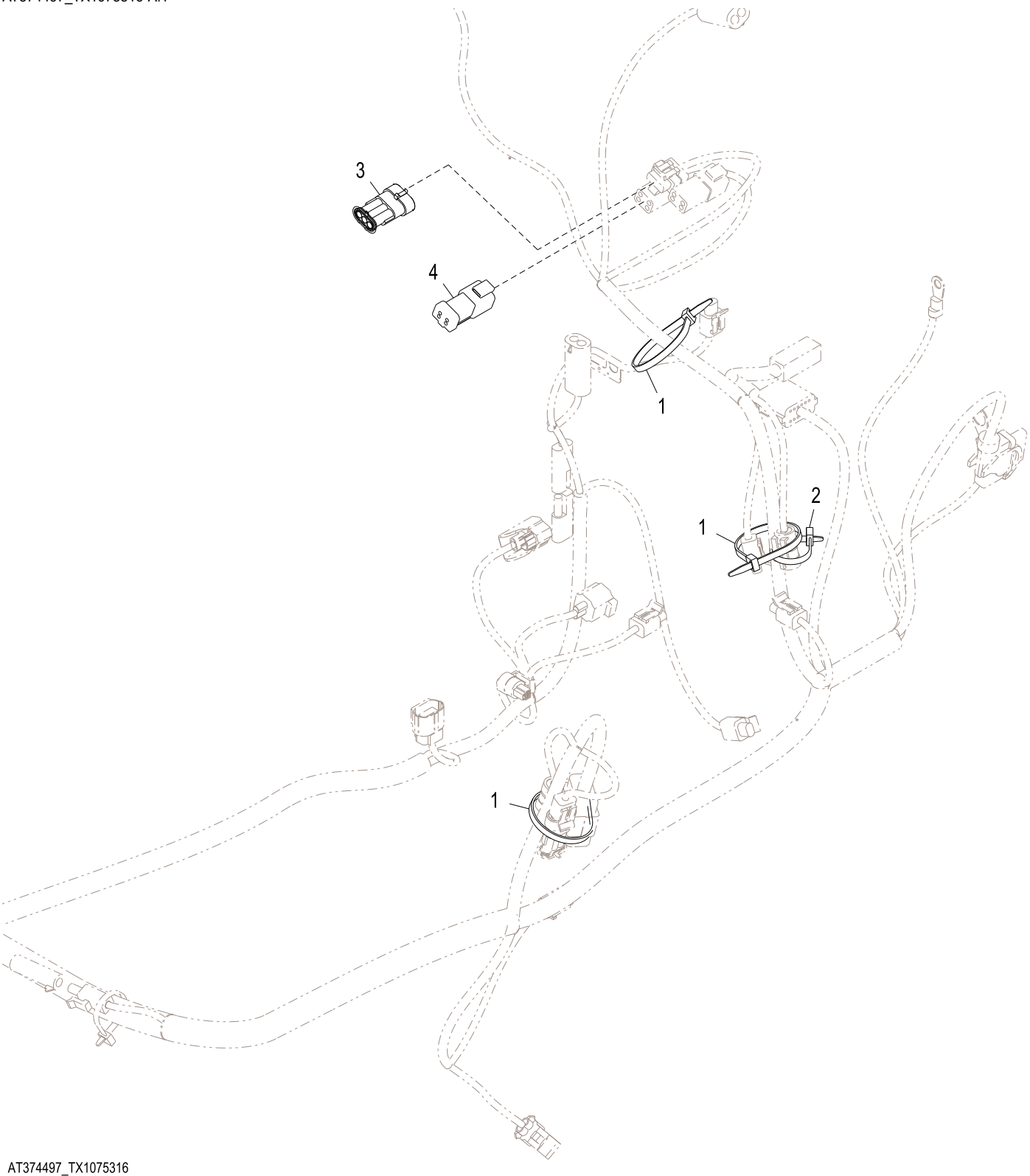

AT374497_TX1075316

Item	*Nº peça*	*Descrição*	*Qtde*	*Nº série*	*Notas*
1	R44302	Cinta	3		
2	R44302	Cinta	1		
3	57M7742	Alojam. conector elétrico	1		
4	57M8017	Alojam. conector elétrico	1		

Harsh Environment Electrical Corrosion Protection Package (Z-Bar)
Ensemble de protection contre la corrosion électrique en environnement difficile (Z-Bar)
Pacote de Proteção contra Corrosão Elétrica Causada por Ambiente Agressivo (Barra Z)
Комплект для защиты электрооборудования от коррозии в суровых условиях эксплуатации (Z-образный рычажный механизм)
Conjunto de protección del sistema eléctrico para ambientes corrosivos (Z-Bar)

TX1078756 A.1

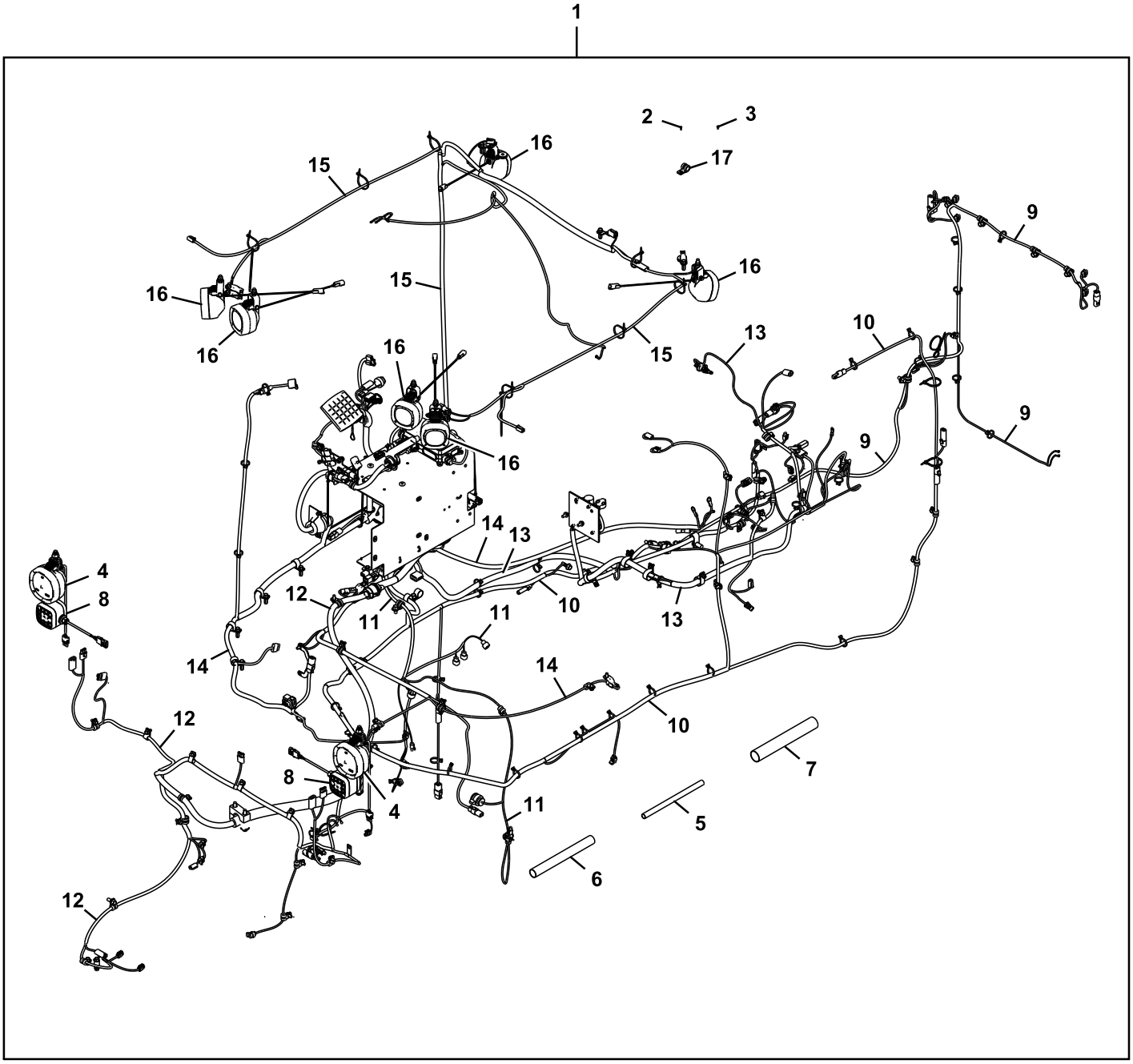

TX1078756

Item	*Nº peça*	*Descrição*	*Qtde*	*Nº série*	*Notas*
1	**AT348685**	**Kit do chicote**	**1**		**(ALSO ORDER T203456, TY22032, AND (2) T242210), Pacotes de Produto**
2	19M8825	Parafuso	8		M3 X 10
3	19M8869	Parafuso	8		M4 X 8
4	AT225086	Farol	2		Luz de Condução
5	AT226446	Proteção contra Pó	10		0.75 in.
6	AT226447	Proteção contra Pó	15		1.30 in.
7	AT226448	Proteção contra Pó	10		1.75 in.
8	AT341172	Farol	2		LED, Luz da Lanterna Direcional
9	AT348236	Chicote	1		Estrutura Traseira
10	AT348240	Chicote	1		Estrutura do Motor
11	AT348241	Chicote	1		Transmissão
12	AT348243	Chicote	1		Estrutura da Carregadeira
13	AT361965	Chicote	1		Motor
14	AT348264	Chicote	1		Centro de CargaCentro de Carga
15	AT348269	Chicote	1		Teto da Cabine
16	AT359948	Farol	6		Luz de Trabalho da Cabine
17	T74416	Braçadeira	1		

Harsh Environment Electrical Corrosion Protection Package (PowerIlel™)
Ensemble de protection contre la corrosion électrique en environnement difficile (PowerIlel™)
Pacote de Proteção contra Corrosão Elétrica Causada por Ambiente Agressivo (PowerIlel™)
Комплект для защиты электрооборудования от коррозии в суровых условиях эксплуатации (PowerIlel™)
Conjunto de protección del sistema eléctrico para ambiente corrosivo (PowerIlel™)

TX1078756 A.1

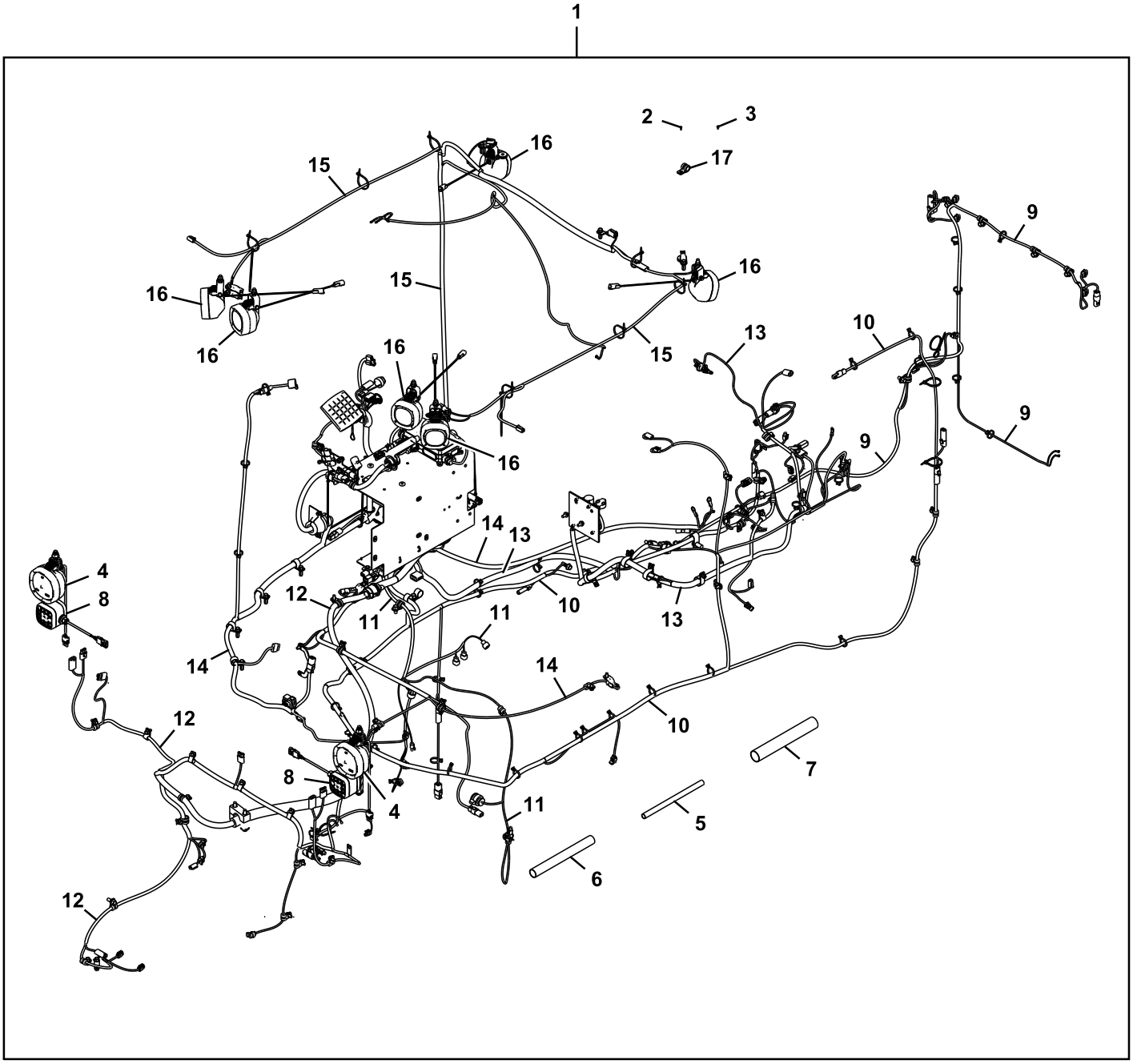

TX1078756

Item	*Nº peça*	*Descrição*	*Qtde*	*Nº série*	*Notas*
1	**AT362286**	**Kit do chicote**	**1**		**(ALSO ORDER T203456, TY22032, AND (2) T242210), Pacotes de Produto**
2	19M8825	Parafuso	8		M3 X 10
3	19M8869	Parafuso	8		M4 X 8
4	AT225086	Farol	2		Luz de Condução
5	AT226446	Proteção contra Pó	10		0.75 in.
6	AT226447	Proteção contra Pó	15		1.30 in.
7	AT226448	Proteção contra Pó	10		1.75 in.
8	AT341172	Farol	2		LED, Luz da Lanterna Direcional
9	AT348236	Chicote	1		Estrutura Traseira
10	AT348240	Chicote	1		Estrutura do Motor
11	AT348241	Chicote	1		Transmissão
12	AT361967	Chicote	1		Estrutura da Carregadeira
13	AT361965	Chicote	1		Motor
14	AT348264	Chicote	1		Centro de CargaCentro de Carga
15	AT348269	Chicote	1		Teto da Cabine
16	AT359948	Farol	6		Luz de Trabalho da Cabine
17	T74416	Braçadeira	1		

Harsh Environment 100 Amp Sealed Alternator Package
Ensemble d'alternateur étanche 100 A pour environnement difficile
Pacote de Alternador Vedado de 100 A para Ambiente Agressivo
Комплект герметичного генератора переменного тока 100 А для суровых условий эксплуатации
Conjunto de protección para ambientes corrosivos, alternador sellado de 100 A

TX1078757 A.1

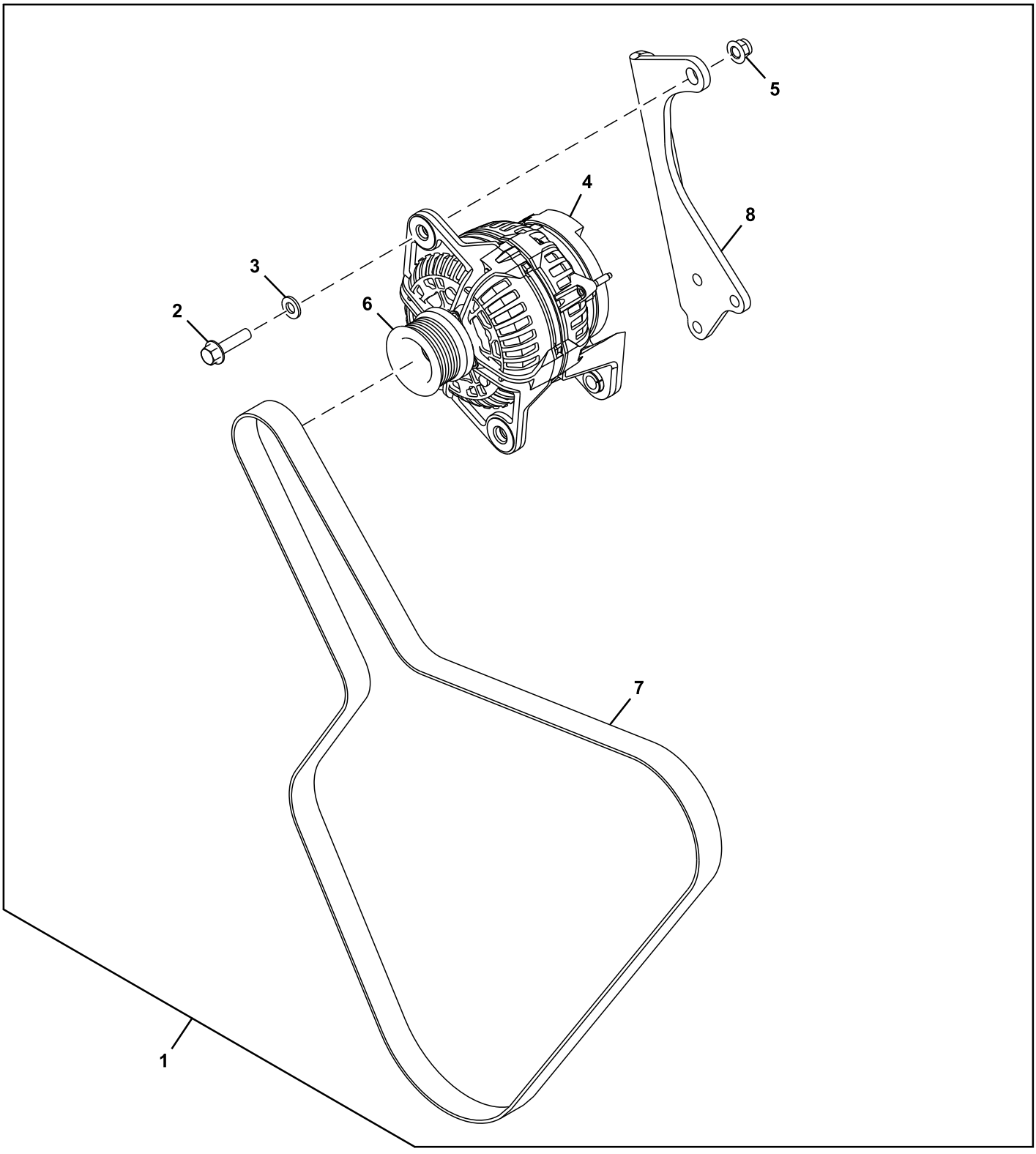

TX1078757

Item	*Nº peça*	*Descrição*	*Qtde*	*Nº série*	*Notas*
1	**AT364326**	**Kit do alternador**	**1**		**Pacotes de Produto**
2	19H2993	Parafuso sextavado	1		1/2" X 1-1/2"
3	24M7240	Arruela	1		13 X 25 X 3 mm
4	AT347221	Alternador	1		
5	E62934	Porca com flange	1		12.700 mm (1/2")
6	R128859	Polia	1		
7	R135609	Correia trapezoidal	1		2015 X 27.860 mm (79.331" X 1.097")
8	T205944	Correia	1		

Advanced Display Unit (ADU)
Unité d'affichage avancé (ADU)
Unidade de Monitor Avançado (ADU)
Расширенный блок дисплея (ADU)
Unidad de pantalla avanzada (ADU)

AT328214_TX1116729 A.1

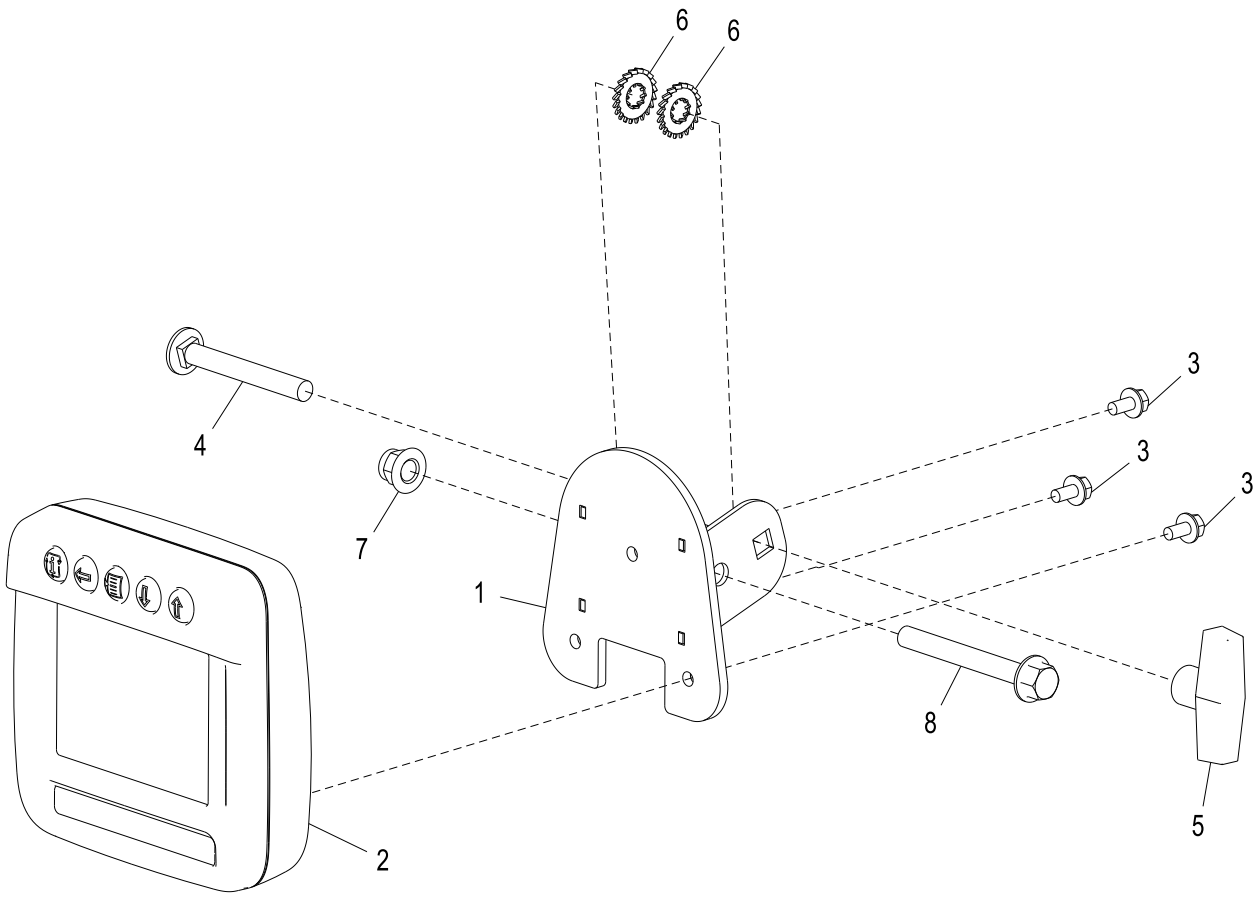

AT328214_TX1116729

Item	*Nº peça*	*Descrição*	*Qtde*	*Nº série*	*Notas*
1	AT352498	Apoio	1		
2	AT335923	Monitor	1		
3	19M7774	Parafuso	3		M6 X 12
4	03M7218	Parafuso	1		M10 X 80
5	N209668	Botão	1		
6	N209692	Arruela de pressão	2		10.160 mm (0.400")
7	14M7400	Porca de segurança	1		M10
8	19M8977	Parafuso	1		M10 X 85

Engine Frame Without Lift Hooks
Châssis moteur sans crochets de levage
Estrutura do Motor sem Ganchos de Elevação
Рама двигателя без подъемных крюков
Bastidor de motor sin ganchos de elevación

AT335095_TX1091637 A.2

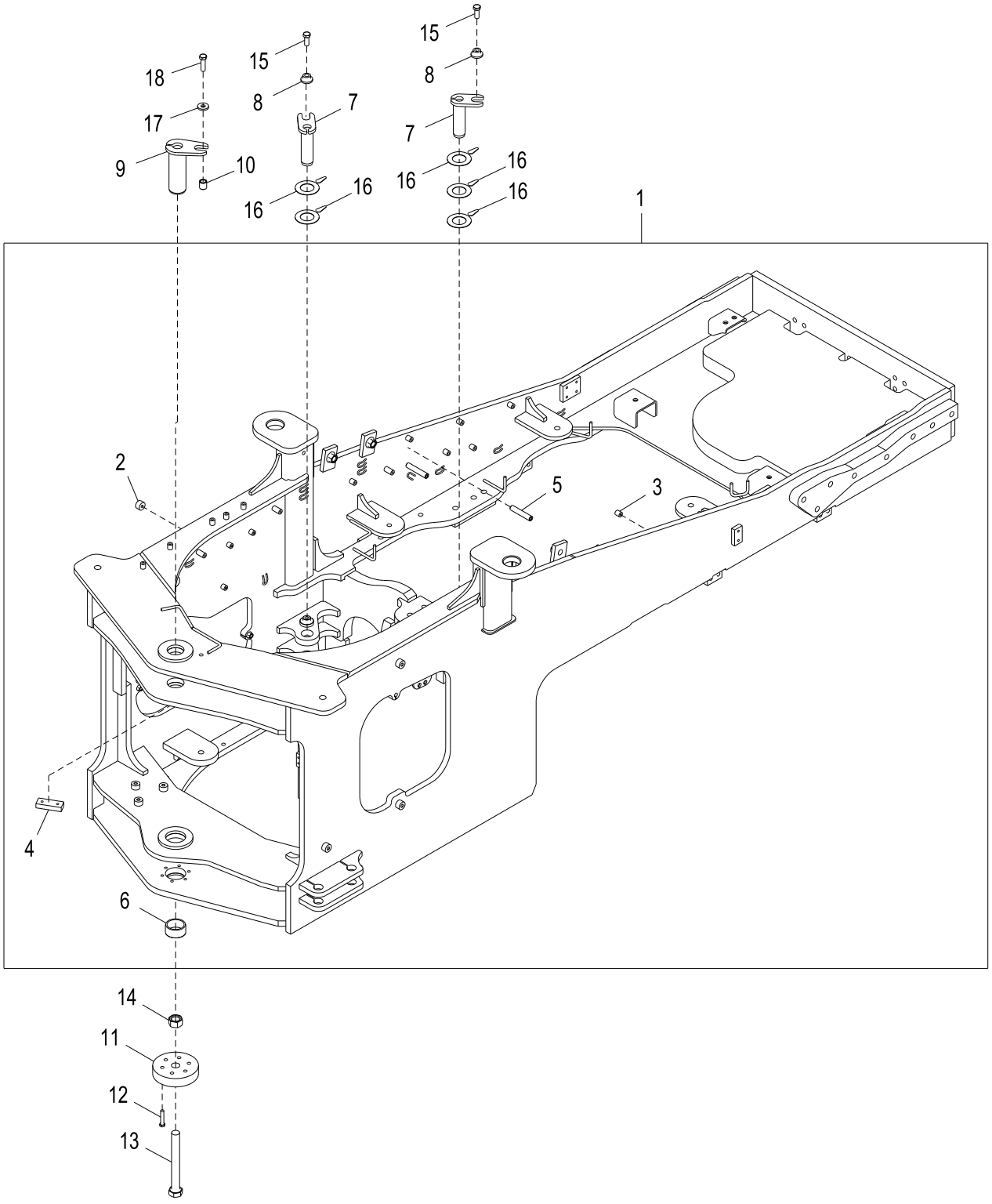

AT335095_TX1091637

Item	*Nº peça*	*Descrição*	*Qtde*	*Nº série*	*Notas*
1	**AT335096**	**Estrutura**	**1**		**(CONVENIENCE ASSEMBLY)**
2	T125546	Bucha	19		
3	T72414	Bucha	18		
4	T133290	Correia	1		
5	T195605	Ressalto	2		
6	T182265	Bucha	1		
7	AT345966	Pino	2		
8	T176064	Bucha	2		
9	AT206751	Pino	1		
10	T239722	Luva	1		
11	T182446	Capa	1		
12	19M7363	Parafuso sextavado	6		M12 X 60
13	19M9188	Parafuso sextavado	1		M30 X 260
14	14M7290	Porca	1		M30
15	19M7488	Parafuso sextavado	2		M16 X 40
16	T223740	Calço	5		
17	T119912	Arruela	1		
18	19M8295	Parafuso sextavado	1		M16 X 55

Engine Frame With Lift Hooks
Châssis moteur avec crochets de levage
Estrutura do Motor com Ganchos de Elevação
Рама двигателя с подъемными крюками
Bastidor de motor con ganchos de elevación

AT401596_TX1091629 A.1

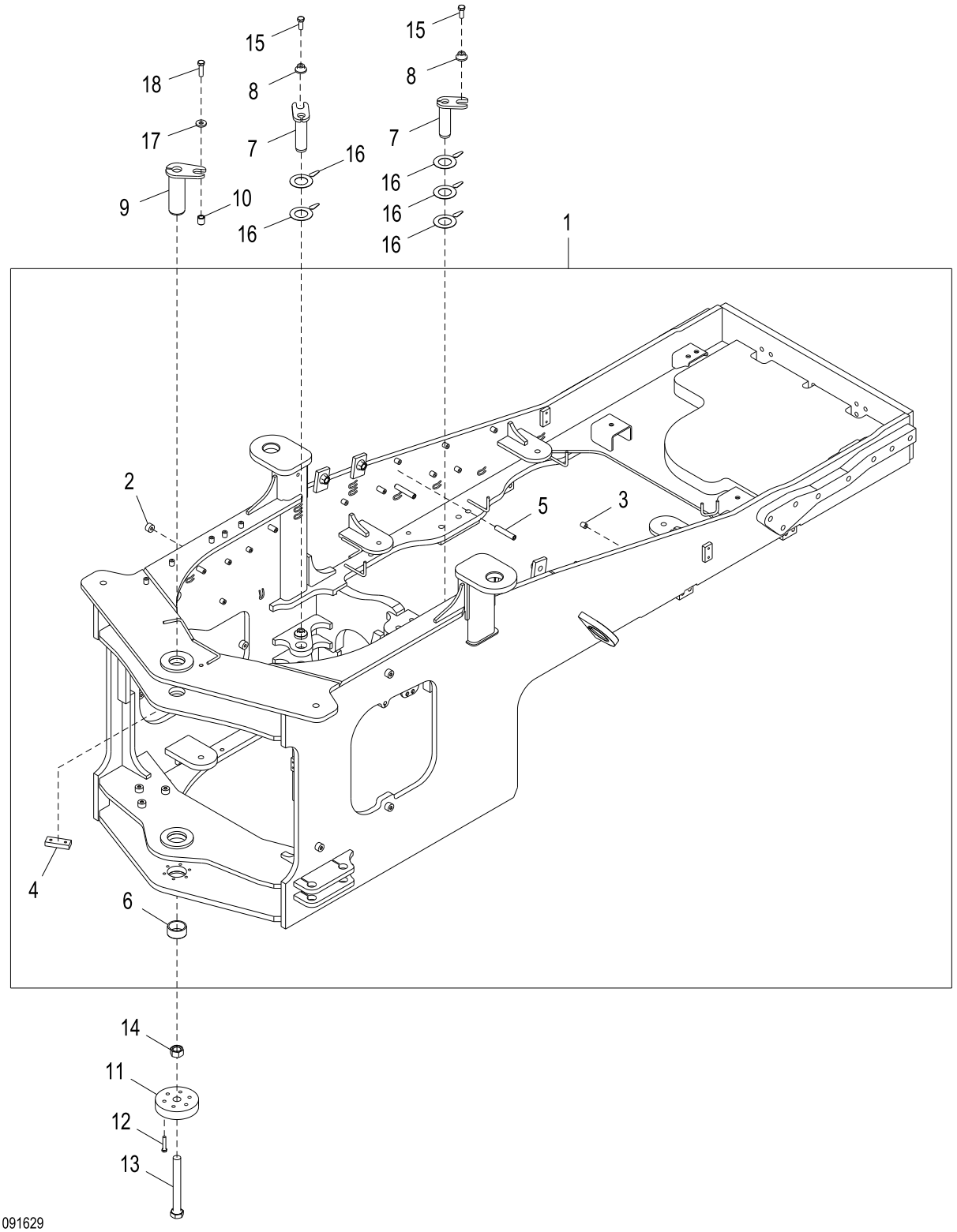

AT401596_TX1091629

Item	*Nº peça*	*Descrição*	*Qtde*	*Nº série*	*Notas*
1	**AT401595**	**Estrutura**	**1**		**(CONVENIENCE ASSEMBLY)**
2	T125546	Bucha	21		
3	T72414	Bucha	18		
4	T133290	Correia	1		
5	T195605	Ressalto	2		
6	T182265	Bucha	1		
7	AT345966	Pino	2		
8	T176064	Bucha	2		
9	AT206751	Pino	1		
10	T239722	Luva	1		
11	T182446	Capa	1		
12	19M7363	Parafuso sextavado	6		M12 X 60
13	19M9188	Parafuso sextavado	1		M30 X 260
14	14M7290	Porca	1		M30
15	19M7488	Parafuso sextavado	2		M16 X 40
16	T223740	Calço	5		
17	T119912	Arruela	1		
18	19M8295	Parafuso sextavado	1		M16 X 55

Engine Frame Steering Cushions
Coussins direction bâti moteur
Amortecedores da Direção da Estrutura do Motor
Амортизаторы поворота рамы двигателя
Amortiguadores de dirección de bastidor de motor

TX1025936 A.1

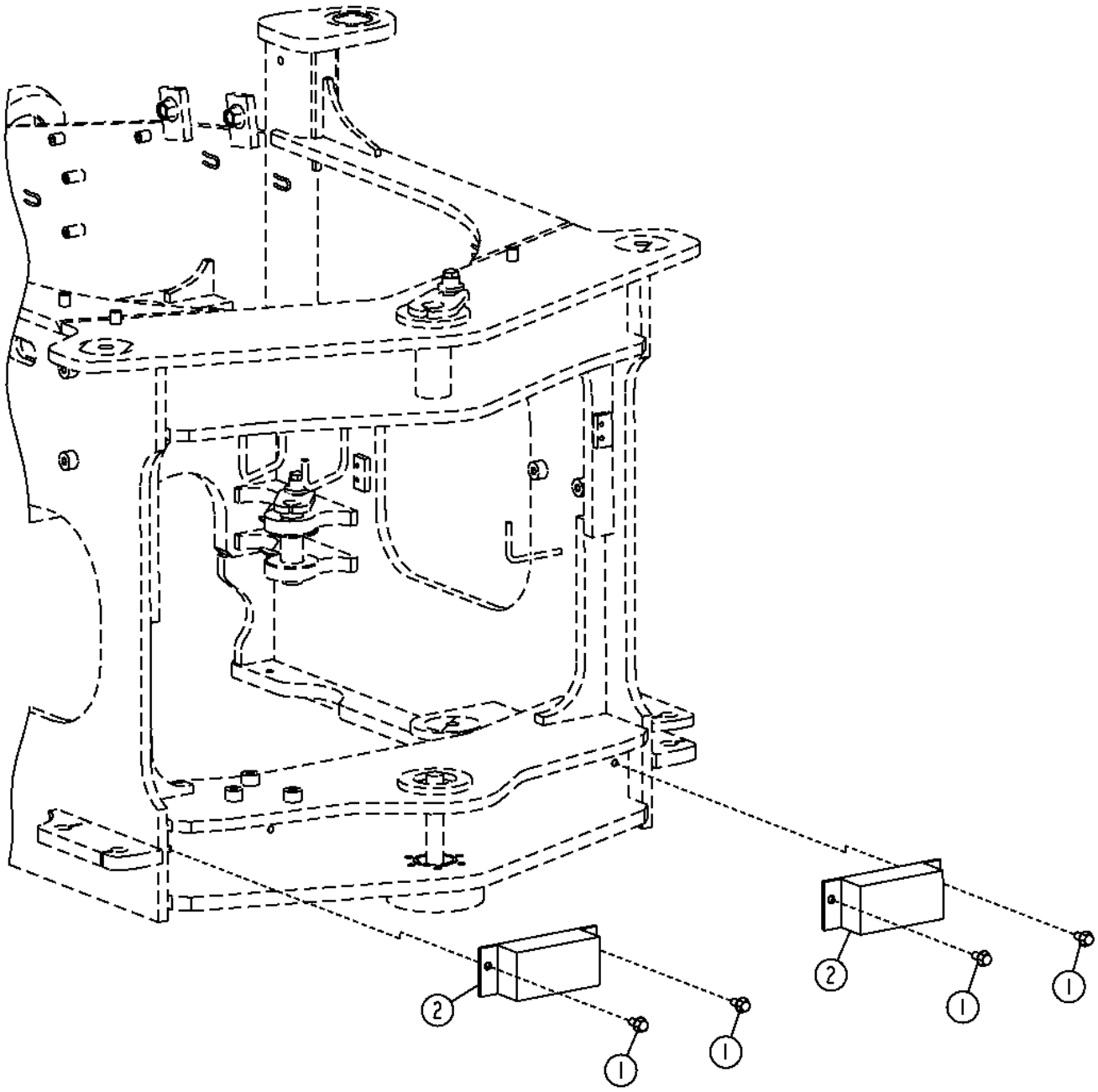

TX1025936

Item	*Nº peça*	*Descrição*	*Qtde*	*Nº série*	*Notas*
1	19M7788	Parafuso	4		M12 X 25
2	AT143577	Pára-choque	2		

Fuel Tank Guard
Protection de réservoir de carburant
Proteção do Tanque de Combustível
Ограждение топливн. бака
Protector de tanque de combustible

AT345602_TX1121866 A.1

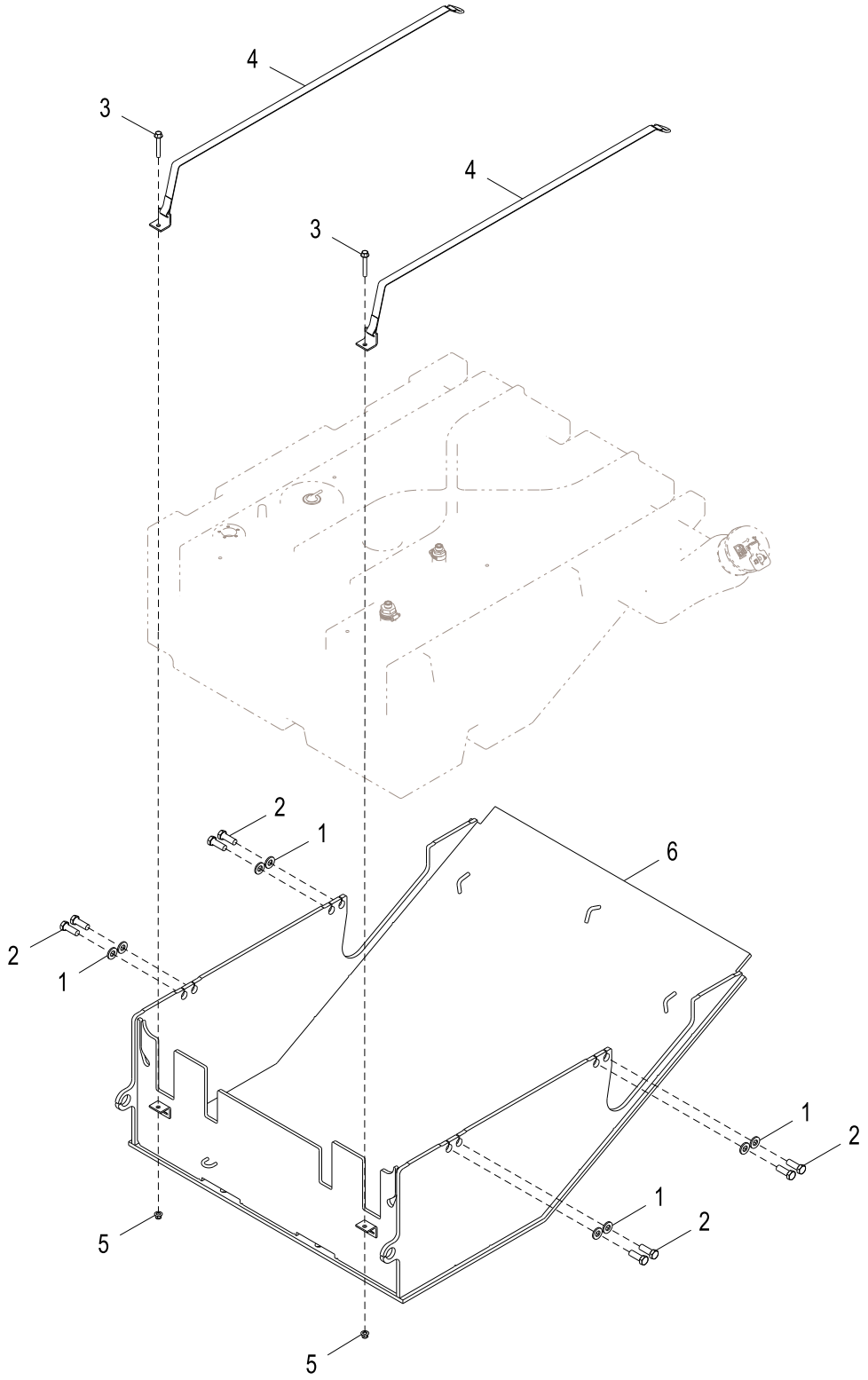

AT345602_TX1121866

Item	*Nº peça*	*Descrição*	*Qtde*	*Nº série*	*Notas*
1	24M7241	Arruela	8		17 X 34 X 4 mm
2	19M7489	Parafuso sextavado	8		M16 X 45
3	19M8114	Parafuso	2		M10 X 70
4	AT364468	Correia	2		SUB FOR AT359173
5	14M7400	Porca de segurança	2		M10
6	AT361263	Proteção	1		

Bottom Guards
Protections inférieures
Proteções Inferiores
Нижние ограждения
Protectores inferiores

AT409468_TX1124350 A.3

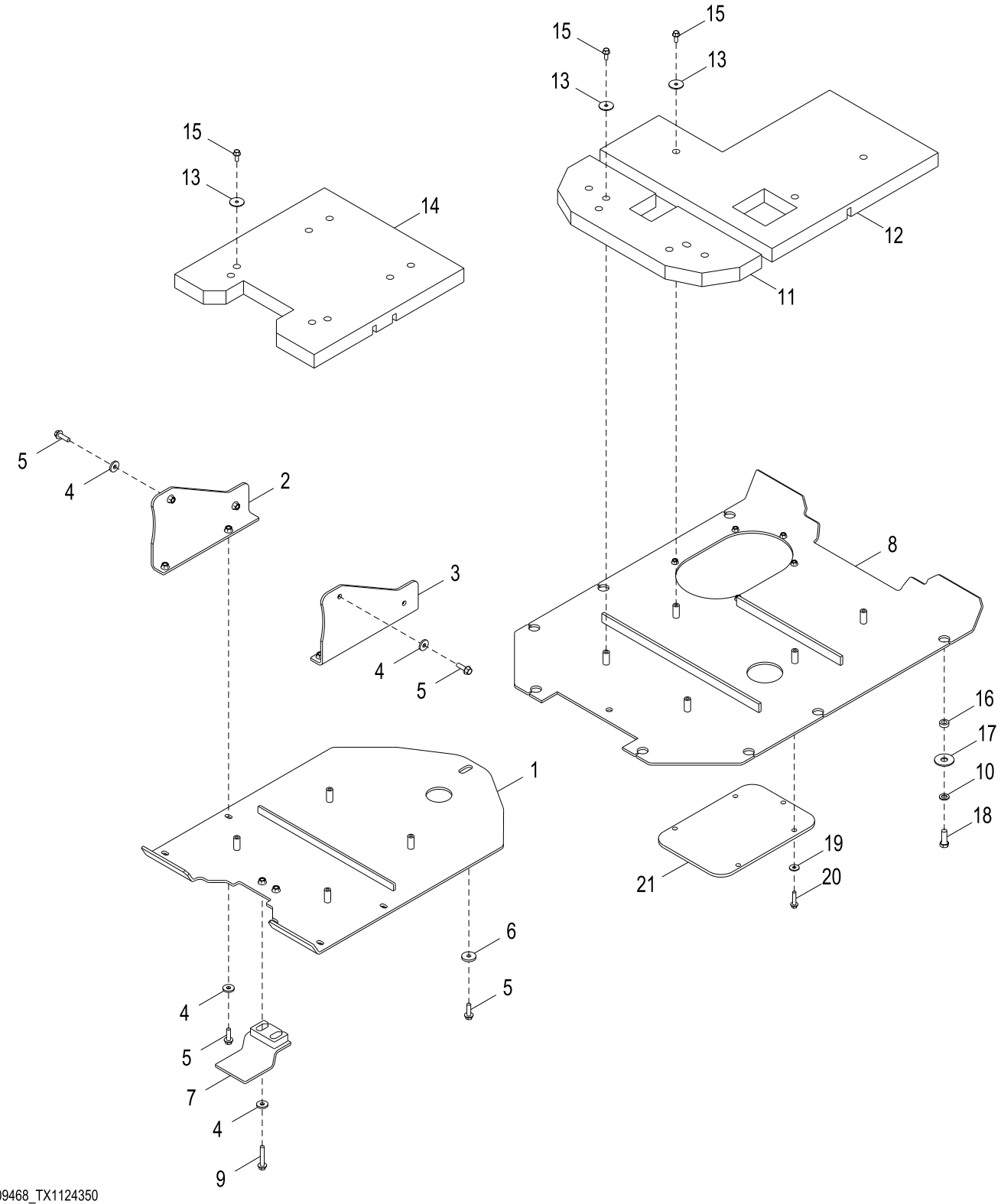

AT409468_TX1124350

Item	*Nº peça*	*Descrição*	*Qtde*	*Nº série*	*Notas*
1	AT399334	Proteção	1		
2	AT207433	Suporte	1		Direito Inferior
3	AT207432	Suporte	1		Inferior Esquerdo
4	24M7226	Arruela	10		13 X 35 X 5 mm
5	19M7791	Parafuso	9		M12 X 40
6	T20217	Arruela	1		
7	AT317472	Proteção	1		
8	AT337452	Proteção	1		
9	19M7817	Parafuso	2		M12 X 70
10	24M7338	Arruela	8		17 X 30 X 3 mm
11	T246608	Isolador	1		
12	T231225	Isolador	1		
13	24H1314	Arruela	9		13/32" X 1-3/4" X 7/64"
14	T292170	Isolador	1		
15	19M7785	Parafuso	9		M10 X 25
16	T197569	Bucha	8		
17	24M7277	Arruela	8		21 X 60 X 4 mm
18	19M7489	Parafuso sextavado	8		M16 X 45
19	24M7296	Arruela	5		10.500 X 30 X 2.500 mm
20	19M7805	Parafuso	5		M10 X 45
21	T227950	Proteção	1		

Main Counterweight
Contrepoids principal
Contrapeso Principal
Главный противовес
Contrapeso principal

AT315811_TX1071767 A.2

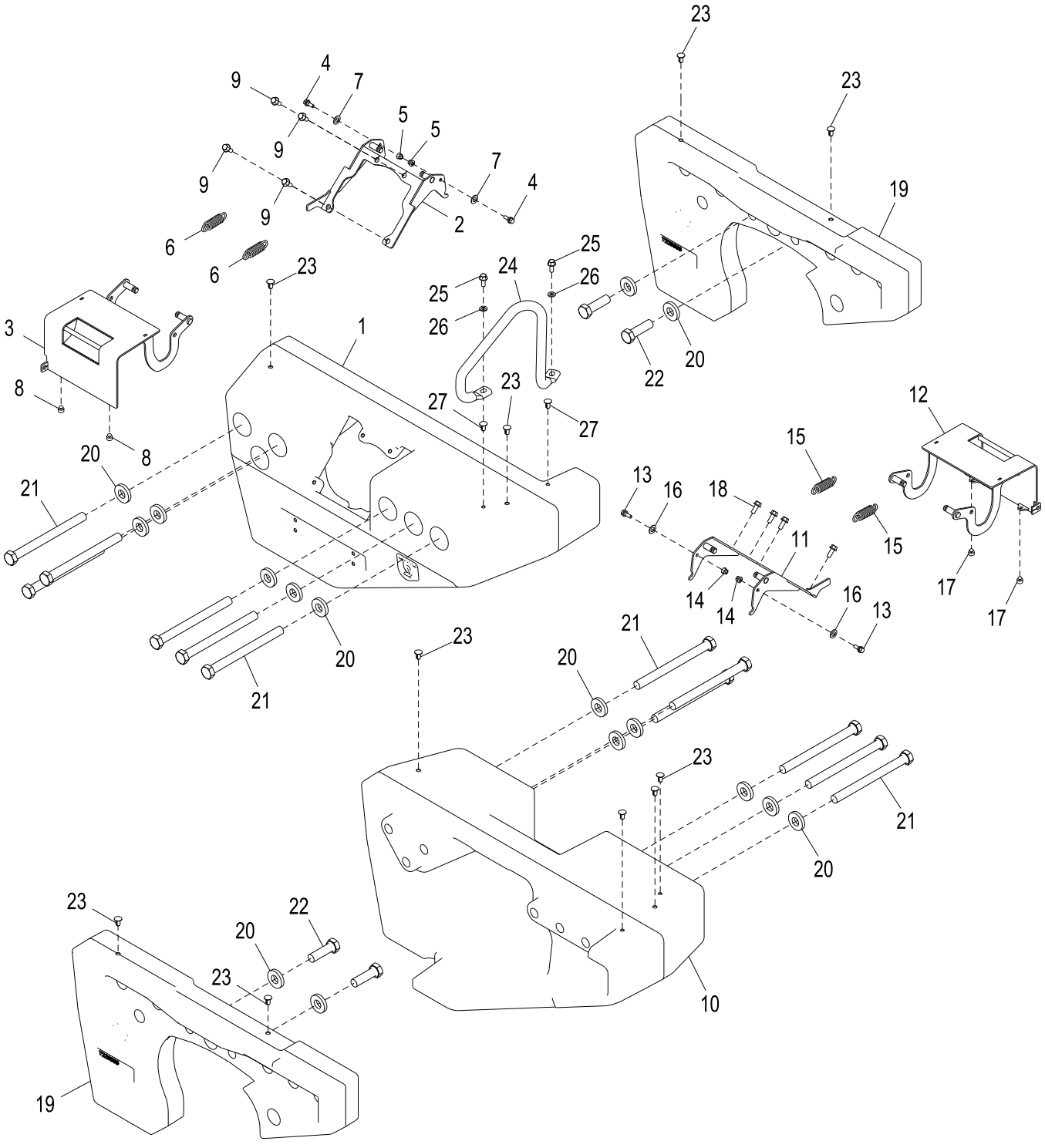

AT315811_TX1071767

Item	*Nº peça*	*Descrição*	*Qtde*	*Nº série*	*Notas*
1	T255495	Contrapeso	1		
2	AT365336	Capa	1		
3	AT228414	Porta	1		
4	H169568	Parafuso	2		
5	14M7396	Porca de segurança	2		M8
6	T203290	Mola de tração	2		
7	24H1849	Arruela	2		17/32" X 1" X 0.036"
8	T175361	Passa-fio	2		
9	19M7785	Parafuso	4		M10 X 25
10	T255496	Contrapeso	1		
11	AT365336	Capa	1		
12	AT228414	Porta	1		
13	H169568	Parafuso	2		
14	14M7396	Porca de segurança	2		M8
15	T203290	Mola de tração	2		
16	24H1849	Arruela	2		17/32" X 1" X 0.036"
17	T175361	Passa-fio	2		
18	19M7785	Parafuso	4		M10 X 25
19	T226956	Contrapeso	2		
20	T152076	Arruela	16		
21	19M8791	Parafuso	12		M24 X 280
22	19M7889	Parafuso sextavado	4		M24 X 80
23	T174271	Plugue	10		
24	T197440	Alavanca	1	-627721	
25	19M7785	Parafuso	2	-627721	M10 X 25
26	24M7239	Arruela	2	-627721	10.700 X 21 X 2.500 mm
27	T174271	Plugue	2	627722-	

Cab Noise Reduction Foam
Mousse d'insonorisation de cabine
Espuma Redutora de Ruído da Cabine
Шумоизоляционная пена кабины
Espuma reductora de ruido de cabina

TX1034468 A.1

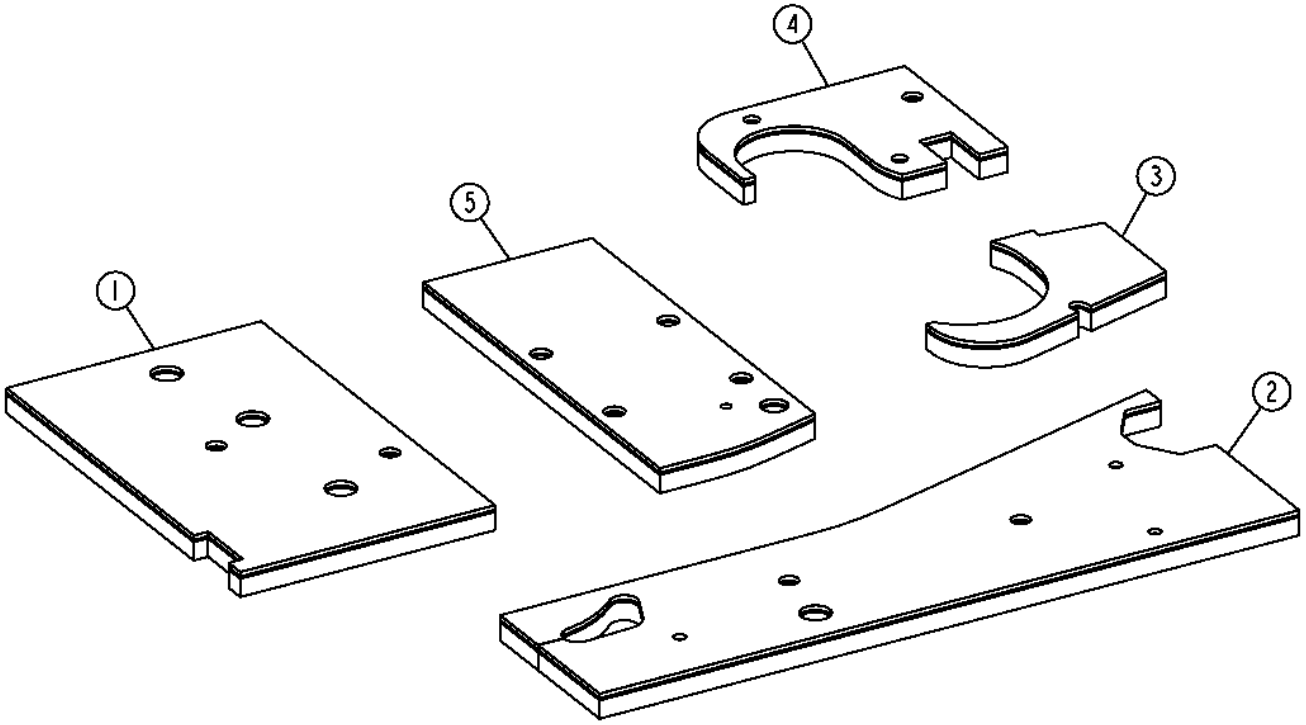

TX1034468

Item	*Nº peça*	*Descrição*	*Qtde*	*Nº série*	*Notas*
1	T244935	Isolador	1		
2	T244936	Isolador	1		
3	T244938	Isolador	1		
4	T244939	Isolador	1		
5	T245259	Isolador	1		

Cab Roof
Toit de cabine
Teto da Cabine
Крыша кабины
Techo de cabina

AT388099_TX1107899 A.1

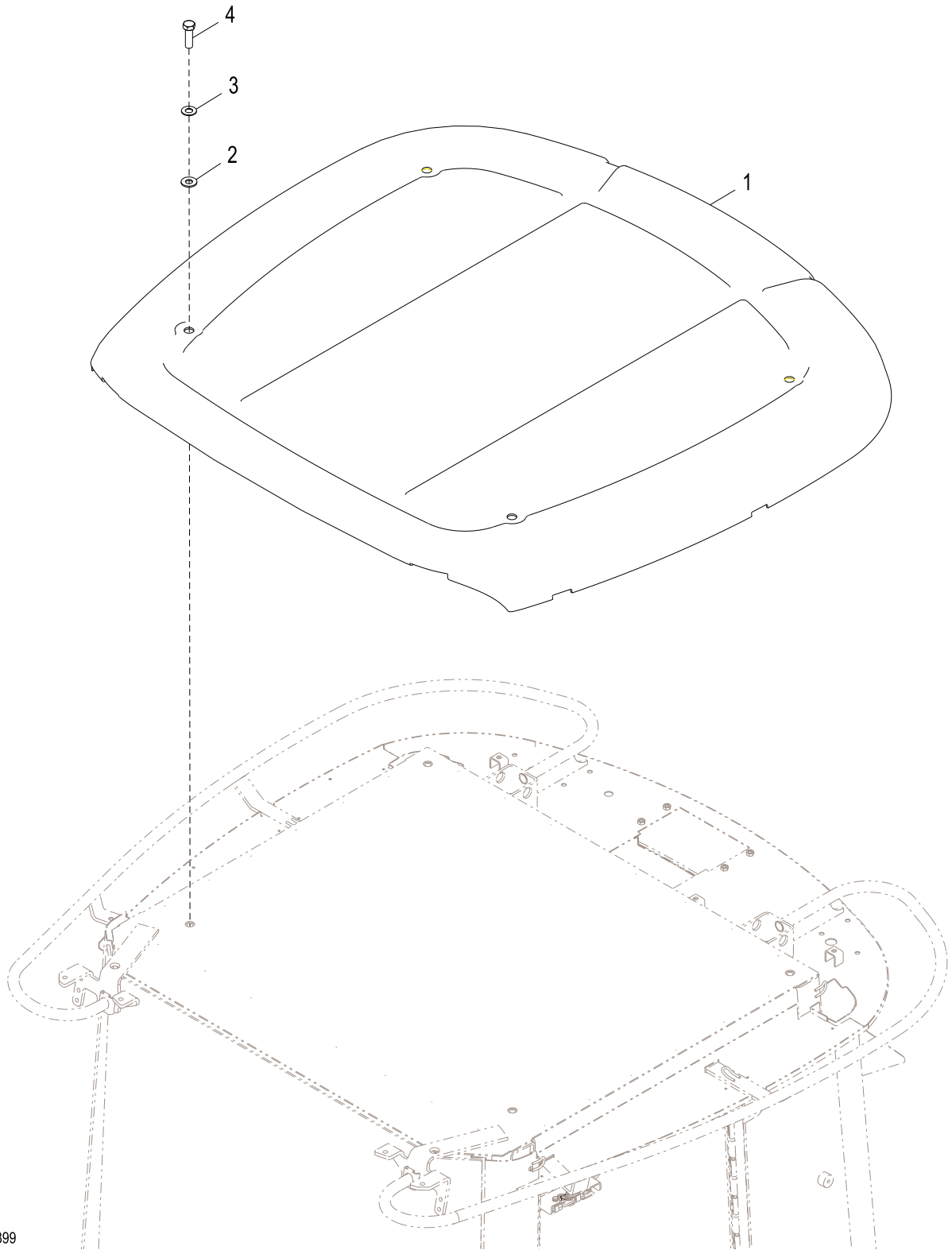

AT388099_TX1107899

Item	*Nº peça*	*Descrição*	*Qtde*	*Nº série*	*Notas*
1	AT226578	TeTo	1		Amarelo
2	T167659	Arruela	4		16 X 35 X 3 mm (0.630" X 1.378" X 0.118")
3	24H1368	Arruela	4		21/32" X 1-5/16" X 0.090"
4	19H2706	Parafuso sextavado	4		5/8" X 2"

Cab Headliner
Revêtement de toit de cabine/plafonnier et faisceau
Revestimento da Cabine
Покрытие кабины
Forro interior de techo de cabina

AT337109_TX1107898 A.1

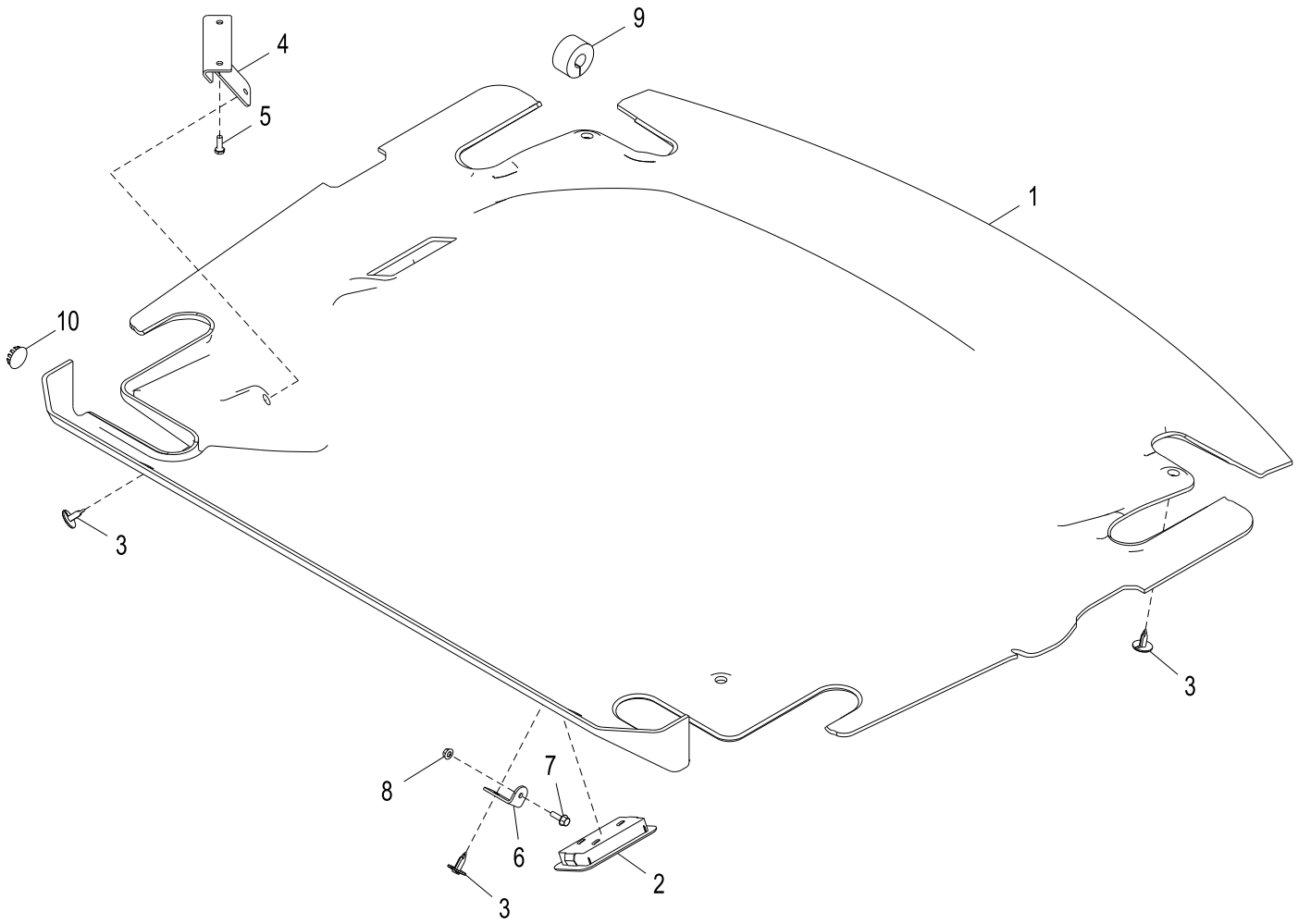

AT337109_TX1107898

Item	*Nº peça*	*Descrição*	*Qtde*	*Nº série*	*Notas*
1	T228020	Guarnição de teto	1		
2	AT337492	Farol	1		
	TT207136	Lâmpada	1		
3	T184892	RetentoR	6		
4	T180418	Correia	1		
5	19H1948	Parafuso sextavado	2		1/4" X 3/4"
6	T181050	Cantoneira	2		
7	19M7862	Parafuso	2		M6 X 20
8	14M7303	Porca com flange	2		M6
9	T182870	Isolador	1		
10	T152230	Plugue	1		

Canopy Headliner
Garniture de pavillon d'auvent
Revestimento da Capota
Навес потолочной обшивки
Revestimiento de techo de dosel

TX1040436 A.1

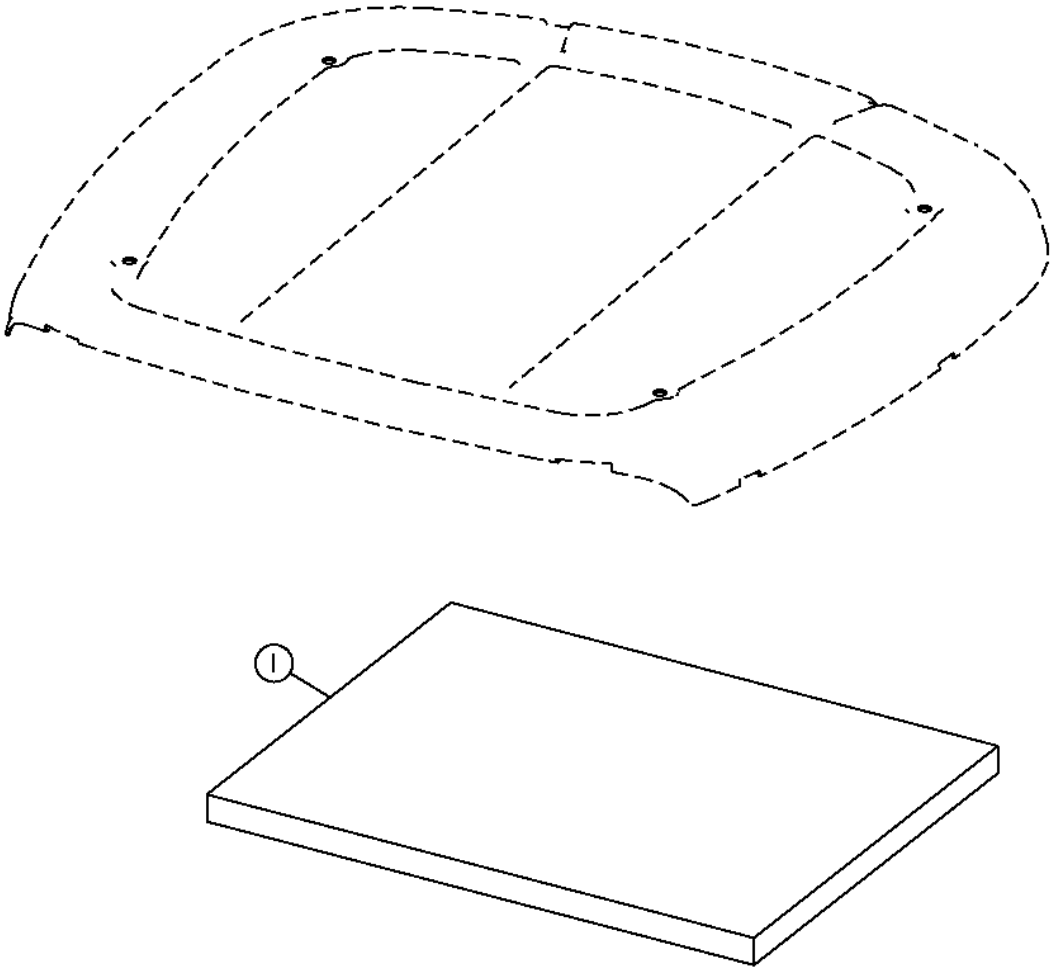

TX1040436

Item	*Nº peça*	*Descrição*	*Qtde*	*Nº série*	*Notas*
1	T180921	Guarnição de teto	1		

Cab Mounts
Montage de cabine
Suportes da Cabine
Опоры кабины
Montaje de cabina

TX1006295 A.1

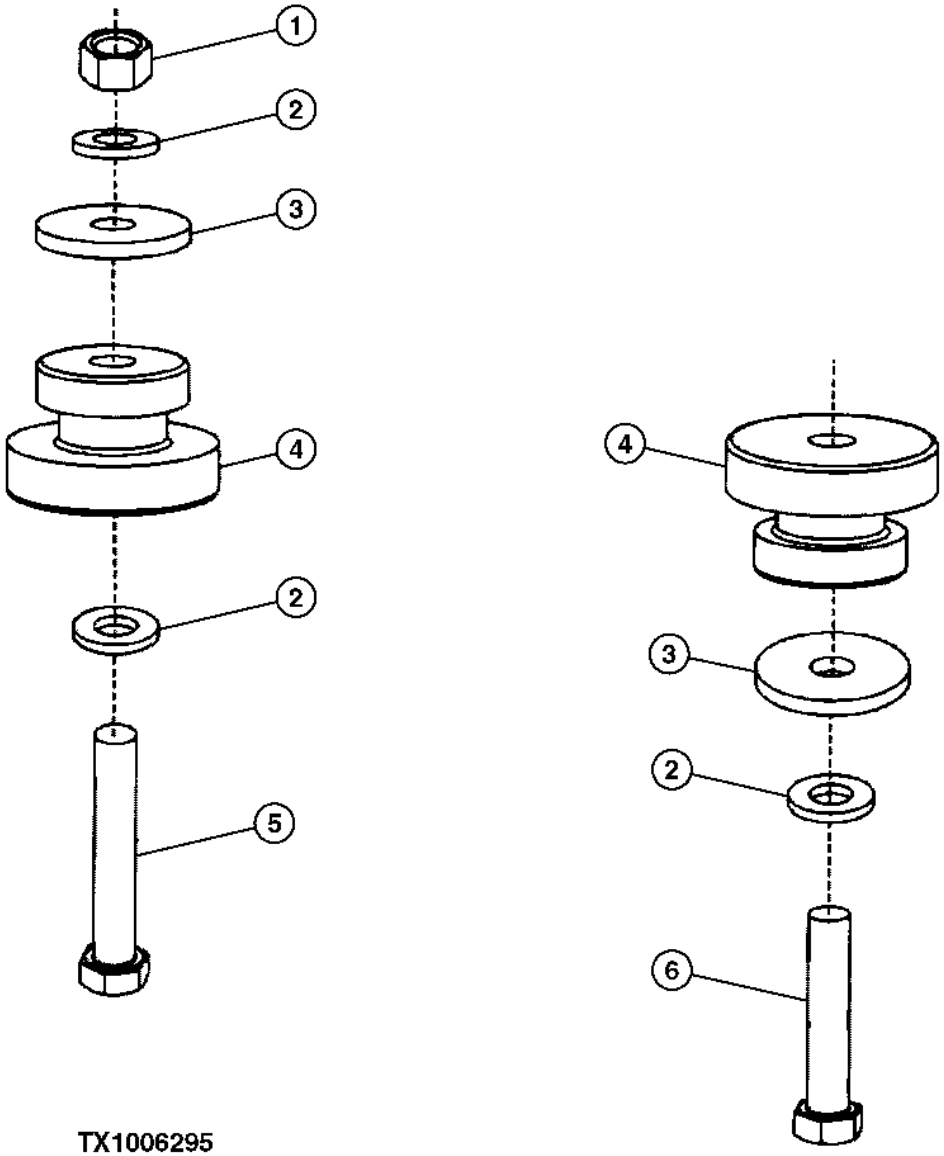

TX1006295

Item	*Nº peça*	*Descrição*	*Qtde*	*Nº série*	*Notas*
1	14M7278	Porca	2		M24
2	24M7243	Arruela	6		25.400 X 50 X 6 mm
3	T153535	Arruela	4		
4	AT170005	Isolador	4		
5	19M7781	Parafuso sextavado	2		M24 X 150
6	19M7903	Parafuso sextavado	2		M24 X 120

Cab
Cabine
Cabine
Кабина
Cabina

TX1062101 A.1

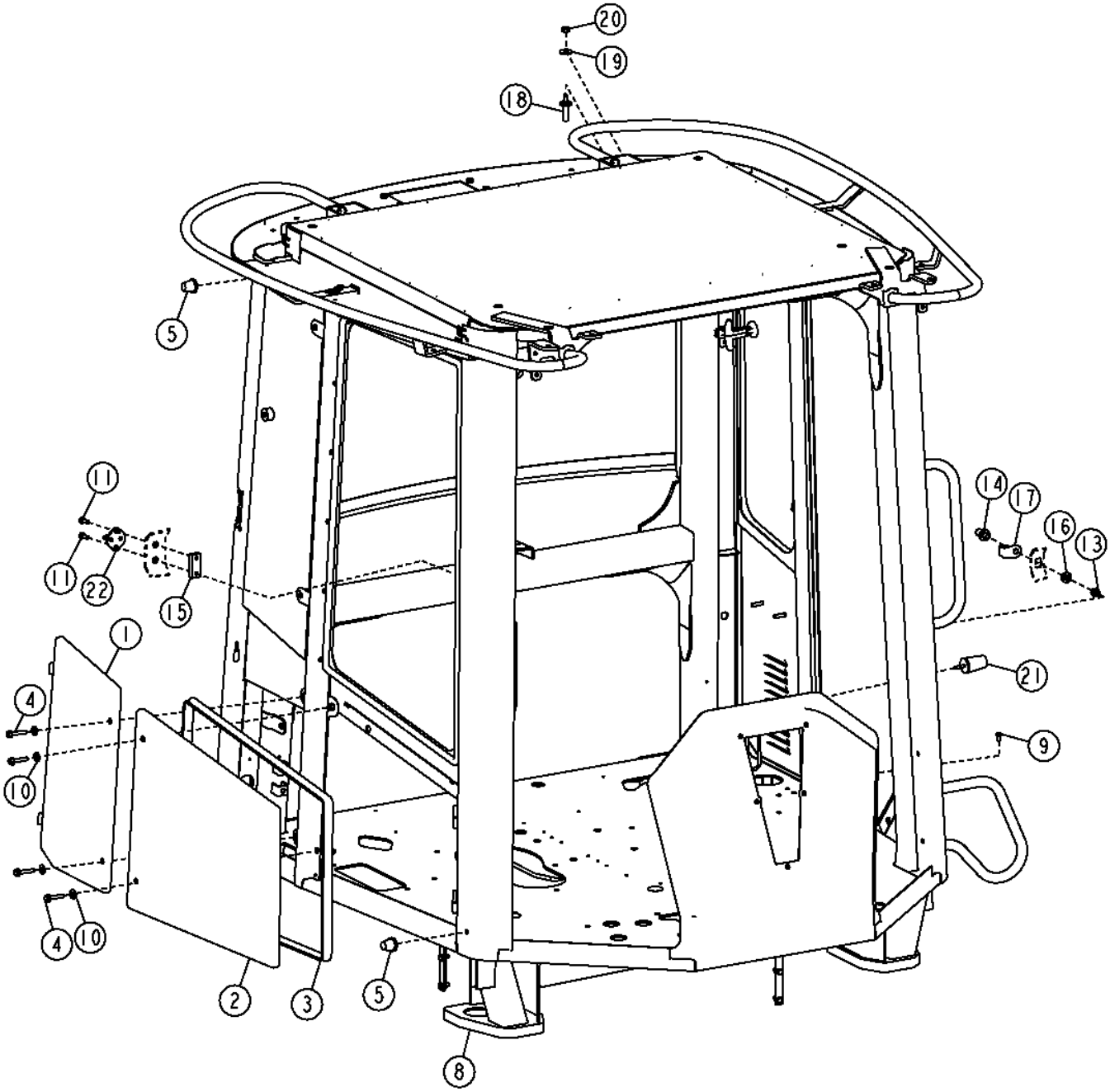

TX1062101

Item	*Nº peça*	*Descrição*	*Qtde*	*Nº série*	*Notas*
1	AT361805	Painel	1		
2	AT361802	Painel	1		
3	AT305130	Isolador	1		
4	19M8318	Parafuso	4		M8 X 45
5	AT211296	Pára-choque	2		
8	AT361811	Cabine	1		
9	TCU14336	Parafuso	1		
10	H110232	Arruela	4		
11	H140692	Parafuso	2		
13	14M7275	Porca	1		M12
14	AT307096	Trinco	1		
15	T244723	Trinco	1		
16	R70663	Arruela	1		
17	T205499	Proteção	1		
18	T201880	Pino	1		
19	24M7274	Arruela	1		6 X 12 X 1 mm
20	14M7274	Porca	1		M10
21	AT356899	Pára-choque	1		
22	AT356910	Trinco	1		

Cab Trim
Garniture auvent
Guarnição da Cabine
Отделка кабины
Adorno de dosel

AT328212_TX1081559 B.1

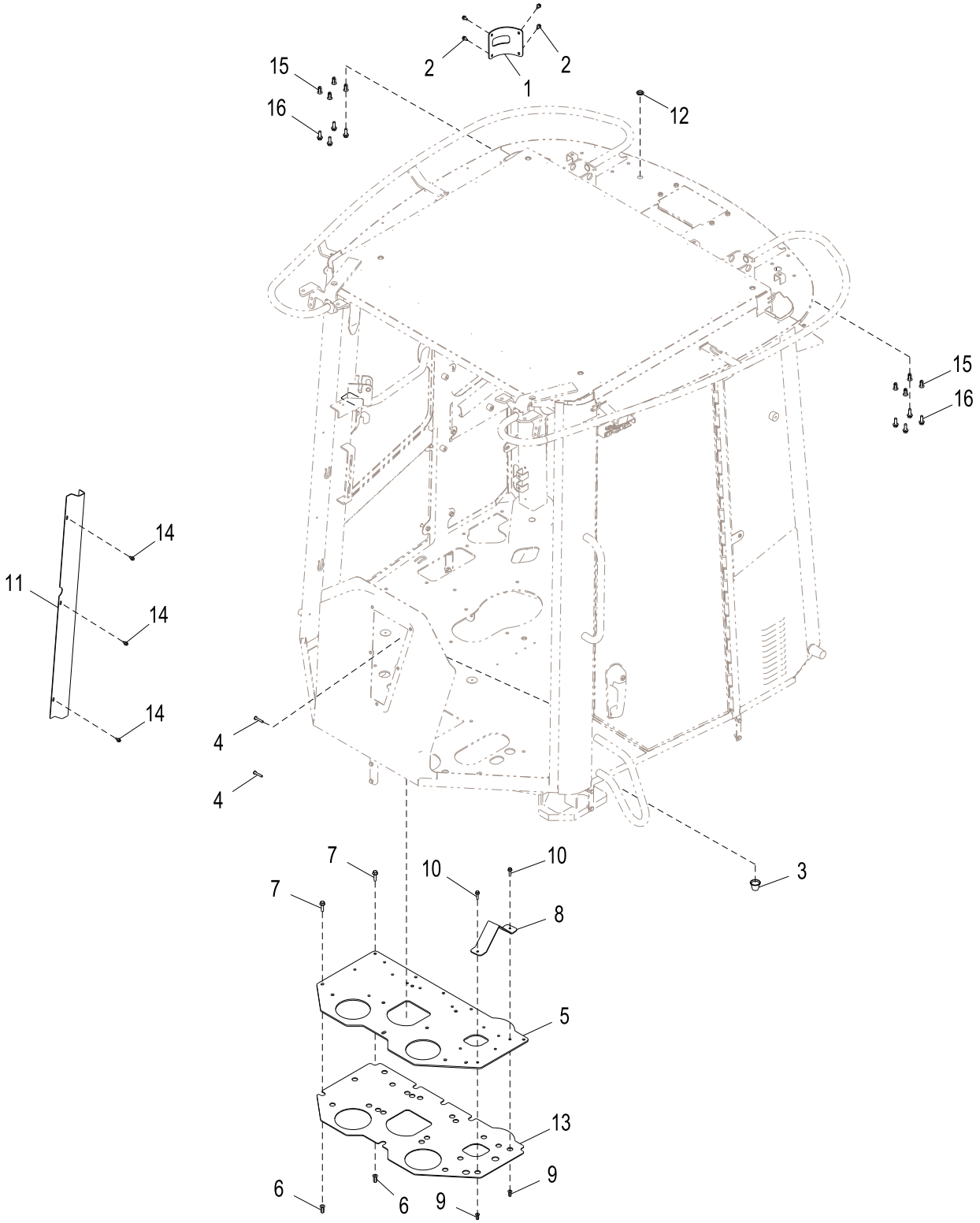

AT328212_TX1081559

Item	*Nº peça*	*Descrição*	*Qtde*	*Nº série*	*Notas*
1	T245321	Capa	1		
2	19M7774	Parafuso	4		M6 X 12
3	T180408	Plugue	1		
4	21M7247	Parafuso	2		M6 X 35
5	T228142	Placa	1		
6	T196079	Porca	8		M8
7	19M7868	Parafuso	7		M8 X 30
8	T230849	Apoio	1		
9	T196077	Porca	2		M6
10	19M7863	Parafuso	2		M6 X 25
11	T240371	Capa	1		
12	T66355	Plugue	1		
13	T241167	Isolador	1		
14	37M7089	Parafuso	3		M6 X 12
15	T196079	Porca	8	-641777	M8
	24M7043	Arruela	8	-641777	12 X 25 X 3 mm
	T301124	Porca	8	641778-	M8
16	19M7867	Parafuso	8		M8 X 25

Cab Glass
Glace cabine
Vidro da Cabine
Остекление кабины
Vidrio de la cabina

TX1064916 A.1

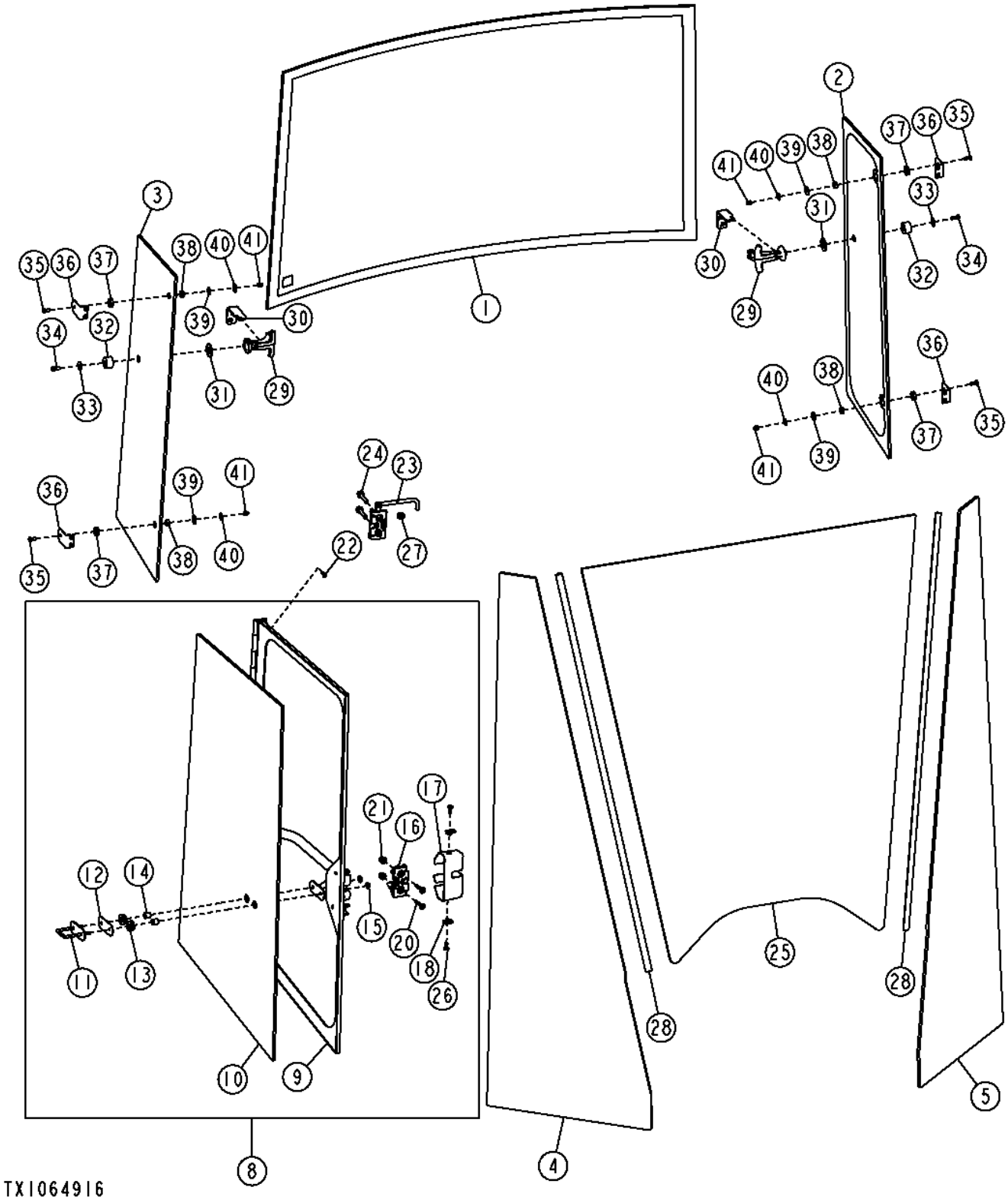

Item	*Nº peça*	*Descrição*	*Qtde*	*Nº série*	*Notas*
1	T167519	Janela	1		
2	T249265	Janela	1		(LH)
3	T249266	Janela	1		(RH)
4	T230095	Vidraça	1		(RH)
5	T230094	Vidraça	1		(LH)
8	AT361809	Porta	1		(RH)
9	AT361804	Estrutura	1		
10	T244711	Janela	1		
11	AT356906	Trinco	1		
12	T244720	Isolador	1		
13	T244717	Passa-fio	2		
14	T244724	Espaçador	2		
15	14M7375	Porca com flange	2		M5
16	AT364072	Trava	1		
17	T244713	Capa	1		
18	M84972	Porca	2		
20	19M9349	Parafuso	2		M8 X 40
21	14M7396	Porca de segurança	2		M8
22	M114063	Parafuso	6		
23	AT356911	Trava	1		
24	19M7785	Parafuso	2		M10 X 25
25	T230096	Pára-brisa	1		
26	TCU14336	Parafuso	2		M6 X 16
27	T251759	Passa-fio	4		
28	T312695	Vedação	2		
29	AT226000	Trava	2		
30	T230639	Apoio	2		
31	T167659	Arruela	2		
32	T184135	Pára-choque	2		
33	T167683	Arruela	2		6.400 X 22.600 X 1.600 mm (0.252" X 0.890" X 1/16")
34	19M7768	Parafuso	2		M6 X 16
35	19M8648	Parafuso	4		M6 X 16
36	T167594	Cantoneira	4		
37	T182899	Arruela	4		
38	T182902	Bucha	4		
39	T167683	Arruela	4		6.400 X 22.600 X 1.600 mm (0.252" X 0.890" X 1/16")
40	24M7251	Arruela	4		6.400 X 18 X 1.600 mm
41	14M7376	Porca de segurança	4		M6

Cab Door
Porte de cabine
Porta da Cabine
Дверь кабины
Puerta de la cabina

TX1062105 A.1

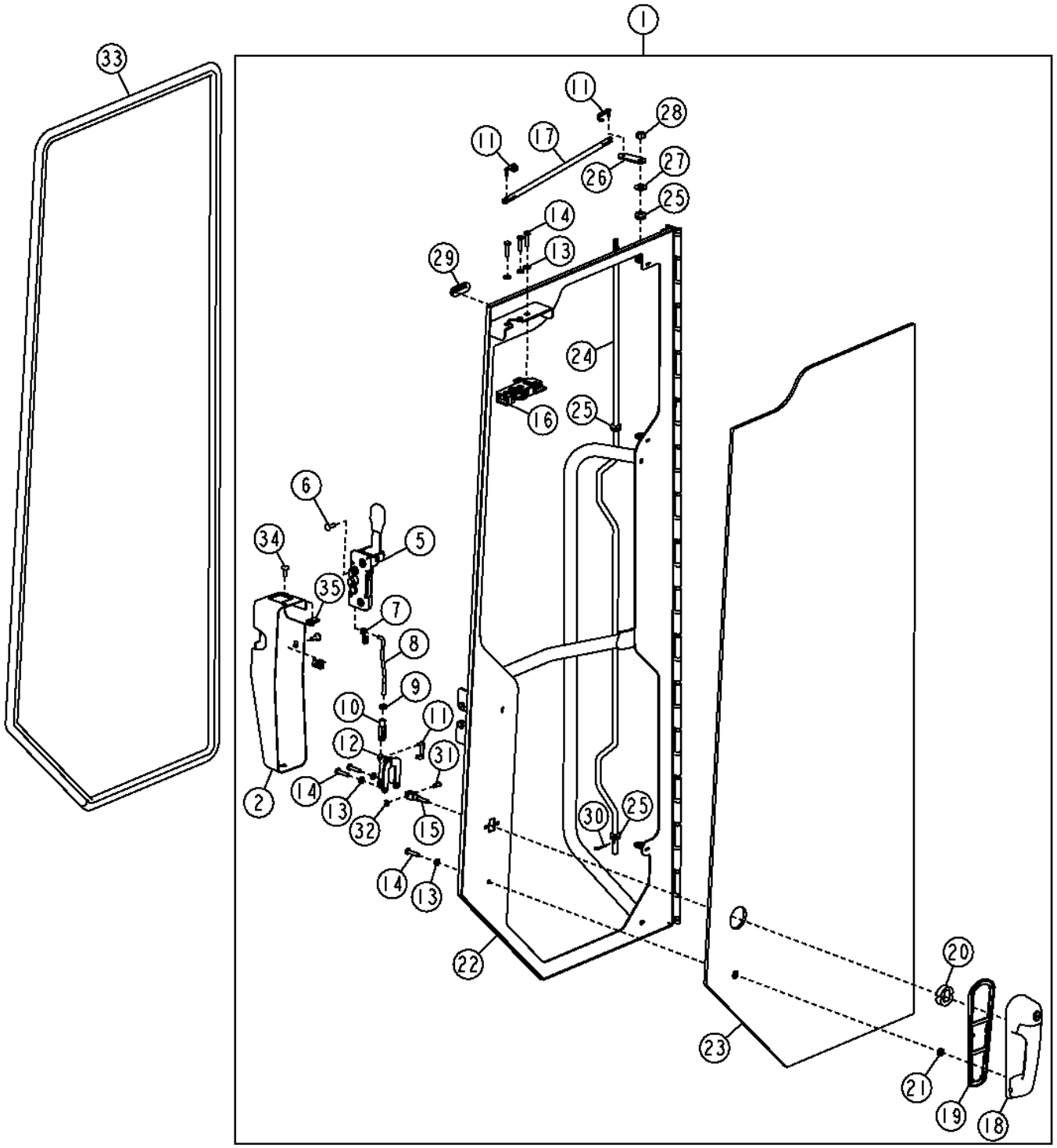

TX1062105

Item	*Nº peça*	*Descrição*	*Qtde*	*Nº série*	*Notas*
1	AT361807	Porta	1		(LH)
2	T244712	Capa	1		
5	AT356903	Trava	1		
6	21M7326	Parafuso	4		M6 X 20
7	T244716	Presilha	1		
8	T244715	TiranTe	1		
9	14H786	Porca	1		1/4"
10	T213444	Forquilha	1		
11	T160020	Pino	3		
12	AT317981	Alavanca articulada	1		
13	24M7293	Arruela	6		6.500 X 13 X 1.600 mm
14	19M7933	Parafuso sextavado	6		M6 X 25
15	T210101	Forquilha	1		
16	AT317982	Trava	1		
17	T244714	TiranTe	1		
18	AT306181	Alavanca	1		
19	T204599	Junta	1		
20	T205902	Espaçador	1		
21	T205901	Arruela	1		6.500 X 14 X 8.500 mm (0.256" X 0.551" X 0.335")
22	AT361806	Porta	1		
23	T244710	Janela	1		
24	T213450	TiranTe	1		
25	L169406	Passa-fio	3		SUB FOR T213447
26	T213448	Correia	1		
27	H110232	Arruela	1		10.310 X 22.600 X 1.500 mm (13/32" X 0.890" X 0.059")
28	14M7298	Porca com flange	1		M8
29	T213445	Passa-fio	1		
30	H132922	Contra-pino	1		
31	T210102	Pino fixador	1		
32	T210103	Anel	1		
33	AT305126	Isolador	1		
34	TCU14336	Parafuso	2		
35	M84972	Porca	2		

Cab Window Bumper Kit
Jeu de pare-chocs de vitre de cabine
Kit de Amortecedor da Janela da Cabine
Виброизолирующий брус окна кабины в комплекте
Juego de amortiguadores de ventanas de cabina

AT388476_TX1079024 A.1

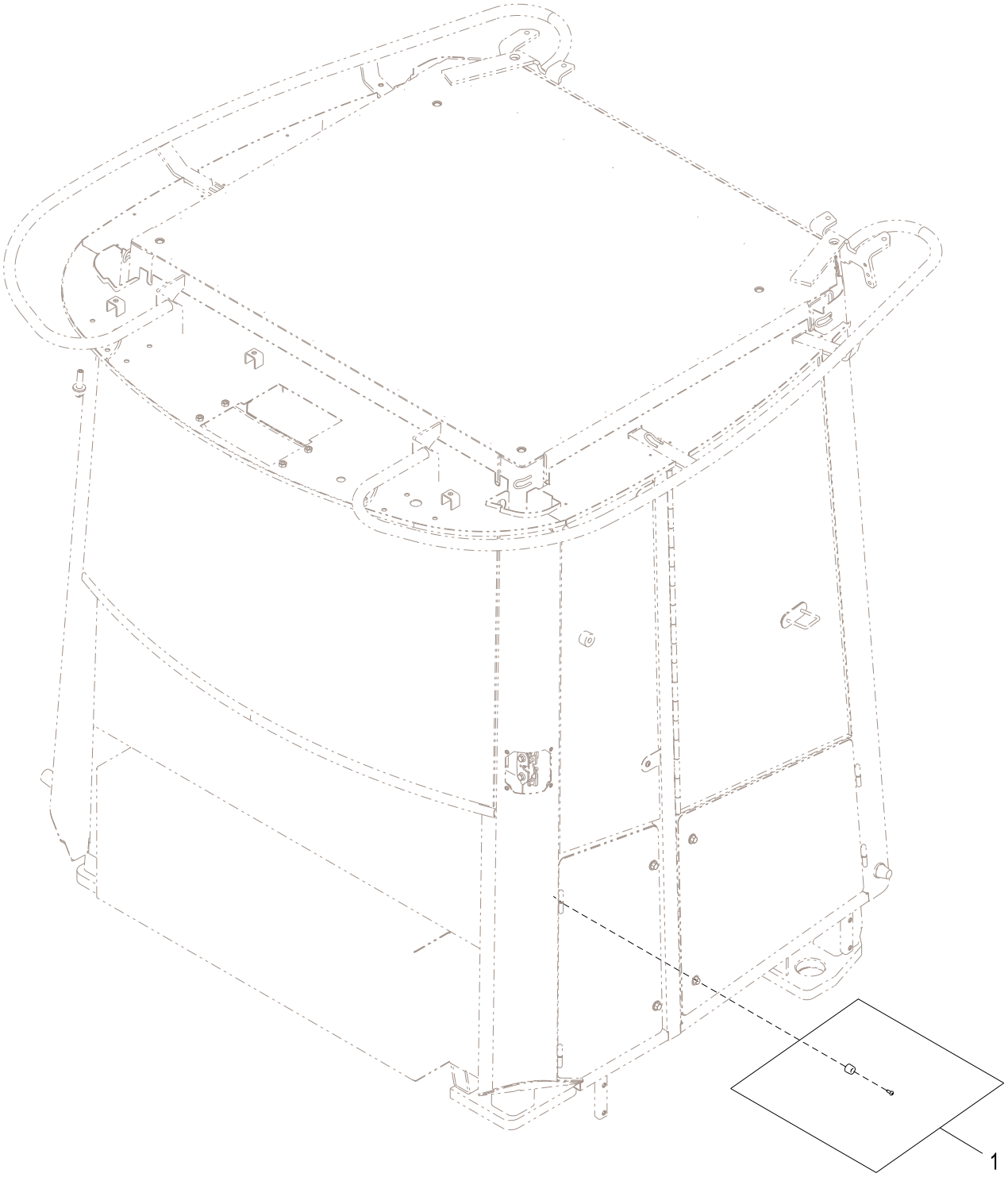

AT388476_TX1079024

Item	*Nº peça*	*Descrição*	*Qtde*	*Nº série*	*Notas*
1	**AT388476**	**Kit do amortecedor**	**1**		

Canopy
Auvent
Capota
Навес
Dosel

TX1044482 A.1

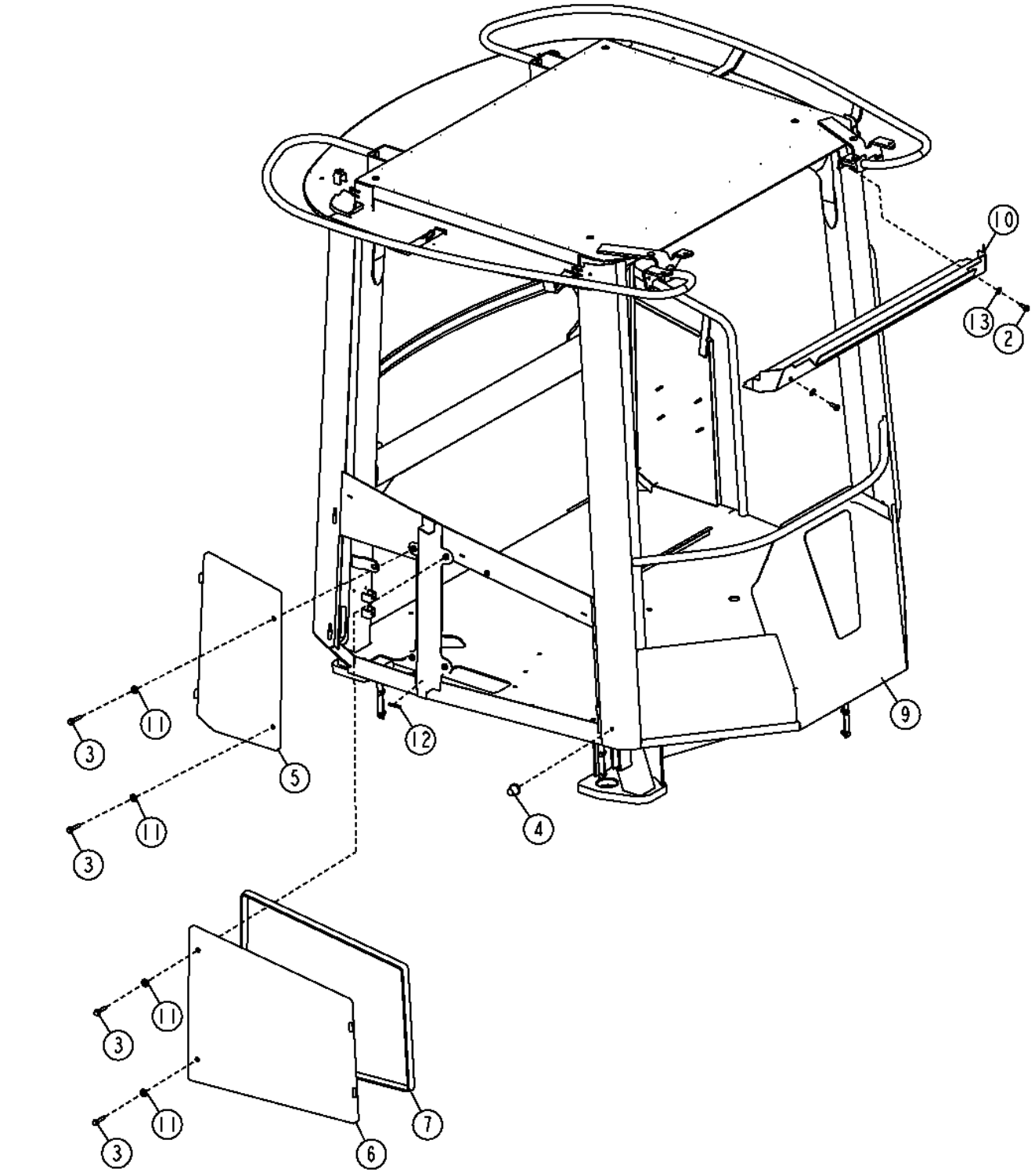

Item	*Nº peça*	*Descrição*	*Qtde*	*Nº série*	*Notas*
2	19M7866	Parafuso	2		M8 X 20
3	19M8318	Parafuso	4		M8 X 45
4	AT211296	Pára-choque	1		
5	AT361805	Painel	1		
6	AT361802	Painel	1		
7	AT305130	Isolador	1		
9	AT361816	Cabine	1		
10	AT325643	Trilho	1		
11	H110232	Arruela	4		
12	T203614	Isolador	2		
13	T60920	Arruela	2		

Canopy Trim
Garniture d'auvent
Ornamento da Capota
Отделка навеса
Piezas de adorno de dosel

AT333341_TX1081563 A.1

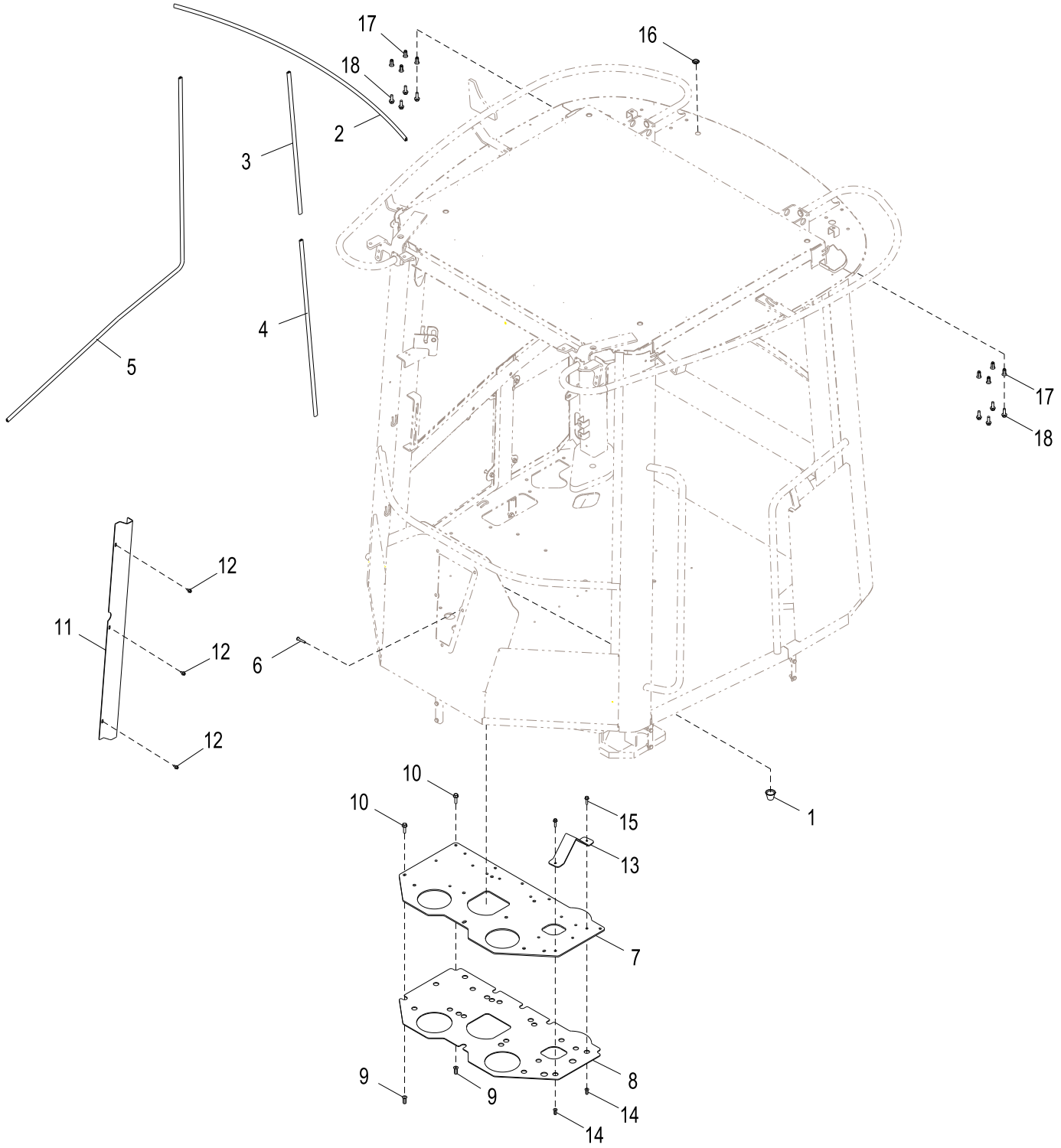

AT333341_TX1081563

Item	*Nº peça*	*Descrição*	*Qtde*	*Nº série*	*Notas*
1	T180408	Plugue	1		
2	.....	Vedação de acabamento	1		MAKE FROM T180533, CTL
3	.....	Vedação de acabamento	1		MAKE FROM T180533, CTL
4	.....	Vedação de acabamento	1		MAKE FROM T180533, CTL
5	.....	Vedação de acabamento	1		MAKE FROM T180533, CTL
6	21M7247	Parafuso	2		M6 X 35
7	T228142	Placa	1		
8	T241167	Isolador	1		
9	T196079	Porca	8		M8
10	19M7868	Parafuso	8		M8 X 30
11	T240371	Capa	1		
12	37M7089	Parafuso	3		M6 X 12
13	T230849	Apoio	1		
14	T196077	Porca	2		M6
15	19M7863	Parafuso	2		M6 X 25
16	T66355	Plugue	1		
17	T196079	Porca	8	-641777	M8
	24M7043	Arruela	8	-641777	12 X 25 X 3 mm
	T301124	Porca	8	641778-	M8
18	19M7867	Parafuso	8		M8 X 25

Cab Floor Mats
Tapis de plancher de cabine
Tapetes do Piso da Cabine
Напольные коврики кабины
Alfombrillas de cabina

AT328193_TX1108150 A.1

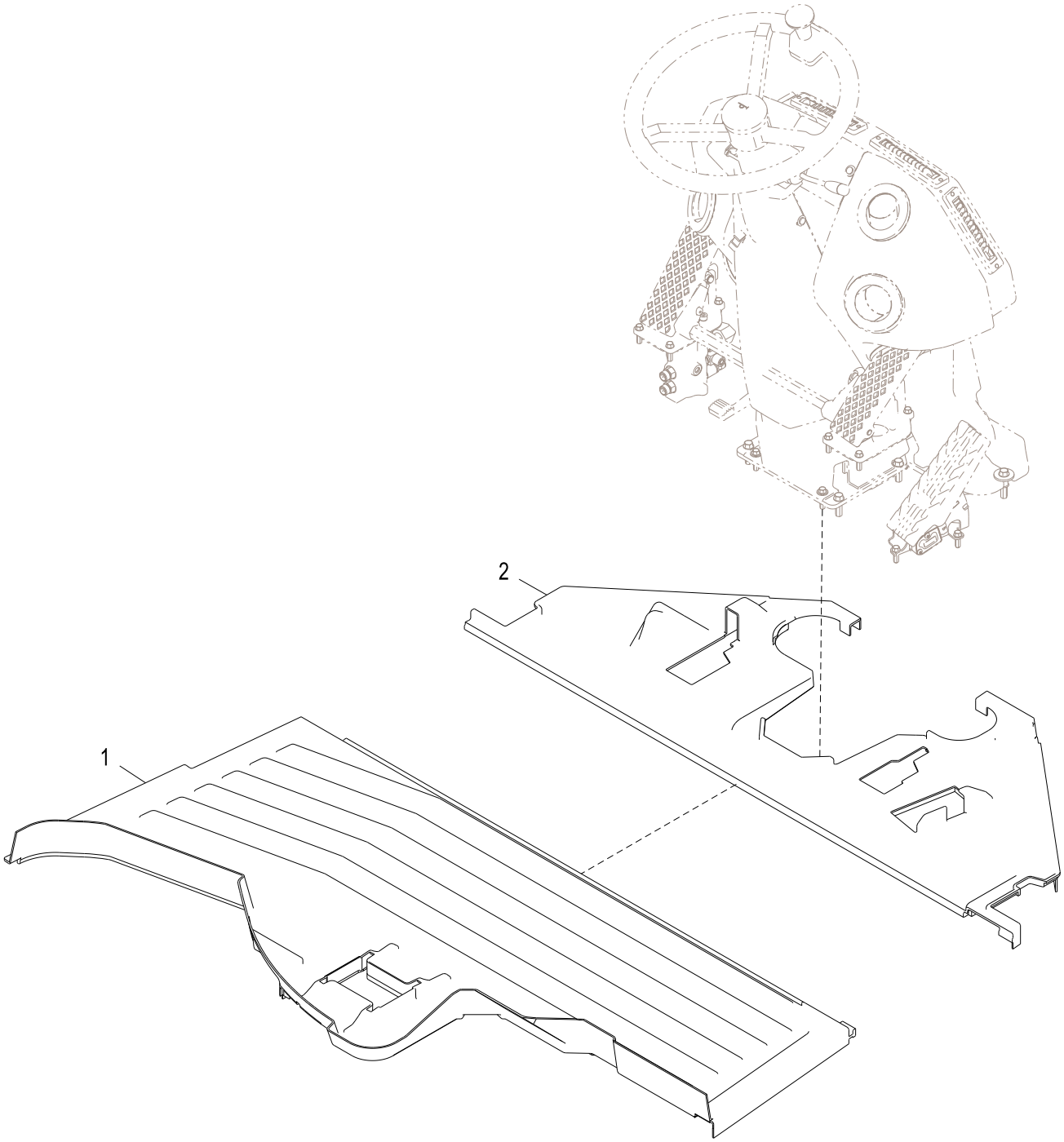

AT328193_TX1108150

Item	*Nº peça*	*Descrição*	*Qtde*	*Nº série*	*Notas*
1	T230884	TapeTe	1		Traseira
2	T230882	TapeTe	1		Dianteira

Canopy Floor Mat
Tapis de sol d'auvent
Tapete da Capota
Коврик навеса
Felpudo de dosel

TX1043321 A.1

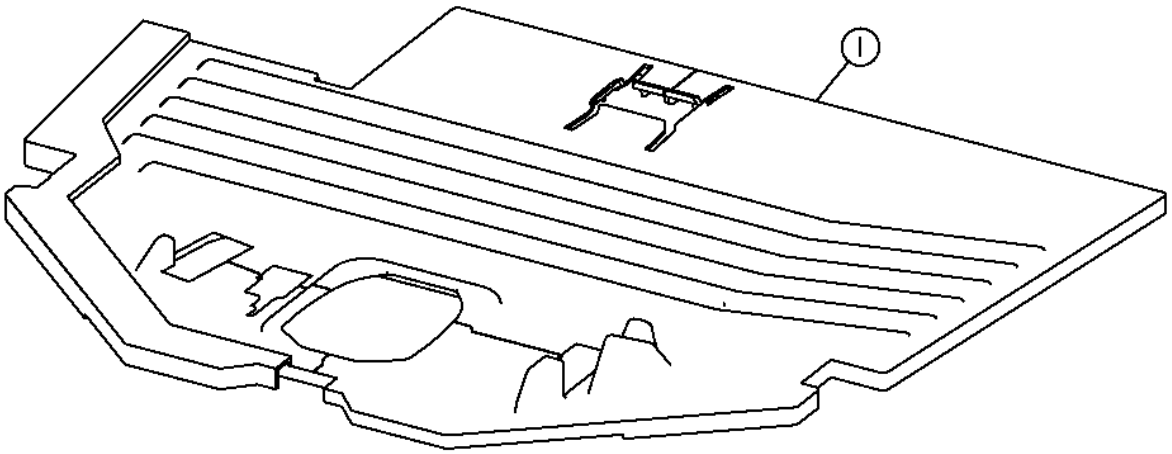

TX1043321

Item	*Nº peça*	*Descrição*	*Qtde*	*Nº série*	*Notas*
1	AT342472	TapeTe	1		

Cab Shields
Dispositifs de protection de la cabine
Proteções da Cabine
Щитки кабины
Escudos de la cabina

TX1013308 A.1

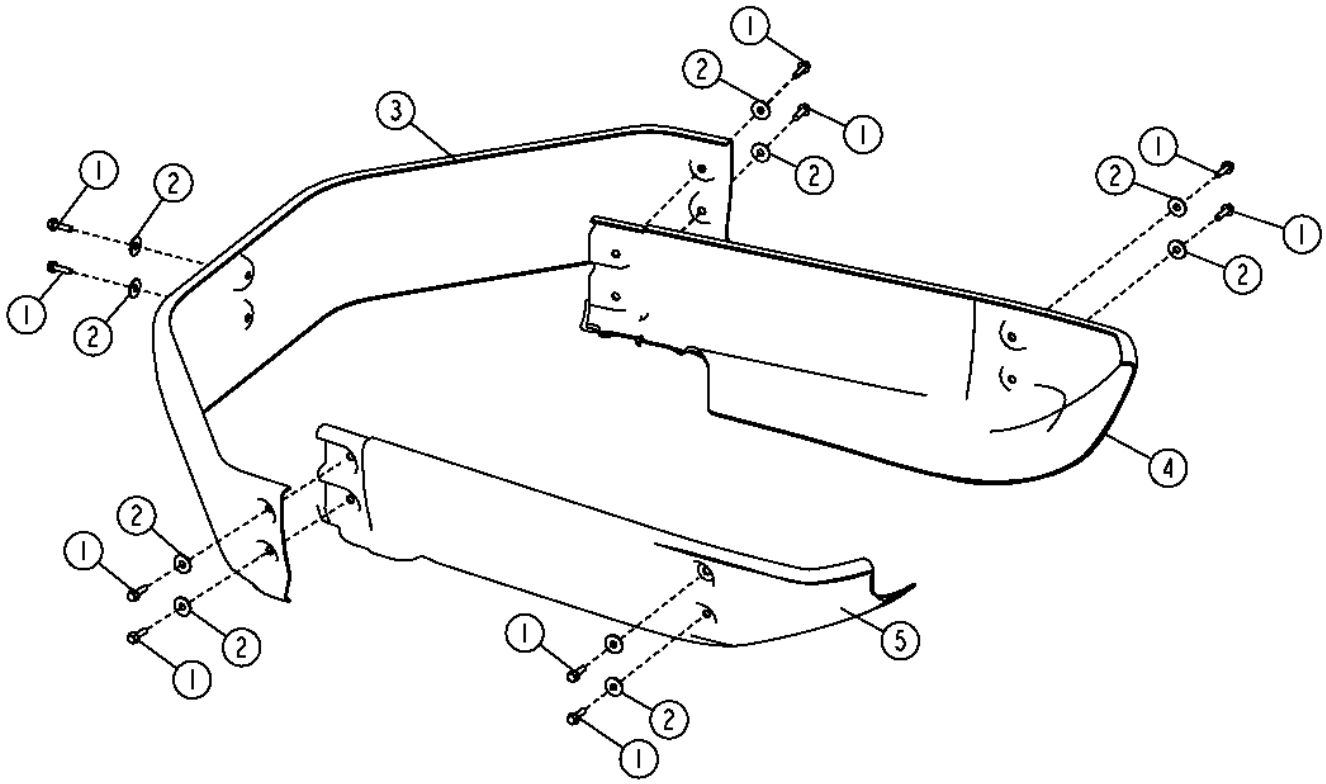

TX1013308

Item	*Nº peça*	*Descrição*	*Qtde*	*Nº série*	*Notas*
1	19M7866	Parafuso	10		M8 X 20
2	24M7296	Arruela	10		10.500 X 30 X 2.500 mm
3	T168340	Blindagem	1		
4	T175534	Blindagem	1		(RH), Cinza
5	T175533	Blindagem	1		(LH), Cinza

Front and Rear Windshield Wiper
Essuie-glaces avant et arrière
Limpador de Para-brisa Dianteiro e Traseiro
Пер. и задн. стеклооч. ветр. стекла
Limpiaparabrisas delantero y trasero

AT341413_TX1085895 A.1

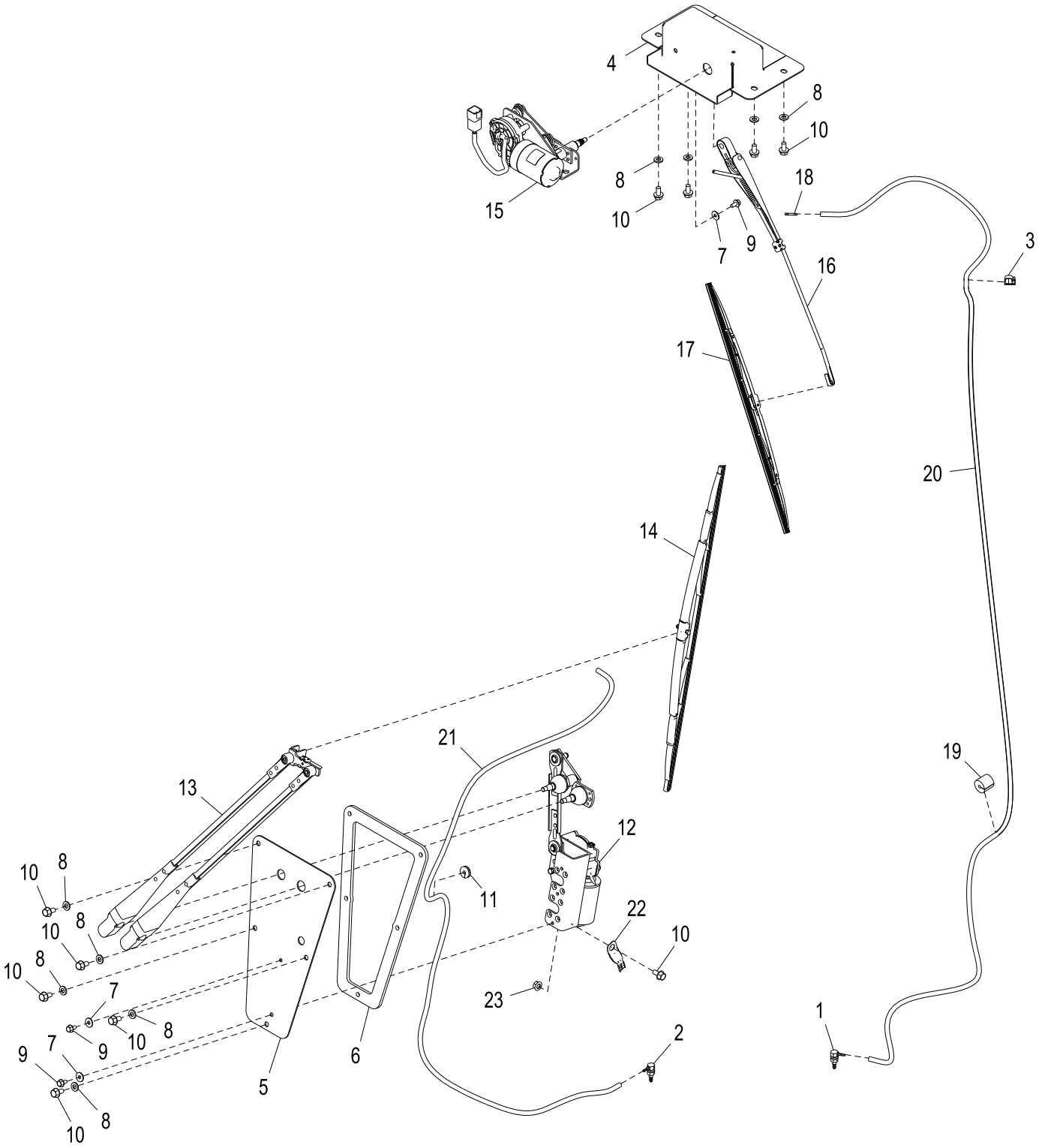

AT341413_TX1085895

Item	*Nº peça*	*Descrição*	*Qtde*	*Nº série*	*Notas*
1	AT395348	Conexão em ângulo	1		
2	AT116970	Conexão em ângulo	1		
3	T182909	Presilha	1		
4	T181412	Bandeja	1		
5	T181413	Placa	1		
6	T167754	Vedação	1		
7	24M7139	Arruela	3		6.400 X 18 X 1.600 mm
8	24M7238	Arruela	9		8.700 X 17 X 2 mm
9	19M7774	Parafuso	3		M6 X 12
10	19M7865	Parafuso	10		M8 X 16
11	T182874	Passa-fio	1		
12	AT363783	Motor do limp. pára-brisa	1		
13	AT324683	Haste limp. de pára-brisa	1		
14	AT324681	Palheta do limP. Pára-brisa	1		
15	AT363790	Motor do limp. pára-brisa	1		
16	AT304633	Haste limp. de pára-brisa	1		
17	AL153660	Palheta do limP. Pára-brisa	1		
18	T182919	Conexão	1		
19	T182860	Isolador	1		
20	.....	Mangueira em metro	1		MAKE FROM TY25139, CTL 2365 mm
21	.....	Mangueira em metro	1		MAKE FROM TY25139, CTL 1735 mm
22	57M8736	Acessório conexão elétrica	1		
23	14M7298	Porca com flange	1		M8

Window Washer Reservoir
Réservoir de lave-glace
Reservatório do Lavador da Janela
Резервуар стеклоомывателя
Depósito de lavaparabrisas

TX1055482 A.1

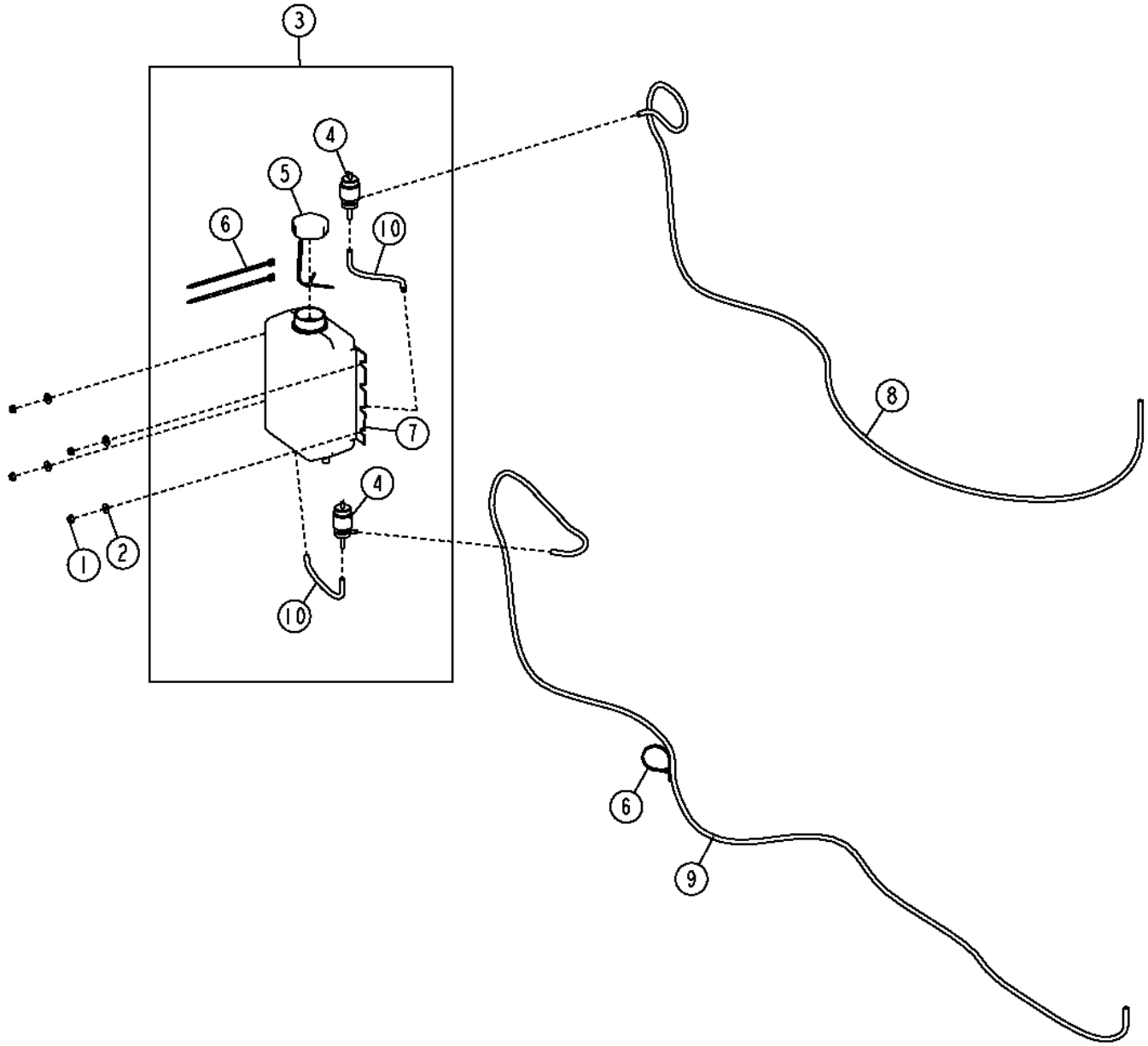

TX1055482

Item	*Nº peça*	*Descrição*	*Qtde*	*Nº série*	*Notas*
1	14M7303	Porca com flange	4		M6
2	24M7139	Arruela	4		6.400 X 18 X 1.600 mm
3	AT209947	Tanque	1		
4	AT106365	Bomba	2		
5	AT173193	Tampa	1		
6	R44302	Cinta	5		
7	T147618	Tanque	1		
8	.....	Mangueira em metro	1		(MAKE FROM TY25139) (CTL 5.18 ft.)
9	.....	Mangueira em metro	1		(MAKE FROM TY25139) (CTL 9.77 ft.)
10	.....	Mangueira em metro	2		(MAKE FROM TY25139) (CTL)

Cab Interior Paneling and Covers
Revêtement de toit de cabine et panneaux intérieurs
Painéis e Tampas do Interior da Cabine
Внутренние панели и щитки кабины
Forro interior de techo de cabina y paneles interiores

TX1063314 A.1

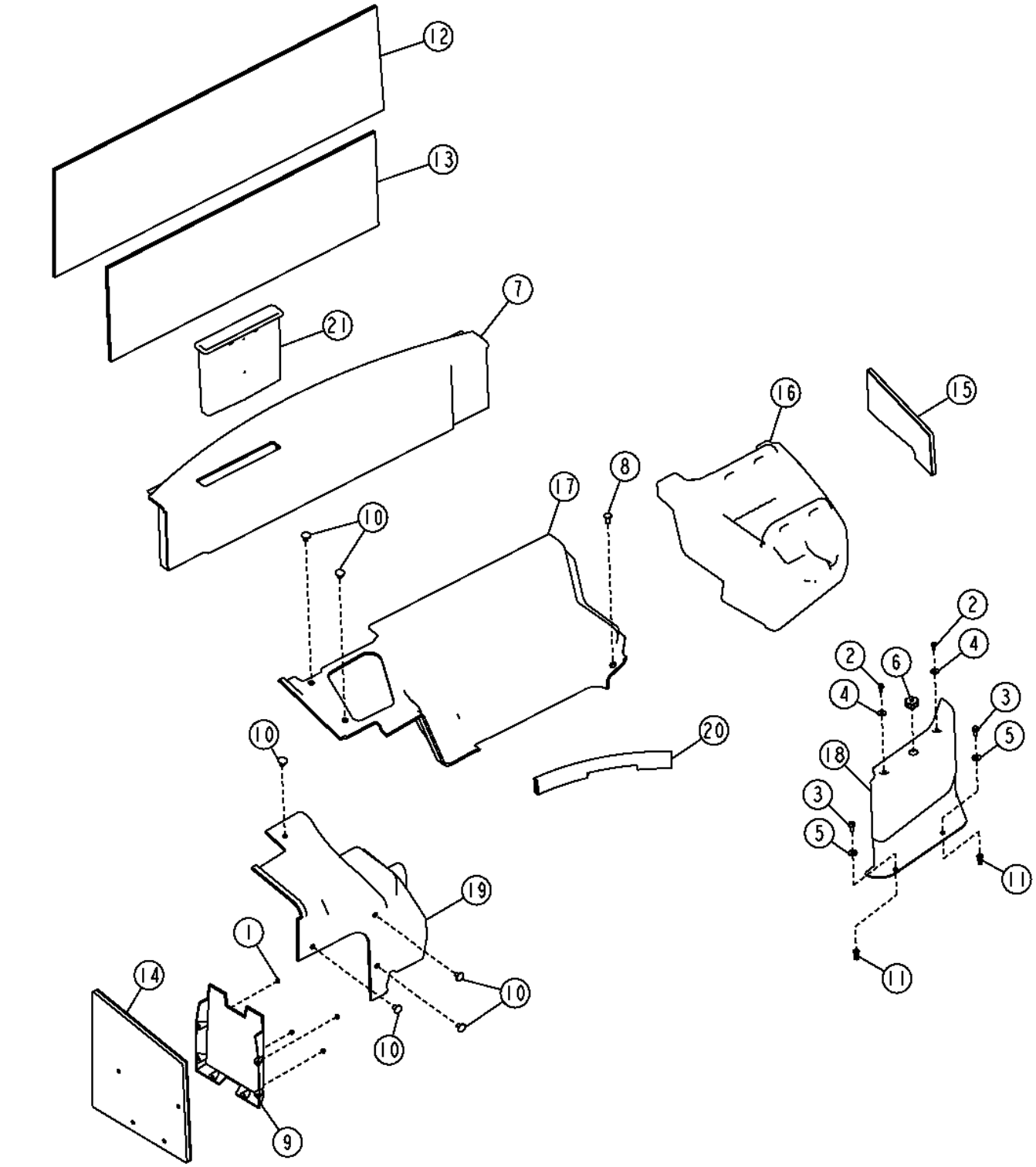

Item	*Nº peça*	*Descrição*	*Qtde*	*Nº série*	*Notas*
1	14M7375	Porca com flange	4	-625593	M5
2	19M7775	Parafuso	2		M6 X 16
3	19M7866	Parafuso	2		M8 X 20
4	24M7100	Arruela	2		6.600 X 22 X 2 mm
5	24M7298	Arruela	2		8.400 X 25 X 2 mm
6	AT348044	Botão	1		
7	.....	Capa	1	-625593	(SUB AT365199 AND T252192) (AT338501 NLA)
	AT365199	Capa	1	625594-	
8	MT2485	Plugue	1		
9	R77915	Suporte	1	-625593	
10	T121467	Plugue	8		
11	T196079	Porca	2		M8
12	T228464	Barreira absorvente de ruíd	1		1191.500 mm (46.909")
13	T228465	Barreira absorvente de ruíd	1		990 mm (38.976")
14	T229462	Barreira absorvente de ruíd	1		
15	T235477	Vedação de acabamento	1		
16	T236883	Capa	1		
17	T237696	Capa	1		(ALSO ORDER (2) T121467)
18	T239251	Capa	1		
19	T240908	Capa	1		
20	T241899	Vedação de acabamento	1		
21	T252192	Bandeja	1	625594-	

Canopy Interior Paneling and Covers
Panneaux intérieurs et couvercles d'auvent
Painéis e Tampas do Interior da Capota
Внутренние панели и щитки навеса
Paneles interiores y cubiertas de dosel

AT343882_TX1114345 A.2

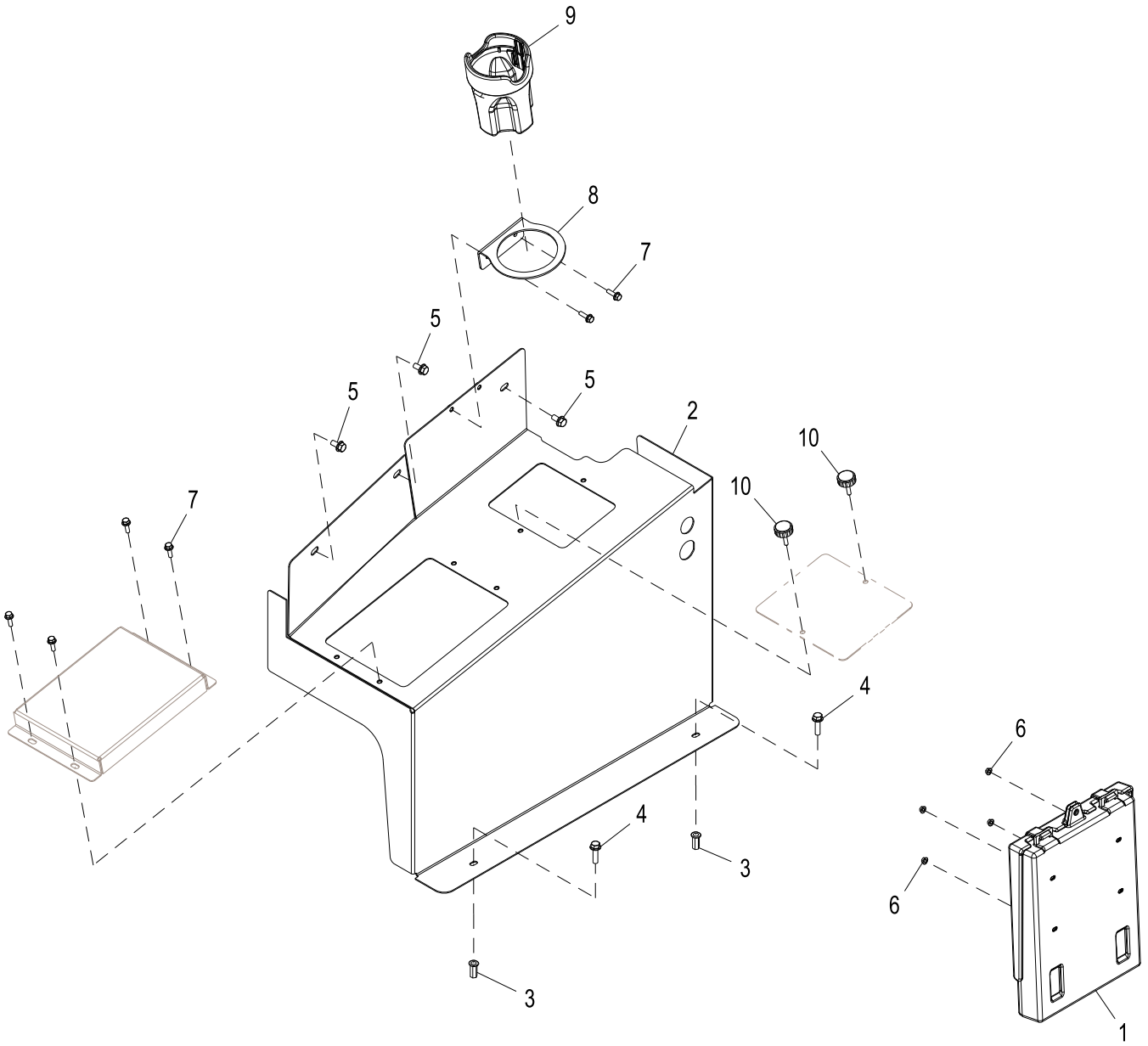

AT343882_TX1114345

Item	*Nº peça*	*Descrição*	*Qtde*	*Nº série*	*Notas*
1	AT195894	Suporte	1		
2	AT409092	Console	1		SUB FOR AT361588
3	T196079	Porca	2		M8
4	19M7868	Parafuso	2		M8 X 30
5	19M7865	Parafuso	3		M8 X 16
6	14M7375	Porca com flange	4		M5
7	19M7862	Parafuso	6		M6 X 20
8	F389142	Apoio	1		
9	AT190780	Suporte	1		
10	AT325667	Botão	2		

Right Armrest for Fingertip Controls
Accoudoir droit pour commandes au doigt
Apoio de Braço Direito para Controle na Ponta dos Dedos
Правый подлокотник для кнопочных органов управления
Apoyabrazos derecho para controles de botones

AT328215_TX1108176 A.1

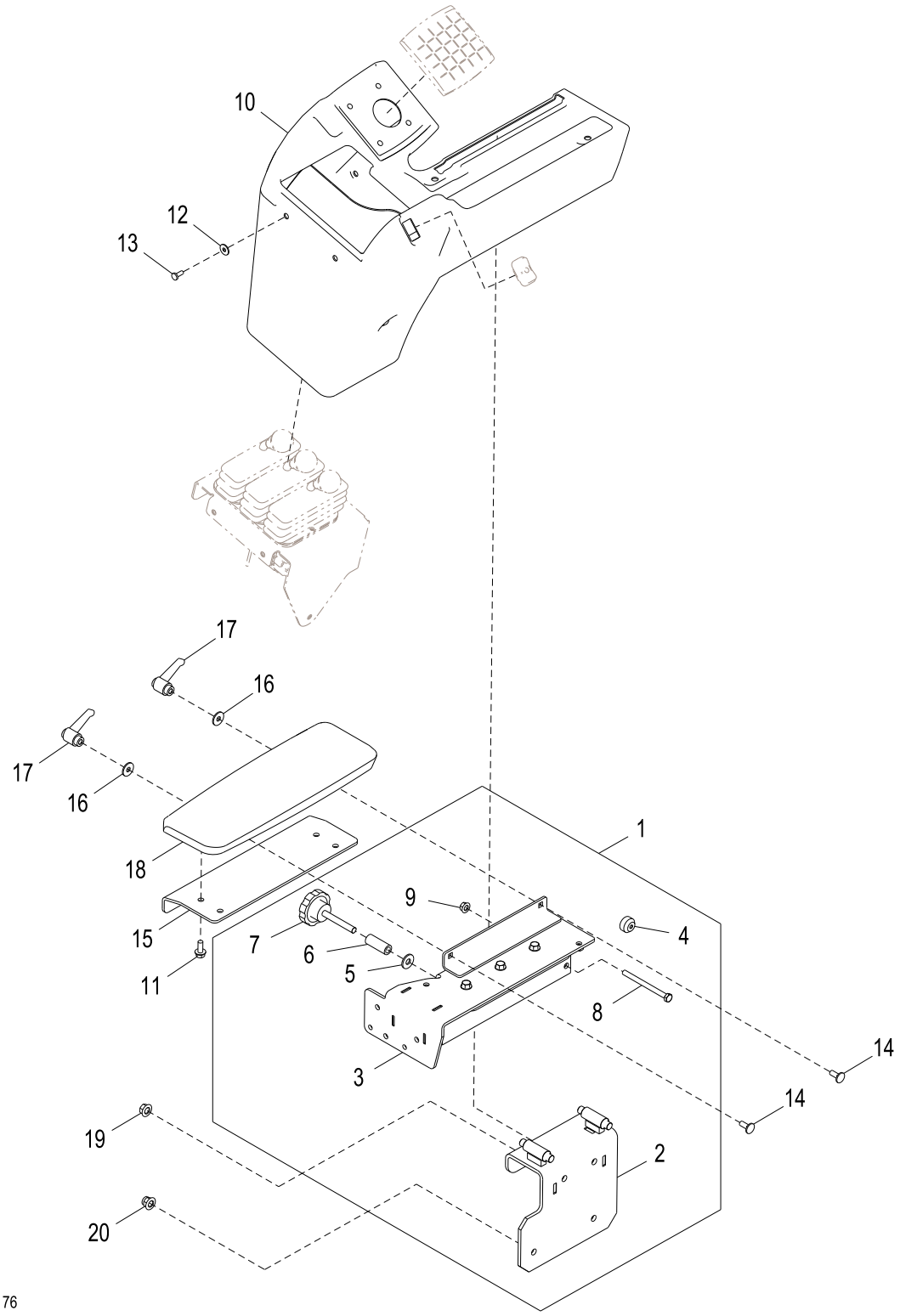

AT328215_TX1108176

Item	*Nº peça*	*Descrição*	*Qtde*	*Nº série*	*Notas*
1	AT354202	Console do apoio p/braço	1		
2	AT419552	Solda bruta	1		SUB FOR AT354030
3	AT353951	Braço	1		
4	AT355380	Rolamento de agulhas	4		
5	R52921	Arruela	1		10.312 X 25.400 X 2.388 mm (13/32" X 1" X 3/32")
6	28H3377	Bucha	1		0.423" X 0.675" X 1-3/4"
7	AT125158	Botão	1		
8	19M8456	Parafuso sextavado	1		M8 X 100
9	14M7298	Porca com flange	1		M8
10	T242088	Capa	1		
11	19M7866	Parafuso	7		M8 X 20
12	24H1821	Arruela	6		9/32" X 47/64" X 1/16"
13	21M7292	Parafuso	6		M6 X 16
14	03M7184	Parafuso	2		M8 X 20
15	T242388	Apoio	1		
16	24M7298	Arruela	2		8.400 X 25 X 2 mm
17	AT334948	Alavanca	2		
18	AT336859	Apoio para braço	1		
19	14M7296	Porca com flange	2		M10
20	14M7400	Porca de segurança	2		M10

Right Armrest for Joystick Controls
Accoudoir droit pour commandes de manche à balai
Apoio de Braço Direito para Controles de Ponta dos Dedos
Правый подлокотник для органов управления рукоятки
Apoyabrazos izquierdo para controles de palanca multifunción

AT341329_TX1108177 A.1

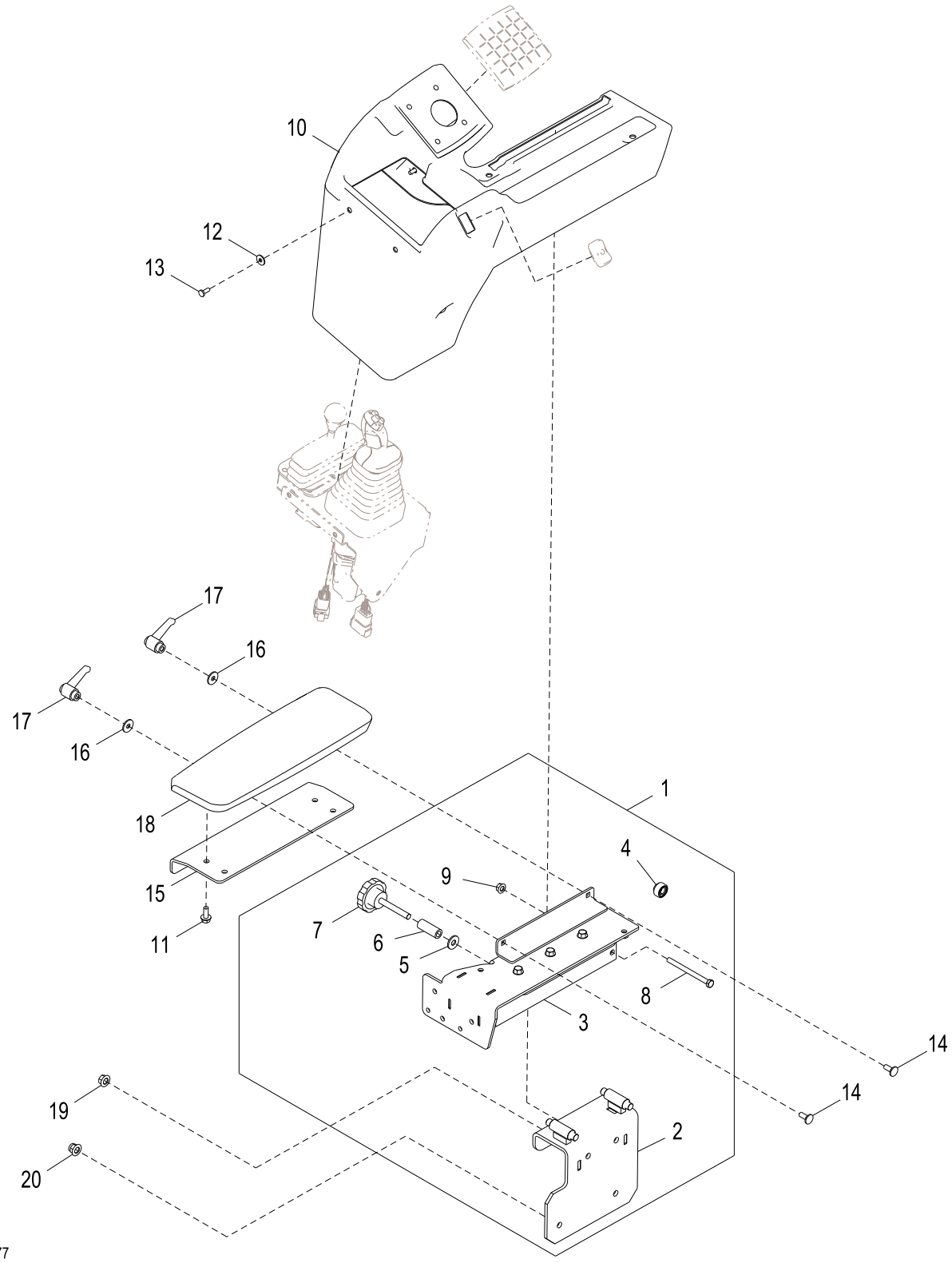

AT341329_TX1108177

Item	*Nº peça*	*Descrição*	*Qtde*	*Nº série*	*Notas*
1	AT354202	Console do apoio p/braço	1		
2	AT419552	Solda bruta	1		SUB FOR AT354030
3	AT353951	Braço	1		
4	AT355380	Rolamento de agulhas	4		
5	R52921	Arruela	1		10.312 X 25.400 X 2.388 mm (13/32" X 1" X 3/32")
6	28H3377	Bucha	1		0.423" X 0.675" X 1-3/4"
7	AT125158	Botão	1		
8	19M8456	Parafuso sextavado	1		M8 X 100
9	14M7298	Porca com flange	1		M8
10	T242089	Capa	1		
11	19M7866	Parafuso	7		M8 X 20
12	24H1821	Arruela	6		9/32" X 47/64" X 1/16"
13	21M7292	Parafuso	6		M6 X 16
14	03M7184	Parafuso	2		M8 X 20
15	T242388	Apoio	1		
16	24M7298	Arruela	2		8.400 X 25 X 2 mm
17	AT334948	Alavanca	2		
18	AT336859	Apoio para braço	1		
19	14M7296	Porca com flange	2		M10
20	14M7400	Porca de segurança	2		M10

Right Armrest for 4-Lever Fingertip Controls
Accoudoir droit pour commandes au doigt à 4 leviers
Apoio de Braço Direito para Controles na Ponta dos Dedos com 4 Alavancas
Правый подлокотник для 4-рычажного кнопочного управления
Apoyabrazos derecho para controles de 4 palancas con botones

TX1049470 A.1

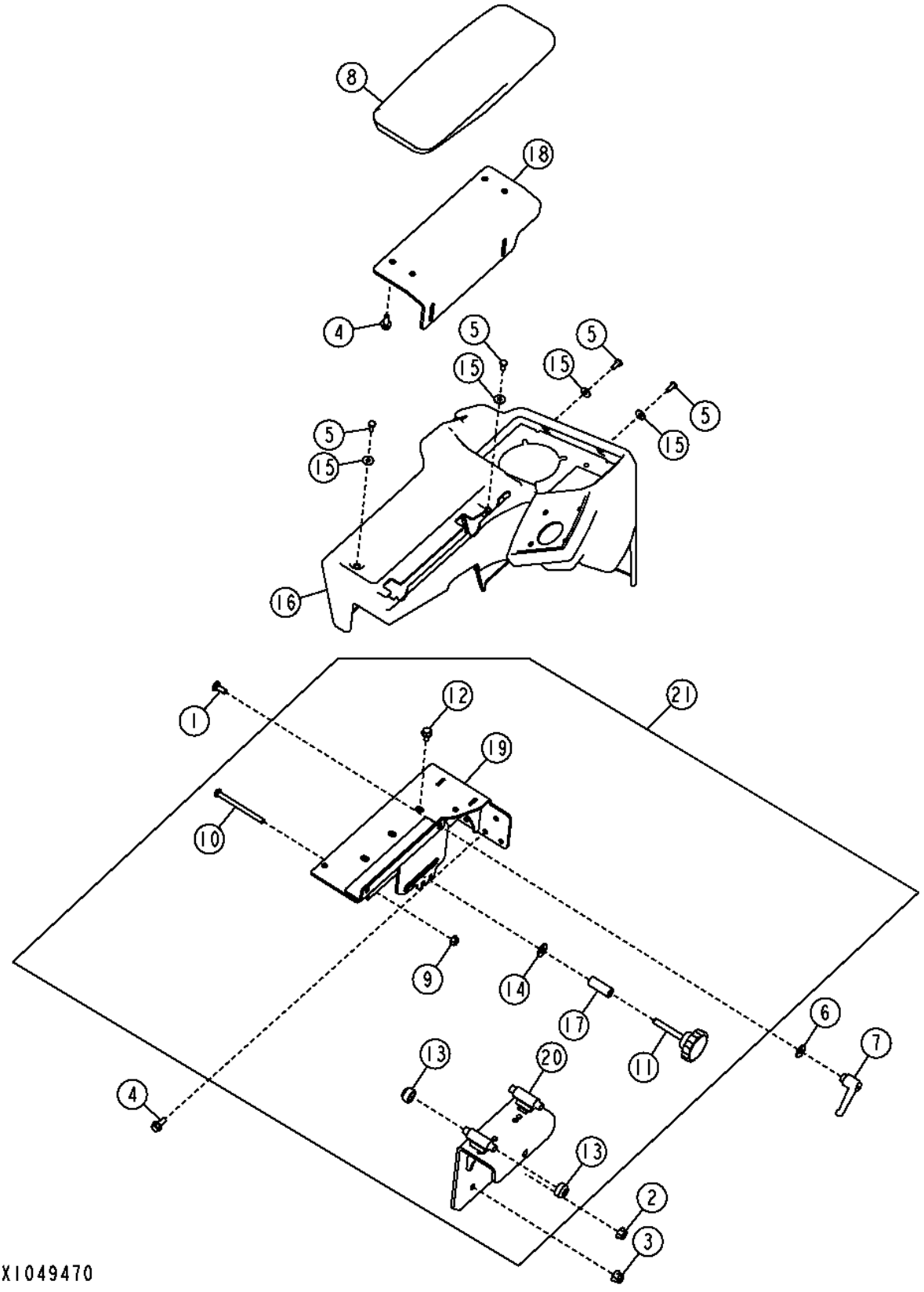

Item	*Nº peça*	*Descrição*	*Qtde*	*Nº série*	*Notas*
1	03M7184	Parafuso	2		M8 X 20
2	14M7296	Porca com flange	2		M10
3	14M7400	Porca de segurança	2		M10
4	19M7866	Parafuso	7		M8 X 20
5	21M7292	Parafuso	6		M6 X 16
6	24M7298	Arruela	2		8.400 X 25 X 2 mm
7	AT334948	Alavanca	2		
8	AT336859	Apoio para braço	1		
9	14M7298	Porca com flange	1		M8
10	19M8456	Parafuso sextavado	1		M8 X 100
11	AT125158	Botão	1		
12	19M7865	Parafuso	3		M8 X 16
13	AT355380	Rolamento de agulhas	4		
14	R52921	Arruela	1		
15	24H1821	Arruela	6		9/32" X 47/64" X 1/16"
16	T228348	Capa	1		
17	28H3377	Bucha	1		0.423" X 0.675" X 1-3/4"
18	T242388	Apoio	1		
19	AT353951	Braço	1		INCLUDES 19M7865
20	AT419552	Solda bruta	1		SUB FOR AT354030
21	AT354202	Console do apoio p/braço	1		

Left Armrest for Joystick Steering
Accoudoir gauche pour direction par manche à balai
Apoio de Braço Esquerdo para Direção com Joystick
Левый подлокотник для рулевого управления с помощью джойстика
Apoyabrazos izquierdo para dirección por palanca

AT351041_TX1080853 B.1

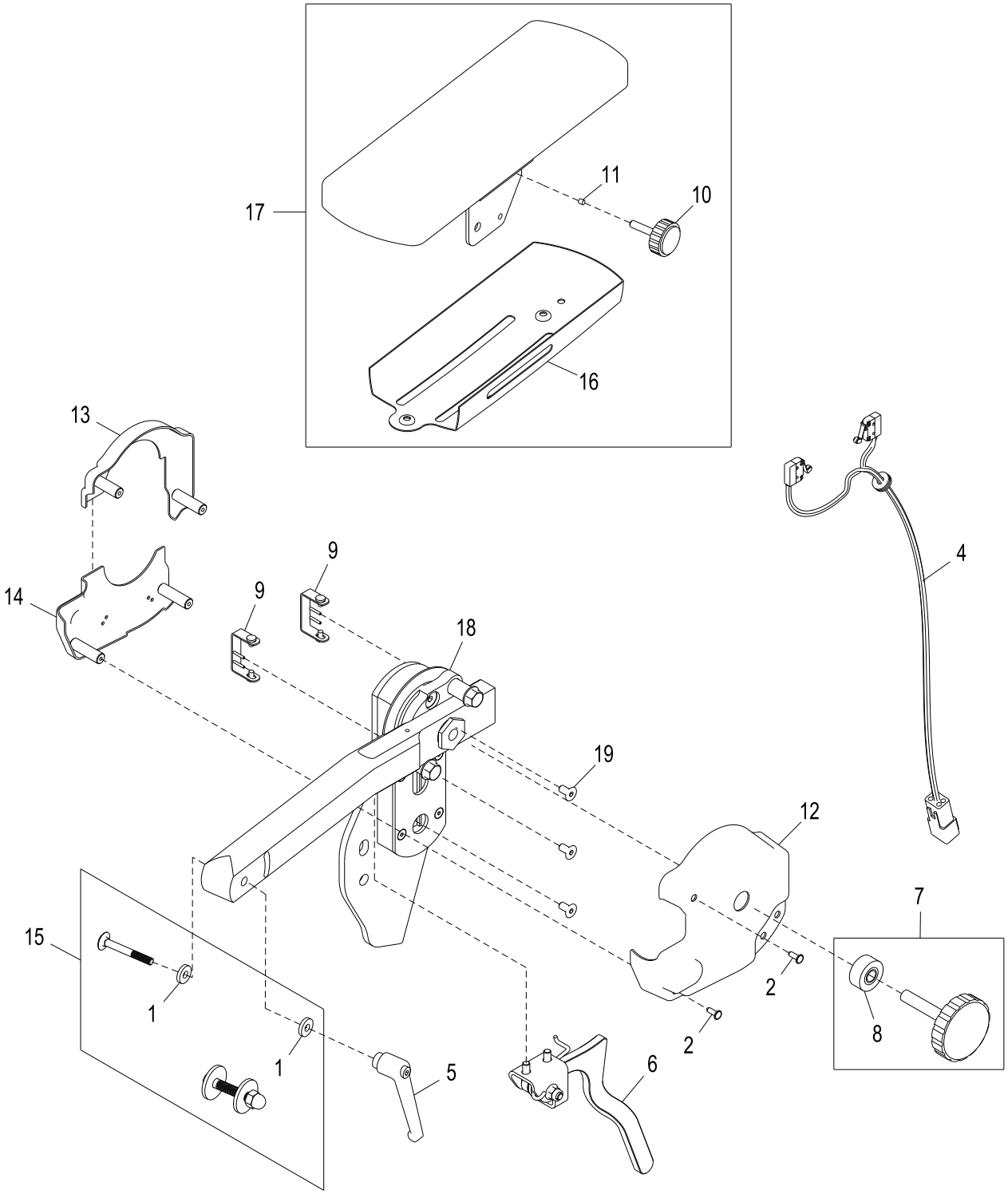

AT351041_TX1080853

Item	*Nº peça*	*Descrição*	*Qtde*	*Nº série*	*Notas*
1	24M7036	Arruela	2		9 X 16 X 1.600 mm
2	37M7340	Parafuso	4		
3	AT227063	Alavanca	2		M8, Não Ilustrado
4	AT365134	Interruptor de apertar	1		SUB FOR AT321224
5	AT325662	Alavanca	1		M6
6	AT325663	Alavanca	1		
7	AT325664	Botão	1		
8	AT325665	Espaçador	1		
9	AT325666	Apoio	2		
10	AT325667	Botão	1		
11	AT325668	Pino	1		
12	AT325669	Capa	1		
13	AT325670	Capa	1		
14	AT325671	Capa	1		
15	AT325677	Pacote de Peças	1		
16	AT330808	Apoio	1		
17	AT341684	Kit do apoio para braço	1		
18	AT351061	Pivô	1		
19	T215154	Parafuso	3		M6 X 12

Fabric Seat
Siège en tissu
Tecido do Assento
Сиденье из тканевого материала
Asiento de tela

AT328003_TX1080597 B.1

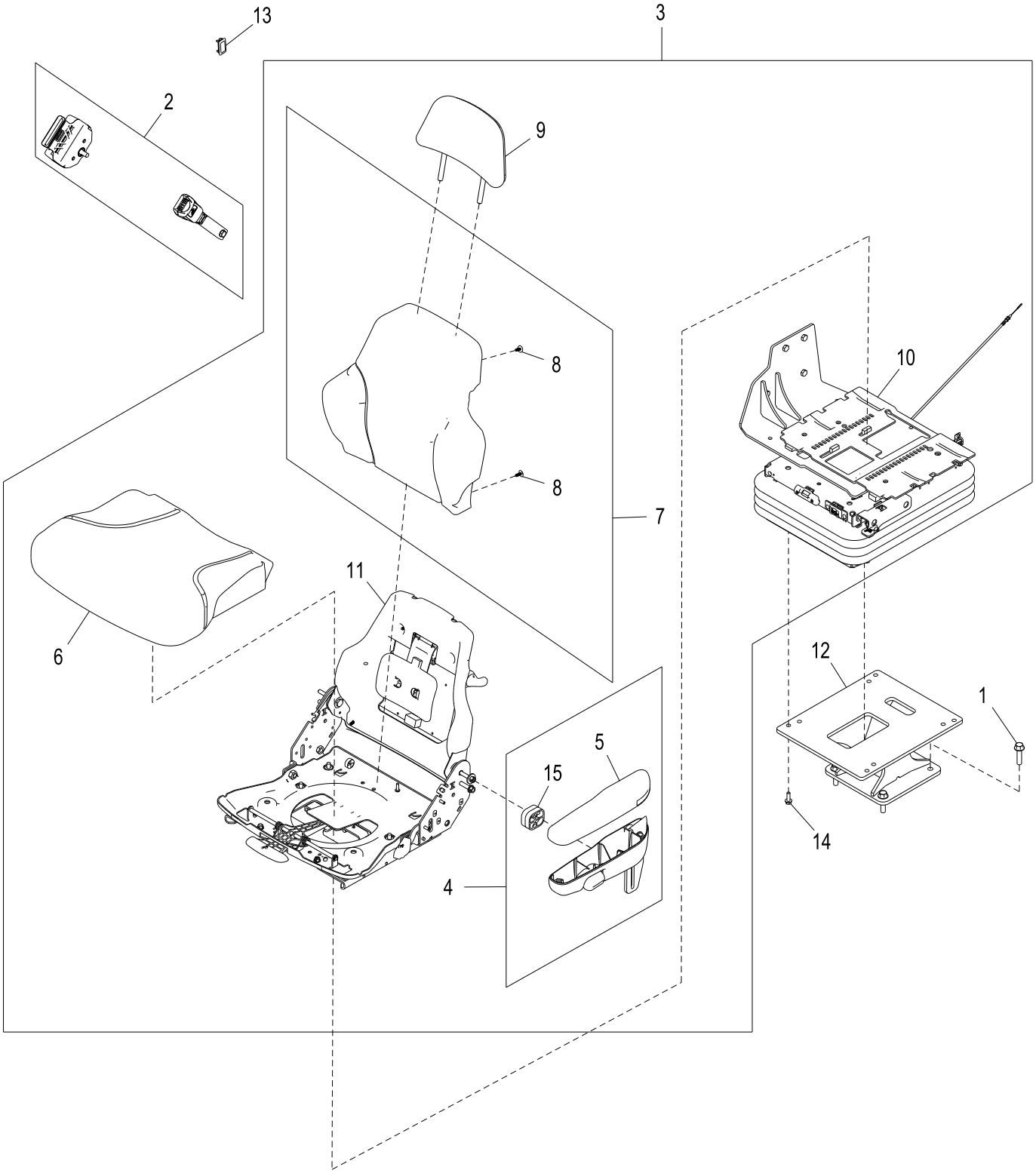

AT328003_TX1080597

Item	*Nº peça*	*Descrição*	*Qtde*	*Nº série*	*Notas*
1	19M7814	Parafuso	4		M12 X 50
2	AT308199	Cinto de segurança	1	-646809	Preto
	AT415548	Cinto de segurança	1	646810-	Laranja
3	AT338248	Assento	1		
4	AT195442	Kit do apoio para braço	1		
5	AT350316	Apoio	1		
6	AT308795	Coxim	1		
7	AT308796	Coxim	1		
8	T171686	Presilha	4		
9	AT401420	Coxim	1		SUB FOR AT308797
10	AT361365	SuSpenSão do aSSento	1		Componentes em Página Separada
11	.....	Encosto	1		Kits de Serviço em Página Separada
12	AT378631	Pedestal	1		SUB FOR AT341366
13	AT162118	Plugue	1		SUB FOR M115279
14	R77337	Parafuso sextavado	4		M8 X 25
15	T205672	Espaçador	1		

Vinyl Seat
Siège vinyle
Assento de Vinil
Виниловое сиденье
Asiento de vinilo

AT333289_TX1120396 A.2

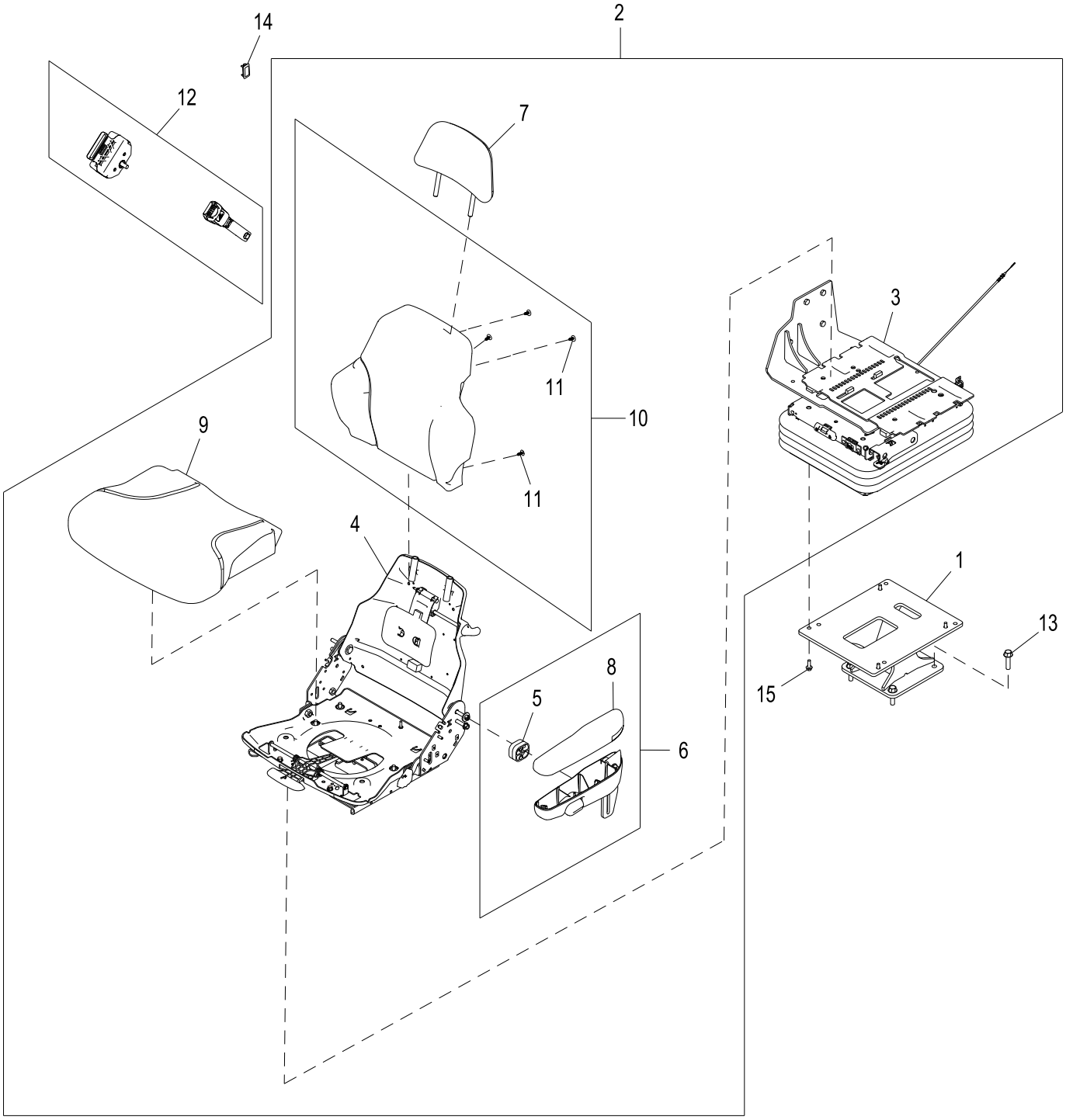

AT333289_TX1120396

Item	*Nº peça*	*Descrição*	*Qtde*	*Nº série*	*Notas*
1	AT378631	Pedestal	1		SUB FOR AT341366
2	AT340279	Assento	1		
3	AT361365	SuSpenSão do aSSento	1		Componentes em Página Separada
4	.....	Encosto	1		Kits de Serviço em Página Separada
5	T205672	Espaçador	1		
6	AT195442	Kit do apoio para braço	1		
7	AT400505	Coxim	1		SUB FOR AT221017
8	AT350316	Apoio	1		
9	AT221015	Assento	1		
10	AT221016	Apoio	1		
11	T171686	Presilha	4		
12	AT308199	Cinto de segurança	1	-646809	Preto
	AT415548	Cinto de segurança	1	646810-	Laranja
13	19M7814	Parafuso	4		M12 X 50
14	AT162118	Plugue	1		SUB FOR M115279
15	R77337	Parafuso sextavado	4		

Standard Seat Service Kits
Kits d'entretien de siège standard
Kits de Serviço de Assento Padrão
Комплекты обслуживания стандартного сиденья
Conjuntos de servicio del asiento estándar

AT328003_TX1080598 A.1

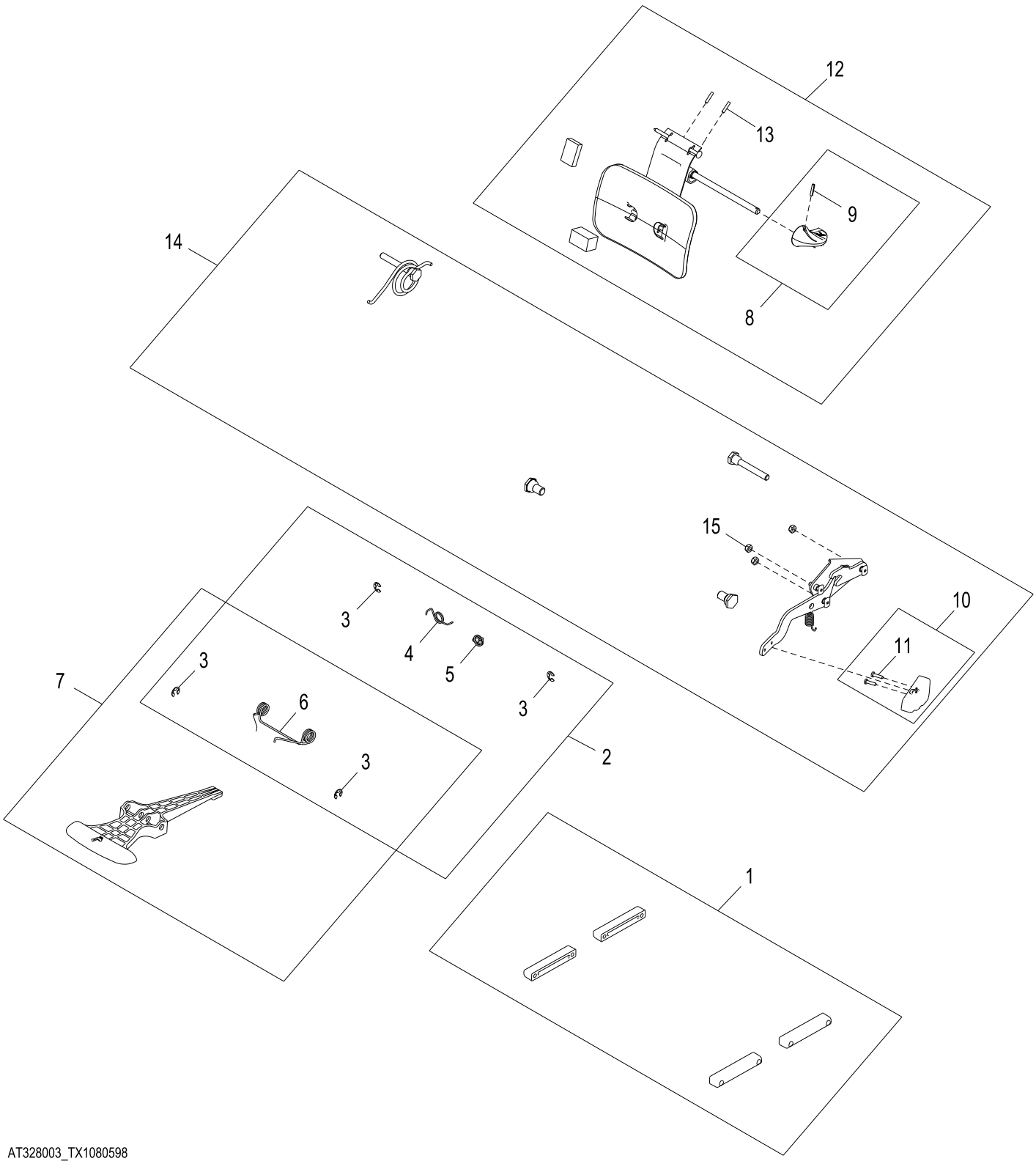

AT328003_TX1080598

Item	*Nº peça*	*Descrição*	*Qtde*	*Nº série*	*Notas*
1	AT209020	Kit p/assento	1		Conjunto de Corrediças
2	AT209021	Conj. de peças da mola	1		Corrediça
3	R72655	Anel de pressão	4		
4	T163334	Mola	1		Lado Direito
5	T163335	Mola	1		Lado Esquerdo
6	T163336	Mola de torção	1		
7	AT209022	Kit p/assento	1		Controle de Deslizamento
8	AT209024	Kit botão do assento	1		Botão do Ajuste Lombar
9	34H262	Pino elástico	1		5/32" X 3/4"
10	AT209025	Kit botão do assento	1		Botão do Reclinador
11	37H121	Parafuso	2		
12	AT209026	Kit p/assento	1		Apoio Lombar
13	34H387	Pino elástico	2		3/16" X 3/4"
14	AT209225	Kit p/assento	1		Reclinador
15	M453T	Porca de segurança	3		6.350 mm (1/4")

Seat Suspension for Standard Seat
Suspension de siège pour siège standard
Suspensão do Assento para Assento Padrão
Подвеска для стандартного сиденья
Suspensión del asiento para asiento estándar

AT361363_TX1080478 B.1

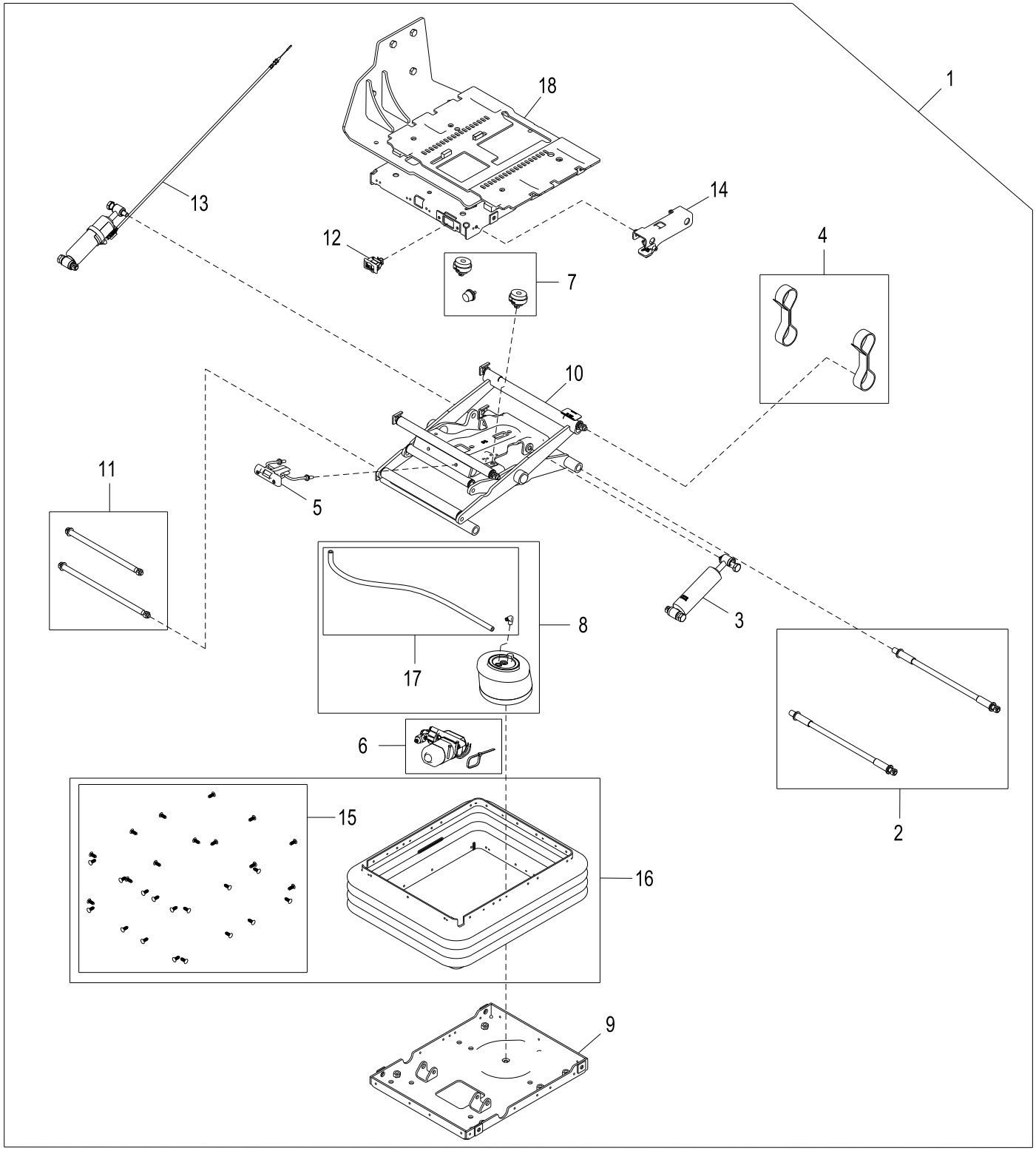

AT361363_TX1080478

Item	*Nº peça*	*Descrição*	*Qtde*	*Nº série*	*Notas*
1	AT361365	SuSpenSão do aSSento	1		
2	AT173313	Kit do eixo	1		
3	AT361458	Kit absorvedor choque asse	1		
4	AT361459	Correia	1		Controlador
5	AT361460	Kit da alavanca	1		Indicador da Zona de Ajuste
6	AT398260	Kit do compressor	1		SUB FOR AT361462
7	AT361463	Pára-choque	1		
8	AT361539	Kit p/ assento	1		
9	AT384605	Carcaça	1		
10	AT384606	Kit da articulação	1		Braço de Corte
11	AT384607	Kit do eixo	1		
12	AT384608	Interruptor de alavanca	1		
13	AT384609	Kit absorvedor choque asse	1		
14	AT384610	Kit da alavanca	1		Ajuste do Amortecimento
15	AT384611	Kit do retentor	1		
16	AT384612	Kit suspensão do assento	1		
17	AT384613	Kit mangueira	1		
18	AT384824	Carcaça	1		

Premium Seat
Siège Premium
Assento Premium
Сиденье повышенного комфорта
Asiento premium

AT339829_TX1080850 B.1

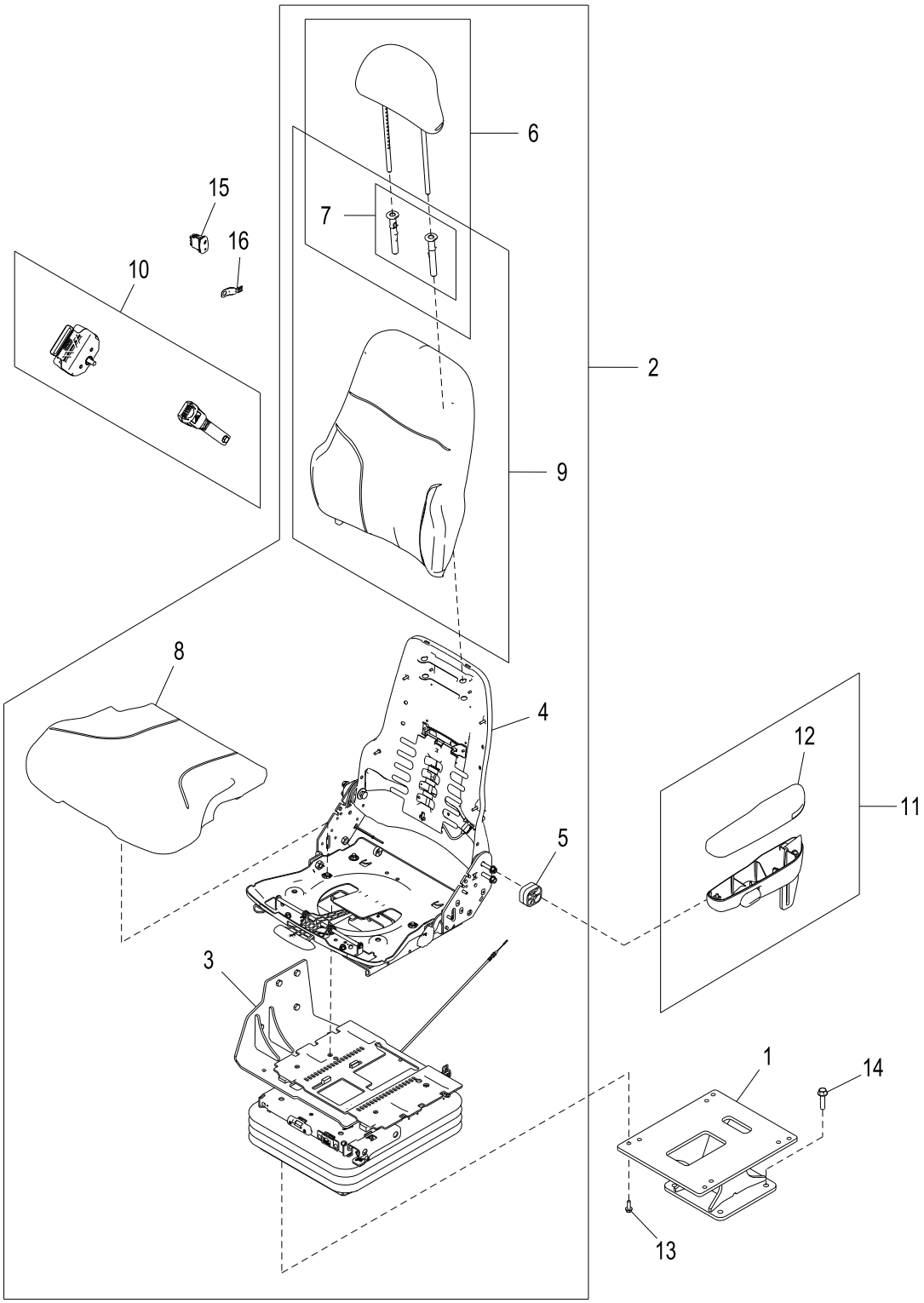

AT339829_TX1080850

Item	*Nº peça*	*Descrição*	*Qtde*	*Nº série*	*Notas*
1	AT378631	Pedestal	1		SUB FOR AT341366
2	AT340281	Assento	1	-641733	NLA, ORDER AT412197
	AT412197	Assento	1	641734-	
3	AT361363	SuSpenSão do aSSento	1		Componentes em Página Separada
4	AT390279	Encosto	1	-641733	NLA, ORDER AT415345, SUB FOR AT361343
	AT415345	Encosto	1	641734-	Kits de Serviço em Página Separada
5	T205672	Espaçador	1		
6	AT361342	Apoio p/cabeça	1		
7	AT361341	Kit da guia	1		
8	AT361336	Coxim	1		
9	AT361340	Coxim	1		
10	AT308199	Cinto de segurança	1	-646809	Preto
	AT415548	Cinto de segurança	1	646810-	Laranja
11	AT195442	Kit do apoio para braço	1		
12	AT350316	Apoio	1		
13	R77337	Parafuso sextavado	4		M8 X 25
14	19M7814	Parafuso	4		M12 X 50
15	AT411970	Interruptor	1		Interruptor do Assento Aquecido, SUB FOR AT356012
16	57M8736	Acessório conexão elétrica	1		

Premium Seat for Joystick Steering
Siège Premium pour direction par manche à balai
Assento Premium para Direção com Joystick
Сиденье повышенного комфорта для рулевого управления с помощью джойстика
Asiento premium para dirección por palanca

AT328209_TX1080851 B.2

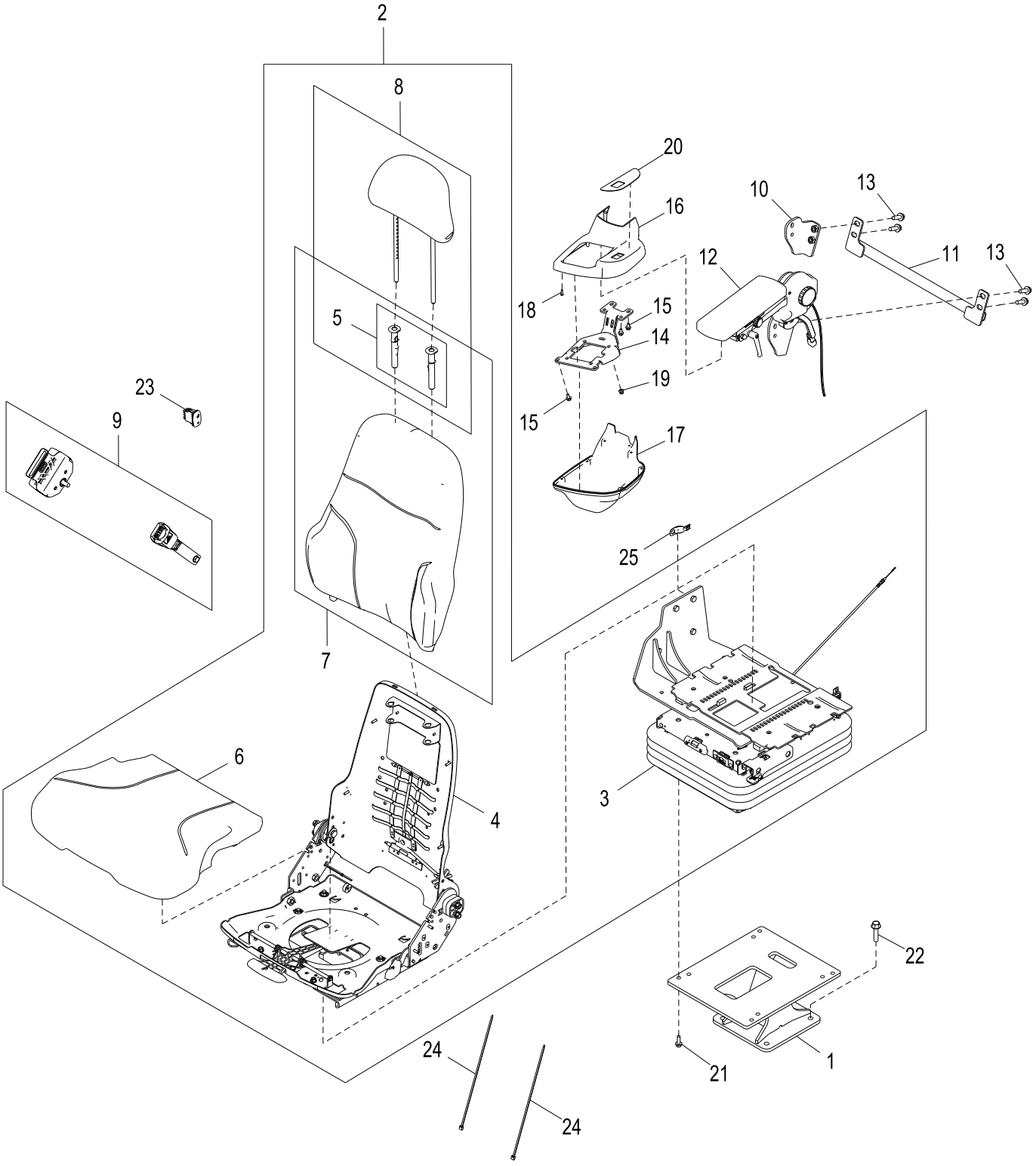

AT328209_TX1080851

Item	*Nº peça*	*Descrição*	*Qtde*	*Nº série*	*Notas*
1	AT378631	Pedestal	1		SUB FOR AT341366
2	AT340281	Assento	1	-641733	NLA, ORDER AT412197
	AT412197	Assento	1	641734-	
3	AT361363	SuSpenSão do aSSento	1		Componentes em Página Separada
4	AT390279	Encosto	1	-641733	NLA, ORDER AT415345, SUB FOR AT361343
	AT415345	Encosto	1	641734-	Kits de Serviço em Página Separada
5	AT361341	Kit da guia	1		
6	AT361336	Coxim	1		
7	AT361340	Coxim	1		
8	AT361342	Apoio p/cabeça	1		
9	AT308199	Cinto de segurança	1	-646809	Preto
	AT415548	Cinto de segurança	1	646810-	Laranja
10	AT331844	Apoio	1		
11	AT353410	Apoio	1		
12	.....	Apoio para braço	1		Apoio de Braço Esquerdo, Componentes em Página Separada
13	19M7786	Parafuso	4		M10 X 30
14	AT311997	Apoio	1		
15	19M7774	Parafuso	7		M6 X 12
16	AT314833	Capa	1		
17	T209539	Capa	1		
18	37M7340	Parafuso	6		
19	14M7397	Porca de segurança	4		M6
20	T214514	Etiqueta	1		FNR (Avanço - Neutro - Marcha à Ré)
21	R77337	Parafuso sextavado	4		
22	19M7814	Parafuso	4		M12 X 50
23	AT411970	Interruptor	1		Assento Aquecido, SUB FOR AT350612
24	H77698	Cinta	2		
25	57M8736	Acessório conexão elétrica	1		

Premium Seat Service Kits
Kits d'entretien de siège Premium
Kits de Serviço de Assento Premium
Комплекты обслуживания для сиденья повышенного комфорта
Conjuntos de servicio de asiento premium

AT339829_TX1080852 A.1

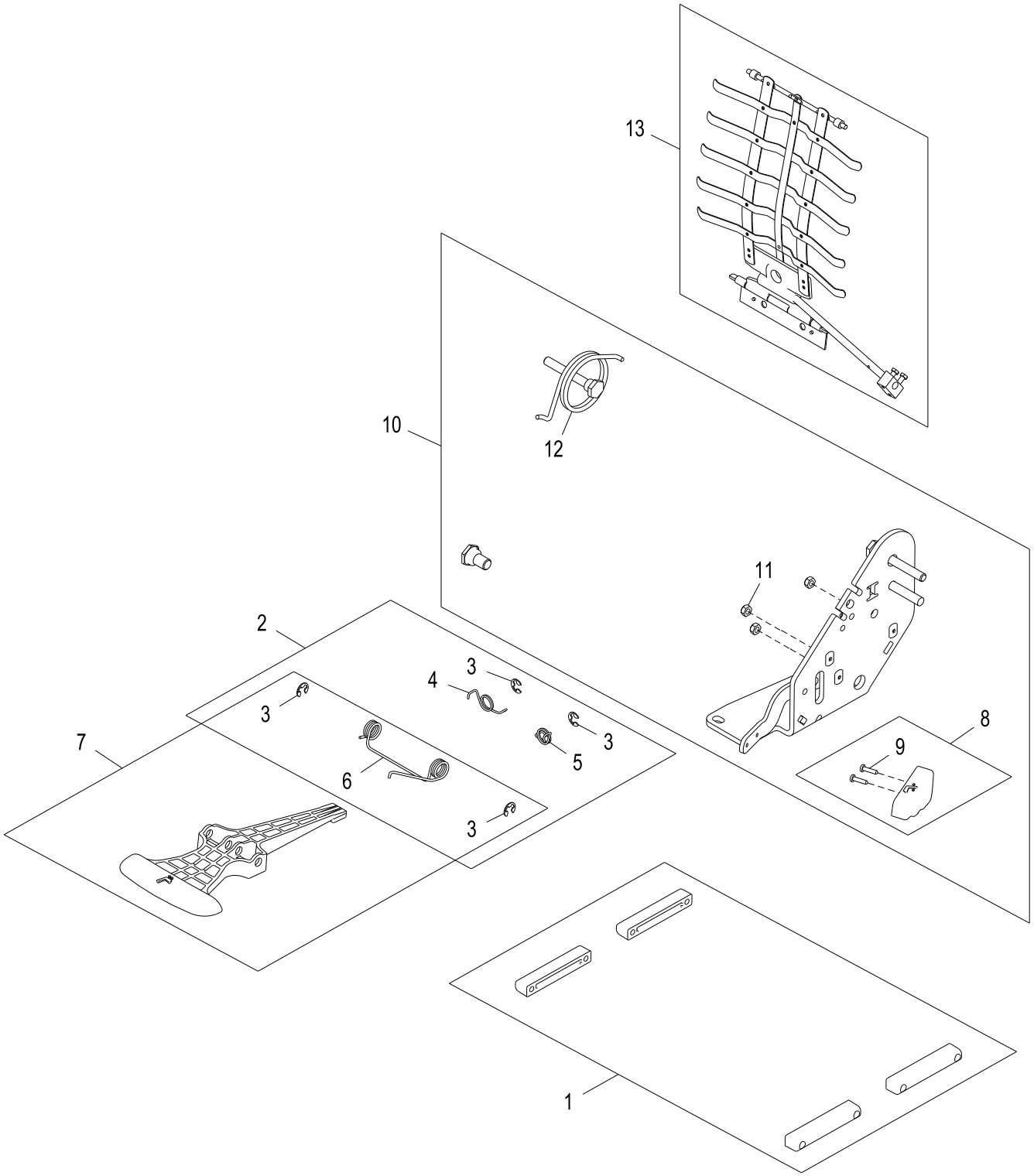

AT339829_TX1080852

Item	*Nº peça*	*Descrição*	*Qtde*	*Nº série*	*Notas*
1	AT209020	Kit p/assento	1		Conjunto de Corrediças
2	AT209021	Conj. de peças da mola	1		Corrediça
3	R72655	Anel de pressão	4		
4	T163334	Mola	1		Lado Direito
5	T163335	Mola	1		Lado Esquerdo
6	T163336	Mola de torção	1		
7	AT209022	Kit p/assento	1		Controle de Deslizamento
8	AT209025	Kit botão do assento	1		Botão do Reclinador
9	37H121	Parafuso	2		
10	AT209225	Kit p/assento	1		Reclinador
11	M453T	Porca de segurança	3		6.350 mm (1/4")
12	AT361356	Conj. de peças da mola	1		
13	AT361358	Kit p/assento	1	-641733	Apoio Lombar
	AT415346	Kit p/assento	1	641734-	Apoio Lombar

Seat Suspension for Premium Seat
Suspension de siège pour siège Premium
Suspensão do Assento para Assento Premium
Подвеска для сиденья повышенного комфорта
Suspensión del asiento para asiento premium

AT361363_TX1080478 B.1

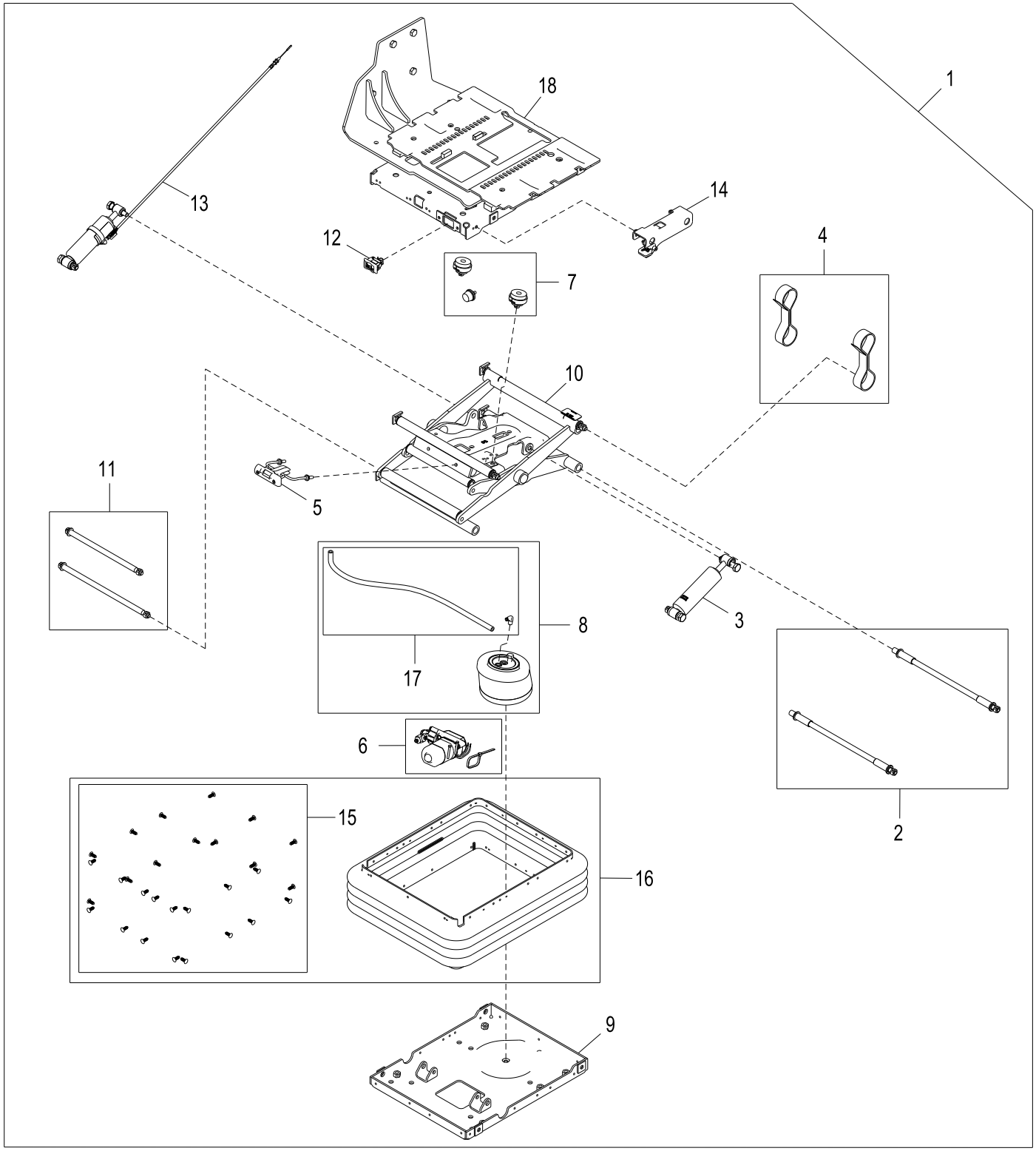

AT361363_TX1080478

Item	*Nº peça*	*Descrição*	*Qtde*	*Nº série*	*Notas*
1	AT361363	SuSpenSão do aSSento	1		
2	AT173313	Kit do eixo	1		
3	AT361458	Kit absorvedor choque asse	1		
4	AT361459	Correia	1		Controlador
5	AT361460	Kit da alavanca	1		Indicador da Zona de Ajuste
6	AT398260	Kit do compressor	1		SUB FOR AT361462
7	AT361463	Pára-choque	1		
8	AT361539	Kit p/ assento	1		
9	AT384605	Carcaça	1		
10	AT384606	Kit da articulação	1		Braço de Corte
11	AT384607	Kit do eixo	1		
12	AT384608	Interruptor de alavanca	1		
13	AT384609	Kit absorvedor choque asse	1		
14	AT384610	Kit da alavanca	1		Ajuste do Amortecimento
15	AT384611	Kit do retentor	1		
16	AT384612	Kit suspensão do assento	1		
17	AT384613	Kit mangueira	1		
18	AT384822	Carcaça	1		

Rear Hanging Step
Marchepied arrière suspendu
Degrau Suspenso Traseiro
Задняя консольная ступень
Escalón trasero colgante

TX1040926 A.1

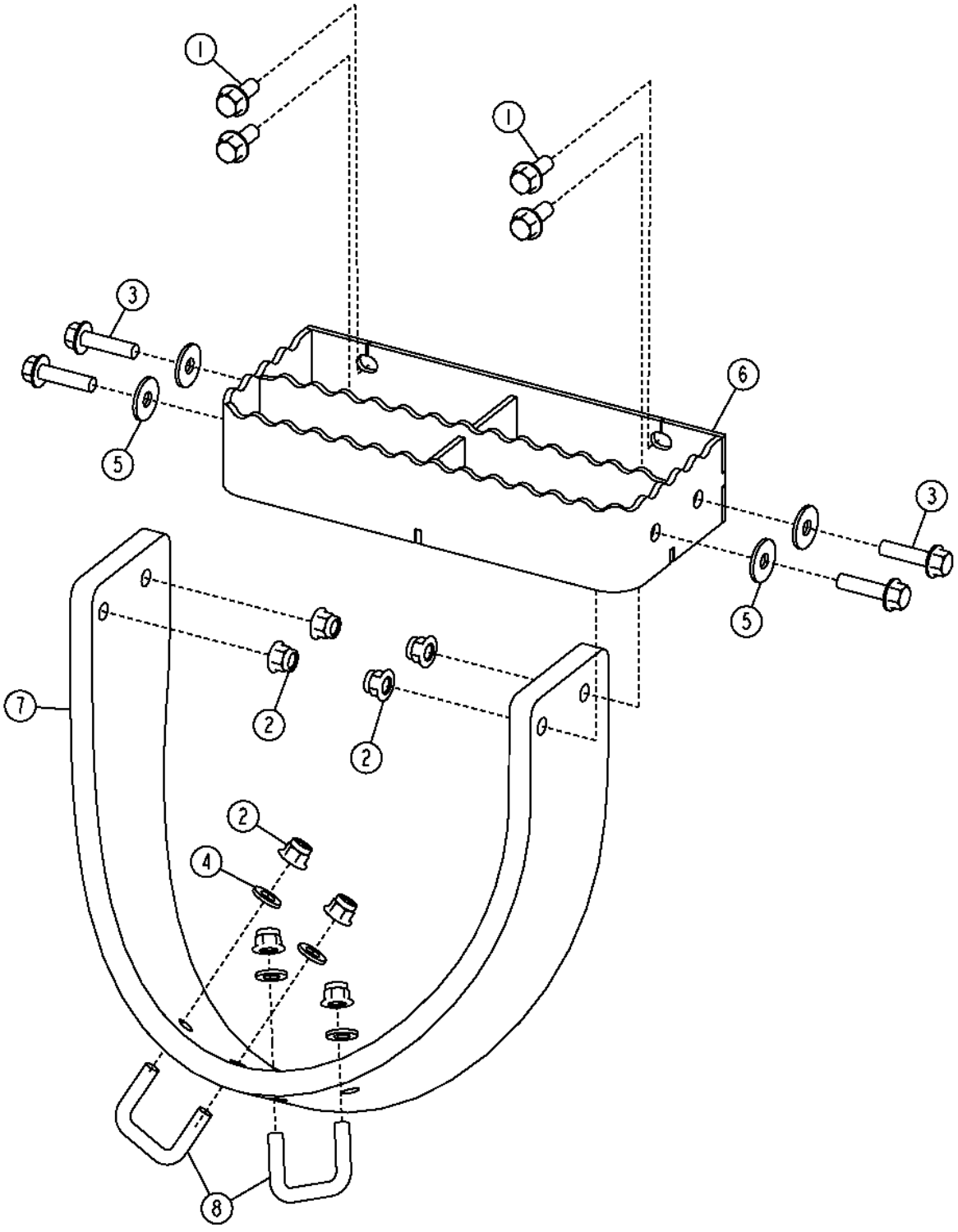

Item	*Nº peça*	*Descrição*	*Qtde*	*Nº série*	*Notas*
1	19M7785	Parafuso	4		M10 X 25
2	14M7400	Porca de segurança	8		M10
3	19M7804	Parafuso	4		M10 X 40
4	24M7239	Arruela	4		10.700 X 21 X 2.500 mm
5	24M7296	Arruela	4		10.500 X 30 X 2.500 mm
6	T263491	Degrau	1		(SUB FOR AT228809)
7	T217427	Correia	1		Borracha
8	W29909	Parafuso u	2		

Access Platform and Steps
Plate-forme accès et marches
Plataforma de Acesso e Degraus
Ремонтная платформа и стремянка
Plataforma de acceso y peldaños

AT338750_TX1094171 A.1

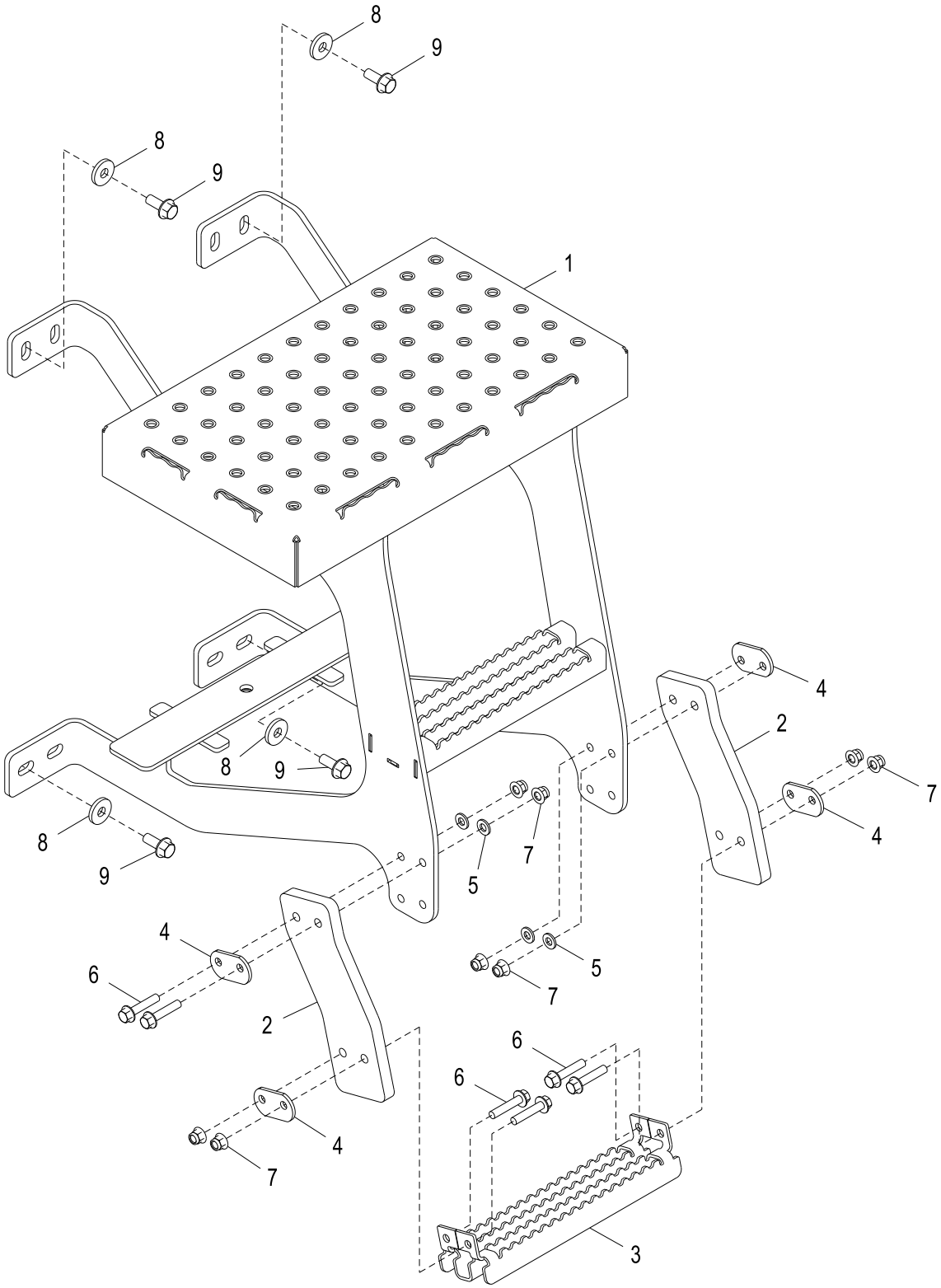

AT338750_TX1094171

Item	*Nº peça*	*Descrição*	*Qtde*	*Nº série*	*Notas*
1	AT368790	Escada	1		(SUB FOR AT341992 OR AT372050)
2	T177503	Correia	2		
3	T260355	Degrau	1		(SUB FOR AT225618)
4	T173779	Correia	4		
5	24M7239	Arruela	4		10.700 X 21 X 2.500 mm
6	19M7806	Parafuso	6		M10 X 50
7	14M7400	Porca de segurança	8		M10
8	24M7226	Arruela	4		13 X 35 X 5 mm
9	19M7789	Parafuso	4		M12 X 30

Front Console
Console avant
Console Dianteiro
Пер. пан. упр.
Consola delantera

AT328195_TX1108179 A.2

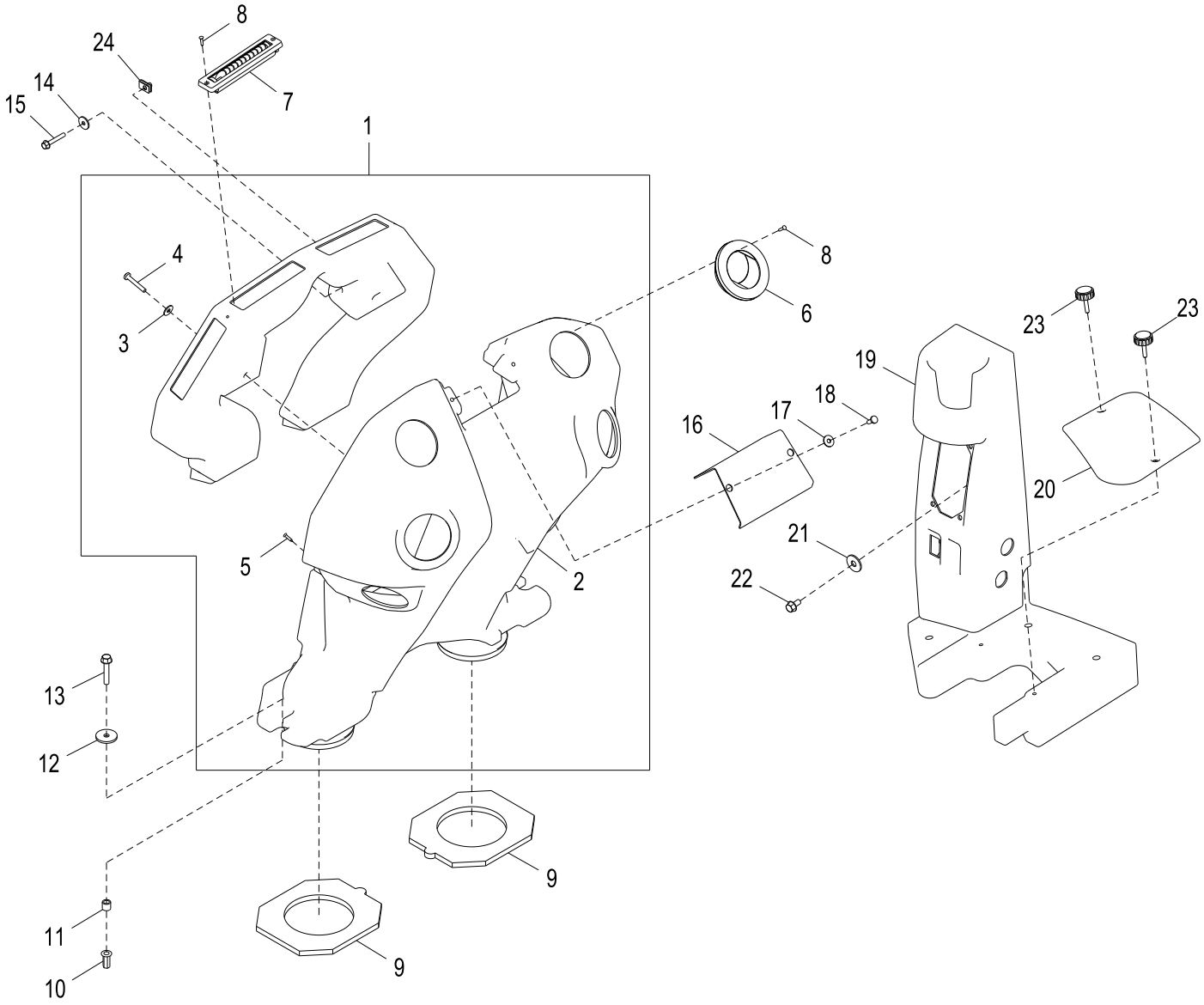

AT328195_TX1108179

Item	*Nº peça*	*Descrição*	*Qtde*	*Nº série*	*Notas*
1	AT362867	Duto de ar	1		SUB FOR AT350850
2	T239329	Duto de ar	1		
3	24H1821	Arruela	2		9/32" X 47/64" X 1/16"
4	21M7403	Parafuso	2		M6 X 40
5	37M7333	Parafuso	4		
6	AT227669	Veneziana de aeração	6		
7	AZ43305	Bico	4		
8	37M7333	Parafuso	32		
9	T228567	Vedação	2		
10	T196079	Porca	3		
11	28H3450	Espaçador	3		0.364" X 0.540" X 1/2"
12	24H1296	Arruela	3		11/32" X 1-3/8" X 0.134"
13	19M7799	Parafuso	3		M8 X 45
14	24M7100	Arruela	2		6.600 X 22 X 2 mm
15	19M7797	Parafuso	2		M6 X 40
16	T239330	Placa	1		
17	24H1821	Arruela	2		9/32" X 47/64" X 1/16"
18	21M7292	Parafuso	2		M6 X 16
19	T227679	Painel de controle	1		
20	T216111	Painel	1		
21	24M7296	Arruela	3		10.500 X 30 X 2.500 mm
22	19M7865	Parafuso	3		M8 X 16
23	AT325667	Botão	2		
24	M84972	Porca	2		

Right Underfloor Air Duct
Conduit d'air sous le plancher droit
Duto de Ar Direito Sob o Piso
Правый подпольный воздуховод
Conducto de aire derecho debajo de piso

AT353192_TX1084484 A.1

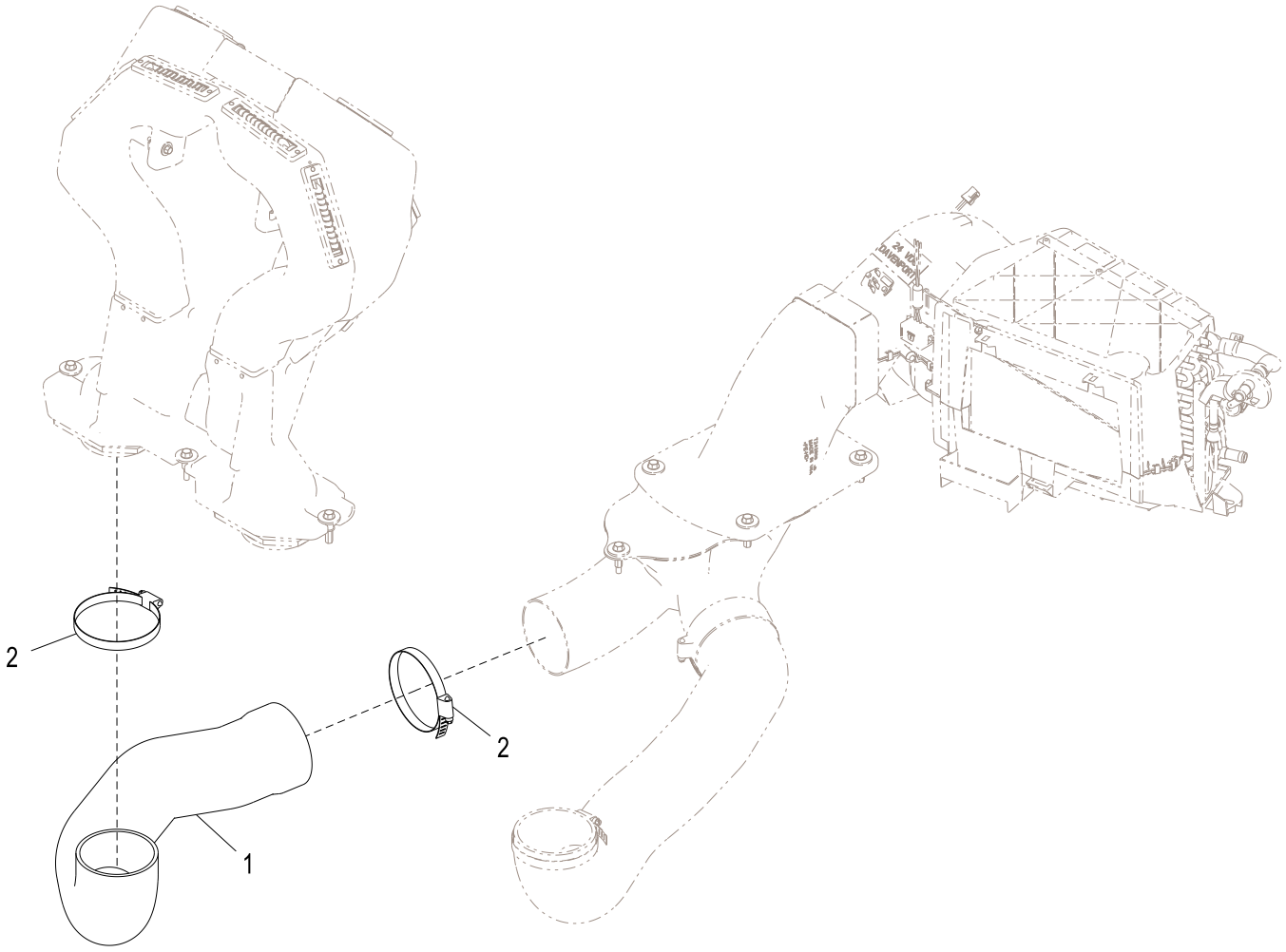

AT353192_TX1084484

Item	*Nº peça*	*Descrição*	*Qtde*	*Nº série*	*Notas*
1	T226101	Duto de ar	1		
2	RE40281	Braçadeira	2		

HVAC Ducts
Conduits de chauffage/climatisation
Dutos do HVAC
Каналы ОВКВ
Conductos de climatización

AT389085_TX1086479 A.1

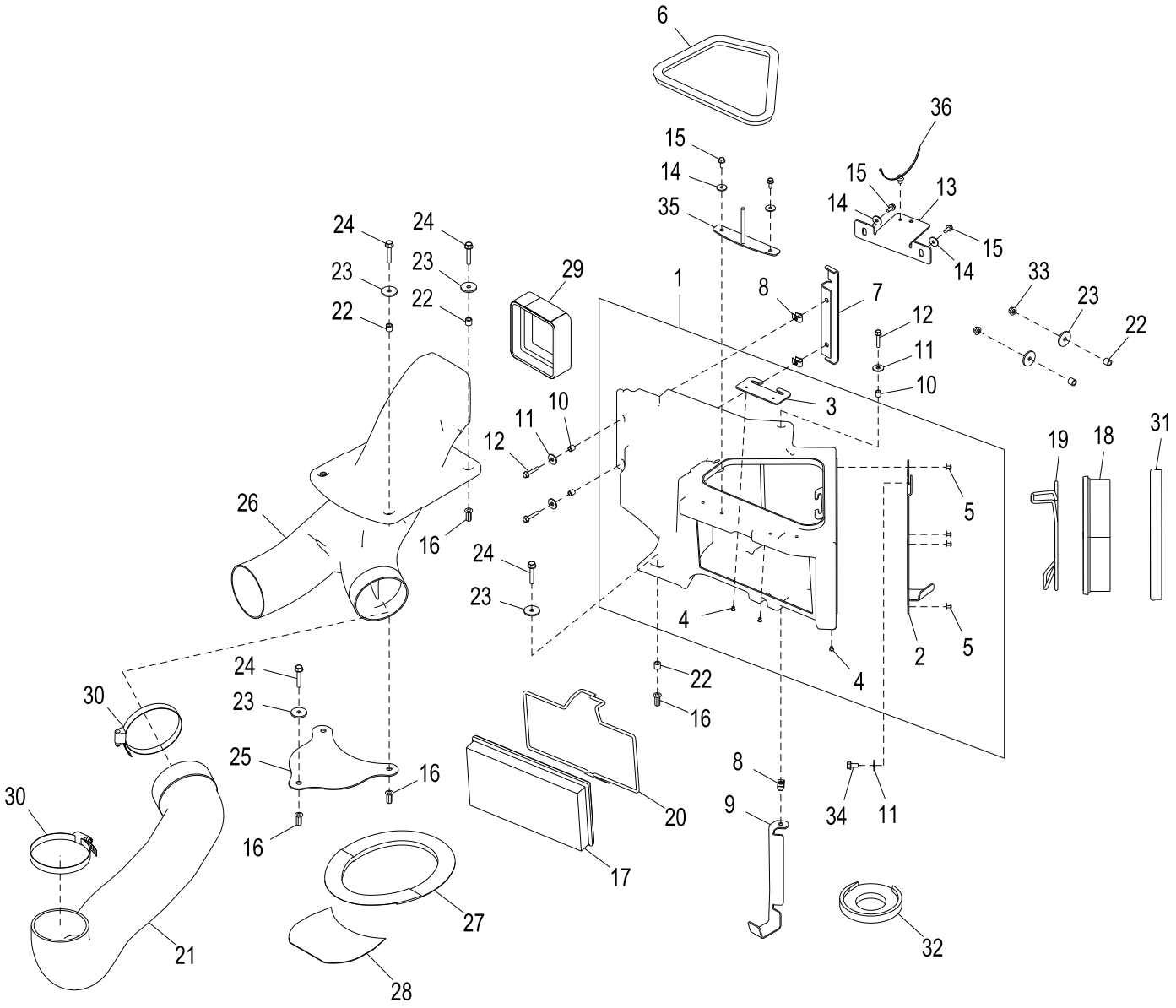

AT389085_TX1086479

Item	*Nº peça*	*Descrição*	*Qtde*	*Nº série*	*Notas*
1	AT333376	Carcaça	1		
2	T206616	Placa	1		
3	T206813	Apoio	1		
4	R79033	Rebite	5		
5	T184345	Rebite	4		
6	T203495	Isolador	1		
7	T206626	Apoio	1		
8	R134098	Porca	3		
9	T206625	Apoio	1		
10	T164945	Espaçador	3		
11	24M7298	Arruela	4		8.400 X 25 X 2 mm
12	19M8290	Parafuso	3		M6 X 35
13	T206627	Correia	1		
14	24M7100	Arruela	4		6.600 X 22 X 2 mm
15	19M7775	Parafuso	4		M6 X 16
16	T196079	Porca	6		
17	AT307501	Filtro de ar	1		
18	AT191102	Filtro de ar	1		
19	T267036	RetentoR	1		
20	T267035	RetentoR	1		
21	T242832	Duto de ar	1		
22	28H3450	Espaçador	7		0.364" X 0.540" X 1/2"
23	24H1296	Arruela	8		11/32" X 1-3/8" X 0.134"
24	19M7799	Parafuso	6		M8 X 45
25	T228568	Placa	1		
26	T242809	Duto de ar	1		
27	T228569	Isolador	1		
28	T228570	Vedação	1		
29	AT308935	Isolador	1		
30	RE40281	Braçadeira	2		
31	T202745	Isolador	1		
32	T228572	Isolador	1		
33	14M7298	Porca com flange	2		M8
34	19M7865	Parafuso	1		M8 X 16
35	AT356453	RetentoR	1		
36	T209627	Braçadeira	1		

Heater Hoses
Flexibles de chauffage
Mangueiras do Aquecedor
Шланги обогревателя
Mangueras de calefactor

TX1047618 A.1

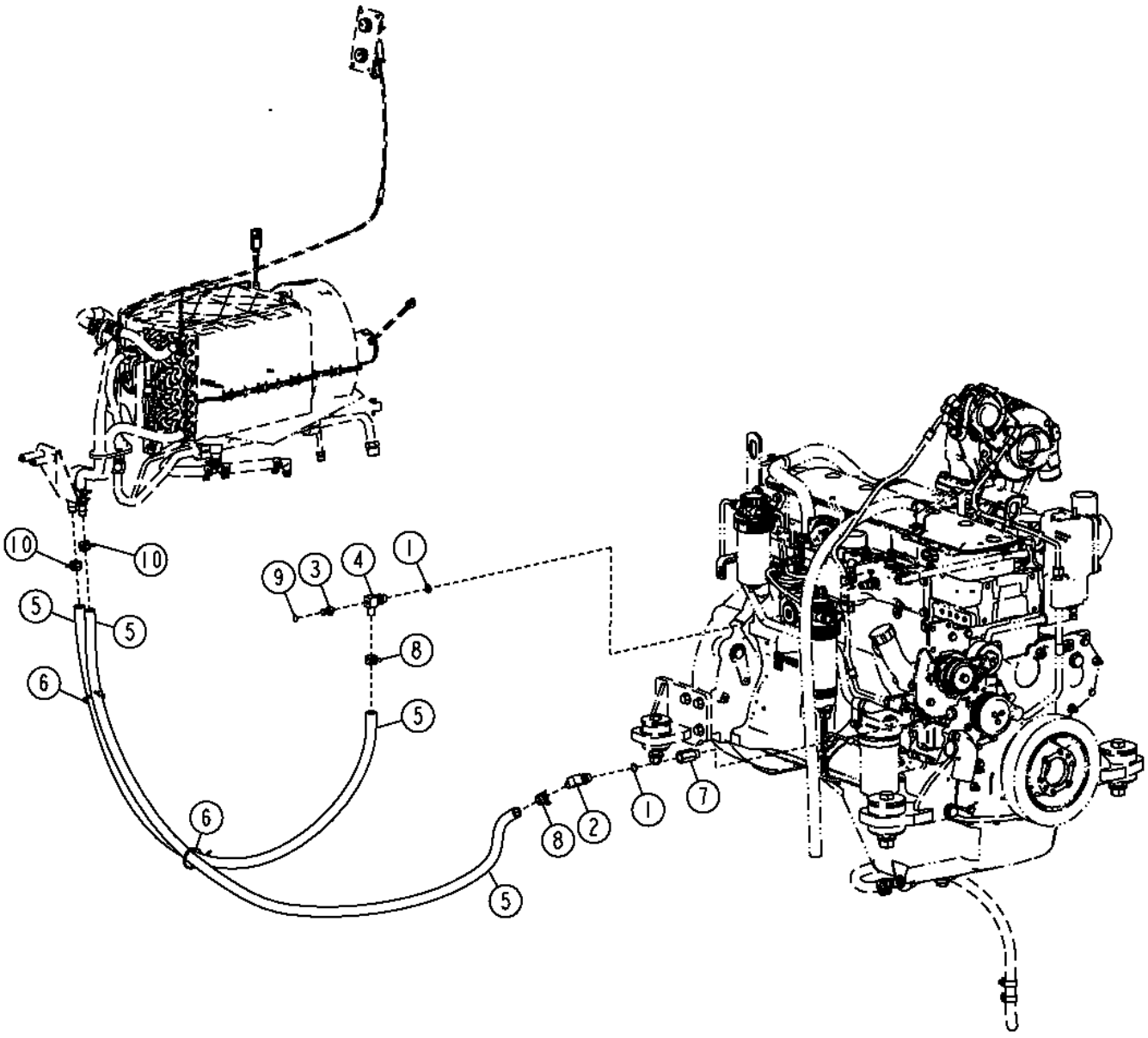

TX1047618

Item	*Nº peça*	*Descrição*	*Qtde*	*Nº série*	*Notas*
1	51M7043	Anel o	2		15.300 X 2.200 mm
2	AT174697	Conexão em ângulo	1		
3	AT306133	Conexão	1		
4	AT321264	Conexão	1		
5	.....	Mangueira em metro	2		MAKE FROM TY22328, CTL
6	R44302	Cinta	2		
7	RE520229	Adaptador	1		
8	T184924	Abraçadeira para mangueira	2		
9	T217789	Etiqueta	1		
10	R117721	Braçadeira	2		

A/C Compressor Lines
Conduites de compresseur de climatisation
Linhas do Compressor do Ar Condicionado
Линии компрессора кондиционера
Tuberías de compresor de aire acondicionado

AT338981_TX1079767 A.1

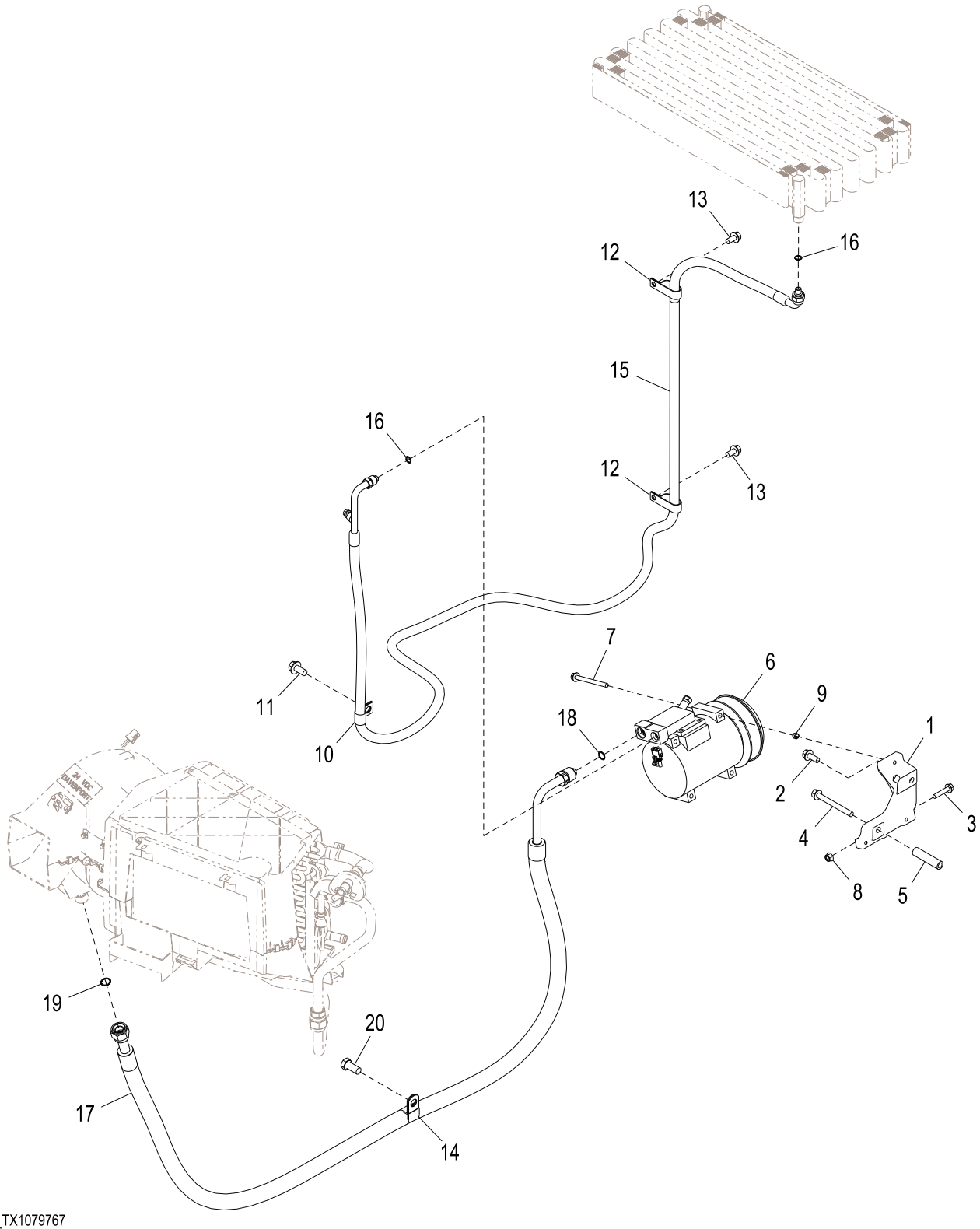

AT338981_TX1079767

Item	*Nº peça*	*Descrição*	*Qtde*	*Nº série*	*Notas*
1	T252316	Apoio	1		(SUB FOR T223616)
2	19M7785	Parafuso	1		M10 X 25
3	19M7798	Parafuso	1		M8 X 40
4	R136508	Parafuso	1		M10 X 95
5	28H2659	Bucha	1		0.423" X 0.675" X 2-3/4"
6	AT226273	Compressor	1		Componentes em Página Separada
	SE501819	Compressor remanufaturado	1		REMAN FOR AT226273
7	19M7913	Parafuso	3		M8 X 90
8	14M7298	Porca com flange	1		M8
9	34M7189	Pino elástico	2		11 X 8 mm
10	T64784	Presilha	1		
11	19M7788	Parafuso	1		M12 X 25
12	R56171	Presilha	2		
13	19M7784	Parafuso	2		M10 X 20
14	T153974	Braçadeira	1		
15	AT332511	Mangueira do ar condicionad	1		3/4" X 3092 mm (121-3/4") X 3/4"
16	R183410	Anel o	2		10.820 X 1.778 mm (0.426" X 0.070")
17	AT352490	Mangueira do ar condicionad	1		7/8" X 2167 mm (85-1/4") X 27.0002"
18	R183411	Anel o	1		13.995 X 1.778 mm (0.551" X 0.070")
19	R183412	Anel o	1		17.170 X 1.778 mm (0.676" X 0.070")
20	19M7877	Parafuso sextavado	1		M14 X 30

A/C Compressor
Compresseur de climatisation
Compressor do Ar Condicionado
Компрессор кондиционера воздуха
Compresor de acondicionador de aire

TX1057839 A.1

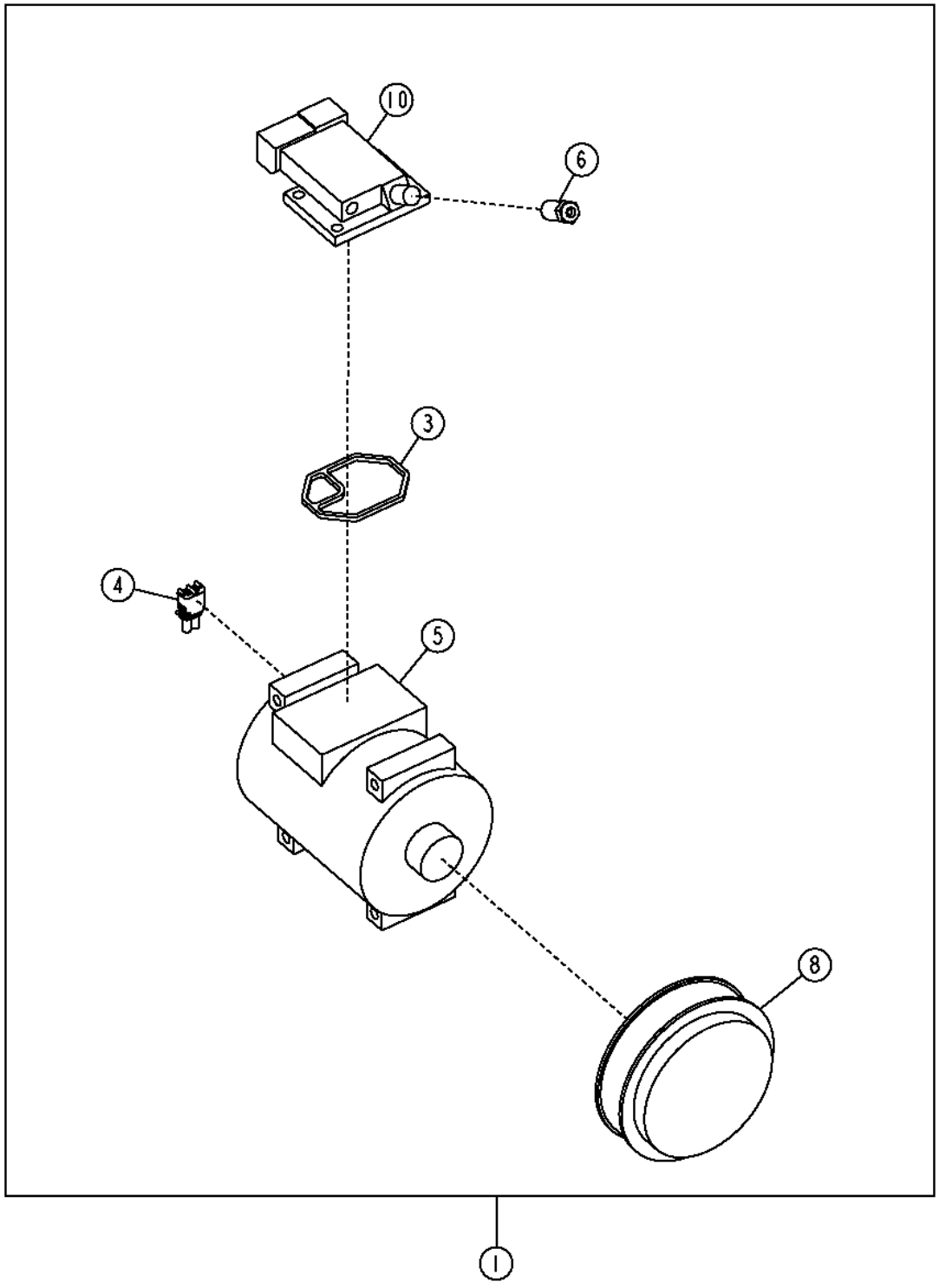

Item	*Nº peça*	*Descrição*	*Qtde*	*Nº série*	*Notas*
1	AT226273	Compressor	1		
	SE501819	Compressor remanufaturado	1		REMAN FOR AT226273
2	AT163872	Kit do estator	1		Estator, Não Ilustrado
3	R115742	Vedação	1		Coletor
4	RE12363	Conj mont Conector elétrico	1		
	R78057	Terminal conecTor eléTrico	2		
	R78059	Vedação conector elétrico	2		
	R115743	Capa	1		
5	RE52454	Compressor	1		
	SE501468	Compressor remanufaturado	1		REMAN FOR RE52454
6	RE52506	VálV. controladora de fluxo	1		
7	RE52507	Kit de peças de montagem	1		Kit de Peças de Fixação, Não Ilustrado
8	RE52508	Kit embreagem	1		Embreagem e Polia
9	RE52509	Kit retentor	1		Kit de Vedação do Eixo, Não Ilustrado
10	RE55423	Coletor	1		

Cooling Package Cover
Couvercle d'ensemble de refroidissement
Tampa do Sistema de Arrefecimento
Крышка комплекта элементов системы охлаждения
Cubierta de conjunto de enfriamiento

TX1043743 A.1

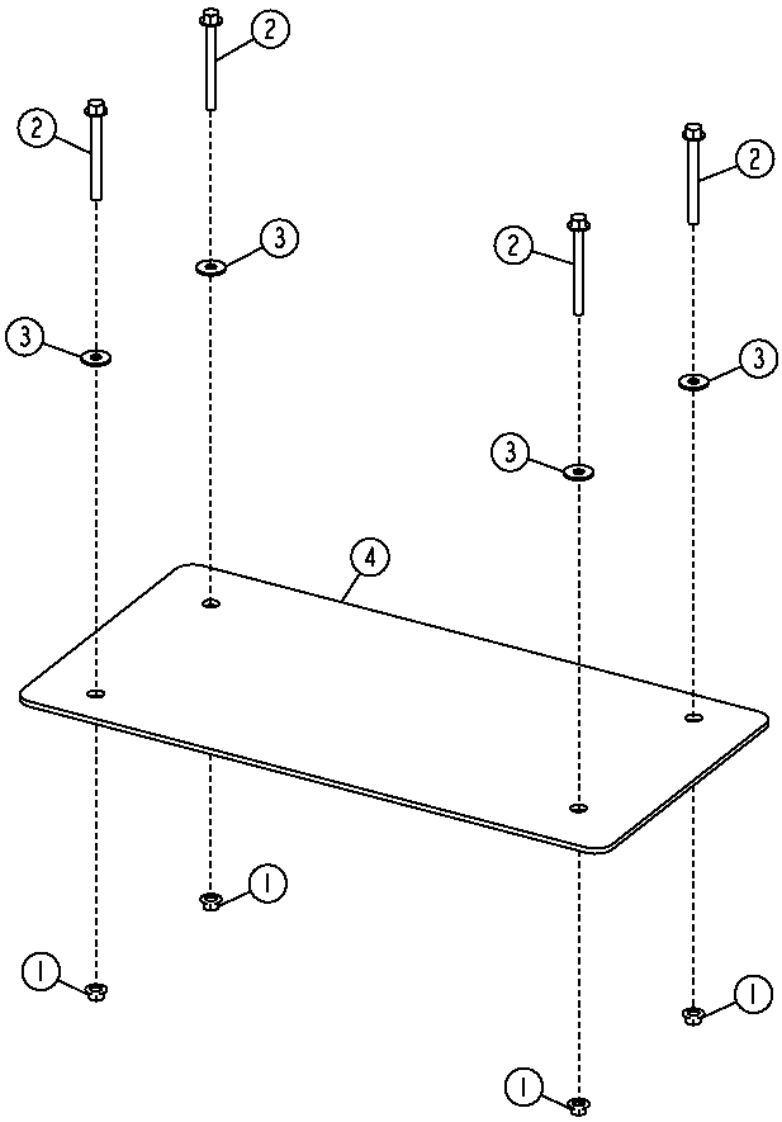

TX1043743

Item	*Nº peça*	*Descrição*	*Qtde*	*Nº série*	*Notas*
1	14M7296	Porca com flange	4		M10
2	19M7812	Parafuso	4		M10 X 100
3	24M7296	Arruela	4		10.500 X 30 X 2.500 mm
4	T204150	Capa	1		

A/C Condenser Lines
Conduites de condenseur de climatisation
Linhas do Condensador do A/C
Линии конденсатора кондиционера
Tuberías de condensador de aire acondicionado

TX1048922 A.1

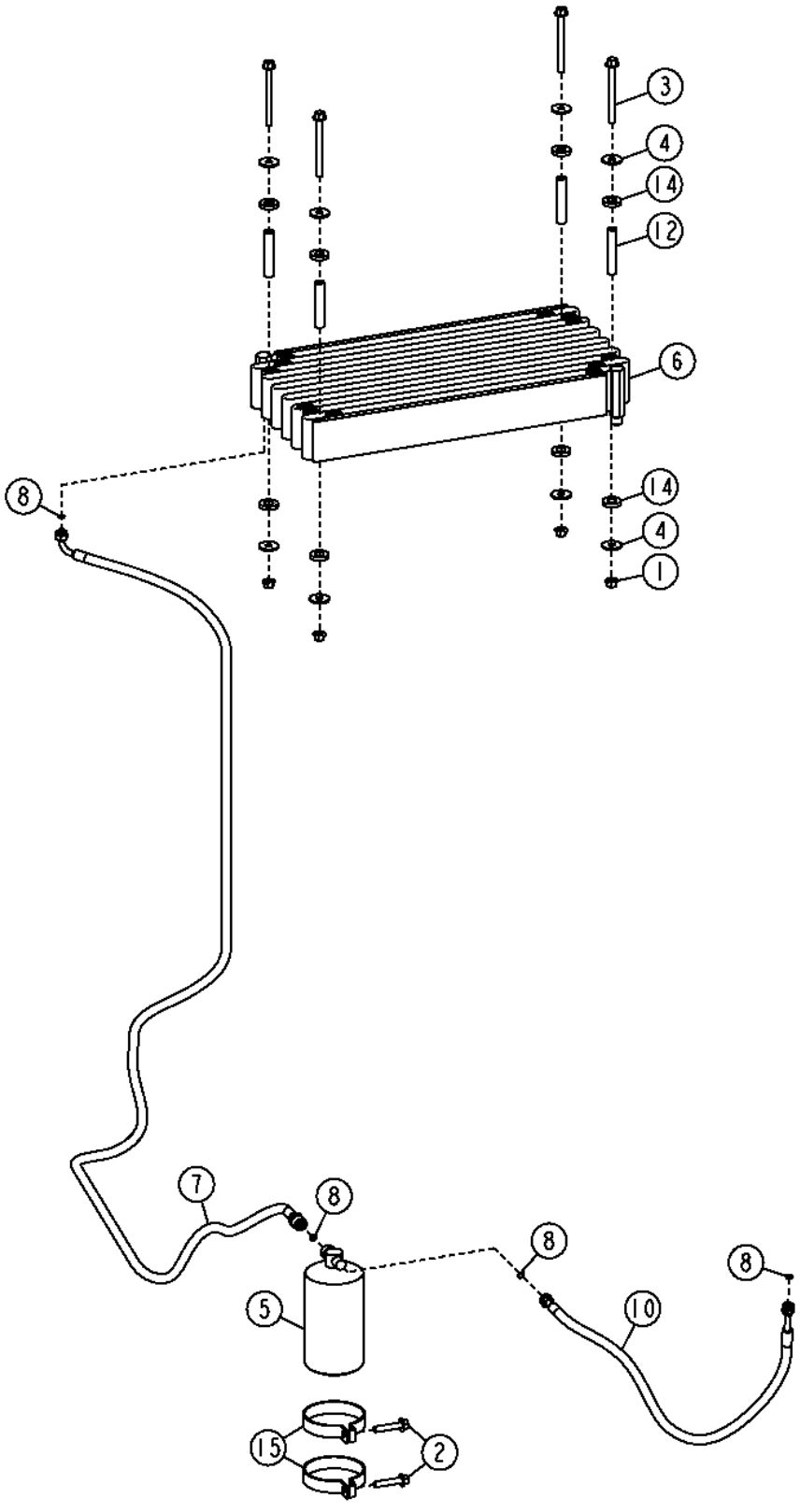

Item	*Nº peça*	*Descrição*	*Qtde*	*Nº série*	*Notas*
1	14M7296	Porca com flange	4		M10
2	19M7806	Parafuso	2		M10 X 50
3	19M7836	Parafuso	4		M10 X 110
4	24M7101	Arruela	8		11 X 34 X 3 mm
5	AT162848	Depósito Desumidificador	1		
6	AT228240	Condensador de vapor	1		
	AT307612	Trocador de calor	1		Ambiente Agressivo
7	AT322830	Mangueira do ar condicionad	1		
8	R183409	Anel o	4		
10	AT340231	Mangueira	1		
12	N117290	Espaçador	4		
14	T158424	Arruela	8		
15	T190513	Braçadeira	2		

HVAC Module Lines and Control Cable (Heater Only)
Conduites et câble de commande du module de chauffage, ventilation et climatisation (chauffage seulement)
Linhas e Cabo de Controle do Módulo HVAC (Somente Aquecedor)
Линии модуля ОВКВ и контрольный кабель (только обогреватель)
Cable de control y tuberías del módulo de climatización (sólo calefactor)

AT348244_TX1080873 A.1

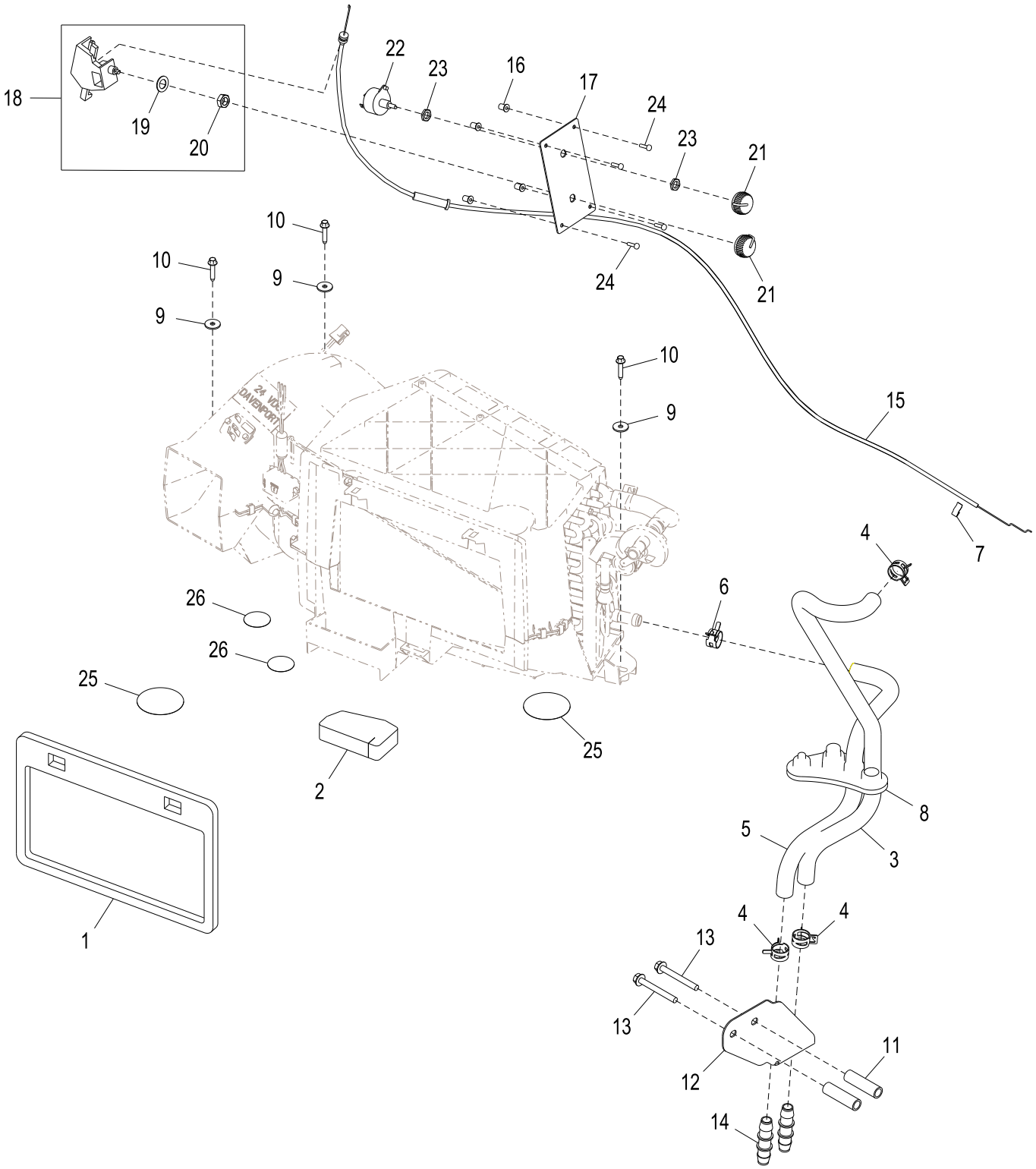

AT348244_TX1080873

Item	*Nº peça*	*Descrição*	*Qtde*	*Nº série*	*Notas*
1	T202742	Vedação	1		
2	T204124	Apoio	1		
3	T245140	Mangueira	1		Saída
4	R117721	Braçadeira	3		
5	T245141	Mangueira	1		Entrada
6	T184924	Abraçadeira para mangueira	1		
7	L57881	Presilha	1		
8	T166297	Passa-fio	1		
9	24M7100	Arruela	3		6.600 X 22 X 2 mm
10	37M7104	Parafuso	3		M6 X 30
11	28H3388	Bucha	2		0.493" X 0.675" X 2-3/8"
12	T245139	Apoio	1		
13	19M7803	Parafuso	2		M8 X 70
14	T160492	Conexão	2		
15	AT347919	Cabo de puxar e empurrar	1		
16	T82792	Porca	4		
17	T228574	Painel de instrumentos	1		
18	RE46742	Controle	1		Controle de Temperatura
19	12H292	Arruela de pressão	1		1/2"
20	14H934	Porca	1		7/16"
21	AL76568	Botão	2		
22	RE43497	Interruptor	1		
23	R44165	Porca de segurança	2		11.125 mm (7/16")
24	T82791	Parafuso	4		
25	T206106	Etiqueta	2		
26	T186793	Etiqueta	2		

HVAC Module Lines and Control Cable
Conduites et câble de commande du module de chauffage, ventilation et climatisation
Linhas e Cabo de Controle do Módulo HVAC
Линии модуля ОВКВ и контрольный кабель
Cable de control y tuberías del módulo de climatización

AT328207_TX1080870 A.2

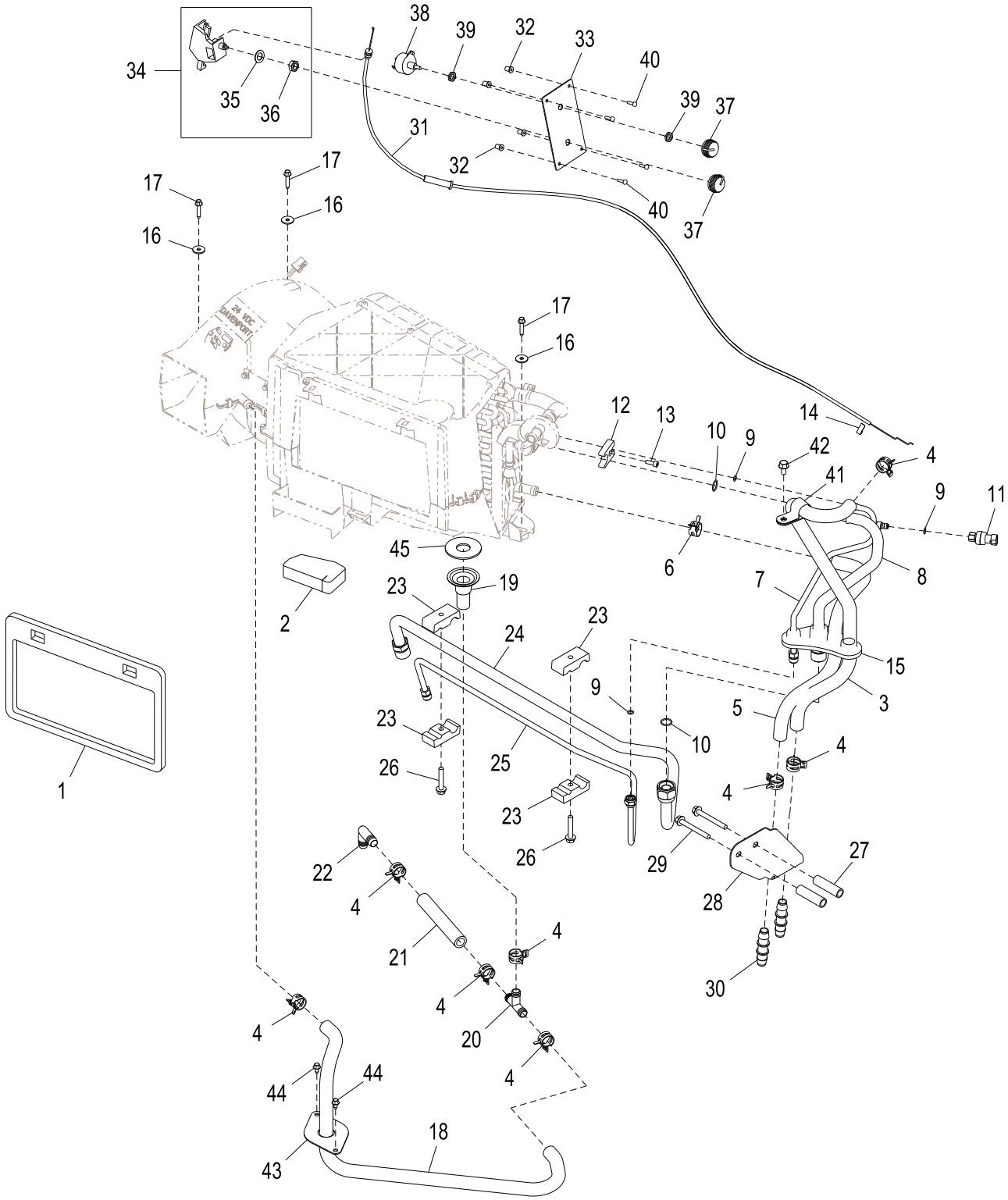

AT328207_TX1080870

Item	*Nº peça*	*Descrição*	*Qtde*	*Nº série*	*Notas*
1	T202742	Vedação	1		
2	T204124	Apoio	1		
3	T245140	Mangueira	1		Saída
4	R117721	Braçadeira	8		
5	T245141	Mangueira	1		Entrada
6	T184924	Abraçadeira para mangueira	1		
7	AT341630	Tubulação	1		
	R60170	VálVula	1		Não Ilustrado
8	AT341613	Tubulação	1		Sucção
9	R10093	Anel o	3		7.645 X 1.778 mm (0.301" X 0.070")
10	T143169	Anel o	2		17.170 X 1.778 mm (0.676" X 0.070")
11	RE157329	Interruptor	1		
12	R125223	Placa	1		
13	19M8553	Parafuso	1		M6 X 16
14	L57881	Presilha	1		
15	T166297	Passa-fio	1		
16	24M7100	Arruela	3		6.600 X 22 X 2 mm
17	37M7104	Parafuso	3		M6 X 30
18	T245262	Mangueira	1		
19	T228566	Funil	1		
20	R115893	Conexão em t	1		
21	.....	Mangueira em metro	1		(MAKE FROM TY22328) (CTL 0.5 ft.)
22	E90729	Conexão	1		
23	H114865	Braçadeira	4		
24	AT352302	Tubulação	1		Sucção
25	AT352303	Tubulação	1		
26	19M8318	Parafuso	2		M8 X 45
27	28H3388	Bucha	2		0.493" X 0.675" X 2-3/8"
28	T245139	Apoio	1		
29	19M7803	Parafuso	2		M8 X 70
30	T160492	Conexão	2		
31	AT347919	Cabo de puxar e empurrar	1		
32	T82792	Porca	4		
33	T228574	Painel de instrumentos	1		
34	RE46742	Controle	1		Controle de Temperatura
35	12H292	Arruela de pressão	1		1/2"
36	14H934	Porca	1		7/16"
37	AL76568	Botão	2		
38	RE43497	Interruptor	1		
39	R44165	Porca de segurança	2		11.125 mm (7/16")
40	T82791	Parafuso	4		4.166 X 16.002 mm (0.164" X 0.630")
41	T140924	Braçadeira	1		
42	19M7865	Parafuso	1		M8 X 16
43	T244758	Placa	1		
44	37M7089	Parafuso	2		M6 X 12
45	T265735	Isolador	1	631369-	

HVAC Module Components
Composants module chauffage, ventilation et climatisation
Componentes do Módulo do HVAC
Компоненты модуля ОВКВ
Componentes de módulo de climatización

AT362079_TX1080109 B.1

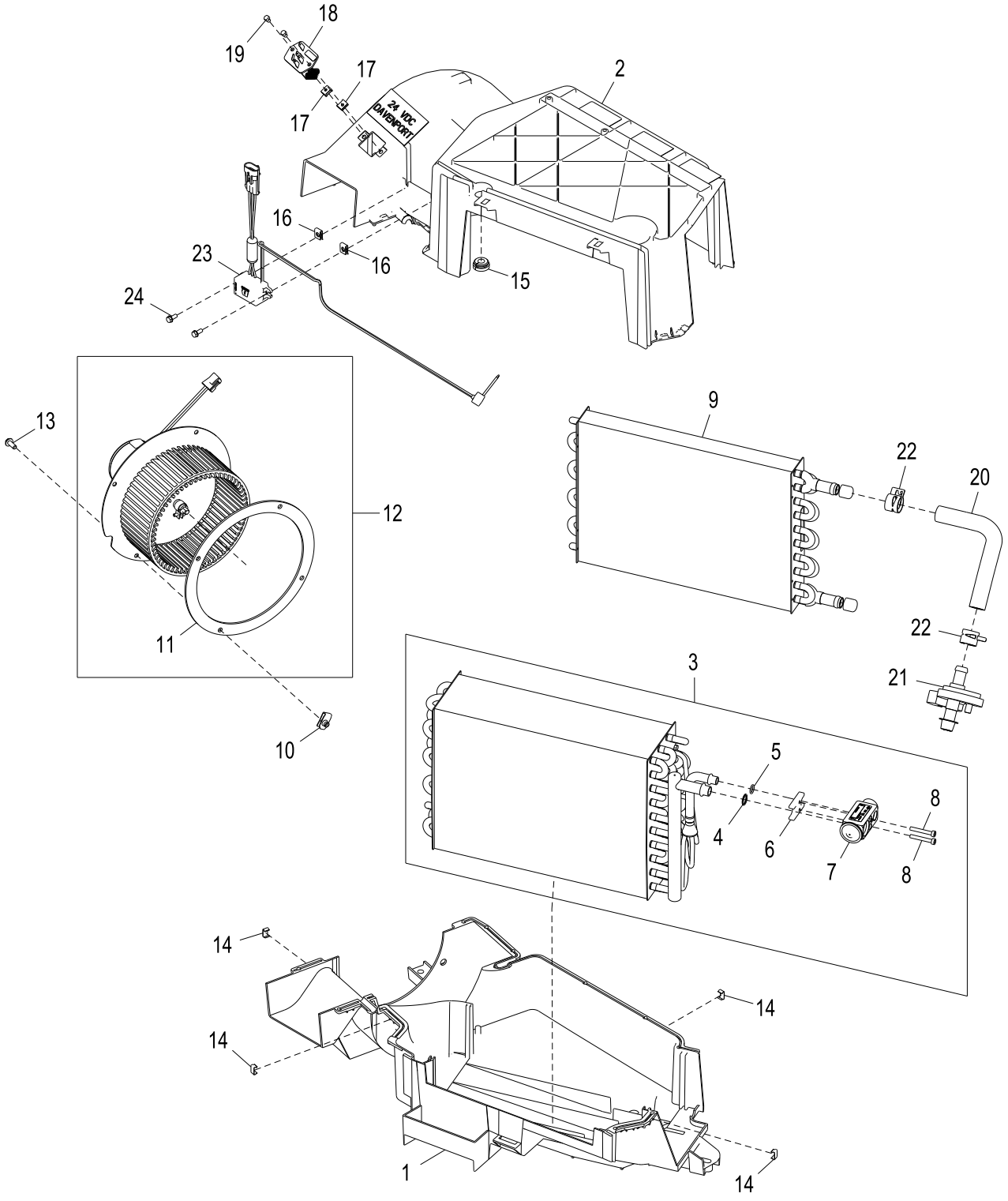

AT362079_TX1080109

Item	*Nº peça*	*Descrição*	*Qtde*	*Nº série*	*Notas*
1	R244664	Carcaça	1		
2	T229918	Carcaça	1		
3	.....	Evaporador	1	-626005	(ORDER RE292236) (RE187311 NLA)
	RE292236	Evaporador	1	626006-	
4	R33259	Anel o	1		13.995 X 1.778 mm (0.551" X 0.070")
5	R113050	Anel o	1		10.820 X 1.778 mm (0.426" X 0.070")
6	L77943	Placa	1		
7	RE174764	VálVula	1	-626005	Expansão Termostática
	RE283957	VálVula	1	626006-	Expansão Termostática
8	PT11778	Parafuso	2		M5 X 38
9	AT362078	Núcleo	1		Aquecedor, (SUB FOR AT354967)
10	M84972	Porca	4		
11	R162769	Vedação	1		
12	AT365431	Motor da ventoinha	1		(SUB FOR AT302953)
13	19M7775	Parafuso	4		M6 X 16
14	R96248	Presilha	11		
15	T229919	Passa-fio	1		
16	R50279	Porca	2		
17	M74782	Porca	2		
18	AT318987	ResistoR	1		4 velocidades
19	H85092	Parafuso	4		
20	R125454	Mangueira do radiador	1		
21	AT193500	VálVula operada a mão	1		Válvula de Água
22	T184924	Abraçadeira para mangueira	2		
23	AT341275	Interruptor	1		Proteção contra Congelamento do evaporador
24	37M7073	Parafuso	2		

HVAC Precleaner
Préfiltre de chauffage, ventilation et climatisation
Pré-limpador do HVAC
Фильтр предв. очистки ОВКВ
Prefiltro de climatización

AT389084_TX1086466 B.1

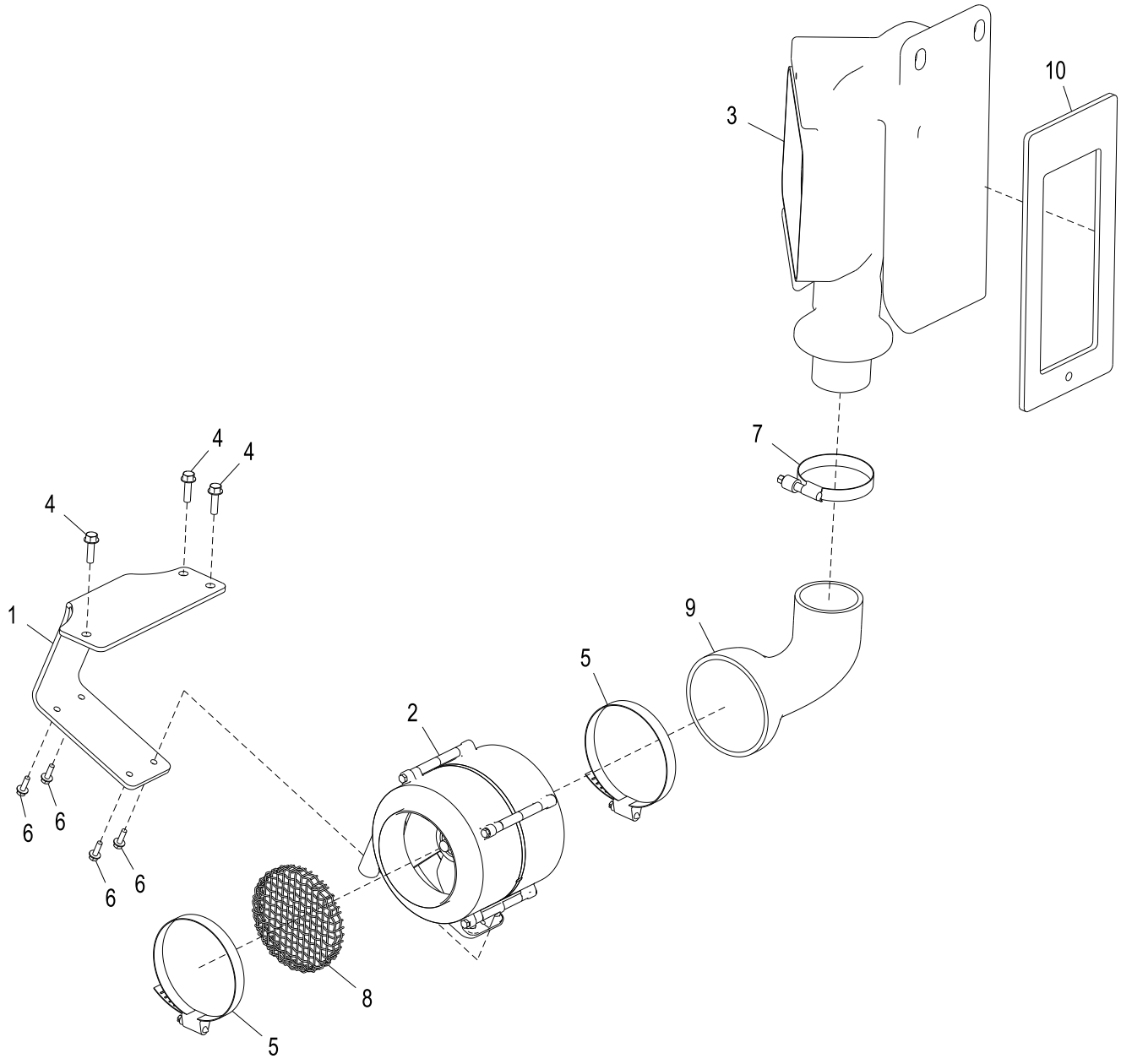

AT389084_TX1086466

Item	*Nº peça*	*Descrição*	*Qtde*	*Nº série*	*Notas*
1	AT359772	Placa	1		
2	AT302794	Pré-filtro	1		
3	T224882	Duto de ar	1		
4	19M7868	Parafuso	3		M8 X 30
5	RE40281	Braçadeira	2		
6	19M7862	Parafuso	4		M6 X 20
7	RE52702	Braçadeira	1		
8	T238611	Blindagem de tela	1		
9	T224884	Duto de ar	1		
10	T224883	Vedação	1		

Fresh Air Filter Duct
Conduit de filtre à air frais
Duto do Filtro de Ar Fresco
Воздуховод фильтра приточного воздуха
Conducto de filtro de aire fresco

AT389183_TX1086474 A.2

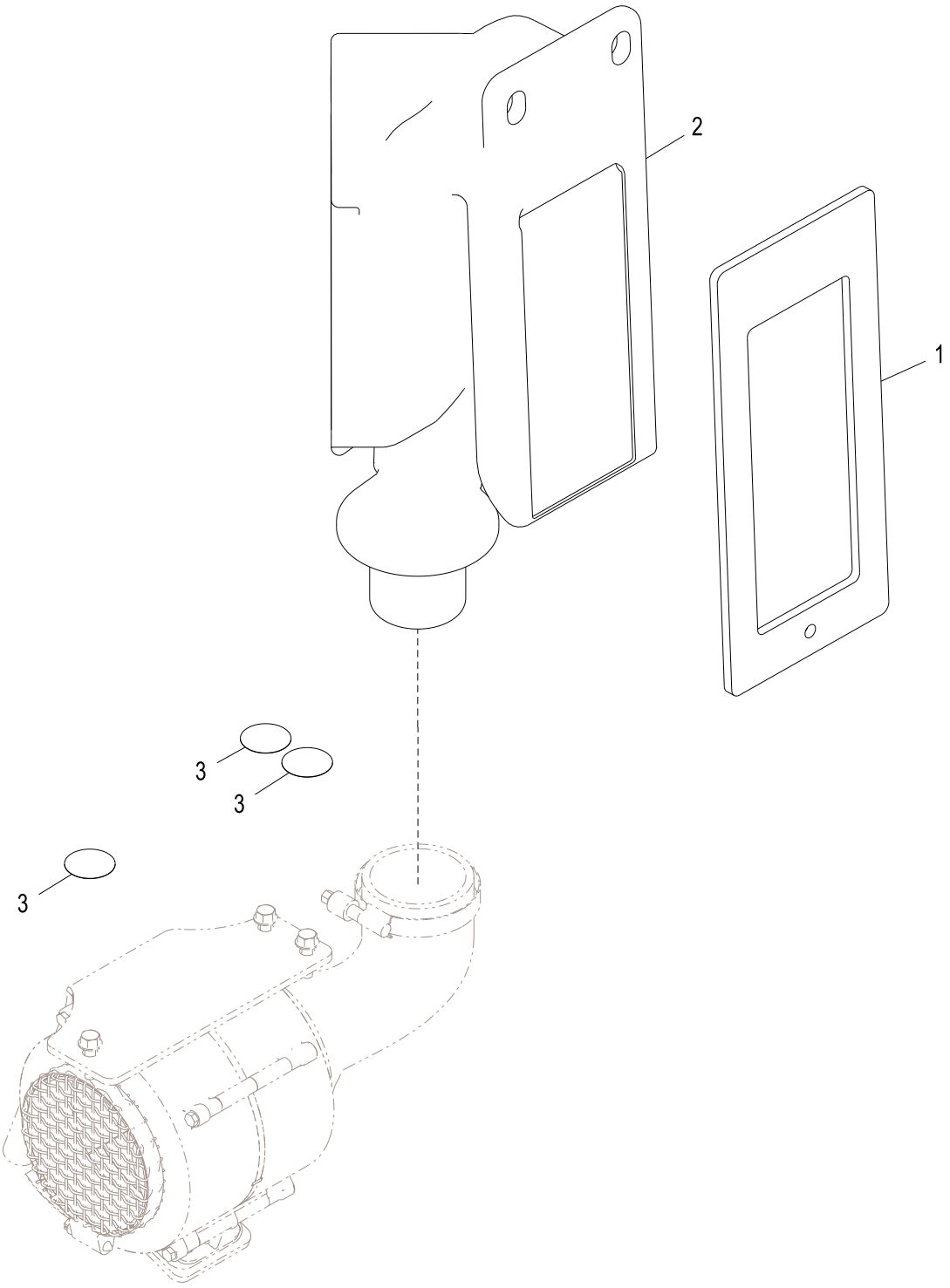

AT389183_TX1086474

Item	*Nº peça*	*Descrição*	*Qtde*	*Nº série*	*Notas*
1	T224883	Vedação	1		
2	T224881	Duto de ar	1		
3	T186793	Etiqueta	3		

Hood
Capot
Capô
Капот
Capó

TX1055516 A.1

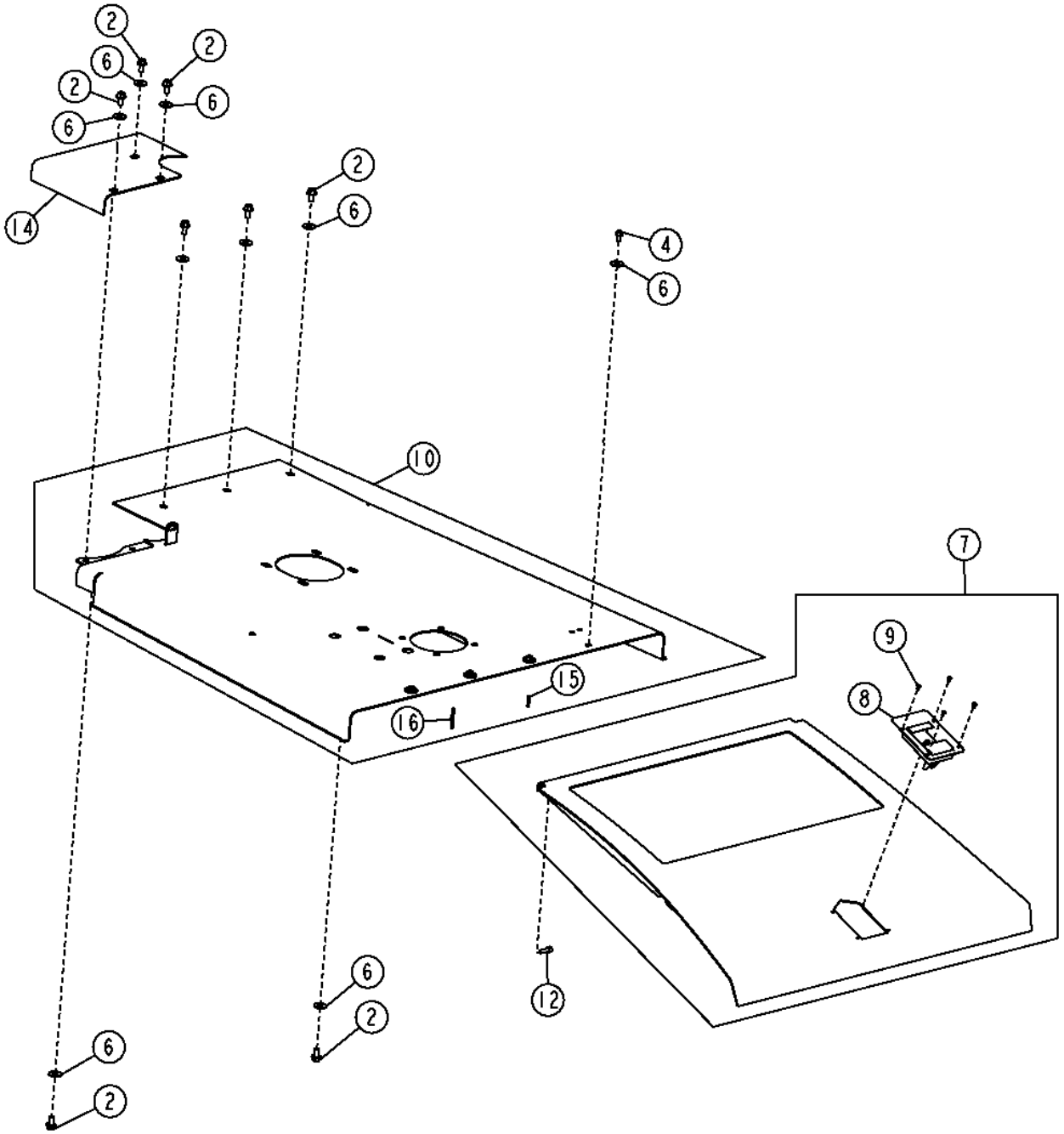

Item	*Nº peça*	*Descrição*	*Qtde*	*Nº série*	*Notas*
2	19M7784	Parafuso	8		M10 X 20
4	19M7865	Parafuso	4		M8 X 16
6	24M7296	Arruela	12		10.500 X 30 X 2.500 mm
7	AT316328	Capô	1		
8	AT221696	Trava	1		SFAT280208This Application
9	H85233	Rebite	4		4.750 mm (3/16")
10	AT344690	Capô	1		
12	R186228	Parafuso sextavado	2		
14	T232552	Capa	1		
15	T251098	Pino	3		
16	T251099	Pino	6		

Engine Side Shields
Panneaux latéraux de moteur
Blindagens Laterais do Motor
Боковые щитки двигателя
Escudos laterales de motor

AT345519_TX1071688 B.3

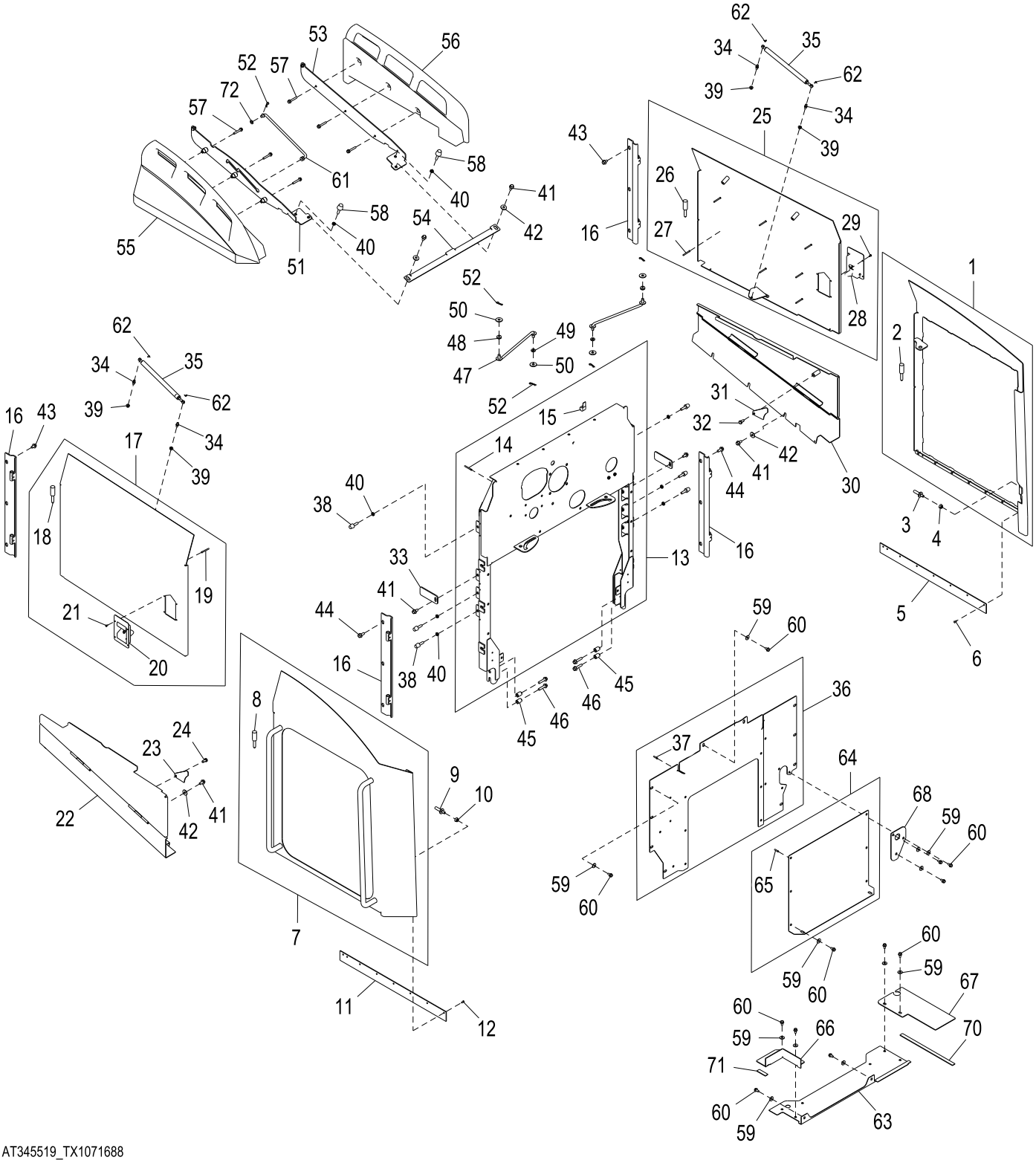

AT345519_TX1071688

Item	*Nº peça*	*Descrição*	*Qtde*	*Nº série*	*Notas*
1	AT323621	Porta	1		
2	T173369	Pino	2		
3	T201880	Pino	1		
4	14M7296	Porca com flange	1		M10
5	T216516	Aba	1		
6	M68628	Rebite	7		
7	**AT373822**	**Porta**	**1**		**Conjunto de Conveniência, SUB FOR AT323622**
8	T173369	Pino	2		
9	T201880	Pino	1		
10	14M7296	Porca com flange	1		M10
11	T216516	Aba	1		
12	M68628	Rebite	8		
13	AT371345	Isolador	1		
14	T251099	Pino	5		
15	AH114109	Braçadeira	1		
16	AT208159	Dobradiça	4		
17	AT358475	Porta	1		
18	T173369	Pino	2		
19	T251099	Pino	7		
20	AT221696	Trava	1		
21	H85233	Rebite	4		
22	AT315810	Porta	1		
23	T168119	Placa	1		
24	T105891	Parafuso sextavado	1		
25	AT358473	Porta	1		
26	T173369	Pino	2		
27	T251099	Pino	7		
28	AT221696	Trava	1		
29	H85233	Rebite	4		
30	AT315294	Porta	1		
31	T168119	Placa	1		
32	T105891	Parafuso sextavado	1		
33	T168135	Correia	2		
34	T177909	Pino esférico	4		
35	AT226229	Cilindro	2		
36	AT371004	Chapa	1		
37	T251098	Pino	4		
38	AT219974	Pára-choque	6		
39	14M7298	Porca com flange	4		M8
40	14M7152	Porca	8		M10
41	19M7784	Parafuso	7		M10 X 20
42	24M7296	Arruela	5		10.500 X 30 X 2.500 mm
43	19M7783	Parafuso	6		M10 X 16
44	19M7785	Parafuso	6		M10 X 25
45	T147891	Bucha	4		
46	19M7805	Parafuso	4		M10 X 45
47	AT312053	TiranTe	2		
48	T162238	Passa-fio	2		
49	T27260	Arruela	2		
50	24H1330	Arruela	4		15/32" X 1-3/8" X 7/64"
51	AT334250	Apoio	1		
52	J16931	Pino	5		
53	AT334251	Apoio	1		
54	T211997	Apoio	1		
55	T197100	Alavanca	1		
56	T197575	Alavanca	1		
57	19M7800	Parafuso	6		M8 X 50
58	AT306690	Pára-choque	2		
59	24M7298	Arruela	26		8.400 X 25 X 2 mm
60	19M7865	Parafuso	27		M8 X 16
61	T316413	TiranTe	1		SUB FOR T290725
62	T182758	Presilha	4		
63	AT317139	Piso	1		
64	AT358037	Chapa	1		
65	T251098	Pino	2		
66	AT335291	Piso	1		
67	T212888	Piso	1		
68	T213071	RefoRço	1		
70	.....	Isolador	1		MAKE FROM T66419, CTL 390 mm (1.28 ft.)
71	.....	Isolador	1		MAKE FROM T66419, CTL 63 mm (0.2 ft.)
72	24M7346	Arruela	1		11 X 20 X 2 mm

Frame Locking Bar
Barre verrouillage bâti
Barra de Travamento da Estrutura
Запорн. брус рамы
Barra de bloqueo de bastidor

TX1038154 A.1

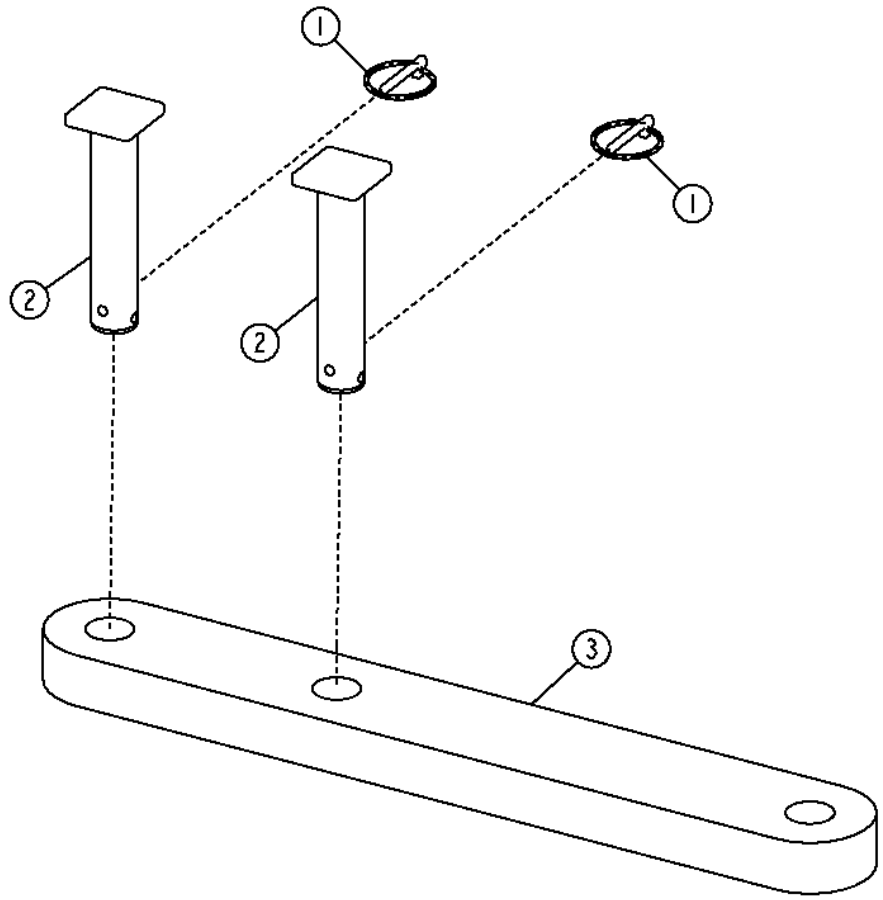

TX1038154

Item	*Nº peça*	*Descrição*	*Qtde*	*Nº série*	*Notas*
1	AA21292	Pino de engate ráPido	2		
2	R125450	Pino	2		
3	T156258	Barra	1		

Transmission Shields
Protections de transmission
Proteções da Transmissão
Щитки трансмиссии
Escudos de la transmisión

AT342003_TX1082692 A.3

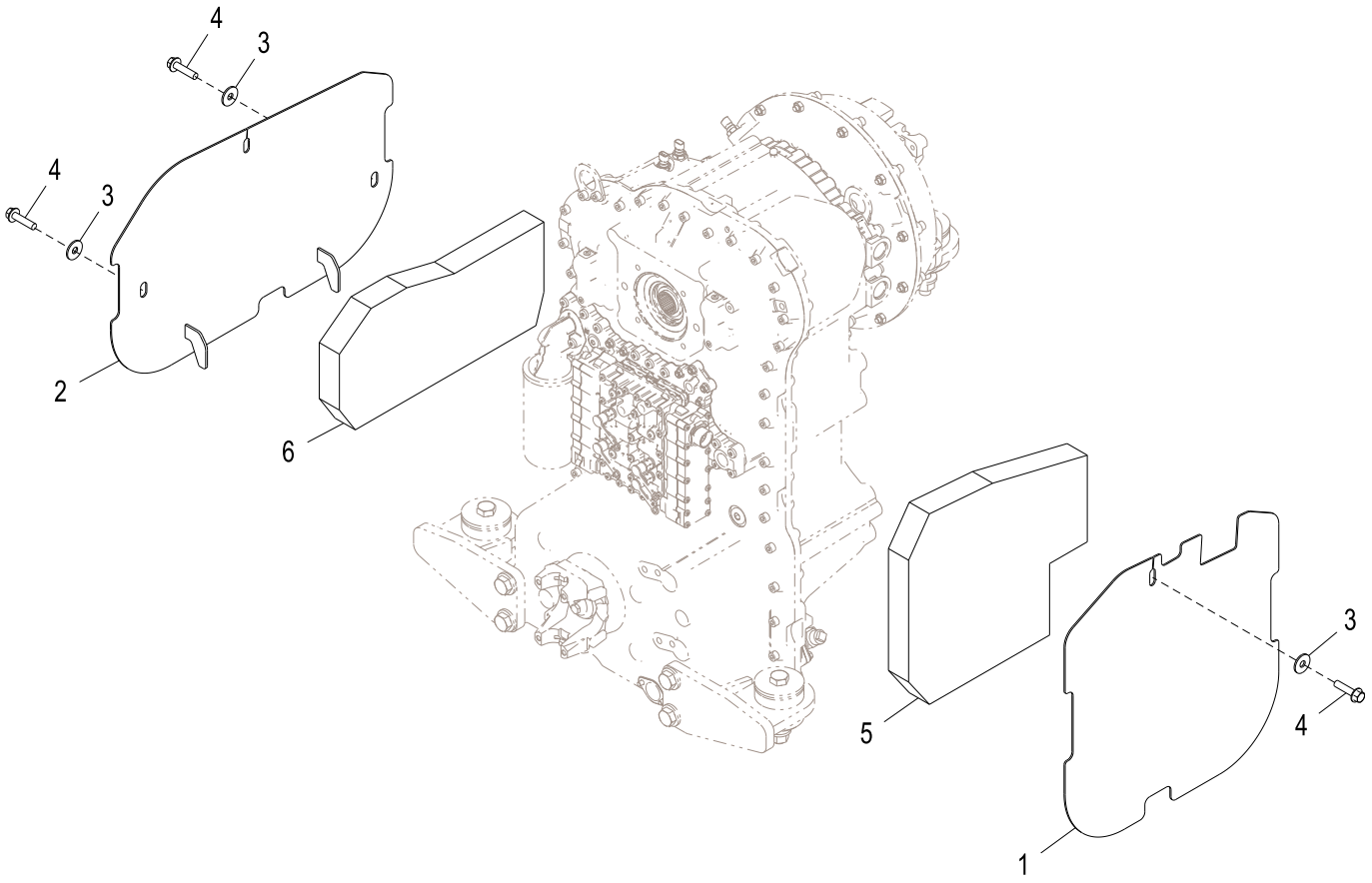

AT342003_TX1082692

Item	*Nº peça*	*Descrição*	*Qtde*	*Nº série*	*Notas*
1	AT342028	Capa	1	-632197	(SUB FOR AT342006)
	AT386040	Capa	1	632198-	
2	AT357567	Capa	1		
3	24M7180	Arruela	3		13 X 37 X 3 mm
4	19M7814	Parafuso	3		M12 X 50
5	T231231	Isolador	1	-632197	
	T279416	Isolador	1	632198-	
6	T251564	Isolador	1		

Level 1 Sound Package
Ensemble sonore niveau 1
Pacote contra Ruídos Nível 1
Пакет звука уровня 1
Conjunto de insonorización Level 1

TX1060467 A.1

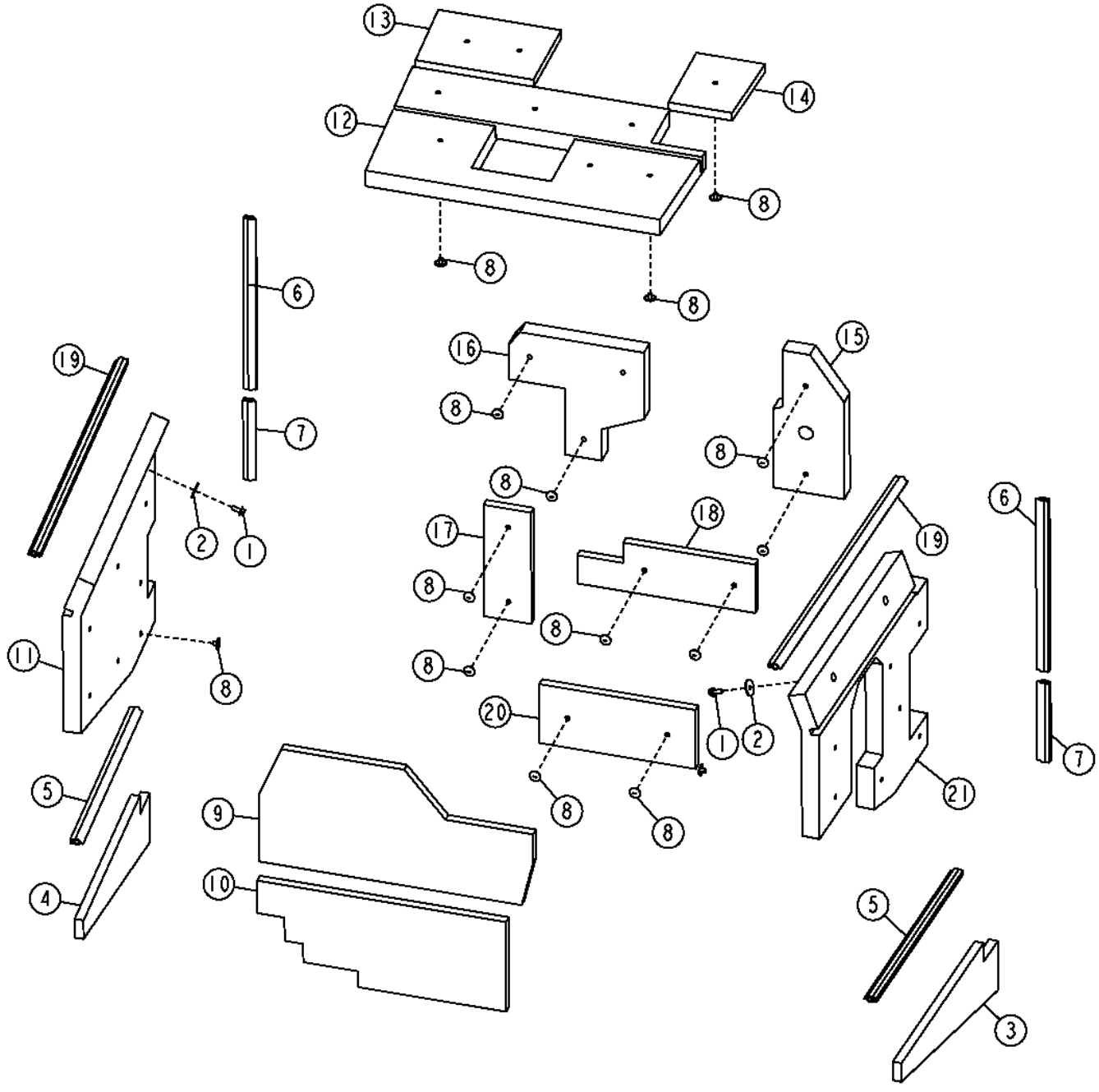

Item	*Nº peça*	*Descrição*	*Qtde*	*Nº série*	*Notas*
1	19M7785	Parafuso	4		M10 X 25
2	24H1314	Arruela	4		13/32" X 1-3/4" X 7/64"
3	T216550	Isolador	1		750 mm (29.528")
4	T216551	Isolador	1		750 mm (29.528")
5	.....	Isolador	4		(MAKE FROM T226496) (CTL 2.2 ft.)
6	.....	Isolador	4		(MAKE FROM T226496) (CTL 1.8 ft.)
7	.....	Isolador	4		(MAKE FROM T226496) (CTL 0.83 ft.)
8	T230322	RetentoR	34		
9	T232264	Isolador	1		
10	T232266	Isolador	1		
11	T233907	Isolador	1		
12	T234224	Isolador	1		
13	T234227	Isolador	1		
14	T234231	Isolador	1		
15	T241133	Isolador	1		
16	T241135	Isolador	1		
17	T241136	Isolador	1		
18	T241137	Isolador	1		
19	.....	Isolador	2		(MAKE FROM T226496) (CTL 3.2 ft.)
20	T246687	Isolador	1		
21	T258714	Isolador	1		(SUB FOR T232855)

Front Fenders
Ailes avant
Para-lamas Dianteiros
Пер. крылья
Guardabarros delanteros

AT302728_TX1094185 A.1

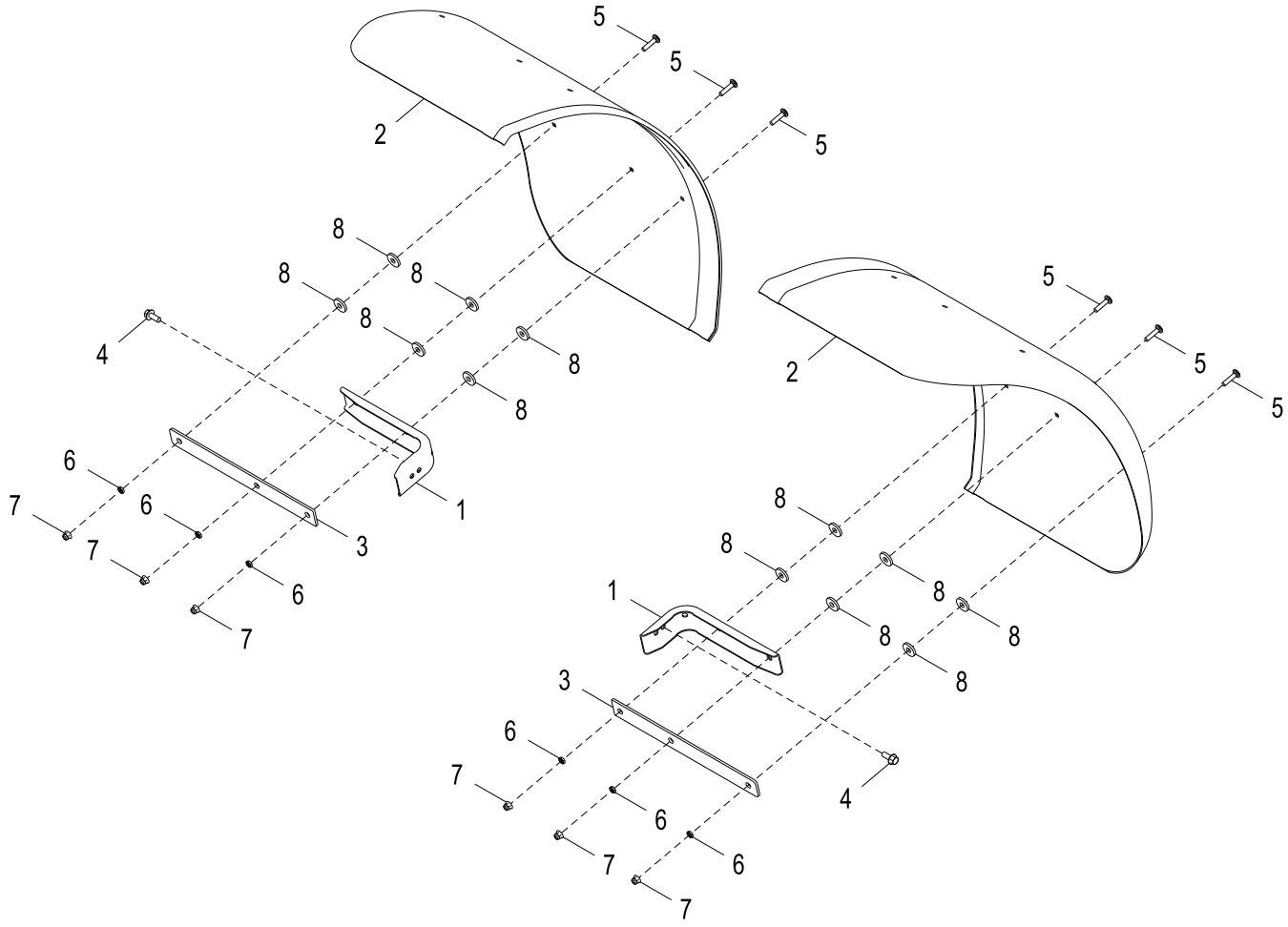

AT302728_TX1094185

Item	*Nº peça*	*Descrição*	*Qtde*	*Nº série*	*Notas*
1	T178368	Suporte	6		
2	T201020	Pára-lama	2		
3	T200463	Placa	6		
4	19M7789	Parafuso	6		M12 X 30
5	03M7195	Parafuso	18		M10 X 45
6	14M7152	Porca	18		M10
7	14M7400	Porca de segurança	18		M10
8	T22381	Arruela	36		

Full Coverage Front Fenders
Ailes avant pleine couverture
Para-lamas Dianteiros de Cobertura Total
Передние крылья полного покрытия
Guardabarros delanteros de cobertura total

AT342152_TX1086314 A.1

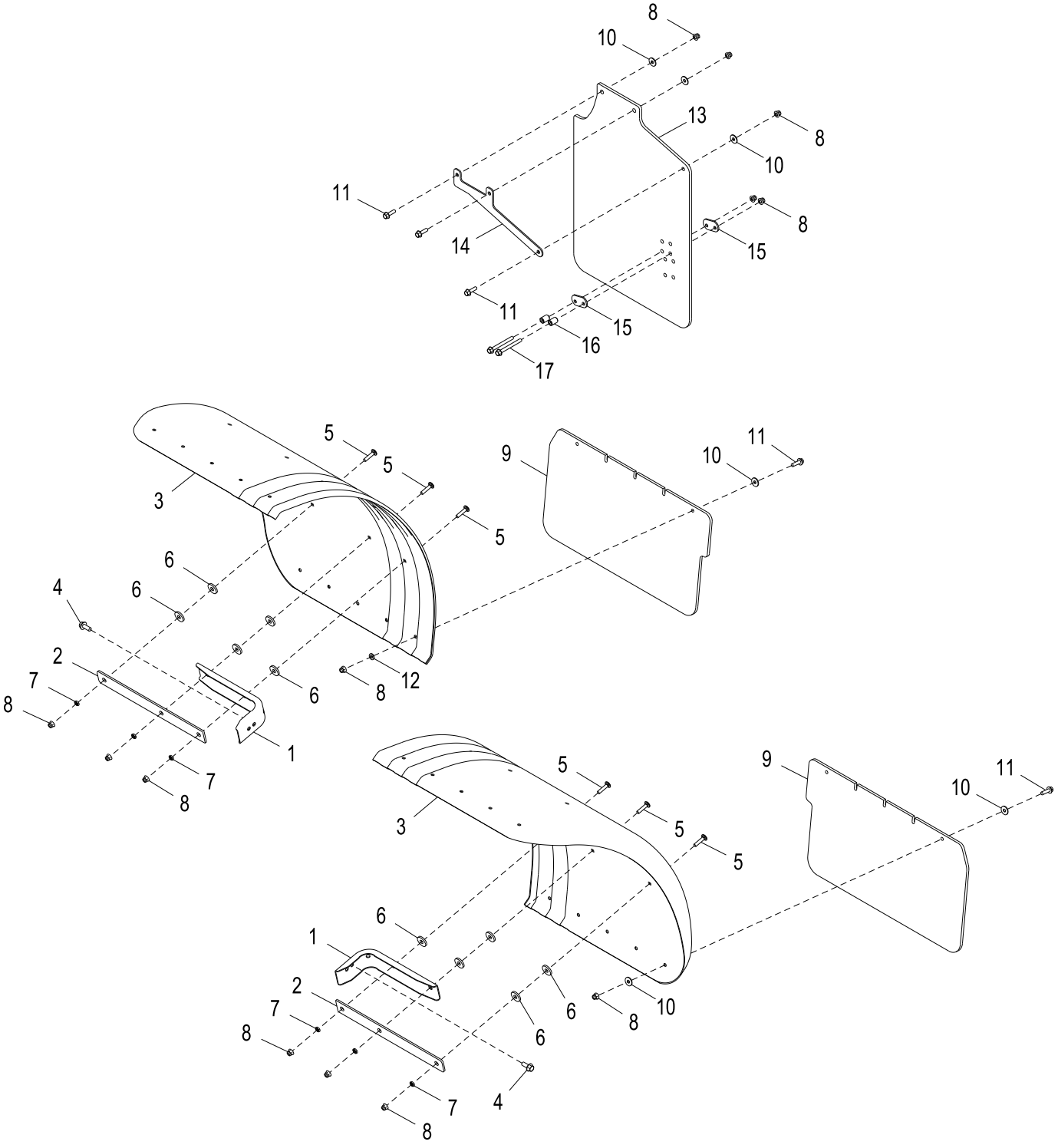

AT342152_TX1086314

Item	*Nº peça*	*Descrição*	*Qtde*	*Nº série*	*Notas*
1	T178368	Suporte	6		
2	T200463	Placa	6		
3	T201017	Pára-lama	2		
4	19M7789	Parafuso	6		M12 X 30
5	03M7195	Parafuso	18		M10 X 45
6	T22381	Arruela	30		
7	14M7152	Porca	18		M10
8	14M7400	Porca de segurança	33		M10
9	T202241	Apara-barro	2		
10	24M7296	Arruela	19		10.500 X 30 X 2.500 mm
11	19M7835	Parafuso	13		M10 X 35
12	24M7239	Arruela	4		10.700 X 21 X 2.500 mm
13	T230879	Apara-barro	1		
14	T204744	Placa	1		
15	T173779	Correia	2		
16	T147891	Bucha	2		
17	19M7812	Parafuso	2		M10 X 100

Full Coverage Front and Rear Fenders
Ailes avant et arrière pleine couverture
Para-lamas Dianteiros e Traseiros de Cobertura Total
Передние и задние крылья полного покрытия
Guardabarros trasero y delantero con cobertura total

AT342164_TX1094186 A.1

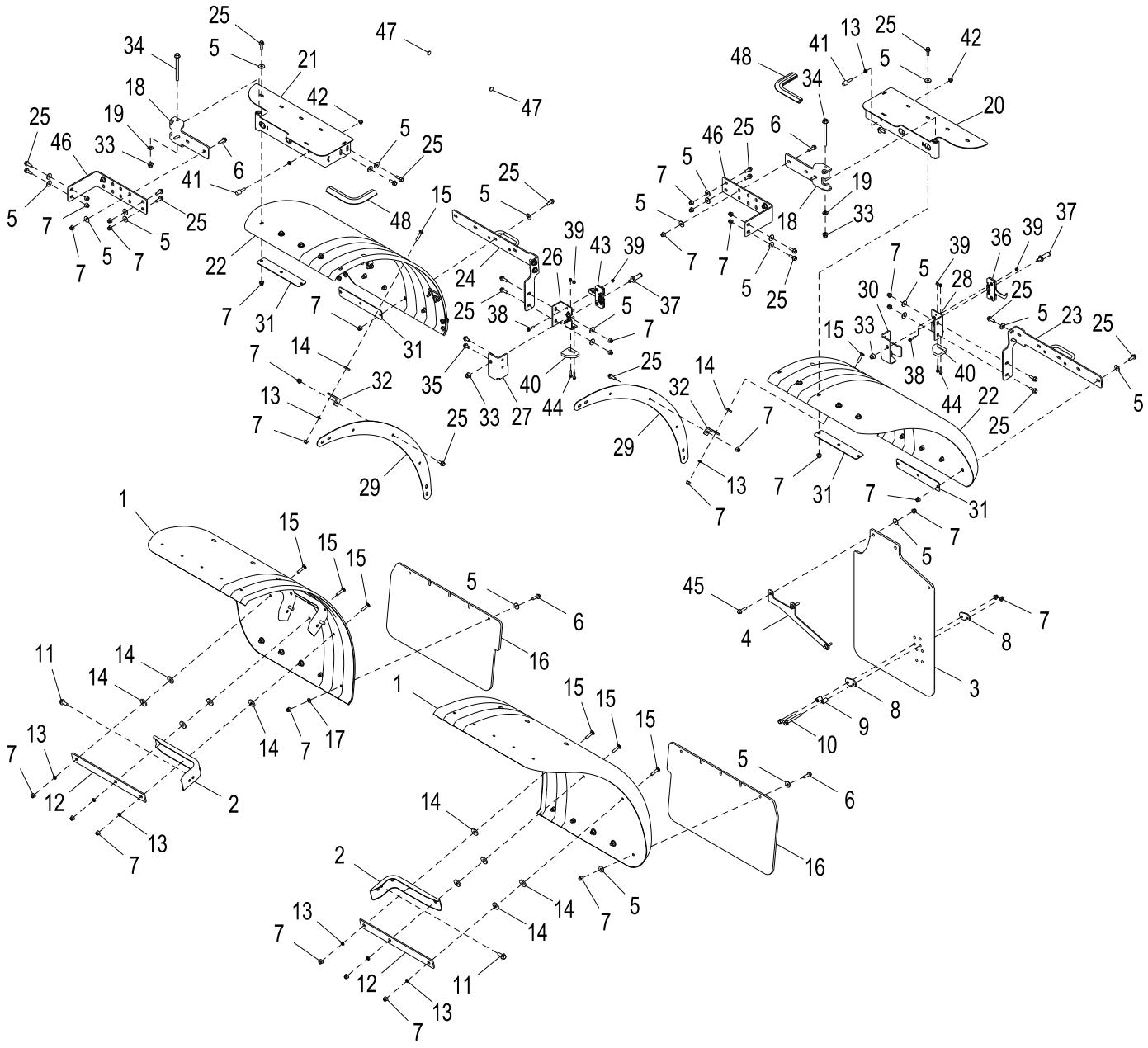

AT342164_TX1094186

Item	*Nº peça*	*Descrição*	*Qtde*	*Nº série*	*Notas*
1	T201017	Pára-lama	2		
2	T178368	Suporte	6		
3	T230879	Apara-barro	1		
4	T204744	Placa	1		
5	24M7296	Arruela	61		10.500 X 30 X 2.500 mm
6	19M7835	Parafuso	15		M10 X 35
7	14M7400	Porca de segurança	87		M10
8	T173779	Correia	2		
9	T147891	Bucha	2		
10	19M7812	Parafuso	2		M10 X 100
11	19M7789	Parafuso	6		M12 X 30
12	T200463	Placa	6		
13	14M7152	Porca	26		M10
14	T22381	Arruela	36		
15	03M7195	Parafuso	24		M10 X 45
16	T202241	Apara-barro	2		
17	24M7239	Arruela	10		10.700 X 21 X 2.500 mm
18	T224529	Apoio	2		
19	24M7240	Arruela	2		13 X 25 X 3 mm
20	AT337755	Apoio	1		
21	AT337754	Apoio	1		
22	T204302	Pára-lama	2		
23	AT331036	Apoio	1		
24	AT331034	Apoio	1		
25	19M7786	Parafuso	44		M10 X 30
26	T223645	Apoio	1		
27	T221186	Apoio	1		
28	T223814	Apoio	1		
29	T203965	Placa	2		
30	T224462	Apoio	1		
31	T204644	Placa	4		
32	T176357	Cantoneira	6		
33	14M7401	Porca de segurança	4		M12
34	19M8737	Parafuso	2		M12 X 140
35	19M7784	Parafuso	4		M10 X 20
36	AT322382	Trava	1		
37	AT301711	Trinco	2		
38	19M7833	Parafuso	8		M6 X 35
39	14M7397	Porca de segurança	12		M6
40	T224498	Apoio	2		
41	AT219974	Pára-choque	2		
42	14M7296	Porca com flange	2		M10
43	AT322383	Trava	1		
44	19M7796	Parafuso	4		M6 X 30
45	19M7804	Parafuso	2		M10 X 40
46	T250948	Apoio	2		
47	T173591	Isolador	2		
48	.....	Isolador	2		MAKE FROM T210655, CTL 305 mm (1.00 ft.)

Full Coverage Front Fenders Kit
Kit sur site d'ailes avant pleine couverture
Kit de Para-lamas Dianteiros de Cobertura Total
Комплект передних крыльев полного покрытия
Juego de guardabarros delanteros de cobertura total

AT342160_TX1086315 A.1

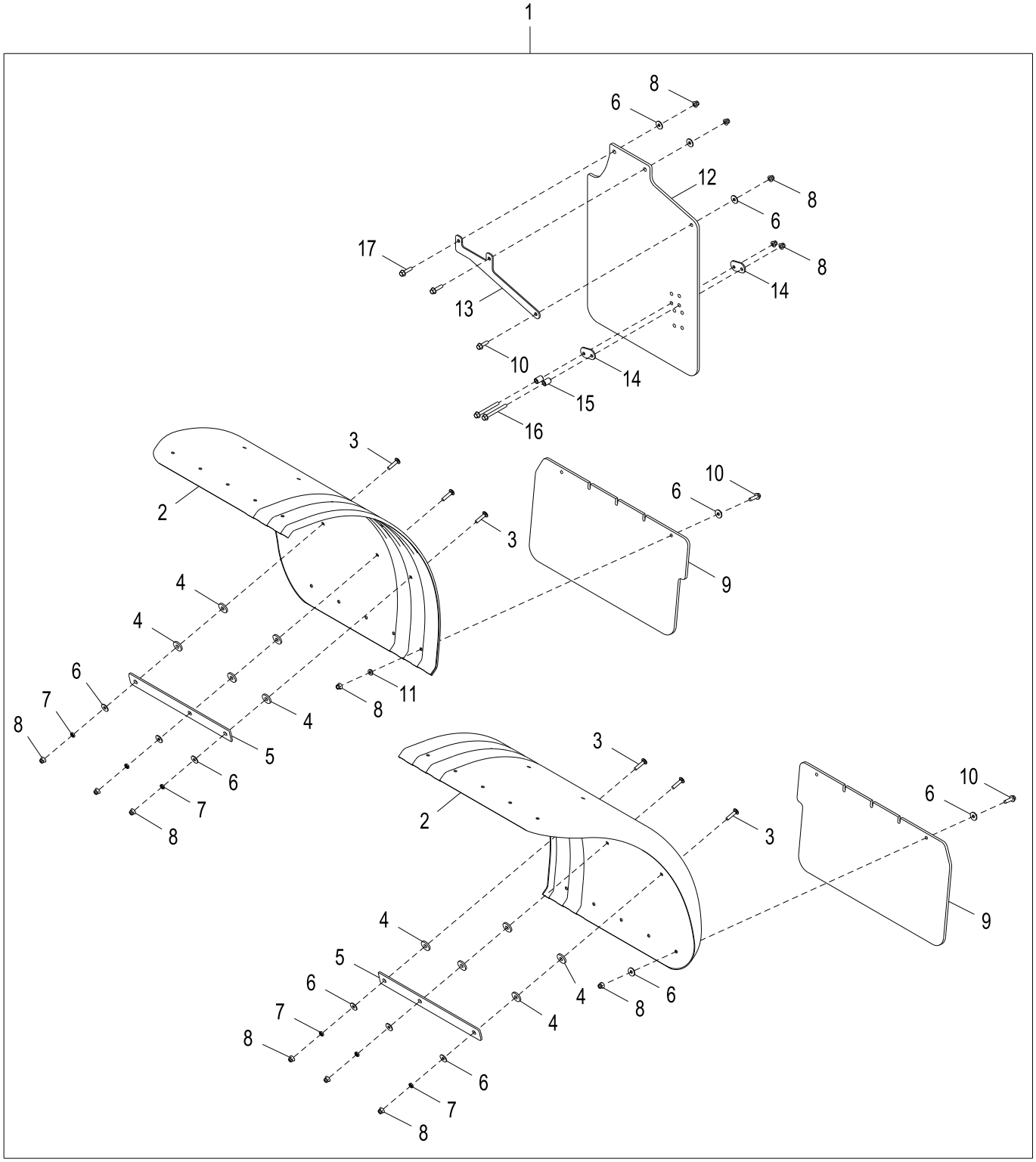

AT342160_TX1086315

Item	*Nº peça*	*Descrição*	*Qtde*	*Nº série*	*Notas*
1	**AT342160**	**Pára-lama**	**1**		**Pacotes de Produto**
2	T201017	Pára-lama	2		
3	03M7195	Parafuso	18		M10 X 45
4	T22381	Arruela	30		
5	T200463	Placa	6		
6	24M7296	Arruela	37		10.500 X 30 X 2.500 mm
7	14M7152	Porca	18		M10
8	14M7400	Porca de segurança	33		M10
9	T202241	Apara-barro	2		
10	19M7835	Parafuso	11		M10 X 35
11	24M7239	Arruela	4		10.700 X 21 X 2.500 mm
12	T230879	Apara-barro	1		
13	T204744	Placa	1		
14	T173779	Correia	2		
15	T147891	Bucha	2		
16	19M7812	Parafuso	2		M10 X 100
17	19M7804	Parafuso	2		M10 X 40

Full Coverage Rear Fenders Kit
Kit d'ailes arrière pleine couverture
Kit de Para-lamas Traseiros de Cobertura Total
Комплект задних крыльев полного покрытия
Juego de guardabarros trasero con cobertura total

AT337154_TX1075280 B.1

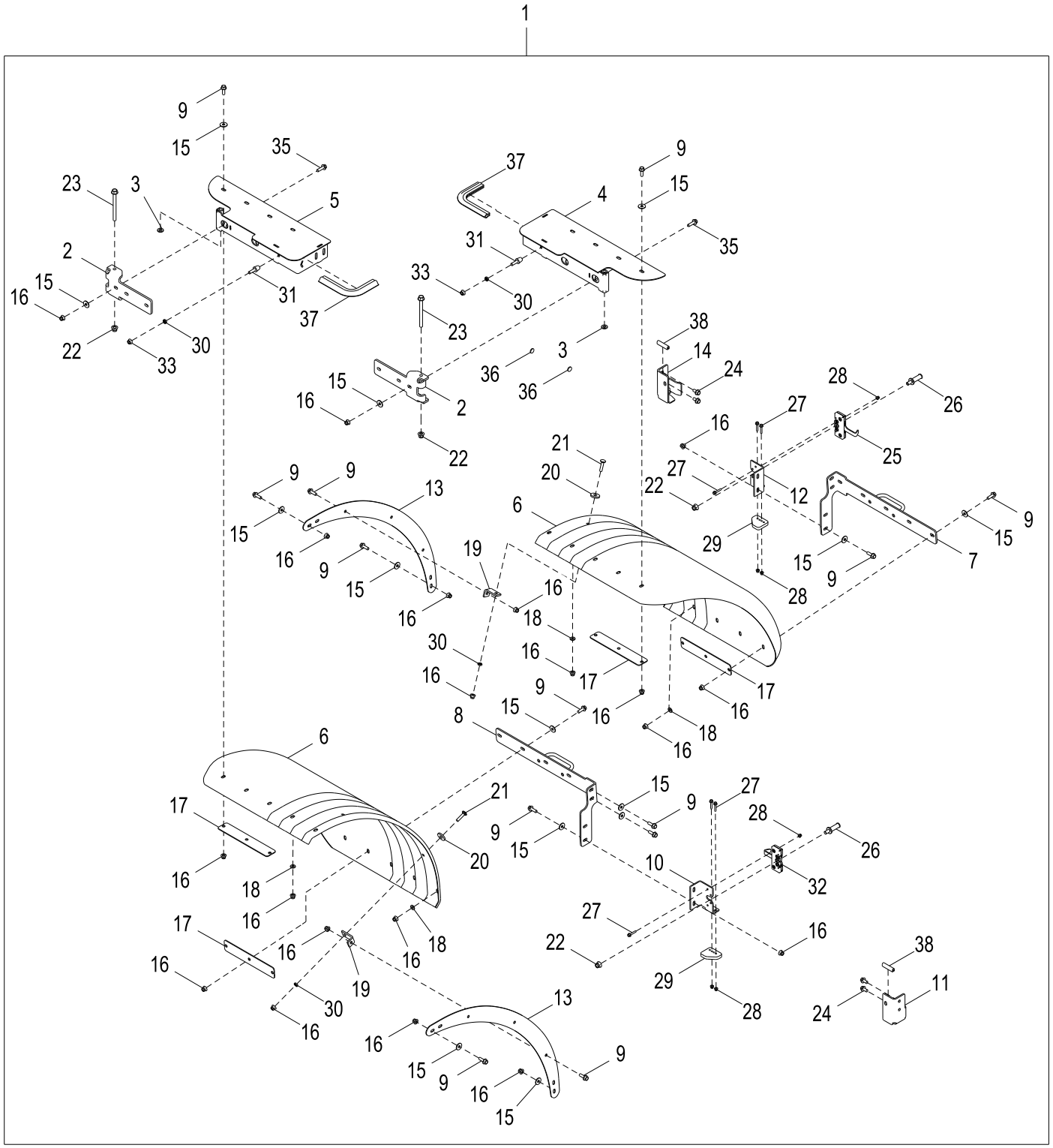

AT337154_TX1075280

Item	*Nº peça*	*Descrição*	*Qtde*	*Nº série*	*Notas*
1	**AT337154**	**Pára-lama**	**1**		**Pacotes de Produto**
2	T224529	Apoio	2		
3	24M7240	Arruela	2		13 X 25 X 3 mm
4	AT337755	Apoio	1		Lado Esquerdo
5	AT337754	Apoio	1		Lado Direito
6	T204302	Pára-lama	2		
7	AT331036	Apoio	1		
8	AT331034	Apoio	1		
9	19M7786	Parafuso	36		M10 X 30
10	T223645	Apoio	1		
11	T221186	Apoio	1		
12	T223814	Apoio	1		
13	T203965	Placa	2		
14	T224462	Apoio	1		
15	24M7296	Arruela	36		10.500 X 30 X 2.500 mm
16	14M7400	Porca de segurança	46		M10
17	T204644	Placa	4		
18	24M7239	Arruela	6		10.700 X 21 X 2.500 mm
19	T176357	Cantoneira	6		
20	T22381	Arruela	6		
21	03M7195	Parafuso	6		M10 X 45
22	14M7401	Porca de segurança	4		M12
23	19M8737	Parafuso	2		M12 X 140
24	19M7784	Parafuso	4		M10 X 20
25	AT322382	Trava	1		
26	AT301711	Trinco	2		
27	19M7833	Parafuso	12		M6 X 35
28	14M7397	Porca de segurança	12		M6
29	T224498	Apoio	2		
30	14M7152	Porca	8		M10
31	AT219974	Pára-choque	2		
32	AT322383	Trava	1		
33	14M7296	Porca com flange	2		M10
35	19M7835	Parafuso	4		M10 X 35
36	T173591	Isolador	2		
37	.....	Isolador	2		MAKE FROM T210655, CTL 305 mm (1.00 ft.)
38	.....	Isolador	2		MAKE FROM T61861, CTL 63.5 mm (2.5 in.)

Rear Platforms
Plates-formes arrière
Plataformas Traseiras
Задние платформы
Plataformas traseras

AT338792_TX1094187 A.1

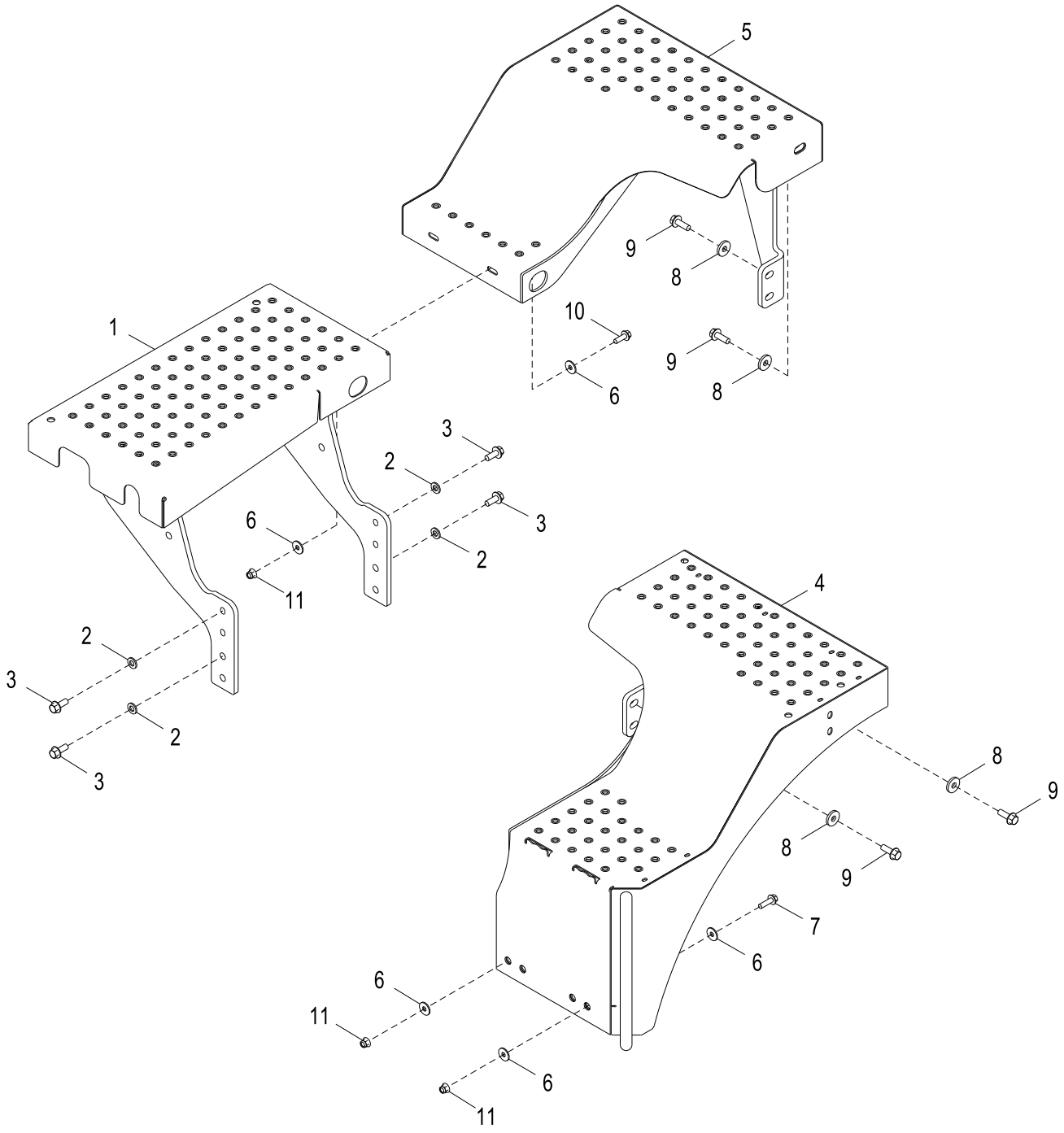

AT338792_TX1094187

Item	*Nº peça*	*Descrição*	*Qtde*	*Nº série*	*Notas*
1	AT368016	Plataforma	1		(SUB FOR AT373366)
2	24M7240	Arruela	4		13 X 25 X 3 mm
3	19M7789	Parafuso	4		M12 X 30
4	AT368015	Plataforma	1		(SUB FOR AT373367)
5	AT368812	Plataforma	1		(SUB FOR AT373362)
6	24M7296	Arruela	8		10.500 X 30 X 2.500 mm
7	19M7835	Parafuso	2		M10 X 35
8	24M7226	Arruela	4		13 X 35 X 5 mm
9	19M7790	Parafuso	4		M12 X 35
10	19M7786	Parafuso	2		M10 X 30
11	14M7400	Porca de segurança	4		M10

AM/FM/WB Radio
Radio AM/FM à bande météo
Rádio AM/FM/WB
Радиоприемник AM/FM/WB
Radio AM/FM/banda meteorológica

AT337111_TX1092909 C.1

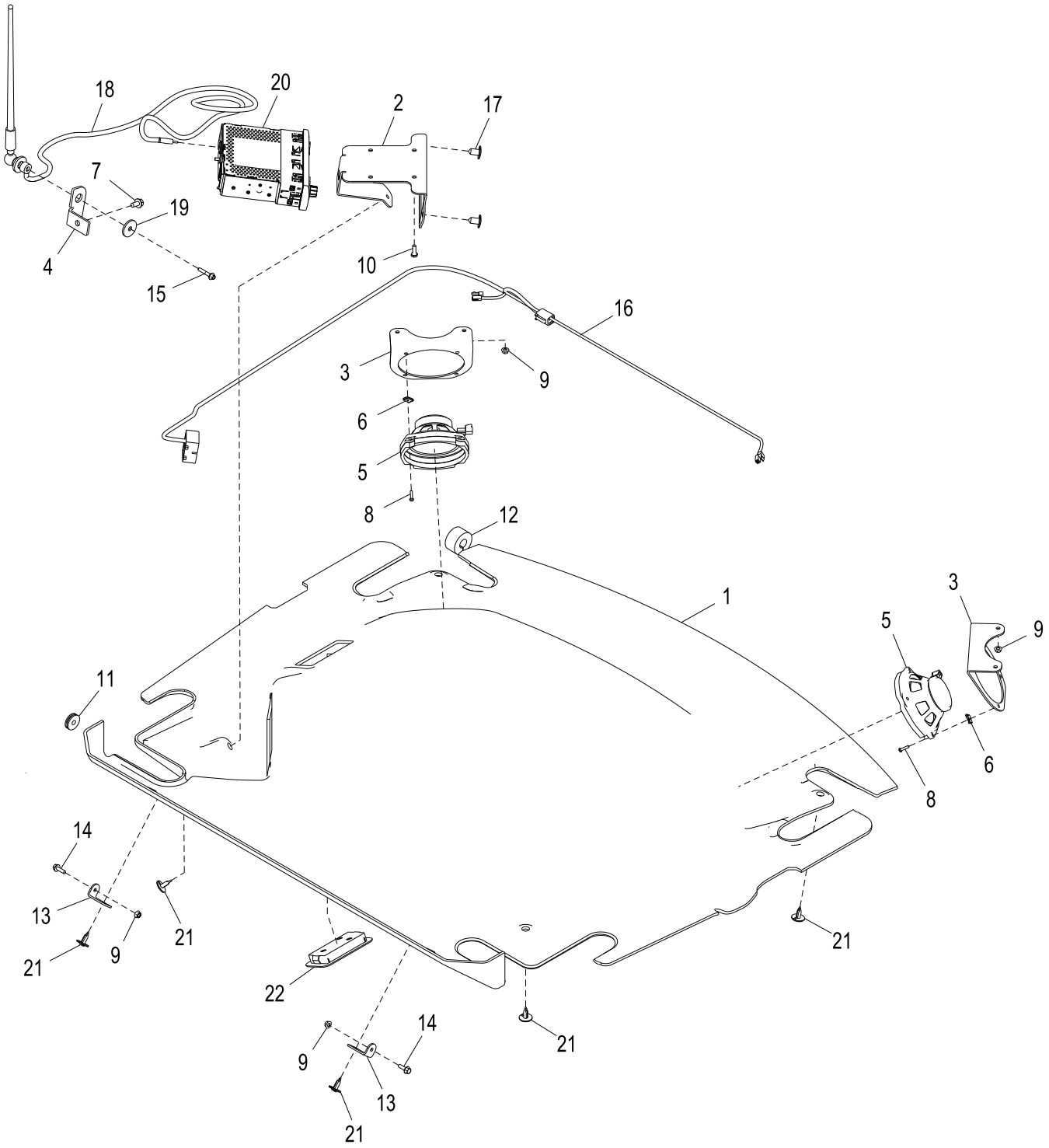

AT337111_TX1092909

Item	*Nº peça*	*Descrição*	*Qtde*	*Nº série*	*Notas*
1	T228021	Guarnição de teto	1	-625871	NLA; ORDER T254813 AND (2) T121467
	T254813	Guarnição de teto	1	625872-	
	24H1302	Arruela	2	625872-	13/32" X 11/16" X 0.035"
2	T180420	Apoio	1		
3	T180338	Apoio	2		
4	T204635	Apoio	1		
5	AT342588	Alto-Falante	2		
6	TT101176	Porca	8		SUB FOR R53528
7	19M7865	Parafuso	1		M8 X 16
8	T182888	Parafuso	8		
9	14M7303	Porca com flange	6		M6
10	19H1948	Parafuso sextavado	4		1/4" X 3/4"
11	T65643	Passa-fio	1		
12	T182870	Isolador	1		
13	T181050	Cantoneira	2		
14	19M7862	Parafuso	2		M6 X 20
15	19M7833	Parafuso	1		M6 X 35
16	AT358008	Chicote do auto-falante	1		
17	T121467	Plugue	2		
18	AT379617	Antena	1		
19	24H1296	Arruela	1		11/32" X 1-3/8" X 0.134"
20	RE321101	Rádio	1		SUB FOR RE265545 OR RE190139
21	T184892	RetentoR	6		
22	AT337492	Farol	1		
	TT207136	Lâmpada	1		

AM/FM/WB Radio Kit
Kit de radio AM/FM à bande météo
Kit de Rádio AM/FM/WB
Комплект: радиоприемник AM/FM/WB
Kit de radio AM/FM/banda meteorológica

AT337114_TX1092911 E.1

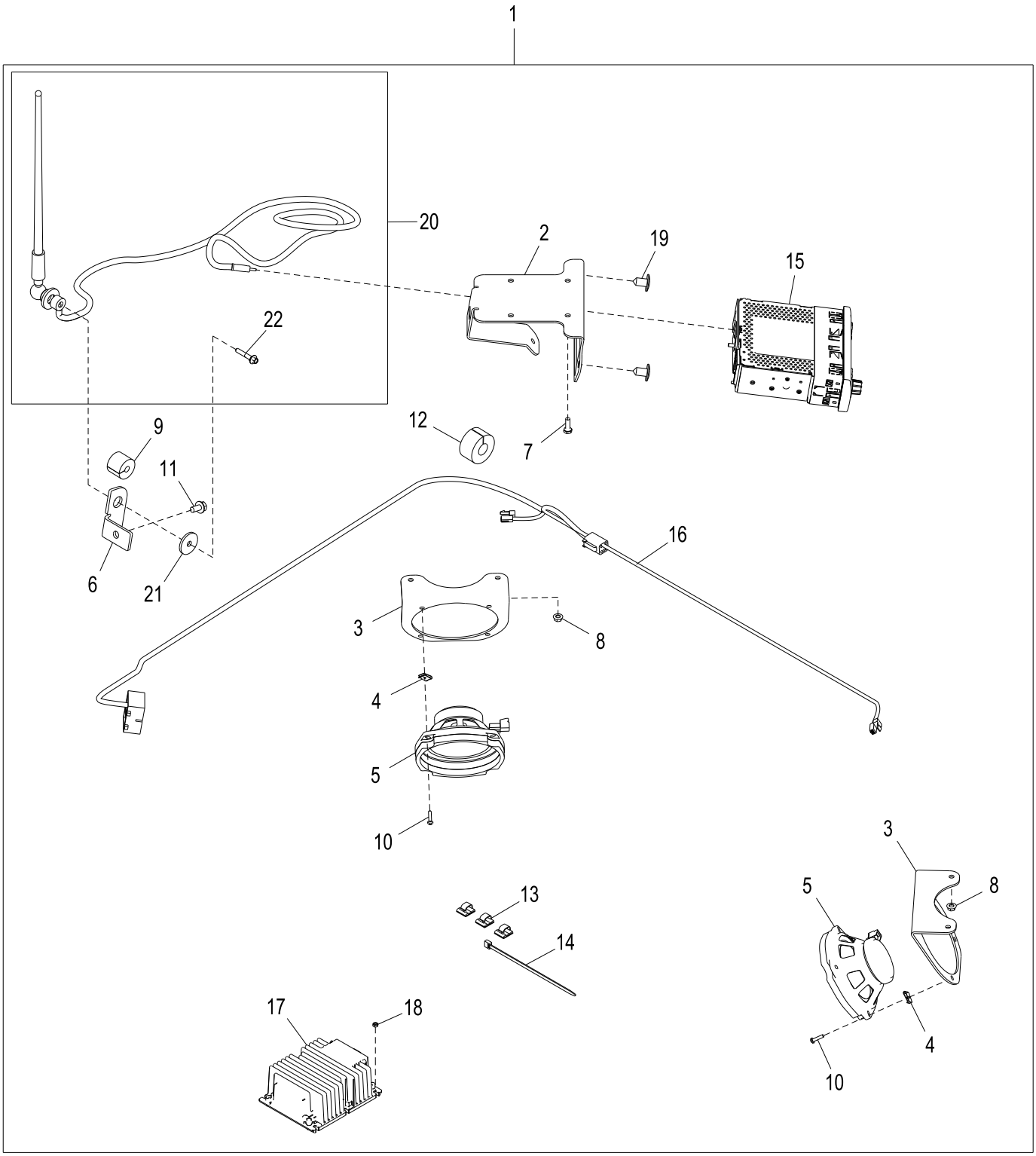

AT337114_TX1092911

Item	*Nº peça*	*Descrição*	*Qtde*	*Nº série*	*Notas*
1	**AT337114**	**Kit do rádio**	**1**		**Pacotes de Produto**
2	T180420	Apoio	1		
3	T180338	Apoio	2		
4	TT101176	Porca	8		SUB FOR R53528
5	AT342588	Alto-Falante	2		
6	T204635	Apoio	1		
7	19H1948	Parafuso sextavado	4		1/4" X 3/4"
8	14M7303	Porca com flange	4		M6
9	T182871	Isolador	1		
10	T182888	Parafuso	8		
11	19M7865	Parafuso	2		M8 X 16
12	T182870	Isolador	1		
13	T182909	Presilha	6		
14	R44302	Cinta	1		
15	RE321101	Rádio	1		SUB FOR RE265545 OR RE190139
16	AT358008	Chicote do auto-falante	1		
17	AT404819	Conversor	1		
18	14M7100	Porca	4		M4
19	T121467	Plugue	2		
20	AT379617	Antena	1		
21	24H1296	Arruela	1		11/32" X 1-3/8" X 0.134"
22	19M7833	Parafuso	1		M6 X 35

AM/FM/WB Radio with CD Player
Radio AM/FM à bande météo avec lecteur de CD
Rádio AM/FM/WB com Reprodutor de CD
Радиоприемник AM/FM/WB с CD-плеером
Radio AM/FM/WX con reproductor de CD

AT337113_TX1092910 B.1

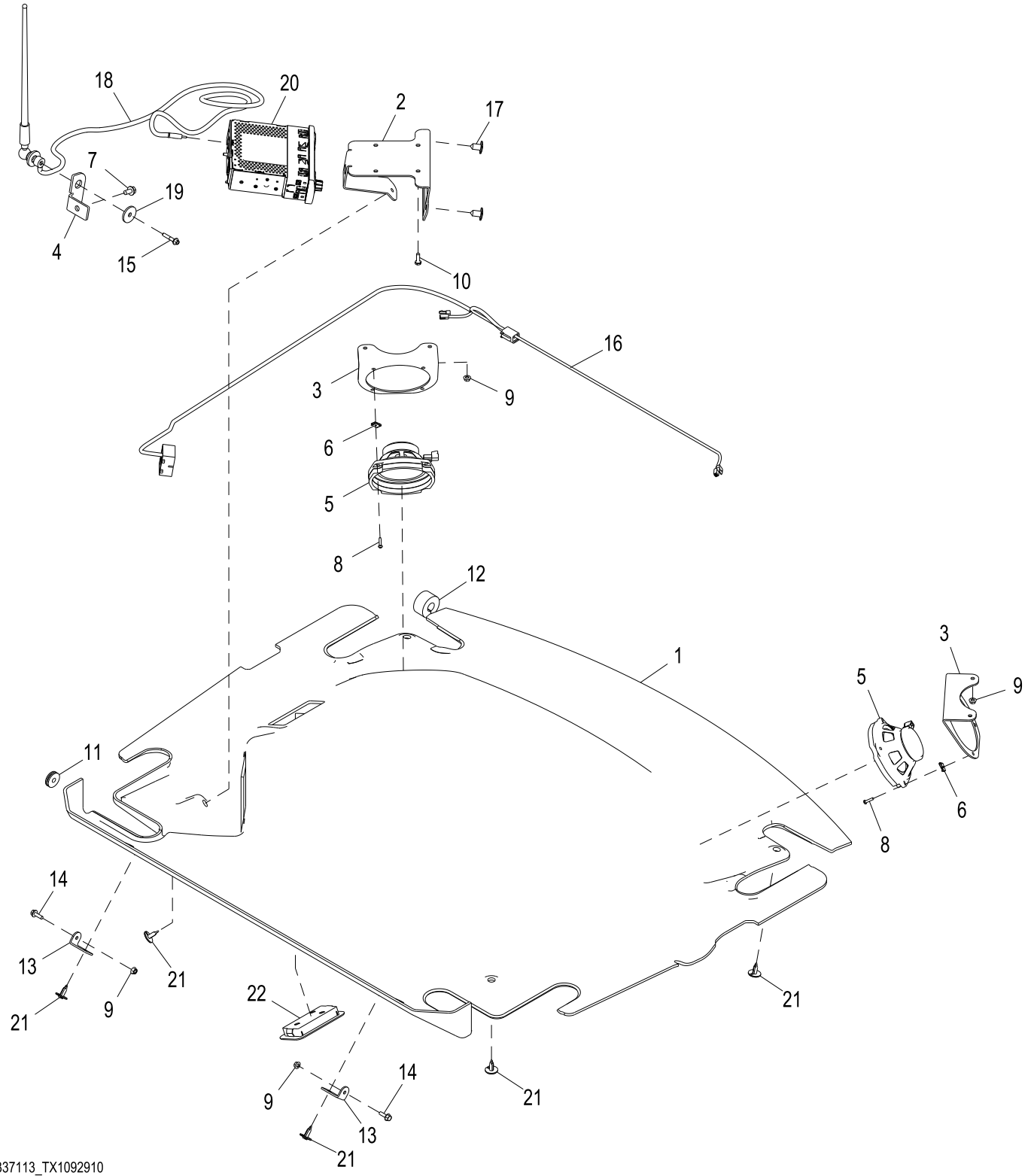

AT337113_TX1092910

Item	*Nº peça*	*Descrição*	*Qtde*	*Nº série*	*Notas*
1	T228021	Guarnição de teto	1	-625871	NLA; ORDER T254813 AND (2) T121467
	T254813	Guarnição de teto	1	625872-	
2	T180420	Apoio	1		
3	T180338	Apoio	2		
4	T204635	Apoio	1		
5	AT342588	Alto-Falante	2		
6	TT101176	Porca	8		SUB FOR R53528
7	19M7865	Parafuso	1		M8 X 16
8	T182888	Parafuso	8		
9	14M7303	Porca com flange	6		M6
10	19H1948	Parafuso sextavado	4		1/4" X 3/4"
11	T65643	Passa-fio	1		
12	T182870	Isolador	1		
13	T181050	Cantoneira	2		
14	19M7862	Parafuso	2		M6 X 20
15	19M7833	Parafuso	1		M6 X 35
16	AT358008	Chicote do auto-falante	1		
17	T121467	Plugue	2		
18	AT379617	Antena	1		
19	24H1296	Arruela	1		11/32" X 1-3/8" X 0.134"
20	RE321106	Rádio	1		SUB FOR RE289629 OR RE227953
21	T184892	RetentoR	6		
22	AT337492	Farol	1		
	TT207136	Lâmpada	1		

AM/FM/WB Radio with CD Player Kit
Radio AM/FM à bande météo avec lecteur de CD
Rádio AM/FM/WB com Kit de Reprodutor de CD
Комплект: радиоприемник AM/FM/WB с CD-плеером
Juego de radio AM/FM/WX con reproductor de CD

AT337116_TX1092912 D.2

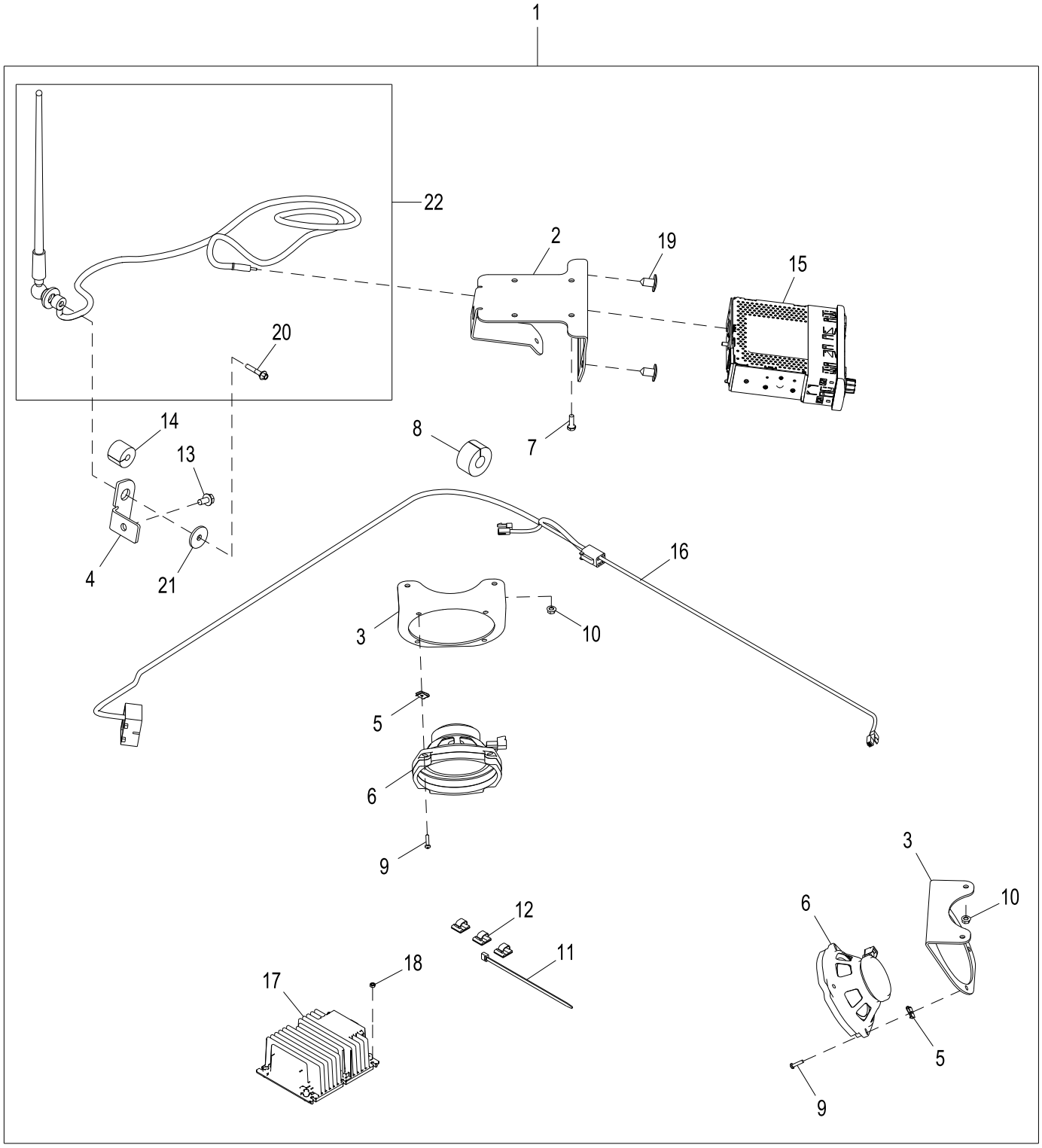

AT337116_TX1092912

Item	*Nº peça*	*Descrição*	*Qtde*	*Nº série*	*Notas*
1	**AT337116**	**Kit do rádio**	**1**		**Pacotes de Produto**
2	T180420	Apoio	1		
3	T180338	Apoio	2		
4	T204635	Apoio	1		
5	TT101176	Porca	8		SUB FOR R53528
6	AT342588	Alto-Falante	2		
7	19H1948	Parafuso sextavado	4		1/4" X 3/4"
8	T182870	Isolador	1		
9	T182888	Parafuso	8		
10	14M7303	Porca com flange	4		M6
11	R44302	Cinta	1		
12	T182909	Presilha	6		
13	19M7865	Parafuso	2		M8 X 16
14	T182871	Isolador	1		
15	RE321106	Rádio	1		SUB FOR RE289629 OR RE227953
16	AT358008	Chicote do auto-falante	1		
17	AT404819	Conversor	1		
18	14M7100	Porca	4		M4
19	T121467	Plugue	2		
20	19M7833	Parafuso	1		M6 X 35
21	24H1296	Arruela	1		11/32" X 1-3/8" X 0.134"
22	AT379617	Antena	1		

Rear View Mirror
Rétroviseur
Espelho Retrovisor
Зеркало заднего вида
Retrovisor

AT223269_TX1081551 A.1

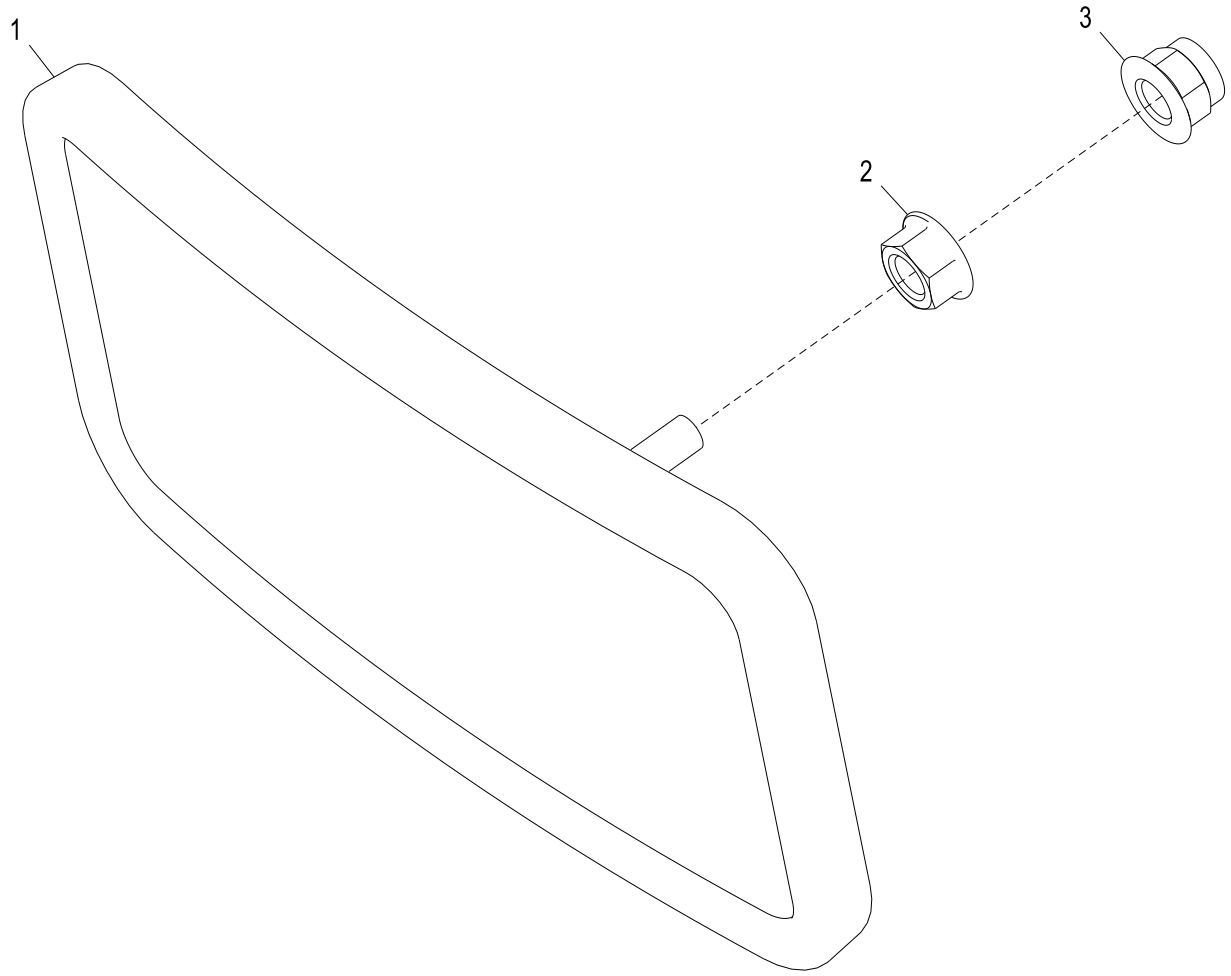

AT223269_TX1081551

Item	*Nº peça*	*Descrição*	*Qtde*	*Nº série*	*Notas*
1	AT196427	Espelho	1		
	AT222333	RetRovisoR	1		Recomendado para Uso em Ambiente Altamente Corrosivo
2	14M7298	Porca com flange	1		M8
3	14M7396	Porca de segurança	1		M8

Exterior Mirror
Miroir extérieur
Espelho Externo
Наружное зеркало
Espejo exterior

TX1036497 A.1

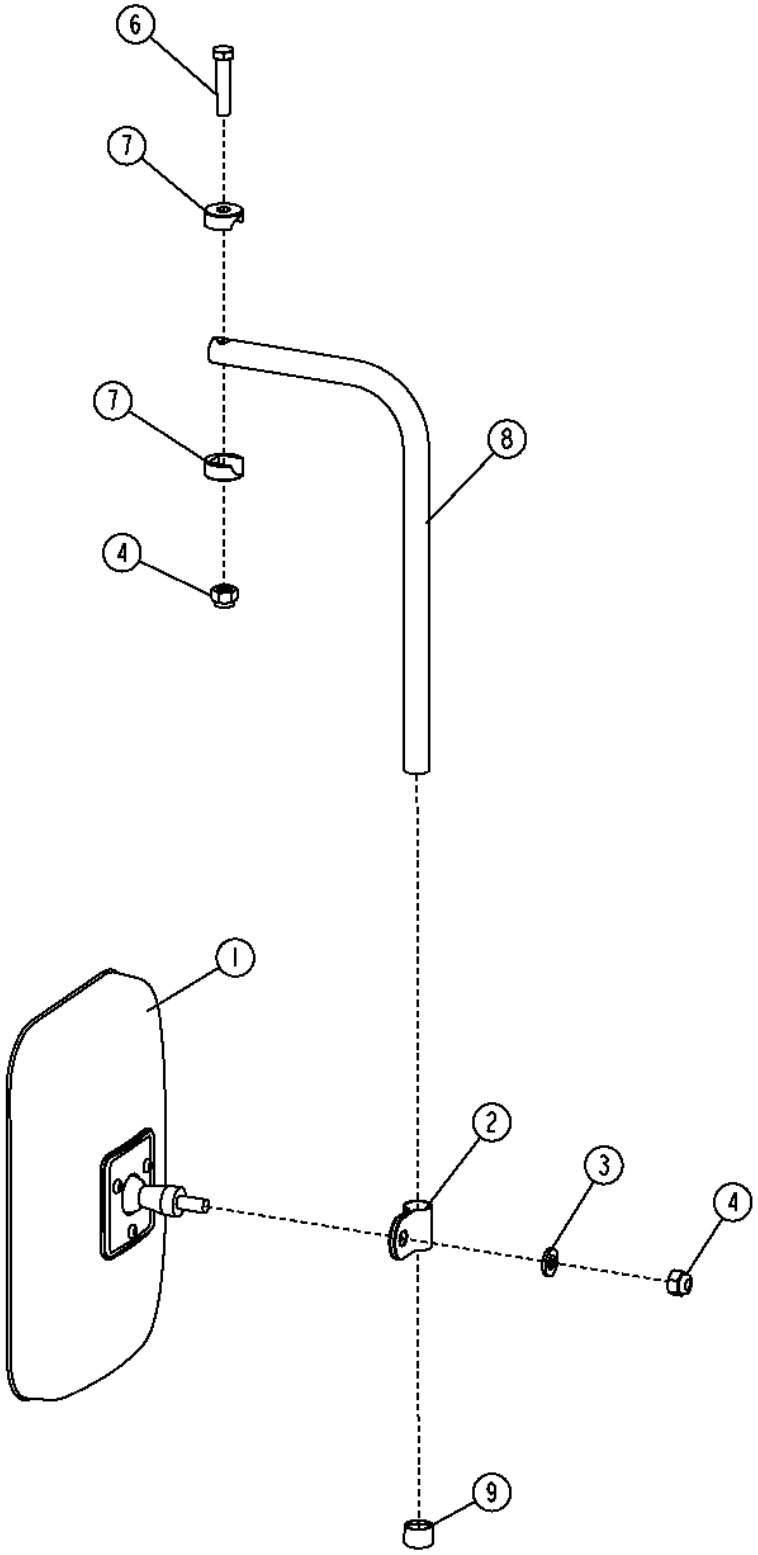

TX1036497

Item	*Nº peça*	*Descrição*	*Qtde*	*Nº série*	*Notas*
1	AT157226	RetRovisoR	1		
2	T119564	Braçadeira	1		
3	24M7239	Arruela	1		10.700 X 21 X 2.500 mm
4	T11234	Porca de segurança	2		9.525 mm (3/8")
6	19H2791	Parafuso sextavado	1		3/8" X 1-3/4"
7	T115030	Semi-braçadeira	2		
8	T115031	Nervura	1		
9	T128437	Tampa	1		

Heated Exterior Mirrors
Rétroviseurs extérieurs chauffants
Espelhos Externos Aquecidos
Наружные зеркала с обогревом
Espejos exteriores calentados

AT337767_TX1108199 A.1

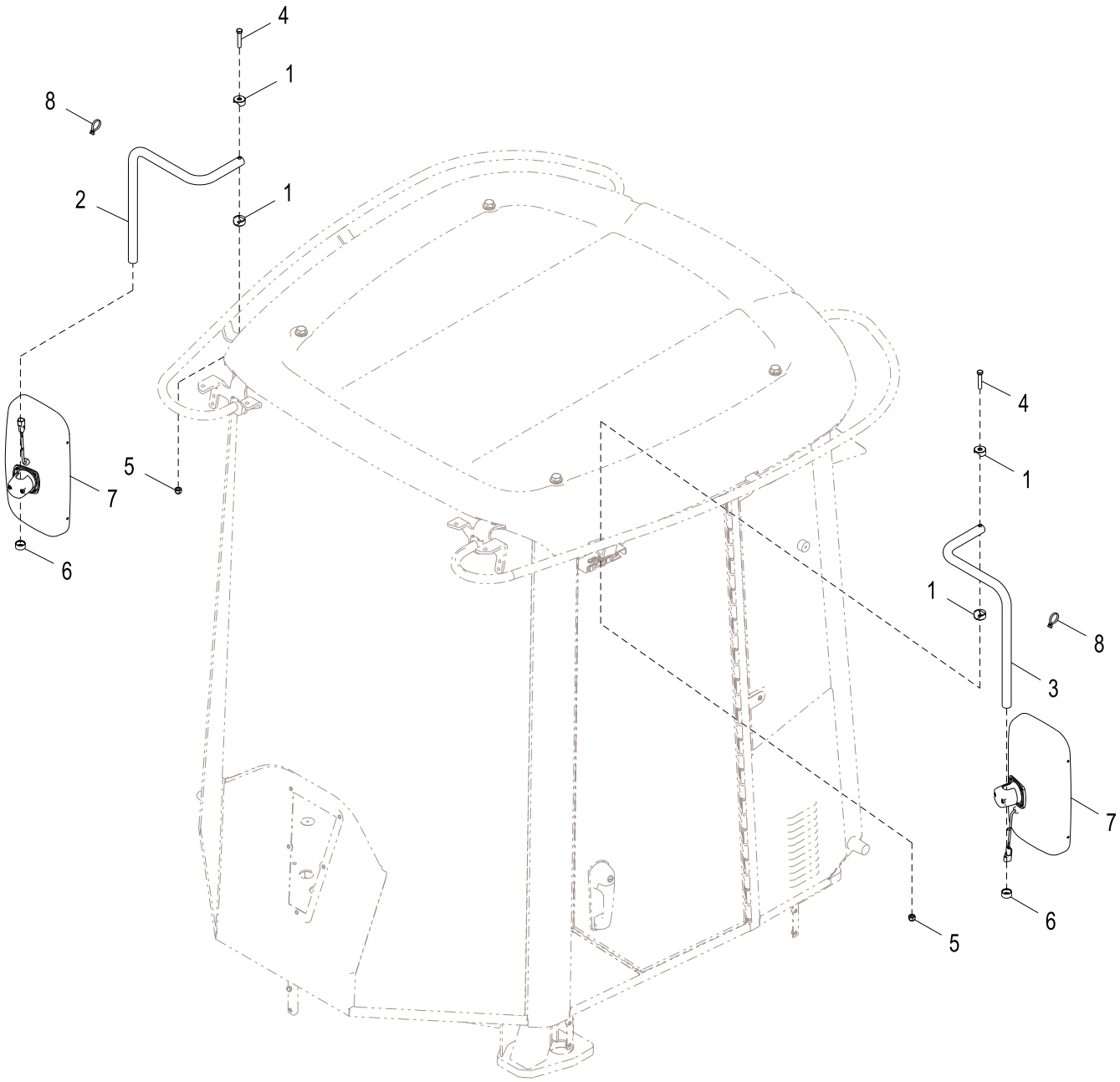

AT337767_TX1108199

Item	*Nº peça*	*Descrição*	*Qtde*	*Nº série*	*Notas*
1	T174203	Semi-braçadeira	4		
2	T174106	Nervura	1		
3	T174054	Nervura	1		
4	19H3065	Parafuso sextavado	2		3/8" X 2"
5	T11234	Porca de segurança	2		9.525 mm (3/8")
6	T174201	Tampa	2		
7	AT356100	RetRovisoR	2		Aquecido
8	R44302	Cinta	8		

Fire Extinguisher
Extincteur
Extintor de Incêndio
Огнетушитель
Extinguidor de incendios

AT203119_TX1108201 A.1

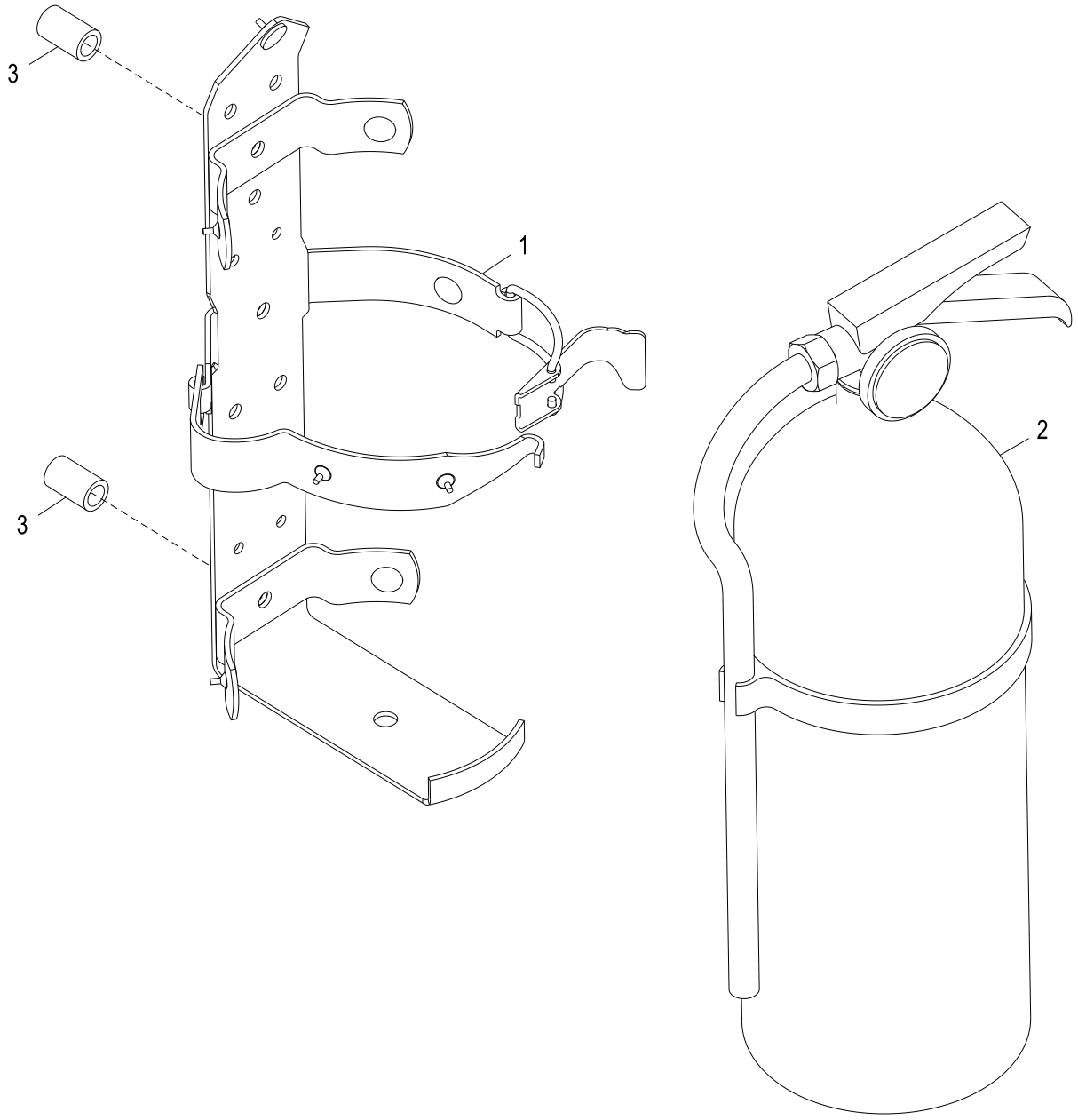

AT203119_TX1108201

Item	*Nº peça*	*Descrição*	*Qtde*	*Nº série*	*Notas*
1	AT189390	Apoio	1		
2	AT189487	Extintor de incêndio	1		
3	28H3423	Bucha	2		0.364" X 0.540" X 7/8"

Horn
Klaxon
Horn
Гудок
Bocina

TX1013310 A.1

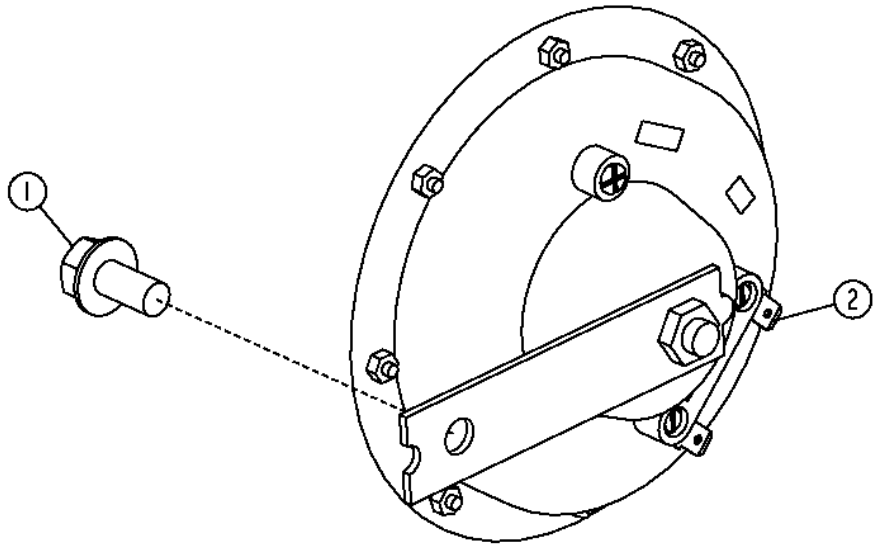

TX1013310

Item	*Nº peça*	*Descrição*	*Qtde*	*Nº série*	*Notas*
1	19M7865	Parafuso	1		M8 X 16
2	AT226282	Buzina	1		

Back-Up Alarm
Avertisseur sonore de marche arrière
Alarme de Marcha à Ré
Звуковой сигнал заднего хода
Alarma de retroceso

AT353041_TX1086233 A.1

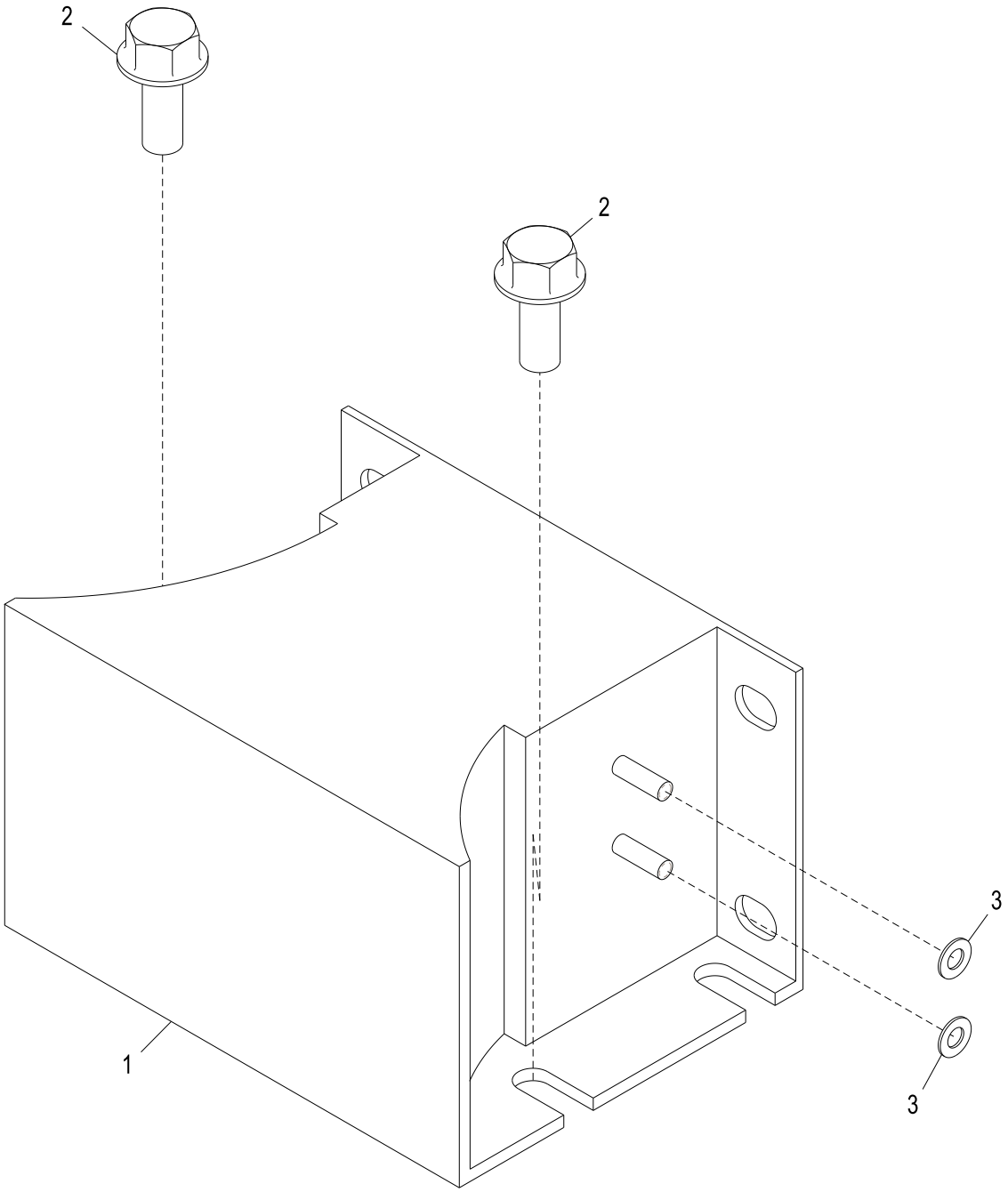

AT353041_TX1086233

Item	*Nº peça*	*Descrição*	*Qtde*	*Nº série*	*Notas*
1	AT307092	Alarme de marcha	1		
2	19M7865	Parafuso	2		M8 X 16
3	12M7084	Arruela de pressão	2		4.300 mm

Rear Object Detection System
Système de détection d'objets à l'arrière
Sistema de Detecção Traseira de Objetos
Система обнаружения объектов сзади машины
Sistema detector de objetos traseros

AT338279_TX1108686 A.1

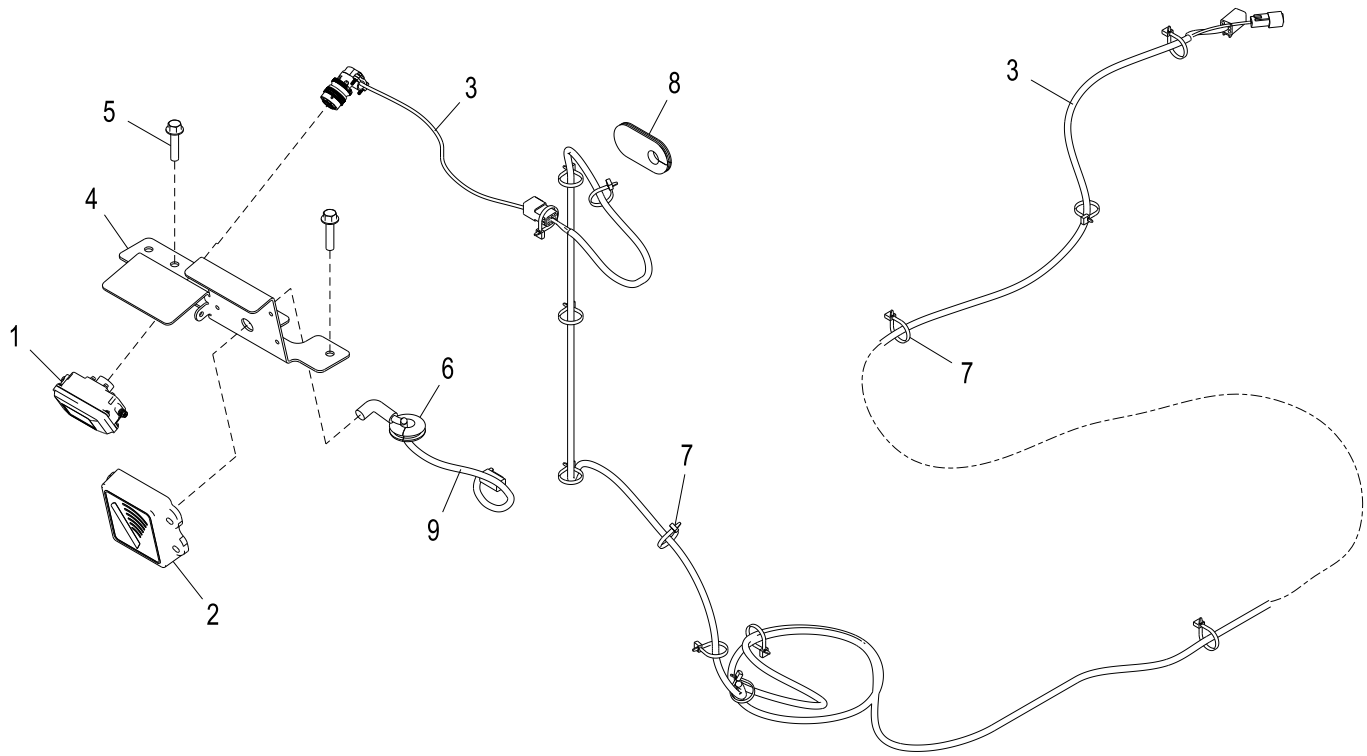

AT338279_TX1108686

Item	*Nº peça*	*Descrição*	*Qtde*	*Nº série*	*Notas*
1	AT338270	Equipamento de áudio/vídeo	1		
2	AT338273	SenSor vel. real de deSloca	1		
3	AT341679	Chicote	1		
4	T228888	Apoio	1		
5	19M7805	Parafuso	2		M10 X 45
6	R45210	Passa-fio	1		
7	R44302	Cinta	17		
8	T251375	Passa-fio	1		
9	AT344617	Chicote	1		

Rear Object Detection System Kit
Kit de système de détection d'objets à l'arrière
Kit de Sistema de Detecção Traseira de Objetos
Комплект системы обнаружения объектов сзади машины
Juego de sistema detector de objetos traseros

AT363292_TX1108685 A.1

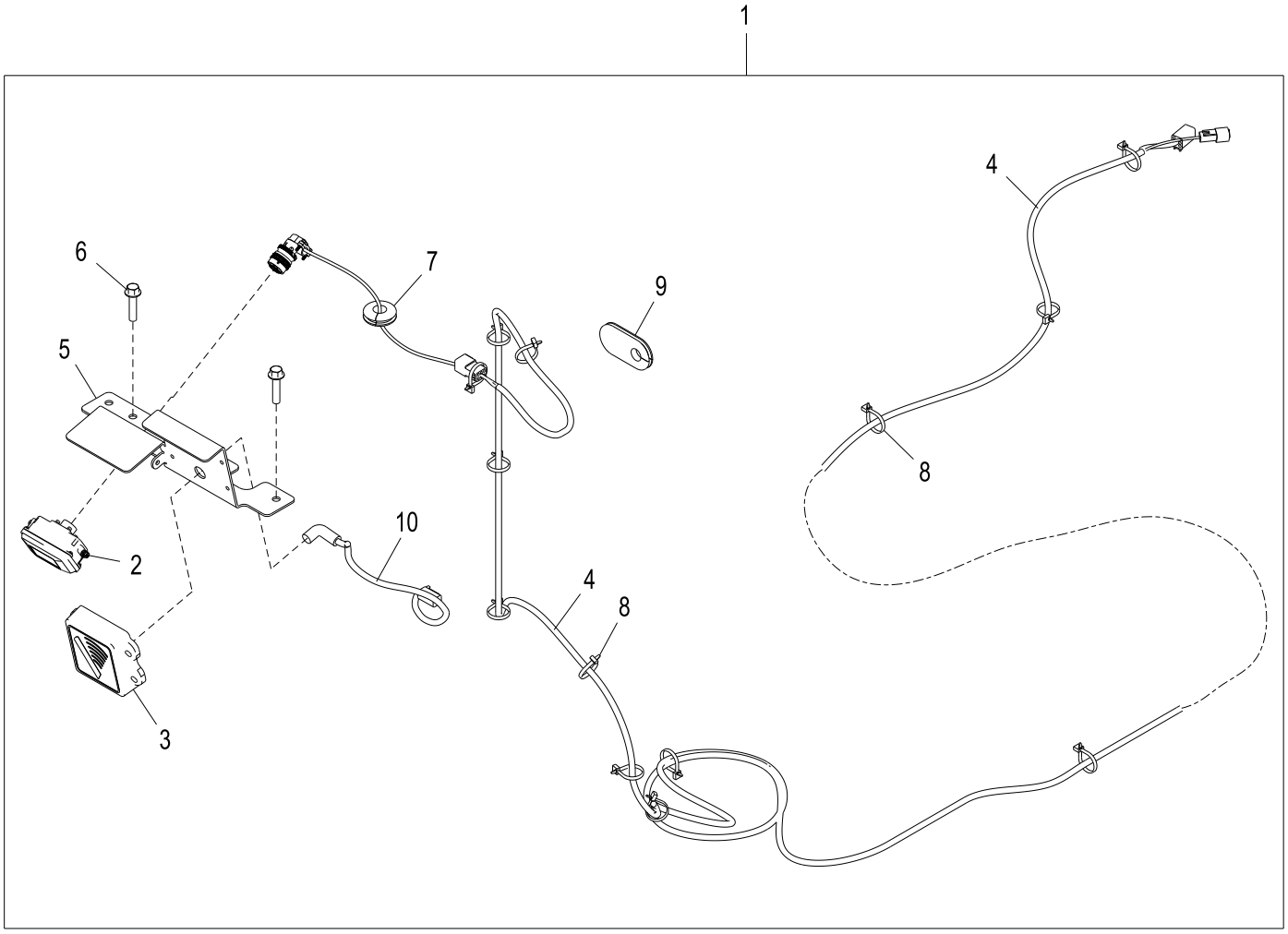

AT363292_TX1108685

Item	*Nº peça*	*Descrição*	*Qtde*	*Nº série*	*Notas*
1	**AT363292**	**Kit do sensor**	**1**		**Pacotes de Produto, REQUIRES AT410941**
2	AT338270	Equipamento de áudio/vídeo	1		Câmera
3	AT338273	SenSor vel. real de deSloca	1		
	.....	Peças de montagem	1		ORDER 4360003 FROM PRECO
4	AT341679	Chicote	1		
5	T228888	Apoio	1		
6	19M7805	Parafuso	2		M10 X 45
7	R45210	Passa-fio	1		
8	R44302	Cinta	17		
9	T251375	Passa-fio	1		
10	AT344617	Chicote	1		

Embedded Payload Scale Conversion Kit
Jeu d'adaptation de bascule de charge utile incorporée
Kit de Conversão de Balança de Carga Útil Incorporada
Комплект переоборудования встроенной системы определения веса
Juego de modificación de báscula de carga integrada

TX1052189 A.1

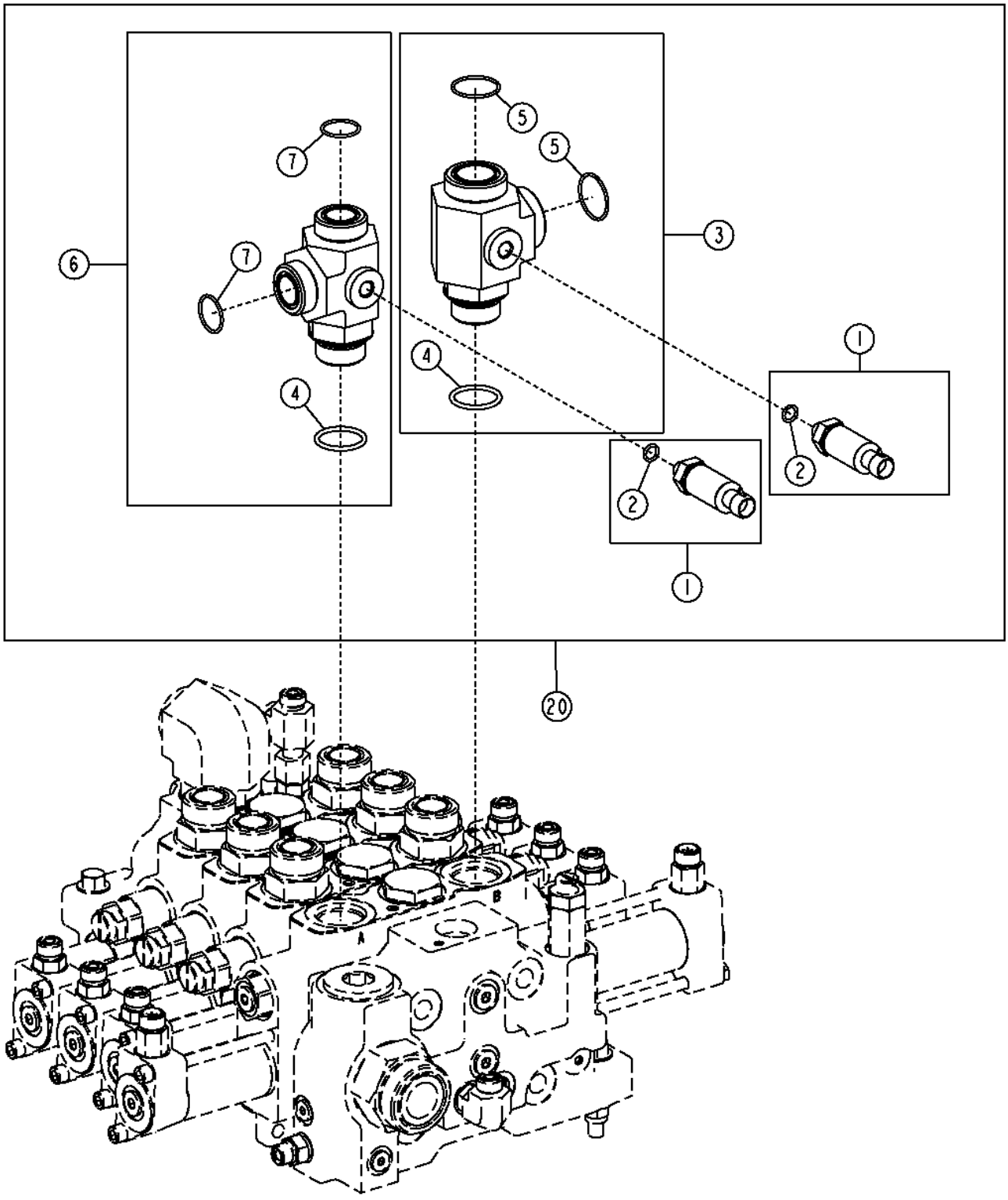

TX1052189

Item	*Nº peça*	*Descrição*	*Qtde*	*Nº série*	*Notas*
1	AT322982	TransduTor	2		
2	R28782	Anel o	1		8.915 X 1.829 mm (0.351" X 0.072")
3	AT343496	Conexão	1		
4	R29936	Anel o	1		29.743 X 2.946 mm (1.171" X 0.116")
5	T78612	Anel o	2		29.870 X 1.780 mm (1.176" X 0.070")
6	AT343539	Conexão	1		
7	T76938	Anel o	2		23.520 X 1.780 mm (0.926" X 0.070")
20	**AT363057**	**Kit - instalação de campo**	**1**		**Pacotes de Produto**

Sun Visor
Pare-soleil
Sun Visor
Солнцезащитный козырек
Visera

AT225166_TX1108206 A.1

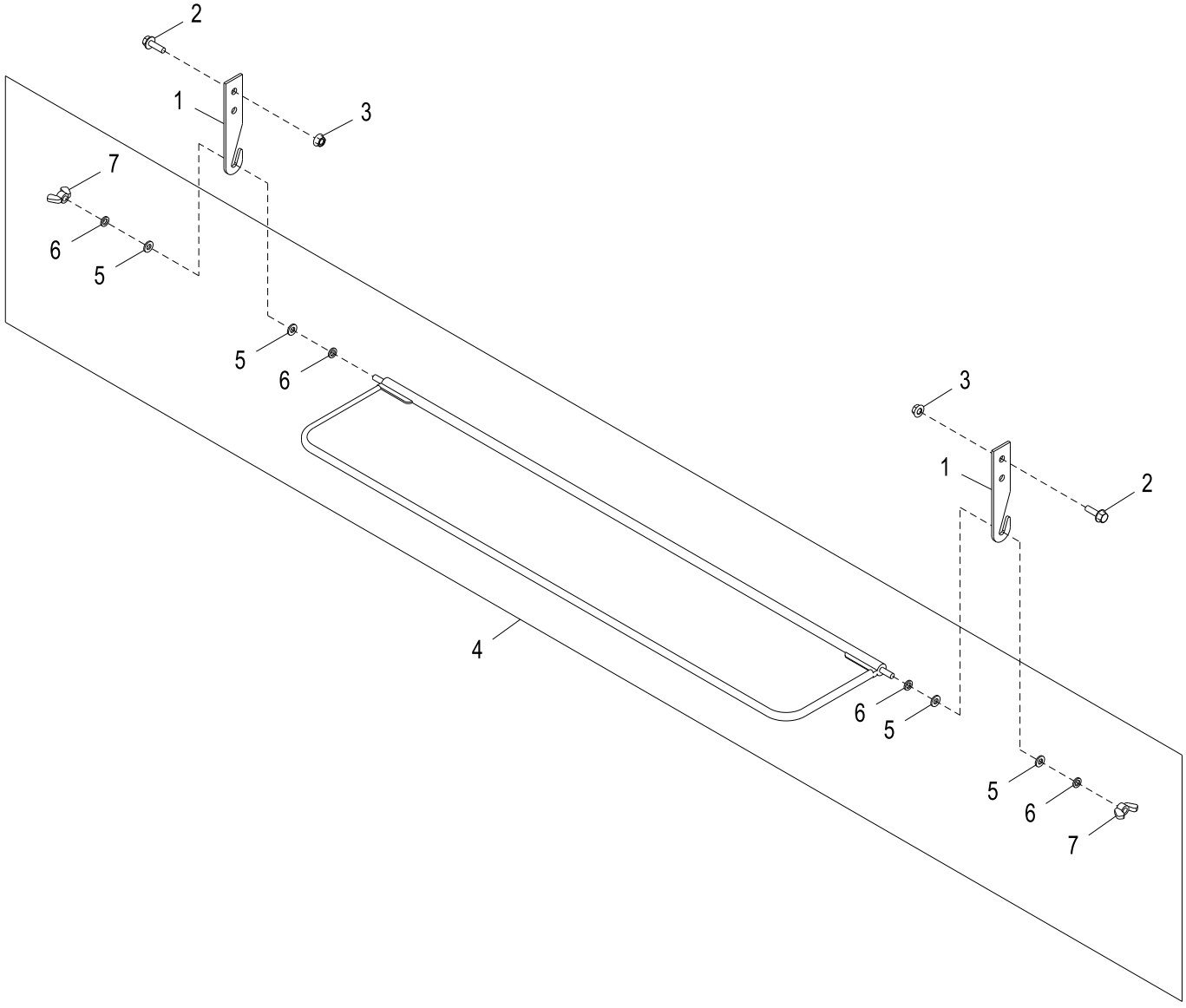

AT225166_TX1108206

Item	*Nº peça*	*Descrição*	*Qtde*	*Nº série*	*Notas*
1	T181797	Apoio	2		
2	19M7862	Parafuso	2		M6 X 20
3	14M7303	Porca com flange	2		M6
4	AT336621	Pára-sol	1		
5	N218377	Arruela	4		6.350 X 12.700 X 1.575 mm (1/4" X 1/2" X 1/16")
6	24H1285	Arruela	4		17/64" X 7/16" X 0.065"
7	M47887	Porca borboleta	2		6.350 mm (1/4")

Slow Moving Vehicle Sign Kit
Kit de signal de véhicule lent
Kit de Sinalização de Veículo de Movimentação Lenta
Комплект знака тихоходного трансп. средства
Kit de etiqueta de vehículo de movimiento lento

TX1058865 A.1

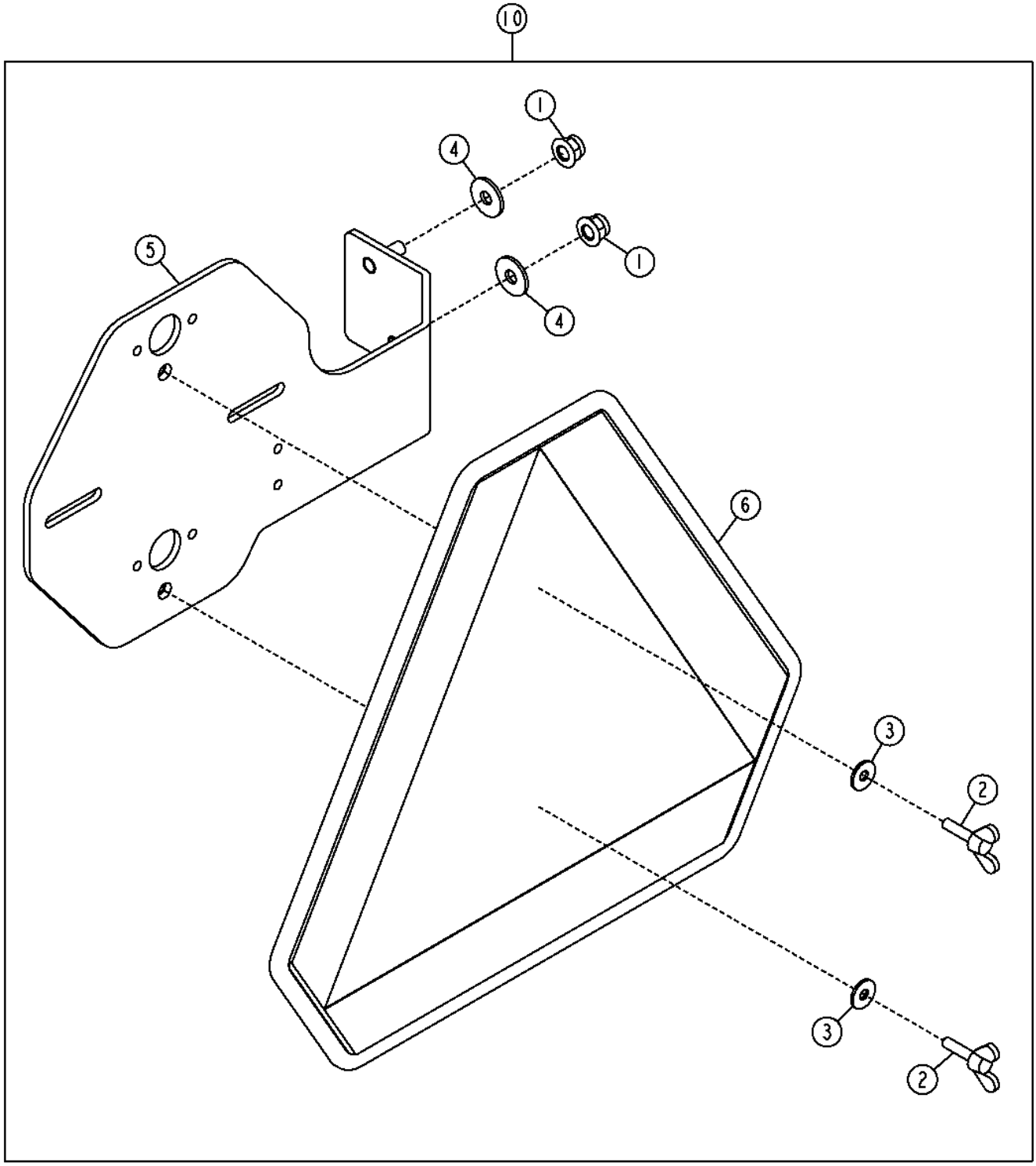

TX1058865

Item	*Nº peça*	*Descrição*	*Qtde*	*Nº série*	*Notas*
1	14M7396	Porca de segurança	2		M8
2	21M7344	Parafuso	2		M6 X 25
3	24M7139	Arruela	2		6.400 X 18 X 1.600 mm
4	24M7298	Arruela	2		8.400 X 25 X 2 mm
5	AT301914	Apoio	1		
6	JD5929	Símbolo de veículo lento	1		
10	**AT352645**	**Símbolo de veículo lento**	**1**		**Pacotes de Produto**

Coat Hook
Patère
Gancho para Casaco
Крюк для одежды
Gancho para abrigo

AT223283_TX1108210 A.1

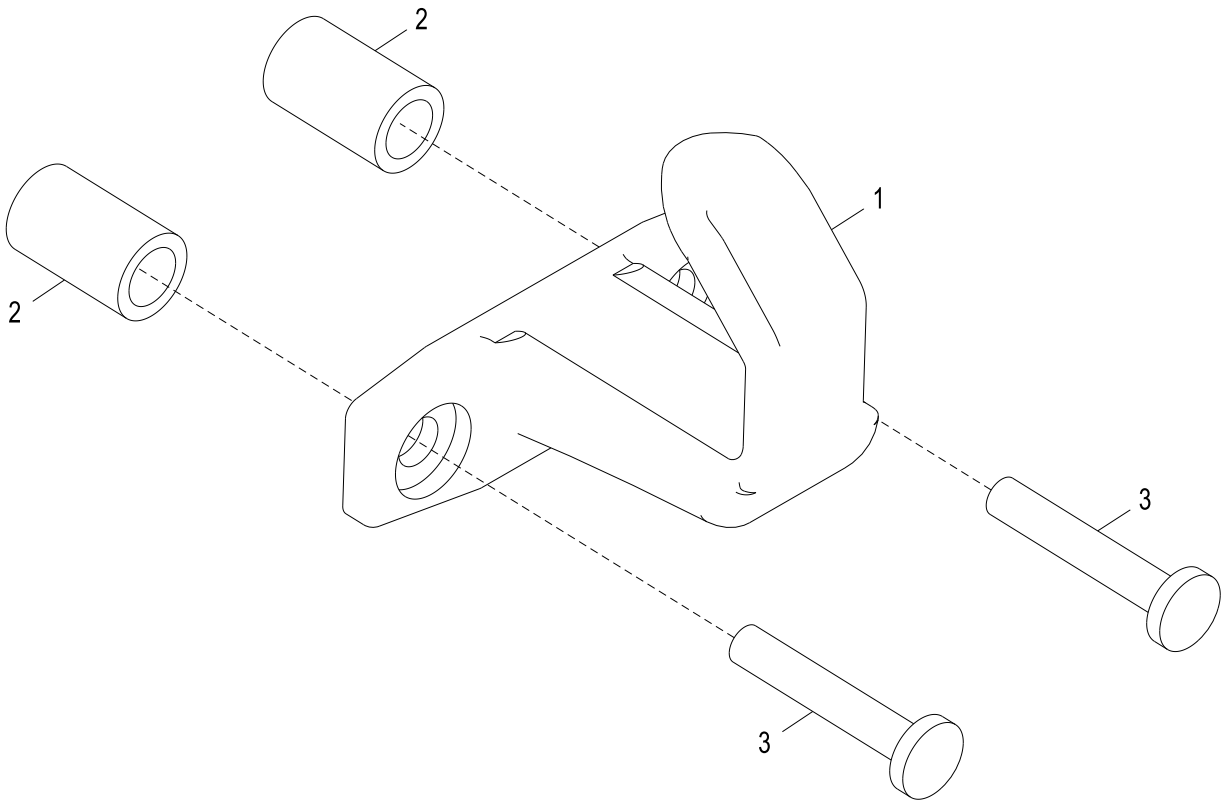

AT223283_TX1108210

Item	*Nº peça*	*Descrição*	*Qtde*	*Nº série*	*Notas*
1	L102023	Gancho	1		
2	28H3423	Bucha	2		0.364" X 0.540" X 7/8"
3	21M7247	Parafuso	2		M6 X 35

Main Hydraulic Pump (- 623632)
Distributeur chenille/palan (- 623632)
Bomba Hidráulica Principal (- 623632)
Главный гидравл. насос (- 623632)
Bomba - accesorio (- 623632)

AT360384_TX1083159 A.2

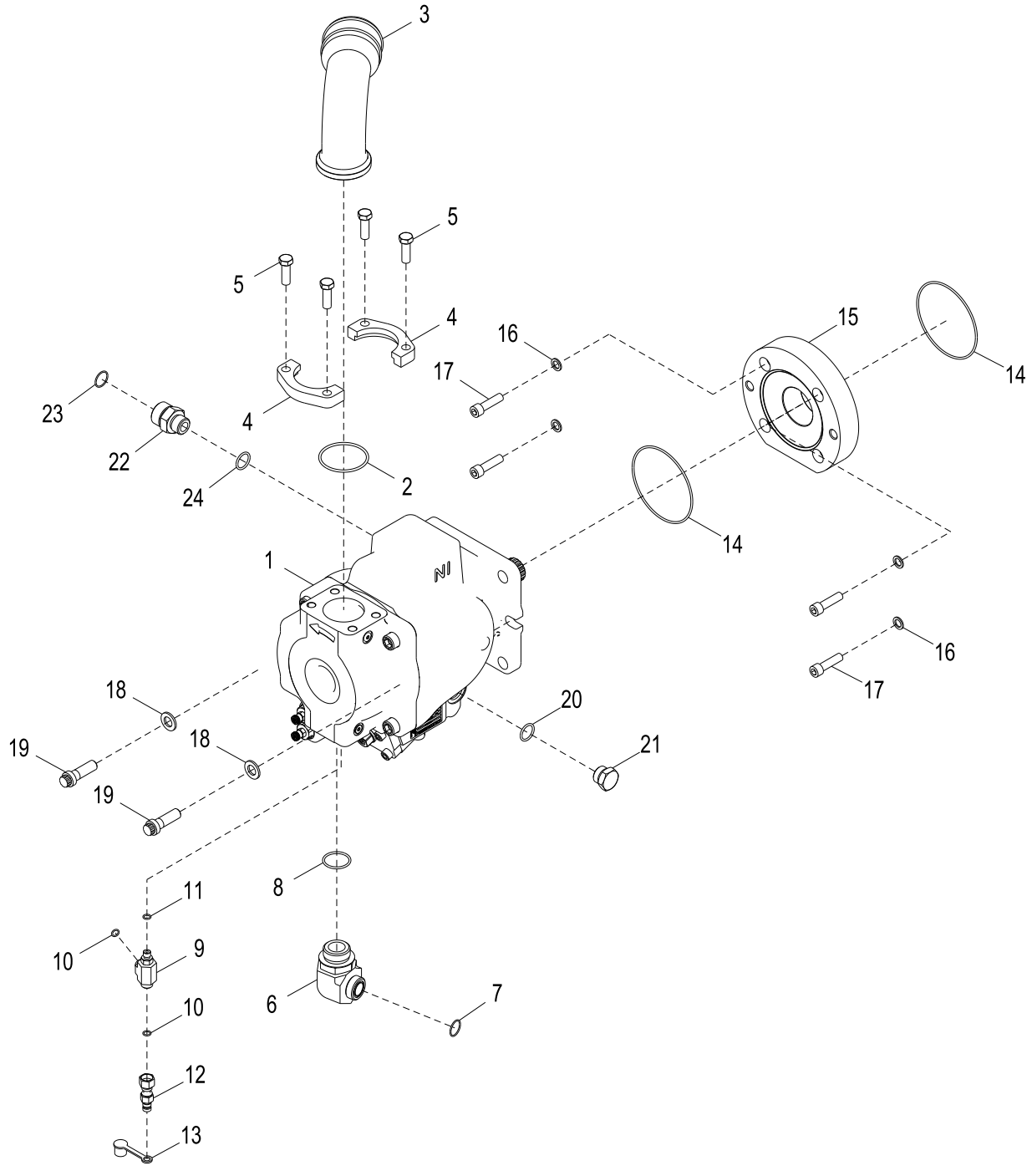

AT360384_TX1083159

Item	*Nº peça*	*Descrição*	*Qtde*	*Nº série*	*Notas*
1	AT360385	Bombahidráulica	1		
	AT361449	Kit retentor	1		
	AT376478	Controlador, bomba/válvula	1		(SUB FOR AT361446)
	AT359526	Kit retentor	1		Kit de Vedação do Controlador da Bomba
2	U12331	Anel o	1		69.444 X 3.531 mm (2-47/64" X 0.139")
3	T227437	Tubo	1		
4	U44384	Conexão flangeada	2		
5	19H2993	Parafuso sextavado	4		1/2" X 1-1/2"
6	38H1325	Conexão em ângulo	1		
7	T76938	Anel o	1		23.520 X 1.780 mm (0.926" X 0.070")
8	U13639	Anel o	1		37.465 X 2.997 mm (1.475" X 0.118")
9	38H1434	Conexão em t	1		
10	T77613	Anel o	2		9.250 X 1.780 mm (0.364" X 0.070")
11	R28782	Anel o	1		8.915 X 1.829 mm (0.351" X 0.072")
12	RE60701	Engate de diagnostico	1		
13	R77175	Capa	1		
14	T107883	Anel o	2		124 X 3 mm (4.882" X 0.118")
15	T247364	Espaçador	1		
16	24M7434	Arruela	4		13 X 20 X 2 mm
17	19M8341	Parafuso	4		M12 X 45
18	24M7338	Arruela	2		17 X 30 X 3 mm
19	N209756	Parafuso	2		M16 X 50
20	U12547	Anel o	1		23.470 X 2.946 mm (0.924" X 0.116")
21	R27175	Tampão de dreno	1		
22	38H1179	Adaptador	1		
23	T76938	Anel o	1		23.520 X 1.780 mm (0.926" X 0.070")
24	U12547	Anel o	1		23.470 X 2.946 mm (0.924" X 0.116")

Main Hydraulic Pump (623633 -)
Distributeur chenille/palan (623633 -)
Bomba Hidráulica Principal (623633 -)
Главный гидравл. насос (623633 -)
Bomba - accesorio (623633 -)

AT360384_TX1082763 A.2

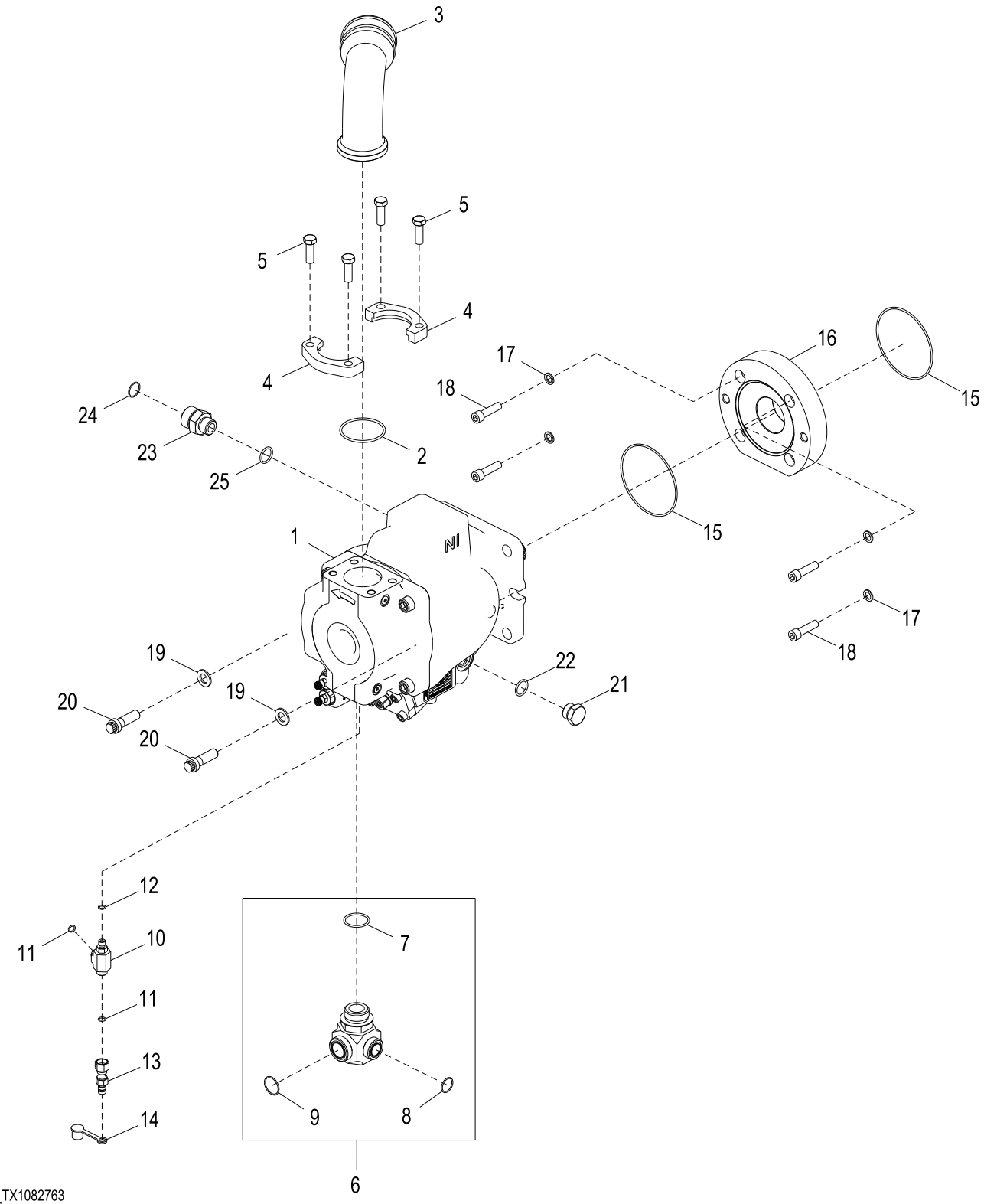

AT360384_TX1082763

Item	*Nº peça*	*Descrição*	*Qtde*	*Nº série*	*Notas*
1	AT360385	Bombahidráulica	1		
	AT361449	Kit retentor	1		
	AT376478	Controlador, bomba/válvula	1		SUB FOR AT361446
	AT359526	Kit retentor	1		Kit de Vedação do Controlador da Bomba
2	U12331	Anel o	1		69.444 X 3.531 mm (2-47/64" X 0.139")
3	T227437	Tubo	1		
4	U44384	Conexão flangeada	2		
5	19H2993	Parafuso sextavado	4		1/2" X 1-1/2"
6	AT366648	Conexão em ângulo	1		
7	U13639	Anel o	1		37.465 X 2.997 mm (1.475" X 0.118")
8	T76938	Anel o	1		23.520 X 1.780 mm (0.926" X 0.070")
9	T78612	Anel o	1		29.870 X 1.780 mm (1.176" X 0.070")
10	38H1434	Conexão em t	1		
11	T77613	Anel o	2		9.250 X 1.780 mm (0.364" X 0.070")
12	R28782	Anel o	1		8.915 X 1.829 mm (0.351" X 0.072")
13	RE60701	Engate de diagnostico	1		
14	R77175	Capa	1		
15	T107883	Anel o	2		124 X 3 mm (4.882" X 0.118")
16	T247364	Espaçador	1		
17	24M7434	Arruela	4		13 X 20 X 2 mm
18	19M8341	Parafuso	4		M12 X 45
19	24M7338	Arruela	2		17 X 30 X 3 mm
20	N209756	Parafuso	2		
21	R27175	Tampão de dreno	1		
22	U12547	Anel o	1		23.470 X 2.946 mm (0.924" X 0.116")
23	38H1179	Adaptador	1		
24	T76938	Anel o	1		23.520 X 1.780 mm (0.926" X 0.070")
25	U12547	Anel o	1		23.470 X 2.946 mm (0.924" X 0.116")

Spin Control (- 646451)
Contrôle patinage (- 646451)
Controle de Giro (- 646451)
Упр. вращ. (- 646451)
Control de tracción (- 646451)

TX1037253 A.1

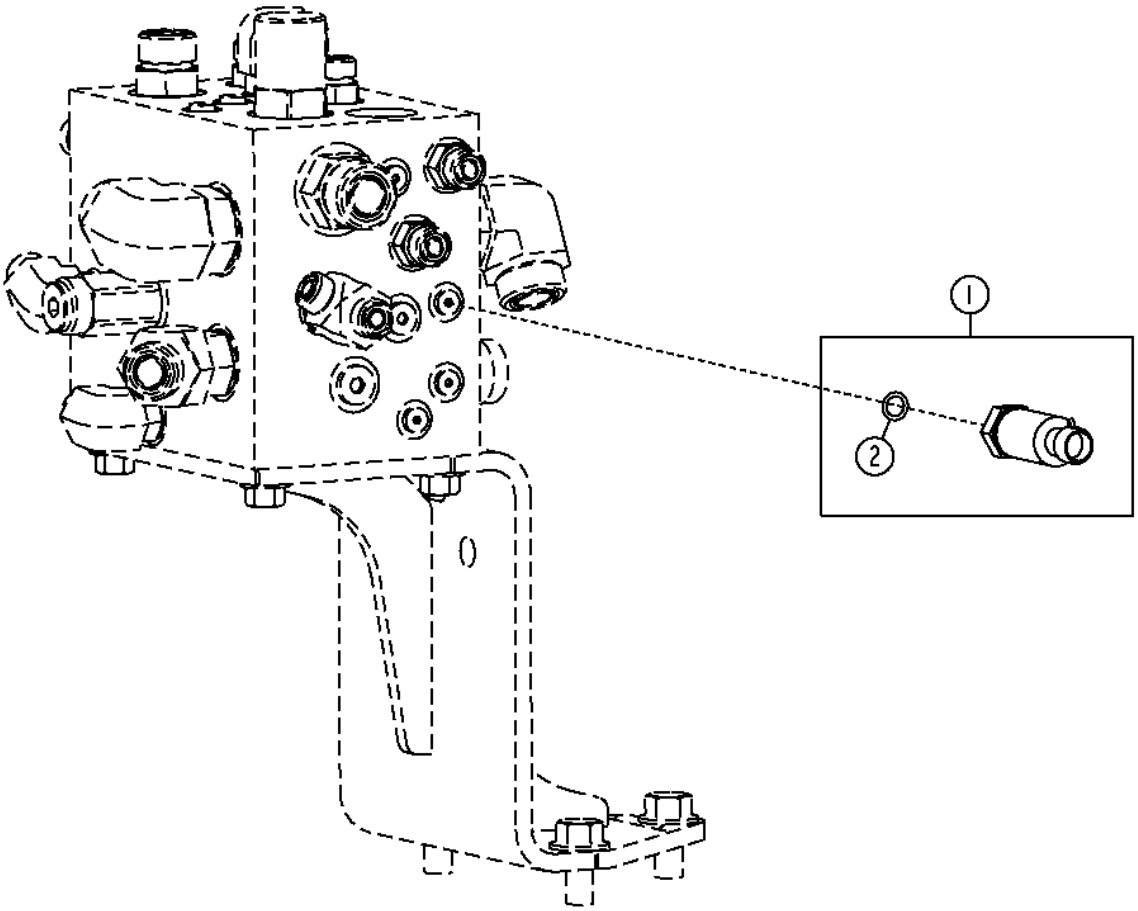

TX1037253

Item	*Nº peça*	*Descrição*	*Qtde*	*Nº série*	*Notas*
1	AT322982	TransduTor	1		Sensor de Pressão do Sistema Hidráulico
2	R28782	Anel o	1		8.915 X 1.829 mm (0.351" X 0.072")

Main Hydraulic Pump Manifold
Collecteur de pompe hydraulique principale
Coletor da Bomba Hidráulica Principal
Коллектор главн. гидравл. насоса
Colector de la bomba hidráulica principal

AT353838_TX1131222 A.1

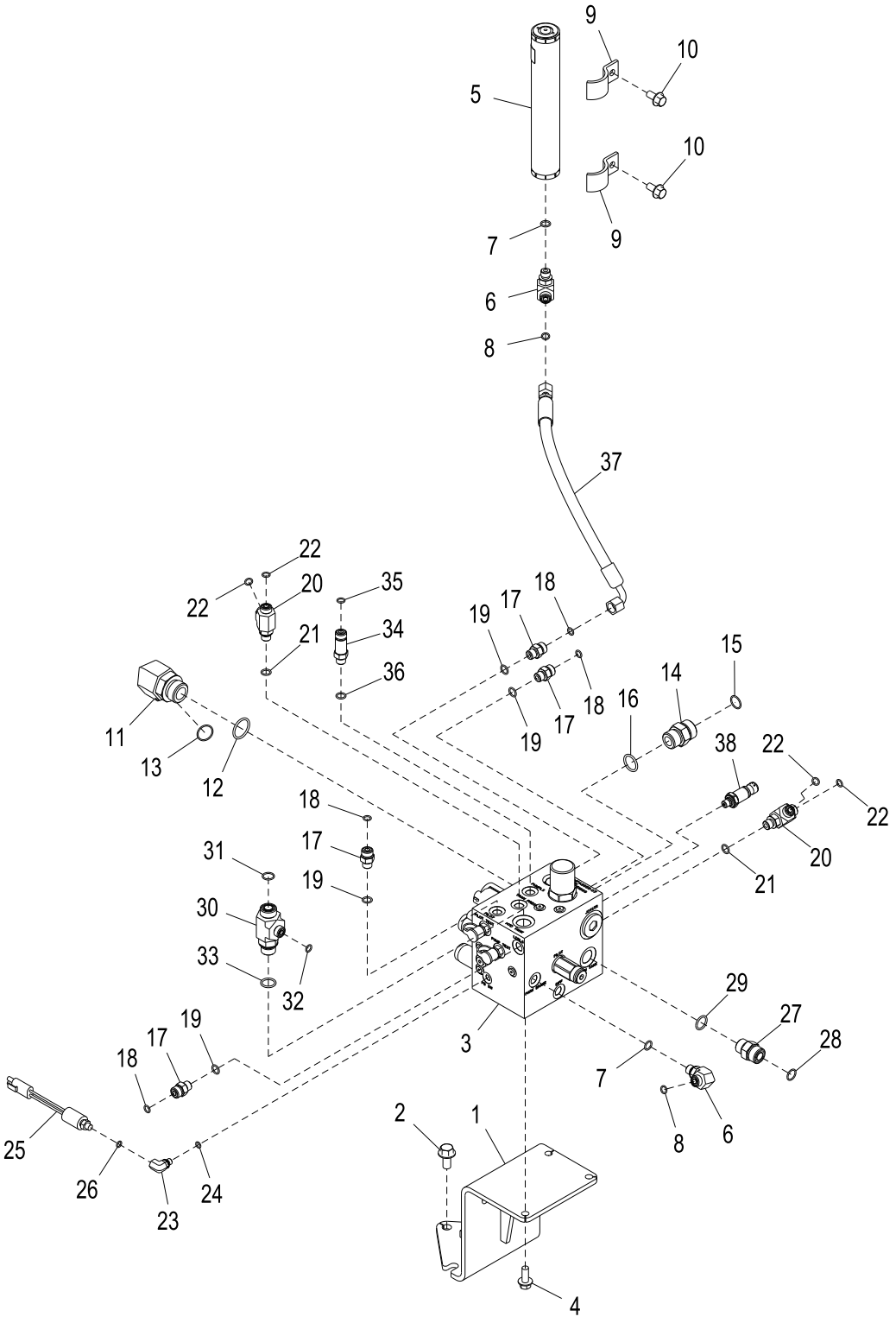

AT353838_TX1131222

Item	*Nº peça*	*Descrição*	*Qtde*	*Nº série*	*Notas*
1	AT335128	Apoio	1		
2	19M7788	Parafuso	3		M12 X 25
3	AT351889	Coletor	1		Componentes em Página Separada
4	19M7785	Parafuso	3		M10 X 25
5	AT225574	Acumulador hidráulico	1		
6	38H1004	Conexão em ângulo	1		
7	R26448	Anel o	1		11.887 X 1.981 mm (0.468" X 5/64")
8	T77613	Anel o	1		9.250 X 1.780 mm (0.364" X 0.070")
9	R68904	Braçadeira	2		
10	19M7784	Parafuso	2		M10 X 20
11	38H1037	Conexão em ângulo	2	-623632	
	38H1037	Conexão em ângulo	1	623633-	
12	R29936	Anel o	2	-623632	
	R29936	Anel o	1	632633-	
13	T76938	Anel o	2	-643632	23.520 X 1.780 mm (0.926" X 0.070")
	T76938	Anel o	1	623633-	23.520 X 1.780 mm (0.926" X 0.070")
14	38H1163	Adaptador	1		
15	T77858	Anel o	1		18.771 X 1.778 mm (0.739" X 0.070")
16	U12547	Anel o	1		23.470 X 2.946 mm (0.924" X 0.116")
17	38H1160	Adaptador	4		
18	T77613	Anel o	4		9.250 X 1.780 mm (0.364" X 0.070")
19	R26448	Anel o	1		11.887 X 1.981 mm (0.468" X 5/64")
20	AT376347	Kit do acumulador	2		
21	R26448	Anel o	2		11.887 X 1.981 mm (0.468" X 5/64")
22	T77613	Anel o	4		9.250 X 1.780 mm (0.364" X 0.070")
23	AT358775	Conexão	1		
24	R26287	Anel o	1		7.645 X 1.626 mm (0.301" X 0.064")
25	AT223538	Interrup. de pressão	1		Pressostato do Freio de Estacionamento
26	R26287	Anel o	1		7.645 X 1.626 mm (0.301" X 0.064")
27	38H1162	Adaptador	1		
28	T77932	Anel o	1		15.596 X 1.778 mm (0.614" X 0.070")
29	R26906	Anel o	1		19.177 X 2.464 mm (0.755" X 0.097")
30	38H1389	Conexão em t	1		
31	T77932	Anel o	1		15.596 X 1.778 mm (0.614" X 0.070")
32	T77613	Anel o	1		9.250 X 1.780 mm (0.364" X 0.070")
33	R26906	Anel o	1		19.177 X 2.464 mm (0.755" X 0.097")
34	38H1212	Adaptador	1		
35	T77613	Anel o	1		9.250 X 1.780 mm (0.364" X 0.070")
36	R26448	Anel o	1		11.887 X 1.981 mm (0.468" X 5/64")
37	AT341166	Mangueira hidraulica-fabric	1		
38	AT358048	TransduTor	1		Pressure Sensor

Pressure Regulator Valve (PRV)
Régulateur de pression (PRV)
PRV (Válvula Reguladora de Pressão)
Клапан регулирования давления
Válvula reguladora de presión (PRV)

TX1037119 A.1

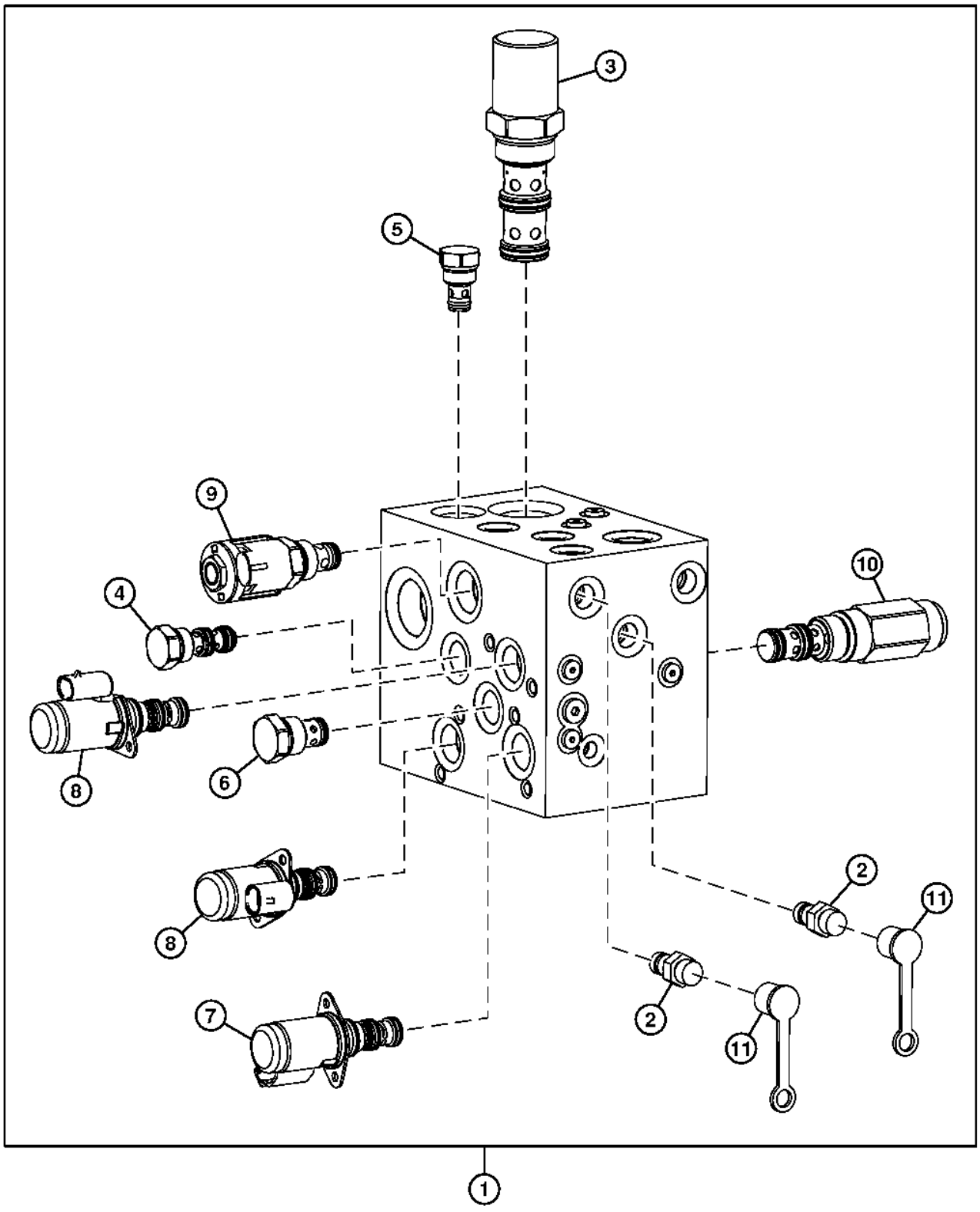

TX1037119

Item	*Nº peça*	*Descrição*	*Qtde*	*Nº série*	*Notas*
1	AT351889	Coletor	1		
2	AH125760	Engate hidr. rápido	2		
3	AN302302	Compensador	1		
	AN302301	Kit retentor	1		
4	AT195140	VálVula de retenção	1		
	AT195141	Kit retentor	1		
	T187815	Anel o	1		
5	AT224570	VálVula de retenção	1		
	AT224862	Kit retentor	1		
6	AT224863	VálVula de retenção	1		
	AT224864	Kit retentor	1		
7	AT318788	VálVula solenóide	1		Solenoide do Freio de Estacionamento
	AT224873	Kit retentor	1		
8	AT338547	VálVula solenóide	2		
	AT224873	Kit retentor	1		
9	AT341778	VálVula solenóide	1		
	AT224862	Kit retentor	1		
	AT333809	VálVula solenóide	1		
	T225291	Porca	1		
	AT196943	Kit retentor	1		
10	AT343831	VálVula de alíVio de press.	1	-622553	(AT341783 NLA)
	AT365436	VálVula de alíVio de press.	1	622554-	
	AT196943	Kit retentor	1		
11	R77175	Capa	2		

Hydraulic Power Management
Gestion de puissance hydraulique
Gerenciamento da Potência Hidráulica
Управление мощностью гидравлической системы
Gestión de potencia hidráulica

TX1055015 A.1

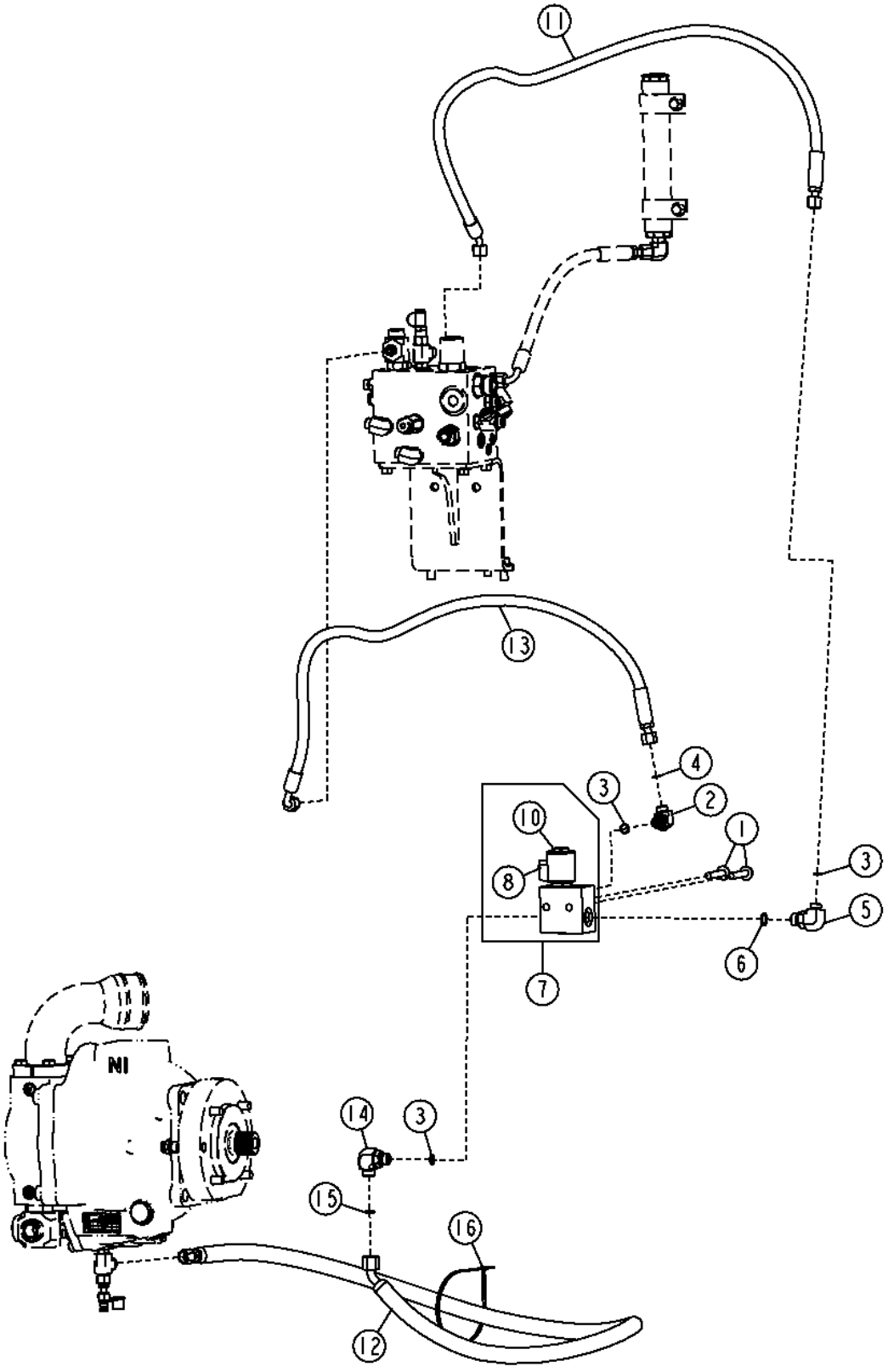

Item	*Nº peça*	*Descrição*	*Qtde*	*Nº série*	*Notas*
1	19M7807	Parafuso	2		M10 X 60
2	38H1004	Conexão em ângulo	1		
3	R26448	Anel o	3		11.887 X 1.981 mm (0.468" X 5/64")
4	T77613	Anel o	1		9.250 X 1.780 mm (0.364" X 0.070")
5	38H1010	Conexão em ângulo	1		
6	R26375	Anel o	1		16.358 X 2.210 mm (0.644" X 0.087")
7	AT323417	VálVula solenóide	1		
8	AT198518	VálVula de alíVio de press.	1		
	AT224862	Kit retentor	1		
	AT224862	Kit retentor	1		
10	AT333810	VálVula solenóide	1		
11	AT379836	Mangueira hidraulica-fabric	1		SUB FOR AT354175
12	AT365951	Mangueira hidraulica-fabric	1	-627831	SUB FOR AT360830
	AT379779	Mangueira hidraulica-fabric	1	627832-	
13	AT361624	Mangueira hidraulica-fabric	1		
14	38H1314	Conexão em ângulo	1	-627831	
	38H1004	Conexão em ângulo	1	627832-	
15	T77857	Anel o	1	-627831	
	T77613	Anel o	1	627832-	9.250 X 1.780 mm (0.364" X 0.070")
16	H77698	Cinta	1		

Pump Manifold Guard
Protection de répartiteur de pompe
Proteção do Coletor da Bomba
Щиток коллектора насоса
Protector de colector de bomba

TX1058077 A.1

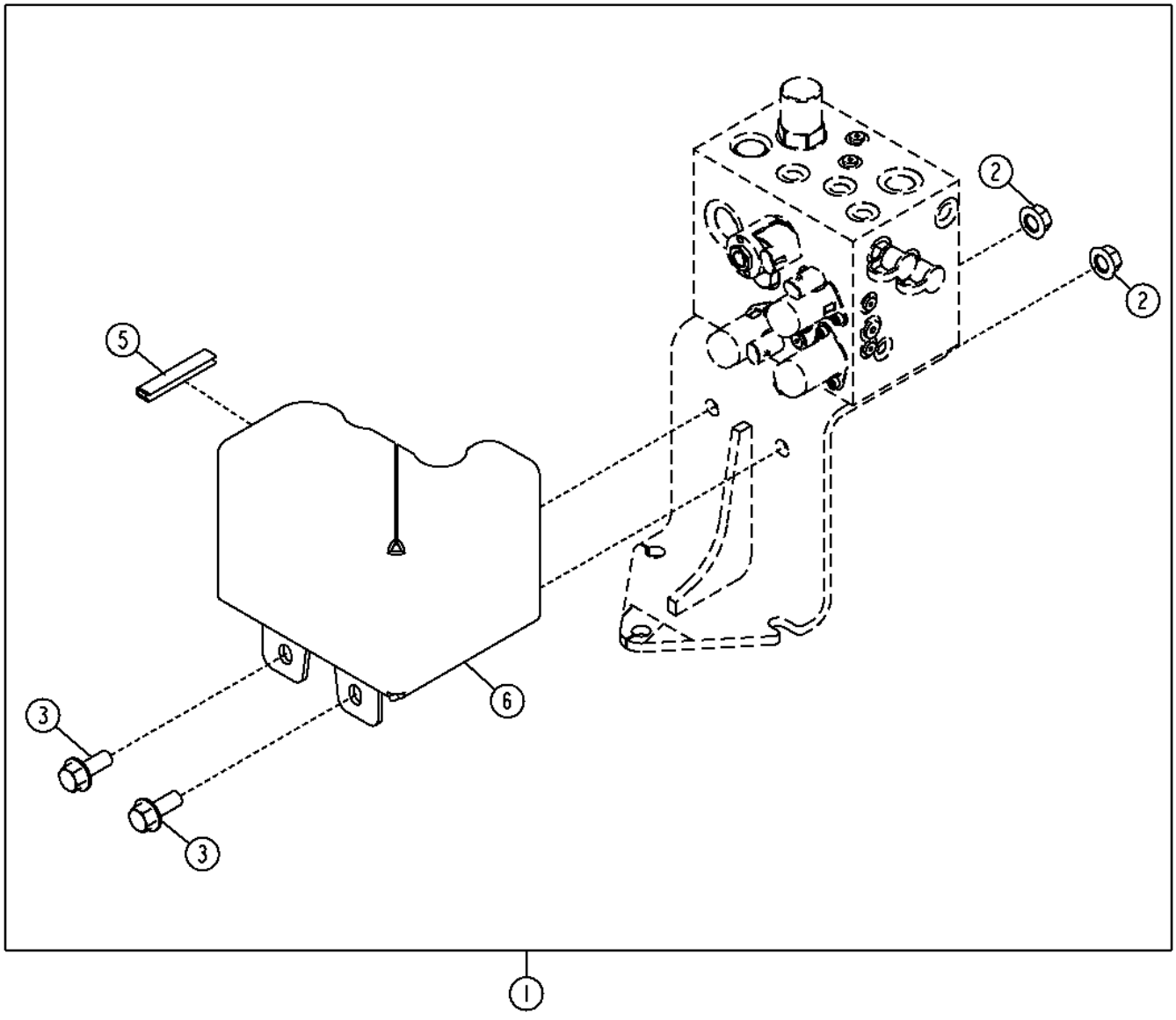

TX1058077

Item	*Nº peça*	*Descrição*	*Qtde*	*Nº série*	*Notas*
1	**AT368171**	**Kit da proteção**	**1**		**(WHOLE GOODS)**
2	14M7299	Porca com flange	2		M12
3	19M7789	Parafuso	2		M12 X 30
5	.....	Vedação de acabamento	1		(MAKE FROM T180533) (CTL)
6	T256253	Apoio	1		

Main Hydraulic Lines
Conduites hydrauliques principales
Linhas Hidráulicas Principais
Главн. гидравл. линии
Líneas hidráulicas principales

AT360701_TX1078471 B.1

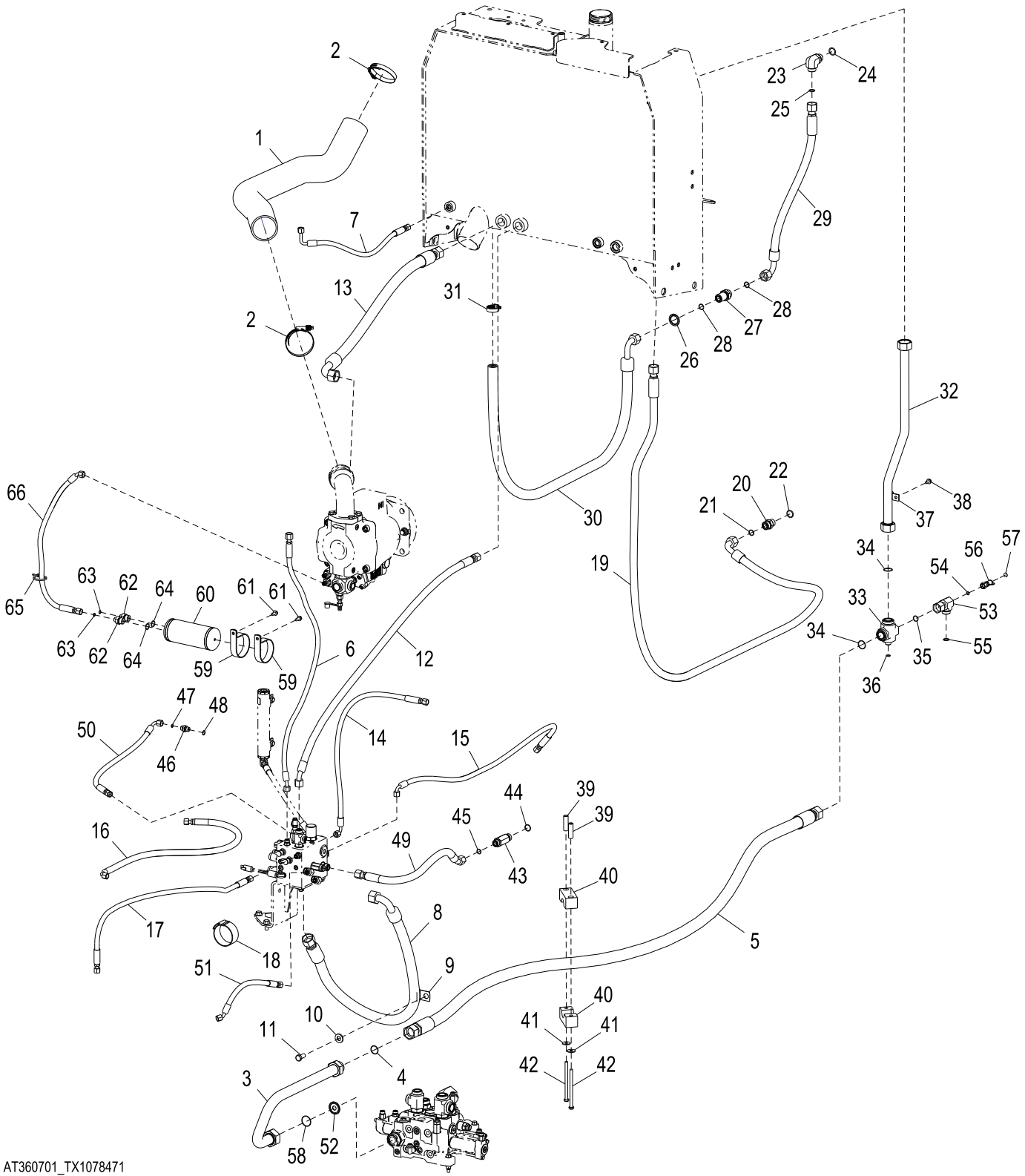

AT360701_TX1078471

Item	*Nº peça*	*Descrição*	*Qtde*	*Nº série*	*Notas*
1	AT364829	Mangueira de sucção	1		
2	RE56859	Braçadeira	2		
3	AT209432	Tubulação de óleo	1		
4	T78612	Anel o	1		29.870 X 1.780 mm (1.176" X 0.070")
5	AT352332	Mangueira hidraulica-fabric	1		
6	AT340599	Mangueira hidraulica-fabric	1		
7	AT336761	Mangueira hidraulica-fabric	1		
8	AT360811	Mangueira hidraulica-fabric	1		
9	T203438	Braçadeira	1		
10	24M7241	Arruela	1		17 X 34 X 4 mm
11	19M7877	Parafuso sextavado	1		M14 X 30
12	AT361702	Mangueira hidraulica-fabric	1		
13	AT360989	Mangueira hidraulica-fabric	1		
14	AT361748	Mangueira hidraulica-fabric	1		
15	AT343599	Mangueira hidraulica-fabric	1		
16	AT346015	Mangueira hidraulica-fabric	1		
17	AT343601	Mangueira hidraulica-fabric	1		
18	T238029	Correia de ajuste	1		
19	AT343540	Mangueira hidraulica-fabric	1		
20	38H1163	Adaptador	1		
21	T77858	Anel o	1		18.771 X 1.778 mm (0.739" X 0.070")
22	U12547	Anel o	1		23.470 X 2.946 mm (0.924" X 0.116")
23	38H1007	Conexão em ângulo	1		
24	U12547	Anel o	1		23.470 X 2.946 mm (0.924" X 0.116")
25	T77858	Anel o	1		18.771 X 1.778 mm (0.739" X 0.070")
26	T174275	Arruela de pressão	1		30.950 mm (1-7/32")
27	38H1276	Adaptador	1		
28	T77858	Anel o	2		18.771 X 1.778 mm (0.739" X 0.070")
29	AT352287	Mangueira hidraulica-fabric	1		
30	AT352312	Mangueira hidraulica-fabric	1		
31	AR21839	Braçadeira	1		
32	AT351797	Tubulação de óleo	1		
33	AT313546	Conexão em ângulo	1		
34	T78612	Anel o	2		29.870 X 1.780 mm (1.176" X 0.070")
35	T77858	Anel o	1		18.771 X 1.778 mm (0.739" X 0.070")
36	T77857	Anel o	1		12.421 X 1.778 mm (0.489" X 0.070")
37	R58925	Braçadeira	1		
38	19M7865	Parafuso	1		M8 X 16
39	28H3485	Bucha	2		0.493" X 0.675" X 2-1/4"
40	T240085	Braçadeira	2		
41	24M7296	Arruela	2		10.500 X 30 X 2.500 mm
42	19M7348	Parafuso sextavado	2		M10 X 150
43	T172732	Adaptador	1		
44	T24210	Anel o	1		22 X 2 mm (0.866" X 0.079")
45	T77932	Anel o	1		15.596 X 1.778 mm (0.614" X 0.070")
46	38H5037	Adaptador	1		
47	T77613	Anel o	1		9.250 X 1.780 mm (0.364" X 0.070")
48	51M7042	Anel o	1		13.300 X 2.200 mm
49	AT353096	Mangueira hidraulica-fabric	1		
50	AT338918	Mangueira hidraulica-fabric	1		
51	AT354096	Mangueira hidraulica-fabric	1		
52	T177442	Orifício	1		
53	38H1446	Conexão em t	1		
54	T77613	Anel o	1		9.250 X 1.780 mm (0.364" X 0.070")
55	T77858	Anel o	1		18.771 X 1.778 mm (0.739" X 0.070")
56	AT320593	Conexão	1		Válvula de Amostragem de Óleo Hidráulico
57	T217792	Etiqueta	1		Óleo Hidráulico
58	T78784	Anel o	1		37.821 X 1.778 mm (1.489" X 0.070")
59	R35794	Braçadeira	2		
60	KV24078	Atenuador	1		
61	19M7866	Parafuso	2		M8 X 20
62	38H1172	Adaptador	2		
63	T77613	Anel o	2		9.250 X 1.780 mm (0.364" X 0.070")
64	R26906	Anel o	2		
65	R44302	Cinta	1		
66	AT354780	Mangueira hidraulica-fabric	1		

Hydraulic Oil Reservoir and Fittings
Réservoir d'huile hydraulique et raccord
Conexões e Reservatório de Óleo Hidráulico
Резервуар гидравл. масла и фитинги
Depósito de aceite hidráulico y adaptadores

AT336782_TX1085850 B.1

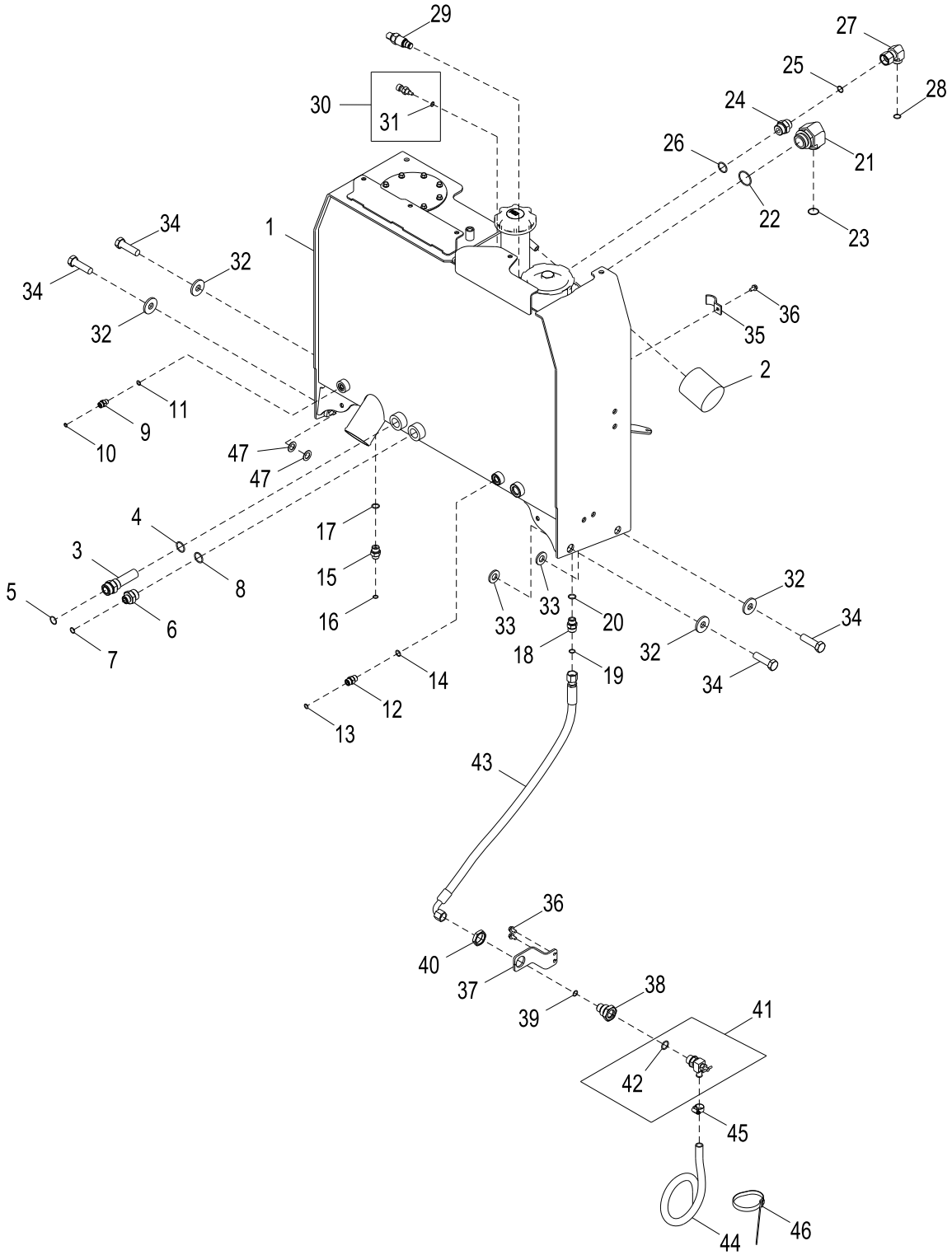

AT336782_TX1085850

Item	*Nº peça*	*Descrição*	*Qtde*	*Nº série*	*Notas*
1	AT400901	ReseRvatóRio hidRáulico	1		Componentes em Página Separada, SUB FOR AT341636
2	AM39653	Filtro de óleo	1		
3	AT219727	Conexão	1		
4	R29936	Anel o	1		29.743 X 2.946 mm (1.171" X 0.116")
5	T76938	Anel o	1		23.520 X 1.780 mm (0.926" X 0.070")
6	38H1447	Adaptador	1		
7	T77932	Anel o	1		15.596 X 1.778 mm (0.614" X 0.070")
8	R29936	Anel o	1		29.743 X 2.946 mm (1.171" X 0.116")
9	38H1160	Adaptador	1		
10	T77613	Anel o	1		9.250 X 1.780 mm (0.364" X 0.070")
11	R26448	Anel o	1		11.887 X 1.981 mm (0.468" X 5/64")
12	38H1161	Adaptador	1		
13	T77857	Anel o	1		12.421 X 1.778 mm (0.489" X 0.070")
14	R26375	Anel o	1		16.358 X 2.210 mm (0.644" X 0.087")
15	38H1174	Adaptador	1		
16	T77857	Anel o	1		12.421 X 1.778 mm (0.489" X 0.070")
17	R26906	Anel o	1		19.177 X 2.464 mm (0.755" X 0.097")
18	38H1162	Adaptador	1		
19	T77932	Anel o	1		15.596 X 1.778 mm (0.614" X 0.070")
20	R26906	Anel o	1		19.177 X 2.464 mm (0.755" X 0.097")
21	38H1637	Conexão em ângulo	1		
22	R26773	Anel o	1		43.688 X 2.997 mm (1.720" X 0.118")
23	T78612	Anel o	1		29.870 X 1.780 mm (1.176" X 0.070")
24	38H1194	Adaptador	1		
25	T77858	Anel o	1		18.771 X 1.778 mm (0.739" X 0.070")
26	R29936	Anel o	1		29.743 X 2.946 mm (1.171" X 0.116")
27	38H1097	Conexão em ângulo	1		
28	T77858	Anel o	1		18.771 X 1.778 mm (0.739" X 0.070")
29	AT352636	Interrup. de pressão	1		Indicador de Restrição do Filtro de Óleo
	AT352735	Kit retentor	1		
30	RE48419	SenSor	1		Temperatura
31	51M7041	Anel o	1		11.300 X 2.200 mm
32	T128096	Arruela	4		21 X 53.800 X 6 mm (0.827" X 2.118" X 0.236")
33	24M7242	Arruela	2		21.400 X 42 X 5 mm
34	19M8639	Parafuso sextavado	4		M20 X 70
35	R68904	Braçadeira	1		
36	19M7865	Parafuso	3		M8 X 16
37	T230473	Apoio	1		
38	T210470	Conexão	1		
39	T77932	Anel o	1		15.596 X 1.778 mm (0.614" X 0.070")
40	T78715	Porca	1		36.525 mm (1-7/16")
41	RE68323	VálVula	1		
42	R56751	Anel o	1		23.470 X 2.946 mm (0.924" X 0.116")
43	AT341959	Mangueira hidraulica-fabric	1		
44	T64688	Mangueira	1		
45	AR21837	Abraçadeira para mangueira	1		
46	N189220	Cinta	1		
47	24H1391	Arruela	4		25/32" X 1-5/16" X 0.060"
48	T174271	Plugue	2		

Hydraulic Oil Reservoir (- 635488)
Réservoir à huile hydraulique (- 635488)
Reservatório de Óleo Hidráulico (- 635488)
Резервуар гидравл. масла (- 635488)
Depósito de aceite hidráulico (- 635488)

AT341636_TX1085851 A.1

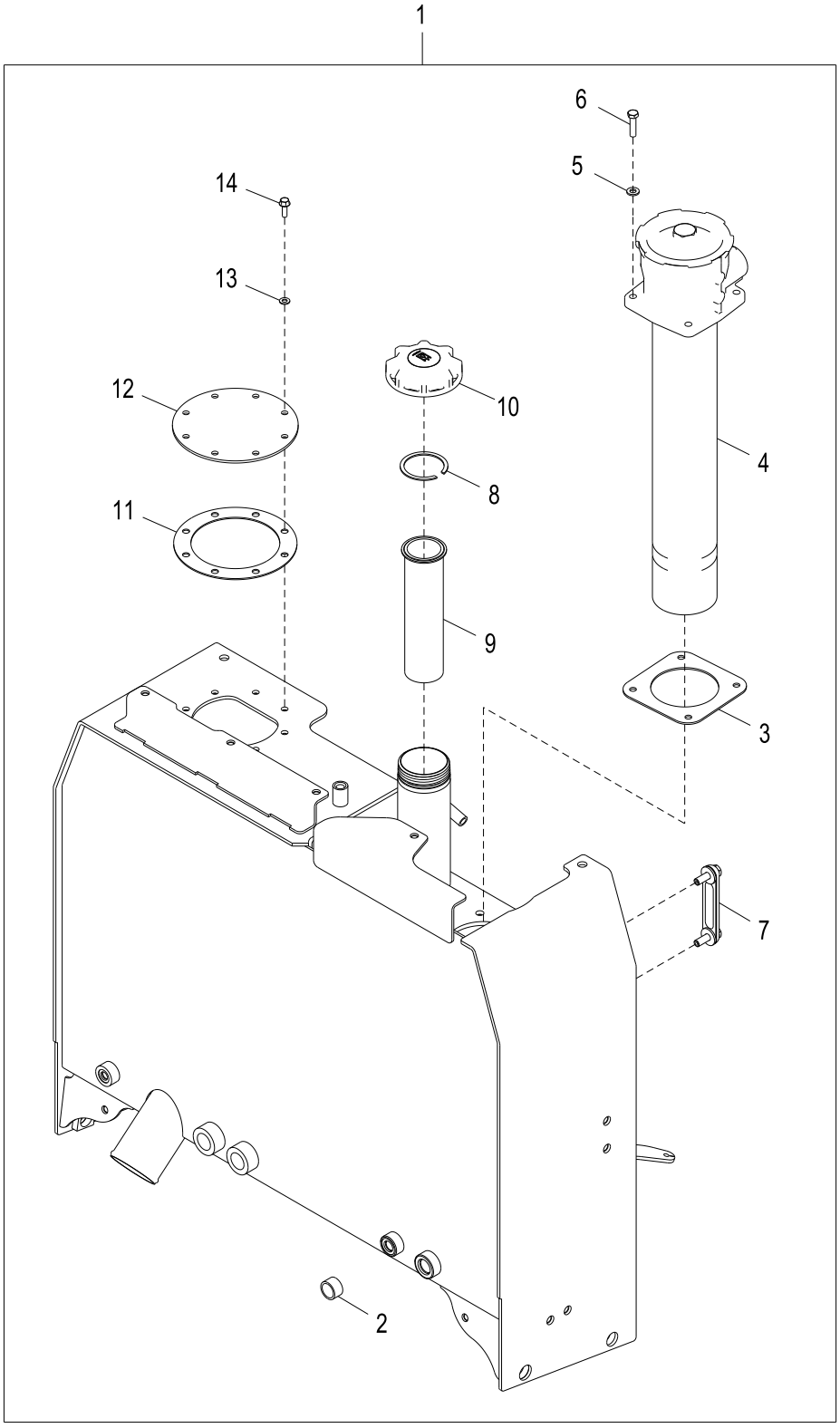

AT341636_TX1085851

Item	*Nº peça*	*Descrição*	*Qtde*	*Nº série*	*Notas*
1	AT341636	ReseRvatóRio hidRáulico	1		NLA; ORDER AT400901
2	28H1642	Bucha	1		1.049" X 1.315" X 3/4"
3	T230794	Junta	1		
4	AT330198	Filtro	1		NLA; ORDER AT400896
	AT335975	Kit retentor	1		
	AT335976	Capa	1		NLA; ORDER AT400898
	AT335977	Elemento de filtro	1		
5	24M7239	Arruela	4		10.700 X 21 X 2.500 mm
6	19M8637	Parafuso sextavado	4		M10 X 40
7	AT227279	Indicador de nível	1		
8	M596T	Anel de pressão	1		
9	AT161638	Coador	1		
10	AT359994	Tampa do abasTecimenTo	1		
11	T179363	Junta	1		
12	T215835	Placa	1		
13	24H1136	Arruela	8		11/32" X 11/16" X 0.065"
14	T81403	Parafuso	8		M8 X 25

Hydraulic Oil Reservoir Components (635489 -)
Composants de réservoir d'huile hydraulique (635489 -)
Componentes do Reservatório de Óleo Hidráulico (635489 -)
Компоненты резервуара гидравл. масла (635489 -)
Componentes de depósito de aceite hidráulico (635489 -)

AT400901_TX1091133 A.2

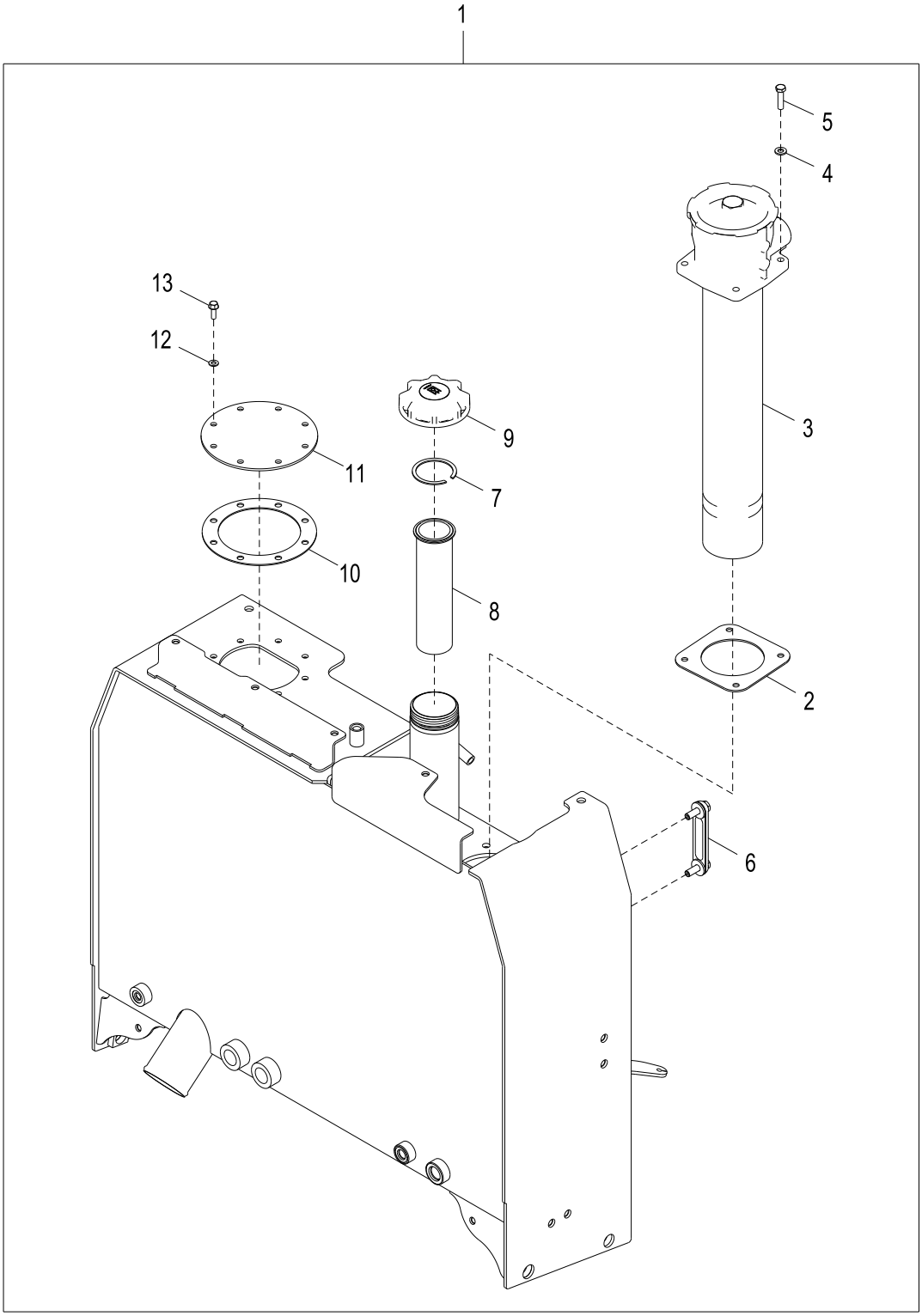

AT400901_TX1091133

Item	*Nº peça*	*Descrição*	*Qtde*	*Nº série*	*Notas*
1	AT400901	ReseRvatóRio hidRáulico	1		
2	T230794	Junta	1		
3	AT400896	Filtro	1		
	AT335975	Kit retentor	1		
	AT335977	Elemento de filtro	1		
	AT400898	Capa	1		
4	24M7239	Arruela	4		10.700 X 21 X 2.500 mm
5	19M8637	Parafuso sextavado	4		M10 X 40
6	AT227279	Indicador de nível	1		
7	M596T	Anel de pressão	1		
8	AT161638	Coador	1		
9	AT359994	Tampa do abasTecimenTo	1		
10	T179363	Junta	1		
11	T215835	Placa	1		
12	24H1136	Arruela	8		11/32" X 11/16" X 0.065"
13	T81403	Parafuso	8		

Hydraulic Reservoir Pressurization Kit for High Altitude Operation
Kit de mise en pression de réservoir hydraulique pour l'utilisation en altitude
Kit de Pressurização do Reservatório Hidráulico para Operação de Altitude Elevada
Комплект регулировки давления гидробака для высотных работ
Juego de presurización de depósito hidráulico para operaciones a gran altitud

AT364679_TX1116656 B.2

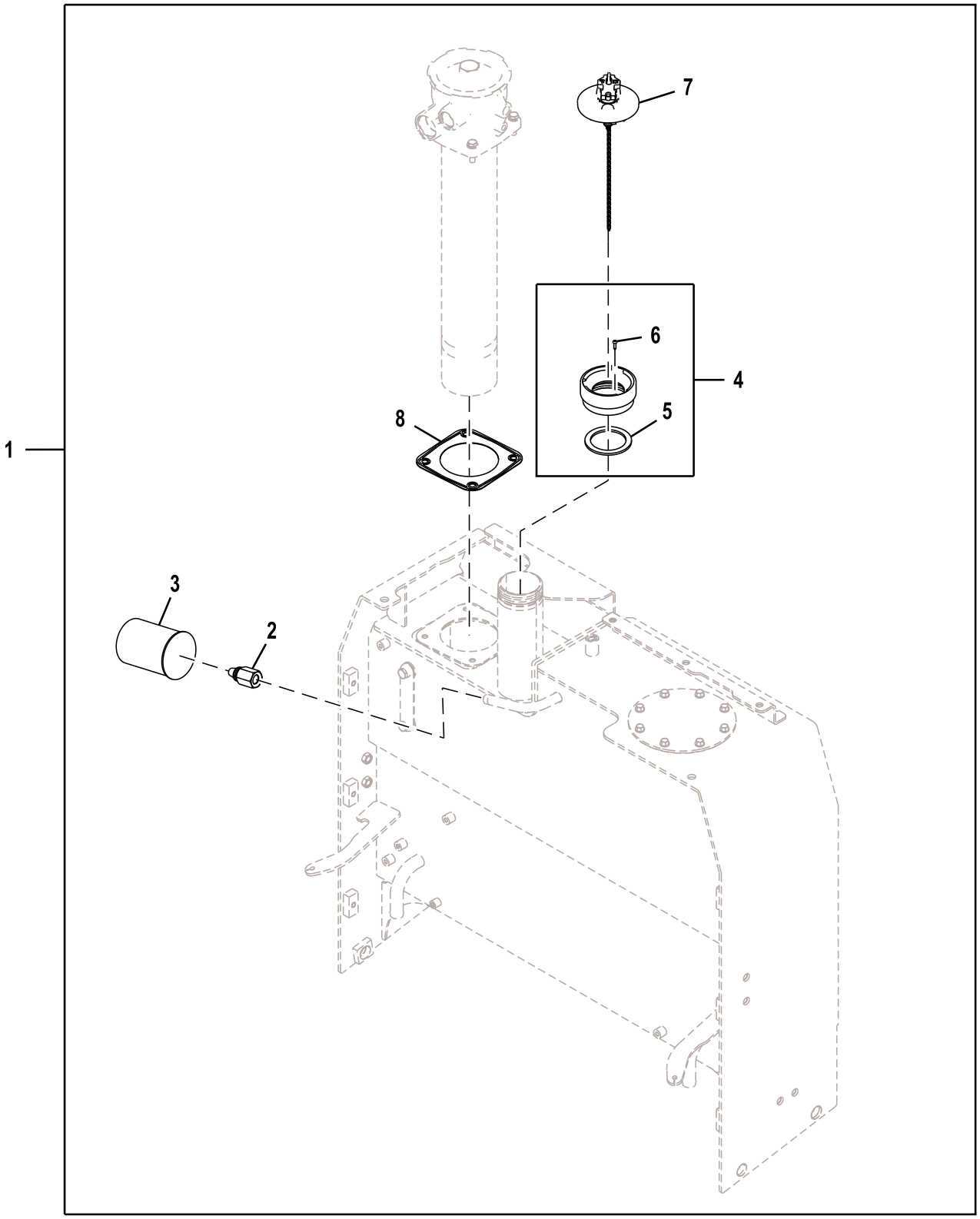

AT364679_TX1116656

Item	*Nº peça*	*Descrição*	*Qtde*	*Nº série*	*Notas*
1	**AT364679**	**Kit do reservatório**	**1**		**Pacotes de Produto**
2	AT226335	VálVula de alíVio de press.	1		
3	AT79590	Filtro de óleo	1		
4	AT183238	Adaptador	1		
5	T163971	Junta	1		
6	T164203	Parafuso	1		
7	AT358701	Adaptador	1		
8	T287899	Junta	1		

JDLink™ Ultimate (- 634721)
JDLink™ Ultimate (- 634721)
JDLink™ Ultimate (- 634721)
JDLink™ Ultimate (- 634721)
JDLink™ Ultimate (- 634721)

TX1058320 A.1

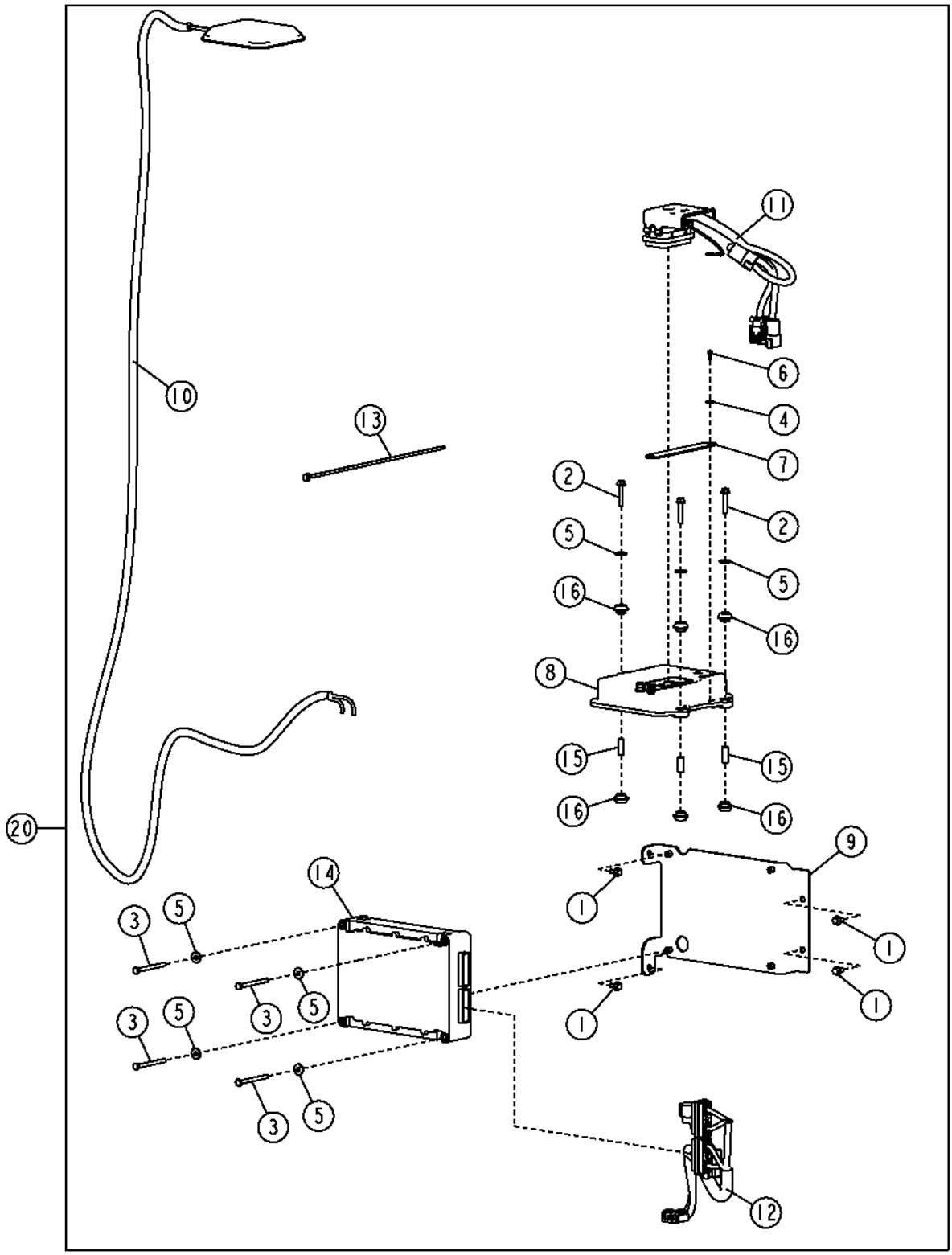

TX1058320

Item	*Nº peça*	*Descrição*	*Qtde*	*Nº série*	*Notas*
1	19M7774	Parafuso	4		M6 X 12
2	19M7833	Parafuso	3		M6 X 35
3	19M8786	Parafuso	4		M6 X 70
4	24H1283	Arruela	1		7/32" X 1/2" X 0.049"
5	24M7139	Arruela	7		6.400 X 18 X 1.600 mm
6	37H212	Parafuso	1		
7	AT209965	Cabo negativo	1		150 mm (5-29/32")
8	AT336266	Painel de controle	1		NLA (ORDER AT347687)
	AT347687	Caixa	1		(REMAN FOR AT336266), GlobalTRACS™ (GTT)
9	AT342875	Apoio	1		
10	AT344868	Antena	1		
11	AT344872	Chicote	1		GlobalTRACS™ (GTT)
12	AT359710	Chicote	1		MIG
13	H77698	Cinta	4		
14	PF81226	Controlador multi-funcional	1		MIG (Gateway de Informações da Máquina)
15	T234392	Espaçador	3		
16	T234394	Passa-fio	6		
20	.....	Kit	1		JDLink™ Ultimate, Encomende Através do Configurador de Produtos

JDLink™ Modular Telematics Gateway (MTG) Controller Mounting and Antenna (634722 -)
Support de montage de contrôleur et antenne de JDLink™ MTG (Modular Telematics Gateway) (634722 -)
Montagem e Antena do Controlador do MTG (Gateway Telemático Modular) do JDLink™ (634722 -)
Крепление контроллера модульного телематического шлюза (MTG) JDLink™ и антенна (634722 -)
Elementos de montaje y antena de unidad de control de pórtico de Telematics modular (MTG) de JDLink™ (634722 -)

AT396947_TX1088442 A.1

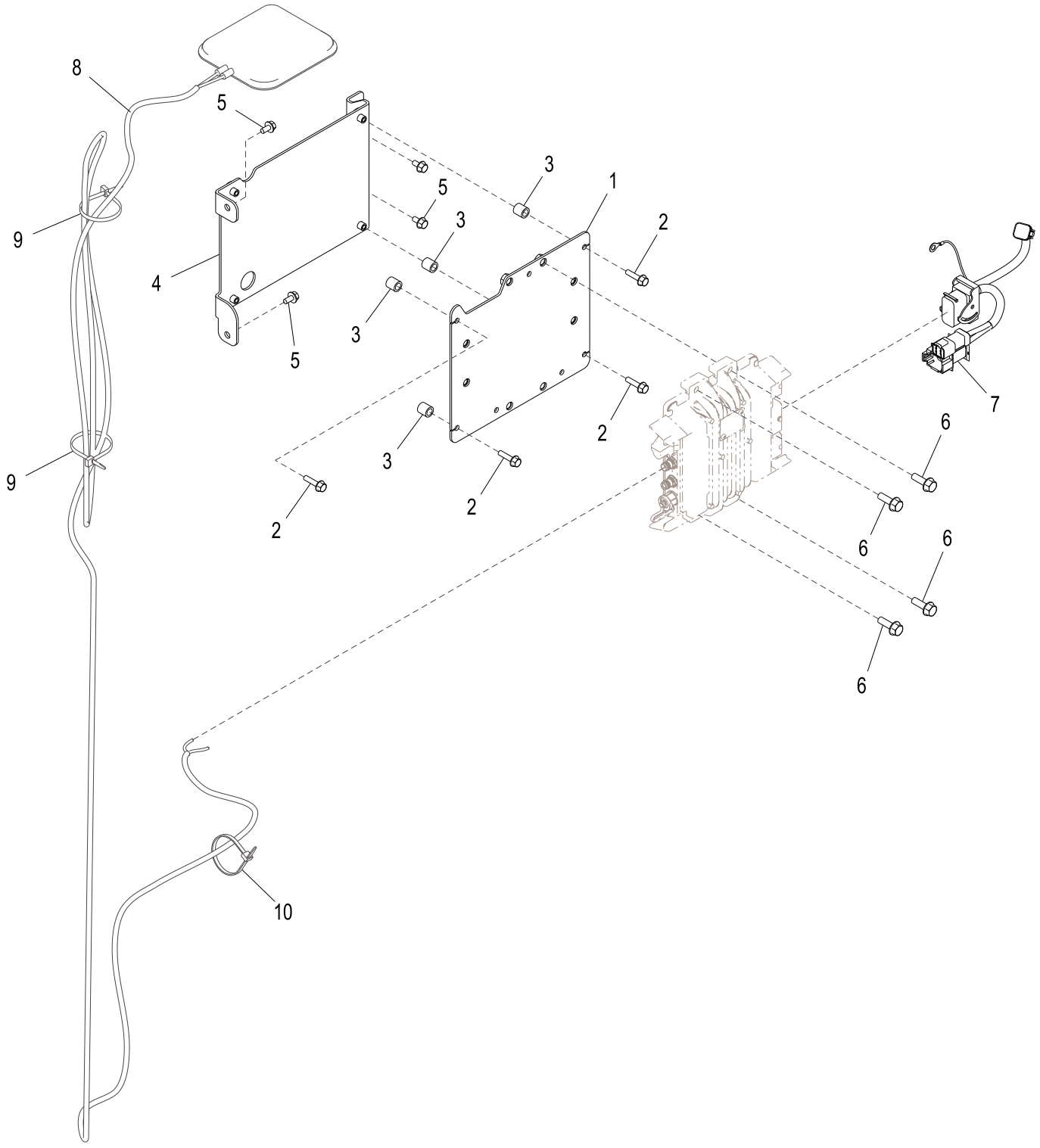

AT396947_TX1088442

Item	*Nº peça*	*Descrição*	*Qtde*	*Nº série*	*Notas*
1	AT369257	Apoio	1		
2	19M7863	Parafuso	4		M6 X 25
3	28H3376	Espaçador	4		0.364" X 0.540" X 9/16"
4	AT342875	Apoio	1		
5	19M7774	Parafuso	4		M6 X 12
6	19M7867	Parafuso	4		M8 X 25
7	AT384730	Chicote	1		
8	AT399832	Antena	1		
9	R44302	Cinta	2		
10	R44302	Cinta	1		

JDLink™ Satellite Module (SAT) Controller Mounting and Antenna (634722 -)
Support de montage de contrôleur et antenne de module satellite JDLink™ (SAT) (634722 -)
Montagem e Antena do Controlador do SAT (Módulo de Satélite) do JDLink™ (634722 -)
Крепление контроллера спутникового модуля (SAT) JDLink™ и антенна (634722 -)
Elementos de montaje y antena de unidad de control de módulo de satélite (SAT) de JDLink™ (634722 -)

AT396948_TX1088445 A.1

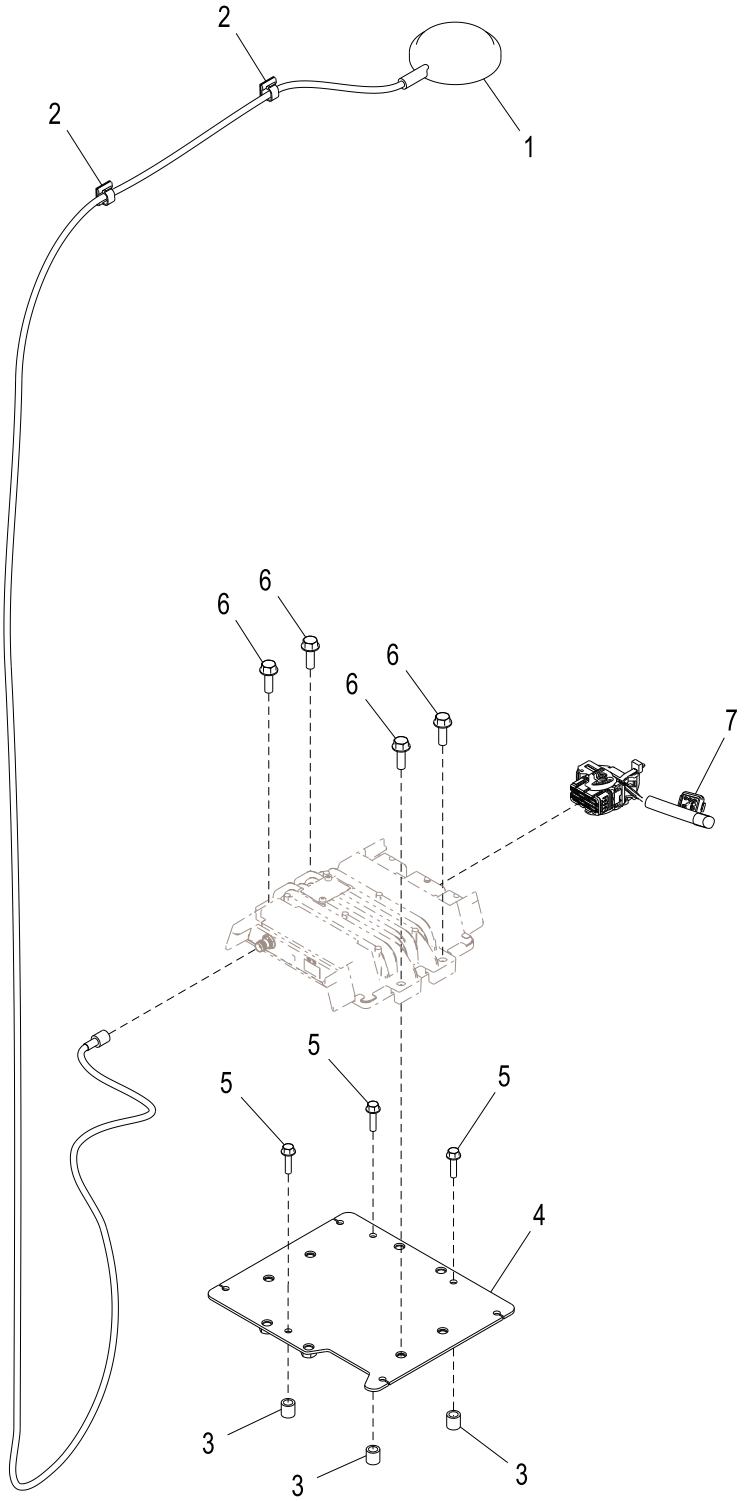

AT396948_TX1088445

Item	*Nº peça*	*Descrição*	*Qtde*	*Nº série*	*Notas*
1	PF81427	Antena	1		
2	T182909	Presilha	2		
3	28H3376	Espaçador	3		0.364" X 0.540" X 9/16"
4	AT369257	Apoio	1		
5	19M7863	Parafuso	3		M6 X 25
6	19M7867	Parafuso	4		M8 X 25
7	AT377288	Chicote	1		

JDLink™ Modular Telematics Gateway and Satellite Module Controller
Contrôleur de passerelle télématique modulaire (MTG) et module satellite JDLink™
Gateway Telemático Modular e Controlador de Módulo para Satélite JDLink™
Контроллер шлюза модульной телематики и спутникового модуля JDLink™
Controlador de pórtico de Telematics modular y módulo de satélite JDLink™

PUPC100222 A.1

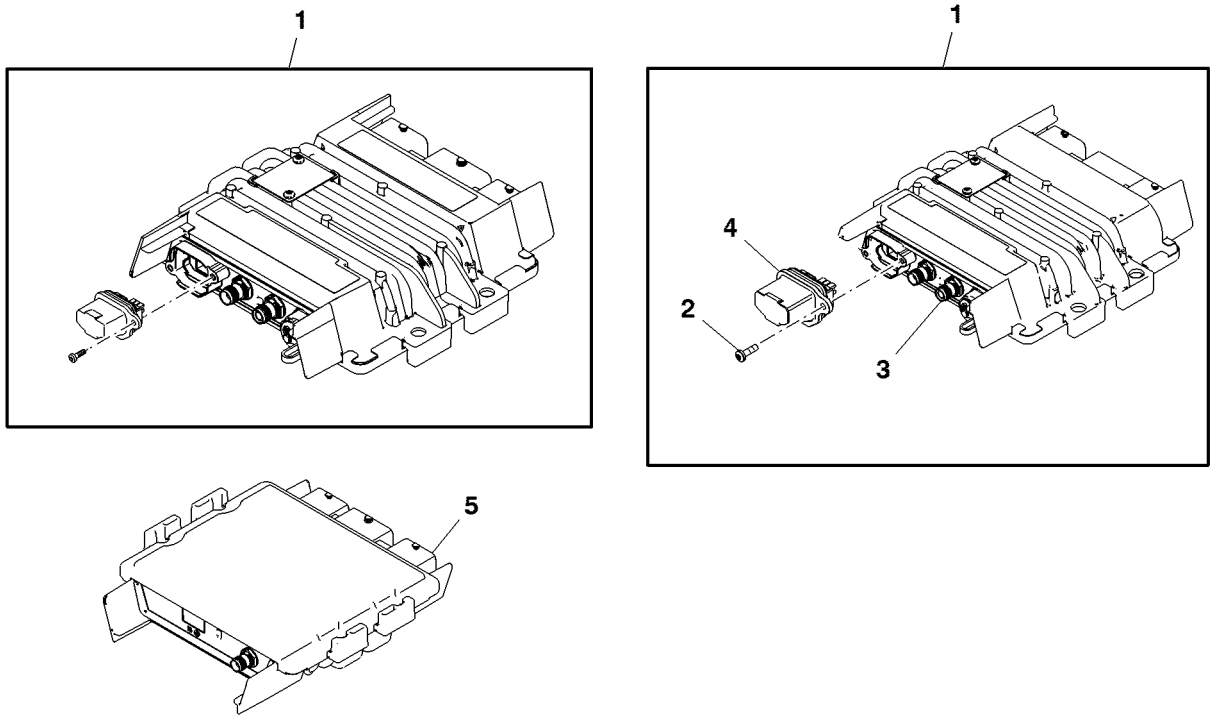

PUPC100222

Item	*Nº peça*	*Descrição*	*Qtde*	*Nº série*	*Notas*
1	PF81438	Unidade de controle eletrôn	1		(A) Modular Telematics Gateway
	MPPC10071	Kit de peças de montagem	1		(B)
2	PF13564	Parafuso	2		
3	.....	Unidade de controle eletrôn	1		(Order PF81438)
4	PF81429	Kit do bujão	1		
5	PF81399	Módulo	1		Satellite Module

(A) For service only, for new installs please order JD/ZXLink Kit from product configurator.
Pour l'entretien uniquement ; pour les nouvelles installations, commander le kit JD/ZXLink auprès du configurateur de produit.
Somente para serviço; para novas instalações, solicite o JD/ZXLink Kit no configurador do produto.
Только для обслуживания; перед установкой закажите комплект JD/ZXLink в конфигураторе продуктов.
Sólo como repuesto, para instalación nueva pedir el juego JD/ZXLink del configurador de productos.

(B) For California, Australia And New zealand
Pour Californie, Australie et Nouvelle-Zélande
Para a Califórnia, Austrália e Nova Zelândia
Для Калифорнии, Австралии и Новой Зеландии
En California, Australia y Nueva Zelanda

Auxiliary Heavy Duty Cutting Edge Conversion Kit
Jeu d'adaptation de bord d'attaque renforcé auxiliaire
Kit de Conversão de Borda de Corte Auxiliar de Serviço Pesado
Комплект переоборудования вспомогательной режущей кромки повышенной прочности
Juego de modificación de borde cortante reforzado auxiliar

TX1044460 A.1

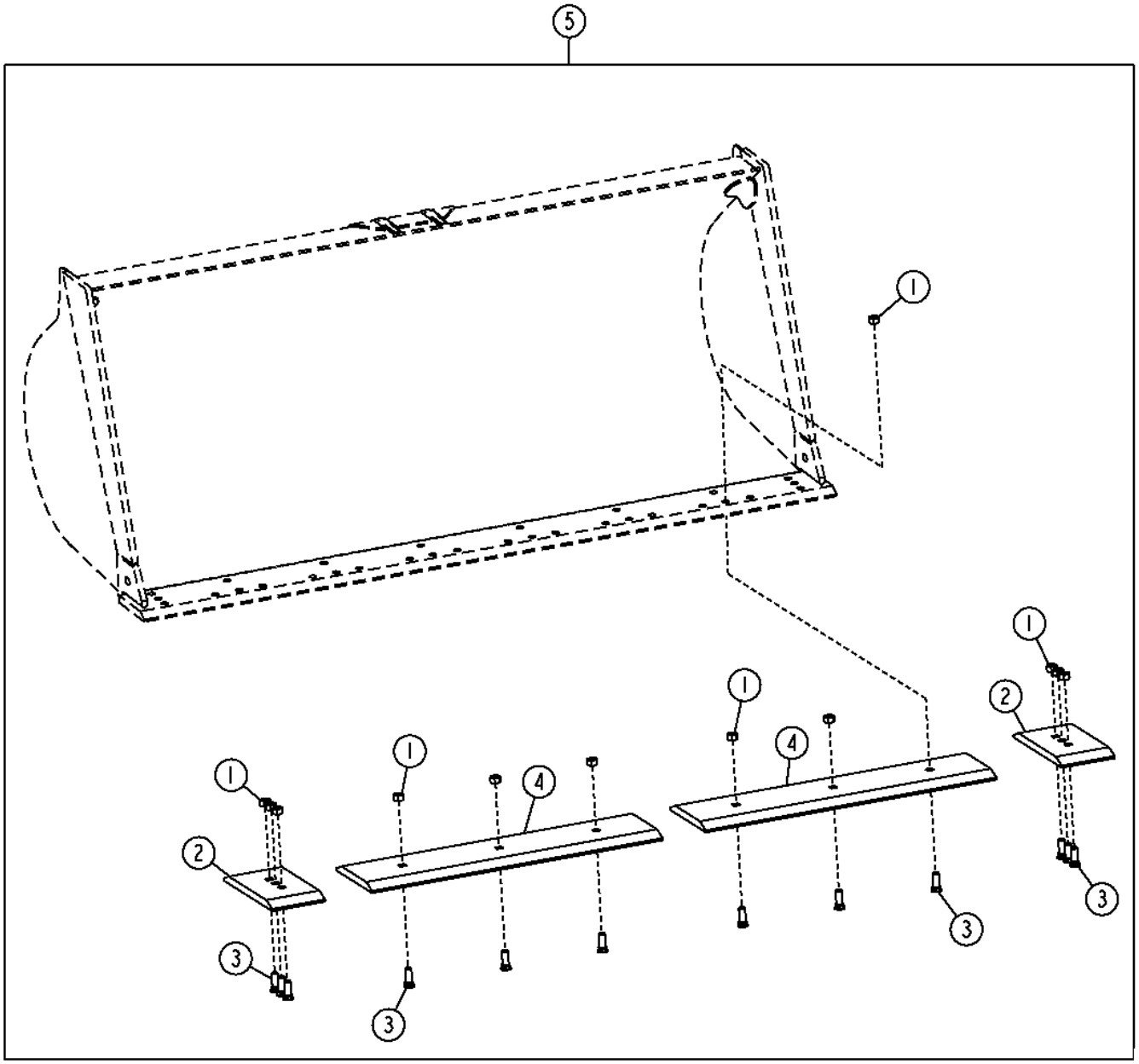

TX1044460

Item	*Nº peça*	*Descrição*	*Qtde*	*Nº série*	*Notas*
1	14H1048	Porca	12		1"
2	T167829	Faca corte dura-max	2		
3	T146933	Parafuso	12		25.400 X 76.200 mm (1" X 3")
4	T209348	Faca corte dura-max	2		
5	**AT314304**	**Kit - instalação de campo**	**1**		**Pacotes de Produto**

Bucket Teeth with Segments Conversion Kit (- 637569)
Dents de benne non segmentées (- 637569)
Kit de Conversão de Dentes da Caçamba com Segmentos (- 637569)
Комплект переоборудования зубьев ковша с сегментами (- 637569)
Juego de modificación de dientes de cucharón con segmentos (- 637569)

TX1041582 A.1

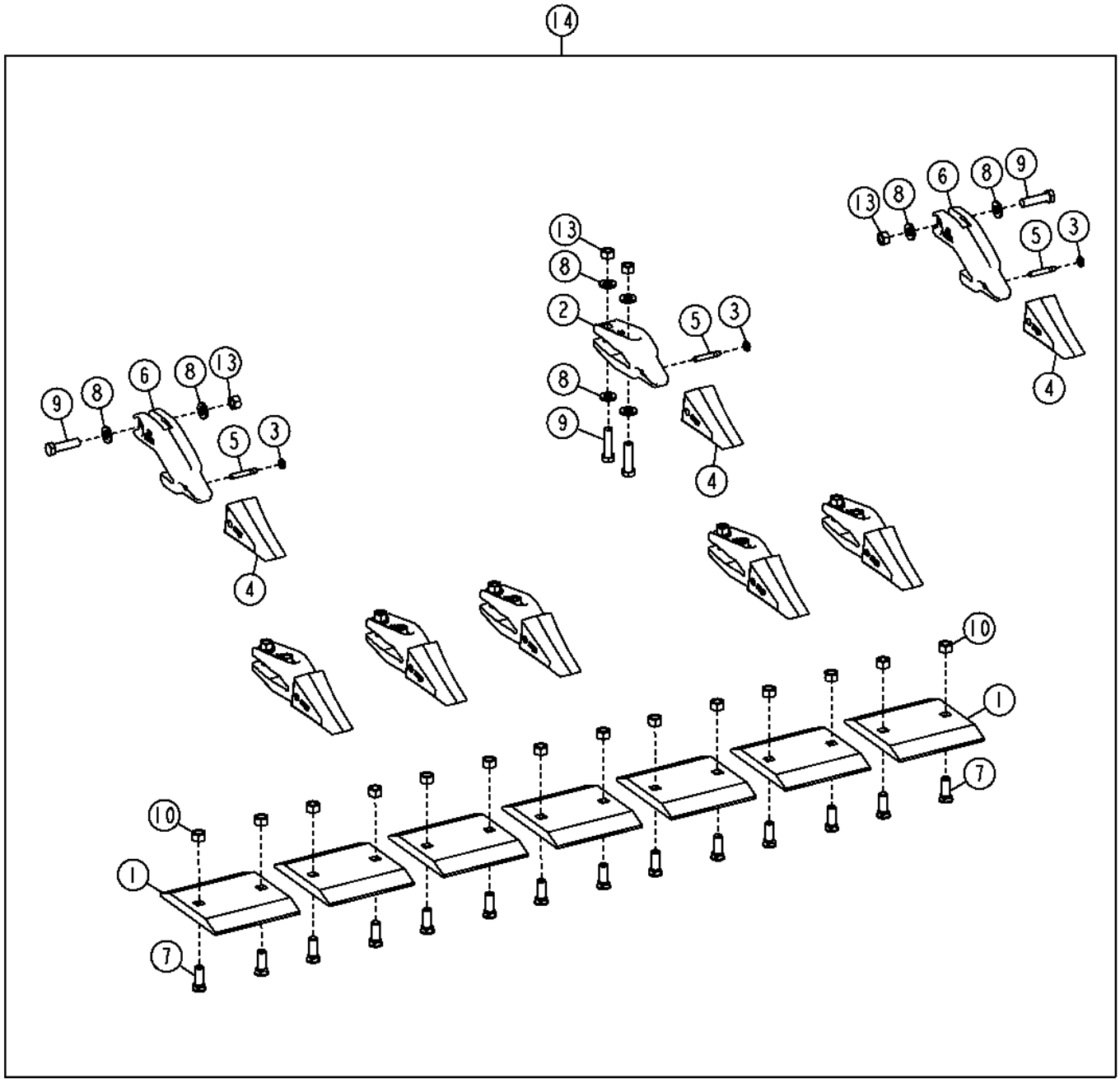

TX1041582

Item	*Nº peça*	*Descrição*	*Qtde*	*Nº série*	*Notas*
1	T226229	Faca corte dura-max	7		
2	T30CA	Adapt.do dente da pá diant.	6		
3	T3G9609	Arruela	8		
4	TF1U3302L	Dente	8		
5	T9J2308	Pino fixador	8		
6	T30EA	Adapt.do dente da pá diant.	2		
7	T146933	Parafuso	14		
8	24M7243	Arruela	28		25.400 X 50 X 6 mm
9	19M8288	Parafuso sextavado	14		M24 X 90
10	14H1048	Porca	14		1"
13	14M7278	Porca	14		M24
14	**AT209677**	**Kit - instalação de campo**	**1**		**NLA; ORDER AT400167**

Bucket Teeth with Segments (637570 -)
Dents de benne segmentées (637570 -)
Dentes da Caçamba com Segmentos (637570 -)
Зубья ковша с сегментами (637570 -)
Dientes de cucharón con segmentos (637570 -)

AT400166_TX1095770 A.1

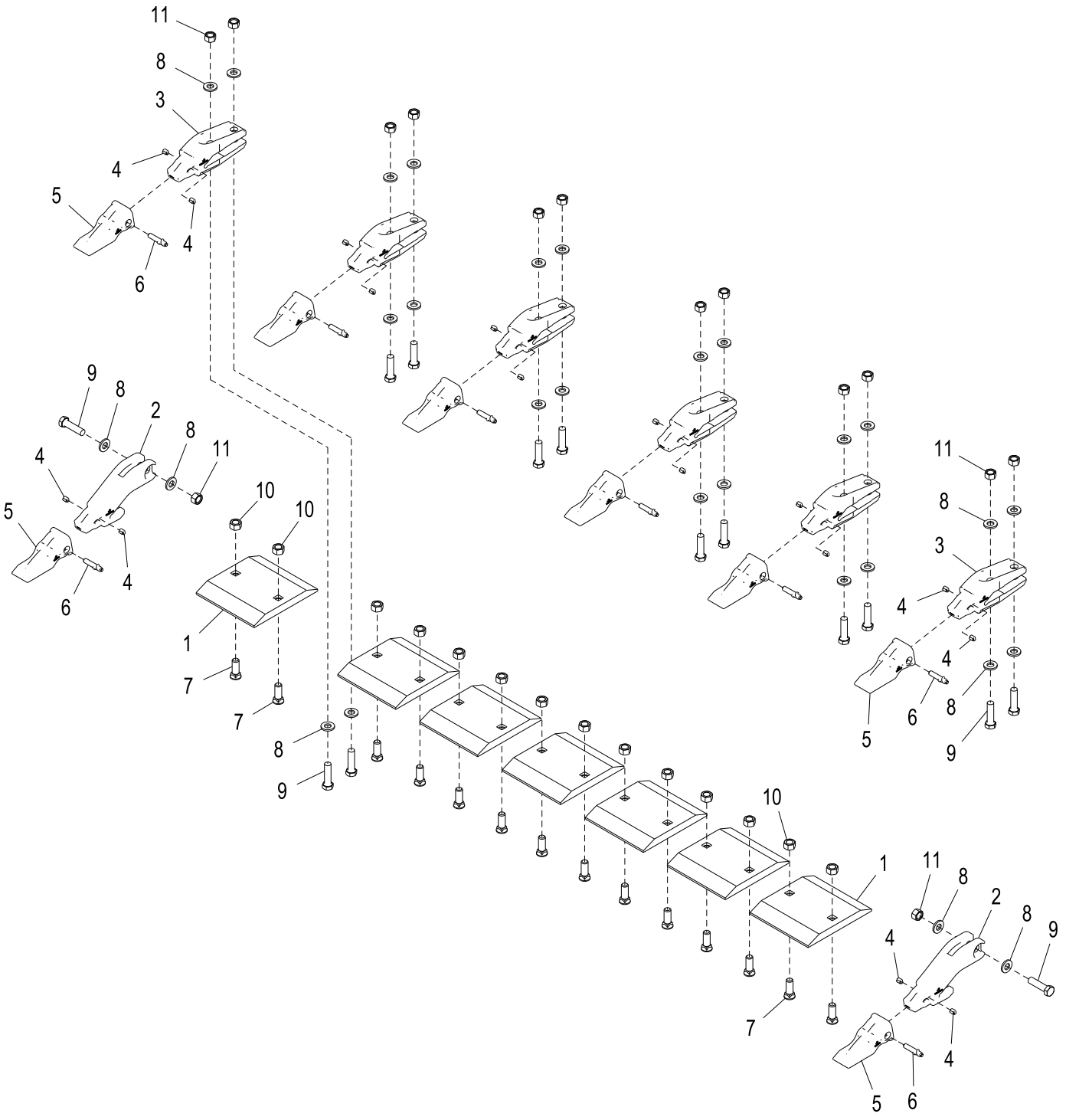

AT400166_TX1095770

Item	*Nº peça*	*Descrição*	*Qtde*	*Nº série*	*Notas*
1	T226229	Faca corte dura-max	7		
2	TK300E125B	Adapt.do dente da pá diant.	2		
3	TK300C125B	Adapt.do dente da pá diant.	6		
4	TK4L	Fechadura	16		
5	TK300LD	Dente	8		
6	TK300P	Pino fixador	8		
7	T146933	Parafuso	14		25.400 X 76.200 mm (1" X 3")
8	24M7243	Arruela	28		25.400 X 50 X 6 mm
9	19M8288	Parafuso sextavado	14		M24 X 90
10	14H1048	Porca	14		1"
11	14M7278	Porca	14		M24

Bucket Teeth with Segments Conversion Kit (637570 -)
Dents de benne non segmentées (637570 -)
Kit de Conversão de Dentes da Caçamba com Segmentos (637570 -)
Комплект переоборудования зубьев ковша с сегментами (637570 -)
Juego de modificación de dientes de cucharón con segmentos (637570 -)

AT400167_TX1095771 A.1

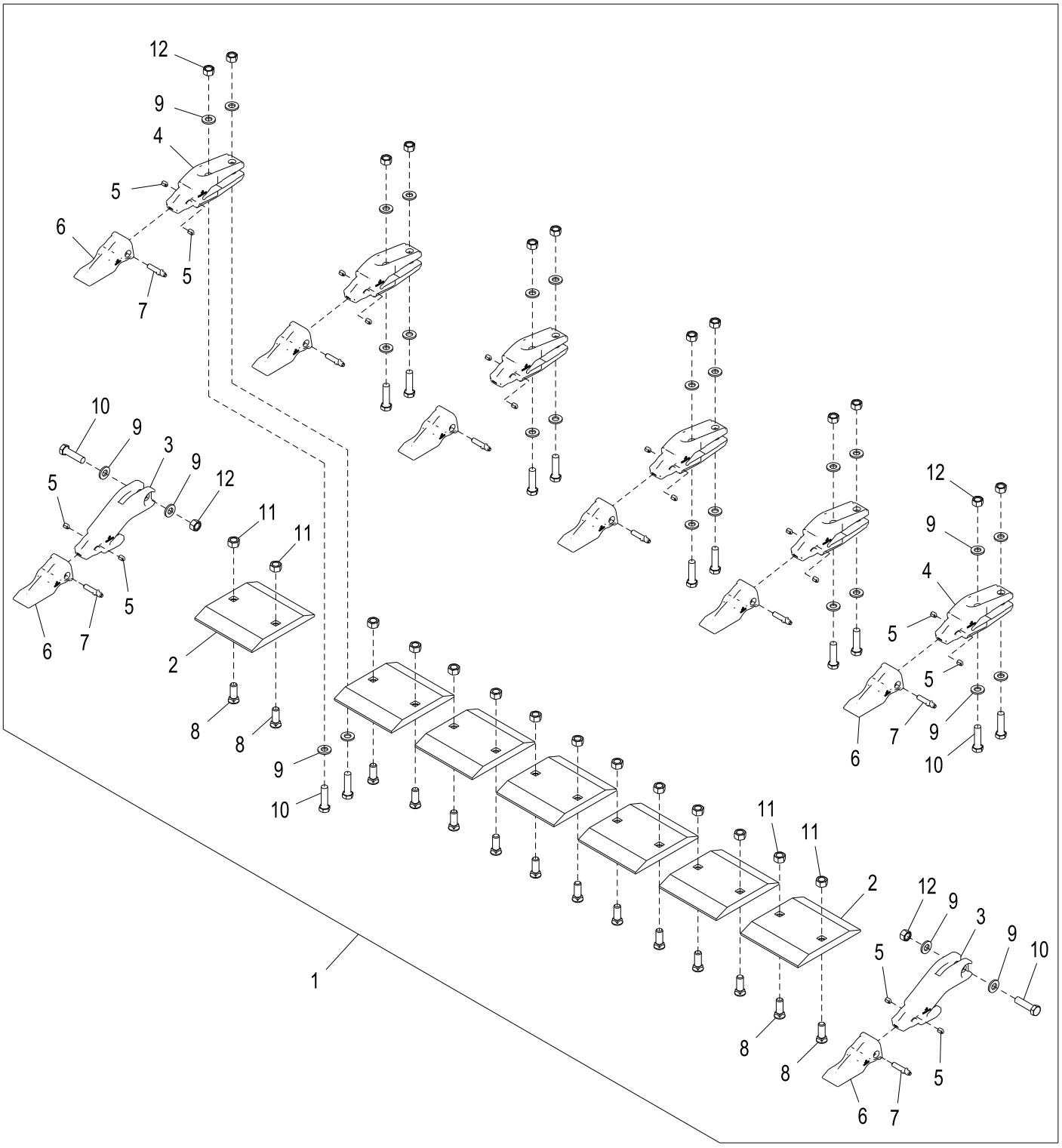

AT400167_TX1095771

Item	*Nº peça*	*Descrição*	*Qtde*	*Nº série*	*Notas*
1	**AT400167**	**Kit do dente**	**1**		**Pacotes de Produto**
2	T226229	Faca corte dura-max	7		
3	TK300E125B	Adapt.do dente da pá diant.	2		
4	TK300C125B	Adapt.do dente da pá diant.	6		
5	TK4L	Fechadura	16		
6	TK300LD	Dente	8		
7	TK300P	Pino fixador	8		
8	T146933	Parafuso	14		25.400 X 76.200 mm (1" X 3")
9	24M7243	Arruela	28		25.400 X 50 X 6 mm
10	19M8288	Parafuso sextavado	14		M24 X 90
11	14H1048	Porca	14		1"
12	14M7278	Porca	14		M24

Pin-On Bucket (4.25 yd³)
Benne goupillée (4,25 cu yd)
Caçamba Fixada por Pino (4.25 yd³)
Ковш со штифтовым креплением (4,25 куб. ярда)
Cucharón fijado por pasadores (4.25 yd³)

TX1044172 A.1

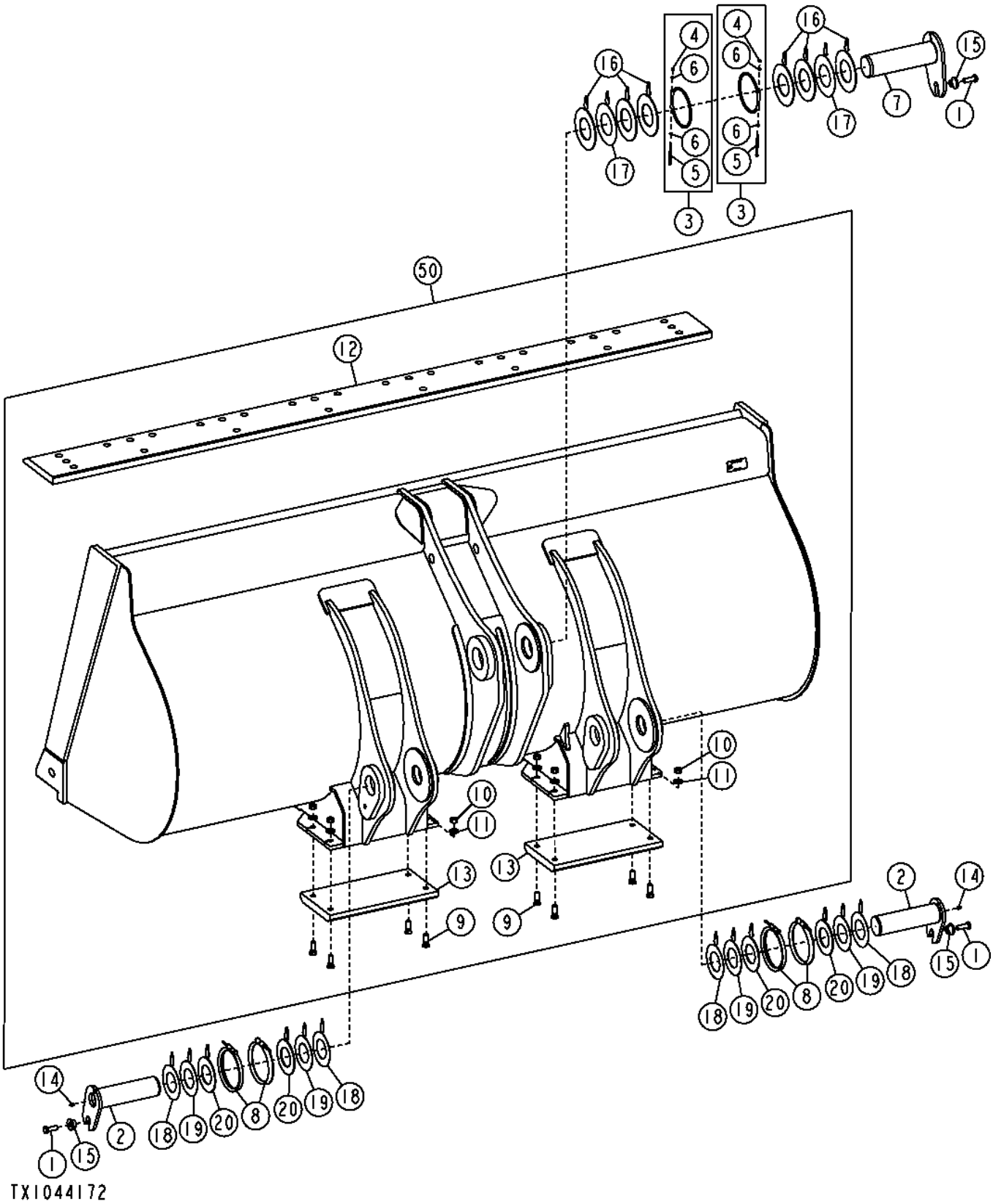

Item	*Nº peça*	*Descrição*	*Qtde*	*Nº série*	*Notas*
1	19M7489	Parafuso sextavado	3		M16 X 45
2	AT318925	Pino	2		
3	AT330664	Anel	2		
4	14M7572	Porca de segurança	1		M5
5	19M9304	Parafuso sextavado	1		M5 X 90
6	24M7027	Arruela	2		5.300 X 10 X 1 mm
7	AT336492	Pino	1		
8	AT341091	Vedação	4		
9	09H1587	Parafuso	8		5/8" X 2"
10	14H1039	Porca	8		5/8"
11	24M7241	Arruela	8		17 X 34 X 4 mm
12	T171165	Faca corte dura-max	1		3040 MM
13	T229777	Faca corte dura-max	2		
14	JD7759	Conexão de lubrificação	2		
15	T176064	Bucha	3		
16	T223721	Arruela	6		
17	T224915	Arruela	2		
18	T226524	Calço	4		
19	T226525	Calço	4		
20	T230543	Calço	4		
50	**AT347756**	**Caçamba Carregadeira**	**1**		**4.25 CU.YD., (WHOLE GOODS)**

Pin-On Bucket (4.25 yd³) (NeverGrease™)
Benne goupillée (4,25 cu yd) (NeverGrease™)
Caçamba Fixada por Pino (4.25 yd³) (NeverGrease™)
Ковш со штифтовым креплением (4,25 куб. ярда) (NeverGrease™)
Cucharón fijado por pasadores (4.25 yd³) (NeverGrease™)

TX1044173 A.1

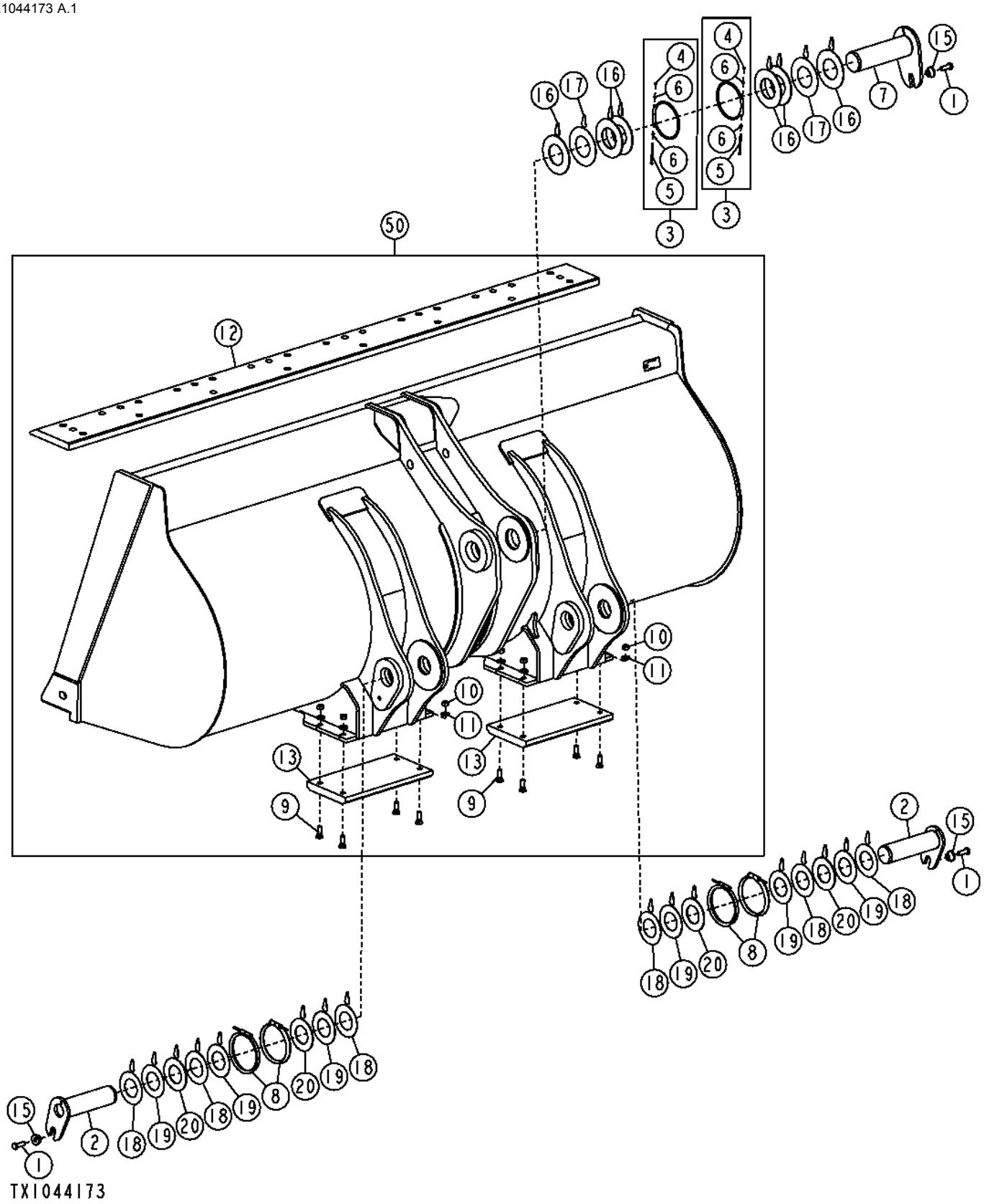

Item	*Nº peça*	*Descrição*	*Qtde*	*Nº série*	*Notas*
1	19M7489	Parafuso sextavado	3		M16 X 45
2	AT336717	Pino	2		
3	AT330664	Anel	2		
4	14M7572	Porca de segurança	1		M5
5	19M9304	Parafuso sextavado	1		M5 X 90
6	24M7027	Arruela	2		5.300 X 10 X 1 mm
7	AT336492	Pino	1		
8	AT341091	Vedação	4		
9	09H1587	Parafuso	8		5/8" X 2"
10	14H1039	Porca	8		5/8"
11	24M7241	Arruela	8		17 X 34 X 4 mm
12	T171165	Faca corte dura-max	1		3040 MM
13	T229777	Faca corte dura-max	2		
15	T176064	Bucha	3		
16	T223721	Arruela	6		
17	T224915	Arruela	2		
18	T226524	Calço	6		
19	T226525	Calço	6		
20	T230543	Calço	4		
50	**AT347756**	**Caçamba Carregadeira**	**1**		**4.25 CU.YD., (WHOLE GOODS)**

Hi-Vis Coupler Bucket (4.0 yd³)
Benne à raccord Hi-Vis (4,0 cu yd)
Caçamba com Acoplador de Alta Visibilidade (4.0 yd³)
Ковш со сцепкой высокой вязкости (4,0 куб. ярда)
Cucharón de acoplador de visibilidad alta (4.0 yd³)

TX1044174 A.1

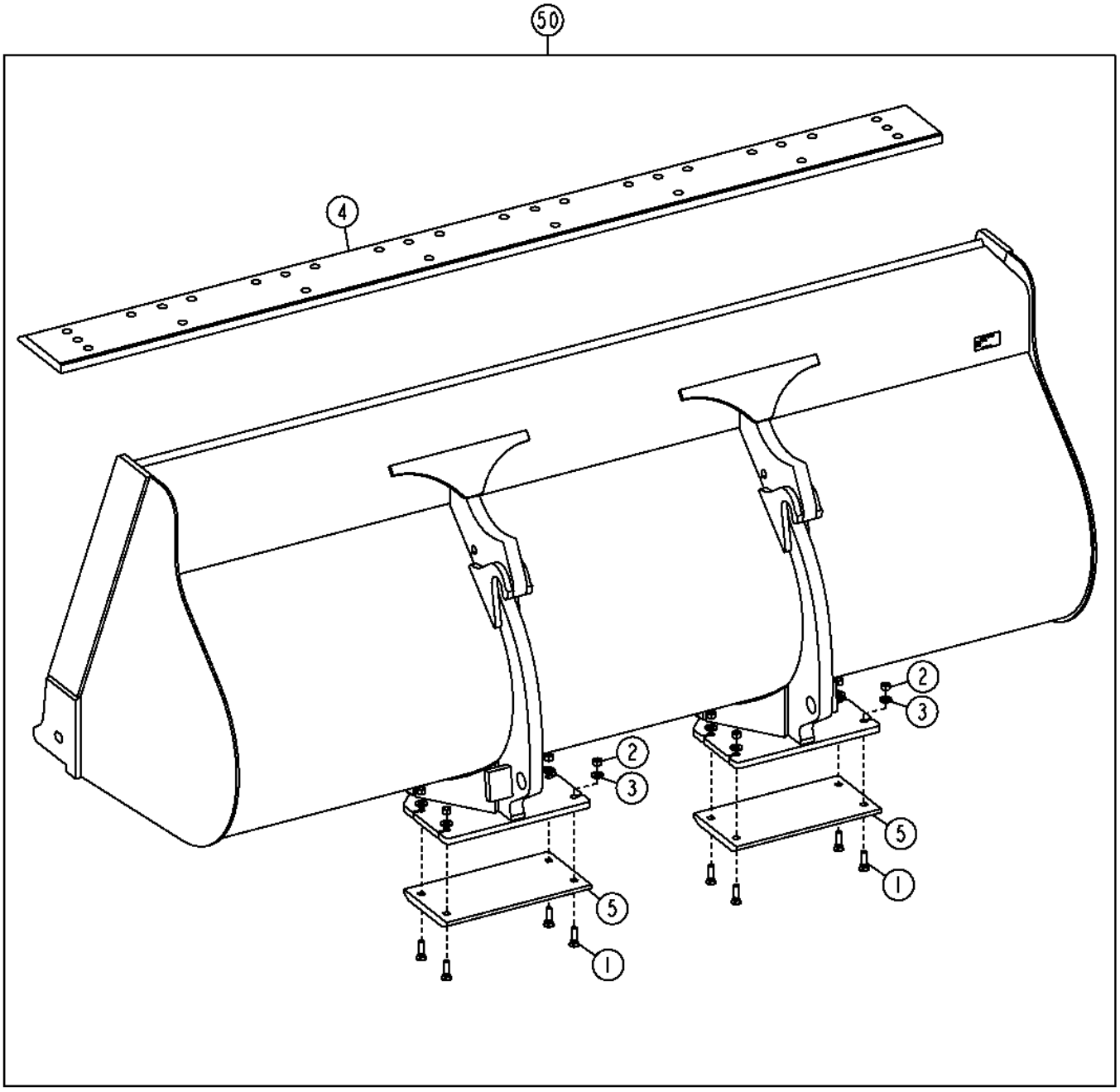

TX1044174

Item	*Nº peça*	*Descrição*	*Qtde*	*Nº série*	*Notas*
1	09H1759	Parafuso	8		5/8" X 2-1/4"
2	14H1039	Porca	8		5/8"
3	24M7241	Arruela	8		17 X 34 X 4 mm
4	T171165	Faca corte dura-max	1		3040 MM
5	T157457	Placa de desgaste	2		
50	**AT332261**	**Caçamba Carregadeira**	**1**		**4.0 CU.YD., (WHOLE GOODS)**

Auxiliary Spillguard (4.25 yd³ Bucket)
Protection contre les déversements (benne 4,25 cu yd)
Proteção Contra Derramamento Auxiliar (Caçamba de 4.25 jd³)
Дополнительная защита от проливания (ковш 4,25 ярда³)
Protector contra derrames auxiliar (cucharón de 4.25 yd³)

AT203247_TX1124767 A.1

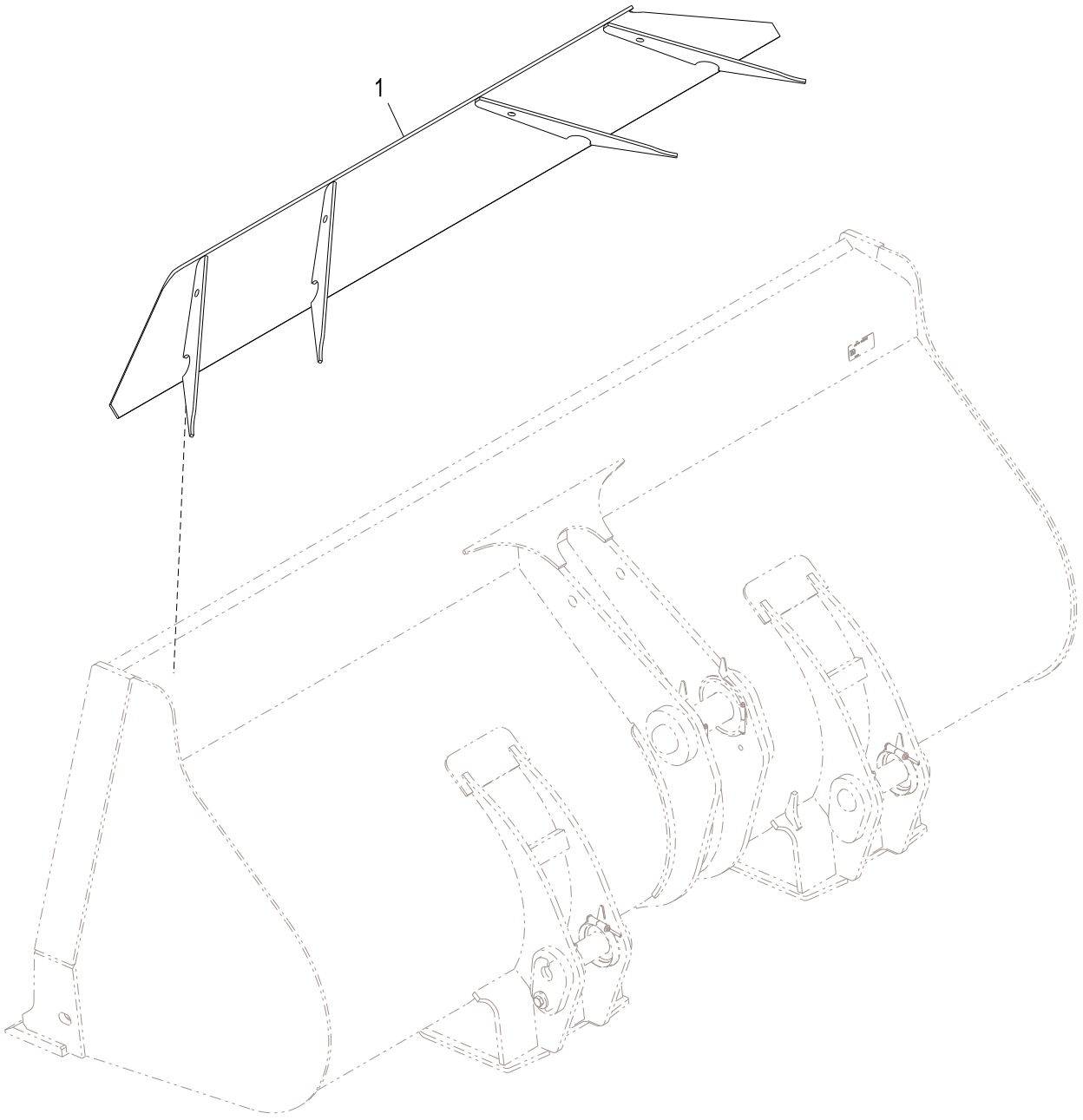

AT203247_TX1124767

Item	*Nº peça*	*Descrição*	*Qtde*	*Nº série*	*Notas*
1	AT203247	Placa	1		Pacotes de Produto

Hi-Vis Coupler Forks
Fourches à accouplement Hi-Vis
Garfos do Acoplador de Alta Visibilidade
Вилы сцепки высокой вязкости
Horquilla de acoplador Hi-Vis

TX1026490 A.1

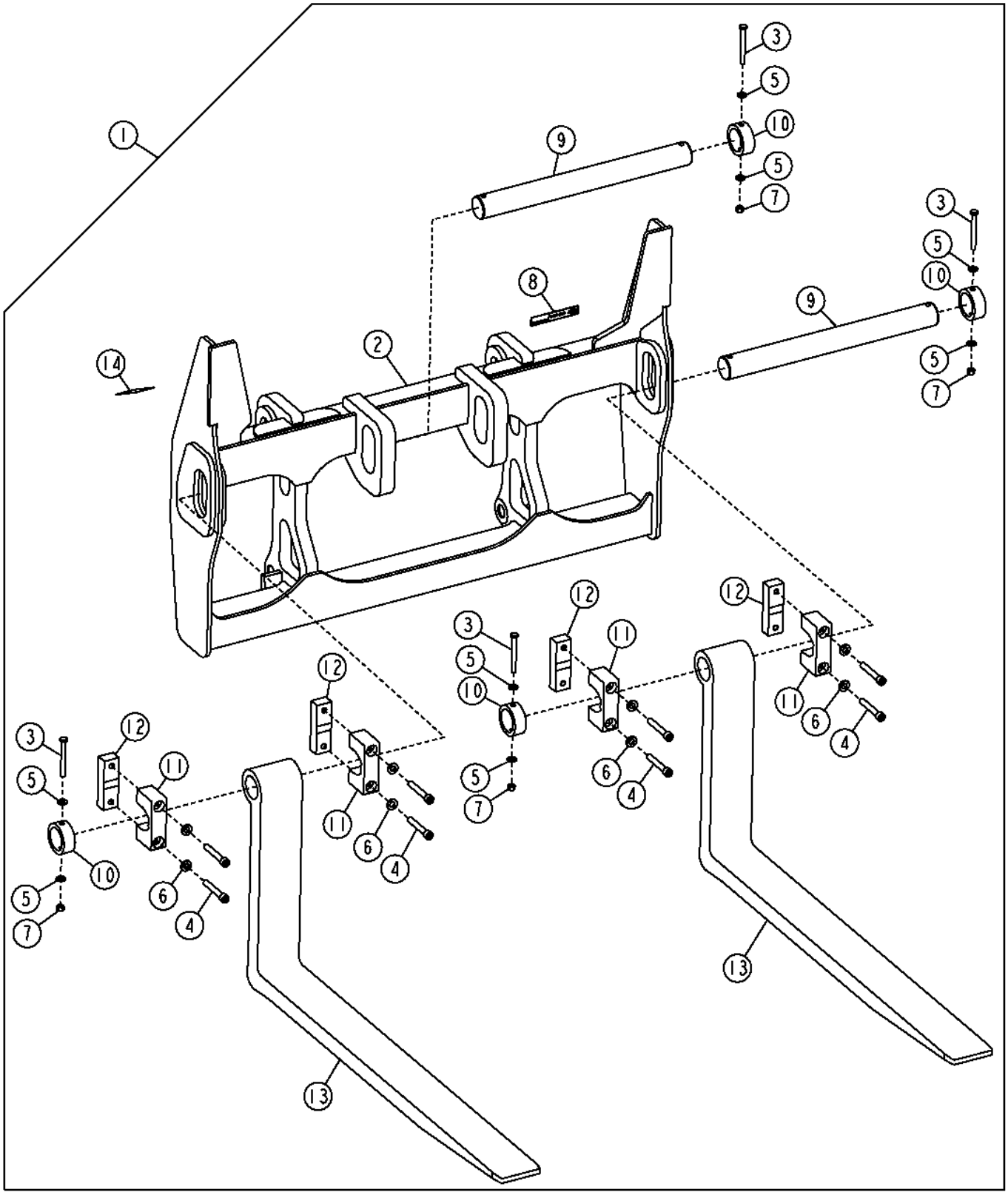

Item	*Nº peça*	*Descrição*	*Qtde*	*Nº série*	*Notas*
1	**AT340685**	**Kit - instalação de campo**	**1**		**72 in., WHOLE GOODS**
	AT340684	**Kit - instalação de campo**	**1**		**60 in., WHOLE GOODS**
2	**AT340691**	**Garfo para tronco**	**1**		**(CA)**
3	19M7954	Parafuso sextavado	4		M16 X 150
4	19M9533	Parafuso	8		M20 X 130
5	24M7241	Arruela	8		17 X 34 X 4 mm
6	24M7242	Arruela	8		21.400 X 42 X 5 mm
7	14M7276	Porca	4		M16
8	T213143	Etiqueta	1		Worksite Pro™
9	T229999	Pino fixador	2		
10	T230000	Bucha	4		
11	T230001	Grampo	4		
12	T230002	Grampo	4		
13	AT356573	Garfo para tronco	2		72 in.
	AT356574	Garfo para tronco	2		60 in.
14	T230511	Etiqueta	1		Capacidade de Carga

Hi-Vis Coupler (Z-Bar)
Accouplement Hi-Vis (Z-Bar)
Acoplador de Alta Visibilidade (Barra Z)
Сцепка высокой вязкости (Z-образный рычажный механизм)
Acoplador Hi-Vis (Z-Bar)

AT354835_TX1076270 A.1

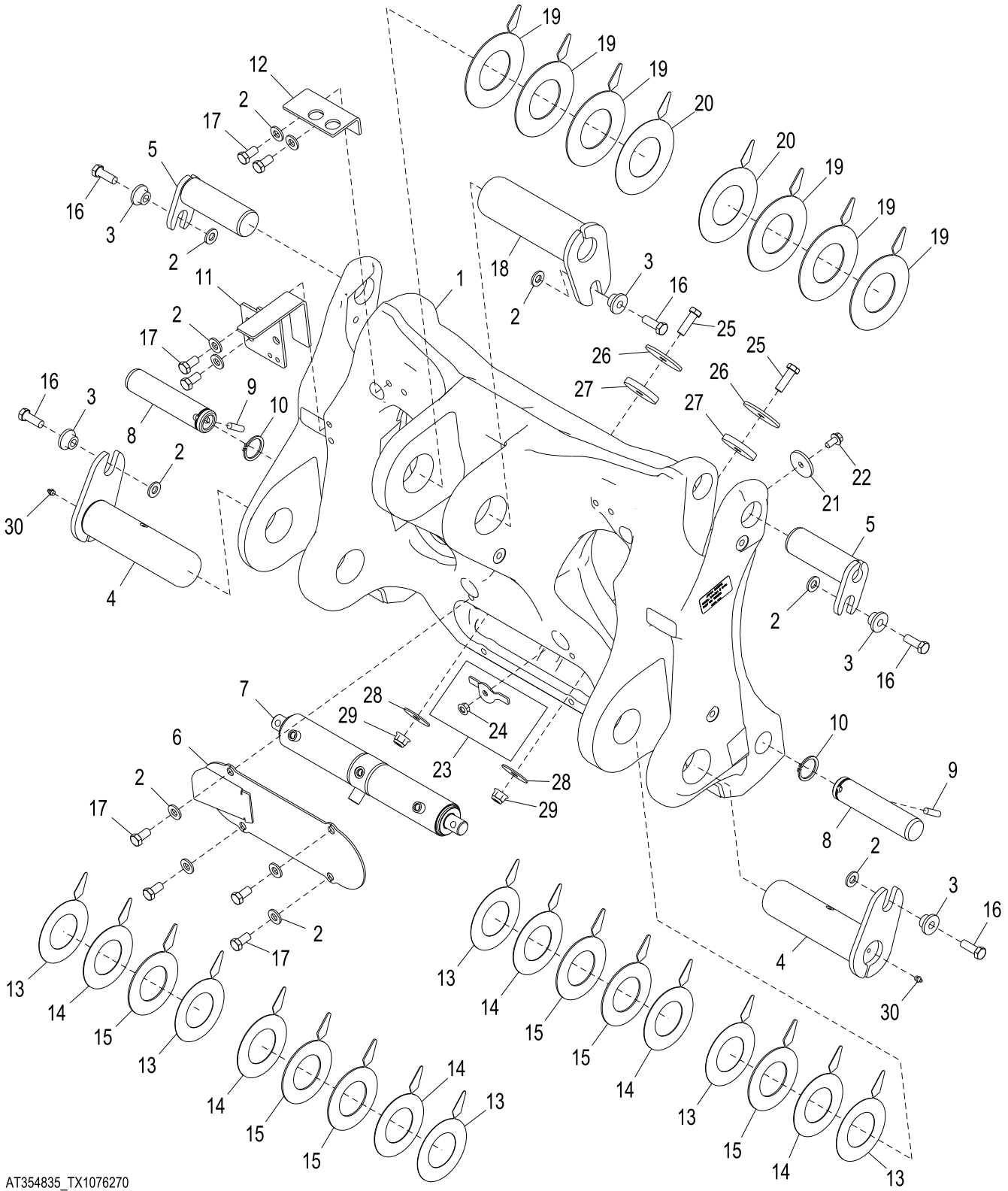

Item	*Nº peça*	*Descrição*	*Qtde*	*Nº série*	*Notas*
1	T239801	Engate rápido	1		
2	24M7241	Arruela	13		17 X 34 X 4 mm
3	T176064	Bucha	5		16.300 X 28.600 X 21.900 mm (0.642" X 1.126" X 0.862")
4	AT318925	Pino	2		
5	AT333673	Pino	2		
6	AT336947	Capa	1		
7	AH225437	Cilindro hidráulico	1		
8	T214207	Pino fixador	2		
9	H89151	Pino de centragem	2		12.700 X 45.720 mm (1/2" X 1.800")
10	T61226	Anel de pressão	2		
11	AT372699	Apoio	1		
12	T261391	Placa	1		
13	T226524	Calço	6		
14	T226525	Calço	6		
15	T230543	Calço	6		
16	19M7489	Parafuso sextavado	5		M16 X 45
17	19M8029	Parafuso sextavado	8		M16 X 30
18	AT301520	Pino fixador	1		
19	T223721	Arruela	6		91.500 X 172.500 X 3.175 mm (3.602" X 6.791" X 1/8")
20	T224915	Arruela	2		172.500 X 172.500 X 1.016 mm (6.791" X 6.791" X 0.040")
21	T240189	Arruela	1		13 X 62 X 6 mm (0.512" X 2.441" X 0.236")
22	19M7788	Parafuso	1		M12 X 25
23	AT351500	Capa	1		
24	14M7443	Porca com flange	1		M12
25	19M7409	Parafuso sextavado	2		M16 X 50
26	T105495	Arruela	2		16.154 X 88.900 X 5.512 mm (0.636" X 3-1/2" X 0.217")
27	T233360	Placa	2		
28	24H1627	Arruela	2		21/32" X 2-1/2" X 0.120"
29	14M7551	Porca de segurança	2		M16
30	JD7759	Conexão de lubrificação	2		

Hi-Vis Coupler (Z-Bar) (NeverGrease™)
Accouplement Hi-Vis (Z-Bar) (NeverGrease™)
Acoplador de Alta Visibilidade (Barra Z) (NeverGrease™)
Сцепка высокой вязкости (Z-образный рычажный механизм) (NeverGrease™)
Acoplador Hi-Vis (Z-Bar) (NeverGrease™)

AT356166_TX1076272 A.1

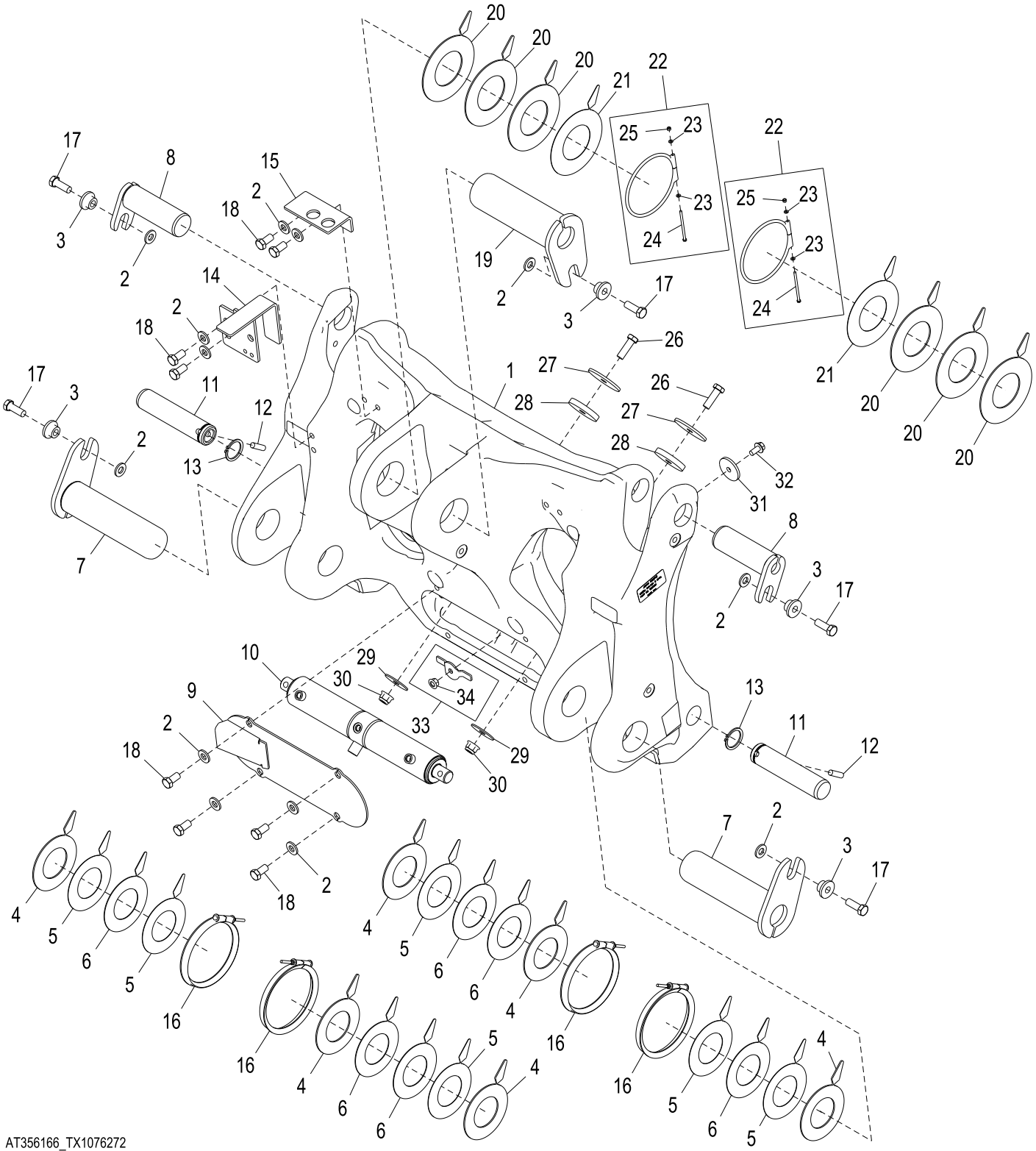

AT356166_TX1076272

Item	*Nº peça*	*Descrição*	*Qtde*	*Nº série*	*Notas*
1	T239801	Engate rápido	1		
2	24M7241	Arruela	13		17 X 34 X 4 mm
3	T176064	Bucha	5		16.300 X 28.600 X 21.900 mm (0.642" X 1.126" X 0.862")
4	T230543	Calço	6		
5	T226524	Calço	6		
6	T226525	Calço	6		
7	AT336717	Pino	2		
8	AT333673	Pino	2		
9	AT336947	Capa	1		
10	AH225437	Cilindro hidráulico	1		
11	T214207	Pino fixador	2		
12	H89151	Pino de centragem	2		12.700 X 45.720 mm (1/2" X 1.800")
13	T61226	Anel de pressão	2		
14	AT372699	Apoio	1		
15	T261391	Placa	1		
16	AT341091	Vedação	4		
17	19M7489	Parafuso sextavado	5		M16 X 45
18	19M8029	Parafuso sextavado	8		M16 X 30
19	AT301520	Pino fixador	1		
20	T223721	Arruela	6		91.500 X 172.500 X 3.175 mm (3.602" X 6.791" X 1/8")
21	T224915	Arruela	2		172.500 X 172.500 X 1.016 mm (6.791" X 6.791" X 0.040")
22	AT330664	Anel	2		
23	24M7027	Arruela	2		5.300 X 10 X 1 mm
24	19M9304	Parafuso sextavado	1		M5 X 90
25	14M7572	Porca de segurança	1		M5
26	19M7409	Parafuso sextavado	2		M16 X 50
27	T105495	Arruela	2		16.154 X 88.900 X 5.512 mm (0.636" X 3-1/2" X 0.217")
28	T233360	Placa	2		
29	24H1627	Arruela	2		21/32" X 2-1/2" X 0.120"
30	14M7551	Porca de segurança	2		M16
31	T240189	Arruela	1		13 X 62 X 6 mm (0.512" X 2.441" X 0.236")
32	19M7788	Parafuso	1		M12 X 25
33	AT351500	Capa	1		
34	14M7443	Porca com flange	1		M12

Hi-Vis Coupler Kit (Z-Bar)
Kit d'accouplement Hi-Vis (Z-Bar)
Kit de Acoplador de Alta Visibilidade (Barra Z)
Сцепка высокой вязкости (Z-образный рычажный механизм)
Kit de acoplador Hi-Vis (Z-Bar)

AT354840_TX1076271 A.2

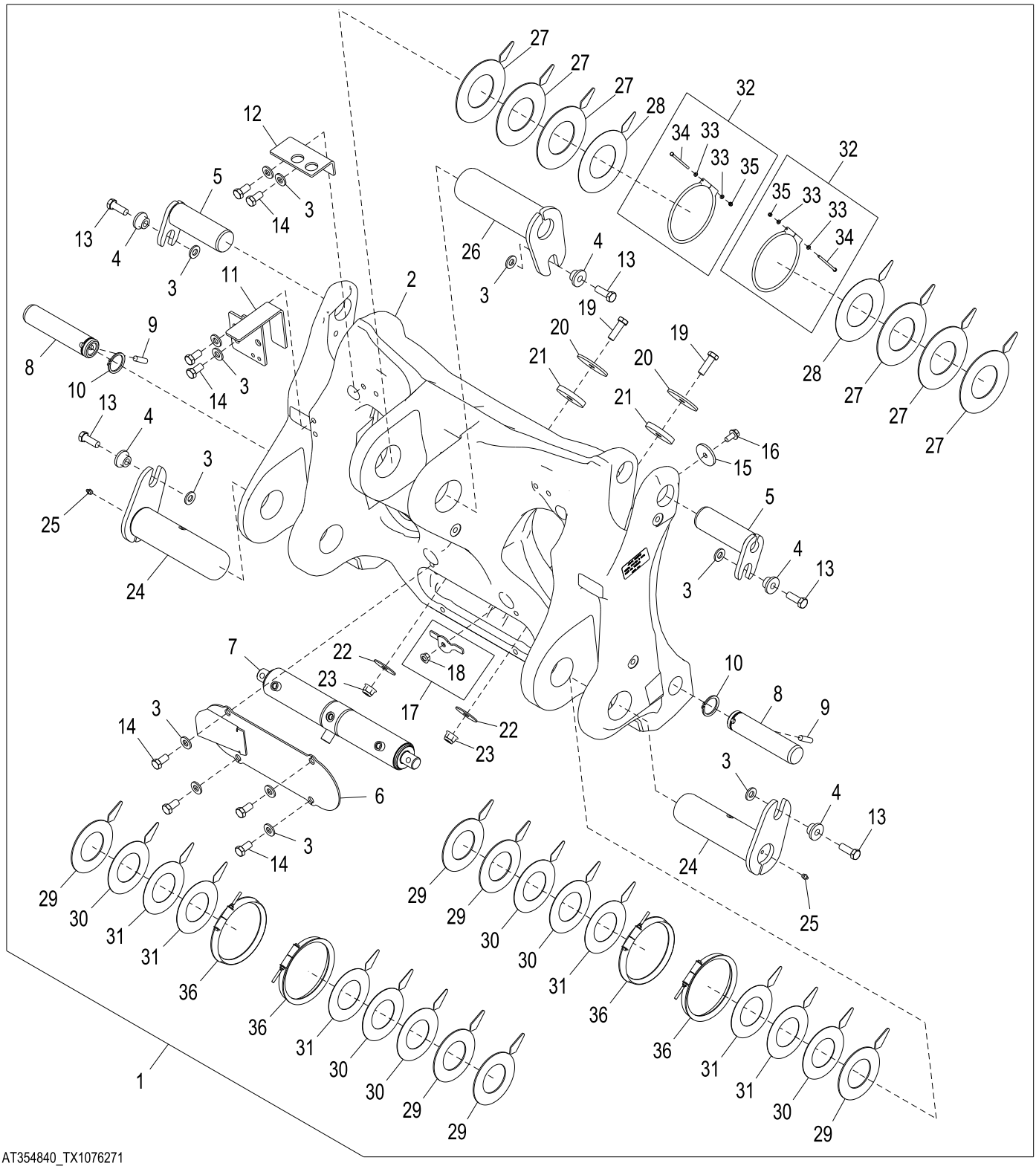

AT354840_TX1076271

Item	*Nº peça*	*Descrição*	*Qtde*	*Nº série*	*Notas*
1	**AT354840**	**Engate rápido**	**1**		**Pacotes de Produto**
2	T239801	Engate rápido	1		
3	24M7241	Arruela	13		17 X 34 X 4 mm
4	T176064	Bucha	5		16.300 X 28.600 X 21.900 mm (0.642" X 1.126" X 0.862")
5	AT333673	Pino	2		
6	AT336947	Capa	1		
7	AH225437	Cilindro hidráulico	1		
8	T214207	Pino fixador	2		
9	H89151	Pino de centragem	2		12.700 X 45.720 mm (1/2" X 1.800")
10	T61226	Anel de pressão	2		
11	AT372699	Apoio	1		
12	T261391	Placa	1		
13	19M7489	Parafuso sextavado	5		M16 X 45
14	19M8029	Parafuso sextavado	8		M16 X 30
15	T240189	Arruela	1		13 X 62 X 6 mm (0.512" X 2.441" X 0.236")
16	19M7788	Parafuso	1		M12 X 25
17	AT351500	Capa	1		
18	14M7443	Porca com flange	1		M12
19	19M7409	Parafuso sextavado	2		M16 X 50
20	T105495	Arruela	2		16.154 X 88.900 X 5.512 mm (0.636" X 3-1/2" X 0.217")
21	T233360	Placa	2		
22	24H1627	Arruela	2		21/32" X 2-1/2" X 0.120"
23	14M7551	Porca de segurança	2		M16
24	AT318925	Pino	2		
25	JD7759	Conexão de lubrificação	2		
26	AT301520	Pino fixador	1		
27	T223721	Arruela	6		91.500 X 172.500 X 3.175 mm (3.602" X 6.791" X 1/8")
28	T224915	Arruela	2		172.500 X 172.500 X 1.016 mm (6.791" X 6.791" X 0.040")
29	T230543	Calço	6		
30	T226525	Calço	6		
31	T226524	Calço	6		
32	AT330664	Anel	2		
33	24M7027	Arruela	2		5.300 X 10 X 1 mm
34	19M9304	Parafuso sextavado	1		M5 X 90
35	14M7572	Porca de segurança	1		M5
36	AT341091	Vedação	4		

Hi-Vis Coupler Kit (Powerllel™)
Kit d'accouplement Hi-Vis (Powerllel™)
Kit de Acoplador de Alta Visibilidade (Powerllel™)
Комплект сцепки высокой вязкости (Powerllel™)
Juego de acoplador de visibilidad alta (Powerllel™)

AT349604_TX1076278 A.1

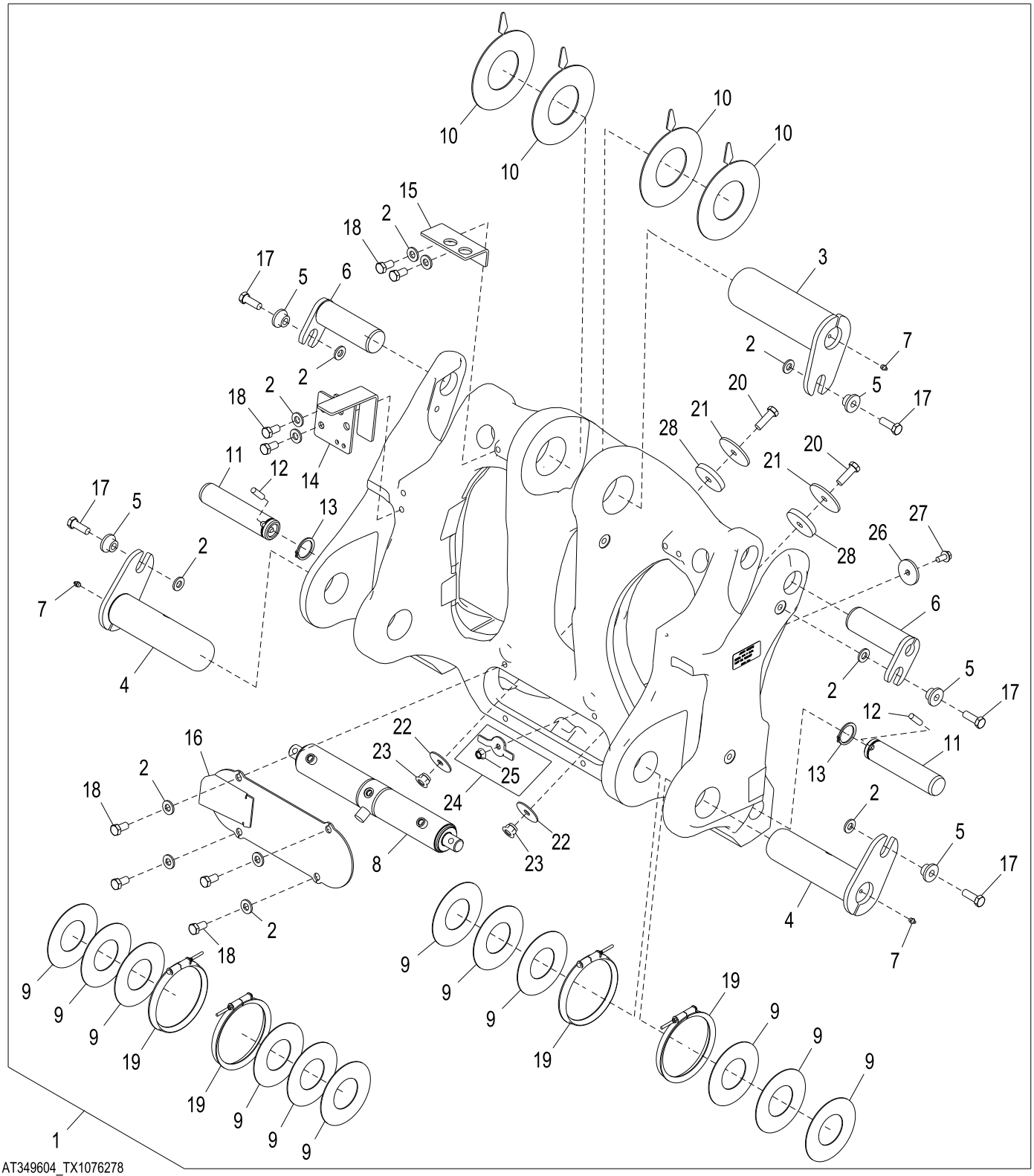

Item	*Nº peça*	*Descrição*	*Qtde*	*Nº série*	*Notas*
1	**AT349604**	**Engate rápido**	**1**		**Pacotes de Produto**
2	24M7241	Arruela	13		17 X 34 X 4 mm
3	AT333578	Pino fixador	1		
4	AT318925	Pino	2		
5	T176064	Bucha	5		
6	AT333673	Pino	2		
7	JD7759	Conexão de lubrificação	3		
8	AH225437	Cilindro hidráulico	1		
9	T198214	Arruela	12		
10	T227317	Calço	4		
11	T214207	Pino fixador	2		
12	H89151	Pino de centragem	2		
13	T61226	Anel de pressão	2		
14	AT372699	Apoio	1		
15	T261391	Placa	1		
16	AT336947	Capa	1		
17	19M7489	Parafuso sextavado	5		M16 X 45
18	19M8029	Parafuso sextavado	8		M16 X 30
19	AT341091	Vedação	4		
20	19M7409	Parafuso sextavado	2		M16 X 50
21	T105495	Arruela	2		
22	24H1627	Arruela	2		21/32" X 2-1/2" X 0.120"
23	14M7551	Porca de segurança	2		M16
24	AT351500	Capa	1		
25	14M7443	Porca com flange	1		M12
26	T240189	Arruela	1		
27	19M7788	Parafuso	1		M12 X 25
28	T233360	Placa	2		

Hi-Vis Coupler Bucket Blanks
Adaptateurs pour benne à raccord Hi-Vis
Sem Acabamento da Caçamba com Acoplador de Alta Visibilidade
Заглушки ковша со сцепкой высокой вязкости
Placas obturadoras de cucharón de acoplador de visibilidad alta

TX1042937 A.1

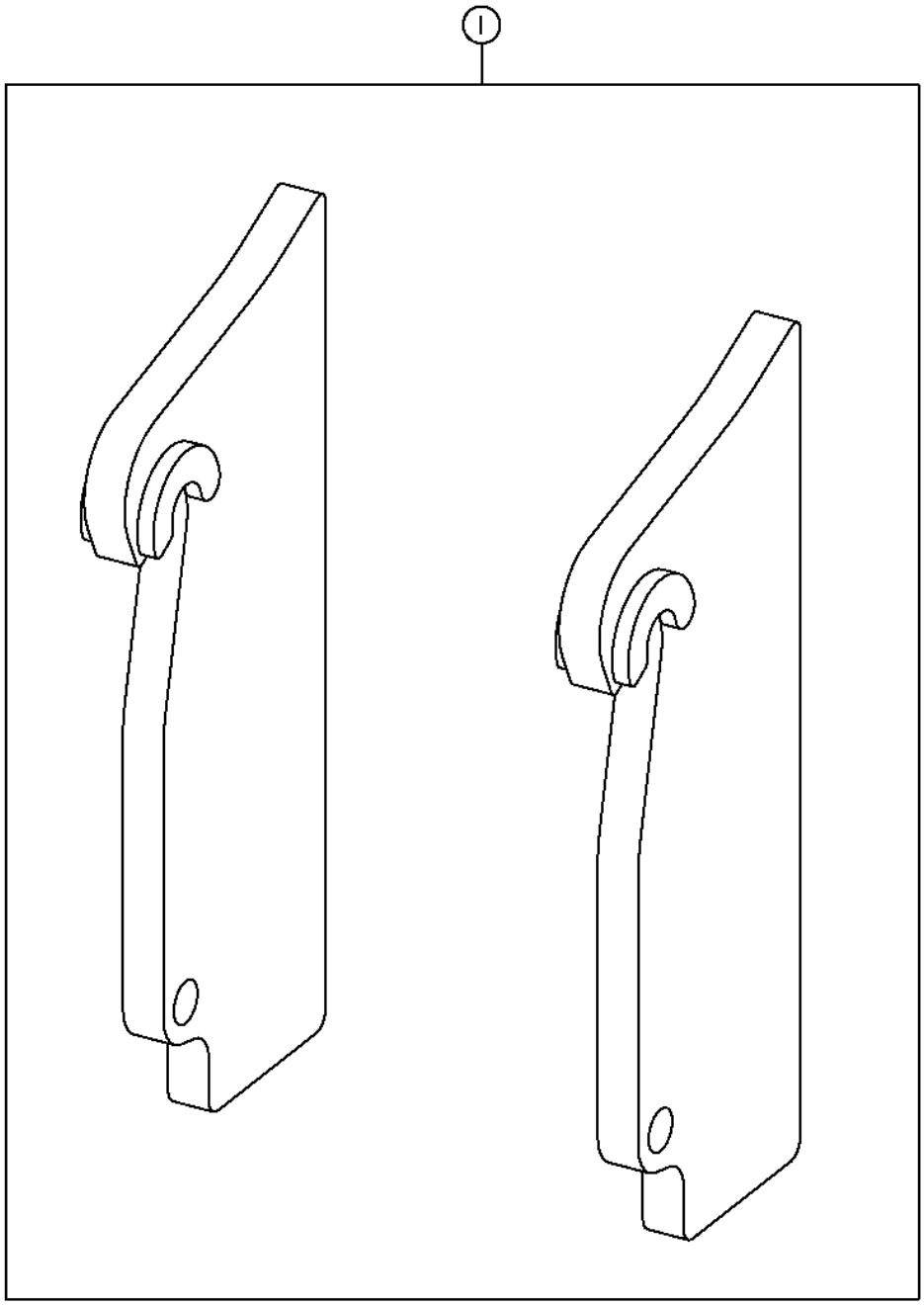

TX1042937

Item	*Nº peça*	*Descrição*	*Qtde*	*Nº série*	*Notas*
1	**AT352590**	**Kit da caçamba**	**1**		**WHOLE GOODS**

Loader Frame (Z-Bar)
Bâti de chargeur (Z-Bar)
Estrutura da Carregadeira (Barra Z)
Рама погрузчика (Z-обр. мех.)
Bastidor de cargadora (Z-Bar)

AT345259_TX1080392 A.1

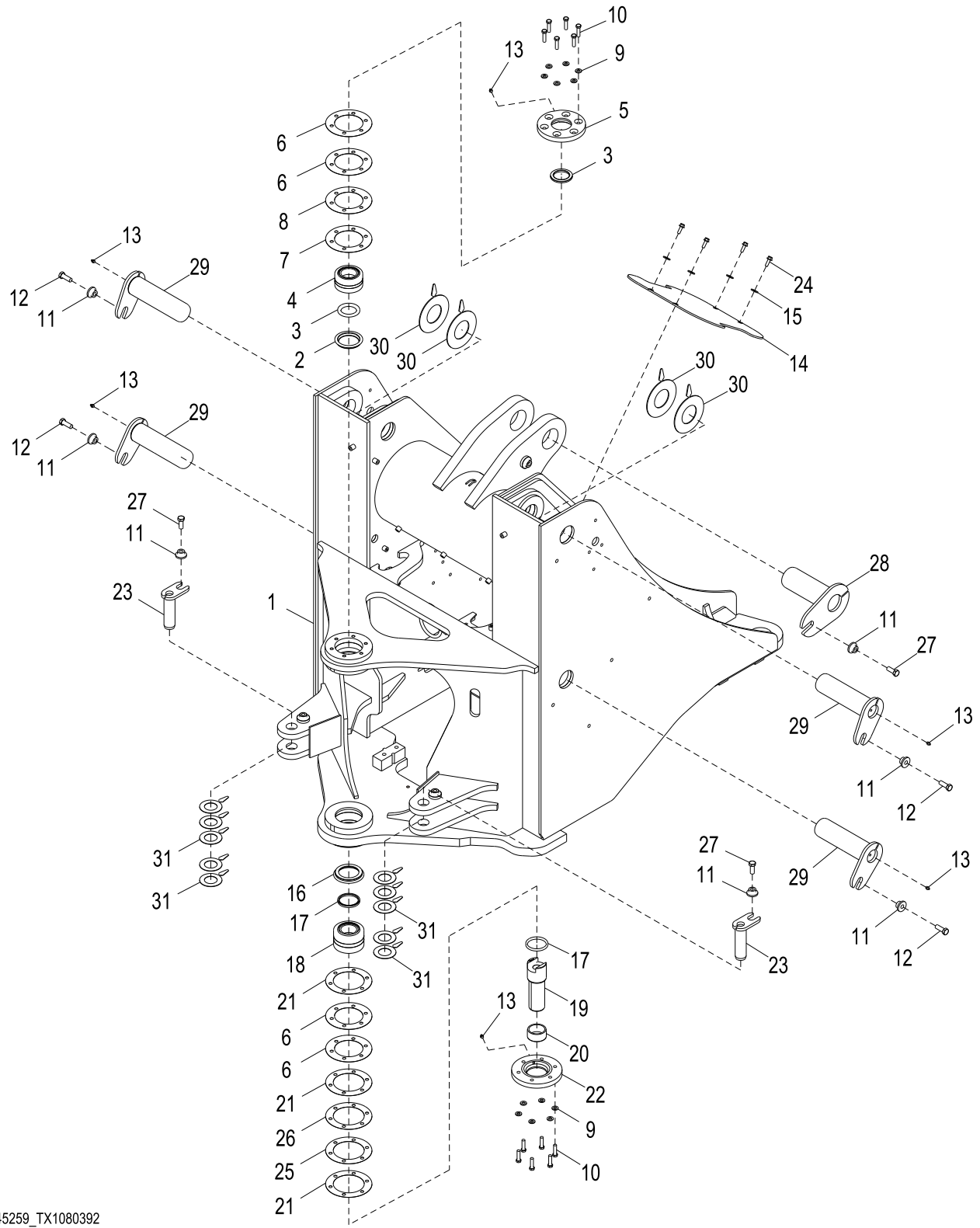

AT345259_TX1080392

Item	*Nº peça*	*Descrição*	*Qtde*	*Nº série*	*Notas*
1	**AT345261**	**Estrutura**	**1**	**-649837**	**Conjunto de Conveniência, NLA, ORDER AT410838, (4) T207097 AND (4) 19M7941**
	T207097	Placa	4		
	19M7941	Parafuso sextavado	4		M16 X 120
	AT410838	**Estrutura**	**1**	**649838-**	**Conjunto de Conveniência**
2	T157030	Espaçador	1		
3	T157029	Vedação	2		
4	AT203483	Rolamento	1		
5	T200888	Capa	1		
6	T130057	Calço	4		0.020 in.
7	T130058	Calço	1		0.010 in.
8	T130059	Calço	1		0.005 in.
9	24M7240	Arruela	12		13 X 25 X 3 mm
10	19M7496	Parafuso sextavado	12		M12 X 45
11	T176064	Bucha	7		16.300 X 28.600 X 21.900 mm (0.642" X 1.126" X 0.862")
12	19M7489	Parafuso sextavado	4		M16 X 45
13	JD7759	Conexão de lubrificação	6		
14	T157234	Capa	1		
15	24M7296	Arruela	4		10.500 X 30 X 2.500 mm
16	T157027	Espaçador	1		
17	T60752	Vedação	2		
18	AT208123	Rolamento	1		
19	T182444	Pino fixador	1		
20	T182265	Bucha	1		
21	T140379	Calço	3		0.020 in.
22	T200889	Capa	1		
23	AT345966	Pino	2		
24	19M7786	Parafuso	4		M10 X 30
25	T140380	Calço	1		0.010 in.
26	T140381	Calço	1		0.005 in.
27	19M7488	Parafuso sextavado	3		M16 X 40
28	AT219746	Pino	1		
29	AT318925	Pino	4		
30	T226526	Calço	4		
31	T223740	Calço	10		

Loader Frame (Z-Bar) (NeverGrease™)
Bâti de chargeur (Z-Bar) (NeverGrease™)
Estrutura da Carregadeira (Barra Z) (NeverGrease™)
Рама погрузчика (Z-образный рычажный механизм) (NeverGrease™)
Bastidor de cargadora (Z-Bar) (NeverGrease™)

AT345260_TX1080393 A.1

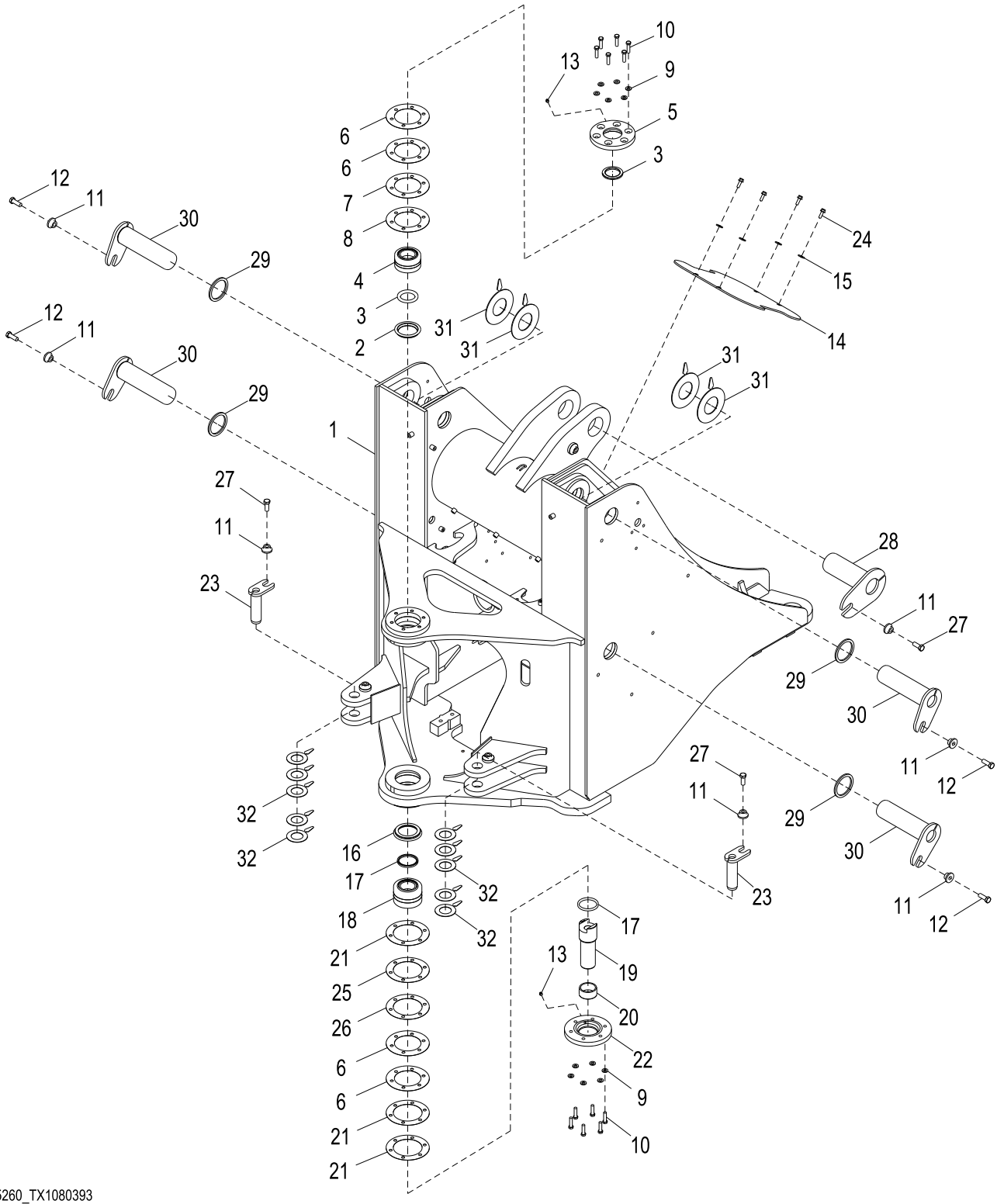

AT345260_TX1080393

Item	*Nº peça*	*Descrição*	*Qtde*	*Nº série*	*Notas*
1	**AT345261**	**Estrutura**	**1**	**-649837**	**Conjunto de Conveniência, NLA, ORDER AT410838, (4) T207097 AND (4) 19M7941**
	T207097	Placa	4		
	19M7941	Parafuso sextavado	4		M16 X 120
	AT410838	**Estrutura**	**1**	**649838-**	**Conjunto de Conveniência**
2	T157030	Espaçador	1		
3	T157029	Vedação	2		
4	AT203483	Rolamento	1		
5	T200888	Capa	1		
6	T130057	Calço	4		0.020 in.
7	T130058	Calço	1		0.010 in.
8	T130059	Calço	1		0.005 in.
9	24M7240	Arruela	12		13 X 25 X 3 mm
10	19M7496	Parafuso sextavado	12		M12 X 45
11	T176064	Bucha	7		16.300 X 28.600 X 21.900 mm (0.642" X 1.126" X 0.862")
12	19M7489	Parafuso sextavado	4		M16 X 45
13	JD7759	Conexão de lubrificação	2		
14	T157234	Capa	1		
15	24M7296	Arruela	4		10.500 X 30 X 2.500 mm
16	T157027	Espaçador	1		
17	T60752	Vedação	2		
18	AT208123	Rolamento	1		
19	T182444	Pino fixador	1		
20	T182265	Bucha	1		63.623 X 74.160 X 34.500 mm (2.505" X 2.920" X 1.358")
21	T140379	Calço	3		0.020 in.
22	T200889	Capa	1		
23	AT345966	Pino	2		
24	19M7786	Parafuso	4		M10 X 30
25	T140380	Calço	1		0.010 in.
26	T140381	Calço	1		0.005 in.
27	19M7488	Parafuso sextavado	3		M16 X 40
28	AT219746	Pino	1		
29	T236611	Vedação	4		
30	AT336717	Pino	4		
31	T226526	Calço	4		
32	T223740	Calço	10		

Loader Frame (Powerllel™)
Châssis du chargeur (Powerllel™)
Estrutura da Carregadeira (Powerllel™)
Рама погрузчика (Powerllel™)
Bastidor de cargadora (Powerllel™)

AT349285_TX1080394 A.1

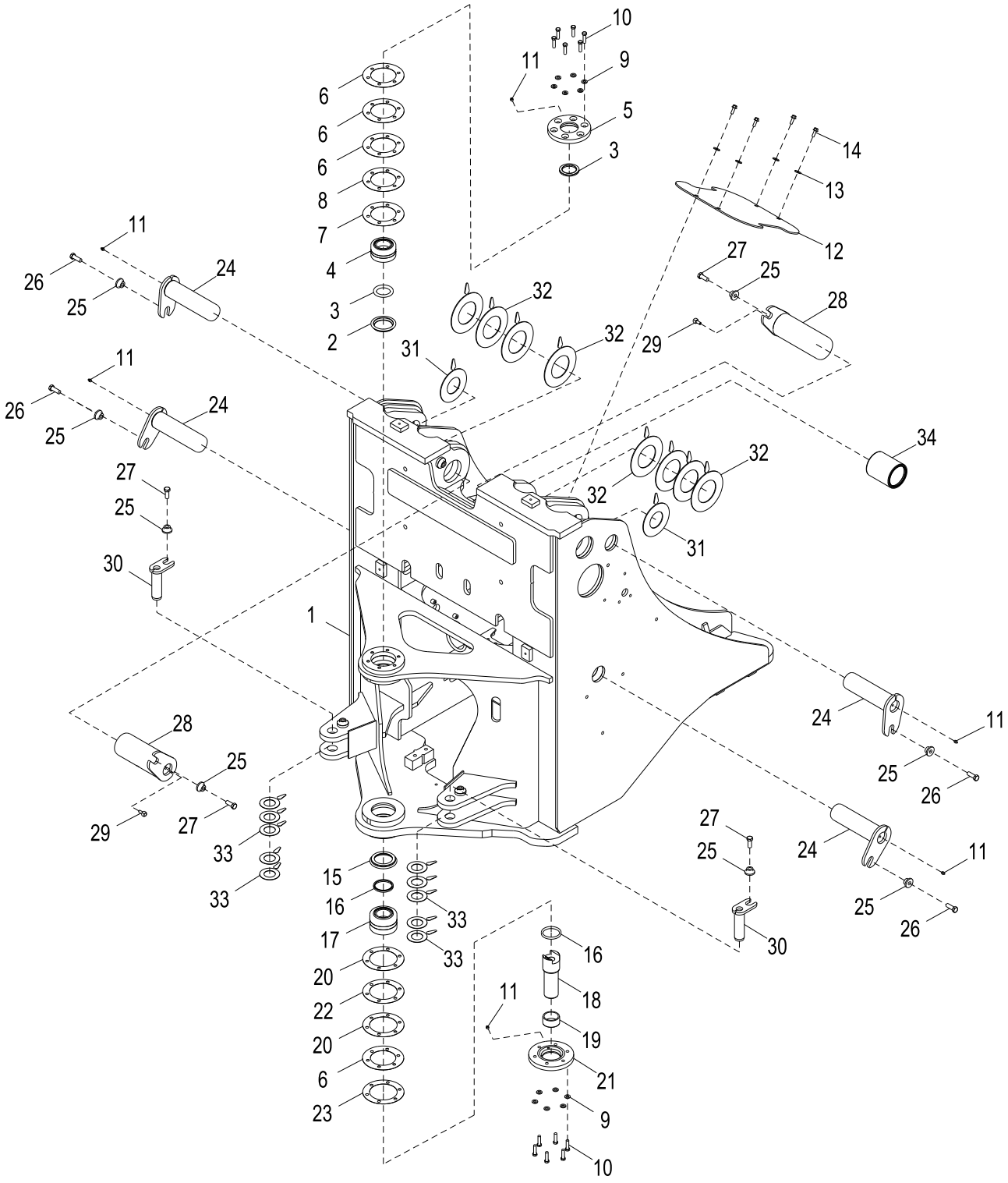

AT349285_TX1080394

Item	*Nº peça*	*Descrição*	*Qtde*	*Nº série*	*Notas*
1	**AT349284**	**Estrutura**	**1**	**-649837**	**Conjunto de Conveniência, NLA, ORDER AT410835 (4) T207097 AND (4) 19M7941**
	T207097	Placa	4		
	19M7941	Parafuso sextavado	4		M16 X 120
	AT410835	**Estrutura**	**1**	**649838-**	**Conjunto de Conveniência**
2	T157030	Espaçador	1		
3	T157029	Vedação	2		
4	AT203483	Rolamento	1		
5	T200888	Capa	1		
6	T130057	Calço	4		0.020 in.
7	T130058	Calço	1		0.010 in.
8	T130059	Calço	1		0.005 in.
9	24M7240	Arruela	12		13 X 25 X 3 mm
10	19M7496	Parafuso sextavado	12		M12 X 45
11	JD7759	Conexão de lubrificação	6		
12	T157234	Capa	1		
13	24M7296	Arruela	4		10.500 X 30 X 2.500 mm
14	19M7786	Parafuso	4		M10 X 30
15	T157027	Espaçador	1		
16	T60752	Vedação	2		
17	AT208123	Rolamento	1		
18	T182444	Pino fixador	1		
19	T182265	Bucha	1		63.623 X 74.160 X 34.500 mm (2.505" X 2.920" X 1.358")
20	T140379	Calço	2		0.020 in.
21	T200889	Capa	1		
22	T140380	Calço	1		0.010 in.
23	T140381	Calço	1		0.005 in.
24	AT318925	Pino	4		
25	T176064	Bucha	8		16.300 X 28.600 X 21.900 mm (0.642" X 1.126" X 0.862")
26	19M7489	Parafuso sextavado	4		M16 X 45
27	19M7488	Parafuso sextavado	4		M16 X 40
28	AT340066	Pino	2		
29	E53801	Conexão em ângulo	2		
30	AT345966	Pino	2		
31	T226526	Calço	2		
32	T223726	Calço	8		
33	T223740	Calço	10		
34	AT351127	Bucha	1		

Loader Boom (Z-Bar)
Flèche de chargeur (Z-Bar)
Lança da Carregadeira (Barra Z)
Стрела погрузчика (Z-образный рычажный механизм)
Aguilón de cargadora (Z-Bar)

TX1040622 A.1

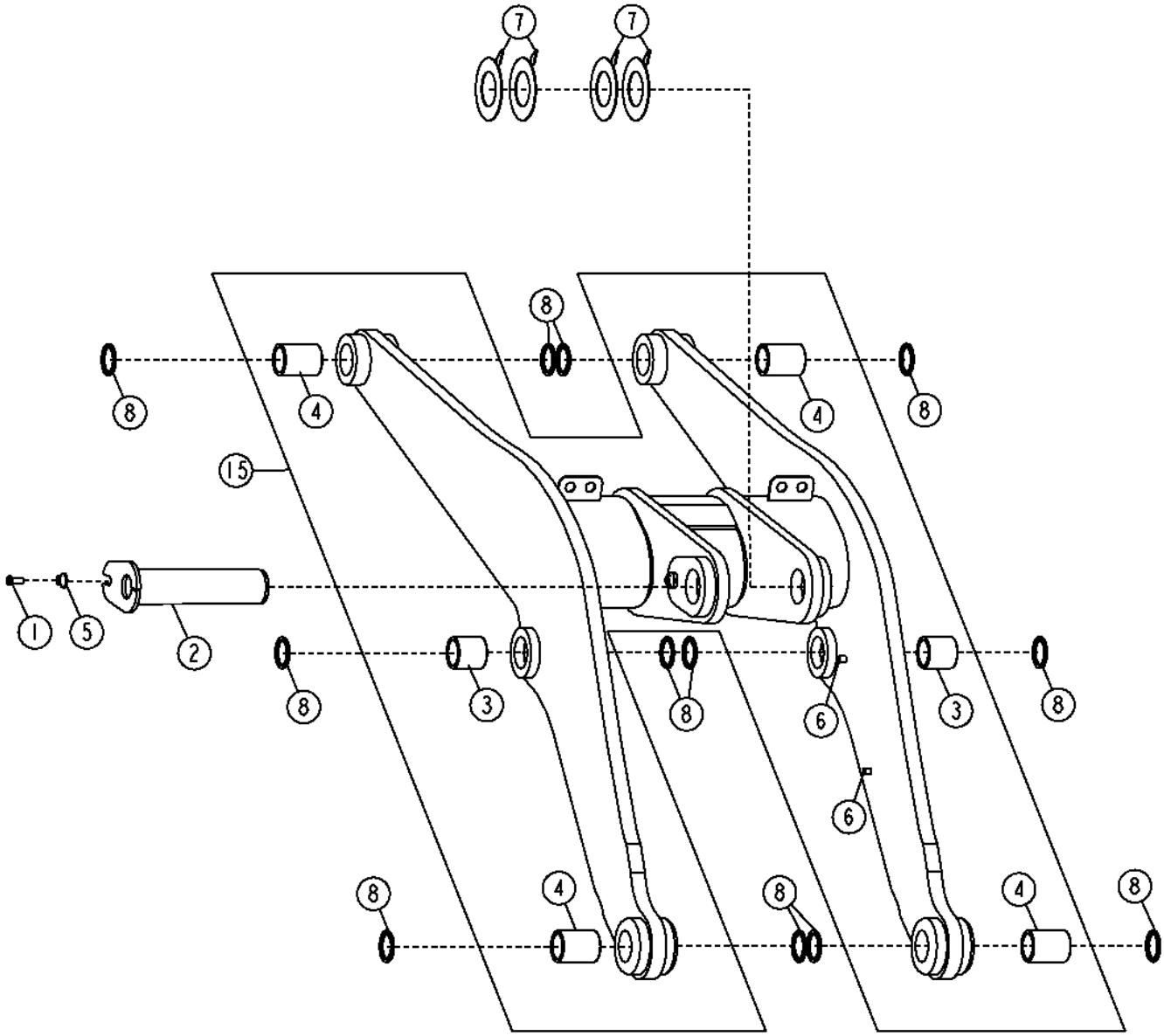

TX1040622

Item	*Nº peça*	*Descrição*	*Qtde*	*Nº série*	*Notas*
1	19M7488	Parafuso sextavado	1		M16 X 40
2	AT208622	Pino	1		
3	T228834	Bucha	2		79.760 X 100.090 X 98 mm (3.140" X 3.941" X 3.858")
4	T228836	Bucha	4		79.760 X 100.090 X 129 mm (3.140" X 3.941" X 5.079")
5	T176064	Bucha	1		16.300 X 28.600 X 21.900 mm (0.642" X 1.126" X 0.862")
6	T72414	Bucha	6		
7	T223726	Calço	4		
8	T225571	Vedação	12		
15	**AT341620**	**Lança de carregadeira**	**1**		**(CA)**

Loader Boom (Z-Bar) (NeverGrease™)
Cadre de levage du chargeur (Z-Bar) (NeverGrease™)
Lança da Carregadeira (Barra Z) (NeverGrease™)
Стрела погрузчика (Z-образный рычажный механизм) (NeverGrease™)
Aguilón de cargadora (Z-Bar) (NeverGrease™)

TX1031701 A.1

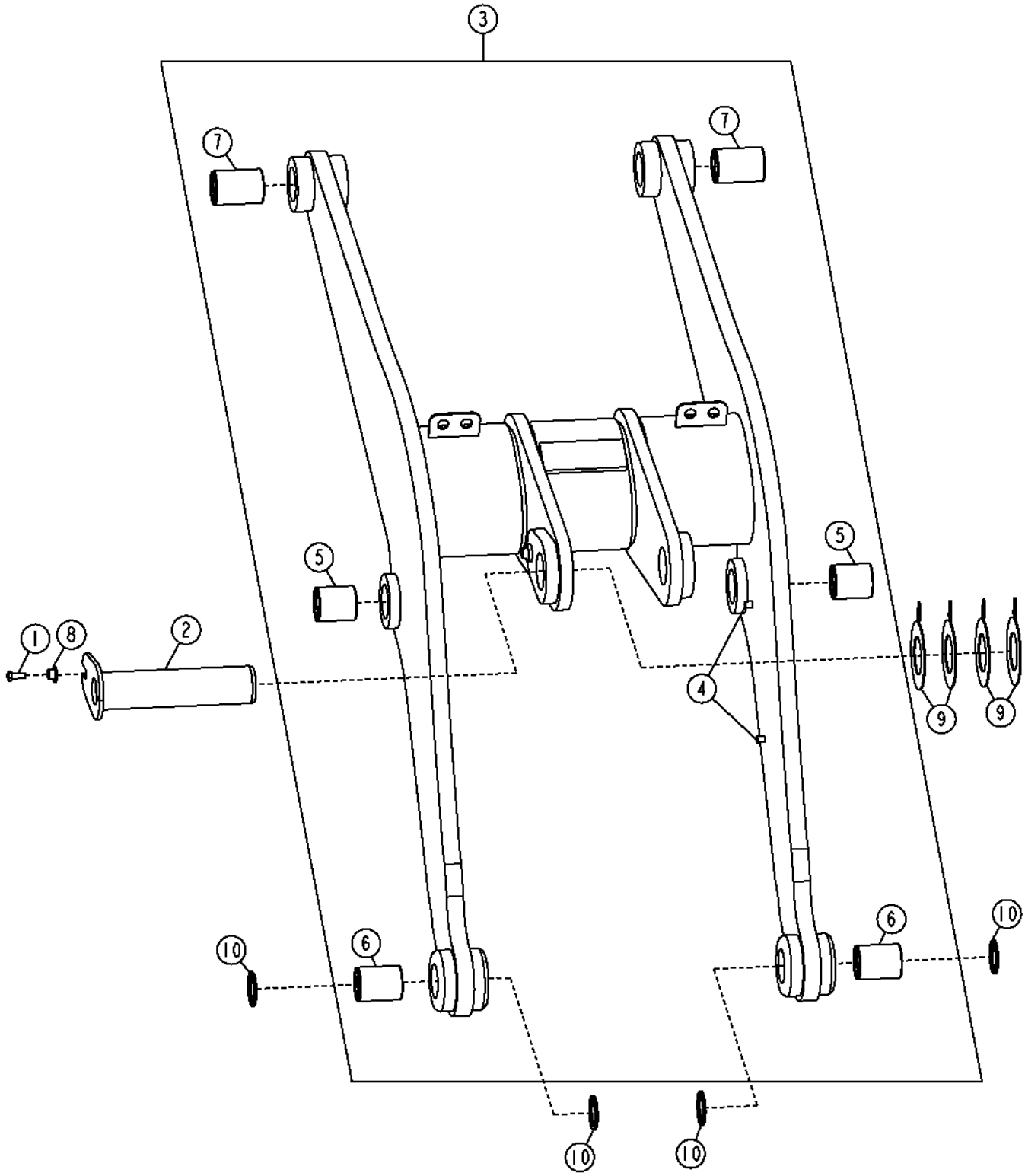

Item	*Nº peça*	*Descrição*	*Qtde*	*Nº série*	*Notas*
1	19M7488	Parafuso sextavado	1		M16 X 40
2	AT208622	Pino	1		
3	**AT337496**	**Lança de carregadeira**	**1**		**(CA)**
4	T72414	Bucha	2		
5	AT350475	Bucha	2		
6	AT350476	Bucha	2		
7	AT350477	Bucha	2		
8	T176064	Bucha	1		16.300 X 28.600 X 21.900 mm (0.642" X 1.126" X 0.862")
9	T223726	Calço	4		
10	T225571	Vedação	4		

Loader Boom (High Lift Z-Bar)
Flèche chargeur (Z-Bar levage élevé)
Lança da Carregadeira (Barra Z de Elevação Alta)
Стрела погрузчика (Z-обр. мех. верх. подъем)
Aguilón de cargadora (Z-Bar de levante en alto)

TX1040664 A.1

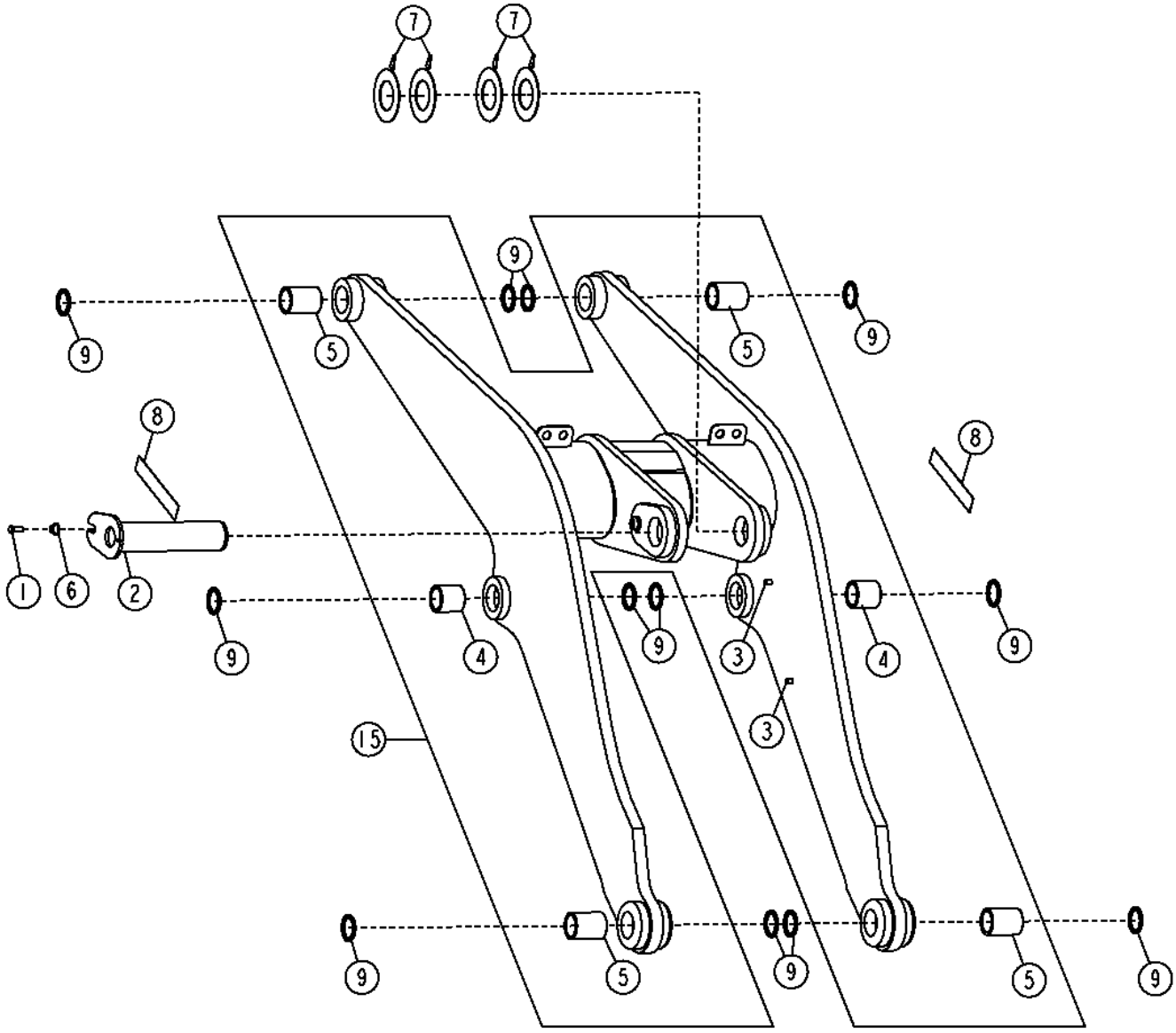

TX1040664

Item	*Nº peça*	*Descrição*	*Qtde*	*Nº série*	*Notas*
1	19M7488	Parafuso sextavado	1		M16 X 40
2	AT208622	Pino	1		
3	T72414	Bucha	6		
4	T228834	Bucha	2		79.760 X 100.090 X 98 mm (3.140" X 3.941" X 3.858")
5	T228836	Bucha	4		79.760 X 100.090 X 129 mm (3.140" X 3.941" X 5.079")
6	T176064	Bucha	1		16.300 X 28.600 X 21.900 mm (0.642" X 1.126" X 0.862")
7	T223726	Calço	4		
8	T210796	Etiqueta	2		Elevação Alta
9	T225571	Vedação	12		
15	**AT341633**	**Lança de carregadeira**	**1**		**(CA)**

Loader Boom (High Lift Z-Bar) (NeverGrease™)
Cadre de levage du chargeur (Z-Bar levage élevé) (NeverGrease™)
Lança da Carregadeira (Barra Z de Elevação Alta) (NeverGrease™)
Стрела погрузчика (Z-образный рычажный механизм высокого подъема) (NeverGrease™)
Aguilón de cargadora (Z-Bar de elevación alta) (NeverGrease™)

TX1040669 A.1

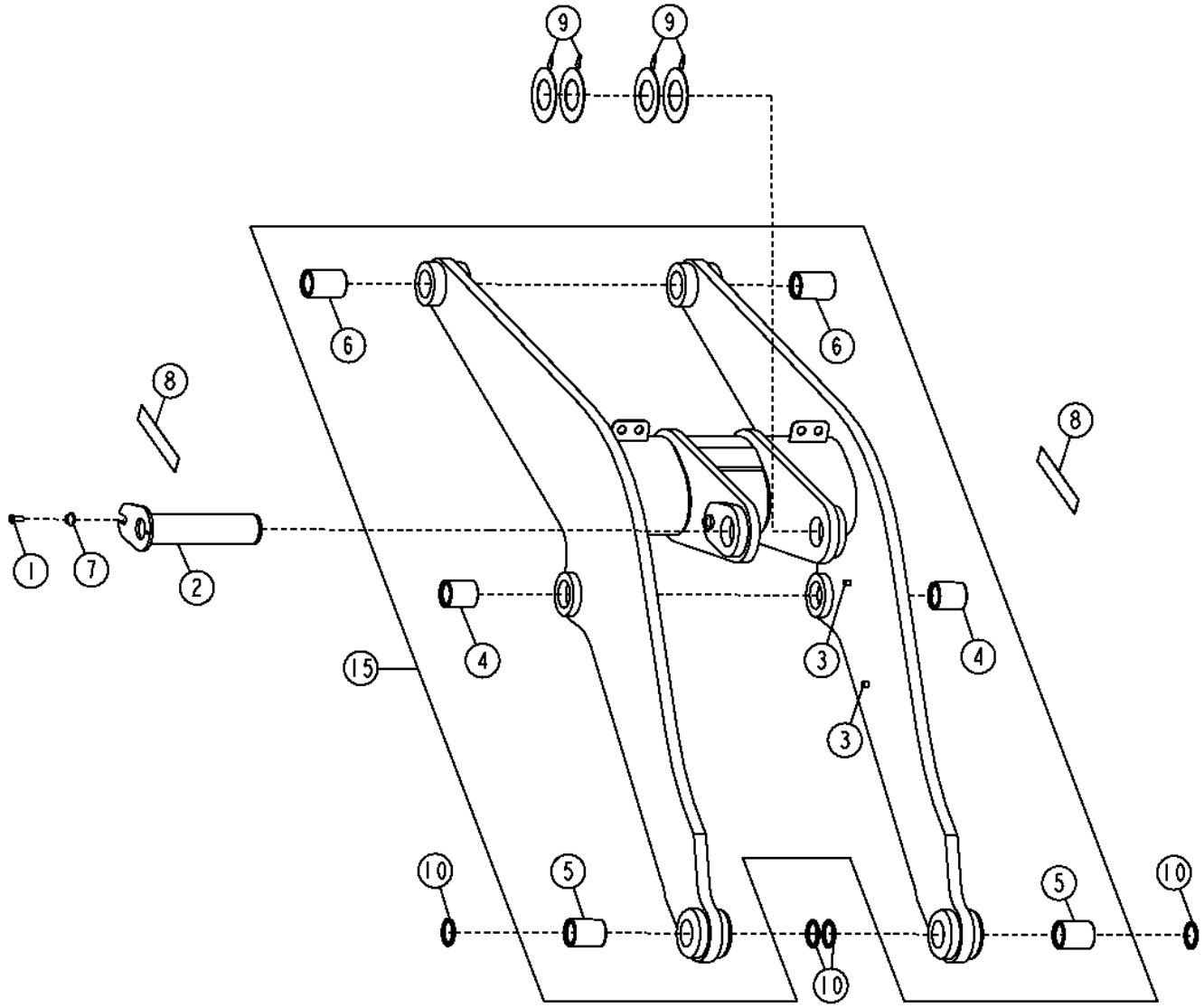

TX1040669

Item	*Nº peça*	*Descrição*	*Qtde*	*Nº série*	*Notas*
1	19M7488	Parafuso sextavado	1		M16 X 40
2	AT208622	Pino	1		
3	T72414	Bucha	6		
4	AT350475	Bucha	2		
5	AT350476	Bucha	2		
6	AT350477	Bucha	2		
7	T176064	Bucha	1		16.300 X 28.600 X 21.900 mm (0.642" X 1.126" X 0.862")
8	T210796	Etiqueta	2		Elevação Alta
9	T223726	Calço	4		
10	T225571	Vedação	4		
15	**AT338619**	**Lança de carregadeira**	**1**		**(CA)**

Loader Boom (Powerllel™)
Cadre de levage du chargeur (Powerllel™)
Lança da Carregadeira (Powerllel™)
Стрела погрузчика (Powerllel™)
Aguilón de cargadora (Powerllel™)

TX1026515 A.1

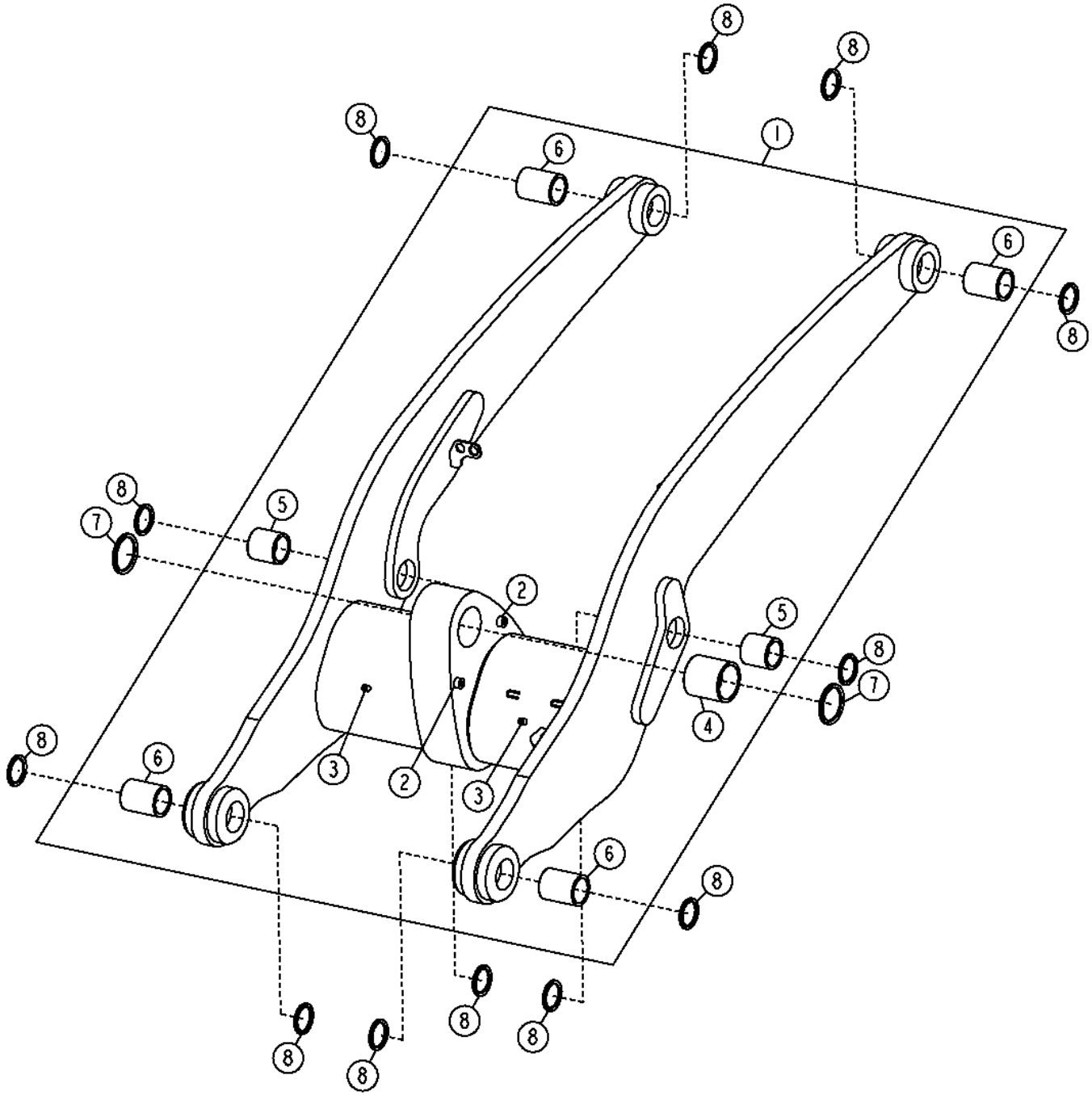

Item	*Nº peça*	*Descrição*	*Qtde*	*Nº série*	*Notas*
1	AT347444	Lança de carregadeira	1		(CA)
2	T125546	Bucha	2		
3	T72414	Bucha	4		
4	T224010	Bucha	1		
5	T228834	Bucha	2		
6	T228836	Bucha	4		
7	T224658	Vedação	2		
8	T225571	Vedação	12		

Boom Lock
Verrouillage de la flèche
Bloqueio da Lança
Фиксатор стрелы
Traba de aguilón

TX1041539 A.1

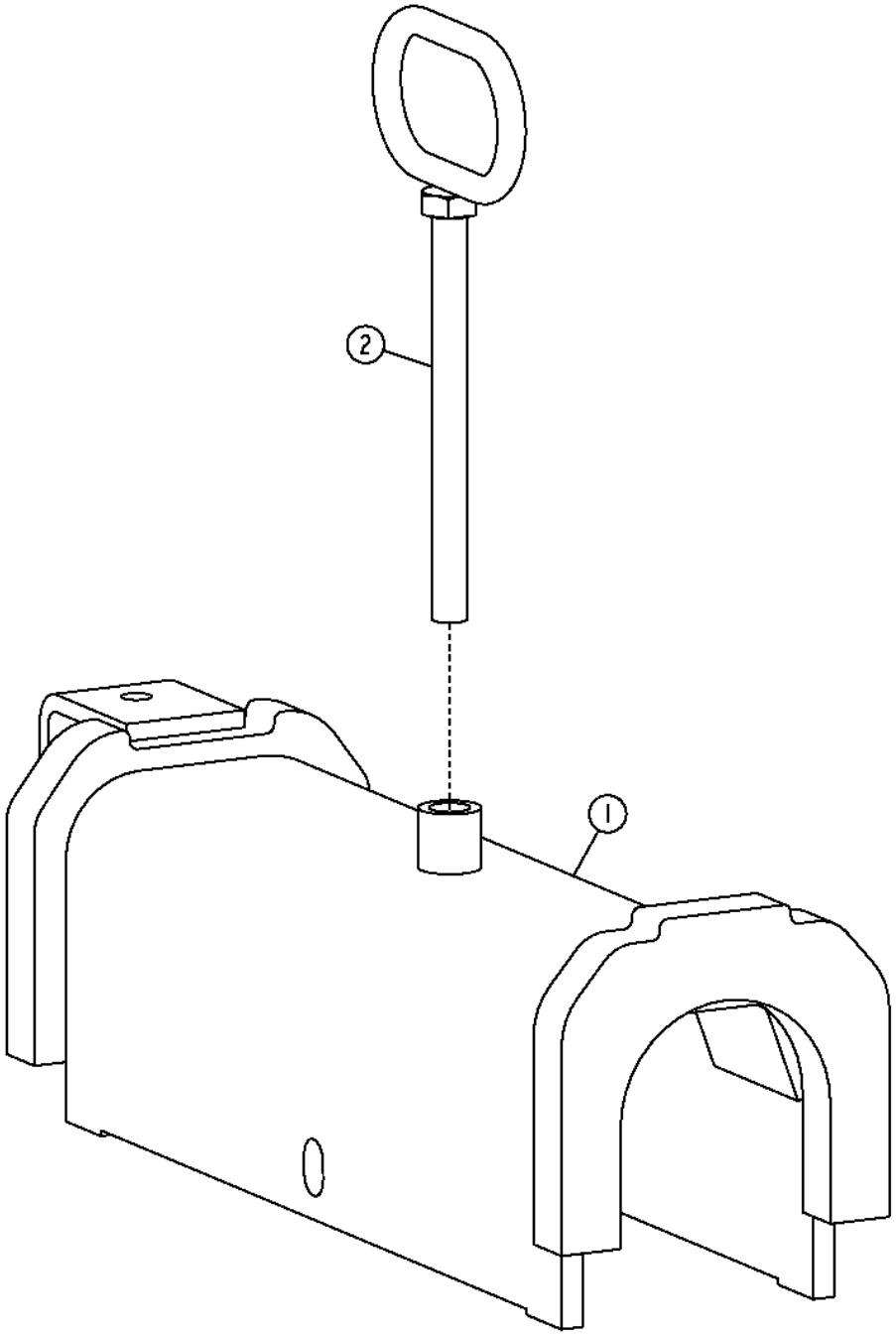

TX1041539

Item	*Nº peça*	*Descrição*	*Qtde*	*Nº série*	*Notas*
1	AT225825	Fechadura	1		
2	AT364922	Alavanca	1		

Loader Boom Linkage (Z-Bar)
Tringlerie de flèche de chargeur (Z-Bar)
Articulação da Lança da Carregadeira (Barra Z)
Рычажный механизм стрелы погрузчика (Z-образный рычажный механизм)
Varillaje de aguilón de cargadora (Z-Bar)

AT339425_TX1111438 A.2

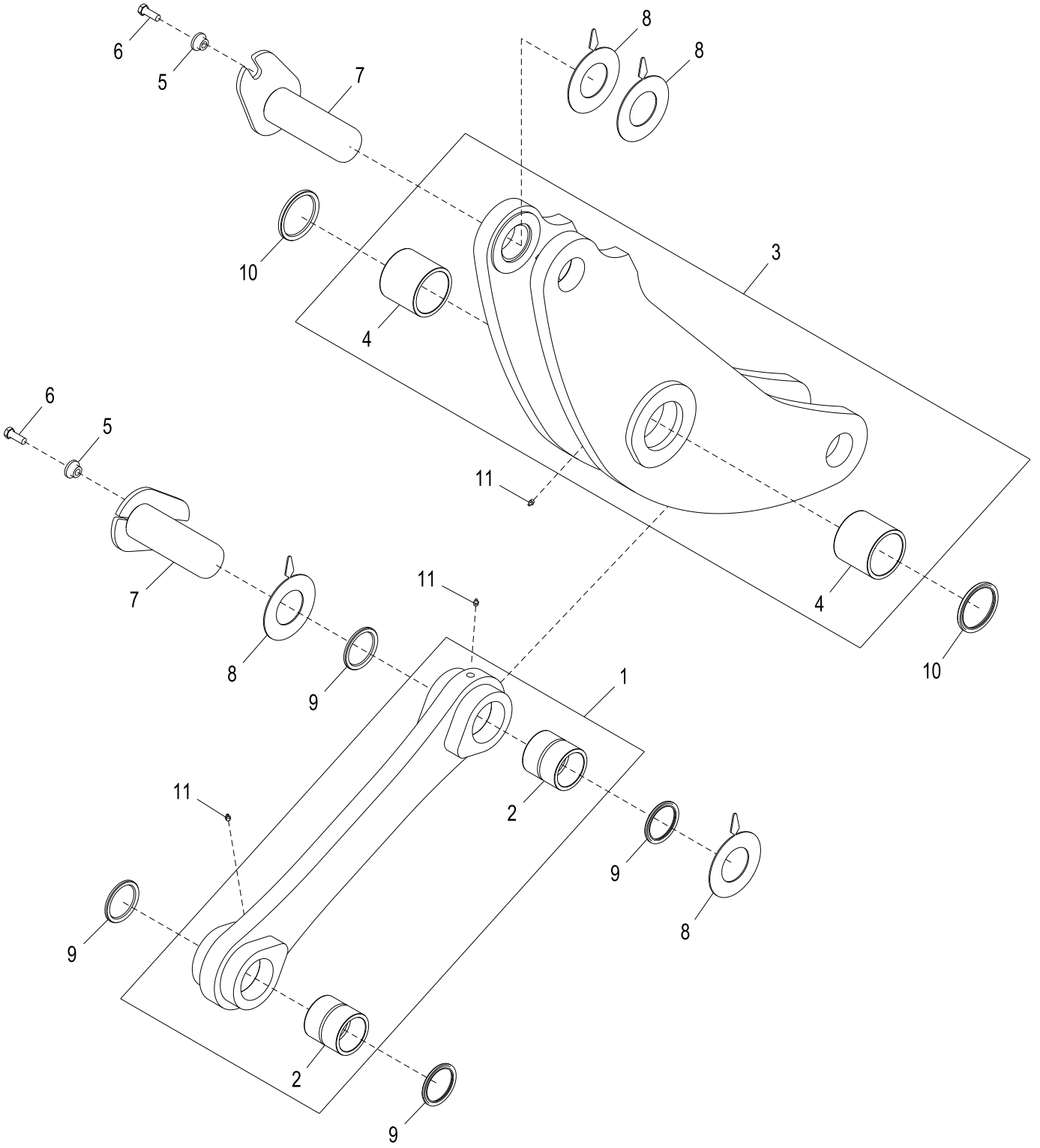

AT339425_TX1111438

Item	*Nº peça*	*Descrição*	*Qtde*	*Nº série*	*Notas*
1	**AT341583**	**Ligação**	**1**		**Conjunto de Conveniência**
2	T224794	Bucha	2		89.760 X 110.090 X 110 mm (3.534" X 4.334" X 4.331")
3	**AT341584**	**Alavanca articulada**	**1**		**Conjunto de Conveniência**
4	T228839	Bucha	2		109.780 X 130.130 X 115 mm (4.322" X 5.123" X 4.528")
5	T176064	Bucha	2		16.300 X 28.600 X 21.900 mm (0.642" X 1.126" X 0.862")
6	19M7489	Parafuso sextavado	2		M16 X 45
7	AT219746	Pino	2		
8	T223721	Arruela	4		91.500 X 172.500 X 3.175 mm (3.602" X 6.791" X 1/8")
9	T225572	Vedação	4		
10	T224658	Vedação	2		
11	JD7759	Conexão de lubrificação	3		

Loader Boom Linkage (Z-Bar) (NeverGrease™)
Tringlerie de cadre de levage du chargeur (Z-Bar) (NeverGrease™)
Articulação da Lança da Carregadeira (Barra Z) (NeverGrease™)
Рычажный механизм стрелы погрузчика (Z-образный рычажный механизм) (NeverGrease™)
Varillaje de aguilón de cargadora (Z-Bar) (NeverGrease™)

AT337880_TX1111440 A.4

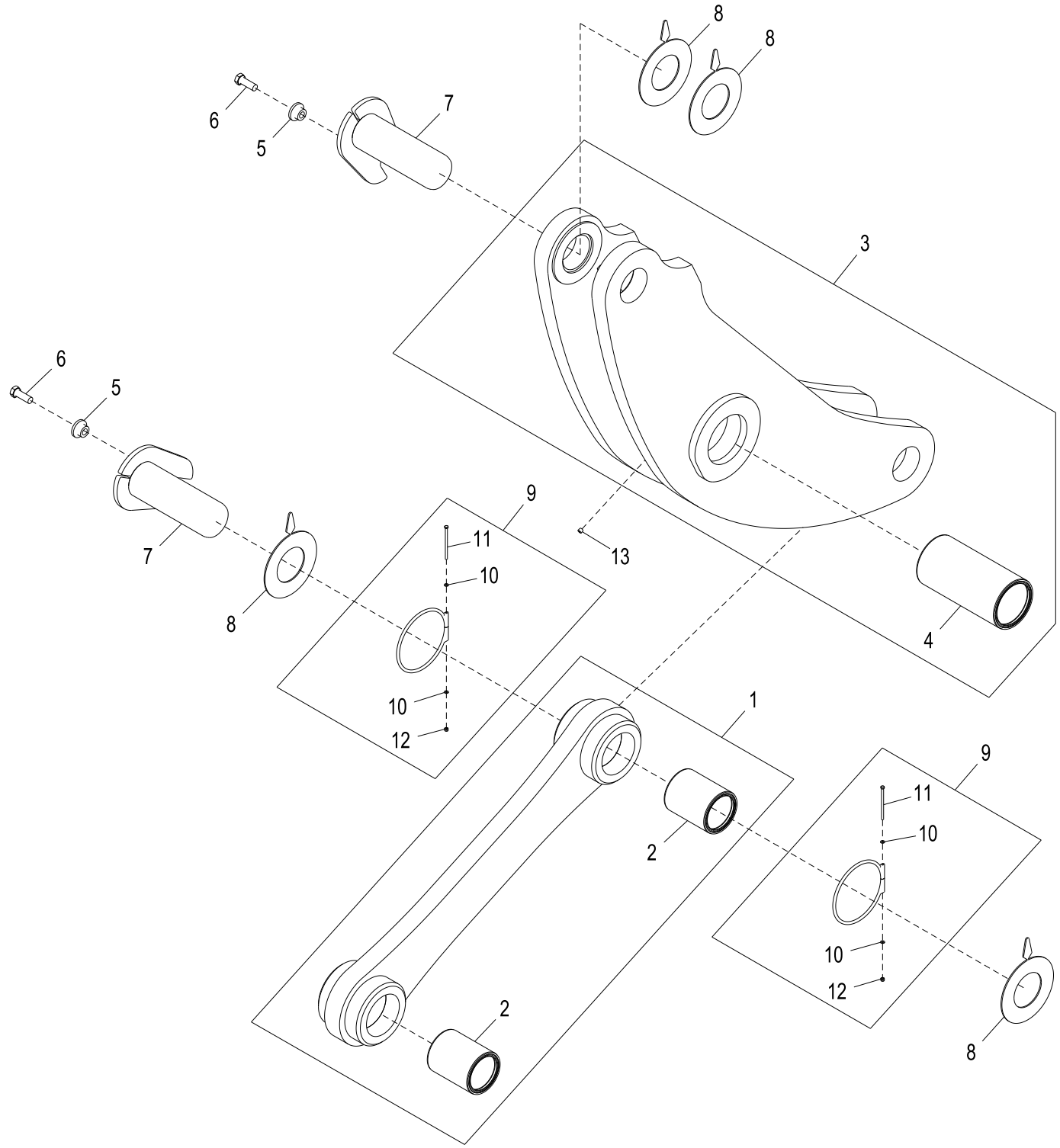

AT337880_TX1111440

Item	*Nº peça*	*Descrição*	*Qtde*	*Nº série*	*Notas*
1	**AT337883**	**Ligação**	**1**		**Conjunto de Conveniência**
2	AT350479	Bucha	2		
3	**AT337884**	**Alavanca articulada**	**1**		**Conjunto de Conveniência**
4	AT350482	Bucha	1		
5	T176064	Bucha	2		16.300 X 28.600 X 21.900 mm (0.642" X 1.126" X 0.862")
6	19M7489	Parafuso sextavado	2		M16 X 45
7	AT219746	Pino	2		
8	T223721	Arruela	4		91.500 X 172.500 X 3.175 mm (3.602" X 6.791" X 1/8")
9	AT330664	Anel	2		
10	24M7027	Arruela	2		5.300 X 10 X 1 mm
11	19M9304	Parafuso sextavado	1		M5 X 90
12	14M7572	Porca de segurança	1		M5
13	15H558	Tampão	1		1/8"

Loader Boom Linkage (High Lift Z-Bar)
Tringlerie de flèche de chargeur (Z-Bar levage élevé)
Articulação da Lança da Carregadeira (Barra Z de Elevação Alta)
Рычажный механизм стрелы погрузчика (Z-образный рычажный механизм высокого подъема)
Varillaje de aguilón de cargadora (Z-Bar de elevación alta)

AT339426_TX1111441 A.2

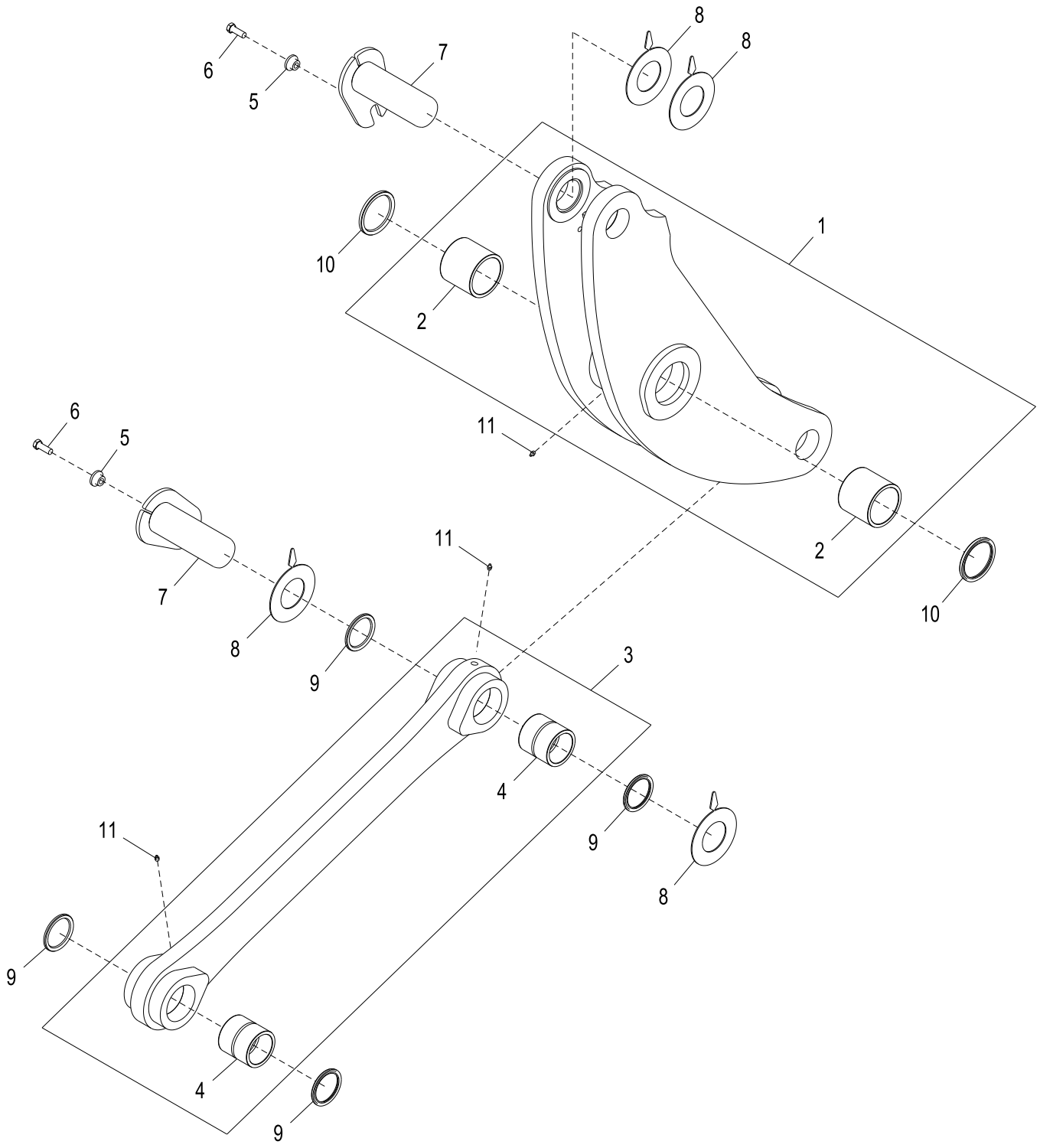

AT339426_TX1111441

Item	*Nº peça*	*Descrição*	*Qtde*	*Nº série*	*Notas*
1	**AT341584**	**Alavanca articulada**	**1**		**Conjunto de Conveniência**
2	T228839	Bucha	2		109.780 X 130.130 X 115 mm (4.322" X 5.123" X 4.528")
3	**AT341632**	**Ligação**	**1**		**Conjunto de Conveniência**
4	T224794	Bucha	2		89.760 X 110.090 X 110 mm (3.534" X 4.334" X 4.331")
5	T176064	Bucha	2		16.300 X 28.600 X 21.900 mm (0.642" X 1.126" X 0.862")
6	19M7489	Parafuso sextavado	2		M16 X 45
7	AT219746	Pino	2		
8	T223721	Arruela	4		91.500 X 172.500 X 3.175 mm (3.602" X 6.791" X 1/8")
9	T225572	Vedação	4		
10	T224658	Vedação	2		
11	JD7759	Conexão de lubrificação	3		

Loader Boom Linkage (High Lift Z-Bar) (NeverGrease™)
Tringlerie de cadre de levage du chargeur (Z-Bar levage élevé) (NeverGrease™)
Articulação da Lança da Carregadeira (Barra Z de Elevação Alta) (NeverGrease™)
Рычажный механизм стрелы погрузчика (Z-образный рычажный механизм высокого подъема) (NeverGrease™)
Varillaje de aguilón de cargadora (Z-Bar de elevación alta) (NeverGrease™)

AT338513_TX1111442 A.4

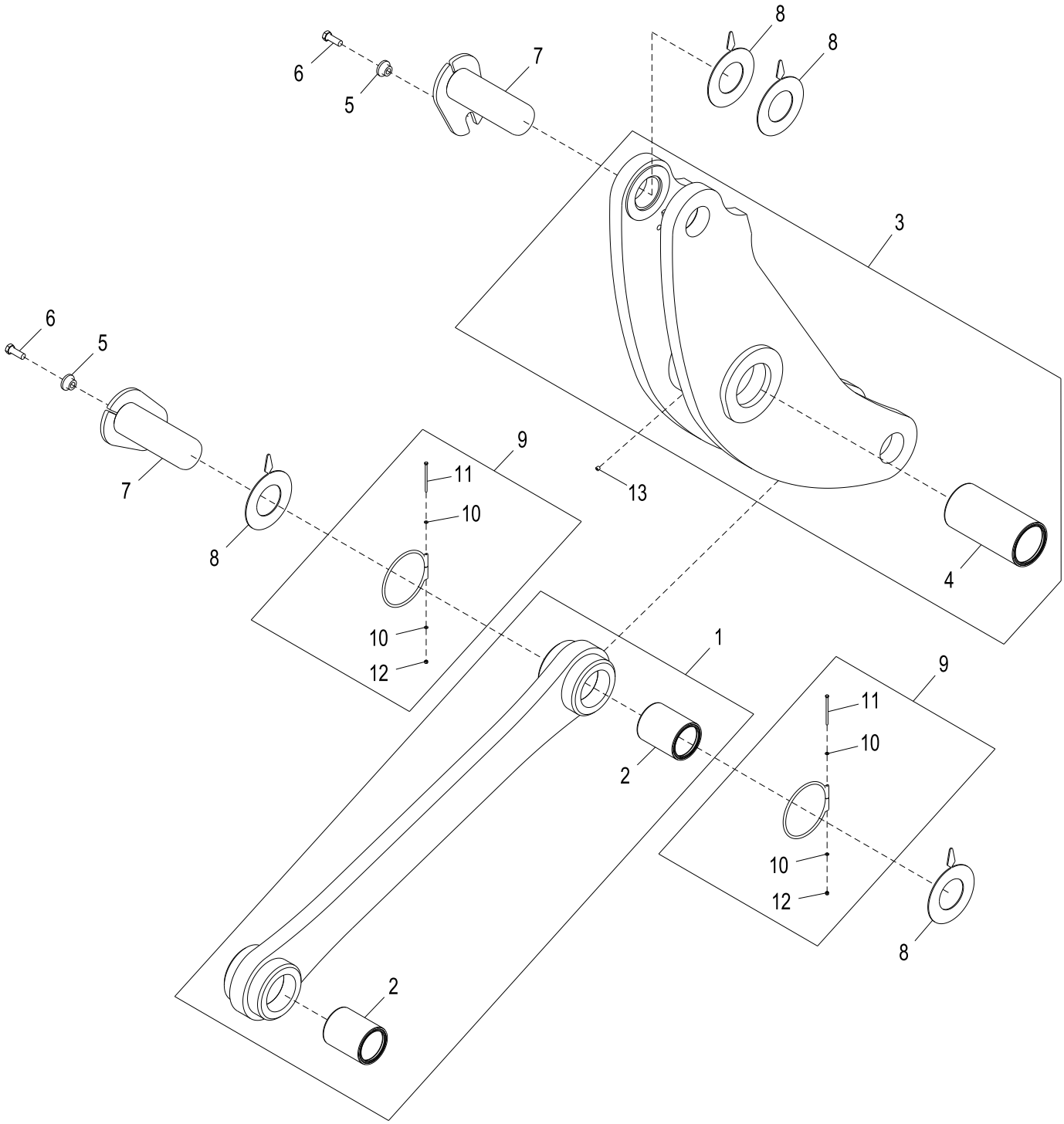

AT338513_TX1111442

Item	*Nº peça*	*Descrição*	*Qtde*	*Nº série*	*Notas*
1	**AT338507**	**Ligação**	**1**		**Conjunto de Conveniência**
2	AT350479	Bucha	2		
3	**AT337884**	**Alavanca articulada**	**1**		**Conjunto de Conveniência**
4	AT350482	Bucha	1		
5	T176064	Bucha	2		16.300 X 28.600 X 21.900 mm (0.642" X 1.126" X 0.862")
6	19M7489	Parafuso sextavado	2		M16 X 45
7	AT219746	Pino	2		
8	T223721	Arruela	4		91.500 X 172.500 X 3.175 mm (3.602" X 6.791" X 1/8")
9	AT330664	Anel	2		
10	24M7027	Arruela	2		5.300 X 10 X 1 mm
11	19M9304	Parafuso sextavado	1		M5 X 90
12	14M7572	Porca de segurança	1		M5
13	15H558	Tampão	1		1/8"

Loader Boom Linkage (Powerllel™)
Tringlerie de cadre de levage du chargeur (Powerllel™)
Articulação da Lança da Carregadeira (Powerllel™)
Рычажный механизм стрелы погрузчика (Powerllel™)
Varillaje de aguilón de cargadora (Powerllel™)

AT330955_TX1111443 B.1

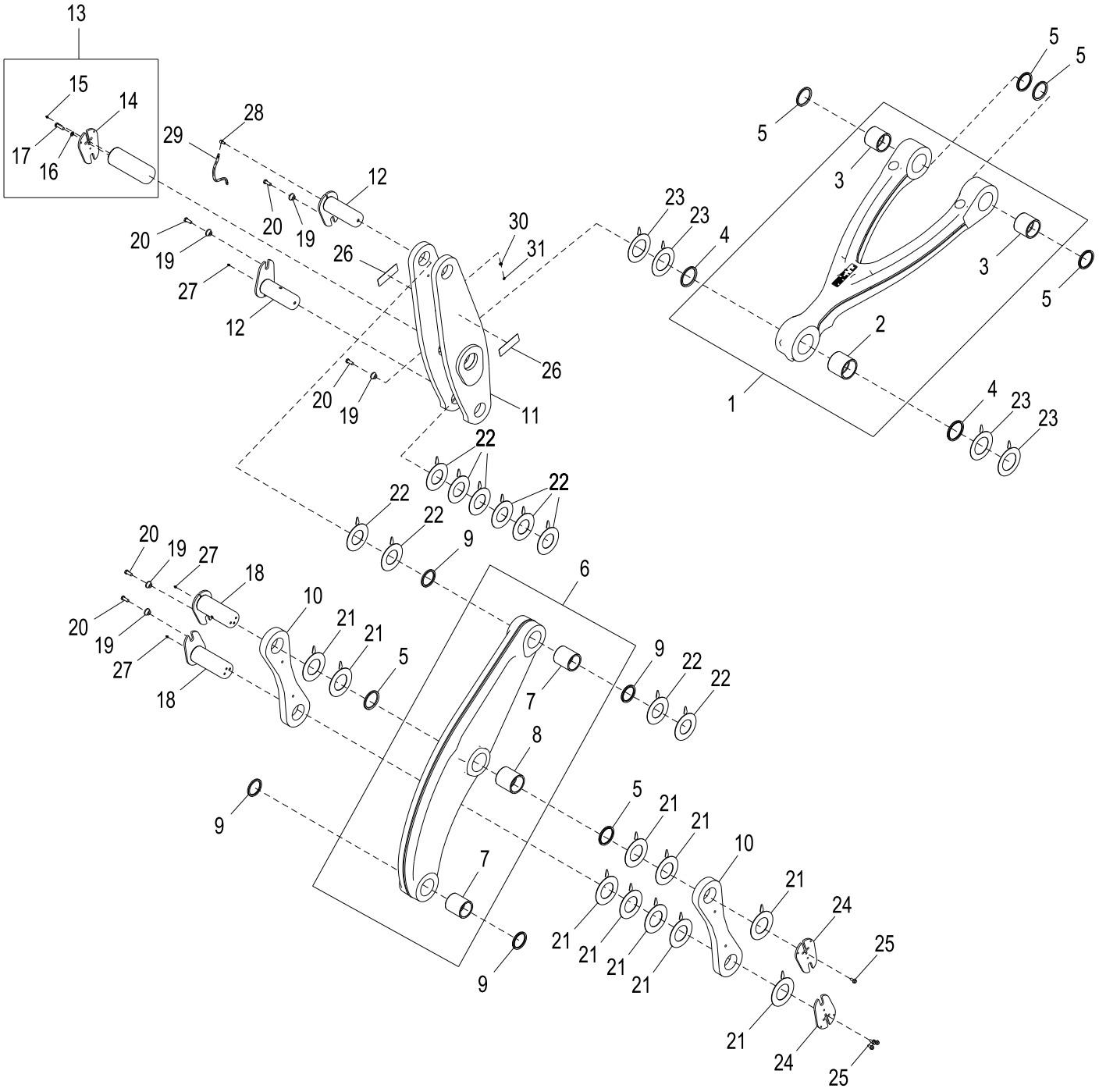

AT330955_TX1111443

Item	*Nº peça*	*Descrição*	*Qtde*	*Nº série*	*Notas*
1	AT330938	Ligação	1		
2	T224012	Bucha	1		119.780 X 140.130 X 126 mm (4.716" X 5.517" X 4.961")
3	T224013	Bucha	2		109.780 X 130.130 X 112 mm (4.322" X 5.123" X 4.409")
4	T224657	Vedação	2		
5	T224658	Vedação	6		
6	AT330932	Ligação	1		
7	T224008	Bucha	2		99.760 X 99.090 X 130 mm (3.928" X 3.901" X 5.118")
8	T225131	Bucha	1		109.780 X 130.130 X 133 mm (4.322" X 5.123" X 5.236")
9	T224659	Vedação	4		
10	T224050	Placa	2		
11	AT336709	Alavanca articulada	1		ALSO ORDER (2) T211390
12	AT331868	Pino fixador	2		
13	AT359467	Pino fixador	1		
14	T242249	RetentoR	1		
15	JD7759	Conexão de lubrificação	1		
16	24M7097	Arruela	3		17 X 28 X 2.500 mm
17	19M8295	Parafuso sextavado	3		M16 X 55
18	AT340069	Pino fixador	2		
19	T176064	Bucha	5		16.300 X 28.600 X 21.900 mm (0.642" X 1.126" X 0.862")
20	19M7488	Parafuso sextavado	5		M16 X 40
21	T223726	Calço	10		
22	T223722	Calço	10		
23	T242303	Calço	4		
24	T223192	RetentoR	2		
25	19M7789	Parafuso	6		M12 X 30
26	T211390	Adesivo de segurança	2		Cuidado - Cotovelo
27	JD7759	Conexão de lubrificação	3		
28	E53801	Conexão em ângulo	1		
29	AT354010	Mangueira hidráulica	1		
30	E12379	Porca	1		3.175 mm (1/8")
31	JD7846	Conexão de lubrificação	1		

2-Spool Loader Control Valve
Distributeur chargeur à 2 tiroirs
Válvula de Dois Carretéis de Controle da Carregadeira
2-золотниковый регулировочный клапан погрузчика
Válvula de control de cargadora de 2 carretes

AT343559_TX1111457 A.1

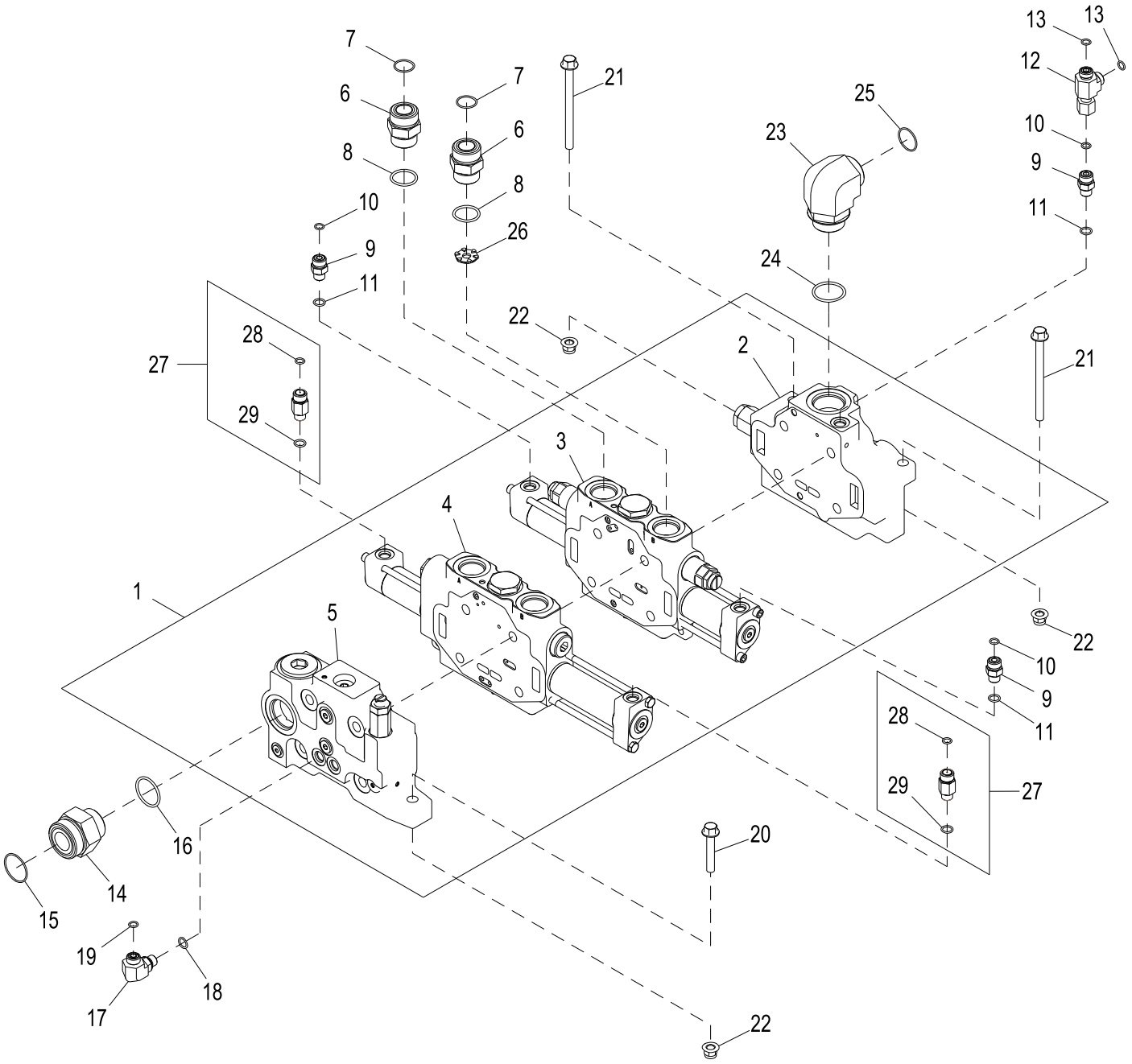

AT343559_TX1111457

Item	*Nº peça*	*Descrição*	*Qtde*	*Nº série*	*Notas*
1	AT225792	VálV.de contr.atuada hidr.	1		
	AT210950	Pino	4		Conjunto do Prisioneiro para Válvula de Controle de Dois Carretéis
	AT210969	Kit retentor	1		Kit de Vedação da Interface
2	AT210694	Coletor	1		Seção da Válvula de Entrada, Componentes em Página Separada
3	AT222390	VálVula de carretel	1		Seção da Válvula da Caçamba, Componentes em Página Separada
4	AT224770	VálV.de contr.atuada hidr.	1		Seção da Válvula da Lança, Componentes em Página Separada
5	AT225799	VálV. controladora de fluxo	1		Seção da Válvula de Saída, Componentes em Página Separada
6	38H1164	Adaptador	2		
7	T76938	Anel o	2		23.520 X 1.780 mm (0.926" X 0.070")
8	R29936	Anel o	2		29.743 X 2.946 mm (1.171" X 0.116")
9	38H1160	Adaptador	3		
10	T77613	Anel o	3		9.250 X 1.780 mm (0.364" X 0.070")
11	R26448	Anel o	3		11.887 X 1.981 mm (0.468" X 5/64")
12	38H1030	Conexão em t	1		
13	T77613	Anel o	2		9.250 X 1.780 mm (0.364" X 0.070")
14	38H1197	Adaptador	1		
15	T78784	Anel o	1		37.821 X 1.778 mm (1.489" X 0.070")
16	U13639	Anel o	1		37.465 X 2.997 mm (1.475" X 0.118")
17	38H1004	Conexão em ângulo	1		
18	R26448	Anel o	1		11.887 X 1.981 mm (0.468" X 5/64")
19	T77613	Anel o	1		9.250 X 1.780 mm (0.364" X 0.070")
20	19M7807	Parafuso	1		M10 X 60
21	19M7898	Parafuso	2		M10 X 130
22	14M7400	Porca de segurança	3		M10
23	38H1325	Conexão em ângulo	1	-623742	
	38H1008	Conexão em ângulo	1	623743-	
24	U13639	Anel o	1		37.465 X 2.997 mm (1.475" X 0.118")
25	T76938	Anel o	1	-623742	23.520 X 1.780 mm (0.926" X 0.070")
	T78612	Anel o	1	623743-	29.870 X 1.780 mm (1.176" X 0.070")
26	T178487	Orifício	1		
27	AT353746	VálVula de retenção	2		
28	T77613	Anel o	1		9.250 X 1.780 mm (0.364" X 0.070")
29	R26448	Anel o	1		11.887 X 1.981 mm (0.468" X 5/64")

3-Spool Loader Control Valve (Z-Bar)
Distributeur chargeur à 3 tiroirs (Z-Bar)
Válvula de Controle de Três Carretéis da Carregadeira (Barra Z)
3-золотниковый регулировочный клапан погрузчика (Z-Bar)
Válvula de control de cargadora de 3 carretes (Z-Bar)

AT343560_TX1111459 A.2

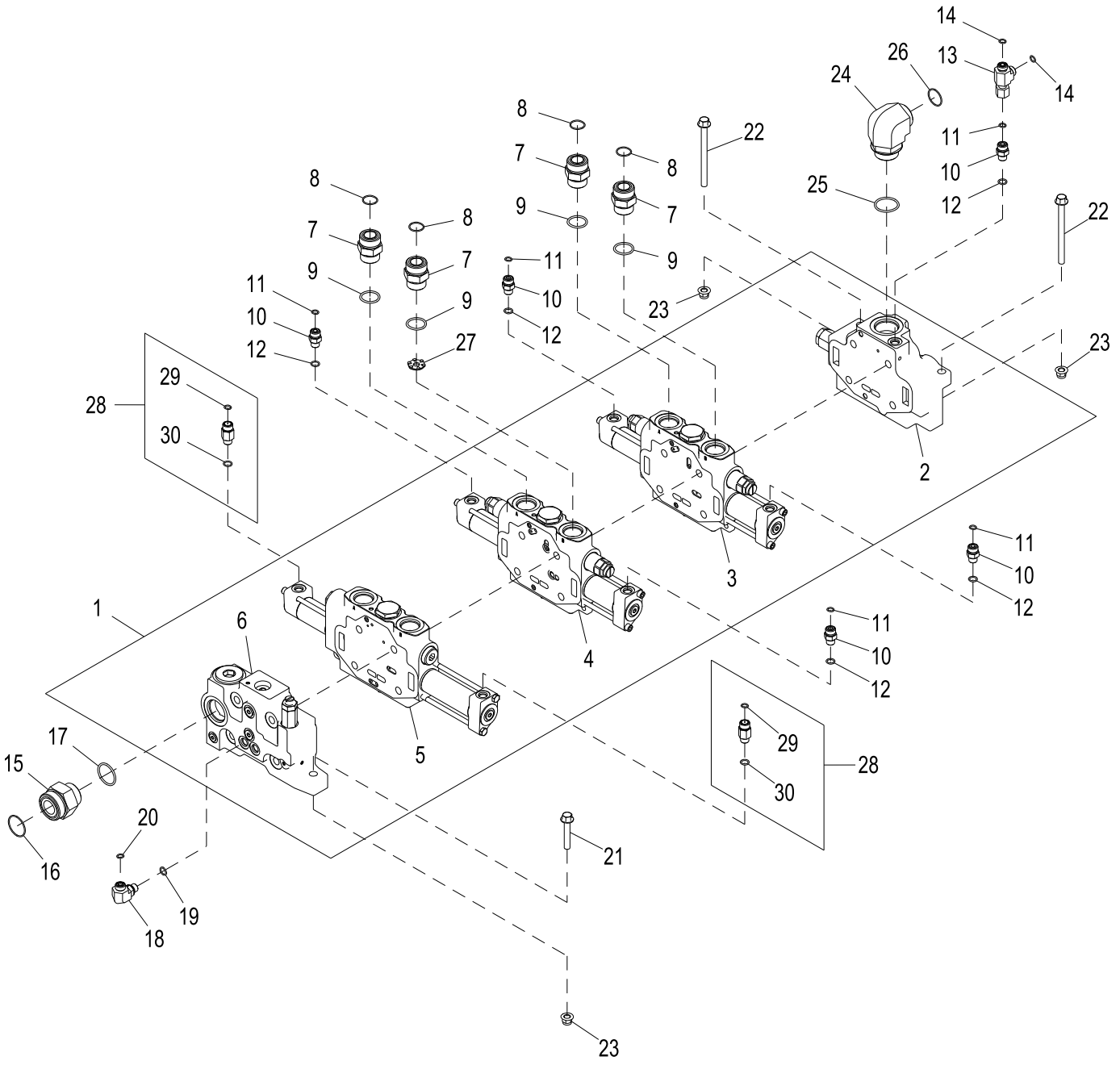

AT343560_TX1111459

Item	*Nº peça*	*Descrição*	*Qtde*	*Nº série*	*Notas*
1	AT225793	VálV.de contr.atuada hidr.	1		
	AT210951	Pino	4		Conjunto do Prisioneiro para Válvula de Controle de Três Carretéis
	AT210969	Kit retentor	1		Kit de Vedação da Interface
2	AT210694	Coletor	1		Seção da Válvula de Entrada, Componentes em Página Separada
3	AT220174	VálVula hidr. solenóide	1		Seção da Válvula Auxiliar, Componentes em Página Separada
4	AT222390	VálVula de carretel	1		Seção da Válvula da Caçamba, Componentes em Página Separada
5	AT224770	VálV.de contr.atuada hidr.	1		Seção da Válvula da Lança, Componentes em Página Separada
6	AT225799	VálV. controladora de fluxo	1		Seção da Válvula de Saída, Componentes em Página Separada
7	38H1164	Adaptador	4		
8	T76938	Anel o	4		23.520 X 1.780 mm (0.926" X 0.070")
9	R29936	Anel o	4		29.743 X 2.946 mm (1.171" X 0.116")
10	38H1160	Adaptador	5		
11	T77613	Anel o	5		9.250 X 1.780 mm (0.364" X 0.070")
12	R26448	Anel o	5		11.887 X 1.981 mm (0.468" X 5/64")
13	38H1030	Conexão em t	1		
14	T77613	Anel o	2		9.250 X 1.780 mm (0.364" X 0.070")
15	38H1197	Adaptador	1		
16	T78784	Anel o	1		37.821 X 1.778 mm (1.489" X 0.070")
17	U13639	Anel o	1		37.465 X 2.997 mm (1.475" X 0.118")
18	38H1004	Conexão em ângulo	1		
19	R26448	Anel o	1		11.887 X 1.981 mm (0.468" X 5/64")
20	T77613	Anel o	1		9.250 X 1.780 mm (0.364" X 0.070")
21	19M7807	Parafuso	1		M10 X 60
22	19M7898	Parafuso	2		M10 X 130
23	14M7400	Porca de segurança	3		M10
24	38H1325	Conexão em ângulo	1	-623742	
	38H1008	Conexão em ângulo	1	623743-	
25	U13639	Anel o	1		37.465 X 2.997 mm (1.475" X 0.118")
26	T76938	Anel o	1	-623742	23.520 X 1.780 mm (0.926" X 0.070")
	T78612	Anel o	1	623743-	29.870 X 1.780 mm (1.176" X 0.070")
27	T178487	Orifício	1		
28	AT353746	VálVula de retenção	2		
29	T77613	Anel o	1		9.250 X 1.780 mm (0.364" X 0.070")
30	R26448	Anel o	1		11.887 X 1.981 mm (0.468" X 5/64")

3-Spool Loader Control Valve (Powerllel™)
Distributeur chargeur à 3 tiroirs (Powerllel™)
Válvula de Três Carretéis de Controle da Carregadeira (Powerllel™)
3-золотниковый регулировочный клапан погрузчика (Powerllel™)
Válvula de control de cargadora de 3 carretes (Powerllel™)

AT354499_TX1111462 A.2

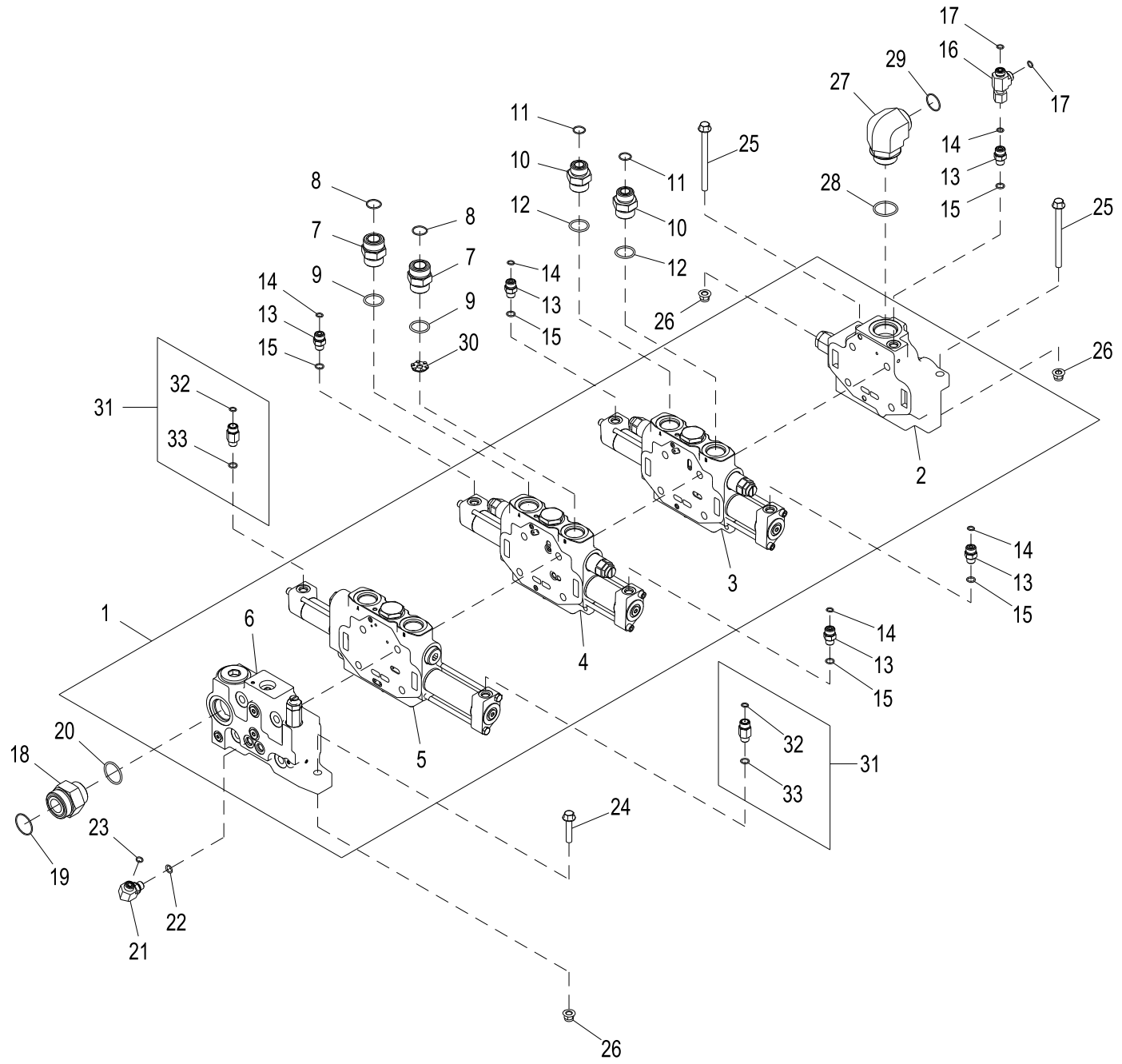

AT354499_TX1111462

Item	*Nº peça*	*Descrição*	*Qtde*	*Nº série*	*Notas*
1	AT225793	VálV.de contr.atuada hidr.	1		
	AT210951	Pino	4		Conjunto do Prisioneiro para Válvula de Controle de Três Carretéis
	AT210969	Kit retentor	1		Kit de Vedação da Interface
2	AT210694	Coletor	1		Seção da Válvula de Entrada, Componentes em Página Separada
3	AT220174	VálVula hidr. solenóide	1		Seção da Válvula Auxiliar, Componentes em Página Separada
4	AT222390	VálVula de carretel	1		Seção da Válvula da Caçamba, Componentes em Página Separada
5	AT224770	VálV.de contr.atuada hidr.	1		Seção da Válvula da Lança, Componentes em Página Separada
6	AT225799	VálV. controladora de fluxo	1		Seção da Válvula de Saída, Componentes em Página Separada
7	38H1164	Adaptador	2		
8	T76938	Anel o	2		23.520 X 1.780 mm (0.926" X 0.070")
9	R29936	Anel o	2		29.743 X 2.946 mm (1.171" X 0.116")
10	38H1194	Adaptador	2		
11	T77858	Anel o	2		18.771 X 1.778 mm (0.739" X 0.070")
12	R29936	Anel o	2		29.743 X 2.946 mm (1.171" X 0.116")
13	38H1160	Adaptador	5		
14	T77613	Anel o	5		9.250 X 1.780 mm (0.364" X 0.070")
15	R26448	Anel o	5		11.887 X 1.981 mm (0.468" X 5/64")
16	38H1030	Conexão em t	1		
17	T77613	Anel o	2		9.250 X 1.780 mm (0.364" X 0.070")
18	38H1197	Adaptador	1		
19	T78784	Anel o	1		37.821 X 1.778 mm (1.489" X 0.070")
20	U13639	Anel o	1		37.465 X 2.997 mm (1.475" X 0.118")
21	38H1004	Conexão em ângulo	1		
22	R26448	Anel o	1		11.887 X 1.981 mm (0.468" X 5/64")
23	T77613	Anel o	1		9.250 X 1.780 mm (0.364" X 0.070")
24	19M7806	Parafuso	1		M10 X 50
25	19M7898	Parafuso	2		M10 X 130
26	14M7400	Porca de segurança	3		M10
27	38H1325	Conexão em ângulo	1	-623742	
	38H1008	Conexão em ângulo	1	623743-	
28	U13639	Anel o	1		37.465 X 2.997 mm (1.475" X 0.118")
29	T76938	Anel o	1	-623742	23.520 X 1.780 mm (0.926" X 0.070")
	T78612	Anel o	1	623743-	29.870 X 1.780 mm (1.176" X 0.070")
30	T178487	Orifício	1		
31	AT353746	VálVula de retenção	2		
32	T77613	Anel o	1		9.250 X 1.780 mm (0.364" X 0.070")
33	R26448	Anel o	1		11.887 X 1.981 mm (0.468" X 5/64")

4-Spool Loader Control Valve (Z-Bar)
Distributeur chargeur à 4 tiroirs (Z-Bar)
Válvula de Controle de Quatro Carretéis da Carregadeira (Barra Z)
4-золотниковый регулировочный клапан погрузчика (Z-Bar)
Válvula de control de cargadora de 4 carretes (Z-Bar)

AT343561_TX1111460 A.1

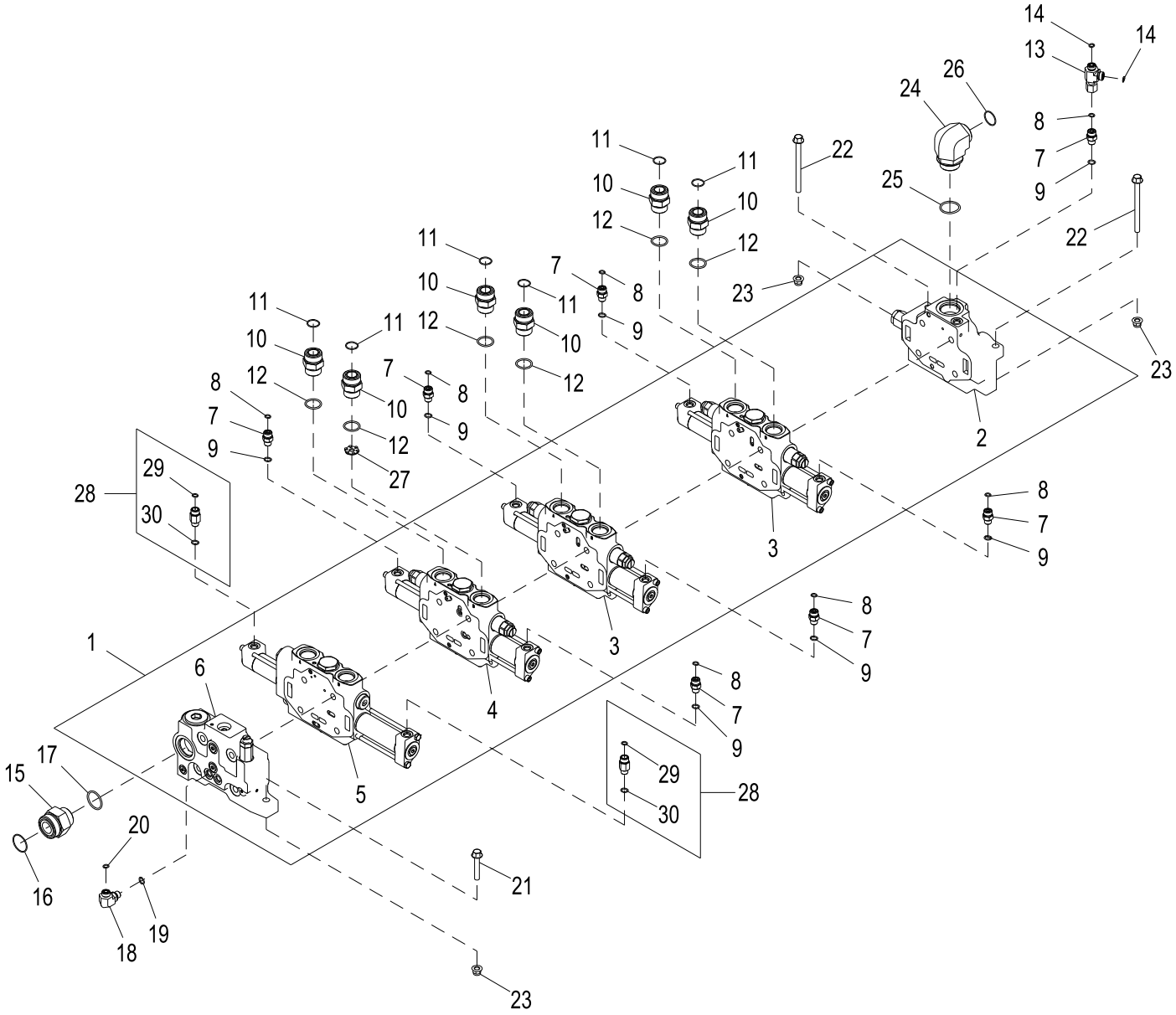

AT343561_TX1111460

Item	*Nº peça*	*Descrição*	*Qtde*	*Nº série*	*Notas*
1	AT225794	VálV.de contr.atuada hidr.	1		
	AT210683	Pino	4		Conjunto do Prisioneiro para Válvula de Controle de Quatro Carretéis
	AT210969	Kit retentor	1		Kit de Vedação da Interface
2	AT210694	Coletor	1		Seção da Válvula de Entrada, Componentes em Página Separada
3	AT220174	VálVula hidr. solenóide	2		Seção da Válvula Auxiliar, Componentes em Página Separada
4	AT222390	VálVula de carretel	1		Seção da Válvula da Caçamba, Componentes em Página Separada
5	AT224770	VálV.de contr.atuada hidr.	1		Seção da Válvula da Lança, Componentes em Página Separada
6	AT225799	VálV. controladora de fluxo	1		Seção da Válvula de Saída, Componentes em Página Separada
7	38H1160	Adaptador	7		
8	T77613	Anel o	7		9.250 X 1.780 mm (0.364" X 0.070")
9	R26448	Anel o	7		11.887 X 1.981 mm (0.468" X 5/64")
10	38H1164	Adaptador	6		
11	T76938	Anel o	6		23.520 X 1.780 mm (0.926" X 0.070")
12	R29936	Anel o	6		29.743 X 2.946 mm (1.171" X 0.116")
13	38H1030	Conexão em t	1		
14	T77613	Anel o	2		9.250 X 1.780 mm (0.364" X 0.070")
15	38H1197	Adaptador	1		
16	T78784	Anel o	1		37.821 X 1.778 mm (1.489" X 0.070")
17	U13639	Anel o	1		37.465 X 2.997 mm (1.475" X 0.118")
18	38H1004	Conexão em ângulo	1		
19	R26448	Anel o	1		11.887 X 1.981 mm (0.468" X 5/64")
20	T77613	Anel o	1		9.250 X 1.780 mm (0.364" X 0.070")
21	19M7807	Parafuso	1		M10 X 60
22	19M7898	Parafuso	2		M10 X 130
23	14M7400	Porca de segurança	3		M10
24	38H1325	Conexão em ângulo	1	-623742	
	38H1008	Conexão em ângulo	1	623743-	
25	U13639	Anel o	1		37.465 X 2.997 mm (1.475" X 0.118")
26	T76938	Anel o	1	-623742	23.520 X 1.780 mm (0.926" X 0.070")
	T78612	Anel o	1	623743-	29.870 X 1.780 mm (1.176" X 0.070")
27	T178487	Orifício	1		
28	AT353746	VálVula de retenção	2		
29	T77613	Anel o	1		9.250 X 1.780 mm (0.364" X 0.070")
30	R26448	Anel o	1		11.887 X 1.981 mm (0.468" X 5/64")

4-Spool Loader Control Valve (Powerllel™)
Distributeur chargeur à 4 tiroirs (Powerllel™)
Válvula de Quatro Carretéis de Controle da Carregadeira (Powerllel™)
4-золотниковый регулировочный клапан погрузчика (Powerllel™)
Válvula de control de cargadora de 4 carretes (Powerllel™)

AT354500_TX1111464 A.1

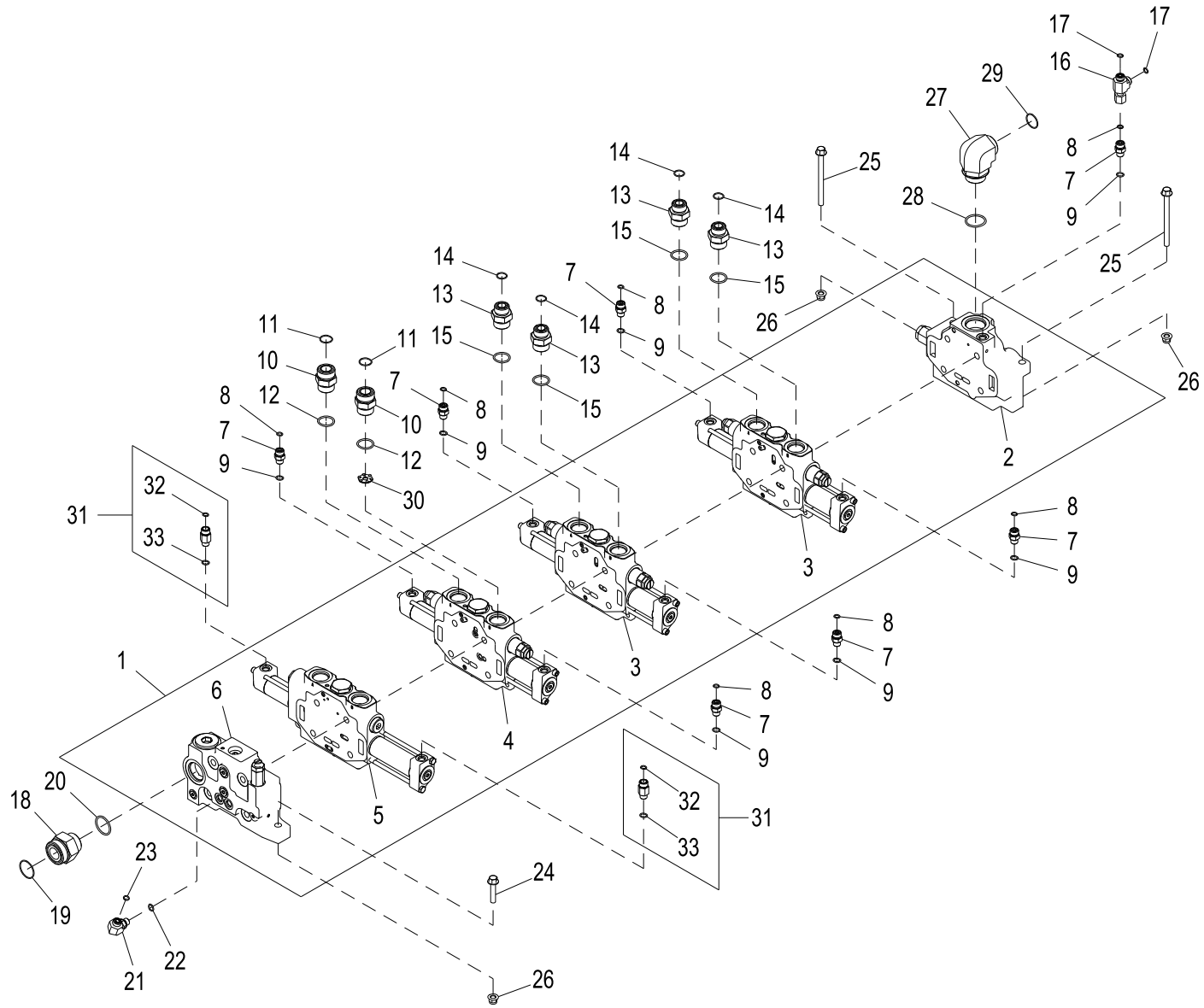

AT354500_TX1111464

Item	*Nº peça*	*Descrição*	*Qtde*	*Nº série*	*Notas*
1	AT225794	VálV.de contr.atuada hidr.	1		
	AT210683	Pino	4		Conjunto do Prisioneiro para Válvula de Controle de Quatro Carretéis
	AT210969	Kit retentor	1		Kit de Vedação da Interface
2	AT210694	Coletor	1		Seção da Válvula de Entrada, Componentes em Página Separada
3	AT220174	VálVula hidr. solenóide	2		Seção da Válvula Auxiliar, Componentes em Página Separada
4	AT222390	VálVula de carretel	1		Seção da Válvula da Caçamba, Componentes em Página Separada
5	AT224770	VálV.de contr.atuada hidr.	1		Seção da Válvula da Lança, Componentes em Página Separada
6	AT225799	VálV. controladora de fluxo	1		Seção da Válvula de Saída, Componentes em Página Separada
7	38H1160	Adaptador	7		
8	T77613	Anel o	7		9.250 X 1.780 mm (0.364" X 0.070")
9	R26448	Anel o	7		11.887 X 1.981 mm (0.468" X 5/64")
10	38H1164	Adaptador	2		
11	T76938	Anel o	2		23.520 X 1.780 mm (0.926" X 0.070")
12	R29936	Anel o	2		29.743 X 2.946 mm (1.171" X 0.116")
13	38H1194	Adaptador	4		
14	T77858	Anel o	4		18.771 X 1.778 mm (0.739" X 0.070")
15	R29936	Anel o	4		29.743 X 2.946 mm (1.171" X 0.116")
16	38H1030	Conexão em t	1		
17	T77613	Anel o	2		9.250 X 1.780 mm (0.364" X 0.070")
18	38H1197	Adaptador	1		
19	T78784	Anel o	1		37.821 X 1.778 mm (1.489" X 0.070")
20	U13639	Anel o	1		37.465 X 2.997 mm (1.475" X 0.118")
21	38H1004	Conexão em ângulo	1		
22	R26448	Anel o	1		11.887 X 1.981 mm (0.468" X 5/64")
23	T77613	Anel o	1		9.250 X 1.780 mm (0.364" X 0.070")
24	19M7806	Parafuso	1		M10 X 50
25	19M7898	Parafuso	2		M10 X 130
26	14M7400	Porca de segurança	3		M10
27	38H1325	Conexão em ângulo	1	-623742	
	38H1008	Conexão em ângulo	1	623743-	
28	U13639	Anel o	1		37.465 X 2.997 mm (1.475" X 0.118")
29	T76938	Anel o	1	-623742	23.520 X 1.780 mm (0.926" X 0.070")
	T78612	Anel o	1	623743-	29.870 X 1.780 mm (1.176" X 0.070")
30	T178487	Orifício	1		
31	AT353746	VálVula de retenção	2		
32	T77613	Anel o	1		9.250 X 1.780 mm (0.364" X 0.070")
33	R26448	Anel o	1		11.887 X 1.981 mm (0.468" X 5/64")

Inlet Valve Section with Relief Valve
Section soupape d'entrée avec clapet de décharge
Seção da Válvula de Entrada com Válvula de Alívio
Секция впускного клапана с предохранительным клапаном
Sección de válvula de entrada con válvula de alivio

T195338 A.1

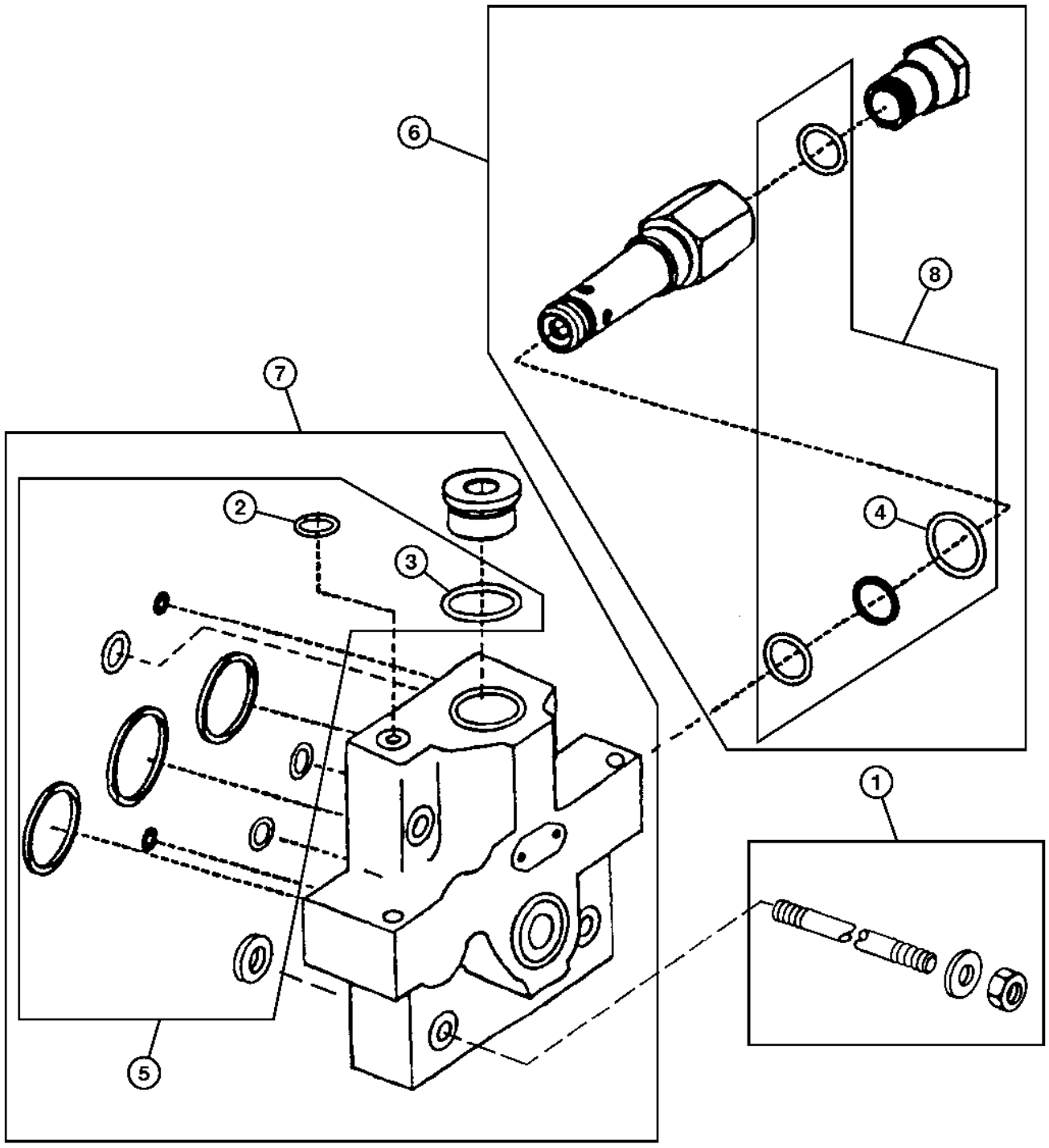

T195338

Item	*Nº peça*	*Descrição*	*Qtde*	*Nº série*	*Notas*
1	AT210950	Pino	4		Conjunto do Prisioneiro de Dois Carretéis
	AT210951	Pino	4		Conjunto do Prisioneiro de Três Carretéis
	AT210683	Pino	4		Conjunto do Prisioneiro de Quatro Carretéis
2	R26448	Anel o	1		
3	R29936	Anel o	1		
4	U12547	Anel o	1		
5	AT210695	Kit retentor	1		Seção de Entrada
6	AT209811	VálVula de alíVio de press.	1		
7	AT210694	Coletor	1		Seção de Entrada
8	AT169157	Kit retentor	1		Válvula de Alívio, (INCLUDES U12547)

Boom Valve Section
Section vérin flèche
Seção da Válvula da Lança
Секция клапана стрелы
Sección de la válvula de aguilón

TX1130903 A.1

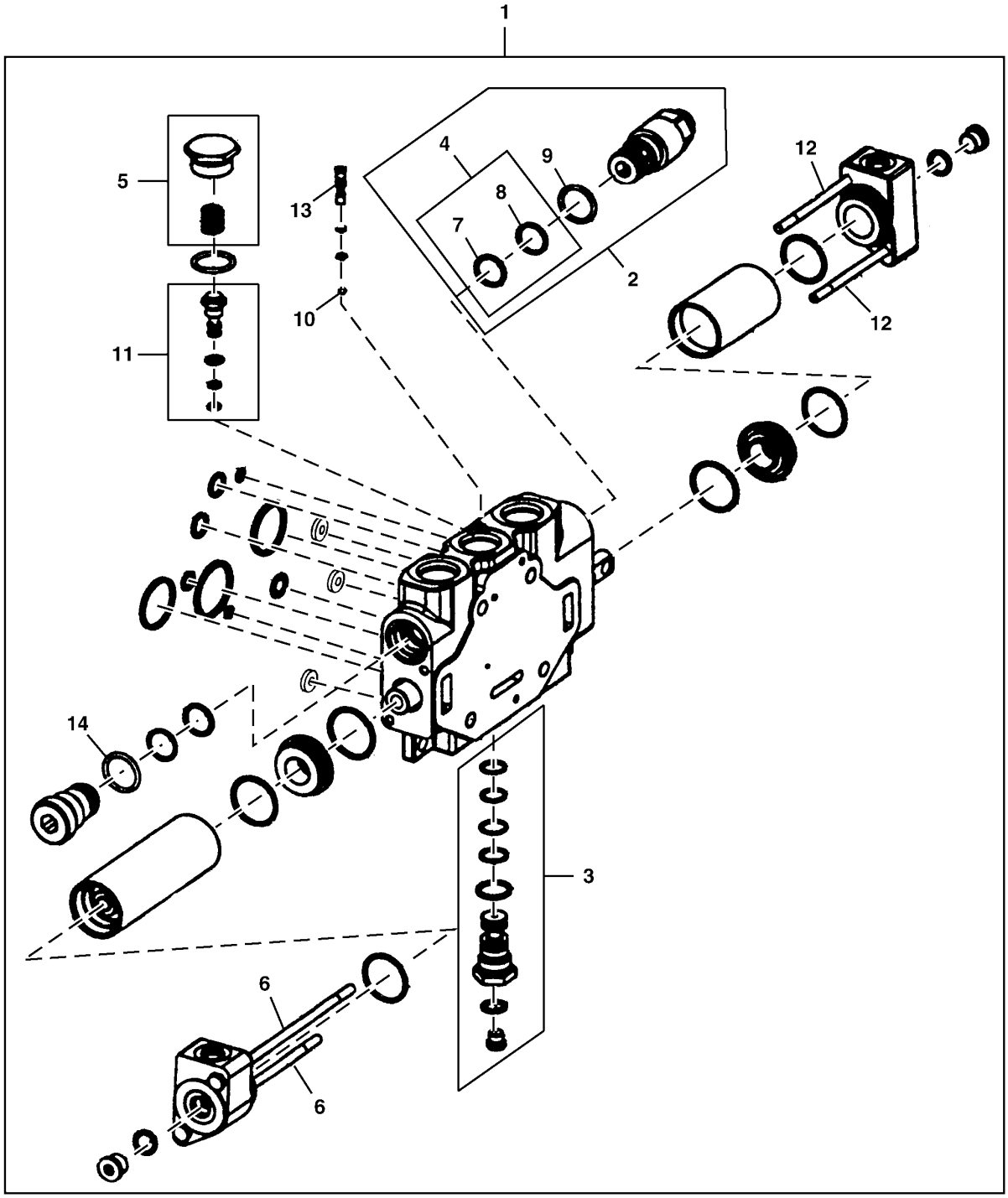

TX1130903

Item	*Nº peça*	*Descrição*	*Qtde*	*Nº série*	*Notas*
1	AT224770	VálV.de contr.atuada hidr.	1		
	AT210685	Kit retentor	1		Kit de Vedação da Seção de Trabalho
	AT210969	Kit retentor	1		Kit de Vedação da Interface
2	AT221506	VálV.de contr.atuada hidr.	1		
3	AT210686	VálVula de retenção	1		
4	AT170991	Kit - anel o	1		
	U12547	Anel o	1		
5	AT220831	Kit do bujão	1		
6	19H3782	Parafuso sextavado	2		5/16" X 6-1/4"
7	AT124574	Anel o	1		
8	T154187	Anel de apoio	1		
9	U12547	Anel o	1		
10	A4742R	Esfera	1		
11	AT210687	Compensador	1		
12	T174025	Parafuso sextavado	2		
13	T172562	VálVula de retenção	1		
14	U12547	Anel o	1		

Bucket Valve Section
Section soupape benne
Seção da Válvula da Caçamba
Секция клапана ковша
Sección de la válvula de cucharón

T194574 A.1

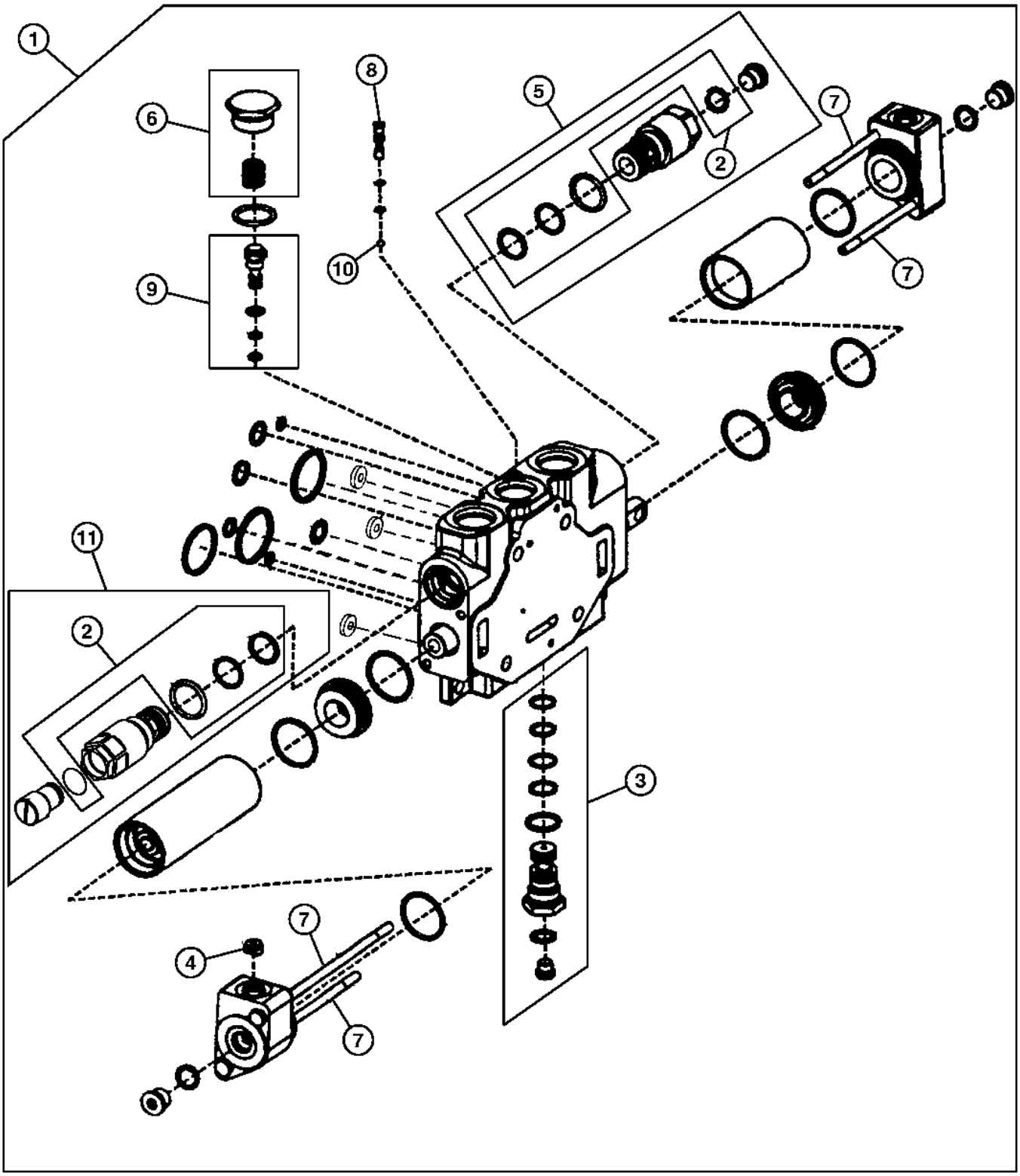

T194574

Item	*Nº peça*	*Descrição*	*Qtde*	*Nº série*	*Notas*
1	AT222390	VálVula de carretel	1		
	AT210685	Kit retentor	1		Kit de Vedação da Seção de Trabalho
	AT210969	Kit retentor	1		Kit de Vedação da Interface
2	AT209748	Kit retentor	2		Válvula de Alívio
3	AT210686	VálVula de retenção	1		
4	T169955	Orifício	2		
5	AT209750	VálVula de alíVio de press.	1		
6	AT220831	Kit do bujão	1		
7	T174025	Parafuso sextavado	4		
8	T172562	VálVula de retenção	1		
9	AT220829	Compensador	1		
10	A4742R	Esfera	1		
11	AT209750	VálVula de alíVio de press.	1		

Auxiliary Valve Section
Section distributeur auxiliaire
Seção da Válvula Auxiliar
Раздел вспомогательного клапана
Sección de válvula auxiliar

T195465 A.1

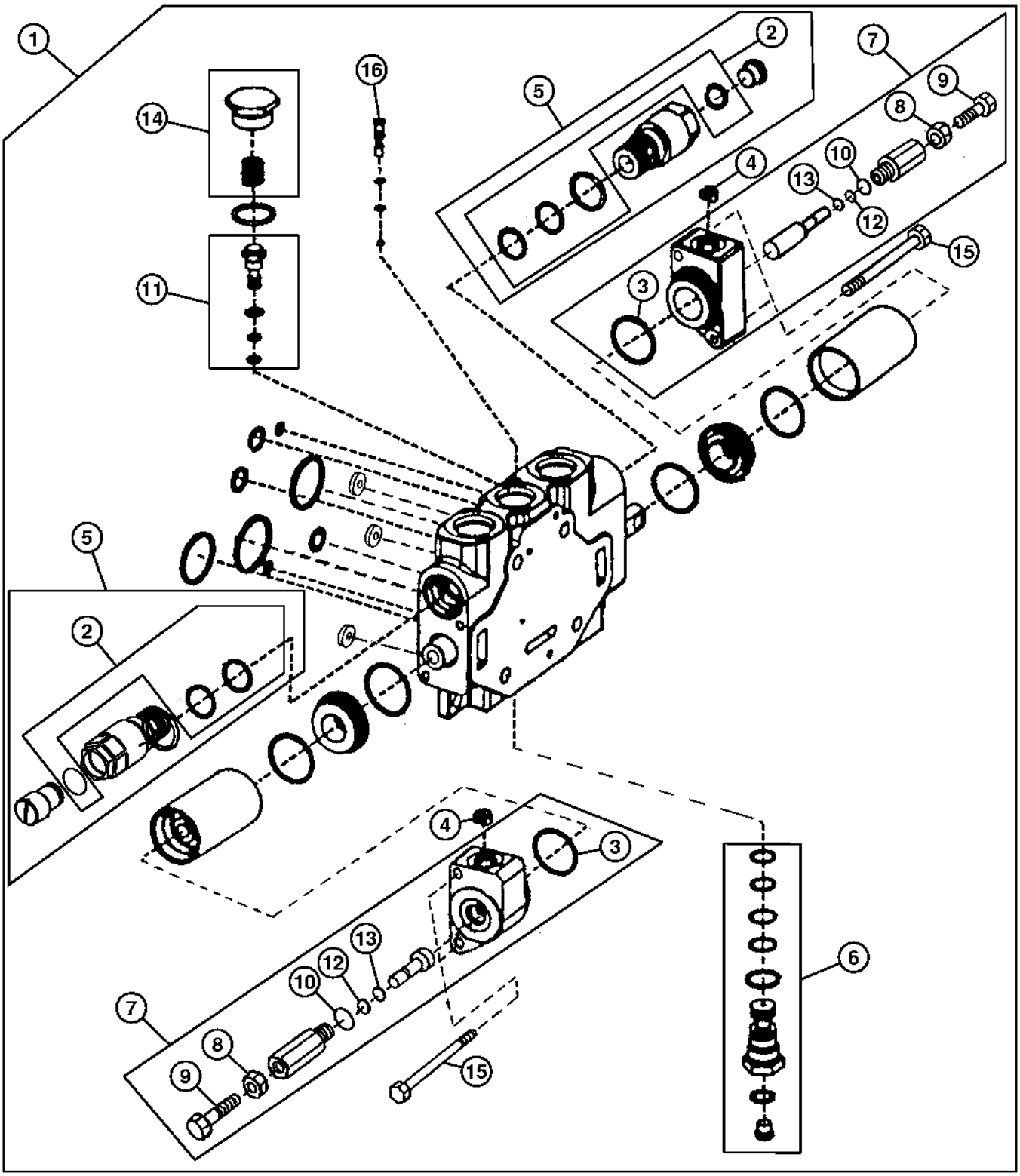

T195465

Item	*Nº peça*	*Descrição*	*Qtde*	*Nº série*	*Notas*
1	AT220174	VálV.de contr.atuada hidr.	1		
	AT210685	Kit retentor	1		Kit de Vedação da Seção de Trabalho
2	AT209748	Kit retentor	1		
3	H84318	Anel o	1		
4	T169955	Orifício	2		
5	AT209750	VálVula de alíVio de press.	2		
6	AT210686	VálVula de retenção	1		
7	AT220036	Kit Final	2		
8	14H856	Porca	1		1/2"
9	22H1022	Parafuso de fenda	1		1/2" X 1-1/2"
10	R26906	Anel o	1		
11	AT210687	Compensador	1		
12	R61463	Anel de apoio	1		
13	T77814	Anel o	1		
14	AT220831	Kit do bujão	1		
15	T174025	Parafuso sextavado	4		
16	T172562	VálVula de retenção	1		

Outlet Valve Section
Section soupape sortie
Seção da Válvula de Saída
Секция клапана выпуска
Sección de válvula de salida

T195466 A.1

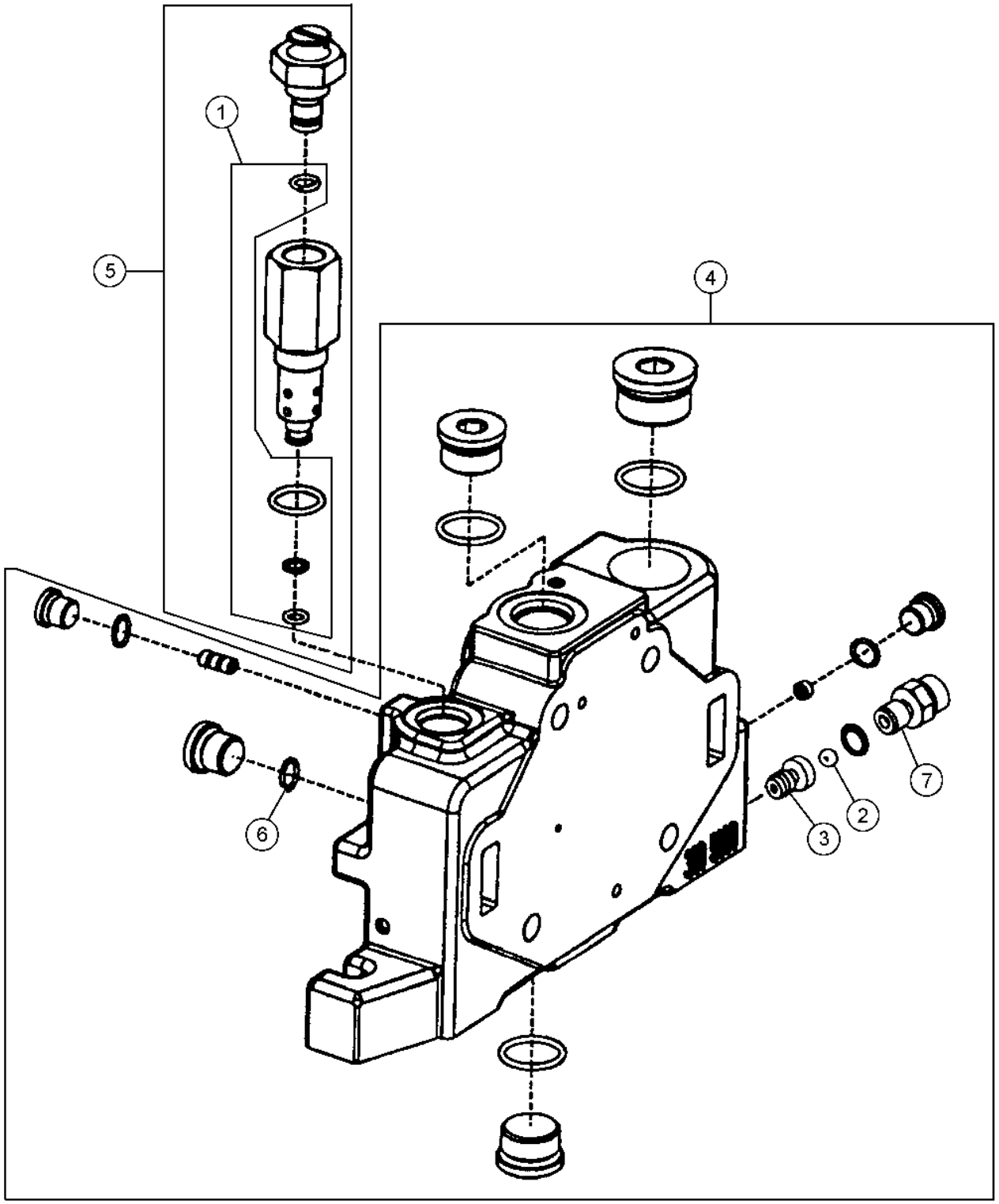

T195466

Item	*Nº peça*	*Descrição*	*Qtde*	*Nº série*	*Notas*
1	AT179935	Kit retentor	1		
2	JD38714	Esfera	1		
3	T172579	VálVula de retenção	1		
4	AT225799	VálV. controladora de fluxo	1		Seção da Válvula de Saída
	AT210697	Kit retentor	1		
5	AT225800	VálV. controladora de fluxo	1		Válvula de Alívio do Sensor de Carga
6	R26448	Anel o	1		
7	T172712	Conexão	1		

2-Lever Pilot Controller
Contrôleur pilote à 2 leviers
Controlador Piloto de 2 Alavancas
2-рычажный сервоконтроллер
Controlador piloto de 2 palancas

AT327948_TX1109609 A.1

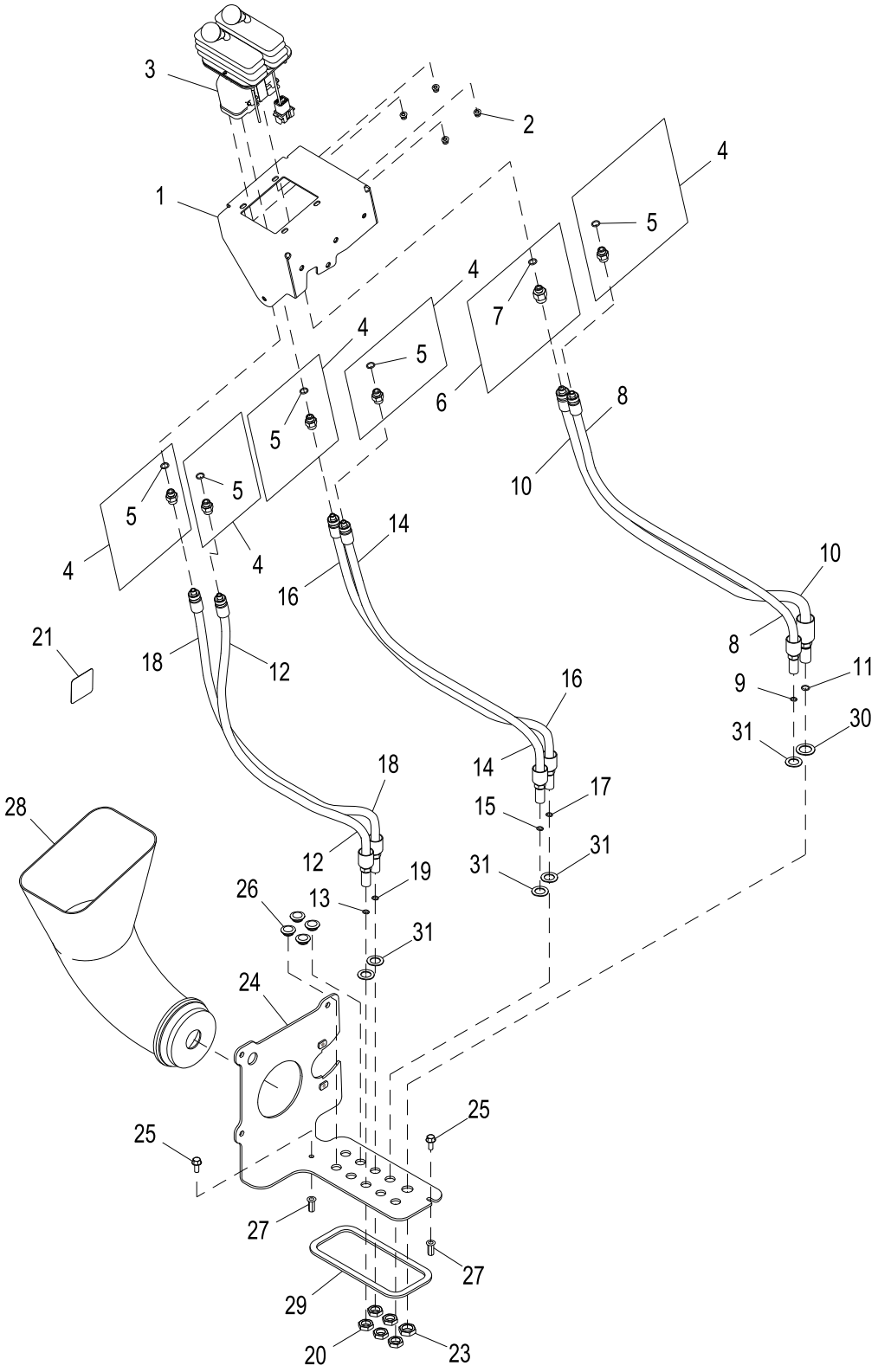

AT327948_TX1109609

Item	*Nº peça*	*Descrição*	*Qtde*	*Nº série*	*Notas*
1	AT341525	Placa	1		
2	14M7397	Porca de segurança	4		M6
3	AT225425	VálVula de controle pilotad	1		Controlador de Ponta dos Dedos com 2 Alavancas, Componentes em Página Separada
4	63H1001	Conexão	5		
5	R26448	Anel o	1		11.887 X 1.981 mm (0.468" X 5/64")
6	62H1054	Adaptador	1		
7	R26448	Anel o	1		11.887 X 1.981 mm (0.468" X 5/64")
8	AT336503	Mangueira hidraulica-fabric	1		
9	T77613	Anel o	1		9.250 X 1.780 mm (0.364" X 0.070")
10	AT336506	Mangueira hidraulica-fabric	1		
11	T77857	Anel o	1		12.421 X 1.778 mm (0.489" X 0.070")
12	AT336507	Mangueira hidraulica-fabric	1		
13	T77613	Anel o	1		9.250 X 1.780 mm (0.364" X 0.070")
14	AT336507	Mangueira hidraulica-fabric	1		
15	T77613	Anel o	1		9.250 X 1.780 mm (0.364" X 0.070")
16	AT336507	Mangueira hidraulica-fabric	1		
17	T77613	Anel o	1		9.250 X 1.780 mm (0.364" X 0.070")
18	AT336507	Mangueira hidraulica-fabric	1		
19	T77613	Anel o	1		9.250 X 1.780 mm (0.364" X 0.070")
20	T81029	Porca	5		17.475 mm (11/16")
21	T200729	Etiqueta	1		Controles na Ponta dos Dedos
22	T212304	Ferramenta	1		Ferramenta de Liberação do STC, Não Ilustrado
23	T78716	Porca	1		20.625 mm (13/16")
24	AT352891	Placa	1		
25	19M7866	Parafuso	2		M8 X 20
26	T125994	Plugue	4		
27	T196079	Porca	2		M8
28	T230554	Conduíde	1		
29	.....	Vedação	1		MAKE FROM T66419, CTL 2.2 ft.
30	12H328	Arruela de pressão	1		7/8"
31	12H327	Arruela de pressão	5		3/4"

3-Lever Pilot Controller
Contrôleur pilote à 3 leviers
Controlador Piloto de 3 Alavancas
3-рычажный сервоконтроллер
Controlador piloto de 3 palancas

AT327945_TX1109610 A.1

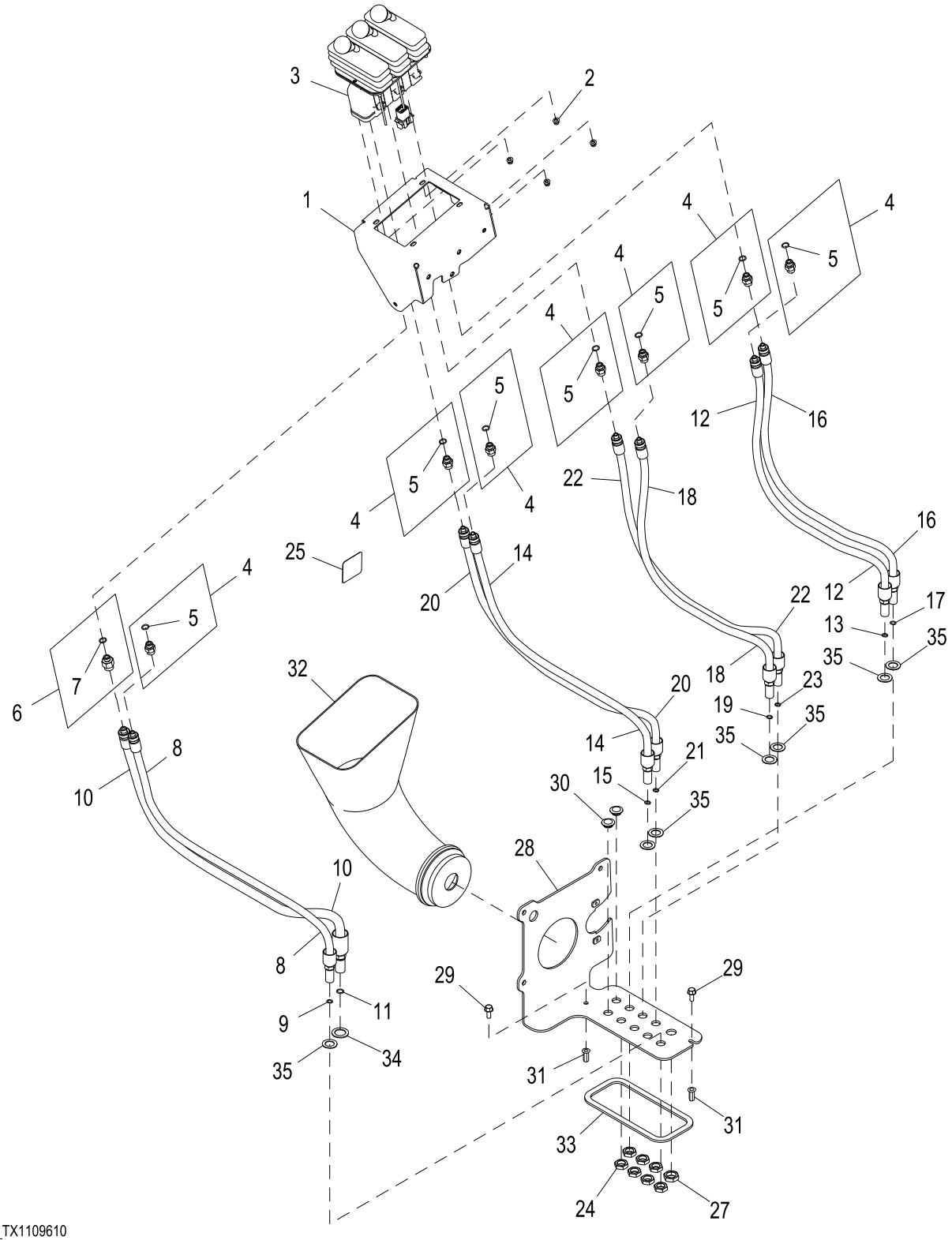

AT327945_TX1109610

Item	*Nº peça*	*Descrição*	*Qtde*	*Nº série*	*Notas*
1	AT341526	Placa	1		
2	14M7397	Porca de segurança	4		M6
3	AT300154	VálVula de controle pilotad	1		Controlador de Ponta dos Dedos com 3 Alavancas
4	63H1001	Conexão	7		
5	R26448	Anel o	1		11.887 X 1.981 mm (0.468" X 5/64")
6	62H1054	Adaptador	1		
7	R26448	Anel o	1		11.887 X 1.981 mm (0.468" X 5/64")
8	AT336503	Mangueira hidraulica-fabric	1		
9	T77613	Anel o	1		9.250 X 1.780 mm (0.364" X 0.070")
10	AT336506	Mangueira hidraulica-fabric	1		
11	T77857	Anel o	1		12.421 X 1.778 mm (0.489" X 0.070")
12	AT336507	Mangueira hidraulica-fabric	1		
13	T77613	Anel o	1		9.250 X 1.780 mm (0.364" X 0.070")
14	AT336507	Mangueira hidraulica-fabric	1		
15	T77613	Anel o	1		9.250 X 1.780 mm (0.364" X 0.070")
16	AT336507	Mangueira hidraulica-fabric	1		
17	T77613	Anel o	1		9.250 X 1.780 mm (0.364" X 0.070")
18	AT336507	Mangueira hidraulica-fabric	1		
19	T77613	Anel o	1		9.250 X 1.780 mm (0.364" X 0.070")
20	AT336507	Mangueira hidraulica-fabric	1		
21	T77613	Anel o	1		9.250 X 1.780 mm (0.364" X 0.070")
22	AT336507	Mangueira hidraulica-fabric	1		
23	T77613	Anel o	1		9.250 X 1.780 mm (0.364" X 0.070")
24	T81029	Porca	7		17.475 mm (11/16")
25	T200729	Etiqueta	1		Controles na Ponta dos Dedos
26	T212304	Ferramenta	1		Ferramenta de Liberação do STC, Não Ilustrado
27	T78716	Porca	1		20.625 mm (13/16")
28	AT352891	Placa	1		
29	19M7866	Parafuso	2		M8 X 20
30	T125994	Plugue	2		
31	T196079	Porca	2		M8
32	T230554	Conduíde	1		
33	.....	Vedação	1		MAKE FROM T66419, CTL 2.2 ft.
34	12H328	Arruela de pressão	1		7/8"
35	12H327	Arruela de pressão	7		3/4"

4-Lever Pilot Controller
Contrôleur pilote à 4 leviers
Controlador Piloto com 4 Alavancas
4-рычажный сервоконтроллер
Controlador piloto de 4 palancas

AT336502_TX1109618 B.2

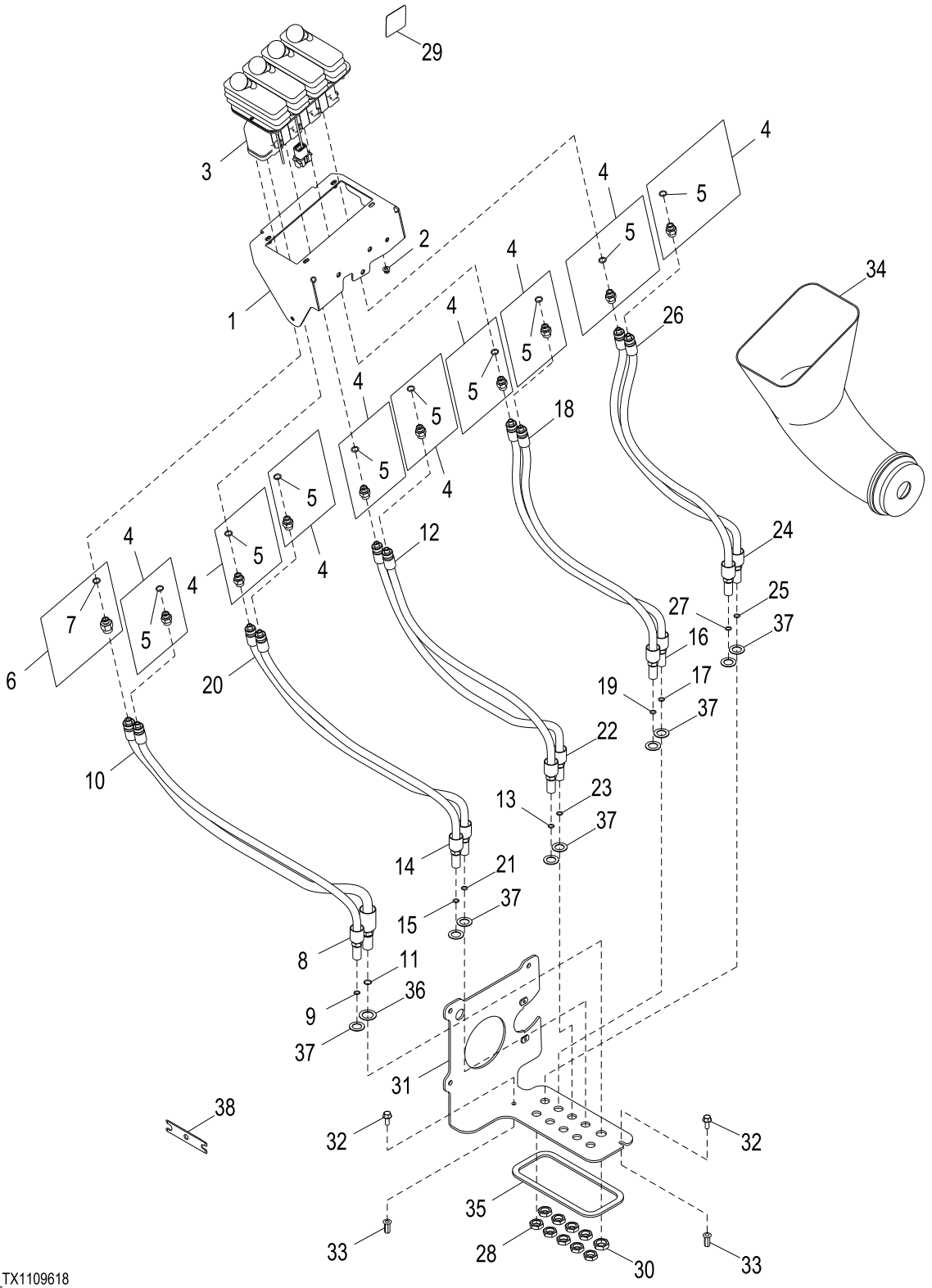

AT336502_TX1109618

Item	*Nº peça*	*Descrição*	*Qtde*	*Nº série*	*Notas*
1	AT341524	Placa	1		
2	14M7397	Porca de segurança	4		M6
3	AT225432	VálVula de controle pilotad	1		Controlador de Ponta dos Dedos com 4 Alavancas
4	63H1001	Conexão	9		
5	R26448	Anel o	1		11.887 X 1.981 mm (0.468" X 5/64")
6	62H1054	Adaptador	1		
7	R26448	Anel o	1		11.887 X 1.981 mm (0.468" X 5/64")
8	AT336503	Mangueira hidraulica-fabric	1		
9	T77613	Anel o	1		9.250 X 1.780 mm (0.364" X 0.070")
10	AT336506	Mangueira hidraulica-fabric	1		
11	T77857	Anel o	1		12.421 X 1.778 mm (0.489" X 0.070")
12	AT336507	Mangueira hidraulica-fabric	1		
13	T77613	Anel o	1		9.250 X 1.780 mm (0.364" X 0.070")
14	AT336507	Mangueira hidraulica-fabric	1		
15	T77613	Anel o	1		9.250 X 1.780 mm (0.364" X 0.070")
16	AT336507	Mangueira hidraulica-fabric	1		
17	T77613	Anel o	1		9.250 X 1.780 mm (0.364" X 0.070")
18	AT336507	Mangueira hidraulica-fabric	1		
19	T77613	Anel o	1		9.250 X 1.780 mm (0.364" X 0.070")
20	AT336507	Mangueira hidraulica-fabric	1		
21	T77613	Anel o	1		9.250 X 1.780 mm (0.364" X 0.070")
22	AT336507	Mangueira hidraulica-fabric	1		
23	T77613	Anel o	1		9.250 X 1.780 mm (0.364" X 0.070")
24	AT336507	Mangueira hidraulica-fabric	1		
25	T77613	Anel o	1		9.250 X 1.780 mm (0.364" X 0.070")
26	AT336507	Mangueira hidraulica-fabric	1		
27	T77613	Anel o	1		9.250 X 1.780 mm (0.364" X 0.070")
28	T81029	Porca	9		17.475 mm (11/16")
29	T200729	Etiqueta	1		Controles na Ponta dos Dedos
30	T78716	Porca	1		20.625 mm (13/16")
31	AT352891	Placa	1		
32	19M7866	Parafuso	2		M8 X 20
33	T196079	Porca	2		M8
34	T230554	Conduíde	1		
35	.....	Isolador	1		MAKE FROM T66419, CTL 2.2 ft.
36	12H328	Arruela de pressão	1		7/8"
37	12H327	Arruela de pressão	9		3/4"
38	T212304	Ferramenta	1		Ferramenta de Liberação do STC

Joystick Pilot Controller
Contrôleur pilote de manche à balai
Controlador Piloto com Joystick
Контроллер рукоятки управления
Controlador piloto de palanca multifunción

AT339542_TX1109611 B.1

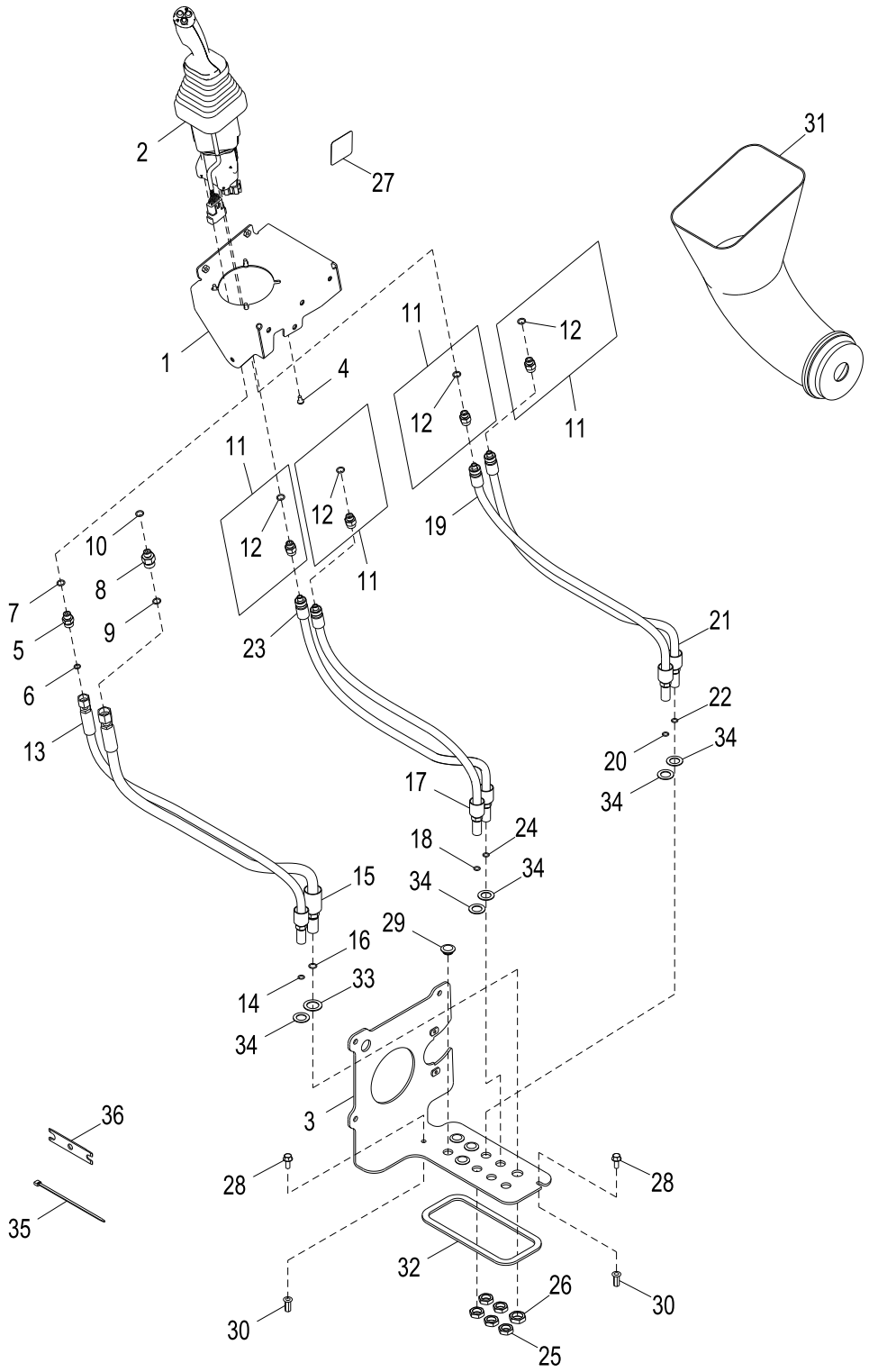

AT339542_TX1109611

Item	*Nº peça*	*Descrição*	*Qtde*	*Nº série*	*Notas*
1	AT341528	Placa	1		
2	AT362747	VálVula de controle pilotad	1		Controlador do Joystick, Componentes em Página Separada
3	AT352891	Placa	1		
4	21M7285	Parafuso	4		M6 X 12
5	38H1160	Adaptador	1		
6	T77613	Anel o	1		9.250 X 1.780 mm (0.364" X 0.070")
7	R26448	Anel o	1		11.887 X 1.981 mm (0.468" X 5/64")
8	38H1173	Adaptador	1		
9	T77857	Anel o	1		12.421 X 1.778 mm (0.489" X 0.070")
10	R26448	Anel o	1		11.887 X 1.981 mm (0.468" X 5/64")
11	63H1001	Conexão	4		
12	R26448	Anel o	1		11.887 X 1.981 mm (0.468" X 5/64")
13	AT344124	Mangueira hidraulica-fabric	1		
14	T77613	Anel o	1		9.250 X 1.780 mm (0.364" X 0.070")
15	AT363800	Mangueira hidraulica-fabric	1		
16	T77857	Anel o	1		12.421 X 1.778 mm (0.489" X 0.070")
17	AT336507	Mangueira hidraulica-fabric	1		
18	T77613	Anel o	1		9.250 X 1.780 mm (0.364" X 0.070")
19	AT336507	Mangueira hidraulica-fabric	1		
20	T77613	Anel o	1		9.250 X 1.780 mm (0.364" X 0.070")
21	AT336507	Mangueira hidraulica-fabric	1		
22	T77613	Anel o	1		9.250 X 1.780 mm (0.364" X 0.070")
23	AT336507	Mangueira hidraulica-fabric	1		
24	T77613	Anel o	1		9.250 X 1.780 mm (0.364" X 0.070")
25	T81029	Porca	5		
26	T78716	Porca	1		20.625 mm (13/16")
27	T203670	Etiqueta	1		Controles do Joystick
28	19M7866	Parafuso	2		M8 X 20
29	T125994	Plugue	4		
30	T196079	Porca	2		M8
31	T230554	Conduíde	1		
32	.....	Isolador	1		MAKE FROM T66419, CTL 67.06 cm (2.2 ft.)
33	12H328	Arruela de pressão	1		7/8"
34	12H327	Arruela de pressão	5		3/4"
35	R44302	Cinta	1		
36	T212304	Ferramenta	1		Ferramenta de Liberação do STC

Joystick Pilot Controller and Auxiliary Control Lever
Contrôleur pilote de manche à balai et levier de commande auxiliaire
Controlador Piloto com Joystick e Alavanca de Controle Auxiliar
Сервоконтроллер рукоятки управления и вспомогательный рычаг управления
Controlador piloto de palanca multifunción y palanca de control auxiliar

AT336861_TX1109612 B.1

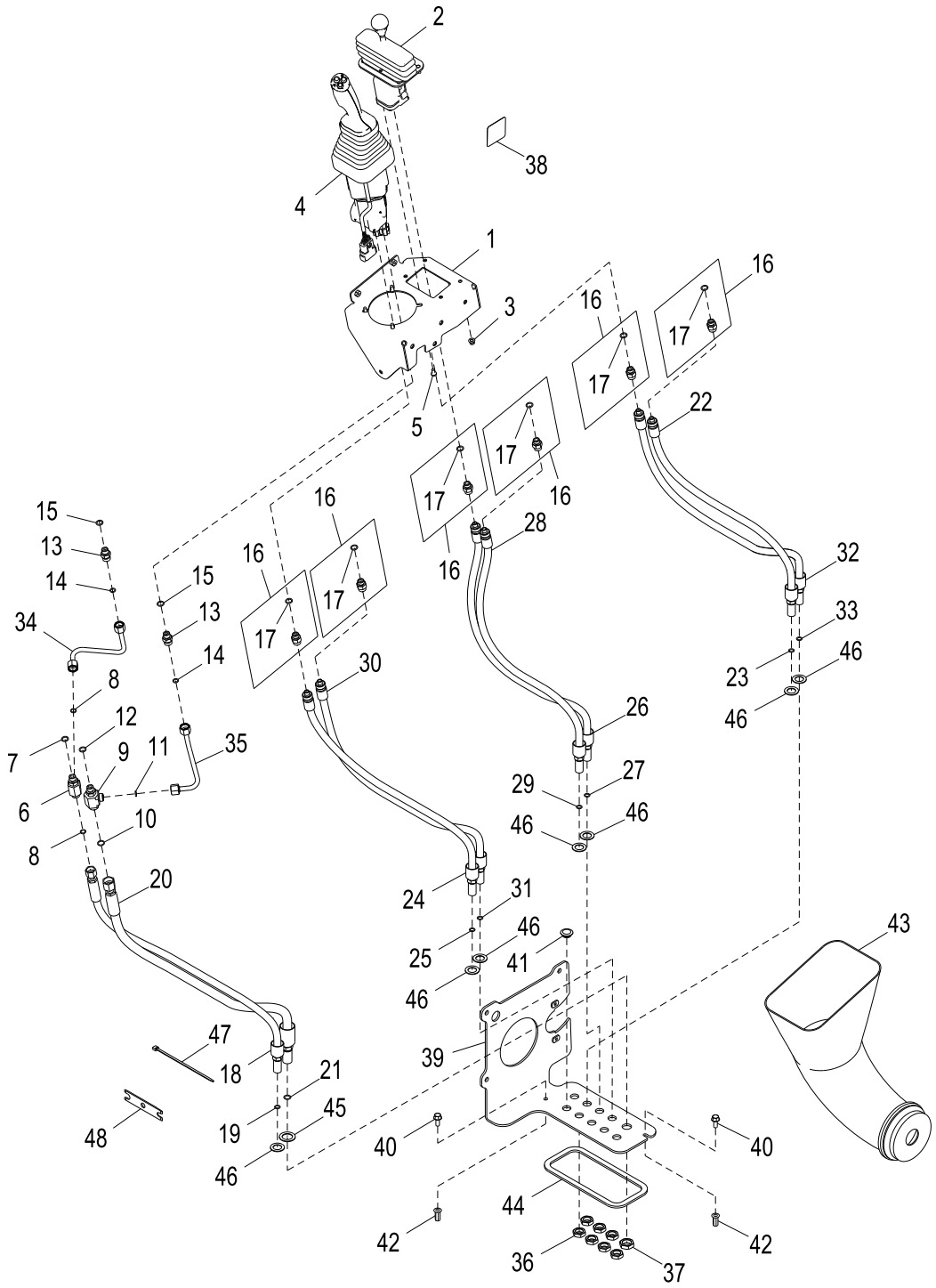

AT336861_TX1109612

Item	*Nº peça*	*Descrição*	*Qtde*	*Nº série*	*Notas*
1	AT341527	Placa	1		
2	AT228250	VálVula de controle pilotad	1		Alavanca de Controle Auxiliar, Componentes em Página Separada
3	14M7397	Porca de segurança	4		M6
4	AT362747	VálVula de controle pilotad	1		Controlador do Joystick, Componentes em Página Separada
5	21M7285	Parafuso	4		M6 X 12
6	38H1023	Conexão em t	1		
7	R26448	Anel o	1		11.887 X 1.981 mm (0.468" X 5/64")
8	T77613	Anel o	2		9.250 X 1.780 mm (0.364" X 0.070")
9	38H1023	Conexão em t	1	-624385	
	38H1642	Adaptador	1	624386-	
10	T77613	Anel o	1	-624385	9.250 X 1.780 mm (0.364" X 0.070")
	T77857	Anel o	1	624386-	12.421 X 1.778 mm (0.489" X 0.070")
11	T77613	Anel o	1		9.250 X 1.780 mm (0.364" X 0.070")
12	R26448	Anel o	1		11.887 X 1.981 mm (0.468" X 5/64")
13	38H1160	Adaptador	2		
14	T77613	Anel o	2		9.250 X 1.780 mm (0.364" X 0.070")
15	R26448	Anel o	2		11.887 X 1.981 mm (0.468" X 5/64")
16	63H1001	Conexão	6		
17	R26448	Anel o	1		11.887 X 1.981 mm (0.468" X 5/64")
18	AT344124	Mangueira hidraulica-fabric	1		
19	T77613	Anel o	1		9.250 X 1.780 mm (0.364" X 0.070")
20	AT344125	Mangueira hidraulica-fabric	1	-624385	
	AT363800	Mangueira hidraulica-fabric	1	624386-	
21	T77857	Anel o	1		12.421 X 1.778 mm (0.489" X 0.070")
22	AT336507	Mangueira hidraulica-fabric	1		
23	T77613	Anel o	1		9.250 X 1.780 mm (0.364" X 0.070")
24	AT336507	Mangueira hidraulica-fabric	1		
25	T77613	Anel o	1		9.250 X 1.780 mm (0.364" X 0.070")
26	AT336507	Mangueira hidraulica-fabric	1		
27	T77613	Anel o	1		9.250 X 1.780 mm (0.364" X 0.070")
28	AT336507	Mangueira hidraulica-fabric	1		
29	T77613	Anel o	1		9.250 X 1.780 mm (0.364" X 0.070")
30	AT336507	Mangueira hidraulica-fabric	1		
31	T77613	Anel o	1		9.250 X 1.780 mm (0.364" X 0.070")
32	AT336507	Mangueira hidraulica-fabric	1		
33	T77613	Anel o	1		9.250 X 1.780 mm (0.364" X 0.070")
34	AT342617	Tubulação de óleo	1		
35	AT342616	Tubulação de óleo	1		
36	T81029	Porca	7		17.475 mm (11/16")
37	T78716	Porca	1		20.625 mm (13/16")
38	T203670	Etiqueta	1		Controles do Joystick
39	AT352891	Placa	1		
40	19M7866	Parafuso	2		M8 X 20
41	T125994	Plugue	2		
42	T196079	Porca	2		M8
43	T230554	Conduíde	1		
44	.....	Isolador	1		MAKE FROM T66419, CTL 2.2 ft.
45	12H328	Arruela de pressão	1		7/8"
46	12H327	Arruela de pressão	7		3/4"
47	R44302	Cinta	1		
48	T212304	Ferramenta	1		Ferramenta de Liberação do STC

Joystick Pilot Controller with FNR Switch
Contrôleur pilote de manche à balai avec sélecteur de sens de marche
Controlador Piloto com Joystick com Interruptor FNR
Сервоконтроллер рукоятки управления с переключателем FNR
Controlador piloto de palanca multifunción con selector de sentido de marcha

AT327946_TX1109613 A.2

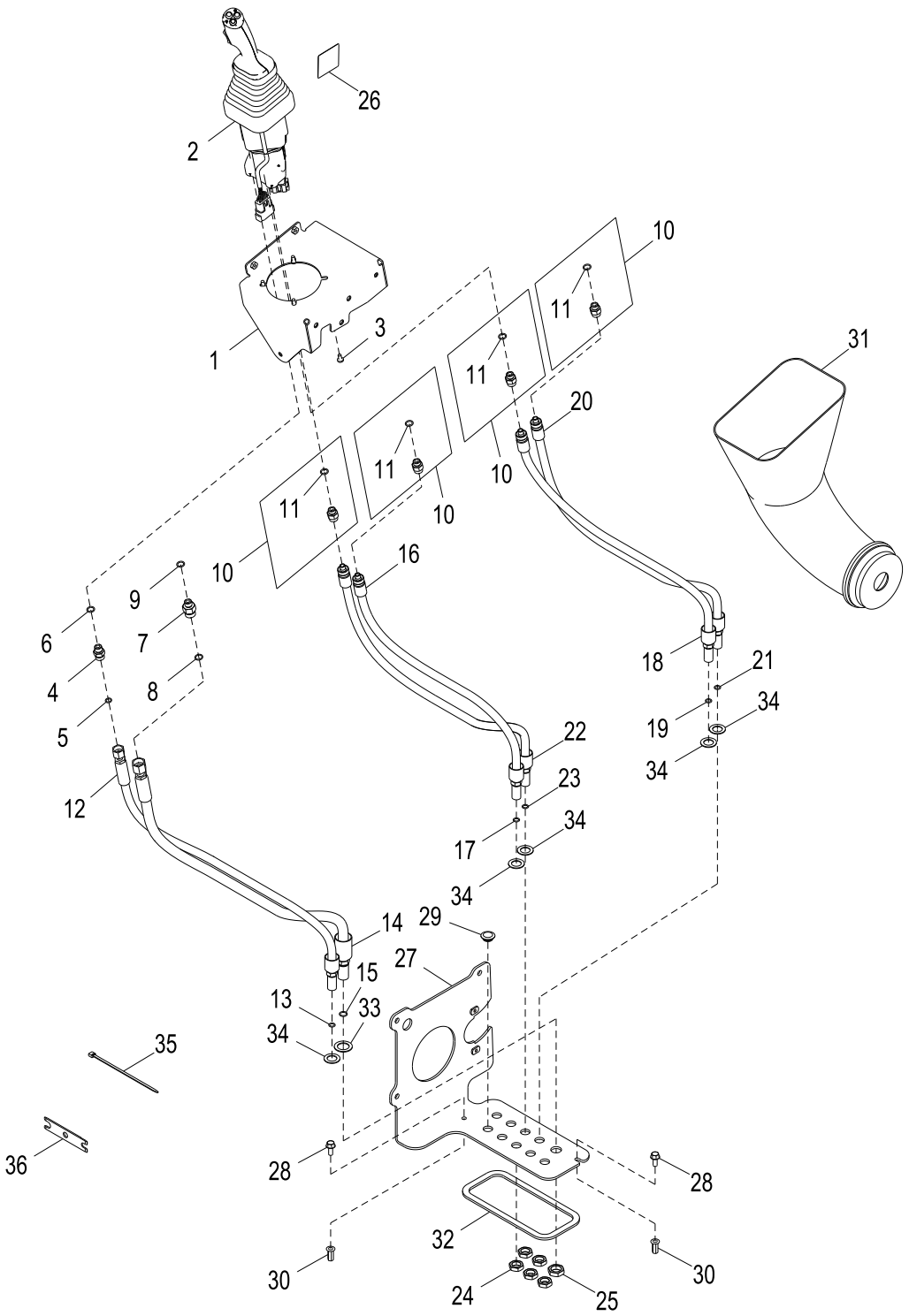

AT327946_TX1109613

Item	*Nº peça*	*Descrição*	*Qtde*	*Nº série*	*Notas*
1	AT341528	Placa	1		
2	AT362746	VálVula de controle pilotad	1		Controlador de Joystick com Interruptor FNR, Componentes em Página Separada
3	21M7285	Parafuso	4		M6 X 12
4	38H1160	Adaptador	1		
5	T77613	Anel o	1		9.250 X 1.780 mm (0.364" X 0.070")
6	R26448	Anel o	1		11.887 X 1.981 mm (0.468" X 5/64")
7	38H1160	Adaptador	1	-624385	
	38H1173	Adaptador	1	624386-	
8	T77613	Anel o	1	-624385	9.250 X 1.780 mm (0.364" X 0.070")
	T77857	Anel o	1	624386-	12.421 X 1.778 mm (0.489" X 0.070")
9	R26448	Anel o	1		11.887 X 1.981 mm (0.468" X 5/64")
10	63H1001	Conexão	4		
11	R26448	Anel o	1		11.887 X 1.981 mm (0.468" X 5/64")
12	AT344124	Mangueira hidraulica-fabric	1		
13	T77613	Anel o	1		9.250 X 1.780 mm (0.364" X 0.070")
14	AT344125	Mangueira hidraulica-fabric	1	-624385	
	AT363800	Mangueira hidraulica-fabric	1	624386-	
15	T77857	Anel o	1		12.421 X 1.778 mm (0.489" X 0.070")
16	AT336507	Mangueira hidraulica-fabric	1		
17	T77613	Anel o	1		9.250 X 1.780 mm (0.364" X 0.070")
18	AT336507	Mangueira hidraulica-fabric	1		
19	T77613	Anel o	1		9.250 X 1.780 mm (0.364" X 0.070")
20	AT336507	Mangueira hidraulica-fabric	1		
21	T77613	Anel o	1		9.250 X 1.780 mm (0.364" X 0.070")
22	AT336507	Mangueira hidraulica-fabric	1		
23	T77613	Anel o	1		9.250 X 1.780 mm (0.364" X 0.070")
24	T81029	Porca	5		17.475 mm (11/16")
25	T78716	Porca	1		20.625 mm (13/16")
26	T197182	Etiqueta	1		Controles do Joystick com Interruptor FNR
27	AT352891	Placa	1		
28	19M7866	Parafuso	2		M8 X 20
29	T125994	Plugue	4		
30	T196079	Porca	2		M8
31	T230554	Conduíde	1		
32	.....	Isolador	1		MAKE FROM T66419, CTL 2.2 ft.
33	12H328	Arruela de pressão	1		7/8"
34	12H327	Arruela de pressão	5		3/4"
35	R44302	Cinta	1		
36	T212304	Ferramenta	1		Ferramenta de Liberação do STC

Joystick Pilot Controller with FNR Switch and Auxiliary Control Lever
Contrôleur pilote de manche à balai avec sélecteur de sens de marche et levier de commande auxiliaire
Controlador Piloto com Joystick com Interruptor FNR e Alavanca de Controle Auxiliar
Сервоконтроллер рукоятки управления с переключателем FNR и вспомогательным рычагом управления
Controlador piloto de palanca multifunción con selector de sentido de marcha y palanca auxiliar

AT327947_TX1109615 A.2

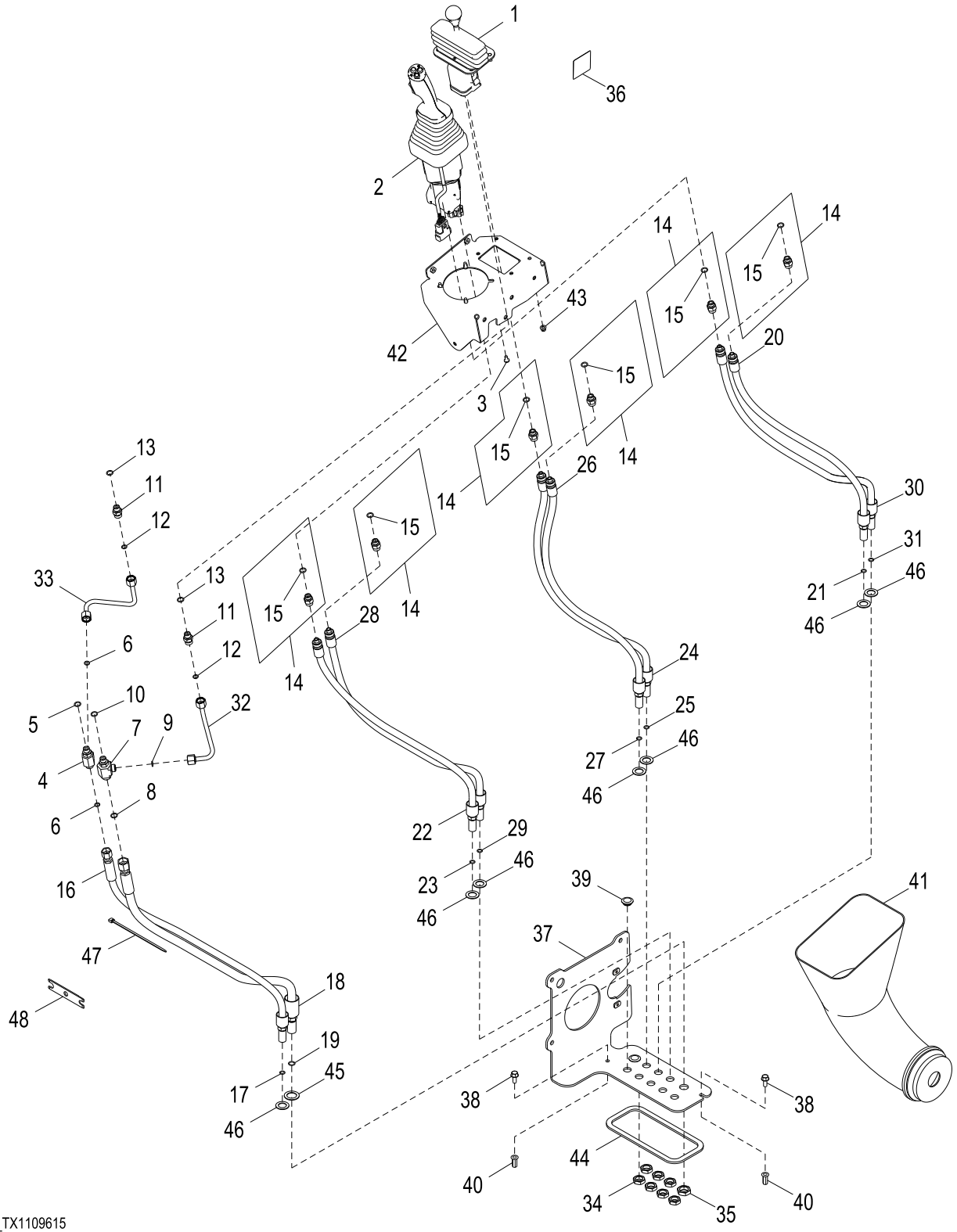

AT327947_TX1109615

Item	*Nº peça*	*Descrição*	*Qtde*	*Nº série*	*Notas*
1	AT228250	VálVula de controle pilotad	1		Alavanca de Controle Auxiliar, Componentes em Página Separada
2	AT362746	VálVula de controle pilotad	1		Controlador de Joystick com Interruptor FNR, Componentes em Página Separada
3	21M7285	Parafuso	4		M6 X 12
4	38H1023	Conexão em t	1		
5	R26448	Anel o	1		11.887 X 1.981 mm (0.468" X 5/64")
6	T77613	Anel o	2		9.250 X 1.780 mm (0.364" X 0.070")
7	38H1023	Conexão em t	1	-624385	
	38H1642	Adaptador	1	624386-	
8	T77613	Anel o	1	-624385	9.250 X 1.780 mm (0.364" X 0.070")
	T77857	Anel o	1	624386-	12.421 X 1.778 mm (0.489" X 0.070")
9	T77613	Anel o	1		9.250 X 1.780 mm (0.364" X 0.070")
10	R26448	Anel o	1		11.887 X 1.981 mm (0.468" X 5/64")
11	38H1160	Adaptador	2		
12	T77613	Anel o	2		9.250 X 1.780 mm (0.364" X 0.070")
13	R26448	Anel o	2		11.887 X 1.981 mm (0.468" X 5/64")
14	63H1001	Conexão	6		
15	R26448	Anel o	1		11.887 X 1.981 mm (0.468" X 5/64")
16	AT344124	Mangueira hidraulica-fabric	1		
17	T77613	Anel o	1		9.250 X 1.780 mm (0.364" X 0.070")
18	AT344125	Mangueira hidraulica-fabric	1	-624385	
	AT363800	Mangueira hidraulica-fabric	1	624386-	
19	T77857	Anel o	1		12.421 X 1.778 mm (0.489" X 0.070")
20	AT336507	Mangueira hidraulica-fabric	1		
21	T77613	Anel o	1		9.250 X 1.780 mm (0.364" X 0.070")
22	AT336507	Mangueira hidraulica-fabric	1		
23	T77613	Anel o	1		9.250 X 1.780 mm (0.364" X 0.070")
24	AT336507	Mangueira hidraulica-fabric	1		
25	T77613	Anel o	1		9.250 X 1.780 mm (0.364" X 0.070")
26	AT336507	Mangueira hidraulica-fabric	1		
27	T77613	Anel o	1		9.250 X 1.780 mm (0.364" X 0.070")
28	AT336507	Mangueira hidraulica-fabric	1		
29	T77613	Anel o	1		9.250 X 1.780 mm (0.364" X 0.070")
30	AT336507	Mangueira hidraulica-fabric	1		
31	T77613	Anel o	1		9.250 X 1.780 mm (0.364" X 0.070")
32	AT342616	Tubulação de óleo	1		
33	AT342617	Tubulação de óleo	1		
34	T81029	Porca	7		17.475 mm (11/16")
35	T78716	Porca	1		20.625 mm (13/16")
36	T197182	Etiqueta	1		Controles do Joystick com Interruptor FNR
37	AT352891	Placa	1		
38	19M7866	Parafuso	2		M8 X 20
39	T125994	Plugue	2		
40	T196079	Porca	2		M8
41	T230554	Conduíde	1		
42	AT341527	Placa	1		
43	14M7397	Porca de segurança	4		M6
44	.....	Isolador	1		MAKE FROM T66419, CTL 2.2 ft.
45	12H328	Arruela de pressão	1		7/8"
46	12H327	Arruela de pressão	7		3/4"
47	R44302	Cinta	1		
48	T212304	Ferramenta	1		Ferramenta de Liberação do STC

Electric Fifth Function
Cinquième fonction électrique
Quinta Função Elétrica
Пятая электрическая функция
Quinta función eléctrica

TX1055540 A.1

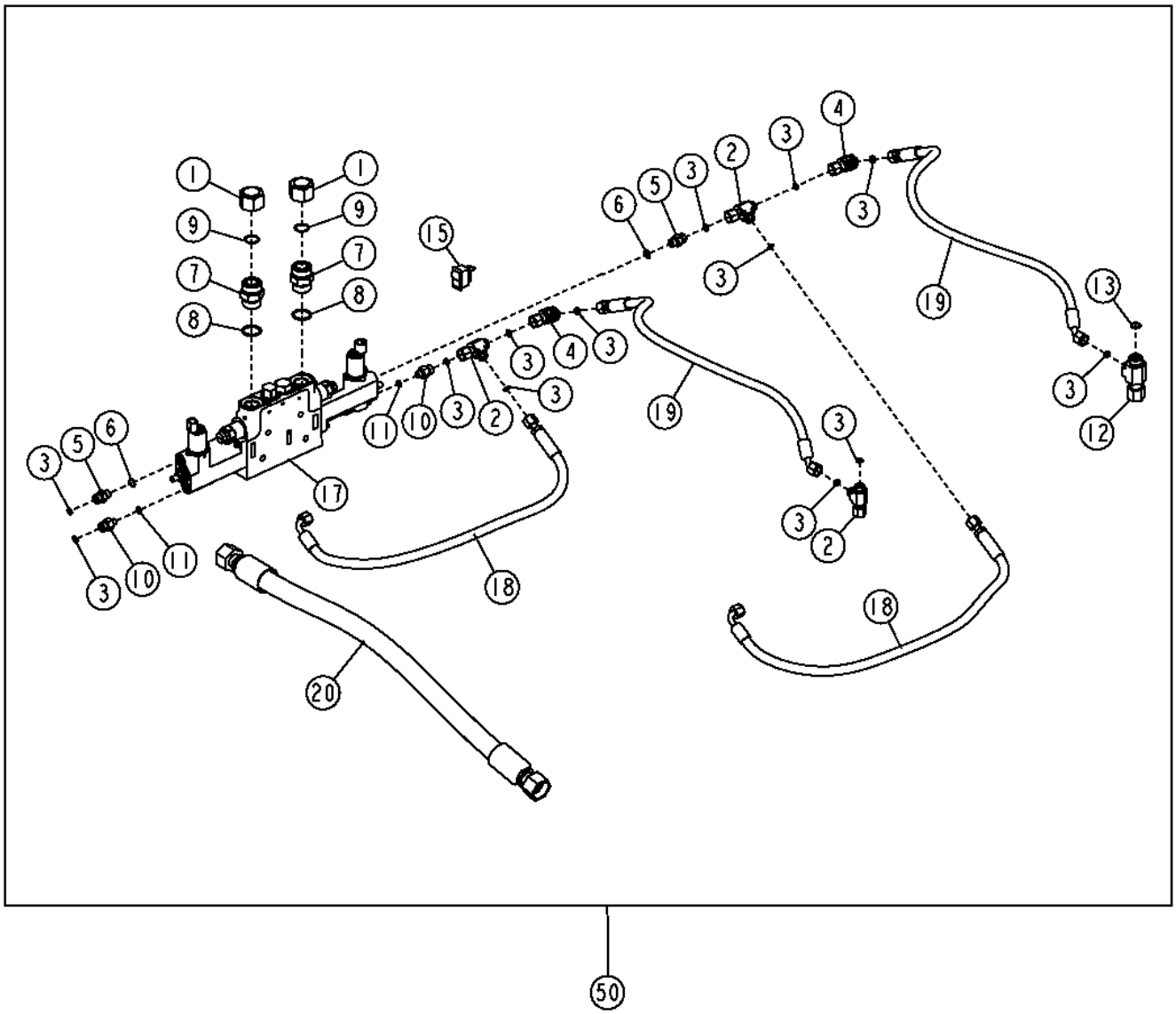

TX1055540

Item	*Nº peça*	*Descrição*	*Qtde*	*Nº série*	*Notas*
1	38H1419	Conexão	2		
2	38H1030	Conexão em t	3		
3	T77613	Anel o	17		
4	38H1094	Conexão em ângulo	2		
5	38H1160	Adaptador	2		
6	R26448	Anel o	3		
7	38H1164	Adaptador	2		
8	R29936	Anel o	2		
9	T76938	Anel o	3		
10	38H1309	Adaptador	2		
11	R28782	Anel o	2		
12	38H1546	Conexão em t	1		
13	T77932	Anel o	1		
14	AT211219	Chicote	1		(NÃO ILUSTRADO)
15	AT219757	Interruptor de alavanca	1		
	AT219895	Pino	4		
16	AT220526	Interruptor	1		Retenção, Não Ilustrado
17	AT225143	VálV. controladora de fluxo	1		Seção da Válvula da Quinta Função
	AT300858	Chicotes da tração 4xa	2		
18	AT304780	Mangueira hidráulica-fabric	2		
19	AT358773	Mangueira hidraulica-fabric	2		
20	AT365190	Mangueira hidraulica-fabric	1	-623632	
	AT371651	Mangueira hidraulica-fabric	1	623633-	
21	AT365542	Chicote	1		Chicote de Ligação, Não Ilustrado
22	R27218	Tampão	2		(NÃO ILUSTRADO)
23	U13639	Anel o	1		(NÃO ILUSTRADO)
50	**AT365109**	**Kit gabarito para inst. em**	**1**		**Quinta Função Elétrica, (WHOLE GOODS)**

2-Lever to 3-Lever Pilot Controller Conversion Kit (Z-Bar)
Jeu d'adaptation de contrôleur pilote à 2 leviers en contrôleur pilote à 3 leviers (Z-Bar)
Kit de Conversão do Controlador Piloto com 2 a 3 Alavancas (Barra Z)
Комплект для преобразования 2-рычажного сервоконтроллера в 3-рычажный сервоконтроллер (Z-Bar)
Juego de modificación de 2 a 3 palancas de control piloto (Z-Bar)

AT337702_TX1111501 A.3

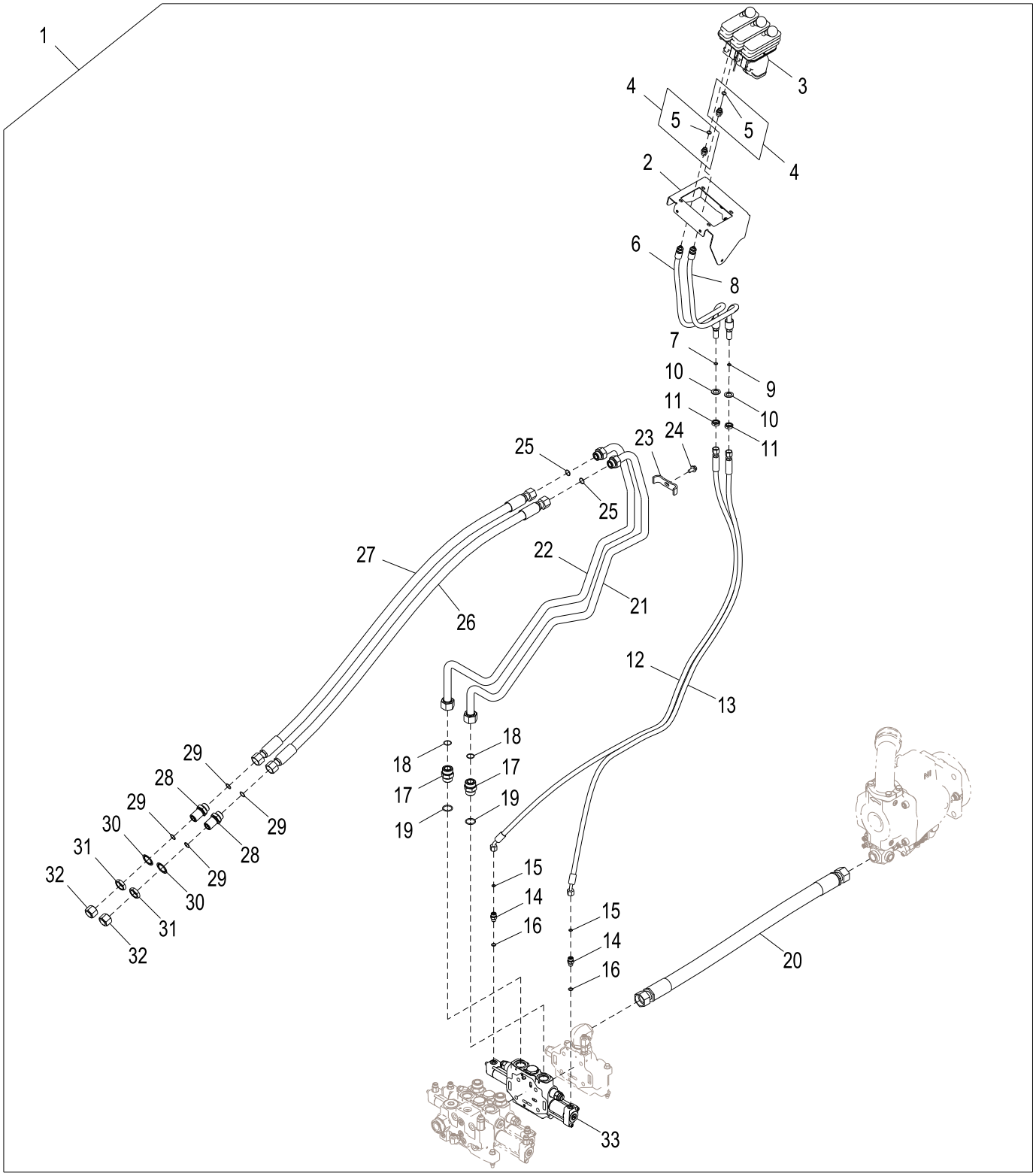

AT337702_TX1111501

Item	*Nº peça*	*Descrição*	*Qtde*	*Nº série*	*Notas*
1	**AT337702**	**Conjunto do Controle**	**1**		**Pacotes de Produto**
2	AT341526	Placa	1		
3	AT300154	VálVula de controle pilotad	1		Controlador de Ponta dos Dedos com 3 Alavancas
4	63H1001	Conexão	2		
5	R26448	Anel o	1		11.887 X 1.981 mm (0.468" X 5/64")
6	AT336507	Mangueira hidraulica-fabric	1		
7	T77613	Anel o	1		9.250 X 1.780 mm (0.364" X 0.070")
8	AT336507	Mangueira hidraulica-fabric	1		
9	T77613	Anel o	1		9.250 X 1.780 mm (0.364" X 0.070")
10	12H327	Arruela de pressão	2		3/4"
11	T81029	Porca	2		17.475 mm (11/16")
12	AT336756	Mangueira hidraulica-fabric	1		17.4752" X 2362 mm (93") X 17.4752"
13	AT336756	Mangueira hidraulica-fabric	1		17.4752" X 2362 mm (93") X 17.4752"
14	38H1160	Adaptador	2		
15	T77613	Anel o	2		9.250 X 1.780 mm (0.364" X 0.070")
16	R26448	Anel o	2		11.887 X 1.981 mm (0.468" X 5/64")
17	38H1164	Adaptador	2		
18	T76938	Anel o	2		23.520 X 1.780 mm (0.926" X 0.070")
19	R29936	Anel o	2		29.743 X 2.946 mm (1.171" X 0.116")
20	AT366773	Mangueira hidraulica-fabric	1		42.8752" X 1003 mm (39-1/2") X 42.8752", SUB FOR AT350942
21	AT220957	Tubulação de óleo	1		
22	AT220958	Tubulação de óleo	1		
23	T167979	Braçadeira	1		
24	19M7784	Parafuso	1		M10 X 20
25	T77858	Anel o	2		18.771 X 1.778 mm (0.739" X 0.070")
26	AT228192	Mangueira hidraulica-fabric	1		30.1752" X 1549 mm (61") X 30.1752"
27	AT228192	Mangueira hidraulica-fabric	1		30.1752" X 1549 mm (61") X 30.1752"
28	38H1276	Adaptador	2		
29	T77858	Anel o	4		18.771 X 1.778 mm (0.739" X 0.070")
30	T174275	Arruela de pressão	2		30.950 mm (1-7/32")
31	T78707	Porca	2		30.175 mm (1-3/16")
32	38H1418	Conexão	2		
33	AT220174	VálVula hidr. solenóide	1		Seção da Válvula Auxiliar, Componentes em Página Separada
	AT210951	Pino	4		Conjunto do Prisioneiro para Válvula de Controle de Três Carretéis

2-Lever to 3-Lever Pilot Controller Conversion Kit (Powerllel™)
Jeu d'adaptation de contrôleur pilote à 2 leviers en contrôleur pilote à 3 leviers (Powerllel™)
Kit de Conversão do Controlador Piloto com 2 a 3 Alavancas (Powerllel™)
Комплект переоборудования 2-рычажного сервоконтроллера в 3-рычажный сервоконтроллер (Powerllel™)
Juego de modificación de 2 a 3 palancas de control piloto (Powerllel™)

AT337468_TX1111503 A.2

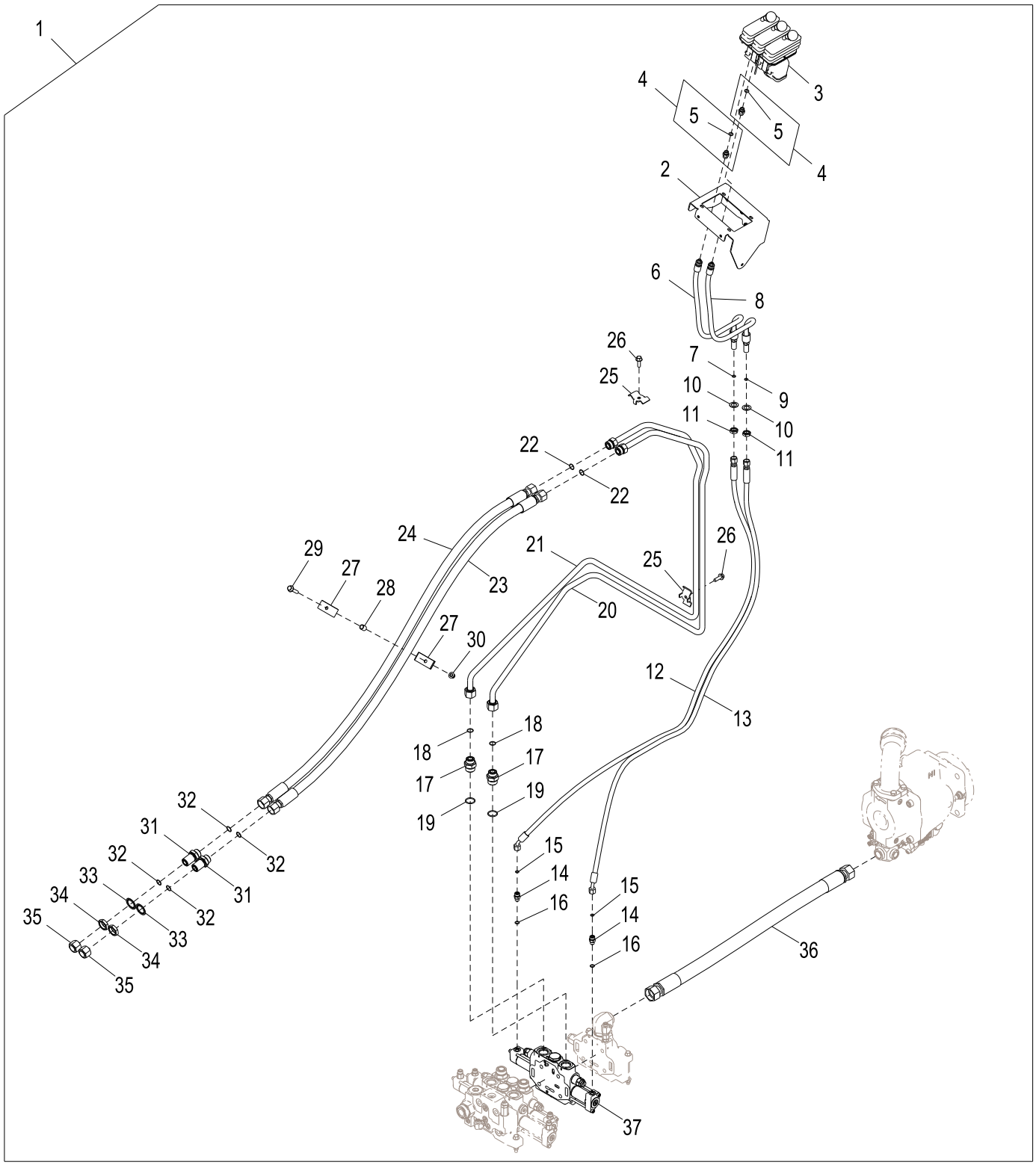

AT337468_TX1111503

Item	*Nº peça*	*Descrição*	*Qtde*	*Nº série*	*Notas*
1	**AT337468**	**Conjunto do Controle**	**1**		**Pacotes de Produto**
2	AT341526	Placa	1		
3	AT300154	VálVula de controle pilotad	1		Controlador de Ponta dos Dedos com 3 Alavancas
4	63H1001	Conexão	2		
5	R26448	Anel o	1		11.887 X 1.981 mm (0.468" X 5/64")
6	AT336507	Mangueira hidraulica-fabric	1		
7	T77613	Anel o	1		9.250 X 1.780 mm (0.364" X 0.070")
8	AT336507	Mangueira hidraulica-fabric	1		
9	T77613	Anel o	1		9.250 X 1.780 mm (0.364" X 0.070")
10	12H327	Arruela de pressão	2		3/4"
11	T81029	Porca	2		17.475 mm (11/16")
12	AT336756	Mangueira hidraulica-fabric	1		
13	AT336756	Mangueira hidraulica-fabric	1		
14	38H1160	Adaptador	2		
15	T77613	Anel o	2		9.250 X 1.780 mm (0.364" X 0.070")
16	R26448	Anel o	2		11.887 X 1.981 mm (0.468" X 5/64")
17	38H1194	Adaptador	2		
18	T77858	Anel o	2		18.771 X 1.778 mm (0.739" X 0.070")
19	R29936	Anel o	2		29.743 X 2.946 mm (1.171" X 0.116")
20	AT332176	Tubulação de óleo	1		
21	AT332177	Tubulação de óleo	1		
22	T77858	Anel o	2		18.771 X 1.778 mm (0.739" X 0.070")
23	AT228194	Mangueira hidraulica-fabric	1		
24	AT228194	Mangueira hidraulica-fabric	1		
25	T215434	Braçadeira	2		
26	19M7786	Parafuso	2		M10 X 30
27	U46753	Abraçadeira para mangueira	2		
28	28H3383	Bucha	1		0.493" X 0.675" X 3/4"
29	19M7805	Parafuso	1		M10 X 45
30	14M7400	Porca de segurança	1		M10
31	38H1276	Adaptador	2		
32	T77858	Anel o	4		18.771 X 1.778 mm (0.739" X 0.070")
33	T174275	Arruela de pressão	2		30.950 mm (1-7/32")
34	T78707	Porca	2		30.175 mm (1-3/16")
35	38H1418	Conexão	2		
36	AT366773	Mangueira hidraulica-fabric	1		SUB FOR AT350942
37	AT220174	VálVula hidr. solenóide	1		Seção da Válvula Auxiliar, Componentes em Página Separada
	AT210951	Pino	4		Conjunto do Prisioneiro para Válvula de Controle de Três Carretéis

3-Lever to 4-Lever Pilot Controller Conversion Kit (Z-Bar)
Jeu d'adaptation de contrôleur pilote à 3 leviers en contrôleur pilote à 4 leviers (Z-Bar)
Kit de Conversão do Controlador Piloto com 3 a 4 Alavancas (Barra Z)
Комплект переоборудования 3-рычажного сервоконтроллера в 4-рычажный сервоконтроллер (Z-образный рычажный механизм)
Juego de modificación de 3 a 4 palancas de control piloto (Z-Bar)

AT364974_TX1111504 A.2

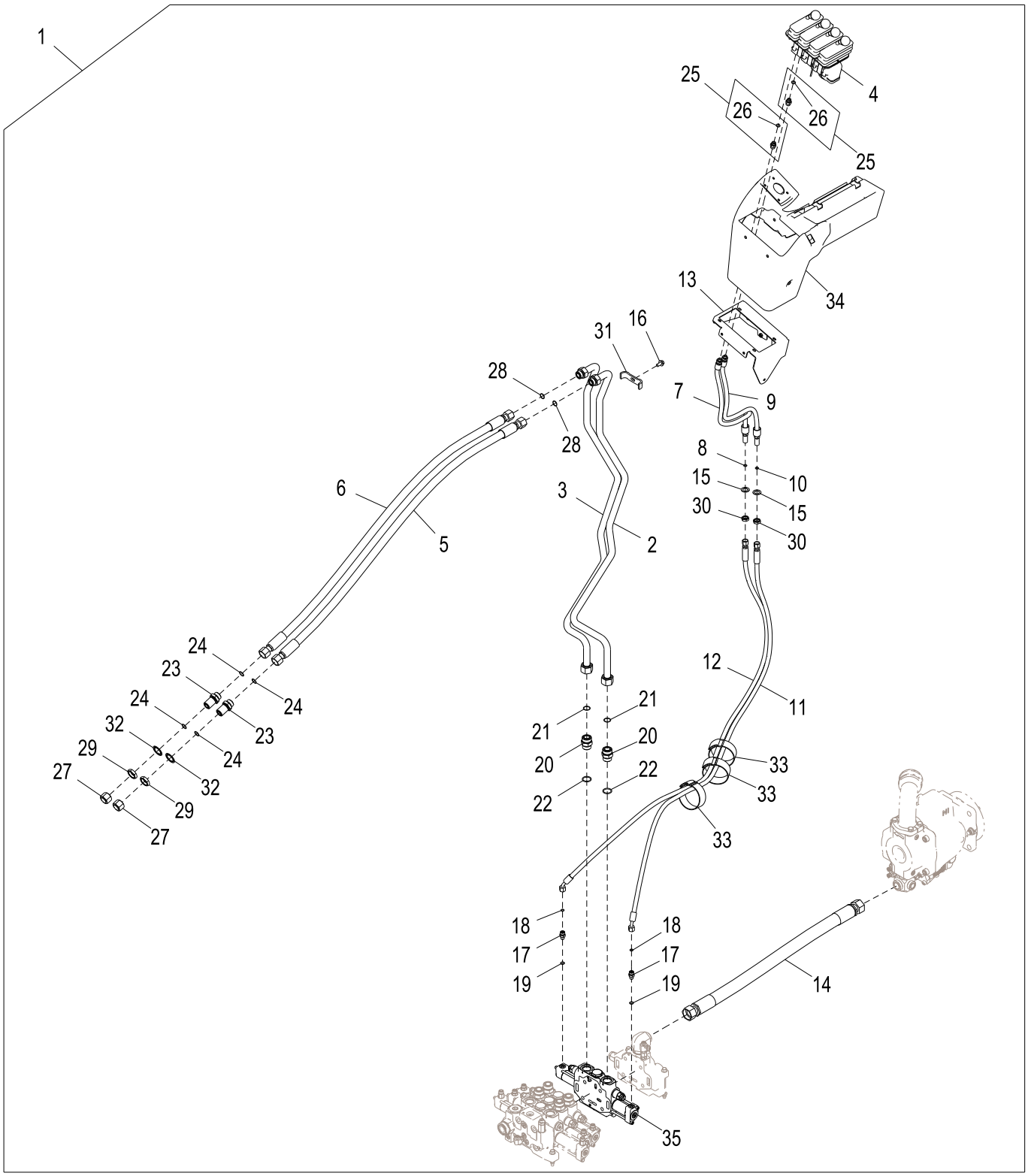

AT364974_TX1111504

Item	*Nº peça*	*Descrição*	*Qtde*	*Nº série*	*Notas*
1	**AT364974**	**Kit mangueira**	**1**		**Pacotes de Produto**
2	AT220959	Tubulação de óleo	1		
3	AT220960	Tubulação de óleo	1		
4	AT225432	VálVula de controle pilotad	1		Controlador de Ponta dos Dedos com 4 Alavancas
5	AT228192	Mangueira hidraulica-fabric	1		
6	AT228192	Mangueira hidraulica-fabric	1		
7	AT336507	Mangueira hidraulica-fabric	1		
8	T77613	Anel o	1		9.250 X 1.780 mm (0.364" X 0.070")
9	AT336507	Mangueira hidraulica-fabric	1		
10	T77613	Anel o	1		9.250 X 1.780 mm (0.364" X 0.070")
11	AT340251	Mangueira hidraulica-fabric	1		
12	AT340251	Mangueira hidraulica-fabric	1		
13	AT341524	Placa	1		
14	AT366733	Mangueira hidraulica-fabric	1		
15	12H327	Arruela de pressão	2		3/4"
16	19M7784	Parafuso	1		M10 X 20
17	38H1160	Adaptador	2		
18	T77613	Anel o	2		9.250 X 1.780 mm (0.364" X 0.070")
19	R26448	Anel o	2		11.887 X 1.981 mm (0.468" X 5/64")
20	38H1164	Adaptador	2		
21	T76938	Anel o	2		23.520 X 1.780 mm (0.926" X 0.070")
22	R29936	Anel o	2		29.743 X 2.946 mm (1.171" X 0.116")
23	38H1276	Adaptador	2		
24	T77858	Anel o	4		18.771 X 1.778 mm (0.739" X 0.070")
25	63H1001	Conexão	2		
26	R26448	Anel o	1		11.887 X 1.981 mm (0.468" X 5/64")
27	38H1418	Conexão	2		
28	T77858	Anel o	2		18.771 X 1.778 mm (0.739" X 0.070")
29	T78707	Porca	2		30.175 mm (1-3/16")
30	T81029	Porca	2		17.475 mm (11/16")
31	T167979	Braçadeira	1		
32	T174275	Arruela de pressão	2		30.950 mm (1-7/32")
33	T238029	Correia de ajuste	3		
34	T228348	Capa	1		
35	AT220174	VálVula hidr. solenóide	1		Seção da Válvula Auxiliar, Componentes em Página Separada
	AT210683	Pino	4		Conjunto do Prisioneiro para Válvula de Controle de Quatro Carretéis

3-Lever to 4-Lever Pilot Controller Conversion Kit (Powerllel™)
Jeu d'adaptation de contrôleur pilote à 3 leviers en contrôleur pilote à 4 leviers (Powerllel™)
Kit de Conversão do Controlador Piloto com 3 a 4 Alavancas (Powerllel™)
Комплект переоборудования 3-рычажного сервоконтроллера в 4-рычажный сервоконтроллер (Powerllel™)
Juego de modificación de 3 a 4 palancas de control piloto (Powerllel™)

AT364977_TX1111505 A.2

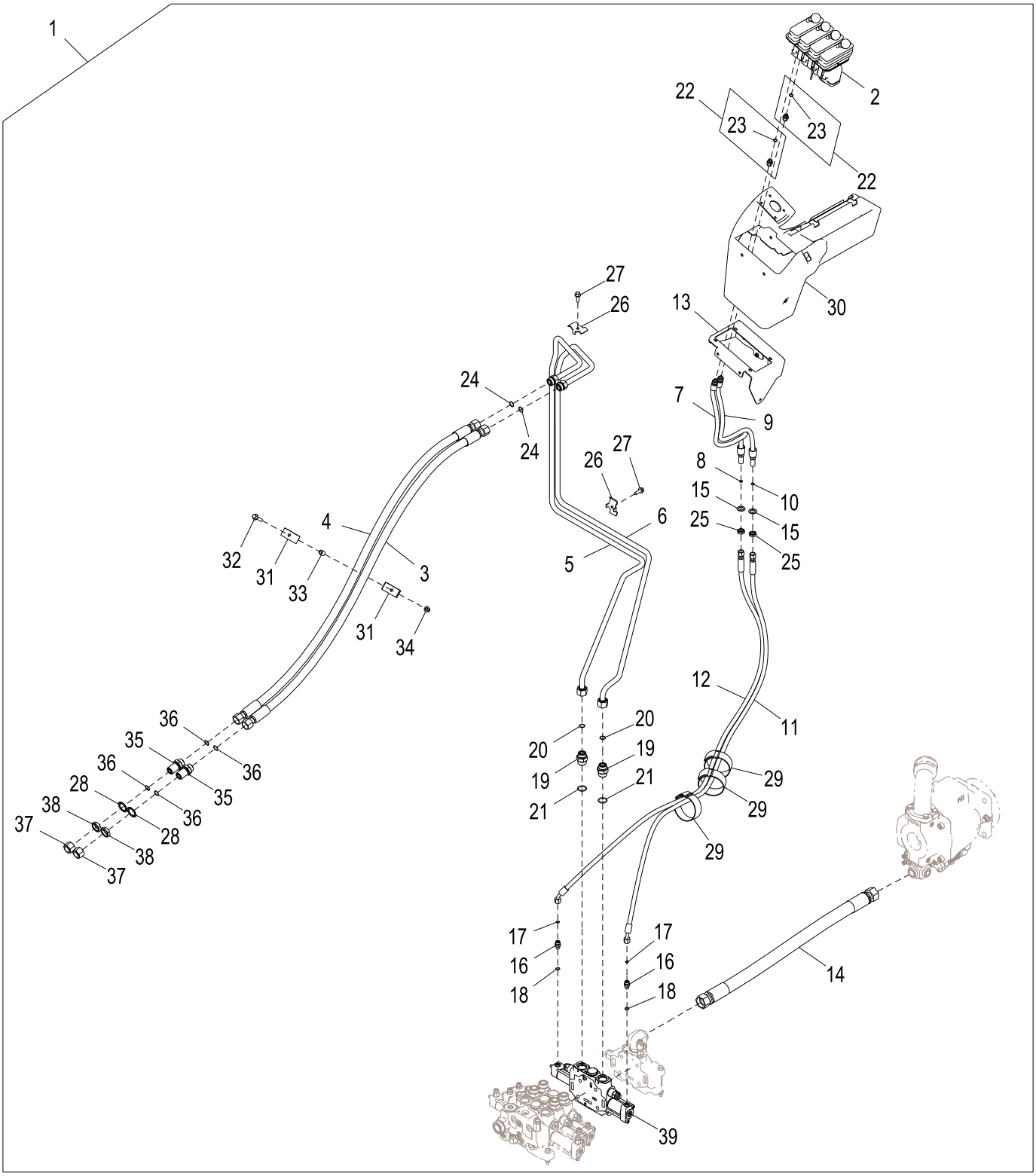

AT364977_TX1111505

Item	*Nº peça*	*Descrição*	*Qtde*	*Nº série*	*Notas*
1	**AT364977**	**Kit mangueira**	**1**		**Pacotes de Produto**
2	AT225432	VálVula de controle pilotad	1		Controlador de Ponta dos Dedos com 4 Alavancas
3	AT228194	Mangueira hidraulica-fabric	1		
4	AT228194	Mangueira hidraulica-fabric	1		
5	AT332244	Tubulação de óleo	1		
6	AT332245	Tubulação de óleo	1		
7	AT336507	Mangueira hidraulica-fabric	1		
8	T77613	Anel o	1		9.250 X 1.780 mm (0.364" X 0.070")
9	AT336507	Mangueira hidraulica-fabric	1		
10	T77613	Anel o	1		9.250 X 1.780 mm (0.364" X 0.070")
11	AT340251	Mangueira hidraulica-fabric	1		
12	AT340251	Mangueira hidraulica-fabric	1		
13	AT341524	Placa	1		
14	AT366733	Mangueira hidraulica-fabric	1		
15	12H327	Arruela de pressão	2		3/4"
16	38H1160	Adaptador	2		
17	T77613	Anel o	2		9.250 X 1.780 mm (0.364" X 0.070")
18	R26448	Anel o	2		11.887 X 1.981 mm (0.468" X 5/64")
19	38H1194	Adaptador	2		
20	T77858	Anel o	2		18.771 X 1.778 mm (0.739" X 0.070")
21	R29936	Anel o	2		29.743 X 2.946 mm (1.171" X 0.116")
22	63H1001	Conexão	2		
23	R26448	Anel o	1		11.887 X 1.981 mm (0.468" X 5/64")
24	T77858	Anel o	2		18.771 X 1.778 mm (0.739" X 0.070")
25	T81029	Porca	2		17.475 mm (11/16")
26	T215434	Braçadeira	2		
27	19M7786	Parafuso	2		M10 X 30
28	T174275	Arruela de pressão	2		30.950 mm (1-7/32")
29	T238029	Correia de ajuste	3		
30	T228348	Capa	1		
31	U46753	Abraçadeira para mangueira	2		
32	19M7805	Parafuso	1		M10 X 45
33	28H3383	Bucha	1		0.493" X 0.675" X 3/4"
34	14M7400	Porca de segurança	1		M10
35	38H1276	Adaptador	2		
36	T77858	Anel o	4		18.771 X 1.778 mm (0.739" X 0.070")
37	38H1418	Conexão	2		
38	T78707	Porca	2		30.175 mm (1-3/16")
39	AT220174	VálVula hidr. solenóide	1		Seção da Válvula Auxiliar, Componentes em Página Separada
	AT210683	Pino	4		Conjunto do Prisioneiro para Válvula de Controle de Quatro Carretéis

2-Lever Pilot Controller to Joystick Pilot Controller Conversion Kit
Jeu d'adaptation de contrôleur à deux leviers en contrôleur pilote manche à balai
Controlador Piloto com 2 Alavancas para Kit de Conversão do Controlador Piloto com Joystick
Комплект для переоборудования 2-рычажного сервоконтроллера в сервоконтроллер джойстика
Juego de conversión de controlador piloto de 2 palancas a controlador piloto de palanca multifunción

AT337445_TX1109743 A.1

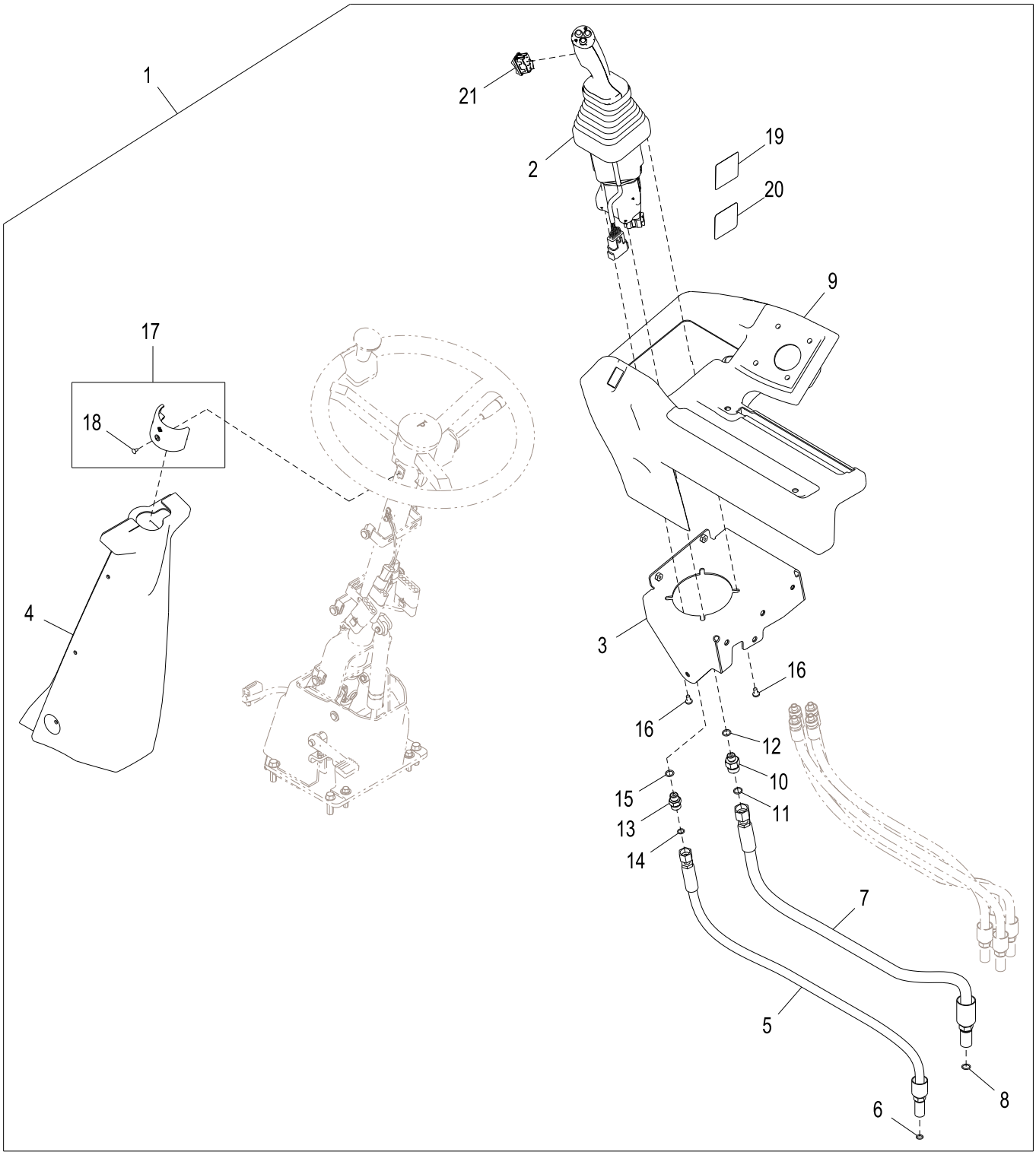

AT337445_TX1109743

Item	*Nº peça*	*Descrição*	*Qtde*	*Nº série*	*Notas*
1	**AT337445**	**Kit da cabine**	**1**		**Pacotes de Produto**
2	AT362747	VálVula de controle pilotad	1		Controlador Piloto com Joystick, Componentes em Página Separada
3	AT341528	Placa	1		
4	AT342497	Capa	1		
5	AT344124	Mangueira hidraulica-fabric	1		
6	T77613	Anel o	1		9.250 X 1.780 mm (0.364" X 0.070")
7	AT363800	Mangueira hidraulica-fabric	1		
8	T77857	Anel o	1		12.421 X 1.778 mm (0.489" X 0.070")
9	T242089	Capa	1		
10	38H1173	Adaptador	1		
11	T77857	Anel o	1		12.421 X 1.778 mm (0.489" X 0.070")
12	R26448	Anel o	1		11.887 X 1.981 mm (0.468" X 5/64")
13	38H1160	Adaptador	1		
14	T77613	Anel o	1		9.250 X 1.780 mm (0.364" X 0.070")
15	R26448	Anel o	1		11.887 X 1.981 mm (0.468" X 5/64")
16	21M7285	Parafuso	4		M6 X 12
17	AT300921	Braçadeira	1		
18	21M7258	Parafuso	1		M4 X 8
19	T197182	Etiqueta	1		Controles do Joystick com FNR do Joystick
20	T203670	Etiqueta	1		Controles do Joystick com FNR da Coluna de Direção
21	LW9285555	Interruptor	1		FNR

3-Lever Controller to Joystick with Auxiliary Control Lever Conversion Kit
Jeu d'adaptation de contrôleur à 3 leviers en manche à balai avec levier de commande auxiliaire
Controlador de 3 Alavancas para Joystick com Kit de Conversão da Alavanca de Controle Auxiliar
Комплект переоборудования 3-рычажного контроллера в рукоятку управления со вспомогательным рычагом управления
Juego de modificación de controlador de 3 palancas a palanca multifunción con palanca auxiliar

AT337447_TX1109744 A.1

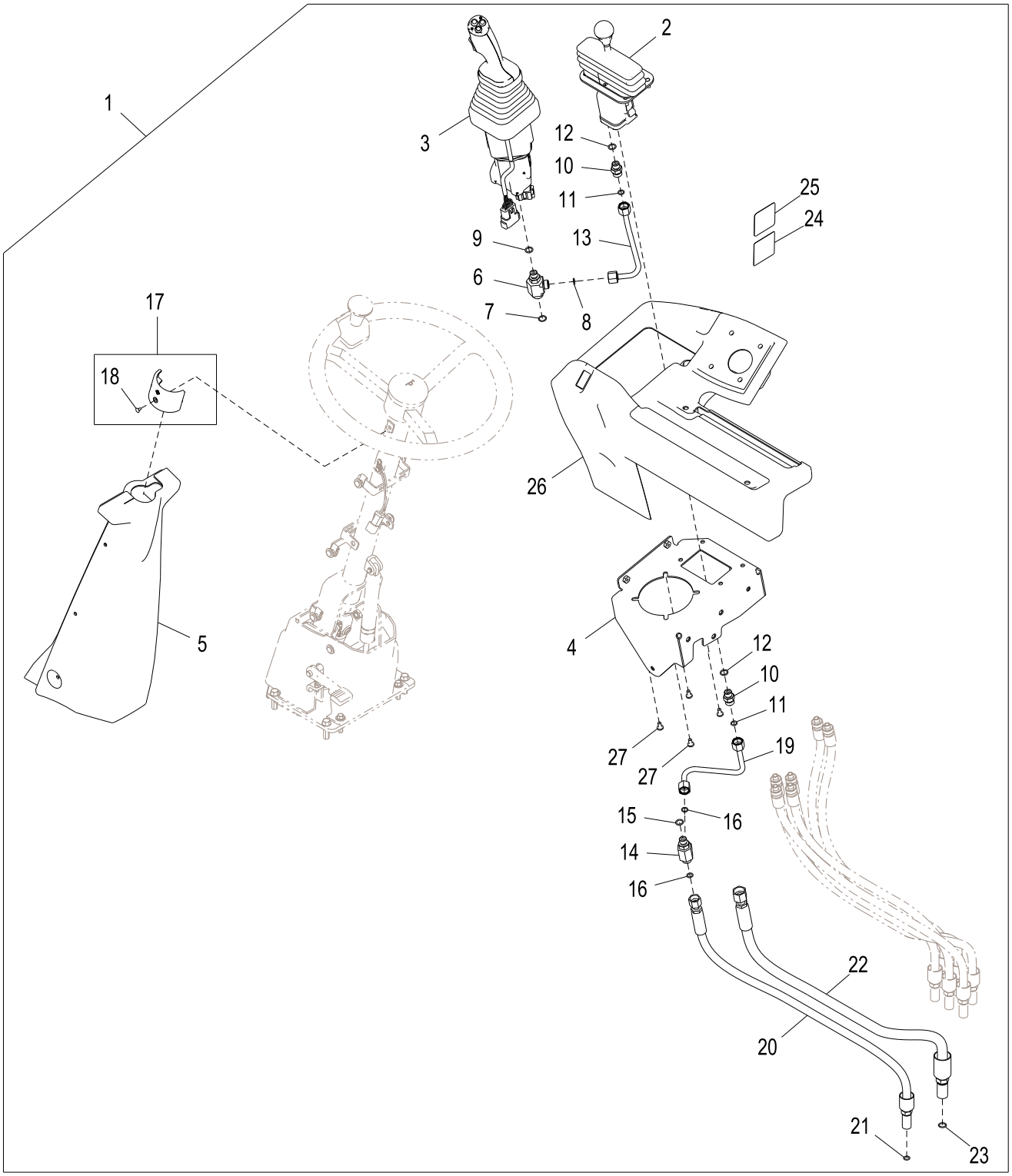

AT337447_TX1109744

Item	*Nº peça*	*Descrição*	*Qtde*	*Nº série*	*Notas*
1	**AT337447**	**Kit da alavanca**	**1**		**Pacotes de Produto**
2	AT228250	VálVula de controle pilotad	1		Alavanca de Controle Auxiliar, Componentes em Página Separada
3	AT362746	VálVula de controle pilotad	1		Controlador de Joystick com Interruptor FNR, Componentes em Página Separada
4	AT341527	Placa	1		
5	AT342497	Capa	1		
6	38H1642	Adaptador	1		
7	T77857	Anel o	1		12.421 X 1.778 mm (0.489" X 0.070")
8	T77613	Anel o	1		9.250 X 1.780 mm (0.364" X 0.070")
9	R26448	Anel o	1		11.887 X 1.981 mm (0.468" X 5/64")
10	38H1160	Adaptador	2		
11	T77613	Anel o	2		9.250 X 1.780 mm (0.364" X 0.070")
12	R26448	Anel o	2		11.887 X 1.981 mm (0.468" X 5/64")
13	AT342616	Tubulação de óleo	1		
14	38H1023	Conexão em t	1		
15	R26448	Anel o	1		11.887 X 1.981 mm (0.468" X 5/64")
16	T77613	Anel o	2		9.250 X 1.780 mm (0.364" X 0.070")
17	AT300921	Braçadeira	1		
18	21M7258	Parafuso	1		M4 X 8
19	AT342617	Tubulação de óleo	1		
20	AT344124	Mangueira hidraulica-fabric	1		
21	T77613	Anel o	1		9.250 X 1.780 mm (0.364" X 0.070")
22	AT363800	Mangueira hidraulica-fabric	1		
23	T77857	Anel o	1		12.421 X 1.778 mm (0.489" X 0.070")
24	T197182	Etiqueta	1		Controles do Joystick com FNR do Joystick
25	T203670	Etiqueta	1		Controles do Joystick com FNR da Coluna de Direção
26	T242089	Capa	1		
27	21M7285	Parafuso	4		M6 X 12

Four Lever Controller To Dual Joystick Conversion Kit
Kit de conversion de contrôleur à quatre leviers en manche à balai double
Kit de Conversão de Controlador de Quatro Alavancas para Joystick Duplo
Комплект для преобразования четырехрычажного контроллера в двухрычажный
Juego de conversión de cuatro palancas a dos palancas de control

TX1059945 A.1

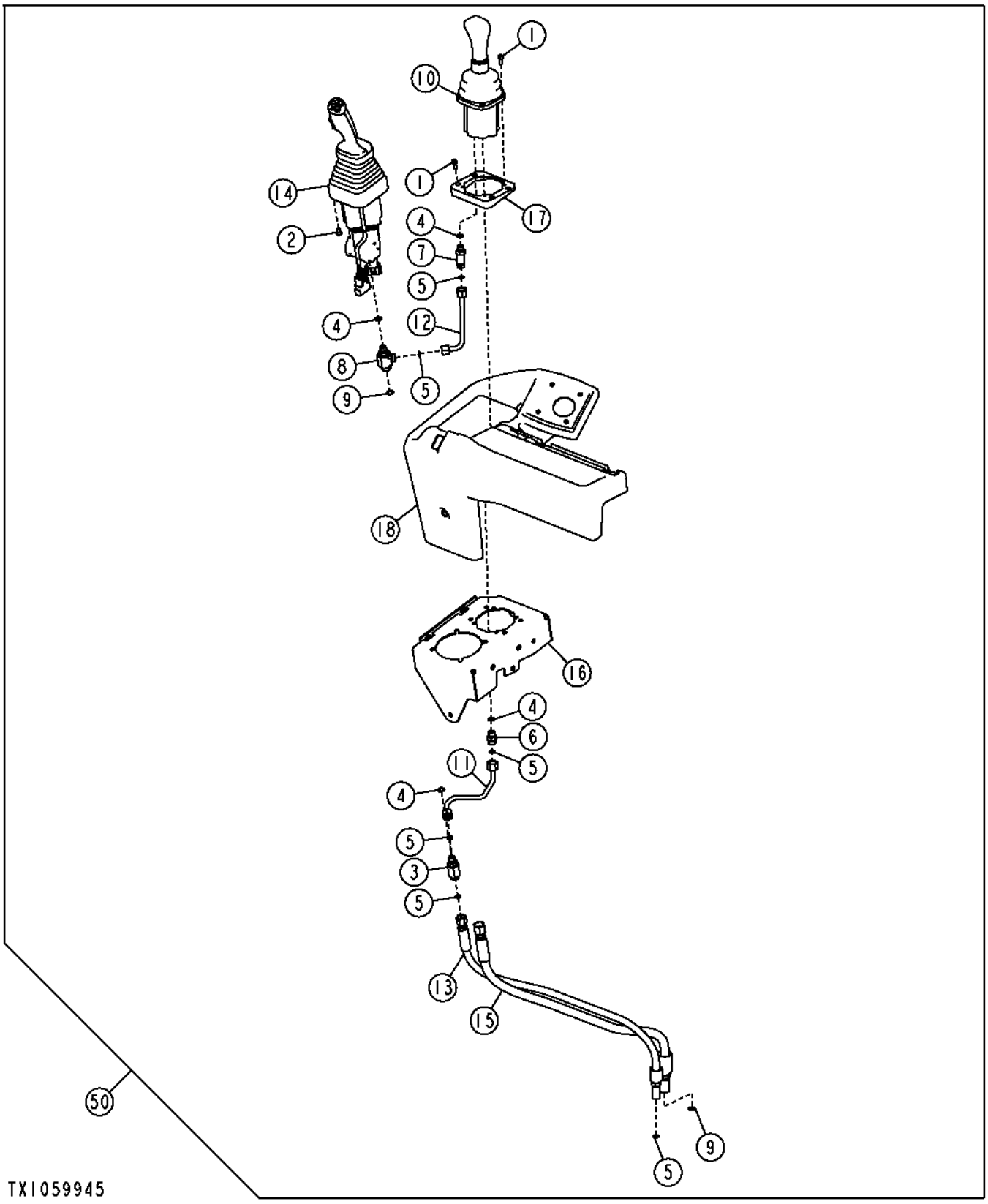

Item	*Nº peça*	*Descrição*	*Qtde*	*Nº série*	*Notas*
1	19M8553	Parafuso	8		M6 X 16
2	21M7285	Parafuso	4		M6 X 12
3	38H1023	Conexão em t	1		
4	R26448	Anel o	4		11.887 X 1.981 mm (0.468" X 5/64")
5	T77613	Anel o	6		9.250 X 1.780 mm (0.364" X 0.070")
6	38H1160	Adaptador	1		
7	38H1212	Adaptador	1		
8	38H1642	Adaptador	1		
9	T77857	Anel o	2		12.421 X 1.778 mm (0.489" X 0.070")
10	AT208760	Unidade de controle eletrôn	1		Controlador do Joystick Auxiliar, Componentes em Página Separada
11	AT304880	Tubulação de óleo	1		
12	AT304881	Tubulação de óleo	1		
13	AT344124	Mangueira hidraulica-fabric	1		
14	AT362746	VálVula de controle pilotad	1		
15	AT363800	Mangueira hidraulica-fabric	1		
16	AT365631	Placa	1		
17	T201887	Espaçador	1		
18	T252906	Capa	1		
50	**AT367521**	**Kit - instalação de campo**	**1**		**Kit de Conversão de Joystick Duplo, Pacotes de Produto**

Joystick to 2-Lever Controller Conversion Kit
Jeu d'adaptation de manche à balai en contrôleur à 2 leviers
Kit de Conversão de Joystick para Controlador de 2 Alavancas
Комплект для переоборудования рукоятки управления в двухрычажный контроллер
Juego de modificación de palanca multifunción a controlador de 2 palancas

AT337444_TX1104483 A.2

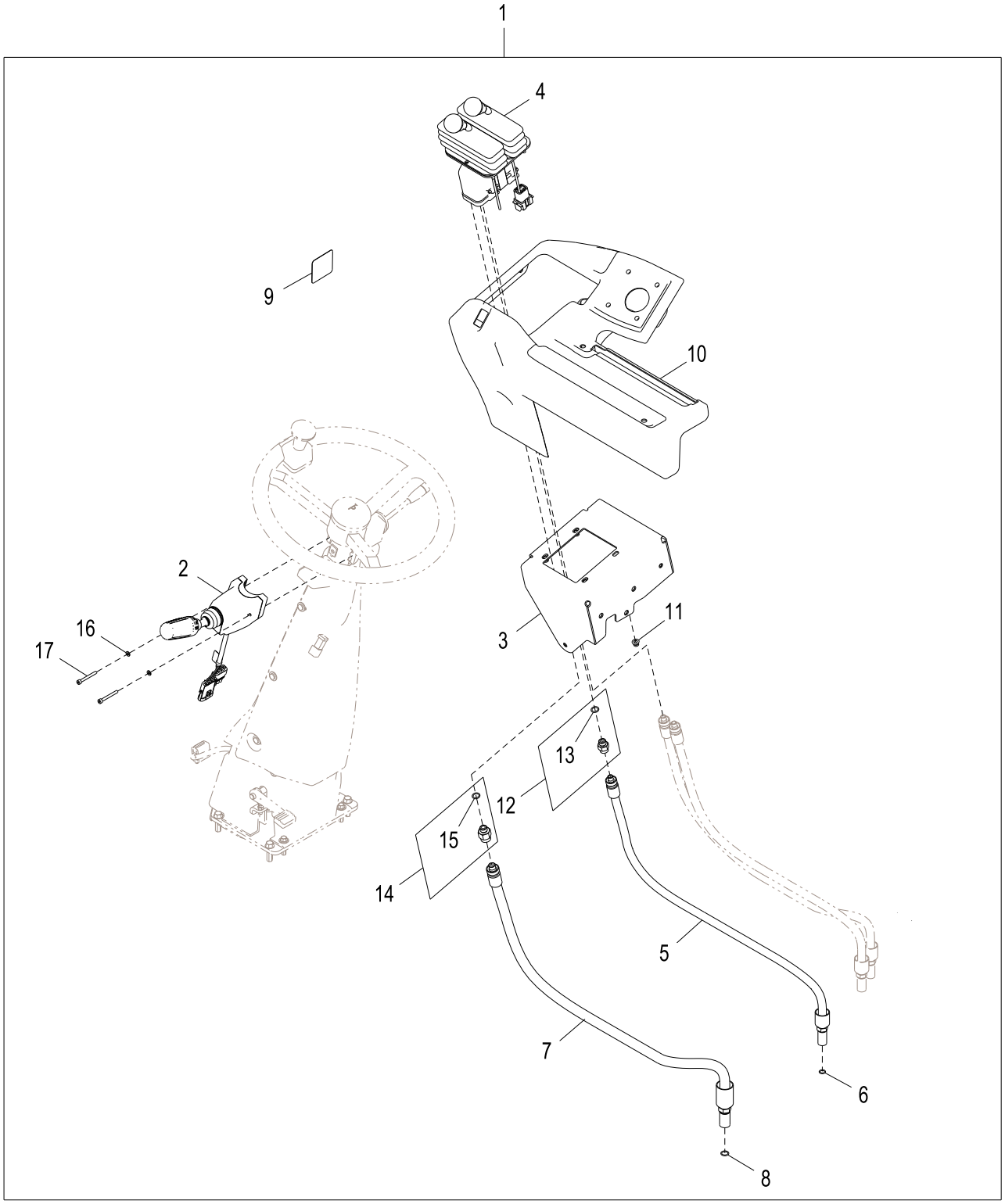

AT337444_TX1104483

Item	*Nº peça*	*Descrição*	*Qtde*	*Nº série*	*Notas*
1	**AT337444**	**Kit do conversor**	**1**		**Pacotes de Produto**
2	AT378210	Interruptor	1		FNR (Avanço - Neutro - Marcha à Ré)
3	AT341525	Placa	1		
4	AT225425	VálVula de controle pilotad	1		Controlador de Ponta dos Dedos com 2 Alavancas, Componentes em Página Separada
5	AT336503	Mangueira hidraulica-fabric	1		
6	T77613	Anel o	1		9.250 X 1.780 mm (0.364" X 0.070")
7	AT336506	Mangueira hidraulica-fabric	1		
8	T77857	Anel o	1		12.421 X 1.778 mm (0.489" X 0.070")
9	T200729	Etiqueta	1		Controles na Ponta dos Dedos
10	T242088	Capa	1		
11	14M7397	Porca de segurança	4		M6
12	63H1001	Conexão	1		
13	R26448	Anel o	1		11.887 X 1.981 mm (0.468" X 5/64")
14	62H1054	Adaptador	1		
15	R26448	Anel o	1		11.887 X 1.981 mm (0.468" X 5/64")
16	24M7027	Arruela	2		5.300 X 10 X 1 mm
17	19M9384	Parafuso	2		M5 X 45

Joystick to Joystick and Auxiliary Control Lever Pilot Controller Conversion Kit (Z-Bar)
Jeu d'adaptation de manche à balai en manche à balai et de contrôleur pilote de levier auxiliaire (Z-Bar)
Kit de Conversão do Controlador Piloto de Joystick para Joystick e Alavanca de Controle Auxiliar (Barra Z)
Комплект для переоборудования рукоятки управления в рукоятку управления и сервоконтроллер вспомогательного рычага управления (Z-Bar)
Juego de modificación de palanca multifunción a palanca multifunción con palanca de control auxiliar (Z-Bar)

AT337488_TX1111722 A.2

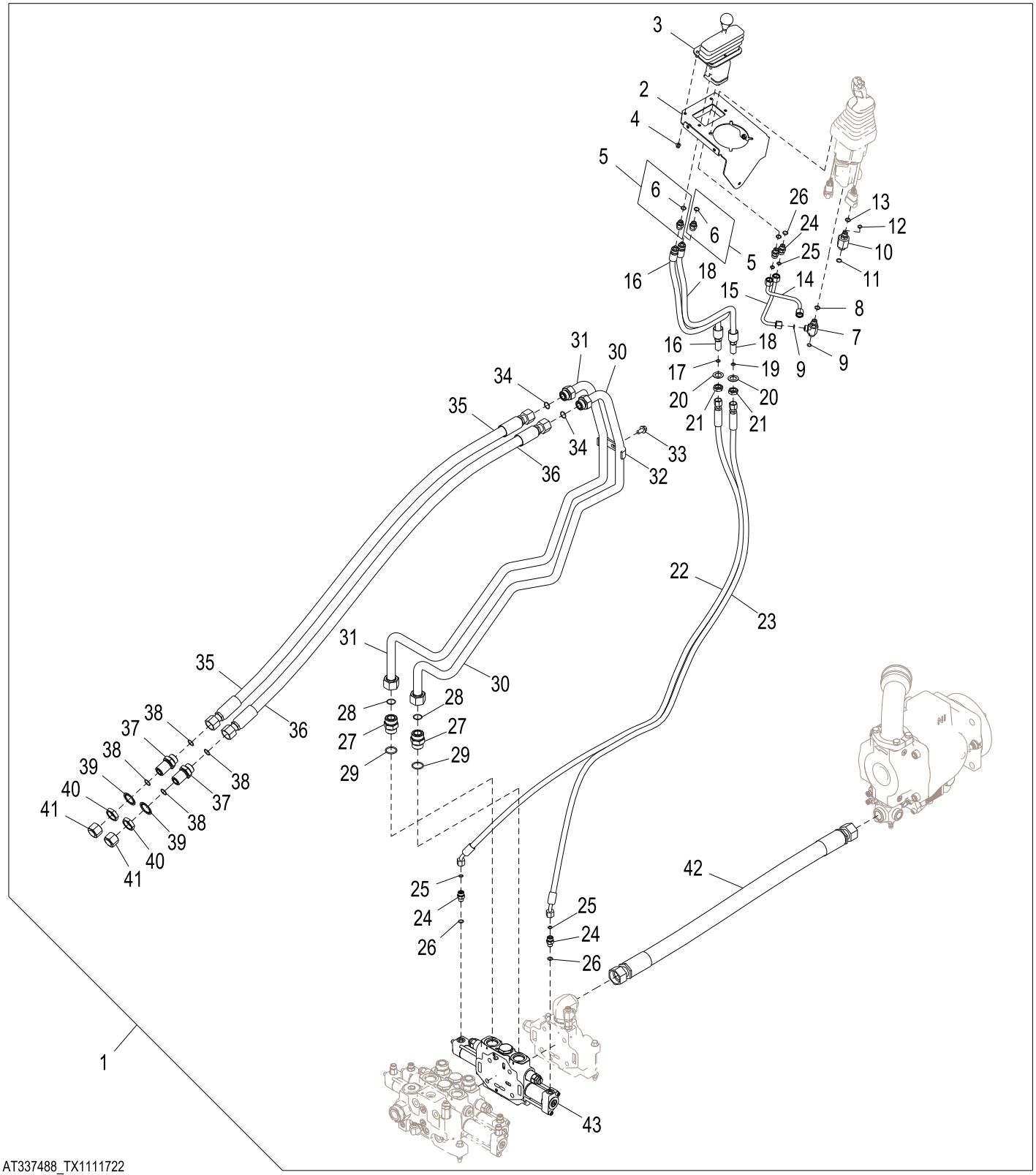

AT337488_TX1111722

Item	*Nº peça*	*Descrição*	*Qtde*	*Nº série*	*Notas*
1	**AT337488**	**Kit mangueira**	**1**		**Pacotes de Produto**
2	AT341527	Placa	1		
3	AT228250	VálVula de controle pilotad	1		Alavanca de Controle Auxiliar, Componentes em Página Separada
4	14M7397	Porca de segurança	4		M6
5	63H1001	Conexão	2		
6	R26448	Anel o	1		11.887 X 1.981 mm (0.468" X 5/64")
7	38H1023	Conexão em t	1		
8	R26448	Anel o	1		11.887 X 1.981 mm (0.468" X 5/64")
9	T77613	Anel o	2		9.250 X 1.780 mm (0.364" X 0.070")
10	38H1642	Adaptador	1		
11	T77857	Anel o	1		12.421 X 1.778 mm (0.489" X 0.070")
12	T77613	Anel o	1		9.250 X 1.780 mm (0.364" X 0.070")
13	R26448	Anel o	1		11.887 X 1.981 mm (0.468" X 5/64")
14	AT342616	Tubulação de óleo	1		
15	AT342617	Tubulação de óleo	1		
16	AT336507	Mangueira hidraulica-fabric	1		
17	T77613	Anel o	1		9.250 X 1.780 mm (0.364" X 0.070")
18	AT336507	Mangueira hidraulica-fabric	1		
19	T77613	Anel o	1		9.250 X 1.780 mm (0.364" X 0.070")
20	12H327	Arruela de pressão	2		3/4"
21	T81029	Porca	2		17.475 mm (11/16")
22	AT336756	Mangueira hidraulica-fabric	1		
23	AT336756	Mangueira hidraulica-fabric	1		
24	38H1160	Adaptador	4		
25	T77613	Anel o	4		9.250 X 1.780 mm (0.364" X 0.070")
26	R26448	Anel o	4		11.887 X 1.981 mm (0.468" X 5/64")
27	38H1164	Adaptador	2		
28	T76938	Anel o	2		23.520 X 1.780 mm (0.926" X 0.070")
29	R29936	Anel o	2		29.743 X 2.946 mm (1.171" X 0.116")
30	AT220957	Tubulação de óleo	1		
31	AT220958	Tubulação de óleo	1		
32	T167979	Braçadeira	1		
33	19M7784	Parafuso	1		M10 X 20
34	T77858	Anel o	2		18.771 X 1.778 mm (0.739" X 0.070")
35	AT228192	Mangueira hidraulica-fabric	1		
36	AT228192	Mangueira hidraulica-fabric	1		
37	38H1276	Adaptador	2		
38	T77858	Anel o	4		18.771 X 1.778 mm (0.739" X 0.070")
39	T174275	Arruela de pressão	2		30.950 mm (1-7/32")
40	T78707	Porca	2		30.175 mm (1-3/16")
41	38H1418	Conexão	2		
42	AT366773	Mangueira hidraulica-fabric	1		SUB FOR AT350942
43	AT220174	VálVula hidr. solenóide	1		Seção da Válvula Auxiliar, Componentes em Página Separada
	AT210951	Pino	4		Conjunto do Prisioneiro para Válvula de Controle de Três Carretéis

Joystick to Joystick and Auxiliary Control Lever Pilot Controller Conversion Kit (PowerIIel™)
Jeu d'adaptation de manche à balai en manche à balai et de contrôleur pilote de levier auxiliaire (PowerIIel™)
Kit de Conversão do Controlador Piloto de Joystick para Joystick e Alavanca de Controle Auxiliar (PowerIIel™)
Комплект переоборудования джойстика в джойстик и сервоконтроллер вспомогательного рычага управления (PowerIIel™)
Juego de modificación de palanca multifunción a palanca multifunción con palanca de control auxiliar (PowerIIel™)

AT337462_TX1111723 A.3

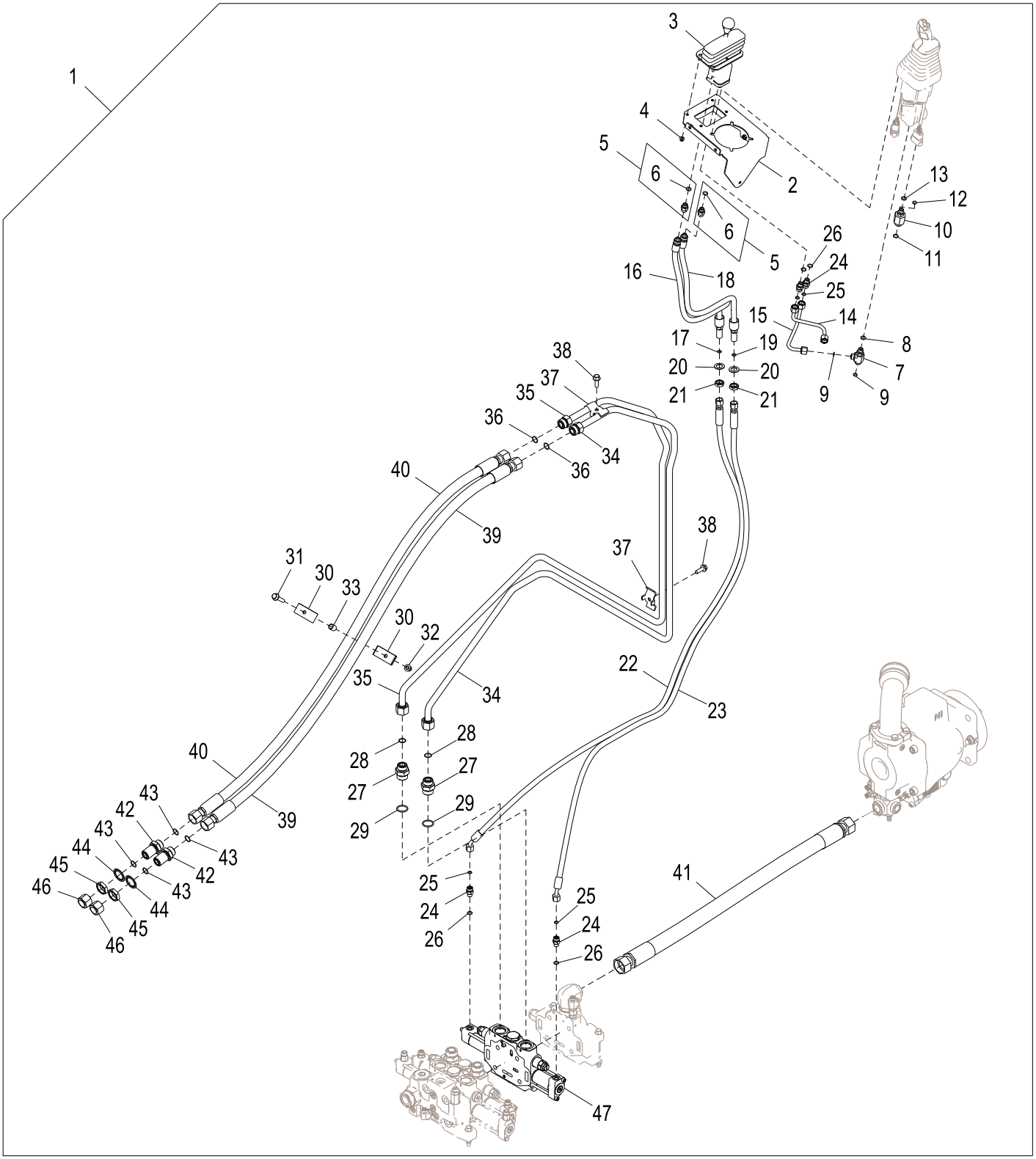

AT337462_TX1111723

Item	*Nº peça*	*Descrição*	*Qtde*	*Nº série*	*Notas*
1	**AT337462**	**Kit mangueira**	**1**		**Pacotes de Produto**
2	AT341527	Placa	1		
3	AT228250	VálVula de controle pilotad	1		Alavanca de Controle Auxiliar, Componentes em Página Separada
4	14M7397	Porca de segurança	4		M6
5	63H1001	Conexão	2		
6	R26448	Anel o	1		11.887 X 1.981 mm (0.468" X 5/64")
7	38H1023	Conexão em t	1		
8	R26448	Anel o	1		11.887 X 1.981 mm (0.468" X 5/64")
9	T77613	Anel o	2		9.250 X 1.780 mm (0.364" X 0.070")
10	38H1642	Adaptador	1		
11	T77857	Anel o	1		12.421 X 1.778 mm (0.489" X 0.070")
12	T77613	Anel o	1		9.250 X 1.780 mm (0.364" X 0.070")
13	R26448	Anel o	1		11.887 X 1.981 mm (0.468" X 5/64")
14	AT342616	Tubulação de óleo	1		
15	AT342617	Tubulação de óleo	1		
16	AT336507	Mangueira hidraulica-fabric	1		
17	T77613	Anel o	1		9.250 X 1.780 mm (0.364" X 0.070")
18	AT336507	Mangueira hidraulica-fabric	1		
19	T77613	Anel o	1		9.250 X 1.780 mm (0.364" X 0.070")
20	12H327	Arruela de pressão	2		3/4"
21	T81029	Porca	2		17.475 mm (11/16")
22	AT336756	Mangueira hidraulica-fabric	1		
23	AT336756	Mangueira hidraulica-fabric	1		
24	38H1160	Adaptador	4		
25	T77613	Anel o	4		9.250 X 1.780 mm (0.364" X 0.070")
26	R26448	Anel o	4		11.887 X 1.981 mm (0.468" X 5/64")
27	38H1194	Adaptador	2		
28	T77858	Anel o	2		18.771 X 1.778 mm (0.739" X 0.070")
29	R29936	Anel o	2		29.743 X 2.946 mm (1.171" X 0.116")
30	U46753	Abraçadeira para mangueira	2		
31	19M7805	Parafuso	1		M10 X 45
32	14M7400	Porca de segurança	1		M10
33	28H3383	Bucha	1		0.493" X 0.675" X 3/4"
34	AT332176	Tubulação de óleo	1		
35	AT332177	Tubulação de óleo	1		
36	T77858	Anel o	2		18.771 X 1.778 mm (0.739" X 0.070")
37	T215434	Braçadeira	2		
38	19M7786	Parafuso	2		M10 X 30
39	AT228194	Mangueira hidraulica-fabric	1		
40	AT228194	Mangueira hidraulica-fabric	1		
41	AT366773	Mangueira hidraulica-fabric	1		SUB FOR AT350942
42	38H1276	Adaptador	2		
43	T77858	Anel o	4		18.771 X 1.778 mm (0.739" X 0.070")
44	T174275	Arruela de pressão	2		30.950 mm (1-7/32")
45	T78707	Porca	2		30.175 mm (1-3/16")
46	38H1418	Conexão	2		
47	AT220174	VálVula hidr. solenóide	1		Seção da Válvula Auxiliar, Componentes em Página Separada
	AT210951	Pino	4		Conjunto do Prisioneiro para Válvula de Controle de Três Carretéis

Joystick with Auxiliary Lever to 3-Lever Controller Conversion Kit
Jeu d'adaptation de manche à balai avec levier auxiliaire en contrôleur à trois leviers
Kit de Conversão de Joystick com Alavanca Auxiliar para Controlador de 3 Alavancas
Комплект для переоборудования рукоятки управления со вспомогательным рычагом в трехрычажный контроллер
Juego de modificación de palanca auxiliar a controlador de 3palancas

AT337446_TX1104486 A.1

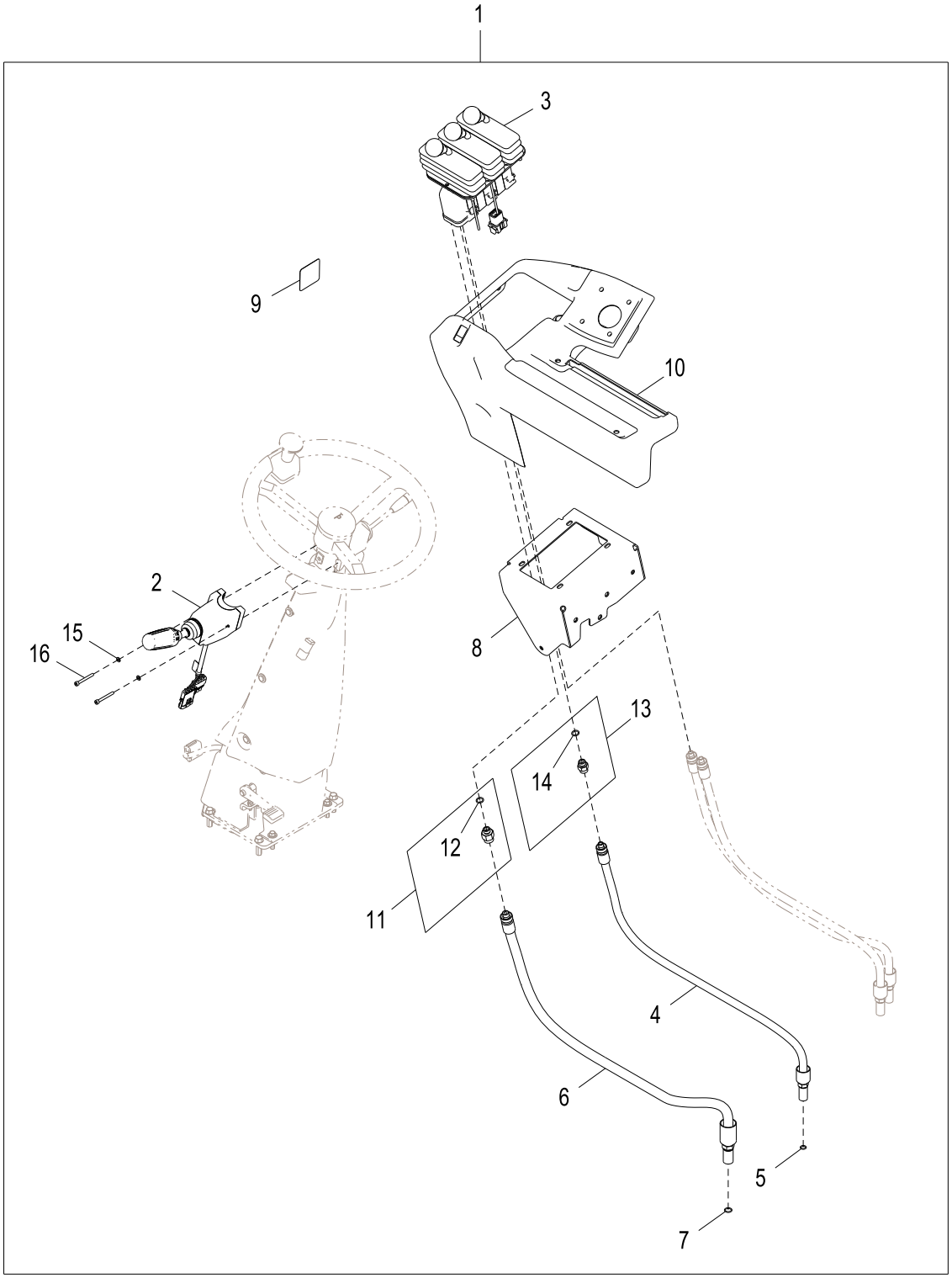

AT337446_TX1104486

Item	*Nº peça*	*Descrição*	*Qtde*	*Nº série*	*Notas*
1	**AT337446**	**Kit do conversor**	**1**		**Pacotes de Produto**
2	AT378210	Interruptor	1		FNR (Avanço - Neutro - Marcha à Ré)
3	AT300154	VálVula de controle pilotad	1		Controlador de Ponta dos Dedos com 3 Alavancas
4	AT336503	Mangueira hidraulica-fabric	1		
5	T77613	Anel o	1		9.250 X 1.780 mm (0.364" X 0.070")
6	AT336506	Mangueira hidraulica-fabric	1		
7	T77857	Anel o	1		12.421 X 1.778 mm (0.489" X 0.070")
8	AT341526	Placa	1		
9	T200729	Etiqueta	1		Controles na Ponta dos Dedos
10	T242088	Capa	1		
11	62H1054	Adaptador	1		
12	R26448	Anel o	1		11.887 X 1.981 mm (0.468" X 5/64")
13	63H1001	Conexão	1		
14	R26448	Anel o	1		11.887 X 1.981 mm (0.468" X 5/64")
15	24M7027	Arruela	2		5.300 X 10 X 1 mm
16	19M9384	Parafuso	2		M5 X 45

Steering Column FNR Selector to Joystick FNR Switch Conversion Kit
Jeu d'adaptation de sélecteur de sens de marche de colonne de direction en interrupteur de sens de marche de manche à balai
Seletor FNR da Coluna de Direção para Kit de Conversão do Interruptor FNR do Joystick
Комплект для переоборудования селектора FNR на рулевой колонке в переключатель FNR на рукоятке управления
Juego de modificación de selector de sentido de marcha en columna de dirección a selector de sentido de marcha en palanca multifunción

AT337704_TX1109750 A.1

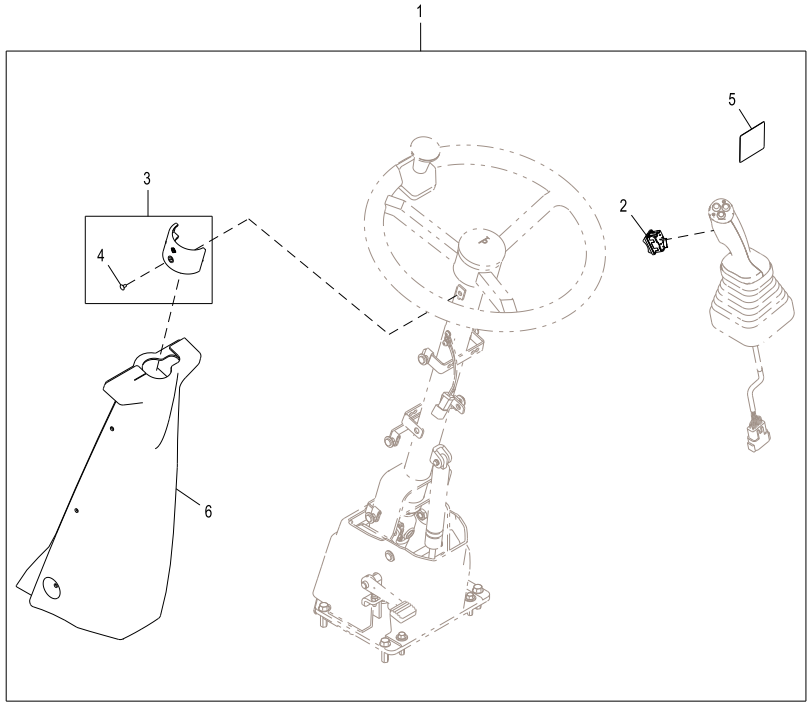

AT337704_TX1109750

key	qty	part-number	type	version	serviceability	servicenotes
1	1	AT337704	ASSEMBLY	C.3		
2	1	LW9285555	ASSEMBLY	E.2		
3	1	AT300921	ASSEMBLY	B.4		
4	1	21M7258	PART	A.5		
5	1	T197182	PART	B.5		
6	1	AT342497	ASSEMBLY	C.2		

Item	*Nº peça*	*Descrição*	*Qtde*	*Nº série*	*Notas*
1	**AT337704**	**Kit da cabine**	**1**		**Pacotes de Produto**
2	LW9285555	Interruptor	1		FNR (Avanço - Neutro - Marcha à Ré)
3	AT300921	Braçadeira	1		
4	21M7258	Parafuso	1		M4 X 8
5	T197182	Etiqueta	1		Controles do Joystick com FNR do Joystick
6	AT342497	Capa	1		

2-Lever Fingertip Controller
Contrôleur au doigt à 2 leviers
Controlador de Ponta dos Dedos com 2 Alavancas
2-рычажный контроллер с кнопочным управлением
Controlador de 2 palancas con botones

TX1032509 A.1

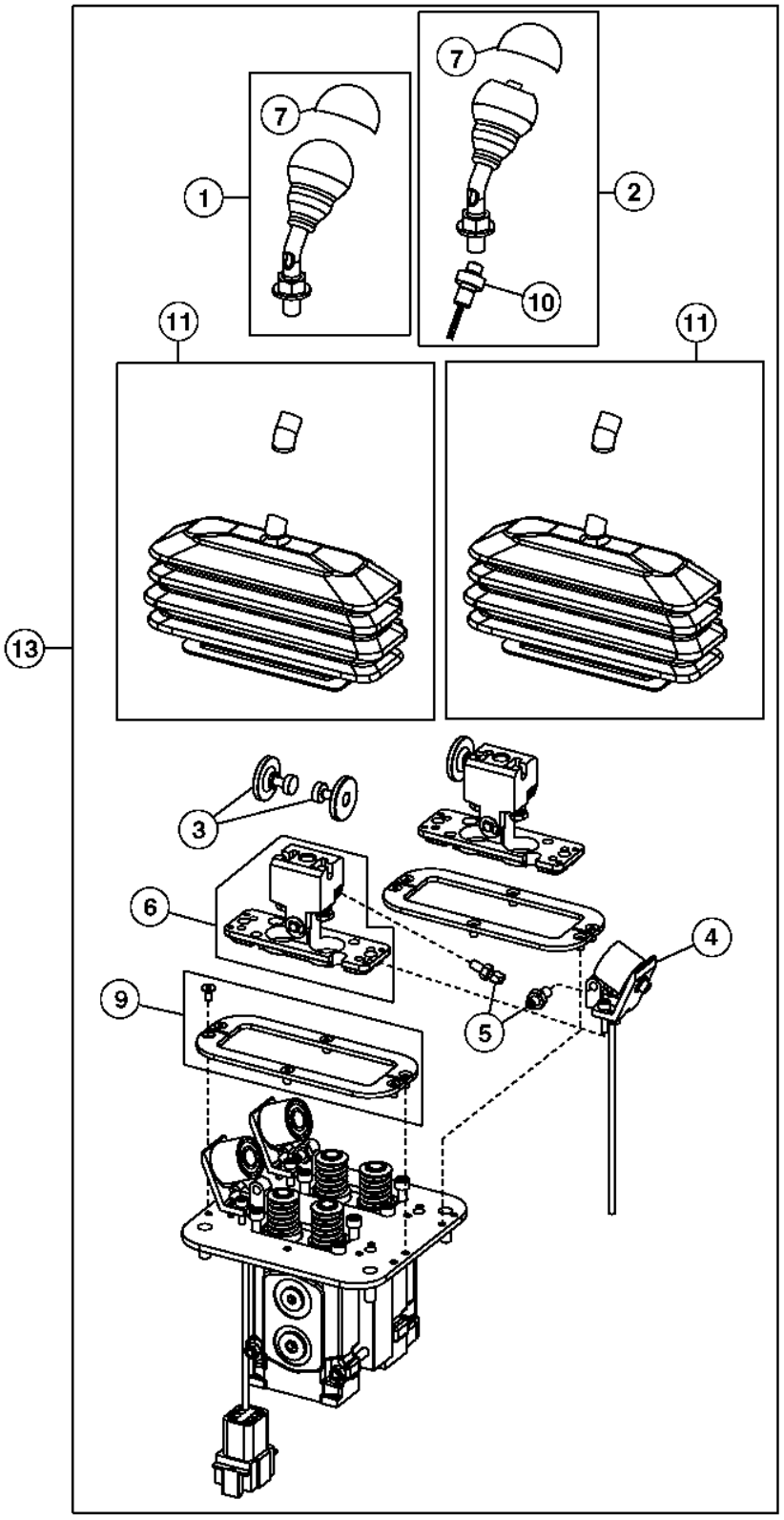

TX1032509

Item	*Nº peça*	*Descrição*	*Qtde*	*Nº série*	*Notas*
1	AT227925	Alavanca	1		
2	AT227926	Alavanca	1		Alavanca com Interruptor Kickdown
3	AT227928	Armadura	2		
4	AT227927	Solenóide	2		
5	AT227929	VálVula de controle pilotad	4		
6	AT227930	Placa	2		
7	AT318123	Protetor	2		
9	AT227933	Placa	2		
10	AT226119	Interruptor	1		Kickdown
11	AT303619	Conjunto da bota	2		
13	AT225425	VálVula de controle pilotad	1		2 Alavancas

Auxiliary Single Lever Controller
Contrôleur auxiliaire à levier unique
Controlador Auxiliar com Alavanca Única
Вспомогательный однорычажный контроллер
Unidad control palanca única auxiliar

TX1015999 A.1

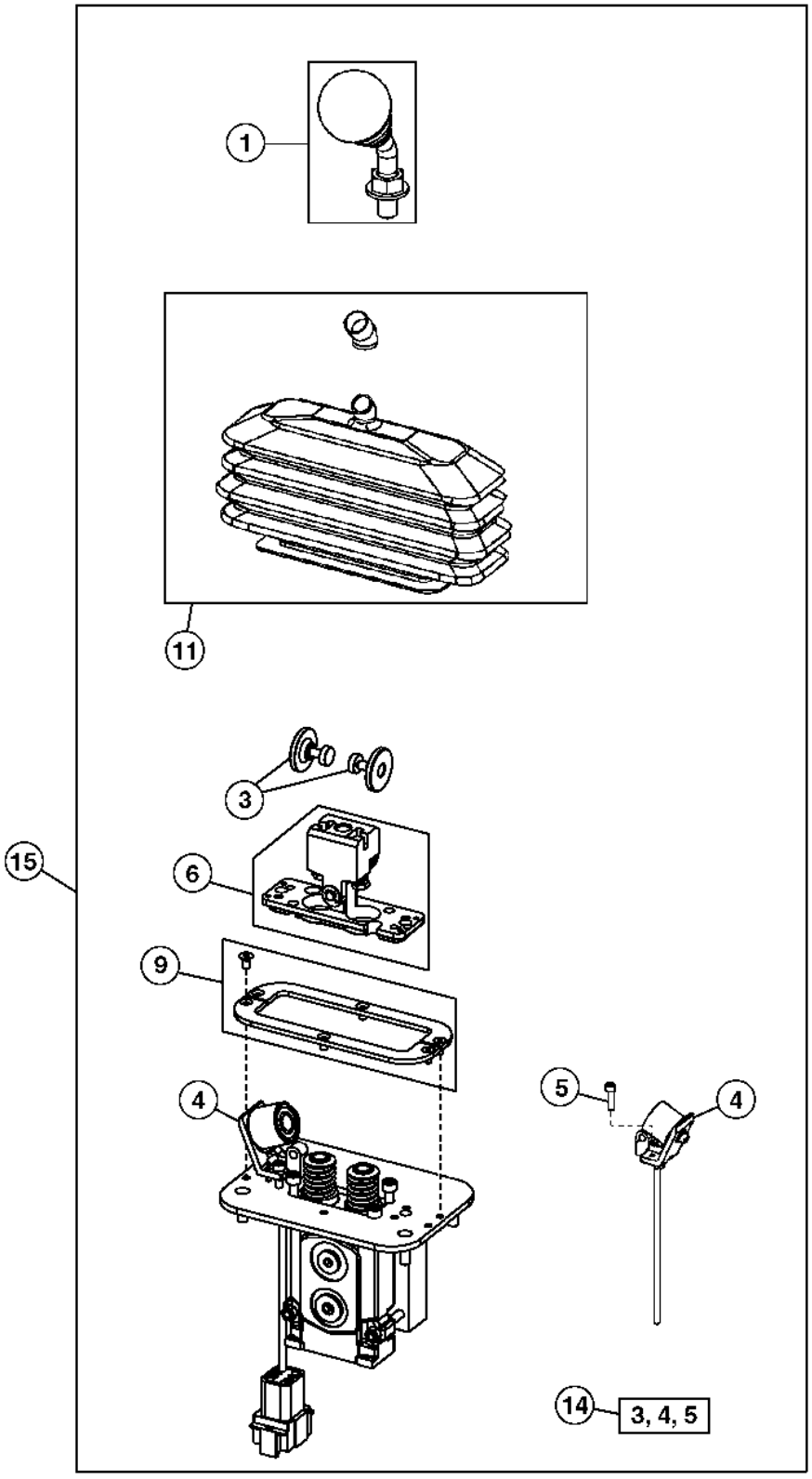

TX1015999

Item	*Nº peça*	*Descrição*	*Qtde*	*Nº série*	*Notas*
1	AT227925	Alavanca	1		
3	AT227928	Armadura	2		
4	AT227927	Solenóide	2		
5	AT325612	Parafuso	2		
6	AT227930	Placa	1		
9	AT227933	Placa	1		
11	AT303619	Conjunto da bota	1		
14	**AT337443**	**Kit - instalação de campo**	**1**		**Retenção, (WHOLE GOODS)**
15	AT228250	VálVula de controle pilotad	1		Controlador Auxiliar com Alavanca Única

Auxiliary Dual Lever Controller
Contrôleur auxiliaire à deux leviers
Controlador Auxiliar com Alavanca Dupla
Вспомогательный двухрычажный контроллер
Controlador de palanca auxiliar doble

TX1032506 A.1

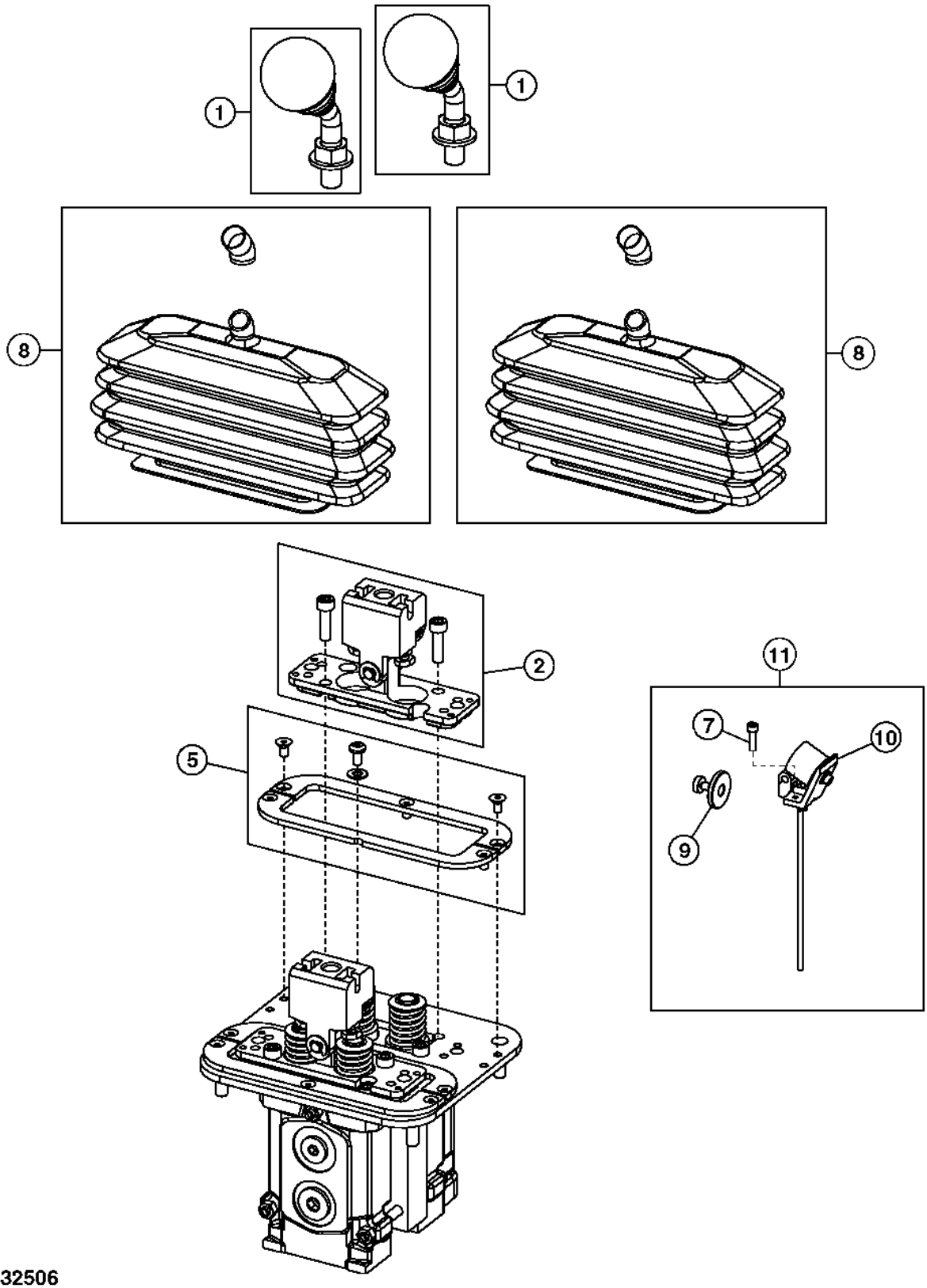

TX1032506

Item	*Nº peça*	*Descrição*	*Qtde*	*Nº série*	*Notas*
1	AT227925	Alavanca	1		sem Interruptor
	AT227926	Alavanca	1		com Interruptor
2	AT227930	Placa	1		
5	AT227933	Placa	1		
7	AT325612	Parafuso	2		
8	AT303619	Conjunto da bota	2		
9	AT227928	Armadura	1		
10	AT227927	Solenóide	1		
11	AT337443	Kit - instalação de campo	1		Retenção, WHOLE GOODS SUB FOR AT305603

Joystick Pilot Controller Components
Composants contrôleur pilote manche à balai
Componentes do Controlador do Piloto com Joystick
Компоненты сервоконтроллера рукоятки упр.
Componentes de controlador piloto de palanca

TX1049374 A.1

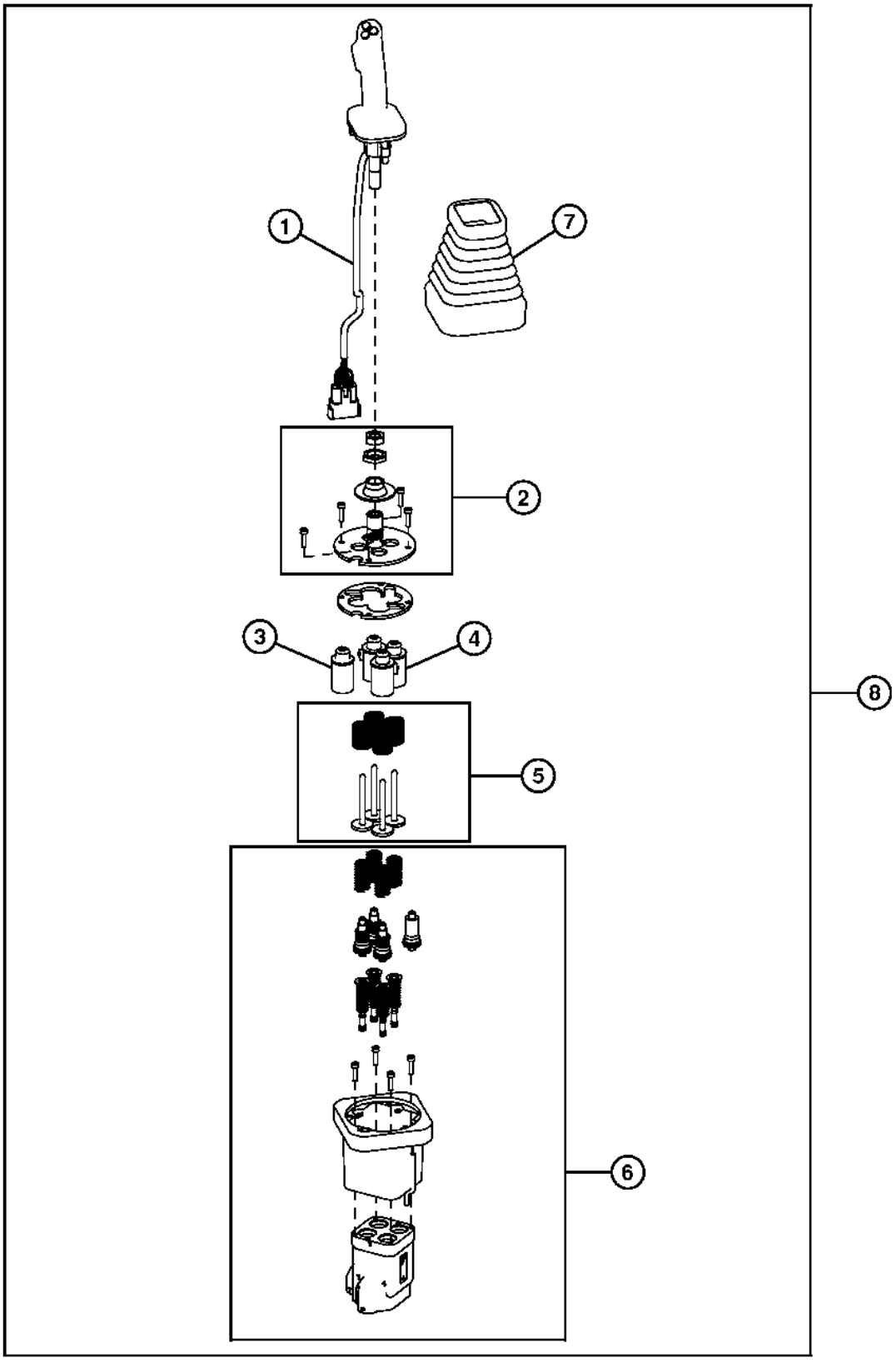

TX1049374

Item	*Nº peça*	*Descrição*	*Qtde*	*Nº série*	*Notas*
1	AT315458	Alavanca	1		Joystick (sem FNR)
	AT315459	Alavanca	1		Joystick (com FNR), Componentes em Página Separada
2	AT307636	Junta universal	1		
3	AT307638	Guia	1		
4	AT307637	Solenóide	3		Três Usos - Encomende conforme Necessário
5	AT307640	Pino	1		
6	AT307641	VálVula regul pressão óleo	1		
7	T205941	Protetor	1		
8	AT362747	VálVula de controle pilotad	1		SUB FOR AT356033, Controlador do Piloto com Joystick (sem FNR)
	AT362746	VálVula de controle pilotad	1		SUB FOR AT356032, Controlador do Piloto com Joystick (com FNR)

Right-hand Joystick Handle with FNR Switch
Poignée de manche à balai de droite avec sélecteur de sens de marche
Alavanca do Joystick Direito com Interruptor FNR
Правая рукоятка управления с переключателем FNR
Manija de la palanca de control derecha con selector sentido marcha

TX1078245 A.1

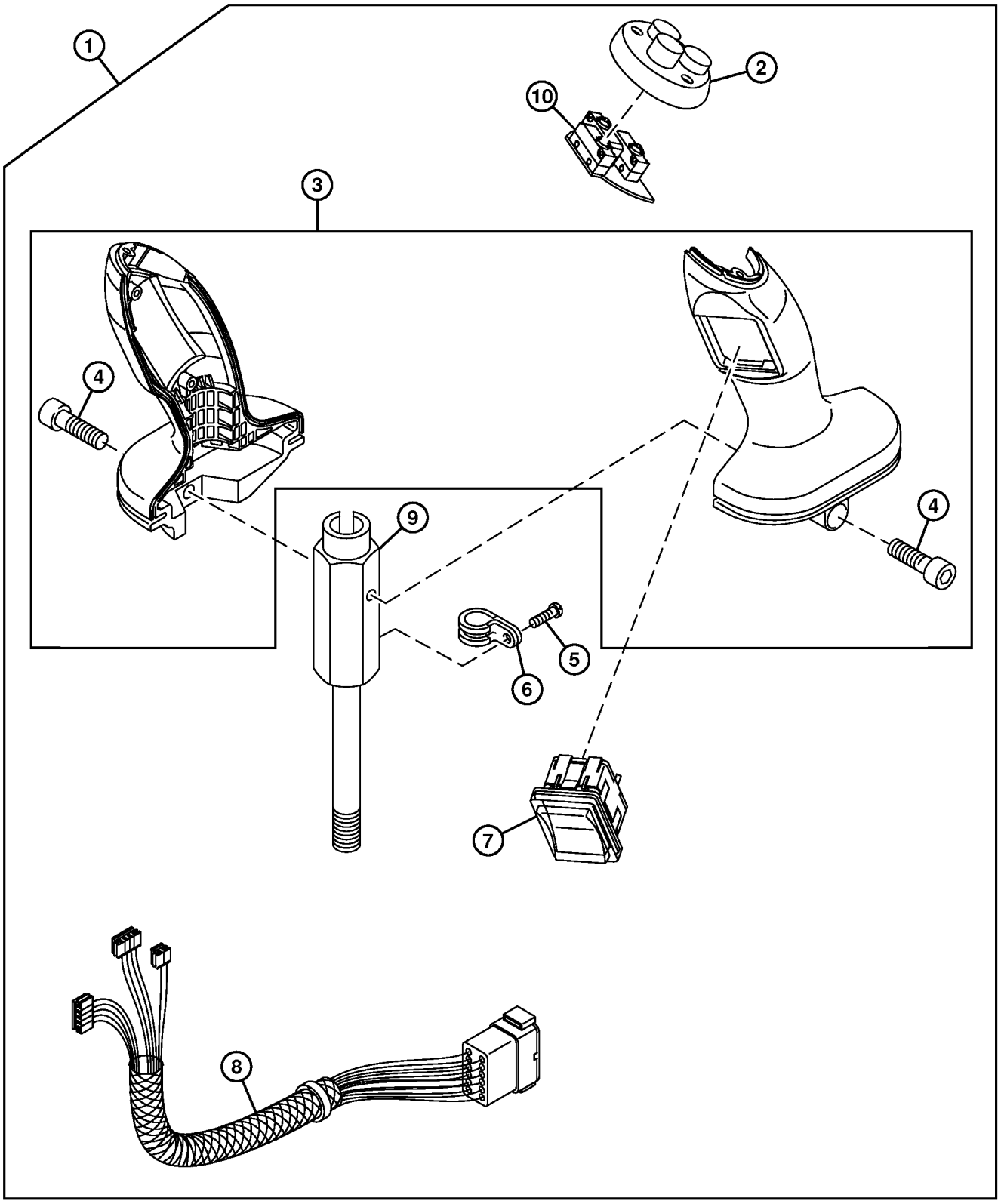

TX1078245

Item	*Nº peça*	*Descrição*	*Qtde*	*Nº série*	*Notas*
1	AT315459	Alavanca	1		
2	LW10469918	Capa	1		
3	LW10469932	Alavanca	1		
4	AT218439	Parafuso allen	2		
5	LW4600533	Parafuso e Porca	1		
6	LW7381634	Presilha	1		
7	LW9285555	Interruptor	1		FNR
8	LW9289201	Chicotes da cabine	1		
9	LW9591352	Alavanca de controle	1		
10	LW9968581	Interruptor de apertar	1		

Auxiliary Joystick Controller
Contrôleur manche à balai auxiliaire
Controlador do Joystick Auxiliar
Вспомогательный контроллер джойстика
Controlador de palanca de control auxiliar

TX1058133 A.1

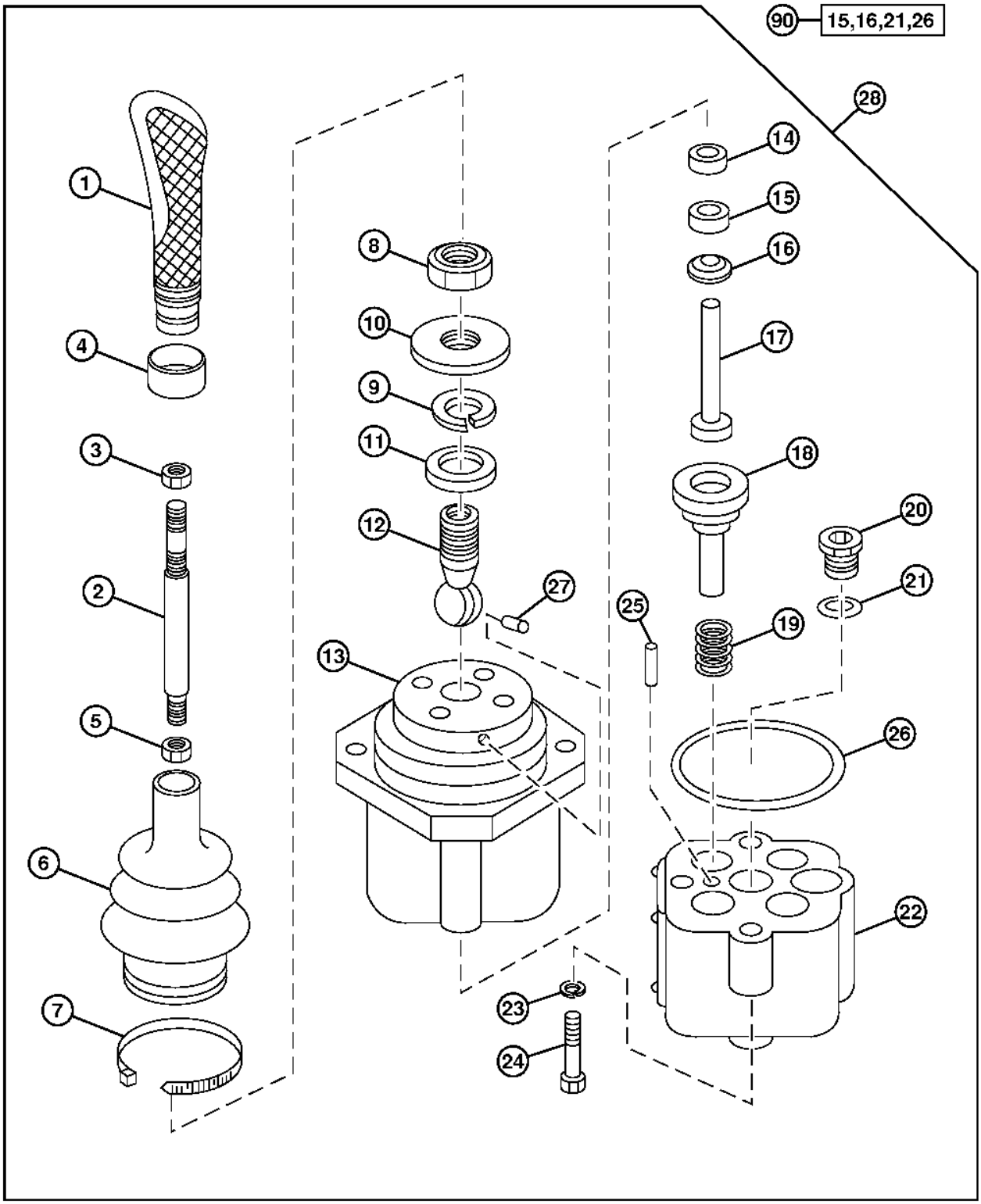

TX1058133

Item	*Nº peça*	*Descrição*	*Qtde*	*Nº série*	*Notas*
1	AT172629	Manete	1		ALSO ORDER H77698 AND AT208911
2	AT210145	Alavanca	1		
3	T170269	Porca	1		M12
4	AT208911	RetentoR	1		
5	T172986	Porca	1		
6	T172988	Protetor	1		
7	H77698	Cinta	1		
8	T172985	Porca	1		
9	T172987	Anel de pressão	1		
10	.....	Placa	1		
11	AT119378	RetentoR	1		
12	.....	Esfera	1		
13	.....	Carcaça	1		Superior
14	T131617	Anel	4		
15	.....	RetentoR	4		
16	.....	Vedação	4		
17	T102958	êmbolo	4		
18	.....	Carretel	4		
19	T131624	Mola	4		
20	AT49216	Tampão	1		
21	R26448	Anel o	1		11.887 X 1.981 mm (0.468" X 5/64")
22	.....	Carcaça	1		Inferior
23	12M7133	Arruela de pressão	4		6 mm
24	19M7966	Parafuso	4		M6 X 25
25	T102961	Pino de centragem	1		3.183 X 15.875 mm (1/8" X 5/8")
26	.....	Vedação	1		
27	T102963	Pino fixador	1		Antirrotação
28	AT208760	Unidade de controle eletrôn	1		Controlador do Joystick Auxiliar
90	AT210247	Kit retentor	1		

Ride Control (Z-Bar)
Commande de suspension (Z-Bar)
Controle do Percurso (Barra Z)
Управление плавностью хода (Z-образный рычажный механизм)
Control de suspensión (Z-Bar)

AT346089_TX1131253 A.2

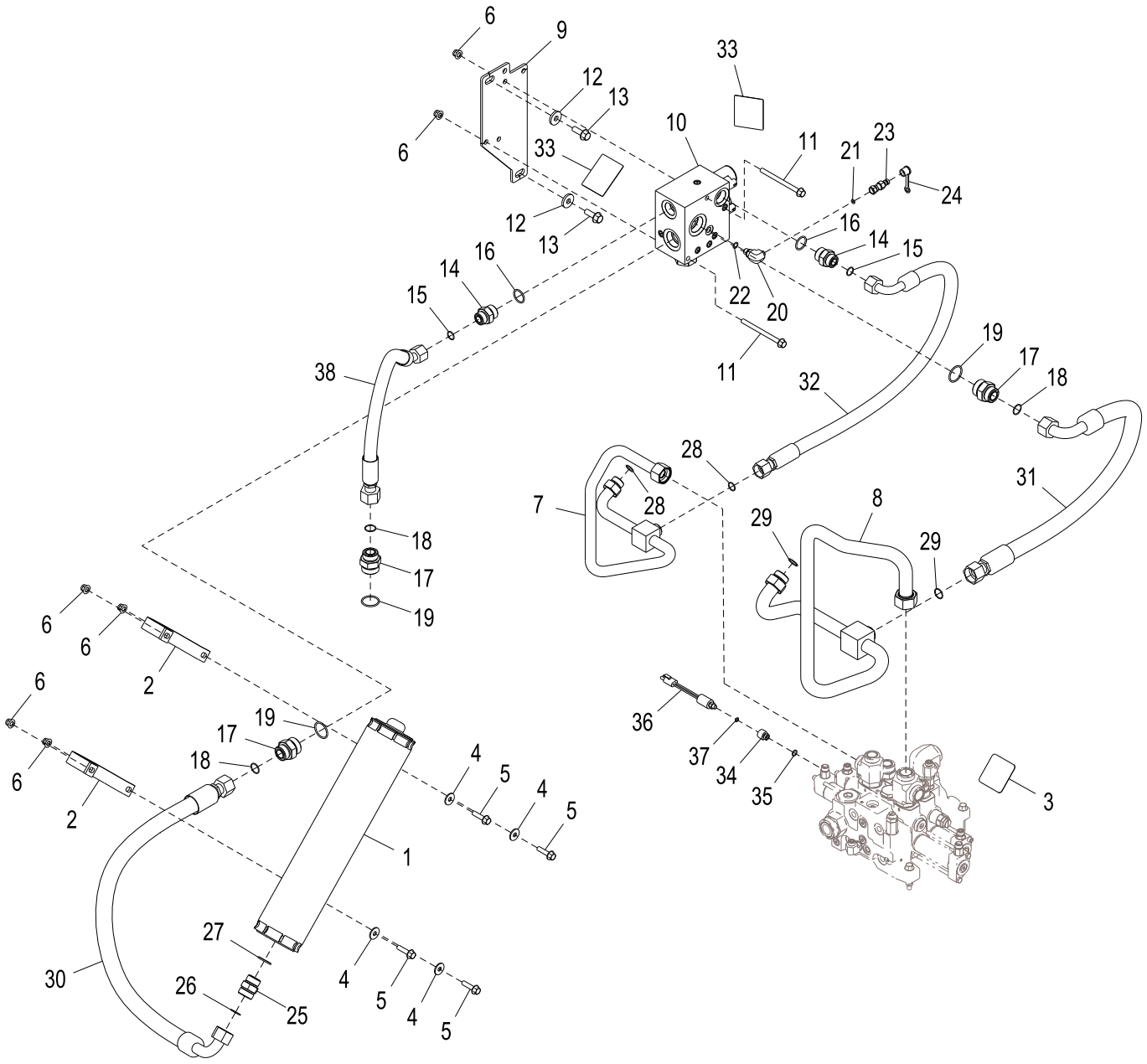

AT346089_TX1131253

Item	*Nº peça*	*Descrição*	*Qtde*	*Nº série*	*Notas*
1	AT383880	Kit do acumulador	1		INCLUDES AT227717 AND T180944
	AT227717	Acumulador hidráulico	1		
2	T146490	Braçadeira	2		
3	T180944	Etiqueta	1		Advertência - Pressão do Acumulador
4	24M7296	Arruela	4		10.500 X 30 X 2.500 mm
5	19M7804	Parafuso	4		M10 X 40
6	14M7400	Porca de segurança	6		M10
7	AT353160	Tubulação de óleo	1		
8	AT210268	Tubulação de óleo	1		
9	T181972	Placa	1		
10	AT332290	VálV.de contr.atuada hidr.	1		Válvula do Controle do Percurso, Componentes em Página Separada
11	19M7898	Parafuso	2		M10 X 130
12	24M7226	Arruela	2		13 X 35 X 5 mm
13	19M7790	Parafuso	2		M12 X 35
14	38H1194	Adaptador	2		
15	T77858	Anel o	2		18.771 X 1.778 mm (0.739" X 0.070")
16	R29936	Anel o	1		29.743 X 2.946 mm (1.171" X 0.116")
17	38H1180	Adaptador	3		
18	T76938	Anel o	3		23.520 X 1.780 mm (0.926" X 0.070")
19	U13639	Anel o	3		37.465 X 2.997 mm (1.475" X 0.118")
20	38H1009	Conexão em ângulo	1		
21	T77814	Anel o	1		7.650 X 1.780 mm (0.301" X 0.070")
22	R26448	Anel o	1		11.887 X 1.981 mm (0.468" X 5/64")
23	RE60700	Engate de diagnostico	1		
24	R77175	Capa	1		
25	38H1164	Adaptador	1		
26	T76938	Anel o	1		23.520 X 1.780 mm (0.926" X 0.070")
27	R29936	Anel o	1		29.743 X 2.946 mm (1.171" X 0.116")
28	T77858	Anel o	2		18.771 X 1.778 mm (0.739" X 0.070")
29	T76938	Anel o	2		23.520 X 1.780 mm (0.926" X 0.070")
30	AT210078	Mangueira hidraulica-fabric	1		
31	AT223056	Mangueira hidraulica-fabric	1		
32	AT228200	Mangueira hidraulica-fabric	1		
33	T146792	Adesivo de segurança	2		Advertência - Óleo de Alta Pressão
34	T158047	Adaptador	1		
35	R26448	Anel o	1		11.887 X 1.981 mm (0.468" X 5/64")
36	AT223535	Interrup. de pressão	1		Pressostato do Controle do Percurso
37	R26287	Anel o	1		7.645 X 1.626 mm (0.301" X 0.064")
38	AT430865	Mangueira hidraulica-fabric	1		

Ride Control (Powerllel™)
Commande de suspension (Powerllel™)
Controle de Percurso (Powerllel™)
Управление плавностью хода (Powerllel™)
Control de suspensión (Powerllel™)

TX1044353 A.1

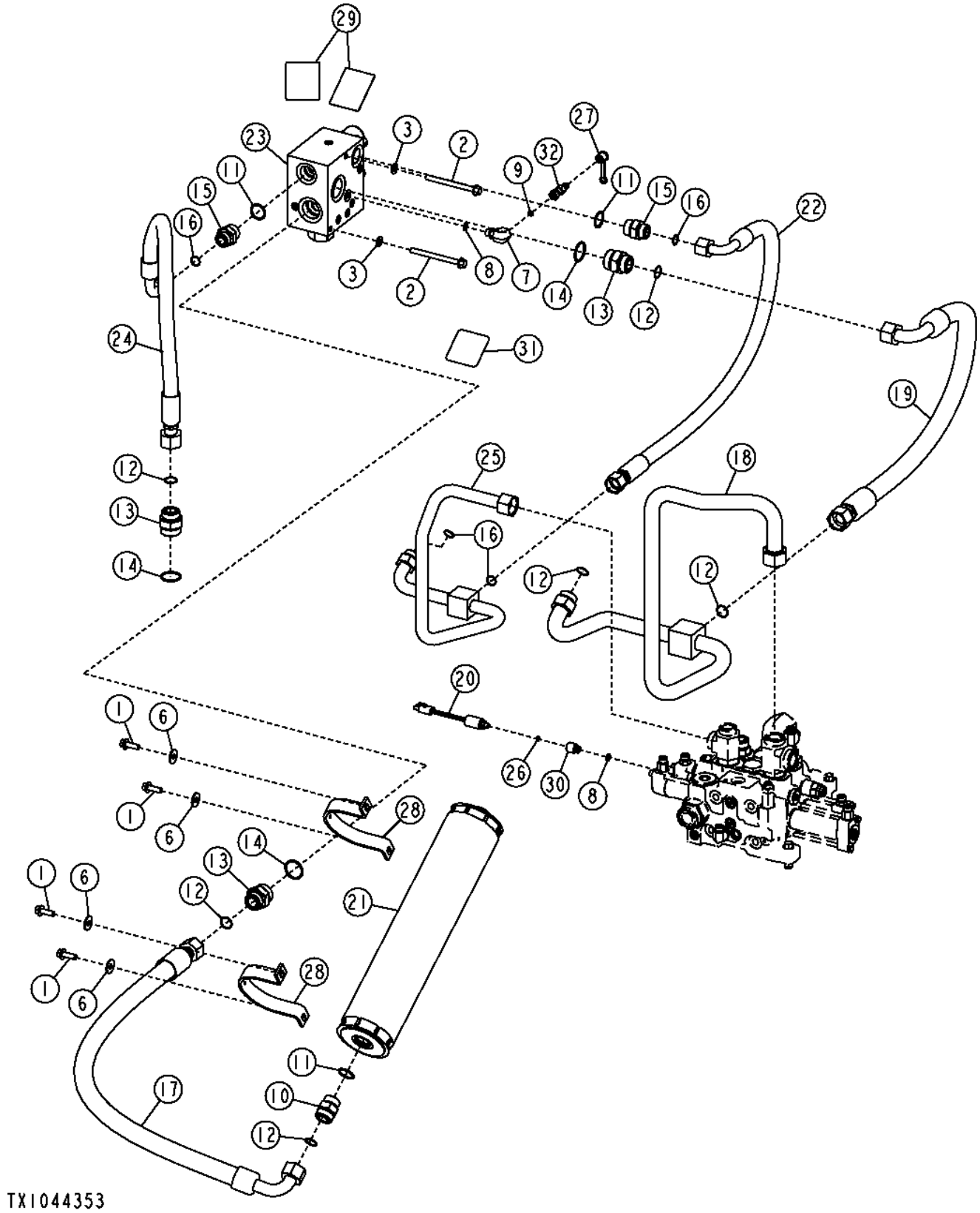

Item	*Nº peça*	*Descrição*	*Qtde*	*Nº série*	*Notas*
1	19M7786	Parafuso	4		M10 X 30
2	19M7944	Parafuso	2		M10 X 120
3	24M7239	Arruela	2		10.700 X 21 X 2.500 mm
6	24M7296	Arruela	4		10.500 X 30 X 2.500 mm
7	38H1009	Conexão em ângulo	1		
8	R26448	Anel o	2		
9	T77814	Anel o	1		
10	38H1164	Adaptador	1		
11	R29936	Anel o	3		
12	T76938	Anel o	6		
13	38H1180	Adaptador	3		
14	U13639	Anel o	3		
15	38H1194	Adaptador	2		
16	T77858	Anel o	4		
17	AT210078	Mangueira hidraulica-fabric	1		
18	AT210268	Tubulação de óleo	1		
19	AT223056	Mangueira hidraulica-fabric	1		
20	AT223535	Interrup. de pressão	1		INCLUDES R26287
21	AT383880	Kit do acumulador	1		
	AT196760	Kit da válvula	1		Válvula do Gás do Acumulador
22	AT228200	Mangueira hidraulica-fabric	1		
23	AT332290	VálV.de contr.atuada hidr.	1		
24	AT210898	Mangueira hidráulica	1		
25	AT353160	Tubulação de óleo	1		
26	R26287	Anel o	1		
27	R77175	Capa	1		
28	T146490	Braçadeira	2		
29	T146792	Adesivo de segurança	2		Advertência - Óleo de Alta Pressão
30	T158047	Adaptador	1		
31	T180944	Etiqueta	1		Advertência - Pressão do Acumulador
32	RE60700	Engate de diagnostico	1		

Ride Control Conversion Kit
Jeu d'adaptation de commande de suspension
Kit de Conversão do Controle da Suspensão
Комплект для переоборудования управления плавностью хода
Juego de modificación de control de suspensión

AT307759_TX1111726 C.1

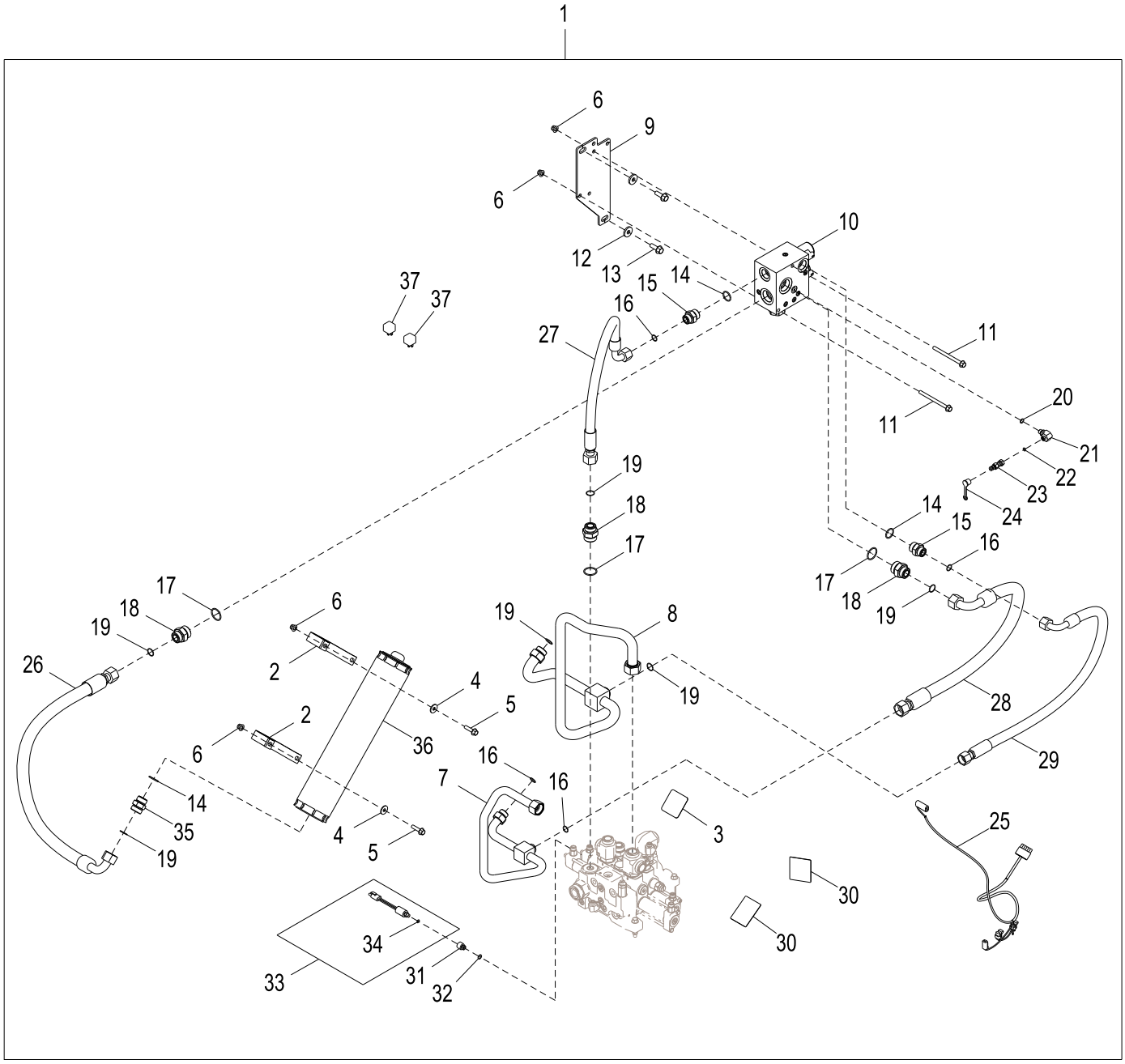

AT307759_TX1111726

Item	*Nº peça*	*Descrição*	*Qtde*	*Nº série*	*Notas*
1	**AT307759**	**Peças de montagem**	**1**		**Pacotes de Produto**
2	T146490	Braçadeira	2		
3	T180944	Etiqueta	1		Advertência - Pressão do Acumulador
4	24M7296	Arruela	4		10.500 X 30 X 2.500 mm
5	19M7804	Parafuso	4		M10 X 40
6	14M7400	Porca de segurança	6		M10
7	AT353160	Tubulação de óleo	1		
8	AT210268	Tubulação de óleo	1		
9	T181972	Placa	1		
10	AT332290	VálV.de contr.atuada hidr.	1		Válvula do Controle do Percurso, Componentes em Página Separada
11	19M7898	Parafuso	2		M10 X 130
12	24M7226	Arruela	2		13 X 35 X 5 mm
13	19M7790	Parafuso	2		M12 X 35
14	R29936	Anel o	3		29.743 X 2.946 mm (1.171" X 0.116")
15	38H1194	Adaptador	2		
16	T77858	Anel o	4		18.771 X 1.778 mm (0.739" X 0.070")
17	U13639	Anel o	3		37.465 X 2.997 mm (1.475" X 0.118")
18	38H1180	Adaptador	3		
19	T76938	Anel o	6		23.520 X 1.780 mm (0.926" X 0.070")
20	R26448	Anel o	1		11.887 X 1.981 mm (0.468" X 5/64")
21	38H1009	Conexão em ângulo	1		
22	T77814	Anel o	1		7.650 X 1.780 mm (0.301" X 0.070")
23	RE60700	Engate de diagnostico	1		
24	R77175	Capa	1		
25	AT224600	Chicote	1		
26	AT210078	Mangueira hidraulica-fabric	1		
27	AT210898	Mangueira hidráulica	1		
28	AT223056	Mangueira hidraulica-fabric	1		
29	AT228200	Mangueira hidraulica-fabric	1		
30	T146792	Adesivo de segurança	2		Advertência - Acumulador do Controle da Suspensão
31	T158047	Adaptador	1		
32	R26448	Anel o	1		11.887 X 1.981 mm (0.468" X 5/64")
33	AT223535	Interrup. de pressão	1		Pressostato do Controle do Percurso
34	R26287	Anel o	1		7.645 X 1.626 mm (0.301" X 0.064")
35	38H1164	Adaptador	1		
36	AT227717	Acumulador hidráulico	1		
37	AT162863	Relé	2		24 V

Ride Control Valve
Vanne de commande de suspension
Válvula do Controle do Percurso
Клапан управления плавностью хода
Válvula de control de suspensión

TX1019919 A.1

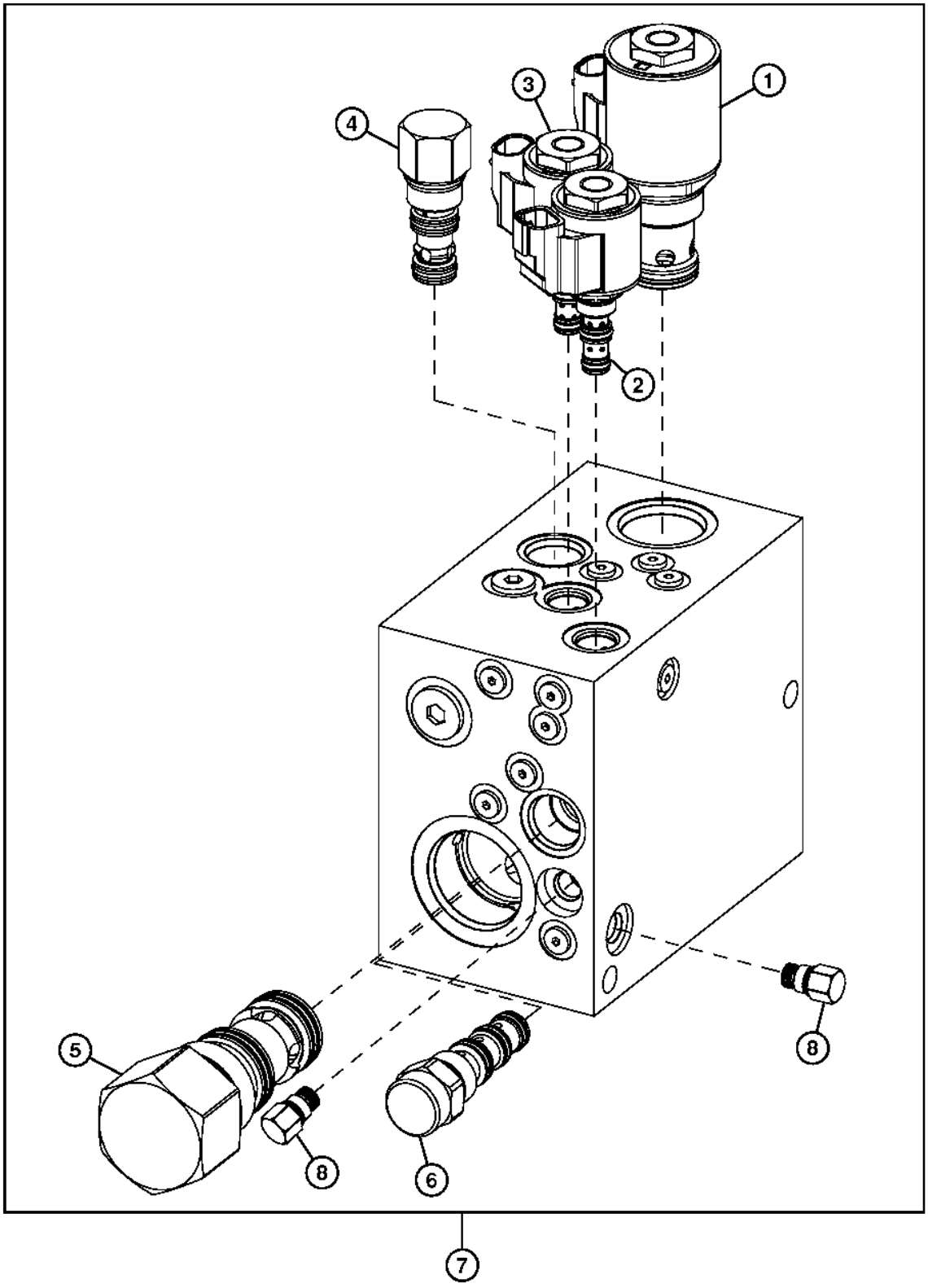

TX1019919

Item	*Nº peça*	*Descrição*	*Qtde*	*Nº série*	*Notas*
1	AT224701	VálVula solenóide	1		
	AT224702	Kit retentor	1		
	AT333810	VálVula solenóide	1		SUB FOR AT224703
	T181306	Porca	1		
2	AT224866	VálVula solenóide	1		Cartucho
	AT224706	Kit retentor	1		
	AT333811	VálVula solenóide	1		SUB FOR AT224865
	T181306	Porca	1		
3	AT225249	VálV. controladora de fluxo	1		
	AT333809	VálVula solenóide	1		SUB FOR AT224574
	AT224706	Kit retentor	1		
	T181306	Porca	1		
4	AT225084	VálV. controladora de fluxo	1		
	AT225085	Kit retentor	1		
5	AT224699	VálV. controladora de fluxo	1		
	AT225698	Kit retentor	1		
6	AT225082	VálV. controladora de fluxo	1		
	F433299	Kit retentor	1		
7	AT332290	VálV.de contr.atuada hidr.	1		Válvula do Controle do Percurso, SUB FOR AT223806
8	AN207183	VálVula de retenção	2		SUB FOR AT307262
	AN207184	Kit retentor	1		SUB FOR AT307265
9	AT316532	Kit da fechadura	1		Kit de Travamento, Não Ilustrado

Pin Disconnect Valve Hydraulic Lines (Z-Bar)
Conduites hydrauliques de soupape de déconnexion d'axe (Z-Bar)
Linhas Hidráulicas da Válvula de Desconexão do Pino (Barra Z)
Гидравлические линии клапана отсоединения штифта (Z-образный рычажный механизм)
Tuberías hidráulicas de válvula de desconexión de pasadores (Z-Bar)

AT336940_TX1080039 A.1

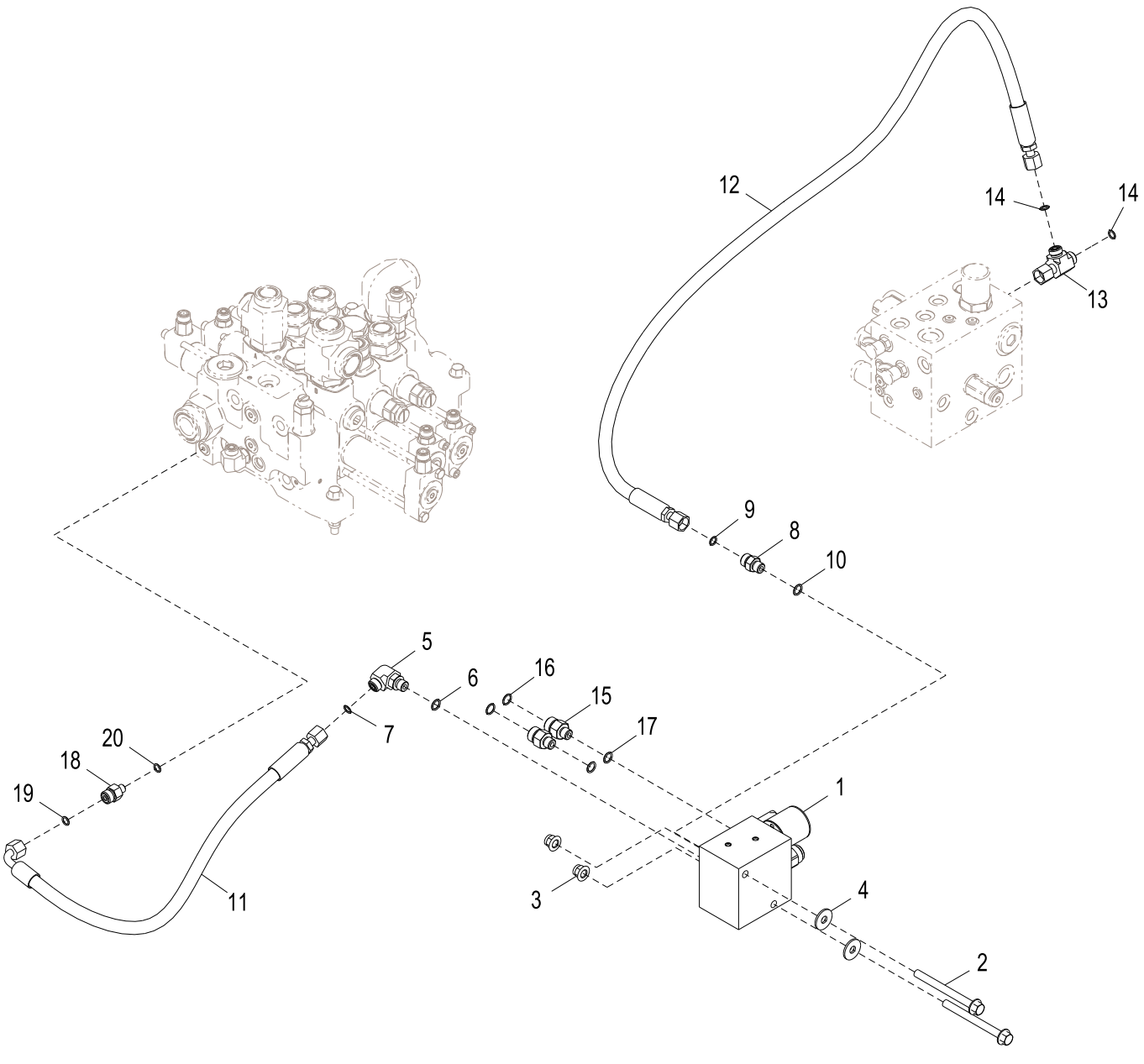

AT336940_TX1080039

Item	*Nº peça*	*Descrição*	*Qtde*	*Nº série*	*Notas*
1	AT334494	VálVula de controle	1		Válvula de Desconexão do Pino, Componentes em Página Separada
2	19M7836	Parafuso	2		M10 X 110
3	14M7400	Porca de segurança	2		M10
4	24M7296	Arruela	2		10.500 X 30 X 2.500 mm
5	38H1004	Conexão em ângulo	1		
6	R26448	Anel o	1		11.887 X 1.981 mm (0.468" X 5/64")
7	T77613	Anel o	1		9.250 X 1.780 mm (0.364" X 0.070")
8	38H1160	Adaptador	1		
9	T77613	Anel o	1		9.250 X 1.780 mm (0.364" X 0.070")
10	R26448	Anel o	1		11.887 X 1.981 mm (0.468" X 5/64")
11	AT167553	Mangueira hidraulica-fabric	1		
12	AT357215	Mangueira hidraulica-fabric	1		
13	38H1030	Conexão em t	1		
14	T77613	Anel o	2		9.250 X 1.780 mm (0.364" X 0.070")
15	38H1173	Adaptador	2		
16	T77857	Anel o	2		12.421 X 1.778 mm (0.489" X 0.070")
17	R26448	Anel o	2		11.887 X 1.981 mm (0.468" X 5/64")
18	38H1309	Adaptador	1		
19	T77613	Anel o	1		9.250 X 1.780 mm (0.364" X 0.070")
20	R28782	Anel o	1		8.915 X 1.829 mm (0.351" X 0.072")

Pin Disconnect Valve Hydraulic Lines (Powerllel™)
Conduites hydrauliques de soupape de déconnexion d'axe (Powerllel™)
Linhas Hidráulicas da Válvula de Desconexão do Pino (Powerllel™)
Гидропроводы клапана отсоединения штифта (Powerllel™)
Tuberías hidráulicas de válvula de desconexión de pasadores (Powerllel™)

AT355128_TX1080040 A.1

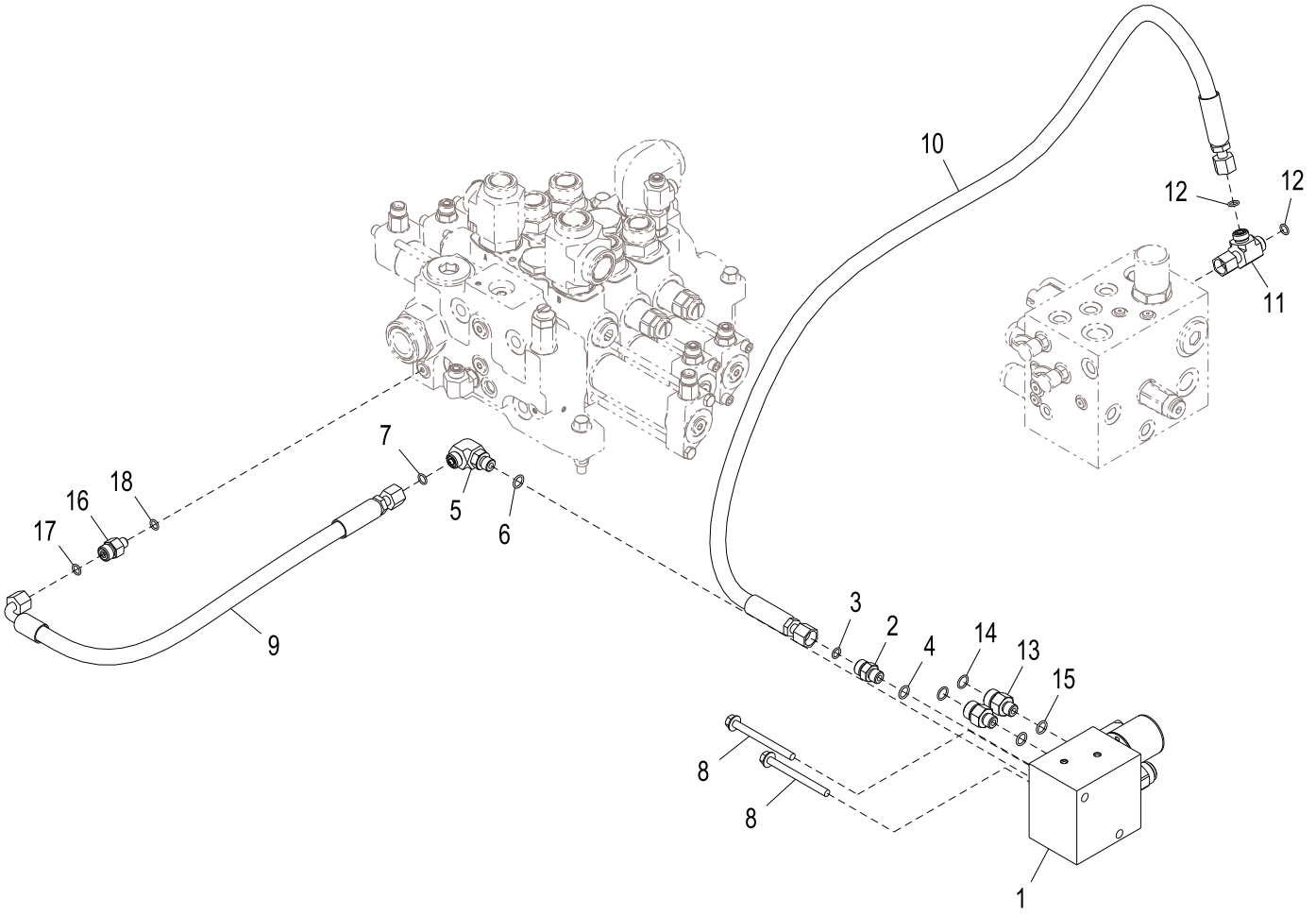

AT355128_TX1080040

Item	*Nº peça*	*Descrição*	*Qtde*	*Nº série*	*Notas*
1	AT334494	VálVula de controle	1		Válvula de Desconexão do Pino, Componentes em Página Separada
2	38H1160	Adaptador	1		
3	T77613	Anel o	1		9.250 X 1.780 mm (0.364" X 0.070")
4	R26448	Anel o	1		11.887 X 1.981 mm (0.468" X 5/64")
5	38H1004	Conexão em ângulo	1		
6	R26448	Anel o	1		11.887 X 1.981 mm (0.468" X 5/64")
7	T77613	Anel o	1		9.250 X 1.780 mm (0.364" X 0.070")
8	19M7913	Parafuso	2		M8 X 90
9	AT167553	Mangueira hidraulica-fabric	1		
10	AT357215	Mangueira hidraulica-fabric	1		
11	38H1030	Conexão em t	1		
12	T77613	Anel o	2		9.250 X 1.780 mm (0.364" X 0.070")
13	38H1173	Adaptador	2		
14	T77857	Anel o	2		12.421 X 1.778 mm (0.489" X 0.070")
15	R26448	Anel o	2		11.887 X 1.981 mm (0.468" X 5/64")
16	38H1309	Adaptador	1		
17	T77613	Anel o	1		9.250 X 1.780 mm (0.364" X 0.070")
18	R28782	Anel o	1		8.915 X 1.829 mm (0.351" X 0.072")

Pin Disconnect Valve
Soupape déconnexion d'axe
Válvula de Desconexão do Pino
Клапан отсоединения штифта
Válvula de desconexión de pasadores

TX1015278 A.1

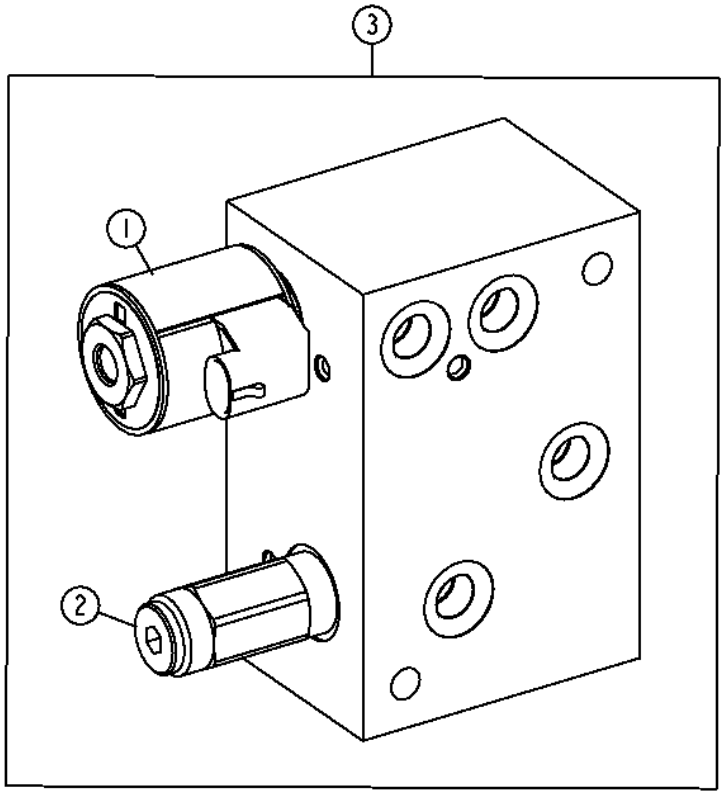

TX1015278

Item	*Nº peça*	*Descrição*	*Qtde*	*Nº série*	*Notas*
1	AT226266	VálVula solenóide	1		
	AT333810	VálVula solenóide	1		
	AT225083	Kit retentor	1		
	T225291	Porca	1		
2	AT226265	VálVula de press.hidráulica	1		
	AT196943	Kit retentor	1		
3	AT334494	VálVula de controle	1		

Pin Disconnect Hydraulic Lines (Z-Bar) (630804 -)
Conduites hydrauliques de déconnexion d'axe (Z-Bar) (630804 -)
Linhas Hidráulicas da Desconexão do Pino (Barra Z) (630804 -)
Гидравлические линии отсоединения штифта (Z-образный рычажный механизм) (630804 -)
Líneas hidráulicas de desconexión de pasador (Z-Bar) (630804 -)

AT337919_TX1080038 A.3

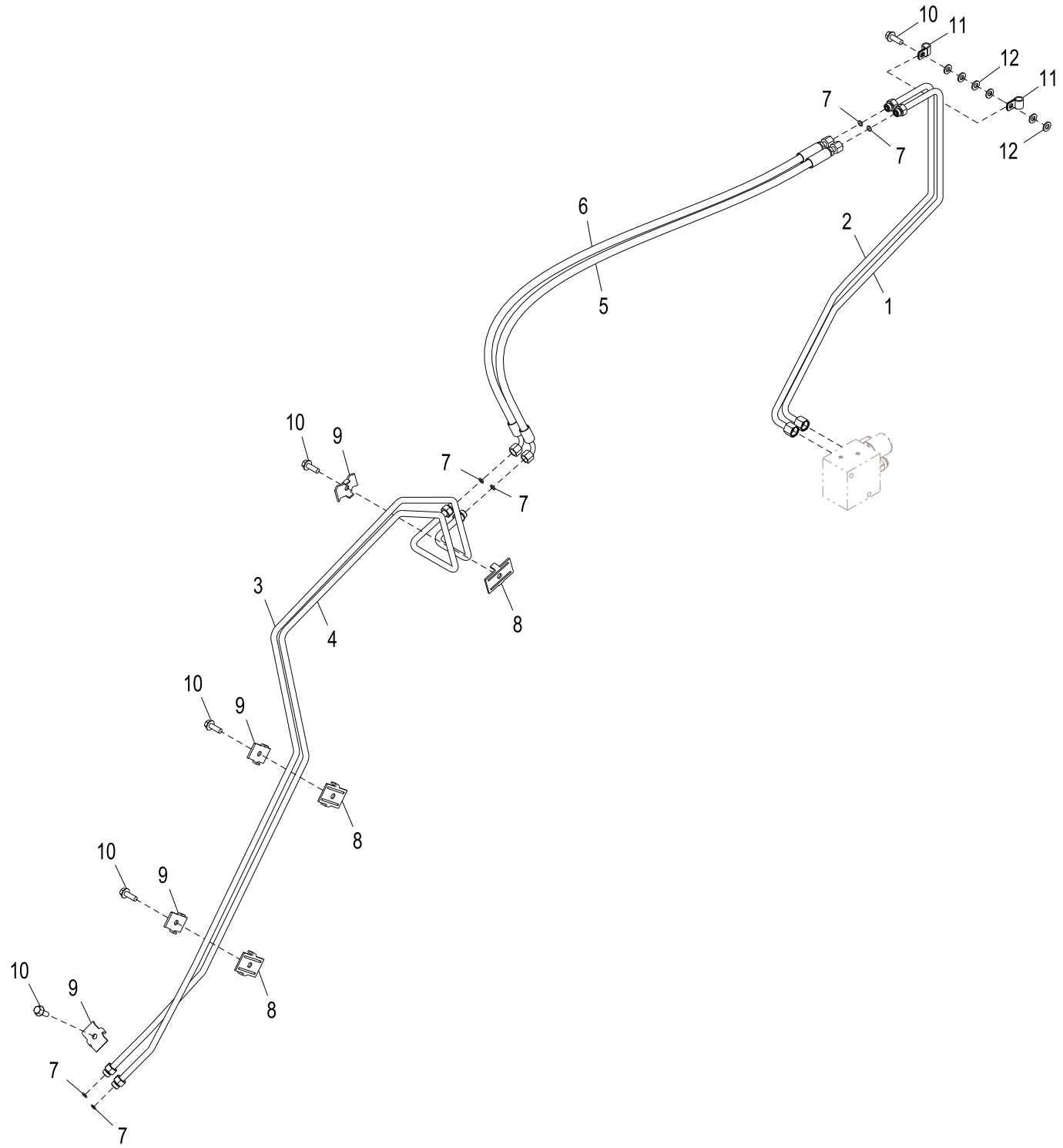

AT337919_TX1080038

Item	*Nº peça*	*Descrição*	*Qtde*	*Nº série*	*Notas*
1	AT372274	Tubulação de óleo	1		
2	AT372275	Tubulação de óleo	1		
3	AT372276	Tubulação de óleo	1		
4	AT372277	Tubulação de óleo	1		
5	AT324153	Mangueira hidraulica-fabric	1		
6	AT324153	Mangueira hidraulica-fabric	1		
7	T77613	Anel o	6		9.250 X 1.780 mm (0.364" X 0.070")
8	T159956	Braçadeira	3		
9	T159950	Braçadeira	4		
10	19M7786	Parafuso	5		M10 X 30
11	H75541	Braçadeira	2		
12	24M7239	Arruela	6		10.700 X 21 X 2.500 mm

Pin Disconnect Kit (Z-Bar) (- 630803)
Kit de déconnexion d'axe (Z-Bar) (- 630803)
Kit de Desconexão do Pino (Barra Z) (- 630803)
Комплект отсоединения штифта (Z-образный рычажный механизм) (- 630803)
Juego de desconexión de pasadores (Z-Bar) (- 630803)

TX1043379 A.1

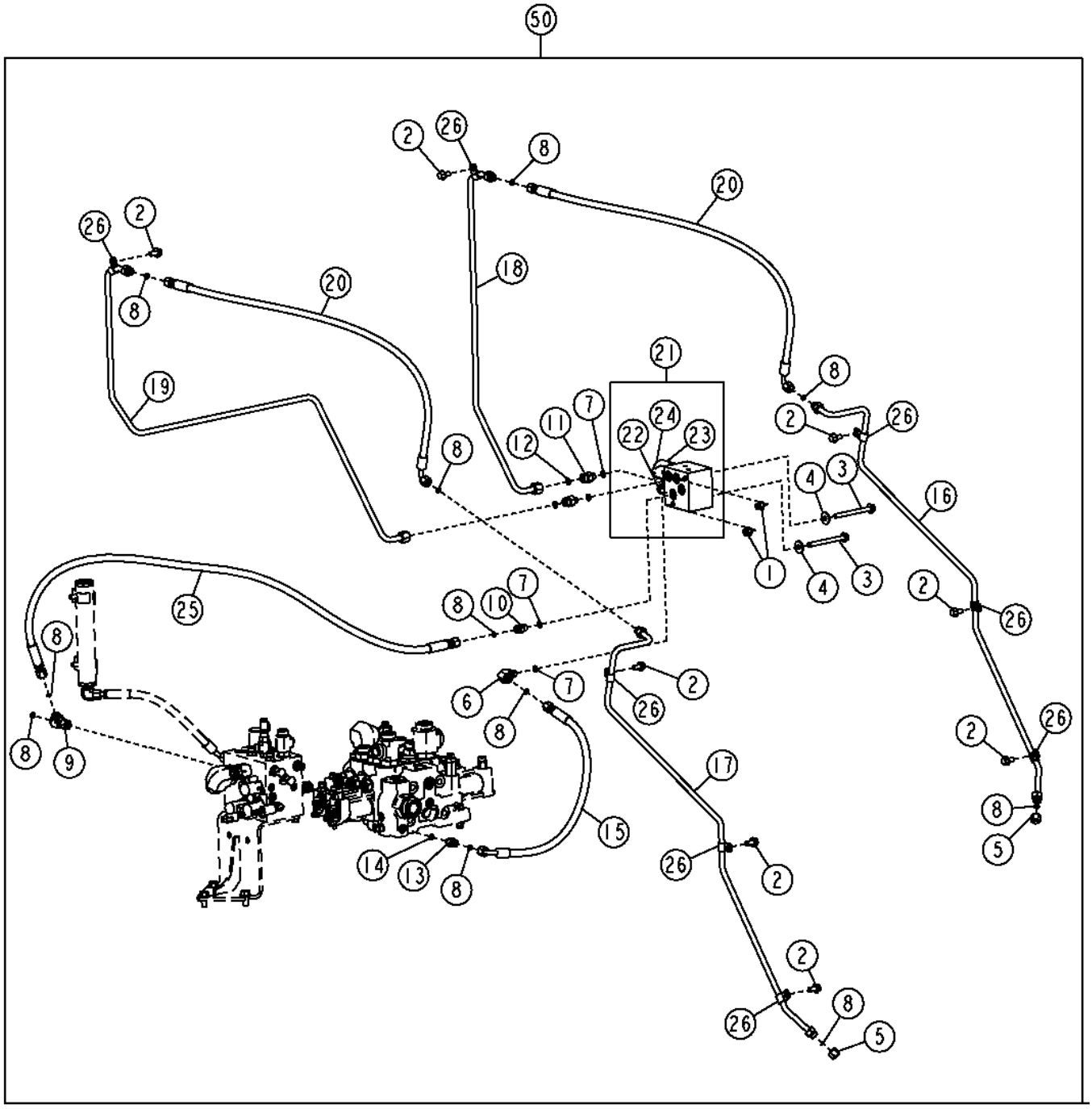

TX1043379

Item	*Nº peça*	*Descrição*	*Qtde*	*Nº série*	*Notas*
1	14M7400	Porca de segurança	2		M10
2	19M7784	Parafuso	8		M10 X 20
3	19M7836	Parafuso	2		M10 X 110
4	24M7296	Arruela	2		10.500 X 30 X 2.500 mm
5	38H1415	Conexão	2		
6	38H1004	Conexão em ângulo	1		
7	R26448	Anel o	4		11.887 X 1.981 mm (0.468" X 5/64")
8	T77613	Anel o	11		9.250 X 1.780 mm (0.364" X 0.070")
9	38H1030	Conexão em t	1		
10	38H1160	Adaptador	1		
11	38H1173	Adaptador	2		
12	T77857	Anel o	2		12.421 X 1.778 mm (0.489" X 0.070")
13	38H1309	Adaptador	1		
14	R28782	Anel o	1		8.915 X 1.829 mm (0.351" X 0.072")
15	AT167553	Mangueira hidraulica-fabric	1		17.4752" X 629 mm (24-3/4") X 17.4752"
16	AT211452	Tubulação de óleo	1		
17	AT211453	Tubulação de óleo	1		
18	AT307799	Tubulação de óleo	1		
19	AT307800	Tubulação de óleo	1		
20	AT324153	Mangueira hidraulica-fabric	2		17.4752" X 1346 mm (53") X 17.4752"
21	AT334494	VálVula de controle	1		
22	AT226265	VálVula de press.hidráulica	1		
	AT196943	Kit retentor	1		
23	AT226266	VálVula solenóide	4		
	AT225083	Kit retentor	1		
	AT333810	VálVula solenóide	1		
24	T225291	Porca	1		12.700 mm (1/2")
25	AT357215	Mangueira hidraulica-fabric	1		
26	H75541	Braçadeira	8		
50	**AT337420**	**Kit - instalação de campo**	**1**		**Pacotes de Produto**

Pin Disconnect Kit (Z-Bar) (630804 -)
Kit de déconnexion d'axe (Z-Bar) (630804 -)
Kit de Desconexão do Pino (Barra Z) (630804 -)
Комплект отсоединения штифта (Z-образный рычажный механизм) (630804 -)
Juego de desconexión de pasadores (Z-Bar) (630804 -)

AT337420_TX1080037 A.1

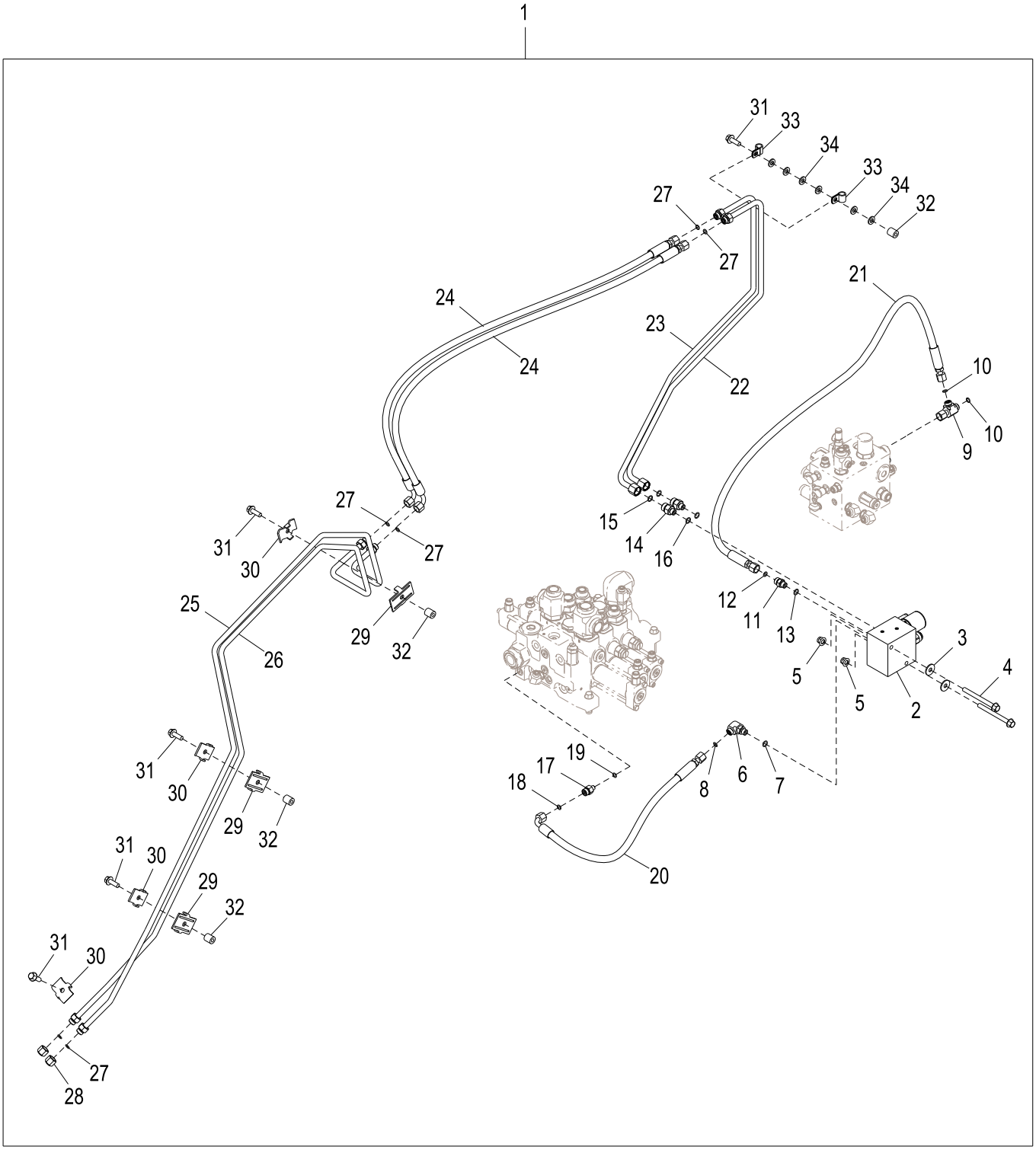

AT337420_TX1080037

Item	*Nº peça*	*Descrição*	*Qtde*	*Nº série*	*Notas*
1	**AT337420**	**Conjunto do Controle**	**1**		**Pinos de Travamento do Acoplador, Pacotes de Produto**
2	AT334494	VálVula de controle	1		Componentes em Página Separada
3	24M7296	Arruela	2		10.500 X 30 X 2.500 mm
4	19M7836	Parafuso	2		M10 X 110
5	14M7400	Porca de segurança	2		M10
6	38H1004	Conexão em ângulo	1		
7	R26448	Anel o	1		11.887 X 1.981 mm (0.468" X 5/64")
8	T77613	Anel o	1		9.250 X 1.780 mm (0.364" X 0.070")
9	38H1030	Conexão em t	1		
10	T77613	Anel o	2		9.250 X 1.780 mm (0.364" X 0.070")
11	38H1160	Adaptador	1		
12	T77613	Anel o	1		9.250 X 1.780 mm (0.364" X 0.070")
13	R26448	Anel o	1		11.887 X 1.981 mm (0.468" X 5/64")
14	38H1173	Adaptador	2		
15	T77857	Anel o	2		12.421 X 1.778 mm (0.489" X 0.070")
16	R26448	Anel o	2		11.887 X 1.981 mm (0.468" X 5/64")
17	38H1309	Adaptador	1		
18	T77613	Anel o	1		9.250 X 1.780 mm (0.364" X 0.070")
19	R28782	Anel o	1		8.915 X 1.829 mm (0.351" X 0.072")
20	AT167553	Mangueira hidraulica-fabric	1		
21	AT357215	Mangueira hidraulica-fabric	1		
22	AT372274	Tubulação de óleo	1		
23	AT372275	Tubulação de óleo	1		
24	AT324153	Mangueira hidraulica-fabric	2		
25	AT372276	Tubulação de óleo	1		
26	AT372277	Tubulação de óleo	1		
27	T77613	Anel o	6		9.250 X 1.780 mm (0.364" X 0.070")
28	38H1415	Conexão	2		
29	T159956	Braçadeira	3		
30	T159950	Braçadeira	4		
31	19M7786	Parafuso	5		M10 X 30
32	T72414	Bucha	4		
33	H75541	Braçadeira	2		
34	24M7239	Arruela	6		10.700 X 21 X 2.500 mm

Pin Disconnect Kit (Powerllel™)
Kit de déconnexion d'axe (Powerllel™)
Kit de Desconexão do Pino (Powerllel™)
Комплект отсоединения штифта (Powerllel™)
Juego de desconexión de pasadores (Powerllel™)

TX1043394 A.1

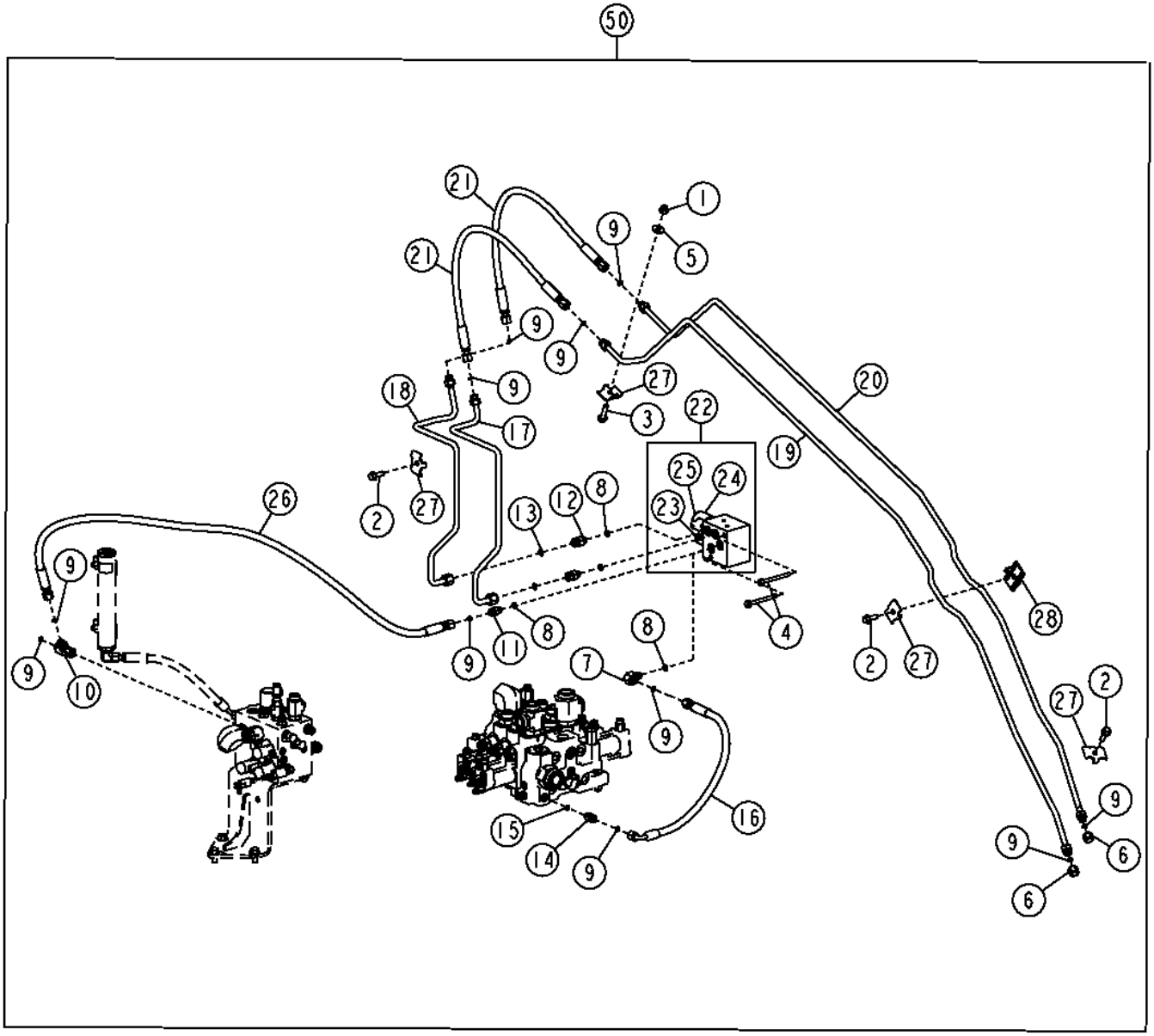

TX1043394

Item	*Nº peça*	*Descrição*	*Qtde*	*Nº série*	*Notas*
1	14M7400	Porca de segurança	1		M10
2	19M7786	Parafuso	3		M10 X 30
3	19M7804	Parafuso	1		M10 X 40
4	19M7913	Parafuso	2		M8 X 90
5	24M7296	Arruela	1		10.500 X 30 X 2.500 mm
6	38H1415	Conexão	2		
7	38H1004	Conexão em ângulo	1		
8	R26448	Anel o	4		11.887 X 1.981 mm (0.468" X 5/64")
9	T77613	Anel o	11		9.250 X 1.780 mm (0.364" X 0.070")
10	38H1030	Conexão em t	1		
11	38H1160	Adaptador	1		
12	38H1173	Adaptador	2		
13	T77857	Anel o	2		12.421 X 1.778 mm (0.489" X 0.070")
14	38H1309	Adaptador	1		
15	R28782	Anel o	1		8.915 X 1.829 mm (0.351" X 0.072")
16	AT167553	Mangueira hidraulica-fabric	1		17.4752" X 629 mm (24-3/4") X 17.4752"
17	AT333764	Tubulação de óleo	1		
18	AT333767	Tubulação de óleo	1		
19	AT333769	Tubulação de óleo	1		
20	AT333771	Tubulação de óleo	1		
21	AT334402	Mangueira hidraulica-fabric	2		17.4752" X 825 mm (32-1/2") X 17.4752"
22	AT334494	VálVula de controle	1		
23	AT226265	VálVula de press.hidráulica	1		
	AT196943	Kit retentor	1		
24	AT226266	VálVula solenóide	1		
	AT225083	Kit retentor	1		
	AT333810	VálVula solenóide	1		
25	T225291	Porca	1		12.700 mm (1/2")
26	AT357215	Mangueira hidraulica-fabric	1		
27	T159950	Braçadeira	4		
28	T159956	Braçadeira	1		
50	**AT357062**	**Kit - instalação de campo**	**1**		**Pacotes de Produto**

Boom and Bucket Cylinder Hydraulics (Z-Bar) (2-Spool Control Valve)
Circuit hydraulique du vérin de flèche et de benne (Z-Bar) (distributeur à 2 tiroirs)
Sistema Hidráulico do Cilindro da Caçamba e da Lança (Barra Z) (Válvula de Controle de 2 Carretéis)
Гидравлика цилиндра ковша и стрелы (2-золотниковый распределительный клапан) (Z-образный рычажный механизм)
Sistema hidráulico de cilindros del aguilón y cucharón (barra en Z) (válvula de control de 2 carretes)

TX1052489 A.1

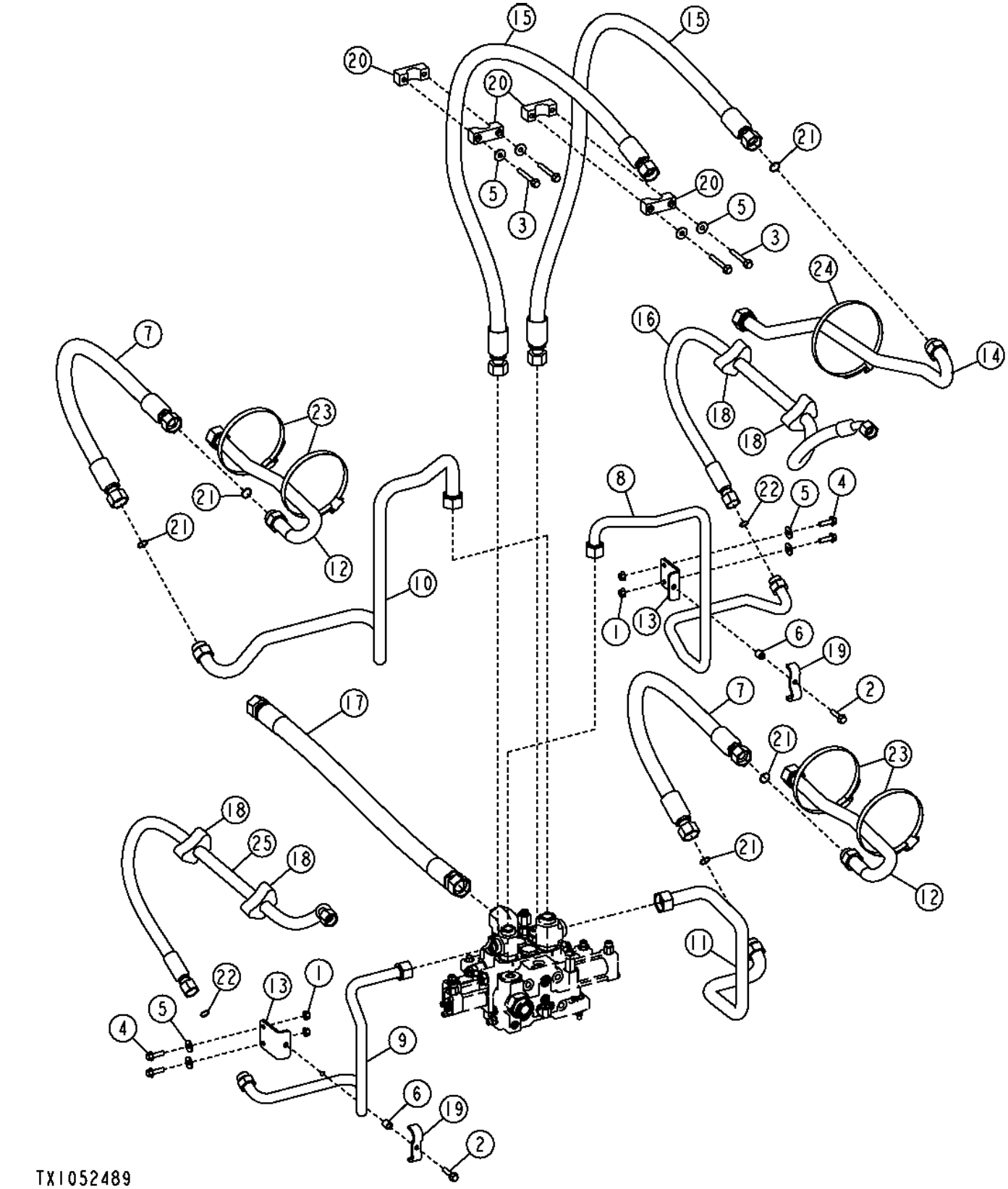

Item	*Nº peça*	*Descrição*	*Qtde*	*Nº série*	*Notas*
1	14M7296	Porca com flange	4		M10
2	19M7805	Parafuso	2		M10 X 45
3	19M7809	Parafuso	4		M10 X 70
4	19M7835	Parafuso	4		M10 X 35
5	24M7296	Arruela	8		10.500 X 30 X 2.500 mm
6	28H3383	Bucha	2		0.493" X 0.675" X 3/4"
7	AT208691	Mangueira hidraulica-fabric	2		
8	AT210216	Tubulação de óleo	1		
9	AT210217	Tubulação de óleo	1		
10	AT210218	Tubulação de óleo	1		
11	AT210219	Tubulação de óleo	1		
12	AT210400	Tubulação de óleo	2		
13	AT224318	Apoio	2		
14	AT307065	Tubulação de óleo	1		
15	AT307066	Mangueira hidraulica-fabric	2		
16	AT320658	Mangueira hidraulica-fabric	1		
17	AT366774	Mangueira hidraulica-fabric	1		
18	T102005	Guia	4		
19	T170365	Braçadeira	2		
20	T67995	Braçadeira	4		
21	T76938	Anel o	5		
22	T77858	Anel o	2		
23	TY22495	Abraçadeira para mangueira	4		
24	TY22496	Abraçadeira para mangueira	1		
25	AT315051	Mangueira hidraulica-fabric	1		

Boom and Bucket Cylinder Hydraulics (Z-Bar) (3-Spool Control Valve)
Circuit hydraulique du vérin de flèche et de benne (Z-Bar) (distributeur à 3 tiroirs)
Sistema Hidráulico do Cilindro da Caçamba e da Lança (Barra Z) (Válvula de Controle de 3 Carretéis)
Гидравлика цилиндра ковша и стрелы (Z-образный рычажный механизм) (3-золотниковый клапан управления)
Sistema hidráulico de cilindros de aguilón y cucharón (Z-Bar) (válvula de control de 3 carretes)

TX1052491 A.1

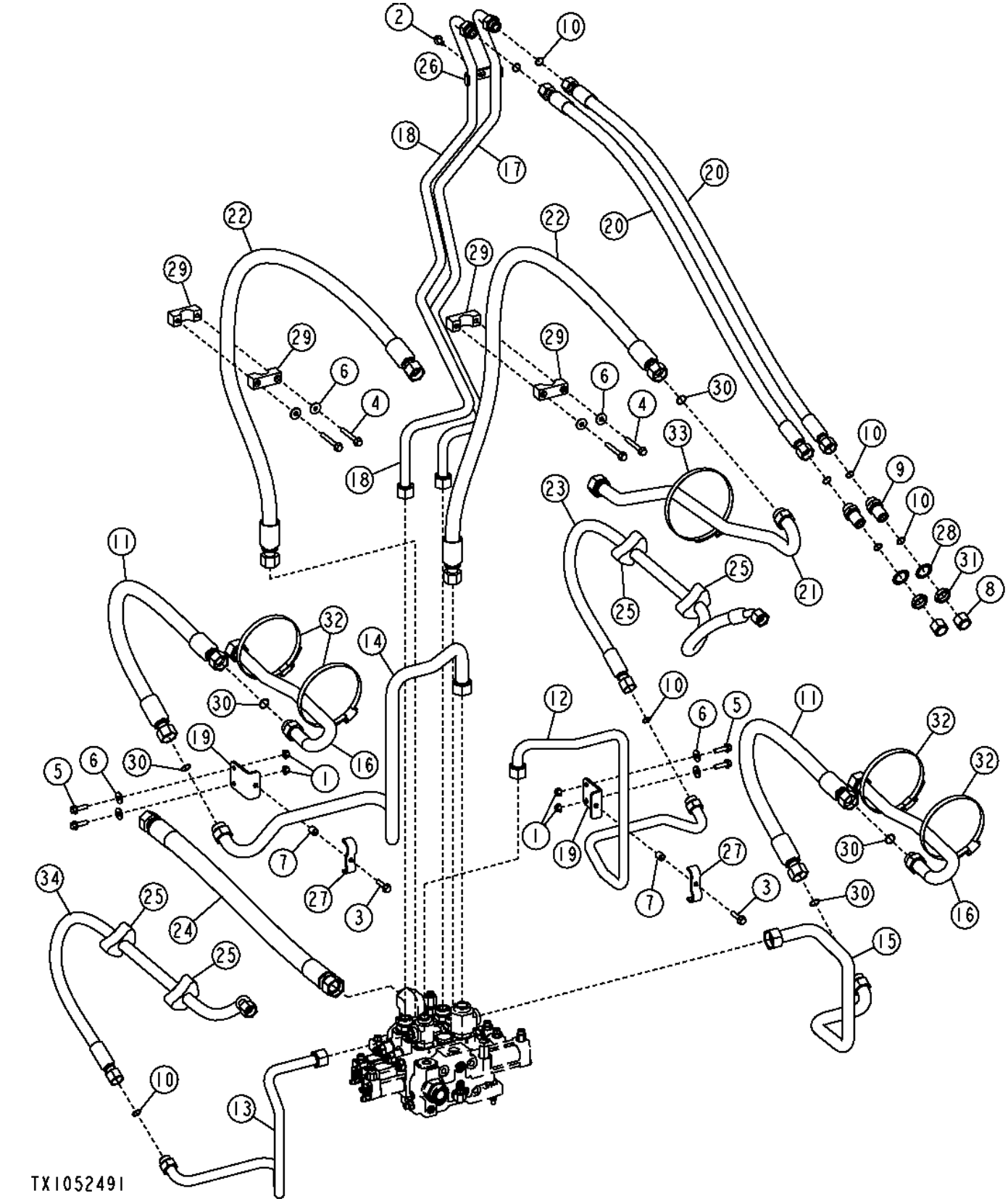

Item	*Nº peça*	*Descrição*	*Qtde*	*Nº série*	*Notas*
1	14M7296	Porca com flange	4		M10
2	19M7784	Parafuso	1		M10 X 20
3	19M7805	Parafuso	2		M10 X 45
4	19M7810	Parafuso	4		M10 X 80
5	19M7835	Parafuso	4		M10 X 35
6	24M7296	Arruela	8		10.500 X 30 X 2.500 mm
7	28H3383	Bucha	2		0.493" X 0.675" X 3/4"
8	38H1418	Conexão	2		
9	38H1276	Adaptador	2		
10	T77858	Anel o	8		
11	AT208691	Mangueira hidraulica-fabric	2		
12	AT210216	Tubulação de óleo	1		
13	AT210217	Tubulação de óleo	1		
14	AT210218	Tubulação de óleo	1		
15	AT210219	Tubulação de óleo	1		
16	AT210400	Tubulação de óleo	2		
17	AT220957	Tubulação de óleo	1		
18	AT220958	Tubulação de óleo	1		
19	AT224318	Apoio	2		
20	AT228192	Mangueira hidraulica-fabric	2		
21	AT307065	Tubulação de óleo	1		
22	AT307066	Mangueira hidraulica-fabric	2		
23	AT320658	Mangueira hidraulica-fabric	1		
24	AT366773	Mangueira hidraulica-fabric	1		SUB FOR AT350942
25	T102005	Guia	4		
26	T167979	Braçadeira	1		
27	T170365	Braçadeira	2		
28	T174275	Arruela de pressão	2		30.950 mm (1-7/32")
29	T67995	Braçadeira	4		
30	T76938	Anel o	5		
31	T78707	Porca	2		30.175 mm (1-3/16")
32	TY22495	Abraçadeira para mangueira	4		
33	TY22496	Abraçadeira para mangueira	1		
34	AT315051	Mangueira hidraulica-fabric	1		

Boom and Bucket Cylinder Hydraulics (Z-Bar) (4-Spool Control Valve)
Circuit hydraulique du vérin de flèche et de benne (Z-Bar) (distributeur à 4 tiroirs)
Sistema Hidráulico do Cilindro da Caçamba e da Lança (Barra Z) (Válvula de Controle de 4 Carretéis)
Гидравлика цилиндра ковша и стрелы (Z-образный рычажный механизм) (4-золотниковый клапан управления)
Sistema hidráulico de cilindros de aguilón y cucharón (Z-Bar) (válvula de control de 4 carretes)

TX1052501 A.1

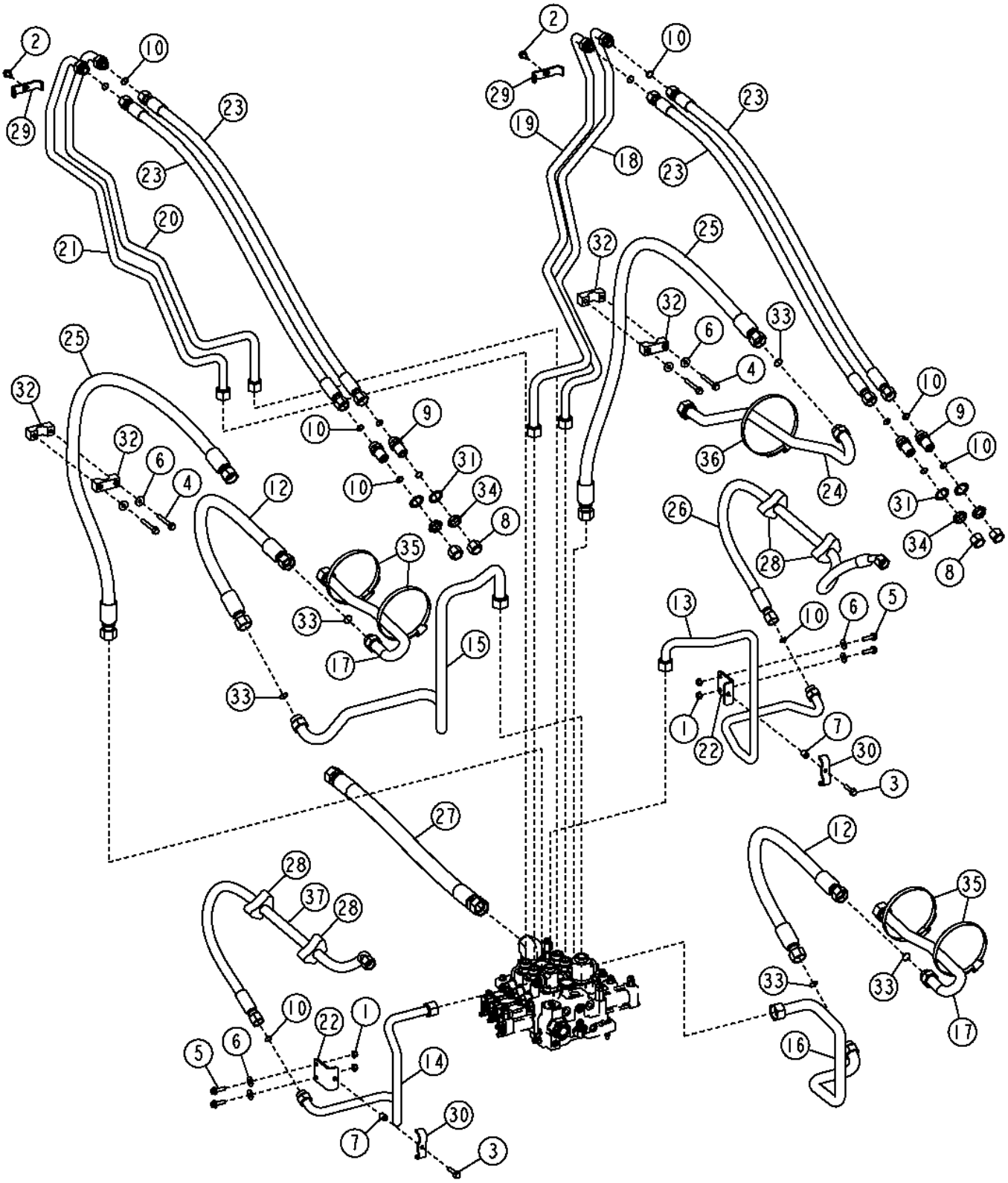

Item	*Nº peça*	*Descrição*	*Qtde*	*Nº série*	*Notas*
1	14M7296	Porca com flange	4		M10
2	19M7784	Parafuso	2		M10 X 20
3	19M7805	Parafuso	2		M10 X 45
4	19M7810	Parafuso	4		M10 X 80
5	19M7835	Parafuso	4		M10 X 35
6	24M7296	Arruela	8		10.500 X 30 X 2.500 mm
7	28H3383	Bucha	2		0.493" X 0.675" X 3/4"
8	38H1418	Conexão	4		
9	38H1276	Adaptador	4		
10	T77858	Anel o	14		
12	AT208691	Mangueira hidraulica-fabric	2		
13	AT210216	Tubulação de óleo	1		
14	AT210217	Tubulação de óleo	1		
15	AT210218	Tubulação de óleo	1		
16	AT210219	Tubulação de óleo	1		
17	AT210400	Tubulação de óleo	2		
18	AT220957	Tubulação de óleo	1		
19	AT220958	Tubulação de óleo	1		
20	AT220959	Tubulação de óleo	1		
21	AT220960	Tubulação de óleo	1		
22	AT224318	Apoio	2		
23	AT228192	Mangueira hidraulica-fabric	4		
24	AT307065	Tubulação de óleo	1		
25	AT307066	Mangueira hidraulica-fabric	2		
26	AT320658	Mangueira hidraulica-fabric	1		
27	AT366733	Mangueira hidraulica-fabric	1		(SUB FOR AT364569)
28	T102005	Guia	4		
29	T167979	Braçadeira	2		
30	T170365	Braçadeira	2		
31	T174275	Arruela de pressão	4		30.950 mm (1-7/32")
32	T67995	Braçadeira	4		
33	T76938	Anel o	5		
34	T78707	Porca	4		30.175 mm (1-3/16")
35	TY22495	Abraçadeira para mangueira	4		
36	TY22496	Abraçadeira para mangueira	1		
37	AT315051	Mangueira hidraulica-fabric	1		

Boom and Bucket Cylinder Hydraulics (Powerllel™) (2-Spool Control Valve)
Circuit hydraulique du vérin de flèche et de benne (Powerllel™) (distributeur à 2 tiroirs)
Sistema Hidráulico do Cilindro da Caçamba e da Lança (Powerllel™) (Válvula de Controle de 2 Carretéis)
Гидравлика цилиндра ковша и стрелы (Powerllel™) (2-золотниковый клапан управления)
Sistema hidráulico de cilindros del aguilón y cucharón (Powerllel™) (válvula de control de 2 carretes)

TX1043811 A.1

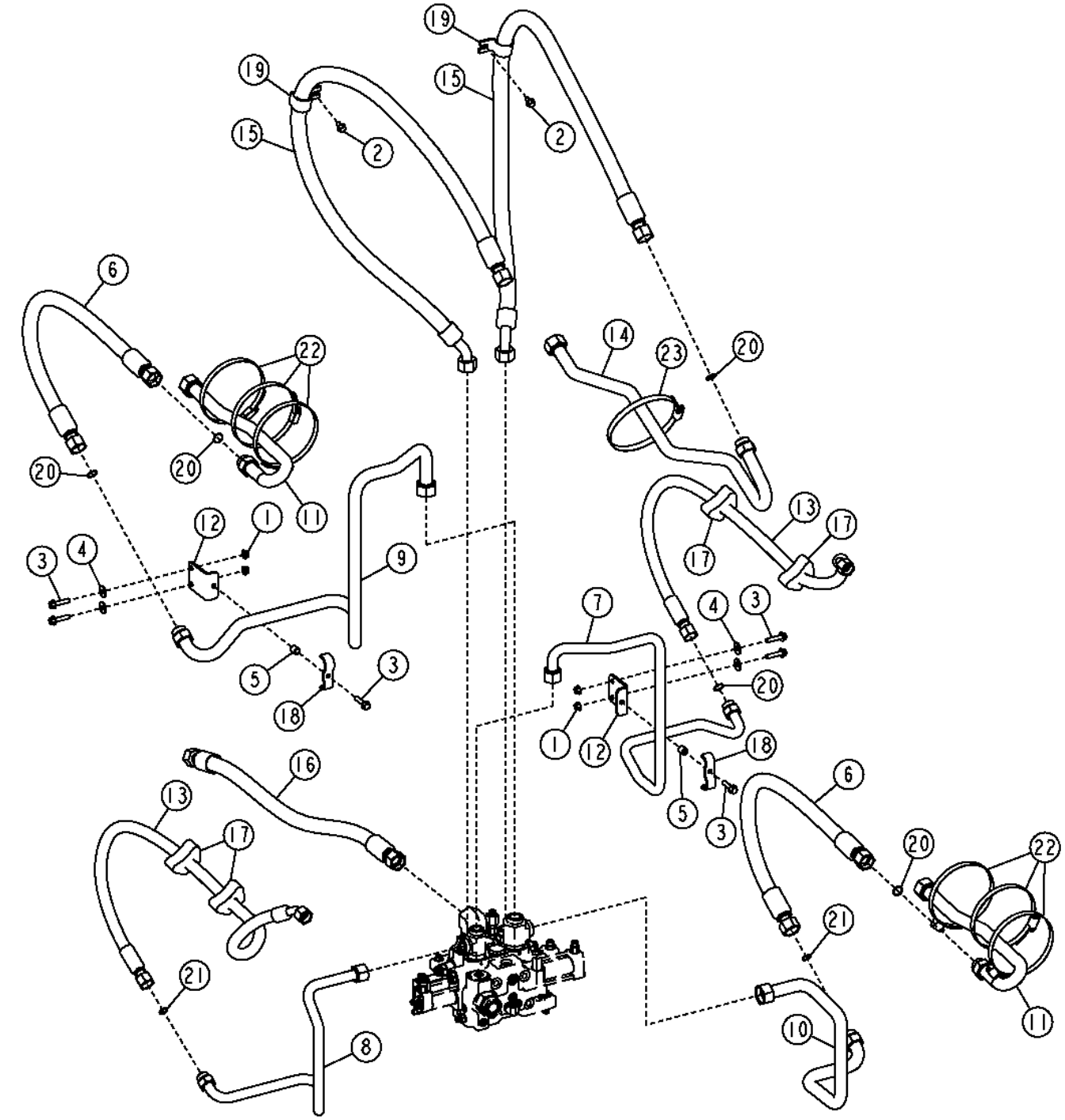

Item	*Nº peça*	*Descrição*	*Qtde*	*Nº série*	*Notas*
1	14M7296	Porca com flange	4		M10
2	19M7783	Parafuso	2		M10 X 16
3	19M7805	Parafuso	6		M10 X 45
4	24M7296	Arruela	4		10.500 X 30 X 2.500 mm
5	28H3383	Bucha	2		0.493" X 0.675" X 3/4"
6	AT208691	Mangueira hidraulica-fabric	2		
7	AT210216	Tubulação de óleo	1		
8	AT210217	Tubulação de óleo	1		
9	AT210218	Tubulação de óleo	1		
10	AT210219	Tubulação de óleo	1		
11	AT210400	Tubulação de óleo	2		
12	AT224318	Apoio	2		
13	AT315051	Mangueira hidraulica-fabric	2		(SUB FOR AT320658)
14	AT332338	Tubulação de óleo	1		
15	AT347679	Mangueira hidraulica-fabric	2		
16	AT366774	Mangueira hidraulica-fabric	1		(SUB FOR AT350941)
17	T102005	Guia	4		
18	T170365	Braçadeira	2		
19	T224878	Braçadeira	2		
20	T76938	Anel o	5		
21	T77858	Anel o	2		
22	TY22495	Abraçadeira para mangueira	6		
23	TY22496	Abraçadeira para mangueira	1		

Boom and Bucket Cylinder Hydraulics (Powerllel™) (3-Spool Control Valve)
Circuit hydraulique du vérin de flèche et de benne (Powerllel™) (distributeur à 3 tiroirs)
Sistema Hidráulico do Cilindro da Caçamba e da Lança (Powerllel™) (Válvula de Controle de 3 Carretéis)
Гидравлика цилиндра ковша и стрелы (Powerllel™) (3-золотниковый клапан управления)
Sistema hidráulico de cilindros de aguilón y cucharón (Powerllel™) (válvula de control de 3 carretes)

TX1043816 A.1

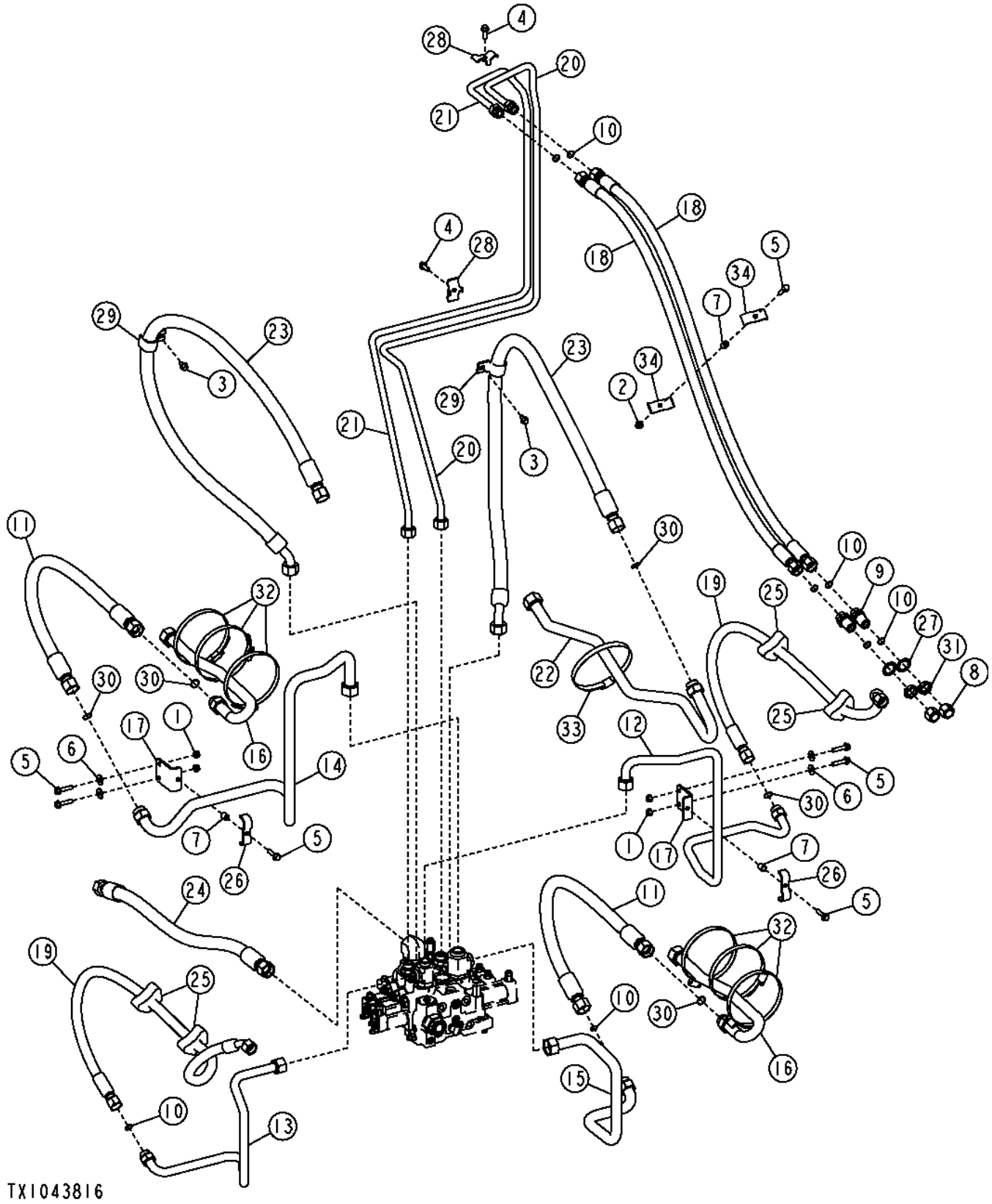

Item	*Nº peça*	*Descrição*	*Qtde*	*Nº série*	*Notas*
1	14M7296	Porca com flange	4		M10
2	14M7400	Porca de segurança	1		M10
3	19M7783	Parafuso	2		M10 X 16
4	19M7786	Parafuso	2		M10 X 30
5	19M7805	Parafuso	7		M10 X 45
6	24M7296	Arruela	4		10.500 X 30 X 2.500 mm
7	28H3383	Bucha	3		0.493" X 0.675" X 3/4"
8	38H1418	Conexão	2		
9	38H1276	Adaptador	2		
10	T77858	Anel o	8		
11	AT208691	Mangueira hidraulica-fabric	2		
12	AT210216	Tubulação de óleo	1		
13	AT210217	Tubulação de óleo	1		
14	AT210218	Tubulação de óleo	1		
15	AT210219	Tubulação de óleo	1		
16	AT210400	Tubulação de óleo	2		
17	AT224318	Apoio	2		
18	AT228194	Mangueira hidraulica-fabric	2		
19	AT315051	Mangueira hidraulica-fabric	2		(SUB FOR AT320658)
20	AT332176	Tubulação de óleo	1		
21	AT332177	Tubulação de óleo	1		
22	AT332338	Tubulação de óleo	1		
23	AT347679	Mangueira hidraulica-fabric	2		
24	AT366773	Mangueira hidraulica-fabric	1		(SUB FOR AT350942)
25	T102005	Guia	4		
26	T170365	Braçadeira	2		
27	T174275	Arruela de pressão	2		30.950 mm (1-7/32")
28	T215434	Braçadeira	2		
29	T224878	Braçadeira	2		
30	T76938	Anel o	5		
31	T78707	Porca	2		30.175 mm (1-3/16")
32	TY22495	Abraçadeira para mangueira	6		
33	TY22496	Abraçadeira para mangueira	1		
34	U46753	Abraçadeira para mangueira	2		

Boom and Bucket Cylinder Hydraulics (Powerllel™) (4-Spool Control Valve)
Circuit hydraulique du vérin de flèche et de benne (Powerllel™) (distributeur à 4 tiroirs)
Sistema Hidráulico do Cilindro da Caçamba e da Lança (Powerllel™) (Válvula de Controle de 4 Carretéis)
Гидравлика цилиндра ковша и стрелы (Powerllel™) (4-золотниковый клапан управления)
Sistema hidráulico de cilindros de aguilón y cucharón (Powerllel™) (válvula de control de 4 carretes)

TX1043817 A.1

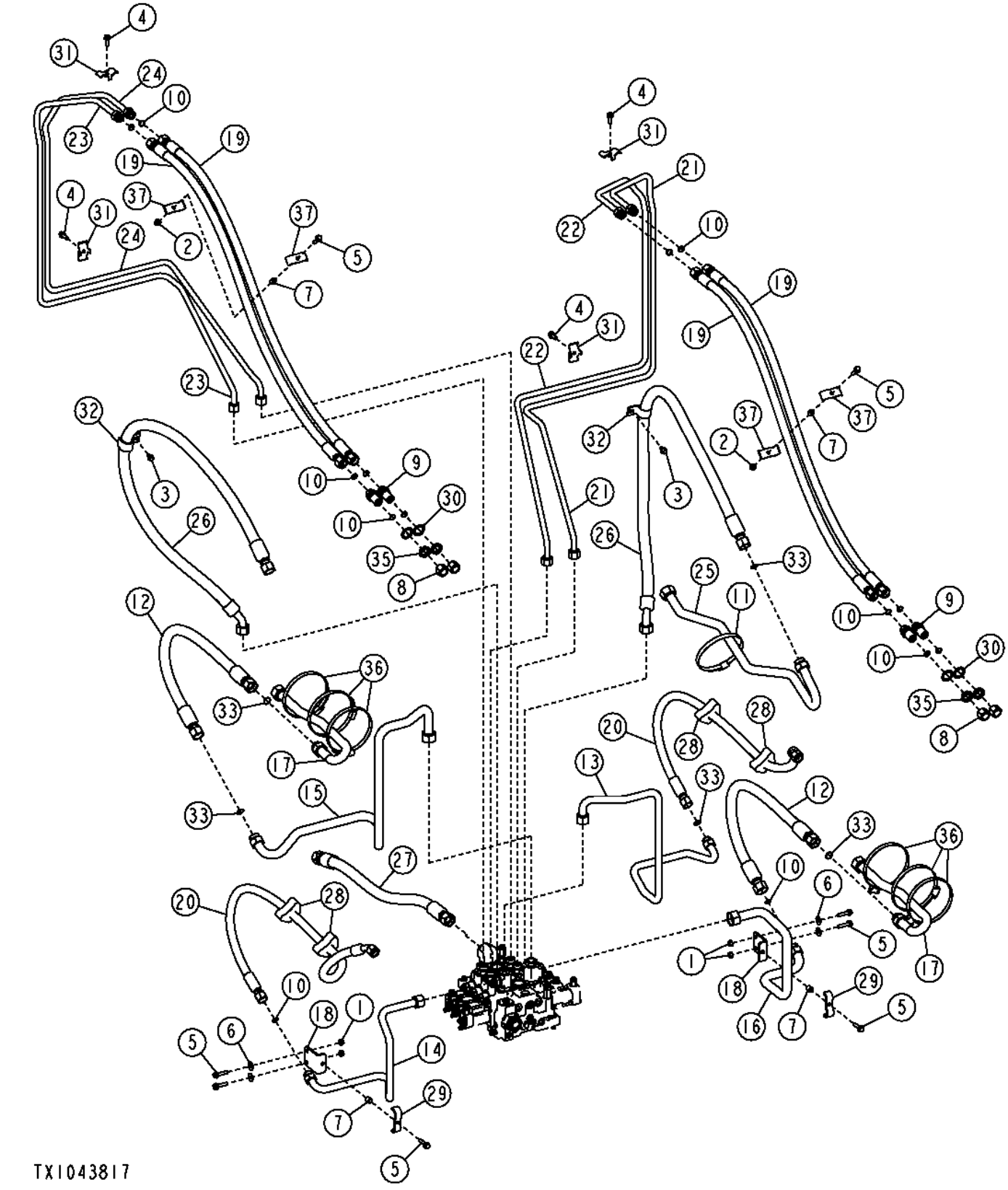

Item	*Nº peça*	*Descrição*	*Qtde*	*Nº série*	*Notas*
1	14M7296	Porca com flange	4		M10
2	14M7400	Porca de segurança	2		M10
3	19M7783	Parafuso	2		M10 X 16
4	19M7786	Parafuso	4		M10 X 30
5	19M7805	Parafuso	8		M10 X 45
6	24M7296	Arruela	4		10.500 X 30 X 2.500 mm
7	28H3383	Bucha	4		0.493" X 0.675" X 3/4"
8	38H1418	Conexão	4		
9	38H1276	Adaptador	4		
10	T77858	Anel o	14		
11	AH130230	Abraçadeira para mangueira	1		
12	AT208691	Mangueira hidraulica-fabric	2		
13	AT210216	Tubulação de óleo	1		
14	AT210217	Tubulação de óleo	1		
15	AT210218	Tubulação de óleo	1		
16	AT210219	Tubulação de óleo	1		
17	AT210400	Tubulação de óleo	2		
18	AT224318	Apoio	2		
19	AT228194	Mangueira hidraulica-fabric	4		
20	AT315051	Mangueira hidraulica-fabric	2		
21	AT332176	Tubulação de óleo	1		
22	AT332177	Tubulação de óleo	1		
23	AT332244	Tubulação de óleo	1		
24	AT332245	Tubulação de óleo	1		
25	AT332338	Tubulação de óleo	1		
26	AT347679	Mangueira hidraulica-fabric	2		
27	AT366733	Mangueira hidraulica-fabric	1		(SUB FOR AT364569)
28	T102005	Guia	4		
29	T170365	Braçadeira	2		
30	T174275	Arruela de pressão	4		30.950 mm (1-7/32")
31	T215434	Braçadeira	4		
32	T224878	Braçadeira	2		
33	T76938	Anel o	5		
35	T78707	Porca	4		30.175 mm (1-3/16")
36	TY22495	Abraçadeira para mangueira	6		
37	U46753	Abraçadeira para mangueira	4		

Two Function Pilot Lines
Conduites pilotes à deux fonctions
Linhas do Piloto de Duas Funções
Линии двухфункционального сервоуправления
Líneas piloto de dos funciones

TX1043698 A.1

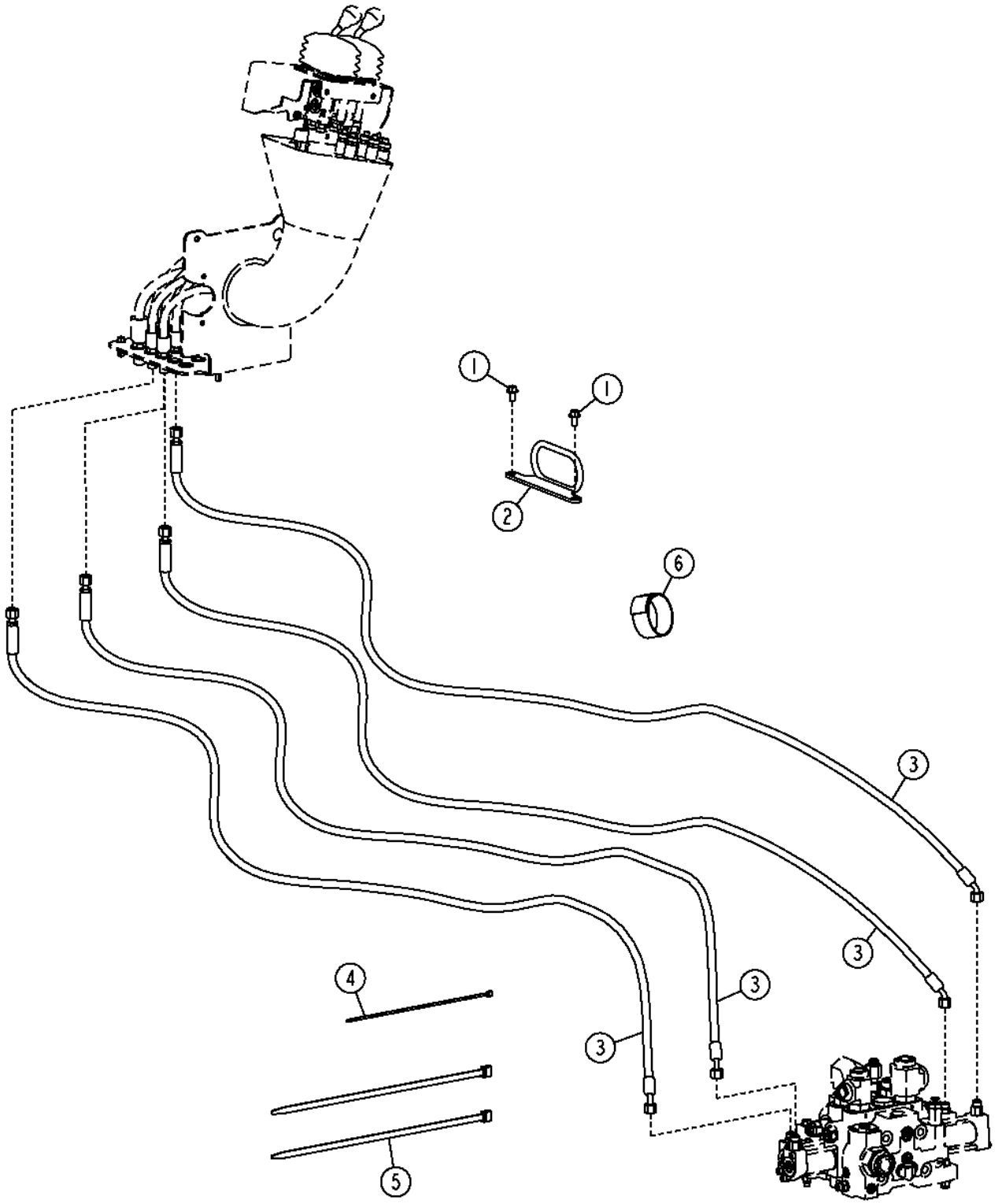

TX1043698

Item	*Nº peça*	*Descrição*	*Qtde*	*Nº série*	*Notas*
1	19M7784	Parafuso	2		M10 X 20
2	AT323107	Apoio	1		
3	AT336756	Mangueira hidraulica-fabric	4		
4	H77698	Cinta	6		
5	N189220	Cinta	2		
6	T238029	Correia de ajuste	1		

Three Function Pilot Lines
Conduites pilotes à trois fonctions
Linhas do Piloto de Três Funções
Линии трехфункционального сервоуправления
Líneas piloto de tres funciones

TX1043706 A.1

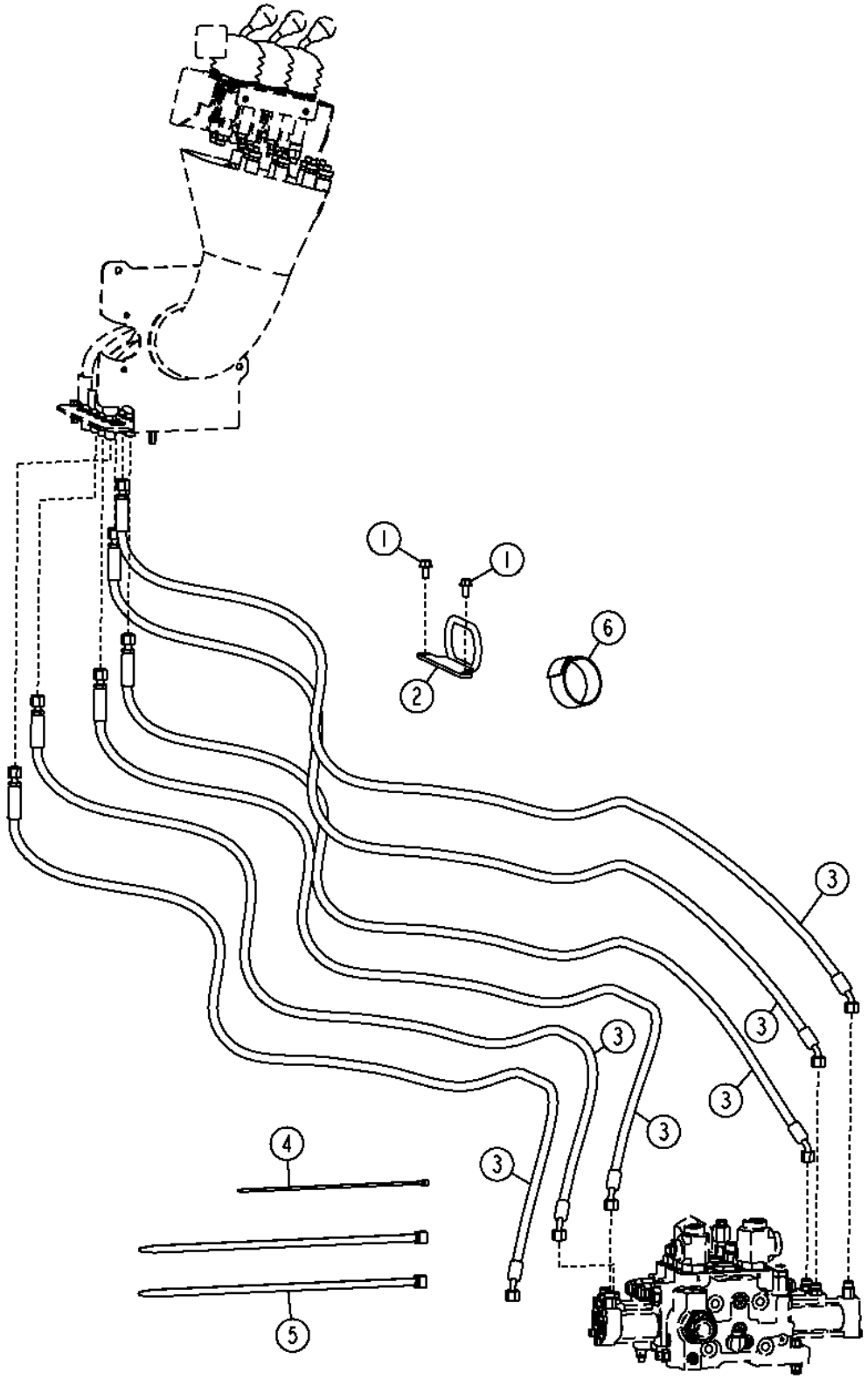

TX1043706

Item	*Nº peça*	*Descrição*	*Qtde*	*Nº série*	*Notas*
1	19M7784	Parafuso	2		M10 X 20
2	AT323107	Apoio	1		
3	AT336756	Mangueira hidraulica-fabric	6		
4	H77698	Cinta	6		
5	N189220	Cinta	2		
6	T238029	Correia de ajuste	1		

Four Function Pilot Lines
Conduites pilotes à quatre fonctions
Linhas do Piloto de Quatro Funções
Линии четырехфункционального сервоуправления
Líneas piloto de cuatro funciones

TX1043709 A.1

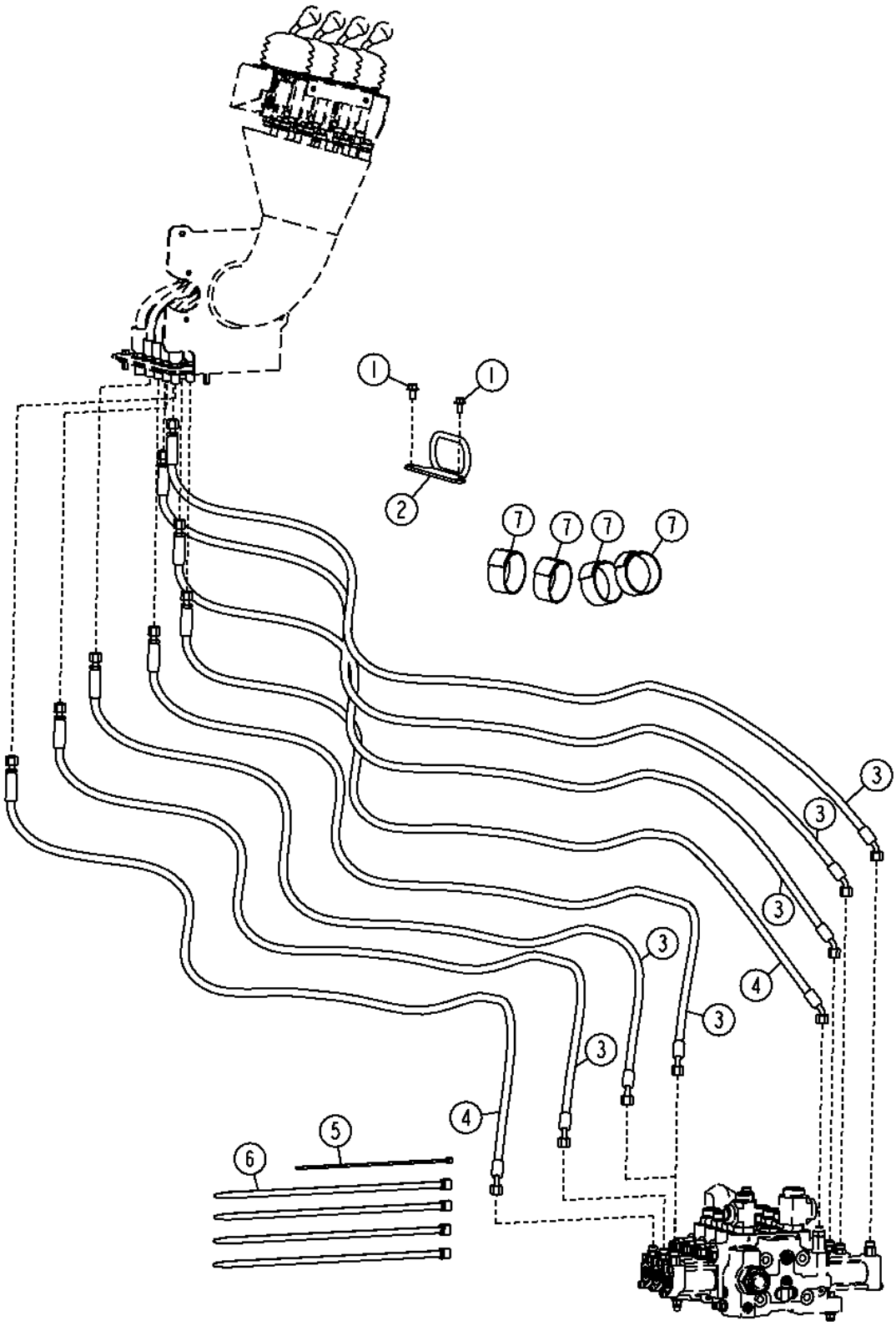

Item	*Nº peça*	*Descrição*	*Qtde*	*Nº série*	*Notas*
1	19M7784	Parafuso	2		M10 X 20
2	AT323107	Apoio	1		
3	AT336756	Mangueira hidraulica-fabric	6		
4	AT340251	Mangueira hidraulica-fabric	2		
5	H77698	Cinta	6		
6	N189220	Cinta	4		
7	T238029	Correia de ajuste	4		

Third Function Boom To Coupler Hydraulic Lines (Z-Bar)
Conduites hydrauliques entre flèche à troisième fonction et raccord (Z-Bar)
Linhas Hidráulicas da Lança da Terceira Função ao Acoplador (Barra Z)
Гидравлические линии от третьей функции стрелы к сцепке (Z-образный рычажный механизм)
Tuberías hidráulicas de aguilón de tercera función a acoplador (Z-Bar)

AT372701_TX1080041 A.1

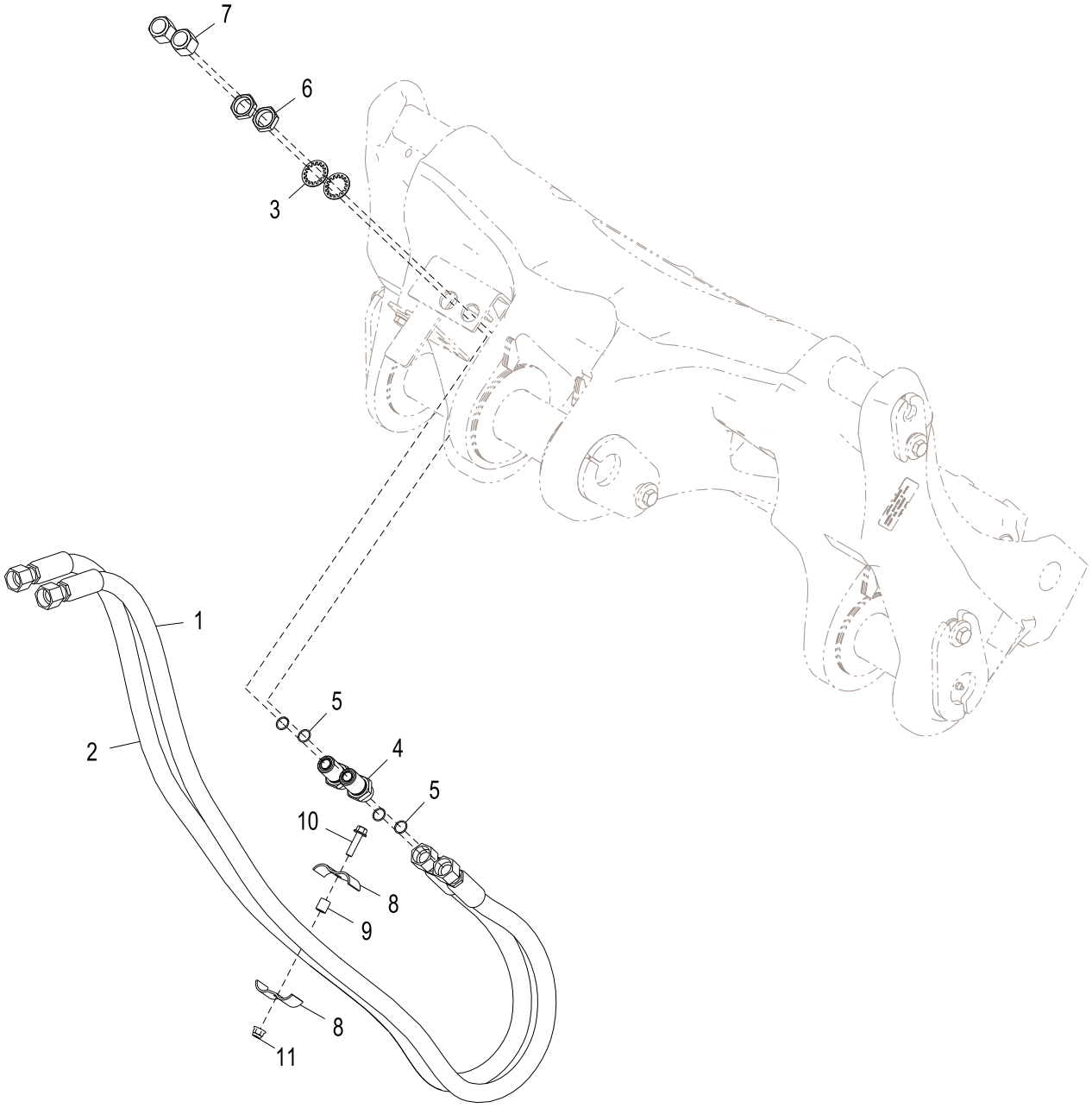

AT372701_TX1080041

Item	*Nº peça*	*Descrição*	*Qtde*	*Nº série*	*Notas*
1	AT317468	Mangueira hidraulica-fabric	1		
2	AT317468	Mangueira hidraulica-fabric	1		
3	T174275	Arruela de pressão	2		30.950 mm (1-7/32")
4	38H1276	Adaptador	2		
5	T77858	Anel o	4		18.771 X 1.778 mm (0.739" X 0.070")
6	T78707	Porca	2		30.175 mm (1-3/16")
7	38H1418	Conexão	2		
8	U46753	Abraçadeira para mangueira	2		
9	28H3383	Bucha	1		0.493" X 0.675" X 3/4"
10	19M7804	Parafuso	1		M10 X 40
11	14M7400	Porca de segurança	1		M10

Third Function Boom To Coupler Hydraulic Lines (High Lift Z-Bar)
Conduites hydrauliques entre flèche à troisième fonction et raccord (Z-Bar levage élevé)
Linhas Hidráulicas da Lança da Terceira Função ao Acoplador (Barra Z de Elevação Alta)
Гидравлические линии от третьей функции стрелы к сцепке (Z-образный рычажный механизм высокого подъема)
Tuberías hidráulicas de aguilón de tercera función a acoplador (Z-Bar de gran elevación)

AT377810_TX1080042 A.1

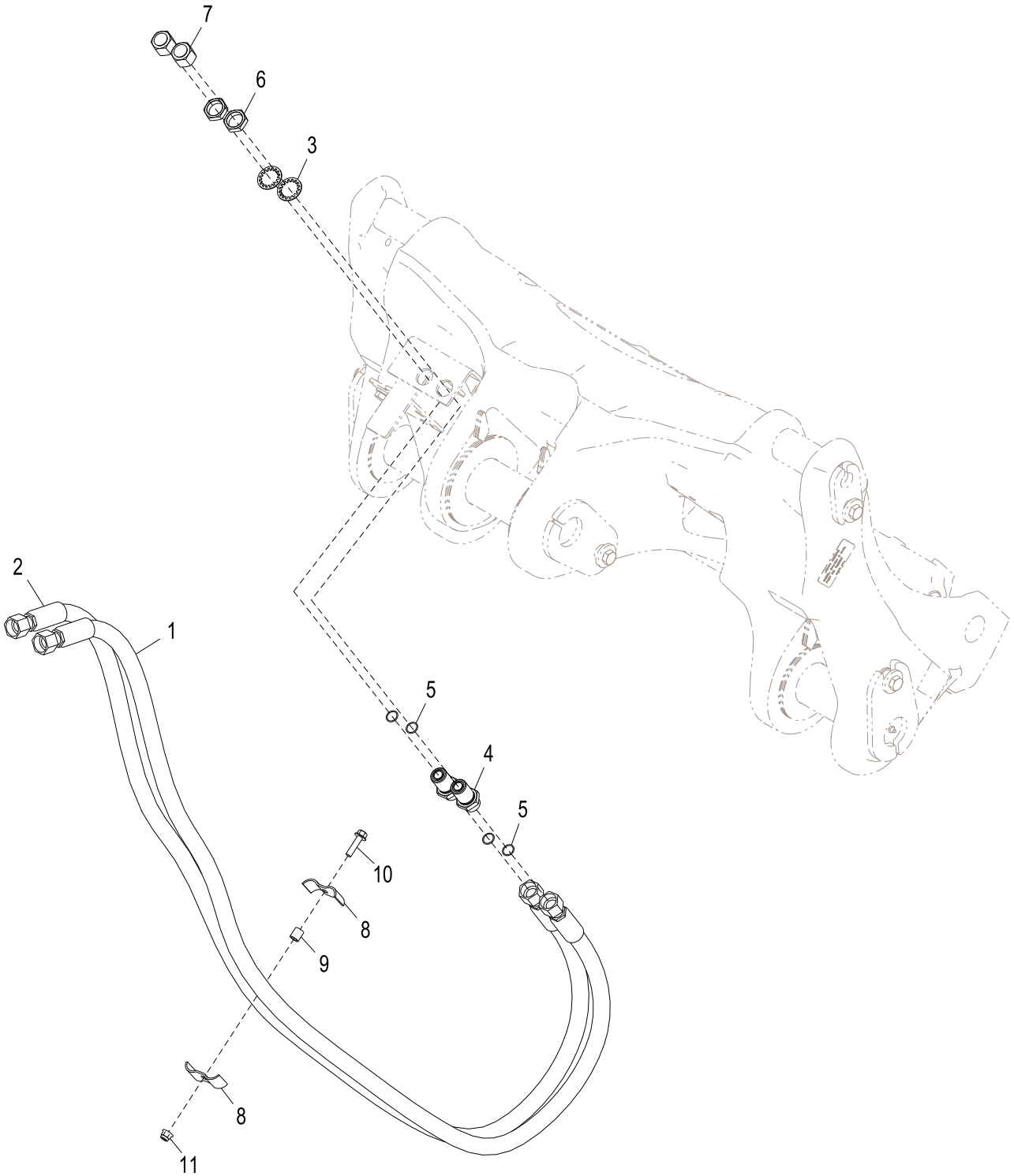

AT377810_TX1080042

Item	*Nº peça*	*Descrição*	*Qtde*	*Nº série*	*Notas*
1	AT321388	Mangueira hidraulica-fabric	1		
2	AT321388	Mangueira hidraulica-fabric	1		
3	T174275	Arruela de pressão	2		30.950 mm (1-7/32")
4	38H1276	Adaptador	2		
5	T77858	Anel o	4		18.771 X 1.778 mm (0.739" X 0.070")
6	T78707	Porca	2		30.175 mm (1-3/16")
7	38H1418	Conexão	2		
8	U46753	Abraçadeira para mangueira	2		
9	28H3383	Bucha	1		0.493" X 0.675" X 3/4"
10	19M7804	Parafuso	1		M10 X 40
11	14M7400	Porca de segurança	1		M10

Third Function Boom to Coupler Hydraulic Lines Conversion Kit (Powerllel™)
Jeu d'adaptation de conduites hydrauliques entre flèche à troisième fonction et raccord (Powerllel™)
Kit de Conversão de Linhas Hidráulicas da Lança da Terceira Função ao Acoplador (Powerllel™)
Комплект переоборудования гидропроводов от третьей функции стрелы к муфте (Powerllel™)
Juego de modificación de tuberías hidráulicas de tercera función entre aguilón y acoplador (Powerllel™)

AT347202_TX1096266 A.1

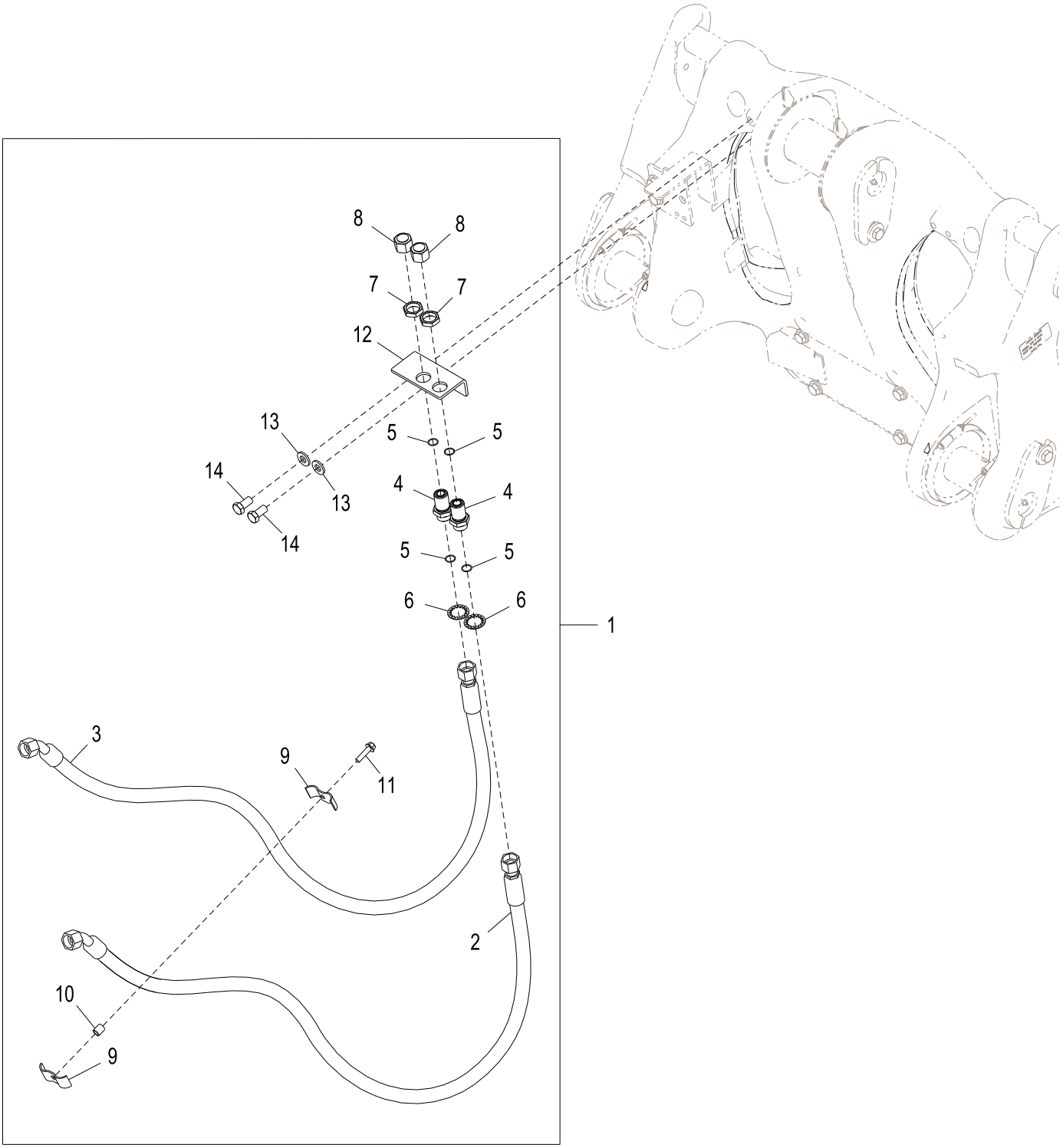

AT347202_TX1096266

Item	*Nº peça*	*Descrição*	*Qtde*	*Nº série*	*Notas*
1	**AT347202**	**Kit mangueira**	**1**		**Pacotes de Produto**
2	AT317367	Mangueira hidraulica-fabric	1		
3	AT317367	Mangueira hidraulica-fabric	1		
4	38H1276	Adaptador	2		
5	T77858	Anel o	4		18.771 X 1.778 mm (0.739" X 0.070")
6	T174275	Arruela de pressão	2		30.950 mm (1-7/32")
7	T78707	Porca	2		30.175 mm (1-3/16")
8	38H1418	Conexão	2		
9	U46753	Abraçadeira para mangueira	2		
10	28H3383	Bucha	1		0.493" X 0.675" X 3/4"
11	19M7804	Parafuso	1		M10 X 40
12	T261391	Placa	1		
13	24M7241	Arruela	2		17 X 34 X 4 mm
14	19M8029	Parafuso sextavado	2		M16 X 30

Cable Reinforced Hi-Vis Coupler Hydraulic Lines (Z-Bar)
Conduites hydrauliques de raccord Hi-Vis de câble renforcé (Z-Bar)
Linhas Hidráulicas do Acoplador de Alta Visibilidade Reforçado por Cabo (Barra Z)
Гидравлические линии сцепки высокой вязкости с армированным кабелем (Z-образный рычажный механизм)
Tuberías hidráulicas de acoplador Hi-Vis reforzado con cable (Z-Bar)

AT372278_TX1080044 A.2

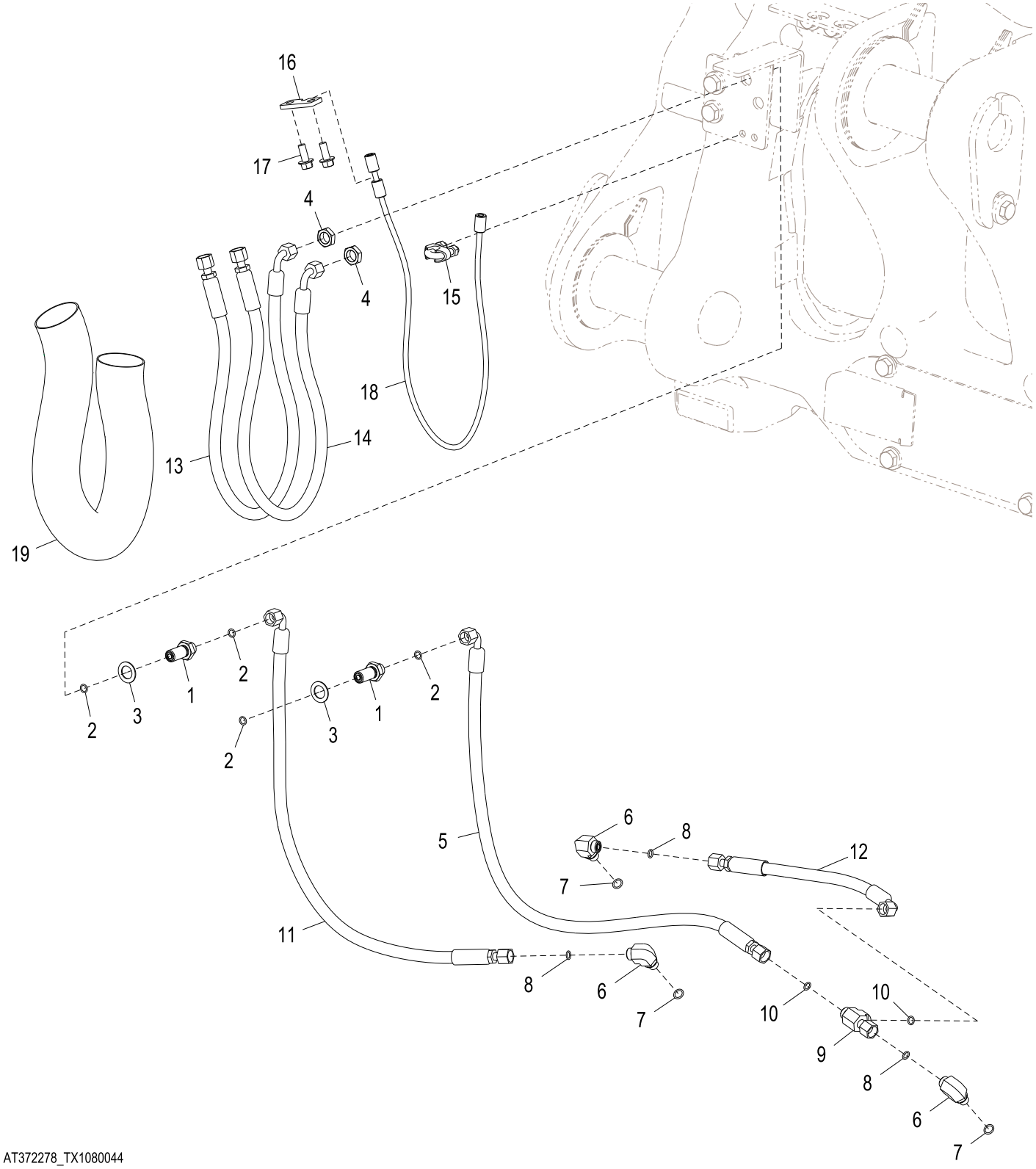

AT372278_TX1080044

Item	*Nº peça*	*Descrição*	*Qtde*	*Nº série*	*Notas*
1	38H1285	Conexão de união	2		
2	T77613	Anel o	4		9.250 X 1.780 mm (0.364" X 0.070")
3	12H327	Arruela de pressão	2		3/4"
4	T81029	Porca	2		17.475 mm (11/16")
5	AT324641	Mangueira hidraulica-fabric	1		
6	38H1004	Conexão em ângulo	3		
7	R26448	Anel o	3		11.887 X 1.981 mm (0.468" X 5/64")
8	T77613	Anel o	3		9.250 X 1.780 mm (0.364" X 0.070")
9	38H1030	Conexão em t	1		
10	T77613	Anel o	2		9.250 X 1.780 mm (0.364" X 0.070")
11	AT323756	Mangueira hidraulica-fabric	1		
12	AT334797	Mangueira hidraulica-fabric	1		
13	AT324641	Mangueira hidraulica-fabric	1		
14	AT324641	Mangueira hidraulica-fabric	1		
15	AT62123	Braçadeira	1		
16	T204315	Placa	1		
17	19M7785	Parafuso	2		M10 X 25
18	AT324137	Cabo	1		
19	.....	Proteção de mangueira	1		MAKE FROM PG-188CTL 37.4 in. (950 mm)

Cable Reinforced Hi-Vis Coupler Hydraulic Lines (High Lift Z-Bar)
Conduites hydrauliques de raccord Hi-Vis de câble renforcé (Z-Bar levage élevé)
Linhas Hidráulicas do Acoplador de Alta Visibilidade Reforçado por Cabo (Barra Z de Elevação Alta)
Гидравлические линии сцепки высокой вязкости с армированным кабелем (Z-образный рычажный механизм высокого подъема)
Tuberías hidráulicas de acoplador Hi-Vis reforzado con cable (Z-Bar de gran elevación)

AT377747_TX1080045 A.2

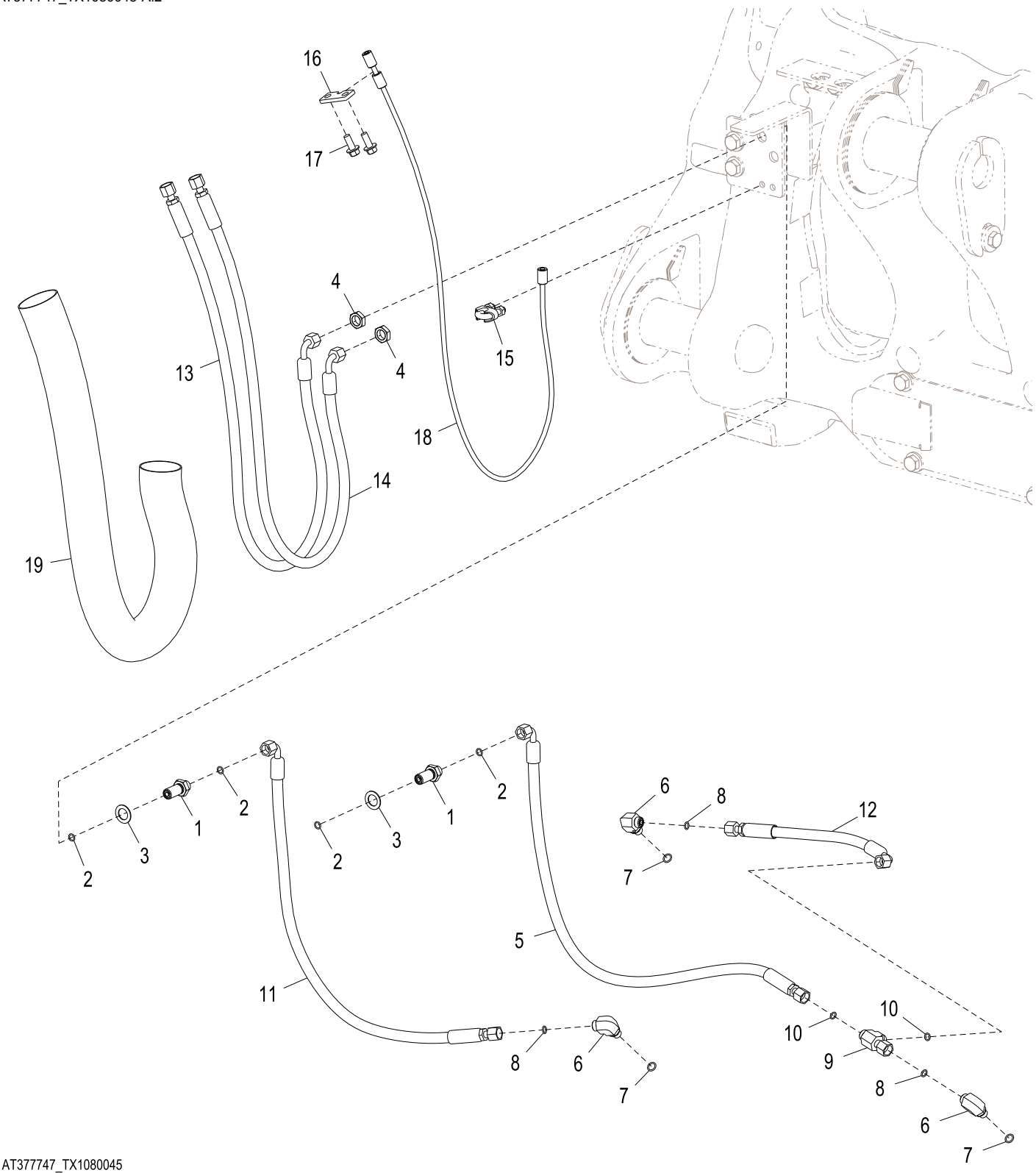

AT377747_TX1080045

Item	*Nº peça*	*Descrição*	*Qtde*	*Nº série*	*Notas*
1	38H1285	Conexão de união	2		
2	T77613	Anel o	4		9.250 X 1.780 mm (0.364" X 0.070")
3	12H327	Arruela de pressão	2		3/4"
4	T81029	Porca	2		17.475 mm (11/16")
5	AT324641	Mangueira hidraulica-fabric	1		
6	38H1004	Conexão em ângulo	3		
7	R26448	Anel o	3		11.887 X 1.981 mm (0.468" X 5/64")
8	T77613	Anel o	3		9.250 X 1.780 mm (0.364" X 0.070")
9	38H1030	Conexão em t	1		
10	T77613	Anel o	2		9.250 X 1.780 mm (0.364" X 0.070")
11	AT323756	Mangueira hidraulica-fabric	1		
12	AT334797	Mangueira hidraulica-fabric	1		
13	AT325201	Mangueira hidraulica-fabric	1		17.4752" X 1260 mm (49-1/2") X 17.4752"
14	AT325201	Mangueira hidraulica-fabric	1		17.4752" X 1260 mm (49-1/2") X 17.4752"
15	AT62123	Braçadeira	1		
16	T204315	Placa	1		
17	19M7785	Parafuso	2		M10 X 25
18	AT324137	Cabo	1		
19	.....	Proteção de mangueira	1		MAKE FROM PG-188 CTL 46.0 in. (1168.4 mm)

Cable Reinforced Hi-Vis Coupler Hydraulic Lines (Powerllel™)
Conduites hydrauliques de raccord Hi-Vis de câble renforcé (Powerllel™)
Linhas Hidráulicas do Acoplador de Alta Visibilidade Reforçado por Cabo (Powerllel™)
Гидропроводы сцепки высокой вязкости с армированным кабелем (Powerllel™)
Tuberías hidráulicas de acoplamiento de alta visibilidad reforzado con cable (Powerllel™)

AT332145_TX1085646 A.2

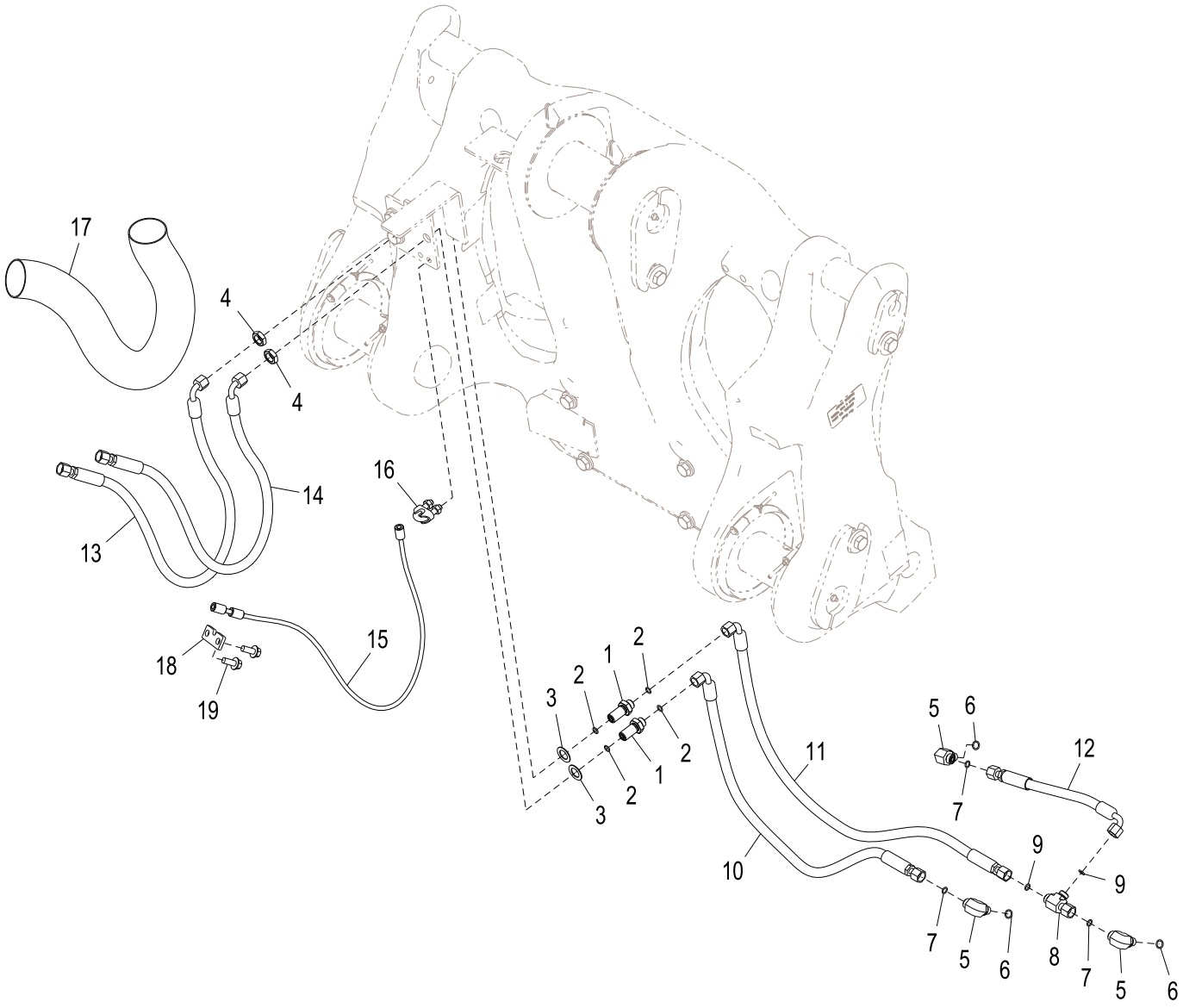

AT332145_TX1085646

Item	*Nº peça*	*Descrição*	*Qtde*	*Nº série*	*Notas*
1	38H1285	Conexão de união	2		
2	T77613	Anel o	4		9.250 X 1.780 mm (0.364" X 0.070")
3	12H327	Arruela de pressão	2		3/4"
4	T81029	Porca	2		17.475 mm (11/16")
5	38H1004	Conexão em ângulo	3		
6	R26448	Anel o	3		11.887 X 1.981 mm (0.468" X 5/64")
7	T77613	Anel o	3		9.250 X 1.780 mm (0.364" X 0.070")
8	38H1030	Conexão em t	1		
9	T77613	Anel o	2		9.250 X 1.780 mm (0.364" X 0.070")
10	AT323756	Mangueira hidraulica-fabric	1		
11	AT324641	Mangueira hidraulica-fabric	1		
12	AT334797	Mangueira hidraulica-fabric	1		
13	AT324641	Mangueira hidraulica-fabric	1		
14	AT324641	Mangueira hidraulica-fabric	1		
15	AT324137	Cabo	1		
16	AT62123	Braçadeira	1		
17	.....	Proteção de mangueira	1		MAKE FROM PG-188 CTL 37.4 in. (950 mm)
18	T204315	Placa	1		
19	19M7785	Parafuso	2		M10 X 25

Cable Reinforced Hi-Vis Coupler Hydraulic Lines Conversion Kit
Jeu d'adaptation de conduites hydrauliques de raccord Hi-Vis de câble renforcé
Kit de Conversão de Linhas Hidráulicas do Acoplador de Alta Visibilidade Reforçado por Cabo
Комплект переоборудования гидропроводов сцепки высокой вязкости с армированным кабелем
Cable Reforzado Hi-Vis Hydraulic Coupler Kit de conversión de líneas

AT347176_TX1085647 A.1

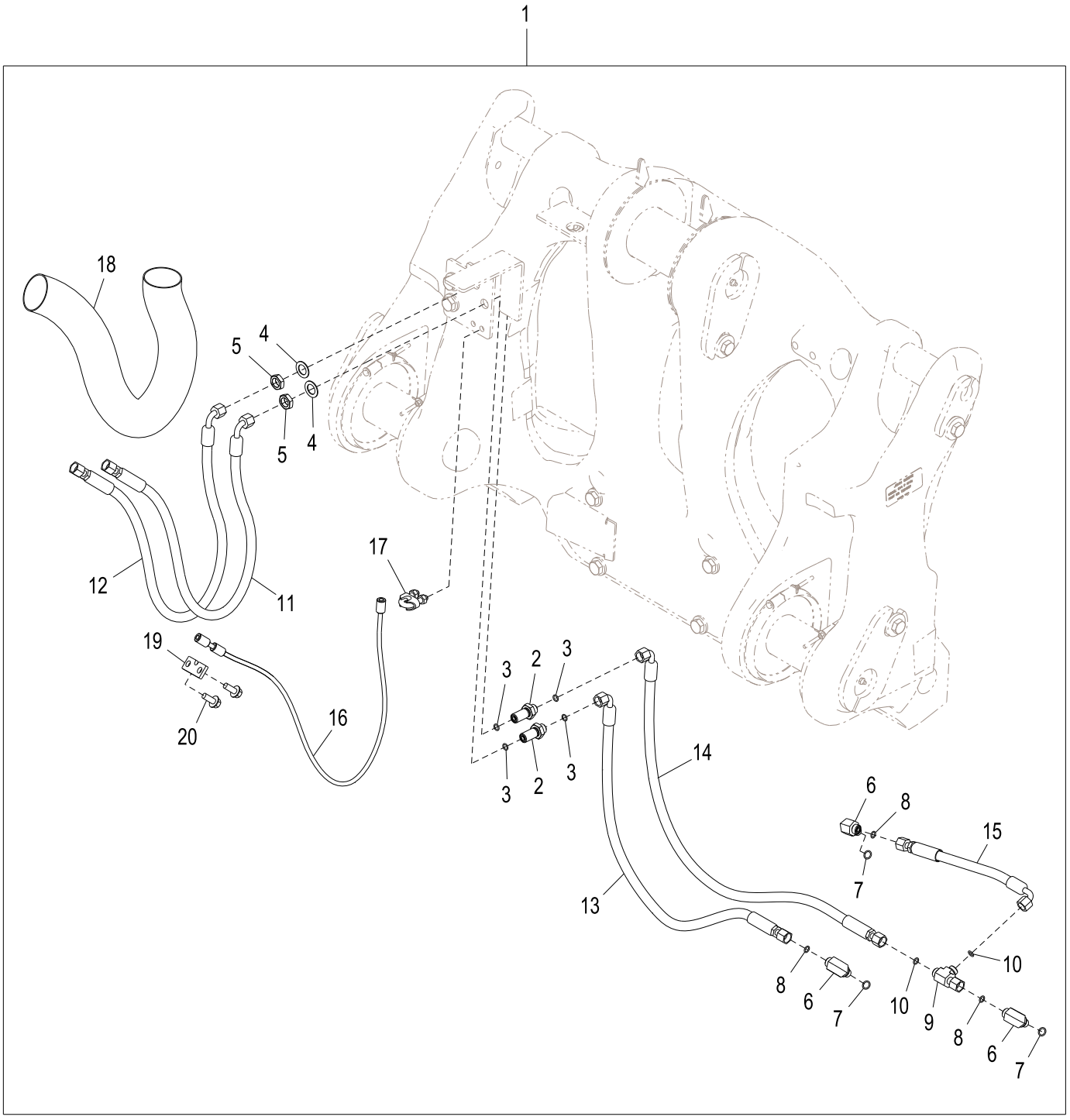

AT347176_TX1085647

Item	*Nº peça*	*Descrição*	*Qtde*	*Nº série*	*Notas*
1	**AT347176**	**Kit mangueira**	**1**		**Pacotes de Produto**
2	38H1285	Conexão de união	2		
3	T77613	Anel o	4		9.250 X 1.780 mm (0.364" X 0.070")
4	12H327	Arruela de pressão	2		3/4"
5	T81029	Porca	2		17.475 mm (11/16")
6	38H1004	Conexão em ângulo	3		
7	R26448	Anel o	3		11.887 X 1.981 mm (0.468" X 5/64")
8	T77613	Anel o	3		9.250 X 1.780 mm (0.364" X 0.070")
9	38H1030	Conexão em t	1		
10	T77613	Anel o	2		9.250 X 1.780 mm (0.364" X 0.070")
11	AT324641	Mangueira hidraulica-fabric	1		
12	AT324641	Mangueira hidraulica-fabric	1		
13	AT323756	Mangueira hidraulica-fabric	1		
14	AT324641	Mangueira hidraulica-fabric	1		
15	AT334797	Mangueira hidraulica-fabric	1		
16	AT324137	Cabo	1		
17	AT62123	Braçadeira	1		
18	.....	Proteção de mangueira	1		MAKE FROM PG-188, CTL 950 mm, (37.4 in.)
19	T204315	Placa	1		
20	19M7785	Parafuso	2		M10 X 25

Boom and Bucket Cylinder Pins and Bushings (Z-Bar)
Axes et bagues du vérin de flèche et de benne (Z-Bar)
Pinos e Buchas do Cilindro da Caçamba e da Lança (Barra Z)
Штифты и втулки цилиндров стрелы и ковша (Z-образный рычажный механизм)
Pasadores y bujes de cilindros de aguilón y cucharón (Z-Bar)

AT371317_TX1076876 A.2

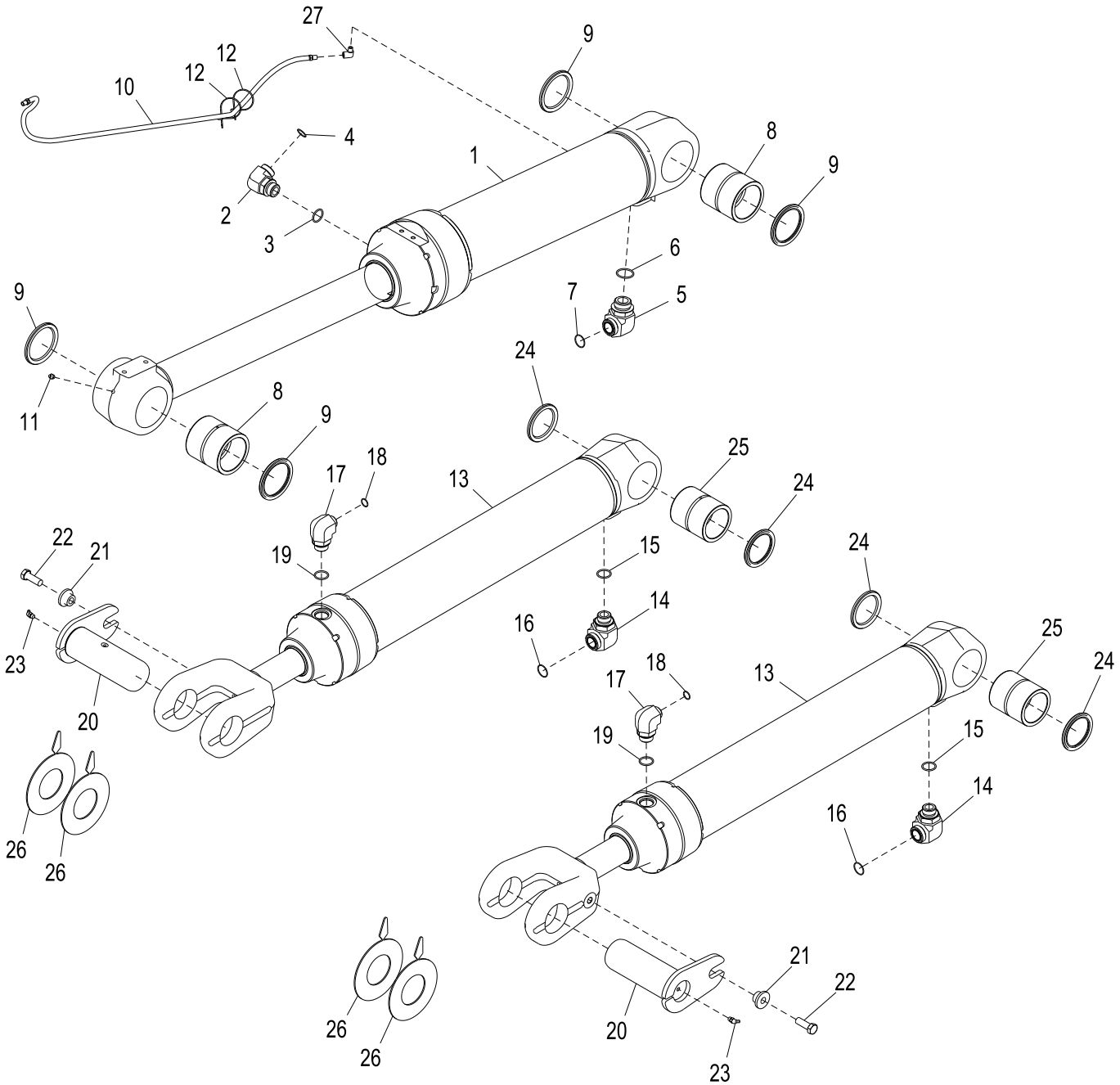

AT371317_TX1076876

Item	*Nº peça*	*Descrição*	*Qtde*	*Nº série*	*Notas*
1	AHC10205	Cilindro hidráulico	1		Caçamba, Componentes em Página Separada, ALSO ORDER AT363578, (2) 19M7784, (2) 24M7180, AT394915, AND (2) 19M7814
2	38H1037	Conexão em ângulo	1		
3	R29936	Anel o	1		
4	T76938	Anel o	1		
5	38H1008	Conexão em ângulo	1		
6	U13639	Anel o	1		
7	T78612	Anel o	1		
8	T224794	Bucha	2		
9	T225572	Vedação	4		
10	AT103107	Mangueira hidráulica	1		
11	JD7759	Conexão de lubrificação	1		
12	R44302	Cinta	2		
13	AH230320	Cilindro hidráulico	2		Lança, Componentes em Página Separada
14	38H1053	Conexão em ângulo	2		
15	R29936	Anel o	2		
16	T78612	Anel o	2		
17	38H1052	Conexão em ângulo	2		
18	T77858	Anel o	2		
19	R29936	Anel o	2		
20	AT339970	Pino fixador	2		
21	T176064	Bucha	2		
22	19M7489	Parafuso sextavado	2		M16 X 45
23	JD7763	Conexão de lubrificação	2		
24	T225571	Vedação	4		
25	T228835	Bucha	2		
26	T226526	Calço	4		
27	T56112	Conexão em ângulo	1		

Boom and Bucket Cylinder Pins and Bushings (Z-Bar) (NeverGrease™)
Axes et bagues du vérin de flèche et de benne (Z-Bar) (NeverGrease™)
Pinos e Buchas do Cilindro da Caçamba e da Lança (Barra Z) (NeverGrease™)
Штифты и втулки цилиндров стрелы и ковша (Z-образный рычажный механизм) (NeverGrease™)
Pasadores y bujes de cilindros de aguilón y cucharón (Z-Bar) (NeverGrease™)

AT371318_TX1111760 A.2

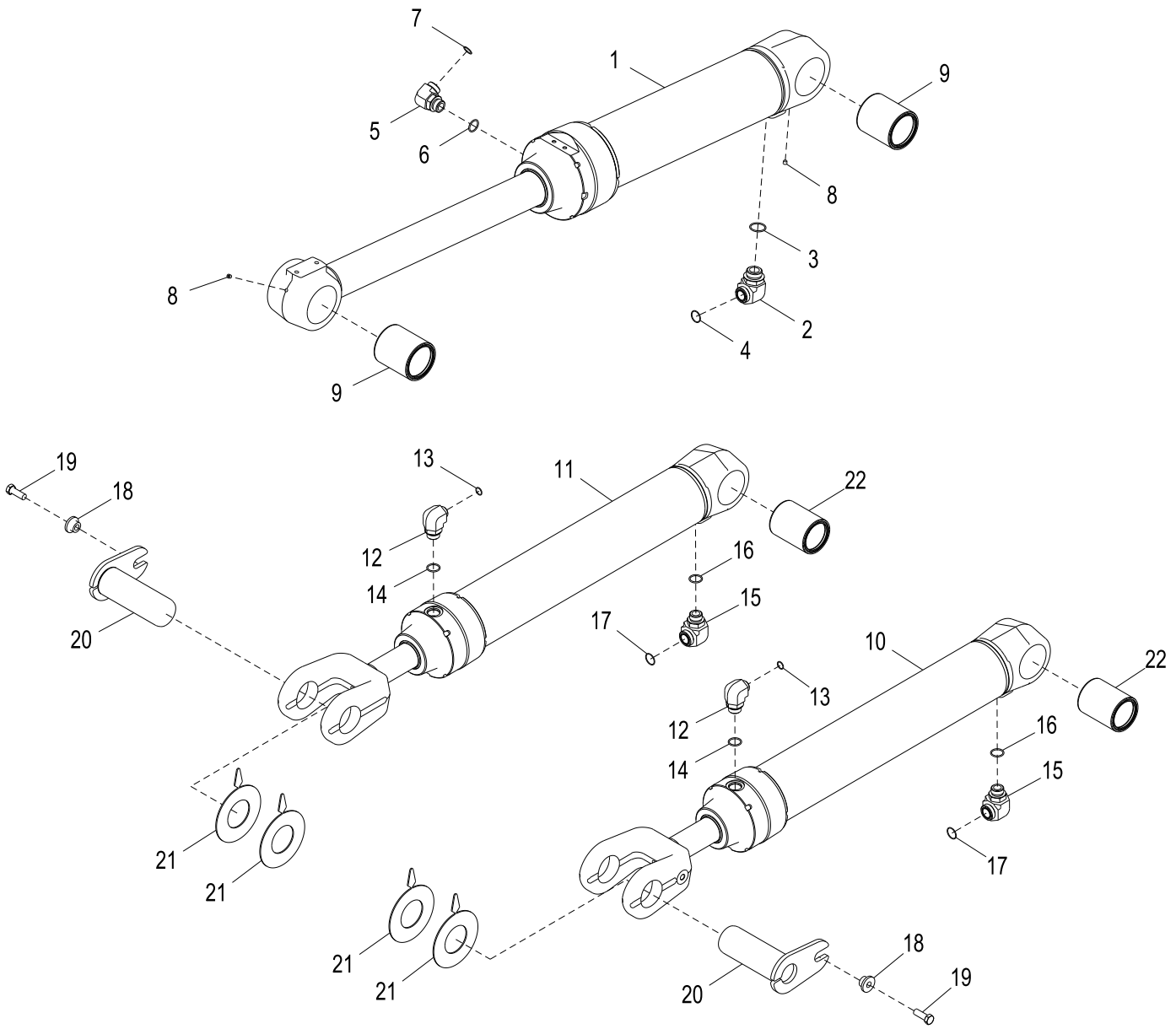

AT371318_TX1111760

Item	*Nº peça*	*Descrição*	*Qtde*	*Nº série*	*Notas*
1	AHC10205	Cilindro hidráulico	1		Caçamba, Componentes em Página Separada, ALSO ORDER AT363578, (2) 19M7784, (2) 24M7180, AT394915, T179609, AND (2) 19M7814
2	38H1008	Conexão em ângulo	1		
3	U13639	Anel o	1		37.465 X 2.997 mm (1.475" X 0.118")
4	T78612	Anel o	1		29.870 X 1.780 mm (1.176" X 0.070")
5	38H1037	Conexão em ângulo	1		
6	R29936	Anel o	1		29.743 X 2.946 mm (1.171" X 0.116")
7	T76938	Anel o	1		23.520 X 1.780 mm (0.926" X 0.070")
8	15H558	Tampão	2		1/8"
9	AT350478	Bucha	2		
10	AH230320	Cilindro hidráulico	1		Lança, Componentes em Página Separada
11	AH230320	Cilindro hidráulico	1		Lança, Componentes em Página Separada
12	38H1052	Conexão em ângulo	2		
13	T77858	Anel o	2		18.771 X 1.778 mm (0.739" X 0.070")
14	R29936	Anel o	2		29.743 X 2.946 mm (1.171" X 0.116")
15	38H1053	Conexão em ângulo	2		
16	R29936	Anel o	2		29.743 X 2.946 mm (1.171" X 0.116")
17	T78612	Anel o	2		29.870 X 1.780 mm (1.176" X 0.070")
18	T176064	Bucha	2		16.300 X 28.600 X 21.900 mm (0.642" X 1.126" X 0.862")
19	19M7489	Parafuso sextavado	2		M16 X 45
20	AT336714	Pino	2		
21	T226526	Calço	4		
22	AT350476	Bucha	2		

Boom Cylinder (Z-Bar) (- 625967)
Vérin de flèche (Z-Bar) (- 625967)
Cilindro da Lança (Barra Z) (- 625967)
Цилиндр стрелы (Z-образный рычажный механизм) (- 625967)
Cilindro de aguilón (Z-Bar) (- 625967)

TX1040801 A.1

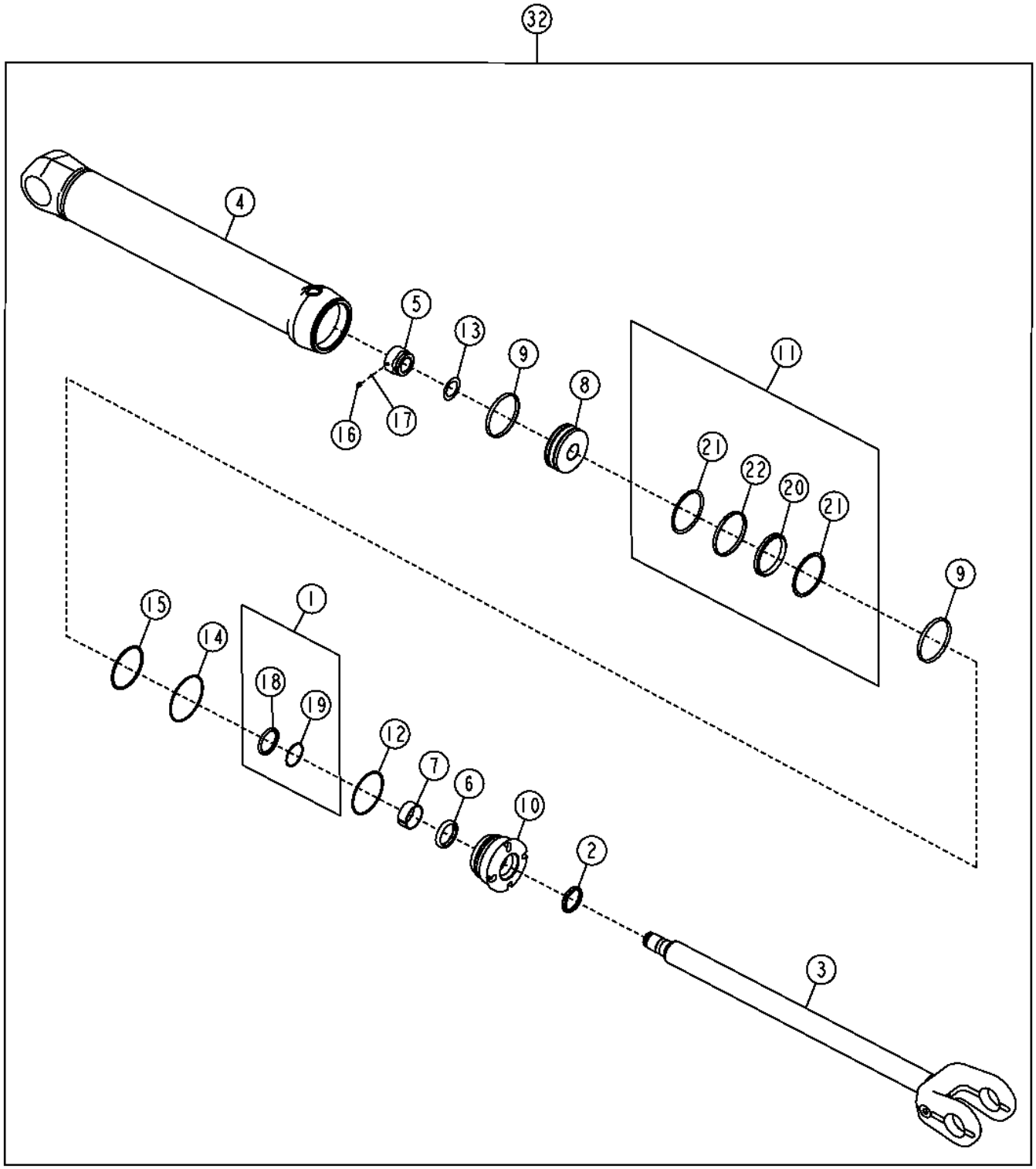

Item	*Nº peça*	*Descrição*	*Qtde*	*Nº série*	*Notas*
1	AH150932	Vedação	1		
2	AH150933	Vedação	1		
3	AH223697	Tirante	1		
4	AH227928	Camisa do cilindro hidr.	1		
5	H158175	Porca	1		
6	H158436	Vedação	1		
7	H158437	Anel de desgaste	1		
8	H169747	Pistão	1		
9	H170140	Anel de desgaste	1		
10	H210640	Guia do pistão cil hidr	1		
11	RE25102	Vedação	1		
12	R78818	Anel de apoio	1		
13	TH110253	Calço	1		
14	T20779	Anel	1		142.469 X 3.531 mm (5-39/64" X 0.139")
15	T38485	Anel o	1		
16	22M7139	Parafuso de fenda	1		M10 X 10
17	400R	Esfera	1		
18	.....	Vedação	1		
19	.....	Vedação	1		
20	.....	Anel de apoio	1		
21	.....	Anel de apoio	2		
22	.....	Anel de apoio	1		
32	.....	Cilindro hidráulico	1		(AH227926 NLA)
34	AH156466	Kit cilindro hidráulico	1		Haste
36	AH163673	Kit	1		Diâmetro Interno

Boom Cylinder Components (Z-Bar) (625968 -)
Composants de vérin de flèche (Z-Bar) (625968 -)
Componentes do Cilindro da Lança (Barra Z) (625968 -)
Компоненты цилиндра стрелы (Z-образный рычажный механизм) (625968 -)
Componentes de cilindro de aguilón (Z-Bar) (625968 -)

TX1061295 A.1

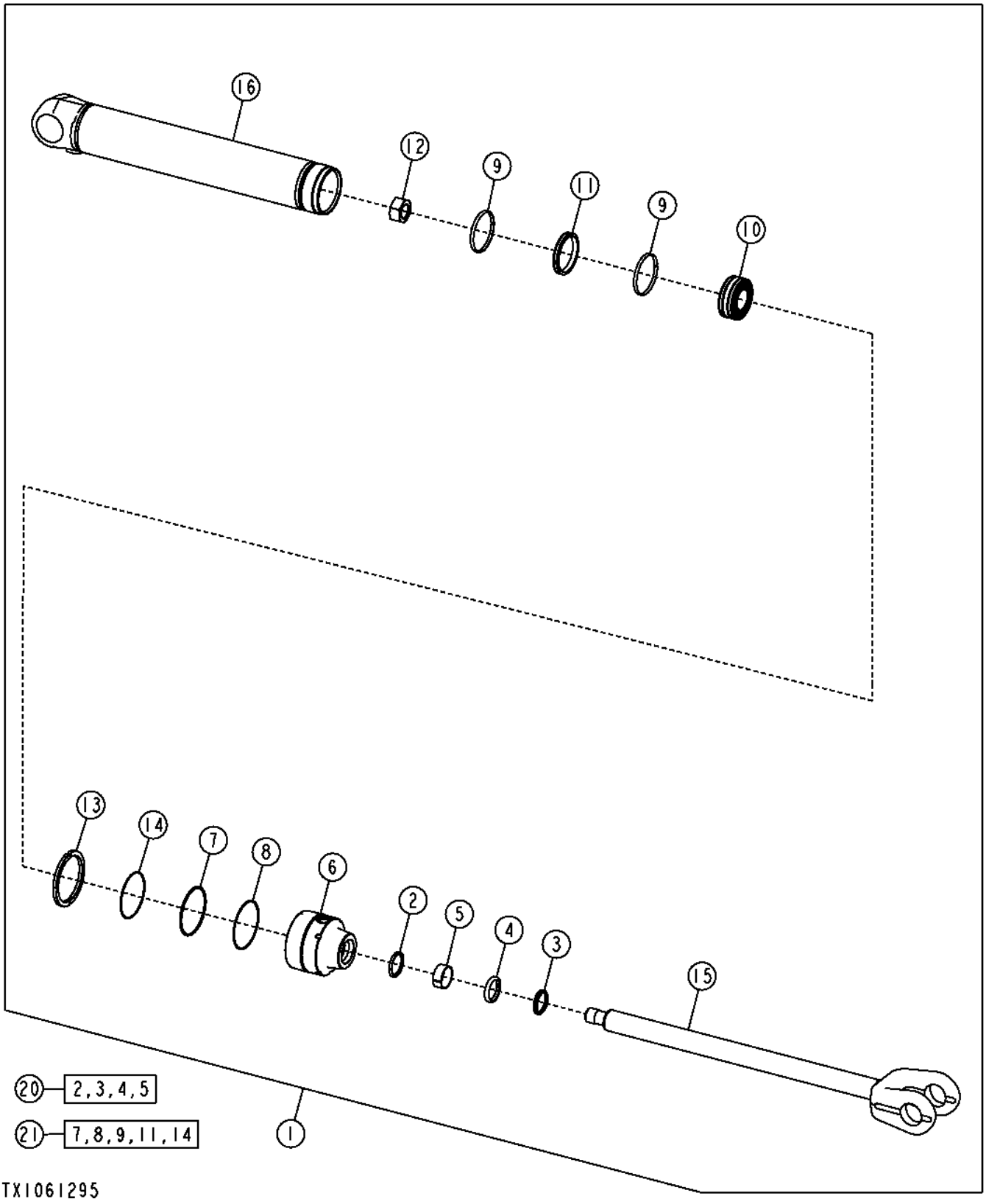

Item	*Nº peça*	*Descrição*	*Qtde*	*Nº série*	*Notas*
1	AH230320	Cilindro hidráulico	1		
2	AH150932	Vedação	1		
3	AH150933	Vedação	1		
4	H158436	Vedação	1		
5	H158437	Anel de desgaste	1		
6	H232198	Guia do pistão cil hidr	1		
7	.....	Anel de apoio	1		
8	.....	Anel o	1		
9	H170140	Anel de desgaste	2		
10	H234920	Pistão	1		
11	RE25102	Vedação	1		
12	H210206	Porca	1		M48
13	H232267	Porca	1		M160
14	T56238	Anel o	1		151.994 X 3.531 mm (5-63/64" X 0.139")
15	AH232877	TiranTe	1		
16	AH230322	Camisa do cilindro hidr.	1		
20	AH156466	Kit retentor	1		Haste
21	AH234770	Kit retentor	1		Diâmetro Interno

Bucket Cylinder (Z-Bar) (- 627885)
Cylindre de godet (Z-Bar) (- 627885)
Cilindro da Caçamba (Barra Z) (- 627885)
Цилиндр ковша (Z-образный механизм) (- 627885)
Cilindro de cucharón (Z-Bar) (- 627885)

TX1036700 A.1

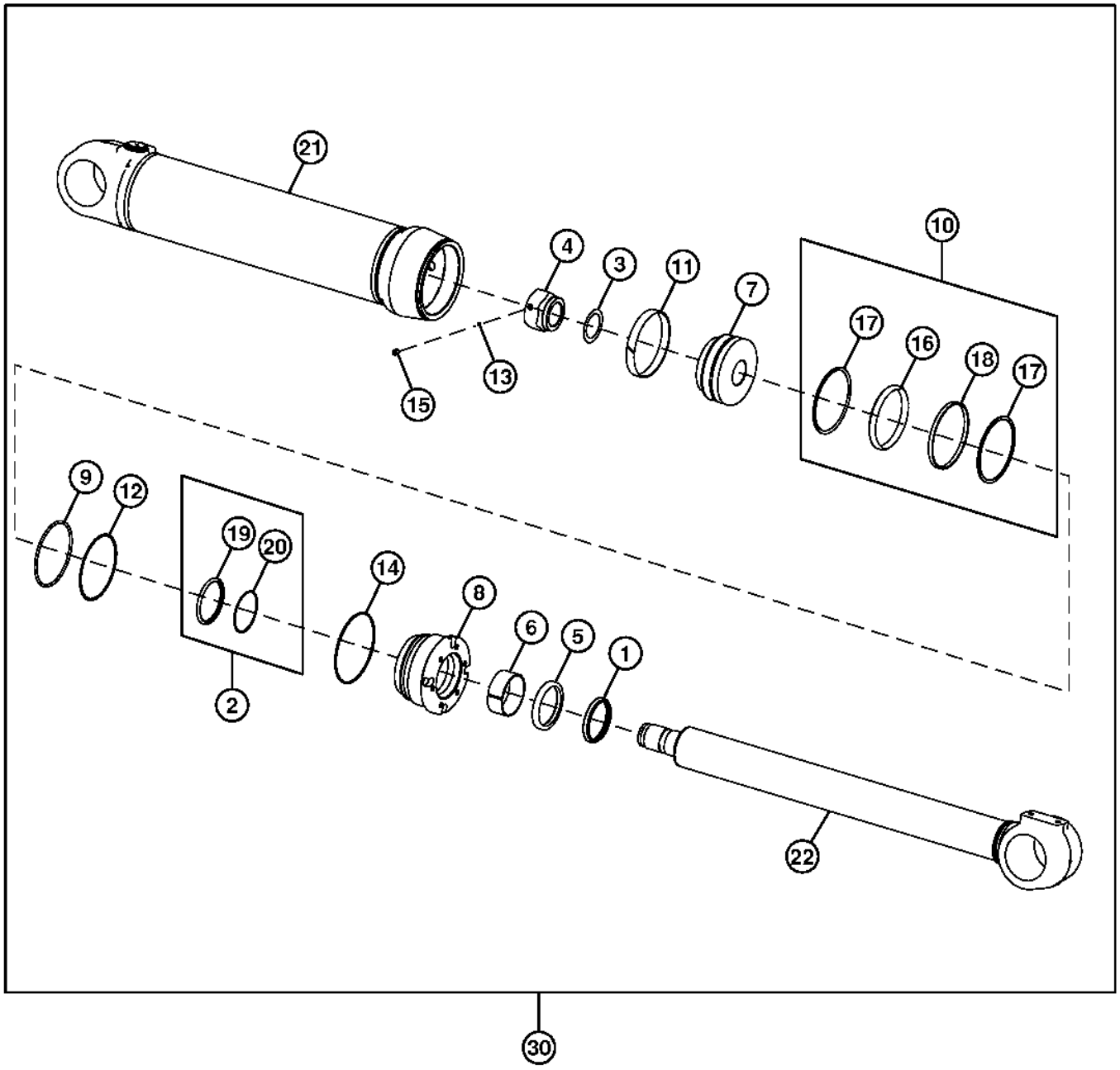

TX1036700

Item	*Nº peça*	*Descrição*	*Qtde*	*Nº série*	*Notas*
1	AH157291	Vedação	1		
2	AH157292	Vedação	1		
3	AT153937	Calço	1		
4	H155879	Porca	1		
5	H163979	Vedação	1		
6	H163980	Bucha	1		
7	H168220	Pistão	1		
8	H208519	Guia do pistão cil hidr	1		
9	H88900	Anel o	1		
10	RE25146	Vedação	1		
11	R85228	Anel de desgaste	1		
12	R98669	Anel de apoio	1		
13	T13624	Esfera	1		
14	T41326	Anel o	1		
15	22M7009	Parafuso de fenda	1		M12 X 12
16	.....	Anel	1		
17	.....	Anel de apoio	1		
18	.....	Vedação	1		
19	.....	Anel	1		
20	.....	Anel	1		
21	AH227130	Camisa do cilindro hidr.	1		
22	AH227131	TiranTe	1		
30	.....	Cilindro hidráulico	1		(AH227129 NLA) (SUB AHC10205) (USE WITH AT363578, (2) 19M7784, (2) 24M7180, AT3078797, T179609, AND (2) 19M7814)
	AHC10205	Cilindro hidráulico	1		
32	AH137210	Kit cilindro hidráulico	1		Kit de Vedações para o Orifício
34	AH159192	Kit	1		Kit de Vedações para Haste

Bucket Cylinder Components (Z-Bar) (627886 -)
Composants de vérin de benne (Z-Bar) (627886 -)
Componentes do Cilindro da Caçamba (Barra Z) (627886 -)
Компоненты цилиндра ковша (Z-образный рычажный механизм) (627886 -)
Componentes de cilindro de cucharón (Z-Bar) (627886 -)

AHC10205_TX1074603 A.3

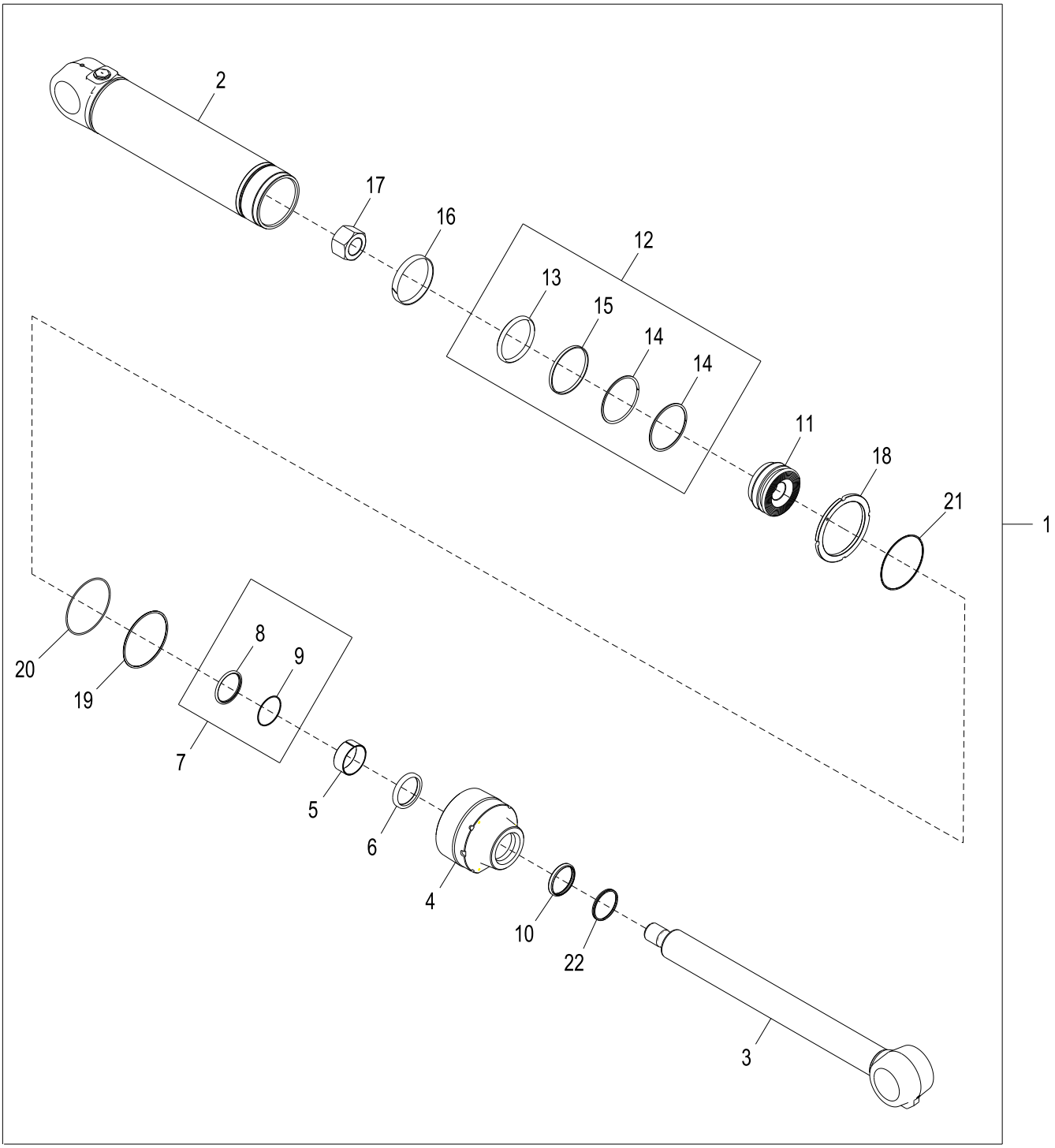

23 — 12,16

24 — 5,6,7,10,19

AHC10205_TX1074603

Item	*Nº peça*	*Descrição*	*Qtde*	*Nº série*	*Notas*
1	AHC10205	Cilindro hidráulico	1		
2	AH233028	Camisa do cilindro hidr.	1		
3	AH233081	TiranTe	1		
4	HC10219	Guia do pistão cil hidr	1		
5	H163980	Bucha	1		
6	H163979	Vedação	1		
7	AH157292	Vedação	1		
8	.....	Anel	1		
9	.....	Anel	1		
10	AH157291	Vedação	1		
11	H235030	Pistão	1		
12	RE25146	Vedação	1		
13	.....	Anel	1		
14	.....	Anel de apoio	2		
15	.....	Vedação	1		
16	R85228	Anel de desgaste	1		
17	H235474	Porca	1		
18	H235331	Porca	1		
19	.....	Anel o	1		
20	.....	Anel o	1		
21	.....	Anel o	1		
22	.....	Vedação	1		
23	AH234795	Kit retentor	1		Kit de Vedações para o Orifício
24	AH159192	Kit	1		Kit de Vedações para Haste

Boom and Bucket Cylinder Pins and Bushings (Powerllel™)
Axes et bagues du vérin de flèche et de benne (Powerllel™)
Pinos e Buchas do Cilindro da Caçamba e da Lança (Powerllel™)
Штифты и втулки гидроцилиндров стрелы и ковша (Powerllel™)
Pasadores y bujes de cilindros de aguilón y cucharón (Powerllel™)

AT332094_TX1111761 A.1

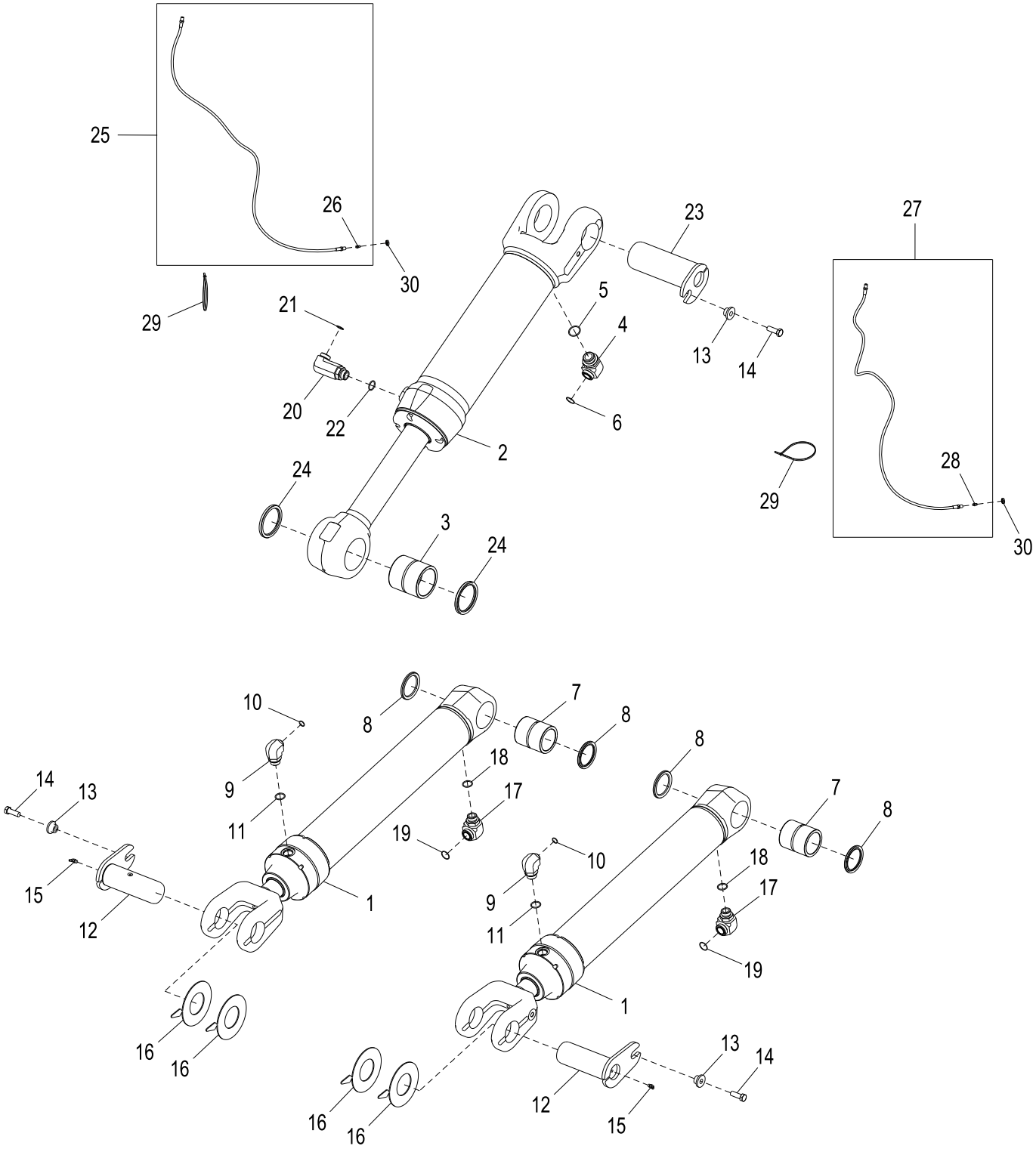

AT332094_TX1111761

Item	*Nº peça*	*Descrição*	*Qtde*	*Nº série*	*Notas*
1	AH227926	Cilindro hidráulico	2	-625967	Lança, Componentes em Página Separada, NLA; ORDER AH230320
	AH230320	Cilindro hidráulico	2	625968-	Lança, Componentes em Página Separada
2	AH226721	Cilindro hidráulico	1		Caçamba, Componentes em Página Separada
3	T224795	Bucha	1		99.760 X 120.090 X 123 mm (3.928" X 4.728" X 4.843")
4	38H1008	Conexão em ângulo	1		
5	U13639	Anel o	1		37.465 X 2.997 mm (1.475" X 0.118")
6	T78612	Anel o	1		29.870 X 1.780 mm (1.176" X 0.070")
7	T228835	Bucha	2		79.760 X 100.090 X 113 mm (3.140" X 3.941" X 4.449")
8	T225571	Vedação	4		
9	38H1052	Conexão em ângulo	2		
10	T77858	Anel o	2		18.771 X 1.778 mm (0.739" X 0.070")
11	R29936	Anel o	2		29.743 X 2.946 mm (1.171" X 0.116")
12	AT339970	Pino fixador	2		
13	T176064	Bucha	3		16.300 X 28.600 X 21.900 mm (0.642" X 1.126" X 0.862")
14	19M7489	Parafuso sextavado	3		M16 X 45
15	JD7763	Conexão de lubrificação	2		
16	T226526	Calço	4		
17	38H1053	Conexão em ângulo	2		
18	R29936	Anel o	2		29.743 X 2.946 mm (1.171" X 0.116")
19	T78612	Anel o	2		29.870 X 1.780 mm (1.176" X 0.070")
20	38H1493	Conexão em ângulo	1		
21	T76938	Anel o	1		23.520 X 1.780 mm (0.926" X 0.070")
22	R29936	Anel o	1		29.743 X 2.946 mm (1.171" X 0.116")
23	AT337055	Pino	1		
24	T224659	Vedação	2		
25	AT307996	Mangueira hidráulica	1		
26	JD7797	Conexão de lubrificação	1		
27	AT307996	Mangueira hidráulica	1		
28	JD7797	Conexão de lubrificação	1		
29	H77698	Cinta	4		
30	E12379	Porca	2		3.175 mm (1/8")

Boom Cylinder (Powerllel™) (- 625967)
Vérin de flèche (Powerllel™) (- 625967)
Cilindro da Lança (Powerllel™) (- 625967)
Цилиндр стрелы (Powerllel™) (- 625967)
Cilindro de aguilón (Powerllel™) (- 625967)

TX1040801 A.1

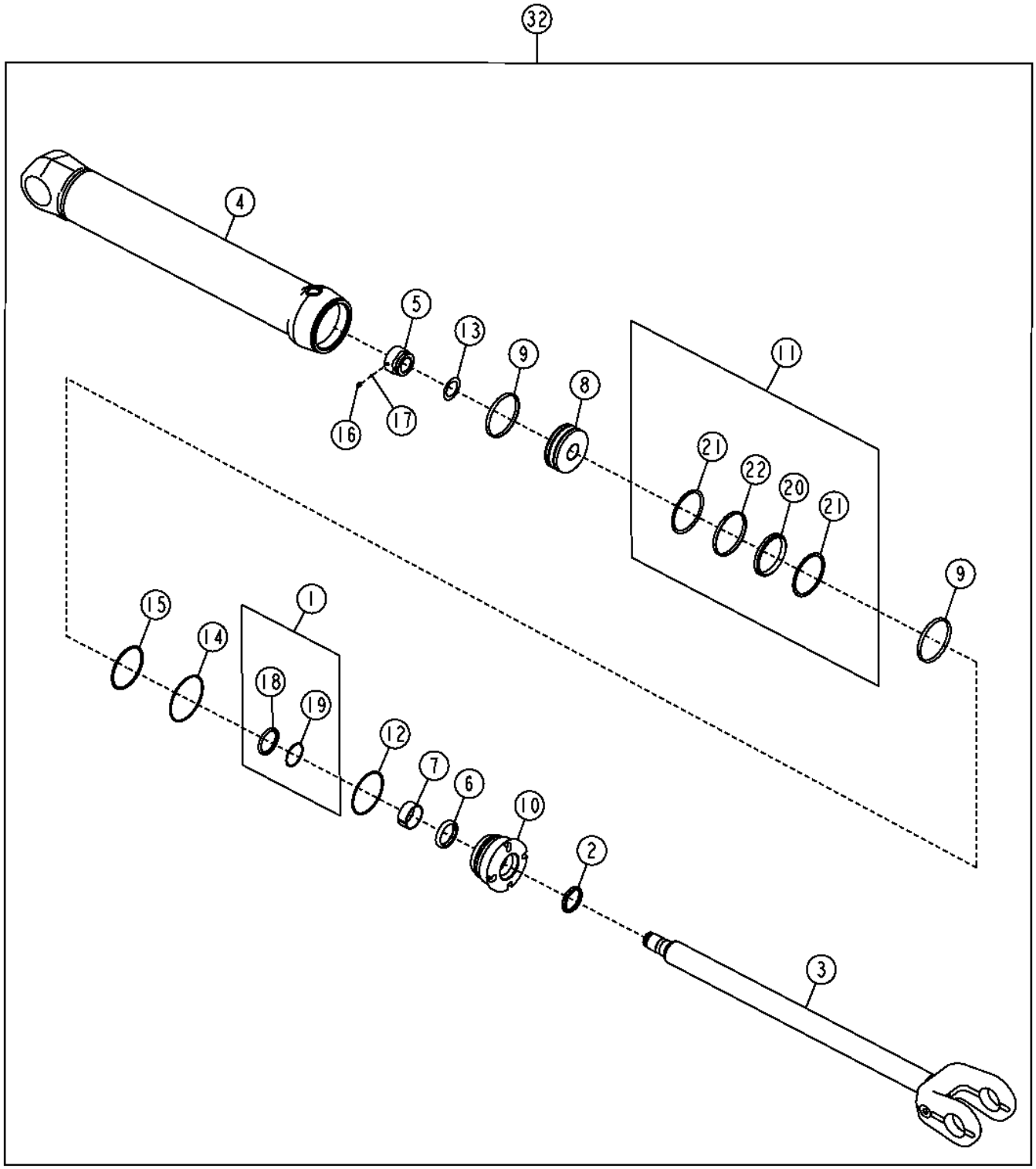

34 — 1, 2, 6, 7

36 — 9, 11, 12, 15

TX1040801

Item	*Nº peça*	*Descrição*	*Qtde*	*Nº série*	*Notas*
1	AH150932	Vedação	1		
2	AH150933	Vedação	1		
3	AH223697	Tirante	1		
4	AH227928	Camisa do cilindro hidr.	1		
5	H158175	Porca	1		
6	H158436	Vedação	1		
7	H158437	Anel de desgaste	1		
8	H169747	Pistão	1		
9	H170140	Anel de desgaste	1		
10	H210640	Guia do pistão cil hidr	1		
11	RE25102	Vedação	1		
12	R78818	Anel de apoio	1		131.990 X 140.330 X 1.780 mm (5.196" X 5.525" X 0.070")
13	TH110253	Calço	1		
14	T20779	Anel	1		142.469 X 3.531 mm (5-39/64" X 0.139")
15	T38485	Anel o	1		129.540 X 5.334 mm (5.100" X 0.210")
16	22M7139	Parafuso de fenda	1		M10 X 10
17	400R	Esfera	1		6.350 mm (1/4")
18	.....	Vedação	1		
19	.....	Vedação	1		
20	.....	Anel de apoio	1		
21	.....	Anel de apoio	2		
22	.....	Anel de apoio	1		
32	.....	Cilindro hidráulico	1		(AH227926 NLA)
34	AH156466	Kit cilindro hidráulico	1		Haste
36	AH163673	Kit	1		Diâmetro Interno

Boom Cylinder Components (Powerllel™) (625968 -)
Composants de vérin de flèche (Powerllel™) (625968 -)
Componentes do Cilindro da Lança (Powerllel™) (625968 -)
Компоненты цилиндра стрелы (Powerllel™) (625968 -)
Componentes de cilindro de aguilón (Powerllel™) (625968 -)

TX1061295 A.1

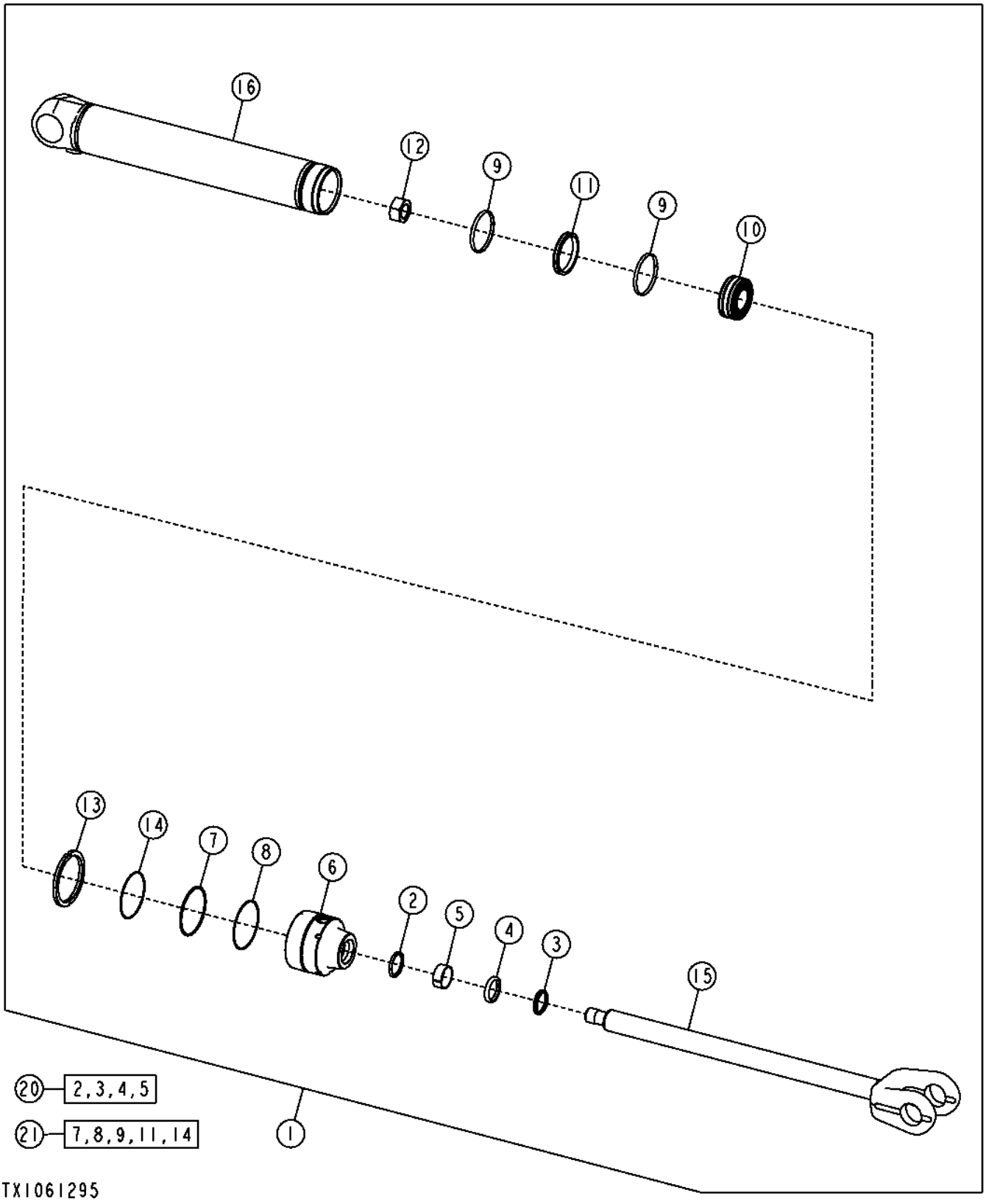

Item	*Nº peça*	*Descrição*	*Qtde*	*Nº série*	*Notas*
1	AH230320	Cilindro hidráulico	1		
2	AH150932	Vedação	1		
3	AH150933	Vedação	1		
4	H158436	Vedação	1		
5	H158437	Anel de desgaste	1		
6	H232198	Guia do pistão cil hidr	1		
7	.....	Anel de apoio	1		
8	.....	Anel o	1		
9	H170140	Anel de desgaste	2		
10	H234920	Pistão	1		
11	RE25102	Vedação	1		
12	H210206	Porca	1		M48
13	H232267	Porca	1		M160
14	T56238	Anel o	1		151.994 X 3.531 mm (5-63/64" X 0.139")
15	AH232877	TiranTe	1		
16	AH230322	Camisa do cilindro hidr.	1		
20	AH156466	Kit retentor	1		Haste
21	AH234770	Kit retentor	1		Diâmetro Interno

Bucket Cylinder Components (Powerllel™)
Composants de vérin de benne (Powerllel™)
Componentes do Cilindro da Caçamba (Powerllel™)
Компоненты цилиндра ковша (Powerllel™)
Componentes de cilindro de cucharón (Powerllel™)

TX1040796 A.1

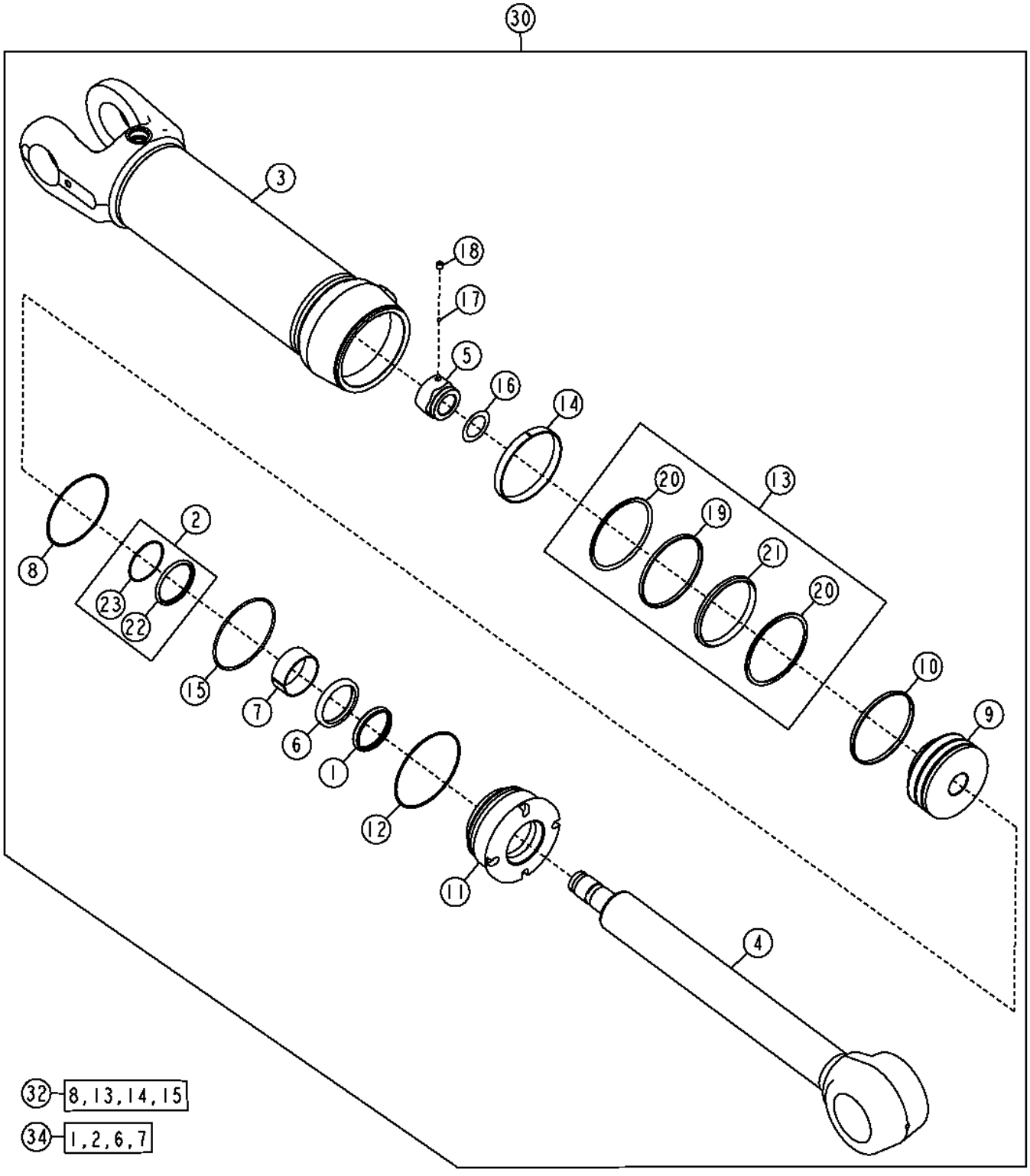

Item	*Nº peça*	*Descrição*	*Qtde*	*Nº série*	*Notas*
1	AH157291	Vedação	1		
2	AH157292	Vedação	1		
3	AH228055	Camisa do cilindro hidr.	1		
4	AH228146	TiranTe	1		
5	H158465	Porca	1		
6	H163979	Vedação	1		
7	H163980	Bucha	1		
8	H171487	Anel de apoio	1		
9	H208240	Pistão	1		
10	H208241	Anel raspador	1		
11	H209614	Guia do pistão cil hidr	1		
12	H210764	Anel	1		
13	RE25147	Vedação	1		
14	R85229	Anel de desgaste	1		
15	R89632	Anel	1		
16	TH109328	Calço	1		
17	T13624	Esfera	1		7.145 mm (9/32")
18	22M7009	Parafuso de fenda	1		M12 X 12
19	.....	Vedação	1		
20	.....	Anel de apoio	2		
21	.....	Anel	1		
22	.....	Anel	1		
23	.....	Anel	1		
30	AH226721	Cilindro hidráulico	1		
32	AH137211	Kit cilindro hidráulico	1		Diâmetro Interno
34	AH159192	Kit	1		Haste

Return-to-Dig (Z-Bar) (- 627885)
Retour en position de creusement (Z-Bar) (- 627885)
Retorno à Escavação (Barra Z) (- 627885)
Возврат в положение копания (Z-образный рычажный механизм) (- 627885)
Retorno para excavar (barra en Z) (- 627885)

TX1042904 A.1

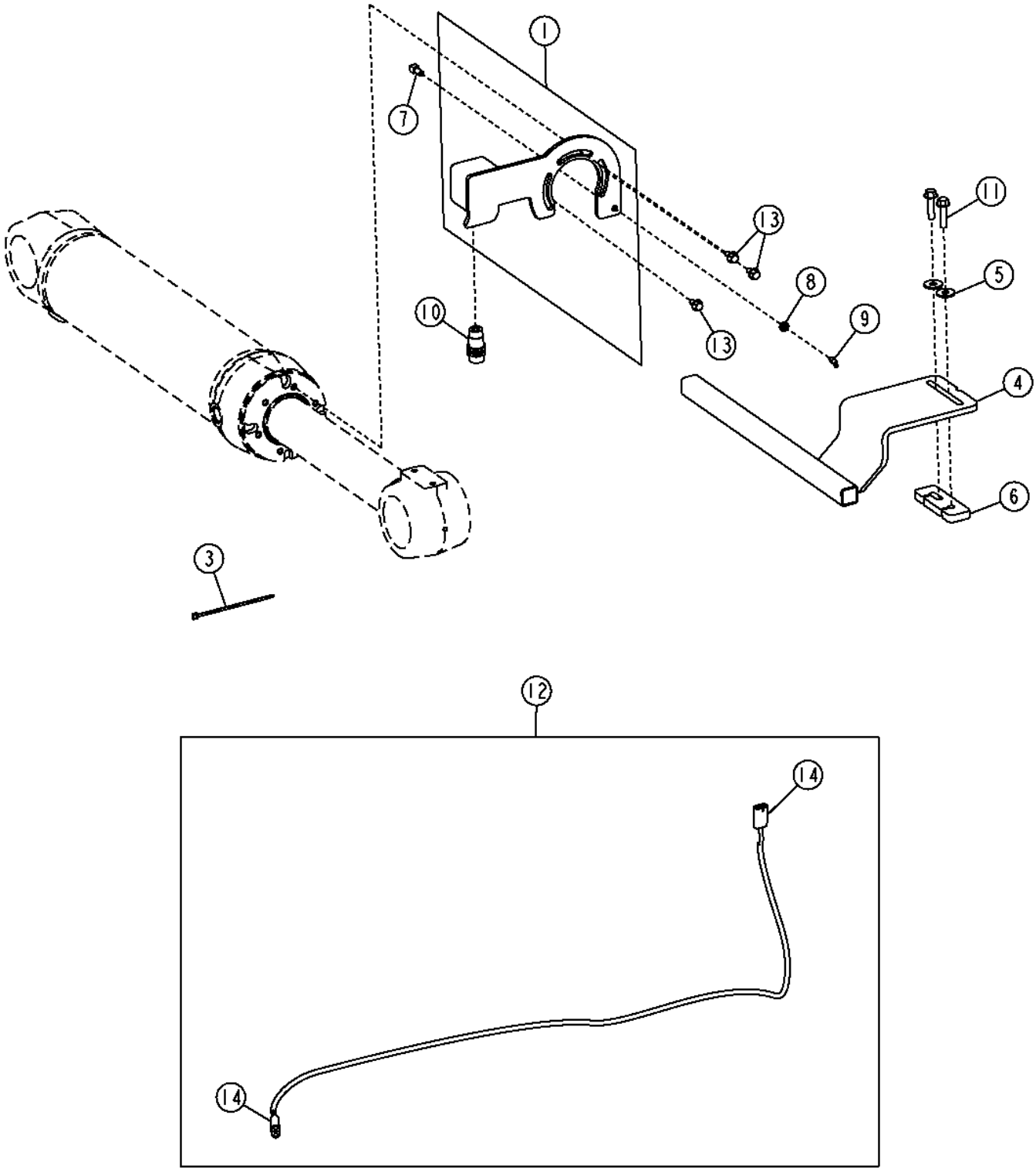

Item	*Nº peça*	*Descrição*	*Qtde*	*Nº série*	*Notas*
1	AT305042	Apoio	1		(USE WITH AH227129)
3	R44302	Cinta	4		
4	AT307897	Atuador	1		
5	24M7180	Arruela	2		13 X 37 X 3 mm
6	T179609	Correia	1		
7	R36311	Conexão	1		
8	E12379	Porca	1		3.175 mm (1/8")
9	JD7788	Conexão de lubrificação	1		
10	AT203130	SenSor	1		
11	19M7814	Parafuso	2		M12 X 50
12	AT202827	Chicote	1		
13	19M7784	Parafuso	3		M10 X 20
14	R78054	Conj mont Conector elétrico	2		
	R78061	Terminal conecTor eléTrico	6		
	R78063	Vedação conector elétrico	6		

Return-to-Dig (Z-Bar) (627886 -)
Retour en position de creusement (Z-Bar) (627886 -)
Retorno à Escavação (Barra Z) (627886 -)
Возврат в положение копания (Z-образный рычажный механизм) (627886 -)
Retorno para excavar (barra en Z) (627886 -)

AT368943_TX1074473 A.1

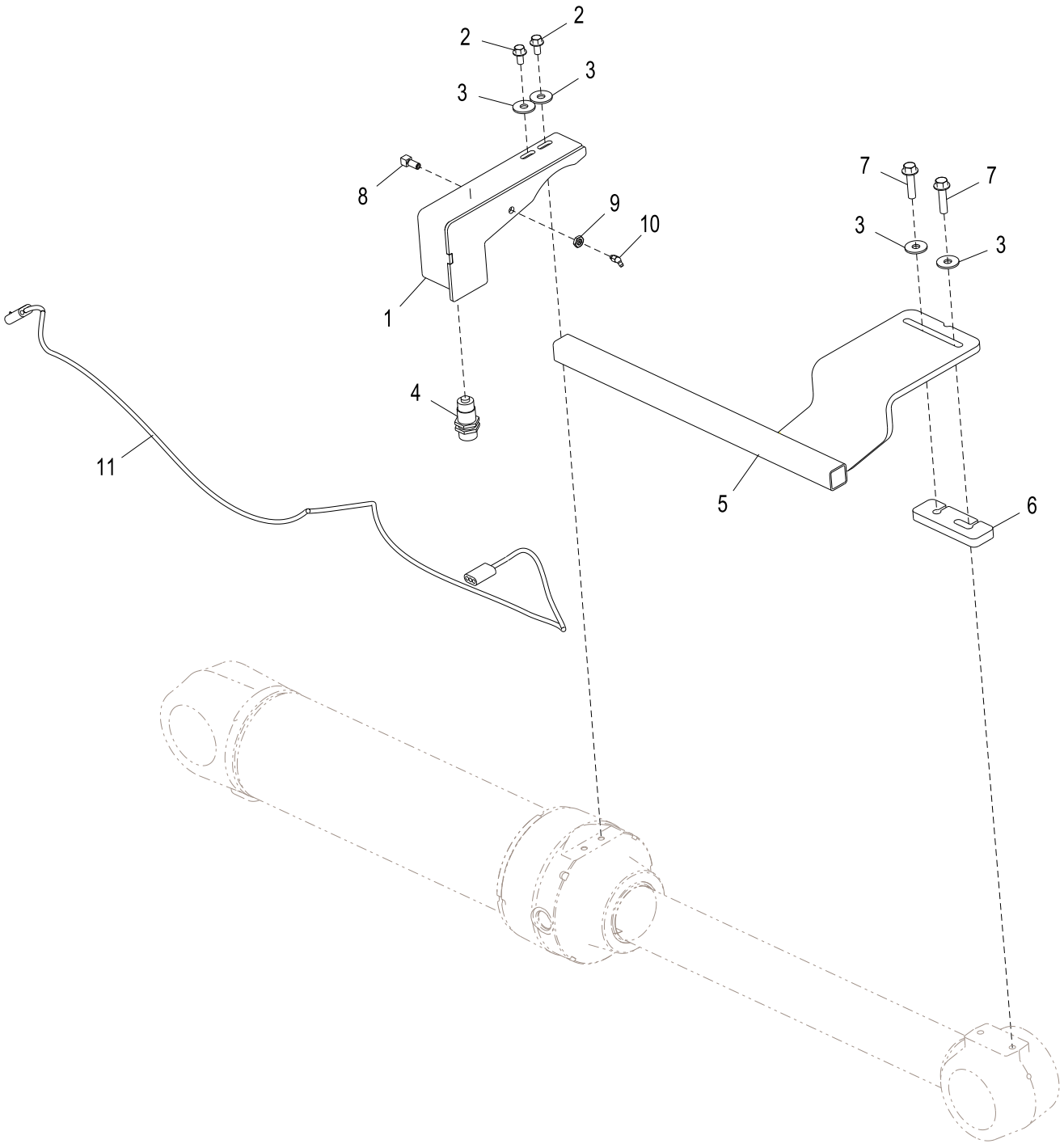

AT368943_TX1074473

Item	*Nº peça*	*Descrição*	*Qtde*	*Nº série*	*Notas*
1	AT363578	Apoio	1		USE WITH AHC10205
2	19M7784	Parafuso	2		M10 X 20
3	24M7180	Arruela	4		13 X 37 X 3 mm
4	AT203130	SenSor	1		
5	AT394915	Atuador	1		SUB FOR AT307897
6	T179609	Correia	1		
7	19M7814	Parafuso	2		M12 X 50
8	R36311	Conexão	1		
9	E12379	Porca	1		
10	JD7788	Conexão de lubrificação	1		
11	AT202827	Chicote	1		

Return-to-Dig (Powerllel™)
Retour en position de creusement (Powerllel™)
Retorno à Escavação (Powerllel™)
Возврат в положение копания (Powerllel™)
Retorno para excavar (Powerllel™)

TX1042906 A.1

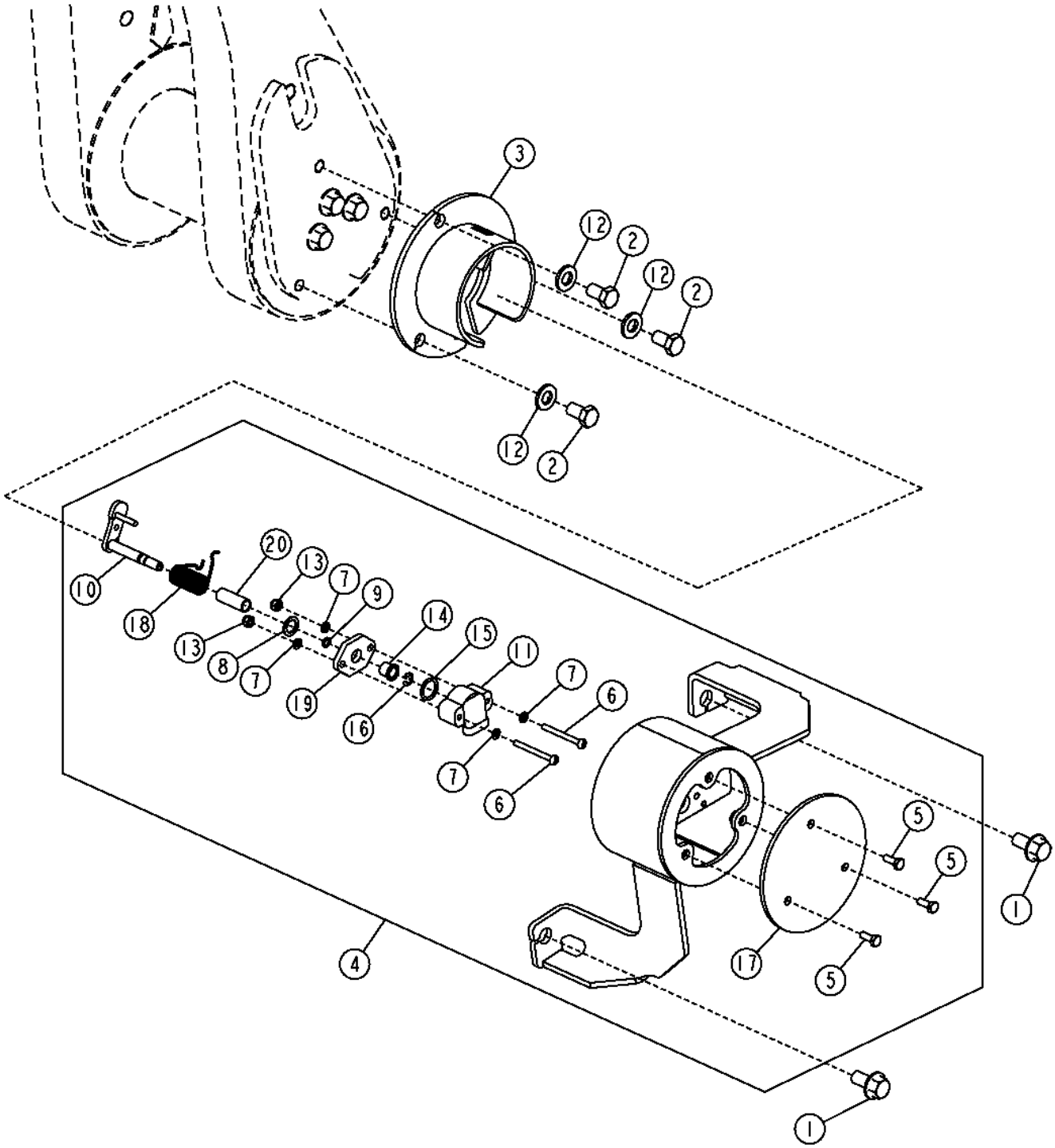

TX1042906

Item	*Nº peça*	*Descrição*	*Qtde*	*Nº série*	*Notas*
1	19M7788	Parafuso	2		M12 X 25
2	19M8017	Parafuso sextavado	3		M12 X 20
3	AT320424	Apoio	1		
4	AT331162	Apoio	1		
5	19M7560	Parafuso sextavado	3		M6 X 16
6	21H1383	Parafuso	2		0.190" X 2"
7	24M7027	Arruela	4		5.300 X 10 X 1 mm
8	24M7386	Arruela	1		13 X 19 X 1.500 mm
9	A4365R	Anel o	1		6.071 X 1.778 mm (0.239" X 0.070")
10	AT312996	Braço	1		
11	AT313037	SenSor	1		
12	24M7240	Arruela	3		13 X 25 X 3 mm
13	M135542	Porca de segurança	2		4.826 mm (0.190")
14	M88102	Bucha	1		
15	P48347	Anel o	1		
16	R72653	Anel de pressão	1		
17	T210258	Placa	1		
18	T211396	Mola de torção	1		
19	T211404	Placa	1		
20	T211405	Espaçador	1		

Boom-Height Kick-Out / Return-to-Carry (Z-Bar)
Capteur de désengagement du relevage de flèche / retour en position de transport (Z-Bar)
Retorno ao Transporte / Liberação Automática da Altura da Lança (Barra Z)
Выбрасывание стрелы/возврат в положение переноски (Z-образный рычажный механизм)
Desenganche de altura de aguilón/retorno a posición de acarreo (Z-Bar)

AT225103_TX1104512 A.1

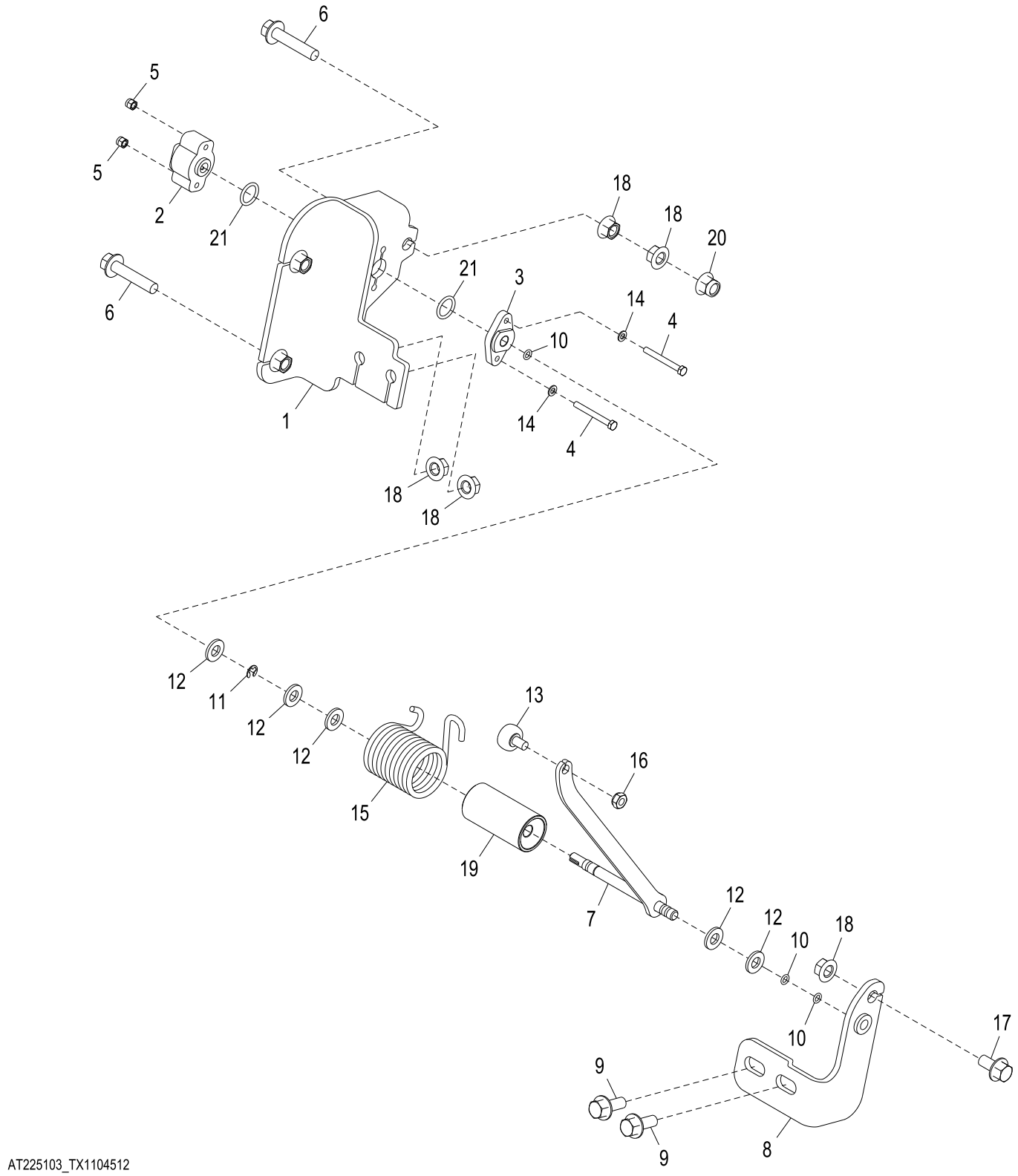

AT225103_TX1104512

Item	*Nº peça*	*Descrição*	*Qtde*	*Nº série*	*Notas*
1	AT226300	Apoio	1		
2	RE261354	SenSor	1		
3	R86457	Suporte	1		
4	19M8834	Parafuso sextavado	2		M5 X 45
5	14M7360	Porca de segurança	2		M5
6	19M7806	Parafuso	2		M10 X 50
7	AT226301	Atuador	1		
8	AT226344	Apoio	1		
9	19M7785	Parafuso	2		M10 X 25
10	A4365R	Anel o	3		6.071 X 1.778 mm (0.239" X 0.070")
11	R72653	Anel de pressão	1		
12	24M7239	Arruela	5		10.700 X 21 X 2.500 mm
13	AT45678	Peça acionada Pelo came	1		
14	24M7027	Arruela	2		5.300 X 10 X 1 mm
15	T195210	Mola de torção	1		
16	R11151	Porca de segurança	1		7.925 mm (5/16")
17	19M7784	Parafuso	1		M10 X 20
18	14M7296	Porca com flange	5		M10
19	T197144	Bucha	1		
20	14M7400	Porca de segurança	1		M10
21	P48347	Anel o	2		17.120 X 2.616 mm (0.674" X 0.103")

Boom-Height Kick-Out / Return-to-Carry (Powerllel™)
Capteur de désengagement du relevage de flèche / retour en position de transport (Powerllel™)
Retorno ao Transporte / Liberação Automática da Altura da Lança (Powerllel™)
Выбрасывание стрелы/возврат в положение переноса (Powerllel™)
Desenganche de altura de aguilón/retorno a posición de acarreo (Powerllel™)

TX1027202 A.1

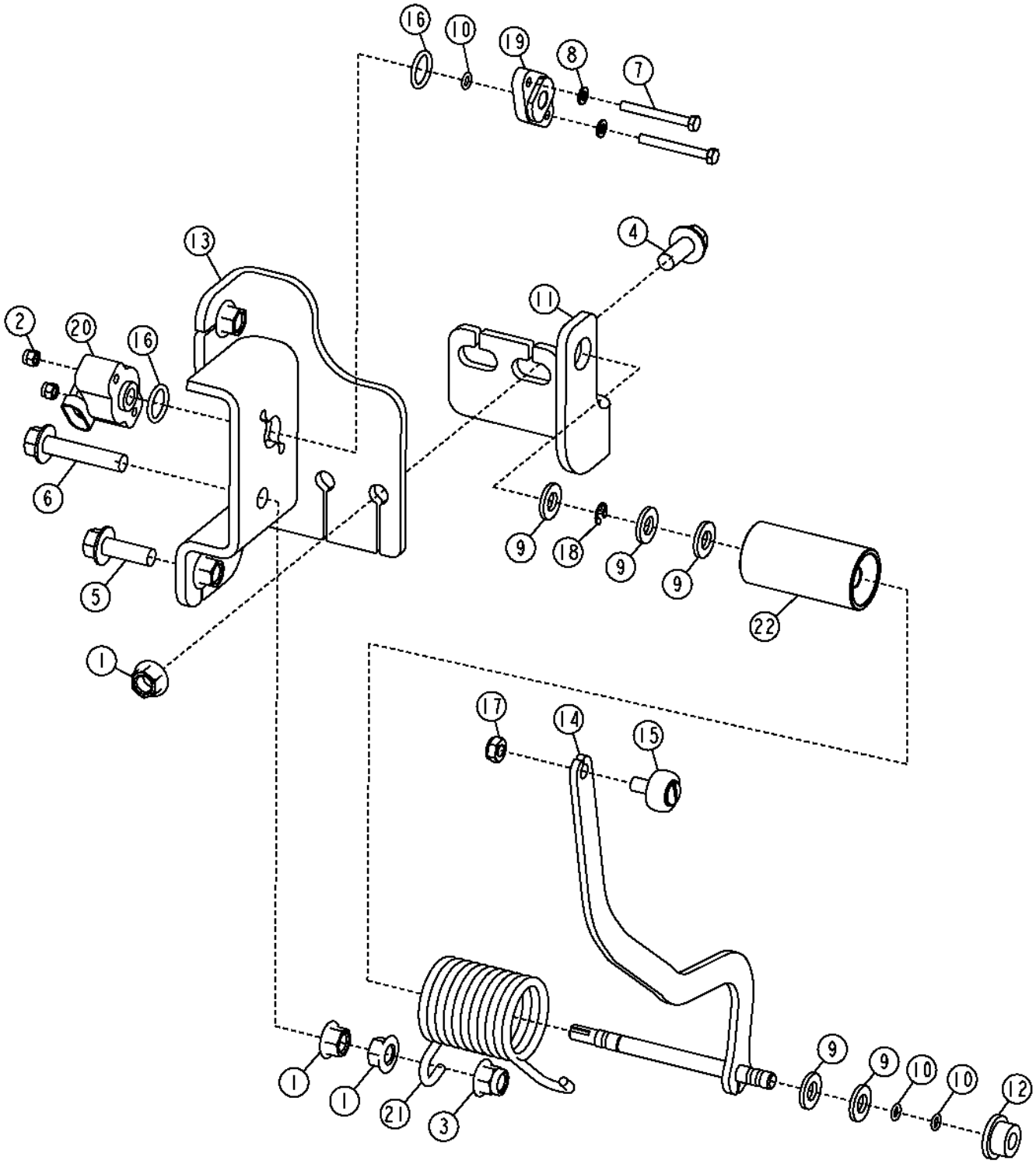

TX1027202

Item	*Nº peça*	*Descrição*	*Qtde*	*Nº série*	*Notas*
1	14M7296	Porca com flange	4		M10
2	14M7360	Porca de segurança	2		M5
3	14M7400	Porca de segurança	1		M10
4	19M7785	Parafuso	2		M10 X 25
5	19M7786	Parafuso	1		M10 X 30
6	19M7806	Parafuso	1		M10 X 50
7	19M8834	Parafuso sextavado	2		M5 X 45
8	24M7027	Arruela	2		5.300 X 10 X 1 mm
9	24M7239	Arruela	5		10.700 X 21 X 2.500 mm
10	A4365R	Anel o	3		6.071 X 1.778 mm (0.239" X 0.070")
11	AT226542	Apoio	1		INCLUDES T82861
12	T82861	Bucha	1		
13	AT227530	Apoio	1		
14	AT307950	Atuador	1		
15	AT45678	Peça acionada Pelo came	1		
16	P48347	Anel o	2		
17	R11151	Porca de segurança	1		
18	R72653	Anel de pressão	1		
19	R86457	Suporte	1		
20	RE261354	SenSor	1		
21	T195210	Mola de torção	1		
22	T197144	Bucha	1		

Índice numérico

Nº peça	Item	Página
03M7184	14	713
03M7184	14	715
03M7184	1	717
03M7189	6	593
03M7189	6	595
03M7189	6	597
03M7189	7	599
03M7192	8	583
03M7192	8	589
03M7195	5	777
03M7195	5	779
03M7195	15	781
03M7195	3	783
03M7195	21	785
03M7203	4	583
03M7203	4	589
03M7218	4	661
09H1587	9	861
09H1587	9	863
09H1759	1	865
11M7025	13	533
11M7032	18	109
11M7032	18	129
11M7032	18	147
11M7032	18	165
11M7032	17	77
11M7032	17	93
12H292	19	757
12H292	35	759
12H297	15	607
12H297	15	609
12H327	3	1027
12H327	3	1029
12H327	3	1031
12H327	4	1033
12H327	31	929
12H327	35	931
12H327	37	933
12H327	34	935
12H327	46	937
12H327	34	939
12H327	46	941
12H327	10	945
12H327	10	947
12H327	15	949
12H327	15	951
12H327	20	961
12H327	20	963
12H328	30	929
12H328	34	931
12H328	36	933
12H328	33	935
12H328	45	937
12H328	33	939
12H328	45	941
12M7064	14	607
12M7064	14	609
12M7084	3	807
12M7133	23	979
14H1039	10	861
14H1039	10	863
14H1039	2	865
14H1048	1	853
14H1048	10	855
14H1048	10	857
14H1048	11	859
14H605	4	603
14H605	12	605
14H785	12	563
14H785	15	563
14H785	19	563
14H786	9	691
14H856	8	925
14H934	20	757
14H934	36	759
14M7066	9	284
14M7066	9	366
14M7100	3	645
14M7100	1	647
14M7100	18	791
14M7100	18	795
14M7148	18	283
14M7148	18	365
14M7152	6	427
14M7152	8	441
14M7152	40	769
14M7152	6	777
14M7152	7	779
14M7152	13	781
14M7152	7	783
14M7152	30	785
14M7209	2	499
14M7272	16	607
14M7272	16	609
14M7273	25	425
14M7274	1	187
14M7274	1	189
14M7274	34	489
14M7274	14	491
14M7274	6	493
14M7274	20	685
14M7275	13	685
14M7276	1	471
14M7276	23	473
14M7276	7	869
14M7277	17	181
14M7277	14	183
14M7277	2	471
14M7277	22	473
14M7277	1	549
14M7277	5	57
14M7278	1	683
14M7278	13	855
14M7278	11	857
14M7278	12	859
14M7290	14	663
14M7290	14	665
14M7296	1	1003
14M7296	1	1005
14M7296	1	1007
14M7296	1	1009
14M7296	1	1011
14M7296	1	1013
14M7296	18	1061
14M7296	1	1063
14M7296	19	275
14M7296	36	297
14M7296	5	304
14M7296	3	357
14M7296	17	379
14M7296	18	457
14M7296	19	459
14M7296	40	485
14M7296	14	487
14M7296	10	565
14M7296	19	713
14M7296	19	715
14M7296	2	717
14M7296	1	753
14M7296	1	755
14M7296	10	769
14M7296	4	769
14M7296	42	781
14M7296	33	785
14M7298	1	207
14M7298	23	247
14M7298	25	297
14M7298	18	309
14M7298	13	329
14M7298	1	429
14M7298	36	431
14M7298	1	441
14M7298	51	551
14M7298	1	567
14M7298	1	569
14M7298	1	571
14M7298	1	573
14M7298	35	607
14M7298	35	609
14M7298	16	626
14M7298	28	691
14M7298	23	705
14M7298	9	713
14M7298	9	715
14M7298	9	717
14M7298	33	745
14M7298	8	749
14M7298	39	769
14M7298	2	797
14M7299	2	441
14M7299	2	567
14M7299	2	569
14M7299	2	571
14M7299	2	573
14M7299	3	575
14M7299	3	577
14M7299	11	579
14M7299	8	581
14M7299	2	833
14M7303	3	567
14M7303	3	569
14M7303	3	571
14M7303	3	573
14M7303	9	605
14M7303	38	607
14M7303	38	609
14M7303	11	631
14M7303	8	679
14M7303	1	707
14M7303	9	789
14M7303	8	791
14M7303	9	793
14M7303	10	795
14M7303	3	815
14M7313	6	583
14M7313	6	589
14M7360	5	1061
14M7360	2	1063
14M7360	17	626
14M7375	14	593
14M7375	15	689
14M7375	1	709
14M7375	6	711
14M7376	41	689
14M7396	18	481
14M7396	19	483
14M7396	1	555
14M7396	5	563
14M7396	9	575
14M7396	13	577
14M7396	16	579
14M7396	13	581
14M7396	7	603
14M7396	8	605
14M7396	43	609
14M7396	13	626
14M7396	14	673
14M7396	5	673
14M7396	21	689
14M7396	3	797
14M7396	1	817
14M7397	3	441
14M7397	49	505
14M7397	12	595
14M7397	19	731
14M7397	39	781
14M7397	28	785
14M7397	2	929
14M7397	2	931
14M7397	2	933
14M7397	3	937
14M7397	43	941
14M7397	11	959
14M7397	4	961
14M7397	4	963
14M7400	1	1001
14M7400	2	1011
14M7400	2	1013
14M7400	11	1021
14M7400	11	1023
14M7400	20	1061
14M7400	3	1063
14M7400	1	457
14M7400	5	463
14M7400	5	465
14M7400	6	467
14M7400	6	469
14M7400	14	531
14M7400	4	567
14M7400	4	569
14M7400	4	571
14M7400	4	573

Índice numérico - continuação

Nº peça	Item	Página
14M7400	8	575
14M7400	8	577
14M7400	17	579
14M7400	14	581
14M7400	1	601
14M7400	25	607
14M7400	26	609
14M7400	7	661
14M7400	5	669
14M7400	20	713
14M7400	20	715
14M7400	3	717
14M7400	2	737
14M7400	7	739
14M7400	7	777
14M7400	8	779
14M7400	7	781
14M7400	8	783
14M7400	16	785
14M7400	11	787
14M7400	22	909
14M7400	23	911
14M7400	26	913
14M7400	23	915
14M7400	26	917
14M7400	30	947
14M7400	34	951
14M7400	32	963
14M7400	6	981
14M7400	6	985
14M7400	3	989
14M7400	1	997
14M7400	5	999
14M7401	31	567
14M7401	31	569
14M7401	31	571
14M7401	31	573
14M7401	4	593
14M7401	4	595
14M7401	4	597
14M7401	5	599
14M7401	33	781
14M7401	22	785
14M7426	8	235
14M7426	4	587
14M7426	2	601
14M7443	24	871
14M7443	34	873
14M7443	18	875
14M7443	25	877
14M7517	18	443
14M7517	25	447
14M7517	10	583
14M7517	7	587
14M7517	10	589
14M7540	4	441
14M7551	29	871
14M7551	30	873
14M7551	23	875
14M7551	23	877
14M7554	23	427
14M7572	4	861
14M7572	4	863
14M7572	25	873
14M7572	35	875
14M7572	12	901
14M7572	12	905
15H511	2	49
15H511	2	51
15H511	2	53
15H558	8	1037
15H558	16	107
15H558	16	145
15H558	16	75
15H558	21	77
15H558	13	901
15H558	13	905
15H558	15	91
15H558	21	93
15H562	6	244
15H562	6	326
15H563	7	116
15H563	8	137
15H563	7	154
15H563	8	173
15H563	8	82
15H563	8	98
15H569	2	519
15H569	4	519
15H584	5	244
15H584	19	277
15H584	1	298
15H584	5	326
15H584	5	359
15H584	1	380
15H639	1	553
15H666	7	116
15H666	8	137
15H666	7	154
15H666	8	173
15H666	8	82
15H666	8	98
15H695	18	277
15H695	11	359
15H709	3	47
15H710	2	41
15H710	2	43
15H710	2	45
15H84	6	49
15H84	5	51
15H84	5	53
15H84	9	533
175505	6	297
175506	6	297
177665	6	297
19H1648	4	233
19H1948	5	679
19H1948	10	789
19H1948	7	791
19H1948	10	793
19H1948	7	795
19H2706	4	677
19H2791	6	799
19H2993	2	659
19H2993	5	821
19H2993	5	823
19H3065	4	801
19H3782	6	921
19M10075	1	251
19M10075	1	333
19M2972	1	195
19M2972	1	197
19M3212	9	433
19M3212	1	435
19M3212	10	437
19M3212	9	439
19M7162	7	235
19M7165	3	587
19M7165	3	601
19M7166	10	304
19M7168	1	213
19M7179	2	187
19M7179	2	189
19M7284	1	203
19M7317	6	477
19M7317	23	481
19M7317	6	485
19M7329	1	201
19M7348	42	835
19M7363	12	663
19M7363	12	665
19M7372	21	497
19M7409	19	109
19M7409	19	129
19M7409	19	147
19M7409	19	165
19M7409	18	77
19M7409	25	871
19M7409	26	873
19M7409	19	875
19M7409	20	877
19M7409	18	93
19M7487	7	181
19M7487	6	183
19M7488	8	181
19M7488	8	183
19M7488	15	663
19M7488	15	665
19M7488	27	881
19M7488	27	883
19M7488	27	885
19M7488	1	887
19M7488	1	889
19M7488	1	891
19M7488	1	893
19M7488	20	907
19M7489	22	1035
19M7489	19	1037
19M7489	14	1047
19M7489	4	427
19M7489	3	471
19M7489	12	473
19M7489	2	669
19M7489	18	671
19M7489	1	861
19M7489	1	863
19M7489	16	871
19M7489	17	873
19M7489	13	875
19M7489	17	877
19M7489	12	881
19M7489	12	883
19M7489	26	885
19M7489	6	899
19M7489	6	901
19M7489	6	903
19M7489	6	905
19M7496	10	881
19M7496	10	883
19M7496	10	885
19M7502	12	593
19M7560	5	1059
19M7600	6	211
19M7645	5	557
19M7657	12	525
19M7658	2	195
19M7658	2	197
19M7662	5	587
19M7709	13	637
19M7719	15	533
19M7742	3	187
19M7742	3	189
19M7768	2	211
19M7768	34	689
19M7774	2	252
19M7774	2	334
19M7774	42	425
19M7774	50	505
19M7774	29	626
19M7774	14	631
19M7774	3	661
19M7774	2	687
19M7774	9	705
19M7774	15	731
19M7774	1	845
19M7774	5	847
19M7775	7	241
19M7775	3	247
19M7775	7	323
19M7775	39	329
19M7775	23	377
19M7775	10	605
19M7775	37	607
19M7775	37	609
19M7775	2	709
19M7775	15	745
19M7775	13	761
19M7779	4	57
19M7781	5	683
19M7783	2	1009
19M7783	3	1011
19M7783	3	1013
19M7783	5	233
19M7783	43	769
19M7784	2	1005
19M7784	2	1007
19M7784	1	1015
19M7784	1	1017
19M7784	1	1019

Índice numérico - continuação

Nº peça	Item	Página
19M7784	1	1035
19M7784	1	1037
19M7784	30	1043
19M7784	13	1055
19M7784	2	1057
19M7784	17	1061
19M7784	1	263
19M7784	2	345
19M7784	20	427
19M7784	2	429
19M7784	38	431
19M7784	17	479
19M7784	13	481
19M7784	14	483
19M7784	38	485
19M7784	13	487
19M7784	33	489
19M7784	18	491
19M7784	19	493
19M7784	3	551
19M7784	23	563
19M7784	6	565
19M7784	21	607
19M7784	22	609
19M7784	13	749
19M7784	2	767
19M7784	41	769
19M7784	35	781
19M7784	24	785
19M7784	10	827
19M7784	24	945
19M7784	16	949
19M7784	33	961
19M7784	2	997
19M7785	17	1027
19M7785	17	1029
19M7785	19	1031
19M7785	20	1033
19M7785	9	1061
19M7785	4	1063
19M7785	32	153
19M7785	32	171
19M7785	35	247
19M7785	7	249
19M7785	16	269
19M7785	3	292
19M7785	18	304
19M7785	30	329
19M7785	8	331
19M7785	14	351
19M7785	3	374
19M7785	5	385
19M7785	7	386
19M7785	58	433
19M7785	62	437
19M7785	58	439
19M7785	18	441
19M7785	5	441
19M7785	19	457
19M7785	18	459
19M7785	12	463
19M7785	12	465
19M7785	12	467
19M7785	14	469
19M7785	23	477
19M7785	25	481
19M7785	23	483
19M7785	17	485
19M7785	6	489
19M7785	13	491
19M7785	3	493
19M7785	5	567
19M7785	5	569
19M7785	5	571
19M7785	5	573
19M7785	4	601
19M7785	24	607
19M7785	25	609
19M7785	15	671
19M7785	18	673
19M7785	25	673
19M7785	9	673
19M7785	24	689
19M7785	1	737
19M7785	2	749
19M7785	44	769
19M7785	1	775
19M7785	32	81
19M7785	4	827
19M7785	32	97
19M7786	2	1001
19M7786	4	1011
19M7786	4	1013
19M7786	5	1063
19M7786	2	253
19M7786	9	260
19M7786	2	269
19M7786	5	292
19M7786	10	303
19M7786	2	335
19M7786	9	342
19M7786	5	351
19M7786	5	374
19M7786	4	433
19M7786	2	435
19M7786	5	437
19M7786	4	439
19M7786	2	457
19M7786	16	459
19M7786	1	461
19M7786	3	463
19M7786	3	465
19M7786	4	467
19M7786	4	469
19M7786	39	485
19M7786	15	487
19M7786	51	505
19M7786	32	567
19M7786	6	567
19M7786	32	569
19M7786	6	569
19M7786	32	571
19M7786	6	571
19M7786	32	573
19M7786	6	573
19M7786	30	607
19M7786	30	609
19M7786	13	731
19M7786	25	781
19M7786	9	785
19M7786	10	787
19M7786	24	881
19M7786	24	883
19M7786	14	885
19M7786	26	947
19M7786	27	951
19M7786	38	963
19M7786	1	983
19M7786	10	995
19M7786	31	999
19M7788	1	1059
19M7788	12	177
19M7788	12	179
19M7788	1	310
19M7788	1	389
19M7788	38	425
19M7788	11	463
19M7788	11	465
19M7788	13	467
19M7788	41	487
19M7788	4	503
19M7788	5	505
19M7788	16	531
19M7788	5	565
19M7788	1	667
19M7788	11	749
19M7788	2	827
19M7788	22	871
19M7788	32	873
19M7788	16	875
19M7788	27	877
19M7789	5	593
19M7789	5	595
19M7789	5	597
19M7789	6	599
19M7789	9	739
19M7789	4	777
19M7789	4	779
19M7789	11	781
19M7789	3	787
19M7789	3	833
19M7789	25	907
19M7790	3	288
19M7790	3	370
19M7790	4	471
19M7790	13	473
19M7790	9	787
19M7790	13	981
19M7790	13	985
19M7791	19	443
19M7791	23	447
19M7791	5	671
19M7796	16	275
19M7796	12	357
19M7796	44	781
19M7797	17	275
19M7797	13	357
19M7797	15	741
19M7798	4	242
19M7798	6	309
19M7798	4	324
19M7798	5	575
19M7798	5	577
19M7798	42	607
19M7798	42	609
19M7798	3	749
19M7799	13	251
19M7799	13	741
19M7799	24	745
19M7800	18	275
19M7800	4	357
19M7800	2	555
19M7800	57	769
19M7801	26	275
19M7801	4	292
19M7801	2	293
19M7801	2	305
19M7801	11	357
19M7801	4	374
19M7801	2	387
19M7802	1	284
19M7802	4	290
19M7802	8	291
19M7802	9	306
19M7802	1	366
19M7802	4	372
19M7802	7	373
19M7802	4	388
19M7803	13	757
19M7803	29	759
19M7804	3	1001
19M7804	10	1021
19M7804	10	1023
19M7804	11	1025
19M7804	13	463
19M7804	13	465
19M7804	8	467
19M7804	8	469
19M7804	7	567
19M7804	7	569
19M7804	7	571
19M7804	7	573
19M7804	3	737
19M7804	45	781
19M7804	17	783
19M7804	5	981
19M7804	5	985
19M7805	2	1003
19M7805	3	1005
19M7805	3	1007
19M7805	3	1009
19M7805	5	1011
19M7805	5	1013
19M7805	19	427
19M7805	20	671
19M7805	46	769
19M7805	5	809
19M7805	6	811
19M7805	29	947

Índice numérico - continuação

Nº peça	Item	Página
19M7805	32	951
19M7805	31	963
19M7806	6	1061
19M7806	6	1063
19M7806	7	575
19M7806	7	577
19M7806	18	579
19M7806	15	581
19M7806	6	739
19M7806	2	755
19M7806	24	913
19M7806	24	917
19M7807	10	529
19M7807	1	831
19M7807	20	909
19M7807	21	911
19M7807	21	915
19M7808	8	567
19M7808	8	569
19M7808	8	571
19M7808	8	573
19M7809	3	1003
19M7809	2	535
19M7810	4	1005
19M7810	4	1007
19M7810	5	269
19M7810	6	351
19M7810	13	531
19M7810	33	607
19M7810	33	609
19M7811	12	297
19M7811	9	567
19M7811	9	569
19M7811	9	571
19M7811	9	573
19M7812	10	331
19M7812	2	753
19M7812	17	779
19M7812	10	781
19M7812	16	783
19M7813	33	567
19M7813	33	569
19M7813	33	571
19M7813	33	573
19M7814	1	1035
19M7814	1	1037
19M7814	30	1043
19M7814	11	1055
19M7814	7	1057
19M7814	1	721
19M7814	13	723
19M7814	14	729
19M7814	22	731
19M7814	4	773
19M7815	17	57
19M7817	9	671
19M7822	10	567
19M7822	10	569
19M7822	10	571
19M7822	10	573
19M7833	12	425
19M7833	6	441
19M7833	38	781
19M7833	27	785
19M7833	15	789
19M7833	22	791
19M7833	15	793
19M7833	20	795
19M7833	2	845
19M7834	19	631
19M7835	4	1003
19M7835	5	1005
19M7835	5	1007
19M7835	8	425
19M7835	6	433
19M7835	3	435
19M7835	7	437
19M7835	6	439
19M7835	17	443
19M7835	24	447
19M7835	14	463
19M7835	14	465
19M7835	11	467
19M7835	13	469
19M7835	35	487
19M7835	11	567
19M7835	11	569
19M7835	11	571
19M7835	11	573
19M7835	11	779
19M7835	6	781
19M7835	10	783
19M7835	35	785
19M7835	7	787
19M7836	1	385
19M7836	22	447
19M7836	1	451
19M7836	37	487
19M7836	3	755
19M7836	2	989
19M7836	3	997
19M7836	4	999
19M7838	25	115
19M7838	25	135
19M7838	33	153
19M7838	33	171
19M7838	33	81
19M7838	33	97
19M7862	13	595
19M7862	2	647
19M7862	7	679
19M7862	7	711
19M7862	6	763
19M7862	14	789
19M7862	14	793
19M7862	2	815
19M7863	14	427
19M7863	2	455
19M7863	13	497
19M7863	6	525
19M7863	10	687
19M7863	15	697
19M7863	2	847
19M7863	5	849
19M7864	14	304
19M7864	1	309
19M7864	25	377
19M7864	3	386
19M7864	5	49
19M7865	9	235
19M7865	27	297
19M7865	12	309
19M7865	3	429
19M7865	19	431
19M7865	3	503
19M7865	4	505
19M7865	8	51
19M7865	8	53
19M7865	12	533
19M7865	29	607
19M7865	29	609
19M7865	9	626
19M7865	23	631
19M7865	10	705
19M7865	5	711
19M7865	12	717
19M7865	19	717
19M7865	22	741
19M7865	34	745
19M7865	42	759
19M7865	4	767
19M7865	60	769
19M7865	7	789
19M7865	11	791
19M7865	7	793
19M7865	13	795
19M7865	1	805
19M7865	2	807
19M7865	38	835
19M7865	36	837
19M7866	17	304
19M7866	20	309
19M7866	6	386
19M7866	4	429
19M7866	20	431
19M7866	37	433
19M7866	4	435
19M7866	38	437
19M7866	37	439
19M7866	7	441
19M7866	8	477
19M7866	8	485
19M7866	30	489
19M7866	19	491
19M7866	18	493
19M7866	52	551
19M7866	36	607
19M7866	36	609
19M7866	4	61
19M7866	12	626
19M7866	17	631
19M7866	4	65
19M7866	5	67
19M7866	2	695
19M7866	1	703
19M7866	3	709
19M7866	11	713
19M7866	11	715
19M7866	4	717
19M7866	61	835
19M7866	25	929
19M7866	29	931
19M7866	32	933
19M7866	28	935
19M7866	40	937
19M7866	28	939
19M7866	38	941
19M7867	20	181
19M7867	20	183
19M7867	13	235
19M7867	9	251
19M7867	3	290
19M7867	4	309
19M7867	3	372
19M7867	28	427
19M7867	5	429
19M7867	31	431
19M7867	2	481
19M7867	3	483
19M7867	14	579
19M7867	11	581
19M7867	16	687
19M7867	18	697
19M7867	6	847
19M7867	6	849
19M7868	33	247
19M7868	8	251
19M7868	22	329
19M7868	18	497
19M7868	28	626
19M7868	7	687
19M7868	10	697
19M7868	4	711
19M7868	4	763
19M7877	34	607
19M7877	34	609
19M7877	20	749
19M7877	11	835
19M7883	5	471
19M7883	19	473
19M7884	6	471
19M7884	20	473
19M7884	4	55
19M7889	22	673
19M7892	18	57
19M7898	21	909
19M7898	22	911
19M7898	25	913
19M7898	22	915
19M7898	25	917
19M7898	11	981
19M7898	11	985
19M7903	6	683
19M7913	4	1001
19M7913	7	749
19M7913	8	991
19M7921	15	181
19M7932	24	195
19M7932	24	197

Índice numérico - continuação

Nº peça	Item	Página
19M7932	2	199
19M7933	14	691
19M7941	15	533
19M7941	1	881
19M7941	1	883
19M7941	1	885
19M7944	2	983
19M7950	60	433
19M7950	59	437
19M7950	37	489
19M7950	16	491
19M7950	5	493
19M7954	3	869
19M7964	3	195
19M7964	3	197
19M7964	3	205
19M7966	24	979
19M7968	14	181
19M7968	12	183
19M7969	11	183
19M7970	9	291
19M7970	8	373
19M7970	5	435
19M7981	24	425
19M8017	2	1059
19M8017	1	217
19M8017	12	469
19M8024	23	329
19M8029	14	1025
19M8029	17	871
19M8029	18	873
19M8029	14	875
19M8029	18	877
19M8035	1	111
19M8035	1	131
19M8035	1	149
19M8035	1	167
19M8062	6	333
19M8062	4	379
19M8100	16	57
19M8114	3	669
19M8122	34	567
19M8122	34	569
19M8122	34	571
19M8122	34	573
19M8131	4	305
19M8163	7	333
19M8183	4	387
19M8224	1	41
19M8224	1	47
19M8288	9	855
19M8288	9	857
19M8288	10	859
19M8290	12	745
19M8295	18	663
19M8295	18	665
19M8295	17	907
19M8306	7	244
19M8306	7	326
19M8317	25	275
19M8317	17	309
19M8317	10	357
19M8318	4	685
19M8318	3	695
19M8318	26	759
19M8338	4	195
19M8338	4	197
19M8341	17	821
19M8341	18	823
19M8389	6	559
19M8397	4	187
19M8397	4	189
19M8411	6	561
19M8456	8	713
19M8456	8	715
19M8456	10	717
19M8528	15	269
19M8528	18	351
19M8553	13	759
19M8553	1	957
19M8618	2	273
19M8618	1	304
19M8618	2	355
19M8620	13	101
19M8620	13	119
19M8620	13	139
19M8620	13	157
19M8620	13	175
19M8620	13	85
19M8627	25	309
19M8637	15	379
19M8637	6	839
19M8637	5	841
19M8639	1	43
19M8639	1	45
19M8639	2	549
19M8639	7	57
19M8639	34	837
19M8648	35	689
19M8737	34	781
19M8737	23	785
19M8786	3	845
19M8791	21	673
19M8825	2	655
19M8825	2	657
19M8834	4	1061
19M8834	7	1063
19M8844	9	265
19M8844	8	347
19M8869	3	655
19M8869	3	657
19M8966	10	265
19M8966	12	283
19M8966	15	347
19M8966	12	365
19M8977	8	661
19M8999	6	277
19M8999	2	359
19M9170	14	283
19M9170	14	365
19M9188	13	663
19M9188	13	665
19M9304	5	861
19M9304	5	863
19M9304	24	873
19M9304	34	875
19M9304	11	901
19M9304	11	905
19M9349	20	689
19M9384	13	637
19M9384	17	959
19M9384	16	965
19M9478	4	521
19M9478	7	523
19M9533	4	869
21H1383	6	1059
21M7022	13	607
21M7022	13	609
21M7247	4	687
21M7247	6	697
21M7247	3	819
21M7250	12	631
21M7250	3	647
21M7258	4	639
21M7258	18	953
21M7258	18	955
21M7258	4	967
21M7285	4	935
21M7285	5	937
21M7285	3	939
21M7285	3	941
21M7285	16	953
21M7285	27	955
21M7285	2	957
21M7292	12	497
21M7292	10	637
21M7292	11	639
21M7292	13	713
21M7292	13	715
21M7292	5	717
21M7292	18	741
21M7310	11	497
21M7310	26	626
21M7326	6	691
21M7344	2	817
21M7403	4	741
22H1022	9	925
22M7009	15	1043
22M7009	18	1053
22M7139	16	1039
22M7139	16	1049
24H1136	13	839
24H1136	12	841
24H1283	4	845
24H1285	6	815
24H1296	12	741
24H1296	23	745
24H1296	19	789
24H1296	21	791
24H1296	19	793
24H1296	21	795
24H1302	1	789
24H1314	13	671
24H1314	2	775
24H1330	25	427
24H1330	50	769
24H1368	3	677
24H1391	12	433
24H1391	6	435
24H1391	13	437
24H1391	12	439
24H1391	47	837
24H1571	7	471
24H1571	14	473
24H1627	28	871
24H1627	29	873
24H1627	22	875
24H1627	22	877
24H1821	10	497
24H1821	25	626
24H1821	8	637
24H1821	8	639
24H1821	12	713
24H1821	12	715
24H1821	15	717
24H1821	17	741
24H1821	3	741
24H1849	16	673
24H1849	7	673
24H1852	8	471
24H1852	18	473
24H1864	3	233
24M7027	7	1059
24M7027	14	1061
24M7027	8	1063
24M7027	5	477
24M7027	22	481
24M7027	5	485
24M7027	20	497
24M7027	18	631
24M7027	4	637
24M7027	4	647
24M7027	6	861
24M7027	6	863
24M7027	23	873
24M7027	33	875
24M7027	10	901
24M7027	10	905
24M7027	16	959
24M7027	15	965
24M7028	11	304
24M7036	1	719
24M7043	15	687
24M7043	17	697
24M7054	18	626
24M7088	3	273
24M7088	2	304
24M7088	24	309
24M7088	3	355
24M7096	8	283
24M7096	8	365
24M7096	16	379
24M7097	16	907
24M7100	16	631
24M7100	4	709
24M7100	14	741
24M7100	14	745
24M7100	9	757
24M7100	16	759

Índice numérico - continuação

Nº peça	Item	Página
24M7101	4	755
24M7102	25	477
24M7102	38	481
24M7102	22	483
24M7102	48	485
24M7106	3	305
24M7106	3	387
24M7139	9	441
24M7139	7	705
24M7139	2	707
24M7139	3	817
24M7139	5	845
24M7180	1	1035
24M7180	1	1037
24M7180	30	1043
24M7180	5	1055
24M7180	3	1057
24M7180	3	773
24M7210	13	593
24M7226	4	671
24M7226	8	739
24M7226	8	787
24M7226	12	981
24M7226	12	985
24M7238	23	425
24M7238	12	567
24M7238	12	569
24M7238	12	571
24M7238	12	573
24M7238	15	579
24M7238	12	581
24M7238	8	705
24M7239	12	1061
24M7239	9	1063
24M7239	7	425
24M7239	8	563
24M7239	13	567
24M7239	13	569
24M7239	13	571
24M7239	13	573
24M7239	9	583
24M7239	6	587
24M7239	9	589
24M7239	26	673
24M7239	4	737
24M7239	5	739
24M7239	12	779
24M7239	17	781
24M7239	11	783
24M7239	18	785
24M7239	3	799
24M7239	5	839
24M7239	4	841
24M7239	3	983
24M7239	12	995
24M7239	34	999
24M7240	12	1059
24M7240	11	469
24M7240	24	563
24M7240	4	565
24M7240	2	575
24M7240	2	577
24M7240	10	579
24M7240	7	581
24M7240	5	583
24M7240	5	589
24M7240	3	593
24M7240	3	595
24M7240	3	597
24M7240	4	599
24M7240	3	659
24M7240	19	781
24M7240	3	785
24M7240	2	787
24M7240	9	881
24M7240	9	883
24M7240	9	885
24M7241	13	1025
24M7241	6	181
24M7241	7	183
24M7241	3	427
24M7241	9	471
24M7241	11	473
24M7241	3	55
24M7241	1	669
24M7241	10	835
24M7241	11	861
24M7241	11	863
24M7241	3	865
24M7241	5	869
24M7241	2	871
24M7241	2	873
24M7241	3	875
24M7241	2	877
24M7242	16	181
24M7242	5	181
24M7242	13	183
24M7242	5	183
24M7242	21	427
24M7242	59	433
24M7242	58	437
24M7242	10	471
24M7242	21	473
24M7242	36	489
24M7242	15	491
24M7242	4	493
24M7242	3	549
24M7242	4	557
24M7242	5	559
24M7242	5	561
24M7242	3	57
24M7242	33	837
24M7242	6	869
24M7243	2	683
24M7243	8	855
24M7243	8	857
24M7243	9	859
24M7251	40	689
24M7274	19	685
24M7277	17	671
24M7293	36	425
24M7293	13	691
24M7296	5	1001
24M7296	5	1003
24M7296	6	1005
24M7296	6	1007
24M7296	4	1009
24M7296	6	1011
24M7296	6	1013
24M7296	15	427
24M7296	3	433
24M7296	7	435
24M7296	4	437
24M7296	3	439
24M7296	10	441
24M7296	19	441
24M7296	3	457
24M7296	10	459
24M7296	4	463
24M7296	4	465
24M7296	5	467
24M7296	5	469
24M7296	5	529
24M7296	13	565
24M7296	6	575
24M7296	6	577
24M7296	9	579
24M7296	6	581
24M7296	5	601
24M7296	19	671
24M7296	2	703
24M7296	5	737
24M7296	21	741
24M7296	3	753
24M7296	6	767
24M7296	42	769
24M7296	10	779
24M7296	5	781
24M7296	6	783
24M7296	15	785
24M7296	6	787
24M7296	41	835
24M7296	15	881
24M7296	15	883
24M7296	13	885
24M7296	4	981
24M7296	6	983
24M7296	4	985
24M7296	4	989
24M7296	4	997
24M7296	3	999
24M7298	10	427
24M7298	6	429
24M7298	18	431
24M7298	11	441
24M7298	17	481
24M7298	18	483
24M7298	4	563
24M7298	4	575
24M7298	4	577
24M7298	7	593
24M7298	7	595
24M7298	7	597
24M7298	8	599
24M7298	6	603
24M7298	7	605
24M7298	14	626
24M7298	5	709
24M7298	16	713
24M7298	16	715
24M7298	6	717
24M7298	11	745
24M7298	59	769
24M7298	4	817
24M7313	11	525
24M7338	26	441
24M7338	3	533
24M7338	10	671
24M7338	18	821
24M7338	19	823
24M7346	72	769
24M7386	8	1059
24M7429	12	531
24M7434	16	821
24M7434	17	823
28H1537	2	385
28H1537	36	487
28H1642	2	839
28H2659	5	749
28H3376	3	847
28H3376	3	849
28H3377	6	713
28H3377	6	715
28H3377	17	717
28H3383	6	1003
28H3383	7	1005
28H3383	7	1007
28H3383	5	1009
28H3383	7	1011
28H3383	7	1013
28H3383	9	1021
28H3383	9	1023
28H3383	10	1025
28H3383	28	947
28H3383	33	951
28H3383	33	963
28H3388	11	757
28H3388	27	759
28H3423	3	803
28H3423	2	819
28H3450	11	741
28H3450	22	745
28H3485	39	835
28H860	1	305
28H860	1	387
30M7004	17	283
30M7004	17	365
34H262	9	725
34H387	13	725
34M7040	7	153
34M7040	7	171
34M7040	7	81
34M7040	7	97
34M7189	9	749
37H121	11	725
37H121	9	733
37H212	6	845
37M7073	24	761
37M7089	14	687

Índice numérico - continuação

Nº peça	Item	Página
37M7089	12	697
37M7089	44	759
37M7104	10	757
37M7104	17	759
37M7333	5	741
37M7333	8	741
37M7340	53	505
37M7340	2	719
37M7340	18	731
38H1004	7	1001
38H1004	6	1027
38H1004	6	1029
38H1004	5	1031
38H1004	6	1033
38H1004	47	433
38H1004	8	435
38H1004	49	437
38H1004	47	439
38H1004	13	447
38H1004	2	451
38H1004	17	503
38H1004	17	505
38H1004	6	827
38H1004	14	831
38H1004	2	831
38H1004	17	909
38H1004	18	911
38H1004	21	913
38H1004	18	915
38H1004	21	917
38H1004	5	989
38H1004	5	991
38H1004	6	997
38H1004	6	999
38H1005	17	433
38H1005	11	435
38H1005	18	437
38H1005	17	439
38H1005	6	443
38H1005	7	447
38H1005	18	489
38H1005	20	491
38H1005	20	493
38H1006	10	447
38H1006	5	451
38H1007	16	447
38H1007	8	451
38H1007	23	835
38H1008	5	1035
38H1008	2	1037
38H1008	4	1047
38H1008	23	909
38H1008	24	911
38H1008	27	913
38H1008	24	915
38H1008	27	917
38H1009	20	981
38H1009	7	983
38H1009	21	985
38H1010	63	433
38H1010	65	437
38H1010	61	439
38H1010	1	527
38H1010	5	831
38H1012	19	447
38H1012	11	451
38H1012	8	503
38H1012	9	505
38H1016	1	61
38H1023	6	937
38H1023	9	937
38H1023	4	941
38H1023	7	941
38H1023	14	955
38H1023	3	957
38H1023	7	961
38H1023	7	963
38H1025	36	505
38H1025	7	513
38H1025	5	515
38H1025	37	551
38H1027	25	235
38H1030	10	1001
38H1030	9	1027
38H1030	9	1029
38H1030	8	1031
38H1030	9	1033
38H1030	31	489
38H1030	23	491
38H1030	41	493
38H1030	11	529
38H1030	7	531
38H1030	12	909
38H1030	13	911
38H1030	16	913
38H1030	13	915
38H1030	16	917
38H1030	2	943
38H1030	13	989
38H1030	11	991
38H1030	9	997
38H1030	9	999
38H1031	28	425
38H1031	22	433
38H1031	14	435
38H1031	23	437
38H1031	22	439
38H1031	36	503
38H1031	15	505
38H1037	2	1035
38H1037	5	1037
38H1037	19	235
38H1037	11	827
38H1040	32	503
38H1040	39	505
38H1049	16	235
38H1049	2	443
38H1049	3	447
38H1052	17	1035
38H1052	12	1037
38H1052	9	1047
38H1052	9	443
38H1052	39	491
38H1052	32	493
38H1052	24	503
38H1052	25	505
38H1053	14	1035
38H1053	15	1037
38H1053	17	1047
38H1067	14	529
38H1067	9	531
38H1071	22	235
38H1094	20	433
38H1094	15	435
38H1094	21	437
38H1094	20	439
38H1094	15	443
38H1094	42	485
38H1094	28	487
38H1094	4	943
38H1095	23	485
38H1095	4	487
38H1095	15	489
38H1095	8	491
38H1095	13	493
38H1095	20	525
38H1096	17	551
38H1097	27	837
38H1160	11	1001
38H1160	1	59
38H1160	5	61
38H1160	17	827
38H1160	9	837
38H1160	9	909
38H1160	10	911
38H1160	13	913
38H1160	7	915
38H1160	7	917
38H1160	5	935
38H1160	13	937
38H1160	4	939
38H1160	7	939
38H1160	11	941
38H1160	5	943
38H1160	14	945
38H1160	14	947
38H1160	17	949
38H1160	16	951
38H1160	13	953
38H1160	10	955
38H1160	6	957
38H1160	24	961
38H1160	24	963
38H1160	8	989
38H1160	2	991
38H1160	10	997
38H1160	11	999
38H1161	7	489
38H1161	5	491
38H1161	10	493
38H1161	8	501
38H1161	17	525
38H1161	12	837
38H1162	11	503
38H1162	12	505
38H1162	27	827
38H1162	18	837
38H1163	10	489
38H1163	28	491
38H1163	23	493
38H1163	5	503
38H1163	6	505
38H1163	14	827
38H1163	20	835
38H1164	28	235
38H1164	6	909
38H1164	7	911
38H1164	7	913
38H1164	10	915
38H1164	10	917
38H1164	7	943
38H1164	17	945
38H1164	20	949
38H1164	27	961
38H1164	25	981
38H1164	10	983
38H1164	35	985
38H1170	19	479
38H1171	5	527
38H1172	8	551
38H1172	62	835
38H1173	12	1001
38H1173	8	935
38H1173	7	939
38H1173	10	953
38H1173	15	989
38H1173	13	991
38H1173	11	997
38H1173	14	999
38H1174	4	513
38H1174	2	515
38H1174	15	837
38H1178	2	501
38H1179	22	821
38H1179	23	823
38H1180	17	981
38H1180	13	983
38H1180	18	985
38H1193	2	489
38H1193	10	491
38H1193	7	493
38H1194	21	489
38H1194	31	491
38H1194	26	493
38H1194	24	837
38H1194	10	913
38H1194	13	917
38H1194	17	947
38H1194	19	951
38H1194	27	963
38H1194	14	981
38H1194	15	983
38H1194	15	985
38H1197	14	909
38H1197	15	911
38H1197	18	913
38H1197	15	915
38H1197	18	917
38H1212	34	827

Índice numérico - continuação

Nº peça	Item	Página
38H1212	7	957
38H1276	9	1005
38H1276	9	1007
38H1276	9	1011
38H1276	9	1013
38H1276	4	1021
38H1276	4	1023
38H1276	4	1025
38H1276	27	835
38H1276	28	945
38H1276	31	947
38H1276	23	949
38H1276	35	951
38H1276	37	961
38H1276	42	963
38H1285	1	1027
38H1285	1	1029
38H1285	1	1031
38H1285	2	1033
38H1291	10	433
38H1291	16	435
38H1291	11	437
38H1291	10	439
38H1309	14	1001
38H1309	12	443
38H1309	10	943
38H1309	18	989
38H1309	16	991
38H1309	13	997
38H1309	17	999
38H1314	14	831
38H1317	5	501
38H1325	6	821
38H1325	23	909
38H1325	24	911
38H1325	27	913
38H1325	24	915
38H1325	27	917
38H1389	30	827
38H1413	4	533
38H1415	6	1001
38H1415	4	509
38H1415	5	997
38H1415	28	999
38H1418	8	1005
38H1418	8	1007
38H1418	8	1011
38H1418	8	1013
38H1418	7	1021
38H1418	7	1023
38H1418	8	1025
38H1418	32	945
38H1418	35	947
38H1418	27	949
38H1418	37	951
38H1418	41	961
38H1418	46	963
38H1419	1	943
38H1430	23	479
38H1434	9	821
38H1434	10	823
38H1435	24	489
38H1435	25	491
38H1435	29	493
38H1446	53	835
38H1447	14	551
38H1447	6	837
38H1481	30	425
38H1493	20	1047
38H1546	20	503
38H1546	20	505
38H1546	12	943
38H1637	21	837
38H1642	9	937
38H1642	7	941
38H1642	6	955
38H1642	8	957
38H1642	10	961
38H1642	10	963
38H5004	27	551
38H5008	23	297
38H5008	11	477
38H5008	28	481
38H5008	33	485
38H5008	25	487
38H5010	33	551
38H5022	18	297
38H5022	30	485
38H5022	19	487
38H5035	11	379
38H5037	46	835
38H5135	26	485
38H5135	16	487
38M7009	19	377
4003450	19	57
400R	17	1039
400R	17	1049
40M1872	2	217
40M1872	1	219
40M7060	1	221
40M7060	1	223
4360003	3	811
51M7039	10	181
51M7039	16	183
51M7039	12	295
51M7039	3	295
51M7039	6	295
51M7039	8	295
51M7039	1	377
51M7039	12	377
51M7039	4	377
51M7040	21	269
51M7040	12	291
51M7040	17	295
51M7040	19	295
51M7040	17	297
51M7040	12	301
51M7040	2	351
51M7040	13	373
51M7040	15	377
51M7040	17	377
51M7040	2	383
51M7040	13	477
51M7040	30	481
51M7040	31	485
51M7040	35	485
51M7040	20	487
51M7040	27	487
51M7041	4	269
51M7041	1	301
51M7041	3	331
51M7041	4	331
51M7041	4	351
51M7041	5	383
51M7041	31	837
51M7042	2	306
51M7042	23	351
51M7042	9	379
51M7042	8	388
51M7042	22	485
51M7042	28	485
51M7042	18	487
51M7042	32	487
51M7042	2	63
51M7042	48	835
51M7043	11	251
51M7043	2	255
51M7043	14	275
51M7043	14	291
51M7043	2	337
51M7043	17	357
51M7043	11	373
51M7043	6	425
51M7043	32	551
51M7043	35	551
51M7043	3	553
51M7043	1	747
51M7044	30	247
51M7044	23	275
51M7044	4	301
51M7044	19	329
51M7044	7	357
51M7044	9	383
51M7045	6	251
51M7045	21	275
51M7045	13	309
51M7045	5	357
51M7045	25	551
51M7045	29	551
57M10310	10	575
57M10310	12	577
57M10310	13	579
57M10310	10	581
57M10310	3	607
57M10310	9	607
57M10310	2	609
57M10310	9	609
57M10310	8	611
57M10310	8	613
57M10310	5	617
57M10310	23	626
57M10310	9	637
57M10310	9	639
57M10310	2	641
57M10436	4	621
57M7172	1	615
57M7254	7	611
57M7254	7	613
57M7254	21	615
57M7254	9	615
57M7254	23	617
57M7254	5	621
57M7254	2	623
57M7254	3	651
57M7255	7	643
57M7256	8	303
57M7259	28	617
57M7273	3	649
57M7273	4	649
57M7289	9	615
57M7289	23	617
57M7289	5	621
57M7289	2	623
57M7289	1	643
57M7289	3	651
57M7290	3	621
57M7290	7	643
57M7297	4	651
57M7297	5	651
57M7306	5	651
57M7309	5	651
57M7328	1	643
57M7457	2	643
57M7534	7	623
57M7541	11	615
57M7541	2	629
57M7541	3	629
57M7542	6	611
57M7542	6	613
57M7542	6	623
57M7542	12	629
57M7619	3	629
57M7620	35	617
57M7621	2	651
57M7629	23	615
57M7630	2	649
57M7633	11	615
57M7667	6	611
57M7667	6	613
57M7667	12	615
57M7678	6	629
57M7682	11	615
57M7682	2	629
57M7687	3	621
57M7688	8	631
57M7689	8	631
57M7690	8	631
57M7691	8	631
57M7742	3	653
57M7743	34	617
57M7743	1	623
57M7749	1	621
57M7796	13	611
57M7796	10	615
57M7796	21	617
57M7796	25	617
57M7796	8	617
57M7813	20	617
57M7829	5	615

Índice numérico - continuação

Nº peça	Item	Página
57M7829	11	617
57M7829	33	617
57M7829	6	617
57M7829	7	617
57M7829	7	621
57M7833	10	617
57M7833	12	617
57M7850	5	615
57M7850	11	617
57M7850	26	617
57M7850	27	617
57M7850	33	617
57M7850	6	617
57M7850	7	617
57M7850	7	621
57M7883	4	643
57M7883	5	643
57M7928	2	621
57M7931	2	621
57M7936	1	623
57M7960	7	607
57M7960	7	609
57M8008	18	615
57M8008	6	623
57M8008	4	641
57M8009	18	615
57M8009	24	617
57M8009	6	623
57M8009	4	641
57M8012	17	615
57M8012	12	629
57M8013	12	629
57M8014	6	629
57M8015	8	623
57M8016	31	617
57M8016	8	623
57M8017	4	653
57M8021	4	611
57M8021	4	613
57M8021	19	615
57M8021	4	615
57M8021	35	617
57M8021	10	629
57M8021	13	629
57M8021	14	629
57M8021	15	629
57M8021	16	629
57M8021	7	629
57M8021	8	629
57M8021	9	629
57M8021	8	641
57M8022	4	611
57M8022	4	613
57M8022	4	615
57M8022	7	623
57M8022	10	629
57M8022	13	629
57M8022	14	629
57M8022	15	629
57M8022	16	629
57M8022	7	629
57M8022	8	629
57M8022	9	629
57M8022	8	641
57M8023	12	613
57M8023	24	615
57M8023	35	618
57M8023	2	651
57M8035	22	626
57M8035	15	631
57M8135	12	617
57M8137	4	621
57M8161	4	651
57M8162	4	651
57M8225	22	617
57M8263	2	617
57M8400	10	617
57M8402	10	617
57M8403	9	617
57M8404	9	617
57M8405	9	617
57M8407	12	617
57M8417	12	617
57M8542	34	617
57M8542	1	623
57M8571	34	617
57M8571	1	623
57M8598	19	617
57M8623	8	631
57M8635	31	617
57M8636	24	617
57M8640	8	631
57M8736	22	607
57M8736	23	609
57M8736	15	626
57M8736	22	631
57M8736	7	637
57M8736	10	639
57M8736	22	705
57M8736	16	729
57M8736	25	731
57M8888	2	643
57M8960	28	617
57M8961	28	617
57M8998	8	611
57M8998	8	613
57M8998	5	617
57M8998	23	626
57M8998	2	641
57M9006	21	617
57M9006	25	617
57M9006	26	617
57M9006	27	617
57M9451	1	611
57M9451	1	613
57M9451	5	629
57M9452	17	617
57M9454	17	617
57M9556	7	303
57M9566	22	617
57M9572	20	617
57M9716	25	631
57M9721	28	617
57M9883	23	617
57M9883	28	617
57M9952	14	617
62H1011	50	433
62H1011	52	437
62H1011	50	439
62H1012	45	433
62H1012	47	437
62H1012	45	439
62H1054	6	929
62H1054	6	931
62H1054	6	933
62H1054	14	959
62H1054	11	965
63H1001	4	929
63H1001	4	931
63H1001	4	933
63H1001	11	935
63H1001	16	937
63H1001	10	939
63H1001	14	941
63H1001	4	945
63H1001	4	947
63H1001	25	949
63H1001	22	951
63H1001	12	959
63H1001	5	961
63H1001	5	963
63H1001	13	965
64H1009	2	509
A364R	11	275
A364R	15	357
A4365R	9	1059
A4365R	10	1061
A4365R	10	1063
A4540R	1	109
A4540R	1	129
A4540R	1	147
A4540R	1	165
A4540R	23	77
A4540R	23	93
A4742R	10	921
A4742R	10	923
AA21292	1	771
AA46694	7	429
AA46694	24	431
AH114109	15	769
AH125760	2	829
AH130230	11	1013
AH137210	32	1043
AH137211	32	1053
AH146556	4	517
AH146556	13	519
AH146560	5	517
AH146560	10	519
AH149813	32	517
AH150932	1	1039
AH150932	2	1041
AH150932	1	1049
AH150932	2	1051
AH150933	2	1039
AH150933	3	1041
AH150933	2	1049
AH150933	3	1051
AH156466	34	1039
AH156466	20	1041
AH156466	34	1049
AH156466	20	1051
AH157291	1	1043
AH157291	10	1045
AH157291	1	1053
AH157292	2	1043
AH157292	7	1045
AH157292	2	1053
AH158310	9	601
AH159192	34	1043
AH159192	24	1045
AH159192	34	1053
AH159448	11	475
AH159448	11	479
AH162914	7	475
AH162914	7	479
AH163673	36	1039
AH163673	36	1049
AH165079	5	475
AH165079	5	479
AH170895	8	429
AH170895	7	431
AH212091	34	517
AH212091	19	519
AH223697	3	1039
AH223697	3	1049
AH225437	7	871
AH225437	10	873
AH225437	7	875
AH225437	8	877
AH226721	2	1047
AH226721	30	1053
AH227129	30	1043
AH227129	1	1055
AH227130	21	1043
AH227131	22	1043
AH227132	1	515
AH227132	30	517
AH227134	19	517
AH227926	32	1039
AH227926	1	1047
AH227926	32	1049
AH227928	4	1039
AH227928	4	1049
AH228055	3	1053
AH228146	4	1053
AH230320	13	1035
AH230320	10	1037
AH230320	11	1037
AH230320	1	1041
AH230320	1	1047
AH230320	1	1051
AH230322	16	1041
AH230322	16	1051
AH232877	15	1041
AH232877	15	1051
AH233028	2	1045
AH233081	3	1045
AH234770	21	1041
AH234770	21	1051

Índice numérico - continuação

Nº peça	Item	Página
AH234795	23	1045
AH76671	22	377
AH77714	1	481
AH77714	2	483
AH77869	53	433
AH77869	50	435
AH77869	56	437
AH77869	53	439
AH77869	27	563
AH77869	6	61
AH89557	40	607
AH89557	40	609
AHC10205	1	1035
AHC10205	1	1037
AHC10205	30	1043
AHC10205	1	1045
AHC10205	1	1057
AHC10913	1	513
AHC10913	1	515
AHC10913	30	517
AHC10913	1	519
AHC10914	3	519
AHC11572	18	519
AL153660	17	705
AL76568	21	757
AL76568	37	759
AM39653	2	837
AN207183	8	987
AN207184	8	987
AN302301	3	829
AN302302	3	829
AP22660	2	626
AR104650	13	295
AR104650	6	377
AR21836	15	235
AR21837	23	181
AR21837	23	183
AR21837	9	429
AR21837	35	431
AR21837	11	471
AR21837	6	473
AR21837	47	551
AR21837	45	837
AR21839	12	235
AR21839	10	429
AR21839	14	431
AR21839	5	445
AR21839	7	449
AR21839	12	475
AR21839	13	475
AR21839	12	479
AR21839	13	479
AR21839	12	481
AR21839	13	483
AR21839	31	835
AR50411	1	421
AR65507	3	281
AR65507	4	281
AR65507	5	281
AR65507	6	281
AR65507	3	363
AR65507	1	396
AR65507	2	401
AR83396	6	557
AR83396	7	559
AR83396	7	561
AR85327	4	457
AR87079	1	423
AR94101	18	617
AR94101	3	617
AT103107	10	1035
AT106365	4	707
AT116162	4	425
AT116162	8	579
AT116162	5	581
AT116162	1	65
AT116162	2	67
AT116970	2	705
AT119378	11	979
AT124574	7	921
AT125158	7	713
AT125158	7	715
AT125158	11	717
AT132864	1	563
AT135758	16	575
AT135758	11	577
AT135758	3	579
AT135758	3	581
AT135758	2	587
AT135758	6	601
AT139694	3	497
AT143222	2	47
AT143577	2	667
AT145341	6	607
AT145341	6	609
AT145341	3	631
AT153937	3	1043
AT157226	1	799
AT160480	3	626
AT160480	5	69
AT161638	9	839
AT161638	8	841
AT162118	13	721
AT162118	14	723
AT162848	5	755
AT162863	37	985
AT163872	2	751
AT165288	12	181
AT165288	9	183
AT167553	16	1001
AT167553	11	989
AT167553	9	991
AT167553	15	997
AT167553	20	999
AT169157	8	919
AT169849	6	497
AT170005	4	683
AT170991	4	921
AT172629	1	979
AT173193	5	707
AT173313	2	727
AT173313	2	735
AT173354	3	603
AT173354	2	605
AT174697	2	747
AT175222	6	459
AT175224	4	459
AT175750	5	199
AT179935	1	927
AT180588	7	459
AT181313	13	525
AT183238	4	843
AT184015	3	461
AT189390	1	803
AT189487	2	803
AT190780	9	711
AT191102	18	745
AT193500	21	761
AT195140	4	829
AT195141	4	829
AT195302	1	539
AT195442	4	721
AT195442	6	723
AT195442	11	729
AT195894	1	711
AT196427	1	797
AT196760	1	529
AT196760	3	531
AT196760	21	983
AT196943	23	1001
AT196943	10	829
AT196943	9	829
AT196943	2	993
AT196943	22	997
AT198518	8	831
AT202789	3	603
AT202789	2	605
AT202827	12	1055
AT202827	11	1057
AT202955	9	181
AT202955	15	183
AT203130	10	1055
AT203130	4	1057
AT203137	5	603
AT203247	1	867
AT203483	4	881
AT203483	4	883
AT203483	4	885
AT206751	9	663
AT206751	9	665
AT206818	5	607
AT206818	5	609
AT206908	12	471
AT206908	8	473
AT206909	13	471
AT206909	7	473
AT206914	14	471
AT206914	9	473
AT206915	15	471
AT206915	10	473
AT207022	15	513
AT207022	8	533
AT207023	4	49
AT207023	4	51
AT207023	4	53
AT207023	3	555
AT207308	8	43
AT207308	8	45
AT207330	2	177
AT207330	2	179
AT207432	3	671
AT207433	2	671
AT207529	10	525
AT208006	21	441
AT208123	18	881
AT208123	18	883
AT208123	17	885
AT208156	10	45
AT208159	16	769
AT208411	7	49
AT208411	6	51
AT208411	6	53
AT208411	10	533
AT208411	3	535
AT208622	2	887
AT208622	2	889
AT208622	2	891
AT208622	2	893
AT208691	7	1003
AT208691	11	1005
AT208691	12	1007
AT208691	6	1009
AT208691	11	1011
AT208691	12	1013
AT208760	10	957
AT208760	28	979
AT208911	1	979
AT208911	4	979
AT209020	1	725
AT209020	1	733
AT209021	2	725
AT209021	2	733
AT209022	7	725
AT209022	7	733
AT209024	8	725
AT209025	10	725
AT209025	8	733
AT209026	12	725
AT209152	5	459
AT209225	14	725
AT209225	10	733
AT209432	3	835
AT209495	4	535
AT209677	14	855
AT209703	2	181
AT209703	2	183
AT209704	3	181
AT209704	3	183
AT209748	2	923
AT209748	2	925
AT209750	11	923
AT209750	5	923
AT209750	5	925
AT209811	6	919
AT209947	3	707
AT209965	7	845
AT210056	38	489
AT210056	45	491
AT210056	43	493

Índice numérico - continuação

Nº peça	Item	Página
AT210078	30	981
AT210078	17	983
AT210078	26	985
AT210093	1	489
AT210093	4	491
AT210093	2	493
AT210094	1	489
AT210094	4	491
AT210094	2	493
AT210145	2	979
AT210155	39	489
AT210155	46	491
AT210155	44	493
AT210216	8	1003
AT210216	12	1005
AT210216	13	1007
AT210216	7	1009
AT210216	12	1011
AT210216	13	1013
AT210217	9	1003
AT210217	13	1005
AT210217	14	1007
AT210217	8	1009
AT210217	13	1011
AT210217	14	1013
AT210218	10	1003
AT210218	14	1005
AT210218	15	1007
AT210218	9	1009
AT210218	14	1011
AT210218	15	1013
AT210219	11	1003
AT210219	15	1005
AT210219	16	1007
AT210219	10	1009
AT210219	15	1011
AT210219	16	1013
AT210246	1	575
AT210246	1	577
AT210247	90	979
AT210268	8	981
AT210268	18	983
AT210268	8	985
AT210333	13	575
AT210333	6	579
AT210399	1	495
AT210400	12	1003
AT210400	16	1005
AT210400	17	1007
AT210400	11	1009
AT210400	16	1011
AT210400	17	1013
AT210600	9	565
AT210683	1	915
AT210683	1	917
AT210683	1	919
AT210683	35	949
AT210683	39	951
AT210685	1	921
AT210685	1	923
AT210685	1	925
AT210686	3	921
AT210686	3	923
AT210686	6	925
AT210687	11	921
AT210687	11	925
AT210694	2	909
AT210694	2	911
AT210694	2	913
AT210694	2	915
AT210694	2	917
AT210694	7	919
AT210695	5	919
AT210697	4	927
AT210712	12	441
AT210773	1	199
AT210898	24	983
AT210898	27	985
AT210950	1	909
AT210950	1	919
AT210951	1	911
AT210951	1	913
AT210951	1	919
AT210951	33	945
AT210951	37	947
AT210951	43	961
AT210951	47	963
AT210969	1	909
AT210969	1	911
AT210969	1	913
AT210969	1	915
AT210969	1	917
AT210969	1	921
AT210969	1	923
AT211041	14	567
AT211041	14	571
AT211219	14	943
AT211296	5	685
AT211296	4	695
AT211379	1	443
AT211381	1	443
AT211452	16	997
AT211453	17	997
AT218439	4	977
AT219727	3	837
AT219746	28	881
AT219746	28	883
AT219746	7	899
AT219746	7	901
AT219746	7	903
AT219746	7	905
AT219757	15	943
AT219895	15	943
AT219974	38	769
AT219974	41	781
AT219974	31	785
AT220036	7	925
AT220174	3	911
AT220174	3	913
AT220174	3	915
AT220174	3	917
AT220174	1	925
AT220174	33	945
AT220174	37	947
AT220174	35	949
AT220174	39	951
AT220174	43	961
AT220174	47	963
AT220526	16	943
AT220829	9	923
AT220831	5	921
AT220831	6	923
AT220831	14	925
AT220925	15	433
AT220925	17	435
AT220925	16	437
AT220925	15	439
AT220954	1	177
AT220957	17	1005
AT220957	18	1007
AT220957	21	945
AT220957	30	961
AT220958	18	1005
AT220958	19	1007
AT220958	22	945
AT220958	31	961
AT220959	20	1007
AT220959	2	949
AT220960	21	1007
AT220960	3	949
AT221015	9	723
AT221016	10	723
AT221017	7	723
AT221487	2	461
AT221506	2	921
AT221605	22	425
AT221696	11	565
AT221696	8	767
AT221696	20	769
AT221696	28	769
AT221990	27	425
AT222153	4	497
AT222333	1	797
AT222390	3	909
AT222390	4	911
AT222390	4	913
AT222390	4	915
AT222390	4	917
AT222390	1	923
AT222597	6	463
AT222597	6	465
AT222597	7	467
AT222597	7	469
AT222697	15	425
AT223056	31	981
AT223056	19	983
AT223056	28	985
AT223099	37	425
AT223226	3	459
AT223493	16	477
AT223493	33	481
AT223493	36	485
AT223493	7	487
AT223535	36	981
AT223535	20	983
AT223535	33	985
AT223538	25	827
AT223768	13	529
AT223768	11	531
AT223806	7	987
AT224318	13	1003
AT224318	19	1005
AT224318	22	1007
AT224318	12	1009
AT224318	17	1011
AT224318	18	1013
AT224570	1	453
AT224570	5	829
AT224574	3	987
AT224600	25	985
AT224699	5	987
AT224701	1	987
AT224702	1	987
AT224703	1	987
AT224706	2	453
AT224706	2	987
AT224706	3	987
AT224770	4	909
AT224770	5	911
AT224770	5	913
AT224770	5	915
AT224770	5	917
AT224770	1	921
AT224862	1	453
AT224862	5	829
AT224862	9	829
AT224862	8	831
AT224863	6	829
AT224864	1	443
AT224864	4	453
AT224864	6	829
AT224865	2	987
AT224866	2	453
AT224866	2	987
AT224873	7	829
AT224873	8	829
AT225082	6	987
AT225083	24	1001
AT225083	1	993
AT225083	23	997
AT225084	4	987
AT225085	4	987
AT225086	4	655
AT225086	4	657
AT225114	2	459
AT225137	11	177
AT225137	5	177
AT225137	8	177
AT225137	11	179
AT225137	5	179
AT225137	8	179
AT225143	17	943
AT225249	3	987
AT225252	10	177
AT225252	10	179
AT225254	7	177
AT225254	7	179
AT225425	3	929
AT225425	4	959

Índice numérico - continuação

Nº peça	Item	Página
AT225425	13	969
AT225432	3	933
AT225432	4	949
AT225432	2	951
AT225505	1	443
AT225573	2	529
AT225573	4	531
AT225574	5	827
AT225618	3	739
AT225698	5	987
AT225728	5	535
AT225792	1	909
AT225793	1	911
AT225793	1	913
AT225794	1	915
AT225794	1	917
AT225799	5	909
AT225799	6	911
AT225799	6	913
AT225799	6	915
AT225799	6	917
AT225799	4	927
AT225800	5	927
AT225805	1	447
AT225805	13	451
AT225805	5	453
AT225825	1	897
AT226000	29	689
AT226109	3	453
AT226110	3	453
AT226119	10	969
AT226229	35	769
AT226265	23	1001
AT226265	2	993
AT226265	22	997
AT226266	24	1001
AT226266	1	993
AT226266	23	997
AT226273	6	749
AT226273	1	751
AT226282	2	805
AT226300	1	1061
AT226301	7	1061
AT226335	2	843
AT226344	8	1061
AT226404	2	447
AT226404	14	451
AT226446	5	655
AT226446	5	657
AT226447	6	655
AT226447	6	657
AT226448	7	655
AT226448	7	657
AT226542	11	1063
AT226578	1	677
AT226791	1	565
AT227063	8	593
AT227063	8	595
AT227063	8	597
AT227063	9	599
AT227063	3	719
AT227248	4	235
AT227279	2	235
AT227279	7	839
AT227279	6	841
AT227509	1	443
AT227509	4	453
AT227530	13	1063
AT227537	30	551
AT227669	6	741
AT227710	16	471
AT227710	15	473
AT227717	1	981
AT227717	36	985
AT227815	17	471
AT227815	16	473
AT227835	6	461
AT227925	1	969
AT227925	1	971
AT227925	1	973
AT227926	2	969
AT227926	1	973
AT227927	4	969
AT227927	4	971
AT227927	10	973
AT227928	3	969
AT227928	3	971
AT227928	9	973
AT227929	5	969
AT227930	6	969
AT227930	6	971
AT227930	2	973
AT227933	9	969
AT227933	9	971
AT227933	5	973
AT227937	3	477
AT227937	20	481
AT227937	3	485
AT228192	20	1005
AT228192	23	1007
AT228192	26	945
AT228192	27	945
AT228192	5	949
AT228192	6	949
AT228192	35	961
AT228192	36	961
AT228194	18	1011
AT228194	19	1013
AT228194	23	947
AT228194	24	947
AT228194	3	951
AT228194	4	951
AT228194	39	963
AT228194	40	963
AT228200	32	981
AT228200	22	983
AT228200	29	985
AT228240	6	755
AT228250	2	937
AT228250	1	941
AT228250	2	955
AT228250	3	961
AT228250	3	963
AT228250	15	971
AT228312	18	563
AT228414	12	673
AT228414	3	673
AT228627	9	477
AT228627	26	481
AT228627	9	485
AT228809	6	737
AT25226	4	47
AT256820	19	617
AT259325	1	193
AT259326	2	193
AT259329	3	193
AT259443	2	219
AT260441	3	219
AT260442	3	219
AT260443	3	219
AT280208	8	767
AT300154	3	931
AT300154	3	945
AT300154	3	947
AT300154	3	965
AT300167	15	571
AT300167	14	573
AT300487	6	457
AT300489	5	457
AT300858	17	943
AT300921	3	639
AT300921	17	953
AT300921	17	955
AT300921	3	967
AT301520	18	871
AT301520	19	873
AT301520	26	875
AT301711	14	441
AT301711	37	781
AT301711	26	785
AT301914	2	603
AT301914	5	817
AT301917	21	425
AT302794	2	763
AT302953	12	761
AT303320	15	567
AT303320	14	569
AT303619	11	969
AT303619	11	971
AT303619	8	973
AT304334	10	607
AT304334	10	609
AT304633	16	705
AT304780	18	943
AT304880	11	957
AT304881	12	957
AT305042	1	1055
AT305126	33	691
AT305130	3	685
AT305130	7	695
AT305603	11	973
AT305931	2	587
AT305931	6	601
AT306133	18	471
AT306133	2	473
AT306133	2	553
AT306133	3	747
AT306181	18	691
AT306690	5	427
AT306690	27	441
AT306690	58	769
AT306930	15	441
AT306931	16	441
AT307065	14	1003
AT307065	21	1005
AT307065	24	1007
AT307066	15	1003
AT307066	22	1005
AT307066	25	1007
AT307090	9	577
AT307090	4	581
AT307092	1	807
AT307096	14	685
AT307262	8	987
AT307265	8	987
AT307501	17	745
AT307612	6	755
AT307636	2	975
AT307637	4	975
AT307638	3	975
AT307640	5	975
AT307641	6	975
AT307759	1	985
AT307799	18	997
AT307800	19	997
AT307815	35	425
AT3078797	30	1043
AT307897	4	1055
AT307897	5	1057
AT307928	1	463
AT307928	1	465
AT307950	14	1063
AT307996	25	1047
AT307996	27	1047
AT308199	2	721
AT308199	12	723
AT308199	10	729
AT308199	9	731
AT308795	6	721
AT308796	7	721
AT308797	9	721
AT308935	29	745
AT308994	1	233
AT309550	11	575
AT309550	4	579
AT310335	12	429
AT310335	22	431
AT311175	6	481
AT311175	7	483
AT311176	7	481
AT311176	8	483
AT311554	5	481
AT311554	6	483
AT311621	56	505
AT311621	10	521
AT311633	42	505
AT311633	1	521
AT311997	43	505
AT311997	14	731

Índice numérico - continuação

Nº peça	Item	Página
AT312053	7	427
AT312053	47	769
AT312932	24	433
AT312932	18	435
AT312932	25	437
AT312932	24	439
AT312996	10	1059
AT313037	11	1059
AT313536	16	567
AT313536	17	571
AT313546	33	835
AT314125	9	463
AT314125	9	465
AT314304	5	853
AT314326	3	495
AT314583	7	457
AT314833	44	505
AT314833	16	731
AT315051	25	1003
AT315051	34	1005
AT315051	37	1007
AT315051	13	1009
AT315051	19	1011
AT315051	20	1013
AT315294	30	769
AT315458	1	975
AT315459	1	975
AT315459	1	977
AT315759	7	461
AT315810	22	769
AT316250	20	443
AT316250	26	447
AT316328	7	767
AT316333	3	449
AT316333	15	451
AT316520	22	479
AT316532	9	987
AT316682	2	495
AT317139	63	769
AT317251	33	235
AT317353	2	447
AT317353	14	451
AT317367	2	1025
AT317367	3	1025
AT317468	1	1021
AT317468	2	1021
AT317472	7	671
AT317907	15	479
AT317961	4	481
AT317961	5	483
AT317981	12	691
AT317982	16	691
AT318123	7	969
AT318277	16	479
AT318483	26	479
AT318742	20	443
AT318742	26	447
AT318788	7	829
AT318789	44	433
AT318789	19	435
AT318789	46	437
AT318789	44	439
AT318925	2	861
AT318925	4	871
AT318925	24	875
AT318925	4	877
AT318925	29	881
AT318925	24	885
AT318987	18	761
AT319067	5	551
AT319069	6	551
AT319079	11	551
AT319081	12	551
AT320424	3	1059
AT320593	56	835
AT320658	16	1003
AT320658	23	1005
AT320658	26	1007
AT320658	13	1009
AT320658	19	1011
AT320673	2	463
AT320673	3	467
AT320674	2	465
AT320674	3	469
AT321224	4	719
AT321264	4	747
AT321320	13	427
AT321388	1	1023
AT321388	2	1023
AT321505	29	427
AT321989	2	207
AT322351	18	479
AT322382	36	781
AT322382	25	785
AT322383	43	781
AT322383	32	785
AT322830	7	755
AT322957	13	429
AT322957	12	431
AT322982	1	813
AT322982	1	825
AT323022	1	649
AT323107	2	1015
AT323107	2	1017
AT323107	2	1019
AT323128	3	495
AT323417	7	831
AT323621	1	769
AT323622	7	769
AT323720	10	477
AT323720	27	481
AT323756	11	1027
AT323756	11	1029
AT323756	10	1031
AT323756	13	1033
AT323927	6	521
AT323927	2	523
AT323961	20	269
AT323961	1	351
AT324137	18	1027
AT324137	18	1029
AT324137	15	1031
AT324137	16	1033
AT324153	5	995
AT324153	6	995
AT324153	20	997
AT324153	24	999
AT324290	44	433
AT324290	19	435
AT324290	46	437
AT324290	44	439
AT324440	1	579
AT324440	1	581
AT324484	15	575
AT324484	10	577
AT324484	2	579
AT324484	2	581
AT324641	13	1027
AT324641	14	1027
AT324641	5	1027
AT324641	5	1029
AT324641	11	1031
AT324641	13	1031
AT324641	14	1031
AT324641	11	1033
AT324641	12	1033
AT324641	14	1033
AT324681	14	705
AT324683	13	705
AT324715	2	559
AT324715	2	561
AT324881	1	235
AT324966	5	507
AT324969	7	507
AT324975	4	507
AT325195	19	551
AT325197	20	551
AT325198	21	551
AT325200	22	551
AT325201	13	1029
AT325201	14	1029
AT325225	9	525
AT325267	14	481
AT325267	15	483
AT325611	24	235
AT325612	5	971
AT325612	7	973
AT325643	10	695
AT325662	5	719
AT325663	6	719
AT325664	7	719
AT325665	8	719
AT325666	9	719
AT325667	10	711
AT325667	10	719
AT325667	23	741
AT325668	11	719
AT325669	12	719
AT325670	13	719
AT325671	14	719
AT325677	15	719
AT326597	16	429
AT327078	5	521
AT327078	4	523
AT327153	2	495
AT327535	8	565
AT329269	41	433
AT329269	20	435
AT329269	43	437
AT329269	41	439
AT329958	8	457
AT330198	4	839
AT330209	1	455
AT330592	1	433
AT330592	21	435
AT330592	2	437
AT330592	1	439
AT330606	5	433
AT330606	22	435
AT330606	6	437
AT330606	5	439
AT330664	3	861
AT330664	3	863
AT330664	22	873
AT330664	32	875
AT330664	9	901
AT330664	9	905
AT330678	2	433
AT330678	23	435
AT330678	3	437
AT330678	2	439
AT330798	24	435
AT330806	1	501
AT330808	16	719
AT330932	6	907
AT330938	1	907
AT331034	24	781
AT331034	8	785
AT331036	23	781
AT331036	7	785
AT331162	4	1059
AT331208	7	525
AT331844	45	505
AT331844	10	731
AT331868	12	907
AT332096	19	429
AT332096	2	431
AT332176	20	1011
AT332176	21	1013
AT332176	20	947
AT332176	34	963
AT332177	21	1011
AT332177	22	1013
AT332177	21	947
AT332177	35	963
AT332244	23	1013
AT332244	5	951
AT332245	24	1013
AT332245	6	951
AT332261	50	865
AT332290	10	981
AT332290	23	983
AT332290	10	985
AT332290	7	987
AT332338	14	1009
AT332338	22	1011
AT332338	25	1013
AT332430	3	41
AT332511	15	749

Índice numérico - continuação

Nº peça	Item	Página	Nº peça	Item	Página	Nº peça	Item	Página
AT332605	29	433	AT335179	27	439	AT336507	9	949
AT332605	25	435	AT335179	28	439	AT336507	7	951
AT332605	29	437	AT335247	14	489	AT336507	9	951
AT332605	29	439	AT335247	17	491	AT336507	16	961
AT332612	1	427	AT335247	17	493	AT336507	18	961
AT332614	18	427	AT335247	4	495	AT336507	16	963
AT332648	17	427	AT335291	66	769	AT336507	18	963
AT333062	30	433	AT335429	6	626	AT336517	1	57
AT333062	28	435	AT335461	1	533	AT336580	5	647
AT333062	30	437	AT335461	1	535	AT336584	6	647
AT333062	30	439	AT335773	11	501	AT336585	7	647
AT333093	31	433	AT335801	24	525	AT336621	4	815
AT333093	26	435	AT335801	25	525	AT336654	14	503
AT333093	31	437	AT335801	8	529	AT336654	32	505
AT333093	31	439	AT335801	9	529	AT336696	23	503
AT333189	1	181	AT335807	4	511	AT336696	24	505
AT333376	1	745	AT335878	22	525	AT336709	11	907
AT333578	3	877	AT335923	2	661	AT336714	20	1037
AT333673	5	871	AT335975	4	839	AT336717	2	863
AT333673	8	873	AT335975	3	841	AT336717	7	873
AT333673	5	875	AT335976	4	839	AT336717	30	883
AT333673	6	877	AT335977	4	839	AT336756	3	1015
AT333696	9	427	AT335977	3	841	AT336756	3	1017
AT333764	17	1001	AT336140	1	185	AT336756	3	1019
AT333767	18	1001	AT336179	8	529	AT336756	12	945
AT333769	19	1001	AT336179	9	529	AT336756	13	945
AT333771	20	1001	AT336266	8	845	AT336756	12	947
AT333796	13	441	AT336295	7	61	AT336756	13	947
AT333803	17	441	AT336492	7	861	AT336756	22	961
AT333809	9	829	AT336492	7	863	AT336756	23	961
AT333809	3	987	AT336503	8	929	AT336756	22	963
AT333810	24	1001	AT336503	8	931	AT336756	23	963
AT333810	1	443	AT336503	8	933	AT336761	7	835
AT333810	4	453	AT336503	5	959	AT336859	18	713
AT333810	10	831	AT336503	4	965	AT336859	18	715
AT333810	1	987	AT336506	10	929	AT336859	8	717
AT333810	1	993	AT336506	10	931	AT336947	6	871
AT333810	23	997	AT336506	10	933	AT336947	9	873
AT333811	2	453	AT336506	7	959	AT336947	6	875
AT333811	2	987	AT336506	6	965	AT336947	16	877
AT334170	34	433	AT336507	12	929	AT337055	23	1047
AT334170	29	435	AT336507	14	929	AT337089	4	59
AT334170	34	437	AT336507	16	929	AT337114	1	791
AT334170	34	439	AT336507	18	929	AT337116	1	795
AT334250	51	769	AT336507	12	931	AT337154	1	785
AT334251	53	769	AT336507	14	931	AT337266	1	491
AT334402	21	1001	AT336507	16	931	AT337355	1	501
AT334438	27	435	AT336507	18	931	AT337420	50	997
AT334439	30	435	AT336507	20	931	AT337420	1	999
AT334494	22	1001	AT336507	22	931	AT337443	14	971
AT334494	1	989	AT336507	12	933	AT337443	11	973
AT334494	1	991	AT336507	14	933	AT337444	1	959
AT334494	3	993	AT336507	16	933	AT337445	1	953
AT334494	21	997	AT336507	18	933	AT337446	1	965
AT334494	2	999	AT336507	20	933	AT337447	1	955
AT334566	8	461	AT336507	22	933	AT337452	8	671
AT334695	1	183	AT336507	24	933	AT337462	1	963
AT334797	12	1027	AT336507	26	933	AT337468	1	947
AT334797	12	1029	AT336507	17	935	AT337488	1	961
AT334797	12	1031	AT336507	19	935	AT337492	2	679
AT334797	15	1033	AT336507	21	935	AT337492	22	789
AT334868	31	235	AT336507	23	935	AT337492	22	793
AT334869	32	235	AT336507	22	937	AT337496	3	889
AT334948	17	713	AT336507	24	937	AT337702	1	945
AT334948	17	715	AT336507	26	937	AT337704	1	967
AT334948	7	717	AT336507	28	937	AT337754	21	781
AT335096	1	663	AT336507	30	937	AT337754	5	785
AT335128	1	827	AT336507	32	937	AT337755	20	781
AT335164	1	445	AT336507	16	939	AT337755	4	785
AT335172	5	41	AT336507	18	939	AT337867	11	647
AT335172	3	43	AT336507	20	939	AT337869	8	647
AT335172	3	45	AT336507	22	939	AT337878	9	647
AT335179	25	433	AT336507	20	941	AT337883	1	901
AT335179	26	433	AT336507	22	941	AT337884	3	901
AT335179	27	433	AT336507	24	941	AT337884	3	905
AT335179	28	433	AT336507	26	941	AT338248	3	721
AT335179	32	435	AT336507	28	941	AT338270	1	809
AT335179	26	437	AT336507	30	941	AT338270	2	811
AT335179	27	437	AT336507	6	945	AT338273	2	809
AT335179	28	437	AT336507	8	945	AT338273	3	811
AT335179	32	437	AT336507	6	947	AT338346	1	179
AT335179	25	439	AT336507	8	947	AT338374	4	177
AT335179	26	439	AT336507	7	949	AT338374	4	179

Índice numérico - continuação

Nº peça	Item	Página
AT338501	7	709
AT338507	1	905
AT338547	8	829
AT338619	15	893
AT338863	1	483
AT338918	50	835
AT338995	1	551
AT339688	3	637
AT339688	1	639
AT339688	1	641
AT339970	20	1035
AT339970	12	1047
AT340066	28	885
AT340069	18	907
AT340231	10	755
AT340251	4	1019
AT340251	11	949
AT340251	12	949
AT340251	11	951
AT340251	12	951
AT340252	3	65
AT340252	4	67
AT340279	2	723
AT340281	2	729
AT340281	2	731
AT340418	4	631
AT340599	6	835
AT340609	1	635
AT340615	8	643
AT340679	2	607
AT340679	17	611
AT340681	4	607
AT340681	4	609
AT340681	16	615
AT340684	1	869
AT340685	1	869
AT340691	2	869
AT340697	21	435
AT341091	8	861
AT341091	8	863
AT341091	16	873
AT341091	36	875
AT341091	19	877
AT341166	37	827
AT341172	8	655
AT341172	8	657
AT341238	1	509
AT341272	1	511
AT341275	23	761
AT341366	12	721
AT341366	1	723
AT341366	1	729
AT341366	1	731
AT341393	1	507
AT341397	2	507
AT341398	3	507
AT341399	2	507
AT341400	8	507
AT341524	1	933
AT341524	13	949
AT341524	13	951
AT341525	1	929
AT341525	3	959
AT341526	1	931
AT341526	2	945
AT341526	2	947
AT341526	8	965
AT341527	1	937
AT341527	42	941
AT341527	4	955
AT341527	2	961
AT341527	2	963
AT341528	1	935
AT341528	1	939
AT341528	3	953
AT341583	1	899
AT341584	3	899
AT341584	1	903
AT341613	8	759
AT341620	15	887
AT341630	7	759
AT341632	3	903
AT341633	15	891
AT341636	1	837
AT341636	1	839
AT341679	3	809
AT341679	4	811
AT341684	17	719
AT341702	8	57
AT341731	5	626
AT341731	1	629
AT341748	10	631
AT341778	9	829
AT341959	43	837
AT341992	1	739
AT342006	1	773
AT342028	1	773
AT342160	1	783
AT342204	36	551
AT342206	23	551
AT342271	20	441
AT342302	1	51
AT342303	1	53
AT342433	12	637
AT342472	1	701
AT342490	6	449
AT342490	16	451
AT342497	5	639
AT342497	4	953
AT342497	5	955
AT342497	6	967
AT342588	5	789
AT342588	5	791
AT342588	5	793
AT342588	6	795
AT342616	35	937
AT342616	32	941
AT342616	13	955
AT342616	14	961
AT342616	14	963
AT342617	34	937
AT342617	33	941
AT342617	19	955
AT342617	15	961
AT342617	15	963
AT342661	17	489
AT342661	34	491
AT342661	35	493
AT342667	27	489
AT342667	35	491
AT342667	36	493
AT342672	28	489
AT342672	36	491
AT342672	37	493
AT342677	29	489
AT342677	37	491
AT342677	38	493
AT342687	43	491
AT342687	40	493
AT342736	32	433
AT342736	31	435
AT342736	35	437
AT342736	32	439
AT342802	5	449
AT342802	17	451
AT342841	27	503
AT342841	28	505
AT342850	28	503
AT342850	29	505
AT342875	9	845
AT342875	4	847
AT342878	34	503
AT342878	35	503
AT342878	2	511
AT342878	3	511
AT343044	5	511
AT343123	4	527
AT343126	8	527
AT343370	2	449
AT343370	18	451
AT343496	3	813
AT343539	6	813
AT343540	19	835
AT343599	5	509
AT343599	15	835
AT343600	4	183
AT343601	17	835
AT343831	10	829
AT344025	1	49
AT344124	13	935
AT344124	18	937
AT344124	12	939
AT344124	16	941
AT344124	5	953
AT344124	20	955
AT344124	13	957
AT344125	20	937
AT344125	14	939
AT344125	18	941
AT344612	2	445
AT344615	10	647
AT344617	9	809
AT344617	10	811
AT344690	10	767
AT344868	10	845
AT344872	11	845
AT344894	6	65
AT344894	7	67
AT344929	4	445
AT344929	1	449
AT345170	3	445
AT345170	4	449
AT345195	17	607
AT345195	17	609
AT345195	17	621
AT345261	1	881
AT345261	1	883
AT345426	1	607
AT345426	3	609
AT345426	18	623
AT345493	6	511
AT345513	46	505
AT345513	2	521
AT345958	1	633
AT345966	7	663
AT345966	7	665
AT345966	23	881
AT345966	23	883
AT345966	30	885
AT346015	16	835
AT346051	44	433
AT346051	19	435
AT346051	46	437
AT346051	44	439
AT346094	8	475
AT346094	8	479
AT346252	2	631
AT346308	1	525
AT346309	2	525
AT346311	3	525
AT347031	5	489
AT347031	38	491
AT347031	15	493
AT347176	1	1033
AT347202	1	1025
AT347206	14	563
AT347221	4	659
AT347382	4	626
AT347430	39	503
AT347430	23	505
AT347444	1	895
AT347674	8	607
AT347674	8	609
AT347674	1	617
AT347679	15	1009
AT347679	23	1011
AT347679	26	1013
AT347687	8	845
AT347756	50	861
AT347756	50	863
AT347919	15	757
AT347919	31	759
AT348044	6	709
AT348236	9	655
AT348236	9	657
AT348240	10	655
AT348240	10	657
AT348241	11	655
AT348241	11	657

Índice numérico - continuação

Nº peça	Item	Página	Nº peça	Item	Página	Nº peça	Item	Página
AT348243	12	655	AT353951	3	715	AT35831	20	429
AT348264	14	655	AT353951	19	717	AT35831	33	431
AT348264	14	657	AT354010	29	907	AT35831	44	551
AT348269	15	655	AT354030	2	713	AT358357	6	57
AT348269	15	657	AT354030	2	715	AT358473	25	769
AT348581	5	507	AT354030	20	717	AT358475	17	769
AT348685	1	655	AT354096	51	835	AT358585	45	435
AT349284	1	885	AT354175	11	831	AT358701	7	843
AT349604	1	877	AT354192	2	201	AT358730	1	609
AT350316	5	721	AT354202	1	713	AT358730	17	613
AT350316	8	723	AT354202	1	715	AT358773	19	943
AT350316	12	729	AT354202	21	717	AT358775	23	827
AT350475	5	889	AT354304	7	626	AT358893	4	181
AT350475	4	893	AT354455	1	626	AT358897	38	503
AT350476	22	1037	AT354780	66	835	AT358897	41	505
AT350476	6	889	AT354830	2	593	AT358988	31	197
AT350476	5	893	AT354830	2	595	AT358989	32	197
AT350477	7	889	AT354830	2	597	AT358990	3	211
AT350477	6	893	AT354830	3	599	AT359032	8	463
AT350478	9	1037	AT354837	1	593	AT359032	8	465
AT350479	2	901	AT354837	1	595	AT359173	4	669
AT350479	2	905	AT354837	1	597	AT359467	13	907
AT350482	4	901	AT354837	2	599	AT359526	1	821
AT350482	4	905	AT354840	1	875	AT359526	1	823
AT350612	23	731	AT354967	9	761	AT359710	12	845
AT350850	1	741	AT355074	1	489	AT359741	31	551
AT350941	16	1009	AT355074	4	491	AT359772	1	763
AT350942	24	1005	AT355074	2	493	AT359948	16	655
AT350942	24	1011	AT355075	1	489	AT359948	16	657
AT350942	20	945	AT355075	4	491	AT359994	10	839
AT350942	36	947	AT355075	2	493	AT359994	9	841
AT350942	42	961	AT355160	29	503	AT360385	1	821
AT350942	41	963	AT355160	30	505	AT360385	1	823
AT351061	18	719	AT355380	4	713	AT360791	5	507
AT351127	34	885	AT355380	4	715	AT360792	2	503
AT351500	23	871	AT355380	13	717	AT360792	3	505
AT351500	33	873	AT356032	8	975	AT360792	9	507
AT351500	17	875	AT356033	8	975	AT360793	2	507
AT351500	24	877	AT356100	7	801	AT360811	8	835
AT351575	2	503	AT356305	20	451	AT360830	12	831
AT351575	3	505	AT356381	31	503	AT360989	13	835
AT351575	9	507	AT356381	35	505	AT361032	1	479
AT351797	32	835	AT356384	30	503	AT361032	19	481
AT351889	3	827	AT356384	31	505	AT361034	1	475
AT351889	1	829	AT356453	35	745	AT361034	2	477
AT352108	40	551	AT356573	13	869	AT361034	2	485
AT352287	29	835	AT356574	13	869	AT361052	34	235
AT352302	24	759	AT356899	21	685	AT361263	1	557
AT352303	25	759	AT356903	5	691	AT361263	1	559
AT352312	30	835	AT356906	11	689	AT361263	6	669
AT352332	5	835	AT356910	22	685	AT361281	1	561
AT352490	17	749	AT356911	23	689	AT361336	8	729
AT352498	1	661	AT357062	50	1001	AT361336	6	731
AT352590	1	879	AT357215	26	1001	AT361340	9	729
AT352636	29	837	AT357215	12	989	AT361340	7	731
AT352644	1	603	AT357215	10	991	AT361341	7	729
AT352645	10	817	AT357215	25	997	AT361341	5	731
AT352735	29	837	AT357215	21	999	AT361342	6	729
AT352891	24	929	AT357295	6	529	AT361342	8	731
AT352891	28	931	AT357567	2	773	AT361343	4	729
AT352891	31	933	AT357584	14	57	AT361343	4	731
AT352891	3	935	AT357789	1	645	AT361356	12	733
AT352891	39	937	AT357957	13	187	AT361358	13	733
AT352891	27	939	AT357958	30	225	AT361363	3	729
AT352891	37	941	AT357959	30	227	AT361363	3	731
AT352897	7	631	AT357960	30	229	AT361363	1	735
AT353045	8	631	AT357961	30	231	AT361365	10	721
AT353096	49	835	AT357962	30	221	AT361365	3	723
AT353137	45	425	AT357962	30	223	AT361365	1	727
AT353138	46	425	AT357990	7	499	AT361446	1	821
AT353160	7	981	AT357991	3	499	AT361446	1	823
AT353160	25	983	AT357992	8	499	AT361449	1	821
AT353160	7	985	AT357993	4	499	AT361449	1	823
AT353410	48	505	AT357994	5	499	AT361458	3	727
AT353410	11	731	AT357995	6	499	AT361458	3	735
AT353427	1	637	AT358008	16	789	AT361459	4	727
AT353427	2	639	AT358008	16	791	AT361459	4	735
AT353746	27	909	AT358008	16	793	AT361460	5	727
AT353746	28	911	AT358008	16	795	AT361460	5	735
AT353746	31	913	AT358037	64	769	AT361462	6	727
AT353746	28	915	AT358048	16	525	AT361462	6	735
AT353746	31	917	AT358048	38	827	AT361463	7	727
AT353951	3	713	AT358082	13	189	AT361463	7	735

Índice numérico - continuação

Nº peça	Item	Página
AT361475	42	491
AT361475	39	493
AT361539	8	727
AT361539	8	735
AT361588	2	711
AT361624	13	831
AT361702	12	835
AT361748	14	835
AT361802	2	685
AT361802	6	695
AT361804	9	689
AT361805	1	685
AT361805	5	695
AT361806	22	691
AT361807	1	691
AT361809	8	689
AT361811	8	685
AT361816	9	695
AT361965	13	655
AT361965	13	657
AT361967	12	657
AT362078	9	761
AT362266	1	505
AT362286	1	657
AT362322	1	49
AT362406	9	577
AT362406	4	581
AT362746	2	939
AT362746	2	941
AT362746	3	955
AT362746	14	957
AT362746	8	975
AT362747	2	935
AT362747	4	937
AT362747	2	953
AT362747	8	975
AT362867	1	741
AT362949	1	51
AT362952	1	53
AT362998	1	67
AT363057	20	813
AT363292	1	811
AT363378	9	563
AT363379	10	563
AT363578	1	1035
AT363578	1	1037
AT363578	30	1043
AT363578	1	1057
AT363783	12	705
AT363790	15	705
AT363791	1	497
AT363791	1	499
AT363800	15	935
AT363800	20	937
AT363800	14	939
AT363800	18	941
AT363800	7	953
AT363800	22	955
AT363800	15	957
AT364072	16	689
AT364326	1	659
AT364468	4	669
AT364569	27	1007
AT364569	27	1013
AT364582	7	61
AT364679	1	843
AT364812	30	503
AT364829	1	835
AT364922	2	897
AT364974	1	949
AT364977	1	951
AT365109	50	943
AT365134	4	719
AT365190	20	943
AT365199	7	709
AT365217	46	505
AT365217	2	521
AT365217	1	523
AT365336	11	673
AT365336	2	673
AT365431	12	761
AT365436	10	829
AT365542	21	943
AT365631	16	957
AT365786	7	499
AT365870	19	485
AT365870	10	487
AT365951	12	831
AT366348	9	593
AT366648	6	823
AT366733	27	1007
AT366733	27	1013
AT366733	14	949
AT366733	14	951
AT366773	24	1005
AT366773	24	1011
AT366773	20	945
AT366773	36	947
AT366773	42	961
AT366773	41	963
AT366774	17	1003
AT366774	16	1009
AT366856	1	599
AT366928	19	485
AT366928	10	487
AT366945	9	631
AT366961	34	425
AT366984	1	605
AT367038	29	485
AT367038	22	487
AT367039	25	485
AT367039	6	487
AT367300	6	605
AT367494	5	605
AT367521	50	957
AT367528	1	425
AT367609	45	485
AT367609	38	487
AT367609	1	651
AT367635	57	433
AT367635	61	437
AT367635	57	439
AT367645	44	485
AT367645	39	487
AT367734	1	631
AT367737	33	425
AT368015	4	787
AT368016	1	787
AT368118	2	467
AT368118	2	469
AT368171	1	833
AT368247	15	593
AT368247	9	595
AT368751	15	569
AT368751	16	573
AT368790	1	739
AT368812	5	787
AT369202	66	433
AT369202	67	437
AT369202	64	439
AT369203	67	433
AT369203	68	437
AT369203	65	439
AT369257	1	847
AT369257	4	849
AT369388	9	521
AT369388	5	523
AT369391	3	521
AT369391	6	523
AT369839	6	497
AT370662	6	507
AT370663	6	507
AT371004	36	769
AT371083	33	433
AT371083	33	437
AT371083	33	439
AT371099	56	433
AT371099	60	437
AT371099	56	439
AT371240	1	487
AT371345	13	769
AT371651	20	943
AT371786	45	435
AT371786	1	437
AT371929	1	631
AT371934	4	631
AT372176	20	441
AT372240	1	57
AT372274	1	995
AT372274	22	999
AT372275	2	995
AT372275	23	999
AT372276	3	995
AT372276	25	999
AT372277	4	995
AT372277	26	999
AT372657	12	429
AT372657	22	431
AT372699	11	871
AT372699	14	873
AT372699	11	875
AT372699	14	877
AT372744	1	467
AT372744	1	469
AT373213	1	459
AT373362	5	787
AT373366	1	787
AT373367	4	787
AT373822	7	769
AT373932	20	647
AT373957	24	525
AT373957	25	525
AT374052	2	589
AT374126	43	425
AT374191	2	583
AT374650	18	485
AT374650	9	487
AT374689	19	485
AT374689	10	487
AT374691	19	485
AT374691	10	487
AT374694	19	485
AT374694	10	487
AT376257	10	595
AT376325	2	637
AT376347	20	827
AT376478	1	821
AT376478	1	823
AT377288	7	849
AT377539	2	47
AT377551	10	43
AT377553	3	41
AT378210	2	637
AT378210	2	637
AT378210	2	959
AT378210	2	965
AT378631	12	721
AT378631	1	723
AT378631	1	729
AT378631	1	731
AT379617	18	789
AT379617	20	791
AT379617	18	793
AT379617	22	795
AT379636	21	195
AT379636	21	197
AT379779	12	831
AT379836	11	831
AT380104	55	433
AT380104	57	437
AT380666	68	433
AT380666	69	437
AT380666	66	439
AT380667	69	433
AT380667	71	437
AT380667	67	439
AT380851	5	507
AT380854	2	503
AT380854	3	505
AT380854	9	507
AT380856	2	507
AT383161	8	499
AT383162	1	497
AT383162	1	499
AT383857	1	529
AT383857	3	531
AT383880	1	981
AT383880	21	983
AT384605	9	727

Índice numérico - continuação

Nº peça	Item	Página
AT384605	9	735
AT384606	10	727
AT384606	10	735
AT384607	11	727
AT384607	11	735
AT384608	12	727
AT384608	12	735
AT384609	13	727
AT384609	13	735
AT384610	14	727
AT384610	14	735
AT384611	15	727
AT384611	15	735
AT384612	16	727
AT384612	16	735
AT384613	17	727
AT384613	17	735
AT384730	7	847
AT384822	18	735
AT384824	18	727
AT385681	4	69
AT385682	3	69
AT385730	1	69
AT386040	1	773
AT386129	2	69
AT387536	19	485
AT387536	10	487
AT387539	19	485
AT387539	10	487
AT387540	19	485
AT387540	10	487
AT387573	15	567
AT387573	14	569
AT387574	15	571
AT387574	14	573
AT388476	1	693
AT390279	4	729
AT390279	4	731
AT394915	1	1035
AT394915	1	1037
AT394915	5	1057
AT395263	2	637
AT395348	1	705
AT396144	5	507
AT396147	2	503
AT396147	3	505
AT396147	9	507
AT396200	2	507
AT396841	8	607
AT396841	8	609
AT396841	1	617
AT398260	6	727
AT398260	6	735
AT399262	11	583
AT399262	11	589
AT399334	1	671
AT399407	1	633
AT399788	1	583
AT399789	1	589
AT399832	8	847
AT400167	14	855
AT400167	1	859
AT400471	8	69
AT400505	7	723
AT400896	4	839
AT400896	3	841
AT400898	4	839
AT400898	3	841
AT400901	1	837
AT400901	1	839
AT400901	1	841
AT401420	9	721
AT401595	1	665
AT404819	2	645
AT404819	17	791
AT404819	17	795
AT404865	2	631
AT406855	1	51
AT406856	1	53
AT406858	1	49
AT407804	1	497
AT407804	1	499
AT408898	1	631
AT409092	2	711
AT410835	1	885
AT410838	1	881
AT410838	1	883
AT410941	1	811
AT41188	6	563
AT411970	15	729
AT411970	23	731
AT412197	2	729
AT412197	2	731
AT412661	5	631
AT414826	1	475
AT414826	2	477
AT414826	2	485
AT415216	1	479
AT415216	19	481
AT415216	20	483
AT415345	4	729
AT415345	4	731
AT415346	13	733
AT415548	2	721
AT415548	12	723
AT415548	10	729
AT415548	9	731
AT416108	7	525
AT417970	3	637
AT417970	1	639
AT419552	2	713
AT419552	2	715
AT419552	20	717
AT430579	1	635
AT430580	1	633
AT430865	38	981
AT45678	13	1061
AT45678	15	1063
AT49216	20	979
AT53439	11	457
AT53439	12	459
AT53440	15	459
AT53440	4	461
AT53541	14	513
AT62123	15	1027
AT62123	15	1029
AT62123	16	1031
AT62123	17	1033
AT64886	4	555
AT79590	3	843
AZ43305	7	741
CD12569	23	543
CD16284	17	287
CD16284	9	369
D2361R	23	359
E12379	30	1047
E12379	8	1055
E12379	9	1057
E12379	11	513
E12379	5	555
E12379	30	907
E53801	29	885
E53801	28	907
E62934	5	659
E63524	3	297
E64052	25	563
E69975	21	429
E69975	30	431
E80242	10	463
E80242	10	465
E80242	10	467
E80242	10	469
E90729	22	759
F2380R	1	107
F2380R	12	127
F2380R	1	145
F2380R	12	163
F2380R	1	75
F2380R	13	91
F3171R	15	107
F3171R	4	109
F3171R	1	116
F3171R	14	127
F3171R	4	129
F3171R	12	137
F3171R	15	145
F3171R	4	147
F3171R	1	154
F3171R	14	163
F3171R	4	165
F3171R	12	173
F3171R	15	75
F3171R	3	77
F3171R	1	82
F3171R	3	93
F3171R	1	98
F37020114	23	109
F37020114	23	129
F37020114	23	147
F37020114	23	165
F381166	1	547
F389142	8	711
F433299	6	987
FF102523	39	425
GY20126	4	645
H110232	10	685
H110232	27	691
H110232	11	695
H114865	23	759
H132922	30	691
H138955	2	539
H140692	11	685
H152202	6	517
H152202	11	519
H155879	4	1043
H157898	7	517
H157898	12	519
H158175	5	1039
H158175	5	1049
H158436	6	1039
H158436	4	1041
H158436	6	1049
H158436	4	1051
H158437	7	1039
H158437	5	1041
H158437	7	1049
H158437	5	1051
H158465	5	1053
H163979	5	1043
H163979	6	1045
H163979	6	1053
H163980	6	1043
H163980	5	1045
H163980	7	1053
H168220	7	1043
H169568	13	673
H169568	4	673
H169747	8	1039
H169747	8	1049
H170140	9	1039
H170140	9	1041
H170140	9	1049
H170140	9	1051
H170216	8	517
H170216	16	519
H170538	13	517
H170538	8	519
H171487	8	1053
H172014	6	475
H172014	6	479
H173411	28	441
H174831	9	475
H174831	9	479
H180787	9	517
H180787	17	519
H208240	9	1053
H208241	10	1053
H208519	8	1043
H209614	11	1053
H210206	12	1041
H210206	12	1051
H210640	10	1039
H210640	10	1049
H210731	10	517
H210731	9	519
H210764	12	1053
H21259	1	537
H23125	1	241
H23125	1	323

Índice numérico - continuação

Nº peça	Item	Página
H232198	6	1041
H232198	6	1051
H232267	13	1041
H232267	13	1051
H234920	10	1041
H234920	10	1051
H235030	11	1045
H235331	18	1045
H235474	17	1045
H75541	11	995
H75541	26	997
H75541	33	999
H77698	4	1015
H77698	4	1017
H77698	5	1019
H77698	29	1047
H77698	55	505
H77698	16	513
H77698	32	626
H77698	27	631
H77698	24	731
H77698	16	831
H77698	13	845
H77698	1	979
H77698	7	979
H84318	3	925
H85092	19	761
H85233	12	565
H85233	9	767
H85233	21	769
H85233	29	769
H88900	9	1043
H89151	9	871
H89151	12	873
H89151	9	875
H89151	12	877
HC10219	4	1045
J16931	8	427
J16931	52	769
JD10315	2	107
JD10315	2	145
JD10315	2	75
JD10316	3	107
JD10316	3	145
JD10316	3	75
JD38714	2	927
JD5749	2	537
JD5822	3	539
JD5822	1	541
JD5902	3	537
JD5906	4	537
JD5929	6	817
JD5933	5	537
JD7759	11	1035
JD7759	16	107
JD7759	21	109
JD7759	21	129
JD7759	16	145
JD7759	21	147
JD7759	21	165
JD7759	3	177
JD7759	6	177
JD7759	9	177
JD7759	3	179
JD7759	6	179
JD7759	9	179
JD7759	29	441
JD7759	2	513
JD7759	14	861
JD7759	30	871
JD7759	25	875
JD7759	7	877
JD7759	13	881
JD7759	13	883
JD7759	11	885
JD7759	11	899
JD7759	11	903
JD7759	15	907
JD7759	27	907
JD7763	23	1035
JD7763	15	1047
JD7788	9	1055
JD7788	10	1057
JD7797	26	1047
JD7797	28	1047
JD7797	12	513
JD7797	7	555
JD7846	31	907
JD8254	4	127
JD8254	4	163
JD8255	2	109
JD8255	2	129
JD8255	2	147
JD8255	2	165
JD8255	1	77
JD8255	1	93
JD8259	14	115
JD8259	14	135
JD8259	27	153
JD8259	27	171
JD8259	27	81
JD8259	27	97
JD8272	4	107
JD8272	4	145
JD8272	4	75
JD8954	15	115
JD8954	15	135
JD8954	28	153
JD8954	28	171
JD8954	28	81
JD8954	28	97
JD8989	5	107
JD8989	5	145
JD8989	5	75
JD9078	3	109
JD9078	3	129
JD9078	3	147
JD9078	3	165
JD9078	2	77
JD9078	2	93
KV24078	60	835
L101283	9	425
L102023	1	819
L169406	25	691
L57881	7	757
L57881	14	759
L77943	6	761
LW10469918	2	977
LW10469932	3	977
LW4600533	5	977
LW7381634	6	977
LW9285555	21	953
LW9285555	2	967
LW9285555	7	977
LW9289201	8	977
LW9591352	9	977
LW9968581	10	977
M114063	22	689
M115279	13	721
M115279	14	723
M135542	13	1059
M142541	10	425
M453T	15	725
M453T	11	733
M45937	3	513
M45937	7	533
M45937	8	555
M47887	7	815
M596T	8	839
M596T	7	841
M68628	12	769
M68628	6	769
M74782	17	761
M81353	11	563
M81353	16	563
M81353	20	563
M84972	9	497
M84972	6	637
M84972	6	639
M84972	18	689
M84972	35	691
M84972	24	741
M84972	10	761
M87571	14	235
M87733	13	379
M88102	14	1059
M89679	9	457
MPPC10071	1	850
MT2485	8	709
N117290	12	755
N189220	5	1015
N189220	5	1017
N189220	6	1019
N189220	24	181
N189220	24	183
N189220	22	429
N189220	34	431
N189220	48	551
N189220	46	837
N199909	9	49
N199909	9	51
N199909	9	53
N207956	14	425
N209668	5	661
N209692	6	661
N209756	19	821
N209756	20	823
N218377	5	815
N275830	29	297
P48347	15	1059
P48347	21	1061
P48347	16	1063
PE11012	1	419
PE11076	1	315
PF13564	2	850
PF81226	14	845
PF81399	5	850
PF81427	1	849
PF81429	4	850
PF81438	1	850
PF81438	3	850
PG-188	19	1027
PG-188	19	1029
PG200395	1	181
PG200396	1	183
PG200412	13	187
PG200413	13	189
PG200421	1	49
PG200421	1	71
PG200422	1	103
PG200422	1	51
PG200423	1	141
PG200423	1	53
PG200592	1	49
PG200592	1	87
PG200622	1	121
PG200622	2	121
PG200622	1	51
PG200623	1	159
PG200623	1	53
PT11778	8	761
R100122	12	49
R100122	12	51
R100122	12	53
R10093	9	759
R101225	15	265
R101225	10	347
R104558	1	199
R104592	4	256
R104592	20	277
R104592	11	287
R104592	9	331
R104592	10	369
R104701	13	611
R104701	10	615
R104701	8	617
R104846	7	611
R104846	7	613
R104846	9	615
R104846	23	617
R104846	3	621
R104846	5	621
R104846	2	623
R104846	1	643
R104846	7	643
R104846	3	651
R105415	3	235
R109082	1	101
R109082	1	119

Índice numérico - continuação

Nº peça	Item	Página
R109082	1	139
R109082	1	157
R109082	1	175
R109082	1	85
R109083	2	101
R109083	2	119
R109083	2	139
R109083	2	157
R109083	2	175
R109083	2	85
R11151	16	1061
R11151	17	1063
R112079	3	101
R112079	3	119
R112079	3	139
R112079	3	157
R112079	3	175
R112079	3	85
R112210	9	116
R112210	10	137
R112210	9	154
R112210	10	173
R112210	10	82
R112210	10	98
R113050	5	761
R113419	4	553
R113698	17	281
R113698	11	363
R114023	14	475
R114082	15	281
R114082	9	363
R114193	13	265
R114193	13	347
R114194	14	265
R114194	11	347
R115216	25	109
R115216	25	129
R115216	25	147
R115216	25	165
R115216	25	77
R115216	25	93
R115217	26	109
R115217	26	129
R115217	26	147
R115217	26	165
R115217	26	77
R115217	26	93
R115250	1	252
R115250	1	334
R115350	23	429
R115350	11	431
R115742	3	751
R115743	4	751
R115893	20	759
R116031	28	247
R116031	18	329
R116296	2	242
R116296	2	324
R116296	36	433
R116296	33	435
R116296	37	437
R116296	36	439
R116466	8	277
R116466	19	359
R116516	5	287
R116516	19	369
R116810	4	101
R116810	4	119
R116810	4	139
R116810	4	157
R116810	4	175
R116810	4	85
R117721	10	747
R117721	4	757
R117721	4	759
R119270	5	101
R119270	5	119
R119270	5	139
R119270	5	157
R119270	5	175
R119270	5	85
R119874	11	277
R119874	18	359
R120467	2	259
R120467	2	341
R120631	2	278
R120631	2	360
R120638	8	284
R120638	8	366
R122371	41	551
R123226	6	269
R123226	15	275
R123226	8	351
R123226	16	357
R123354	4	251
R123396	2	348
R123417	5	275
R123417	20	357
R123501	4	291
R123501	14	373
R123561	7	278
R123561	7	360
R123562	7	278
R123562	7	360
R123563	4	278
R123563	4	360
R123564	4	278
R123564	4	360
R123565	4	283
R123565	4	365
R123570	3	379
R123572	2	379
R123575	3	241
R123575	3	323
R123616	3	255
R123616	3	337
R125223	12	759
R125450	2	771
R125454	20	761
R128415	8	269
R128415	9	351
R128859	6	659
R130574	4	278
R130574	4	360
R130575	4	278
R130575	4	360
R130576	7	278
R130576	7	360
R130577	7	278
R130577	7	360
R130578	17	281
R130578	11	363
R131182	17	277
R131182	6	359
R131283	11	265
R131283	14	347
R131425	17	359
R131477	3	112
R131477	3	132
R131477	3	150
R131477	3	168
R131477	3	78
R131477	3	94
R131478	4	112
R131478	4	132
R131478	4	150
R131478	4	168
R131478	4	78
R131478	4	94
R131769	4	244
R131769	4	326
R132518	5	277
R132518	3	359
R132574	8	116
R132574	9	137
R132574	8	154
R132574	9	173
R132574	9	82
R132574	9	98
R132827	9	115
R132827	9	135
R132827	11	153
R132827	11	171
R132827	11	81
R132827	11	97
R132828	10	115
R132828	10	135
R132828	12	153
R132828	12	171
R132828	12	81
R132828	12	97
R132836	12	115
R132836	12	135
R132836	14	153
R132836	14	171
R132836	14	81
R132836	14	97
R133303	1	359
R133405	2	266
R133643	17	567
R133643	16	569
R133643	18	571
R133643	17	573
R133819	1	338
R134098	8	745
R134518	3	265
R134518	3	347
R134726	37	153
R134726	37	171
R134726	37	81
R134726	37	97
R134726_YZ	5	115
R134726_YZ	5	135
R134920	6	247
R134920	1	329
R134920	34	329
R134920	2	412
R134954	5	235
R135509	3	260
R135509	3	342
R135510	2	260
R135510	2	342
R135543	5	109
R135543	5	129
R135543	5	147
R135543	5	165
R135543	8	433
R135543	35	435
R135543	9	437
R135543	8	439
R135543	4	77
R135543	4	93
R135543_YZ	9	101
R135543_YZ	9	119
R135543_YZ	9	139
R135543_YZ	9	157
R135543_YZ	9	175
R135543_YZ	9	85
R135609	7	659
R135752	26	297
R135757	2	288
R135757	2	370
R135918	8	244
R135918	..	245
R135918	5	278
R135918	8	326
R135918	..	327
R135918	5	360
R136314	26	153
R136314	26	171
R136314	26	81
R136314	26	97
R136475	4	265
R136475	9	347
R136495	3	242
R136495	3	324
R136495	35	433
R136495	34	435
R136495	36	437
R136495	35	439
R136508	4	749
R136514	38	433
R136514	36	435
R136514	39	437
R136514	38	439
R162769	11	761
R165472	1	104
R165472	1	122
R165472	1	142

Índice numérico - continuação

Nº peça	Item	Página
R165472	1	160
R183409	8	755
R183410	16	749
R183411	18	749
R183412	19	749
R184863	17	477
R184863	34	481
R184863	37	485
R184863	8	487
R186228	12	767
R193666	2	475
R193666	2	479
R194311	4	475
R194311	4	479
R206883	5	421
R206883	5	423
R21612	11	49
R21612	11	51
R21612	11	53
R232685	15	127
R232685	15	163
R237815	15	475
R244400	5	65
R244400	6	67
R244664	1	761
R26286	21	479
R26286	24	479
R26287	24	827
R26287	26	827
R26287	37	981
R26287	20	983
R26287	26	983
R26287	34	985
R26375	4	116
R26375	5	137
R26375	4	154
R26375	5	173
R26375	18	433
R26375	46	433
R26375	65	433
R26375	12	435
R26375	19	437
R26375	47	437
R26375	48	437
R26375	70	437
R26375	18	439
R26375	45	439
R26375	46	439
R26375	63	439
R26375	7	443
R26375	8	447
R26375	19	489
R26375	9	489
R26375	21	491
R26375	7	491
R26375	12	493
R26375	21	493
R26375	10	501
R26375	4	501
R26375	7	501
R26375	19	525
R26375	8	525
R26375	9	525
R26375	3	527
R26375	7	527
R26375	6	535
R26375	5	82
R26375	6	831
R26375	14	837
R26375	5	98
R26448	8	1001
R26448	7	1027
R26448	7	1029
R26448	6	1031
R26448	7	1033
R26448	6	109
R26448	6	129
R26448	6	147
R26448	6	165
R26448	48	433
R26448	51	433
R26448	9	435
R26448	50	437
R26448	52	437
R26448	53	437
R26448	48	439
R26448	50	439
R26448	51	439
R26448	14	447
R26448	3	451
R26448	15	503
R26448	18	503
R26448	18	505
R26448	33	505
R26448	14	525
R26448	15	529
R26448	3	529
R26448	10	531
R26448	5	531
R26448	2	59
R26448	2	61
R26448	5	77
R26448	19	827
R26448	21	827
R26448	36	827
R26448	7	827
R26448	3	831
R26448	11	837
R26448	11	909
R26448	18	909
R26448	29	909
R26448	12	911
R26448	19	911
R26448	30	911
R26448	15	913
R26448	22	913
R26448	33	913
R26448	19	915
R26448	30	915
R26448	9	915
R26448	22	917
R26448	33	917
R26448	9	917
R26448	2	919
R26448	6	927
R26448	5	929
R26448	7	929
R26448	5	93
R26448	5	931
R26448	7	931
R26448	5	933
R26448	7	933
R26448	10	935
R26448	12	935
R26448	7	935
R26448	12	937
R26448	15	937
R26448	17	937
R26448	7	937
R26448	11	939
R26448	6	939
R26448	9	939
R26448	10	941
R26448	13	941
R26448	15	941
R26448	5	941
R26448	6	943
R26448	16	945
R26448	5	945
R26448	16	947
R26448	5	947
R26448	19	949
R26448	26	949
R26448	18	951
R26448	23	951
R26448	12	953
R26448	15	953
R26448	12	955
R26448	15	955
R26448	9	955
R26448	4	957
R26448	13	959
R26448	15	959
R26448	13	961
R26448	26	961
R26448	6	961
R26448	8	961
R26448	13	963
R26448	26	963
R26448	6	963
R26448	8	963
R26448	12	965
R26448	14	965
R26448	21	979
R26448	22	981
R26448	35	981
R26448	8	983
R26448	20	985
R26448	32	985
R26448	10	989
R26448	17	989
R26448	6	989
R26448	15	991
R26448	4	991
R26448	6	991
R26448	7	997
R26448	13	999
R26448	16	999
R26448	7	999
R26650	10	277
R26650	15	359
R26773	22	837
R26906	11	447
R26906	21	447
R26906	6	451
R26906	4	489
R26906	12	491
R26906	9	493
R26906	10	503
R26906	13	503
R26906	11	505
R26906	14	505
R26906	37	505
R26906	6	513
R26906	8	513
R26906	4	515
R26906	6	515
R26906	10	551
R26906	38	551
R26906	10	69
R26906	29	827
R26906	33	827
R26906	64	835
R26906	17	837
R26906	20	837
R26906	10	925
R27175	15	107
R27175	4	109
R27175	1	116
R27175	14	127
R27175	4	129
R27175	1	137
R27175	15	145
R27175	4	147
R27175	1	154
R27175	14	163
R27175	4	165
R27175	1	173
R27175	15	75
R27175	3	77
R27175	1	82
R27175	21	821
R27175	21	823
R27175	3	93
R27175	1	98
R27218	7	109
R27218	7	129
R27218	7	147
R27218	7	165
R27218	6	77
R27218	6	93
R27218	22	943
R274003	13	57
R27474	9	69
R28782	15	1001
R28782	14	443
R28782	26	489
R28782	27	491
R28782	31	493

Índice numérico - continuação

Nº peça	Item	Página
R28782	13	501
R28782	2	813
R28782	11	821
R28782	12	823
R28782	2	825
R28782	11	943
R28782	20	989
R28782	18	991
R28782	14	997
R28782	19	999
R28811	2	245
R28811	2	327
R29477	4	45
R29480	6	41
R29480	4	43
R29480	5	45
R29936	15	1035
R29936	19	1035
R29936	3	1035
R29936	14	1037
R29936	16	1037
R29936	6	1037
R29936	11	1047
R29936	18	1047
R29936	22	1047
R29936	18	235
R29936	20	235
R29936	23	235
R29936	26	235
R29936	30	235
R29936	11	443
R29936	4	443
R29936	5	447
R29936	23	489
R29936	33	491
R29936	41	491
R29936	28	493
R29936	34	493
R29936	26	503
R29936	27	505
R29936	3	509
R29936	16	551
R29936	4	813
R29936	12	827
R29936	26	837
R29936	4	837
R29936	8	837
R29936	8	909
R29936	9	911
R29936	12	913
R29936	9	913
R29936	12	915
R29936	12	917
R29936	15	917
R29936	3	919
R29936	8	943
R29936	19	945
R29936	19	947
R29936	22	949
R29936	21	951
R29936	29	961
R29936	29	963
R29936	16	981
R29936	27	981
R29936	11	983
R29936	14	985
R32295	13	551
R33029	6	101
R33029	6	119
R33029	6	139
R33029	6	157
R33029	6	175
R33029	6	85
R33138	5	116
R33138	6	137
R33138	5	154
R33138	6	173
R33138	19	77
R33138	6	82
R33138	19	93
R33138	6	98
R33259	4	761
R35365	8	109
R35365	8	129
R35365	8	147
R35365	8	165
R35365	7	77
R35365	7	93
R35366	9	109
R35366	9	129
R35366	9	147
R35366	9	165
R35366	8	77
R35366	8	93
R35367	10	109
R35367	10	129
R35367	10	147
R35367	10	165
R35367	9	77
R35367	9	93
R35794	59	835
R36311	7	1055
R36311	8	1057
R36311	10	513
R36311	9	555
R36545	22	563
R375R	2	116
R375R	3	137
R375R	2	154
R375R	3	173
R375R	10	49
R375R	10	51
R375R	10	53
R375R	22	77
R375R	3	82
R375R	22	93
R375R	3	98
R39112	22	109
R39112	22	129
R39112	22	147
R39112	22	165
R39112	6	535
R44097	2	591
R44165	23	757
R44165	39	759
R44302	12	1035
R44302	3	1055
R44302	48	425
R44302	50	425
R44302	12	457
R44302	22	459
R44302	15	477
R44302	32	481
R44302	11	485
R44302	46	485
R44302	3	487
R44302	8	521
R44302	8	523
R44302	23	525
R44302	10	555
R44302	28	563
R44302	9	587
R44302	9	603
R44302	13	605
R44302	14	605
R44302	43	607
R44302	44	609
R44302	3	615
R44302	30	626
R44302	31	626
R44302	26	631
R44302	11	637
R44302	12	639
R44302	9	643
R44302	1	653
R44302	2	653
R44302	12	69
R44302	6	707
R44302	6	747
R44302	14	791
R44302	11	795
R44302	8	801
R44302	7	809
R44302	8	811
R44302	65	835
R44302	10	847
R44302	9	847
R44302	35	935
R44302	47	937
R44302	35	939
R44302	47	941
R45210	12	579
R45210	9	581
R45210	6	809
R45210	7	811
R48685	7	277
R48685	6	278
R48685	8	359
R48685	6	360
R48776	12	109
R48776	12	129
R48776	12	147
R48776	12	165
R48776	11	77
R48776	11	93
R48787	22	115
R48787	22	135
R48787	8	153
R48787	8	171
R48787	8	81
R48787	8	97
R49518	10	481
R49518	11	483
R500271	21	295
R500335	14	281
R500349	5	333
R500394	1	249
R500394	1	331
R501124	16	281
R501124	10	363
R501428	6	291
R501428	5	373
R501484	3	306
R501484	1	388
R502079	18	567
R502079	17	569
R502079	19	571
R502079	18	573
R502175	3	310
R502175	3	389
R502329	2	310
R502329	2	389
R502338	6	306
R502338	5	388
R502341	7	283
R502341	7	365
R502367	8	287
R502367	6	369
R502370	12	287
R502370	12	369
R502371	7	287
R502371	5	369
R502498	3	271
R502498	3	353
R502511	4	287
R502511	18	369
R502512	15	369
R502513	7	306
R502513	6	388
R502541	26	247
R502725	1	271
R502725	1	353
R502755	12	281
R502755	6	363
R50279	16	761
R502811	6	373
R502969	7	251
R503450	1	244
R503450	1	326
R503596	2	275
R503658	20	377
R504209	3	283
R504209	3	365
R504282	1	265
R504577	24	247
R504604	54	433
R504604	5	435
R504604	41	437
R504604	54	439

Índice numérico - continuação

Nº peça	Item	Página
R504631	15	283
R504631	15	365
R504734	3	275
R504734	22	357
R504754	18	269
R504754	15	351
R504781	2	247
R504781	35	329
R504782	16	283
R504782	16	365
R504843	6	265
R504843	5	347
R504850	1	277
R504882	2	283
R505166	2	331
R505452	10	247
R505452	32	329
R505452	34	329
R505452	4	412
R505479	10	269
R505479	12	351
R505480	14	269
R505480	13	351
R505543	20	283
R505543	20	365
R505609	3	278
R505609	3	360
R51196	13	109
R51196	13	129
R51196	13	147
R51196	13	165
R51196	12	77
R51196	12	93
R51197	14	109
R51197	14	129
R51197	14	147
R51197	14	165
R51197	13	77
R51197	13	93
R51198	15	109
R51198	15	129
R51198	15	147
R51198	15	165
R51198	14	77
R51198	14	93
R51199	16	109
R51199	16	129
R51199	16	147
R51199	16	165
R51199	15	77
R51199	15	93
R515029	6	331
R515030	5	249
R515030	7	331
R515033	11	369
R515034	13	369
R515044	12	247
R515044	38	329
R515408	8	265
R515408	7	347
R515494	5	265
R515494	4	347
R515535	11	247
R515535	34	329
R515535	3	412
R515555	6	241
R515555	6	323
R516125	22	247
R516125	12	329
R516140	13	283
R516140	13	365
R516437	2	263
R516437	3	345
R516453	20	295
R516510	2	292
R516510	2	374
R516584	1	292
R516584	1	374
R516648	3	243
R516648	3	325
R517237	2	243
R517237	2	325
R517353	5	242
R517353	5	324
R517353	39	433
R517353	37	435
R517353	40	437
R517353	39	439
R517471	5	301
R517471	10	383
R518210	6	305
R518210	6	387
R518345	1	247
R518345	33	329
R518543	8	309
R518806	13	287
R518806	14	369
R518809	5	283
R518809	5	365
R518859	7	309
R518861	4	277
R518872	9	287
R519025	9	269
R519025	11	351
R519308	6	249
R519398	22	309
R519398	2	406
R519482	2	309
R519484	37	297
R519486	1	256
R519487	5	309
R519488	3	256
R519488	3	338
R519489	35	297
R519491	1	253
R519491	1	335
R519517	7	269
R519517	10	351
R519581	6	287
R519581	1	369
R519582	1	287
R519737	13	269
R519737	19	351
R519742	9	333
R519989	21	309
R519989	3	406
R520139	2	265
R520139	2	347
R520461	2	256
R520632	14	297
R520672	10	309
R520856	21	297
R520867	6	283
R520867	2	287
R520867	6	365
R520867	17	369
R520983	5	291
R521037	4	373
R521060	2	249
R521061	3	249
R521083	4	249
R521158	28	297
R521159	16	247
R521159	6	329
R521166	1	293
R521200	34	297
R521207	12	304
R521324	5	425
R521390	2	241
R521390	2	323
R521401	8	241
R521401	8	323
R521407	8	297
R521458	9	283
R521458	9	365
R521498	5	333
R521530	34	247
R521540	4	304
R521544	3	287
R521544	16	369
R521548	3	254
R521548	1	336
R521548	2	336
R522106	8	249
R522198	4	241
R522198	4	323
R522482	3	304
R522554	2	338
R522686	2	290
R522686	2	372
R522690	54	437
R522690	5	443
R522690	6	447
R522735	10	297
R522771	19	304
R522771	1	386
R522776	1	269
R522941	8	304
R522942	9	304
R522943	13	304
R522943	2	386
R522944	1	289
R522944	2	371
R523184	27	275
R523187	16	304
R523187	5	386
R523372	32	297
R523372	7	379
R52389	7	101
R52389	7	107
R52389	7	119
R52389	5	127
R52389	7	139
R52389	7	145
R52389	7	157
R52389	5	163
R52389	7	175
R52389	7	75
R52389	7	85
R52389	7	91
R524234	20	247
R524234	10	329
R524438	15	309
R524453	5	297
R524482	7	351
R524496	2	283
R524496	2	365
R524497	5	241
R524497	5	323
R525452	5	283
R525452	5	365
R525528	4	385
R525528	34	487
R525817	1	347
R525970	14	329
R525997	29	329
R526013	16	329
R526415	3	385
R526415	2	487
R526838	10	284
R526838	10	366
R526944	27	275
R526944	1	357
R52921	5	713
R52921	5	715
R52921	14	717
R53528	6	789
R53528	4	791
R53528	6	793
R53528	5	795
R54114	13	281
R54114	7	363
R54123	2	421
R54123	2	423
R54380	3	116
R54380	4	137
R54380	3	154
R54380	4	173
R54380	4	82
R54380	4	98
R54380_YZ	11	101
R54380_YZ	11	119
R54380_YZ	11	139
R54380_YZ	11	157
R54380_YZ	11	175
R54380_YZ	11	85
R55453	25	247
R55453	15	329
R56171	12	749

Índice numérico - continuação

Nº peça	Item	Página
R56308	17	109
R56308	17	129
R56308	17	147
R56308	17	165
R56308	16	77
R56308	16	93
R56751	42	837
R58925	37	835
R59289	3	153
R59289	3	171
R59289	3	81
R59289	3	97
R59439	8	107
R59439	11	127
R59439	8	145
R59439	11	163
R59439	8	75
R59439	9	91
R59440	9	107
R59440	10	127
R59440	9	145
R59440	10	163
R59440	9	75
R59440	10	91
R59460	4	115
R59460	4	135
R59460	6	153
R59460	6	171
R59460	6	81
R59460	6	97
R60170	7	759
R61461	10	107
R61461	9	127
R61461	10	145
R61461	9	163
R61461	10	75
R61461	11	91
R61463	12	925
R61467	2	244
R61467	2	326
R61871	3	251
R61871	2	333
R62107	21	377
R62356	32	425
R62356	8	603
R62356	11	605
R63185	11	269
R63185	17	351
R63185	21	351
R63548	15	297
R63548	14	379
R65397	12	247
R65397	7	247
R65397	34	329
R65397	37	329
R65397	38	329
R65397	6	412
R67092	15	295
R68904	9	827
R68904	35	837
R69281	10	283
R69281	10	365
R70112	7	115
R70112	7	135
R70112	9	153
R70112	9	171
R70112	9	81
R70112	9	97
R70113	8	115
R70113	8	135
R70113	10	153
R70113	10	171
R70113	10	81
R70113	10	97
R70115	6	115
R70115	6	135
R70663	16	685
R70921	61	433
R70921	63	437
R70921	59	439
R71228	12	275
R71228	14	357
R72328	3	259
R72328	3	341
R72653	16	1059
R72653	11	1061
R72653	18	1063
R72655	3	725
R72655	3	733
R73599	3	199
R77175	11	181
R77175	17	183
R77175	13	821
R77175	14	823
R77175	11	829
R77175	24	981
R77175	27	983
R77175	24	985
R77337	14	721
R77337	15	723
R77337	13	729
R77337	21	731
R77915	9	709
R78052	8	615
R78052	16	617
R78052	4	649
R78053	9	611
R78053	9	613
R78053	25	615
R78053	32	617
R78053	4	617
R78054	14	1055
R78054	3	611
R78054	3	613
R78055	2	641
R78057	3	641
R78057	6	641
R78057	4	751
R78058	4	617
R78058	2	641
R78059	32	617
R78059	4	617
R78059	2	641
R78059	3	641
R78059	6	641
R78059	3	649
R78059	4	649
R78059	4	651
R78059	5	651
R78059	4	751
R78060	2	611
R78060	2	613
R78060	5	613
R78060	2	615
R78060	7	615
R78060	15	617
R78060	4	623
R78060	11	629
R78060	3	643
R78060	5	643
R78061	14	1055
R78061	2	611
R78061	3	611
R78061	9	611
R78061	2	613
R78061	3	613
R78061	9	613
R78061	32	617
R78062	11	629
R78062	4	643
R78062	5	643
R78063	14	1055
R78063	2	611
R78063	3	611
R78063	9	611
R78063	2	613
R78063	3	613
R78063	5	613
R78063	9	613
R78063	2	615
R78063	7	615
R78063	15	617
R78063	4	623
R78063	3	643
R78063	5	643
R78064	3	611
R78064	3	613
R78064	16	617
R78064	4	617
R78064	2	641
R78064	6	641
R78069	6	611
R78069	6	613
R78069	12	615
R78069	18	615
R78069	2	617
R78069	24	617
R78069	31	617
R78069	35	618
R78069	1	621
R78069	2	621
R78069	8	623
R78069	12	629
R78069	6	629
R78818	12	1039
R78818	12	1049
R79033	4	745
R79989	11	107
R79989	8	127
R79989	11	145
R79989	8	163
R79989	11	75
R79989	12	91
R80135	6	242
R80135	6	324
R80136	7	242
R80136	7	324
R81275	5	331
R81777	2	517
R81777	6	519
R81864	11	517
R81864	14	519
R82175	12	101
R82175	12	119
R82175	12	139
R82175	12	157
R82175	12	175
R82175	12	85
R82718	6	290
R82718	6	372
R85169	15	177
R85169	15	179
R85226	20	115
R85226	20	135
R85226	34	153
R85226	34	171
R85226	34	81
R85226	34	97
R85228	11	1043
R85228	16	1045
R85229	14	1053
R86084	3	517
R86084	5	519
R86457	3	1061
R86457	19	1063
R88246	31	153
R88246	31	171
R88246	31	81
R88246	31	97
R88246_YZ	18	115
R88246_YZ	18	135
R89632	15	1053
R89940	17	513
R89944	1	290
R89944	1	372
R91360	27	247
R91360	17	329
R93623	5	153
R93623	5	171
R93623	5	81
R93623	5	97
R93623_YZ	3	115
R93623_YZ	3	135
R96248	14	761
R97061	9	295
R97061	8	377
R97185	16	277
R97185	7	284
R97185	12	359

Índice numérico - continuação

Nº peça	Item	Página
R97185	7	366
R97998	8	101
R97998	8	119
R97998	8	139
R97998	8	157
R97998	8	175
R97998	8	85
R98669	12	1043
RE12362	22	615
RE12362	7	615
RE12362	15	617
RE12363	5	613
RE12363	4	617
RE12363	4	623
RE12363	11	629
RE12363	4	643
RE12363	4	751
RE12364	2	611
RE12364	2	613
RE12364	3	643
RE12365	3	641
RE12366	6	641
RE157329	11	759
RE164448	1	408
RE167207	6	301
RE167207	7	383
RE174764	7	761
RE187311	3	761
RE190139	20	789
RE190139	15	791
RE194040	3	475
RE194040	3	479
RE20345	1	517
RE20345	7	519
RE22381	2	615
RE22381	26	615
RE225377	20	485
RE225377	30	487
RE225712	2	65
RE225712	3	67
RE227953	20	793
RE227953	15	795
RE25102	11	1039
RE25102	11	1041
RE25102	11	1049
RE25102	11	1051
RE25146	10	1043
RE25146	12	1045
RE25147	13	1053
RE261354	2	1061
RE261354	20	1063
RE265545	20	789
RE265545	15	791
RE283957	7	761
RE289629	20	793
RE289629	15	795
RE292236	3	761
RE321101	20	789
RE321101	15	791
RE321106	20	793
RE321106	15	795
RE33705	2	254
RE33705	1	336
RE40281	2	743
RE40281	30	745
RE40281	5	763
RE42193	5	643
RE42713	4	256
RE42713	20	277
RE42713	11	287
RE42713	10	369
RE43497	22	757
RE43497	38	759
RE43637	1	63
RE44574	3	244
RE44574	1	278
RE44574	3	326
RE44574	1	360
RE44574	1	397
RE46534	3	63
RE46684	3	269
RE46684	3	331
RE46684	3	351
RE46685	10	251
RE46685	1	255
RE46685	13	275
RE46685	13	291
RE46685	1	337
RE46685	18	357
RE46685	10	373
RE46686	11	291
RE46686	18	295
RE46686	12	373
RE46686	16	377
RE46686	40	487
RE46687	5	251
RE46687	20	275
RE46687	6	357
RE46742	18	757
RE46742	34	759
RE48419	30	837
RE49486	25	109
RE49486	26	109
RE49486	25	147
RE49486	26	147
RE49486	25	77
RE49486	26	77
RE49486	25	93
RE49486	26	93
RE500398	1	245
RE500398	1	327
RE500608	14	281
RE500608	8	363
RE501060	1	260
RE501060	1	342
RE50114	1	104
RE50114	1	122
RE50114	1	142
RE50114	1	160
RE501150	1	260
RE501150	1	342
RE501813	2	284
RE502173	7	295
RE502173	11	377
RE502174	14	295
RE502174	13	377
RE503211	12	379
RE504210	19	283
RE504210	19	365
RE504233	3	266
RE504543	8	306
RE504562	6	306
RE504562	5	388
RE504836	5	306
RE504836	3	388
RE504839	1	411
RE505264	18	569
RE505264	19	573
RE505501	12	277
RE505501	16	359
RE505515	24	275
RE505888	3	423
RE505921	1	278
RE505921	1	360
RE507537	32	247
RE507538	31	247
RE507539	15	247
RE507540	14	247
RE507541	13	247
RE507807	21	277
RE507807	21	359
RE507950	21	181
RE507950	21	183
RE507950	26	551
RE507952	12	251
RE507952	53	551
RE508185	2	277
RE508185	9	359
RE508489	7	265
RE508489	6	347
RE508566	4	275
RE508566	6	275
RE508566	19	357
RE508566	21	357
RE508566	1	398
RE508578	1	243
RE508578	1	325
RE508599	7	291
RE508986	6	306
RE508986	5	388
RE509093	4	247
RE509093	2	329
RE51234	1	591
RE515622	1	273
RE515622	1	355
RE515636	37	247
RE515636	28	329
RE516026	12	269
RE516026	20	351
RE516219	1	409
RE516335	38	247
RE516335	27	329
RE516336	19	247
RE516336	11	329
RE516340	1	278
RE516340	1	360
RE516491	16	283
RE516491	16	365
RE51650	6	303
RE51650	11	385
RE516512	5	263
RE516512	3	303
RE516512	5	345
RE516512	8	385
RE516553	8	263
RE516553	4	303
RE516553	6	345
RE516553	10	385
RE516999	21	247
RE517230	1	266
RE517245	15	295
RE517370	29	247
RE517370	22	275
RE517370	20	329
RE517370	8	357
RE517435	16	287
RE517435	2	369
RE517435	3	369
RE517435	4	369
RE518081	12	287
RE518081	12	369
RE518082	15	287
RE518083	14	287
RE518097	5	305
RE518097	5	387
RE519144	3	301
RE519144	8	383
RE519643	10	333
RE519696	9	303
RE519696	12	385
RE520229	7	747
RE520928	36	247
RE520928	31	329
RE520930	39	247
RE520930	26	329
RE521531	16	297
RE521560	1	379
RE521561	1	379
RE521604	22	295
RE521616	11	281
RE521616	5	363
RE521639	6	287
RE521639	1	369
RE521756	2	284
RE521756	3	284
RE521756	4	284
RE521756	5	284
RE521756	6	284
RE521756	2	366
RE521756	3	366
RE521756	4	366
RE521756	5	366
RE521756	6	366
RE52242	1	306
RE52242	22	351
RE52242	7	388
RE522589	9	309
RE522594	8	247
RE522594	34	329

Índice numérico - continuação

Nº peça	Item	Página
RE522594	36	329
RE522594	5	412
RE522595	17	247
RE522596	36	247
RE522723	9	301
RE522794	10	301
RE522794	3	383
RE522799	26	309
RE522823	8	301
RE522824	7	301
RE522827	24	295
RE522878	7	263
RE522878	7	345
RE523023	21	283
RE523023	21	365
RE523032	11	283
RE523032	11	365
RE523168	1	275
RE523168	2	275
RE523168	2	357
RE523169	10	275
RE523169	6	275
RE523169	7	275
RE523169	8	275
RE523169	9	275
RE523169	19	357
RE523249	13	247
RE523250	17	269
RE523250	16	351
RE523251	8	333
RE523319	4	297
RE523462	4	295
RE523464	1	295
RE523483	14	309
RE523491	9	297
RE523629	10	295
RE523819	1	297
RE523819	6	297
RE523854	11	301
RE523854	1	383
RE524036	3	309
RE524220	11	295
RE524382	5	247
RE524382	9	247
RE524450	1	281
RE524450	11	281
RE524450	2	281
RE524450	1	363
RE524450	2	363
RE524450	5	363
RE524450	1	401
RE524453	10	281
RE524453	7	281
RE524453	8	281
RE524453	9	281
RE524453	4	363
RE524453	3	401
RE524453	1	410
RE524528	9	329
RE52454	5	751
RE524676	3	421
RE524723	3	263
RE524730	6	304
RE524754	10	333
RE524754	4	333
RE524901	30	297
RE525016	4	383
RE525016	18	607
RE525016	18	609
RE52504	7	477
RE52504	7	485
RE52506	6	751
RE52507	7	751
RE52508	8	751
RE52509	9	751
RE525802	1	345
RE526519	10	287
RE526519	8	369
RE526834	4	263
RE526834	2	303
RE526834	4	345
RE526834	7	385
RE527018	1	254
RE527018	1	336
RE52702	13	459
RE52702	7	763
RE52703	13	457
RE527054	32	247
RE527055	31	247
RE527098	4	273
RE527098	4	355
RE527142	19	309
RE52722	2	301
RE52722	6	383
RE527528	17	247
RE527832	1	405
RE527833	1	403
RE527834	1	415
RE527858	2	289
RE527858	22	297
RE527858	1	371
RE528089	20	297
RE528090	11	297
RE528207	1	406
RE528219	7	297
RE528277	24	297
RE528638	1	277
RE528652	3	336
RE528734	4	333
RE528756	11	297
RE528950	4	277
RE528950	4	359
RE529641	1	303
RE529643	5	303
RE529643	9	385
RE529804	7	304
RE531221	13	287
RE531221	14	369
RE531223	7	369
RE531609	24	377
RE531808	6	631
RE532250	18	247
RE533148	1	283
RE533148	5	283
RE533148	1	365
RE533148	5	365
RE533505	34	329
RE533505	1	412
RE533508	7	329
RE534109	18	247
RE534109	1	407
RE534110	18	247
RE534111	34	329
RE534111	1	412
RE534166	5	329
RE534167	4	329
RE534168	3	329
RE534188	24	329
RE534189	25	329
RE534311	9	377
RE534333	21	329
RE534543	1	297
RE534543	6	297
RE534624	14	377
RE534733	8	329
RE534822	13	385
RE534826	6	385
RE534826	33	487
RE535281	3	377
RE535282	7	377
RE535292	23	309
RE535334	10	377
RE535505	1	417
RE535684	1	297
RE535684	6	297
RE535990	1	297
RE535990	2	297
RE535990	6	297
RE536782	1	315
RE537143	23	309
RE537637	7	69
RE537834	22	277
RE538044	11	309
RE538097	24	275
RE538097	9	357
RE538123	2	297
RE538123	6	297
RE538806	4	254
RE538806	3	336
RE541420	5	306
RE546120	7	329
RE546995	1	405
RE54885	33	297
RE54885	8	379
RE54885	17	425
RE55423	10	751
RE56098	24	429
RE56098	8	431
RE56369	12	265
RE56369	12	347
RE56859	2	835
RE57190	19	269
RE58664	15	107
RE58664	4	109
RE58664	1	116
RE58664	14	127
RE58664	4	129
RE58664	15	145
RE58664	4	147
RE58664	1	154
RE58664	14	163
RE58664	4	165
RE58664	15	75
RE58664	3	77
RE58664	1	82
RE58664	14	91
RE58664	3	93
RE58664	1	98
RE58862	3	333
RE59298	2	291
RE59298	2	373
RE60028	2	295
RE60028	2	377
RE60030	16	295
RE60030	18	377
RE60071	5	295
RE60071	5	377
RE60700	23	981
RE60700	32	983
RE60700	23	985
RE60701	12	821
RE60701	13	823
RE60854	6	263
RE60854	8	345
RE63674	13	277
RE63674	22	359
RE65165	7	278
RE65165	7	360
RE65165	1	392
RE65168	4	278
RE65168	4	360
RE65168	1	393
RE65908	17	281
RE65908	11	363
RE65908	1	390
RE65909	17	281
RE65909	11	363
RE65909	1	391
RE65911	7	278
RE65911	7	360
RE65911	1	394
RE65912	4	278
RE65912	4	360
RE65912	1	395
RE65978	31	297
RE65978	16	309
RE65978	6	379
RE66334	1	348
RE67208	9	481
RE67208	10	483
RE67231	1	291
RE67231	1	373
RE67238	1	242
RE67238	10	291
RE67238	4	306
RE67238	1	324
RE67238	9	373
RE67238	2	388
RE68234	5	379

Índice numérico - continuação

Nº peça	Item	Página
RE68255	14	457
RE68255	21	459
RE68323	41	837
RE69243	2	271
RE69243	2	353
RE69568	2	251
RE70678	4	260
RE70678	4	342
RE70682	5	260
RE70682	5	342
RE70756	7	260
RE70756	7	342
RE71143	3	333
RE71255	4	256
RE71255	20	277
RE71255	11	287
RE71255	9	331
RE71255	20	359
RE71255	10	369
RE71256	6	260
RE71256	6	342
SE501226	1	313
SE501227	6	275
SE501227	19	357
SE501406	1	260
SE501406	1	342
SE501468	5	751
SE501583	6	287
SE501583	1	369
SE501655	1	278
SE501655	1	360
SE501812	4	277
SE501812	4	359
SE501813	2	284
SE501813	2	366
SE501819	6	749
SE501819	1	751
SE501833	15	567
SE501833	14	569
SE501838	15	571
SE501838	14	573
SE501916	17	247
SE501917	7	329
SE501926	5	247
SE501933	34	329
SE501933	1	412
SE502136	1	315
SE502331	1	297
T102005	18	1003
T102005	25	1005
T102005	28	1007
T102005	17	1009
T102005	25	1011
T102005	28	1013
T102934	27	607
T102934	19	609
T102934	19	626
T102934	24	631
T102958	17	979
T102961	25	979
T102963	27	979
T103238	12	607
T103238	12	609
T103395	6	537
T105495	26	871
T105495	27	873
T105495	20	875
T105495	21	877
T105891	24	769
T105891	32	769
T107117	13	563
T107117	17	563
T107117	21	563
T107135	1	615
T107883	14	821
T107883	15	823
T11234	4	799
T11234	5	801
T115030	7	799
T115031	8	799
T116416	33	197
T116420	4	211
T116516	5	187
T116516	5	189
T116604	18	181
T116604	18	183
T116604	26	195
T116604	26	197
T116915	2	213
T116918	5	195
T116918	5	197
T119564	2	799
T119912	17	663
T119912	17	665
T121467	10	709
T121467	17	709
T121467	1	789
T121467	17	789
T121467	19	791
T121467	1	793
T121467	17	793
T121467	19	795
T122075	3	291
T122075	3	373
T122803	27	195
T122803	27	197
T122803	21	485
T122803	31	487
T123788	34	537
T125546	2	565
T125546	2	663
T125546	2	665
T125546	2	895
T12582	12	517
T12582	15	519
T125994	26	929
T125994	30	931
T125994	29	935
T125994	41	937
T125994	29	939
T125994	39	941
T128096	32	837
T128437	9	799
T129611	35	197
T130057	6	881
T130057	6	883
T130057	6	885
T130058	7	881
T130058	7	883
T130058	7	885
T130059	8	881
T130059	8	883
T130059	8	885
T131617	14	979
T131624	19	979
T13254	21	477
T13254	31	481
T13254	15	485
T13254	12	487
T133290	4	663
T133290	4	665
T134104	26	563
T13624	13	1043
T13624	17	1053
T13814	23	295
T13814	26	377
T138822	3	649
T13976	11	555
T140379	21	881
T140379	21	883
T140379	20	885
T140380	25	881
T140380	25	883
T140380	22	885
T140381	26	881
T140381	26	883
T140381	23	885
T140924	41	759
T143169	10	759
T144370	25	195
T144370	25	197
T144486	1	209
T144486	5	211
T146097	4	539
T146097	2	541
T146098	9	545
T146099	9	543
T146102	8	260
T146102	1	342
T146102	8	342
T146175	7	537
T146178	5	543
T146180	5	545
T146193	15	531
T146436	8	537
T146443	44	491
T146490	2	981
T146490	28	983
T146490	2	985
T146496	4	543
T146504	4	545
T146605	9	537
T146606	12	545
T146607	12	543
T146792	33	981
T146792	29	983
T146792	30	985
T146933	3	853
T146933	7	855
T146933	7	857
T146933	8	859
T147618	7	707
T147891	12	555
T147891	41	607
T147891	41	609
T147891	45	769
T147891	16	779
T147891	9	781
T147891	15	783
T148409	16	427
T148409	22	441
T148410	2	427
T151797	10	41
T151797	9	43
T151797	9	45
T151797	5	47
T152076	20	673
T152230	28	631
T152230	10	679
T153535	3	683
T153680	10	537
T153974	18	425
T153974	14	749
T154131	5	497
T154187	8	921
T156258	3	771
T156995	4	549
T157027	16	881
T157027	16	883
T157027	15	885
T157029	3	881
T157029	3	883
T157029	3	885
T157030	2	881
T157030	2	883
T157030	2	885
T157234	14	881
T157234	14	883
T157234	12	885
T157315	2	55
T157457	5	865
T158047	34	981
T158047	30	983
T158047	31	985
T158424	14	755
T158495	9	459
T158719	1	231
T159028	11	537
T159519	2	221
T159519	2	223
T159519	2	231
T159602	2	209
T159950	27	1001
T159950	9	995
T159950	30	999
T159956	28	1001
T159956	8	995
T159956	29	999
T160020	11	691

Índice numérico - continuação

Nº peça	Item	Página
T160492	14	757
T160492	30	759
T160762	14	543
T160769	14	545
T161207	3	209
T161207	7	211
T161208	6	195
T161208	6	197
T161208	3	207
T161929	8	459
T162238	30	441
T162238	48	769
T162575	25	429
T162575	29	431
T162675	28	607
T162675	28	609
T163334	4	725
T163334	4	733
T163335	5	725
T163335	5	733
T163336	6	725
T163336	6	733
T163971	5	843
T164203	10	475
T164203	10	479
T164203	6	843
T164945	10	745
T166297	8	757
T166297	15	759
T167519	1	689
T167594	36	689
T167659	2	677
T167659	31	689
T167683	33	689
T167683	39	689
T167754	6	705
T167829	2	853
T167840	7	535
T167841	8	535
T167843	9	535
T167845	10	535
T167848	11	535
T167979	26	1005
T167979	29	1007
T167979	23	945
T167979	31	949
T167979	32	961
T167980	12	535
T167981	13	535
T167982	14	535
T168119	23	769
T168119	31	769
T168135	33	769
T168247	1	55
T168340	3	703
T168393	7	529
T168393	2	531
T168523	7	41
T168523	5	43
T168523	6	45
T169607	4	209
T169607	8	211
T169707	5	209
T169707	9	211
T169711	6	209
T169711	10	211
T169712	7	209
T169712	11	211
T169766	8	209
T169766	12	211
T169955	4	923
T169955	4	925
T170193	3	219
T170196	9	209
T170196	13	211
T170269	3	979
T170365	19	1003
T170365	27	1005
T170365	30	1007
T170365	18	1009
T170365	26	1011
T170365	29	1013
T170582	15	535
T171112	7	195
T171112	7	197
T171114	1	191
T171126	2	191
T171126	4	193
T171140	3	217
T171153	3	221
T171153	3	223
T171153	1	225
T171153	1	227
T171153	1	229
T171153	3	231
T171156	4	221
T171156	4	223
T171156	4	231
T171165	12	861
T171165	12	863
T171165	4	865
T171178	3	191
T171178	5	193
T171354	2	233
T171686	8	721
T171686	11	723
T171730	14	187
T171730	14	189
T172094	8	195
T172094	8	197
T172104	2	225
T172104	2	227
T172104	2	229
T172104	5	231
T172115	5	221
T172115	5	223
T172115	3	225
T172115	3	227
T172115	3	229
T172115	6	231
T172129	4	225
T172129	4	227
T172129	4	229
T172129	7	231
T172130	5	225
T172130	5	227
T172130	5	229
T172130	8	231
T172221	16	535
T172247	6	227
T172247	6	229
T172247	9	231
T172251	6	227
T172251	6	229
T172251	9	231
T172302	6	221
T172302	6	223
T172562	13	921
T172562	8	923
T172562	16	925
T172579	3	927
T172712	7	927
T172732	43	835
T172795	9	195
T172795	9	197
T172814	2	203
T172985	8	979
T172986	5	979
T172987	9	979
T172988	6	979
T173036	6	225
T173036	8	227
T173063	22	195
T173065	7	221
T173065	7	223
T173123	4	207
T173125	10	209
T173125	14	211
T173126	11	209
T173126	15	211
T173128	12	209
T173128	16	211
T173131	13	209
T173131	17	211
T173138	14	209
T173139	15	209
T173139	18	211
T173144	16	209
T173144	19	211
T173145	1	215
T173146	2	215
T173217	28	195
T173217	28	197
T173369	18	769
T173369	2	769
T173369	26	769
T173369	8	769
T173399	3	201
T173511	17	209
T173511	20	211
T173579	35	489
T173579	2	491
T173579	1	493
T173591	47	781
T173591	36	785
T173636	9	227
T173636	8	229
T173636	11	231
T173637	10	227
T173637	9	229
T173637	12	231
T173638	11	227
T173638	10	229
T173638	13	231
T173639	12	227
T173639	11	229
T173639	14	231
T173644	8	221
T173644	8	223
T173779	4	739
T173779	15	779
T173779	8	781
T173779	14	783
T173806	12	229
T173807	4	191
T173807	6	193
T173808	5	191
T173808	7	193
T173809	6	191
T173809	8	193
T173811	10	195
T173811	10	197
T173812	11	195
T173812	11	197
T173819	7	185
T173819	12	195
T173819	12	197
T173839	7	225
T173839	13	227
T173839	13	229
T173839	15	231
T173840	9	221
T173840	9	223
T173840	8	225
T173841	10	221
T173841	10	223
T173841	9	225
T173842	11	221
T173842	11	223
T173842	10	225
T173843	11	225
T173844	12	221
T173844	12	223
T173844	12	225
T173845	13	225
T173847	3	213
T173847	14	225
T173847	14	229
T173848	13	221
T173848	13	223
T173849	14	223
T173849	15	225
T173849	14	227
T173849	15	229
T173849	16	231
T173851	15	227
T173853	14	221
T173853	15	223
T173853	16	227

Índice numérico - continuação

Nº peça	Item	Página
T173853	16	229
T173853	17	231
T173855	18	231
T173857	16	223
T173858	17	229
T173859	19	231
T173860	20	231
T173862	15	221
T173863	16	221
T173863	17	223
T173863	16	225
T173864	16	221
T173864	17	223
T173864	16	225
T173873	5	207
T173958	18	221
T173958	19	223
T173958	18	225
T173958	17	227
T173958	18	229
T173958	21	231
T173960	19	221
T173960	20	223
T173960	18	227
T173960	19	229
T173960	22	231
T174025	12	921
T174025	7	923
T174025	15	925
T174054	3	801
T174106	2	801
T174107	13	195
T174107	13	197
T174201	6	801
T174203	1	801
T174234	14	205
T174236	29	195
T174236	29	197
T174237	4	213
T174239	4	201
T174240	5	201
T174271	23	673
T174271	27	673
T174271	48	837
T174275	28	1005
T174275	31	1007
T174275	27	1011
T174275	30	1013
T174275	3	1021
T174275	3	1023
T174275	6	1025
T174275	26	835
T174275	30	945
T174275	33	947
T174275	32	949
T174275	28	951
T174275	39	961
T174275	44	963
T174386	6	187
T174386	6	189
T174389	15	205
T174392	19	227
T174396	18	209
T174396	21	211
T174405	4	217
T174405	4	219
T174407	7	187
T174407	7	189
T174407	5	219
T174413	19	225
T174463	15	57
T174529	5	217
T174529	6	219
T174735	5	539
T175135	12	537
T175361	17	673
T175361	8	673
T175448	2	533
T175533	5	703
T175534	4	703
T175862	38	197
T175862	6	207
T175864	30	195
T175864	30	197
T176064	21	1035
T176064	18	1037
T176064	13	1047
T176064	8	663
T176064	8	665
T176064	15	861
T176064	15	863
T176064	3	871
T176064	3	873
T176064	4	875
T176064	5	877
T176064	11	881
T176064	11	883
T176064	25	885
T176064	5	887
T176064	8	889
T176064	6	891
T176064	7	893
T176064	5	899
T176064	5	901
T176064	5	903
T176064	5	905
T176064	19	907
T176357	32	781
T176357	19	785
T176526	3	215
T176527	4	215
T176528	5	215
T176796	4	199
T177219	25	209
T177221	19	209
T177221	22	211
T177423	5	461
T177442	52	835
T177503	2	739
T177575	41	425
T177909	34	769
T177979	7	207
T177997	8	185
T178368	1	777
T178368	1	779
T178368	2	781
T178487	26	909
T178487	27	911
T178487	30	913
T178487	27	915
T178487	30	917
T178948	2	585
T179276	8	187
T179306	49	425
T179363	11	839
T179363	10	841
T179468	35	567
T179468	35	569
T179468	35	571
T179468	35	573
T179510	3	199
T179594	20	227
T179594	20	229
T179594	23	231
T179609	1	1037
T179609	30	1043
T179609	6	1055
T179609	6	1057
T179691	16	195
T179691	16	197
T179721	20	209
T179721	23	211
T179935	20	225
T180074	1	585
T180075	3	585
T180338	3	789
T180338	3	791
T180338	3	793
T180338	3	795
T180408	3	687
T180408	1	697
T180418	4	679
T180420	2	789
T180420	2	791
T180420	2	793
T180420	2	795
T180480	8	207
T180481	9	207
T180494	1	645
T180533	2	697
T180533	3	697
T180533	4	697
T180533	5	697
T180533	5	833
T180753	7	213
T180884	10	207
T180921	1	681
T180944	1	981
T180944	3	981
T180944	31	983
T180944	3	985
T180957	5	213
T181050	6	679
T181050	13	789
T181050	13	793
T181306	1	987
T181306	2	987
T181306	3	987
T181412	4	705
T181413	5	705
T181455	17	205
T181474	3	203
T181535	7	191
T181535	9	193
T181535	6	217
T181535	7	219
T181604	27	626
T181604	13	631
T181778	26	429
T181778	5	431
T181797	1	815
T181873	6	227
T181873	6	229
T181873	9	231
T181874	6	227
T181874	6	229
T181874	9	231
T181875	6	227
T181875	6	229
T181875	9	231
T181876	6	227
T181876	6	229
T181876	9	231
T181881	16	221
T181881	17	223
T181881	16	225
T181882	16	221
T181882	17	223
T181882	16	225
T181883	16	221
T181883	17	223
T181883	16	225
T181884	16	221
T181884	17	223
T181884	16	225
T181972	9	981
T181972	9	985
T182191	13	537
T182192	14	537
T182196	21	209
T182196	24	211
T182254	22	209
T182254	25	211
T182265	6	663
T182265	6	665
T182265	20	881
T182265	20	883
T182265	19	885
T182444	19	881
T182444	19	883
T182444	18	885
T182446	11	663
T182446	11	665
T182554	12	427
T182758	62	769
T182860	19	705
T182870	9	679
T182870	12	789
T182870	12	791

Índice numérico - continuação

Nº peça	Item	Página	Nº peça	Item	Página	Nº peça	Item	Página
T182870	12	793	T197182	19	953	T203670	25	955
T182870	8	795	T197182	24	955	T203742	11	207
T182871	9	791	T197182	5	967	T203767	23	209
T182871	14	795	T197300	15	537	T203767	26	211
T182874	11	705	T197323	3	543	T203965	29	781
T182888	8	789	T197324	3	545	T203965	13	785
T182888	10	791	T197427	26	427	T204124	2	757
T182888	8	793	T197440	24	673	T204124	2	759
T182888	9	795	T197462	18	205	T204150	4	753
T182899	37	689	T197463	19	205	T204302	22	781
T182902	38	689	T197467	2	563	T204302	6	785
T182909	3	705	T197553	24	221	T204315	16	1027
T182909	13	791	T197553	25	223	T204315	16	1029
T182909	12	795	T197569	16	671	T204315	18	1031
T182909	2	849	T197575	56	769	T204315	19	1033
T182914	3	591	T197667	7	565	T204599	19	691
T182919	18	705	T198109	20	457	T204635	4	789
T184135	32	689	T198109	17	459	T204635	6	791
T184345	5	745	T198179	16	537	T204635	4	793
T184892	3	679	T198214	9	877	T204635	4	795
T184892	21	789	T200064	17	537	T204644	31	781
T184892	21	793	T200065	17	543	T204644	17	785
T184924	5	473	T200066	17	545	T204744	14	779
T184924	8	747	T200280	9	457	T204744	4	781
T184924	6	757	T200463	3	777	T204744	13	783
T184924	6	759	T200463	2	779	T205211	18	537
T184924	22	761	T200463	12	781	T205369	24	209
T186776	19	567	T200463	5	783	T205369	27	211
T186776	20	571	T200729	21	929	T205499	17	685
T186793	26	757	T200729	25	931	T205672	15	721
T186793	3	765	T200729	29	933	T205672	5	723
T187815	4	829	T200729	9	959	T205672	5	729
T18891	9	277	T200729	9	965	T205901	21	691
T18891	7	359	T200888	5	881	T205902	20	691
T190513	15	755	T200888	5	883	T205941	7	975
T195210	15	1061	T200888	5	885	T205944	8	659
T195210	21	1063	T200889	22	881	T206106	19	537
T195240	9	187	T200889	22	883	T206106	25	757
T195240	8	189	T200889	21	885	T206126	40	425
T195242	10	187	T201017	3	779	T206127	16	425
T195242	9	189	T201017	1	781	T206616	2	745
T195243	11	187	T201017	2	783	T206625	9	745
T195243	10	189	T201020	2	777	T206626	7	745
T195605	5	663	T201538	15	567	T206627	13	745
T195605	5	665	T201538	14	569	T206813	3	745
T195708	3	565	T201538	16	571	T207097	14	533
T195857	10	543	T201538	15	573	T207097	1	881
T195858	10	545	T201546	24	441	T207097	1	883
T196077	3	455	T201589	27	427	T207097	1	885
T196077	14	497	T20168	14	277	T207294	29	429
T196077	5	525	T20168	14	359	T207294	6	431
T196077	9	687	T201869	7	463	T207317	30	429
T196077	14	697	T201869	7	465	T207317	9	431
T196079	15	497	T201869	9	467	T20758	1	288
T196079	11	626	T201869	9	469	T20758	1	370
T196079	15	687	T201880	18	685	T207741	20	537
T196079	6	687	T201880	3	769	T207750	16	543
T196079	17	697	T201880	9	769	T207751	16	545
T196079	9	697	T201887	17	957	T20779	14	1039
T196079	11	709	T20217	6	671	T20779	14	1049
T196079	3	711	T202241	9	779	T208364	12	575
T196079	10	741	T202241	16	781	T208364	5	579
T196079	16	745	T202241	9	783	T208365	12	575
T196079	27	929	T202742	1	757	T208365	5	579
T196079	31	931	T202742	1	759	T208733	11	425
T196079	33	933	T202745	31	745	T209348	4	853
T196079	30	935	T20280	15	304	T209539	52	505
T196079	42	937	T20280	27	309	T209539	17	731
T196079	30	939	T20280	4	386	T209627	47	425
T196079	40	941	T203290	15	673	T209627	36	745
T196464	6	235	T203290	6	673	T210101	15	691
T196587	10	235	T203438	9	835	T210102	31	691
T196733	4	477	T203456	1	655	T210103	32	691
T196733	21	481	T203456	1	657	T210215	11	57
T196733	4	485	T203475	13	177	T210258	17	1059
T196792	15	187	T203475	13	179	T210470	38	837
T196792	15	189	T203486	14	177	T210568	19	569
T196984	11	235	T203486	14	179	T210568	20	573
T197100	55	769	T203495	6	745	T210655	48	781
T197144	19	1061	T203614	12	695	T210655	37	785
T197144	22	1063	T203670	27	935	T210796	8	891
T197182	26	939	T203670	38	937	T210796	8	893
T197182	36	941	T203670	20	953	T211390	11	907

Índice numérico - continuação

Nº peça	Item	Página
T211390	26	907
T211396	18	1059
T211404	19	1059
T211405	20	1059
T211510	15	457
T211997	54	769
T212301	16	457
T212304	22	929
T212304	26	931
T212304	38	933
T212304	36	935
T212304	48	937
T212304	36	939
T212304	48	941
T212430	14	479
T212888	67	769
T213071	68	769
T213143	8	869
T213146	11	41
T213146	6	47
T213422	3	481
T213422	4	483
T213444	10	691
T213445	29	691
T213447	25	691
T213448	26	691
T213450	24	691
T213531	31	429
T213531	23	431
T213828	7	433
T213828	39	435
T213828	8	437
T213828	7	439
T213873	20	567
T213873	20	569
T213873	21	571
T213873	21	573
T214207	8	871
T214207	11	873
T214207	8	875
T214207	11	877
T214370	8	481
T214370	9	483
T214514	54	505
T214514	20	731
T214877	16	481
T214877	17	483
T215154	19	719
T215155	32	537
T215156	31	543
T215157	31	545
T215158	21	537
T215159	32	543
T215160	32	545
T215327	22	537
T215434	28	1011
T215434	31	1013
T215434	25	947
T215434	26	951
T215434	37	963
T215610	2	557
T215610	3	559
T215610	3	561
T215835	12	839
T215835	11	841
T216111	20	741
T216182	19	181
T216182	19	183
T216436	23	537
T216492	29	537
T216516	11	769
T216516	5	769
T216550	3	775
T216551	4	775
T216731	1	587
T216731	8	601
T216830	7	521
T216830	3	523
T217168	21	543
T217169	7	545
T217172	2	547
T217427	7	737
T217789	5	553
T217789	9	747
T217790	21	471
T217790	3	473
T217792	57	835
T217937	34	429
T217937	13	431
T218003	42	433
T218003	40	435
T218003	44	437
T218003	42	439
T218566	24	537
T218567	8	545
T218568	8	543
T219672	17	457
T221186	27	781
T221186	11	785
T223192	24	907
T223206	25	431
T223372	10	457
T223616	1	749
T223645	26	781
T223645	10	785
T223721	16	861
T223721	16	863
T223721	19	871
T223721	20	873
T223721	27	875
T223721	8	899
T223721	8	901
T223721	8	903
T223721	8	905
T223722	22	907
T223726	32	885
T223726	7	887
T223726	9	889
T223726	7	891
T223726	9	893
T223726	21	907
T223740	16	663
T223740	16	665
T223740	31	881
T223740	32	883
T223740	33	885
T22381	8	777
T22381	6	779
T22381	14	781
T22381	4	783
T22381	20	785
T223814	28	781
T223814	12	785
T224008	7	907
T224010	4	895
T224012	2	907
T224013	3	907
T224050	10	907
T224069	8	626
T224369	3	557
T224369	4	559
T224369	4	561
T224462	30	781
T224462	14	785
T224498	40	781
T224498	29	785
T224529	18	781
T224529	2	785
T224564	8	41
T224657	4	907
T224658	7	895
T224658	10	899
T224658	10	903
T224658	5	907
T224659	24	1047
T224659	9	907
T224760	22	427
T224770	25	441
T224794	8	1035
T224794	2	899
T224794	4	903
T224795	3	1047
T224878	19	1009
T224878	29	1011
T224878	32	1013
T224881	2	765
T224882	3	763
T224883	10	763
T224883	1	765
T224884	9	763
T224915	17	861
T224915	17	863
T224915	20	871
T224915	21	873
T224915	28	875
T225008	15	481
T225008	16	483
T225131	8	907
T225291	25	1001
T225291	2	453
T225291	9	829
T225291	1	993
T225291	24	997
T225294	1	443
T225294	4	453
T225367	35	429
T225367	10	431
T225397	25	537
T225427	23	441
T225446	38	429
T225451	28	429
T225451	4	431
T225571	24	1035
T225571	8	1047
T225571	8	887
T225571	10	889
T225571	9	891
T225571	10	893
T225571	8	895
T225572	9	1035
T225572	9	899
T225572	9	903
T225621	9	515
T225727	8	515
T225866	40	433
T225866	41	435
T225866	42	437
T225866	40	439
T225898	2	201
T226101	1	743
T226229	1	855
T226229	1	857
T226229	2	859
T226496	19	775
T226496	5	775
T226496	6	775
T226496	7	775
T226524	18	861
T226524	18	863
T226524	13	871
T226524	5	873
T226524	31	875
T226525	19	861
T226525	19	863
T226525	14	871
T226525	6	873
T226525	30	875
T226526	26	1035
T226526	21	1037
T226526	16	1047
T226526	30	881
T226526	31	883
T226526	31	885
T226928	1	503
T226928	2	505
T226956	19	673
T227317	10	877
T227377	12	57
T227437	3	821
T227437	3	823
T227472	2	57
T227479	9	57
T227679	19	741
T227950	21	671
T227992	9	539
T227992	4	541
T227999	10	539
T227999	5	541
T228020	1	679

Índice numérico - continuação

Nº peça	Item	Página
T228021	1	789
T228021	1	793
T228071	7	497
T228142	5	687
T228142	7	697
T228348	16	717
T228348	34	949
T228348	30	951
T228464	12	709
T228465	13	709
T228566	19	759
T228567	9	741
T228568	25	745
T228569	27	745
T228570	28	745
T228572	32	745
T228573	11	539
T228574	17	757
T228574	33	759
T228638	10	57
T228639	13	489
T228639	3	491
T228639	16	493
T228699	20	425
T228834	3	887
T228834	4	891
T228834	5	895
T228835	25	1035
T228835	7	1047
T228836	4	887
T228836	5	891
T228836	6	895
T228839	4	899
T228839	2	903
T228888	4	809
T228888	5	811
T228976	4	525
T229462	14	709
T229777	13	861
T229777	13	863
T229829	2	543
T229830	15	543
T229832	15	545
T229833	2	545
T229918	2	761
T229919	15	761
T229999	9	869
T230000	10	869
T230001	11	869
T230002	12	869
T230071	26	537
T230089	31	537
T230094	5	689
T230095	4	689
T230096	25	689
T230322	8	775
T230424	16	497
T230452	8	497
T230463	9	499
T230471	14	433
T230471	42	435
T230471	15	437
T230471	14	439
T230473	37	837
T230511	14	869
T230543	20	861
T230543	20	863
T230543	15	871
T230543	4	873
T230543	29	875
T230554	28	929
T230554	32	931
T230554	34	933
T230554	31	935
T230554	43	937
T230554	31	939
T230554	41	941
T230584	2	551
T230639	30	689
T230794	3	839
T230794	2	841
T230819	12	539
T230819	6	541
T230849	8	687
T230849	13	697
T230850	26	525
T230879	13	779
T230879	3	781
T230879	12	783
T230882	2	699
T230884	1	699
T231038	24	551
T231225	12	671
T231231	5	773
T231585	13	539
T231585	7	541
T231591	26	545
T231594	26	543
T232264	9	775
T232266	10	775
T232552	14	767
T232855	21	775
T233026	7	543
T233027	13	545
T233076	27	537
T233360	27	871
T233360	28	873
T233360	21	875
T233360	28	877
T233907	11	775
T234115	11	543
T234116	11	545
T234126	1	545
T234127	1	543
T234224	12	775
T234227	13	775
T234231	14	775
T234392	15	845
T234394	16	845
T23474	15	277
T23474	13	359
T235477	15	709
T236611	29	883
T236883	16	709
T237617	19	497
T237696	17	709
T238029	6	1015
T238029	6	1017
T238029	7	1019
T238029	52	433
T238029	51	435
T238029	55	437
T238029	52	439
T238029	55	439
T238029	18	835
T238029	33	949
T238029	29	951
T238611	8	763
T238657	39	429
T238657	3	431
T239251	18	709
T239329	2	741
T239330	16	741
T239559	2	497
T239722	10	663
T239722	10	665
T239801	1	871
T239801	1	873
T239801	2	875
T240085	40	835
T240189	21	871
T240189	31	873
T240189	15	875
T240189	26	877
T240315	28	537
T240371	11	687
T240371	11	697
T240636	34	545
T240637	34	543
T240908	19	709
T241042	17	497
T241133	15	775
T241135	16	775
T241136	17	775
T241137	18	775
T241167	13	687
T241167	8	697
T241899	20	709
T242088	10	713
T242088	10	959
T242088	10	965
T242089	10	715
T242089	9	953
T242089	26	955
T24210	44	835
T242210	1	655
T242210	1	657
T242249	14	907
T242303	23	907
T242388	15	713
T242388	15	715
T242388	18	717
T242406	12	187
T242406	11	189
T242436	6	213
T242439	9	213
T242441	8	191
T242441	10	193
T242442	20	195
T242442	20	197
T242445	22	195
T242445	22	197
T242446	21	195
T242446	23	195
T242446	21	197
T242446	23	197
T242448	24	205
T242449	25	221
T242449	26	223
T242449	25	225
T242449	25	227
T242449	25	229
T242449	28	231
T242450	26	225
T242451	27	225
T242453	26	227
T242453	26	229
T242455	26	221
T242455	27	223
T242456	27	221
T242456	28	223
T242459	12	207
T242462	25	209
T242465	26	209
T242465	28	211
T242466	5	201
T242467	9	185
T242677	14	477
T242677	10	485
T242809	26	745
T242832	21	745
T242938	17	535
T242994	18	535
T242995	19	535
T242996	20	535
T242997	21	535
T242998	22	535
T242999	23	535
T243000	24	535
T243001	25	535
T244710	23	691
T244711	10	689
T244712	2	691
T244713	17	689
T244714	17	691
T244715	8	691
T244716	7	691
T244717	13	689
T244720	12	689
T244723	15	685
T244724	14	689
T244758	43	759
T244935	1	675
T244936	2	675
T244938	3	675
T244939	4	675
T245139	12	757
T245139	28	759
T245140	3	757

Índice numérico - continuação

Nº peça	Item	Página
T245140	3	759
T245141	5	757
T245141	5	759
T245149	20	543
T245150	18	545
T245151	13	543
T245152	19	545
T245259	5	675
T245262	18	759
T245321	1	687
T245474	29	231
T245478	8	213
T245500	7	217
T245593	12	189
T245895	29	211
T245896	30	211
T245986	31	211
T245987	32	211
T246002	8	219
T246007	3	219
T246008	3	219
T246013	40	197
T246015	41	197
T246100	3	219
T246236	1	585
T246237	3	585
T246238	2	585
T246238	4	605
T246608	11	671
T246687	20	775
T246891	49	551
T246892	35	545
T246892	49	551
T246893	35	543
T246893	49	551
T247034	4	551
T247364	15	821
T247364	16	823
T249265	2	689
T249266	3	689
T250948	46	781
T251098	15	767
T251098	37	769
T251098	65	769
T251099	16	767
T251099	14	769
T251099	19	769
T251099	27	769
T251375	10	603
T251375	15	605
T251375	8	809
T251375	9	811
T251564	6	773
T251759	27	689
T252192	21	709
T252192	7	709
T252316	1	749
T252906	18	957
T252957	3	547
T253701	4	547
T254126	21	567
T254126	21	569
T254126	22	571
T254126	22	573
T254240	12	647
T254266	10	593
T254267	11	593
T254370	5	547
T254371	6	547
T254372	7	547
T254373	8	547
T254375	9	547
T254376	25	547
T254378	10	547
T254379	11	547
T254380	12	547
T254381	13	547
T254382	14	547
T254383	15	547
T254385	16	547
T254386	17	547
T254387	18	547
T254389	19	547
T254495	3	425
T254524	24	547
T254628	21	547
T254687	38	429
T254687	1	431
T254813	1	789
T254813	1	793
T254888	29	537
T255100	31	537
T255101	1	545
T255102	1	543
T255495	1	673
T255496	10	673
T255630	26	425
T255730	30	537
T255933	13	647
T255964	3	605
T256253	6	833
T256256	11	459
T257359	44	425
T257744	2	425
T258411	36	545
T258412	36	543
T258413	22	547
T258714	21	775
T259128	13	425
T260355	3	739
T260377	31	537
T261305	1	545
T261306	1	543
T261391	12	1025
T261391	12	871
T261391	15	873
T261391	12	875
T261391	15	877
T262416	14	459
T262810	1	531
T263267	31	537
T263491	6	737
T263670	1	543
T263671	23	547
T263672	1	545
T265526	25	547
T265527	24	547
T265735	45	759
T267035	20	745
T267036	19	745
T268288	22	497
T27260	24	427
T27260	49	769
T27523	28	309
T27550	40	429
T27550	37	431
T277591	1	515
T277591	10	515
T278276	31	537
T279416	5	773
T280293	11	595
T282322	6	69
T283982	20	547
T287899	8	843
T288862	11	427
T290483	33	537
T290725	61	769
T290775	31	537
T290950	1	543
T290951	23	547
T290952	1	545
T291160	37	545
T292170	14	671
T292700	7	583
T292700	7	589
T292704	3	583
T292704	3	589
T29342	32	607
T29342	32	609
T29384	22	181
T29384	22	183
T29384	46	551
T294875	12	221
T294875	12	223
T294875	12	225
T294876	12	227
T294876	11	229
T294876	14	231
T294884	11	225
T294886	15	227
T294887	17	229
T294888	20	231
T294889	15	221
T294890	16	223
T294892	24	205
T294935	4	221
T294935	4	223
T294935	4	231
T296213	8	539
T301124	15	687
T301124	17	697
T303488	30	537
T304690	24	537
T309407	31	537
T30CA	2	855
T30EA	6	855
T310103	2	191
T310103	4	193
T310104	14	223
T310104	15	225
T310104	14	227
T310104	15	229
T310104	16	231
T310105	3	213
T310105	14	225
T310105	14	229
T311333	51	425
T312695	28	689
T312962	37	481
T312962	21	483
T316413	61	769
T316418	24	477
T316418	47	485
T316425	26	477
T316425	49	485
T326957	31	607
T326957	31	609
T34960	6	43
T38485	15	1039
T38485	15	1049
T38545	13	297
T3G9609	3	855
T41326	14	1043
T42199	7	563
T42977	13	181
T42977	10	183
T42977	22	471
T42977	17	473
T47338	41	429
T47338	21	431
T55258	9	41
T55258	7	43
T55258	7	45
T55259	8	43
T55259	8	45
T56112	27	1035
T56112	20	459
T56112	8	49
T56112	3	51
T56112	13	513
T56112	3	53
T56112	13	555
T56238	14	1041
T56238	14	1051
T60752	17	881
T60752	17	883
T60752	16	885
T60811	37	429
T60811	45	551
T60920	13	695
T61226	10	871
T61226	13	873
T61226	10	875
T61226	13	877
T61861	14	565
T61861	38	785
T63019	27	429
T63019	39	431
T63019	20	626

Índice numérico - continuação

Nº peça	Item	Página
T63019	21	626
T64217	23	545
T64688	44	837
T64784	10	749
T65643	8	587
T65643	11	789
T65643	11	793
T66355	12	687
T66355	16	697
T66419	70	769
T66419	71	769
T66419	29	929
T66419	33	931
T66419	35	933
T66419	32	935
T66419	44	937
T66419	32	939
T66419	44	941
T67995	20	1003
T67995	29	1005
T67995	32	1007
T67995	31	607
T67995	31	609
T72393	23	487
T72414	3	663
T72414	3	665
T72414	6	887
T72414	4	889
T72414	3	891
T72414	3	893
T72414	3	895
T72414	32	999
T74412	23	607
T74412	24	609
T74416	42	429
T74416	28	431
T74416	57	505
T74416	11	521
T74416	20	607
T74416	21	609
T74416	10	626
T74416	21	631
T74416	17	655
T74416	17	657
T75197	22	477
T75197	24	481
T75197	16	485
T75197	39	607
T75197	39	609
T75276	1	477
T75276	1	485
T75276	7	51
T75276	7	53
T75276	11	607
T75276	19	607
T75276	11	609
T75276	20	609
T75276	24	626
T75276	20	631
T75276	5	637
T75276	7	639
T76252	26	607
T76252	27	609
T76938	21	1003
T76938	30	1005
T76938	33	1007
T76938	20	1009
T76938	30	1011
T76938	33	1013
T76938	4	1035
T76938	7	1037
T76938	21	1047
T76938	17	235
T76938	21	235
T76938	27	235
T76938	29	235
T76938	3	443
T76938	4	447
T76938	7	813
T76938	23	821
T76938	7	821
T76938	24	823
T76938	8	823
T76938	13	827
T76938	5	837
T76938	25	909
T76938	7	909
T76938	26	911
T76938	8	911
T76938	29	913
T76938	8	913
T76938	11	915
T76938	26	915
T76938	11	917
T76938	29	917
T76938	9	943
T76938	18	945
T76938	21	949
T76938	28	961
T76938	18	981
T76938	26	981
T76938	29	981
T76938	12	983
T76938	19	985
T77613	9	1001
T77613	10	1027
T77613	2	1027
T77613	8	1027
T77613	10	1029
T77613	2	1029
T77613	8	1029
T77613	2	1031
T77613	7	1031
T77613	9	1031
T77613	10	1033
T77613	3	1033
T77613	8	1033
T77613	19	297
T77613	10	379
T77613	31	425
T77613	11	433
T77613	21	433
T77613	49	433
T77613	64	433
T77613	10	435
T77613	12	437
T77613	22	437
T77613	51	437
T77613	66	437
T77613	11	439
T77613	21	439
T77613	49	439
T77613	62	439
T77613	13	443
T77613	16	443
T77613	15	447
T77613	4	451
T77613	12	477
T77613	20	479
T77613	25	479
T77613	29	481
T77613	32	485
T77613	34	485
T77613	43	485
T77613	21	487
T77613	26	487
T77613	29	487
T77613	25	489
T77613	32	489
T77613	24	491
T77613	26	491
T77613	30	493
T77613	42	493
T77613	12	501
T77613	16	503
T77613	19	503
T77613	22	503
T77613	19	505
T77613	22	505
T77613	34	505
T77613	15	525
T77613	2	527
T77613	6	527
T77613	12	529
T77613	4	529
T77613	6	531
T77613	8	531
T77613	5	533
T77613	43	551
T77613	9	551
T77613	3	59
T77613	3	61
T77613	10	821
T77613	11	823
T77613	18	827
T77613	22	827
T77613	32	827
T77613	35	827
T77613	8	827
T77613	15	831
T77613	4	831
T77613	47	835
T77613	54	835
T77613	63	835
T77613	10	837
T77613	10	909
T77613	13	909
T77613	19	909
T77613	28	909
T77613	11	911
T77613	14	911
T77613	20	911
T77613	29	911
T77613	14	913
T77613	17	913
T77613	23	913
T77613	32	913
T77613	14	915
T77613	20	915
T77613	29	915
T77613	8	915
T77613	17	917
T77613	23	917
T77613	32	917
T77613	8	917
T77613	13	929
T77613	15	929
T77613	17	929
T77613	19	929
T77613	9	929
T77613	13	931
T77613	15	931
T77613	17	931
T77613	19	931
T77613	21	931
T77613	23	931
T77613	9	931
T77613	13	933
T77613	15	933
T77613	17	933
T77613	19	933
T77613	21	933
T77613	23	933
T77613	25	933
T77613	27	933
T77613	9	933
T77613	14	935
T77613	18	935
T77613	20	935
T77613	22	935
T77613	24	935
T77613	6	935
T77613	10	937
T77613	11	937
T77613	14	937
T77613	19	937
T77613	23	937
T77613	25	937
T77613	27	937
T77613	29	937
T77613	31	937
T77613	33	937
T77613	8	937
T77613	13	939
T77613	17	939
T77613	19	939
T77613	21	939
T77613	23	939
T77613	5	939

Índice numérico - continuação

Nº peça	Item	Página
T77613	8	939
T77613	12	941
T77613	17	941
T77613	21	941
T77613	23	941
T77613	25	941
T77613	27	941
T77613	29	941
T77613	31	941
T77613	6	941
T77613	8	941
T77613	9	941
T77613	3	943
T77613	15	945
T77613	7	945
T77613	9	945
T77613	15	947
T77613	7	947
T77613	9	947
T77613	10	949
T77613	18	949
T77613	8	949
T77613	10	951
T77613	17	951
T77613	8	951
T77613	14	953
T77613	6	953
T77613	11	955
T77613	16	955
T77613	21	955
T77613	8	955
T77613	5	957
T77613	6	959
T77613	12	961
T77613	17	961
T77613	19	961
T77613	25	961
T77613	9	961
T77613	12	963
T77613	17	963
T77613	19	963
T77613	25	963
T77613	9	963
T77613	5	965
T77613	14	989
T77613	19	989
T77613	7	989
T77613	9	989
T77613	12	991
T77613	17	991
T77613	3	991
T77613	7	991
T77613	7	995
T77613	8	997
T77613	10	999
T77613	12	999
T77613	18	999
T77613	27	999
T77613	8	999
T77814	13	925
T77814	21	981
T77814	9	983
T77814	22	985
T77857	13	1001
T77857	29	425
T77857	19	433
T77857	23	433
T77857	43	433
T77857	13	435
T77857	20	437
T77857	24	437
T77857	45	437
T77857	19	439
T77857	23	439
T77857	43	439
T77857	8	443
T77857	20	447
T77857	9	447
T77857	12	451
T77857	24	485
T77857	27	485
T77857	17	487
T77857	5	487
T77857	16	489
T77857	20	489
T77857	8	489
T77857	22	491
T77857	6	491
T77857	9	491
T77857	11	493
T77857	14	493
T77857	22	493
T77857	9	501
T77857	37	503
T77857	9	503
T77857	10	505
T77857	16	505
T77857	5	513
T77857	3	515
T77857	18	525
T77857	21	525
T77857	11	69
T77857	15	831
T77857	36	835
T77857	13	837
T77857	16	837
T77857	11	929
T77857	11	931
T77857	11	933
T77857	16	935
T77857	9	935
T77857	10	937
T77857	21	937
T77857	15	939
T77857	8	939
T77857	19	941
T77857	8	941
T77857	11	953
T77857	8	953
T77857	23	955
T77857	7	955
T77857	9	957
T77857	8	959
T77857	11	961
T77857	11	963
T77857	7	965
T77857	16	989
T77857	14	991
T77857	12	997
T77857	15	999
T77858	22	1003
T77858	10	1005
T77858	10	1007
T77858	21	1009
T77858	10	1011
T77858	10	1013
T77858	5	1021
T77858	5	1023
T77858	5	1025
T77858	18	1035
T77858	13	1037
T77858	10	1047
T77858	10	443
T77858	18	447
T77858	9	451
T77858	11	489
T77858	22	489
T77858	3	489
T77858	11	491
T77858	29	491
T77858	32	491
T77858	40	491
T77858	24	493
T77858	27	493
T77858	33	493
T77858	8	493
T77858	3	501
T77858	25	503
T77858	6	503
T77858	26	505
T77858	7	505
T77858	15	827
T77858	21	835
T77858	25	835
T77858	28	835
T77858	35	835
T77858	55	835
T77858	25	837
T77858	28	837
T77858	11	913
T77858	14	917
T77858	25	945
T77858	29	945
T77858	18	947
T77858	22	947
T77858	32	947
T77858	24	949
T77858	28	949
T77858	20	951
T77858	24	951
T77858	36	951
T77858	34	961
T77858	38	961
T77858	28	963
T77858	36	963
T77858	43	963
T77858	15	981
T77858	28	981
T77858	16	983
T77858	16	985
T77932	12	447
T77932	7	451
T77932	6	501
T77932	12	503
T77932	21	503
T77932	33	503
T77932	13	505
T77932	21	505
T77932	38	505
T77932	40	505
T77932	9	513
T77932	7	515
T77932	15	551
T77932	18	551
T77932	28	551
T77932	34	551
T77932	39	551
T77932	28	827
T77932	31	827
T77932	45	835
T77932	19	837
T77932	39	837
T77932	7	837
T77932	13	943
T78612	16	1035
T78612	7	1035
T78612	17	1037
T78612	4	1037
T78612	19	1047
T78612	6	1047
T78612	5	813
T78612	9	823
T78612	34	835
T78612	4	835
T78612	23	837
T78612	25	909
T78612	26	911
T78612	29	913
T78612	26	915
T78612	29	917
T78646	42	551
T78707	31	1005
T78707	34	1007
T78707	31	1011
T78707	35	1013
T78707	6	1021
T78707	6	1023
T78707	7	1025
T78707	7	551
T78707	31	945
T78707	34	947
T78707	29	949
T78707	38	951
T78707	40	961
T78707	45	963
T78715	40	837
T78716	23	929
T78716	27	931
T78716	30	933

Índice numérico - continuação

Nº peça	Item	Página
T78716	26	935
T78716	37	937
T78716	25	939
T78716	35	941
T78784	58	835
T78784	15	909
T78784	16	911
T78784	19	913
T78784	16	915
T78784	19	917
T78974	3	49
T78974	11	533
T78974	50	551
T78974	14	555
T78974	44	607
T78974	45	609
T79471	3	563
T79477	18	477
T79477	19	477
T79477	20	477
T79477	35	481
T79477	36	481
T79477	12	485
T79477	13	485
T79477	14	485
T79477	41	485
T79477	11	487
T81029	4	1027
T81029	4	1029
T81029	4	1031
T81029	5	1033
T81029	13	433
T81029	43	435
T81029	14	437
T81029	13	439
T81029	20	929
T81029	24	931
T81029	28	933
T81029	25	935
T81029	36	937
T81029	24	939
T81029	34	941
T81029	11	945
T81029	11	947
T81029	30	949
T81029	25	951
T81029	21	961
T81029	21	963
T81403	14	839
T81403	13	841
T81686	26	535
T82791	24	757
T82791	40	759
T82792	16	757
T82792	32	759
T82861	11	1063
T82861	12	1063
T9J2308	5	855
TCU14336	9	685
TCU14336	26	689
TCU14336	34	691
TF1U3302L	4	855
TH109328	16	1053
TH110253	13	1039
TH110253	13	1049
TK300C125B	3	857
TK300C125B	4	859
TK300E125B	2	857
TK300E125B	3	859
TK300LD	5	857
TK300LD	6	859
TK300P	6	857
TK300P	7	859
TK4L	4	857
TK4L	5	859
TT101176	6	789
TT101176	4	791
TT101176	6	793
TT101176	5	795
TT207136	2	679
TT207136	22	789
TT207136	22	793
TY15733	1	563
TY22032	1	655
TY22032	1	657
TY22324	32	429
TY22324	33	429
TY22324	36	429
TY22324	15	431
TY22324	16	431
TY22324	27	431
TY22328	32	431
TY22328	19	471
TY22328	4	473
TY22328	5	747
TY22328	21	759
TY22330	19	425
TY22462	11	429
TY22462	17	431
TY22495	23	1003
TY22495	32	1005
TY22495	35	1007
TY22495	22	1009
TY22495	32	1011
TY22495	36	1013
TY22496	24	1003
TY22496	33	1005
TY22496	36	1007
TY22496	23	1009
TY22496	33	1011
TY22505	1	259
TY22505	1	341
TY22556	11	481
TY22556	12	483
TY25139	20	705
TY25139	21	705
TY25139	10	707
TY25139	8	707
TY25139	9	707
TY6128	1	563
TY6333	11	277
U12331	2	821
U12331	2	823
U12547	16	433
U12547	62	433
U12547	44	435
U12547	17	437
U12547	64	437
U12547	16	439
U12547	60	439
U12547	17	447
U12547	10	451
U12547	12	489
U12547	30	491
U12547	25	493
U12547	7	503
U12547	8	505
U12547	6	533
U12547	20	821
U12547	24	821
U12547	22	823
U12547	25	823
U12547	16	827
U12547	22	835
U12547	24	835
U12547	4	919
U12547	8	919
U12547	14	921
U12547	4	921
U12547	9	921
U13639	6	1035
U13639	3	1037
U13639	5	1047
U13639	4	255
U13639	3	277
U13639	4	337
U13639	10	359
U13639	4	421
U13639	4	423
U13639	8	821
U13639	7	823
U13639	16	909
U13639	24	909
U13639	17	911
U13639	25	911
U13639	20	913
U13639	28	913
U13639	17	915
U13639	25	915
U13639	20	917
U13639	28	917
U13639	23	943
U13639	19	981
U13639	14	983
U13639	17	985
U17409	6	116
U17409	7	137
U17409	6	154
U17409	7	173
U17409	5	290
U17409	5	372
U17409	18	429
U17409	26	431
U17409	7	82
U17409	7	98
U44384	4	821
U44384	4	823
U44537	14	575
U44537	7	579
U46753	34	1011
U46753	37	1013
U46753	8	1021
U46753	8	1023
U46753	9	1025
U46753	27	947
U46753	31	951
U46753	30	963
W29909	8	737
W30317	13	153
W30317	13	171
W30317	13	81
W30317	13	97
W30317_YZ	11	115
W30317_YZ	11	135
YZ120167	11	109
YZ120167	11	129
YZ120167	11	147
YZ120167	11	165
YZ120167	10	77
YZ120167	10	93
YZ120386	4	153
YZ120386	4	171
YZ120386	4	81
YZ120386	4	97
YZ120453	6	107
YZ120453	6	127
YZ120453	6	145
YZ120453	6	163
YZ120453	6	75
YZ120453	5	91
YZ120513	20	129
YZ120513	20	165
YZ120513	20	77
YZ120513	20	93
YZ120641	1	104
YZ120641	1	122
YZ120641	1	142
YZ120641	1	160
YZ120642	1	104
YZ120642	1	122
YZ120642	1	142
YZ120642	1	160
YZ120643	1	72
YZ120643	1	88
YZ120647	16	101
YZ120647	16	119
YZ120647	16	139
YZ120647	16	157
YZ120647	16	175
YZ120647	16	85
YZ120685	20	129
YZ120685	20	165
YZ120685	27	77
YZ120685	27	93
YZ120688	14	107
YZ120688	14	145
YZ120688	14	75
YZ120769	1	72
YZ120769	1	88

Índice numérico - continuação

Nº peça	Item	Página
YZ120770	1	72
YZ120770	1	88
YZ120811	1	125
YZ120814	1	105
YZ120814	1	143
YZ120814	1	161
YZ120814	1	73
YZ120814	1	89
YZ120902	18	153
YZ120902	18	171
YZ120902	18	81
YZ120902	18	97
YZ120954	2	153
YZ120954	2	171
YZ120954	2	81
YZ120954	2	97
YZ120960	16	115
YZ120960	16	135
YZ120960	29	153
YZ120960	29	171
YZ120960	29	81
YZ120960	29	97
YZ120961	13	115
YZ120961	13	135
YZ120961	25	153
YZ120961	25	171
YZ120961	25	81
YZ120961	25	97
YZ120964	16	153
YZ120964	16	171
YZ120964	16	81
YZ120964	16	97
YZ120968	21	153
YZ120968	21	171
YZ120968	21	81
YZ120968	21	97
YZ120970	22	153
YZ120970	22	171
YZ120970	22	81
YZ120970	22	97
YZ120971	23	153
YZ120971	23	171
YZ120971	23	81
YZ120971	23	97
YZ120974	24	115
YZ120974	24	135
YZ120975	23	115
YZ120975	23	135
YZ120979	1	112
YZ120979	1	132
YZ120979	1	150
YZ120979	1	168
YZ120979	1	78
YZ120979	1	94
YZ120986	21	115
YZ120986	21	135
YZ121016	17	115
YZ121016	17	135
YZ121016	30	153
YZ121016	30	171
YZ121016	30	81
YZ121016	30	97
YZ121053	2	112
YZ121053	2	132
YZ121053	2	150
YZ121053	2	168
YZ121053	2	78
YZ121053	2	94
YZ121055	24	77
YZ121055	24	93
YZ121090	20	153
YZ121090	20	171
YZ121090	20	81
YZ121090	20	97
YZ121110	17	153
YZ121110	17	171
YZ121110	17	81
YZ121110	17	97
YZ121119	10	101
YZ121119	10	119
YZ121119	10	139
YZ121119	10	157
YZ121119	10	175
YZ121119	10	85
YZ121125	14	101
YZ121125	14	119
YZ121125	14	139
YZ121125	14	157
YZ121125	14	175
YZ121125	14	85
YZ121129	15	101
YZ121129	15	119
YZ121129	15	139
YZ121129	15	157
YZ121129	15	175
YZ121129	15	85
YZ121133	2	115
YZ121133	2	135
YZ121133	3	153
YZ121133	3	171
YZ121133	3	81
YZ121133	3	97
YZ121134	4	153
YZ121134	4	171
YZ121134	4	81
YZ121134	4	97
YZ121180	10	116
YZ121180	10	154
YZ121180	11	82
YZ121180	11	98
YZ121185	13	107
YZ121185	13	145
YZ121185	13	75
YZ121199	19	153
YZ121199	19	171
YZ121199	19	81
YZ121199	19	97
YZ121220	12	107
YZ121220	13	127
YZ121220	12	145
YZ121220	13	163
YZ121220	12	75
YZ121220	8	91
YZ121222	11	116
YZ121222	2	137
YZ121222	11	154
YZ121222	2	173
YZ121224	2	82
YZ121224	2	98
YZ121227	35	153
YZ121227	35	171
YZ121227	35	81
YZ121227	35	97
YZ121228	24	153
YZ121228	24	171
YZ121228	24	81
YZ121228	24	97
YZ121230	15	153
YZ121230	15	171
YZ121230	15	81
YZ121230	15	97
YZ121239	1	115
YZ121239	1	135
YZ121239	1	153
YZ121239	1	171
YZ121239	1	81
YZ121239	1	97
YZ121242	5	112
YZ121242	5	132
YZ121242	5	150
YZ121242	5	168
YZ121242	5	78
YZ121242	5	94
YZ121260	19	115
YZ121260	19	135
YZ121260	36	153
YZ121260	36	171
YZ121260	36	81
YZ121260	36	97
YZ121312	2	111
YZ121312	2	131
YZ121312	2	149
YZ121312	2	167
YZ121324	24	109
YZ121324	24	129
YZ121324	24	147
YZ121324	24	165
YZ121326	24	109
YZ121326	27	109
YZ121326	24	147
YZ121326	27	147
YZ121445	11	137
YZ121445	11	173
YZ121495	7	127
YZ121495	7	163
YZ121495	6	91
YZ121516	1	127
YZ121516	1	163
YZ121516	1	91
YZ121517	1	127
YZ121517	1	163
YZ121529	3	127
YZ121529	3	163
YZ121529	4	91
YZ121530	2	127
YZ121530	2	163
YZ121530	2	91
YZ121724	20	109
YZ121724	20	129
YZ121724	20	147
YZ121724	20	165
YZ121724	20	77
YZ121724	27	77
YZ121724	20	93
YZ121724	27	93
YZ121887	1	105
YZ121887	1	143
YZ121887	1	161
YZ121887	1	73
YZ121887	1	89
YZ122235	3	91
YZ122255	16	91
YZ18984	1	49
YZ18984	1	71
YZ19330	1	103
YZ19330	1	51
YZ19331	1	141
YZ19331	1	53
YZ19486	1	49
YZ19486	1	87
YZ19487	1	121
YZ19487	2	121
YZ19487	1	51
YZ19488	1	159
YZ19488	1	53
YZ19684	1	121
YZ19684	1	51
YZ19685	1	53
YZ19696	1	49
YZ19696	1	87
Z29864	42	197