Motor
Engine
Motor

650

Turbo Compressor
Turbo Compressor
Turbo Compresor

10-10

MASSEY FERGUSON

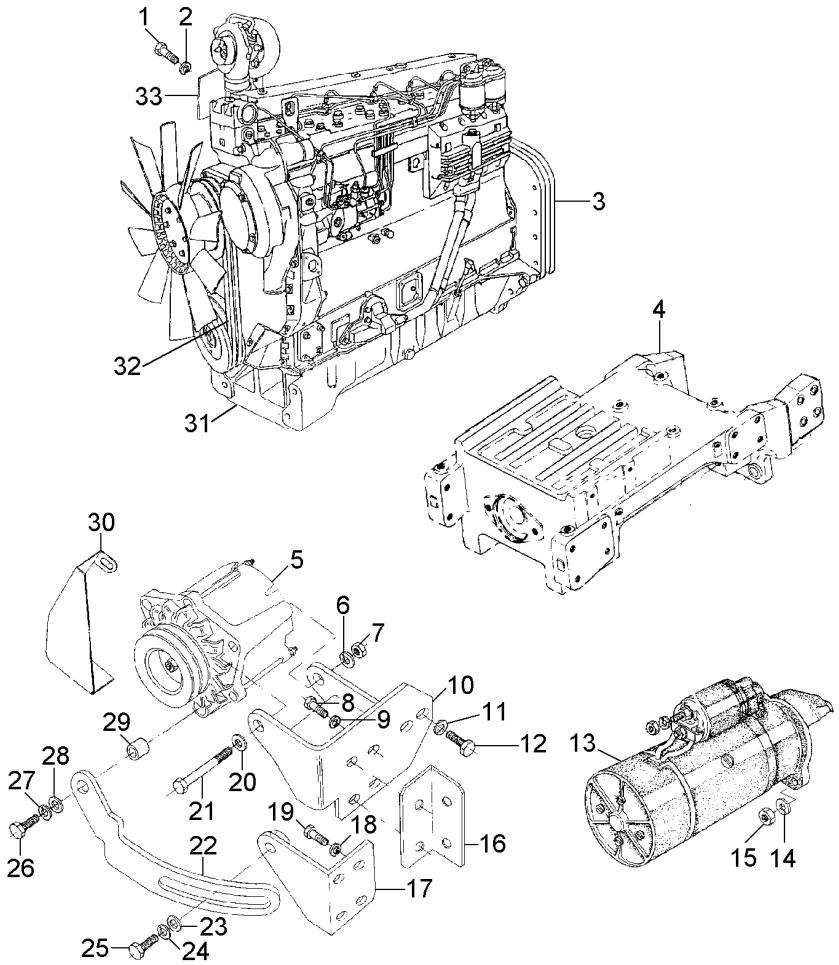

1	339081X1		**3**	PARAFUSO	BOLT	PERNO
2	339376X1		**3**	ARRUELA	WASHER	ARANDELA
3	036657N1	10-170 No	**1**	FIXAÇÃO	FASTENER	CIERRE
4	037073N1	60-30 No	**1**	FIXAÇÃO	FASTENER	CIERRE
5	3589442M91	10-390 No	**1**	ALTERNADOR	ALTERNATOR	ALTERNADOR
6	353434X1		**1**	ARRUELA	WASHER	ARANDELA
7	353431X1		**1**	PORCA	NUT	TUERCA
8	353679X1		**2**	PARAFUSO	BOLT	PERNO
9	353446X1		**2**	ARRUELA	WASHER	ARANDELA
10	036691S1		**1**	SUPORTE	BRACKET	SOPORTE
11	339376X1		**1**	ARRUELA	WASHER	ARANDELA
12	339081X1		**1**	PARAFUSO	BOLT	PERNO
13	2834390M91	10-360 No	**1**	MOTOR PARTIDA	STARTERMOTOR	MOTOR ARRANQUE
14	353434X1		**2**	ARRUELA	WASHER	ARANDELA
15	353431X1		**2**	PORCA	NUT	TUERCA
16	036695P1		**1**	SUPORTE	BRACKET	SOPORTE
17	036696S1		**1**	SUPORTE	BRACKET	SOPORTE
18	339376X1		**2**	ARRUELA	WASHER	ARANDELA
19	339081X1		**2**	PARAFUSO	BOLT	PERNO
20	353756X1		**1**	ARRUELA	WASHER	ARANDELA
21	354513X1		**1**	PARAFUSO	BOLT	PERNO
22	036705P1		**1**	ESTICADOR	TURNBUCKLE	TORNIQUETE
23	353756X1		**1**	ARRUELA	WASHER	ARANDELA
24	353434X1		**1**	ARRUELA	WASHER	ARANDELA
25	353691X1		**1**	PARAFUSO	BOLT	PERNO
26	354264X1		**1**	PARAFUSO	BOLT	PERNO
27	353434X1		**1**	ARRUELA	WASHER	ARANDELA
28	353756X1		**1**	ARRUELA	WASHER	ARANDELA
29	3145137M1		**1**	ESPAÇADOR	SPACER	PIEZA DISTANCIA
30	049202T1		**1**	PROTEÇÃO	GUARD	DEFENSA
31	038928T1	10-25 No	**1**	MOTOR	ENGINE	MOTOR
32	036720T1		**1**	CORREIA	BELT	CORREA
33	036698S1		**1**	DEFLETOR	DEFLECTOR	DEFLECTOR

DEZEMBRO 2005

Motor
Engine
Motor

10-15

Com Cabine
With Cab
Con Cabina

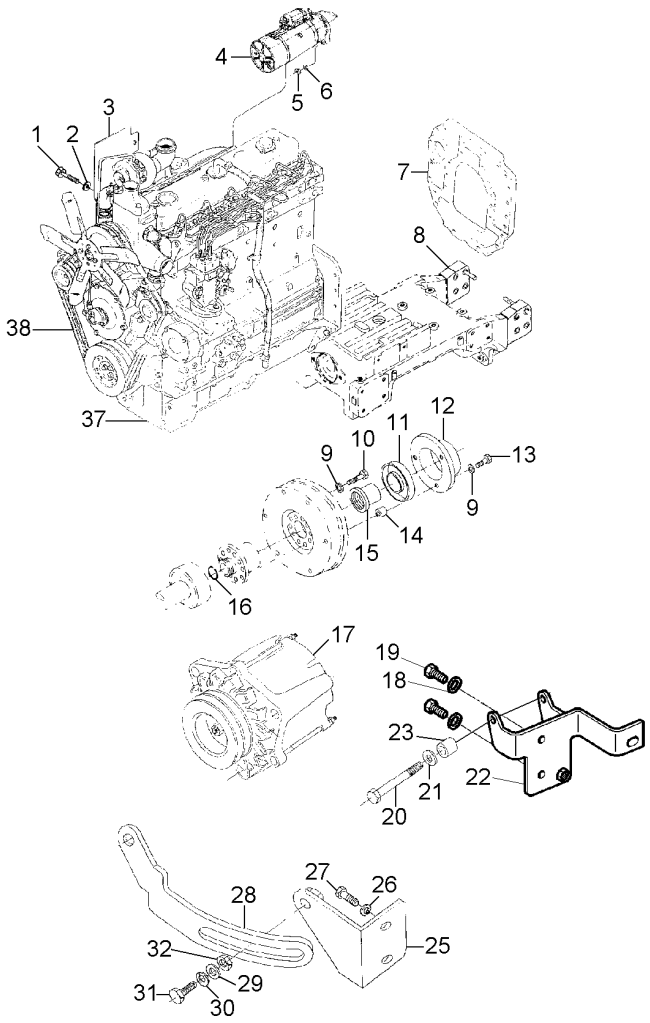

1	339081X1		**3**	PARAFUSO	BOLT	PERNO
2	339376X1		**3**	ARRUELA	WASHER	ARANDELA
3	036698S1		**1**	DEFLETOR	DEFLECTOR	DEFLECTOR
4	2834390M91	10-360 No	**1**	MOTOR PARTIDA	STARTERMOTOR	MOTOR ARRANQUE
5	353431X1		**2**	PORCA	NUT	TUERCA
6	353434X1		**2**	ARRUELA	WASHER	ARANDELA
7	043773N1	10-175 No	**1**	FIXAÇÃO	FASTENER	CIERRE
8	036661N1	10-370 No	**1**	FIXADOR	ATTACHMENT	ADITAMENTO
9	353439X1		**12**	ARRUELA	WASHER	ARANDELA
10	361575X1		**9**	PARAFUSO	BOLT	PERNO
11	021096T1		**1**	RETENTOR	OIL SEAL	BUJE RETENACEITE
12	021087P1		**1**	ALOJAMENTO	ATOMISER BODY	CUERPO ATOMIZ.
13	353887X1		**3**	PARAFUSO	BOLT	PERNO
14	021086P1		**3**	ESPAÇADOR	SPACER	PIEZA DISTANCIA
15	021095P2		**1**	BUCHA	BUSH	CASQUILLO
16	023289P1		**1**	ANEL "O"	O RING	JUNTA TORICA
17	060188N1	10-365 No	**1**	ALTERNADOR	ALTERNATOR	ALTERNADOR
18	353446X1		**2**	ARRUELA	WASHER	ARANDELA
19	353679X1		**2**	PARAFUSO	BOLT	PERNO
20	339081X1		**1**	PARAFUSO	BOLT	PERNO
21	339376X1		**1**	ARRUELA	WASHER	ARANDELA
22	060318S1		**1**	SUPORTE	BRACKET	SOPORTE
23	042962P1		**1**	ESPAÇADOR	SPACER	PIEZA DISTANCIA
25	036696S1		**1**	SUPORTE	BRACKET	SOPORTE
26	339376X1		**2**	ARRUELA	WASHER	ARANDELA
27	339081X1		**2**	PARAFUSO	BOLT	PERNO
28	069012P1		**1**	ESTICADOR	TURNBUCKLE	TORNIQUETE
29	355617X1		**1**	ARRUELA	WASHER	ARANDELA
30	353446X1		**1**	ARRUELA	WASHER	ARANDELA
31	339761X1		**1**	PARAFUSO	BOLT	PERNO
32	339169X1		**1**	PORCA	NUT	TUERCA
37	038928T1		**1**	MOTOR	ENGINE	MOTOR
38	036720T1		**1**	CORREIA	BELT	CORREA

Motor
Engine
Motor

10-25

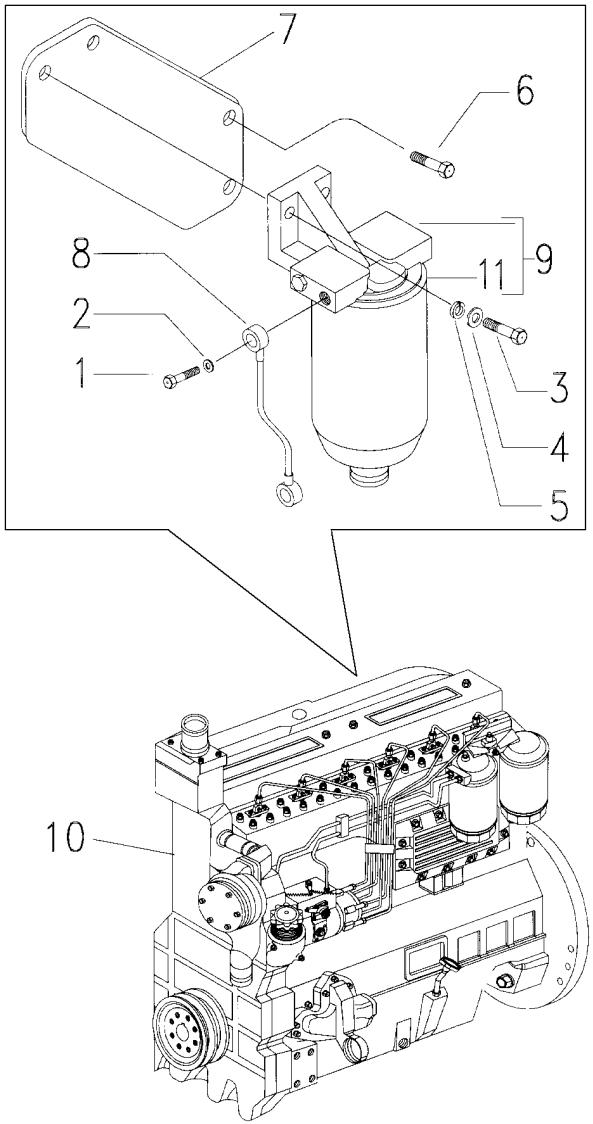

1	1481691M1	**2** PARAFUSO	BOLT	PERNO
2	1480517M1	**4** ARRUELA	WASHER	ARANDELA
3	353540X1	**2** PARAFUSO	BOLT	PERNO
4	353756X1	**2** ARRUELA	WASHER	ARANDELA
5	353434X1	**2** ARRUELA	WASHER	ARANDELA
6	3009194X1	**2** PARAFUSO	BOLT	PERNO
7	048679P1	**1** SUPORTE	BRACKET	SOPORTE
8	048700S1	**1** TUBO	PIPE	CANO
9	048704T1	**1** FILTRO	FILTER	FILTRO
10	057290T2	**1** MOTOR	ENGINE	MOTOR
11	048846R1	**1** ELEMENTO	ELEMENT	ELEMENTO

Bloco De Cilindros
Cylinder Block
Bloque-Cylindros

10-35

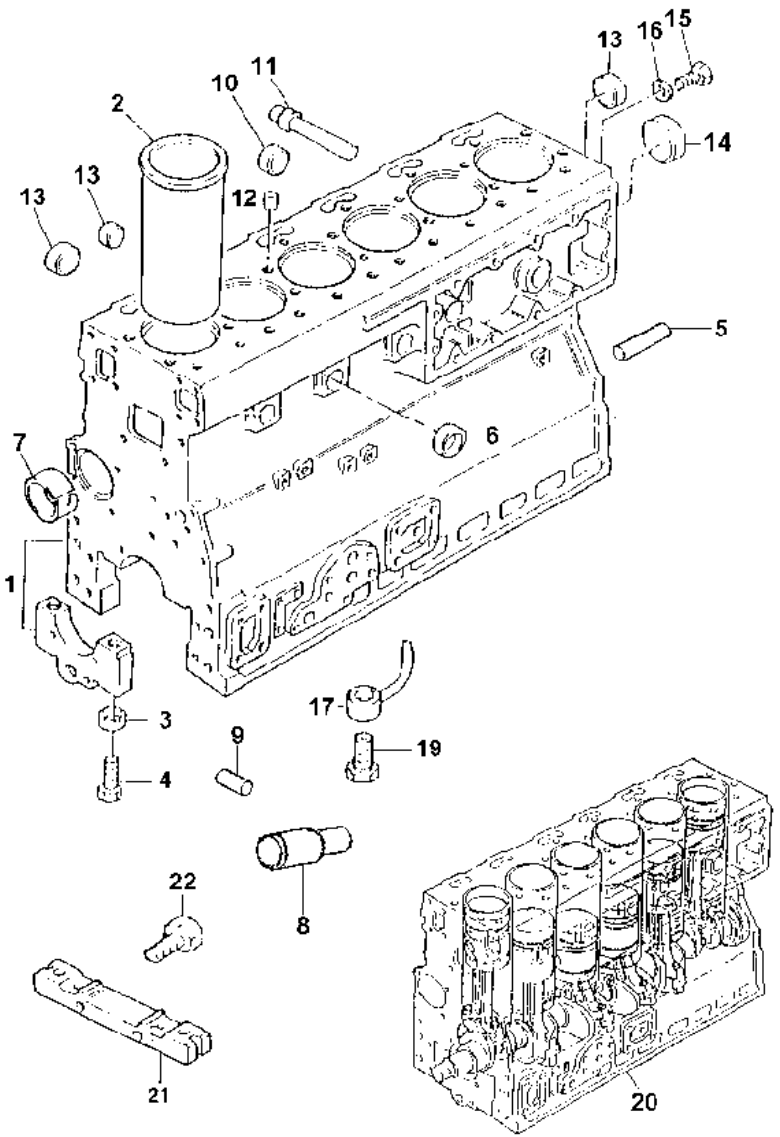

1	S1029		
2	3135X041	[A]	
2	3135X042	1	
3	33142111	1	
4	32166329	1	
5	0350009	1	
6	32418122	1	
7	31134165	1	
8	3271H004	1	
9	2116087	1	
10	32416118	1	
11	2485A204	1	
12	32417134	1	
13	32418122	1	
14	32416119	1	
15	32168212	1	
16	3311R003	1	
17	4126X124		
19	4138A017		
20	S1032		
21	3627P023		
22	2311D039		

[A] CAMISA SEMI ACABADA
PARTLY FINISH LINER
CAMISA CASI ACABADA

1	BLOCO CILINDROS	CYLINDER BLOCK	BLOQUE CILINDROS
X	CAMISA	LINER	CAMISA
6	CAMISA	LINER	CAMISA
14	ANEL	RING	ARO
14	PARAFUSO	BOLT	PERNO
2	PINO	PIN	PASADOR
5	BUJÃO	PLUG	TAPON
1	BUCHA	BUSH	CASQUILLO
1	EIXO	SHAFT	ARBOL
1	PINO	PIN	PASADOR
5	BUJÃO	PLUG	TAPON
1	BUJÃO	PLUG	TAPON
1	BUJÃO	PLUG	TAPON
7	BUJÃO	PLUG	TAPON
1	BUJÃO	PLUG	TAPON
1	BUJÃO	PLUG	TAPON
1	ARRUELA	WASHER	ARANDELA
6	BICO INJETOR	NOZZLE	TOBERA
6	VÁLVULA	VALVE	VALVULA
1	MOTOR	ENGINE	MOTOR
1	PLACA	PLATE	PLATO
2	PARAFUSO	BOLT	PERNO

Árvore De Manivelas
Crankshaft
Ciguenal

10-40

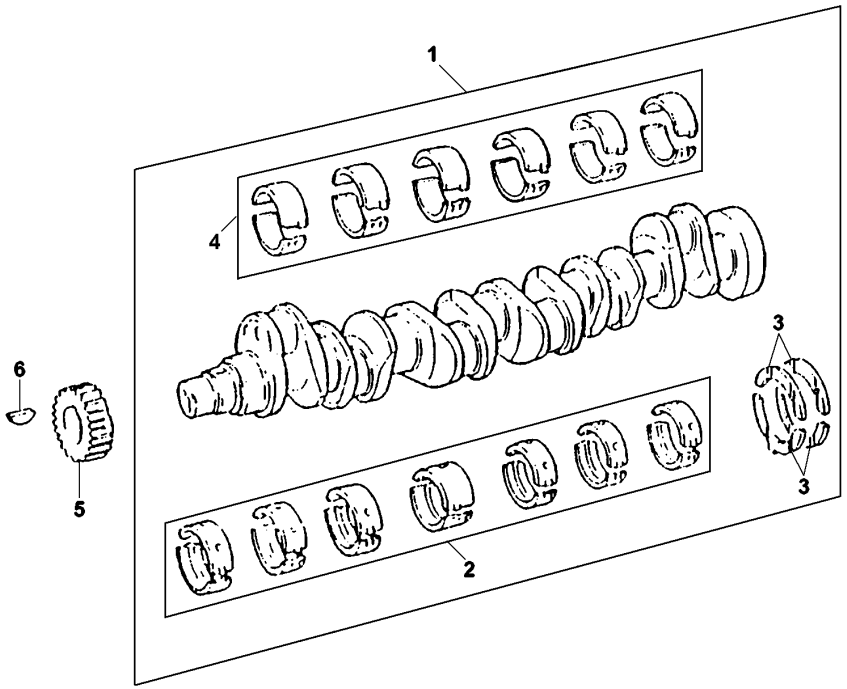

1	S1027			**1**	ÁRVORE MANIVELAS	CRANK SHAFT	CIQUENAL
2	S1025	1		**1**	JOGO CASQUILHOS	BEARING KIT	JUEGO COJINETES
2	S1025A		+.10"	**X**	JOGO CASQUILHOS	BEARING KIT	JUEGO COJINETES
2	S1025B		+.20"	**X**	JOGO CASQUILHOS	BEARING KIT	JUEGO COJINETES
2	S1025C		+.30"	**X**	JOGO CASQUILHOS	BEARING KIT	JUEGO COJINETES
3	424808	1		**1**	JG. ARRUELAS	KIT, WASHER	JUEGO ARANDELAS
3	424808A		+.0075"	**X**	JG. ARRUELAS	KIT, WASHER	JUEGO ARANDELAS
4	635474	1		**1**	JOGO CASQUILHOS	BEARING KIT	JUEGO COJINETES
4	635474A		+.010"	**X**	JOGO CASQUILHOS	BEARING KIT	JUEGO COJINETES
4	635474B		+.020"	**X**	JOGO CASQUILHOS	BEARING KIT	JUEGO COJINETES
4	635474C		+.030"	**X**	JOGO CASQUILHOS	BEARING KIT	JUEGO COJINETES
5	3117C061			**1**	ENGRENAGEM	GEAR	ENGRANAJE
6	0500012			**1**	CHAVETA	KEY	CLAVE

Pistões E Bielas
Pistons And Connecting Rods
Pistones Y Bielas

10-45

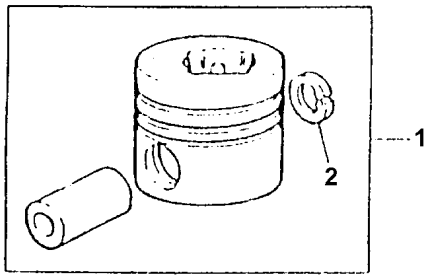

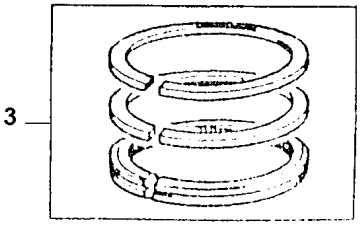

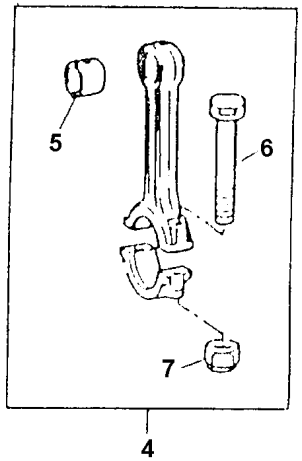

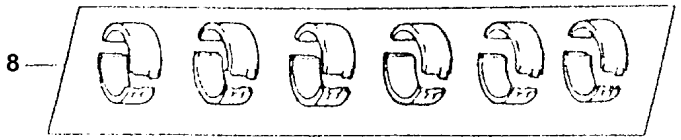

1	S1019			**6**	PISTÃO	PISTON	PISTON
2	70170035	1		**12**	ANEL TRAVA	CIRCLIP	CIRCULITO
3	S1016			**6**	JG. ANÉIS	KIT, RING	AROS JUEGO
4	4236119			**6**	BIELA	CONROD	BIELA
5	70998078	4		**6**	BUCHA	BUSH	CASQUILLO
6	32762116	4		**12**	PARAFUSO	BOLT	PERNO
7	70570094	4		**12**	PORCA	NUT	TUERCA
8	635474			**1**	JOGO CASQUILHOS	BEARING KIT	JUEGO COJINETES
8	635474A		⧗ +.010"	**X**	JOGO CASQUILHOS	BEARING KIT	JUEGO COJINETES
8	635474B		⧗⧗ +.020"	**X**	JOGO CASQUILHOS	BEARING KIT	JUEGO COJINETES
8	635474C		⧗⧗⧗ +.030"	**X**	JOGO CASQUILHOS	BEARING KIT	JUEGO COJINETES

Cabeçote
Cylinder Head
Culata

10-50

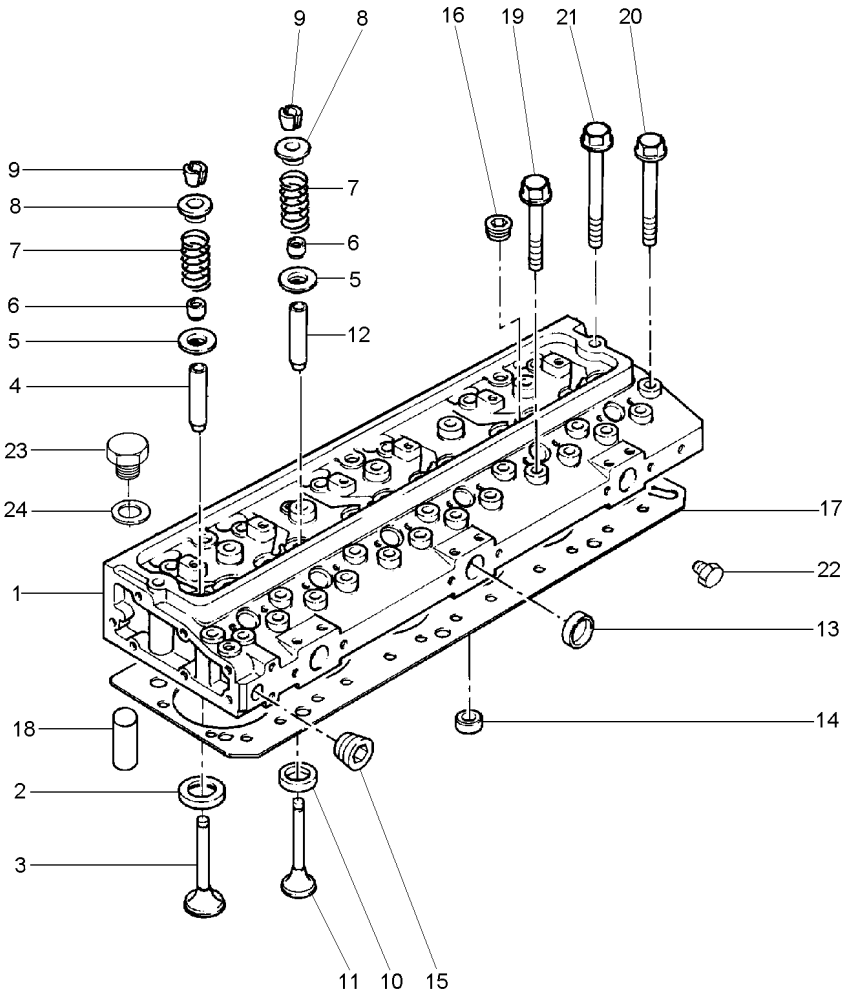

1	S1013	
2	3324E002	1
3	70910061	1
4	3343F041	1
5	33415118	1
6	70998120	1
7	3174P405	1
8	3342T007	1
9	70998122	1
10	3314A121	1
11	70910059	1
12	3343J021	1
13	70650075	1
14	32417156	1
15	70650119	1
16	70650118	1
17	3681H208	
18	2114A046	
19	32166219	
20	32166221	
21	32166222	
22	3212P002	
23	70650138	
24	70920128	

1	CABEÇOTE	HEAD	CULATA
6	SEDE VÁLVULA	VALVE SEAT	ASIENTO VALVULA
6	VÁLVULA ADMISSÃO	VALVE INLET	VALVULA ADMISION
6	GUIA ADMISSÃO	INLET GUIDE	GUIA ADMISION
12	ARRUELA	WASHER	ARANDELA
12	VEDADOR	SEAL	RETEN
12	MOLA	SPRING	RESORTE
12	CAPA	CAP	TAPA
24	TRAVA	LOCK	RETENEDOR
6	SEDE VÁLVULA	VALVE SEAT	ASIENTO VALVULA
6	VÁLVULA ESCAPE	VALVE EXHAUST	VALVULA ESCAPE
6	GUIA ESCAPE	EXHAUST GUIDE	GUIA ESCAPE
3	BUJÃO	PLUG	TAPON
6	BUJÃO	PLUG	TAPON
2	BUJÃO	PLUG	TAPON
6	BUJÃO	PLUG	TAPON
1	JUNTA	GASKET	EMPAQUETADURA.
2	PINO	PIN	PASADOR
12	PARAFUSO	BOLT	PERNO
18	PARAFUSO	BOLT	PERNO
2	PARAFUSO	BOLT	PERNO
1	BUJÃO	PLUG	TAPON
1	BUJÃO	PLUG	TAPON
1	ARRUELA	WASHER	ARANDELA

Válvulas E Balanceiros
Valves And Rockershafts
Válvulas Y Balancines

10-55

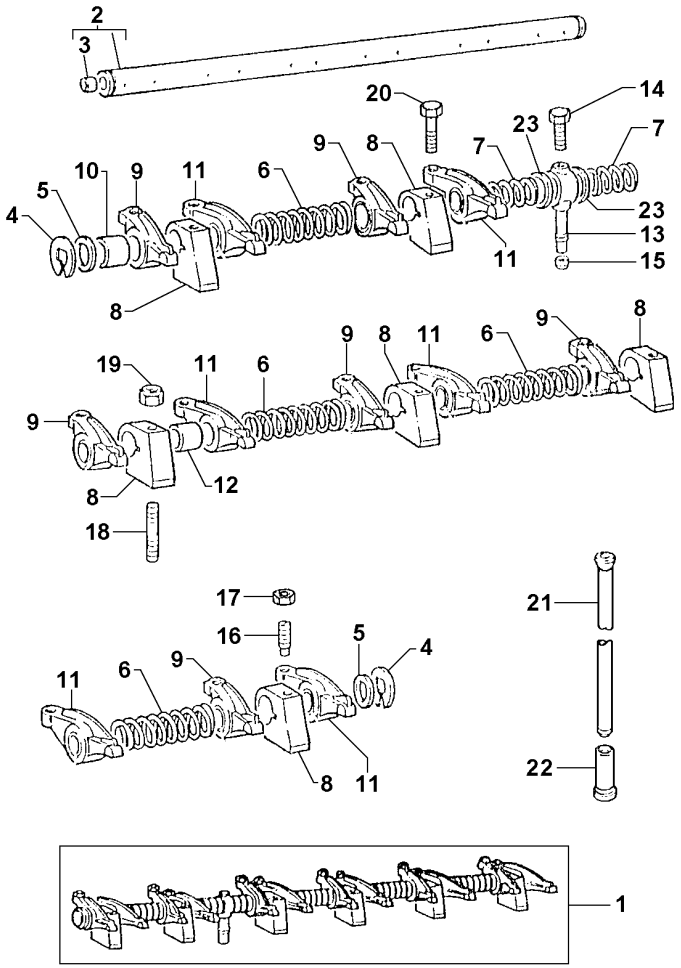

1	S1010			**1**	EIXO BALANCEIRO	ROCKER SHAFT	EJE BALANCINES
2	S1011	1		**1**	EIXO	SHAFT	ARBOL
3	0650507	2		**2**	BUJÃO	PLUG	TAPON
4	0170151	1		**2**	ANEL TRAVA	CIRCLIP	CIRCULITO
5	33117434	1		**2**	ARRUELA	WASHER	ARANDELA
6	31744123	1		**4**	MOLA	SPRING	RESORTE
7	31743108	1		**2**	MOLA	SPRING	RESORTE
8	70100716	1		**6**	SUPORTE	BRACKET	SOPORTE
9	70998095	1	▶	**6**	BALANCEIRO	ROCKER	BALANCIN
10	2511425	9		**6**	BUCHA	BUSH	CASQUILLO
11	70998096	1	◀	**6**	BALANCEIRO	ROCKER	BALANCIN
12	2511425	11		**6**	BUCHA	BUSH	CASQUILLO
13	35511111	1		**1**	TUBO	PIPE	CANO
14	2233022			**1**	PARAFUSO	BOLT	PERNO
15	33811113			**1**	OLIVA	OLIVE	OLIVA
16	0720579	1		**12**	PARAFUSO	BOLT	PERNO
17	0576052	1		**12**	PORCA	NUT	TUERCA
18	2313H331			**4**	PRISIONEIRO	STUD	ESPARRAGO
19	2318A605			**4**	PORCA	NUT	TUERCA
20	2314J607	M12x50		**2**	PARAFUSO	BOLT	PERNO
21	70998041			**12**	VARETA	ROD	VARILLA
22	31434163			**12**	TUCHO	TAPPET	TAQUET
23	33117426	1		**2**	ARRUELA	WASHER	ARANDELA

Caixa De Distribuição
Timing Case
Caja De Distribución

10-60

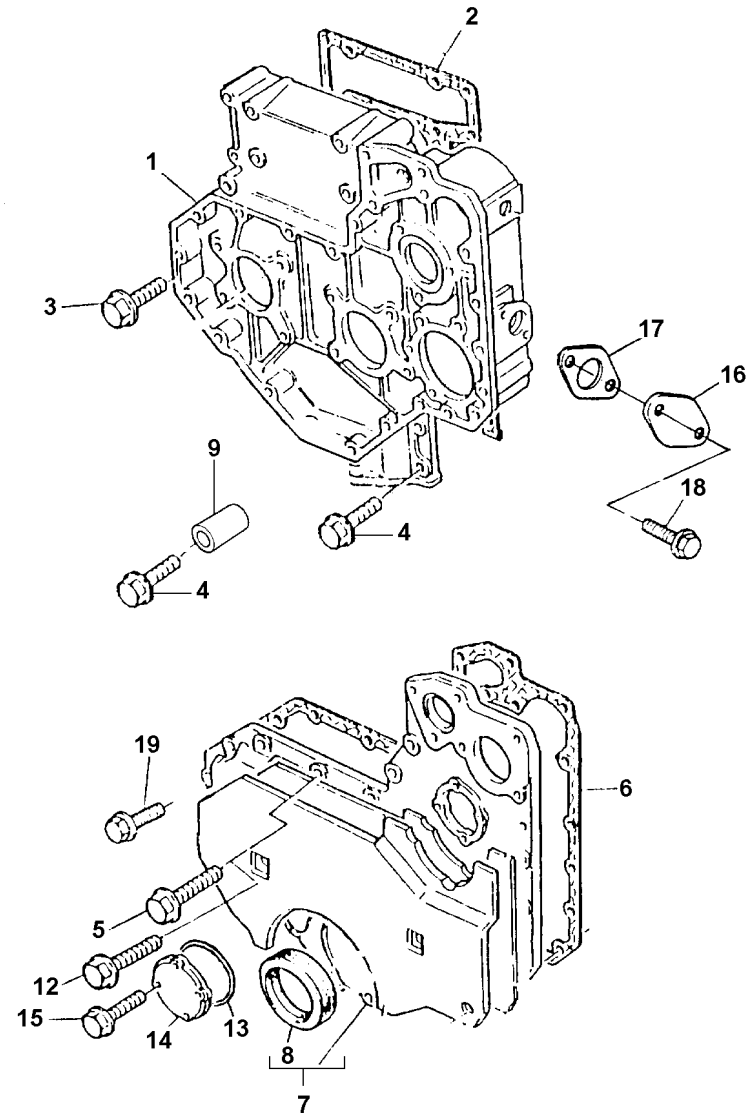

1	3716C242		**1**	CAIXA	BOX	CAJA
2	3681P009		**1**	JUNTA	GASKET	EMPAQUETADURA.
3	2314H003	M8x20	**8**	PARAFUSO	BOLT	PERNO
4	2314H004	M8x25	**5**	PARAFUSO	BOLT	PERNO
5	2314H013		**9**	PARAFUSO	BOLT	PERNO
6	3681P011		**1**	JUNTA	GASKET	EMPAQUETADURA.
7	4142A171		**1**	TAMPA	COVER	CUBIERTA
8	70730043	7	**1**	RETENTOR	SEAL	RETEN
9	33131412		**2**	ESPAÇADOR	SPACER	PIEZA DISTANCIA
12	2314H034		**2**	PARAFUSO	BOLT	PERNO
13	2415A093	14	**1**	ANEL "O"	O RING	JUNTA TORICA
14	4152A002		**1**	TAMPA	COVER	CUBIERTA
15	2314F036	M6x25	**4**	PARAFUSO	BOLT	PERNO
16	3617A001		**1**	TAMPA	COVER	CUBIERTA
17	3683H006		**1**	JUNTA	GASKET	EMPAQUETADURA.
18	2314H003	M8x20	**2**	PARAFUSO	BOLT	PERNO
19	2314H005	M8x30	**9**	PARAFUSO	BOLT	PERNO

Eixo Axle Eje	Comando Drive Mando	10-65	

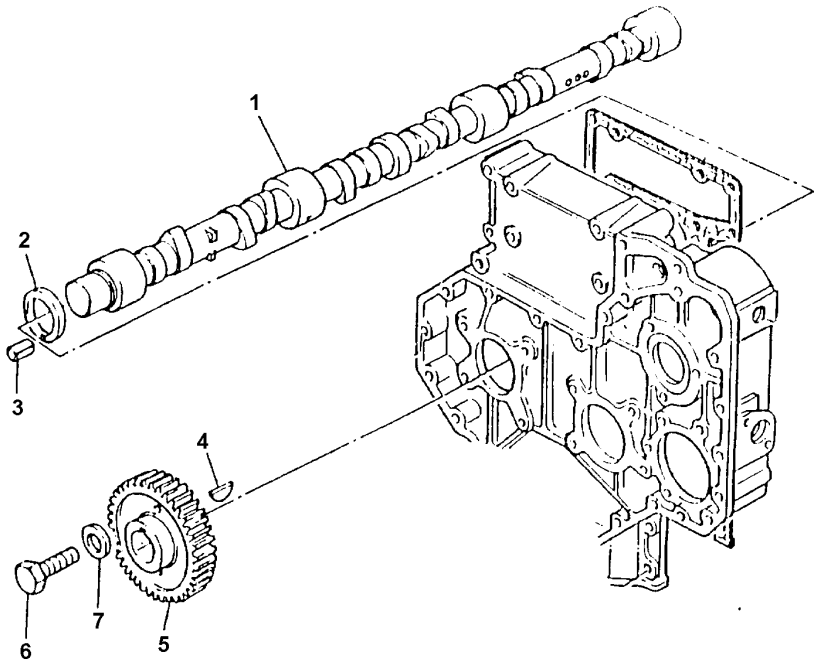

1	31416307		**1**	EIXO	SHAFT	ARBOL
2	33153135		**1**	ARRUELA	WASHER	ARANDELA
3	2116053		**1**	PINO	PIN	PASADOR
4	0500012		**1**	CHAVETA	KEY	CLAVE
5	3117L012		**1**	ENGRENAGEM	GEAR	ENGRANAJE
6	2314J606	M12X45	**1**	PARAFUSO	BOLT	PERNO
7	3321A003		**1**	ARRUELA	WASHER	ARANDELA

Engrenagens Da Distribuição
Idler Gears
Engrenajes De La Distribuición

10-70

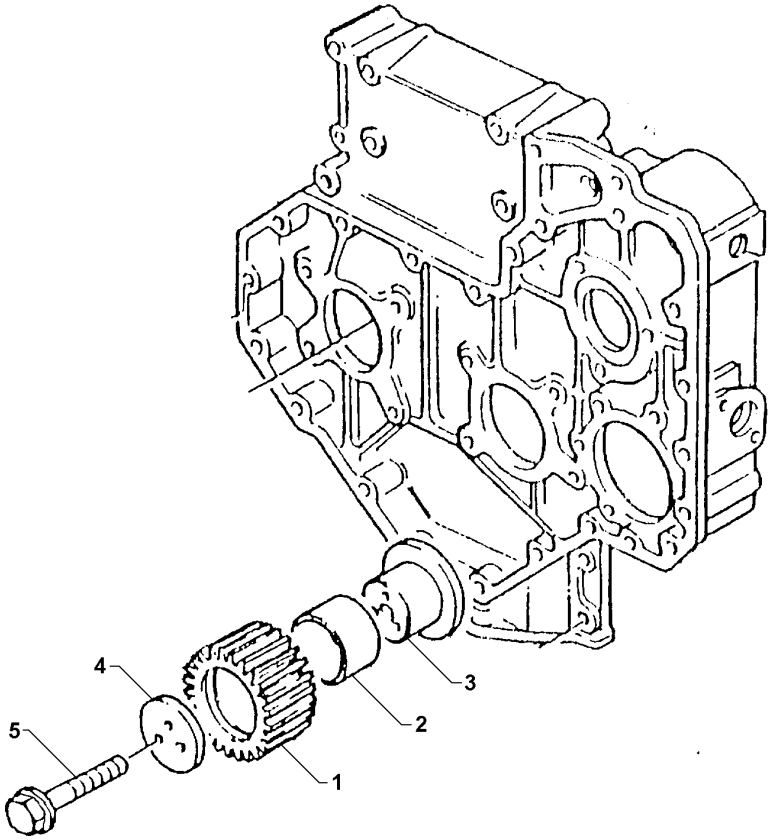

1	41115018		**1**	ENGRENAGEM	GEAR	ENGRANAJE
2	0050345	1	**2**	BUCHA	BUSH	CASQUILLO
3	70998172		**1**	CUBO	HUB	CUBO
4	70940151		**1**	PLACA	PLATE	PLATO
5	2314J010	M10x60	**3**	PARAFUSO	BOLT	PERNO

Polia Da Árvore De Manivelas
Crankshaft Pulley
Polea Del Cigueñal

10-75

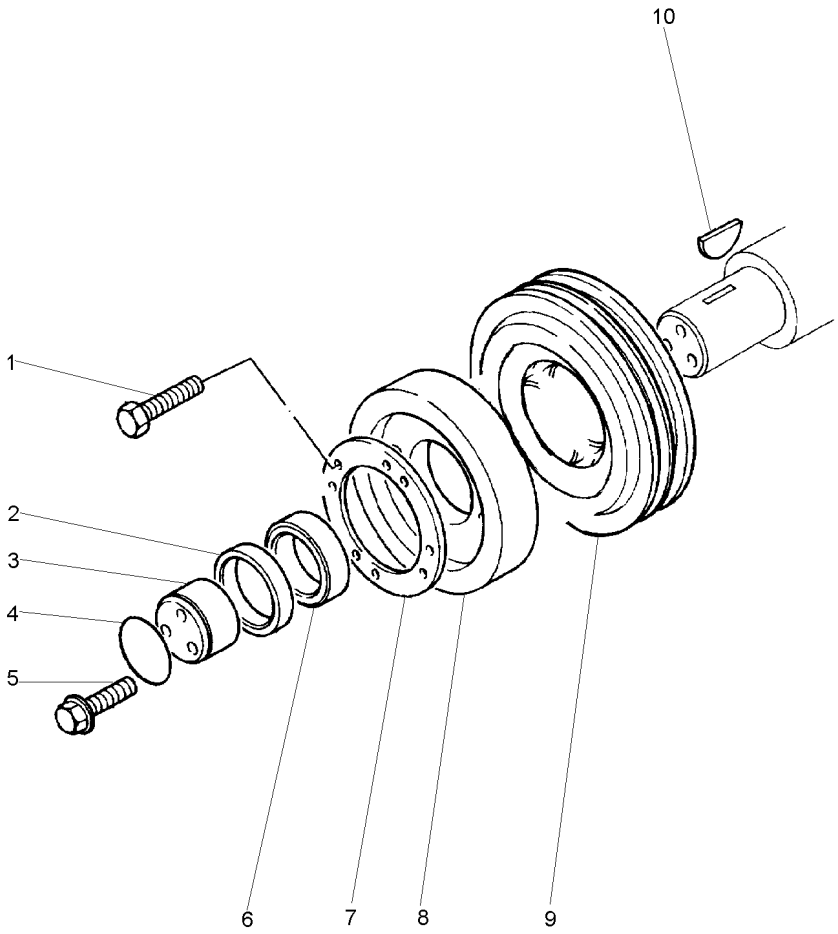

1	2311D060	**6**	PARAFUSO	BOLT	PERNO
2	2417711	**1**	ANEL TRAVA	CIRCLIP	CIRCULITO
3	32418313	**1**	BLOCO	BLOCK	BLOQUE
4	2415638	**1**	ANEL "O"	O RING	JUNTA TORICA
5	32186137	**3**	PARAFUSO	BOLT	PERNO
6	3311X002	**1**	ESPAÇADOR	SPACER	PIEZA DISTANCIA
7	3327E009	**1**	PLACA	PLATE	PLATO
8	2635601	**1**	AMORTECEDOR	DAMPER	AMORTIGUADOR
9	3115T091	**1**	POLIA	PULLEY	POLEA
10	0500005	**1**	CHAVETA	KEY	CLAVE

Filtro Do Óleo E Resfriador
Filter Of The Oil Is Cooling
Filtro De El Aceite Y Resfriador

10-80

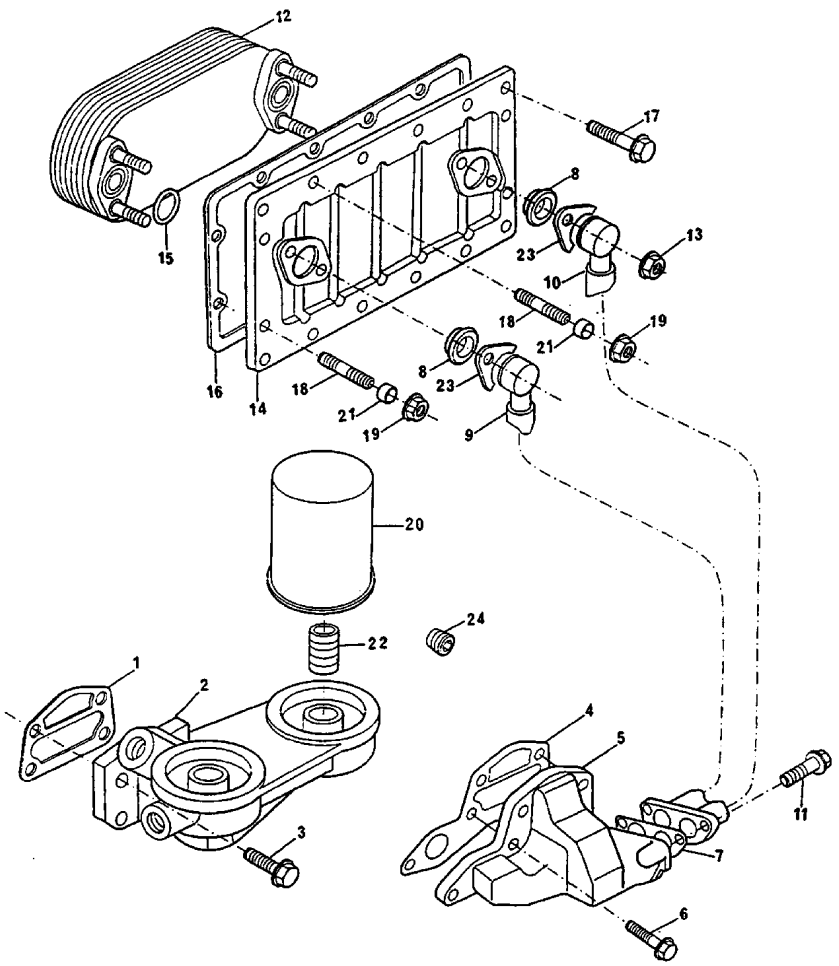

1	3686T006		**1**	JUNTA	GASKET	EMPAQUETADURA.
2	41321046		**1**	CABEÇOTE FILTRO	FILTER HEAD	CABEZA DE FILTRO
3	2314J040		**4**	PARAFUSO	BOLT	PERNO
4	3687W006		**1**	JUNTA	GASKET	EMPAQUETADURA.
5	3773X021		**1**	ADAPTADOR	ADAPTOR	ADAPTADOR
6	2314J003	M10x25	**5**	PARAFUSO	BOLT	PERNO
7	3686A511		**1**	JUNTA	GASKET	EMPAQUETADURA.
8	2418F602		**2**	ANEL	RING	ARO
9	2483A015		**1**	TUBO	PIPE	CANO
10	2483A016		**1**	TUBO	PIPE	CANO
11	2314H004	M8x25	**3**	PARAFUSO	BOLT	PERNO
12	2486A981		**1**	RESFRIADOR	COOLER	ENFRIADOR
13	2318A603		**4**	PORCA	NUT	TUERCA
14	2486A976		**1**	CARCAÇA	HOUSING	ALOJAMIENTO
15	3688X008		**2**	VEDADOR	SEAL	RETEN
16	3684R025		**1**	JUNTA	GASKET	EMPAQUETADURA.
17	2314H002	M8x16	**13**	PARAFUSO	BOLT	PERNO
18	2313M058		**3**	PRISIONEIRO	STUD	ESPARRAGO
19	2318A603		**3**	PORCA	NUT	TUERCA
20	71054	▰ 1447048M1	**2**	ELEMENTO	ELEMENT	ELEMENTO
21	33134418		**3**	ESPAÇADOR	SPACER	PIEZA DISTANCIA
22	33286134		**1**	CONEXÃO	CONNECTION	CONEXION
23	3751K121		**4**	FLANGE	FLANGE	PLETINA
24	70650118		**1**	BUJÃO	PLUG	TAPON

Tampa Do Cabeçote
Cylinder Head Cover
Tapa De Válvulas

10-85

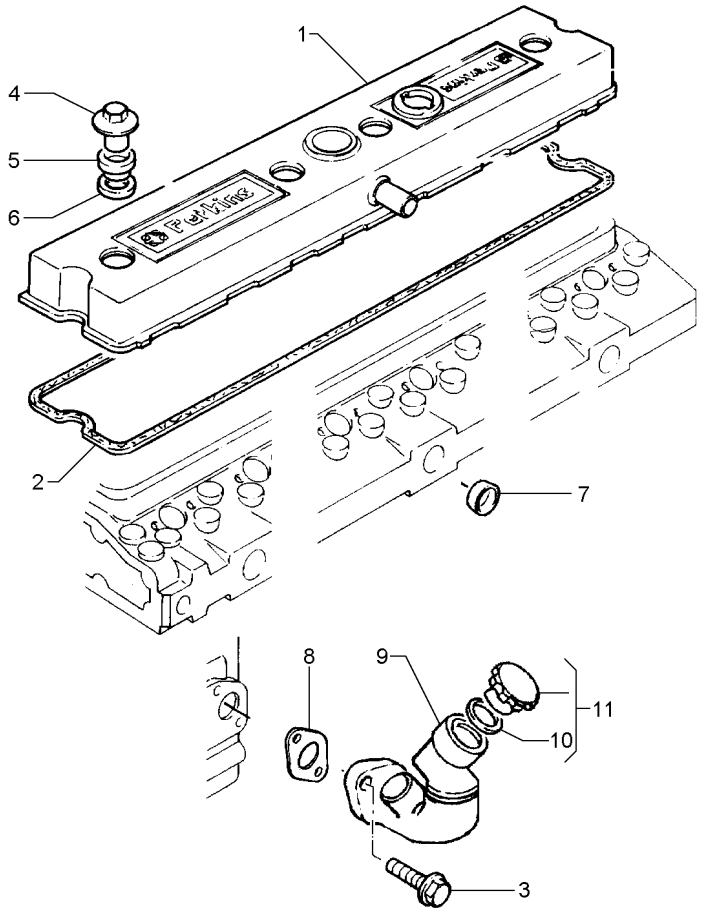

1	4142X062		**1**	TAMPA	COVER	CUBIERTA
2	3681C003	1	**1**	JUNTA	GASKET	EMPAQUETADURA.
3	2314H004	M8x25	**2**	PARAFUSO	BOLT	PERNO
4	3274P003		**4**	PORCA	NUT	TUERCA
5	33817135		**4**	VEDADOR	SEAL	RETEN
6	0920009		**4**	ARRUELA	WASHER	ARANDELA
7	32416118		**1**	BUJÃO	PLUG	TAPON
8	36833152		**1**	JUNTA	GASKET	EMPAQUETADURA.
9	4134C012		**1**	BOCAL	FILLER	RELLENADOR
10	2415633	11	**1**	ANEL "O"	O RING	JUNTA TORICA
11	4142X098		**1**	TAMPA	COVER	CUBIERTA

Ventilador E Extensão
Fan And Extension
Ventilador Y Extensión

10-90

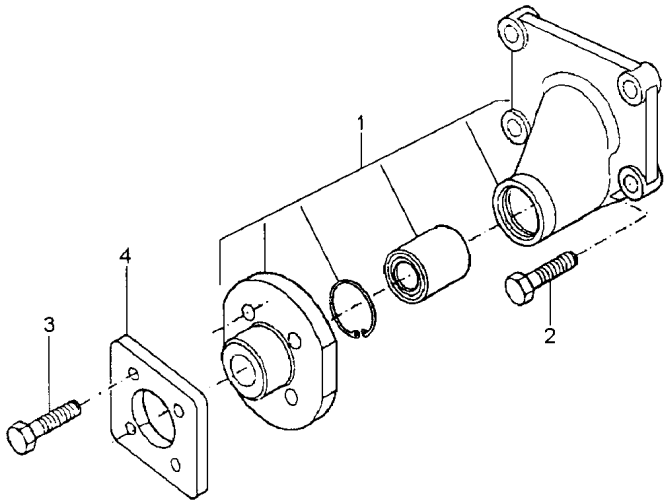

1	4113H053		**1** ALOJAMENTO	ATOMISER BODY	CUERPO ATOMIZ.
2	2314J011		**4** PARAFUSO	BOLT	PERNO
3	2314J008	M10X50	**4** PARAFUSO	BOLT	PERNO
4	3612H002		**2** PLACA	PLATE	PLATO

Bomba De Óleo Lubrificante
Lubrificating Oil Pump
Bomba De Aceite Lubrificante

10-95

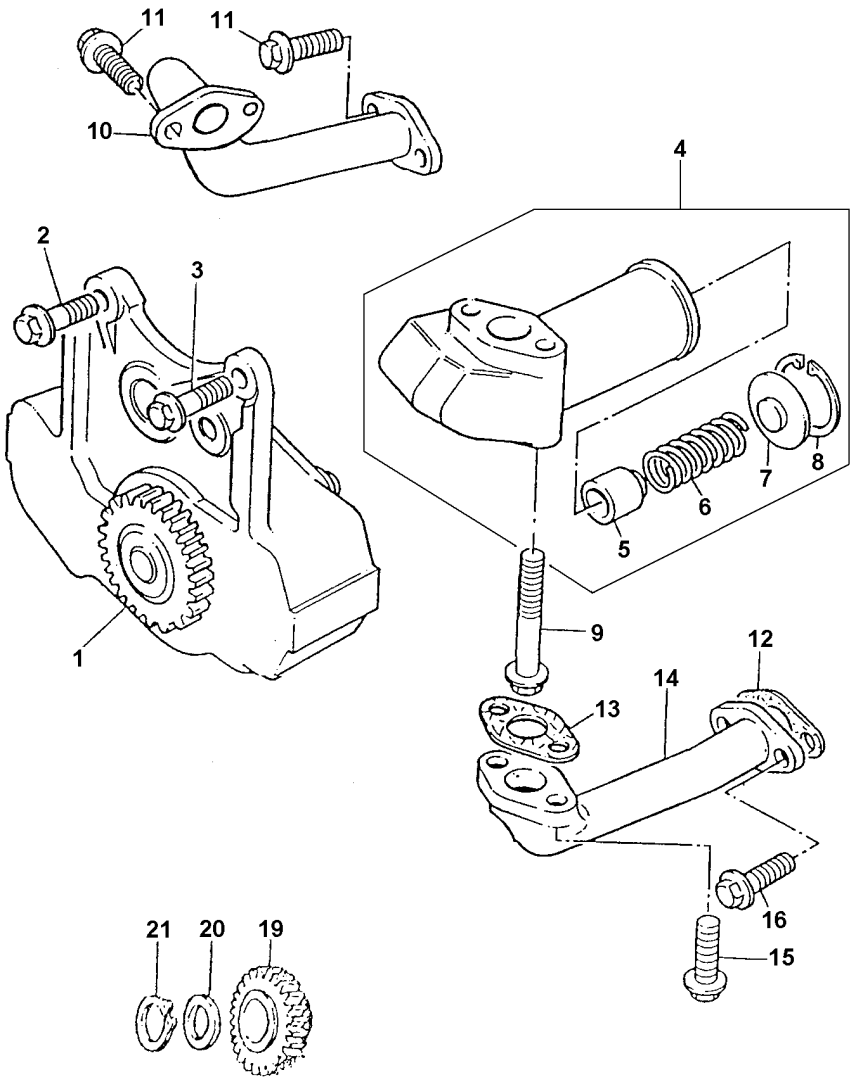

1	4132F057		**1**	BOMBA DE ÓLEO	OIL PUMP	BOMBA DE ACEITE
2	2314H004	M8x25	**2**	PARAFUSO	BOLT	PERNO
3	2314H002	M8x16	**1**	PARAFUSO	BOLT	PERNO
4	4138A034		**1**	VÁLVULA	VALVE	VALVULA
5	32712726	4	**1**	ÊMBOLO	PLUNGER	EMBOLO
6	31744151	4	**1**	MOLA	SPRING	RESORTE
7	32712111	4	**1**	CAPA	CAP	TAPA
8	2721130	4	**1**	ANEL TRAVA	CIRCLIP	CIRCULITO
9	2314K161	M8x60	**2**	PARAFUSO	BOLT	PERNO
10	3571C045		**1**	TUBO	PIPE	CANO
11	2314H004	M8x25	**4**	PARAFUSO	BOLT	PERNO
12	36831127		**1**	JUNTA	GASKET	EMPAQUETADURA.
13	36832143		**1**	JUNTA	GASKET	EMPAQUETADURA.
14	3572V013		**1**	TUBO	PIPE	CANO
15	2314F004	M6x16	**2**	PARAFUSO	BOLT	PERNO
16	2311D038	M6x30	**2**	PARAFUSO	BOLT	PERNO
19	4111A008		**1**	ENGRENAGEM	GEAR	ENGRANAJE
20	33123125		**1**	ARRUELA	WASHER	ARANDELA
21	2722A206		**1**	ANEL TRAVA	CIRCLIP	CIRCULITO

Cárter De Óleo Lubrificante
Lubrificating Oil Pump
Carter Del Aceite Lubrificante

10-100

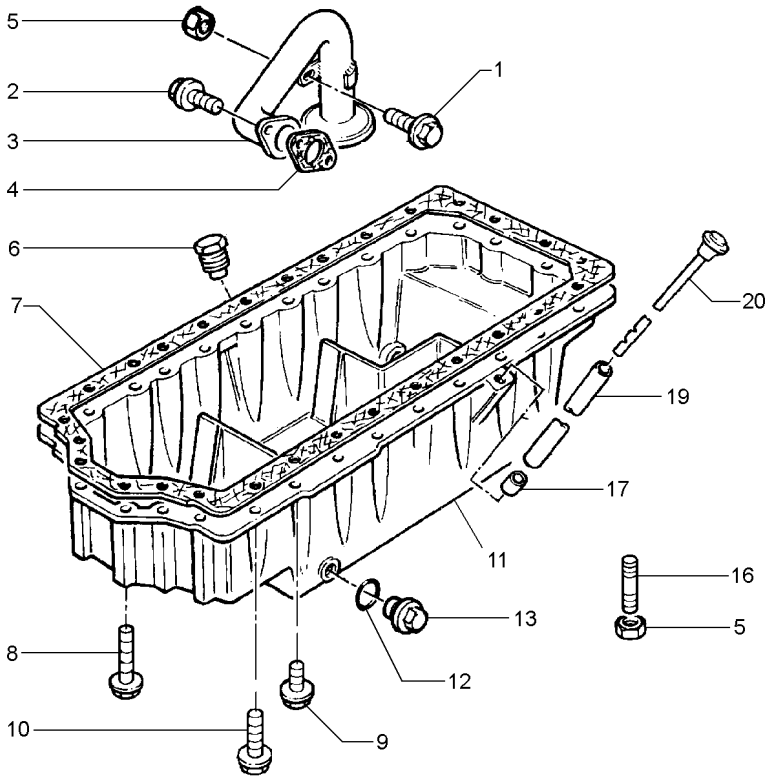

1	2314H002	M8X16	**2**	PARAFUSO	BOLT	PERNO
2	2314H004	M8X25	**2**	PARAFUSO	BOLT	PERNO
3	3575K007		**1**	TUBO	PIPE	CANO
4	3683H005		**1**	JUNTA	GASKET	EMPAQUETADURA.
5	2318A603		**5**	PORCA	NUT	TUERCA
6	2431A016		**1**	BUJÃO	PLUG	TAPON
7	3681M007		**1**	JUNTA	GASKET	EMPAQUETADURA.
8	2314H019	M8X100	**6**	PARAFUSO	BOLT	PERNO
9	2314H012	M8X65	**3**	PARAFUSO	BOLT	PERNO
10	2314H007	M8X40	**15**	PARAFUSO	BOLT	PERNO
11	3717P171		**1**	CÁRTER	SUMP	CARTER
12	70920109	2415715	**1**	ARRUELA	WASHER	ARANDELA
13	32186405		**1**	BUJÃO	PLUG	TAPON
16	3211P005		**4**	PRISIONEIRO	STUD	ESPARRAGO
17	33812116		**1**	OLIVA	OLIVE	OLIVA
19	3577A125		**1**	TUBO	PIPE	CANO
20	70320080		**1**	VARETA	ROD	VARILLA

Retentor Árvore De Manivelas — **Traseiro**
Crankshaft Oil Seal — **Rear**
Sello De Aceite — **Trasero**

10-105

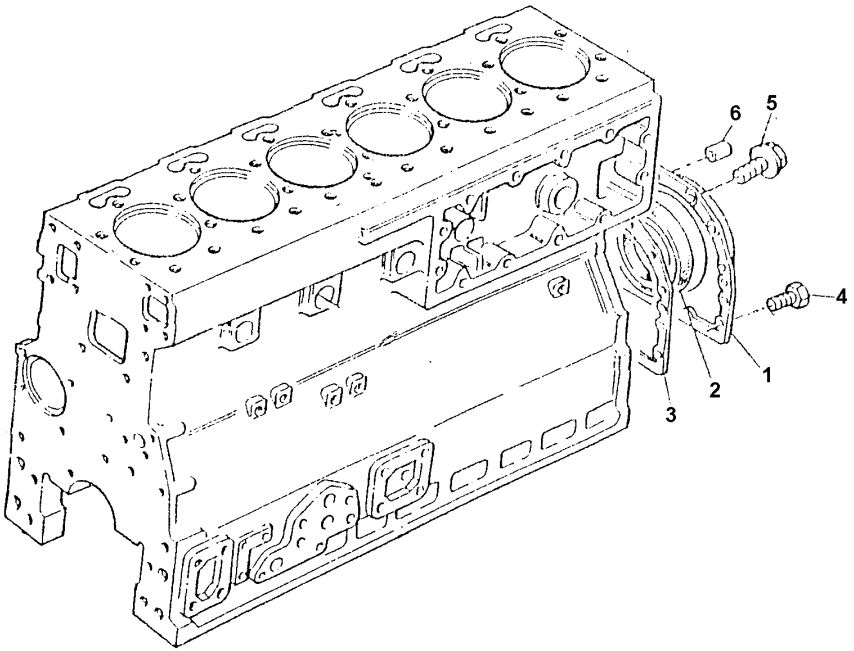

1	4142V066		**1**	CJ. RETENTOR	KIT, SEAL	RETENES JUEGO
2	70730050	1	**1**	RETENTOR	SEAL	RETEN
3	36817181		**1**	JUNTA	GASKET	EMPAQUETADURA.
4	3212V002		**2**	PARAFUSO	BOLT	PERNO
5	2314H003	M8x20	**12**	PARAFUSO	BOLT	PERNO
6	0350012		**2**	PINO	PIN	PASADOR

Termostato E Carcaça
Thermostato And Housing
Termostato Y Carter

10-110

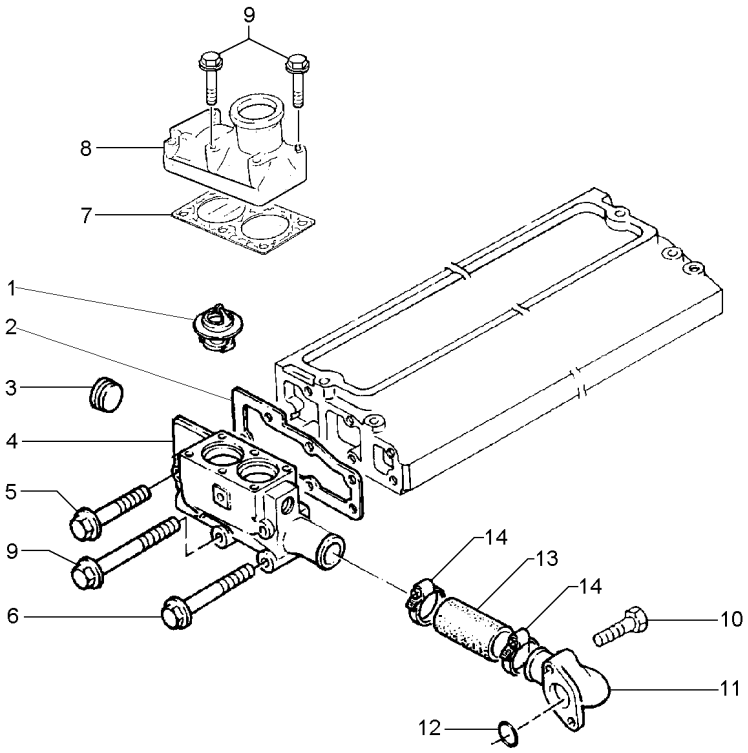

1	70998113		**2**	TERMOSTATO	THERMOSTAT	TERMOSTATO
2	3685F005		**1**	JUNTA	GASKET	EMPAQUETADURA.
3	70650119		**2**	BUJÃO	PLUG	TAPON
4	3771K083		**1**	CARCAÇA	HOUSING	ALOJAMIENTO
5	2314J012	M10x70	**2**	PARAFUSO	BOLT	PERNO
6	2314H008	M8x45	**2**	PARAFUSO	BOLT	PERNO
7	3684A004		**1**	JUNTA	GASKET	EMPAQUETADURA.
8	3771K101		**1**	CONEXÃO	CONNECTION	CONEXION
9	2314H010	M8x55	**8**	PARAFUSO	BOLT	PERNO
10	2314H004	M8x25	**2**	PARAFUSO	BOLT	PERNO
11	4133L012		**1**	CONEXÃO	CONNECTION	CONEXION
12	2415A076	11	**1**	ANEL "O"	O RING	JUNTA TORICA
13	33854114		**1**	CJ. MANGUEIRA	HOSE ASSY	CON.DE MANGUERA
14	70180156		**2**	BRAÇADEIRA	CLAMP	ABRAZADERA

Coletor De Admissão
Induction Manifold
Multiple De Admisión

10-115

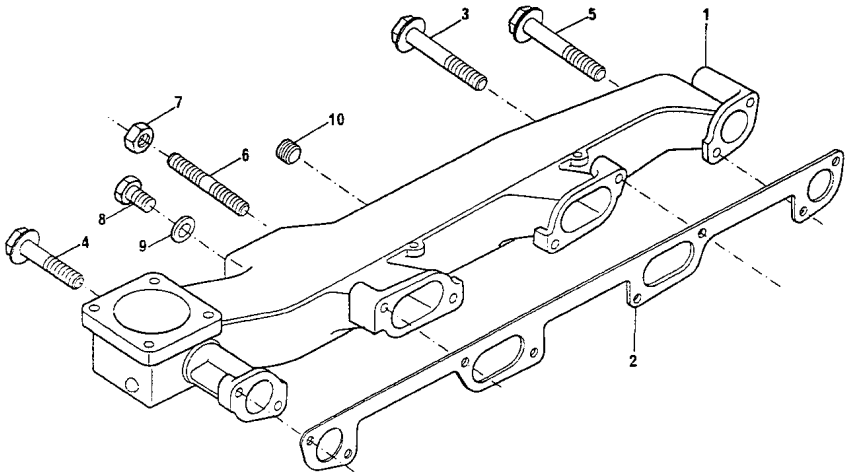

1	3777J122		**1**	COLETOR ADMISSÃO	INDUCT.MANIFOLD	COLECTOR ADMISI.
2	3688C028		**1**	JUNTA	GASKET	EMPAQUETADURA.
3	2314J046	M10X90	**1**	PARAFUSO	BOLT	PERNO
4	2314J038	M10X50	**2**	PARAFUSO	BOLT	PERNO
5	2314J034	M10X30	**3**	PARAFUSO	BOLT	PERNO
6	80650722		**1**	BUJÃO	PLUG	TAPON
7	70920065		**1**	ARRUELA	WASHER	ARANDELA
8	3254K009		**2**	PRISIONEIRO	STUD	ESPARRAGO
9	2318A604		**2**	PORCA	NUT	TUERCA
10	70650116		**1**	BUJÃO	PLUG	TAPON

Coletor De Escape
Exhaust Manifold
Colector Escape

10-120

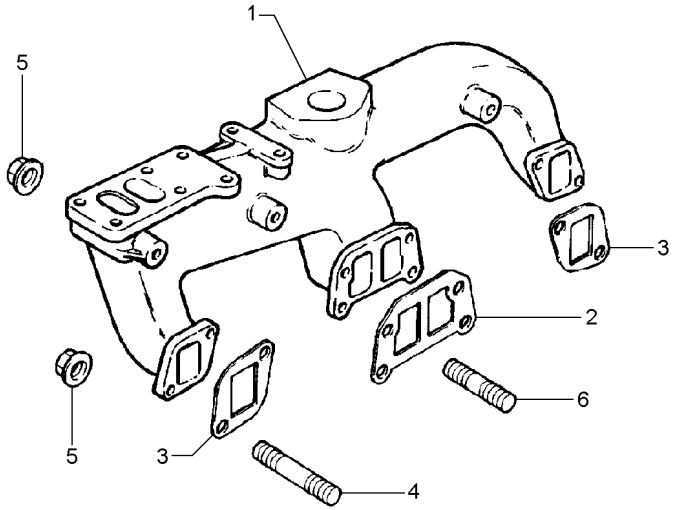

1	3778M021		**1**	COLETOR ESCAPE	EXHAUST MANIFOLD	COLECTOR ESCAPE
2	3688C017		**1**	JUNTA	GASKET	EMPAQUETADURA.
3	36862191		**2**	JUNTA	GASKET	EMPAQUETADURA.
4	2313M087	M10x75	**4**	PRISIONEIRO	STUD	ESPARRAGO
5	2318A634		**8**	PORCA	NUT	TUERCA
6	2313M083	M10x55	**4**	PRISIONEIRO	STUD	ESPARRAGO

Bomba Injetora De Combustível
Fuel Injection Pump
Bomba De Inyección De Combustible

10-125

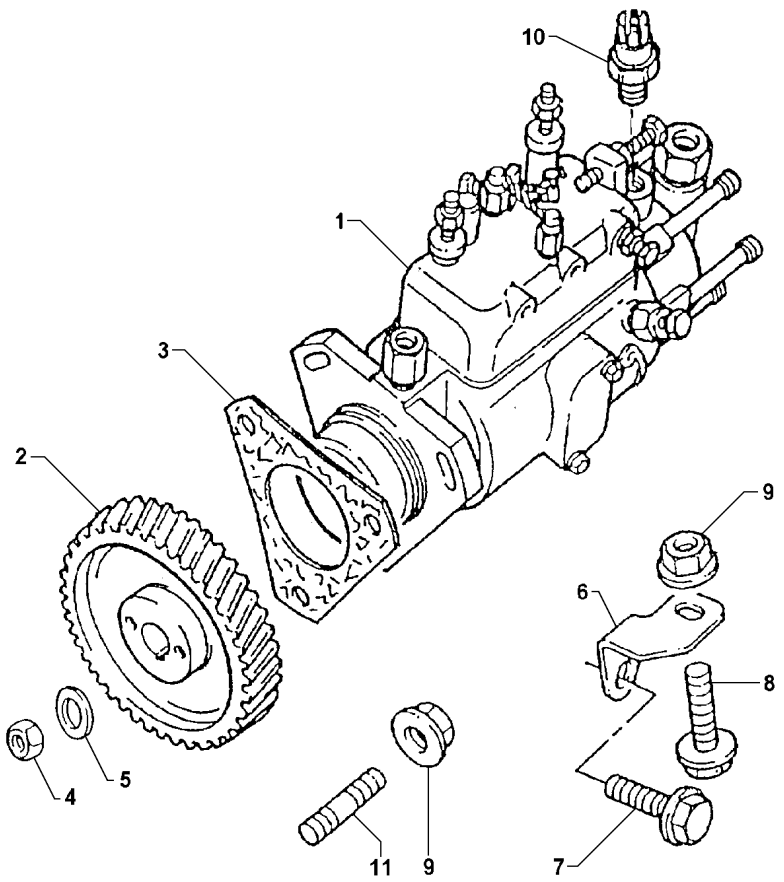

1	2643D615		**1**	BOMBA INJETORA	INJECTION PUMP	BOMBA INYECTORA
2	70410088		**1**	ENGRENAGEM	GEAR	ENGRANAJE
3	70490280		**1**	JUNTA	GASKET	EMPAQUETADURA.
4	2318A108		**1**	PORCA	NUT	TUERCA
5	K134AF01		**1**	ARRUELA	WASHER	ARANDELA
6	3645E008		**1**	SUPORTE	BRACKET	SOPORTE
7	2314J002	M10X20	**1**	PARAFUSO	BOLT	PERNO
8	2314H003	M8X20	**1**	PARAFUSO	BOLT	PERNO
9	2318A603		**4**	PORCA	NUT	TUERCA
10	28730179	1	**1**	SOLENÓIDE	SOLENOID	SOLENOIDE
11	2313M059		**3**	PRISIONEIRO	STUD	ESPARRAGO

Bomba Alimentadora De Combustível
Fuel Oil Lift Pump
Bomba De Alimentación De Combustible

10-130

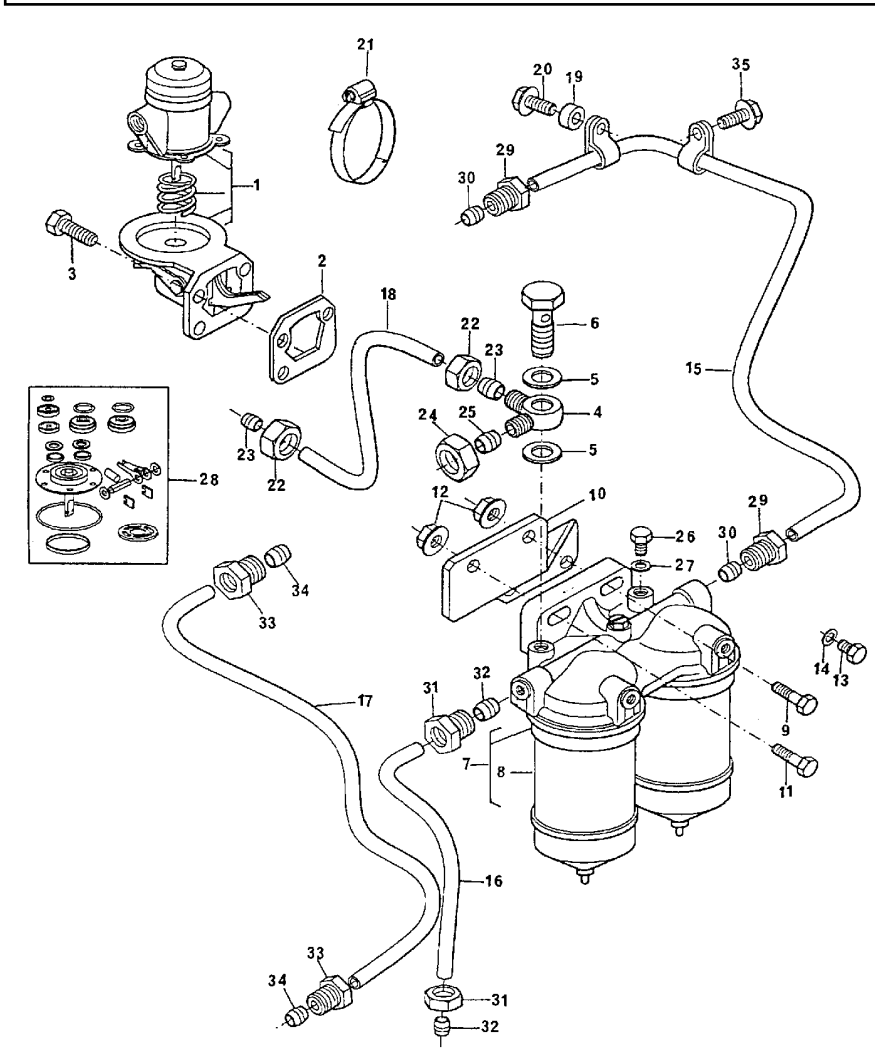

1	72096		**1**	BOMBA	PUMP	BOMBA
2	36856104		**1**	JUNTA	GASKET	EMPAQUETADURA.
3	2314H005	M8x30	**4**	PARAFUSO	BOLT	PERNO
4	31726592		**1**	CONEXÃO	CONNECTION	CONEXION
5	70920120		**2**	ARRUELA	WASHER	ARANDELA
6	0095344		**1**	PARAFUSO BANJO	BANJO BOLT	TORNILLO DIFER
7	72115		**1**	FILTRO	FILTER	FILTRO
8	1896287M91	7	**2**	ELEMENTO	ELEMENT	ELEMENTO
9	2314J002	M10x20	**2**	PARAFUSO	BOLT	PERNO
10	3818D013		**1**	SUPORTE	BRACKET	SOPORTE
11	2314J006	M10x40	**2**	PARAFUSO	BOLT	PERNO
12	2318A604		**2**	PORCA	NUT	TUERCA
13	32184226		**2**	BUJÃO	PLUG	TAPON
14	70920135		**2**	ARRUELA	WASHER	ARANDELA
15	4125T005		**1**	TUBO	PIPE	CANO
16	4122P009		**1**	TUBO	PIPE	CANO
17	4122T006		**1**	TUBO	PIPE	CANO
18	3425M006		**1**	TUBO	PIPE	CANO
19	33135413		**1**	ESPAÇADOR	SPACER	PIEZA DISTANCIA
20	2314H005	M8x30	**1**	PARAFUSO	BOLT	PERNO
21	2481D302		**2**	PRESILHA	STAPLE	GRAPA
22	33225412		**2**	PORCA	NUT	TUERCA
23	33811112		**2**	OLIVA	OLIVE	OLIVA
24	0576112		**1**	PORCA	NUT	TUERCA
25	0566003		**1**	OLIVA	OLIVE	OLIVA
26	0650204		**1**	BUJÃO	PLUG	TAPON
27	70920133		**1**	ARRUELA	WASHER	ARANDELA
28	26410149	1	**1**	JG. REPARO	KIT, REPAIR	JUEGO REPARACION
29	33532129	15	**2**	PORCA	NUT	TUERCA
30	33811114	15	**2**	OLIVA	OLIVE	OLIVA
31	33532129	16	**2**	PORCA	NUT	TUERCA
32	33811114	16	**2**	OLIVA	OLIVE	OLIVA
33	33532129	17	**2**	PORCA	NUT	TUERCA
34	33811114	17	**2**	OLIVA	OLIVE	OLIVA
35	2314H003		**1**	PARAFUSO	BOLT	PERNO

Equipamento De Injeção De Combustível
Fuel Injection Equipment
Equipo De Inyeccion

10-135

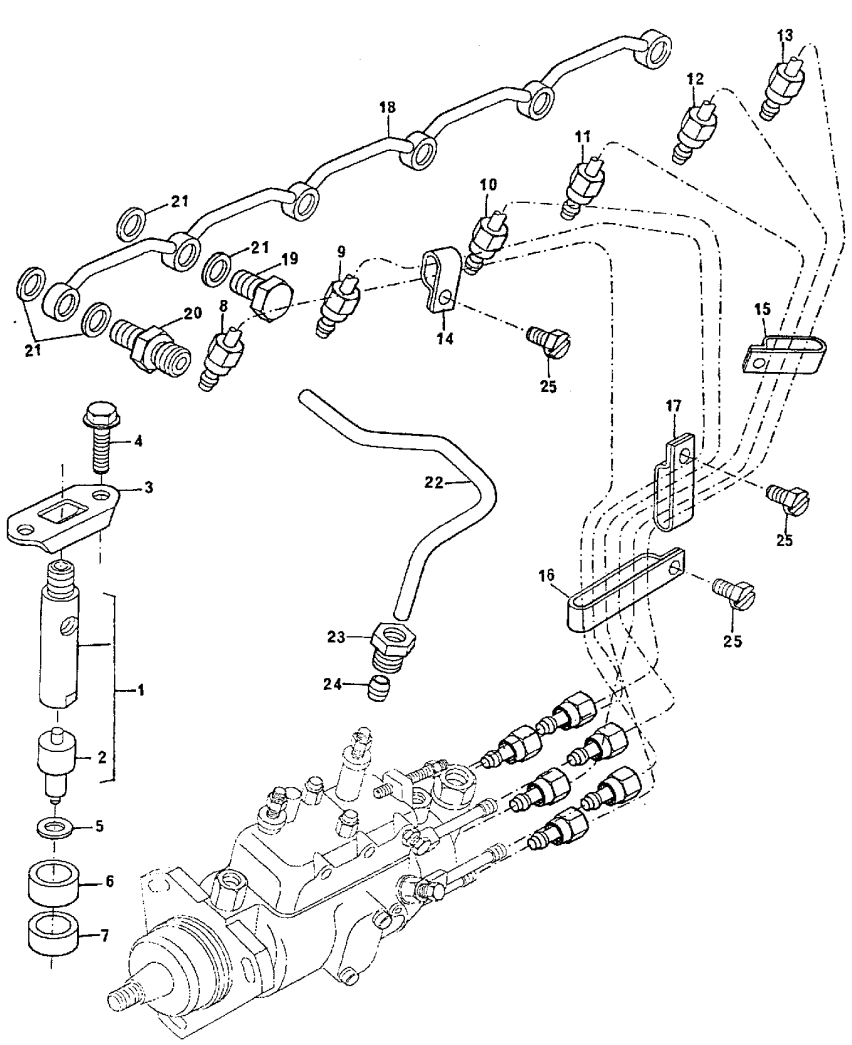

1	2645A031		**6**	INJETOR	ATOMISER	ATOMIZADOR
2	2645A616	1	**6**	BICO INJETOR	NOZZLE	TOBERA
3	3662K002		**6**	PRESILHA	STAPLE	GRAPA
4	2314H006	M8x35	**12**	PARAFUSO	BOLT	PERNO
5	70920081		**6**	ARRUELA	WASHER	ARANDELA
6	33813129		**6**	ESPAÇADOR	SPACER	PIEZA DISTANCIA
7	33813131		**6**	VEDADOR	SEAL	RETEN
8	3522N021	Nº 1	**1**	TUBO INJETOR	INJECTION PIPE	TUBO D INYECCION
9	3522N022	Nº 2	**1**	TUBO INJETOR	INJECTION PIPE	TUBO D INYECCION
10	3522N023	Nº 3	**1**	TUBO INJETOR	INJECTION PIPE	TUBO D INYECCION
11	3522N024	Nº 4	**1**	TUBO INJETOR	INJECTION PIPE	TUBO D INYECCION
12	3522N025	Nº 5	**1**	TUBO INJETOR	INJECTION PIPE	TUBO D INYECCION
13	3522N026	Nº 6	**1**	TUBO INJETOR	INJECTION PIPE	TUBO D INYECCION
14	2646E006		**1**	PRESILHA	STAPLE	GRAPA
15	2646E007		**1**	PRESILHA	STAPLE	GRAPA
16	2646E009		**1**	PRESILHA	STAPLE	GRAPA
17	2646E010		**1**	PRESILHA	STAPLE	GRAPA
18	3558X021		**1**	TUBO	PIPE	CANO
19	0095315		**4**	PARAFUSO BANJO	BANJO BOLT	TORNILLO DIFER
20	0201526		**2**	CONEXÃO	CONNECTION	CONEXION
21	70920083		**12**	ARRUELA	WASHER	ARANDELA
22	4121C021		**1**	TUBO	PIPE	CANO
23	33225412		**2**	PORCA	NUT	TUERCA
24	33811112		**2**	OLIVA	OLIVE	OLIVA
25	2314C035		**4**	PARAFUSO	BOLT	PERNO

Bomba D'Água
Water Pump
Bomba De Agua

10-140

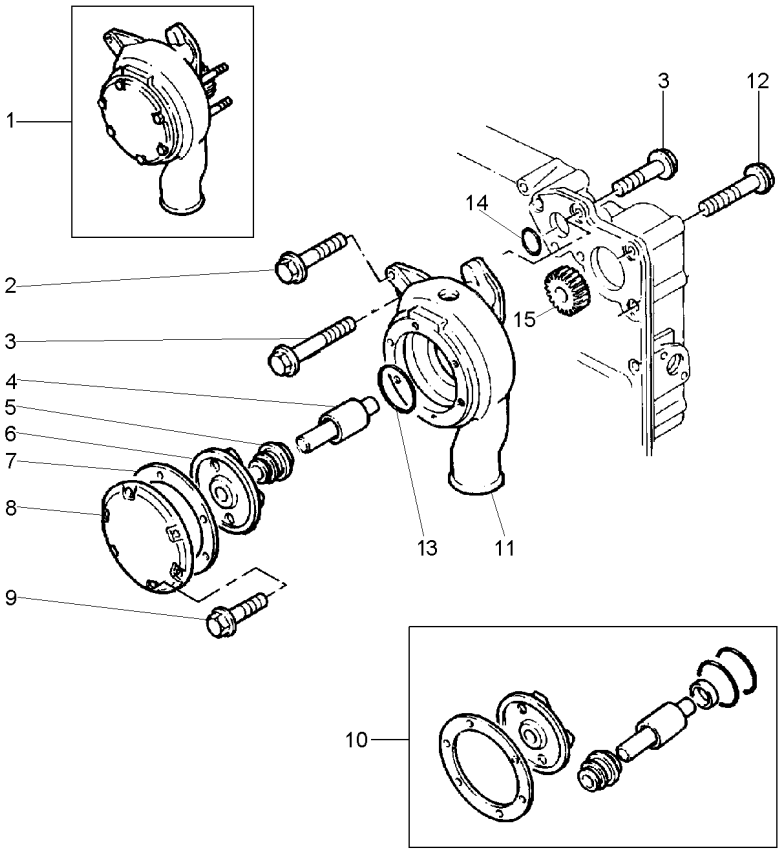

1	4131E021		**1**	BOMBA D'ÁGUA	WATER PUMP	BOMBA DE AGUA
2	2314H015	M8x80	**1**	PARAFUSO	BOLT	PERNO
3	2314H006	M8x35	**2**	PARAFUSO	BOLT	PERNO
4		1	**1**	EIXO	SHAFT	ARBOL
5		1	**1**	VEDADOR	SEAL	RETEN
6		1	**1**	ROTOR	ROTOR	ROTOR
7		1	**1**	JUNTA	GASKET	EMPAQUETADURA.
8		1	**1**	TAMPA	COVER	CUBIERTA
9		1	**6**	PARAFUSO	BOLT	PERNO
10	U7LW0151	1	**1**	JG. REPARO	KIT, REPAIR	JUEGO REPARACION
11		1	**1**	CORPO	BODY	CUERPO
12	2314N043	M8x70	**3**	PARAFUSO	BOLT	PERNO
13	2415B155	1	**1**	ANEL "O"	O RING	JUNTA TORICA
14	2415H494	1	**1**	ANEL	RING	ARO
15		1	**1**	ENGRENAGEM	GEAR	ENGRANAJE

Respiro Do Motor
Engine Breather
Respiradero Del Motor

10-145

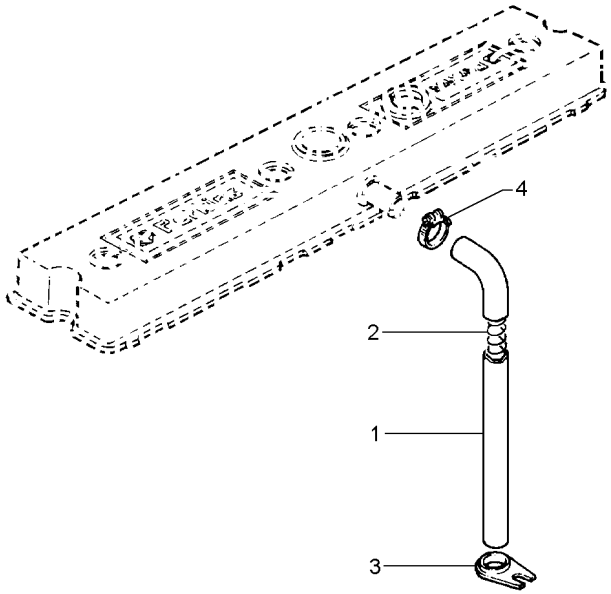

1	33872519	**1** MANGUEIRA	HOSE	FLEXIBLE
2	31754119	**1** MOLA	SPRING	RESORTE
3	36241123	**1** SUPORTE	BRACKET	SOPORTE
4	70180154	**1** BRAÇADEIRA	CLAMP	ABRAZADERA

Instalação Do Turbo
Turbocharger Installation
Instalación Del Turbo

10-150

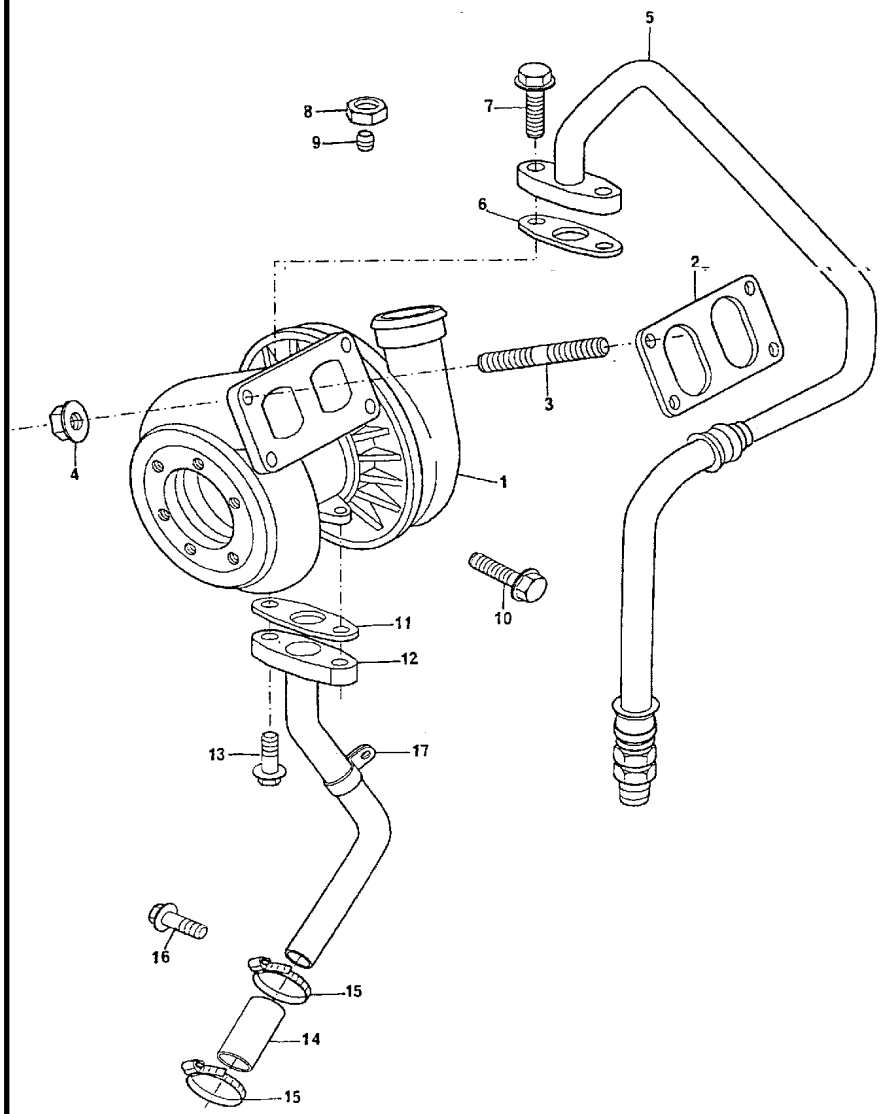

1	70998160		**1**	TURBO	TURBOCHARGER	TURBOALIMENTACIO
2	3688A006		**1**	JUNTA	GASKET	EMPAQUETADURA.
3	3211P007		**4**	PRISIONEIRO	STUD	ESPARRAGO
4	2318A634		**4**	PORCA	NUT	TUERCA
5	4126X105		**1**	TUBO	PIPE	CANO
6	36832138		**1**	JUNTA	GASKET	EMPAQUETADURA.
7	2314H004	M8X25	**2**	PARAFUSO	BOLT	PERNO
8	0576116		**1**	PORCA	NUT	TUERCA
9	0566007		**1**	OLIVA	OLIVE	OLIVA
10	2314J001	M10X16	**1**	PARAFUSO	BOLT	PERNO
11	3683D006		**1**	JUNTA	GASKET	EMPAQUETADURA.
12	4126X048		**1**	TUBO	PIPE	CANO
13	2314H003	M8X20	**2**	PARAFUSO	BOLT	PERNO
14	33853123		**1**	MANGUEIRA	HOSE	FLEXIBLE
15	70180154		**2**	BRAÇADEIRA	CLAMP	ABRAZADERA
16	2314H002	M8X16	**1**	PARAFUSO	BOLT	PERNO
17	36567444	12	**1**	PRESILHA	STAPLE	GRAPA

Motor
Engine
Motor

10-155

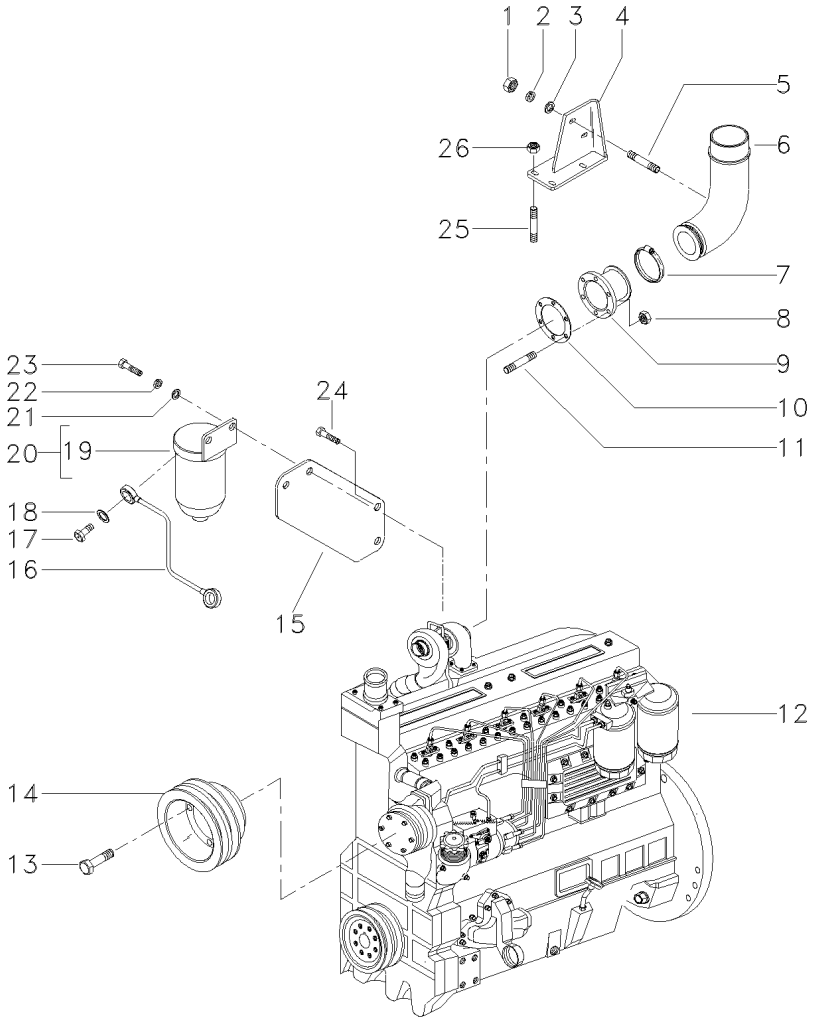

1	375718X1	**2**	PORCA	NUT	TUERCA
2	353434X1	**2**	ARRUELA	WASHER	ARANDELA
3	353756X1	**2**	ARRUELA	WASHER	ARANDELA
4	048676S1	**1**	SUPORTE	BRACKET	SOPORTE
5	048698P1	**2**	PRISIONEIRO	STUD	ESPARRAGO
6	048757P1	**1**	COTOVELO	ELBOW	CODO
7	048702T1	**1**	BRAÇADEIRA	CLAMP	ABRAZADERA
8	052725G1	**6**	PORCA	NUT	TUERCA
9	048390P1	**1**	FLANGE	FLANGE	PLETINA
10	038655P1	**1**	JUNTA	GASKET	EMPAQUETADURA.
11	048697P1	**6**	PRISIONEIRO	STUD	ESPARRAGO
12	047513T1	**1**	MOTOR	ENGINE	MOTOR
13	3009199X1	**4**	PARAFUSO	BOLT	PERNO
14	049503P1	**1**	POLIA	PULLEY	POLEA
15	048679P1	**1**	SUPORTE	BRACKET	SOPORTE
16	048700S1	**1**	TUBO	PIPE	CANO
17	1481691M1	**2**	PARAFUSO	BOLT	PERNO
18	1480517M1	**4**	ARRUELA	WASHER	ARANDELA
19	048846R1	**1**	ELEMENTO	ELEMENT	ELEMENTO
20	048704T1	**1**	FILTRO	FILTER	FILTRO
21	353434X1	**2**	ARRUELA	WASHER	ARANDELA
22	353756X1	**2**	ARRUELA	WASHER	ARANDELA
23	353540X1	**2**	PARAFUSO	BOLT	PERNO
24	3009194X1	**2**	PARAFUSO	BOLT	PERNO
25	048699P1	**4**	PRISIONEIRO	STUD	ESPARRAGO
26	3019125X1	**4**	PORCA	NUT	TUERCA

Itens De Instalação
Fitting Items
Piezas De Instalación

10-160

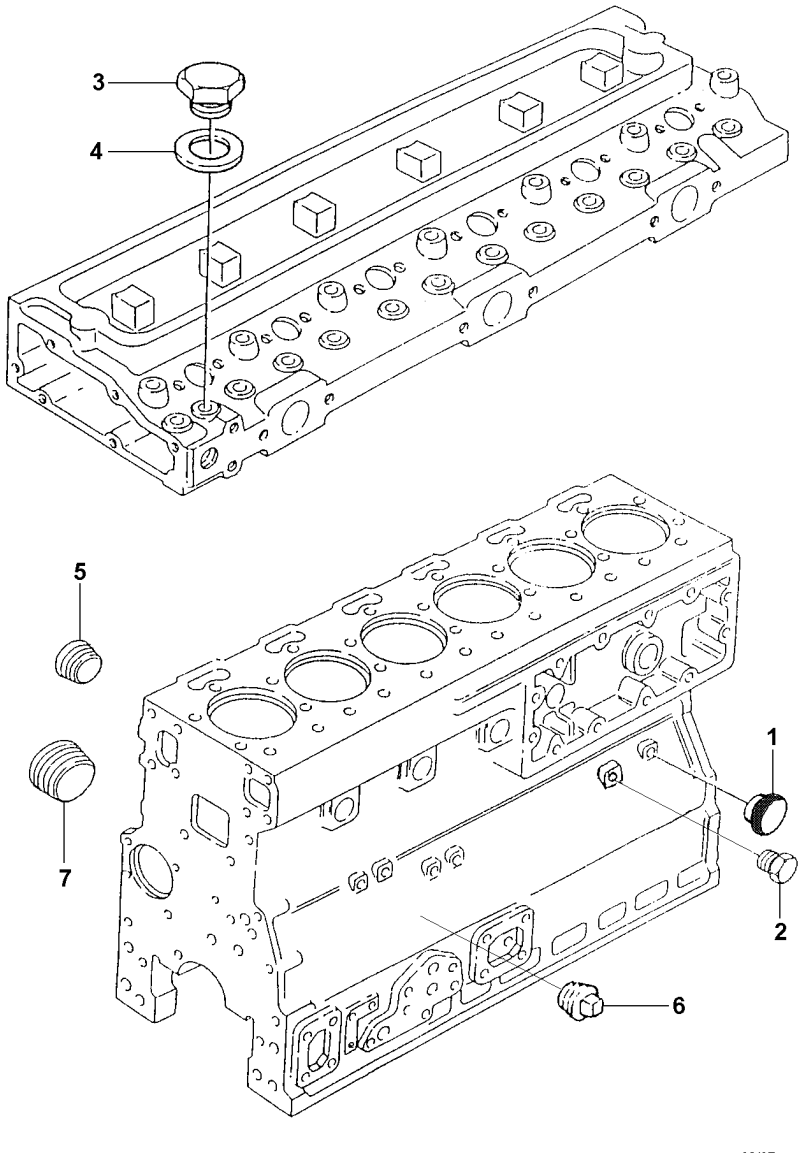

1	70470066	**1** BUJÃO	PLUG	TAPON
2	70650109	**2** BUJÃO	PLUG	TAPON
3	70650138	**1** BUJÃO	PLUG	TAPON
4	70920128	**1** ARRUELA	WASHER	ARANDELA
5	3211P001	**4** BUJÃO	PLUG	TAPON
6	70650118	**1** BUJÃO	PLUG	TAPON
7	70650119	**1** BUJÃO	PLUG	TAPON

Carcaça Do Volante
Flwheel Housing
Cárter Del Volante

10-165

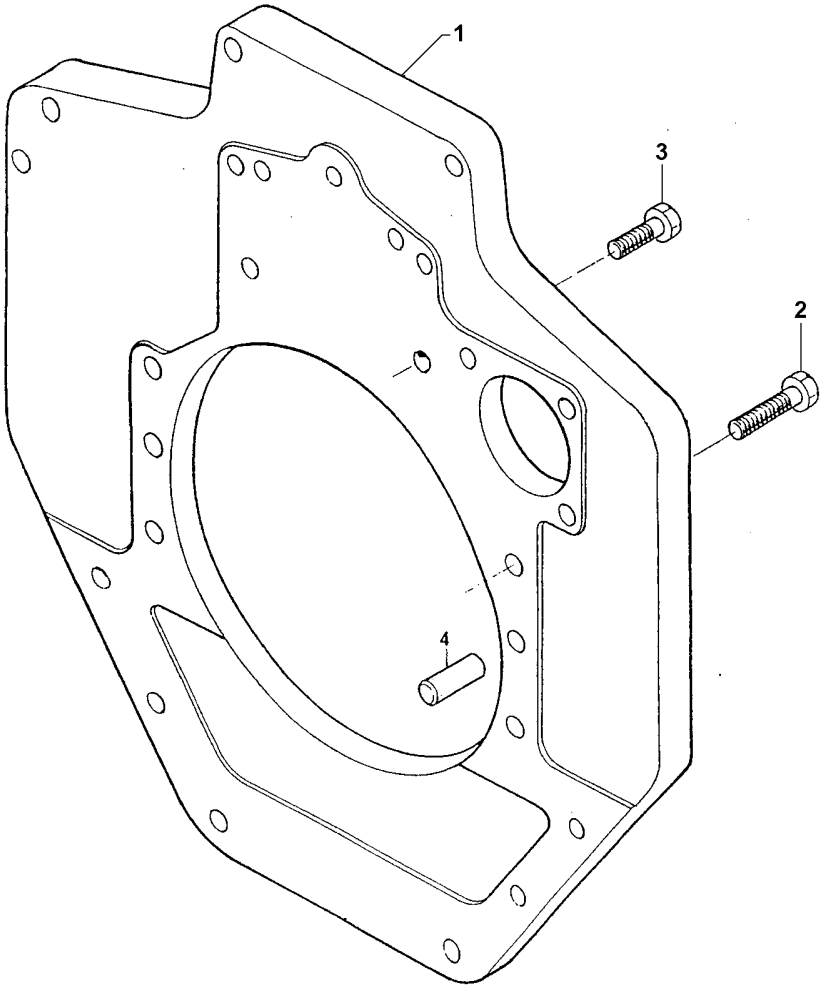

1	70940130		**1** PLACA	PLATE	PLATO
2	2314J004	M10x30	**6** PARAFUSO	BOLT	PERNO
3	70740344	M12x40	**2** PARAFUSO	BOLT	PERNO
4	0350025		**2** PINO	PIN	PASADOR

Fixação Motor - Transmissão
Fixation Engine - Transmission
Fixation Motor - Transmisión

10-170

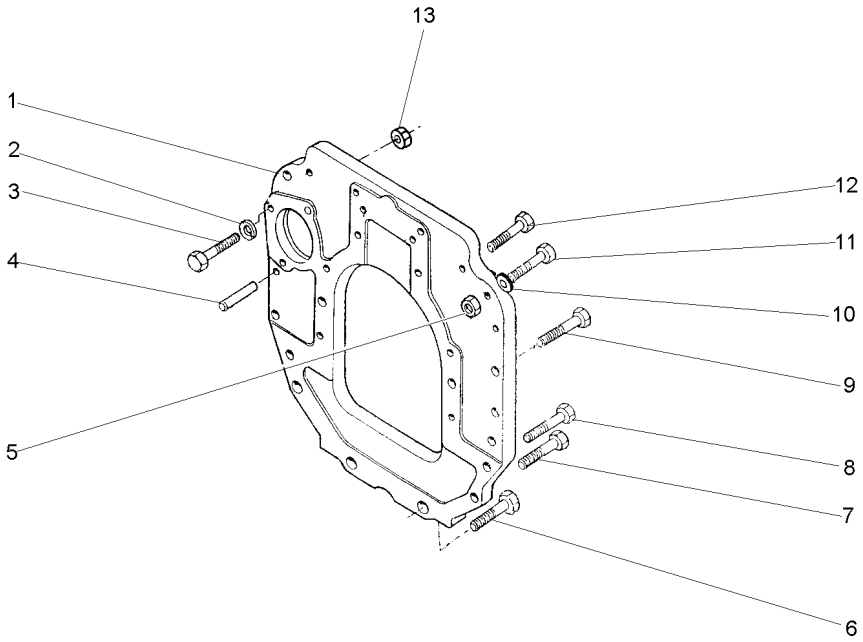

1	048705P1	**1** PLACA	PLATE	PLATO
2	353434X1	**1** ARRUELA	WASHER	ARANDELA
3	354511X1	**1** PARAFUSO	BOLT	PERNO
4	191314M1	**2** PINO	PIN	PASADOR
5	338600X1	**1** PORCA	NUT	TUERCA
6	021089P1	**2** PARAFUSO	BOLT	PERNO
7	021079P1	**2** PARAFUSO	BOLT	PERNO
8	377583X1	**2** PARAFUSO	BOLT	PERNO
9	377825X1	**5** PARAFUSO	BOLT	PERNO
10	353432X1	**1** ARRUELA	WASHER	ARANDELA
11	338598X1	**1** PARAFUSO	BOLT	PERNO
12	353711X1	**4** PARAFUSO	BOLT	PERNO
13	353431X1	**1** PORCA	NUT	TUERCA

Fixação Motor - Transmissão
Fixation Engine - Transmission
Fixation Motor - Transmisión

10-175

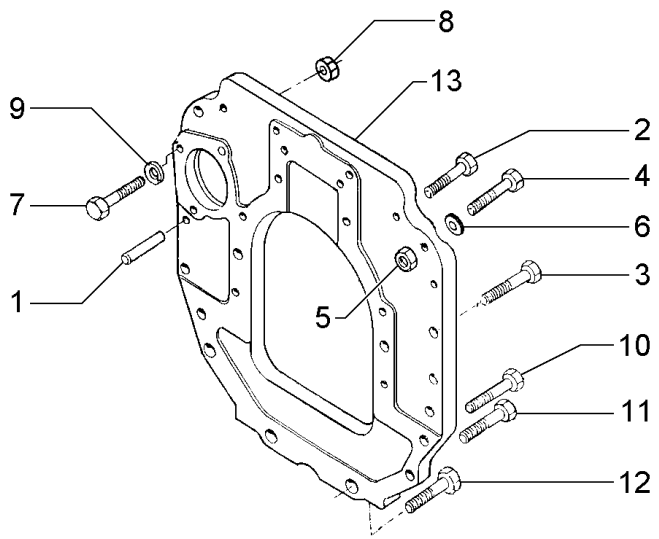

1	191314M1	**2**	PINO	PIN	PASADOR
2	377184X1	**4**	PARAFUSO	BOLT	PERNO
3	377825X1	**5**	PARAFUSO	BOLT	PERNO
4	338598X1	**1**	PARAFUSO	BOLT	PERNO
5	338600X1	**1**	PORCA	NUT	TUERCA
6	353432X1	**1**	ARRUELA	WASHER	ARANDELA
7	354511X1	**1**	PARAFUSO	BOLT	PERNO
8	353431X1	**1**	PORCA	NUT	TUERCA
9	353434X1	**1**	ARRUELA	WASHER	ARANDELA
10	377583X1	**2**	PARAFUSO	BOLT	PERNO
11	021079P1	**2**	PARAFUSO	BOLT	PERNO
12	021089P1	**2**	PARAFUSO	BOLT	PERNO
13	048705P1	**1**	PLACA	PLATE	PLATO

Volante
Flywheel
Volante

10-180

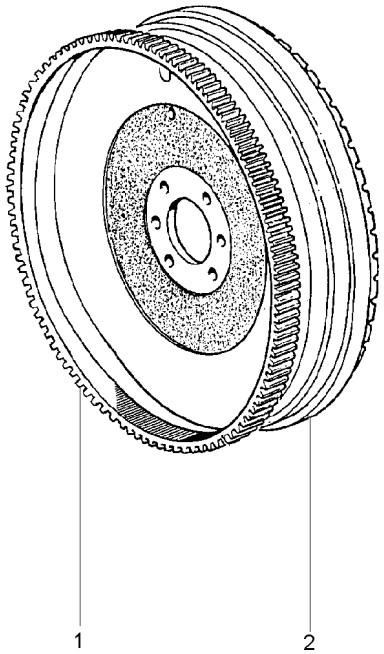

1	3408369M1	**1** CREMALHEIRA	STARTER RING	ARO DE ARRANQUE
2	033541P1	**1** VOLANTE MOTOR	FLYWHEEL	VOLANTE MOTOR

Volante
Flywheel
Volante

10-185

13" - Split Torque
13" - Split Torque
13" - Split Torque

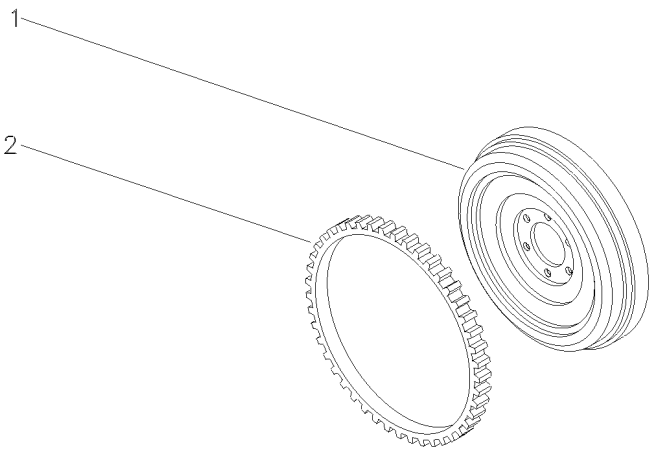

1	022159P1	**1** VOLANTE MOTOR	FLYWHEEL	VOLANTE MOTOR
2	3408369M1	**1** CREMALHEIRA	STARTER RING	ARO DE ARRANQUE

Ventilador
Fan
Ventilador

10-190

Motor Turbo
Turbo Engine
Motor Turbo

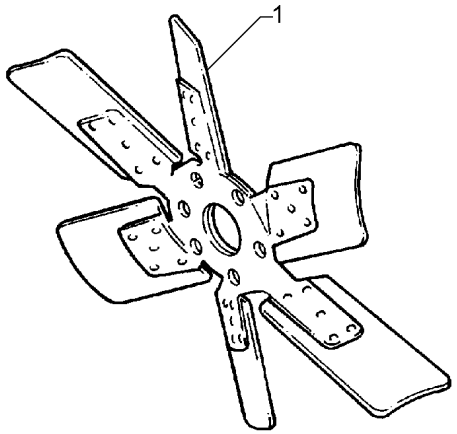

1	020068T1	**1** HÉLICE	FAN	VENTILADOR

Ventilador
Fan
Ventilador

10-195

Motor Aspirado
Aspirated Engine
Motor Aspiracion

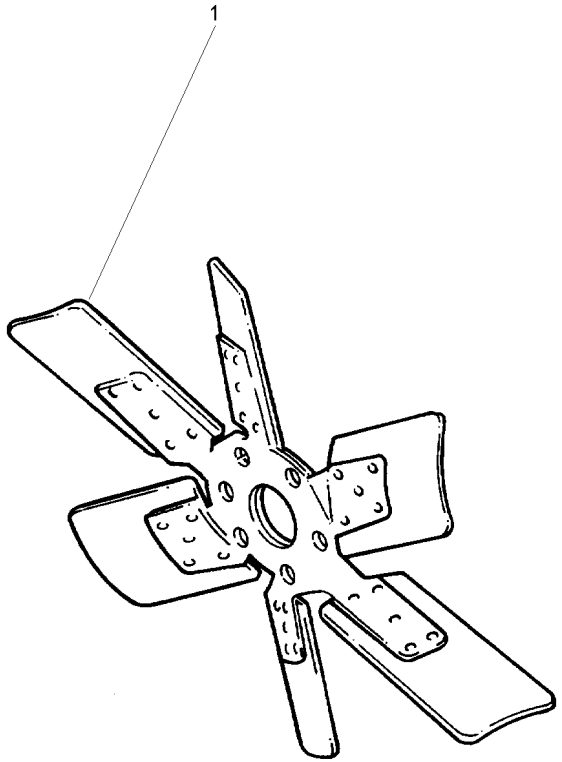

1	739800M1	**1** HÉLICE	FAN	VENTILADOR

Tampa Do Cabeçote
Cylinder Head Cover
Tapa De Válvulas

Traseiro
Rear
Trasero

10-200

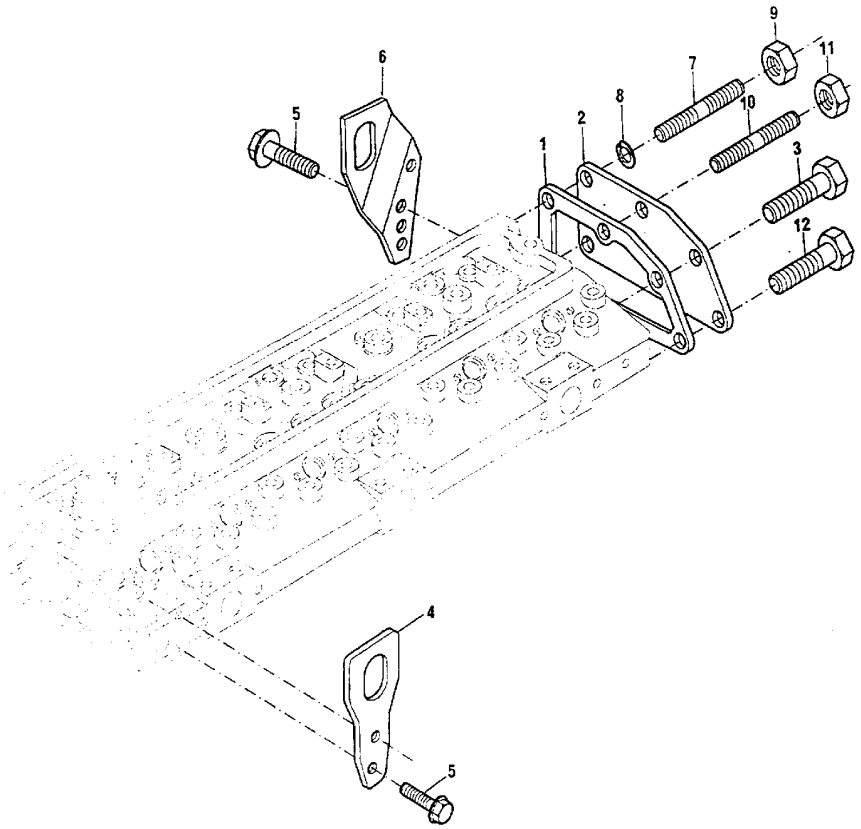

1	3685R005		**1** JUNTA	GASKET	EMPAQUETADURA.
2	3623K007		**1** TAMPA	COVER	CUBIERTA
3	2314H002	M8x16	**1** PARAFUSO	BOLT	PERNO
4	3621X007		**1** ALÇA	STRAP	FAJA
5	2314J003	M10x25	**4** PARAFUSO	BOLT	PERNO
6	3654W003		**1** ALÇA	STRAP	FAJA
7	2314H243		**2** PRISIONEIRO	STUD	ESPARRAGO
8	0920053		**2** ARRUELA	WASHER	ARANDELA
9	2318A603		**4** PORCA	NUT	TUERCA
10	2313C078		**2** PRISIONEIRO	STUD	ESPARRAGO
11	2318A604		**4** PORCA	NUT	TUERCA
12	2314J004	M10x30	**2** PARAFUSO	BOLT	PERNO

Tomada Para Manometro De Óleo
Oil Pressure Gauge Fiting
Toma Para Manometro De Aceite

10-205

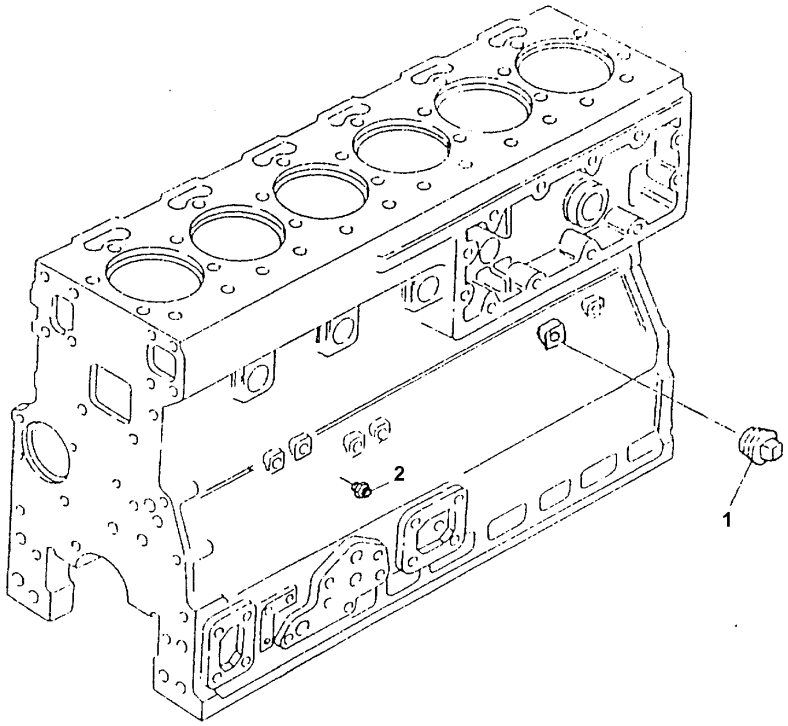

1	0650594	**2** BUJÃO	PLUG	TAPON
2	70200655	**1** CONEXÃO	CONNECTION	CONEXION

Tampa Da Tomada De Potência
Power Take Off Cover
Tapa De La Toma De Potencia

10-210

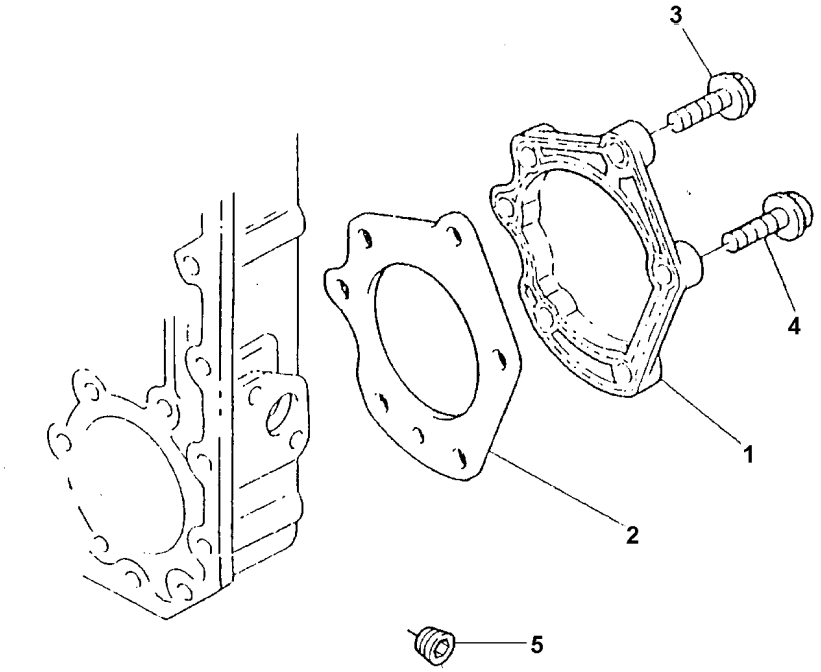

1	3753V018		**1**	PLACA	PLATE	PLATO
2	3687H005		**1**	JUNTA	GASKET	EMPAQUETADURA.
3	2314H032		**5**	PARAFUSO	BOLT	PERNO
4	2314J002	M10x20	**1**	PARAFUSO	BOLT	PERNO
5	70650119		**1**	BUJÃO	PLUG	TAPON

Sistema De Escape
Exhaust System
Sistema De Escape

10-220

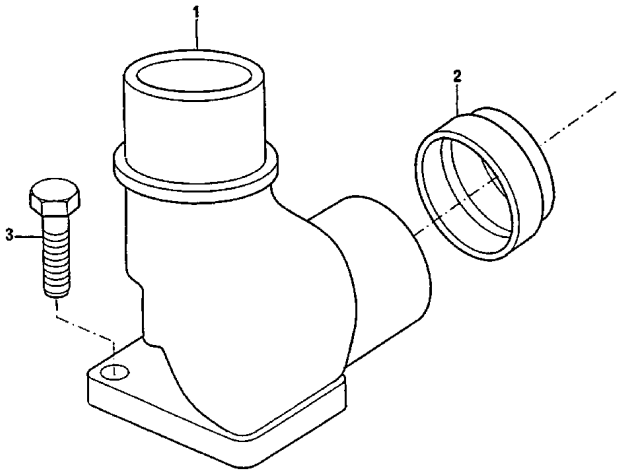

1	37731881		**1** ADAPTADOR	ADAPTOR	ADAPTADOR
2	33422631		**1** ADAPTADOR	ADAPTOR	ADAPTADOR
3	2314J002	M10x20	**4** PARAFUSO	BOLT	PERNO

Jogo De Juntas Do Bloco
Cylinder Block Gasket Set
Juego De Juntas Del Bloque

10-225

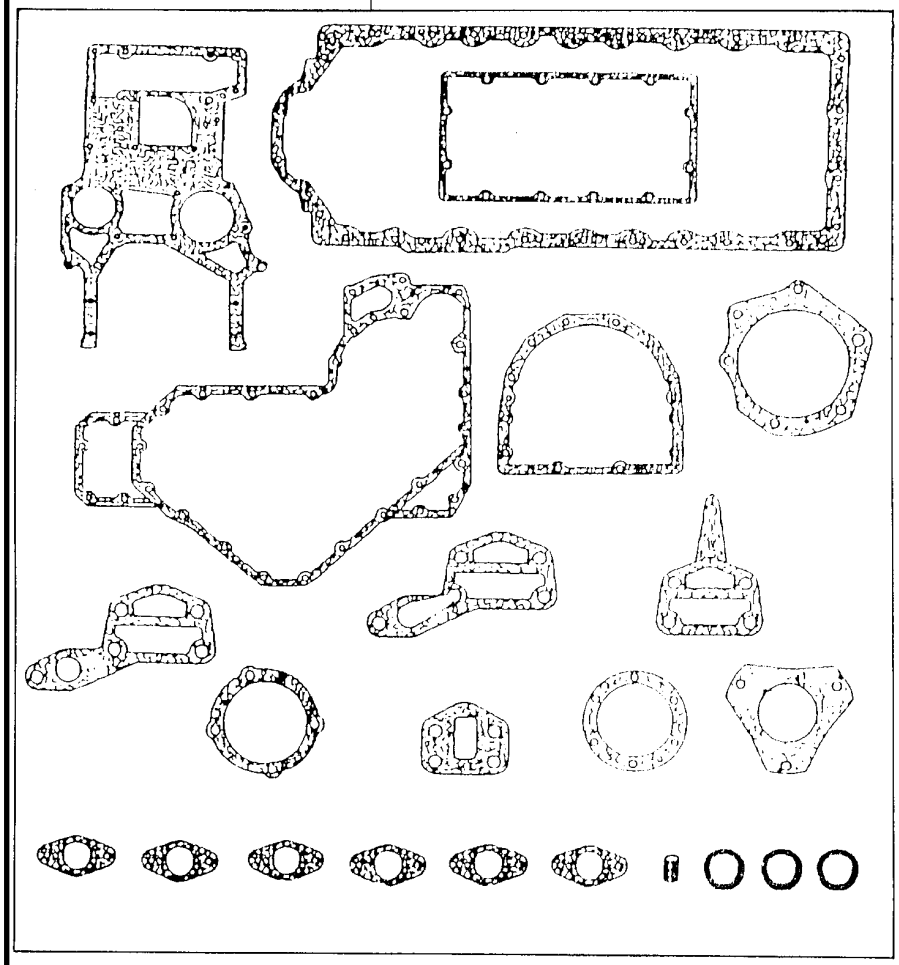

1	S1008	**1** JOGO DE JUNTAS	KIT, JOINT	JUEGO JUNTAS

Jogo De Juntas Do Cabeçote
Cylinder Head Gasket Set
Juego De Juntas De La Culata

10-230

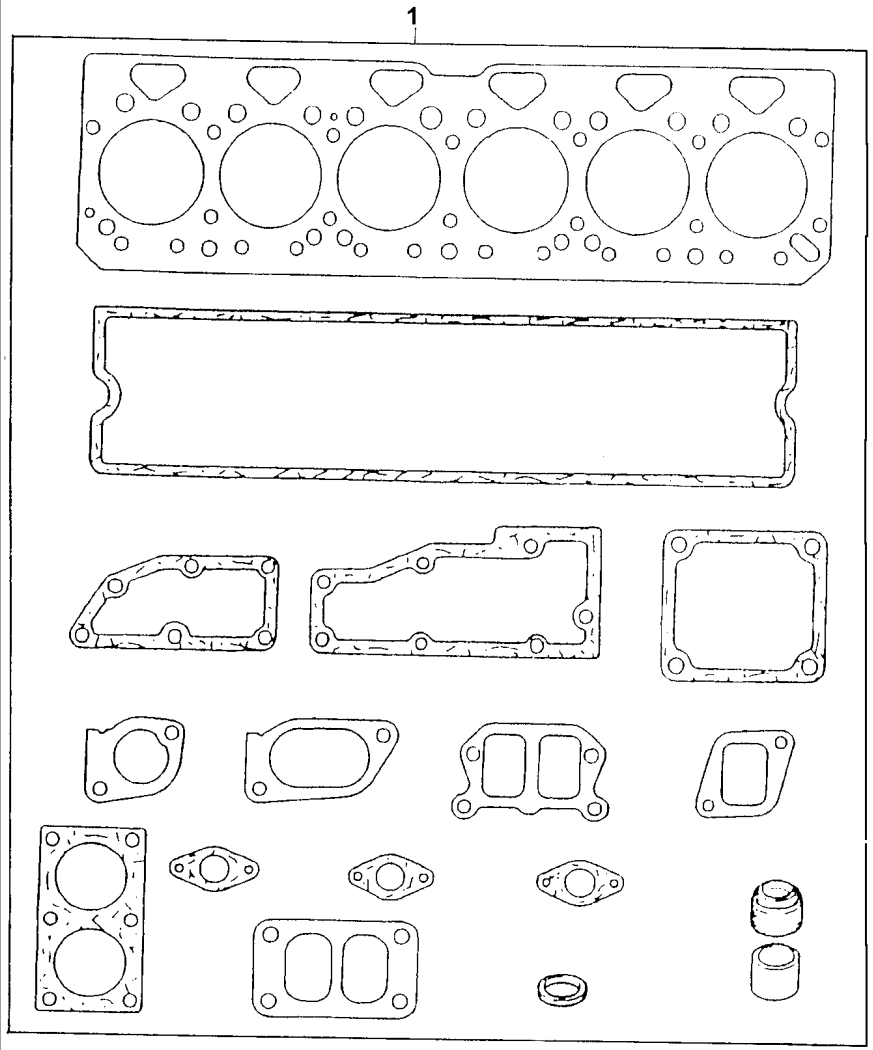

1	S1006	**1** JOGO DE JUNTAS	KIT, JOINT	JUEGO JUNTAS

Escapamento Exhaust Escape	Com Ejetor De Poeira With Nozzle Dust Con Tobera Polvo	10-235	

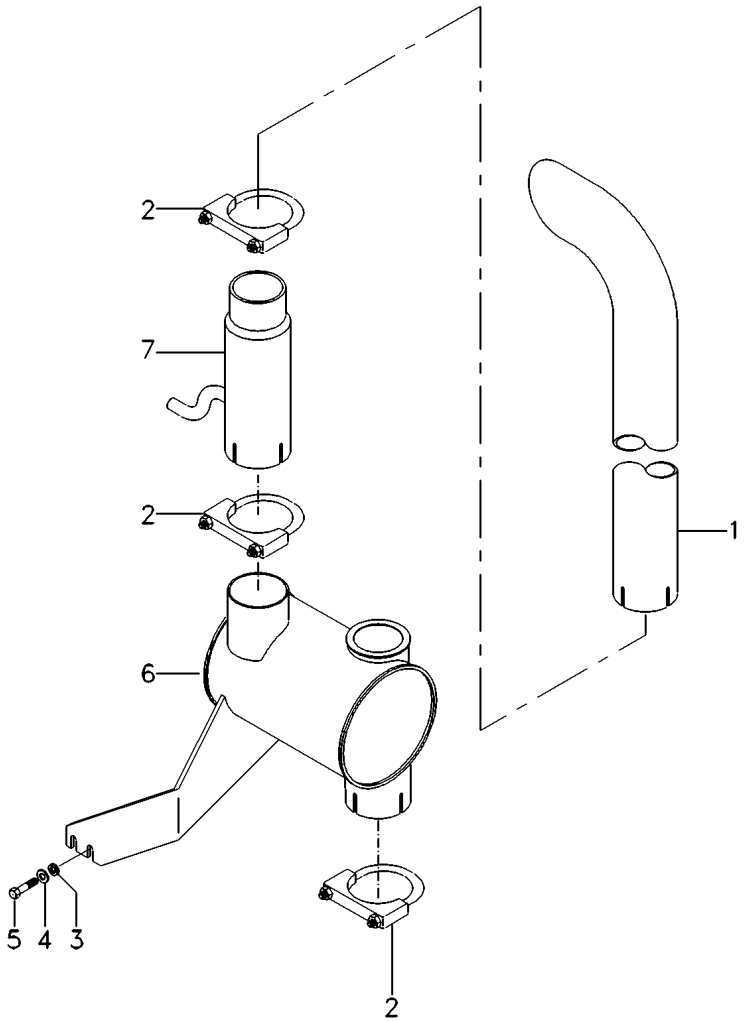

1	020307P1	**1** TUBO	PIPE	CANO
2	3146918M91	**3** BRAÇADEIRA	CLAMP	ABRAZADERA
3	339376X1	**2** ARRUELA	WASHER	ARANDELA
4	390734X1	**2** ARRUELA	WASHER	ARANDELA
5	339451X1	**2** PARAFUSO	BOLT	PERNO
6	050401T2	**1** SILENCIADOR	MUFFLER	APAGA-RUIDOS
7	6208575M1	**1** EJETOR	JET	SURTIDOR

Braçadeira
Clamp
Abrazadera

10-240

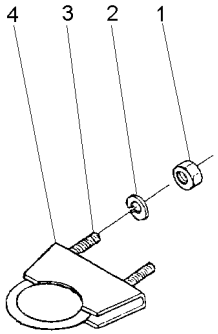

1	355566X1	**2**	PORCA	NUT	TUERCA
2	353434X1	**2**	ARRUELA	WASHER	ARANDELA
3	3146919M1	**1**	PARAFUSO "U"	U BOLT	BRIDA EN U
4	3146920M1	**1**	BRAÇADEIRA	CLAMP	ABRAZADERA

Filtro De Ar
Air Cleaner
Filtro De Aire

10-245

Escapamento Vertical
Vertical Exhaust
Descarga Vertical

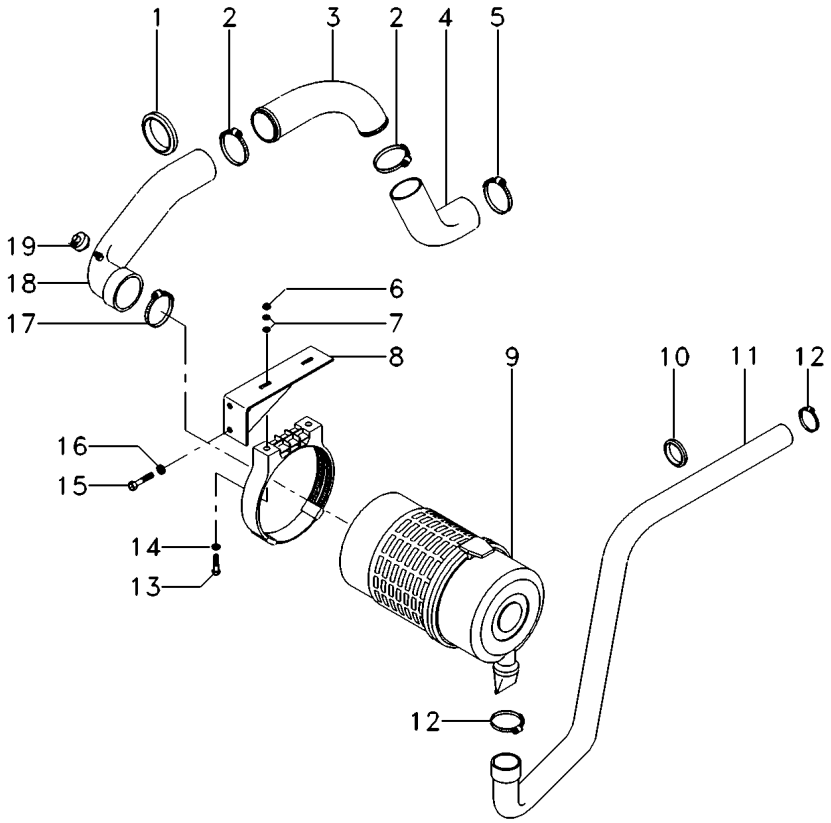

1	020079P1		**1**	GUARNIÇÃO	FOAM	ESPUMA
2	020083P1		**2**	BRAÇADEIRA	CLAMP	ABRAZADERA
3	020072P1		**1**	TUBO	PIPE	CANO
4	020082T1		**1**	MANGUEIRA	HOSE	FLEXIBLE
5	020070T1		**1**	BRAÇADEIRA	CLAMP	ABRAZADERA
6	339169X1		**2**	PORCA	NUT	TUERCA
7	391039X1		**4**	ARRUELA	WASHER	ARANDELA
8	6205475M91		**1**	SUPORTE	BRACKET	SOPORTE
9	054993T1	10-260 No	**1**	CJ. FILTRO	KIT, FILTER	JUEGO FILTRO
10	020078P1		**1**	GUARNIÇÃO	FOAM	ESPUMA
11	054304T1		**1**	MANGUEIRA	HOSE	FLEXIBLE
12	490802M1		**2**	BRAÇADEIRA	CLAMP	ABRAZADERA
13	339287X1		**2**	PARAFUSO	BOLT	PERNO
14	339374X1		**2**	ARRUELA	WASHER	ARANDELA
15	353691X1		**2**	PARAFUSO	BOLT	PERNO
16	353434X1		**2**	ARRUELA	WASHER	ARANDELA
17	023475T1		**1**	BRAÇADEIRA	CLAMP	ABRAZADERA
18	6205497M91		**1**	MANGUEIRA	HOSE	FLEXIBLE
19	1440993X1		**1**	ANEL	RING	ARO
19	3587008M91		**1**	INTERRUPTOR	SWITCH	INTERRUPTOR

Filtro De Ar Air Cleaner Filtro De Aire	Com Ejetor De Poeira With Nozzle Dust Con Tobera Polvo	10-250	Escapamento Vertical Vertical Exhaust Descarga Vertical

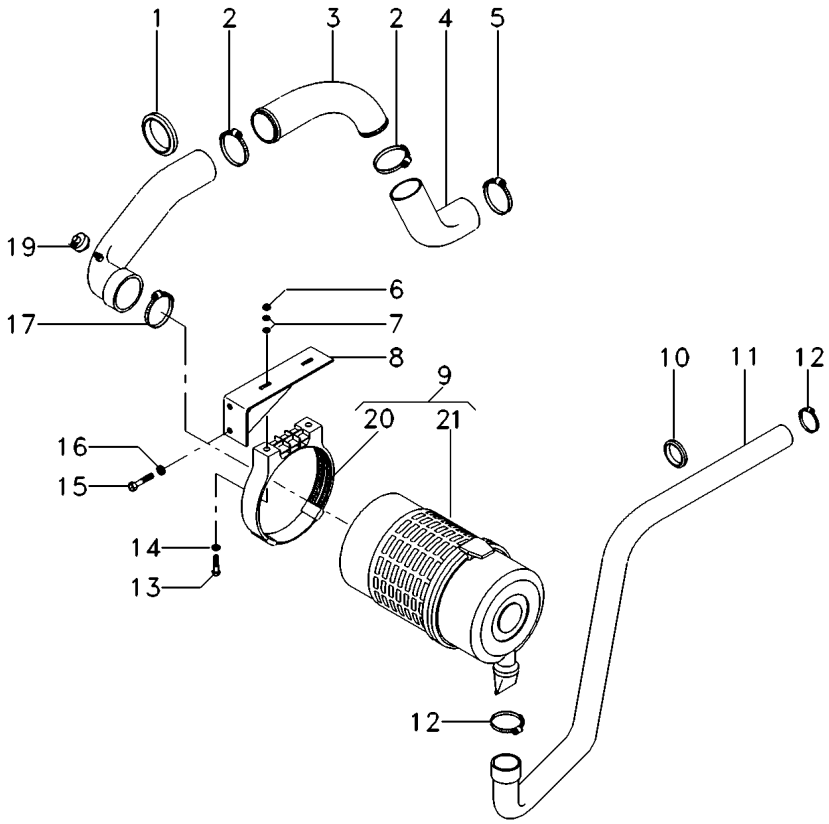

1	020079P1		**1**	GUARNIÇÃO	FOAM	ESPUMA
2	020083P1		**2**	BRAÇADEIRA	CLAMP	ABRAZADERA
3	038958P1		**1**	TUBO	PIPE	CANO
4	020082T1		**1**	MANGUEIRA	HOSE	FLEXIBLE
5	020070T1		**1**	BRAÇADEIRA	CLAMP	ABRAZADERA
6	339169X1		**2**	PORCA	NUT	TUERCA
7	391039X1		**4**	ARRUELA	WASHER	ARANDELA
8	068126S1		**1**	SUPORTE	BRACKET	SOPORTE
9	054993T1		**1**	CJ. FILTRO	KIT, FILTER	JUEGO FILTRO
10	020078P1		**1**	GUARNIÇÃO	FOAM	ESPUMA
11	054304T1		**1**	MANGUEIRA	HOSE	FLEXIBLE
12	490802M1		**2**	BRAÇADEIRA	CLAMP	ABRAZADERA
13	339287X1		**2**	PARAFUSO	BOLT	PERNO
14	339374X1		**2**	ARRUELA	WASHER	ARANDELA
15	353691X1		**2**	PARAFUSO	BOLT	PERNO
16	353434X1		**2**	ARRUELA	WASHER	ARANDELA
17	023475T1		**1**	BRAÇADEIRA	CLAMP	ABRAZADERA
19	3808461M91		**1**	INTERRUPTOR	SWITCH	INTERRUPTOR
19	1440993X1		**1**	ANEL	RING	ARO
20	055132R1	9	**1**	SUPORTE	BRACKET	SOPORTE
21	055128R1	10-255 No	**1**	CJ. FILTRO	KIT, FILTER	JUEGO FILTRO

Filtro De Ar
Air Cleaner
Filtro De Aire

10-255

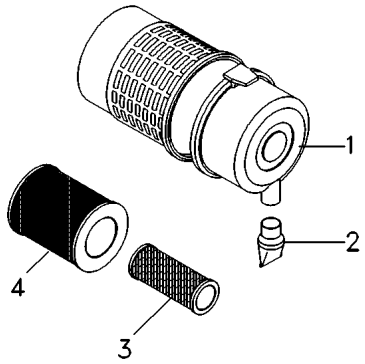

1	055131R1		**1** TAMPA	COVER	CUBIERTA
2	055126R1		**1** VÁLVULA	VALVE	VALVULA
3	055130R1	[A]	**1** ELEMENTO	ELEMENT	ELEMENTO
4	055129R1	[B]	**1** ELEMENTO	ELEMENT	ELEMENTO

[A] INTERNO
INNER
INTERNO

[B] EXTERNO
OUTER
EXTERNO

Filtro De Ar
Air Cleaner
Filtro De Aire

10-260

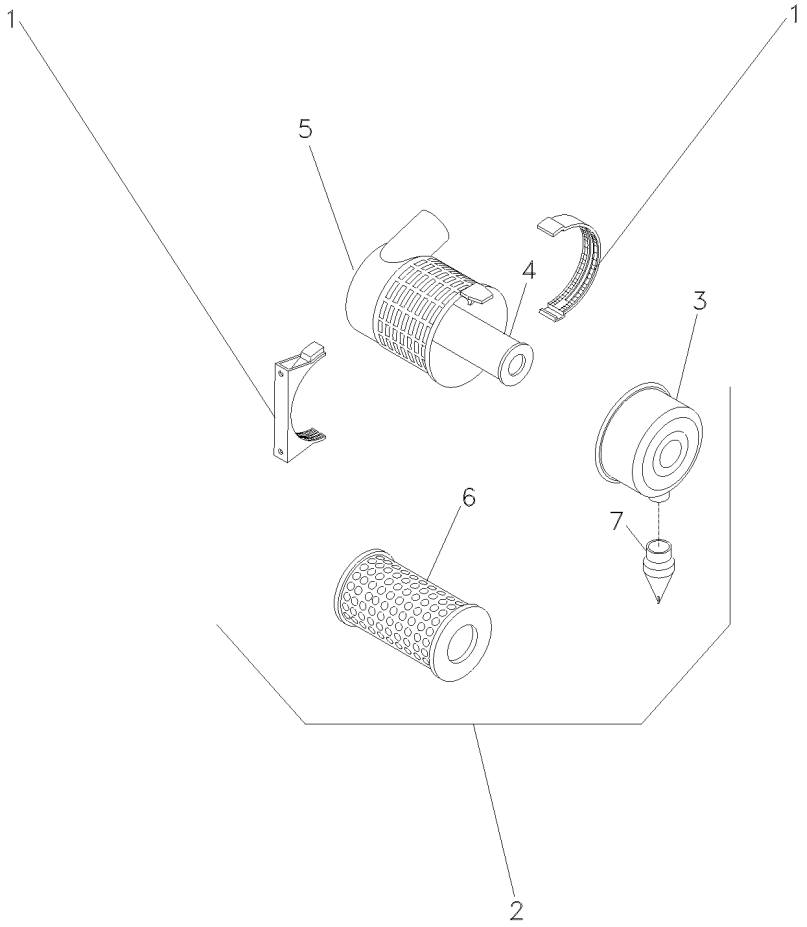

1	055132R1			**1**	SUPORTE	SOPORTE
2	055128R1			**1**	CJ. FILTRO	JUEGO FILTRO
3	055131R1	2		**1**	TAMPA	CUBIERTA
4	055130R1		[A]	**1**	ELEMENTO	ELEMENTO
5			⇨ 055128R1	**1**	CJ. FILTRO	JUEGO FILTRO
6	055129R1	2	[B]	**1**	ELEMENTO	ELEMENTO
7	055126R1	2		**1**	VÁLVULA	VALVULA

[A] INTERNO
INNER
INTERNO

[B] EXTERNO
OUTER
EXTERNO

Sistema De Arrefecimento
Cooling System
Sistema De Enfriamiento

10-265

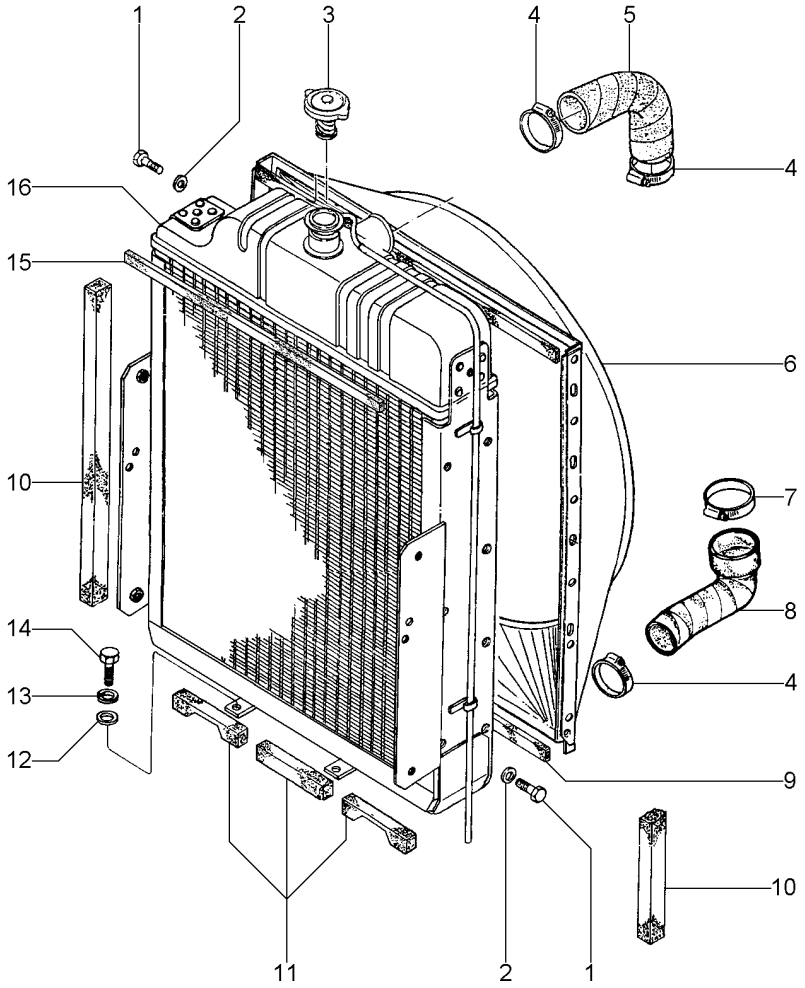

1	391074X1		**10**	PARAFUSO	BOLT	PERNO
2	390971X1		**10**	ARRUELA	WASHER	ARANDELA
3	188462M91		**1**	TAMPA	COVER	CUBIERTA
4	490804M1		**3**	BRAÇADEIRA	CLAMP	ABRAZADERA
5	036158P1	▲	**1**	MANGUEIRA	HOSE	FLEXIBLE
6	036164P1		**1**	DEFLETOR	DEFLECTOR	DEFLECTOR
7	2801096M1		**1**	BRAÇADEIRA	CLAMP	ABRAZADERA
8	036160P1	▼	**1**	MANGUEIRA	HOSE	FLEXIBLE
9	020066P1		**2**	GUARNIÇÃO	FOAM	ESPUMA
10	3149668M1		**2**	GUARNIÇÃO	FOAM	ESPUMA
11	020063P1		**3**	GUARNIÇÃO	FOAM	ESPUMA
12	353756X1		**4**	ARRUELA	WASHER	ARANDELA
13	353434X1		**4**	ARRUELA	WASHER	ARANDELA
14	353691X1		**4**	PARAFUSO	BOLT	PERNO
15	020066P1		**2**	GUARNIÇÃO	FOAM	ESPUMA
16	045325T2	10-280 No	**1**	RADIADOR	RADIATOR	RADIADOR

Sistema De Arrefecimento
Cooling System
Sistema De Enfriamiento

10-270

Com Cabine
With Cab
Con Cabina

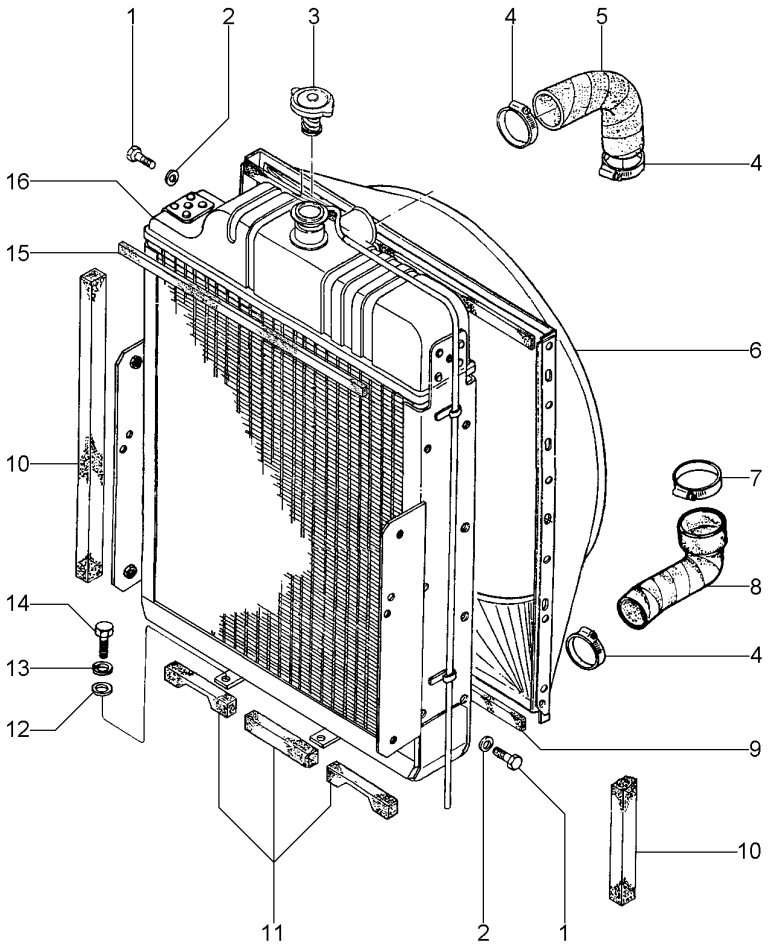

1	391074X1	**10**	PARAFUSO	BOLT	PERNO
2	390971X1	**10**	ARRUELA	WASHER	ARANDELA
3	188462M91	**1**	TAMPA	COVER	CUBIERTA
4	490804M1	**3**	BRAÇADEIRA	CLAMP	ABRAZADERA
5	036158P1	**1**	MANGUEIRA	HOSE	FLEXIBLE
6	6206006M1	**1**	DEFLETOR	DEFLECTOR	DEFLECTOR
7	2801096M1	**1**	BRAÇADEIRA	CLAMP	ABRAZADERA
8	036160P1	**1**	MANGUEIRA	HOSE	FLEXIBLE
9	020066P1	**2**	GUARNIÇÃO	FOAM	ESPUMA
10	3149668M1	**3**	GUARNIÇÃO	FOAM	ESPUMA
11	020063P1	**3**	GUARNIÇÃO	FOAM	ESPUMA
12	353756X1	**4**	ARRUELA	WASHER	ARANDELA
13	353434X1	**4**	ARRUELA	WASHER	ARANDELA
14	353691X1	**4**	PARAFUSO	BOLT	PERNO
15	020066P1	**1**	GUARNIÇÃO	FOAM	ESPUMA
16	045325T2	**1**	RADIADOR	RADIATOR	RADIADOR

Radiador
Radiator
Radiador

10-280

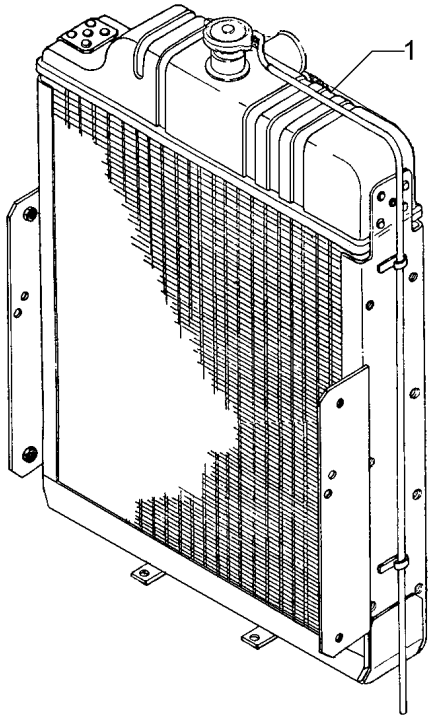

1	027071T2	VALEO	**1** RADIADOR	RADIATOR	RADIADOR
1	042432T2	VISCONDE	**1** RADIADOR	RADIATOR	RADIADOR

Tanque De Combustível	Plástico
Fuel Tank	Plástico
Tanque De Combustible	Plástico

10-285

Sem Cabine
Without Cab
Sin Cabina

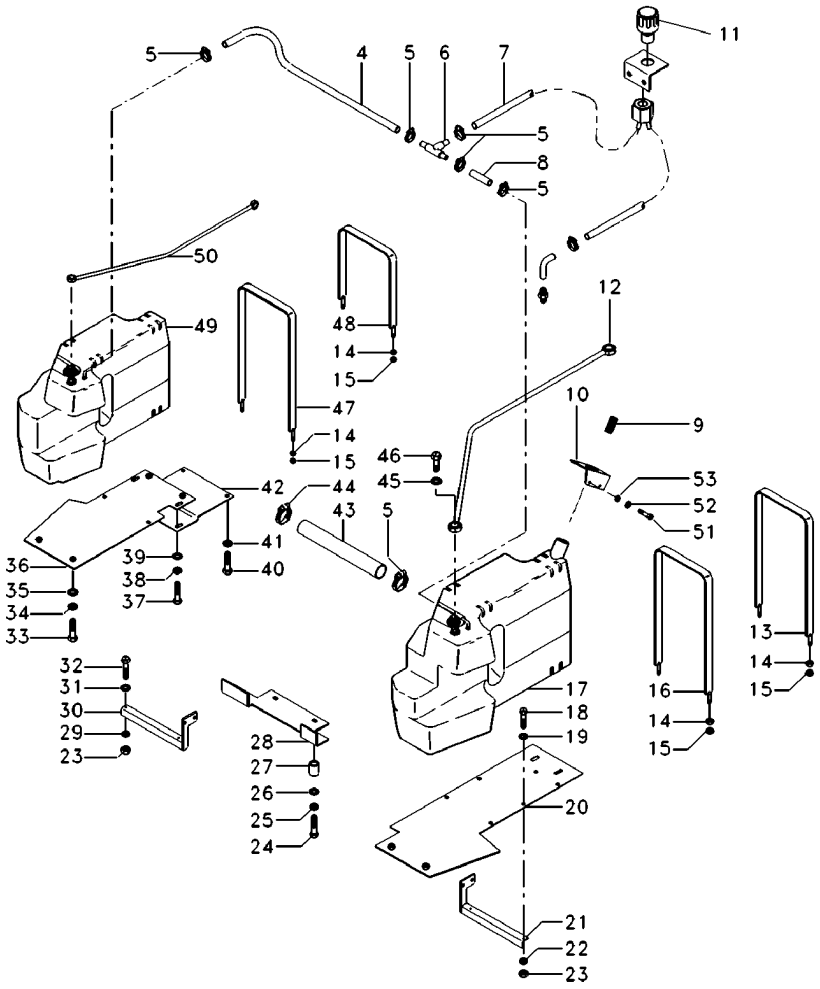

4	069006P1		1	MANGUEIRA	HOSE	FLEXIBLE
5	3408858M1		6	BRAÇADEIRA	CLAMP	ABRAZADERA
6	3148077M1		1	CONEXÃO "T"	CONNECTION T	CONEXION T
7	021104P1		1	MANGUEIRA	HOSE	FLEXIBLE
8	069006P1		1	MANGUEIRA	HOSE	FLEXIBLE
9	980574M3		1	ELEMENTO	ELEMENT	ELEMENTO
10	070110S1		1	SUPORTE	BRACKET	SOPORTE
11	022673N1		1	FILTRO	FILTER	FILTRO
12	021166N1		1	TUBO	PIPE	CANO
13	039850S1		1	CINTA	SURROUND	ENVOLVENTE
14	353430X1		8	PORCA	NUT	TUERCA
15	353431X1		8	PORCA	NUT	TUERCA
16	040254S1		1	CINTA	SURROUND	ENVOLVENTE
17	053500N1	10-315 No	1	RESERVATÓRIO	CONTAINER	CONTENEDOR
18	353691X1		2	PARAFUSO	BOLT	PERNO
19	353756X1		2	ARRUELA	WASHER	ARANDELA
20	039655S2		1	PLACA	PLATE	PLATO
21	039603S2	◀	1	SUPORTE	BRACKET	SOPORTE
22	353434X1		2	ARRUELA	WASHER	ARANDELA
23	355566X1		4	PORCA	NUT	TUERCA
24	354648X1		2	PARAFUSO	BOLT	PERNO
25	353439X1		2	ARRUELA	WASHER	ARANDELA
26	353758X1		2	ARRUELA	WASHER	ARANDELA
27	036269P1		2	ESPAÇADOR	SPACER	PIEZA DISTANCIA
28	043612P1		1	PLACA	PLATE	PLATO
29	353434X1		2	ARRUELA	WASHER	ARANDELA
30	039830S2	▶	1	SUPORTE	BRACKET	SOPORTE
31	353756X1		2	ARRUELA	WASHER	ARANDELA
32	353691X1		2	PARAFUSO	BOLT	PERNO
33	353691X1		2	PARAFUSO	BOLT	PERNO
34	353434X1		2	ARRUELA	WASHER	ARANDELA
35	353756X1		2	ARRUELA	WASHER	ARANDELA
36	039618S2		1	PLACA	PLATE	PLATO
37	353691X1		2	PARAFUSO	BOLT	PERNO
38	353434X1		2	ARRUELA	WASHER	ARANDELA
39	353756X1		2	ARRUELA	WASHER	ARANDELA
40	353691X1		2	PARAFUSO	BOLT	PERNO
41	353434X1		2	ARRUELA	WASHER	ARANDELA
42	039624P1		1	PLACA	PLATE	PLATO
43	3585614M1		1	MANGUEIRA	HOSE	FLEXIBLE
44	490802M1		2	BRAÇADEIRA	CLAMP	ABRAZADERA
45	1480517M1		6	ARRUELA	WASHER	ARANDELA
46	1481691M1		3	PARAFUSO	BOLT	PERNO
47	039848S1		1	CINTA	SURROUND	ENVOLVENTE
48	039849S1		1	CINTA	SURROUND	ENVOLVENTE
49	038641N2	10-320 No ▶	1	TANQUE	TANK	TANQUE
50	021164N1		1	TUBO	PIPE	CANO
51	339761X1		3	PARAFUSO	BOLT	PERNO
52	339024X1		3	ARRUELA	WASHER	ARANDELA

Tanque De Combustível Fuel Tank Tanque De Combustible	Plástico Plástico Plástico	10-285	Sem Cabine Without Cab Sin Cabina

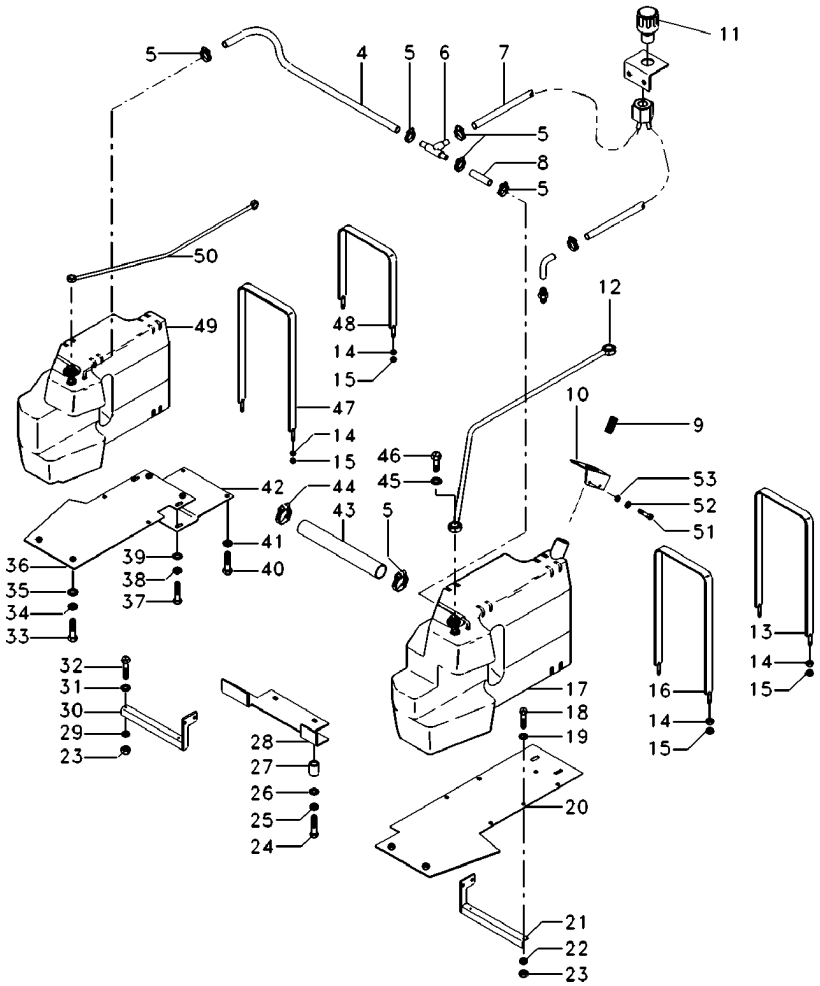

53	339374X1	**3**	ARRUELA	WASHER	ARANDELA

Sistema De Combustível
Fuel System
Sistema De Combustivel

10-290

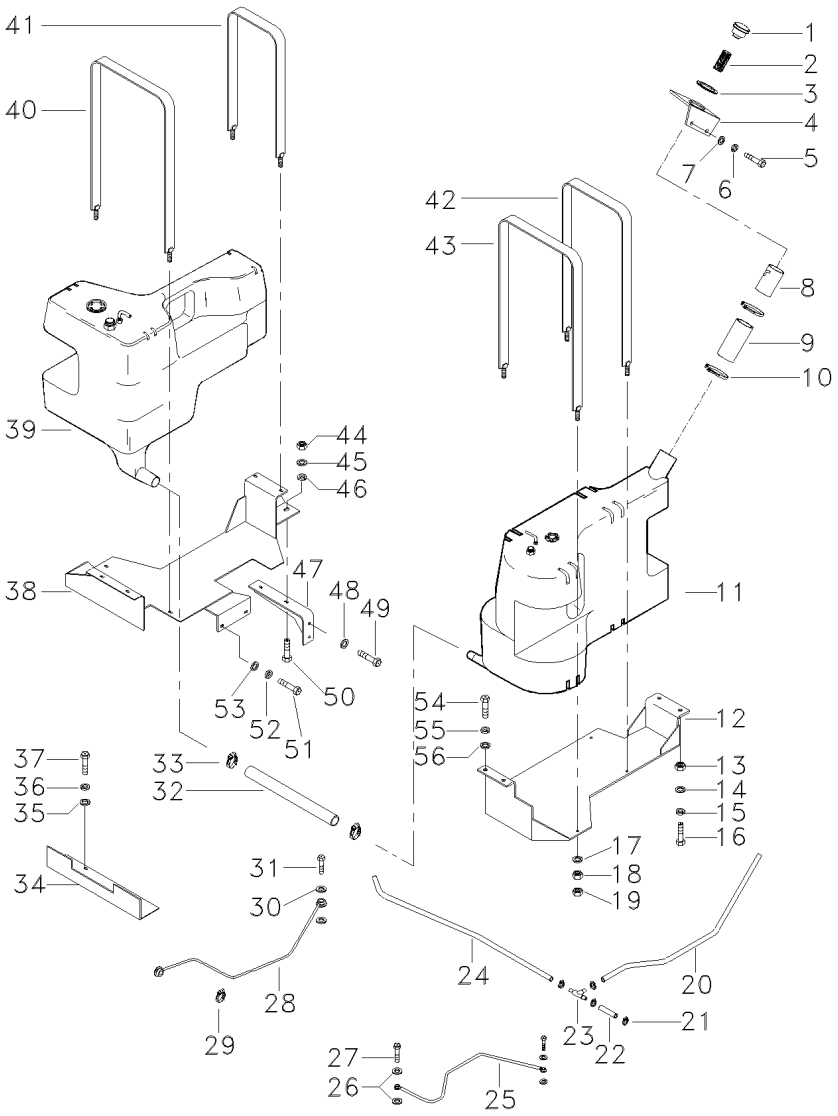

1	2803202M1		**1**	TAMPA	COVER	CUBIERTA
2	980574M3		**1**	ELEMENTO	ELEMENT	ELEMENTO
3	021134P1		**1**	GUARNIÇÃO	FOAM	ESPUMA
4	027123S1		**1**	SUPORTE	BRACKET	SOPORTE
5	339761X1		**3**	PARAFUSO	BOLT	PERNO
6	339374X1		**3**	ARRUELA	WASHER	ARANDELA
7	339024X1		**3**	ARRUELA	WASHER	ARANDELA
8	021131S1		**1**	BOCAL	FILLER	RELLENADOR
9	021106P1		**1**	MANGUEIRA	HOSE	FLEXIBLE
10	023475T1		**2**	BRAÇADEIRA	CLAMP	ABRAZADERA
11	040373N1	10-300 No	**1**	TANQUE	TANK	TANQUE
12	041415S1		**1**	PROTEÇÃO	GUARD	DEFENSA
13	355566X1		**2**	PORCA	NUT	TUERCA
14	353434X1		**2**	ARRUELA	WASHER	ARANDELA
15	353756X1		**4**	ARRUELA	WASHER	ARANDELA
16	353693X1		**2**	PARAFUSO	BOLT	PERNO
17	353756X1		**8**	ARRUELA	WASHER	ARANDELA
18	353431X1		**8**	PORCA	NUT	TUERCA
19	353430X1		**8**	PORCA	NUT	TUERCA
20	021104P1		**1**	MANGUEIRA	HOSE	FLEXIBLE
21	3408858M1		**6**	BRAÇADEIRA	CLAMP	ABRAZADERA
22	021120P1		**1**	MANGUEIRA	HOSE	FLEXIBLE
23	3148077M1		**1**	CONEXÃO "T"	CONNECTION T	CONEXION T
24	023788P1		**1**	MANGUEIRA	HOSE	FLEXIBLE
25	021165N1		**1**	TUBO COMBUSTÍVEL	FUEL PIPE	TUBO COMBUSTIBLE
26	1480517M1		**2**	ARRUELA	WASHER	ARANDELA
27	1481691M1		**1**	PARAFUSO	BOLT	PERNO
28	021164N1		**1**	TUBO	PIPE	CANO
29	3225356M1		**1**	BRAÇADEIRA	CLAMP	ABRAZADERA
30	1480517M1		**4**	ARRUELA	WASHER	ARANDELA
31	1481691M1		**2**	PARAFUSO	BOLT	PERNO
32	3409289M1		**1**	MANGUEIRA	HOSE	FLEXIBLE
33	490802M1		**2**	BRAÇADEIRA	CLAMP	ABRAZADERA
34	040741P1		**1**	PROTEÇÃO	GUARD	DEFENSA
35	353756X1		**2**	ARRUELA	WASHER	ARANDELA
36	353434X1		**2**	ARRUELA	WASHER	ARANDELA
37	353693X1		**2**	PARAFUSO	BOLT	PERNO
38	052374S1		**1**	PROTEÇÃO	GUARD	DEFENSA
39	040372N2		**1**	TANQUE	TANK	TANQUE
		10-295 No				
40	041561S1		**1**	CINTA	SURROUND	ENVOLVENTE
41	041563S1		**1**	CINTA	SURROUND	ENVOLVENTE
42	041564S1		**1**	CINTA	SURROUND	ENVOLVENTE
43	041562S1		**1**	CINTA	SURROUND	ENVOLVENTE
44	355566X1		**2**	PORCA	NUT	TUERCA
45	353434X1		**2**	ARRUELA	WASHER	ARANDELA
46	353756X1		**4**	ARRUELA	WASHER	ARANDELA
47	041412S1		**1**	SUPORTE	BRACKET	SOPORTE
48	353434X1		**2**	ARRUELA	WASHER	ARANDELA

Sistema De Combustível
Fuel System
Sistema De Combustivel

10-290

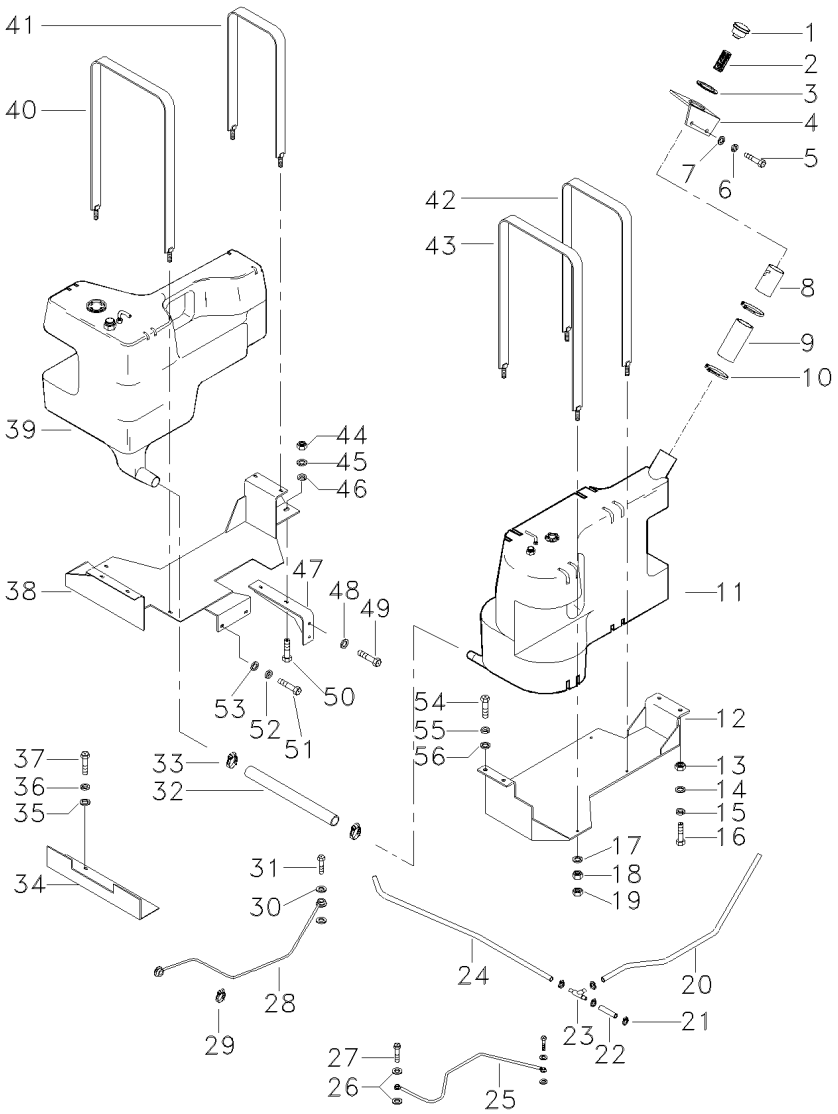

49	353693X1	**2**	PARAFUSO	BOLT	PERNO
50	353693X1	**2**	PARAFUSO	BOLT	PERNO
51	353693X1	**4**	PARAFUSO	BOLT	PERNO
52	353434X1	**4**	ARRUELA	WASHER	ARANDELA
53	353756X1	**4**	ARRUELA	WASHER	ARANDELA
54	353693X1	**4**	PARAFUSO	BOLT	PERNO
55	353434X1	**4**	ARRUELA	WASHER	ARANDELA
56	353756X1	**4**	ARRUELA	WASHER	ARANDELA

Tanque De Combustível Fuel Tank Tanque De Combustible	Lado Direito Right Hand Lado Derecho	10-295	

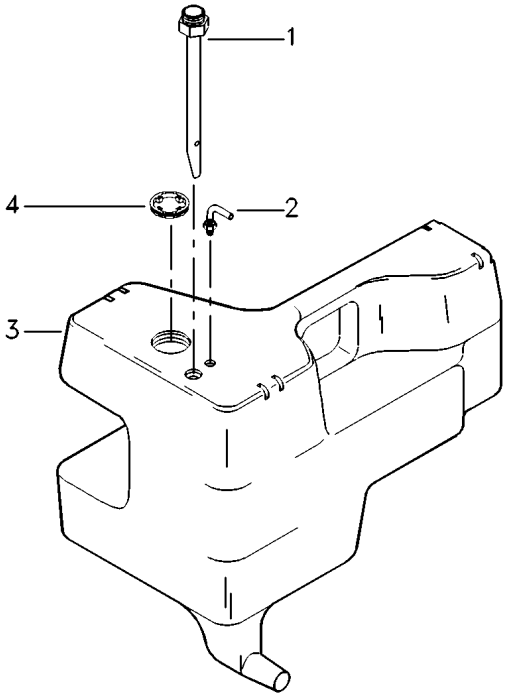

1	041689R1		**1** TUBO	PIPE	CANO
2	040004R1		**1** RESPIRO	BREATHER	RESPIRADERO
3	041686P2	▶	**1** TANQUE	TANK	TANQUE
4	040010R1		**1** TAMPÃO	PAD	ALMOHADILLA

Tanque De Combustível
Fuel Tank
Tanque De Combustible

Lado Esquerdo
Left Hand
Lado Izquierdo

10-300

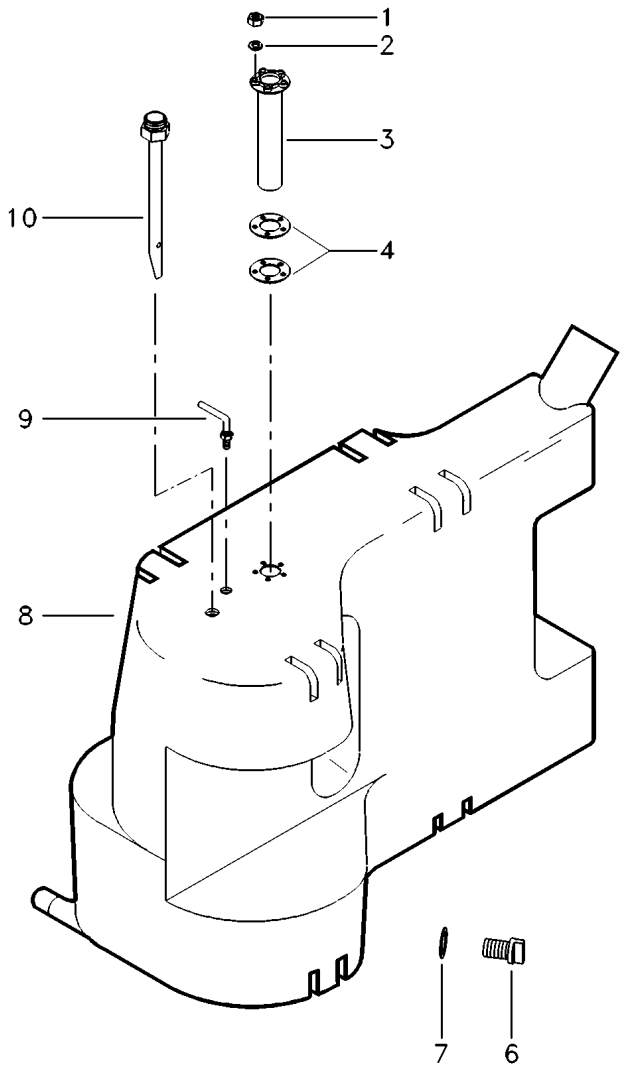

1	390995X1	**5**	PORCA	NUT	TUERCA
2	390469X1	**5**	ARRUELA	WASHER	ARANDELA
3	051395T1	**1**	SENSOR	SENDER	EMISOR
4	040003R1	**2**	GUARNIÇÃO	FOAM	ESPUMA
6	041691R1	**1**	BUJÃO	PLUG	TAPON
7	196030M1	**1**	ANEL "O"	O RING	JUNTA TORICA
8	041687P1 ◀	**1**	TANQUE	TANK	TANQUE
9	040004R1	**1**	RESPIRO	BREATHER	RESPIRADERO
10	041689R1	**1**	TUBO	PIPE	CANO

Sistema De Combustível
Fuel System
Sistema De Combustivel

10-310

Com Cabine
With Cab
Con Cabina

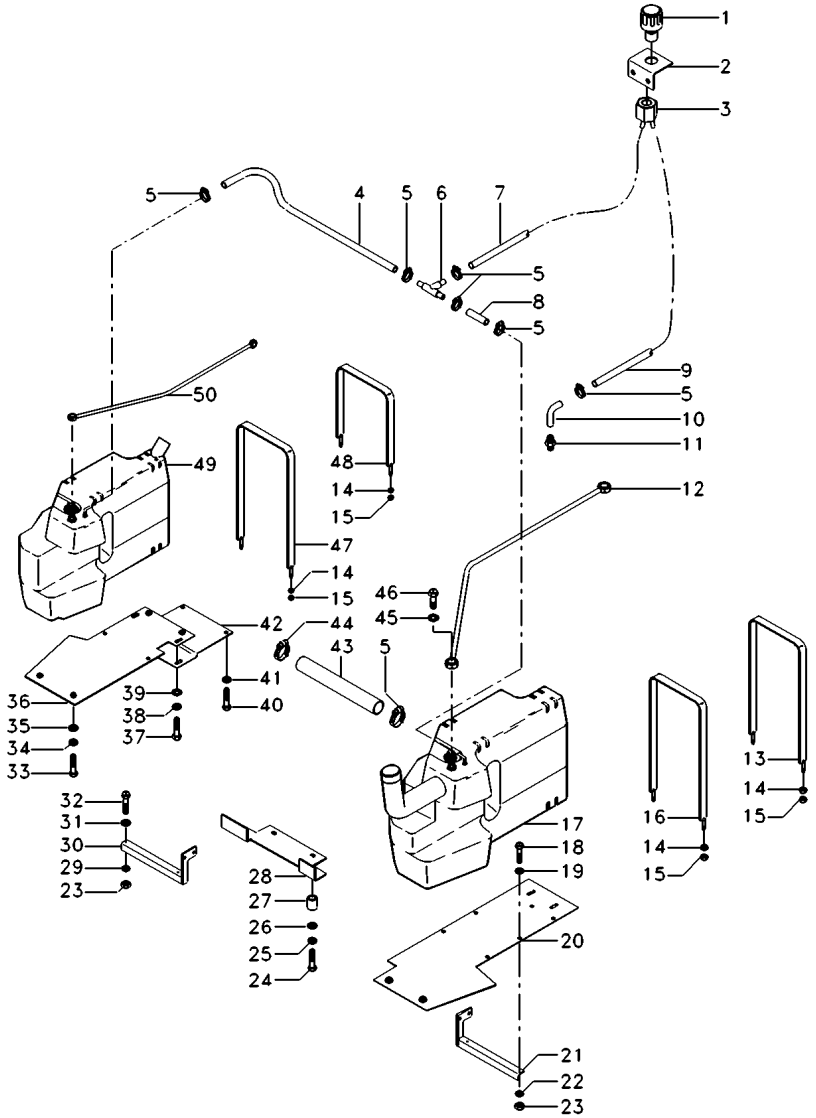

1	022673N1		**1**	FILTRO	FILTER	FILTRO
2	052216S1		**1**	SUPORTE	BRACKET	SOPORTE
3	052222S1		**1**	PORCA	NUT	TUERCA
4	027403P1		**1**	MANGUEIRA	HOSE	FLEXIBLE
5	3408858M1		**6**	BRAÇADEIRA	CLAMP	ABRAZADERA
6	3148077M1		**1**	CONEXÃO "T"	CONNECTION T	CONEXION T
7	021104P1		**1**	MANGUEIRA	HOSE	FLEXIBLE
8	021120P1		**1**	MANGUEIRA	HOSE	FLEXIBLE
9	052221P1		**1**	MANGUEIRA	HOSE	FLEXIBLE
10	052219P1		**1**	TUBO	PIPE	CANO
11	1480485M92		**1**	CONEXÃO	CONNECTION	CONEXION
12	021166N1		**1**	TUBO	PIPE	CANO
13	039850S1		**1**	CINTA	SURROUND	ENVOLVENTE
14	353430X1		**8**	PORCA	NUT	TUERCA
15	353431X1		**8**	PORCA	NUT	TUERCA
16	040254S1		**1**	CINTA	SURROUND	ENVOLVENTE
17	053500N1	[B]	**1**	RESERVATÓRIO	CONTAINER	CONTENEDOR
		10-315 No				
18	353691X1		**2**	PARAFUSO	BOLT	PERNO
19	353756X1		**2**	ARRUELA	WASHER	ARANDELA
20	039655S2		**1**	PLACA	PLATE	PLATO
21	039603S2	◀	**1**	SUPORTE	BRACKET	SOPORTE
22	353434X1		**2**	ARRUELA	WASHER	ARANDELA
23	355566X1		**4**	PORCA	NUT	TUERCA
24	354648X1		**2**	PARAFUSO	BOLT	PERNO
25	353439X1		**2**	ARRUELA	WASHER	ARANDELA
26	353758X1		**2**	ARRUELA	WASHER	ARANDELA
27	036269P1		**2**	ESPAÇADOR	SPACER	PIEZA DISTANCIA
28	043612P1		**1**	PLACA	PLATE	PLATO
29	353434X1		**2**	ARRUELA	WASHER	ARANDELA
30	039830S2	▶	**1**	SUPORTE	BRACKET	SOPORTE
31	353756X1		**2**	ARRUELA	WASHER	ARANDELA
32	353691X1		**2**	PARAFUSO	BOLT	PERNO
33	353691X1		**2**	PARAFUSO	BOLT	PERNO
34	353434X1		**2**	ARRUELA	WASHER	ARANDELA
35	353756X1		**2**	ARRUELA	WASHER	ARANDELA
36	039618S2		**1**	PLACA	PLATE	PLATO
37	353691X1		**2**	PARAFUSO	BOLT	PERNO
38	353434X1		**2**	ARRUELA	WASHER	ARANDELA
39	353756X1		**2**	ARRUELA	WASHER	ARANDELA
40	353691X1		**2**	PARAFUSO	BOLT	PERNO
41	353434X1		**2**	ARRUELA	WASHER	ARANDELA
42	039624P1		**1**	PLACA	PLATE	PLATO
43	3585614M1		**1**	MANGUEIRA	HOSE	FLEXIBLE
44	490802M1		**2**	BRAÇADEIRA	CLAMP	ABRAZADERA
45	1480517M1		**6**	ARRUELA	WASHER	ARANDELA
46	1481691M1		**3**	PARAFUSO	BOLT	PERNO
47	039848S1		**1**	CINTA	SURROUND	ENVOLVENTE
48	039849S1		**1**	CINTA	SURROUND	ENVOLVENTE

Sistema De Combustível Fuel System Sistema De Combustivel	10-310	Com Cabine With Cab Con Cabina

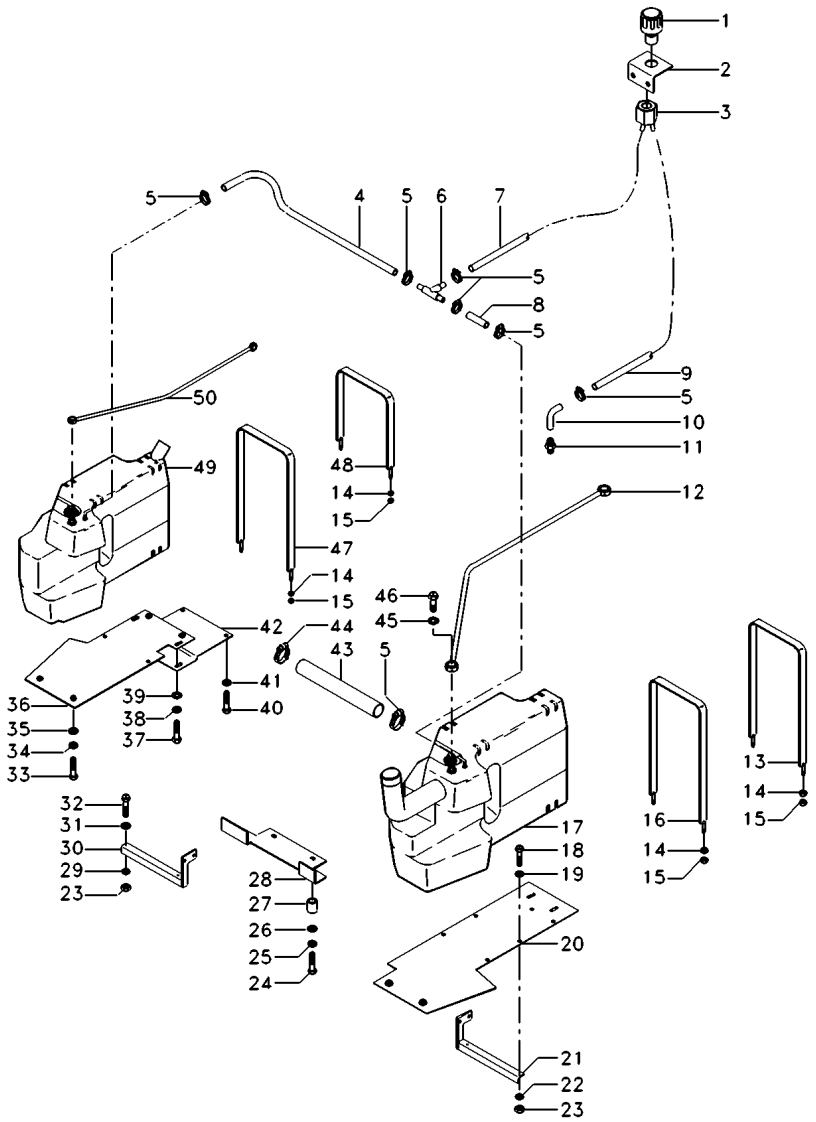

49	038641N2	[A]	**1** TANQUE	TANK	TANQUE
		10-320 No			
		▶			
50	021164N1		**1** TUBO	PIPE	CANO

[A] TANQUE COM CAPACIDADE DE 150 L.
TANK WITH CAPACITY OF 150 L.
TANQUE CON CAPACIDAD DE 150 L.

[B] TANQUE COM CAPACIDADE DE 125,2 L.
TANK WITH CAPACITY OF 125,2 L.
TANQUE CON CAPACIDAD DE 125,2 L.

Tanque De Combustível Fuel Tank Tanque De Combustible	Esquerdo Left Izquierdo	10-315	

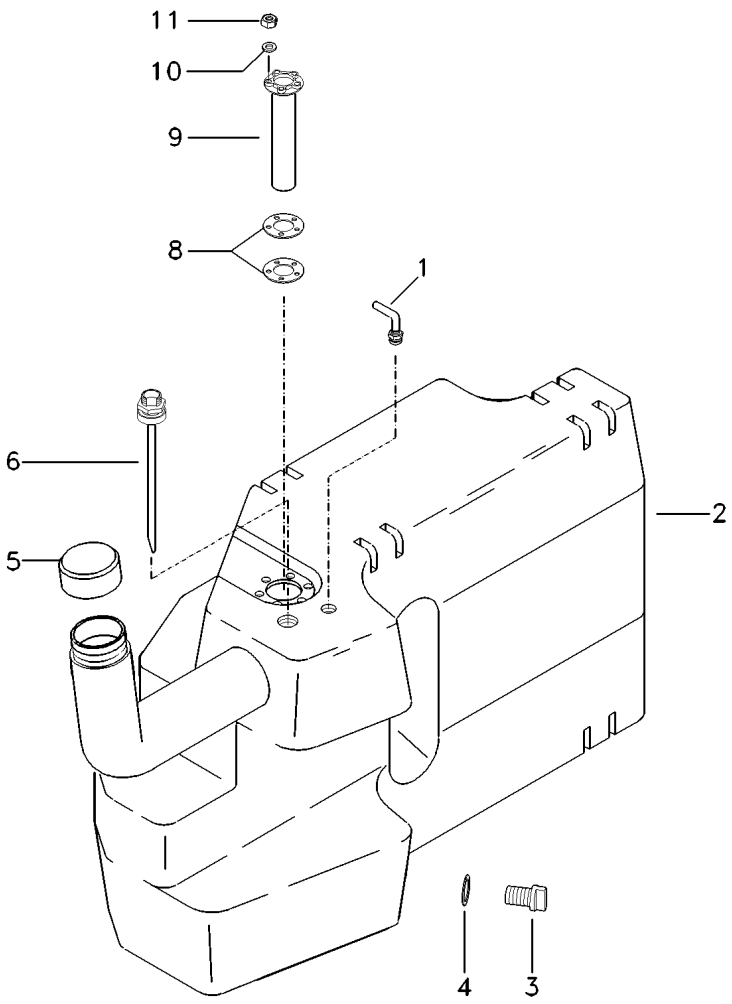

1	040004R1		**1**	RESPIRO	BREATHER	RESPIRADERO
2	053501P1	◀	**1**	RESERVATÓRIO	CONTAINER	CONTENEDOR
3	041691R1		**1**	BUJÃO	PLUG	TAPON
4	196030M1		**1**	ANEL "O"	O RING	JUNTA TORICA
5	053243R1		**1**	TAMPA	COVER	CUBIERTA
6	041689R1		**1**	TUBO	PIPE	CANO
8	040003R1		**2**	GUARNIÇÃO	FOAM	ESPUMA
9	051395T1		**1**	SENSOR	SENDER	EMISOR
10	390469X1		**5**	ARRUELA	WASHER	ARANDELA
11	390995X1		**5**	PORCA	NUT	TUERCA

Tanque De Combustível
Fuel Tank
Tanque De Combustible

Lado Direito
Right Hand
Lado Derecho

10-320

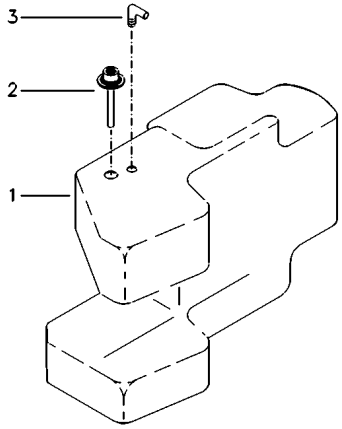

1	044198P1	**1** TANQUE	TANK	TANQUE
2	040005R2	**1** TUBO	PIPE	CANO
3	040004R1	**1** RESPIRO	BREATHER	RESPIRADERO

Respiro Do Tanque
Tank Breather
Respiradero Del Tanque

10-325

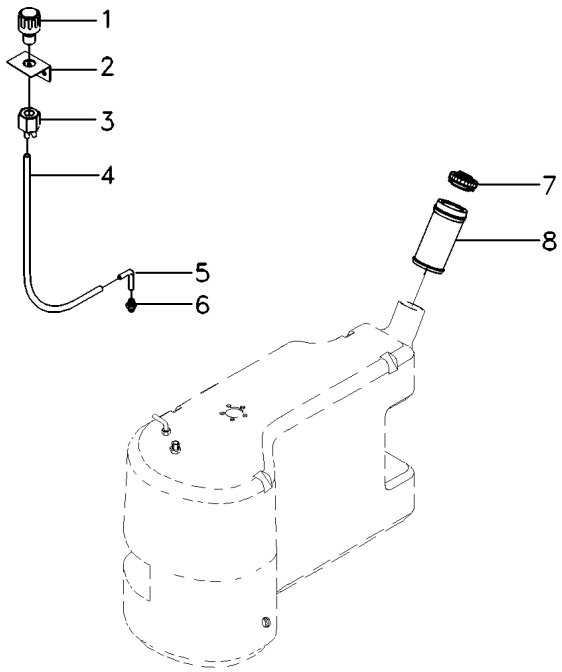

1	022673N1	**1** FILTRO	FILTER	FILTRO
2	052216S1	**1** SUPORTE	BRACKET	SOPORTE
3	052222S1	**1** PORCA	NUT	TUERCA
4	052221P1	**1** MANGUEIRA	HOSE	FLEXIBLE
5	052219P1	**1** TUBO	PIPE	CANO
6	1480485M92	**1** CONEXÃO	CONNECTION	CONEXION
7	049573R1	**1** CJ. TAMPA	KIT, COVER	JUEGO DE TAPA
8	052218S1	**1** BOCAL	FILLER	RELLENADOR

Escapamento Exhaust Escape	Com Ejetor De Poeira With Nozzle Dust Con Tobera Polvo	10-330	Escapamento Vertical Vertical Exhaust Descarga Vertical

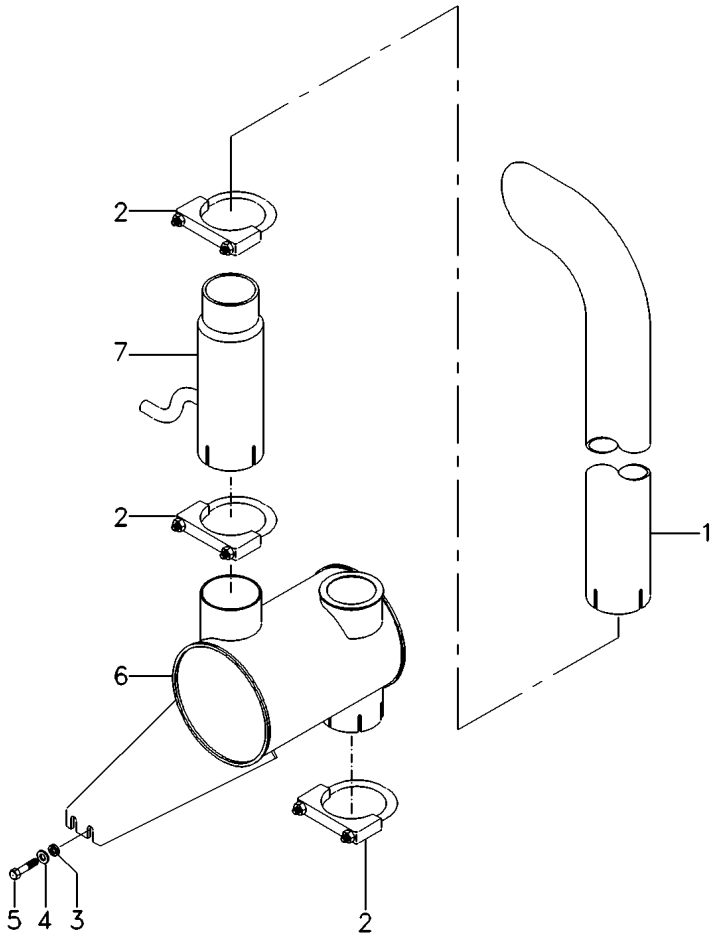

1	020307P1		**1**	TUBO	PIPE	CANO
2	3146918M91	10-240 No	**3**	BRAÇADEIRA	CLAMP	ABRAZADERA
3	339376X1		**2**	ARRUELA	WASHER	ARANDELA
4	390734X1		**2**	ARRUELA	WASHER	ARANDELA
5	339451X1		**2**	PARAFUSO	BOLT	PERNO
6	035955T2		**1**	SILENCIOSO	SILENCER	SILENCIADOR
7	6208575M1		**1**	EJETOR	JET	SURTIDOR

Sistema De Admissão E Escape
Air Induction And Exhaust System
Admision Y Escape

10-335

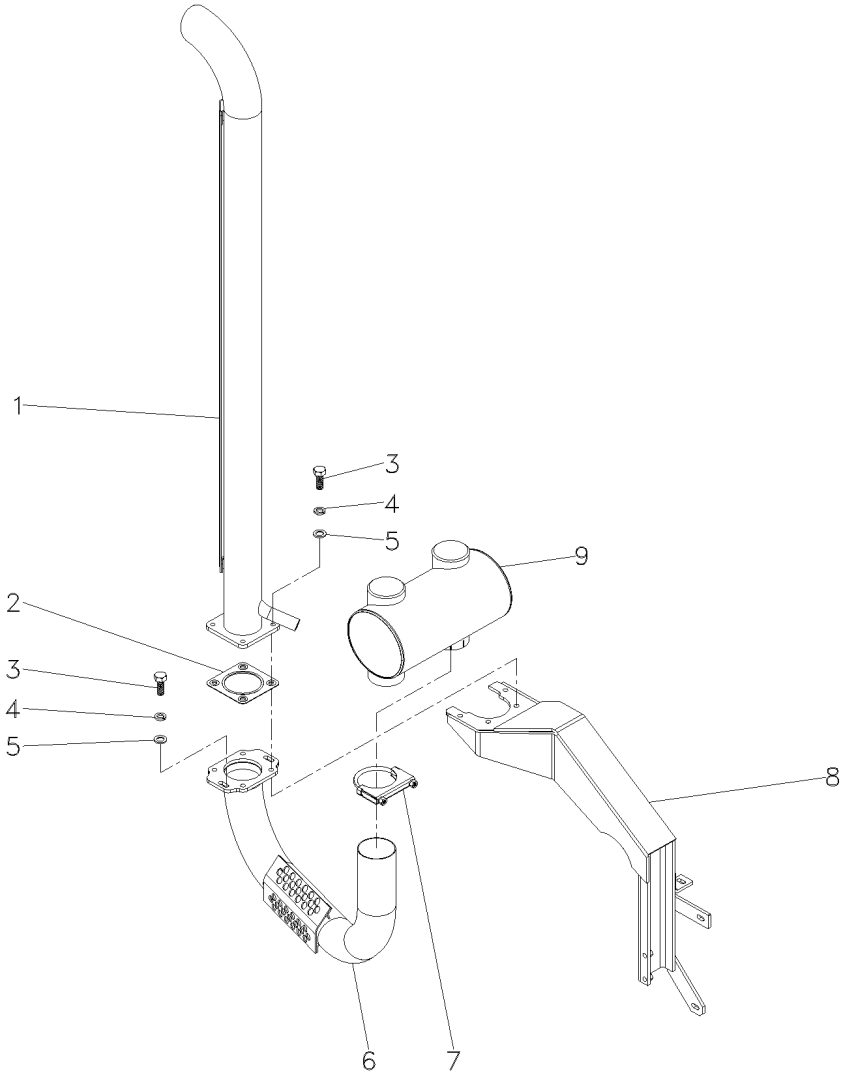

1	064635T1		**1**	TUBO INJETOR	INJECTION PIPE	TUBO D INYECCION
2	065746P1		**1**	JUNTA	JOINT	JUNTA
3	3009493X1		**5**	PARAFUSO	BOLT	PERNO
4	353434X1		**5**	ARRUELA	WASHER	ARANDELA
5	353756X1		**5**	ARRUELA	WASHER	ARANDELA
6	064634T1		**1**	TUBO	PIPE	CANO
7	3146918M91	10-240 No	**2**	BRAÇADEIRA	CLAMP	ABRAZADERA
8	064138S1		**1**	SUPORTE	CLEVIS	GANCHO SEGURI.
9	064636T1		**1**	SILENCIOSO	SILENCER	SILENCIADOR

Escapamento
Exhaust
Escape

10-340

Com Cabine
With Cab
Con Cabina

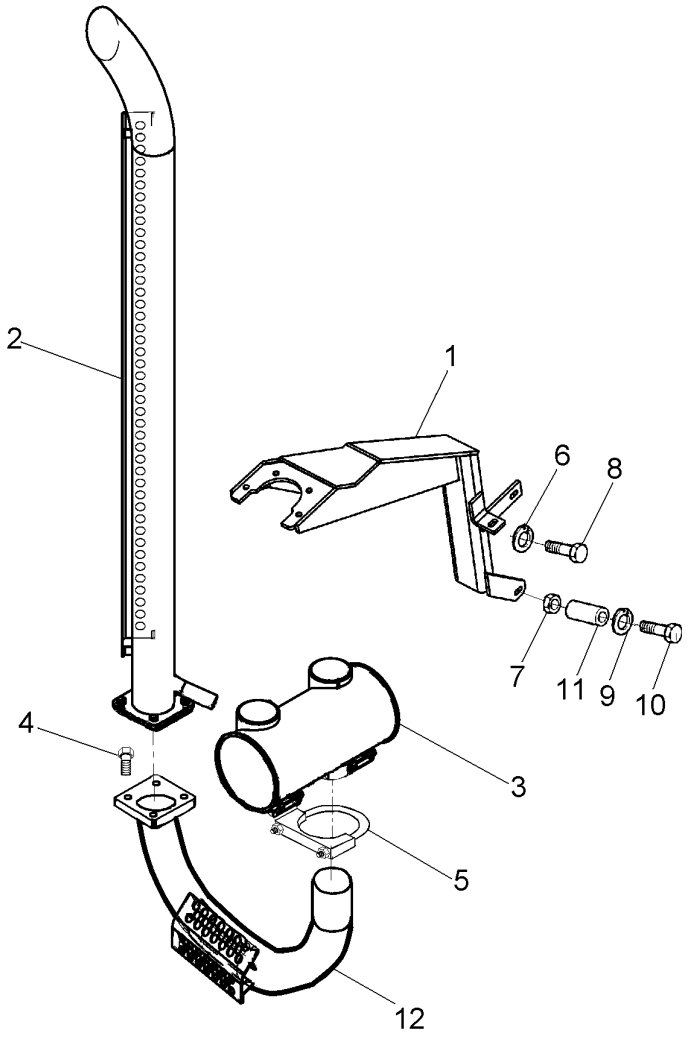

1	064138S1	**1** SUPORTE	CLEVIS	GANCHO SEGURI.
2	064635T1	**1** TUBO INJETOR	INJECTION PIPE	TUBO D INYECCION
3	064636T1	**1** SILENCIOSO	SILENCER	SILENCIADOR
4	3009493X1	**7** PARAFUSO	BOLT	PERNO
5	3146918M91	**2** BRAÇADEIRA	CLAMP	ABRAZADERA
6	339376X1	**2** ARRUELA	WASHER	ARANDELA
7	339402X1	**1** PORCA	NUT	TUERCA
8	339814X1	**2** PARAFUSO	BOLT	PERNO
9	353432X1	**2** ARRUELA	WASHER	ARANDELA
10	354647X1	**2** PARAFUSO	BOLT	PERNO
11	6204756M1	**2** BUCHA	BUSH	CASQUILLO
12	6205012M1	**1** TUBO	PIPE	CANO

Sedimentador Sedimenter Sedimentador	Duplo Double Doble	10-350	

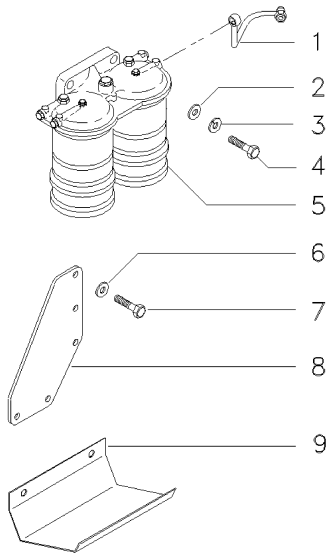

1	040433N1	[A]	**1**	CJ. TUBO	TUBE ASSY	CONJ.DE TUBO
2	353756X1		**2**	ARRUELA	WASHER	ARANDELA
3	353434X1		**2**	ARRUELA	WASHER	ARANDELA
4	353540X1		**2**	PARAFUSO	BOLT	PERNO
5	054141N1		**1**	FILTRO SEDIMENT.	SEDIMENT BOWL	EMBUDO TRASIEGO
6	339374X1		**1**	ARRUELA	WASHER	ARANDELA
7	339123X1		**1**	PARAFUSO	BOLT	PERNO
8	054139P1		**1**	SUPORTE	BRACKET	SOPORTE
9	054140P1		**1**	PROTEÇÃO	GUARD	DEFENSA

[A] RETORNO
RETURN
RETORNO

Alternador — **Bosch**
Alternator — **Bosch**
Alternador — **Bosch**

10-355

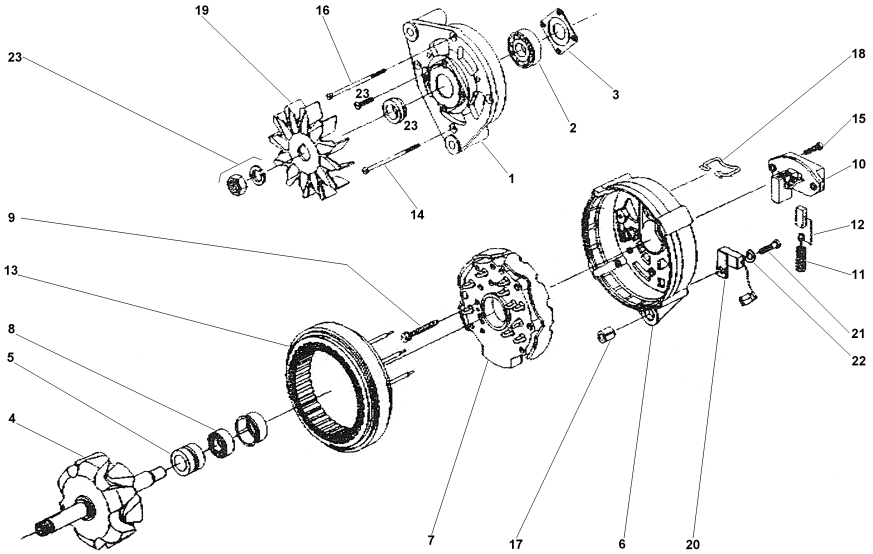

1	072242R1	**1** MANCAL	BEARING	COJINETE
2	072243R1	**1** ROLAMENTO	BEARING	COJINETE
3	072244R1	**1** PLACA	PLATE	PLATO
4	072245R1	**1** ROTOR	ROTOR	ROTOR
5	072246R1	**1** ROLAMENTO	BEARING	COJINETE
6	072247R1	**1** MANCAL	BEARING	COJINETE
7	072248R1	**1** RETIFICADOR	RECTIFIER	RECTIFICADOR
8	072249R1	**1** ANEL	RING	ARO
9	072250R1	**4** PARAFUSO	BOLT	PERNO
10	072251R1	**1** REGULADOR	REGULATOR	REGULADOR
11	072252R1	**2** MOLA	SPRING	RESORTE
12	072253R1	**1** CJ. ESCOVA	KIT, BRUSH	ESCOBILLAS JUEGO
13	072254R1	**1** ESTATOR	STATOR	ESTATOR
14	072255R1	**3** PARAFUSO	BOLT	PERNO
15	072256R1	**2** PARAFUSO	BOLT	PERNO
16	072255R1	**1** PARAFUSO	BOLT	PERNO
17	072258R1	**1** BUCHA	BUSH	CASQUILLO
18	072259R1	**1** GRAMPO	CRAMP	PASADOR
19	072260R1	**1** HÉLICE	FAN	VENTILADOR
20	072261R1	**1** CAPACITOR	CAPACITOR	CAPACITOR
21	072262R1	**1** PARAFUSO	BOLT	PERNO
22	072263R1	**1** ARRUELA	WASHER	ARANDELA
23	072264R1	**1** FIXAÇÃO	FASTENER	CIERRE

Motor De Partida
Starter Motor
Motor De Partida

10-360

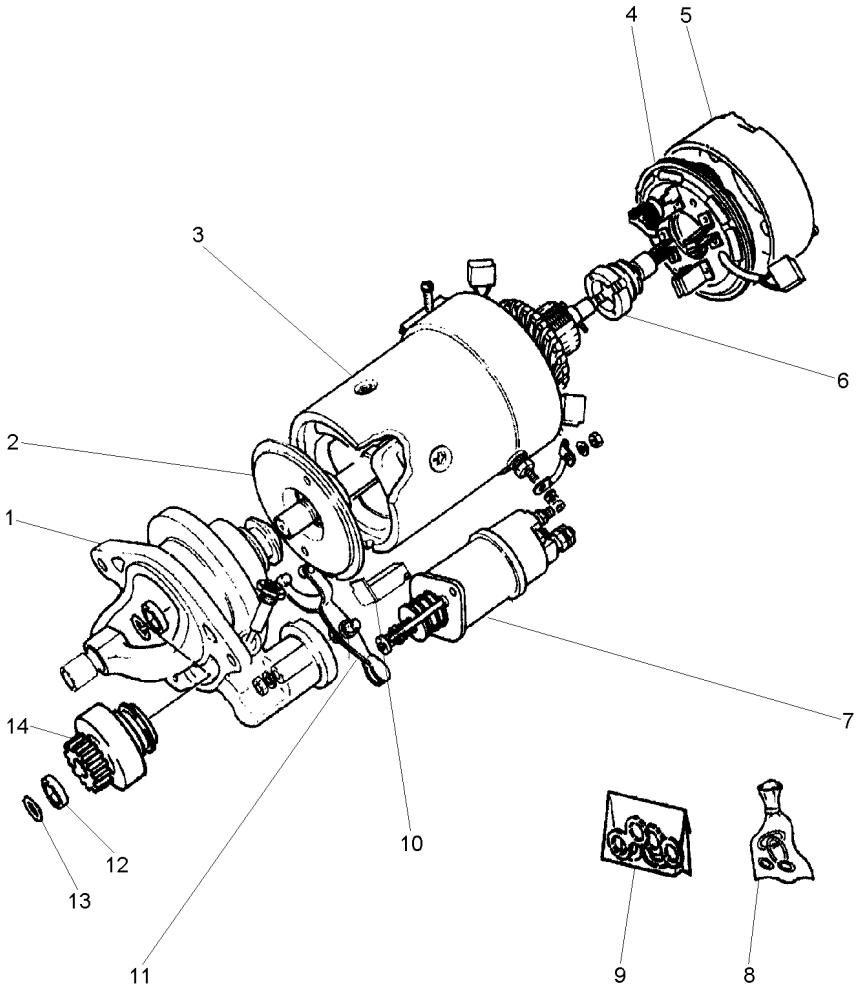

1	070963R1	**1**	MANCAL	BEARING	COJINETE
2	070971R1	**1**	EIXO	SHAFT	ARBOL
3	070964R1	**1**	BOBINA	COIL	BOBINA
4	070968R1	**1**	CJ. PLACA ESCOVA	KIT, BRUSH PLATE	JGO.PLACA ESCOB.
5	070967R1	**1**	TAMPA	COVER	CUBIERTA
6	070957R1	**1**	INDUZIDO	ARMATURE	INDUCIDO
7	070956R1	**1**	SOLENÓIDE	SOLENOID	SOLENOIDE
8	070973R1	**1**	REPARO	REPAIR	REPARO
9	070977R1	**1**	RETENTOR	SEAL	RETEN
10	070978R1	**1**	JUNTA	JOINT	JUNTA
11	070979R1	**1**	CJ. ALAVANCA	KIT, LEVER	JUEGO, PALANCA
12	071025R1	**1**	RETENTOR	SEAL	RETEN
13	070980R1	**1**	ANEL	RING	ARO
14	070960R1	**1**	IMPULSOR	IMPELLER	TURBINA IMPULS.

Alternador
Alternator
Alternador

10-365

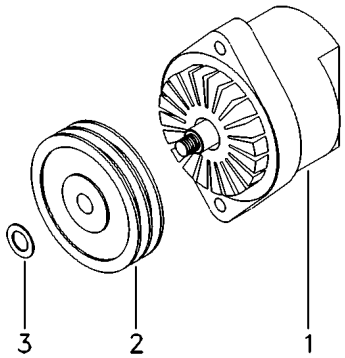

1	060074T1	75A 10-355 No	**1**	ALTERNADOR	ALTERNATOR	ALTERNADOR
2	3175493M1		**1**	POLIA	PULLEY	POLEA
3	390346X1	18x30x3	**1**	ARRUELA	WASHER	ARANDELA

Fixações
Fasteners
Fijación

10-370

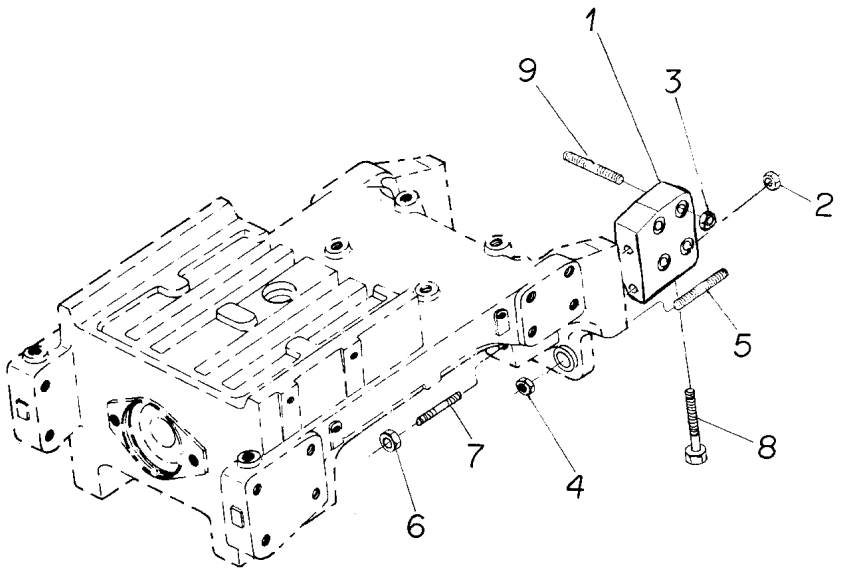

1	036161P1	▶	**1**	SUPORTE	BRACKET	SOPORTE
1	036162P1	◀	**1**	SUPORTE	BRACKET	SOPORTE
2	368748X1		**4**	PORCA	NUT	TUERCA
3	368748X1		**8**	PORCA	NUT	TUERCA
4	021083P1		**2**	PORCA	NUT	TUERCA
5	036658P1		**2**	PRISIONEIRO	STUD	ESPARRAGO
6	3146574M1		**2**	PORCA	NUT	TUERCA
7	036659P1		**2**	PRISIONEIRO	STUD	ESPARRAGO
8	369363X1		**2**	PARAFUSO	BOLT	PERNO
9	036660P1		**8**	PRISIONEIRO	STUD	ESPARRAGO

Tanque De Combustível
Fuel Tank
Tanque De Combustible

10-375

Tanque Extra-Capacidade
Tank Extra-Capacity
Tanque Extra-Capacidad

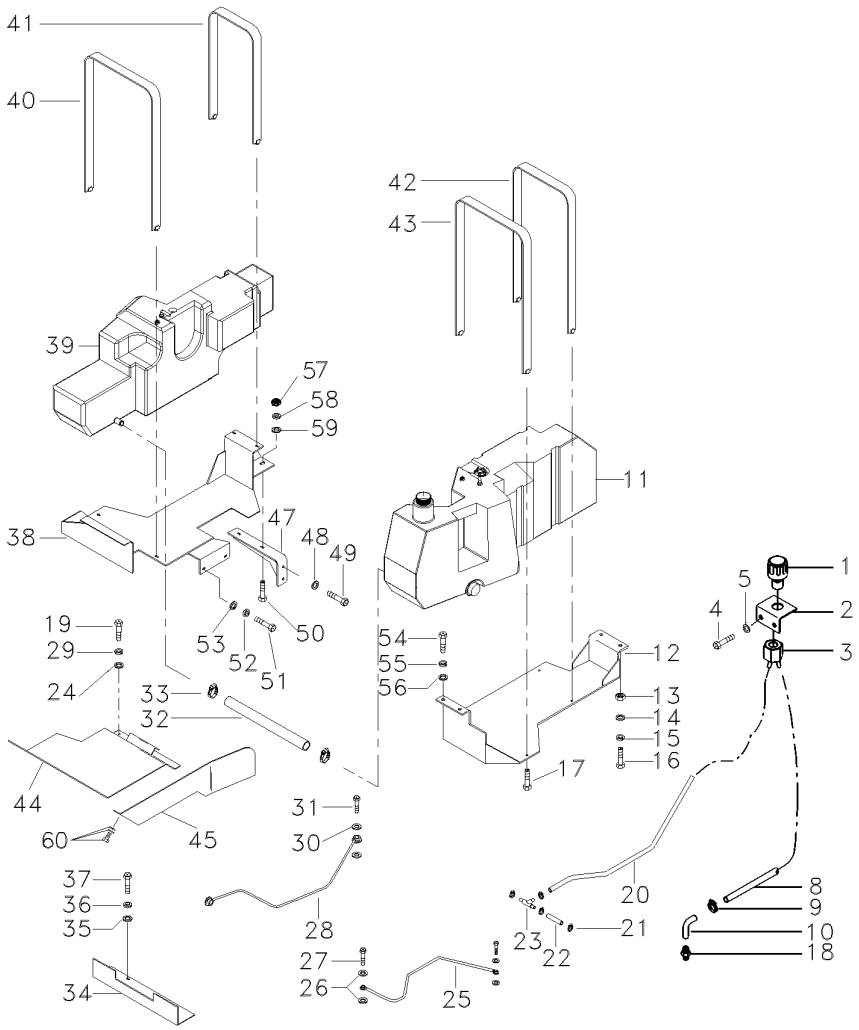

1	022673N1		1	FILTRO	FILTER	FILTRO
2	052216S1		1	SUPORTE	BRACKET	SOPORTE
3	063891S1		1	PORCA	NUT	TUERCA
4	353667X1		2	PARAFUSO	BOLT	PERNO
5	353441X1		2	ARRUELA	WASHER	ARANDELA
8	052221P1		1	MANGUEIRA	HOSE	FLEXIBLE
9	3408858M1		1	BRAÇADEIRA	CLAMP	ABRAZADERA
10	052219P1		1	TUBO	PIPE	CANO
11	059819N1	◀	1	TANQUE	TANK	TANQUE
		10-380 No				
12	059815S1	◀	1	PROTEÇÃO	GUARD	DEFENSA
13	355566X1		2	PORCA	NUT	TUERCA
14	353434X1		2	ARRUELA	WASHER	ARANDELA
15	353756X1		4	ARRUELA	WASHER	ARANDELA
16	353693X1		2	PARAFUSO	BOLT	PERNO
17	339204X1		4	PARAFUSO	BOLT	PERNO
18	1480485M92		1	CONEXÃO	CONNECTION	CONEXION
19	339401X1		4	PARAFUSO	BOLT	PERNO
20	063850P1		1	MANGUEIRA	HOSE	FLEXIBLE
21	3019564X1		6	BRAÇADEIRA	CLAMP	ABRAZADERA
22	063852P1		1	MANGUEIRA	HOSE	FLEXIBLE
23	063882P1		1	CONEXÃO "T"	CONNECTION T	CONEXION T
24	339025X1		4	ARRUELA	WASHER	ARANDELA
25	021165N1		1	TUBO COMBUSTÍVEL	FUEL PIPE	TUBO COMBUSTIBLE
26	1480517M1		2	ARRUELA	WASHER	ARANDELA
27	1481691M1		1	PARAFUSO	BOLT	PERNO
28	021164N1		1	TUBO	PIPE	CANO
29	339376X1		4	ARRUELA	WASHER	ARANDELA
30	1480517M1		4	ARRUELA	WASHER	ARANDELA
31	1481691M1		2	PARAFUSO	BOLT	PERNO
32	067708P1		1	MANGUEIRA	HOSE	FLEXIBLE
33	490802M1		2	BRAÇADEIRA	CLAMP	ABRAZADERA
34	040741P1		1	PROTEÇÃO	GUARD	DEFENSA
35	353756X1		2	ARRUELA	WASHER	ARANDELA
36	353434X1		2	ARRUELA	WASHER	ARANDELA
37	353693X1		2	PARAFUSO	BOLT	PERNO
38	059812S1	▶	1	PROTEÇÃO	GUARD	DEFENSA
39	059817N1	▶	1	TANQUE	TANK	TANQUE
		10-385 No				
40	059848S1	▶	1	CINTA	SURROUND	ENVOLVENTE
41	059850S1	▶	1	CINTA	SURROUND	ENVOLVENTE
42	059852S1	◀	1	CINTA	SURROUND	ENVOLVENTE
43	059854S1	◀	1	CINTA	SURROUND	ENVOLVENTE
44	067646S1	◀	1	PROTEÇÃO	GUARD	DEFENSA
44	067635S1	▶	1	PROTEÇÃO	GUARD	DEFENSA
45	067695S1	◀	1	TAMPA	COVER	CUBIERTA
45	067702S1	▶	1	TAMPA	COVER	CUBIERTA
47	041412S1		1	SUPORTE	BRACKET	SOPORTE
48	353434X1		2	ARRUELA	WASHER	ARANDELA
49	353693X1		2	PARAFUSO	BOLT	PERNO

Tanque De Combustível
Fuel Tank
Tanque De Combustible

10-375

Tanque Extra-Capacidade
Tank Extra-Capacity
Tanque Extra-Capacidad

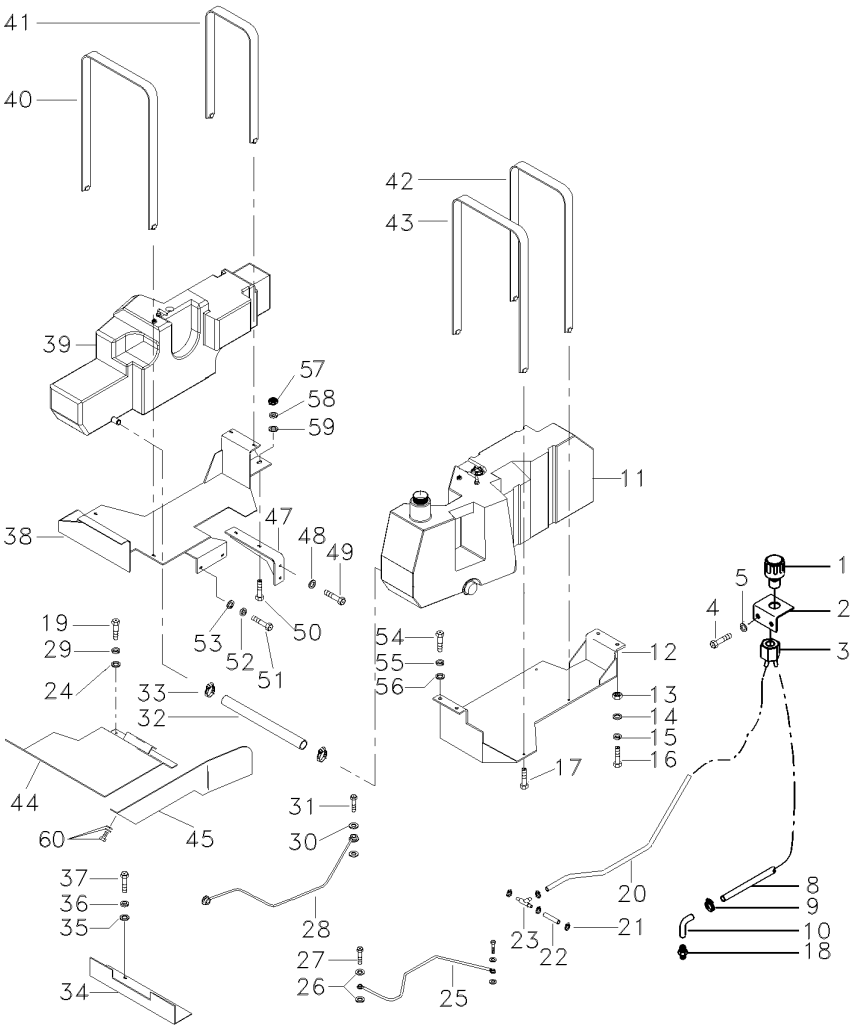

50	339204X1	**4**	PARAFUSO	BOLT	PERNO
51	353693X1	**2**	PARAFUSO	BOLT	PERNO
52	353756X1	**2**	ARRUELA	WASHER	ARANDELA
53	353434X1	**2**	ARRUELA	WASHER	ARANDELA
54	353693X1	**4**	PARAFUSO	BOLT	PERNO
55	353434X1	**4**	ARRUELA	WASHER	ARANDELA
56	353756X1	**4**	ARRUELA	WASHER	ARANDELA
57	355566X1	**2**	PORCA	NUT	TUERCA
58	353756X1	**4**	ARRUELA	WASHER	ARANDELA
59	353434X1	**2**	ARRUELA	WASHER	ARANDELA
60	339761X1	**12**	PARAFUSO	BOLT	PERNO
60	339024X1	**12**	ARRUELA	WASHER	ARANDELA
60	339374X1	**12**	ARRUELA	WASHER	ARANDELA

Tanque De Combustível Fuel Tank Tanque De Combustible	Lado Esquerdo Left Hand Lado Izquierdo	10-380	Tanque Extra-Capacidade Tank Extra-Capacity Tanque Extra-Capacidad

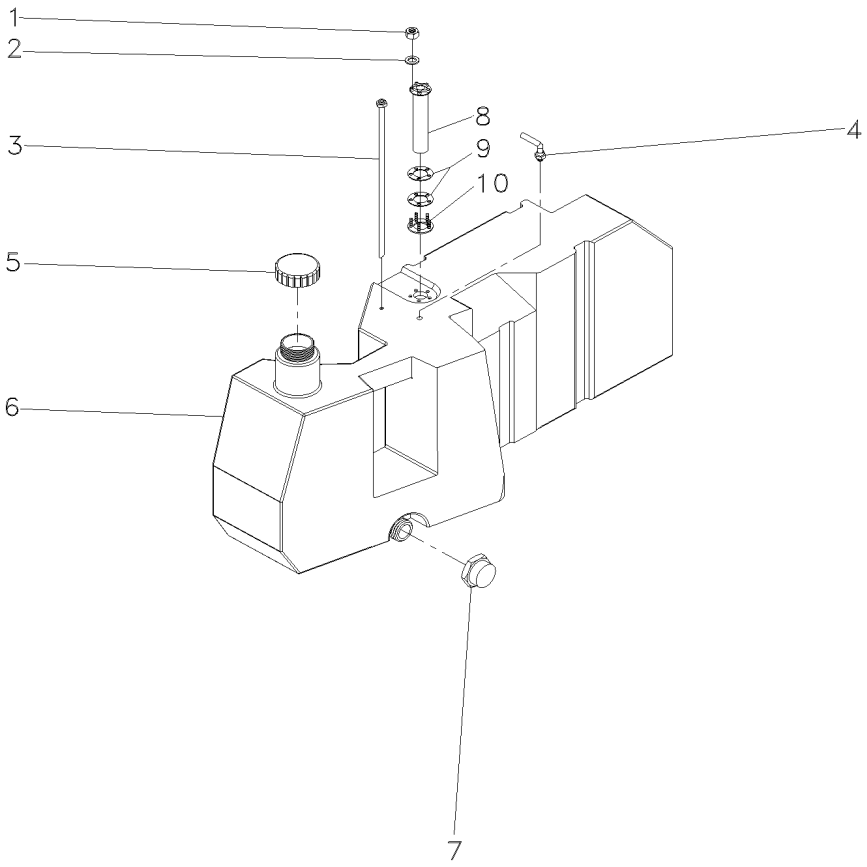

1	390995X1	**5**	PORCA	NUT	TUERCA
2	390469X1	**5**	ARRUELA	WASHER	ARANDELA
3	041689R1	**1**	TUBO	PIPE	CANO
4	040004R1	**1**	RESPIRO	BREATHER	RESPIRADERO
5	053243R1	**1**	TAMPA	COVER	CUBIERTA
6	059820P1	**1**	TANQUE	TANK	TANQUE
7	053240R1	**1**	TAMPA	COVER	CUBIERTA
8	051395T1	**1**	SENSOR	SENDER	EMISOR
9	040003R1	**2**	GUARNIÇÃO	FOAM	ESPUMA
10	040007R1	**1**	ANEL	RING	ARO

Tanque De Combustível / **Fuel Tank** / **Tanque De Combustible**

Lado Direito / **Right Hand** / **Lado Derecho**

10-385

Tanque Extra-Capacidade / **Tank Extra-Capacity** / **Tanque Extra-Capacidad**

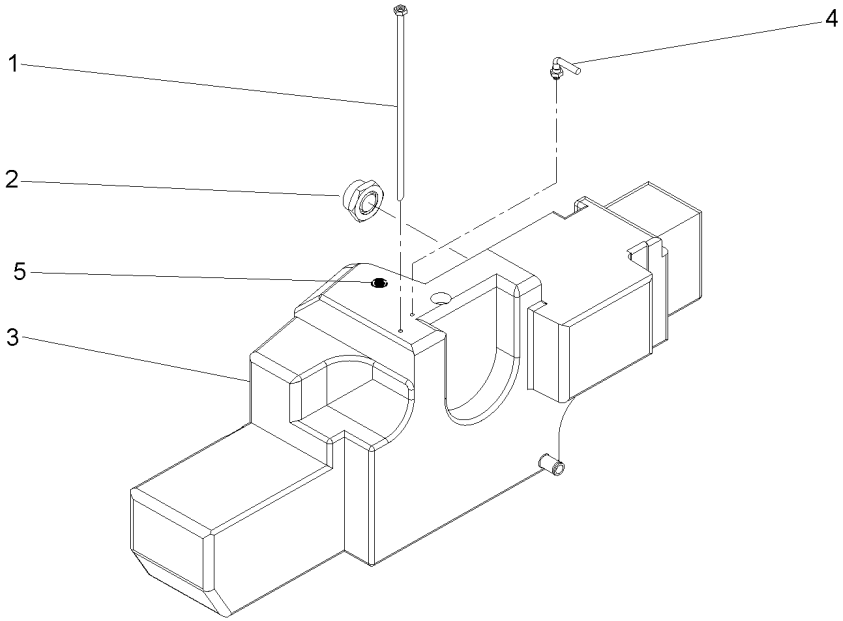

1	041689R1	**1**	TUBO	PIPE	CANO
2	053240R1	**1**	TAMPA	COVER	CUBIERTA
3	059818P1	**1**	TANQUE	TANK	TANQUE
4	040004R1	**1**	RESPIRO	BREATHER	RESPIRADERO
5	040010R1	**1**	TAMPÃO	PAD	ALMOHADILLA

Alternador
Alternator
Alternador

10-390

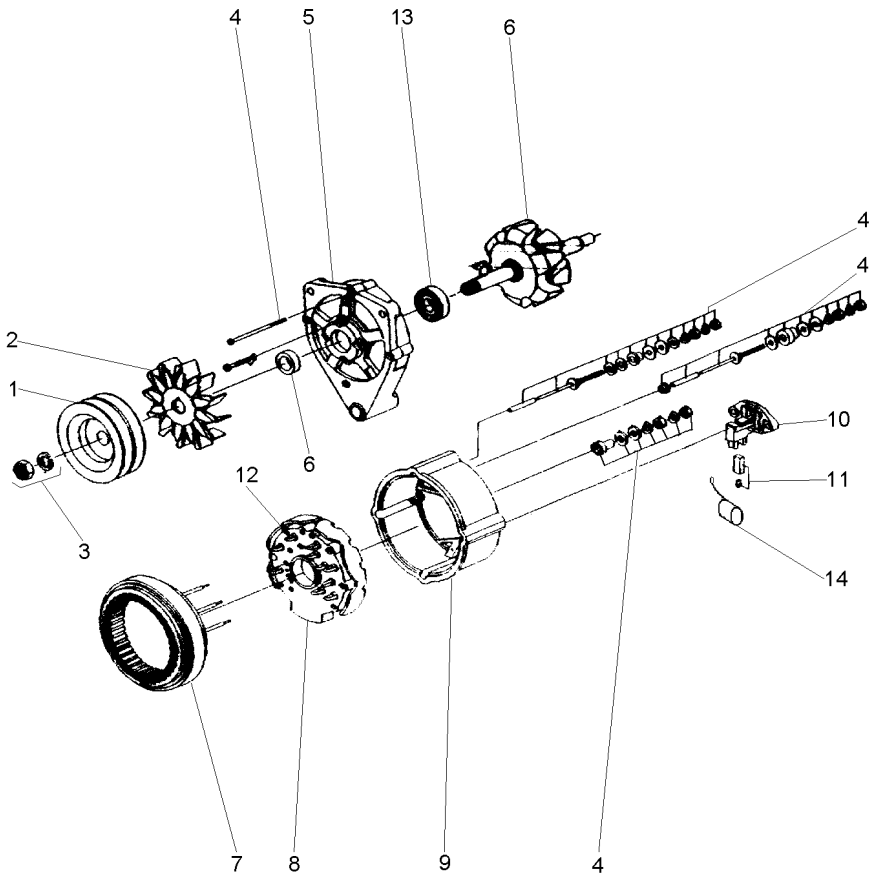

1	071192R1	**1**	POLIA	PULLEY	POLEA
2	071200R1	**1**	HÉLICE	FAN	VENTILADOR
3	071199R1	**1**	FIXAÇÃO	FASTENER	CIERRE
4	071191R1	**1**	REPARO	REPAIR	REPARO
5	071196R1	**1**	TAMPA	COVER	CUBIERTA
6	071190R1	**1**	CJ. ROTOR	KIT, ROTOR ASSY.	JGO.CJTO.ROTOR
7	071198R1	**1**	ESTATOR	STATOR	ESTATOR
8	071201R1	**1**	RETIFICADOR	RECTIFIER	RECTIFICADOR
9	071195R1	**1**	TAMPA	COVER	CUBIERTA
10	071193R1	**1**	REGULADOR	REGULATOR	REGULADOR
11	071197R1	**1**	CJ. ESCOVA	KIT, BRUSH	ESCOBILLAS JUEGO
12	071189R1	**1**	PORTA DIODO	DIODE	PORTA DIODO
13	071194R1	**1**	ROLAMENTO	BEARING	COJINETE
14	071206R1	**1**	CAPACITOR	CAPACITOR	CAPACITOR

Embreagem Dupla	**13" - Hd - 21 Estrias**	**Disco Cerâmico**
Dual Clutch	**13" - Hd - 21 Furro**	**Ceramic Disk**
Embrague Doble	**13" - Hd - 21 Estrias**	**Disco Cerámico**

20-10

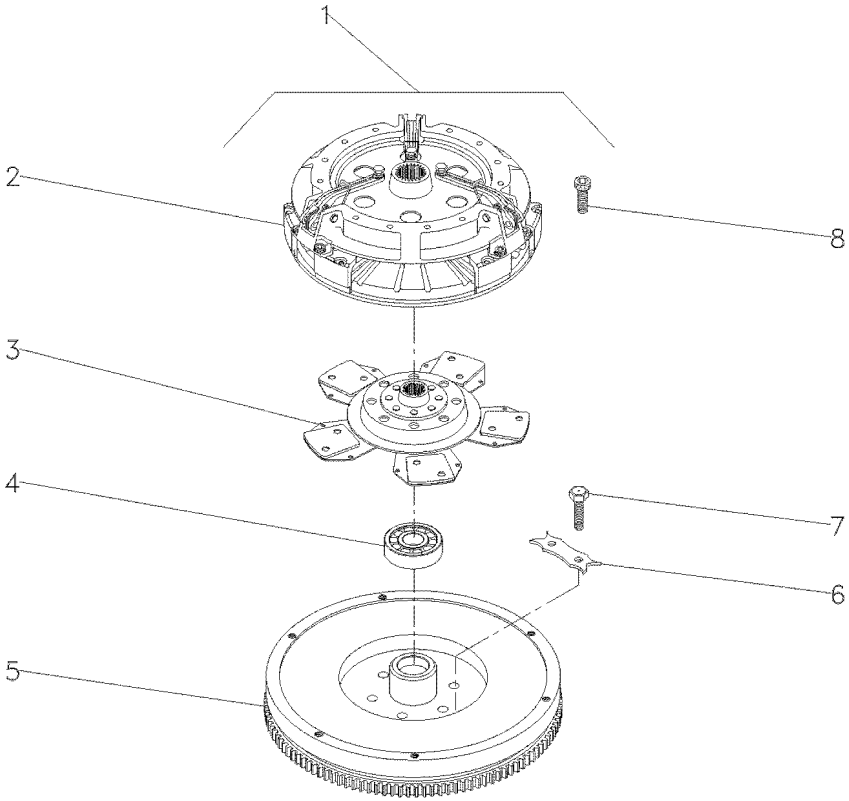

1			022000N1	**1** CJ. EMBREAGEM	KIT, CLUTCH	EMBRAGUE JUEGO
2	3586769M92	1	20-15 No	**1** CJ. EMBREAGEM	KIT, CLUTCH	EMBRAGUE JUEGO
3	1692759M91	1		**1** DISCO	DISC	DISCO
4	488952M4	1		**1** ROLAMENTO	BEARING	COJINETE
5	022156N1	1	10-185 No	**1** VOLANTE MOTOR	FLYWHEEL	VOLANTE MOTOR
6	3408355M1	1		**3** TRAVA	LOCK	RETENEDOR
7	353595X1	1		**6** PARAFUSO	BOLT	PERNO
8	339019X1	1		**6** PARAFUSO	BOLT	PERNO

Embreagem Dupla
Dual Clutch
Embrague Doble

20-15

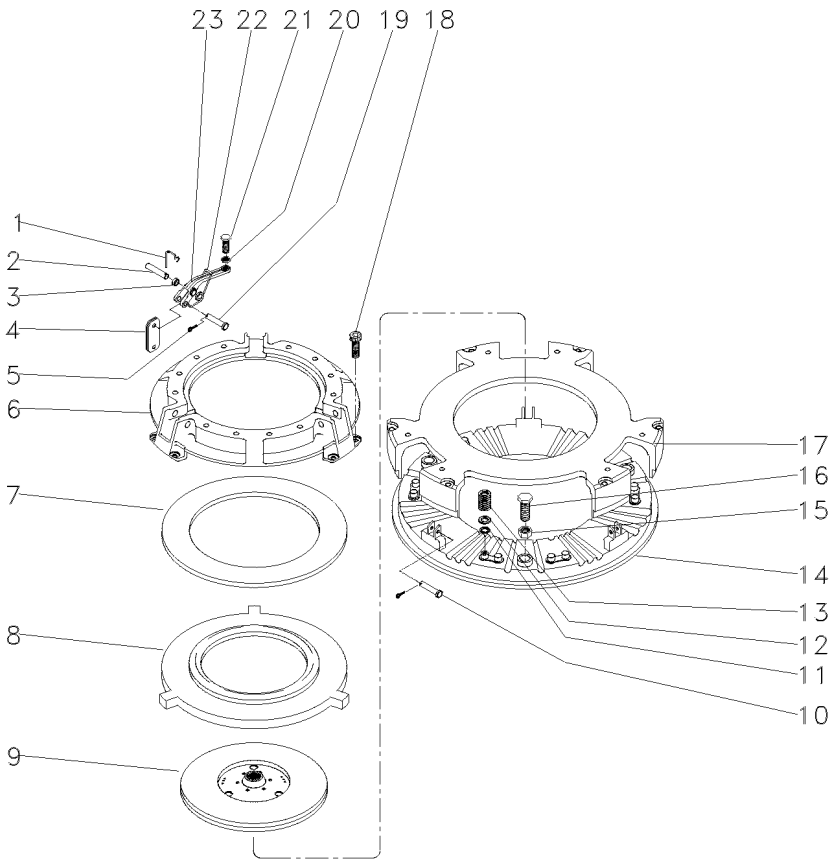

1	891827M1	**3**	GRAMPO	CRAMP	PASADOR
2	891826M1	**3**	PINO	PIN	PASADOR
3	033213R1	**9**	BUCHA	BUSH	CASQUILLO
4	022634R1	**18**	BIELETA	LINK	CONEXION
5	354048X1	**6**	CUPILHA	COTTER PIN	PASADOR DOUBLE
6	3176859M1	**1**	COBERTURA	BONNET	CAPOT
7	887906M1	**1**	MOLA PRATO	SPRING PLATE	PLETINA MUELLE
8	3176863M1	**1**	PLACA	PLATE	PLATO
9	1865836M91	**1**	DISCO	DISC	DISCO
10	887893M1	**3**	PINO	PIN	PASADOR
11	1753751M1	**12**	ARRUELA	WASHER	ARANDELA
12	3175517M1	**12**	ARRUELA	WASHER	ARANDELA
13	3603609M1	**12**	MOLA	SPRING	RESORTE
14	3603608M1	**1**	PLATÔ	PLATE	PLATO
15	353916X1	**3**	PORCA	NUT	TUERCA
16	181124M1	**3**	PARAFUSO	BOLT	PERNO
17	3603607M1	**1**	PLACA	PLATE	PLATO
18	3176867M1	**6**	PARAFUSO	BOLT	PERNO
19	887897M1	**3**	PINO	PIN	PASADOR
20	353430X1	**3**	PORCA	NUT	TUERCA
21	3147178M1	**3**	PARAFUSO	BOLT	PERNO
22	887910M2	**3**	MOLA	SPRING	RESORTE
23	022789R1	**3**	ALAVANCA	LEVER	PALANCA

Embreagem Split Torque
Clutch Split Torque
Embrague Split Torque

20-20

13" - Disco Cerâmico
13" - Ceramic Disk
13" - Disco Cerámico

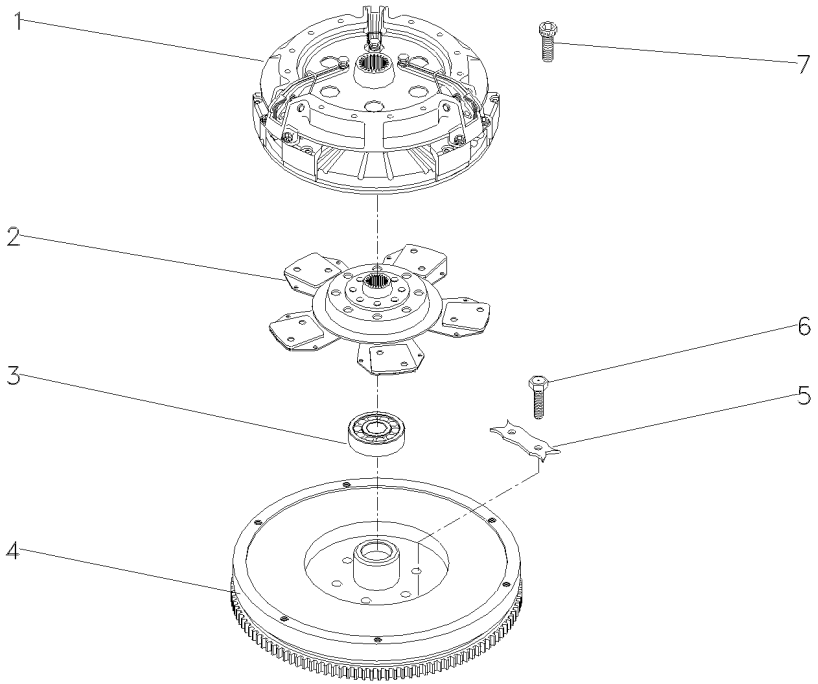

1	039210T1	20-25 No	**1** EMBREAGEM	CLUTCH	EMBRAGUE
2	1692759M91		**1** DISCO	DISC	DISCO
3	488952M4		**1** ROLAMENTO	BEARING	COJINETE
4	022156N1	10-185 No	**1** VOLANTE MOTOR	FLYWHEEL	VOLANTE MOTOR
5	3408355M1		**3** TRAVA	LOCK	RETENEDOR
6	353595X1		**6** PARAFUSO	BOLT	PERNO
7	339019X1		**6** PARAFUSO	BOLT	PERNO

Embreagem Split Torque **13"**
Clutch Split Torque **13"**
Embrague Split Torque **13"**

20-25

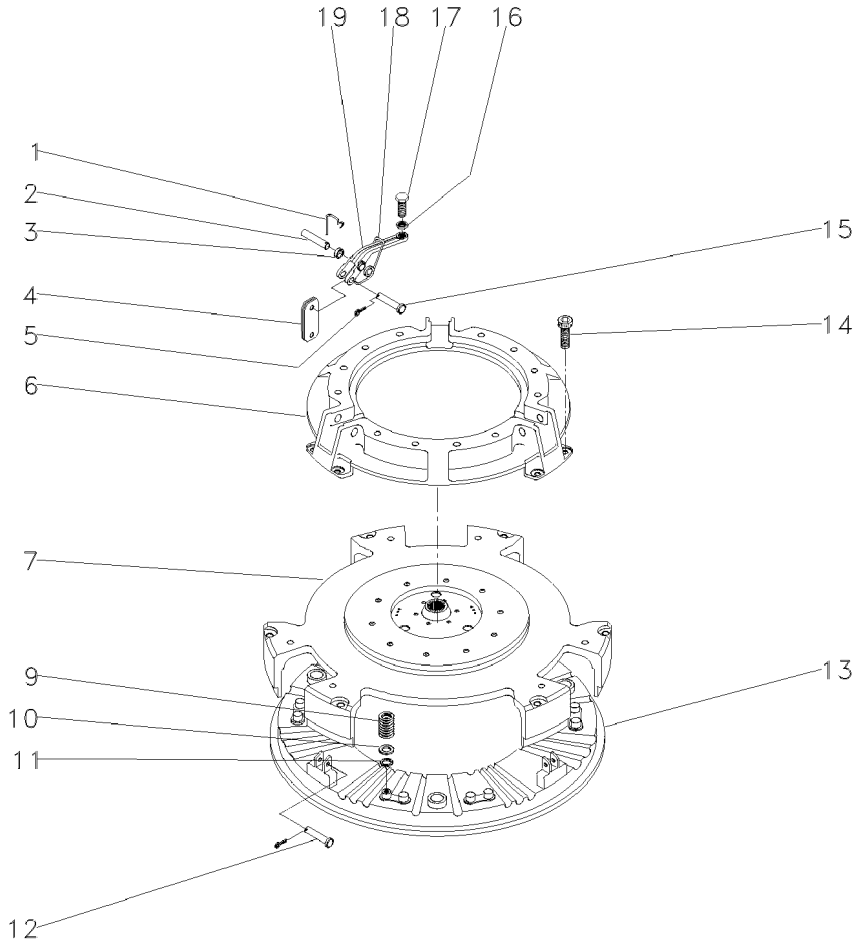

1	891827M1	**3**	GRAMPO	CRAMP	PASADOR
2	887893M1	**3**	PINO	PIN	PASADOR
3	➡ 022789R1	**9**	BUCHA	BUSH	CASQUILLO
4	022634R1	**18**	BIELETA	LINK	CONEXION
5	354048X1	**6**	CUPILHA	COTTER PIN	PASADOR DOUBLE
6	3176859M1	**1**	COBERTURA	BONNET	CAPOT
7	044699R1	**1**	PLACA	PLATE	PLATO
9	3603609M1	**12**	MOLA	SPRING	RESORTE
10	3175517M1	**12**	ARRUELA	WASHER	ARANDELA
11	1753751M1	**12**	ARRUELA	WASHER	ARANDELA
12	887897M1	**3**	PINO	PIN	PASADOR
13	3603608M1	**1**	PLATÔ	PLATE	PLATO
14	3176867M1	**6**	PARAFUSO	BOLT	PERNO
15	891826M1	**3**	PINO	PIN	PASADOR
16	353430X1	**3**	PORCA	NUT	TUERCA
17	3147178M1	**3**	PARAFUSO	BOLT	PERNO
18	887910M2	**3**	MOLA	SPRING	RESORTE
19	022789R1	**3**	ALAVANCA	LEVER	PALANCA

Embreagem Split Torque	**345 Mm**
Clutch Split Torque	**345 Mm**
Embrague Split Torque	**345 Mm**

20-30

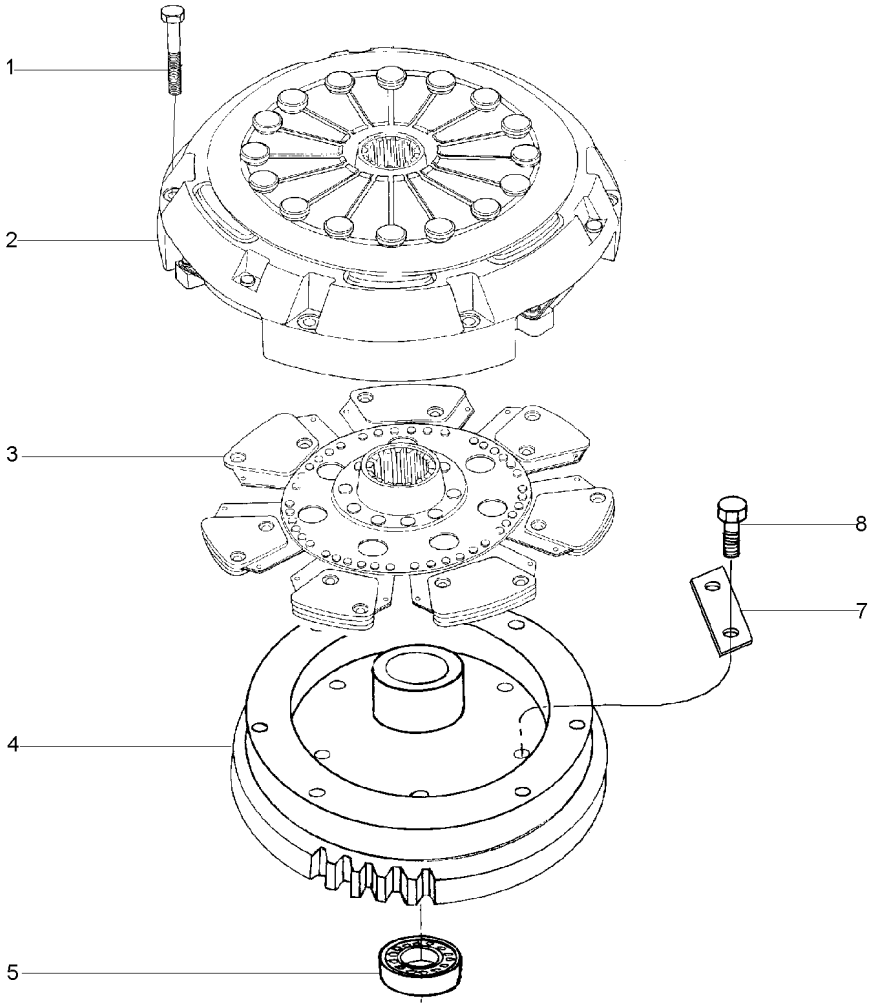

1	339019X1		**6**	PARAFUSO	BOLT	PERNO
2	033543T1		**1**	CJ. EMBREAGEM	KIT, CLUTCH	EMBRAGUE JUEGO
3	034014T1		**1**	DISCO	DISC	DISCO
4	034248N1	10-180 No	**1**	CJ. VOLANTE	FLYWHEEL ASSY.	CJTO.DE VOLANTE
5	488952M4		**1**	ROLAMENTO	BEARING	COJINETE
7	3408355M1		**3**	TRAVA	LOCK	RETENEDOR
8	353595X1		**6**	PARAFUSO	BOLT	PERNO

Transmissão 12 Velocidades
12 Speed Transmission
Transmision 12 Velocidades

Sincronizada-Embreagem Dupla
Sincro-Clutch
Sincro-Embrague Doble

25-10

Tdp 540 Rpm
Pto 540 Rpm
Tdf 540 Rpm

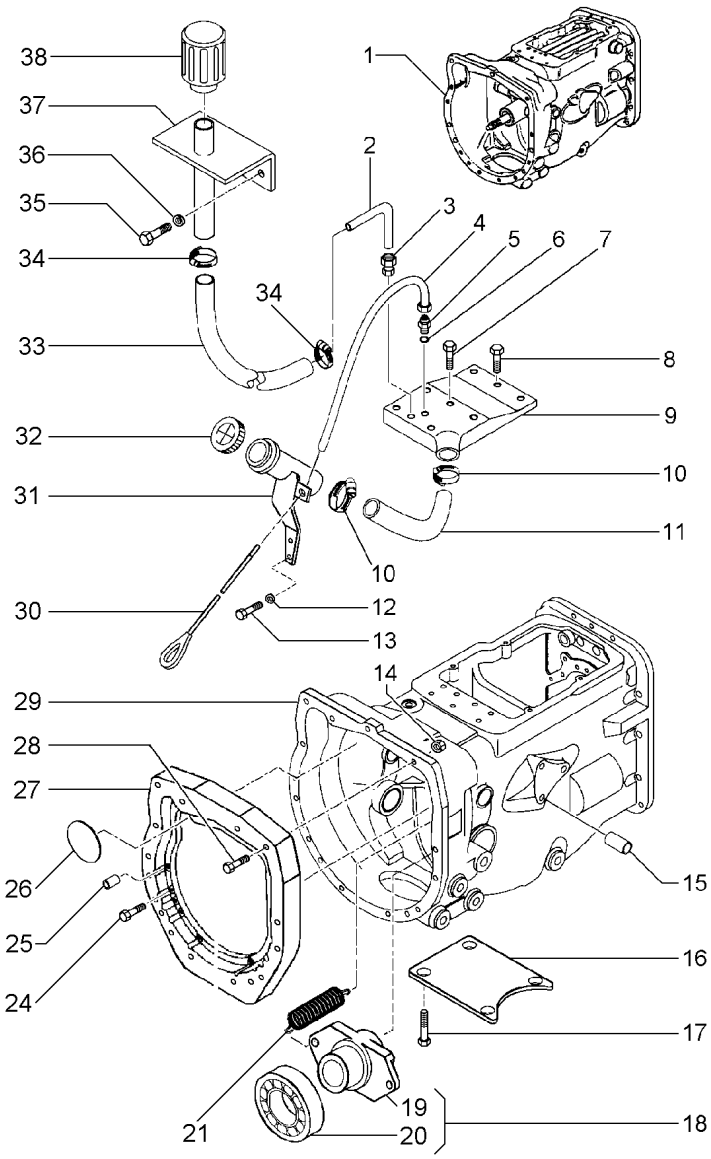

1	039238N3	25-20 No	**1**	CJ. TRANSMISSÃO	KIT,TRANSMISSION	JGO.TRANSMISION
1		25-25 No	**1**	CJ. TRANSMISSÃO	KIT,TRANSMISSION	JGO.TRANSMISION
1		25-30 No	**1**	CJ. TRANSMISSÃO	KIT,TRANSMISSION	JGO.TRANSMISION
1		25-40 No	**1**	CJ. TRANSMISSÃO	KIT,TRANSMISSION	JGO.TRANSMISION
1		25-45 No	**1**	CJ. TRANSMISSÃO	KIT,TRANSMISSION	JGO.TRANSMISION
1		25-50 No	**1**	CJ. TRANSMISSÃO	KIT,TRANSMISSION	JGO.TRANSMISION
2	026163P1		**1**	TUBO	PIPE	CANO
3	402414M91		**1**	CONEXÃO	CONNECTION	CONEXION
4	036185P1		**1**	TUBO	PIPE	CANO
5	3411946M91		**1**	CONEXÃO	CONNECTION	CONEXION
6	3409613M1		**1**	ARRUELA	WASHER	ARANDELA
7	377825X1		**6**	PARAFUSO	BOLT	PERNO
8	353699X1		**2**	PARAFUSO	BOLT	PERNO
9	036029P1		**1**	TAMPA	COVER	CUBIERTA
10	490802M1		**2**	BRAÇADEIRA	CLAMP	ABRAZADERA
11	036184P1		**1**	MANGUEIRA	HOSE	FLEXIBLE
12	339374X1		**2**	ARRUELA	WASHER	ARANDELA
13	339123X1		**2**	PARAFUSO	BOLT	PERNO
14	355645X1		**1**	PORCA	NUT	TUERCA
15	354138X1		**1**	PARAFUSO	BOLT	PERNO
16	021020P2		**1**	TAMPA	COVER	CUBIERTA
17	354441X1		**2**	PARAFUSO	BOLT	PERNO
18	040191N1		**1**	DESTACADOR	SEPARATED	DESTACADOR
19	033439P1	18	**1**	COLAR	COLLAR	COLLAR
20	3585341M1	18	**1**	ROLAMENTO	BEARING	COJINETE
21	193334M1		**2**	MOLA	SPRING	RESORTE
24	3145868M1		**13**	PARAFUSO	BOLT	PERNO
25	191314M1		**2**	PINO	PIN	PASADOR
26	036310P1		**3**	BUJÃO	PLUG	TAPON
27	036165P1	052206N1	**1**	PLACA	PLATE	PLATO
28	377184X1		**1**	PARAFUSO	BOLT	PERNO
29		052206N1	**1**	CARCAÇA	HOUSING	ALOJAMIENTO
30	036190T1		**1**	CJ. VARETA	KIT, DIPSTICK	JGO.REGLA.NIVEL
31	037872S1		**1**	BOCAL	FILLER	RELLENADOR
32	3149550M92		**1**	TAMPA	COVER	CUBIERTA
33	023123P1		**1**	MANGUEIRA	HOSE	FLEXIBLE
34	391087X1		**2**	BRAÇADEIRA	CLAMP	ABRAZADERA
35	353666X1		**2**	PARAFUSO	BOLT	PERNO
36	353441X1		**2**	ARRUELA	WASHER	ARANDELA
37	033854S1		**1**	SUPORTE	BRACKET	SOPORTE
38	022673N1		**1**	FILTRO	FILTER	FILTRO

Transmissão 12 Velocidades **Sincronizada**
Transmission 12 Speed **Sincro**
Transmision 12 Velocidades **Sincronizada**

25-15

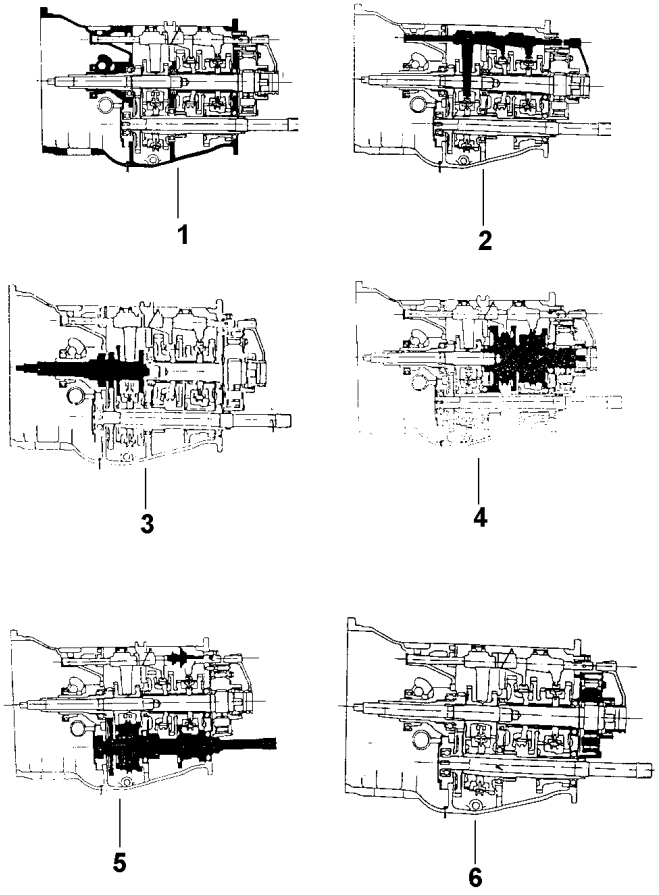

1	039238N3	25-20 No	**1**	CJ. TRANSMISSÃO	KIT,TRANSMISSION	JGO.TRANSMISION
2		25-25 No	**1**	CJ. TRANSMISSÃO	KIT,TRANSMISSION	JGO.TRANSMISION
3		25-30 No	**1**	CJ. TRANSMISSÃO	KIT,TRANSMISSION	JGO.TRANSMISION
4		25-40 No	**1**	CJ. TRANSMISSÃO	KIT,TRANSMISSION	JGO.TRANSMISION
5		25-45 No	**1**	CJ. TRANSMISSÃO	KIT,TRANSMISSION	JGO.TRANSMISION
6		25-50 No	**1**	CJ. TRANSMISSÃO	KIT,TRANSMISSION	JGO.TRANSMISION

Transmissão 12 Velocidades-Sincronizada — **Carcaça**
12 Speed Transmission - Syncro — **Housing**
Transmision 12 Velocidades - Sincr — **Caja**

25-20

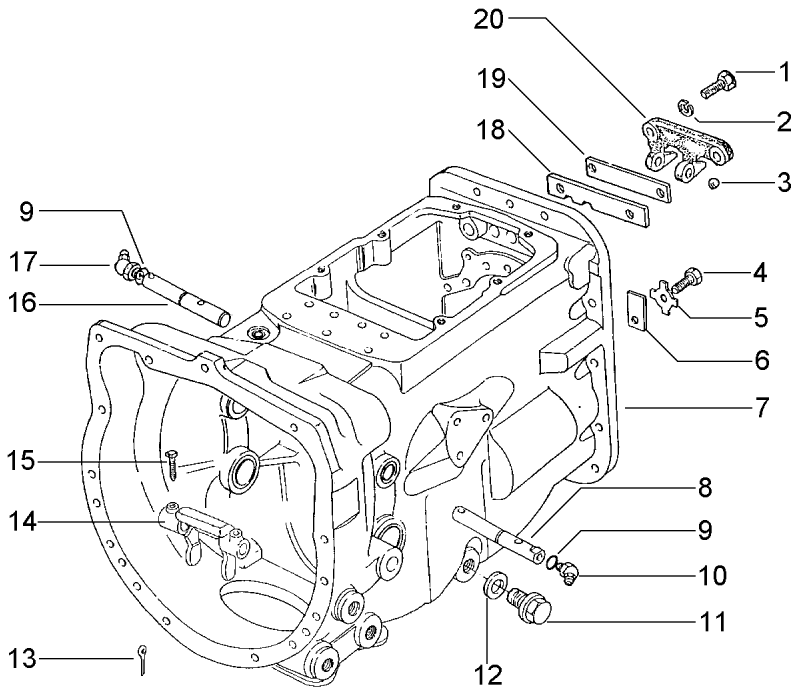

1	362443X1		**2**	PARAFUSO	BOLT	PERNO
2	353434X1		**2**	ARRUELA	WASHER	ARANDELA
3	391838X1	⧗ 12 MM	**1**	ESFERA	BALL	BOLA
4	353691X1		**1**	PARAFUSO	BOLT	PERNO
5	828020M1		**1**	ARRUELA	WASHER	ARANDELA
6	184789M1		**1**	TRAVA	LOCK	RETENEDOR
7	052206N1		**1**	CJ. CARCAÇA	HOUSE ASSY	CONJ. CARTER
8	3409164M1	◀	**1**	EIXO	SHAFT	ARBOL
9	364784X1		**2**	ANEL "O"	O RING	JUNTA TORICA
10	13811X		**1**	GRAXEIRA	GREASER	ENGRASADOR
11	050698T1		**1**	BUJÃO	PLUG	TAPON
12	180474M1		**1**	ARRUELA	WASHER	ARANDELA
13	354076X1		**1**	CUPILHA	COTTER PIN	PASADOR DOUBLE
14	886719M1		**1**	GARFO	FORK	HORQUILLA
15	180002M1		**2**	PARAFUSO	BOLT	PERNO
16	3409165M1	▶	**1**	EIXO	SHAFT	ARBOL
17	29951X		**1**	GRAXEIRA	GREASER	ENGRASADOR
18	1860764M2		**1**	PLACA	PLATE	PLATO
19	1860765M1		**1**	ESPAÇADOR	SPACER	PIEZA DISTANCIA
20	1860761M1		**1**	SUPORTE	CLEVIS	GANCHO SEGURI.

Transmissão 12 Velocidades
12 Speed Transmission
Transmision 12 Velocidades

Eixos E Garfos
Shafts & Forks
Ejes Y Horquillas

25-25

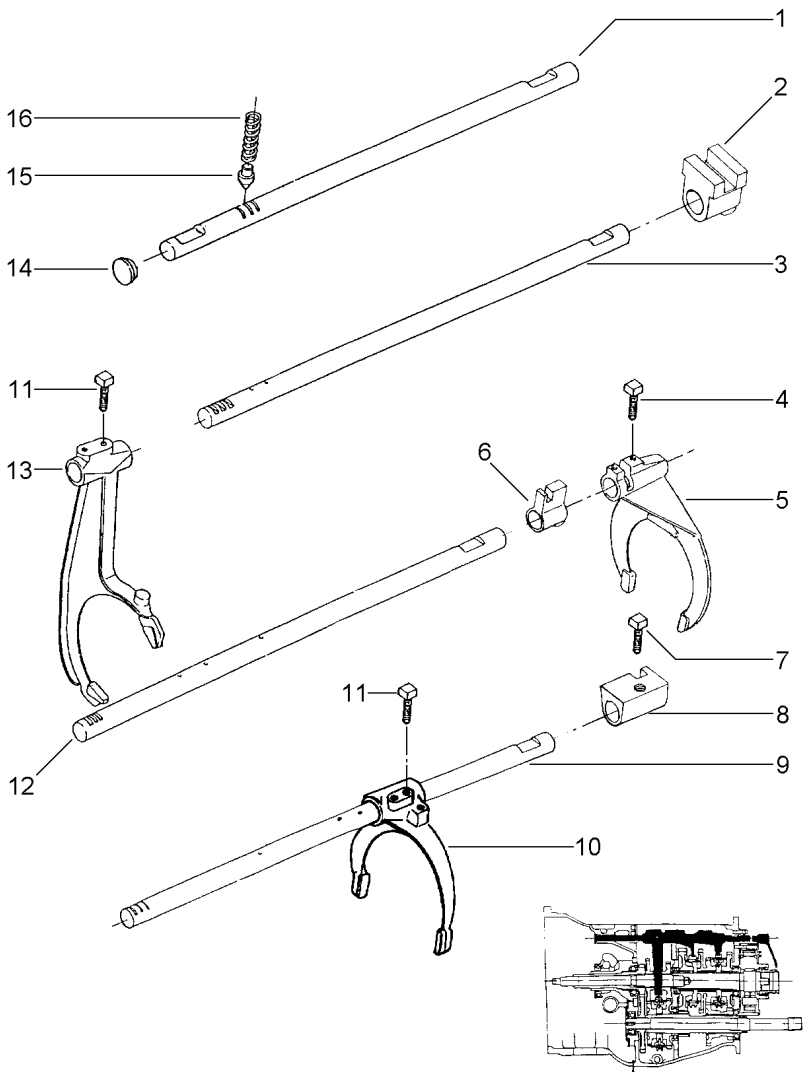

1	023435R1	[A]	**1**	EIXO	SHAFT	ARBOL
2	023432R1	[B]	**1**	SELETOR	SELECTOR	SELECTOR
3	023434M1	[B]	**1**	EIXO	SHAFT	ARBOL
4	180002M1		**1**	PARAFUSO	BOLT	PERNO
5	039404P1	[C]	**1**	GARFO	FORK	HORQUILLA
6	023431R1	[C]	**1**	SELETOR	SELECTOR	SELECTOR
7	023429R1		**3**	PARAFUSO	BOLT	PERNO
8	023430R1		**1**	SELETOR	SELECTOR	SELECTOR
9	023433R1	[D]	**1**	EIXO	SHAFT	ARBOL
10	023414R1	[D]	**1**	GARFO	FORK	HORQUILLA
11	1675367M2		**4**	PARAFUSO	BOLT	PERNO
12	023436R1	[C]	**1**	EIXO	SHAFT	ARBOL
13	023424R1	[B]	**1**	GARFO	FORK	HORQUILLA
14	2950X		**1**	BUJÃO	PLUG	TAPON
15	180418M2		**4**	PINO	PIN	PASADOR
16	191221M1		**4**	MOLA	SPRING	RESORTE

[A] REDUÇÃO
REDUCTION
REDUCCIÓN

[B] ALTA / BAIXA
HIGH / LOW
ALTA / BAJA

[C] 1ª E MARCHA RÉ
1 AND REVERSE SPEED
1ª Y MARCHA ATRÁS

[D] 2ª E 3ª MARCHA
2 AND 3 SPEED
2ª Y 3ª VELOCIDAD

Transmissão 12 Velocidades
12 Speed Transmission
Transmision 12 Velocidades

Árvore De Entrada
Input Shaft
Arbol De Entrada

25-30

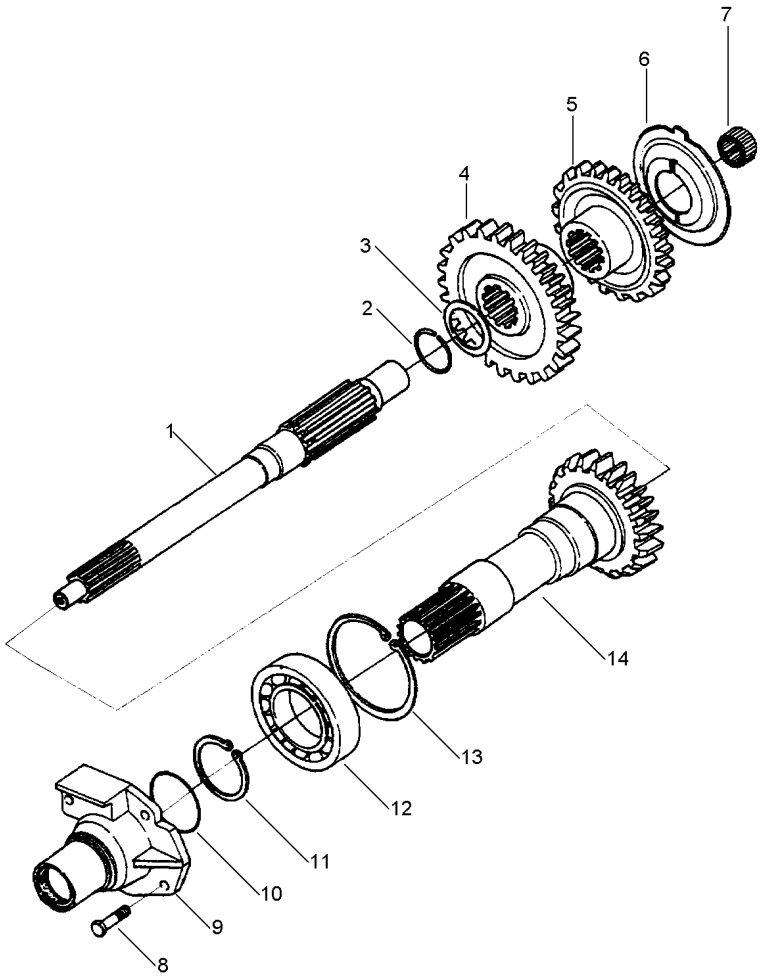

1	039423P1		**1**	EIXO	SHAFT	ARBOL
2	358969X1		**1**	ANEL TRAVA	CIRCLIP	CIRCULITO
3	1677742M1		**1**	ARRUELA	WASHER	ARANDELA
4	049169P1	35	**1**	ENGRENAGEM	GEAR	ENGRANAJE
5	049172P1	30	**1**	ENGRENAGEM	GEAR	ENGRANAJE
6	1674668M3		**1**	ESPAÇADOR	SPACER	PIEZA DISTANCIA
7	2700273M1		**1**	ROLAMENTO AGULHA	BEARING NEEDLE	COJINETA AGUJAS
8	377477X1		**3**	PARAFUSO	BOLT	PERNO
8	377480X1		**1**	PARAFUSO	BOLT	PERNO
9	1860890M91	25-35 No	**1**	FLANGE	FLANGE	PLETINA
10	886089M1		**1**	ANEL "O"	O RING	JUNTA TORICA
11	762101M1		**1**	ANEL TRAVA	CIRCLIP	CIRCULITO
12	3761292M1		**1**	ROLAMENTO	BEARING	COJINETE
13	377631X1		**1**	ANEL TRAVA	CIRCLIP	CIRCULITO
14	1677747M92	[B] PTO 540RPM 25-85 No	**1**	CJ. EIXO	KIT, AXLE	JUEGO DE EJE

[B] TDP
PTO
TDF

Flange Da Árvore Primária
Retainer Main Drive Shaft
Capa De Arbre Primare

25-35

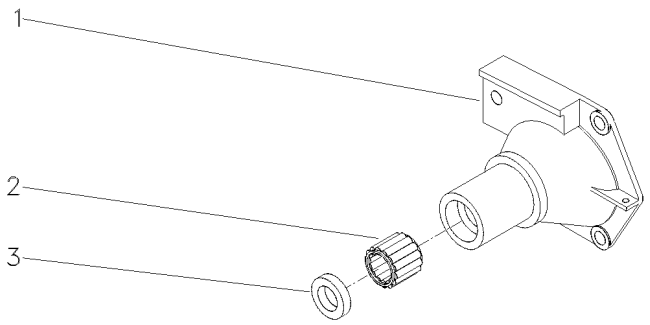

1	1860876M1	**1** FLANGE	FLANGE	PLETINA
2	886668M1	**1** ROLAMENTO	BEARING	COJINETE
3	1860867M3	**1** RETENTOR	SEAL	RETEN

Transmissão 12 Velocidades
12 Speed Transmission
Transmision 12 Velocidades

Eixo Principal
Main Shaft
Eje Principal

25-40

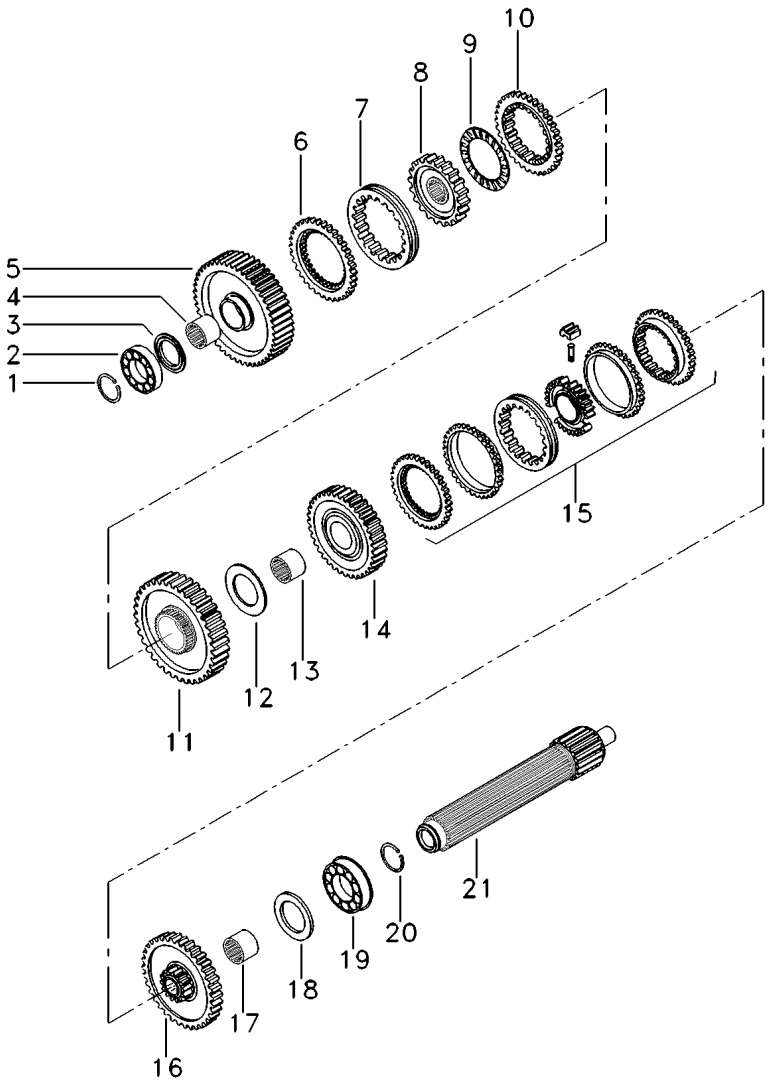

1	039545R1			1	ANEL TRAVA	CIRCLIP	CIRCULITO
2	039544R1			1	ROLAMENTO	BEARING	COJINETE
3	1671888M2		4.14-4.19MM	1	CALÇO	SHIM	CALCE
3	1671889M2		4.39-4.45MM	1	ARRUELA	WASHER	ARANDELA
3	1671890M2		4.62-4.67MM	1	ARRUELA	WASHER	ARANDELA
3	1671891M2		4.85-4.90MM	1	ARRUELA	WASHER	ARANDELA
4	039397P1	[C]		1	LUVA	SLEEVE	MANCHA
5	049163N1	[C]		1	ENGRENAGEM	GEAR	ENGRANAJE
			56				
6	1686458M1			1	ANEL	RING	ARO
7	039425P1	[D]		1	LUVA	SLEEVE	MANCHA
8	039402P1	[D]		1	CUBO	HUB	CUBO
9	1663796M1			1	ROLAMENTO	BEARING	COJINETE
10	1686459M1	[E]		1	ANEL	RING	ARO
11	053355N1	[B]		1	CJ. ENGRENAGEM	KIT, GEAR	ENGRANAJES JUEGO
12	023422R1			1	ARRUELA	WASHER	ARANDELA
13	039398P1	[F]		1	LUVA	SLEEVE	MANCHA
14	053354N1	[G]		1	CJ. ENGRENAGEM	KIT, GEAR	ENGRANAJES JUEGO
			45				
15	039400N2	[H]		1	CJ. SINCRONIZADO	SYNCHRO UNIT	SINCRONIZ ADORA
			25-185 No				
16	053353N1	[I]		1	CJ. ENGRENAGEM	KIT, GEAR	ENGRANAJES JUEGO
			56				
17	039396P1	[H]		1	LUVA	SLEEVE	MANCHA
18	1867259M1			1	ARRUELA	WASHER	ARANDELA
19	3761291M1			1	ROLAMENTO	BEARING	COJINETE
20	195363M1			1	ANEL TRAVA	CIRCLIP	CIRCULITO
21	039542P1			1	EIXO	SHAFT	ARBOL

[B] REVERSÃO
REVERSION
REVERSION

[C] 1ª MARCHA
1 SPEED
1ª MARCHA

[D] 1ª E MARCHA RÉ
1 AND REVERSE SPEED
1ª Y MARCHA ATRÁS

[E] MARCHA RÉ
REVERSE SPEED
MARCHA ATRÁS

[F] 3ª E MARCHA RÉ
3 AND REVERSE SPEED
3ª Y MARCHA ATRÁS

[G] 3ª MARCHA
3 SPEED
3ª MARCHA

Transmissão 12 Velocidades 12 Speed Transmission Transmision 12 Velocidades	Eixo Principal Main Shaft Eje Principal	25-40	

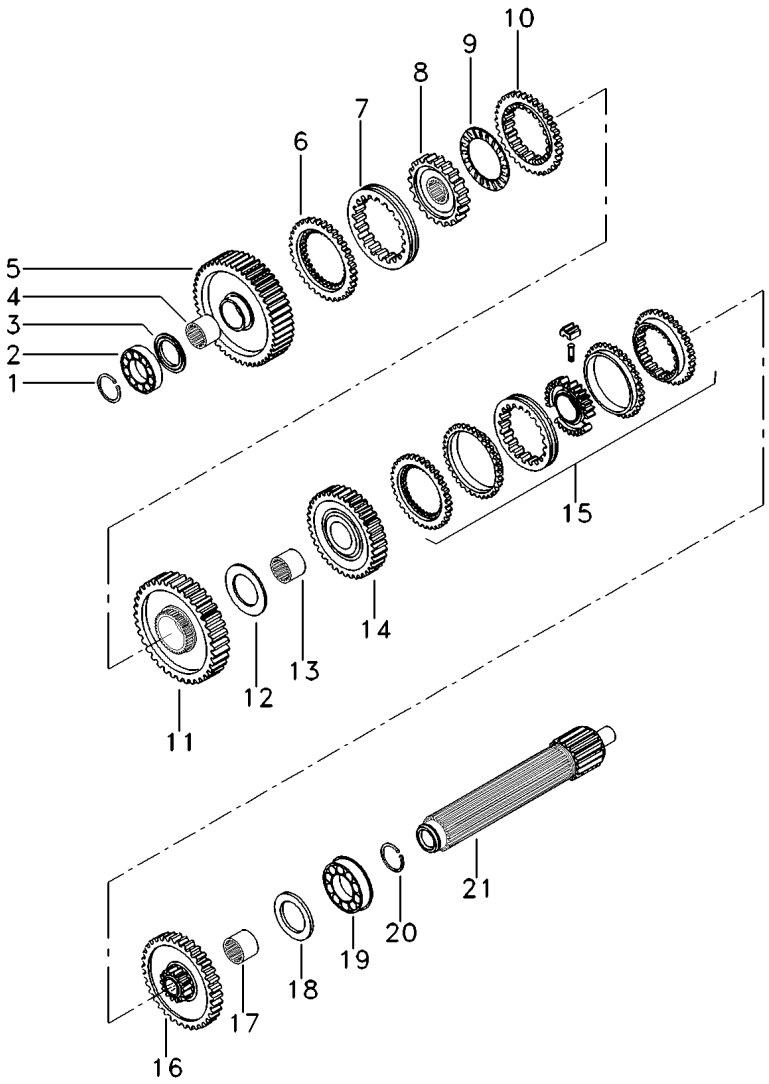

[H] 2ª E 3ª MARCHA
2 AND 3 SPEED
2ª Y 3ª VELOCIDAD

[I] 2ª MARCHA
2 SPEED
2ª MARCHA

Transmissão 12 Velocidades
12 Speed Transmission
Transmision 12 Velocidades

Eixo Secundário
Countershaft
Eje Secundario

25-45

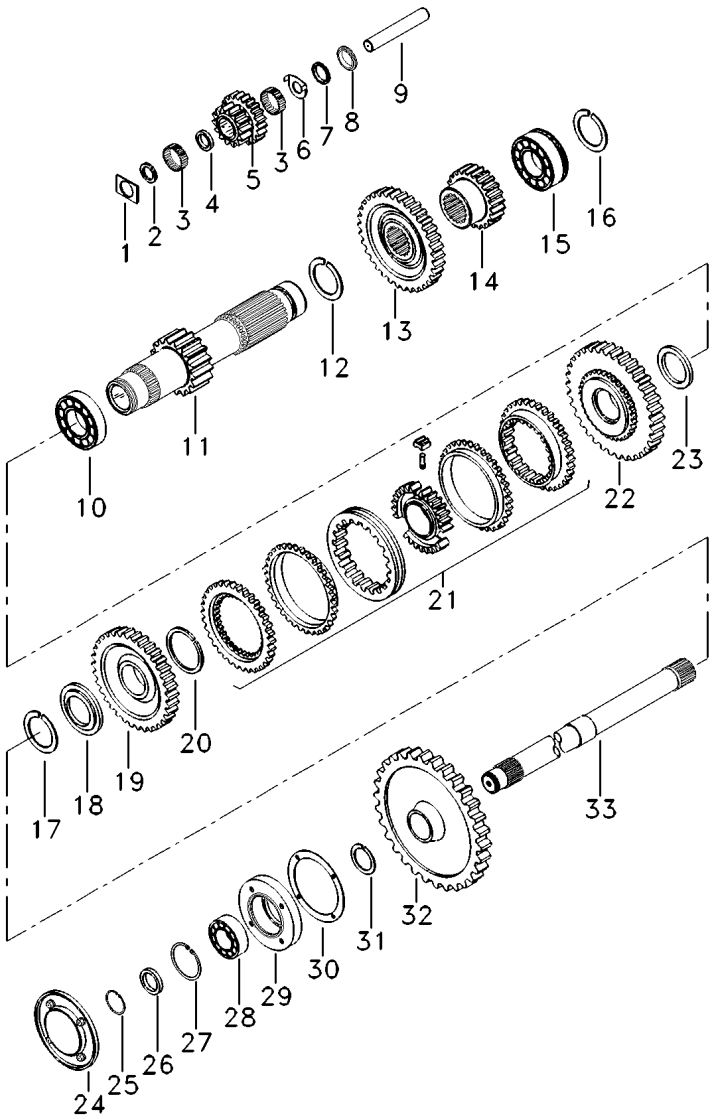

1	1688132M1		**2**	ARRUELA	WASHER	ARANDELA
2	183037M1		**1**	ARRUELA	WASHER	ARANDELA
3	183039M1		**56**	ROLETE	ROLLER	RODILLO
4	1688131M1		**1**	ESPAÇADOR	SPACER	PIEZA DISTANCIA
5	053310P1	[E]	**1**	ENGRENAGEM	GEAR	ENGRANAJE
6	1688128M1		**1**	ARRUELA	WASHER	ARANDELA
7	1688129M1		**1**	MOLA PRATO	SPRING PLATE	PLETINA MUELLE
8	1688130M1		**1**	ARRUELA	WASHER	ARANDELA
9	180445M1		**1**	EIXO	SHAFT	ARBOL
10	3003372X1		**1**	ROLAMENTO	BEARING	COJINETE
11	049165N1	19	**1**	EIXO	SHAFT	ARBOL
12	195500M1		**1**	ANEL TRAVA	CIRCLIP	CIRCULITO
13	053312P1	[F]	**1**	ENGRENAGEM	GEAR	ENGRANAJE
		42				
14	053316P1	[AG]	**1**	ENGRENAGEM	GEAR	ENGRANAJE
		31				
15	3761291M1		**1**	ROLAMENTO	BEARING	COJINETE
16	195363M1		**1**	ANEL TRAVA	CIRCLIP	CIRCULITO
17	831581M2		**1**	ANEL TRAVA	CIRCLIP	CIRCULITO
18	039408P1		**1**	ARRUELA	WASHER	ARANDELA
18	039409P1		**1**	ARRUELA	WASHER	ARANDELA
19	049167N1	[A]	**1**	ENGRENAGEM	GEAR	ENGRANAJE
		33				
20	1440873X1		**1**	ANEL TRAVA	CIRCLIP	CIRCULITO
21	039410N2	[C]	**1**	CJ. SINCRONIZADO	SYNCHRO UNIT	SINCRONIZ ADORA
		25-195 No				
22	049170N1	[B]	**1**	ENGRENAGEM	GEAR	ENGRANAJE
		37				
23	039413P1		**1**	ARRUELA	WASHER	ARANDELA
24	1683386M91	25-200 No	**1**	TAMPA	COVER	CUBIERTA
25	355988X1		**1**	ANEL TRAVA	CIRCLIP	CIRCULITO
26	881122M2		**1**	ANEL	RING	ARO
27	899385M1		**1**	ANEL	RING	ARO
28	899377M2		**1**	ROLAMENTO	BEARING	COJINETE
29	899331M1		**1**	FLANGE	FLANGE	PLETINA
30	180432M1		**1**	JUNTA	GASKET	EMPAQUETADURA.
31	358913X1		**1**	ANEL TRAVA	CIRCLIP	CIRCULITO
32	3408820M1	[H]	**1**	ENGRENAGEM	GEAR	ENGRANAJE
		53				
33	1869279M1		**1**	EIXO	SHAFT	ARBOL

[A] ALTA
HIGH
ALTA

[B] BAIXA
LOW
BAJA

Transmissão 12 Velocidades
12 Speed Transmission
Transmision 12 Velocidades

Eixo Secundário
Countershaft
Eje Secundario

25-45

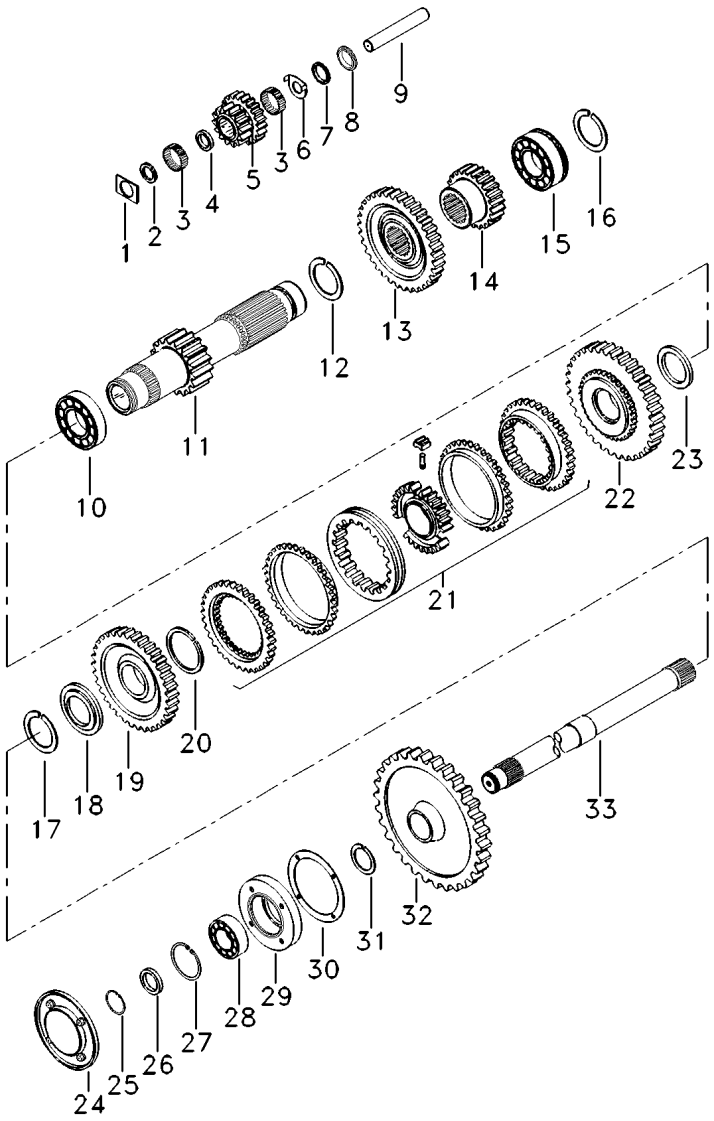

[C] ALTA / BAIXA
HIGH / LOW
ALTA / BAJA

[E] MARCHA RÉ
REVERSE SPEED
MARCHA ATRÁS

[F] 3ª MARCHA
3 SPEED
3ª MARCHA

[G] 2ª MARCHA
2 SPEED
2ª MARCHA

[H] TDP
PTO
TDF

Transmissão 12 Velocidades
12 Speed Transmission
Transmision 12 Velocidades

Redutor Epicicloidal
Epicyclic Unit
Unidad Epicicloidal

25-50

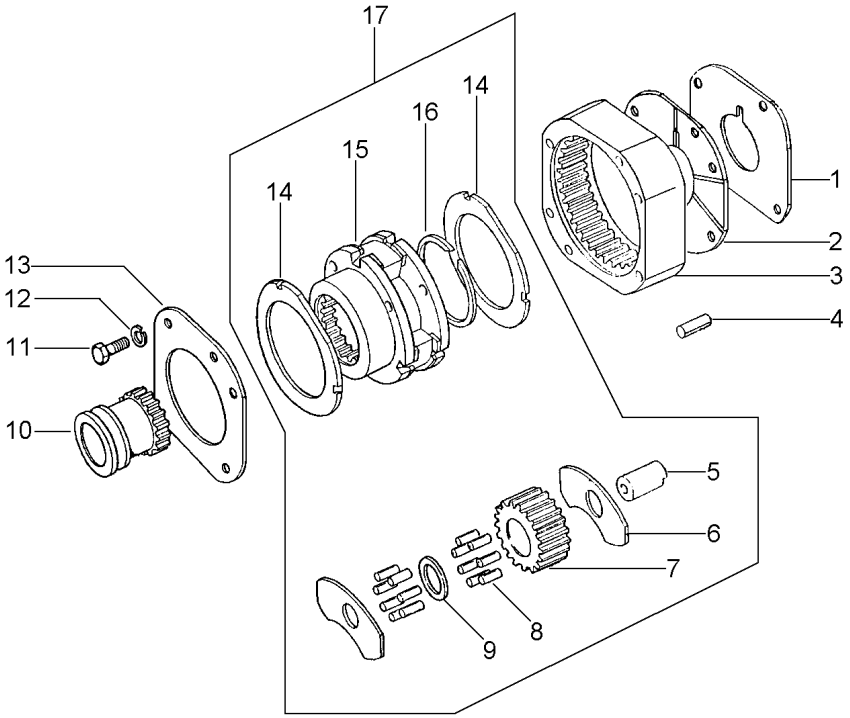

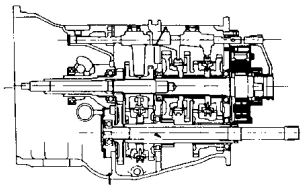

1	1867426M1			**1**	CALÇO	SHIM	CALCE
2	1867425M1			**1**	PLACA	PLATE	PLATO
3	1867424M2			**1**	COROA	ANNULAR GEAR	ENGRANAJE ANULAR
4	180409M1			**2**	PINO	PIN	PASADOR
5	1866538M2	17		**4**	EIXO	SHAFT	ARBOL
6	035159R1	17		**8**	ARRUELA	WASHER	ARANDELA
7	023405P1	17		**4**	ENGRENAGEM	GEAR	ENGRANAJE
8	1866553M2	17		**128**	ROLETE	ROLLER	RODILLO
9	023406R1	17		**4**	ARRUELA	WASHER	ARANDELA
10	1866557M1			**1**	LUVA	SLEEVE	MANCHA
11	362684X1			**4**	PARAFUSO	BOLT	PERNO
12	353434X1			**3**	ARRUELA	WASHER	ARANDELA
13	184012M4			**1**	PLACA	PLATE	PLATO
14	1866545M2	17		**2**	ARRUELA	WASHER	ARANDELA
15			OX14331	**1**	REDUTOR	REDUCER	REDUCTOR
16	377424X1	17		**1**	ANEL TRAVA	CIRCLIP	CIRCULITO
17	OX14331			**1**	CJ. REDUTOR	KIT, CARRIER	JUEGO PORTADOR

Transmissão 12 Velocidades
12 Speed Transmission
Transmision 12 Velocidades

Sincronizada-Embreagem-Split 345
Sincro-Clutch-Split 345
Sincro-Embrague-Split 345

25-55

Tdpi 540 Rpm
Ipto 540 Rpm
Tdfi 540 Rpm

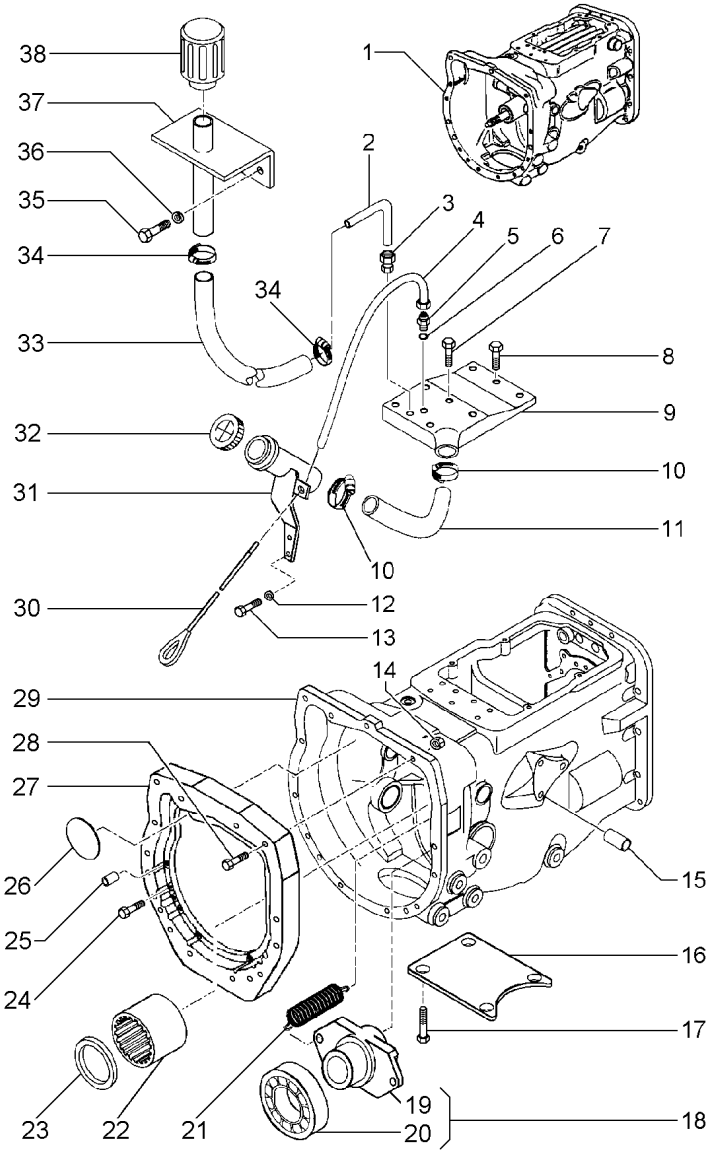

1	039240N3	25-65 No	**1**	CJ. TRANSMISSÃO	KIT,TRANSMISSION	JGO.TRANSMISION
2	026163P1		**1**	TUBO	PIPE	CANO
3	402414M91		**1**	CONEXÃO	CONNECTION	CONEXION
4	036185P1		**1**	TUBO	PIPE	CANO
5	3411946M91		**1**	CONEXÃO	CONNECTION	CONEXION
6	3409613M1		**1**	ARRUELA	WASHER	ARANDELA
7	377825X1		**6**	PARAFUSO	BOLT	PERNO
8	353699X1		**2**	PARAFUSO	BOLT	PERNO
9	036029P1		**1**	TAMPA	COVER	CUBIERTA
10	490802M1		**2**	BRAÇADEIRA	CLAMP	ABRAZADERA
11	036184P1		**1**	MANGUEIRA	HOSE	FLEXIBLE
12	339374X1		**2**	ARRUELA	WASHER	ARANDELA
13	339123X1		**2**	PARAFUSO	BOLT	PERNO
14	355645X1		**1**	PORCA	NUT	TUERCA
15	354138X1		**1**	PARAFUSO	BOLT	PERNO
16	021020P2		**1**	TAMPA	COVER	CUBIERTA
17	354441X1		**2**	PARAFUSO	BOLT	PERNO
18	040192N1		**1**	DESTACADOR	SEPARATED	DESTACADOR
19	033439P1	18	**1**	COLAR	COLLAR	COLLAR
20	3585341M1	18	**1**	ROLAMENTO	BEARING	COJINETE
21	193334M1		**2**	MOLA	SPRING	RESORTE
22	023065R1		**1**	BUCHA	BUSH	CASQUILLO
23	1442446X1		**1**	ANEL TRAVA	CIRCLIP	CIRCULITO
24	3145868M1		**13**	PARAFUSO	BOLT	PERNO
25	191314M1		**2**	PINO	PIN	PASADOR
26	036310P1		**3**	BUJÃO	PLUG	TAPON
27	036165P1		**1**	PLACA	PLATE	PLATO
28	377184X1		**1**	PARAFUSO	BOLT	PERNO
29		026299N1	**1**	CARCAÇA	HOUSING	ALOJAMIENTO
30	036190T1		**1**	CJ. VARETA	KIT, DIPSTICK	JGO.REGLA.NIVEL
31	037872S1		**1**	BOCAL	FILLER	RELLENADOR
32	3149550M92		**1**	TAMPA	COVER	CUBIERTA
33	023123P1		**1**	MANGUEIRA	HOSE	FLEXIBLE
34	391087X1		**2**	BRAÇADEIRA	CLAMP	ABRAZADERA
35	353666X1		**2**	PARAFUSO	BOLT	PERNO
36	353441X1		**2**	ARRUELA	WASHER	ARANDELA
37	033854S1		**1**	SUPORTE	BRACKET	SOPORTE
38	022673N1		**1**	FILTRO	FILTER	FILTRO

Transmissão 12 Velocidades — **Sincronizada**
Transmission 12 Speed — **Sincro**
Transmision 12 Velocidades — **Sincronizada**

25-60

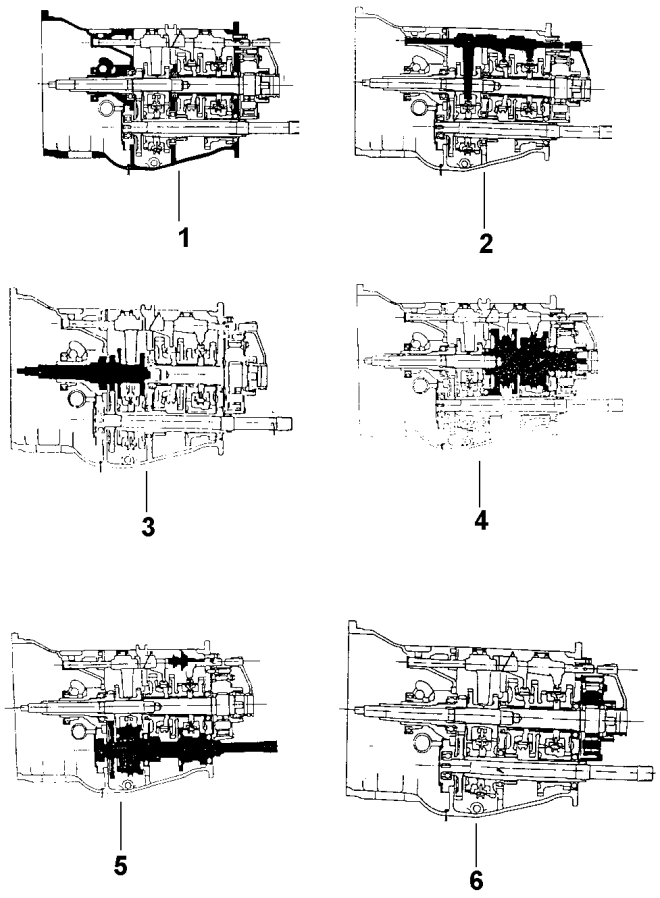

1	039240N3	25-65 No	**1**	CJ. TRANSMISSÃO	KIT,TRANSMISSION	JGO.TRANSMISION
2		25-75 No	**1**	CJ. TRANSMISSÃO	KIT,TRANSMISSION	JGO.TRANSMISION
3		25-80 No	**1**	CJ. TRANSMISSÃO	KIT,TRANSMISSION	JGO.TRANSMISION
4		25-90 No	**1**	CJ. TRANSMISSÃO	KIT,TRANSMISSION	JGO.TRANSMISION
5		25-95 No	**1**	CJ. TRANSMISSÃO	KIT,TRANSMISSION	JGO.TRANSMISION
6		25-100 No	**1**	CJ. TRANSMISSÃO	KIT,TRANSMISSION	JGO.TRANSMISION

Transmissão 12 Velocidades
12 Speed Transmission
Transmision 12 Velocidades

Carcaça
Housing
Carter

25-65

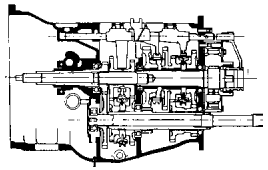

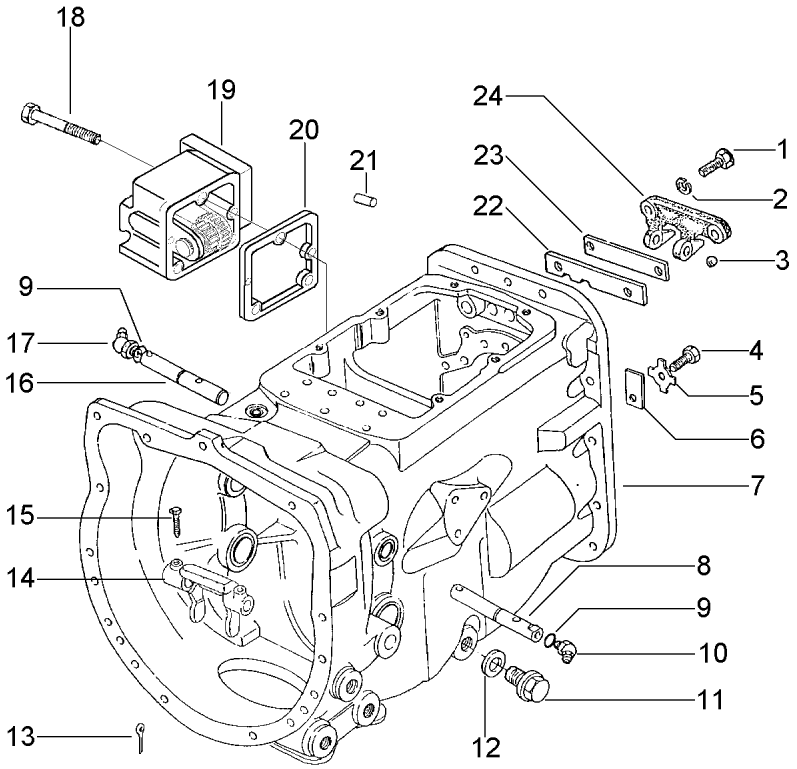

1	362443X1		**2**	PARAFUSO	BOLT	PERNO
2	353434X1		**2**	ARRUELA	WASHER	ARANDELA
3	391838X1	⧗ 12MM	**1**	ESFERA	BALL	BOLA
4	353691X1		**1**	PARAFUSO	BOLT	PERNO
5	828020M1		**1**	ARRUELA	WASHER	ARANDELA
6	184789M1		**1**	TRAVA	LOCK	RETENEDOR
7	026299N1		**1**	CJ. CARCAÇA	HOUSE ASSY	CONJ. CARTER
8	3409164M1	◀	**1**	EIXO	SHAFT	ARBOL
9	364784X1		**2**	ANEL "O"	O RING	JUNTA TORICA
10	13811X		**1**	GRAXEIRA	GREASER	ENGRASADOR
11	050698T1		**1**	BUJÃO	PLUG	TAPON
12	180474M1		**1**	ARRUELA	WASHER	ARANDELA
13	354076X1		**1**	CUPILHA	COTTER PIN	PASADOR DOUBLE
14	886719M1		**1**	GARFO	FORK	HORQUILLA
15	180002M1		**2**	PARAFUSO	BOLT	PERNO
16	3409165M1	▶	**1**	EIXO	SHAFT	ARBOL
17	29951X		**1**	GRAXEIRA	GREASER	ENGRASADOR
18	368204X1		**3**	PARAFUSO	BOLT	PERNO
19	039429N1	👁 25-70 No	**1**	TOMADA	INTAKE	ENTRADA
20	039167P1		**1**	ESPAÇADOR	SPACER	PIEZA DISTANCIA
21	038905R1		**4**	PINO	PIN	PASADOR
22	1860764M2		**1**	PLACA	PLATE	PLATO
23	1860765M1		**1**	ESPAÇADOR	SPACER	PIEZA DISTANCIA
24	1860761M1		**1**	SUPORTE	CLEVIS	GANCHO SEGURI.

Tomada De Potência
Power Take-Off
Toma De Potencia

25-70

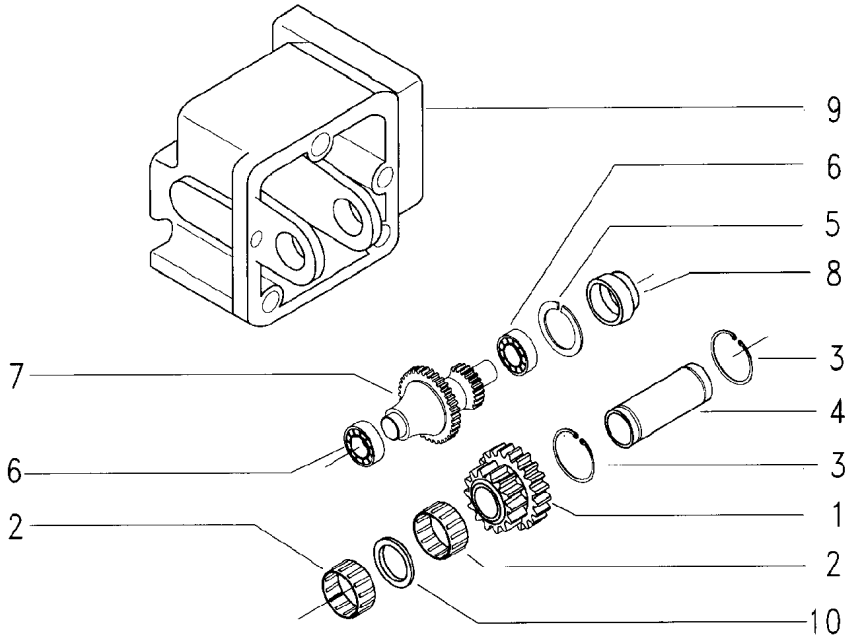

1	046251R2	15/20	**1**	ENGRENAGEM	GEAR	ENGRANAJE
2	039666R1		**2**	ROLAMENTO	BEARING	COJINETE
3	039667R1		**2**	ANEL	RING	ARO
4	039668R1		**2**	PINO	PIN	PASADOR
5	039669R1		**1**	ANEL	RING	ARO
6	039670R1		**2**	ROLAMENTO	BEARING	COJINETE
7	046246R1	23/9	**1**	EIXO	SHAFT	ARBOL
8	039672R1		**1**	BUCHA	BUSH	CASQUILLO
9	038391P1		**1**	CARCAÇA	HOUSING	ALOJAMIENTO
10	039673R1		**1**	ESPAÇADOR	SPACER	PIEZA DISTANCIA

Transmissão 12 Velocidades
12 Speed Transmission
Transmision 12 Velocidades

Eixos E Garfos
Shafts & Forks
Ejes Y Horquillas

25-75

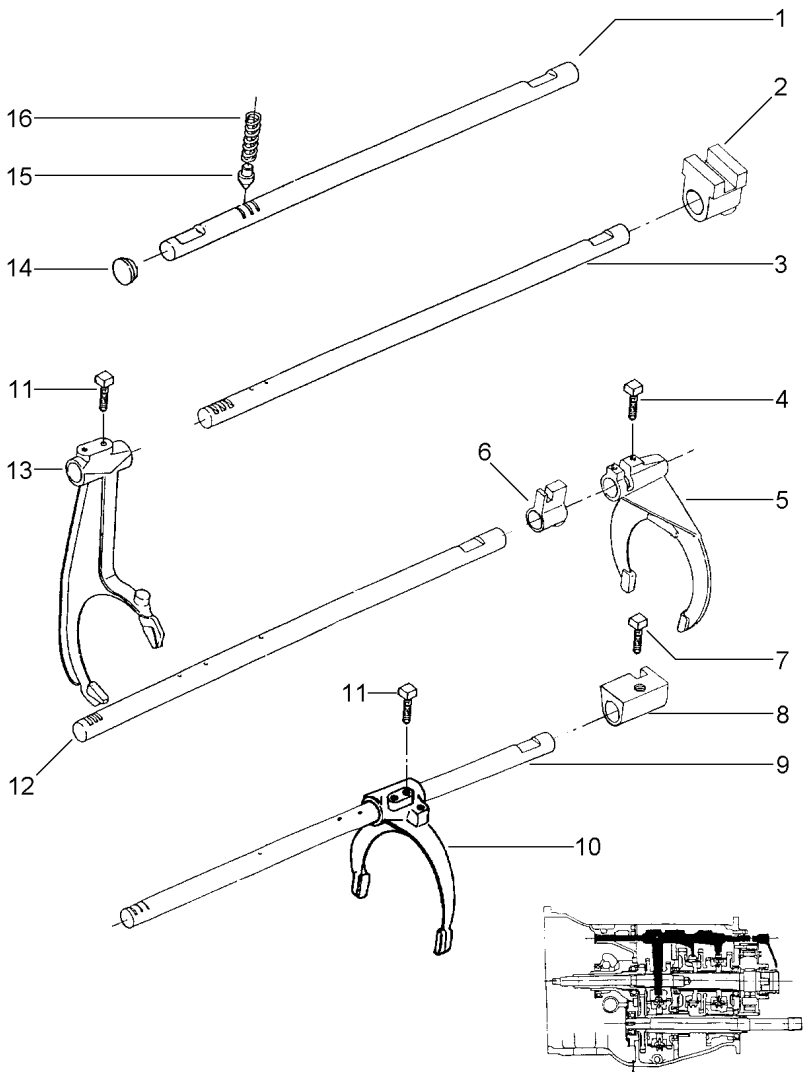

1	023435R1	[A]	**1**	EIXO	SHAFT	ARBOL
2	023432R1	[B]	**1**	SELETOR	SELECTOR	SELECTOR
3	023434M1	[B]	**1**	EIXO	SHAFT	ARBOL
4	180002M1		**1**	PARAFUSO	BOLT	PERNO
5	039404P1	[C]	**1**	GARFO	FORK	HORQUILLA
6	023431R1	[C]	**1**	SELETOR	SELECTOR	SELECTOR
7	023429R1		**3**	PARAFUSO	BOLT	PERNO
8	023430R1		**1**	SELETOR	SELECTOR	SELECTOR
9	023433R1	[D]	**1**	EIXO	SHAFT	ARBOL
10	023414R1	[D]	**1**	GARFO	FORK	HORQUILLA
11	1675367M2		**4**	PARAFUSO	BOLT	PERNO
12	023436R1	[C]	**1**	EIXO	SHAFT	ARBOL
13	023424R1		**1**	GARFO	FORK	HORQUILLA
14	2950X		**1**	BUJÃO	PLUG	TAPON
15	180418M2		**4**	PINO	PIN	PASADOR
16	191221M1		**4**	MOLA	SPRING	RESORTE

[A] REDUÇÃO
REDUCTION
REDUCCIÓN

[B] ALTA / BAIXA
HIGH / LOW
ALTA / BAJA

[C] 1ª E MARCHA RÉ
1 AND REVERSE SPEED
1ª Y MARCHA ATRÁS

[D] 2ª E 3ª MARCHA
2 AND 3 SPEED
2ª Y 3ª VELOCIDAD

Transmissão 12 Velocidades
12 Speed Transmission
Transmision 12 Velocidades

Árvore De Entrada
Input Shaft
Arbol De Entrada

25-80

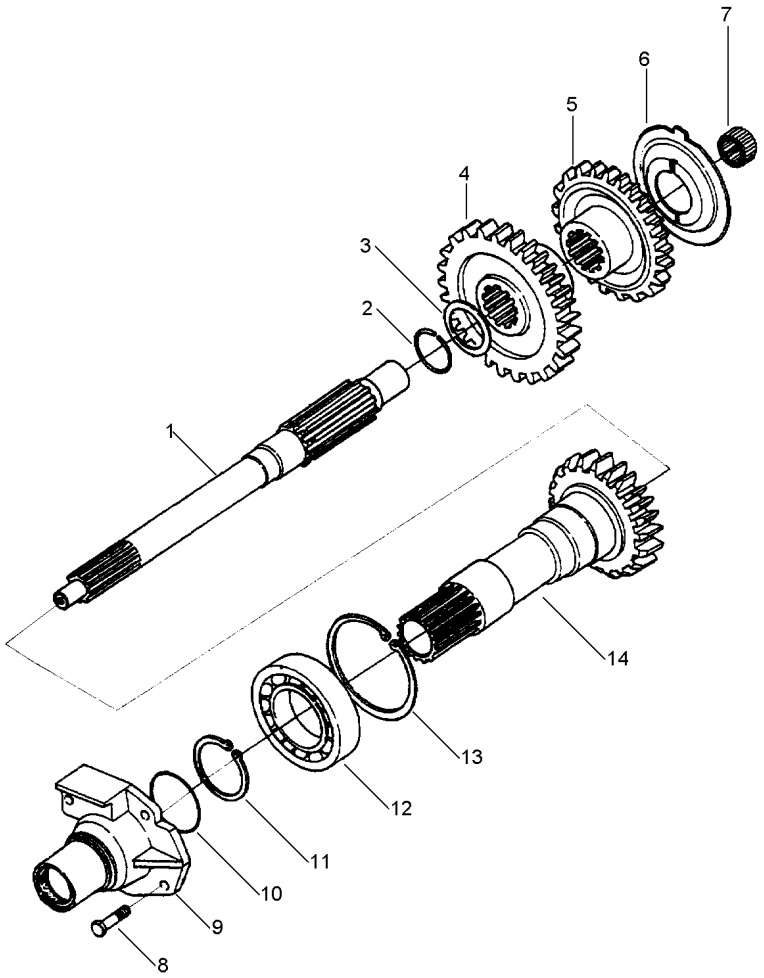

1	039423P1		**1**	EIXO	SHAFT	ARBOL
2	358969X1		**1**	ANEL TRAVA	CIRCLIP	CIRCULITO
3	1677742M1		**1**	ARRUELA	WASHER	ARANDELA
4	049169P1	[A] 35	**1**	ENGRENAGEM	GEAR	ENGRANAJE
5	049172P1	[A] 30	**1**	ENGRENAGEM	GEAR	ENGRANAJE
6	1674668M3		**1**	ESPAÇADOR	SPACER	PIEZA DISTANCIA
7	2700273M1		**1**	ROLAMENTO AGULHA	BEARING NEEDLE	COJINETA AGUJAS
8	377477X1		**3**	PARAFUSO	BOLT	PERNO
8	377480X1		**1**	PARAFUSO	BOLT	PERNO
9	1860890M91	25-35 No	**1**	FLANGE	FLANGE	PLETINA
10	886089M1		**1**	ANEL "O"	O RING	JUNTA TORICA
11	762101M1		**1**	ANEL TRAVA	CIRCLIP	CIRCULITO
12	3761292M1		**1**	ROLAMENTO	BEARING	COJINETE
13	377631X1		**1**	ANEL TRAVA	CIRCLIP	CIRCULITO
14	1677747M92	[B] 25-85 No 17	**1**	CJ. EIXO	KIT, AXLE	JUEGO DE EJE

[A] VER BOLETIM DE PEÇAS 27/00
SEE 27/00 PARTS BULLETIN
VER BOLETIN DE REPUESTO 27/00

[B] TDP 540 RPM
PTO 540 RPM
TDF 540 RPM

Eixo Entrada | **Tdp (540 Rpm)**
Inlet Shaft | **Pto (540 Rpm)**
Eje Entrada | **Tdf (540 Rpm)**

25-85

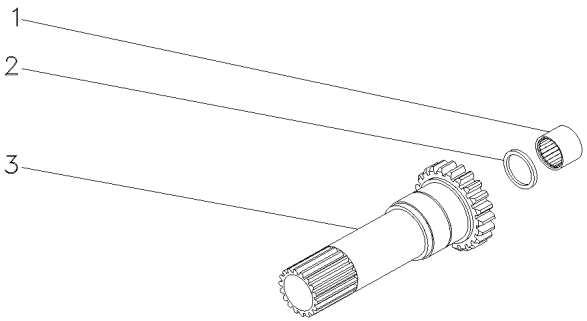

1	1677724M1		**1**	ROLAMENTO	BEARING	COJINETE
2	883935M4		**1**	RETENTOR	SEAL	RETEN
3	1677739M1	17	**1**	CJ. EIXO	KIT, AXLE	JUEGO DE EJE

Transmissão 12 Velocidades
12 Speed Transmission
Transmision 12 Velocidades

Eixo Principal
Main Shaft
Eje Principal

25-90

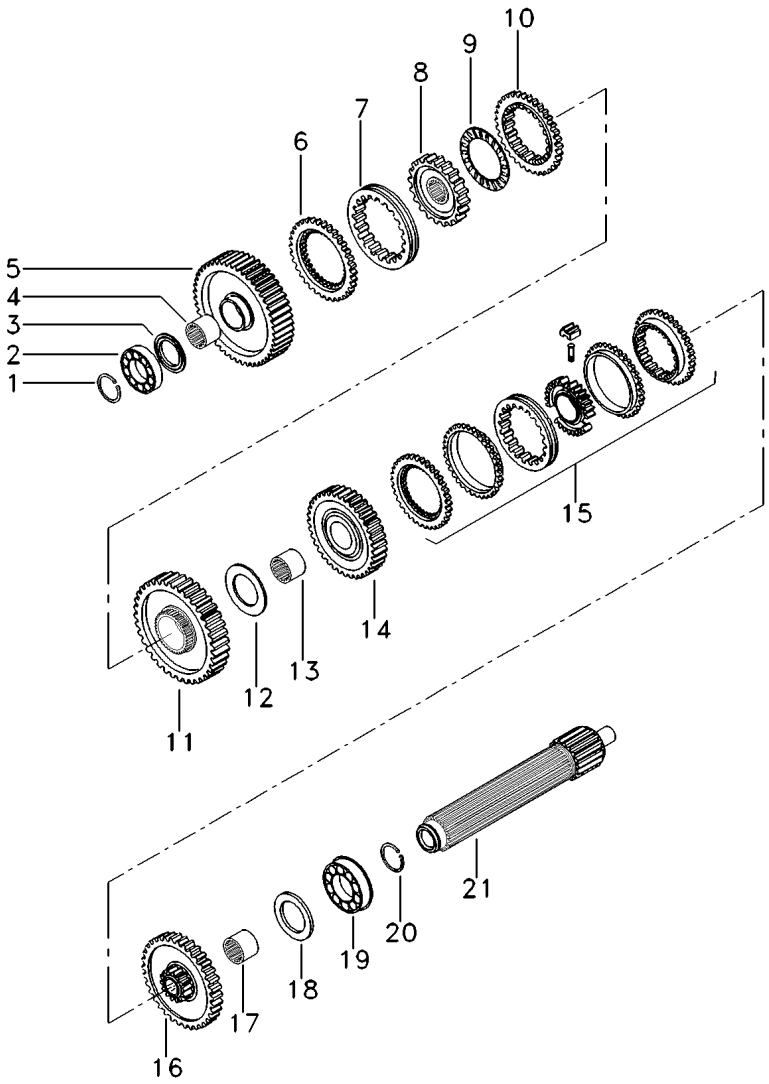

1	039545R1		**1**	ANEL TRAVA	CIRCLIP	CIRCULITO
2	039544R1		**1**	ROLAMENTO	BEARING	COJINETE
3	1671888M2	4.14-4.19MM	**1**	CALÇO	SHIM	CALCE
3	1671889M2	4.39-4.45MM	**1**	ARRUELA	WASHER	ARANDELA
3	1671890M2	4.62-4.67MM	**1**	ARRUELA	WASHER	ARANDELA
3	1671891M2	4.85-4.90MM	**1**	ARRUELA	WASHER	ARANDELA
4	039397P1	[C]	**1**	LUVA	SLEEVE	MANCHA
5	049163N1	[BC] 56	**1**	ENGRENAGEM	GEAR	ENGRANAJE
6	1686458M1		**1**	ANEL	RING	ARO
7	039425P1	[D]	**1**	LUVA	SLEEVE	MANCHA
8	039402P1	[D]	**1**	CUBO	HUB	CUBO
9	1663796M1		**1**	ROLAMENTO	BEARING	COJINETE
10	1686459M1	[E]	**1**	ANEL	RING	ARO
11	053355N1		**1**	CJ. ENGRENAGEM	KIT, GEAR	ENGRANAJES JUEGO
12	023422R1		**1**	ARRUELA	WASHER	ARANDELA
13	039398P1	[F]	**1**	LUVA	SLEEVE	MANCHA
14	053354N1	[BG] 45	**1**	CJ. ENGRENAGEM	KIT, GEAR	ENGRANAJES JUEGO
15	039400N2	[H] 25-185 No	**1**	CJ. SINCRONIZADO	SYNCHRO UNIT	SINCRONIZ ADORA
16	053353N1	[BI] 56	**1**	CJ. ENGRENAGEM	KIT, GEAR	ENGRANAJES JUEGO
17	039396P1	[H]	**1**	LUVA	SLEEVE	MANCHA
18	1867259M1		**1**	ARRUELA	WASHER	ARANDELA
19	3761291M1		**1**	ROLAMENTO	BEARING	COJINETE
20	195363M1		**1**	ANEL TRAVA	CIRCLIP	CIRCULITO
21	039542P1		**1**	EIXO	SHAFT	ARBOL

[B] VER BOLETIM DE PEÇAS 27/00
SEE 27/00 PARTS BULLETIN
VER BOLETIN DE REPUESTO 27/00

[C] 1ª MARCHA
1 SPEED
1ª MARCHA

[D] 1ª E MARCHA RÉ
1 AND REVERSE SPEED
1ª Y MARCHA ATRÁS

[E] MARCHA RÉ
REVERSE SPEED
MARCHA ATRÁS

[F] 3ª E MARCHA RÉ
3 AND REVERSE SPEED
3ª Y MARCHA ATRÁS

[G] 3ª MARCHA
3 SPEED
3ª MARCHA

Transmissão 12 Velocidades 12 Speed Transmission Transmision 12 Velocidades	Eixo Principal Main Shaft Eje Principal	25-90	

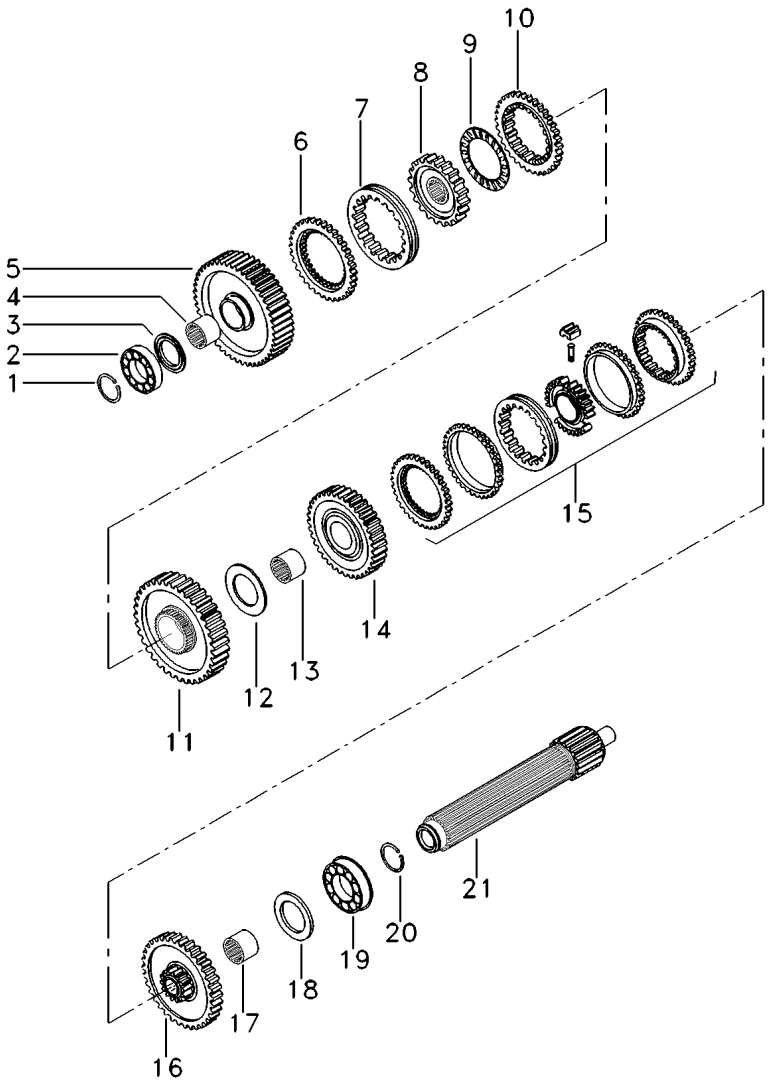

[H] 2ª E 3ª MARCHA
2 AND 3 SPEED
2ª Y 3ª VELOCIDAD

[I] 2ª MARCHA
2 SPEED
2ª MARCHA

Transmissão 12 Velocidades
12 Speed Transmission
Transmision 12 Velocidades

Eixo Secundário
Countershaft
Eje Secundario

25-95

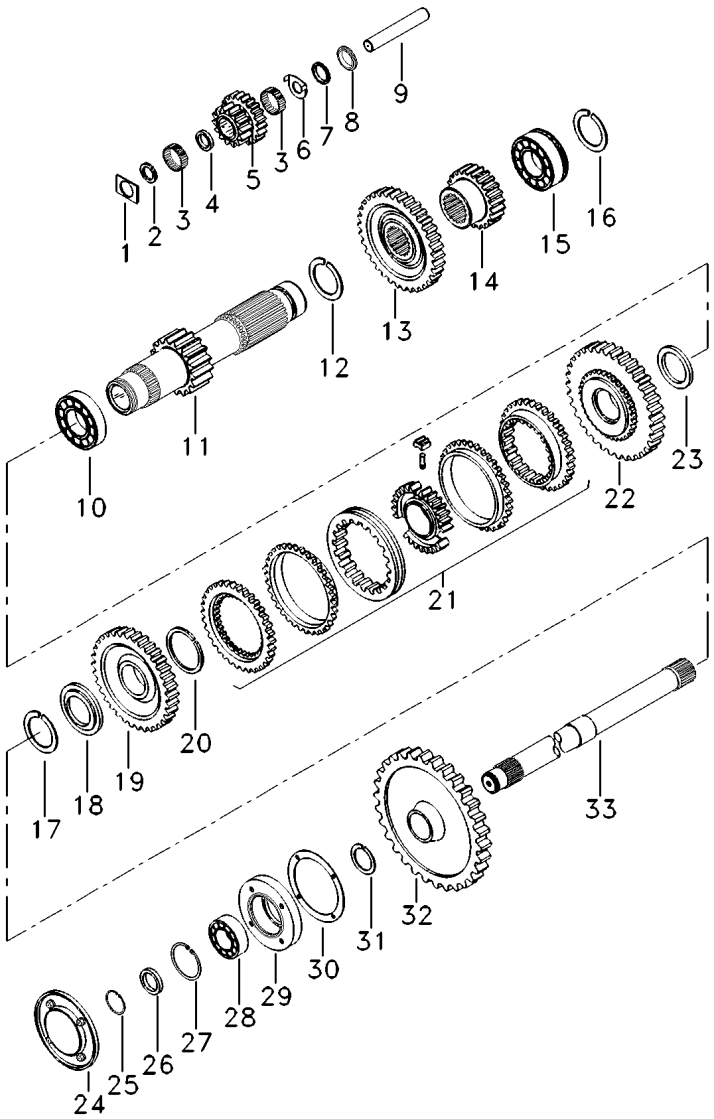

1	1688132M1		**2**	ARRUELA	WASHER	ARANDELA
2	183037M1		**1**	ARRUELA	WASHER	ARANDELA
3	183039M1		**56**	ROLETE	ROLLER	RODILLO
4	1688131M1		**1**	ESPAÇADOR	SPACER	PIEZA DISTANCIA
5	053310P1	[E]	**1**	ENGRENAGEM	GEAR	ENGRANAJE
6	1688128M1		**1**	ARRUELA	WASHER	ARANDELA
7	1688129M1		**1**	MOLA PRATO	SPRING PLATE	PLETINA MUELLE
8	1688130M1		**1**	ARRUELA	WASHER	ARANDELA
9	180445M1		**1**	EIXO	SHAFT	ARBOL
10	3003372X1		**1**	ROLAMENTO	BEARING	COJINETE
11	049165N1	19	**1**	EIXO	SHAFT	ARBOL
12	195500M1		**1**	ANEL TRAVA	CIRCLIP	CIRCULITO
13	053312P1	[F]	**1**	ENGRENAGEM	GEAR	ENGRANAJE
		42				
14	053316P1	[G]	**1**	ENGRENAGEM	GEAR	ENGRANAJE
		31				
15	3761291M1		**1**	ROLAMENTO	BEARING	COJINETE
16	195363M1		**1**	ANEL TRAVA	CIRCLIP	CIRCULITO
17	831581M2		**1**	ANEL TRAVA	CIRCLIP	CIRCULITO
18	039408P1		**1**	ARRUELA	WASHER	ARANDELA
18	039409P1		**1**	ARRUELA	WASHER	ARANDELA
19	049167N1	33	**1**	ENGRENAGEM	GEAR	ENGRANAJE
20	1440873X1		**1**	ANEL TRAVA	CIRCLIP	CIRCULITO
21	039410N2	[C]	**1**	CJ. SINCRONIZADO	SYNCHRO UNIT	SINCRONIZ ADORA
		25-195 No				
22	049170N1	37	**1**	ENGRENAGEM	GEAR	ENGRANAJE
23	039413P1		**1**	ARRUELA	WASHER	ARANDELA
24	1683386M91	25-200 No	**1**	TAMPA	COVER	CUBIERTA
25	355988X1		**1**	ANEL TRAVA	CIRCLIP	CIRCULITO
26	881122M2		**1**	ANEL	RING	ARO
27	899385M1		**1**	ANEL	RING	ARO
28	899377M2		**1**	ROLAMENTO	BEARING	COJINETE
29	899331M1		**1**	FLANGE	FLANGE	PLETINA
30	180432M1		**1**	JUNTA	GASKET	EMPAQUETADURA.
31	358913X1		**1**	ANEL TRAVA	CIRCLIP	CIRCULITO
32	3408820M1	[H]	**1**	ENGRENAGEM	GEAR	ENGRANAJE
		53				
33	1869279M1		**1**	EIXO	SHAFT	ARBOL

[C] ALTA / BAIXA
HIGH / LOW
ALTA / BAJA

[E] MARCHA RÉ
REVERSE SPEED
MARCHA ATRÁS

[F] 3ª MARCHA
3 SPEED
3ª MARCHA

Transmissão 12 Velocidades 12 Speed Transmission Transmision 12 Velocidades	Eixo Secundário Countershaft Eje Secundario	25-95	

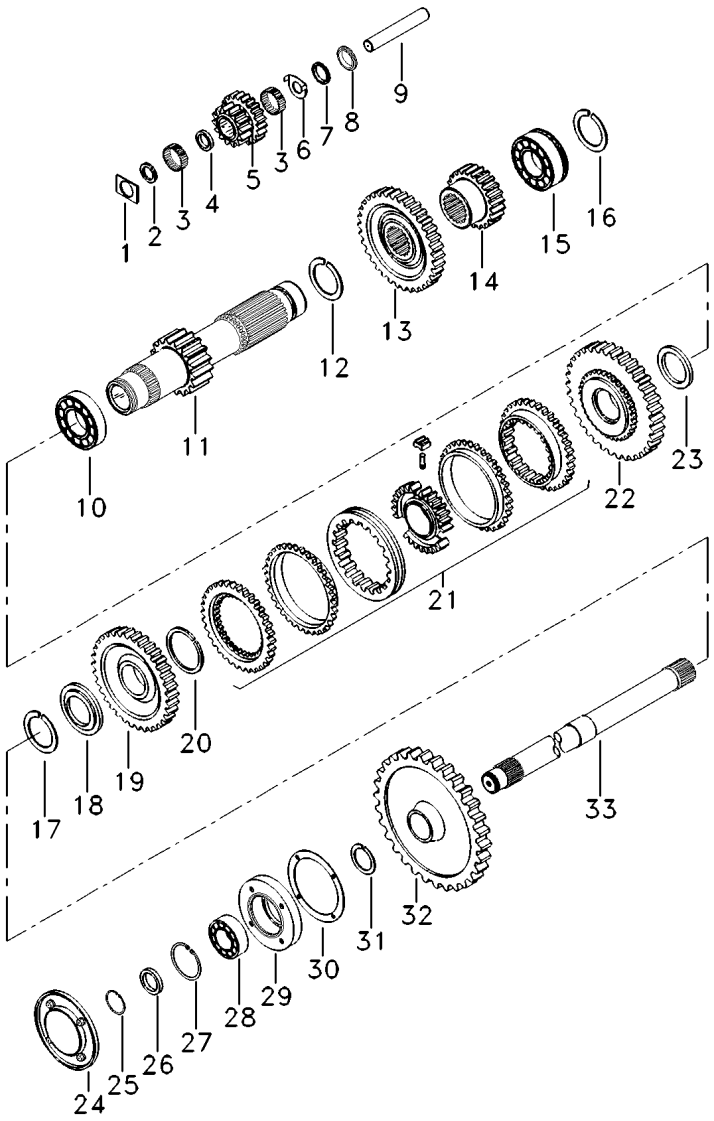

[G] 2ª MARCHA
2 SPEED
2ª MARCHA

[H] TDP
PTO
TDF

Transmissão 12 Velocidades
12 Speed Transmission
Transmision 12 Velocidades

Redutor Epicicloidal
Epicyclic Unit
Unidad Epicicloidal

25-100

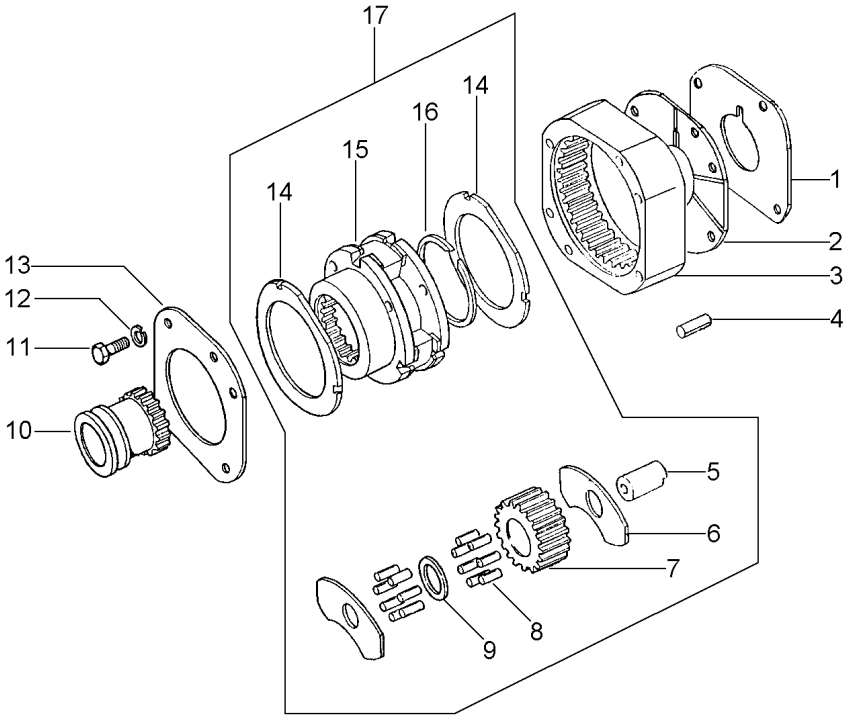

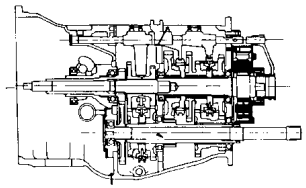

1	1867426M1			**1**	CALÇO	SHIM	CALCE
2	1867425M1			**1**	PLACA	PLATE	PLATO
3	1867424M2			**1**	COROA	ANNULAR GEAR	ENGRANAJE ANULAR
4	180409M1			**2**	PINO	PIN	PASADOR
5	1866538M2	17		**4**	EIXO	SHAFT	ARBOL
6	035159R1	17		**8**	ARRUELA	WASHER	ARANDELA
7	023405P1	17		**4**	ENGRENAGEM	GEAR	ENGRANAJE
8	1866553M2	17		**128**	ROLETE	ROLLER	RODILLO
9	023406R1	17		**4**	ARRUELA	WASHER	ARANDELA
10	1866557M1			**1**	LUVA	SLEEVE	MANCHA
11	362684X1			**4**	PARAFUSO	BOLT	PERNO
12	353434X1			**3**	ARRUELA	WASHER	ARANDELA
13	184012M4			**1**	PLACA	PLATE	PLATO
14	1866545M2			**2**	ARRUELA	WASHER	ARANDELA
15			OX14331	**1**	REDUTOR	REDUCER	REDUCTOR
16	377424X1	17		**1**	ANEL TRAVA	CIRCLIP	CIRCULITO
17	OX14331			**1**	CJ. REDUTOR	KIT, CARRIER	JUEGO PORTADOR

Fixação Eixo Traseiro - Transmissão
Rear Axle - Transmission
Eje Trasero - Transmisión

25-105

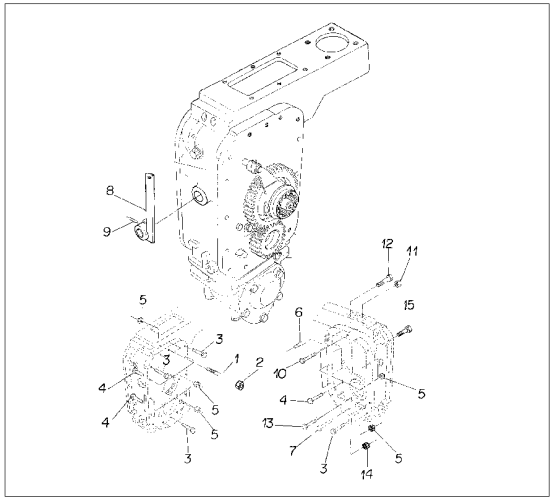

1

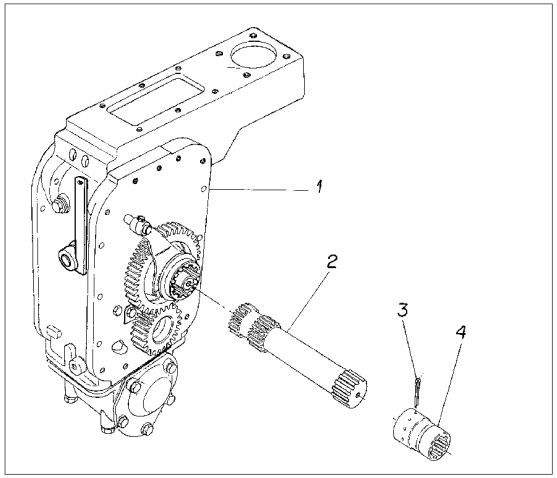

2

1	023784N1	25-110 No	**1** FIXAÇÃO	FASTENER	CIERRE
2	023780N1	25-115 No	**1** EIXO	SHAFT	ARBOL

Fixação Eixo Traseiro
Rear Axle
Eje Trasero

25-110

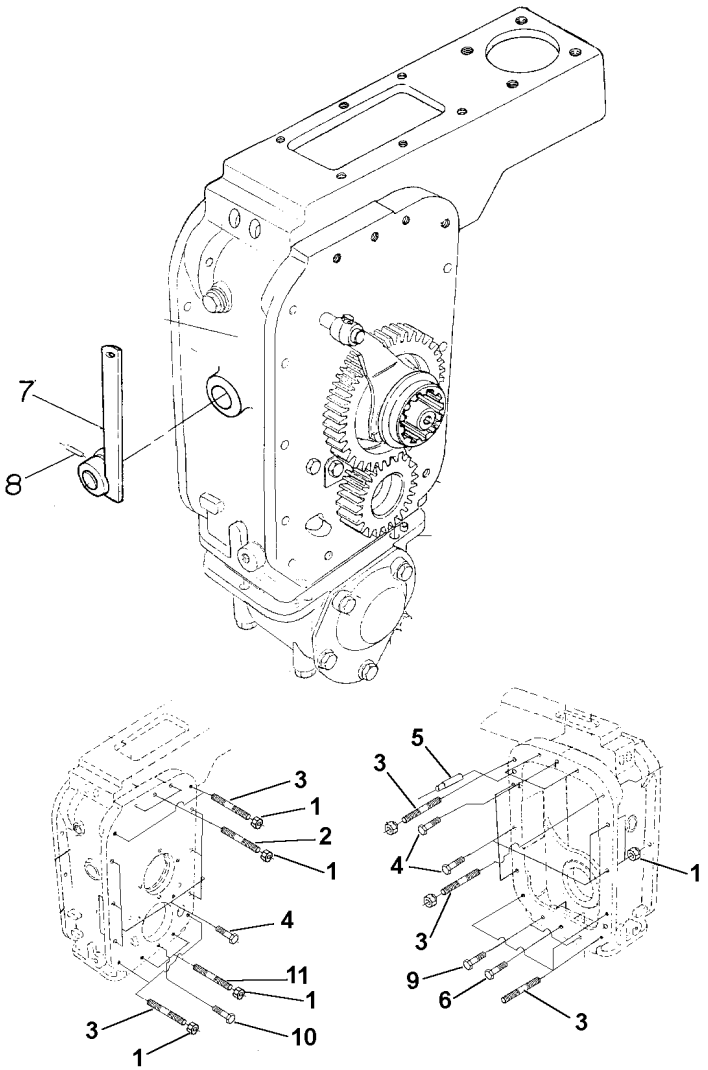

1	069676T1	**30**	PORCA	NUT	TUERCA
2	3589428M1	**3**	PRISIONEIRO	STUD	ESPARRAGO
3	3589429M1	**11**	PRISIONEIRO	STUD	ESPARRAGO
4	377561X1	**14**	PARAFUSO	BOLT	PERNO
5	191314M1	**2**	PINO	PIN	PASADOR
6	377184X1	**1**	PARAFUSO	BOLT	PERNO
7	026219S1	**1**	ALAVANCA	LEVER	PALANCA
8	357660X1	**1**	PINO	PIN	PASADOR
9	3145869M1	**2**	PARAFUSO	BOLT	PERNO
10	3145868M1	**10**	PARAFUSO	BOLT	PERNO
11	3589414M1	**2**	PRISIONEIRO	STUD	ESPARRAGO

Eixo Propulsor Com Espaçador
Propeller Axle With Spacer
Eje Propulsor Con Espaciador

25-115

4 Rodas Motrizes - Tração Central
4 Wheels Drive - Central Traction
4 Ruedas Motriz - Tracción Central

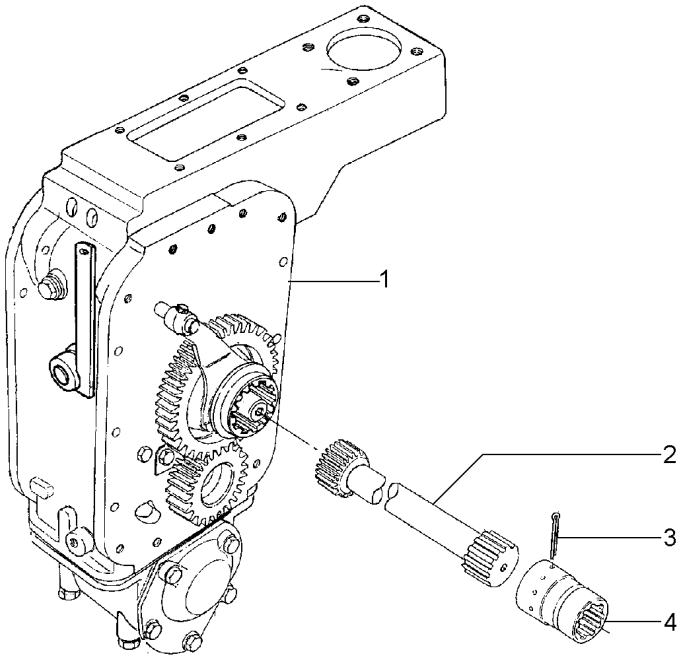

1	023783N1	25-120 No	**1**	CJ. ESPAÇADOR	KIT, SPACER	JUEGO ESPACIADOR
1		25-125 No	**1**	CJ. ESPAÇADOR	KIT, SPACER	JUEGO ESPACIADOR
1		25-130 No	**1**	CJ. ESPAÇADOR	KIT, SPACER	JUEGO ESPACIADOR
2	048389N1	25-235 No	**1**	CJ. EIXO	KIT, AXLE	JUEGO DE EJE
3	355342X1		**1**	CUPILHA	COTTER PIN	PASADOR DOUBLE
4	3611473M1		**1**	LUVA	SLEEVE	MANCHA

Espaçador
Spacer
Espaciador

25-120

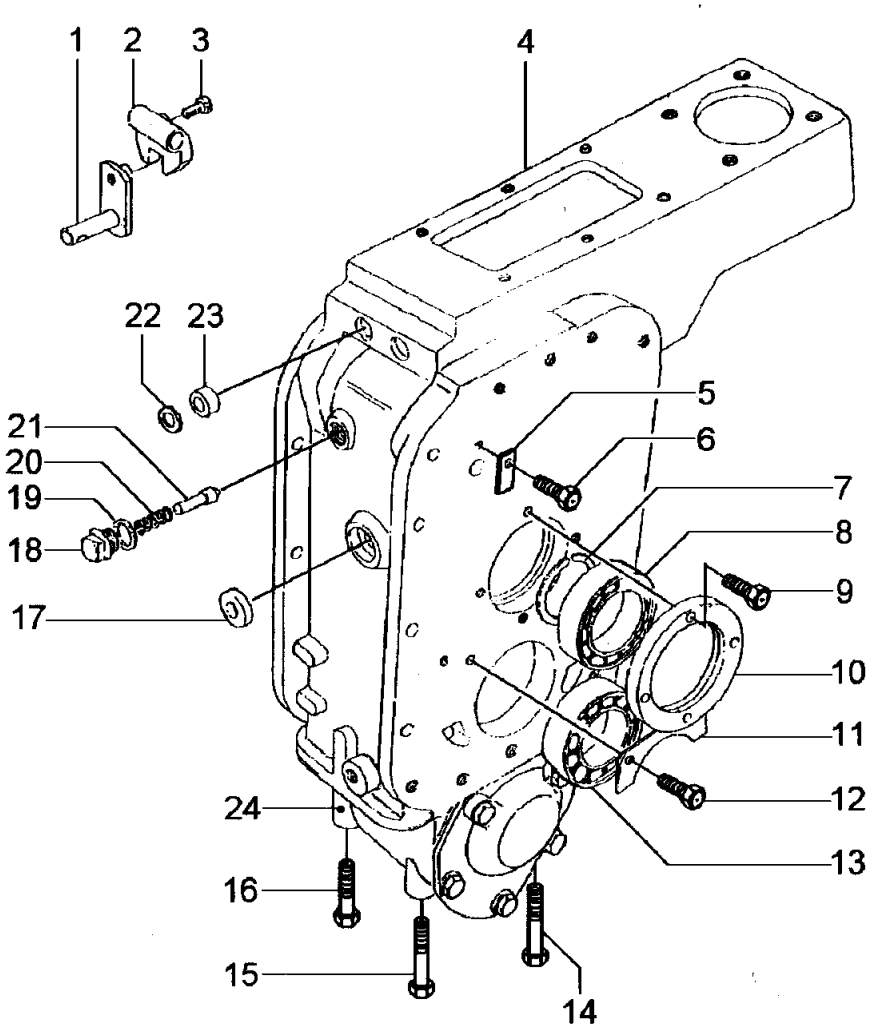

1	3410533M92		**1**	ALAVANCA	LEVER	PALANCA
2	023906P1		**1**	SELETOR	SELECTOR	SELECTOR
3	180002M1		**3**	PARAFUSO	BOLT	PERNO
4	023785P1		**1**	CARCAÇA	HOUSING	ALOJAMIENTO
5	3410726M1		**1**	BATENTE	STOP	PARO
6	339123X1		**1**	PARAFUSO	BOLT	PERNO
7	339470X1		**1**	ANEL	RING	ARO
8	1692601M1		**1**	ROLAMENTO	BEARING	COJINETE
9	339761X1		**4**	PARAFUSO	BOLT	PERNO
10	1692549M1		**1**	CAPA	CAP	TAPA
11	1692550M1		**1**	CHAPA	PLATE	CHAPA
12	339124X1		**2**	PARAFUSO	BOLT	PERNO
13	1692590M1		**1**	ROLAMENTO	BEARING	COJINETE
14	1444978X1		**4**	PARAFUSO	BOLT	PERNO
15	1444032X1		**1**	PARAFUSO	BOLT	PERNO
16	391908X1		**1**	PARAFUSO	BOLT	PERNO
17	894307M1		**1**	RETENTOR	OIL SEAL	BUJE RETENACEITE
18	1692580M1		**1**	BUJÃO	PLUG	TAPON
19	3409613M1		**1**	ARRUELA	WASHER	ARANDELA
20	191221M1		**1**	MOLA	SPRING	RESORTE
21	180418M2		**1**	PINO	PIN	PASADOR
22	023916P1		**2**	BUJÃO	PLUG	TAPON
23	023767P1		**2**	BUCHA	BUSH	CASQUILLO
24	033845N1	25-135 No	**1**	CJ. CARCAÇA	HOUSE ASSY	CONJ. CARTER

Espaçador
Spacer
Espaciador

25-125

Acionamento
Drive
Acionamiento

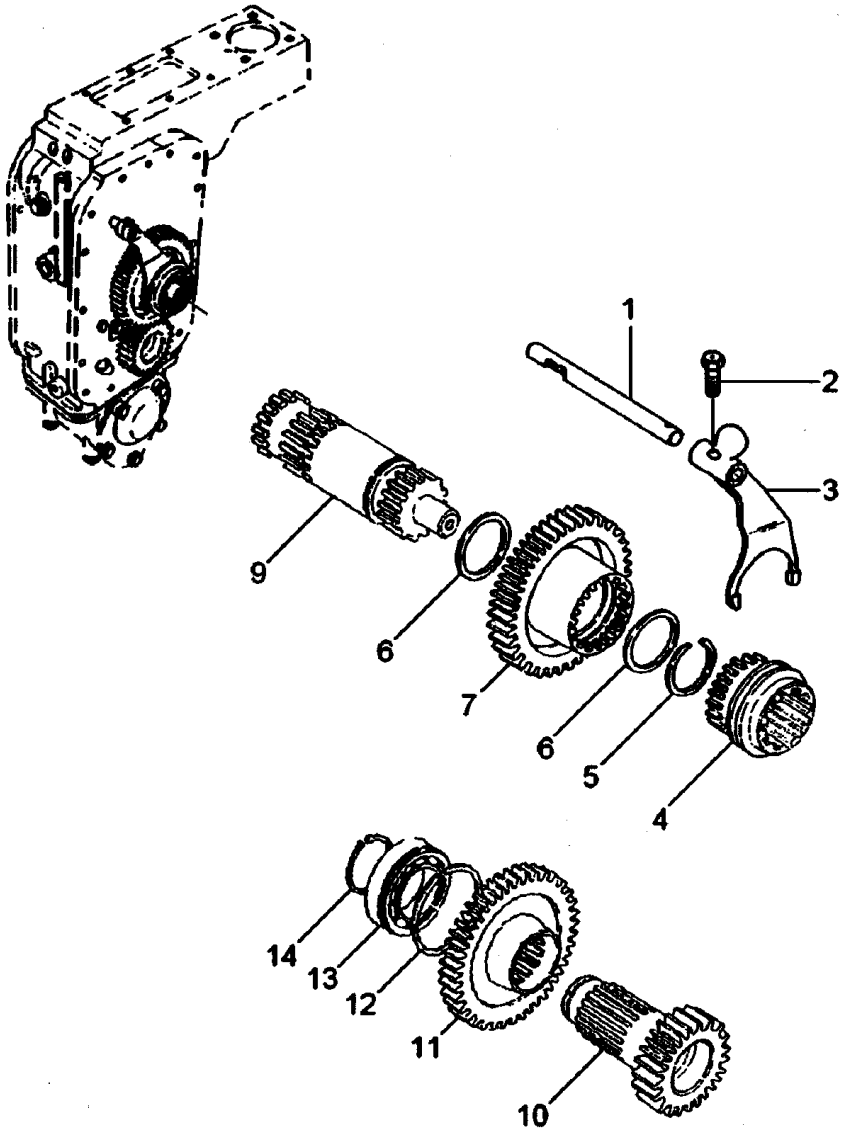

1	3585331M2		**1**	EIXO	SHAFT	ARBOL
2	180002M1		**1**	PARAFUSO	BOLT	PERNO
3	3585335M3		**1**	GARFO	FORK	HORQUILLA
4	3585343M3		**1**	LUVA	SLEEVE	MANCHA
5	339470X1		**1**	ANEL	RING	ARO
6	3585332M1		**2**	ANEL	RING	ARO
7	3585342M1	36	**1**	ENGRENAGEM	GEAR	ENGRANAJE
9	3585313M91		**1**	CJ. EIXO	KIT, AXLE	JUEGO DE EJE
10	3410154M1	23	**1**	ENGRENAGEM	GEAR	ENGRANAJE
11	3409711M2	37	**1**	ENGRENAGEM	GEAR	ENGRANAJE
12	1443565X1		**1**	ANEL	RING	ARO
13	1692592M1		**1**	ROLAMENTO	BEARING	COJINETE
14	391129X1		**1**	ANEL TRAVA	CIRCLIP	CIRCULITO

Espaçador
Spacer
Espaciador

25-130

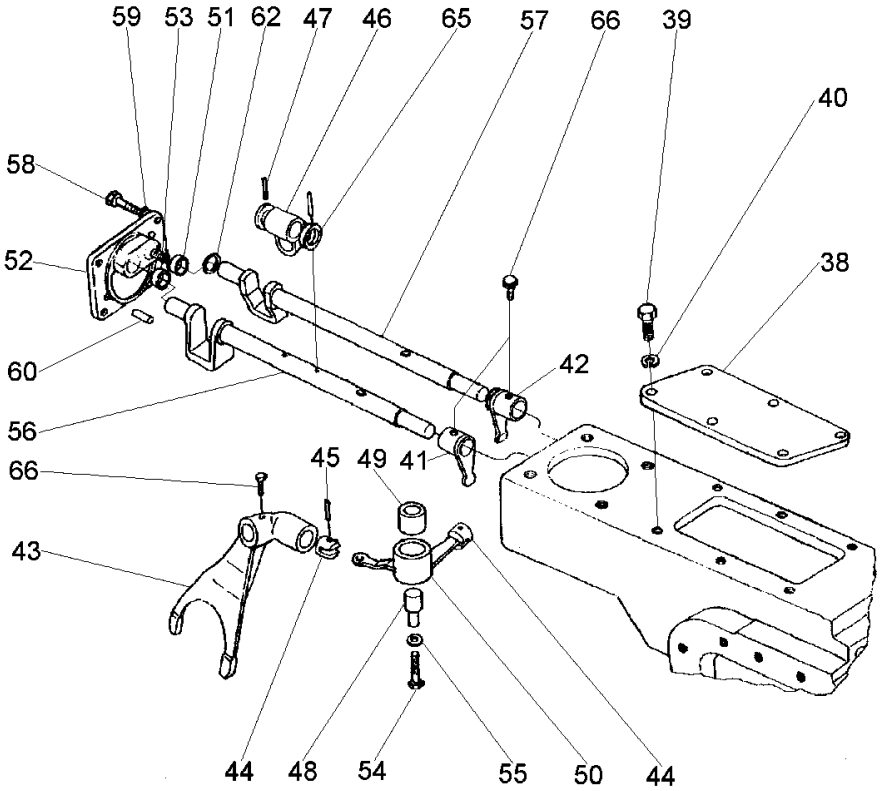

38	023775P1		**1**	TAMPA	COVER	CUBIERTA
39	339761X1		**6**	PARAFUSO	BOLT	PERNO
40	339374X1		**6**	ARRUELA	WASHER	ARANDELA
41	023762P1		**1**	ACIONADOR	DRIVE	TRASMISION
42	023761P1	[A]	**1**	ACIONADOR	DRIVE	TRASMISION
43	023786P1		**1**	GARFO	FORK	HORQUILLA
44	023766P1		**2**	EQUALIZADOR	EQUALISER	EQUILIBRADOR
45	023768P1		**2**	PINO	PIN	PASADOR
46	023763P1		**1**	ACIONADOR	DRIVE	TRASMISION
47	2801719M1		**2**	PINO	PIN	PASADOR
48	023769P1		**1**	EIXO	SHAFT	ARBOL
49	184592M1		**2**	BUCHA	BUSH	CASQUILLO
50	023773P1		**1**	ACIONADOR	DRIVE	TRASMISION
51	023767P1		**2**	BUCHA	BUSH	CASQUILLO
52	023774P1		**1**	TAMPA	COVER	CUBIERTA
53	1706021M1		**1**	MOLA	SPRING	RESORTE
54	339761X1		**1**	PARAFUSO	BOLT	PERNO
55	390652X1		**1**	ARRUELA	WASHER	ARANDELA
56	023776S1		**1**	EIXO	SHAFT	ARBOL
57	023771S1		**1**	EIXO	SHAFT	ARBOL
58	339761X1		**4**	PARAFUSO	BOLT	PERNO
59	339374X1		**4**	ARRUELA	WASHER	ARANDELA
60	1440403X1		**2**	PINO	PIN	PASADOR
62	026246P1		**X**	ARRUELA	WASHER	ARANDELA
62	026247P1		**X**	ARRUELA	WASHER	ARANDELA
62	026248P1		**X**	ARRUELA	WASHER	ARANDELA
65	035766P1		**2**	BUCHA	BUSH	CASQUILLO
66	023429R1		**1**	PARAFUSO	BOLT	PERNO

[A] ALTA / BAIXA
HIGH / LOW
ALTA / BAJA

Carcaça
Housing
Caja

25-135

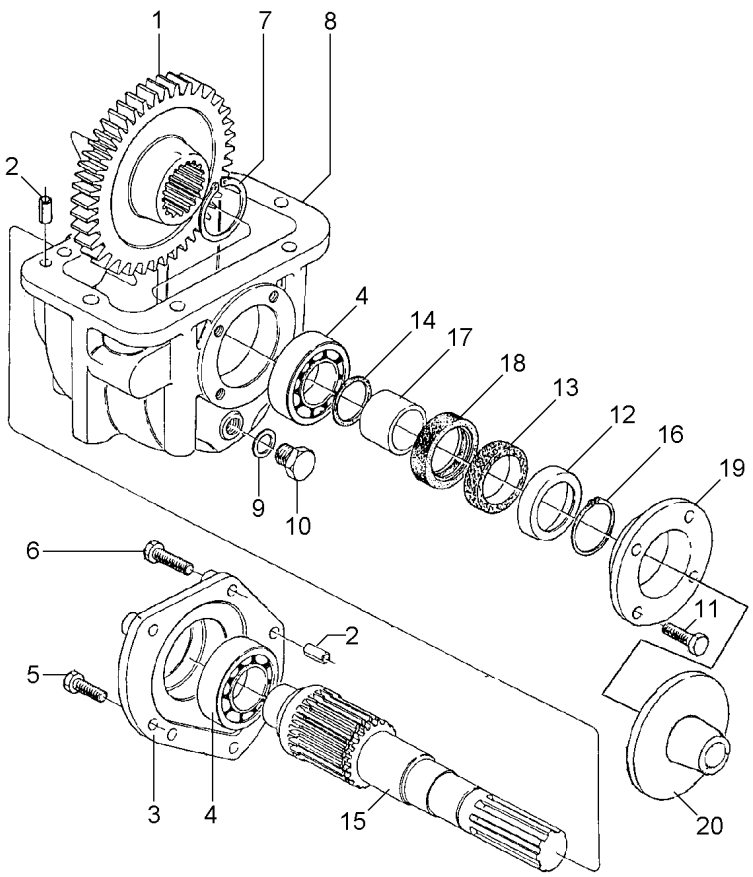

1	3410458M2	38	**1**	ENGRENAGEM	GEAR	ENGRANAJE
2	3409615M1		**4**	PINO	PIN	PASADOR
3	3410525M1		**1**	TAMPA	COVER	CUBIERTA
4	1692582M1		**2**	ROLAMENTO	BEARING	COJINETE
5	339451X1		**2**	PARAFUSO	BOLT	PERNO
6	339814X1		**3**	PARAFUSO	BOLT	PERNO
7	339470X1		**1**	ANEL	RING	ARO
8	1692552M1		**1**	CARCAÇA	HOUSING	ALOJAMIENTO
9	3409614M1		**1**	ARRUELA	WASHER	ARANDELA
10	3409616M1		**1**	BUJÃO	PLUG	TAPON
11	339761X1		**4**	PARAFUSO	BOLT	PERNO
12	1692603M1		**1**	ANEL	RING	ARO
13	1692604M1		**1**	FELTRO	FELT	FIELTRO
14	1441271X1		**1**	ANEL "O"	O RING	JUNTA TORICA
15	033063P1		**1**	EIXO	SHAFT	ARBOL
16	339469X1		**1**	ANEL TRAVA	CIRCLIP	CIRCULITO
17	1692554M1		**1**	COLAR	COLLAR	COLLAR
18	3409619M1		**1**	RETENTOR	SEAL	RETEN
19	1692553M1		**1**	CARCAÇA	HOUSING	ALOJAMIENTO
20	042997P1		**1**	DEFLETOR	DEFLECTOR	DEFLECTOR

Transmissão 12 Velocidades
12 Speed Transmission
Transmision 12 Velocidades

Sincronizada-Embreagem-Split 345
Sincro-Clutch-Split 345
Sincro-Embrague-Split 345

25-140

Tdpi 540/1000 Rpm
Ipto 540/1000 Rpm
Tdfi 540/1000 Rpm

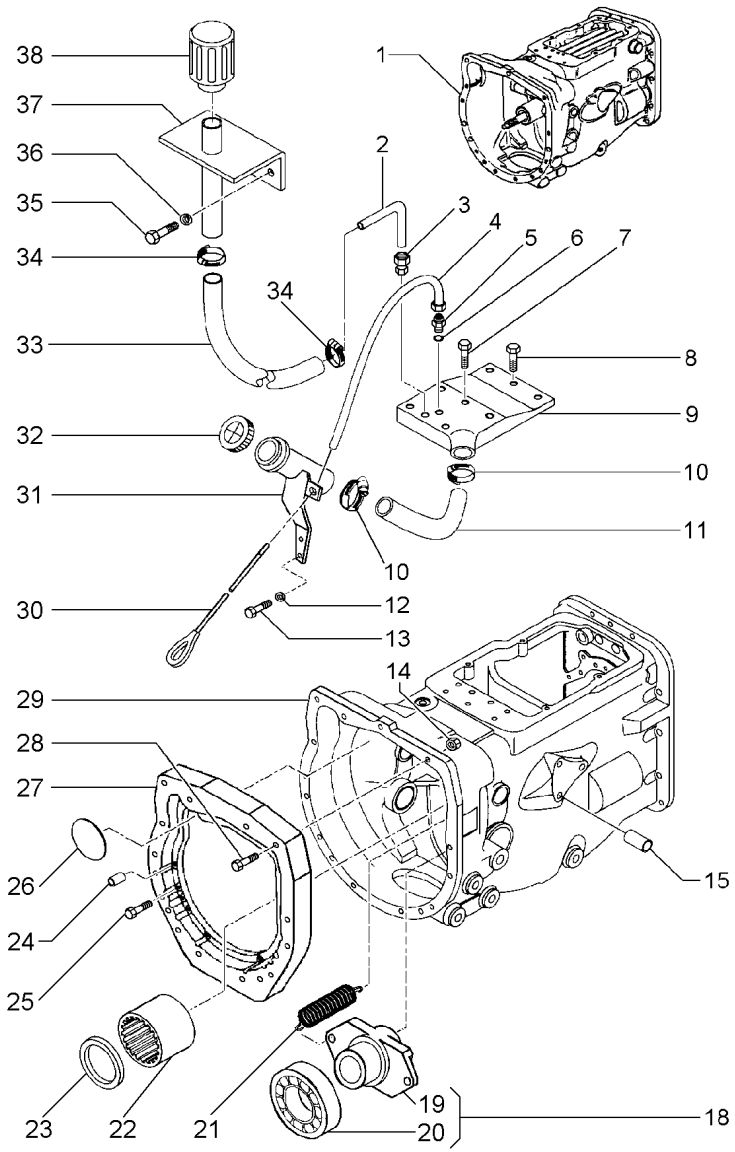

1	045660N3		25-155 No	**1**	CJ. TRANSMISSÃO	KIT,TRANSMISSION	JGO.TRANSMISION
1			25-165 No	**1**	CJ. TRANSMISSÃO	KIT,TRANSMISSION	JGO.TRANSMISION
1			25-170 No	**1**	CJ. TRANSMISSÃO	KIT,TRANSMISSION	JGO.TRANSMISION
1			25-180 No	**1**	CJ. TRANSMISSÃO	KIT,TRANSMISSION	JGO.TRANSMISION
1			25-190 No	**1**	CJ. TRANSMISSÃO	KIT,TRANSMISSION	JGO.TRANSMISION
1			25-205 No	**1**	CJ. TRANSMISSÃO	KIT,TRANSMISSION	JGO.TRANSMISION
2	026163P1			**1**	TUBO	PIPE	CANO
3	402414M91			**1**	CONEXÃO	CONNECTION	CONEXION
4	036185P1			**1**	TUBO	PIPE	CANO
5	3411946M91			**1**	CONEXÃO	CONNECTION	CONEXION
6	3409613M1			**1**	ARRUELA	WASHER	ARANDELA
7	058289P1			**6**	PARAFUSO	BOLT	PERNO
8	058286P1			**2**	PARAFUSO	BOLT	PERNO
9	036029P1			**1**	TAMPA	COVER	CUBIERTA
10	490802M1			**2**	BRAÇADEIRA	CLAMP	ABRAZADERA
11	036184P1			**1**	MANGUEIRA	HOSE	FLEXIBLE
12	339374X1			**2**	ARRUELA	WASHER	ARANDELA
13	339123X1			**2**	PARAFUSO	BOLT	PERNO
14	355645X1			**1**	PORCA	NUT	TUERCA
15	354138X1			**1**	PARAFUSO	BOLT	PERNO
18	040192N1			**1**	DESTACADOR	SEPARATED	DESTACADOR
19	033439P1	18		**1**	COLAR	COLLAR	COLLAR
20	3585341M1	18		**1**	ROLAMENTO	BEARING	COJINETE
21	193334M1			**2**	MOLA	SPRING	RESORTE
22	023065R1			**1**	BUCHA	BUSH	CASQUILLO
23	1442446X1			**1**	ANEL TRAVA	CIRCLIP	CIRCULITO
24	191314M1			**2**	PINO	PIN	PASADOR
25	3145868M1			**13**	PARAFUSO	BOLT	PERNO
26	036310P1			**3**	BUJÃO	PLUG	TAPON
27	036165P1			**1**	PLACA	PLATE	PLATO
28	377184X1			**1**	PARAFUSO	BOLT	PERNO
29	489535M7		026299N1	**1**	CARCAÇA	HOUSING	ALOJAMIENTO
30	036190T1			**1**	CJ. VARETA	KIT, DIPSTICK	JGO.REGLA.NIVEL
31	037872S1			**1**	BOCAL	FILLER	RELLENADOR
32	3149550M92			**1**	TAMPA	COVER	CUBIERTA
33	023123P1			**1**	MANGUEIRA	HOSE	FLEXIBLE
34	391087X1			**2**	BRAÇADEIRA	CLAMP	ABRAZADERA
35	353667X1			**2**	PARAFUSO	BOLT	PERNO
36	353441X1			**2**	ARRUELA	WASHER	ARANDELA
37	033854S1			**1**	SUPORTE	BRACKET	SOPORTE
38	022673N1			**1**	FILTRO	FILTER	FILTRO

Transmissão 12 Velocidades
12 Speed Transmission
Transmision 12 Velocidades

Sincronizada - Embreagem Split 13"
Syncromesh - Clutch Split 13"
Sincronizada - Embrague Split 13"

25-145

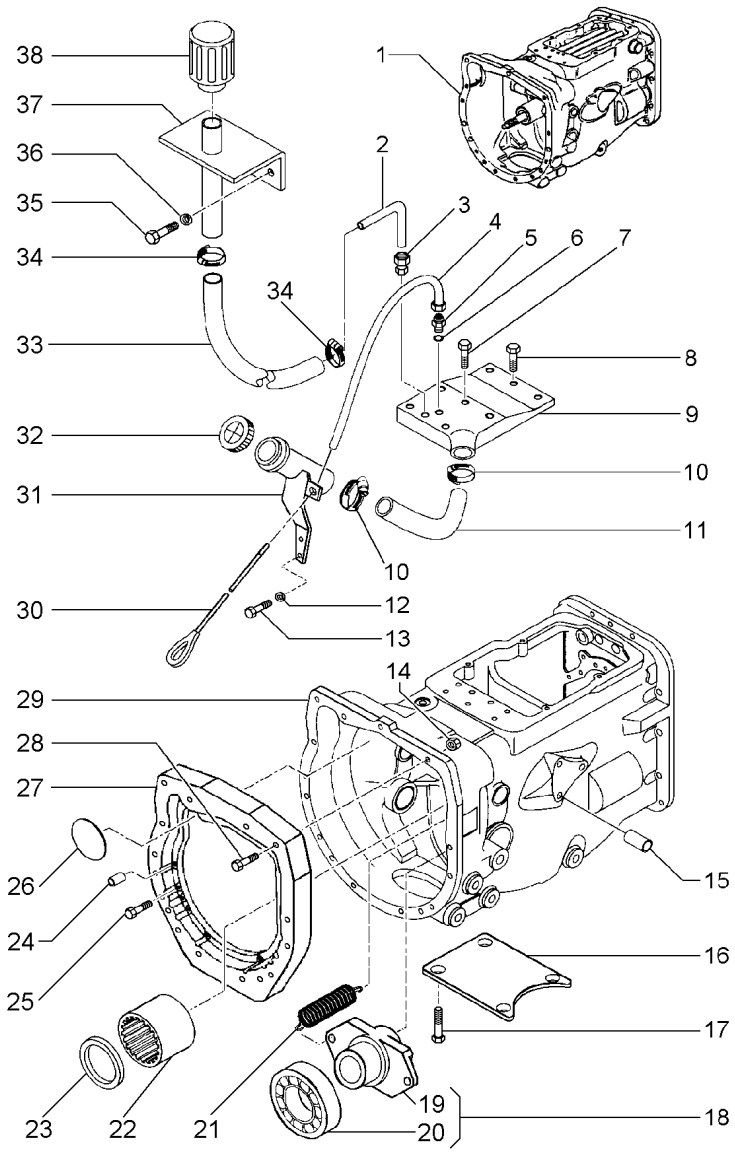

1	045660N4		**1**	CJ. TRANSMISSÃO	KIT,TRANSMISSION	JGO.TRANSMISION
2	026163P1		**1**	TUBO	PIPE	CANO
3	402414M91		**1**	CONEXÃO	CONNECTION	CONEXION
4	036185P1		**1**	TUBO	PIPE	CANO
5	3411946M91		**1**	CONEXÃO	CONNECTION	CONEXION
6	3409613M1		**1**	ARRUELA	WASHER	ARANDELA
7	377825X1		**6**	PARAFUSO	BOLT	PERNO
8	353699X1		**2**	PARAFUSO	BOLT	PERNO
9	036029P1		**1**	TAMPA	COVER	CUBIERTA
10	490802M1		**2**	BRAÇADEIRA	CLAMP	ABRAZADERA
11	036184P1		**1**	MANGUEIRA	HOSE	FLEXIBLE
12	339374X1		**2**	ARRUELA	WASHER	ARANDELA
13	339123X1		**2**	PARAFUSO	BOLT	PERNO
14	3761983M91		**1**	INTERRUPTOR	SWITCH	INTERRUPTOR
15	354138X1		**1**	PARAFUSO	BOLT	PERNO
16	021020P2		**1**	TAMPA	COVER	CUBIERTA
17	354441X1		**2**	PARAFUSO	BOLT	PERNO
18	040191N1		**1**	DESTACADOR	SEPARATED	DESTACADOR
19	886727M2	18	**1**	COLAR	COLLAR	COLLAR
20	3585341M1	18	**1**	ROLAMENTO	BEARING	COJINETE
21	193334M1		**2**	MOLA	SPRING	RESORTE
22	023065R1		**1**	BUCHA	BUSH	CASQUILLO
23	1442446X1		**1**	ANEL TRAVA	CIRCLIP	CIRCULITO
24	191314M1		**2**	PINO	PIN	PASADOR
25	3145868M1		**13**	PARAFUSO	BOLT	PERNO
26	036310P1		**3**	BUJÃO	PLUG	TAPON
27	036165P1		**1**	PLACA	PLATE	PLATO
28	377184X1		**1**	PARAFUSO	BOLT	PERNO
29		026299N1	**1**	CARCAÇA	HOUSING	ALOJAMIENTO
30	036190T1		**1**	CJ. VARETA	KIT, DIPSTICK	JGO.REGLA.NIVEL
31	037872S1		**1**	BOCAL	FILLER	RELLENADOR
32	3149550M92		**1**	TAMPA	COVER	CUBIERTA
33	023123P1		**1**	MANGUEIRA	HOSE	FLEXIBLE
34	391087X1		**2**	BRAÇADEIRA	CLAMP	ABRAZADERA
35	353667X1		**2**	PARAFUSO	BOLT	PERNO
36	353441X1		**2**	ARRUELA	WASHER	ARANDELA
37	033854S1		**1**	SUPORTE	BRACKET	SOPORTE
38	022673N1		**1**	FILTRO	FILTER	FILTRO

Transmissão 12 Velocidades
12 Speed Transmission
Transmision De 12 Velocidades

25-150

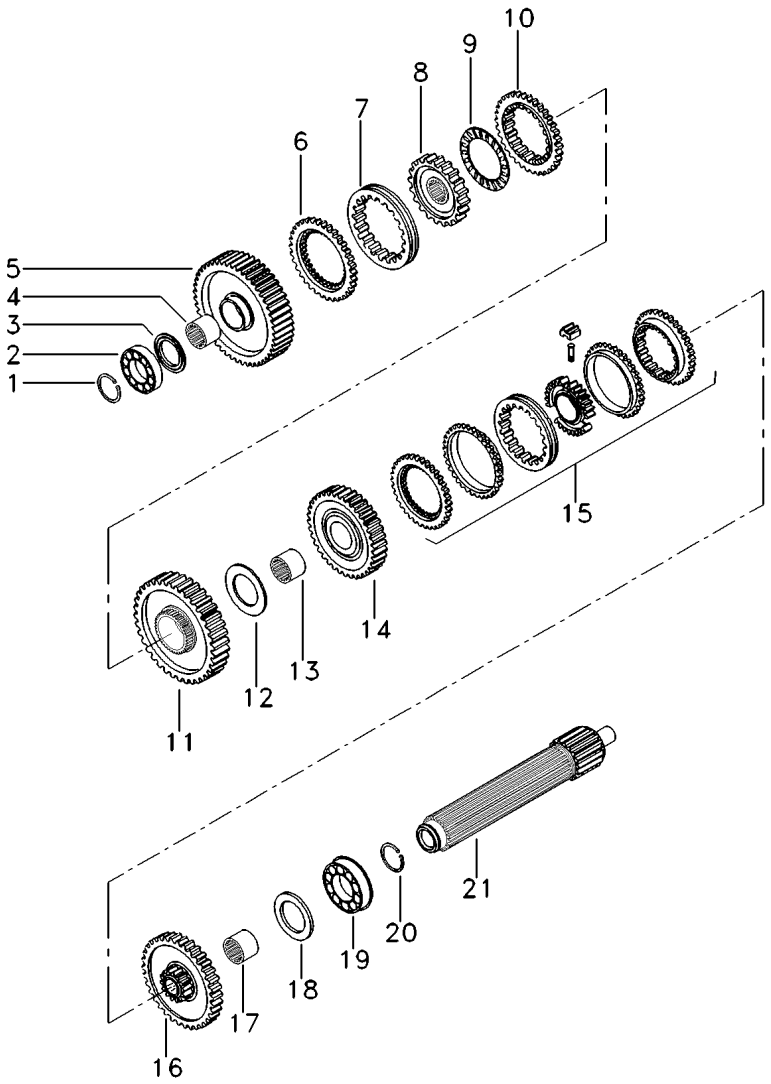

1	045660N3	25-155 No	**1**	CJ. TRANSMISSÃO	KIT,TRANSMISSION	JGO.TRANSMISION
2		25-165 No	**1**	CJ. TRANSMISSÃO	KIT,TRANSMISSION	JGO.TRANSMISION
3		25-170 No	**1**	CJ. TRANSMISSÃO	KIT,TRANSMISSION	JGO.TRANSMISION
4		25-180 No	**1**	CJ. TRANSMISSÃO	KIT,TRANSMISSION	JGO.TRANSMISION
5		25-190 No	**1**	CJ. TRANSMISSÃO	KIT,TRANSMISSION	JGO.TRANSMISION
6		25-205 No	**1**	CJ. TRANSMISSÃO	KIT,TRANSMISSION	JGO.TRANSMISION

Transmissão 12 Velocidades
12 Speed Transmission
Transmision 12 Velocidades

Carcaça
Housing
Carter

25-155

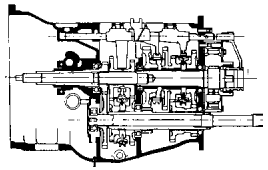

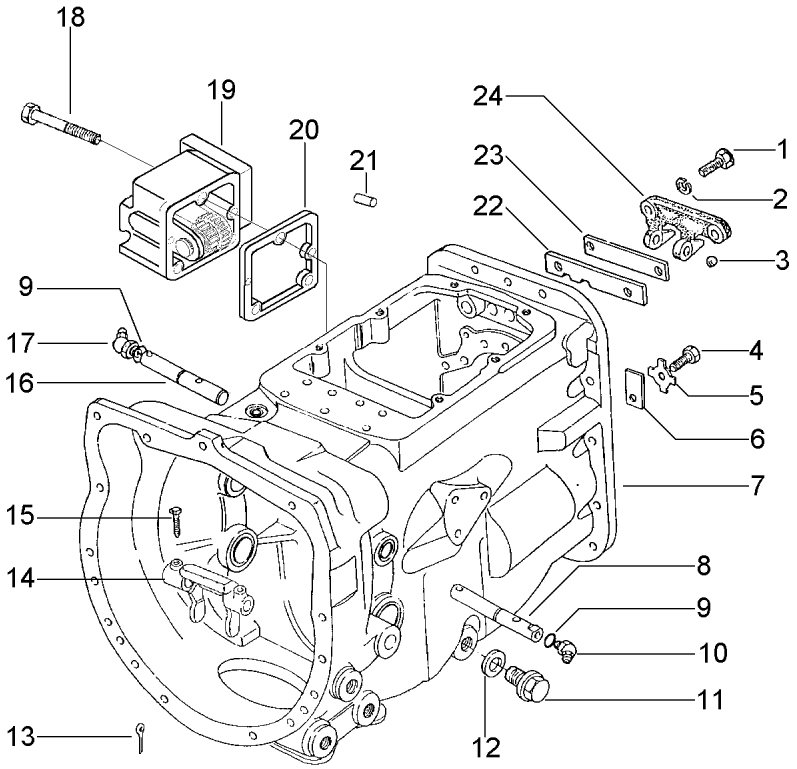

1	362443X1		**2**	PARAFUSO	BOLT	PERNO
2	353434X1		**2**	ARRUELA	WASHER	ARANDELA
3	391838X1	12 MM	**1**	ESFERA	BALL	BOLA
4	353691X1		**1**	PARAFUSO	BOLT	PERNO
5	828020M1		**1**	ARRUELA	WASHER	ARANDELA
6	184789M1		**1**	TRAVA	LOCK	RETENEDOR
7	026299N1		**1**	CJ. CARCAÇA	HOUSE ASSY	CONJ. CARTER
8	3409164M1	◀	**1**	EIXO	SHAFT	ARBOL
9	364784X1		**2**	ANEL "O"	O RING	JUNTA TORICA
10	13811X		**1**	GRAXEIRA	GREASER	ENGRASADOR
11	050698T1		**1**	BUJÃO	PLUG	TAPON
12	180474M1		**1**	ARRUELA	WASHER	ARANDELA
13	354076X1		**1**	CUPILHA	COTTER PIN	PASADOR DOUBLE
14	886719M1		**1**	GARFO	FORK	HORQUILLA
15	180002M1		**2**	PARAFUSO	BOLT	PERNO
16	3409165M1	▶	**1**	EIXO	SHAFT	ARBOL
17	29951X		**1**	GRAXEIRA	GREASER	ENGRASADOR
18	368204X1		**3**	PARAFUSO	BOLT	PERNO
19	045658N1	👁 25-160 No	**1**	TOMADA	INTAKE	ENTRADA
20	039167P1		**1**	ESPAÇADOR	SPACER	PIEZA DISTANCIA
21	038905R1		**4**	PINO	PIN	PASADOR
22	1860764M2		**1**	PLACA	PLATE	PLATO
23	1860765M1		**1**	ESPAÇADOR	SPACER	PIEZA DISTANCIA
24	1860761M1		**1**	SUPORTE	CLEVIS	GANCHO SEGURI.

Tomada De Potência
Power Take-Off
Toma De Potencia

25-160

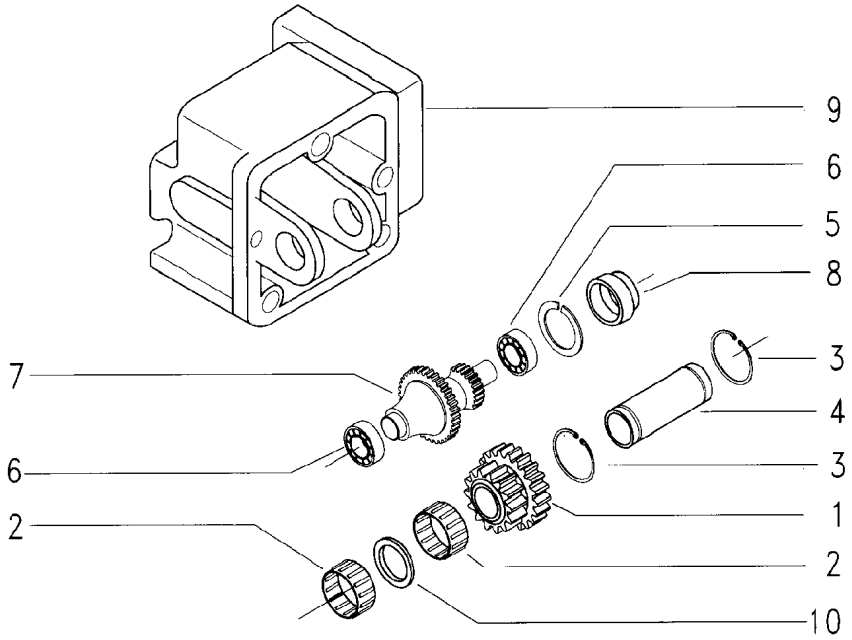

1	045629R2	18/20	**1**	ENGRENAGEM	GEAR	ENGRANAJE
2	039666R1		**2**	ROLAMENTO	BEARING	COJINETE
3	039667R1		**2**	ANEL	RING	ARO
4	039668R1		**2**	PINO	PIN	PASADOR
5	039669R1		**1**	ANEL	RING	ARO
6	039670R1		**2**	ROLAMENTO	BEARING	COJINETE
7	046246R1	23/9	**1**	EIXO	SHAFT	ARBOL
8	039672R1		**1**	BUCHA	BUSH	CASQUILLO
9	038391P1		**1**	CARCAÇA	HOUSING	ALOJAMIENTO
10	039673R1		**1**	ESPAÇADOR	SPACER	PIEZA DISTANCIA

Transmissão 12 Velocidades
12 Speed Transmission
Transmision 12 Velocidades

Eixos E Garfos
Shafts & Forks
Ejes Y Horquillas

25-165

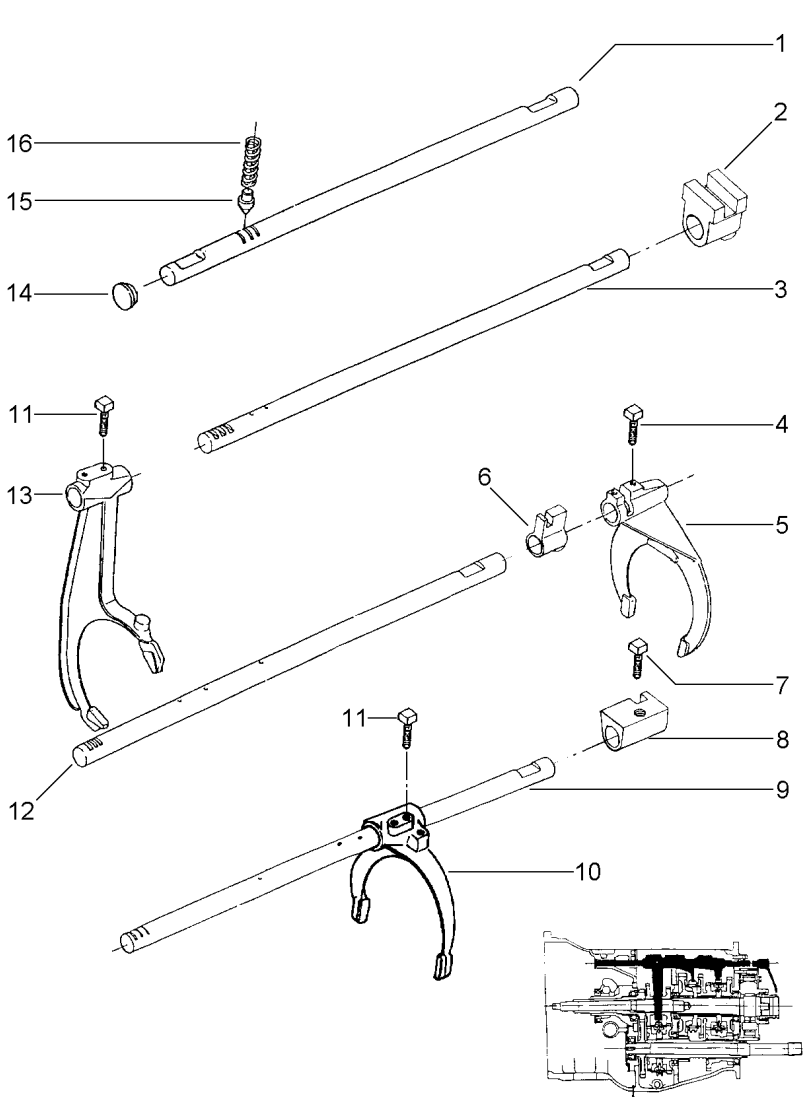

1	023435R1	[A]	**1**	EIXO	SHAFT	ARBOL
2	023432R1	[B]	**1**	SELETOR	SELECTOR	SELECTOR
3	023434M1	[B]	**1**	EIXO	SHAFT	ARBOL
4	180002M1		**1**	PARAFUSO	BOLT	PERNO
5	039404P1	[C]	**1**	GARFO	FORK	HORQUILLA
6	023431R1	[C]	**1**	SELETOR	SELECTOR	SELECTOR
7	023429R1		**3**	PARAFUSO	BOLT	PERNO
8	023430R1		**1**	SELETOR	SELECTOR	SELECTOR
9	023433R1	[D]	**1**	EIXO	SHAFT	ARBOL
10	023414R1	[D]	**1**	GARFO	FORK	HORQUILLA
11	1675367M2		**4**	PARAFUSO	BOLT	PERNO
12	023436R1	[C]	**1**	EIXO	SHAFT	ARBOL
13	023424R1	[B]	**1**	GARFO	FORK	HORQUILLA
14	2950X		**1**	BUJÃO	PLUG	TAPON
15	180418M2		**4**	PINO	PIN	PASADOR
16	191221M1		**4**	MOLA	SPRING	RESORTE

[A] REDUÇÃO
REDUCTION
REDUCCIÓN

[B] ALTA / BAIXA
HIGH / LOW
ALTA / BAJA

[C] 1ª E MARCHA RÉ
1 AND REVERSE SPEED
1ª Y MARCHA ATRÁS

[D] 2ª E 3ª MARCHA
2 AND 3 SPEED
2ª Y 3ª VELOCIDAD

Transmissão 12 Velocidades-Sincronizada
12 Speed Transmission - Syncro
Transmision 12 Velocidades - Sincr

Árvore De Entrada
Input Shaft
Arbol De Entrada

25-170

Eixo De Entrada
Entrance Shaft
Entrada De Eje

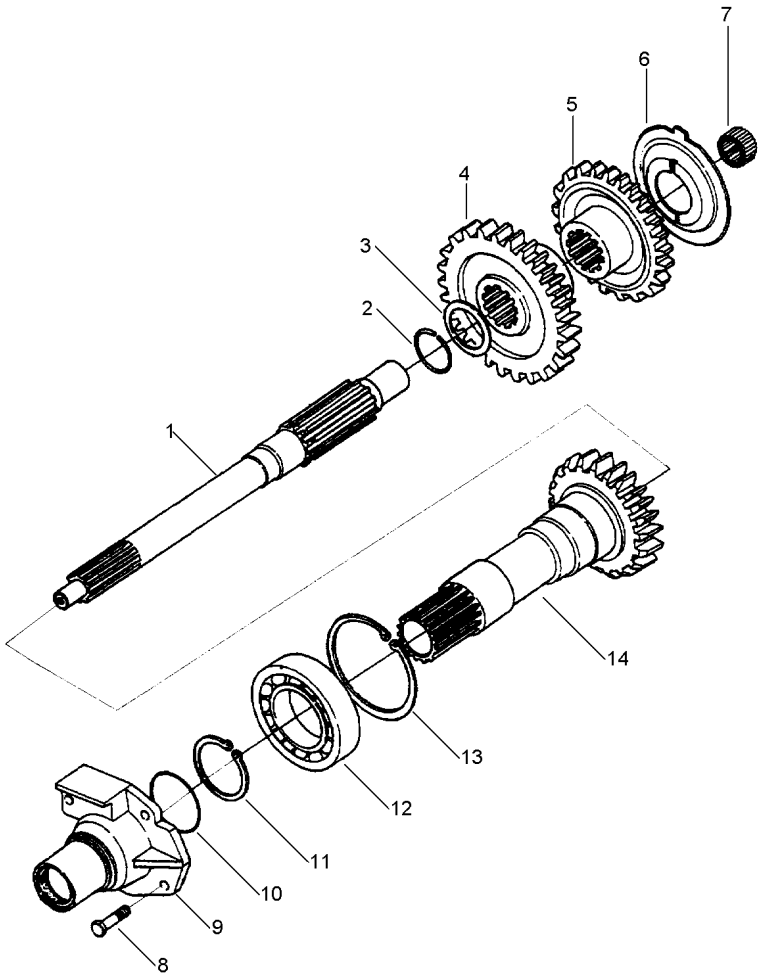

1	039423P1		**1**	EIXO	SHAFT	ARBOL
2	358969X1		**1**	ANEL TRAVA	CIRCLIP	CIRCULITO
3	1677742M1		**1**	ARRUELA	WASHER	ARANDELA
4	049169P1	[A] 35	**1**	ENGRENAGEM	GEAR	ENGRANAJE
5	049172P1	[A] 30	**1**	ENGRENAGEM	GEAR	ENGRANAJE
6	1674668M3		**1**	ESPAÇADOR	SPACER	PIEZA DISTANCIA
7	2700273M1		**1**	ROLAMENTO AGULHA	BEARING NEEDLE	COJINETA AGUJAS
8	377477X1		**3**	PARAFUSO	BOLT	PERNO
8	377480X1		**1**	PARAFUSO	BOLT	PERNO
9	1860890M91	25-35 No	**1**	FLANGE	FLANGE	PLETINA
10	886089M1		**1**	ANEL "O"	O RING	JUNTA TORICA
11	762101M1		**1**	ANEL TRAVA	CIRCLIP	CIRCULITO
12	3761292M1		**1**	ROLAMENTO	BEARING	COJINETE
13	377631X1		**1**	ANEL TRAVA	CIRCLIP	CIRCULITO
14	1677746M92	[B] 25-175 No	**1**	CJ. EIXO	KIT, AXLE	JUEGO DE EJE

[A] VER BOLETIM DE PEÇAS 27/00
SEE 27/00 PARTS BULLETIN
VER BOLETIN DE REPUESTO 27/00

[B] TDP 1000 RPM
PTO 1000 RPM
TDF 1000 RPM

Eixo Entrada
Inlet Shaft
Eje Entrada

25-175

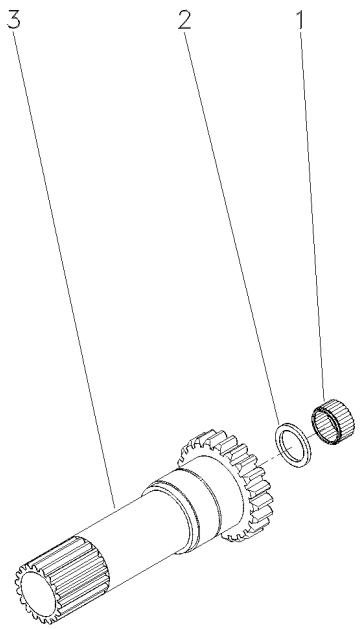

1	1677724M1		**1** ROLAMENTO	BEARING	COJINETE
2	883935M4		**1** RETENTOR	SEAL	RETEN
3	1677738M1	20	**1** EIXO	SHAFT	ARBOL

Transmissão 12 Velocidades
12 Speed Transmission
Transmision 12 Velocidades

Eixo Principal
Main Shaft
Eje Principal

25-180

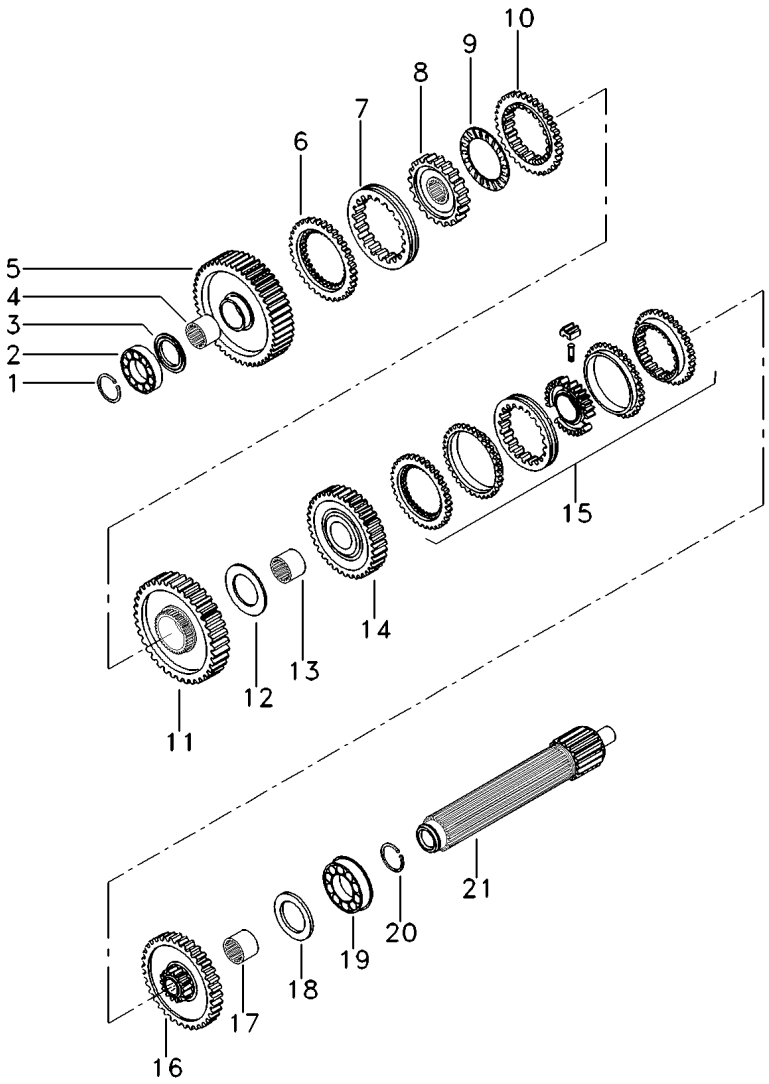

1	039545R1		**1**	ANEL TRAVA	CIRCLIP	CIRCULITO
2	039544R1		**1**	ROLAMENTO	BEARING	COJINETE
3	1671888M2	4.14-4.19MM	**1**	CALÇO	SHIM	CALCE
3	1671889M2	4.39-4.45MM	**1**	ARRUELA	WASHER	ARANDELA
3	1671890M2	4.62-4.67MM	**1**	ARRUELA	WASHER	ARANDELA
3	1671891M2	4.85-4.90MM	**1**	ARRUELA	WASHER	ARANDELA
4	039397P1	[C]	**1**	LUVA	SLEEVE	MANCHA
5	049163N1	[BC]	**1**	ENGRENAGEM	GEAR	ENGRANAJE
		56				
6	1686458M1		**1**	ANEL	RING	ARO
7	039425P1	[D]	**1**	LUVA	SLEEVE	MANCHA
8	039402P1	[D]	**1**	CUBO	HUB	CUBO
9	1663796M1		**1**	ROLAMENTO	BEARING	COJINETE
10	1686459M1	[E]	**1**	ANEL	RING	ARO
11	053355N1	[A]	**1**	CJ. ENGRENAGEM	KIT, GEAR	ENGRANAJES JUEGO
12	023422R1		**1**	ARRUELA	WASHER	ARANDELA
13	039398P1	[F]	**1**	LUVA	SLEEVE	MANCHA
14	053354N1	[G]	**1**	CJ. ENGRENAGEM	KIT, GEAR	ENGRANAJES JUEGO
		45				
15	039400N2	[H]	**1**	CJ. SINCRONIZADO	SYNCHRO UNIT	SINCRONIZ ADORA
		25-185 No				
16	053353N1	[I]	**1**	CJ. ENGRENAGEM	KIT, GEAR	ENGRANAJES JUEGO
17	039396P1	[H]	**1**	LUVA	SLEEVE	MANCHA
18	1867259M1		**1**	ARRUELA	WASHER	ARANDELA
19	3761291M1		**1**	ROLAMENTO	BEARING	COJINETE
20	195363M1		**1**	ANEL TRAVA	CIRCLIP	CIRCULITO
21	039542P1		**1**	EIXO	SHAFT	ARBOL

[A] REVERSÃO
REVERSION
REVERSION

[B] VER BOLETIM DE PEÇAS 27/00
SEE 27/00 PARTS BULLETIN
VER BOLETIN DE REPUESTO 27/00

[C] 1ª MARCHA
1 SPEED
1ª MARCHA

[D] 1ª E MARCHA RÉ
1 AND REVERSE SPEED
1ª Y MARCHA ATRÁS

[E] MARCHA RÉ
REVERSE SPEED
MARCHA ATRÁS

[F] 3ª E MARCHA RÉ
3 AND REVERSE SPEED
3ª Y MARCHA ATRÁS

Transmissão 12 Velocidades 12 Speed Transmission Transmision 12 Velocidades	Eixo Principal Main Shaft Eje Principal	25-180	

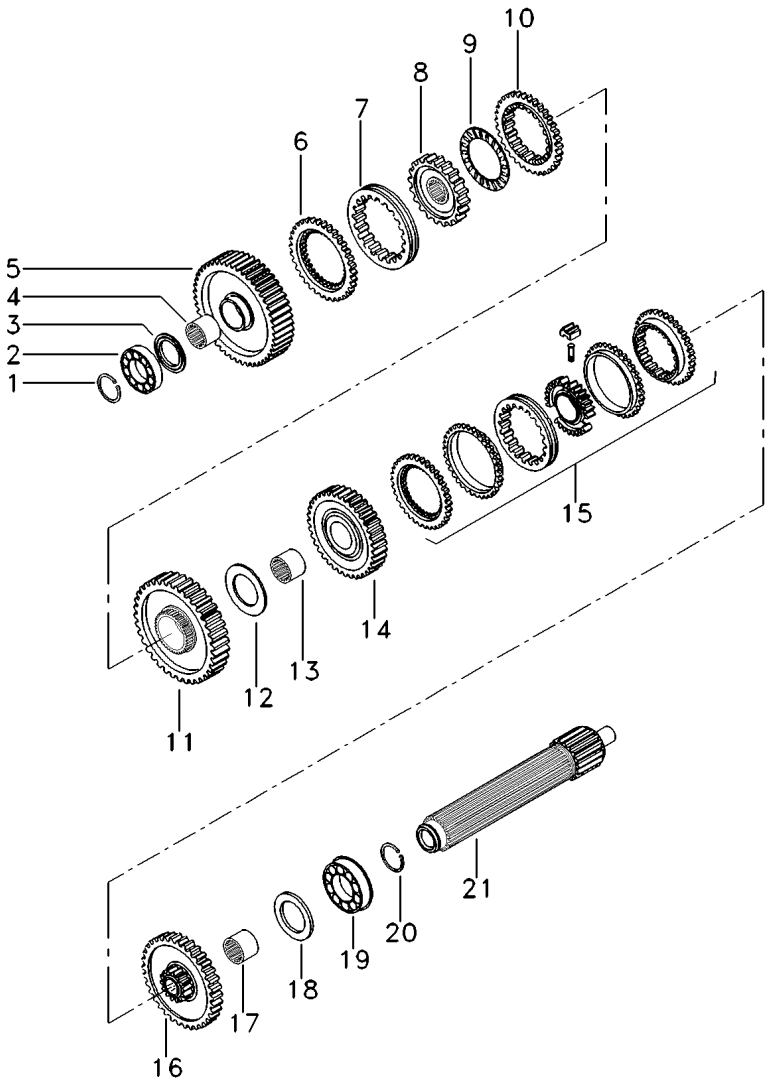

[G] 3ª MARCHA
3 SPEED
3ª MARCHA

[H] 2ª E 3ª MARCHA
2 AND 3 SPEED
2ª Y 3ª VELOCIDAD

[I] 2ª MARCHA
2 SPEED
2ª MARCHA

Sincronizada
Syncromesh
Sincronizada

25-185

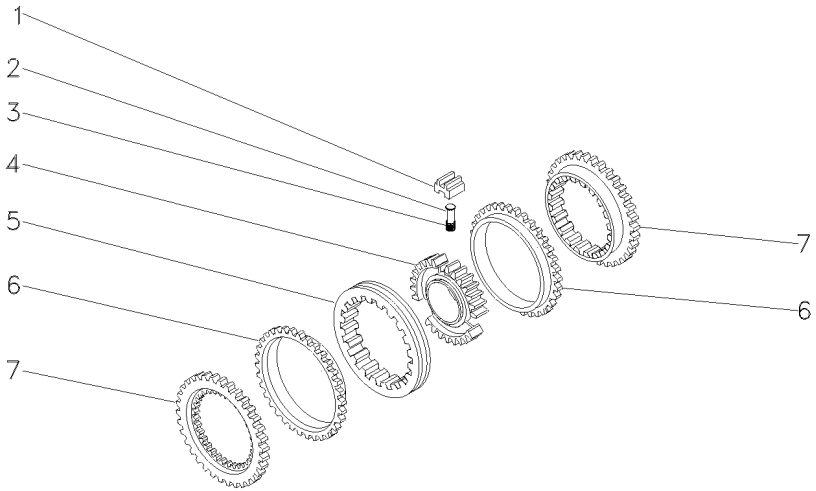

1	023485R1	**3** BLOCO	BLOCK	BLOQUE
2	023483R1	**3** PINO	PIN	PASADOR
3	023484R2	**3** MOLA	SPRING	RESORTE
4	040752P1	**1** CUBO	HUB	CUBO
5	023486R1	**1** LUVA	SLEEVE	MANCHA
6	023487R1	**2** ANEL	RING	ARO
7	023488R1	**2** CONE	CONE	CONO

Transmissão 12 Velocidades
12 Speed Transmission
Transmision 12 Velocidades

Eixo Secundário
Countershaft
Eje Secundario

25-190

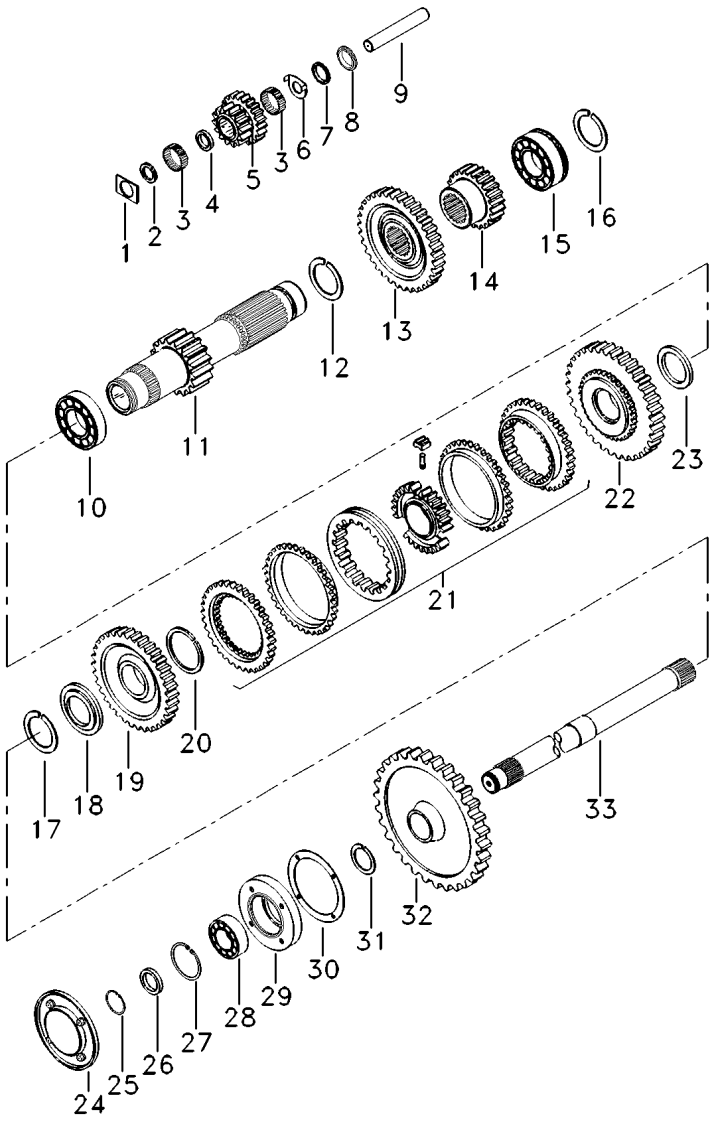

1	1688132M1		**2**	ARRUELA	WASHER	ARANDELA
2	183037M1		**1**	ARRUELA	WASHER	ARANDELA
3	183039M1		**56**	ROLETE	ROLLER	RODILLO
4	1688131M1		**1**	ESPAÇADOR	SPACER	PIEZA DISTANCIA
5	053310P1		**1**	ENGRENAGEM	GEAR	ENGRANAJE
6	1688128M1		**1**	ARRUELA	WASHER	ARANDELA
7	1688129M1		**1**	MOLA PRATO	SPRING PLATE	PLETINA MUELLE
8	1688130M1		**1**	ARRUELA	WASHER	ARANDELA
9	180445M1		**1**	EIXO	SHAFT	ARBOL
10	3003372X1		**1**	ROLAMENTO	BEARING	COJINETE
11	049165N1	[D] 19	**1**	EIXO	SHAFT	ARBOL
12	195500M1		**1**	ANEL TRAVA	CIRCLIP	CIRCULITO
13	053312P1	[E] 42	**1**	ENGRENAGEM	GEAR	ENGRANAJE
14	053316P1	[F] 31	**1**	ENGRENAGEM	GEAR	ENGRANAJE
15	3761291M1		**1**	ROLAMENTO	BEARING	COJINETE
16	195363M1		**1**	ANEL TRAVA	CIRCLIP	CIRCULITO
17	831581M2		**1**	ANEL TRAVA	CIRCLIP	CIRCULITO
18	039408P1		**1**	ARRUELA	WASHER	ARANDELA
18	039409P1		**1**	ARRUELA	WASHER	ARANDELA
19	049167N1	[CD] 33	**1**	ENGRENAGEM	GEAR	ENGRANAJE
20	1440873X1		**1**	ANEL TRAVA	CIRCLIP	CIRCULITO
21	039410N2	[A] 25-195 No	**1**	CJ. SINCRONIZADO	SYNCHRO UNIT	SINCRONIZ ADORA
22	049170N1	[BD] 37	**1**	ENGRENAGEM	GEAR	ENGRANAJE
23	039413P1		**1**	ARRUELA	WASHER	ARANDELA
24	1683386M91	25-200 No	**1**	TAMPA	COVER	CUBIERTA
25	355988X1		**1**	ANEL TRAVA	CIRCLIP	CIRCULITO
26	881122M2		**1**	ANEL	RING	ARO
27	899385M1		**1**	ANEL	RING	ARO
28	899377M2		**1**	ROLAMENTO	BEARING	COJINETE
29	899331M1		**1**	FLANGE	FLANGE	PLETINA
30	180432M1		**1**	JUNTA	GASKET	EMPAQUETADURA.
31	358913X1		**1**	ANEL TRAVA	CIRCLIP	CIRCULITO
32	1869708M1	[G] 38	**1**	ENGRENAGEM	GEAR	ENGRANAJE
33	1869279M1		**1**	EIXO	SHAFT	ARBOL

[A] ALTA / BAIXA
HIGH / LOW
ALTA / BAJA

[B] BAIXA
LOW
BAJA

Transmissão 12 Velocidades 12 Speed Transmission Transmision 12 Velocidades	Eixo Secundário Countershaft Eje Secundario	25-190	

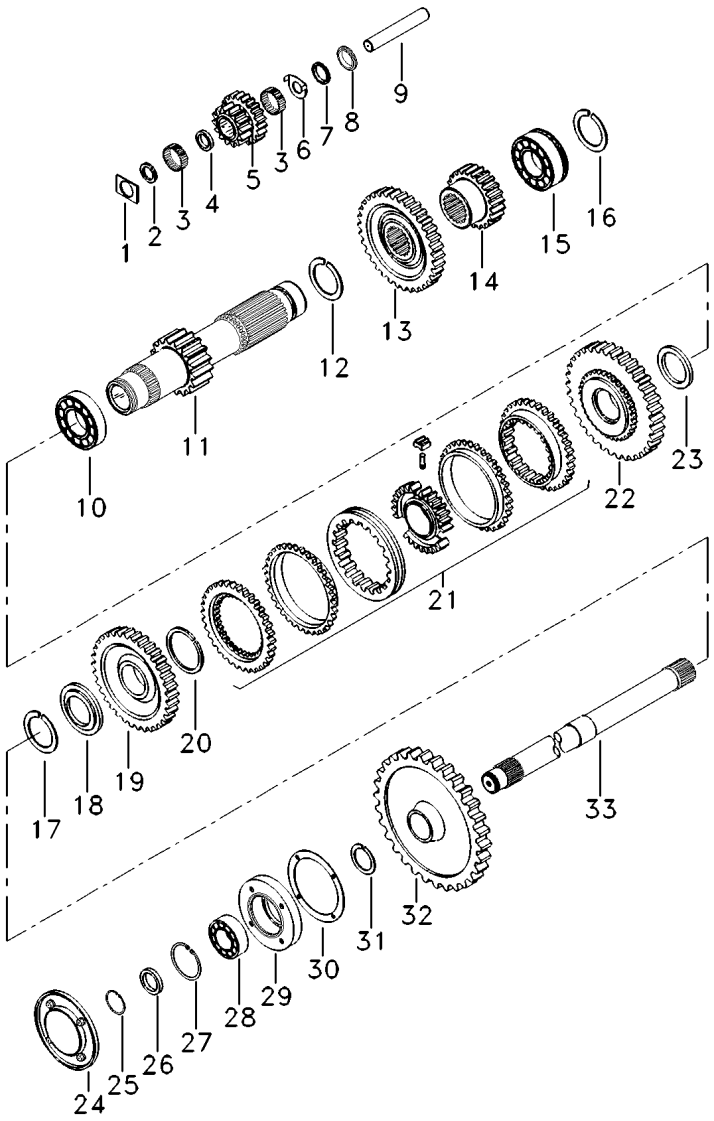

[C] ALTA
HIGH
ALTA

[D] VER BOLETIM DE PEÇAS 27/00
SEE 27/00 PARTS BULLETIN
VER BOLETIN DE REPUESTO 27/00

[E] 3ª MARCHA
3 SPEED
3ª MARCHA

[F] 2ª MARCHA
2 SPEED
2ª MARCHA

[G] TDP
PTO
TDF

Sincronizada
Syncromesh
Sincronizada

25-195

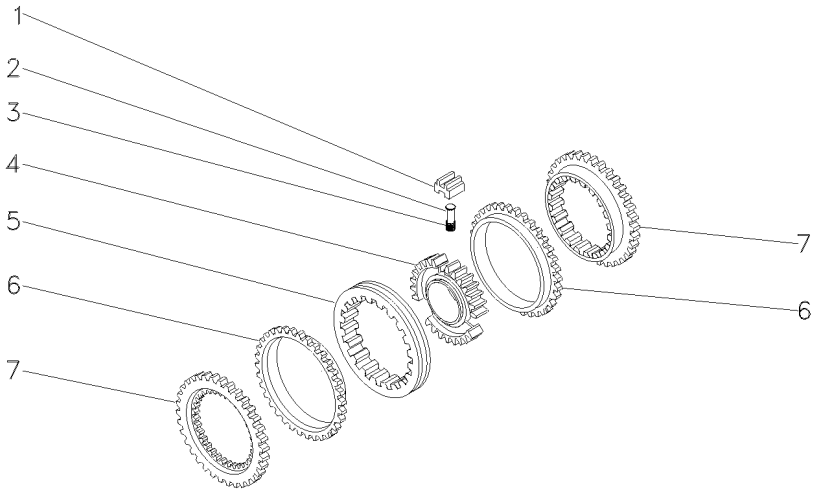

1	023485R1	027341R1	**3** BLOCO	BLOCK	BLOQUE
2	023483R1		**3** PINO	PIN	PASADOR
3	023484R2		**3** MOLA	SPRING	RESORTE
4	040753P1		**1** CUBO	HUB	CUBO
5	023486R1		**1** LUVA	SLEEVE	MANCHA
6	023487R1		**2** ANEL	RING	ARO
7	023488R1		**2** CONE	CONE	CONO

Tampa De Rolamento
Bearing Cover
Tapa De Cojinete

25-200

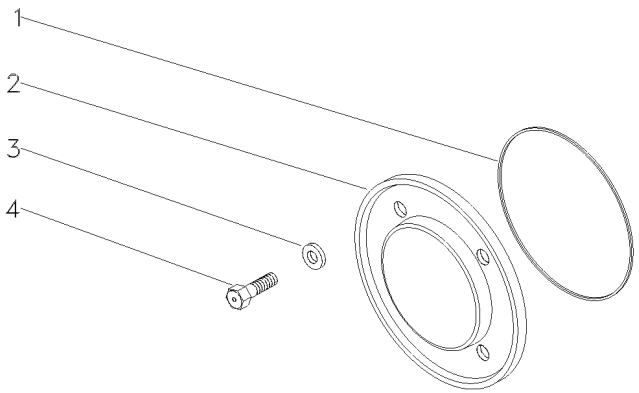

1	1004633M1	**1** ANEL "O"	O RING	JUNTA TORICA
2	883620M1	**1** TAMPA	COVER	CUBIERTA
3	376703X1	**4** ARRUELA	WASHER	ARANDELA
4	377479X1	**4** PARAFUSO	BOLT	PERNO

Transmissão 12 Velocidades
12 Speed Transmission
Transmision 12 Velocidades

Redutor Epicicloidal
Epicyclic Unit
Unidad Epicicloidal

25-205

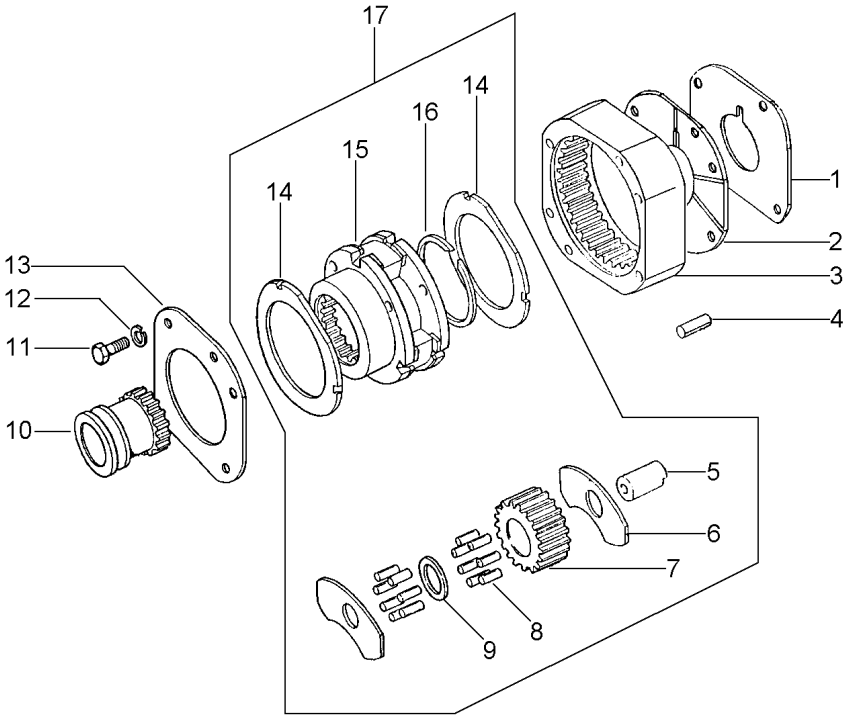

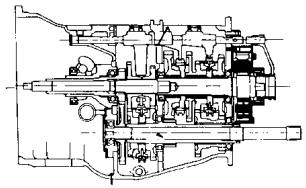

1	1867426M1		
2	1867425M1		
3	1867424M2		
4	180409M1		
5	1866538M2	17	
6	035159R1	17	
7	023405P1	17	
8	1866553M2	17	
9	023406R1	17	
10	1866557M1		
11	362684X1		
12	353434X1		
13	184012M4		
14	1866545M2	17	
15			OX14331
16	377424X1	17	
17	OX14331		

1	CALÇO	SHIM	CALCE
1	PLACA	PLATE	PLATO
1	COROA	ANNULAR GEAR	ENGRANAJE ANULAR
2	PINO	PIN	PASADOR
4	EIXO	SHAFT	ARBOL
8	ARRUELA	WASHER	ARANDELA
4	ENGRENAGEM	GEAR	ENGRANAJE
128	ROLETE	ROLLER	RODILLO
4	ARRUELA	WASHER	ARANDELA
1	LUVA	SLEEVE	MANCHA
4	PARAFUSO	BOLT	PERNO
3	ARRUELA	WASHER	ARANDELA
1	PLACA	PLATE	PLATO
2	ARRUELA	WASHER	ARANDELA
1	REDUTOR	REDUCER	REDUCTOR
1	ANEL TRAVA	CIRCLIP	CIRCULITO
1	CJ. REDUTOR	KIT, CARRIER	JUEGO PORTADOR

Alavanca
Lever
Palanca

25-210

Sem Cabine
Without Cab
Sin Cabina

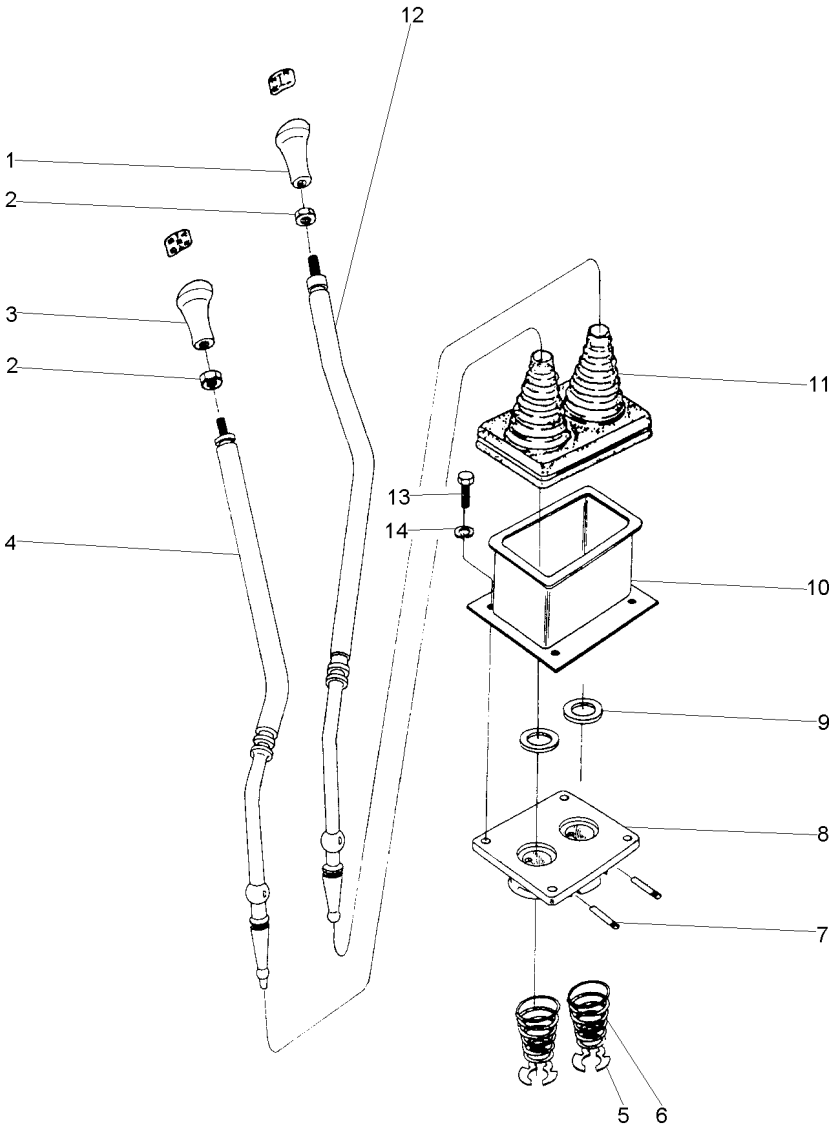

1	027661P1		**1**	MANÍPULO	KNOB	POMO
2	353430X1		**2**	PORCA	NUT	TUERCA
3	027658P1		**1**	MANÍPULO	KNOB	POMO
4	036005S1	[C]	**1**	ALAVANCA	LEVER	PALANCA
5	368233X1		**2**	ANEL	RING	ARO
6	192007M1		**2**	MOLA	SPRING	RESORTE
7	023702P1		**2**	PINO	PIN	PASADOR
8	023772P2		**1**	TAMPA	COVER	CUBIERTA
9	023701P1		**2**	ARRUELA	WASHER	ARANDELA
10	035907P1		**1**	PROLONGADOR	LENGTHENER	ESPARRAGO
11	020312P1		**1**	PROTETOR	PROTECTOR	PROTECTOR
12	036007S1	[AB]	**1**	ALAVANCA	LEVER	PALANCA
13	339451X1		**4**	PARAFUSO	BOLT	PERNO
14	339376X1		**4**	ARRUELA	WASHER	ARANDELA

[A] 1ª E MARCHA RÉ
1 AND REVERSE SPEED
1ª Y MARCHA ATRÁS

[B] 2ª E 3ª MARCHA
2 AND 3 SPEED
2ª Y 3ª VELOCIDAD

[C] ALTA / BAIXA
HIGH / LOW
ALTA / BAJA

Coifa
Sealing
Vedación

25-215

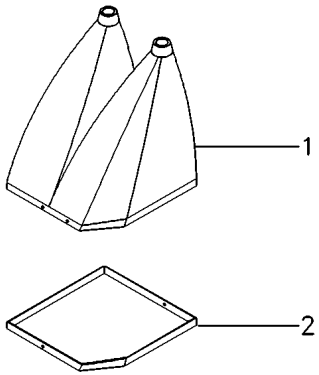

1	060005P1	**1** COIFA	BELLOWS	FUELLE
2	060004P1	**1** ANEL	RING	ARO

Transmissão 12 Velocidades
12 Speed Transmission
Transmision 12 Velocidades

25-220

Com Cabine
With Cab
Con Cabina

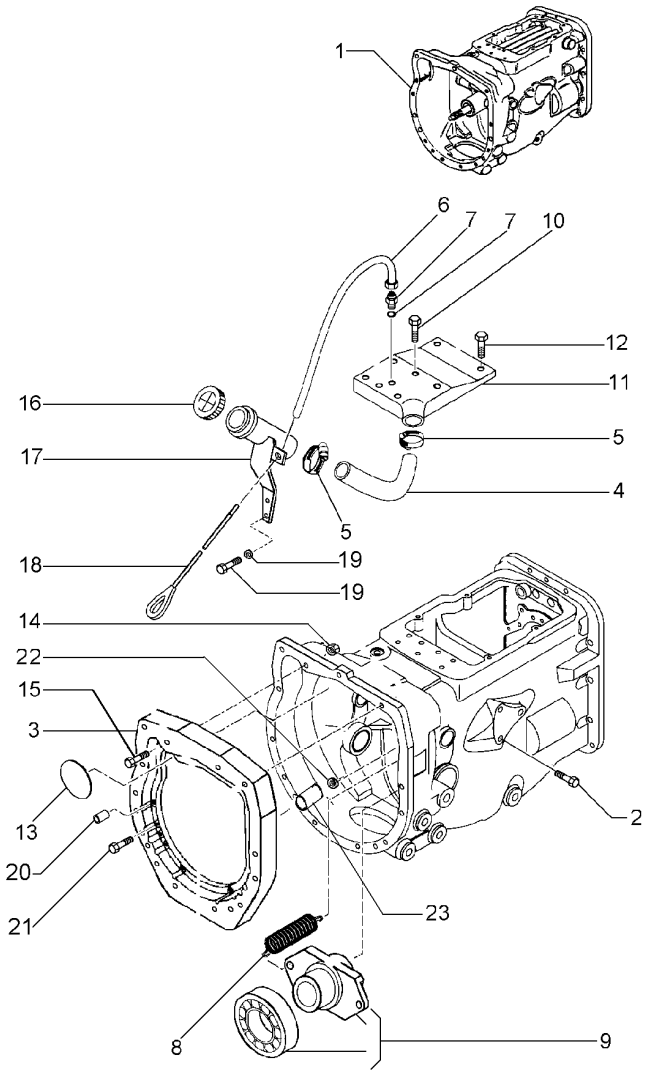

1	045660N4	**1**	CJ. TRANSMISSÃO	KIT,TRANSMISSION	JGO.TRANSMISION
2	354138X1	**1**	PARAFUSO	BOLT	PERNO
3	036165P1	**1**	PLACA	PLATE	PLATO
4	036184P1	**1**	MANGUEIRA	HOSE	FLEXIBLE
5	490802M1	**2**	BRAÇADEIRA	CLAMP	ABRAZADERA
6	036185P1	**1**	TUBO	PIPE	CANO
7	3409613M1	**1**	ARRUELA	WASHER	ARANDELA
7	3411946M91	**1**	CONEXÃO	CONNECTION	CONEXION
8	193334M1	**2**	MOLA	SPRING	RESORTE
9	040192N1	**1**	DESTACADOR	SEPARATED	DESTACADOR
10	058289P1	**6**	PARAFUSO	BOLT	PERNO
11	036029P1	**1**	TAMPA	COVER	CUBIERTA
12	058286P1	**2**	PARAFUSO	BOLT	PERNO
13	036310P1	**3**	BUJÃO	PLUG	TAPON
14	3761983M91	**1**	INTERRUPTOR	SWITCH	INTERRUPTOR
15	377184X1	**1**	PARAFUSO	BOLT	PERNO
16	3149550M92	**1**	TAMPA	COVER	CUBIERTA
17	6205343M91	**1**	BOCAL	FILLER	RELLENADOR
18	036190T1	**1**	CJ. VARETA	KIT, DIPSTICK	JGO.REGLA.NIVEL
19	339123X1	**2**	PARAFUSO	BOLT	PERNO
19	339374X1	**2**	ARRUELA	WASHER	ARANDELA
20	191314M1	**2**	PINO	PIN	PASADOR
21	3145868M1	**13**	PARAFUSO	BOLT	PERNO
22	1442446X1	**1**	ANEL TRAVA	CIRCLIP	CIRCULITO
23	023065R1	**1**	BUCHA	BUSH	CASQUILLO

Transmissão 12 Velocidades
12 Speed Transmission
Transmision 12 Velocidades

25-225

Com Cabine
With Cab
Con Cabina

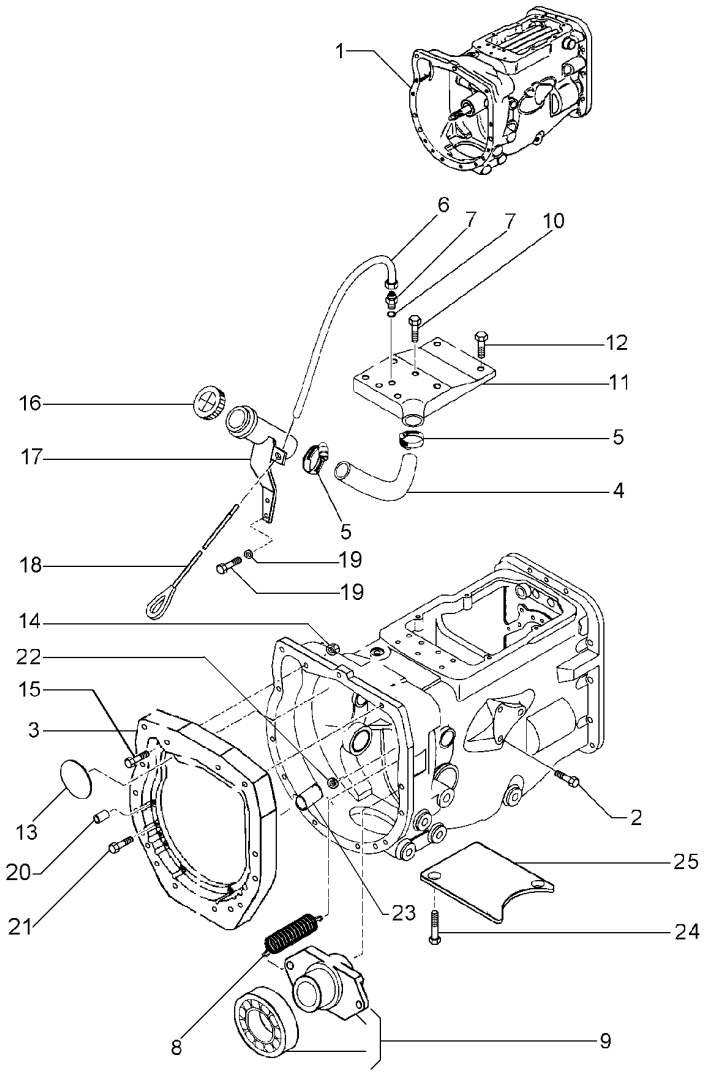

1	039240N3	**1**	CJ. TRANSMISSÃO	KIT,TRANSMISSION	JGO.TRANSMISION
2	354138X1	**1**	PARAFUSO	BOLT	PERNO
3	036165P1	**1**	PLACA	PLATE	PLATO
4	036184P1	**1**	MANGUEIRA	HOSE	FLEXIBLE
5	490802M1	**2**	BRAÇADEIRA	CLAMP	ABRAZADERA
6	036185P1	**1**	TUBO	PIPE	CANO
7	3409613M1	**1**	ARRUELA	WASHER	ARANDELA
7	3411946M91	**1**	CONEXÃO	CONNECTION	CONEXION
8	193334M1	**2**	MOLA	SPRING	RESORTE
9	040192N1	**1**	DESTACADOR	SEPARATED	DESTACADOR
10	058289P1	**6**	PARAFUSO	BOLT	PERNO
11	036029P1	**1**	TAMPA	COVER	CUBIERTA
12	058286P1	**2**	PARAFUSO	BOLT	PERNO
13	036310P1	**1**	BUJÃO	PLUG	TAPON
14	355645X1	**1**	PORCA	NUT	TUERCA
15	377184X1	**1**	PARAFUSO	BOLT	PERNO
16	3149550M92	**1**	TAMPA	COVER	CUBIERTA
17	6205343M91	**1**	BOCAL	FILLER	RELLENADOR
18	036190T1	**1**	CJ. VARETA	KIT, DIPSTICK	JGO.REGLA.NIVEL
19	339123X1	**2**	PARAFUSO	BOLT	PERNO
19	339374X1	**2**	ARRUELA	WASHER	ARANDELA
20	191314M1	**2**	PINO	PIN	PASADOR
21	3145868M1	**13**	PARAFUSO	BOLT	PERNO
22	1442446X1	**1**	ANEL TRAVA	CIRCLIP	CIRCULITO
23	023065R1	**1**	BUCHA	BUSH	CASQUILLO
24	354441X1	**2**	PARAFUSO	BOLT	PERNO
25	021020P2	**1**	TAMPA	COVER	CUBIERTA

Alavanca
Lever
Palanca

25-230

Com Cabine
With Cab
Con Cabina

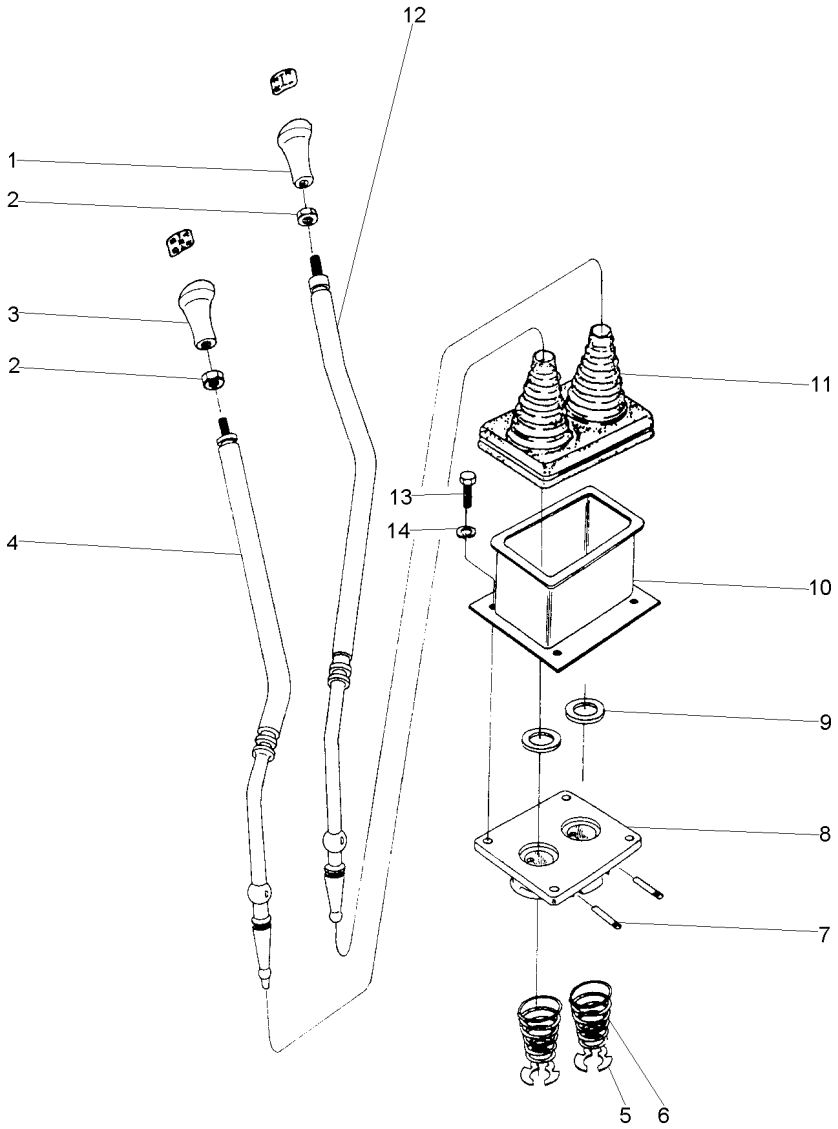

1	027661P1	**1** MANÍPULO	KNOB	POMO
2	353430X1	**2** PORCA	NUT	TUERCA
3	027658P1	**1** MANÍPULO	KNOB	POMO
4	6206549M91	**1** ALAVANCA	LEVER	PALANCA
5	368233X1	**2** ANEL	RING	ARO
6	192007M1	**2** MOLA	SPRING	RESORTE
7	023702P1	**2** PINO	PIN	PASADOR
8	023772P2	**1** TAMPA	COVER	CUBIERTA
9	023701P1	**2** ARRUELA	WASHER	ARANDELA
10	035907P1	**1** PROLONGADOR	LENGTHENER	ESPARRAGO
11	020312P1	**1** PROTETOR	PROTECTOR	PROTECTOR
12	6206550M91	**1** ALAVANCA	LEVER	PALANCA
13	339246X1	**4** PARAFUSO	BOLT	PERNO
14	339376X1	**4** ARRUELA	WASHER	ARANDELA

Eixo Propulsor
Propeller Axle
Eje Propulsor

25-235

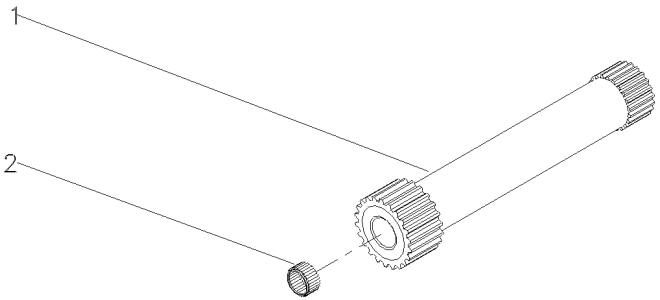

1	048384P1	**1**	EIXO	SHAFT	ARBOL
2	195513M1	**1**	ROLAMENTO AGULHA	BEARING NEEDLE	COJINETA AGUJAS

Carcaça Central
Middle Body
Carcaza Central

Tdpi 540 Rpm
Ipto 540 Rpm
Tdfi 540 Rpm

30-15

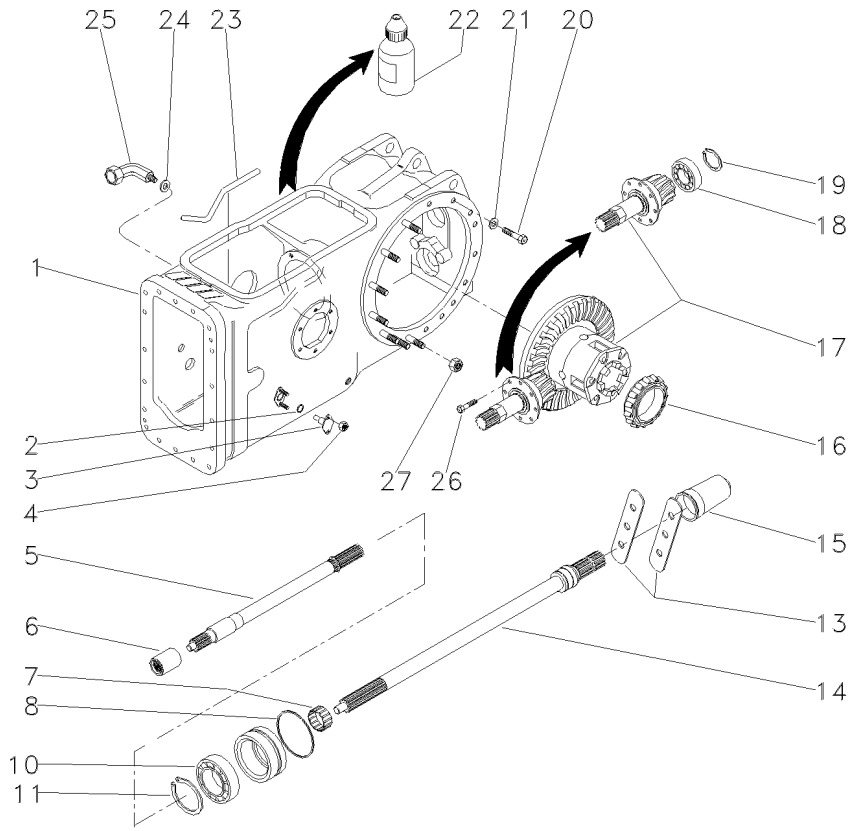

1	037084N1	30-135 No	**1**	CARCAÇA	HOUSING	ALOJAMIENTO
2	762026M1		**2**	ANEL "O"	O RING	JUNTA TORICA
3	898643M1		**2**	PINO	PIN	PASADOR
4	353916X1		**4**	PORCA	NUT	TUERCA
5	038784N1	50-120 No	**1**	EIXO	SHAFT	ARBOL
6	1868538M4		**1**	LUVA	SLEEVE	MANCHA
7	195453M1		**1**	ROLAMENTO AGULHA	BEARING NEEDLE	COJINETA AGUJAS
8	1004633M1		**1**	ANEL "O"	O RING	JUNTA TORICA
10	391162X1		**1**	ROLAMENTO	BEARING	COJINETE
11	831581M2		**1**	ANEL TRAVA	CIRCLIP	CIRCULITO
13	3149348M1		**2**	CHAPA	PLATE	CHAPA
14	3599003M92	50-90 No	**1**	EIXO	SHAFT	ARBOL
15	035678T1		**1**	TAMPA	COVER	CUBIERTA
16	1850909M91		**1**	CJ. ROLAMENTO	BEARING ASSY	RODAMIENTO RAD
17	3147514M93	30-165 No	**1**	CJ. DIFERENCIAL	KIT,DIFFERENTIAL	JGO.DIFERENCIAL.
18	834733M1		**1**	ROLAMENTO	BEARING	COJINETE
19	366442X1		**1**	ANEL TRAVA	CIRCLIP	CIRCULITO
20	354648X1		**1**	PARAFUSO	BOLT	PERNO
21	353439X1		**1**	ARRUELA	WASHER	ARANDELA
22	0710129		**1**	JUNTA	GASKET	EMPAQUETADURA.
23	038747P1		**1**	TUBO	PIPE	CANO
24	3409613M1		**1**	ARRUELA	WASHER	ARANDELA
25	036590T1		**1**	CONEXÃO	CONNECTION	CONEXION
26	899199M1		**6**	PARAFUSO	BOLT	PERNO
27	353437X1		**16**	PORCA	NUT	TUERCA

Carcaça Central
Middle Body
Carcaza Central

Sem Tdp
Without Tdp
Sem Tdp

30-20

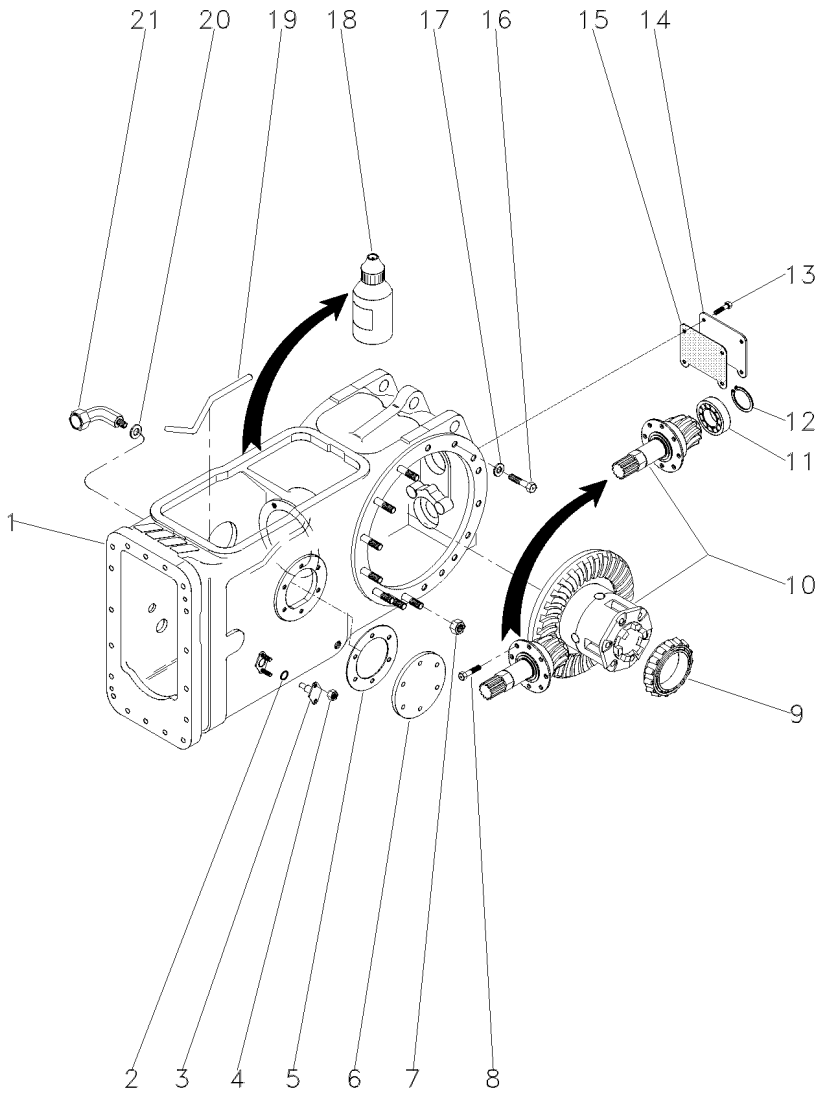

1	037084N1	30-135 No	**1**	CARCAÇA	HOUSING	ALOJAMIENTO
2	851258M1		**2**	ANEL "O"	O RING	JUNTA TORICA
3	898643M1		**2**	PINO	PIN	PASADOR
4	353916X1		**4**	PORCA	NUT	TUERCA
5	181217M1		**1**	JUNTA	GASKET	EMPAQUETADURA.
6	022942P1		**1**	TAMPA	COVER	CUBIERTA
7	353437X1		**18**	PORCA	NUT	TUERCA
8	899199M1		**6**	PARAFUSO	BOLT	PERNO
9	1850909M91		**1**	CJ. ROLAMENTO	BEARING ASSY	RODAMIENTO RAD
10	3147514M93	30-165 No	**1**	CJ. DIFERENCIAL	KIT,DIFFERENTIAL	JGO.DIFERENCIAL.
11	834733M1		**1**	ROLAMENTO	BEARING	COJINETE
12	366442X1		**1**	ANEL TRAVA	CIRCLIP	CIRCULITO
13	353723X1		**4**	PARAFUSO	BOLT	PERNO
14	488253M4		**1**	TAMPA	COVER	CUBIERTA
15	488254M2		**1**	JUNTA	GASKET	EMPAQUETADURA.
16	354648X1		**2**	PARAFUSO	BOLT	PERNO
17	353439X1		**2**	ARRUELA	WASHER	ARANDELA
18	0710129		**1**	JUNTA	GASKET	EMPAQUETADURA.
19	038747P1		**1**	TUBO	PIPE	CANO
20	3409613M1		**1**	ARRUELA	WASHER	ARANDELA
21	036590T1		**1**	CONEXÃO	CONNECTION	CONEXION

Eixo Traseiro E Diferencial
Rear Axle And Diferential
Aje Trasero E Diferencial

Sem Tdpi
Without Ipto
Sin Tdfi

30-25

Com Hydrotronic
With Hydrotronic
Con Hydrotronic

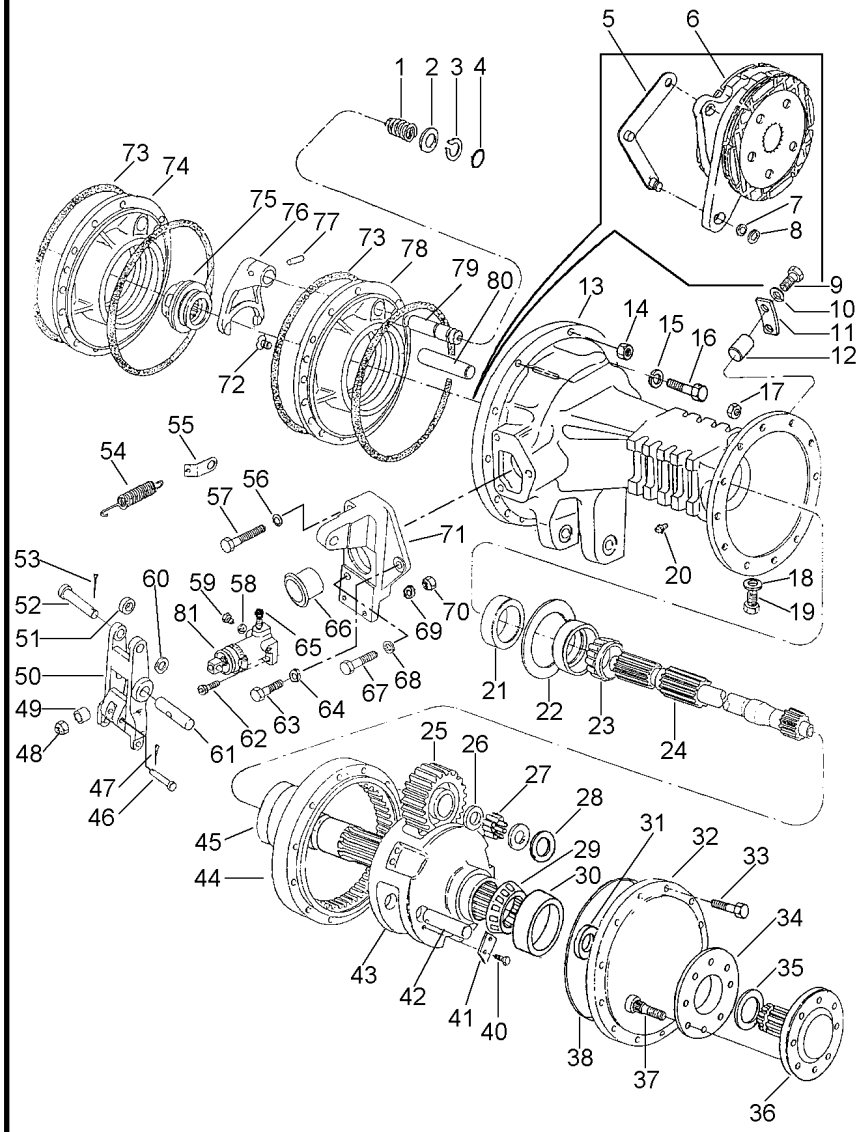

1	906808M1		1	MOLA	SPRING	RESORTE
2	1864764M1		1	ARRUELA	WASHER	ARANDELA
3	358950X1		1	ANEL TRAVA	CIRCLIP	CIRCULITO
4	851258M1		1	ANEL "O"	O RING	JUNTA TORICA
5	036591S1	▶	1	ALAVANCA	LEVER	PALANCA
5	036560S1	◀	1	ALAVANCA	LEVER	PALANCA
6	020905N1	30-190 No	2	CJ. FREIO	KIT, BRAKE	FRENOS JUEGO
7	829258M1		2	CALÇO	SHIM	CALCE
8	1440475X1		2	ANEL TRAVA	CIRCLIP	CIRCULITO
9	353677X1		8	PARAFUSO	BOLT	PERNO
10	353446X1		8	ARRUELA	WASHER	ARANDELA
11	020925P1		4	BATENTE	STOP	PARO
12	1488046M1		4	PINO	PIN	PASADOR
13	041923P1	▶	1	CARCAÇA	HOUSING	ALOJAMIENTO
13	041924P1	◀	1	CARCAÇA	HOUSING	ALOJAMIENTO
14	363627X1		22	PORCA	NUT	TUERCA
15	353439X1		8	ARRUELA	WASHER	ARANDELA
16	354651X1		8	PARAFUSO	SCREW	TORNILLO
17	338600X1		24	PORCA	NUT	TUERCA
18	180474M1		4	ARRUELA	WASHER	ARANDELA
19	3409712M1		4	BUJÃO	PLUG	TAPON
20	182099M91		2	RESPIRO	BREATHER	RESPIRADERO
21	1860954M1		2	RETENTOR	OIL SEAL	BUJE RETENACEITE
22	042574P1		X	CALÇO	SHIM	CALCE
22	042575P1		X	CALÇO	SHIM	CALCE
22	042576P1		X	CALÇO	SHIM	CALCE
23	020902T1		1	CONE	CONE	CONO
24	041926P1		2	EIXO	SHAFT	ARBOL
25	020940P1		6	ENGRENAGEM	GEAR	ENGRANAJE
26	020916P1		18	ARRUELA	WASHER	ARANDELA
27	490016M1		336	ROLETE	ROLLER	RODILLO
28	1487072M2		12	ARRUELA	WASHER	ARANDELA
29	3176506M91		4	ROLAMENTO	BEARING	COJINETE
30	3176506M91		4	ROLAMENTO	BEARING	COJINETE
31	022518P1		2	RETENTOR	SEAL	RETEN
32	041913P1		2	TAMPA	COVER	CUBIERTA
33	338598X1		24	PARAFUSO	BOLT	PERNO
34	894756M1		2	ESPAÇADOR	SPACER	PIEZA DISTANCIA
35	1487077M1		2	ANEL	RING	ARO
36	051467P1		2	EIXO	SHAFT	ARBOL
37	020928P1		16	PARAFUSO	BOLT	PERNO
38	1487082M1		2	ANEL "O"	O RING	JUNTA TORICA
40	3148503M2		12	PARAFUSO	BOLT	PERNO
41	3149278M1		6	CHAPA	PLATE	CHAPA
42	020955P1		6	EIXO	SHAFT	ARBOL
43	041915N1	30-50 No	2	PORTA ENGRENAGEM	CARRIER	PORTADOR
44	020954P1		2	COROA	SPROCKET	RUEDA DE CADENA
45	041917P1		2	ENGRENAGEM	GEAR	ENGRANAJE
46	363284X1		2	PINO	PIN	PASADOR
47	354041X1		2	CUPILHA	COTTER PIN	PASADOR DOUBLE

Eixo Traseiro E Diferencial
Rear Axle And Diferential
Aje Trasero E Diferencial

Sem Tdpi
Without Ipto
Sin Tdfi

30-25

Com Hydrotronic
With Hydrotronic
Con Hydrotronic

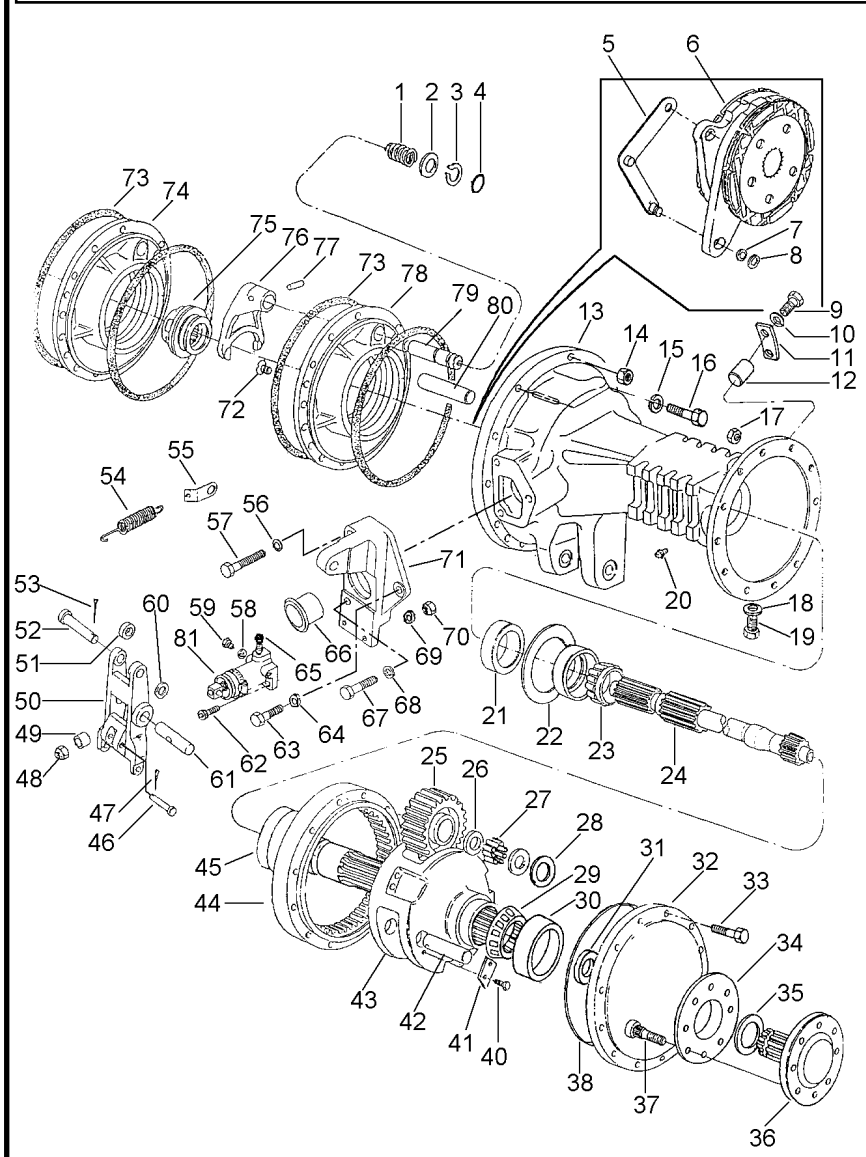

48	330797X1		**2**	PORCA	NUT	TUERCA
49	1865002M1		**2**	ESPAÇADOR	SPACER	PIEZA DISTANCIA
50	023327P1		**2**	ACIONADOR	DRIVE	TRASMISION
51	020894P1		**2**	ESPAÇADOR	SPACER	PIEZA DISTANCIA
52	021464P1		**2**	PINO	PIN	PASADOR
53	354059X1		**2**	CONTRAPINO	DOWEL	CENTRAJE
54	184171M1		**2**	MOLA	SPRING	RESORTE
55	020924P1		**2**	SUPORTE	BRACKET	SOPORTE
56	353434X1		**2**	ARRUELA	WASHER	ARANDELA
58	1440993X1		**2**	ANEL	RING	ARO
59	021349P1		**2**	BUJÃO	PLUG	TAPON
60	353757X1		**2**	ARRUELA	WASHER	ARANDELA
61	020895P1		**2**	PINO	PIN	PASADOR
62	353508X1		**4**	PARAFUSO	BOLT	PERNO
63	353691X1		**2**	PARAFUSO	BOLT	PERNO
64	353434X1		**2**	ARRUELA	WASHER	ARANDELA
65	023473P1		**2**	TAMPÃO	PAD	ALMOHADILLA
66	1860959M1		**2**	CAPA	CAP	TAPA
67	353897X1		**2**	PARAFUSO	BOLT	PERNO
68	353434X1		**2**	ARRUELA	WASHER	ARANDELA
69	353441X1		**4**	ARRUELA	WASHER	ARANDELA
70	353918X1		**4**	PORCA	NUT	TUERCA
71	023461N1	▶	**1**	SUPORTE	BRACKET	SOPORTE
		30-35 No				
71	023462N1	◀	**1**	SUPORTE	BRACKET	SOPORTE
		30-40 No				
72	034013P1		**4**	PARAFUSO	BOLT	PERNO
73	1860838M2		**4**	ANEL "O"	O RING	JUNTA TORICA
74	020931P1	◀	**1**	PLACA	PLATE	PLATO
75	897003M3		**1**	LUVA	SLEEVE	MANCHA
76	906807M1		**1**	GARFO	FORK	HORQUILLA
77	420407M1		**1**	PINO	PIN	PASADOR
78	020932P1	▶	**1**	PLACA	PLATE	PLATO
79	020943P1		**1**	EIXO	SHAFT	ARBOL
80	020942P1		**2**	EIXO	SHAFT	ARBOL
81	020543T1	70-200 No	**2**	CILINDRO	CYLINDER	CILINDRO

Eixo Traseiro E Diferencial Rear Axle And Diferential Aje Trasero E Diferencial	Sem Tdpi Without Ipto Sin Tdfi	**30-30**	Com Hydrotronic With Hydrotronic Con Hydrotronic

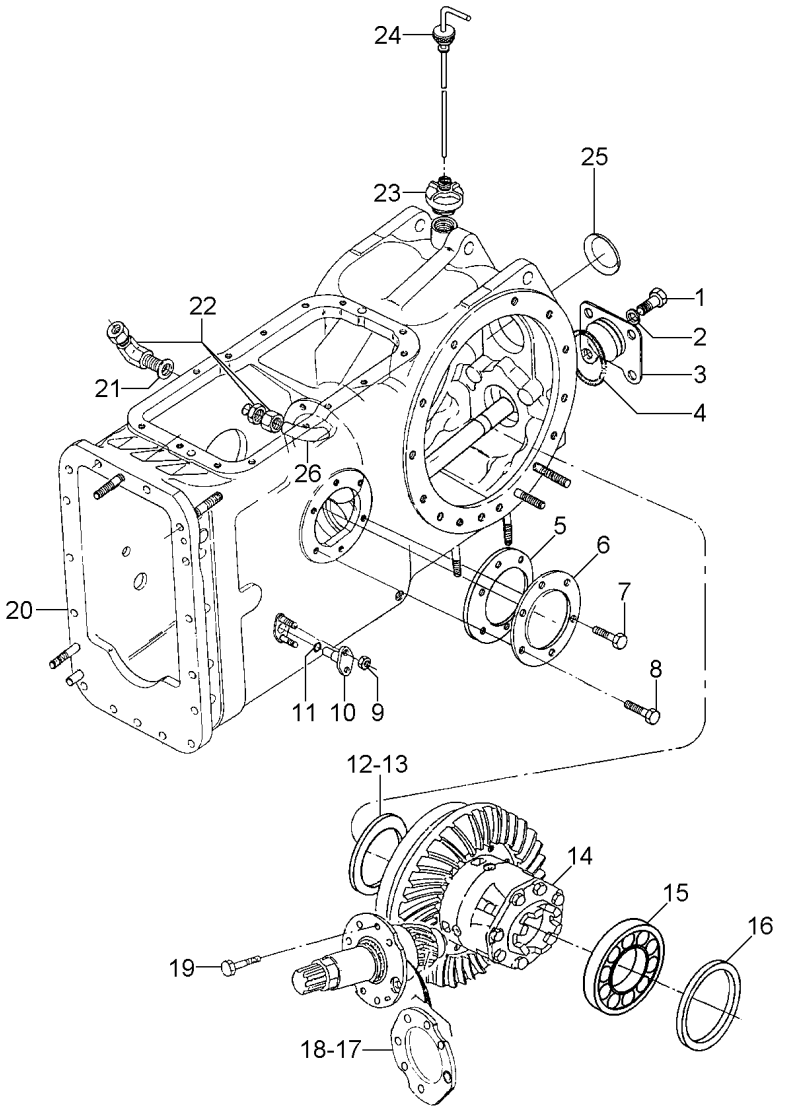

1	353726X1		**4**	PARAFUSO	BOLT	PERNO
2	353433X1		**4**	ARRUELA	WASHER	ARANDELA
3	023642S1		**1**	TAMPA	COVER	CUBIERTA
4	359103X1		**1**	ANEL "O"	O RING	JUNTA TORICA
5	181217M1		**1**	JUNTA	GASKET	EMPAQUETADURA.
6	489190M1		**2**	TAMPA	COVER	CUBIERTA
7	353698X1		**4**	PARAFUSO	BOLT	PERNO
8	353698X1	7/16" - 14X1"	**2**	PARAFUSO	BOLT	PERNO
9	353916X1		**4**	PORCA	NUT	TUERCA
10	898643M1		**2**	PINO	PIN	PASADOR
11	851258M1		**2**	ANEL "O"	O RING	JUNTA TORICA
12	023653P1	0,15	**X**	CALÇO	SHIM	CALCE
12	023654P1	0,20	**X**	CALÇO	SHIM	CALCE
12	023655P1	0,25	**X**	CALÇO	SHIM	CALCE
13	023634P1	0,50	**X**	CALÇO	SHIM	CALCE
13	023635P1	1,00	**X**	CALÇO	SHIM	CALCE
14	020953N2	30-75 No	**1**	CJ. PINHÃO	KIT, PINION	PINONES JUEGO
15	1850909M91		**1**	CJ. ROLAMENTO	BEARING ASSY	RODAMIENTO RAD
16	023662P1	0,15	**X**	CALÇO	SHIM	CALCE
16	023663P1	0,20	**X**	CALÇO	SHIM	CALCE
16	023664P1	0,25	**X**	CALÇO	SHIM	CALCE
16	023665P1	0,50	**X**	CALÇO	SHIM	CALCE
16	023666P1	1,00	**X**	CALÇO	SHIM	CALCE
17	023657P1	0,20	**X**	CALÇO	SHIM	CALCE
17	023658P1	0,25	**X**	CALÇO	SHIM	CALCE
18	023637P1	0,50	**X**	CALÇO	SHIM	CALCE
18	023638P1	1,00	**X**	CALÇO	SHIM	CALCE
18	023656P1	0,15	**X**	CALÇO	SHIM	CALCE
19	020920P1		**6**	PARAFUSO	BOLT	PERNO
20	037074N1	30-60 No	**1**	CJ. CARCAÇA	HOUSE ASSY	CONJ. CARTER
21	390855X1		**1**	ARRUELA	WASHER	ARANDELA
22	020927P1		**1**	CONEXÃO	CONNECTION	CONEXION
23	020908N1	30-70 No	**1**	CJ. TAMPA	KIT, COVER	JUEGO DE TAPA
24	020912N1	30-65 No	**1**	CJ. VARETA	KIT, DIPSTICK	JGO.REGLA.NIVEL
25	023639P1		**1**	BUJÃO	PLUG	TAPON
26	020896P1		**1**	TUBO	PIPE	CANO

Suporte Do Freio
Brake Support
Soporte De Freno

Lado Direito
Right Hand
Lado Derecho

30-35

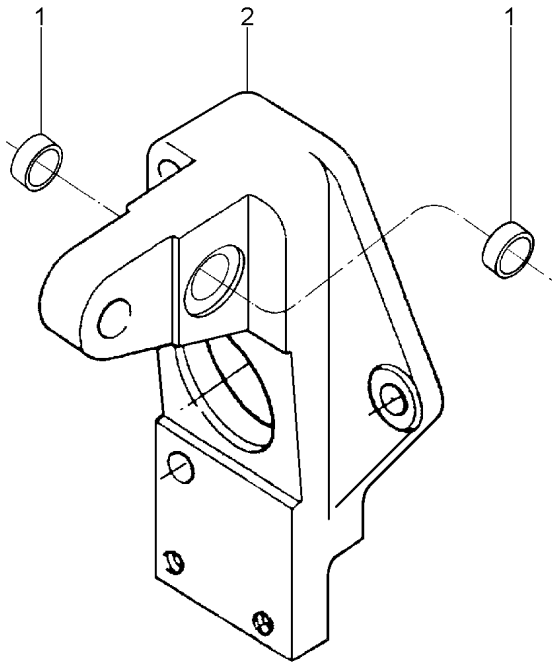

1	023359P1	**2** BUCHA	BUSH	CASQUILLO
2	023325P1	**1** SUPORTE	BRACKET	SOPORTE

Suporte Do Freio
Brake Support
Soporte De Freno

Lado Esquerdo
Left Hand
Lado Izquierdo

30-40

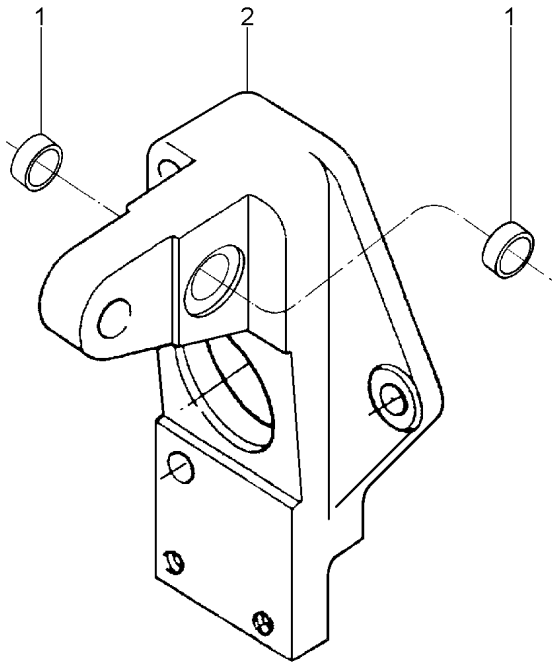

1	023359P1	**2** BUCHA	BUSH	CASQUILLO
2	023326P1	**1** SUPORTE	BRACKET	SOPORTE

Eixo Traseiro E Diferencial
Rear Axle And Diferential
Aje Trasero E Diferencial

Tdpi 1000 Rpm
Ipto 1000 Rpm
Tdfi 1000 Rpm

30-45

Com Cabina / Com Hydrotronic
With Cab / With Hydrotronic
Con Cabina / Con Hydrotronic

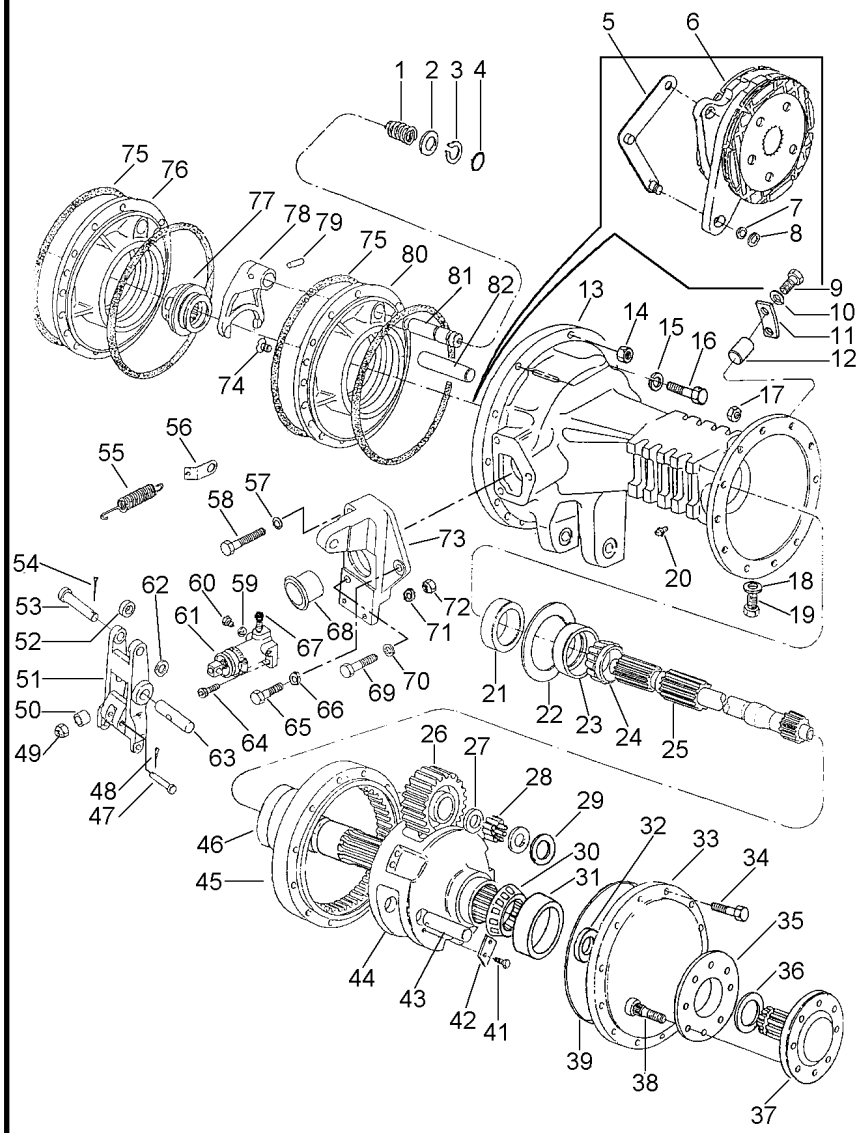

1	906808M1		1	MOLA	SPRING	RESORTE
2	1864764M1		1	ARRUELA	WASHER	ARANDELA
3	358950X1		1	ANEL TRAVA	CIRCLIP	CIRCULITO
4	851258M1		1	ANEL "O"	O RING	JUNTA TORICA
5	036591S1	▶	1	ALAVANCA	LEVER	PALANCA
5	036560S1	◀	1	ALAVANCA	LEVER	PALANCA
6	020905N1	👁 30-190 No	2	CJ. FREIO	KIT, BRAKE	FRENOS JUEGO
7	829258M1		2	CALÇO	SHIM	CALCE
8	1440475X1		2	ANEL TRAVA	CIRCLIP	CIRCULITO
9	353677X1		8	PARAFUSO	BOLT	PERNO
10	353446X1		8	ARRUELA	WASHER	ARANDELA
11	020925P1		4	BATENTE	STOP	PARO
12	1488046M1		4	PINO	PIN	PASADOR
13	041923P1	▶	1	CARCAÇA	HOUSING	ALOJAMIENTO
13	041924P1	◀	1	CARCAÇA	HOUSING	ALOJAMIENTO
14	363627X1		22	PORCA	NUT	TUERCA
15	353439X1		8	ARRUELA	WASHER	ARANDELA
16	354651X1		8	PARAFUSO	SCREW	TORNILLO
17	338600X1		24	PORCA	NUT	TUERCA
18	180474M1		4	ARRUELA	WASHER	ARANDELA
19	3409712M1		4	BUJÃO	PLUG	TAPON
20	182099M91		2	RESPIRO	BREATHER	RESPIRADERO
21	1860954M1		2	RETENTOR	OIL SEAL	BUJE RETENACEITE
22	042576P1		X	CALÇO	SHIM	CALCE
22	042575P1		X	CALÇO	SHIM	CALCE
22	042574P1		X	CALÇO	SHIM	CALCE
23	020904T1		1	CAPA ROLAMENTO	BEARING CAP	TAPA DE COJINETE
24	020902T1		1	CONE	CONE	CONO
25	041926P1		2	EIXO	SHAFT	ARBOL
26	020940P1		6	ENGRENAGEM	GEAR	ENGRANAJE
27	020916P1		18	ARRUELA	WASHER	ARANDELA
28	490016M1		336	ROLETE	ROLLER	RODILLO
29	1487072M2		12	ARRUELA	WASHER	ARANDELA
30	3176506M91		4	ROLAMENTO	BEARING	COJINETE
31	3176506M91		4	ROLAMENTO	BEARING	COJINETE
32	022518P1		2	RETENTOR	SEAL	RETEN
33	041913P1		2	TAMPA	COVER	CUBIERTA
34	338598X1		24	PARAFUSO	BOLT	PERNO
35	894756M1		2	ESPAÇADOR	SPACER	PIEZA DISTANCIA
36	1487077M1		2	ANEL	RING	ARO
37	051467P1		2	EIXO	SHAFT	ARBOL
38	020928P1		16	PARAFUSO	BOLT	PERNO
39	1487082M1		2	ANEL "O"	O RING	JUNTA TORICA
41	3148503M2		12	PARAFUSO	BOLT	PERNO
42	3149278M1		6	CHAPA	PLATE	CHAPA
43	020955P1		6	EIXO	SHAFT	ARBOL
44	041915N1	👁 30-50 No	2	PORTA ENGRENAGEM	CARRIER	PORTADOR
45	020954P1		2	COROA	SPROCKET	RUEDA DE CADENA
46	041917P1		2	ENGRENAGEM	GEAR	ENGRANAJE
47	363284X1		2	PINO	PIN	PASADOR

Eixo Traseiro E Diferencial Rear Axle And Diferential Aje Trasero E Diferencial	Tdpi 1000 Rpm Ipto 1000 Rpm Tdfi 1000 Rpm	30-45	Com Cabina / Com Hydrotronic With Cab / With Hydrotronic Con Cabina / Con Hydrotronic

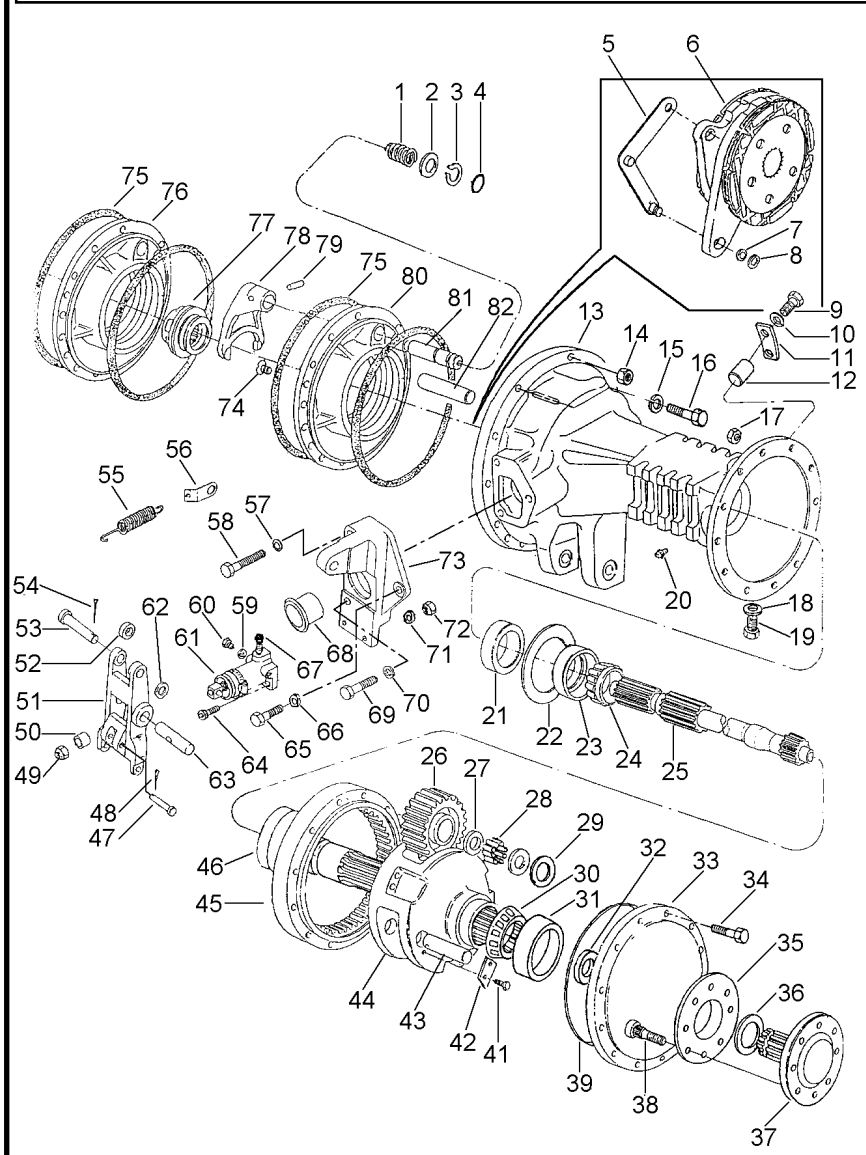

48	354041X1		2	CUPILHA	COTTER PIN	PASADOR DOUBLE
49	330797X1		2	PORCA	NUT	TUERCA
50	1865002M1		2	ESPAÇADOR	SPACER	PIEZA DISTANCIA
51	023327P1		2	ACIONADOR	DRIVE	TRASMISION
52	020894P1		2	ESPAÇADOR	SPACER	PIEZA DISTANCIA
53	021464P1		2	PINO	PIN	PASADOR
54	354059X1		2	CONTRAPINO	DOWEL	CENTRAJE
55	184171M1		2	MOLA	SPRING	RESORTE
56	020924P1		2	SUPORTE	BRACKET	SOPORTE
57	353434X1		2	ARRUELA	WASHER	ARANDELA
58	353898X1		2	PARAFUSO	BOLT	PERNO
59	1440993X1		2	ANEL	RING	ARO
60	021349P1		2	BUJÃO	PLUG	TAPON
61	020543T1	70-200 No	2	CILINDRO	CYLINDER	CILINDRO
62	353757X1		2	ARRUELA	WASHER	ARANDELA
63	020895P1		2	PINO	PIN	PASADOR
64	353508X1		4	PARAFUSO	BOLT	PERNO
65	353691X1		2	PARAFUSO	BOLT	PERNO
66	353434X1		2	ARRUELA	WASHER	ARANDELA
67	023473P1		2	TAMPÃO	PAD	ALMOHADILLA
68	1860959M1		2	CAPA	CAP	TAPA
69	353897X1		2	PARAFUSO	BOLT	PERNO
70	353434X1		2	ARRUELA	WASHER	ARANDELA
71	353441X1		4	ARRUELA	WASHER	ARANDELA
72	353918X1		4	PORCA	NUT	TUERCA
73	023461N1	30-35 No ▶	1	SUPORTE	BRACKET	SOPORTE
73	023462N1	30-40 No ◀	1	SUPORTE	BRACKET	SOPORTE
74	034013P1		4	PARAFUSO	BOLT	PERNO
75	1860838M2		4	ANEL "O"	O RING	JUNTA TORICA
76	020931P1	◀	1	PLACA	PLATE	PLATO
77	897003M3		1	LUVA	SLEEVE	MANCHA
78	906807M1		1	GARFO	FORK	HORQUILLA
79	420407M1		1	PINO	PIN	PASADOR
80	020932P1	▶	1	PLACA	PLATE	PLATO
81	020943P1		1	EIXO	SHAFT	ARBOL
82	020942P1		2	EIXO	SHAFT	ARBOL

Porta-Engrenagem
Gear Holder
Portaengranje

30-50

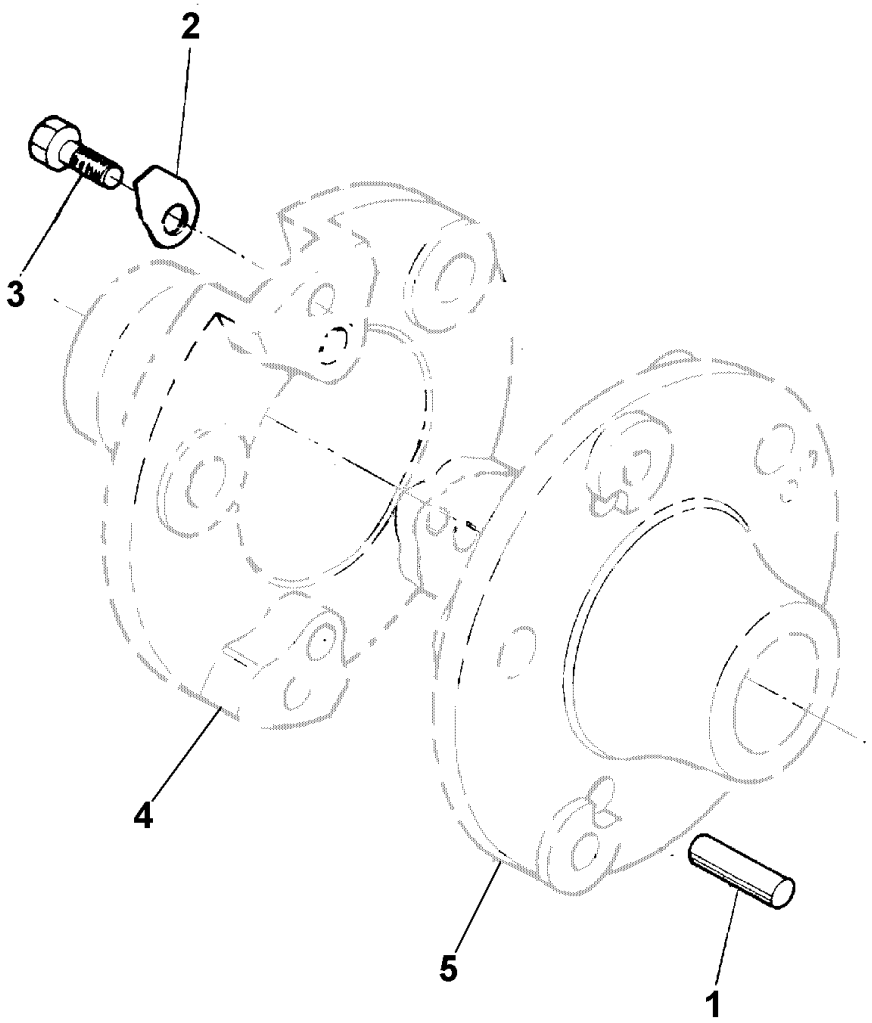

1	3410910M2	**3** PINO	PIN	PASADOR
2	044436P1	**3** TRAVA	LOCK	RETENEDOR
3	3410911M1	**3** PARAFUSO	BOLT	PERNO
4	023288P2	**1** PORTA ENGRENAGEM	CARRIER	PORTADOR
5	041919P2	**1** PORTA ENGRENAGEM	CARRIER	PORTADOR

Eixo Traseiro E Diferencial
Rear Axle And Diferential
Aje Trasero E Diferencial

Tdpi 1000 Rpm
Ipto 1000 Rpm
Tdfi 1000 Rpm

30-55

Com Cabina / Com Hydrotronic
With Cab / With Hydrotronic
Con Cabina / Con Hydrotronic

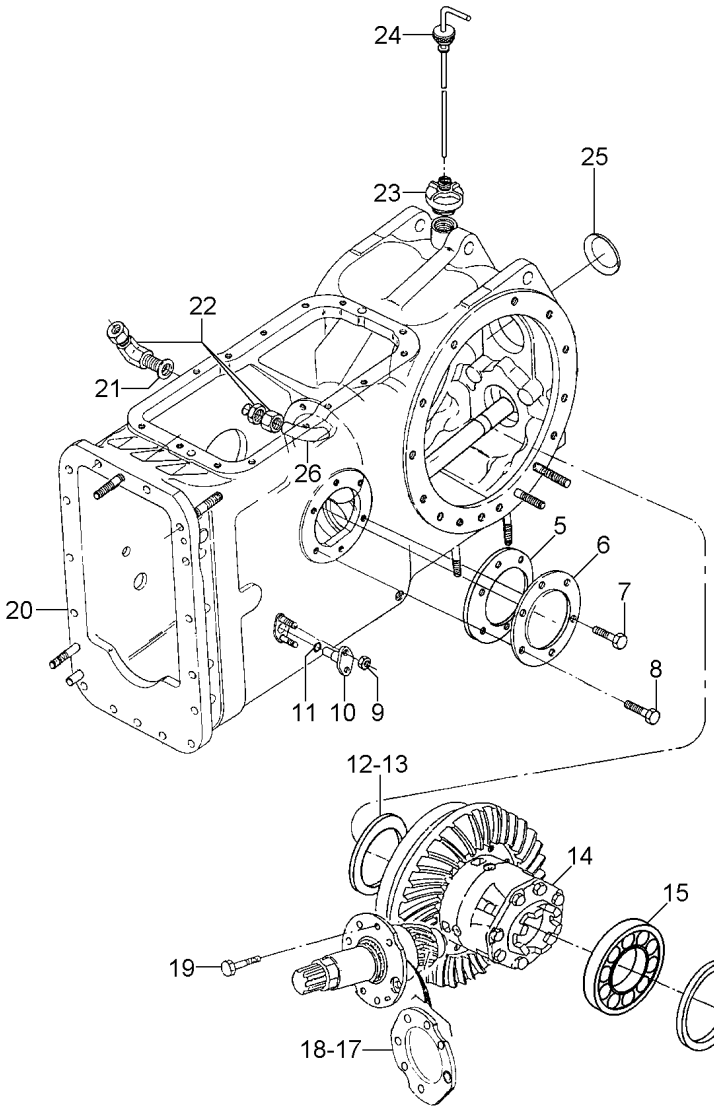

5	181217M1		**1**	JUNTA	GASKET	EMPAQUETADURA.
6	489190M1		**1**	TAMPA	COVER	CUBIERTA
7	353698X1		**4**	PARAFUSO	BOLT	PERNO
8	353700X1	7/16" - 14X1"	**2**	PARAFUSO	BOLT	PERNO
9	353916X1		**4**	PORCA	NUT	TUERCA
10	898643M1		**2**	PINO	PIN	PASADOR
11	851258M1		**2**	ANEL "O"	O RING	JUNTA TORICA
12	023653P1	0,15	**X**	CALÇO	SHIM	CALCE
12	023654P1	0,20	**X**	CALÇO	SHIM	CALCE
12	023655P1	0,25	**X**	CALÇO	SHIM	CALCE
13	023634P1	0,50	**X**	CALÇO	SHIM	CALCE
13	023635P1	1,00	**X**	CALÇO	SHIM	CALCE
14	020953N2	30-75 No	**1**	CJ. PINHÃO	KIT, PINION	PINONES JUEGO
15	1850909M91		**1**	CJ. ROLAMENTO	BEARING ASSY	RODAMIENTO RAD
16	023662P1	0,15	**X**	CALÇO	SHIM	CALCE
16	023663P1	0,20	**X**	CALÇO	SHIM	CALCE
16	023664P1	0,25	**X**	CALÇO	SHIM	CALCE
16	023665P1	0,50	**X**	CALÇO	SHIM	CALCE
16	023666P1	1,00	**X**	CALÇO	SHIM	CALCE
17	023657P1	0,20	**X**	CALÇO	SHIM	CALCE
17	023658P1	0,25	**X**	CALÇO	SHIM	CALCE
18	023637P1	0,50	**X**	CALÇO	SHIM	CALCE
18	023638P1	1,00	**X**	CALÇO	SHIM	CALCE
18	023656P1	0,15	**X**	CALÇO	SHIM	CALCE
19	020920P1		**6**	PARAFUSO	BOLT	PERNO
20	037074N1	30-60 No	**1**	CJ. CARCAÇA	HOUSE ASSY	CONJ. CARTER
21	390855X1		**1**	ARRUELA	WASHER	ARANDELA
22	020927P1		**1**	CONEXÃO	CONNECTION	CONEXION
23	020908N1	30-70 No	**1**	CJ. TAMPA	KIT, COVER	JUEGO DE TAPA
24	020912N1	30-65 No	**1**	CJ. VARETA	KIT, DIPSTICK	JGO.REGLA.NIVEL
25	023639P1		**1**	BUJÃO	PLUG	TAPON
26	020896P1		**1**	TUBO	PIPE	CANO

Carcaça Central
Middle Body
Carcaza Central

30-60

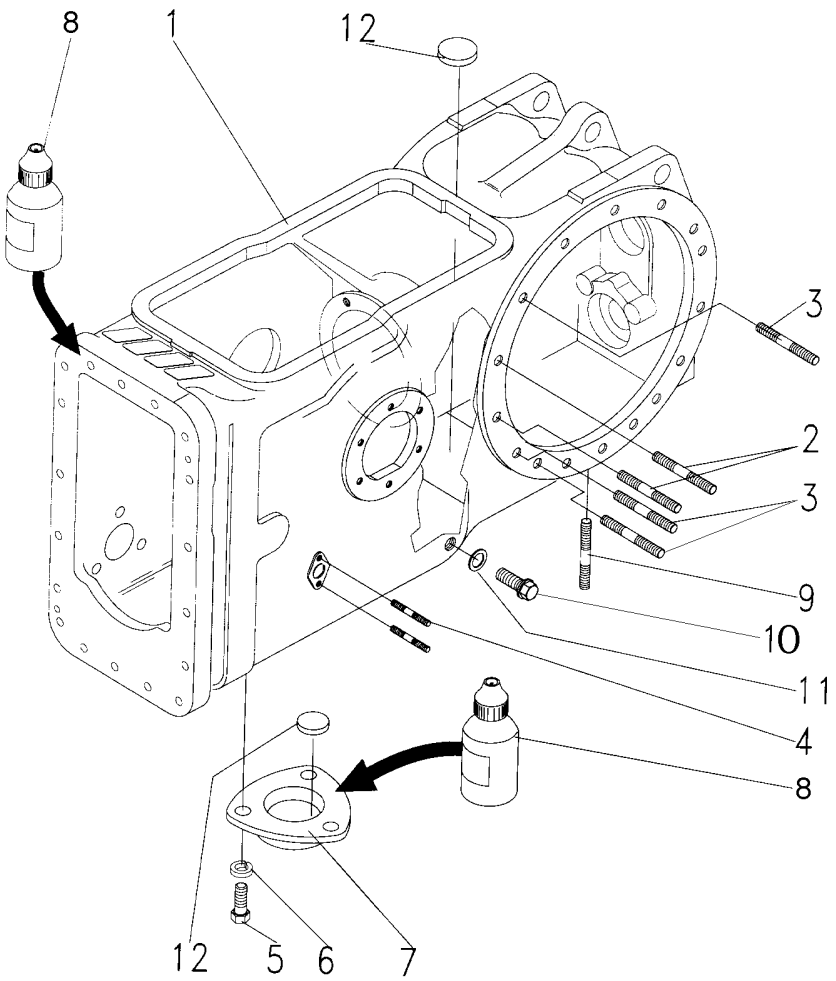

1	042898P1	**1**	CARCAÇA	HOUSING	ALOJAMIENTO
2	034616P1	**18**	PRISIONEIRO	STUD	ESPARRAGO
3	034616P1	**2**	PRISIONEIRO	STUD	ESPARRAGO
4	195569M1	**4**	PRISIONEIRO	STUD	ESPARRAGO
5	353676X1	**3**	PARAFUSO	BOLT	PERNO
6	353446X1	**3**	ARRUELA	WASHER	ARANDELA
7	063207P1	**1**	TAMPA	COVER	CUBIERTA
8	0710130	**1**	LOCTITE 598	LOCTITE 598	LOCTITE 598
9	490808M1	**4**	PRISIONEIRO	STUD	ESPARRAGO
10	3409712M1	**1**	BUJÃO	PLUG	TAPON
11	180474M1	**1**	ARRUELA	WASHER	ARANDELA
12	020468T1	**3**	MAGNÉTICO	MAGNET	IMAN

Vareta De Nível De Óleo
Lubrificating Oil Dipstick
Varilla Del Nivel De Aceite Lubrificante

30-65

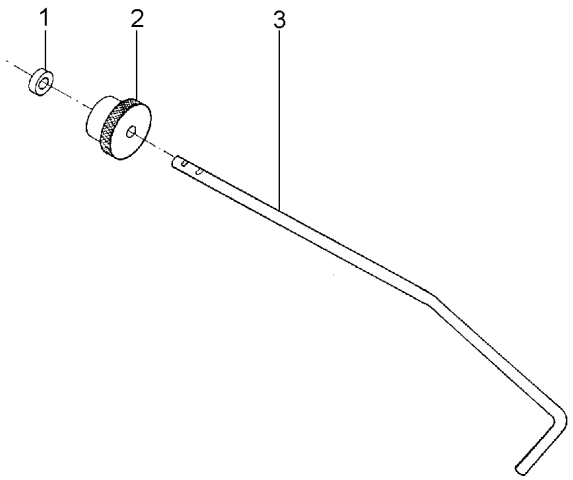

1	020914P1	**1** ARRUELA	WASHER	ARANDELA
2	020915P1	**1** PORCA	NUT	TUERCA
3	020913P1	**1** MEDIDOR	DIPSTICK	VARILLA ACEITE

Tampa
Cover
Tapa

30-70

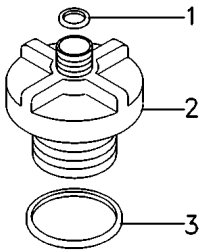

1	020909P1	**1** ARRUELA	WASHER	ARANDELA
2	020910P1	**1** TAMPA	COVER	CUBIERTA
3	020911P1	**1** JUNTA	GASKET	EMPAQUETADURA.

Pinhão E Diferencial
Pinion And Diferential
Piñon Y Diferencial

30-75

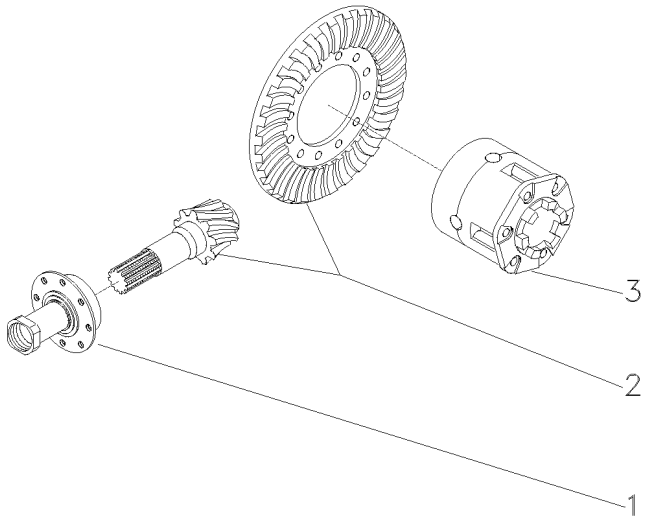

1	020937N2	30-80 No	**1** FLANGE	FLANGE	PLETINA
2	072077N1	ZF	**1** COROA E PINHÃO	KIT, BEVEL GEAR	CORONA Y PINON
2	072076N1	RAYTON	**1** COROA E PINHÃO	KIT, BEVEL GEAR	CORONA Y PINON
3	020952N2	30-85 No	**1** DIFERENCIAL	DIFFERENTIAL	DIFERENCIAL

Flange E Pinhão
Flange And Pinion
Pletina Y Piñon

30-80

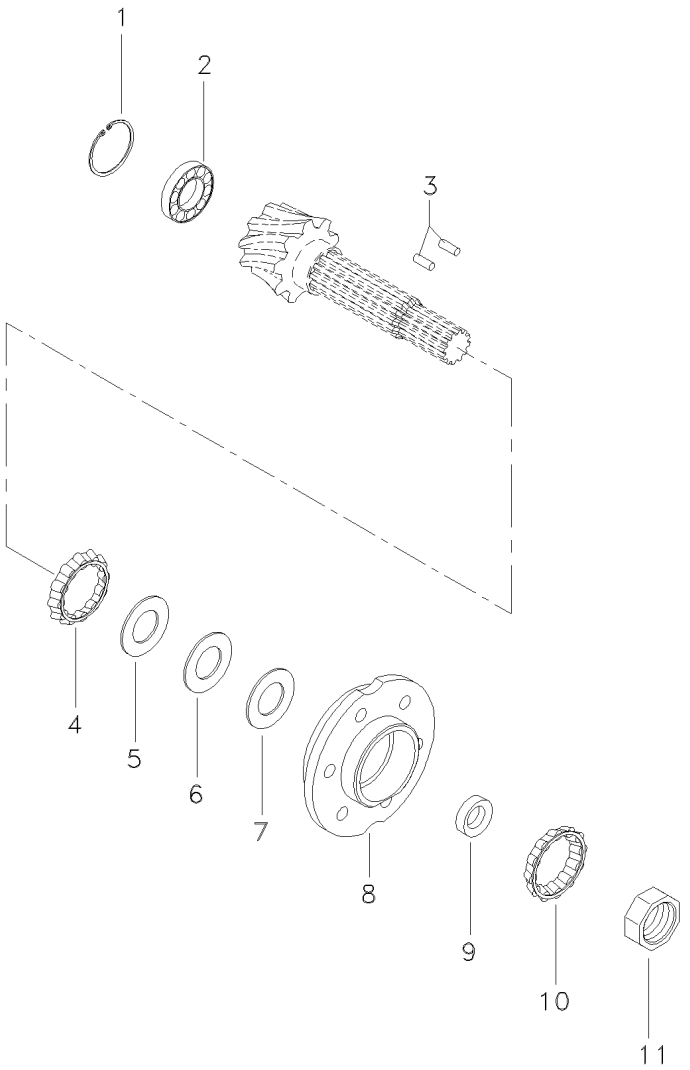

1	366442X1		**1**	ANEL TRAVA	CIRCLIP	CIRCULITO
2	834733M1		**1**	ROLAMENTO	BEARING	COJINETE
3	3612442M1		**2**	ROLETE	ROLLER	RODILLO
4	020922T1		**1**	ROLAMENTO	BEARING	COJINETE
5	023242P1	⧗ 0,15 MM	**X**	CALÇO	SHIM	CALCE
6	023243P1	⧗ 0,20 MM	**X**	CALÇO	SHIM	CALCE
7	023244P1	⧗ 0,25 MM	**X**	CALÇO	SHIM	CALCE
8	020950N1	👁 30-90 No	**1**	FLANGE	FLANGE	PLETINA
9	023240P1		**1**	BUCHA	BUSH	CASQUILLO
10	3176710M91		**1**	ROLAMENTO	BEARING	COJINETE
11	020921P2		**1**	PORCA	NUT	TUERCA

Diferencial
Diferential
Diferencial

30-85

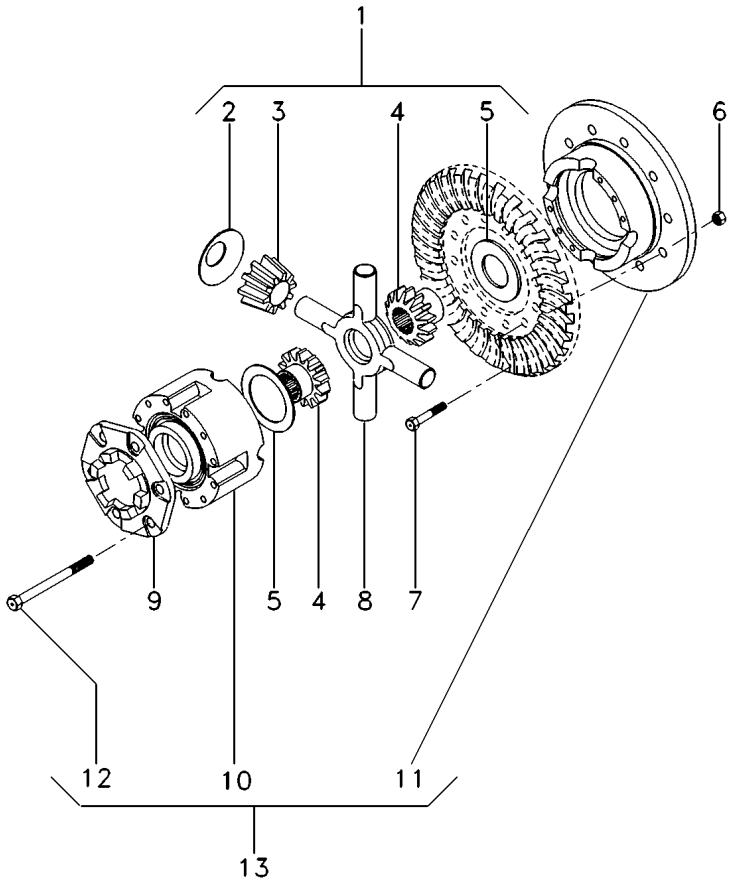

1	2710005M92	
2	038730P1	1
3	2746322M1	1
4	885518M1	1
5	897726M1	1
6	891947M1	1
7	825776M1	
8	894302M5	
9	898712M2	
10		13
11		13
12	490001M1	13
13	033359N1	

1	CJ. ENGRENAGEM	KIT, GEAR	ENGRANAJES JUEGO
4	ARRUELA	WASHER	ARANDELA
4	ENGRENAGEM	GEAR	ENGRANAJE
2	ENGRENAGEM	GEAR	ENGRANAJE
2	ARRUELA	WASHER	ARANDELA
12	PORCA	NUT	TUERCA
12	PARAFUSO	BOLT	PERNO
1	CRUZETA	SPIDER	CRUCETA
1	FLANGE	FLANGE	PLETINA
1	CAIXA	BOX	CAJA
1	CAIXA	BOX	CAJA
8	PARAFUSO	BOLT	PERNO
1	CJ. DIFERENCIAL	KIT,DIFFERENTIAL	JGO.DIFERENCIAL.

Flange
Flange
Placa

30-90

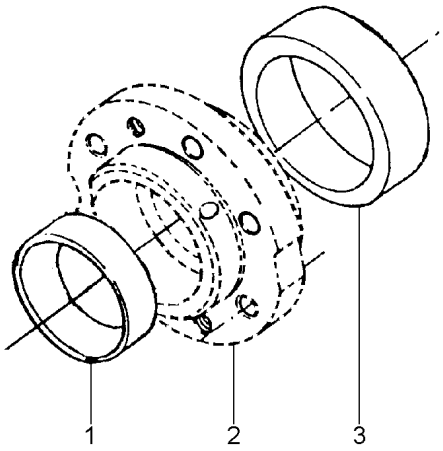

1	3176710M91	**1**	ROLAMENTO	BEARING	COJINETE
2		**1**	FLANGE	FLANGE	PLETINA
3	020923T1	**1**	CAPA	CAP	TAPA

Eixo Traseiro E Diferencial Rear Axle And Diferential Aje Trasero E Diferencial	Tdpi 540/1000 Rpm Ipto 540/1000 Rpm Tdfi 540/1000 Rpm	**30-95**	Com Hydrotronic With Hydrotronic Con Hydrotronic

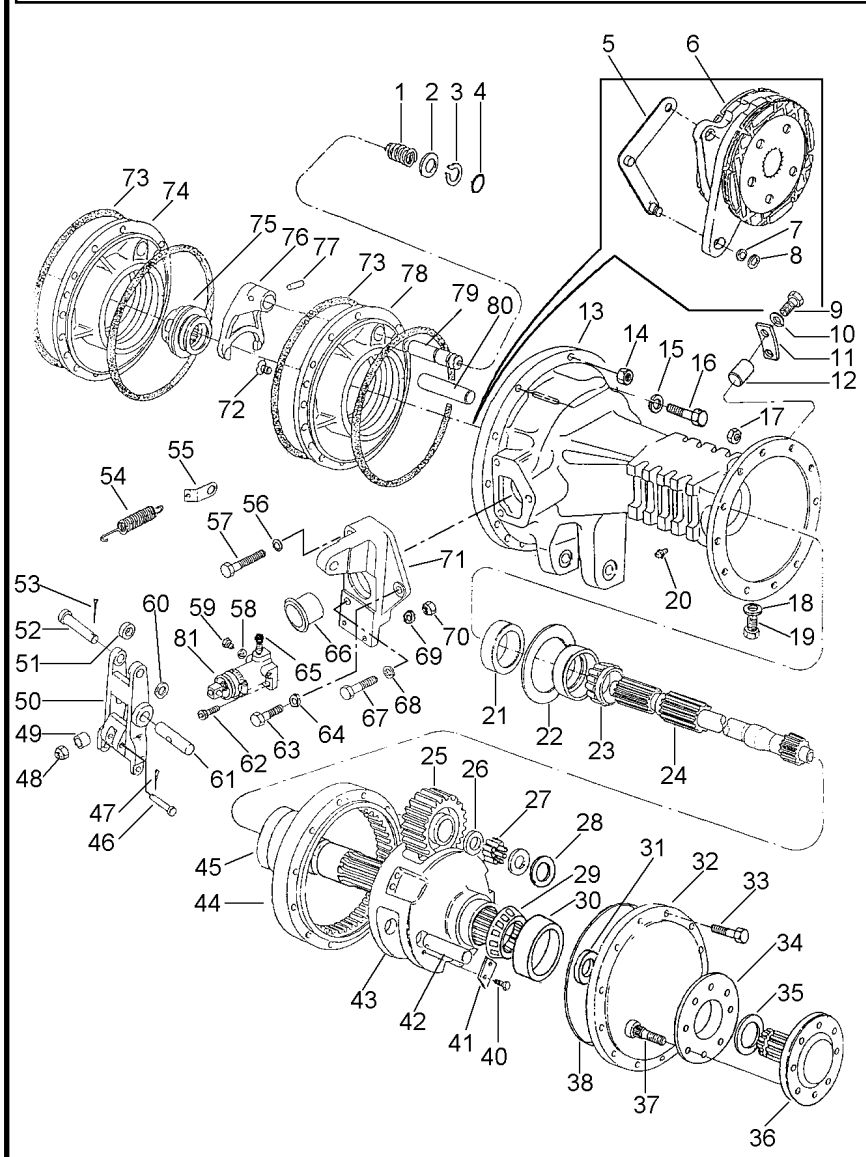

1	906808M1		1	MOLA	SPRING	RESORTE
2	1864764M1		1	ARRUELA	WASHER	ARANDELA
3	358950X1		1	ANEL TRAVA	CIRCLIP	CIRCULITO
4	851258M1		1	ANEL "O"	O RING	JUNTA TORICA
5	036560S1	◀	1	ALAVANCA	LEVER	PALANCA
5	036591S1	▶	1	ALAVANCA	LEVER	PALANCA
6	020905N1	👁 30-190 No	2	CJ. FREIO	KIT, BRAKE	FRENOS JUEGO
7	829258M1		2	CALÇO	SHIM	CALCE
8	1440475X1		2	ANEL TRAVA	CIRCLIP	CIRCULITO
9	353677X1		8	PARAFUSO	BOLT	PERNO
10	353446X1		8	ARRUELA	WASHER	ARANDELA
11	020925P1		4	BATENTE	STOP	PARO
12	1488046M1		4	PINO	PIN	PASADOR
13	041923P1	▶	1	CARCAÇA	HOUSING	ALOJAMIENTO
13	041924P1	◀	1	CARCAÇA	HOUSING	ALOJAMIENTO
14	363627X1		22	PORCA	NUT	TUERCA
15	353439X1		8	ARRUELA	WASHER	ARANDELA
16	354651X1		8	PARAFUSO	SCREW	TORNILLO
17	338600X1		24	PORCA	NUT	TUERCA
18	180474M1		4	ARRUELA	WASHER	ARANDELA
19	3409712M1		4	BUJÃO	PLUG	TAPON
20	182099M91		2	RESPIRO	BREATHER	RESPIRADERO
21	1860954M1		2	RETENTOR	OIL SEAL	BUJE RETENACEITE
22	042576P1		X	CALÇO	SHIM	CALCE
22	042575P1		X	CALÇO	SHIM	CALCE
22	042574P1		X	CALÇO	SHIM	CALCE
23	020902T1		1	CONE	CONE	CONO
24	041926P1		2	EIXO	SHAFT	ARBOL
25	020940P1		6	ENGRENAGEM	GEAR	ENGRANAJE
26	020916P1		18	ARRUELA	WASHER	ARANDELA
27	490016M1		336	ROLETE	ROLLER	RODILLO
28	1487072M2		12	ARRUELA	WASHER	ARANDELA
29	3176506M91		4	ROLAMENTO	BEARING	COJINETE
30	3176506M91		4	ROLAMENTO	BEARING	COJINETE
31	022518P1		2	RETENTOR	SEAL	RETEN
32	041913P1		2	TAMPA	COVER	CUBIERTA
33	338598X1		24	PARAFUSO	BOLT	PERNO
34	894756M1		2	ESPAÇADOR	SPACER	PIEZA DISTANCIA
35	1487077M1		2	ANEL	RING	ARO
36	051467P1		2	EIXO	SHAFT	ARBOL
37	020928P1		16	PARAFUSO	BOLT	PERNO
38	1487082M1		2	ANEL "O"	O RING	JUNTA TORICA
40	3148503M2		12	PARAFUSO	BOLT	PERNO
41	3149278M1		6	CHAPA	PLATE	CHAPA
42	020955P1		6	EIXO	SHAFT	ARBOL
43	041915N1	👁 30-50 No	2	PORTA ENGRENAGEM	CARRIER	PORTADOR
44	020954P1		2	COROA	SPROCKET	RUEDA DE CADENA
45	041917P1		2	ENGRENAGEM	GEAR	ENGRANAJE
46	363284X1		2	PINO	PIN	PASADOR
47	354041X1		2	CUPILHA	COTTER PIN	PASADOR DOUBLE

Eixo Traseiro E Diferencial Rear Axle And Diferential Aje Trasero E Diferencial	Tdpi 540/1000 Rpm Ipto 540/1000 Rpm Tdfi 540/1000 Rpm	**30-95**	Com Hydrotronic With Hydrotronic Con Hydrotronic

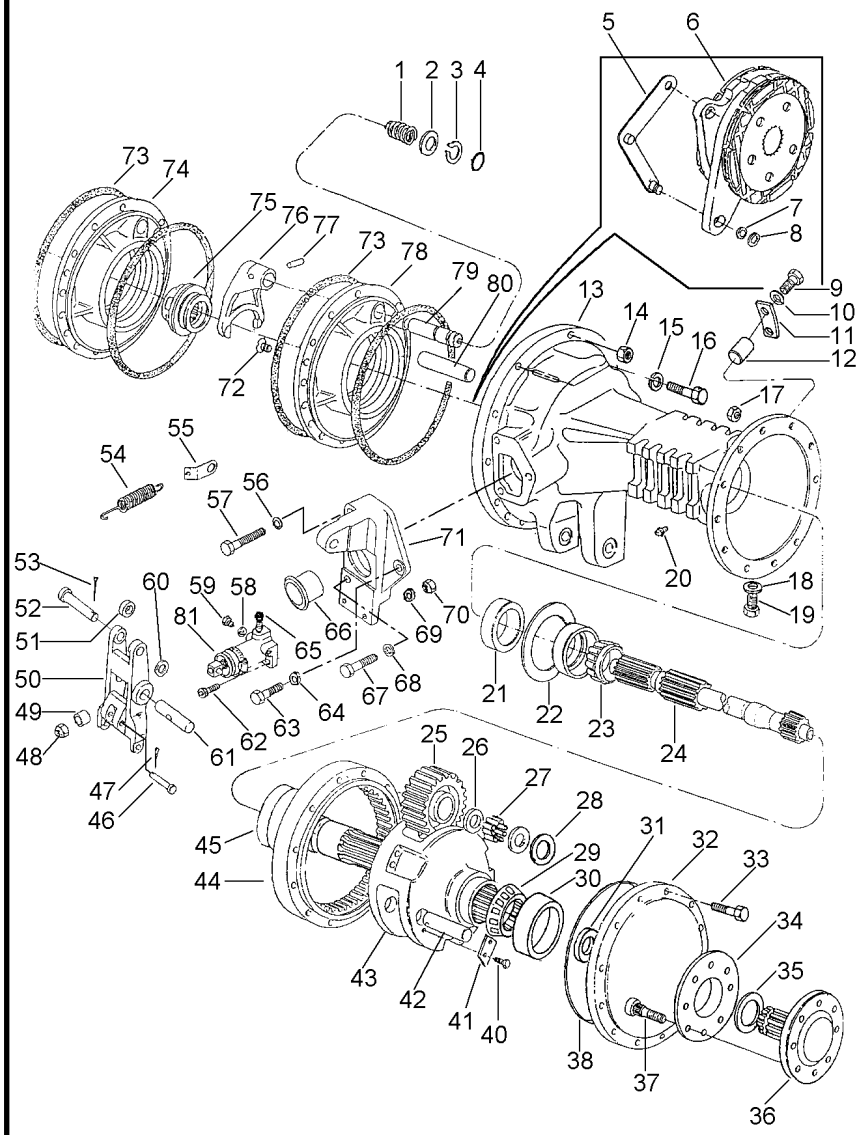

48	330797X1		**2**	PORCA	NUT	TUERCA
49	1865002M1		**2**	ESPAÇADOR	SPACER	PIEZA DISTANCIA
50	023327P1		**2**	ACIONADOR	DRIVE	TRASMISION
51	020894P1		**2**	ESPAÇADOR	SPACER	PIEZA DISTANCIA
52	021464P1		**2**	PINO	PIN	PASADOR
53	354059X1		**2**	CONTRAPINO	DOWEL	CENTRAJE
54	184171M1		**2**	MOLA	SPRING	RESORTE
55	020924P1		**2**	SUPORTE	BRACKET	SOPORTE
56	353434X1		**2**	ARRUELA	WASHER	ARANDELA
57	353898X1		**2**	PARAFUSO	BOLT	PERNO
58	1440993X1		**2**	ANEL	RING	ARO
59	021349P1		**2**	BUJÃO	PLUG	TAPON
60	353757X1		**2**	ARRUELA	WASHER	ARANDELA
61	353691X1		**2**	PARAFUSO	BOLT	PERNO
62	353508X1		**4**	PARAFUSO	BOLT	PERNO
63	353691X1		**2**	PARAFUSO	BOLT	PERNO
64	353434X1		**2**	ARRUELA	WASHER	ARANDELA
65	023473P1		**2**	TAMPÃO	PAD	ALMOHADILLA
66	1860959M1		**2**	CAPA	CAP	TAPA
67	353897X1		**2**	PARAFUSO	BOLT	PERNO
68	353434X1		**2**	ARRUELA	WASHER	ARANDELA
69	353441X1		**4**	ARRUELA	WASHER	ARANDELA
70	353918X1		**4**	PORCA	NUT	TUERCA
71	023461N1	▶	**1**	SUPORTE	BRACKET	SOPORTE
		30-35 No				
71	023462N1	◀	**1**	SUPORTE	BRACKET	SOPORTE
		30-40 No				
72	034013P1		**4**	PARAFUSO	BOLT	PERNO
73	1860838M2		**4**	ANEL "O"	O RING	JUNTA TORICA
74	020931P1	◀	**1**	PLACA	PLATE	PLATO
75	897003M3		**1**	LUVA	SLEEVE	MANCHA
76	906807M1		**1**	GARFO	FORK	HORQUILLA
77	420407M1		**1**	PINO	PIN	PASADOR
78	020932P1	▶	**1**	PLACA	PLATE	PLATO
79	020943P1		**1**	EIXO	SHAFT	ARBOL
80	020942P1		**2**	EIXO	SHAFT	ARBOL
81	020543T1	70-200 No	**2**	CILINDRO	CYLINDER	CILINDRO

Eixo Traseiro E Diferencial Rear Axle And Diferential Aje Trasero E Diferencial	Tdpi 540/1000 Rpm Ipto 540/1000 Rpm Tdfi 540/1000 Rpm	30-100	Com Hydrotronic With Hydrotronic Con Hydrotronic

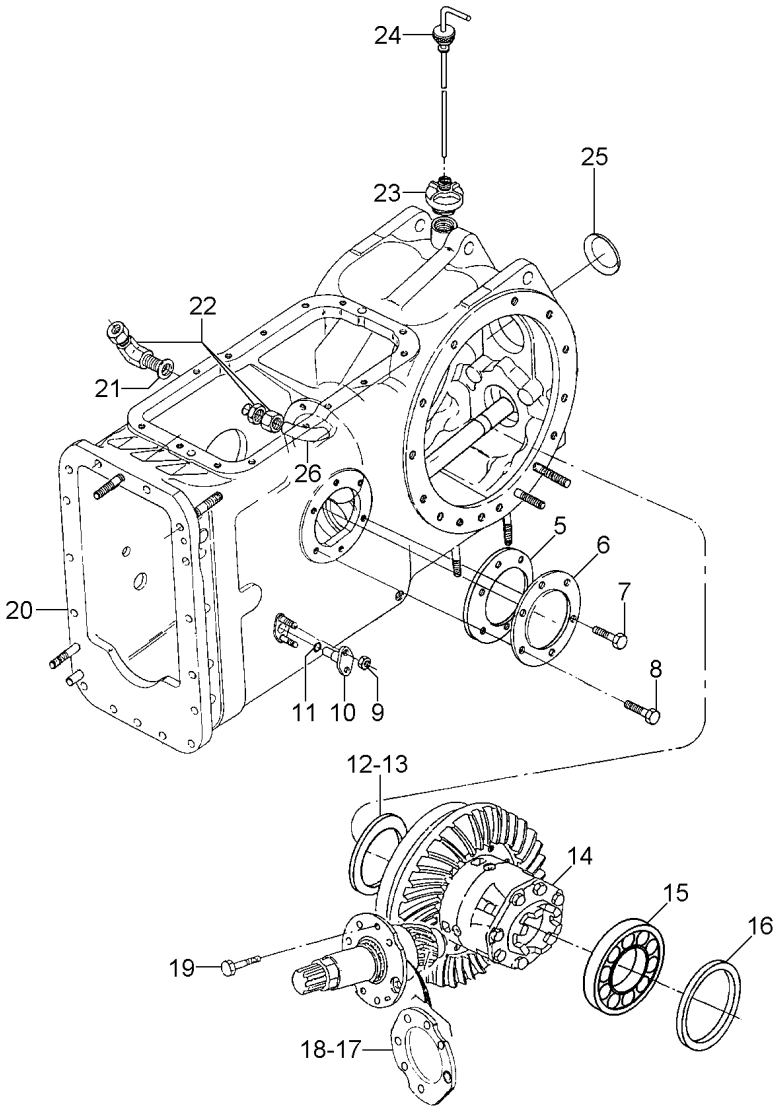

5	181217M1		**1**	JUNTA	GASKET	EMPAQUETADURA.
6	489190M1		**1**	TAMPA	COVER	CUBIERTA
7	353698X1		**4**	PARAFUSO	BOLT	PERNO
8	353700X1	7/16" - 14X1"	**2**	PARAFUSO	BOLT	PERNO
9	353916X1		**4**	PORCA	NUT	TUERCA
10	898643M1		**2**	PINO	PIN	PASADOR
11	851258M1		**2**	ANEL "O"	O RING	JUNTA TORICA
12	023653P1	0,15	**X**	CALÇO	SHIM	CALCE
12	023654P1	0,20	**X**	CALÇO	SHIM	CALCE
12	023655P1	0,25	**X**	CALÇO	SHIM	CALCE
13	023634P1	0,50	**X**	CALÇO	SHIM	CALCE
13	023635P1	1,00	**X**	CALÇO	SHIM	CALCE
14	020953N2	30-75 No	**1**	CJ. PINHÃO	KIT, PINION	PINONES JUEGO
15	1850909M91		**1**	CJ. ROLAMENTO	BEARING ASSY	RODAMIENTO RAD
16	023662P1	0,15	**X**	CALÇO	SHIM	CALCE
16	023663P1	0,20	**X**	CALÇO	SHIM	CALCE
16	023664P1	0,25	**X**	CALÇO	SHIM	CALCE
16	023665P1	0,50	**X**	CALÇO	SHIM	CALCE
16	023666P1	1,00	**X**	CALÇO	SHIM	CALCE
17	023657P1	0,20	**X**	CALÇO	SHIM	CALCE
17	023658P1	0,25	**X**	CALÇO	SHIM	CALCE
18	023637P1	0,50	**X**	CALÇO	SHIM	CALCE
18	023638P1	1,00	**X**	CALÇO	SHIM	CALCE
18	023656P1	0,15	**X**	CALÇO	SHIM	CALCE
19	020920P1		**6**	PARAFUSO	BOLT	PERNO
20	037074N1	30-60 No	**1**	CJ. CARCAÇA	HOUSE ASSY	CONJ. CARTER
21	390855X1		**1**	ARRUELA	WASHER	ARANDELA
22	020927P1		**1**	CONEXÃO	CONNECTION	CONEXION
23	020908N1	30-70 No	**1**	CJ. TAMPA	KIT, COVER	JUEGO DE TAPA
24	020912N1	30-65 No	**1**	CJ. VARETA	KIT, DIPSTICK	JGO.REGLA.NIVEL
25	023639P1		**1**	BUJÃO	PLUG	TAPON
26	020896P1		**1**	TUBO	PIPE	CANO

Carcaça Central
Middle Body
Carcaza Central

30-105

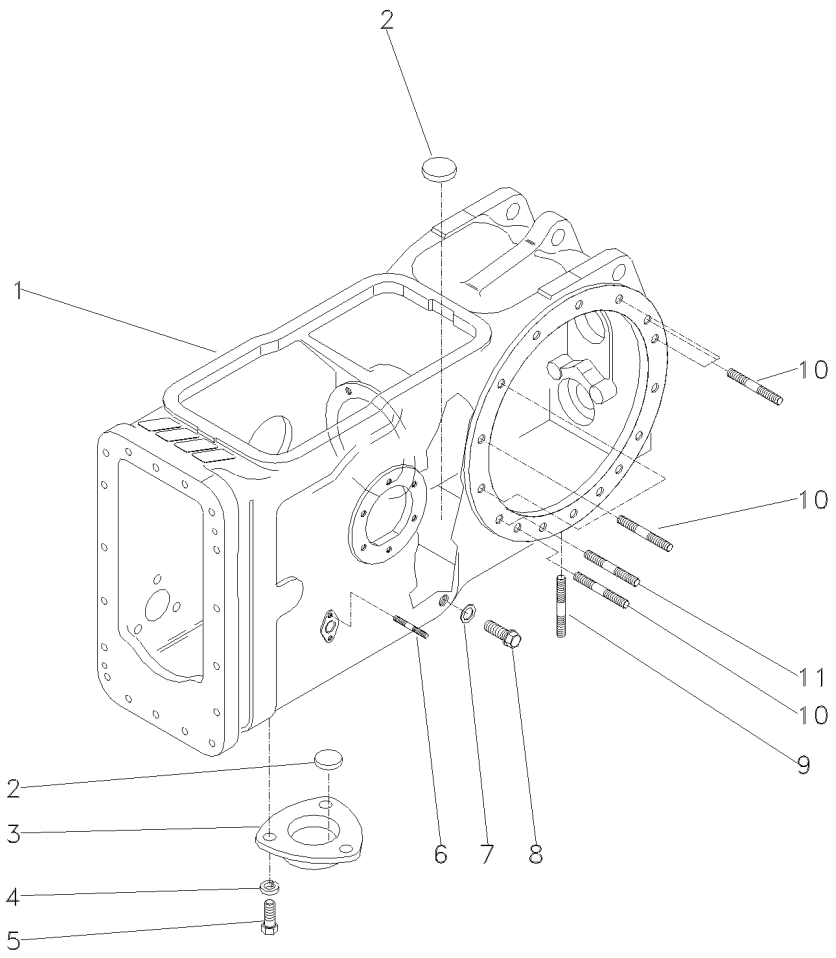

1	023680P2	**1**	CARCAÇA	HOUSING	ALOJAMIENTO
2	020468T1	**3**	MAGNÉTICO	MAGNET	IMAN
3	063207P1	**1**	TAMPA	COVER	CUBIERTA
4	353446X1	**3**	ARRUELA	WASHER	ARANDELA
5	353676X1	**3**	PARAFUSO	BOLT	PERNO
6	195569M1	**4**	PRISIONEIRO	STUD	ESPARRAGO
7	180474M1	**1**	ARRUELA	WASHER	ARANDELA
8	3409712M1	**1**	BUJÃO	PLUG	TAPON
9	490808M1	**4**	PRISIONEIRO	STUD	ESPARRAGO
10	034616P1	**18**	PRISIONEIRO	STUD	ESPARRAGO
11	034616P1	**2**	PRISIONEIRO	STUD	ESPARRAGO

Eixo Traseiro E Diferencial
Rear Axle And Diferential
Aje Trasero E Diferencial

30-110

Sem Hidráulico / Sem Tdp
Without Hydraulic / Without Tdp
Sin Hidraulico / Sin Tdf

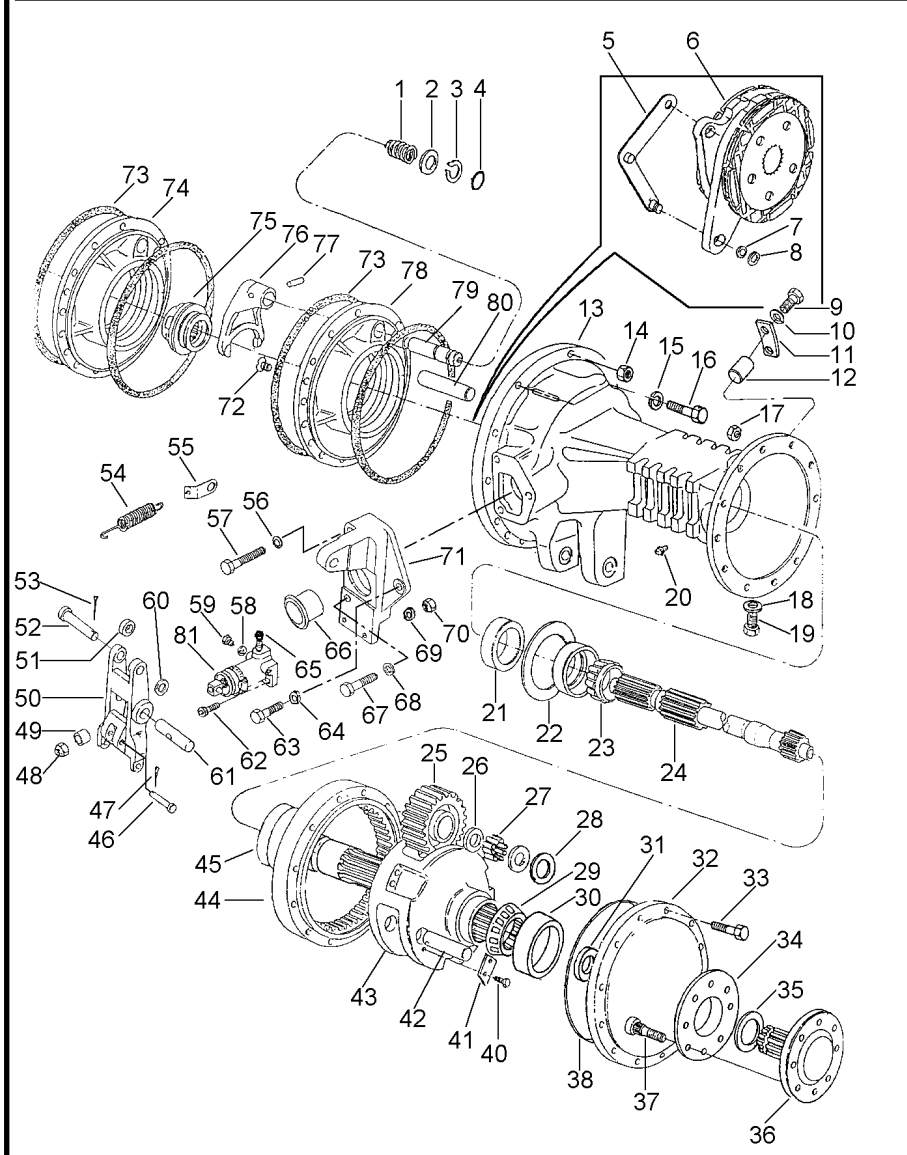

1	906808M1		1	MOLA	SPRING	RESORTE
2	1864764M1		1	ARRUELA	WASHER	ARANDELA
3	358950X1		1	ANEL TRAVA	CIRCLIP	CIRCULITO
4	851258M1		1	ANEL "O"	O RING	JUNTA TORICA
5	036560S1	◀	1	ALAVANCA	LEVER	PALANCA
5	036591S1	▶	1	ALAVANCA	LEVER	PALANCA
6	020905N1	30-190 No	2	CJ. FREIO	KIT, BRAKE	FRENOS JUEGO
7	829258M1		2	CALÇO	SHIM	CALCE
8	1440475X1		2	ANEL TRAVA	CIRCLIP	CIRCULITO
9	353677X1		8	PARAFUSO	BOLT	PERNO
10	353446X1		8	ARRUELA	WASHER	ARANDELA
11	020925P1		4	BATENTE	STOP	PARO
12	1488046M1		4	PINO	PIN	PASADOR
13	041923P1	▶	1	CARCAÇA	HOUSING	ALOJAMIENTO
13	041924P1	◀	1	CARCAÇA	HOUSING	ALOJAMIENTO
14	363627X1		22	PORCA	NUT	TUERCA
15	353439X1		8	ARRUELA	WASHER	ARANDELA
16	354651X1		8	PARAFUSO	SCREW	TORNILLO
17	338600X1		24	PORCA	NUT	TUERCA
18	180474M1		4	ARRUELA	WASHER	ARANDELA
19	3409712M1		4	BUJÃO	PLUG	TAPON
20	182099M91		2	RESPIRO	BREATHER	RESPIRADERO
21	1860954M1		2	RETENTOR	OIL SEAL	BUJE RETENACEITE
22	042574P1		X	CALÇO	SHIM	CALCE
22	042575P1		X	CALÇO	SHIM	CALCE
22	042576P1		X	CALÇO	SHIM	CALCE
23	020902T1		1	CONE	CONE	CONO
24	041926P1		2	EIXO	SHAFT	ARBOL
25	020940P1		6	ENGRENAGEM	GEAR	ENGRANAJE
26	020916P1		18	ARRUELA	WASHER	ARANDELA
27	490016M1		336	ROLETE	ROLLER	RODILLO
28	1487072M2		12	ARRUELA	WASHER	ARANDELA
29	3176506M91		4	ROLAMENTO	BEARING	COJINETE
30	3176506M91		4	ROLAMENTO	BEARING	COJINETE
31	022518P1		2	RETENTOR	SEAL	RETEN
32	041913P1		2	TAMPA	COVER	CUBIERTA
33	338598X1		24	PARAFUSO	BOLT	PERNO
34	894756M1		2	ESPAÇADOR	SPACER	PIEZA DISTANCIA
35	1487077M1		2	ANEL	RING	ARO
36	051467P1		2	EIXO	SHAFT	ARBOL
37	020928P1		16	PARAFUSO	BOLT	PERNO
38	1487082M1		2	ANEL "O"	O RING	JUNTA TORICA
40	3148503M2		12	PARAFUSO	BOLT	PERNO
41	3149278M1		6	CHAPA	PLATE	CHAPA
42	020955P1		6	EIXO	SHAFT	ARBOL
43	041915N1	30-50 No	2	PORTA ENGRENAGEM	CARRIER	PORTADOR
44	020954P1		1	COROA	SPROCKET	RUEDA DE CADENA
45	041917P1		2	ENGRENAGEM	GEAR	ENGRANAJE
46	363284X1		2	PINO	PIN	PASADOR
47	354041X1		2	CUPILHA	COTTER PIN	PASADOR DOUBLE

Eixo Traseiro E Diferencial
Rear Axle And Diferential
Aje Trasero E Diferencial

30-110

Sem Hidráulico / Sem Tdp
Without Hydraulic / Without Tdp
Sin Hidraulico / Sin Tdf

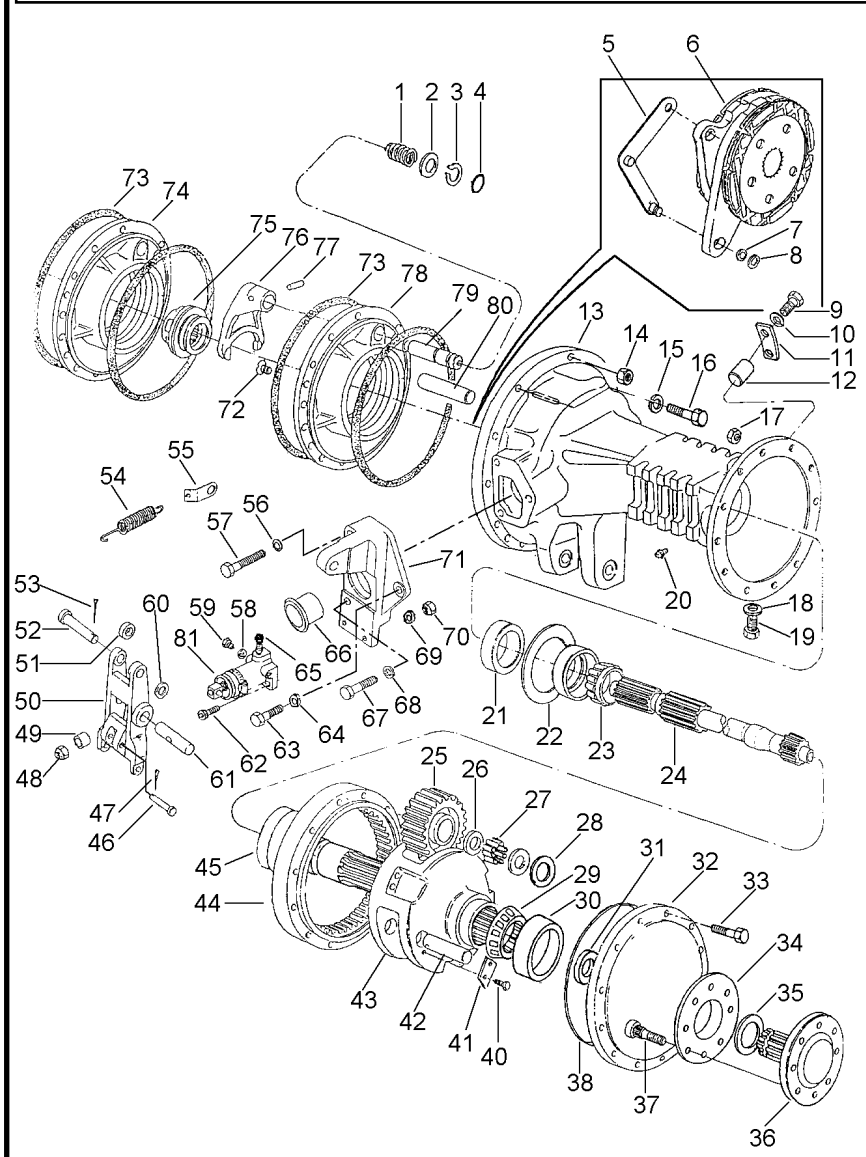

48	330797X1		**2**	PORCA	NUT	TUERCA
49	1865002M1		**2**	ESPAÇADOR	SPACER	PIEZA DISTANCIA
50	023327P1		**2**	ACIONADOR	DRIVE	TRASMISION
51	020894P1		**2**	ESPAÇADOR	SPACER	PIEZA DISTANCIA
52	021464P1		**2**	PINO	PIN	PASADOR
53	354059X1		**2**	CONTRAPINO	DOWEL	CENTRAJE
54	184171M1		**2**	MOLA	SPRING	RESORTE
55	020924P1		**2**	SUPORTE	BRACKET	SOPORTE
56	353434X1		**2**	ARRUELA	WASHER	ARANDELA
57	353898X1		**2**	PARAFUSO	BOLT	PERNO
58	1440993X1		**2**	ANEL	RING	ARO
59	021349P1		**2**	BUJÃO	PLUG	TAPON
60	353757X1		**2**	ARRUELA	WASHER	ARANDELA
61	020895P1		**2**	PINO	PIN	PASADOR
62	353508X1		**4**	PARAFUSO	BOLT	PERNO
63	353691X1		**2**	PARAFUSO	BOLT	PERNO
64	353434X1		**2**	ARRUELA	WASHER	ARANDELA
65	023473P1		**2**	TAMPÃO	PAD	ALMOHADILLA
66	1860959M1		**2**	CAPA	CAP	TAPA
67	353897X1		**2**	PARAFUSO	BOLT	PERNO
68	353434X1		**2**	ARRUELA	WASHER	ARANDELA
69	353441X1		**4**	ARRUELA	WASHER	ARANDELA
70	353918X1		**4**	PORCA	NUT	TUERCA
71	023461N1	▶	**1**	SUPORTE	BRACKET	SOPORTE
		30-35 No				
71	023462N1	◀	**1**	SUPORTE	BRACKET	SOPORTE
		30-40 No				
72	034013P1		**4**	PARAFUSO	BOLT	PERNO
73	1860838M2		**4**	ANEL "O"	O RING	JUNTA TORICA
74	020931P1	◀	**1**	PLACA	PLATE	PLATO
75	897003M3		**1**	LUVA	SLEEVE	MANCHA
76	906807M1		**1**	GARFO	FORK	HORQUILLA
77	420407M1		**1**	PINO	PIN	PASADOR
78	020932P1	▶	**1**	PLACA	PLATE	PLATO
79	020943P1		**1**	EIXO	SHAFT	ARBOL
80	020942P1		**2**	EIXO	SHAFT	ARBOL
81	020543T1	70-200 No	**2**	CILINDRO	CYLINDER	CILINDRO

Eixo Traseiro E Diferencial
Rear Axle And Diferential
Aje Trasero E Diferencial

30-115

Sem Hidráulico / Sem Tdp
Without Hydraulic / Without Tdp
Sin Hidraulico / Sin Tdf

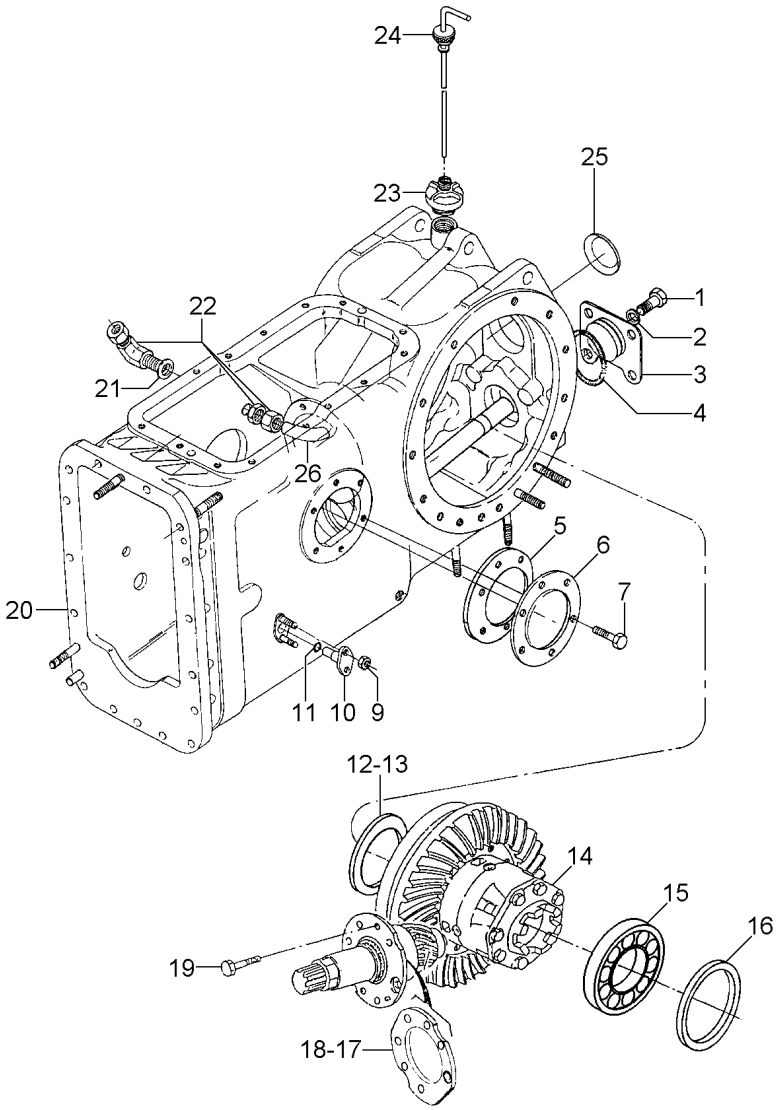

1	353726X1		**4**	PARAFUSO	BOLT	PERNO
2	353433X1		**4**	ARRUELA	WASHER	ARANDELA
3	023642S1		**1**	TAMPA	COVER	CUBIERTA
4	359103X1		**1**	ANEL "O"	O RING	JUNTA TORICA
5	181217M1		**2**	JUNTA	GASKET	EMPAQUETADURA.
6	489190M1		**2**	TAMPA	COVER	CUBIERTA
7	353698X1		**4**	PARAFUSO	BOLT	PERNO
9	353916X1		**4**	PORCA	NUT	TUERCA
10	898643M1		**2**	PINO	PIN	PASADOR
11	851258M1		**2**	ANEL "O"	O RING	JUNTA TORICA
12	023653P1	0,15	**X**	CALÇO	SHIM	CALCE
12	023654P1	0,20	**X**	CALÇO	SHIM	CALCE
12	023655P1	0,25	**X**	CALÇO	SHIM	CALCE
13	023634P1	0,50	**X**	CALÇO	SHIM	CALCE
13	023635P1	1,00	**X**	CALÇO	SHIM	CALCE
14	020953N2	30-75 No	**1**	CJ. PINHÃO	KIT, PINION	PINONES JUEGO
15	1850909M91		**1**	CJ. ROLAMENTO	BEARING ASSY	RODAMIENTO RAD
16	023662P1	0,15	**X**	CALÇO	SHIM	CALCE
16	023663P1	0,20	**X**	CALÇO	SHIM	CALCE
16	023664P1	0,25	**X**	CALÇO	SHIM	CALCE
16	023665P1	0,50	**X**	CALÇO	SHIM	CALCE
16	023666P1	1,00	**X**	CALÇO	SHIM	CALCE
17	023657P1	0,20	**X**	CALÇO	SHIM	CALCE
17	023658P1	0,25	**X**	CALÇO	SHIM	CALCE
18	023637P1	0,50	**X**	CALÇO	SHIM	CALCE
18	023638P1	1,00	**X**	CALÇO	SHIM	CALCE
18	023656P1	0,15	**X**	CALÇO	SHIM	CALCE
19	020920P1		**6**	PARAFUSO	BOLT	PERNO
20	037074N1	30-60 No	**1**	CJ. CARCAÇA	HOUSE ASSY	CONJ. CARTER
21	390855X1		**1**	ARRUELA	WASHER	ARANDELA
22	020927P1		**1**	CONEXÃO	CONNECTION	CONEXION
23	020908N1	30-70 No	**1**	CJ. TAMPA	KIT, COVER	JUEGO DE TAPA
24	020912N1	30-65 No	**1**	CJ. VARETA	KIT, DIPSTICK	JGO.REGLA.NIVEL
25	023639P1		**1**	BUJÃO	PLUG	TAPON
26	020896P1		**1**	TUBO	PIPE	CANO

Redução Final Traseira
Rear Final Drive
Reduccion Final Trasera

30-120

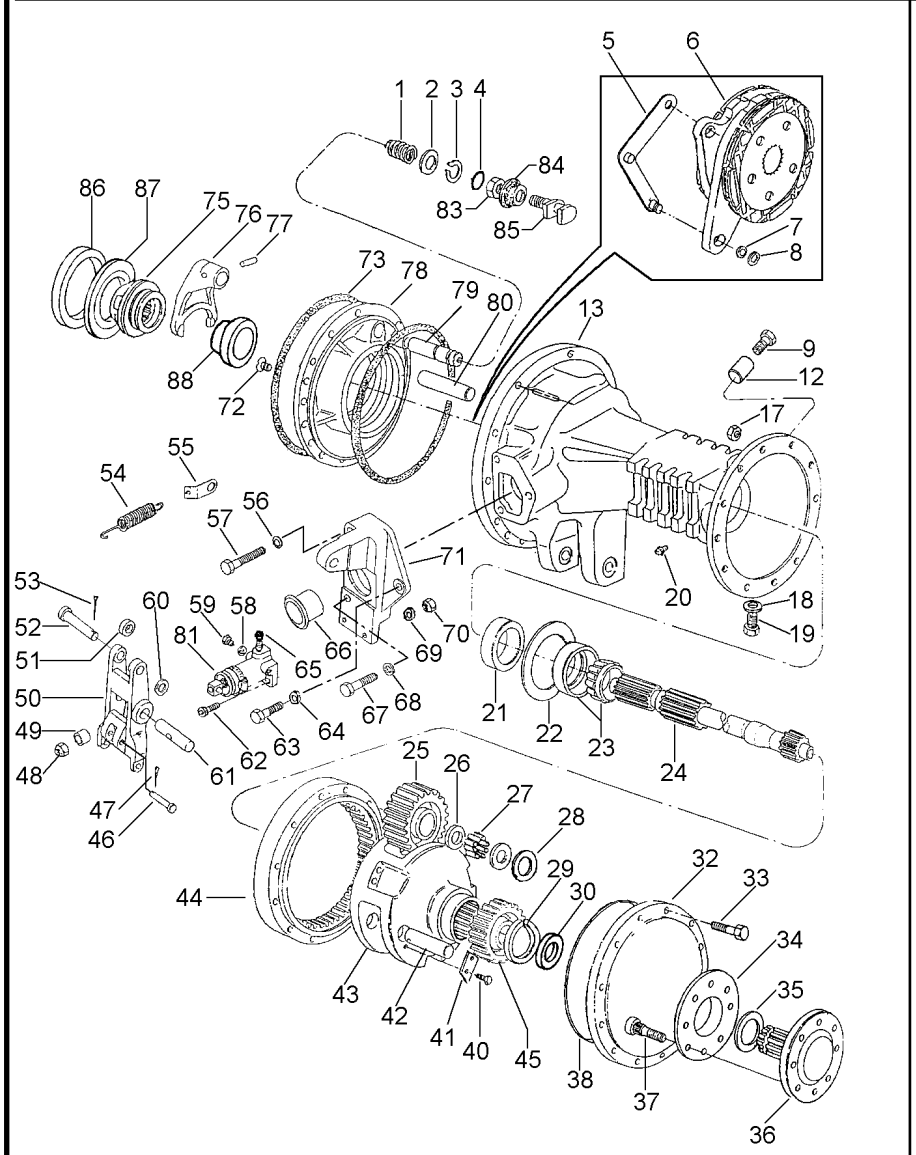

1	906808M1		1	MOLA	SPRING	RESORTE
2	1864764M1		1	ARRUELA	WASHER	ARANDELA
3	358950X1		1	ANEL TRAVA	CIRCLIP	CIRCULITO
4	851258M1		1	ANEL "O"	O RING	JUNTA TORICA
5	036560S1	◀	1	ALAVANCA	LEVER	PALANCA
5	036591S1	▶	1	ALAVANCA	LEVER	PALANCA
6	037082N1	👁 30-180 No	2	CJ. FREIO	KIT, BRAKE	FRENOS JUEGO
7	829258M1		2	CALÇO	SHIM	CALCE
8	1440475X1		2	ANEL TRAVA	CIRCLIP	CIRCULITO
9	1486164M1		2	TAMPÃO	PAD	ALMOHADILLA
12	1488046M1		2	PINO	PIN	PASADOR
13	047146P1	▶	1	CARCAÇA	HOUSING	ALOJAMIENTO
13	047145P1	◀	1	CARCAÇA	HOUSING	ALOJAMIENTO
17	338600X1		24	PORCA	NUT	TUERCA
18	180474M1		4	ARRUELA	WASHER	ARANDELA
19	3409712M1		4	BUJÃO	PLUG	TAPON
20	182099M91		2	RESPIRO	BREATHER	RESPIRADERO
21	1860954M1		2	RETENTOR	OIL SEAL	BUJE RETENACEITE
22	894757M1	(0,127)	X	CALÇO	SHIM	CALCE
22	894758M1	(0,254)	X	CALÇO	SHIM	CALCE
22	894759M1	(0,381)	X	CALÇO	SHIM	CALCE
23	1881931M91		4	ROLAMENTO	BEARING	COJINETE
24	3585914M1		2	EIXO	SHAFT	ARBOL
25	1487075M1		6	PINHÃO	PINION	PINON
26	1487062M1		18	ARRUELA	WASHER	ARANDELA
27	490016M1		336	ROLETE	ROLLER	RODILLO
28	1487072M2		12	ARRUELA	WASHER	ARANDELA
29	1487077M1		2	ANEL	RING	ARO
30	022518P1		2	RETENTOR	SEAL	RETEN
32	022198P1		2	TAMPA	COVER	CUBIERTA
33	338598X1		24	PARAFUSO	BOLT	PERNO
34	3146509M1		1	TAMPÃO	PAD	ALMOHADILLA
35	894756M1		2	ESPAÇADOR	SPACER	PIEZA DISTANCIA
36	020373P2		2	EIXO	SHAFT	ARBOL
37	020928P1		16	PARAFUSO	BOLT	PERNO
38	1487082M1		2	ANEL "O"	O RING	JUNTA TORICA
40	3148503M2		12	PARAFUSO	BOLT	PERNO
41	3149278M1		6	CHAPA	PLATE	CHAPA
42	1487073M1		6	EIXO	SHAFT	ARBOL
43	022348N2	👁 30-125 No	2	PORTA ENGRENAGEM	CARRIER	PORTADOR
44	036922P1		2	COROA	SPROCKET	RUEDA DE CADENA
45	022508P1		2	ENGRENAGEM	GEAR	ENGRANAJE
46	363284X1		2	PINO	PIN	PASADOR
47	354041X1		2	CUPILHA	COTTER PIN	PASADOR DOUBLE
48	330797X1		2	PORCA	NUT	TUERCA
49	1865002M1		2	ESPAÇADOR	SPACER	PIEZA DISTANCIA
50	023327P1		2	ACIONADOR	DRIVE	TRASMISION
51	020894P1		2	ESPAÇADOR	SPACER	PIEZA DISTANCIA
52	021464P1		2	PINO	PIN	PASADOR
53	354059X1		2	CONTRAPINO	DOWEL	CENTRAJE

Redução Final Traseira
Rear Final Drive
Reduccion Final Trasera

30-120

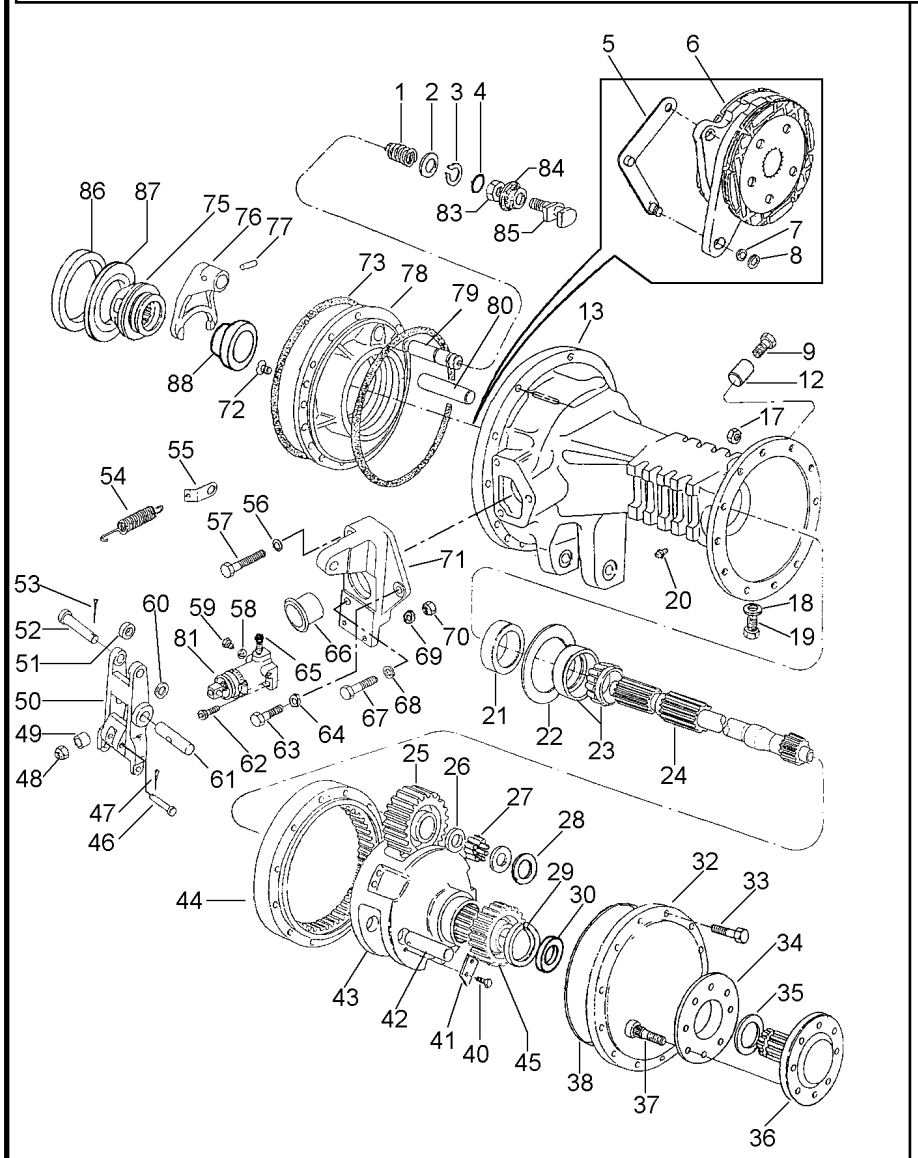

54	184171M1		**2**	MOLA	SPRING	RESORTE
55	020924P1		**2**	SUPORTE	BRACKET	SOPORTE
56	353434X1		**2**	ARRUELA	WASHER	ARANDELA
57	353898X1		**2**	PARAFUSO	BOLT	PERNO
58	1440993X1		**2**	ANEL	RING	ARO
59	021349P1		**2**	BUJÃO	PLUG	TAPON
60	353757X1		**2**	ARRUELA	WASHER	ARANDELA
61	020895P1		**2**	PINO	PIN	PASADOR
62	353508X1		**4**	PARAFUSO	BOLT	PERNO
63	353691X1		**2**	PARAFUSO	BOLT	PERNO
64	353434X1		**2**	ARRUELA	WASHER	ARANDELA
65	023473P1		**2**	TAMPÃO	PAD	ALMOHADILLA
66	1860959M1		**2**	CAPA	CAP	TAPA
67	362455X1		**4**	PARAFUSO	BOLT	PERNO
68	353434X1		**4**	ARRUELA	WASHER	ARANDELA
69	353441X1		**4**	ARRUELA	WASHER	ARANDELA
70	353918X1		**4**	PORCA	NUT	TUERCA
71	023461N1	▶ 30-35 No	**1**	SUPORTE	BRACKET	SOPORTE
71	023462N1	◀ 30-40 No	**1**	SUPORTE	BRACKET	SOPORTE
72	034013P1		**4**	PARAFUSO	BOLT	PERNO
73	1860838M2		**4**	ANEL "O"	O RING	JUNTA TORICA
75	897003M3		**1**	LUVA	SLEEVE	MANCHA
76	906807M1		**1**	GARFO	FORK	HORQUILLA
77	420407M1		**1**	PINO	PIN	PASADOR
78	1860885M1	◀	**1**	PLACA	PLATE	PLATO
78	1860882M1	▶	**1**	PLACA	PLATE	PLATO
79	1864763M1		**1**	EIXO	SHAFT	ARBOL
80	1860956M1		**2**	EIXO	SHAFT	ARBOL
81	020543T1	70-200 No	**2**	CILINDRO	CYLINDER	CILINDRO
83	353426X1		**1**	PORCA	NUT	TUERCA
84	906811M1		**1**	PROTETOR	PROTECTOR	PROTECTOR
85	1865014M1		**1**	GARFO	FORK	HORQUILLA
86	1850909M91		**1**	CJ. ROLAMENTO	BEARING ASSY	RODAMIENTO RAD
87	187689M1	(0,73-0,78)	**X**	CALÇO	SHIM	CALCE
87	521401M1	⧗ (0,60-0,66)	**X**	CALÇO	SHIM	CALCE
87	892170M1	(1,24-1,69)	**X**	CALÇO	SHIM	CALCE
87	892171M1	(1,11-1,16)	**X**	CALÇO	SHIM	CALCE
87	892172M1	(0,99-1,04)	**X**	CALÇO	SHIM	CALCE
87	892173M1	(0,86-0,91)	**X**	CALÇO	SHIM	CALCE
88	1851533M91		**1**	ROLAMENTO	BEARING	COJINETE

Porta-Engrenagem
Gear Holder
Portaengranje

30-125

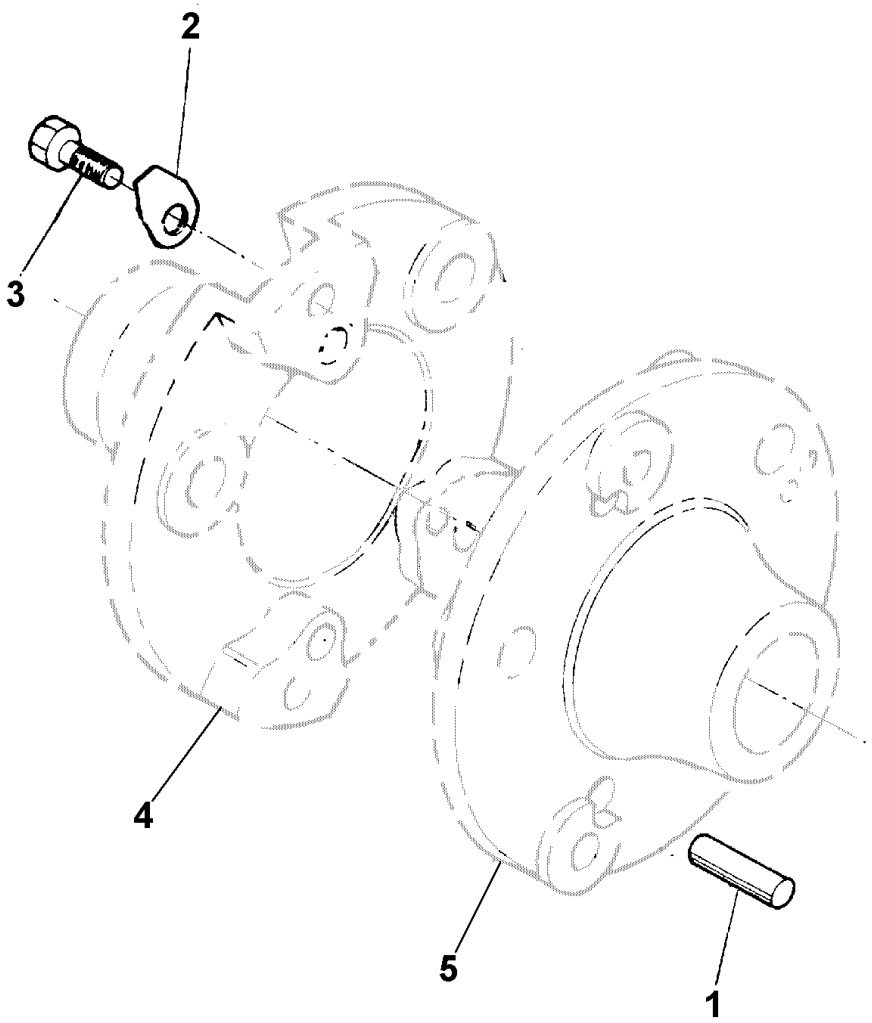

1	1487063M1	**3** PINO	PIN	PASADOR
2	1487064M3	**3** TRAVA	LOCK	RETENEDOR
3	3149871M1	**3** PARAFUSO	BOLT	PERNO
4	1487068M4	**1** PORTA ENGRENAGEM	CARRIER	PORTADOR
5	022670P1	**1** PORTA ENGRENAGEM	CARRIER	PORTADOR

Carcaça Central	**540/1000 Rpm**	**30-130**
Middle Body	**540/1000 Rpm**	
Carcaza Central	**540/1000 Rpm**	

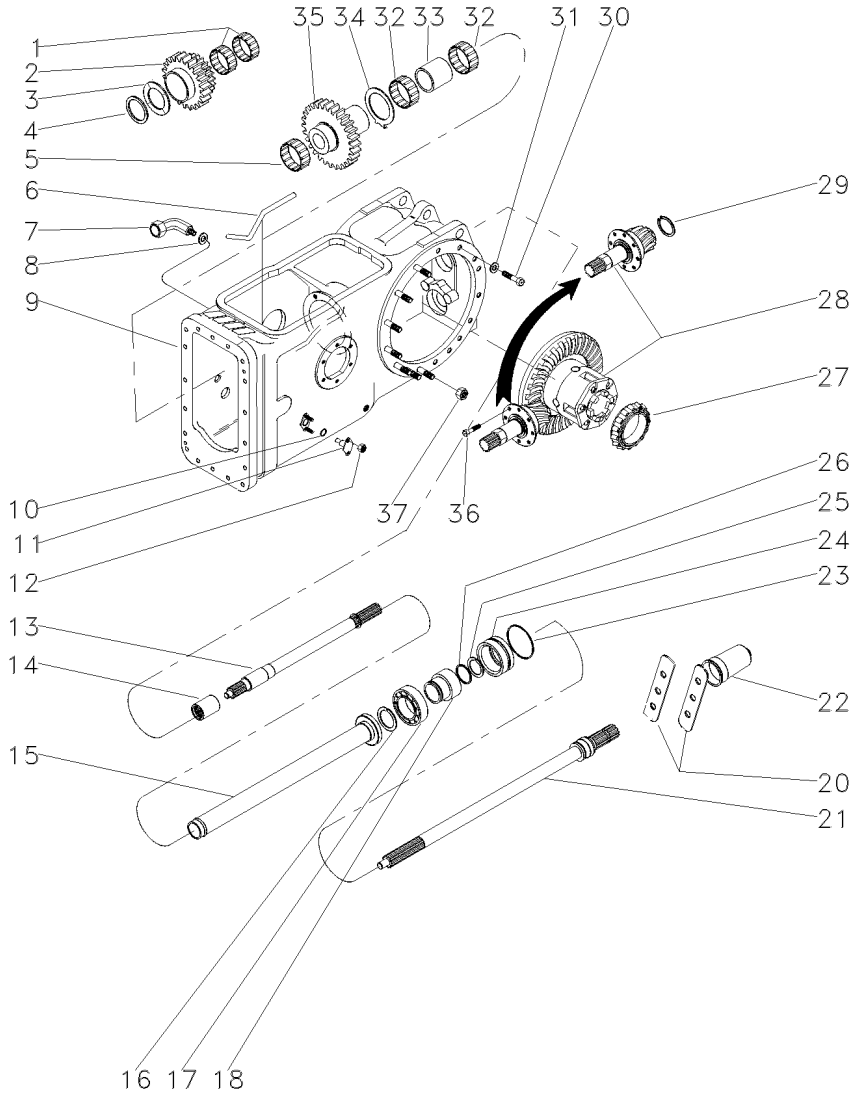

1	842922M1		**2**	ROLAMENTO	BEARING	COJINETE
2	1679310M1		**1**	ENGRENAGEM	GEAR	ENGRANAJE
3	532882M1		**1**	ARRUELA	WASHER	ARANDELA
4	339470X1		**1**	ANEL	RING	ARO
5	842921M1		**1**	ROLAMENTO	BEARING	COJINETE
6	038747P1		**1**	TUBO	PIPE	CANO
7	036590T1		**1**	CONEXÃO	CONNECTION	CONEXION
8	3409613M1		**1**	ARRUELA	WASHER	ARANDELA
9	037084N1	30-135 No	**1**	CARCAÇA	HOUSING	ALOJAMIENTO
10	851258M1		**2**	ANEL "O"	O RING	JUNTA TORICA
11	898643M1		**2**	PINO	PIN	PASADOR
12	353916X1		**4**	PORCA	NUT	TUERCA
13	038784N1	50-120 No	**1**	EIXO	SHAFT	ARBOL
14	1868538M4		**1**	LUVA	SLEEVE	MANCHA
15	532877M92		**1**	TUBO	PIPE	CANO
16	831581M2		**1**	ANEL TRAVA	CIRCLIP	CIRCULITO
17	391162X1		**1**	ROLAMENTO	BEARING	COJINETE
18	3598999M1		**1**	LUVA	SLEEVE	MANCHA
20	3149348M1		**2**	CHAPA	PLATE	CHAPA
21	3599000M1	540RPM	**1**	EIXO	SHAFT	ARBOL
21	3610936M1	1000RPM	**1**	EIXO	SHAFT	ARBOL
22	035678T1		**1**	TAMPA	COVER	CUBIERTA
23	1004633M1		**1**	ANEL "O"	O RING	JUNTA TORICA
24	3611134M93	50-130 No	**1**	LUVA	SLEEVE	MANCHA
25	1662726M1		**1**	ANEL TRAVA	CIRCLIP	CIRCULITO
26	3008359X1		**1**	ANEL "O"	O RING	JUNTA TORICA
27	1850909M91		**1**	CJ. ROLAMENTO	BEARING ASSY	RODAMIENTO RAD
28	022173N2	30-140 No	**1**	CJ. DIFERENCIAL	KIT,DIFFERENTIAL	JGO.DIFERENCIAL.
29	366442X1		**1**	ANEL TRAVA	CIRCLIP	CIRCULITO
30	354648X1		**1**	PARAFUSO	BOLT	PERNO
31	353439X1		**1**	ARRUELA	WASHER	ARANDELA
32	022199T1		**2**	ROLAMENTO	BEARING	COJINETE
33	532876M2		**1**	ESPAÇADOR	SPACER	PIEZA DISTANCIA
34	1663312M2		**1**	ARRUELA	WASHER	ARANDELA
35	1679306M1		**1**	ENGRENAGEM	GEAR	ENGRANAJE
36	899199M1		**6**	PARAFUSO	BOLT	PERNO
37	353437X1		**16**	PORCA	NUT	TUERCA

Carcaça Central
Middle Body
Carcaza Central

30-135

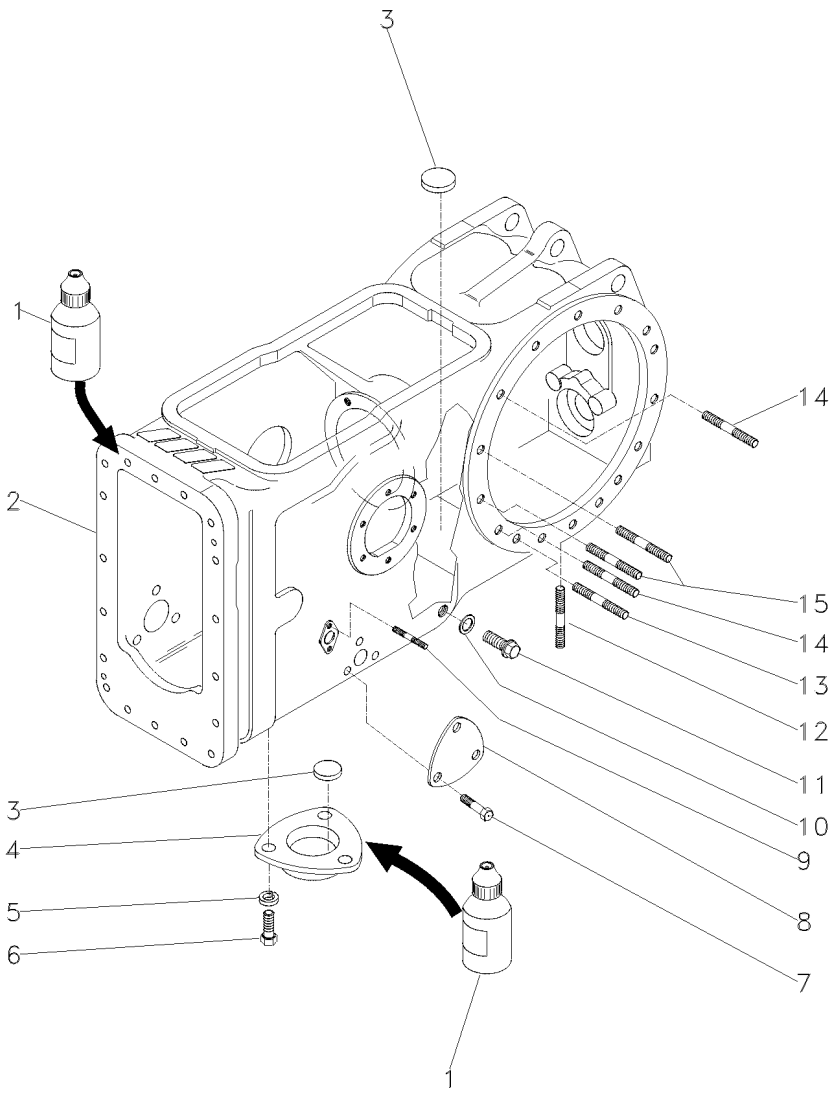

1	0710129	**1**	JUNTA	GASKET	EMPAQUETADURA.
2	022334P4	**1**	CARCAÇA	HOUSING	ALOJAMIENTO
3	020468T1	**3**	MAGNÉTICO	MAGNET	IMAN
4	1869491M1	**1**	TAMPA	COVER	CUBIERTA
5	353446X1	**3**	ARRUELA	WASHER	ARANDELA
6	353676X1	**3**	PARAFUSO	BOLT	PERNO
7	353691X1	**3**	PARAFUSO	BOLT	PERNO
8	3411758M1	**1**	TAMPA	COVER	CUBIERTA
9	195569M1	**4**	PRISIONEIRO	STUD	ESPARRAGO
10	180474M1	**1**	ARRUELA	WASHER	ARANDELA
11	3409712M1	**1**	BUJÃO	PLUG	TAPON
12	490808M1	**4**	PRISIONEIRO	STUD	ESPARRAGO
13	1860900M1	**2**	PRISIONEIRO	STUD	ESPARRAGO
14	1860900M1	**10**	PRISIONEIRO	STUD	ESPARRAGO
15	377616X1	**4**	PRISIONEIRO	STUD	ESPARRAGO

Pinhão E Diferencial
Pinion And Diferential
Piñon Y Diferencial

30-140

540 / 1000 Rpm
540 / 1000 Rpm
540 / 1000 Rpm

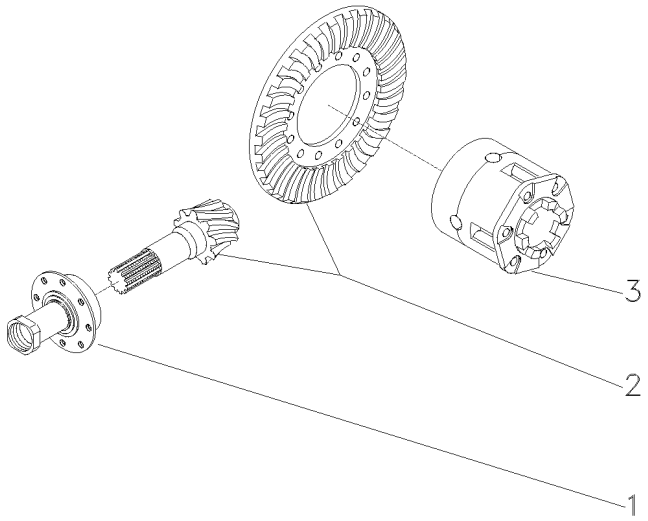

1	1872858M93	30-145 No	**1**	FLANGE	FLANGE	PLETINA
2	4200008M91	9/35	**1**	COROA E PINHÃO	KIT, BEVEL GEAR	CORONA Y PINON
3	1481423M94	30-150 No	**1**	CJ. DIFERENCIAL	KIT,DIFFERENTIAL	JGO.DIFERENCIAL.

Flange E Pinhão
Flange And Pinion
Pletina Y Piñon

30-145

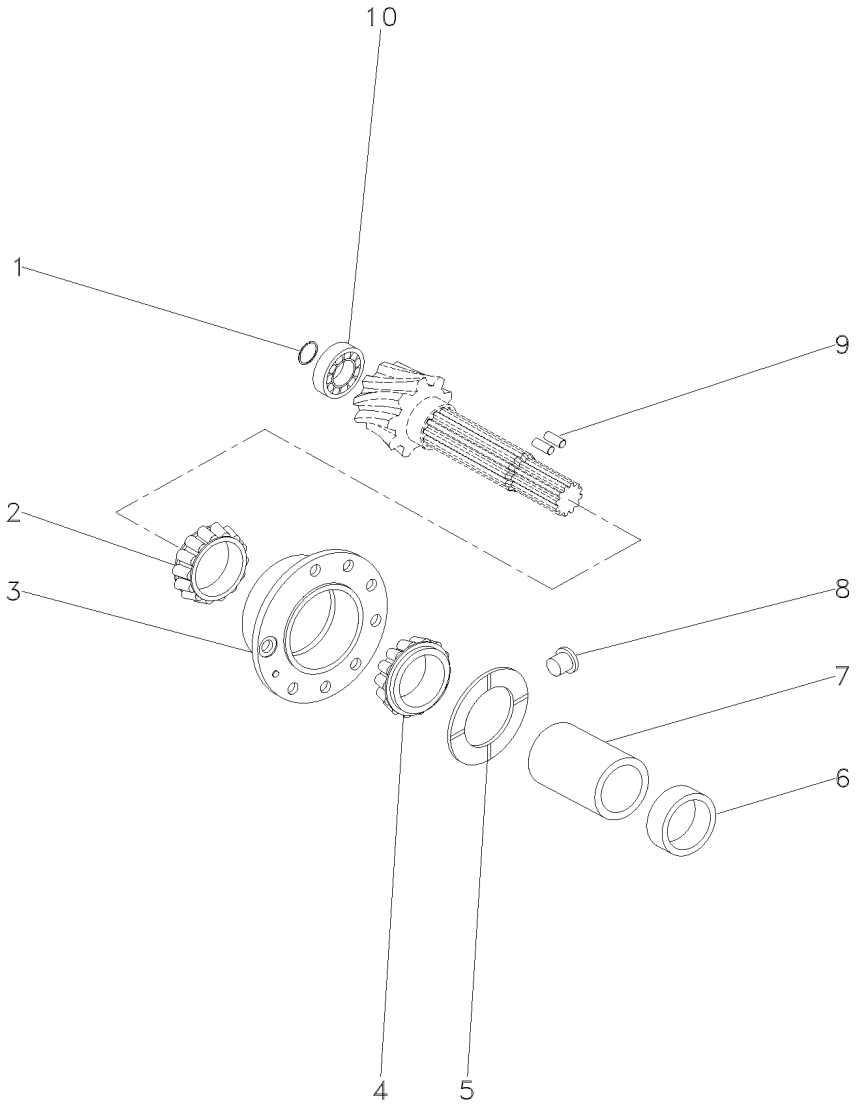

1	366442X1	**1**	ANEL TRAVA	CIRCLIP	CIRCULITO
2	3176710M91	**1**	ROLAMENTO	BEARING	COJINETE
3	507565M91	**1**	FLANGE	FLANGE	PLETINA
4	3176708M91	**1**	ROLAMENTO	BEARING	COJINETE
5	516377M1	**1**	ARRUELA	WASHER	ARANDELA
6	048363P2	**1**	ESPAÇADOR	SPACER	PIEZA DISTANCIA
7	532893M1	**1**	ESPAÇADOR	SPACER	PIEZA DISTANCIA
8	532910M1	**1**	TRAVA	LOCK	RETENEDOR
9	3612442M1	**2**	ROLETE	ROLLER	RODILLO
10	834733M1	**1**	ROLAMENTO	BEARING	COJINETE

Diferencial
Differential
Differencial

30-150

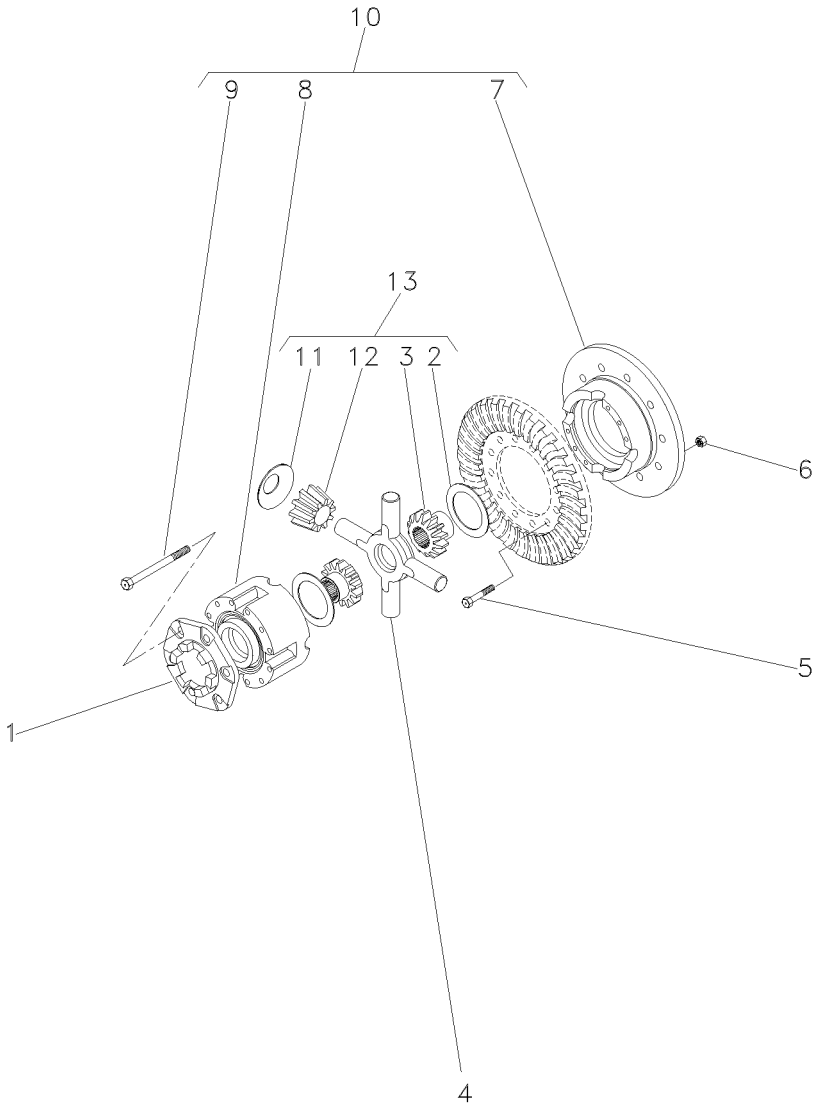

1	898712M2		
2	897726M1	13	
3	072073P1	13	EATON
3	072072P1	13	RAYTON
4	894302M5		
5	825776M1		1/2X20X1,720
6	891947M1		1/2X20
7		10	10
8		10	10
9	490001M1	10	1/2X13X4"
10	2800781M92		
11	062769P1	13	
12	072075P1	13	EATON
12	072074P1	13	RAYTON
13	4200009M91	10	

1	FLANGE	FLANGE	PLETINA
2	ARRUELA	WASHER	ARANDELA
2	ENGRENAGEM	GEAR	ENGRANAJE
2	ENGRENAGEM	GEAR	ENGRANAJE
1	CRUZETA	SPIDER	CRUCETA
12	PARAFUSO	BOLT	PERNO
12	PORCA	NUT	TUERCA
1	MEIA CAIXA	STOCKING BOX	MEDIA CAJA
1	MEIA CAIXA	STOCKING BOX	MEDIA CAJA
8	PARAFUSO	BOLT	PERNO
1	CJ. CAIXA	KIT, BOX	JUEGO DE CAJA
4	ARRUELA	WASHER	ARANDELA
4	SATÉLITE	SATELLITE	SATELITE
4	SATÉLITE	SATELLITE	SATELITE
1	CJ. ENGRENAGEM	KIT, GEAR	ENGRANAJES JUEGO

Carcaça Central
Middle Body
Carcaza Central

30-155

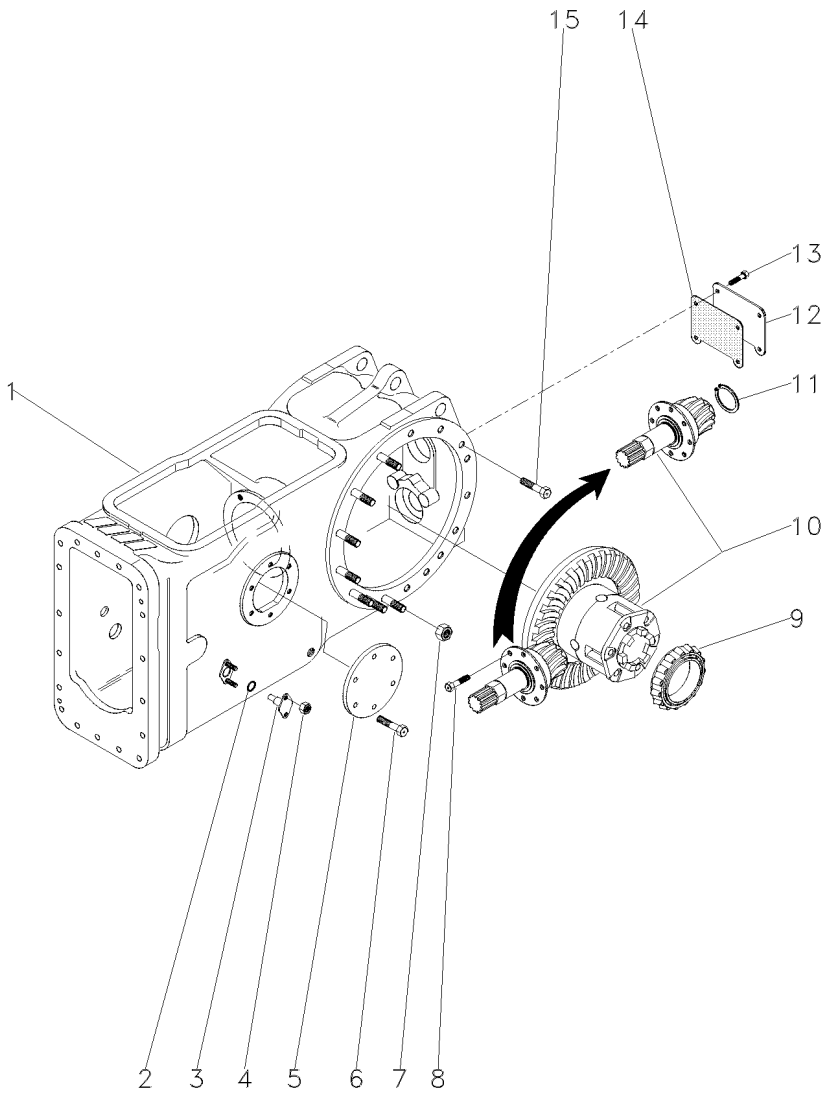

1	022350N1	30-160 No	**1**	CARCAÇA	HOUSING	ALOJAMIENTO
2	851258M1		**2**	ANEL "O"	O RING	JUNTA TORICA
3	898643M1		**2**	PINO	PIN	PASADOR
4	353916X1		**4**	PORCA	NUT	TUERCA
5	022942P1		**1**	TAMPA	COVER	CUBIERTA
6	353698X1		**6**	PARAFUSO	BOLT	PERNO
7	353437X1		**14**	PORCA	NUT	TUERCA
8	899199M1		**6**	PARAFUSO	BOLT	PERNO
9	1850909M91		**1**	CJ. ROLAMENTO	BEARING ASSY	RODAMIENTO RAD
10	3147514M93	30-165 No	**1**	CJ. DIFERENCIAL	KIT,DIFFERENTIAL	JGO.DIFERENCIAL.
11	366442X1		**1**	ANEL TRAVA	CIRCLIP	CIRCULITO
12	488253M4		**1**	TAMPA	COVER	CUBIERTA
13	353723X1		**4**	PARAFUSO	BOLT	PERNO
14	488254M2		**1**	JUNTA	GASKET	EMPAQUETADURA.
15	377622X1		**8**	PARAFUSO	BOLT	PERNO

Carcaça Central
Middle Body
Carcaza Central

30-160

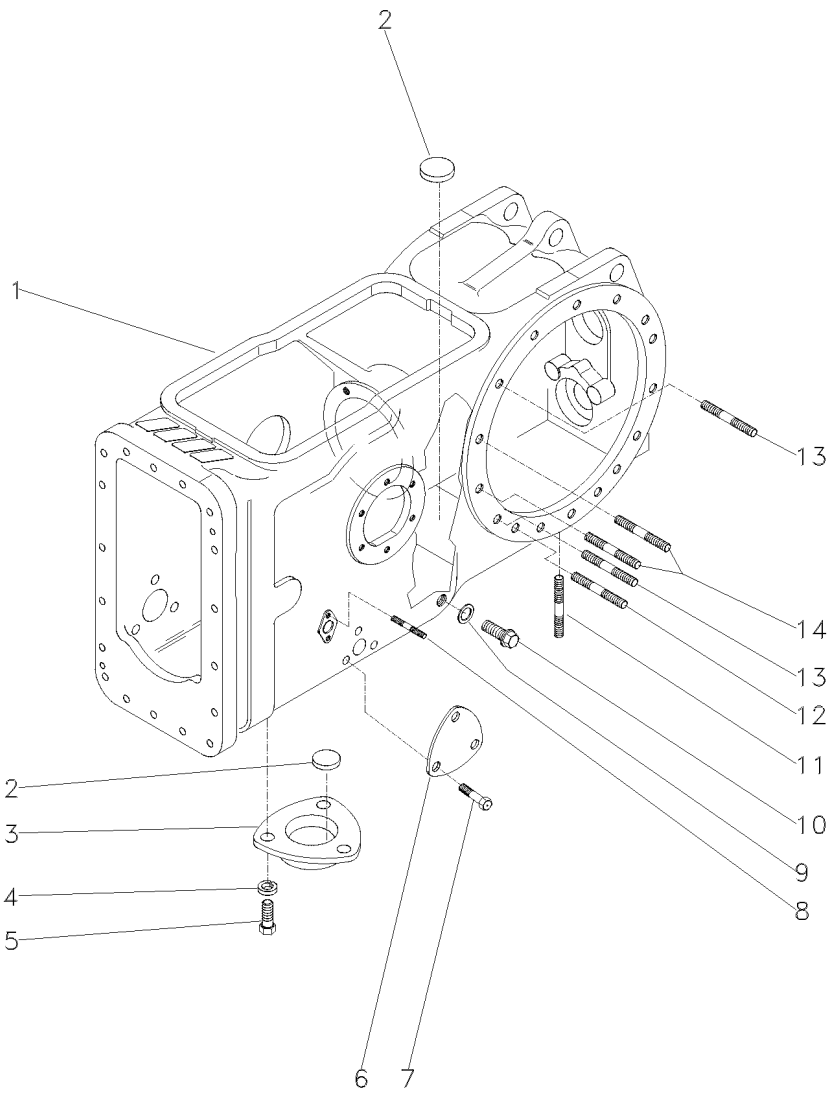

1	022334P4	**1**	CARCAÇA	HOUSING	ALOJAMIENTO
2	020468T1	**3**	MAGNÉTICO	MAGNET	IMAN
3	1869491M1	**1**	TAMPA	COVER	CUBIERTA
4	353446X1	**3**	ARRUELA	WASHER	ARANDELA
5	353676X1	**3**	PARAFUSO	BOLT	PERNO
6	3411758M1	**1**	TAMPA	COVER	CUBIERTA
7	353691X1	**3**	PARAFUSO	BOLT	PERNO
8	195569M1	**4**	PRISIONEIRO	STUD	ESPARRAGO
9	180474M1	**1**	ARRUELA	WASHER	ARANDELA
10	3409712M1	**1**	BUJÃO	PLUG	TAPON
11	490808M1	**4**	PRISIONEIRO	STUD	ESPARRAGO
12	1860900M1	**2**	PRISIONEIRO	STUD	ESPARRAGO
13	1860900M1	**12**	PRISIONEIRO	STUD	ESPARRAGO
14	377616X1	**4**	PRISIONEIRO	STUD	ESPARRAGO

Pinhão E Diferencial
Pinion And Diferential
Piñon Y Diferencial

30-165

Tdp 540 Rpm
Pto 540 Rpm
Tdf 540 Rpm

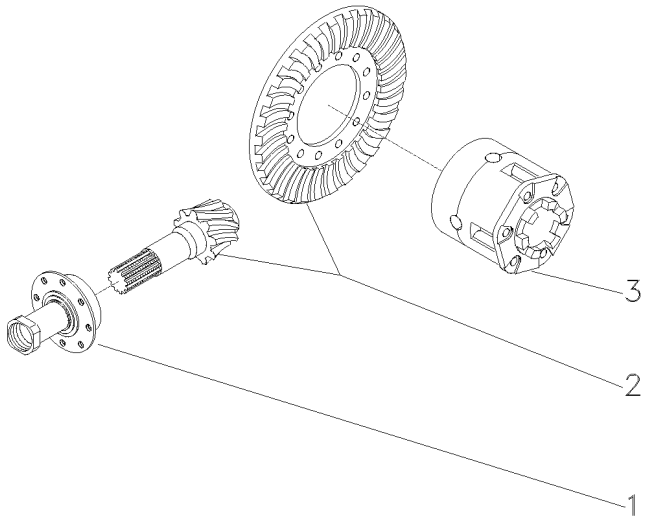

1	3147511M93	30-170 No	**1** FLANGE	FLANGE	PLETINA
2	4200008M91	9/35	**1** COROA E PINHÃO	KIT, BEVEL GEAR	CORONA Y PINON
3	1481423M94	30-150 No	**1** CJ. DIFERENCIAL	KIT,DIFFERENTIAL	JGO.DIFERENCIAL.

Flange E Pinhão
Flange And Pinion
Pletina Y Piñon

30-170

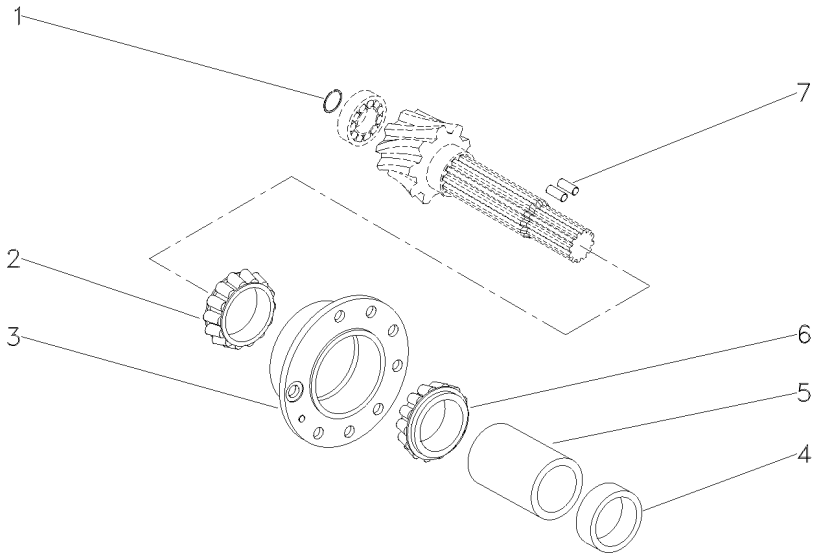

1	196097M1	**1** ANEL	RING	ARO
2	3176710M91	**1** ROLAMENTO	BEARING	COJINETE
3	507565M91	**1** FLANGE	FLANGE	PLETINA
4	048363P2	**1** ESPAÇADOR	SPACER	PIEZA DISTANCIA
5	1661065M2	**1** ESPAÇADOR	SPACER	PIEZA DISTANCIA
6	3176708M91	**1** ROLAMENTO	BEARING	COJINETE
7	3612442M1	**2** ROLETE	ROLLER	RODILLO

Fixação Tampas Laterais
Couver Fixation
Fixacion Tapa

30-175

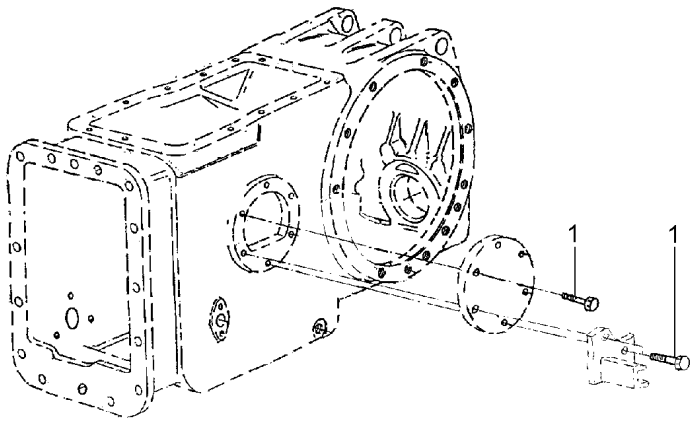

1	353698X1	**12** PARAFUSO	BOLT	PERNO

Freio
Brake
Freno

30-180

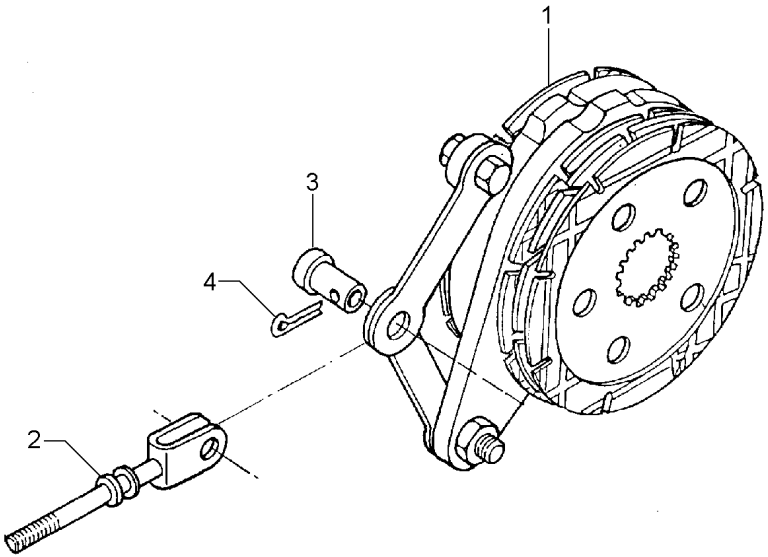

1	1861059M92	30-185 No	**1**	FREIO	BRAKE	FRENO
2	020929S1		**1**	TIRANTE	ROD	VARILLA
3	195348M1		**1**	PINO	PIN	PASADOR
4	354068X1		**1**	CONTRAPINO	DOWEL	CENTRAJE

Freio A Banho De Óleo
Brake Oil Cooled
Freno En Banho De Aceite

30-185

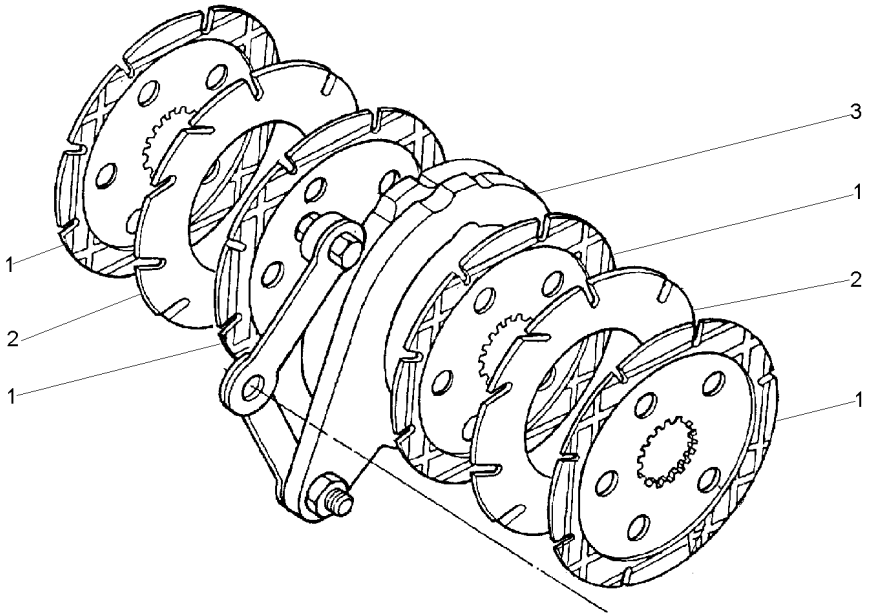

1	060429P2	[A]	**5**	DISCO	DISC	DISCO
2	035670T1	[B]	**3**	DISCO	DISC	DISCO
3	1860963M91	30-200 No	**1**	CJ. COMANDO	KIT, ACTUATOR	JUEGO ACTUADOR

[A] FRICÇÃO
FRICTION
FRICCION

[B] INTERMEDIÁRIO
INTERMEDIARY
INTERMEDIARIO

Freio
Brake
Freno

30-190

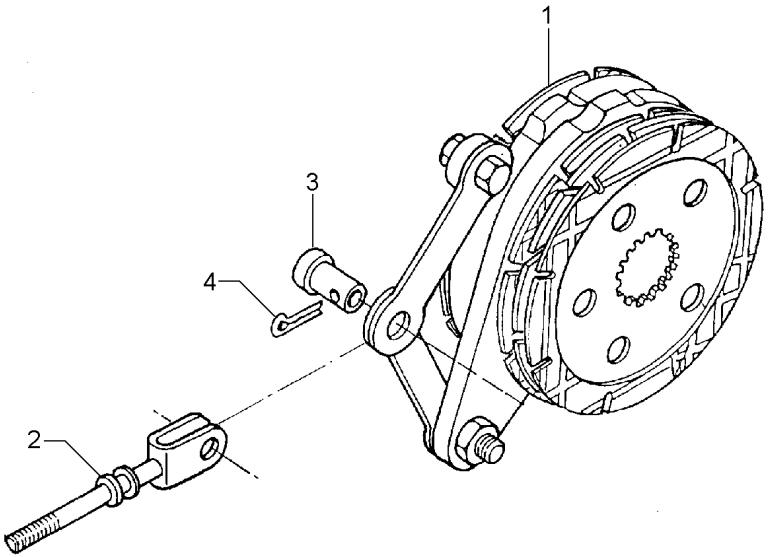

1	1861060M92	30-195 No	**1**	FREIO	BRAKE	FRENO
2	020929S1		**1**	TIRANTE	ROD	VARILLA
3	195348M1		**1**	PINO	PIN	PASADOR
4	354068X1		**1**	CONTRAPINO	DOWEL	CENTRAJE

Freio A Banho De Óleo
Brake Oil Cooled
Freno En Banho De Aceite

30-195

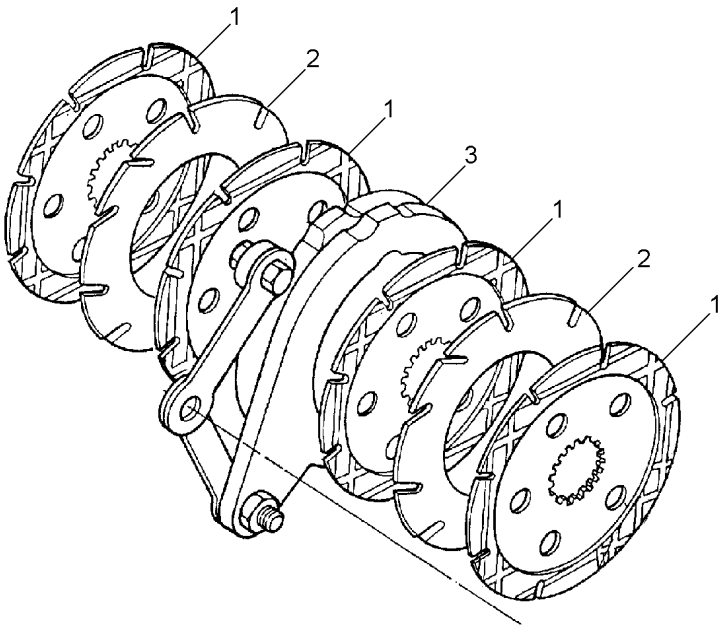

1	1860964M2	060429P2	**6** DISCO	DISC	DISCO
2	035670T1		**4** DISCO	DISC	DISCO
3	1860963M91	30-200 No	**1** CJ. COMANDO	KIT, ACTUATOR	JUEGO ACTUADOR

Comando Do Freio
Brake Drive
Mando De Freno

30-200

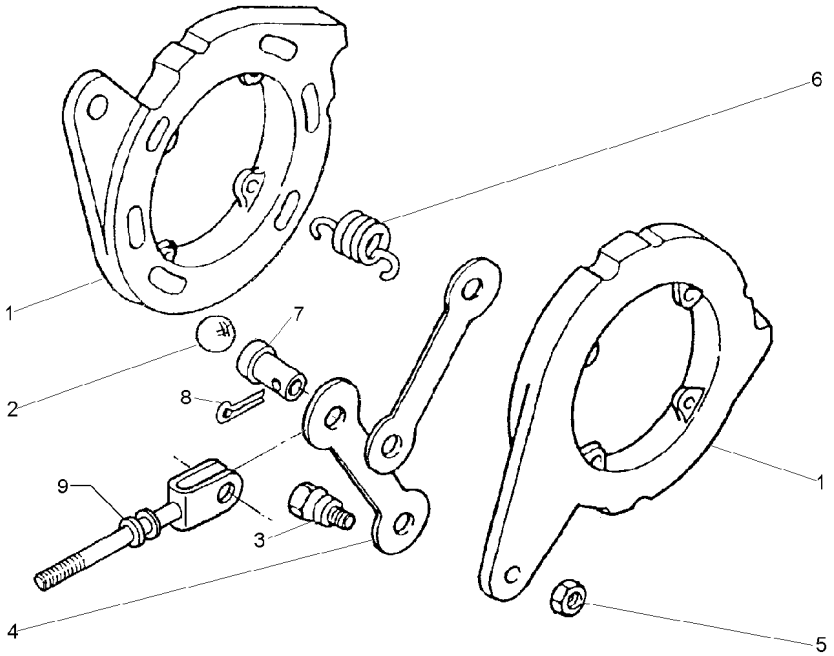

1		1860963M92	**2**	DISCO	DISC	DISCO
2	16779X		**6**	ESFERA	BALL	BOLA
3	1481654M1	1/2	**2**	PARAFUSO	BOLT	PERNO
4	1481653M1		**2**	BRAÇO	ARM	BRAZO
5	353438X1	1/2X20	**2**	PORCA	NUT	TUERCA
6	1853148M1		**4**	MOLA	SPRING	RESORTE
7	195348M1		**1**	PINO	PIN	PASADOR
8	354068X1		**1**	CONTRAPINO	DOWEL	CENTRAJE
9	1861676M91		**1**	TIRANTE	ROD	VARILLA

Eixo Traseiro E Diferencial Rear Axle And Diferential Aje Trasero E Diferencial	Tdpi 540/1000 Rpm Ipto 540/1000 Rpm Tdfi 540/1000 Rpm	**30-205**	Sem Hidráulico Without Hydraulic Sin Hidraulico

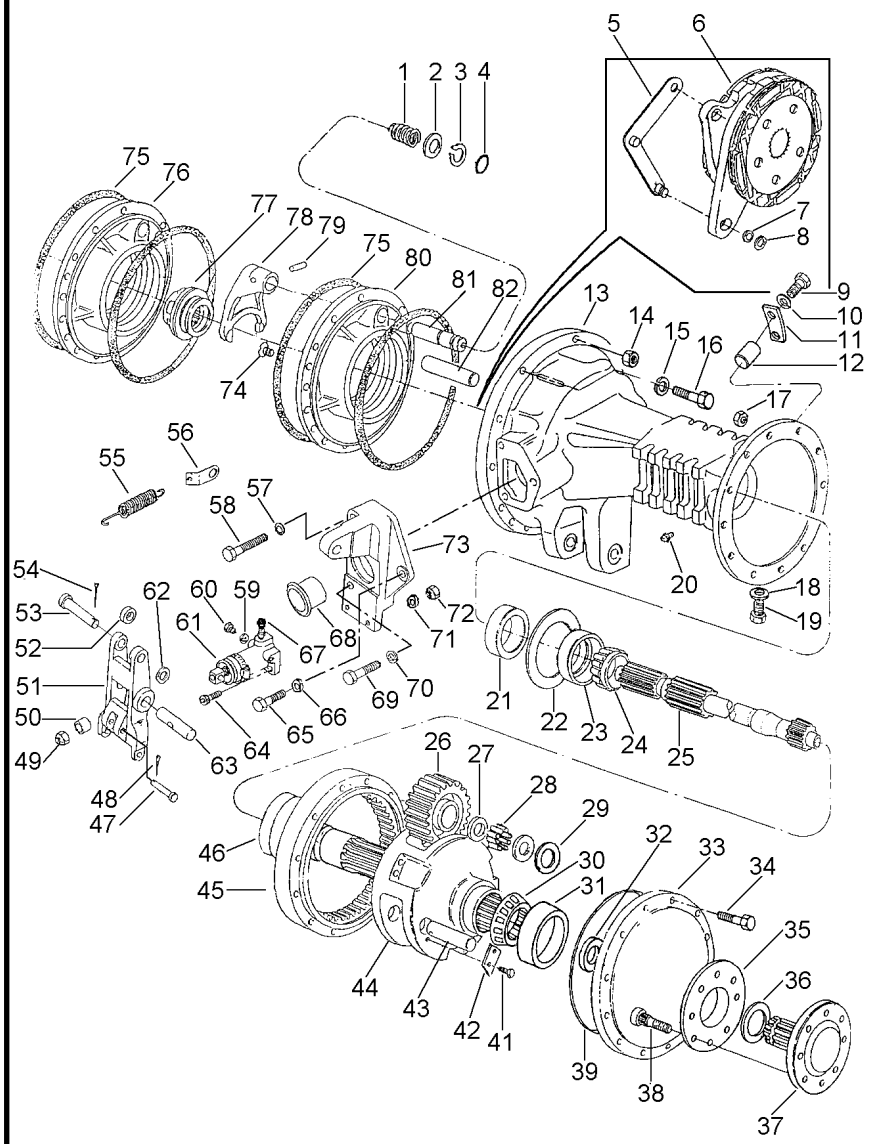

1	906808M1		**1**	MOLA	SPRING	RESORTE
2	1864764M1		**1**	ARRUELA	WASHER	ARANDELA
3	358950X1		**1**	ANEL TRAVA	CIRCLIP	CIRCULITO
4	851258M1		**1**	ANEL "O"	O RING	JUNTA TORICA
5	036591S1	▶	**1**	ALAVANCA	LEVER	PALANCA
5	036560S1	◀	**1**	ALAVANCA	LEVER	PALANCA
6	020905N1	30-190 No	**2**	CJ. FREIO	KIT, BRAKE	FRENOS JUEGO
7	829258M1		**2**	CALÇO	SHIM	CALCE
8	1440475X1		**2**	ANEL TRAVA	CIRCLIP	CIRCULITO
9	353677X1		**8**	PARAFUSO	BOLT	PERNO
10	353446X1		**8**	ARRUELA	WASHER	ARANDELA
11	020925P1		**4**	BATENTE	STOP	PARO
12	1488046M1		**4**	PINO	PIN	PASADOR
13	041923P1	▶	**1**	CARCAÇA	HOUSING	ALOJAMIENTO
13	041924P1	◀	**1**	CARCAÇA	HOUSING	ALOJAMIENTO
14	363627X1		**22**	PORCA	NUT	TUERCA
15	353439X1		**8**	ARRUELA	WASHER	ARANDELA
16	354651X1		**8**	PARAFUSO	SCREW	TORNILLO
17	338600X1		**24**	PORCA	NUT	TUERCA
18	180474M1		**4**	ARRUELA	WASHER	ARANDELA
19	3409712M1		**4**	BUJÃO	PLUG	TAPON
20	182099M91		**2**	RESPIRO	BREATHER	RESPIRADERO
21	1860954M1		**2**	RETENTOR	OIL SEAL	BUJE RETENACEITE
22	042576P1		**X**	CALÇO	SHIM	CALCE
22	042575P1		**X**	CALÇO	SHIM	CALCE
22	042574P1		**X**	CALÇO	SHIM	CALCE
23	020904T1		**1**	CAPA ROLAMENTO	BEARING CAP	TAPA DE COJINETE
24	020902T1		**1**	CONE	CONE	CONO
25	041926P1		**2**	EIXO	SHAFT	ARBOL
26	020940P1		**6**	ENGRENAGEM	GEAR	ENGRANAJE
27	020916P1		**18**	ARRUELA	WASHER	ARANDELA
28	490016M1		**336**	ROLETE	ROLLER	RODILLO
29	1487072M2		**12**	ARRUELA	WASHER	ARANDELA
30	3176506M91		**4**	ROLAMENTO	BEARING	COJINETE
31	3176506M91		**4**	ROLAMENTO	BEARING	COJINETE
32	022518P1		**2**	RETENTOR	SEAL	RETEN
33	041913P1		**2**	TAMPA	COVER	CUBIERTA
34	338598X1		**24**	PARAFUSO	BOLT	PERNO
35	894756M1		**2**	ESPAÇADOR	SPACER	PIEZA DISTANCIA
36	1487077M1		**2**	ANEL	RING	ARO
37	051467P1		**2**	EIXO	SHAFT	ARBOL
38	020928P1		**16**	PARAFUSO	BOLT	PERNO
39	1487082M1		**2**	ANEL "O"	O RING	JUNTA TORICA
41	3148503M2		**12**	PARAFUSO	BOLT	PERNO
42	3149278M1		**6**	CHAPA	PLATE	CHAPA
43	020955P1		**6**	EIXO	SHAFT	ARBOL
44	041915N1	30-50 No	**2**	PORTA ENGRENAGEM	CARRIER	PORTADOR
45	020954P1		**2**	COROA	SPROCKET	RUEDA DE CADENA
46	041917P1		**2**	ENGRENAGEM	GEAR	ENGRANAJE
47	363284X1		**2**	PINO	PIN	PASADOR

Eixo Traseiro E Diferencial Rear Axle And Diferential Aje Trasero E Diferencial	Tdpi 540/1000 Rpm Ipto 540/1000 Rpm Tdfi 540/1000 Rpm	30-205	Sem Hidráulico Without Hydraulic Sin Hidraulico

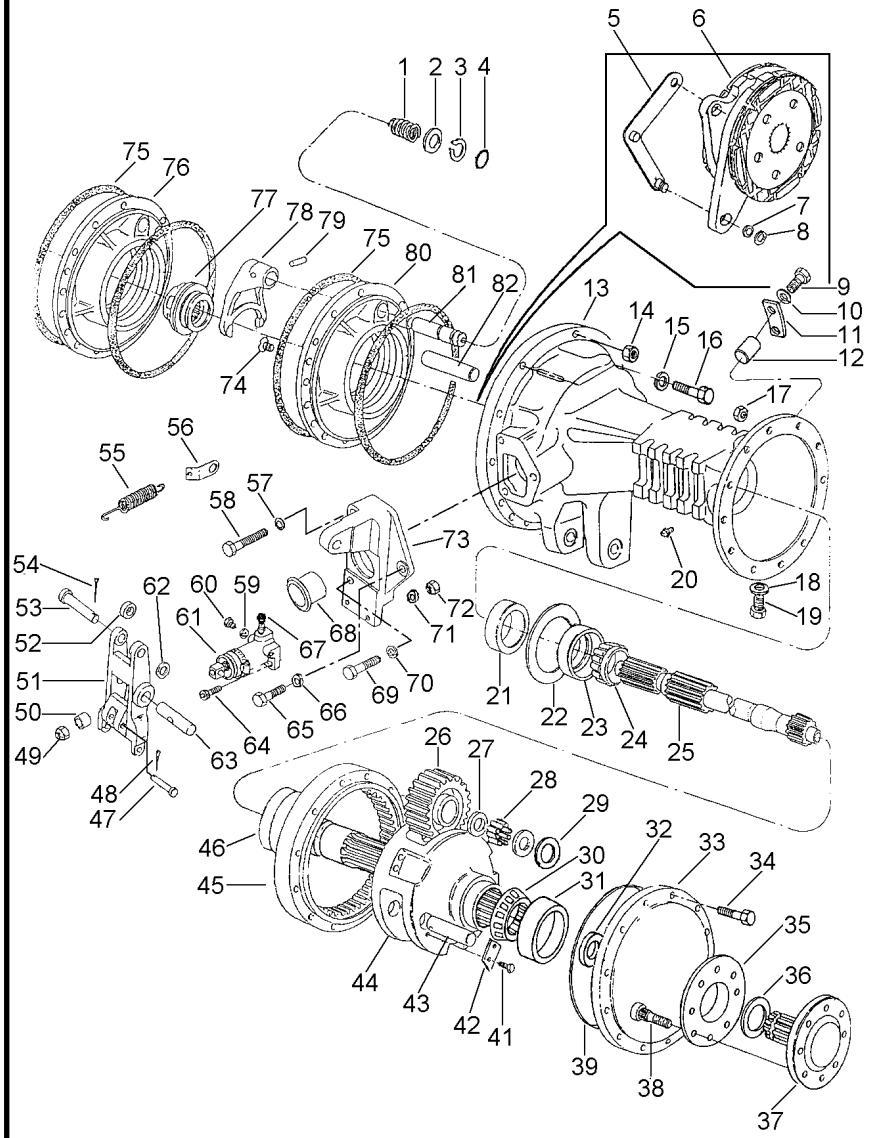

48	354041X1		2	CUPILHA	COTTER PIN	PASADOR DOUBLE
49	330797X1		2	PORCA	NUT	TUERCA
50	1865002M1		2	ESPAÇADOR	SPACER	PIEZA DISTANCIA
51	023327P1		2	ACIONADOR	DRIVE	TRASMISION
52	020894P1		2	ESPAÇADOR	SPACER	PIEZA DISTANCIA
53	021464P1		2	PINO	PIN	PASADOR
54	354059X1		2	CONTRAPINO	DOWEL	CENTRAJE
55	184171M1		2	MOLA	SPRING	RESORTE
56	020924P1		2	SUPORTE	BRACKET	SOPORTE
57	353434X1		2	ARRUELA	WASHER	ARANDELA
58	353898X1		2	PARAFUSO	BOLT	PERNO
59	1440993X1		2	ANEL	RING	ARO
60	021349P1		2	BUJÃO	PLUG	TAPON
61	020543T1	70-200 No	2	CILINDRO	CYLINDER	CILINDRO
62	353757X1		2	ARRUELA	WASHER	ARANDELA
63	020895P1		2	PINO	PIN	PASADOR
64	353508X1		4	PARAFUSO	BOLT	PERNO
65	353691X1		2	PARAFUSO	BOLT	PERNO
66	353434X1		2	ARRUELA	WASHER	ARANDELA
67	023473P1		2	TAMPÃO	PAD	ALMOHADILLA
68	1860959M1		2	CAPA	CAP	TAPA
69	353897X1		2	PARAFUSO	BOLT	PERNO
70	353434X1		2	ARRUELA	WASHER	ARANDELA
71	353441X1		4	ARRUELA	WASHER	ARANDELA
72	353918X1		4	PORCA	NUT	TUERCA
73	023461N1	▶ 30-35 No	1	SUPORTE	BRACKET	SOPORTE
73	023462N1	◀ 30-40 No	1	SUPORTE	BRACKET	SOPORTE
74	034013P1		4	PARAFUSO	BOLT	PERNO
75	1860838M2		4	ANEL "O"	O RING	JUNTA TORICA
76	020931P1	◀	1	PLACA	PLATE	PLATO
77	897003M3		1	LUVA	SLEEVE	MANCHA
78	906807M1		1	GARFO	FORK	HORQUILLA
79	420407M1		1	PINO	PIN	PASADOR
80	020932P1	▶	1	PLACA	PLATE	PLATO
81	020943P1		1	EIXO	SHAFT	ARBOL
82	020942P1		2	EIXO	SHAFT	ARBOL

Eixo Traseiro E Diferencial
Rear Axle And Diferential
Aje Trasero E Diferencial

Tdpi 540/1000 Rpm
Ipto 540/1000 Rpm
Tdfi 540/1000 Rpm

30-210

Sem Hidráulico
Without Hydraulic
Sin Hidraulico

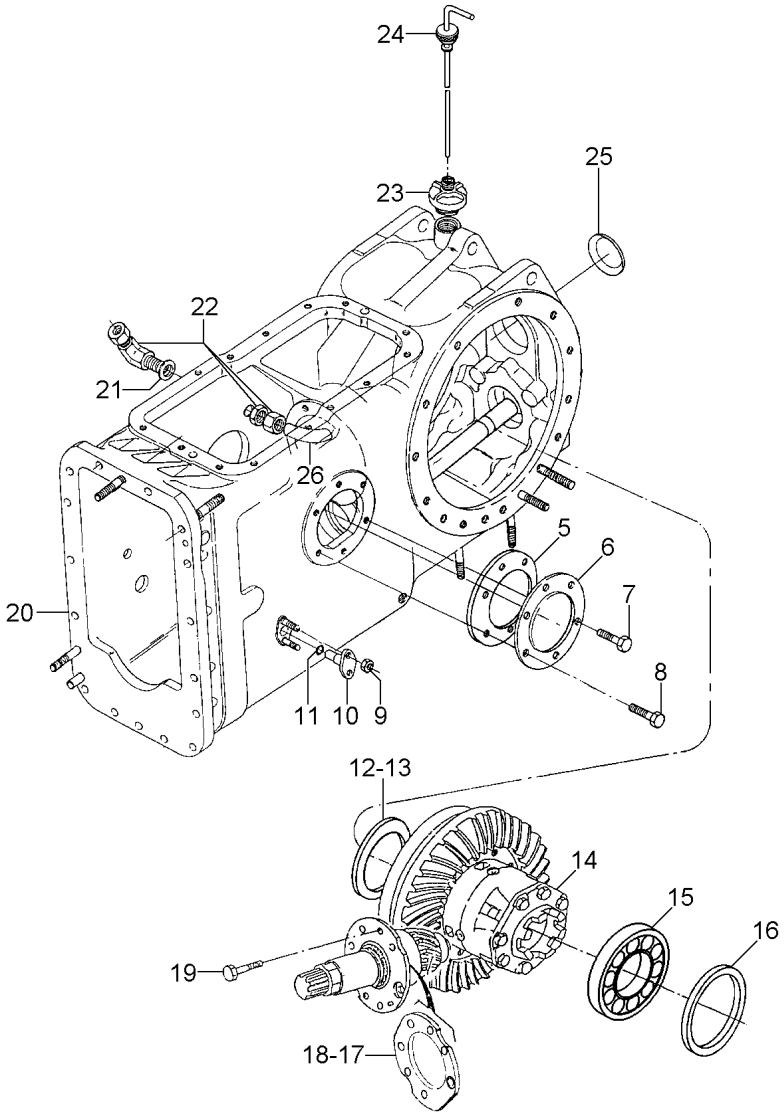

5	181217M1		**1**	JUNTA	GASKET	EMPAQUETADURA.
6	489190M1		**1**	TAMPA	COVER	CUBIERTA
7	353698X1		**4**	PARAFUSO	BOLT	PERNO
8	353700X1	7/16" - 14X1"	**2**	PARAFUSO	BOLT	PERNO
9	353916X1		**4**	PORCA	NUT	TUERCA
10	898643M1		**2**	PINO	PIN	PASADOR
11	851258M1		**2**	ANEL "O"	O RING	JUNTA TORICA
12	023653P1	0,15	**X**	CALÇO	SHIM	CALCE
12	023654P1	0,20	**X**	CALÇO	SHIM	CALCE
12	023655P1	0,25	**X**	CALÇO	SHIM	CALCE
13	023634P1	0,50	**X**	CALÇO	SHIM	CALCE
13	023635P1	1,00	**X**	CALÇO	SHIM	CALCE
14	020953N2	[A]	**1**	CJ. PINHÃO	KIT, PINION	PINONES JUEGO
		30-75 No				
15	1850909M91		**1**	CJ. ROLAMENTO	BEARING ASSY	RODAMIENTO RAD
16	023662P1	0,15	**X**	CALÇO	SHIM	CALCE
16	023663P1	0,20	**X**	CALÇO	SHIM	CALCE
16	023664P1	0,25	**X**	CALÇO	SHIM	CALCE
16	023665P1	0,50	**X**	CALÇO	SHIM	CALCE
16	023666P1	1,00	**X**	CALÇO	SHIM	CALCE
17	023657P1	0,20	**X**	CALÇO	SHIM	CALCE
17	023658P1	0,25	**X**	CALÇO	SHIM	CALCE
18	023637P1	0,50	**X**	CALÇO	SHIM	CALCE
18	023638P1	1,00	**X**	CALÇO	SHIM	CALCE
18	023656P1	0,15	**X**	CALÇO	SHIM	CALCE
19	020920P1		**6**	PARAFUSO	BOLT	PERNO
20	049933N1	30-105 No	**1**	CJ. CARCAÇA	HOUSE ASSY	CONJ. CARTER
21	390855X1		**1**	ARRUELA	WASHER	ARANDELA
22	020927P1		**1**	CONEXÃO	CONNECTION	CONEXION
23	020908N1	30-70 No	**1**	CJ. TAMPA	KIT, COVER	JUEGO DE TAPA
24	020912N1	30-65 No	**1**	CJ. VARETA	KIT, DIPSTICK	JGO.REGLA.NIVEL
25	023639P1		**1**	BUJÃO	PLUG	TAPON
26	020896P1		**1**	TUBO	PIPE	CANO

[A] VER BP 23/00
SEE PB 23/00
VER BR 23/00

Eixo Traseiro E Diferencial Rear Axle And Diferential Aje Trasero E Diferencial	Tdpi 540/1000 Rpm Ipto 540/1000 Rpm Tdfi 540/1000 Rpm	30-215	Sem Hidráulico Without Hydraulic Sin Hidraulico

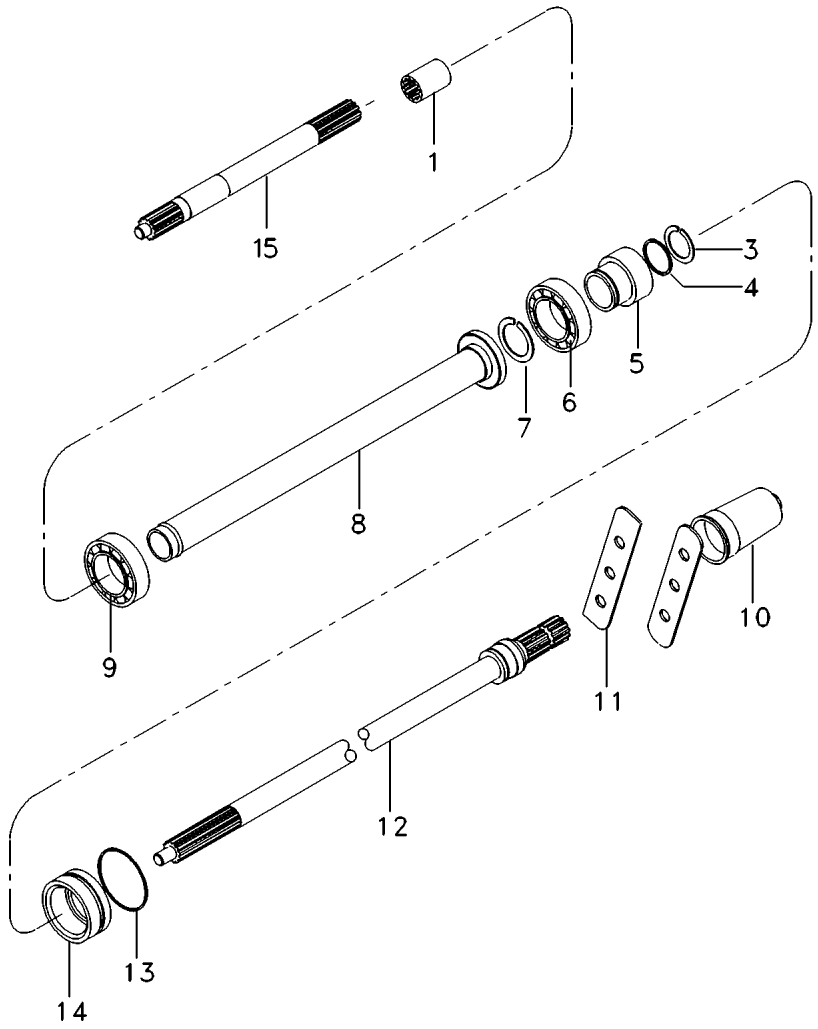

1	1868538M4		**1**	LUVA	SLEEVE	MANCHA
3	1662726M1		**1**	ANEL TRAVA	CIRCLIP	CIRCULITO
4	377832X1		**1**	ANEL "O"	O RING	JUNTA TORICA
5	027879P1		**1**	LUVA	SLEEVE	MANCHA
6	195507M1		**1**	ROLAMENTO	BEARING	COJINETE
7	377602X1		**1**	ANEL TRAVA	CIRCLIP	CIRCULITO
8	023234S1		**1**	TUBO	PIPE	CANO
9	1692582M1		**1**	ROLAMENTO	BEARING	COJINETE
10	035678T1		**1**	TAMPA	COVER	CUBIERTA
11	023239P1		**2**	CHAPA	PLATE	CHAPA
12	023229N2	1000 RPM 👁 50-85 No	**1**	EIXO	SHAFT	ARBOL
13	359103X1		**1**	ANEL "O"	O RING	JUNTA TORICA
14	034218N2	👁 50-125 No	**1**	LUVA	SLEEVE	MANCHA
15	038784N1	👁 50-120 No	**1**	EIXO	SHAFT	ARBOL

Fixação Tampas Laterais Couver Fixation Fixacion Tapa	30-220	Com Tomada De Força Independente With Independent Power Take Off Con Toma De Fuerza Independente

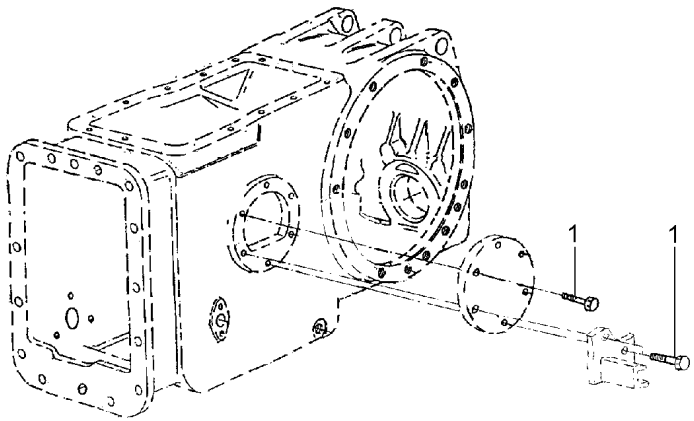

1	353698X1	**10** PARAFUSO	BOLT	PERNO

Braços Hidráulicos
Hydraulic Arms
Brazos Hidráulicos

40-10

Com Hydrotronic
With Hydrotronic
Con Hydrotronic

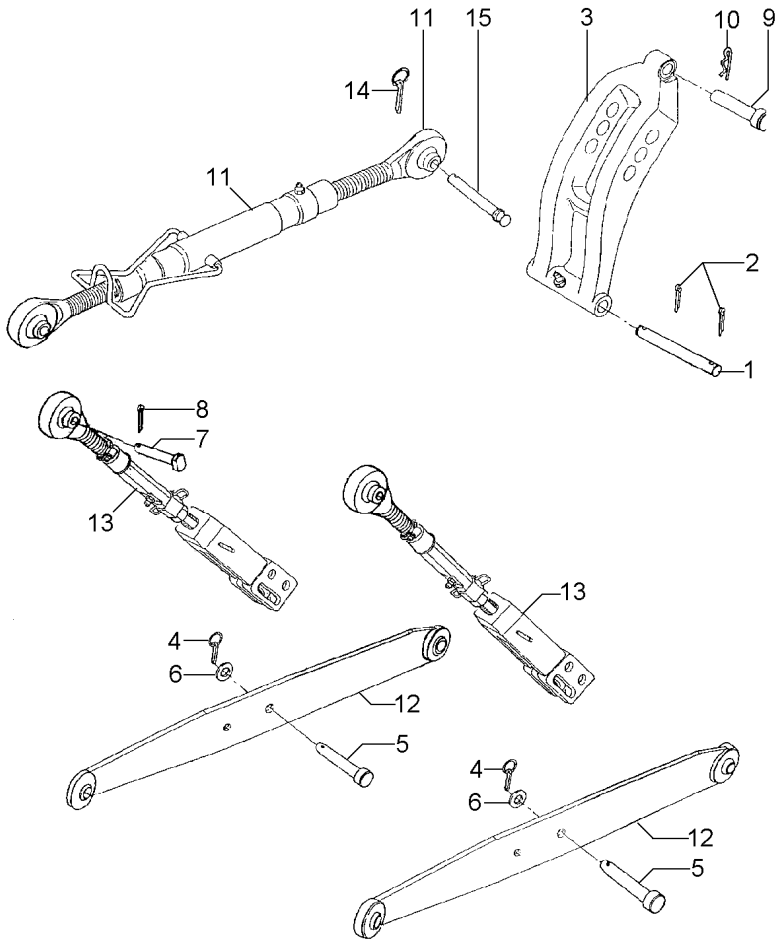

1	020084P1		**1**	PINO	PIN	PASADOR
2	354068X1		**2**	CONTRAPINO	DOWEL	CENTRAJE
3	020085N1	40-25 No	**1**	VIGA	BEAM	VIGA
4	810285M92		**2**	PINO	PIN	PASADOR
5	020087P1		**2**	PINO	PIN	PASADOR
6	3812034M1		**4**	ESPAÇADOR	SPACER	PIEZA DISTANCIA
7	020090P1		**2**	PINO	PIN	PASADOR
8	354092X1		**2**	CUPILHA	COTTER PIN	PASADOR DOUBLE
9	831274M1		**1**	PINO	PIN	PASADOR
10	400060M2		**1**	GRAMPO	CRAMP	PASADOR
11	020091N2	40-15 No	**1**	CJ. BRAÇO	KIT, ARM	JUEGO DE BRAZO
12	038484S1		**2**	BRAÇO	ARM	BRAZO
13	057594N1	40-20 No	**2**	CJ. BRAÇO	KIT, ARM	JUEGO DE BRAZO
14	810285M92		**1**	PINO	PIN	PASADOR
15	892476M2		**1**	PINO	PIN	PASADOR

Braço Do Terceiro Ponto
Arm Rest
Brazo De Apoyo

40-15

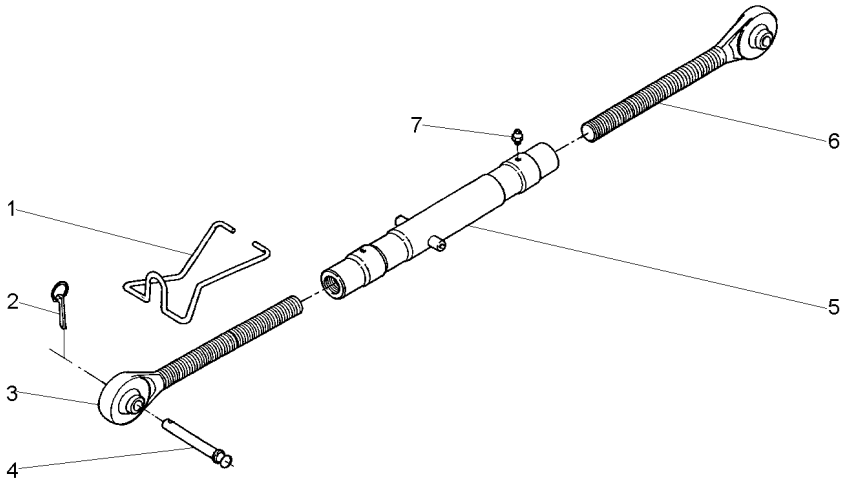

1	036607P1		**1**	MOLA	SPRING	RESORTE
2	810285M92		**1**	PINO	PIN	PASADOR
3	020094N1	◀	**1**	TERMINAL	END	EXTREMO
4	035777P1		**1**	PINO	PIN	PASADOR
5	020098S2		**1**	TUBO	PIPE	CANO
6	020093N1	▶	**1**	TERMINAL	END	EXTREMO
7	339003X1		**2**	GRAXEIRA	GREASER	ENGRASADOR

Braços
Links
Brazos

40-20

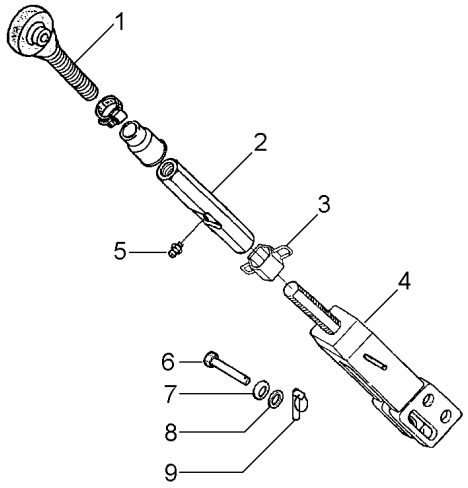

1	057639R1	**1** RÓTULA	BALL PIVOT	PIVOTE DE ROTULA
2	057595R1	**1** TUBO	PIPE	CANO
3	055514R1	**1** ALÇA	STRAP	FAJA
4	057591R1	**1** GARFO	FORK	HORQUILLA
5	055513R1	**1** GRAXEIRA	GREASER	ENGRASADOR
6	057668R1	**1** PINO	PIN	PASADOR
7	057592R1	**1** GUIA	GUIDE	GUIA
8	3145369M1	**1** ARRUELA	WASHER	ARANDELA
9	055517R1	**1** PINO	PIN	PASADOR

Viga De Controle
Control Beam
Soporte De Controle

40-25

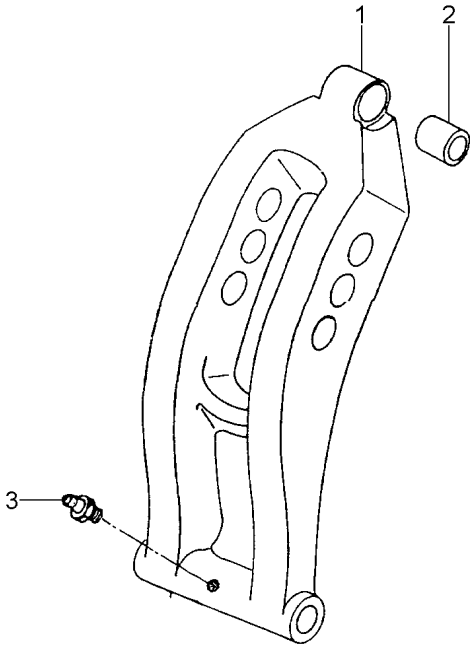

1	020086P1	**1** VIGA	BEAM	VIGA
2	516903M1	**1** BUCHA	BUSH	CASQUILLO
3	13811X	**1** GRAXEIRA	GREASER	ENGRASADOR

Braços Hidráulicos
Hydraulic Arms
Brazos Hidráulicos

40-30

Com Hydrotronic
With Hydrotronic
Con Hydrotronic

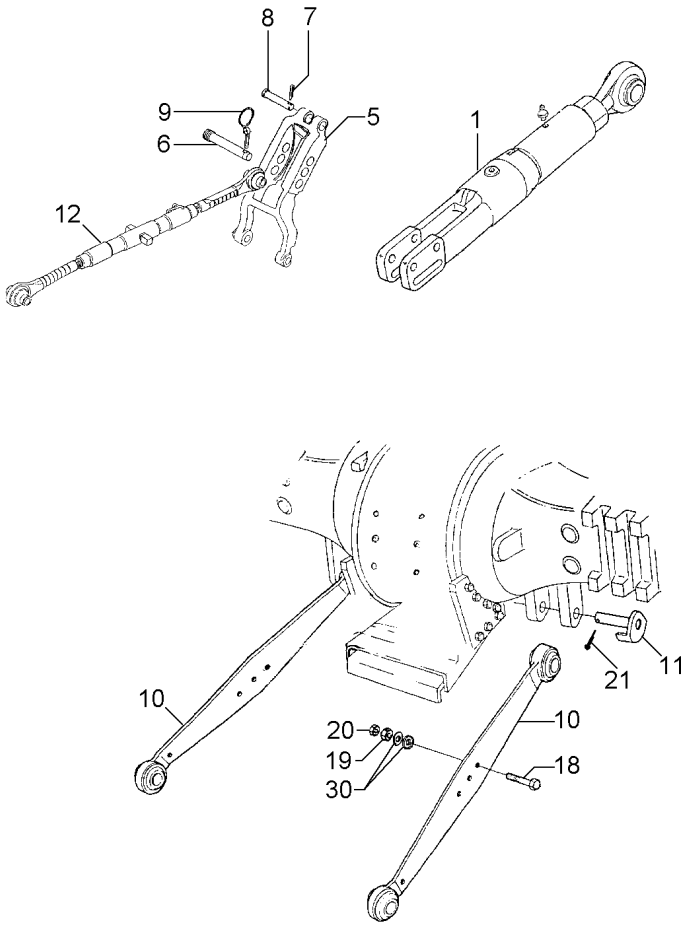

1	035794N1	40-40 No	**2** CJ. BRAÇO	KIT, ARM	JUEGO DE BRAZO
5	1863393M93	40-50 No	**1** VIGA	BEAM	VIGA
6	035777P1		**1** PINO	PIN	PASADOR
7	354068X1		**1** CONTRAPINO	DOWEL	CENTRAJE
8	893567M1		**1** PINO	PIN	PASADOR
9	810285M92		**1** PINO	PIN	PASADOR
10	038486S2		**2** BRAÇO	ARM	BRAZO
11	1482939M91		**2** PINO	PIN	PASADOR
12	020091N2	40-15 No	**1** CJ. BRAÇO	KIT, ARM	JUEGO DE BRAZO
18	353934X1		**2** PARAFUSO	BOLT	PERNO
19	353435X1		**2** PORCA	NUT	TUERCA
20	353436X1		**2** PORCA	NUT	TUERCA
21	354089X1		**2** CUPILHA	COTTER PIN	PASADOR DOUBLE
30	353775X1		**4** ARRUELA	WASHER	ARANDELA

Braços Hidráulicos
Lift Arm And Linkage
Brazo Elevador Y Enganches

40-35

Com Sistema Ferguson
With Ferguson System
Con Sistema Ferguson

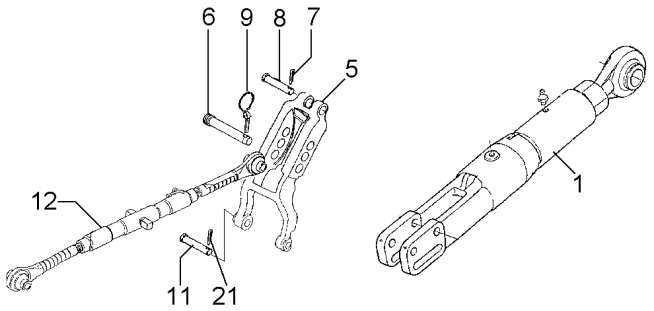

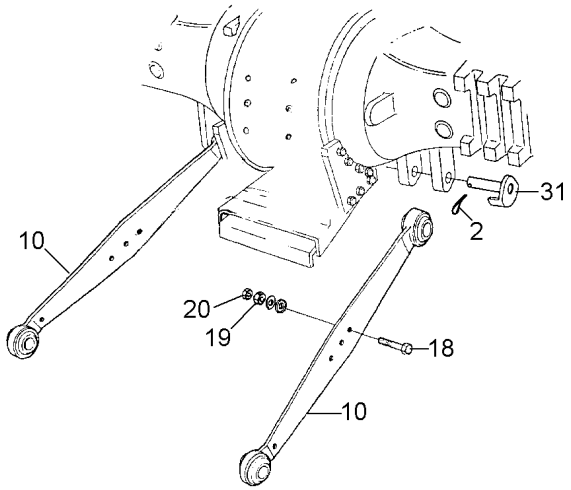

1	035794N1	👁	40-40 No	**2**	CJ. BRAÇO	KIT, ARM	JUEGO DE BRAZO
2	354089X1			**2**	CUPILHA	COTTER PIN	PASADOR DOUBLE
5	1863393M93	👁	40-50 No	**1**	VIGA	BEAM	VIGA
6	035777P1			**1**	PINO	PIN	PASADOR
7	354068X1			**1**	CONTRAPINO	DOWEL	CENTRAJE
8	893567M1			**1**	PINO	PIN	PASADOR
9	810285M92			**1**	PINO	PIN	PASADOR
10	038486S3	▼		**2**	BRAÇO	ARM	BRAZO
11	1481712M1			**2**	PINO	PIN	PASADOR
12	020091N2	▲		**1**	CJ. BRAÇO	KIT, ARM	JUEGO DE BRAZO
		👁	40-15 No				
18	353934X1			**2**	PARAFUSO	BOLT	PERNO
19	353435X1			**2**	PORCA	NUT	TUERCA
20	353436X1			**2**	PORCA	NUT	TUERCA
21	354089X1			**2**	CUPILHA	COTTER PIN	PASADOR DOUBLE
31	063518S1	◀		**1**	PINO	PIN	PASADOR
31	063519S1	▶		**1**	PINO	PIN	PASADOR

Braços
Links
Brazos

Levante Regulável
Ajustment Lift
Levante Ajuste

40-40

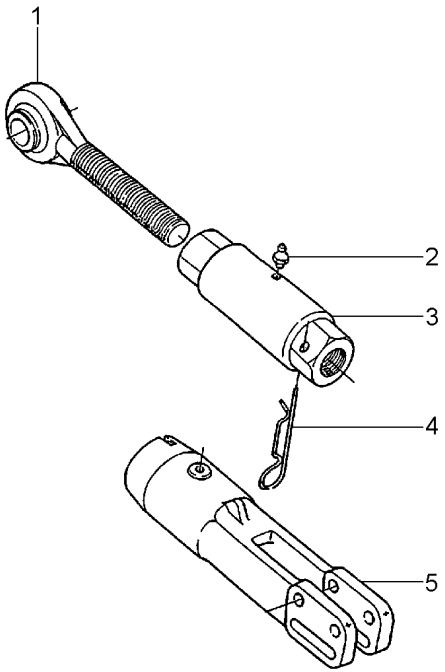

1	035808N1		**1**	RÓTULA	BALL PIVOT	PIVOTE DE ROTULA
2	339003X1		**1**	GRAXEIRA	GREASER	ENGRASADOR
3	3585463M1		**1**	BUCHA	BUSH	CASQUILLO
4	3585408M1		**1**	GRAMPO	CRAMP	PASADOR
5	3585878M91	40-45 No	**1**	GARFO	FORK	HORQUILLA

Corpo Body Cuerps	Braços Do Levante Lift Arms Brazos De Levante	40-45	

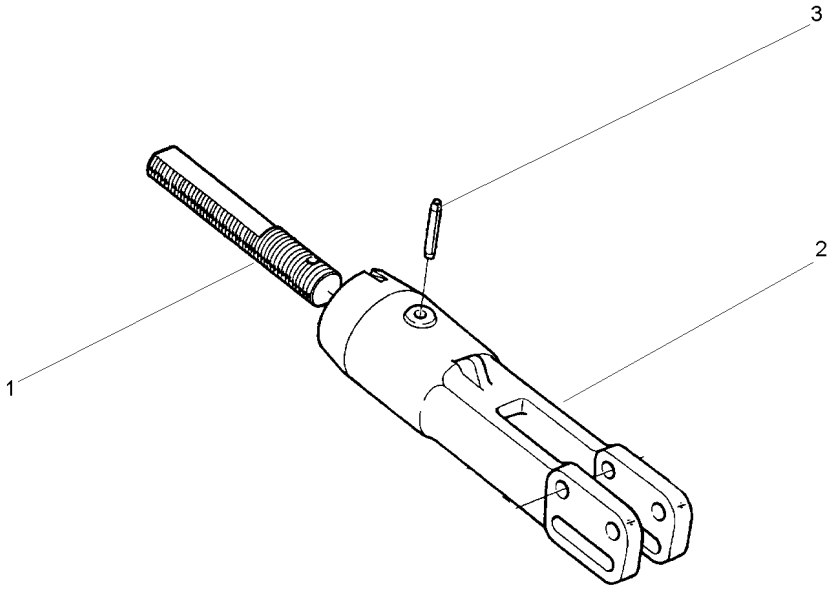

1	3585407M1	**1** TIRANTE	ROD	VARILLA
2	3412246M2	**1** GARFO	FORK	HORQUILLA
3	020124T1	**1** PINO	PIN	PASADOR

Viga
Beam
Viga

40-50

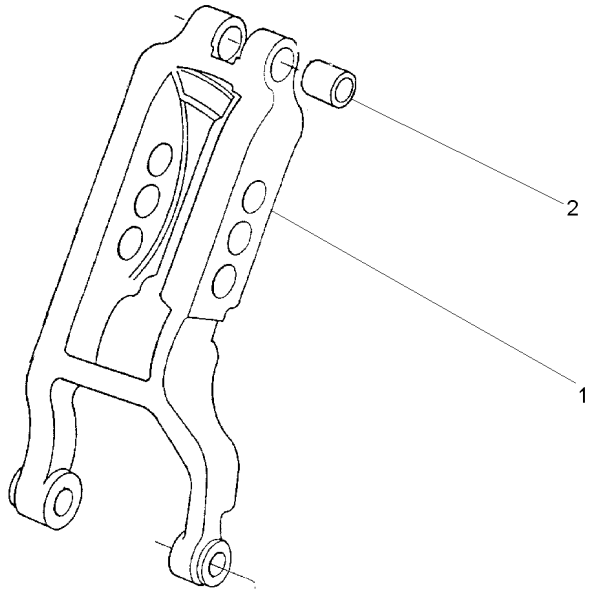

1	1863391M3	**1** VIGA	BEAM	VIGA
2	1860913M1	**2** BUCHA	BUSH	CASQUILLO

Sem Estabilizador Telescópico
Without Telescopic Stabiliser
Sim Estabilizador Telescópico

40-55

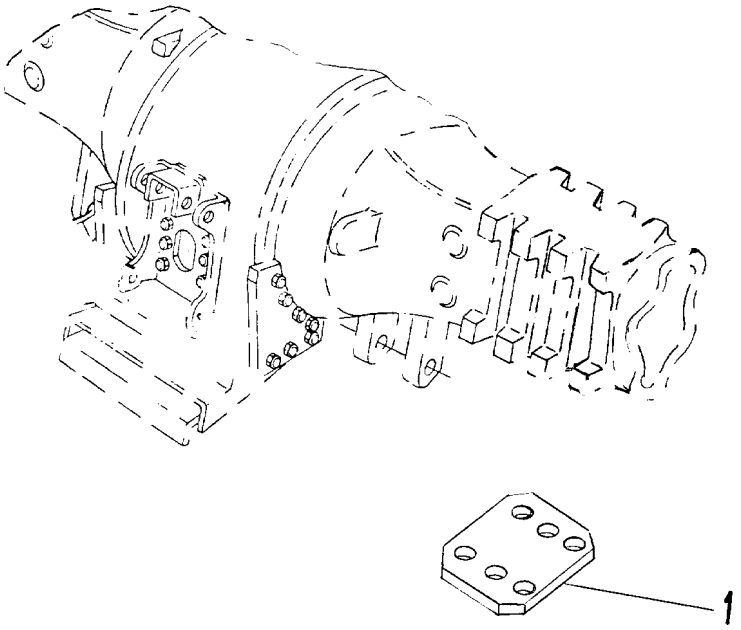

1	020172P1	**2** PLACA	PLATE	PLATO

Estabilizador Telescópico
Telescopic Stabiliser
Estabilizador Telescópico

40-60

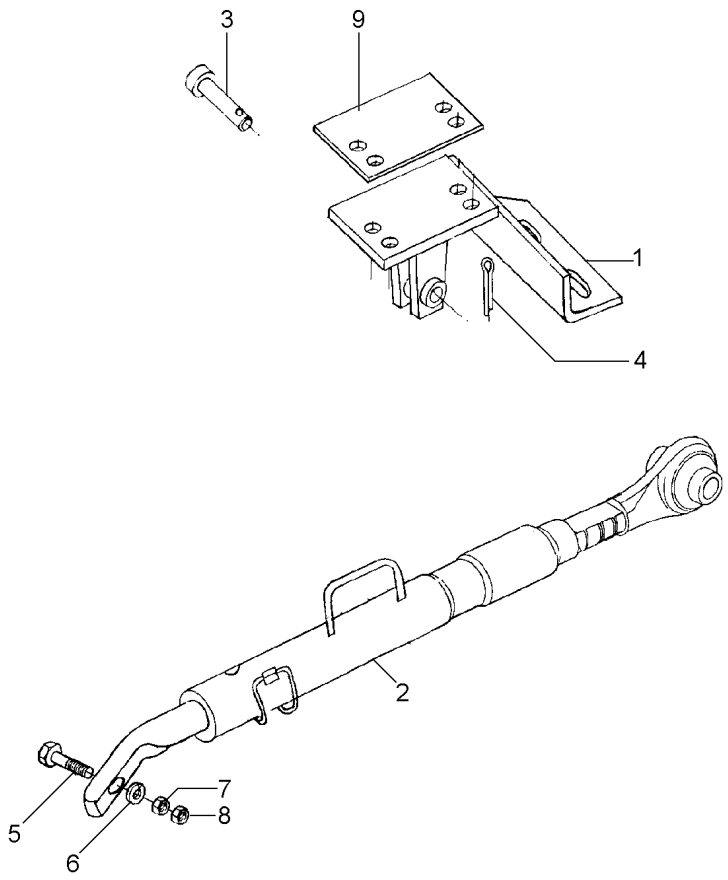

1	041442S1	◀	**1**	SUPORTE	BRACKET	SOPORTE
1	041443S1	▶	**1**	SUPORTE	BRACKET	SOPORTE
2	046666N1	40-70 No	**2**	CJ.ESTABILIZADOR	KIT, STABILISER	ESTABILIZAD JUEG
3	037549P1		**2**	PINO	PIN	PASADOR
4	354068X1		**2**	CONTRAPINO	DOWEL	CENTRAJE
5	354575X1		**2**	PARAFUSO	BOLT	PERNO
6	353775X1		**2**	ARRUELA	WASHER	ARANDELA
7	353435X1		**2**	PORCA	NUT	TUERCA
8	353436X1		**2**	PORCA	NUT	TUERCA
9	022724P1		**2**	CHAPA	PLATE	CHAPA

Fixação Da Plataforma Sem Estabilizador
Fixation
Fixación

40-65

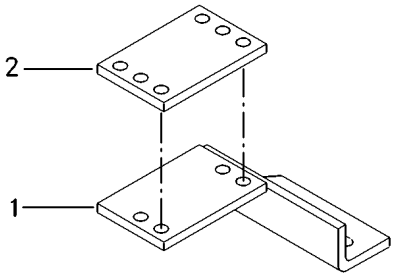

1	041449S1	**1** SUPORTE	BRACKET	SOPORTE
2	022724P1	**1** CHAPA	PLATE	CHAPA

Estabilizador — **Telescópico**
Stabiliser — **Telescopic**
Estabilizador — **Telescópico**

40-70

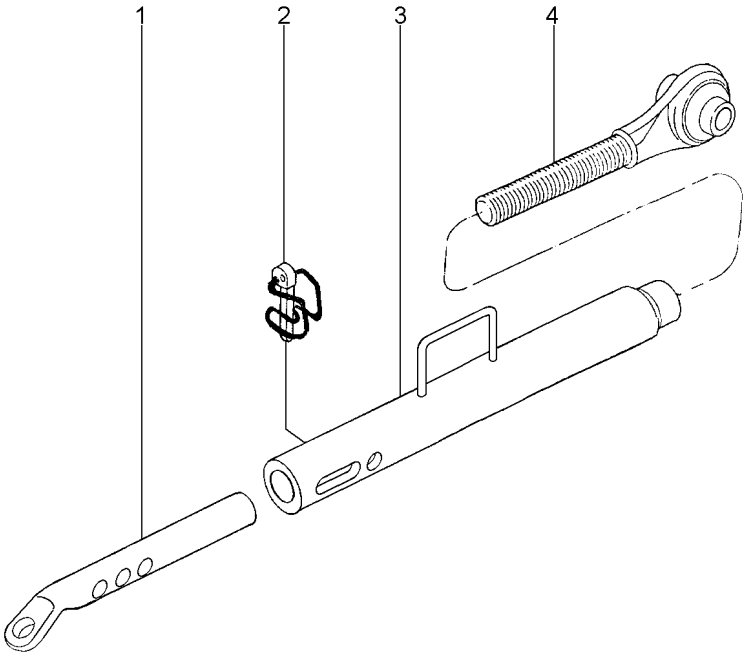

1	039057R1	**1** TERMINAL	END	EXTREMO
2	037676R1	**1** PINO	PIN	PASADOR
3	046665S1	**1** TUBO	PIPE	CANO
4	037682R1	**1** TERMINAL	END	EXTREMO

Viga Mestra E Barra De Tração
Master Beam And Drawbar
Viga Mestra Y Barra De Tiro

40-75

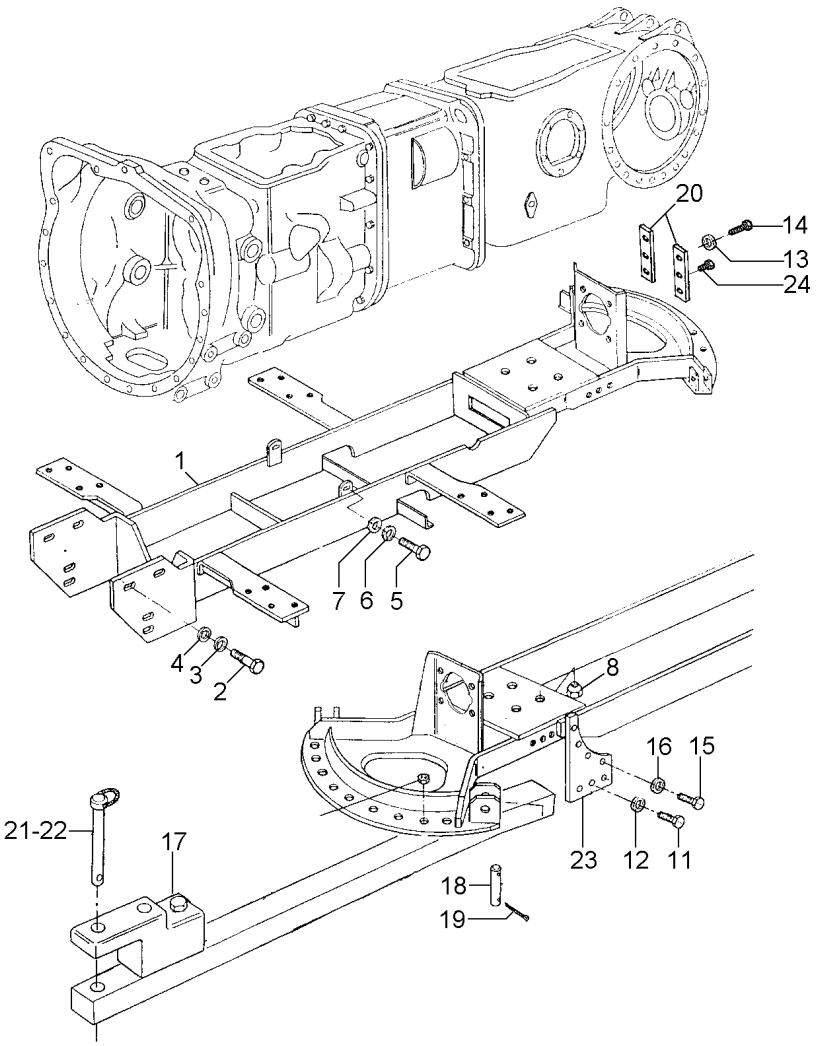

1	047033N1	40-95 No	**1**	VIGA	BEAM	VIGA
2	353726X1		**2**	PARAFUSO	BOLT	PERNO
3	3585377M1		**2**	ARRUELA	WASHER	ARANDELA
4	353433X1		**2**	ARRUELA	WASHER	ARANDELA
5	354277X1		**2**	PARAFUSO	BOLT	PERNO
6	353439X1		**2**	ARRUELA	WASHER	ARANDELA
7	353758X1		**2**	ARRUELA	WASHER	ARANDELA
8	909718M1		**4**	PORCA	NUT	TUERCA
11	353726X1		**6**	PARAFUSO	BOLT	PERNO
12	353433X1		**6**	ARRUELA	WASHER	ARANDELA
13	353439X1		**4**	ARRUELA	WASHER	ARANDELA
14	354277X1		**4**	PARAFUSO	BOLT	PERNO
15	354651X1		**10**	PARAFUSO	SCREW	TORNILLO
16	353439X1		**10**	ARRUELA	WASHER	ARANDELA
17	3147778M91	40-100 No	**1**	BARRA DE TRAÇÃO	DRAWBAR	BARRA DE TIRO
18	1482916M2		**1**	PINO	PIN	PASADOR
19	1753018M1		**2**	GRAMPO	CRAMP	PASADOR
20	3149348M1		**2**	CHAPA	PLATE	CHAPA
21	810285M92		**3**	PINO	PIN	PASADOR
22	3146131M92		**2**	PINO	PIN	PASADOR
23	035789P1		**2**	PLACA	PLATE	PLATO
24	040370P1		**2**	PARAFUSO	BOLT	PERNO

Viga Mestra E Barra De Tração
Master Beam And Drawbar
Viga Mestra Y Barra De Tiro

40-80

Com Sistema Ferguson
With Ferguson System
Con Sistema Ferguson

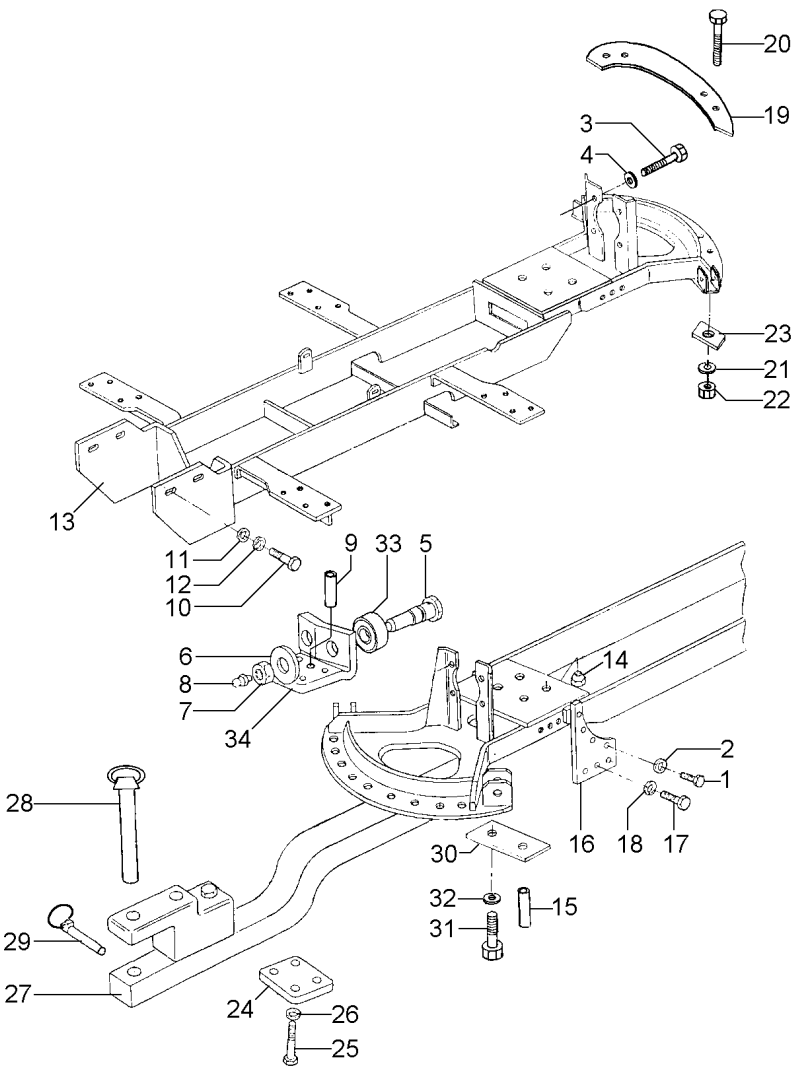

1	366909X1		**8** PARAFUSO	BOLT	PERNO
2	353439X1		**8** ARRUELA	WASHER	ARANDELA
3	353726X1		**4** PARAFUSO	BOLT	PERNO
4	353433X1		**4** ARRUELA	WASHER	ARANDELA
5	762235M1		**2** PINO	PIN	PASADOR
6	353443X1		**2** ARRUELA	WASHER	ARANDELA
7	375115X1		**2** PORCA	NUT	TUERCA
8	365572X1		**2** GRAXEIRA	GREASER	ENGRASADOR
9	390383X1	∅ 6	**1** PINO	PIN	PASADOR
9	391276X1	∅ 10	**1** PINO	PIN	PASADOR
10	353726X1		**4** PARAFUSO	BOLT	PERNO
11	3585377M1		**4** ARRUELA	WASHER	ARANDELA
12	353433X1		**4** ARRUELA	WASHER	ARANDELA
13	020000S1	[B]	**1** VIGA	BEAM	VIGA
13	039583S2	[A]	**1** VIGA	BEAM	VIGA
14	909718M1		**4** PORCA	NUT	TUERCA
15	020023P1		**1** PINO	PIN	PASADOR
16	020027P1		**2** PLACA	PLATE	PLATO
17	353726X1		**6** PARAFUSO	BOLT	PERNO
18	353433X1		**6** ARRUELA	WASHER	ARANDELA
19	020028P1		**1** REVESTIMENTO	MAT	ALFOMBRA
20	490481M1		**4** PARAFUSO	BOLT	PERNO
21	353440X1		**4** ARRUELA	WASHER	ARANDELA
22	353435X1		**4** PORCA	NUT	TUERCA
23	020029P1		**2** BATENTE	STOP	PARO
24	020030P1		**1** PLACA	PLATE	PLATO
25	354290X1		**4** PARAFUSO	BOLT	PERNO
26	353433X1		**4** ARRUELA	WASHER	ARANDELA
27	020031N1	40-105 No	**1** CJ. BARRA	KIT, DRAWBAR	JGO.BARRA TIRO
28	020035N1		**1** CJ. PINO	KIT, PIN	JUEGO PASADOR
29	810285M92		**1** PINO	PIN	PASADOR
30	020037S1		**1** PLACA	PLATE	PLATO
31	354277X1		**2** PARAFUSO	BOLT	PERNO
32	353439X1		**2** ARRUELA	WASHER	ARANDELA
33	762234M2		**2** ROLETE	ROLLER	RODILLO
34	020040P1		**1** SUPORTE	BRACKET	SOPORTE

[A] COM HIDROTRONIC
WITH HIDROTRONIC
CON HIDROTRONIC

[B] SEM HIDROTRONIC
WITHOUT HIDROTRONIC
SIN HIDROTRONIC

Viga Mestra E Barra De Tração
Master Beam And Drawbar
Viga Mestra Y Barra De Tiro

40-85

Com Hydrotronic
With Hydrotronic
Con Hydrotronic

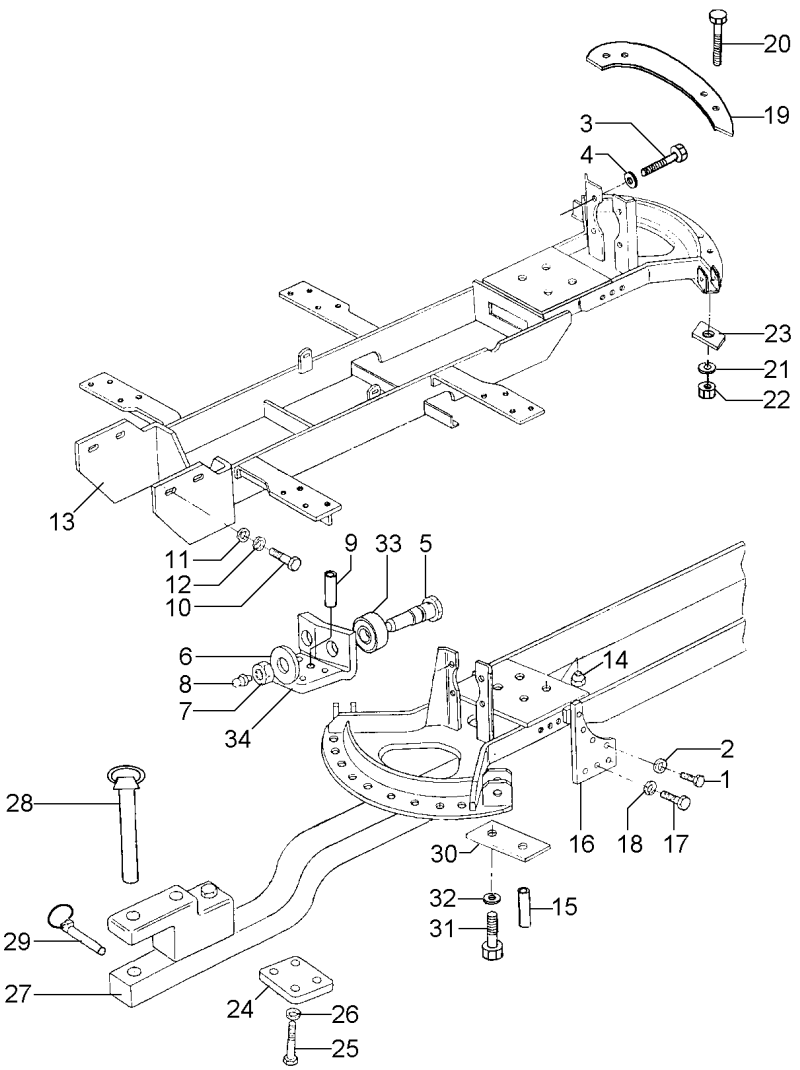

1	366909X1		**8** PARAFUSO	BOLT	PERNO
2	353439X1		**8** ARRUELA	WASHER	ARANDELA
3	353726X1		**4** PARAFUSO	BOLT	PERNO
4	353433X1		**4** ARRUELA	WASHER	ARANDELA
5	762235M1		**2** PINO	PIN	PASADOR
6	353443X1		**2** ARRUELA	WASHER	ARANDELA
7	375115X1		**2** PORCA	NUT	TUERCA
8	365572X1		**2** GRAXEIRA	GREASER	ENGRASADOR
9	390383X1	∅ 6	**1** PINO	PIN	PASADOR
9	391276X1	∅ 10	**1** PINO	PIN	PASADOR
10	353726X1		**4** PARAFUSO	BOLT	PERNO
11	3585377M1		**4** ARRUELA	WASHER	ARANDELA
12	353433X1		**4** ARRUELA	WASHER	ARANDELA
13	020000S1	[B]	**1** VIGA	BEAM	VIGA
13	6200040M91	[A]	**1** VIGA	BEAM	VIGA
14	909718M1		**4** PORCA	NUT	TUERCA
15	020023P1		**1** PINO	PIN	PASADOR
16	020027P1		**2** PLACA	PLATE	PLATO
17	353726X1		**6** PARAFUSO	BOLT	PERNO
18	353433X1		**6** ARRUELA	WASHER	ARANDELA
19	020028P1		**1** REVESTIMENTO	MAT	ALFOMBRA
24	020030P1		**1** PLACA	PLATE	PLATO
25	354290X1		**4** PARAFUSO	BOLT	PERNO
26	353433X1		**4** ARRUELA	WASHER	ARANDELA
27	020031N1	👁 40-105 No	**1** CJ. BARRA	KIT, DRAWBAR	JGO.BARRA TIRO
28	020035N1		**1** CJ. PINO	KIT, PIN	JUEGO PASADOR
29	810285M92		**1** PINO	PIN	PASADOR
30	020037S1		**1** PLACA	PLATE	PLATO
31	354277X1		**2** PARAFUSO	BOLT	PERNO
32	353439X1		**2** ARRUELA	WASHER	ARANDELA
33	762234M2		**2** ROLETE	ROLLER	RODILLO
34	020040P1		**1** SUPORTE	BRACKET	SOPORTE

[A] COM HIDROTRONIC
WITH HIDROTRONIC
CON HIDROTRONIC

[B] SEM HIDROTRONIC
WITHOUT HIDROTRONIC
SIN HIDROTRONIC

Viga Mestra
Master Bean
Viga Miestra

40-90

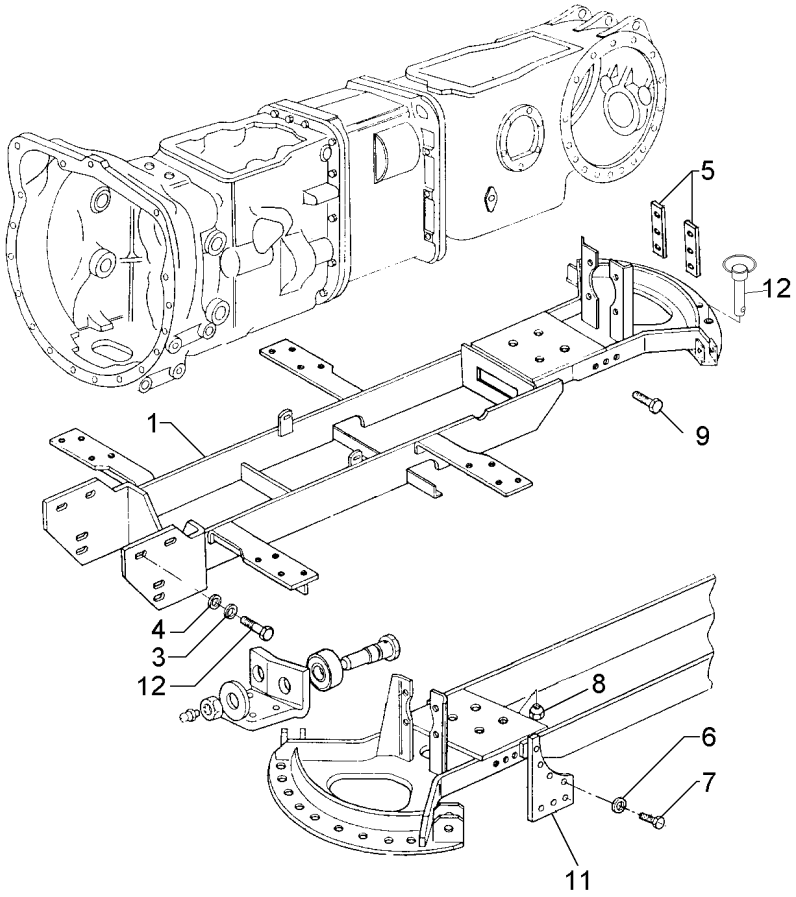

1	047033N1	40-95 No	**1**	VIGA	BEAM	VIGA
3	3585377M1		**2**	ARRUELA	WASHER	ARANDELA
4	353433X1		**2**	ARRUELA	WASHER	ARANDELA
5	3149348M1		**2**	CHAPA	PLATE	CHAPA
6	353439X1		**8**	ARRUELA	WASHER	ARANDELA
7	354651X1		**8**	PARAFUSO	SCREW	TORNILLO
8	909718M1		**4**	PORCA	NUT	TUERCA
9	353726X1		**6**	PARAFUSO	BOLT	PERNO
11	067052P1		**2**	CHAPA	PLATE	CHAPA
12	036435N1		**2**	PINO	PIN	PASADOR

Viga Mestra
Master Bean
Viga Miestra

40-95

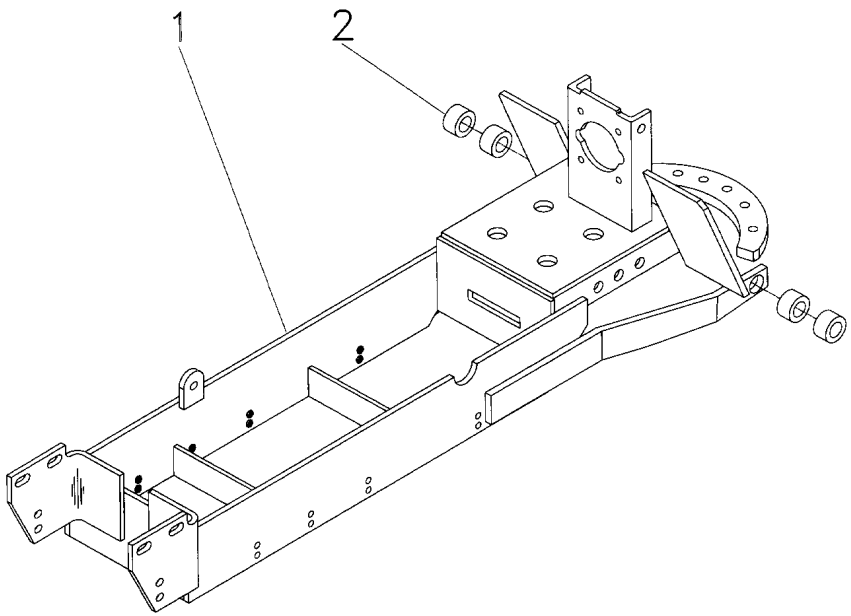

1	041707S1	**1** VIGA	BEAM	VIGA
2	885455M1	**4** BUCHA	BUSH	CASQUILLO

Barra De Tração
Drawbar
Barra De Tiro

40-100

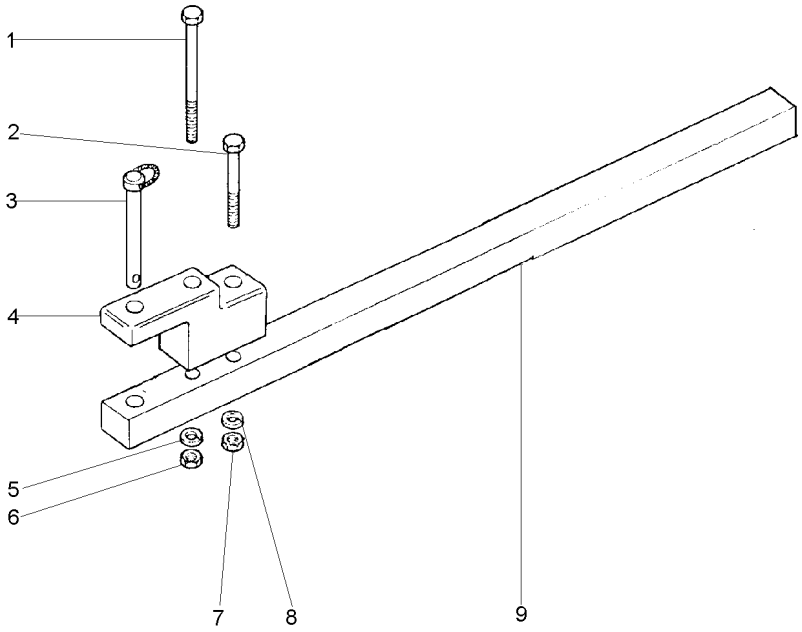

1	080240H1	**1** PARAFUSO	BOLT	PERNO
2	080241H1	**1** PARAFUSO	BOLT	PERNO
3	3146131M92	**1** PINO	PIN	PASADOR
4	490059M3	**1** SUPORTE	BRACKET	SOPORTE
5	3585377M1	**1** ARRUELA	WASHER	ARANDELA
6	368123X1	**1** PORCA	NUT	TUERCA
7	368123X1	**1** PORCA	NUT	TUERCA
8	3585377M1	**1** ARRUELA	WASHER	ARANDELA
9	1484988M1	**1** BARRA	BAR	BARRA

Barra De Tração
Drawbar
Barra De Tiro

40-105

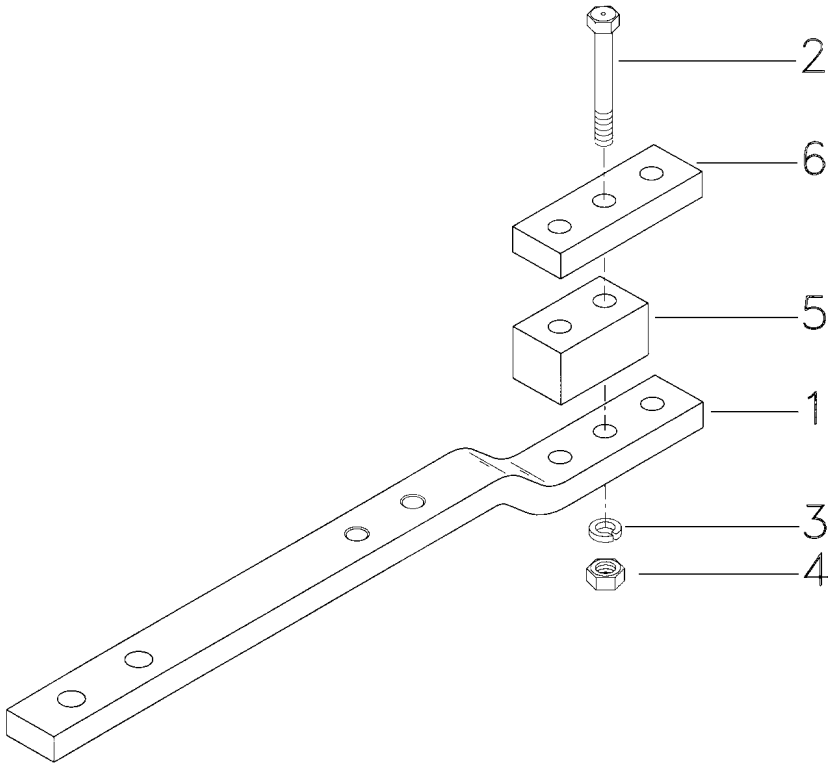

1	020032P2	**1**	BARRA DE TRAÇÃO	DRAWBAR	BARRA DE TIRO
2	357061X1	**2**	PARAFUSO	BOLT	PERNO
3	353442X1	**2**	ARRUELA	WASHER	ARANDELA
4	375101X1	**2**	PORCA	NUT	TUERCA
5	020033P2	**1**	ESPAÇADOR	SPACER	PIEZA DISTANCIA
6	020034P2	**1**	BARRA	BAR	BARRA

Tomada De Potência Independente — **Tdpi 540 Rpm**
Independet Power Take Off — **Ipto 540 Rpm**
Toma De Fuerza Independiente — **Tdfi 540 Rpm**

50-10

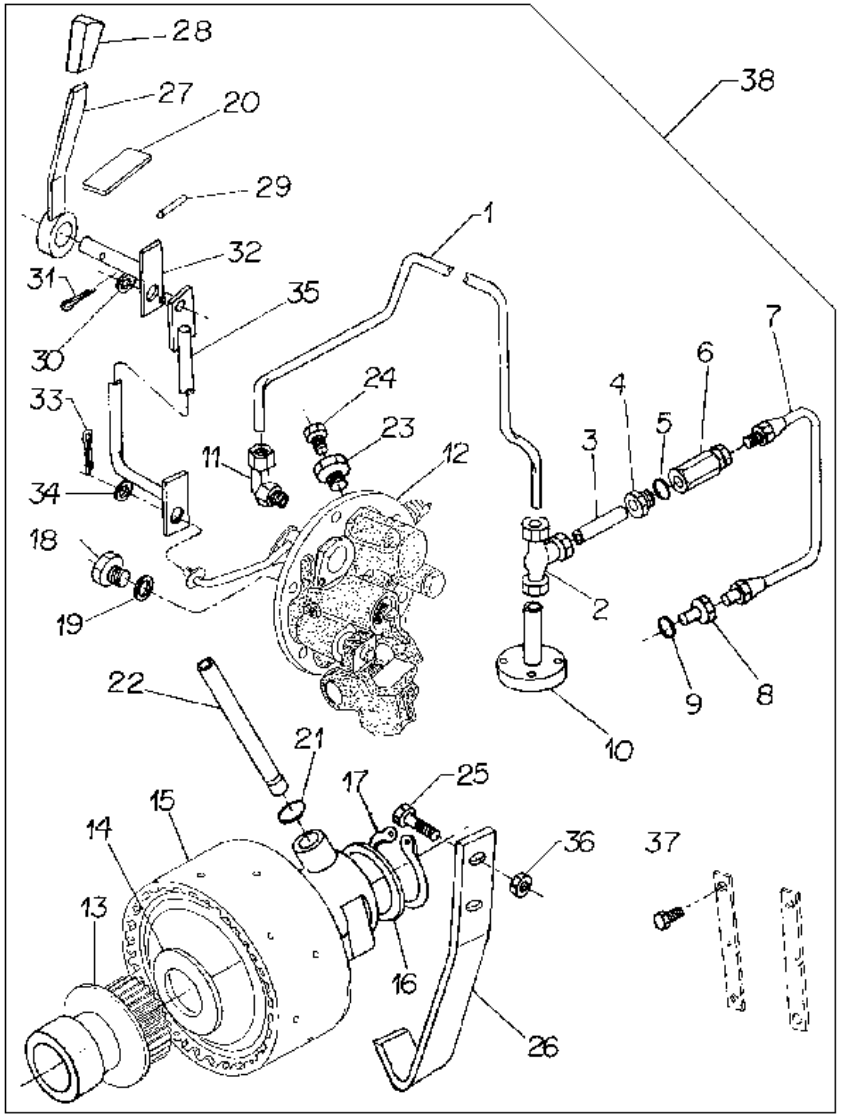

1	038753P1		**1**	TUBO	PIPE	CANO
2	039606N1		**1**	CONEXÃO "T"	CONNECTION T	CONEXION T
3	039487P1		**1**	TUBO	PIPE	CANO
4	3411947M91		**1**	CONEXÃO	CONNECTION	CONEXION
5	831452M1		**1**	ANEL "O"	O RING	JUNTA TORICA
6	3401801M91		**1**	VÁLVULA	VALVE	VALVULA
7	039485N1		**1**	CJ. TUBO	TUBE ASSY	CONJ.DE TUBO
8	3145403M2		**1**	CONEXÃO	CONNECTION	CONEXION
9	831452M1		**1**	ANEL "O"	O RING	JUNTA TORICA
10	039527S1		**1**	FLANGE	FLANGE	PLETINA
11	039605N1		**1**	CONEXÃO	CONNECTION	CONEXION
12	3611290M94	50-140 No	**1**	CJ. TAMPA	KIT, COVER	JUEGO DE TAPA
13	039721N1	50-45 No	**1**	CJ. TAMPA	KIT, COVER	JUEGO DE TAPA
14	3613267M1		**1**	ARRUELA	WASHER	ARANDELA
15	4200050M91	50-150 No	**1**	CJ. EMBREAGEM	KIT, CLUTCH	EMBRAGUE JUEGO
16	3613267M1		**1**	ARRUELA	WASHER	ARANDELA
17	352699X1		**1**	ANEL TRAVA	CIRCLIP	CIRCULITO
18	3409712M1		**1**	BUJÃO	PLUG	TAPON
19	1440702X1		**1**	ARRUELA	WASHER	ARANDELA
20	049100P1		**1**	DECAL	DECAL	CALCOMANIA
21	195561M1		**2**	ANEL "O"	O RING	JUNTA TORICA
22	3610929M1		**1**	TUBO	PIPE	CANO
23	3697609M91		**1**	TAMPÃO	PAD	ALMOHADILLA
24	358720X91		**1**	TAMPÃO	PAD	ALMOHADILLA
25	038686P1		**2**	PARAFUSO	BOLT	PERNO
26	038430P1		**1**	SUPORTE	BRACKET	SOPORTE
27	036618S1		**1**	ALAVANCA	LEVER	PALANCA
28	035972P1		**1**	MANÍPULO	KNOB	POMO
29	391290X1		**1**	PINO	PIN	PASADOR
30	339024X1		**1**	ARRUELA	WASHER	ARANDELA
31	354048X1		**1**	CUPILHA	COTTER PIN	PASADOR DOUBLE
32	039780S1		**1**	ALAVANCA	LEVER	PALANCA
33	354059X1		**1**	CONTRAPINO	DOWEL	CENTRAJE
34	353756X1		**1**	ARRUELA	WASHER	ARANDELA
35	039781S1		**1**	TIRANTE	ROD	VARILLA
36	355645X1		**2**	PORCA	NUT	TUERCA
37	040370P1		**2**	PARAFUSO	BOLT	PERNO
38			**1**	CJ. TDPI	KIT, IPTO	CONJ. IPTO

Tomada De Força Independente
Independent Power Take Off
Toma De Fuerza Independente

50-15

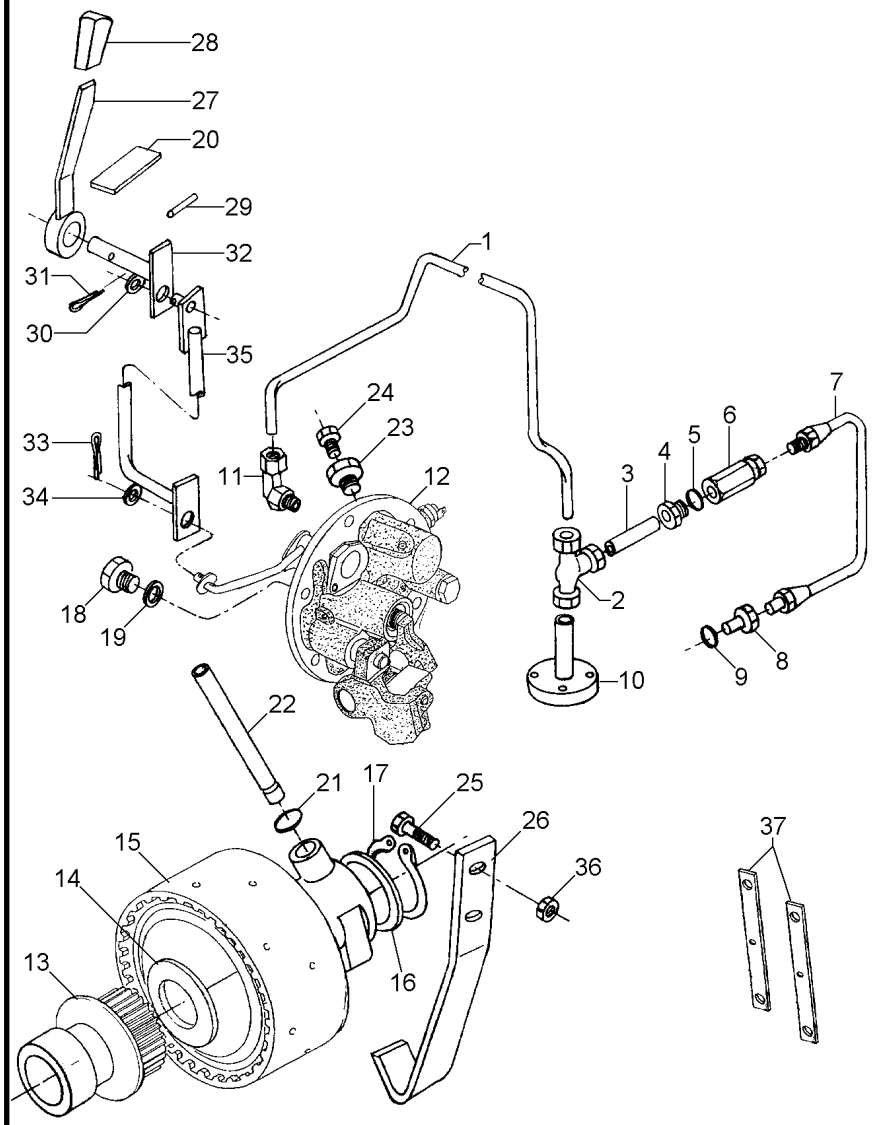

1	039636P1		**1**	TUBO	PIPE	CANO
2	039606N1		**1**	CONEXÃO "T"	CONNECTION T	CONEXION T
3	039487P1		**1**	TUBO	PIPE	CANO
4	3411947M91		**1**	CONEXÃO	CONNECTION	CONEXION
5	831452M1		**1**	ANEL "O"	O RING	JUNTA TORICA
6	023956N1		**1**	VÁLVULA	VALVE	VALVULA
7	039485N1		**1**	CJ. TUBO	TUBE ASSY	CONJ.DE TUBO
8	3145403M2		**1**	CONEXÃO	CONNECTION	CONEXION
9	831452M1		**1**	ANEL "O"	O RING	JUNTA TORICA
10	039527S1		**1**	FLANGE	FLANGE	PLETINA
11	039605N1		**1**	CONEXÃO	CONNECTION	CONEXION
12	3611290M94	50-140 No	**1**	CJ. TAMPA	KIT, COVER	JUEGO DE TAPA
13	039720N2	50-155 No	**1**	CJ. TAMPA	KIT, COVER	JUEGO DE TAPA
14	3613267M1		**1**	ARRUELA	WASHER	ARANDELA
15	4200050M91	50-150 No	**1**	CJ. EMBREAGEM	KIT, CLUTCH	EMBRAGUE JUEGO
16	3613267M1		**1**	ARRUELA	WASHER	ARANDELA
17	352699X1		**1**	ANEL TRAVA	CIRCLIP	CIRCULITO
18	3409712M1		**1**	BUJÃO	PLUG	TAPON
19	1440702X1		**1**	ARRUELA	WASHER	ARANDELA
20	049100P1		**1**	DECAL	DECAL	CALCOMANIA
21	195561M1		**2**	ANEL "O"	O RING	JUNTA TORICA
22	3610929M1		**1**	TUBO	PIPE	CANO
23	3697609M91		**1**	TAMPÃO	PAD	ALMOHADILLA
24	358720X91		**1**	TAMPÃO	PAD	ALMOHADILLA
25	038686P1		**2**	PARAFUSO	BOLT	PERNO
26	038430P1		**1**	SUPORTE	BRACKET	SOPORTE
27	036618S1		**1**	ALAVANCA	LEVER	PALANCA
28	035972P1		**1**	MANÍPULO	KNOB	POMO
29	391290X1		**1**	PINO	PIN	PASADOR
30	339024X1		**1**	ARRUELA	WASHER	ARANDELA
31	354048X1		**1**	CUPILHA	COTTER PIN	PASADOR DOUBLE
32	039780S1		**1**	ALAVANCA	LEVER	PALANCA
33	354059X1		**1**	CONTRAPINO	DOWEL	CENTRAJE
34	353756X1		**1**	ARRUELA	WASHER	ARANDELA
35	039781S1		**1**	TIRANTE	ROD	VARILLA
36	355645X1		**2**	PORCA	NUT	TUERCA
37	023239P1		**2**	CHAPA	PLATE	CHAPA

Bomba Hidráulica Auxiliar
Hydraulic Pump Auxiliary
Bomba Hidráulica Auxiliar

50-20

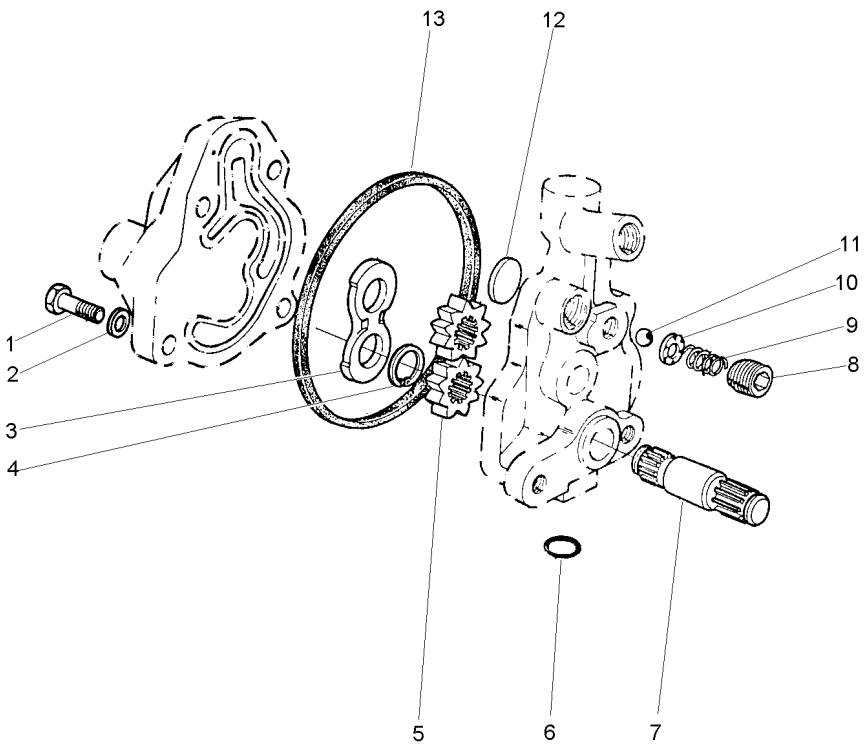

1	353517X1	5/16x24x3/4	**1**	PARAFUSO	BOLT	PERNO
2	353446X1		**4**	ARRUELA	WASHER	ARANDELA
3	1885307M1		**1**	PLACA	PLATE	PLATO
4	1885484M1		**1**	ANEL	RING	ARO
5		886821M94	**2**	ENGRENAGEM	GEAR	ENGRANAJE
6	359002X1		**1**	ANEL "O"	O RING	JUNTA TORICA
7		886821M94	**1**	EIXO	SHAFT	ARBOL
8	1885582M1		**1**	TAMPÃO	PAD	ALMOHADILLA
9	1886511M1		**1**	MOLA	SPRING	RESORTE
10	1885788M1		**1**	GUIA	GUIDE	GUIA
11	22206X		**1**	ESFERA	BALL	BOLA
12	1889318M1		**1**	PLACA	PLATE	PLATO
13	1885310M1		**1**	JUNTA	GASKET	EMPAQUETADURA.

Tomada De Força Independente **540/1000 Rpm**
Independent Power Take Off **540/1000 Rpm**
Toma De Fuerza Independente **540/1000 Rpm**

50-25

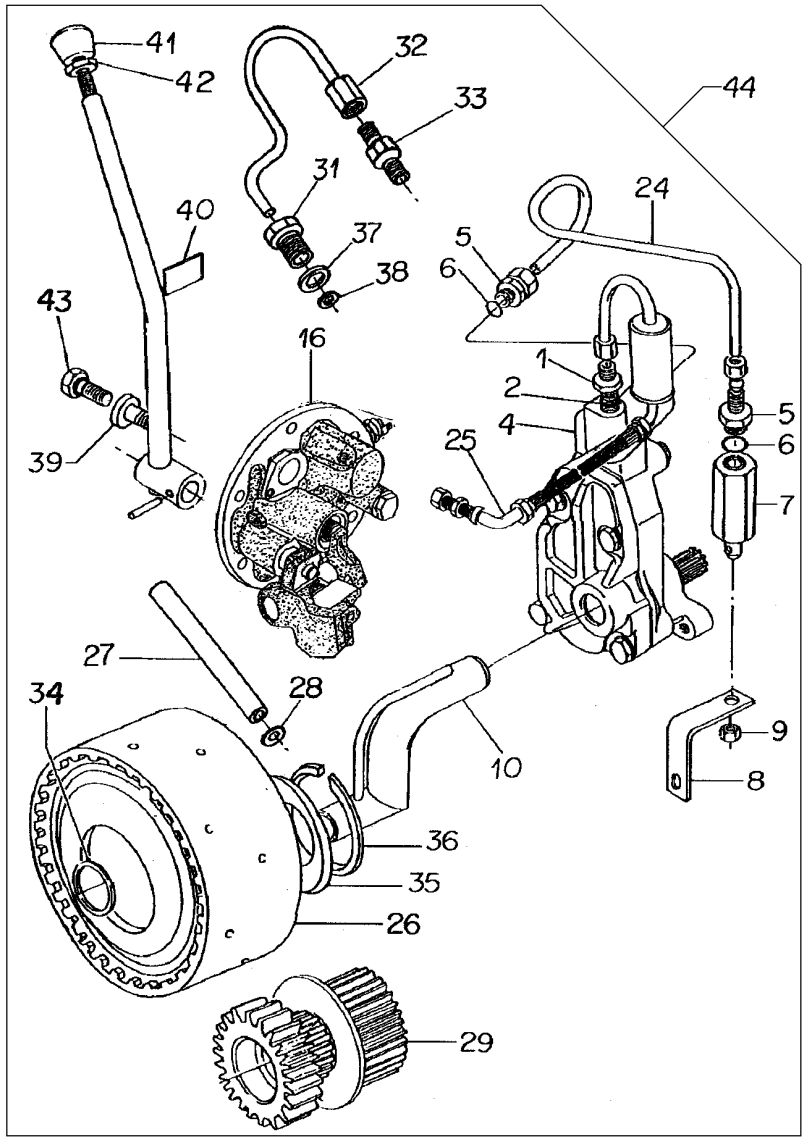

1	035828T1		**1**	CONEXÃO	CONNECTION	CONEXION
2	831452M1		**1**	ANEL "O"	O RING	JUNTA TORICA
4	886821M94	50-20 No	**1**	CJ. BOMBA	KIT, PUMP	BOMBA JUEGO
5	3411947M91		**2**	CONEXÃO	CONNECTION	CONEXION
6	831452M1		**2**	ANEL "O"	O RING	JUNTA TORICA
7	3401801M91		**1**	VÁLVULA	VALVE	VALVULA
8	026955P1		**1**	SUPORTE	BRACKET	SOPORTE
9	355830X1		**1**	PORCA	NUT	TUERCA
10	1872170M91		**1**	CJ. TUBO	TUBE ASSY	CONJ.DE TUBO
16	038783N1	50-30 No	**1**	CJ. TAMPA	KIT, COVER	JUEGO DE TAPA
24	3589457M1		**1**	TUBO	PIPE	CANO
25	037559N1		**1**	CJ. TUBO	TUBE ASSY	CONJ.DE TUBO
26	4200050M91	50-150 No	**1**	CJ. EMBREAGEM	KIT, CLUTCH	EMBRAGUE JUEGO
27	3610929M1		**1**	TUBO	PIPE	CANO
28	195561M1		**1**	ANEL "O"	O RING	JUNTA TORICA
29	042256N1		**1**	CJ. CUBO	KIT, HUB	JUEGO DE CUBO
31	037567P1		**1**	CONEXÃO	CONNECTION	CONEXION
32	037566P1		**1**	TUBO	PIPE	CANO
33	037659T1		**1**	CONEXÃO	CONNECTION	CONEXION
34	3613267M1		**1**	ARRUELA	WASHER	ARANDELA
36	352699X1		**1**	ANEL TRAVA	CIRCLIP	CIRCULITO
37	1440702X1		**1**	ARRUELA	WASHER	ARANDELA
38	3007188X1		**1**	ARRUELA	WASHER	ARANDELA
39	3697609M91		**1**	TAMPÃO	PAD	ALMOHADILLA
40	049100P1		**1**	DECAL	DECAL	CALCOMANIA
41	3585348M1		**1**	BOTÃO	BUTTON	PULSADOR
42	353430X1		**1**	PORCA	NUT	TUERCA
43	358720X1		**1**	TAMPÃO	PAD	ALMOHADILLA
44	T0285009		**1**	TDPI	IPTO	IPTO

Tampa
Cover
Tapa

50-30

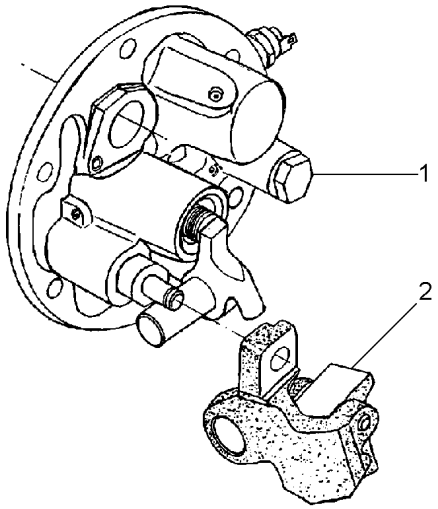

1	3611290M94	50-140 No	**1** CJ. TAMPA	KIT, COVER	JUEGO DE TAPA
2	038383P1		**1** PIVÔ	PIVOT	PIVOTE

Trem De Engrenagens
Gear Train
Trem De Engrenajes

50-35

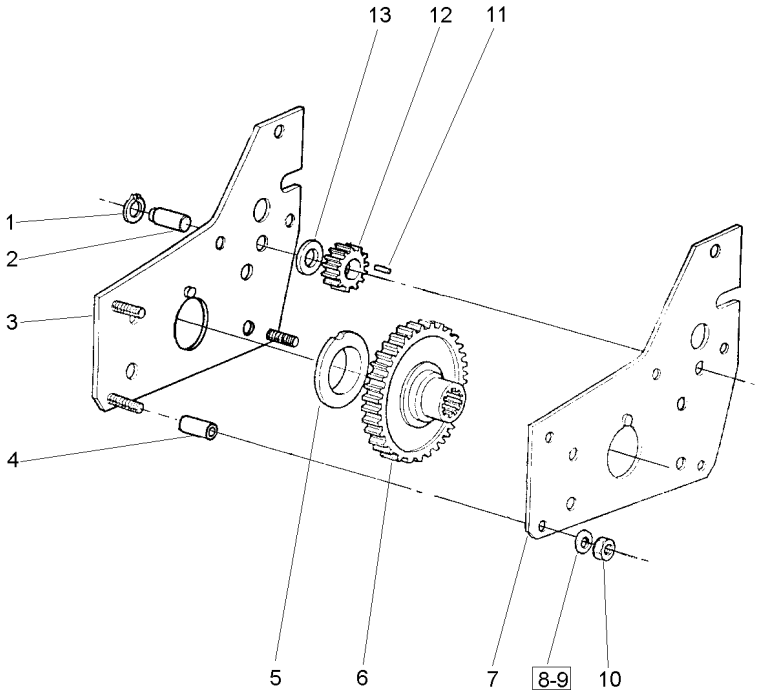

1	22042X		**1**	ANEL	RING	ARO
2	515963M3		**1**	EIXO	SHAFT	ARBOL
3	1661240M91		**1**	PLACA	PLATE	PLATO
4	366045X1		**3**	ESPAÇADOR	SPACER	PIEZA DISTANCIA
5	1661237M1		**2**	BUCHA	BUSH	CASQUILLO
6	1868540M1		**1**	ENGRENAGEM	GEAR	ENGRANAJE
7	1661235M1		**1**	PLACA	PLATE	PLATO
8	353434X1		**2**	ARRUELA	WASHER	ARANDELA
9	353756X1		**1**	ARRUELA	WASHER	ARANDELA
10	355566X1	3/8x16	**3**	PORCA	NUT	TUERCA
11	834167M1		**22**	ROLETE	ROLLER	RODILLO
12	515962M1		**1**	ENGRENAGEM	GEAR	ENGRANAJE
13	515966M1		**2**	ARRUELA	WASHER	ARANDELA

Tomada De Força Independente **540/1000 Rpm**
Independent Power Take Off **540/1000 Rpm**
Toma De Fuerza Independente **540/1000 Rpm**

50-40

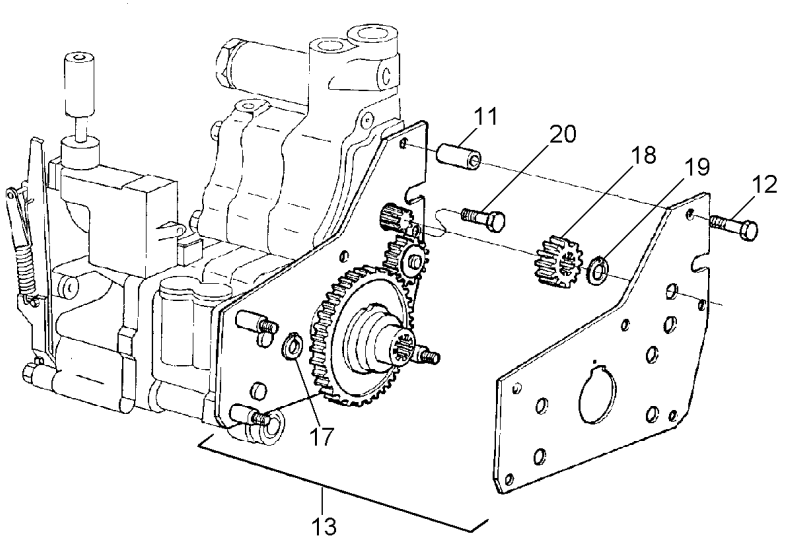

11	366045X1	**2**	ESPAÇADOR	SPACER	PIEZA DISTANCIA
12	516259M2	**2**	PARAFUSO	BOLT	PERNO
13	4200134M91	**1**	CJ. ENGRENAGEM	KIT, GEAR	ENGRANAJES JUEGO
17	377690X1	**2**	ANEL TRAVA	CIRCLIP	CIRCULITO
18	515961M1	**1**	ENGRENAGEM	GEAR	ENGRANAJE
19	353213X1	**1**	ANEL TRAVA	CIRCLIP	CIRCULITO
20	357852X1	**1**	PARAFUSO	BOLT	PERNO

Tampa Freio Do Tdpi
Ipto Brake Cover
Tapa Freno Do Tdpf

50-45

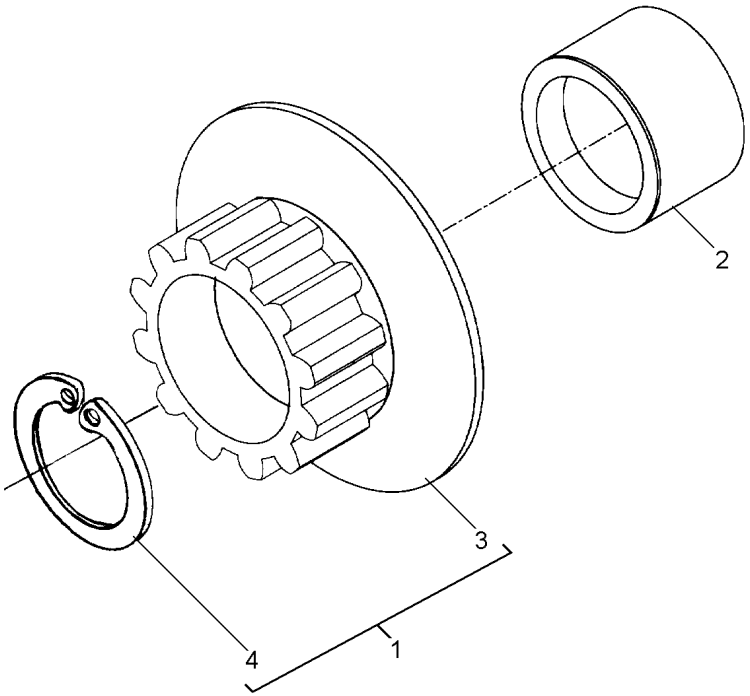

1	042256N1	50-205 No	**1**	CJ. CUBO	KIT, HUB	JUEGO DE CUBO
2	039719P1		**1**	LUVA	SLEEVE	MANCHA
3	051384S1	1	**1**	CUBO	HUB	CUBO
4	391076X1	1	**1**	ANEL	RING	ARO

Engate Da Tdp **Tdp 540 Rpm - C/Hydrotronic**
Coupler
Acoplador

50-50

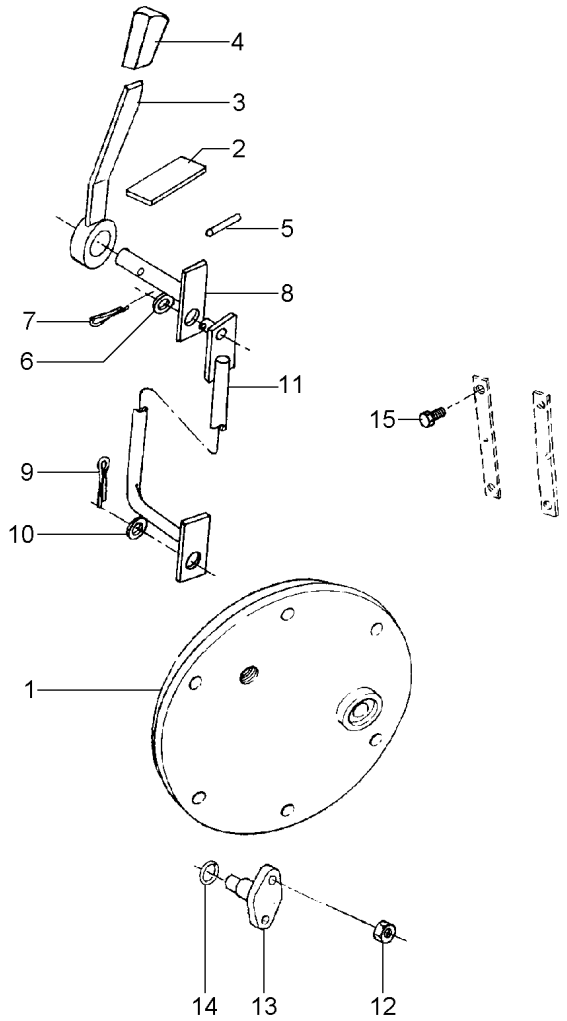

1	041696N1	50-55 No	**1**	CJ. TAMPA	KIT, COVER	JUEGO DE TAPA
2	026065P1		**1**	DECAL	DECAL	CALCOMANIA
3	036618S1		**1**	ALAVANCA	LEVER	PALANCA
4	035972P1		**1**	MANÍPULO	KNOB	POMO
5	391290X1		**1**	PINO	PIN	PASADOR
6	339024X1		**1**	ARRUELA	WASHER	ARANDELA
7	354048X1		**1**	CUPILHA	COTTER PIN	PASADOR DOUBLE
8	036616S1		**1**	ALAVANCA	LEVER	PALANCA
9	354059X1		**1**	CONTRAPINO	DOWEL	CENTRAJE
10	353756X1		**1**	ARRUELA	WASHER	ARANDELA
11	036831S1		**1**	TIRANTE	ROD	VARILLA
12	353916X1		**4**	PORCA	NUT	TUERCA
13	898643M1		**2**	PINO	PIN	PASADOR
14	851258M1		**2**	ANEL "O"	O RING	JUNTA TORICA
15	040370P1		**2**	PARAFUSO	BOLT	PERNO

Tampa
Cover
Tapa

50-55

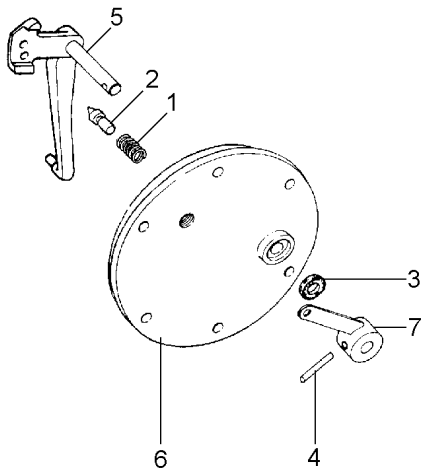

1	3585797M1	**1** MOLA	SPRING	RESORTE
2	180418M2	**1** PINO	PIN	PASADOR
3	894307M1	**1** RETENTOR	OIL SEAL	BUJE RETENACEITE
4	357660X1	**1** PINO	PIN	PASADOR
5	023449S1	**1** ALAVANCA	LEVER	PALANCA
6	022235P1	**1** TAMPA	COVER	CUBIERTA
7	033192S1	**1** ALAVANCA	LEVER	PALANCA

Kit Tomada De Força Independente	**1000 Rpm**	**50-60**
Kit Independent Power Take Off	**1000 Rpm**	
Kit Toma De Fuerza Independiente	**1000 Rpm**	

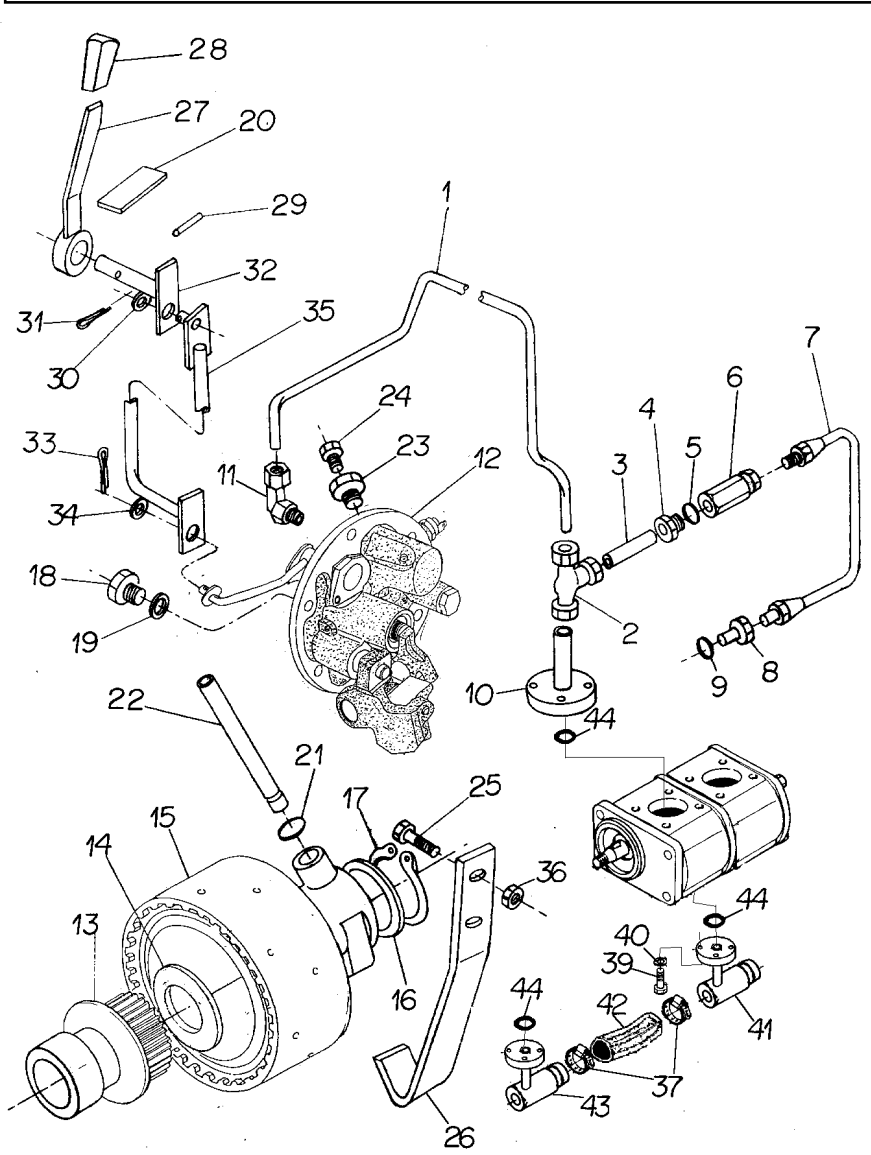

1	039636P1		**1**	TUBO	PIPE	CANO
2	039606N1		**1**	CONEXÃO "T"	CONNECTION T	CONEXION T
3	039487P1		**1**	TUBO	PIPE	CANO
4	3411947M91		**1**	CONEXÃO	CONNECTION	CONEXION
5	831452M1		**1**	ANEL "O"	O RING	JUNTA TORICA
6	023956N1		**1**	VÁLVULA	VALVE	VALVULA
7	039485N1		**1**	CJ. TUBO	TUBE ASSY	CONJ.DE TUBO
8	3145403M2		**1**	CONEXÃO	CONNECTION	CONEXION
9	831452M1		**1**	ANEL "O"	O RING	JUNTA TORICA
10	039527S1		**1**	FLANGE	FLANGE	PLETINA
11	039605N1		**1**	CONEXÃO	CONNECTION	CONEXION
12	3611290M94	50-140 No	**1**	CJ. TAMPA	KIT, COVER	JUEGO DE TAPA
13	039720N2	50-155 No	**1**	CJ. TAMPA	KIT, COVER	JUEGO DE TAPA
14	3613267M1		**1**	ARRUELA	WASHER	ARANDELA
15	4200050M91	50-150 No	**1**	CJ. EMBREAGEM	KIT, CLUTCH	EMBRAGUE JUEGO
16	037656P1		**1**	ARRUELA	WASHER	ARANDELA
17	352699X1		**1**	ANEL TRAVA	CIRCLIP	CIRCULITO
18	3409712M1		**1**	BUJÃO	PLUG	TAPON
19	1440702X1		**1**	ARRUELA	WASHER	ARANDELA
20	049100P1		**1**	DECAL	DECAL	CALCOMANIA
21	195561M1		**2**	ANEL "O"	O RING	JUNTA TORICA
22	3610929M1		**1**	TUBO	PIPE	CANO
23	3697609M91		**1**	TAMPÃO	PAD	ALMOHADILLA
24	358720X91		**1**	TAMPÃO	PAD	ALMOHADILLA
25	038686P1		**2**	PARAFUSO	BOLT	PERNO
26	038430P1		**1**	SUPORTE	BRACKET	SOPORTE
27	036618S1		**1**	ALAVANCA	LEVER	PALANCA
28	035972P1		**1**	MANÍPULO	KNOB	POMO
29	391290X1		**1**	PINO	PIN	PASADOR
30	339024X1		**1**	ARRUELA	WASHER	ARANDELA
31	354048X1		**1**	CUPILHA	COTTER PIN	PASADOR DOUBLE
32	039780S1		**1**	ALAVANCA	LEVER	PALANCA
33	354059X1		**1**	CONTRAPINO	DOWEL	CENTRAJE
34	353756X1		**1**	ARRUELA	WASHER	ARANDELA
35	039781S1		**1**	TIRANTE	ROD	VARILLA
36	355645X1		**2**	PORCA	NUT	TUERCA
37	490803M1		**2**	BRAÇADEIRA	CLAMP	ABRAZADERA
39	391979X1		**8**	PARAFUSO	BOLT	PERNO
40	339375X1		**8**	ARRUELA	WASHER	ARANDELA
41	039479S1		**1**	FLANGE	FLANGE	PLETINA
42	039509P1		**1**	MANGUEIRA	HOSE	FLEXIBLE
43	039478S1		**1**	FLANGE	FLANGE	PLETINA
44	035881P1		**1**	ANEL "O"	O RING	JUNTA TORICA

Kit Tomada De Força Independente **1000 Rpm**
Kit Independent Power Take Off **1000 Rpm**
Kit Toma De Fuerza Independiente **1000 Rpm**

50-65

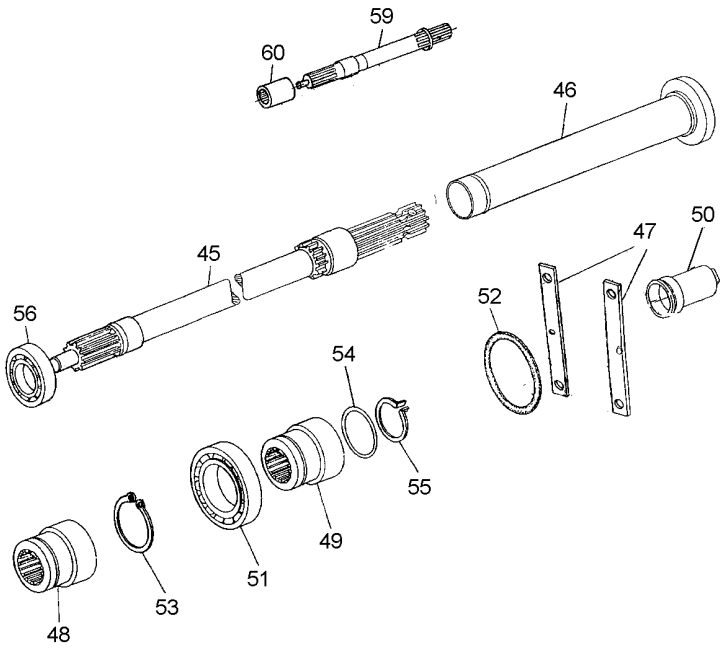

45	023229N2	1000 RPM	**1**	EIXO	SHAFT	ARBOL
46	023234S1		**1**	TUBO	PIPE	CANO
47	023239P1		**1**	CHAPA	PLATE	CHAPA
48	034218N2		**1**	LUVA	SLEEVE	MANCHA
49	027879P1		**1**	LUVA	SLEEVE	MANCHA
50	035678T1		**1**	TAMPA	COVER	CUBIERTA
51	195507M1		**1**	ROLAMENTO	BEARING	COJINETE
52	359103X1		**1**	ANEL "O"	O RING	JUNTA TORICA
53	377602X1		**1**	ANEL TRAVA	CIRCLIP	CIRCULITO
54	377832X1		**1**	ANEL "O"	O RING	JUNTA TORICA
55	1662726M1		**1**	ANEL TRAVA	CIRCLIP	CIRCULITO
56	1692582M1		**1**	ROLAMENTO	BEARING	COJINETE
59	038784N1	[A]	**1**	EIXO	SHAFT	ARBOL
60	1868538M4		**1**	LUVA	SLEEVE	MANCHA

[A] INTERMEDIÁRIO
INTERMEDIARY
INTERMEDIARIO

Kit Tdpi 540/1000 Rpm
Kit Ipto 540/1000 Rpm
Kit Ipto 540/1000 Rpm

50-70

Tdp 1000 Rpm
Pto 1000 Rpm
Tdf 1000 Rpm

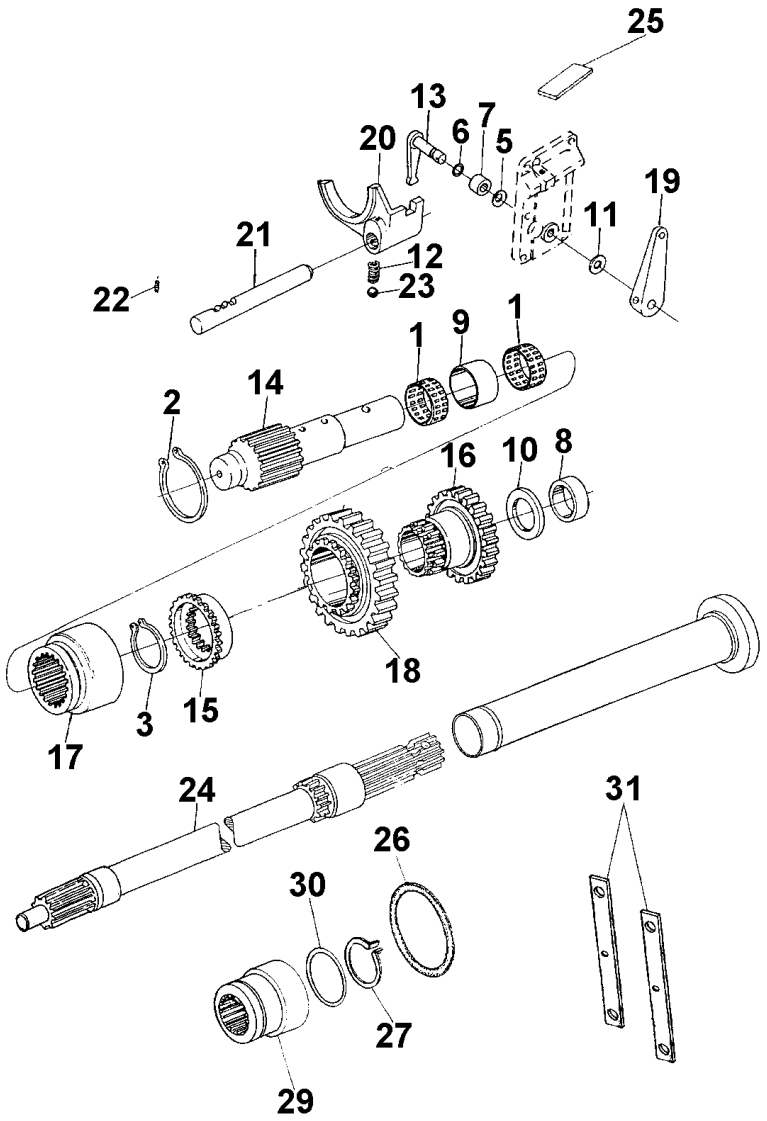

1	026136R1		**2**	ROLAMENTO	BEARING	COJINETE
2	026137R1		**1**	ANEL	RING	ARO
3	026138R1		**1**	ANEL	RING	ARO
5	026140R1		**3**	MOLA	SPRING	RESORTE
6	026141R1		**1**	ANEL "O"	O RING	JUNTA TORICA
7	026143R1		**1**	TUBO	PIPE	CANO
8	026144R1		**1**	BUCHA	BUSH	CASQUILLO
9	026145R1		**1**	BUCHA	BUSH	CASQUILLO
10	026146R1		**1**	ARRUELA	WASHER	ARANDELA
11	026147R1		**1**	ARRUELA	WASHER	ARANDELA
12	026148R1		**1**	MOLA	SPRING	RESORTE
13	026149R1		**1**	ALAVANCA	LEVER	PALANCA
14	026150R1	[A]	**1**	EIXO	SHAFT	ARBOL
15	026151R1		**1**	LUVA	SLEEVE	MANCHA
16	026152R1		**1**	ENGRENAGEM	GEAR	ENGRANAJE
17	026153R1		**1**	LUVA	SLEEVE	MANCHA
18	026154R1		**1**	ENGRENAGEM	GEAR	ENGRANAJE
19	026155R1		**1**	ALAVANCA	LEVER	PALANCA
20	026156R1		**1**	GARFO	FORK	HORQUILLA
21	026157R1		**1**	EIXO	SHAFT	ARBOL
22	023030R1		**2**	PINO	PIN	PASADOR
23	023195P1		**1**	ESFERA	BALL	BOLA
24	023230N2	👁 50-190 No 540 RPM	**1**	EIXO	SHAFT	ARBOL
25	026065P1		**1**	DECAL	DECAL	CALCOMANIA
26	359103X1		**1**	ANEL "O"	O RING	JUNTA TORICA
27	1662726M1		**1**	ANEL TRAVA	CIRCLIP	CIRCULITO
29	027879P1		**1**	LUVA	SLEEVE	MANCHA
30	377832X1		**1**	ANEL "O"	O RING	JUNTA TORICA
31	023239P1		**2**	CHAPA	PLATE	CHAPA

[A] INTERMEDIÁRIO
INTERMEDIARY
INTERMEDIARIO

Eixo Intermediário Da Tdp
Shaft
Eje

50-75

Com Tdp - Sem Hidráulico
With Tdp - Without Hydraulic
Con Tdf - Sin Hidraulico

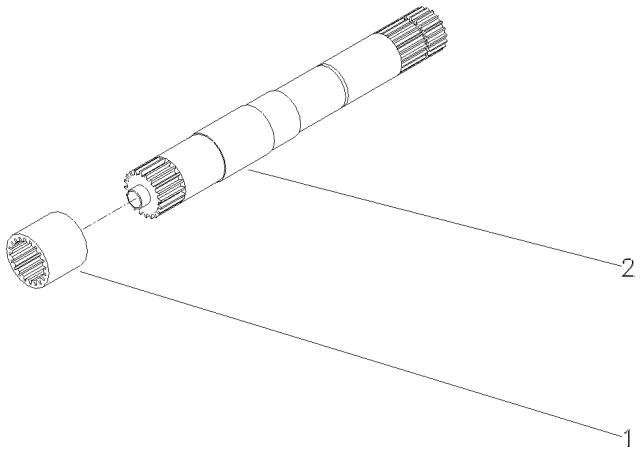

1	1868538M4	540 RPM	**1**	LUVA	SLEEVE	MANCHA
1	3610189M1	540/1000 RPM	**1**	LUVA	SLEEVE	MANCHA
2	028362N1	540 RPM	**1**	CJ. EIXO	KIT, AXLE	JUEGO DE EJE
		👁 50-80 No				
2	049642N1	540/1000 RPM	**1**	CJ. EIXO	KIT, AXLE	JUEGO DE EJE

Eixo
Shaft
Eje

50-80

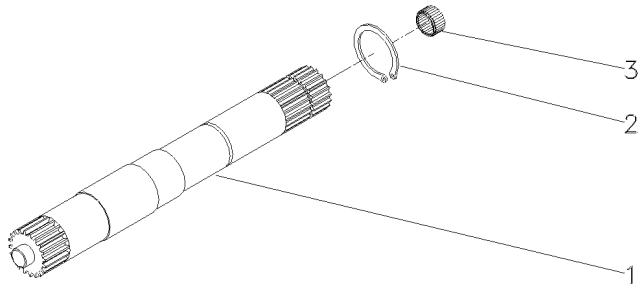

1	028363P2	540 RPM	**1** EIXO	SHAFT	ARBOL
1	046396P1	540/1000 RPM	**1** EIXO	SHAFT	ARBOL
2	352699X1		**1** ANEL TRAVA	CIRCLIP	CIRCULITO
3	1000251M1		**1** ROLAMENTO	BEARING	COJINETE

Eixo	**Ipto 1000 Rpm**	**50-85**
Shaft	**Ipto 1000 Rpm**	
Eje	**Ipto 1000 Rpm**	

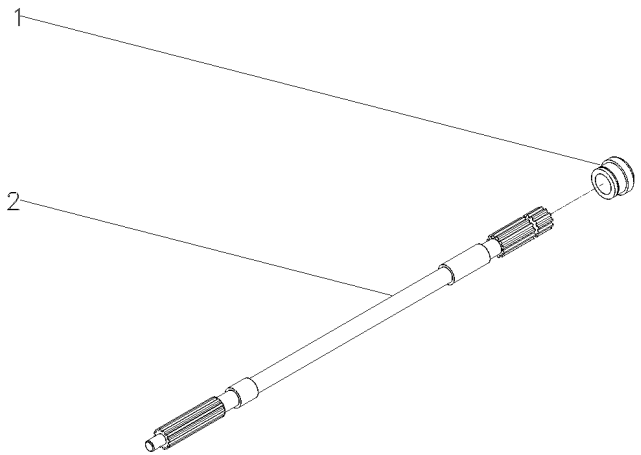

1	023231P1	**1** BUCHA	BUSH	CASQUILLO
2	023232P2	**1** EIXO	SHAFT	ARBOL

Eixo Da Tdp
Pto Shaft
Eje Toma De Fuerza

50-90

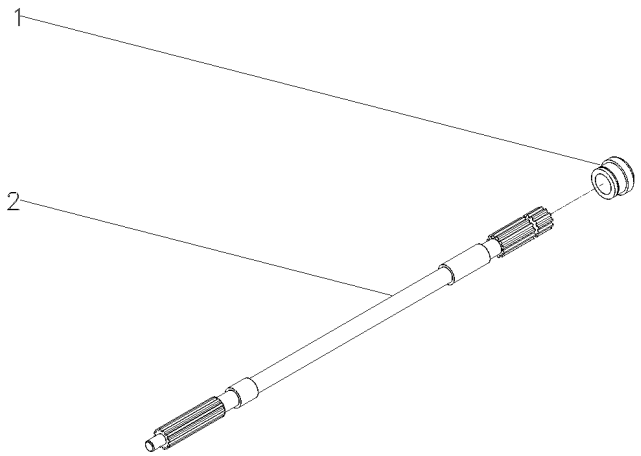

1	072295P1	**1** COLAR	COLLAR	COLLAR
2	1871628M1	**1** EIXO	SHAFT	ARBOL

Eixo Da Tomada De Força	**1000 Rpm**	**50-95**
Power Take-Off Shaft	**1000 Rpm**	
Eje De La Toma De Fuerza	**1000 Rpm**	

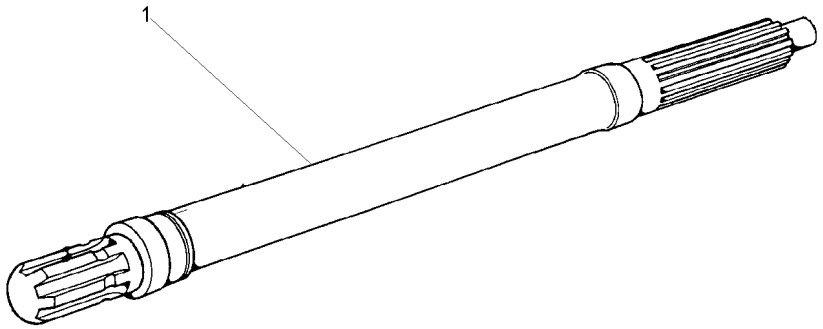

1	3610936M1	1000RPM	**1**	EIXO	SHAFT	ARBOL

Eixo Traseiro E Diferencial Rear Axle And Diferential Aje Trasero E Diferencial	Tdpi 1000 Rpm Ipto 1000 Rpm Tdfi 1000 Rpm	50-100	Com Cabina / Com Hydrotronic With Cab / With Hydrotronic Con Cabina / Con Hydrotronic

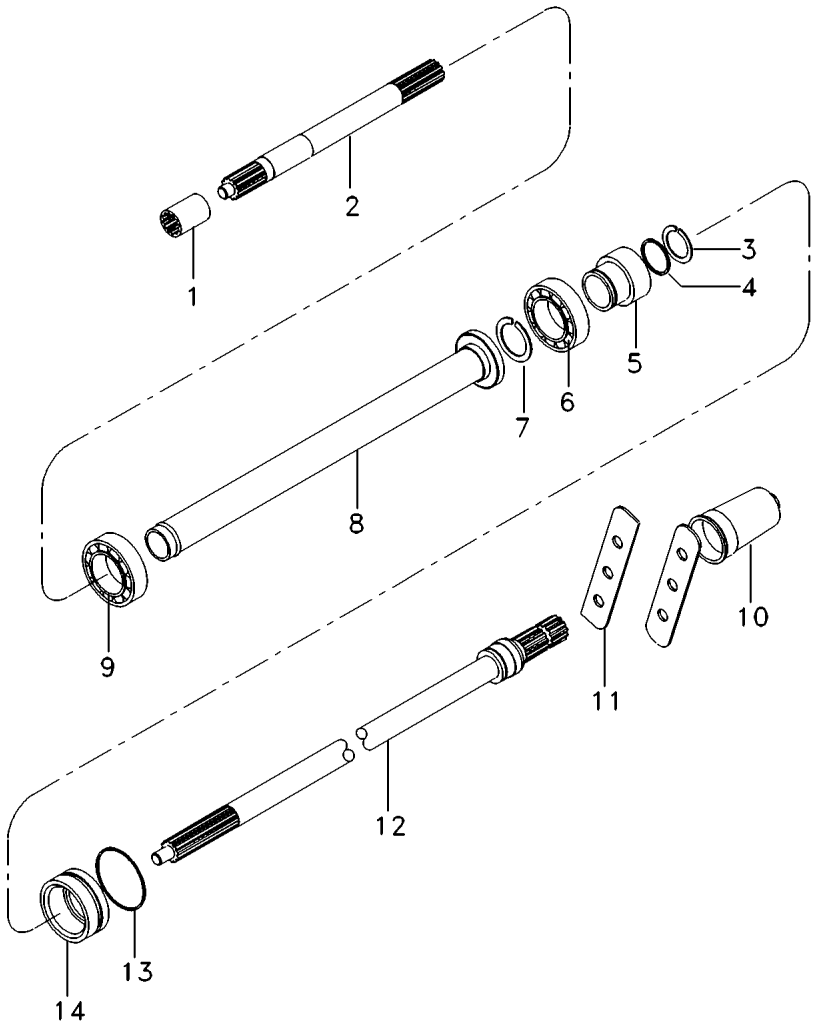

1	1868538M4		**1**	LUVA	SLEEVE	MANCHA
2	038784N1	50-120 No	**1**	EIXO	SHAFT	ARBOL
3	1662726M1		**1**	ANEL TRAVA	CIRCLIP	CIRCULITO
4	377832X1		**1**	ANEL "O"	O RING	JUNTA TORICA
5	027879P1		**1**	LUVA	SLEEVE	MANCHA
6	195507M1		**1**	ROLAMENTO	BEARING	COJINETE
7	377602X1		**1**	ANEL TRAVA	CIRCLIP	CIRCULITO
8	023234S1		**1**	TUBO	PIPE	CANO
9	1692582M1		**1**	ROLAMENTO	BEARING	COJINETE
10	035678T1		**1**	TAMPA	COVER	CUBIERTA
11	023239P1		**2**	CHAPA	PLATE	CHAPA
12	023229N2	50-85 No 1000RPM	**1**	EIXO	SHAFT	ARBOL
13	359103X1		**1**	ANEL "O"	O RING	JUNTA TORICA
14	034218N2	50-125 No	**1**	LUVA	SLEEVE	MANCHA

Eixo Traseiro E Diferencial Rear Axle And Diferential Aje Trasero E Diferencial	Tdpi Ipto Tdfi	50-105	Com Hydrotronic With Hydrotronic Con Hydrotronic

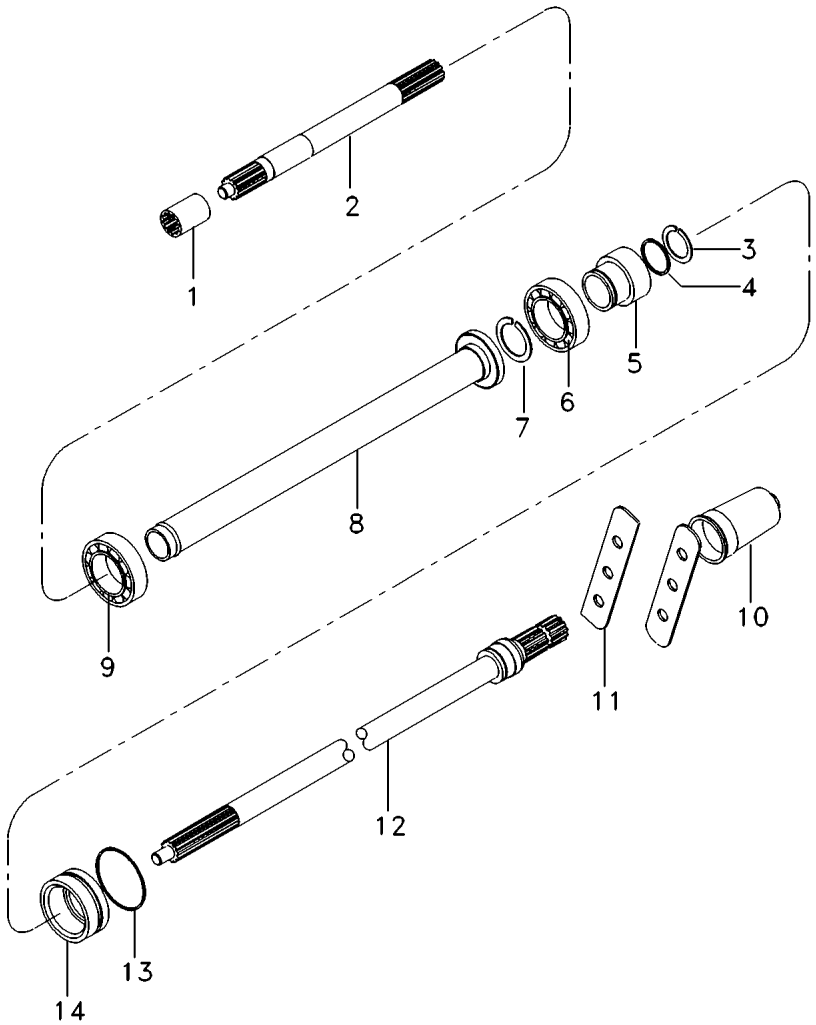

1	1868538M4		**1** LUVA	SLEEVE	MANCHA
2	038784N1	50-120 No	**1** EIXO	SHAFT	ARBOL
3	1662726M1		**1** ANEL TRAVA	CIRCLIP	CIRCULITO
4	377832X1		**1** ANEL "O"	O RING	JUNTA TORICA
5	027879P1		**1** LUVA	SLEEVE	MANCHA
6	195507M1		**1** ROLAMENTO	BEARING	COJINETE
7	377602X1		**1** ANEL TRAVA	CIRCLIP	CIRCULITO
8	023234S1		**1** TUBO	PIPE	CANO
9	1692582M1		**1** ROLAMENTO	BEARING	COJINETE
10	035678T1		**1** TAMPA	COVER	CUBIERTA
11	023239P1		**2** CHAPA	PLATE	CHAPA
12	023229N2	50-85 No 1000RPM	**1** EIXO	SHAFT	ARBOL
13	359103X1		**1** ANEL "O"	O RING	JUNTA TORICA
14	034218N2	50-125 No	**1** LUVA	SLEEVE	MANCHA

Kit Tdpi 540/1000 Rpm
Kit Ipto 540/1000 Rpm
Kit Ipto 540/1000 Rpm

50-110

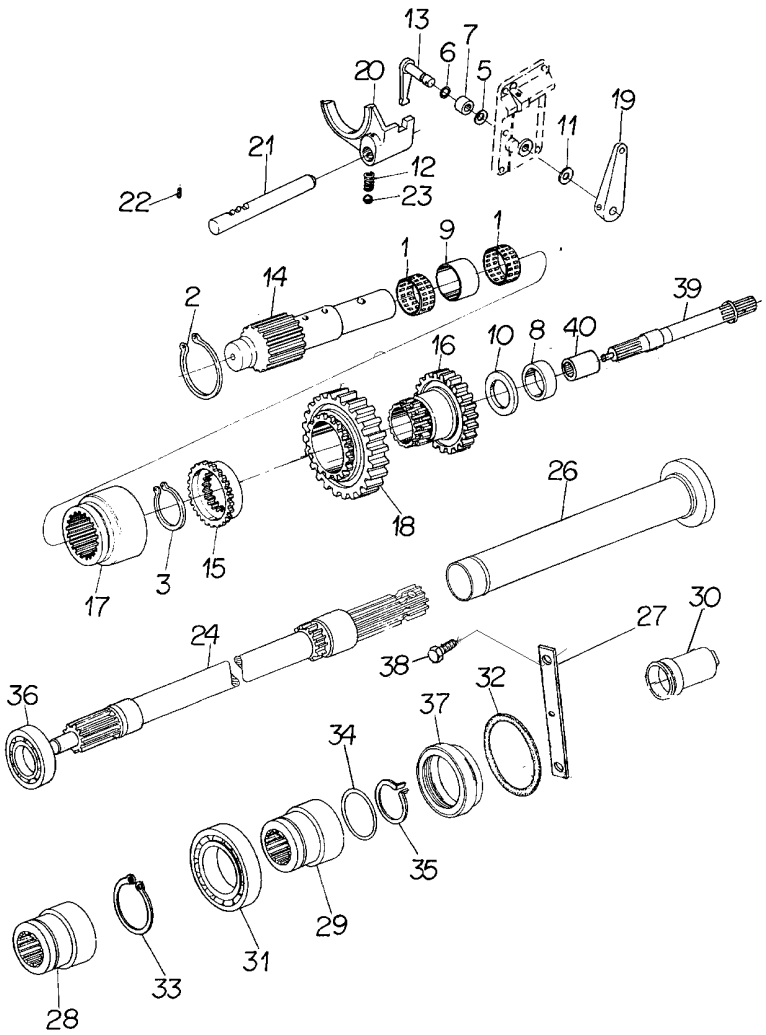

1	026136R1		**2**	ROLAMENTO	BEARING	COJINETE
2	026137R1		**1**	ANEL	RING	ARO
3	026138R1		**1**	ANEL	RING	ARO
5	026140R1		**3**	MOLA	SPRING	RESORTE
6	026141R1		**1**	ANEL "O"	O RING	JUNTA TORICA
7	026143R1		**1**	TUBO	PIPE	CANO
8	026144R1		**1**	BUCHA	BUSH	CASQUILLO
9	026145R1		**1**	BUCHA	BUSH	CASQUILLO
10	026146R1		**1**	ARRUELA	WASHER	ARANDELA
11	026147R1		**1**	ARRUELA	WASHER	ARANDELA
12	026148R1		**1**	MOLA	SPRING	RESORTE
13	026149R1		**1**	ALAVANCA	LEVER	PALANCA
14	026150R1	[A]	**1**	EIXO	SHAFT	ARBOL
15	026151R1		**1**	LUVA	SLEEVE	MANCHA
16	026152R1		**1**	ENGRENAGEM	GEAR	ENGRANAJE
17	026153R1		**1**	LUVA	SLEEVE	MANCHA
18	026154R1		**1**	ENGRENAGEM	GEAR	ENGRANAJE
19	026155R1		**1**	ALAVANCA	LEVER	PALANCA
20	026156R1		**1**	GARFO	FORK	HORQUILLA
21	026157R1		**1**	EIXO	SHAFT	ARBOL
22	023030R1		**2**	PINO	PIN	PASADOR
23	023195R1		**7**	ESFERA	BALL	BOLA
24	023230N2	[B]	**1**	EIXO	SHAFT	ARBOL
		👁 50-190 No				
26	023234S1		**1**	TUBO	PIPE	CANO
27	023239P1		**2**	CHAPA	PLATE	CHAPA
28	034218N2	👁 50-125 No	**1**	LUVA	SLEEVE	MANCHA
29	027879P1		**1**	LUVA	SLEEVE	MANCHA
30	035678T1		**1**	TAMPA	COVER	CUBIERTA
31	195507M1		**1**	ROLAMENTO	BEARING	COJINETE
32	359103X1		**1**	ANEL "O"	O RING	JUNTA TORICA
33	377602X1		**1**	ANEL TRAVA	CIRCLIP	CIRCULITO
34	377832X1		**1**	ANEL "O"	O RING	JUNTA TORICA
35	1662726M1		**1**	ANEL TRAVA	CIRCLIP	CIRCULITO
36	1692582M1		**1**	ROLAMENTO	BEARING	COJINETE
37	034218N2		**1**	LUVA	SLEEVE	MANCHA
38	038686P1		**1**	PARAFUSO	BOLT	PERNO
39	038784N1	[A]	**1**	EIXO	SHAFT	ARBOL
		👁 50-120 No				
40	1868538M4		**1**	LUVA	SLEEVE	MANCHA

[A] INTERMEDIÁRIO
INTERMEDIARY
INTERMEDIARIO

[B] 540RPM
540RPM
540RPM

Kit Tdpi 540/1000 Rpm
Kit Ipto 540/1000 Rpm
Kit Ipto 540/1000 Rpm

50-115

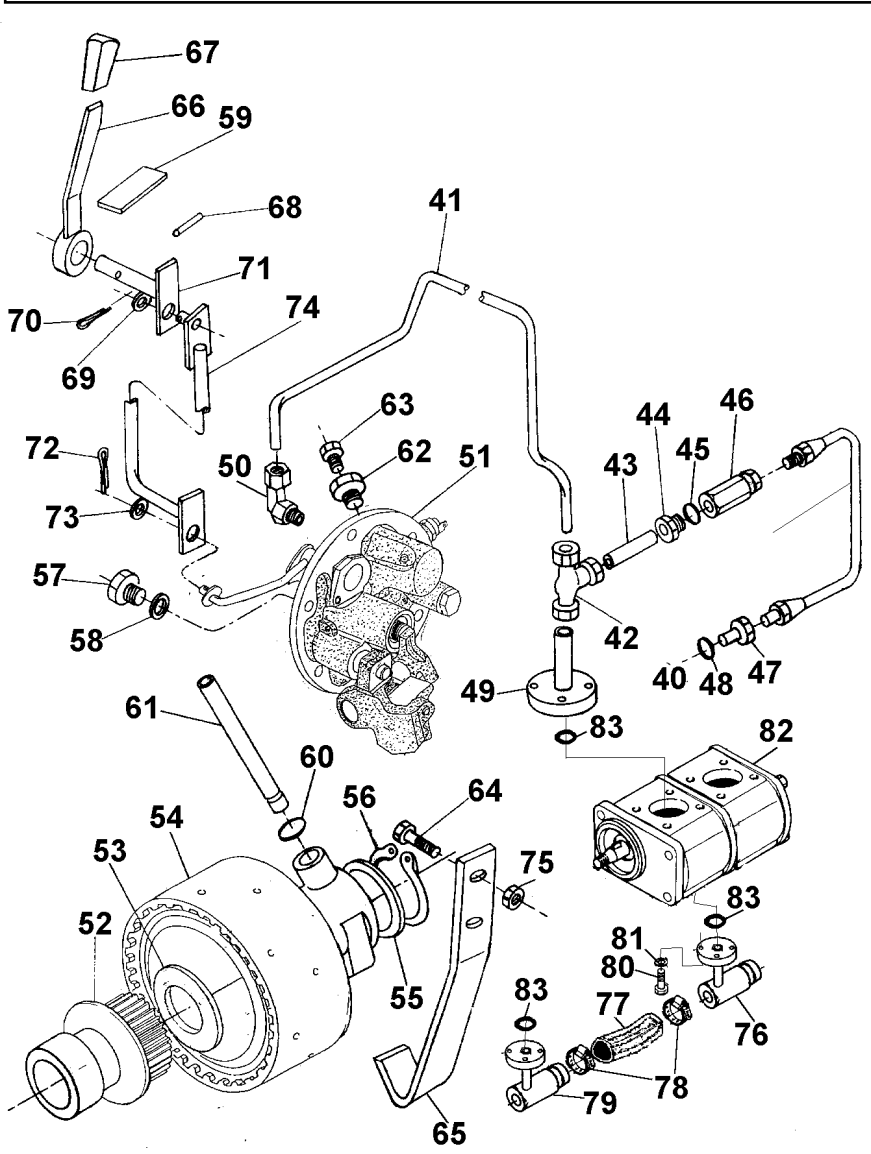

40	039485N1		1	CJ. TUBO	TUBE ASSY	CONJ.DE TUBO
41	039636P1		1	TUBO	PIPE	CANO
42	039606N1		1	CONEXÃO "T"	CONNECTION T	CONEXION T
43	039487P1		1	TUBO	PIPE	CANO
44	3411947M91		1	CONEXÃO	CONNECTION	CONEXION
45	831452M1		1	ANEL "O"	O RING	JUNTA TORICA
46	023956N1		1	VÁLVULA	VALVE	VALVULA
47	3145403M2		1	CONEXÃO	CONNECTION	CONEXION
48	831452M1		1	ANEL "O"	O RING	JUNTA TORICA
49	039527S1		1	FLANGE	FLANGE	PLETINA
50	039605N1		1	CONEXÃO	CONNECTION	CONEXION
51	3611290M94	50-140 No	1	CJ. TAMPA	KIT, COVER	JUEGO DE TAPA
52	039720N2	50-155 No	1	CJ. TAMPA	KIT, COVER	JUEGO DE TAPA
53	3613267M1		1	ARRUELA	WASHER	ARANDELA
54	4200050M91	50-150 No	1	CJ. EMBREAGEM	KIT, CLUTCH	EMBRAGUE JUEGO
55	037656P1		1	ARRUELA	WASHER	ARANDELA
56	352699X1		1	ANEL TRAVA	CIRCLIP	CIRCULITO
57	3409712M1		1	BUJÃO	PLUG	TAPON
58	1440702X1		1	ARRUELA	WASHER	ARANDELA
59	049100P1		1	DECAL	DECAL	CALCOMANIA
60	195561M1		2	ANEL "O"	O RING	JUNTA TORICA
61	3610929M1		1	TUBO	PIPE	CANO
62	3697609M91		1	TAMPÃO	PAD	ALMOHADILLA
63	358720X91		1	TAMPÃO	PAD	ALMOHADILLA
64	038686P1		2	PARAFUSO	BOLT	PERNO
65	038430P1		1	SUPORTE	BRACKET	SOPORTE
66	036618S1		1	ALAVANCA	LEVER	PALANCA
67	035972P1		1	MANÍPULO	KNOB	POMO
68	391290X1		1	PINO	PIN	PASADOR
69	339024X1		1	ARRUELA	WASHER	ARANDELA
70	354048X1		1	CUPILHA	COTTER PIN	PASADOR DOUBLE
71	039780S1		1	ALAVANCA	LEVER	PALANCA
72	354059X1		1	CONTRAPINO	DOWEL	CENTRAJE
73	353756X1		1	ARRUELA	WASHER	ARANDELA
74	039781S1		1	TIRANTE	ROD	VARILLA
75	355645X1		2	PORCA	NUT	TUERCA
76	039479S1		1	FLANGE	FLANGE	PLETINA
77	039509P1		1	MANGUEIRA	HOSE	FLEXIBLE
78	490803M1		2	BRAÇADEIRA	CLAMP	ABRAZADERA
79	039478S1		1	FLANGE	FLANGE	PLETINA
80	391979X1		8	PARAFUSO	BOLT	PERNO
81	339375X1		8	ARRUELA	WASHER	ARANDELA
82	038479T1		1	BOMBA	PUMP	BOMBA
83	035881P1		1	ANEL "O"	O RING	JUNTA TORICA

Eixo
Shaft
Eje

50-120

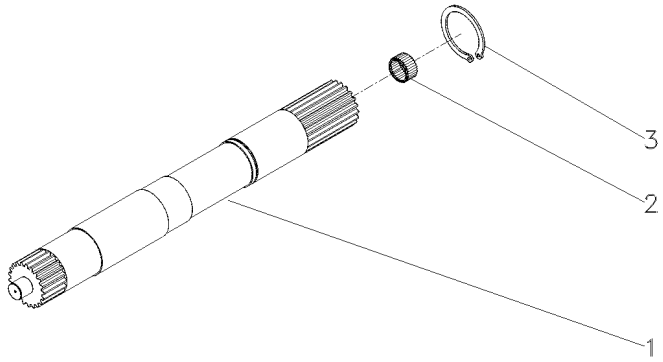

1	028363P2	**1** EIXO	SHAFT	ARBOL
2	1000251M1	**1** ROLAMENTO	BEARING	COJINETE
3	352699X1	**1** ANEL TRAVA	CIRCLIP	CIRCULITO

Luva
Sleeve
Manguito

50-125

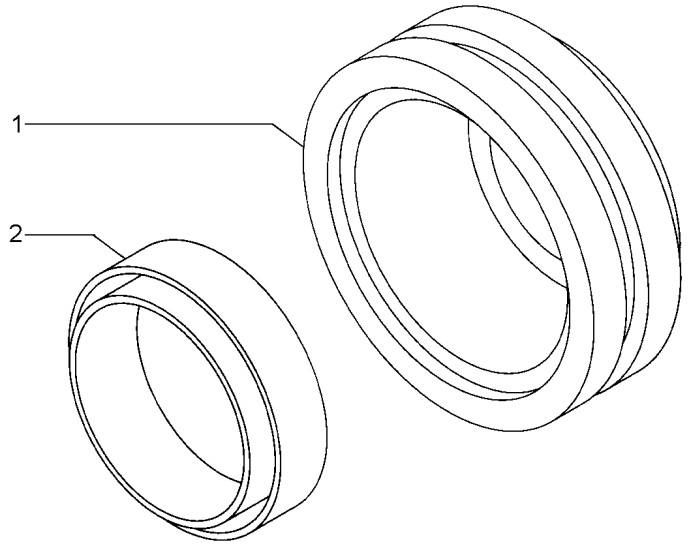

1	027880P1	**1** LUVA	SLEEVE	MANCHA
2	3699801M1	**1** RETENTOR	OIL SEAL	BUJE RETENACEITE

Luva/Anel
Pto Seal
Sello De Tdf

50-130

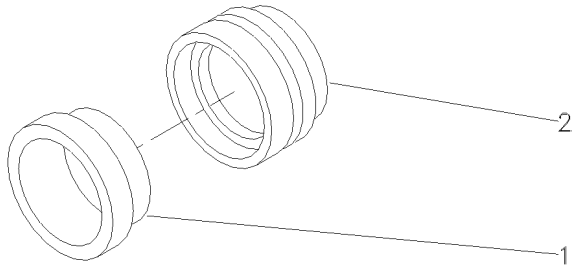

1	3699801M1	**1** RETENTOR	OIL SEAL	BUJE RETENACEITE
2	3599002M3	**1** LUVA	SLEEVE	MANCHA

Kit Tdpi 540/1000 Rpm
Kit Ipto 540/1000 Rpm
Kit Ipto 540/1000 Rpm

50-135

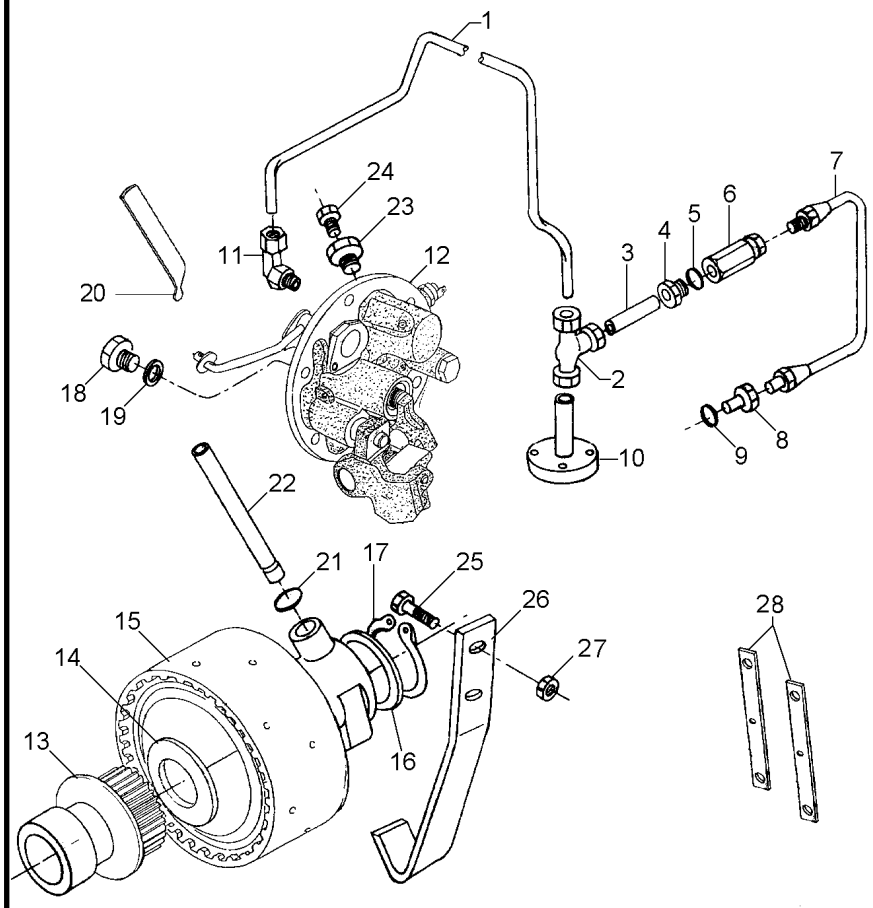

1	039636P1		**1**	TUBO	PIPE	CANO
2	039606N1		**1**	CONEXÃO "T"	CONNECTION T	CONEXION T
3	039487P1		**1**	TUBO	PIPE	CANO
4	3411947M91		**1**	CONEXÃO	CONNECTION	CONEXION
5	831452M1		**1**	ANEL "O"	O RING	JUNTA TORICA
6	023956N1		**1**	VÁLVULA	VALVE	VALVULA
7	039485N1		**1**	CJ. TUBO	TUBE ASSY	CONJ.DE TUBO
8	3145403M2		**1**	CONEXÃO	CONNECTION	CONEXION
9	831452M1		**1**	ANEL "O"	O RING	JUNTA TORICA
10	039527S1		**1**	FLANGE	FLANGE	PLETINA
11	039605N1		**1**	CONEXÃO	CONNECTION	CONEXION
12	3611290M94	50-140 No	**1**	CJ. TAMPA	KIT, COVER	JUEGO DE TAPA
13	039720N2	50-155 No	**1**	CJ. TAMPA	KIT, COVER	JUEGO DE TAPA
14	3613267M1		**1**	ARRUELA	WASHER	ARANDELA
15	4200050M91	50-150 No	**1**	CJ. EMBREAGEM	KIT, CLUTCH	EMBRAGUE JUEGO
16	037656P1		**1**	ARRUELA	WASHER	ARANDELA
17	352699X1		**1**	ANEL TRAVA	CIRCLIP	CIRCULITO
18	3409712M1		**1**	BUJÃO	PLUG	TAPON
19	1440702X1		**1**	ARRUELA	WASHER	ARANDELA
20	3801302M92		**1**	ALAVANCA	LEVER	PALANCA
21	195561M1		**1**	ANEL "O"	O RING	JUNTA TORICA
22	3610929M1		**1**	TUBO	PIPE	CANO
23	3697609M91		**1**	TAMPÃO	PAD	ALMOHADILLA
24	358720X91		**1**	TAMPÃO	PAD	ALMOHADILLA
25	038686P1		**2**	PARAFUSO	BOLT	PERNO
26	038430P1		**1**	SUPORTE	BRACKET	SOPORTE
27	355645X1		**2**	PORCA	NUT	TUERCA
28	023239P1		**2**	CHAPA	PLATE	CHAPA

Tampa E Controles
Cover And Controls
Tapa Y Mandos

50-140

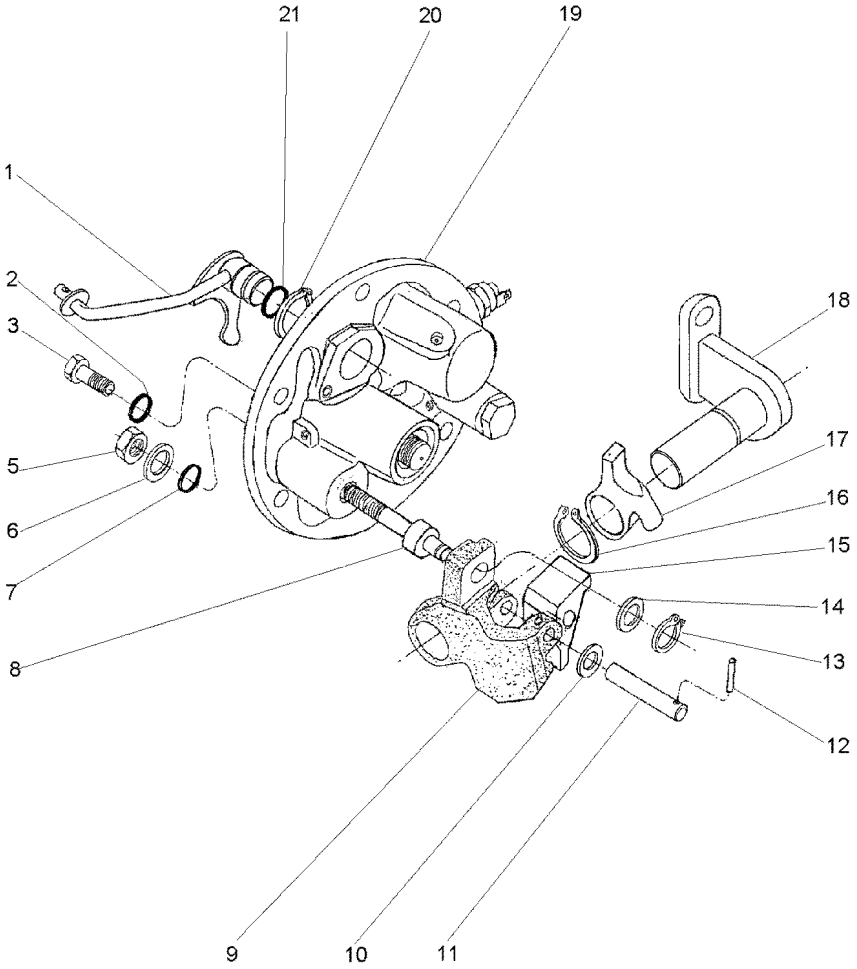

1	3760390M91		**1**	ALAVANCA	LEVER	PALANCA
2	369132X1		**2**	ANEL "O"	O RING	JUNTA TORICA
3	3009194X1		**2**	PARAFUSO	BOLT	PERNO
5	339402X1		**1**	PORCA	NUT	TUERCA
6	390734X1		**1**	ARRUELA	WASHER	ARANDELA
7	195562M1		**1**	ANEL "O"	O RING	JUNTA TORICA
8	3697950M2		**1**	EIXO	SHAFT	ARBOL
9	3614292M1		**1**	PIVÔ	PIVOT	PIVOTE
10	3697982M1		**1**	ARRUELA	WASHER	ARANDELA
11	3614294M1		**1**	PINO	PIN	PASADOR
12	3009322X1		**1**	PINO	PIN	PASADOR
13	339710X1		**1**	ANEL	RING	ARO
14	3699552M1		**1**	ARRUELA	WASHER	ARANDELA
15	3614290M1		**1**	ALAVANCA	LEVER	PALANCA
16	1440523X1		**1**	ANEL TRAVA	CIRCLIP	CIRCULITO
17	3614289M1		**1**	ALAVANCA	LEVER	PALANCA
18	3697956M91		**1**	SUPORTE	BRACKET	SOPORTE
19	061929N1	50-210 No	**1**	TAMPA	COVER	CUBIERTA
20	1440475X1		**2**	ANEL TRAVA	CIRCLIP	CIRCULITO
21	851258M1		**1**	ANEL "O"	O RING	JUNTA TORICA

Tampa Lateral
Cover
Tapa

50-145

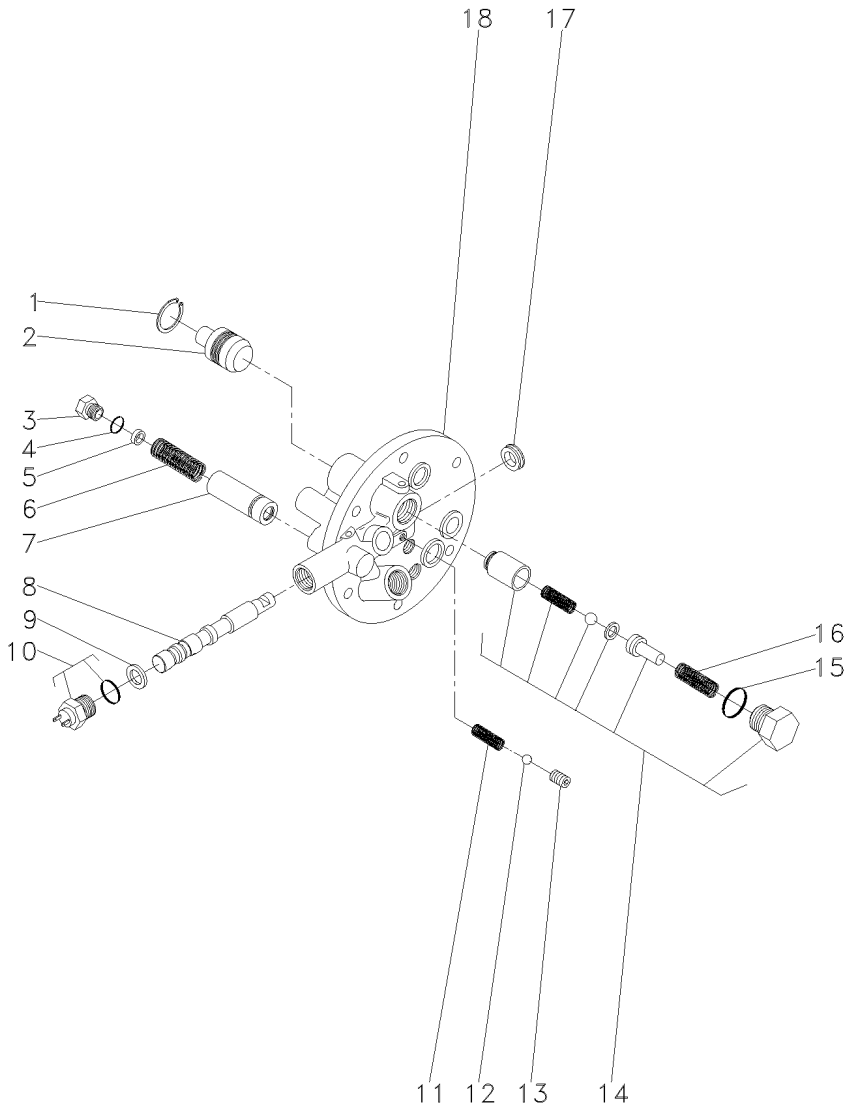

1	339361X1			**1**	ANEL	RING	ARO
2	3697275M1			**1**	PISTÃO	PISTON	PISTON
3	3610598M1			**1**	TAMPÃO	PAD	ALMOHADILLA
4	3019394X1			**1**	ANEL "O"	O RING	JUNTA TORICA
5	3610926M1			**X**	CALÇO	SHIM	CALCE
6	3610555M1			**1**	MOLA	SPRING	RESORTE
7	3610600M91			**1**	VÁLVULA	VALVE	VALVULA
8			3760527M93	**1**	EIXO	SHAFT	ARBOL
9	3019839X1			**1**	ANEL	RING	ARO
10	3761983M91			**1**	INTERRUPTOR	SWITCH	INTERRUPTOR
11	3610554M1			**1**	MOLA	SPRING	RESORTE
12	3003593X1			**1**	ESFERA	BALL	BOLA
13	3760739M1			**1**	PRISIONEIRO	STUD	ESPARRAGO
14	3762311M92			**1**	JG. REPARO	KIT, REPAIR	JUEGO REPARACION
15	3019398X1	14		**1**	ANEL "O"	O RING	JUNTA TORICA
16	3610923M1	14		**1**	MOLA	SPRING	RESORTE
17	3760738M1			**1**	RETENTOR	SEAL	RETEN
18			3760527M93	**1**	TAMPA	COVER	CUBIERTA

Embreagem Da Tomada De Força Independente
Independent Power Take-Off Clutch
Embrague De La Toma De Fuerza Independente

50-150

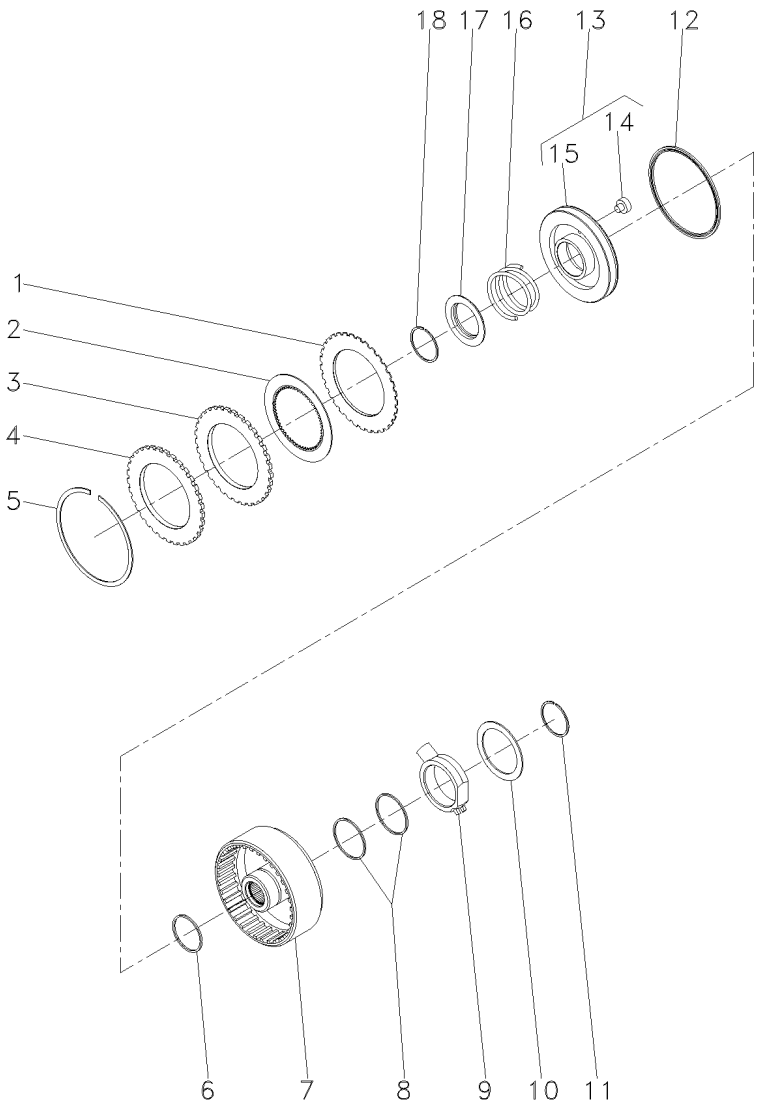

1	1870860M1			**7**	DISCO	DISC	DISCO
2	1688532M1			**7**	DISCO	DISC	DISCO
3	1870011M1			**1**	CALÇO	SHIM	CALCE
4	3699355M1			**1**	PLACA	PLATE	PLATO
5	364689X1			**1**	ANEL	RING	ARO
6	186198M1	⊸	3699909M1	**1**	ANEL	RING	ARO
7	3701442M1			**1**	CARCAÇA	HOUSING	ALOJAMIENTO
8	3612141M1			**2**	ANEL	RING	ARO
9	3610279M2			**1**	FLANGE	FLANGE	PLETINA
10	3699433M1			**1**	ARRUELA	WASHER	ARANDELA
11	391129X1			**1**	ANEL TRAVA	CIRCLIP	CIRCULITO
12	1870859M1			**1**	RETENTOR	SEAL	RETEN
13	3599601M93			**1**	CJ. PISTÃO	KIT, PISTON	JUEGO DE PISTON
14	3699353M1	13		**1**	BUJÃO	PLUG	TAPON
15	3699313M1	13		**1**	PISTÃO	PISTON	PISTON
16	3599507M2			**1**	MOLA	SPRING	RESORTE
17	1691307M2			**1**	ANEL	RING	ARO
18	1442512X1			**1**	ANEL	RING	ARO

Tampa Freio Do Tdpi
Ipto Brake Cover
Tapa Freno Do Tdpf

50-155

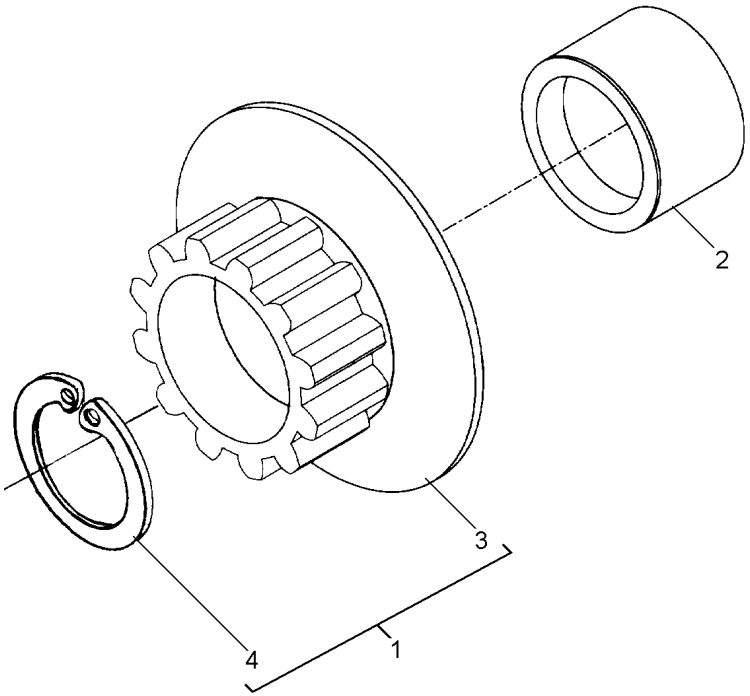

1	042256N1	50-205 No	**1** CJ. CUBO	KIT, HUB	JUEGO DE CUBO
2	039718P2		**1** LUVA	SLEEVE	MANCHA
3	3614923M91		**1** TAMPA	COVER	CUBIERTA
4	391076X1		**1** ANEL	RING	ARO

Kit Ipto 1000 Rpm
Kit Ipto 1000 Rpm
Kit Ipto 1000 Rpm

50-160

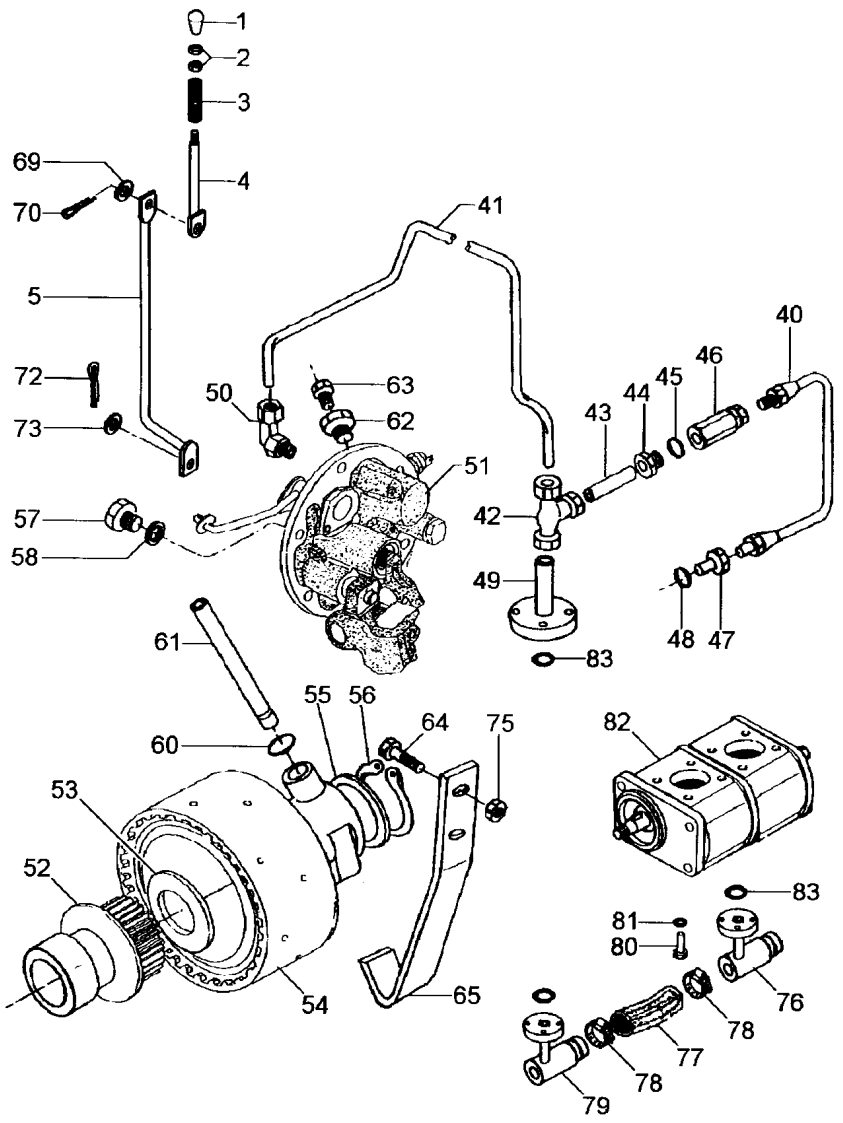

1	3585348M1		1	BOTÃO	BUTTON	PULSADOR
2	353430X1		2	PORCA	NUT	TUERCA
3	054305P1		1	MOLA	SPRING	RESORTE
4	052766S1		1	ACIONADOR	DRIVE	TRASMISION
5	052768S1		1	TIRANTE	ROD	VARILLA
40	039485N1		1	CJ. TUBO	TUBE ASSY	CONJ.DE TUBO
41	039636P1		1	TUBO	PIPE	CANO
42	039606N1		1	CONEXÃO "T"	CONNECTION T	CONEXION T
43	039487P1		1	TUBO	PIPE	CANO
44	3411947M91		1	CONEXÃO	CONNECTION	CONEXION
45	831452M1		1	ANEL "O"	O RING	JUNTA TORICA
46	023956N1		1	VÁLVULA	VALVE	VALVULA
47	3145403M2		1	CONEXÃO	CONNECTION	CONEXION
48	831452M1		1	ANEL "O"	O RING	JUNTA TORICA
49	039527S1		1	FLANGE	FLANGE	PLETINA
50	039605N1		1	CONEXÃO	CONNECTION	CONEXION
51	3611290M94	50-140 No	1	CJ. TAMPA	KIT, COVER	JUEGO DE TAPA
52	039720N2	50-155 No	1	CJ. TAMPA	KIT, COVER	JUEGO DE TAPA
53	3613267M1		1	ARRUELA	WASHER	ARANDELA
54	4200050M91	50-150 No	1	CJ. EMBREAGEM	KIT, CLUTCH	EMBRAGUE JUEGO
55	037656P1		1	ARRUELA	WASHER	ARANDELA
56	352699X1		1	ANEL TRAVA	CIRCLIP	CIRCULITO
57	3409712M1		1	BUJÃO	PLUG	TAPON
58	1440702X1		1	ARRUELA	WASHER	ARANDELA
60	195561M1		2	ANEL "O"	O RING	JUNTA TORICA
61	3610929M1		1	TUBO	PIPE	CANO
62	3697609M91		1	TAMPÃO	PAD	ALMOHADILLA
63	358720X91		1	TAMPÃO	PAD	ALMOHADILLA
64	038686P1		2	PARAFUSO	BOLT	PERNO
65	038430P1		1	SUPORTE	BRACKET	SOPORTE
69	339024X1		1	ARRUELA	WASHER	ARANDELA
70	354048X1		1	CUPILHA	COTTER PIN	PASADOR DOUBLE
72	354059X1		1	CONTRAPINO	DOWEL	CENTRAJE
73	353756X1		1	ARRUELA	WASHER	ARANDELA
75	355645X1		2	PORCA	NUT	TUERCA
76	039479S1		1	FLANGE	FLANGE	PLETINA
77	039509P1		1	MANGUEIRA	HOSE	FLEXIBLE
78	490803M1		2	BRAÇADEIRA	CLAMP	ABRAZADERA
79	039478S1		1	FLANGE	FLANGE	PLETINA
80	391979X1		8	PARAFUSO	BOLT	PERNO
81	339375X1		8	ARRUELA	WASHER	ARANDELA
82	038479T1		1	BOMBA	PUMP	BOMBA
83	035881P1		1	ANEL "O"	O RING	JUNTA TORICA

Kit Tdpi 1000 Rpm
Kit Ipto 1000 Rpm
Kit Tdfi 1000 Rpm

Com Cabine
With Cab
Con Cabina

50-165

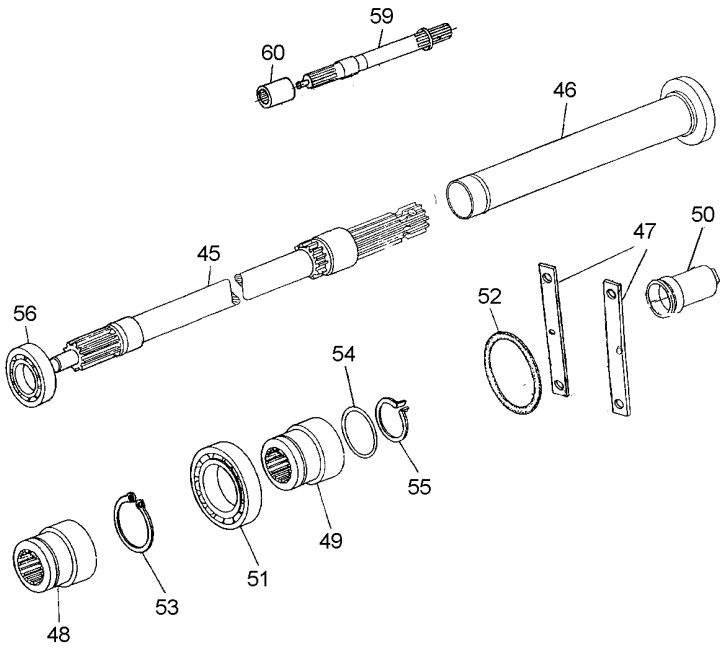

45	023229N2	1000 RPM 50-85 No	**1** EIXO	SHAFT	ARBOL
46	023234S1		**1** TUBO	PIPE	CANO
47	023239P1		**2** CHAPA	PLATE	CHAPA
48	034218N2	50-125 No	**1** LUVA	SLEEVE	MANCHA
49	027879P1		**1** LUVA	SLEEVE	MANCHA
50	035678T1		**1** TAMPA	COVER	CUBIERTA
51	195507M1		**1** ROLAMENTO	BEARING	COJINETE
52	359103X1		**1** ANEL "O"	O RING	JUNTA TORICA
53	377602X1		**1** ANEL TRAVA	CIRCLIP	CIRCULITO
54	377832X1		**1** ANEL "O"	O RING	JUNTA TORICA
55	1662726M1		**1** ANEL TRAVA	CIRCLIP	CIRCULITO
56	1692582M1		**1** ROLAMENTO	BEARING	COJINETE
59	038784N1	[A] 50-120 No	**1** EIXO	SHAFT	ARBOL
60	1868538M4		**1** LUVA	SLEEVE	MANCHA

[A] INTERMEDIÁRIO
INTERMEDIARY
INTERMEDIARIO

Kit Tdpi 540/1000 Rpm
Kit Ipto 540/1000 Rpm
Kit Ipto 540/1000 Rpm

50-170

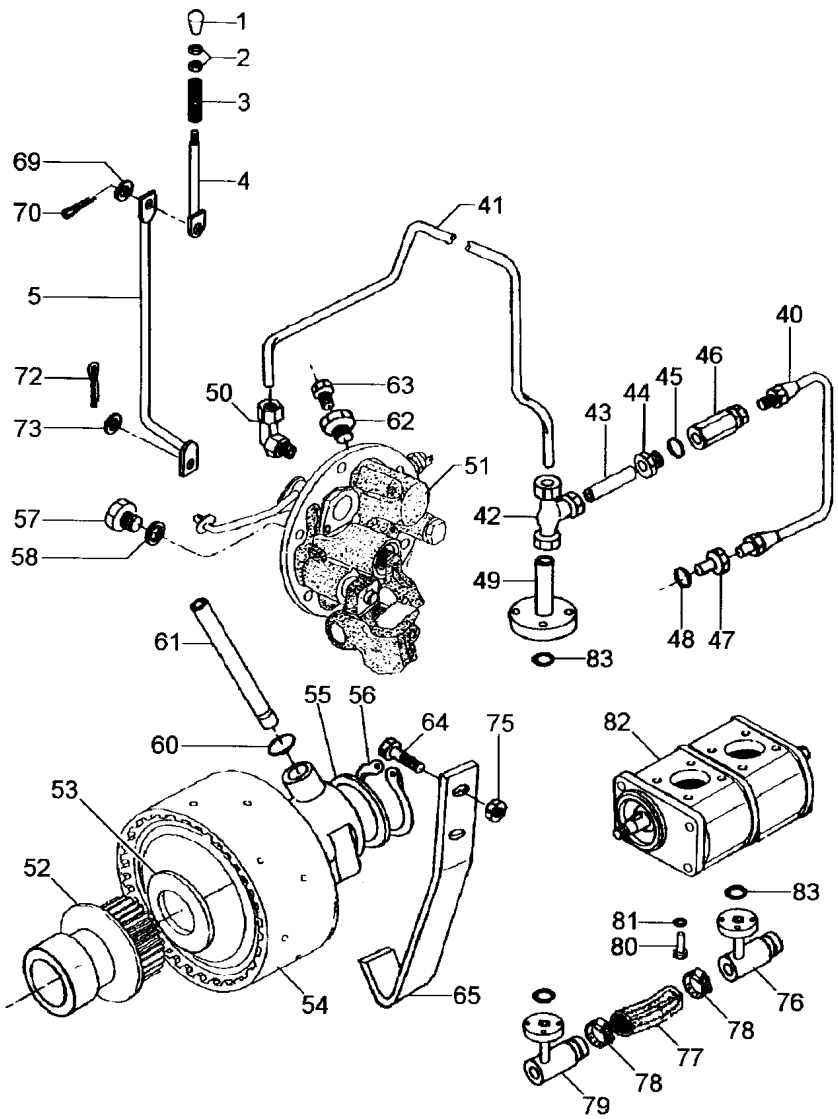

1	3585348M1		1	BOTÃO	BUTTON	PULSADOR
2	353430X1		2	PORCA	NUT	TUERCA
3	054305P1		1	MOLA	SPRING	RESORTE
4	052766S1		1	ACIONADOR	DRIVE	TRASMISION
5	052768S1		1	TIRANTE	ROD	VARILLA
40	039485N1		1	CJ. TUBO	TUBE ASSY	CONJ.DE TUBO
41	039636P1		1	TUBO	PIPE	CANO
42	039606N1		1	CONEXÃO "T"	CONNECTION T	CONEXION T
43	039487P1		1	TUBO	PIPE	CANO
44	3411947M91		1	CONEXÃO	CONNECTION	CONEXION
45	831452M1		1	ANEL "O"	O RING	JUNTA TORICA
46	023956N1		1	VÁLVULA	VALVE	VALVULA
47	3145403M2		1	CONEXÃO	CONNECTION	CONEXION
48	831452M1		1	ANEL "O"	O RING	JUNTA TORICA
49	039527S1		1	FLANGE	FLANGE	PLETINA
50	039605N1		1	CONEXÃO	CONNECTION	CONEXION
51	3611290M94	50-140 No	1	CJ. TAMPA	KIT, COVER	JUEGO DE TAPA
52	039720N2	50-155 No	1	CJ. TAMPA	KIT, COVER	JUEGO DE TAPA
53	3613267M1		1	ARRUELA	WASHER	ARANDELA
54	4200050M91	50-150 No	1	CJ. EMBREAGEM	KIT, CLUTCH	EMBRAGUE JUEGO
55	037656P1		1	ARRUELA	WASHER	ARANDELA
56	352699X1		1	ANEL TRAVA	CIRCLIP	CIRCULITO
57	3409712M1		1	BUJÃO	PLUG	TAPON
58	1440702X1		1	ARRUELA	WASHER	ARANDELA
60	195561M1		2	ANEL "O"	O RING	JUNTA TORICA
61	3610929M1		1	TUBO	PIPE	CANO
62	3697609M91		1	TAMPÃO	PAD	ALMOHADILLA
63	358720X91		1	TAMPÃO	PAD	ALMOHADILLA
64	038686P1		2	PARAFUSO	BOLT	PERNO
65	038430P1		1	SUPORTE	BRACKET	SOPORTE
69	339024X1		1	ARRUELA	WASHER	ARANDELA
70	354048X1		1	CUPILHA	COTTER PIN	PASADOR DOUBLE
72	354059X1		1	CONTRAPINO	DOWEL	CENTRAJE
73	353756X1		1	ARRUELA	WASHER	ARANDELA
75	355645X1		2	PORCA	NUT	TUERCA
76	039479S1		1	FLANGE	FLANGE	PLETINA
77	039509P1		1	MANGUEIRA	HOSE	FLEXIBLE
78	490803M1		2	BRAÇADEIRA	CLAMP	ABRAZADERA
79	039478S1		1	FLANGE	FLANGE	PLETINA
80	391979X1		8	PARAFUSO	BOLT	PERNO
81	339375X1		8	ARRUELA	WASHER	ARANDELA
82	038479T1		1	BOMBA	PUMP	BOMBA
83	035881P1		1	ANEL "O"	O RING	JUNTA TORICA

Kit Tdpi 540/1000 Rpm
Kit Ipto 540/1000 Rpm
Kit Ipto 540/1000 Rpm

50-175

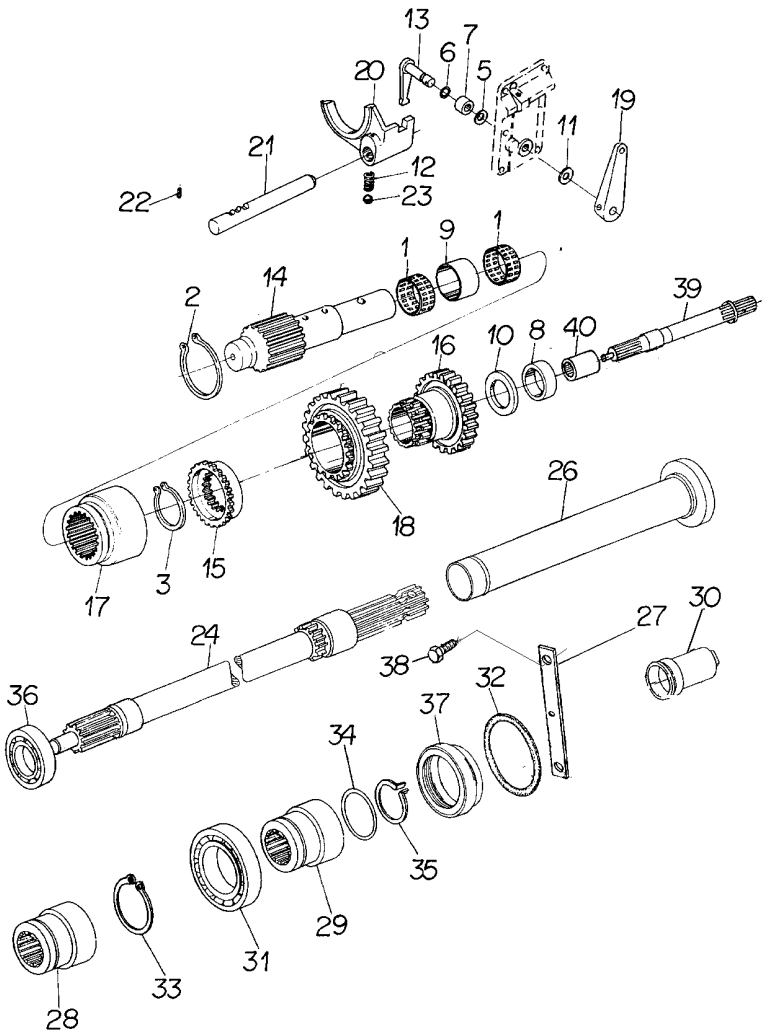

1	026136R1		**2**	ROLAMENTO	BEARING	COJINETE
2	026137R1		**1**	ANEL	RING	ARO
3	026138R1		**1**	ANEL	RING	ARO
5	026140R1		**3**	MOLA	SPRING	RESORTE
6	026141R1		**1**	ANEL "O"	O RING	JUNTA TORICA
7	026143R1		**1**	TUBO	PIPE	CANO
8	026144R1		**1**	BUCHA	BUSH	CASQUILLO
9	026145R1		**1**	BUCHA	BUSH	CASQUILLO
10	026146R1		**1**	ARRUELA	WASHER	ARANDELA
11	026147R1		**1**	ARRUELA	WASHER	ARANDELA
12	026148R1		**1**	MOLA	SPRING	RESORTE
13	026149R1		**1**	ALAVANCA	LEVER	PALANCA
14	026150R1	[A]	**1**	EIXO	SHAFT	ARBOL
15	026151R1		**1**	LUVA	SLEEVE	MANCHA
16	026152R1		**1**	ENGRENAGEM	GEAR	ENGRANAJE
17	026153R1		**1**	LUVA	SLEEVE	MANCHA
18	026154R1		**1**	ENGRENAGEM	GEAR	ENGRANAJE
19	026155R1		**1**	ALAVANCA	LEVER	PALANCA
20	026156R1		**1**	GARFO	FORK	HORQUILLA
21	026157R1		**1**	EIXO	SHAFT	ARBOL
22	023030R1		**2**	PINO	PIN	PASADOR
23	023195P1		**7**	ESFERA	BALL	BOLA
24	023230N2	[B]	**1**	EIXO	SHAFT	ARBOL
		👁 50-190 No				
26	023234S1		**1**	TUBO	PIPE	CANO
27	023239P1		**2**	CHAPA	PLATE	CHAPA
28	034218N2	👁 50-125 No	**1**	LUVA	SLEEVE	MANCHA
29	027879P1		**1**	LUVA	SLEEVE	MANCHA
30	035678T1		**1**	TAMPA	COVER	CUBIERTA
31	195507M1		**1**	ROLAMENTO	BEARING	COJINETE
32	359103X1		**1**	ANEL "O"	O RING	JUNTA TORICA
33	377602X1		**1**	ANEL TRAVA	CIRCLIP	CIRCULITO
34	377832X1		**1**	ANEL "O"	O RING	JUNTA TORICA
35	1662726M1		**1**	ANEL TRAVA	CIRCLIP	CIRCULITO
36	1692582M1		**1**	ROLAMENTO	BEARING	COJINETE
39	038784N1	[A]	**1**	EIXO	SHAFT	ARBOL
		👁 50-120 No				
40	1868538M4		**1**	LUVA	SLEEVE	MANCHA

[A] INTERMEDIÁRIO
INTERMEDIARY
INTERMEDIARIO

[B] 540RPM
540RPM
540RPM

Alavancas De Acionamento Na Plataforma
Header Drive Lever
Palancas De La Accionamiento Del Platafo

50-180

Com Cabine
With Cab
Con Cabina

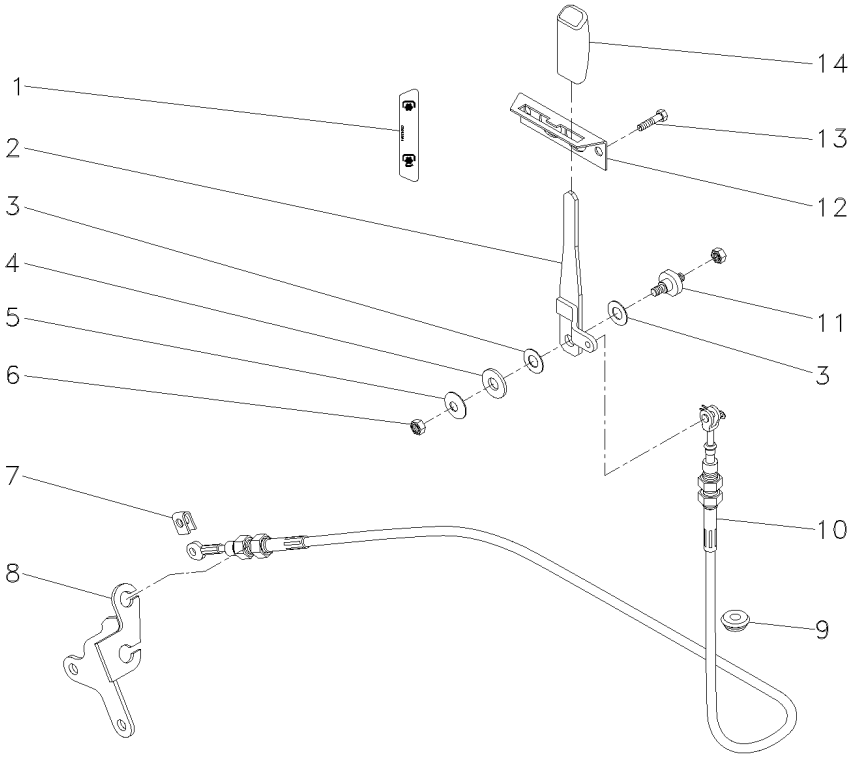

1	057235P1	**1** DECAL	DECAL	CALCOMANIA
2	059108S1	**1** ALAVANCA	LEVER	PALANCA
3	3386166M1	**2** ARRUELA	WASHER	ARANDELA
4	1442174X1	**1** ARRUELA	WASHER	ARANDELA
5	3386192M1	**1** MOLA PRATO	SPRING PLATE	PLETINA MUELLE
6	391056X1	**2** PORCA	NUT	TUERCA
7	1679932M2	**1** GRAMPO	CRAMP	PASADOR
8	3801299M93	**1** SUPORTE	BRACKET	SOPORTE
9	059277P1	**1** PASSA-FIO	GROMMET	PASACABLE
10	059107T1	**1** CABO	CABLE	CABLE
11	3712277M1	**1** EIXO	SHAFT	ARBOL
12	3715489M2	**1** GUIA	GUIDE	GUIA
13	339228X1	**2** PARAFUSO	BOLT	PERNO
14	3777016M1	**1** MANÍPULO	KNOB	POMO

Tomada De Força Independente **540/1000 Rpm**
Independent Power Take Off **540/1000 Rpm**
Toma De Fuerza Independente **540/1000 Rpm**

50-185

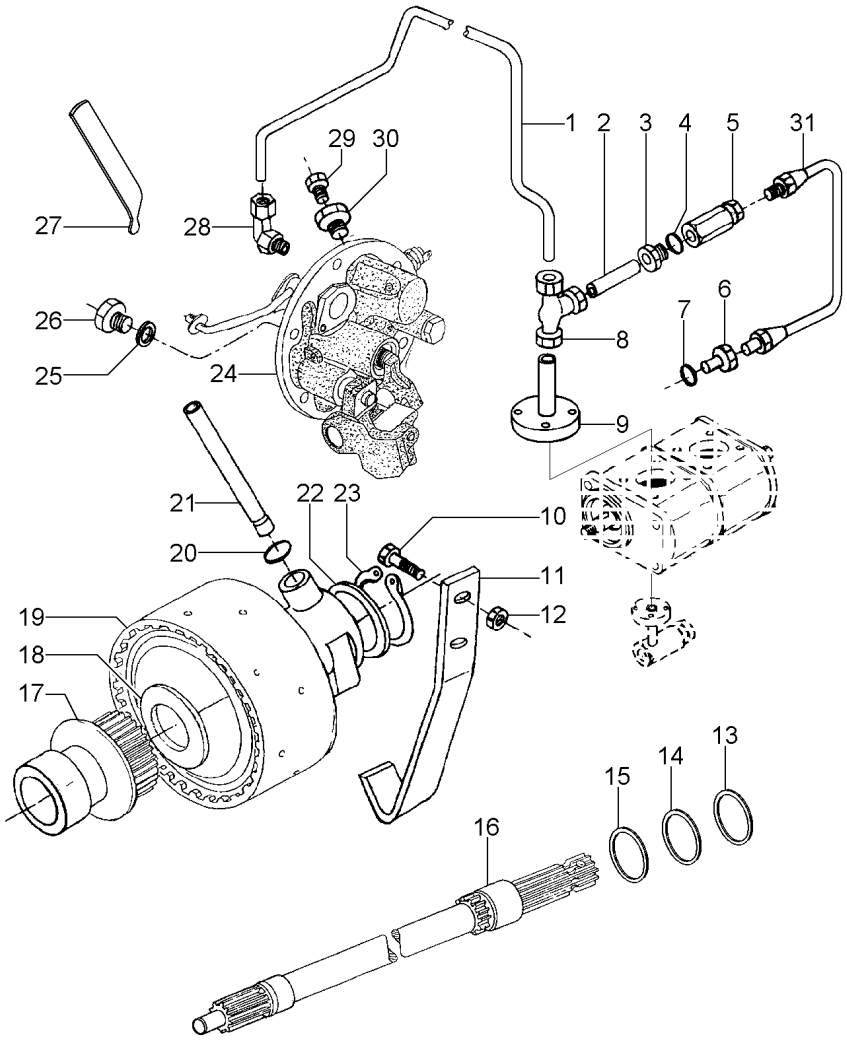

1	039636P1		**1**	TUBO	PIPE	CANO
2	039487P1		**1**	TUBO	PIPE	CANO
3	3411947M91		**1**	CONEXÃO	CONNECTION	CONEXION
4	831452M1		**1**	ANEL "O"	O RING	JUNTA TORICA
5	023956N1		**1**	VÁLVULA	VALVE	VALVULA
6	3145403M2		**1**	CONEXÃO	CONNECTION	CONEXION
7	831452M1		**1**	ANEL "O"	O RING	JUNTA TORICA
8	039606N1		**1**	CONEXÃO "T"	CONNECTION T	CONEXION T
9	044890T1		**1**	FLANGE	FLANGE	PLETINA
10	038686P1		**2**	PARAFUSO	BOLT	PERNO
11	038430P1		**1**	SUPORTE	BRACKET	SOPORTE
12	355645X1		**2**	PORCA	NUT	TUERCA
13	359103X1		**1**	ANEL "O"	O RING	JUNTA TORICA
14	1662726M1		**1**	ANEL TRAVA	CIRCLIP	CIRCULITO
15	377832X1		**1**	ANEL "O"	O RING	JUNTA TORICA
16	023230N2	50-190 No 540RPM	**1**	EIXO	SHAFT	ARBOL
17	039720N2	50-155 No	**1**	CJ. TAMPA	KIT, COVER	JUEGO DE TAPA
18	3613267M1		**1**	ARRUELA	WASHER	ARANDELA
19	4200050M91	50-150 No	**1**	CJ. EMBREAGEM	KIT, CLUTCH	EMBRAGUE JUEGO
20	195561M1		**2**	ANEL "O"	O RING	JUNTA TORICA
21	3610929M1		**1**	TUBO	PIPE	CANO
22	037656P1		**1**	ARRUELA	WASHER	ARANDELA
23	352699X1		**1**	ANEL TRAVA	CIRCLIP	CIRCULITO
24	3611290M94	50-140 No	**1**	CJ. TAMPA	KIT, COVER	JUEGO DE TAPA
25	1440702X1		**1**	ARRUELA	WASHER	ARANDELA
26	3409712M1		**1**	BUJÃO	PLUG	TAPON
27	3801302M91		**1**	ALAVANCA	LEVER	PALANCA
28	039605N1		**1**	CONEXÃO	CONNECTION	CONEXION
29	358720X91		**1**	TAMPÃO	PAD	ALMOHADILLA
30	3697609M91		**1**	TAMPÃO	PAD	ALMOHADILLA
31	039485N1		**1**	CJ. TUBO	TUBE ASSY	CONJ.DE TUBO

Eixo	Ipto 540rpm
Shaft	Ipto 540rpm
Eje	Ipto 540rpm

50-190

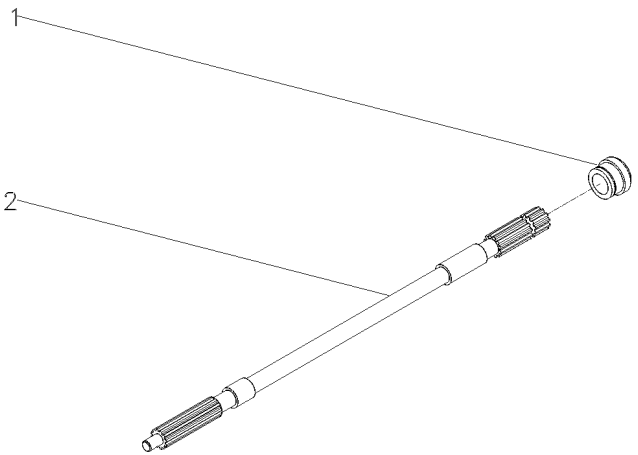

1	023231P1	**1** BUCHA	BUSH	CASQUILLO
2	023233P2	**1** EIXO	SHAFT	ARBOL

Protetor Da Tdpi / Tdp
Protector Ipto / Pto
Protetor Tdfi / Tdf

50-195

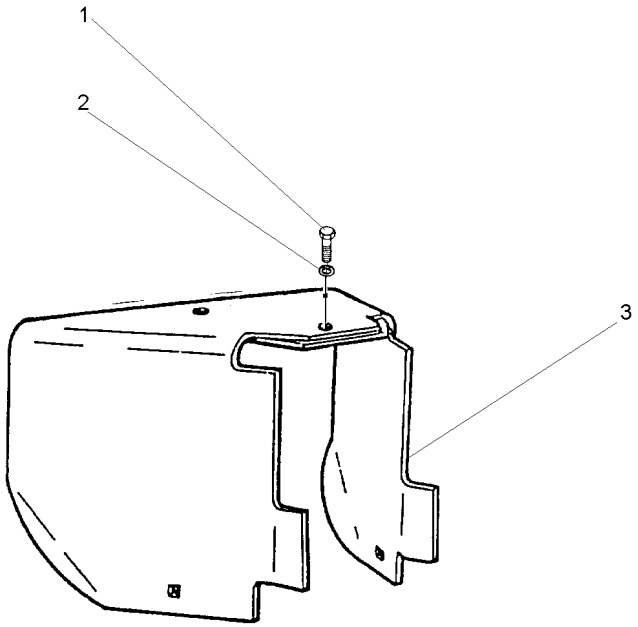

1	353560X1	7/16x20x1.1/8	**1** PARAFUSO	BOLT	PERNO
2	353432X1		**1** ARRUELA	WASHER	ARANDELA
3	1869009M95		**1** PROTEÇÃO	GUARD	DEFENSA

Kit Da Tdp
Tdp Kit
Tdp Kit

50-200

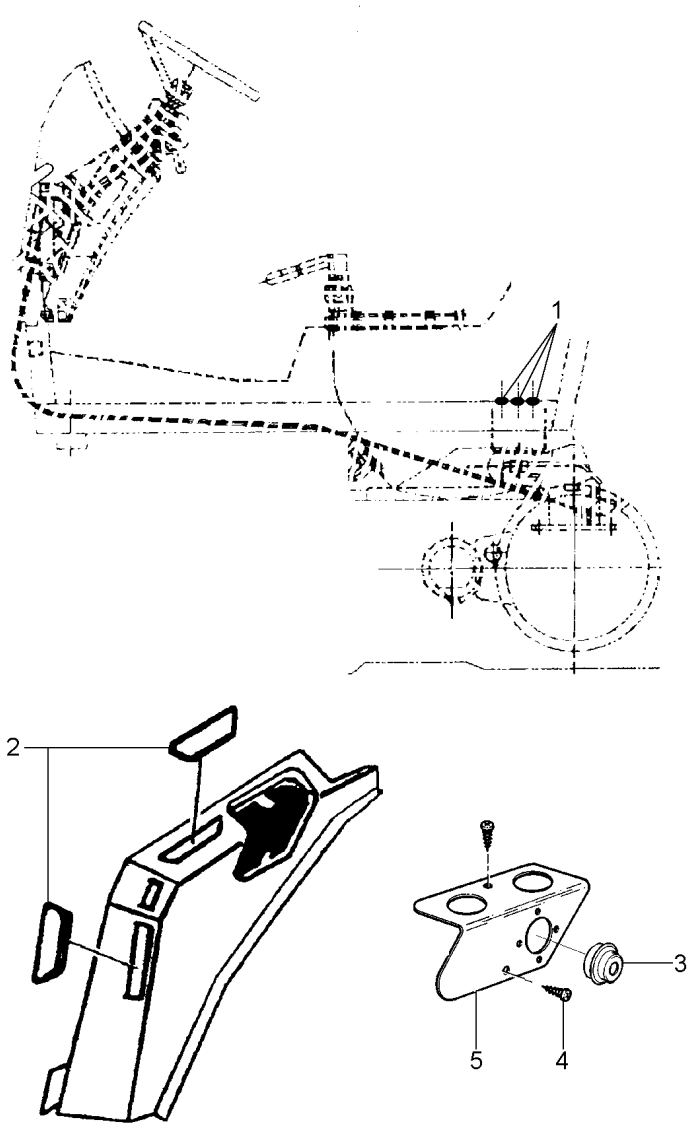

1	3713587M1	[A]	**3** BUJÃO	PLUG	TAPON
2	3712984M1	[A]	**3** TAMPA	COVER	CUBIERTA
3	3380422M1	[B]	**2** BUJÃO	PLUG	TAPON
3	3380422M1	[C]	**1** BUJÃO	PLUG	TAPON
4	3010506X1	[D]	**2** PARAFUSO	BOLT	PERNO
5	3713357M1	[D]	**1** SUPORTE	BRACKET	SOPORTE

[A] FECHAMENTO S/ COMANDO TRASEIRO
STOPPING WITHOUT REAR DRIVE
CERRAMIENTO SIN MANDO TRACERO

[B] SEM REDUTOR
WITHOUT REDUCTOR
SIN REDUCTOR

[C] SEM TDP DIANTEIRO
WITHOUT FRONT PTO
SIN TDF DELANTERO

[D] SEM TOMADA ELÉTRICA
WITHOUT ELECTRIC PLUG
SIN TOMA ELECTRICA

Freio
Brake
Freno

50-205

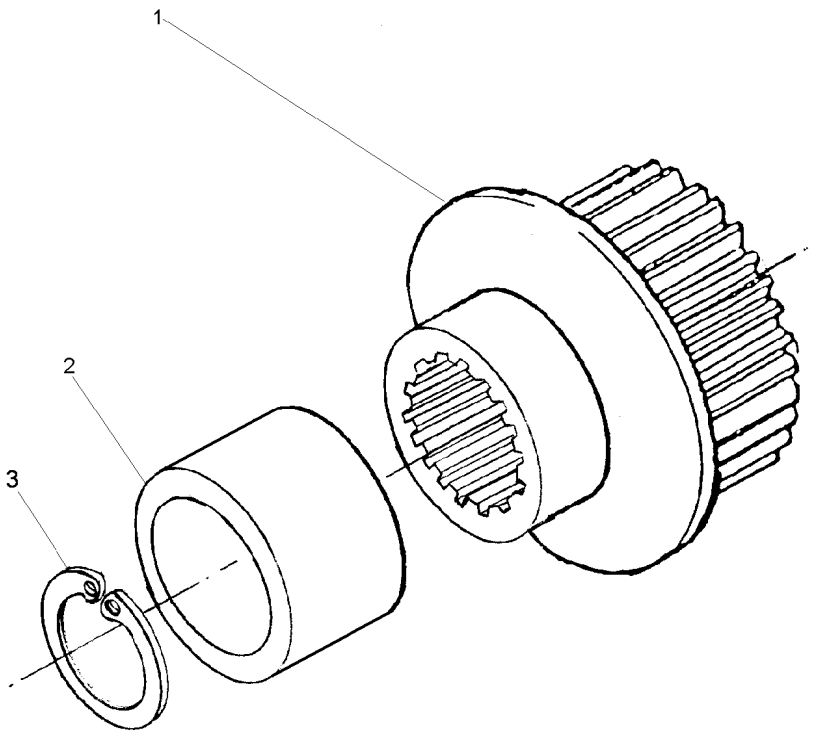

1	051384S1	**1** CUBO	HUB	CUBO
2	039719P1	**1** LUVA	SLEEVE	MANCHA
3	391076X1	**1** ANEL	RING	ARO

Tampa E Controles
Cover And Controls
Tapa Y Mandos

50-210

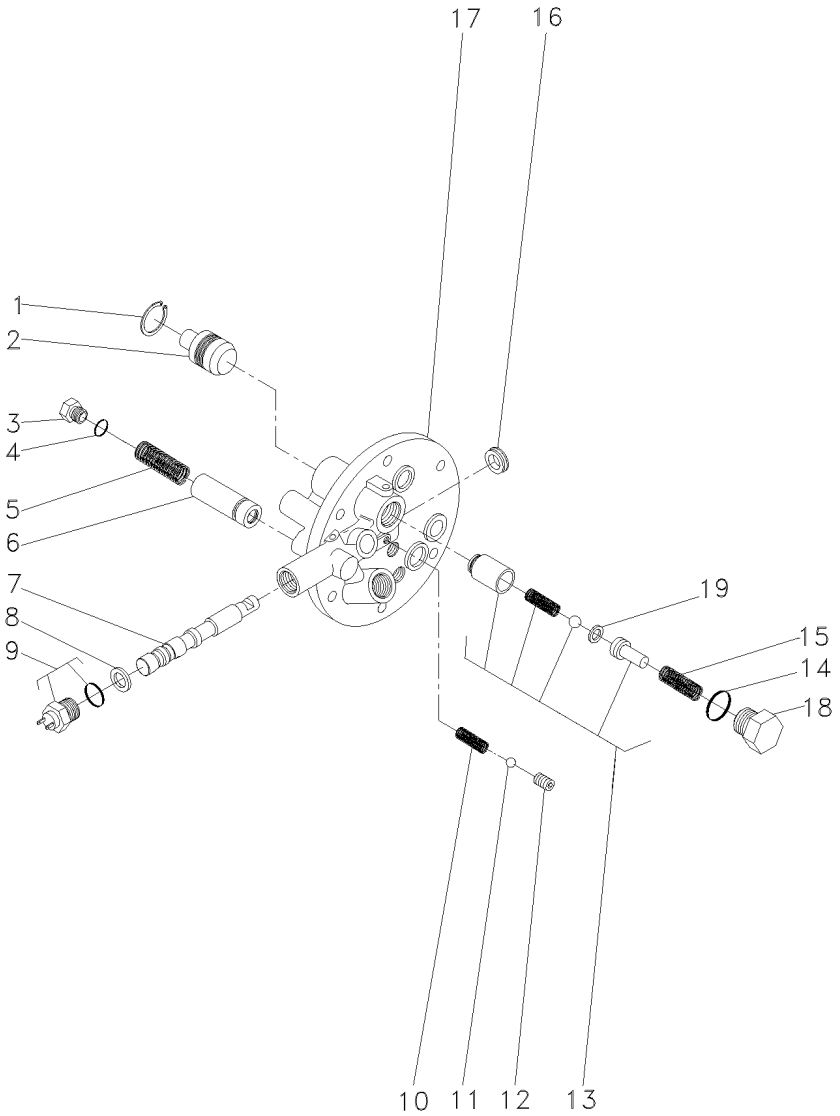

1	339361X1	**1** ANEL	RING	ARO
2	3697275M1	**1** PISTÃO	PISTON	PISTON
3	3762215M1	**1** TAMPÃO	PAD	ALMOHADILLA
4	3019398X1	**1** ANEL "O"	O RING	JUNTA TORICA
5	3610923M1	**1** MOLA	SPRING	RESORTE
6	3762216M92	**1** VÁLVULA	VALVE	VALVULA
7	3760735M1	**1** BOBINA	COIL	BOBINA
8	3019839X1	**1** ANEL	RING	ARO
9	3761983M91	**1** INTERRUPTOR	SWITCH	INTERRUPTOR
10	3610554M1	**1** MOLA	SPRING	RESORTE
11	3003593X1	**1** ESFERA	BALL	BOLA
12	3760739M1	**1** PRISIONEIRO	STUD	ESPARRAGO
13	3610600M91	**1** VÁLVULA	VALVE	VALVULA
14	3019394X1	**1** ANEL "O"	O RING	JUNTA TORICA
15	3610555M1	**1** MOLA	SPRING	RESORTE
16	3760738M1	**1** RETENTOR	SEAL	RETEN
17	3760736M1	**1** TAMPA	COVER	CUBIERTA
18	3610598M1	**1** TAMPÃO	PAD	ALMOHADILLA
19	3610926M1	**1** CALÇO	SHIM	CALCE

Eixo Dianteiro
Front Axle
Eje Delantero

60-10

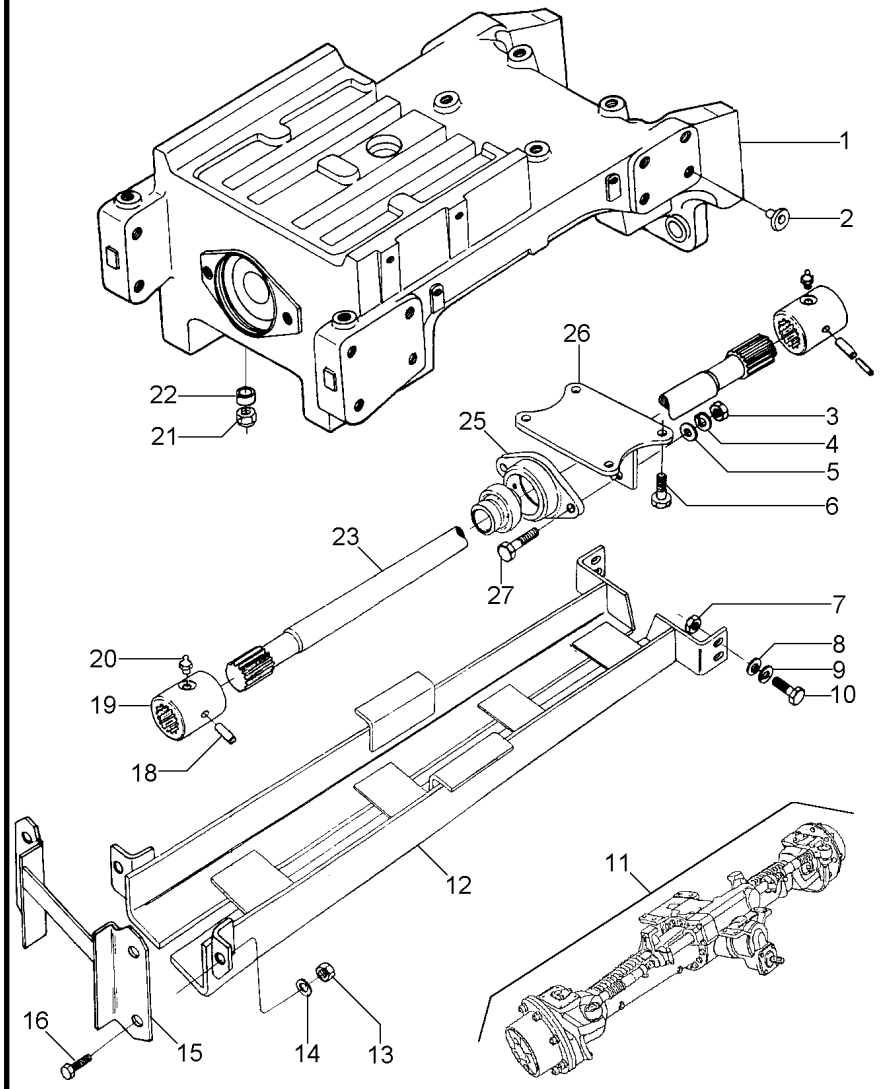

1	037077N1		**1**	SUPORTE	BRACKET	SOPORTE
2	027030P1		**16**	TAMPÃO	PAD	ALMOHADILLA
3	353426X1		**2**	PORCA	NUT	TUERCA
4	353432X1		**2**	ARRUELA	WASHER	ARANDELA
5	353757X1		**2**	ARRUELA	WASHER	ARANDELA
6	353726X1		**4**	PARAFUSO	BOLT	PERNO
7	375098X1		**4**	PORCA	NUT	TUERCA
8	353439X1		**4**	ARRUELA	WASHER	ARANDELA
9	353758X1		**8**	ARRUELA	WASHER	ARANDELA
10	353725X1		**4**	PARAFUSO	BOLT	PERNO
11	057511T1	60-25 No	**1**	EIXO	SHAFT	ARBOL
12	3586951M91		**1**	PROTEÇÃO	GUARD	DEFENSA
13	353437X1		**2**	PORCA	NUT	TUERCA
14	353439X1		**2**	ARRUELA	WASHER	ARANDELA
15	3586962M91		**1**	SUPORTE	BRACKET	SOPORTE
16	353595X1		**2**	PARAFUSO	BOLT	PERNO
18	339124X1		**2**	PARAFUSO	BOLT	PERNO
19	3409609M1		**2**	LUVA	SLEEVE	MANCHA
20	13811X		**2**	GRAXEIRA	GREASER	ENGRASADOR
21	3410728M1		**8**	PORCA	NUT	TUERCA
22	3411830M1		**4**	BUCHA	BUSH	CASQUILLO
23	033074P1		**1**	EIXO	SHAFT	ARBOL
25	3409940M91		**1**	MANCAL	BEARING	COJINETE
26	3409813M91		**1**	TAMPA	COVER	CUBIERTA
27	353565X1		**2**	PARAFUSO	BOLT	PERNO

Suporte
Support
Soporte

60-20

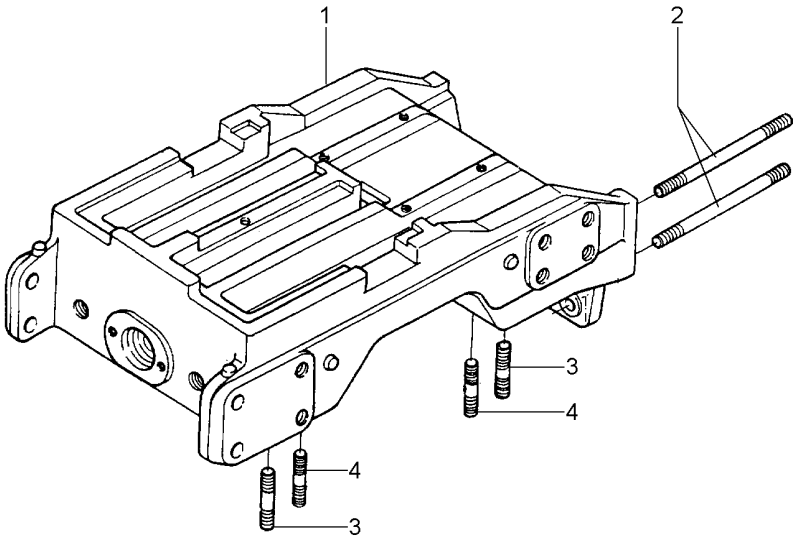

1	036173P1	**1** SUPORTE	BRACKET	SOPORTE
2	020332P1	**3** PRISIONEIRO	STUD	ESPARRAGO
3	3585615M1	**4** PRISIONEIRO	STUD	ESPARRAGO
4	3585532M1	**4** PRISIONEIRO	STUD	ESPARRAGO

Eixo Dianteiro
Front Axle
Eje Delantero

60-25

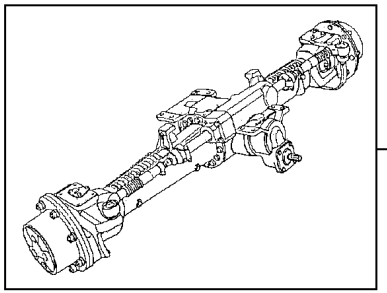

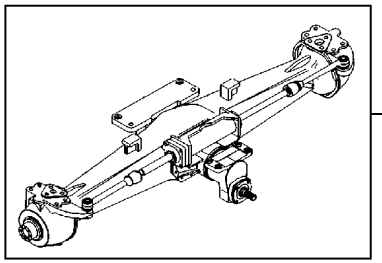

1	057512N1	[A] 60-35 No ZF	**1** EIXO	SHAFT	ARBOL

[A] EIXO ZF
ZF AXLE
EJE ZF

Fixações
Fasteners
Fijación

60-30

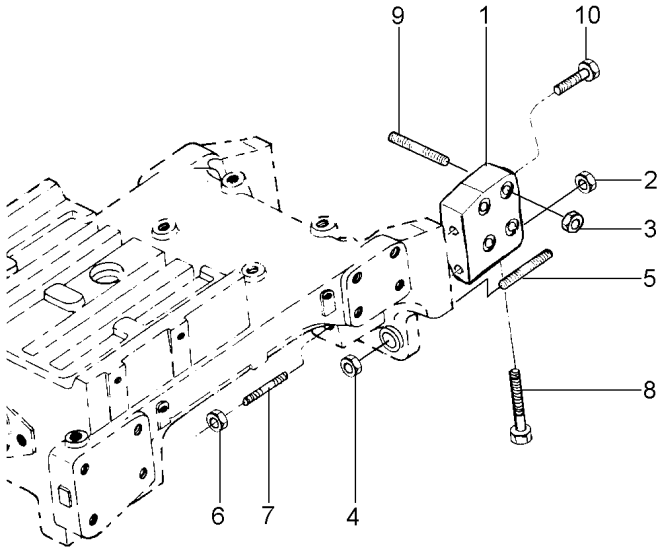

1	036161P1	▶	**1**	SUPORTE	BRACKET	SOPORTE
1	036162P1	◀	**1**	SUPORTE	BRACKET	SOPORTE
2	368748X1		**3**	PORCA	NUT	TUERCA
3	368748X1		**8**	PORCA	NUT	TUERCA
4	021083P1		**2**	PORCA	NUT	TUERCA
5	036658P1		**2**	PRISIONEIRO	STUD	ESPARRAGO
6	3146574M1		**2**	PORCA	NUT	TUERCA
7	036659P1		**2**	PRISIONEIRO	STUD	ESPARRAGO
8	369363X1		**2**	PARAFUSO	BOLT	PERNO
9	036660P1		**8**	PRISIONEIRO	STUD	ESPARRAGO
10	377583X1		**1**	PARAFUSO	BOLT	PERNO

Eixo Dianteiro
Front Axle
Eje Delantero

Zf - Tração Central
Zf - Middle Drive
Zf - Tracción Central

60-35

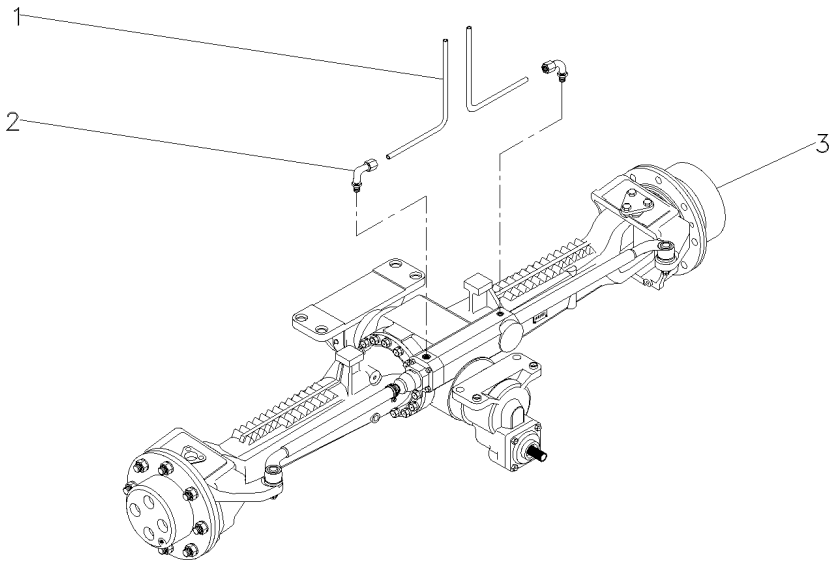

1	023834T1		**2**	MANGUEIRA	HOSE	FLEXIBLE
2	3412299M91		**2**	CONEXÃO	CONNECTION	CONEXION
3	022559T2	[A]	**1**	CJ. EIXO DIANT.	FRONT AXLE ASSY	CONJ. EJE DELANT
		👁 60-40 No				
3		👁 60-45 No	**1**	CJ. EIXO DIANT.	FRONT AXLE ASSY	CONJ. EJE DELANT
3		👁 60-50 No	**1**	CJ. EIXO DIANT.	FRONT AXLE ASSY	CONJ. EJE DELANT
3		👁 60-55 No	**1**	CJ. EIXO DIANT.	FRONT AXLE ASSY	CONJ. EJE DELANT
3		👁 60-60 No	**1**	CJ. EIXO DIANT.	FRONT AXLE ASSY	CONJ. EJE DELANT
3	6202993M91	[B]	**1**	EIXO DIANTEIRO	FRONT AXLE	EJE DELANTERO
		👁 60-65 No				
3		👁 60-70 No	**1**	EIXO DIANTEIRO	FRONT AXLE	EJE DELANTERO
3		👁 60-75 No	**1**	EIXO DIANTEIRO	FRONT AXLE	EJE DELANTERO
3		👁 60-80 No	**1**	EIXO DIANTEIRO	FRONT AXLE	EJE DELANTERO
3		👁 60-85 No	**1**	EIXO DIANTEIRO	FRONT AXLE	EJE DELANTERO
3		👁 60-90 No	**1**	EIXO DIANTEIRO	FRONT AXLE	EJE DELANTERO
3		👁 60-95 No	**1**	EIXO DIANTEIRO	FRONT AXLE	EJE DELANTERO

[A] ZF - APL350
ZF - APL350
ZF - APL350

[B] ZF - AS3050
ZF - AS3050
ZF - AS3050

Eixo Dianteiro Front Axle Eje Delantero	Zf - Tração Central Zf - Middle Drive Zf - Tracción Central	60-40	Apl 350 Apl 350 Apl 350

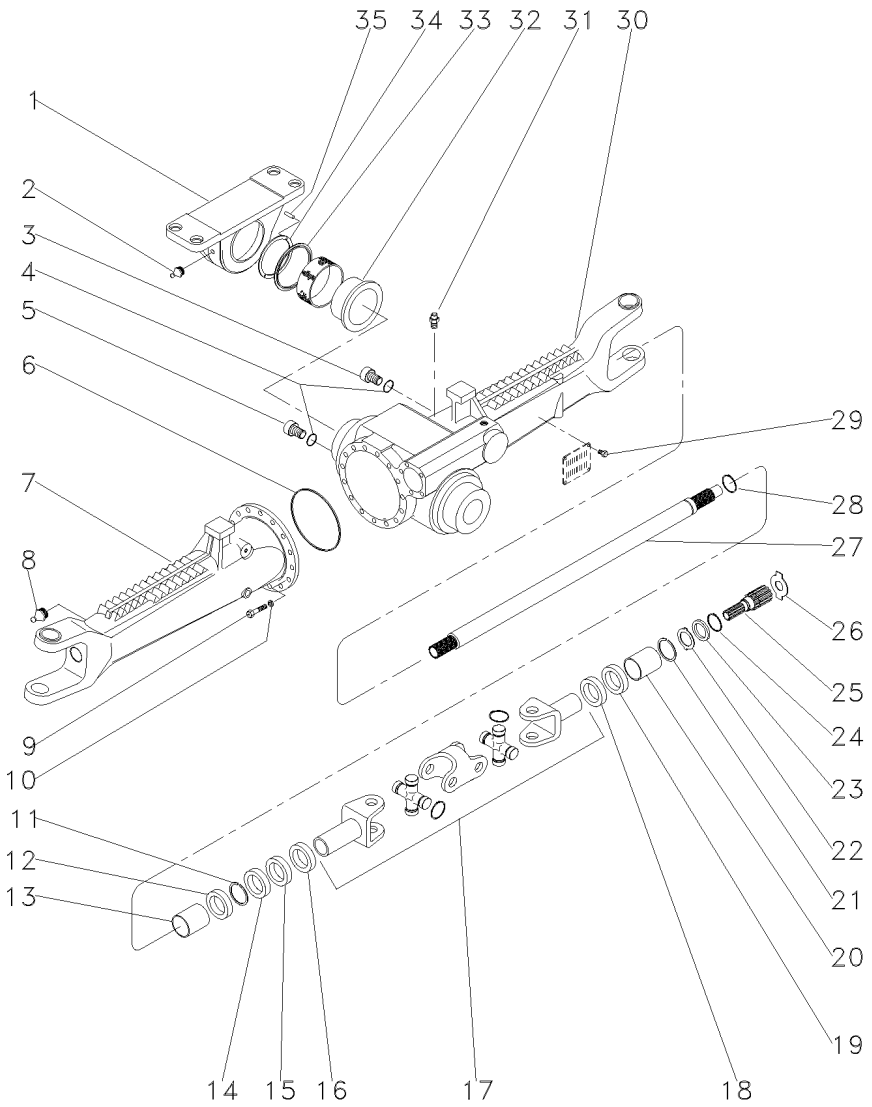

1	3588078M91		1	MANCAL	BEARING	COJINETE
2	3603229M1		1	GRAXEIRA	GREASER	ENGRASADOR
3	3176258M1		1	BUJÃO	PLUG	TAPON
4	033556R1		2	ANEL "O"	O RING	JUNTA TORICA
5	3603226M1		1	BUJÃO	PLUG	TAPON
6	3176257M1		1	ANEL "O"	O RING	JUNTA TORICA
7	033553R1	◀	1	CARCAÇA	HOUSING	ALOJAMIENTO
8	033606R1		2	GRAXEIRA	GREASER	ENGRASADOR
9	3588082M1		16	PARAFUSO	BOLT	PERNO
10	3588081M1		16	ARRUELA	WASHER	ARANDELA
11	027544R1		2	ANEL TRAVA	CIRCLIP	CIRCULITO
12	3587946M1		2	RETENTOR	SEAL	RETEN
13	3603228M1		2	BUCHA	BUSH	CASQUILLO
14	027539R1		2	RETENTOR	OIL SEAL	BUJE RETENACEITE
15	027537R1		2	RETENTOR	OIL SEAL	BUJE RETENACEITE
16	3588112M1		2	PROTETOR	PROTECTOR	PROTECTOR
17	033550R1		2	ARTICULAÇÃO	KNUCKLE	CHARNELA
18	027537R1		2	RETENTOR	OIL SEAL	BUJE RETENACEITE
19	027536R1		2	RETENTOR	SEAL	RETEN
20	3603235M1		2	BUCHA	BUSH	CASQUILLO
21	027562R1		2	ANEL	RING	ARO
22	3176337M1		2	ARRUELA	WASHER	ARANDELA
23	3176348M1		2	ARRUELA	WASHER	ARANDELA
24	033549R1		2	ANEL TRAVA	CIRCLIP	CIRCULITO
25	3587947M1		2	EIXO	SHAFT	ARBOL
26	3176343M1	⧗ 1,5MM	X	ARRUELA	WASHER	ARANDELA
26	3176344M1	⧗ 2,0MM	X	ARRUELA	WASHER	ARANDELA
26	3603293M1	⧗ 2,5MM	X	ARRUELA	WASHER	ARANDELA
26	3603294M1	⧗ 3,0MM	X	ARRUELA	WASHER	ARANDELA
26	3603295M1	⧗ 1,7MM	X	ARRUELA	WASHER	ARANDELA
26	3603296M1	⧗ 2,2MM	X	ARRUELA	WASHER	ARANDELA
26	033618R1		X	ARRUELA	WASHER	ARANDELA
27	043754R1		2	EIXO	SHAFT	ARBOL
28	027562R1		2	ANEL	RING	ARO
29	3588126M1		1	REBITE	RIVET	REMACHE
30	033552R1	▶	1	CARCAÇA	HOUSING	ALOJAMIENTO
31	033609R1		1	VÁLVULA	CONTROL VALVE	VALVULA CONTROL
32	3588080M1		1	BUCHA	BUSH	CASQUILLO
33	3603212M1		1	ANEL	RING	ARO
34	3603230M1	⧗ 3,75MM	X	CALÇO	SHIM	CALCE
34	3603245M1	⧗ 3,85MM	X	CALÇO	SHIM	CALCE
34	3603246M1	⧗ 3,95MM	X	CALÇO	SHIM	CALCE
34	3603247M1	⧗ 4,05MM	X	CALÇO	SHIM	CALCE
34	3603248M1	⧗ 4,15MM	X	CALÇO	SHIM	CALCE
34	3603249M1	⧗ 4,25MM	X	CALÇO	SHIM	CALCE
34	3603250M1	⧗ 4,35MM	X	CALÇO	SHIM	CALCE
34	3603251M1	⧗ 4,45MM	X	CALÇO	SHIM	CALCE
34	3603252M1	⧗ 4,55MM	X	CALÇO	SHIM	CALCE
34	3603253M1	⧗ 4,60MM	X	CALÇO	SHIM	CALCE
35	3588079M1		2	PINO	PIN	PASADOR

Eixo Dianteiro
Front Axle
Eje Delantero

Zf - Tração Central
Zf - Middle Drive
Zf - Tracción Central

60-45

Apl 350
Apl 350
Apl 350

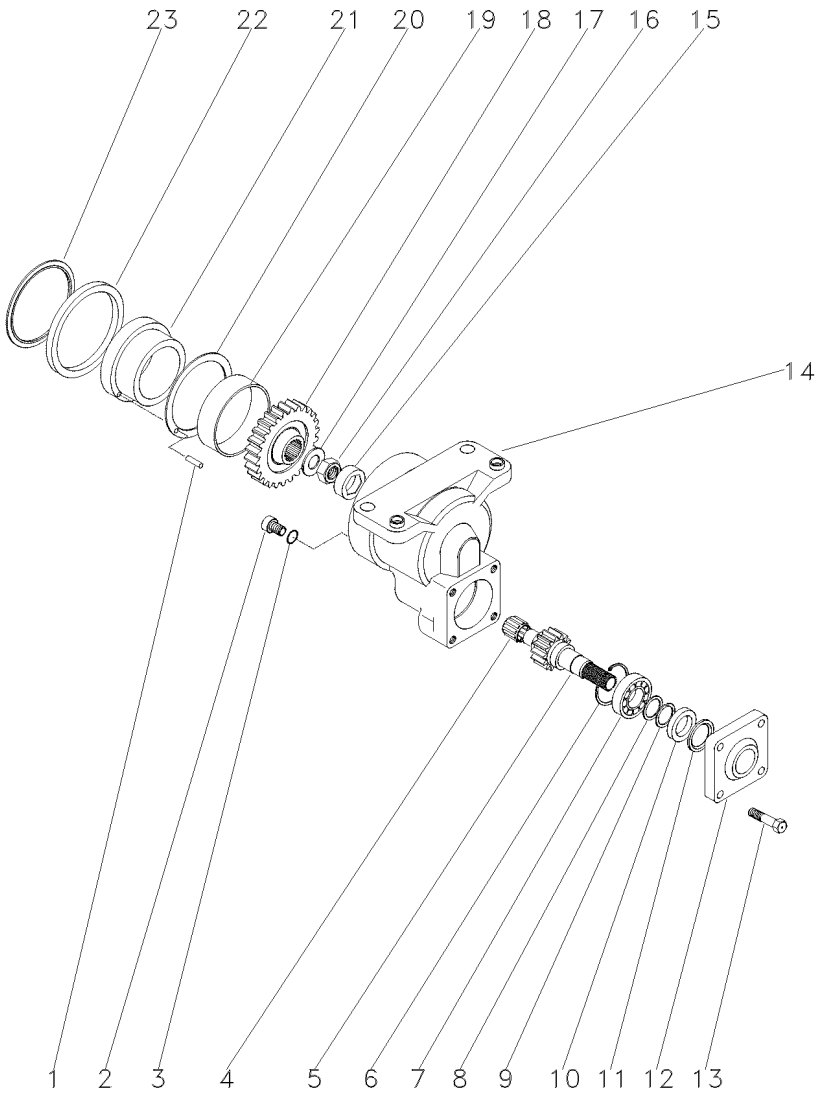

1	3603244M1		**2**	PINO	PIN	PASADOR
2	3603222M1		**1**	BUJÃO	PLUG	TAPON
3	3603223M1		**1**	ANEL "O"	O RING	JUNTA TORICA
4	3588135M1		**1**	ROLAMENTO	BEARING	COJINETE
5	022565R1	17	**1**	EIXO	SHAFT	ARBOL
6	3588138M1		**1**	ANEL	RING	ARO
7	354920X1		**1**	ROLAMENTO	BEARING	COJINETE
8	3588148M1		**1**	ARRUELA	WASHER	ARANDELA
9	3588140M1		**1**	ANEL	RING	ARO
10	3176216M1		**1**	RETENTOR	OIL SEAL	BUJE RETENACEITE
11	3176217M1		**1**	ARRUELA	WASHER	ARANDELA
12	3176218M1		**1**	TAMPA	COVER	CUBIERTA
13	3176219M1		**4**	PARAFUSO	BOLT	PERNO
14	3587986M91	ZF - 45179	**1**	CARCAÇA	HOUSING	ALOJAMIENTO
14	6210319M91	ZF - 45180	**1**	CARCAÇA	HOUSING	ALOJAMIENTO
15	3587983M1		**1**	TRAVA	LOCK	RETENEDOR
16	033551R1		**1**	PORCA	NUT	TUERCA
17	3587981M1		**1**	ARRUELA	WASHER	ARANDELA
18	022564R1	34	**1**	ENGRENAGEM	GEAR	ENGRANAJE
19	3603215M1		**1**	BUCHA	BUSH	CASQUILLO
20	3588024M1		**1**	ARRUELA	WASHER	ARANDELA
21	3588025M1	ZF - 45179	**1**	BUCHA	BUSH	CASQUILLO
21	6210006M1	ZF - 45180	**1**	BUCHA	BUSH	CASQUILLO
22	3176203M1	ZF - 45179	**1**	ANEL	RING	ARO
22	6204505M1	ZF - 45180	**1**	ANEL "O"	O RING	JUNTA TORICA
23	3176269M1		**1**	ANEL	RING	ARO

Eixo Dianteiro Front Axle Eje Delantero	Zf - Tração Central Zf - Middle Drive Zf - Tracción Central	60-50	Apl 350 Apl 350 Apl 350

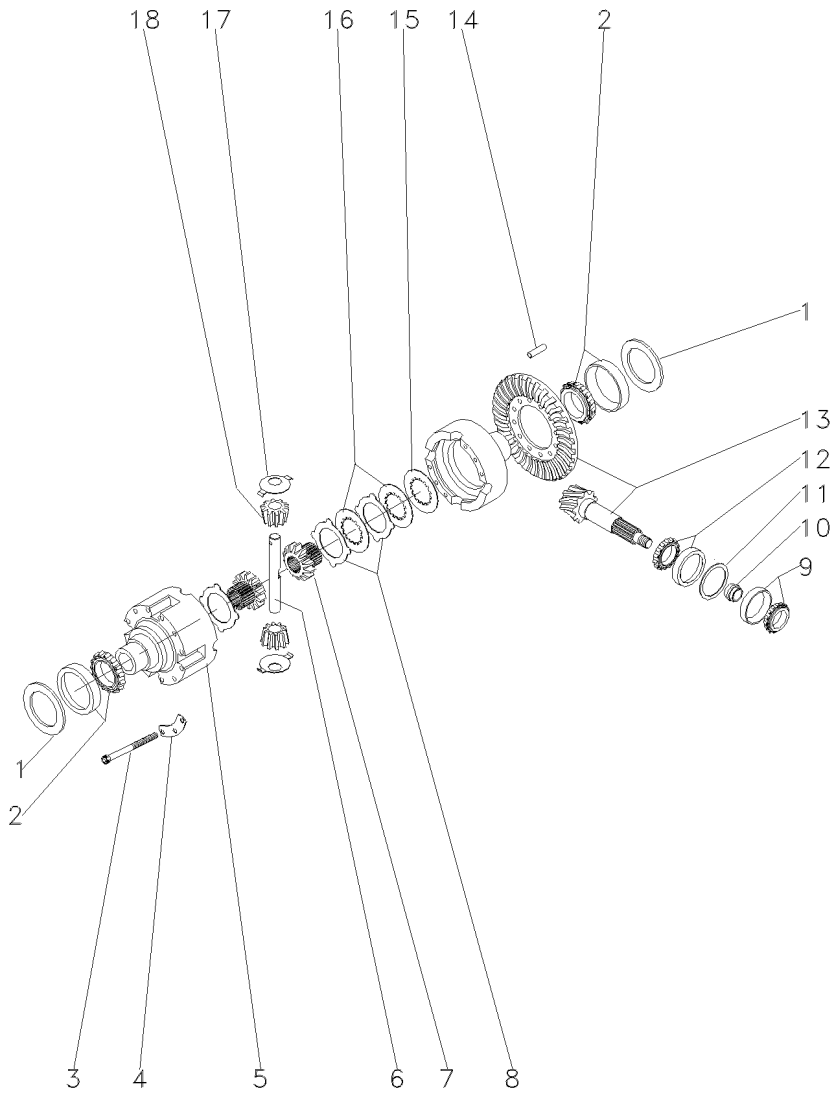

1	3176223M1	⧗	2,00 MM	X	CALÇO	SHIM	CALCE
1	3176225M1	⧗	1,95 MM	X	CALÇO	SHIM	CALCE
1	3176227M1	⧗	1,90 MM	X	CALÇO	SHIM	CALCE
1	3176229M1	⧗	1,85 MM	X	CALÇO	SHIM	CALCE
1	3176231M1	⧗	1,80 MM	X	CALÇO	SHIM	CALCE
1	3176233M1	⧗	1,75 MM	X	CALÇO	SHIM	CALCE
1	3176235M1	⧗	1,70 MM	X	CALÇO	SHIM	CALCE
1	3176237M1	⧗	1,65 MM	X	CALÇO	SHIM	CALCE
1	3176239M1	⧗	1,60 MM	X	CALÇO	SHIM	CALCE
1	3176241M1	⧗	1,55 MM	X	CALÇO	SHIM	CALCE
1	3176243M1	⧗	1,50 MM	X	CALÇO	SHIM	CALCE
1	3176244M1	⧗	1,45 MM	X	CALÇO	SHIM	CALCE
1	3176245M1	⧗	1,40 MM	X	CALÇO	SHIM	CALCE
1	3176226M1	⧗	1,20 MM	X	CALÇO	SHIM	CALCE
1	3176228M1	⧗	1,00 MM	X	CALÇO	SHIM	CALCE
1	3176230M1	⧗	0,80 MM	X	CALÇO	SHIM	CALCE
1	3176232M1	⧗	0,60 MM	X	CALÇO	SHIM	CALCE
1	3176234M1	⧗	0,50 MM	X	CALÇO	SHIM	CALCE
1	3176236M1	⧗	0,40 MM	X	CALÇO	SHIM	CALCE
1	3176238M1	⧗	0,30 MM	X	CALÇO	SHIM	CALCE
1	3176240M1	⧗	0,20 MM	X	CALÇO	SHIM	CALCE
1	3176242M1	⧗	0,10 MM	X	CALÇO	SHIM	CALCE
1	3176246M1	⧗	0,65 MM	X	CALÇO	SHIM	CALCE
1	3176247M1	⧗	0,70 MM	X	CALÇO	SHIM	CALCE
1	3176248M1	⧗	0,75 MM	X	CALÇO	SHIM	CALCE
1	3176249M1	⧗	0,85 MM	X	CALÇO	SHIM	CALCE
1	3176250M1	⧗	0,90 MM	X	CALÇO	SHIM	CALCE
1	3176251M1	⧗	0,95 MM	X	CALÇO	SHIM	CALCE
1	3176252M1	⧗	1,10 MM	X	CALÇO	SHIM	CALCE
1	3176253M1	⧗	1,15 MM	X	CALÇO	SHIM	CALCE
1	3176254M1	⧗	1,25 MM	X	CALÇO	SHIM	CALCE
1	3176255M1	⧗	1,30 MM	X	CALÇO	SHIM	CALCE
1	3176256M1	⧗	1,35 MM	X	CALÇO	SHIM	CALCE
2	390503X1			2	ROLAMENTO	BEARING	COJINETE
3	3588032M1			12	PARAFUSO	BOLT	PERNO
4	3588031M1			4	TRAVA	LOCK	RETENEDOR
5	3176293M1			1	CARCAÇA	HOUSING	ALOJAMIENTO
6	3603292M1			2	EIXO	SHAFT	ARBOL
7	3588037M1			2	ENGRENAGEM	GEAR	ENGRANAJE
8	3588033M1	⧗	1,2 MM	X	DISCO	DISC	DISCO
8	3176294M1	⧗	1,3 MM	X	DISCO	DISC	DISCO
9	026778N1			1	ROLAMENTO	BEARING	COJINETE
10	3603255M1	⧗	11,30 MM	X	ANEL	RING	ARO
10	3603256M1	⧗	11,33 MM	X	ANEL	RING	ARO
10	3603257M1	⧗	11,36 MM	X	ANEL	RING	ARO
10	3603258M1	⧗	11,39 MM	X	ANEL	RING	ARO
10	3603259M1	⧗	11,42 MM	X	ANEL	RING	ARO
10	3603260M1	⧗	11,45 MM	X	ANEL	RING	ARO
10	3603261M1	⧗	11,48 MM	X	ANEL	RING	ARO
10	3603262M1	⧗	11,51 MM	X	ANEL	RING	ARO

Eixo Dianteiro
Front Axle
Eje Delantero

Zf - Tração Central
Zf - Middle Drive
Zf - Tracción Central

60-50

Apl 350
Apl 350
Apl 350

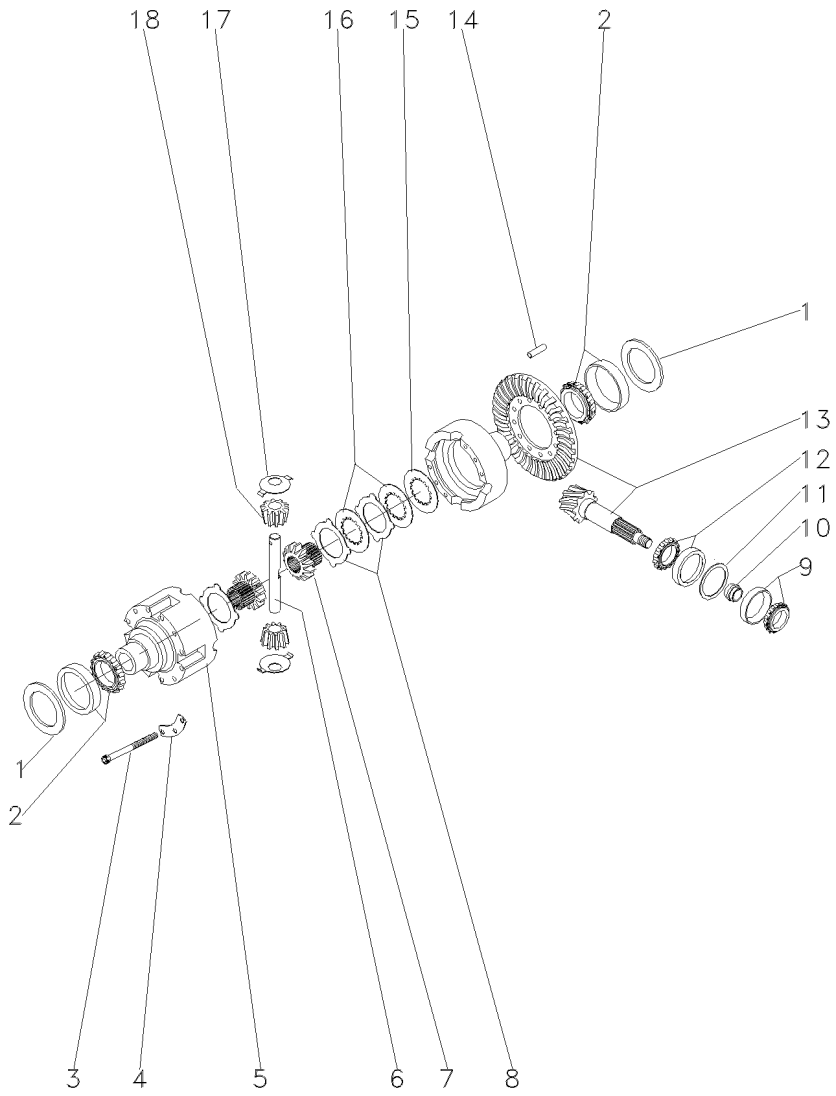

10	3603263M1	⧗	11,54 MM	X	ANEL	RING	ARO
10	3603264M1	⧗	11,57 MM	X	ANEL	RING	ARO
10	3603265M1	⧗	11,60 MM	X	ANEL	RING	ARO
10	3603266M1	⧗	11,63 MM	X	ANEL	RING	ARO
10	3603267M1	⧗	11,66 MM	X	ANEL	RING	ARO
10	3603268M1	⧗	11,69 MM	X	ANEL	RING	ARO
10	3603269M1	⧗	11,72 MM	X	ANEL	RING	ARO
10	3603270M1	⧗	11,75 MM	X	ANEL	RING	ARO
10	3603271M1	⧗	11,78 MM	X	ANEL	RING	ARO
10	3603272M1	⧗	11,81 MM	X	ANEL	RING	ARO
10	3603273M1	⧗	11,84 MM	X	ANEL	RING	ARO
10	3603274M1	⧗	11,87 MM	X	ANEL	RING	ARO
10	3603275M1	⧗	11,90 MM	X	ANEL	RING	ARO
10	3603276M1	⧗	11,93 MM	X	ANEL	RING	ARO
10	3603277M1	⧗	11,96 MM	X	ANEL	RING	ARO
10	3603278M1	⧗	11,99 MM	X	ANEL	RING	ARO
10	3603279M1	⧗	12,02 MM	X	ANEL	RING	ARO
10	3603280M1	⧗	12,05 MM	X	ANEL	RING	ARO
10	3603281M1	⧗	12,08 MM	X	ANEL	RING	ARO
10	3603282M1	⧗	12,11 MM	X	ANEL	RING	ARO
10	3603283M1	⧗	12,14 MM	X	ANEL	RING	ARO
10	3603284M1	⧗	12,17 MM	X	ANEL	RING	ARO
10	3603285M1	⧗	12,20 MM	X	ANEL	RING	ARO
10	3603286M1	⧗	12,23 MM	X	ANEL	RING	ARO
10	3603287M1	⧗	12,26 MM	X	ANEL	RING	ARO
10	3603288M1	⧗	12,88 MM	X	ANEL	RING	ARO
10	3603289M1	⧗	12,32 MM	X	ANEL	RING	ARO
10	3603290M1	⧗	12,35 MM	X	ANEL	RING	ARO
10	3603291M1	⧗	12,38 MM	X	ANEL	RING	ARO
11	3176271M1	⧗	1,00 MM	X	CALÇO	SHIM	CALCE
11	3176272M1	⧗	1,05 MM	X	CALÇO	SHIM	CALCE
11	3176273M1	⧗	1,10 MM	X	CALÇO	SHIM	CALCE
11	3176274M1	⧗	1,15 MM	X	CALÇO	SHIM	CALCE
11	3176275M1	⧗	1,20 MM	X	CALÇO	SHIM	CALCE
11	3176276M1	⧗	1,25 MM	X	CALÇO	SHIM	CALCE
11	3176277M1	⧗	1,30 MM	X	CALÇO	SHIM	CALCE
11	3176278M1	⧗	1,35 MM	X	CALÇO	SHIM	CALCE
11	3176279M1	⧗	1,40 MM	X	CALÇO	SHIM	CALCE
11	3176280M1	⧗	1,45 MM	X	CALÇO	SHIM	CALCE
11	3176281M1	⧗	1,50 MM	X	CALÇO	SHIM	CALCE
11	3176282M1	⧗	1,55 MM	X	CALÇO	SHIM	CALCE
11	3176283M1	⧗	1,60 MM	X	CALÇO	SHIM	CALCE
11	3176284M1	⧗	0,90 MM	X	CALÇO	SHIM	CALCE
11	3176285M1	⧗	0,95 MM	X	CALÇO	SHIM	CALCE
11	3176286M1	⧗	0,65 MM	X	CALÇO	SHIM	CALCE
11	3176287M1	⧗	0,70 MM	X	CALÇO	SHIM	CALCE
11	3176288M1	⧗	0,75 MM	X	CALÇO	SHIM	CALCE
11	3176289M1	⧗	0,85 MM	X	CALÇO	SHIM	CALCE
12	026779N1			1	ROLAMENTO	BEARING	COJINETE
13	050670R1		33/15	1	COROA E PINHÃO	KIT, CROWNWHEEL	JUEGO CORONA

Eixo Dianteiro	Zf - Tração Central	60-50	Apl 350
Front Axle	Zf - Middle Drive		Apl 350
Eje Delantero	Zf - Tracción Central		Apl 350

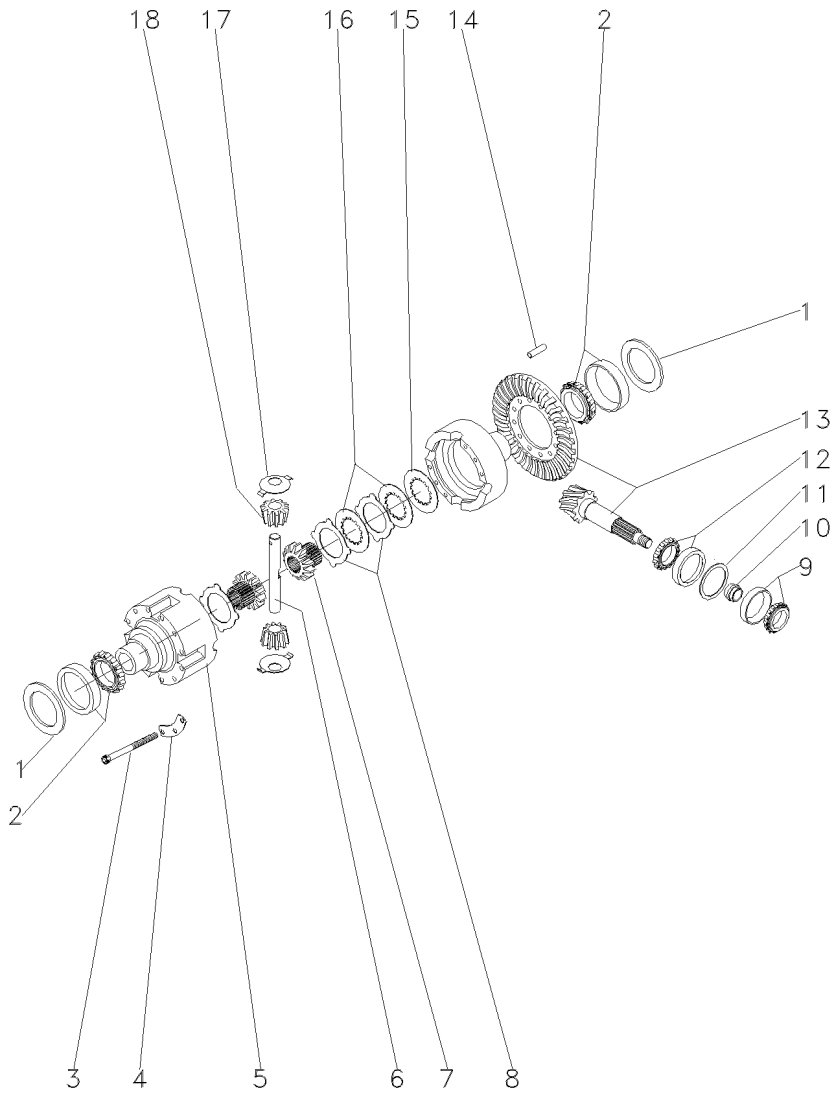

14	3176307M1	**4** PINO	PIN	PASADOR
15	3588029M1	**2** ARRUELA	WASHER	ARANDELA
16	3176295M1	**8** CALÇO	SHIM	CALCE
17	3176304M1	**4** ARRUELA	WASHER	ARANDELA
18	3588038M1	**4** ENGRENAGEM	GEAR	ENGRANAJE

Eixo Dianteiro Front Axle Eje Delantero	Zf - Tração Central Zf - Middle Drive Zf - Tracción Central	60-55	Apl 350 Apl 350 Apl 350

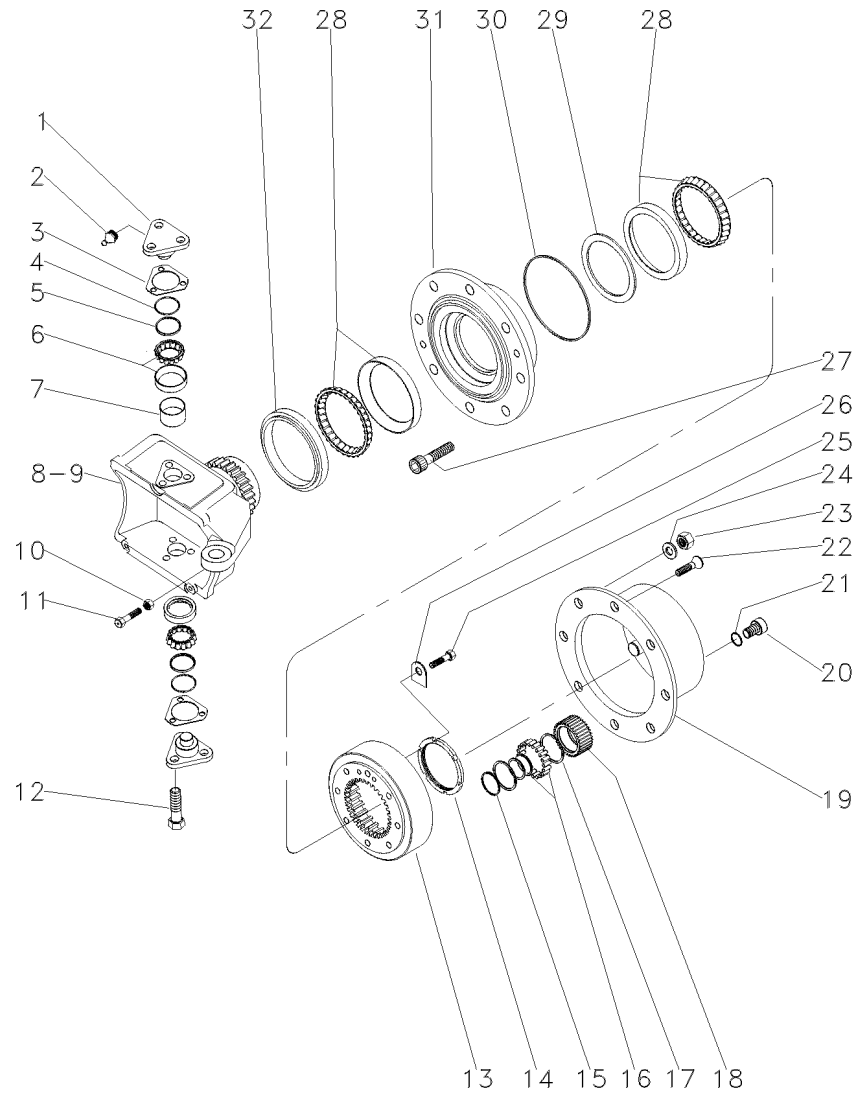

1	3176321M1			4	PINO	PIN	PASADOR
2	3176390M1			4	GRAXEIRA	GREASER	ENGRASADOR
3	3176313M1	⧗	0,6 MM	X	CALÇO	SHIM	CALCE
3	3176314M1	⧗	1,0 MM	X	CALÇO	SHIM	CALCE
3	3176315M1	⧗	1,4 MM	X	CALÇO	SHIM	CALCE
3	3176319M1	⧗	0,4 MM	X	CALÇO	SHIM	CALCE
3	3176320M1	⧗	0,8 MM	X	CALÇO	SHIM	CALCE
3	3588106M1	⧗	0,2 MM	X	CALÇO	SHIM	CALCE
3	3588107M1	⧗	0,3 MM	X	CALÇO	SHIM	CALCE
4	3588108M1			4	ANEL "O"	O RING	JUNTA TORICA
5	3588109M1			4	CAPA	CAP	TAPA
6	3247060M1			4	ROLAMENTO	BEARING	COJINETE
7	3588111M1			4	TAMPÃO	PAD	ALMOHADILLA
8	033554R1	◀		1	CARCAÇA	HOUSING	ALOJAMIENTO
9	033555R1	▶		1	CARCAÇA	HOUSING	ALOJAMIENTO
10	033608R1			2	PORCA	NUT	TUERCA
11	033607R1			2	PARAFUSO	BOLT	PERNO
12	3588113M1			12	PARAFUSO	BOLT	PERNO
13	3176335M1			2	ENGRENAGEM	GEAR	ENGRANAJE
14	3176334M1			2	PORCA	NUT	TUERCA
15	3587936M1			8	ANEL TRAVA	CIRCLIP	CIRCULITO
16	3176341M1			8	ROLAMENTO	BEARING	COJINETE
17	3587938M1			16	ANEL TRAVA	CIRCLIP	CIRCULITO
18	3587932M91			8	ENGRENAGEM	GEAR	ENGRANAJE
19	3603350M1			2	CARCAÇA	HOUSING	ALOJAMIENTO
20	3176345M1			2	BUJÃO	PLUG	TAPON
21	3176346M1			2	ANEL "O"	O RING	JUNTA TORICA
22	3176347M1			4	PARAFUSO	BOLT	PERNO
23	3176351M1			16	PORCA	NUT	TUERCA
24	3176350M1			16	ARRUELA	WASHER	ARANDELA
25	3176333M1	◀		4	PARAFUSO	BOLT	PERNO
26	3176332M1			2	ANEL "O"	O RING	JUNTA TORICA
27	020813R1			16	PARAFUSO	BOLT	PERNO
28	3176330M1			4	ROLAMENTO	BEARING	COJINETE
29	033559R1	⧗	14,714 MM	X	ANEL	RING	ARO
29	033560R1	⧗	14,689 MM	X	ANEL	RING	ARO
29	033561R1	⧗	14,664 MM	X	ANEL	RING	ARO
29	033562R1	⧗	14,639 MM	X	ANEL	RING	ARO
29	033563R1	⧗	14,614 MM	X	ANEL	RING	ARO
29	033564R1	⧗	14,589 MM	X	ANEL	RING	ARO
29	033565R1	⧗	14,564 MM	X	ANEL	RING	ARO
29	033566R1	⧗	14,539 MM	X	ANEL	RING	ARO
29	033567R1	⧗	14,514 MM	X	ANEL	RING	ARO
29	033568R1	⧗	14,489 MM	X	ANEL	RING	ARO
29	033569R1	⧗	14,464 MM	X	ANEL	RING	ARO
29	033570R1	⧗	14,439 MM	X	ANEL	RING	ARO
29	033571R1	⧗	14,414 MM	X	ANEL	RING	ARO
29	033572R1	⧗	14,389 MM	X	ANEL	RING	ARO
29	033573R1	⧗	14,364 MM	X	ANEL	RING	ARO
29	033574R1	⧗	14,339 MM	X	ANEL	RING	ARO

Eixo Dianteiro Front Axle Eje Delantero	Zf - Tração Central Zf - Middle Drive Zf - Tracción Central	60-55	Apl 350 Apl 350 Apl 350

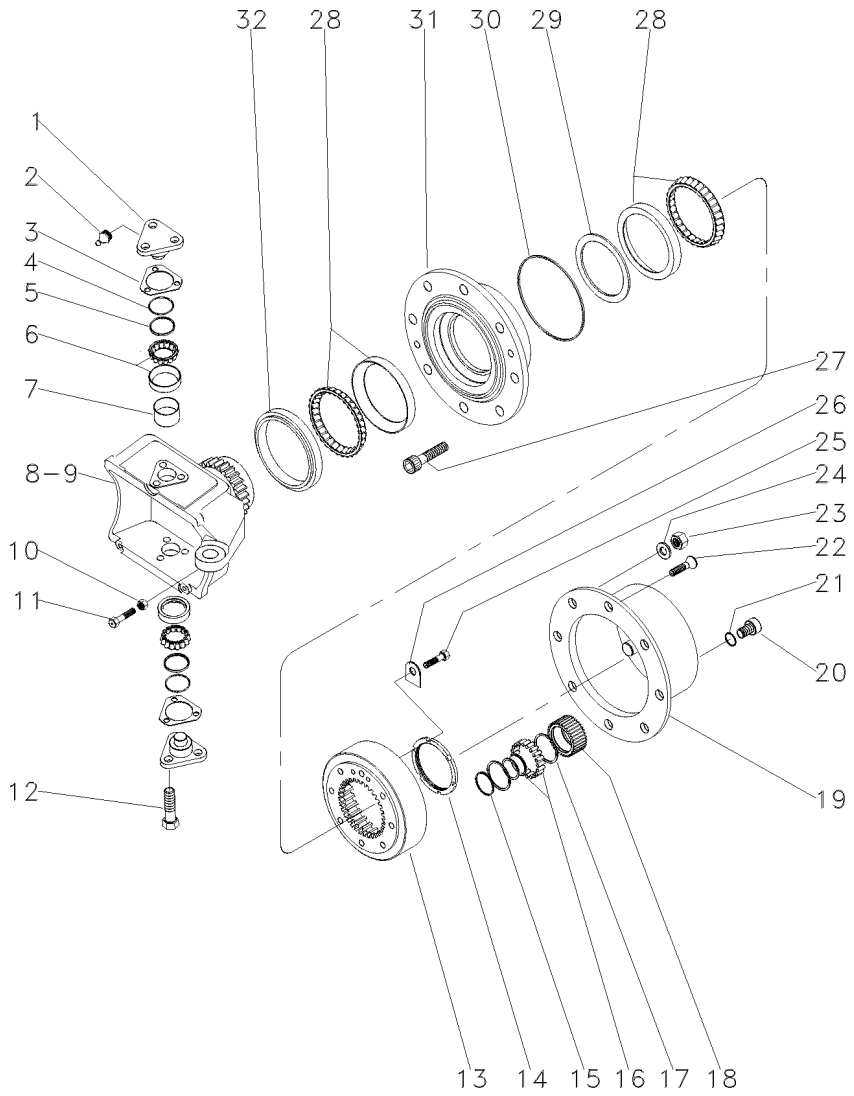

29	033575R1	⧗	14,314 MM	X	ANEL	RING	ARO
29	033576R1	⧗	14,289 MM	X	ANEL	RING	ARO
29	033577R1	⧗	14,264 MM	X	ANEL	RING	ARO
29	033578R1	⧗	14,239 MM	X	ANEL	RING	ARO
29	033579R1	⧗	14,214 MM	X	ANEL	RING	ARO
29	033580R1	⧗	14,189 MM	X	ANEL	RING	ARO
29	033581R1	⧗	14,164 MM	X	ANEL	RING	ARO
29	033582R1	⧗	14,139 MM	X	ANEL	RING	ARO
29	033583R1	⧗	14,114 MM	X	ANEL	RING	ARO
29	033584R1	⧗	14,089 MM	X	ANEL	RING	ARO
29	033585R1	⧗	14,064 MM	X	ANEL	RING	ARO
29	033586R1	⧗	14,039 MM	X	ANEL	RING	ARO
29	033587R1	⧗	14,014 MM	X	ANEL	RING	ARO
29	033588R1	⧗	13,989 MM	X	ANEL	RING	ARO
29	033589R1	⧗	13,964 MM	X	ANEL	RING	ARO
30	3176331M1			2	ANEL "O"	O RING	JUNTA TORICA
31	3176326M1	⧗	0,6 MM	2	CUBO	HUB	CUBO
32	033548R1			2	RETENTOR	SEAL	RETEN

Eixo Dianteiro Front Axle Eje Delantero	Zf - Tração Central Zf - Middle Drive Zf - Tracción Central	60-60	Apl 350 Apl 350 Apl 350

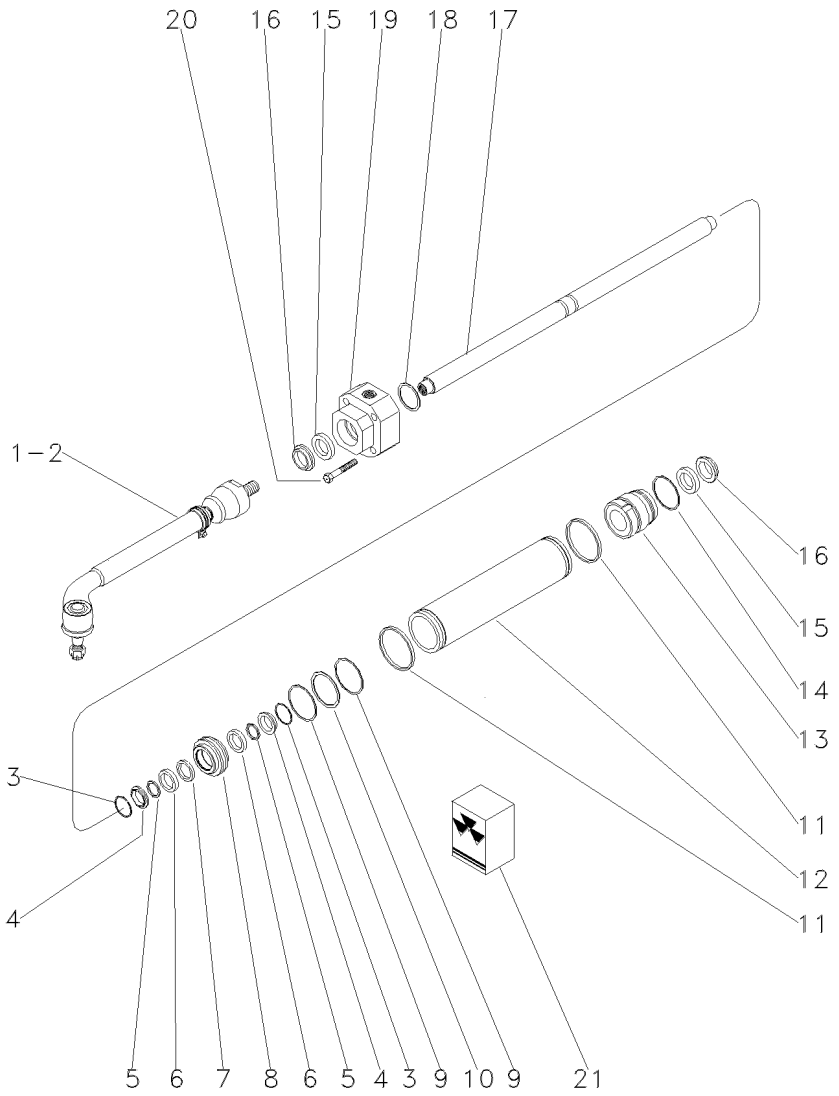

1	3588180M1	▶	1	BARRA	BAR	BARRA
2	3588185M1	◀	1	BARRA	BAR	BARRA
3	3176359M1		2	ANEL	RING	ARO
4	3176357M1		2	ANEL	RING	ARO
5	3176358M1		2	ANEL	RING	ARO
6	3176356M1		2	ARRUELA	WASHER	ARANDELA
7	3588184M1		1	ANEL "O"	O RING	JUNTA TORICA
8	3176355M1		1	PISTÃO	PISTON	PISTON
9	3176360M1		2	ANEL	RING	ARO
10	3588181M1		1	ANEL	RING	ARO
11	3588173M1		2	ANEL "O"	O RING	JUNTA TORICA
12	3176352M1		1	CILINDRO	CYLINDER	CILINDRO
13	3176353M1		1	GUIA	THIMBLE	DEDAL
14	3588178M1		1	ANEL "O"	O RING	JUNTA TORICA
15	3588153M1		2	ANEL	RING	ARO
16	3588154M1	◀	2	REPARO	REPAIR	REPARO
17	3176354M1		1	HASTE	SPINDLE	MANGUETA
18	3176361M1	1,0 MM	X	CALÇO	SHIM	CALCE
18	3176362M1	1,1 MM	X	CALÇO	SHIM	CALCE
18	3176363M1	1,2 MM	X	CALÇO	SHIM	CALCE
18	3176364M1	1,3 MM	X	ANEL "O"	O RING	JUNTA TORICA
18	3176365M1	1,4 MM	X	CALÇO	SHIM	CALCE
18	3176366M1	1,5 MM	X	CALÇO	SHIM	CALCE
18	3176367M1	1,6 MM	X	CALÇO	SHIM	CALCE
18	3176368M1	1,7 MM	X	CALÇO	SHIM	CALCE
18	3176369M1	1,8 MM	X	CALÇO	SHIM	CALCE
18	3176370M1	0,5 MM	X	CALÇO	SHIM	CALCE
18	3176371M1	0,6 MM	X	CALÇO	SHIM	CALCE
18	3176372M1	0,7 MM	X	CALÇO	SHIM	CALCE
18	3176373M1	0,8 MM	X	CALÇO	SHIM	CALCE
18	3176374M1	0,9 MM	X	CALÇO	SHIM	CALCE
19	3176375M1		1	GUIA	GUIDE	GUIA
20	033558R1		5	PARAFUSO	BOLT	PERNO
21	3176378M91		1	JG. REPARO	KIT, REPAIR	JUEGO REPARACION

Eixo Dianteiro
Front Axle
Eje Delantero

60-65

Zf - As 3050
Zf - As 3050
Zf - As 3050

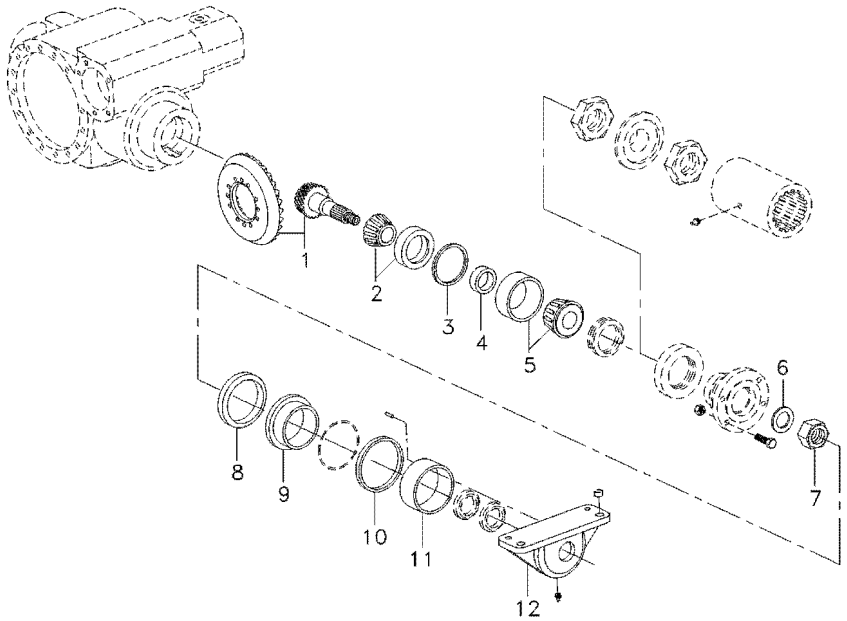

1	6209996M91			**1**	COROA E PINHÃO	KIT, BEVEL GEAR	CORONA Y PINON
2	026779N1			**1**	ROLAMENTO	BEARING	COJINETE
2	6210264M1			**1**	ROLAMENTO	BEARING	COJINETE
2	6210265M1			**1**	ROLAMENTO	BEARING	COJINETE
2	6210267M1			**1**	ROLAMENTO	BEARING	COJINETE
2	6210268M1			**1**	ROLAMENTO	BEARING	COJINETE
3	3176286M1	⧗	0,65MM	**X**	CALÇO	SHIM	CALCE
3	3176287M1	⧗	0,7MM	**X**	CALÇO	SHIM	CALCE
3	3176288M1	⧗	0,75MM	**X**	CALÇO	SHIM	CALCE
3	6209997M1	⧗	0,8MM	**X**	CALÇO	SHIM	CALCE
3	3176289M1	⧗	0,85MM	**X**	CALÇO	SHIM	CALCE
3	3176284M1	⧗	0,9MM	**X**	CALÇO	SHIM	CALCE
3	3176285M1	⧗	0,95MM	**X**	CALÇO	SHIM	CALCE
3	3176271M1	⧗	1,0MM	**X**	CALÇO	SHIM	CALCE
3	3176272M1	⧗	1,05MM	**X**	CALÇO	SHIM	CALCE
3	3176273M1	⧗	1,1MM	**X**	CALÇO	SHIM	CALCE
3	3176274M1	⧗	1,15MM	**X**	CALÇO	SHIM	CALCE
3	3176275M1	⧗	1,2MM	**X**	CALÇO	SHIM	CALCE
3	3176276M1	⧗	1,25MM	**X**	CALÇO	SHIM	CALCE
3	3176277M1	⧗	1,3MM	**X**	CALÇO	SHIM	CALCE
3	3176278M1	⧗	1,35MM	**X**	CALÇO	SHIM	CALCE
3	3176279M1	⧗	1,4MM	**X**	CALÇO	SHIM	CALCE
3	3176280M1	⧗	1,45MM	**X**	CALÇO	SHIM	CALCE
3	3176281M1	⧗	1,5MM	**X**	CALÇO	SHIM	CALCE
3	3176282M1	⧗	1,55MM	**X**	CALÇO	SHIM	CALCE
3	3176283M1	⧗	1,6MM	**X**	CALÇO	SHIM	CALCE
4	6209998M1	⧗	11,15MM	**X**	ANEL	RING	ARO
4	6209999M1	⧗	11,18MM	**X**	ANEL	RING	ARO
4	6210000M1	⧗	11,21MM	**X**	ANEL	RING	ARO
4	6210001M1	⧗	11,24MM	**X**	ANEL	RING	ARO
4	6210002M1	⧗	11,27MM	**X**	ANEL	RING	ARO
4	3603255M1	⧗	11,30MM	**X**	ANEL	RING	ARO
4	3603256M1	⧗	11,33MM	**X**	ANEL	RING	ARO
4	3603257M1	⧗	11,36MM	**X**	ANEL	RING	ARO
4	3603258M1	⧗	11,39MM	**X**	ANEL	RING	ARO
4	3603259M1	⧗	11,42MM	**X**	ANEL	RING	ARO
4	3603260M1	⧗	11,45MM	**X**	ANEL	RING	ARO
4	3603261M1	⧗	11,48MM	**X**	ANEL	RING	ARO
4	3603262M1	⧗	11,51MM	**X**	ANEL	RING	ARO
4	3603263M1	⧗	11,54MM	**X**	ANEL	RING	ARO
4	3603264M1	⧗	11,57MM	**X**	ANEL	RING	ARO
4	3603265M1	⧗	11,60MM	**X**	ANEL	RING	ARO
4	3603266M1	⧗	11,63MM	**X**	ANEL	RING	ARO
4	3603267M1	⧗	11,66MM	**X**	ANEL	RING	ARO
4	3603268M1	⧗	11,69MM	**X**	ANEL	RING	ARO
4	3603269M1	⧗	11,72MM	**X**	ANEL	RING	ARO
4	3603270M1	⧗	11,75MM	**X**	ANEL	RING	ARO
4	3603271M1	⧗	11,78MM	**X**	ANEL	RING	ARO
4	3603272M1	⧗	11,81MM	**X**	ANEL	RING	ARO
4	3603273M1	⧗	11,84MM	**X**	ANEL	RING	ARO

Eixo Dianteiro
Front Axle
Eje Delantero

60-65

Zf - As 3050
Zf - As 3050
Zf - As 3050

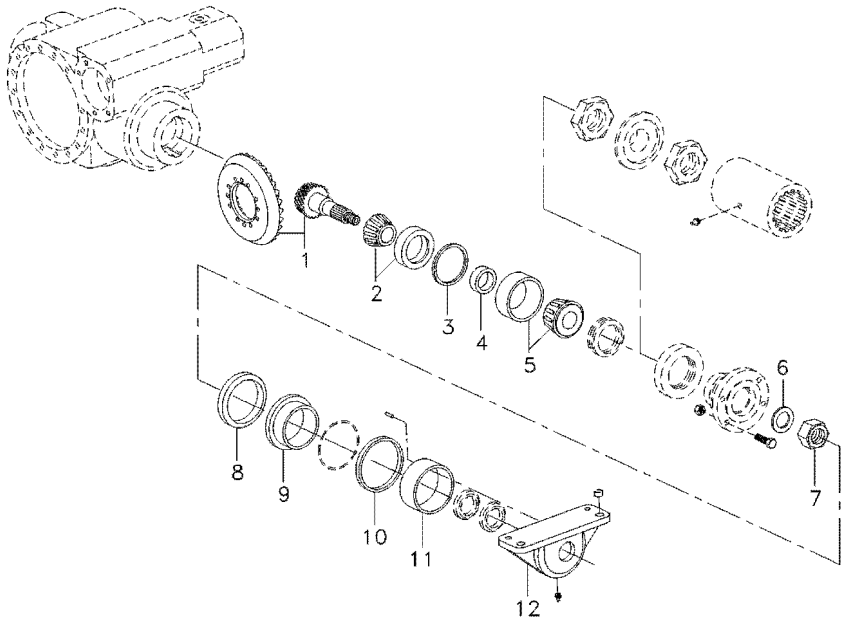

4	3603274M1	⧗	11,87MM	**X**	ANEL	RING	ARO
4	3603275M1	⧗	11,90MM	**X**	ANEL	RING	ARO
4	3603276M1	⧗	11,93MM	**X**	ANEL	RING	ARO
4	3603277M1	⧗	11,96MM	**X**	ANEL	RING	ARO
4	3603278M1	⧗	11,99MM	**X**	ANEL	RING	ARO
4	3603279M1	⧗	12,02MM	**X**	ANEL	RING	ARO
4	3603280M1	⧗	12,05MM	**X**	ANEL	RING	ARO
4	3603281M1	⧗	12,08MM	**X**	ANEL	RING	ARO
4	3603282M1	⧗	12,11MM	**X**	ANEL	RING	ARO
4	3603283M1	⧗	12,14MM	**X**	ANEL	RING	ARO
4	3603284M1	⧗	12,17MM	**X**	ANEL	RING	ARO
4	3603285M1	⧗	12,20MM	**X**	ANEL	RING	ARO
4	3603286M1	⧗	12,23MM	**X**	ANEL	RING	ARO
5	6210003M91			**1**	ROLAMENTO	BEARING	COJINETE
5	6210276M91			**1**	ROLAMENTO	BEARING	COJINETE
5	6210277M91			**1**	ROLAMENTO	BEARING	COJINETE
6	6210005M1			**1**	ARRUELA	WASHER	ARANDELA
7	6210004M1			**1**	PORCA	NUT	TUERCA
8	6210013M1			**1**	ANEL	RING	ARO
9	6210006M1			**1**	BUCHA	BUSH	CASQUILLO
10	3588024M1			**1**	ARRUELA	WASHER	ARANDELA
11	3603215M1			**1**	BUCHA	BUSH	CASQUILLO
12	6210007M1			**1**	CARCAÇA	HOUSING	ALOJAMIENTO

Eixo Dianteiro
Front Axle
Eje Delantero

60-70

Zf - As 3050
Zf - As 3050
Zf - As 3050

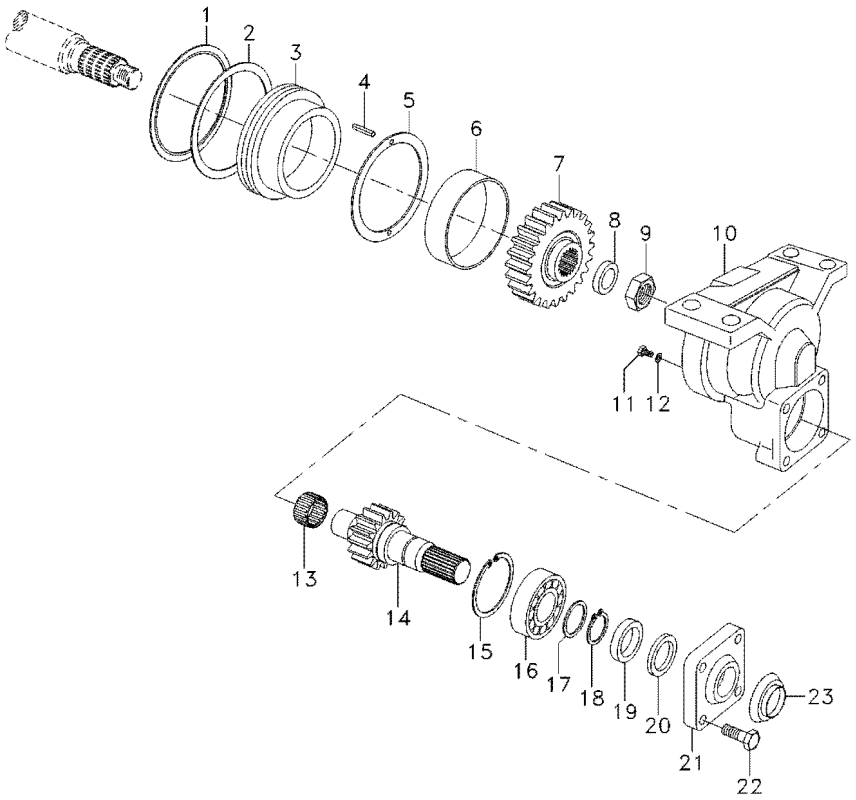

1	6210013M1	**1** ANEL	RING	ARO
2	6204505M1	**1** ANEL "O"	O RING	JUNTA TORICA
3	6210006M1	**1** BUCHA	BUSH	CASQUILLO
4	6210856M1	**2** PINO	PIN	PASADOR
5	3588024M1	**1** ARRUELA	WASHER	ARANDELA
6	6210237M1	**1** ANEL	RING	ARO
7	022564R1	**1** ENGRENAGEM	GEAR	ENGRANAJE
8	6210005M1	**1** ARRUELA	WASHER	ARANDELA
9	6210004M1	**1** PORCA	NUT	TUERCA
10	6210007M1	**1** CARCAÇA	HOUSING	ALOJAMIENTO
11	6210014M1	**1** BUJÃO	PLUG	TAPON
12	3603223M1	**1** ANEL "O"	O RING	JUNTA TORICA
13	3588135M1	**1** ROLAMENTO	BEARING	COJINETE
14	022565R1	**1** EIXO	SHAFT	ARBOL
15	3588138M1	**1** ANEL	RING	ARO
16	6210009M91	**1** ROLAMENTO	BEARING	COJINETE
17	3588148M1	**1** ARRUELA	WASHER	ARANDELA
18	3588140M1	**1** ANEL	RING	ARO
19	6210010M1	**1** RETENTOR	SEAL	RETEN
20	6210012M1	**1** RETENTOR	SEAL	RETEN
21	3176218M1	**1** TAMPA	COVER	CUBIERTA
22	3176219M1	**4** PARAFUSO	BOLT	PERNO
23	6210011M1	**1** CHAPA	PLATE	CHAPA

Eixo Dianteiro
Front Axle
Eje Delantero

60-75

Zf - As 3050
Zf - As 3050
Zf - As 3050

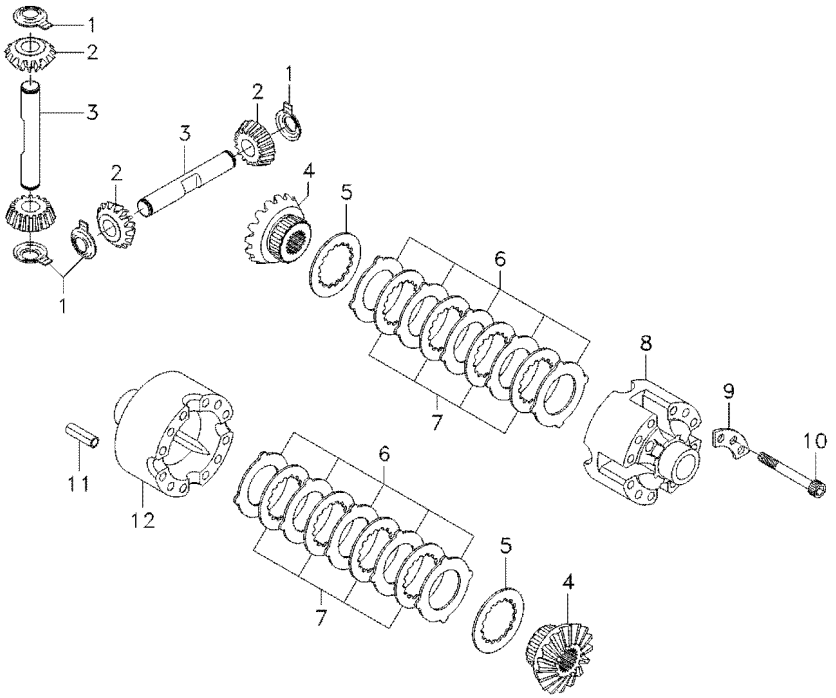

1	3176304M1		**4**	ARRUELA	WASHER	ARANDELA
2	6210016M1		**4**	ENGRENAGEM	GEAR	ENGRANAJE
3	3603292M1		**2**	EIXO	SHAFT	ARBOL
4	6210015M1		**2**	ENGRENAGEM	GEAR	ENGRANAJE
5	3588029M1		**2**	ARRUELA	WASHER	ARANDELA
6	3588033M1	⧗ 1,2MM	**X**	DISCO	DISC	DISCO
6	3176294M1	⧗ 1,3MM	**X**	DISCO	DISC	DISCO
6	3588035M1	⧗ 1,4MM	**X**	DISCO	DISC	DISCO
7	3176295M1		**8**	CALÇO	SHIM	CALCE
8	3176293M1		**1**	CARCAÇA	HOUSING	ALOJAMIENTO
9	3588031M1		**4**	TRAVA	LOCK	RETENEDOR
10	3588032M1		**12**	PARAFUSO	BOLT	PERNO
11	3176307M1		**4**	PINO	PIN	PASADOR
12	027562R1		**2**	ANEL	RING	ARO

Eixo Dianteiro
Front Axle
Eje Delantero

60-80

Zf - As 3050
Zf - As 3050
Zf - As 3050

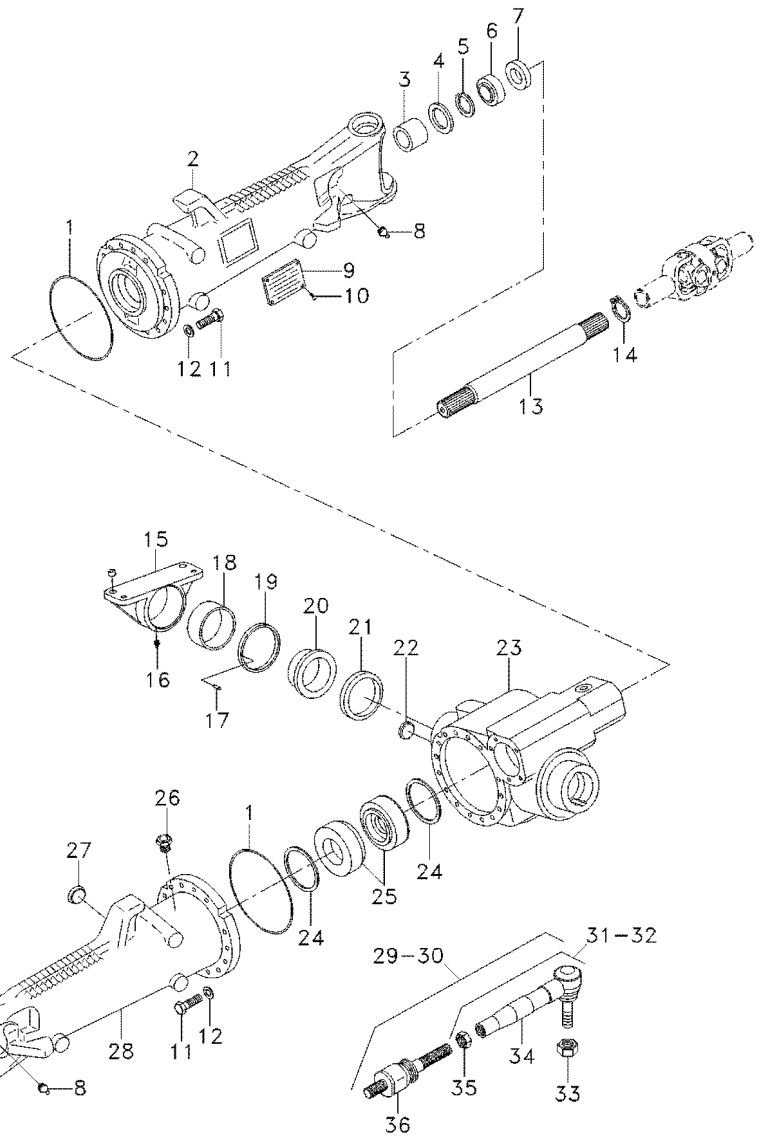

1	3176257M1			**2**	ANEL "O"	O RING	JUNTA TORICA
2	6210018M1			**1**	CARCAÇA	HOUSING	ALOJAMIENTO
3	3603215M1			**1**	BUCHA	BUSH	CASQUILLO
4	027536R1			**4**	RETENTOR	SEAL	RETEN
4	6210204M1			**2**	RETENTOR	SEAL	RETEN
5	027544R1			**2**	ANEL TRAVA	CIRCLIP	CIRCULITO
6	027539R1			**2**	RETENTOR	OIL SEAL	BUJE RETENACEITE
7	033227R1			**2**	PROTETOR	PROTECTOR	PROTECTOR
8	6210187M1			**2**	BOCAL	FILLER	RELLENADOR
9	3588127M1			**1**	PLACA	PLATE	PLATO
10	6210028M1			**4**	REBITE	RIVET	REMACHE
11	6210027M1			**32**	PARAFUSO	BOLT	PERNO
12	3588081M1			**32**	ARRUELA	WASHER	ARANDELA
13	6210030M1			**2**	EIXO	SHAFT	ARBOL
14	027562R1			**2**	ANEL	RING	ARO
15	6210188M1			**1**	CARCAÇA	HOUSING	ALOJAMIENTO
16	3603229M1			**1**	GRAXEIRA	GREASER	ENGRASADOR
17	3588079M1			**2**	PINO	PIN	PASADOR
18	6210279M1			**1**	BUCHA	BUSH	CASQUILLO
19	3603245M1	⧓	3,85MM	**X**	CALÇO	SHIM	CALCE
19	3603246M1	⧓	3,95MM	**X**	CALÇO	SHIM	CALCE
19	3603247M1	⧓	4,05MM	**X**	CALÇO	SHIM	CALCE
19	3603248M1	⧓	4,15MM	**X**	CALÇO	SHIM	CALCE
19	3603249M1	⧓	4,25MM	**X**	CALÇO	SHIM	CALCE
19	3603250M1	⧓	4,35MM	**X**	CALÇO	SHIM	CALCE
19	3603251M1	⧓	4,45MM	**X**	CALÇO	SHIM	CALCE
19	3603252M1	⧓	4,55MM	**X**	CALÇO	SHIM	CALCE
19	3603253M1	⧓	4,60MM	**X**	CALÇO	SHIM	CALCE
20	3588080M1			**1**	BUCHA	BUSH	CASQUILLO
21	6210198M1			**1**	ANEL	RING	ARO
21	3603212M1			**1**	ANEL	RING	ARO
21	6210199M1			**1**	ANEL	RING	ARO
22	6210029M1			**1**	BUJÃO	PLUG	TAPON
23	6210019M1			**1**	CARCAÇA	HOUSING	ALOJAMIENTO
24	3176242M1	⧓	0,1MM	**X**	CALÇO	SHIM	CALCE
24	3176240M1	⧓	0,2MM	**X**	CALÇO	SHIM	CALCE
24	3176238M1	⧓	0,3MM	**X**	CALÇO	SHIM	CALCE
24	6210020M1	⧓	0,45MM	**X**	CALÇO	SHIM	CALCE
24	3176234M1	⧓	0,5MM	**X**	CALÇO	SHIM	CALCE
24	3176232M1	⧓	0,6MM	**X**	CALÇO	SHIM	CALCE
24	6210021M1	⧓	0,7MM	**X**	CALÇO	SHIM	CALCE
24	3176230M1	⧓	0,8MM	**X**	CALÇO	SHIM	CALCE
24	6210022M1	⧓	0,85MM	**X**	CALÇO	SHIM	CALCE
24	6210023M1	⧓	0,9MM	**X**	CALÇO	SHIM	CALCE
24	3176228M1	⧓	1,0MM	**X**	CALÇO	SHIM	CALCE
24	6210024M1	⧓	1,1MM	**X**	CALÇO	SHIM	CALCE
24	6210025M1	⧓	1,15MM	**X**	CALÇO	SHIM	CALCE
25	6210271M1			**2**	ROLAMENTO	BEARING	COJINETE
25	6210026M91			**2**	ROLAMENTO	BEARING	COJINETE
25	6210272M1			**2**	ROLAMENTO	BEARING	COJINETE

Eixo Dianteiro
Front Axle
Eje Delantero

60-80

Zf - As 3050
Zf - As 3050
Zf - As 3050

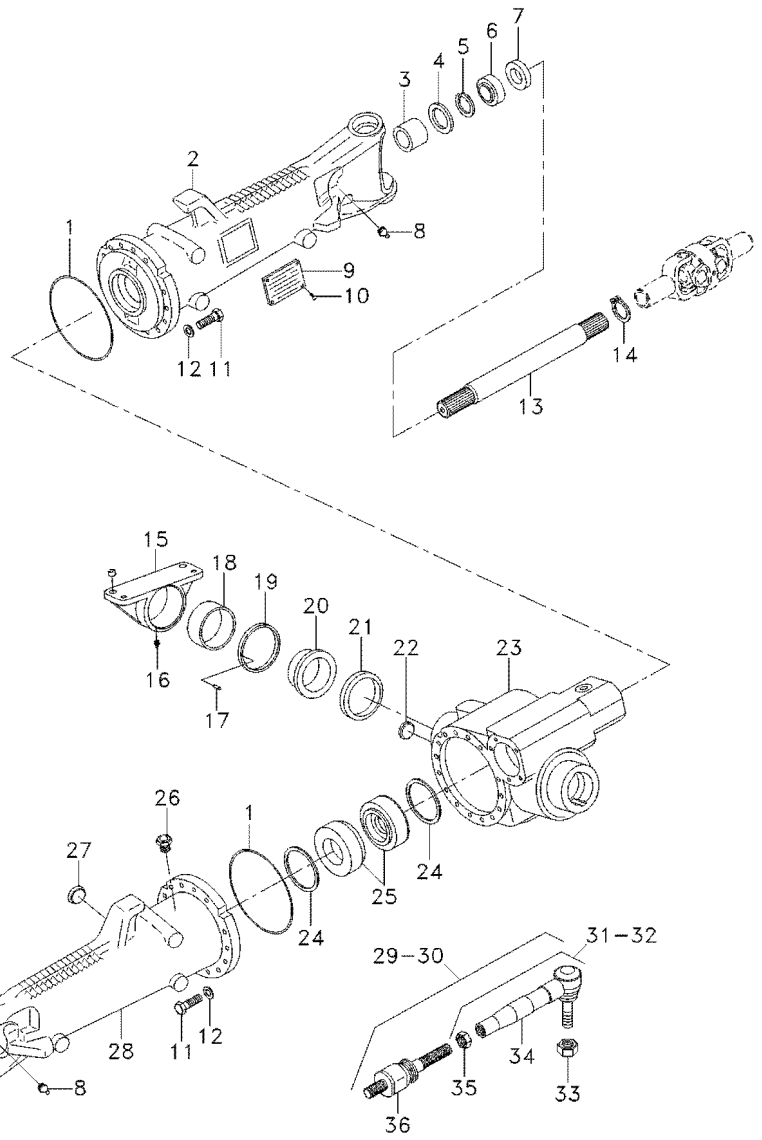

25	6210273M1	**2**	ROLAMENTO	BEARING	COJINETE
26	033609R1	**1**	VÁLVULA	CONTROL VALVE	VALVULA CONTROL
27	6210029M1	**1**	BUJÃO	PLUG	TAPON
28	6210017M1	**1**	CARCAÇA	HOUSING	ALOJAMIENTO
29	6210189M91	**1**	BARRA	BAR	BARRA
30	6210195M91	**1**	BARRA	BAR	BARRA
31	6210191M91	**1**	TUBO	PIPE	CANO
32	6210196M91	**1**	TERMINAL	END	EXTREMO
33	6210193M1	**2**	PORCA	NUT	TUERCA
34	6210192M1	**1**	TERMINAL	END	EXTREMO
34	6210197M1	**1**	TERMINAL	END	EXTREMO
35	6210194M1	**2**	PORCA	NUT	TUERCA
36	6210190M91	**2**	TERMINAL	END	EXTREMO

Eixo Dianteiro
Front Axle
Eje Delantero

60-85

Zf - As 3050
Zf - As 3050
Zf - As 3050

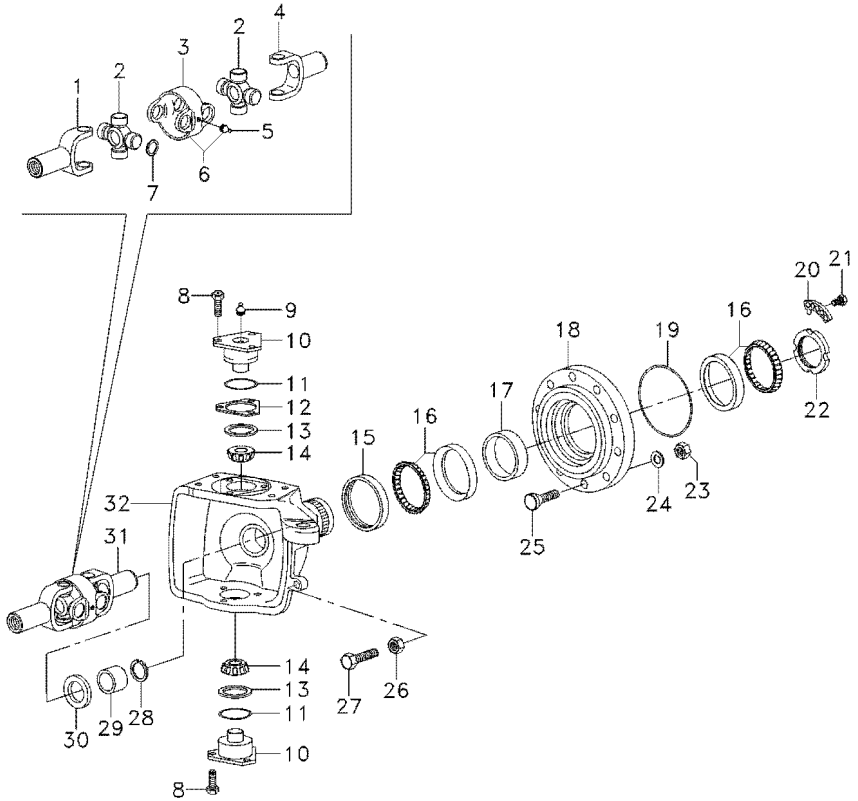

1	6210212M1		**2**	GARFO	FORK	HORQUILLA
2	6210213M1		**4**	CRUZETA	SPIDER	CRUCETA
3	6210210M1		**2**	GARFO	FORK	HORQUILLA
4	6210214M1		**2**	GARFO	FORK	HORQUILLA
5	6210211M1		**4**	GRAXEIRA	GREASER	ENGRASADOR
6	6210209M91		**2**	GARFO	FORK	HORQUILLA
7	6210206M1	1,1MM	**16**	ANEL	RING	ARO
7	6210207M1	1,2MM	**16**	ANEL	RING	ARO
7	6210208M1	1,5MM	**16**	ANEL	RING	ARO
8	3588113M1		**12**	PARAFUSO	BOLT	PERNO
9	3176390M1		**4**	GRAXEIRA	GREASER	ENGRASADOR
10	3176321M1		**4**	PINO	PIN	PASADOR
11	3588108M1		**4**	ANEL "O"	O RING	JUNTA TORICA
12	3588106M1	0,2MM	**X**	CALÇO	SHIM	CALCE
12	3588107M1	0,3MM	**X**	CALÇO	SHIM	CALCE
12	3176319M1	0,4MM	**X**	CALÇO	SHIM	CALCE
12	3176314M1	1,0MM	**X**	CALÇO	SHIM	CALCE
13	3588109M1		**4**	CAPA	CAP	TAPA
14	3247060M1		**4**	ROLAMENTO	BEARING	COJINETE
15	6210216M1		**2**	RETENTOR	SEAL	RETEN
15	033548R1		**2**	RETENTOR	SEAL	RETEN
16	6210217M1		**4**	ROLAMENTO	BEARING	COJINETE
16	6210218M1		**4**	ROLAMENTO	BEARING	COJINETE
16	6210219M1		**4**	ROLAMENTO	BEARING	COJINETE
16	6210220M1		**4**	ROLAMENTO	BEARING	COJINETE
16	3176330M1		**4**	ROLAMENTO	BEARING	COJINETE
17	033584R1	14,089MM	**X**	ANEL	RING	ARO
17	033583R1	14,114MM	**X**	ANEL	RING	ARO
17	033582R1	14,139MM	**X**	ANEL	RING	ARO
17	033581R1	14,164MM	**X**	ANEL	RING	ARO
17	033580R1	14,189MM	**X**	ANEL	RING	ARO
17	033579R1	14,214MM	**X**	ANEL	RING	ARO
17	033578R1	14,239MM	**X**	ANEL	RING	ARO
17	033577R1	14,264MM	**X**	ANEL	RING	ARO
17	033576R1	14,289MM	**X**	ANEL	RING	ARO
17	033575R1	14,314MM	**X**	ANEL	RING	ARO
17	033574R1	14,339MM	**X**	ANEL	RING	ARO
17	033573R1	14,364MM	**X**	ANEL	RING	ARO
17	033572R1	14,389MM	**X**	ANEL	RING	ARO
17	033571R1	14,414MM	**X**	ANEL	RING	ARO
17	033570R1	14,439MM	**X**	ANEL	RING	ARO
17	033569R1	14,464MM	**X**	ANEL	RING	ARO
17	033568R1	14,489MM	**X**	ANEL	RING	ARO
17	033567R1	14,514MM	**X**	ANEL	RING	ARO
17	033566R1	14,539MM	**X**	ANEL	RING	ARO
17	033565R1	14,564MM	**X**	ANEL	RING	ARO
17	033564R1	14,589MM	**X**	ANEL	RING	ARO
17	033563R1	14,614MM	**X**	ANEL	RING	ARO
17	033562R1	14,639MM	**X**	ANEL	RING	ARO
17	033561R1	14,664MM	**X**	ANEL	RING	ARO

Eixo Dianteiro
Front Axle
Eje Delantero

60-85

Zf - As 3050
Zf - As 3050
Zf - As 3050

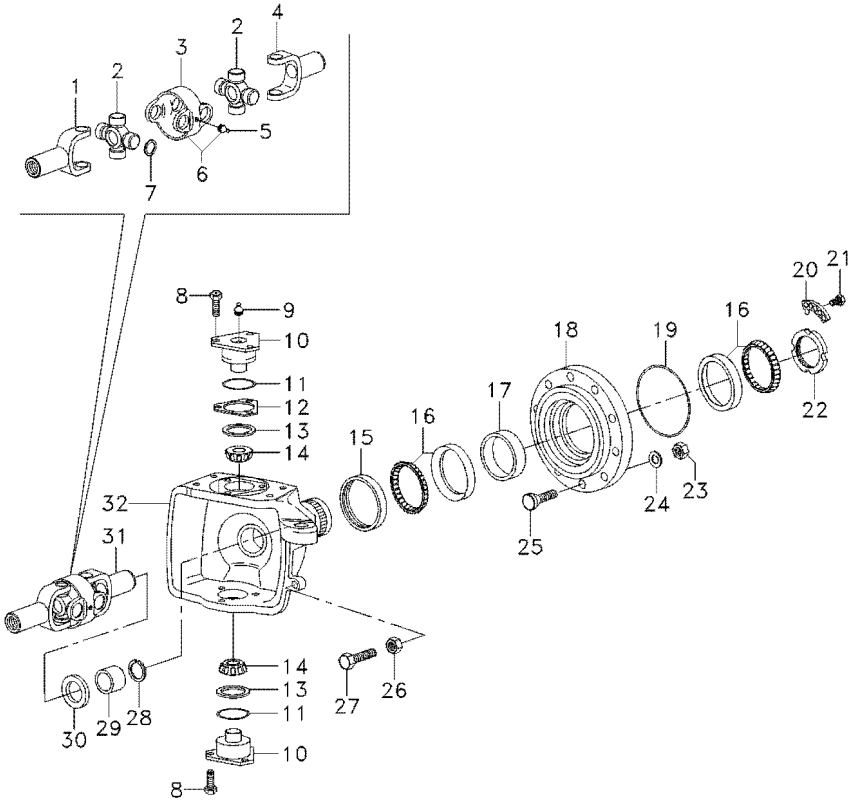

17	033560R1	⧗	14,689MM	**X**	ANEL	RING	ARO
17	033559R1	⧗	14,714MM	**X**	ANEL	RING	ARO
18	3176326M1			**2**	CUBO	HUB	CUBO
19	3176331M1			**2**	ANEL "O"	O RING	JUNTA TORICA
20	3176332M1			**2**	ANEL "O"	O RING	JUNTA TORICA
21	3176333M1			**4**	PARAFUSO	BOLT	PERNO
22	3176334M1			**2**	PORCA	NUT	TUERCA
23	3176351M1			**16**	PORCA	NUT	TUERCA
24	3176350M1			**16**	ARRUELA	WASHER	ARANDELA
25	6210221M1			**16**	PINO	PIN	PASADOR
25	6210221M1			**16**	PINO	PIN	PASADOR
26	033608R1			**2**	PORCA	NUT	TUERCA
27	6210215M1			**2**	PARAFUSO	SCREW	TORNILLO
28	027562R1			**2**	ANEL	RING	ARO
29	6210203M1			**2**	BUCHA	BUSH	CASQUILLO
30	027537R1			**2**	RETENTOR	OIL SEAL	BUJE RETENACEITE
31	6210205M91			**2**	ARTICULAÇÃO	KNUCKLE	CHARNELA
32	6210201M1	◀		**1**	CARCAÇA	HOUSING	ALOJAMIENTO
32	6210200M1	▶		**1**	CARCAÇA	HOUSING	ALOJAMIENTO

Eixo Dianteiro
Front Axle
Eje Delantero

60-90

Zf - As 3050
Zf - As 3050
Zf - As 3050

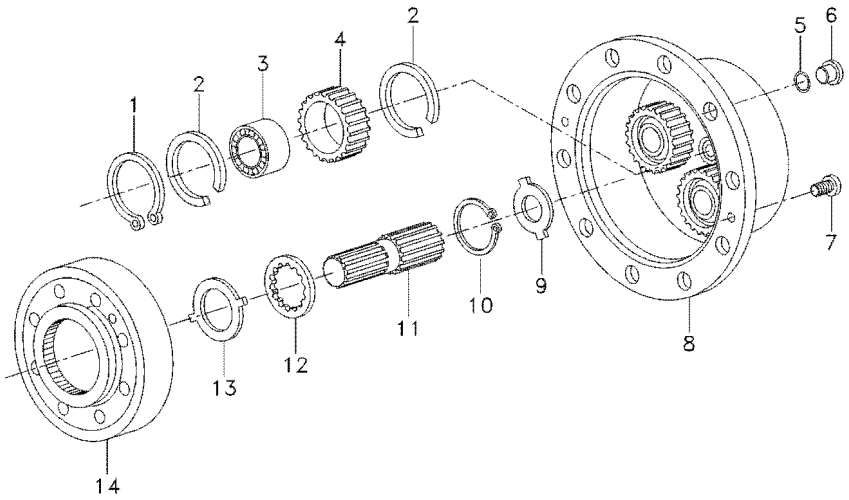

1	3587936M1		**8**	ANEL TRAVA	CIRCLIP	CIRCULITO
2	3587938M1		**12**	ANEL TRAVA	CIRCLIP	CIRCULITO
2	6210227M1		**12**	ANEL TRAVA	CIRCLIP	CIRCULITO
2	6210228M1		**12**	ANEL TRAVA	CIRCLIP	CIRCULITO
3	3176341M1		**6**	ROLAMENTO	BEARING	COJINETE
3	6210225M1		**6**	ROLAMENTO	BEARING	COJINETE
3	6210226M1		**6**	ROLAMENTO	BEARING	COJINETE
4	6210224M1		**6**	PLANETÁRIA	PLANET	PLANETARIO
5	6210229M1		**2**	ANEL "O"	O RING	JUNTA TORICA
6	3176345M1		**2**	BUJÃO	PLUG	TAPON
7	3176347M1		**4**	PARAFUSO	BOLT	PERNO
8	3603350M1		**2**	CARCAÇA	HOUSING	ALOJAMIENTO
9	3176343M1	1,5MM	**X**	ARRUELA	WASHER	ARANDELA
9	3603295M1	1,7MM	**X**	ARRUELA	WASHER	ARANDELA
9	3176344M1	2,0MM	**X**	ARRUELA	WASHER	ARANDELA
9	3603296M1	2,2MM	**X**	ARRUELA	WASHER	ARANDELA
9	3603293M1	2,5MM	**X**	ARRUELA	WASHER	ARANDELA
9	3603294M1	3,0MM	**X**	ARRUELA	WASHER	ARANDELA
10	033549R1		**2**	ANEL TRAVA	CIRCLIP	CIRCULITO
11	6210222M1		**2**	EIXO	SHAFT	ARBOL
12	6210223M1		**2**	ARRUELA	WASHER	ARANDELA
13	3176337M1		**2**	ARRUELA	WASHER	ARANDELA
14	3176335M1		**2**	ENGRENAGEM	GEAR	ENGRANAJE

Eixo Dianteiro
Front Axle
Eje Delantero

60-95

Zf - As 3050
Zf - As 3050
Zf - As 3050

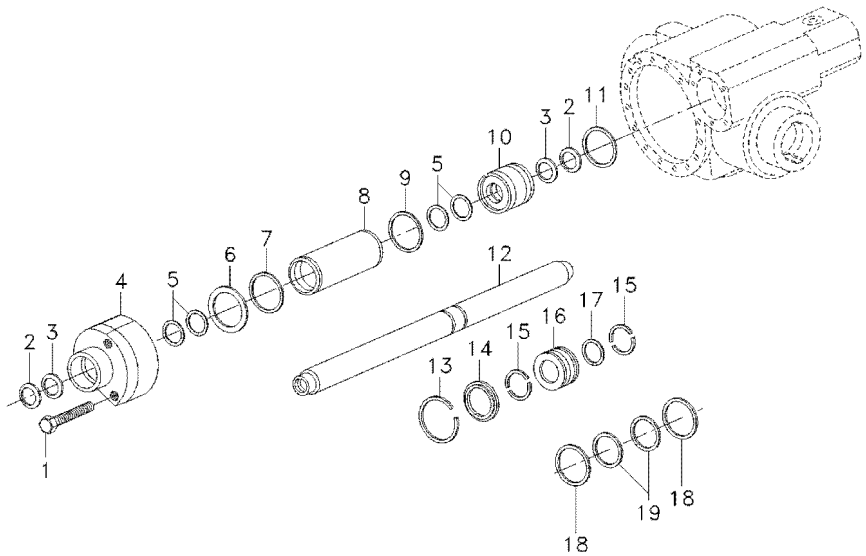

1	033558R1		**5**	PARAFUSO	BOLT	PERNO
2	3588154M1		**2**	REPARO	REPAIR	REPARO
3	3588153M1		**2**	ANEL	RING	ARO
4	6210238M1		**1**	GUIA	GUIDE	GUIA
5	6210234M1		**4**	ARRUELA	WASHER	ARANDELA
6	3176370M1	⧗ 0,5MM	**X**	CALÇO	SHIM	CALCE
6	3176371M1	⧗ 0,6MM	**X**	CALÇO	SHIM	CALCE
6	3176372M1	⧗ 0,7MM	**X**	CALÇO	SHIM	CALCE
6	3176373M1	⧗ 0,8MM	**X**	CALÇO	SHIM	CALCE
6	3176374M1	⧗ 0,9MM	**X**	CALÇO	SHIM	CALCE
7	3588173M1		**1**	ANEL "O"	O RING	JUNTA TORICA
8	3176352M1		**1**	CILINDRO	CYLINDER	CILINDRO
9	6210230M1		**1**	ANEL "O"	O RING	JUNTA TORICA
10	6210231M1		**1**	GUIA	GUIDE	GUIA
11	3588178M1		**1**	ANEL "O"	O RING	JUNTA TORICA
12	6210232M1		**1**	HASTE	RAIL	RIEL
13	6210235M1		**1**	ANEL	RING	ARO
14	3176357M1		**1**	ANEL	RING	ARO
15	3176358M1		**2**	ANEL	RING	ARO
16	6210233M1		**1**	PISTÃO	PISTON	PISTON
17	3588184M1		**1**	ANEL "O"	O RING	JUNTA TORICA
18	6210236M1		**2**	ANEL	RING	ARO
19	6210237M1		**1**	ANEL	RING	ARO

Eixo Dianteiro — **Carraro - 20.21**
Front Axle — **Carraro - 20.21**
Eje Delantero — **Carraro - 20.21**

60-100

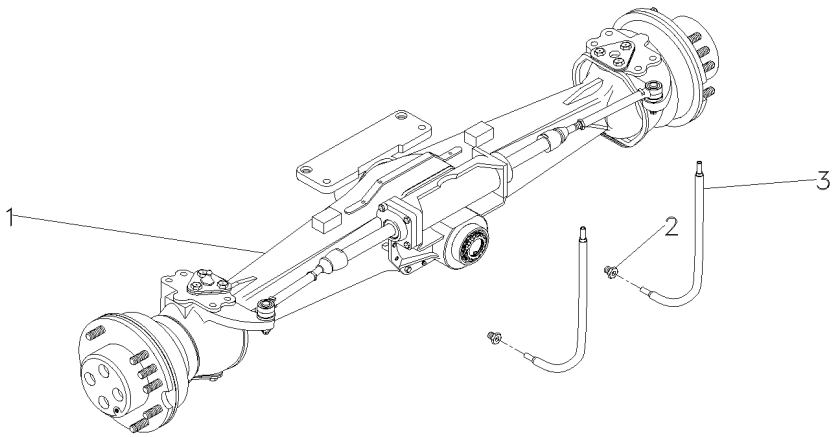

1	044066T1	60-105 No	**1** EIXO DIANTEIRO	FRONT AXLE	EJE DELANTERO
1		60-110 No	**1** EIXO DIANTEIRO	FRONT AXLE	EJE DELANTERO
1		60-120 No	**1** EIXO DIANTEIRO	FRONT AXLE	EJE DELANTERO
1		60-125 No	**1** EIXO DIANTEIRO	FRONT AXLE	EJE DELANTERO
1		60-130 No	**1** EIXO DIANTEIRO	FRONT AXLE	EJE DELANTERO
2	043030P1		**2** CONEXÃO	CONNECTION	CONEXION
3	041019T1		**2** MANGUEIRA	HOSE	FLEXIBLE

Eixo Dianteiro — **Carraro - 20.21**
Front Axle — **Carraro - 20.21**
Eje Delantero — **Carraro - 20.21**

60-105

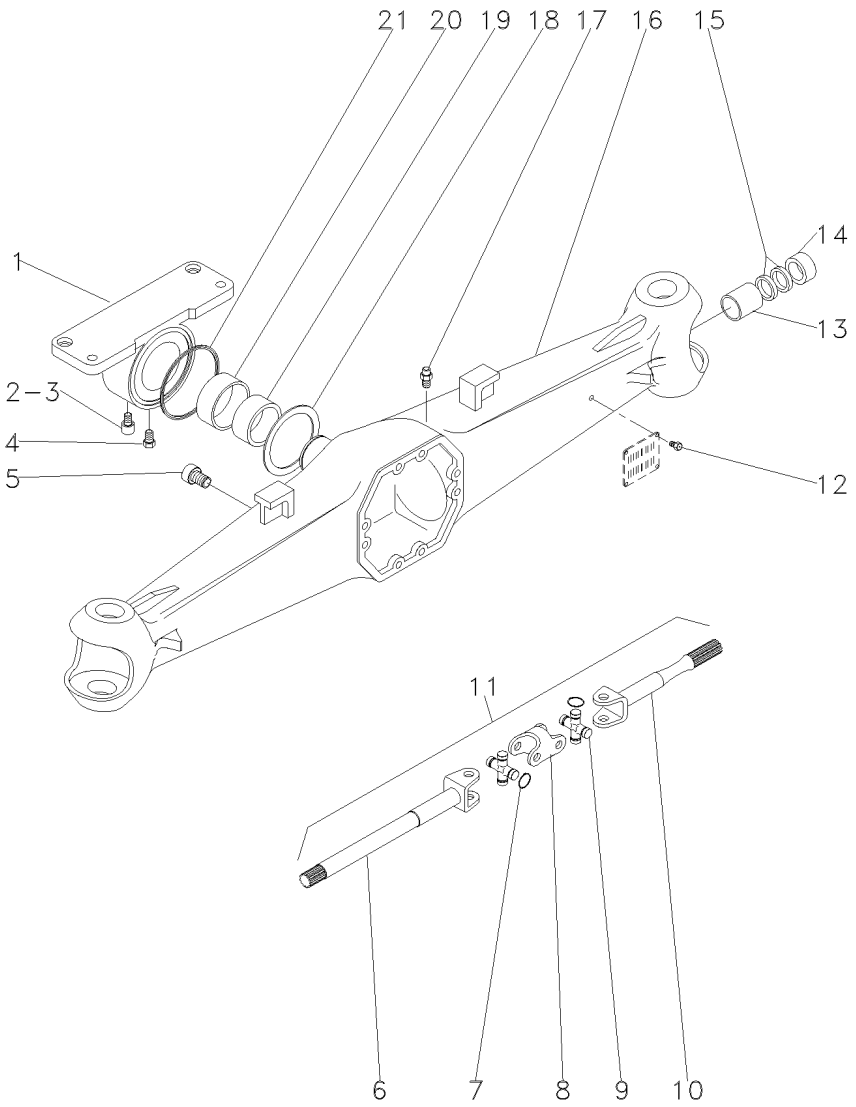

1	040964R1		**1**	SUPORTE	BRACKET	SOPORTE
2	040917R1		**1**	TAMPA	COVER	CUBIERTA
3	040946R1		**1**	GRAXEIRA	GREASER	ENGRASADOR
4	040969R1		**1**	PARAFUSO	BOLT	PERNO
5	3475329M1		**1**	BUJÃO	PLUG	TAPON
6	040972R1	11	**2**	EIXO	SHAFT	ARBOL
7	3476313M1	9	**16**	ANEL	RING	ARO
8	040974R1	11	**2**	GARFO	FORK	HORQUILLA
9	040976R1	11	**4**	CRUZETA	SPIDER	CRUCETA
10	040973R1	11	**2**	EIXO	SHAFT	ARBOL
11	040971R1		**2**	CJ. EIXO	KIT, AXLE	JUEGO DE EJE
12	040945R1		**4**	REBITE	RIVET	REMACHE
13	040956R1		**2**	BUCHA	BUSH	CASQUILLO
14	040963R1	60x38x18	**2**	RETENTOR	SEAL	RETEN
15	040948R1	60x38x6	**4**	RETENTOR	SEAL	RETEN
16	040970R1		**1**	CARCAÇA	HOUSING	ALOJAMIENTO
17	3475328M1		**1**	VÁLVULA	VALVE	VALVULA
18	040966R1		**2**	ARRUELA	WASHER	ARANDELA
19	040953R1		**2**	BUCHA	BUSH	CASQUILLO
20	040968R1		**1**	BUCHA	BUSH	CASQUILLO
21	040965R1		**1**	RETENTOR	SEAL	RETEN

Eixo Dianteiro — **Carraro - 20.21**
Front Axle — **Carraro - 20.21**
Eje Delantero — **Carraro - 20.21**

60-110

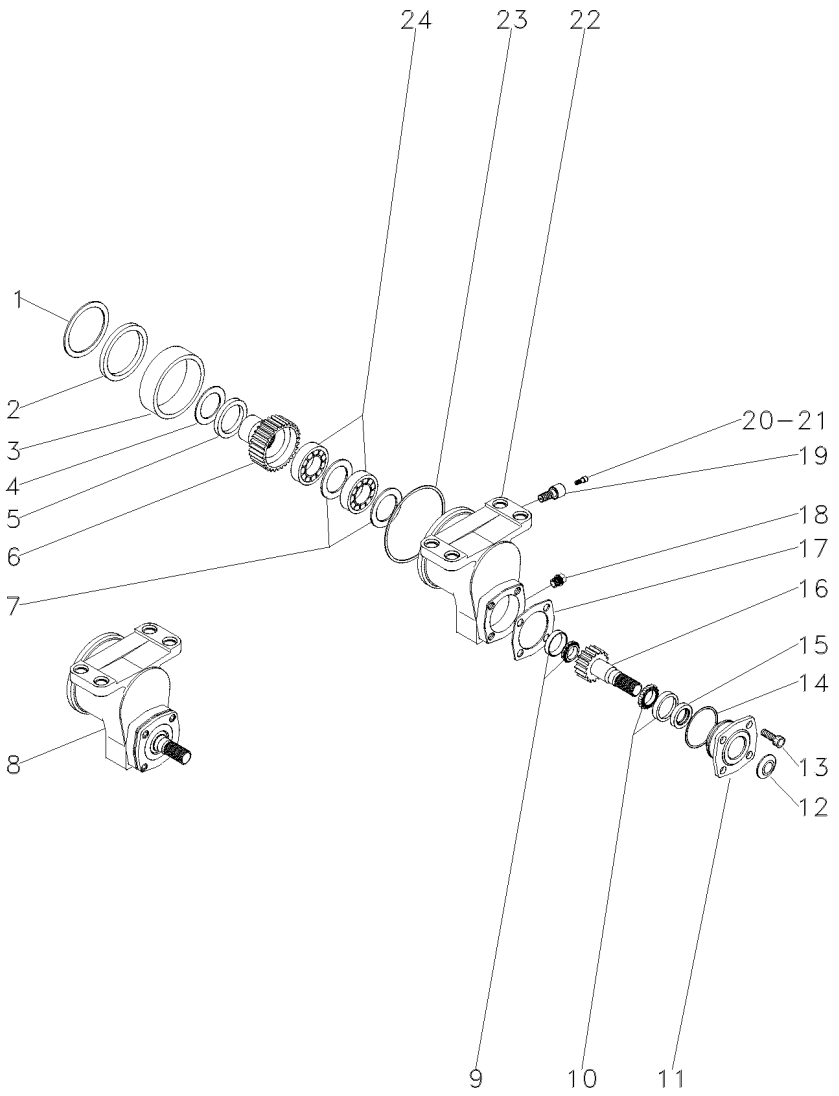

1	040967R1			**1**	ARRUELA	WASHER	ARANDELA
2	040918R1			**1**	RETENTOR	SEAL	RETEN
3	040942R1			**1**	BUCHA	BUSH	CASQUILLO
4	040919R1			**1**	ARRUELA	WASHER	ARANDELA
5	040920R1		0,3MM	**X**	ESPAÇADOR	SPACER	PIEZA DISTANCIA
5	040921R1		0,5MM	**X**	ESPAÇADOR	SPACER	PIEZA DISTANCIA
6	044079R1	8	29	**1**	ENGRENAGEM	GEAR	ENGRANAJE
7	040930R1	8		**2**	CALÇO	SHIM	CALCE
8	044080R1			**1**	MANCAL	BEARING	COJINETE
9	040923R1	8		**1**	ROLAMENTO	BEARING	COJINETE
10	040927R1	8		**1**	ROLAMENTO	BEARING	COJINETE
11	040933R1	8		**1**	PARAFUSO	BOLT	PERNO
12	040935R1	8		**1**	PLACA	PLATE	PLATO
13	040934R1	8		**4**	PARAFUSO	BOLT	PERNO
14	040937R1	8		**1**	ANEL "O"	O RING	JUNTA TORICA
15	040936R1	8		**1**	RETENTOR	SEAL	RETEN
16	044078R1	8	19	**1**	ENGRENAGEM	GEAR	ENGRANAJE
17	040938R1	8	0,5MM	**X**	CALÇO	SHIM	CALCE
17	040939R1	8	0,3MM	**X**	CALÇO	SHIM	CALCE
17	040940R1	8	0,1MM	**X**	CALÇO	SHIM	CALCE
18	040932R1	8		**1**	TAMPÃO	PAD	ALMOHADILLA
19	040931R1	8		**1**	PARAFUSO	BOLT	PERNO
20	040943R1	8		**1**	TAMPA	COVER	CUBIERTA
21	040944R1	8		**1**	GRAXEIRA	GREASER	ENGRASADOR
22	040924R1	8		**1**	CARCAÇA	HOUSING	ALOJAMIENTO
23	040922R1			**1**	ANEL "O"	O RING	JUNTA TORICA
24	040929R1	8		**2**	ROLAMENTO	BEARING	COJINETE

Kit Diferencial
Diferential Kit
Kit Diferencial

60-115

Carraro
Carraro
Carraro

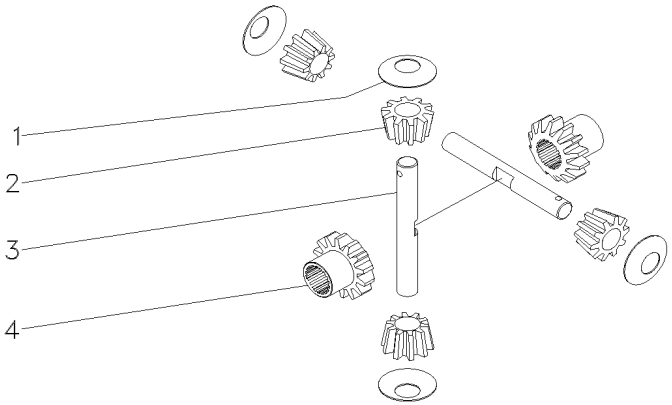

1	3575579M1			
2	3476337M1			
3	044081R1			
4	041005R1			
4	ARRUELA	WASHER	ARANDELA
4	SATÉLITE	SATELLITE	SATELITE
2	EIXO	SHAFT	ARBOL
2	ENGRENAGEM	GEAR	ENGRANAJE

Eixo Dianteiro — **Carraro - 20.21**
Front Axle — **Carraro - 20.21**
Eje Delantero — **Carraro - 20.21**

60-120

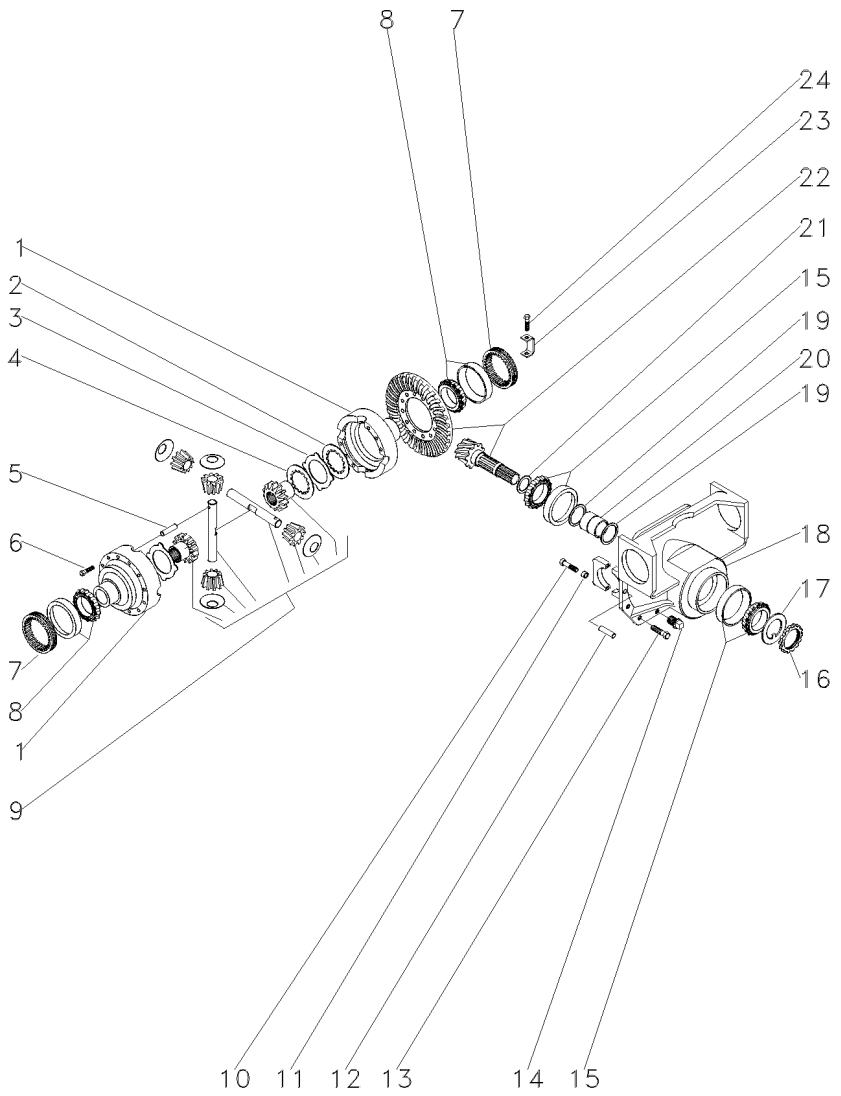

1	041004R1			**1**	CJ. CARCAÇA	HOUSE ASSY	CONJ. CARTER
2	041055R1			**8**	DISCO	DISC	DISCO
3	041054R1			**10**	DISCO	DISC	DISCO
4	041053R1			**2**	DISCO	DISC	DISCO
5	040995R1			**1**	PINO	PIN	PASADOR
6	3475587M1			**12**	PARAFUSO	BOLT	PERNO
7	3475584M1			**2**	PORCA	NUT	TUERCA
8	3475585M1			**2**	ROLAMENTO	BEARING	COJINETE
9	044209R1		60-115 No	**1**	CJ. DIFERENCIAL	KIT,DIFFERENTIAL	JGO.DIFERENCIAL.
10	040962R1	18		**4**	PARAFUSO	BOLT	PERNO
11	3475335M1	18		**4**	BUCHA	BUSH	CASQUILLO
12	3475341M1			**2**	PINO	PIN	PASADOR
13	040961R1			**10**	PARAFUSO	BOLT	PERNO
14	3475329M1			**1**	BUJÃO	PLUG	TAPON
15	3475567M1			**2**	ROLAMENTO	BEARING	COJINETE
16	3475570M1	22		**1**	PORCA	NUT	TUERCA
17	3475569M1	22		**1**	ARRUELA	WASHER	ARANDELA
18	040960R1			**1**	SUPORTE	BRACKET	SOPORTE
19	040992R1	22		**2**	ARRUELA	WASHER	ARANDELA
20	040991R1	22		**1**	ESPAÇADOR	SPACER	PIEZA DISTANCIA
21	040981R1		2,50MM	**X**	CALÇO	SHIM	CALCE
21	040982R1		2,60MM	**X**	CALÇO	SHIM	CALCE
21	040983R1		2,70MM	**X**	CALÇO	SHIM	CALCE
21	040984R1		2,80MM	**X**	CALÇO	SHIM	CALCE
21	040985R1		2,90MM	**X**	CALÇO	SHIM	CALCE
21	040986R1		3,00MM	**X**	CALÇO	SHIM	CALCE
21	040987R1		3,10MM	**X**	CALÇO	SHIM	CALCE
21	040988R1		3,20MM	**X**	CALÇO	SHIM	CALCE
21	040989R1		3,30MM	**X**	CALÇO	SHIM	CALCE
21	040990R1		3,40MM	**X**	CALÇO	SHIM	CALCE
22	040978R1		11/32	**1**	COROA E PINHÃO	KIT, CROWNWHEEL	JUEGO CORONA
23	3475583M1			**2**	CHAPA	PLATE	CHAPA
24	040993R1			**2**	PARAFUSO	BOLT	PERNO

Eixo Dianteiro — **Carraro - 20.21**
Front Axle — **Carraro - 20.21**
Eje Delantero — **Carraro - 20.21**

60-125

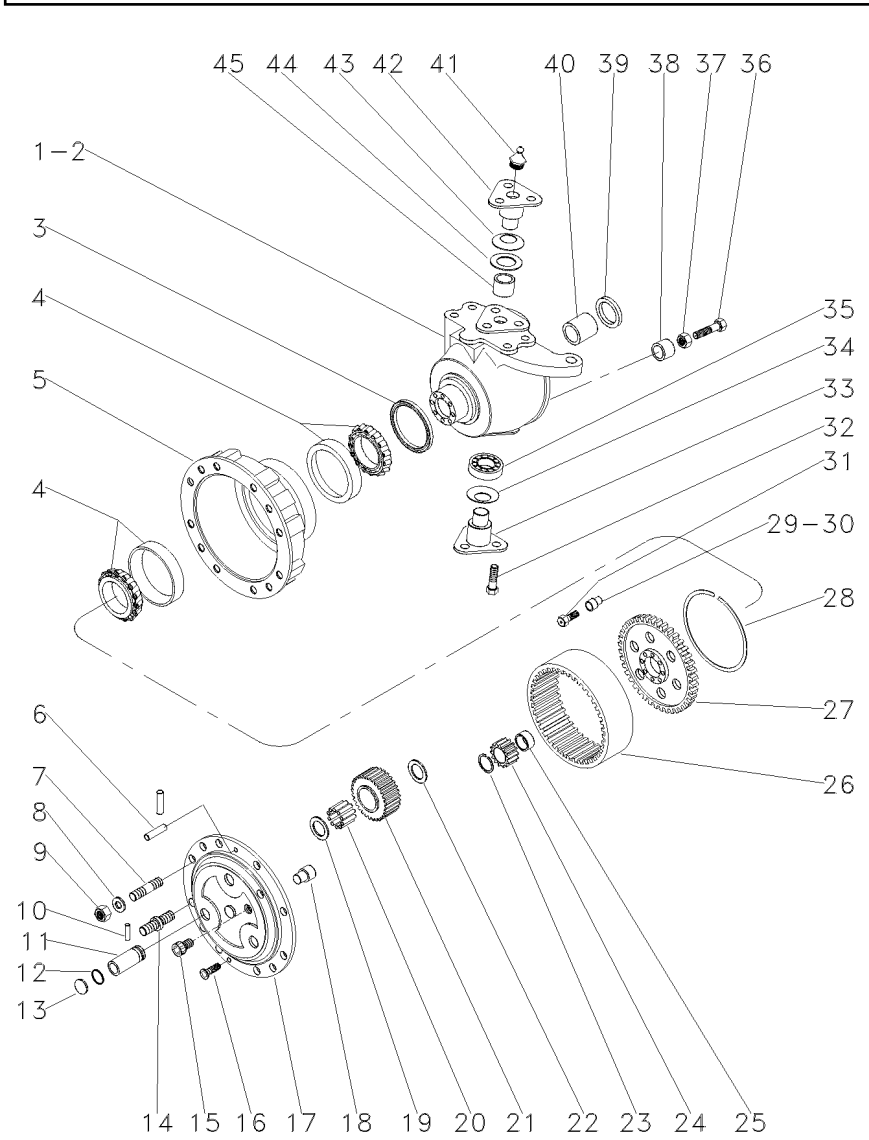

1	041056R1	▶	**1**	CARCAÇA	HOUSING	ALOJAMIENTO
2	041067R1	◀	**1**	CARCAÇA	HOUSING	ALOJAMIENTO
3	040994R1		**2**	RETENTOR	SEAL	RETEN
4	3475599M1		**4**	ROLAMENTO	BEARING	COJINETE
5	6218424M1		**2**	CUBO	HUB	CUBO
6	3475618M1		**4**	PINO	PIN	PASADOR
7	041086R1		**12**	PRISIONEIRO	STUD	ESPARRAGO
8	041087R1		**16**	ARRUELA	WASHER	ARANDELA
9	041088R1		**16**	PORCA	NUT	TUERCA
10	044086R1		**6**	PINO	PIN	PASADOR
11	044087R1		**6**	EIXO	SHAFT	ARBOL
12	044088R1		**6**	ANEL "O"	O RING	JUNTA TORICA
13	044089R1		**6**	TAMPÃO	PAD	ALMOHADILLA
14	041095R1		**4**	PRISIONEIRO	STUD	ESPARRAGO
15	041089R1		**2**	TAMPÃO	PAD	ALMOHADILLA
16	041093R1		**4**	PARAFUSO	BOLT	PERNO
17	044082R1		**2**	PORTA ENGRENAGEM	CARRIER	PORTADOR
18	3475612M1		**2**	PINO	PIN	PASADOR
19	3475625M1		**6**	ARRUELA	WASHER	ARANDELA
20	044083R1		**18**	ROLAMENTO	BEARING	COJINETE
21	044084R1		**6**	ENGRENAGEM	GEAR	ENGRANAJE
22	044085R1		**6**	ARRUELA	WASHER	ARANDELA
23	3475595M1		**2**	ANEL	RING	ARO
24	3475594M1		**2**	ENGRENAGEM	GEAR	ENGRANAJE
25	041098R1		**2**	ESPAÇADOR	SPACER	PIEZA DISTANCIA
26	041084R1		**2**	COROA	SPROCKET	RUEDA DE CADENA
27	041080R1		**2**	SUPORTE	BRACKET	SOPORTE
28	041079R1		**2**	ANEL TRAVA	CIRCLIP	CIRCULITO
29	041081R1		**2**	BUCHA	BUSH	CASQUILLO
30	041082R1		**10**	BUCHA	BUSH	CASQUILLO
31	3475604M1		**12**	PARAFUSO	BOLT	PERNO
32	041065R1		**16**	PARAFUSO	BOLT	PERNO
33	041068R1		**2**	PINO	PIN	PASADOR
34	041052R1		**2**	MOLA	SPRING	RESORTE
35	040949R1		**2**	ROLAMENTO	BEARING	COJINETE
36	041059R1		**2**	PARAFUSO	BOLT	PERNO
37	041060R1		**2**	PORCA	NUT	TUERCA
38	041074R1		**2**	ESPAÇADOR	SPACER	PIEZA DISTANCIA
39	041057R1	65x35x14,5	**2**	RETENTOR	SEAL	RETEN
40	3475535M1		**2**	BUCHA	BUSH	CASQUILLO
41	3475345M1		**4**	GRAXEIRA	GREASER	ENGRASADOR
42	041066R1		**2**	PINO	PIN	PASADOR
43	040947R1		**2**	MOLA PRATO	SPRING PLATE	PLETINA MUELLE
44	040959R1		**2**	ESPAÇADOR	SPACER	PIEZA DISTANCIA
45	040957R1		**2**	BUCHA	BUSH	CASQUILLO

Eixo Dianteiro — **Carraro - 20.21**
Front Axle — **Carraro - 20.21**
Eje Delantero — **Carraro - 20.21**

60-130

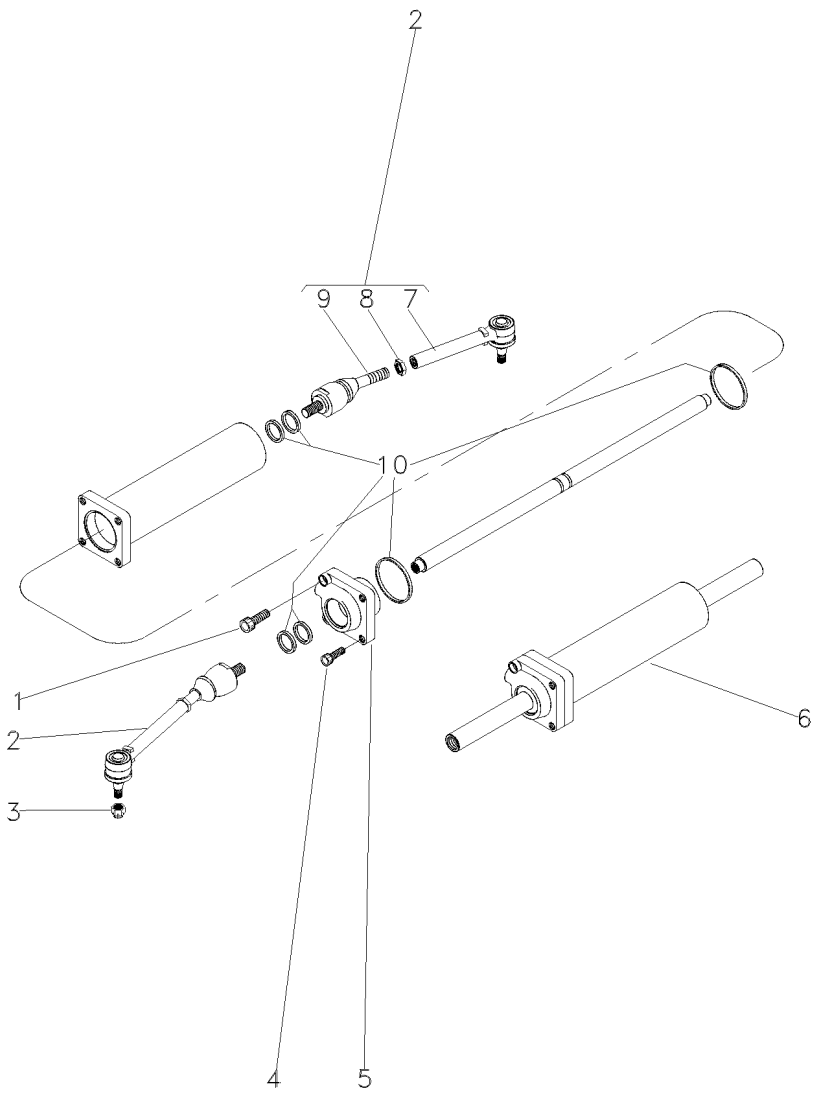

1	041076R1		**1**	PARAFUSO	BOLT	PERNO
2	041064R1		**2**	CJ. BRAÇO	KIT, ARM	JUEGO DE BRAZO
3	041069R1		**2**	PORCA	NUT	TUERCA
4	041070R1		**3**	PARAFUSO	BOLT	PERNO
5	041073R1		**1**	GUIA	GUIDE	GUIA
6	041071R1		**1**	CILINDRO	CYLINDER	CILINDRO
7	041061R1	2	**2**	BRAÇO	ARM	BRAZO
8	041062R1	2	**2**	PORCA	NUT	TUERCA
9	041063R1	2	**2**	ARTICULAÇÃO	KNUCKLE	CHARNELA
10	041072R1		**1**	JG.JUNTAS	KIT, GASKET	JGO.EMPAQUETAD.

Eixo Dianteiro
Front Axle
Eje Delantero

Carraro - 20.25

60-135

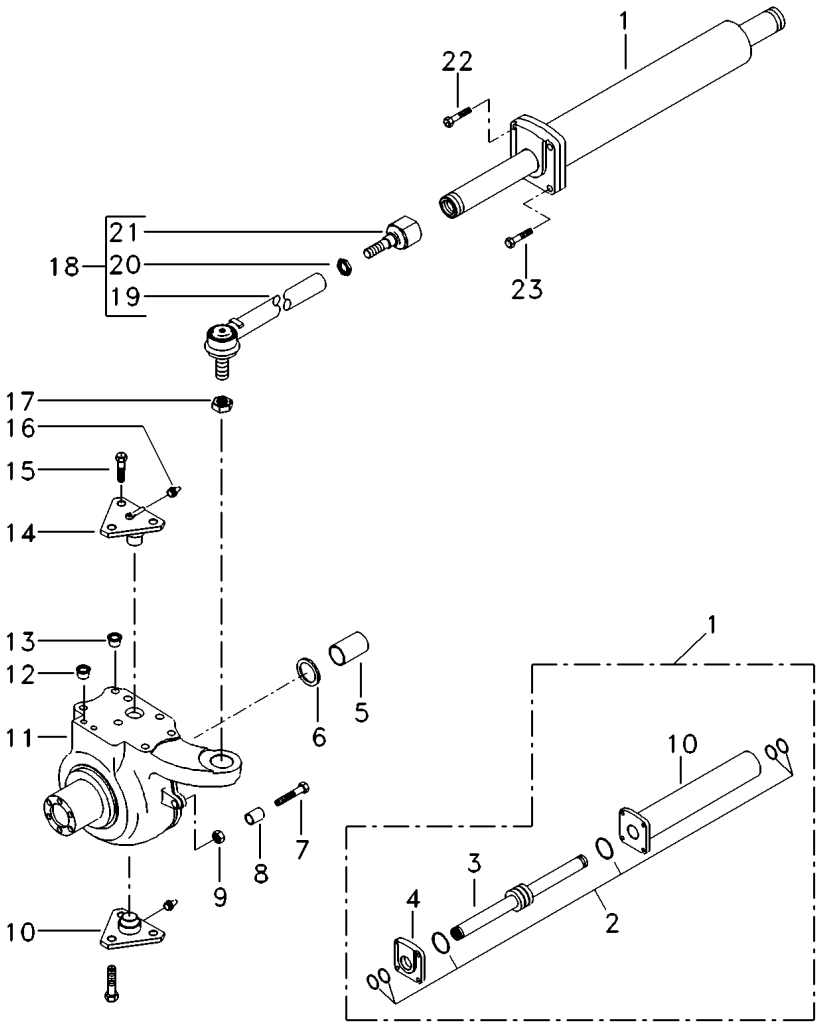

1	041071R1		
2	041072R1		
3	053839R1		
4	041073R1		
5	053835R1		
6	053833R1		
7	053837R1		
8	053836R1		
9	053838R1		
10	041068R1		
11	053829R1	◀	
11	053834R1	▶	
12	053828R1	M10	
13	053827R1	[A]	
14	041066R1		
15	041065R1		
16	040946R1		
17	041069R1		
18	053832R1		
19	053831R1	18	
20	041062R1	18	
21	053830R1	18	
22	041076R1		
23	041070R1		

[A] PLÁSTICO
PLASTIC
PLASTICO

1	CILINDRO	CYLINDER	CILINDRO
1	JG.JUNTAS	KIT, GASKET	JGO.EMPAQUETAD.
1	HASTE	SPINDLE	MANGUETA
1	GUIA	GUIDE	GUIA
2	BUCHA	BUSH	CASQUILLO
2	RETENTOR	OIL SEAL	BUJE RETENACEITE
2	PARAFUSO	BOLT	PERNO
2	BUCHA	BUSH	CASQUILLO
2	PORCA	NUT	TUERCA
2	PINO	PIN	PASADOR
1	CARCAÇA	HOUSING	ALOJAMIENTO
1	CARCAÇA	HOUSING	ALOJAMIENTO
4	TAMPÃO	PAD	ALMOHADILLA
8	TAMPÃO	PAD	ALMOHADILLA
2	PINO	PIN	PASADOR
12	PARAFUSO	BOLT	PERNO
4	GRAXEIRA	GREASER	ENGRASADOR
2	PORCA	NUT	TUERCA
2	CJ. BRAÇO	KIT, ARM	JUEGO DE BRAZO
2	BRAÇO	ARM	BRAZO
2	PORCA	NUT	TUERCA
2	JUNTA	GASKET	EMPAQUETADURA.
1	PARAFUSO	BOLT	PERNO
3	PARAFUSO	BOLT	PERNO

Eixo Dianteiro
Front Axle
Eje Delantero

Carraro - 20.25

60-140

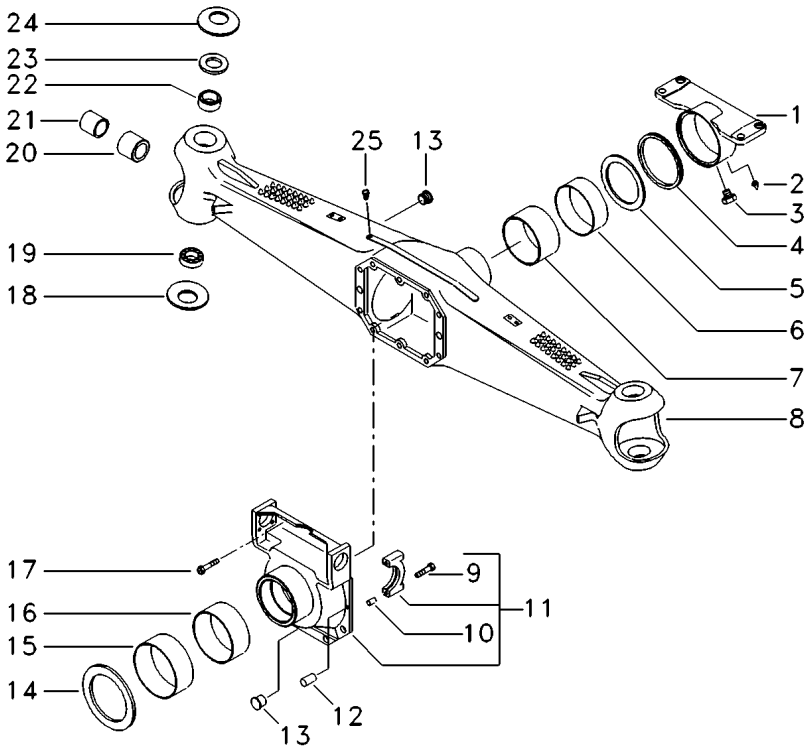

1	040964R1		**1**	SUPORTE	BRACKET	SOPORTE
2	040944R1		**1**	GRAXEIRA	GREASER	ENGRASADOR
3	040969R1		**1**	PARAFUSO	BOLT	PERNO
4	040965R1		**1**	RETENTOR	SEAL	RETEN
5	040966R1		**1**	ARRUELA	WASHER	ARANDELA
6	040968R1		**1**	BUCHA	BUSH	CASQUILLO
7	040953R1		**1**	BUCHA	BUSH	CASQUILLO
8	053825R1		**1**	CARCAÇA	HOUSING	ALOJAMIENTO
9	040962R1	11	**4**	PARAFUSO	BOLT	PERNO
10	3475335M1	11	**4**	BUCHA	BUSH	CASQUILLO
11	040960R1		**1**	SUPORTE	BRACKET	SOPORTE
12	3475341M1		**2**	PINO	PIN	PASADOR
13	040932R1		**2**	TAMPÃO	PAD	ALMOHADILLA
14	040967R1		**1**	ARRUELA	WASHER	ARANDELA
15	040942R1		**1**	BUCHA	BUSH	CASQUILLO
16	040954R1		**1**	BUCHA	BUSH	CASQUILLO
17	040961R1		**10**	PARAFUSO	BOLT	PERNO
18	041052R1		**2**	MOLA	SPRING	RESORTE
19	040949R1		**2**	ROLAMENTO	BEARING	COJINETE
20	053826R1		**2**	RETENTOR	SEAL	RETEN
21	040956R1		**2**	BUCHA	BUSH	CASQUILLO
22	040957R1		**2**	BUCHA	BUSH	CASQUILLO
23	040959R1		**2**	ESPAÇADOR	SPACER	PIEZA DISTANCIA
24	040947R1		**2**	MOLA PRATO	SPRING PLATE	PLETINA MUELLE
25	3475328M1		**1**	VÁLVULA	VALVE	VALVULA

Eixo Dianteiro
Front Axle
Eje Delantero

Carraro - 20.25

60-145

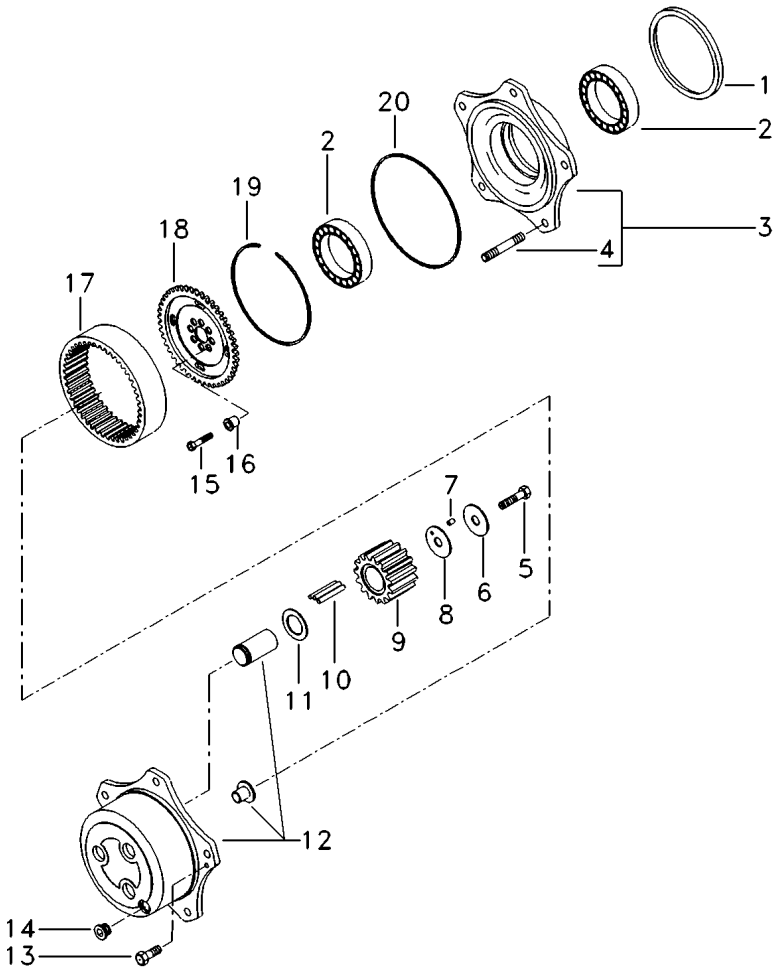

1	053850R1		**2**	RETENTOR	SEAL	RETEN
2	3475599M1		**4**	ROLAMENTO	BEARING	COJINETE
3	053851R1		**2**	CUBO	HUB	CUBO
4	053852R1	3	**5**	PRISIONEIRO	STUD	ESPARRAGO
5	053865R1		**6**	PARAFUSO	BOLT	PERNO
6	053866R1		**6**	ARRUELA	WASHER	ARANDELA
7	053864R1		**60**	PINO	PIN	PASADOR
8	053860R1		**6**	ARRUELA	WASHER	ARANDELA
9	053863R1	31	**6**	ENGRENAGEM	GEAR	ENGRANAJE
10	053861R1		**168**	ROLETE	ROLLER	RODILLO
11	053862R1		**6**	ARRUELA	WASHER	ARANDELA
12	053859R1		**2**	CARCAÇA	HOUSING	ALOJAMIENTO
13	053858R1		**4**	PARAFUSO	BOLT	PERNO
14	053857R1		**2**	TAMPÃO	PAD	ALMOHADILLA
15	3475604M1		**16**	PARAFUSO	BOLT	PERNO
16	041082R1		**16**	BUCHA	BUSH	CASQUILLO
17	053856R1		**2**	COROA	SPROCKET	RUEDA DE CADENA
18	053855R1		**2**	SUPORTE	BRACKET	SOPORTE
19	053854R1		**2**	ANEL TRAVA	CIRCLIP	CIRCULITO
20	053853R1		**2**	ANEL TRAVA	CIRCLIP	CIRCULITO

Eixo Dianteiro
Front Axle
Eje Delantero

Carraro - 20.25

60-150

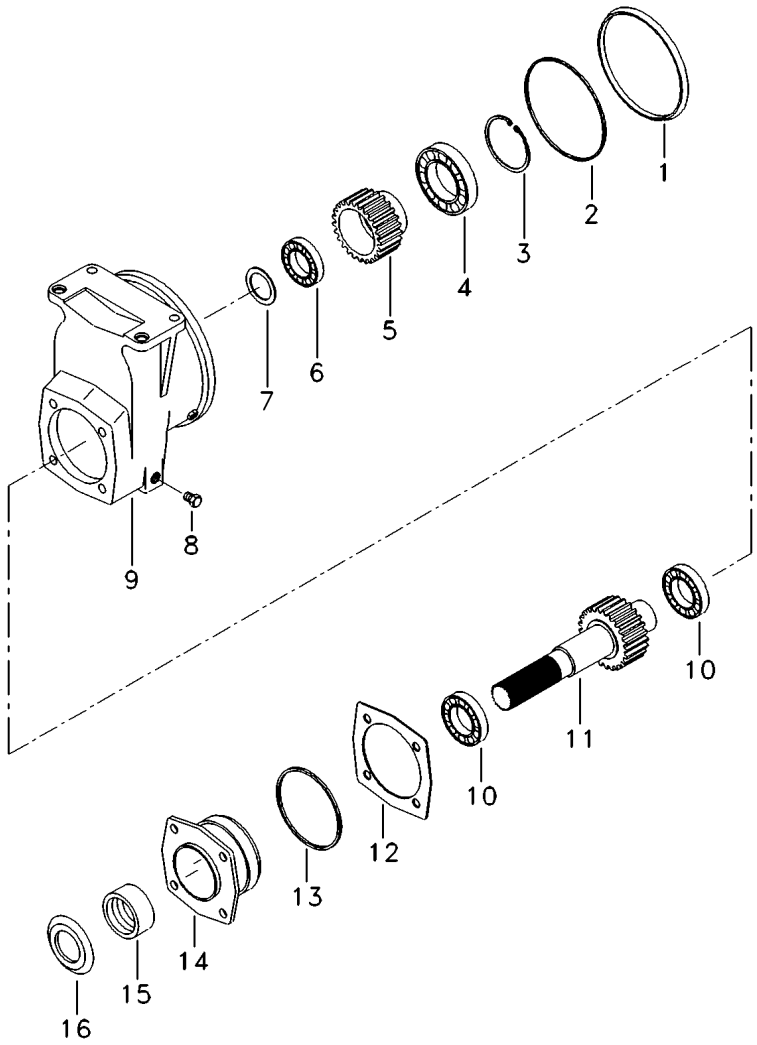

1	040918R1	▶	**1**	RETENTOR	SEAL	RETEN
2	040922R1	◀	**1**	ANEL "O"	O RING	JUNTA TORICA
3	053878R1		**1**	ANEL	RING	ARO
4	053879R1		**1**	ROLAMENTO	BEARING	COJINETE
5	053880R1	25	**1**	ENGRENAGEM	GEAR	ENGRANAJE
6	053881R1		**1**	ROLAMENTO	BEARING	COJINETE
7	040930R1		**1**	CALÇO	SHIM	CALCE
8	040932R1		**1**	TAMPÃO	PAD	ALMOHADILLA
9	053877R1		**1**	CARCAÇA	HOUSING	ALOJAMIENTO
10	053875R1		**2**	ROLAMENTO	BEARING	COJINETE
11	053876R1		**1**	ENGRENAGEM	GEAR	ENGRANAJE
12	053867R1	0,10 MM	**X**	CALÇO	SHIM	CALCE
12	053868R1	0,05 MM	**X**	CALÇO	SHIM	CALCE
12	053869R1	0,30 MM	**X**	CALÇO	SHIM	CALCE
12	053870R1	0,50 MM	**X**	CALÇO	SHIM	CALCE
13	053871R1		**1**	ANEL "O"	O RING	JUNTA TORICA
14	053872R1		**1**	TAMPA	COVER	CUBIERTA
15	053873R1		**1**	ANEL	RING	ARO
16	053874R1		**1**	CHAPA	PLATE	CHAPA

Eixo Dianteiro
Front Axle
Eje Delantero

Carraro - 20.25

60-155

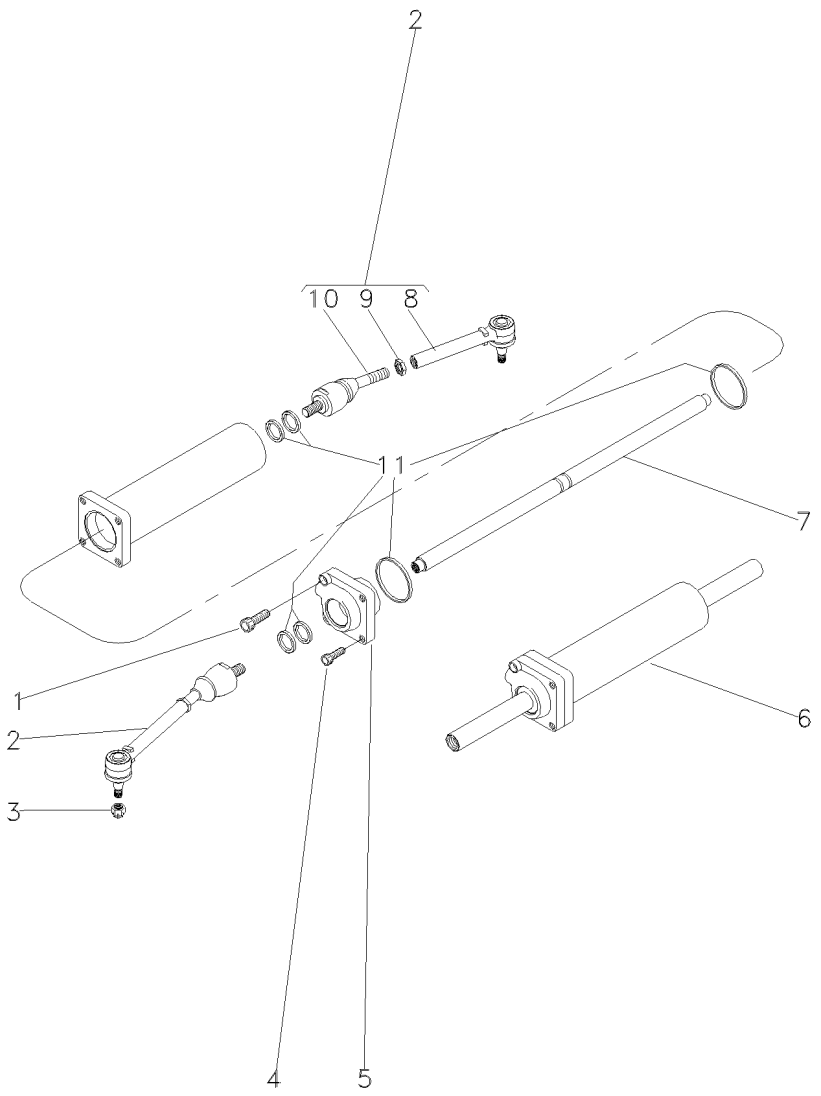

1	041076R1	**1** PARAFUSO	BOLT	PERNO
2	053832R1	**2** CJ. BRAÇO	KIT, ARM	JUEGO DE BRAZO
3	041069R1	**2** PORCA	NUT	TUERCA
4	041070R1	**3** PARAFUSO	BOLT	PERNO
5	041073R1	**1** GUIA	GUIDE	GUIA
6	041071R1	**1** CILINDRO	CYLINDER	CILINDRO
7	053839R1	**1** HASTE	SPINDLE	MANGUETA
8	053831R1	**2** BRAÇO	ARM	BRAZO
9	041062R1	**2** PORCA	NUT	TUERCA
10	053830R1	**2** JUNTA	GASKET	EMPAQUETADURA.
11	041072R1	**1** JG.JUNTAS	KIT, GASKET	JGO.EMPAQUETAD.

Eixo Dianteiro — **Carraro - 20.25**
Front Axle
Eje Delantero

60-160

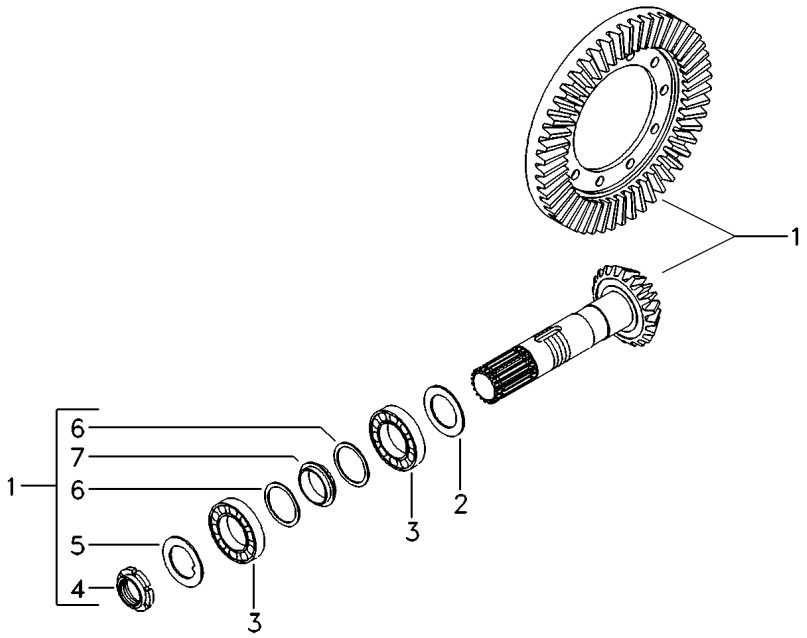

1	040978R1		11/32	**1**	COROA E PINHÃO	KIT, CROWNWHEEL	JUEGO CORONA
2	040981R1		2,50MM	**X**	CALÇO	SHIM	CALCE
2	040982R1		2,60MM	**X**	CALÇO	SHIM	CALCE
2	040983R1		2,70MM	**X**	CALÇO	SHIM	CALCE
2	040984R1		2,80MM	**X**	CALÇO	SHIM	CALCE
2	040985R1		2,90MM	**X**	CALÇO	SHIM	CALCE
2	040986R1		3,00MM	**X**	CALÇO	SHIM	CALCE
2	040987R1		3,10MM	**X**	CALÇO	SHIM	CALCE
2	040988R1		3,20MM	**X**	CALÇO	SHIM	CALCE
2	040989R1		3,30MM	**X**	CALÇO	SHIM	CALCE
2	040990R1		3,40MM	**X**	CALÇO	SHIM	CALCE
3	3475567M1			**2**	ROLAMENTO	BEARING	COJINETE
4	3475570M1	1		**1**	PORCA	NUT	TUERCA
5	3475569M1	1		**1**	ARRUELA	WASHER	ARANDELA
6	040992R1	1		**2**	ARRUELA	WASHER	ARANDELA
7	040991R1	1		**1**	ESPAÇADOR	SPACER	PIEZA DISTANCIA

Eixo Dianteiro
Front Axle
Eje Delantero

Carraro - 20.25

60-165

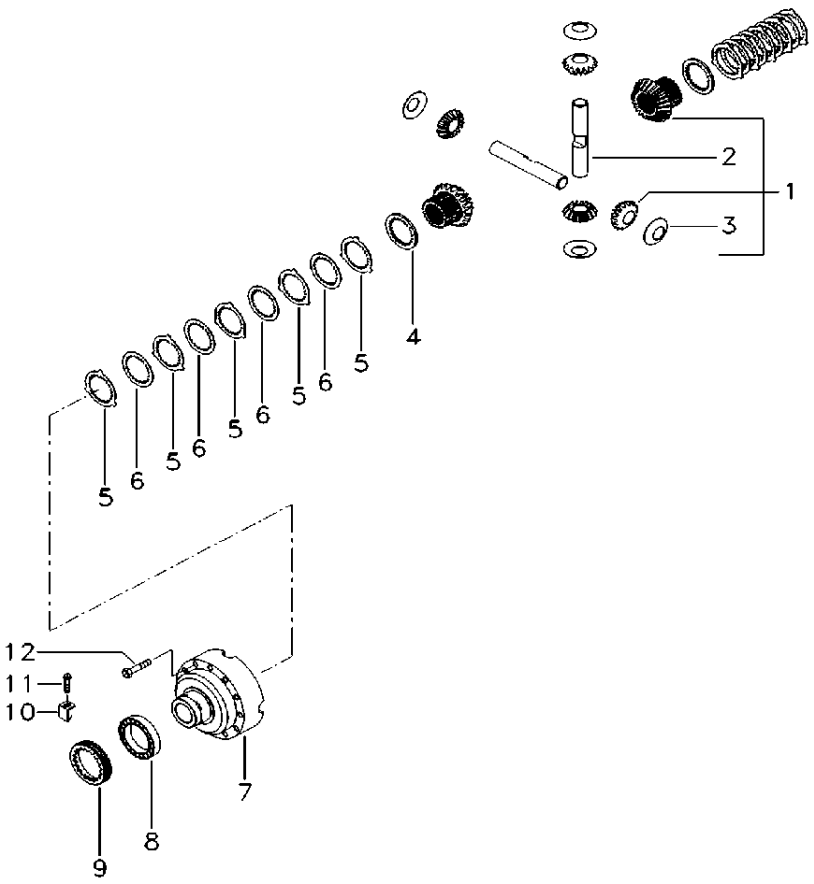

1	044209R1	60-115 No	**1**	CJ. DIFERENCIAL	KIT,DIFFERENTIAL	JGO.DIFERENCIAL.
2	053888R1	1	**2**	EIXO	SHAFT	ARBOL
3	3475579M1	1	**4**	ARRUELA	WASHER	ARANDELA
4	041053R1		**2**	DISCO	DISC	DISCO
5	041054R1		**10**	DISCO	DISC	DISCO
6	041055R1		**8**	DISCO	DISC	DISCO
7	053840R1		**1**	CJ. CARCAÇA	HOUSE ASSY	CONJ. CARTER
8	3475585M1		**2**	ROLAMENTO	BEARING	COJINETE
9	3475584M1		**2**	PORCA	NUT	TUERCA
10	3475583M1		**2**	CHAPA	PLATE	CHAPA
11	040993R1		**2**	PARAFUSO	BOLT	PERNO
12	3475587M1		**12**	PARAFUSO	BOLT	PERNO

Tampa Hidráulica
Hydraulic Cover
Tapa Hidraulica

Sem Hydrotronic
Without Hydrotronic
Sin Hydrotronic

70-10

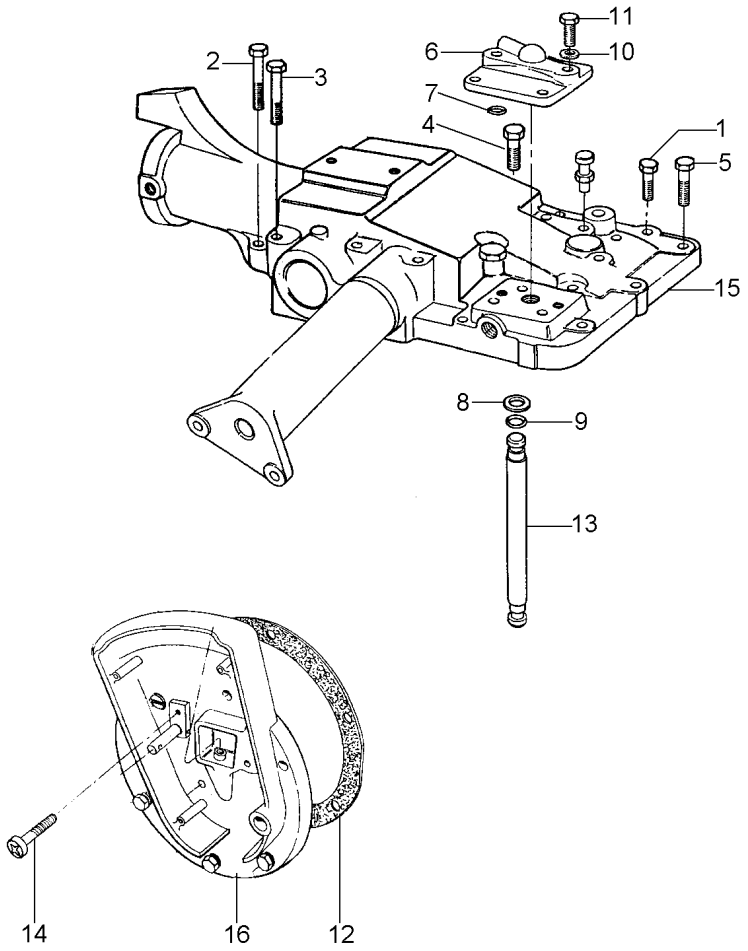

1	354648X1	**1** PARAFUSO	BOLT	PERNO
2	353714X1	**2** PARAFUSO	BOLT	PERNO
3	376460X1	**5** PARAFUSO	BOLT	PERNO
4	377825X1	**1** PARAFUSO	BOLT	PERNO
5	377622X1	**5** PARAFUSO	BOLT	PERNO
6	182373M91	**1** TAMPA	COVER	CUBIERTA
7	195562M1	**1** ANEL "O"	O RING	JUNTA TORICA
8	195874M1	**2** ARRUELA	WASHER	ARANDELA
9	195561M1	**2** ANEL "O"	O RING	JUNTA TORICA
10	353432X1	**2** ARRUELA	WASHER	ARANDELA
11	362479X1	**2** PARAFUSO	BOLT	PERNO
12	181217M1	**1** JUNTA	GASKET	EMPAQUETADURA.
14	1869138M1	**1** PARAFUSO	BOLT	PERNO
15	036166N1	**1** CJ. TAMPA	KIT, COVER	JUEGO DE TAPA
16	021280P1	**1** TAMPA	COVER	CUBIERTA

Tampa
Cover
Tapa

Sem Levante
Without Lift
Sin Levante

70-15

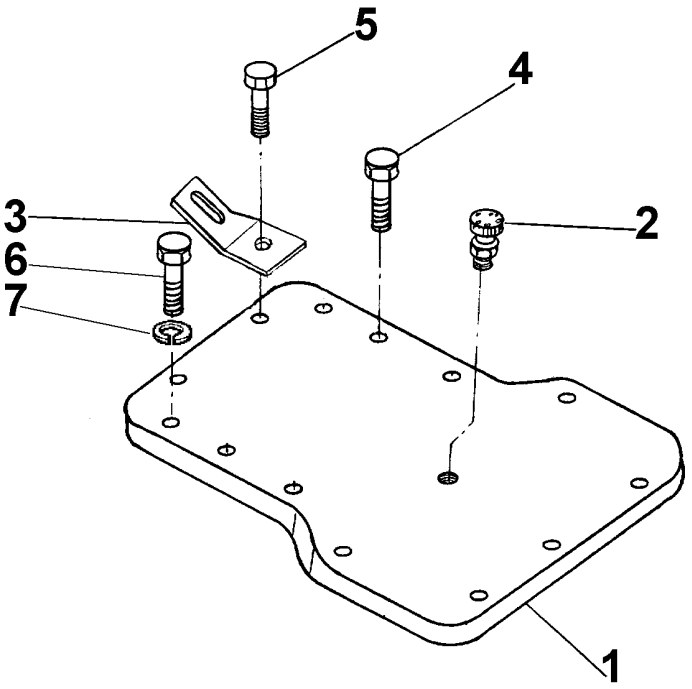

1	036779P1	**1** TAMPA	COVER	CUBIERTA
2	182099M91	**1** RESPIRO	BREATHER	RESPIRADERO
3	036982P1	**1** SUPORTE	BRACKET	SOPORTE
4	353726X1	**6** PARAFUSO	BOLT	PERNO
5	354277X1	**8** PARAFUSO	BOLT	PERNO
6	363052X1	**6** PARAFUSO	BOLT	PERNO
7	353433X1	**6** ARRUELA	WASHER	ARANDELA

Tampa Do Levante Hidráulico — **Com Hydrotronic**
Hydraulic Lift Cover — **With Hydrotronic**
Tapa Levante Hidraulico — **Con Hydrotronic**

70-20

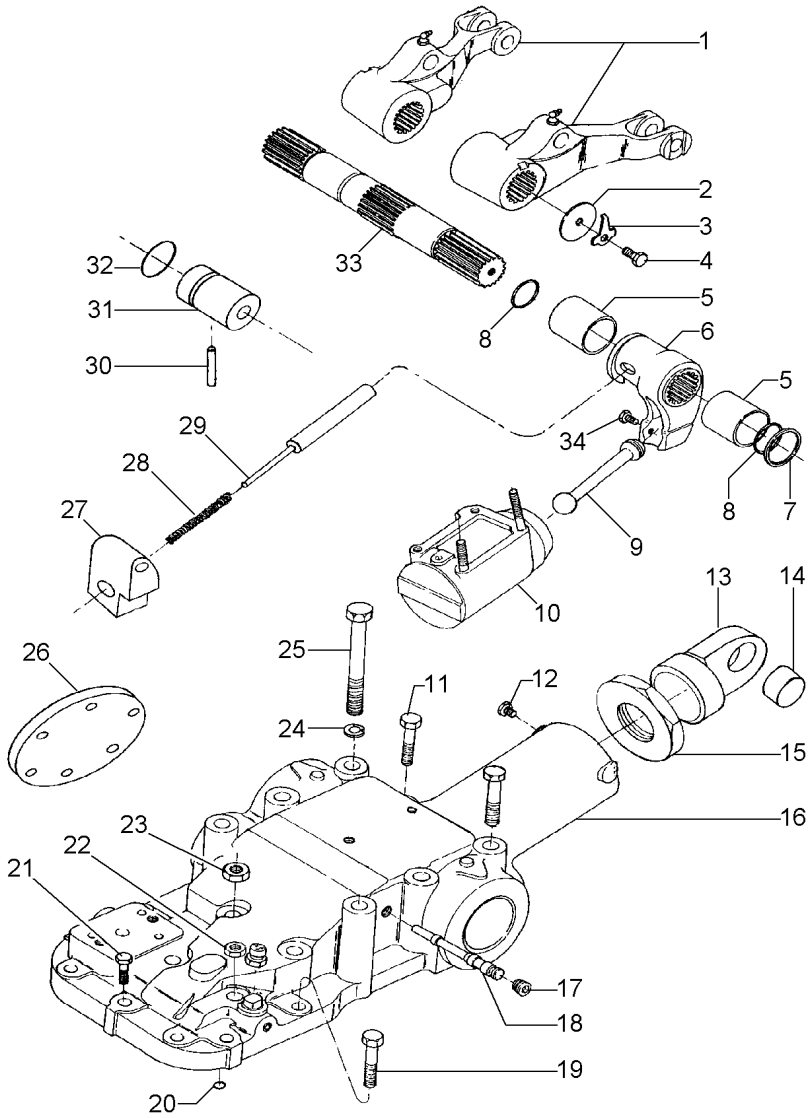

1	020181N1	◀	**1**	CJ. BRAÇO	KIT, ARM	JUEGO DE BRAZO
1	020182N1	▶	**1**	CJ. BRAÇO	KIT, ARM	JUEGO DE BRAZO
2	897580M1		**2**	ARRUELA	WASHER	ARANDELA
3	897581M3		**2**	PRESILHA	STAPLE	GRAPA
4	353560X1		**2**	PARAFUSO	BOLT	PERNO
5	3611558M1		**2**	BUCHA	BUSH	CASQUILLO
6	038423P1		**1**	BRAÇO	ARM	BRAZO
7	3611557M1		**2**	ANEL "O"	O RING	JUNTA TORICA
8	033928T1		**2**	ANEL "O"	O RING	JUNTA TORICA
9	886410M1		**1**	BIELA	CONROD	BIELA
10	034617N1	70-40 No	**1**	CJ. CILINDRO	KIT, CYLINDER	JUEGO DE CILINDR
11	365432X1		**2**	PARAFUSO	BOLT	PERNO
12	355286X1		**2**	PARAFUSO ALLEN	ALLEN BOLT	TORNILLO ALLEN
13	038393P1		**1**	SUPORTE	BRACKET	SOPORTE
14	516591M1		**2**	BUCHA	BUSH	CASQUILLO
15	038392P1		**1**	PORCA	NUT	TUERCA
16	039232N1	70-45 No	**1**	CJ. TAMPA	KIT, COVER	JUEGO DE TAPA
17	195387M1		**1**	BUJÃO	PLUG	TAPON
18	038632P1		**1**	EIXO	SHAFT	ARBOL
19	058282P1		**1**	PARAFUSO	BOLT	PERNO
20	195562M1		**1**	ANEL "O"	O RING	JUNTA TORICA
21	377622X1		**2**	PARAFUSO	BOLT	PERNO
22	377765X1		**2**	PORCA	NUT	TUERCA
23	368123X1		**2**	PORCA	NUT	TUERCA
24	353433X1		**6**	ARRUELA	WASHER	ARANDELA
25	376460X1		**6**	PARAFUSO	BOLT	PERNO
25	363052X1		**6**	PARAFUSO	BOLT	PERNO
26	039395P1		**1**	TAMPA	COVER	CUBIERTA
27	038634P1		**1**	GUIA	GUIDE	GUIA
28	180928M1		**1**	MOLA	SPRING	RESORTE
29	038633P1		**1**	PINO	PIN	PASADOR
30	1869074M1		**1**	PINO	PIN	PASADOR
31	038817P1		**1**	BUCHA	BUSH	CASQUILLO
32	364281X1		**1**	ANEL "O"	O RING	JUNTA TORICA
33	020178P1		**1**	EIXO	SHAFT	ARBOL
34	887076M2		**1**	PARAFUSO	BOLT	PERNO

Tampa Do Levante Hidráulico
Hydraulic Lift Cover
Tapa Levante Hidraulico

70-25

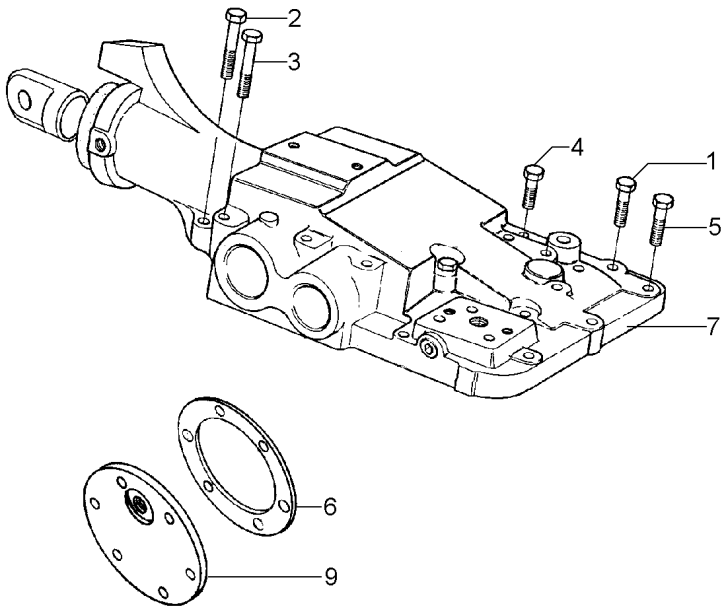

1	354648X1		**1**	PARAFUSO	BOLT	PERNO
2	353714X1		**2**	PARAFUSO	BOLT	PERNO
3	376460X1		**5**	PARAFUSO	BOLT	PERNO
4	377825X1		**1**	PARAFUSO	BOLT	PERNO
5	377622X1		**5**	PARAFUSO	BOLT	PERNO
6	181217M1		**1**	JUNTA	GASKET	EMPAQUETADURA.
7	039489N1	70-50 No	**1**	CJ. TAMPA	KIT, COVER	JUEGO DE TAPA
9	039395P1		**1**	TAMPA	COVER	CUBIERTA

Tampa / Cover / Tapa	Sem Levante / Without Lift / Sin Levante	70-30

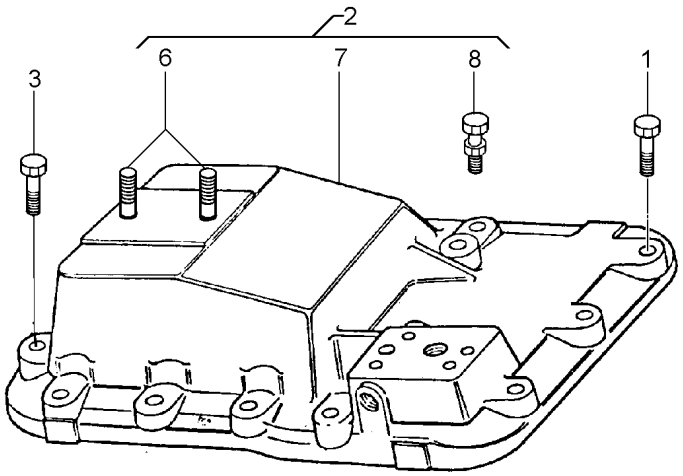

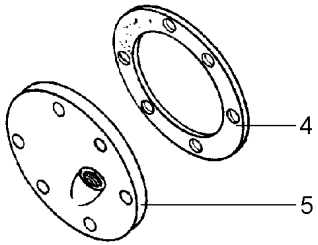

1	058287P1	**8**	PARAFUSO	BOLT	PERNO
2	490699M92	**1**	TAMPA	COVER	CUBIERTA
3	058281P1	**5**	PARAFUSO	BOLT	PERNO
4	181217M1	**1**	JUNTA	GASKET	EMPAQUETADURA.
5	039395P1	**1**	TAMPA	COVER	CUBIERTA
6	3146844M1	**8**	PRISIONEIRO	STUD	ESPARRAGO
7	3408079M1	**1**	TAMPA	COVER	CUBIERTA
8	182099M91	**1**	RESPIRO	BREATHER	RESPIRADERO

Cilindro Hidráulico Auxiliar
Auxiliar Hydraulic Cylinder
Cilindro De Levante Auxiliar

70-35

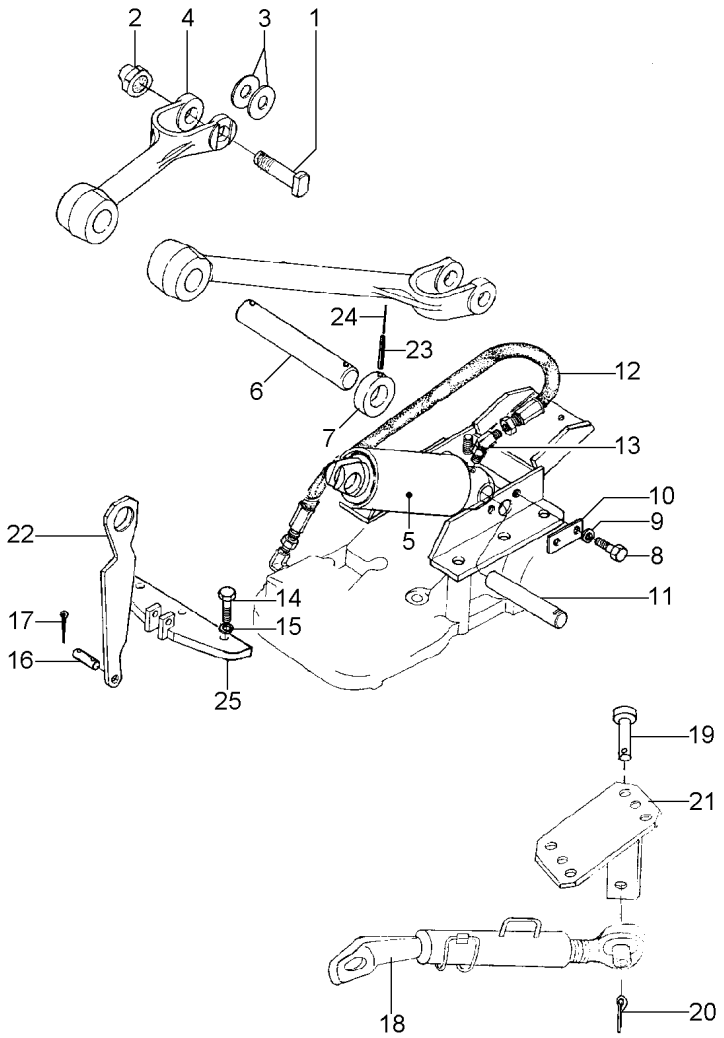

1	037452P1		**2**	PINO	PIN	PASADOR
2	358655X1		**2**	PORCA	NUT	TUERCA
3	1669096M2		**X**	CALÇO	SHIM	CALCE
4	020146P1		**2**	BRAÇO	ARM	BRAZO
5	1749229M91		**1**	CILINDRO	CYLINDER	CILINDRO
5	1749591M91		**1**	JG. REPARO	KIT, REPAIR	JUEGO REPARACION
6	1669087M1		**1**	PINO	PIN	PASADOR
7	1669091M1		**2**	COLAR	COLLAR	COLLAR
8	353666X1		**2**	PARAFUSO	BOLT	PERNO
9	353441X1		**2**	ARRUELA	WASHER	ARANDELA
10	020149P1		**1**	TRAVA	LOCK	RETENEDOR
11	020150P1		**1**	PINO	PIN	PASADOR
12	020151T1		**1**	MANGUEIRA	HOSE	FLEXIBLE
13	020152T1		**1**	CONEXÃO	CONNECTION	CONEXION
14	354651X1		**3**	PARAFUSO	SCREW	TORNILLO
15	353439X1		**3**	ARRUELA	WASHER	ARANDELA
16	020158P1		**1**	PINO	PIN	PASADOR
17	1442965X1		**2**	CUPILHA	COTTER PIN	PASADOR DOUBLE
18	039123T1	70-420 No	**2**	ESTABILIZADOR	STABILISER	ESTABILIZADOR
19	037549P1		**2**	PINO	PIN	PASADOR
20	354068X1		**2**	CONTRAPINO	DOWEL	CENTRAJE
21	039072S1	◀	**1**	SUPORTE	BRACKET	SOPORTE
21	039073S1	▶	**1**	SUPORTE	BRACKET	SOPORTE
22	023370P1		**1**	ELO	LINK	ESLABON
23	355530X1		**2**	PINO	PIN	PASADOR
24	339249X1		**2**	PINO	PIN	PASADOR
25	033112S1		**1**	SUPORTE	BRACKET	SOPORTE

Cilindro Hidráulico
Hydraulic Cylinder
Cilindro Hidráulico

Levante Hidráulico
Hydraulic Lift
Levante Hidráulico

70-40

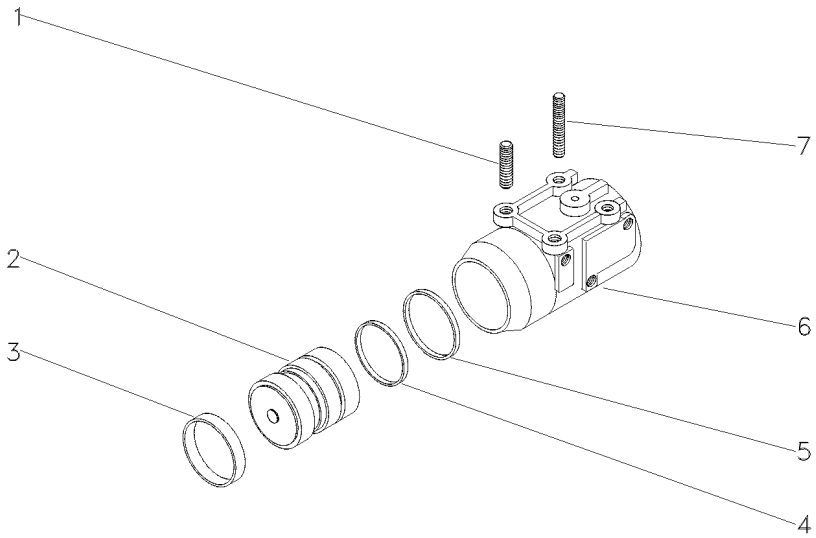

1	1667580M1	**2**	PRISIONEIRO	STUD	ESPARRAGO
2	034604N1	**1**	PISTÃO	PISTON	PISTON
3	034615P1	**1**	ANEL	RING	ARO
4	3412140M1	**1**	ANEL "O"	O RING	JUNTA TORICA
5	3412380M1	**1**	ANEL	RING	ARO
6	516571M3	**1**	CILINDRO	CYLINDER	CILINDRO
7	1481941M2	**2**	PRISIONEIRO	STUD	ESPARRAGO

Tampa Do Levante Hidráulico
Hydraulic Lift Cover
Tapa Levante Hidraulico

70-45

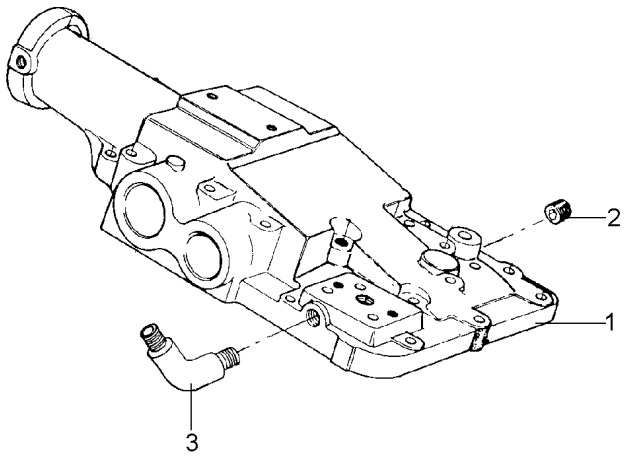

1	038421P1	**1** TAMPA	COVER	CUBIERTA
2	195387M1	**1** BUJÃO	PLUG	TAPON
3	356360X1	**1** CONEXÃO	CONNECTION	CONEXION

Tampa Do Levante Hidráulico
Hydraulic Lift Cover
Tapa Levante Hidraulico

70-50

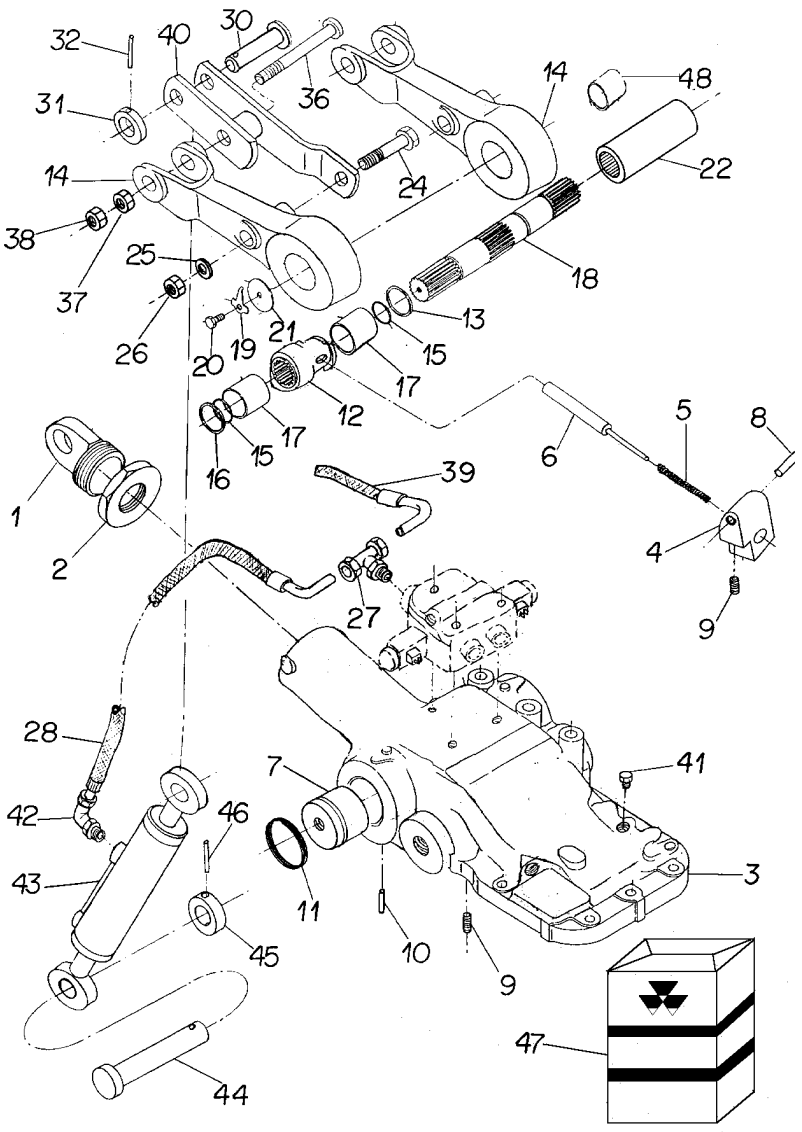

1	038393P1		**1**	SUPORTE	BRACKET	SOPORTE
2	038392P1		**1**	PORCA	NUT	TUERCA
3	039494N1	70-60 No	**1**	CJ. TAMPA	KIT, COVER	JUEGO DE TAPA
4	038634P1		**1**	GUIA	GUIDE	GUIA
5	180928M1		**1**	MOLA	SPRING	RESORTE
6	038633P1		**1**	PINO	PIN	PASADOR
7	038817P1		**1**	BUCHA	BUSH	CASQUILLO
8	038632P1		**1**	EIXO	SHAFT	ARBOL
9	355286X1		**2**	PARAFUSO ALLEN	ALLEN BOLT	TORNILLO ALLEN
10	1869074M1		**1**	PINO	PIN	PASADOR
11	364281X1		**1**	ANEL "O"	O RING	JUNTA TORICA
12	038422P1		**1**	EXCÊNTRICO	ECCENTRIC	EXCENTRICA
13	2801012M1	0,20 MM	**X**	CALÇO	SHIM	CALCE
13	2801013M1	0,40 MM	**X**	CALÇO	SHIM	CALCE
13	2801014M1	0,60 MM	**X**	CALÇO	SHIM	CALCE
14	035809N1		**2**	CJ. BRAÇO	KIT, ARM	JUEGO DE BRAZO
15	033928T1		**2**	ANEL "O"	O RING	JUNTA TORICA
16	3611557M1		**2**	ANEL "O"	O RING	JUNTA TORICA
17	3611558M1		**2**	BUCHA	BUSH	CASQUILLO
18	897567M3		**1**	EIXO	SHAFT	ARBOL
19	897581M3		**2**	PRESILHA	STAPLE	GRAPA
20	353560X1		**2**	PARAFUSO	BOLT	PERNO
21	897580M1		**2**	ARRUELA	WASHER	ARANDELA
22	038636P1		**1**	ESPAÇADOR	SPACER	PIEZA DISTANCIA
24	354681X1		**2**	PARAFUSO	BOLT	PERNO
25	353433X1		**2**	ARRUELA	WASHER	ARANDELA
26	363628X1		**2**	PORCA	NUT	TUERCA
27	039368T1		**1**	CONEXÃO	CONNECTION	CONEXION
28	039367T1		**1**	MANGUEIRA	HOSE	FLEXIBLE
30	035810P1		**2**	PINO	PIN	PASADOR
31	1668542M1		**2**	COLAR	COLLAR	COLLAR
32	195468M1		**2**	PINO	PIN	PASADOR
36	035782P2		**2**	PINO	PIN	PASADOR
37	353436X1		**2**	PORCA	NUT	TUERCA
38	353435X1		**2**	PORCA	NUT	TUERCA
39	039366T1		**1**	MANGUEIRA	HOSE	FLEXIBLE
40	035816N1	70-55 No	**2**	CJ. BRAÇO	KIT, ARM	JUEGO DE BRAZO
41	1482137M1		**1**	TAMPÃO	PAD	ALMOHADILLA
42	3412604M91		**2**	CONEXÃO	CONNECTION	CONEXION
43	035842T1	∅ 60 MM	**2**	CILINDRO	CYLINDER	CILINDRO
43	043031T1	∅ 67 MM	**2**	CILINDRO	CYLINDER	CILINDRO
44	035811P1		**2**	PINO	PIN	PASADOR
45	1668542M1		**2**	COLAR	COLLAR	COLLAR
46	195468M1		**2**	PINO	PIN	PASADOR
47	037767R1		**1**	JG. REPARO	KIT, REPAIR	JUEGO REPARACION
48	035778P1	14	**4**	BUCHA	BUSH	CASQUILLO

Braços Do Levante
Lift Arms
Brazos De Levante

70-55

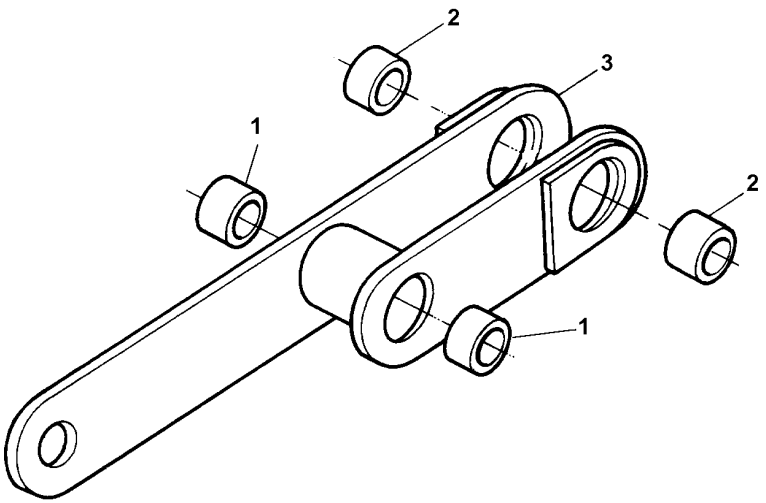

1	035778P1	**2** BUCHA	BUSH	CASQUILLO
2	885455M1	**2** BUCHA	BUSH	CASQUILLO
3	035790S1	**1** BRAÇO	ARM	BRAZO

Tampa
Cover
Tapa

70-60

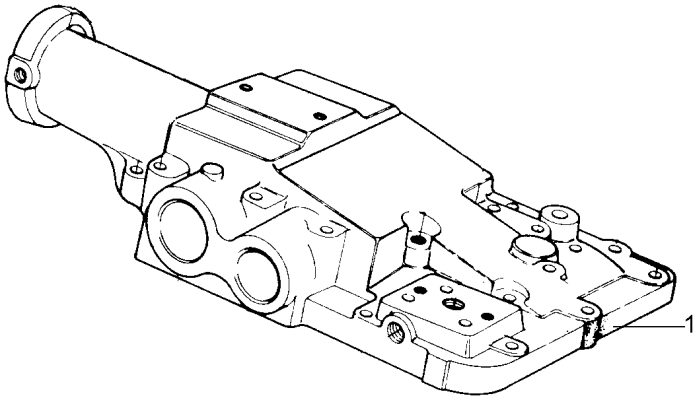

1	038420P1	**1** TAMPA	COVER	CUBIERTA

Cj. Tirante
Rod
Varilla

70-65

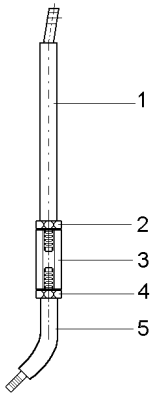

1	065948S1	**1** TIRANTE	ROD	VARILLA
2	3146867M1	**1** PORCA	NUT	TUERCA
3	3146866M1	**1** CONECTOR	CONNECTOR	CONECTOR
4	375109X1	**1** PORCA	NUT	TUERCA
5	065950P1	**1** TIRANTE	ROD	VARILLA

Cj. Tirante
Rod
Varilla

70-70

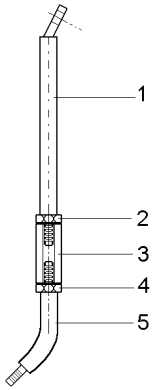

1	063750S1	**1** TIRANTE	ROD	VARILLA
2	3146867M1	**1** PORCA	NUT	TUERCA
3	3146866M1	**1** CONECTOR	CONNECTOR	CONECTOR
4	375109X1	**1** PORCA	NUT	TUERCA
5	063749P1	**1** TIRANTE	ROD	VARILLA

Bomba Hidráulica Do Levante
Hydraulic Lift Pump
Bomba Hidraulica Elevador

Isyp - Com Tdp
Isyp - With Ipto
Isyp - Con Tdf

70-75

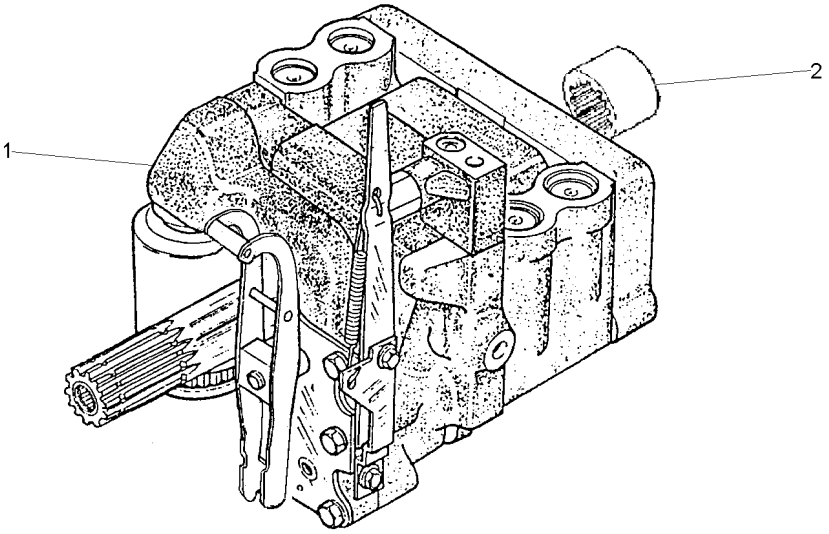

1	3773700M92	UK 70-85 No	**1** CJ. BOMBA	KIT, PUMP	BOMBA JUEGO
2	1868538M4		**1** LUVA	SLEEVE	MANCHA

Kit Sistema Hidráulico Do Levante — **Hydrotronic**
Kit Lift Hydraulic System — **Hydrotronic**
Kit Sistema De Levante Hidraulico — **Hydrotronic**

70-80

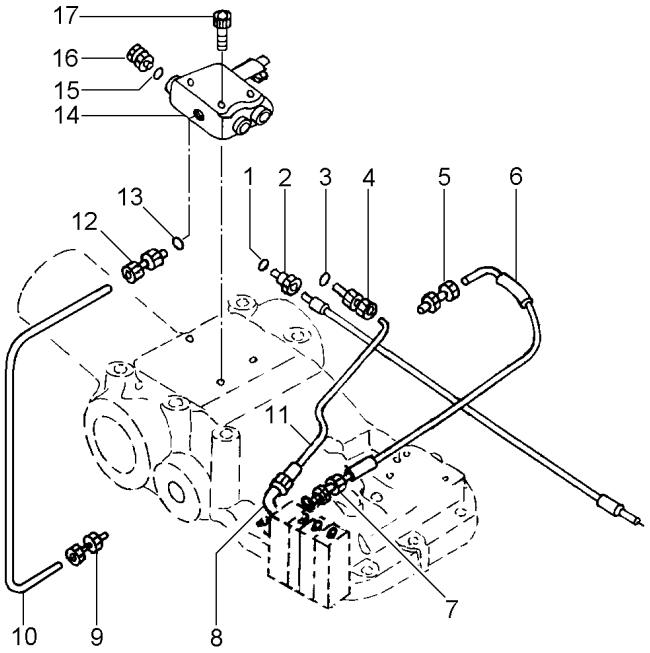

1	039291T1	**1** ARRUELA	WASHER	ARANDELA
2	039290T1	**1** CONEXÃO	CONNECTION	CONEXION
3	039291T1	**1** ARRUELA	WASHER	ARANDELA
4	039290T1	**1** CONEXÃO	CONNECTION	CONEXION
5	039582T1	**1** CONEXÃO	CONNECTION	CONEXION
6	039369T1	**1** MANGUEIRA	HOSE	FLEXIBLE
7	3411941M91	**1** CONEXÃO	CONNECTION	CONEXION
8	3412002M91	**1** CONEXÃO	CONNECTION	CONEXION
9	3411941M91	**1** CONEXÃO	CONNECTION	CONEXION
10	038755P1	**1** TUBO	PIPE	CANO
11	039370T1	**1** MANGUEIRA	HOSE	FLEXIBLE
12	023644T1	**1** CONEXÃO	CONNECTION	CONEXION
13	391313X1	**1** ARRUELA	WASHER	ARANDELA
14	038480T1	**1** VÁLVULA	VALVE	VALVULA
15	039291T1	**1** ARRUELA	WASHER	ARANDELA
16	039290T1	**1** CONEXÃO	CONNECTION	CONEXION
17	3009289X1	**3** PARAFUSO	BOLT	PERNO

Bomba Hidráulica
Hydraulic Pump
Bomba Hidraulica

Coletor E Luva
Collector And Glove
Colecionador Y Guante

70-85

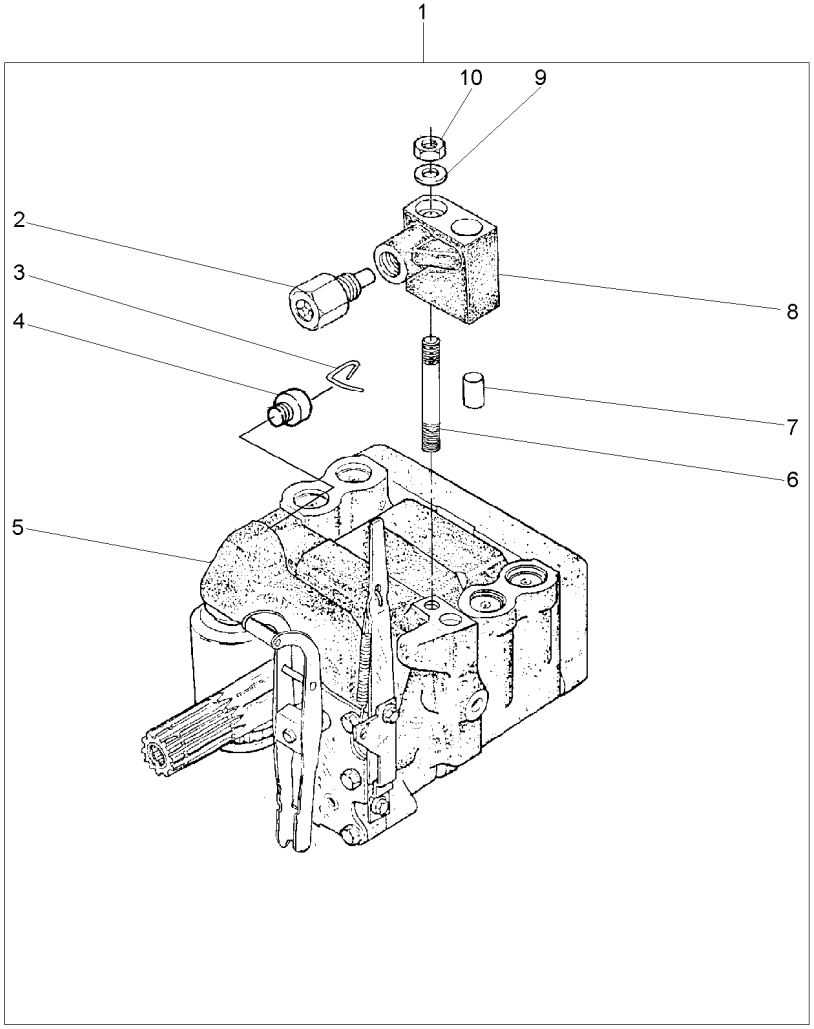

1		3773700M92	**1**	BOMBA	PUMP	BOMBA
2	038639T1	8	**1**	VÁLVULA	VALVE	VALVULA
3	1870819M1	1	**1**	PRESILHA	STAPLE	GRAPA
4	1870820M1	1	**1**	BUJÃO	PLUG	TAPON
5	3773701M92	1 U.K.	**1**	CJ. BOMBA	KIT, PUMP	BOMBA JUEGO
		70-90 No				
6	1694381M1	1	**1**	PRISIONEIRO	STUD	ESPARRAGO
7	377605X1	8	**1**	PINO	PIN	PASADOR
8	3808924M91	1	**1**	COLETOR	COLLECTOR	COLECTOR
9	353756X1	1	**1**	ARRUELA	WASHER	ARANDELA
10	195258M1	1	**1**	PORCA	NUT	TUERCA

Bomba Hidráulica
Hydraulic Pump
Bomba Hidraulica

70-90

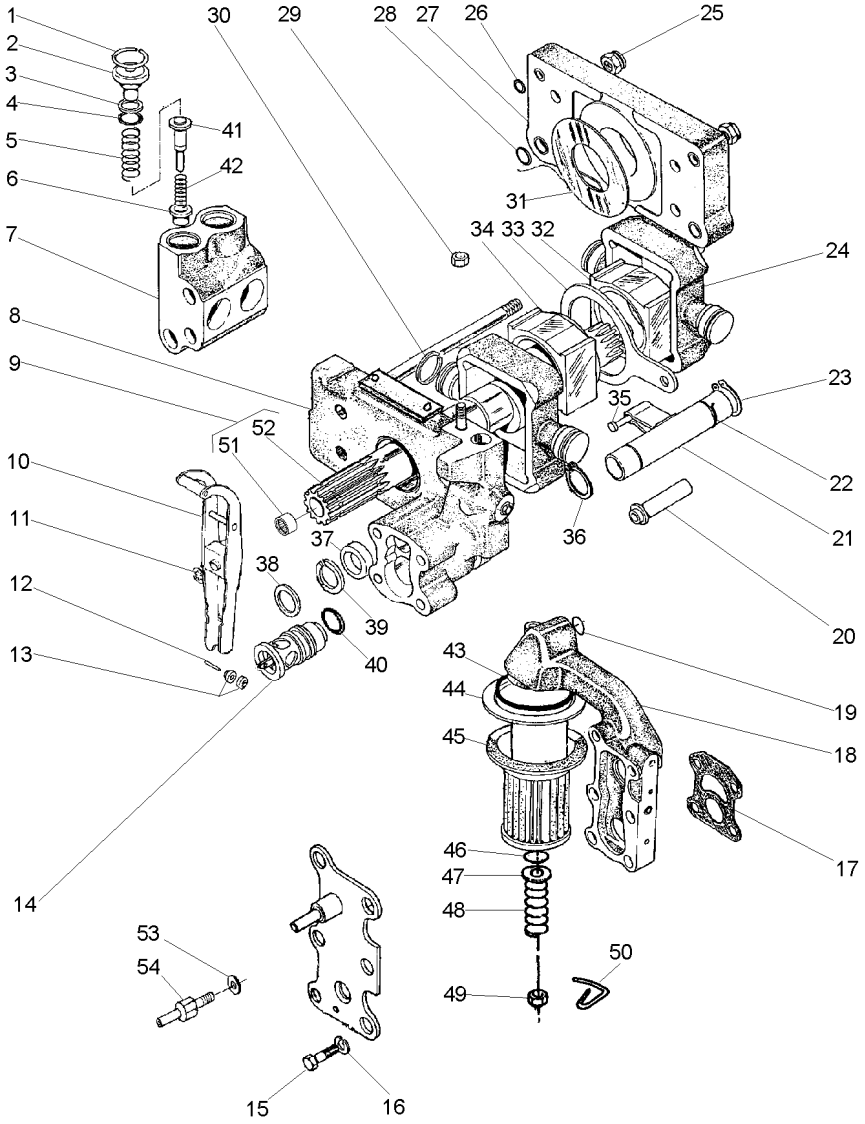

1	1868743M1		4	ANEL TRAVA	CIRCLIP	CIRCULITO
2	1868741M1		4	BUJÃO	PLUG	TAPON
3	1870849M1		4	ARRUELA	WASHER	ARANDELA
4	1868742M1		4	ANEL "O"	O RING	JUNTA TORICA
5	180928M2		4	MOLA	SPRING	RESORTE
6	1660116M1	[A]	4	VÁLVULA	VALVE	VALVULA
7	1868435M3		2	CÂMARA	CHAMBER	CAMARA
8	3808617M91	70-105 No	1	CORPO	BODY	CUERPO
9	1871781M93		1	EIXO	SHAFT	ARBOL
10	3610175M91		1	ALAVANCA	LEVER	PALANCA
11	377493X1		1	ANEL TRAVA	CIRCLIP	CIRCULITO
12	897504M1		1	PINO	PIN	PASADOR
13	897599M1		2	ROLETE	ROLLER	RODILLO
14	3611085M91		1	VÁLVULA	VALVE	VALVULA
15	362403X1		4	PARAFUSO	BOLT	PERNO
16	366719X1		4	ARRUELA	WASHER	ARANDELA
17	1869529M2		1	JUNTA	GASKET	EMPAQUETADURA.
18	3611141M91	70-100 No	1	CARCAÇA	HOUSING	ALOJAMIENTO
19	851134M1		1	ANEL "O"	O RING	JUNTA TORICA
20	1686740M1		1	TUBO	PIPE	CANO
21	1681790M91	70-95 No	1	OSCILADOR	OSCILLATOR	OSCILADOR
22	1671699M1		1	ANEL TRAVA	CIRCLIP	CIRCULITO
23	3000361X1		1	ANEL TRAVA	CIRCLIP	CIRCULITO
24	3148071M1		2	PISTÃO	PISTON	PISTON
25	1871659M1	3/8	2	PORCA	NUT	TUERCA
25	1871660M1		2	PORCA	NUT	TUERCA
26	377494X1		4	ANEL "O"	O RING	JUNTA TORICA
27	1665499M91		1	CORPO	BODY	CUERPO
28	831533M1		4	ANEL "O"	O RING	JUNTA TORICA
29	376448X1	3/8	1	PORCA	NUT	TUERCA
		195258M1				
30	897493M1		4	ANEL	RING	ARO
31	1664589M1		2	ARRUELA	WASHER	ARANDELA
32	180924M2		1	BLOCO	BLOCK	BLOQUE
33	180933M1		1	SEGUIDOR	FOLLOWER	IMPULSOR
34	180925M2		1	BLOCO	BLOCK	BLOQUE
35	831130M1		1	PINO	PIN	PASADOR
36	195946M1		2	ANEL TRAVA	CIRCLIP	CIRCULITO
37	1868486M1		1	ESPAÇADOR	SPACER	PIEZA DISTANCIA
38	377543X1		1	ARRUELA	WASHER	ARANDELA
39	1868485M1		1	ARRUELA	WASHER	ARANDELA
40	377502X1		1	ANEL "O"	O RING	JUNTA TORICA
41	180930M2	[B]	4	VÁLVULA	VALVE	VALVULA
42	180927M2		4	MOLA	SPRING	RESORTE
43	195876M1		1	ANEL "O"	O RING	JUNTA TORICA
44	1671633M1		1	TUBO	PIPE	CANO
45	1870199M92		1	FILTRO	FILTER	FILTRO
46	1007240M1		1	ANEL "O"	O RING	JUNTA TORICA
47	377499X1		1	ARRUELA	WASHER	ARANDELA
48	1868469M1		1	MOLA	SPRING	RESORTE

Bomba Hidráulica
Hydraulic Pump
Bomba Hidraulica

70-90

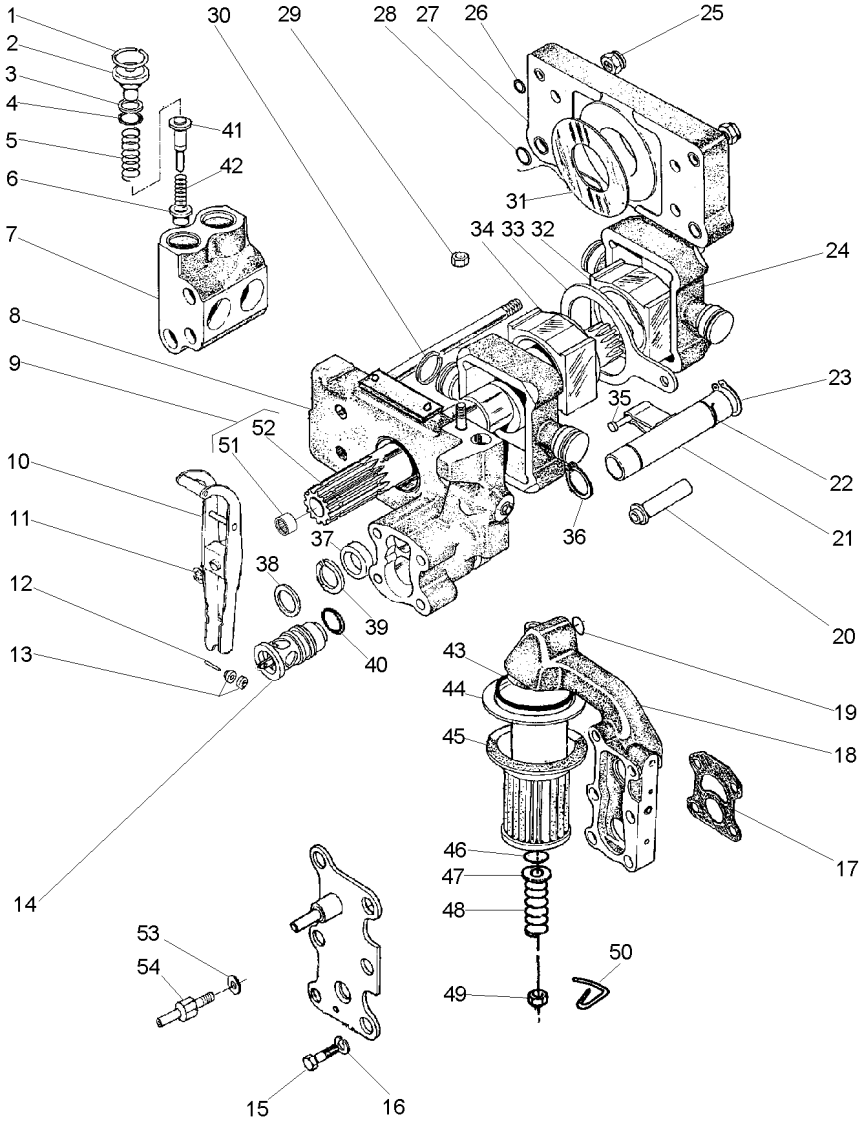

49	375109X1	3/8X16	**1**	PORCA	NUT	TUERCA
50	1870089M1		**1**	PRESILHA	STAPLE	GRAPA
51	1000251M1	9	**1**	ROLAMENTO	BEARING	COJINETE
52	1871782M3	9	**1**	EIXO	SHAFT	ARBOL
53	376719X1		**1**	ARRUELA	WASHER	ARANDELA
54	3610280M1		**1**	PARAFUSO	BOLT	PERNO

[A] ADMISSÃO
INLET
ADMISIÓN

[B] RETORNO
RETURN
RETORNO

Bomba Do Levante Hidráulico
Hydraulic Pump
Bomba Hidralica

Válvula Osciladora
Oscillator Valve
Valvula Osciladora

70-95

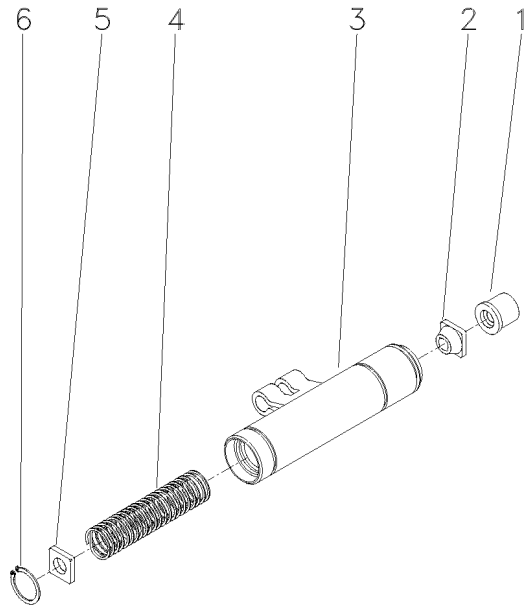

1	1681786M1	**1**	COLAR	COLLAR	COLLAR
2	1862576M2	**1**	GUIA	GUIDE	GUIA
3	1869826M93	**1**	OSCILADOR	OSCILLATOR	OSCILADOR
4	180940M1	**1**	MOLA	SPRING	RESORTE
5	1869830M2	**1**	DISCO	DISC	DISCO
6	1442466X1	**1**	ANEL	RING	ARO

Bomba Do Levante Hidráulico
Hydraulic Lift Pump
Bomba Hidraulica Elevador

Suporte Filtro
Strainer Unit
Soporte Filtro

70-100

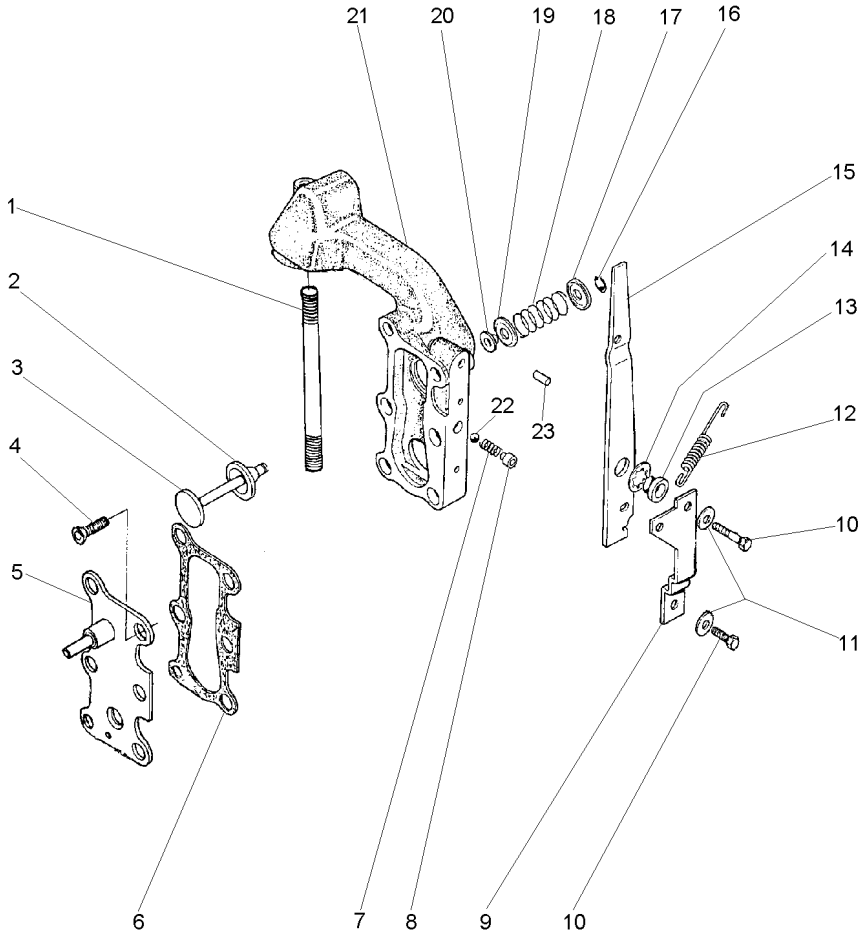

1	377531X1	**1**	PRISIONEIRO	STUD	ESPARRAGO
2	1870810M1	**1**	ANEL "O"	O RING	JUNTA TORICA
3	1870811M1	**1**	VÁLVULA	VALVE	VALVULA
4	358334X1	**2**	PARAFUSO	BOLT	PERNO
5	3599748M91	**1**	TAMPA	COVER	CUBIERTA
6	1868456M1	**2**	JUNTA	GASKET	EMPAQUETADURA.
7	1868452M1	**1**	MOLA	SPRING	RESORTE
8	1868451M2	**1**	BUCHA	BUSH	CASQUILLO
9	1869831M1	**1**	SUPORTE	SUPPORT	DISPOS.DE SOSTEN
10	362352X1	**2**	PARAFUSO	BOLT	PERNO
11	359004X1	**2**	ARRUELA	WASHER	ARANDELA
12	1868454M2	**1**	MOLA	SPRING	RESORTE
13	1868444M1	**1**	BUCHA	BUSH	CASQUILLO
14	377500X1	**1**	ARRUELA	WASHER	ARANDELA
15	1868453M2	**1**	ALAVANCA	LEVER	PALANCA
16	377501X1	**1**	ANEL TRAVA	CIRCLIP	CIRCULITO
17	1868464M1	**1**	ASSENTO	SEAT	ASIENTO
18	1868465M1	**1**	MOLA	SPRING	RESORTE
19	1868460M1	**1**	ASSENTO	SEAT	ASIENTO
20	1868466M1	**1**	RETENTOR	SEAL	RETEN
21	3599949M1	**1**	CARCAÇA	HOUSING	ALOJAMIENTO
22	361023X1	**1**	ESFERA	BALL	BOLA
23	377489X1	**1**	PINO	PIN	PASADOR

Corpo
Body
Cuerpo

70-105

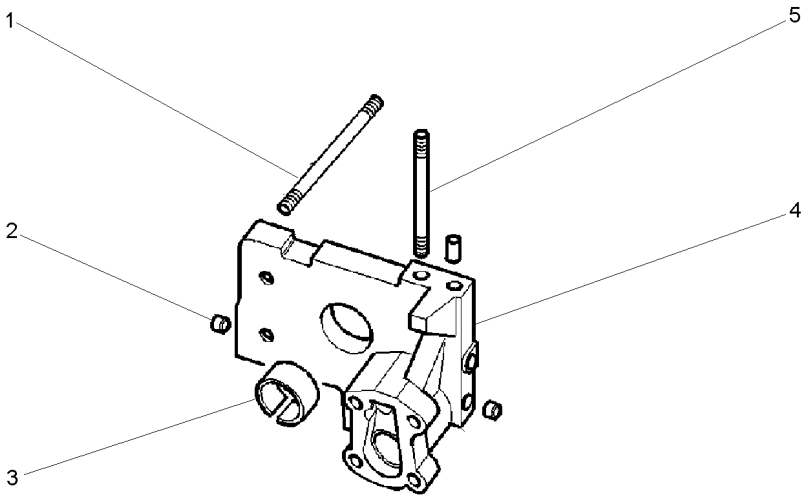

1	377528X1		**4**	PRISIONEIRO	STUD	ESPARRAGO
2	1868431M3		**2**	BUJÃO	PLUG	TAPON
3	1664491M2		**1**	BUCHA	BUSH	CASQUILLO
4		3808617M91	**1**	CORPO	BODY	CUERPO
5	377528X1		**1**	PRISIONEIRO	STUD	ESPARRAGO

Radiador De Óleo
Oil Radiator
Radiador De Aceite

70-110

Sem Tdp
Without Tdp
Sin Tdf

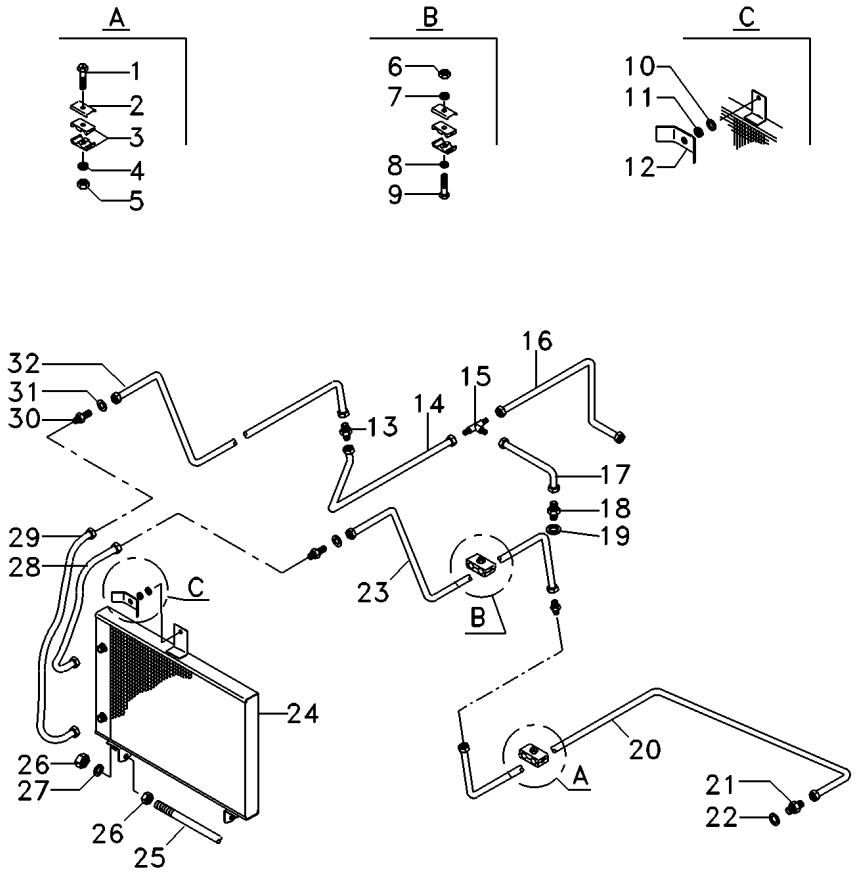

1	353685X1	**3**	PARAFUSO	BOLT	PERNO
2	3146897M1	**7**	REFORÇO	REINFORCEMENT	REFUERZO
3	3585143M1	**8**	BRAÇADEIRA	CLAMP	ABRAZADERA
4	353446X1	**3**	ARRUELA	WASHER	ARANDELA
5	355565X1	**3**	PORCA	NUT	TUERCA
6	355565X1	**1**	PORCA	NUT	TUERCA
7	353446X1	**1**	ARRUELA	WASHER	ARANDELA
8	829185M1	**1**	ARRUELA	WASHER	ARANDELA
9	353685X1	**1**	PARAFUSO	BOLT	PERNO
10	390734X1	**1**	ARRUELA	WASHER	ARANDELA
11	339376X1	**1**	ARRUELA	WASHER	ARANDELA
12	3316334M91	**1**	PORCA	NUT	TUERCA
13	3412195M91	**2**	CONEXÃO	CONNECTION	CONEXION
14	036716P1	**1**	TUBO	PIPE	CANO
15	033308P1	**1**	CONEXÃO "T"	CONNECTION T	CONEXION T
16	022328T2	**1**	MANGUEIRA	HOSE	FLEXIBLE
17	038750P1	**1**	TUBO	PIPE	CANO
18	3411941M91	**1**	CONEXÃO	CONNECTION	CONEXION
19	831497M1	**1**	ANEL "O"	O RING	JUNTA TORICA
20	036714P1	**1**	TUBO	PIPE	CANO
21	3411941M91	**1**	CONEXÃO	CONNECTION	CONEXION
22	831497M1	**1**	ANEL "O"	O RING	JUNTA TORICA
23	036711P1	**1**	TUBO	PIPE	CANO
24	054522T1	**1**	RADIADOR	RADIATOR	RADIADOR
25	036157P1	**1**	TIRANTE	ROD	VARILLA
26	335565X1	**4**	PORCA	NUT	TUERCA
27	829185M1	**2**	ARRUELA	WASHER	ARANDELA
28	036703T1	**1**	MANGUEIRA	HOSE	FLEXIBLE
29	036703T1	**1**	MANGUEIRA	HOSE	FLEXIBLE
30	3411939M91	**2**	CONEXÃO	CONNECTION	CONEXION
31	391224X1	**2**	ARRUELA	WASHER	ARANDELA
32	036712P1	**1**	TUBO	PIPE	CANO

Radiador De Óleo
Oil Radiator
Radiador De Aceite

70-115

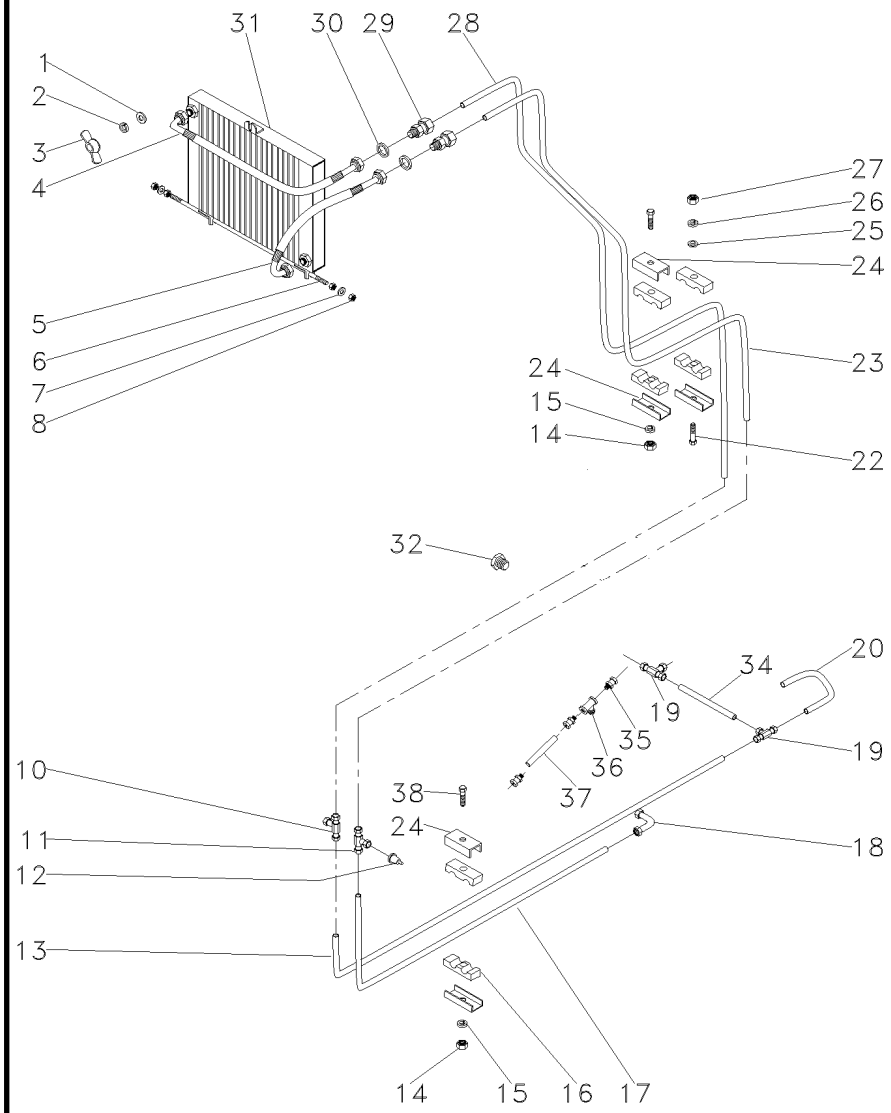

1	390734X1	**1**	ARRUELA	WASHER	ARANDELA
2	339376X1	**1**	ARRUELA	WASHER	ARANDELA
3	3316334M91	**1**	PORCA	NUT	TUERCA
4	036703T1	**1**	MANGUEIRA	HOSE	FLEXIBLE
5	036703T1	**1**	MANGUEIRA	HOSE	FLEXIBLE
6	036157P1	**1**	TIRANTE	ROD	VARILLA
7	829185M1	**2**	ARRUELA	WASHER	ARANDELA
8	355565X1	**4**	PORCA	NUT	TUERCA
10	039368T1	**1**	CONEXÃO	CONNECTION	CONEXION
11	033309P1	**1**	CONEXÃO	CONNECTION	CONEXION
12	021369T1	**1**	PRESSOSTATO	PRESS	PRENSA
13	039243P1	**1**	TUBO	PIPE	CANO
14	355565X1	**2**	PORCA	NUT	TUERCA
15	353446X1	**2**	ARRUELA	WASHER	ARANDELA
16	3585143M1	**6**	BRAÇADEIRA	CLAMP	ABRAZADERA
17	036552P1	**1**	TUBO	PIPE	CANO
18	033311P1	**1**	CONEXÃO	CONNECTION	CONEXION
19	033308P1	**2**	CONEXÃO "T"	CONNECTION T	CONEXION T
20	039337P1	**1**	TUBO	PIPE	CANO
22	353685X1	**1**	PARAFUSO	BOLT	PERNO
23	052602P1	**1**	TUBO	PIPE	CANO
24	3146897M1	**5**	REFORÇO	REINFORCEMENT	REFUERZO
25	829185M1	**1**	ARRUELA	WASHER	ARANDELA
26	353446X1	**1**	ARRUELA	WASHER	ARANDELA
27	355565X1	**1**	PORCA	NUT	TUERCA
28	052603P1	**1**	TUBO	PIPE	CANO
29	3411939M91	**2**	CONEXÃO	CONNECTION	CONEXION
30	391224X1	**2**	ARRUELA	WASHER	ARANDELA
31	054522T1	**1**	RADIADOR	RADIATOR	RADIADOR
32	358724X91	**1**	BUJÃO	PLUG	TAPON
34	059612P1	**1**	TUBO	PIPE	CANO
35	3411941M91	**3**	CONEXÃO	CONNECTION	CONEXION
36	035448T1	**1**	VÁLVULA	VALVE	VALVULA
37	039339P1	**1**	TUBO	PIPE	CANO
38	353685X1	**2**	PARAFUSO	BOLT	PERNO

Direção E Controle Remoto
Remote Control And Steering
Dirección Y Controle Remoto

70-120

Sem Tdp
Without Tdp
Sin Tdf

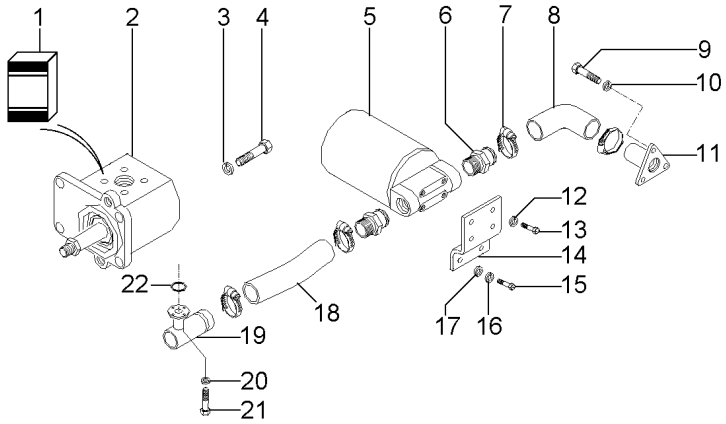

1	051550R1	2		**1**	JG. REPARO	KIT, REPAIR	JUEGO REPARACION
2	020556T1			**1**	BOMBA	PUMP	BOMBA
3	353446X1			**4**	ARRUELA	WASHER	ARANDELA
4	339761X1			**4**	PARAFUSO	BOLT	PERNO
5	020388T2		70-170 No	**1**	CJ. FILTRO	KIT, FILTER	JUEGO FILTRO
6	020529P1			**2**	CONEXÃO	CONNECTION	CONEXION
7	490803M1			**4**	BRAÇADEIRA	CLAMP	ABRAZADERA
8	020528P1			**1**	MANGUEIRA	HOSE	FLEXIBLE
9	353691X1			**3**	PARAFUSO	BOLT	PERNO
10	353434X1			**3**	ARRUELA	WASHER	ARANDELA
11	020380S1			**1**	FLANGE	FLANGE	PLETINA
12	353446X1			**4**	ARRUELA	WASHER	ARANDELA
13	353677X1			**4**	PARAFUSO	BOLT	PERNO
14	020382P1			**1**	SUPORTE	BRACKET	SOPORTE
15	353693X1			**2**	PARAFUSO	BOLT	PERNO
16	353434X1			**2**	ARRUELA	WASHER	ARANDELA
17	355619X1			**2**	ARRUELA	WASHER	ARANDELA
18	072032P1			**1**	MANGUEIRA	HOSE	FLEXIBLE
19	023630S1			**1**	FLANGE	FLANGE	PLETINA
20	339375X1			**8**	ARRUELA	WASHER	ARANDELA
21	391979X1			**8**	PARAFUSO	BOLT	PERNO
22	831527M1			**1**	ANEL "O"	O RING	JUNTA TORICA

Direção E Controle Remoto
Remote Control And Steering
Dirección Y Controle Remoto

70-125

Com Tdpi
With Ipto
Con Tdfi

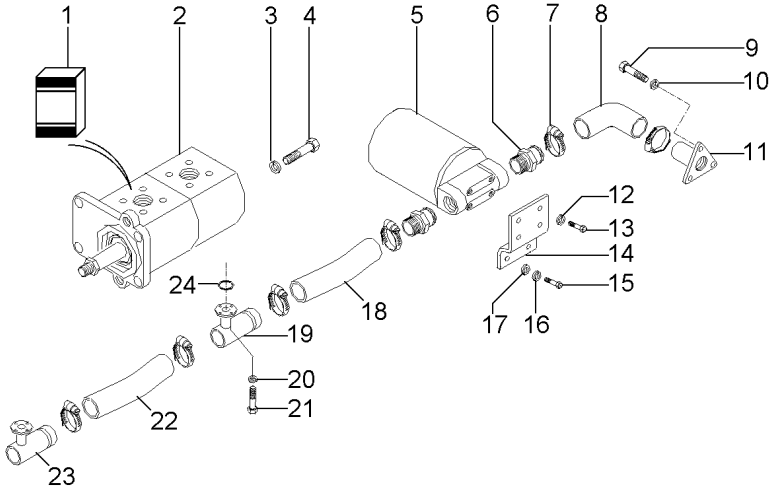

1	3176849M91	2		**1**	JG. REPARO	KIT, REPAIR	JUEGO REPARACION
2	038479T1			**1**	BOMBA	PUMP	BOMBA
3	353446X1			**4**	ARRUELA	WASHER	ARANDELA
4	339761X1			**4**	PARAFUSO	BOLT	PERNO
5	020388T2		70-170 No	**1**	CJ. FILTRO	KIT, FILTER	JUEGO FILTRO
6	020529P1			**2**	CONEXÃO	CONNECTION	CONEXION
7	490803M1			**6**	BRAÇADEIRA	CLAMP	ABRAZADERA
8	020528P1			**1**	MANGUEIRA	HOSE	FLEXIBLE
9	353691X1			**3**	PARAFUSO	BOLT	PERNO
10	353434X1			**3**	ARRUELA	WASHER	ARANDELA
11	020380S1			**1**	FLANGE	FLANGE	PLETINA
12	353446X1			**4**	ARRUELA	WASHER	ARANDELA
13	353677X1			**4**	PARAFUSO	BOLT	PERNO
14	020382P1			**1**	SUPORTE	BRACKET	SOPORTE
15	353693X1			**2**	PARAFUSO	BOLT	PERNO
16	353434X1			**2**	ARRUELA	WASHER	ARANDELA
17	355619X1			**2**	ARRUELA	WASHER	ARANDELA
18	072032P1			**1**	MANGUEIRA	HOSE	FLEXIBLE
19	039479S1			**1**	FLANGE	FLANGE	PLETINA
20	339375X1			**16**	ARRUELA	WASHER	ARANDELA
21	391979X1			**16**	PARAFUSO	BOLT	PERNO
22	039509P1			**1**	MANGUEIRA	HOSE	FLEXIBLE
23	039478S1			**1**	FLANGE	FLANGE	PLETINA
24	831527M1			**2**	ANEL "O"	O RING	JUNTA TORICA

Bomba Hidr. Da Direção E Controle Remoto
Steering Hydraulic Pump And Remote Contr
Bomba Hidraulica De La Direccion Y Contr

70-130

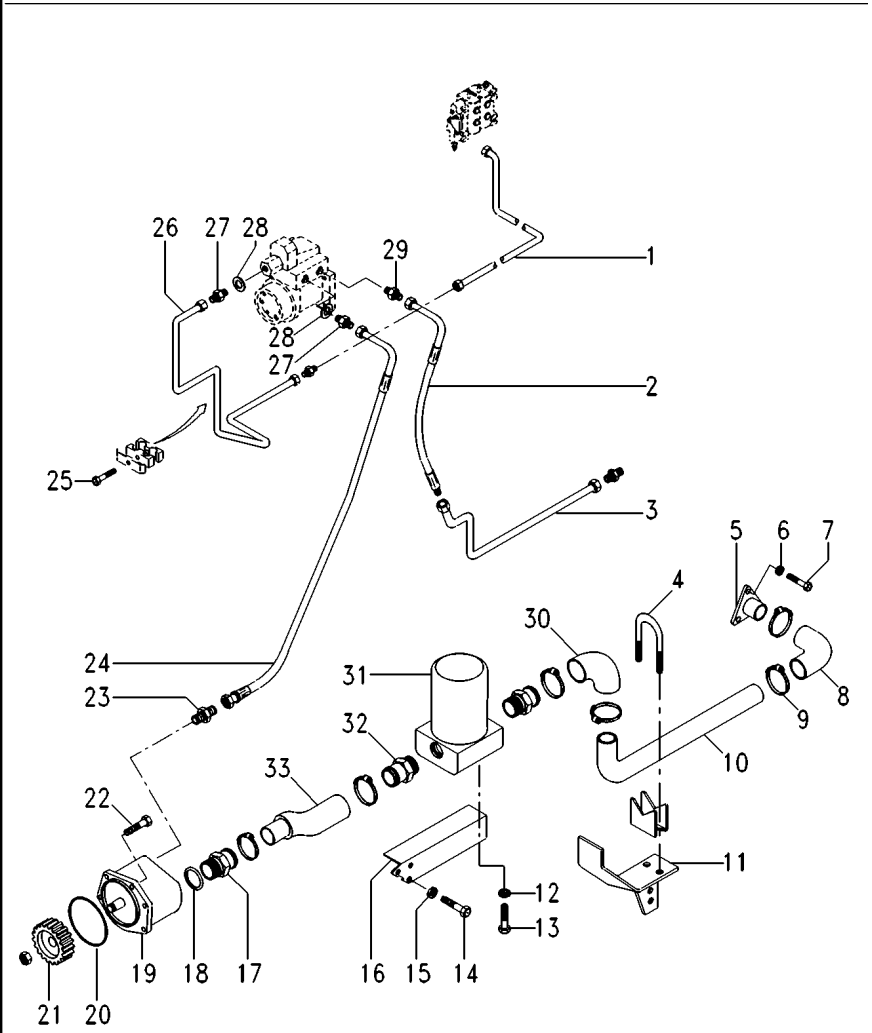

1	3412606M92		**1**	MANGUEIRA	HOSE	FLEXIBLE
2	039369T1		**1**	MANGUEIRA	HOSE	FLEXIBLE
3	038744P1		**1**	TUBO	PIPE	CANO
4	042779N1		**1**	BRAÇADEIRA	CLAMP	ABRAZADERA
5	020380S1		**1**	FLANGE	FLANGE	PLETINA
6	353434X1		**3**	ARRUELA	WASHER	ARANDELA
7	353691X1		**3**	PARAFUSO	BOLT	PERNO
8	020528P1		**1**	MANGUEIRA	HOSE	FLEXIBLE
9	490803M1		**6**	BRAÇADEIRA	CLAMP	ABRAZADERA
10	041843P1		**1**	TUBO	PIPE	CANO
11	042543P1		**1**	SUPORTE	BRACKET	SOPORTE
12	353677X1		**4**	PARAFUSO	BOLT	PERNO
13	353446X1		**4**	ARRUELA	WASHER	ARANDELA
14	339081X1		**2**	PARAFUSO	BOLT	PERNO
15	339376X1		**2**	ARRUELA	WASHER	ARANDELA
16	036733S2		**1**	SUPORTE	BRACKET	SOPORTE
17	1686698M1		**1**	CONEXÃO	CONNECTION	CONEXION
18	831527M1		**1**	ANEL "O"	O RING	JUNTA TORICA
19	041683T2		**1**	BOMBA HIDRÁULICA	HYDRAULIC PUMP	BOMBA HIDRAULICA
20	041868R1		**1**	ANEL "O"	O RING	JUNTA TORICA
21	041176P1		**1**	ENGRENAGEM	GEAR	ENGRANAJE
22	339123X1		**5**	PARAFUSO	BOLT	PERNO
23	041853T1		**1**	CONEXÃO	CONNECTION	CONEXION
24	050638T1		**1**	MANGUEIRA	HOSE	FLEXIBLE
25	339291X1		**1**	PARAFUSO	BOLT	PERNO
26	050534P1		**1**	TUBO	PIPE	CANO
27	039290T1		**2**	CONEXÃO	CONNECTION	CONEXION
28	039291T1		**2**	ARRUELA	WASHER	ARANDELA
29	047154T1		**2**	CONEXÃO	CONNECTION	CONEXION
30	020528P1		**1**	MANGUEIRA	HOSE	FLEXIBLE
31	020388T2	70-170 No	**1**	CJ. FILTRO	KIT, FILTER	JUEGO FILTRO
32	020529P1		**2**	CONEXÃO	CONNECTION	CONEXION
33	039999P1		**1**	MANGUEIRA	HOSE	FLEXIBLE

Bomba Hidr. Da Direção E Controle Remoto
Steering Hydraulic Pump And Remote Contr
Bomba Hidraulica De La Direccion Y Contr

Sem Tdp
Without Tdp
Sem Tdp

70-135

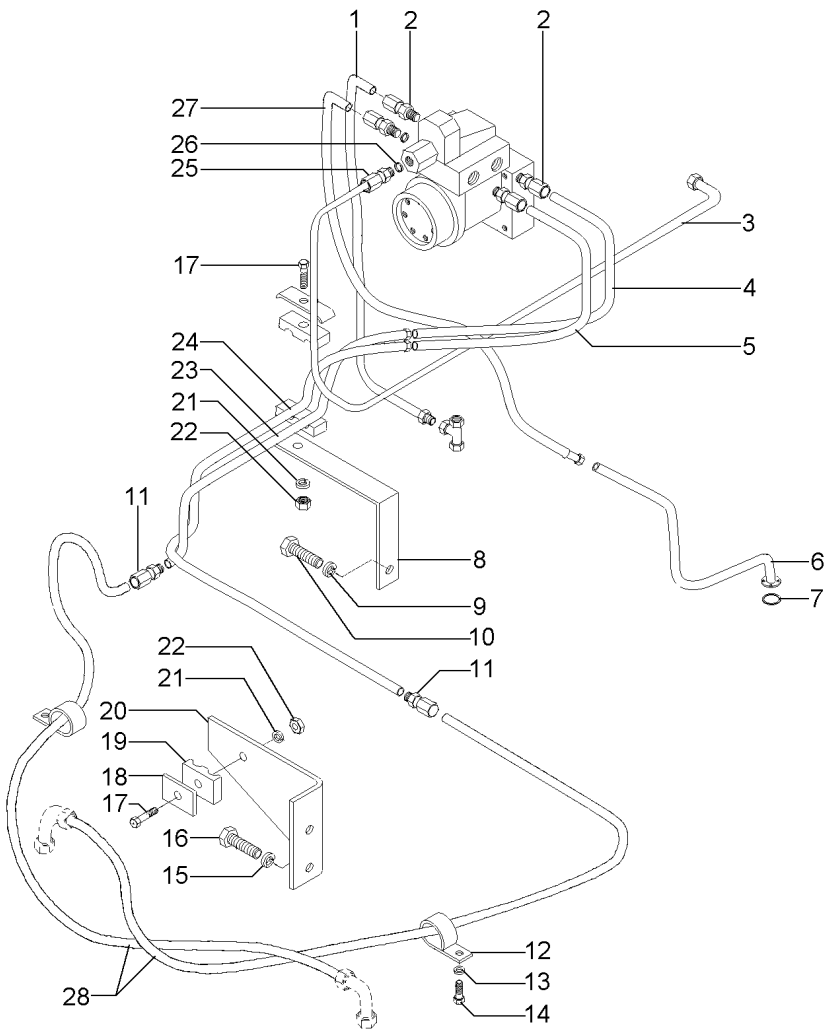

1	036458T1		**1**	MANGUEIRA	HOSE	FLEXIBLE
2	047154T1		**3**	CONEXÃO	CONNECTION	CONEXION
3	050117T1		**1**	MANGUEIRA	HOSE	FLEXIBLE
4	039584T1		**1**	MANGUEIRA	HOSE	FLEXIBLE
5	023347T1		**1**	MANGUEIRA	HOSE	FLEXIBLE
6	036550S1		**1**	TUBO	PIPE	CANO
7	035881P1		**1**	ANEL "O"	O RING	JUNTA TORICA
8	036540P1		**1**	SUPORTE	BRACKET	SOPORTE
9	353446X1		**1**	ARRUELA	WASHER	ARANDELA
10	339123X1		**1**	PARAFUSO	BOLT	PERNO
11	023883T1		**2**	CONEXÃO	CONNECTION	CONEXION
12	023939P1		**2**	BRAÇADEIRA	CLAMP	ABRAZADERA
13	353446X1		**2**	ARRUELA	WASHER	ARANDELA
14	339123X1		**2**	PARAFUSO	BOLT	PERNO
15	339376X1		**2**	ARRUELA	WASHER	ARANDELA
16	339081X1		**2**	PARAFUSO	BOLT	PERNO
17	353685X1		**2**	PARAFUSO	BOLT	PERNO
18	3146897M1		**2**	REFORÇO	REINFORCEMENT	REFUERZO
19	3585143M1		**4**	BRAÇADEIRA	CLAMP	ABRAZADERA
20	036961P1		**1**	SUPORTE	BRACKET	SOPORTE
21	353446X1		**2**	ARRUELA	WASHER	ARANDELA
22	355565X1		**2**	PORCA	NUT	TUERCA
23	039993P1	[A]	**1**	TUBO	PIPE	CANO
24	039991P1	[B]	**1**	TUBO	PIPE	CANO
25	039290T1		**2**	CONEXÃO	CONNECTION	CONEXION
26	039291T1		**2**	ARRUELA	WASHER	ARANDELA
27	036730T1		**1**	MANGUEIRA	HOSE	FLEXIBLE
28	044073T1		**2**	MANGUEIRA	HOSE	FLEXIBLE

[A] EXTERNO
OUTER
EXTERNO

[B] INTERNO
INNER
INTERNO

Bomba Hidr. Da Direção E Controle Remoto
Steering Hydraulic Pump And Remote Contr
Bomba Hidraulica De La Direccion Y Contr

Com Tdp
With Pto
Con Tdf

70-140

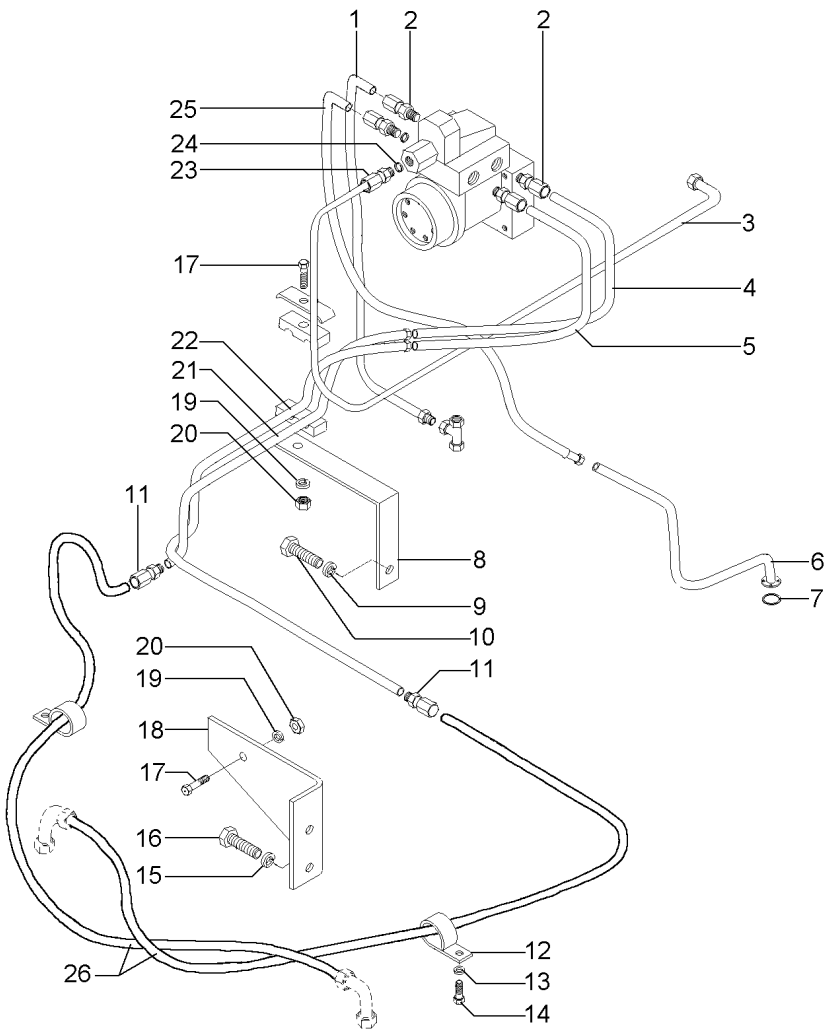

1	036458T1	**1**	MANGUEIRA	HOSE	FLEXIBLE
2	047154T1	**3**	CONEXÃO	CONNECTION	CONEXION
3	050117T1	**1**	MANGUEIRA	HOSE	FLEXIBLE
4	039584T1	**1**	MANGUEIRA	HOSE	FLEXIBLE
5	023347T1	**1**	MANGUEIRA	HOSE	FLEXIBLE
6	036550S1	**1**	TUBO	PIPE	CANO
7	035881P1	**2**	ANEL "O"	O RING	JUNTA TORICA
8	036540P1	**1**	SUPORTE	BRACKET	SOPORTE
9	353446X1	**1**	ARRUELA	WASHER	ARANDELA
10	339123X1	**1**	PARAFUSO	BOLT	PERNO
11	023883T1	**2**	CONEXÃO	CONNECTION	CONEXION
12	023939P1	**2**	BRAÇADEIRA	CLAMP	ABRAZADERA
13	353446X1	**2**	ARRUELA	WASHER	ARANDELA
14	339123X1	**2**	PARAFUSO	BOLT	PERNO
15	339376X1	**2**	ARRUELA	WASHER	ARANDELA
16	339081X1	**2**	PARAFUSO	BOLT	PERNO
17	353685X1	**2**	PARAFUSO	BOLT	PERNO
18	036961P1	**1**	SUPORTE	BRACKET	SOPORTE
19	353446X1	**2**	ARRUELA	WASHER	ARANDELA
20	355565X1	**2**	PORCA	NUT	TUERCA
21	039993P1	**1**	TUBO	PIPE	CANO
22	039991P1	**1**	TUBO	PIPE	CANO
23	039290T1	**2**	CONEXÃO	CONNECTION	CONEXION
24	039291T1	**2**	ARRUELA	WASHER	ARANDELA
25	036730T1	**1**	MANGUEIRA	HOSE	FLEXIBLE
26	044073T1	**2**	MANGUEIRA	HOSE	FLEXIBLE

Direção E Controle Remoto
Remote Control And Steering
Dirección Y Controle Remoto

70-145

Sem Tdp
Without Tdp
Sin Tdf

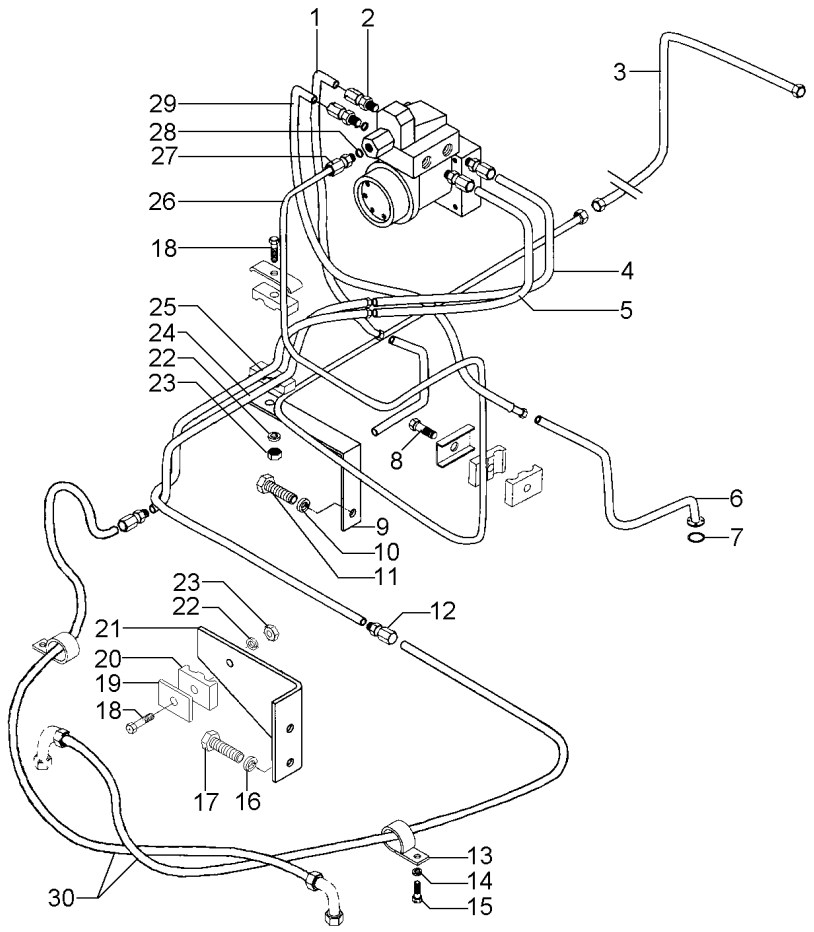

1	036458T1	**1**	MANGUEIRA	HOSE	FLEXIBLE
2	047154T1	**3**	CONEXÃO	CONNECTION	CONEXION
3	3412606M92	**1**	MANGUEIRA	HOSE	FLEXIBLE
4	039584T1	**1**	MANGUEIRA	HOSE	FLEXIBLE
5	023347T1	**1**	MANGUEIRA	HOSE	FLEXIBLE
6	036550S1	**1**	TUBO	PIPE	CANO
7	035881P1	**1**	ANEL "O"	O RING	JUNTA TORICA
8	339291X1	**1**	PARAFUSO	BOLT	PERNO
9	036540P1	**1**	SUPORTE	BRACKET	SOPORTE
10	353446X1	**1**	ARRUELA	WASHER	ARANDELA
11	339123X1	**1**	PARAFUSO	BOLT	PERNO
12	023883T1	**2**	CONEXÃO	CONNECTION	CONEXION
13	023939P1	**2**	BRAÇADEIRA	CLAMP	ABRAZADERA
14	353446X1	**2**	ARRUELA	WASHER	ARANDELA
15	339123X1	**2**	PARAFUSO	BOLT	PERNO
16	339376X1	**2**	ARRUELA	WASHER	ARANDELA
17	339081X1	**2**	PARAFUSO	BOLT	PERNO
18	353685X1	**3**	PARAFUSO	BOLT	PERNO
19	3146897M1	**4**	REFORÇO	REINFORCEMENT	REFUERZO
20	3585143M1	**8**	BRAÇADEIRA	CLAMP	ABRAZADERA
21	036961P1	**1**	SUPORTE	BRACKET	SOPORTE
22	353446X1	**3**	ARRUELA	WASHER	ARANDELA
23	355565X1	**3**	PORCA	NUT	TUERCA
24	039991P1	**1**	TUBO	PIPE	CANO
25	039993P1	**1**	TUBO	PIPE	CANO
26	050534P1	**1**	TUBO	PIPE	CANO
27	039290T1	**2**	CONEXÃO	CONNECTION	CONEXION
28	039291T1	**2**	ARRUELA	WASHER	ARANDELA
29	3412606M92	**1**	MANGUEIRA	HOSE	FLEXIBLE
30	044073T1	**2**	MANGUEIRA	HOSE	FLEXIBLE

Direção E Controle Remoto
Remote Control And Steering
Dirección Y Controle Remoto

70-150

Com Tdpi
With Ipto
Con Tdfi

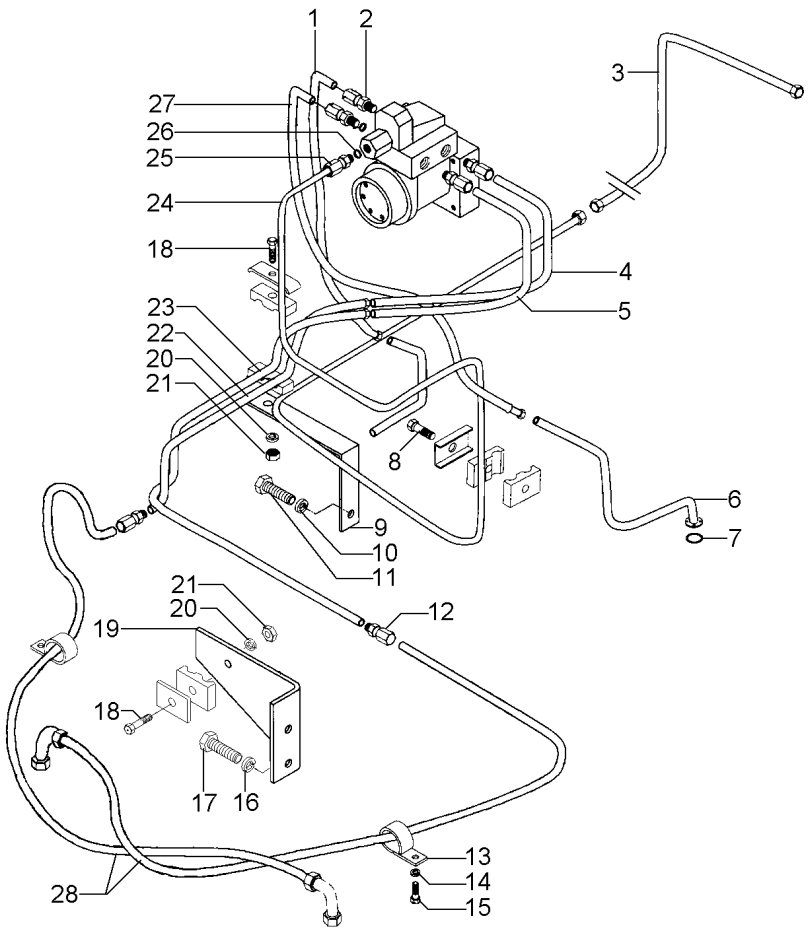

1	036458T1	**1**	MANGUEIRA	HOSE	FLEXIBLE
2	047154T1	**3**	CONEXÃO	CONNECTION	CONEXION
3	3412606M92	**1**	MANGUEIRA	HOSE	FLEXIBLE
4	039584T1	**1**	MANGUEIRA	HOSE	FLEXIBLE
5	023347T1	**1**	MANGUEIRA	HOSE	FLEXIBLE
6	036550S1	**1**	TUBO	PIPE	CANO
7	035881P1	**2**	ANEL "O"	O RING	JUNTA TORICA
8	339291X1	**1**	PARAFUSO	BOLT	PERNO
9	036540P1	**1**	SUPORTE	BRACKET	SOPORTE
10	353446X1	**1**	ARRUELA	WASHER	ARANDELA
11	339123X1	**1**	PARAFUSO	BOLT	PERNO
12	023883T1	**2**	CONEXÃO	CONNECTION	CONEXION
13	023939P1	**2**	BRAÇADEIRA	CLAMP	ABRAZADERA
14	353446X1	**2**	ARRUELA	WASHER	ARANDELA
15	339123X1	**2**	PARAFUSO	BOLT	PERNO
16	339376X1	**2**	ARRUELA	WASHER	ARANDELA
17	339081X1	**2**	PARAFUSO	BOLT	PERNO
18	353685X1	**3**	PARAFUSO	BOLT	PERNO
19	036961P1	**1**	SUPORTE	BRACKET	SOPORTE
20	353446X1	**3**	ARRUELA	WASHER	ARANDELA
21	355565X1	**3**	PORCA	NUT	TUERCA
22	039991P1	**1**	TUBO	PIPE	CANO
23	039993P1	**1**	TUBO	PIPE	CANO
24	050534P1	**1**	TUBO	PIPE	CANO
25	039290T1	**2**	CONEXÃO	CONNECTION	CONEXION
26	039291T1	**2**	ARRUELA	WASHER	ARANDELA
27	3412606M92	**1**	MANGUEIRA	HOSE	FLEXIBLE
28	044073T1	**2**	MANGUEIRA	HOSE	FLEXIBLE

Bomba Hidr. Da Direção E Controle Remoto
Steering Hydraulic Pump And Remote Contr
Bomba Hidraulica De La Direccion Y Contr

70-155

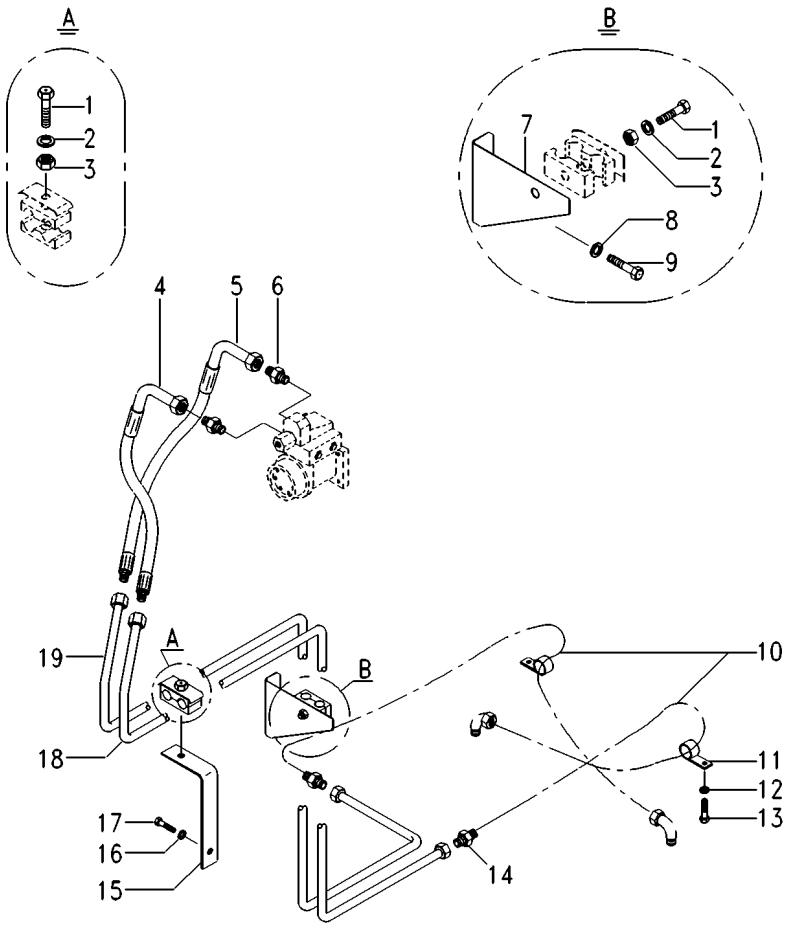

1	353685X1	**3**	PARAFUSO	BOLT	PERNO
2	353446X1	**3**	ARRUELA	WASHER	ARANDELA
3	355565X1	**3**	PORCA	NUT	TUERCA
4	039584T1	**1**	MANGUEIRA	HOSE	FLEXIBLE
5	039584T1	**1**	MANGUEIRA	HOSE	FLEXIBLE
6	047154T1	**1**	CONEXÃO	CONNECTION	CONEXION
7	036961P1	**1**	SUPORTE	BRACKET	SOPORTE
8	339376X1	**2**	ARRUELA	WASHER	ARANDELA
9	339081X1	**2**	PARAFUSO	BOLT	PERNO
10	044073T1	**2**	MANGUEIRA	HOSE	FLEXIBLE
11	023939P1	**2**	BRAÇADEIRA	CLAMP	ABRAZADERA
12	353446X1	**2**	ARRUELA	WASHER	ARANDELA
13	339123X1	**2**	PARAFUSO	BOLT	PERNO
14	023883T1	**2**	CONEXÃO	CONNECTION	CONEXION
15	036540P1	**1**	SUPORTE	BRACKET	SOPORTE
16	353446X1	**1**	ARRUELA	WASHER	ARANDELA
17	339123X1	**1**	PARAFUSO	BOLT	PERNO
18	039993P1	**1**	TUBO	PIPE	CANO
19	039991P1	**1**	TUBO	PIPE	CANO

Bomba Hidr. Da Direção E Controle Remoto — **Sem Tdp**
Steering Hydraulic Pump And Remote Contr — **Without Tdp**
Bomba Hidraulica De La Direccion Y Contr — **Sem Tdp**

70-160

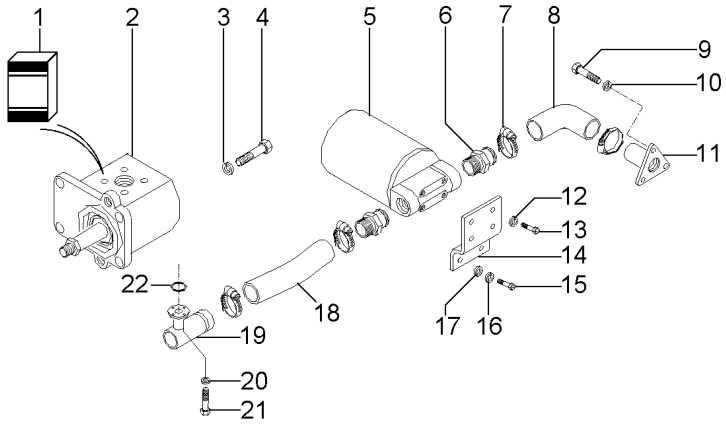

1	051550R1	2	**1**	JG. REPARO	KIT, REPAIR	JUEGO REPARACION
2	020556T1		**1**	BOMBA	PUMP	BOMBA
3	353446X1		**4**	ARRUELA	WASHER	ARANDELA
4	339761X1		**4**	PARAFUSO	BOLT	PERNO
5	020388T2	70-170 No	**1**	CJ. FILTRO	KIT, FILTER	JUEGO FILTRO
6	020529P1		**2**	CONEXÃO	CONNECTION	CONEXION
7	490803M1		**4**	BRAÇADEIRA	CLAMP	ABRAZADERA
8	020528P1		**1**	MANGUEIRA	HOSE	FLEXIBLE
9	353691X1		**3**	PARAFUSO	BOLT	PERNO
10	353434X1		**3**	ARRUELA	WASHER	ARANDELA
11	020380S1		**1**	FLANGE	FLANGE	PLETINA
12	353446X1		**4**	ARRUELA	WASHER	ARANDELA
13	353677X1		**4**	PARAFUSO	BOLT	PERNO
14	020382P1		**1**	SUPORTE	BRACKET	SOPORTE
15	353693X1		**2**	PARAFUSO	BOLT	PERNO
16	353434X1		**2**	ARRUELA	WASHER	ARANDELA
17	355619X1		**2**	ARRUELA	WASHER	ARANDELA
18	072032P1		**1**	MANGUEIRA	HOSE	FLEXIBLE
19	023630S1		**1**	FLANGE	FLANGE	PLETINA
20	339375X1		**8**	ARRUELA	WASHER	ARANDELA
21	391979X1		**8**	PARAFUSO	BOLT	PERNO
22	831527M1		**1**	ANEL "O"	O RING	JUNTA TORICA

Bomba Hidr. Da Direção E Controle Remoto — **Com Tdp**
Steering Hydraulic Pump And Remote Contr — **With Pto**
Bomba Hidraulica De La Direccion Y Contr — **Con Tdf**

70-165

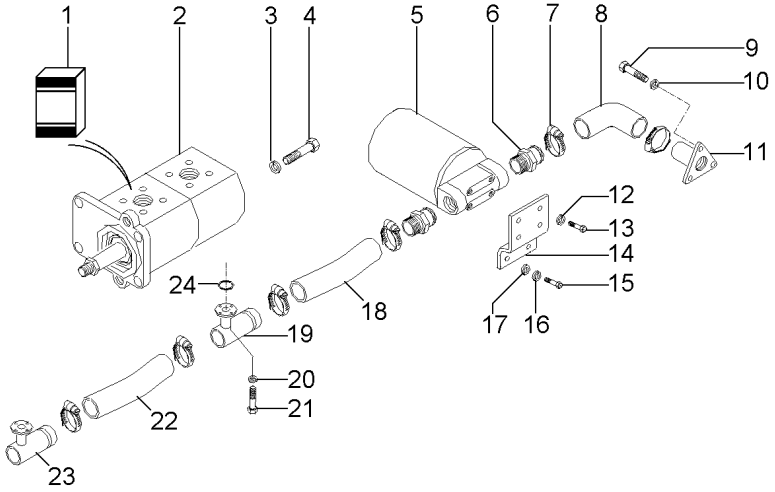

1	3176849M91	2		**1**	JG. REPARO	KIT, REPAIR	JUEGO REPARACION
2	038479T1			**1**	BOMBA	PUMP	BOMBA
3	353446X1			**4**	ARRUELA	WASHER	ARANDELA
4	339761X1			**4**	PARAFUSO	BOLT	PERNO
5	020388T2		70-170 No	**1**	CJ. FILTRO	KIT, FILTER	JUEGO FILTRO
6	020529P1			**2**	CONEXÃO	CONNECTION	CONEXION
7	490803M1			**6**	BRAÇADEIRA	CLAMP	ABRAZADERA
8	020528P1			**1**	MANGUEIRA	HOSE	FLEXIBLE
9	353691X1			**3**	PARAFUSO	BOLT	PERNO
10	353434X1			**3**	ARRUELA	WASHER	ARANDELA
11	020380S1			**1**	FLANGE	FLANGE	PLETINA
12	353446X1			**4**	ARRUELA	WASHER	ARANDELA
13	353677X1			**4**	PARAFUSO	BOLT	PERNO
14	020382P1			**1**	SUPORTE	BRACKET	SOPORTE
15	353693X1			**2**	PARAFUSO	BOLT	PERNO
16	353434X1			**2**	ARRUELA	WASHER	ARANDELA
17	355619X1			**2**	ARRUELA	WASHER	ARANDELA
18	072032P1			**1**	MANGUEIRA	HOSE	FLEXIBLE
19	039479S1			**1**	FLANGE	FLANGE	PLETINA
20	339375X1			**16**	ARRUELA	WASHER	ARANDELA
21	391979X1			**16**	PARAFUSO	BOLT	PERNO
22	039509P1			**1**	MANGUEIRA	HOSE	FLEXIBLE
23	039478S1			**1**	FLANGE	FLANGE	PLETINA
24	831527M1			**2**	ANEL "O"	O RING	JUNTA TORICA

Filtro
Filter
Filtro

70-170

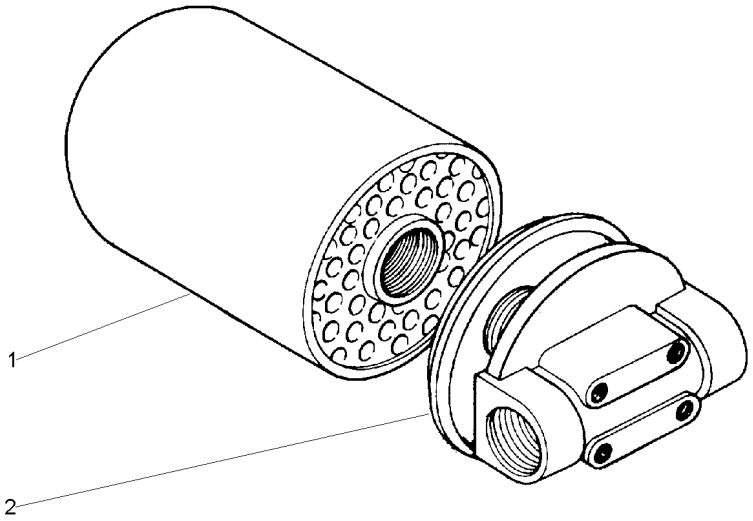

1	034391T1	**1** ELEMENTO	ELEMENT	ELEMENTO
2	020389R1	**1** CABEÇOTE FILTRO	FILTER HEAD	CABEZA DE FILTRO

Coluna De Direção
Steering Colmn
Columna De La Direccion

70-175

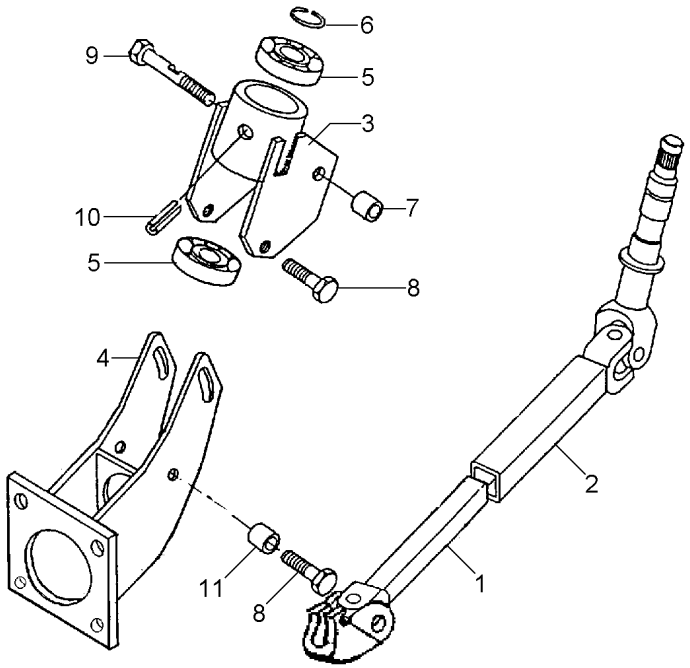

1	027574S1	▼	**1**	COLUNA	COLUMN	COLUMNA
2	027577S1	▲	**1**	COLUNA	COLUMN	COLUMNA
3	020572S1		**1**	CARCAÇA	HOUSING	ALOJAMIENTO
4	027610S1		**1**	SUPORTE	BRACKET	SOPORTE
5	391077X1		**2**	ROLAMENTO	BEARING	COJINETE
6	020570R1		**1**	ANEL	RING	ARO
7	035824P1		**2**	ESPAÇADOR	SPACER	PIEZA DISTANCIA
8	339228X1	M8X1.25X12	**2**	PARAFUSO	BOLT	PERNO
9	020575P1	M10X1.5X20	**1**	PARAFUSO	BOLT	PERNO
10	357618X1		**1**	PINO	PIN	PASADOR
11	020568P1		**1**	BUCHA	BUSH	CASQUILLO

Sistema De Direção
Steering System
Sistema De Direccion

70-180

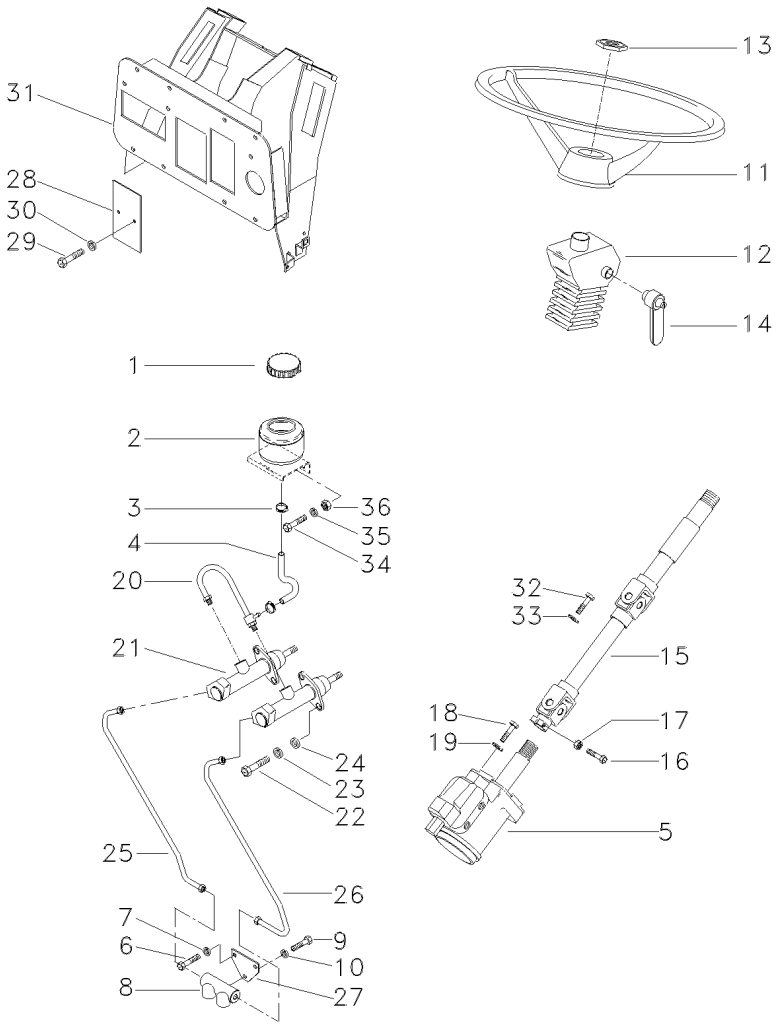

1	3149289M1		**1**	BUJÃO	PLUG	TAPON
2	048161T1		**1**	RESERVATÓRIO	CONTAINER	CONTENEDOR
3	3408858M1		**2**	BRAÇADEIRA	CLAMP	ABRAZADERA
4	048162T1		**1**	MANGUEIRA	HOSE	FLEXIBLE
5	050486N1		**1**	UN. HIDROSTÁTICA	STEERING UNIT	UNIDAD DIRECCION
6	339123X1		**2**	PARAFUSO	BOLT	PERNO
7	339374X1		**2**	ARRUELA	WASHER	ARANDELA
8	417860M1		**1**	VÁLVULA	VALVE	VALVULA
9	339123X1		**1**	PARAFUSO	BOLT	PERNO
10	339374X1		**1**	ARRUELA	WASHER	ARANDELA
11	040341T1		**1**	VOLANTE	FLYWHEEL	VOLANTE
12	052916P1		**1**	ISOLANTE	INSULATOR	PROD.AISLANTE
13	3603640M1		**1**	PORCA	NUT	TUERCA
14	020431P1		**1**	ALAVANCA	LEVER	PALANCA
15	052946N1	70-425 No	**1**	COLUNA	COLUMN	COLUMNA
16	353683X1		**1**	PARAFUSO	BOLT	PERNO
17	358657X1		**1**	PORCA	NUT	TUERCA
18	339814X1		**2**	PARAFUSO	BOLT	PERNO
19	339376X1		**2**	ARRUELA	WASHER	ARANDELA
20	020430N1		**1**	CONEXÃO	CONNECTION	CONEXION
21	061646T1	70-430 No	**2**	CILINDRO	CYLINDER	CILINDRO
22	339123X1		**4**	PARAFUSO	BOLT	PERNO
23	339374X1		**4**	ARRUELA	WASHER	ARANDELA
24	339024X1		**4**	ARRUELA	WASHER	ARANDELA
25	053072N1	▶	**1**	TUBO	PIPE	CANO
26	053074N1	◀	**1**	TUBO	PIPE	CANO
27	052914P1		**1**	SUPORTE	BRACKET	SOPORTE
28	052828P1		**1**	TAMPA	COVER	CUBIERTA
29	339560X1		**2**	PARAFUSO	BOLT	PERNO
30	339375X1		**2**	ARRUELA	WASHER	ARANDELA
31	052770S1		**1**	SUPORTE	BRACKET	SOPORTE
32	339123X1		**4**	PARAFUSO	BOLT	PERNO
33	339374X1		**4**	ARRUELA	WASHER	ARANDELA
34	353667X1		**2**	PARAFUSO	BOLT	PERNO
35	353441X1		**2**	ARRUELA	WASHER	ARANDELA
36	355564X1		**2**	PORCA	NUT	TUERCA
37		5		JG. REPARO	KIT, REPAIR	JUEGO REPARACION

Direção Hidrostática
Hydrostatic Steering
Direccion Hidrostática

70-185

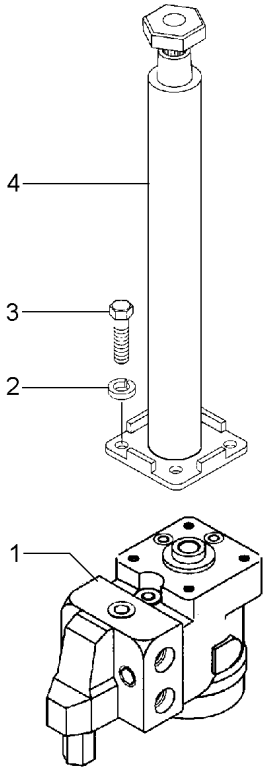

1	047925T1	70-190 No	**1**	UN. HIDROSTÁTICA	STEERING UNIT	UNIDAD DIRECCION
2	339376X1		**2**	ARRUELA	WASHER	ARANDELA
3	339081X1		**2**	PARAFUSO	BOLT	PERNO
4	047813T1		**1**	COLUNA	COLUMN	COLUMNA

Direção Hidrostática
Hydrostatic Steering
Direccion Hidrostática

70-190

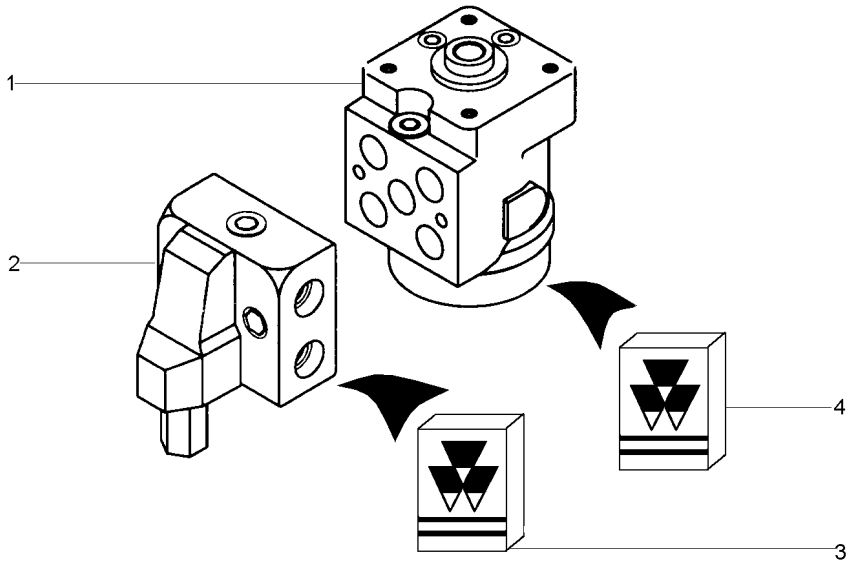

1	047807T1		**1**	UN. HIDROSTÁTICA	STEERING UNIT	UNIDAD DIRECCION
2	047805T1		**1**	VÁLVULA	VALVE	VALVULA
3	048832R1	2	**1**	JG. REPARO	KIT, REPAIR	JUEGO REPARACION
4	048831R1	1	**1**	JG. REPARO	KIT, REPAIR	JUEGO REPARACION

Sistema Hidráulico
Hydraulic System
Sistema Hidráulico

70-195

Com Cabine
With Cab
Con Cabina

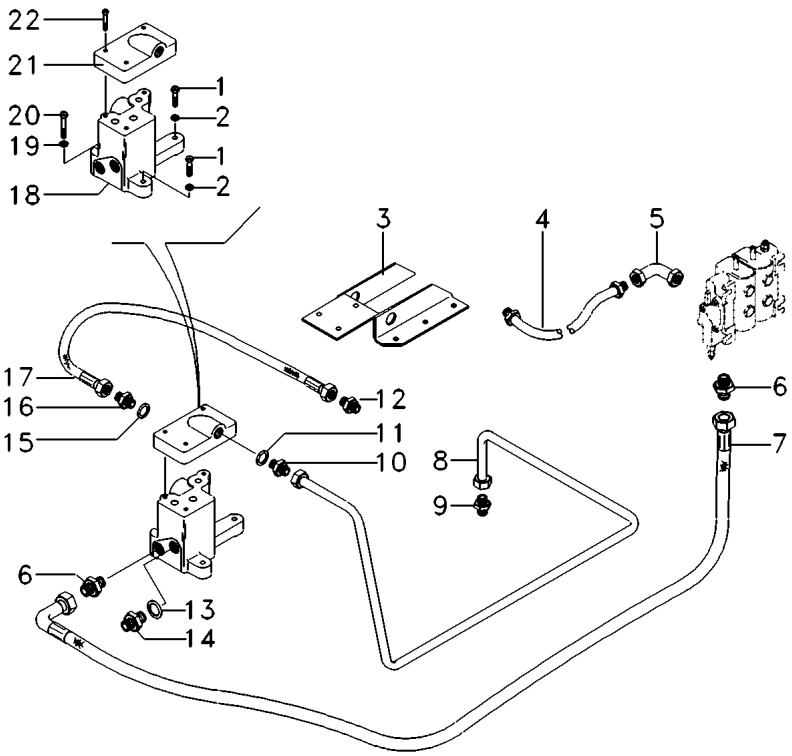

1	339287X1	**2**	PARAFUSO	BOLT	PERNO
2	353446X1	**2**	ARRUELA	WASHER	ARANDELA
3	039234S1	**1**	SUPORTE	BRACKET	SOPORTE
4	3412785M91	**1**	MANGUEIRA	HOSE	FLEXIBLE
5	3412002M91	**1**	CONEXÃO	CONNECTION	CONEXION
6	3411941M91	**2**	CONEXÃO	CONNECTION	CONEXION
7	022328T2	**1**	MANGUEIRA	HOSE	FLEXIBLE
8	059611P1	**1**	TUBO	PIPE	CANO
9	039582T1	**1**	CONEXÃO	CONNECTION	CONEXION
10	039290T1	**1**	CONEXÃO	CONNECTION	CONEXION
11	039291T1	**1**	ARRUELA	WASHER	ARANDELA
12	039582T1	**1**	CONEXÃO	CONNECTION	CONEXION
13	039291T1	**2**	ARRUELA	WASHER	ARANDELA
14	039290T1	**2**	CONEXÃO	CONNECTION	CONEXION
15	391313X1	**1**	ARRUELA	WASHER	ARANDELA
16	023644T1	**1**	CONEXÃO	CONNECTION	CONEXION
17	3412785M91	**1**	MANGUEIRA	HOSE	FLEXIBLE
18	059309P1	**1**	ADAPTADOR	ADAPTOR	ADAPTADOR
19	829185M1	**1**	ARRUELA	WASHER	ARANDELA
20	3009288X1	**1**	PARAFUSO	BOLT	PERNO
21	059112T1	**1**	VÁLVULA	CONTROL VALVE	VALVULA CONTROL
22	3009288X1	**3**	PARAFUSO	BOLT	PERNO

Cilindro De Freio
Master Cylinder
Cilindro Maestro Del Freno

70-200

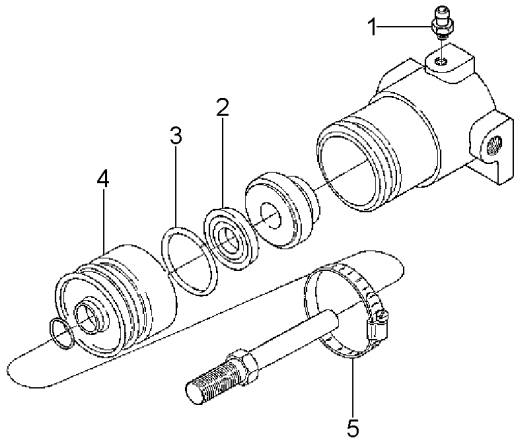

1	020544R1	**1** BUJÃO	PLUG	TAPON
2	020547R1	**1** ANEL	RING	ARO
3	020548R1	**1** ANEL	RING	ARO
4	020549R1	**1** BLINDAGEM	SHIELD	BLINDAJE
5	020550R1	**1** BRAÇADEIRA	CLAMP	ABRAZADERA

Cilindro Mestre
Master Cylinder
Cilindro Maestro

70-205

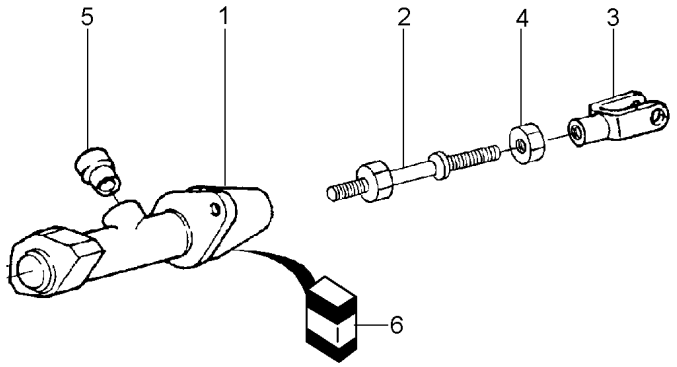

1	2834478M91		**1**	CILINDRO	CYLINDER	CILINDRO
2	2804605M91		**1**	HASTE	SPINDLE	MANGUETA
3	1440984X1		**1**	GARFO	FORK	HORQUILLA
4	339402X1		**1**	PORCA	NUT	TUERCA
5	2804593M1		**1**	BUCHA	BUSH	CASQUILLO
6	2710901M91	1	**1**	JG. REPARO	KIT, REPAIR	JUEGO REPARACION

Controle Remoto Remote Control Control Remoto	2 Corpos 2 Boddys 2 Cuerpos	70-210	Sem Hidráulico Without Hydraulic Sin Hidraulico

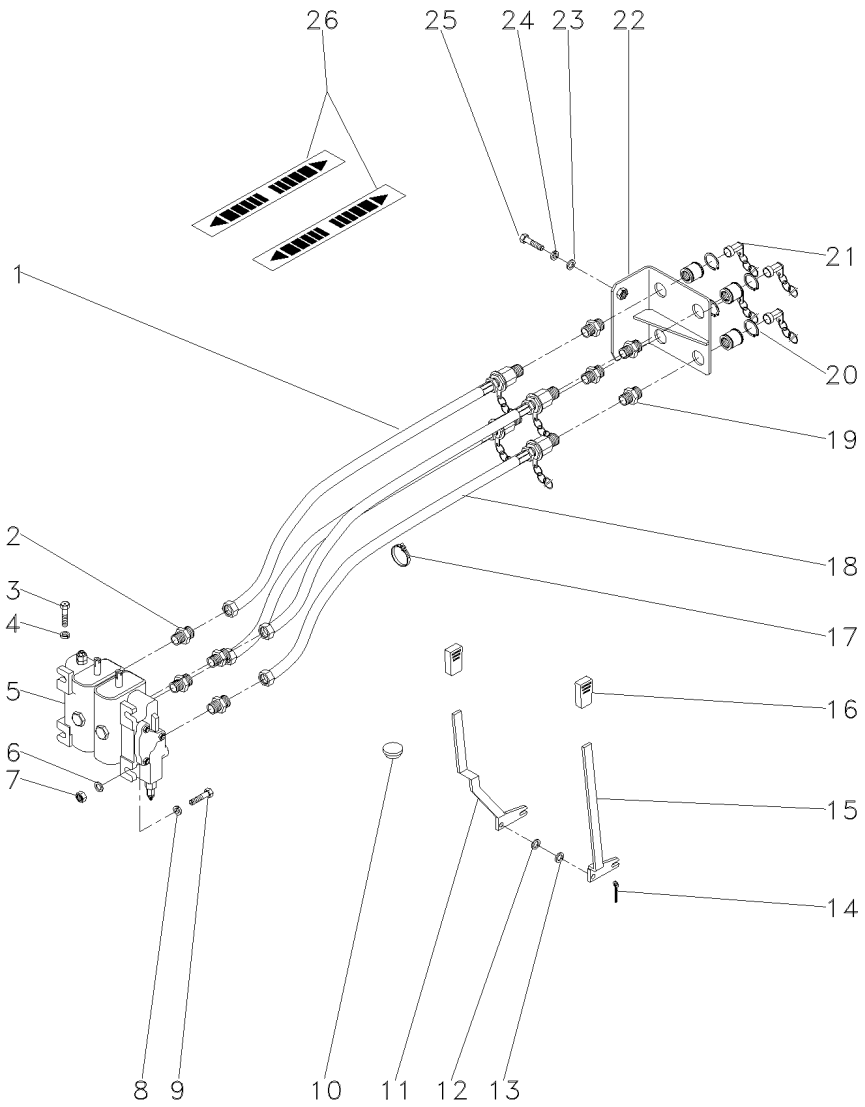

1	3409857M91	**2**	MANGUEIRA	HOSE	FLEXIBLE
2	358743X91	**4**	CONEXÃO	CONNECTION	CONEXION
3	339761X1	**2**	PARAFUSO	BOLT	PERNO
4	339374X1	**2**	ARRUELA	WASHER	ARANDELA
5	6204032M91	**1**	CJ. COMANDO	KIT, ACTUATOR	JUEGO ACTUADOR
6	355618X1	**6**	ARRUELA	WASHER	ARANDELA
7	355565X1	**3**	PORCA	NUT	TUERCA
8	353446X1	**3**	ARRUELA	WASHER	ARANDELA
9	353683X1	**3**	PARAFUSO	BOLT	PERNO
10	2801324M1	**1**	BUJÃO	PLUG	TAPON
11	039644S1	**1**	ALAVANCA	LEVER	PALANCA
12	355618X1	**2**	ARRUELA	WASHER	ARANDELA
13	196010M1	**X**	ARRUELA	WASHER	ARANDELA
14	354048X1	**2**	CUPILHA	COTTER PIN	PASADOR DOUBLE
15	039643S1	**1**	ALAVANCA	LEVER	PALANCA
16	035972P1	**2**	MANÍPULO	KNOB	POMO
17	3225356M1	**2**	BRAÇADEIRA	CLAMP	ABRAZADERA
18	3412088M91	**2**	MANGUEIRA	HOSE	FLEXIBLE
19	3412687M1	**4**	CONEXÃO	CONNECTION	CONEXION
20	390948X1	**8**	ANEL	RING	ARO
21	3410413M92	**4**	ENGATE	COUPLER	ACOPLADOR
22	027653S1	**1**	SUPORTE	BRACKET	SOPORTE
23	829185M1	**3**	ARRUELA	WASHER	ARANDELA
24	339374X1	**3**	ARRUELA	WASHER	ARANDELA
25	339761X1	**3**	PARAFUSO	BOLT	PERNO
26	3585948M1	**2**	EMBLEMA	EMBLEM	EMBLEMA

Controle Remoto Remote Control Control Remoto	2 Corpos 2 Boddys 2 Cuerpos	70-215	Com Contr. Remoto 2 Corpos Detente / Sem Levante With 2 Boddy Remote Control Detain / Without Lift Con Contr. Remoto 2 Cuerpos Detenedor / Sin Levant

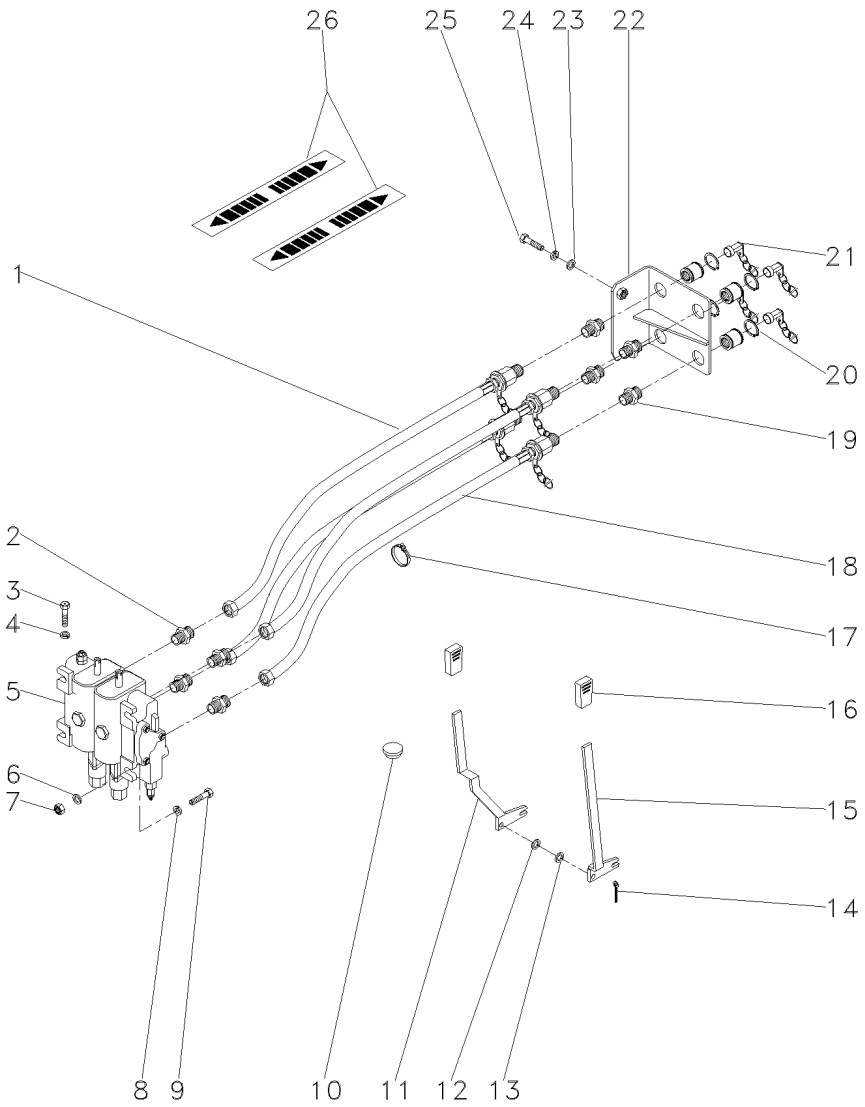

1	3409857M91	2	MANGUEIRA	HOSE	FLEXIBLE
2	358743X91	4	CONEXÃO	CONNECTION	CONEXION
3	339761X1	2	PARAFUSO	BOLT	PERNO
4	339374X1	2	ARRUELA	WASHER	ARANDELA
5	6204034M91	1	CJ. COMANDO	KIT, ACTUATOR	JUEGO ACTUADOR
6	355618X1	6	ARRUELA	WASHER	ARANDELA
7	355565X1	3	PORCA	NUT	TUERCA
8	353446X1	3	ARRUELA	WASHER	ARANDELA
9	353683X1	3	PARAFUSO	BOLT	PERNO
10	2801324M1	1	BUJÃO	PLUG	TAPON
11	039644S1	1	ALAVANCA	LEVER	PALANCA
12	355618X1	2	ARRUELA	WASHER	ARANDELA
13	196010M1	X	ARRUELA	WASHER	ARANDELA
14	354048X1	2	CUPILHA	COTTER PIN	PASADOR DOUBLE
15	039643S1	1	ALAVANCA	LEVER	PALANCA
16	035972P1	2	MANÍPULO	KNOB	POMO
17	3225356M1	2	BRAÇADEIRA	CLAMP	ABRAZADERA
18	3412088M91	2	MANGUEIRA	HOSE	FLEXIBLE
19	3412687M1	4	CONEXÃO	CONNECTION	CONEXION
20	390948X1	8	ANEL	RING	ARO
21	3410413M92	4	ENGATE	COUPLER	ACOPLADOR
22	027653S1	1	SUPORTE	BRACKET	SOPORTE
23	829185M1	3	ARRUELA	WASHER	ARANDELA
24	339374X1	3	ARRUELA	WASHER	ARANDELA
25	339761X1	3	PARAFUSO	BOLT	PERNO
26	3585948M1	2	EMBLEMA	EMBLEM	EMBLEMA

Controle Remoto — **2 Corpos**
Remote Control — **2 Boddys**
Control Remoto — **2 Cuerpos**

70-220

Com Detente E Reg. Vazão / Sem Levante
With Detain And Variable Flow / Without Lift
Con Detenedor Y Reg. Vazió / Sin Levante

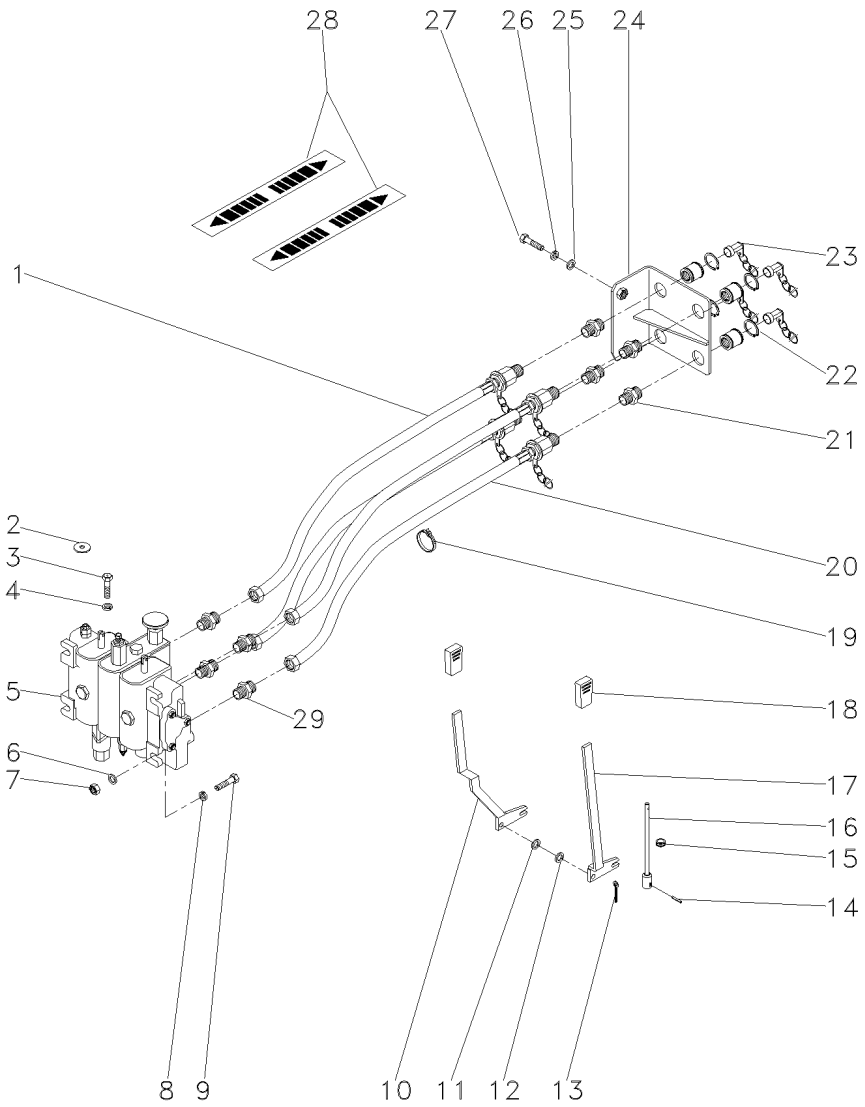

1	3409857M91	**2**	MANGUEIRA	HOSE	FLEXIBLE
2	390652X1	**1**	ARRUELA	WASHER	ARANDELA
3	339761X1	**2**	PARAFUSO	BOLT	PERNO
4	339374X1	**2**	ARRUELA	WASHER	ARANDELA
5	063088T1	**1**	CJ. COMANDO	DISTRIBUTOR	DISTRIBUIDOR
6	355618X1	**4**	ARRUELA	WASHER	ARANDELA
7	355565X1	**2**	PORCA	NUT	TUERCA
8	353446X1	**2**	ARRUELA	WASHER	ARANDELA
9	353683X1	**2**	PARAFUSO	BOLT	PERNO
10	039644S1	**1**	ALAVANCA	LEVER	PALANCA
11	355618X1	**2**	ARRUELA	WASHER	ARANDELA
12	196010M1	**X**	ARRUELA	WASHER	ARANDELA
13	354048X1	**2**	CUPILHA	COTTER PIN	PASADOR DOUBLE
14	2801719M1	**1**	PINO	PIN	PASADOR
15	834096M1	**1**	PASSA-FIO	GROMMET	PASACABLE
16	063192S1	**1**	TIRANTE	ROD	VARILLA
17	063154S1	**1**	ALAVANCA	LEVER	PALANCA
18	035972P1	**2**	MANÍPULO	KNOB	POMO
19	3225356M1	**2**	BRAÇADEIRA	CLAMP	ABRAZADERA
20	3412088M91	**2**	MANGUEIRA	HOSE	FLEXIBLE
21	3412687M1	**4**	CONEXÃO	CONNECTION	CONEXION
22	390948X1	**8**	ANEL	RING	ARO
23	3410413M92	**4**	ENGATE	COUPLER	ACOPLADOR
24	027653S1	**1**	SUPORTE	BRACKET	SOPORTE
25	829185M1	**3**	ARRUELA	WASHER	ARANDELA
26	339374X1	**3**	ARRUELA	WASHER	ARANDELA
27	339761X1	**3**	PARAFUSO	BOLT	PERNO
28	3585948M1	**2**	EMBLEMA	EMBLEM	EMBLEMA
29	358743X91	**4**	CONEXÃO	CONNECTION	CONEXION

Menu

Símbolos

Controle Remoto
Remote Control
Control Remoto

3 Corpos
3 Body
3 Cuerpos

70-225

Com Detente E Reg. Vazão / Sem Levante
With Detain And Variable Flow / Without Lift
Con Detenedor Y Reg. Vazió / Sin Levante

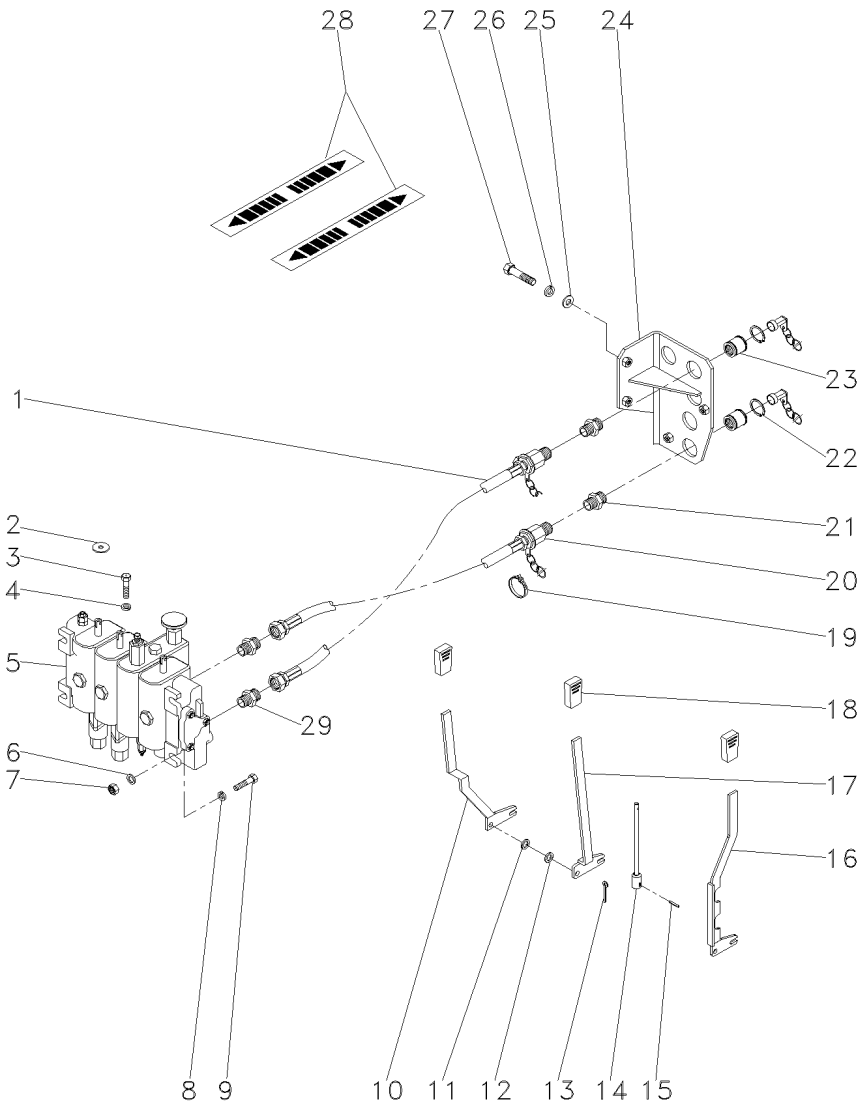

1	3409857M91	**3**	MANGUEIRA	HOSE	FLEXIBLE
2	390652X1	**1**	ARRUELA	WASHER	ARANDELA
3	339761X1	**4**	PARAFUSO	BOLT	PERNO
4	339374X1	**4**	ARRUELA	WASHER	ARANDELA
5	6204035M91	**1**	CJ. COMANDO	KIT, ACTUATOR	JUEGO ACTUADOR
6	355618X1	**4**	ARRUELA	WASHER	ARANDELA
7	355565X1	**2**	PORCA	NUT	TUERCA
8	353446X1	**2**	ARRUELA	WASHER	ARANDELA
9	353683X1	**2**	PARAFUSO	BOLT	PERNO
10	039644S1	**1**	ALAVANCA	LEVER	PALANCA
11	355618X1	**3**	ARRUELA	WASHER	ARANDELA
12	196010M1	**X**	ARRUELA	WASHER	ARANDELA
13	354048X1	**3**	CUPILHA	COTTER PIN	PASADOR DOUBLE
14	063192S1	**1**	TIRANTE	ROD	VARILLA
15	2801719M1	**1**	PINO	PIN	PASADOR
16	063157S1	**1**	ALAVANCA	LEVER	PALANCA
17	063154S1	**1**	ALAVANCA	LEVER	PALANCA
18	035972P1	**3**	MANÍPULO	KNOB	POMO
19	3225356M1	**3**	BRAÇADEIRA	CLAMP	ABRAZADERA
20	3412088M91	**3**	MANGUEIRA	HOSE	FLEXIBLE
21	3412687M1	**6**	CONEXÃO	CONNECTION	CONEXION
22	390948X1	**12**	ANEL	RING	ARO
23	3410413M92	**6**	ENGATE	COUPLER	ACOPLADOR
24	063199S1	**1**	SUPORTE	BRACKET	SOPORTE
25	829185M1	**4**	ARRUELA	WASHER	ARANDELA
26	339374X1	**2**	ARRUELA	WASHER	ARANDELA
27	339761X1	**2**	PARAFUSO	BOLT	PERNO
28	3585948M1	**2**	EMBLEMA	EMBLEM	EMBLEMA
29	358743X91	**6**	CONEXÃO	CONNECTION	CONEXION

Controle Remoto **Remote Control** **Control Remoto**	**3 Corpos** **3 Body** **3 Cuerpos**	**70-230**	**Sem Levante** **Without Lift** **Sin Levante**

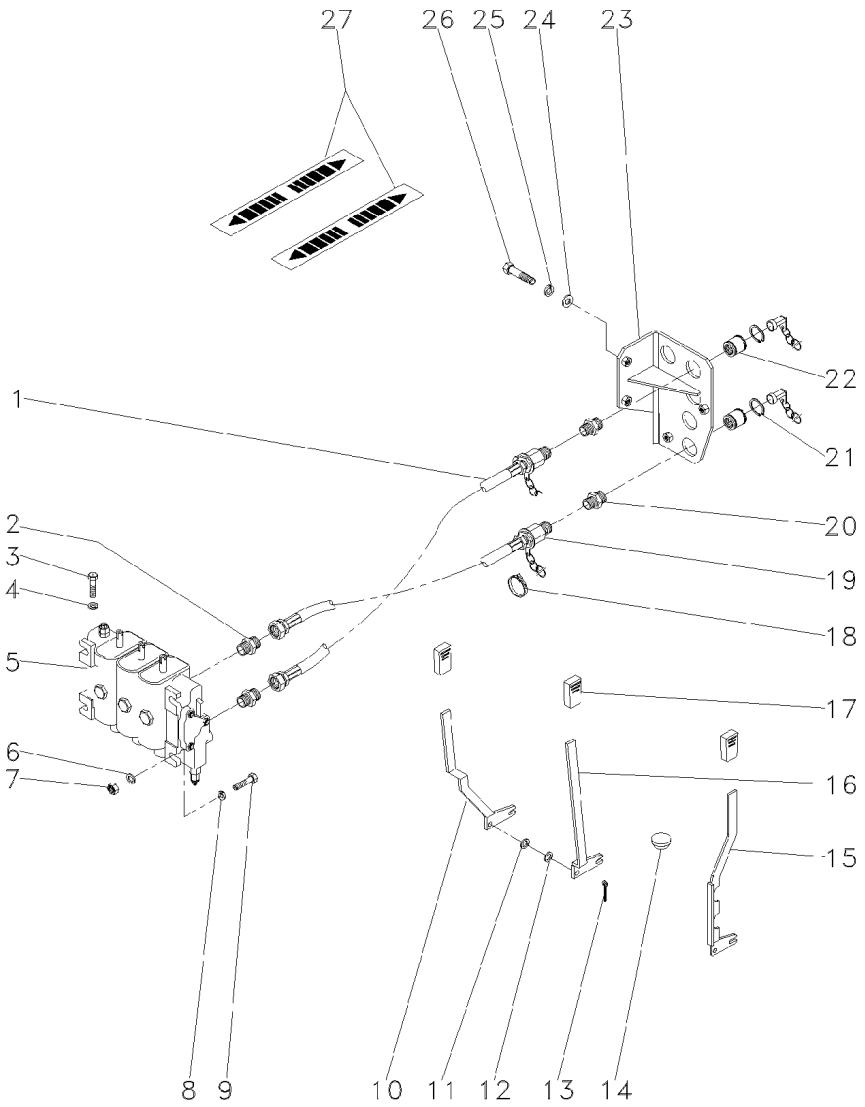

1	3409857M91	**3**	MANGUEIRA	HOSE	FLEXIBLE
2	358743X91	**6**	CONEXÃO	CONNECTION	CONEXION
3	339761X1	**4**	PARAFUSO	BOLT	PERNO
4	339374X1	**4**	ARRUELA	WASHER	ARANDELA
5	063090T1	**1**	CJ. COMANDO	KIT, ACTUATOR	JUEGO ACTUADOR
6	355618X1	**6**	ARRUELA	WASHER	ARANDELA
7	355565X1	**3**	PORCA	NUT	TUERCA
8	353446X1	**3**	ARRUELA	WASHER	ARANDELA
9	353683X1	**3**	PARAFUSO	BOLT	PERNO
10	039644S1	**1**	ALAVANCA	LEVER	PALANCA
11	355618X1	**2**	ARRUELA	WASHER	ARANDELA
12	196010M1	**X**	ARRUELA	WASHER	ARANDELA
13	354048X1	**3**	CUPILHA	COTTER PIN	PASADOR DOUBLE
14	2801324M1	**1**	BUJÃO	PLUG	TAPON
15	063157S1	**1**	ALAVANCA	LEVER	PALANCA
16	039643S1	**1**	ALAVANCA	LEVER	PALANCA
17	035972P1	**3**	MANÍPULO	KNOB	POMO
18	3225356M1	**2**	BRAÇADEIRA	CLAMP	ABRAZADERA
19	3412088M91	**3**	MANGUEIRA	HOSE	FLEXIBLE
20	3412687M1	**6**	CONEXÃO	CONNECTION	CONEXION
21	390948X1	**12**	ANEL	RING	ARO
22	3410413M92	**6**	ENGATE	COUPLER	ACOPLADOR
23	063199S1	**1**	SUPORTE	BRACKET	SOPORTE
24	829185M1	**4**	ARRUELA	WASHER	ARANDELA
25	339374X1	**2**	ARRUELA	WASHER	ARANDELA
26	339761X1	**2**	PARAFUSO	BOLT	PERNO
27	3585948M1	**3**	EMBLEMA	EMBLEM	EMBLEMA

Menu

Símbolos

Controle Remoto **Remote Control** **Control Remoto**	**3 Corpos** **3 Body** **3 Cuerpos**	**70-235**

Com Contr. Remoto 2 Corpos Detente / Sem Levante
With 2 Boddy Remote Control Detain / Without Lift
Con Contr. Remoto 2 Cuerpos Detenedor / Sin Levant

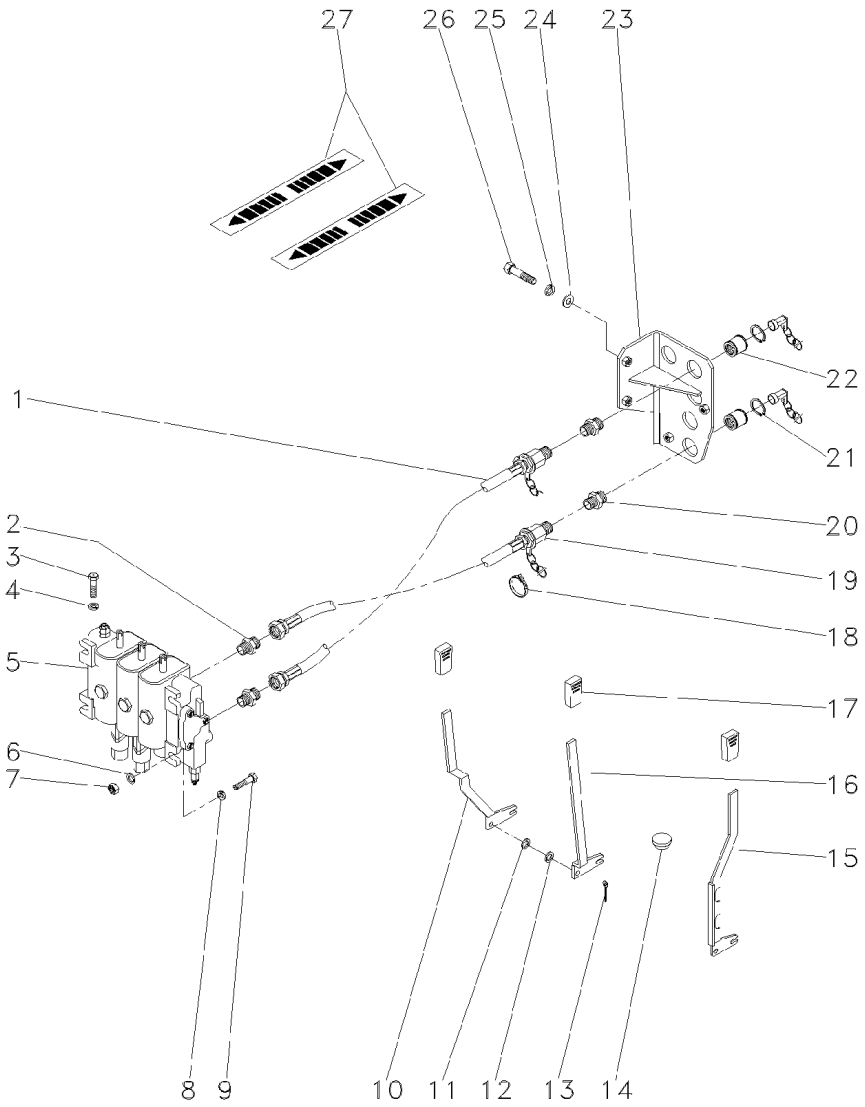

1	3409857M91	**3**	MANGUEIRA	HOSE	FLEXIBLE
2	358743X91	**6**	CONEXÃO	CONNECTION	CONEXION
3	339761X1	**4**	PARAFUSO	BOLT	PERNO
4	339374X1	**4**	ARRUELA	WASHER	ARANDELA
5	063091T1	**1**	CJ. COMANDO	KIT, ACTUATOR	JUEGO ACTUADOR
6	355618X1	**6**	ARRUELA	WASHER	ARANDELA
7	355565X1	**3**	PORCA	NUT	TUERCA
8	353446X1	**3**	ARRUELA	WASHER	ARANDELA
9	353683X1	**3**	PARAFUSO	BOLT	PERNO
10	039644S1	**1**	ALAVANCA	LEVER	PALANCA
11	355618X1	**3**	ARRUELA	WASHER	ARANDELA
12	196010M1	**X**	ARRUELA	WASHER	ARANDELA
13	354048X1	**3**	CUPILHA	COTTER PIN	PASADOR DOUBLE
14	2801324M1	**1**	BUJÃO	PLUG	TAPON
15	063157S1	**1**	ALAVANCA	LEVER	PALANCA
16	039643S1	**1**	ALAVANCA	LEVER	PALANCA
17	035972P1	**3**	MANÍPULO	KNOB	POMO
18	3225356M1	**3**	BRAÇADEIRA	CLAMP	ABRAZADERA
19	3412088M91	**3**	MANGUEIRA	HOSE	FLEXIBLE
20	3412687M1	**6**	CONEXÃO	CONNECTION	CONEXION
21	390948X1	**12**	ANEL	RING	ARO
22	3410413M92	**6**	ENGATE	COUPLER	ACOPLADOR
23	063199S1	**1**	SUPORTE	BRACKET	SOPORTE
24	829185M1	**4**	ARRUELA	WASHER	ARANDELA
25	339374X1	**2**	ARRUELA	WASHER	ARANDELA
26	339761X1	**2**	PARAFUSO	BOLT	PERNO
27	3585948M1	**3**	EMBLEMA	EMBLEM	EMBLEMA

Controle Remoto Remote Control Control Remoto	2 Corpos 2 Boddys 2 Cuerpos	70-240	Controle Remoto 2 Corpos / Com Hydrotronic With 2 Boddy Remote Control / With Hydrotronic Con Contr. Remoto 2 Cuerpos / Con Hydrotronic

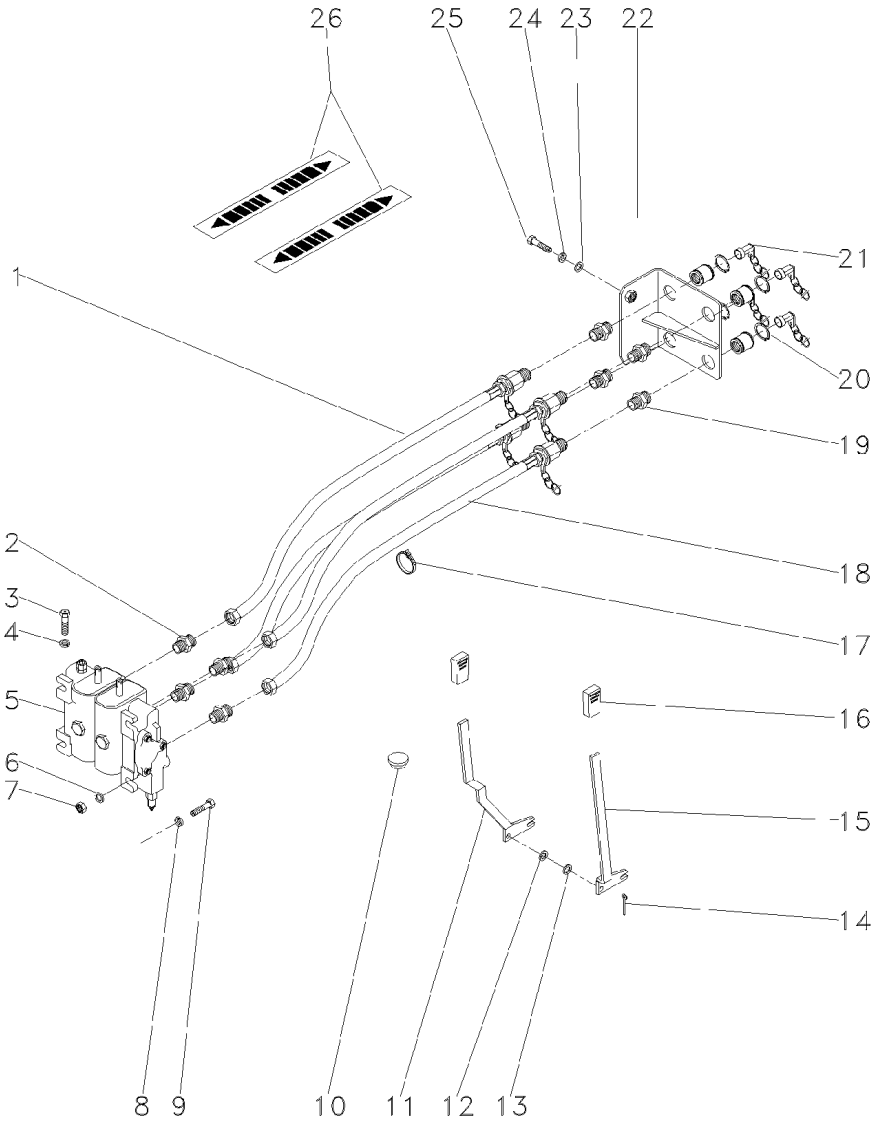

1	3409857M91	**2**	MANGUEIRA	HOSE	FLEXIBLE
2	358743X91	**4**	CONEXÃO	CONNECTION	CONEXION
3	339761X1	**3**	PARAFUSO	BOLT	PERNO
4	339374X1	**3**	ARRUELA	WASHER	ARANDELA
5	6204031M91	**1**	CJ. COMANDO	KIT, ACTUATOR	JUEGO ACTUADOR
6	355618X1	**6**	ARRUELA	WASHER	ARANDELA
7	355565X1	**3**	PORCA	NUT	TUERCA
8	353446X1	**3**	ARRUELA	WASHER	ARANDELA
9	353683X1	**3**	PARAFUSO	BOLT	PERNO
10	2801324M1	**1**	BUJÃO	PLUG	TAPON
11	039644S1	**1**	ALAVANCA	LEVER	PALANCA
12	196010M1	**X**	ARRUELA	WASHER	ARANDELA
13	355618X1	**2**	ARRUELA	WASHER	ARANDELA
14	354048X1	**2**	CUPILHA	COTTER PIN	PASADOR DOUBLE
15	039643S1	**1**	ALAVANCA	LEVER	PALANCA
16	035972P1	**2**	MANÍPULO	KNOB	POMO
17	3225356M1	**2**	BRAÇADEIRA	CLAMP	ABRAZADERA
18	3412088M91	**2**	MANGUEIRA	HOSE	FLEXIBLE
19	3412687M1	**4**	CONEXÃO	CONNECTION	CONEXION
20	390948X1	**8**	ANEL	RING	ARO
21	3410413M92	**4**	ENGATE	COUPLER	ACOPLADOR
22	027653S1	**1**	SUPORTE	BRACKET	SOPORTE
23	829185M1	**3**	ARRUELA	WASHER	ARANDELA
24	339374X1	**2**	ARRUELA	WASHER	ARANDELA
25	339761X1	**2**	PARAFUSO	BOLT	PERNO
26	3585948M1	**2**	EMBLEMA	EMBLEM	EMBLEMA

Controle Remoto **Remote Control** **Control Remoto**	**2 Corpos** **2 Boddys** **2 Cuerpos**	**70-245**

Contr. Remoto 2 Corpos, Detente / Com Hydrotronic
2 Boddy Remote Control, Detain / With Hydrotronic
Contr. Rem. 2 Cuerpos, Detenedor / Con Hydrotronic

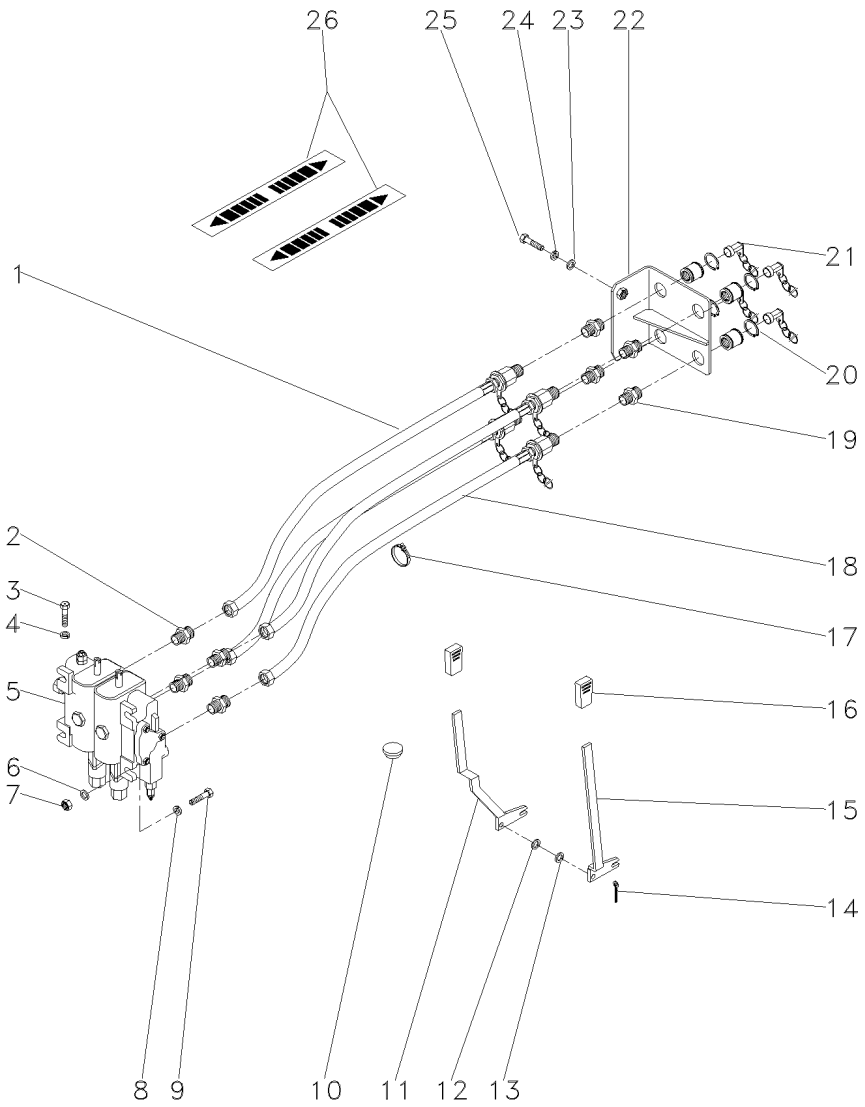

1	3409857M91	**2**	MANGUEIRA	HOSE	FLEXIBLE
2	358743X91	**4**	CONEXÃO	CONNECTION	CONEXION
3	339761X1	**3**	PARAFUSO	BOLT	PERNO
4	339374X1	**3**	ARRUELA	WASHER	ARANDELA
5	063092T1	**1**	CJ. COMANDO	DISTRIBUTOR	DISTRIBUIDOR
6	355618X1	**6**	ARRUELA	WASHER	ARANDELA
7	355565X1	**3**	PORCA	NUT	TUERCA
8	353446X1	**3**	ARRUELA	WASHER	ARANDELA
9	353683X1	**3**	PARAFUSO	BOLT	PERNO
10	2801324M1	**1**	BUJÃO	PLUG	TAPON
11	039644S1	**1**	ALAVANCA	LEVER	PALANCA
12	196010M1	**X**	ARRUELA	WASHER	ARANDELA
13	355618X1	**2**	ARRUELA	WASHER	ARANDELA
14	354048X1	**2**	CUPILHA	COTTER PIN	PASADOR DOUBLE
15	039643S1	**1**	ALAVANCA	LEVER	PALANCA
16	035972P1	**2**	MANÍPULO	KNOB	POMO
17	3225356M1	**2**	BRAÇADEIRA	CLAMP	ABRAZADERA
18	3412088M91	**2**	MANGUEIRA	HOSE	FLEXIBLE
19	3412687M1	**4**	CONEXÃO	CONNECTION	CONEXION
20	390948X1	**8**	ANEL	RING	ARO
21	3410413M92	**4**	ENGATE	COUPLER	ACOPLADOR
22	027653S1	**1**	SUPORTE	BRACKET	SOPORTE
23	829185M1	**3**	ARRUELA	WASHER	ARANDELA
24	339374X1	**2**	ARRUELA	WASHER	ARANDELA
25	339761X1	**2**	PARAFUSO	BOLT	PERNO
26	3585948M1	**2**	EMBLEMA	EMBLEM	EMBLEMA

Controle Remoto **Remote Control** **Control Remoto**	**1 Corpo** **1 Body** **1 Cuerpo**	**70-250**

Com Detente E Reg. Vazão / Com Hydrotronic
With Detain And Variable Flow / With Hydrotronic
Con Detenedor Y Reg. Vazió / Con Hydrotronic

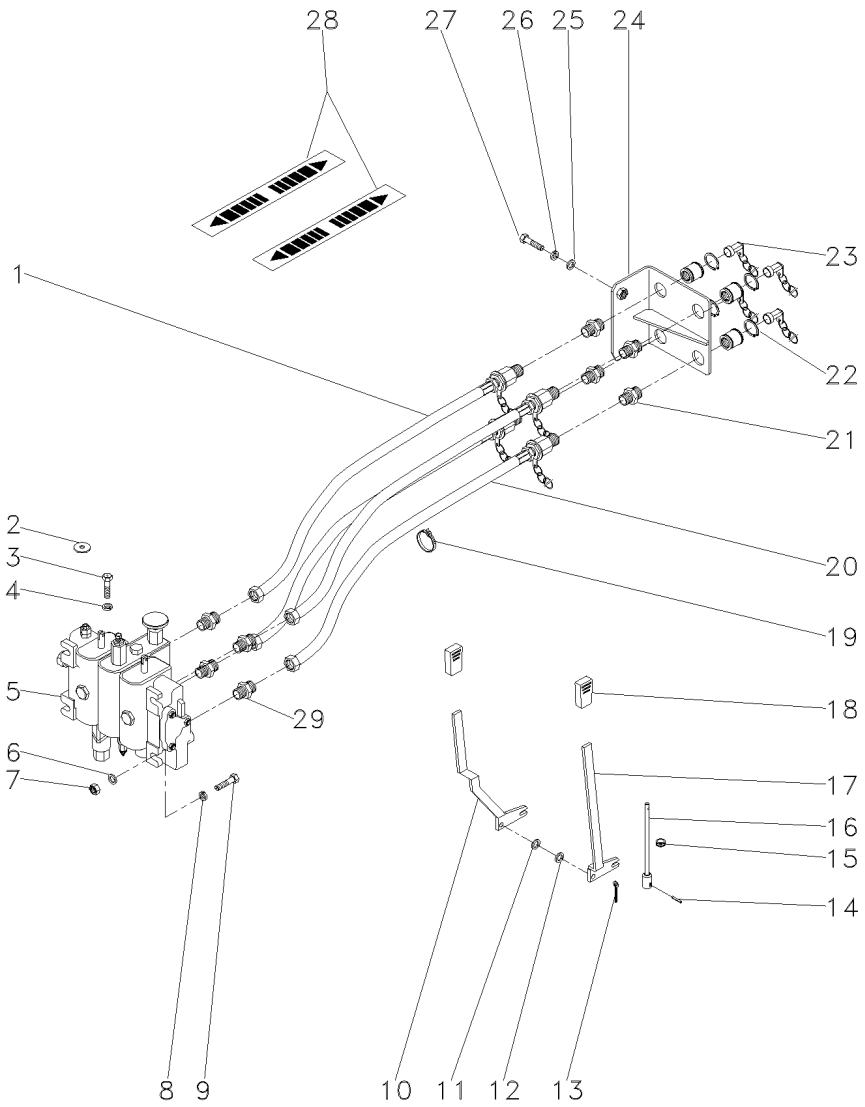

1	3409857M91	**2**	MANGUEIRA	HOSE	FLEXIBLE
2	390652X1	**1**	ARRUELA	WASHER	ARANDELA
3	339761X1	**3**	PARAFUSO	BOLT	PERNO
4	339374X1	**3**	ARRUELA	WASHER	ARANDELA
5	063093T1	**1**	CJ. COMANDO	DISTRIBUTOR	DISTRIBUIDOR
6	355618X1	**4**	ARRUELA	WASHER	ARANDELA
7	355565X1	**2**	PORCA	NUT	TUERCA
8	353446X1	**2**	ARRUELA	WASHER	ARANDELA
9	353683X1	**2**	PARAFUSO	BOLT	PERNO
10	039644S1	**1**	ALAVANCA	LEVER	PALANCA
11	196010M1	**X**	ARRUELA	WASHER	ARANDELA
12	355618X1	**2**	ARRUELA	WASHER	ARANDELA
13	354048X1	**2**	CUPILHA	COTTER PIN	PASADOR DOUBLE
14	2801719M1	**1**	PINO	PIN	PASADOR
15	834096M1	**1**	PASSA-FIO	GROMMET	PASACABLE
16	063192S1	**1**	TIRANTE	ROD	VARILLA
17	063154S1	**1**	ALAVANCA	LEVER	PALANCA
18	035972P1	**2**	MANÍPULO	KNOB	POMO
19	3225356M1	**2**	BRAÇADEIRA	CLAMP	ABRAZADERA
20	3412088M91	**2**	MANGUEIRA	HOSE	FLEXIBLE
21	3412687M1	**4**	CONEXÃO	CONNECTION	CONEXION
22	390948X1	**8**	ANEL	RING	ARO
23	3410413M92	**4**	ENGATE	COUPLER	ACOPLADOR
24	027653S1	**1**	SUPORTE	BRACKET	SOPORTE
25	829185M1	**3**	ARRUELA	WASHER	ARANDELA
26	339374X1	**2**	ARRUELA	WASHER	ARANDELA
27	339761X1	**2**	PARAFUSO	BOLT	PERNO
28	3585948M1	**2**	EMBLEMA	EMBLEM	EMBLEMA
29	358743X91	**4**	CONEXÃO	CONNECTION	CONEXION

Controle Remoto **Remote Control** **Control Remoto**	**3 Corpos** **3 Body** **3 Cuerpos**	**70-255**

Com Detente E Reg. Vazão / Com Hydrotronic
With Detain And Variable Flow / With Hydrotronic
Con Detenedor Y Reg. Vazió / Con Hydrotronic

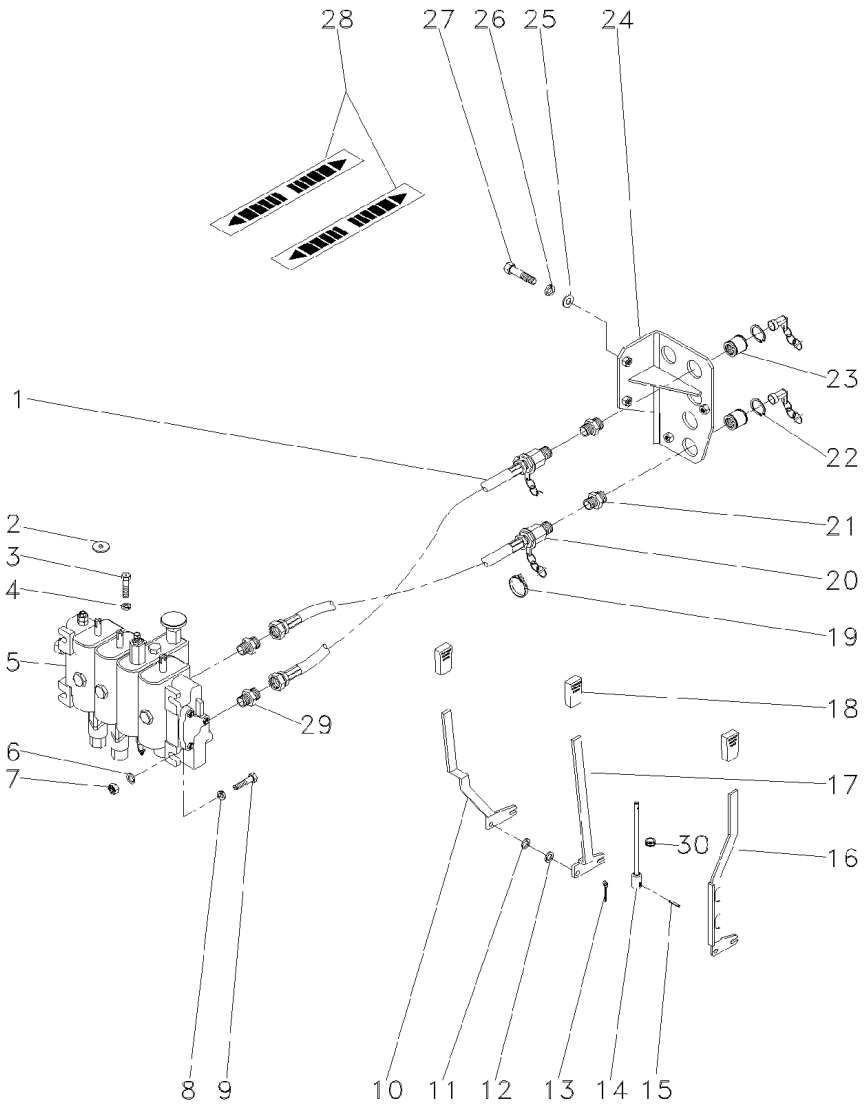

1	3409857M91	**3**	MANGUEIRA	HOSE	FLEXIBLE
2	390652X1	**1**	ARRUELA	WASHER	ARANDELA
3	339761X1	**4**	PARAFUSO	BOLT	PERNO
4	339374X1	**4**	ARRUELA	WASHER	ARANDELA
5	6204033M91	**1**	CJ. COMANDO	KIT, ACTUATOR	JUEGO ACTUADOR
6	355618X1	**4**	ARRUELA	WASHER	ARANDELA
7	355565X1	**2**	PORCA	NUT	TUERCA
8	353446X1	**2**	ARRUELA	WASHER	ARANDELA
9	353683X1	**2**	PARAFUSO	BOLT	PERNO
10	039644S1	**1**	ALAVANCA	LEVER	PALANCA
11	355618X1	**3**	ARRUELA	WASHER	ARANDELA
12	196010M1	**X**	ARRUELA	WASHER	ARANDELA
13	354048X1	**3**	CUPILHA	COTTER PIN	PASADOR DOUBLE
14	063192S1	**1**	TIRANTE	ROD	VARILLA
15	2801719M1	**1**	PINO	PIN	PASADOR
16	063154S1	**2**	ALAVANCA	LEVER	PALANCA
17	063157S1	**1**	ALAVANCA	LEVER	PALANCA
18	035972P1	**3**	MANÍPULO	KNOB	POMO
19	3225356M1	**3**	BRAÇADEIRA	CLAMP	ABRAZADERA
20	3412088M91	**3**	MANGUEIRA	HOSE	FLEXIBLE
21	3412687M1	**6**	CONEXÃO	CONNECTION	CONEXION
22	390948X1	**12**	ANEL	RING	ARO
23	3410413M92	**6**	ENGATE	COUPLER	ACOPLADOR
24	063199S1	**1**	SUPORTE	BRACKET	SOPORTE
25	829185M1	**4**	ARRUELA	WASHER	ARANDELA
26	339374X1	**2**	ARRUELA	WASHER	ARANDELA
27	339761X1	**2**	PARAFUSO	BOLT	PERNO
28	3585948M1	**3**	EMBLEMA	EMBLEM	EMBLEMA
29	358743X91	**6**	CONEXÃO	CONNECTION	CONEXION
30	834096M1	**1**	PASSA-FIO	GROMMET	PASACABLE

Controle Remoto Remote Control Control Remoto	3 Corpos 3 Body 3 Cuerpos	70-260	Com Hydrotronic With Hydrotronic Con Hydrotronic

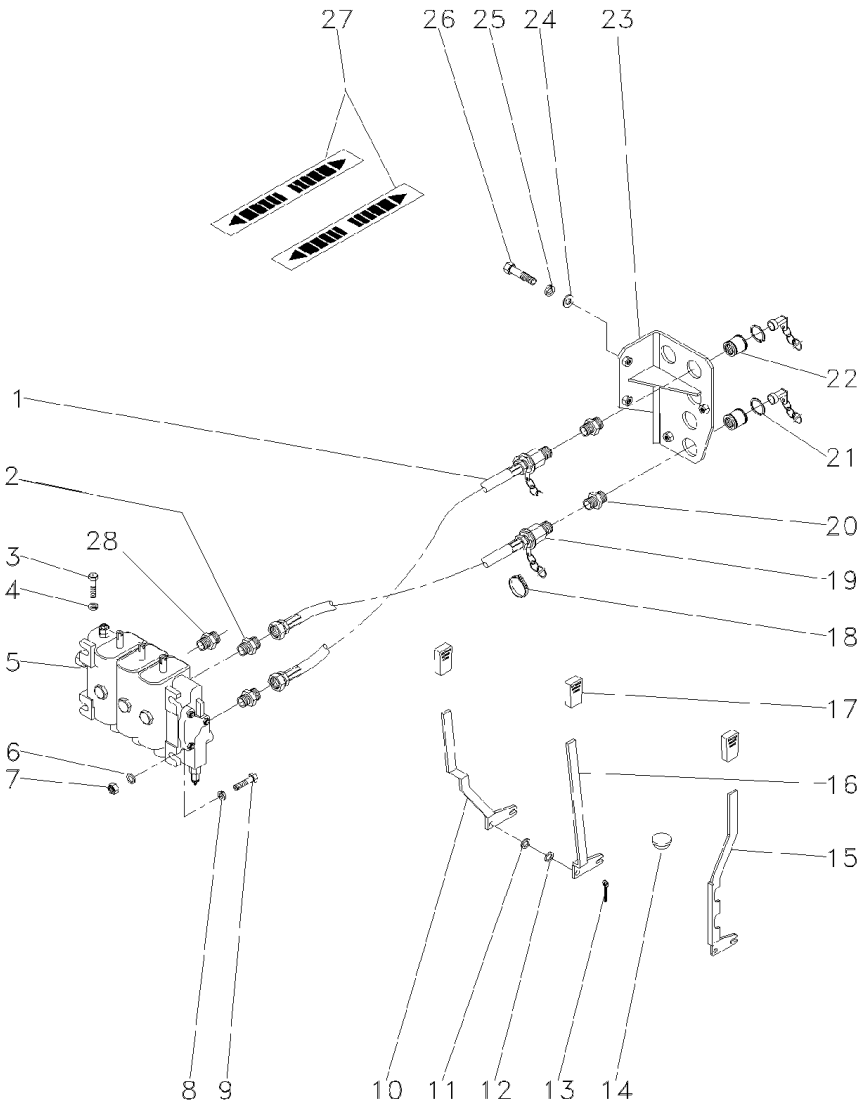

1	3409857M91	3	MANGUEIRA	HOSE	FLEXIBLE
2	358743X91	6	CONEXÃO	CONNECTION	CONEXION
3	339761X1	4	PARAFUSO	BOLT	PERNO
4	339374X1	4	ARRUELA	WASHER	ARANDELA
5	063095T1	1	CJ. COMANDO	KIT, ACTUATOR	JUEGO ACTUADOR
6	355618X1	6	ARRUELA	WASHER	ARANDELA
7	355565X1	3	PORCA	NUT	TUERCA
8	353446X1	3	ARRUELA	WASHER	ARANDELA
9	353683X1	3	PARAFUSO	BOLT	PERNO
10	039644S1	1	ALAVANCA	LEVER	PALANCA
11	355618X1	3	ARRUELA	WASHER	ARANDELA
12	196010M1	X	ARRUELA	WASHER	ARANDELA
13	354048X1	1	CUPILHA	COTTER PIN	PASADOR DOUBLE
14	2801324M1	1	BUJÃO	PLUG	TAPON
15	063157S1	1	ALAVANCA	LEVER	PALANCA
16	039643S1	1	ALAVANCA	LEVER	PALANCA
17	035972P1	3	MANÍPULO	KNOB	POMO
18	3225356M1	3	BRAÇADEIRA	CLAMP	ABRAZADERA
19	3412088M91	3	MANGUEIRA	HOSE	FLEXIBLE
20	3412687M1	6	CONEXÃO	CONNECTION	CONEXION
21	390948X1	12	ANEL	RING	ARO
22	3410413M92	6	ENGATE	COUPLER	ACOPLADOR
23	063199S1	1	SUPORTE	BRACKET	SOPORTE
24	829185M1	4	ARRUELA	WASHER	ARANDELA
25	339374X1	2	ARRUELA	WASHER	ARANDELA
26	339761X1	2	PARAFUSO	BOLT	PERNO
27	3585948M1	2	EMBLEMA	EMBLEM	EMBLEMA
28	3411941M91	3	CONEXÃO	CONNECTION	CONEXION

Controle Remoto **Remote Control** **Control Remoto**	**3 Corpos** **3 Body** **3 Cuerpos**	**70-265**

Com Detente / Com Hydrotronic
With Detain / With Hydrotronic
Con Detenedor / Con Hydrotronic

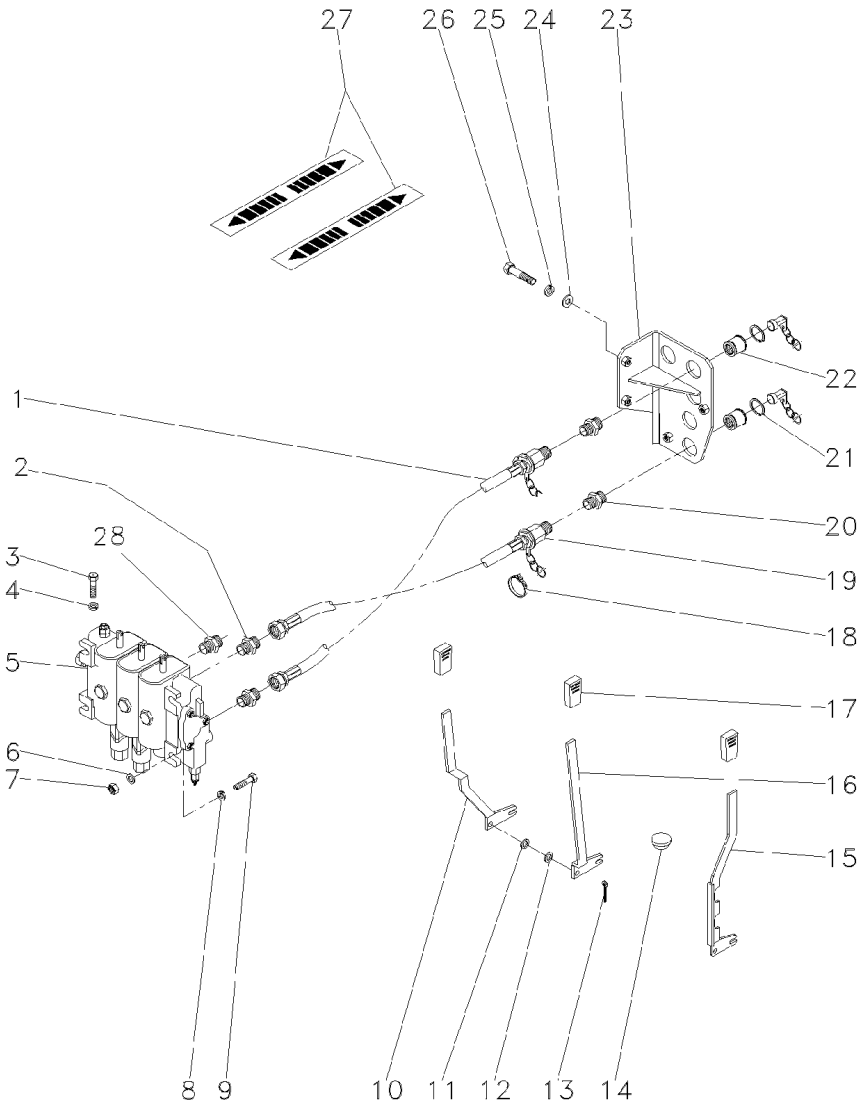

1	3409857M91	**3**	MANGUEIRA	HOSE	FLEXIBLE
2	358743X91	**6**	CONEXÃO	CONNECTION	CONEXION
3	339761X1	**4**	PARAFUSO	BOLT	PERNO
4	339374X1	**4**	ARRUELA	WASHER	ARANDELA
5	063096T1	**1**	CJ. COMANDO	KIT, ACTUATOR	JUEGO ACTUADOR
6	355618X1	**6**	ARRUELA	WASHER	ARANDELA
7	355565X1	**3**	PORCA	NUT	TUERCA
8	353446X1	**3**	ARRUELA	WASHER	ARANDELA
9	353683X1	**3**	PARAFUSO	BOLT	PERNO
10	039644S1	**1**	ALAVANCA	LEVER	PALANCA
11	355618X1	**3**	ARRUELA	WASHER	ARANDELA
12	196010M1	**X**	ARRUELA	WASHER	ARANDELA
13	354048X1	**3**	CUPILHA	COTTER PIN	PASADOR DOUBLE
14	2801324M1	**1**	BUJÃO	PLUG	TAPON
15	063157S1		ALAVANCA	LEVER	PALANCA
16	039643S1	**1**	ALAVANCA	LEVER	PALANCA
17	035972P1	**3**	MANÍPULO	KNOB	POMO
18	3225356M1	**3**	BRAÇADEIRA	CLAMP	ABRAZADERA
19	3412088M91	**3**	MANGUEIRA	HOSE	FLEXIBLE
20	3412687M1	**6**	CONEXÃO	CONNECTION	CONEXION
21	390948X1	**12**	ANEL	RING	ARO
22	3410413M92	**6**	ENGATE	COUPLER	ACOPLADOR
23	063199S1	**1**	SUPORTE	BRACKET	SOPORTE
24	829185M1	**4**	ARRUELA	WASHER	ARANDELA
25	339374X1	**2**	ARRUELA	WASHER	ARANDELA
26	339761X1	**2**	PARAFUSO	BOLT	PERNO
27	3585948M1	**3**	EMBLEMA	EMBLEM	EMBLEMA
28	3411941M91	**2**	CONEXÃO	CONNECTION	CONEXION

Controle Remoto **Remote Control** **Control Remoto**	**2 Corpos** **2 Boddys** **2 Cuerpos**	**70-270**

Com Controle Remoto 2 Corpos E Sistema Ferguson
With 2 Boddy Remote Control And Ferguson System
Con Controle Remoto 2 Cuerpos Y Sistema Ferguson

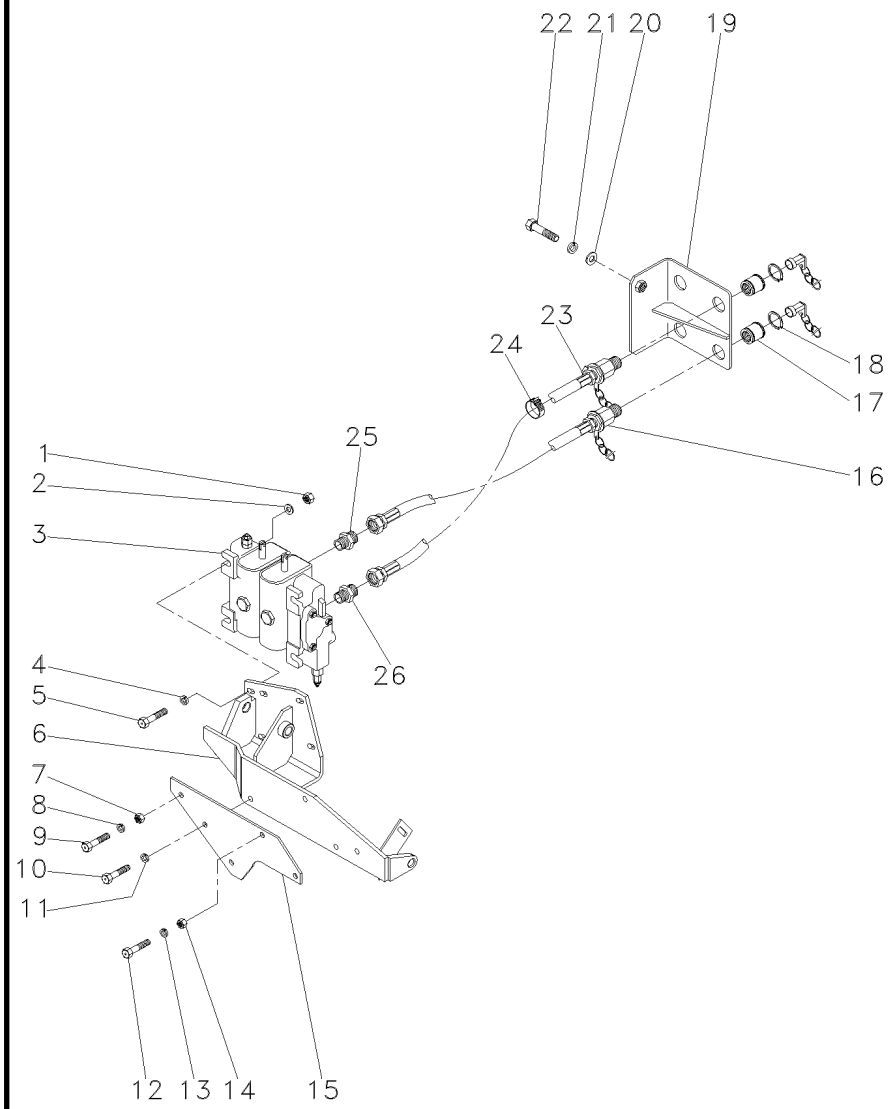

1	355565X1		**3**	PORCA	NUT	TUERCA
2	355618X1		**6**	ARRUELA	WASHER	ARANDELA
3	036487T1	70-360 No	**1**	CJ. COMANDO	KIT, ACTUATOR	JUEGO ACTUADOR
4	353446X1		**3**	ARRUELA	WASHER	ARANDELA
5	353683X1		**3**	PARAFUSO	BOLT	PERNO
6	063775S1		**1**	SUPORTE	BRACKET	SOPORTE
7	339402X1		**1**	PORCA	NUT	TUERCA
8	339376X1		**1**	ARRUELA	WASHER	ARANDELA
9	390398X1		**1**	PARAFUSO	BOLT	PERNO
10	390398X1		**3**	PARAFUSO	BOLT	PERNO
11	339376X1		**3**	ARRUELA	WASHER	ARANDELA
12	339451X1		**1**	PARAFUSO	BOLT	PERNO
13	339376X1		**1**	ARRUELA	WASHER	ARANDELA
14	339402X1		**1**	PORCA	NUT	TUERCA
15	036592S1		**1**	SUPORTE	BRACKET	SOPORTE
16	3409857M91		**2**	MANGUEIRA	HOSE	FLEXIBLE
17	3410413M92		**4**	ENGATE	COUPLER	ACOPLADOR
18	390948X1		**8**	ANEL	RING	ARO
19	027653S1		**1**	SUPORTE	BRACKET	SOPORTE
20	829185M1		**3**	ARRUELA	WASHER	ARANDELA
21	339374X1		**3**	ARRUELA	WASHER	ARANDELA
22	339123X1		**3**	PARAFUSO	BOLT	PERNO
23	3412088M91		**2**	MANGUEIRA	HOSE	FLEXIBLE
24	3225356M1		**2**	BRAÇADEIRA	CLAMP	ABRAZADERA
25	358743X91		**4**	CONEXÃO	CONNECTION	CONEXION
26	3412687M1		**4**	CONEXÃO	CONNECTION	CONEXION

Controle Remoto Remote Control Control Remoto	2 Corpos 2 Boddys 2 Cuerpos	70-275	Com Detente / Com Sistema Ferguson With Detain / With Ferguson System Con Detenedor / Con Sistema Ferguson

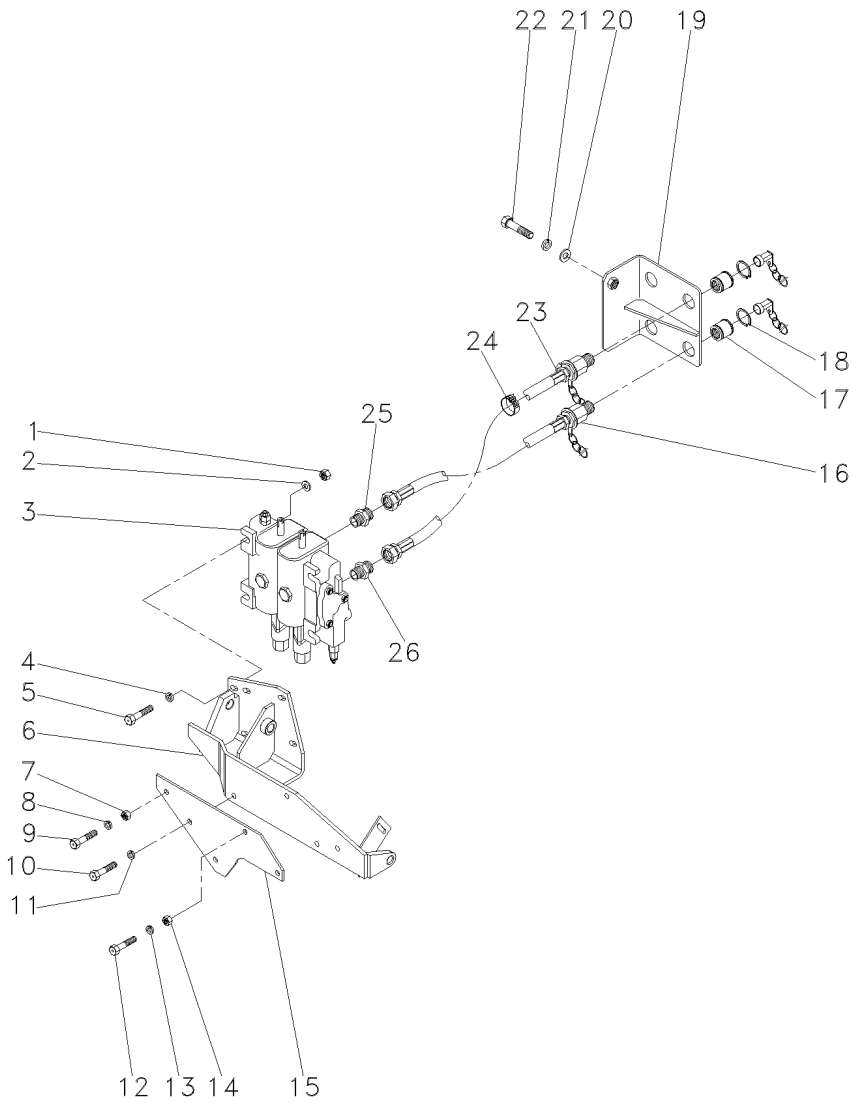

1	355565X1	**3**	PORCA	NUT	TUERCA
2	355618X1	**6**	ARRUELA	WASHER	ARANDELA
3	063087T1	**1**	CJ. COMANDO	KIT, ACTUATOR	JUEGO ACTUADOR
4	353446X1	**3**	ARRUELA	WASHER	ARANDELA
5	353683X1	**3**	PARAFUSO	BOLT	PERNO
6	063775S1	**1**	SUPORTE	BRACKET	SOPORTE
7	339402X1	**1**	PORCA	NUT	TUERCA
8	339376X1	**1**	ARRUELA	WASHER	ARANDELA
9	390398X1	**1**	PARAFUSO	BOLT	PERNO
10	390398X1	**3**	PARAFUSO	BOLT	PERNO
11	339376X1	**3**	ARRUELA	WASHER	ARANDELA
12	339451X1	**1**	PARAFUSO	BOLT	PERNO
13	339376X1	**1**	ARRUELA	WASHER	ARANDELA
14	339402X1	**1**	PORCA	NUT	TUERCA
15	036592S1	**1**	SUPORTE	BRACKET	SOPORTE
16	3409857M91	**2**	MANGUEIRA	HOSE	FLEXIBLE
17	3410413M92	**4**	ENGATE	COUPLER	ACOPLADOR
18	390948X1	**8**	ANEL	RING	ARO
19	027653S1	**1**	SUPORTE	BRACKET	SOPORTE
20	829185M1	**3**	ARRUELA	WASHER	ARANDELA
21	339374X1	**3**	ARRUELA	WASHER	ARANDELA
22	339123X1	**3**	PARAFUSO	BOLT	PERNO
23	3412088M91	**2**	MANGUEIRA	HOSE	FLEXIBLE
24	3225356M1	**2**	BRAÇADEIRA	CLAMP	ABRAZADERA
25	358743X91	**4**	CONEXÃO	CONNECTION	CONEXION
26	3412687M1	**4**	CONEXÃO	CONNECTION	CONEXION

Controle Remoto Remote Control Control Remoto	2 Corpos 2 Boddys 2 Cuerpos	70-280	Com Detente E Reg. Vazão / Com Sistema Ferguson With Detain And Variable Flow / Ferguson System Con Detenedor Y Reg. Vazió / Con Sistema Ferguson

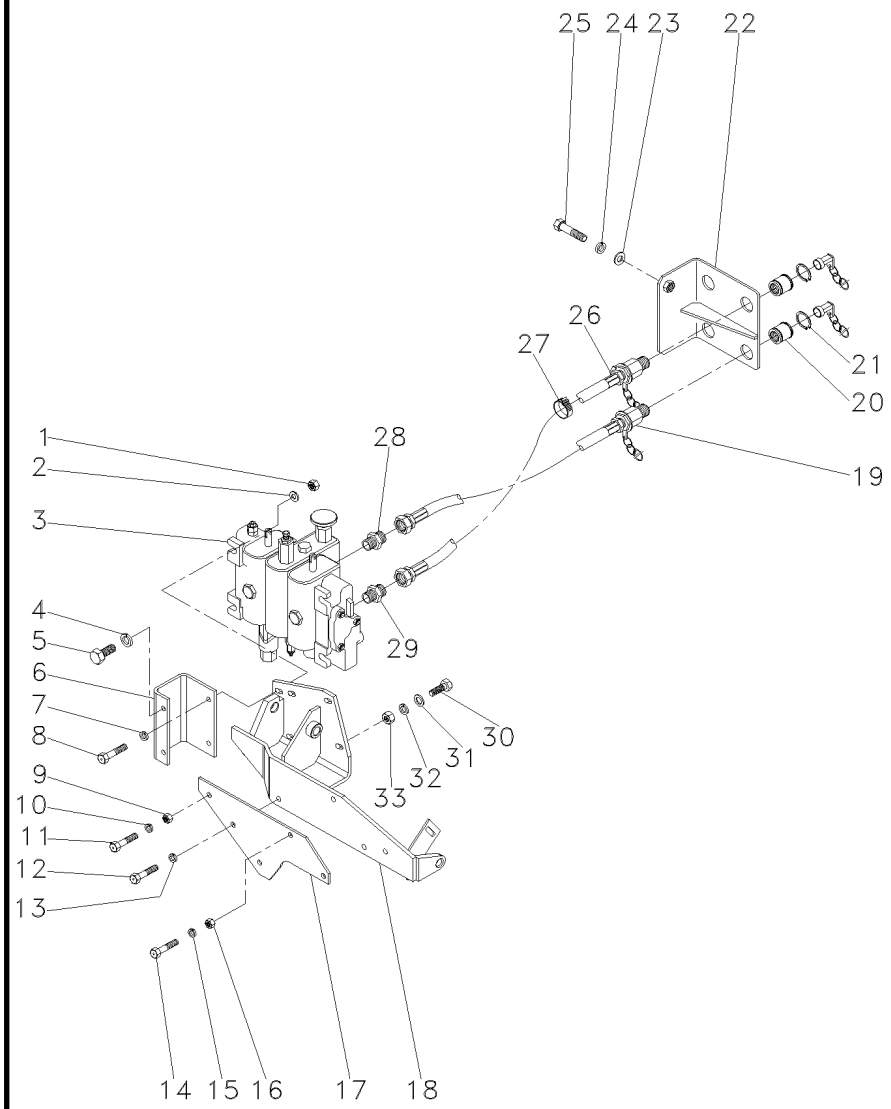

1	355565X1	**2**	PORCA	NUT	TUERCA
2	355618X1	**4**	ARRUELA	WASHER	ARANDELA
3	063088T1	**1**	CJ. COMANDO	DISTRIBUTOR	DISTRIBUIDOR
4	355565X1	**2**	PORCA	NUT	TUERCA
5	353679X1	**2**	PARAFUSO	BOLT	PERNO
6	063197P1	**1**	SUPORTE	BRACKET	SOPORTE
7	353446X1	**2**	ARRUELA	WASHER	ARANDELA
8	353683X1	**2**	PARAFUSO	BOLT	PERNO
9	339402X1	**1**	PORCA	NUT	TUERCA
10	339376X1	**1**	ARRUELA	WASHER	ARANDELA
11	390398X1	**1**	PARAFUSO	BOLT	PERNO
12	390398X1	**3**	PARAFUSO	BOLT	PERNO
13	339376X1	**3**	ARRUELA	WASHER	ARANDELA
14	339451X1	**1**	PARAFUSO	BOLT	PERNO
15	339376X1	**1**	ARRUELA	WASHER	ARANDELA
16	339402X1	**1**	PORCA	NUT	TUERCA
17	036592S1	**1**	SUPORTE	BRACKET	SOPORTE
18	063775S1	**1**	SUPORTE	BRACKET	SOPORTE
19	3409857M91	**2**	MANGUEIRA	HOSE	FLEXIBLE
20	3410413M92	**4**	ENGATE	COUPLER	ACOPLADOR
21	390948X1	**8**	ANEL	RING	ARO
22	027653S1	**1**	SUPORTE	BRACKET	SOPORTE
23	829185M1	**3**	ARRUELA	WASHER	ARANDELA
24	339374X1	**3**	ARRUELA	WASHER	ARANDELA
25	339123X1	**3**	PARAFUSO	BOLT	PERNO
26	3412088M91	**2**	MANGUEIRA	HOSE	FLEXIBLE
27	3225356M1	**2**	BRAÇADEIRA	CLAMP	ABRAZADERA
28	358743X91	**4**	CONEXÃO	CONNECTION	CONEXION
29	3412687M1	**4**	CONEXÃO	CONNECTION	CONEXION
30	353446X1	**2**	ARRUELA	WASHER	ARANDELA
31	339376X1	**2**	ARRUELA	WASHER	ARANDELA
32	339401X1	**2**	PARAFUSO	BOLT	PERNO
33	355618X1	**2**	ARRUELA	WASHER	ARANDELA

Controle Remoto **Remote Control** **Control Remoto**	**3 Corpos** **3 Body** **3 Cuerpos**	**70-285**

Com Detente E Reg. Vazão / Com Sistema Ferguson
With Detain And Variable Flow / Ferguson System
Con Detenedor Y Reg. Vazió / Con Sistema Ferguson

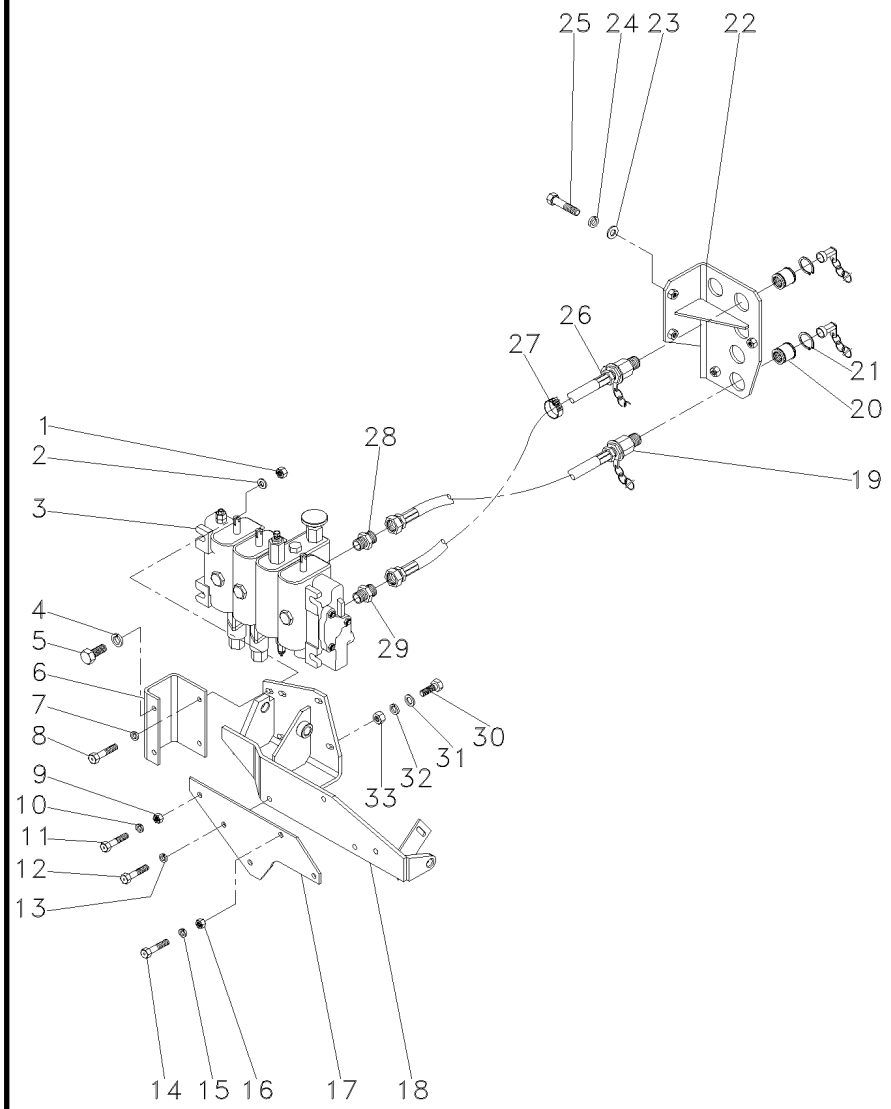

1	355565X1	**2**	PORCA	NUT	TUERCA
2	355618X1	**4**	ARRUELA	WASHER	ARANDELA
3	063089T1	**1**	CJ. COMANDO	KIT, ACTUATOR	JUEGO ACTUADOR
4	339376X1	**2**	ARRUELA	WASHER	ARANDELA
5	339401X1	**2**	PARAFUSO	BOLT	PERNO
6	063197P1	**1**	SUPORTE	BRACKET	SOPORTE
7	353446X1	**2**	ARRUELA	WASHER	ARANDELA
8	353683X1	**2**	PARAFUSO	BOLT	PERNO
9	339402X1	**1**	PORCA	NUT	TUERCA
10	339376X1	**1**	ARRUELA	WASHER	ARANDELA
11	390398X1	**1**	PARAFUSO	BOLT	PERNO
12	390398X1	**3**	PARAFUSO	BOLT	PERNO
13	339376X1	**3**	ARRUELA	WASHER	ARANDELA
14	339451X1	**1**	PARAFUSO	BOLT	PERNO
15	339376X1	**1**	ARRUELA	WASHER	ARANDELA
16	339402X1	**1**	PORCA	NUT	TUERCA
17	036592S1	**1**	SUPORTE	BRACKET	SOPORTE
18	063775S1	**1**	SUPORTE	BRACKET	SOPORTE
19	3409857M91	**3**	MANGUEIRA	HOSE	FLEXIBLE
20	3410413M92	**6**	ENGATE	COUPLER	ACOPLADOR
21	390948X1	**12**	ANEL	RING	ARO
22	063199S1	**1**	SUPORTE	BRACKET	SOPORTE
23	829185M1	**3**	ARRUELA	WASHER	ARANDELA
24	339374X1	**3**	ARRUELA	WASHER	ARANDELA
25	339123X1	**3**	PARAFUSO	BOLT	PERNO
26	3412088M91	**3**	MANGUEIRA	HOSE	FLEXIBLE
27	3225356M1	**2**	BRAÇADEIRA	CLAMP	ABRAZADERA
28	358743X91	**6**	CONEXÃO	CONNECTION	CONEXION
29	3412687M1	**6**	CONEXÃO	CONNECTION	CONEXION
30	353679X1	**2**	PARAFUSO	BOLT	PERNO
31	355618X1	**2**	ARRUELA	WASHER	ARANDELA
32	353446X1	**2**	ARRUELA	WASHER	ARANDELA
33	355565X1	**2**	PORCA	NUT	TUERCA

Controle Remoto Remote Control Control Remoto	3 Corpos 3 Body 3 Cuerpos	70-290	Com Sistema Ferguson With Ferguson System Con Sistema Ferguson

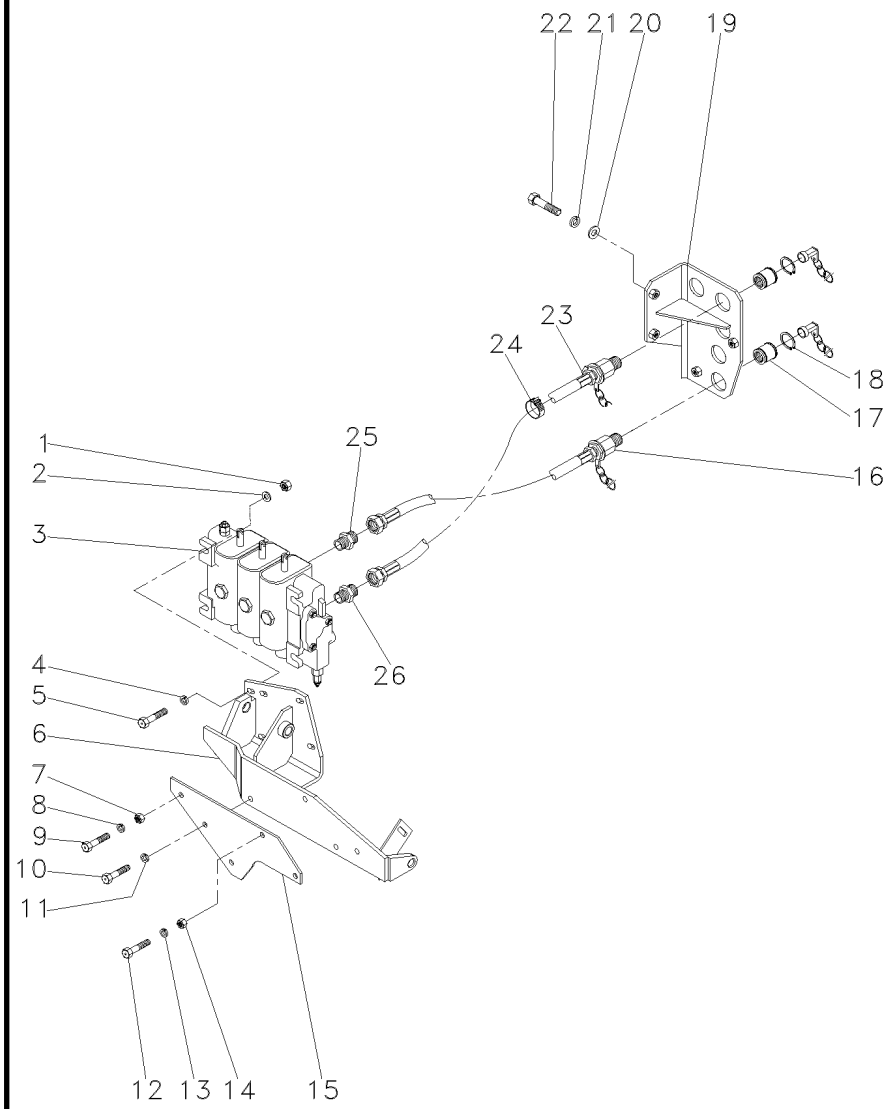

1	355565X1	3	PORCA	NUT	TUERCA
2	355618X1	6	ARRUELA	WASHER	ARANDELA
3	063090T1	1	CJ. COMANDO	KIT, ACTUATOR	JUEGO ACTUADOR
4	353446X1	3	ARRUELA	WASHER	ARANDELA
5	353683X1	3	PARAFUSO	BOLT	PERNO
6	063775S1	1	SUPORTE	BRACKET	SOPORTE
7	339402X1	1	PORCA	NUT	TUERCA
8	339376X1	1	ARRUELA	WASHER	ARANDELA
9	390398X1	1	PARAFUSO	BOLT	PERNO
10	390398X1	3	PARAFUSO	BOLT	PERNO
11	339376X1	3	ARRUELA	WASHER	ARANDELA
12	339451X1	1	PARAFUSO	BOLT	PERNO
13	339376X1	1	ARRUELA	WASHER	ARANDELA
14	339402X1	1	PORCA	NUT	TUERCA
15	036592S1	1	SUPORTE	BRACKET	SOPORTE
16	3409857M91	3	MANGUEIRA	HOSE	FLEXIBLE
17	3410413M92	6	ENGATE	COUPLER	ACOPLADOR
18	390948X1	12	ANEL	RING	ARO
19	063199S1	1	SUPORTE	BRACKET	SOPORTE
20	829185M1	3	ARRUELA	WASHER	ARANDELA
21	339374X1	3	ARRUELA	WASHER	ARANDELA
22	339123X1	3	PARAFUSO	BOLT	PERNO
23	3412088M91	3	MANGUEIRA	HOSE	FLEXIBLE
24	3225356M1	2	BRAÇADEIRA	CLAMP	ABRAZADERA
25	358743X91	6	CONEXÃO	CONNECTION	CONEXION
26	3412687M1	6	CONEXÃO	CONNECTION	CONEXION

Controle Remoto **Remote Control** **Control Remoto**	**3 Corpos** **3 Body** **3 Cuerpos**	**70-295**

Com Detente / Com Sistema Ferguson
With Detain / With Ferguson System
Con Detenedor / Con Sistema Ferguson

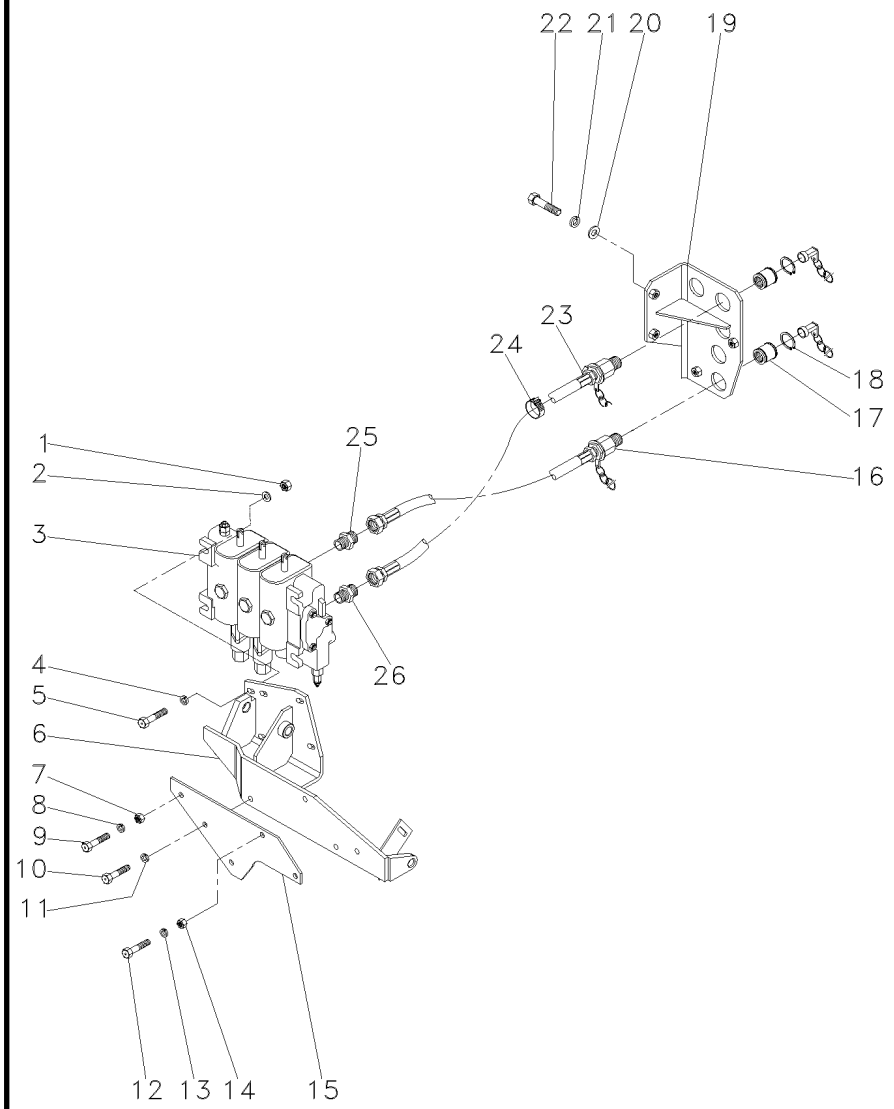

1	355565X1	**3**	PORCA	NUT	TUERCA
2	355618X1	**6**	ARRUELA	WASHER	ARANDELA
3	063091T1	**1**	CJ. COMANDO	KIT, ACTUATOR	JUEGO ACTUADOR
4	353446X1	**3**	ARRUELA	WASHER	ARANDELA
5	353683X1	**3**	PARAFUSO	BOLT	PERNO
6	063775S1	**1**	SUPORTE	BRACKET	SOPORTE
7	339402X1	**1**	PORCA	NUT	TUERCA
8	339376X1	**1**	ARRUELA	WASHER	ARANDELA
9	390398X1	**1**	PARAFUSO	BOLT	PERNO
10	390398X1	**3**	PARAFUSO	BOLT	PERNO
11	339376X1	**3**	ARRUELA	WASHER	ARANDELA
12	339451X1	**1**	PARAFUSO	BOLT	PERNO
13	339376X1	**1**	ARRUELA	WASHER	ARANDELA
14	339402X1	**1**	PORCA	NUT	TUERCA
15	036592S1	**1**	SUPORTE	BRACKET	SOPORTE
16	3409857M91	**3**	MANGUEIRA	HOSE	FLEXIBLE
17	3410413M92	**6**	ENGATE	COUPLER	ACOPLADOR
18	390948X1	**12**	ANEL	RING	ARO
19	063199S1	**1**	SUPORTE	BRACKET	SOPORTE
20	829185M1	**3**	ARRUELA	WASHER	ARANDELA
21	339374X1	**3**	ARRUELA	WASHER	ARANDELA
22	339123X1	**3**	PARAFUSO	BOLT	PERNO
23	3412088M91	**3**	MANGUEIRA	HOSE	FLEXIBLE
24	3225356M1	**2**	BRAÇADEIRA	CLAMP	ABRAZADERA
25	358743X91	**6**	CONEXÃO	CONNECTION	CONEXION
26	3412687M1	**6**	CONEXÃO	CONNECTION	CONEXION

Controle Remoto
Remote Control
Control Remoto

70-300

Contr. Remoto 2 Corpos / Com Cabina
With 2 Boddy Remote Control / With Cab
Con Contr. Remoto 2 Cuerpos / Con Cabina

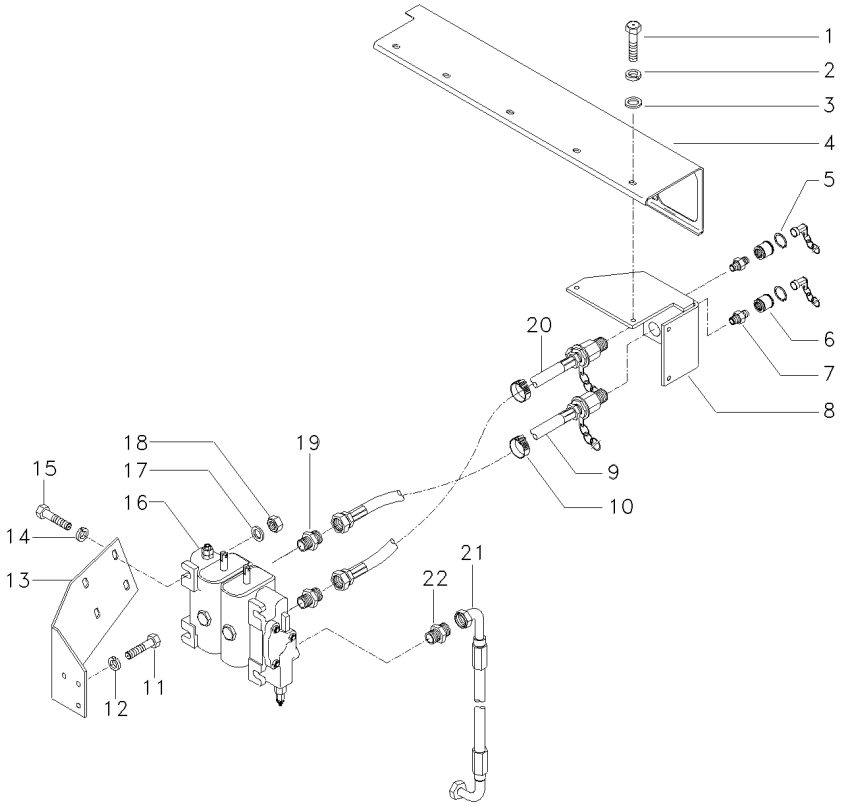

1	339761X1		**12**	PARAFUSO	BOLT	PERNO
2	339374X1		**12**	ARRUELA	WASHER	ARANDELA
3	829185M1		**8**	ARRUELA	WASHER	ARANDELA
4	053111S1	[A]	**1**	PLACA	PLATE	PLATO
5	390948X1		**8**	ANEL	RING	ARO
6	3410413M92		**4**	ENGATE	COUPLER	ACOPLADOR
7	3412687M1		**4**	CONEXÃO	CONNECTION	CONEXION
8	053105S1	◀	**1**	SUPORTE	BRACKET	SOPORTE
8	053106S1	▶	**1**	SUPORTE	BRACKET	SOPORTE
9	3412088M91		**2**	MANGUEIRA	HOSE	FLEXIBLE
10	3225356M1		**4**	BRAÇADEIRA	CLAMP	ABRAZADERA
11	339401X1		**3**	PARAFUSO	BOLT	PERNO
12	339376X1		**3**	ARRUELA	WASHER	ARANDELA
13	053134P2		**1**	SUPORTE	BRACKET	SOPORTE
14	353446X1		**4**	ARRUELA	WASHER	ARANDELA
15	353683X1		**4**	PARAFUSO	BOLT	PERNO
16	6204031M91	[B]	**1**	CJ. COMANDO	KIT, ACTUATOR	JUEGO ACTUADOR
16	033910T1	[C]	**1**	CJ. COMANDO	KIT, ACTUATOR	JUEGO ACTUADOR
17	355618X1		**8**	ARRUELA	WASHER	ARANDELA
18	355565X1		**4**	PORCA	NUT	TUERCA
19	358743X91		**4**	CONEXÃO	CONNECTION	CONEXION
20	3409857M91		**2**	MANGUEIRA	HOSE	FLEXIBLE
21	020521P1	[C]	**1**	MANGUEIRA	HOSE	FLEXIBLE
22	3411941M91	[C]	**1**	CONEXÃO	CONNECTION	CONEXION

[A] TRASEIRO
REAR
TRASERO

[B] COM HIDROTRONIC
WITH HIDROTRONIC
CON HIDROTRONIC

[C] SEM HIDRÁULICO
WITHOUT HYDRAULIC
SIN HIDRAULICO

Válvula Controle Remoto Control Valve Válvula Del Control	Dupla Dual Doble	70-305	Com Detente / Sem Levante / Com Cabina With Detain / Without Lift / With Cab Con Detenedor / Sin Levante / Con Cabina

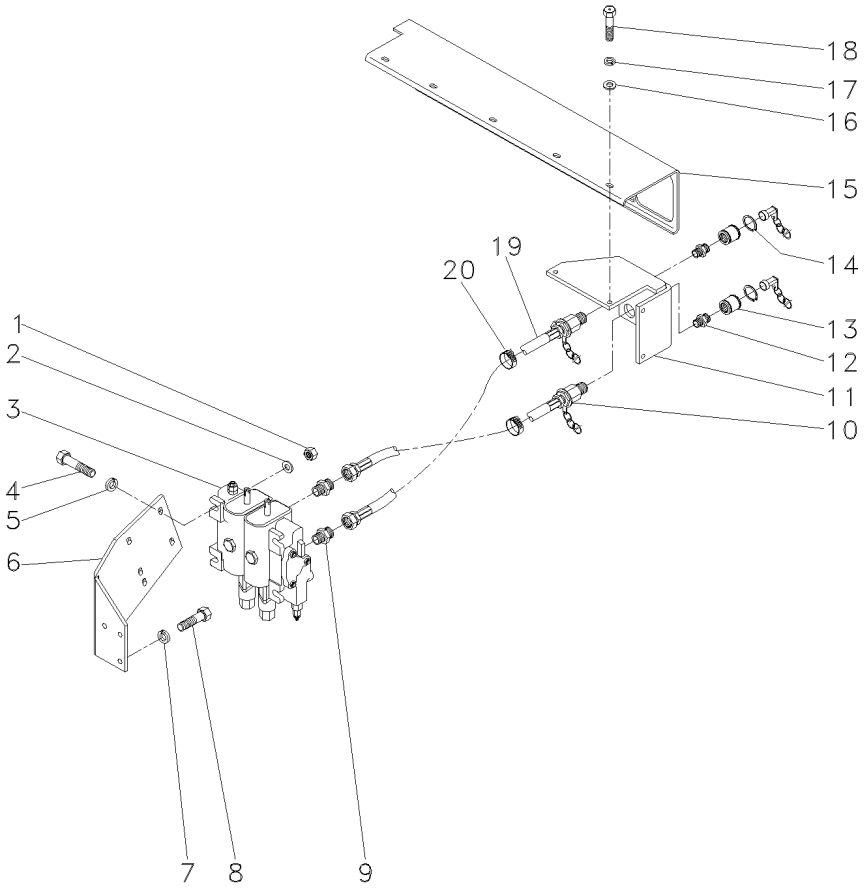

1	355565X1		**2**	PORCA	NUT	TUERCA
2	355618X1		**4**	ARRUELA	WASHER	ARANDELA
3	6204034M91		**1**	CJ. COMANDO	KIT, ACTUATOR	JUEGO ACTUADOR
4	353683X1		**2**	PARAFUSO	BOLT	PERNO
5	353446X1		**2**	ARRUELA	WASHER	ARANDELA
6	053134P2		**1**	SUPORTE	BRACKET	SOPORTE
7	339376X1		**3**	ARRUELA	WASHER	ARANDELA
8	339401X1		**3**	PARAFUSO	BOLT	PERNO
9	3225356M1		**6**	BRAÇADEIRA	CLAMP	ABRAZADERA
10	3409857M91		**2**	MANGUEIRA	HOSE	FLEXIBLE
11	053105S1	▶	**1**	SUPORTE	BRACKET	SOPORTE
11	053106S1	◀	**1**	SUPORTE	BRACKET	SOPORTE
12	3412687M1		**6**	CONEXÃO	CONNECTION	CONEXION
13	3410413M92		**6**	ENGATE	COUPLER	ACOPLADOR
14	390948X1		**18**	ANEL	RING	ARO
15	053111S1	[A]	**1**	PLACA	PLATE	PLATO
16	829185M1		**8**	ARRUELA	WASHER	ARANDELA
17	339374X1		**12**	ARRUELA	WASHER	ARANDELA
18	339761X1		**12**	PARAFUSO	BOLT	PERNO
19	3412088M91		**2**	MANGUEIRA	HOSE	FLEXIBLE
20	358743X91		**6**	CONEXÃO	CONNECTION	CONEXION

[A] TRASEIRO
REAR
TRASERO

Controle Remoto **Remote Control** **Control Remoto**	**1 Corpo** **1 Body** **1 Cuerpo**	**70-310**

Com Detente E Reg. Vazão / Sem Levante
With Detain And Variable Flow / Without Lift
Con Detenedor Y Reg. Vazió / Sin Levante

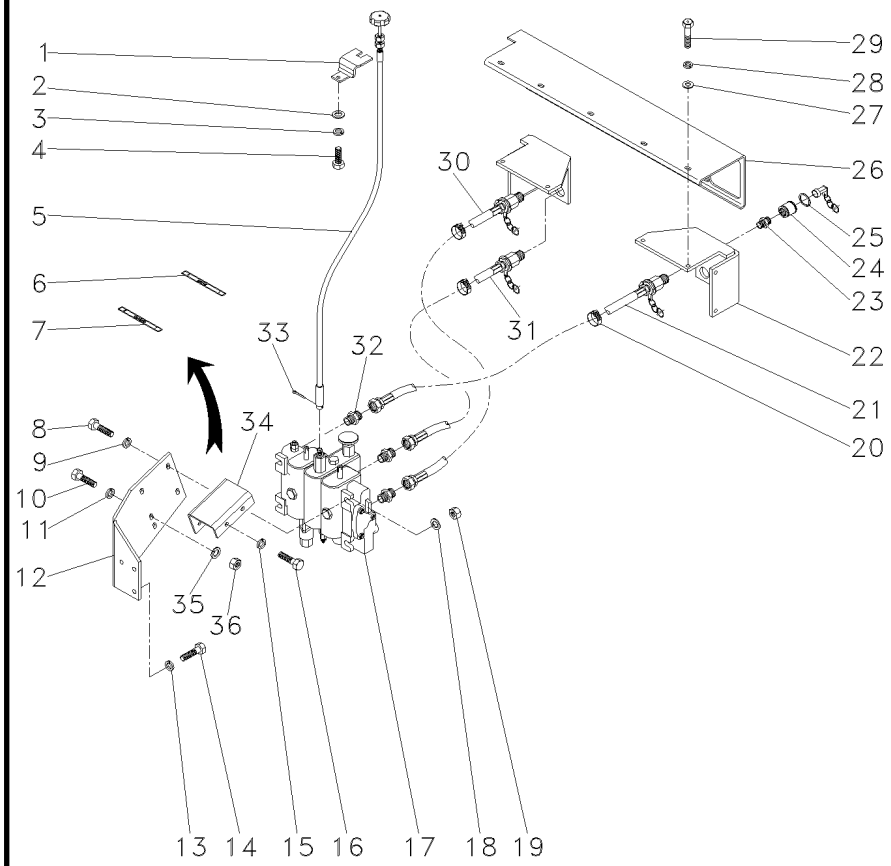

1	068282P1		**2**	SUPORTE	BRACKET	SOPORTE
2	339024X1		**2**	ARRUELA	WASHER	ARANDELA
3	339374X1		**2**	ARRUELA	WASHER	ARANDELA
4	339123X1		**2**	PARAFUSO	BOLT	PERNO
5	068319P1		**1**	CABO	CABLE	CABLE
6	068276P1		**2**	DECAL	DECAL	CALCOMANIA
7	068278P1		**2**	DECAL	DECAL	CALCOMANIA
8	353679X1		**2**	PARAFUSO	BOLT	PERNO
9	355618X1		**2**	ARRUELA	WASHER	ARANDELA
10	339401X1		**2**	PARAFUSO	BOLT	PERNO
11	339376X1		**2**	ARRUELA	WASHER	ARANDELA
12	053134P2		**1**	SUPORTE	BRACKET	SOPORTE
13	339376X1		**3**	ARRUELA	WASHER	ARANDELA
14	339401X1		**3**	PARAFUSO	BOLT	PERNO
15	353446X1		**2**	ARRUELA	WASHER	ARANDELA
16	353683X1		**2**	PARAFUSO	BOLT	PERNO
17	063088T1		**1**	CJ. COMANDO	DISTRIBUTOR	DISTRIBUIDOR
18	355618X1		**4**	ARRUELA	WASHER	ARANDELA
19	355565X1		**2**	PORCA	NUT	TUERCA
20	3225356M1		**6**	BRAÇADEIRA	CLAMP	ABRAZADERA
21	843388M3		**2**	MANGUEIRA	HOSE	FLEXIBLE
22	053105S1	◀	**1**	SUPORTE	BRACKET	SOPORTE
22	053106S1	▶	**1**	SUPORTE	BRACKET	SOPORTE
23	3412687M1		**6**	CONEXÃO	CONNECTION	CONEXION
24	3410413M92		**6**	ENGATE	COUPLER	ACOPLADOR
25	390948X1		**12**	ANEL	RING	ARO
26	053111S1	[A]	**1**	PLACA	PLATE	PLATO
27	829185M1		**8**	ARRUELA	WASHER	ARANDELA
28	339374X1		**12**	ARRUELA	WASHER	ARANDELA
29	339761X1		**12**	PARAFUSO	BOLT	PERNO
30	3409857M91		**2**	MANGUEIRA	HOSE	FLEXIBLE
31	3412088M91		**2**	MANGUEIRA	HOSE	FLEXIBLE
32	358743X91		**6**	CONEXÃO	CONNECTION	CONEXION
33	354048X1		**1**	CUPILHA	COTTER PIN	PASADOR DOUBLE
34	063197P1		**1**	SUPORTE	BRACKET	SOPORTE
35	353446X1		**2**	ARRUELA	WASHER	ARANDELA
36	355565X1		**2**	PORCA	NUT	TUERCA

[A] TRASEIRO
REAR
TRASERO

Controle Remoto Remote Control Control Remoto	3 Corpos 3 Body 3 Cuerpos	70-315	Detente E Reg. Vazão / Sem Levante / Com Cabina Detain And Variable Flow / Without Lift / With Cab Detenedor Y Reg. Vazió / Sin Levante / Con Cabina

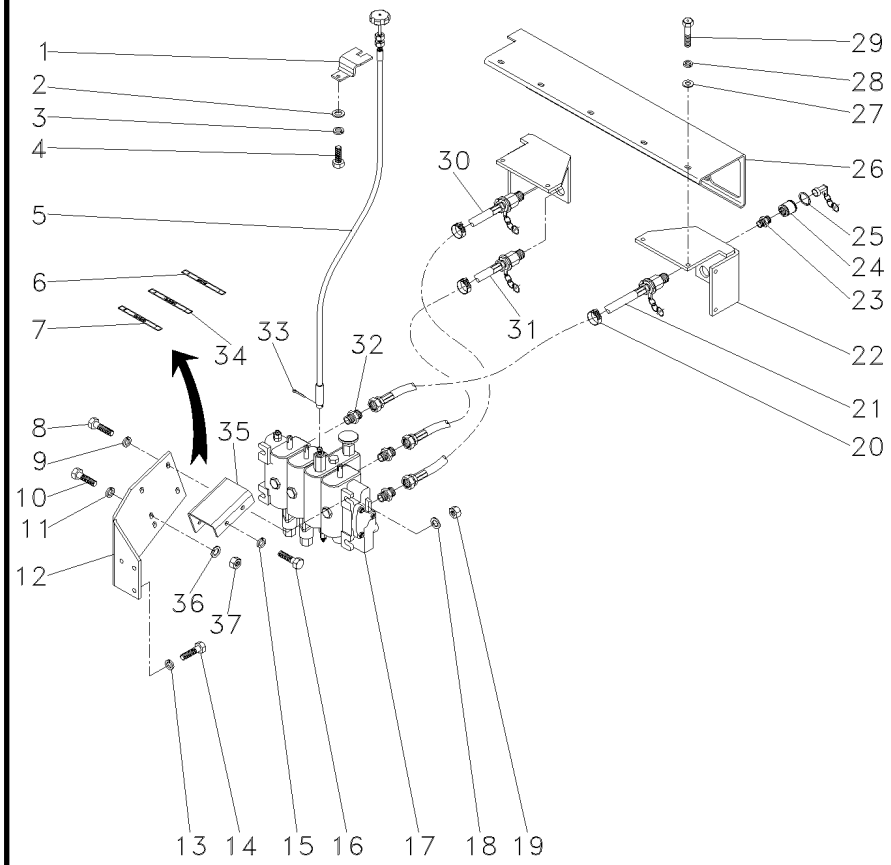

1	068282P1		**1**	SUPORTE	BRACKET	SOPORTE
2	339024X1		**2**	ARRUELA	WASHER	ARANDELA
3	339374X1		**2**	ARRUELA	WASHER	ARANDELA
4	339123X1		**2**	PARAFUSO	BOLT	PERNO
5	068319P1		**1**	CABO	CABLE	CABLE
6	068276P1		**2**	DECAL	DECAL	CALCOMANIA
7	068278P1		**2**	DECAL	DECAL	CALCOMANIA
8	353679X1		**2**	PARAFUSO	BOLT	PERNO
9	355618X1		**2**	ARRUELA	WASHER	ARANDELA
10	339401X1		**2**	PARAFUSO	BOLT	PERNO
11	339376X1		**2**	ARRUELA	WASHER	ARANDELA
12	053134P2		**1**	SUPORTE	BRACKET	SOPORTE
13	339376X1		**3**	ARRUELA	WASHER	ARANDELA
14	339401X1		**3**	PARAFUSO	BOLT	PERNO
15	353446X1		**2**	ARRUELA	WASHER	ARANDELA
16	353683X1		**2**	PARAFUSO	BOLT	PERNO
17	6204035M91		**1**	CJ. COMANDO	KIT, ACTUATOR	JUEGO ACTUADOR
18	355618X1		**4**	ARRUELA	WASHER	ARANDELA
19	355565X1		**2**	PORCA	NUT	TUERCA
20	3225356M1		**6**	BRAÇADEIRA	CLAMP	ABRAZADERA
21	843388M3		**2**	MANGUEIRA	HOSE	FLEXIBLE
22	053105S1	◀	**1**	SUPORTE	BRACKET	SOPORTE
22	053106S1	▶	**1**	SUPORTE	BRACKET	SOPORTE
23	3412687M1		**6**	CONEXÃO	CONNECTION	CONEXION
24	3410413M92		**6**	ENGATE	COUPLER	ACOPLADOR
25	390948X1		**12**	ANEL	RING	ARO
26	053111S1	[A]	**1**	PLACA	PLATE	PLATO
27	829185M1		**8**	ARRUELA	WASHER	ARANDELA
28	339374X1		**12**	ARRUELA	WASHER	ARANDELA
29	339761X1		**12**	PARAFUSO	BOLT	PERNO
30	3409857M91		**2**	MANGUEIRA	HOSE	FLEXIBLE
31	3412088M91		**2**	MANGUEIRA	HOSE	FLEXIBLE
32	358743X91		**4**	CONEXÃO	CONNECTION	CONEXION
32	358782X91		**2**	CONEXÃO	CONNECTION	CONEXION
33	354048X1		**1**	CUPILHA	COTTER PIN	PASADOR DOUBLE
34	068277P1		**2**	DECAL	DECAL	CALCOMANIA
35	063197P1		**1**	SUPORTE	BRACKET	SOPORTE
36	355565X1		**2**	PORCA	NUT	TUERCA
37	353446X1		**2**	ARRUELA	WASHER	ARANDELA

[A] TRASEIRO
REAR
TRASERO

Controle Remoto Remote Control Control Remoto	3 Corpos 3 Body 3 Cuerpos	70-320	Sem Levante Without Lift Sin Levante

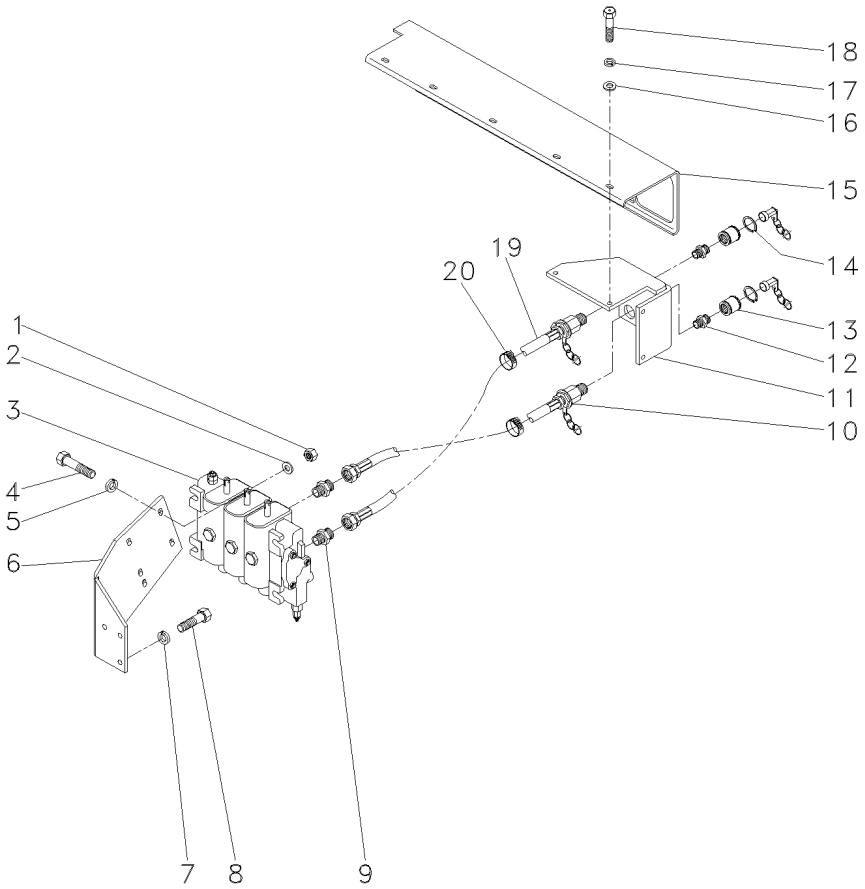

1	355565X1		**2**	PORCA	NUT	TUERCA
2	355618X1		**4**	ARRUELA	WASHER	ARANDELA
3	063090T1		**1**	CJ. COMANDO	KIT, ACTUATOR	JUEGO ACTUADOR
4	353683X1		**2**	PARAFUSO	BOLT	PERNO
5	353446X1		**2**	ARRUELA	WASHER	ARANDELA
6	053134P2		**1**	SUPORTE	BRACKET	SOPORTE
7	339376X1		**3**	ARRUELA	WASHER	ARANDELA
8	339401X1		**3**	PARAFUSO	BOLT	PERNO
9	358743X91		**4**	CONEXÃO	CONNECTION	CONEXION
10	3412088M91		**2**	MANGUEIRA	HOSE	FLEXIBLE
11	053105S1	◀	**1**	SUPORTE	BRACKET	SOPORTE
11	053106S1	▶	**1**	SUPORTE	BRACKET	SOPORTE
12	3412687M1		**6**	CONEXÃO	CONNECTION	CONEXION
13	3410413M92		**6**	ENGATE	COUPLER	ACOPLADOR
14	390948X1		**12**	ANEL	RING	ARO
15	053111S1	[A]	**1**	PLACA	PLATE	PLATO
16	829185M1		**8**	ARRUELA	WASHER	ARANDELA
17	339374X1		**12**	ARRUELA	WASHER	ARANDELA
18	339761X1		**12**	PARAFUSO	BOLT	PERNO
19	3409857M91		**2**	MANGUEIRA	HOSE	FLEXIBLE
20	3225356M1		**6**	BRAÇADEIRA	CLAMP	ABRAZADERA

[A] TRASEIRO
REAR
TRASERO

Controle Remoto Remote Control Control Remoto	3 Corpos 3 Body 3 Cuerpos	70-325	Com Detente / Sem Levante / Com Cabina With Detain / Without Lift / With Cab Con Detenedor / Sin Levante / Con Cabina

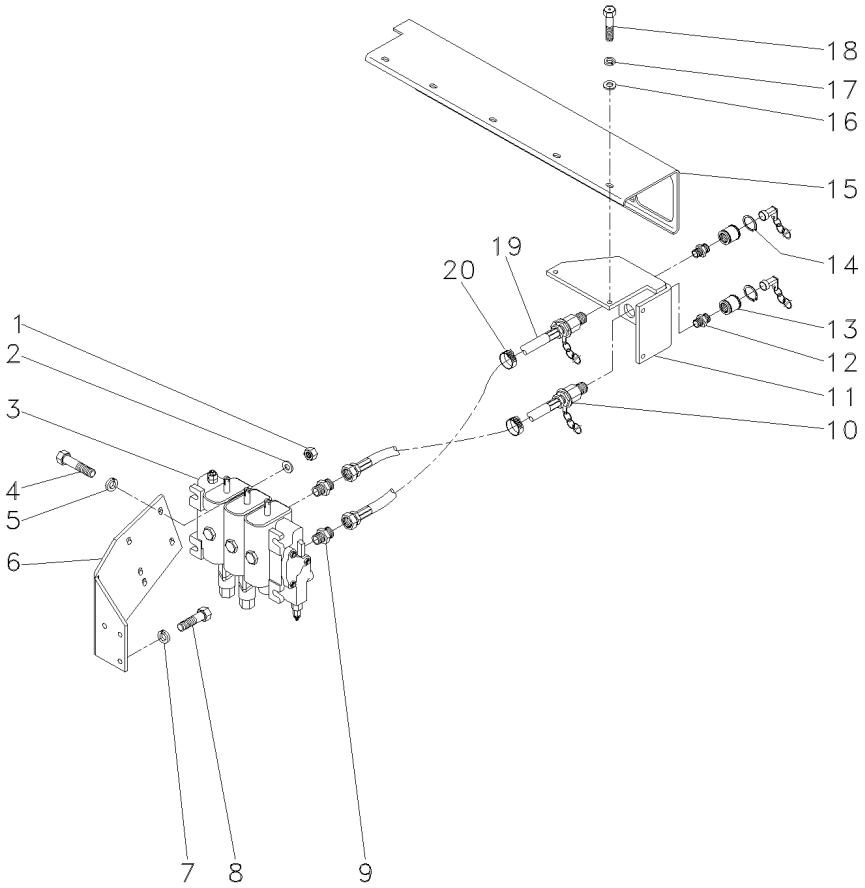

1	355565X1		**2**	PORCA	NUT	TUERCA
2	355618X1		**4**	ARRUELA	WASHER	ARANDELA
3	063091T1		**1**	CJ. COMANDO	KIT, ACTUATOR	JUEGO ACTUADOR
4	353683X1		**2**	PARAFUSO	BOLT	PERNO
5	353446X1		**2**	ARRUELA	WASHER	ARANDELA
6	053134P2		**1**	SUPORTE	BRACKET	SOPORTE
7	339376X1		**3**	ARRUELA	WASHER	ARANDELA
8	339401X1		**3**	PARAFUSO	BOLT	PERNO
9	358743X91		**6**	CONEXÃO	CONNECTION	CONEXION
10	3412088M91		**2**	MANGUEIRA	HOSE	FLEXIBLE
11	053105S1	◀	**1**	SUPORTE	BRACKET	SOPORTE
11	053106S1	▶	**1**	SUPORTE	BRACKET	SOPORTE
12	3412687M1		**6**	CONEXÃO	CONNECTION	CONEXION
13	3410413M92		**6**	ENGATE	COUPLER	ACOPLADOR
14	390948X1		**12**	ANEL	RING	ARO
15	053111S1	[A]	**1**	PLACA	PLATE	PLATO
16	829185M1		**8**	ARRUELA	WASHER	ARANDELA
17	339374X1		**12**	ARRUELA	WASHER	ARANDELA
18	339761X1		**12**	PARAFUSO	BOLT	PERNO
19	3409857M91		**2**	MANGUEIRA	HOSE	FLEXIBLE
20	3225356M1		**6**	BRAÇADEIRA	CLAMP	ABRAZADERA

[A] TRASEIRO
REAR
TRASERO

Controle Remoto **Remote Control** **Control Remoto**	**2 Corpos** **2 Boddys** **2 Cuerpos**	**70-330**	**Com Detente / Com Hydrotronic / Com Cabina** **With Detain / With Hydrotronic / With Cab** **Con Detenedor / Con Hydrotronic / Con Cabina**

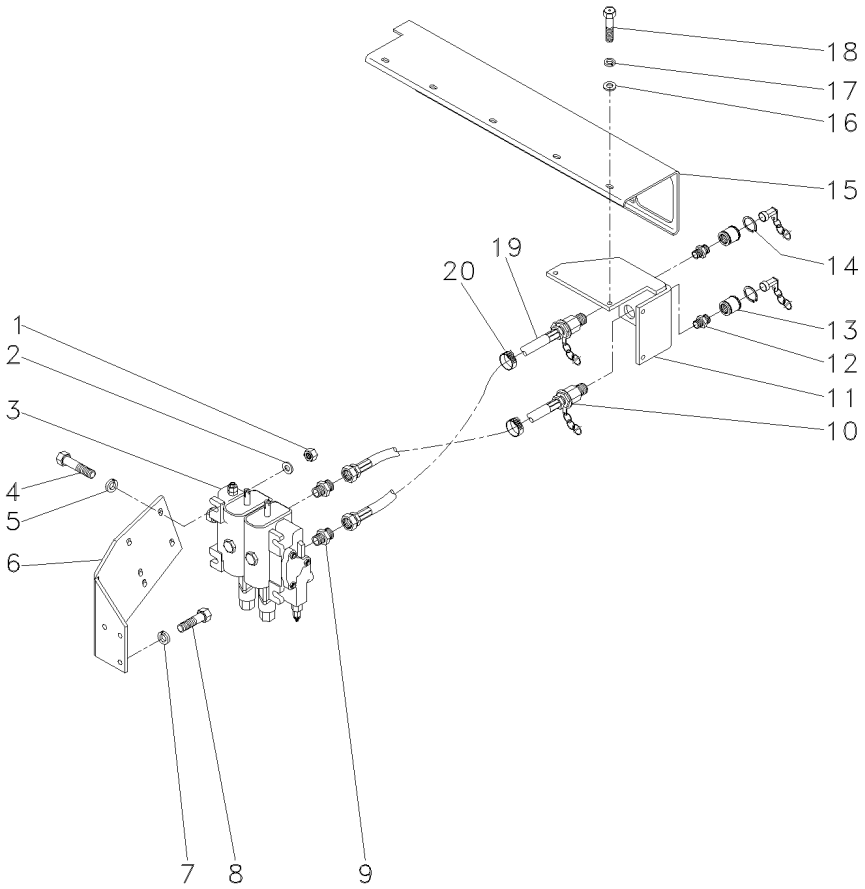

1	355565X1		**2**	PORCA	NUT	TUERCA
2	355618X1		**4**	ARRUELA	WASHER	ARANDELA
3	063092T1		**1**	CJ. COMANDO	DISTRIBUTOR	DISTRIBUIDOR
4	353683X1		**2**	PARAFUSO	BOLT	PERNO
5	353446X1		**2**	ARRUELA	WASHER	ARANDELA
6	053134P2		**1**	SUPORTE	BRACKET	SOPORTE
7	339376X1		**3**	ARRUELA	WASHER	ARANDELA
8	339401X1		**3**	PARAFUSO	BOLT	PERNO
9	358743X91		**6**	CONEXÃO	CONNECTION	CONEXION
10	3412088M91		**2**	MANGUEIRA	HOSE	FLEXIBLE
11	053105S1	◀	**1**	SUPORTE	BRACKET	SOPORTE
11	053106S1	▶	**1**	SUPORTE	BRACKET	SOPORTE
12	3412687M1		**6**	CONEXÃO	CONNECTION	CONEXION
13	3410413M92		**6**	ENGATE	COUPLER	ACOPLADOR
14	390948X1		**12**	ANEL	RING	ARO
15	053111S1	[A]	**1**	PLACA	PLATE	PLATO
16	829185M1		**8**	ARRUELA	WASHER	ARANDELA
17	339374X1		**12**	ARRUELA	WASHER	ARANDELA
18	339761X1		**12**	PARAFUSO	BOLT	PERNO
19	3409857M91		**2**	MANGUEIRA	HOSE	FLEXIBLE
20	3225356M1		**6**	BRAÇADEIRA	CLAMP	ABRAZADERA

[A] TRASEIRO
REAR
TRASERO

Controle Remoto	2 Corpos	70-335	Detente E Reg. Vazão / Hydrotronic / Com Cabina
Remote Control	2 Boddys		Detain And Variable Flow / Hydrotronic / With Cab
Control Remoto	2 Cuerpos		Detenedor Y Reg. Vazió / Hydrotronic / Con Cabina

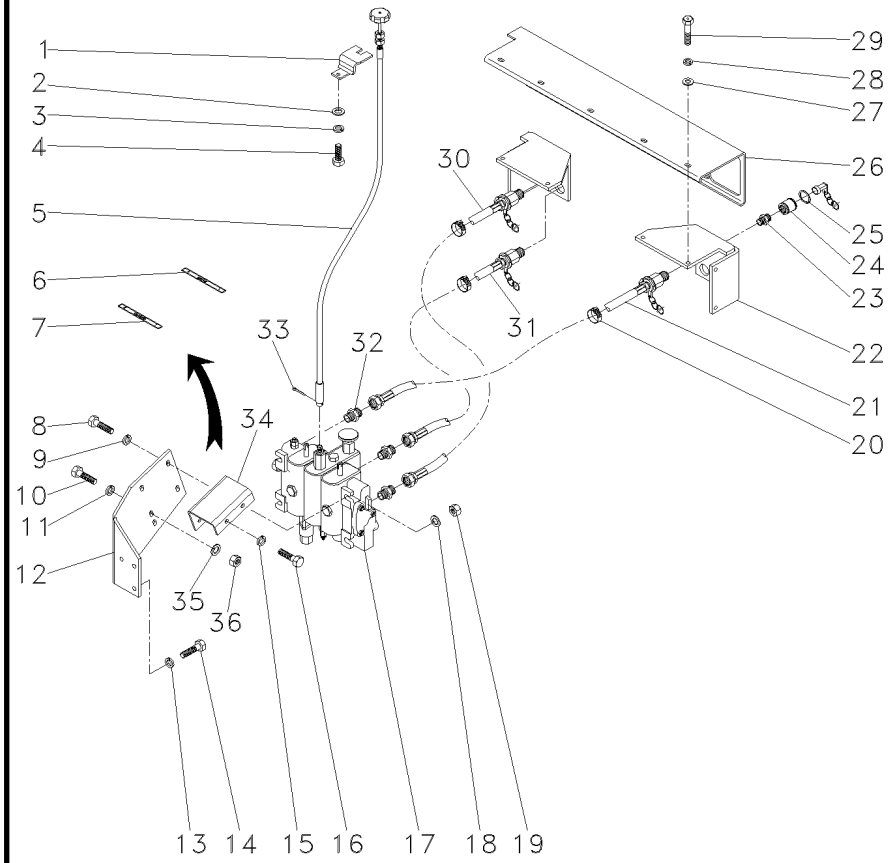

1	068282P1		**1**	SUPORTE	BRACKET	SOPORTE
2	339024X1		**2**	ARRUELA	WASHER	ARANDELA
3	339374X1		**2**	ARRUELA	WASHER	ARANDELA
4	339123X1		**2**	PARAFUSO	BOLT	PERNO
5	068319P1		**1**	CABO	CABLE	CABLE
6	068276P1		**2**	DECAL	DECAL	CALCOMANIA
7	068278P1		**2**	DECAL	DECAL	CALCOMANIA
8	353679X1		**2**	PARAFUSO	BOLT	PERNO
9	355618X1		**2**	ARRUELA	WASHER	ARANDELA
10	339401X1		**2**	PARAFUSO	BOLT	PERNO
11	339376X1		**2**	ARRUELA	WASHER	ARANDELA
12	053134P2		**1**	SUPORTE	BRACKET	SOPORTE
13	339376X1		**3**	ARRUELA	WASHER	ARANDELA
14	339401X1		**3**	PARAFUSO	BOLT	PERNO
15	353446X1		**2**	ARRUELA	WASHER	ARANDELA
16	353683X1		**2**	PARAFUSO	BOLT	PERNO
17	063093T1		**1**	CJ. COMANDO	DISTRIBUTOR	DISTRIBUIDOR
18	355618X1		**4**	ARRUELA	WASHER	ARANDELA
19	355565X1		**2**	PORCA	NUT	TUERCA
20	3225356M1		**6**	BRAÇADEIRA	CLAMP	ABRAZADERA
21	843388M3		**2**	MANGUEIRA	HOSE	FLEXIBLE
22	053105S1	◀	**1**	SUPORTE	BRACKET	SOPORTE
22	053106S1	▶	**1**	SUPORTE	BRACKET	SOPORTE
23	3412687M1		**6**	CONEXÃO	CONNECTION	CONEXION
24	3410413M92		**6**	ENGATE	COUPLER	ACOPLADOR
25	390948X1		**12**	ANEL	RING	ARO
26	053111S1	[A]	**1**	PLACA	PLATE	PLATO
27	829185M1		**8**	ARRUELA	WASHER	ARANDELA
28	339374X1		**12**	ARRUELA	WASHER	ARANDELA
29	339761X1		**12**	PARAFUSO	BOLT	PERNO
30	3409857M91		**2**	MANGUEIRA	HOSE	FLEXIBLE
31	3412088M91		**2**	MANGUEIRA	HOSE	FLEXIBLE
32	358743X91		**6**	CONEXÃO	CONNECTION	CONEXION
33	354048X1		**1**	CUPILHA	COTTER PIN	PASADOR DOUBLE
34	063197P1		**1**	SUPORTE	BRACKET	SOPORTE
35	353446X1		**2**	ARRUELA	WASHER	ARANDELA
36	355565X1		**2**	PORCA	NUT	TUERCA

[A] TRASEIRO
REAR
TRASERO

Controle Remoto — **3 Corpos**
Remote Control — **3 Body**
Control Remoto — **3 Cuerpos**

70-340

Detente E Reg. Vazão / Hydrotronic / Com Cabina
Detain And Variable Flow / Hydrotronic / With Cab
Detenedor Y Reg. Vazió / Hydrotronic / Con Cabina

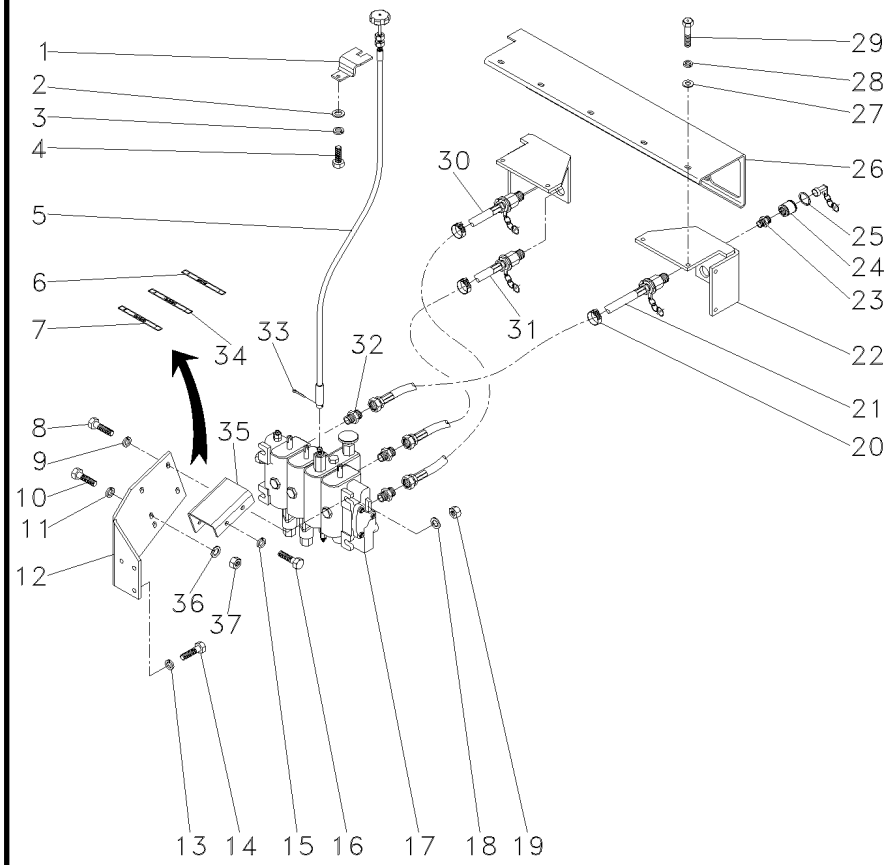

1	068282P1		**1**	SUPORTE	BRACKET	SOPORTE
2	339024X1		**2**	ARRUELA	WASHER	ARANDELA
3	339374X1		**2**	ARRUELA	WASHER	ARANDELA
4	339123X1		**2**	PARAFUSO	BOLT	PERNO
5	068319P1		**1**	CABO	CABLE	CABLE
6	068276P1		**2**	DECAL	DECAL	CALCOMANIA
7	068278P1		**2**	DECAL	DECAL	CALCOMANIA
8	353679X1		**2**	PARAFUSO	BOLT	PERNO
9	355618X1		**2**	ARRUELA	WASHER	ARANDELA
10	339401X1		**3**	PARAFUSO	BOLT	PERNO
11	339376X1		**3**	ARRUELA	WASHER	ARANDELA
12	053134P2		**1**	SUPORTE	BRACKET	SOPORTE
13	339376X1		**2**	ARRUELA	WASHER	ARANDELA
14	339401X1		**2**	PARAFUSO	BOLT	PERNO
15	353446X1		**2**	ARRUELA	WASHER	ARANDELA
16	353683X1		**2**	PARAFUSO	BOLT	PERNO
17	6204033M91		**1**	CJ. COMANDO	KIT, ACTUATOR	JUEGO ACTUADOR
18	355618X1		**4**	ARRUELA	WASHER	ARANDELA
19	355565X1		**2**	PORCA	NUT	TUERCA
20	3225356M1		**6**	BRAÇADEIRA	CLAMP	ABRAZADERA
21	843388M3		**2**	MANGUEIRA	HOSE	FLEXIBLE
22	053105S1	◀	**1**	SUPORTE	BRACKET	SOPORTE
22	053106S1	◀	**1**	SUPORTE	BRACKET	SOPORTE
23	3412687M1		**6**	CONEXÃO	CONNECTION	CONEXION
24	3410413M92		**6**	ENGATE	COUPLER	ACOPLADOR
25	390948X1		**12**	ANEL	RING	ARO
26	053111S1	[A]	**1**	PLACA	PLATE	PLATO
27	829185M1		**8**	ARRUELA	WASHER	ARANDELA
28	339374X1		**12**	ARRUELA	WASHER	ARANDELA
29	339761X1		**12**	PARAFUSO	BOLT	PERNO
30	3409857M91		**2**	MANGUEIRA	HOSE	FLEXIBLE
31	3412088M91		**2**	MANGUEIRA	HOSE	FLEXIBLE
32	358743X91		**4**	CONEXÃO	CONNECTION	CONEXION
32	358762X91		**2**	CONEXÃO	CONNECTION	CONEXION
33	354048X1		**1**	CUPILHA	COTTER PIN	PASADOR DOUBLE
34	068277P1		**2**	DECAL	DECAL	CALCOMANIA
35	063197P1		**1**	SUPORTE	BRACKET	SOPORTE
36	355565X1		**2**	PORCA	NUT	TUERCA
37	353446X1		**2**	ARRUELA	WASHER	ARANDELA

[A] TRASEIRO
REAR
TRASERO

Controle Remoto Remote Control Control Remoto	3 Corpos 3 Body 3 Cuerpos	70-345	Com Cabina / Com Hydrotronic With Cab / With Hydrotronic Con Cabina / Con Hydrotronic

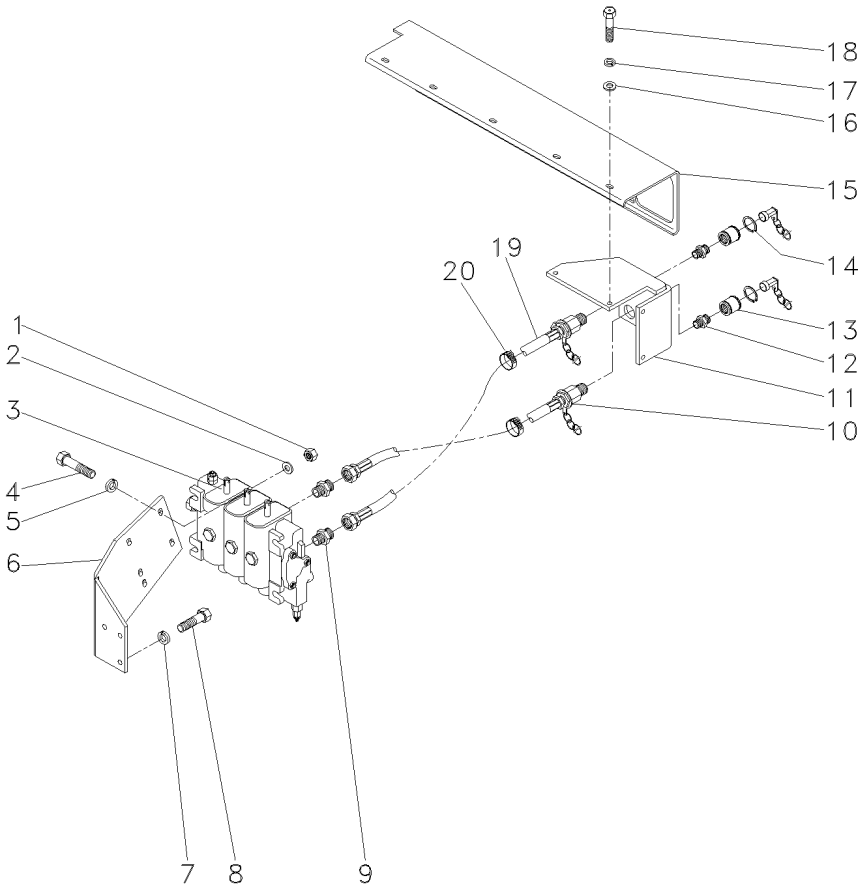

1	355565X1		**2**	PORCA	NUT	TUERCA
2	355618X1		**4**	ARRUELA	WASHER	ARANDELA
3	063095T1		**1**	CJ. COMANDO	KIT, ACTUATOR	JUEGO ACTUADOR
4	353683X1		**2**	PARAFUSO	BOLT	PERNO
5	353446X1		**2**	ARRUELA	WASHER	ARANDELA
6	053134P2		**1**	SUPORTE	BRACKET	SOPORTE
7	339376X1		**3**	ARRUELA	WASHER	ARANDELA
8	339401X1		**3**	PARAFUSO	BOLT	PERNO
9	358743X91		**4**	CONEXÃO	CONNECTION	CONEXION
10	3412088M91		**2**	MANGUEIRA	HOSE	FLEXIBLE
11	053105S1	◀	**1**	SUPORTE	BRACKET	SOPORTE
11	053106S1	▶	**1**	SUPORTE	BRACKET	SOPORTE
12	3412687M1		**6**	CONEXÃO	CONNECTION	CONEXION
13	3410413M92		**6**	ENGATE	COUPLER	ACOPLADOR
14	390948X1		**12**	ANEL	RING	ARO
15	053111S1	[A]	**1**	PLACA	PLATE	PLATO
16	829185M1		**8**	ARRUELA	WASHER	ARANDELA
17	339374X1		**12**	ARRUELA	WASHER	ARANDELA
18	339761X1		**12**	PARAFUSO	BOLT	PERNO
19	3409857M91		**2**	MANGUEIRA	HOSE	FLEXIBLE
20	3225356M1		**6**	BRAÇADEIRA	CLAMP	ABRAZADERA

[A] TRASEIRO
REAR
TRASERO

Controle Remoto Remote Control Control Remoto	3 Corpos 3 Body 3 Cuerpos	70-350	Com Detente / Com Hydrotronic / Com Cabina With Detain / With Hydrotronic / With Cab Con Detenedor / Con Hydrotronic / Con Cabina

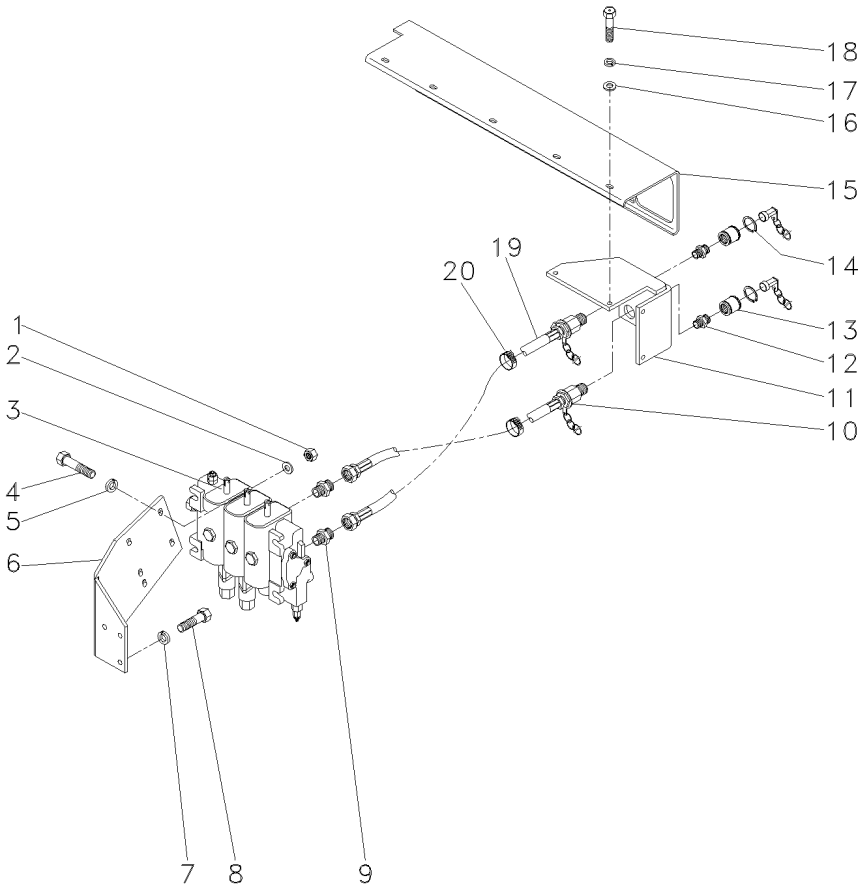

1	355565X1		**2**	PORCA	NUT	TUERCA
2	355618X1		**4**	ARRUELA	WASHER	ARANDELA
3	063096T1		**1**	CJ. COMANDO	KIT, ACTUATOR	JUEGO ACTUADOR
4	353683X1		**2**	PARAFUSO	BOLT	PERNO
5	353446X1		**2**	ARRUELA	WASHER	ARANDELA
6	053134P2		**1**	SUPORTE	BRACKET	SOPORTE
7	339376X1		**3**	ARRUELA	WASHER	ARANDELA
8	339401X1		**3**	PARAFUSO	BOLT	PERNO
9	358743X91		**6**	CONEXÃO	CONNECTION	CONEXION
10	3412088M91		**2**	MANGUEIRA	HOSE	FLEXIBLE
11	053105S1	◀	**1**	SUPORTE	BRACKET	SOPORTE
11	053106S1	▶	**1**	SUPORTE	BRACKET	SOPORTE
12	3412687M1		**6**	CONEXÃO	CONNECTION	CONEXION
13	3410413M92		**6**	ENGATE	COUPLER	ACOPLADOR
14	390948X1		**12**	ANEL	RING	ARO
15	053111S1		**1**	PLACA	PLATE	PLATO
16	829185M1		**8**	ARRUELA	WASHER	ARANDELA
17	339374X1		**12**	ARRUELA	WASHER	ARANDELA
18	339761X1		**12**	PARAFUSO	BOLT	PERNO
19	3409857M91		**2**	MANGUEIRA	HOSE	FLEXIBLE
20	3225356M1		**6**	BRAÇADEIRA	CLAMP	ABRAZADERA

Controle Remoto Remote Control Control Remoto	Alavanca Lever Palanca	70-355	

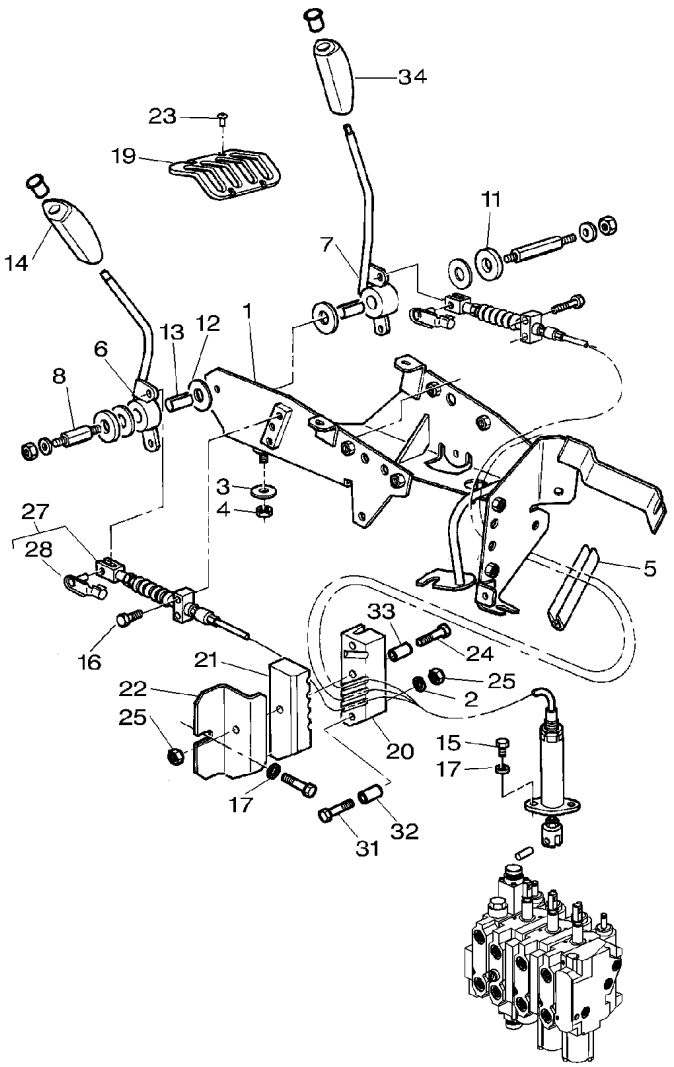

1	052620P1	**1**	SUPORTE	BRACKET	SOPORTE
2	390971X1	**2**	ARRUELA	WASHER	ARANDELA
3	385361X1	**4**	ARRUELA	WASHER	ARANDELA
4	1441461X1	**6**	PORCA	NUT	TUERCA
5	1684844M1	**2**	JUNTA	GASKET	EMPAQUETADURA.
6	3778481M1	**1**	ALAVANCA	LEVER	PALANCA
7	3778482M1	**1**	ALAVANCA	LEVER	PALANCA
8	3712956M3	**2**	EIXO	SHAFT	ARBOL
11	3387447M1	**2**	ARRUELA	WASHER	ARANDELA
12	3386514M1	**4**	DISCO	DISC	DISCO
13	3713905M1	**2**	BUCHA	BUSH	CASQUILLO
14	3715491M91	**1**	MANÍPULO	KNOB	POMO
15	339560X1	**1**	PARAFUSO	BOLT	PERNO
16	6214505M1	**4**	PARAFUSO	BOLT	PERNO
17	390971X1	**3**	ARRUELA	WASHER	ARANDELA
19	3778486M1	**1**	GRADE	GRILLE	REJILLA
20	060918P1	**1**	BRAÇADEIRA	CLAMP	ABRAZADERA
21	060919P1	**1**	BRAÇADEIRA	CLAMP	ABRAZADERA
22	3712981M2	**1**	SUPORTE	BRACKET	SOPORTE
23	3010506X1	**7**	PARAFUSO	BOLT	PERNO
24	339096X1	**2**	PARAFUSO	BOLT	PERNO
25	339030X1	**3**	PORCA	NUT	TUERCA
27	052501T1	**2**	CJ. CABO	KIT, CABLE	CABLES JUEGO
28	3713042M1	**2**	PINO	PIN	PASADOR
31	1440922X1	**1**	PARAFUSO	BOLT	PERNO
32	3714645M1	**2**	BUCHA	BUSH	CASQUILLO
33	3714646M1	**1**	BUCHA	BUSH	CASQUILLO
34	3715492M91	**1**	MANÍPULO	KNOB	POMO

Comando Hidráulico
Control Valves
Comando Hidráulico

70-360

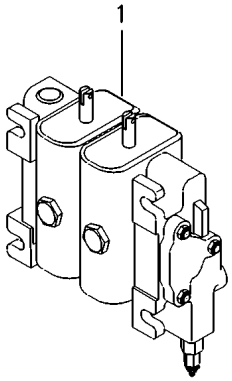

1	036488T1	ALBARUS	**1** CJ. COMANDO	KIT, ACTUATOR	JUEGO ACTUADOR
1	036489T1	👁 70-370 No HIDROVER	**1** CJ. COMANDO	KIT, ACTUATOR	JUEGO ACTUADOR

Comando Hidráulico Control Valves Comando Hidráulico	Dupla Dual Doble	70-365	

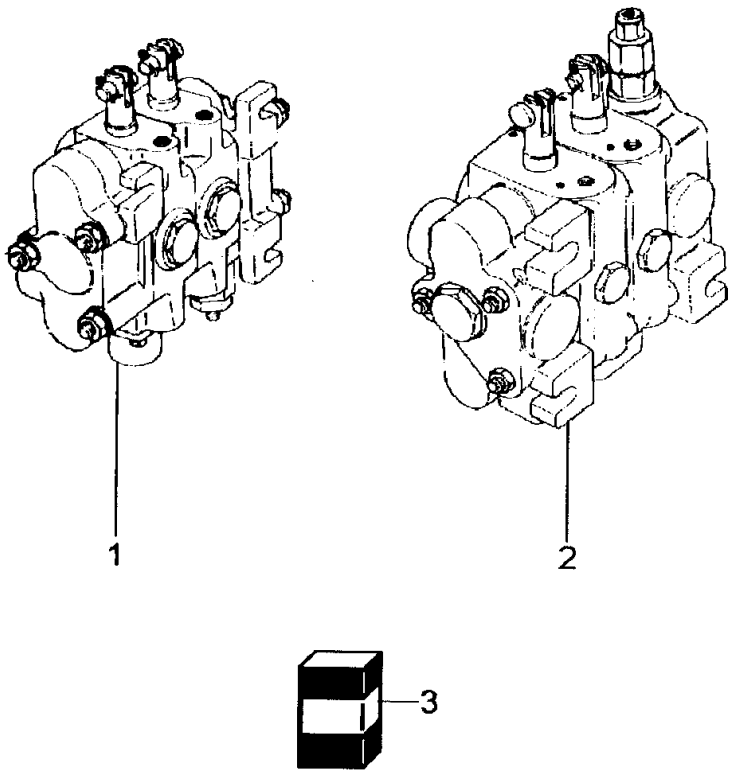

1	039242T1	👁 70-375 No HIDROVER	**1** CJ. COMANDO	DISTRIBUTOR	DISTRIBUIDOR
2	039661T1	👁 70-380 No ALBARUS	**1** CJ. COMANDO	KIT, ACTUATOR	JUEGO ACTUADOR
3	047353R1	HIDROVER	**1** JG. REPARO	KIT, REPAIR	JUEGO REPARACION
3	047349R1	ALBARUS	**1** JG. REPARO	KIT, REPAIR	JUEGO REPARACION

Comando Hidráulico	**Hidrover**	**70-370**
Control Valves	**Hidrover**	
Comando Hidráulico	**Hidrover**	

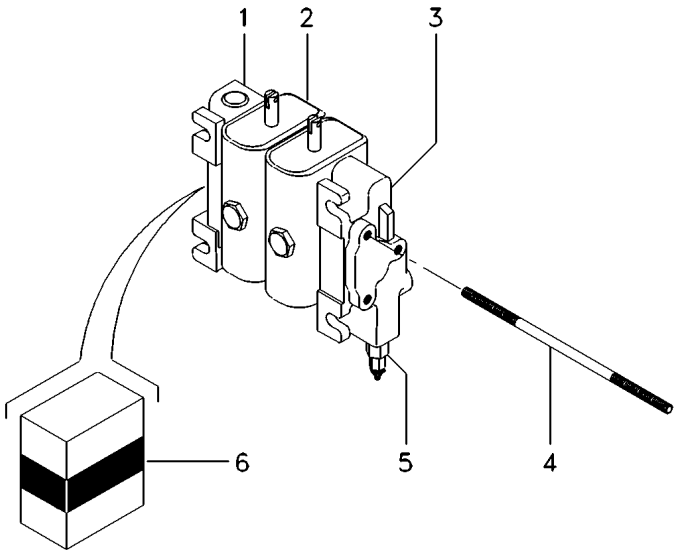

1	3176428M91	[C]	**1** CORPO	BODY	CUERPO
2	020541R1	[B]	**2** CORPO	BODY	CUERPO
		70-385 No			
3	3176418M91	[A]	**1** CORPO	BODY	CUERPO
4	3176392M91		**3** PRISIONEIRO	STUD	ESPARRAGO
5	3176419M91		**1** VÁLVULA	VALVE	VALVULA
6	3176421M91		**1** JG. REPARO	KIT, REPAIR	JUEGO REPARACION

[A] ADMISSÃO
INLET
ADMISIÓN

[B] CENTRAL
CENTER
CENTRAL

[C] RETORNO
RETURN
RETORNO

Comando Hidráulico	Hidrover	70-375
Control Valves	Hidrover	
Comando Hidráulico	Hidrover	

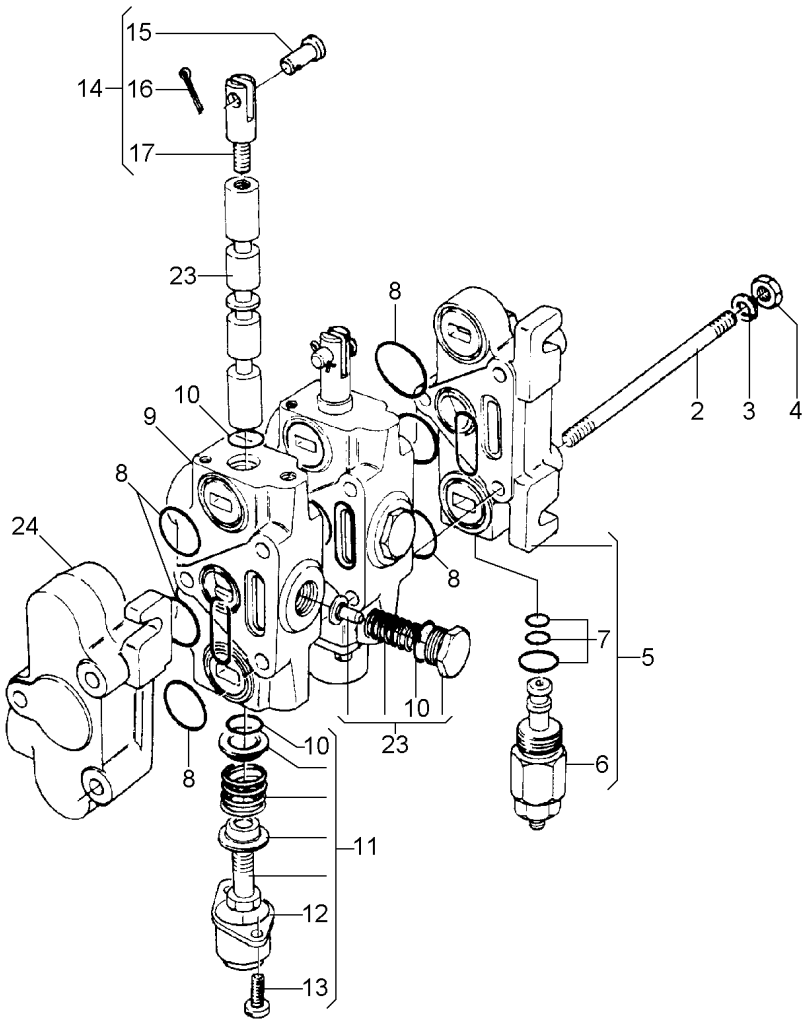

2	3176392M91		
3	339374X1		
4	353916X1		
5	3176418M91		
6	3176419M91	5	
7	3176420M91	5	
8	3176421M91		
9	020541R1		70-385 No
10	3176423M91		
11	3176424M91		
12			
13	353981X1		
14	3176425M91		
15		14	
16	354041X1	14	
17		14	
23	3176427M91		
24	3176428M91		

1	PRISIONEIRO	STUD	ESPARRAGO
6	ARRUELA	WASHER	ARANDELA
6	PORCA	NUT	TUERCA
1	CORPO	BODY	CUERPO
1	VÁLVULA	VALVE	VALVULA
1	JG. REPARO	KIT, REPAIR	JUEGO REPARACION
3	JG. REPARO	KIT, REPAIR	JUEGO REPARACION
2	CORPO	BODY	CUERPO
1	JG. REPARO	KIT, REPAIR	JUEGO REPARACION
1	CJ. TAMPA	KIT, COVER	JUEGO DE TAPA
1	TAMPA	COVER	CUBIERTA
2	PARAFUSO	BOLT	PERNO
1	JG. REPARO	KIT, REPAIR	JUEGO REPARACION
2	PINO	PIN	PASADOR
2	CUPILHA	COTTER PIN	PASADOR DOUBLE
1	ELO	LINK	ESLABON
1	VÁLVULA	VALVE	VALVULA
1	CORPO	BODY	CUERPO

Comando Hidráulico	Albarus	
Control Valves	Albarus	70-380
Comando Hidráulico	Albarus	

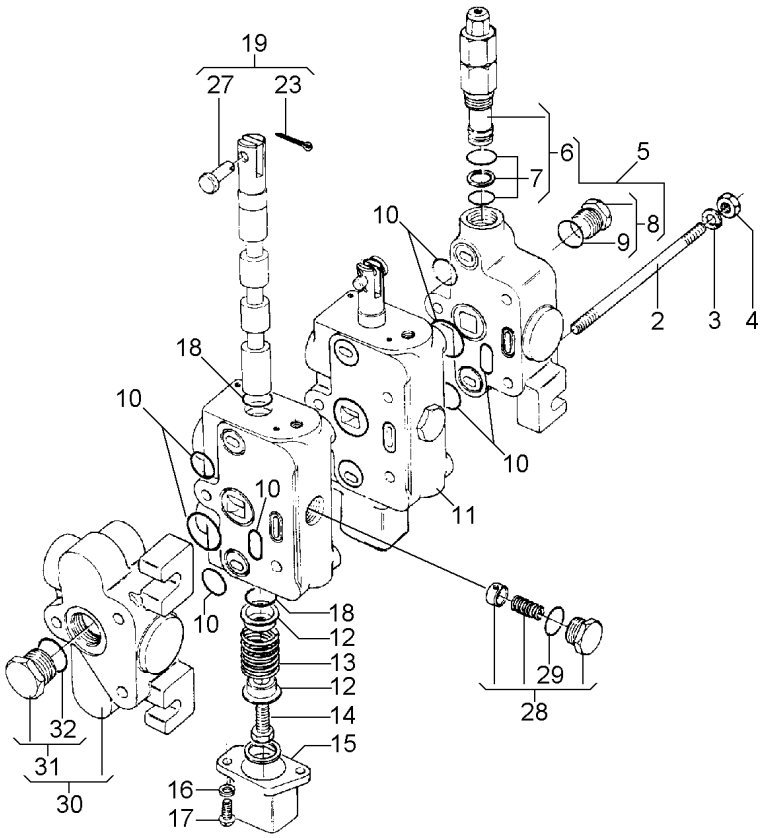

2	3176442M1	**1** PRISIONEIRO	STUD	ESPARRAGO
3	339374X1	**6** ARRUELA	WASHER	ARANDELA
4	353916X1	**6** PORCA	NUT	TUERCA
5	3176444M91	**1** CORPO	BODY	CUERPO
6	3176445M91	**1** VÁLVULA	VALVE	VALVULA
7	3176446M91	**1** JG. REPARO	KIT, REPAIR	JUEGO REPARACION
8	3176447M91	**1** TAMPÃO	PAD	ALMOHADILLA
9	3176448M1	**1** ANEL "O"	O RING	JUNTA TORICA
10	3176449M91	**3** JG. REPARO	KIT, REPAIR	JUEGO REPARACION
11	3176450M91	**2** CORPO	BODY	CUERPO
12	2730737M1	**2** ASSENTO	SEAT	ASIENTO
13	3176451M1	**1** MOLA	SPRING	RESORTE
14	3176452M1	**1** EXTENSÃO	EXTENSION	EXTENSION
15	2710267M1	**1** TAMPA	COVER	CUBIERTA
16	376716X1	**2** ARRUELA	WASHER	ARANDELA
17	353981X1	**2** PARAFUSO	BOLT	PERNO
18	3176453M1	**2** ANEL "O"	O RING	JUNTA TORICA
19	3176454M91	**1** CJ. ALAVANCA	KIT, LEVER	JUEGO, PALANCA
23	354041X1	**2** CUPILHA	COTTER PIN	PASADOR DOUBLE
27	3176461M1	**2** PINO	PIN	PASADOR
28	3176462M91	**1** VÁLVULA	VALVE	VALVULA
29	359002X1	**1** ANEL "O"	O RING	JUNTA TORICA
30	3176464M91	**1** CORPO	BODY	CUERPO
31	2730761M91	**1** TAMPÃO	PAD	ALMOHADILLA
32	359002X1	**1** ANEL "O"	O RING	JUNTA TORICA

Corpo Central
Centre Body
Cuerpo Central

70-385

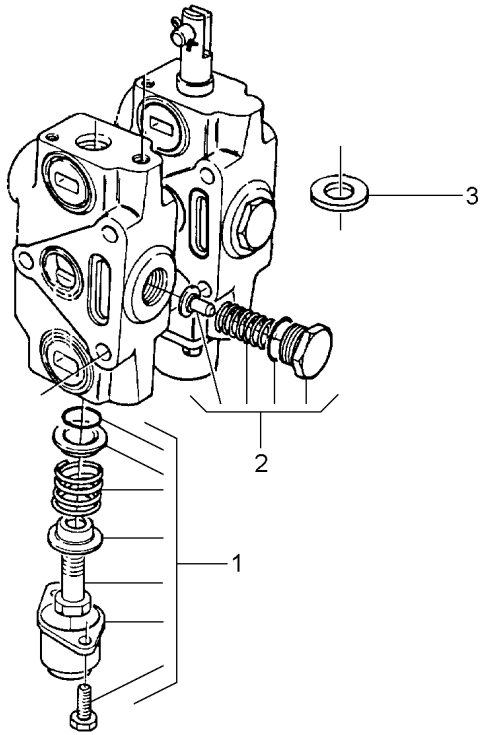

1	3176424M91	**1** CJ. TAMPA	KIT, COVER	JUEGO DE TAPA
2	3176427M91	**1** VÁLVULA	VALVE	VALVULA
3	033530R1	**3** ARRUELA	WASHER	ARANDELA

Válvula Controle Remoto Control Valve Válvula Del Control	Dupla Dual Doble	70-390	Contr. Remoto 2 Corpos / Com Cabina With 2 Boddy Remote Control / With Cab Con Contr. Remoto 2 Cuerpos / Con Cabina

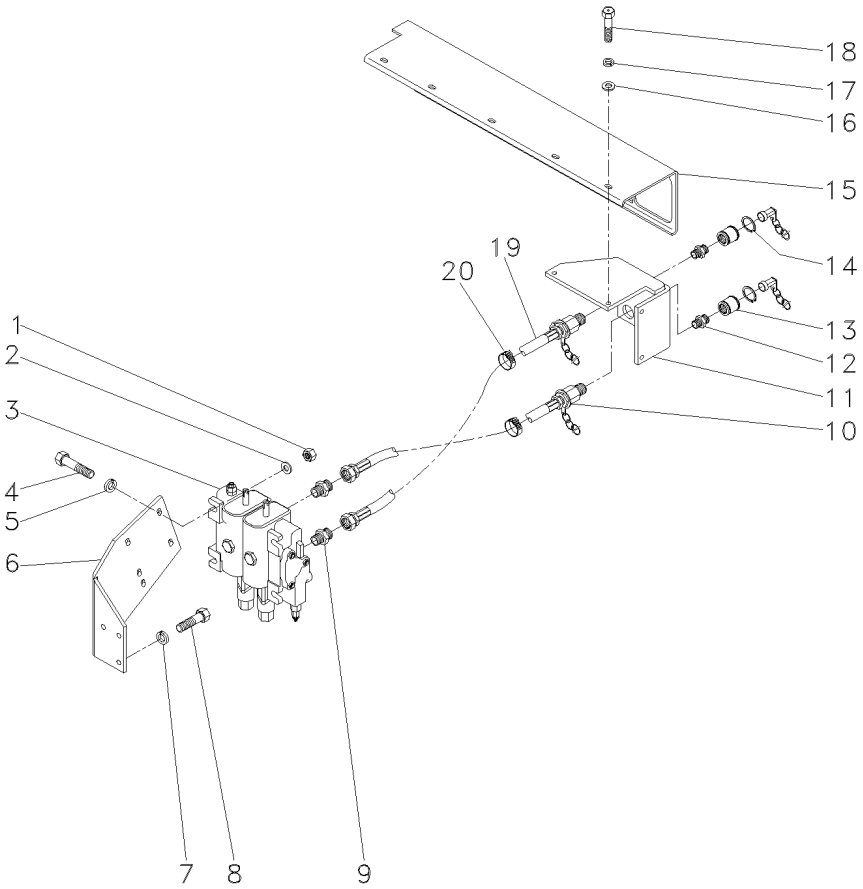

1	355565X1		**2**	PORCA	NUT	TUERCA
2	355618X1		**4**	ARRUELA	WASHER	ARANDELA
3	6204032M91		**1**	CJ. COMANDO	KIT, ACTUATOR	JUEGO ACTUADOR
4	353683X1		**2**	PARAFUSO	BOLT	PERNO
5	353446X1		**2**	ARRUELA	WASHER	ARANDELA
6	053134P2		**1**	SUPORTE	BRACKET	SOPORTE
7	339376X1		**3**	ARRUELA	WASHER	ARANDELA
8	339401X1		**3**	PARAFUSO	BOLT	PERNO
9	3225356M1		**6**	BRAÇADEIRA	CLAMP	ABRAZADERA
10	3409857M91		**2**	MANGUEIRA	HOSE	FLEXIBLE
11	053105S1	▶	**1**	SUPORTE	BRACKET	SOPORTE
11	053106S1	◀	**1**	SUPORTE	BRACKET	SOPORTE
12	3412687M1		**6**	CONEXÃO	CONNECTION	CONEXION
13	3410413M92		**6**	ENGATE	COUPLER	ACOPLADOR
14	390948X1		**18**	ANEL	RING	ARO
15	053111S1	[A]	**1**	PLACA	PLATE	PLATO
16	829185M1		**8**	ARRUELA	WASHER	ARANDELA
17	339374X1		**12**	ARRUELA	WASHER	ARANDELA
18	339761X1		**12**	PARAFUSO	BOLT	PERNO
19	3412088M91		**2**	MANGUEIRA	HOSE	FLEXIBLE
20	358743X91		**6**	CONEXÃO	CONNECTION	CONEXION

[A] TRASEIRO
REAR
TRASERO

Controle Remoto Remote Control Control Remoto	Alavanca Lever Palanca	70-395	Com Cabine With Cab Con Cabina

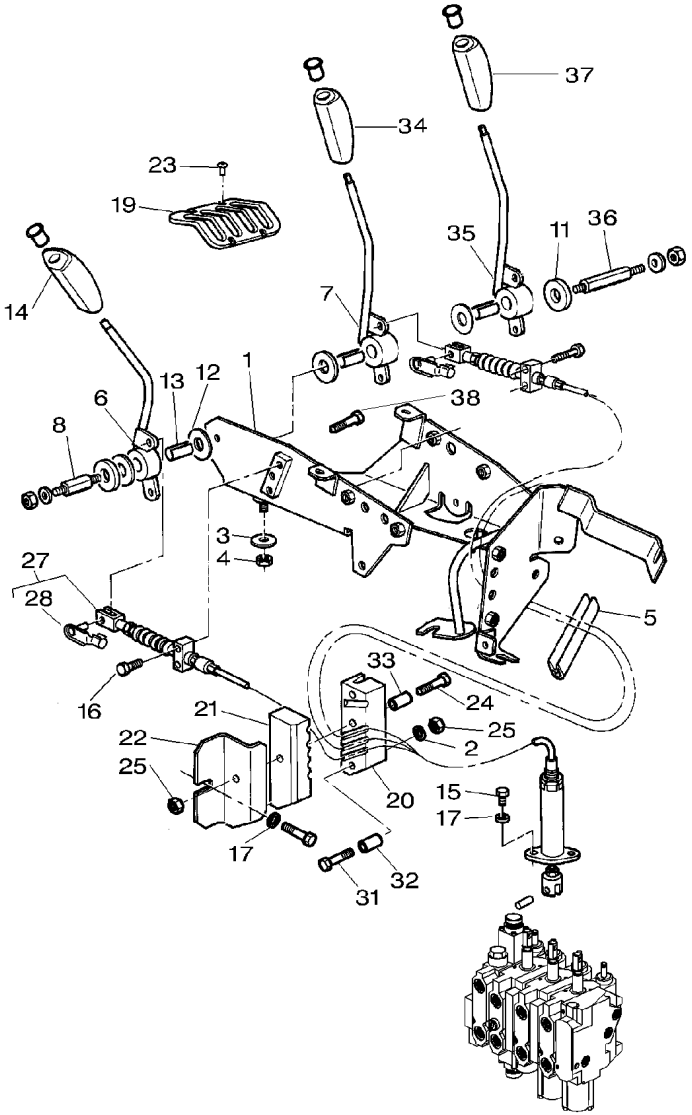

1	052620P1	**1**	SUPORTE	BRACKET	SOPORTE
2	390971X1	**2**	ARRUELA	WASHER	ARANDELA
3	385361X1	**4**	ARRUELA	WASHER	ARANDELA
4	1441461X1	**6**	PORCA	NUT	TUERCA
5	1684844M1	**2**	JUNTA	GASKET	EMPAQUETADURA.
6	3778481M1	**1**	ALAVANCA	LEVER	PALANCA
7	3778482M1	**1**	ALAVANCA	LEVER	PALANCA
8	3712956M3	**1**	EIXO	SHAFT	ARBOL
11	3387447M1	**2**	ARRUELA	WASHER	ARANDELA
12	3386514M1	**5**	DISCO	DISC	DISCO
13	3713905M1	**3**	BUCHA	BUSH	CASQUILLO
14	3715491M91	**1**	MANÍPULO	KNOB	POMO
15	339560X1	**1**	PARAFUSO	BOLT	PERNO
16	6214505M1	**2**	PARAFUSO	BOLT	PERNO
17	390971X1	**3**	ARRUELA	WASHER	ARANDELA
19	3778486M1	**1**	GRADE	GRILLE	REJILLA
20	060918P1	**1**	BRAÇADEIRA	CLAMP	ABRAZADERA
21	060919P1	**1**	BRAÇADEIRA	CLAMP	ABRAZADERA
22	3712981M2	**1**	SUPORTE	BRACKET	SOPORTE
23	3010506X1	**7**	PARAFUSO	BOLT	PERNO
24	339096X1	**2**	PARAFUSO	BOLT	PERNO
25	339030X1	**3**	PORCA	NUT	TUERCA
27	052501T1	**3**	CJ. CABO	KIT, CABLE	CABLES JUEGO
28	3713042M1	**2**	PINO	PIN	PASADOR
31	1440922X1	**1**	PARAFUSO	BOLT	PERNO
32	3714645M1	**2**	BUCHA	BUSH	CASQUILLO
33	3714646M1	**1**	BUCHA	BUSH	CASQUILLO
34	3715492M91	**1**	MANÍPULO	KNOB	POMO
35	3778483M2	**1**	ALAVANCA	LEVER	PALANCA
36	3712279M3	**1**	EIXO	SHAFT	ARBOL
37	3715493M91	**1**	MANÍPULO	KNOB	POMO
38	6214504M1	**2**	PARAFUSO	BOLT	PERNO

Radiador De Óleo
Oil Radiator
Radiador De Aceite

70-400

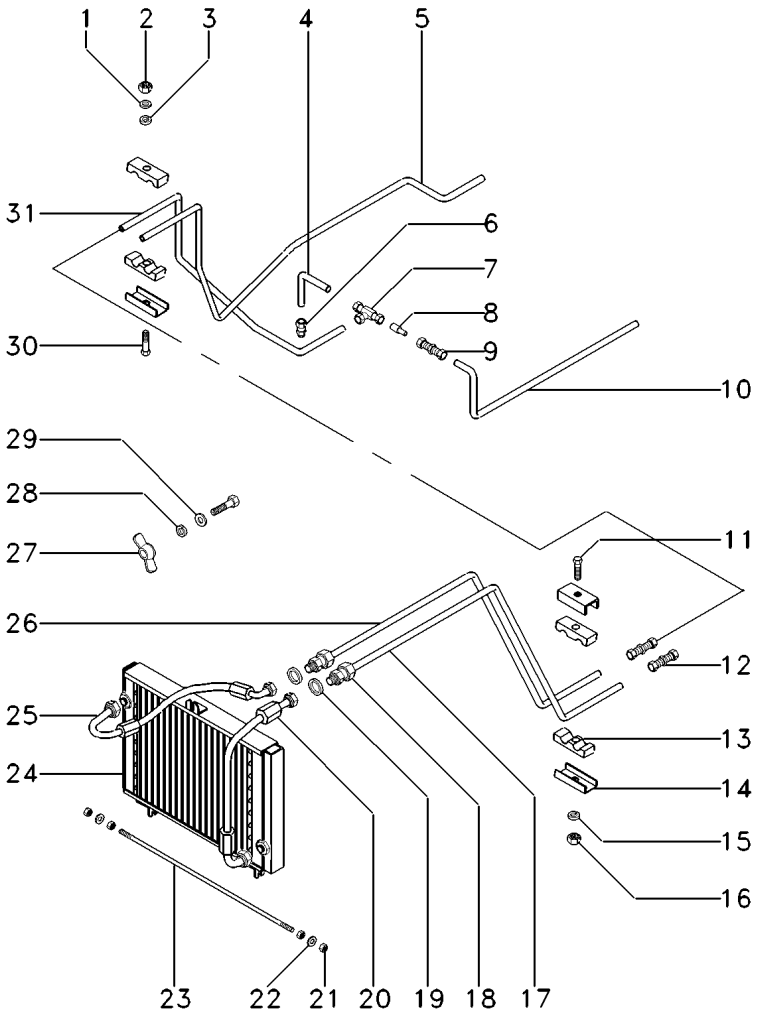

1	829185M1	**1**	ARRUELA	WASHER	ARANDELA
2	355565X1	**2**	PORCA	NUT	TUERCA
3	353446X1	**1**	ARRUELA	WASHER	ARANDELA
4	038750P1	**1**	TUBO	PIPE	CANO
5	038790P1	**1**	TUBO	PIPE	CANO
6	3411941M91	**1**	CONEXÃO	CONNECTION	CONEXION
7	033308P1	**1**	CONEXÃO "T"	CONNECTION T	CONEXION T
8	036606T1	**1**	CONEXÃO	CONNECTION	CONEXION
9	3412001M91	**1**	CONEXÃO	CONNECTION	CONEXION
10	038745P1	**1**	TUBO	PIPE	CANO
11	353685X1	**1**	PARAFUSO	BOLT	PERNO
12	3412195M91	**2**	CONEXÃO	CONNECTION	CONEXION
13	3585143M1	**4**	BRAÇADEIRA	CLAMP	ABRAZADERA
14	3146897M1	**3**	REFORÇO	REINFORCEMENT	REFUERZO
15	353446X1	**1**	ARRUELA	WASHER	ARANDELA
16	355565X1	**1**	PORCA	NUT	TUERCA
17	039244P1	**1**	TUBO	PIPE	CANO
18	3411939M91	**2**	CONEXÃO	CONNECTION	CONEXION
19	391224X1	**2**	ARRUELA	WASHER	ARANDELA
20	036703T1	**1**	MANGUEIRA	HOSE	FLEXIBLE
21	355565X1	**4**	PORCA	NUT	TUERCA
22	829185M1	**2**	ARRUELA	WASHER	ARANDELA
23	036157P1	**1**	TIRANTE	ROD	VARILLA
24	054522T1	**1**	RADIADOR	RADIATOR	RADIADOR
25	036703T1	**1**	MANGUEIRA	HOSE	FLEXIBLE
26	039245P1	**1**	TUBO	PIPE	CANO
27	3316334M91	**1**	PORCA	NUT	TUERCA
28	339376X1	**1**	ARRUELA	WASHER	ARANDELA
29	390734X1	**1**	ARRUELA	WASHER	ARANDELA
30	353685X1	**1**	PARAFUSO	BOLT	PERNO
31	038752P1	**1**	TUBO	PIPE	CANO

Sistema Hidráulico
Hydraulic System
Sistema Hidráulico

70-405

Com Cabine
With Cab
Con Cabina

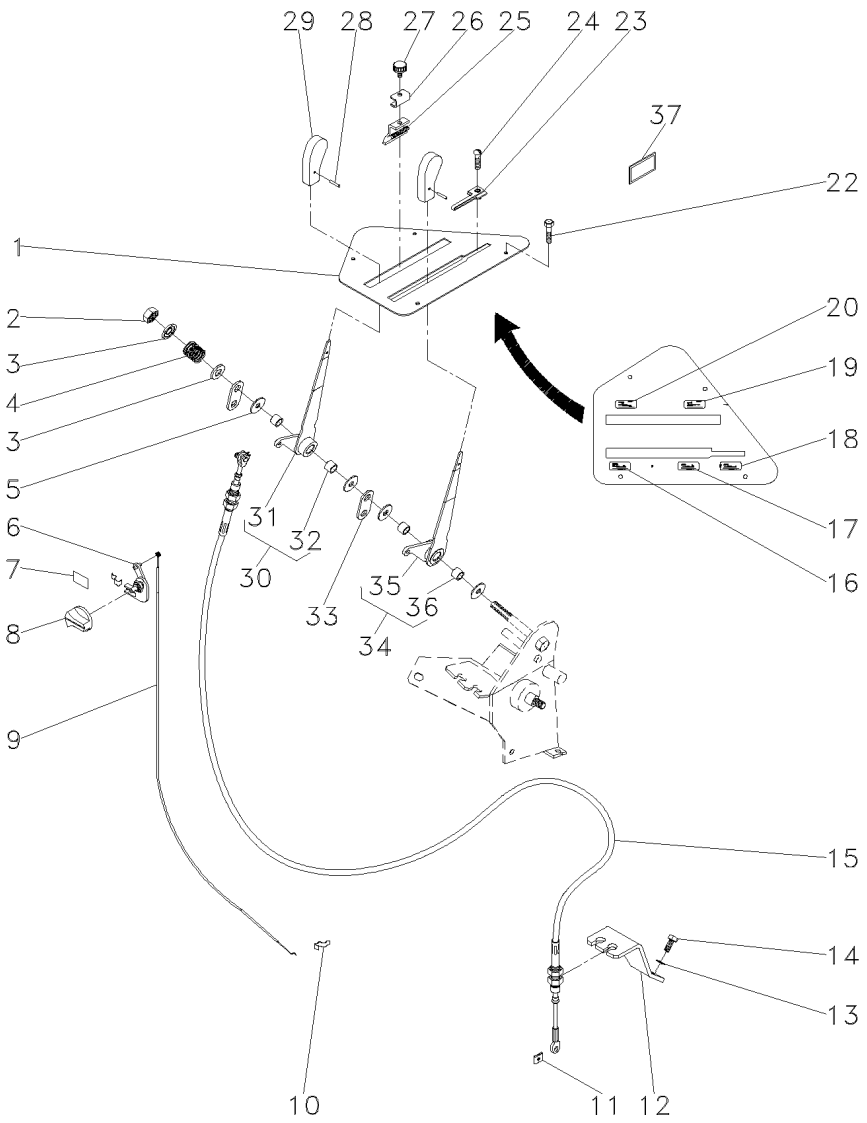

1	059206S1		**1**	PAINEL	PANEL	PANEL
2	1440330X1		**1**	PORCA	NUT	TUERCA
3	1693892M1		**2**	ARRUELA	WASHER	ARANDELA
4	1693891M2		**1**	MOLA	SPRING	RESORTE
5	1693890M1		**4**	ARRUELA	WASHER	ARANDELA
6	3807955M1		**1**	VÁLVULA	VALVE	VALVULA
7	3808548M1		**1**	DECAL	DECAL	CALCOMANIA
8	3809198M1		**1**	MANÍPULO	KNOB	POMO
9	059468T1		**1**	CABO	CABLE	CABLE
10	1696477M1		**2**	GRAMPO	CRAMP	PASADOR
11	354345X1		**2**	ANEL TRAVA	CIRCLIP	CIRCULITO
12	059311P1		**1**	SUPORTE	BRACKET	SOPORTE
13	339374X1		**2**	ARRUELA	WASHER	ARANDELA
14	339123X1		**2**	PARAFUSO	BOLT	PERNO
15	059310T1		**2**	CABO	CABLE	CABLE
16	3808540M1		**1**	DECAL	DECAL	CALCOMANIA
17	3808541M1		**1**	DECAL	DECAL	CALCOMANIA
18	3808542M1		**1**	DECAL	DECAL	CALCOMANIA
19	3808539M1		**1**	DECAL	DECAL	CALCOMANIA
20	3808538M1		**1**	DECAL	DECAL	CALCOMANIA
22	3010506X1		**4**	PARAFUSO	BOLT	PERNO
23	3614664M92		**1**	SUPORTE	BRACKET	SOPORTE
24	3007934X1		**1**	PARAFUSO	BOLT	PERNO
25	3614349M92		**2**	GRAMPO	CRAMP	PASADOR
26	3614048M1		**2**	GRAMPO	CRAMP	PASADOR
27	3613049M1		**2**	MANÍPULO	KNOB	POMO
28	3008285X1		**2**	PINO	PIN	PASADOR
29	3613815M1		**2**	MANÍPULO	KNOB	POMO
30	059195N1		**1**	ALAVANCA	LEVER	PALANCA
31	059196S1	30	**1**	ALAVANCA	LEVER	PALANCA
32	1687662M1	30	**2**	BUCHA	BUSH	CASQUILLO
33	059205P1		**2**	TRAVA	LOCK	RETENEDOR
34	059192N1		**1**	ALAVANCA	LEVER	PALANCA
35	059193S1	34	**1**	ALAVANCA	LEVER	PALANCA
36	1687662M1	34	**2**	BUCHA	BUSH	CASQUILLO
37	3809716M2		**1**	DECAL	DECAL	CALCOMANIA

Sistema Hidráulico
Hydraulic System
Sistema Hidráulico

70-410

Com Cabine
With Cab
Con Cabina

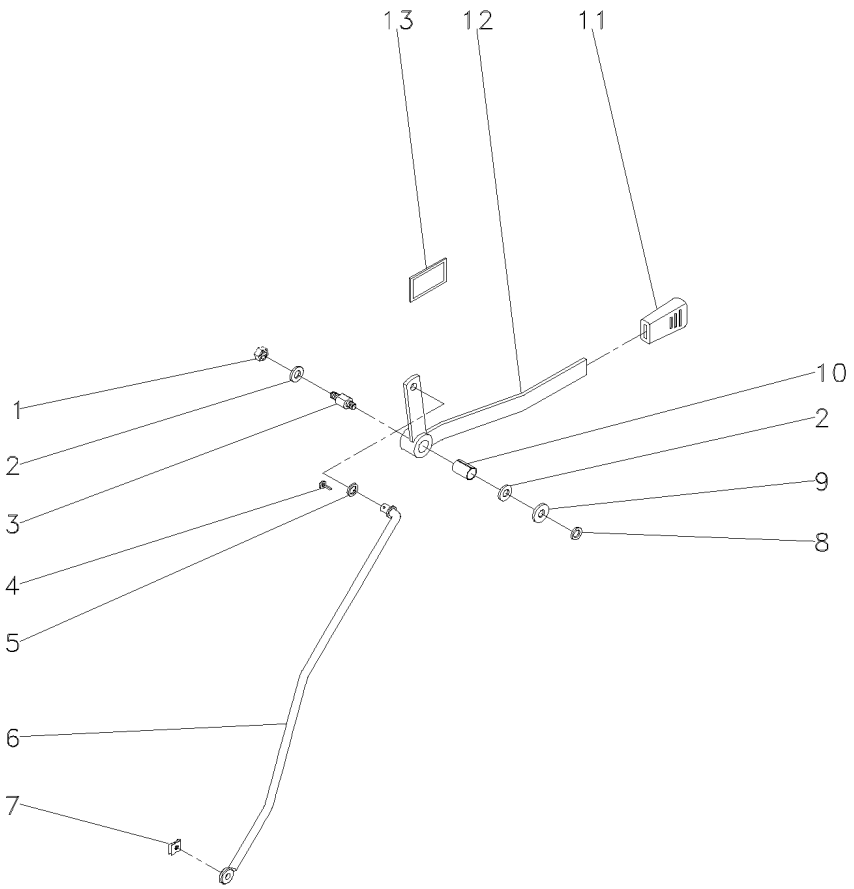

1	391056X1		**1**	PORCA	NUT	TUERCA
2	3386514M1		**2**	DISCO	DISC	DISCO
3	3712956M3		**1**	EIXO	SHAFT	ARBOL
4	354048X1		**1**	CUPILHA	COTTER PIN	PASADOR DOUBLE
5	339025X1		**1**	ARRUELA	WASHER	ARANDELA
6	061039S1		**1**	TIRANTE	ROD	VARILLA
7	354345X1		**1**	ANEL TRAVA	CIRCLIP	CIRCULITO
8	339024X1		**1**	ARRUELA	WASHER	ARANDELA
9	053733P1		**1**	ARRUELA	WASHER	ARANDELA
10	3713905M1		**1**	BUCHA	BUSH	CASQUILLO
11	035972P1		**1**	MANÍPULO	KNOB	POMO
12	059228S1		**1**	ALAVANCA	LEVER	PALANCA
13	061074P1	[A]	**1**	DECAL	DECAL	CALCOMANIA
13	061075P1	[B]	**1**	DECAL	DECAL	CALCOMANIA
13	061076P1	[C]	**1**	DECAL	DECAL	CALCOMANIA
13	061077P1	[D]	**1**	DECAL	DECAL	CALCOMANIA

[A] PORTUGUÊS
PORTUGUESE
PORTUGUÉS

[B] ESPANHOL
SPANISH
ESPAÑOL

[C] INGLÊS
ENGLISH
INGLES

[D] FRANCÊS
FRENCH
FRANCES

Acionamento
Drive
Accionamiento

70-415

Com Cabine
With Cab
Con Cabina

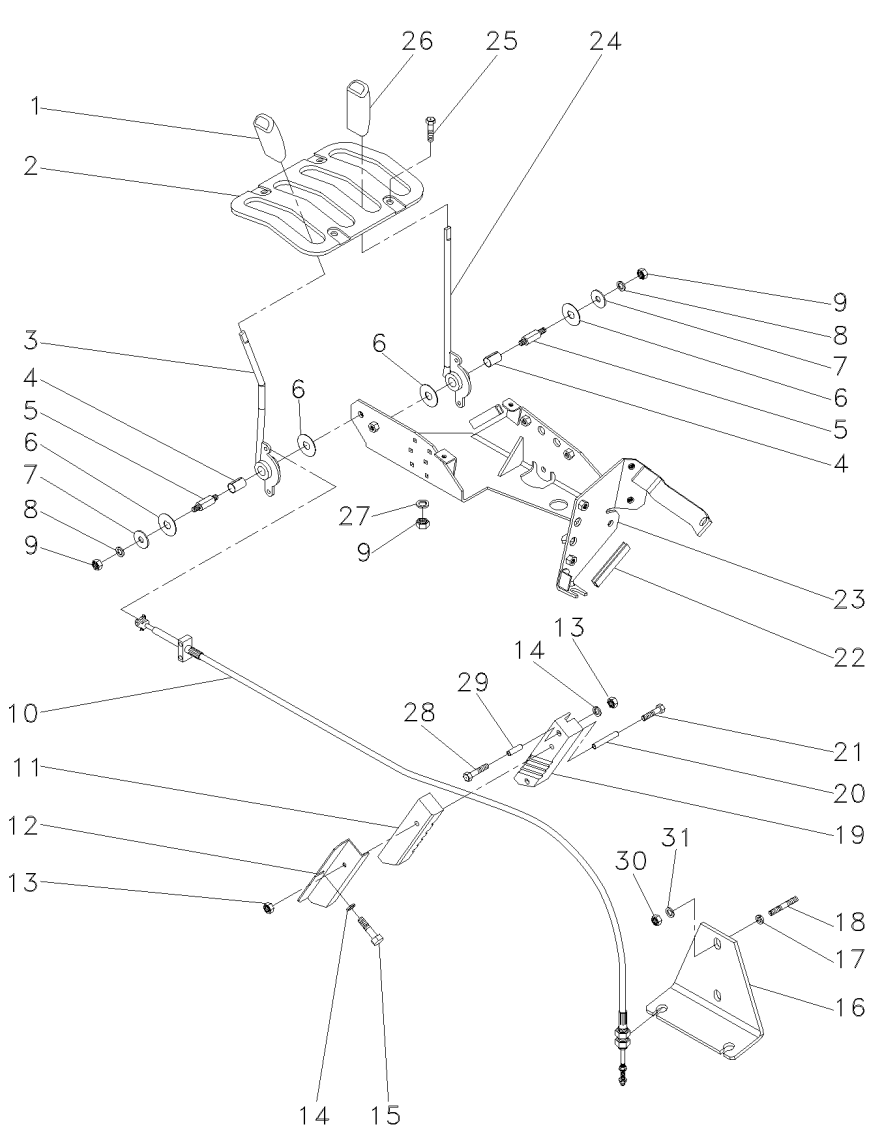

1	3715491M91	**1**	MANÍPULO	KNOB	POMO
2	3712411M1	**1**	GRADE	GRILLE	REJILLA
3	3778481M2	**1**	ALAVANCA	LEVER	PALANCA
4	3713905M1	**2**	BUCHA	BUSH	CASQUILLO
5	3712956M3	**2**	EIXO	SHAFT	ARBOL
6	3386514M1	**4**	DISCO	DISC	DISCO
7	053733P1	**2**	ARRUELA	WASHER	ARANDELA
8	390972X1	**2**	ARRUELA	WASHER	ARANDELA
9	391056X1	**6**	PORCA	NUT	TUERCA
10	057465T1	**2**	CABO	CABLE	CABLE
11	060919P1	**1**	BRAÇADEIRA	CLAMP	ABRAZADERA
12	3712981M2	**1**	SUPORTE	BRACKET	SOPORTE
13	339030X1	**3**	PORCA	NUT	TUERCA
14	390971X1	**3**	ARRUELA	WASHER	ARANDELA
15	339560X1	**1**	PARAFUSO	BOLT	PERNO
16	057914P1	**1**	SUPORTE	BRACKET	SOPORTE
17	355619X1	**2**	ARRUELA	WASHER	ARANDELA
18	3146844M1	**2**	PRISIONEIRO	STUD	ESPARRAGO
19	060918P1	**1**	BRAÇADEIRA	CLAMP	ABRAZADERA
20	3714646M1	**1**	BUCHA	BUSH	CASQUILLO
21	1440922X1	**1**	PARAFUSO	BOLT	PERNO
22	1684844M1	**2**	JUNTA	GASKET	EMPAQUETADURA.
23	059087S1	**1**	SUPORTE	BRACKET	SOPORTE
24	3778482M2	**1**	ALAVANCA	LEVER	PALANCA
25	3010506X1	**7**	PARAFUSO	BOLT	PERNO
26	3715492M91	**1**	MANÍPULO	KNOB	POMO
27	385361X1	**4**	ARRUELA	WASHER	ARANDELA
28	339096X1	**2**	PARAFUSO	BOLT	PERNO
29	3714645M1	**2**	BUCHA	BUSH	CASQUILLO
30	353426X1	**2**	PORCA	NUT	TUERCA
31	353432X1	**2**	ARRUELA	WASHER	ARANDELA

Estabilizador Telescópico
Telescopic Stabiliser
Estabilizador Telescópico

70-420

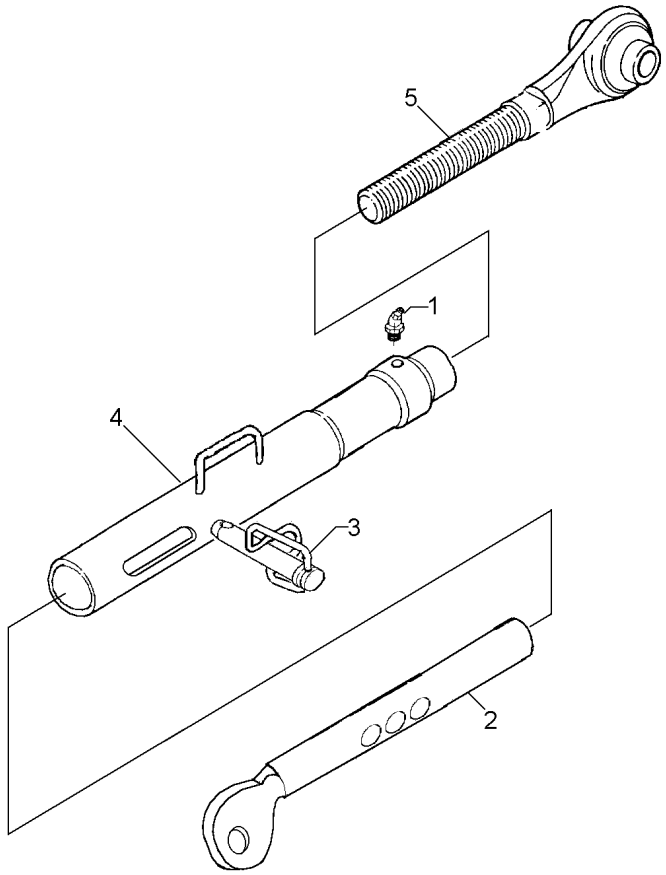

1	13811X	**1** GRAXEIRA	GREASER	ENGRASADOR
2	039122R1	**1** TERMINAL	END	EXTREMO
3	037676R1	**1** PINO	PIN	PASADOR
4	037685R1	**1** TUBO	PIPE	CANO
5	037682R1	**1** TERMINAL	END	EXTREMO

Coluna De Direção
Steering Colmn
Columna De La Direccion

70-425

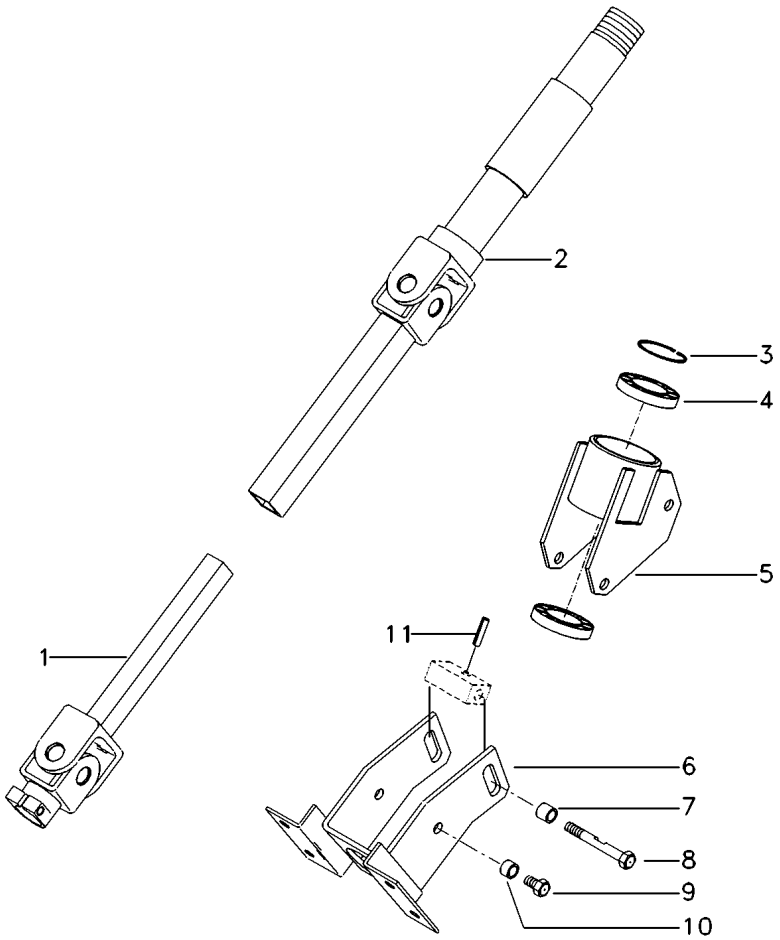

1	052947S1	▼	**1**	COLUNA	COLUMN	COLUMNA
2	052948S1	▲	**1**	COLUNA	COLUMN	COLUMNA
3	020570R1		**1**	ANEL	RING	ARO
4	391077X1		**2**	ROLAMENTO	BEARING	COJINETE
5	020572S1		**1**	CARCAÇA	HOUSING	ALOJAMIENTO
6	052910S1		**1**	SUPORTE	BRACKET	SOPORTE
7	020568P1		**1**	BUCHA	BUSH	CASQUILLO
8	020575P1		**1**	PARAFUSO	BOLT	PERNO
9	339228X1		**2**	PARAFUSO	BOLT	PERNO
10	035824P1		**2**	ESPAÇADOR	SPACER	PIEZA DISTANCIA
11	357618X1		**1**	PINO	PIN	PASADOR

Cilindro Mestre
Master Cylinder
Cilindro Maestro

70-430

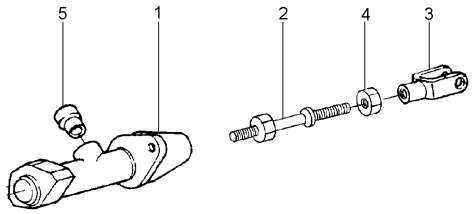

1	061649T1	**1** CILINDRO	CYLINDER	CILINDRO
2	065540N1	**1** HASTE CILINDRO	CYLINDER ROD	BIELA DE CILINDR
3	1440984X1	**1** GARFO	FORK	HORQUILLA
4	339402X1	**1** PORCA	NUT	TUERCA
5	2804593M1	**1** BUCHA	BUSH	CASQUILLO

Bateria
Battery
Bateria

80-10

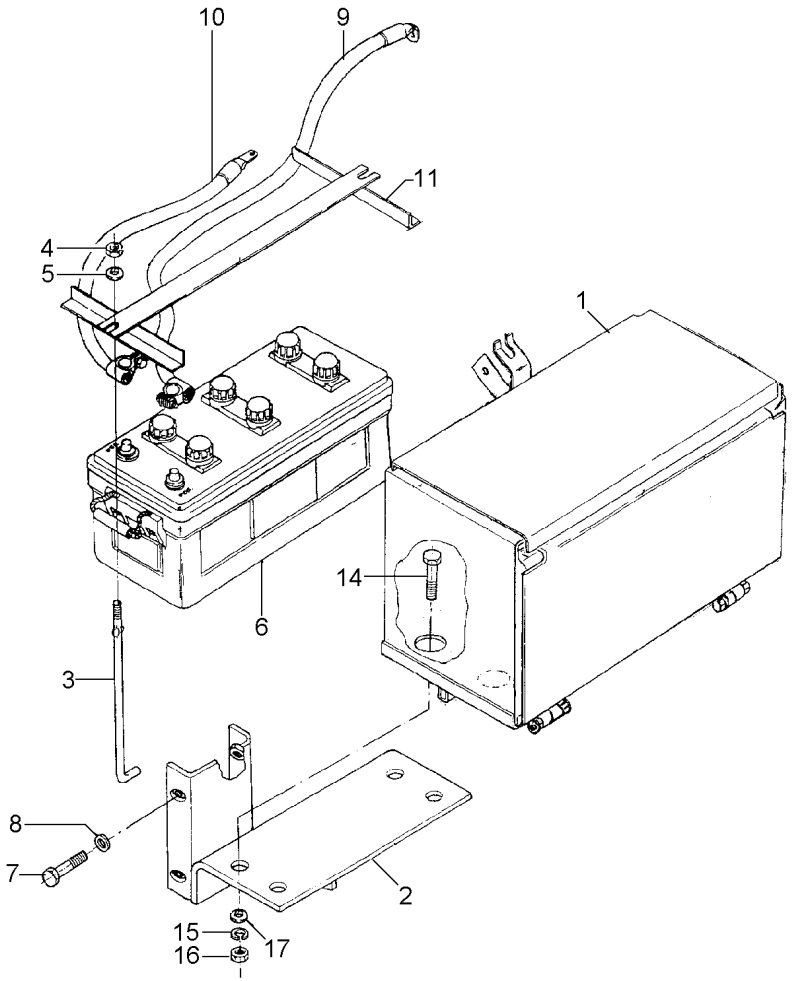

1	036211N2	80-30 No	**1**	CJ. CAIXA	CASE ASSY	CAJA COMPLETA
2	036214S1		**1**	SUPORTE	BRACKET	SOPORTE
3	028345P2		**2**	TIRANTE	ROD	VARILLA
4	826760M1		**2**	PORCA	NUT	TUERCA
5	355617X1		**2**	ARRUELA	WASHER	ARANDELA
6	3148962M91	[A]	**1**	BATERIA	BATTERY	BATERIA
6	3410271M91	[B]	**1**	BATERIA	BATTERY	BATERIA
7	353691X1		**4**	PARAFUSO	BOLT	PERNO
8	353434X1		**4**	ARRUELA	WASHER	ARANDELA
9	3588704M91	(-)	**1**	CABO	CABLE	CABLE
10	2800341M91	(+)	**1**	CABO	CABLE	CABLE
11	047042P1		**1**	FIXADOR	ATTACHMENT	ADITAMENTO
14	353693X1		**4**	PARAFUSO	BOLT	PERNO
15	353434X1		**4**	ARRUELA	WASHER	ARANDELA
16	355566X1		**4**	PORCA	NUT	TUERCA
17	353756X1		**4**	ARRUELA	WASHER	ARANDELA

[A] ÚMIDA
WET
HÚMEDA

[B] SECA
DRYNESS
SECA

Bateria
Battery
Bateria

80-15

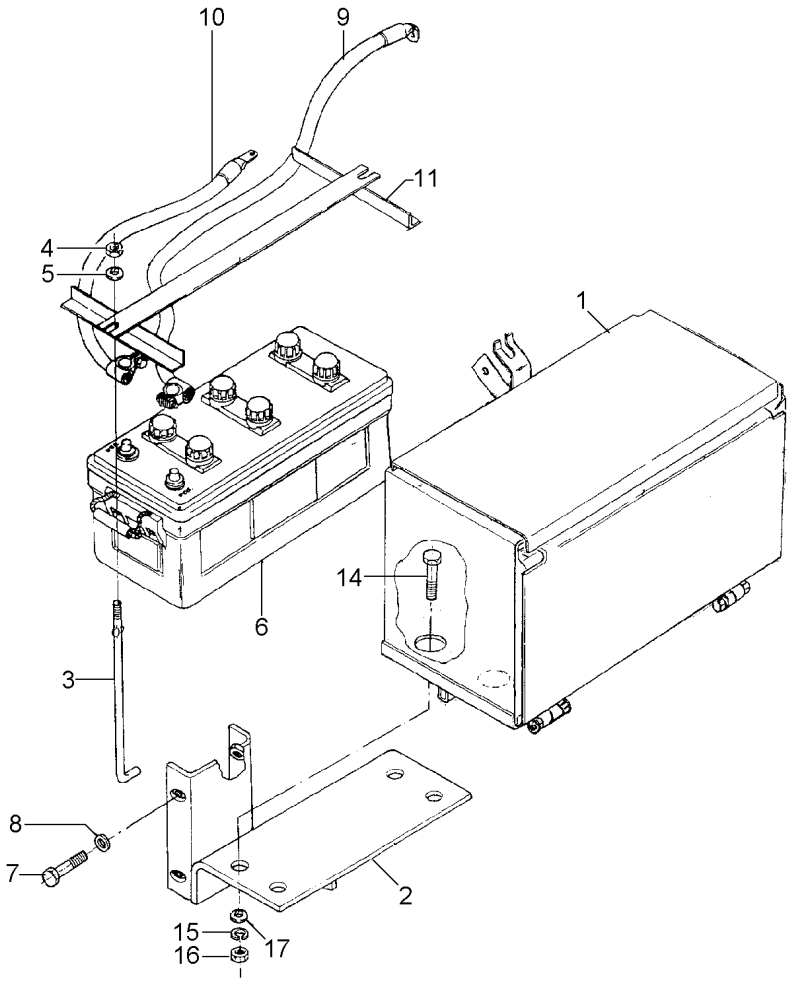

1	036211N2	80-30 No	**1**	CJ. CAIXA	CASE ASSY	CAJA COMPLETA
2	036214S1		**1**	SUPORTE	BRACKET	SOPORTE
3	028345P2		**2**	TIRANTE	ROD	VARILLA
4	826760M1		**2**	PORCA	NUT	TUERCA
5	355617X1		**2**	ARRUELA	WASHER	ARANDELA
6	3410271M91		**1**	BATERIA	BATTERY	BATERIA
7	353691X1		**4**	PARAFUSO	BOLT	PERNO
8	353434X1		**4**	ARRUELA	WASHER	ARANDELA
9	3588704M91	(-)	**1**	CABO	CABLE	CABLE
10	2800341M91	(+)	**1**	CABO	CABLE	CABLE
11	047042P1		**1**	FIXADOR	ATTACHMENT	ADITAMENTO
14	353693X1		**4**	PARAFUSO	BOLT	PERNO
15	353434X1		**4**	ARRUELA	WASHER	ARANDELA
16	355566X1		**4**	PORCA	NUT	TUERCA
17	353756X1		**4**	ARRUELA	WASHER	ARANDELA

Bateria	**Seca**	**Com Cabine**
Battery	**Seca**	**With Cab**
Bateria	**Seca**	**Con Cabina**

80-20

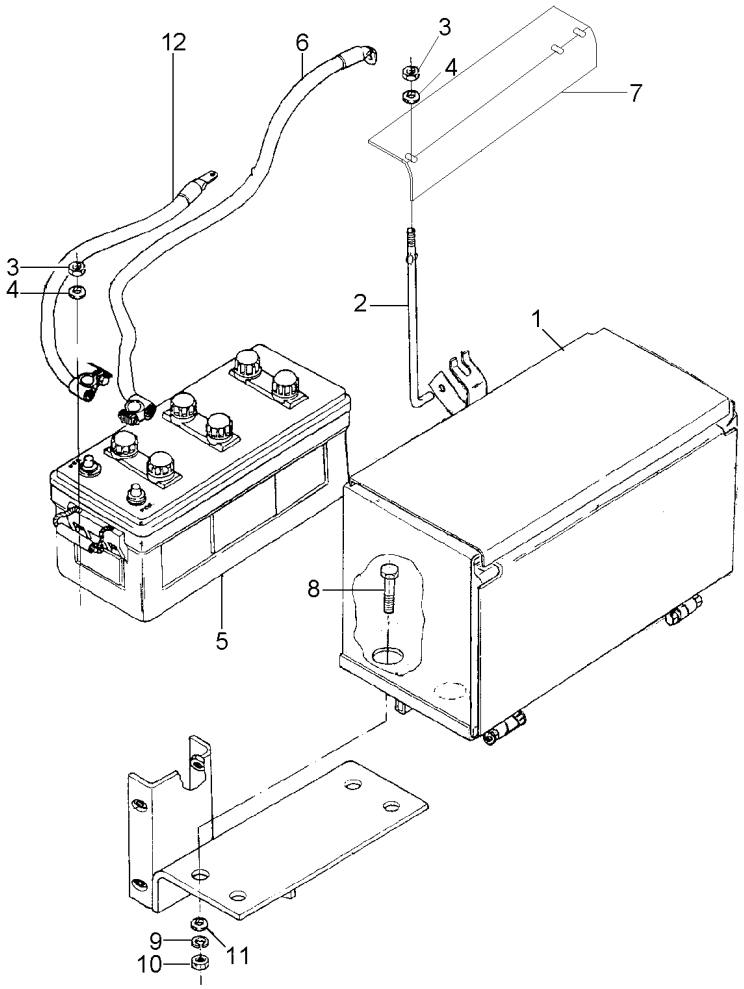

1	036211N2	80-30 No	**1**	CJ. CAIXA	CASE ASSY	CAJA COMPLETA
2	028345P2		**2**	TIRANTE	ROD	VARILLA
3	826760M1		**2**	PORCA	NUT	TUERCA
4	355617X1		**2**	ARRUELA	WASHER	ARANDELA
5	3148962M91		**1**	BATERIA	BATTERY	BATERIA
6	2800341M91	(+)	**1**	CABO	CABLE	CABLE
7	047042P1		**1**	FIXADOR	ATTACHMENT	ADITAMENTO
8	353693X1		**4**	PARAFUSO	BOLT	PERNO
9	353434X1		**4**	ARRUELA	WASHER	ARANDELA
10	355566X1		**4**	PORCA	NUT	TUERCA
11	353756X1		**4**	ARRUELA	WASHER	ARANDELA
12	3148351M91	(-)	**1**	CABO	CABLE	CABLE

Bateria
Battery
Bateria

80-25

Com Cabine
With Cab
Con Cabina

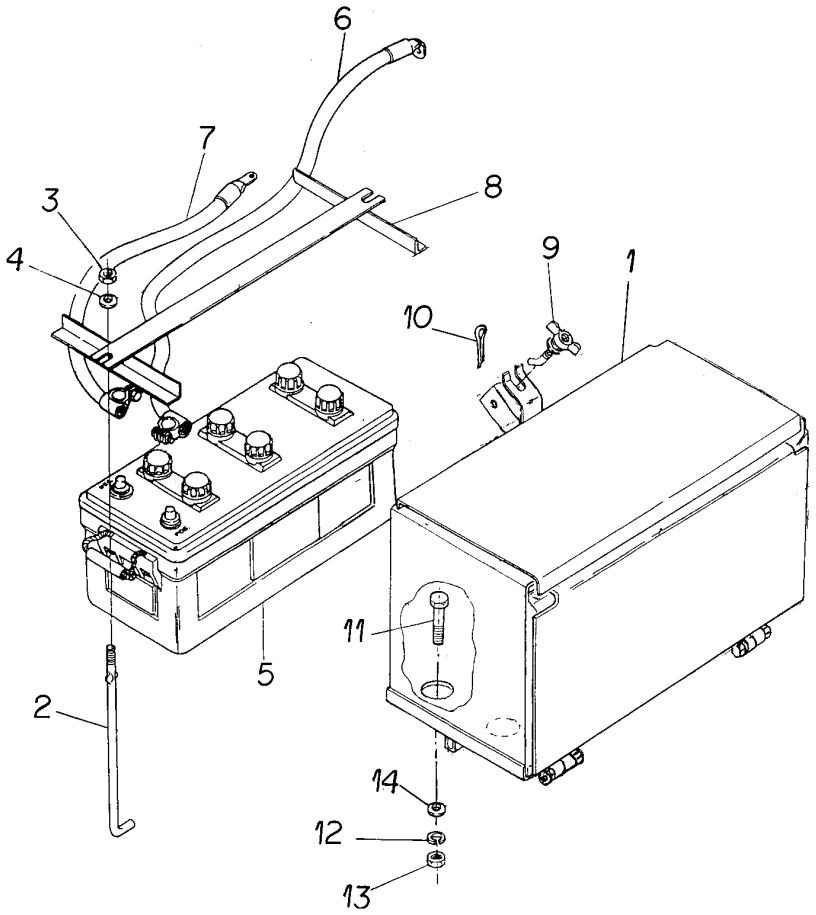

1	036211N2	80-30 No	**1**	CJ. CAIXA	CASE ASSY	CAJA COMPLETA
2	028345P2		**2**	TIRANTE	ROD	VARILLA
3	826760M1		**2**	PORCA	NUT	TUERCA
4	355617X1		**2**	ARRUELA	WASHER	ARANDELA
5	3148962M91	[A]	**1**	BATERIA	BATTERY	BATERIA
5	3410271M91	[B]	**1**	BATERIA	BATTERY	BATERIA
6	3148351M91	(-)	**1**	CABO	CABLE	CABLE
7	2800341M91	(+)	**1**	CABO	CABLE	CABLE
8	3148937M91		**1**	FIXAÇÃO	FASTENER	CIERRE
9	3147933M91		**1**	TIRANTE	ROD	VARILLA
10	354048X1		**1**	CUPILHA	COTTER PIN	PASADOR DOUBLE
11	353693X1		**4**	PARAFUSO	BOLT	PERNO
12	353434X1		**4**	ARRUELA	WASHER	ARANDELA
13	355566X1		**4**	PORCA	NUT	TUERCA
14	353756X1		**4**	ARRUELA	WASHER	ARANDELA

[A] ÚMIDA
WET
HÚMEDA

[B] SECA
DRYNESS
SECA

Caixa Da Bateria
Batery Box
Caja Da Bateria

80-30

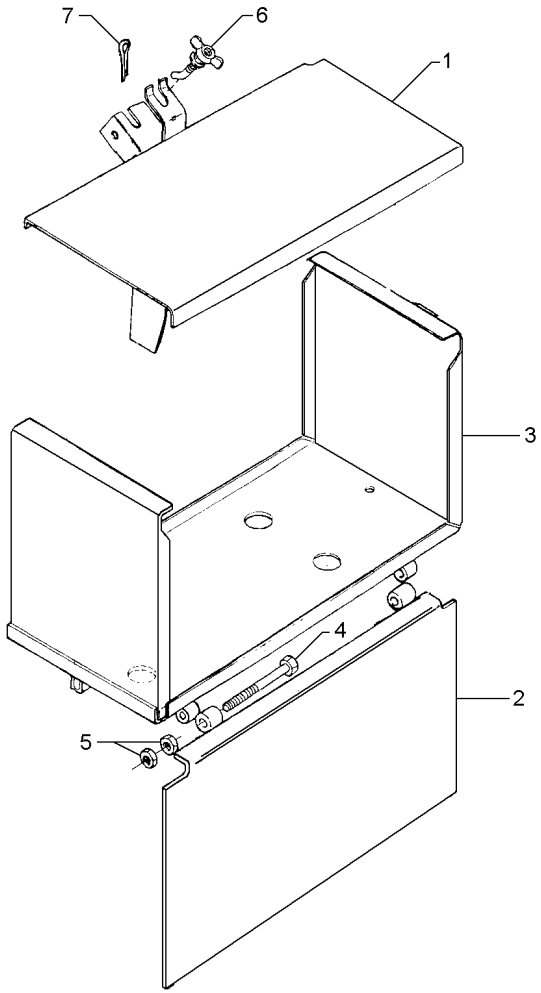

1	037087S1		**1**	TAMPA	COVER	CUBIERTA
2	3585129M91		**1**	TAMPA	COVER	CUBIERTA
3	036212S2		**1**	SUPORTE	BRACKET	SOPORTE
4	353529X1		**4**	PARAFUSO	BOLT	PERNO
5	353919X1		**8**	PORCA	NUT	TUERCA
6	3147933M91	80-35 No	**1**	TIRANTE	ROD	VARILLA
7	354048X1		**1**	CUPILHA	COTTER PIN	PASADOR DOUBLE

Tirante Articulado
Rod
Varilla

80-35

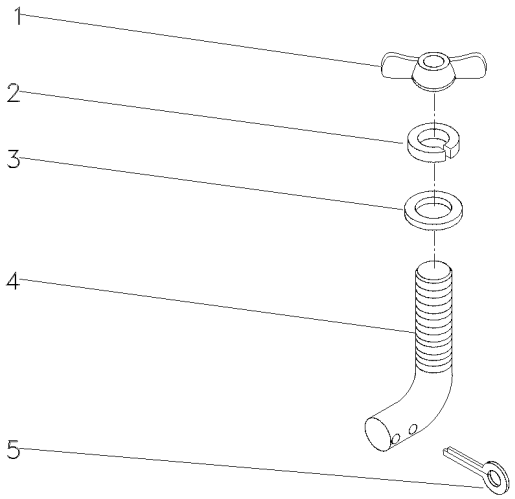

1	3589682M1	**1** PORCA	NUT	TUERCA
2	353434X1	**1** ARRUELA	WASHER	ARANDELA
3	353756X1	**1** ARRUELA	WASHER	ARANDELA
4	3147934M1	**1** TIRANTE	ROD	VARILLA
5	354048X1	**1** CUPILHA	COTTER PIN	PASADOR DOUBLE

Bloco Ótico
Headlamp
Faro

80-40

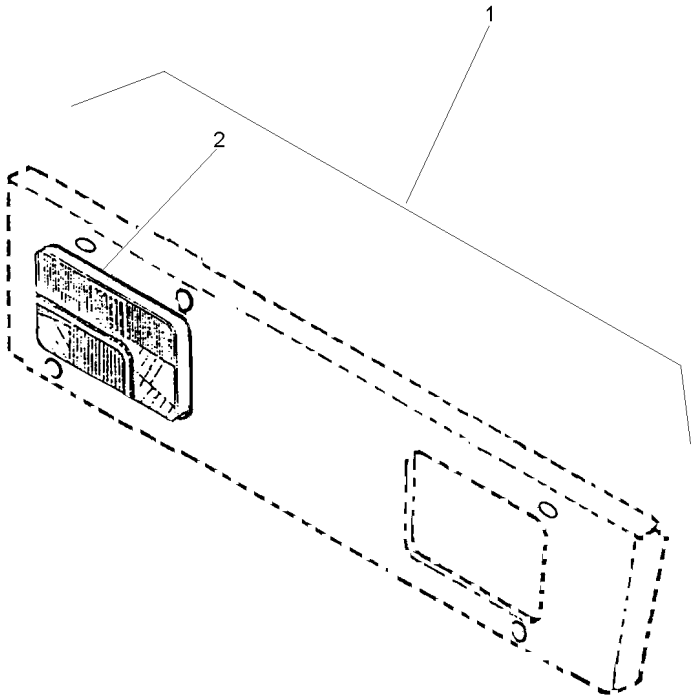

1		022359N1	**1**	BLOCO ÓTICO	KIT, LAMP	JUEGO LAMPARA
2	022335N1	1 80-110 No	**2**	FAROL DIANTEIRO	FRONT LIGHT	FRONT LIGHT

Bloco Ótico
Headlamp
Bloco Ocular

Foco Lado Esquerdo
Left Hand Light
Foco Lado Izquierdo

80-45

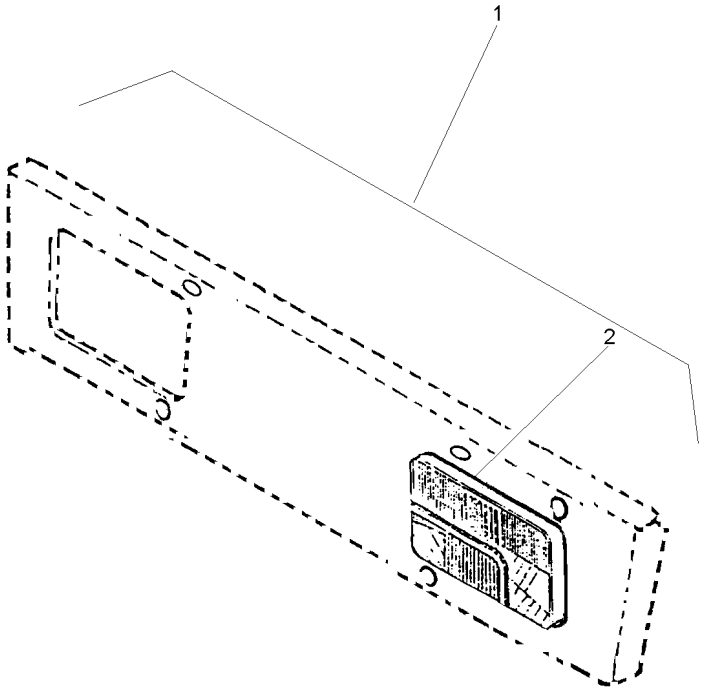

1		022360N1	**1** BLOCO ÓTICO	KIT, LAMP	JUEGO LAMPARA
2	022336N1	1 80-115 No	**2** FAROL DIANTEIRO	FRONT LIGHT	FRONT LIGHT

Sistema Elétrico
Electric System
Sistema Eléctrico

80-50

Tratores Com Plataforma Do Operador
Tractors With Operator Plataform
Tractores Con Plataforma Del Operador

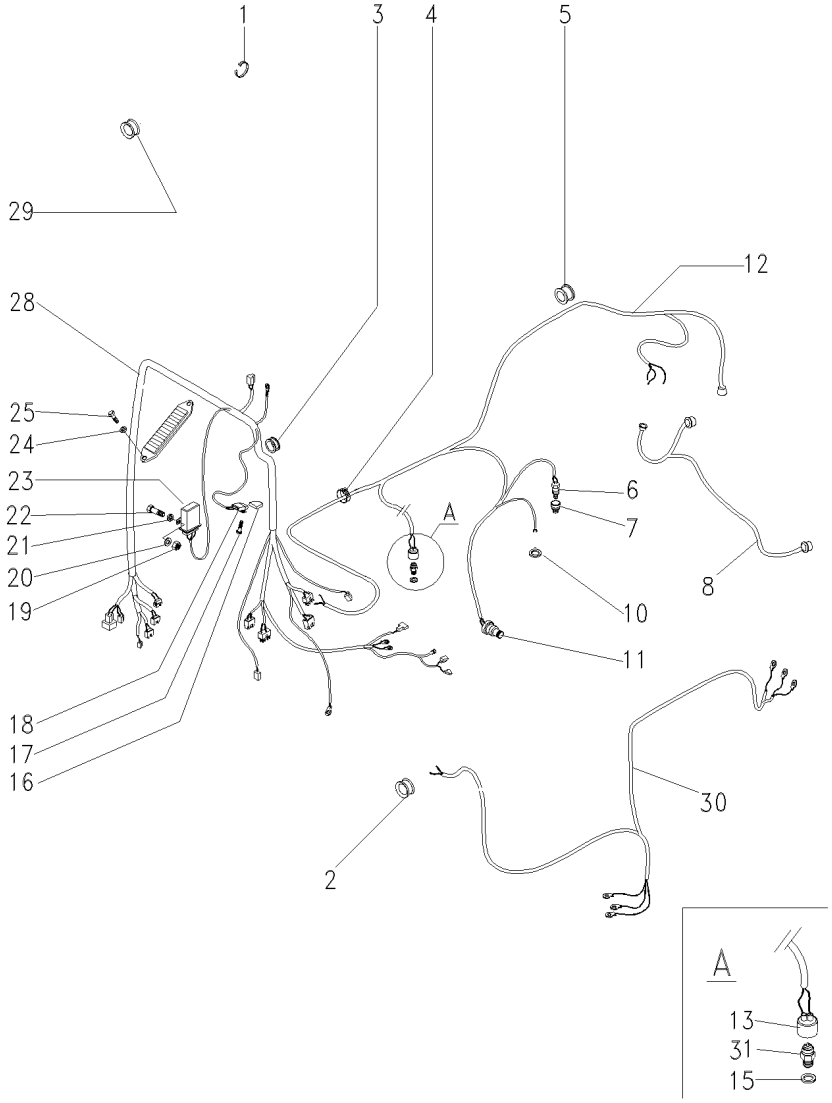

1	3225356M1		5	BRAÇADEIRA	CLAMP	ABRAZADERA
2	366195X1		1	PASSA-FIO	GROMMET	PASACABLE
3	043974P1		1	PASSA-FIO	GROMMET	PASACABLE
4	3225356M1		10	BRAÇADEIRA	CLAMP	ABRAZADERA
5	023694P1		1	PASSA-FIO	GROMMET	PASACABLE
6	050478T1	[H]	1	SENSOR	SENDER	EMISOR
7	041963P1		1	ADAPTADOR	ADAPTOR	ADAPTADOR
8	052109P1		1	CHICOTE	HARNESS	MAZO CABLES
10	3147516M1		1	ARRUELA	WASHER	ARANDELA
11	026697T1		1	SENSOR	SENDER	EMISOR
12	053225T2		1	CHICOTE	HARNESS	MAZO CABLES
12	6216858M1	[N]	1	CHICOTE	HARNESS	MAZO CABLES
13	180776M1		1	CAPA	CAP	TAPA
15	181142M1		1	ARRUELA	WASHER	ARANDELA
16	046875T1		1	CAPA	BOOT	PROTECCION
17	339665X1		2	PARAFUSO	BOLT	PERNO
18	046552T1		1	INTERRUPTOR	SWITCH	INTERRUPTOR
19	354120X1		2	PORCA	NUT	TUERCA
20	353445X1		2	ARRUELA	WASHER	ARANDELA
21	353753X1		2	ARRUELA	WASHER	ARANDELA
22	2802251M1		2	PARAFUSO	BOLT	PERNO
23	045598T1		1	MÓDULO	MODULE	MODULO
24	339375X1		2	ARRUELA	WASHER	ARANDELA
25	1441268X1		2	PARAFUSO	BOLT	PERNO
28	054646N1	➡ T650402C000404	1	CHICOTE	HARNESS	MAZO CABLES
28	054646N1		1	CHICOTE	HARNESS	MAZO CABLES
28	068758N1	➡ T650402C000405	1	CHICOTE	HARNESS	MAZO CABLES
28	068758N1		1	CHICOTE	HARNESS	MAZO CABLES
29	021461P1		1	TAMPÃO	PAD	ALMOHADILLA
30	053224T1		1	CHICOTE	HARNESS	MAZO CABLES
31	037171T2		1	INTERRUPTOR	SWITCH	INTERRUPTOR

[H] TEMPERATURA MOTOR
ENGINE TEMPERATURE
TEMPERATURE DEL MOTOR

[N] CABINA
CAB
CABINA

Sistema Elétrico
Electric System
Sistema Eléctrico

80-55

Tdpi 540 Rpm
Ipto 540 Rpm
Tdfi 540 Rpm

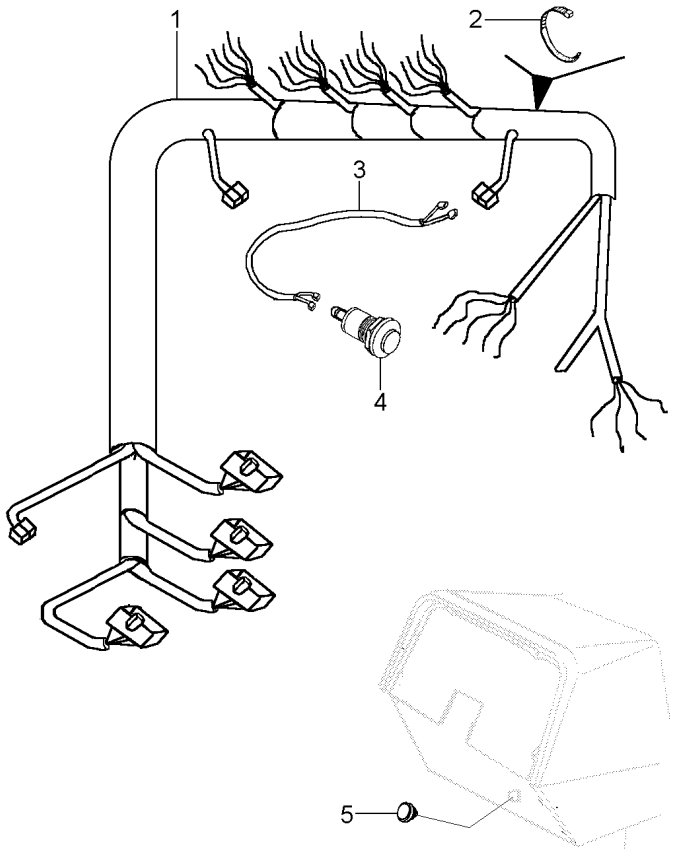

1	046566P1	**1** CHICOTE	HARNESS	MAZO CABLES
2	3225356M1	**8** BRAÇADEIRA	CLAMP	ABRAZADERA
3	026714P1	**1** CHICOTE	HARNESS	MAZO CABLES
4	2802609M91	**1** BOTÃO	BUTTON	PULSADOR
5	021461P1	**1** TAMPÃO	PAD	ALMOHADILLA

Sistema Elétrico
Electric System
Sistema Eléctrico

80-60

Tdpi 540/1000 Rpm
Ipto 540/1000 Rpm
Tdfi 540/1000 Rpm

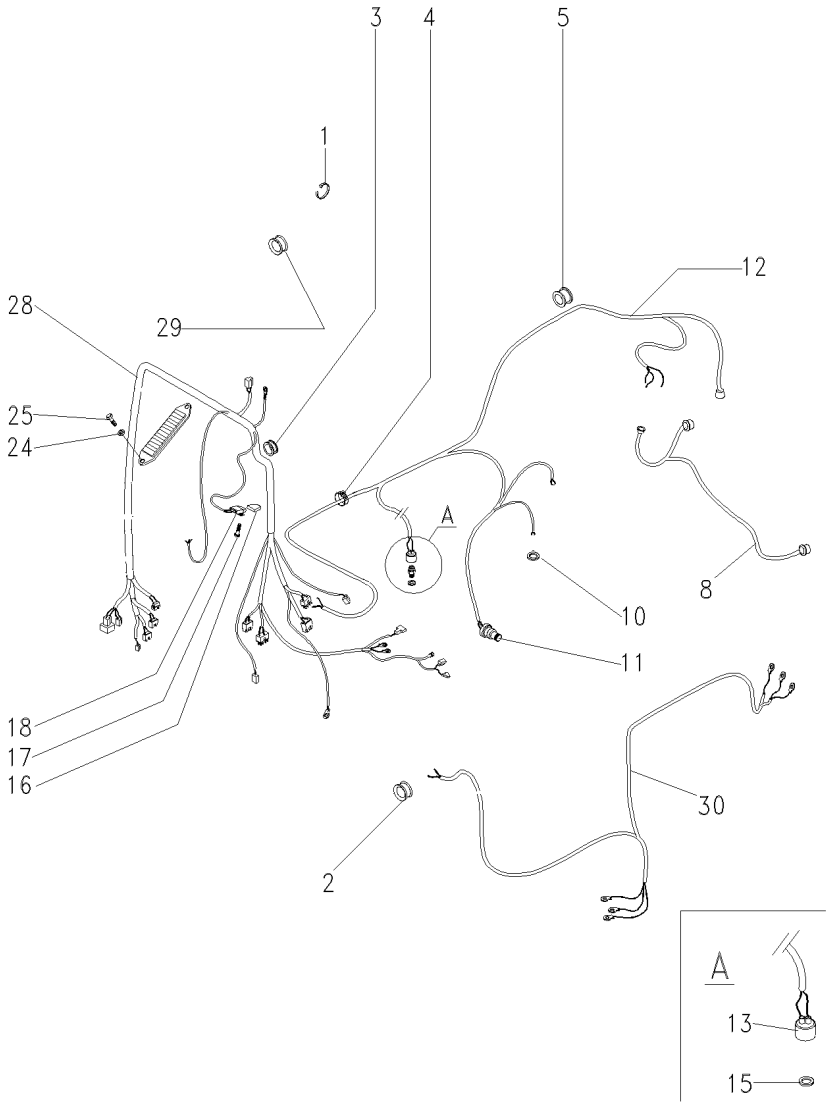

1	3225356M1	**5**	BRAÇADEIRA	CLAMP	ABRAZADERA
2	366195X1	**1**	PASSA-FIO	GROMMET	PASACABLE
3	043974P1	**1**	PASSA-FIO	GROMMET	PASACABLE
4	3225356M1	**10**	BRAÇADEIRA	CLAMP	ABRAZADERA
5	023694P1	**1**	PASSA-FIO	GROMMET	PASACABLE
8	052109P1	**1**	CHICOTE	HARNESS	MAZO CABLES
10	3147516M1	**1**	ARRUELA	WASHER	ARANDELA
11	026697T1	**1**	SENSOR	SENDER	EMISOR
12	053225T2	**1**	CHICOTE	HARNESS	MAZO CABLES
13	180776M1	**1**	CAPA	CAP	TAPA
15	181142M1	**1**	ARRUELA	WASHER	ARANDELA
16	046875T1	**1**	CAPA	BOOT	PROTECCION
17	339665X1	**2**	PARAFUSO	BOLT	PERNO
18	046552T1	**1**	INTERRUPTOR	SWITCH	INTERRUPTOR
24	339375X1	**2**	ARRUELA	WASHER	ARANDELA
25	1441268X1	**2**	PARAFUSO	BOLT	PERNO
28	054646N1	**1**	CHICOTE	HARNESS	MAZO CABLES
29	021461P1	**1**	TAMPÃO	PAD	ALMOHADILLA
30	053224T1	**1**	CHICOTE	HARNESS	MAZO CABLES

Sistema Elétrico
Electric System
Sistema Eléctrico

Traseiro
Rear
Trasero

80-65

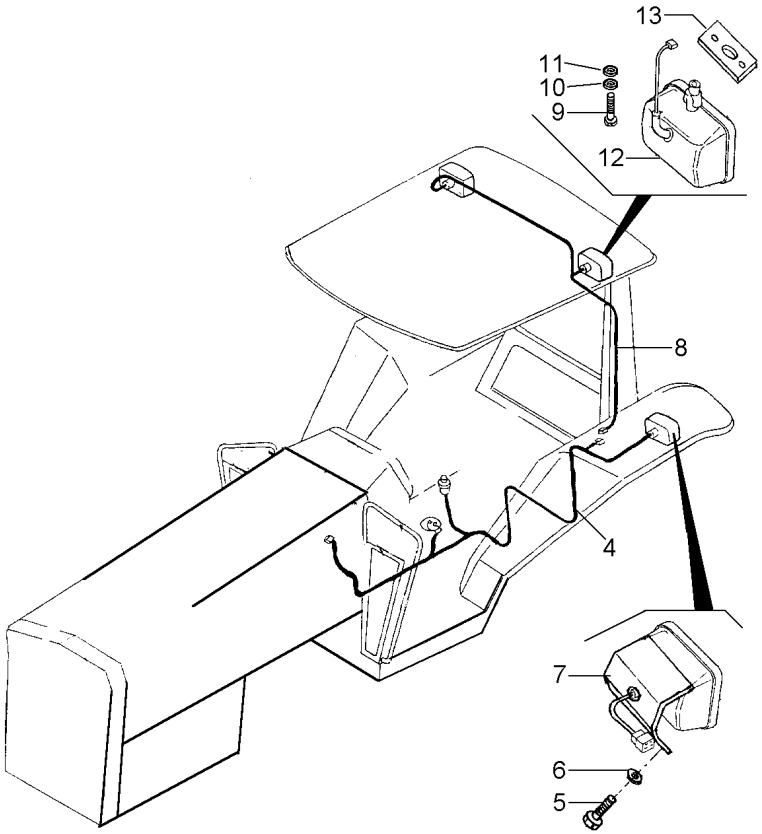

4	053227T1		**1**	CHICOTE	HARNESS	MAZO CABLES
5	353666X1		**4**	PARAFUSO	BOLT	PERNO
6	353441X1		**4**	ARRUELA	WASHER	ARANDELA
7	022182T1		**2**	LANTERNA	LAMP	FARO
8	035764P1	[B]	**1**	CHICOTE	HARNESS	MAZO CABLES
9	339124X1		**4**	PARAFUSO	BOLT	PERNO
10	339374X1		**4**	ARRUELA	WASHER	ARANDELA
11	339024X1		**4**	ARRUELA	WASHER	ARANDELA
12	024393T1	[B]	**2**	FAROL	LIGHT	ALUMBRADO
		80-125 No				
13	033069P1		**2**	SUPORTE	BRACKET	SOPORTE

[B] FAROL SERVIÇO
SERVING LANTERN
FAROL SERVICIO

Sistema Elétrico Hidráulico — **Hydrotronic**
Hydraulic Eletric System — **Hydrotronic**
Sistema Elétrico Hidraulico — **Hydrotronic**

80-70

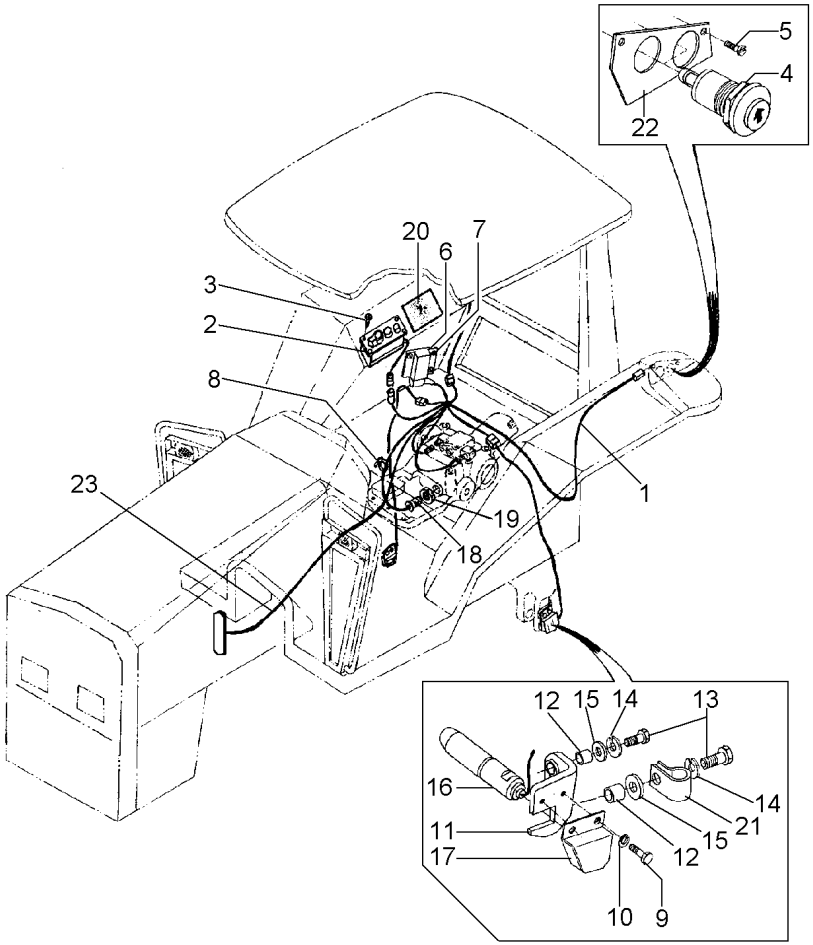

1	038427T1	[A]	**1**	CHICOTE	HARNESS	MAZO CABLES
2	039592N1	80-150 No	**1**	PAINEL	PANEL	PANEL
3	040291P1		**4**	PARAFUSO	BOLT	PERNO
4	039763T1		**2**	BOTÃO	BUTTON	PULSADOR
5	040214T1		**2**	PARAFUSO	BOLT	PERNO
6	038426T1		**1**	CONTROLE	CONTROL	MANDO
7	368063X1		**3**	PARAFUSO	BOLT	PERNO
8	3225356M1		**2**	BRAÇADEIRA	CLAMP	ABRAZADERA
9	339124X1		**4**	PARAFUSO	BOLT	PERNO
10	339374X1		**4**	ARRUELA	WASHER	ARANDELA
11	047124P1	◀	**1**	SUPORTE	BRACKET	SOPORTE
11	047123P1	▶	**1**	SUPORTE	BRACKET	SOPORTE
12	038036P2		**4**	BUCHA	BUSH	CASQUILLO
13	353683X1		**4**	PARAFUSO	BOLT	PERNO
14	353446X1		**4**	ARRUELA	WASHER	ARANDELA
15	390652X1		**4**	ARRUELA	WASHER	ARANDELA
16	040406T1	[D]	**2**	SENSOR	SENDER	EMISOR
17	038040S1	▶	**1**	PROTEÇÃO	GUARD	DEFENSA
17	038051S1	◀	**1**	PROTEÇÃO	GUARD	DEFENSA
18	038425T1	[B]	**1**	SENSOR	SENDER	EMISOR
19	339089X1		**1**	PORCA	NUT	TUERCA
20	040147P1		**1**	DECAL	DECAL	CALCOMANIA
21	040146P1		**2**	PRESILHA	STAPLE	GRAPA
22	039912P1		**1**	SUPORTE	BRACKET	SOPORTE
23	053228T1	[C]	**1**	CHICOTE	HARNESS	MAZO CABLES

[A] SISTEMA ELÉTRICO HIDRÁULICO
HYDRAULIC ELECTRIC SYSTEM
SISTEMA ELETRICO HIDRAULICO

[B] POSIÇÃO
POSITION
POSICION

[C] LEVANTE HIDRÁULICO
HYDRAULIC LIFT
LEVANTE HIDRAULICO

[D] TRAÇÃO 4T
TRACTION 4T
TRACCIÓN 4T

Sistema Elétrico Hidráulico Hydraulic Eletric System Sistema Elétrico Hidraulico	Hydrotronic Hydrotronic Hydrotronic	80-75

Com Cabine
With Cab
Con Cabina

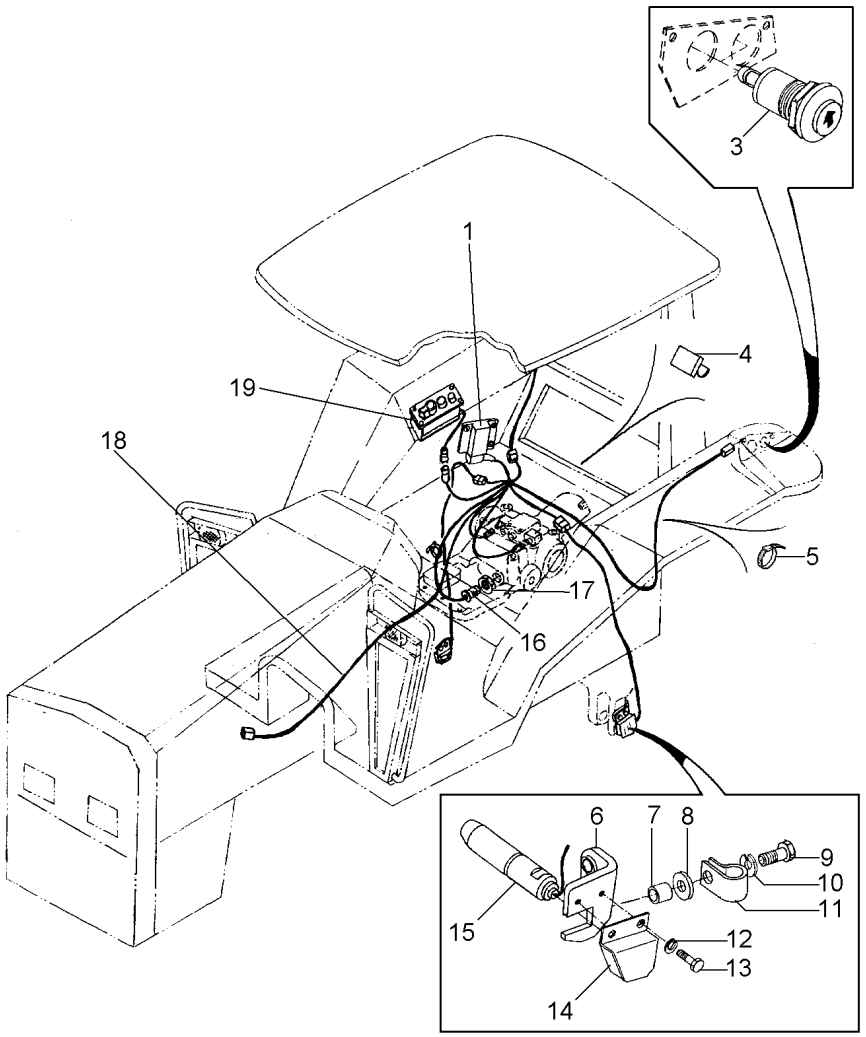

1	3812021M92		**1**	CONTROLE	CONTROL	MANDO
3	039763T1		**2**	BOTÃO	BUTTON	PULSADOR
4	1677803M1		**3**	PRESILHA	STAPLE	GRAPA
5	1876229M1		**4**	BRAÇADEIRA	CLAMP	ABRAZADERA
6	047124P1	◀	**1**	SUPORTE	BRACKET	SOPORTE
6	047123P1	▶	**1**	SUPORTE	BRACKET	SOPORTE
7	038036P2		**4**	BUCHA	BUSH	CASQUILLO
8	390652X1		**4**	ARRUELA	WASHER	ARANDELA
9	353683X1		**4**	PARAFUSO	BOLT	PERNO
10	353446X1		**4**	ARRUELA	WASHER	ARANDELA
11	040146P1		**2**	PRESILHA	STAPLE	GRAPA
12	339374X1		**4**	ARRUELA	WASHER	ARANDELA
13	339124X1		**4**	PARAFUSO	BOLT	PERNO
14	038040S1	▶	**1**	PROTEÇÃO	GUARD	DEFENSA
14	038051S1	◀	**1**	PROTEÇÃO	GUARD	DEFENSA
15	040406T1	[C]	**2**	SENSOR	SENDER	EMISOR
16	059113T1	[B]	**1**	SENSOR	SENDER	EMISOR
17	339089X1		**1**	PORCA	NUT	TUERCA
18	057885T2	[A]	**1**	CHICOTE	HARNESS	MAZO CABLES
19	3712730M94		**1**	PAINEL	PANEL	PANEL
19	060745S1		**1**	SUPORTE	BRACKET	SOPORTE

[A] SISTEMA ELÉTRICO HIDRÁULICO
HYDRAULIC ELECTRIC SYSTEM
SISTEMA ELETRICO HIDRAULICO

[B] POSIÇÃO
POSITION
POSICION

[C] TRAÇÃO 4T
TRACTION 4T
TRACCIÓN 4T

Buzina
Horn
Bocina

80-80

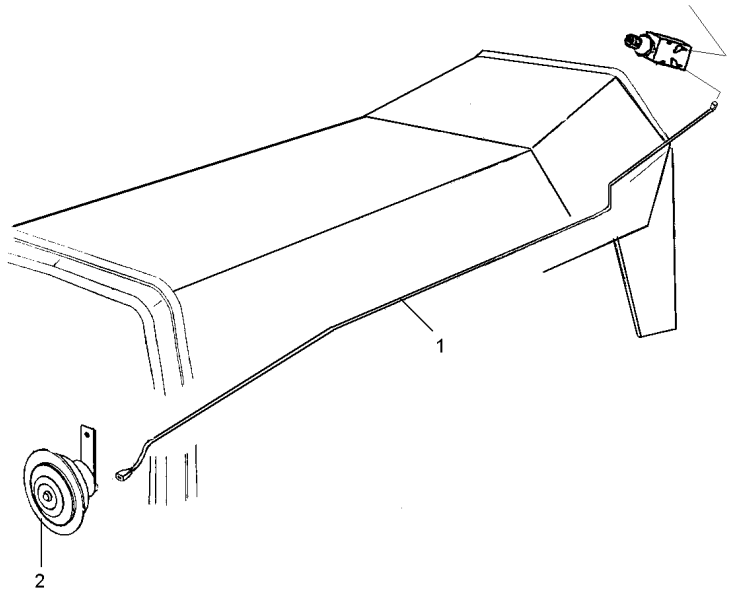

1	053223N1	**1**	CHICOTE	HARNESS	MAZO CABLES
2	2802862M91	**1**	BUZINA	HORN	BOCINA

Lanterna Traseira
Tail Lights
Linternas Traseras

80-85

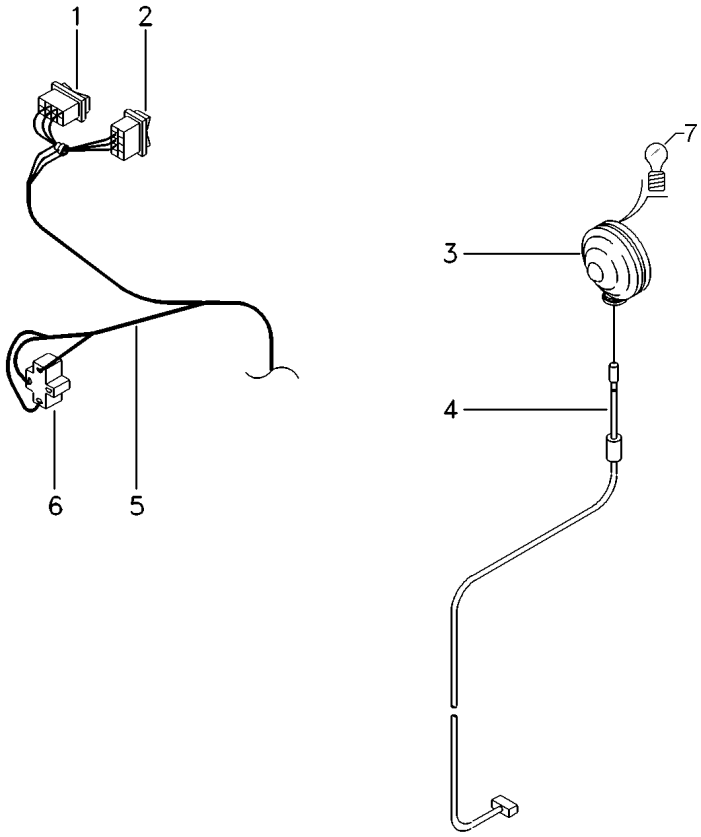

1	042602T1		**1**	INDICADOR	INDICATOR	INDICADOR
2	042604T1	[A]	**1**	INTERRUPTOR	SWITCH	INTERRUPTOR
3	022197T1		**2**	CJ. LANTERNA	LANTERN	LINTERNA
4	052591P1		**1**	CHICOTE	HARNESS	MAZO CABLES
5	060647P1		**1**	CHICOTE	HARNESS	MAZO CABLES
6	054987T1		**1**	RELÉ	RELAY	RELE
7	2710837M1	3	**1**	LÂMPADA	BULB	LAMPARA

[A] ALERTA
ALERT
ALERTA

Sistema Elétrico Dianteiro
Front Electric System
Sistema Electrico Delantero

80-90

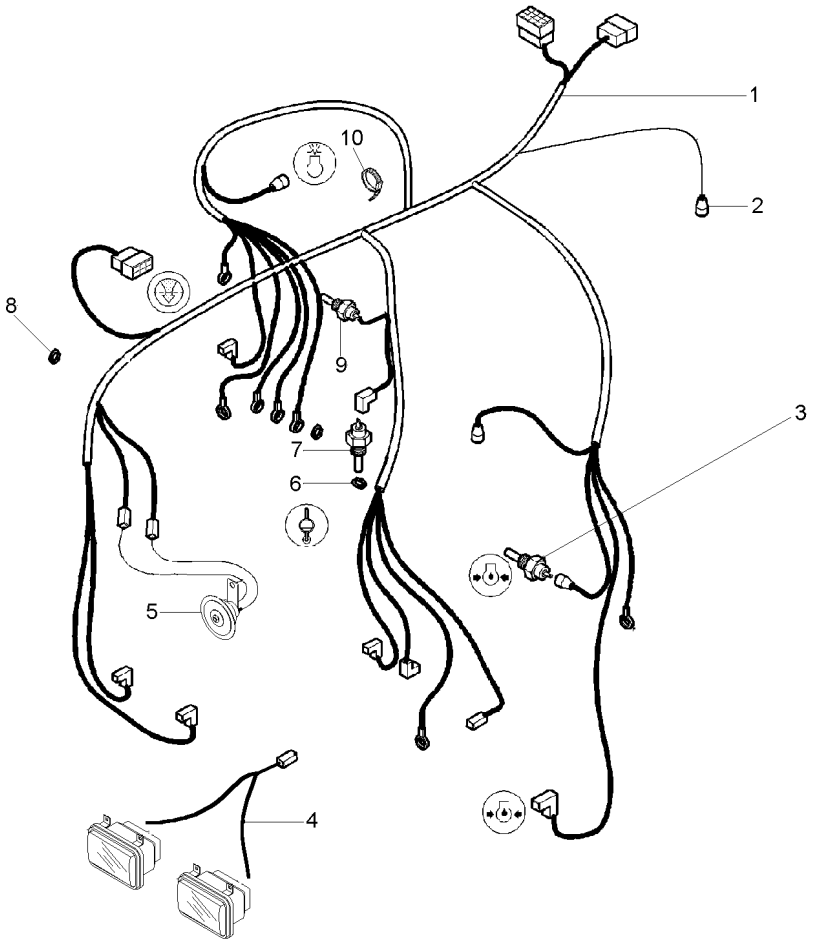

1	059236T1	
2	037171T2	
3	026697T1	
4	052109P1	[A]
5	2802862M91	
6	3147516M1	
7	039305T1	[B]
8	023694P1	
9	041963T1	
9	050478T1	
10	3225356M1	

[A] FARÓIS DIANTEIROS
FRONT LIGHT
FAROS DELANTEROS

[B] TEMPERATURA MOTOR
ENGINE TEMPERATURE
TEMPERATURE DEL MOTOR

1	CHICOTE	HARNESS	MAZO CABLES
1	INTERRUPTOR	SWITCH	INTERRUPTOR
1	SENSOR	SENDER	EMISOR
1	CHICOTE	HARNESS	MAZO CABLES
1	BUZINA	HORN	BOCINA
1	ARRUELA	WASHER	ARANDELA
1	SENSOR	SENDER	EMISOR
1	PASSA-FIO	GROMMET	PASACABLE
1	ADAPTADOR	ADAPTOR	ADAPTADOR
1	SENSOR	SENDER	EMISOR
10	BRAÇADEIRA	CLAMP	ABRAZADERA

Farol De Serviço
Headlamp
Faro

80-95

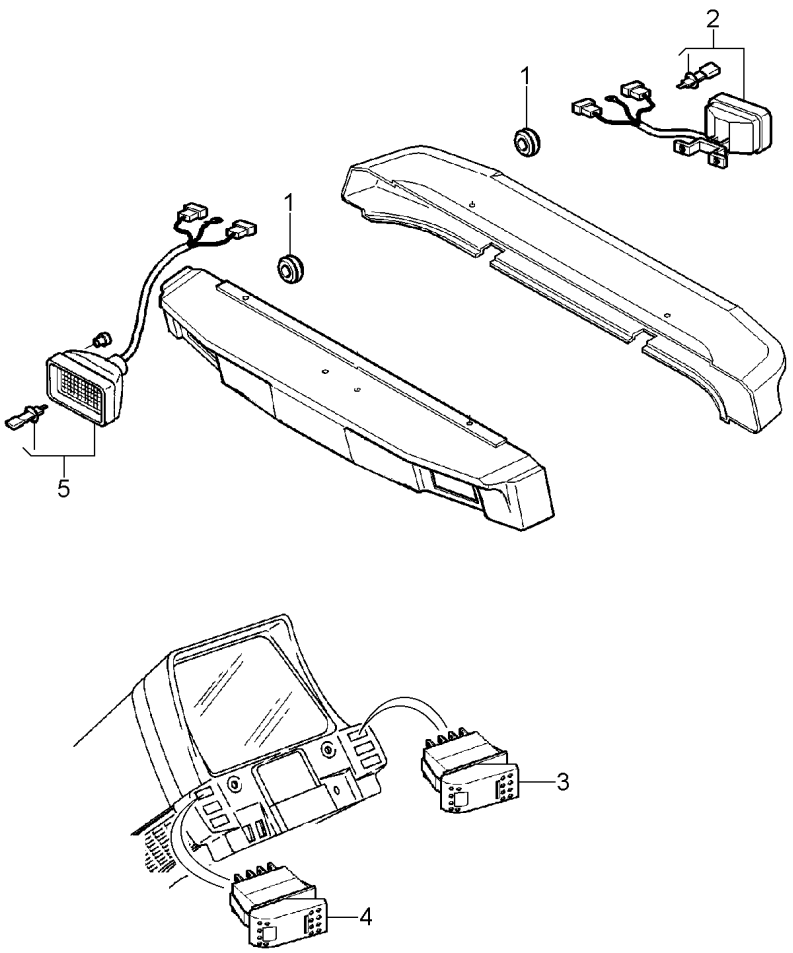

1	3714694M1		**7**	PASSA-FIO	GROMMET	PASACABLE
2	3713130M91	[A]	**2**	FAROL	LIGHT	ALUMBRADO
3	3715188M1	[B]	**1**	INTERRUPTOR	SWITCH	INTERRUPTOR
4	3715189M1	[A]	**1**	INTERRUPTOR	SWITCH	INTERRUPTOR
5	4271029M91	[B]	**2**	FAROL	LIGHT	ALUMBRADO

[A] TRASEIRO
REAR
TRASERO

[B] DIANTEIRO
FRONT
DELANTERO

Sistema Elétrico
Electric System
Sistema Eléctrico

80-100

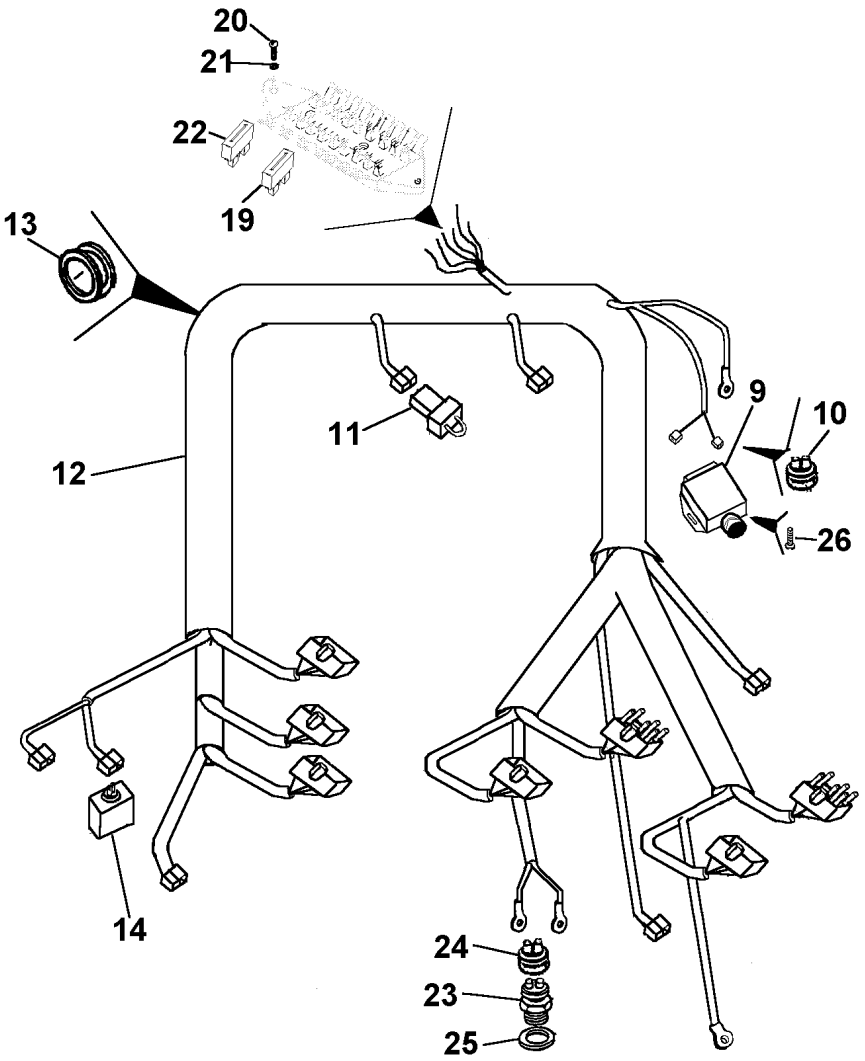

9	046552T1	[A]
10	046875T1	
11	045598T1	
12	046557N1	
13	043974P1	
14	043099P1	[B]
19	036757T1	15A
20	1441268X1	
21	339375X1	
22	036756T1	10A
23	037171T2	[C]
24	180776M1	
25	181142M1	
26	339665X1	

[A] PARA LUZ ASSIMÉTRICA
FOR AASYMETRYC LIGHT
PARA LUZ ASIMETRICA

[B] C/ LUZ INDICAÇÃO DA TDP
WITH LIGHT PTO INDICATION
CON LUZ INDICACIÓN TDF

[C] SEGURANÇA
SECURITY
SEGURIDAD

1	INTERRUPTOR	SWITCH	INTERRUPTOR
1	CAPA	BOOT	PROTECCION
1	MÓDULO	MODULE	MODULO
1	CHICOTE	HARNESS	MAZO CABLES
1	PASSA-FIO	GROMMET	PASACABLE
1	RELÉ	RELAY	RELE
4	FUSÍVEL	FUSE	FUSIBLE
2	PARAFUSO	BOLT	PERNO
2	ARRUELA	WASHER	ARANDELA
5	FUSÍVEL	FUSE	FUSIBLE
1	INTERRUPTOR	SWITCH	INTERRUPTOR
1	CAPA	CAP	TAPA
1	ARRUELA	WASHER	ARANDELA
2	PARAFUSO	BOLT	PERNO

Sistema Elétrico
Electric System
Sistema Eléctrico

80-105

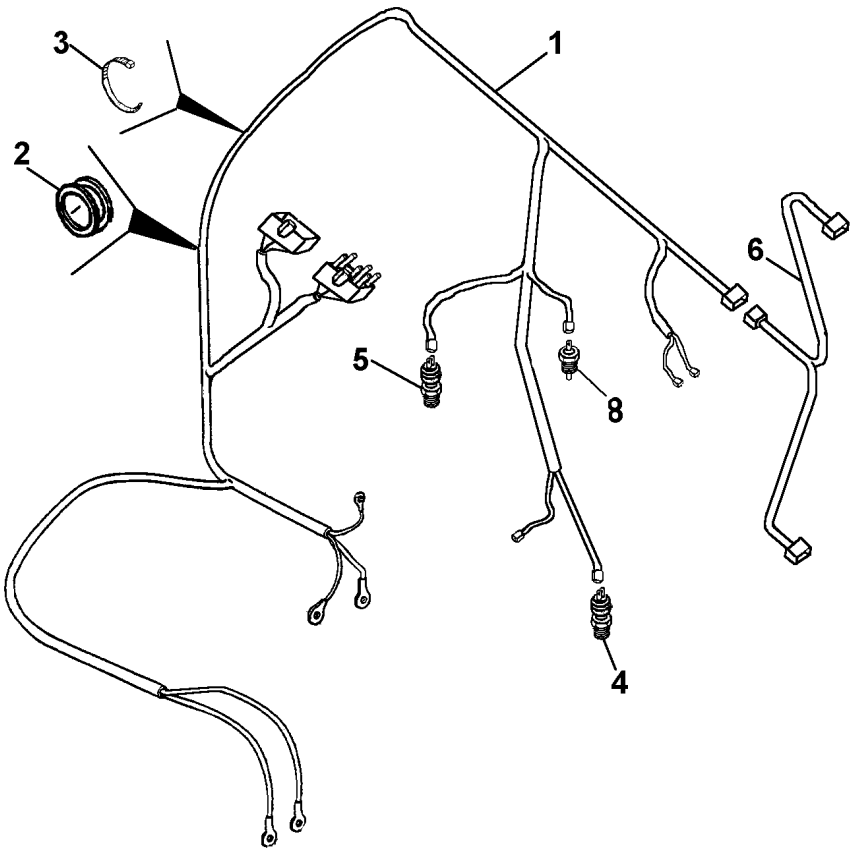

1	043973P1	
2	023694P1	
3	3225356M1	
4	026697T1	[A]
5	039304T1	[B]
6	043979P1	
8	026696T1	[C]

[A] PRESSÃO DE ÓLEO
OIL PRESSURE
PRESIÓN DE ACEITE

[B] TEMPERATURA
TEMPERATURE
TEMPERATURA

[C] PROTEÇÃO DO MOTOR
ENGINE PROTECTION
PROTECCIÓN MOTOR

1	CHICOTE	HARNESS	MAZO CABLES
1	PASSA-FIO	GROMMET	PASACABLE
8	BRAÇADEIRA	CLAMP	ABRAZADERA
1	SENSOR	SENDER	EMISOR
1	SENSOR	SENDER	EMISOR
1	CHICOTE	HARNESS	MAZO CABLES
1	SENSOR	SENDER	EMISOR

Bloco Ótico
Headlamp
Faro

80-110

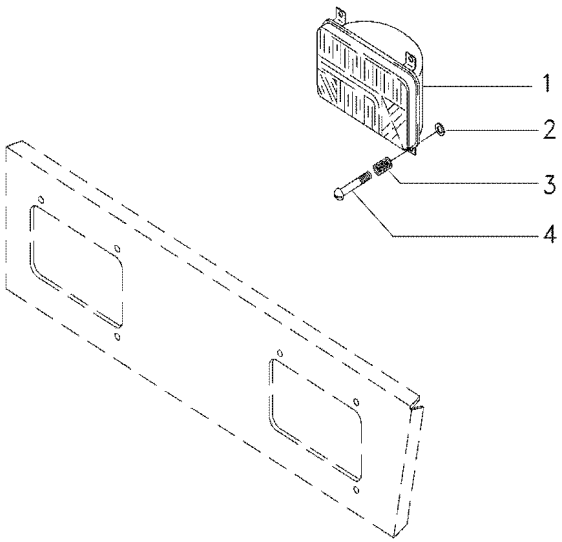

1	3410451M91		**2**	BLOCO ÓTICO	KIT, LAMP	JUEGO LAMPARA
2	963442M1		**6**	ANEL TRAVA	CIRCLIP	CIRCULITO
3	963441M1		**6**	MOLA	SPRING	RESORTE
4	2802112M1	10X32X1.3/8	**6**	PARAFUSO	BOLT	PERNO

Bloco Ótico
Headlamp
Bloco Ocular

80-115

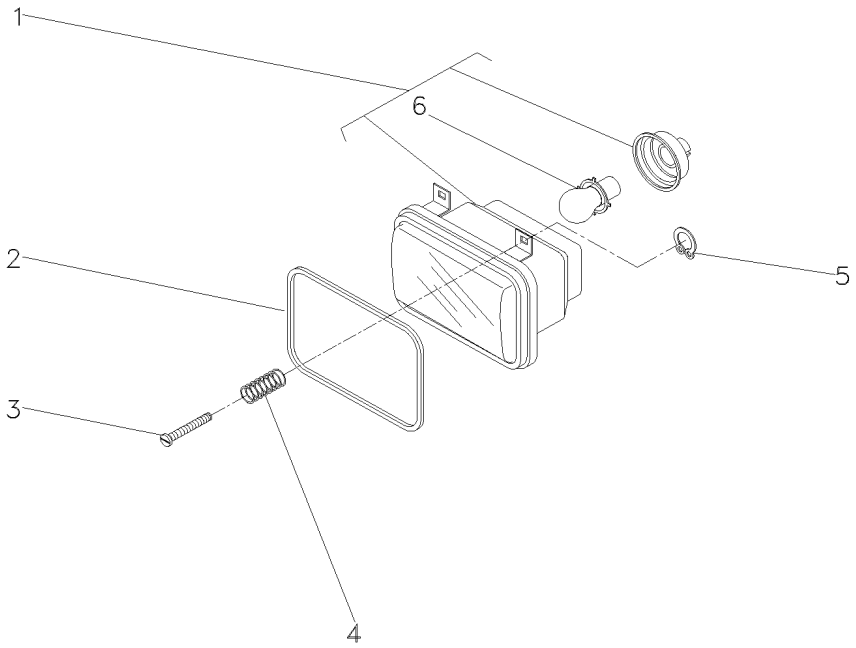

1	3410474M91		**1**	BLOCO ÓTICO	KIT, LAMP	JUEGO LAMPARA
2	3410450M1		**2**	GUARNIÇÃO	FOAM	ESPUMA
3	2802112M1	10x32x1.3/8	**6**	PARAFUSO	BOLT	PERNO
4	963441M1		**6**	MOLA	SPRING	RESORTE
5	963442M1		**6**	ANEL TRAVA	CIRCLIP	CIRCULITO
6	2710838M1	1	**1**	LÂMPADA	BULB	LAMPARA

Farol
Headlamp
Farol

80-120

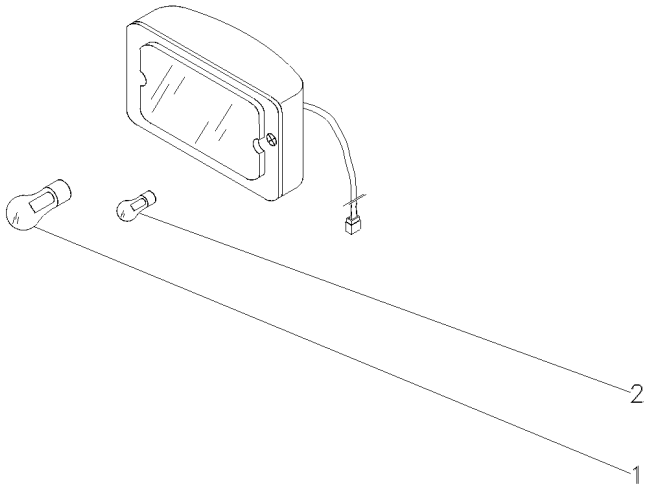

1	3603706M1	**1**	LÂMPADA	BULB	LAMPARA
2	2801348M1	**1**	LÂMPADA	BULB	LAMPARA

Farol De Serviço
Work Light
Luz De Trabajo

80-125

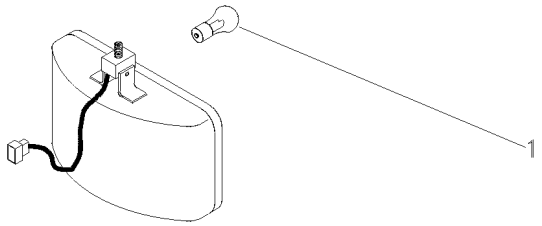

1	3603706M1	**1** LÂMPADA	BULB	LAMPARA

Chicote Principal
Harness
Mazo Cables

80-130

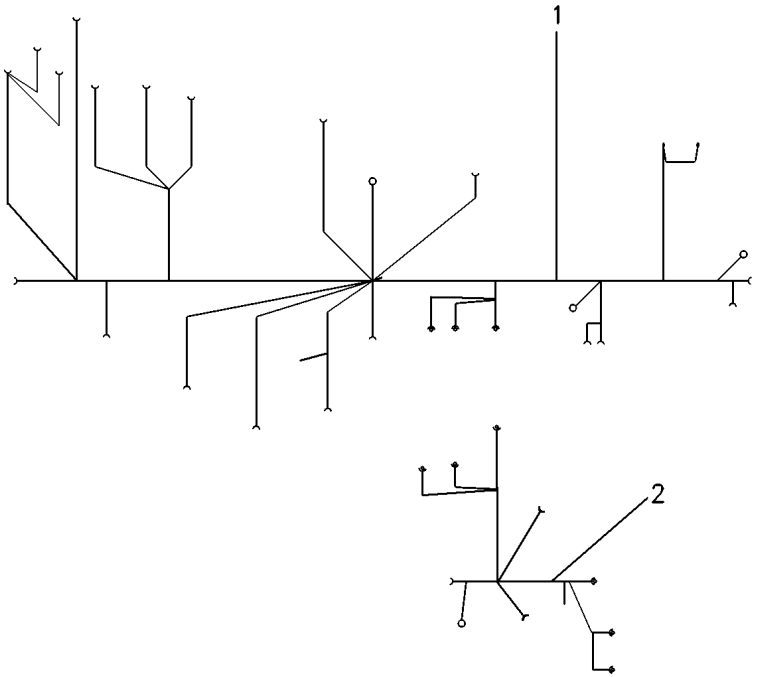

1	057879R2	[A]	**1** CHICOTE	HARNESS	MAZO CABLES
2	057878R3	[B]	**1** CHICOTE	HARNESS	MAZO CABLES

[A] CABINA
CAB
CABINA

[B] COLUNA
COLUMN
COLUMNA

Sistema Elétrico
Electric System
Sistema Eléctrico

Minicapuz
Minihood
Minicapó

80-135

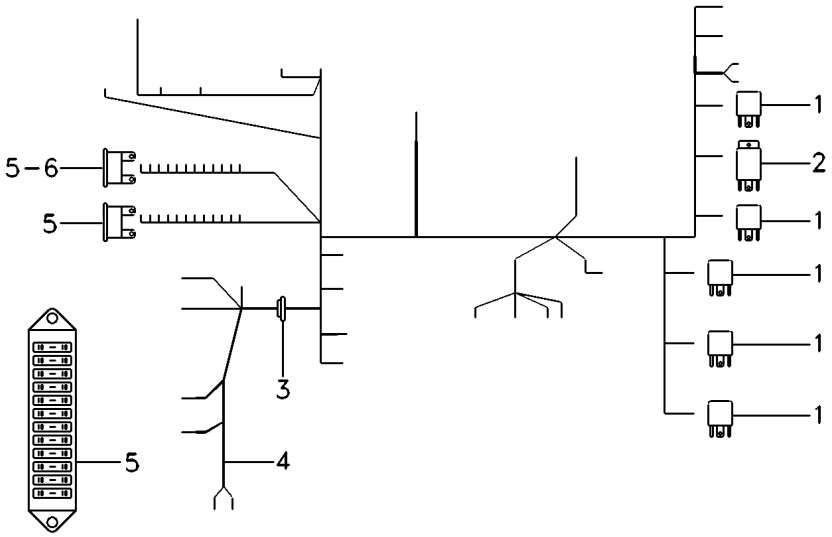

1	059787P1	
2	054987T1	[A]
3	053345P1	
4	059188R1	
5	036756T1	10A
5	036497T1	
5	038734T1	5A
6	036757T1	15A
6	052738P1	

[A] PISCA
AUXILIAR
INTERMITENTE

6	RELÉ	RELAY	RELE
1	RELÉ	RELAY	RELE
1	PASSA-FIO	GROMMET	PASACABLE
1	CHICOTE	HARNESS	MAZO CABLES
18	FUSÍVEL	FUSE	FUSIBLE
2	CX. FUSÍVEIS	FUSE BOX	CAJA FUSIBLES
3	FUSÍVEL	FUSE	FUSIBLE
3	FUSÍVEL	FUSE	FUSIBLE
1	DIODO	DIODE	DIODO

Painel
Panel
Tablero

80-140

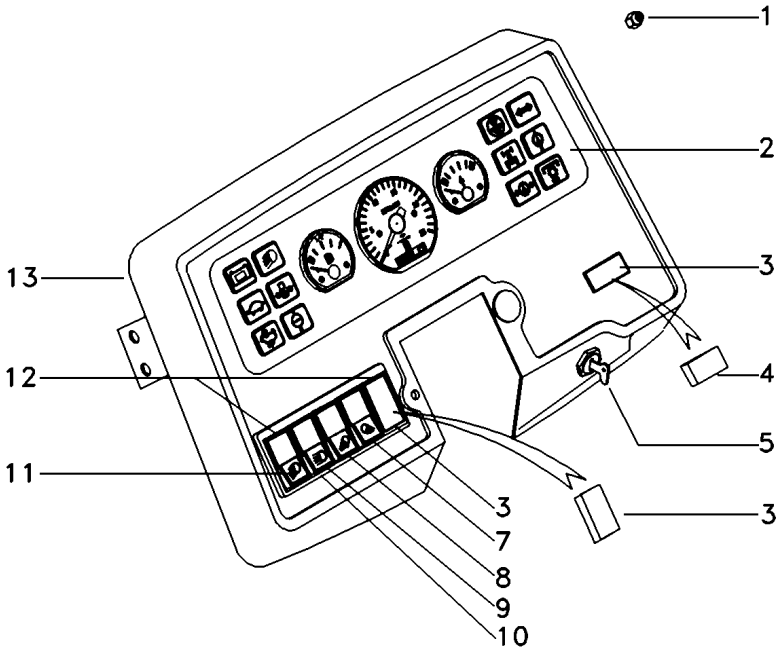

1	826760M1		**4**	PORCA	NUT	TUERCA
2	068794N1	80-205 No	**1**	PAINEL INSTRUM.	INSTRUMENT PANEL	PANEL INSTRUMENT
3	042603T1	400786 - MF650/4	**2**	TAMPA	COVER	CUBIERTA
4	1874535M3		**1**	INTERRUPTOR	SWITCH	INTERRUPTOR
5	052347N1		**1**	INTERRUPTOR	SWITCH	INTERRUPTOR
5	3019881X1		**1**	ARRUELA	WASHER	ARANDELA
7	042613T1	400786 - MF650/4	**1**	INTERRUPTOR	SWITCH	INTERRUPTOR
8	042608T1	400786 - MF650/4	**1**	INTERRUPTOR	SWITCH	INTERRUPTOR
9	042609T1	400786 - MF650/4	**1**	INTERRUPTOR	SWITCH	INTERRUPTOR
10	049173T1	400786 - MF650/4	**3**	MOLDURA	MOULDING	BORDON
11	042610T1	400786 - MF650/4	**1**	INTERRUPTOR	SWITCH	INTERRUPTOR
12	049174T1		**2**	MOLDURA	MOULDING	BORDON
13	044666S1		**1**	PAINEL	PANEL	PANEL

Painel De Instrumentos Instrument Panel Tablero De Instrumentos	80-145	Com Cabine With Cab Con Cabina

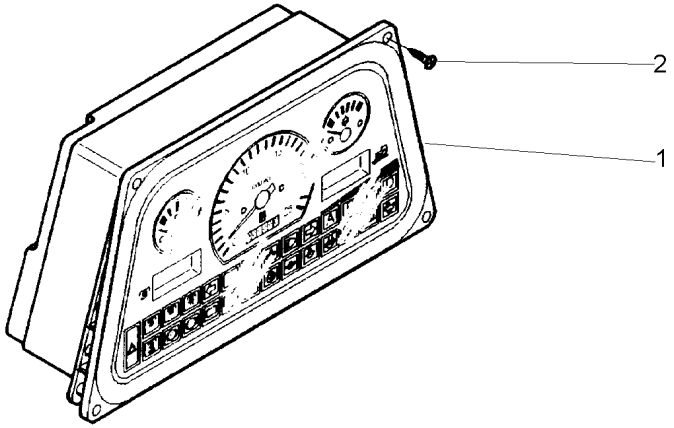

2	3010971X1	**4**	PARAFUSO	BOLT	PERNO

Painel De Controle — **Hydrotronic**
Control Panel — **Hydrotronic**
Tablero De Control — **Hydrotronic**

80-150

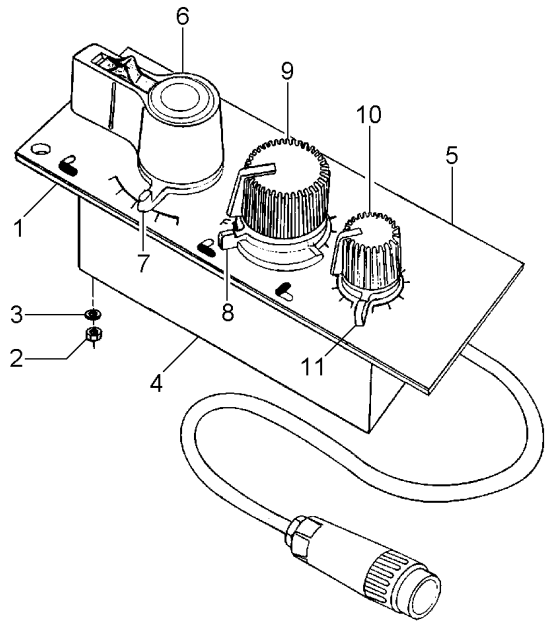

1	039769S1		**1**	PLACA	PLATE	PLATO
2	354119X1		**4**	PORCA	NUT	TUERCA
3	353444X1		**4**	ARRUELA	WASHER	ARANDELA
4	038428T1		**1**	CJ. PAINEL	KIT, PANEL	JUEGO DE PANEL
5	039768P1		**1**	DECAL	DECAL	CALCOMANIA
6	040871R1	4	**1**	CONTROLE	CONTROL	MANDO
7	040872R1	4	**1**	CONTROLE	CONTROL	MANDO
8	040873R1	4	**1**	CONTROLE	CONTROL	MANDO
9	040874R1	4	**1**	CONTROLE	CONTROL	MANDO
10	040875R1	4	**1**	CONTROLE	CONTROL	MANDO
11	040876R1	4	**1**	CONTROLE	CONTROL	MANDO

Painel De Instrumentos
Instrument Panel
Tablero De Instrumentos

80-155

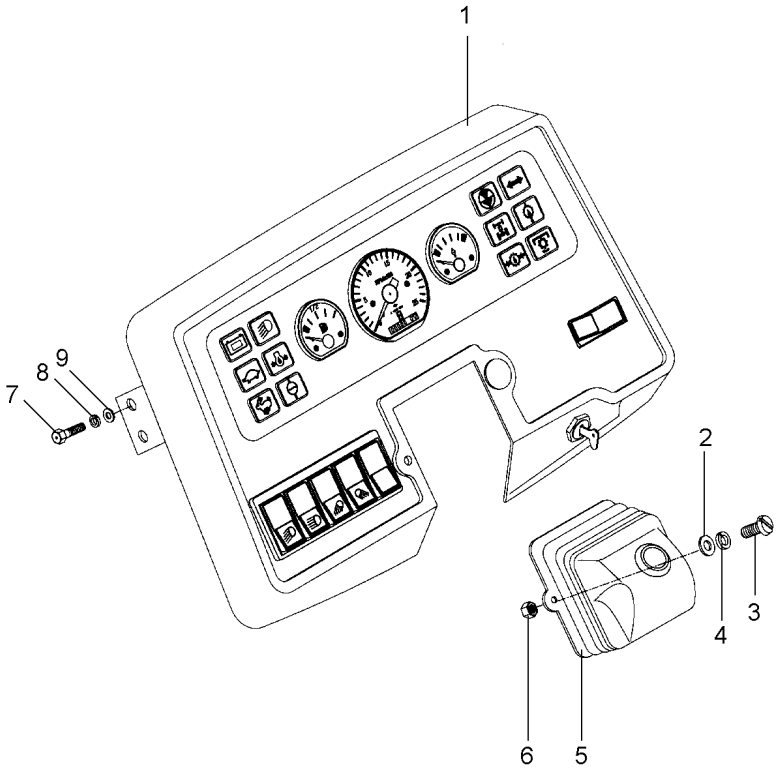

1	042682N1	80-140 No	**1**	CJ. PAINEL	KIT, PANEL	JUEGO DE PANEL
2	353753X1		**2**	ARRUELA	WASHER	ARANDELA
3	335125X1		**2**	PARAFUSO	BOLT	PERNO
4	353445X1		**2**	ARRUELA	WASHER	ARANDELA
5	023888T1		**1**	MASCARA	MASK	PANTALLA
6	354120X1		**2**	PORCA	NUT	TUERCA
7	353676X1		**4**	PARAFUSO	BOLT	PERNO
8	339374X1		**4**	ARRUELA	WASHER	ARANDELA
9	829185M1		**4**	ARRUELA	WASHER	ARANDELA

Kit Farol Auxiliar
Kit Headlamp
Kit Faro

80-160

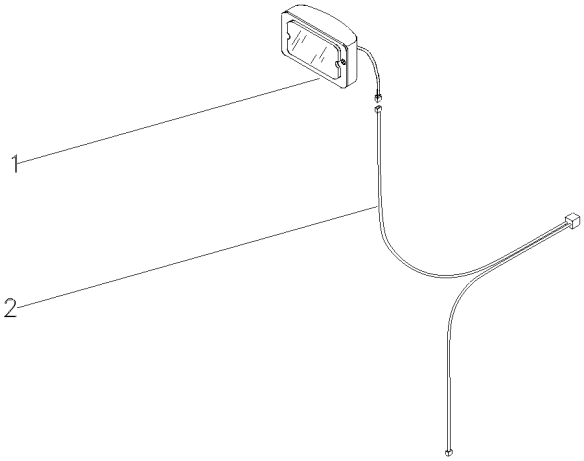

1	022661T1	80-120 No	**2**	FAROL DIANTEIRO	FRONT LIGHT	FRONT LIGHT
2	027688P1		**1**	CHICOTE	HARNESS	MAZO CABLES

Sistema Eletrônico De Proteção Do Motor
Engine Protection
Proteción Del Motor

80-165

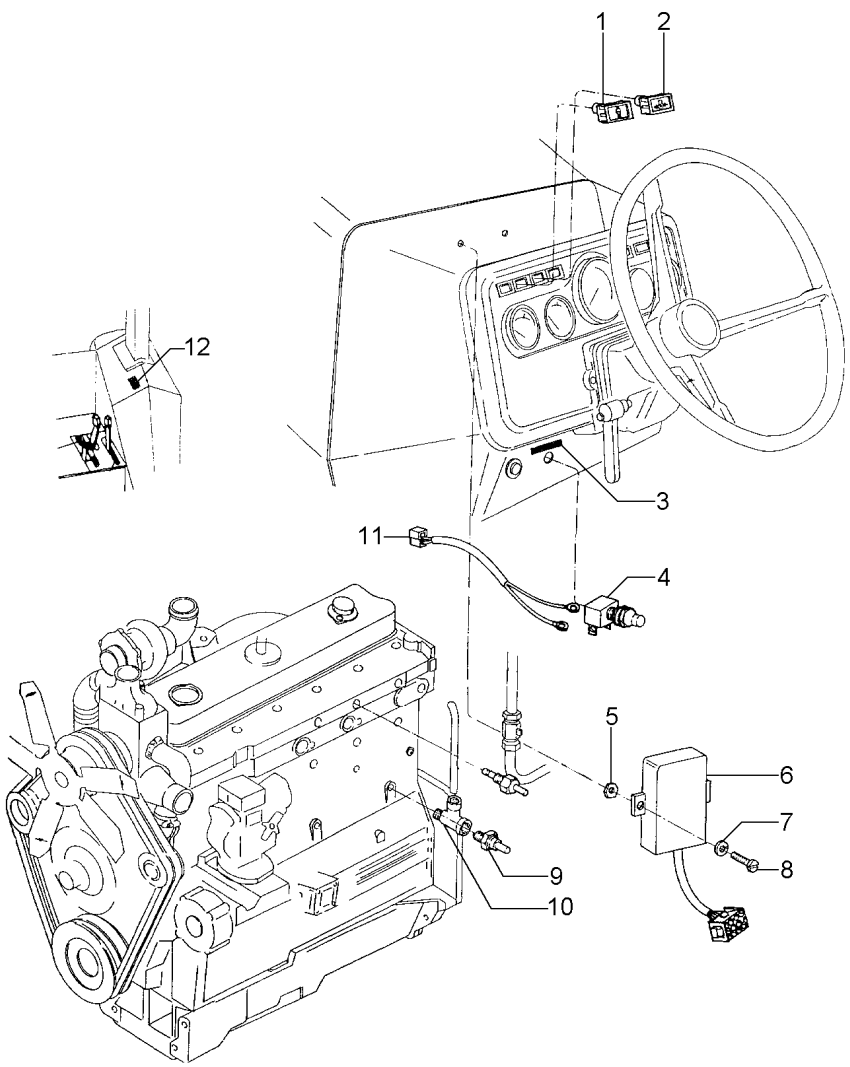

1	024665T1	[A]
2	026610T1	[B]
3	027451P1	
4	2802609M91	
5	354120X1	
6	045598T1	
7	353445X1	
8	353984X1	
9	026697T1	[B]
10	033988T1	
11	026714P1	[C]
12	047204P1	

[A] TEMPERATURA DA ÁGUA
WATER TEMPERATURE
TEMPERATURA DE LA AGUA

[B] PRESSÃO DE ÓLEO
OIL PRESSURE
PRESIÓN DE ACEITE

[C] BOTÃO DE EMERGÊNCIA
EMERGENCY BUTTON
BOTÓN DE EMERGENCIA

1	CJ. INDICADOR	KIT, INDICATOR	JUEGO INDICADOR
1	CJ. INDICADOR	KIT, INDICATOR	JUEGO INDICADOR
1	DECAL	DECAL	CALCOMANIA
1	BOTÃO	BUTTON	PULSADOR
2	PORCA	NUT	TUERCA
1	MÓDULO	MODULE	MODULO
2	ARRUELA	WASHER	ARANDELA
2	PARAFUSO	BOLT	PERNO
1	SENSOR	SENDER	EMISOR
1	CONEXÃO "T"	CONNECTION T	CONEXION T
1	CHICOTE	HARNESS	MAZO CABLES
1	DECAL	DECAL	CALCOMANIA

Sistema Eletrônico De Proteção Do Motor
Engine Protection
Proteción Del Motor

80-170

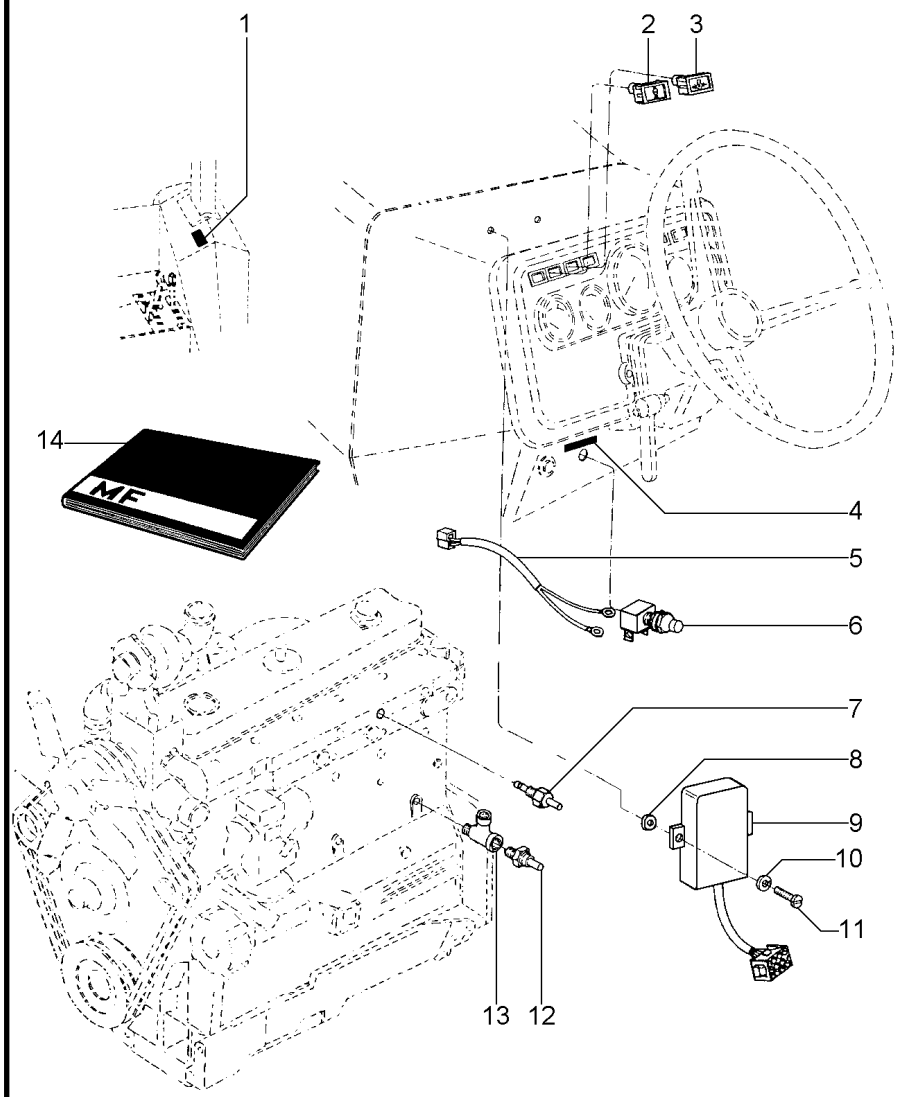

1	027453P1		**1**	DECAL	DECAL	CALCOMANIA
2	024665T1	[A]	**1**	CJ. INDICADOR	KIT, INDICATOR	JUEGO INDICADOR
3	026610T1	[B]	**1**	CJ. INDICADOR	KIT, INDICATOR	JUEGO INDICADOR
4	027451P1		**1**	DECAL	DECAL	CALCOMANIA
5	026714P1		**1**	CHICOTE	HARNESS	MAZO CABLES
6	2802609M91		**1**	BOTÃO	BUTTON	PULSADOR
7	026696T1	[C]	**1**	SENSOR	SENDER	EMISOR
8	354120X1		**2**	PORCA	NUT	TUERCA
9	045598T1		**1**	MÓDULO	MODULE	MODULO
10	353445X1		**2**	ARRUELA	WASHER	ARANDELA
11	2802251M1		**2**	PARAFUSO	BOLT	PERNO
12	026697T1	[B]	**1**	SENSOR	SENDER	EMISOR
13	033988T1		**1**	CONEXÃO "T"	CONNECTION T	CONEXION T
14	037213P1		**1**	MANUAL	INSTRUCTION BOOK	MANUAL SERVICIO

[A] TEMPERATURA DA ÁGUA
WATER TEMPERATURE
TEMPERATURA DE LA AGUA

[B] PRESSÃO DE ÓLEO
OIL PRESSURE
PRESIÓN DE ACEITE

[C] TEMPERATURA MOTOR
ENGINE TEMPERATURE
TEMPERATURE DEL MOTOR

Sistema Elétrico
Electric System
Sistema Eléctrico

80-175

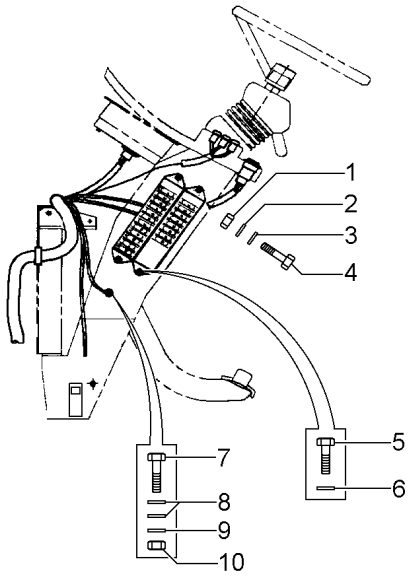

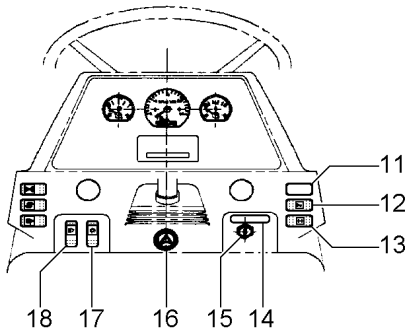

1	354120X1	
2	353445X1	
3	353753X1	
4	2802251M1	
5	1441268X1	
6	339375X1	
7	1441268X1	
8	390971X1	
9	391026X1	
10	339030X1	
11	3713151M1	
12	053171T1	[A]
13	3812271M1	[B]
14	1694781M1	
15	1443606X1	
15	052437P1	
15	1874535M3	[C]
15	3813361M1	
16	3370427M91	[D]
17	3809150M1	[E]
18	053174T1	[F]

[A] BUZINA
HORN
BOCINA

[B] SETA DIRECIONAL
DIRECTIONAL ARROW
FRECHA DE DIRECCIÓN

[C] IGNIÇÃO
IGNITION
IGNICION

[D] PISCA ALERTA
FLASHER
INTERMITENTE

[E] LANTERNA
LAMP
FARO

[F] FAROL ALTO
HIGHT LIGHT
FARO ALTO

7	PORCA	NUT	TUERCA
7	ARRUELA	WASHER	ARANDELA
7	ARRUELA	WASHER	ARANDELA
7	PARAFUSO	BOLT	PERNO
4	PARAFUSO	BOLT	PERNO
4	ARRUELA	WASHER	ARANDELA
1	PARAFUSO	BOLT	PERNO
2	ARRUELA	WASHER	ARANDELA
1	ARRUELA	WASHER	ARANDELA
1	PORCA	NUT	TUERCA
1	TAMPÃO	PAD	ALMOHADILLA
1	BOTÃO	BUTTON	PULSADOR
1	INTERRUPTOR	SWITCH	INTERRUPTOR
1	DECAL	DECAL	CALCOMANIA
1	ARRUELA	WASHER	ARANDELA
1	PORCA	NUT	TUERCA
1	INTERRUPTOR	SWITCH	INTERRUPTOR
2	CHAVE INTERRUPT.	KEY SWITCH	LLAVE INTERRUPT.
1	INTERRUPTOR	SWITCH	INTERRUPTOR
1	INTERRUPTOR	SWITCH	INTERRUPTOR
1	BOTÃO	BUTTON	PULSADOR

Sistema Elétrico
Electric System
Sistema Eléctrico

80-180

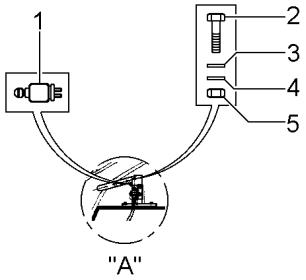

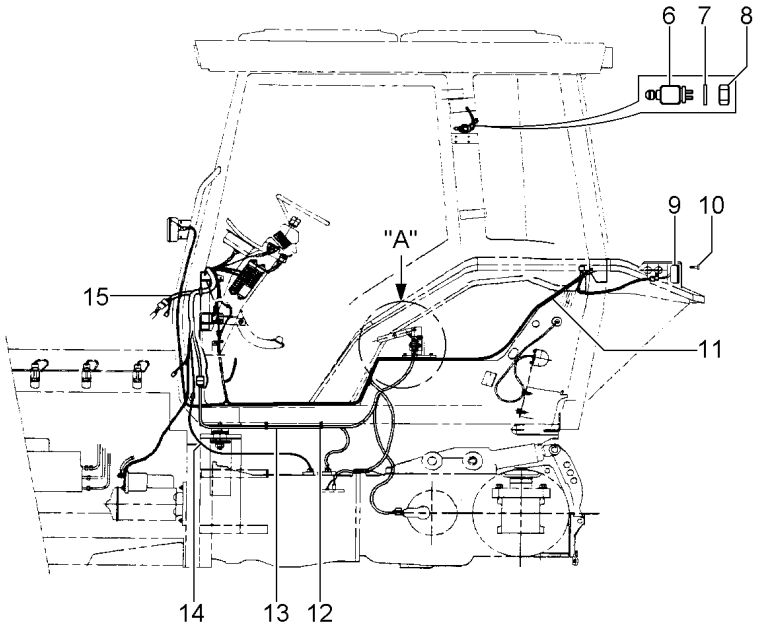

1	3760061M91	[A]	**1**	INTERRUPTOR	SWITCH	INTERRUPTOR
2	2802251M1		**2**	PARAFUSO	BOLT	PERNO
3	353445X1		**2**	ARRUELA	WASHER	ARANDELA
4	353753X1		**2**	ARRUELA	WASHER	ARANDELA
5	354120X1		**2**	PORCA	NUT	TUERCA
6	3780395M2		**1**	INTERRUPTOR	SWITCH	INTERRUPTOR
7	385362X1		**1**	ARRUELA	WASHER	ARANDELA
8	390333X1		**1**	PORCA	NUT	TUERCA
9	020363T1		**1**	LANTERNA	LAMP	FARO
9	020364T1		**1**	LANTERNA	LAMP	FARO
10	054626P1		**4**	PARAFUSO	BOLT	PERNO
11	057887T2	[B]	**1**	CHICOTE	HARNESS	MAZO CABLES
12	517587M1		**4**	BRAÇADEIRA	CLAMP	ABRAZADERA
13	060751T2	[C]	**1**	CHICOTE	HARNESS	MAZO CABLES
14	053245T1		**1**	CHICOTE	HARNESS	MAZO CABLES
15	059189N1	[D]	**1**	CHICOTE	HARNESS	MAZO CABLES

👁 80-135 No

[A] FREIO
BRAKE
FRENO

[B] INTERNO
INNER
INTERNO

[C] TRASEIRO
REAR
TRASERO

[D] MINI-CAPUZ
MINI-HOOD
MINI-CAPÓ

Sistema Elétrico
Electric System
Sistema Eléctrico

80-185

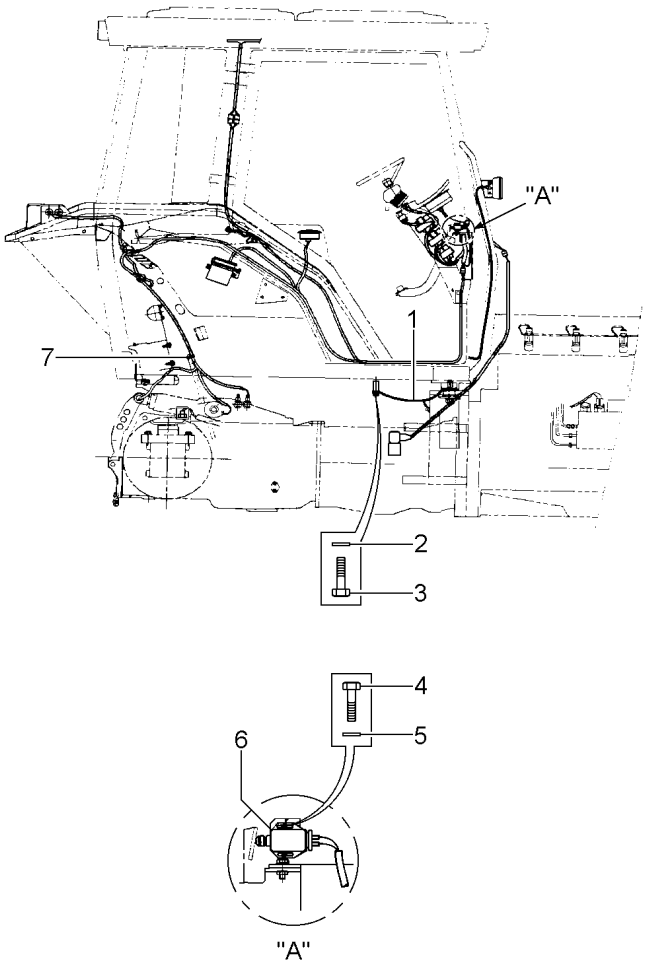

1	1618920M1		**1**	CABO	CABLE	CABLE
2	339375X1		**1**	ARRUELA	WASHER	ARANDELA
3	339666X1		**1**	PARAFUSO	BOLT	PERNO
4	390961X1		**2**	PARAFUSO	BOLT	PERNO
5	353441X1		**2**	ARRUELA	WASHER	ARANDELA
6	3760061M91	[A]	**1**	INTERRUPTOR	SWITCH	INTERRUPTOR
7	1876229M1		**10**	BRAÇADEIRA	CLAMP	ABRAZADERA

[A] FREIO
BRAKE
FRENO

Sistema Elétrico
Electric System
Sistema Eléctrico

80-190

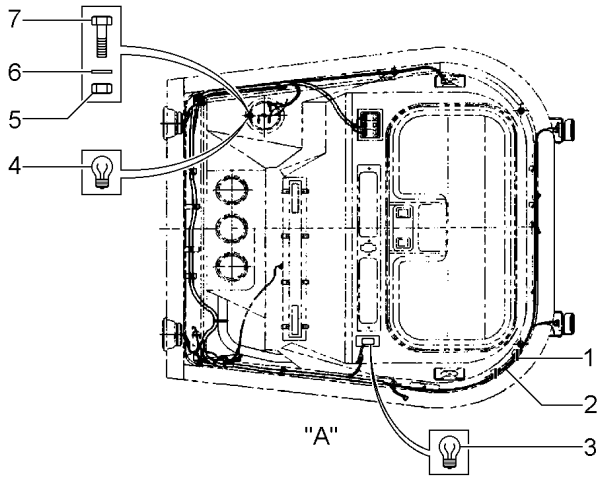

1	3225356M1		**20**	BRAÇADEIRA	CLAMP	ABRAZADERA
2	057880N3	80-130 No	**1**	CJ. CHICOTE	KIT, HARNESS	JUEGO DE ARNES
3	3780237M1	[A]	**1**	LÂMPADA	BULB	LAMPARA
4	3713129M1	[B]	**1**	LÂMPADA	BULB	LAMPARA
5	390333X1		**1**	PORCA	NUT	TUERCA
6	3001856X1		**1**	ARRUELA	WASHER	ARANDELA
7	339761X1		**1**	PARAFUSO	BOLT	PERNO

[A] CONSOLE
PANEL
PANEL

[B] LUZ DE CORTESIA
COURTESY LIGHT
LUZ DE CORTESÍA

Sistema Elétrico
Electric System
Sistema Eléctrico

80-195

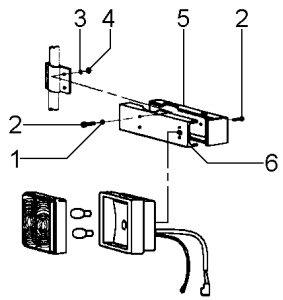

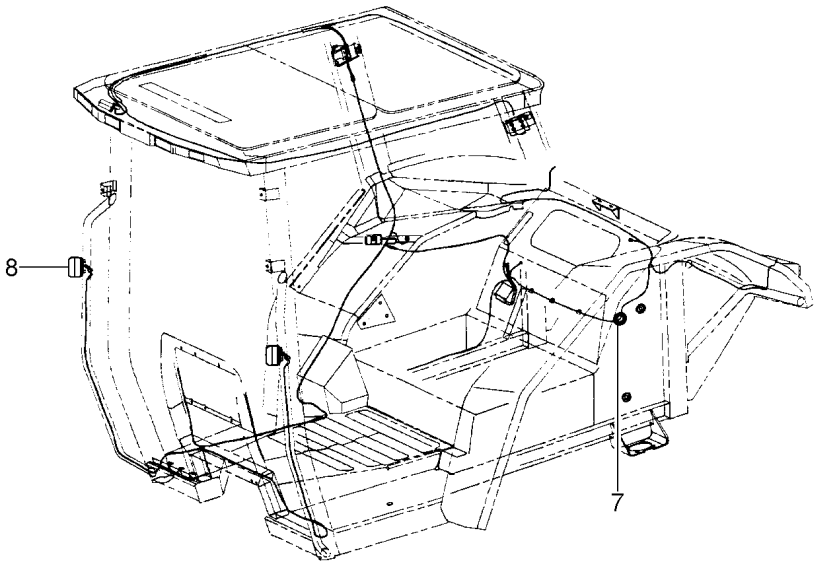

1	390469X1		**4**	ARRUELA	WASHER	ARANDELA
2	3010578X1		**6**	PARAFUSO	BOLT	PERNO
3	1441100X1		**4**	ARRUELA	WASHER	ARANDELA
4	390995X1		**4**	PORCA	NUT	TUERCA
5	3714857M1	▶	**1**	CAIXA	BOX	CAJA
5	3714858M1	◀	**1**	CAIXA	BOX	CAJA
6	3714316M2	◀	**1**	EXTENSÃO	EXTENSION	EXTENSION
6	3714317M2	▶	**1**	EXTENSÃO	EXTENSION	EXTENSION
7	3777000M1		**2**	PASSA-FIO	GROMMET	PASACABLE
8	3714184M91	[A]	**2**	LANTERNA	LAMP	FARO

[A] DIANTEIRO
FRONT
DELANTERO

Sistema Elétrico Do Hidráulico
Eletric System Of Hydraulic
Sistema Elétrico Do Hidraulico

80-200

Com Cabine
With Cab
Con Cabina

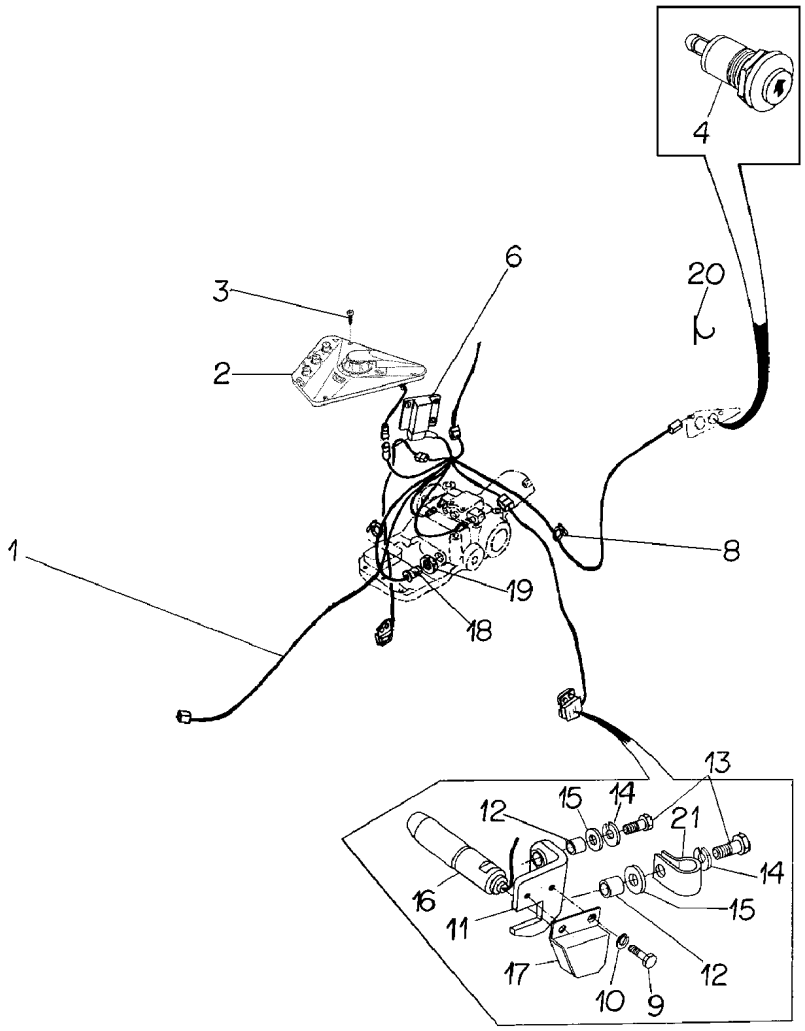

1	057885T2	[A]	**1**	CHICOTE	HARNESS	MAZO CABLES
2	3712730M94	👁 Undef Ref	**1**	PAINEL	PANEL	PANEL
2	060745S1		**1**	SUPORTE	BRACKET	SOPORTE
3	3010506X1		**3**	PARAFUSO	BOLT	PERNO
4	039763T1		**2**	BOTÃO	BUTTON	PULSADOR
6	3812021M93		**1**	CONTROLE	CONTROL	MANDO
8	1876229M1		**4**	BRAÇADEIRA	CLAMP	ABRAZADERA
9	339124X1		**4**	PARAFUSO	BOLT	PERNO
10	339374X1		**4**	ARRUELA	WASHER	ARANDELA
11	038050P2	◀	**1**	SUPORTE	BRACKET	SOPORTE
11	038042P2	▶	**1**	SUPORTE	BRACKET	SOPORTE
12	038036P2		**4**	BUCHA	BUSH	CASQUILLO
13	353683X1		**4**	PARAFUSO	BOLT	PERNO
14	353446X1		**4**	ARRUELA	WASHER	ARANDELA
15	390652X1		**4**	ARRUELA	WASHER	ARANDELA
16	040407T1	[C]	**2**	SENSOR	SENDER	EMISOR
17	038040S1	▶	**1**	PROTEÇÃO	GUARD	DEFENSA
17	038051S1	◀	**1**	PROTEÇÃO	GUARD	DEFENSA
18	059113T1	[B]	**1**	SENSOR	SENDER	EMISOR
19	339089X1		**1**	PORCA	NUT	TUERCA
20	1677803M1		**3**	PRESILHA	STAPLE	GRAPA
21	040146P1		**2**	PRESILHA	STAPLE	GRAPA

[A] SISTEMA ELÉTRICO HIDRÁULICO
HYDRAULIC ELECTRIC SYSTEM
SISTEMA ELETRICO HIDRAULICO

[B] POSIÇÃO
POSITION
POSICION

[C] TRAÇÃO
TRACTION
TRACCIÓN

Painel De Instrumentos
Instrument Panel
Tablero De Instrumentos

80-205

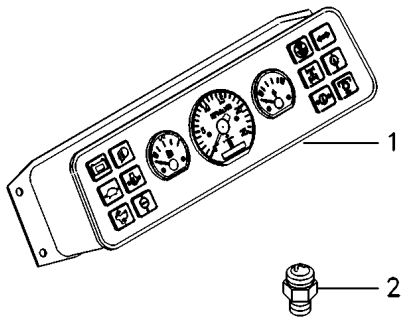

1	068795T1	80-210 No	**1** PAINEL INSTRUM.	INSTRUMENT PANEL	PANEL INSTRUMENT
2	3147425M1	[A]	**1** SENSOR	SENDER	EMISOR

[A] TEMPERATURA DA ÁGUA
WATER TEMPERATURE
TEMPERATURA DE LA AGUA

Painel De Instrumentos
Instrument Panel
Tablero De Instrumentos

80-210

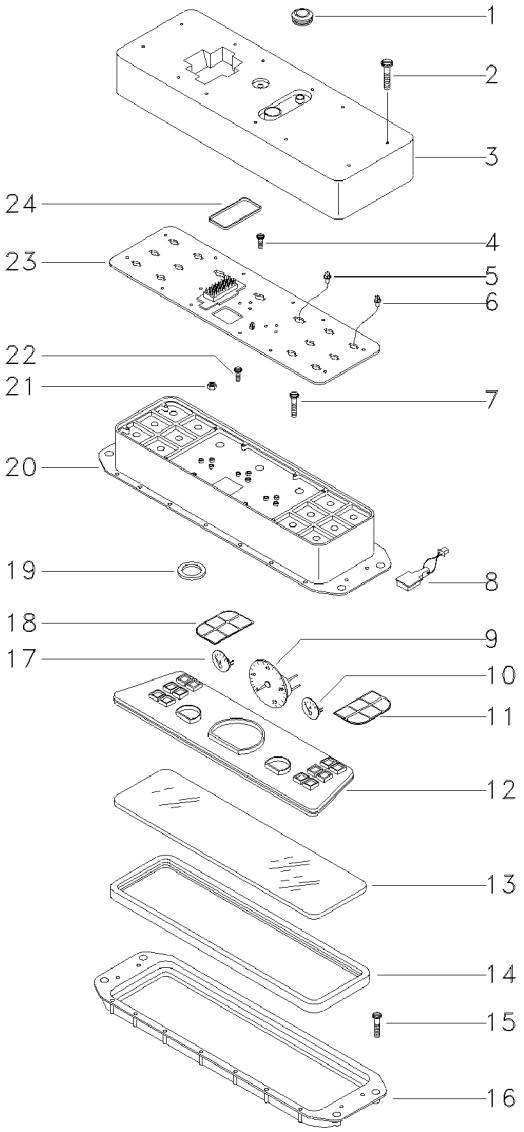

1	047832R1		**1**	DIAFRAGMA	DIAPHRAGM	DIAFRAGMA
2	360363X1		**12**	PARAFUSO	BOLT	PERNO
3	047833R1		**1**	TAMPA	COVER	CUBIERTA
4	360359X1		**7**	PARAFUSO	BOLT	PERNO
5	047834R1		**14**	LÂMPADA	BULB	LAMPARA
6	047835R1		**1**	LÂMPADA	BULB	LAMPARA
7	3019006X1		**16**	PARAFUSO	BOLT	PERNO
8	070335R1		**1**	HORÍMETRO	HOURMETER	CUENTA HORAS
9	070440R1		**1**	CONTA-GIROS	SPEEDOMETER	CUENTA KMTROS
10	047845R1	[A]	**1**	INDICADOR	INDICATOR	INDICADOR
11	070340R1		**1**	INDICADOR	GAUGE	APARAT INDICADOR
12	047848R1		**1**	ESPELHO	MIRROR	RETROVISOR
13	047849R1		**1**	VIDRO	GLASS	CRISTAL
14	047850R1		**1**	JUNTA	GASKET	EMPAQUETADURA.
15	360362X1		**18**	PARAFUSO	BOLT	PERNO
16	047851R1		**1**	ADUTOR	FRAME	BASTIDOR
17	047847R1	[B]	**1**	INDICADOR	INDICATOR	INDICADOR
18	070339R1		**1**	INDICADOR	GAUGE	APARAT INDICADOR
19	047841R1		**1**	COXIM	MOUNTING	MONTANTE
20	047840R1		**1**	CAIXA	BOX	CAJA
21	047839R1		**7**	PORCA	NUT	TUERCA
22	047838R1		**1**	PARAFUSO	BOLT	PERNO
23	070334R1		**1**	PLACA	PLATE	PLATO
24	047836R1		**1**	JUNTA	GASKET	EMPAQUETADURA.

[A] TEMPERATURA
TEMPERATURE
TEMPERATURA

[B] COMBUSTÍVEL
FUEL
COMBUSTIBLE

Minicapuz
Minihood
Minicapó

Freio De Acionamento Mecânico
Mechanic Drive Brake
Freno De La Mando Mecânico

100-10

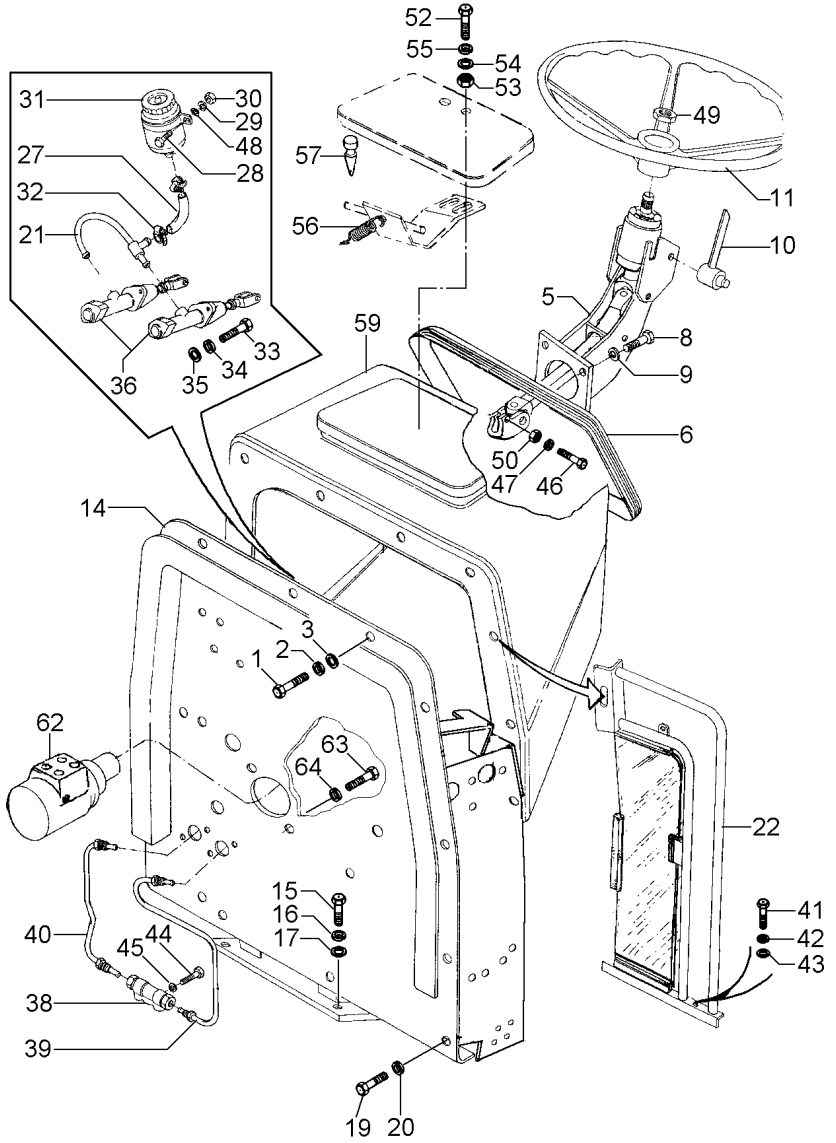

1	339123X1		**7**	PARAFUSO	BOLT	PERNO
2	339024X1		**7**	ARRUELA	WASHER	ARANDELA
3	339374X1		**7**	ARRUELA	WASHER	ARANDELA
5	027645N1	👁 70-175 No	**1**	COLUNA	COLUMN	COLUMNA
6	020447P1		**1**	GUARNIÇÃO	FOAM	ESPUMA
8	339761X1		**4**	PARAFUSO	BOLT	PERNO
9	339374X1		**4**	ARRUELA	WASHER	ARANDELA
10	020431P1		**1**	ALAVANCA	LEVER	PALANCA
11	040341T1		**1**	VOLANTE	FLYWHEEL	VOLANTE
14	033121S3		**1**	ESTRUTURA	STRUCTURE	ESTRUCTURA
15	339451X1		**4**	PARAFUSO	BOLT	PERNO
16	339025X1		**4**	ARRUELA	WASHER	ARANDELA
17	339376X1		**4**	ARRUELA	WASHER	ARANDELA
19	339761X1		**3**	PARAFUSO	BOLT	PERNO
20	339374X1		**4**	ARRUELA	WASHER	ARANDELA
21	020430N1		**1**	CONEXÃO	CONNECTION	CONEXION
22	039207N1	👁 100-40 No ◀	**1**	CJ. DEFLETOR	KIT, DEFLECTOR	JUEGO DEFLECTOR
22	039206N1	👁 100-35 No ▶	**1**	CJ. DEFLETOR	KIT, DEFLECTOR	JUEGO DEFLECTOR
27	048162T1		**1**	MANGUEIRA	HOSE	FLEXIBLE
28	353667X1		**2**	PARAFUSO	BOLT	PERNO
29	353441X1		**2**	ARRUELA	WASHER	ARANDELA
30	355564X1		**2**	PORCA	NUT	TUERCA
31	048161T1	[A]	**1**	RESERVATÓRIO	CONTAINER	CONTENEDOR
32	3408858M1		**2**	BRAÇADEIRA	CLAMP	ABRAZADERA
33	339123X1		**4**	PARAFUSO	BOLT	PERNO
34	339374X1		**4**	ARRUELA	WASHER	ARANDELA
35	339024X1		**4**	ARRUELA	WASHER	ARANDELA
36	020505T1			CILINDRO	CYLINDER	CILINDRO
38	417860M1		**1**	VÁLVULA	VALVE	VALVULA
39	020433N1	◀	**1**	CJ. TUBO	TUBE ASSY	CONJ.DE TUBO
40	020435N1	▶	**1**	CJ. TUBO	TUBE ASSY	CONJ.DE TUBO
41	339761X1		**6**	PARAFUSO	BOLT	PERNO
42	339024X1		**6**	ARRUELA	WASHER	ARANDELA
43	339374X1		**6**	ARRUELA	WASHER	ARANDELA
44	339123X1		**1**	PARAFUSO	BOLT	PERNO
45	339374X1		**1**	ARRUELA	WASHER	ARANDELA
46	353683X1		**1**	PARAFUSO	BOLT	PERNO
47	339374X1		**1**	ARRUELA	WASHER	ARANDELA
48	353754X1		**2**	ARRUELA	WASHER	ARANDELA
49	3603640M1		**1**	PORCA	NUT	TUERCA
52	1442175X1		**2**	PARAFUSO	BOLT	PERNO
53	339030X1		**2**	PORCA	NUT	TUERCA
54	829185M1		**2**	ARRUELA	WASHER	ARANDELA
55	353441X1		**2**	ARRUELA	WASHER	ARANDELA
56	040594P1		**1**	MOLA	SPRING	RESORTE
57	490742M1		**2**	AMORTECEDOR	DAMPER	AMORTIGUADOR
59	044651N1	👁 100-45 No	**1**	CAPUZ	HOOD	CAPO

Minicapuz
Minihood
Minicapó

Freio De Acionamento Mecânico
Mechanic Drive Brake
Freno De La Mando Mecânico

100-10

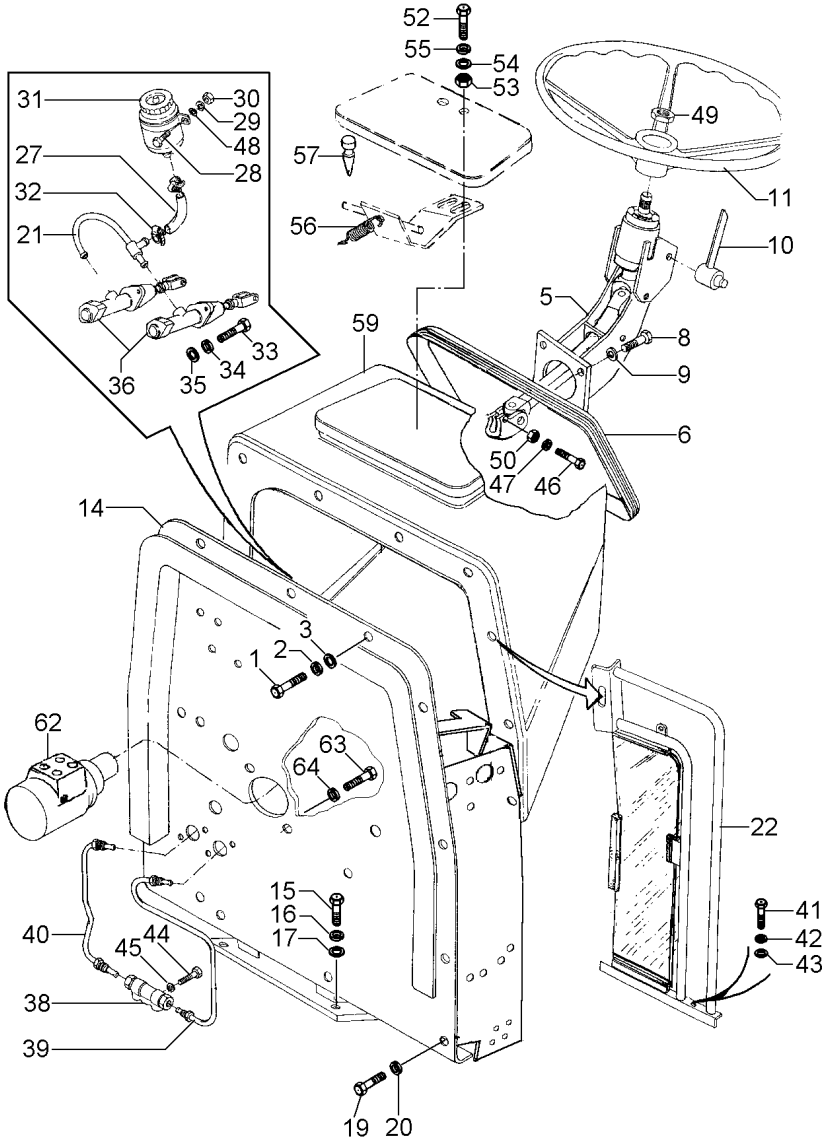

62	050486N1	[B]	**1**	UN. HIDROSTÁTICA	STEERING UNIT	UNIDAD DIRECCION
		70-185 No				
63	339814X1		**2**	PARAFUSO	BOLT	PERNO
64	339376X1		**2**	ARRUELA	WASHER	ARANDELA

[A] LIQUIDO DE FREIO
BREAK FLUIDE
LIQUIDO DEL FRENO

[B] DANFOSS
DANFOSS
DANFOSS

Lataria
Bodywork
Carroceria

100-15

Escapamento Vertical
Vertical Exhaust
Descarga Vertical

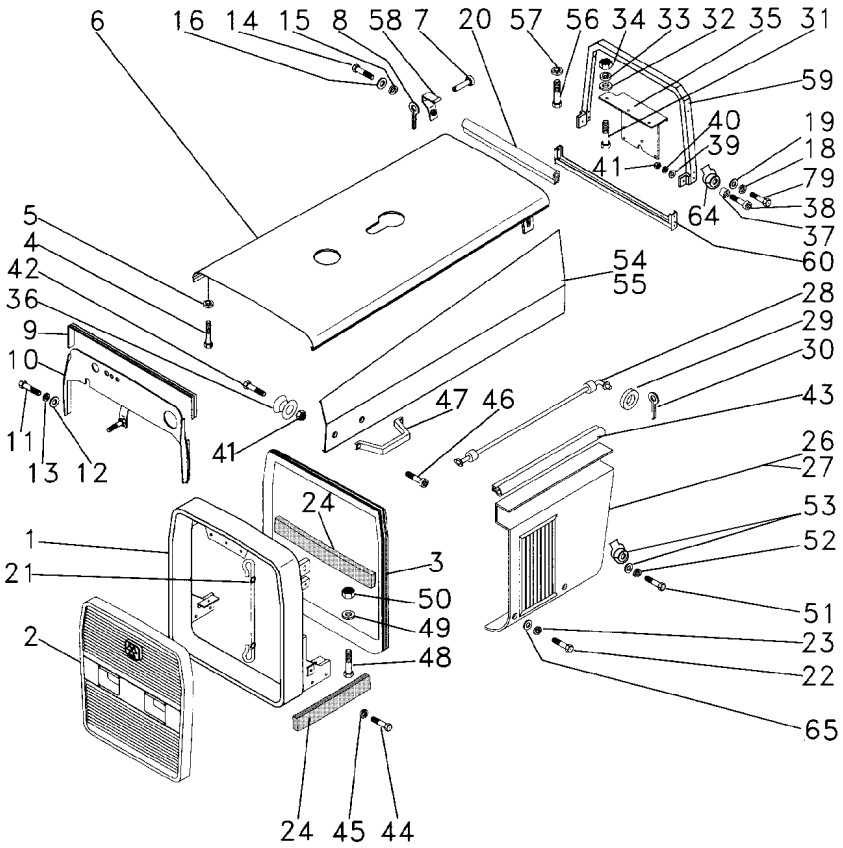

1	068296N1		**1**	ENVOLTÓRIO	NOSE	NARIZ
2	068286N1	100-30 No	**1**	GRADE	GRILLE	REJILLA
3	068054P1		**1**	GUARNIÇÃO	BEADING	GUARNICION
4	353679X1		**2**	PARAFUSO	BOLT	PERNO
5	353446X1		**2**	ARRUELA	WASHER	ARANDELA
6	036514S1		**1**	CAPUZ	HOOD	CAPO
7	036502S1		**4**	PINO	PIN	PASADOR
8	354059X1		**4**	CONTRAPINO	DOWEL	CENTRAJE
9	036751P1		**1**	GUARNIÇÃO	FOAM	ESPUMA
10	036463S2		**1**	DEFLETOR	DEFLECTOR	DEFLECTOR
11	391074X1		**4**	PARAFUSO	BOLT	PERNO
12	390971X1		**4**	ARRUELA	WASHER	ARANDELA
13	339375X1		**4**	ARRUELA	WASHER	ARANDELA
14	353676X1		**4**	PARAFUSO	BOLT	PERNO
15	353446X1		**4**	ARRUELA	WASHER	ARANDELA
16	829185M1		**4**	ARRUELA	WASHER	ARANDELA
18	353446X1		**6**	ARRUELA	WASHER	ARANDELA
19	829185M1		**6**	ARRUELA	WASHER	ARANDELA
20	036753P1		**1**	GUARNIÇÃO	FOAM	ESPUMA
21	022625N1		**1**	CABO	CABLE	CABLE
22	353676X1		**4**	PARAFUSO	BOLT	PERNO
23	353446X1		**4**	ARRUELA	WASHER	ARANDELA
24	3149668M1		**3**	GUARNIÇÃO	FOAM	ESPUMA
26	036464S1	◀	**1**	PAINEL	PANEL	PANEL
27	036465S1	▶	**1**	PAINEL	PANEL	PANEL
28	036327S1		**2**	SUPORTE	BRACKET	SOPORTE
29	829185M1		**2**	ARRUELA	WASHER	ARANDELA
30	354059X1		**2**	CONTRAPINO	DOWEL	CENTRAJE
31	353691X1		**3**	PARAFUSO	BOLT	PERNO
32	353756X1		**3**	ARRUELA	WASHER	ARANDELA
33	353434X1		**3**	ARRUELA	WASHER	ARANDELA
34	355566X1		**3**	PORCA	NUT	TUERCA
35	036517P1		**1**	SUPORTE	BRACKET	SOPORTE
36	026638P1		**4**	PINO	PIN	PASADOR
37	026637P1		**4**	FIXAÇÃO	FASTENER	CIERRE
38	360826X1		**4**	PARAFUSO	BOLT	PERNO
39	829185M1		**4**	ARRUELA	WASHER	ARANDELA
40	353446X1		**4**	ARRUELA	WASHER	ARANDELA
41	355565X1		**4**	PORCA	NUT	TUERCA
42	353681X1		**4**	PARAFUSO	BOLT	PERNO
43	036755P1		**2**	GUARNIÇÃO	FOAM	ESPUMA
44	353693X1		**4**	PARAFUSO	BOLT	PERNO
45	353434X1		**4**	ARRUELA	WASHER	ARANDELA
46	360826X1		**4**	PARAFUSO	BOLT	PERNO
47	3589241M1		**2**	ALÇA	STRAP	FAJA
48	353669X1		**2**	PARAFUSO	BOLT	PERNO
49	353754X1		**2**	ARRUELA	WASHER	ARANDELA
50	355564X1		**2**	PORCA	NUT	TUERCA
51	353679X1		**4**	PARAFUSO	BOLT	PERNO
52	353446X1		**4**	ARRUELA	WASHER	ARANDELA

Lataria
Bodywork
Carroceria

100-15

Escapamento Vertical
Vertical Exhaust
Descarga Vertical

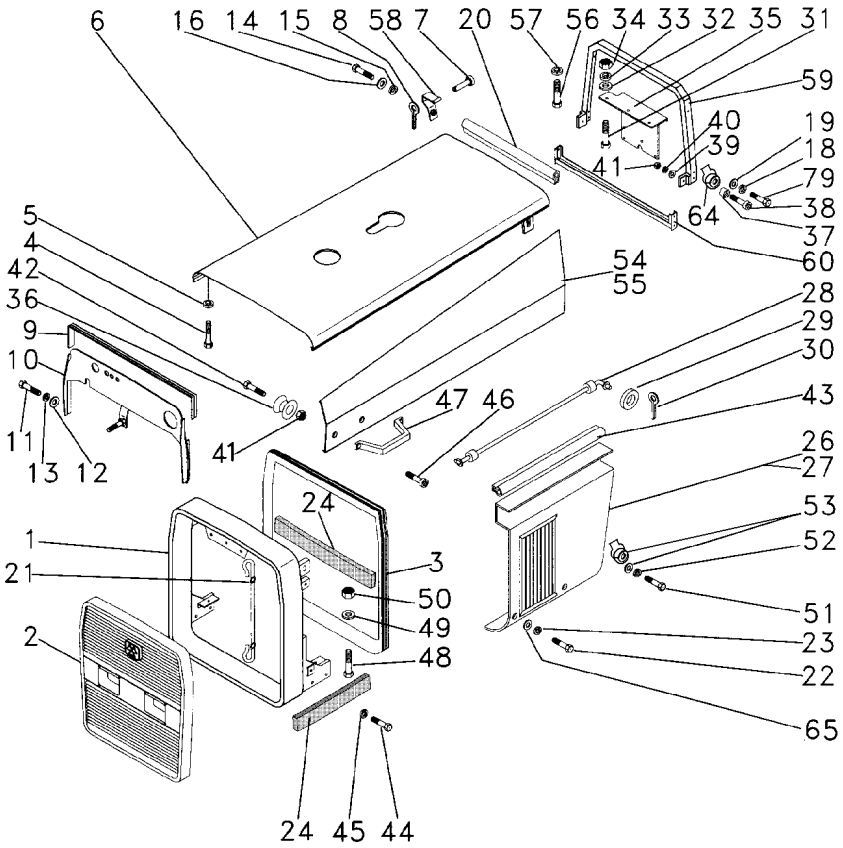

53	829185M1		**4**	ARRUELA	WASHER	ARANDELA
53	368897X1		**4**	PORCA	NUT	TUERCA
54	036672S1	◀	**1**	TAMPA	COVER	CUBIERTA
55	036673S2	▶	**1**	TAMPA	COVER	CUBIERTA
56	353676X1		**2**	PARAFUSO	BOLT	PERNO
57	353446X1		**2**	ARRUELA	WASHER	ARANDELA
58	036508S1		**4**	DOBRADIÇA	HINGE	BISAGRA
59	036680S1		**1**	SUPORTE	BRACKET	SOPORTE
60	036322S1		**1**	SUPORTE	BRACKET	SOPORTE
64	368897X1		**4**	PORCA	NUT	TUERCA
65	829185M1		**4**	ARRUELA	WASHER	ARANDELA
79	360826X1		**4**	PARAFUSO	BOLT	PERNO

Lataria
Bodywork
Carroceria

100-20

Escapamento Horizontal
Horizontal Exhaust
Descarga Horizontal

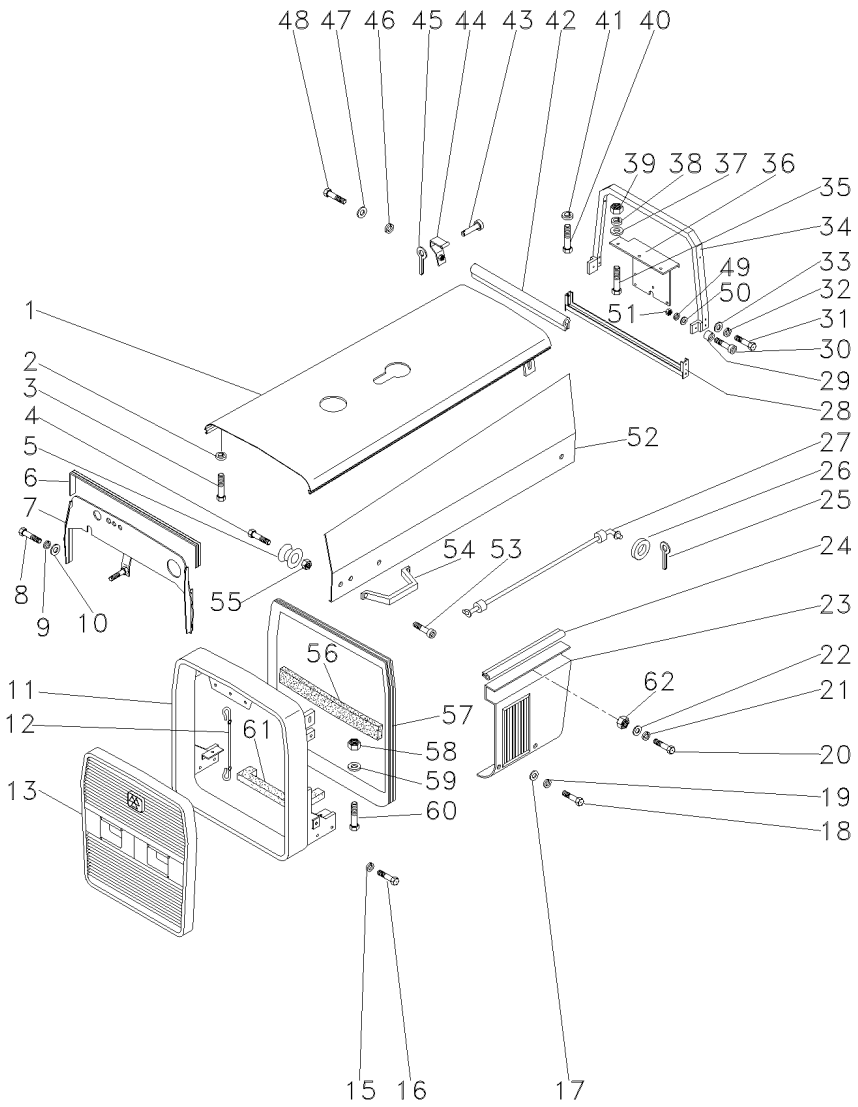

1	068296N1		**1**	ENVOLTÓRIO	NOSE	NARIZ
2	068286N1	100-30 No	**1**	GRADE	GRILLE	REJILLA
3	068054P1		**1**	GUARNIÇÃO	BEADING	GUARNICION
4	353679X1		**2**	PARAFUSO	BOLT	PERNO
5	353446X1		**2**	ARRUELA	WASHER	ARANDELA
6	064925S1		**1**	CAPUZ	HOOD	CAPO
7	036502S1		**4**	PINO	PIN	PASADOR
8	354059X1		**4**	CONTRAPINO	DOWEL	CENTRAJE
9	036751P1		**1**	GUARNIÇÃO	FOAM	ESPUMA
10	036463S2		**1**	DEFLETOR	DEFLECTOR	DEFLECTOR
11	391074X1		**4**	PARAFUSO	BOLT	PERNO
12	390971X1		**4**	ARRUELA	WASHER	ARANDELA
13	339375X1		**4**	ARRUELA	WASHER	ARANDELA
14	353676X1		**4**	PARAFUSO	BOLT	PERNO
15	353446X1		**4**	ARRUELA	WASHER	ARANDELA
16	829185M1		**4**	ARRUELA	WASHER	ARANDELA
17	353679X1		**6**	PARAFUSO	BOLT	PERNO
18	353446X1		**6**	ARRUELA	WASHER	ARANDELA
19	829185M1		**6**	ARRUELA	WASHER	ARANDELA
20	036753P1		**1**	GUARNIÇÃO	FOAM	ESPUMA
21	022625N1		**1**	CABO	CABLE	CABLE
22	353676X1		**4**	PARAFUSO	BOLT	PERNO
23	353446X1		**4**	ARRUELA	WASHER	ARANDELA
24	3149668M1		**1**	GUARNIÇÃO	FOAM	ESPUMA
25	354059X1		**1**	CONTRAPINO	DOWEL	CENTRAJE
26	036464S1	◀	**1**	PAINEL	PANEL	PANEL
27	036465S1	▶	**1**	PAINEL	PANEL	PANEL
28	036327S1		**2**	SUPORTE	BRACKET	SOPORTE
29	829185M1		**2**	ARRUELA	WASHER	ARANDELA
30	354059X1		**2**	CONTRAPINO	DOWEL	CENTRAJE
31	353691X1		**3**	PARAFUSO	BOLT	PERNO
32	353756X1		**3**	ARRUELA	WASHER	ARANDELA
33	353434X1		**3**	ARRUELA	WASHER	ARANDELA
34	355566X1		**3**	PORCA	NUT	TUERCA
35	036517P1		**1**	SUPORTE	BRACKET	SOPORTE
36	026638P1		**4**	PINO	PIN	PASADOR
37	026637P1		**4**	FIXAÇÃO	FASTENER	CIERRE
38	360826X1		**4**	PARAFUSO	BOLT	PERNO
39	829185M1		**4**	ARRUELA	WASHER	ARANDELA
40	353446X1		**4**	ARRUELA	WASHER	ARANDELA
41	355565X1		**4**	PORCA	NUT	TUERCA
42	353681X1		**4**	PARAFUSO	BOLT	PERNO
43	3149668M1		**2**	GUARNIÇÃO	FOAM	ESPUMA
44	353693X1		**4**	PARAFUSO	BOLT	PERNO
45	353434X1		**4**	ARRUELA	WASHER	ARANDELA
46	360826X1		**4**	PARAFUSO	BOLT	PERNO
47	3589241M1		**2**	ALÇA	STRAP	FAJA
48	353699X1		**2**	PARAFUSO	BOLT	PERNO
49	353754X1		**2**	ARRUELA	WASHER	ARANDELA
50	355564X1		**2**	PORCA	NUT	TUERCA

Lataria
Bodywork
Carroceria

100-20

Escapamento Horizontal
Horizontal Exhaust
Descarga Horizontal

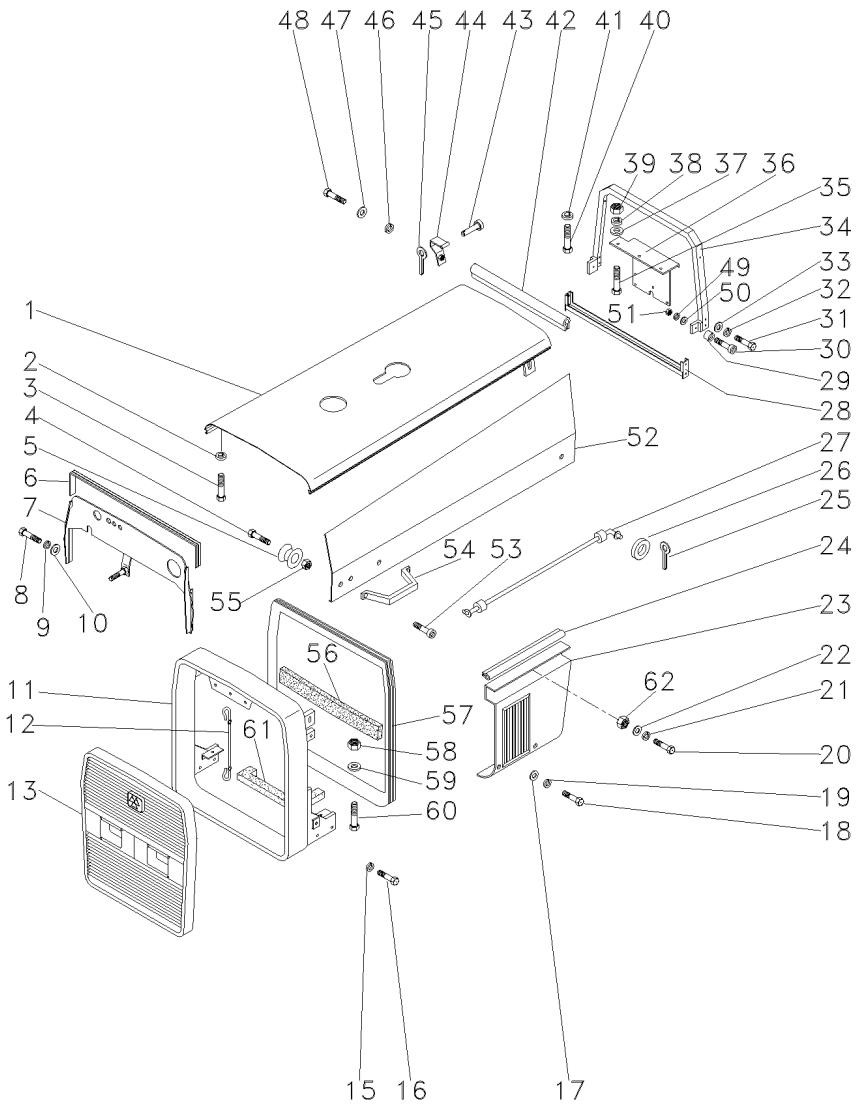

51	353679X1		**4**	PARAFUSO	BOLT	PERNO
52	353446X1		**4**	ARRUELA	WASHER	ARANDELA
53	829185M1		**4**	ARRUELA	WASHER	ARANDELA
54	036672S1	◀	**1**	TAMPA	COVER	CUBIERTA
55	036673S2	▶	**1**	TAMPA	COVER	CUBIERTA
56	353676X1		**2**	PARAFUSO	BOLT	PERNO
57	353446X1		**2**	ARRUELA	WASHER	ARANDELA
58	036508S1		**4**	DOBRADIÇA	HINGE	BISAGRA
59	036680S1		**1**	SUPORTE	BRACKET	SOPORTE
60	036322S1		**1**	SUPORTE	BRACKET	SOPORTE
62	368897X1		**1**	PORCA	NUT	TUERCA
63	368897X1		**4**	PORCA	NUT	TUERCA
64	368897X1		**4**	PORCA	NUT	TUERCA
65	829185M1		**4**	ARRUELA	WASHER	ARANDELA
66	036755P1		**1**	GUARNIÇÃO	FOAM	ESPUMA

Grade Frontal
Front Grille
Rejilla Delantera

100-30

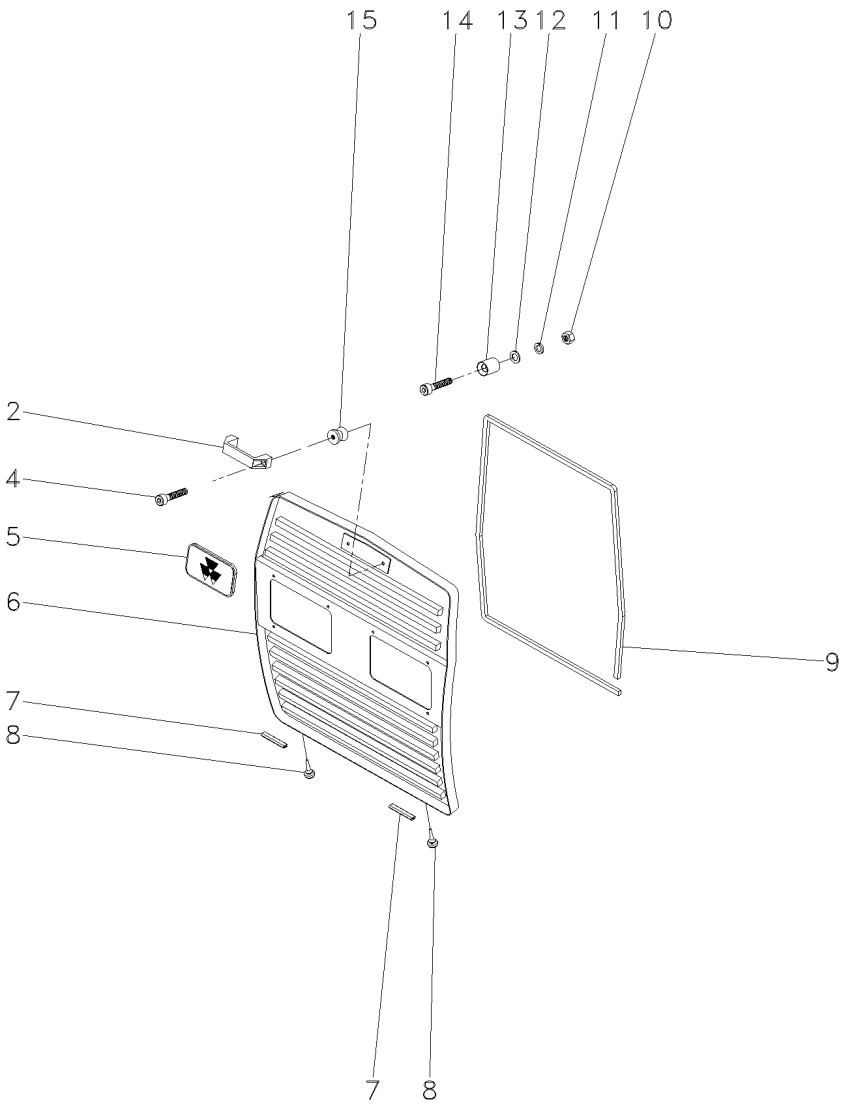

2	6201892M1	**1** ALÇA	STRAP	FAJA
4	3009257X1	**2** PARAFUSO ALLEN	ALLEN BOLT	TORNILLO ALLEN
5	3587203M1	**1** EMBLEMA	EMBLEM	EMBLEMA
6	068856S1	**1** GRADE	GRILLE	REJILLA
7	068502P1	**2** GALÃO	PAD	CIERRE
8	490742M1	**2** AMORTECEDOR	DAMPER	AMORTIGUADOR
9	068288P1	**1** GUARNIÇÃO	FOAM	ESPUMA
10	355565X1	**2** PORCA	NUT	TUERCA
11	829185M1	**2** ARRUELA	WASHER	ARANDELA
12	353446X1	**2** ARRUELA	WASHER	ARANDELA
13	04003413/000	**2** FIXADOR	ATTACHMENT	ADITAMENTO
14	360826X1	**2** PARAFUSO	BOLT	PERNO
15	04003412/000	**2** PINO	PIN	PASADOR

Defletor
Deflector
Deflector

100-35

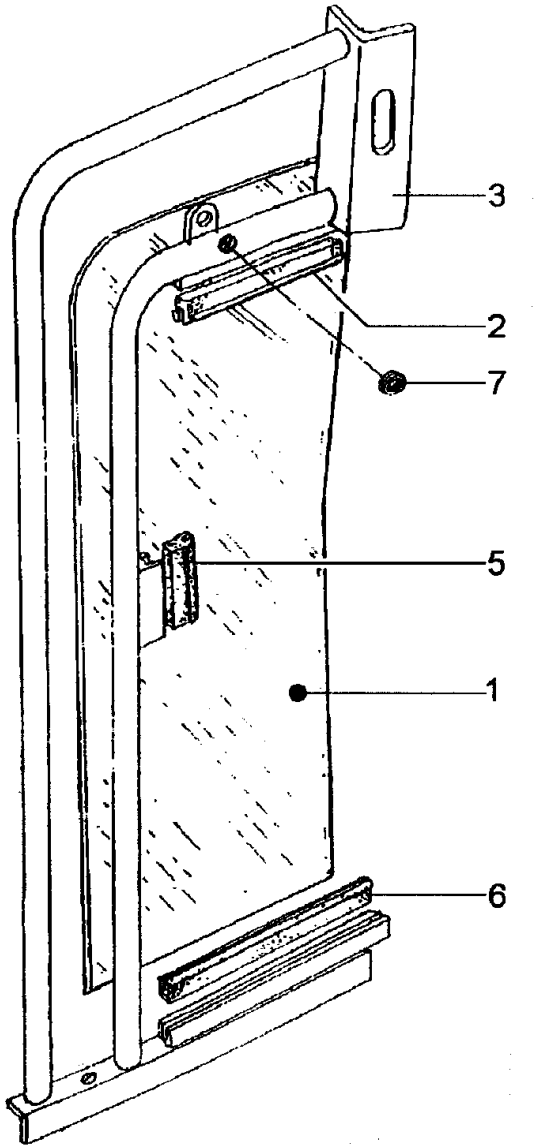

1	035960P1	**1**	VIDRO	GLASS	CRISTAL
2	026497P1	**1**	GUARNIÇÃO	FOAM	ESPUMA
3	035963S1	**1**	DEFLETOR	DEFLECTOR	DEFLECTOR
5	026494P1	**1**	GUARNIÇÃO	FOAM	ESPUMA
6	036343P1	**1**	GUARNIÇÃO	FOAM	ESPUMA
7	033091P1	**1**	PASSA-FIO	GROMMET	PASACABLE

Defletor
Deflector
Deflector

100-40

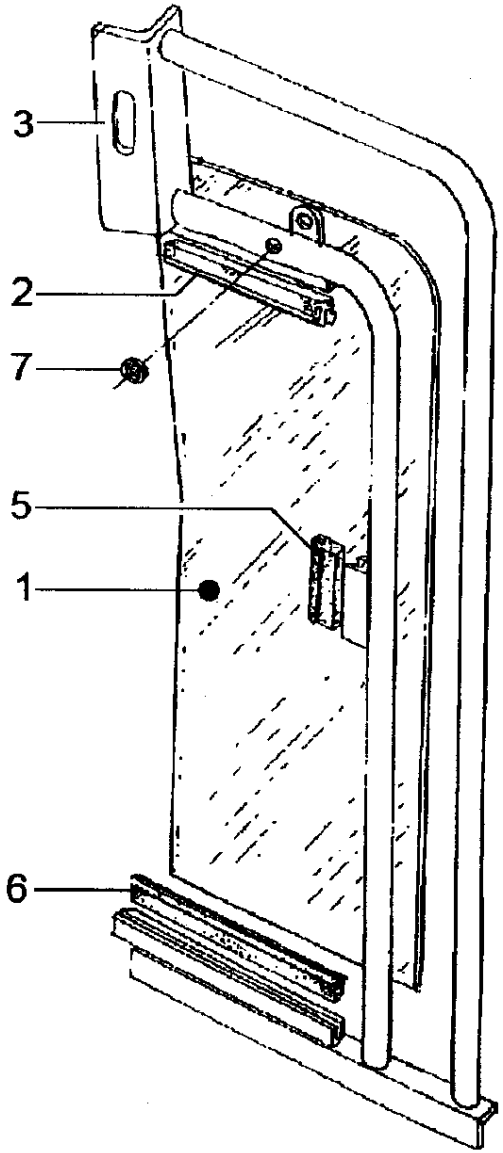

1	035960P1		**1**	VIDRO	GLASS	CRISTAL
2	026497P1		**1**	GUARNIÇÃO	FOAM	ESPUMA
3	035964S1	▶	**1**	DEFLETOR	DEFLECTOR	DEFLECTOR
5	026494P1		**1**	GUARNIÇÃO	FOAM	ESPUMA
6	036343P1		**1**	GUARNIÇÃO	FOAM	ESPUMA
7	033091P1		**1**	PASSA-FIO	GROMMET	PASACABLE

Minicapuz
Minihood
Minicapó

100-45

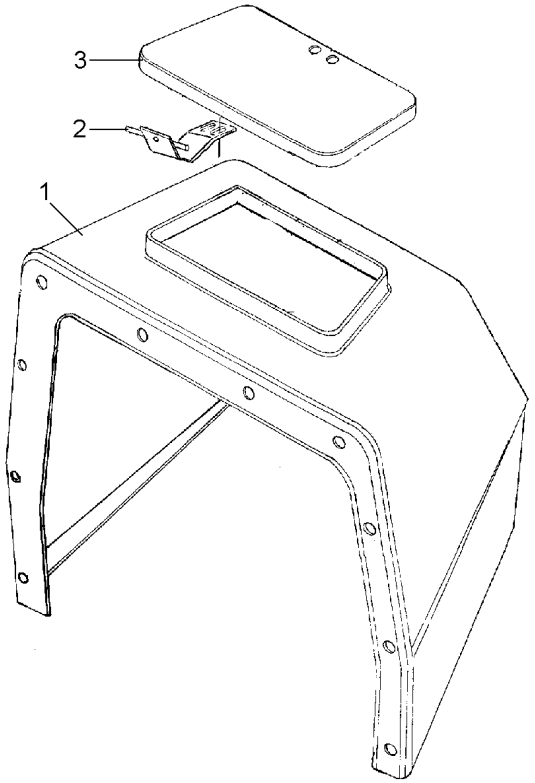

1	044560S1	**1** CAPUZ	HOOD	CAPO
2	027852S1	**1** DOBRADIÇA	HINGE	BISAGRA
3	027849P1	**1** TAMPA	COVER	CUBIERTA

Escala De Velocidades
Velocity Scale
Escala De Velocidades

100-50

18.4-34r1 Ou 23.1-26r2 Ou 23.1-30r1
18.4-34r1 Or 23.1-26r2 Or 23.1-30r1
18.4-34r1 O 23.1-26r2 O 23.1-30r1

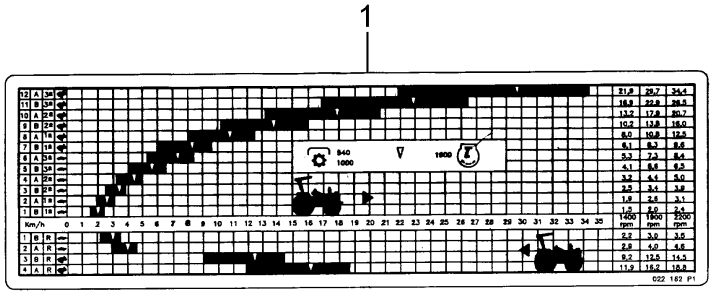

1	036811P1	**1**	DECAL	DECAL	CALCOMANIA

Escala De Velocidades
Velocity Scale
Escala De Velocidades

100-55

18.4-38r1 Ou 20.8-38r1 Ou 23.1-30r2
18.4-38r1 Or 20.8-38r1 Or 23.1-30r2
18.4-38r1 O 20.8-38r1 O 23.1-30r2

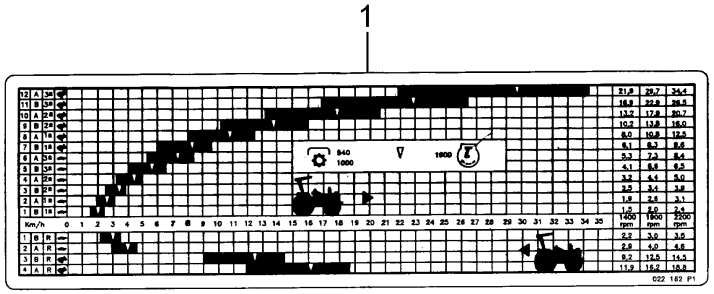

1	036812P1	**1**	DECAL	DECAL	CALCOMANIA

Decalcomania Decal Calcomania	100-60	24.5-32r1 24.5-32r1 24.5-32r1

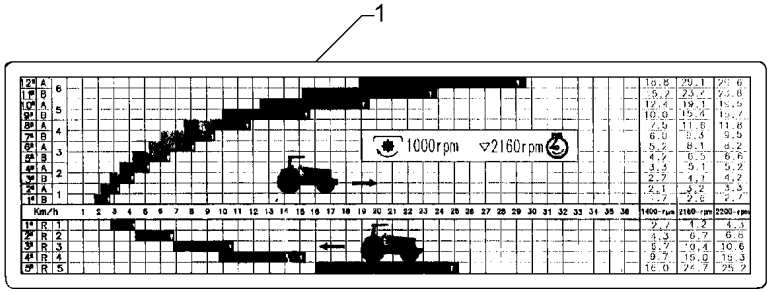

1	050526P1	**1** DECAL	DECAL	CALCOMANIA

Decalcomania
Decal
Calcomania

100-65

18.4-38r1 Ou 23.1-30r1 Ou 23.1-30r2
18.4-38r1 Or 23.1-30r1 Or 23.1-30r2
18.4-38r1 O 23.1-30r1 O 23.1-30r2

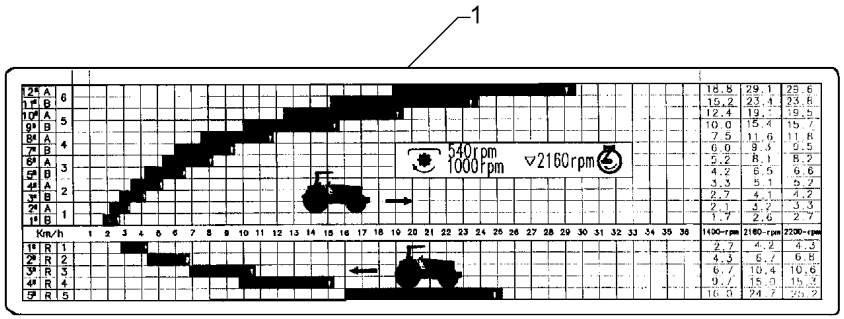

1	050527P1	**1**	DECAL	DECAL	CALCOMANIA	

Decalcomania
Decal
Calcomania

100-70

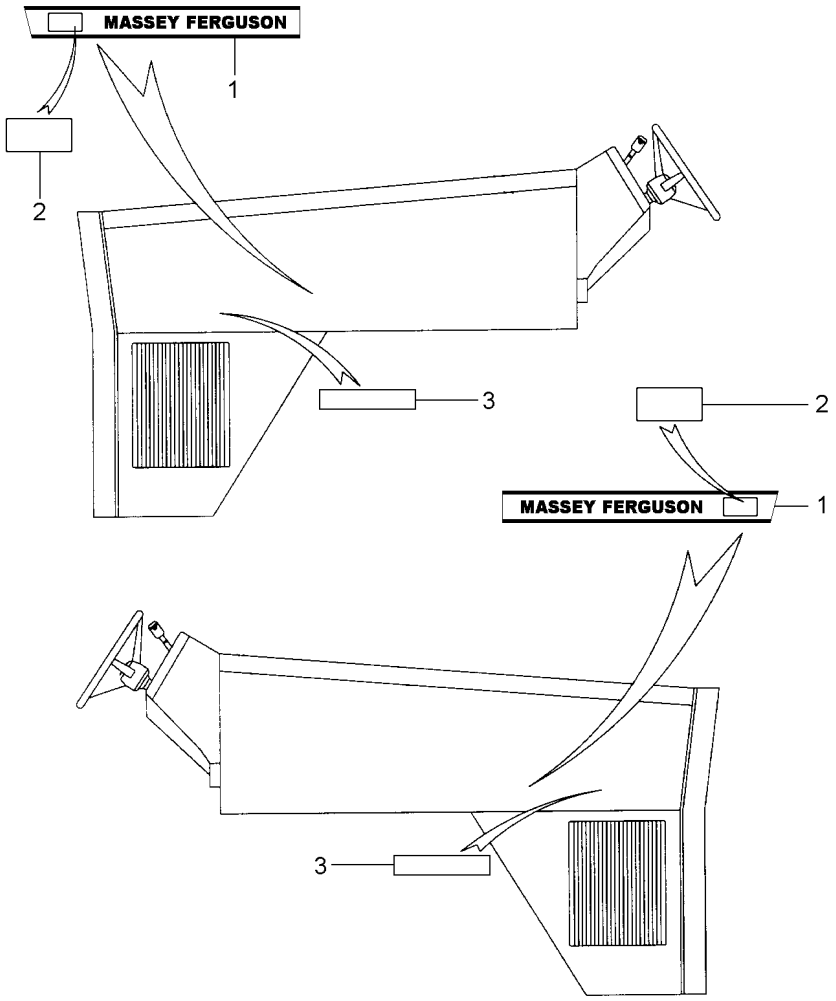

1	069070P1	▶	**1**	DECAL	DECAL	CALCOMANIA
1	069076P1	◀	**1**	DECAL	DECAL	CALCOMANIA
2	069093P1		**2**	DECAL	DECAL	CALCOMANIA
3	068802P1		**2**	DECAL	DECAL	CALCOMANIA

Decalcomania
Decal
Calcomania

100-75

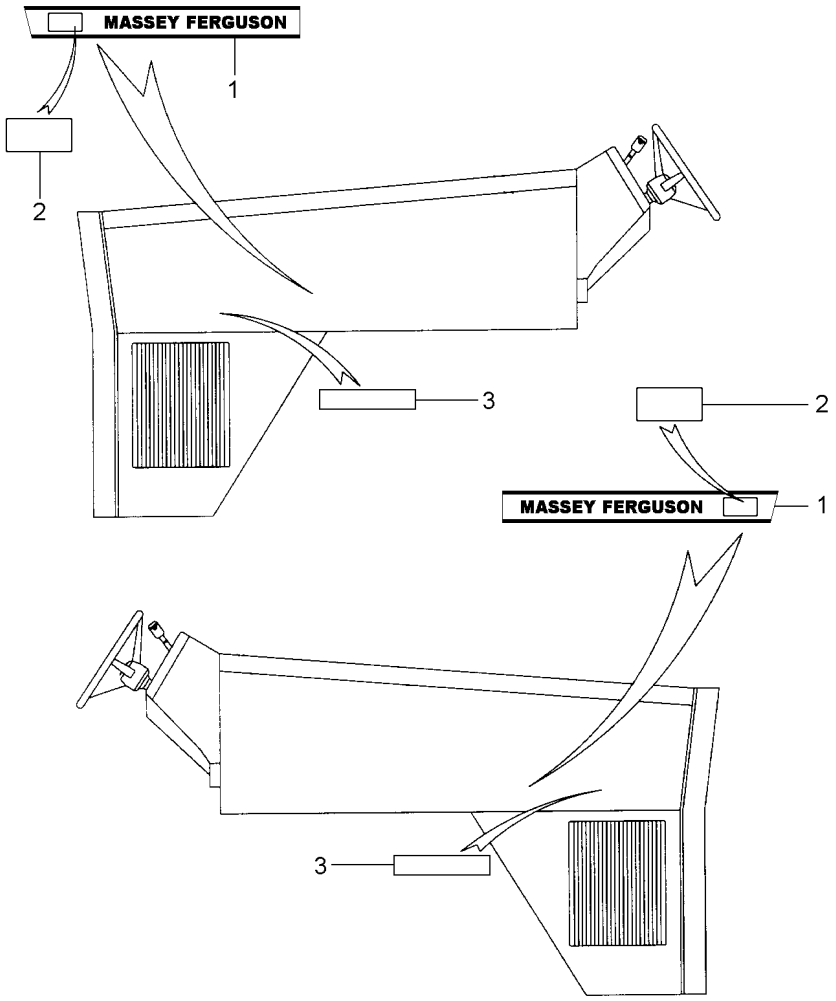

1	069070P1	▶	**1**	DECAL	DECAL	CALCOMANIA
1	069076P1	◀	**1**	DECAL	DECAL	CALCOMANIA
2	069093P1		**2**	DECAL	DECAL	CALCOMANIA
3	068802P1		**2**	DECAL	DECAL	CALCOMANIA

Decalcomania
Decal
Calcomania

100-80

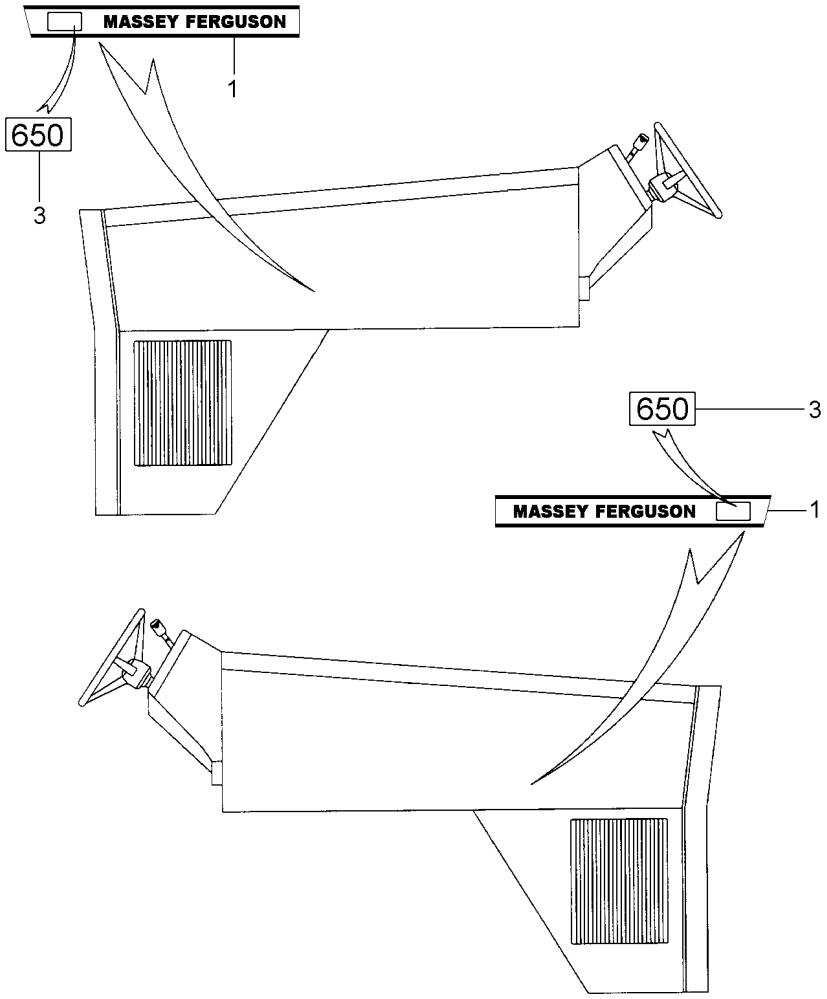

1	068148P1	[A] ▶	**1** DECAL	DECAL	CALCOMANIA
1	068147P1	[A] ◀	**1** DECAL	DECAL	CALCOMANIA
3	038933P1	650	**2** DECAL	DECAL	CALCOMANIA

[A] PARA 650 ADVANCED
TO 650 ADVANCED
PARA 650 ADVANCED

Decalcomania
Decal
Calcomania

100-85

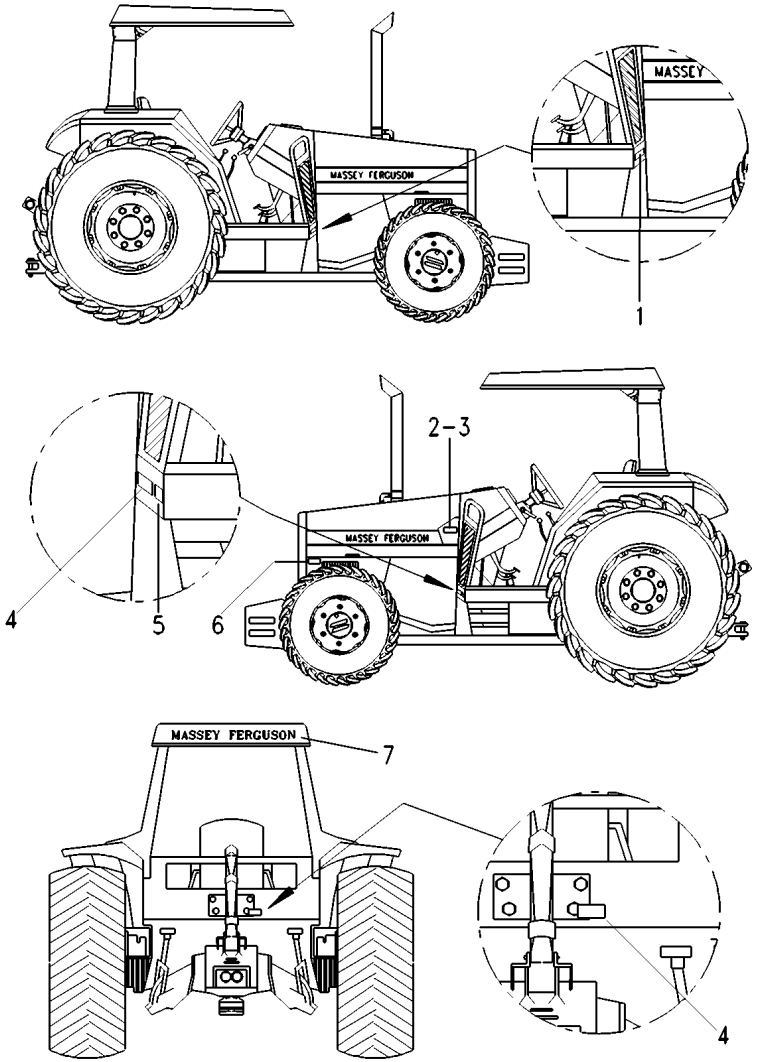

1	022091P1	[AF]	**1** DECAL	DECAL	CALCOMANIA
1	022092P1	[BF]	**1** DECAL	DECAL	CALCOMANIA
1	022093P1	[CF]	**1** DECAL	DECAL	CALCOMANIA
1	022094P1	[DF]	**1** DECAL	DECAL	CALCOMANIA
2	036880P1		**1** PLACA	PLATE	PLATO
3	3410581M1		**2** REBITE	RIVET	REMACHE
4	3586819M2	[AE]	**1** DECAL	DECAL	CALCOMANIA
4	042114P1	[CE]	**1** DECAL	DECAL	CALCOMANIA
4	042264P1	[BE]	**1** DECAL	DECAL	CALCOMANIA
4	042265P1	[DE]	**1** DECAL	DECAL	CALCOMANIA
5	037632P1	[AE]	**1** DECAL	DECAL	CALCOMANIA
5	040100P1	[CE]	**1** DECAL	DECAL	CALCOMANIA
5	040101P1	[BE]	**1** DECAL	DECAL	CALCOMANIA
6	022672P1	[BCD]	**1** DECAL	DECAL	CALCOMANIA
7	036587P1		**1** DECAL	DECAL	CALCOMANIA

[A] PORTUGUÊS
PORTUGUESE
PORTUGUÉS

[B] ESPANHOL
SPANISH
ESPAÑOL

[C] INGLÊS
ENGLISH
INGLES

[D] FRANCÊS
FRENCH
FRANCES

[E] ÓLEO TRANSMISSÃO
GEAR OIL
ACEITE TRANSMISIÓN

[F] FILTRO DE COMBUSTÍVEL
FUEL FILTER
FILTRO DE COMBUSTIBLE

Decalcomania	Inglês
Decal	English
Calcomania	Ingles

100-90

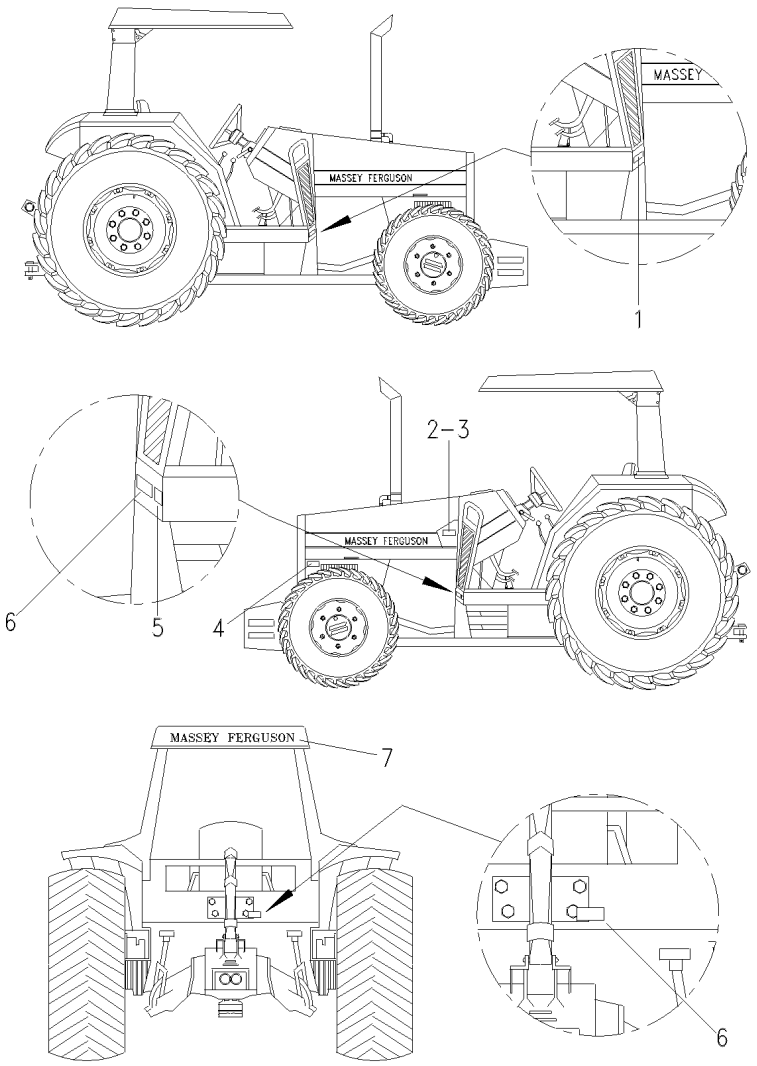

1	022093P1	**1** DECAL	DECAL	CALCOMANIA
2	036880P1	**1** PLACA	PLATE	PLATO
3	3410581M1	**2** REBITE	RIVET	REMACHE
4	022672P1	**1** DECAL	DECAL	CALCOMANIA
5	040100P1	**1** DECAL	DECAL	CALCOMANIA
6	042114P1	**1** DECAL	DECAL	CALCOMANIA
7	036587P1	**1** DECAL	DECAL	CALCOMANIA

Decalcomania
Decal
Calcomania

Espanhol
Spanish
Español

100-95

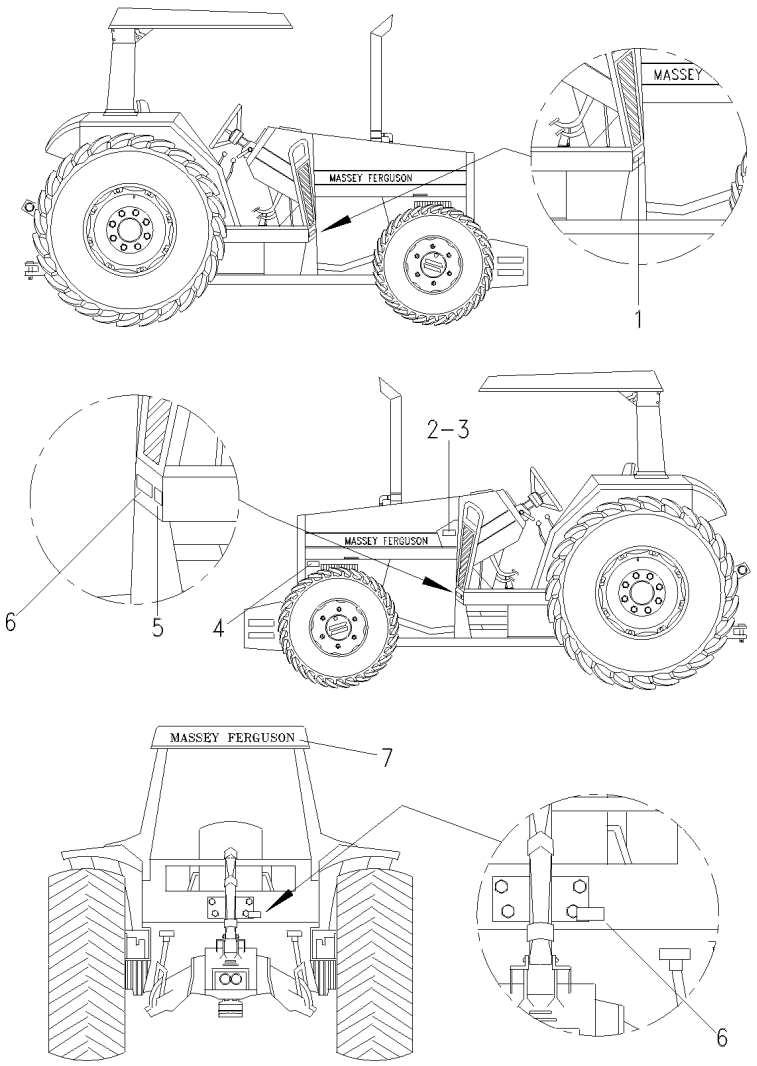

1	022092P1	**1** DECAL	DECAL	CALCOMANIA
2	3410581M1	**2** REBITE	RIVET	REMACHE
3	036880P1	**1** PLACA	PLATE	PLATO
4	022672P1	**1** DECAL	DECAL	CALCOMANIA
5	040101P1	**1** DECAL	DECAL	CALCOMANIA
6	042264P1	**1** DECAL	DECAL	CALCOMANIA
7	036587P1	**1** DECAL	DECAL	CALCOMANIA

Decalcomania	Francês	100-100	
Decal	French		
Calcomania	Frances		

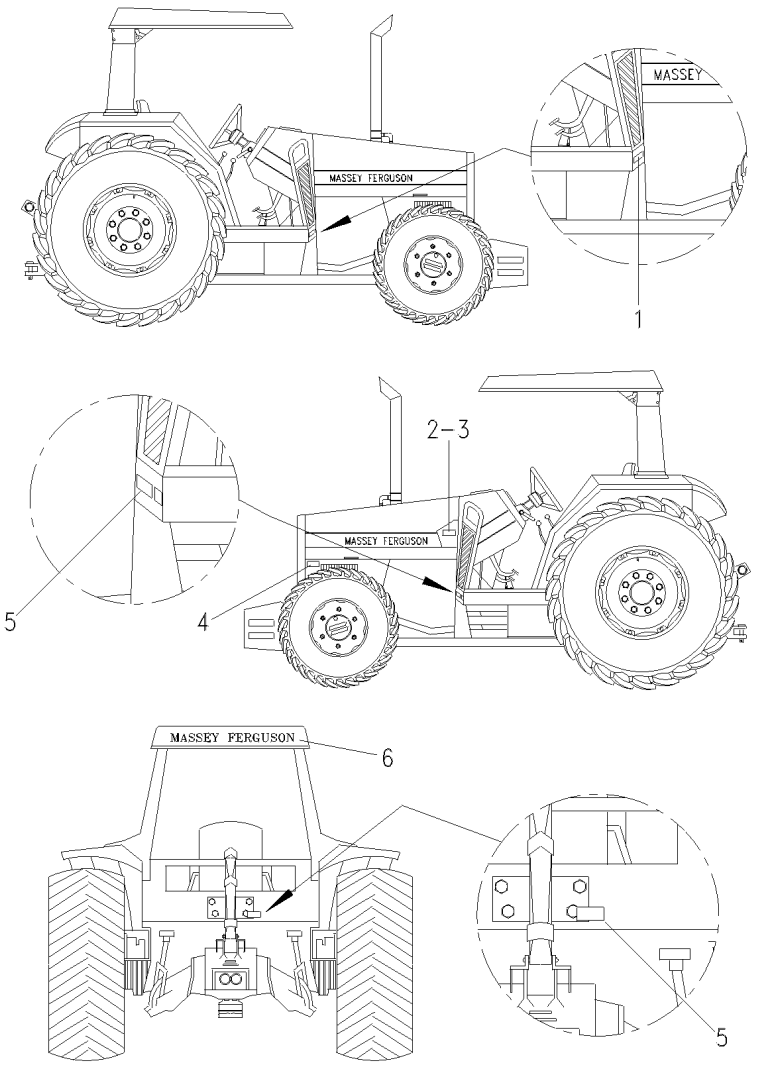

1	022094P1	**1** DECAL	DECAL	CALCOMANIA
2	036880P1	**1** PLACA	PLATE	PLATO
3	3410581M1	**2** REBITE	RIVET	REMACHE
4	022672P1	**1** DECAL	DECAL	CALCOMANIA
5	042265P1	**1** DECAL	DECAL	CALCOMANIA
6	036587P1	**1** DECAL	DECAL	CALCOMANIA

Decalcomania
Decal
Calcomania

100-105

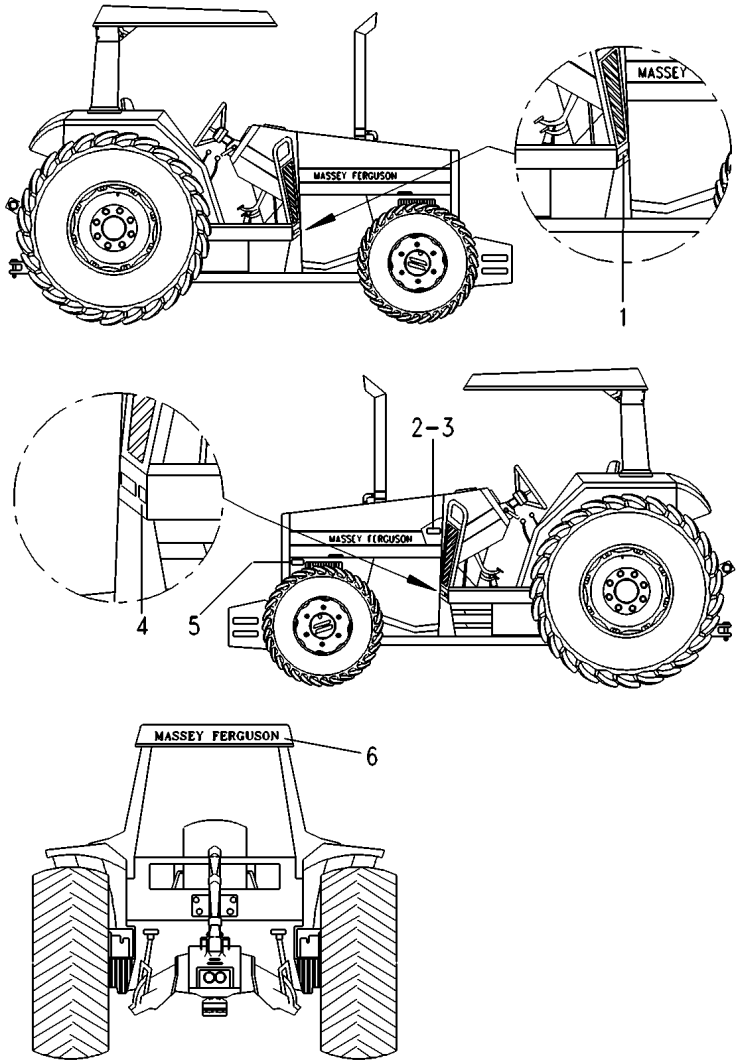

1	022091P1	[AF]	**1** DECAL	DECAL	CALCOMANIA
2	036880P1		**1** PLACA	PLATE	PLATO
3	3410581M1		**2** REBITE	RIVET	REMACHE
4	037632P1	[AE]	**1** DECAL	DECAL	CALCOMANIA
4	040100P1	[CE]	**1** DECAL	DECAL	CALCOMANIA
4	040101P1	[BE]	**1** DECAL	DECAL	CALCOMANIA
4	040102P1	[DE]	**1** DECAL	DECAL	CALCOMANIA
5	022672P1	[BCD]	**1** DECAL	DECAL	CALCOMANIA
6	036587P1		**1** DECAL	DECAL	CALCOMANIA

[A] PORTUGUÊS
PORTUGUESE
PORTUGUÉS

[B] ESPANHOL
SPANISH
ESPAÑOL

[C] INGLÊS
ENGLISH
INGLES

[D] FRANCÊS
FRENCH
FRANCES

[E] ÓLEO TRANSMISSÃO
GEAR OIL
ACEITE TRANSMISIÓN

[F] FILTRO DE COMBUSTÍVEL
FUEL FILTER
FILTRO DE COMBUSTIBLE

Decalcomania
Decal
Calcomania

100-110

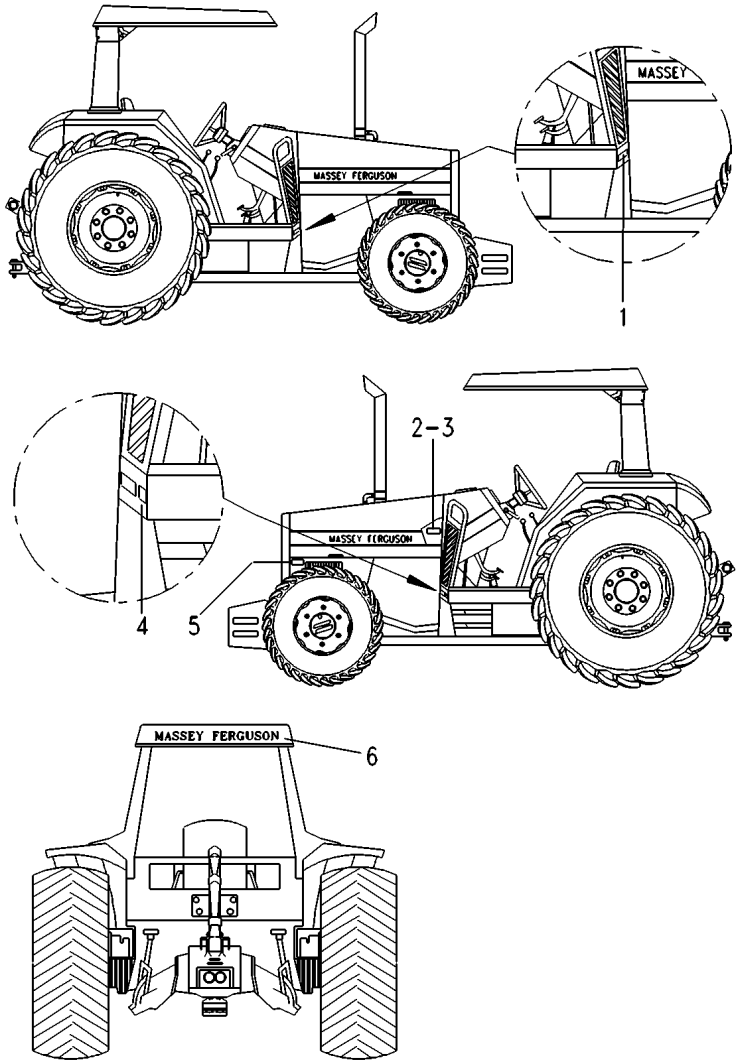

1	022091P1	[AF]	**1** DECAL	DECAL	CALCOMANIA
1	022092P1	[BF]	**1** DECAL	DECAL	CALCOMANIA
1	022093P1	[CF]	**1** DECAL	DECAL	CALCOMANIA
1	022094P1	[DF]	**1** DECAL	DECAL	CALCOMANIA
2	036880P1		**1** PLACA	PLATE	PLATO
3	3410581M1		**2** REBITE	RIVET	REMACHE
4	037632P1	[AE]	**1** DECAL	DECAL	CALCOMANIA
4	040100P1	[CE]	**1** DECAL	DECAL	CALCOMANIA
4	040101P1	[BE]	**1** DECAL	DECAL	CALCOMANIA
4	040102P1	[DE]	**1** DECAL	DECAL	CALCOMANIA
5	022672P1	[BCD]	**1** DECAL	DECAL	CALCOMANIA
6	036587P1		**1** DECAL	DECAL	CALCOMANIA

[A] PORTUGUÊS
PORTUGUESE
PORTUGUÉS

[B] ESPANHOL
SPANISH
ESPAÑOL

[C] INGLÊS
ENGLISH
INGLES

[D] FRANCÊS
FRENCH
FRANCES

[E] ÓLEO TRANSMISSÃO
GEAR OIL
ACEITE TRANSMISIÓN

[F] FILTRO DE COMBUSTÍVEL
FUEL FILTER
FILTRO DE COMBUSTIBLE

Decalcomania Decal Calcomania	Com Cabina With Cab Con Cabina	100-115	

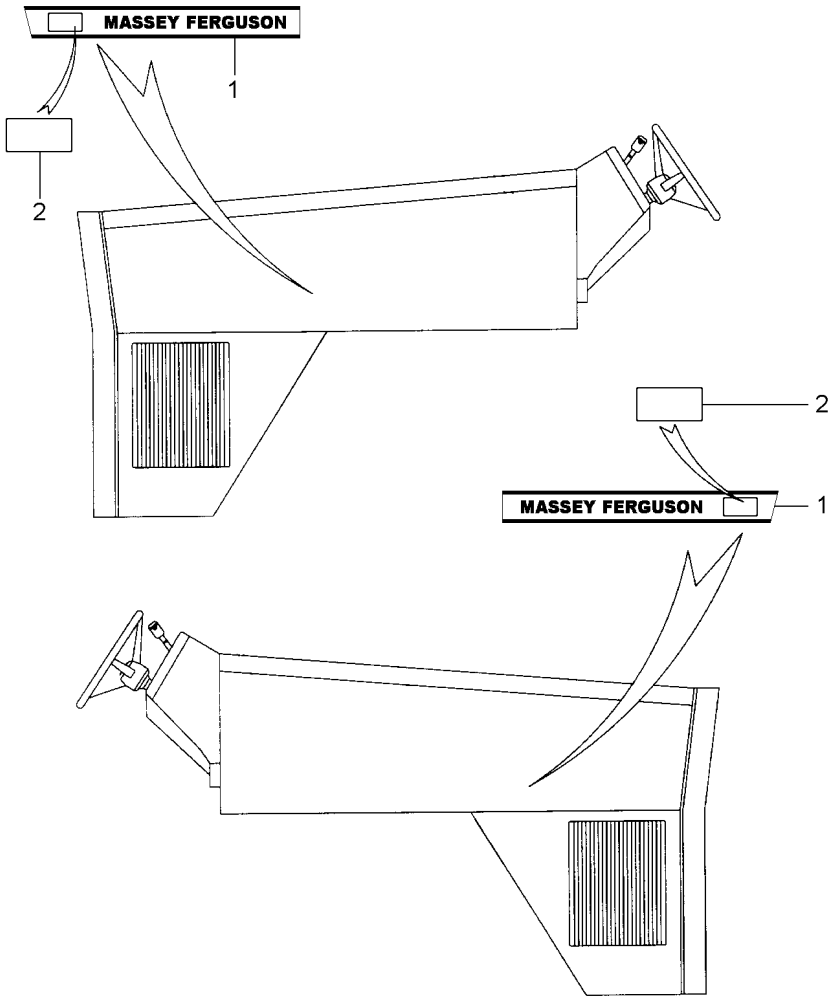

1	053076P1	**1** DECAL	DECAL	CALCOMANIA
1	053077P1	**1** DECAL	DECAL	CALCOMANIA
2	038933P1	**2** DECAL	DECAL	CALCOMANIA

Decalcomania
Decal
Calcomania

100-120

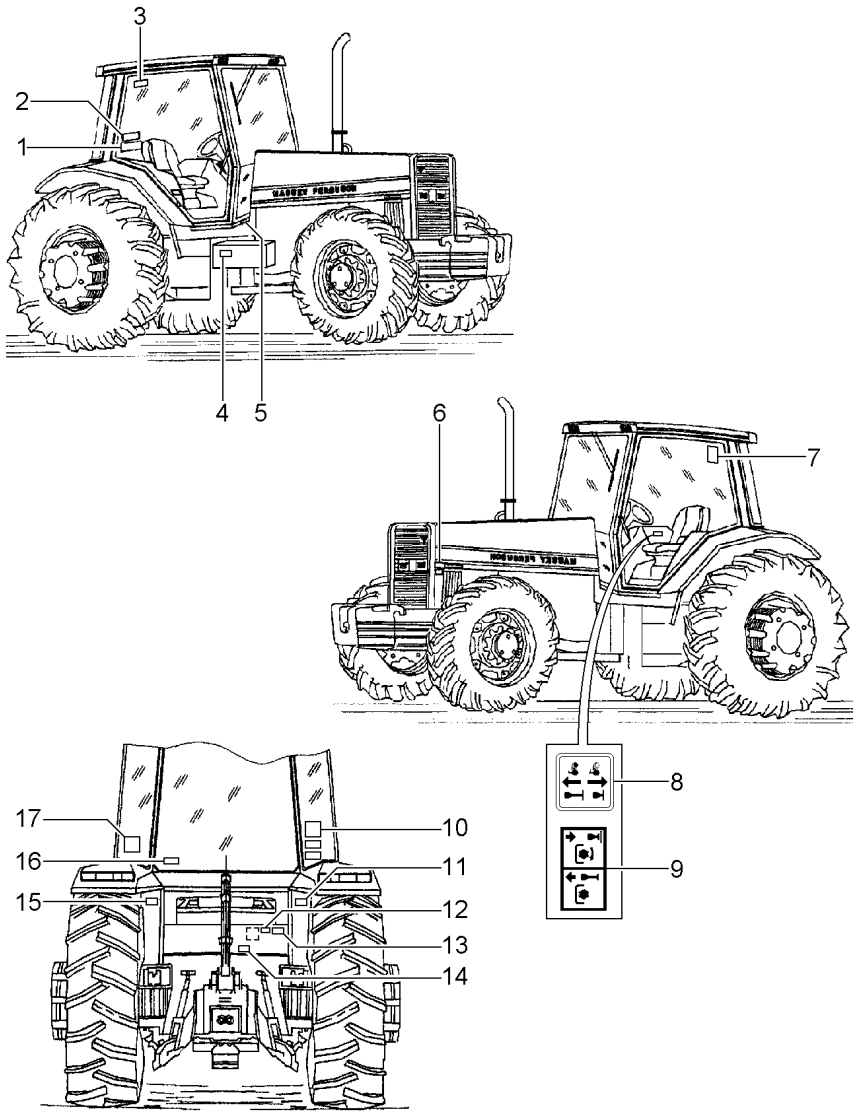

1	049101P1	[DG]	**1** DECAL	DECAL	CALCOMANIA
2	047205P1	[AH]	**1** DECAL	DECAL	CALCOMANIA
2	047206P1	[BH]	**1** DECAL	DECAL	CALCOMANIA
2	047207P1	[CH]	**1** DECAL	DECAL	CALCOMANIA
2	047204P1	[DH]	**1** DECAL	DECAL	CALCOMANIA
3	056387P1	[AJ]	**1** DECAL	DECAL	CALCOMANIA
3	056386P1	[BJ]	**1** DECAL	DECAL	CALCOMANIA
3	056388P1	[CJ]	**1** DECAL	DECAL	CALCOMANIA
3	053113P1	[DJ]	**1** DECAL	DECAL	CALCOMANIA
4	056384P1	[AV]	**1** DECAL	DECAL	CALCOMANIA
4	056383P1	[BV]	**1** DECAL	DECAL	CALCOMANIA
4	056385P1	[CV]	**1** DECAL	DECAL	CALCOMANIA
4	056382P1	[DV]	**1** DECAL	DECAL	CALCOMANIA
5	022093P1	[AP]	**1** DECAL	DECAL	CALCOMANIA
5	022092P1	[BP]	**1** DECAL	DECAL	CALCOMANIA
5	022094P1	[CP]	**1** DECAL	DECAL	CALCOMANIA
5	022091P1	[DP]	**1** DECAL	DECAL	CALCOMANIA
6	022672P1	[ABCE]	**1** DECAL	DECAL	CALCOMANIA
7	056390P1	[AK]	**1** DECAL	DECAL	CALCOMANIA
7	056389P1	[BK]	**1** DECAL	DECAL	CALCOMANIA
7	056391P1	[CK]	**1** DECAL	DECAL	CALCOMANIA
7	053130P1	[DK]	**1** DECAL	DECAL	CALCOMANIA
8	053103P1	[R]	**1** DECAL	DECAL	CALCOMANIA
9	053102P1	[S]	**1** DECAL	DECAL	CALCOMANIA
10	040137P1	[AM]	**1** DECAL	DECAL	CALCOMANIA
10	040138P1	[BM]	**1** DECAL	DECAL	CALCOMANIA
10	040139P1	[CM]	**1** DECAL	DECAL	CALCOMANIA
10	036759P1	[DM]	**1** DECAL	DECAL	CALCOMANIA
11	056395P1	[AZ]	**1** DECAL	DECAL	CALCOMANIA
11	056394P1	[BZ]	**1** DECAL	DECAL	CALCOMANIA
11	056396P1	[CZ]	**1** DECAL	DECAL	CALCOMANIA
11	056393P1	[DZ]	**1** DECAL	DECAL	CALCOMANIA
12	3697173M1	[T]	**1** PLACA	PLATE	PLATO
12	3410581M1		**4** REBITE	RIVET	REMACHE
13	036880P1	[U]	**1** PLACA	PLATE	PLATO
13	3410581M1		**2** REBITE	RIVET	REMACHE
14	042114P1	[AN]	**1** DECAL	DECAL	CALCOMANIA
14	042264P1	[BN]	**1** DECAL	DECAL	CALCOMANIA
14	042265P1	[CN]	**1** DECAL	DECAL	CALCOMANIA
14	3586819M2	[DN]	**1** DECAL	DECAL	CALCOMANIA
15	056401P1	[AX]	**1** DECAL	DECAL	CALCOMANIA
15	056400P1	[BX]	**1** DECAL	DECAL	CALCOMANIA
15	056402P1	[CX]	**1** DECAL	DECAL	CALCOMANIA
15	056399P1	[DX]	**1** DECAL	DECAL	CALCOMANIA
16	056373P1	[AL]	**1** DECAL	DECAL	CALCOMANIA
16	056372P1	[BL]	**1** DECAL	DECAL	CALCOMANIA
16	056374P1	[CL]	**1** DECAL	DECAL	CALCOMANIA
16	053112P1	[DL]	**1** DECAL	DECAL	CALCOMANIA
17	040110P1	[AF]	**1** DECAL	DECAL	CALCOMANIA
17	040111P1	[BF]	**1** DECAL	DECAL	CALCOMANIA

Decalcomania
Decal
Calcomania

100-120

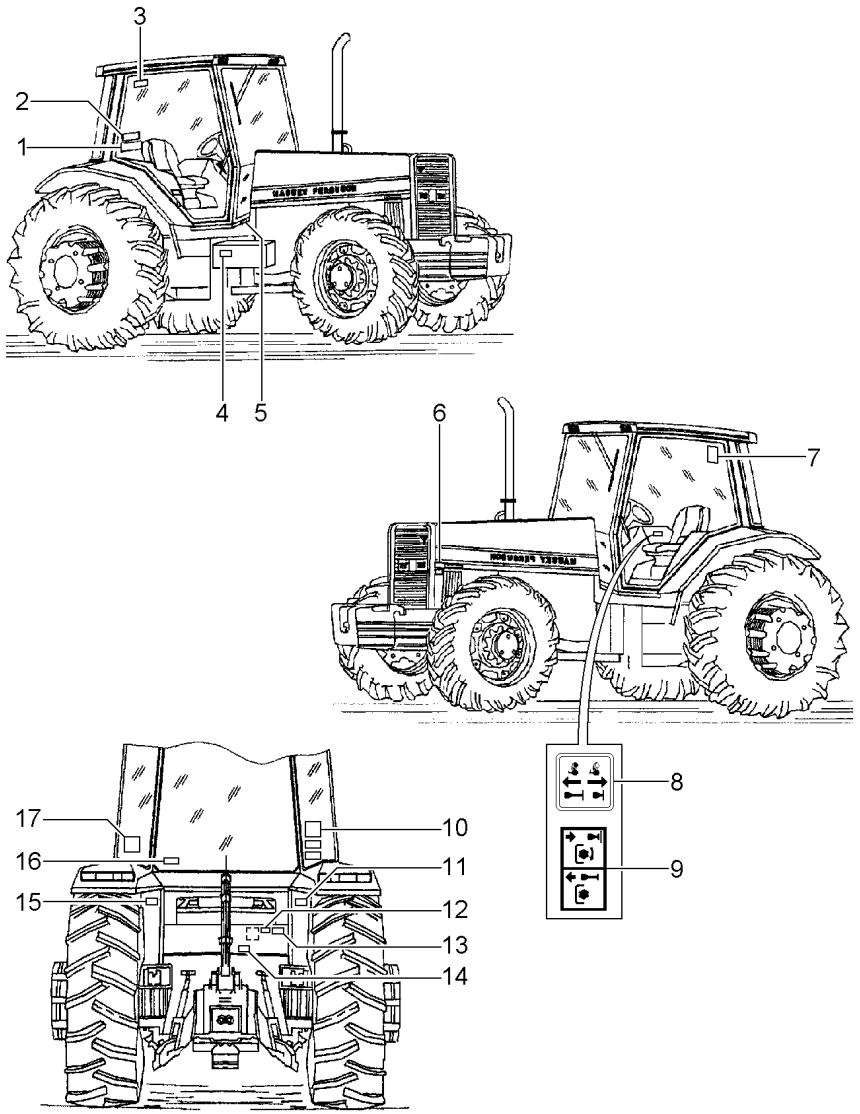

17	040112P1	[CF]	**1** DECAL	DECAL	CALCOMANIA
17	026603P1	[DF]	**1** DECAL	DECAL	CALCOMANIA

[A] VERSÃO INGLÊS
INGLISH VERSION
VERSION INGLES

[B] VERSÃO ESPANHOL
ESPANISH VERSION
VERSION ESPAÑOL

[C] VERSÃO FRANCÊS
FRENCH VERSION
VERSION FRANCES

[D] VERSÃO PORTUGUÊS
PORTUGUESE VERSION
VERSION PORTUGUES

[E] MADE IN BRAZIL
MADE IN BRAZIL
MADE IN BRAZIL

[F] TDPI 540/1000
IPTO 540/1000
TDFI 540/1000

[G] ATENDIMENTO AO CONSUMIDOR
OWNER - CALL PHONE
ATENDIMENTO AL CONSUMIDOR

[H] MÓDULO DE PROTEÇÃO DO MOTOR
ENGINE PROTECTOR MODEL
MODULO DE PROTECCIÓN DEL MOTOR

[J] CABINA CLIMATIZADA
CLIMATED CAB
CABINA CLIMATIZADA

[K] INSPEÇÃO AR CONDICIONADO
AIR CONDITIONING INSPECTION
INSPECIÓN AIRE ACONDICIONADO

[L] CUIDADO
WARNING
CUIDADO

[M] INSTRUÇÕES
INSTRUCTIONS
INSTRUCIONES

Decalcomania
Decal
Calcomania

100-120

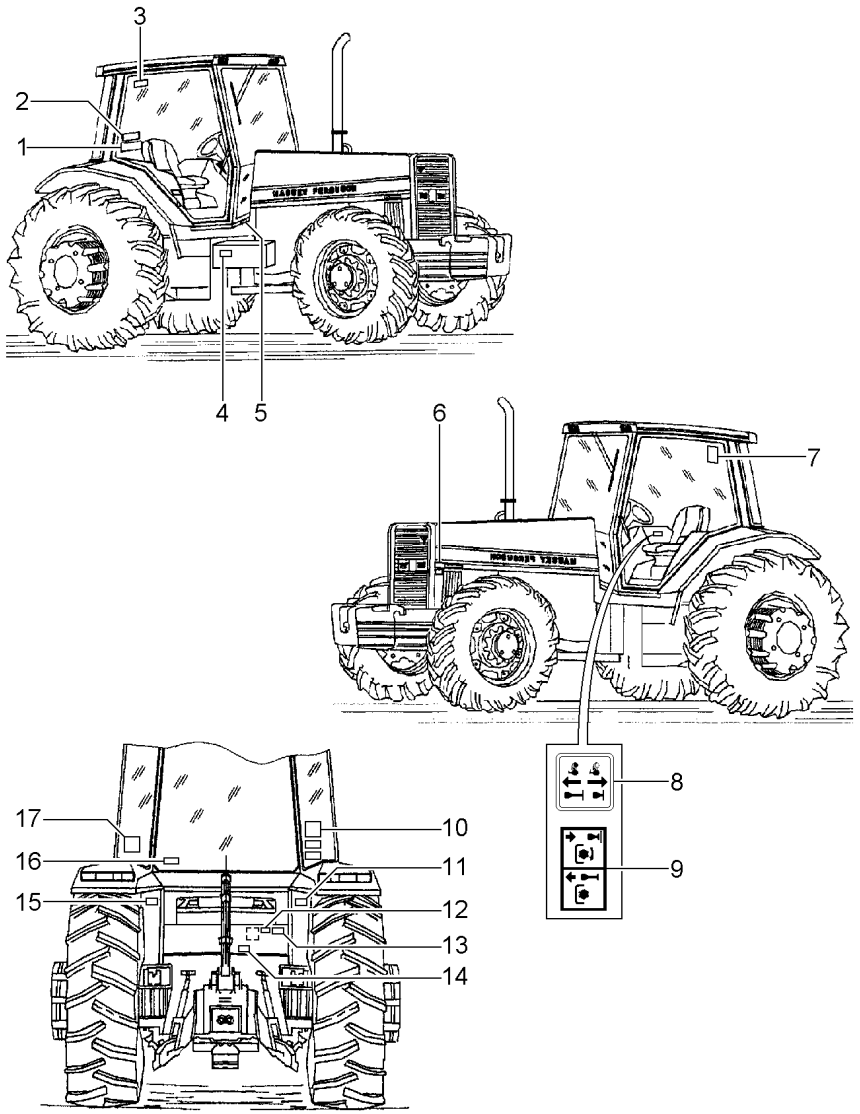

[N] ÓLEO TRANSMISSÃO
GEAR OIL
ACEITE TRANSMISIÓN

[P] FILTRO DE COMBUSTÍVEL
FUEL FILTER
FILTRO DE COMBUSTIBLE

[R] TRAÇÃO 4X4
4WD
TRACCIÓN 4X4

[S] ACIONAMENTO TDP
PTO DRIVE
ACCIONAMIENTO TDF

[T] MODELO E SÉRIE
MODEL AND SERIAL
MODELO Y SERIE

[U] MODELO E SÉRIE DO MONOBLOCO
MODEL AND MONOBLOC SERIE
MODELO Y SERIE DEL MONOBLOC

[V] BATERIA
BATTERY
BATERIA

[X] EVITE CAPOTAGEM
AVOID OVERTURN
EVITAR TOMBAMENTO

[Z] ACOPLAMENTO TDP
PTO ACCOUPLING
ACOPLAMENTO TDF

Decalcomania
Decal
Calcomania

100-125

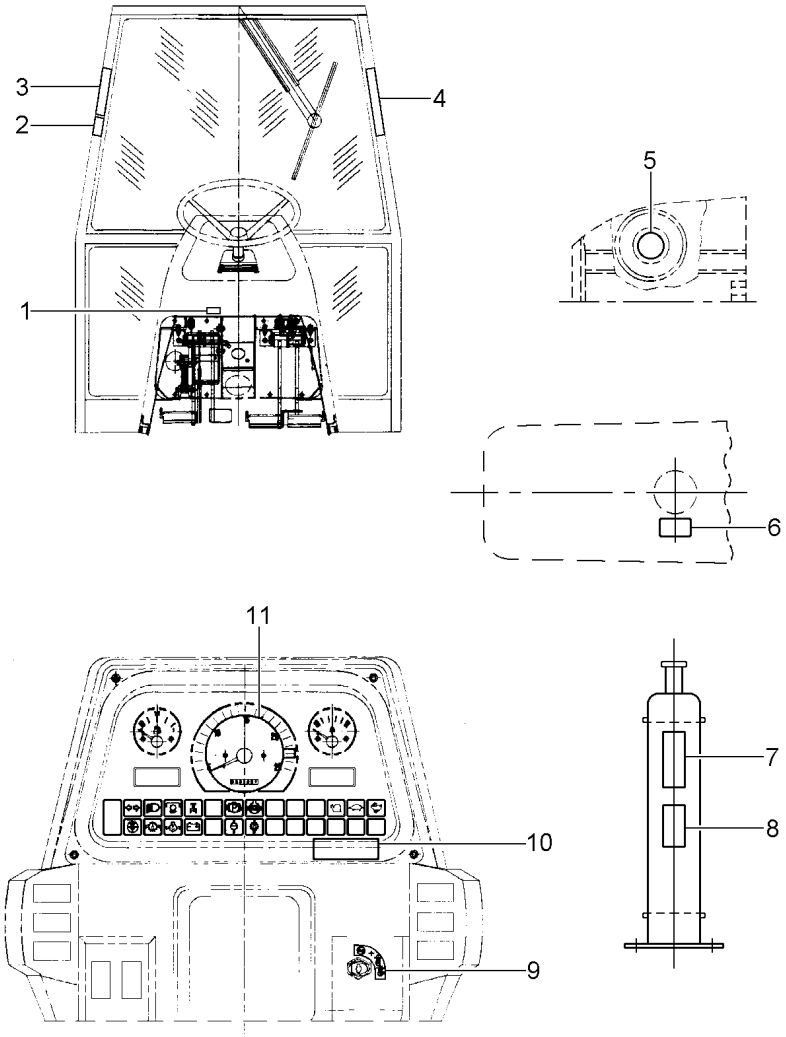

1	053119P1	[G]	**1** DECAL	DECAL	CALCOMANIA
2	056569P1	[AN]	**1** DECAL	DECAL	CALCOMANIA
2	056568P1	[BN]	**1** DECAL	DECAL	CALCOMANIA
2	056670P1	[CN]	**1** DECAL	DECAL	CALCOMANIA
2	056567P1	[DN]	**1** DECAL	DECAL	CALCOMANIA
3	3782489M1	[L]	**1** DECAL	DECAL	CALCOMANIA
4	056406P1	[AM]	**1** DECAL	DECAL	CALCOMANIA
4	056405P1	[BM]	**1** DECAL	DECAL	CALCOMANIA
4	056407P1	[CM]	**1** DECAL	DECAL	CALCOMANIA
4	056404P1	[DM]	**1** DECAL	DECAL	CALCOMANIA
5	022475P1	[AF]	**1** DECAL	DECAL	CALCOMANIA
5	022477P1	[BF]	**1** DECAL	DECAL	CALCOMANIA
5	022476P1	[CF]	**1** DECAL	DECAL	CALCOMANIA
5	022474P1	[DF]	**1** DECAL	DECAL	CALCOMANIA
6	022097P1	[AE]	**1** DECAL	DECAL	CALCOMANIA
6	022096D1	[BE]	**1** DECAL	DECAL	CALCOMANIA
6	022098P1	[CE]	**1** DECAL	DECAL	CALCOMANIA
6	3146834M1	[DE]	**1** DECAL	DECAL	CALCOMANIA
7	3808554M2	[R]	**1** DECAL	DECAL	CALCOMANIA
8	3808499M2	[P]	**2** DECAL	DECAL	CALCOMANIA
9	026694P1	[J]	**1** DECAL	DECAL	CALCOMANIA
10	042273P1	[AK]	**1** DECAL	DECAL	CALCOMANIA
10	042272P1	[BK]	**1** DECAL	DECAL	CALCOMANIA
10	042274P1	[CK]	**1** DECAL	DECAL	CALCOMANIA
10	3585962M1	[DK]	**1** DECAL	DECAL	CALCOMANIA
11	3411432M1	[AH]	**1** DECAL	DECAL	CALCOMANIA
11	3410241M1	[BH]	**1** DECAL	DECAL	CALCOMANIA
11	3408126M1	[CH]	**1** DECAL	DECAL	CALCOMANIA
11	2800862M1	[DH]	**1** DECAL	DECAL	CALCOMANIA

[A] VERSÃO INGLÊS
INGLISH VERSION
VERSION INGLES

[B] VERSÃO ESPANHOL
ESPANISH VERSION
VERSION ESPAÑOL

[C] VERSÃO FRANCÊS
FRENCH VERSION
VERSION FRANCES

[D] VERSÃO PORTUGUÊS
PORTUGUESE VERSION
VERSION PORTUGUES

[E] REABERTURA SISTEMA REFRIGERAÇÃO
REFRESHING SYSTEM - REOPEN
REAPERTURA SISTEMA ENFRIAMENTO

Decalcomania
Decal
Calcomania

100-125

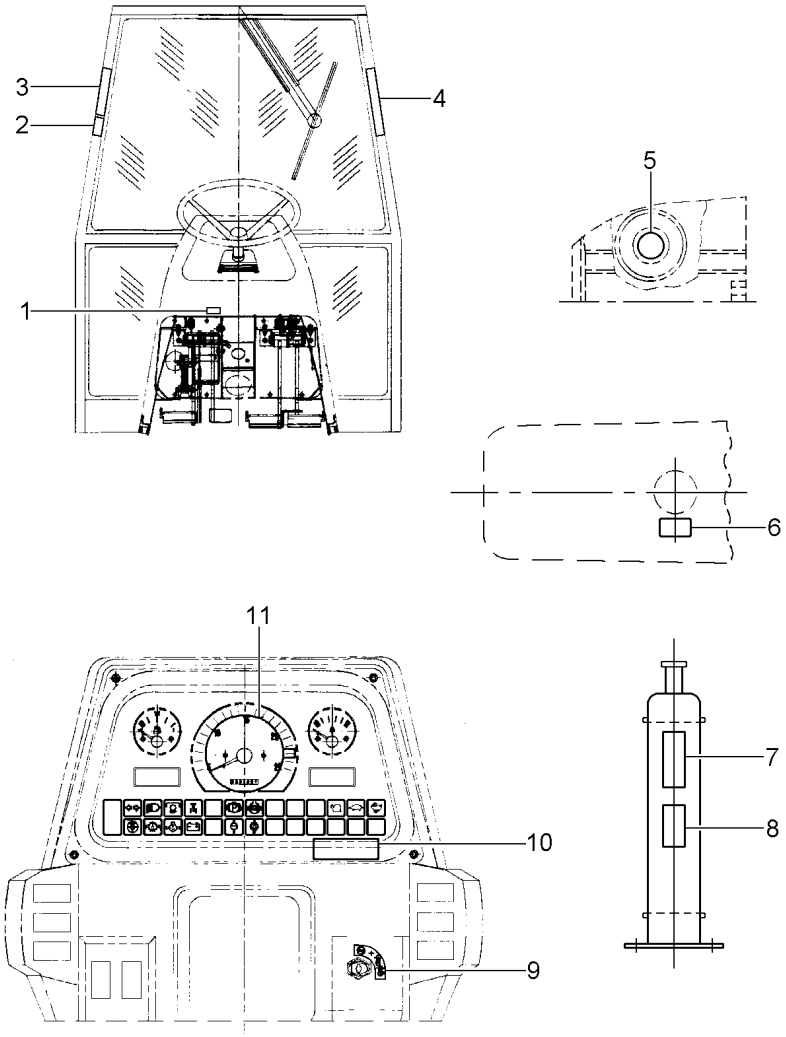

[F] RESTRIÇÃO
RESTRICTION
RESTRICIÓN

[G] BLOQUEIO
BLOCKAGE
BLOQUEO

[H] AMACIAMENTO MOTOR
ENGINE (RUN IN)
AMACIAMENTO MOTOR

[J] EMBLEMA CHAVE PARTIDA
STARTER KEY DECAL
CALCO LLAVE SALIDA

[K] MOTOR DA TURBINA
TURBINE ENGINE
MOTOR DE LA TURBINA

[L] FREIO DE ESTACIONAMENTO
PARKING BREAK
FRENO DE ESTACIONAMIENTO

[M] CUIDADO
WARNING
CUIDADO

[N] SAÍDA DE EMERGÊNCIA
EMERGENCY EXIT
SALIDA DE EMERGENCIA

[P] VENTOINHA DO MOTOR
ENGINE FAN
VENTILADOR DEL MOTOR

[R] PEÇAS QUENTES
HEAT PARTS
PIEZAS CALIENTES

Decalcomania
Decal
Calcomania

100-130

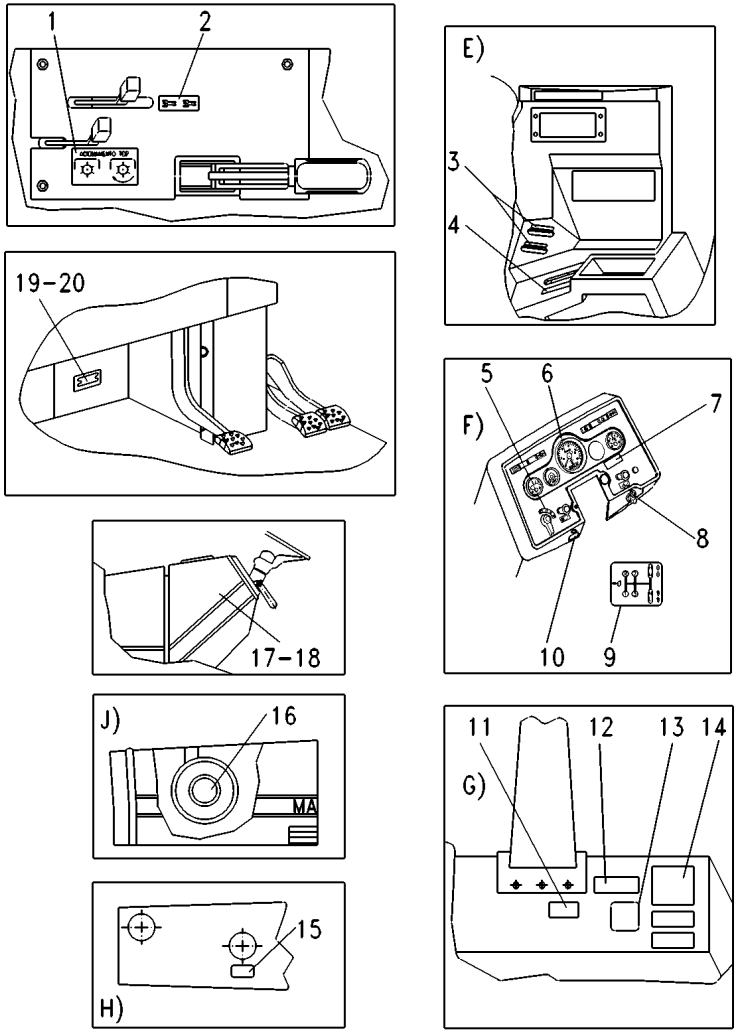

1	026065P1	[AP]	**1**	DECAL	DECAL	CALCOMANIA
1	026066P1	[CP]	**1**	DECAL	DECAL	CALCOMANIA
1	026068P1	[BP]	**1**	DECAL	DECAL	CALCOMANIA
2	3585974M1	[Q]	**1**	EMBLEMA	EMBLEM	EMBLEMA
3	3585948M1	[E]	**2**	EMBLEMA	EMBLEM	EMBLEMA
4	3587802M1	[ER]	**1**	DECAL	DECAL	CALCOMANIA
5	2801186M1	[F]	**1**	EMBLEMA	EMBLEM	EMBLEMA
6	2800862M1	[AFL]	**1**	DECAL	DECAL	CALCOMANIA
6	3408126M1	[DFL]	**1**	DECAL	DECAL	CALCOMANIA
6	3410241M1	[BFL]	**1**	DECAL	DECAL	CALCOMANIA
6	3411432M1	[CFL]	**1**	DECAL	DECAL	CALCOMANIA
7	042272P1	[BFT]	**1**	DECAL	DECAL	CALCOMANIA
7	042273P1	[CFT]	**1**	DECAL	DECAL	CALCOMANIA
7	042274P1	[DFT]	**1**	DECAL	DECAL	CALCOMANIA
7	3585962M1	[AFT]	**1**	DECAL	DECAL	CALCOMANIA
8	026694P1	[FN]	**1**	DECAL	DECAL	CALCOMANIA
9	3761471M1	[FS]	**1**	DECAL	DECAL	CALCOMANIA
10	027451P1	[AFV]	**1**	DECAL	DECAL	CALCOMANIA
10	047209P1	[CFV]	**1**	DECAL	DECAL	CALCOMANIA
10	047210P1	[BFV]	**1**	DECAL	DECAL	CALCOMANIA
10	047211P1	[DFV]	**1**	DECAL	DECAL	CALCOMANIA
11	049101P1	[AG]	**1**	DECAL	DECAL	CALCOMANIA
12	047204P1	[AGW]	**1**	DECAL	DECAL	CALCOMANIA
12	047205P1	[CGW]	**1**	DECAL	DECAL	CALCOMANIA
12	047206P1	[BGW]	**1**	DECAL	DECAL	CALCOMANIA
12	047207P1	[DGW]	**1**	DECAL	DECAL	CALCOMANIA
13	040110P1	[CGK]	**1**	DECAL	DECAL	CALCOMANIA
13	040111P1	[BGK]	**1**	DECAL	DECAL	CALCOMANIA
13	040112P1	[DGK]	**1**	DECAL	DECAL	CALCOMANIA
14	022100P2	[AG]	**1**	DECAL	DECAL	CALCOMANIA
14	040137P1	[BG]	**1**	DECAL	DECAL	CALCOMANIA
14	040138P1	[CG]	**1**	DECAL	DECAL	CALCOMANIA
14	040139P1	[DG]	**1**	DECAL	DECAL	CALCOMANIA
15	022096P1	[BH]	**1**	DECAL	DECAL	CALCOMANIA
15	022097P1	[CH]	**1**	DECAL	DECAL	CALCOMANIA
15	022098P1	[DH]	**1**	DECAL	DECAL	CALCOMANIA
15	3146834M1	[AH]	**1**	DECAL	DECAL	CALCOMANIA
16	022474P1	[AJ]	**1**	DECAL	DECAL	CALCOMANIA
16	022475P1	[CJ]	**1**	DECAL	DECAL	CALCOMANIA
16	022476P1	[DJ]	**1**	DECAL	DECAL	CALCOMANIA
16	022477P1	[BJ]	**1**	DECAL	DECAL	CALCOMANIA
17	036577P1	[F] ▲ ◀	**1**	DECAL	DECAL	CALCOMANIA
18	036578P1	[F] ▲	**1**	DECAL	DECAL	CALCOMANIA
19	3697173M1	[M]	**1**	PLACA	PLATE	PLATO
20	3410581M1		**4**	REBITE	RIVET	REMACHE

Decalcomania
Decal
Calcomania

100-130

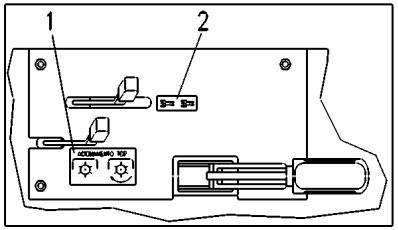

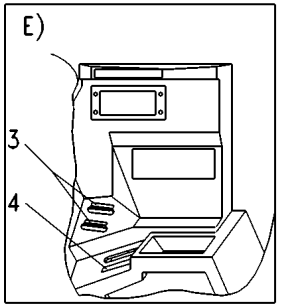

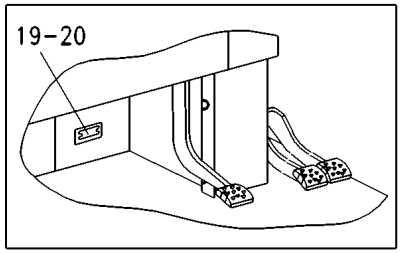

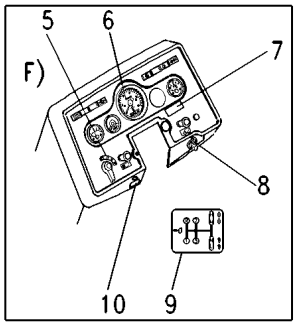

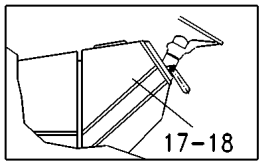

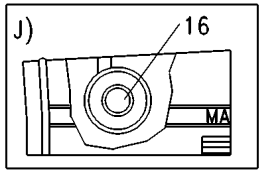

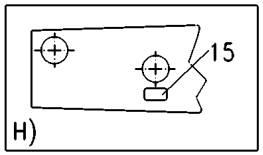

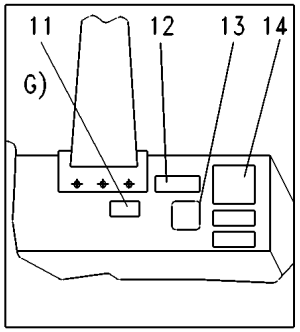

[A] PORTUGUÊS
PORTUGUESE
PORTUGUÉS

[B] ESPANHOL
SPANISH
ESPAÑOL

[C] INGLÊS
ENGLISH
INGLES

[D] FRANCÊS
FRENCH
FRANCES

[E] PAINEL DE COMANDO
COMMAND PANEL
PANEL DE MANDO

[F] PAINEL
PANEL
PANEL

[G] PARÁ-LAMA LADO ESQUERDO
LEFT MUDGUARD
GUARDABARROS ISQUIERDO

[H] VISTA SUPERIOR DO CAPUZ
HOOD SUPERIOR VIEW
VISTA SUPERIOR DO CAPO

[J] FILTRO DE AR
AIR CLEANER
FILTRO DE AIRE

[K] TDPI 540/1000
IPTO 540/1000
TDFI 540/1000

[L] AMACIAMENTO MOTOR
ENGINE (RUN IN)
AMACIAMENTO MOTOR

[M] MODELO E SÉRIE
MODEL AND SERIAL
MODELO Y SERIE

[N] CHAVE DE PARTIDA
STARTER SWITCH
LLAVE DE ARRANQUE

Decalcomania
Decal
Calcomania

100-130

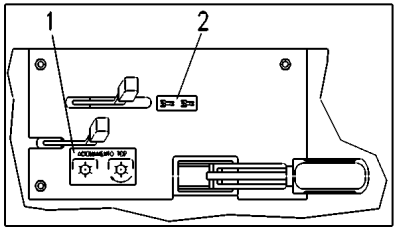

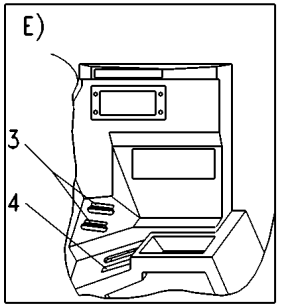

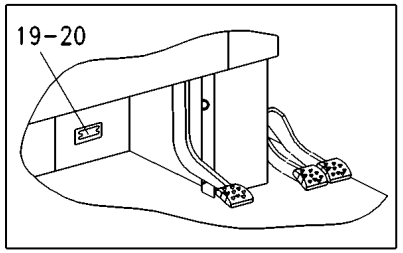

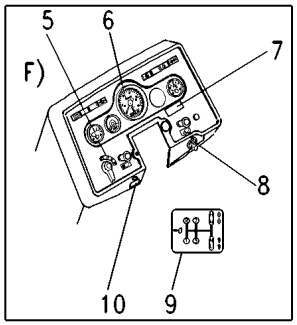

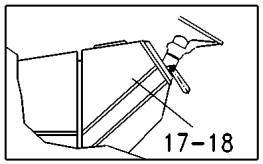

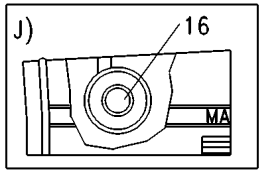

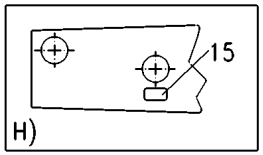

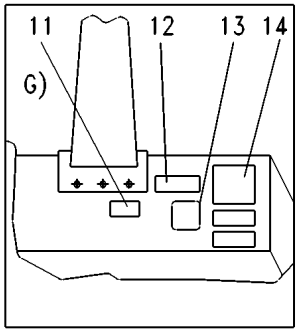

[P] TDP
PTO
TDF

[Q] ENGATE TRAÇÃO DIANTEIRA
FRONT TRACTION CLAMP
ENGACHE TRACCIÓN DELANTERA

[R] ACELERADOR
THROTTLE
ACELERADOR

[S] ALAVANCA 18V
18 SPEED LEVER
PALANCA 18 VELOCIDAD

[T] MOTOR TURBO
TURBO ENGINE
MOTOR TURBO

[V] MOTOR EMERGÊNCIA
EMERGENCY ENGINE
MOTOR EMERGENCIA

[W] MÓDULO DE PROTEÇÃO DO MOTOR
ENGINE PROTECTOR MODEL
MODULO DE PROTECCIÓN DEL MOTOR

Decalcomania
Decal
Calcomania

Inglês
English
Ingles

100-135

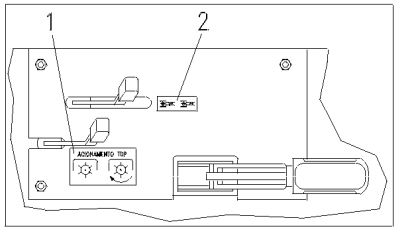

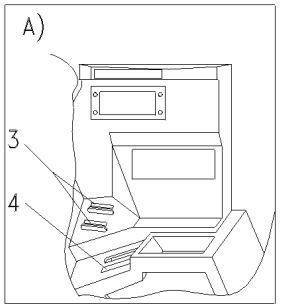

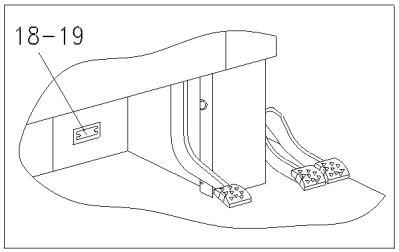

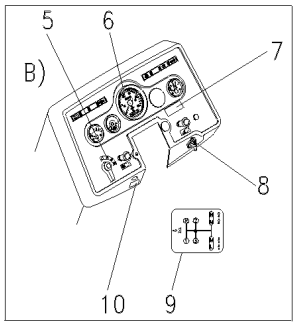

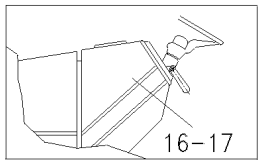

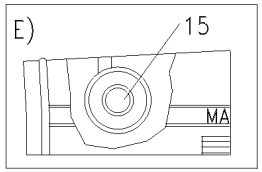

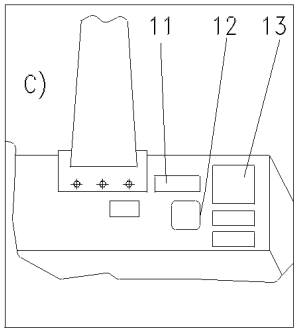

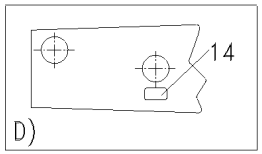

1	026066P1		**1** DECAL	DECAL	CALCOMANIA
2	3585974M1		**1** EMBLEMA	EMBLEM	EMBLEMA
3	3585948M1	[A]	**2** EMBLEMA	EMBLEM	EMBLEMA
4	3587802M1	[A]	**1** DECAL	DECAL	CALCOMANIA
5	2801186M1	[B]	**1** EMBLEMA	EMBLEM	EMBLEMA
6	3411432M1	[B]	**1** DECAL	DECAL	CALCOMANIA
7	042273P1	[B]	**1** DECAL	DECAL	CALCOMANIA
8	026694P1	[B]	**1** DECAL	DECAL	CALCOMANIA
9	3761471M1	[B]	**1** DECAL	DECAL	CALCOMANIA
10	047209P1	[B]	**1** DECAL	DECAL	CALCOMANIA
11	047205P1	[C]	**1** DECAL	DECAL	CALCOMANIA
12	040110P1	[C]	**1** DECAL	DECAL	CALCOMANIA
13	040138P1	[C]	**1** DECAL	DECAL	CALCOMANIA
14	022097P1	[D]	**1** DECAL	DECAL	CALCOMANIA
15	022475P1	[E]	**1** DECAL	DECAL	CALCOMANIA
16	036577P1		**1** DECAL	DECAL	CALCOMANIA
17	036578P1		**1** DECAL	DECAL	CALCOMANIA
18	3697173M1		**1** PLACA	PLATE	PLATO
19	3410581M1		**4** REBITE	RIVET	REMACHE

[A] PAINEL DE COMANDO
COMMAND PANEL
PANEL DE MANDO

[B] PAINEL
PANEL
PANEL

[C] PARÁ-LAMA LADO ESQUERDO
LEFT MUDGUARD
GUARDABARROS ISQUIERDO

[D] VISTA SUPERIOR DO CAPUZ
HOOD SUPERIOR VIEW
VISTA SUPERIOR DO CAPO

[E] FILTRO DE AR
AIR CLEANER
FILTRO DE AIRE

Decalcomania
Decal
Calcomania

Espanhol
Spanish
Español

100-140

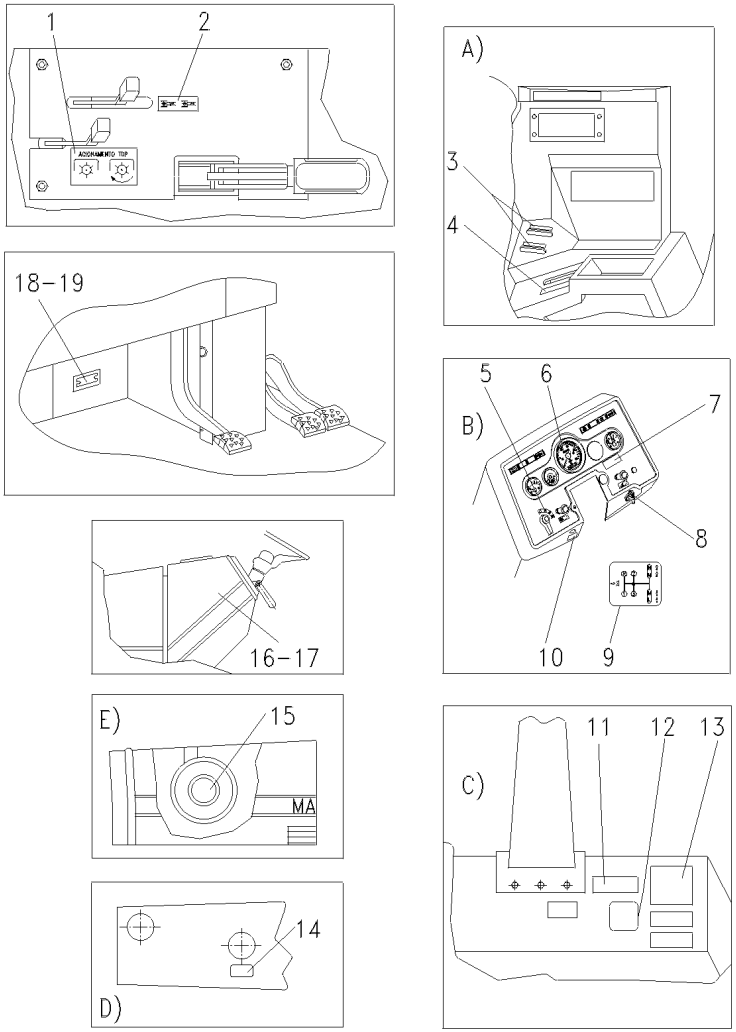

1	026068P1	
2	3585974M1	
3	3585948M1	[A]
4	3587802M1	[A]
5	2801186M1	[B]
6	3410241M1	[B]
7	042272P1	[B]
8	026694P1	[B]
9	3761471M1	[B]
10	047210P1	[B]
11	047206P1	[C]
12	040111P1	[C]
13	040137P1	[C]
14	022096P1	[D]
15	022477P1	[E]
16	036577P1	
17	036578P1	
18	3697173M1	
19	3410581M1	

[A] PAINEL DE COMANDO
COMMAND PANEL
PANEL DE MANDO

[B] PAINEL
PANEL
PANEL

[C] PARÁ-LAMA LADO ESQUERDO
LEFT MUDGUARD
GUARDABARROS ISQUIERDO

[D] VISTA SUPERIOR DO CAPUZ
HOOD SUPERIOR VIEW
VISTA SUPERIOR DO CAPO

[E] FILTRO DE AR
AIR CLEANER
FILTRO DE AIRE

1	DECAL	DECAL	CALCOMANIA
1	EMBLEMA	EMBLEM	EMBLEMA
2	EMBLEMA	EMBLEM	EMBLEMA
1	DECAL	DECAL	CALCOMANIA
1	EMBLEMA	EMBLEM	EMBLEMA
1	DECAL	DECAL	CALCOMANIA
1	DECAL	DECAL	CALCOMANIA
1	DECAL	DECAL	CALCOMANIA
1	DECAL	DECAL	CALCOMANIA
1	DECAL	DECAL	CALCOMANIA
1	DECAL	DECAL	CALCOMANIA
1	DECAL	DECAL	CALCOMANIA
1	DECAL	DECAL	CALCOMANIA
1	DECAL	DECAL	CALCOMANIA
1	DECAL	DECAL	CALCOMANIA
1	DECAL	DECAL	CALCOMANIA
1	DECAL	DECAL	CALCOMANIA
1	DECAL	DECAL	CALCOMANIA
1	PLACA	PLATE	PLATO
4	REBITE	RIVET	REMACHE

Decalcomania
Decal
Calcomania

Francês
French
Frances

100-145

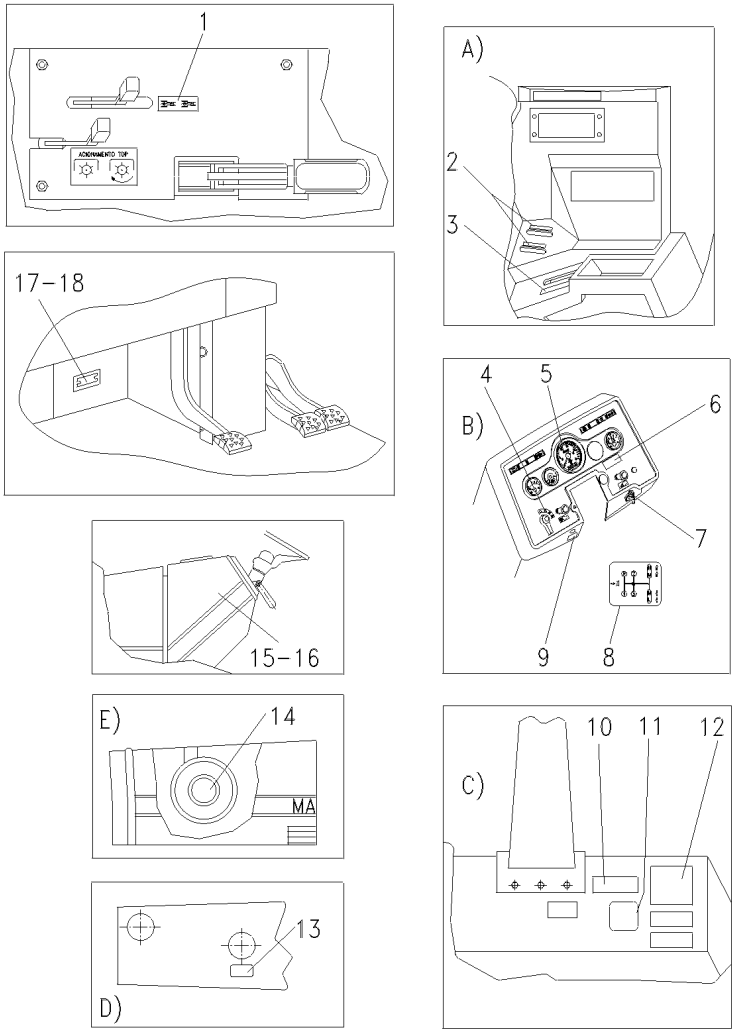

1	3585974M1		**1**	EMBLEMA	EMBLEM	EMBLEMA
2	3585948M1	[A]	**2**	EMBLEMA	EMBLEM	EMBLEMA
3	3587802M1	[A]	**1**	DECAL	DECAL	CALCOMANIA
4	2801186M1	[B]	**1**	EMBLEMA	EMBLEM	EMBLEMA
5	3408126M1	[B]	**1**	DECAL	DECAL	CALCOMANIA
6	042274P1	[B]	**1**	DECAL	DECAL	CALCOMANIA
7	026694P1	[B]	**1**	DECAL	DECAL	CALCOMANIA
8	3761471M1	[B]	**1**	DECAL	DECAL	CALCOMANIA
9	047211P1	[B]	**1**	DECAL	DECAL	CALCOMANIA
10	047207P1	[C]	**1**	DECAL	DECAL	CALCOMANIA
11	040112P1	[C]	**1**	DECAL	DECAL	CALCOMANIA
12	040139P1	[C]	**1**	DECAL	DECAL	CALCOMANIA
13	022098P1	[D]	**1**	DECAL	DECAL	CALCOMANIA
14	022476P1	[E]	**1**	DECAL	DECAL	CALCOMANIA
15	036577P1		**1**	DECAL	DECAL	CALCOMANIA
16	036578P1		**1**	DECAL	DECAL	CALCOMANIA
17	3697173M1		**1**	PLACA	PLATE	PLATO
18	3410581M1		**4**	REBITE	RIVET	REMACHE

[A] PAINEL DE COMANDO
COMMAND PANEL
PANEL DE MANDO

[B] PAINEL
PANEL
PANEL

[C] PARÁ-LAMA LADO ESQUERDO
LEFT MUDGUARD
GUARDABARROS ISQUIERDO

[D] VISTA SUPERIOR DO CAPUZ
HOOD SUPERIOR VIEW
VISTA SUPERIOR DO CAPO

[E] FILTRO DE AR
AIR CLEANER
FILTRO DE AIRE

Decalcomania
Decal
Calcomania

100-150

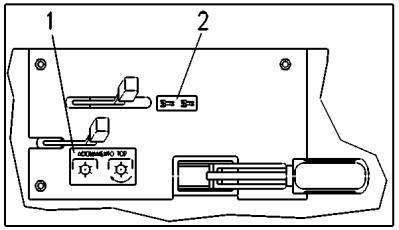

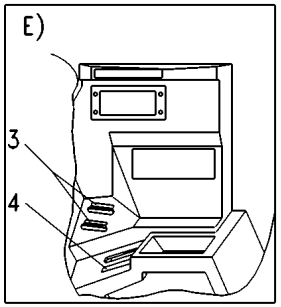

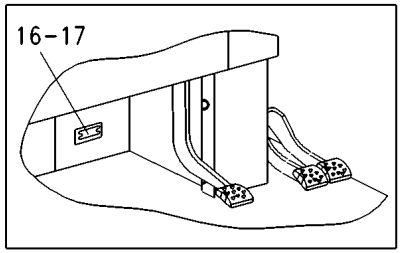

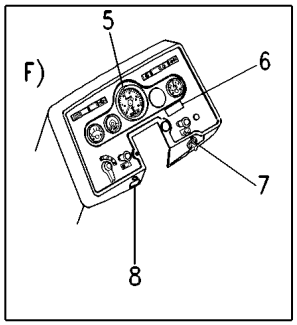

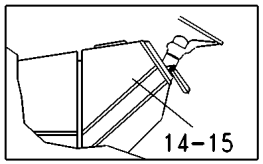

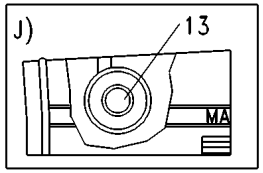

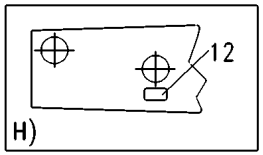

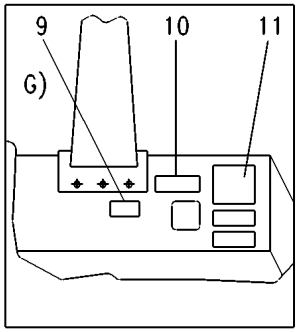

1	026065P1	[AN]	**1** DECAL	DECAL	CALCOMANIA
1	026066P1	[CN]	**1** DECAL	DECAL	CALCOMANIA
1	026068P1	[BN]	**1** DECAL	DECAL	CALCOMANIA
1	026067P1	[DN]	**1** DECAL	DECAL	CALCOMANIA
2	3585974M1	[P]	**1** EMBLEMA	EMBLEM	EMBLEMA
3	3585948M1	[E]	**2** EMBLEMA	EMBLEM	EMBLEMA
4	3587802M1	[EQ]	**1** DECAL	DECAL	CALCOMANIA
5	2800862M1	[AFK]	**1** DECAL	DECAL	CALCOMANIA
5	3410241M1	[BFK]	**1** DECAL	DECAL	CALCOMANIA
5	3411432M1	[CFK]	**1** DECAL	DECAL	CALCOMANIA
5	3408126M1	[DFK]	**1** DECAL	DECAL	CALCOMANIA
6	3585962M1	[AFR]	**1** DECAL	DECAL	CALCOMANIA
6	042273P1	[CFR]	**1** DECAL	DECAL	CALCOMANIA
6	042272P1	[BFR]	**1** DECAL	DECAL	CALCOMANIA
6	042274P1	[DFR]	**1** DECAL	DECAL	CALCOMANIA
7	026694P1	[FM]	**1** DECAL	DECAL	CALCOMANIA
8	027451P1	[AFS]	**1** DECAL	DECAL	CALCOMANIA
8	047209P1	[CFS]	**1** DECAL	DECAL	CALCOMANIA
8	047210P1	[BFS]	**1** DECAL	DECAL	CALCOMANIA
8	047211P1	[DFS]	**1** DECAL	DECAL	CALCOMANIA
9	049101P1	[AG]	**1** DECAL	DECAL	CALCOMANIA
10	047204P1	[AGT]	**1** DECAL	DECAL	CALCOMANIA
10	047205P1	[CGT]	**1** DECAL	DECAL	CALCOMANIA
10	047206P1	[BGT]	**1** DECAL	DECAL	CALCOMANIA
10	047207P1	[DGT]	**1** DECAL	DECAL	CALCOMANIA
11	022100P2	[AG]	**1** DECAL	DECAL	CALCOMANIA
11	040138P1	[CG]	**1** DECAL	DECAL	CALCOMANIA
11	040137P1	[BG]	**1** DECAL	DECAL	CALCOMANIA
11	040139P1	[DG]	**1** DECAL	DECAL	CALCOMANIA
12	3146834M1	[AH]	**1** DECAL	DECAL	CALCOMANIA
12	022096P1	[BH]	**1** DECAL	DECAL	CALCOMANIA
12	022097P1	[CH]	**1** DECAL	DECAL	CALCOMANIA
12	022098P1	[DH]	**1** DECAL	DECAL	CALCOMANIA
13	022474P1	[AJ]	**1** DECAL	DECAL	CALCOMANIA
13	022475P1	[CJ]	**1** DECAL	DECAL	CALCOMANIA
13	022477P1	[BJ]	**1** DECAL	DECAL	CALCOMANIA
13	022476P1	[DJ]	**1** DECAL	DECAL	CALCOMANIA
14	036577P1		**1** DECAL	DECAL	CALCOMANIA
15	036578P1		**1** DECAL	DECAL	CALCOMANIA
16	3697173M1	[L]	**1** PLACA	PLATE	PLATO
17	3410581M1		**4** REBITE	RIVET	REMACHE

[A] PORTUGUÊS
PORTUGUESE
PORTUGUÉS

[B] ESPANHOL
SPANISH
ESPAÑOL

Decalcomania
Decal
Calcomania

100-150

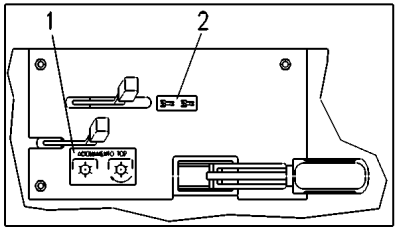

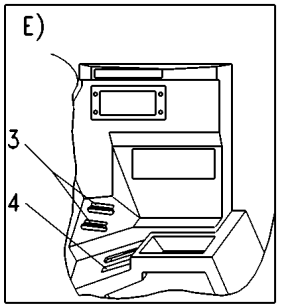

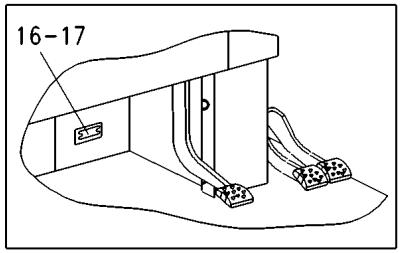

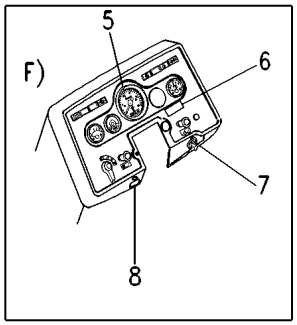

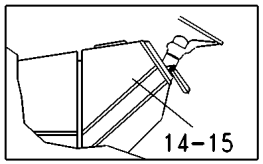

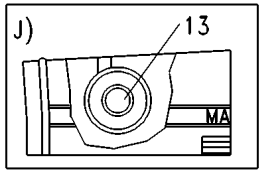

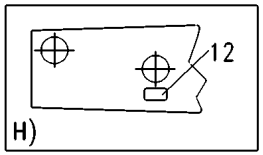

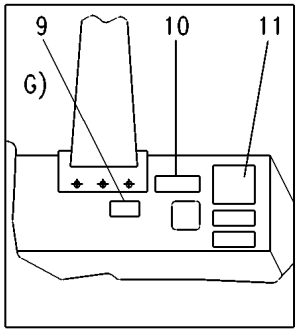

[C] INGLÊS
ENGLISH
INGLES

[D] FRANCÊS
FRENCH
FRANCES

[E] PAINEL DE COMANDO
COMMAND PANEL
PANEL DE MANDO

[F] PAINEL
PANEL
PANEL

[G] PARÁ-LAMA LADO ESQUERDO
LEFT MUDGUARD
GUARDABARROS ISQUIERDO

[H] VISTA SUPERIOR DO CAPUZ
HOOD SUPERIOR VIEW
VISTA SUPERIOR DO CAPO

[J] FILTRO DE AR
AIR CLEANER
FILTRO DE AIRE

[K] AMACIAMENTO MOTOR
ENGINE (RUN IN)
AMACIAMENTO MOTOR

[L] MODELO E SÉRIE
MODEL AND SERIAL
MODELO Y SERIE

[M] CHAVE DE PARTIDA
STARTER SWITCH
LLAVE DE ARRANQUE

[N] TDP
PTO
TDF

[P] ENGATE TRAÇÃO DIANTEIRA
FRONT TRACTION CLAMP
ENGACHE TRACCIÓN DELANTERA

[Q] ACELERADOR
THROTTLE
ACELERADOR

Decalcomania
Decal
Calcomania

100-150

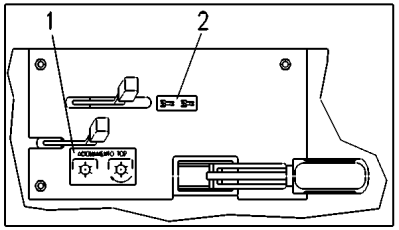

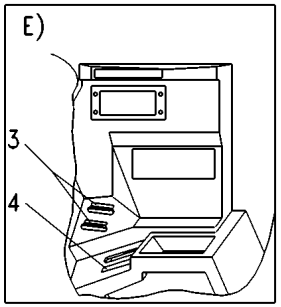

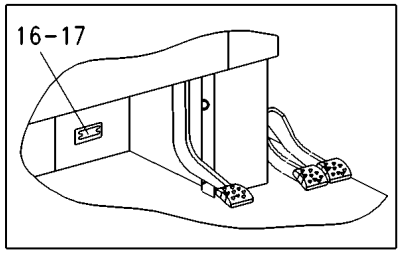

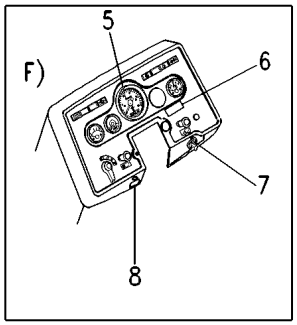

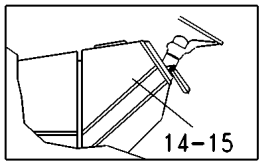

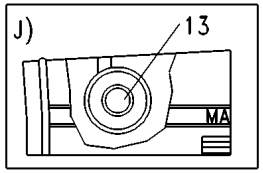

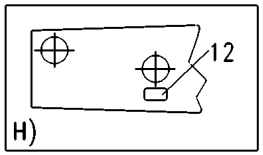

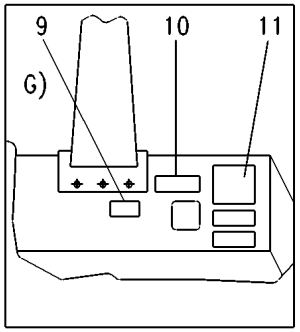

[R] MOTOR TURBO
TURBO ENGINE
MOTOR TURBO

[S] MOTOR EMERGÊNCIA
EMERGENCY ENGINE
MOTOR EMERGENCIA

[T] MÓDULO DE PROTEÇÃO DO MOTOR
ENGINE PROTECTOR MODEL
MODULO DE PROTECCIÓN DEL MOTOR

Decalcomania
Decal
Calcomania

100-155

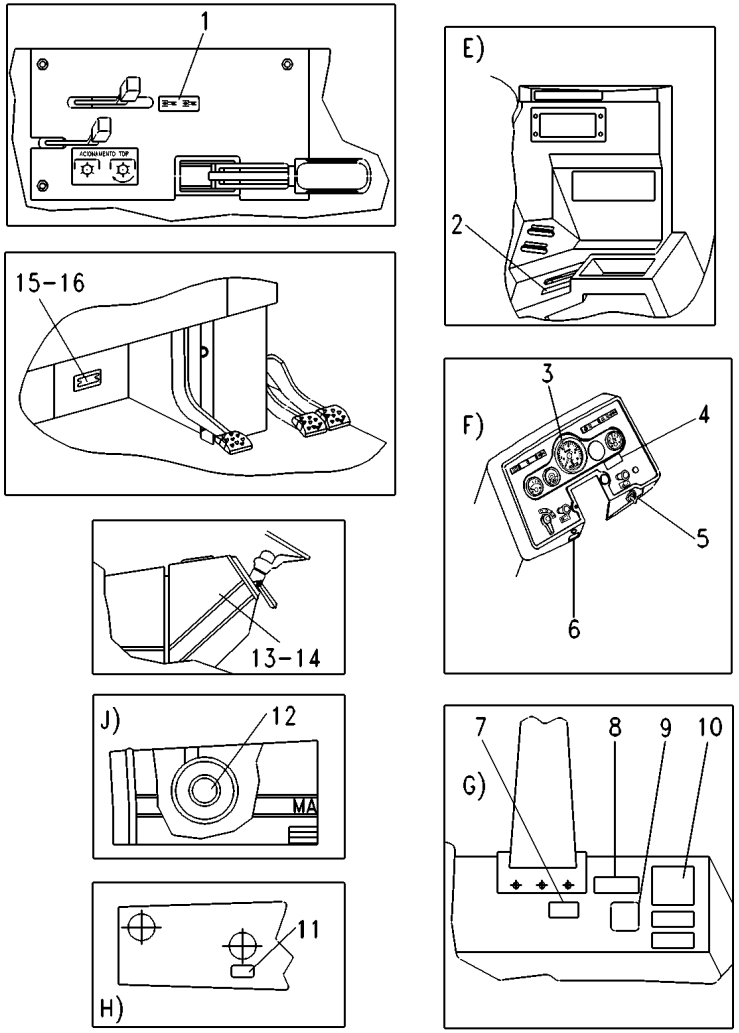

1	3585974M1	[P]	**1** EMBLEMA	EMBLEM	EMBLEMA
2	3587802M1	[EQ]	**1** DECAL	DECAL	CALCOMANIA
3	2800862M1	[AFL]	**1** DECAL	DECAL	CALCOMANIA
3	3410241M1	[BFL]	**1** DECAL	DECAL	CALCOMANIA
3	3411432M1	[CFL]	**1** DECAL	DECAL	CALCOMANIA
4	3585962M1	[AFR]	**1** DECAL	DECAL	CALCOMANIA
4	042273P1	[CFR]	**1** DECAL	DECAL	CALCOMANIA
4	042272P1	[BFR]	**1** DECAL	DECAL	CALCOMANIA
4	042274P1	[DFR]	**1** DECAL	DECAL	CALCOMANIA
5	026694P1	[FN]	**1** DECAL	DECAL	CALCOMANIA
6	027451P1	[AFS]	**1** DECAL	DECAL	CALCOMANIA
6	047209P1	[CFS]	**1** DECAL	DECAL	CALCOMANIA
6	047210P1	[BFS]	**1** DECAL	DECAL	CALCOMANIA
6	047211P1	[DFS]	**1** DECAL	DECAL	CALCOMANIA
7	049101P1	[AG]	**1** DECAL	DECAL	CALCOMANIA
8	047204P1	[AGT]	**1** DECAL	DECAL	CALCOMANIA
8	047205P1	[CGT]	**1** DECAL	DECAL	CALCOMANIA
8	047206P1	[BGT]	**1** DECAL	DECAL	CALCOMANIA
8	047207P1	[DGT]	**1** DECAL	DECAL	CALCOMANIA
9	026603P1	[AGK]	**1** DECAL	DECAL	CALCOMANIA
9	040110P1	[CGK]	**1** DECAL	DECAL	CALCOMANIA
9	040111P1	[BGK]	**1** DECAL	DECAL	CALCOMANIA
9	040112P1	[DGK]	**1** DECAL	DECAL	CALCOMANIA
10	022100P2	[AG]	**1** DECAL	DECAL	CALCOMANIA
10	040138P1	[CG]	**1** DECAL	DECAL	CALCOMANIA
10	040137P1	[BG]	**1** DECAL	DECAL	CALCOMANIA
10	040139P1	[DG]	**1** DECAL	DECAL	CALCOMANIA
11	3146834M1	[AH]	**1** DECAL	DECAL	CALCOMANIA
11	022096P1	[BH]	**1** DECAL	DECAL	CALCOMANIA
11	022097P1	[CH]	**1** DECAL	DECAL	CALCOMANIA
11	022098P1	[DH]	**1** DECAL	DECAL	CALCOMANIA
12	022474P1	[AJ]	**1** DECAL	DECAL	CALCOMANIA
12	022475P1	[CJ]	**1** DECAL	DECAL	CALCOMANIA
12	022477P1	[BJ]	**1** DECAL	DECAL	CALCOMANIA
12	022476P1	[DJ]	**1** DECAL	DECAL	CALCOMANIA
13	036577P1		**1** DECAL	DECAL	CALCOMANIA
14	036578P1		**1** DECAL	DECAL	CALCOMANIA
15	3697173M1	[M]	**1** PLACA	PLATE	PLATO
16	3410581M1		**4** REBITE	RIVET	REMACHE

[A] PORTUGUÊS
PORTUGUESE
PORTUGUÉS

[B] ESPANHOL
SPANISH
ESPAÑOL

[C] INGLÊS
ENGLISH
INGLES

Decalcomania
Decal
Calcomania

100-155

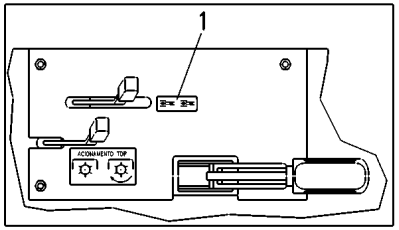

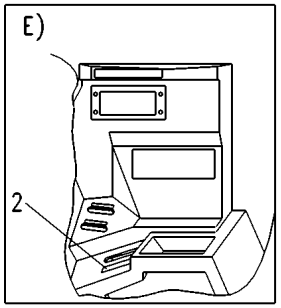

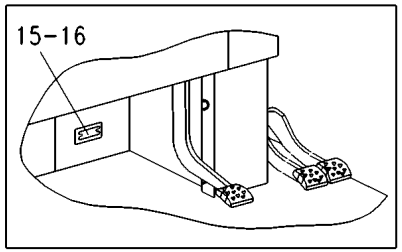

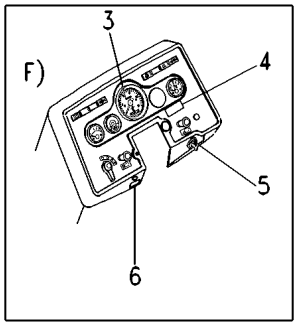

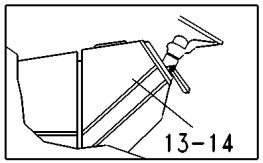

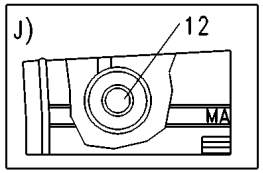

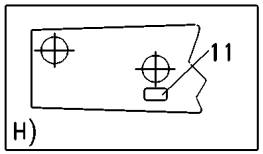

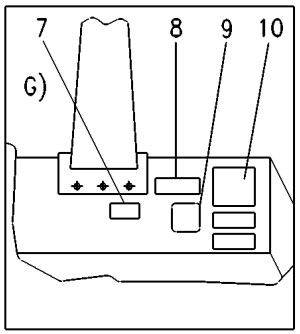

[D] FRANCÊS
FRENCH
FRANCES

[E] PAINEL DE COMANDO
COMMAND PANEL
PANEL DE MANDO

[F] PAINEL
PANEL
PANEL

[G] PARÁ-LAMA LADO ESQUERDO
LEFT MUDGUARD
GUARDABARROS ISQUIERDO

[H] VISTA SUPERIOR DO CAPUZ
HOOD SUPERIOR VIEW
VISTA SUPERIOR DO CAPO

[J] FILTRO DE AR
AIR CLEANER
FILTRO DE AIRE

[K] PARA TDPI 540/1000RPM
FOR IPTO 540/1000RPM
PER TDFI 540/1000RPM

[L] AMACIAMENTO MOTOR
TO RUN IN ENGINE
PRIMERAS HORAS DEL MOTOR

[M] MODELO E SÉRIE
MODEL AND SERIAL
MODELO Y SERIE

[N] CHAVE DE PARTIDA
STARTER SWITCH
LLAVE DE ARRANQUE

[P] ENGATE TRAÇÃO DIANTEIRA
FRONT TRACTION CLAMP
ENGACHE TRACCIÓN DELANTERA

[Q] ACELERADOR
THROTTLE
ACELERADOR

[R] MOTOR TURBO
TURBO ENGINE
MOTOR TURBO

Decalcomania
Decal
Calcomania

100-155

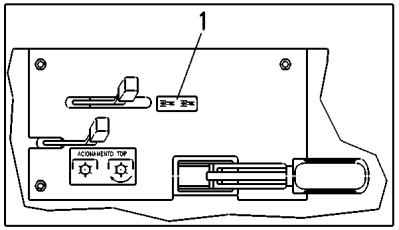

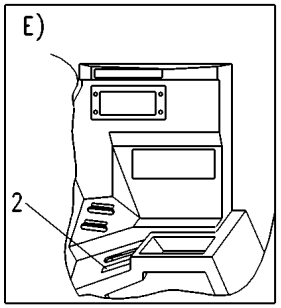

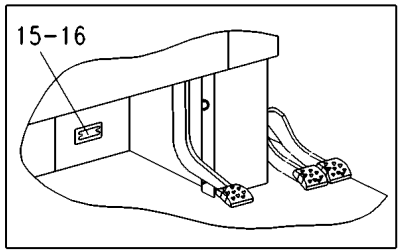

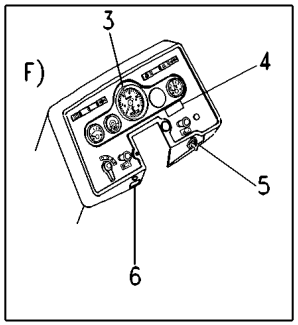

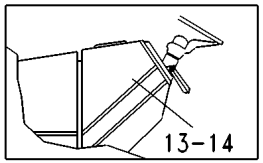

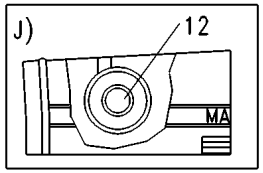

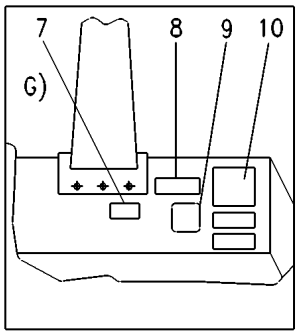

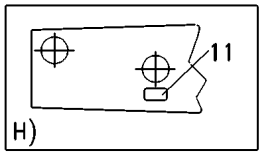

[S] MOTOR EMERGÊNCIA
EMERGENCY ENGINE
MOTOR EMERGENCIA

[T] MÓDULO DE PROTEÇÃO DO MOTOR
ENGINE PROTECTOR MODEL
MODULO DE PROTECCIÓN DEL MOTOR

Decalcomania
Decals
Callomanias

100-160

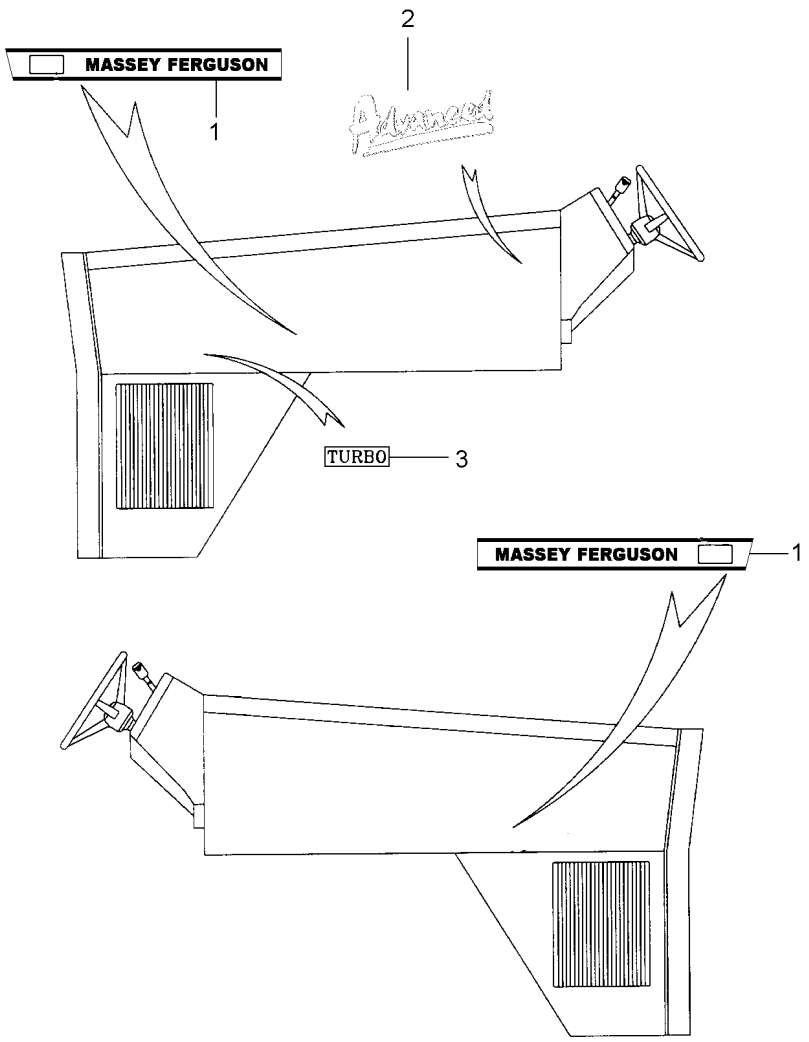

1	047646P1	▶	**1**	DECAL	DECAL	CALCOMANIA
1	047647P1	◀	**1**	DECAL	DECAL	CALCOMANIA
2	068802P1		**1**	DECAL	DECAL	CALCOMANIA
3	027072P1		**2**	DECAL	DECAL	CALCOMANIA

Decalcomania
Decal
Calcomania

100-165

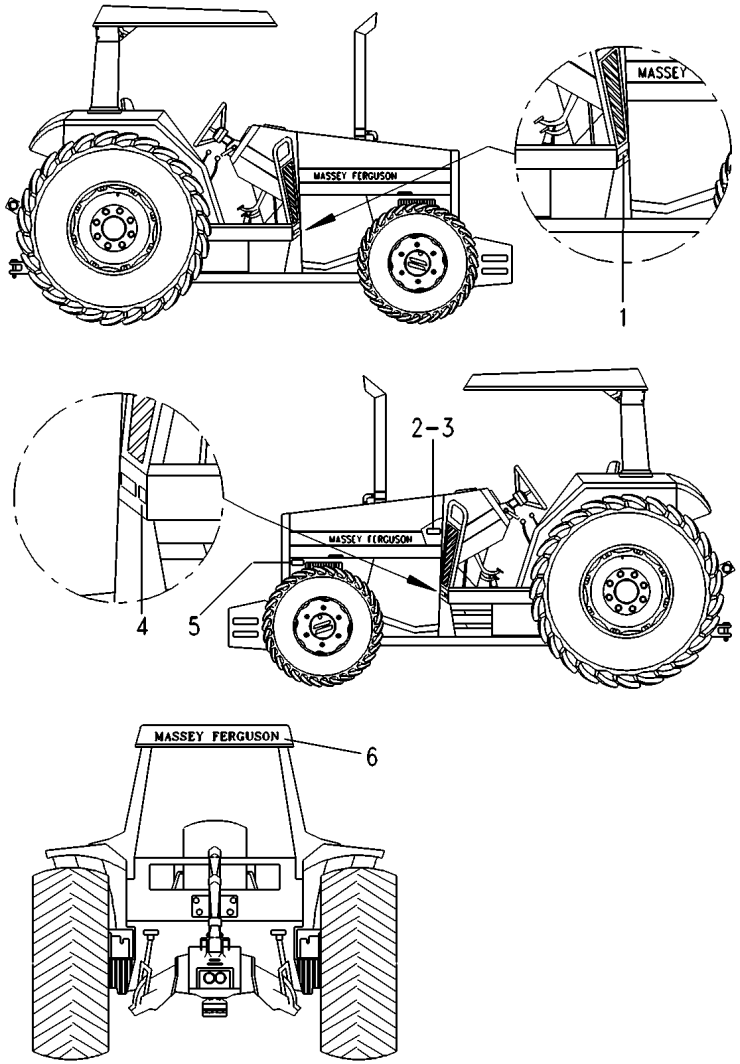

1	022093P1	[CF]	**1**	DECAL	DECAL	CALCOMANIA
2	036880P1		**1**	PLACA	PLATE	PLATO
3	3410581M1		**2**	REBITE	RIVET	REMACHE
4	040100P1	[CE]	**1**	DECAL	DECAL	CALCOMANIA
5	022672P1	[BCD]	**1**	DECAL	DECAL	CALCOMANIA
6	036587P1		**1**	DECAL	DECAL	CALCOMANIA

[B] ESPANHOL
SPANISH
ESPAÑOL

[C] INGLÊS
ENGLISH
INGLES

[D] FRANCÊS
FRENCH
FRANCES

[E] ÓLEO TRANSMISSÃO
GEAR OIL
ACEITE TRANSMISIÓN

[F] FILTRO DE COMBUSTÍVEL
FUEL FILTER
FILTRO DE COMBUSTIBLE

Decalcomania
Decal
Calcomania

100-170

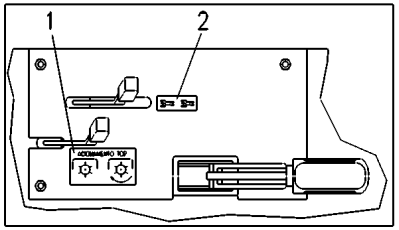

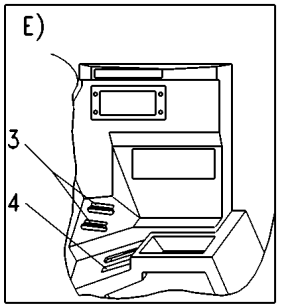

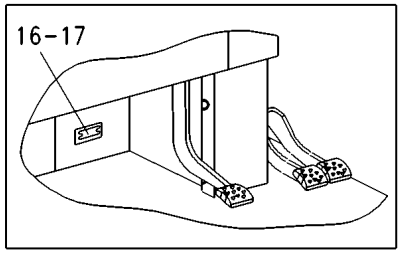

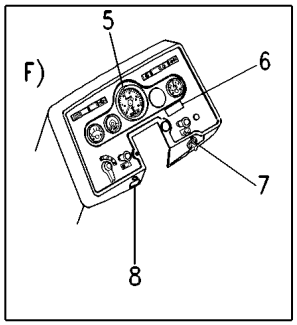

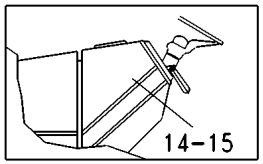

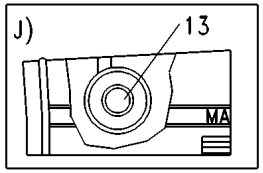

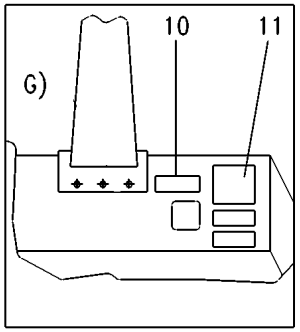

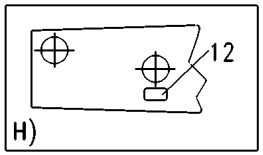

1	026066P1	[CN]	**1** DECAL	DECAL	CALCOMANIA
2	3585974M1	[P]	**1** EMBLEMA	EMBLEM	EMBLEMA
3	3585948M1	[E]	**2** EMBLEMA	EMBLEM	EMBLEMA
4	3587802M1	[EQ]	**1** DECAL	DECAL	CALCOMANIA
5	3411432M1	[CFK]	**1** DECAL	DECAL	CALCOMANIA
6	022088P1	[CFR]	**1** DECAL	DECAL	CALCOMANIA
7	026694P1	[FM]	**1** DECAL	DECAL	CALCOMANIA
8	027451P1	[AFS]	**1** DECAL	DECAL	CALCOMANIA
10	047205P1	[CGT]	**1** DECAL	DECAL	CALCOMANIA
11	040137P1	[BG]	**1** DECAL	DECAL	CALCOMANIA
12	022097P1	[CH]	**1** DECAL	DECAL	CALCOMANIA
13	065631P1	[AJ]	**1** DECAL	DECAL	CALCOMANIA
14	036577P1		**1** DECAL	DECAL	CALCOMANIA
15	036578P1		**1** DECAL	DECAL	CALCOMANIA
16	3697173M1	[L]	**1** PLACA	PLATE	PLATO
17	3410581M1		**4** REBITE	RIVET	REMACHE

[A] PORTUGUÊS
PORTUGUESE
PORTUGUÉS

[B] ESPANHOL
SPANISH
ESPAÑOL

[C] INGLÊS
ENGLISH
INGLES

[E] PAINEL DE COMANDO
COMMAND PANEL
PANEL DE MANDO

[F] PAINEL
PANEL
PANEL

[G] PARÁ-LAMA LADO ESQUERDO
LEFT MUDGUARD
GUARDABARROS ISQUIERDO

[H] VISTA SUPERIOR DO CAPUZ
HOOD SUPERIOR VIEW
VISTA SUPERIOR DO CAPO

[J] FILTRO DE AR
AIR CLEANER
FILTRO DE AIRE

[K] AMACIAMENTO MOTOR
ENGINE (RUN IN)
AMACIAMENTO MOTOR

Decalcomania
Decal
Calcomania

100-170

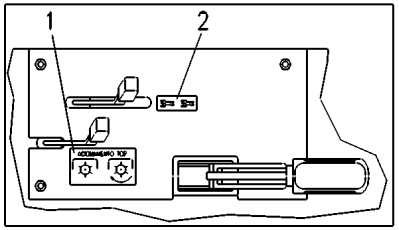

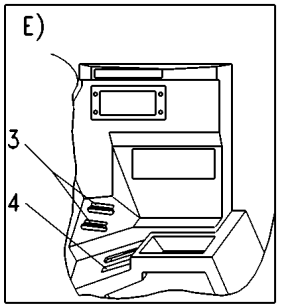

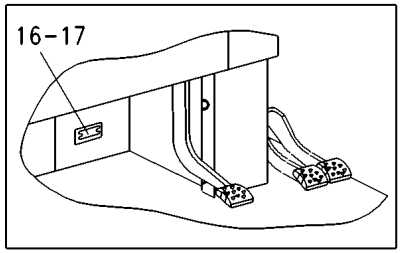

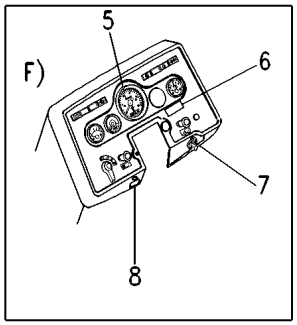

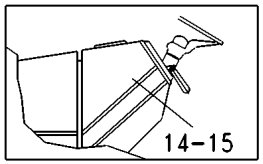

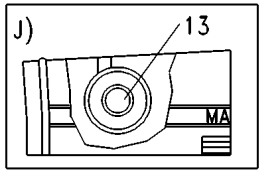

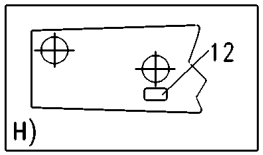

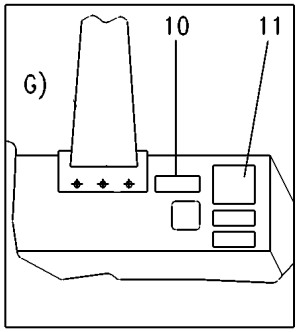

[L] MODELO E SÉRIE
MODEL AND SERIAL
MODELO Y SERIE

[M] CHAVE DE PARTIDA
STARTER SWITCH
LLAVE DE ARRANQUE

[N] TDP
PTO
TDF

[P] ENGATE TRAÇÃO DIANTEIRA
FRONT TRACTION CLAMP
ENGACHE TRACCIÓN DELANTERA

[Q] ACELERADOR
THROTTLE
ACELERADOR

[R] MOTOR TURBO
TURBO ENGINE
MOTOR TURBO

[S] MOTOR EMERGÊNCIA
EMERGENCY ENGINE
MOTOR EMERGENCIA

[T] MÓDULO DE PROTEÇÃO DO MOTOR
ENGINE PROTECTOR MODEL
MODULO DE PROTECCIÓN DEL MOTOR

Lataria
Bodywork
Carroceria

100-175

Escapamento Horizontal - 4rm
Horizontal Exhaust - 4rm
Descarga Horizontal - 4rm

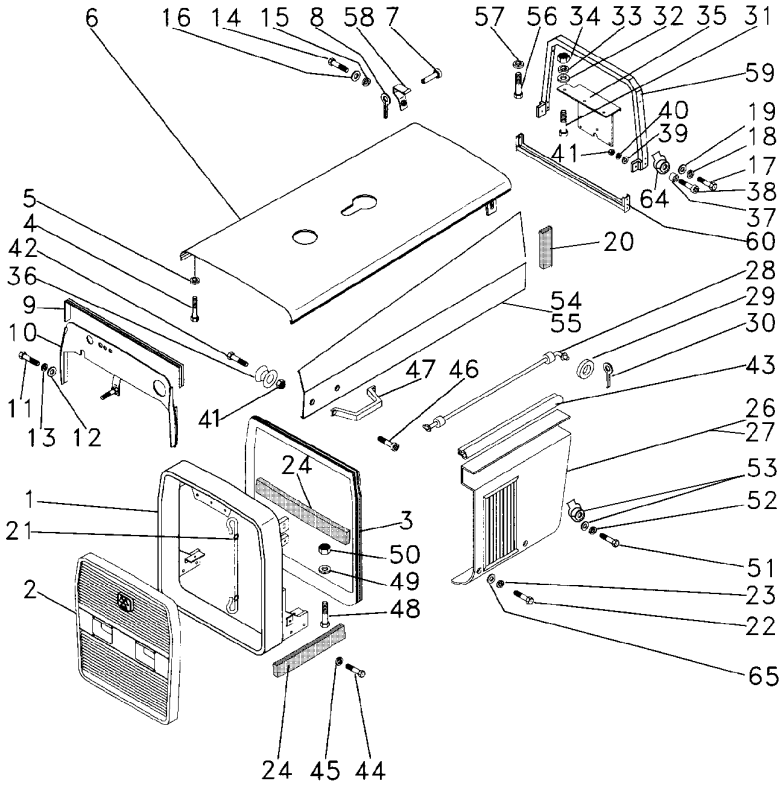

1	068296N1		**1**	ENVOLTÓRIO	NOSE	NARIZ
2	068286N1	100-30 No	**1**	GRADE	GRILLE	REJILLA
3	068054P1		**1**	GUARNIÇÃO	BEADING	GUARNICION
4	353679X1		**2**	PARAFUSO	BOLT	PERNO
5	353446X1		**2**	ARRUELA	WASHER	ARANDELA
6	6205350M91		**1**	CAPUZ	HOOD	CAPO
7	036502S1		**4**	PINO	PIN	PASADOR
8	354059X1		**4**	CONTRAPINO	DOWEL	CENTRAJE
9	036752P1		**1**	GUARNIÇÃO	FOAM	ESPUMA
10	052495S1		**1**	DEFLETOR	DEFLECTOR	DEFLECTOR
11	391074X1		**4**	PARAFUSO	BOLT	PERNO
12	390971X1		**4**	ARRUELA	WASHER	ARANDELA
13	339375X1		**4**	ARRUELA	WASHER	ARANDELA
14	353676X1		**4**	PARAFUSO	BOLT	PERNO
15	353446X1		**4**	ARRUELA	WASHER	ARANDELA
16	829185M1		**4**	ARRUELA	WASHER	ARANDELA
17	353679X1		**6**	PARAFUSO	BOLT	PERNO
18	353446X1		**6**	ARRUELA	WASHER	ARANDELA
19	829185M1		**6**	ARRUELA	WASHER	ARANDELA
20	052596P1		**2**	GUARNIÇÃO	FOAM	ESPUMA
21	022625N1		**1**	CABO	CABLE	CABLE
22	353676X1		**4**	PARAFUSO	BOLT	PERNO
23	353446X1		**4**	ARRUELA	WASHER	ARANDELA
24	3149668M1		**3**	GUARNIÇÃO	FOAM	ESPUMA
26	036464S1	◀	**1**	PAINEL	PANEL	PANEL
27	036465S1	▶	**1**	PAINEL	PANEL	PANEL
28	036327S1		**2**	SUPORTE	BRACKET	SOPORTE
29	829185M1		**2**	ARRUELA	WASHER	ARANDELA
30	354059X1		**2**	CONTRAPINO	DOWEL	CENTRAJE
31	353691X1		**3**	PARAFUSO	BOLT	PERNO
32	353756X1		**3**	ARRUELA	WASHER	ARANDELA
33	353434X1		**3**	ARRUELA	WASHER	ARANDELA
34	355566X1		**3**	PORCA	NUT	TUERCA
35	6205014M1		**1**	SUPORTE	BRACKET	SOPORTE
36	026638P1		**4**	PINO	PIN	PASADOR
37	026637P1		**4**	FIXAÇÃO	FASTENER	CIERRE
38	360826X1		**4**	PARAFUSO	BOLT	PERNO
39	829185M1		**4**	ARRUELA	WASHER	ARANDELA
40	353446X1		**4**	ARRUELA	WASHER	ARANDELA
41	355565X1		**4**	PORCA	NUT	TUERCA
42	353681X1		**4**	PARAFUSO	BOLT	PERNO
43	036754P1		**2**	GUARNIÇÃO	FOAM	ESPUMA
44	353693X1		**4**	PARAFUSO	BOLT	PERNO
45	353434X1		**4**	ARRUELA	WASHER	ARANDELA
46	360826X1		**4**	PARAFUSO	BOLT	PERNO
47	3589241M1		**2**	ALÇA	STRAP	FAJA
48	353669X1		**2**	PARAFUSO	BOLT	PERNO
49	353754X1		**2**	ARRUELA	WASHER	ARANDELA
50	355564X1		**2**	PORCA	NUT	TUERCA
51	353679X1		**4**	PARAFUSO	BOLT	PERNO

Lataria
Bodywork
Carroceria

100-175

Escapamento Horizontal - 4rm
Horizontal Exhaust - 4rm
Descarga Horizontal - 4rm

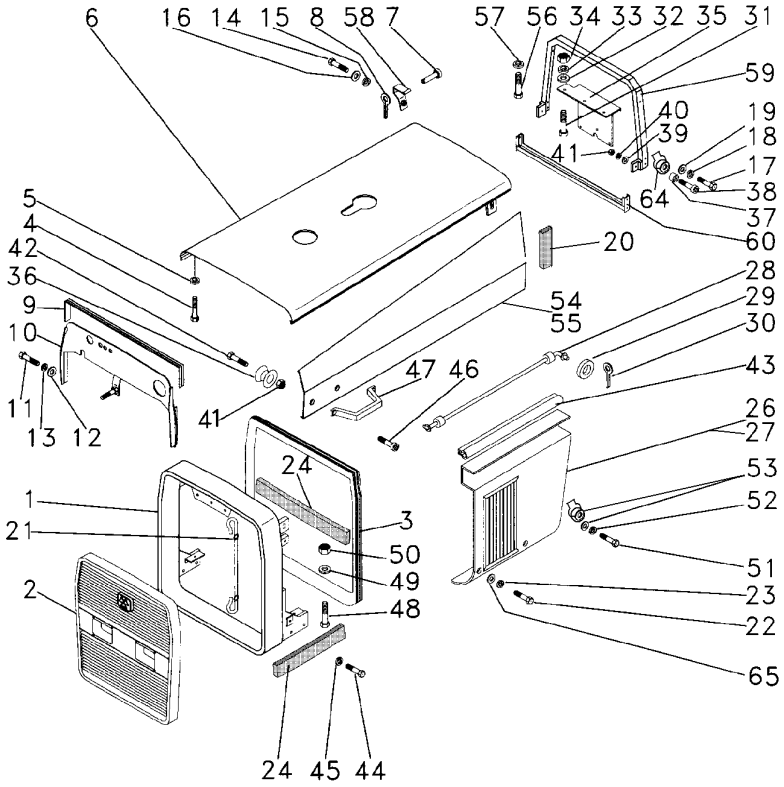

52	353446X1		**4**	ARRUELA	WASHER	ARANDELA
53	829185M1		**4**	ARRUELA	WASHER	ARANDELA
53	368897X1		**4**	PORCA	NUT	TUERCA
54	6205352M91	◀	**1**	TAMPA	COVER	CUBIERTA
55	6205349M91	▶	**1**	TAMPA	COVER	CUBIERTA
56	353676X1		**2**	PARAFUSO	BOLT	PERNO
57	353446X1		**2**	ARRUELA	WASHER	ARANDELA
58	036508S1		**4**	DOBRADIÇA	HINGE	BISAGRA
59	036680S1		**1**	SUPORTE	BRACKET	SOPORTE
60	036322S1		**1**	SUPORTE	BRACKET	SOPORTE
64	368897X1		**4**	PORCA	NUT	TUERCA
65	829185M1		**4**	ARRUELA	WASHER	ARANDELA

Controle De Aceleração
Throttle Controls
Controles De Aceleración

105-10

Com Sistema Ferguson
With Ferguson System
Con Sistema Ferguson

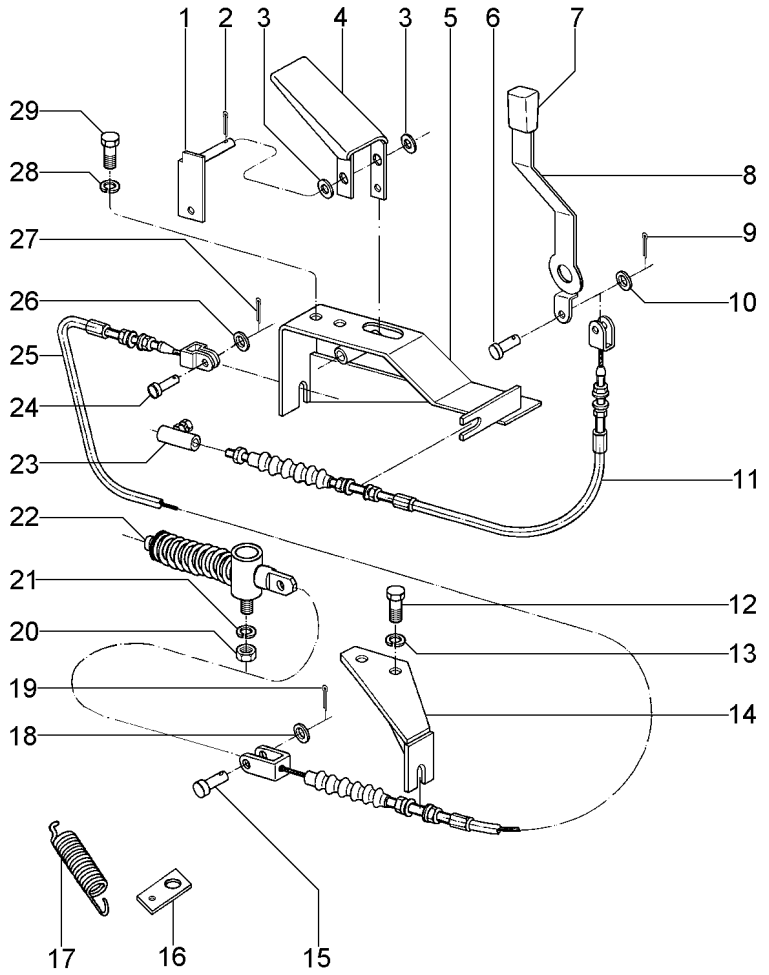

1	036633S1		**1**	ALAVANCA	LEVER	PALANCA
2	354059X1		**1**	CONTRAPINO	DOWEL	CENTRAJE
3	390734X1		**2**	ARRUELA	WASHER	ARANDELA
4	036631S1		**1**	PEDAL	PEDAL	PEDAL
5	036037S1		**1**	SUPORTE	BRACKET	SOPORTE
6	354186X1		**1**	PINO	PIN	PASADOR
7	035972P1		**1**	MANÍPULO	KNOB	POMO
8	036588S1		**1**	ALAVANCA	LEVER	PALANCA
9	354041X1		**1**	CUPILHA	COTTER PIN	PASADOR DOUBLE
10	353753X1		**1**	ARRUELA	WASHER	ARANDELA
11	024293T1		**1**	CJ. CABO	KIT, CABLE	CABLES JUEGO
12	339081X1		**2**	PARAFUSO	BOLT	PERNO
13	339376X1		**2**	ARRUELA	WASHER	ARANDELA
14	036636S1		**1**	SUPORTE	BRACKET	SOPORTE
15	354187X1		**1**	PINO	PIN	PASADOR
16	3145925M1		**1**	SUPORTE	BRACKET	SOPORTE
17	893713M1		**1**	MOLA	SPRING	RESORTE
18	355617X1		**1**	ARRUELA	WASHER	ARANDELA
19	354041X1		**1**	CUPILHA	COTTER PIN	PASADOR DOUBLE
20	353918X1		**1**	PORCA	NUT	TUERCA
21	353441X1		**1**	ARRUELA	WASHER	ARANDELA
22	020301N1	105-35 No	**1**	CJ. MOLA	KIT, SPRING	RESORTE JUEGO
23	487077M91		**1**	CONECTOR	CONNECTOR	CONECTOR
24	354186X1		**1**	PINO	PIN	PASADOR
25	036627T1		**1**	CJ. CABO	KIT, CABLE	CABLES JUEGO
26	353753X1		**1**	ARRUELA	WASHER	ARANDELA
27	354041X1		**1**	CUPILHA	COTTER PIN	PASADOR DOUBLE
28	339374X1		**2**	ARRUELA	WASHER	ARANDELA
29	390379X1		**2**	PARAFUSO	BOLT	PERNO

Controle De Aceleração
Throttle Controls
Controles De Aceleración

105-20

Sem Levante
Without Lift
Sin Levante

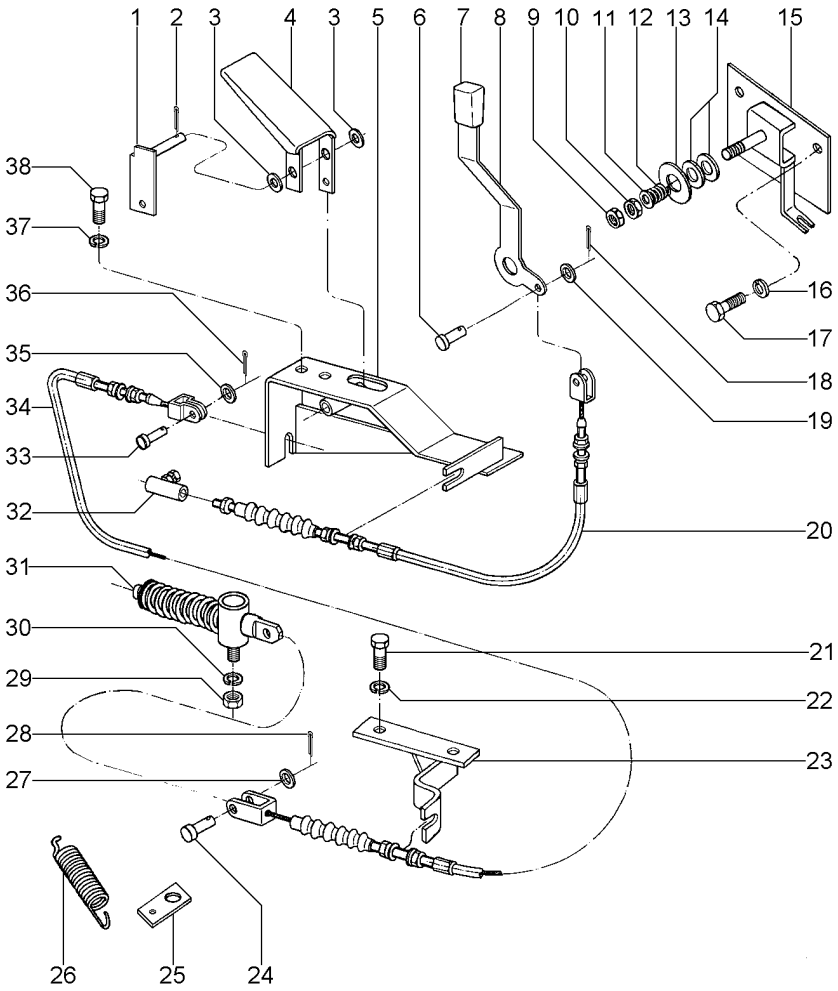

1	036633S1	**1**	ALAVANCA	LEVER	PALANCA
2	354059X1	**1**	CONTRAPINO	DOWEL	CENTRAJE
3	390734X1	**2**	ARRUELA	WASHER	ARANDELA
4	036631S1	**1**	PEDAL	PEDAL	PEDAL
5	036037S1	**1**	SUPORTE	BRACKET	SOPORTE
6	354186X1	**1**	PINO	PIN	PASADOR
7	035972P1	**1**	MANÍPULO	KNOB	POMO
8	039116P1	**1**	ALAVANCA	LEVER	PALANCA
9	353430X1	**1**	PORCA	NUT	TUERCA
10	353431X1	**1**	PORCA	NUT	TUERCA
11	353756X1	**1**	ARRUELA	WASHER	ARANDELA
12	037594P1	**1**	MOLA	SPRING	RESORTE
13	044206P1	**1**	ESPAÇADOR	SPACER	PIEZA DISTANCIA
14	490434M1	**2**	ARRUELA	WASHER	ARANDELA
15	063135S1	**1**	SUPORTE	CLEVIS	GANCHO SEGURI.
16	339376X1	**2**	ARRUELA	WASHER	ARANDELA
17	339451X1	**2**	PARAFUSO	BOLT	PERNO
18	354041X1	**1**	CUPILHA	COTTER PIN	PASADOR DOUBLE
19	353753X1	**1**	ARRUELA	WASHER	ARANDELA
20	024293T1	**1**	CJ. CABO	KIT, CABLE	CABLES JUEGO
21	339081X1	**2**	PARAFUSO	BOLT	PERNO
22	339376X1	**2**	ARRUELA	WASHER	ARANDELA
23	036636S1	**1**	SUPORTE	BRACKET	SOPORTE
24	354187X1	**1**	PINO	PIN	PASADOR
25	3145925M1	**1**	SUPORTE	BRACKET	SOPORTE
26	893713M1	**1**	MOLA	SPRING	RESORTE
27	355617X1	**1**	ARRUELA	WASHER	ARANDELA
28	354041X1	**1**	CUPILHA	COTTER PIN	PASADOR DOUBLE
29	353918X1	**1**	PORCA	NUT	TUERCA
30	353441X1	**1**	ARRUELA	WASHER	ARANDELA
31	020301N1	**1**	CJ. MOLA	KIT, SPRING	RESORTE JUEGO
32	487077M91	**1**	CONECTOR	CONNECTOR	CONECTOR
33	354186X1	**1**	PINO	PIN	PASADOR
34	036627T1	**1**	CJ. CABO	KIT, CABLE	CABLES JUEGO
35	353753X1	**1**	ARRUELA	WASHER	ARANDELA
36	354041X1	**1**	CUPILHA	COTTER PIN	PASADOR DOUBLE
37	339374X1	**2**	ARRUELA	WASHER	ARANDELA
38	390379X1	**2**	PARAFUSO	BOLT	PERNO

105-35 No

Controle Traseiro
Rear Control
Control Trasero

Com Levante - 4 Rodas Motrizes
With Lift - 4 Wheel Drive
Con Levante - 4 Ruedas Motrices

105-25

Com Hydrotronic
With Hydrotronic
Con Hydrotronic

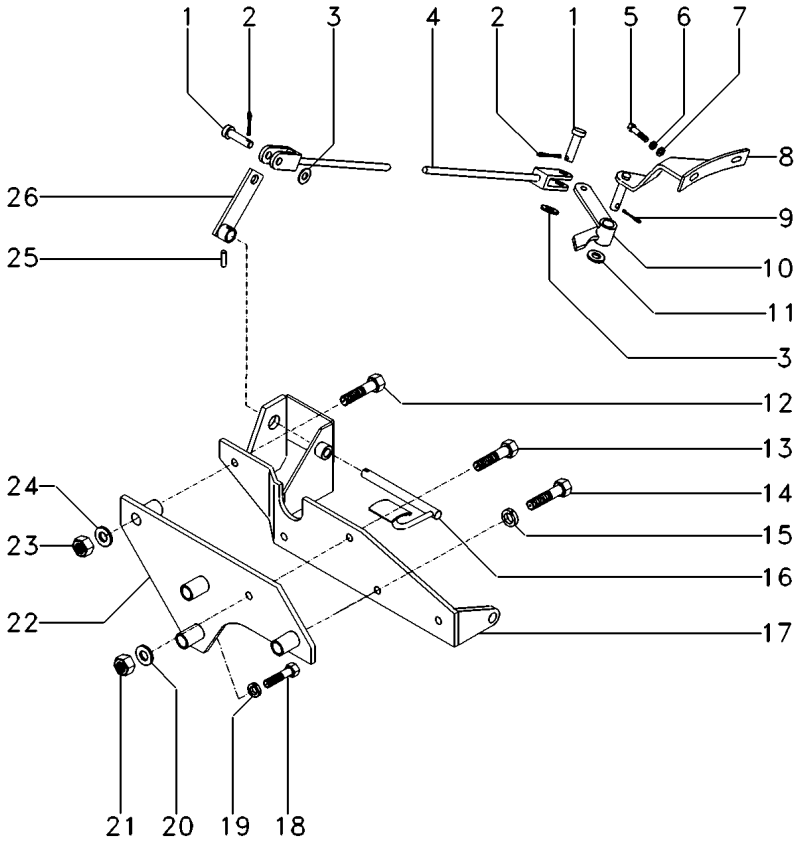

1	832813M1		**2**	PINO	PIN	PASADOR
2	354059X1		**2**	CONTRAPINO	DOWEL	CENTRAJE
3	353756X1		**2**	ARRUELA	WASHER	ARANDELA
4	037542N1	105-245 No	**1**	TIRANTE	ROD	VARILLA
5	366909X1		**2**	PARAFUSO	BOLT	PERNO
6	353439X1		**2**	ARRUELA	WASHER	ARANDELA
7	353758X1		**2**	ARRUELA	WASHER	ARANDELA
8	033294S1		**1**	SUPORTE	BRACKET	SOPORTE
9	354059X1		**1**	CONTRAPINO	DOWEL	CENTRAJE
10	033298S1		**1**	ALAVANCA	LEVER	PALANCA
11	353758X1		**1**	ARRUELA	WASHER	ARANDELA
12	390398X1		**1**	PARAFUSO	BOLT	PERNO
13	339451X1		**1**	PARAFUSO	BOLT	PERNO
14	339535X1		**2**	PARAFUSO	BOLT	PERNO
15	339376X1		**2**	ARRUELA	WASHER	ARANDELA
16	027885S1		**1**	PEDAL	PEDAL	PEDAL
17	027928S1		**1**	SUPORTE	BRACKET	SOPORTE
18	390398X1		**1**	PARAFUSO	BOLT	PERNO
19	339376X1		**1**	ARRUELA	WASHER	ARANDELA
20	339376X1		**1**	ARRUELA	WASHER	ARANDELA
21	339402X1		**1**	PORCA	NUT	TUERCA
22	036592S1		**1**	SUPORTE	BRACKET	SOPORTE
23	339402X1		**1**	PORCA	NUT	TUERCA
24	339376X1		**1**	ARRUELA	WASHER	ARANDELA
25	391017X1		**1**	PINO	PIN	PASADOR
26	027891S2		**1**	ALAVANCA	LEVER	PALANCA

Controle De Aceleração
Throttle Controls
Controles De Aceleración

105-30

Com Cabina / Com Hydrotronic
With Cab / With Hydrotronic
Con Cabina / Con Hydrotronic

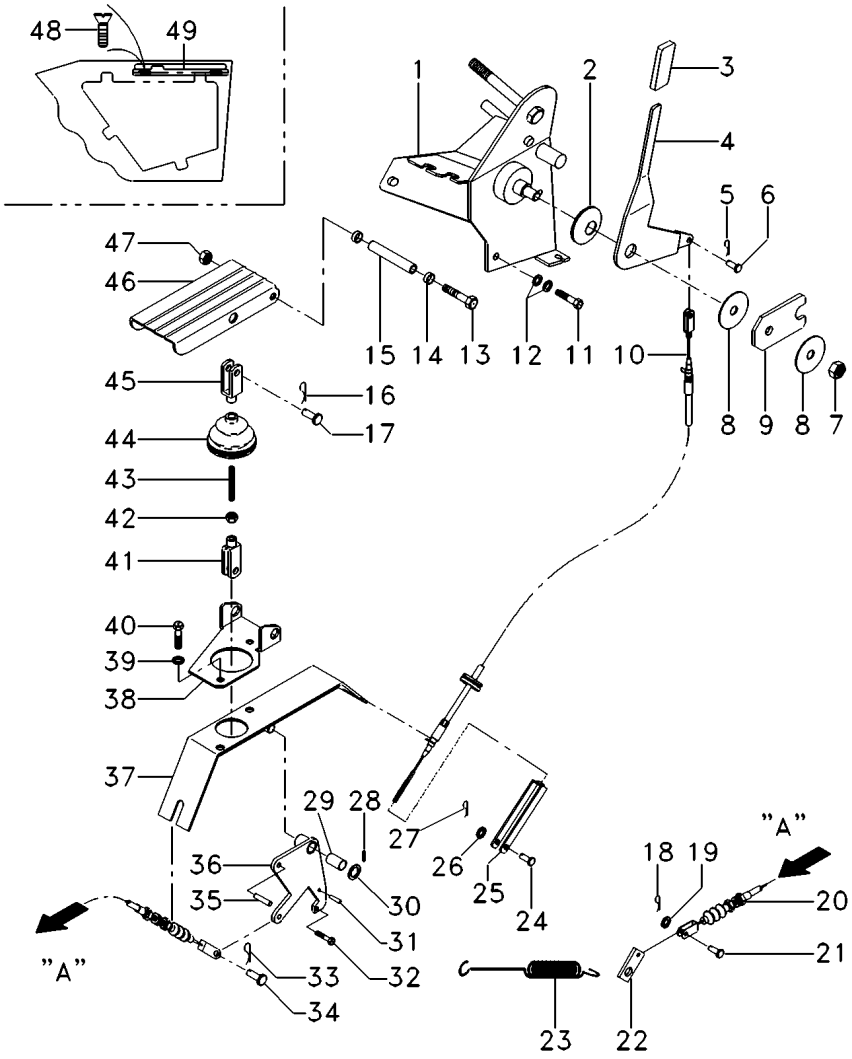

1	059198S1	[AB]	**1** SUPORTE	BRACKET	SOPORTE
2	055535P1		**1** MOLA	SPRING	RESORTE
3	3777016M1		**1** MANÍPULO	KNOB	POMO
4	057349P1	[A]	**1** ALAVANCA	LEVER	PALANCA
5	357145X1		**1** CONTRAPINO	DOWEL	CENTRAJE
6	832297M1		**1** PINO	PIN	PASADOR
7	1440330X1		**1** PORCA	NUT	TUERCA
8	3042581M2		**2** ARRUELA	WASHER	ARANDELA
9	3712271M1	[C]	**1** PLACA	PLATE	PLATO
10	3778639M1	[F]	**1** CABO	CABLE	CABLE
11	339287X1		**2** PARAFUSO	BOLT	PERNO
12	390972X1		**4** ARRUELA	WASHER	ARANDELA
13	391286X1		**1** PARAFUSO	BOLT	PERNO
14	3385913M2		**2** BUCHA	BUSH	CASQUILLO
15	3712867M1		**1** BUCHA	BUSH	CASQUILLO
16	357145X1		**1** CONTRAPINO	DOWEL	CENTRAJE
17	392235X1		**1** PINO	PIN	PASADOR
18	3763357M1		**2** PINO	PIN	PASADOR
19	390971X1		**1** ARRUELA	WASHER	ARANDELA
20	036627T1	[A]	**1** CJ. CABO	KIT, CABLE	CABLES JUEGO
21	1442866X1		**1** CUPILHA	COTTER PIN	PASADOR DOUBLE
22	3145925M1		**1** SUPORTE	BRACKET	SOPORTE
23	893713M1		**1** MOLA	SPRING	RESORTE
24	832297M1		**1** PINO	PIN	PASADOR
25	3616399M1		**1** GARFO	FORK	HORQUILLA
26	390971X1		**1** ARRUELA	WASHER	ARANDELA
27	357145X1		**1** CONTRAPINO	DOWEL	CENTRAJE
28	1442994X1		**1** PINO	PIN	PASADOR
29	3385913M2		**2** BUCHA	BUSH	CASQUILLO
30	1444351X1		**1** ARRUELA	WASHER	ARANDELA
31	339548X1		**1** PINO	PIN	PASADOR
32	391883X1		**1** PARAFUSO	BOLT	PERNO
33	357145X1		**1** CONTRAPINO	DOWEL	CENTRAJE
34	3007850X1		**1** PINO	PIN	PASADOR
35	3713042M1		**1** PINO	PIN	PASADOR
36	057706S1	[A]	**1** ALAVANCA	LEVER	PALANCA
37	057702S1	[D]	**1** SUPORTE	BRACKET	SOPORTE
38	3712852M2	[E]	**1** SUPORTE	BRACKET	SOPORTE
39	390972X1		**2** ARRUELA	WASHER	ARANDELA
40	339124X1		**2** PARAFUSO	BOLT	PERNO
41	392463X1		**1** GARFO	FORK	HORQUILLA
42	339030X1		**1** PORCA	NUT	TUERCA
43	3712866M2		**1** TIRANTE	ROD	VARILLA
44	3712886M1		**1** COIFA	BELLOWS	FUELLE
45	3009130X1		**1** GARFO	FORK	HORQUILLA
46	3712851M91	[A]	**1** PEDAL	PEDAL	PEDAL
47	1441461X1		**1** PORCA	NUT	TUERCA
48	339081X1		**2** PARAFUSO	BOLT	PERNO
49	037072S2		**1** SUPORTE	SUPPORT	DISPOS.DE SOSTEN

Controle De Aceleração
Throttle Controls
Controles De Aceleración

105-30

Com Cabina / Com Hydrotronic
With Cab / With Hydrotronic
Con Cabina / Con Hydrotronic

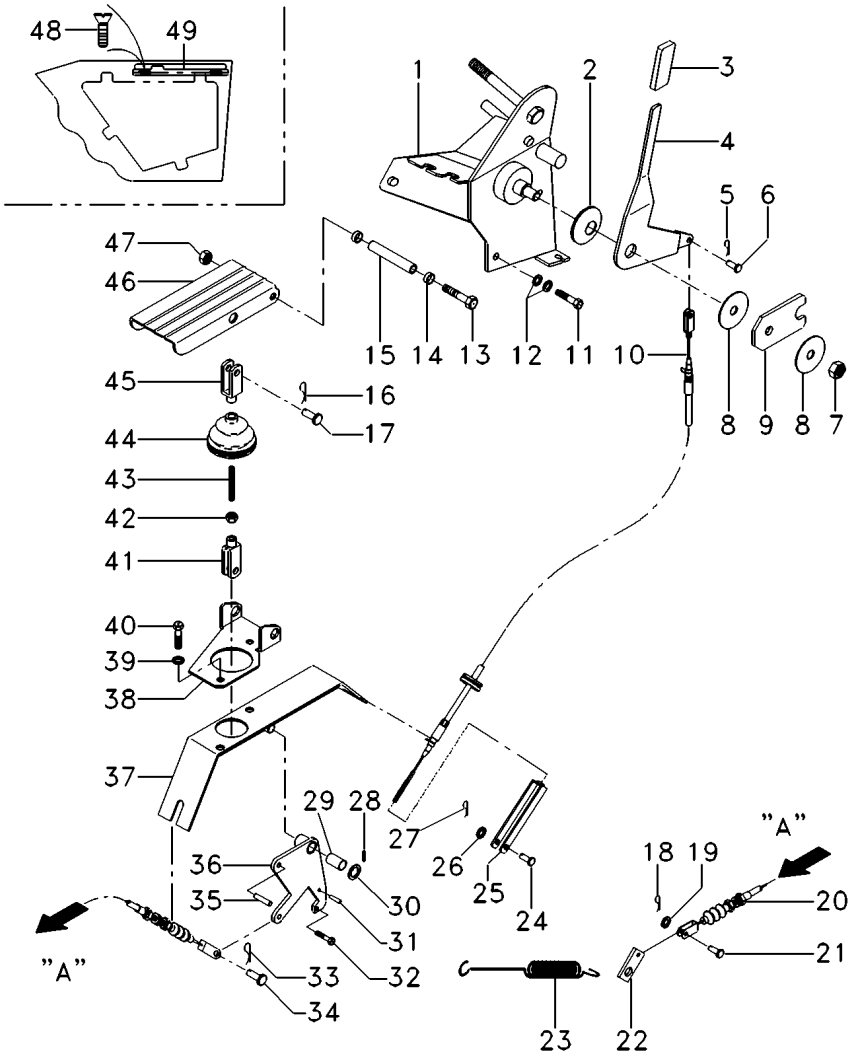

[A] ACELERADOR
THROTTLE
ACELERADOR

[B] COM SISTEMA ELETRONICO (ELC)
WITH ELETRONIC LIFT CONTROL
CON SISTEMA ELECTRONICO (ELC)

[C] LIMITADORA
RESTRICTOR
LIMITADORA

[D] ALAVANCA
LEVER
PALANCA

[E] PEDAL DO ACELERADOR
ACCELERATOR PEDAL
PEDAL DEL ACELERADOR

[F] ALAVANCA ACELERADOR
ACCELERATOR LEVER
PALANCA ACELERADORA

Mecanismo Elastico
Elastic Mechanism
Mecanismo Flexible

105-35

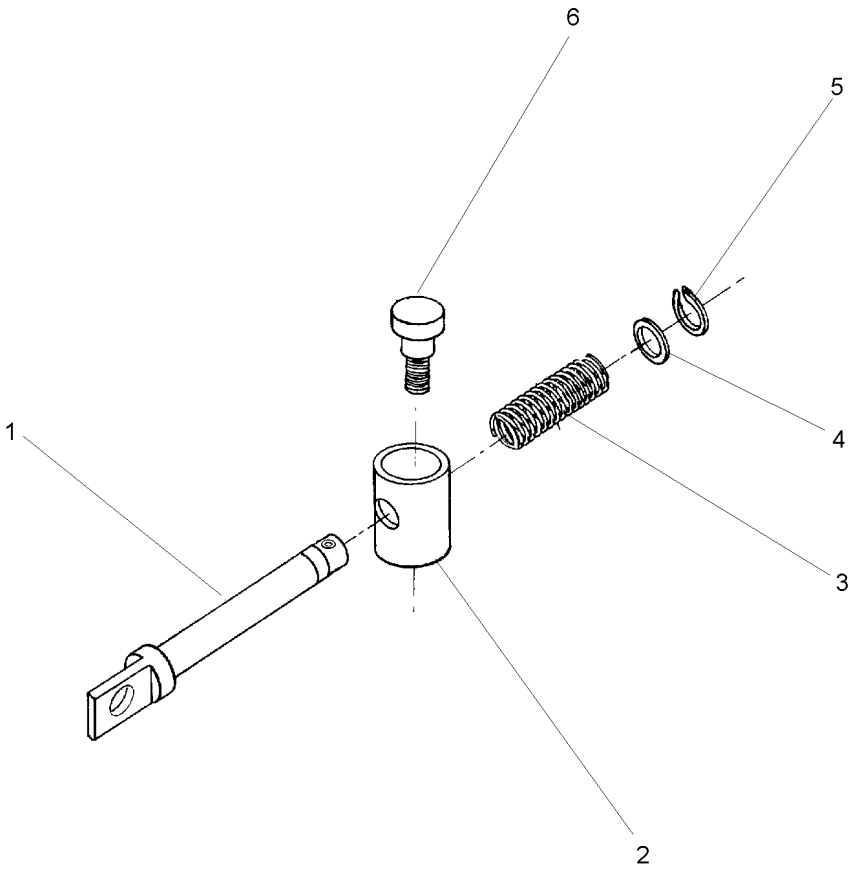

1	020304P1	**1** PINO	PIN	PASADOR
2	020303P1	**1** BUCHA	BUSH	CASQUILLO
3	1706021M1	**1** MOLA	SPRING	RESORTE
4	339817X1	**1** ARRUELA	WASHER	ARANDELA
5	354345X1	**1** ANEL TRAVA	CIRCLIP	CIRCULITO
6	020302P1	**1** PARAFUSO	BOLT	PERNO

Assento
Seat
Asiento

105-40

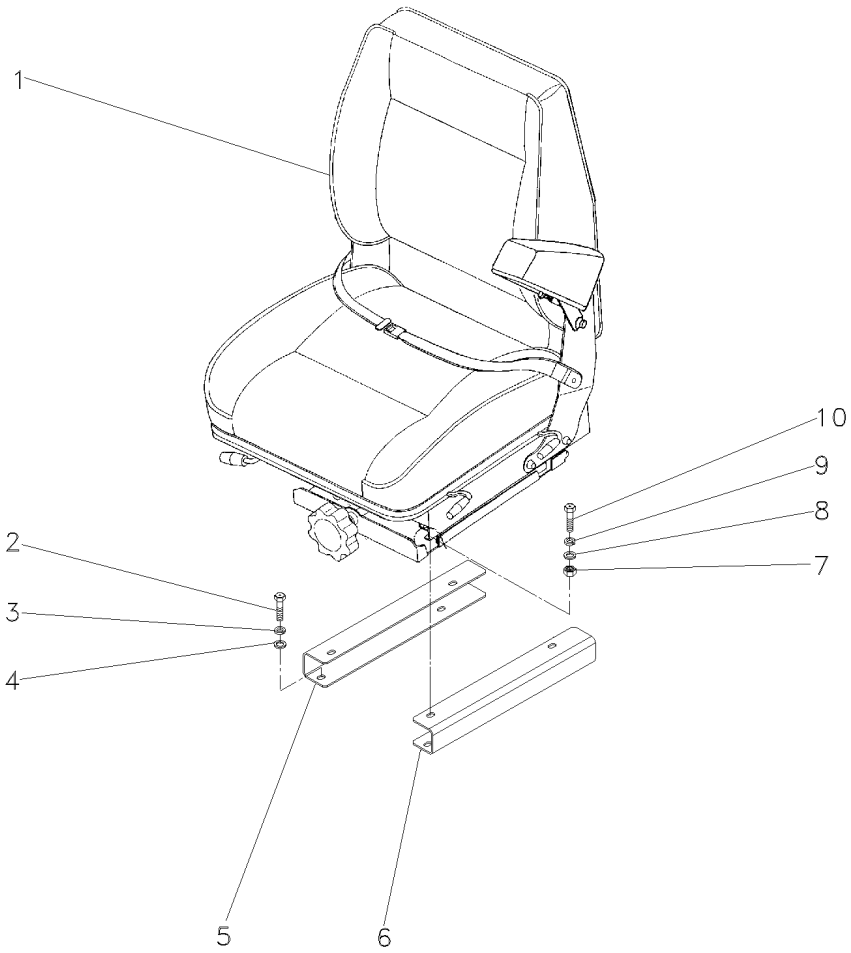

1	071163N1	Undef Ref	**1** ASSENTO	SEAT	ASIENTO
1		Undef Ref	**1** ASSENTO	SEAT	ASIENTO
2	339761X1		**4** PARAFUSO	BOLT	PERNO
3	339374X1		**4** ARRUELA	WASHER	ARANDELA
4	829185M1		**4** ARRUELA	WASHER	ARANDELA
5	052460P1	▶	**1** SUPORTE	BRACKET	SOPORTE
6	052461P1	◀	**1** SUPORTE	BRACKET	SOPORTE
7	339402X1		**4** PORCA	NUT	TUERCA
8	390734X1		**4** ARRUELA	WASHER	ARANDELA
9	339376X1		**4** ARRUELA	WASHER	ARANDELA
10	339401X1		**4** PARAFUSO	BOLT	PERNO

Comando De Freio E Embreagem Breake And Clutch Command Mando De Freno Y Embrague	Freio Brake Freno	105-45

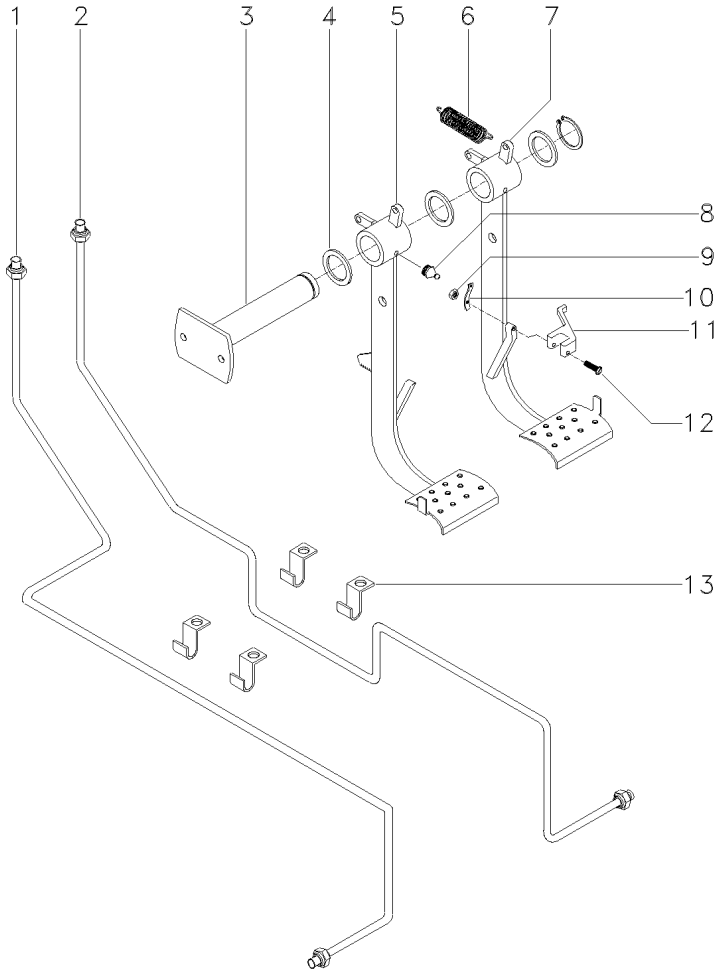

1	036706N1	◀	1	TUBO	PIPE	CANO
2	036709N1	▶	1	TUBO	PIPE	CANO
3	033348S1		1	MANCAL	BEARING	COJINETE
4	1669096M2		4	CALÇO	SHIM	CALCE
5	034407N1	◀	1	PEDAL	PEDAL	PEDAL
		👁 105-225 No				
6	184171M1		2	MOLA	SPRING	RESORTE
7	034409N1	▶	1	PEDAL	PEDAL	PEDAL
		👁 105-230 No				
8	29951X		2	GRAXEIRA	GREASER	ENGRASADOR
9	195663M1		1	PORCA	NUT	TUERCA
10	181958M1		1	MOLA	SPRING	RESORTE
11	3589503M1		1	TRAVA	LOCK	RETENEDOR
12	361203X1		1	PARAFUSO	BOLT	PERNO
13	020228P1		4	BRAÇADEIRA	CLAMP	ABRAZADERA

Comando Do Freio
Brake Drive
Mando De Freno

Freio De Acionamento Hidráulico
Hydraulic Drive Brake
Freno De La Mando Hidraulico

105-50

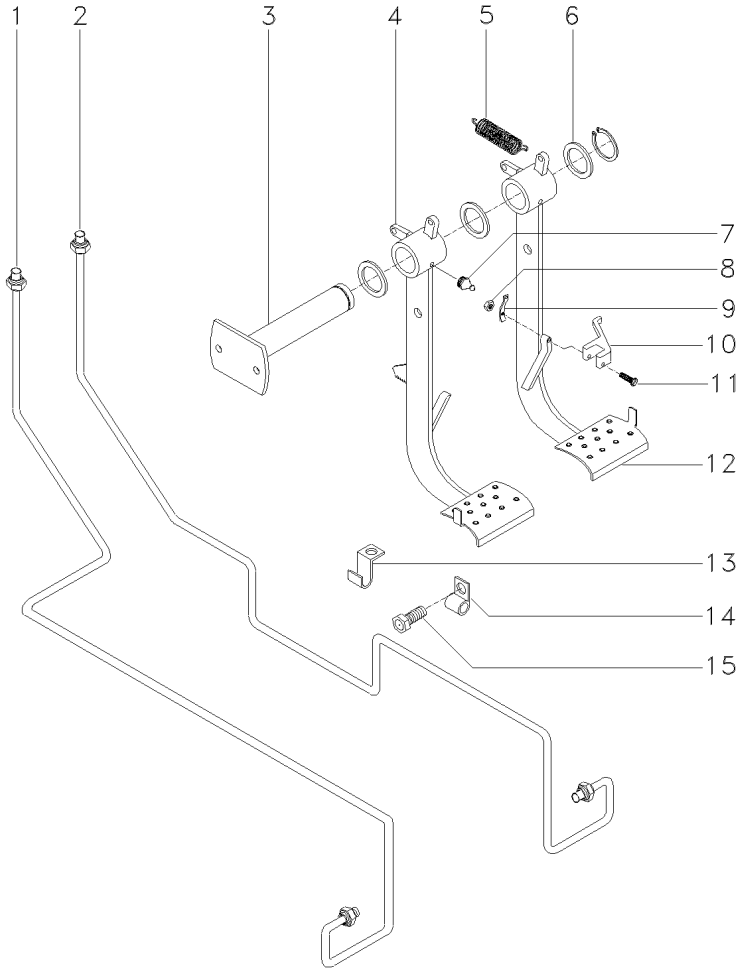

1	036750N1	◀	**1** TUBO	PIPE	CANO
2	036746N1	▶	**1** TUBO	PIPE	CANO
3	033348S1		**1** MANCAL	BEARING	COJINETE
4	034407N1	◀	**1** PEDAL	PEDAL	PEDAL
		👁 105-225 No			
5	184171M1		**2** MOLA	SPRING	RESORTE
6	1669096M2		**5** CALÇO	SHIM	CALCE
7	29951X		**2** GRAXEIRA	GREASER	ENGRASADOR
8	195663M1		**1** PORCA	NUT	TUERCA
9	181958M1		**1** MOLA	SPRING	RESORTE
10	3589503M1		**1** TRAVA	LOCK	RETENEDOR
11	361203X1		**1** PARAFUSO	BOLT	PERNO
12	034409N1	▶	**1** PEDAL	PEDAL	PEDAL
		👁 105-230 No			
13	023912P1		**1** BRAÇADEIRA	CLAMP	ABRAZADERA
14	185320M1		**1** BRAÇADEIRA	CLAMP	ABRAZADERA
15	353698X1		**1** PARAFUSO	BOLT	PERNO

Comando De Freio E Embreagem
Breake And Clutch Command
Mando De Freno Y Embrague

Com Cabina
With Cab
Con Cabina

105-55

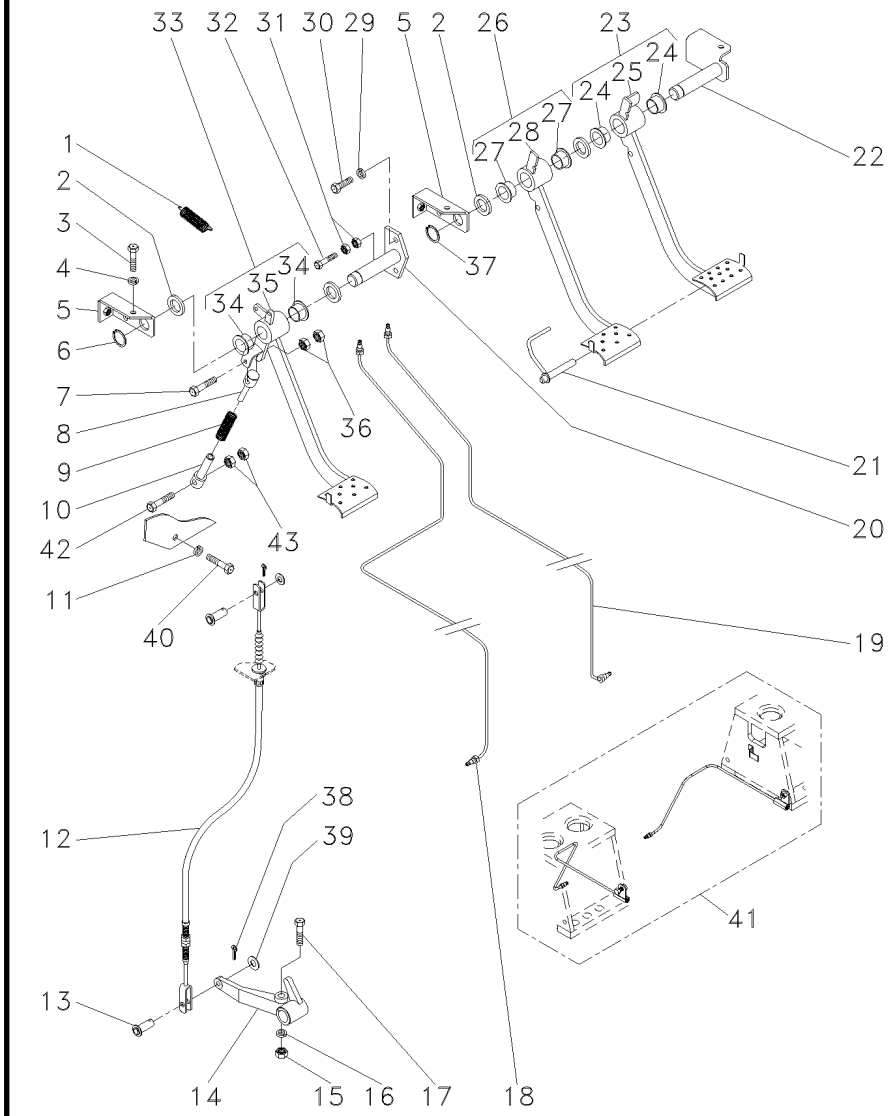

1	184171M1			**3**	MOLA	SPRING	RESORTE
2	1669096M2			**4**	CALÇO	SHIM	CALCE
3	339761X1			**6**	PARAFUSO	BOLT	PERNO
4	339374X1			**6**	ARRUELA	WASHER	ARANDELA
5	052875S1			**2**	SUPORTE	BRACKET	SOPORTE
6	352438X1			**1**	ANEL TRAVA	CIRCLIP	CIRCULITO
7	354269X1			**1**	PARAFUSO	BOLT	PERNO
8	054308P1	▲		**1**	FIXADOR	ATTACHMENT	ADITAMENTO
9	052909P1			**1**	MOLA	SPRING	RESORTE
10	054309P1	▼		**1**	FIXADOR	ATTACHMENT	ADITAMENTO
11	339374X1			**8**	ARRUELA	WASHER	ARANDELA
12	6209139M91	[B]	◄► 1040 mm	**1**	CABO	CABLE	CABLE
12	052480T1	◄►	980 mm	**1**	CABO	CABLE	CABLE
13	832813M1			**2**	PINO	PIN	PASADOR
14	020224P1	[B]	▼	**1**	BRAÇO	ARM	BRAZO
15	353437X1			**1**	PORCA	NUT	TUERCA
16	353439X1			**1**	ARRUELA	WASHER	ARANDELA
17	353888X1			**1**	PARAFUSO	BOLT	PERNO
18	036706N1	[A]	◄	**1**	TUBO	PIPE	CANO
19	036709N1	[A]	►	**1**	TUBO	PIPE	CANO
20	052868S1			**1**	EIXO	SHAFT	ARBOL
21	052878S1			**1**	TRAVA	LOCK	RETENEDOR
22	052872S1	[A]		**1**	EIXO	SHAFT	ARBOL
23	059212N1	[A]	►	**1**	PEDAL	PEDAL	PEDAL
24	052691P1	10		**2**	BUCHA	BUSH	CASQUILLO
25	059213S1	10 [A]	►	**1**	PEDAL	PEDAL	PEDAL
26	059209N1	[A]	◄	**1**	PEDAL	PEDAL	PEDAL
27	052691P1	7		**2**	BUCHA	BUSH	CASQUILLO
28	059210S1	7 [A]	◄	**1**	PEDAL	PEDAL	PEDAL
29	339374X1			**2**	ARRUELA	WASHER	ARANDELA
30	339761X1			**2**	PARAFUSO	BOLT	PERNO
31	339402X1			**2**	PORCA	NUT	TUERCA
32	880009311395			**1**	PARAFUSO	BOLT	PERNO
33	052822N1	[B]		**1**	PEDAL	PEDAL	PEDAL
34	052691P1	37		**2**	BUCHA	BUSH	CASQUILLO
35	052823S1	37 [B]		**1**	PEDAL	PEDAL	PEDAL
36	355566X1			**2**	PORCA	NUT	TUERCA
37	352438X1			**1**	ANEL TRAVA	CIRCLIP	CIRCULITO
38	354059X1			**2**	CONTRAPINO	DOWEL	CENTRAJE
39	353756X1			**2**	ARRUELA	WASHER	ARANDELA
40	339761X1			**8**	PARAFUSO	BOLT	PERNO
41	065607N1	👁	105-330 No	**1**	VÁLVULA DRENO	DRAIN VALVE	DRAIN VALVE

Comando De Freio E Embreagem Breake And Clutch Command Mando De Freno Y Embrague	Com Cabina With Cab Con Cabina	105-55	

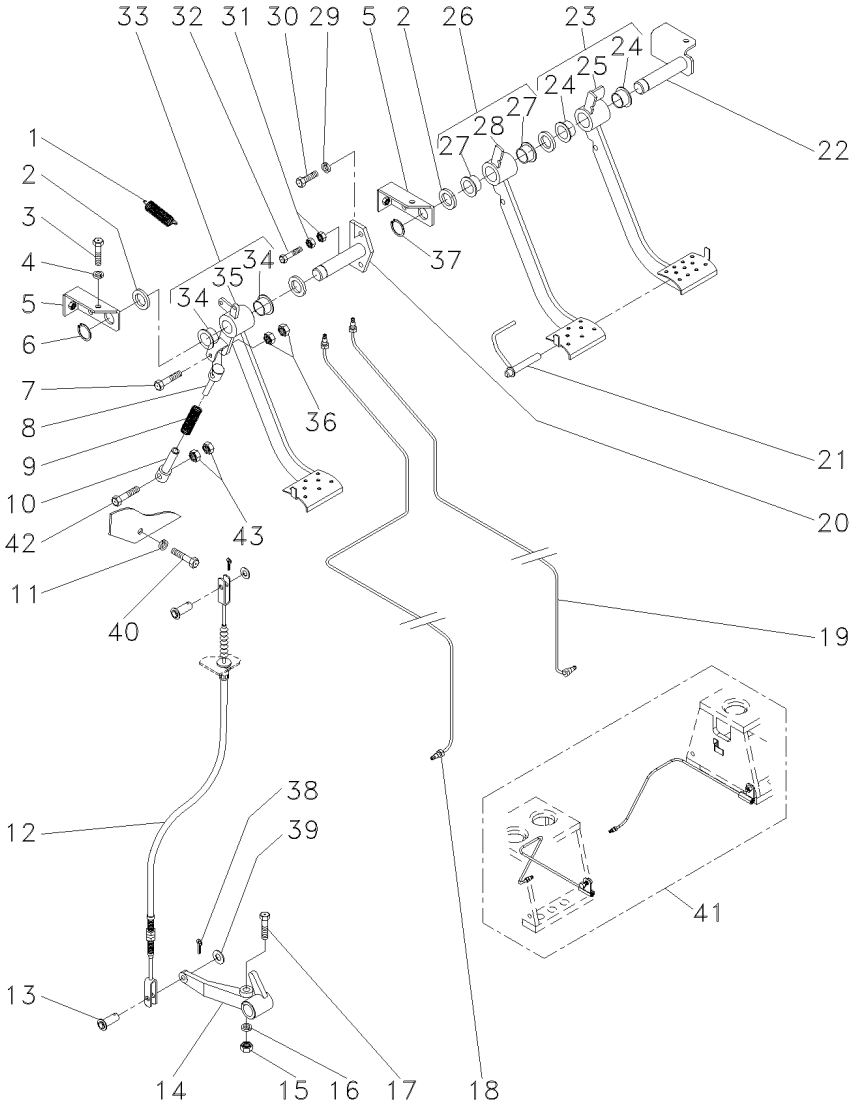

42 353897X1
43 355566X1

[A] FREIO
BRAKE
FRENO

[B] EMBREAGEM
CLUTCH
EMBRAGUE

1	PARAFUSO	BOLT	PERNO
2	PORCA	NUT	TUERCA

Tirante
Rod
Varilla

105-60

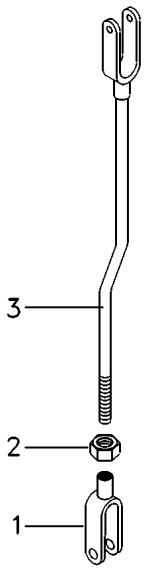

1	195270M1	**1** GARFO	FORK	HORQUILLA
2	353430X1	**1** PORCA	NUT	TUERCA
3	036177S1	**1** TIRANTE	ROD	VARILLA

Comando Da Embreagem
Clutch Command
Mando De Embregue

Freio De Acionamento Hidráulico
Hydraulic Drive Brake
Freno De La Mando Hidraulico

105-65

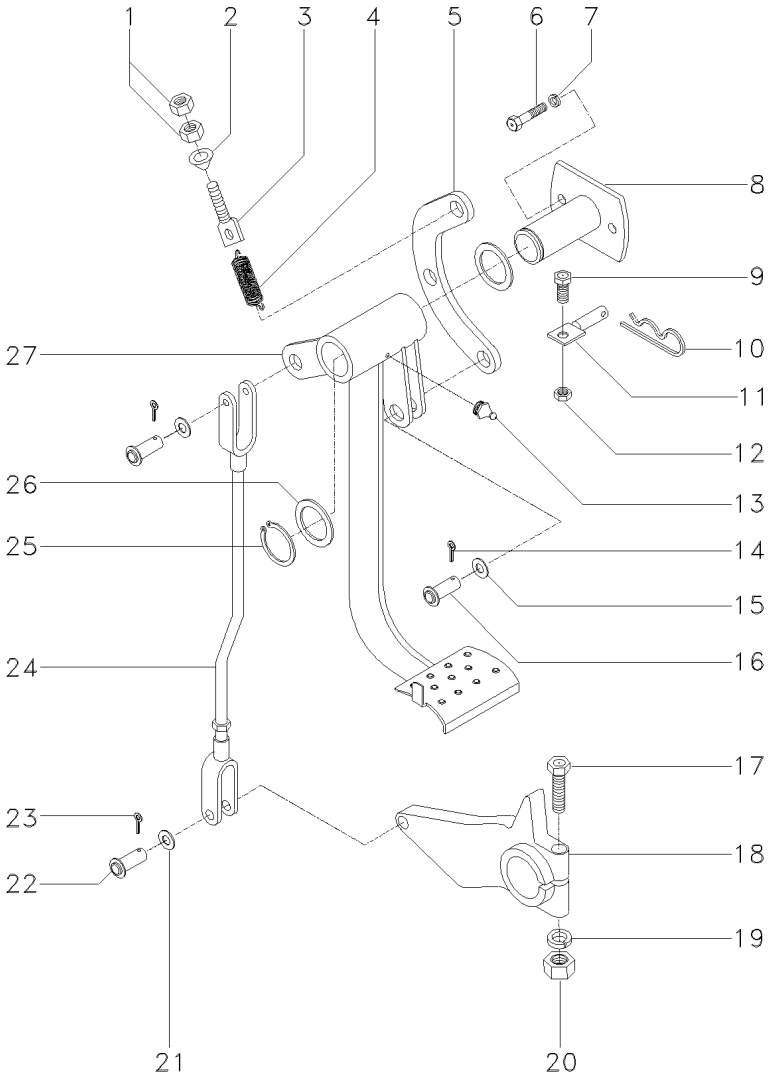

1	339402X1		**2**	PORCA	NUT	TUERCA
2	418195M1		**1**	GUIA	GUIDE	GUIA
3	033939P1		**1**	PARAFUSO	BOLT	PERNO
4	033940P1		**1**	MOLA	SPRING	RESORTE
5	033285P1		**1**	SUPORTE	BRACKET	SOPORTE
6	391375X1		**4**	PARAFUSO	BOLT	PERNO
7	339369X1		**4**	ARRUELA	WASHER	ARANDELA
8	033349S1		**1**	MANCAL	BEARING	COJINETE
9	353540X1		**1**	PARAFUSO	BOLT	PERNO
10	195708M1		**1**	GRAMPO	CRAMP	PASADOR
11	036433S1		**1**	BATENTE	STOP	PARO
12	353430X1		**1**	PORCA	NUT	TUERCA
13	29951X		**1**	GRAXEIRA	GREASER	ENGRASADOR
14	354059X1		**1**	CONTRAPINO	DOWEL	CENTRAJE
15	353756X1		**1**	ARRUELA	WASHER	ARANDELA
16	195611M1		**1**	PINO	PIN	PASADOR
17	353888X1		**1**	PARAFUSO	BOLT	PERNO
18	035933P1		**1**	BRAÇO	ARM	BRAZO
19	353439X1		**1**	ARRUELA	WASHER	ARANDELA
20	353437X1		**1**	PORCA	NUT	TUERCA
21	353756X1		**4**	ARRUELA	WASHER	ARANDELA
22	832813M1		**4**	PINO	PIN	PASADOR
23	354059X1		**4**	CONTRAPINO	DOWEL	CENTRAJE
24	036179N1	105-60 No	**1**	CJ. TIRANTE	KIT, ROD	JUEGO DE BIELAS
25	352438X1		**2**	ANEL TRAVA	CIRCLIP	CIRCULITO
26	180812M1		**5**	ARRUELA	WASHER	ARANDELA
27	037209N1	105-235 No	**1**	PEDAL	PEDAL	PEDAL

Alavanca De Controle
Control Levier
Palanca De Controle

105-70

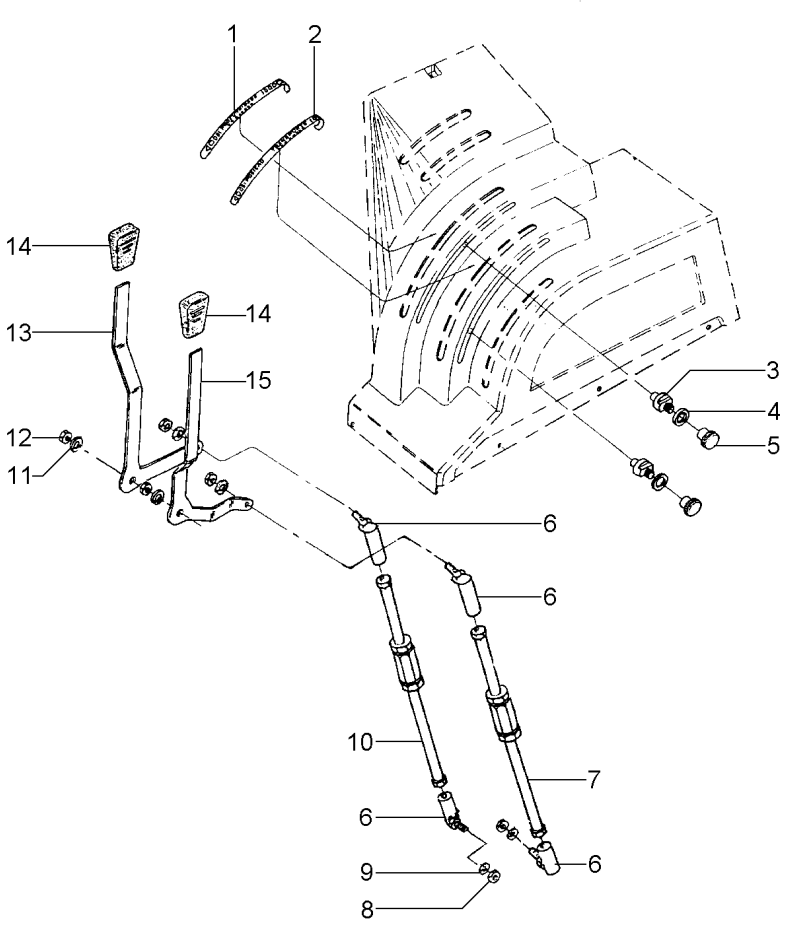

1	3585968M3	[D]	**1**	EMBLEMA	EMBLEM	EMBLEMA
2	3585973M3	[C]	**2**	EMBLEMA	EMBLEM	EMBLEMA
3	036993P1		**1**	TRAVA	LOCK	RETENEDOR
4	3408797M1		**4**	ARRUELA	WASHER	ARANDELA
5	037020T1		**4**	MANÍPULO	KNOB	POMO
6	487077M91		**1**	CONECTOR	CONNECTOR	CONECTOR
7	036091N1	105-100 No	**1**	CJ. TIRANTE	KIT, ROD	JUEGO DE BIELAS
8	353918X1		**2**	PORCA	NUT	TUERCA
9	353441X1		**1**	ARRUELA	WASHER	ARANDELA
10	036092N1	105-105 No	**1**	CJ. TIRANTE	KIT, ROD	JUEGO DE BIELAS
11	353441X1		**2**	ARRUELA	WASHER	ARANDELA
12	353918X1		**2**	PORCA	NUT	TUERCA
13	033225P1	[A]	**4**	ALAVANCA	LEVER	PALANCA
14	035972P1		**4**	MANÍPULO	KNOB	POMO
15	033123P1	[B]	**8**	ALAVANCA	LEVER	PALANCA

[A] CONTROLE DE PROFUNDIDADE
DEPTH CONTROL
CONTROL DE PROFUNDIDAD

[B] CONTROLE DE POSIÇÃO
POSITION CONTROL
CONTROL DE POSICION

[C] POSIÇÃO
POSITION
POSICION

[D] PROFUNDIDADE
DEPTH
PROFUNDIDAD

Alavanca De Controle
Control Levier
Palanca De Controle

105-75

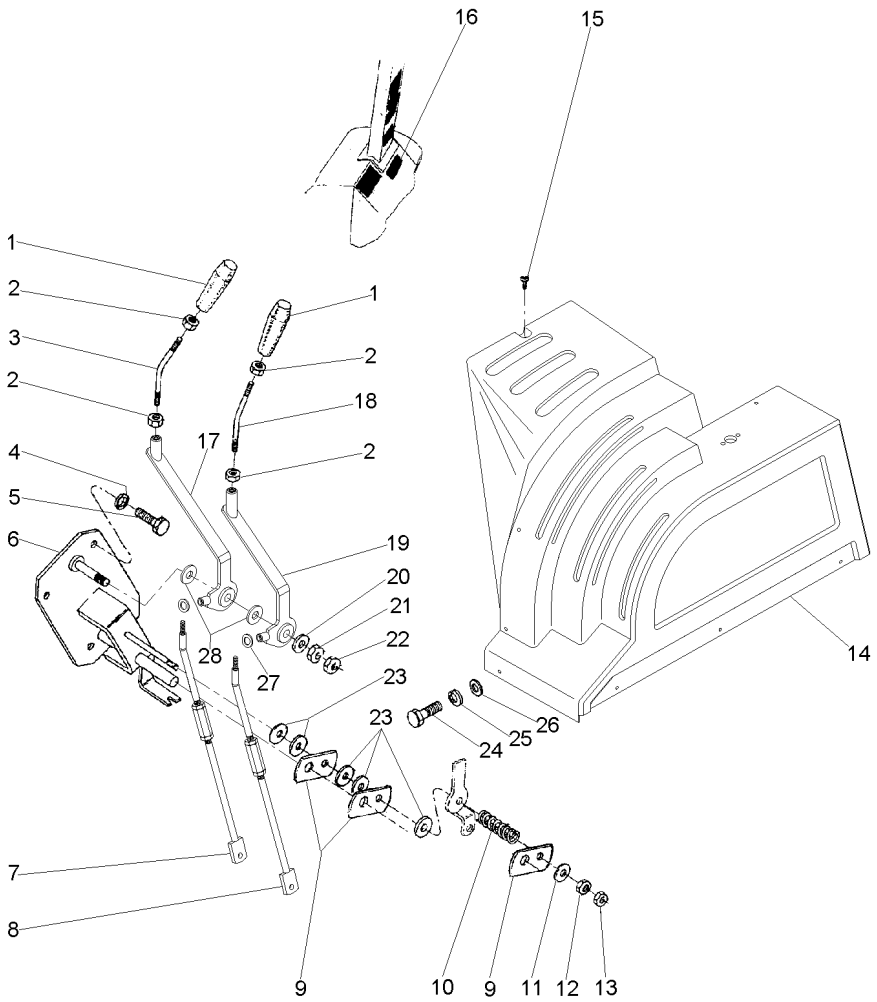

1	1693886M1		**2**	MANÍPULO	KNOB	POMO
2	339402X1		**4**	PORCA	NUT	TUERCA
3	063856P1		**1**	TIRANTE	ROD	VARILLA
4	339376X1		**4**	ARRUELA	WASHER	ARANDELA
5	339451X1		**4**	PARAFUSO	BOLT	PERNO
6	036203S1		**1**	SUPORTE	BRACKET	SOPORTE
7	063744N1	70-65 No	**1**	CJ. TIRANTE	KIT, ROD	JUEGO DE BIELAS
8	063748N1	70-70 No	**1**	CJ. TIRANTE	KIT, ROD	JUEGO DE BIELAS
9	036881P1		**3**	ESPAÇADOR	SPACER	PIEZA DISTANCIA
10	037594P1		**1**	MOLA	SPRING	RESORTE
11	490434M1		**3**	ARRUELA	WASHER	ARANDELA
12	353430X1		**1**	PORCA	NUT	TUERCA
13	353431X1		**1**	PORCA	NUT	TUERCA
14	036791P1		**1**	CONSOLE	CONSOLE	CONSOLA
15	3005686X1		**6**	PARAFUSO	BOLT	PERNO
16	036599P1		**1**	DECAL	DECAL	CALCOMANIA
17	063718S1		**1**	ALAVANCA	LEVER	PALANCA
18	036284P1		**1**	TIRANTE	ROD	VARILLA
19	063717S1		**1**	ALAVANCA	LEVER	PALANCA
20	353758X1		**1**	ARRUELA	WASHER	ARANDELA
21	375098X1		**2**	PORCA	NUT	TUERCA
22	375111X1		**1**	PORCA	NUT	TUERCA
23	490434M1		**5**	ARRUELA	WASHER	ARANDELA
24	339560X1		**2**	PARAFUSO	BOLT	PERNO
25	339375X1		**2**	ARRUELA	WASHER	ARANDELA
26	390971X1		**2**	ARRUELA	WASHER	ARANDELA
27	353441X1		**2**	ARRUELA	WASHER	ARANDELA
28	1693890M1		**2**	ARRUELA	WASHER	ARANDELA

Alavanca De Controle
Control Levier
Palanca De Controle

105-80

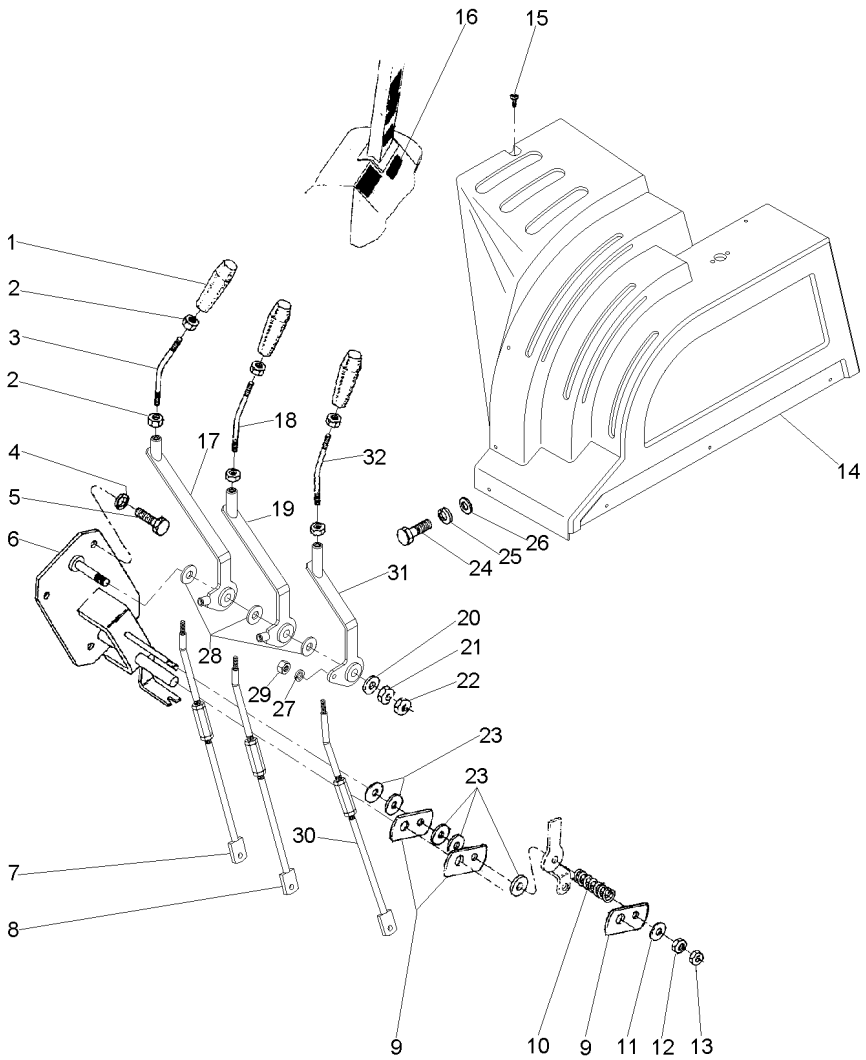

1	1693886M1		**3**	MANÍPULO	KNOB	POMO
2	339401X1		**4**	PARAFUSO	BOLT	PERNO
3	063856P1		**1**	TIRANTE	ROD	VARILLA
4	339376X1		**4**	ARRUELA	WASHER	ARANDELA
5	339451X1		**4**	PARAFUSO	BOLT	PERNO
6	036203S1		**1**	SUPORTE	BRACKET	SOPORTE
7	063744N1	70-65 No	**1**	CJ. TIRANTE	KIT, ROD	JUEGO DE BIELAS
8	063748N1	70-70 No	**1**	CJ. TIRANTE	KIT, ROD	JUEGO DE BIELAS
9	036881P1		**3**	ESPAÇADOR	SPACER	PIEZA DISTANCIA
10	037594P1		**1**	MOLA	SPRING	RESORTE
11	490434M1		**3**	ARRUELA	WASHER	ARANDELA
12	353430X1		**1**	PORCA	NUT	TUERCA
13	353431X1		**1**	PORCA	NUT	TUERCA
14	063779P1		**1**	CONSOLE	CONSOLE	CONSOLA
15	3005686X1		**6**	PARAFUSO	BOLT	PERNO
16	036599P1		**1**	DECAL	DECAL	CALCOMANIA
17	063717S1		**1**	ALAVANCA	LEVER	PALANCA
18	036284P1		**1**	TIRANTE	ROD	VARILLA
19	063718S1		**1**	ALAVANCA	LEVER	PALANCA
20	353758X1		**1**	ARRUELA	WASHER	ARANDELA
21	375098X1		**2**	PORCA	NUT	TUERCA
22	375111X1		**1**	PORCA	NUT	TUERCA
23	490434M1		**5**	ARRUELA	WASHER	ARANDELA
24	339560X1		**2**	PARAFUSO	BOLT	PERNO
25	339375X1		**2**	ARRUELA	WASHER	ARANDELA
26	390971X1		**2**	ARRUELA	WASHER	ARANDELA
27	353441X1		**2**	ARRUELA	WASHER	ARANDELA
28	1693890M1		**3**	ARRUELA	WASHER	ARANDELA
29	353918X1		**1**	PORCA	NUT	TUERCA
30	063740N1		**1**	CJ. TIRANTE	KIT, ROD	JUEGO DE BIELAS
31	063719S1		**1**	ALAVANCA	LEVER	PALANCA
32	036210P1		**1**	TIRANTE	ROD	VARILLA

Alavanca De Controle
Control Levier
Palanca De Controle

105-85

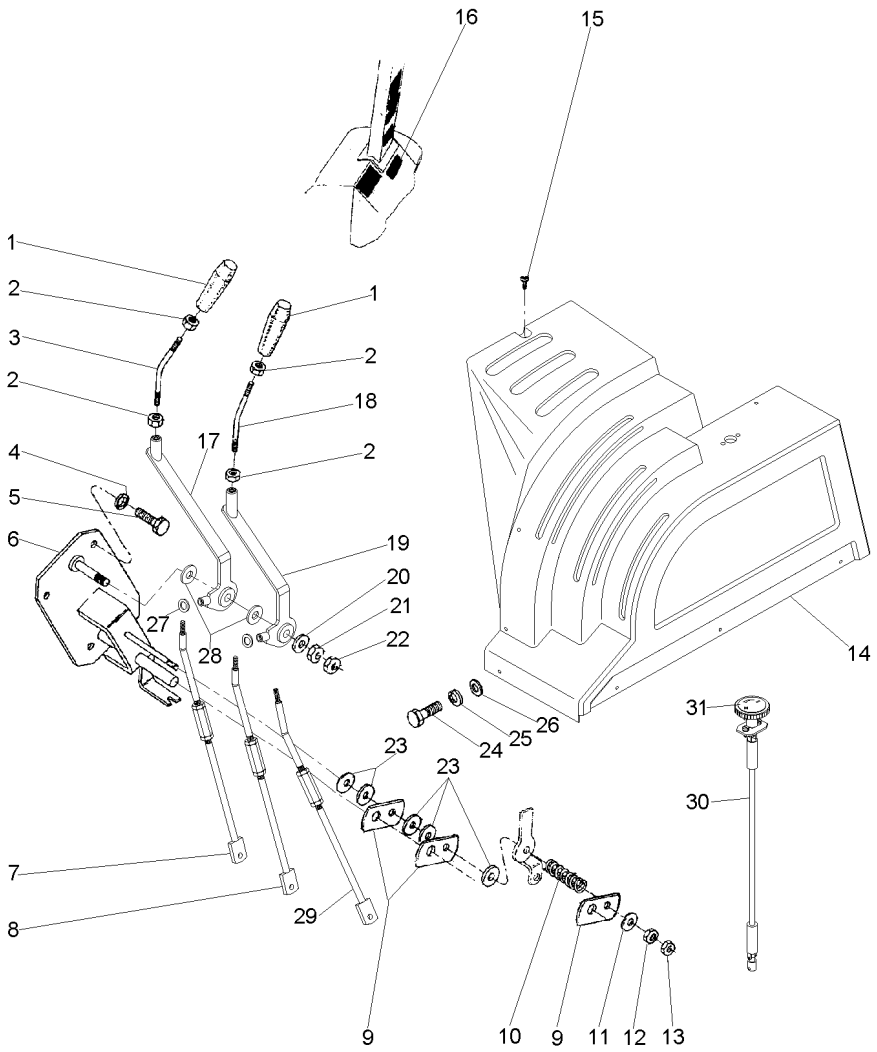

1	1693886M1		**3**	MANÍPULO	KNOB	POMO
2	339402X1		**4**	PORCA	NUT	TUERCA
3	063856P1		**1**	TIRANTE	ROD	VARILLA
4	339376X1		**4**	ARRUELA	WASHER	ARANDELA
5	339451X1		**4**	PARAFUSO	BOLT	PERNO
6	036203S1		**1**	SUPORTE	BRACKET	SOPORTE
7	063744N1	70-65 No	**1**	CJ. TIRANTE	KIT, ROD	JUEGO DE BIELAS
8	063748N1	70-70 No	**1**	CJ. TIRANTE	KIT, ROD	JUEGO DE BIELAS
9	036881P1		**3**	ESPAÇADOR	SPACER	PIEZA DISTANCIA
10	037594P1		**1**	MOLA	SPRING	RESORTE
11	490434M1		**3**	ARRUELA	WASHER	ARANDELA
12	353430X1		**1**	PORCA	NUT	TUERCA
13	353431X1		**1**	PORCA	NUT	TUERCA
14	063779P1		**1**	CONSOLE	CONSOLE	CONSOLA
15	3005686X1		**6**	PARAFUSO	BOLT	PERNO
16	036599P1		**1**	DECAL	DECAL	CALCOMANIA
17	063717S1		**1**	ALAVANCA	LEVER	PALANCA
18	036284P1		**1**	TIRANTE	ROD	VARILLA
19	063718S1		**1**	ALAVANCA	LEVER	PALANCA
20	353758X1		**1**	ARRUELA	WASHER	ARANDELA
21	375098X1		**2**	PORCA	NUT	TUERCA
22	375111X1		**1**	PORCA	NUT	TUERCA
23	490434M1		**5**	ARRUELA	WASHER	ARANDELA
24	339560X1		**2**	PARAFUSO	BOLT	PERNO
25	339375X1		**2**	ARRUELA	WASHER	ARANDELA
26	390971X1		**2**	ARRUELA	WASHER	ARANDELA
27	353441X1		**2**	ARRUELA	WASHER	ARANDELA
28	1693890M1		**2**	ARRUELA	WASHER	ARANDELA
29	063740N1		**1**	CJ. TIRANTE	KIT, ROD	JUEGO DE BIELAS
30	066578T1		**1**	CARDAN	DRIVE SHAFT	EJE DE MANDO
31	063421P1		**1**	DECAL	DECAL	CALCOMANIA

Comando De Freio E Embreagem
Breake And Clutch Command
Mando De Freno Y Embrague

Embreagem
Clutch
Embrague

105-90

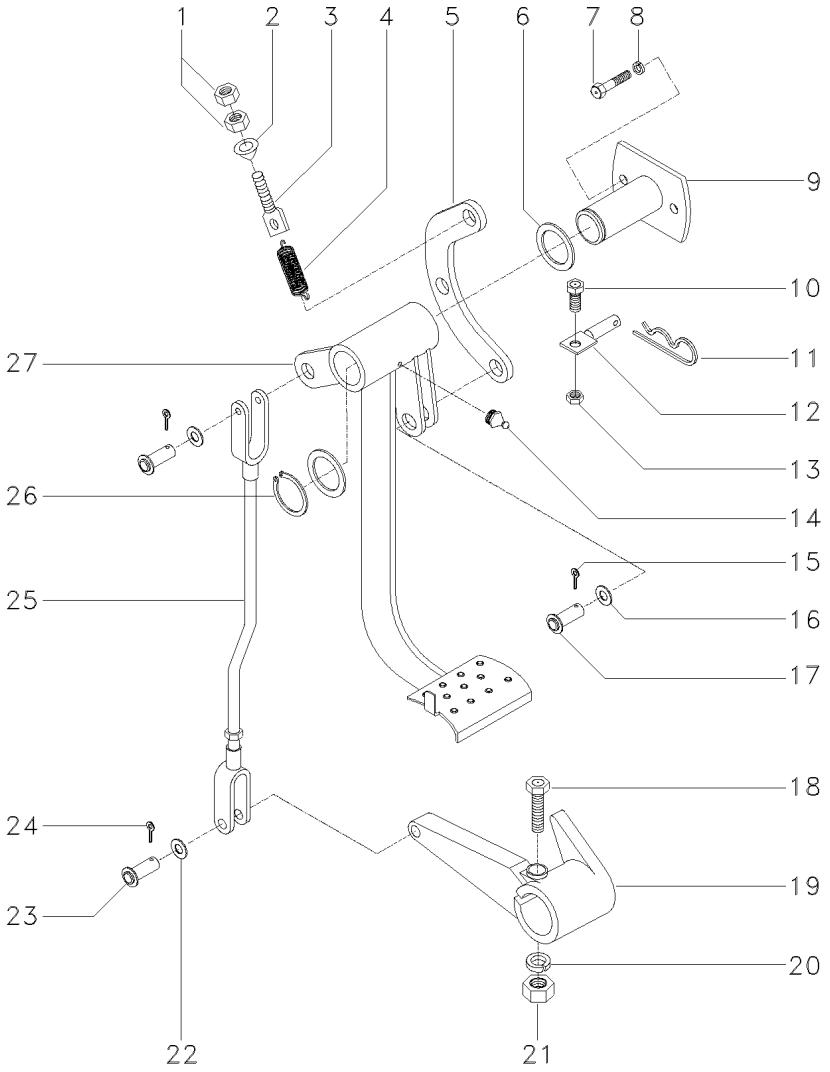

1	339402X1	**2**	PORCA	NUT	TUERCA
2	418195M1	**1**	GUIA	GUIDE	GUIA
3	033939P1	**1**	PARAFUSO	BOLT	PERNO
4	033940P1	**1**	MOLA	SPRING	RESORTE
5	033285P1	**1**	SUPORTE	BRACKET	SOPORTE
6	180812M1	**5**	ARRUELA	WASHER	ARANDELA
7	391375X1	**4**	PARAFUSO	BOLT	PERNO
8	339369X1	**4**	ARRUELA	WASHER	ARANDELA
9	033349S1	**1**	MANCAL	BEARING	COJINETE
10	353540X1	**1**	PARAFUSO	BOLT	PERNO
11	195708M1	**1**	GRAMPO	CRAMP	PASADOR
12	036433S1	**1**	BATENTE	STOP	PARO
13	353430X1	**1**	PORCA	NUT	TUERCA
14	29951X	**1**	GRAXEIRA	GREASER	ENGRASADOR
15	354059X1	**1**	CONTRAPINO	DOWEL	CENTRAJE
16	353756X1	**1**	ARRUELA	WASHER	ARANDELA
17	195611M1	**1**	PINO	PIN	PASADOR
18	353888X1	**1**	PARAFUSO	BOLT	PERNO
19	020224P1	**1**	BRAÇO	ARM	BRAZO
20	353439X1	**1**	ARRUELA	WASHER	ARANDELA
21	353437X1	**1**	PORCA	NUT	TUERCA
22	353756X1	**4**	ARRUELA	WASHER	ARANDELA
23	832813M1	**4**	PINO	PIN	PASADOR
24	354059X1	**4**	CONTRAPINO	DOWEL	CENTRAJE
25	033271N1	**1**	CJ. TIRANTE	KIT, ROD	JUEGO DE BIELAS
26	352438X1	**2**	ANEL TRAVA	CIRCLIP	CIRCULITO
27	034406N1	**1**	PEDAL	PEDAL	PEDAL

105-215 No

105-220 No

Alavanca De Controle
Control Levier
Palanca De Controle

105-95

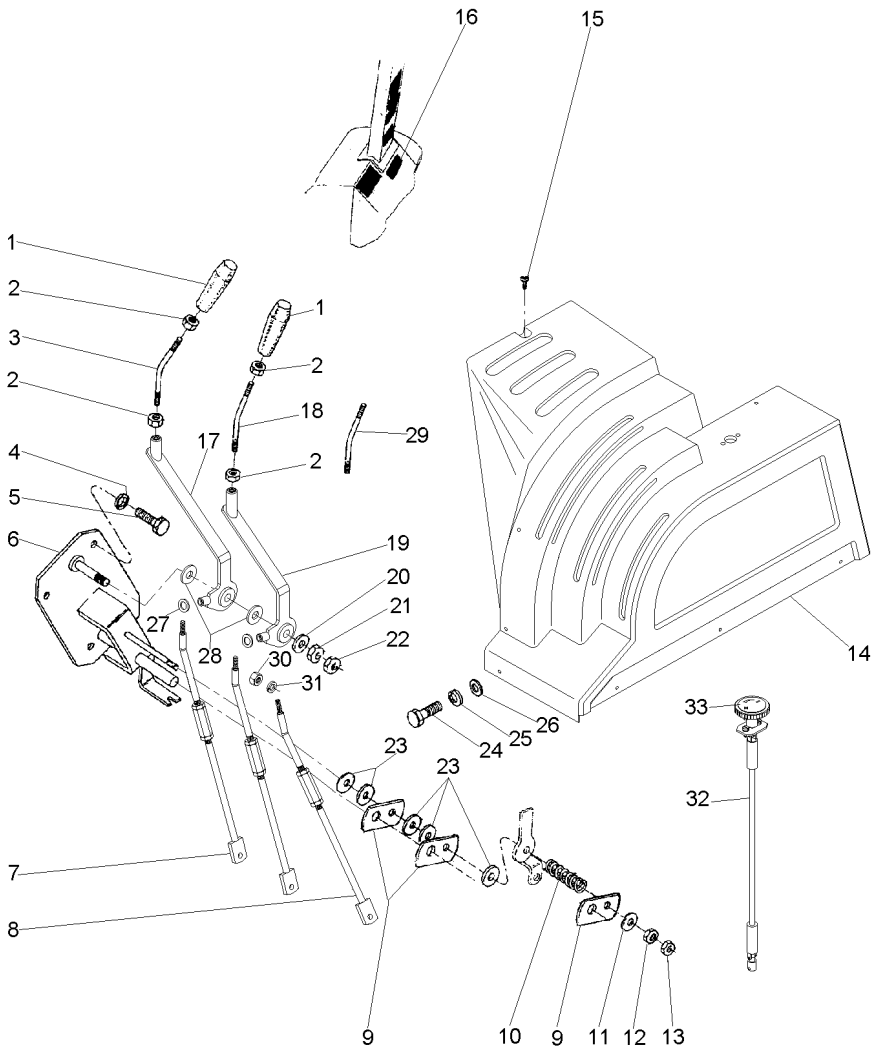

1	1693886M1		**3**	MANÍPULO	KNOB	POMO
2	339402X1		**4**	PORCA	NUT	TUERCA
3	063856P1		**1**	TIRANTE	ROD	VARILLA
4	339376X1		**4**	ARRUELA	WASHER	ARANDELA
5	339451X1		**4**	PARAFUSO	BOLT	PERNO
6	036203S1		**1**	SUPORTE	BRACKET	SOPORTE
7	063744N1	70-65 No	**1**	CJ. TIRANTE	KIT, ROD	JUEGO DE BIELAS
8	063740N1		**1**	CJ. TIRANTE	KIT, ROD	JUEGO DE BIELAS
9	036881P1		**3**	ESPAÇADOR	SPACER	PIEZA DISTANCIA
10	037594P1		**1**	MOLA	SPRING	RESORTE
11	490434M1		**3**	ARRUELA	WASHER	ARANDELA
12	353430X1		**1**	PORCA	NUT	TUERCA
13	353431X1		**1**	PORCA	NUT	TUERCA
14	063779P1		**1**	CONSOLE	CONSOLE	CONSOLA
15	3005686X1		**6**	PARAFUSO	BOLT	PERNO
16	036599P1		**1**	DECAL	DECAL	CALCOMANIA
17	063717S1		**1**	ALAVANCA	LEVER	PALANCA
18	036284P1		**1**	TIRANTE	ROD	VARILLA
19	063718S1		**1**	ALAVANCA	LEVER	PALANCA
20	353758X1		**1**	ARRUELA	WASHER	ARANDELA
21	375098X1		**2**	PORCA	NUT	TUERCA
22	375111X1		**1**	PORCA	NUT	TUERCA
23	490434M1		**5**	ARRUELA	WASHER	ARANDELA
24	339560X1		**2**	PARAFUSO	BOLT	PERNO
25	339375X1		**2**	ARRUELA	WASHER	ARANDELA
26	390971X1		**2**	ARRUELA	WASHER	ARANDELA
27	353441X1		**2**	ARRUELA	WASHER	ARANDELA
28	1693890M1		**3**	ARRUELA	WASHER	ARANDELA
29	036210P1		**1**	TIRANTE	ROD	VARILLA
30	353918X1		**1**	PORCA	NUT	TUERCA
31	353441X1		**1**	ARRUELA	WASHER	ARANDELA
32	066578T1		**1**	CARDAN	DRIVE SHAFT	EJE DE MANDO
33	063421P1		**1**	DECAL	DECAL	CALCOMANIA

Tirante
Rod
Varilla

105-100

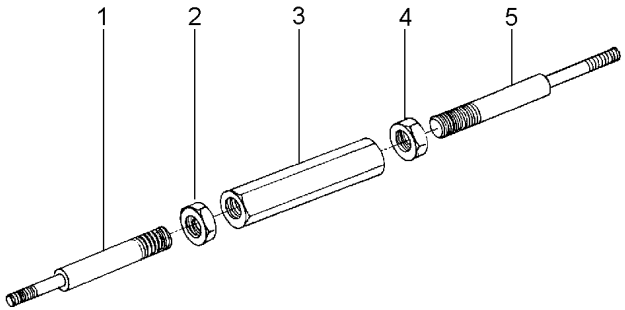

1	037094P1	**1** TIRANTE	ROD	VARILLA
2	3146867M1	**1** PORCA	NUT	TUERCA
3	3146866M1	**1** CONECTOR	CONNECTOR	CONECTOR
4	375109X1	**1** PORCA	NUT	TUERCA
5	021273P1	**1** TIRANTE	ROD	VARILLA

Tirante
Rod
Varilla

105-105

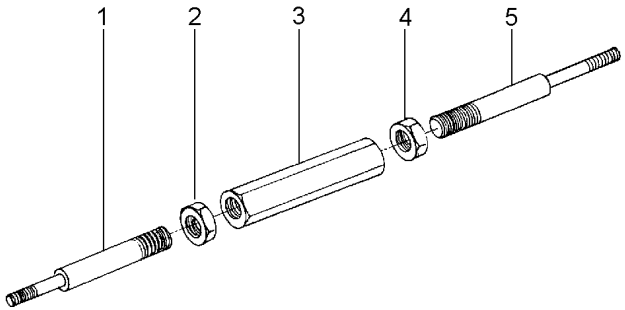

1	036082P1	**1** TIRANTE	ROD	VARILLA
2	3146867M1	**1** PORCA	NUT	TUERCA
3	3146866M1	**1** CONECTOR	CONNECTOR	CONECTOR
4	375109X1	**1** PORCA	NUT	TUERCA
5	021275P1	**1** TIRANTE	ROD	VARILLA

Cj. Tirante
Rod
Varilla

105-110

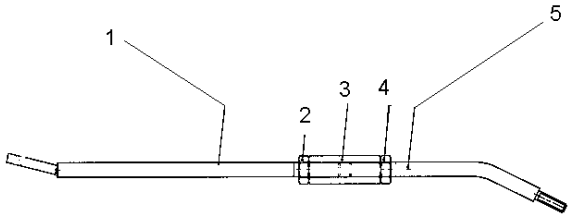

1	065948S1	**1** TIRANTE	ROD	VARILLA
2	3146867M1	**1** PORCA	NUT	TUERCA
3	3146866M1	**1** CONECTOR	CONNECTOR	CONECTOR
4	375109X1	**1** PORCA	NUT	TUERCA
5	065950P1	**1** TIRANTE	ROD	VARILLA

Engate Da Tração Dianteira
Avant Traction Coupler
Acoplador De La Tración Delantera

105-115

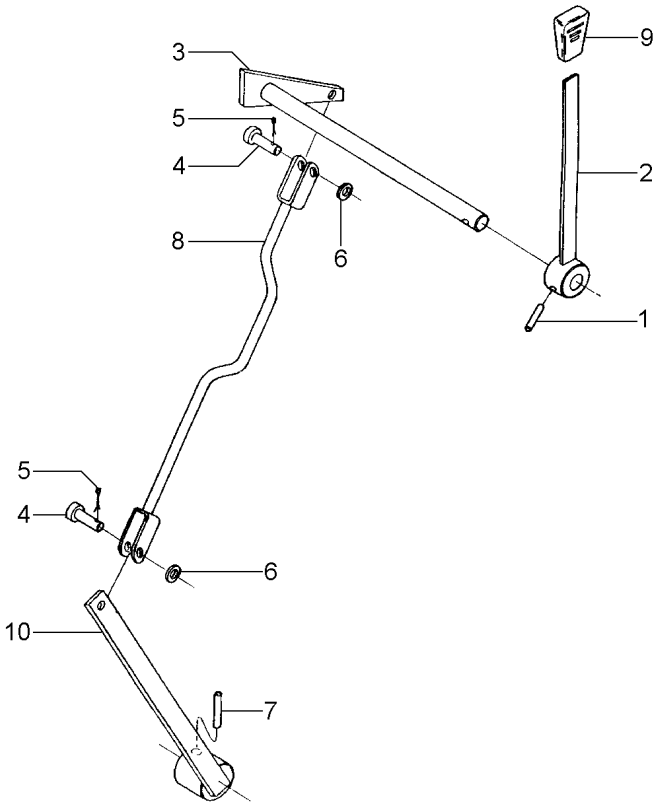

1	391290X1	**1** PINO	PIN	PASADOR
2	036615S1	**1** ALAVANCA	LEVER	PALANCA
3	036617S1	**1** ALAVANCA	LEVER	PALANCA
4	832813M1	**2** PINO	PIN	PASADOR
5	354059X1	**2** CONTRAPINO	DOWEL	CENTRAJE
6	353756X1	**2** ARRUELA	WASHER	ARANDELA
7	339055X1	**1** PINO	PIN	PASADOR
8	036833S1	**1** TIRANTE	ROD	VARILLA
9	035972P1	**1** MANÍPULO	KNOB	POMO
10	027934S1	**1** ALAVANCA	LEVER	PALANCA

Comando De Bloqueio
Lever
Mando

105-120

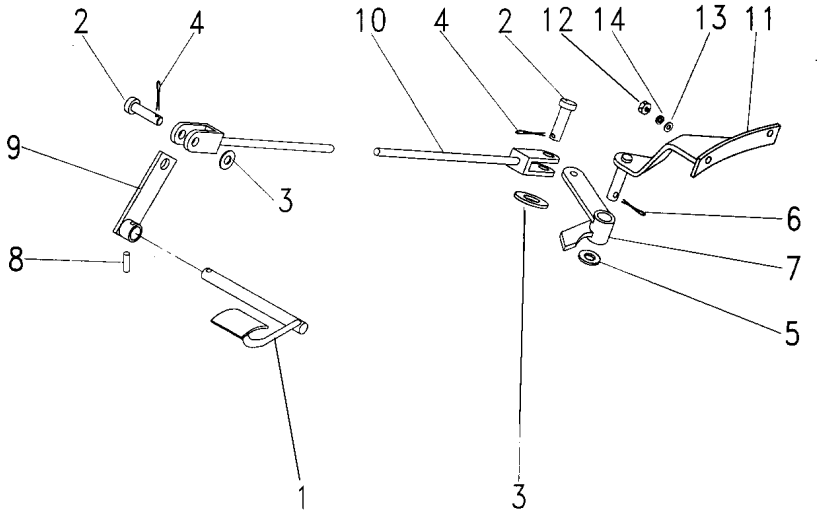

1	027885S1		**1**	PEDAL	PEDAL	PEDAL
2	832813M1		**2**	PINO	PIN	PASADOR
3	353756X1		**2**	ARRUELA	WASHER	ARANDELA
4	354059X1		**2**	CONTRAPINO	DOWEL	CENTRAJE
5	353758X1		**1**	ARRUELA	WASHER	ARANDELA
6	354059X1		**1**	CONTRAPINO	DOWEL	CENTRAJE
7	033298S1		**1**	ALAVANCA	LEVER	PALANCA
8	391017X1		**1**	PINO	PIN	PASADOR
9	027891S1		**1**	ALAVANCA	LEVER	PALANCA
10	037542N1	105-245 No	**1**	TIRANTE	ROD	VARILLA
11	033294S1		**1**	SUPORTE	BRACKET	SOPORTE
12	375098X1		**2**	PORCA	NUT	TUERCA
13	353758X1		**2**	ARRUELA	WASHER	ARANDELA
14	353439X1		**2**	ARRUELA	WASHER	ARANDELA

Engate Da Tdp
Coupler
Acoplador

105-125

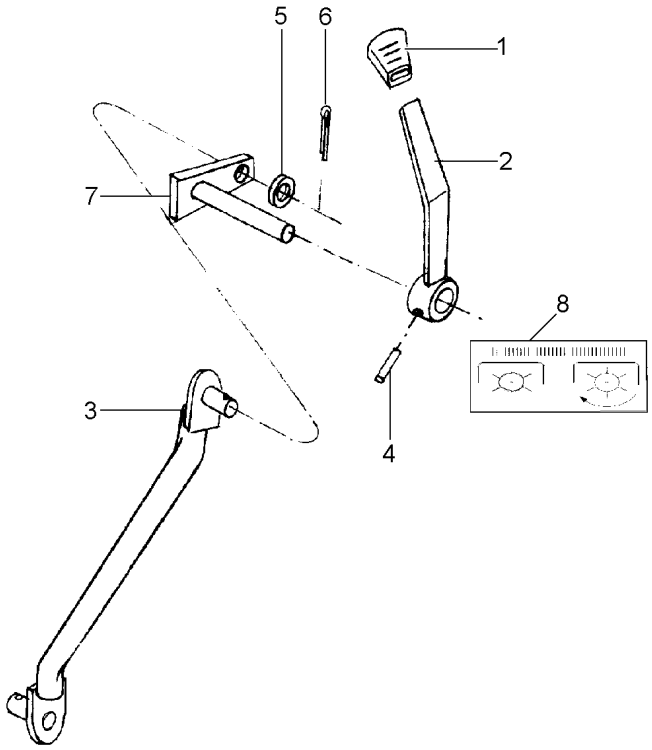

1	035972P1	**1** MANÍPULO	KNOB	POMO
2	036618S1	**1** ALAVANCA	LEVER	PALANCA
3	036832S1	**1** TIRANTE	ROD	VARILLA
4	391290X1	**1** PINO	PIN	PASADOR
5	339024X1	**1** ARRUELA	WASHER	ARANDELA
6	354048X1	**1** CUPILHA	COTTER PIN	PASADOR DOUBLE
7	036616S1	**1** ALAVANCA	LEVER	PALANCA
8	026065P1	**1** DECAL	DECAL	CALCOMANIA

Controle Traseiro
Rear Control
Control Trasero

Com Levante - 4 Rodas Motrizes
With Lift - 4 Wheel Drive
Con Levante - 4 Ruedas Motrices

105-130

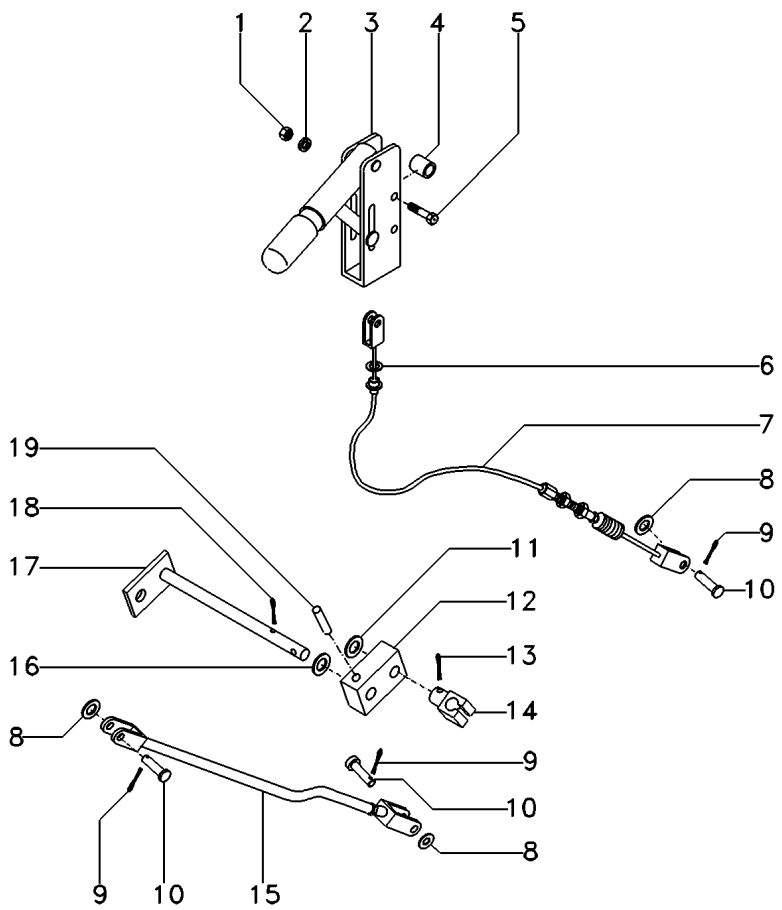

1	339169X1	**2**	PORCA	NUT	TUERCA
2	339374X1	**2**	ARRUELA	WASHER	ARANDELA
3	036789T1	**1**	ALAVANCA	LEVER	PALANCA
4	036613P1	**2**	ESPAÇADOR	SPACER	PIEZA DISTANCIA
5	339291X1	**2**	PARAFUSO	BOLT	PERNO
6	022345T1	**1**	ANEL TRAVA	CIRCLIP	CIRCULITO
7	036655T1	**1**	CABO	CABLE	CABLE
8	353756X1	**3**	ARRUELA	WASHER	ARANDELA
9	354059X1	**3**	CONTRAPINO	DOWEL	CENTRAJE
10	832813M1	**3**	PINO	PIN	PASADOR
11	339285X1	**1**	ARRUELA	WASHER	ARANDELA
12	036562P1	**1**	ALAVANCA	LEVER	PALANCA
13	354068X1	**1**	CONTRAPINO	DOWEL	CENTRAJE
14	023371P1	**1**	PINO	PIN	PASADOR
15	036774S1	**1**	TIRANTE	ROD	VARILLA
16	339596X1	**1**	ARRUELA	WASHER	ARANDELA
17	036559S1	**1**	EIXO	SHAFT	ARBOL
18	354068X1	**1**	CONTRAPINO	DOWEL	CENTRAJE
19	339071X1	**1**	PINO	PIN	PASADOR

Controle Traseiro
Rear Control
Control Trasero

Sem Levante
Without Lift
Sin Levante

105-135

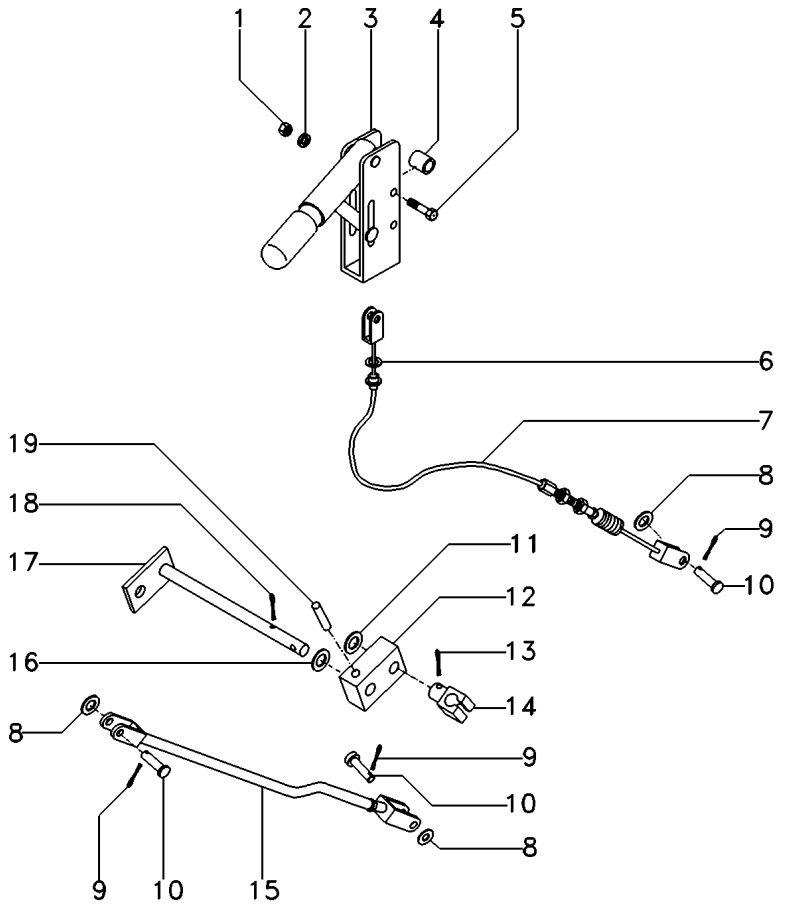

1	339169X1	**2**	PORCA	NUT	TUERCA
2	339374X1	**2**	ARRUELA	WASHER	ARANDELA
3	036789T1	**1**	ALAVANCA	LEVER	PALANCA
4	036613P1	**2**	ESPAÇADOR	SPACER	PIEZA DISTANCIA
5	339291X1	**2**	PARAFUSO	BOLT	PERNO
6	022345T1	**1**	ANEL TRAVA	CIRCLIP	CIRCULITO
7	036655T1	**1**	CABO	CABLE	CABLE
8	353756X1	**3**	ARRUELA	WASHER	ARANDELA
9	354059X1	**3**	CONTRAPINO	DOWEL	CENTRAJE
10	832813M1	**3**	PINO	PIN	PASADOR
11	339285X1	**1**	ARRUELA	WASHER	ARANDELA
12	036562P1	**1**	ALAVANCA	LEVER	PALANCA
13	354068X1	**1**	CONTRAPINO	DOWEL	CENTRAJE
14	023371P1	**1**	PINO	PIN	PASADOR
15	036774S1	**1**	TIRANTE	ROD	VARILLA
16	339596X1	**1**	ARRUELA	WASHER	ARANDELA
17	036559S1	**1**	EIXO	SHAFT	ARBOL
18	354068X1	**1**	CONTRAPINO	DOWEL	CENTRAJE
19	339071X1	**1**	PINO	PIN	PASADOR

Freio De Estacionamento
Brake
Freno

105-145

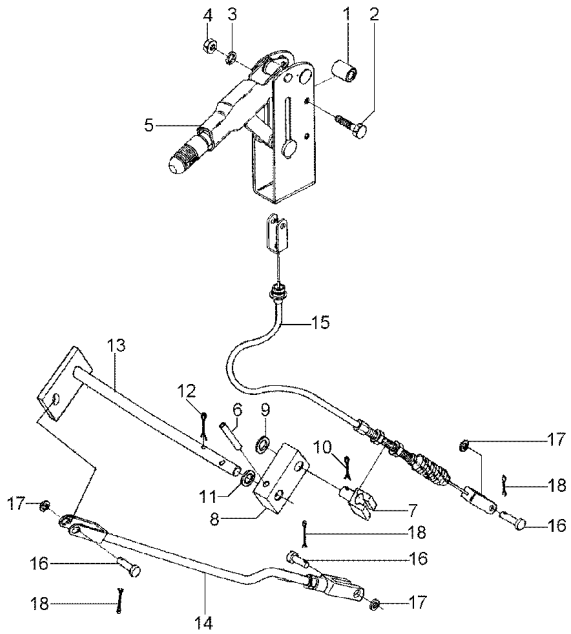

1	036613P1	**2**	ESPAÇADOR	SPACER	PIEZA DISTANCIA
2	339291X1	**2**	PARAFUSO	BOLT	PERNO
3	339374X1	**2**	ARRUELA	WASHER	ARANDELA
4	339169X1	**2**	PORCA	NUT	TUERCA
5	036789T1	**1**	ALAVANCA	LEVER	PALANCA
6	339071X1	**1**	PINO	PIN	PASADOR
7	023371P1	**1**	PINO	PIN	PASADOR
8	036562P1	**1**	ALAVANCA	LEVER	PALANCA
9	339285X1	**1**	ARRUELA	WASHER	ARANDELA
10	354068X1	**1**	CONTRAPINO	DOWEL	CENTRAJE
11	339596X1	**1**	ARRUELA	WASHER	ARANDELA
12	354068X1	**1**	CONTRAPINO	DOWEL	CENTRAJE
13	036559S1	**1**	EIXO	SHAFT	ARBOL
14	036774S1	**1**	TIRANTE	ROD	VARILLA
15	036655T1	**1**	CABO	CABLE	CABLE
16	832813M1	**3**	PINO	PIN	PASADOR
17	353756X1	**3**	ARRUELA	WASHER	ARANDELA
18	354059X1	**3**	CONTRAPINO	DOWEL	CENTRAJE

Controle Traseiro
Rear Control
Control Trasero

Sem Levante
Without Lift
Sin Levante

105-150

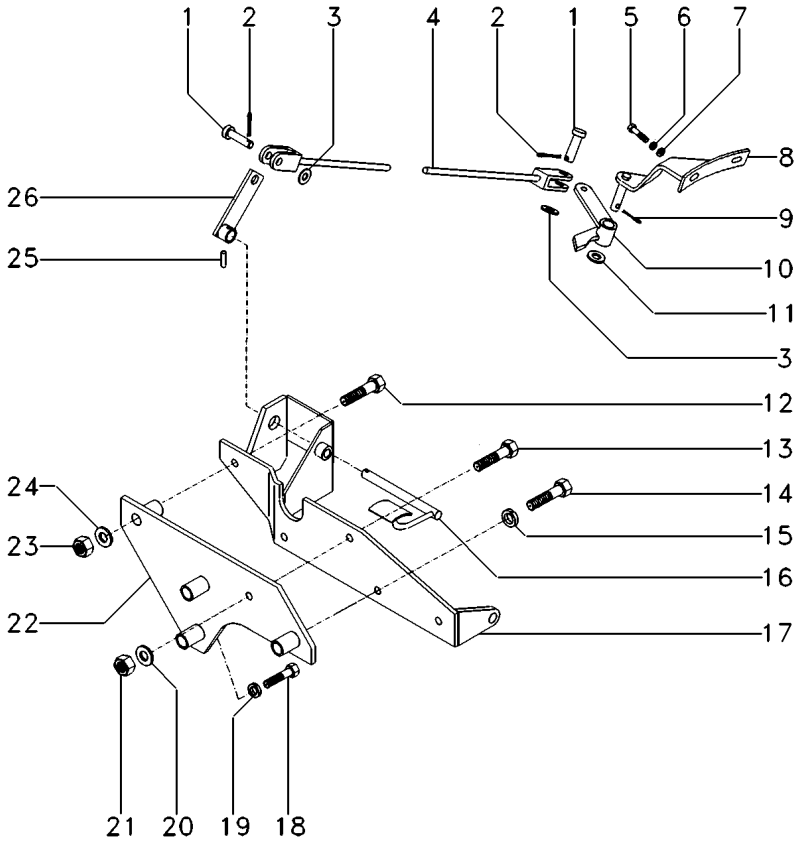

1	832813M1		**2**	PINO	PIN	PASADOR
2	354059X1		**2**	CONTRAPINO	DOWEL	CENTRAJE
3	353756X1		**2**	ARRUELA	WASHER	ARANDELA
4	037542N1	105-245 No	**1**	TIRANTE	ROD	VARILLA
5	366909X1		**2**	PARAFUSO	BOLT	PERNO
6	353439X1		**2**	ARRUELA	WASHER	ARANDELA
7	353758X1		**2**	ARRUELA	WASHER	ARANDELA
8	033294S1		**1**	SUPORTE	BRACKET	SOPORTE
9	354059X1		**1**	CONTRAPINO	DOWEL	CENTRAJE
10	033298S1		**1**	ALAVANCA	LEVER	PALANCA
11	353758X1		**1**	ARRUELA	WASHER	ARANDELA
12	390398X1		**1**	PARAFUSO	BOLT	PERNO
13	339451X1		**1**	PARAFUSO	BOLT	PERNO
14	339535X1		**2**	PARAFUSO	BOLT	PERNO
15	339376X1		**2**	ARRUELA	WASHER	ARANDELA
16	027885S1		**1**	PEDAL	PEDAL	PEDAL
17	027928S1		**1**	SUPORTE	BRACKET	SOPORTE
18	390398X1		**1**	PARAFUSO	BOLT	PERNO
19	339376X1		**1**	ARRUELA	WASHER	ARANDELA
20	339376X1		**1**	ARRUELA	WASHER	ARANDELA
21	339402X1		**1**	PORCA	NUT	TUERCA
22	036592S1		**1**	SUPORTE	BRACKET	SOPORTE
23	339402X1		**1**	PORCA	NUT	TUERCA
24	339376X1		**1**	ARRUELA	WASHER	ARANDELA
25	391017X1		**1**	PINO	PIN	PASADOR
26	027891S2		**1**	ALAVANCA	LEVER	PALANCA

Controle Traseiro
Rear Control
Control Trasero

105-155

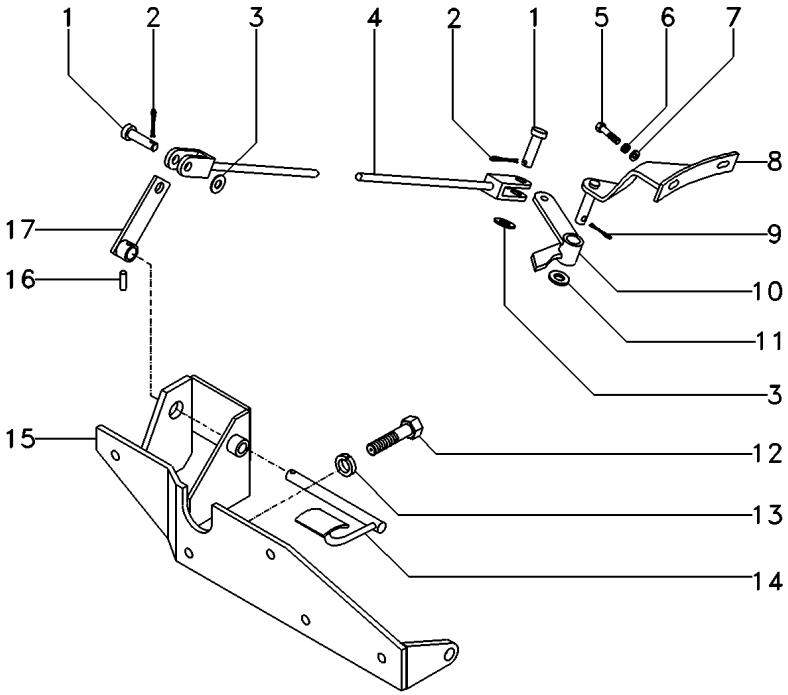

1	832813M1		**2**	PINO	PIN	PASADOR
2	354059X1		**2**	CONTRAPINO	DOWEL	CENTRAJE
3	353756X1		**2**	ARRUELA	WASHER	ARANDELA
4	037541N1	105-240 No	**1**	TIRANTE	ROD	VARILLA
5	366909X1		**2**	PARAFUSO	BOLT	PERNO
6	353439X1		**2**	ARRUELA	WASHER	ARANDELA
7	353758X1		**2**	ARRUELA	WASHER	ARANDELA
8	033294S1		**1**	SUPORTE	BRACKET	SOPORTE
9	354059X1		**1**	CONTRAPINO	DOWEL	CENTRAJE
10	033298S1		**1**	ALAVANCA	LEVER	PALANCA
11	353758X1		**1**	ARRUELA	WASHER	ARANDELA
12	339451X1		**4**	PARAFUSO	BOLT	PERNO
13	339376X1		**4**	ARRUELA	WASHER	ARANDELA
14	027885S1		**1**	PEDAL	PEDAL	PEDAL
15	027928S1		**1**	SUPORTE	BRACKET	SOPORTE
16	391017X1		**1**	PINO	PIN	PASADOR
17	027891S2		**1**	ALAVANCA	LEVER	PALANCA

Controle Traseiro
Rear Control
Control Trasero

S/Levante - S/Tdp Ou Tdpi - C/Hyd
S/Lift - S/Tdp Or Tdpi - Without
S/Levante - S/Tdp Ou Tdpi - C/Hyd

105-160

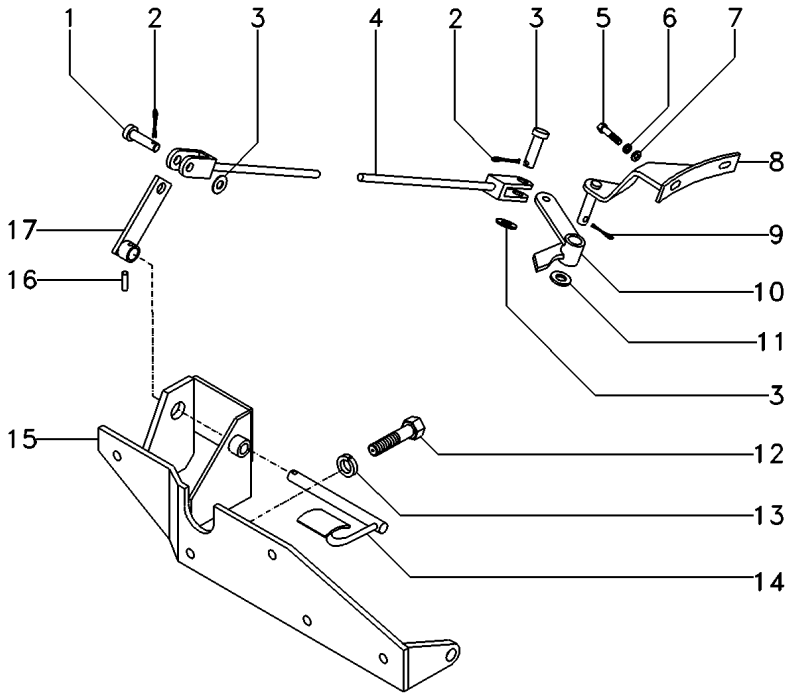

1	832813M1		**2**	PINO	PIN	PASADOR
2	354059X1		**2**	CONTRAPINO	DOWEL	CENTRAJE
3	353756X1		**2**	ARRUELA	WASHER	ARANDELA
4	037541N1	105-240 No	**1**	TIRANTE	ROD	VARILLA
5	366909X1		**2**	PARAFUSO	BOLT	PERNO
6	353439X1		**2**	ARRUELA	WASHER	ARANDELA
7	353758X1		**2**	ARRUELA	WASHER	ARANDELA
8	033294S1		**1**	SUPORTE	BRACKET	SOPORTE
9	354059X1		**1**	CONTRAPINO	DOWEL	CENTRAJE
10	033298S1		**1**	ALAVANCA	LEVER	PALANCA
11	353758X1		**1**	ARRUELA	WASHER	ARANDELA
12	339451X1		**4**	PARAFUSO	BOLT	PERNO
13	339376X1		**4**	ARRUELA	WASHER	ARANDELA
14	027885S1		**1**	PEDAL	PEDAL	PEDAL
15	027928S1		**1**	SUPORTE	BRACKET	SOPORTE
16	391017X1		**1**	PINO	PIN	PASADOR
17	027891S2		**1**	ALAVANCA	LEVER	PALANCA

Controle Traseiro
Rear Control
Control Trasero

105-165

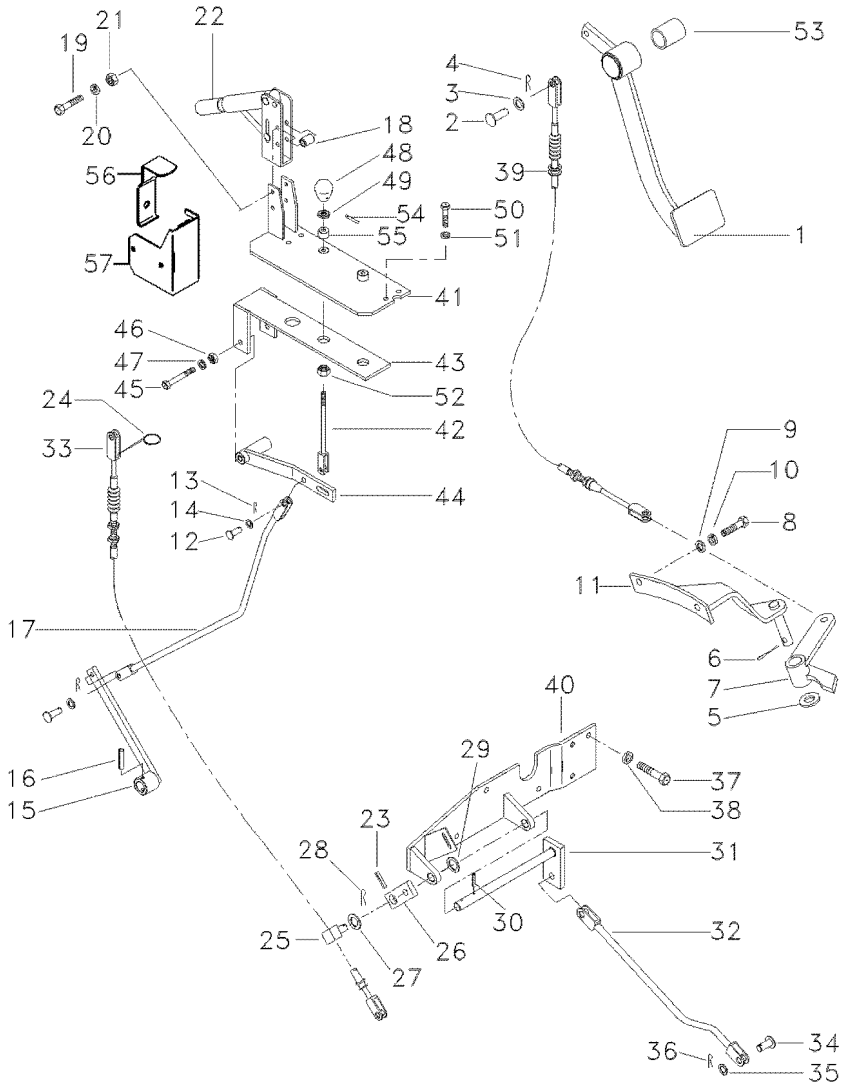

1	052829N1	**1** PEDAL	PEDAL	PEDAL
2	832813M1	**2** PINO	PIN	PASADOR
3	353756X1	**2** ARRUELA	WASHER	ARANDELA
4	354059X1	**2** CONTRAPINO	DOWEL	CENTRAJE
5	353758X1	**1** ARRUELA	WASHER	ARANDELA
6	354059X1	**1** CONTRAPINO	DOWEL	CENTRAJE
7	033298S1	**1** ALAVANCA	LEVER	PALANCA
8	366909X1	**2** PARAFUSO	BOLT	PERNO
9	353758X1	**2** ARRUELA	WASHER	ARANDELA
10	353439X1	**2** ARRUELA	WASHER	ARANDELA
11	033294S1	**1** SUPORTE	BRACKET	SOPORTE
12	832813M1	**3** PINO	PIN	PASADOR
13	354059X1	**3** CONTRAPINO	DOWEL	CENTRAJE
14	353756X1	**3** ARRUELA	WASHER	ARANDELA
15	027934S1	**1** ALAVANCA	LEVER	PALANCA
16	339055X1	**1** PINO	PIN	PASADOR
17	052809S1	**1** TIRANTE	ROD	VARILLA
18	036613P1	**2** ESPAÇADOR	SPACER	PIEZA DISTANCIA
19	339291X1	**2** PARAFUSO	BOLT	PERNO
20	339374X1	**2** ARRUELA	WASHER	ARANDELA
21	339169X1	**2** PORCA	NUT	TUERCA
22	036789T1	**1** ALAVANCA	LEVER	PALANCA
23	339071X1	**1** PINO	PIN	PASADOR
24	022345T1	**1** ANEL TRAVA	CIRCLIP	CIRCULITO
25	023371P1	**1** PINO	PIN	PASADOR
26	036562P1	**1** ALAVANCA	LEVER	PALANCA
27	339025X1	**1** ARRUELA	WASHER	ARANDELA
28	354068X1	**1** CONTRAPINO	DOWEL	CENTRAJE
29	339596X1	**1** ARRUELA	WASHER	ARANDELA
30	354068X1	**1** CONTRAPINO	DOWEL	CENTRAJE
31	036559S1	**1** EIXO	SHAFT	ARBOL
32	036564S1	**1** TIRANTE	ROD	VARILLA
33	036654T1	**1** CABO	CABLE	CABLE
34	832813M1	**3** PINO	PIN	PASADOR
35	353756X1	**3** ARRUELA	WASHER	ARANDELA
36	354059X1	**3** CONTRAPINO	DOWEL	CENTRAJE
37	339451X1	**4** PARAFUSO	BOLT	PERNO
38	339376X1	**4** ARRUELA	WASHER	ARANDELA
39	052481T1	**1** CABO	CABLE	CABLE
40	053135S1	**1** SUPORTE	BRACKET	SOPORTE
41	052755S2	**1** SUPORTE	BRACKET	SOPORTE
42	052807S1	**1** ACIONADOR	DRIVE	TRASMISION
43	052762S1	**1** SUPORTE	BRACKET	SOPORTE
44	052759S1	**1** ALAVANCA	LEVER	PALANCA
45	354511X1	**1** PARAFUSO	BOLT	PERNO
46	353430X1	**2** PORCA	NUT	TUERCA
47	353756X1	**1** ARRUELA	WASHER	ARANDELA
48	054292P1	**1** MANÍPULO	KNOB	POMO
49	353430X1	**1** PORCA	NUT	TUERCA
50	339761X1	**2** PARAFUSO	BOLT	PERNO

Controle Traseiro
Rear Control
Control Trasero

105-165

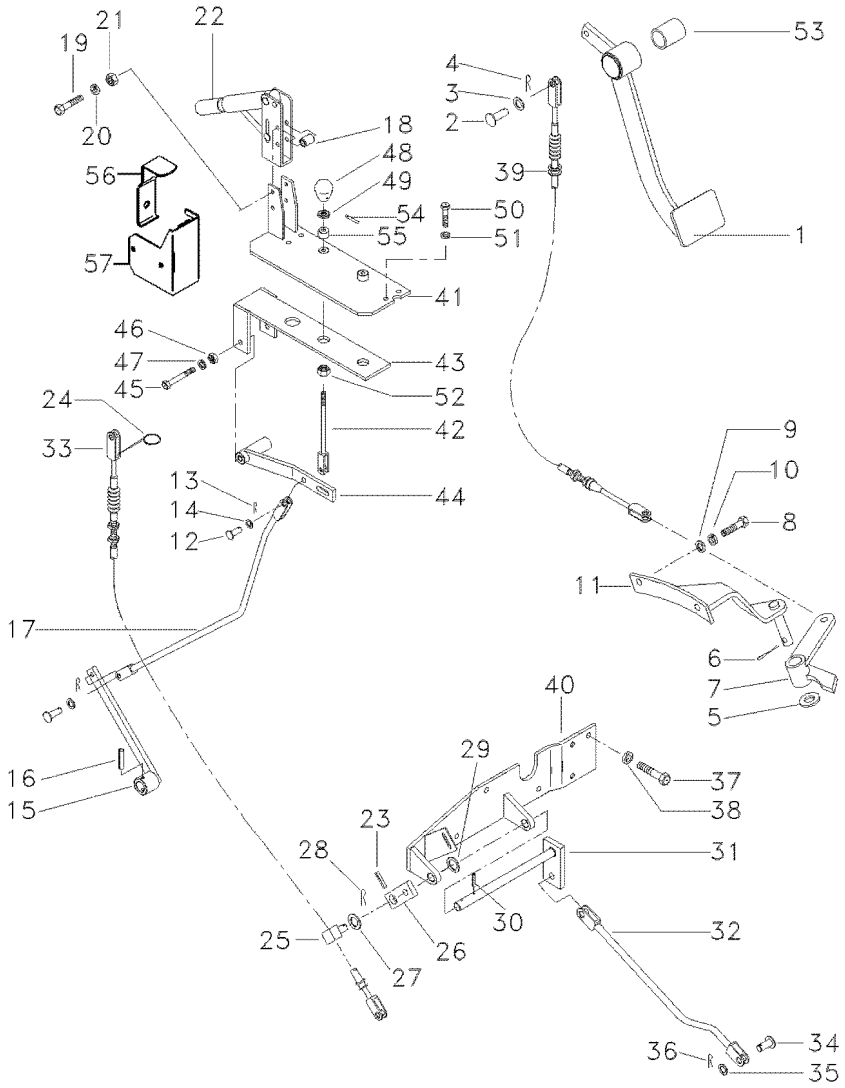

51	336374X1	**2**	ARRUELA	WASHER	ARANDELA
52	3410728M1	**2**	PORCA	NUT	TUERCA
53	052691P1	**2**	BUCHA	BUSH	CASQUILLO
54	1441730X1	**1**	PINO	PIN	PASADOR
55	054291P1	**1**	ADAPTADOR	ADAPTOR	ADAPTADOR
56	056134P1	**1**	ATUADOR	ACTUATOR	ACTUADOR
57	056133P1	**1**	SUPORTE	BRACKET	SOPORTE

Controle Traseiro
Rear Control
Control Trasero

Com Levante - 4 Rodas Motrizes
With Lift - 4 Wheel Drive
Con Levante - 4 Ruedas Motrices

105-170

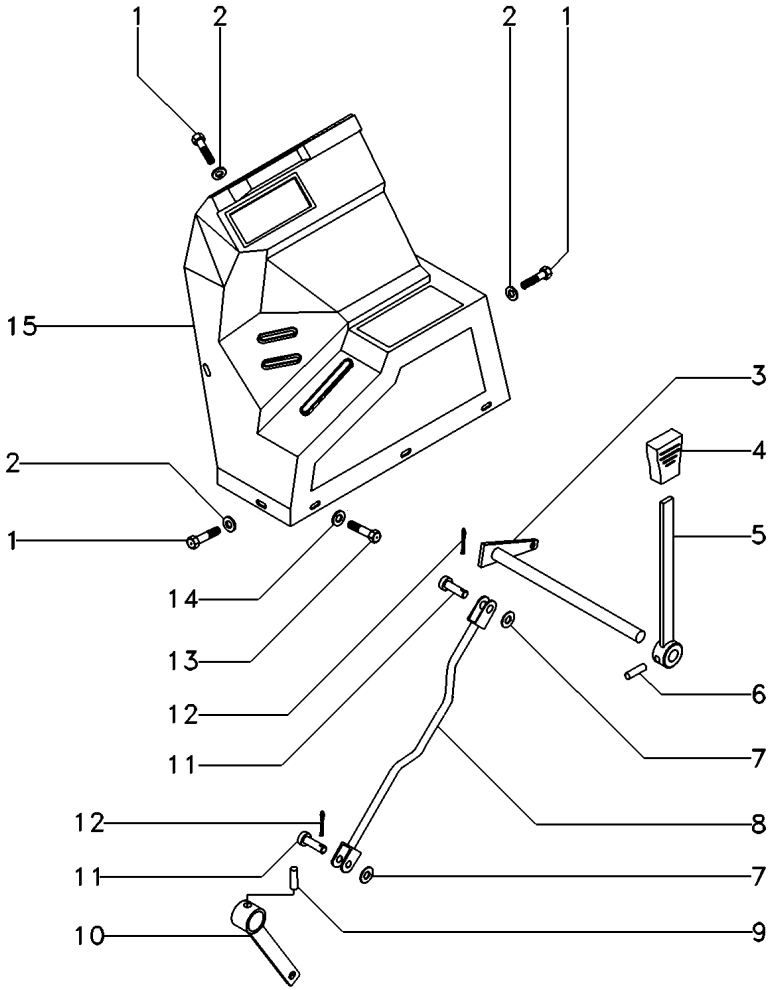

1	040214T1	**6**	PARAFUSO	BOLT	PERNO
2	039921T1	**6**	ARRUELA	WASHER	ARANDELA
3	036617S1	**1**	ALAVANCA	LEVER	PALANCA
4	035972P1	**1**	MANÍPULO	KNOB	POMO
5	036615S1	**1**	ALAVANCA	LEVER	PALANCA
6	391290X1	**1**	PINO	PIN	PASADOR
7	353756X1	**2**	ARRUELA	WASHER	ARANDELA
8	036833S1	**1**	TIRANTE	ROD	VARILLA
9	339055X1	**1**	PINO	PIN	PASADOR
10	027934S1	**1**	ALAVANCA	LEVER	PALANCA
11	832813M1	**2**	PINO	PIN	PASADOR
12	354059X1	**2**	CONTRAPINO	DOWEL	CENTRAJE
13	391074X1	**3**	PARAFUSO	BOLT	PERNO
14	353754X1	**3**	ARRUELA	WASHER	ARANDELA
15	039779P2 [A]	**1**	CONSOLE	CONSOLE	CONSOLA

[A] COM LEVANTE HIDRÁULICO
WITH HYDRAULIC LIFT
CON LEVANTE HIDRAULICO

Controle Traseiro
Rear Control
Control Trasero

Sem Levante
Without Lift
Sin Levante

105-175

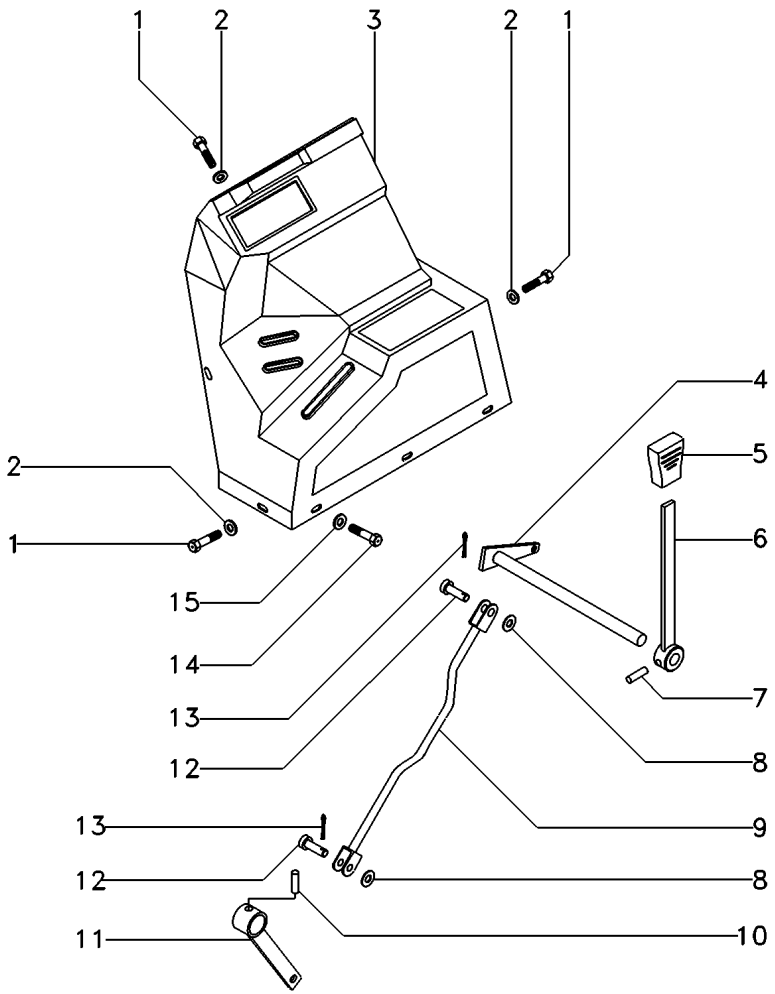

1	040214T1	**6** PARAFUSO	BOLT	PERNO
2	039921T1	**6** ARRUELA	WASHER	ARANDELA
3	039915P2	**1** CONSOLE	CONSOLE	CONSOLA
4	036617S1	**1** ALAVANCA	LEVER	PALANCA
5	035972P1	**1** MANÍPULO	KNOB	POMO
6	036615S1	**1** ALAVANCA	LEVER	PALANCA
7	391290X1	**1** PINO	PIN	PASADOR
8	353756X1	**2** ARRUELA	WASHER	ARANDELA
9	036833S1	**1** TIRANTE	ROD	VARILLA
10	339055X1	**1** PINO	PIN	PASADOR
11	027934S1	**1** ALAVANCA	LEVER	PALANCA
12	832813M1	**2** PINO	PIN	PASADOR
13	354059X1	**2** CONTRAPINO	DOWEL	CENTRAJE
14	391074X1	**3** PARAFUSO	BOLT	PERNO
15	353754X1	**3** ARRUELA	WASHER	ARANDELA

Controle Traseiro
Rear Control
Control Trasero

105-180

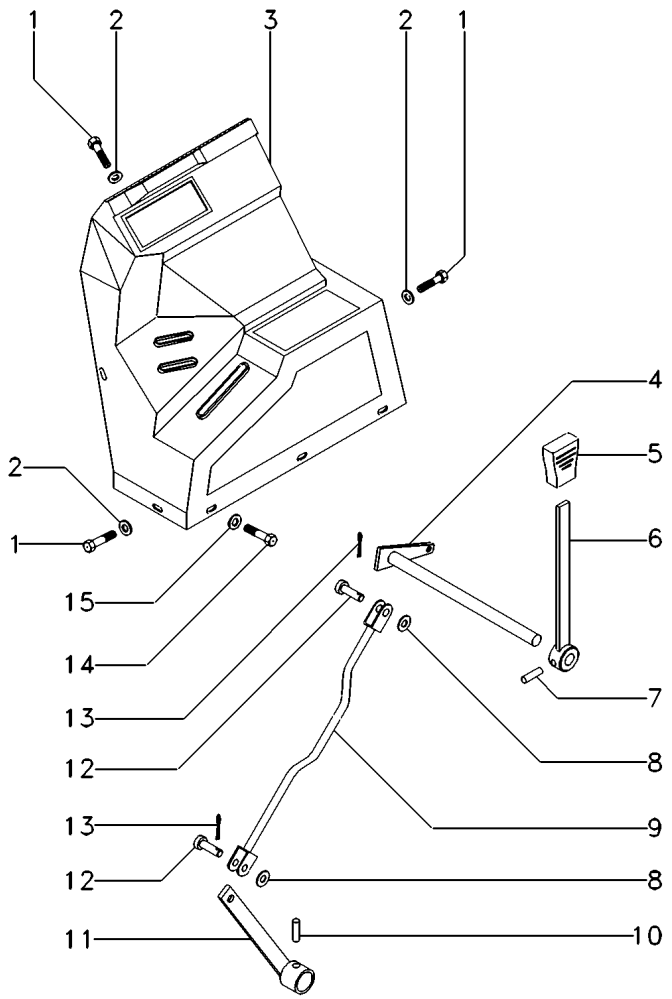

1	040214T1		**6**	PARAFUSO	BOLT	PERNO
2	039921T1		**6**	ARRUELA	WASHER	ARANDELA
3	039779P2	[A]	**1**	CONSOLE	CONSOLE	CONSOLA
4	036617S1		**1**	ALAVANCA	LEVER	PALANCA
5	035972P1		**1**	MANÍPULO	KNOB	POMO
6	036615S1		**1**	ALAVANCA	LEVER	PALANCA
7	391290X1		**1**	PINO	PIN	PASADOR
8	353756X1		**2**	ARRUELA	WASHER	ARANDELA
9	036832S1		**1**	TIRANTE	ROD	VARILLA
10	339055X1		**1**	PINO	PIN	PASADOR
11	027934S1		**1**	ALAVANCA	LEVER	PALANCA
12	832813M1		**2**	PINO	PIN	PASADOR
13	354059X1		**2**	CONTRAPINO	DOWEL	CENTRAJE
14	391074X1		**3**	PARAFUSO	BOLT	PERNO
15	353754X1		**3**	ARRUELA	WASHER	ARANDELA

[A] COM LEVANTE HIDRÁULICO
WITH HYDRAULIC LIFT
CON LEVANTE HIDRAULICO

Controle Traseiro — **S/Levante - S/Tdp Ou Tdpi - C/Hyd**
Rear Control — **S/Lift - S/Tdp Or Tdpi - Without**
Control Trasero — **S/Levante - S/Tdp Ou Tdpi - C/Hyd**

105-185

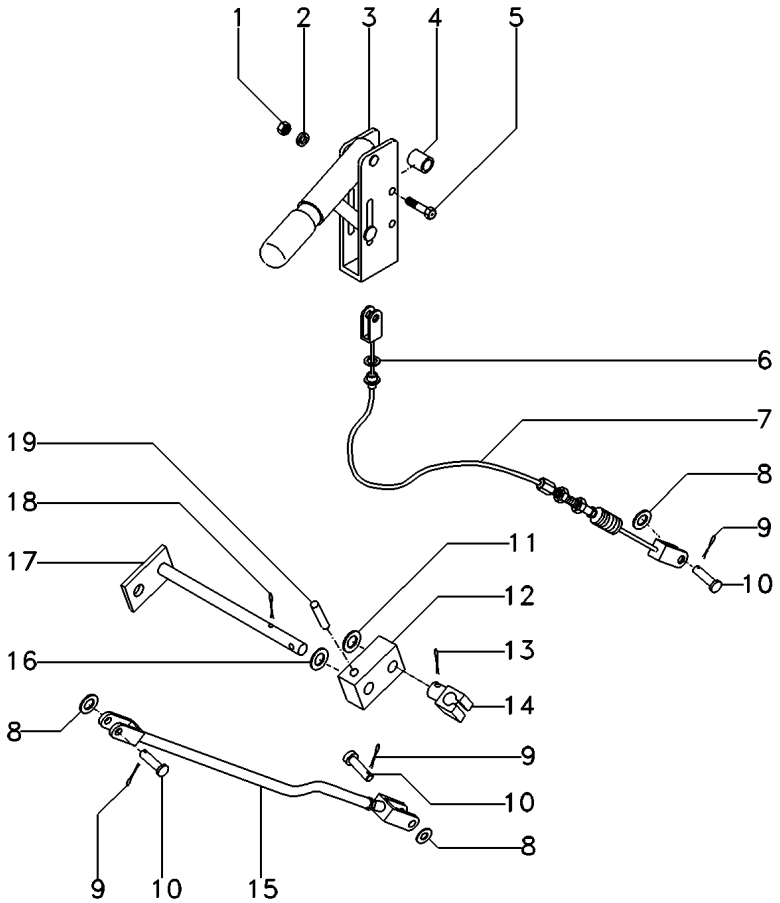

1	339169X1	**2**	PORCA	NUT	TUERCA
2	339374X1	**2**	ARRUELA	WASHER	ARANDELA
3	036789T1	**1**	ALAVANCA	LEVER	PALANCA
4	036613P1	**2**	ESPAÇADOR	SPACER	PIEZA DISTANCIA
5	339291X1	**2**	PARAFUSO	BOLT	PERNO
6	022345T1	**1**	ANEL TRAVA	CIRCLIP	CIRCULITO
7	036654T1	**1**	CABO	CABLE	CABLE
8	353756X1	**3**	ARRUELA	WASHER	ARANDELA
9	354059X1	**3**	CONTRAPINO	DOWEL	CENTRAJE
10	832813M1	**3**	PINO	PIN	PASADOR
11	339285X1	**1**	ARRUELA	WASHER	ARANDELA
12	036562P1	**1**	ALAVANCA	LEVER	PALANCA
13	354068X1	**1**	CONTRAPINO	DOWEL	CENTRAJE
14	023371P1	**1**	PINO	PIN	PASADOR
15	036564S1	**1**	TIRANTE	ROD	VARILLA
16	339596X1	**1**	ARRUELA	WASHER	ARANDELA
17	036559S1	**1**	EIXO	SHAFT	ARBOL
18	354068X1	**1**	CONTRAPINO	DOWEL	CENTRAJE
19	339071X1	**1**	PINO	PIN	PASADOR

Controle Traseiro
Rear Control
Control Trasero

105-190

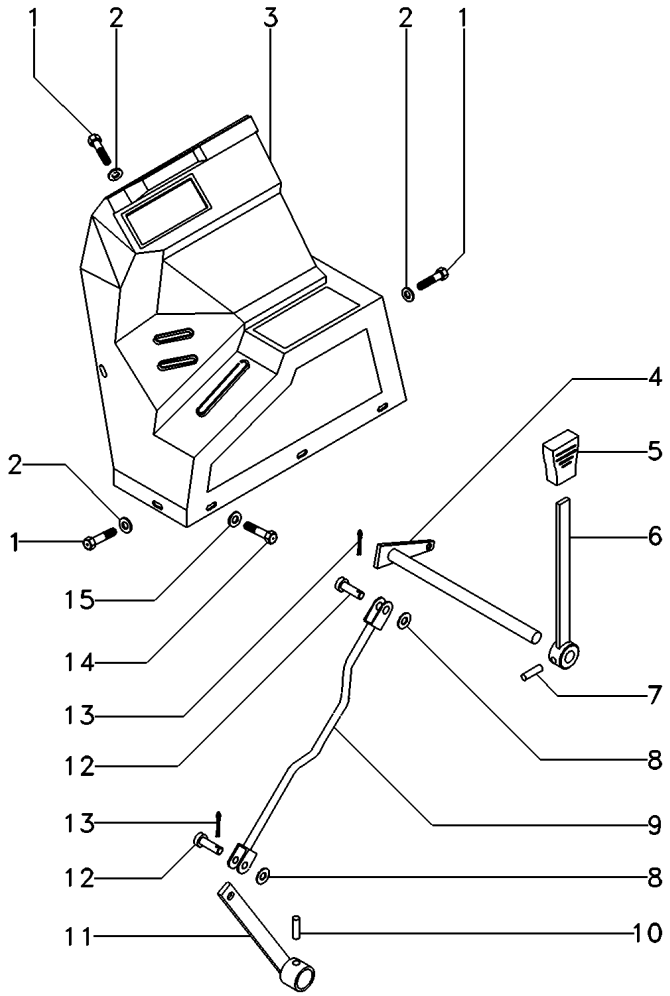

1	040214T1	**6** PARAFUSO	BOLT	PERNO
2	039921T1	**6** ARRUELA	WASHER	ARANDELA
3	039915P2	**1** CONSOLE	CONSOLE	CONSOLA
4	036617S1	**1** ALAVANCA	LEVER	PALANCA
5	035972P1	**1** MANÍPULO	KNOB	POMO
6	036615S1	**1** ALAVANCA	LEVER	PALANCA
7	391290X1	**1** PINO	PIN	PASADOR
8	353756X1	**2** ARRUELA	WASHER	ARANDELA
9	036832S1	**1** TIRANTE	ROD	VARILLA
10	339055X1	**1** PINO	PIN	PASADOR
11	027934S1	**1** ALAVANCA	LEVER	PALANCA
12	832813M1	**2** PINO	PIN	PASADOR
13	354059X1	**2** CONTRAPINO	DOWEL	CENTRAJE
14	391074X1	**3** PARAFUSO	BOLT	PERNO
15	353754X1	**3** ARRUELA	WASHER	ARANDELA

Controle Traseiro **C/ Levante C/ Tdp Ou Tdpi**
Rear Control
Control Trasero

105-195

Com Controle Remoto 2 Corpos E Sistema Ferguson
With 2 Boddy Remote Control And Ferguson System
Con Controle Remoto 2 Cuerpos Y Sistema Ferguson

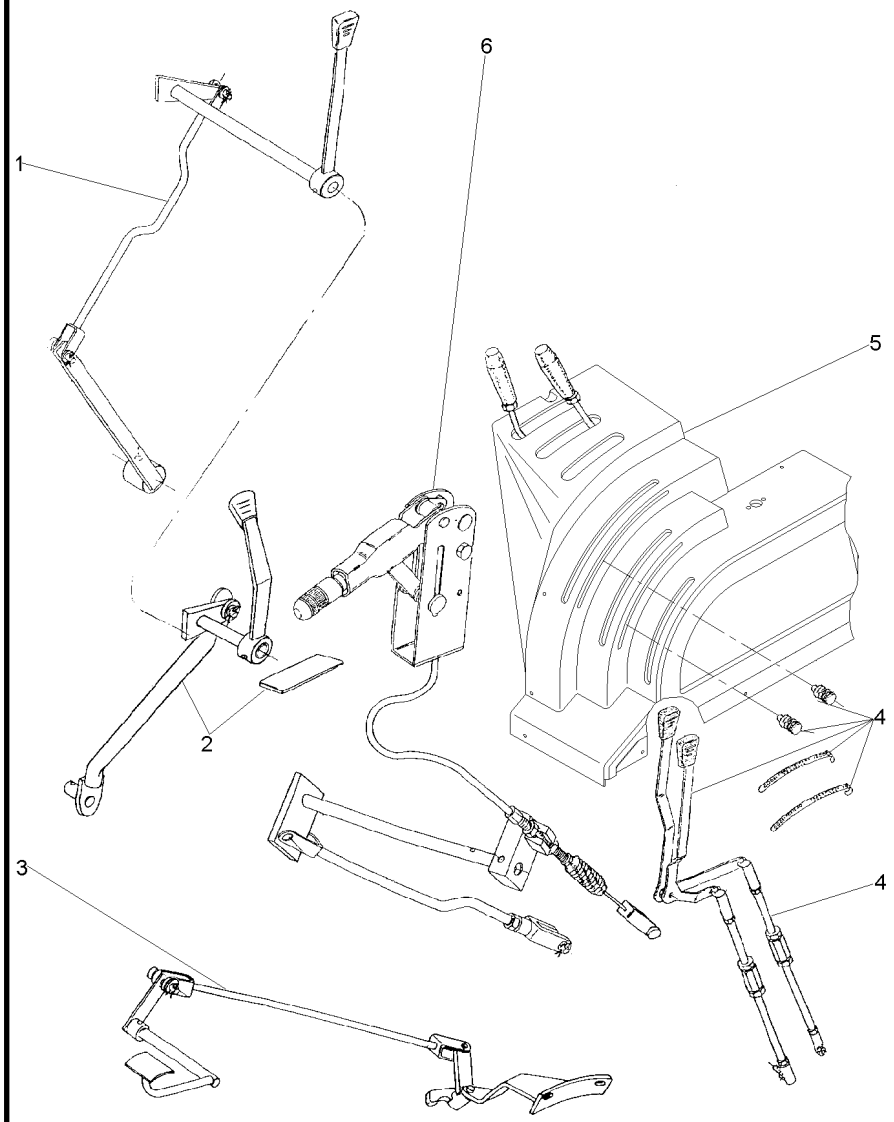

1	036814N1	105-115 No	**1**	ENGATE	COUPLER	ACOPLADOR
2	036820N1	105-125 No	**1**	ENGATE	COUPLER	ACOPLADOR
3	036816N1	105-120 No	**1**	CJ. COMANDO	KIT, ACTUATOR	JUEGO ACTUADOR
4	036815N1	105-70 No	**1**	CJ. ALAVANCA	KIT, LEVER	JUEGO, PALANCA
5	063853N1	105-75 No	**1**	CJ. ALAVANCA	KIT, LEVER	JUEGO, PALANCA
6	036822N1	105-145 No	**1**	CJ. FREIO	KIT, BRAKE	FRENOS JUEGO

Controle Traseiro **C/ Levante C/ Tdp Ou Tdpi**
Rear Control
Control Trasero

105-200

Com Controle Remoto 2 Corpos, Detente E Reg. Vazão
With 2 Boddy Remote Control, Detain And Variable F Low
Con Contr. Remoto 2 Cuerpos, Detenedor Y Reg.Vazió N

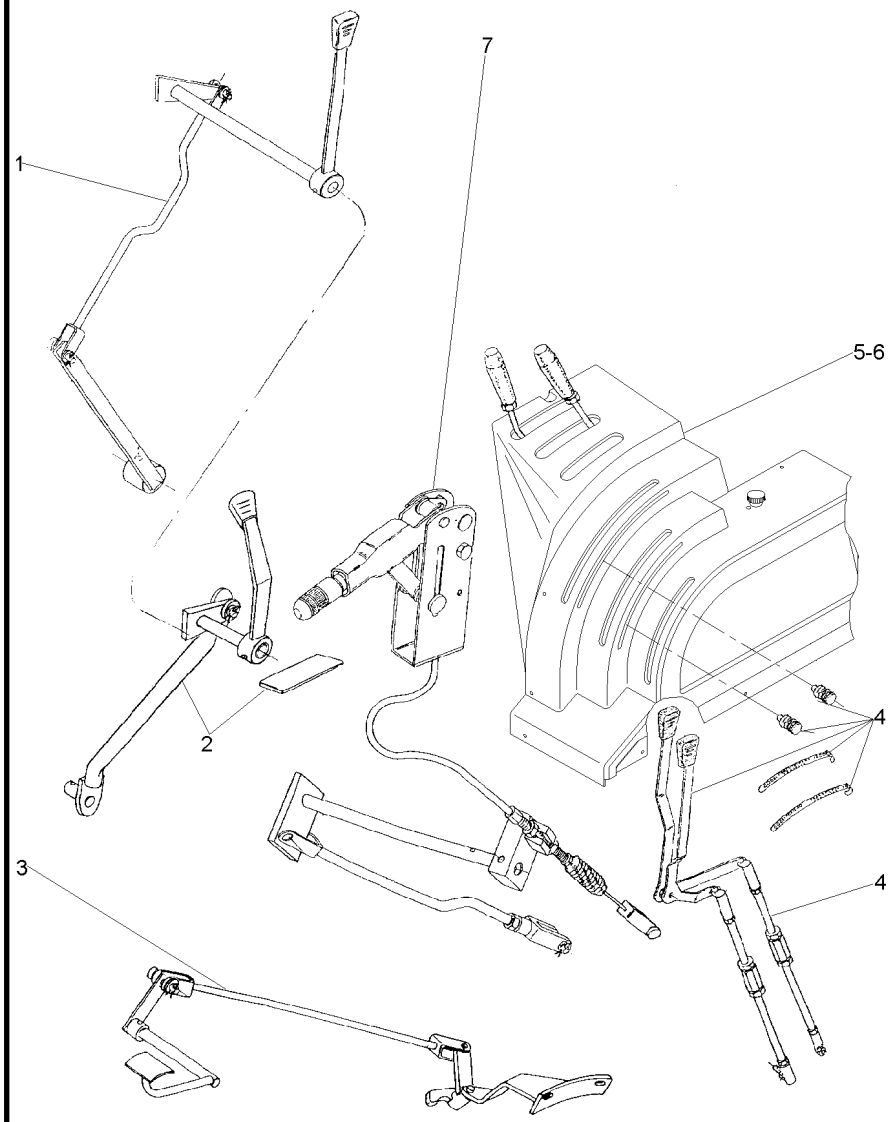

1	036814N1	105-115 No	**1**	ENGATE	COUPLER	ACOPLADOR
2	036820N1	105-125 No	**1**	ENGATE	COUPLER	ACOPLADOR
3	036816N1	105-120 No	**1**	CJ. COMANDO	KIT, ACTUATOR	JUEGO ACTUADOR
4	036815N1	105-70 No	**1**	CJ. ALAVANCA	KIT, LEVER	JUEGO, PALANCA
5	063853N1	105-75 No	**1**	CJ. ALAVANCA	KIT, LEVER	JUEGO, PALANCA
6	063855N1	105-85 No	**1**	CJ. ALAVANCA	KIT, LEVER	JUEGO, PALANCA
7	036822N1	105-145 No	**1**	CJ. FREIO	KIT, BRAKE	FRENOS JUEGO

Controle Traseiro **C/ Levante C/ Tdp Ou Tdpi**
Rear Control
Control Trasero

105-205

Com Controle Remoto 3 Corpos, Detente E Reg. Vazão
With 3 Boddy Remote Control, Detain And Variable F Low
Con Contr. Remoto 3 Cuerpos, Detenedor Y Reg.Vazió N

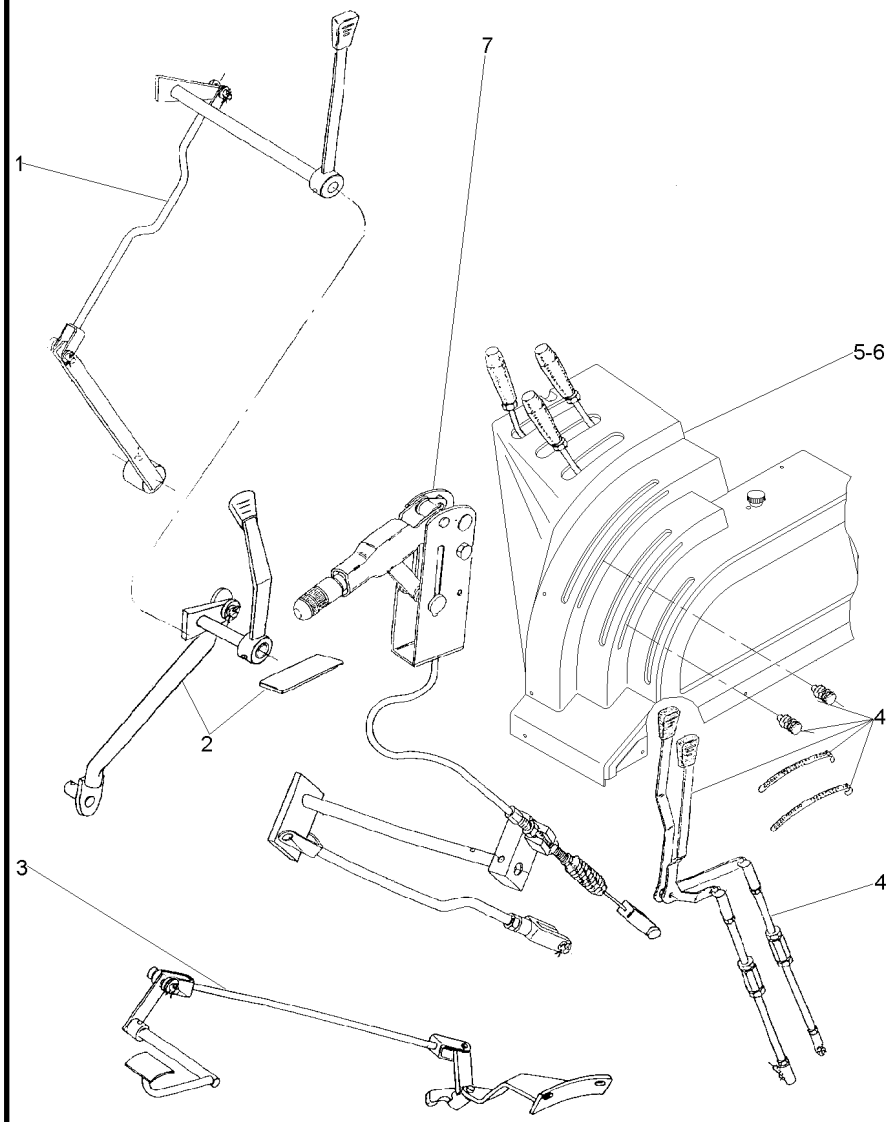

1	036814N1	105-115 No	**1**	ENGATE	COUPLER	ACOPLADOR
2	036820N1	105-125 No	**1**	ENGATE	COUPLER	ACOPLADOR
3	036816N1	105-120 No	**1**	CJ. COMANDO	KIT, ACTUATOR	JUEGO ACTUADOR
4	036815N1	105-70 No	**1**	CJ. ALAVANCA	KIT, LEVER	JUEGO, PALANCA
5	063854N1	105-80 No	**1**	CJ. ALAVANCA	KIT, LEVER	JUEGO, PALANCA
6	066584N1	105-95 No	**1**	CJ. ALAVANCA	KIT, LEVER	JUEGO, PALANCA
7	036822N1	105-145 No	**1**	CJ. FREIO	KIT, BRAKE	FRENOS JUEGO

Controle Traseiro **C/ Levante C/ Tdp Ou Tdpi**
Rear Control
Control Trasero

105-210

Com Controle Remoto 3 Corpos E Detente
With 3 Boddy Remote Control And Detain
Con Controle Remoto 3 Cuerpos Y Detenedor

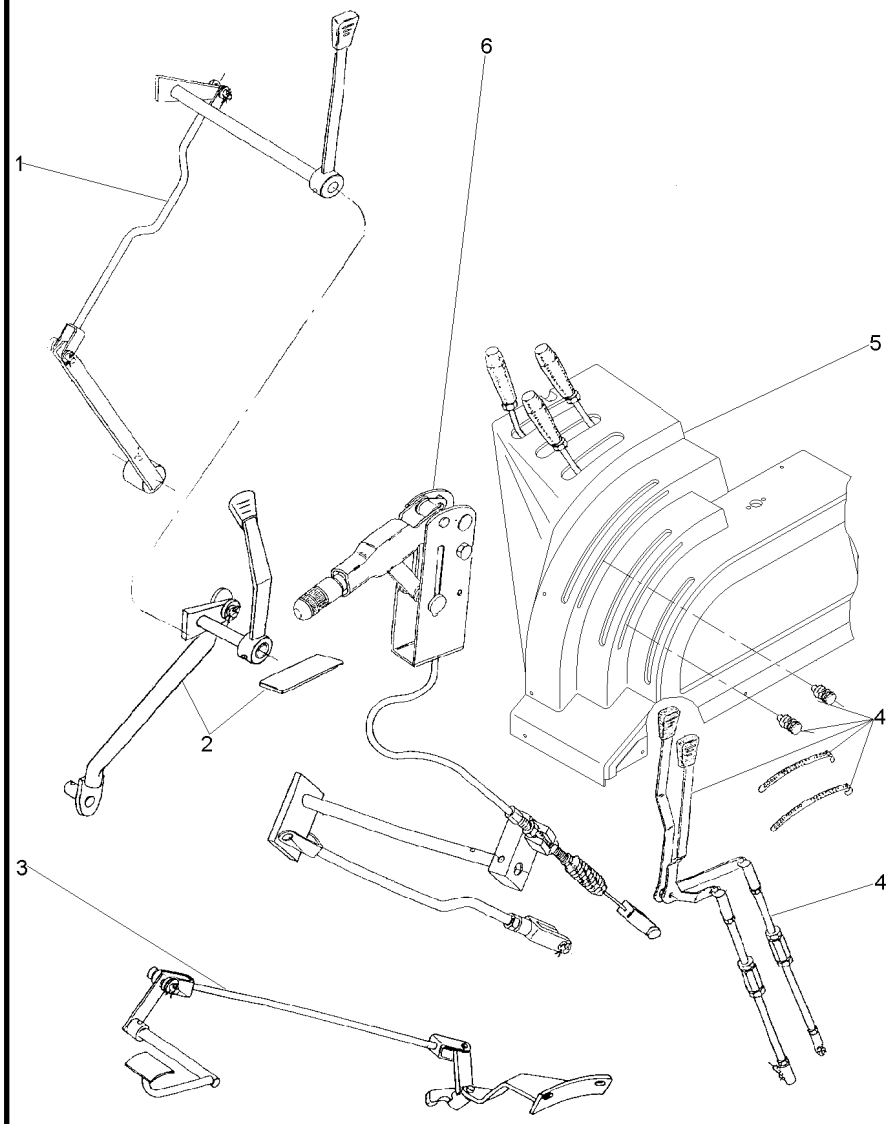

1	036814N1	105-115 No	**1**	ENGATE	COUPLER	ACOPLADOR
2	036820N1	105-125 No	**1**	ENGATE	COUPLER	ACOPLADOR
3	036816N1	105-120 No	**1**	CJ. COMANDO	KIT, ACTUATOR	JUEGO ACTUADOR
4	036815N1	105-70 No	**1**	CJ. ALAVANCA	KIT, LEVER	JUEGO, PALANCA
5	063854N1	105-80 No	**1**	CJ. ALAVANCA	KIT, LEVER	JUEGO, PALANCA
6	036822N1	105-145 No	**1**	CJ. FREIO	KIT, BRAKE	FRENOS JUEGO

Tirante
Rod
Varilla

105-215

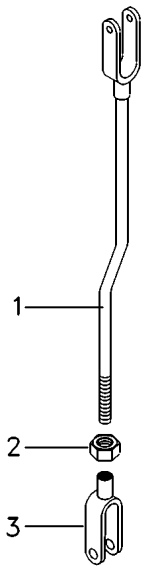

1	033269S1	**1** TIRANTE	ROD	VARILLA
2	353430X1	**1** PORCA	NUT	TUERCA
3	195270M1	**1** GARFO	FORK	HORQUILLA

Embreagem	Pedal
Clutch	Pedal
Embrague	Pedal

105-220

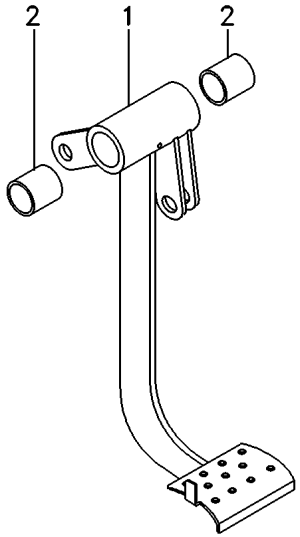

1	033344S1	**1** PEDAL	PEDAL	PEDAL
2	184592M1	**2** BUCHA	BUSH	CASQUILLO

Pedal Do Freio
Brake Pedal
Pedal De Freno

Lado Esquerdo
Left Hand
Lado Izquierdo

105-225

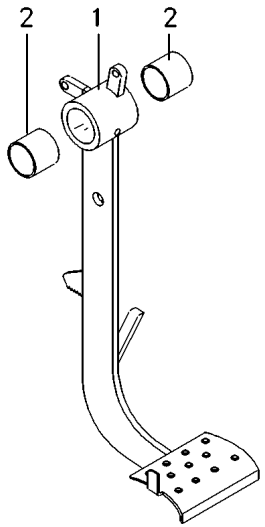

1	034408S1	**1** PEDAL	PEDAL	PEDAL
2	184592M1	**2** BUCHA	BUSH	CASQUILLO

Pedal Do Freio
Brake Pedal
Pedal De Freno

Lado Direito
Right Hand
Lado Derecho

105-230

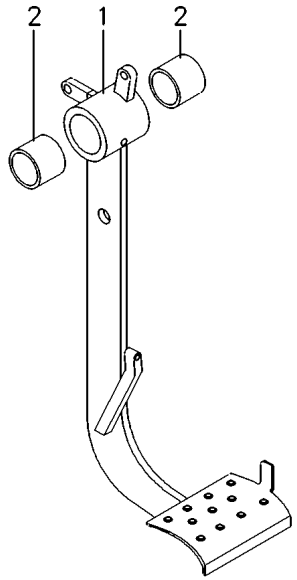

1	034410S1	**1** PEDAL	PEDAL	PEDAL
2	184592M1	**2** BUCHA	BUSH	CASQUILLO

Embreagem	Pedal
Clutch	Pedal
Embrague	Pedal

105-235

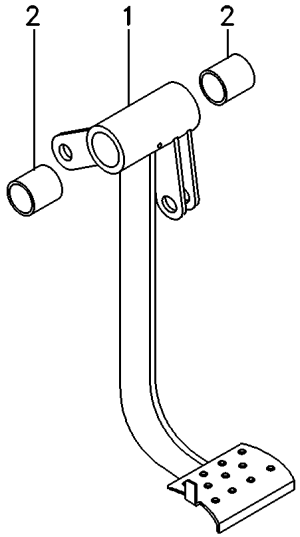

1	037210S1	**1** PEDAL	PEDAL	PEDAL
2	184592M1	**2** BUCHA	BUSH	CASQUILLO

Tirante
Rod
Varilla

105-240

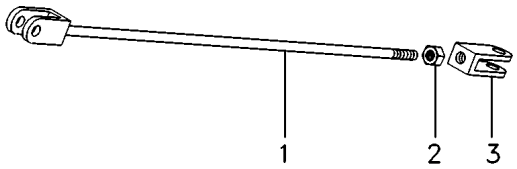

1	036784S1	**1** TIRANTE	ROD	VARILLA
2	353430X1	**1** PORCA	NUT	TUERCA
3	195270M1	**1** GARFO	FORK	HORQUILLA

Tirante
Rod
Varilla

105-245

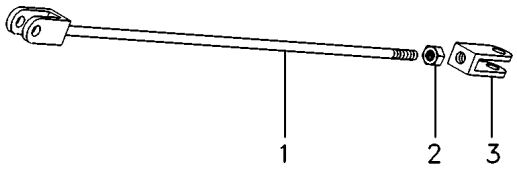

1	036786S1	**1** TIRANTE	ROD	VARILLA
2	353430X1	**1** PORCA	NUT	TUERCA
3	195270M1	**1** GARFO	FORK	HORQUILLA

Para-Lama
Mudguard
Guardabarros

Eixo Zf
Axle Zf
Eje Zf

105-250

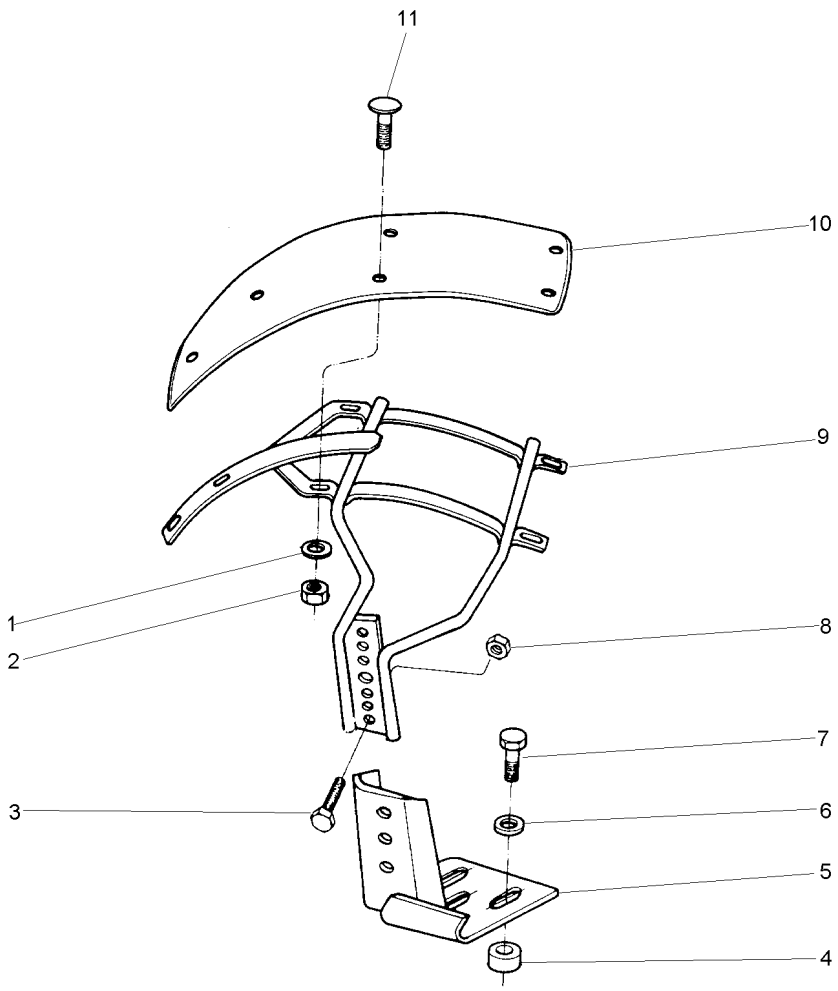

1	339534X1		**12**	ARRUELA	WASHER	ARANDELA
2	353431X1		**12**	PORCA	NUT	TUERCA
3	339208X1		**4**	PARAFUSO	BOLT	PERNO
4	037201P1		**6**	ESPAÇADOR	SPACER	PIEZA DISTANCIA
5	036247S2	◀	**1**	SUPORTE	BRACKET	SOPORTE
5	036248S2	▶	**1**	SUPORTE	BRACKET	SOPORTE
6	036269P1		**6**	ESPAÇADOR	SPACER	PIEZA DISTANCIA
7	1442899X1		**6**	PARAFUSO	BOLT	PERNO
8	339054X1		**4**	PORCA	NUT	TUERCA
9	036258S1	◀	**1**	SUPORTE	BRACKET	SOPORTE
9	036259S1	▶	**1**	SUPORTE	BRACKET	SOPORTE
10	054721T1		**2**	PÁRA-LAMA	FENDER	GUARDABARRO
11	353810X1		**12**	PARAFUSO	BOLT	PERNO

Paralama Dianteiro
Front Mudguard
Guardabarros Delantero

105-255

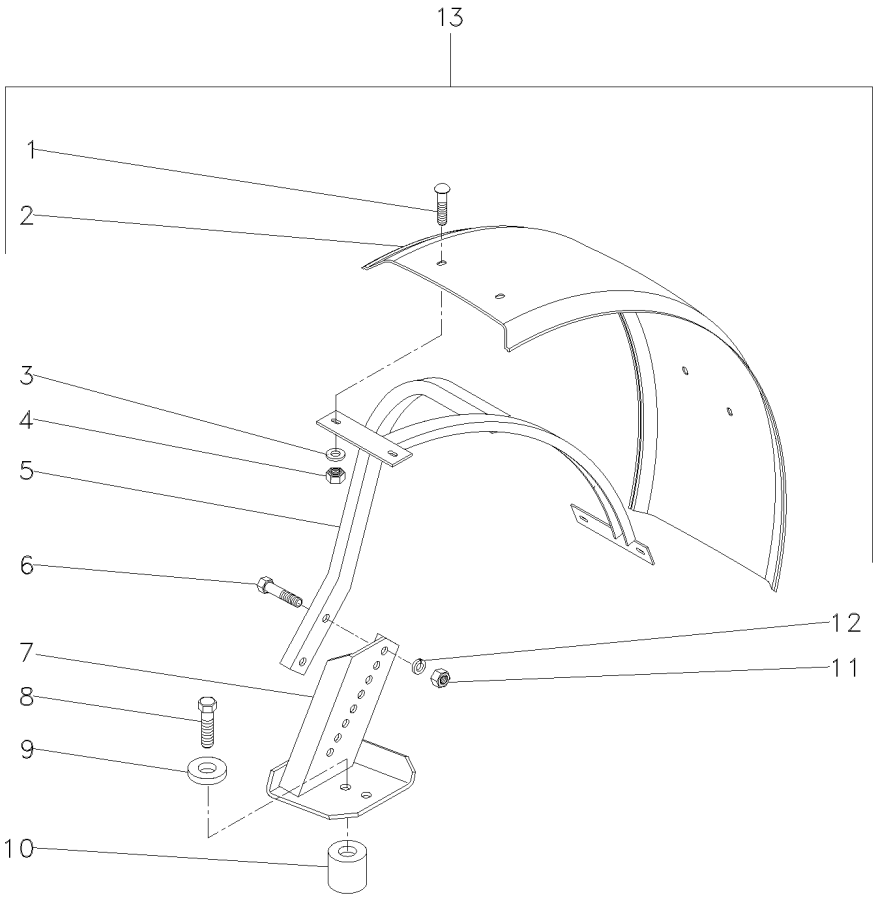

1	353810X1		**8**	PARAFUSO	BOLT	PERNO
2	046406P1		**2**	PÁRA-LAMA	FENDER	GUARDABARRO
3	339534X1		**8**	ARRUELA	WASHER	ARANDELA
4	353431X1		**8**	PORCA	NUT	TUERCA
5	055669S1	◀	**1**	ARMAÇÃO	FRAME	BASTIDOR
5	055670S1	▶	**1**	ARMAÇÃO	FRAME	BASTIDOR
6	353622X1		**4**	PARAFUSO	BOLT	PERNO
7	053070S1	◀	**1**	SUPORTE	BRACKET	SOPORTE
7	053071S1	▶	**1**	SUPORTE	BRACKET	SOPORTE
8	391889X1		**8**	PARAFUSO	BOLT	PERNO
9	024524P1		**8**	ESPAÇADOR	SPACER	PIEZA DISTANCIA
10	041239P1		**8**	ESPAÇADOR	SPACER	PIEZA DISTANCIA
11	353427X1		**4**	PORCA	NUT	TUERCA
12	353433X1		**4**	ARRUELA	WASHER	ARANDELA
13	T0233012		**1**	KIT PÁRA-LAMA	FENDER, KIT	KIT GUARDABARRO

Estrutura De Proteção
Roll- Over Protective
Estructura De Protecion

105-260

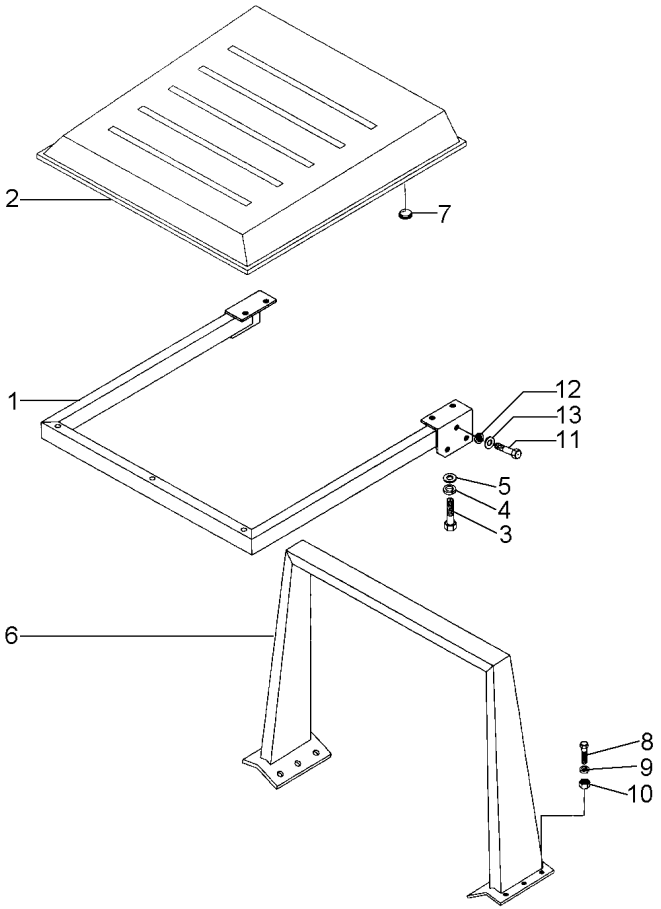

1	033240S1	**1** ESTRUTURA	STRUCTURE	ESTRUCTURA
2	036302S1	**1** TOLDO	CANOPY	DOSEL
3	353691X1	**6** PARAFUSO	BOLT	PERNO
4	353434X1	**6** ARRUELA	WASHER	ARANDELA
5	339025X1	**6** ARRUELA	WASHER	ARANDELA
6	044786S1	**1** ESTRUTURA	STRUCTURE	ESTRUCTURA
7	021460P1	**6** TAMPÃO	PAD	ALMOHADILLA
8	080193H1	**12** PARAFUSO	BOLT	PERNO
9	353433X1	**12** ARRUELA	WASHER	ARANDELA
10	368123X1	**12** PORCA	NUT	TUERCA
11	339401X1	**10** PARAFUSO	BOLT	PERNO
12	339025X1	**10** ARRUELA	WASHER	ARANDELA
13	339376X1	**10** ARRUELA	WASHER	ARANDELA

Estrutura De Proteção
Roll- Over Protective
Estructura De Protecion

105-265

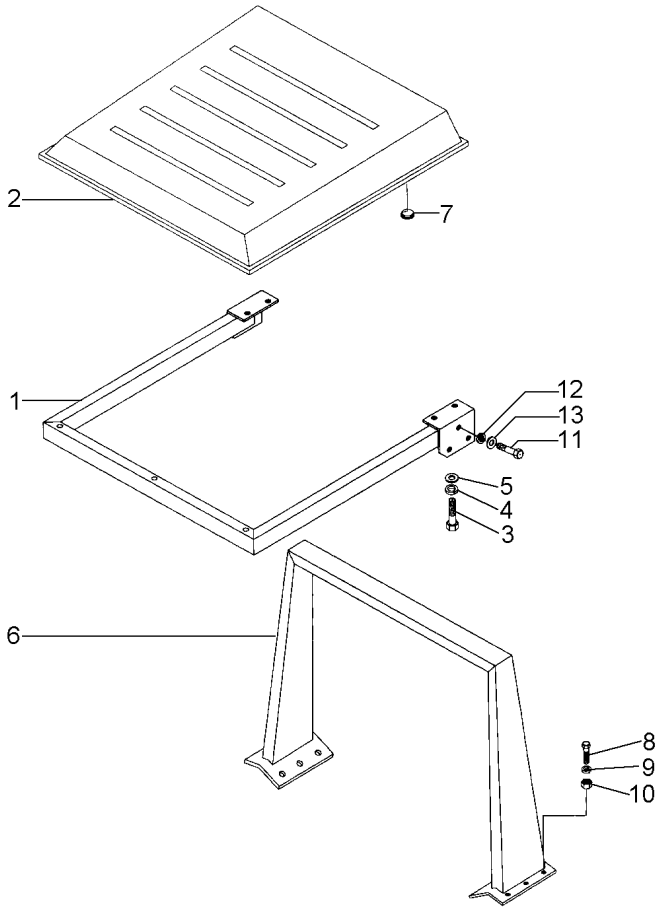

1	033240S1	**1**	ESTRUTURA	STRUCTURE	ESTRUCTURA
2	036302S1	**1**	TOLDO	CANOPY	DOSEL
3	353691X1	**6**	PARAFUSO	BOLT	PERNO
4	353434X1	**6**	ARRUELA	WASHER	ARANDELA
5	339025X1	**6**	ARRUELA	WASHER	ARANDELA
6	033241S1	**1**	ESTRUTURA	STRUCTURE	ESTRUCTURA
7	021460P1	**6**	TAMPÃO	PAD	ALMOHADILLA
8	080193H1	**12**	PARAFUSO	BOLT	PERNO
9	353433X1	**12**	ARRUELA	WASHER	ARANDELA
10	368123X1	**12**	PORCA	NUT	TUERCA
11	339401X1	**10**	PARAFUSO	BOLT	PERNO
12	339025X1	**10**	ARRUELA	WASHER	ARANDELA
13	339376X1	**10**	ARRUELA	WASHER	ARANDELA

Plataforma Do Operador
Operator Plataform
Plataforma Del Operador

105-270

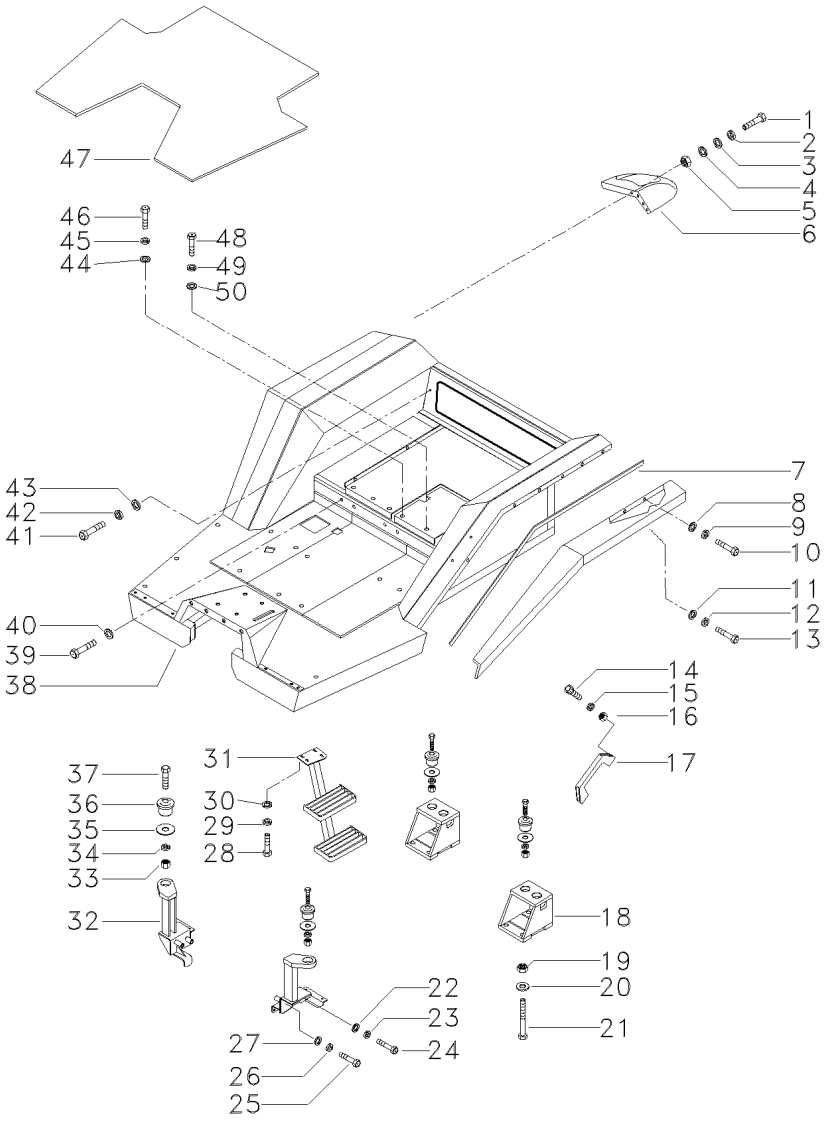

1	339761X1		8	PARAFUSO	BOLT	PERNO
2	339374X1		8	ARRUELA	WASHER	ARANDELA
3	391039X1		8	ARRUELA	WASHER	ARANDELA
4	339056X1		4	ARRUELA	WASHER	ARANDELA
5	339169X1		4	PORCA	NUT	TUERCA
6	039795P1	◀	1	EXTENSÃO	EXTENSION	EXTENSION
6	039796P1	▶	1	EXTENSÃO	EXTENSION	EXTENSION
7	036773P1		2	PERFIL	PROFILE	PERFIL
8	339056X1		16	ARRUELA	WASHER	ARANDELA
9	339374X1		16	ARRUELA	WASHER	ARANDELA
10	339123X1		16	PARAFUSO	BOLT	PERNO
11	339024X1		8	ARRUELA	WASHER	ARANDELA
12	339374X1		8	ARRUELA	WASHER	ARANDELA
13	339124X1		8	PARAFUSO	BOLT	PERNO
14	360826X1		2	PARAFUSO	BOLT	PERNO
15	353446X1		2	ARRUELA	WASHER	ARANDELA
16	355565X1		2	PORCA	NUT	TUERCA
17	3589241M1		1	ALÇA	STRAP	FAJA
18	036118S1	▶	1	SUPORTE	BRACKET	SOPORTE
18	036119S1	◀	1	SUPORTE	BRACKET	SOPORTE
19	366957X1		8	PORCA	NUT	TUERCA
20	353775X1		8	ARRUELA	WASHER	ARANDELA
21	368547X1		8	PARAFUSO	BOLT	PERNO
22	353760X1		2	ARRUELA	WASHER	ARANDELA
23	353433X1		2	ARRUELA	WASHER	ARANDELA
24	354295X1		2	PARAFUSO	BOLT	PERNO
25	353730X1		2	PARAFUSO	BOLT	PERNO
26	353433X1		2	ARRUELA	WASHER	ARANDELA
27	353760X1		2	ARRUELA	WASHER	ARANDELA
28	339451X1		4	PARAFUSO	BOLT	PERNO
29	339376X1		4	ARRUELA	WASHER	ARANDELA
30	339025X1		4	ARRUELA	WASHER	ARANDELA
31	037801S1		1	ESCADA	LADDER	ESCALERA
32	037775S2	◀	1	SUPORTE	BRACKET	SOPORTE
32	037776S3	▶	1	SUPORTE	BRACKET	SOPORTE
33	353435X1		6	PORCA	NUT	TUERCA
34	353440X1		6	ARRUELA	WASHER	ARANDELA
35	021330P1		6	ARRUELA	WASHER	ARANDELA
36	021422P1		6	COXIM	MOUNTING	MONTANTE
37	353934X1		6	PARAFUSO	BOLT	PERNO
38	049483N2	105-390 No	1	PLATAFORMA	TABLE	MESA
39	339666X1		18	PARAFUSO	BOLT	PERNO
40	353754X1		18	ARRUELA	WASHER	ARANDELA
41	339123X1		7	PARAFUSO	BOLT	PERNO
42	339374X1		7	ARRUELA	WASHER	ARANDELA
43	339024X1		7	ARRUELA	WASHER	ARANDELA
44	339024X1		3	ARRUELA	WASHER	ARANDELA
45	339374X1		3	ARRUELA	WASHER	ARANDELA
46	339761X1		3	PARAFUSO	BOLT	PERNO
47	039778P1		1	TAPETE	MATTING	ESTERA

Plataforma Do Operador
Operator Plataform
Plataforma Del Operador

105-270

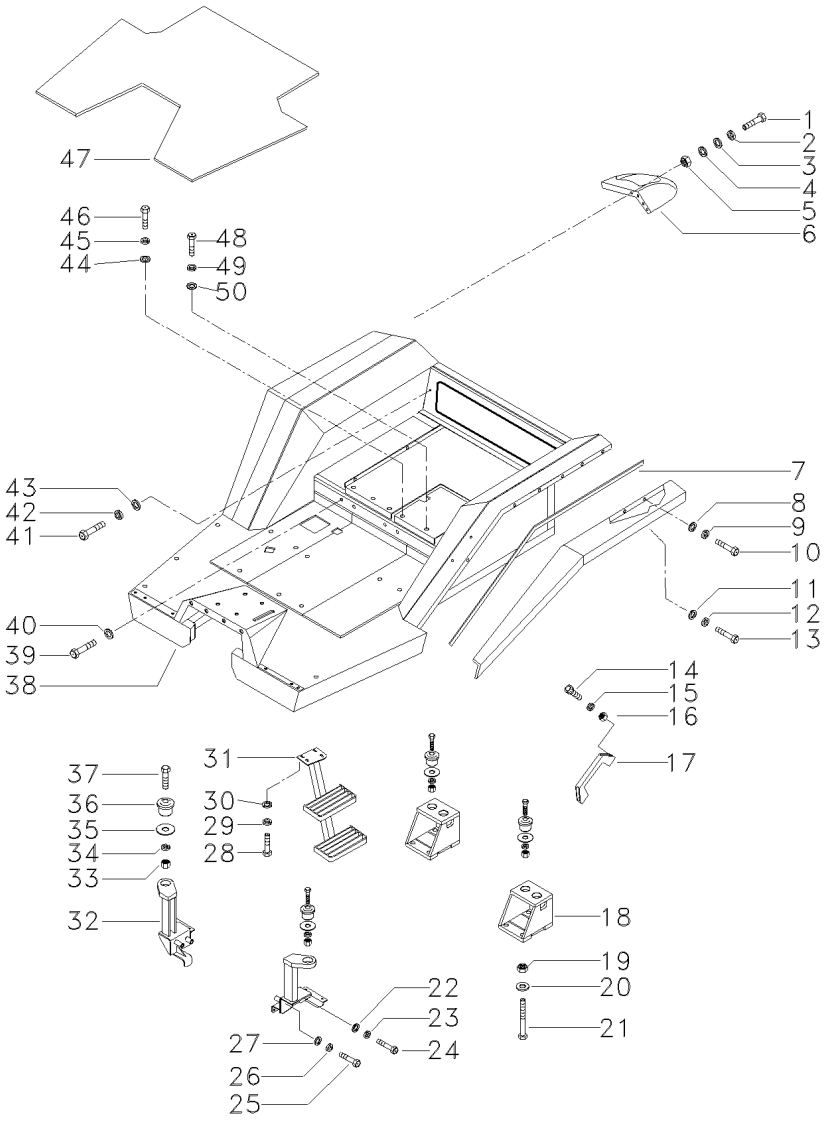

48	391375X1	**4** PARAFUSO	BOLT	PERNO
49	339369X1	**4** ARRUELA	WASHER	ARANDELA
50	353758X1	**4** ARRUELA	WASHER	ARANDELA

Plataforma Do Operador
Operator Plataform
Plataforma Del Operador

105-275

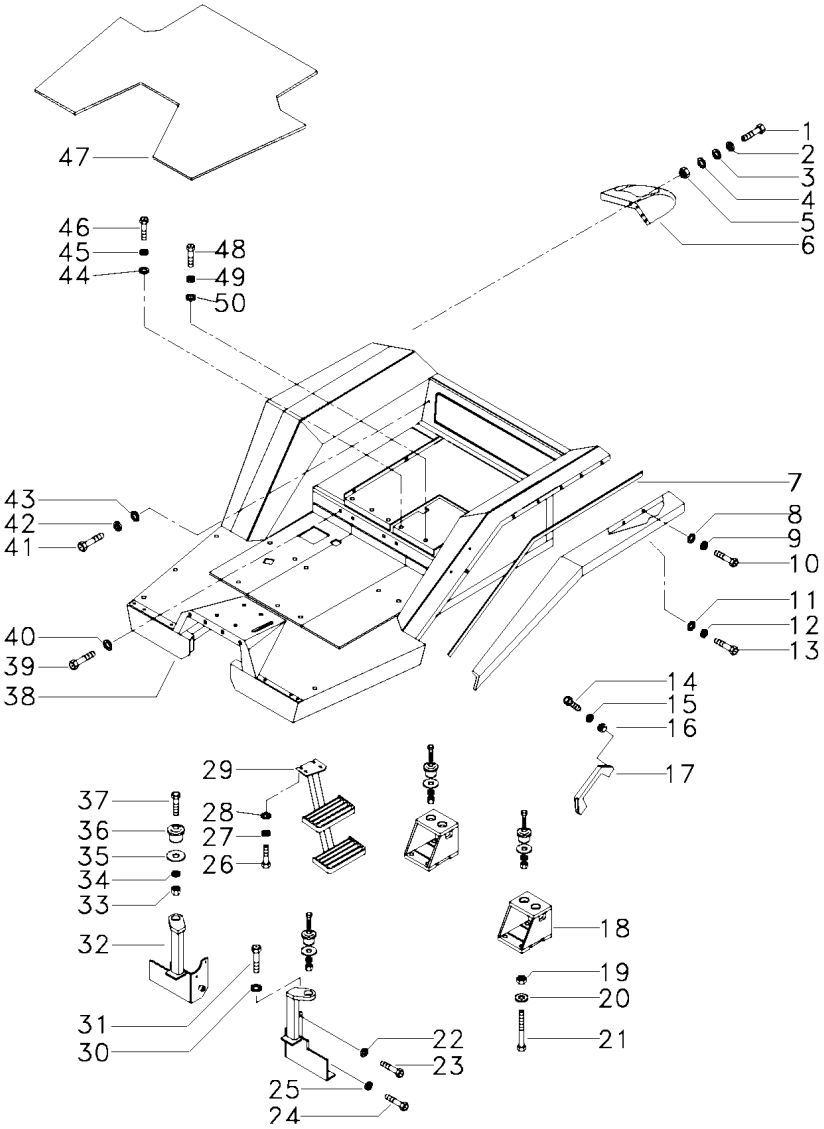

1	339761X1		8	PARAFUSO	BOLT	PERNO
2	339374X1		8	ARRUELA	WASHER	ARANDELA
3	391039X1		8	ARRUELA	WASHER	ARANDELA
4	339056X1		4	ARRUELA	WASHER	ARANDELA
5	339169X1		4	PORCA	NUT	TUERCA
6	039795P1	◀	1	EXTENSÃO	EXTENSION	EXTENSION
6	039796P1	▶	1	EXTENSÃO	EXTENSION	EXTENSION
7	036773P1		2	PERFIL	PROFILE	PERFIL
8	339056X1		16	ARRUELA	WASHER	ARANDELA
9	339374X1		16	ARRUELA	WASHER	ARANDELA
10	339123X1		16	PARAFUSO	BOLT	PERNO
11	339024X1		8	ARRUELA	WASHER	ARANDELA
12	339374X1		8	ARRUELA	WASHER	ARANDELA
13	339124X1		8	PARAFUSO	BOLT	PERNO
14	360826X1		2	PARAFUSO	BOLT	PERNO
15	353446X1		2	ARRUELA	WASHER	ARANDELA
16	355565X1		2	PORCA	NUT	TUERCA
17	3589241M1		1	ALÇA	STRAP	FAJA
18	036120S1		2	SUPORTE	BRACKET	SOPORTE
19	366957X1		12	PORCA	NUT	TUERCA
20	353775X1		12	ARRUELA	WASHER	ARANDELA
21	373686X1		12	PARAFUSO	BOLT	PERNO
22	353439X1		4	ARRUELA	WASHER	ARANDELA
23	354276X1		4	PARAFUSO	BOLT	PERNO
24	354651X1		2	PARAFUSO	SCREW	TORNILLO
25	353439X1		2	ARRUELA	WASHER	ARANDELA
26	339451X1		4	PARAFUSO	BOLT	PERNO
27	339376X1		4	ARRUELA	WASHER	ARANDELA
28	339025X1		4	ARRUELA	WASHER	ARANDELA
29	037801S1		1	ESCADA	LADDER	ESCALERA
30	353439X1		2	ARRUELA	WASHER	ARANDELA
31	353723X1		2	PARAFUSO	BOLT	PERNO
32	039562S2	◀	1	SUPORTE	BRACKET	SOPORTE
32	039563S2	▶	1	SUPORTE	BRACKET	SOPORTE
33	353435X1		6	PORCA	NUT	TUERCA
34	353440X1		6	ARRUELA	WASHER	ARANDELA
35	021330P1		6	ARRUELA	WASHER	ARANDELA
36	021422P1		6	COXIM	MOUNTING	MONTANTE
37	353934X1		6	PARAFUSO	BOLT	PERNO
38	049500N1	👁 105-305 No	1	PLATAFORMA	TABLE	MESA
39	339666X1		18	PARAFUSO	BOLT	PERNO
40	353754X1		18	ARRUELA	WASHER	ARANDELA
41	339123X1		7	PARAFUSO	BOLT	PERNO
42	339374X1		7	ARRUELA	WASHER	ARANDELA
43	339024X1		7	ARRUELA	WASHER	ARANDELA
44	339024X1		3	ARRUELA	WASHER	ARANDELA
45	339374X1		3	ARRUELA	WASHER	ARANDELA
46	339761X1		3	PARAFUSO	BOLT	PERNO
47	040095P1		1	TAPETE	MATTING	ESTERA
48	391375X1		4	PARAFUSO	BOLT	PERNO

Plataforma Do Operador
Operator Plataform
Plataforma Del Operador

105-275

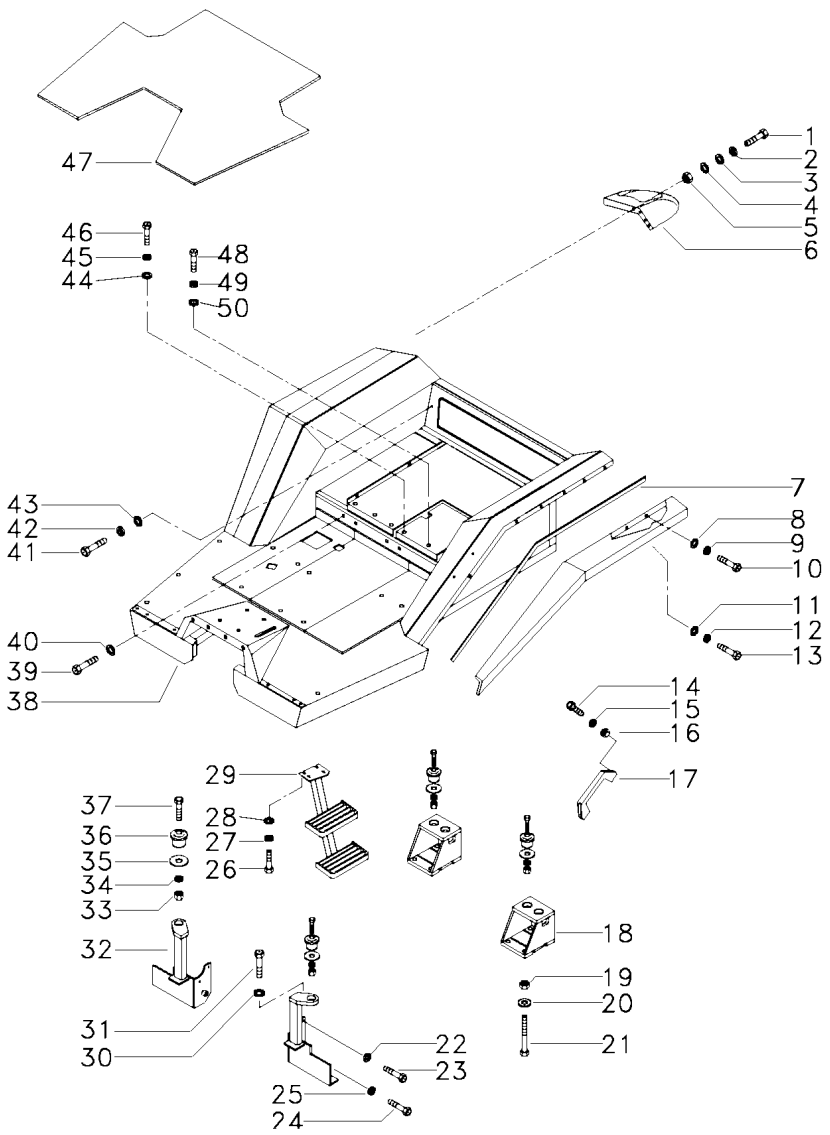

49	339369X1	**4** ARRUELA	WASHER	ARANDELA
50	353758X1	**4** ARRUELA	WASHER	ARANDELA

Plataforma Do Operador
Operator Plataform
Plataforma Del Operador

105-280

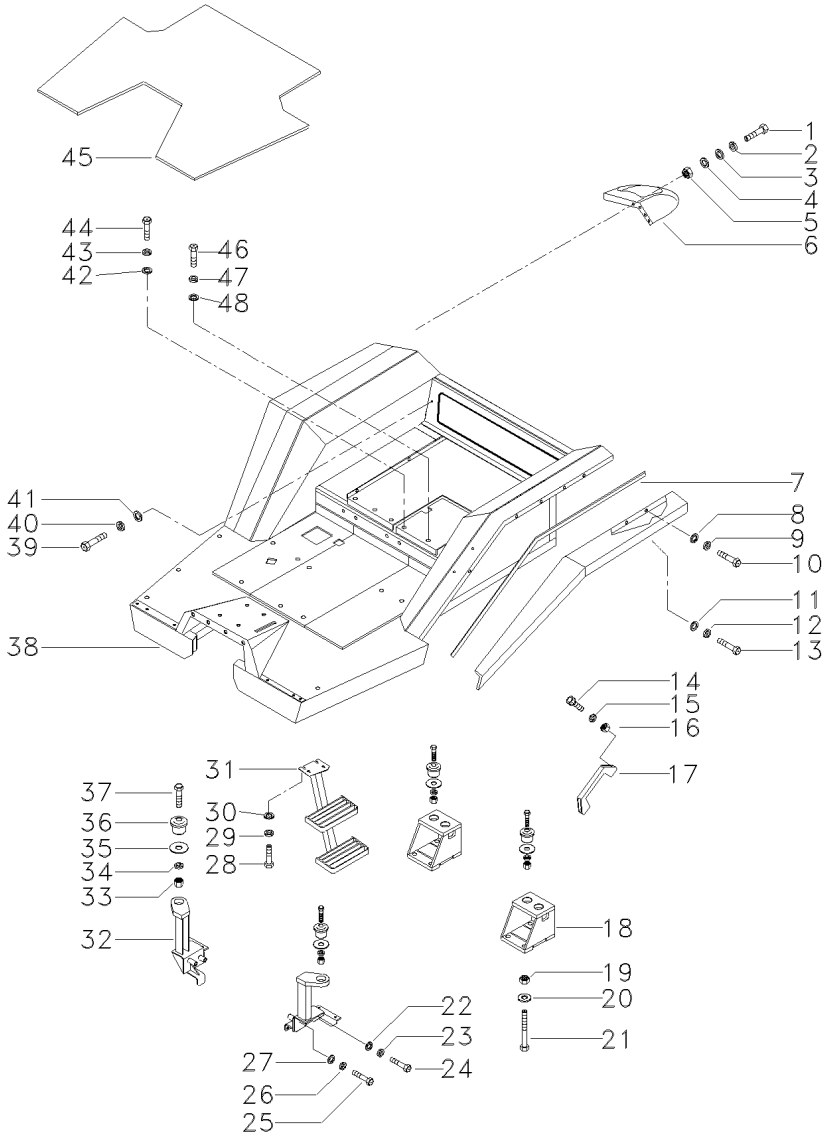

1	339761X1		8	PARAFUSO	BOLT	PERNO
2	339374X1		8	ARRUELA	WASHER	ARANDELA
3	391039X1		8	ARRUELA	WASHER	ARANDELA
4	339056X1		4	ARRUELA	WASHER	ARANDELA
5	339169X1		4	PORCA	NUT	TUERCA
6	039796P1	▶	1	EXTENSÃO	EXTENSION	EXTENSION
6	050142P1	◀	1	EXTENSÃO	EXTENSION	EXTENSION
7	036773P1		2	PERFIL	PROFILE	PERFIL
8	339056X1		16	ARRUELA	WASHER	ARANDELA
9	339374X1		16	ARRUELA	WASHER	ARANDELA
10	339123X1		16	PARAFUSO	BOLT	PERNO
11	339024X1		8	ARRUELA	WASHER	ARANDELA
12	339374X1		8	ARRUELA	WASHER	ARANDELA
13	339124X1		8	PARAFUSO	BOLT	PERNO
14	360826X1		2	PARAFUSO	BOLT	PERNO
15	353446X1		2	ARRUELA	WASHER	ARANDELA
16	355565X1		2	PORCA	NUT	TUERCA
17	3589241M1		1	ALÇA	STRAP	FAJA
18	036118S1	▶	1	SUPORTE	BRACKET	SOPORTE
18	036119S1	◀	1	SUPORTE	BRACKET	SOPORTE
19	366957X1		8	PORCA	NUT	TUERCA
20	353775X1		8	ARRUELA	WASHER	ARANDELA
21	368547X1		8	PARAFUSO	BOLT	PERNO
22	353760X1		2	ARRUELA	WASHER	ARANDELA
23	353433X1		2	ARRUELA	WASHER	ARANDELA
24	354295X1		2	PARAFUSO	BOLT	PERNO
25	353730X1		2	PARAFUSO	BOLT	PERNO
26	353433X1		2	ARRUELA	WASHER	ARANDELA
27	353760X1		2	ARRUELA	WASHER	ARANDELA
28	339451X1		4	PARAFUSO	BOLT	PERNO
29	339376X1		4	ARRUELA	WASHER	ARANDELA
30	339025X1		4	ARRUELA	WASHER	ARANDELA
31	037801S1		1	ESCADA	LADDER	ESCALERA
32	037775S2	◀	1	SUPORTE	BRACKET	SOPORTE
32	037776S3	▶	1	SUPORTE	BRACKET	SOPORTE
33	353435X1		6	PORCA	NUT	TUERCA
34	353440X1		6	ARRUELA	WASHER	ARANDELA
35	021330P1		6	ARRUELA	WASHER	ARANDELA
36	021422P1		6	COXIM	MOUNTING	MONTANTE
37	353934X1		6	PARAFUSO	BOLT	PERNO
38	050911N1	105-310 No	1	PLATAFORMA	TABLE	MESA
39	339123X1		7	PARAFUSO	BOLT	PERNO
40	339374X1		7	ARRUELA	WASHER	ARANDELA
41	339024X1		7	ARRUELA	WASHER	ARANDELA
42	339024X1		3	ARRUELA	WASHER	ARANDELA
43	339374X1		3	ARRUELA	WASHER	ARANDELA
44	339761X1		3	PARAFUSO	BOLT	PERNO
45	039778P1		1	TAPETE	MATTING	ESTERA
46	391375X1		4	PARAFUSO	BOLT	PERNO
47	339369X1		4	ARRUELA	WASHER	ARANDELA

Plataforma Do Operador
Operator Plataform
Plataforma Del Operador

105-280

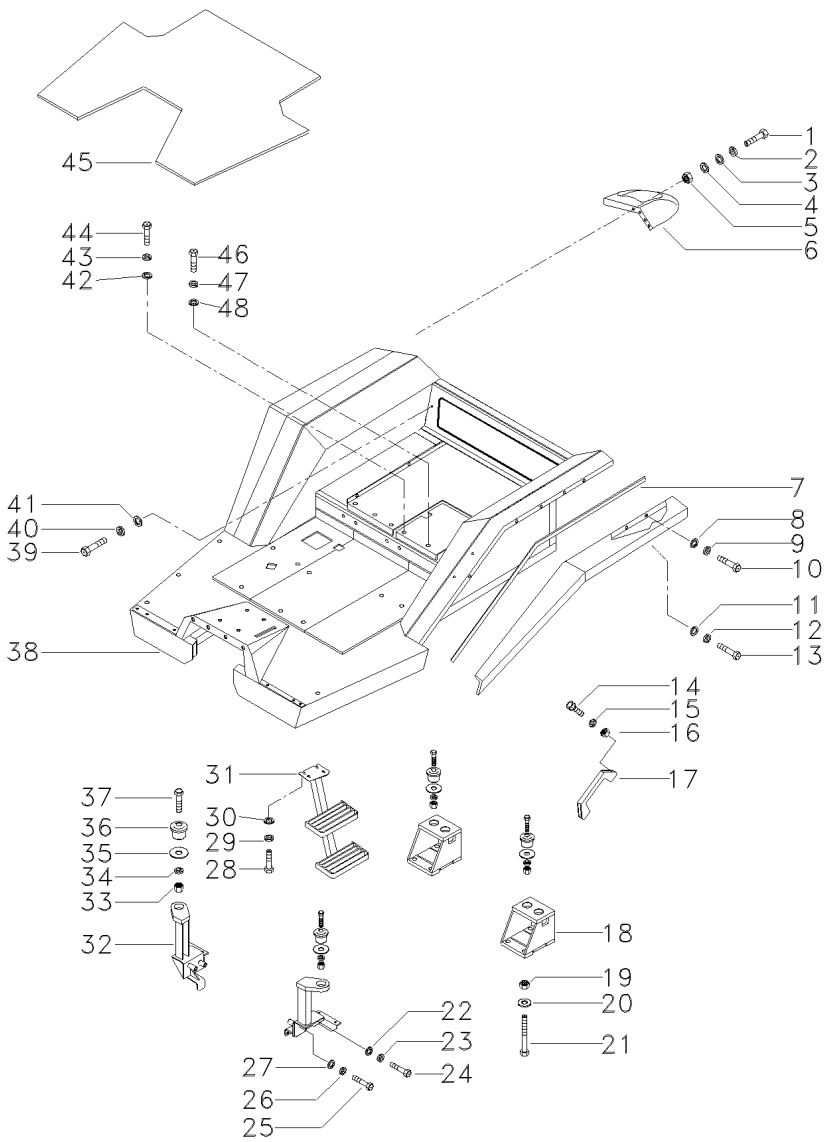

48	353758X1	**4** ARRUELA	WASHER	ARANDELA

Plataforma Do Operador
Operator Plataform
Plataforma Del Operador

105-285

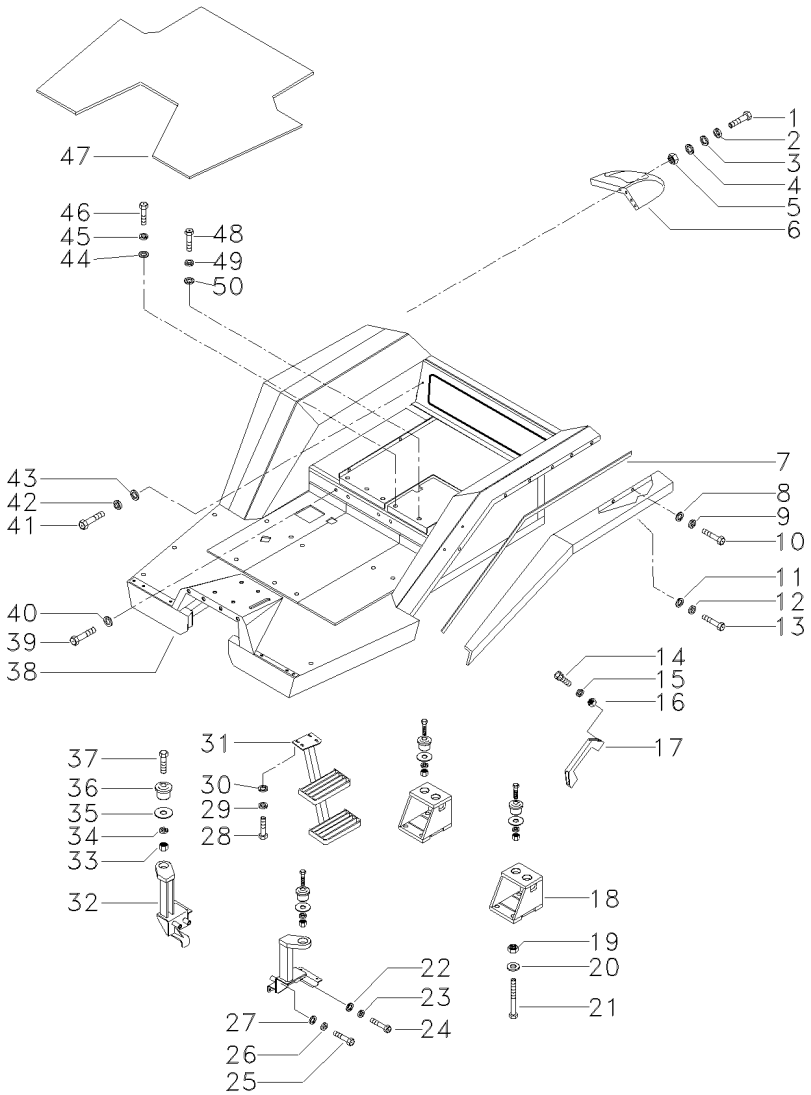

1	339761X1		**8**	PARAFUSO	BOLT	PERNO
2	339374X1		**8**	ARRUELA	WASHER	ARANDELA
3	391039X1		**8**	ARRUELA	WASHER	ARANDELA
4	339056X1		**4**	ARRUELA	WASHER	ARANDELA
5	339169X1		**4**	PORCA	NUT	TUERCA
6	039795P1	◀	**1**	EXTENSÃO	EXTENSION	EXTENSION
6	039796P1	▶	**1**	EXTENSÃO	EXTENSION	EXTENSION
7	036773P1		**2**	PERFIL	PROFILE	PERFIL
8	339056X1		**16**	ARRUELA	WASHER	ARANDELA
9	339374X1		**16**	ARRUELA	WASHER	ARANDELA
10	339123X1		**16**	PARAFUSO	BOLT	PERNO
11	339024X1		**8**	ARRUELA	WASHER	ARANDELA
12	339374X1		**8**	ARRUELA	WASHER	ARANDELA
13	339124X1		**8**	PARAFUSO	BOLT	PERNO
14	360826X1		**2**	PARAFUSO	BOLT	PERNO
15	353446X1		**2**	ARRUELA	WASHER	ARANDELA
16	355565X1		**2**	PORCA	NUT	TUERCA
17	3589241M1		**1**	ALÇA	STRAP	FAJA
18	036119S1	◀	**1**	SUPORTE	BRACKET	SOPORTE
18	036118S1	▶	**1**	SUPORTE	BRACKET	SOPORTE
19	366957X1		**8**	PORCA	NUT	TUERCA
20	353775X1		**8**	ARRUELA	WASHER	ARANDELA
21	368547X1		**8**	PARAFUSO	BOLT	PERNO
22	353760X1		**2**	ARRUELA	WASHER	ARANDELA
23	353433X1		**2**	ARRUELA	WASHER	ARANDELA
24	354295X1		**2**	PARAFUSO	BOLT	PERNO
25	353730X1		**2**	PARAFUSO	BOLT	PERNO
26	353433X1		**2**	ARRUELA	WASHER	ARANDELA
27	353760X1		**2**	ARRUELA	WASHER	ARANDELA
28	339451X1		**4**	PARAFUSO	BOLT	PERNO
29	339376X1		**4**	ARRUELA	WASHER	ARANDELA
30	339025X1		**4**	ARRUELA	WASHER	ARANDELA
31	037801S1		**1**	ESCADA	LADDER	ESCALERA
32	037775S2	◀	**1**	SUPORTE	BRACKET	SOPORTE
32	037776S3	▶	**1**	SUPORTE	BRACKET	SOPORTE
33	353435X1		**6**	PORCA	NUT	TUERCA
34	353440X1		**6**	ARRUELA	WASHER	ARANDELA
35	021330P1		**6**	ARRUELA	WASHER	ARANDELA
36	021422P1		**6**	COXIM	MOUNTING	MONTANTE
37	353934X1		**6**	PARAFUSO	BOLT	PERNO
38	064077N1	105-315 No	**1**	PLATAFORMA	TABLE	MESA
39	339666X1		**18**	PARAFUSO	BOLT	PERNO
40	353754X1		**18**	ARRUELA	WASHER	ARANDELA
41	339123X1		**7**	PARAFUSO	BOLT	PERNO
42	339374X1		**7**	ARRUELA	WASHER	ARANDELA
43	339024X1		**7**	ARRUELA	WASHER	ARANDELA
44	339024X1		**3**	ARRUELA	WASHER	ARANDELA
45	339374X1		**3**	ARRUELA	WASHER	ARANDELA
46	339761X1		**3**	PARAFUSO	BOLT	PERNO
47	039778P1		**1**	TAPETE	MATTING	ESTERA

Plataforma Do Operador
Operator Plataform
Plataforma Del Operador

105-285

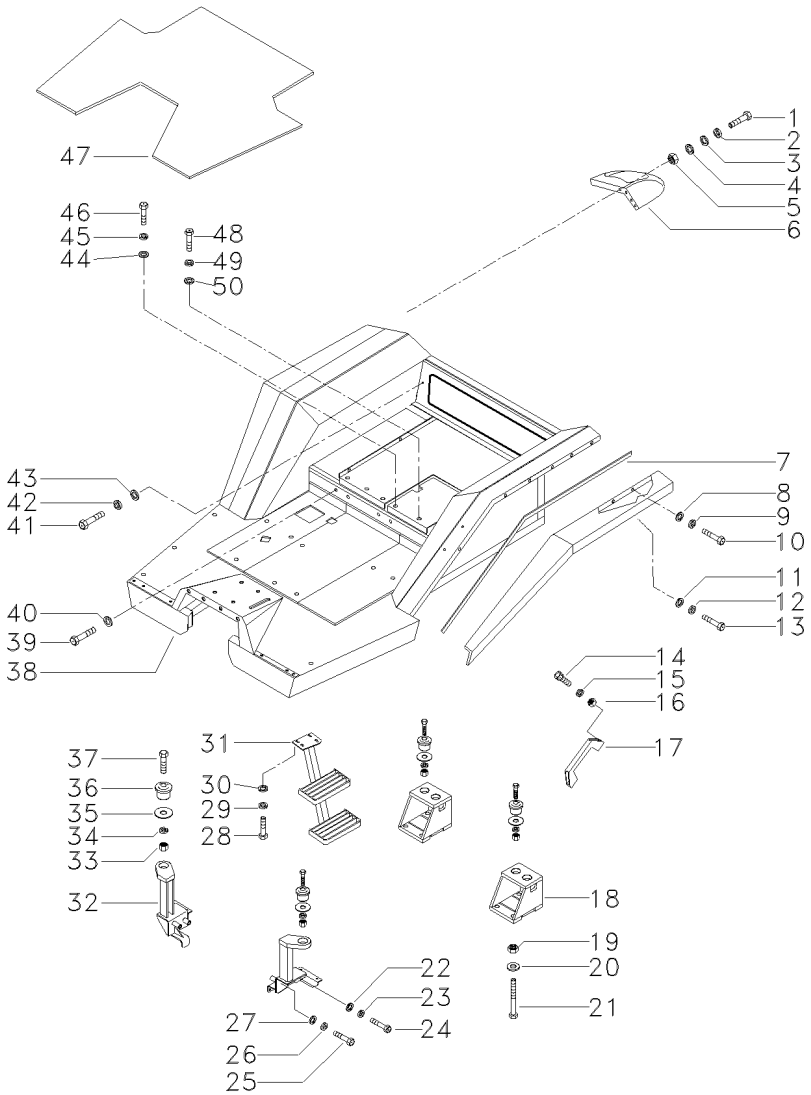

48	391375X1	**4** PARAFUSO	BOLT	PERNO
49	339369X1	**4** ARRUELA	WASHER	ARANDELA
50	353758X1	**4** ARRUELA	WASHER	ARANDELA

Plataforma Do Operador
Operator Plataform
Plataforma Del Operador

105-290

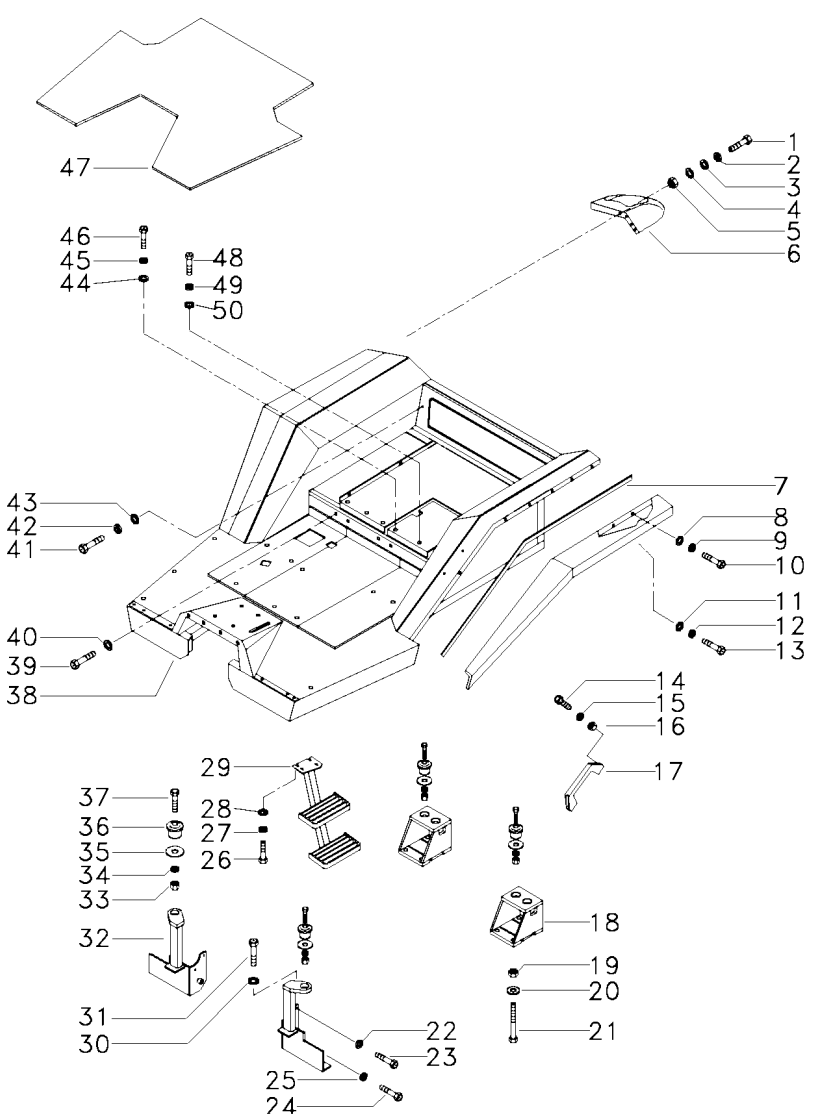

1	339761X1		8	PARAFUSO	BOLT	PERNO
2	339374X1		8	ARRUELA	WASHER	ARANDELA
3	391039X1		8	ARRUELA	WASHER	ARANDELA
4	339056X1		4	ARRUELA	WASHER	ARANDELA
5	339169X1		4	PORCA	NUT	TUERCA
6	039795P1	◀	1	EXTENSÃO	EXTENSION	EXTENSION
6	039796P1	▶	1	EXTENSÃO	EXTENSION	EXTENSION
7	036773P1		2	PERFIL	PROFILE	PERFIL
8	339056X1		16	ARRUELA	WASHER	ARANDELA
9	339374X1		16	ARRUELA	WASHER	ARANDELA
10	339123X1		16	PARAFUSO	BOLT	PERNO
11	339024X1		8	ARRUELA	WASHER	ARANDELA
12	339374X1		8	ARRUELA	WASHER	ARANDELA
13	339124X1		8	PARAFUSO	BOLT	PERNO
14	360826X1		2	PARAFUSO	BOLT	PERNO
15	353446X1		2	ARRUELA	WASHER	ARANDELA
16	355565X1		2	PORCA	NUT	TUERCA
17	3589241M1		1	ALÇA	STRAP	FAJA
18	036120S1		2	SUPORTE	BRACKET	SOPORTE
19	366957X1		8	PORCA	NUT	TUERCA
20	353775X1		8	ARRUELA	WASHER	ARANDELA
21	368547X1		8	PARAFUSO	BOLT	PERNO
22	353439X1		4	ARRUELA	WASHER	ARANDELA
23	354276X1		4	PARAFUSO	BOLT	PERNO
24	354651X1		2	PARAFUSO	SCREW	TORNILLO
25	353439X1		2	ARRUELA	WASHER	ARANDELA
26	339451X1		4	PARAFUSO	BOLT	PERNO
27	339376X1		4	ARRUELA	WASHER	ARANDELA
28	339025X1		4	ARRUELA	WASHER	ARANDELA
29	037801S1		1	ESCADA	LADDER	ESCALERA
30	353439X1		2	ARRUELA	WASHER	ARANDELA
31	353723X1		2	PARAFUSO	BOLT	PERNO
32	039562S2	◀	1	SUPORTE	BRACKET	SOPORTE
32	039563S2	▶	1	SUPORTE	BRACKET	SOPORTE
33	353435X1		6	PORCA	NUT	TUERCA
34	353440X1		6	ARRUELA	WASHER	ARANDELA
35	021330P1		6	ARRUELA	WASHER	ARANDELA
36	021422P1		6	COXIM	MOUNTING	MONTANTE
37	353934X1		6	PARAFUSO	BOLT	PERNO
38	064162N1	105-320 No	1	PLATAFORMA	TABLE	MESA
39	339666X1		18	PARAFUSO	BOLT	PERNO
40	353754X1		18	ARRUELA	WASHER	ARANDELA
41	339123X1		7	PARAFUSO	BOLT	PERNO
42	339374X1		7	ARRUELA	WASHER	ARANDELA
43	339024X1		7	ARRUELA	WASHER	ARANDELA
44	339024X1		3	ARRUELA	WASHER	ARANDELA
45	339374X1		3	ARRUELA	WASHER	ARANDELA
46	339761X1		3	PARAFUSO	BOLT	PERNO
47	040095P1		1	TAPETE	MATTING	ESTERA
48	391375X1		4	PARAFUSO	BOLT	PERNO

Plataforma Do Operador
Operator Plataform
Plataforma Del Operador

105-290

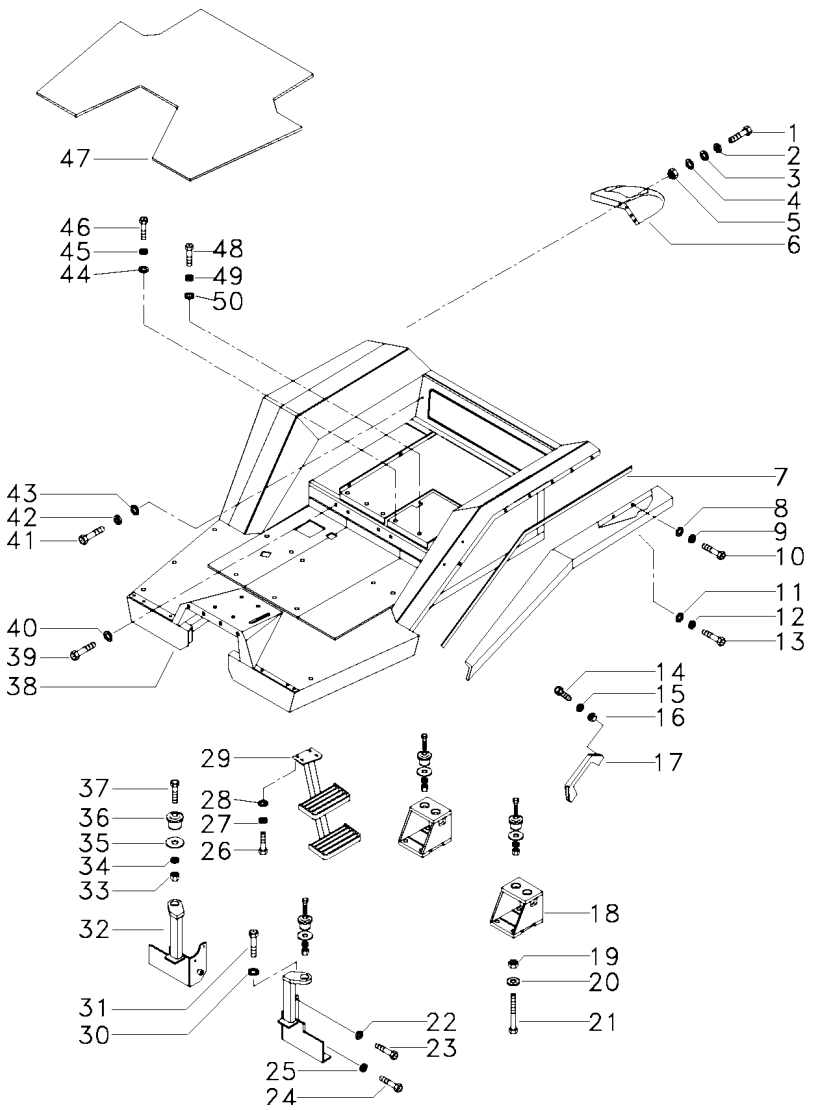

49	339369X1	**4** ARRUELA	WASHER	ARANDELA
50	353758X1	**4** ARRUELA	WASHER	ARANDELA

Plataforma Do Operador
Operator Plataform
Plataforma Del Operador

105-295

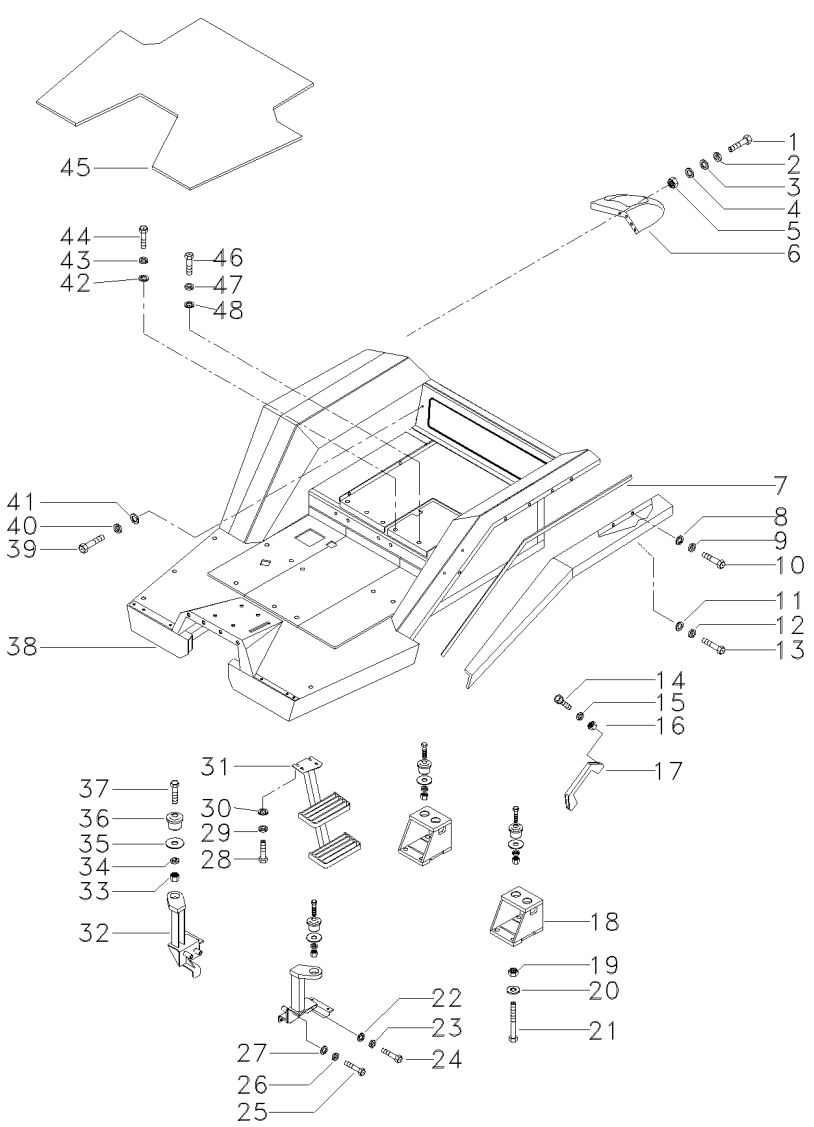

1	339761X1		**8**	PARAFUSO	BOLT	PERNO
2	339374X1		**8**	ARRUELA	WASHER	ARANDELA
3	391039X1		**8**	ARRUELA	WASHER	ARANDELA
4	339056X1		**4**	ARRUELA	WASHER	ARANDELA
5	339169X1		**4**	PORCA	NUT	TUERCA
6	050142P1	◀	**1**	EXTENSÃO	EXTENSION	EXTENSION
6	039796P1	▶	**1**	EXTENSÃO	EXTENSION	EXTENSION
7	036773P1		**2**	PERFIL	PROFILE	PERFIL
8	339056X1		**16**	ARRUELA	WASHER	ARANDELA
9	339374X1		**16**	ARRUELA	WASHER	ARANDELA
10	339123X1		**16**	PARAFUSO	BOLT	PERNO
11	339024X1		**8**	ARRUELA	WASHER	ARANDELA
12	339374X1		**8**	ARRUELA	WASHER	ARANDELA
13	339124X1		**8**	PARAFUSO	BOLT	PERNO
14	360826X1		**2**	PARAFUSO	BOLT	PERNO
15	353446X1		**2**	ARRUELA	WASHER	ARANDELA
16	355565X1		**2**	PORCA	NUT	TUERCA
17	3589241M1		**1**	ALÇA	STRAP	FAJA
18	036119S1	◀	**1**	SUPORTE	BRACKET	SOPORTE
18	036118S1	▶	**1**	SUPORTE	BRACKET	SOPORTE
19	366957X1		**8**	PORCA	NUT	TUERCA
20	353775X1		**8**	ARRUELA	WASHER	ARANDELA
21	368547X1		**8**	PARAFUSO	BOLT	PERNO
22	353760X1		**2**	ARRUELA	WASHER	ARANDELA
23	353433X1		**2**	ARRUELA	WASHER	ARANDELA
24	354295X1		**2**	PARAFUSO	BOLT	PERNO
25	353730X1		**2**	PARAFUSO	BOLT	PERNO
26	353433X1		**2**	ARRUELA	WASHER	ARANDELA
27	353760X1		**2**	ARRUELA	WASHER	ARANDELA
28	339451X1		**4**	PARAFUSO	BOLT	PERNO
29	339376X1		**4**	ARRUELA	WASHER	ARANDELA
30	339025X1		**4**	ARRUELA	WASHER	ARANDELA
31	037801S1		**1**	ESCADA	LADDER	ESCALERA
32	037775S2	◀	**1**	SUPORTE	BRACKET	SOPORTE
32	037776S3	▶	**1**	SUPORTE	BRACKET	SOPORTE
33	353435X1		**6**	PORCA	NUT	TUERCA
34	353440X1		**6**	ARRUELA	WASHER	ARANDELA
35	021330P1		**6**	ARRUELA	WASHER	ARANDELA
36	021422P1		**6**	COXIM	MOUNTING	MONTANTE
37	353934X1		**6**	PARAFUSO	BOLT	PERNO
38	064166N2	105-325 No	**1**	CJ. PLATAFORMA	KIT, PLATFORM	JUEGO PLATAFORMA
39	339374X1		**7**	ARRUELA	WASHER	ARANDELA
40	339374X1		**7**	ARRUELA	WASHER	ARANDELA
41	339024X1		**7**	ARRUELA	WASHER	ARANDELA
42	339024X1		**3**	ARRUELA	WASHER	ARANDELA
43	339374X1		**3**	ARRUELA	WASHER	ARANDELA
44	339761X1		**3**	PARAFUSO	BOLT	PERNO
45	039778P1		**1**	TAPETE	MATTING	ESTERA
46	391375X1		**4**	PARAFUSO	BOLT	PERNO
47	339369X1		**4**	ARRUELA	WASHER	ARANDELA

Plataforma Do Operador
Operator Plataform
Plataforma Del Operador

105-295

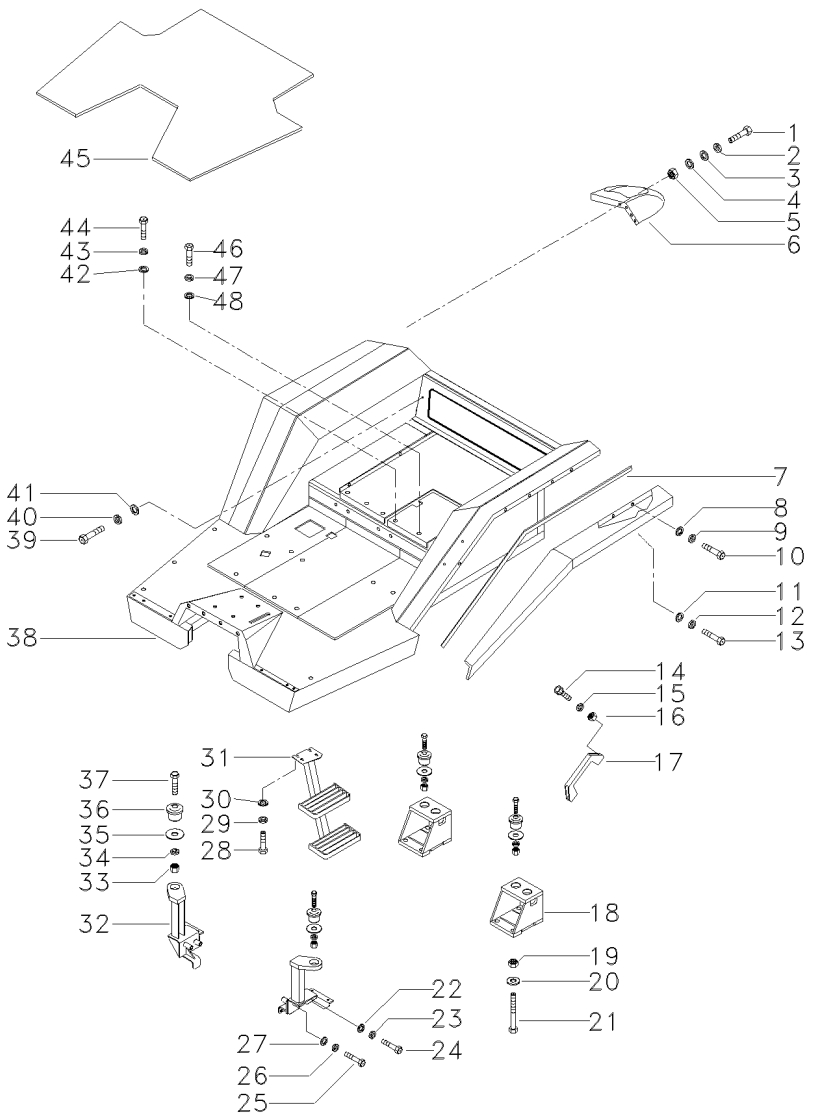

48	353758X1	**4** ARRUELA	WASHER	ARANDELA

Plataforma Do Operador
Operator Plataform
Plataforma Del Operador

105-300

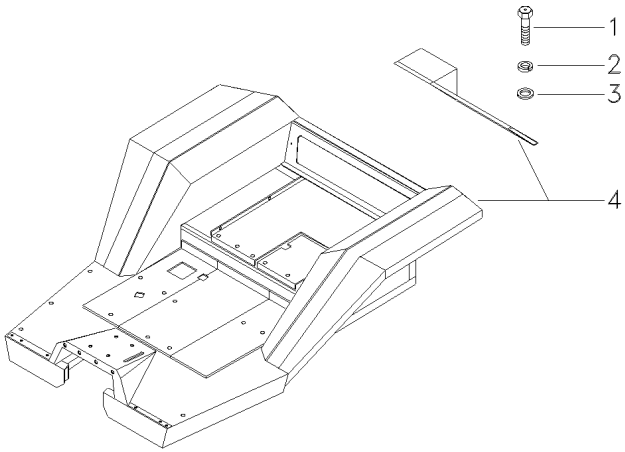

1	339123X1		**3** PARAFUSO	BOLT	PERNO
2	339374X1		**3** ARRUELA	WASHER	ARANDELA
3	339024X1		**3** ARRUELA	WASHER	ARANDELA
4	049484N1	105-335 No	**1** PLATAFORMA	TABLE	MESA

Plataforma Do Operador
Operator Plataform
Plataforma Del Operador

105-305

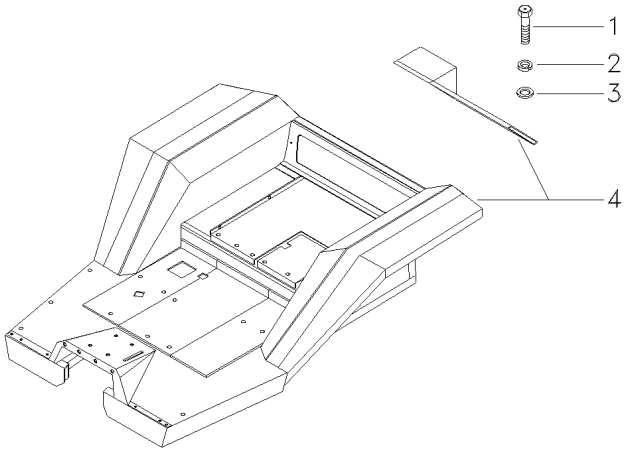

1	339123X1		**3** PARAFUSO	BOLT	PERNO
2	339374X1		**3** ARRUELA	WASHER	ARANDELA
3	339024X1		**3** ARRUELA	WASHER	ARANDELA
4	049501N1	105-340 No	**1** PLATAFORMA	TABLE	MESA

Plataforma Do Operador
Operator Plataform
Plataforma Del Operador

105-310

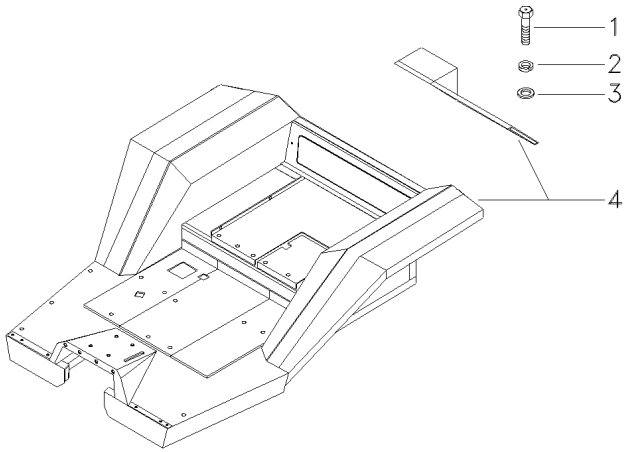

1	339123X1		**3** PARAFUSO	BOLT	PERNO
2	339374X1		**3** ARRUELA	WASHER	ARANDELA
3	339024X1		**3** ARRUELA	WASHER	ARANDELA
4	050912N1	105-345 No	**1** PLATAFORMA	TABLE	MESA

Plataforma Do Operador
Operator Plataform
Plataforma Del Operador

105-315

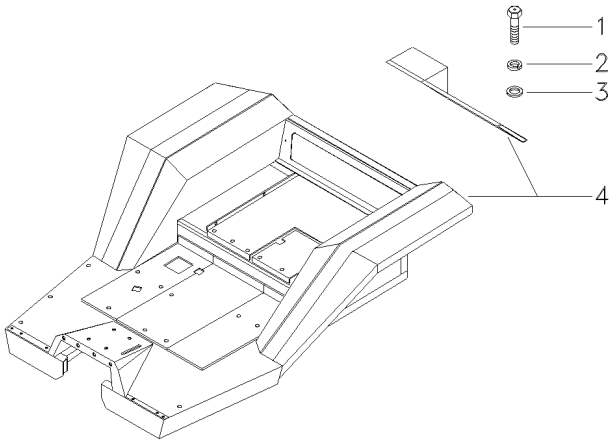

1	339123X1		**3** PARAFUSO	BOLT	PERNO
2	339374X1		**3** ARRUELA	WASHER	ARANDELA
3	339024X1		**3** ARRUELA	WASHER	ARANDELA
4	064169N1	105-360 No	**1** CJ. PLATAFORMA	KIT, PLATFORM	JUEGO PLATAFORMA

Plataforma Do Operador
Operator Plataform
Plataforma Del Operador

105-320

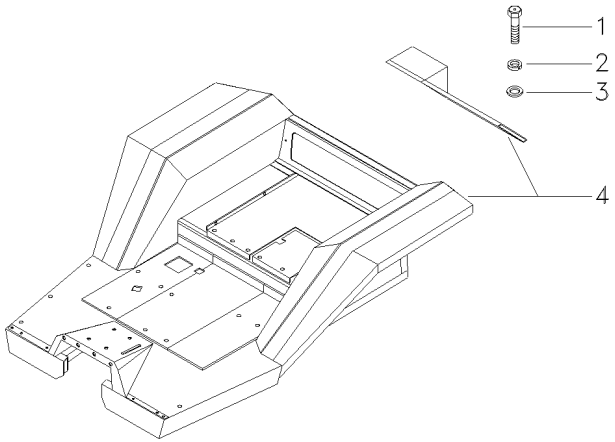

1	339123X1		**3** PARAFUSO	BOLT	PERNO
2	339374X1		**3** ARRUELA	WASHER	ARANDELA
3	339024X1		**3** ARRUELA	WASHER	ARANDELA
4	064170N1	105-350 No	**1** PLATAFORMA	TABLE	MESA

Plataforma Do Operador
Operator Plataform
Plataforma Del Operador

105-325

Controle Remoto 3 Corpos / Com Ferguson
With 3 Boddy Remote Control / With Ferguson
Con Contr. Remoto 3 Cuerpos / Con Ferguson

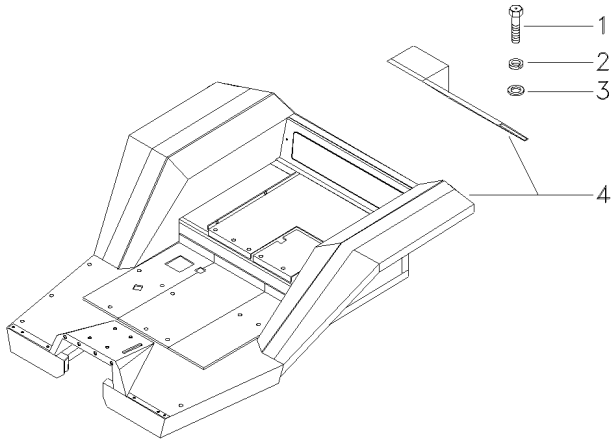

1	339123X1		**3** PARAFUSO	BOLT	PERNO
2	339374X1		**3** ARRUELA	WASHER	ARANDELA
3	339024X1		**3** ARRUELA	WASHER	ARANDELA
4	064174N2	105-355 No	**1** CJ. PLATAFORMA	KIT, PLATFORM	JUEGO PLATAFORMA

Dreno
Drain
Dreno

105-330

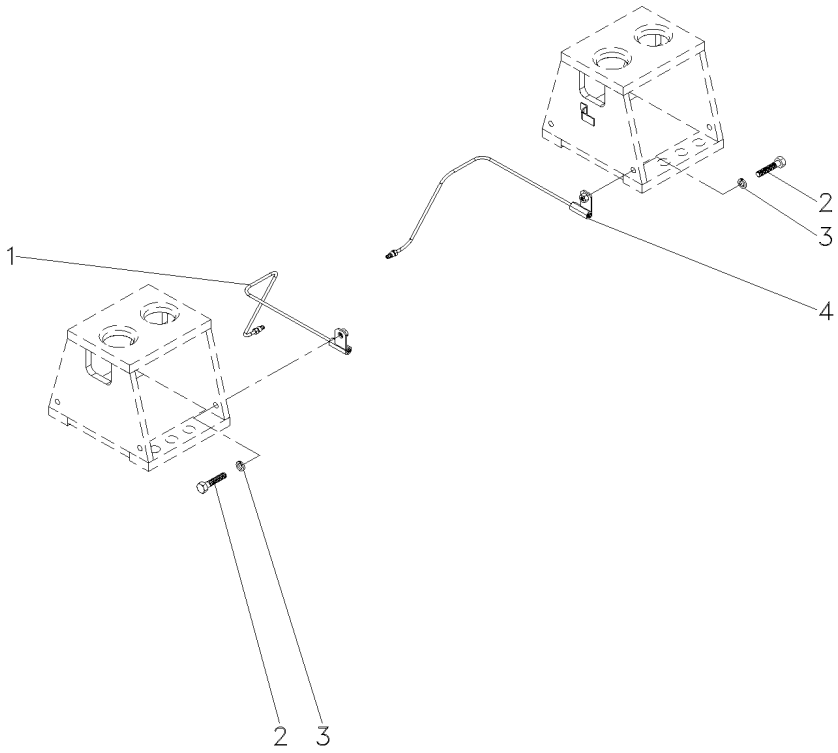

1	065575N1	**1**	CJ. TUBO	TUBE ASSY	CONJ.DE TUBO
2	339761X1	**2**	PARAFUSO	BOLT	PERNO
3	339374X1	**2**	ARRUELA	WASHER	ARANDELA
4	065576N1	**1**	CJ. TUBO	KIT, PIPE	JUEGO CANO

Plataforma Do Operador
Operator Plataform
Plataforma Del Operador

105-335

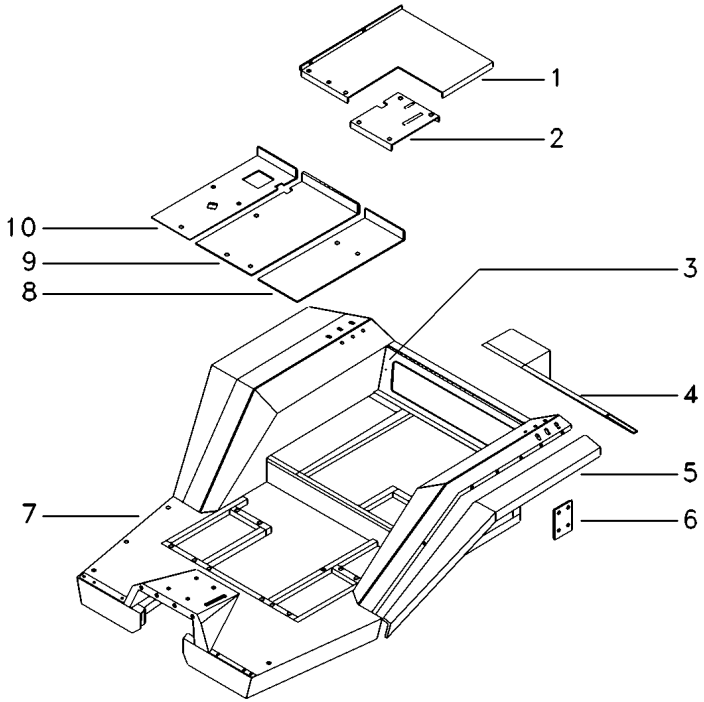

1	036576S1		**1**	ESTRUTURA	STRUCTURE	ESTRUCTURA
2	036574P1		**1**	TAMPA	COVER	CUBIERTA
3	035846P1		**1**	TAMPA	COVER	CUBIERTA
4	027017S1		**1**	CHAPA	PLATE	CHAPA
5	035835P1	◀	**1**	PÁRA-LAMA	FENDER	GUARDABARRO
5	035836P1	▶	**1**	PÁRA-LAMA	FENDER	GUARDABARRO
6	027937P1		**2**	TAMPA	COVER	CUBIERTA
7	039787S1		**1**	PLATAFORMA	TABLE	MESA
8	027253S1		**1**	CHAPA	PLATE	CHAPA
9	027061S1		**1**	TAMPA	COVER	CUBIERTA
10	027023P1		**1**	CHAPA	PLATE	CHAPA

Plataforma Do Operador
Operator Plataform
Plataforma Del Operador

105-340

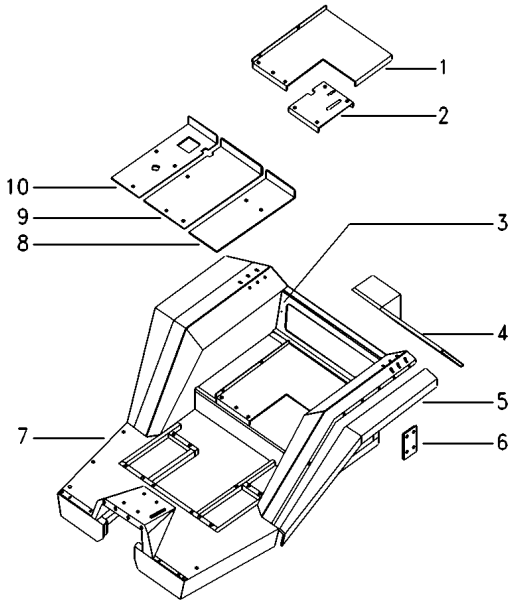

1	036576S1		**1**	ESTRUTURA	STRUCTURE	ESTRUCTURA
2	036574P1		**1**	TAMPA	COVER	CUBIERTA
3	035846P1		**1**	TAMPA	COVER	CUBIERTA
4	027017S1		**1**	CHAPA	PLATE	CHAPA
5	035835P1	◀	**1**	PÁRA-LAMA	FENDER	GUARDABARRO
5	035836P1	▶	**1**	PÁRA-LAMA	FENDER	GUARDABARRO
6	027937P1		**2**	TAMPA	COVER	CUBIERTA
7	039787S1		**1**	PLATAFORMA	TABLE	MESA
8	027253S1		**1**	CHAPA	PLATE	CHAPA
9	027061S1		**1**	TAMPA	COVER	CUBIERTA
10	036077P1		**1**	PLACA	PLATE	PLATO

Plataforma Do Operador
Operator Plataform
Plataforma Del Operador

105-345

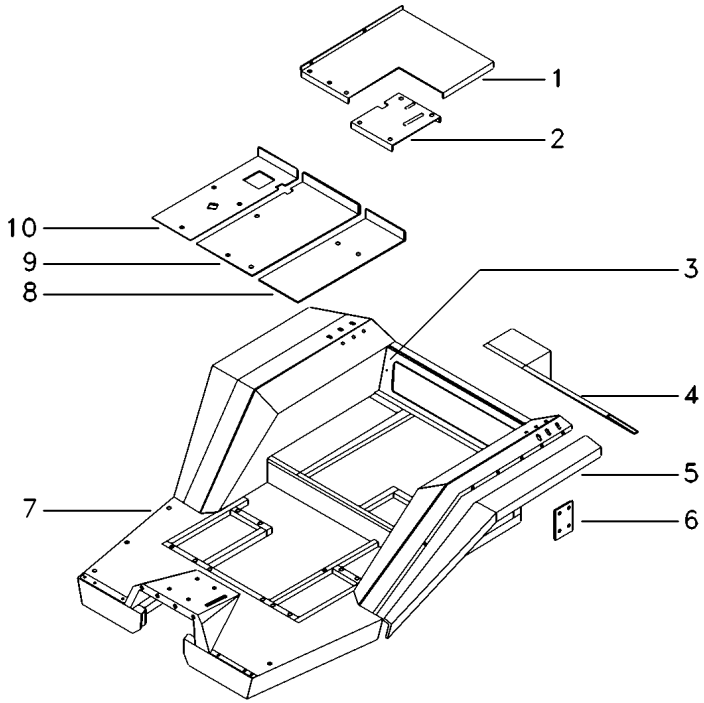

1	036576S1		**1**	ESTRUTURA	STRUCTURE	ESTRUCTURA
2	036574P1		**1**	TAMPA	COVER	CUBIERTA
3	035846P1		**1**	TAMPA	COVER	CUBIERTA
4	027017S1		**1**	CHAPA	PLATE	CHAPA
5	035835P1	◀	**1**	PÁRA-LAMA	FENDER	GUARDABARRO
5	035836P1	▶	**1**	PÁRA-LAMA	FENDER	GUARDABARRO
6	027937P1		**2**	TAMPA	COVER	CUBIERTA
7	036106S1		**1**	PLATAFORMA	TABLE	MESA
8	027253S1		**1**	CHAPA	PLATE	CHAPA
9	027061S1		**1**	TAMPA	COVER	CUBIERTA
10	027023P1		**1**	CHAPA	PLATE	CHAPA

Plataforma Do Operador
Operator Plataform
Plataforma Del Operador

105-350

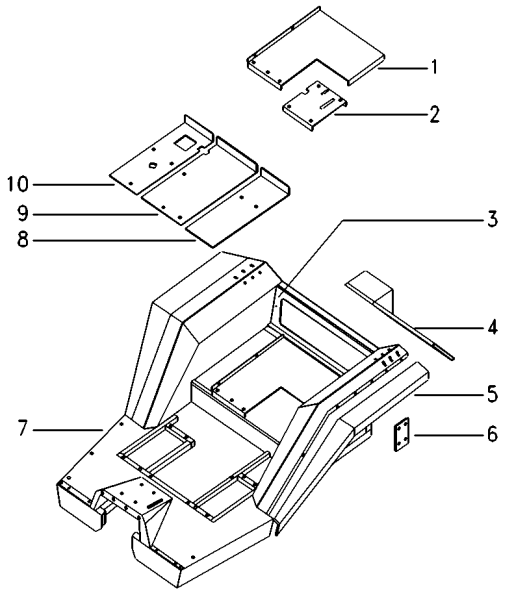

1	036576S2		**1**	ESTRUTURA	STRUCTURE	ESTRUCTURA
2	036574P1		**1**	TAMPA	COVER	CUBIERTA
3	035846P1		**1**	TAMPA	COVER	CUBIERTA
4	070861S1	[AB]	**1**	CHAPA	PLATE	CHAPA
5	035835P1	◀	**1**	PÁRA-LAMA	FENDER	GUARDABARRO
5	035836P1	▶	**1**	PÁRA-LAMA	FENDER	GUARDABARRO
6	027937P1		**2**	TAMPA	COVER	CUBIERTA
7	039787S1		**1**	PLATAFORMA	TABLE	MESA
8	027253S1		**1**	CHAPA	PLATE	CHAPA
9	027061S1		**1**	TAMPA	COVER	CUBIERTA
10	036077P1		**1**	PLACA	PLATE	PLATO

[A] TRASEIRA
REAR
TRASERA

[B] CONTROLE REMOTO - 3 VÁLVULAS
REMOTE CONTROL - 3 VALVES
CONTROL REMOTO - 3 VALVULAS

Plataforma Do Operador
Operator Plataform
Plataforma Del Operador

105-355

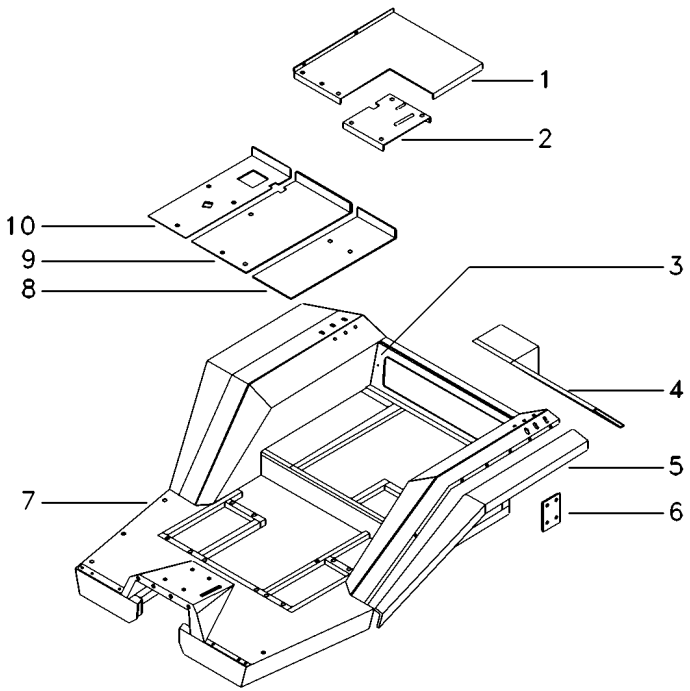

1	036576S2		**1**	ESTRUTURA	STRUCTURE	ESTRUCTURA
2	036574P1		**1**	TAMPA	COVER	CUBIERTA
3	035846P1		**1**	TAMPA	COVER	CUBIERTA
4	063202S1		**1**	CHAPA	PLATE	CHAPA
5	035835P1	◀	**1**	PÁRA-LAMA	FENDER	GUARDABARRO
5	035836P1	▶	**1**	PÁRA-LAMA	FENDER	GUARDABARRO
6	027937P1		**2**	TAMPA	COVER	CUBIERTA
7	039787S2		**1**	PLATAFORMA	TABLE	MESA
8	027253S1		**1**	CHAPA	PLATE	CHAPA
9	027061S1		**1**	TAMPA	COVER	CUBIERTA
10	027023P1		**1**	CHAPA	PLATE	CHAPA

Plataforma
Platform
Plataforma

105-360

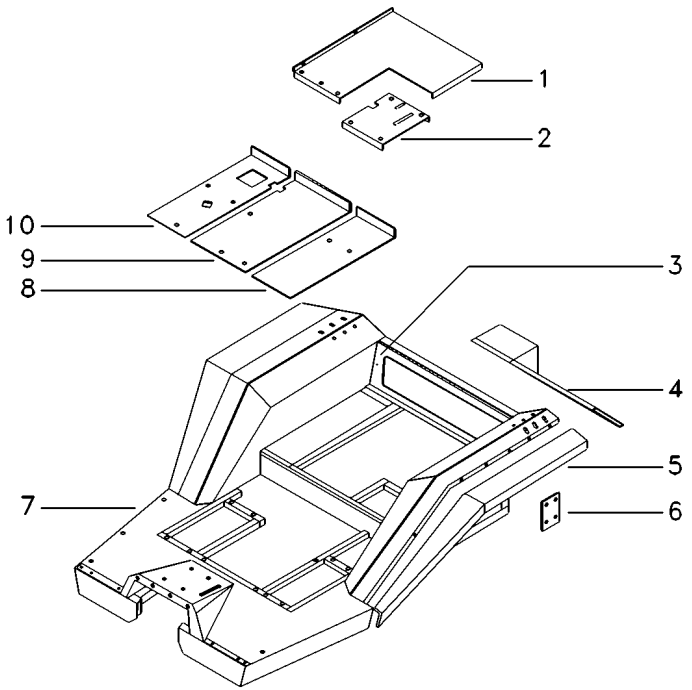

1	036576S2		**1**	ESTRUTURA	STRUCTURE	ESTRUCTURA
2	036574P1		**1**	TAMPA	COVER	CUBIERTA
3	035846P1		**1**	TAMPA	COVER	CUBIERTA
4	063202S1		**1**	CHAPA	PLATE	CHAPA
5	035835P1	◀	**1**	PÁRA-LAMA	FENDER	GUARDABARRO
5	035836P1	▶	**1**	PÁRA-LAMA	FENDER	GUARDABARRO
6	027937P1		**2**	TAMPA	COVER	CUBIERTA
7	039787S1		**1**	PLATAFORMA	TABLE	MESA
8	027253S1		**1**	CHAPA	PLATE	CHAPA
9	027061S1		**1**	TAMPA	COVER	CUBIERTA
10	027023P1		**1**	CHAPA	PLATE	CHAPA

Assento
Seat
Asiento

105-365

Com Apoio Para Braço
With Base
Con Apoyo

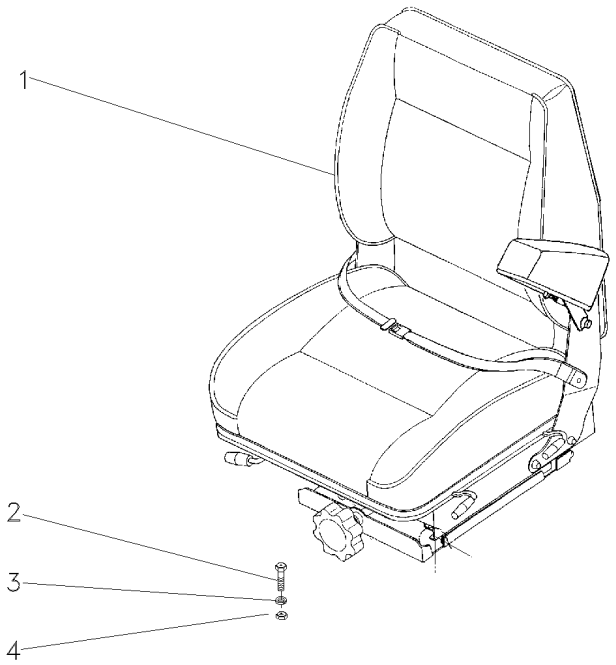

1	059477N1	Undef Ref	**1** ASSENTO	SEAT	ASIENTO
2	339401X1		**4** PARAFUSO	BOLT	PERNO
3	339376X1		**4** ARRUELA	WASHER	ARANDELA
4	339402X1		**4** PORCA	NUT	TUERCA

Plataforma Do Operador
Operator Plataform
Plataforma Del Operador

105-370

Com Cr 2 Corpos E Sistema Ferguson/Hydrotronic Com Tanque Extra Capacidade
With 2 Boddy Remote Control And Ferguson/Hydrotr. With Extra Capacity Tank
Con Controle Remoto 2 Cuerpos Y Ferguson/Hydrotr. Con Tanque Extra Capacidad

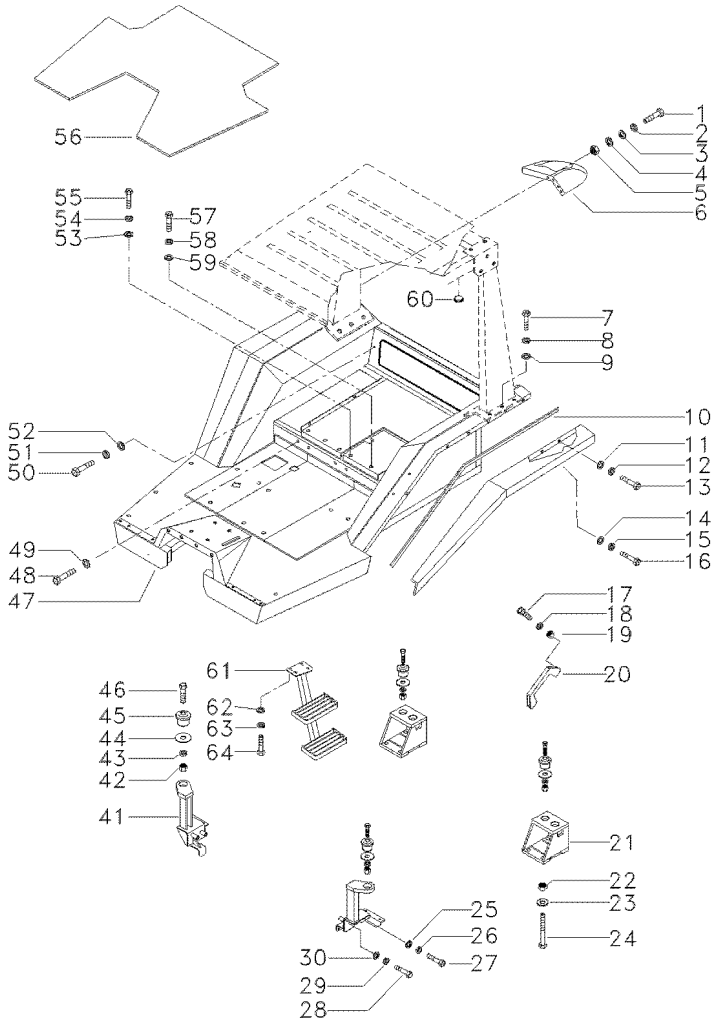

1	339761X1		**8**	PARAFUSO	BOLT	PERNO
2	339374X1		**8**	ARRUELA	WASHER	ARANDELA
3	391039X1		**8**	ARRUELA	WASHER	ARANDELA
4	339056X1		**4**	ARRUELA	WASHER	ARANDELA
5	339169X1		**4**	PORCA	NUT	TUERCA
6	039795P1	◀	**1**	EXTENSÃO	EXTENSION	EXTENSION
6	039796P1	▶	**1**	EXTENSÃO	EXTENSION	EXTENSION
7	080193H1		**12**	PARAFUSO	BOLT	PERNO
8	353433X1		**12**	ARRUELA	WASHER	ARANDELA
9	368123X1		**12**	PORCA	NUT	TUERCA
10	036773P1		**2**	PERFIL	PROFILE	PERFIL
11	339056X1		**16**	ARRUELA	WASHER	ARANDELA
12	339374X1		**16**	ARRUELA	WASHER	ARANDELA
13	339123X1		**16**	PARAFUSO	BOLT	PERNO
14	339024X1		**8**	ARRUELA	WASHER	ARANDELA
15	339374X1		**8**	ARRUELA	WASHER	ARANDELA
16	339124X1		**8**	PARAFUSO	BOLT	PERNO
17	360826X1		**2**	PARAFUSO	BOLT	PERNO
18	353446X1		**2**	ARRUELA	WASHER	ARANDELA
19	355565X1		**2**	PORCA	NUT	TUERCA
20	3589241M1		**1**	ALÇA	STRAP	FAJA
21	036118S1	▶	**1**	SUPORTE	BRACKET	SOPORTE
21	036119S1	◀	**1**	SUPORTE	BRACKET	SOPORTE
22	366957X1		**8**	PORCA	NUT	TUERCA
23	353775X1		**8**	ARRUELA	WASHER	ARANDELA
24	368547X1		**8**	PARAFUSO	BOLT	PERNO
25	353760X1		**2**	ARRUELA	WASHER	ARANDELA
26	353433X1		**2**	ARRUELA	WASHER	ARANDELA
27	354295X1		**2**	PARAFUSO	BOLT	PERNO
28	353730X1		**2**	PARAFUSO	BOLT	PERNO
29	353433X1		**2**	ARRUELA	WASHER	ARANDELA
30	353760X1		**2**	ARRUELA	WASHER	ARANDELA
41	059803S1	◀	**1**	SUPORTE	BRACKET	SOPORTE
41	059805S2	▶	**1**	SUPORTE	BRACKET	SOPORTE
42	353435X1		**6**	PORCA	NUT	TUERCA
43	353440X1		**6**	ARRUELA	WASHER	ARANDELA
44	021330P1		**6**	ARRUELA	WASHER	ARANDELA
45	021422P1		**6**	COXIM	MOUNTING	MONTANTE
46	353934X1		**6**	PARAFUSO	BOLT	PERNO
47	045719N2	105-375 No	**1**	PLATAFORMA	TABLE	MESA
48	339666X1		**18**	PARAFUSO	BOLT	PERNO
49	353754X1		**18**	ARRUELA	WASHER	ARANDELA
50	339123X1		**7**	PARAFUSO	BOLT	PERNO
51	339374X1		**7**	ARRUELA	WASHER	ARANDELA
52	339024X1		**7**	ARRUELA	WASHER	ARANDELA
53	339024X1		**3**	ARRUELA	WASHER	ARANDELA
54	339374X1		**3**	ARRUELA	WASHER	ARANDELA
55	339761X1		**3**	PARAFUSO	BOLT	PERNO
56	039778P1		**1**	TAPETE	MATTING	ESTERA
57	391375X1		**4**	PARAFUSO	BOLT	PERNO

Plataforma Do Operador
Operator Plataform
Plataforma Del Operador

105-370

Com Cr 2 Corpos E Sistema Ferguson/Hydrotronic Com Tanque Extra Capacidade
With 2 Boddy Remote Control And Ferguson/Hydrotr. With Extra Capacity Tank
Con Controle Remoto 2 Cuerpos Y Ferguson/Hydrotr. Con Tanque Extra Capacidad

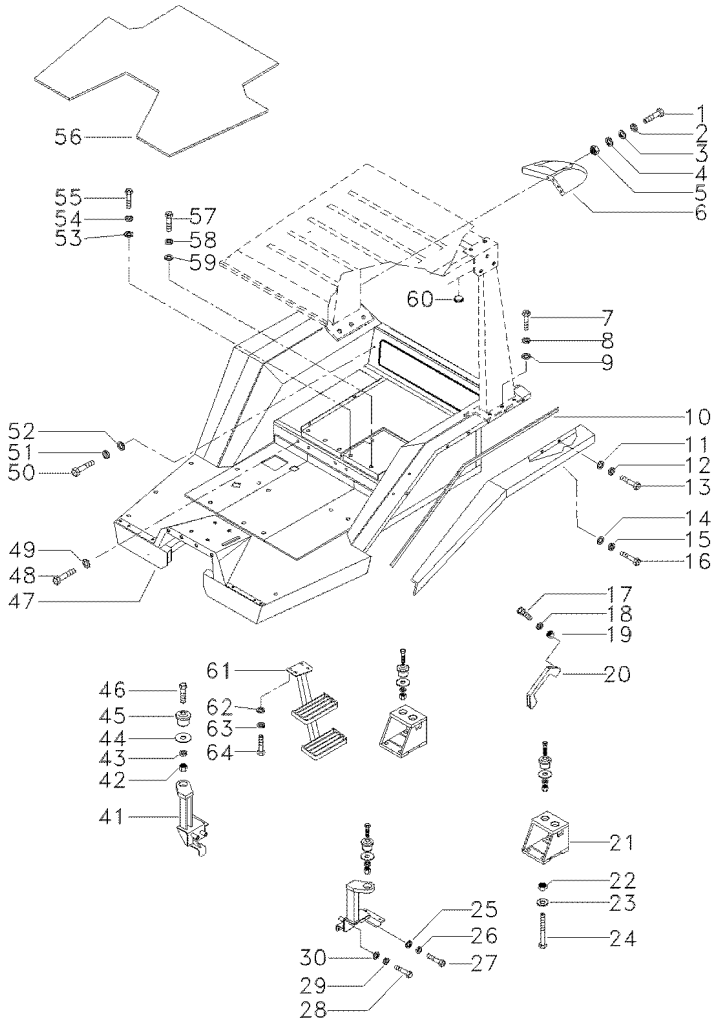

58	339369X1	**4**	ARRUELA	WASHER	ARANDELA
59	353758X1	**4**	ARRUELA	WASHER	ARANDELA
60	021460P1	**6**	TAMPÃO	PAD	ALMOHADILLA
61	037801S1	**1**	ESCADA	LADDER	ESCALERA
62	339025X1	**4**	ARRUELA	WASHER	ARANDELA
63	339376X1	**4**	ARRUELA	WASHER	ARANDELA
64	339451X1	**4**	PARAFUSO	BOLT	PERNO

Plataforma Do Operador
Operator Plataform
Plataforma Del Operador

105-375

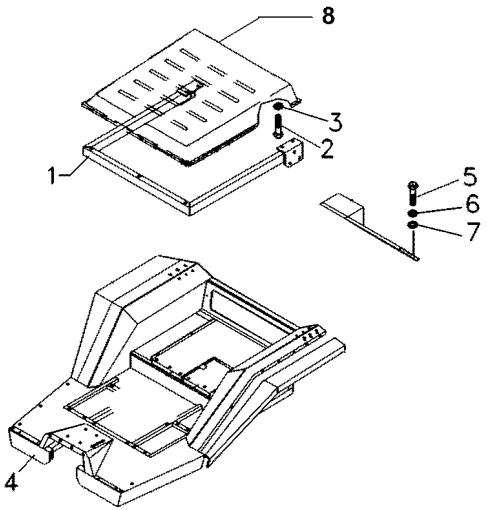

1	033240S1		**1**	ESTRUTURA	STRUCTURE	ESTRUCTURA
2	353691X1		**6**	PARAFUSO	BOLT	PERNO
3	353434X1		**6**	ARRUELA	WASHER	ARANDELA
3	339025X1		**6**	ARRUELA	WASHER	ARANDELA
4	045995N3	105-380 No	**1**	PLATAFORMA	TABLE	MESA
5	339123X1		**3**	PARAFUSO	BOLT	PERNO
6	339374X1		**3**	ARRUELA	WASHER	ARANDELA
7	339024X1		**3**	ARRUELA	WASHER	ARANDELA
8	036302S1		**1**	TOLDO	CANOPY	DOSEL

Plataforma Do Operador
Operator Plataform
Plataforma Del Operador

105-380

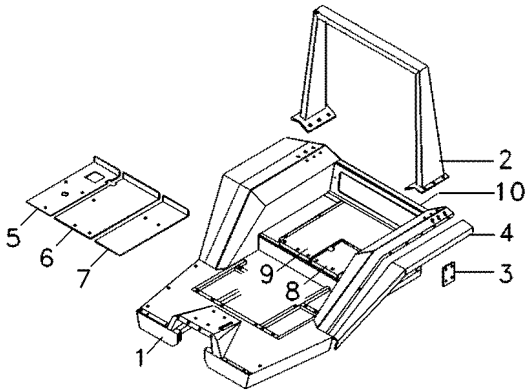

1	046191S2		**1**	PLATAFORMA	TABLE	MESA
2	033241S1		**1**	ESTRUTURA	STRUCTURE	ESTRUCTURA
3	027937P1		**2**	TAMPA	COVER	CUBIERTA
4	035835P1	◀	**1**	PÁRA-LAMA	FENDER	GUARDABARRO
4	035836P1	▶	**1**	PÁRA-LAMA	FENDER	GUARDABARRO
5	027023P1		**1**	CHAPA	PLATE	CHAPA
6	027061S1		**1**	TAMPA	COVER	CUBIERTA
7	027253S1		**1**	CHAPA	PLATE	CHAPA
8	036574P1		**1**	TAMPA	COVER	CUBIERTA
9	036576S2		**1**	ESTRUTURA	STRUCTURE	ESTRUCTURA
10	035846P1		**1**	TAMPA	COVER	CUBIERTA

Plataforma Do Operador
Operator Plataform
Plataforma Del Operador

105-385

Com Cr 2 Corpos E Sem Levante Com Tanque Extra Capacidade
With 2 Boddy Remote Control And Without Lift With Extra Capacity Tank
Con Controle Remoto 2 Cuerpos Y Sin Levante Con Tanque Extra Capacidad

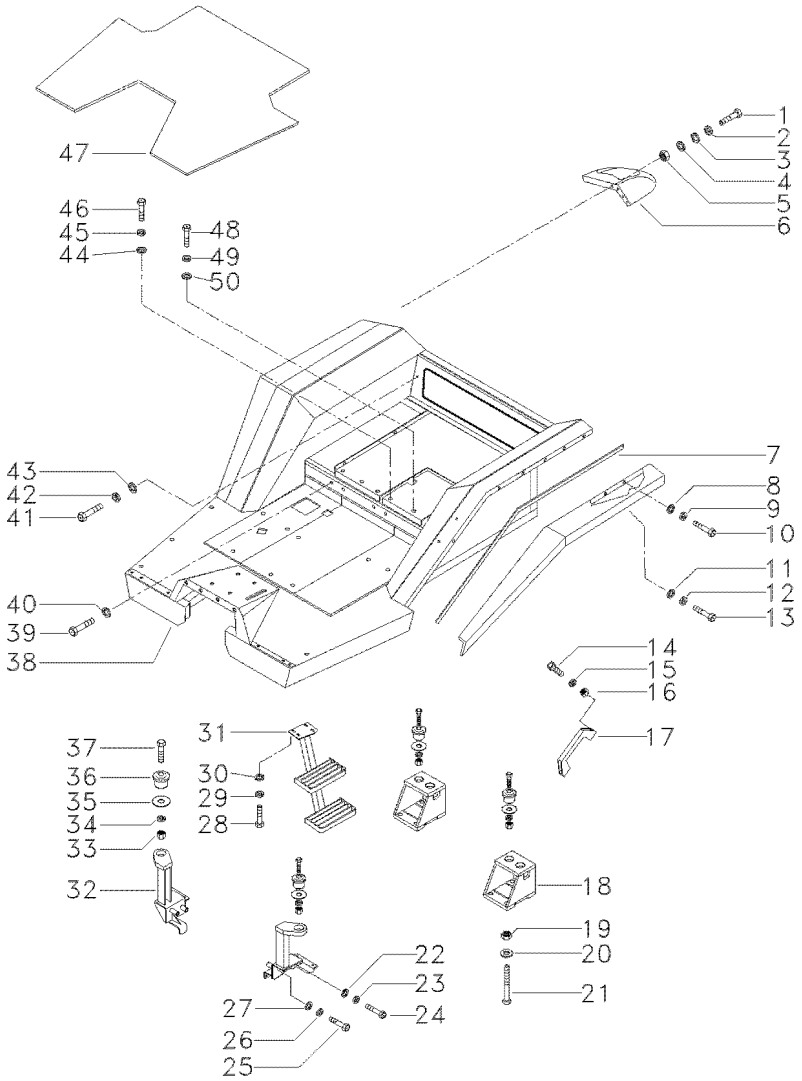

1	339761X1		**8**	PARAFUSO	BOLT	PERNO
2	339374X1		**8**	ARRUELA	WASHER	ARANDELA
3	391039X1		**8**	ARRUELA	WASHER	ARANDELA
4	339056X1		**4**	ARRUELA	WASHER	ARANDELA
5	339169X1		**4**	PORCA	NUT	TUERCA
6	039795P1	◀	**1**	EXTENSÃO	EXTENSION	EXTENSION
6	039796P1	▶	**1**	EXTENSÃO	EXTENSION	EXTENSION
7	036773P1		**2**	PERFIL	PROFILE	PERFIL
8	339056X1		**16**	ARRUELA	WASHER	ARANDELA
9	339374X1		**16**	ARRUELA	WASHER	ARANDELA
10	339123X1		**16**	PARAFUSO	BOLT	PERNO
11	339024X1		**8**	ARRUELA	WASHER	ARANDELA
12	339374X1		**8**	ARRUELA	WASHER	ARANDELA
13	339124X1		**8**	PARAFUSO	BOLT	PERNO
14	360826X1		**2**	PARAFUSO	BOLT	PERNO
15	353446X1		**2**	ARRUELA	WASHER	ARANDELA
16	355565X1		**2**	PORCA	NUT	TUERCA
17	3589241M1		**1**	ALÇA	STRAP	FAJA
18	036118S1	▶	**1**	SUPORTE	BRACKET	SOPORTE
18	036119S1	◀	**1**	SUPORTE	BRACKET	SOPORTE
19	366957X1		**8**	PORCA	NUT	TUERCA
20	353775X1		**8**	ARRUELA	WASHER	ARANDELA
21	368547X1		**8**	PARAFUSO	BOLT	PERNO
22	353760X1		**2**	ARRUELA	WASHER	ARANDELA
23	353433X1		**2**	ARRUELA	WASHER	ARANDELA
24	354295X1		**2**	PARAFUSO	BOLT	PERNO
25	353730X1		**2**	PARAFUSO	BOLT	PERNO
26	353433X1		**2**	ARRUELA	WASHER	ARANDELA
27	353760X1		**2**	ARRUELA	WASHER	ARANDELA
28	339451X1		**4**	PARAFUSO	BOLT	PERNO
29	339376X1		**4**	ARRUELA	WASHER	ARANDELA
30	339025X1		**4**	ARRUELA	WASHER	ARANDELA
31	037801S1		**1**	ESCADA	LADDER	ESCALERA
32	059803S1	◀	**1**	SUPORTE	BRACKET	SOPORTE
32	059805S2	▶	**1**	SUPORTE	BRACKET	SOPORTE
33	353435X1		**6**	PORCA	NUT	TUERCA
34	353440X1		**6**	ARRUELA	WASHER	ARANDELA
35	021330P1		**6**	ARRUELA	WASHER	ARANDELA
36	021422P1		**6**	COXIM	MOUNTING	MONTANTE
37	353934X1		**6**	PARAFUSO	BOLT	PERNO
38	049483N2	105-390 No	**1**	PLATAFORMA	TABLE	MESA
39	339666X1		**18**	PARAFUSO	BOLT	PERNO
40	353754X1		**18**	ARRUELA	WASHER	ARANDELA
41	339123X1		**7**	PARAFUSO	BOLT	PERNO
42	339374X1		**7**	ARRUELA	WASHER	ARANDELA
43	339024X1		**7**	ARRUELA	WASHER	ARANDELA
44	339024X1		**3**	ARRUELA	WASHER	ARANDELA
45	339374X1		**3**	ARRUELA	WASHER	ARANDELA
46	339761X1		**3**	PARAFUSO	BOLT	PERNO
47	039778P1		**1**	TAPETE	MATTING	ESTERA

Plataforma Do Operador
Operator Plataform
Plataforma Del Operador

105-385

Com Cr 2 Corpos E Sem Levante Com Tanque Extra Capacidade
With 2 Boddy Remote Control And Without Lift With Extra Capacity Tank
Con Controle Remoto 2 Cuerpos Y Sin Levante Con Tanque Extra Capacidad

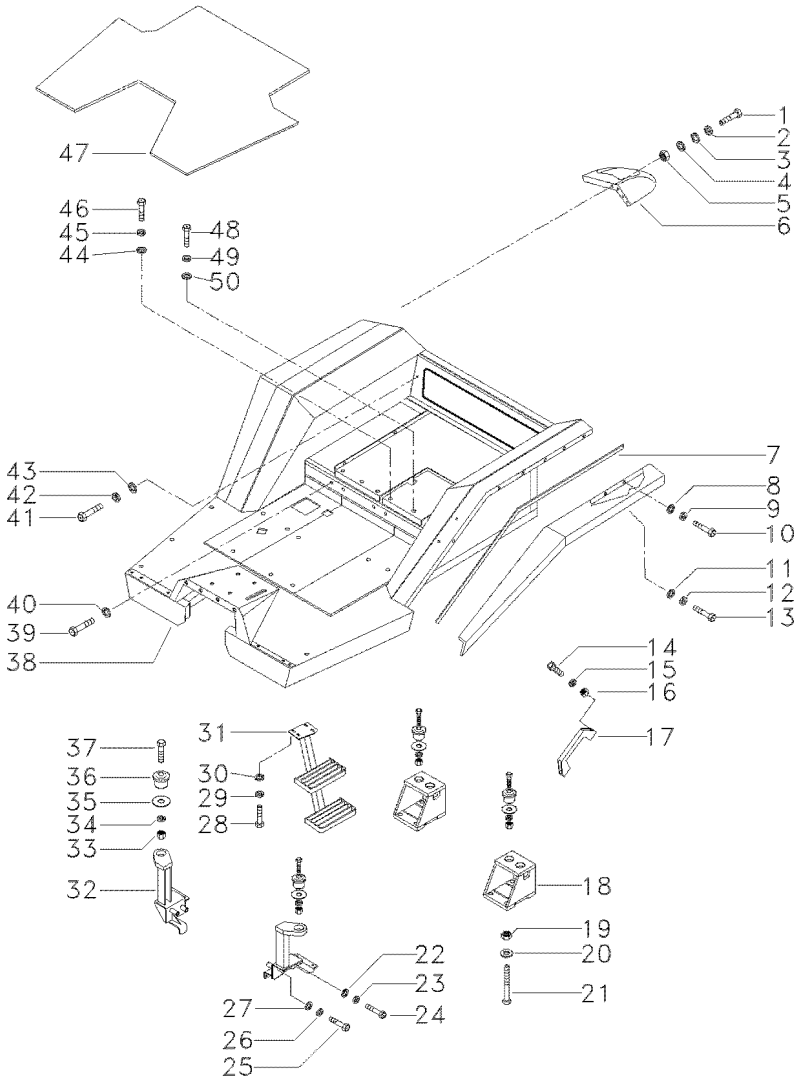

48	391375X1	**4** PARAFUSO	BOLT	PERNO
49	339369X1	**4** ARRUELA	WASHER	ARANDELA
50	353758X1	**4** ARRUELA	WASHER	ARANDELA

Plataforma Do Operador
Operator Plataform
Plataforma Del Operador

105-390

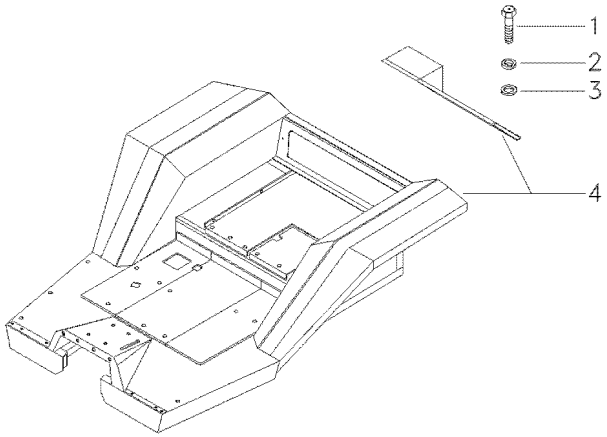

1	339123X1		**3** PARAFUSO	BOLT	PERNO
2	339374X1		**3** ARRUELA	WASHER	ARANDELA
3	339024X1		**3** ARRUELA	WASHER	ARANDELA
4	049484N3	105-395 No	**1** PLATAFORMA	TABLE	MESA

Plataforma Do Operador
Operator Plataform
Plataforma Del Operador

105-395

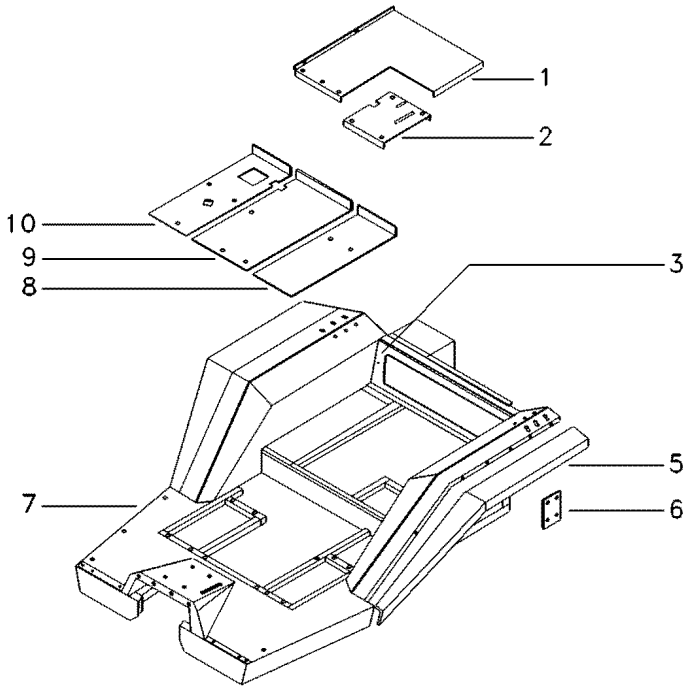

1	036576S2		**1**	ESTRUTURA	STRUCTURE	ESTRUCTURA
2	036574P1		**1**	TAMPA	COVER	CUBIERTA
3	035846P1		**1**	TAMPA	COVER	CUBIERTA
5	035835P1	◀	**1**	PÁRA-LAMA	FENDER	GUARDABARRO
5	035836P1	▶	**1**	PÁRA-LAMA	FENDER	GUARDABARRO
6	027937P1		**2**	TAMPA	COVER	CUBIERTA
7	039787S2		**1**	PLATAFORMA	TABLE	MESA
8	027253S1		**1**	CHAPA	PLATE	CHAPA
9	027061S1		**1**	TAMPA	COVER	CUBIERTA
10	027023P1		**1**	CHAPA	PLATE	CHAPA

Plataforma Do Operador
Operator Plataform
Plataforma Del Operador

105-400

Com Cr 2 Corpos E Sistema Ferguson Com Tanque Extra Capacidade
With 2 Boddy Remote Control And Ferguson System With Extra Capacity Tank
Con Controle Remoto 2 Cuerpos Y Sistema Ferguson Con Tanque Extra Capacidad

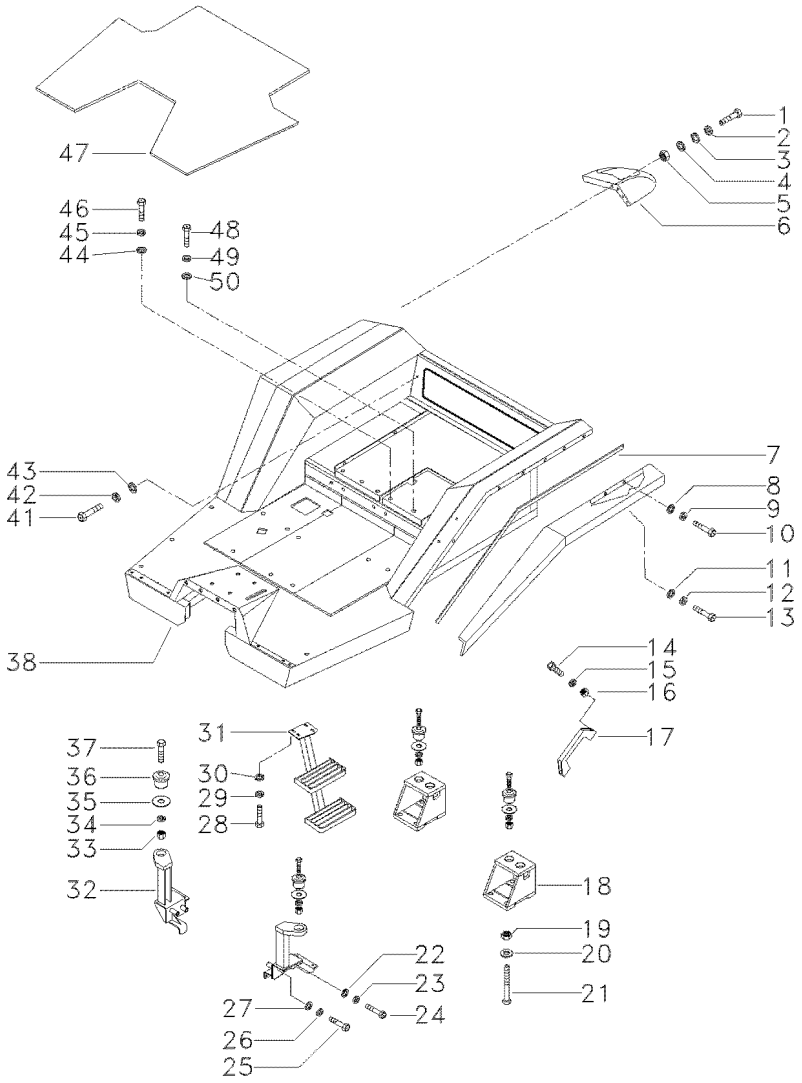

1	339761X1		**8**	PARAFUSO	BOLT	PERNO
2	339374X1		**8**	ARRUELA	WASHER	ARANDELA
3	391039X1		**8**	ARRUELA	WASHER	ARANDELA
4	339056X1		**4**	ARRUELA	WASHER	ARANDELA
5	339169X1		**4**	PORCA	NUT	TUERCA
6	050142P1	◀	**1**	EXTENSÃO	EXTENSION	EXTENSION
6	039796P1	▶	**1**	EXTENSÃO	EXTENSION	EXTENSION
7	036773P1		**2**	PERFIL	PROFILE	PERFIL
8	339056X1		**16**	ARRUELA	WASHER	ARANDELA
9	339374X1		**16**	ARRUELA	WASHER	ARANDELA
10	339123X1		**16**	PARAFUSO	BOLT	PERNO
11	339024X1		**8**	ARRUELA	WASHER	ARANDELA
12	339374X1		**8**	ARRUELA	WASHER	ARANDELA
13	339124X1		**8**	PARAFUSO	BOLT	PERNO
14	360826X1		**2**	PARAFUSO	BOLT	PERNO
15	353446X1		**2**	ARRUELA	WASHER	ARANDELA
16	355565X1		**2**	PORCA	NUT	TUERCA
17	3589241M1		**1**	ALÇA	STRAP	FAJA
18	036118S1	▶	**1**	SUPORTE	BRACKET	SOPORTE
18	036119S1	◀	**1**	SUPORTE	BRACKET	SOPORTE
19	366957X1		**8**	PORCA	NUT	TUERCA
20	353775X1		**8**	ARRUELA	WASHER	ARANDELA
21	368547X1		**8**	PARAFUSO	BOLT	PERNO
22	353760X1		**2**	ARRUELA	WASHER	ARANDELA
23	353433X1		**2**	ARRUELA	WASHER	ARANDELA
24	354295X1		**2**	PARAFUSO	BOLT	PERNO
25	353730X1		**2**	PARAFUSO	BOLT	PERNO
26	353433X1		**2**	ARRUELA	WASHER	ARANDELA
27	353760X1		**2**	ARRUELA	WASHER	ARANDELA
28	339451X1		**4**	PARAFUSO	BOLT	PERNO
29	339376X1		**4**	ARRUELA	WASHER	ARANDELA
30	339025X1		**4**	ARRUELA	WASHER	ARANDELA
31	037801S1		**1**	ESCADA	LADDER	ESCALERA
32	059803S1	◀	**1**	SUPORTE	BRACKET	SOPORTE
32	059805S2	▶	**1**	SUPORTE	BRACKET	SOPORTE
33	353435X1		**6**	PORCA	NUT	TUERCA
34	353440X1		**6**	ARRUELA	WASHER	ARANDELA
35	021330P1		**6**	ARRUELA	WASHER	ARANDELA
36	021422P1		**6**	COXIM	MOUNTING	MONTANTE
37	353934X1		**6**	PARAFUSO	BOLT	PERNO
38	050911N2	105-405 No	**1**	PLATAFORMA	TABLE	MESA
41	339123X1		**7**	PARAFUSO	BOLT	PERNO
42	339374X1		**7**	ARRUELA	WASHER	ARANDELA
43	339024X1		**7**	ARRUELA	WASHER	ARANDELA
44	339024X1		**3**	ARRUELA	WASHER	ARANDELA
45	339374X1		**3**	ARRUELA	WASHER	ARANDELA
46	339761X1		**3**	PARAFUSO	BOLT	PERNO
47	039778P1		**1**	TAPETE	MATTING	ESTERA
48	391375X1		**4**	PARAFUSO	BOLT	PERNO
49	339369X1		**4**	ARRUELA	WASHER	ARANDELA

Plataforma Do Operador
Operator Plataform
Plataforma Del Operador

105-400

Com Cr 2 Corpos E Sistema Ferguson Com Tanque Extra Capacidade
With 2 Boddy Remote Control And Ferguson System With Extra Capacity Tank
Con Controle Remoto 2 Cuerpos Y Sistema Ferguson Con Tanque Extra Capacidad

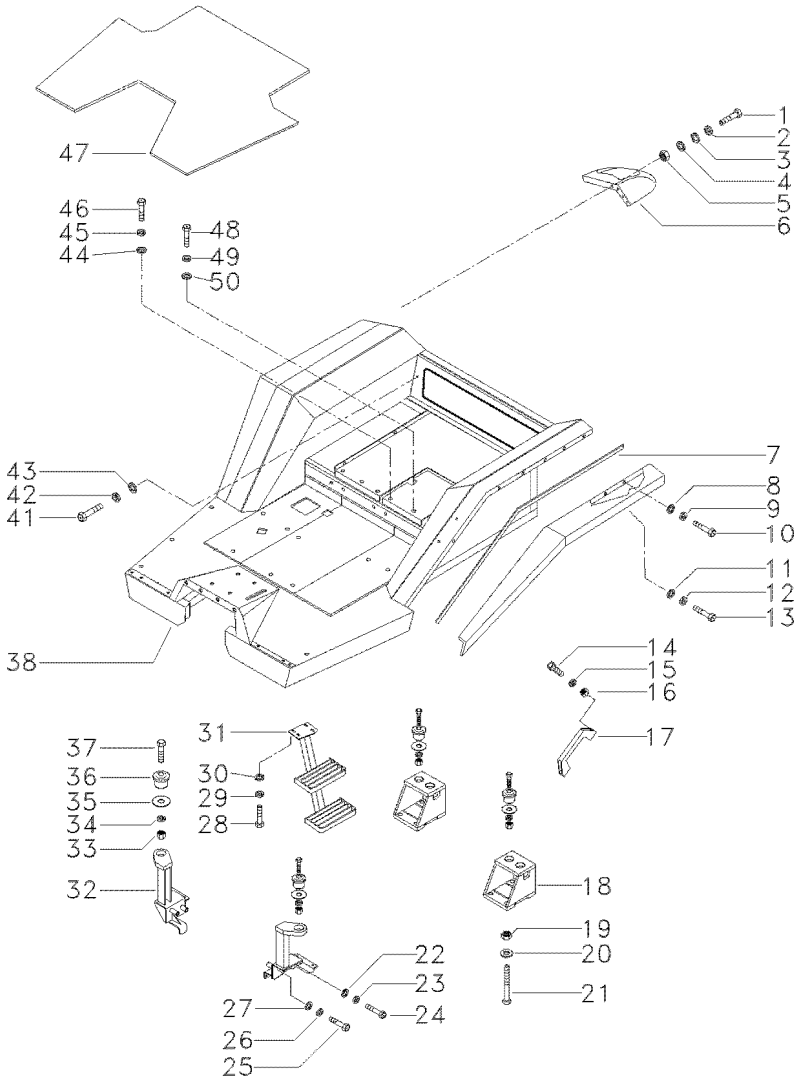

50	353758X1	**4** ARRUELA	WASHER	ARANDELA

Plataforma Do Operador
Operator Plataform
Plataforma Del Operador

105-405

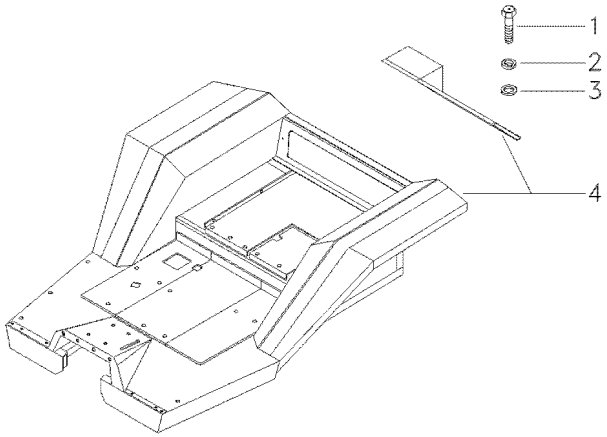

1	339123X1		**3** PARAFUSO	BOLT	PERNO
2	339374X1		**3** ARRUELA	WASHER	ARANDELA
3	339024X1		**3** ARRUELA	WASHER	ARANDELA
4	050912N3	105-410 No	**1** PLATAFORMA	TABLE	MESA

Plataforma Do Operador
Operator Plataform
Plataforma Del Operador

105-410

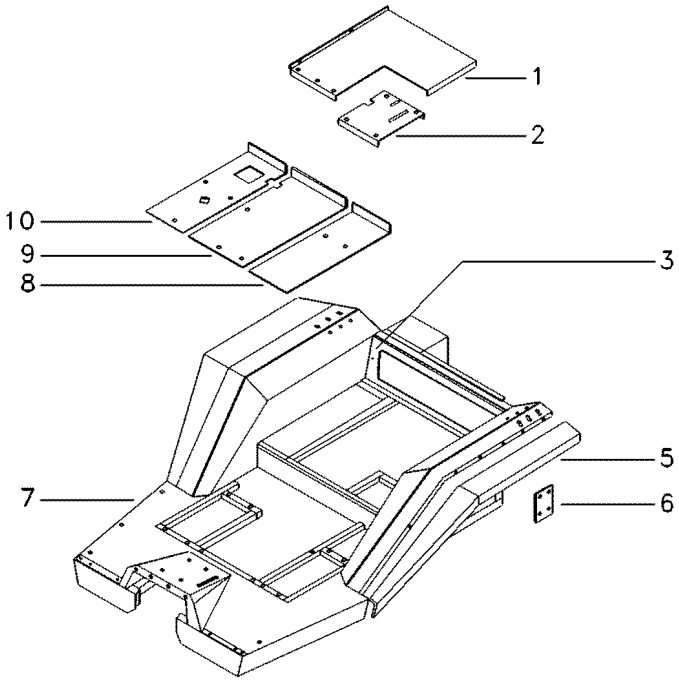

1	036576S2		**1**	ESTRUTURA	STRUCTURE	ESTRUCTURA
2	036574P1		**1**	TAMPA	COVER	CUBIERTA
3	035846P1		**1**	TAMPA	COVER	CUBIERTA
5	035835P1	◀	**1**	PÁRA-LAMA	FENDER	GUARDABARRO
5	035836P1	▶	**1**	PÁRA-LAMA	FENDER	GUARDABARRO
6	027937P1		**2**	TAMPA	COVER	CUBIERTA
7	036106S2		**1**	PLATAFORMA	TABLE	MESA
8	027253S1		**1**	CHAPA	PLATE	CHAPA
9	027061S1		**1**	TAMPA	COVER	CUBIERTA
10	027023P1		**1**	CHAPA	PLATE	CHAPA

Plataforma Do Operador
Operator Plataform
Plataforma Del Operador

105-415

Com Cr 3 Corpos E Sem Levante Com Tanque Extra Capacidade
With 3 Boddy Remote Control And Without Lift With Extra Capacity Tank
Con Controle Remoto 3 Cuerpos Y Sin Levante Con Tanque Extra Capacidad

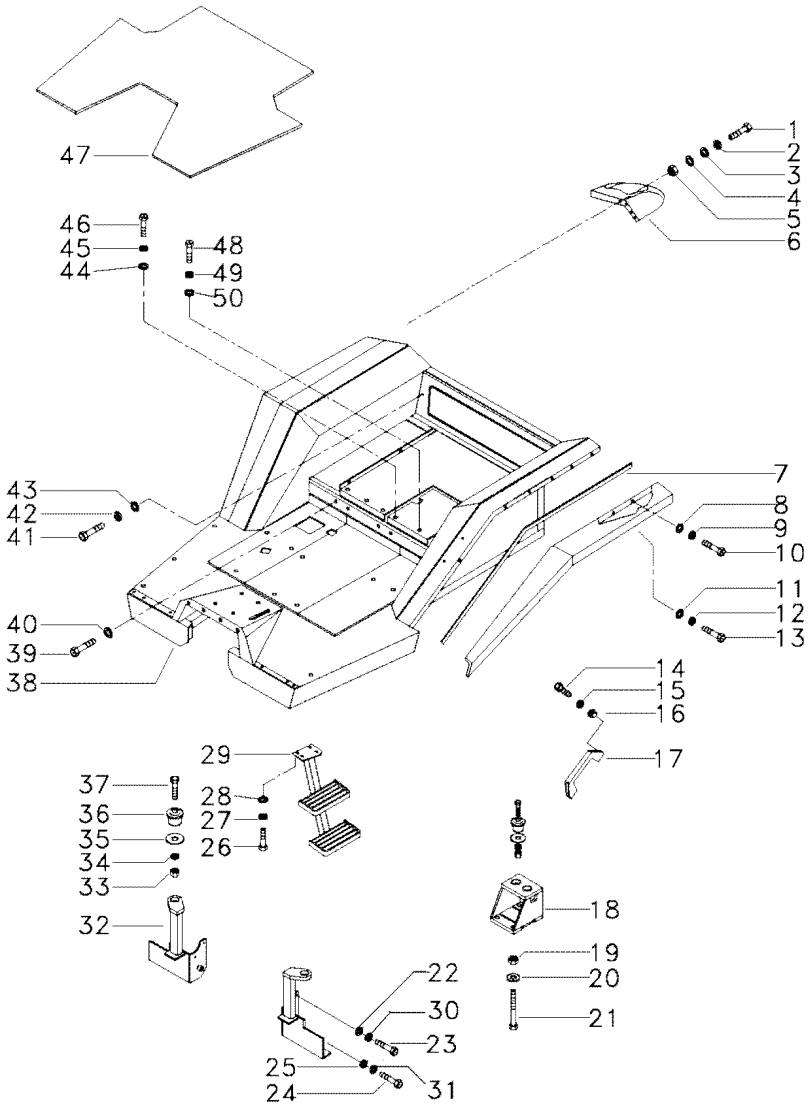

1	339761X1		8	PARAFUSO	BOLT	PERNO
2	339374X1		8	ARRUELA	WASHER	ARANDELA
3	391039X1		8	ARRUELA	WASHER	ARANDELA
4	339056X1		4	ARRUELA	WASHER	ARANDELA
5	339169X1		4	PORCA	NUT	TUERCA
6	039795P1	◀	1	EXTENSÃO	EXTENSION	EXTENSION
6	039796P1	▶	1	EXTENSÃO	EXTENSION	EXTENSION
7	036773P1		2	PERFIL	PROFILE	PERFIL
8	339056X1		16	ARRUELA	WASHER	ARANDELA
9	339374X1		16	ARRUELA	WASHER	ARANDELA
10	339123X1		16	PARAFUSO	BOLT	PERNO
11	339024X1		8	ARRUELA	WASHER	ARANDELA
12	339374X1		8	ARRUELA	WASHER	ARANDELA
13	339124X1		8	PARAFUSO	BOLT	PERNO
14	360826X1		2	PARAFUSO	BOLT	PERNO
15	353446X1		2	ARRUELA	WASHER	ARANDELA
16	355565X1		2	PORCA	NUT	TUERCA
17	3589241M1		1	ALÇA	STRAP	FAJA
18	036119S1	◀	1	SUPORTE	BRACKET	SOPORTE
18	036118S1	▶	1	SUPORTE	BRACKET	SOPORTE
19	366957X1		8	PORCA	NUT	TUERCA
20	353775X1		8	ARRUELA	WASHER	ARANDELA
21	368547X1		8	PARAFUSO	BOLT	PERNO
22	353760X1		2	ARRUELA	WASHER	ARANDELA
23	353730X1		2	PARAFUSO	BOLT	PERNO
24	354295X1		2	PARAFUSO	BOLT	PERNO
25	353760X1		2	ARRUELA	WASHER	ARANDELA
26	339451X1		4	PARAFUSO	BOLT	PERNO
27	339376X1		4	ARRUELA	WASHER	ARANDELA
28	339025X1		4	ARRUELA	WASHER	ARANDELA
29	037801S1		1	ESCADA	LADDER	ESCALERA
30	353433X1		2	ARRUELA	WASHER	ARANDELA
31	353433X1		2	ARRUELA	WASHER	ARANDELA
32	059803S1	◀	1	SUPORTE	BRACKET	SOPORTE
32	059805S1	▶	1	SUPORTE	BRACKET	SOPORTE
33	353435X1		6	PORCA	NUT	TUERCA
34	353440X1		6	ARRUELA	WASHER	ARANDELA
35	021330P1		6	ARRUELA	WASHER	ARANDELA
36	021422P1		6	COXIM	MOUNTING	MONTANTE
37	353934X1		6	PARAFUSO	BOLT	PERNO
38	064077N2	105-420 No	1	PLATAFORMA	TABLE	MESA
39	339666X1		18	PARAFUSO	BOLT	PERNO
40	353754X1		18	ARRUELA	WASHER	ARANDELA
41	339123X1		7	PARAFUSO	BOLT	PERNO
42	339374X1		7	ARRUELA	WASHER	ARANDELA
43	339024X1		7	ARRUELA	WASHER	ARANDELA
44	339024X1		3	ARRUELA	WASHER	ARANDELA
45	339374X1		3	ARRUELA	WASHER	ARANDELA
46	339761X1		3	PARAFUSO	BOLT	PERNO
47	039778P1		1	TAPETE	MATTING	ESTERA

Plataforma Do Operador
Operator Plataform
Plataforma Del Operador

105-415

Com Cr 3 Corpos E Sem Levante Com Tanque Extra Capacidade
With 3 Boddy Remote Control And Without Lift With Extra Capacity Tank
Con Controle Remoto 3 Cuerpos Y Sin Levante Con Tanque Extra Capacidad

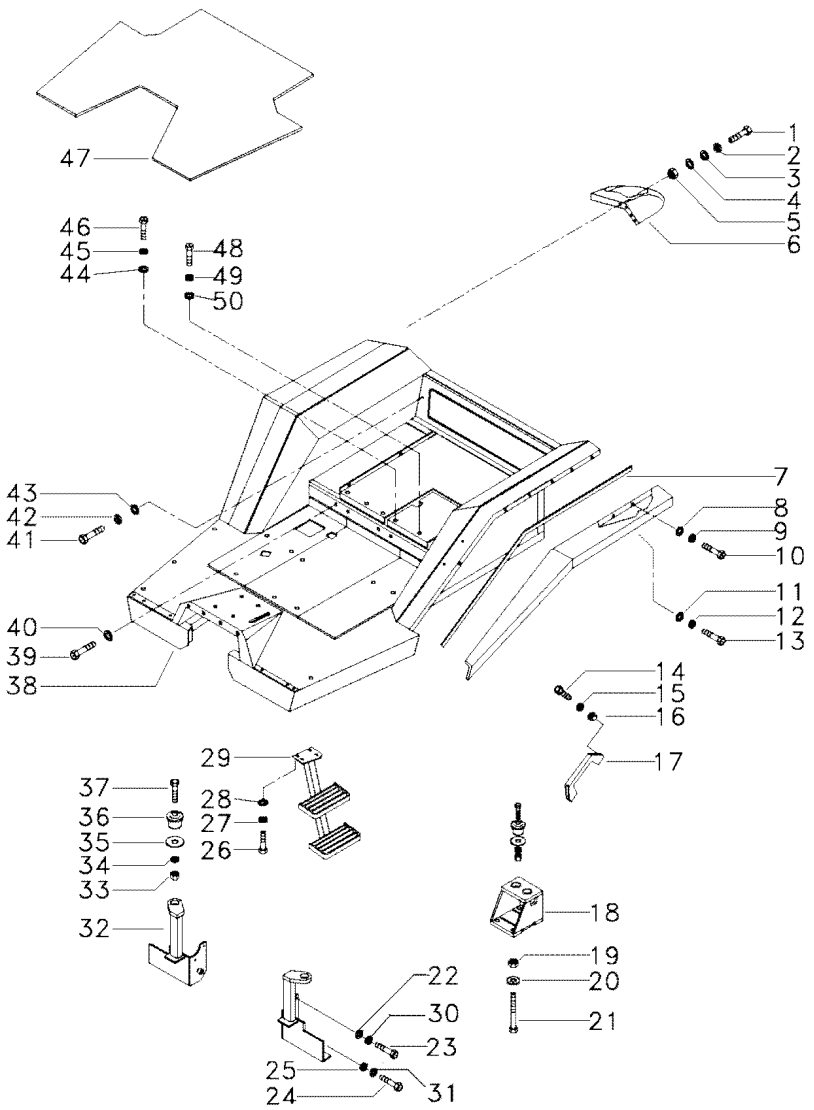

48	391375X1	**4** PARAFUSO	BOLT	PERNO
49	339369X1	**4** ARRUELA	WASHER	ARANDELA
50	353758X1	**4** ARRUELA	WASHER	ARANDELA

Plataforma Do Operador
Operator Plataform
Plataforma Del Operador

105-420

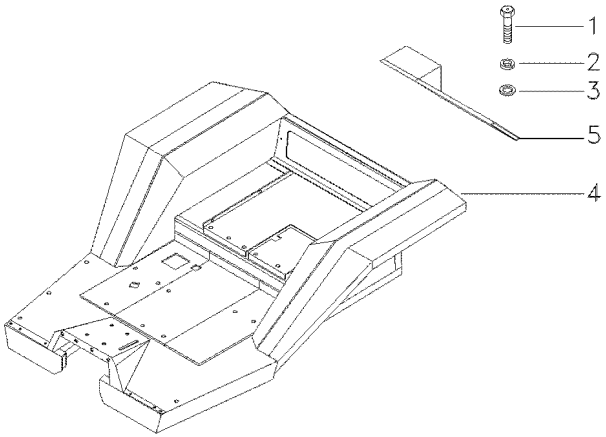

1	339123X1		**3** PARAFUSO	BOLT	PERNO
2	339374X1		**3** ARRUELA	WASHER	ARANDELA
3	339024X1		**3** ARRUELA	WASHER	ARANDELA
4	064169N2	105-425 No	**1** PLATAFORMA	TABLE	MESA
5	063202S1		**1** CHAPA	PLATE	CHAPA

Plataforma Do Operador
Operator Plataform
Plataforma Del Operador

105-425

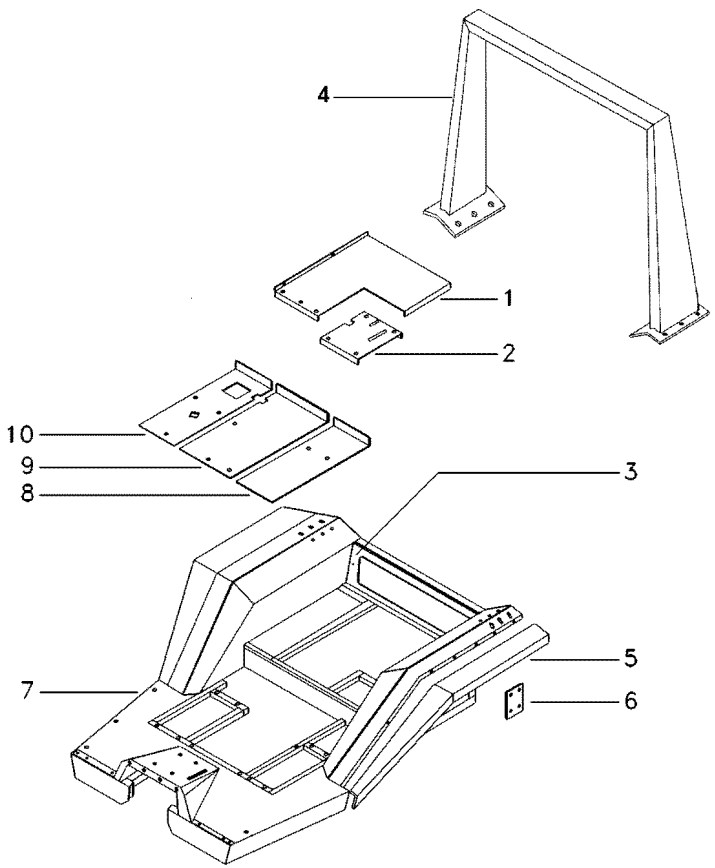

1	036576S2		**1**	ESTRUTURA	STRUCTURE	ESTRUCTURA
2	036574P1		**1**	TAMPA	COVER	CUBIERTA
3	035846P1		**1**	TAMPA	COVER	CUBIERTA
5	035835P1	◀	**1**	PÁRA-LAMA	FENDER	GUARDABARRO
5	035836P1	▶	**1**	PÁRA-LAMA	FENDER	GUARDABARRO
6	027937P1		**2**	TAMPA	COVER	CUBIERTA
7	039787S2		**1**	PLATAFORMA	TABLE	MESA
8	027253S1		**1**	CHAPA	PLATE	CHAPA
9	027061S1		**1**	TAMPA	COVER	CUBIERTA
10	027023P1		**1**	CHAPA	PLATE	CHAPA

Plataforma Do Operador
Operator Plataform
Plataforma Del Operador

105-430

Com Cr 3 Corpos E Sistema Ferguson Com Tanque Extra Capacidade
With 3 Boddy Remote Control And Ferguson System With Extra Capacity Tank
Con Controle Remoto 3 Cuerpos Y Sistema Ferguson Con Tanque Extra Capacidad

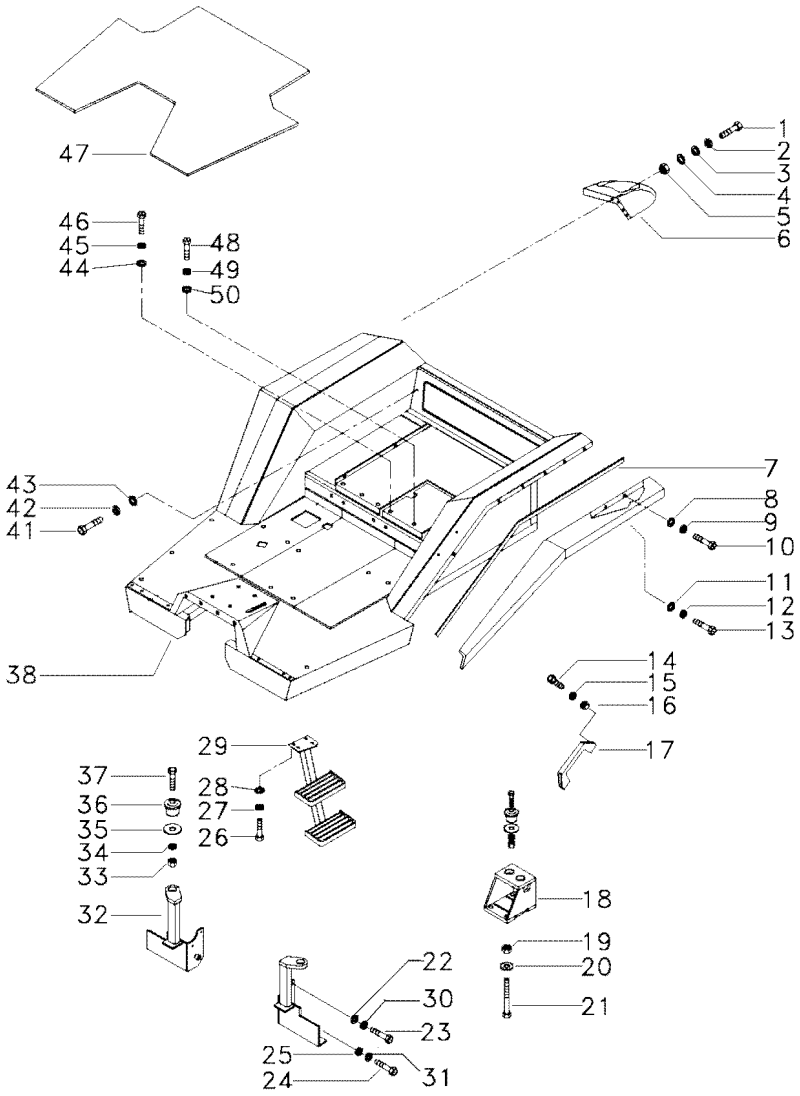

1	339761X1		8	PARAFUSO	BOLT	PERNO
2	339374X1		8	ARRUELA	WASHER	ARANDELA
3	391039X1		8	ARRUELA	WASHER	ARANDELA
4	339056X1		4	ARRUELA	WASHER	ARANDELA
5	339169X1		4	PORCA	NUT	TUERCA
6	039795P1	◀	1	EXTENSÃO	EXTENSION	EXTENSION
6	039796P1	▶	1	EXTENSÃO	EXTENSION	EXTENSION
7	036773P1		2	PERFIL	PROFILE	PERFIL
8	339056X1		16	ARRUELA	WASHER	ARANDELA
9	339374X1		16	ARRUELA	WASHER	ARANDELA
10	339123X1		16	PARAFUSO	BOLT	PERNO
11	339024X1		8	ARRUELA	WASHER	ARANDELA
12	339374X1		8	ARRUELA	WASHER	ARANDELA
13	339124X1		8	PARAFUSO	BOLT	PERNO
14	360826X1		2	PARAFUSO	BOLT	PERNO
15	353446X1		2	ARRUELA	WASHER	ARANDELA
16	355565X1		2	PORCA	NUT	TUERCA
17	3589241M1		1	ALÇA	STRAP	FAJA
18	036119S1	◀	1	SUPORTE	BRACKET	SOPORTE
18	036118S1	▶	1	SUPORTE	BRACKET	SOPORTE
19	366957X1		8	PORCA	NUT	TUERCA
20	353775X1		8	ARRUELA	WASHER	ARANDELA
21	368547X1		8	PARAFUSO	BOLT	PERNO
22	353760X1		2	ARRUELA	WASHER	ARANDELA
23	353730X1		2	PARAFUSO	BOLT	PERNO
24	354295X1		2	PARAFUSO	BOLT	PERNO
25	353760X1		2	ARRUELA	WASHER	ARANDELA
26	339451X1		4	PARAFUSO	BOLT	PERNO
27	339376X1		4	ARRUELA	WASHER	ARANDELA
28	339025X1		4	ARRUELA	WASHER	ARANDELA
29	037801S1		1	ESCADA	LADDER	ESCALERA
30	353433X1		2	ARRUELA	WASHER	ARANDELA
31	353433X1		2	ARRUELA	WASHER	ARANDELA
32	059803S1	◀	1	SUPORTE	BRACKET	SOPORTE
32	059805S1	▶	1	SUPORTE	BRACKET	SOPORTE
33	353435X1		6	PORCA	NUT	TUERCA
34	353440X1		6	ARRUELA	WASHER	ARANDELA
35	021330P1		6	ARRUELA	WASHER	ARANDELA
36	021422P1		6	COXIM	MOUNTING	MONTANTE
37	353934X1		6	PARAFUSO	BOLT	PERNO
38	064166N2	105-325 No	1	CJ. PLATAFORMA	KIT, PLATFORM	JUEGO PLATAFORMA
41	339123X1		7	PARAFUSO	BOLT	PERNO
42	339374X1		7	ARRUELA	WASHER	ARANDELA
43	339024X1		7	ARRUELA	WASHER	ARANDELA
44	339024X1		3	ARRUELA	WASHER	ARANDELA
45	339374X1		3	ARRUELA	WASHER	ARANDELA
46	339761X1		3	PARAFUSO	BOLT	PERNO
47	039778P1		1	TAPETE	MATTING	ESTERA
48	391375X1		4	PARAFUSO	BOLT	PERNO
49	339369X1		4	ARRUELA	WASHER	ARANDELA

Plataforma Do Operador Operator Plataform Plataforma Del Operador	105-430	Com Cr 3 Corpos E Sistema Ferguson Com Tanque Extra Capacidade With 3 Boddy Remote Control And Ferguson System With Extra Capacity Tank Con Controle Remoto 3 Cuerpos Y Sistema Ferguson Con Tanque Extra Capacidad

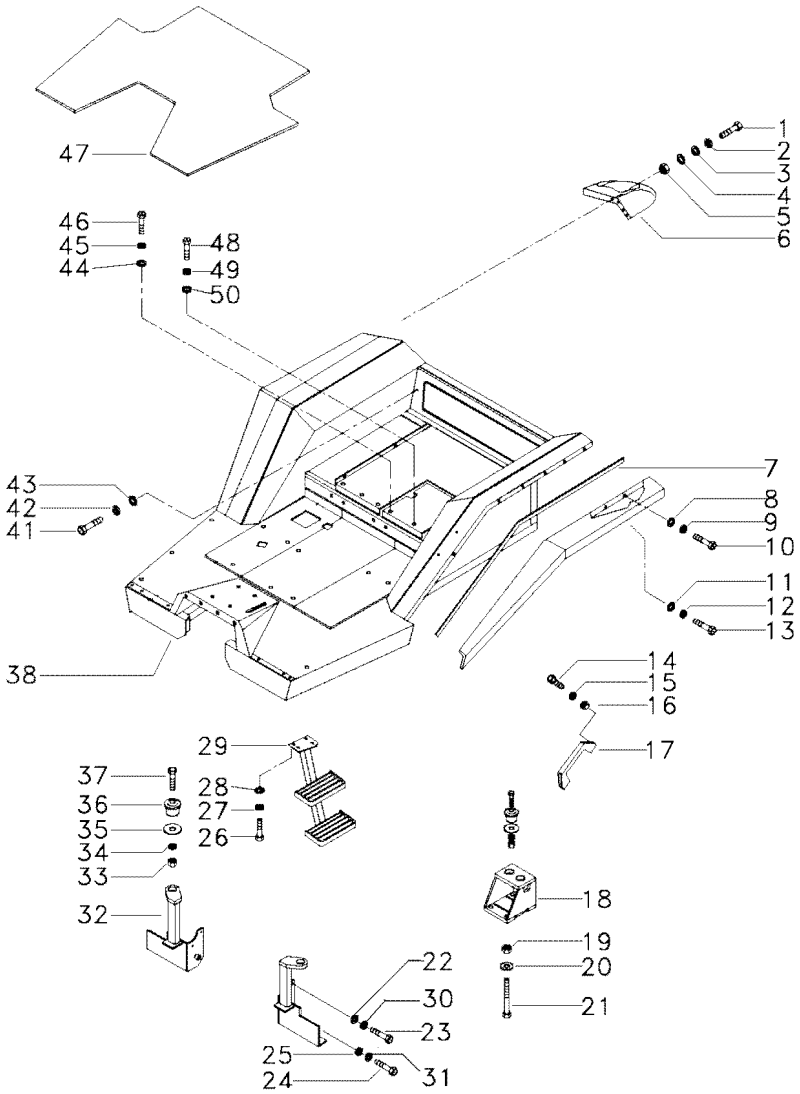

50	353758X1	**4** ARRUELA	WASHER	ARANDELA

Plataforma Do Operador
Operator Plataform
Plataforma Del Operador

105-435

Com Cr 3 Corpos E Sistema Ferguson/Hydrotronic Com Tanque Extra Capacidade
With 3 Boddy Remote Control And Ferguson/Hydrotr. With Extra Capacity Tank
Con Controle Remoto 3 Cuerpos Y Ferguson/Hydrotr. Con Tanque Extra Capacidad

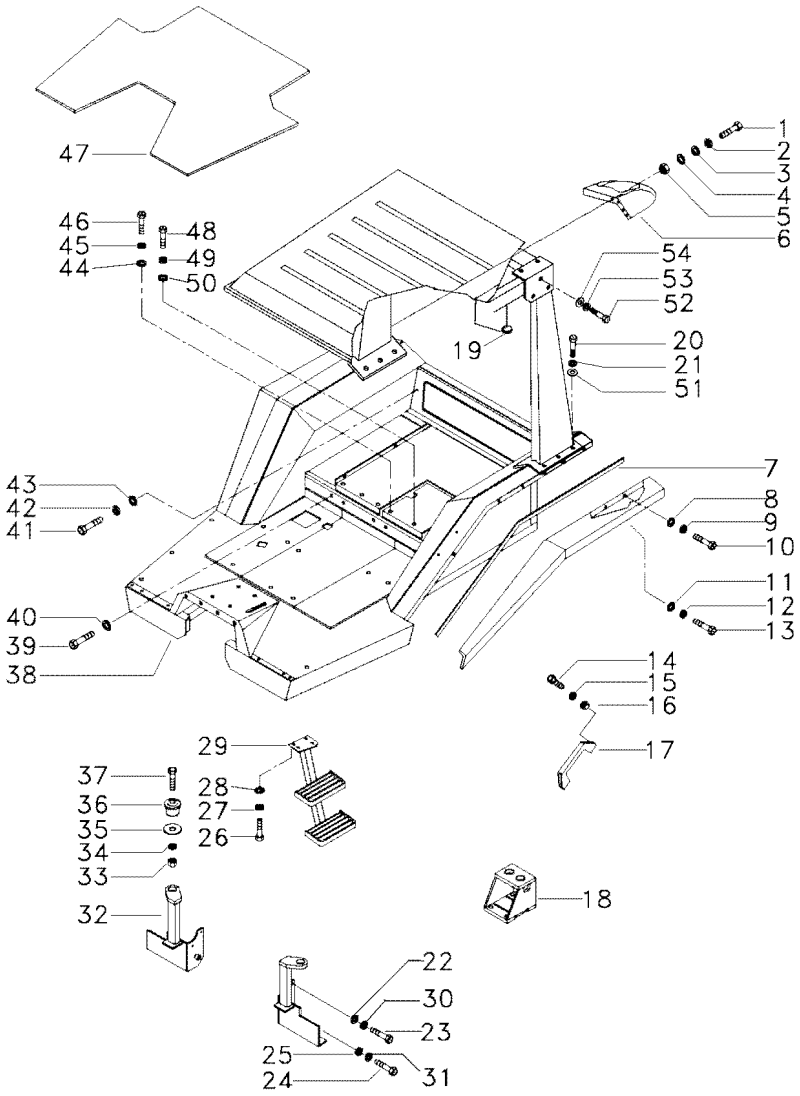

1	339761X1		8	PARAFUSO	BOLT	PERNO
2	339374X1		8	ARRUELA	WASHER	ARANDELA
3	391039X1		8	ARRUELA	WASHER	ARANDELA
4	339056X1		4	ARRUELA	WASHER	ARANDELA
5	339169X1		4	PORCA	NUT	TUERCA
6	039795P1	◀	1	EXTENSÃO	EXTENSION	EXTENSION
6	039796P1	▶	1	EXTENSÃO	EXTENSION	EXTENSION
7	036773P1		2	PERFIL	PROFILE	PERFIL
8	339056X1		16	ARRUELA	WASHER	ARANDELA
9	339374X1		16	ARRUELA	WASHER	ARANDELA
10	339123X1		16	PARAFUSO	BOLT	PERNO
11	339024X1		8	ARRUELA	WASHER	ARANDELA
12	339374X1		8	ARRUELA	WASHER	ARANDELA
13	339124X1		8	PARAFUSO	BOLT	PERNO
14	360826X1		2	PARAFUSO	BOLT	PERNO
15	353446X1		2	ARRUELA	WASHER	ARANDELA
16	355565X1		2	PORCA	NUT	TUERCA
17	3589241M1		1	ALÇA	STRAP	FAJA
18	036119S1	◀	1	SUPORTE	BRACKET	SOPORTE
18	036118S1	▶	1	SUPORTE	BRACKET	SOPORTE
19	021460P1		6	TAMPÃO	PAD	ALMOHADILLA
20	080193H1		12	PARAFUSO	BOLT	PERNO
21	353433X1		12	ARRUELA	WASHER	ARANDELA
22	353760X1		2	ARRUELA	WASHER	ARANDELA
23	353730X1		2	PARAFUSO	BOLT	PERNO
24	354295X1		2	PARAFUSO	BOLT	PERNO
25	353760X1		2	ARRUELA	WASHER	ARANDELA
26	339451X1		4	PARAFUSO	BOLT	PERNO
27	339376X1		4	ARRUELA	WASHER	ARANDELA
28	339025X1		4	ARRUELA	WASHER	ARANDELA
29	037801S1		1	ESCADA	LADDER	ESCALERA
30	353433X1		2	ARRUELA	WASHER	ARANDELA
31	353433X1		2	ARRUELA	WASHER	ARANDELA
32	059803S1	◀	1	SUPORTE	BRACKET	SOPORTE
32	059805S1	▶	1	SUPORTE	BRACKET	SOPORTE
33	353435X1		6	PORCA	NUT	TUERCA
34	353440X1		6	ARRUELA	WASHER	ARANDELA
35	021330P1		6	ARRUELA	WASHER	ARANDELA
36	021422P1		6	COXIM	MOUNTING	MONTANTE
37	353934X1		6	PARAFUSO	BOLT	PERNO
38	064163N2	105-440 No	1	PLATAFORMA	TABLE	MESA
39	339666X1		18	PARAFUSO	BOLT	PERNO
40	353754X1		18	ARRUELA	WASHER	ARANDELA
41	339123X1		7	PARAFUSO	BOLT	PERNO
42	339374X1		7	ARRUELA	WASHER	ARANDELA
43	339024X1		7	ARRUELA	WASHER	ARANDELA
44	339024X1		3	ARRUELA	WASHER	ARANDELA
45	339374X1		3	ARRUELA	WASHER	ARANDELA
46	339761X1		3	PARAFUSO	BOLT	PERNO
47	039778P1		1	TAPETE	MATTING	ESTERA

Plataforma Do Operador
Operator Plataform
Plataforma Del Operador

105-435

Com Cr 3 Corpos E Sistema Ferguson/Hydrotronic Com Tanque Extra Capacidade
With 3 Boddy Remote Control And Ferguson/Hydrotr. With Extra Capacity Tank
Con Controle Remoto 3 Cuerpos Y Ferguson/Hydrotr. Con Tanque Extra Capacidad

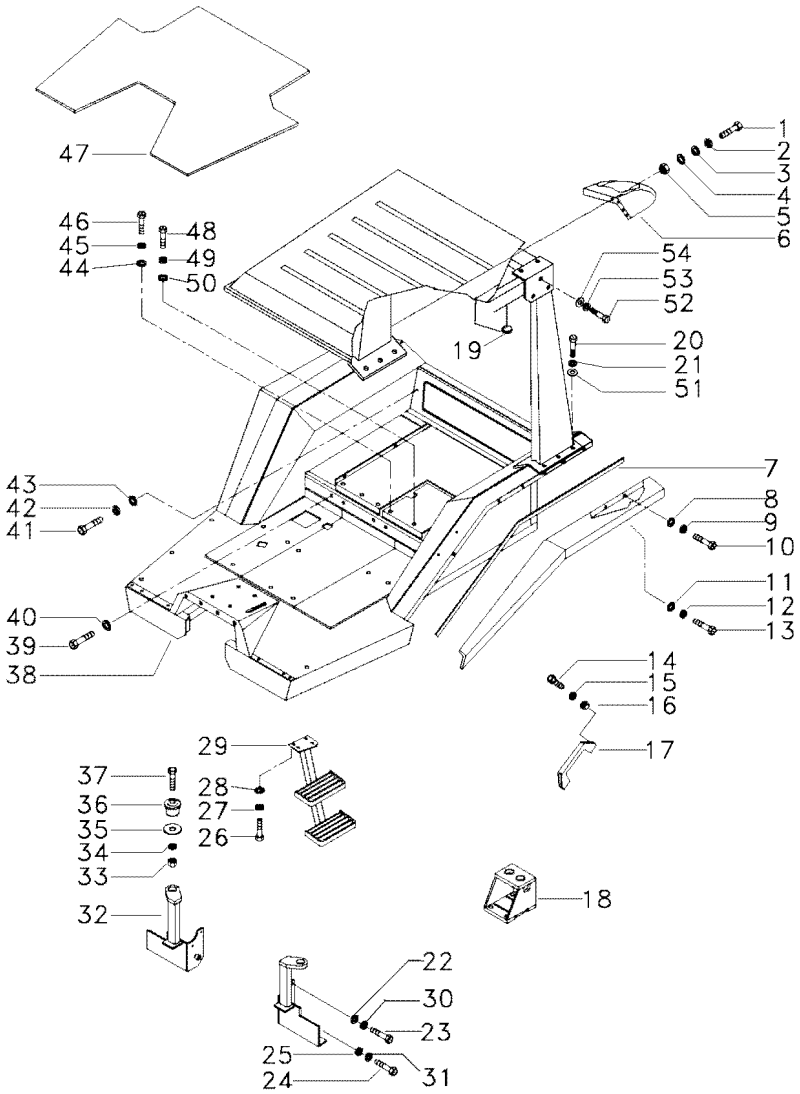

48	391375X1	**4**	PARAFUSO	BOLT	PERNO
49	339369X1	**4**	ARRUELA	WASHER	ARANDELA
50	353758X1	**4**	ARRUELA	WASHER	ARANDELA
51	368123X1	**12**	PORCA	NUT	TUERCA
52	339401X1	**10**	PARAFUSO	BOLT	PERNO
53	339376X1	**10**	ARRUELA	WASHER	ARANDELA
54	339025X1	**10**	ARRUELA	WASHER	ARANDELA

Plataforma Do Operador
Operator Plataform
Plataforma Del Operador

105-440

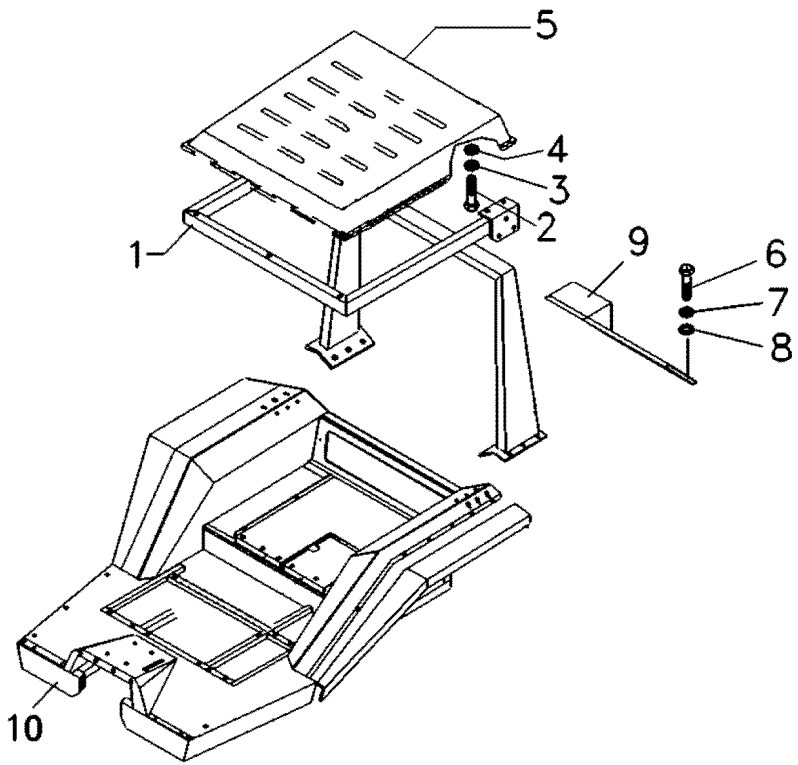

1	033240S1		**1**	ESTRUTURA	STRUCTURE	ESTRUCTURA
2	353691X1		**6**	PARAFUSO	BOLT	PERNO
3	339434X1		**6**	ARRUELA	WASHER	ARANDELA
4	339025X1		**6**	ARRUELA	WASHER	ARANDELA
5	036302S1		**1**	TOLDO	CANOPY	DOSEL
6	339123X1		**3**	PARAFUSO	BOLT	PERNO
7	339374X1	◀	**3**	ARRUELA	WASHER	ARANDELA
8	339024X1	▶	**3**	ARRUELA	WASHER	ARANDELA
9	063202S1		**1**	CHAPA	PLATE	CHAPA
10	064171N2	105-445 No	**1**	PLATAFORMA	TABLE	MESA

Plataforma Do Operador
Operator Plataform
Plataforma Del Operador

105-445

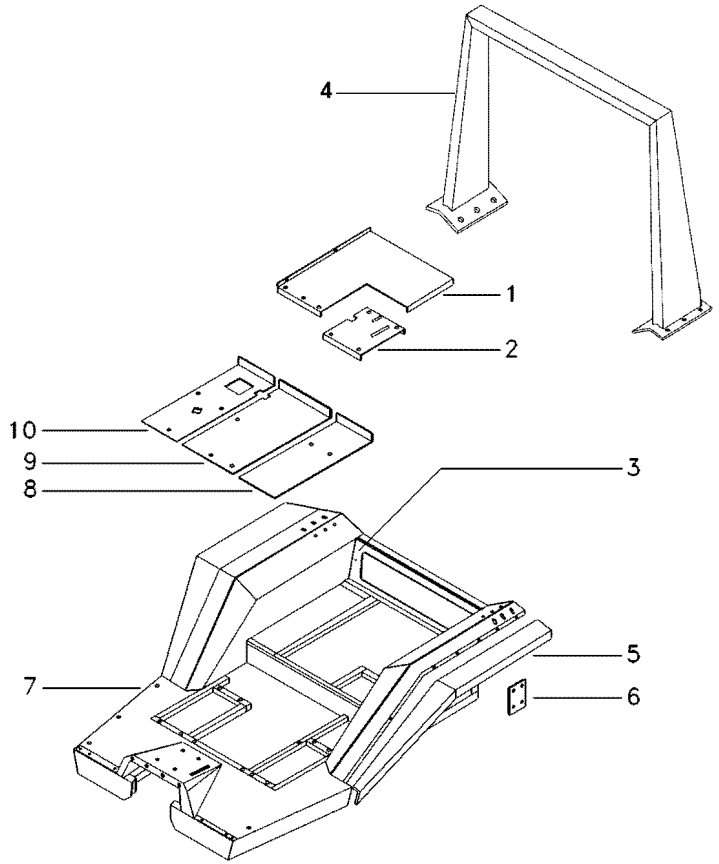

1	036576S2		**1**	ESTRUTURA	STRUCTURE	ESTRUCTURA
2	036574P1		**1**	TAMPA	COVER	CUBIERTA
3	035846P1		**1**	TAMPA	COVER	CUBIERTA
4	033241S1		**1**	ESTRUTURA	STRUCTURE	ESTRUCTURA
5	035835P1	◀	**1**	PÁRA-LAMA	FENDER	GUARDABARRO
5	035836P1	▶	**1**	PÁRA-LAMA	FENDER	GUARDABARRO
6	027937P1		**2**	TAMPA	COVER	CUBIERTA
7	046191S2		**1**	PLATAFORMA	TABLE	MESA
8	027253S1		**1**	CHAPA	PLATE	CHAPA
9	027061S1		**1**	TAMPA	COVER	CUBIERTA
10	027023P1		**1**	CHAPA	PLATE	CHAPA

Cabine Trator
Cabin Tractor
Cabine Tractor

Teto
Roof
Techo

110-10

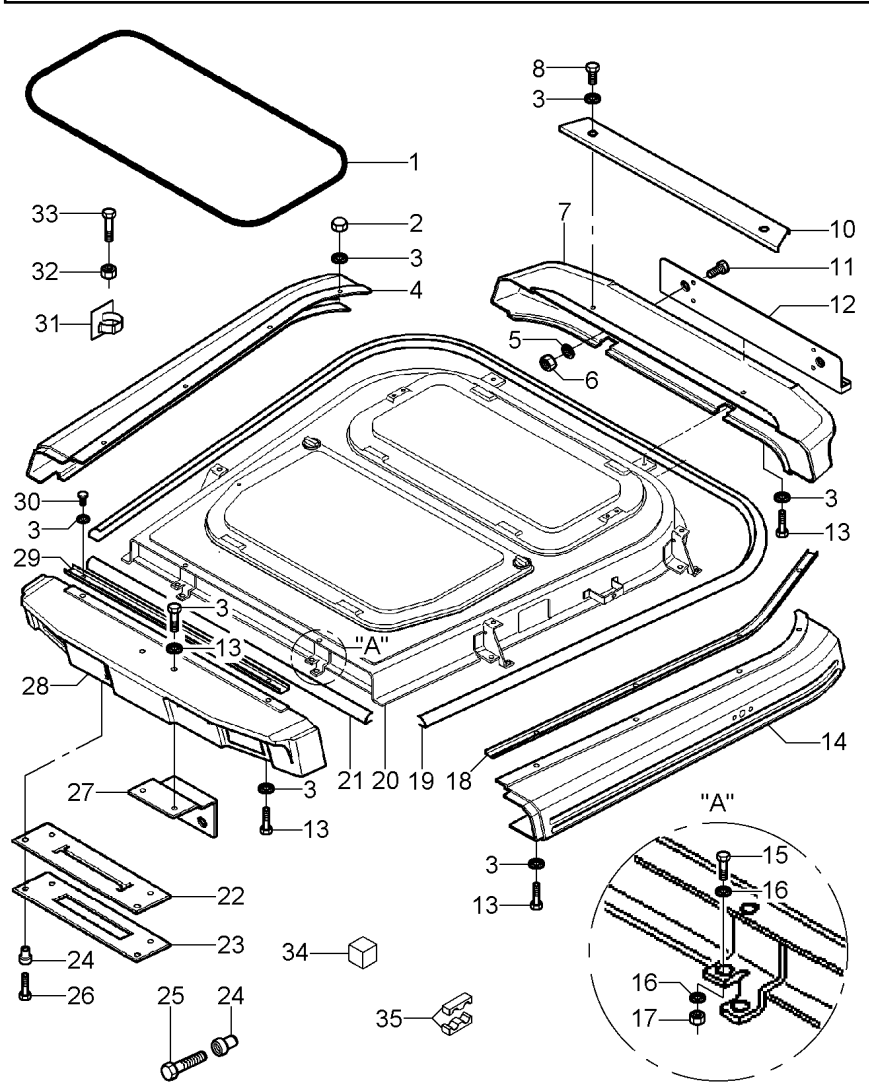

1	3713159M1		**1**	JUNTA	GASKET	EMPAQUETADURA.
2	3010594X1		**8**	PORCA	NUT	TUERCA
3	391038X1		**22**	ARRUELA	WASHER	ARANDELA
4	3712833M2	▶	**1**	GUARNIÇÃO	BEADING	GUARNICION
5	390972X1		**4**	ARRUELA	WASHER	ARANDELA
6	339169X1		**4**	PORCA	NUT	TUERCA
7	3712831M2	[B]	**1**	GUARNIÇÃO	FOAM	ESPUMA
8	339262X1		**2**	PARAFUSO	BOLT	PERNO
10	3715679M1	[B]	**1**	PERFIL	PROFILE	PERFIL
11	1440022X1		**4**	PARAFUSO	BOLT	PERNO
12	3715422M1		**1**	DEFLETOR	DEFLECTOR	DEFLECTOR
13	339666X1		**8**	PARAFUSO	BOLT	PERNO
14	3712832M1	◀	**1**	GUARNIÇÃO	FOAM	ESPUMA
15	339123X1		**8**	PARAFUSO	BOLT	PERNO
16	3010597X1		**16**	ARRUELA	WASHER	ARANDELA
17	339169X1		**8**	PORCA	NUT	TUERCA
18	3715676M1	▶	**1**	PERFIL	PROFILE	PERFIL
18	3715677M1	◀	**1**	PERFIL	PROFILE	PERFIL
19	3714884M1		**1**	JUNTA	GASKET	EMPAQUETADURA.
20	3714088M94		**1**	TETO	ROOF	TECHO
21	3714885M1		**1**	JUNTA	GASKET	EMPAQUETADURA.
22	3714459M3	▲	**1**	PROTEÇÃO	GUARD	DEFENSA
23	3714460M1		**1**	PROTEÇÃO	GUARD	DEFENSA
24	3713803M1		**12**	PORCA	NUT	TUERCA
25	3009535X1		**8**	PARAFUSO	BOLT	PERNO
26	3010559X1		**4**	PARAFUSO	BOLT	PERNO
27	3714426M1	[A]	**1**	SUPORTE	BRACKET	SOPORTE
28	3712830M1		**1**	GUARNIÇÃO	FOAM	ESPUMA
29	3715678M1	[A]	**1**	PERFIL	PROFILE	PERFIL
30	339804X1		**2**	PARAFUSO	BOLT	PERNO
31	3582094M1		**7**	PRESILHA	STAPLE	GRAPA
32	3010819X1		**2**	PORCA	NUT	TUERCA
33	1442172X1		**2**	PARAFUSO	BOLT	PERNO
34	062351P1		**2**	VEDAÇÃO	SEALING	VEDACION
35	062273P1		**2**	PRESILHA	STAPLE	GRAPA

[A] DIANTEIRA
FRONT
PROA

[B] TRASEIRA
REAR
TRASERA

Conjunto Para-Sol
Sun-Shield Assy
Conjunto Dosel

110-15

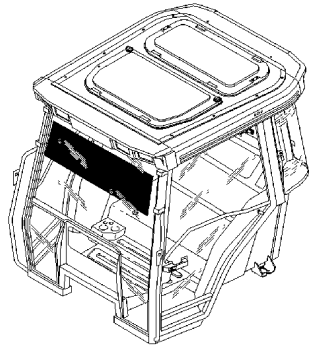

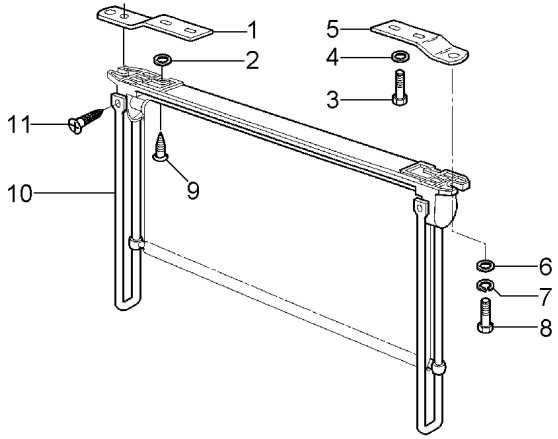

1	3389749M1	[B] ▶	**1**	SUPORTE	BRACKET	SOPORTE
2	1427000M1	[A]	**4**	ARRUELA	WASHER	ARANDELA
3	3580257M1	[B]	**4**	PARAFUSO	BOLT	PERNO
4	339381X1	[B]	**4**	ARRUELA	WASHER	ARANDELA
5	3389750M1	[B] ◀	**1**	SUPORTE	BRACKET	SOPORTE
6	390971X1	[B]	**2**	ARRUELA	WASHER	ARANDELA
7	339375X1	[B]	**2**	ARRUELA	WASHER	ARANDELA
8	339560X1	[B]	**2**	PARAFUSO	BOLT	PERNO
9	3001163X1	[A]	**4**	PARAFUSO	BOLT	PERNO
10	3714072M91	[B]	**1**	VENEZIANA	SHUTTER	OBTURADOR
11	365923X1	[B]	**2**	PARAFUSO	BOLT	PERNO

[A] SEM PARA-SOL
WITHOUT SUN SHIELD
SIN DOSEL

[B] COM PARA-SOL
WITH SUN SHIELD
CON DOSEL

Retrovisor Externo
External Rear-View Mirror
Retrovisor Externo

110-20

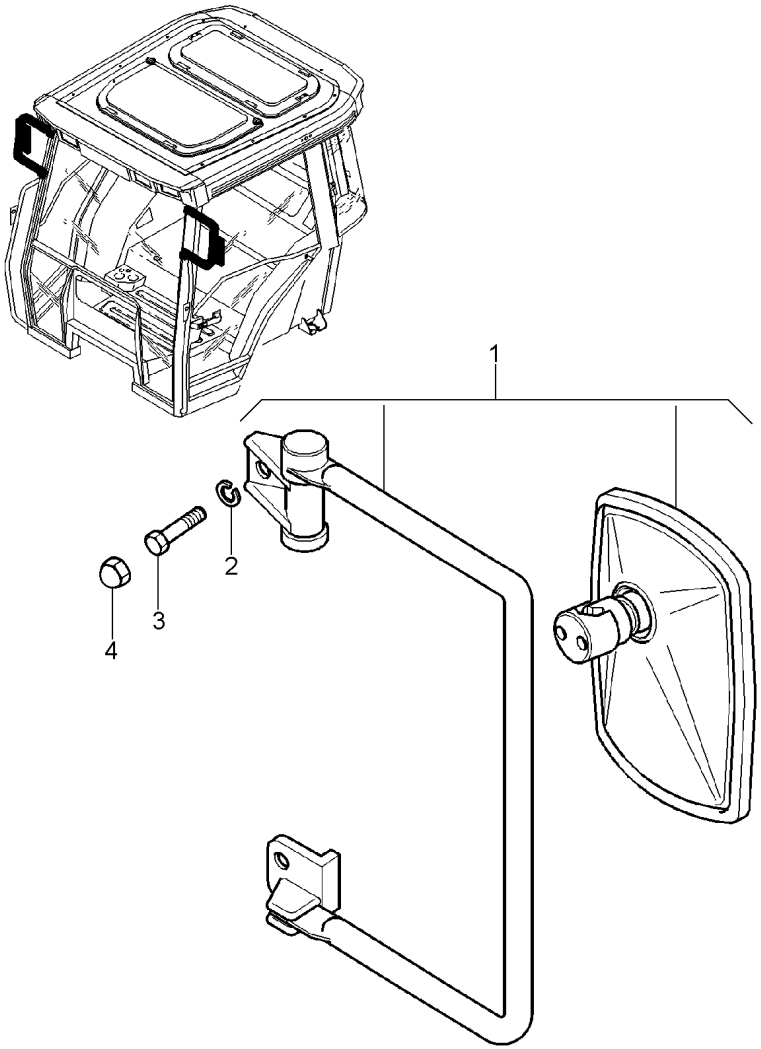

1	3777056M91	◀	**1**	CJ. RETROVISOR	KIT, MIRROR	JUEGO DE ESPEJO
1	3777057M91	▶	**1**	CJ. RETROVISOR	KIT, MIRROR	JUEGO DE ESPEJO
2	339374X1		**4**	ARRUELA	WASHER	ARANDELA
3	339761X1		**4**	PARAFUSO	BOLT	PERNO
4	3616277M1		**4**	CAPA	CAP	TAPA

Relógio
Clock
Relogio

110-25

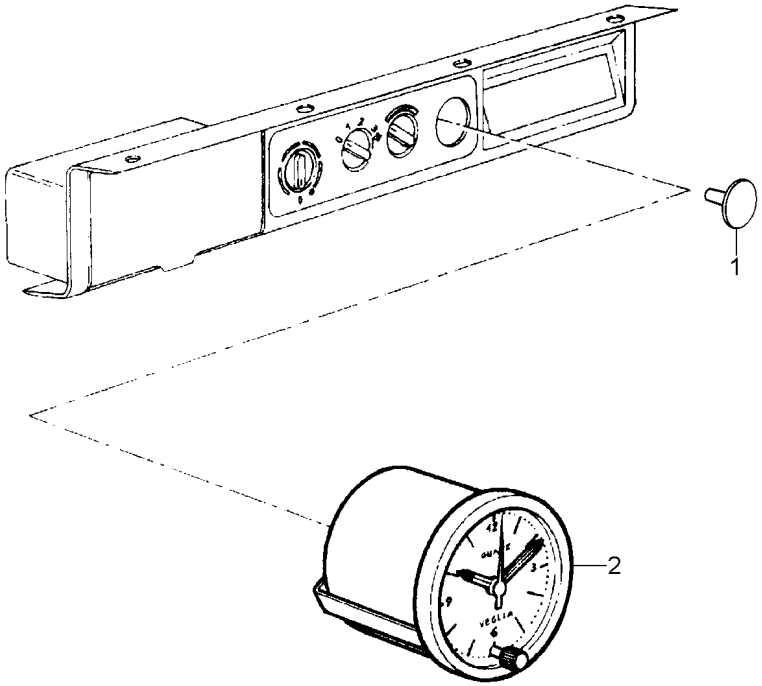

1	052618P1	[A]	**1** BUJÃO	PLUG	TAPON
2	3713364M1		**1** RELÓGIO	CLOCK	RELOJ

[A] SEM RELÓGIO
WITHOUT CLOCK
SIN RELOGIO

Acabamento Interno Da Cabina / **Internal Finish Of The Cabin** / **Acabado Interior De La Cabaña**

Minicapuz / **Minihood** / **Minicapó**

110-30

Com Hydrotronic / **With Hydrotronic** / **Con Hydrotronic**

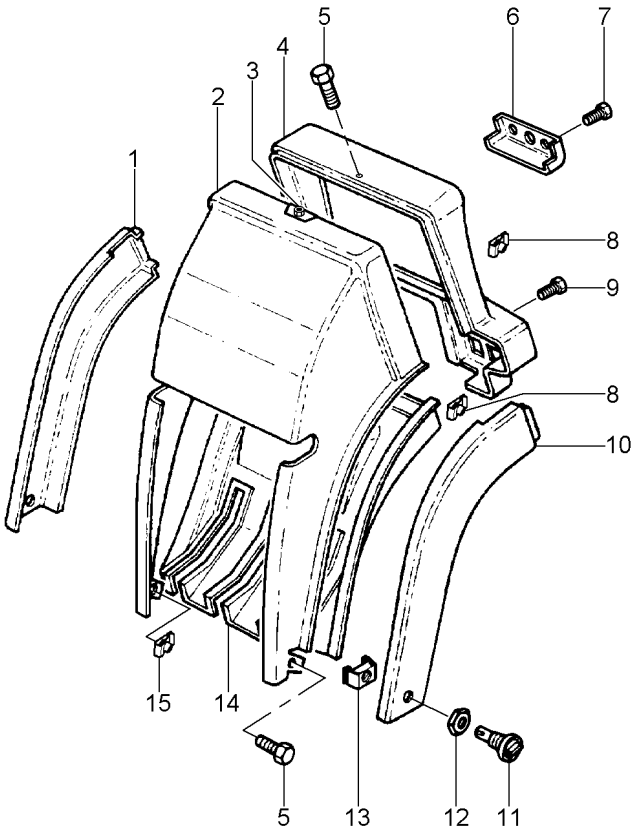

1	3712420M2	▶	**1**	GUARNIÇÃO	BEADING	GUARNICION
2	3712416M1	▲	**1**	GUARNIÇÃO	FOAM	ESPUMA
3	3715143M1		**X**	PORCA	NUT	TUERCA
4	3712418M1		**1**	MOLDURA	MOULDING	BORDON
5	3010506X1		**X**	PARAFUSO	BOLT	PERNO
6	3714209M1		**1**	GUARNIÇÃO	FOAM	ESPUMA
7	3010578X1		**2**	PARAFUSO	BOLT	PERNO
8	3580062M1		**4**	PORCA	NUT	TUERCA
9	2191950K91		**2**	BOTÃO	BUTTON	PULSADOR
10	3712419M1	◀	**1**	GUARNIÇÃO	FOAM	ESPUMA
11	3782696M1		**2**	BOTÃO	BUTTON	PULSADOR
12	3782892M1		**2**	ARRUELA	WASHER	ARANDELA
13	3782697M1		**2**	GRAMPO	CRAMP	PASADOR
14	057907P1	▼	**1**	GUARNIÇÃO	BEADING	GUARNICION
15	3715142M1		**X**	PORCA	NUT	TUERCA

Escada
Ladder
Escalera

110-35

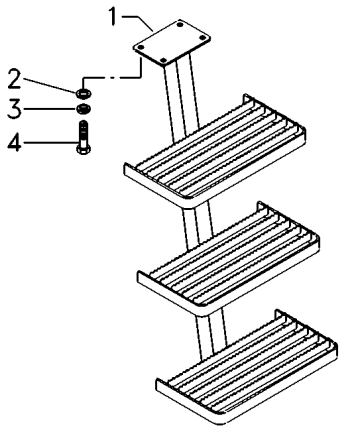

1	052900S1	◀	**1**	ESCADA	LADDER	ESCALERA
2	339376X1		**4**	ARRUELA	WASHER	ARANDELA
3	339025X1		**4**	ARRUELA	WASHER	ARANDELA
4	339451X1		**1**	PARAFUSO	BOLT	PERNO

Cabine Trator Tractor Cab Cabina Tractor	Suporte Support Soporte	110-40

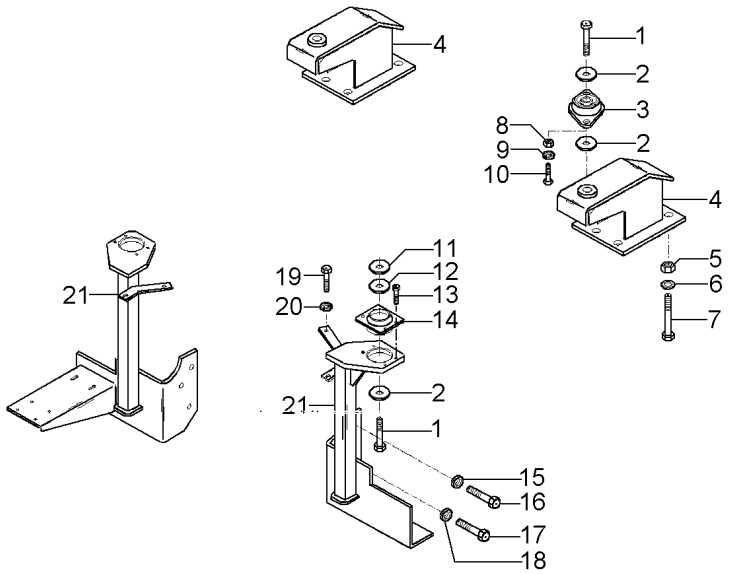

1	339805X1		**4**	PARAFUSO	BOLT	PERNO
2	059377P1		**4**	ARRUELA	WASHER	ARANDELA
3	3715926M1	[AC]	**2**	COXIM	MOUNTING	MONTANTE
4	051699S1	[A] ◀	**1**	SUPORTE	BRACKET	SOPORTE
4	051700S1	[A] ▶	**1**	SUPORTE	BRACKET	SOPORTE
5	366957X1		**12**	PORCA	NUT	TUERCA
6	353775X1		**12**	ARRUELA	WASHER	ARANDELA
7	373686X1		**12**	PARAFUSO	BOLT	PERNO
8	3009693X1		**16**	PORCA	NUT	TUERCA
9	339376X1		**16**	ARRUELA	WASHER	ARANDELA
10	3009492X1		**8**	PARAFUSO	BOLT	PERNO
11	3712809M2		**2**	ESPAÇADOR	SPACER	PIEZA DISTANCIA
12	3388272M1		**4**	ARRUELA	WASHER	ARANDELA
13	339246X1		**8**	PARAFUSO	BOLT	PERNO
14	3712693M1	[B]	**2**	COXIM	MOUNTING	MONTANTE
15	353439X1		**4**	ARRUELA	WASHER	ARANDELA
16	354276X1		**4**	PARAFUSO	BOLT	PERNO
17	354651X1		**2**	PARAFUSO	SCREW	TORNILLO
18	353439X1		**2**	ARRUELA	WASHER	ARANDELA
19	353439X1		**2**	ARRUELA	WASHER	ARANDELA
20	353753X1		**2**	ARRUELA	WASHER	ARANDELA
21	051705S2	[B] ◀	**1**	SUPORTE	BRACKET	SOPORTE
21	051706S2	[B] ▶	**1**	SUPORTE	BRACKET	SOPORTE

[A] TRASEIRO
REAR
TRASERO

[B] DIANTEIRO
FRONT
DELANTERO

[C] 4 FUROS
4 HOLES
4 AGUJEROS

Cabine Trator Tractor'S Cab Cabina Tractor	Estrutura Structure Estructura	110-45	

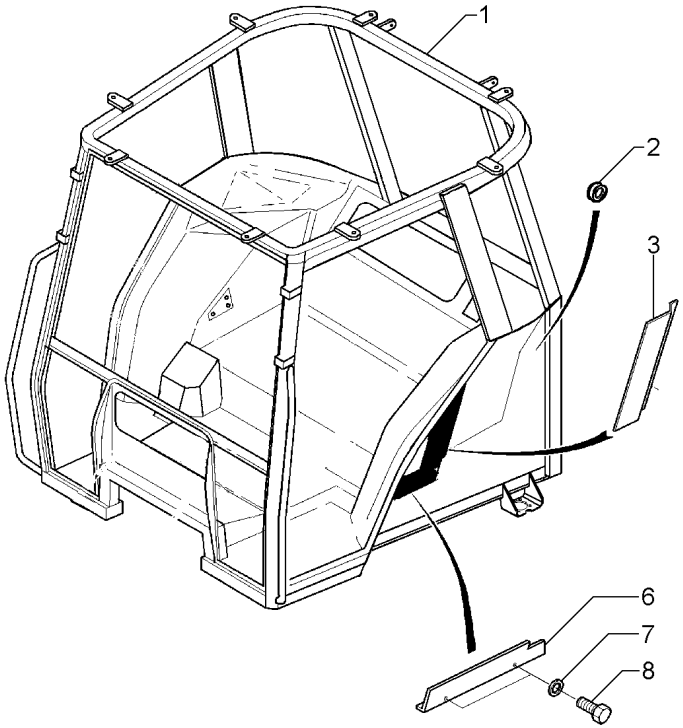

1	060317S1		**1** ESTRUTURA	STRUCTURE	ESTRUCTURA
2	832882M1		**2** PASSA-FIO	GROMMET	PASACABLE
3	3713290M1	▶	**1** GUARNIÇÃO	FOAM	ESPUMA
3	3713289M1	◀	**1** GUARNIÇÃO	FOAM	ESPUMA
6	058107P1	[A] ▶	**1** GUARNIÇÃO	BEADING	GUARNICION
6	058106P1	[A] ◀	**1** GUARNIÇÃO	BEADING	GUARNICION
7	390971X1		**4** ARRUELA	WASHER	ARANDELA
8	391074X1		**4** PARAFUSO	BOLT	PERNO

[A] PÁRA-LAMA
MUDGUARD
GUARDABARROS

Vidro Dianteiro Da Cabine
Front Cab Pane
Cristal Delantero De La Cabina

110-50

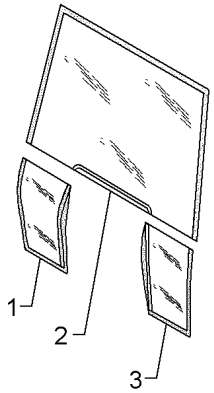

1	3902150M1	▶	**1**	VIDRO	GLASS	CRISTAL
2	3902148M1		**1**	VIDRO	GLASS	CRISTAL
3	3902149M1	◀	**1**	VIDRO	GLASS	CRISTAL

Vidro Lateral
Side Window
Ventana Lateral

110-55

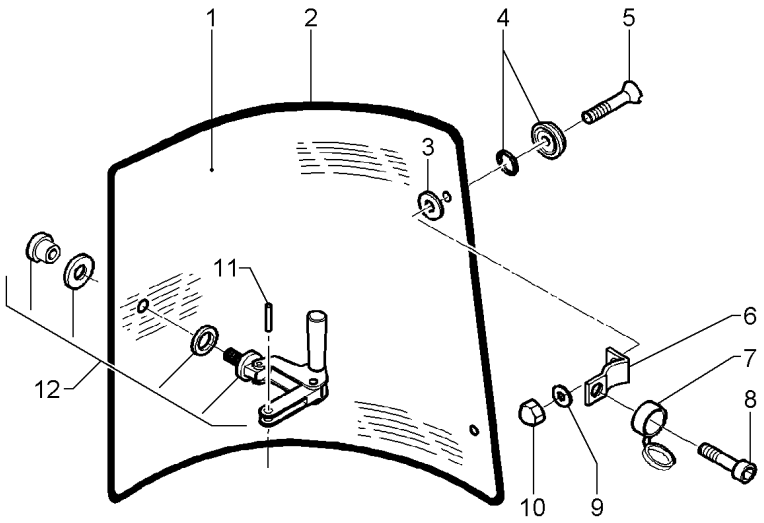

1	3902130M1	◀	**1**	VIDRO	GLASS	CRISTAL
1	3902131M1	▶	**1**	VIDRO	GLASS	CRISTAL
2	3902133M1		**2**	JUNTA	GASKET	EMPAQUETADURA.
3	3902365M1		**4**	ARRUELA	WASHER	ARANDELA
4	3902145M1		**4**	COXIM	MOUNTING	MONTANTE
5	3009432X1		**4**	PARAFUSO	BOLT	PERNO
6	3902128M1		**4**	DOBRADIÇA	HINGE	BISAGRA
7	053730N1		**4**	PROTEÇÃO	GUARD	DEFENSA
8	3010775X1		**4**	PARAFUSO	BOLT	PERNO
9	390971X1		**4**	ARRUELA	WASHER	ARANDELA
10	3902455M1		**4**	PORCA	NUT	TUERCA
11	1440396X1		**2**	PINO	PIN	PASADOR
12	3902132M1	◀	**1**	MAÇANETA	HANDLE	MANETA
12	3902350M1	▶	**1**	MAÇANETA	HANDLE	MANETA

Cabine Trator
Tractor Cab
Cabina Tractor

Janela Traseira
Rear Window
Ventana Trasero

110-60

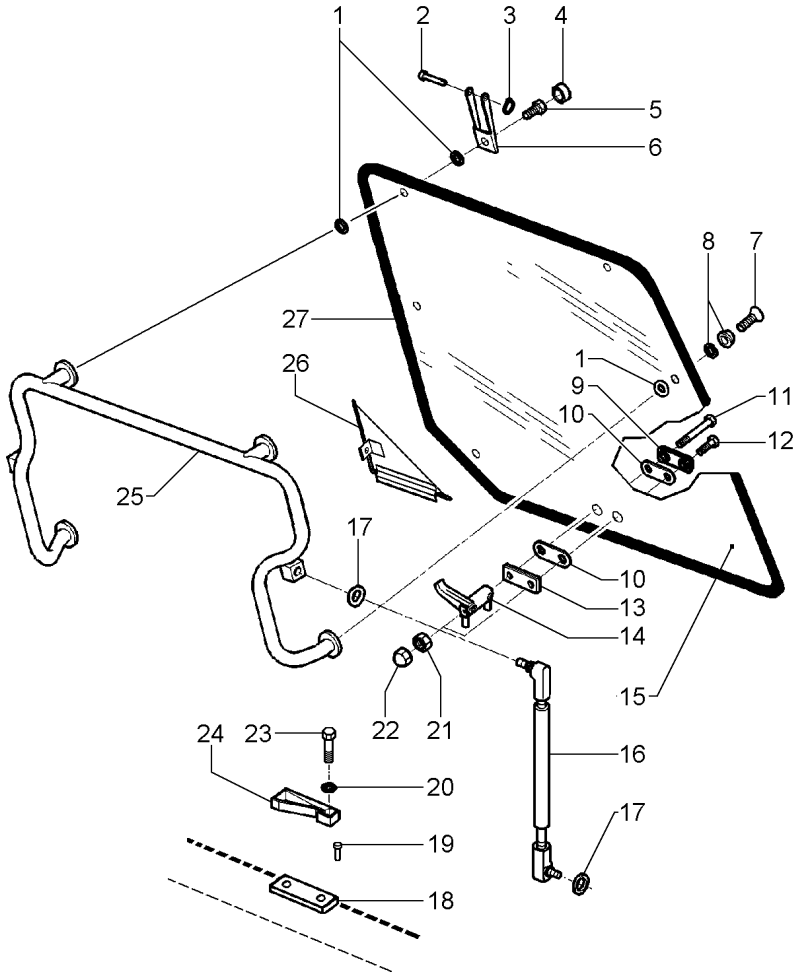

1	3902365M1		**6**	ARRUELA	WASHER	ARANDELA
2	3902137M1		**2**	PINO	PIN	PASADOR
3	1440988X1		**2**	ANEL TRAVA	CIRCLIP	CIRCULITO
4	053730N1		**2**	PROTEÇÃO	GUARD	DEFENSA
5	3010775X1		**2**	PARAFUSO	BOLT	PERNO
6	3902136M2		**2**	GANCHO	HOOK	GANCHO
7	3009432X1		**2**	PARAFUSO	BOLT	PERNO
8	3902145M1		**2**	COXIM	MOUNTING	MONTANTE
9	3619603M1	[A]	**1**	PLACA	PLATE	PLATO
10	3619906M1		**2**	JUNTA	GASKET	EMPAQUETADURA.
11	3619907M1		**1**	PARAFUSO	BOLT	PERNO
12	3619908M1		**1**	PARAFUSO	BOLT	PERNO
13	3619604M1	[B]	**1**	PLACA	PLATE	PLATO
14	3619605M1		**1**	MAÇANETA	HANDLE	MANETA
15	059019P1		**1**	VIDRO	GLASS	CRISTAL
16	3902140M1		**2**	CILINDRO	CYLINDER	CILINDRO
17	391025X1		**4**	ARRUELA	WASHER	ARANDELA
18	056708P1		**1**	ESPAÇADOR	SPACER	PIEZA DISTANCIA
19	054042P1		**2**	REBITE	RIVET	REMACHE
20	390971X1		**2**	ARRUELA	WASHER	ARANDELA
21	1440329X1		**2**	PORCA	NUT	TUERCA
22	3619609M1		**2**	CAPA	CAP	TAPA
23	3010775X1		**2**	PARAFUSO	BOLT	PERNO
24	3619610M1		**1**	FIXAÇÃO	FASTENER	CIERRE
25	3902135M92		**1**	SUPORTE	BRACKET	SOPORTE
26	3806376M1		**1**	VEDADOR	SEAL	RETEN
27	3902144M1		**1**	JUNTA	JOINT	JUNTA

[A] EXTERNO
OUTER
EXTERNO

[B] INTERNO
INNER
INTERNO

Porta
Door
Puerta

110-65

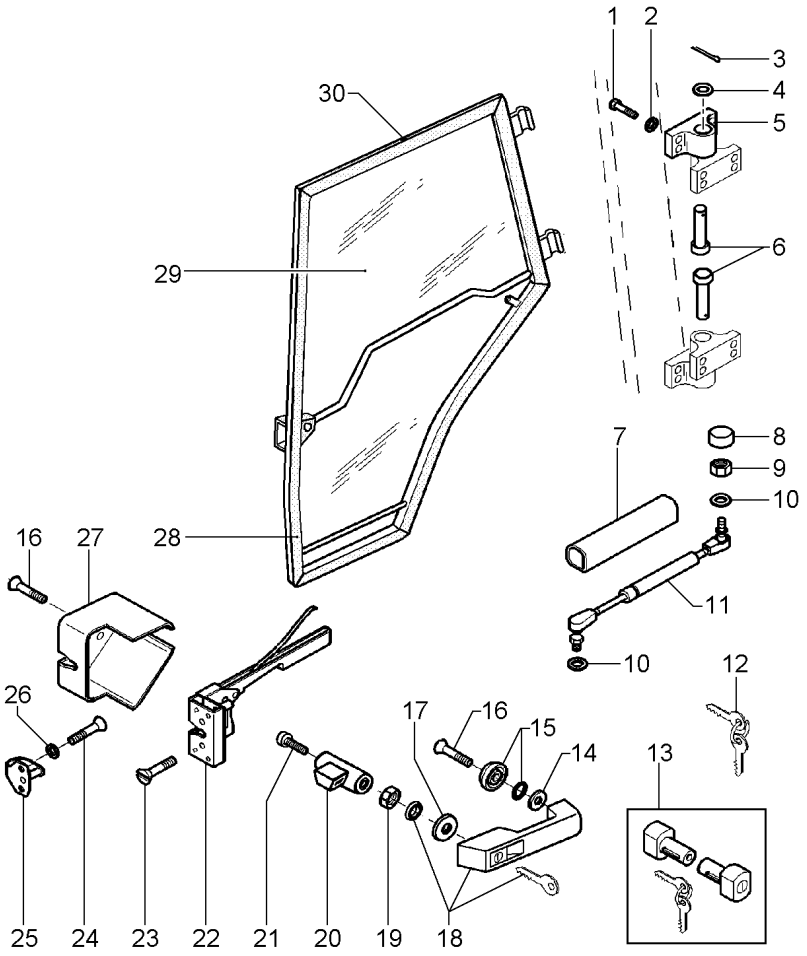

1	3010509X1		**8**	PARAFUSO	BOLT	PERNO
2	385361X1		**8**	ARRUELA	WASHER	ARANDELA
3	1442963X1		**2**	CONTRAPINO	DOWEL	CENTRAJE
4	390216X1		**2**	ARRUELA	WASHER	ARANDELA
5	3902116M1		**2**	DOBRADIÇA	HINGE	BISAGRA
6	055558P1		**2**	PINO	PIN	PASADOR
7	3902415M1		**1**	PROTETOR	PROTECTOR	PROTECTOR
8	3616277M1		**1**	CAPA	CAP	TAPA
9	339169X1		**1**	PORCA	NUT	TUERCA
10	391025X1		**2**	ARRUELA	WASHER	ARANDELA
11	3902121M2		**1**	CILINDRO	CYLINDER	CILINDRO
12	3902584M91		**1**	CHAVE PORTA	KEY DOOR	CLAVE DE PUERTA
13	3902370M91		**1**	FECHADURA	LOCK	CERRADURA
14	3902367M1		**1**	ARRUELA	WASHER	ARANDELA
15	3902145M1		**1**	COXIM	MOUNTING	MONTANTE
16	3009430X1		**2**	PARAFUSO	BOLT	PERNO
17	3902366M1		**1**	ARRUELA	WASHER	ARANDELA
18	3902356M91		**1**	MAÇANETA	HANDLE	MANETA
19	1441462X1		**1**	PORCA	NUT	TUERCA
20	055962P1		**1**	BIELA	CONROD	BIELA
21	3001757X1		**1**	PARAFUSO ALLEN	ALLEN BOLT	TORNILLO ALLEN
22	3804663M1	◀	**1**	TRINCO	LATCH	CERROJO
23	3009432X1		**2**	PARAFUSO	BOLT	PERNO
24	3010775X1		**2**	PARAFUSO	BOLT	PERNO
25	3902372M1		**1**	TRINCO	LATCH	CERROJO
26	391038X1		**2**	ARRUELA	WASHER	ARANDELA
27	3804661M1		**1**	TAMPA	COVER	CUBIERTA
28	057336S1		**1**	MOLDURA	MOULDING	BORDON
29	057339P1	◀	**1**	VIDRO	GLASS	CRISTAL
29	057340P1	▶	**1**	VIDRO	GLASS	CRISTAL
30	057338P1		**1**	JUNTA	JOINT	JUNTA

Kit Elemento Ativo Para Filtro De Ar Kit Active Element To Air Filter Kit Elemento Activo Para Filtro De Aire	Da Cabine Of Cab De La Cabina	110-70	

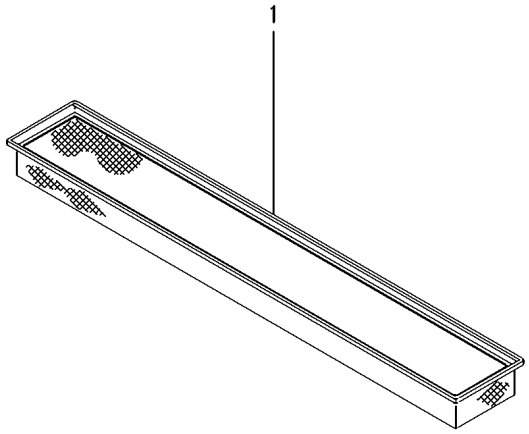

1	3389746M1	**1** FILTRO	FILTER	FILTRO

Sistema De Calefação Da Cabina
Cab Heating System
Sistema De Calefaccion De Cabina

110-75

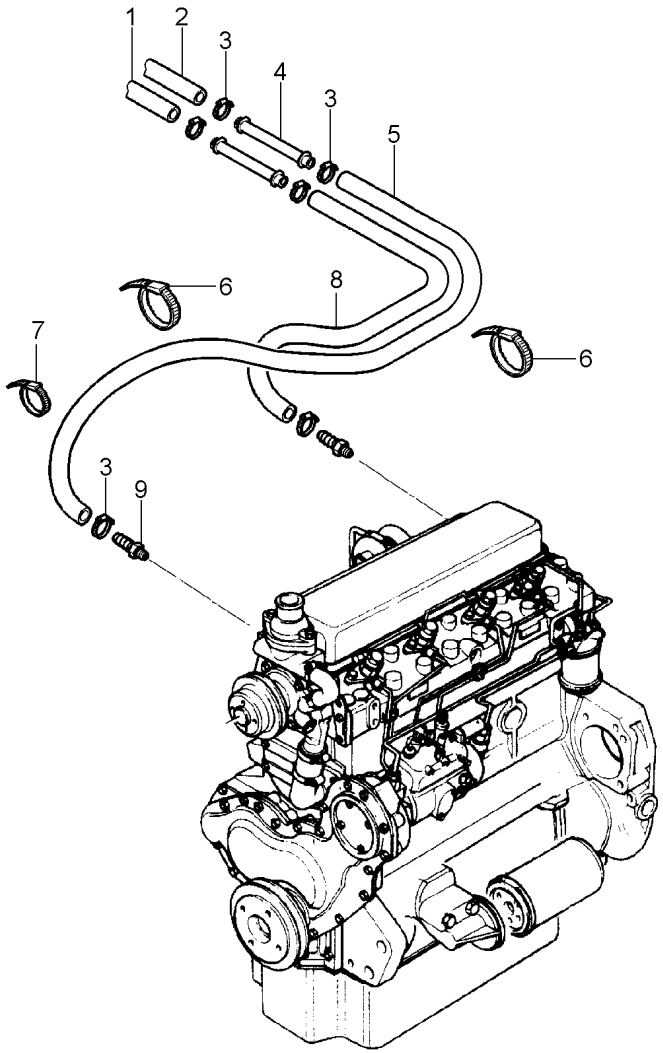

1	3714874M1	**1** MANGUEIRA	HOSE	FLEXIBLE
2	3714873M1	**1** MANGUEIRA	HOSE	FLEXIBLE
3	3019564X1	**14** BRAÇADEIRA	CLAMP	ABRAZADERA
4	3713469M1	**2** TUBO	PIPE	CANO
5	3779739M1	**1** MANGUEIRA	HOSE	FLEXIBLE
6	3810484M1	**1** BRAÇADEIRA	CLAMP	ABRAZADERA
7	3225356M1	**4** BRAÇADEIRA	CLAMP	ABRAZADERA
8	3779977M1	**1** MANGUEIRA	HOSE	FLEXIBLE
9	052614P1	**2** CONEXÃO	CONNECTION	CONEXION

Cabine Trator
Tractor'S Cab
Cabina Tractor

Limpador De Pára-Brisa Traseiro
Rear Windscreen Wiper
Limpiaparabrisa Trasero

110-80

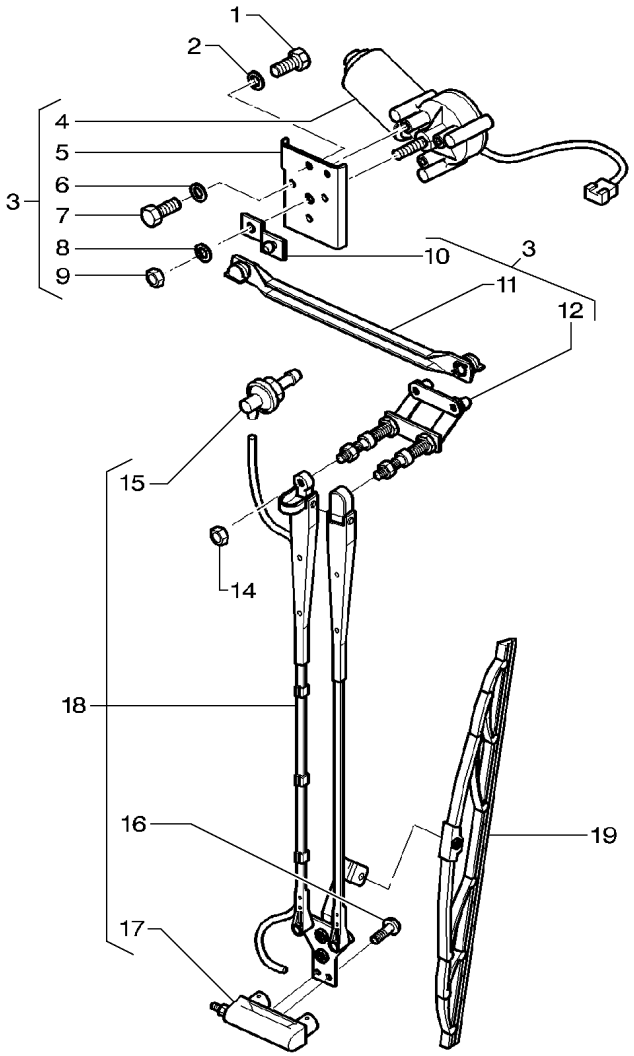

1	339124X1	
2	339024X1	
3	3777005M2	
4	3777698M92	3
5	3902338M1	3
6	391289X1	3
7	339560X1	3
8	3008914X1	3
9	339169X1	3
10	3902341M1	3
11	3902340M1	3
12	3902339M92	3
14	339169X1	
15	3902342M1	18
16	3902460M1	18
17	3902343M1	18
18	3715612M1	
19	6212481M91	

2	PARAFUSO	BOLT	PERNO
2	ARRUELA	WASHER	ARANDELA
1	MOTOR	ENGINE	MOTOR
1	MOTOR	ENGINE	MOTOR
1	SUPORTE	BRACKET	SOPORTE
1	ARRUELA	WASHER	ARANDELA
3	PARAFUSO	BOLT	PERNO
1	ARRUELA	WASHER	ARANDELA
1	PORCA	NUT	TUERCA
1	ALAVANCA	LEVER	PALANCA
1	BIELA	CONROD	BIELA
1	SUPORTE	BRACKET	SOPORTE
2	PORCA	NUT	TUERCA
1	CONEXÃO	CONNECTION	CONEXION
2	PARAFUSO	BOLT	PERNO
1	SUPORTE	BRACKET	SOPORTE
1	BRAÇO	ARM	BRAZO
1	PALHETA	VANE	PALETA

Console Lateral
Side Console
Consola Lateral

110-85

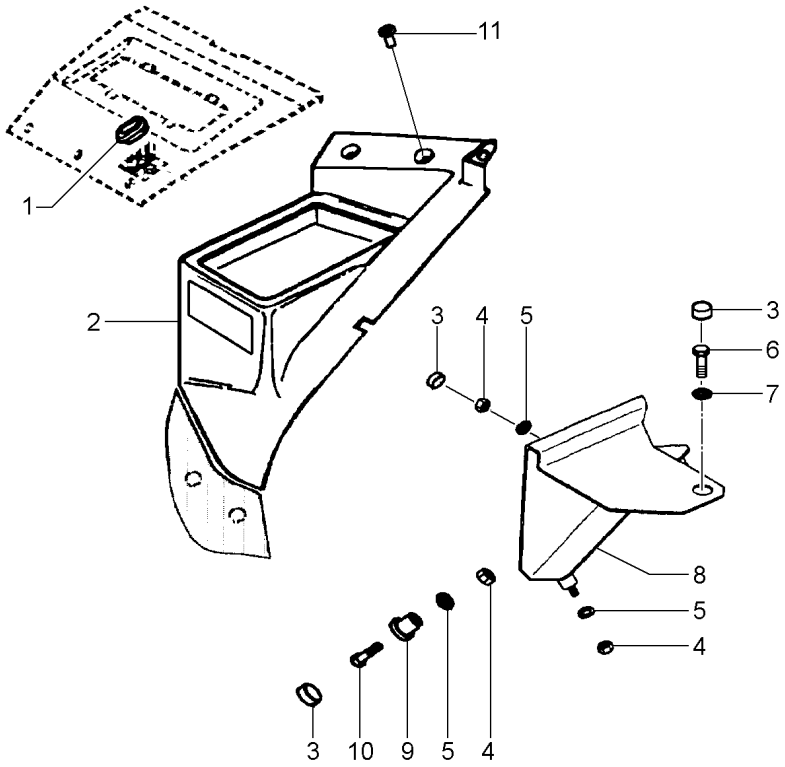

1	3715170M1		**1**	BUJÃO	PLUG	TAPON
2	053146P2	[A]	**1**	CONSOLE	CONSOLE	CONSOLA
3	3616277M1		**4**	CAPA	CAP	TAPA
4	1441461X1		**5**	PORCA	NUT	TUERCA
5	390972X1		**5**	ARRUELA	WASHER	ARANDELA
6	339123X1		**1**	PARAFUSO	BOLT	PERNO
7	391039X1		**1**	ARRUELA	WASHER	ARANDELA
8	3777494M3		**1**	SUPORTE	BRACKET	SOPORTE
9	058613P1		**1**	BUCHA	BUSH	CASQUILLO
9	058614P1		**1**	BUCHA	BUSH	CASQUILLO
10	339287X1		**2**	PARAFUSO	BOLT	PERNO
11	3042523M1		**3**	BUJÃO	PLUG	TAPON

[A] SEM ASSENTO DE PASSAGEIRO
WITHOUT PASSENGER SEAT
SIN ASIENTO DEL PASAJERO

Extintor De Incêndio
Fire Extinguisher
Extintor De Incendio

110-90

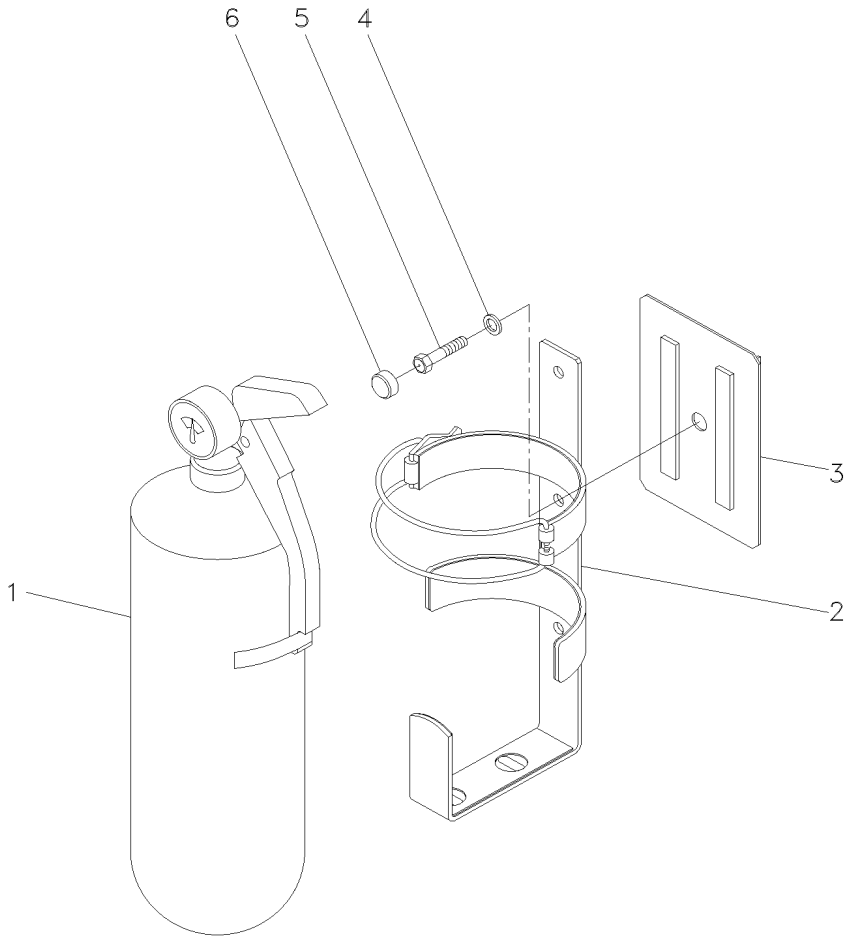

1	3470314M91		**1**	EXTINTOR	EXTINGUISHER	EXTINTOR
2	3470313M91		**1**	SUPORTE	BRACKET	SOPORTE
3	052515S1		**1**	FECHAMENTO	COVER	CUBIERTA
4	390972X1		**1**	ARRUELA	WASHER	ARANDELA
5	339123X1		**1**	PARAFUSO	BOLT	PERNO
5	339124X1	[A]	**1**	PARAFUSO	BOLT	PERNO
6	3616277M1	[A]	**1**	CAPA	CAP	TAPA

[A] SEM EXTINTOR
WITHOUT EXTINGUISHER
SIN EXTINTOR

Acabamento Interno Da Cabina / **Internal Finish Of The Cabin** / **Acabado Interior De La Cabaña**

Vedação / **Sealing** / **Vedación**

110-95

Com Hydrotronic / **With Hydrotronic** / **Con Hydrotronic**

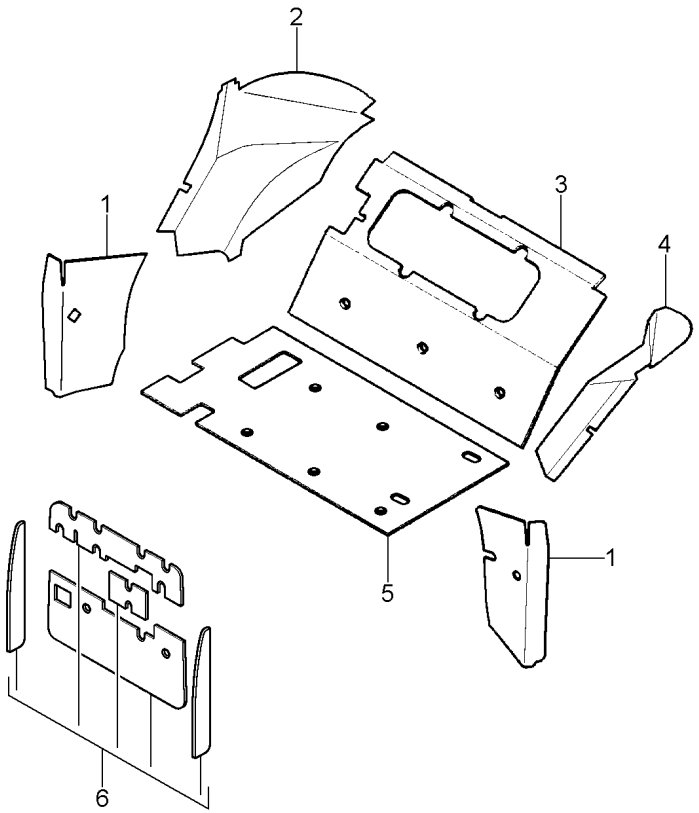

1	3713884M93	[B]	**1**	ISOLANTE	INSULATOR	PROD.AISLANTE
2	3713897M6	[B] ▶	**1**	ISOLANTE	INSULATOR	PROD.AISLANTE
3	3713898M5	[C]	**1**	ISOLANTE	INSULATOR	PROD.AISLANTE
4	3713896M5	[B] ◀	**1**	ISOLANTE	INSULATOR	PROD.AISLANTE
5	052619P1	[C] ▼	**1**	ISOLANTE	INSULATOR	PROD.AISLANTE
6	053149N2	[A]	**1**	ISOLANTE	INSULATOR	PROD.AISLANTE

[A] TÉRMICO
THERMIC
TÉRMICO

[B] PÁRA-LAMA
MUDGUARD
GUARDABARROS

[C] TRASEIRO
REAR
TRASERO

Acabamento Interno Da Cabina Internal Finish Of The Cabin Acabado Interior De La Cabaña	Revestimento Piso Floor Cladding Revestimiento De Piso	110-100	Com Hydrotronic With Hydrotronic Con Hydrotronic

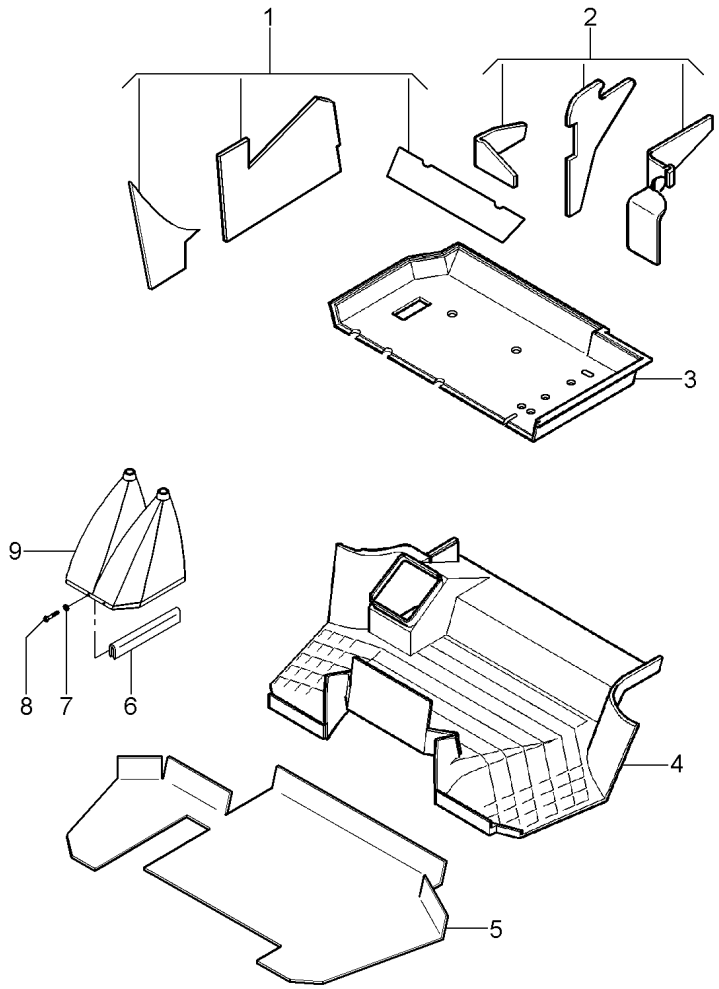

1	3778448M93	[A]	**1**	ISOLANTE	INSULATOR	PROD.AISLANTE
2	3778447M91	[A]	**1**	ISOLANTE	INSULATOR	PROD.AISLANTE
3	052610P1	[B]	**1**	TAPETE	MATTING	ESTERA
4	058597P1		**1**	TAPETE	MATTING	ESTERA
5	059089P1	[C]	**1**	PROTETOR	PROTECTOR	PROTECTOR
6	060017P1		**1**	GUARNIÇÃO	BEADING	GUARNICION
7	1427000M1		**2**	ARRUELA	WASHER	ARANDELA
8	3580257M1		**2**	PARAFUSO	BOLT	PERNO
9	060003N1	25-215 No	**1**	COIFA	BELLOWS	FUELLE

[A] PÁRA-LAMA
MUDGUARD
GUARDABARROS

[B] TRASEIRO
REAR
TRASERO

[C] TAPETE
CARPET
ALFOMBRA

Acabamento Interno Da Cabina Internal Finish Of The Cabin Acabado Interior De La Cabaña	Console Console Tablero	110-105	Com Hydrotronic With Hydrotronic Con Hydrotronic

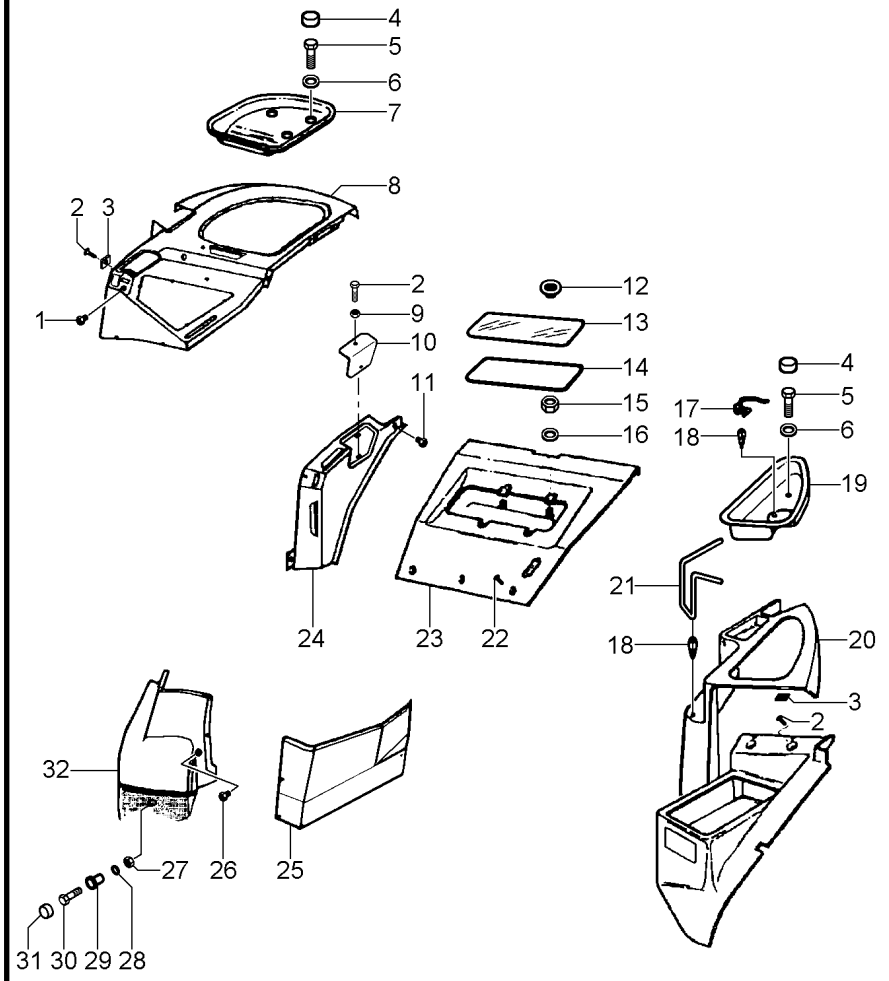

1	021460P1		1	TAMPÃO	PAD	ALMOHADILLA
2	3010506X1		X	PARAFUSO	BOLT	PERNO
3	3715142M1		X	PORCA	NUT	TUERCA
4	3619609M1		4	CAPA	CAP	TAPA
5	339282X1		4	PARAFUSO	BOLT	PERNO
6	390597X1		4	ARRUELA	WASHER	ARANDELA
7	3712410M1	▶	1	SUPORTE	BRACKET	SOPORTE
8	059121P1	[F]	1	PAINEL	PANEL	PANEL
		▲				
		▶				
8	059111P1	[G]	1	PAINEL	PANEL	PANEL
		▲				
		▶				
9	3715143M1		X	PORCA	NUT	TUERCA
10	059017P1	[E]	1	TAMPA	COVER	CUBIERTA
11	2801324M1		1	BUJÃO	PLUG	TAPON
12	2191949K91		4	BOTÃO	BUTTON	PULSADOR
13	3714482M1	[A]	1	VIDRO	GLASS	CRISTAL
		▼				
14	3714481M1		1	BORRACHA	RUBBER	CAUCHO
15	339169X1		4	PORCA	NUT	TUERCA
16	390972X1		4	ARRUELA	WASHER	ARANDELA
17	3713500M2		1	SUPORTE	BRACKET	SOPORTE
18	3713616M1		2	CLIPE	CLIP	CRAPA RETEN
19	3712414M1	◀	1	SUPORTE	BRACKET	SOPORTE
20	3712412M1	[D]	1	PAINEL	PANEL	PANEL
		◀				
21	3713501M1		1	SUPORTE	BRACKET	SOPORTE
22	3010578X1		3	PARAFUSO	BOLT	PERNO
23	3712421M2	[A]	1	GUARNIÇÃO	FOAM	ESPUMA
24	3712408M1	[D]	1	PAINEL	PANEL	PANEL
		▶				
25	059120P1	[B]	1	PAINEL	PANEL	PANEL
		▶				
26	3042523M1		1	BUJÃO	PLUG	TAPON
27	1441461X1		1	PORCA	NUT	TUERCA
28	390972X1		1	ARRUELA	WASHER	ARANDELA
29	061024P1		1	ESPAÇADOR	SPACER	PIEZA DISTANCIA
30	339291X1		1	PARAFUSO	BOLT	PERNO
31	3616277M1		1	CAPA	CAP	TAPA
32	059119P1	[C]	1	PAINEL	PANEL	PANEL
		▶				

[A] TRASEIRO
REAR
TRASERO

[B] PÁRA-LAMA VERTICAL
VERTICAL MUDGUARD
GUARDABARROS VERTICAL

Acabamento Interno Da Cabina Internal Finish Of The Cabin Acabado Interior De La Cabaña	Console Console Tablero	110-105	Com Hydrotronic With Hydrotronic Con Hydrotronic

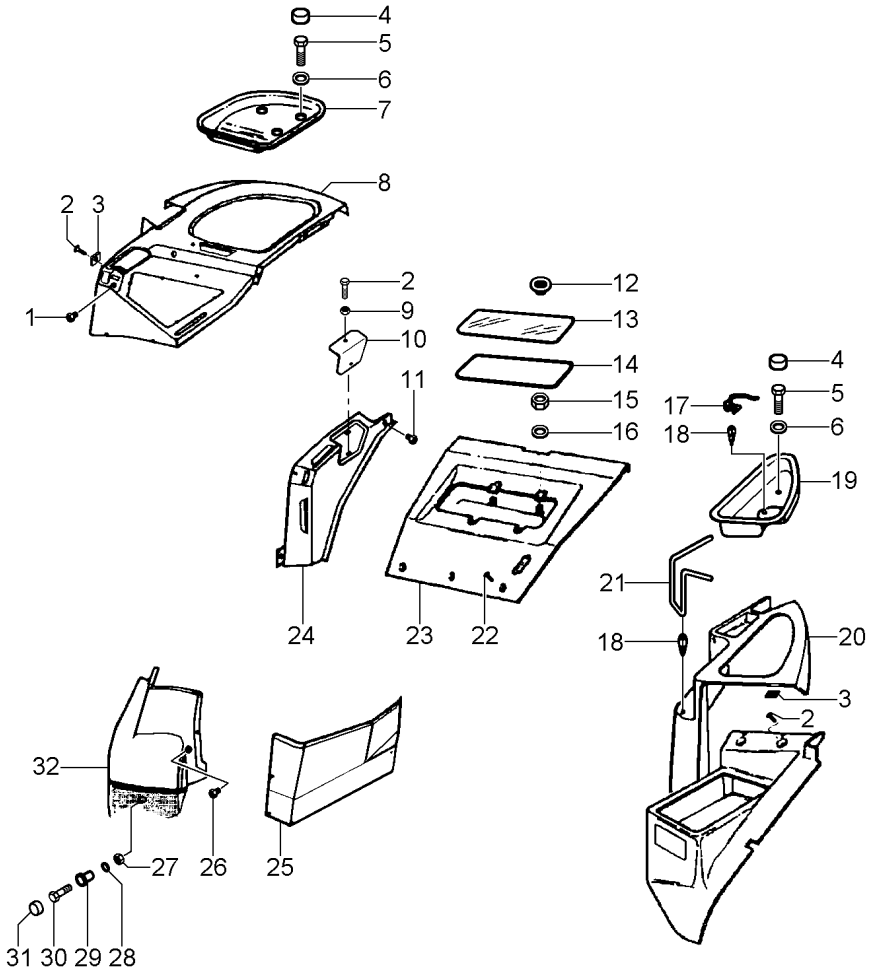

[C] PÁRA-LAMA FRONTAL
FRONT MUDGUARD
GUARDABARROS FRONTAL

[D] PÁRA-LAMA TRASEIRO
REAR MUDGUARD
GUARDABARROS TRASERO

[E] FECHAMENTO
STOPPING
CERRAMIENTP

[F] COM HIDROTONIC
WITH HIDROTONIC
CON HIDROTONIC

[G] SEM LEVANTE HIDRAULICO
WITHOUT HIDRAULIC LIFT
SIN LEVANTE HIDRAULICO

Acabamento Interno Da Cabina Internal Finish Of The Cabin Acabado Interior De La Cabaña	Teto Roof Tejado	110-110	Com Hydrotronic With Hydrotronic Con Hydrotronic

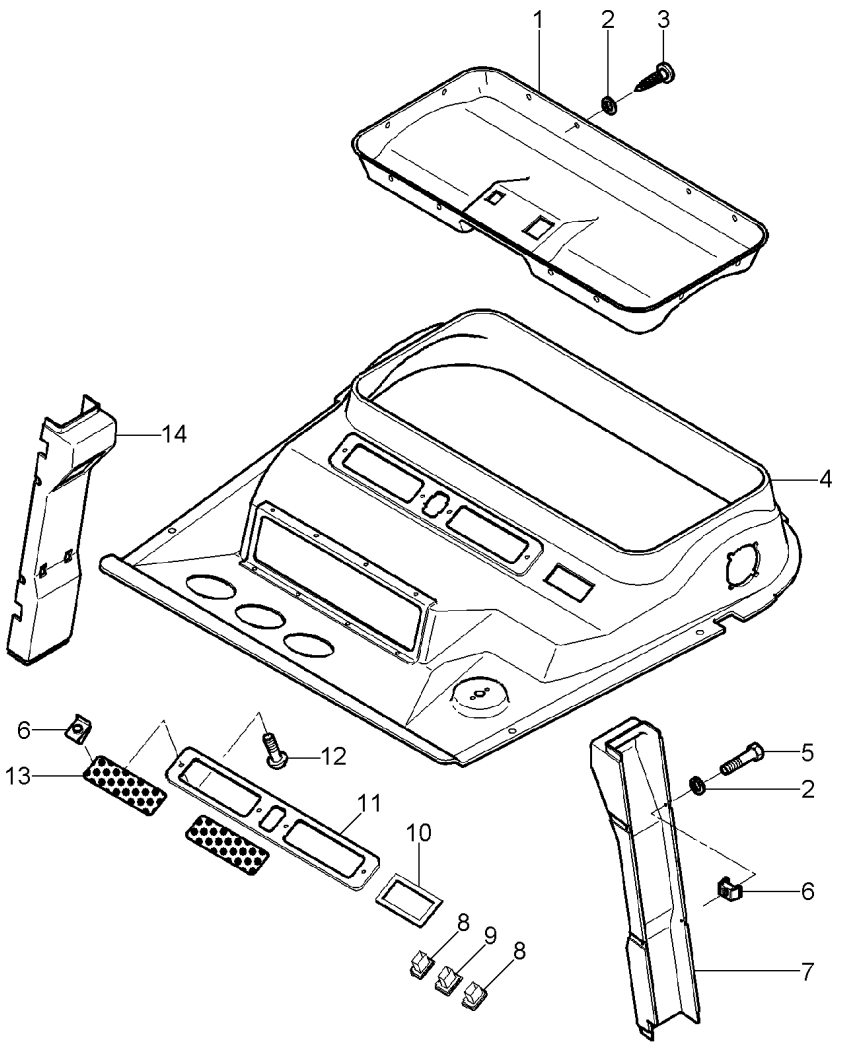

1	3712606M1		**1**	GUARNIÇÃO	FOAM	ESPUMA
2	1427000M1		**23**	ARRUELA	WASHER	ARANDELA
3	3389854M1		**15**	PARAFUSO	BOLT	PERNO
4	3780279M2		**1**	GUARNIÇÃO	BEADING	GUARNICION
5	3580257M1		**8**	PARAFUSO	BOLT	PERNO
6	3715142M1		**X**	PORCA	NUT	TUERCA
7	059015P1	[A] ◀	**1**	REVESTIMENTO	LAGGING	REVESTIMIENTO
8	3713153M1		**2**	INTERRUPTOR	SWITCH	INTERRUPTOR
9	3713152M1		**1**	SUPORTE	BRACKET	SOPORTE
10	3713621M1		**1**	MOLDURA	MOULDING	BORDON
11	3712608M1		**1**	MOLDURA	MOULDING	BORDON
12	3010506X1		**X**	PARAFUSO	BOLT	PERNO
13	3712607M2		**2**	GRADE	GRILLE	REJILLA
14	059016P1	[A] ▶	**1**	REVESTIMENTO	LAGGING	REVESTIMIENTO

[A] COLUNA
COLUMN
COLUMNA

Ar Condicionado
Air Conditioner
Aire Acondionado

110-115

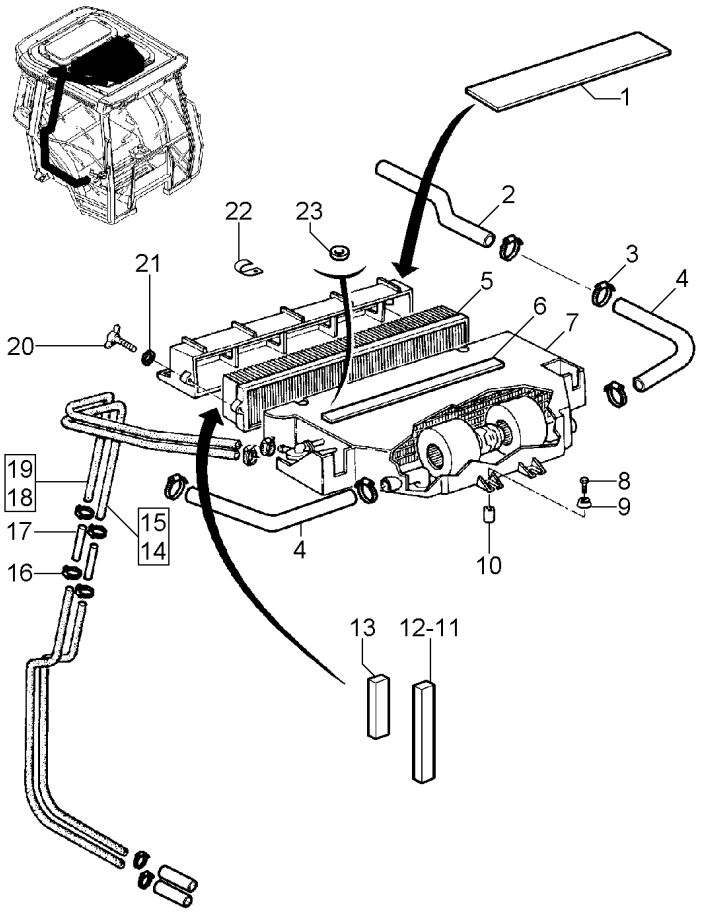

1	3778497M2		**1**	GUARNIÇÃO	FOAM	ESPUMA
2	3713461M1		**2**	TUBO	PIPE	CANO
3	490802M1		**8**	BRAÇADEIRA	CLAMP	ABRAZADERA
4	3387515M1		**2**	MANGUEIRA	HOSE	FLEXIBLE
5	3385200M92		**1**	FILTRO	FILTER	FILTRO
6	3713745M1		**1**	JUNTA	GASKET	EMPAQUETADURA.
7	3713375M2		**1**	CJ. CONDICIONADO	KIT AIR CONDITI	JUEGO ACON AIRE
8	339009X1		**4**	PARAFUSO	BOLT	PERNO
9	3387512M1		**8**	AMORTECEDOR	DAMPER	AMORTIGUADOR
10	3387513M1		**4**	ESPAÇADOR	SPACER	PIEZA DISTANCIA
11	3380724M1		**2**	CONEXÃO	CONNECTION	CONEXION
12	3778659M1		**2**	JUNTA	GASKET	EMPAQUETADURA.
13	3778658M1		**2**	JUNTA	GASKET	EMPAQUETADURA.
14	3714871M1	15 ◄► 900 MM	**X**	MANGUEIRA	HOSE	FLEXIBLE
15	2191896K91		**1**	CJ. MANGUEIRA	KIT, HOSE	MANGUITOS JUEGO
16	3019564X1		**X**	BRAÇADEIRA	CLAMP	ABRAZADERA
17	3713469M1		**X**	TUBO	PIPE	CANO
18	3714872M1	19 ◄► 1000 MM	**X**	MANGUEIRA	HOSE	FLEXIBLE
19	2191897K91		**1**	CJ. MANGUEIRA	KIT, HOSE	MANGUITOS JUEGO
20	3783455M1		**2**	PARAFUSO	SCREW	TORNILLO
21	391038X1		**2**	ARRUELA	WASHER	ARANDELA
22	3583514M1		**1**	PRESILHA	STAPLE	GRAPA
23	3001856X1		**1**	ARRUELA	WASHER	ARANDELA

Ar Condicionado
Air Conditioner
Aire Acondionado

110-120

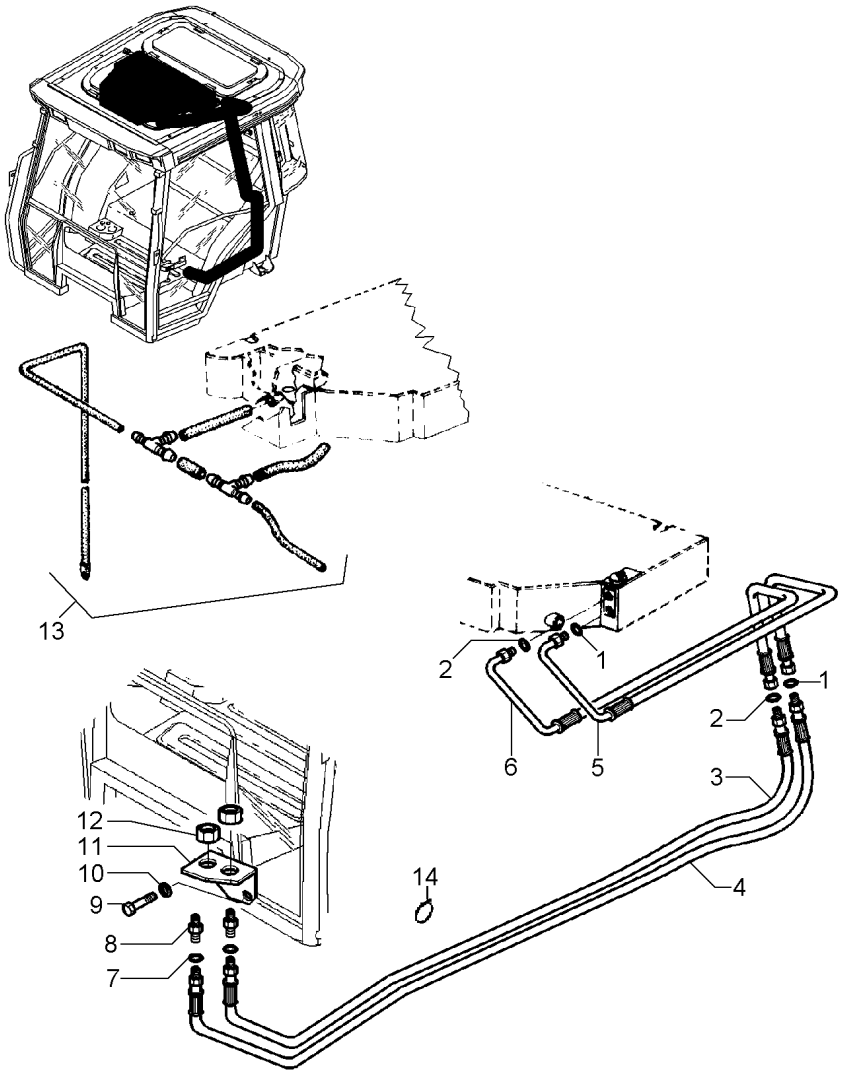

1	3010471X1		**2**	ANEL "O"	O RING	JUNTA TORICA
2	3010473X1		**2**	ANEL "O"	O RING	JUNTA TORICA
3	058104T1		**1**	MANGUEIRA	HOSE	FLEXIBLE
4	058105T1		**1**	MANGUEIRA	HOSE	FLEXIBLE
5	3714144M1		**1**	TUBO	PIPE	CANO
6	3713462M1		**1**	TUBO	PIPE	CANO
7	3010474X1		**1**	ANEL "O"	O RING	JUNTA TORICA
7	3010502X1		**1**	ANEL "O"	O RING	JUNTA TORICA
8	368544X1		**1**	CONEXÃO	CONNECTION	CONEXION
8	368523X1		**1**	CONEXÃO	CONNECTION	CONEXION
9	339124X1		**2**	PARAFUSO	BOLT	PERNO
10	339374X1		**2**	ARRUELA	WASHER	ARANDELA
11	053947P1		**1**	SUPORTE	BRACKET	SOPORTE
12	1691973M1		**1**	PORCA	NUT	TUERCA
12	1691972M1		**1**	PORCA	NUT	TUERCA
13	3777749M91	[A]	**2**	CJ. TUBO	TUBE ASSY	CONJ.DE TUBO
14	3225356M1		**2**	BRAÇADEIRA	CLAMP	ABRAZADERA

[A] DRENO
DRAIN
DRENO

Ar Condicionado
Air Conditioner
Aire Acondionado

110-125

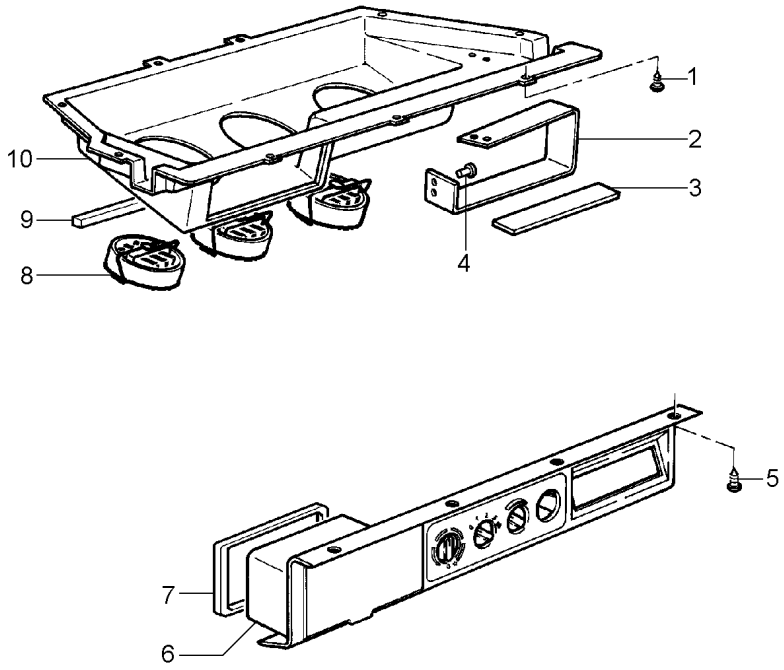

1	380026X1		**9**	PARAFUSO	BOLT	PERNO
2	3714077M1	[A]	**1**	SUPORTE	BRACKET	SOPORTE
3	3713635M1		**1**	JUNTA	GASKET	EMPAQUETADURA.
4	3714846M1		**4**	REBITE	RIVET	REMACHE
5	3010506X1		**8**	PARAFUSO	BOLT	PERNO
6	3712609M2		**1**	PAINEL	PANEL	PANEL
7	3713746M1		**1**	JUNTA	GASKET	EMPAQUETADURA.
8	3388030M1		**3**	DIFUSOR	BAFFLE	DIFUSOR
9	3713744M1		**1**	JUNTA	GASKET	EMPAQUETADURA.
10	3714076M2		**1**	CARCAÇA	HOUSING	ALOJAMIENTO

[A] RÁDIO
RADIUS
RADIO

Cabine Trator
Tractor'S Cab
Cabina Tractor

Limpador De Pára-Brisa Traseiro
Rear Windscreen Wiper
Limpiaparabrisa Trasero

110-130

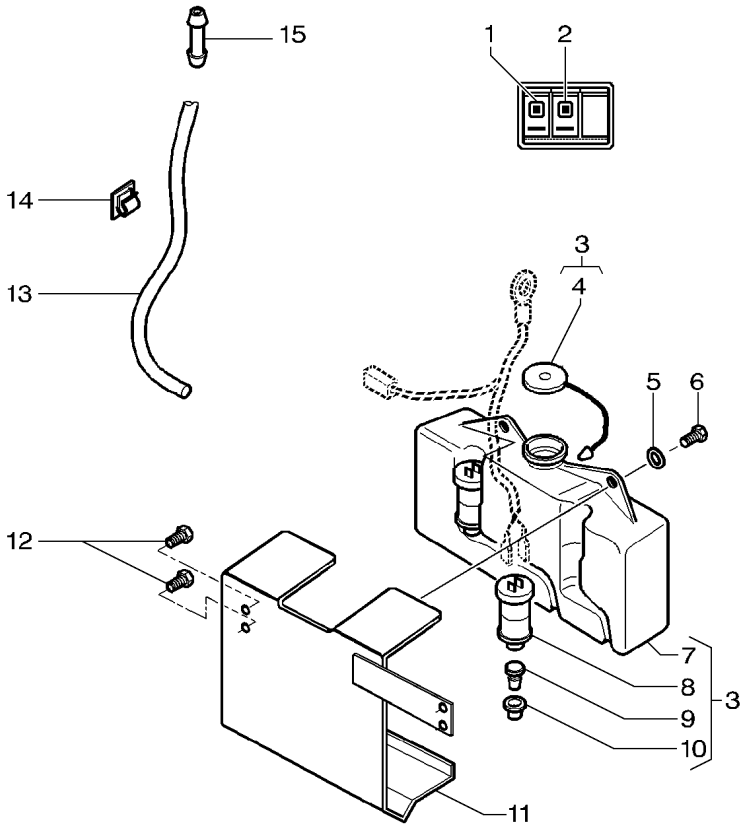

1	053173T2	[A]
2	054176T1	[B]
3	3582444M91	
4	3106496M1	3
5	391039X1	
6	339124X1	
7	3582440M1	3
8	3582441M1	3
9	3582442M1	3
10	3582443M1	3
11	057343S1	
12	339123X1	
12	339374X1	
13	3714120M2	
14	1677803M1	
15	3715074M1	

[A] LIMPADOR DE PÁRA-BRISA
WINDSCREEN WIPER
LIMPIAPARABRISAS

[B] EJETOR DE ÁGUA
WATER EJECTOR
EYECTOR DE AGUA

1	BOTÃO	BUTTON	PULSADOR
1	BOTÃO	BUTTON	PULSADOR
1	RESERVATÓRIO	CONTAINER	CONTENEDOR
1	TAMPA	COVER	CUBIERTA
2	ARRUELA	WASHER	ARANDELA
2	PARAFUSO	BOLT	PERNO
1	RESERVATÓRIO	CONTAINER	CONTENEDOR
1	BOMBA D'ÁGUA	WATER PUMP	BOMBA DE AGUA
1	BUJÃO	PLUG	TAPON
1	JUNTA	GASKET	EMPAQUETADURA.
1	SUPORTE	BRACKET	SOPORTE
2	PARAFUSO	BOLT	PERNO
2	ARRUELA	WASHER	ARANDELA
1	TUBO	PIPE	CANO
2	PRESILHA	STAPLE	GRAPA
1	CONEXÃO	CONNECTION	CONEXION

Pára-Lama Traseiro
Rear Mudguard
Guardabarros Trasero

Trator Com Cabina
Tractor With Cab
Tractor Con Cabina

110-135

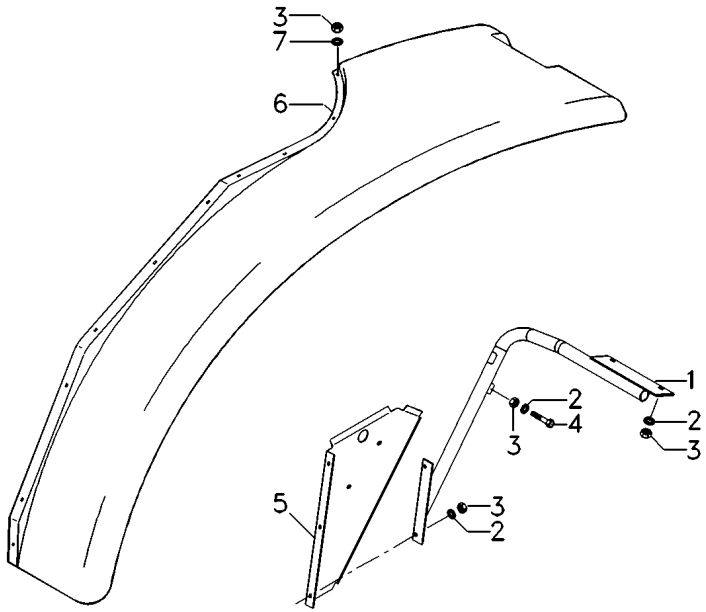

1	059363S1	◀	**1**	SUPORTE	BRACKET	SOPORTE
1	059364S1	▶	**1**	SUPORTE	BRACKET	SOPORTE
2	385361X1		**14**	ARRUELA	WASHER	ARANDELA
3	1441461X1		**32**	PORCA	NUT	TUERCA
4	339123X1		**2**	PARAFUSO	BOLT	PERNO
5	059370P1	◀	**1**	FECHAMENTO	COVER	CUBIERTA
5	059371P1	▶	**1**	FECHAMENTO	COVER	CUBIERTA
6	059391P1	◀	**1**	PÁRA-LAMA	FENDER	GUARDABARRO
6	059392P1	▶	**1**	PÁRA-LAMA	FENDER	GUARDABARRO
7	061037P1		**20**	ARRUELA	WASHER	ARANDELA

Ar Condicionado
Air Conditioner
Aire Acondionado

Motor
Engine
Motor

110-140

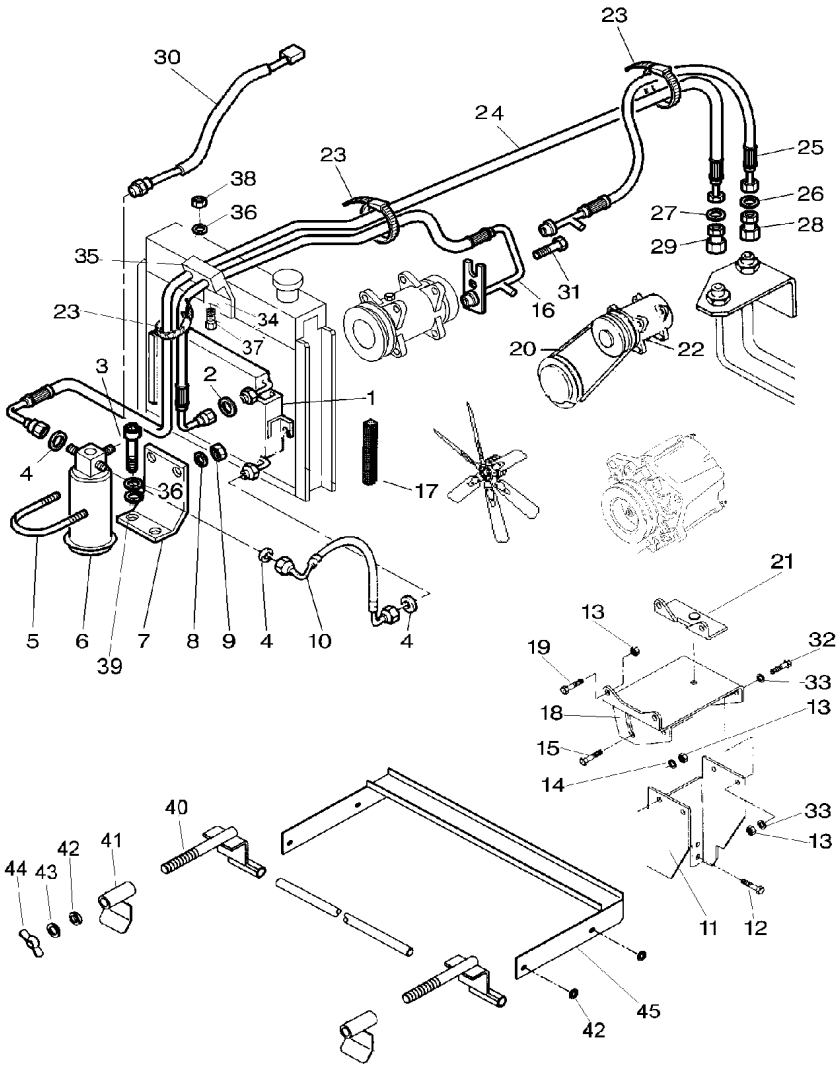

1	052502P1	**1**	CONDENSADOR	CAPACITOR	CAPACITOR
2	3010472X1	**1**	ANEL "O"	O RING	JUNTA TORICA
3	353676X1	**1**	PARAFUSO	BOLT	PERNO
4	3010471X1	**3**	ANEL "O"	O RING	JUNTA TORICA
5	3383977M1	**1**	BRAÇADEIRA	CLAMP	ABRAZADERA
6	3712495M1	**1**	FILTRO	FILTER	FILTRO
7	052423P1	**1**	SUPORTE	BRACKET	SOPORTE
8	390971X1	**1**	ARRUELA	WASHER	ARANDELA
9	339030X1	**1**	PORCA	NUT	TUERCA
10	052623T1	**1**	MANGUEIRA	HOSE	FLEXIBLE
11	052422P1	**1**	SUPORTE	BRACKET	SOPORTE
12	353691X1	**2**	PARAFUSO	BOLT	PERNO
13	3009693X1	**9**	PORCA	NUT	TUERCA
14	339376X1	**1**	ARRUELA	WASHER	ARANDELA
15	3009492X1	**3**	PARAFUSO	BOLT	PERNO
16	3714484M1	**1**	MANGUEIRA	HOSE	FLEXIBLE
17	3149668M1	**2**	GUARNIÇÃO	FOAM	ESPUMA
18	3617611M1	**1**	SUPORTE	BRACKET	SOPORTE
19	3009493X1	**5**	PARAFUSO	BOLT	PERNO
20	487802M2	**1**	CORREIA	BELT	CORREA
21	3582055M2	**6**	SUPORTE	BRACKET	SOPORTE
22	3782613M2	**1**	COMPRESSOR	COMPRESSOR	COMPRESOR
23	517587M1	**3**	BRAÇADEIRA	CLAMP	ABRAZADERA
24	3714485M1	**1**	MANGUEIRA	HOSE	FLEXIBLE
25	3712512M1	**1**	MANGUEIRA	HOSE	FLEXIBLE
26	3010474X1	**1**	ANEL "O"	O RING	JUNTA TORICA
27	3010502X1	**1**	ANEL "O"	O RING	JUNTA TORICA
28	368543X1	**1**	CONEXÃO	CONNECTION	CONEXION
29	368524X1	**1**	CONEXÃO	CONNECTION	CONEXION
30	3712526M1	**1**	PRESSOSTATO	PRESS	PRENSA
31	358139X1	**1**	PARAFUSO ALLEN	ALLEN BOLT	TORNILLO ALLEN
32	3009493X1	**5**	PARAFUSO	BOLT	PERNO
33	391026X1	**1**	ARRUELA	WASHER	ARANDELA
34	3146897M1	**1**	REFORÇO	REINFORCEMENT	REFUERZO
35	3585143M1	**1**	BRAÇADEIRA	CLAMP	ABRAZADERA
36	353446X1	**1**	ARRUELA	WASHER	ARANDELA
37	353685X1	**1**	PARAFUSO	BOLT	PERNO
38	355565X1	**1**	PORCA	NUT	TUERCA
39	829185M1	**1**	ARRUELA	WASHER	ARANDELA
40	052454S1	**2**	SUPORTE	BRACKET	SOPORTE
41	052457S1	**2**	FIXADOR	ATTACHMENT	ADITAMENTO
42	353756X1	**1**	ARRUELA	WASHER	ARANDELA
43	353434X1	**2**	ARRUELA	WASHER	ARANDELA
44	3589682M1	**2**	PORCA	NUT	TUERCA
45	052468N1	**1**	TRAVESSA	BRIDGE PIECE	CODO DE CRUCE

Minicapuz
Minihood
Minicapó

110-145

Sem Hidráulico
Without Hydraulic
Sin Hidraulico

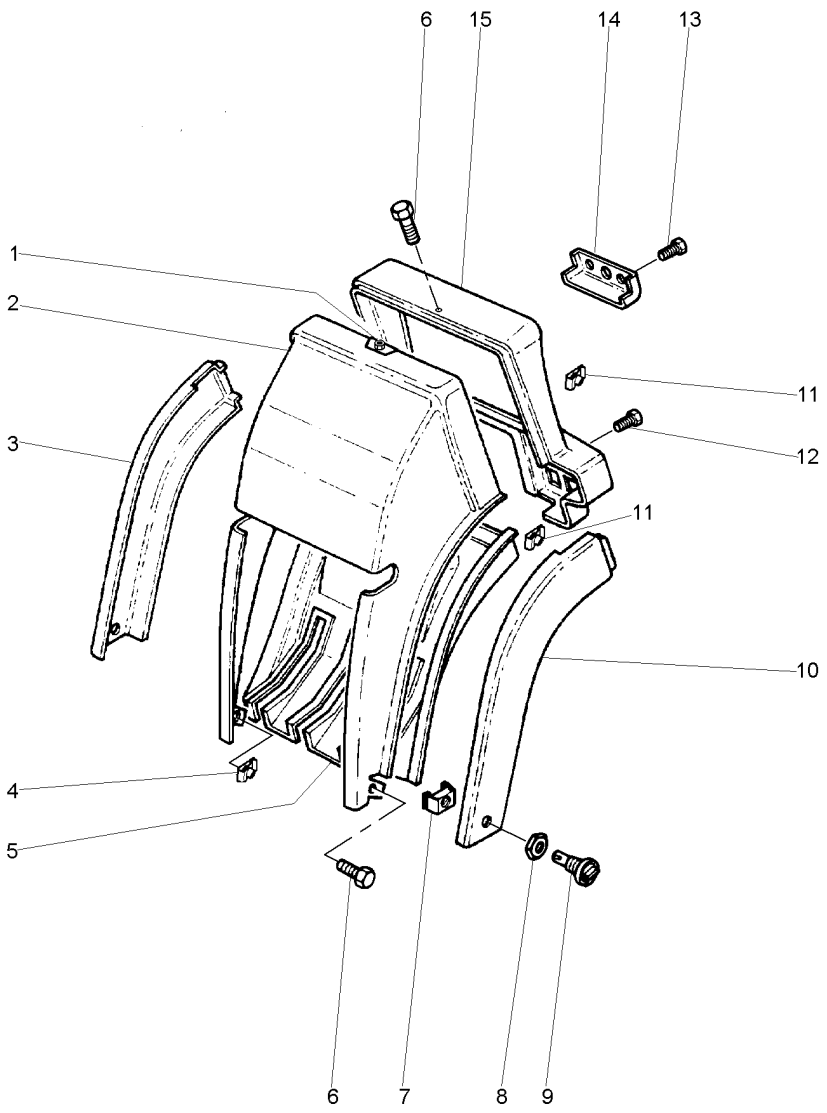

1	3715143M1		**X**	PORCA	NUT	TUERCA
2	3712416M1	▲	**1**	GUARNIÇÃO	FOAM	ESPUMA
3	3712420M2	▶	**1**	GUARNIÇÃO	BEADING	GUARNICION
4	3715142M1		**X**	PORCA	NUT	TUERCA
5	057907P1	▼	**1**	GUARNIÇÃO	BEADING	GUARNICION
6	3010506X1		**X**	PARAFUSO	BOLT	PERNO
7	3782697M1		**2**	GRAMPO	CRAMP	PASADOR
8	3782892M1		**2**	ARRUELA	WASHER	ARANDELA
9	3782696M1		**2**	BOTÃO	BUTTON	PULSADOR
10	3712419M1	◀	**1**	GUARNIÇÃO	FOAM	ESPUMA
11	3580062M1		**4**	PORCA	NUT	TUERCA
12	2191950K91		**2**	BOTÃO	BUTTON	PULSADOR
13	3010578X1		**5**	PARAFUSO	BOLT	PERNO
14	3714209M1		**1**	GUARNIÇÃO	FOAM	ESPUMA
15	3712418M1		**1**	MOLDURA	MOULDING	BORDON

Conjunto De Vedação
Sealing Assembly
Conjunto Vedacción

110-150

Sem Hidráulico
Without Hydraulic
Sin Hidraulico

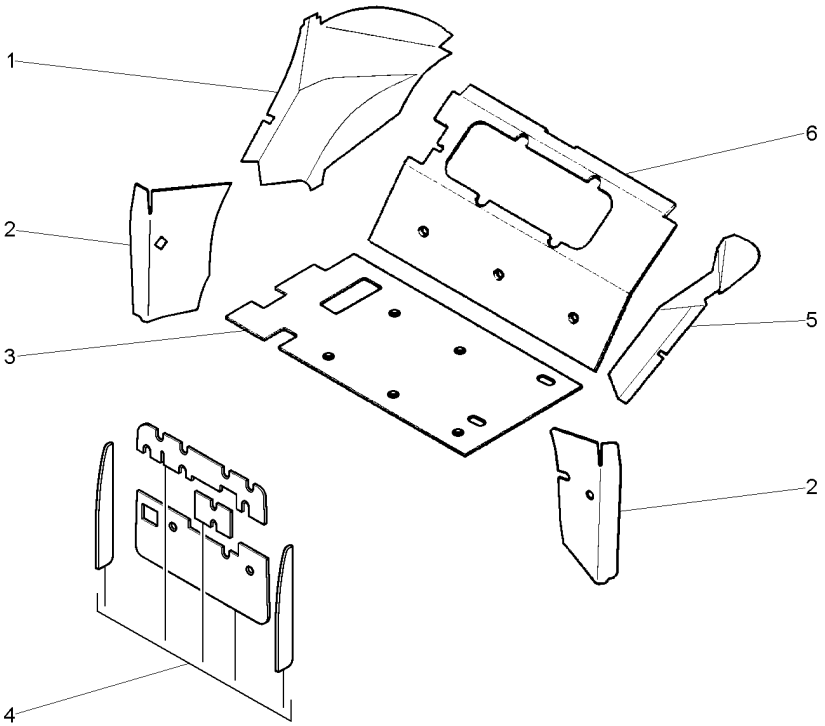

1	3713897M6	[B] ▶	**1**	ISOLANTE	INSULATOR	PROD.AISLANTE
2	3713884M93	[B]	**1**	ISOLANTE	INSULATOR	PROD.AISLANTE
3	052619P1	[C] ▼	**1**	ISOLANTE	INSULATOR	PROD.AISLANTE
4	053149N2	[A]	**1**	ISOLANTE	INSULATOR	PROD.AISLANTE
5	3713896M5	[B] ◀	**1**	ISOLANTE	INSULATOR	PROD.AISLANTE
6	3713898M5	[C]	**1**	ISOLANTE	INSULATOR	PROD.AISLANTE

[A] TÉRMICO
THERMIC
TÉRMICO

[B] PÁRA-LAMA
MUDGUARD
GUARDABARROS

[C] TRASEIRO
REAR
TRASERO

Revestimento
Cladding
Revestimiento

110-155

Sem Hidráulico
Without Hydraulic
Sin Hidraulico

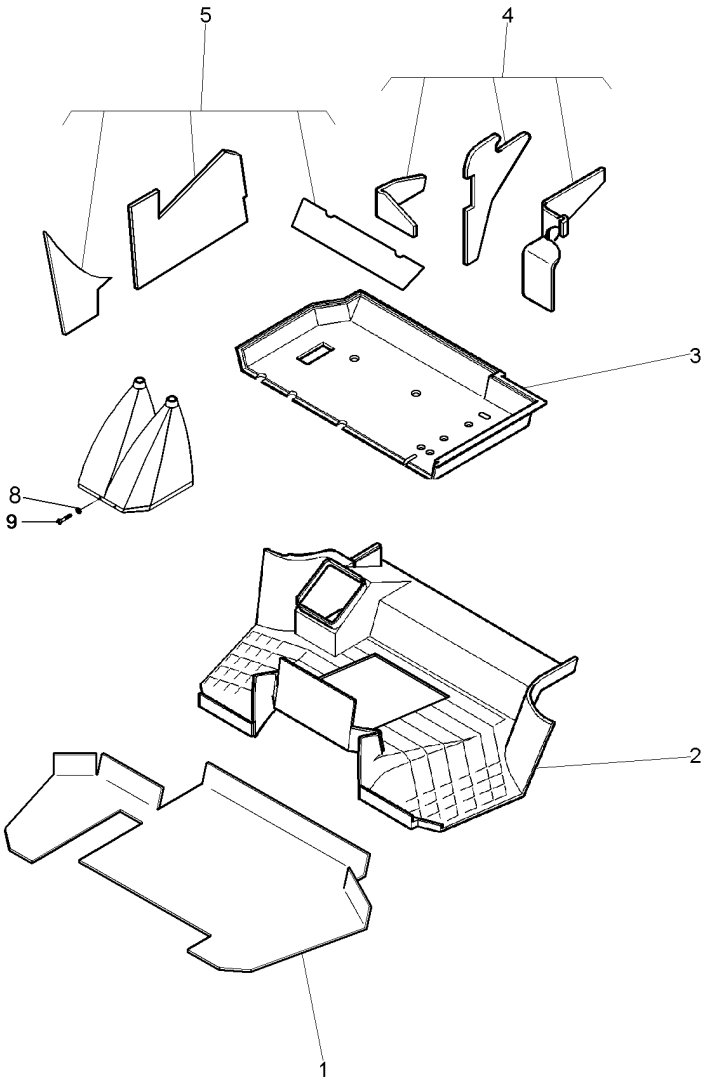

1	059089P1	[C]	**1**	PROTETOR	PROTECTOR	PROTECTOR
2	058597P1		**1**	TAPETE	MATTING	ESTERA
3	052610P1	[B]	**1**	TAPETE	MATTING	ESTERA
4	3778447M91	[A]	**1**	ISOLANTE	INSULATOR	PROD.AISLANTE
5	3778448M92	[A]	**1**	ISOLANTE	INSULATOR	PROD.AISLANTE
8	1427000M1		**1**	ARRUELA	WASHER	ARANDELA
9	3580257M1		**1**	PARAFUSO	BOLT	PERNO

[A] PÁRA-LAMA
MUDGUARD
GUARDABARROS

[B] TRASEIRO
REAR
TRASERO

[C] TAPETE
CARPET
ALFOMBRA

Revestimento
Cladding
Revestimiento

110-160

Sem Hidráulico
Without Hydraulic
Sin Hidraulico

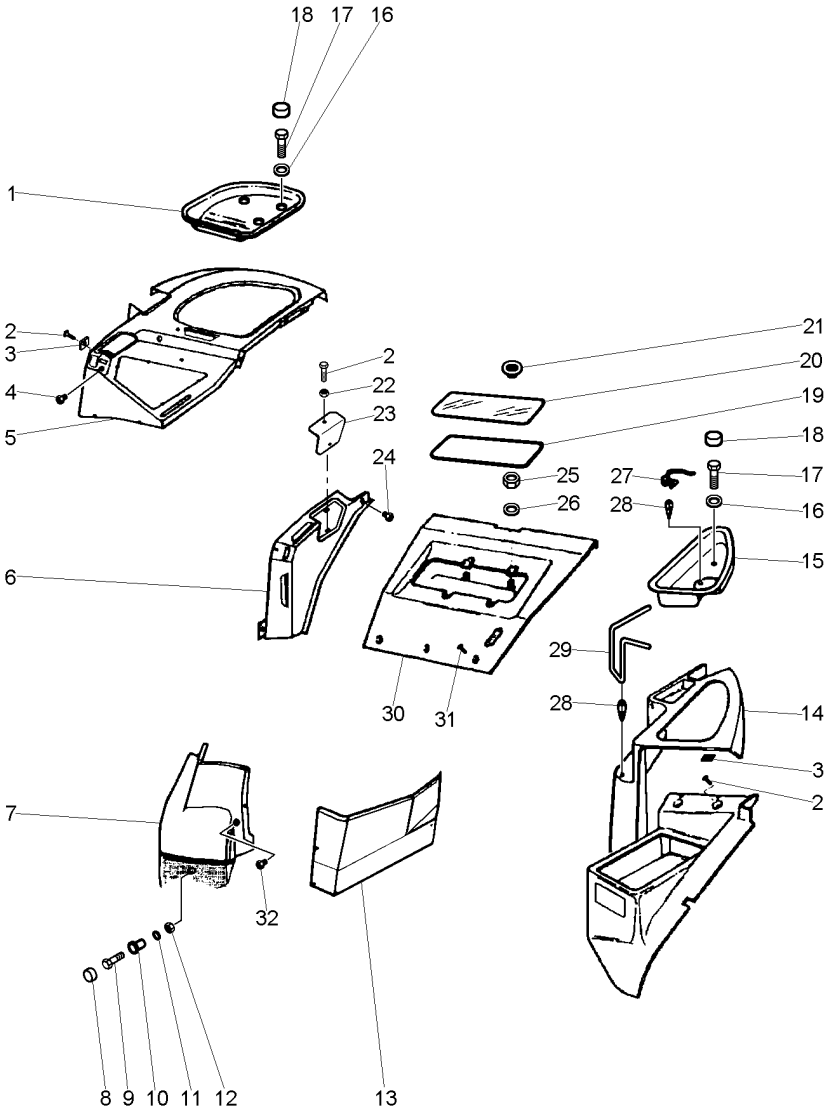

1	3712410M1	▶	**1**	SUPORTE	BRACKET	SOPORTE
2	3010506X1		**X**	PARAFUSO	BOLT	PERNO
3	3715142M1		**X**	PORCA	NUT	TUERCA
4	021460P1		**1**	TAMPÃO	PAD	ALMOHADILLA
5	059111P1	▲ ▶	**1**	PAINEL	PANEL	PANEL
6	3712408M1	[A] ▶	**1**	PAINEL	PANEL	PANEL
7	059119P1	[C] ▶	**1**	PAINEL	PANEL	PANEL
8	3616277M1		**1**	CAPA	CAP	TAPA
9	339291X1		**1**	PARAFUSO	BOLT	PERNO
10	061024P1		**1**	ESPAÇADOR	SPACER	PIEZA DISTANCIA
11	390972X1		**1**	ARRUELA	WASHER	ARANDELA
12	1441461X1		**1**	PORCA	NUT	TUERCA
13	059120P1	[B] ▶	**1**	PAINEL	PANEL	PANEL
14	3712412M1	[D] ◀	**1**	PAINEL	PANEL	PANEL
15	3712414M1	◀	**1**	SUPORTE	BRACKET	SOPORTE
16	390597X1		**4**	ARRUELA	WASHER	ARANDELA
17	339282X1		**4**	PARAFUSO	BOLT	PERNO
18	3619609M1		**4**	CAPA	CAP	TAPA
19	3714481M1		**1**	BORRACHA	RUBBER	CAUCHO
20	3714482M1	[A] ▼	**1**	VIDRO	GLASS	CRISTAL
21	2191949K91		**4**	BOTÃO	BUTTON	PULSADOR
22	3715143M1		**X**	PORCA	NUT	TUERCA
23	059017P1	[F]	**1**	TAMPA	COVER	CUBIERTA
24	2801324M1		**1**	BUJÃO	PLUG	TAPON
25	339169X1		**4**	PORCA	NUT	TUERCA
26	390972X1		**5**	ARRUELA	WASHER	ARANDELA
27	3713500M2		**1**	SUPORTE	BRACKET	SOPORTE
28	3713616M1		**2**	CLIPE	CLIP	CRAPA RETEN
29	3713501M1		**1**	SUPORTE	BRACKET	SOPORTE
30	3712421M2	[A]	**1**	GUARNIÇÃO	FOAM	ESPUMA
31	3010578X1		**3**	PARAFUSO	BOLT	PERNO
32	3042523M1	[E]	**1**	BUJÃO	PLUG	TAPON

[A] TRASEIRO
REAR
TRASERO

[B] PÁRA-LAMA VERTICAL
VERTICAL MUDGUARD
GUARDABARROS VERTICAL

[C] PÁRA-LAMA FRONTAL
FRONT MUDGUARD
GUARDABARROS FRONTAL

Revestimento Cladding Revestimiento	110-160	Sem Hidráulico Without Hydraulic Sin Hidraulico

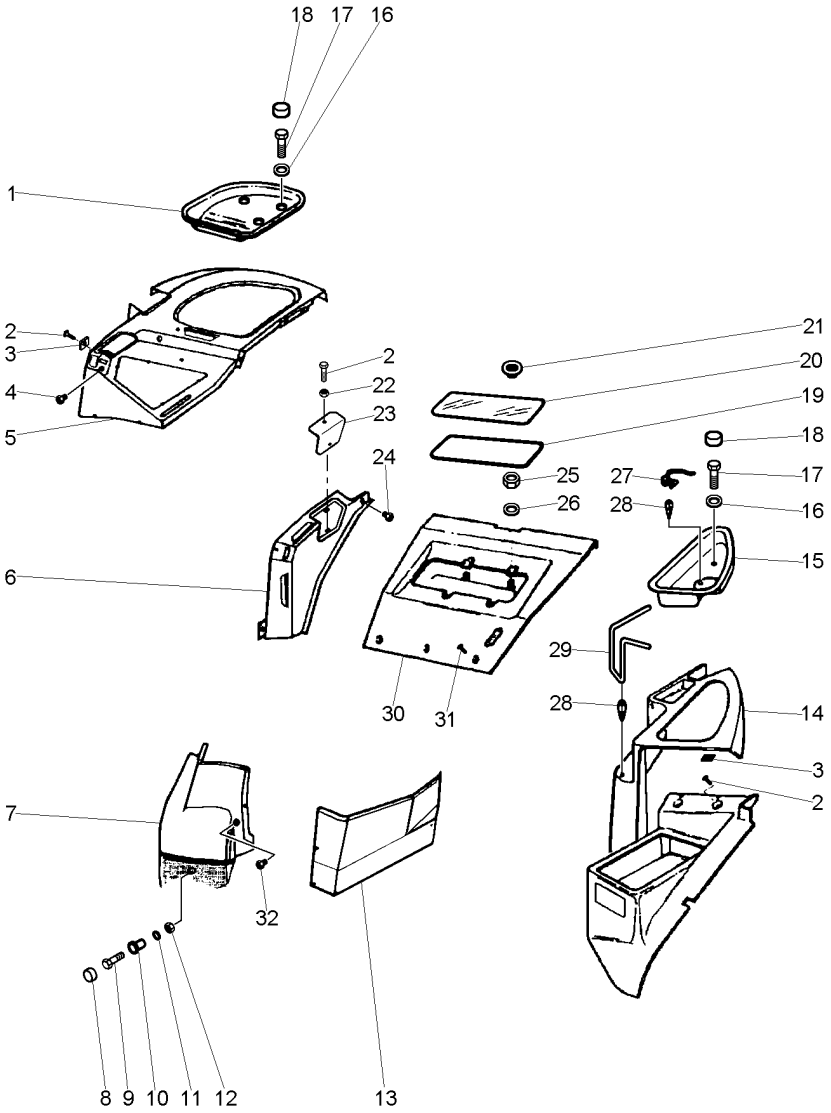

[D] PÁRA-LAMA TRASEIRO
REAR MUDGUARD
GUARDABARROS TRASERO

[E] COM HIDROTONIC
WITH HIDROTONIC
CON HIDROTONIC

[F] FECHAMENTO
STOPPING
CERRAMIENTP

Revestimento
Cladding
Revestimiento

110-165

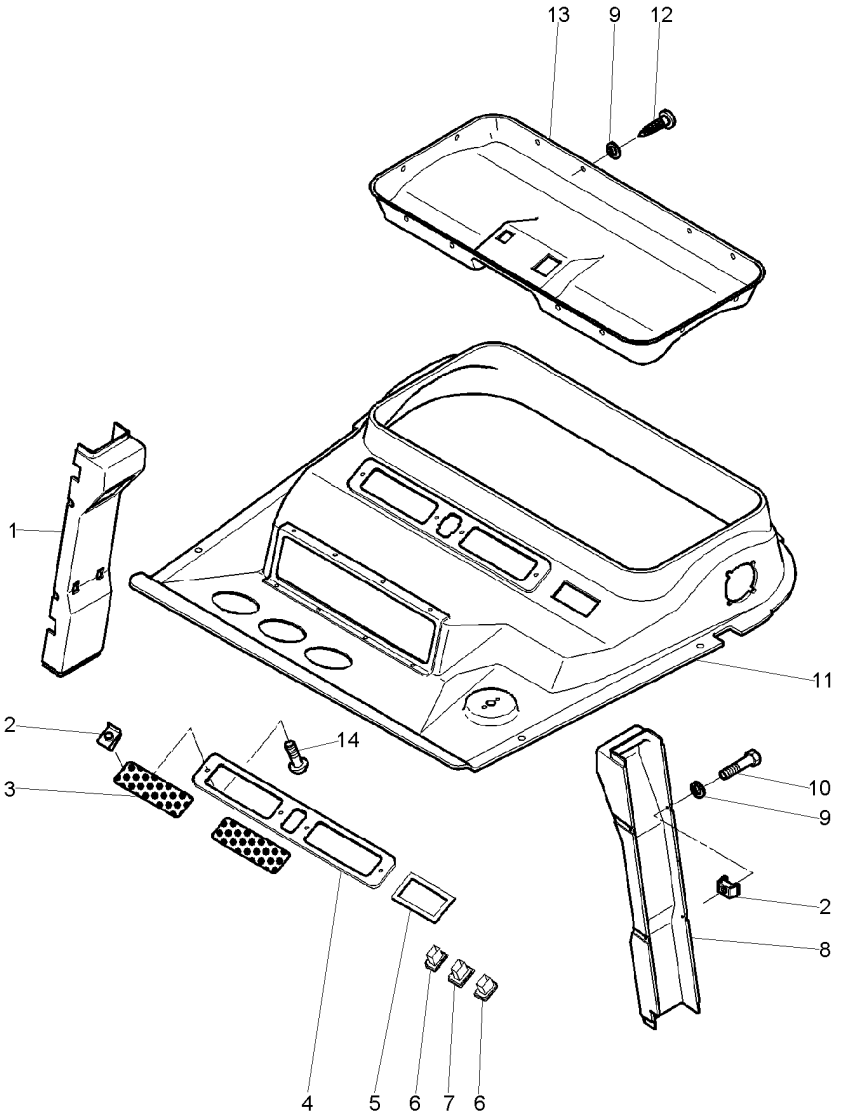

1	059016P1	[A] ▶	**1**	REVESTIMENTO	LAGGING	REVESTIMIENTO
2	3715142M1		**X**	PORCA	NUT	TUERCA
3	3712607M2		**2**	GRADE	GRILLE	REJILLA
4	3712608M1		**1**	MOLDURA	MOULDING	BORDON
5	3713621M1		**1**	MOLDURA	MOULDING	BORDON
6	3713153M1		**2**	INTERRUPTOR	SWITCH	INTERRUPTOR
7	3713152M1		**1**	SUPORTE	BRACKET	SOPORTE
8	059015P1	[A] ◀	**1**	REVESTIMENTO	LAGGING	REVESTIMIENTO
9	1427000M1		**25**	ARRUELA	WASHER	ARANDELA
10	3580257M1		**10**	PARAFUSO	BOLT	PERNO
11	3780279M2		**1**	GUARNIÇÃO	BEADING	GUARNICION
12	3389854M1		**15**	PARAFUSO	BOLT	PERNO
13	3712606M1		**1**	GUARNIÇÃO	FOAM	ESPUMA
14	3010506X1		**X**	PARAFUSO	BOLT	PERNO

[A] COLUNA
COLUMN
COLUMNA

Console Lateral
Side Console
Consola Lateral

110-170

Com Cabine
With Cab
Con Cabina

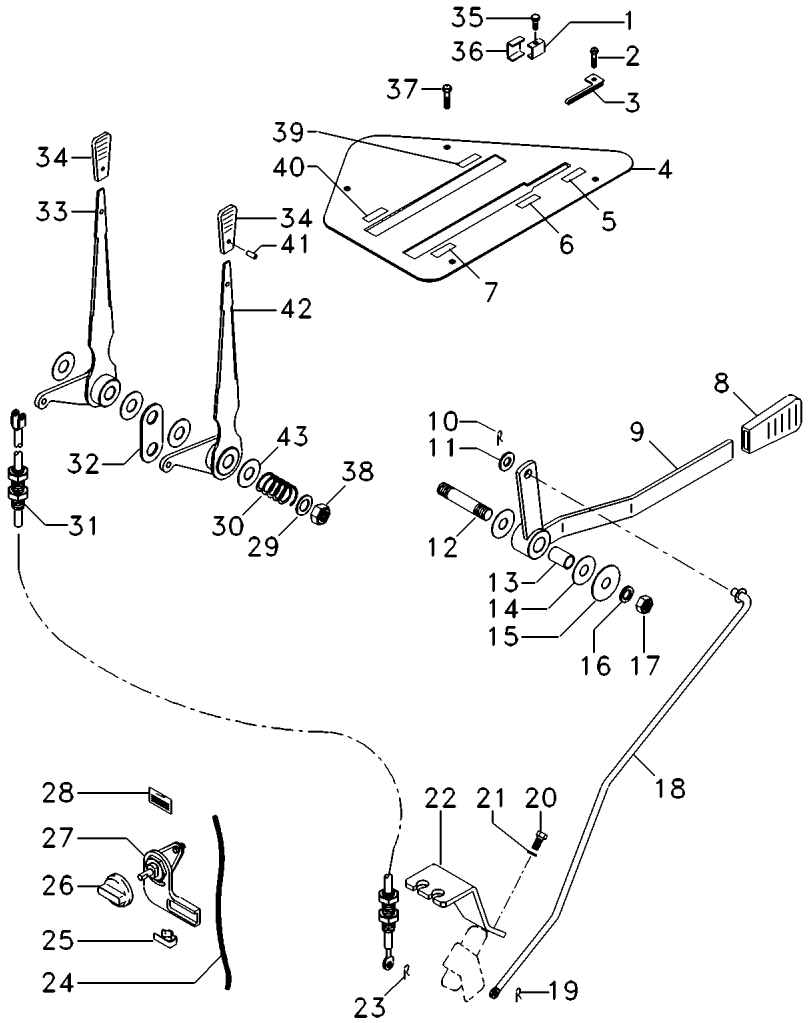

1	3614048M1	**2**	GRAMPO	CRAMP	PASADOR
2	3007934X1	**1**	PARAFUSO	BOLT	PERNO
3	3614664M92	**1**	SUPORTE	BRACKET	SOPORTE
4	059206P1	**1**	PAINEL	PANEL	PANEL
5	3808542M1	**1**	DECAL	DECAL	CALCOMANIA
6	3808541M1	**1**	DECAL	DECAL	CALCOMANIA
7	3808540M1	**1**	DECAL	DECAL	CALCOMANIA
8	035972P1	**1**	MANÍPULO	KNOB	POMO
9	059228S1	**1**	ALAVANCA	LEVER	PALANCA
10	354048X1	**1**	CUPILHA	COTTER PIN	PASADOR DOUBLE
11	339025X1	**1**	ARRUELA	WASHER	ARANDELA
12	3712956M3	**1**	EIXO	SHAFT	ARBOL
13	3713905M1	**1**	BUCHA	BUSH	CASQUILLO
14	3388514M1	**2**	ARRUELA	WASHER	ARANDELA
15	053733P1	**1**	ARRUELA	WASHER	ARANDELA
16	390972X1	**1**	ARRUELA	WASHER	ARANDELA
17	391056X1	**1**	PORCA	NUT	TUERCA
18	059225S1	**1**	TIRANTE	ROD	VARILLA
19	354345X1	**1**	ANEL TRAVA	CIRCLIP	CIRCULITO
20	339123X1	**2**	PARAFUSO	BOLT	PERNO
21	339374X1	**2**	ARRUELA	WASHER	ARANDELA
22	059311P1	**1**	SUPORTE	BRACKET	SOPORTE
23	354345X1	**2**	ANEL TRAVA	CIRCLIP	CIRCULITO
24	059468T1	**1**	CABO	CABLE	CABLE
25	1696477M1	**2**	GRAMPO	CRAMP	PASADOR
26	3809198M1	**1**	MANÍPULO	KNOB	POMO
27	3807955M1	**1**	VÁLVULA	VALVE	VALVULA
28	3808548M1	**1**	DECAL	DECAL	CALCOMANIA
29	1693892M1	**2**	ARRUELA	WASHER	ARANDELA
30	1693891M2	**1**	MOLA	SPRING	RESORTE
31	059310T1	**2**	CABO	CABLE	CABLE
32	059205P1	**2**	TRAVA	LOCK	RETENEDOR
33	059195N1	**1**	ALAVANCA	LEVER	PALANCA
34	3613815M1	**2**	MANÍPULO	KNOB	POMO
35	3613049M1	**2**	MANÍPULO	KNOB	POMO
36	3614349M92	**1**	GRAMPO	CRAMP	PASADOR
36	3614350M91	**1**	GRAMPO	CRAMP	PASADOR
37	3010506X1	**4**	PARAFUSO	BOLT	PERNO
38	1440330X1	**1**	PORCA	NUT	TUERCA
39	3808539M1	**1**	DECAL	DECAL	CALCOMANIA
40	3808538M1	**1**	DECAL	DECAL	CALCOMANIA
41	3008285X1	**2**	PINO	PIN	PASADOR
42	059192N1	**1**	ALAVANCA	LEVER	PALANCA
43	1693890M1	**4**	ARRUELA	WASHER	ARANDELA

Teto Da Cabine
Roor Cab
Tejado De La Cabina

110-175

Com Cabine
With Cab
Con Cabina

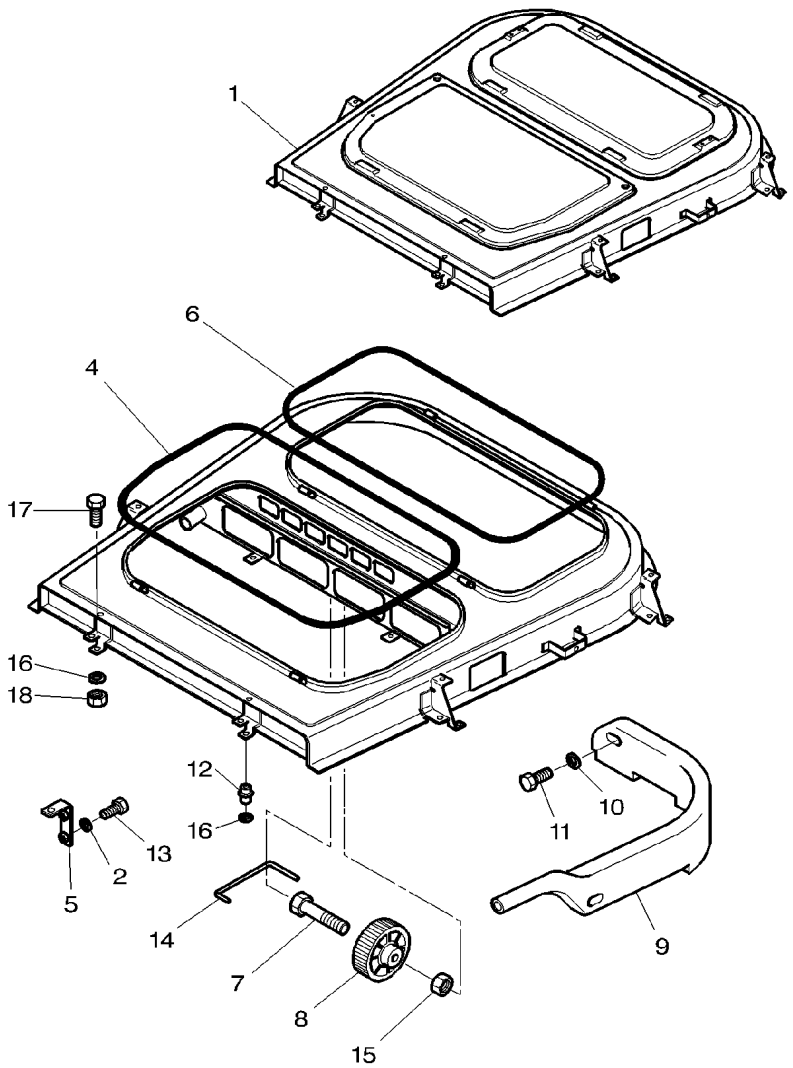

1	3714088M94		**1**	TETO	ROOF	TECHO
2	339102X1		**2**	ARRUELA	WASHER	ARANDELA
4	3713158M1		**1**	JUNTA	GASKET	EMPAQUETADURA.
5	3713802M1		**1**	SUPORTE	BRACKET	SOPORTE
6	3713159M1		**1**	JUNTA	GASKET	EMPAQUETADURA.
7	339229X1		**1**	PARAFUSO	BOLT	PERNO
8	3713167M1		**1**	ENGRENAGEM	GEAR	ENGRANAJE
9	3713163M1	▶	**1**	COLETOR	COLLECTOR	COLECTOR
9	3713164M1	◀	**1**	COLETOR	COLLECTOR	COLECTOR
10	390971X1		**4**	ARRUELA	WASHER	ARANDELA
11	3008342X1		**4**	PARAFUSO	BOLT	PERNO
12	3901206M1		**8**	PORCA	NUT	TUERCA
12	3901205M1		**8**	PORCA	NUT	TUERCA
13	390990X1		**2**	PARAFUSO	BOLT	PERNO
14	3714090M1		**1**	TIRANTE	ROD	VARILLA
15	1441500X1		**1**	PORCA	NUT	TUERCA
16	3010597X1		**16**	ARRUELA	WASHER	ARANDELA
17	339123X1		**8**	PARAFUSO	BOLT	PERNO
18	339169X1		**8**	PORCA	NUT	TUERCA

Teto Da Cabine
Roor Cab
Tejado De La Cabina

110-180

Com Cabine
With Cab
Con Cabina

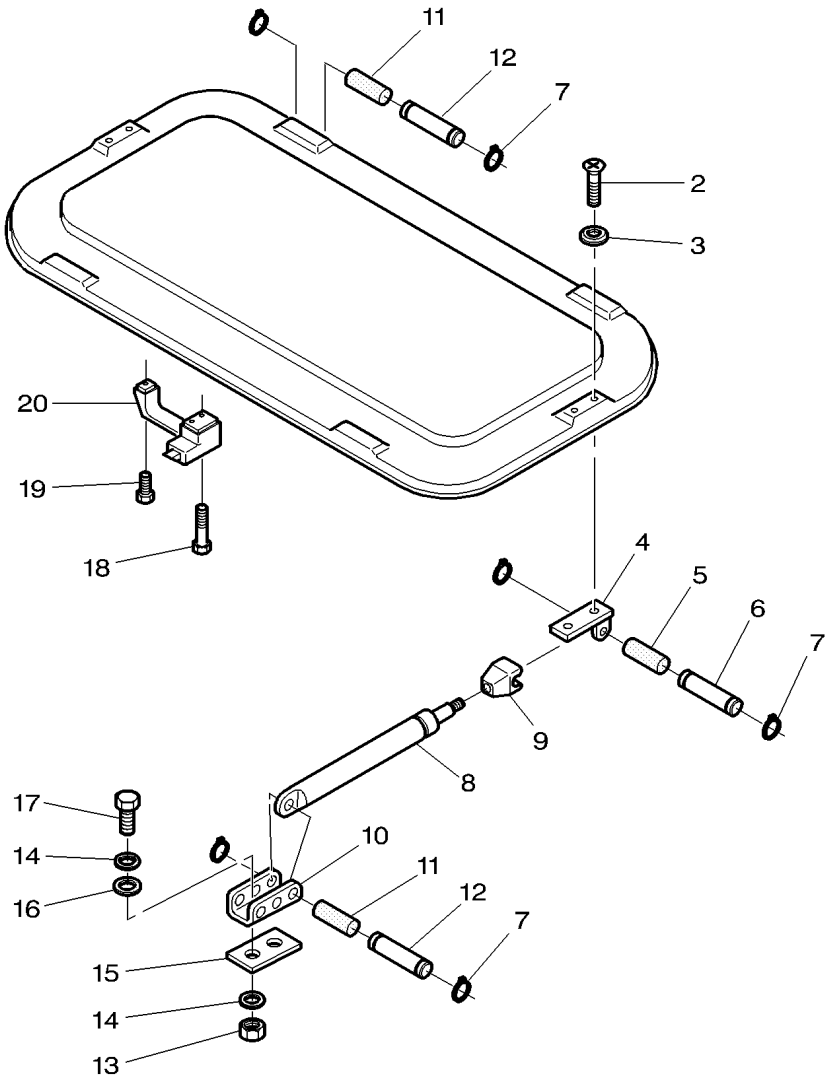

2	3009439X1	**4**	PARAFUSO	BOLT	PERNO
3	3530168M1	**4**	ARRUELA	WASHER	ARANDELA
4	3580933M91	**1**	SUPORTE	BRACKET	SOPORTE
4	3580934M91	**1**	SUPORTE	BRACKET	SOPORTE
5	3303076M1	**2**	BUCHA	BUSH	CASQUILLO
6	3303075M1	**2**	PINO	PIN	PASADOR
7	3000261X1	**8**	ANEL	RING	ARO
8	3303021M91	**2**	CILINDRO	CYLINDER	CILINDRO
9	3303019M3	**1**	FIXADOR	ATTACHMENT	ADITAMENTO
10	3301743M1	**2**	SUPORTE	BRACKET	SOPORTE
11	3303077M1	**4**	BUCHA	BUSH	CASQUILLO
12	3303074M1	**4**	PINO	PIN	PASADOR
13	339169X1	**4**	PORCA	NUT	TUERCA
14	390972X1	**8**	ARRUELA	WASHER	ARANDELA
15	3385446M1	**2**	JUNTA	GASKET	EMPAQUETADURA.
16	3301742M1	**4**	ARRUELA	WASHER	ARANDELA
17	339123X1	**4**	PARAFUSO	BOLT	PERNO
18	1441967X1	**1**	PARAFUSO	BOLT	PERNO
19	395579X1	**1**	PARAFUSO	BOLT	PERNO
20	3388511M91	**1**	ALAVANCA	LEVER	PALANCA

Tampa De Serviço Service Cover Tapa De Servicio	Com Cabine With Cab Con Cabina	110-185	Com Cabine With Cab Con Cabina

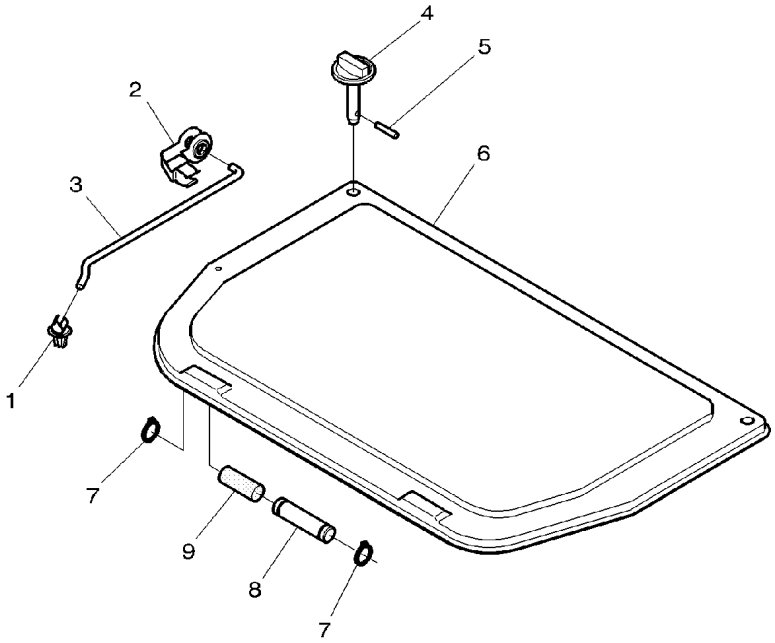

1	3385465M1	**1** BUCHA	BUSH	CASQUILLO
2	894225M1	**1** GRAMPO	CRAMP	PASADOR
3	3713161M1	**1** TIRANTE	ROD	VARILLA
4	3713160M91	**2** PRESILHA	STAPLE	GRAPA
5	3006465X1	**2** PINO	PIN	PASADOR
6	3712959M1	**1** TAMPA	COVER	CUBIERTA
7	3000261X1	**4** ANEL	RING	ARO
8	3303074M1	**8** PINO	PIN	PASADOR
9	3303077M1	**9** BUCHA	BUSH	CASQUILLO

Rodas Traseiras	**18.4 X 34 R1**	**130-10**	**18.4-34r1 (Pavt)**
Rear Wheels	**18.4 X 34 R1**		**18.4-34r1 (Pavt)**
Ruedas Traseras	**18.4 X 34 R1**		**18.4-34r1 (Pavt)**

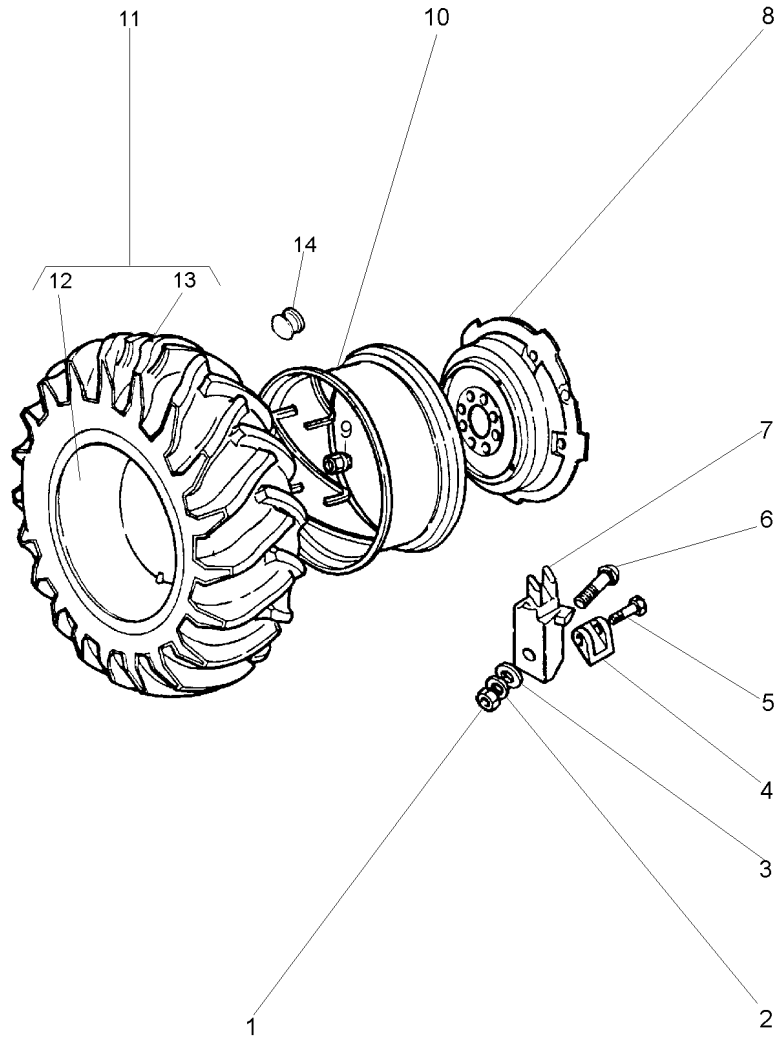

1	1484541M1	**12**	PORCA	NUT	TUERCA
2	353440X1	**12**	ARRUELA	WASHER	ARANDELA
3	353775X1	**12**	ARRUELA	WASHER	ARANDELA
4	898022M2	**4**	LIMITADOR RODA	LIMITATION WHEEL	LIMITATION WHEEL
5	1751403M1	**4**	PARAFUSO	BOLT	PERNO
6	364012X1	**12**	PARAFUSO	BOLT	PERNO
7	898021M1	**12**	GRAMPO	CRAMP	PASADOR
8	2802881M2	**2**	DISCO	DISC	DISCO
9	1487085M1	**16**	PORCA	NUT	TUERCA
10	3147967M91	**2**	ARO	RIM	LLANTA
11	3145207M91	**2**	CJ.PNEU E CÂMARA	TYRE AND TUBE	NEUM.Y.CAMARA
12	833291M1	**1**	CÂMARA	CHAMBER	CAMARA
13	3145208M1	**1**	PNEU	TYRE	NEUMATICO
14	490583M1	**2**	BUJÃO	PLUG	TAPON

Rodas Traseiras **23.1 X 26 R2**
Rear Wheels
Ruedas Traseras

130-15

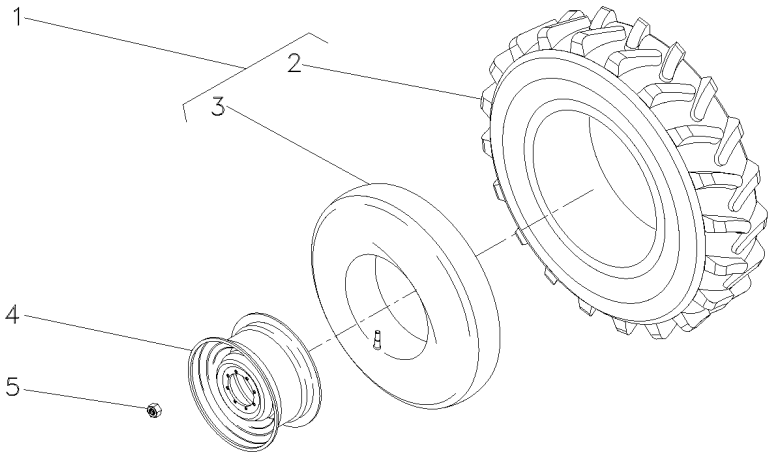

1	490215M91	23.1-26R2	**2**	CJ.PNEU E CÂMARA	TYRE AND TUBE	NEUM.Y.CAMARA
2	490216M1		**1**	PNEU	TYRE	NEUMATICO
3	490217M1	23.1/18x26	**1**	CÂMARA	CHAMBER	CAMARA
4	3145453M92	DW 20x26	**2**	ARO	RIM	LLANTA
5	2802717M1	3/4"-16UNF	**16**	PORCA	NUT	TUERCA

Rodas Traseiras **Rear Wheels** **Ruedas Traseras**	**130-20**	**Disco Fundido** **Founded Disk** **Disco Fundido**

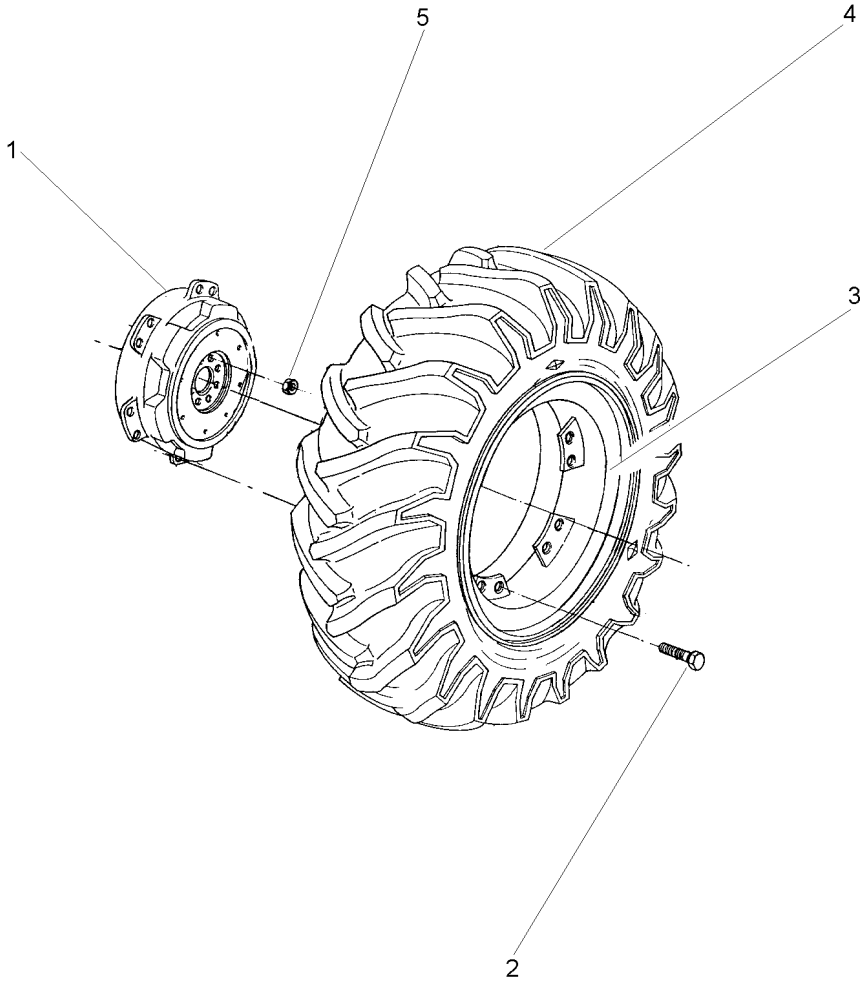

1	3411093M1		**2**	CUBO	HUB	CUBO
2	021722P1		**24**	PARAFUSO	BOLT	PERNO
3	021058S1	(DW16x38)	**2**	ARO	RIM	LLANTA
4	3410893M91	130-125 No	**2**	CJ.PNEU E CÂMARA	TYRE AND TUBE	NEUM.Y.CAMARA
5	1487085M1		**16**	PORCA	NUT	TUERCA

Rodas Dianteiras	**14.9-24r1 (6l)**	**130-25**
Front Wheels	**14.9-24r1 (6l)**	
Ruedas Delanteras	**14.9-24r1 (6l)**	

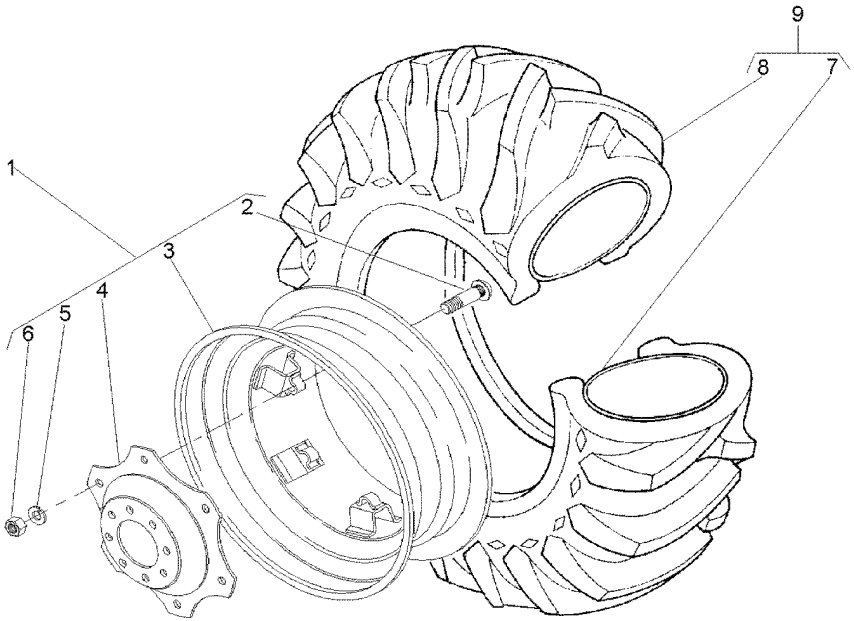

1	3411241M91		**1**	RODA	WHEEL	RUEDA
2	3408246M1	1	**6**	PARAFUSO	BOLT	PERNO
3	487150M92	1	**1**	ARO	RIM	LLANTA
4	3411240M1	1	**1**	DISCO	DISC	DISCO
5	027646P1	1	**8**	ARRUELA	WASHER	ARANDELA
6	353427X1	1	**6**	PORCA	NUT	TUERCA
7	182578M1	9 13X24	**1**	CÂMARA	CHAMBER	CAMARA
8	831521M1	9 14.9/13X24	**1**	PNEU	TYRE	NEUMATICO
9	831522M91		**1**	CJ.PNEU E CÂMARA	TYRE AND TUBE	NEUM.Y.CAMARA

Rodas Dianteiras	**14.9-24r2 (6l)**	**130-30**
Front Wheels	**14.9-24r2 (6l)**	
Ruedas Delanteras	**14.9-24r2 (6l)**	

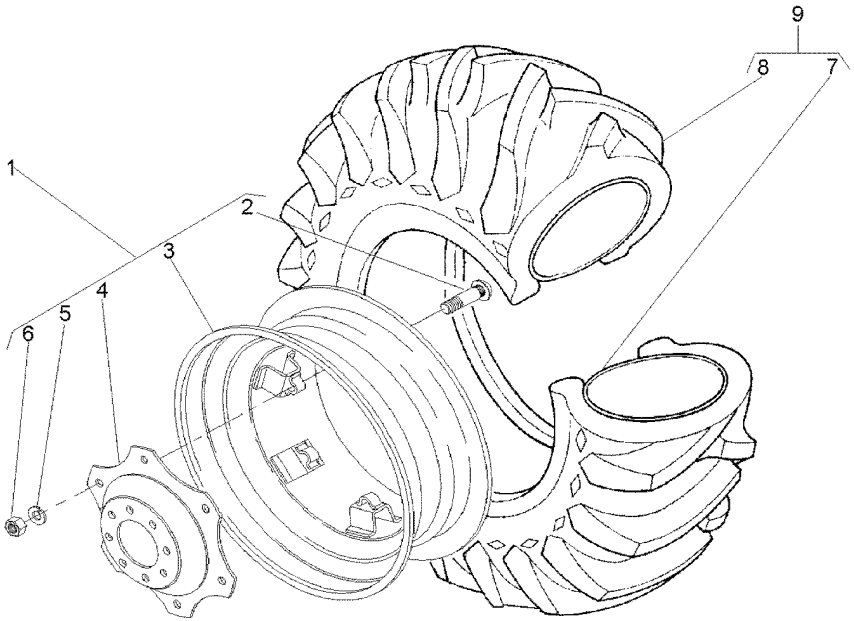

1	3411241M91		**1**	RODA	WHEEL	RUEDA
2	3408246M1	1	**6**	PARAFUSO	BOLT	PERNO
3	487150M92	1	**1**	ARO	RIM	LLANTA
4	3411240M1	1	**1**	DISCO	DISC	DISCO
5	027646P1	1	**6**	ARRUELA	WASHER	ARANDELA
6	353427X1	1	**6**	PORCA	NUT	TUERCA
7	182578M1	9 13X24	**1**	CÂMARA	CHAMBER	CAMARA
8	487173M1	9 14.9/13X24	**1**	PNEU	TYRE	NEUMATICO
9	487174M91		**1**	CJ.PNEU E CÂMARA	TYRE AND TUBE	NEUM.Y.CAMARA

Rodas Traseiras	Dupla
Rear Wheels	Dual
Ruedas Traseras	Doble

130-35

Disco Fundido-Pavt
Founded Disk-Pavt
Disco Fundido-Pavt

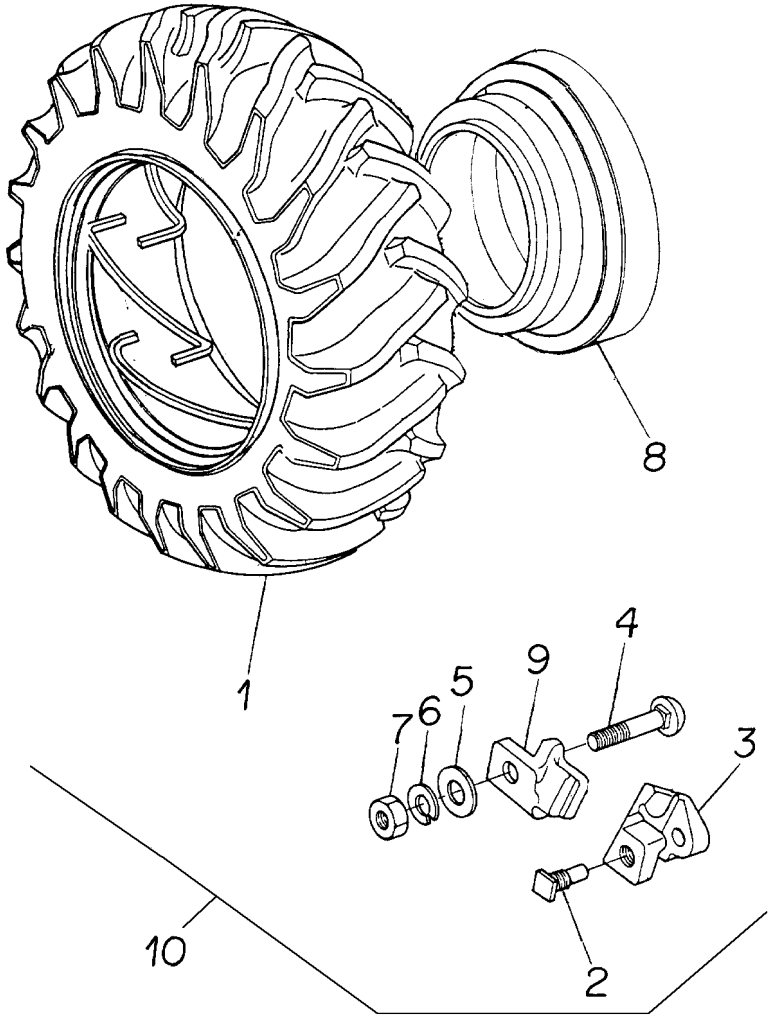

1	3145297M91	10		**1**	CJ. ARO/PNEU	WHEEL AND TYRE	RUEDA Y NEUMATIC
2	1751403M1	10		**4**	PARAFUSO	BOLT	PERNO
3	898022M2	10		**4**	LIMITADOR RODA	LIMITATION WHEEL	LIMITATION WHEEL
4	3145321M2	10		**12**	PARAFUSO	BOLT	PERNO
5	353775X1	10		**12**	ARRUELA	WASHER	ARANDELA
6	353440X1	10		**12**	ARRUELA	WASHER	ARANDELA
7	1484541M1	10		**12**	PORCA	NUT	TUERCA
8	3148518M1	10		**2**	ESPAÇADOR	SPACER	PIEZA DISTANCIA
9	898021M1	10		**12**	GRAMPO	CRAMP	PASADOR
10			23308236	**1**	CJ. RODA	KIT, WHEEL	JUEGO DE RUEDA

Rodas Traseiras	**18.4 X 38 R1**
Rear Wheels	**18.4 X 38 R1**
Ruedas Traseras	**18.4 X 38 R1**

130-40

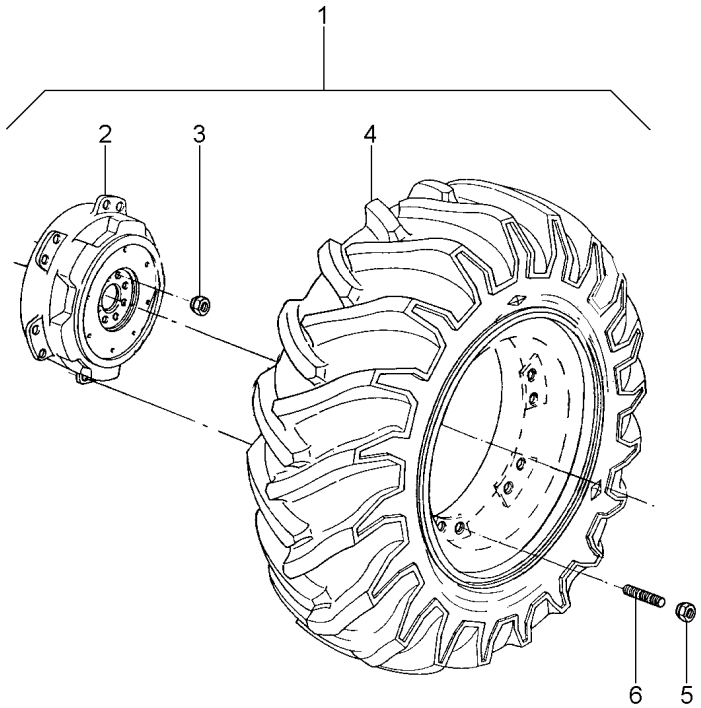

1			3412750M91	**1**	RODAGEM	WHEELS	RODAJE
2	3411093M1	1		**2**	CUBO	HUB	CUBO
3	1487085M1	1		**20**	PORCA	NUT	TUERCA
4	3410894M91	1	130-130 No	**2**	CJ. ARO/PNEU	WHEEL AND TYRE	RUEDA Y NEUMATIC
5	881162M2			**20**	PORCA	NUT	TUERCA
6	488988M2	1		**20**	PRISIONEIRO	STUD	ESPARRAGO

Rodas Traseiras	**23.1 X 30 R2**
Rear Wheels	**23.1 X 30 R2**
Ruedas Traseras	**23.1 X 30 R2**

130-45

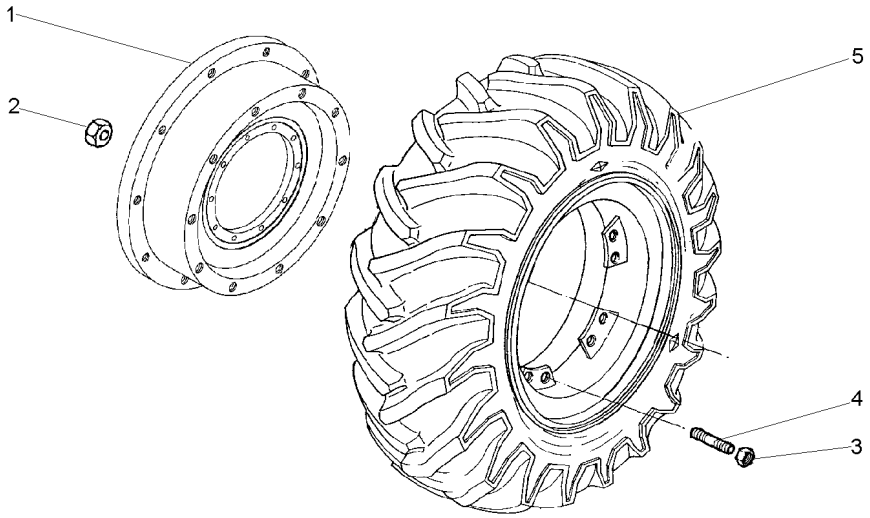

1	3149762M1		**2**	DISCO	DISC	DISCO
2	1487085M1	3/4"UNF	**16**	PORCA	NUT	TUERCA
3	881162M2		**20**	PORCA	NUT	TUERCA
4	488988M2		**20**	PRISIONEIRO	STUD	ESPARRAGO
5	021053N1	130-115 No	**2**	CJ. RODA	KIT, WHEEL	JUEGO DE RUEDA

Rodas Traseiras	**20.8 X 38 R1**
Rear Wheels	**20.8 X 38 R1**
Ruedas Traseras	**20.8 X 38 R1**

130-50

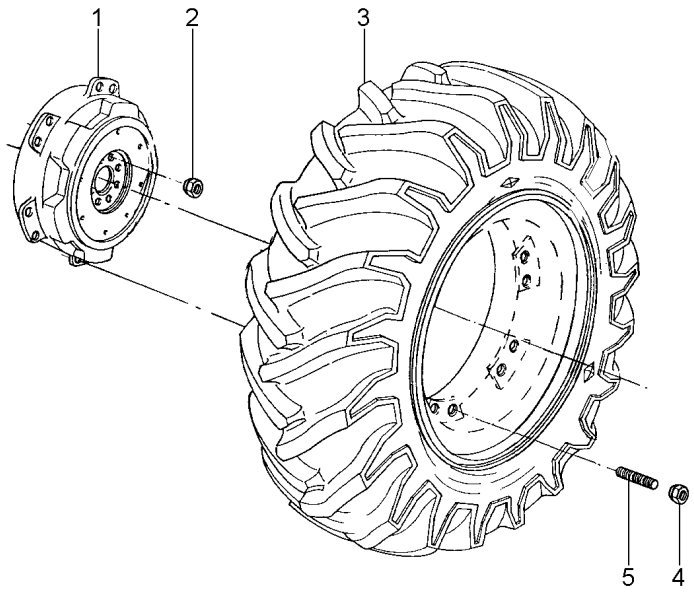

1	3411093M1		**2**	CUBO	HUB	CUBO
2	1487085M1		**16**	PORCA	NUT	TUERCA
3	3585997M91	130-135 No	**2**	CJ. ARO/PNEU	WHEEL AND TYRE	RUEDA Y NEUMATIC
4	881162M2		**24**	PORCA	NUT	TUERCA
5	488988M2		**24**	PRISIONEIRO	STUD	ESPARRAGO

Rodas Traseiras	**23.1 X 30 R1**
Rear Wheels	**23.1 X 30 R1**
Ruedas Traseras	**23.1 X 30 R1**

130-55

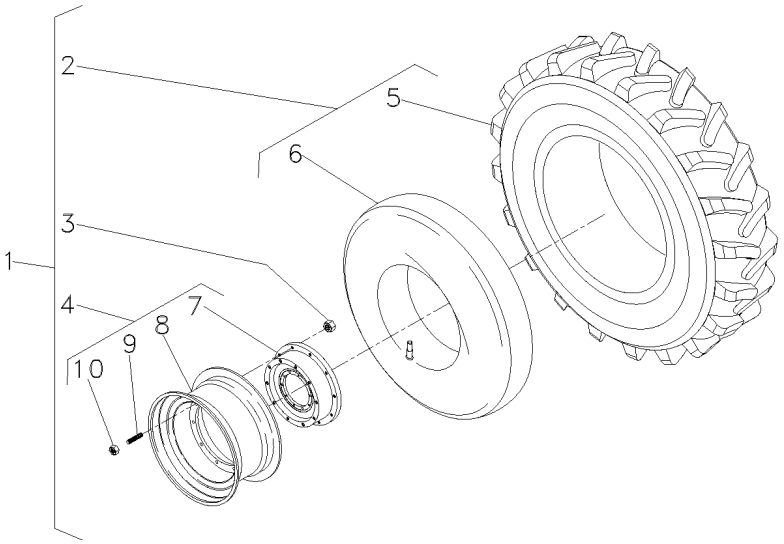

1			3408637M91	**1**	CJ. RODAGEM	WHEELS	RODAJE
2	834924M91	1		**2**	CJ.PNEU E CÂMARA	TYRE AND TUBE	NEUM.Y.CAMARA
3	1487085M1	1		**16**	PORCA	NUT	TUERCA
4	3408339M91	1		**2**	CJ. RODA	KIT, WHEEL	JUEGO DE RUEDA
5	834923M1	2		**1**	PNEU	TYRE	NEUMATICO
6	834337M1	2		**1**	CÂMARA	CHAMBER	CAMARA
7	3149762M1	4		**1**	DISCO	DISC	DISCO
8	046161T1	4		**1**	ARO	RIM	LLANTA
9	488988M2	4		**10**	PRISIONEIRO	STUD	ESPARRAGO
10	881162M2	4		**10**	PORCA	NUT	TUERCA

Rodas Traseiras	**24.5 X 32 R1**
Rear Wheels	**24.5 X 32 R1**
Ruedas Traseras	**24.5 X 32 R1**

130-60

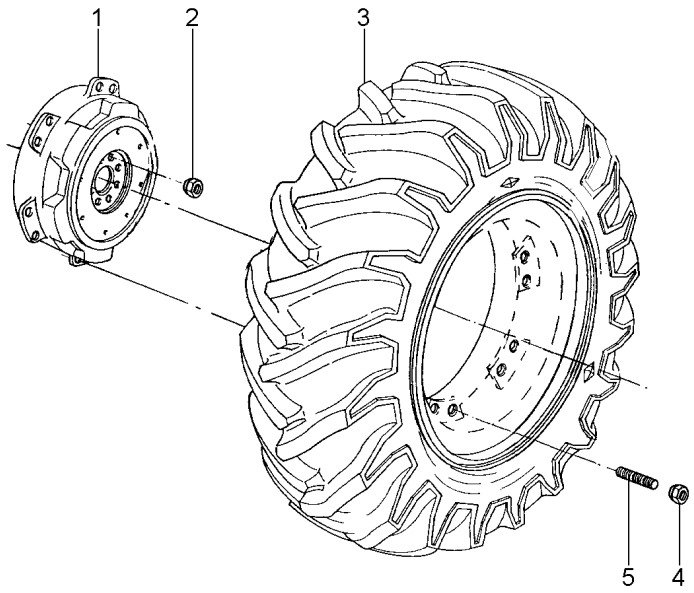

1	3149762M1		**2**	DISCO	DISC	DISCO
2	1487085M1		**16**	PORCA	NUT	TUERCA
3	023622N1	24.5X32	**2**	CJ. ARO/PNEU	WHEEL AND TYRE	RUEDA Y NEUMATIC
		130-120 No				
4	881162M2		**20**	PORCA	NUT	TUERCA
5	488988M2		**20**	PRISIONEIRO	STUD	ESPARRAGO

Rodas Traseiras	**20.8 X 38 R1**
Rear Wheels	**20.8 X 38 R1**
Ruedas Traseras	**20.8 X 38 R1**

130-65

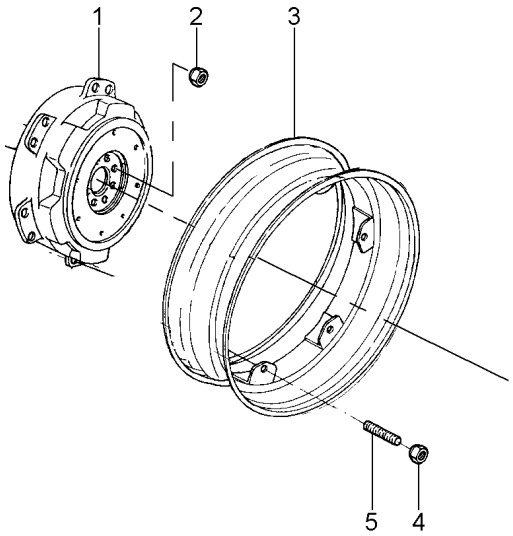

1	3411093M1	**2**	CUBO	HUB	CUBO
2	1487085M1	**16**	PORCA	NUT	TUERCA
3	035751S1	**2**	ARO	RIM	LLANTA
4	881162M2	**24**	PORCA	NUT	TUERCA
5	488988M2	**24**	PRISIONEIRO	STUD	ESPARRAGO

Rodas Traseiras
Rear Wheels
Ruedas De Direccion

130-70

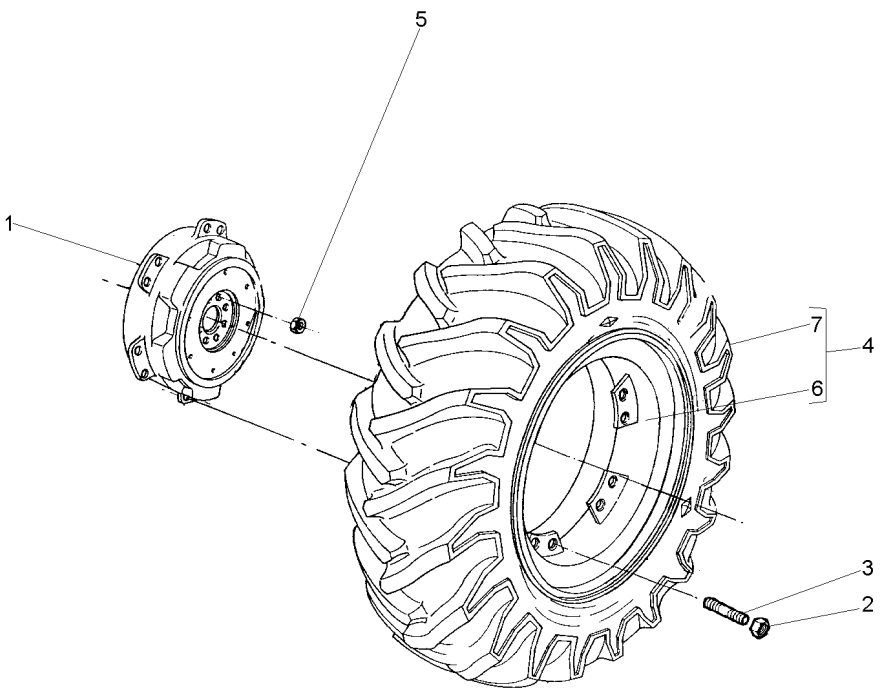

1	3585984M1		**2**	DISCO	DISC	DISCO
2	881162M2		**24**	PORCA	NUT	TUERCA
3	488988M2		**24**	PRISIONEIRO	STUD	ESPARRAGO
4	064954N1		**2**	CJ. RODA	KIT, WHEEL	JUEGO DE RUEDA
5	1487085M1		**16**	PORCA	NUT	TUERCA
6	064816S1	W18LX38	**2**	ARO	RIM	LLANTA
7	3585999M91	130-140 No	**2**	CJ.PNEU E CÂMARA	TYRE AND TUBE	NEUM.Y.CAMARA

Rodas Traseiras	**18.4 X 38 R1**
Rear Wheels	**18.4 X 38 R1**
Ruedas Traseras	**18.4 X 38 R1**

130-75

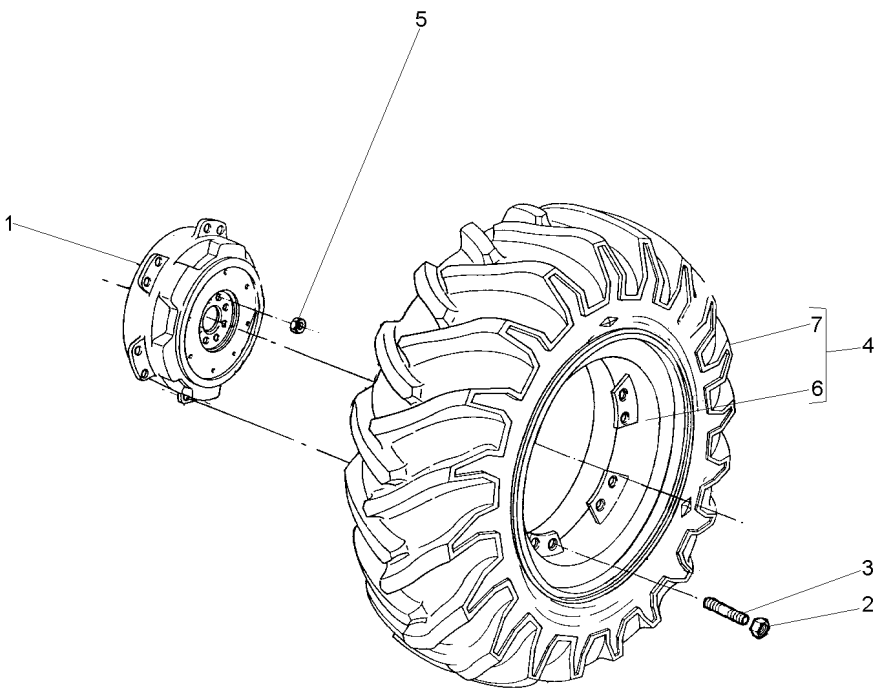

1	3585984M1		**2**	DISCO	DISC	DISCO
2	881162M2		**20**	PORCA	NUT	TUERCA
3	488988M2		**20**	PRISIONEIRO	STUD	ESPARRAGO
4	065498N1		**2**	CJ. RODA	KIT, WHEEL	JUEGO DE RUEDA
5	1487085M1		**16**	PORCA	NUT	TUERCA
6	065500S1	4 W16LX38	**1**	ARO	RIM	LLANTA
7	3410893M91	130-125 No	**1**	CJ.PNEU E CÂMARA	TYRE AND TUBE	NEUM.Y.CAMARA

Rodas Dianteiras
Front Wheels
Ruedas Delanteras

130-80

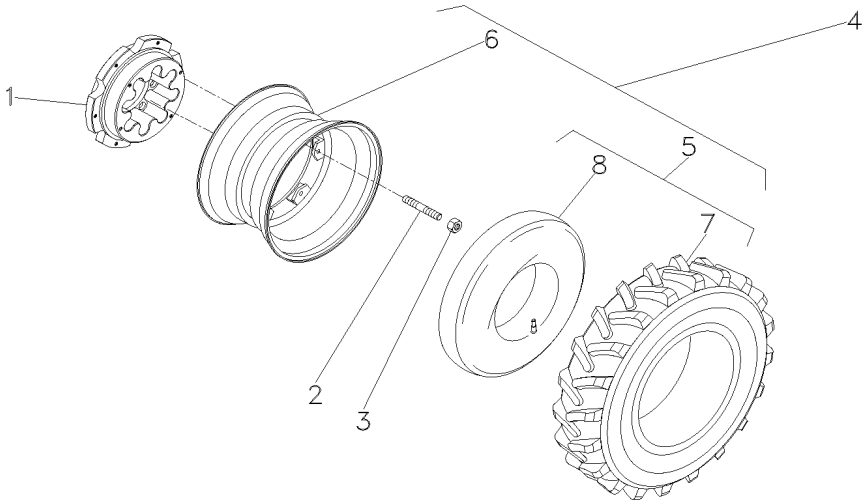

1	3411542M1	
2	040869P1	
3	881162M2	
4	036224N1	
5	2833361M91	4
6	036189S1	4
7	2833359M1	5
8	2833360M1	5

2	PESO	WEIGHT	PESA
12	PRISIONEIRO	STUD	ESPARRAGO
12	PORCA	NUT	TUERCA
2	CJ. RODA	KIT, WHEEL	JUEGO DE RUEDA
2	CJ.PNEU E CÂMARA	TYRE AND TUBE	NEUM.Y.CAMARA
2	ARO	RIM	LLANTA
2	PNEU	TYRE	NEUMATICO
2	CÂMARA	CHAMBER	CAMARA

Rodas Dianteiras	**14.9-28r2 (6l)**	**130-85**
Front Wheels	**14.9-28r2 (6l)**	
Ruedas Delanteras	**14.9-28r2 (6l)**	

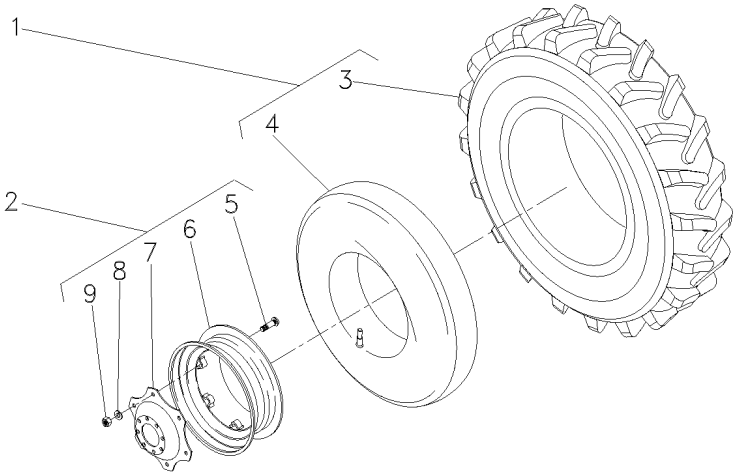

1	487540M91		**2**	CJ.PNEU E CÂMARA	TYRE AND TUBE	NEUM.Y.CAMARA
2	036239N1	12X28	**2**	RODA	WHEEL	RUEDA
3	487539M1	1	**2**	PNEU	TYRE	NEUMATICO
4	828539M1	1	**2**	CÂMARA	CHAMBER	CAMARA
5	3408246M1	2	**8**	PARAFUSO	BOLT	PERNO
6	036240S1	2	**1**	ARO	RIM	LLANTA
7	036241P1	2	**1**	DISCO	DISC	DISCO
8	027646P1	2	**8**	ARRUELA	WASHER	ARANDELA
9	353427X1	2	**8**	PORCA	NUT	TUERCA

Rodas Dianteiras **14.9 X 26 R1**
Front Wheels
Ruedas Delanteras

130-90

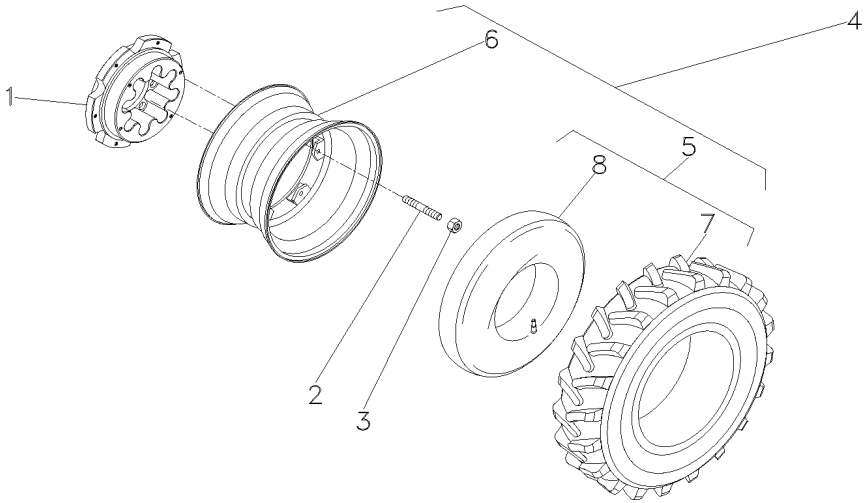

1	3411542M1		
2	040869P1		
3	881162M2	DW12X26	
4	3585011M91		
5	035822N1	4	
6	021073S1	4	
7	035823P1	5	
8	3410379M1	5	

2	PESO	WEIGHT	PESA
12	PRISIONEIRO	STUD	ESPARRAGO
12	PORCA	NUT	TUERCA
1	CJ. RODA	KIT, WHEEL	JUEGO DE RUEDA
2	CJ.PNEU E CÂMARA	TYRE AND TUBE	NEUM.Y.CAMARA
2	ARO	RIM	LLANTA
2	PNEU	TYRE	NEUMATICO
2	CÂMARA	CHAMBER	CAMARA

Rodas Dianteiras	**14.9 X 28 R2 - 6I**	**130-95**
Front Wheels	**14.9 X 28 R2 - 6I**	
Ruedas Delanteras	**14.9 X 28 R2 - 6I**	

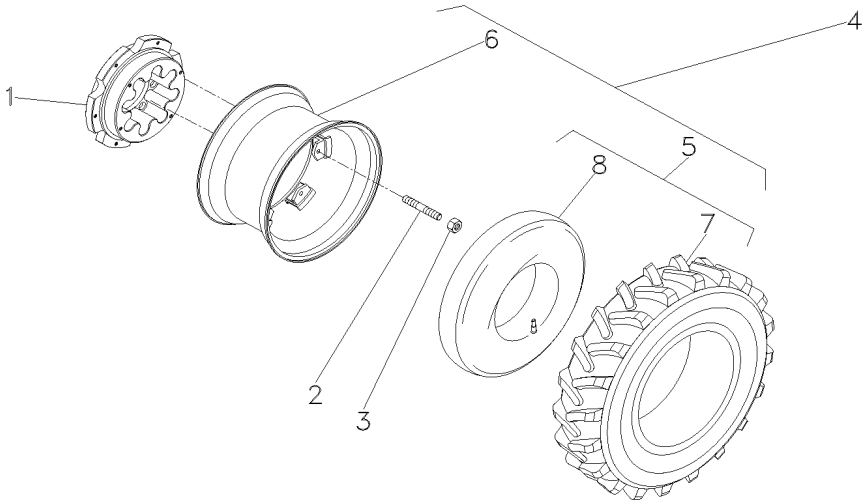

1	3411542M1		**2**	PESO	WEIGHT	PESA
2	040869P1		**12**	PRISIONEIRO	STUD	ESPARRAGO
3	881162M2		**12**	PORCA	NUT	TUERCA
4	021064N1		**1**	CJ. RODA	KIT, WHEEL	JUEGO DE RUEDA
5	487540M91	4	**2**	CJ.PNEU E CÂMARA	TYRE AND TUBE	NEUM.Y.CAMARA
6	021070S2	4	**2**	ARO	RIM	LLANTA
7	487539M1	5	**2**	PNEU	TYRE	NEUMATICO
8	828539M1	5	**2**	CÂMARA	CHAMBER	CAMARA

Rodas Dianteiras **16.9 X 26 R1**
Front Wheels
Ruedas Delanteras

130-100

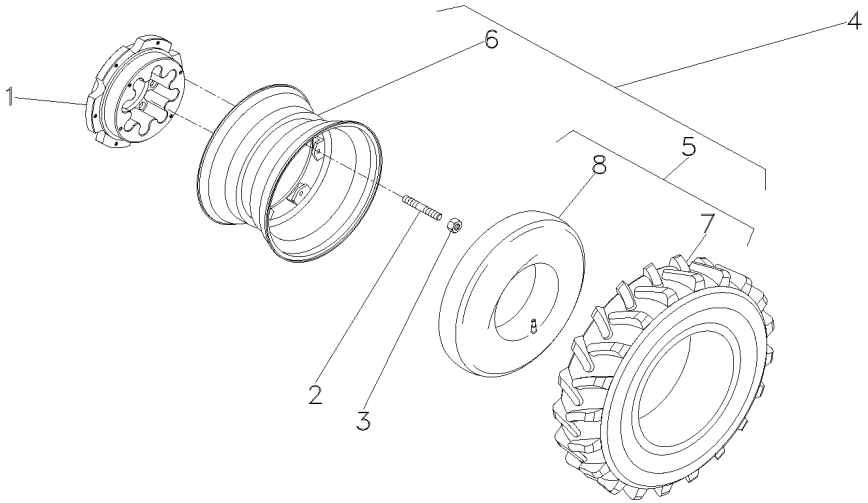

1	3411542M1	
2	040869P1	
3	881162M2	
4	3587078M91	
5	834626M91	4
6	021072S1	4
7	834625M1	5
8	833605M1	5

2	PESO	WEIGHT	PESA
12	PRISIONEIRO	STUD	ESPARRAGO
12	PORCA	NUT	TUERCA
1	CJ. ARO/PNEU	WHEEL AND TYRE	RUEDA Y NEUMATIC
2	CJ.PNEU E CÂMARA	TYRE AND TUBE	NEUM.Y.CAMARA
2	ARO	RIM	LLANTA
2	PNEU	TYRE	NEUMATICO
2	CÂMARA	CHAMBER	CAMARA

Rodas Dianteiras **16.9 X 26 R1**
Front Wheels
Ruedas Delanteras

130-105

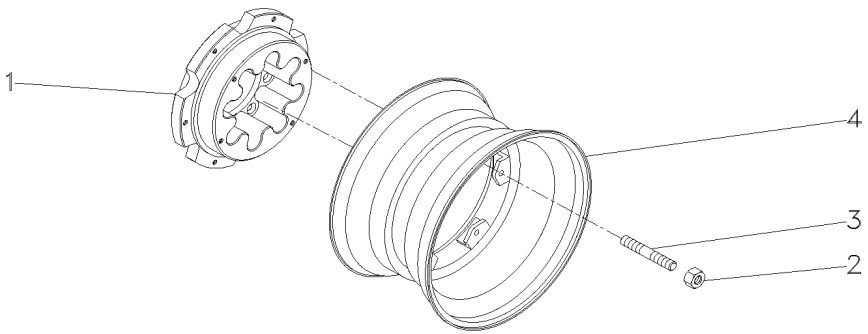

1	3411542M1	**2**	PESO	WEIGHT	PESA
2	881162M2	**12**	PORCA	NUT	TUERCA
3	040869P1	**12**	PRISIONEIRO	STUD	ESPARRAGO
4	021072S1	**2**	ARO	RIM	LLANTA

Rodagem / Wheels / Ruedas	Dupla / Dual / Doble	130-110

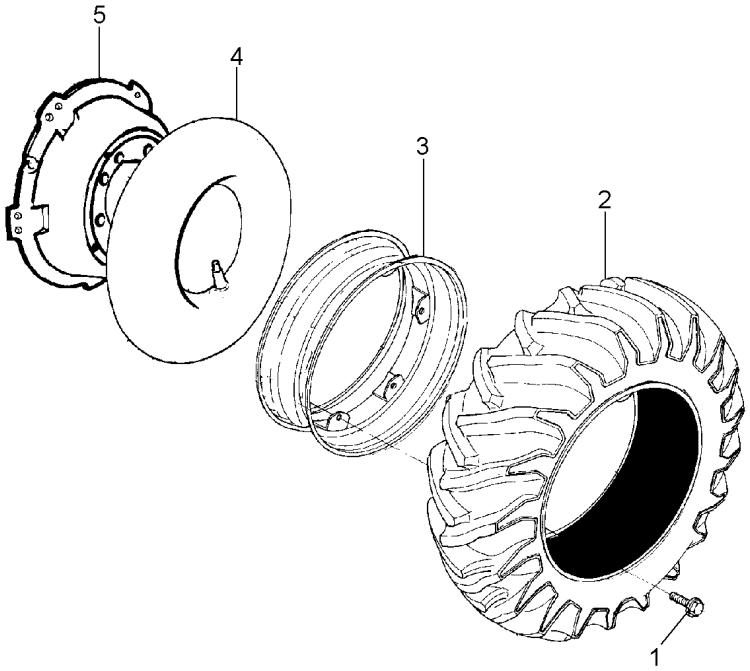

1	021722P1		**40**	PARAFUSO	BOLT	PERNO
2	3587025M1	20,8R38R18L	**4**	PNEU	TYRE	NEUMATICO
3	035751S1	W18LX38	**4**	ARO	RIM	LLANTA
4	3587030M1	20,8X38R1	**4**	CÂMARA	CHAMBER	CAMARA
5	3585822M1		**2**	ESPAÇADOR	SPACER	PIEZA DISTANCIA

Rodas Traseiras	**16.9 X 24 R1 8I**	**130-115**
Rear Wheels	**16.9 X 24 R1 8I**	
Ruedas Traseras	**16.9 X 24 R1 8I**	

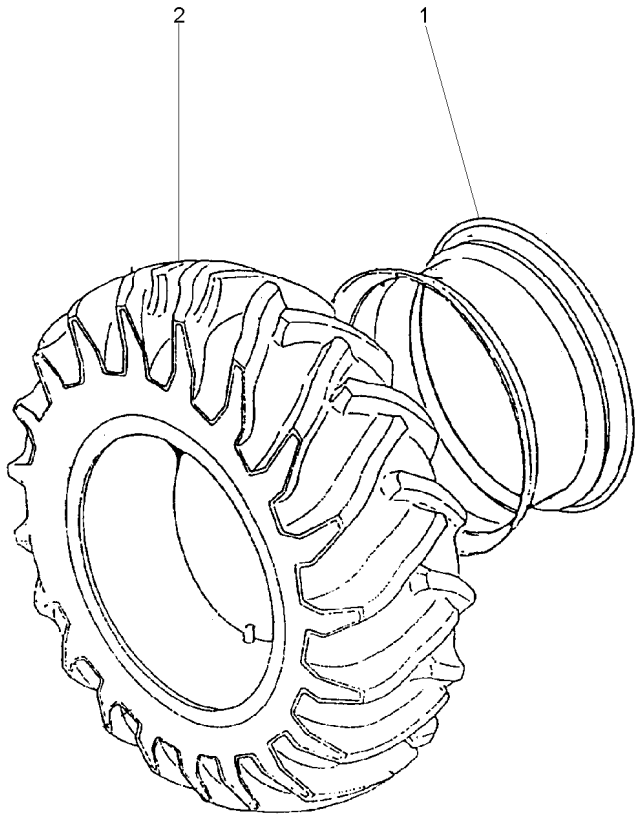

1	046161T1		**1** ARO	RIM	LLANTA
2	834341M91	130-150 No	**1** CJ.PNEU E CÂMARA	TYRE AND TUBE	NEUM.Y.CAMARA

Rodas Traseiras	**24.5 X 32 R1**
Rear Wheels	**24.5 X 32 R1**
Ruedas Traseras	**24.5 X 32 R1**

130-120

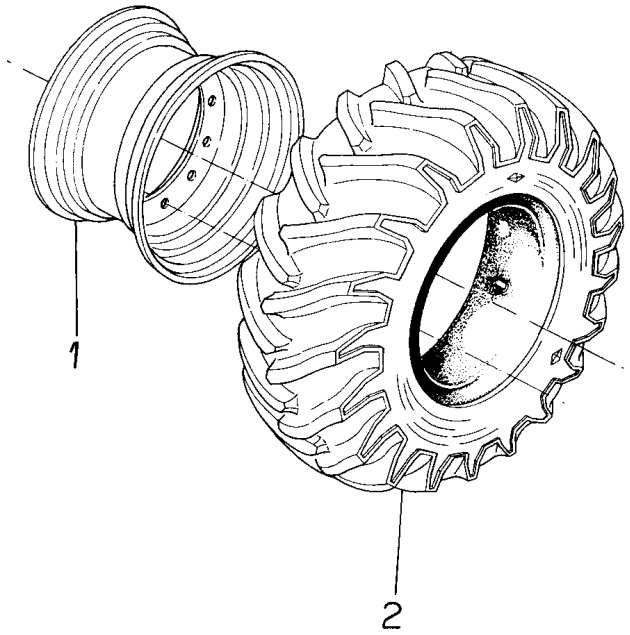

1	023497S1		**1** ARO	RIM	LLANTA
2	505035M91	130-145 No	**1** CJ.PNEU E CÂMARA	TYRE AND TUBE	NEUM.Y.CAMARA

Pneu & Câmara	**18.4 X 38 R1 10I**	**130-125**
Tyre & Chamber	**18.4 X 38 R1 10I**	
Neum & Camara	**18.4 X 38 R1 10I**	

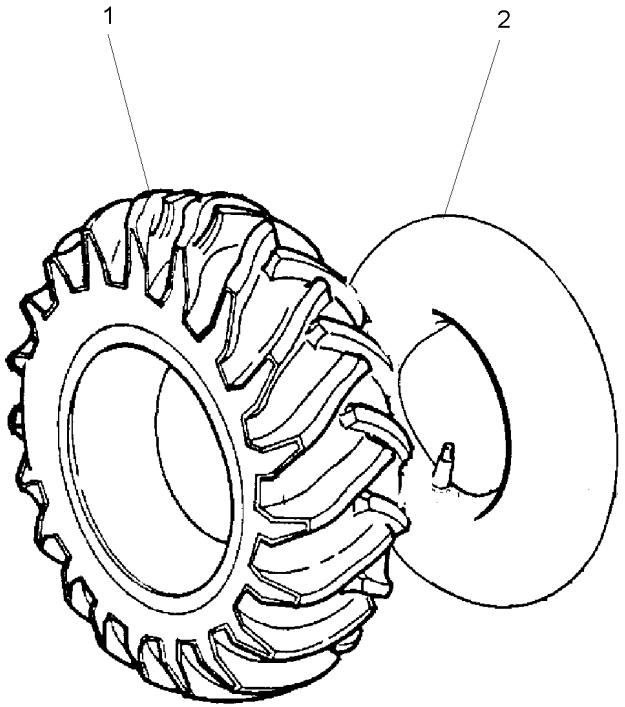

1	3410892M1	**1** PNEU	TYRE	NEUMATICO
2	3410891M1	**1** CÂMARA	CHAMBER	CAMARA

Rodas Traseiras	**18.4 X 38 R1**
Rear Wheels	**18.4 X 38 R1**
Ruedas Traseras	**18.4 X 38 R1**

130-130

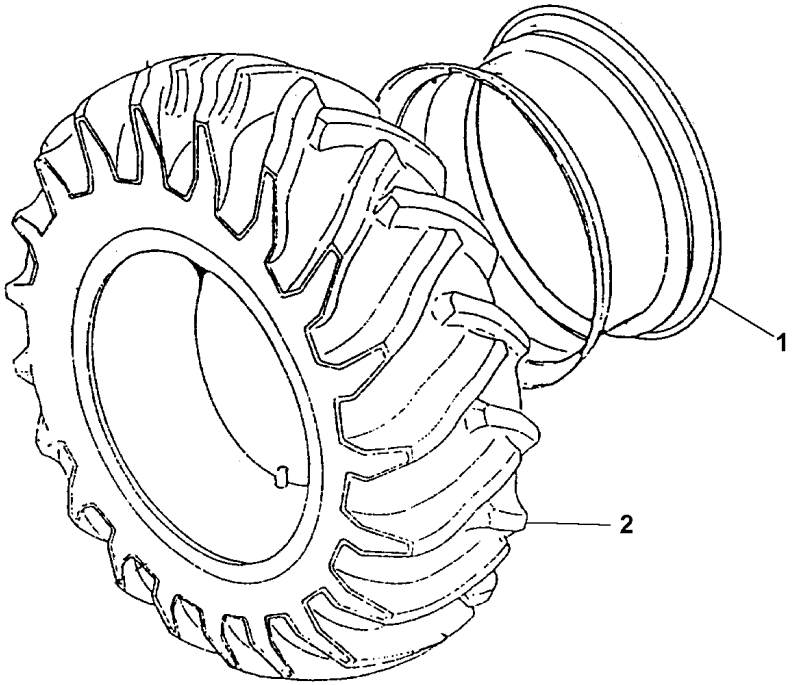

1	021058S1		**1** ARO	RIM	LLANTA
2	3410893M91	130-125 No	**1** CJ.PNEU E CÂMARA	TYRE AND TUBE	NEUM.Y.CAMARA

Rodas Traseiras	**18.4 X 38 R1**
Rear Wheels	**18.4 X 38 R1**
Ruedas Traseras	**18.4 X 38 R1**

130-135

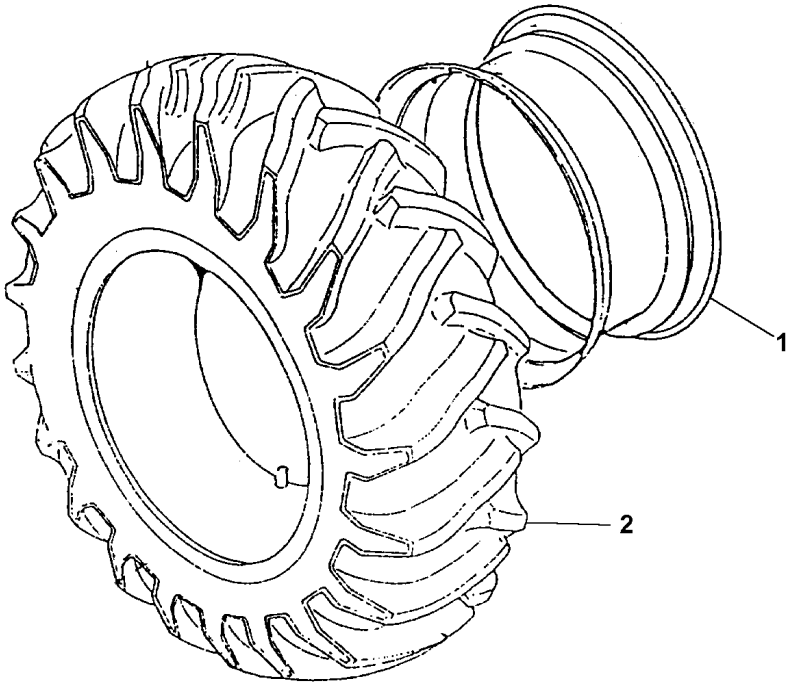

1	035751S1		**1** ARO	RIM	LLANTA
2	3585999M91	130-140 No	**1** CJ.PNEU E CÂMARA	TYRE AND TUBE	NEUM.Y.CAMARA

Rodas Traseiras	**20.8 X 38 R1 8**	**130-140**
Rear Wheels	**20.8 X 38 R1 8**	
Ruedas Traseras	**20.8 X 38 R1 8**	

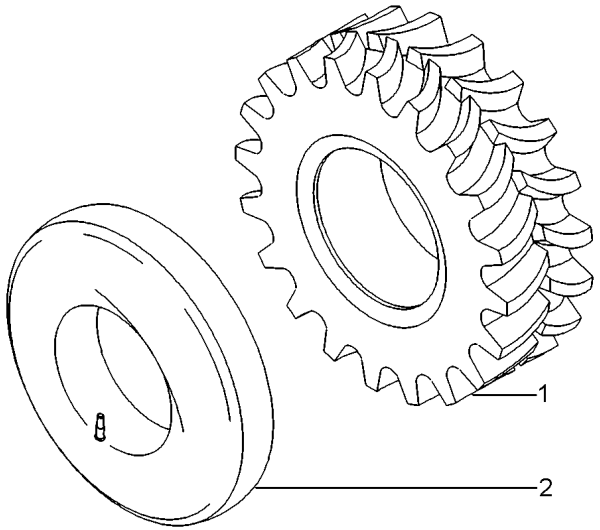

1	3587025M1	20.8X38	**1** PNEU	TYRE	NEUMATICO
2	3587030M1		**1** CÂMARA	CHAMBER	CAMARA

Roda	**24.5 X 32 R1 10l**	**130-145**
Wheel	**24.5 X 32 R1 10l**	
Rueda	**24.5 X 32 R1 10l**	

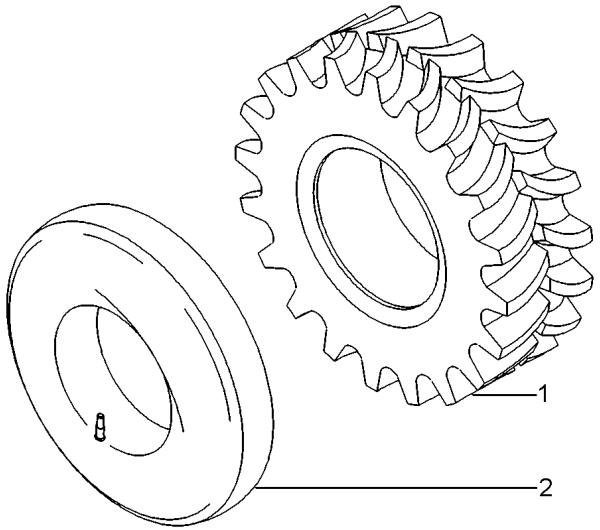

1	505037M1	24.5X32 10L	**1** PNEU	TYRE	NEUMATICO
2	505036M1		**1** CÂMARA	CHAMBER	CAMARA

Pneu & Câmara	23.1 X 30 R2 8
Tyre & Chamber	23.1 X 30 R2 8
Neum & Camara	23.1 X 30 R2 8

130-150

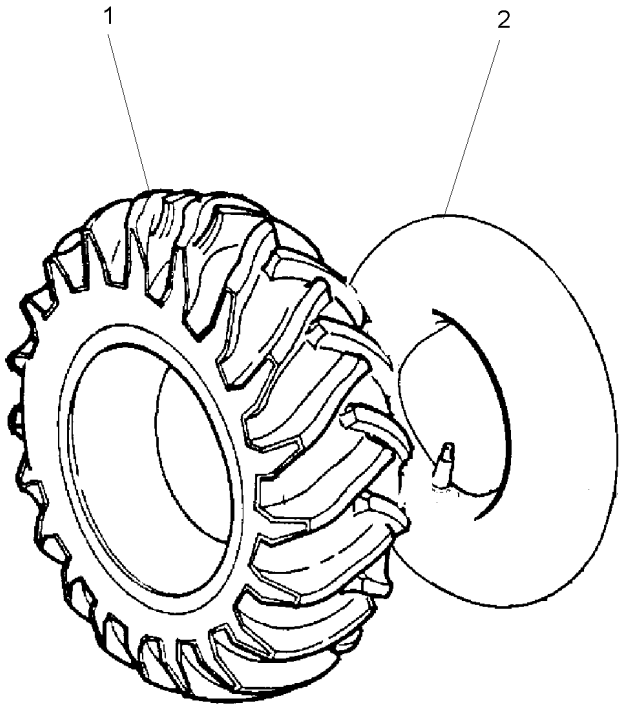

1	834340M1	**1** PNEU	TYRE	NEUMATICO
2	834337M1	**1** CÂMARA	CHAMBER	CAMARA

Suporte E Pesos Dianteiros
Bracket And Front Wheight
Soporte Y Pesos Delanteros

130-155

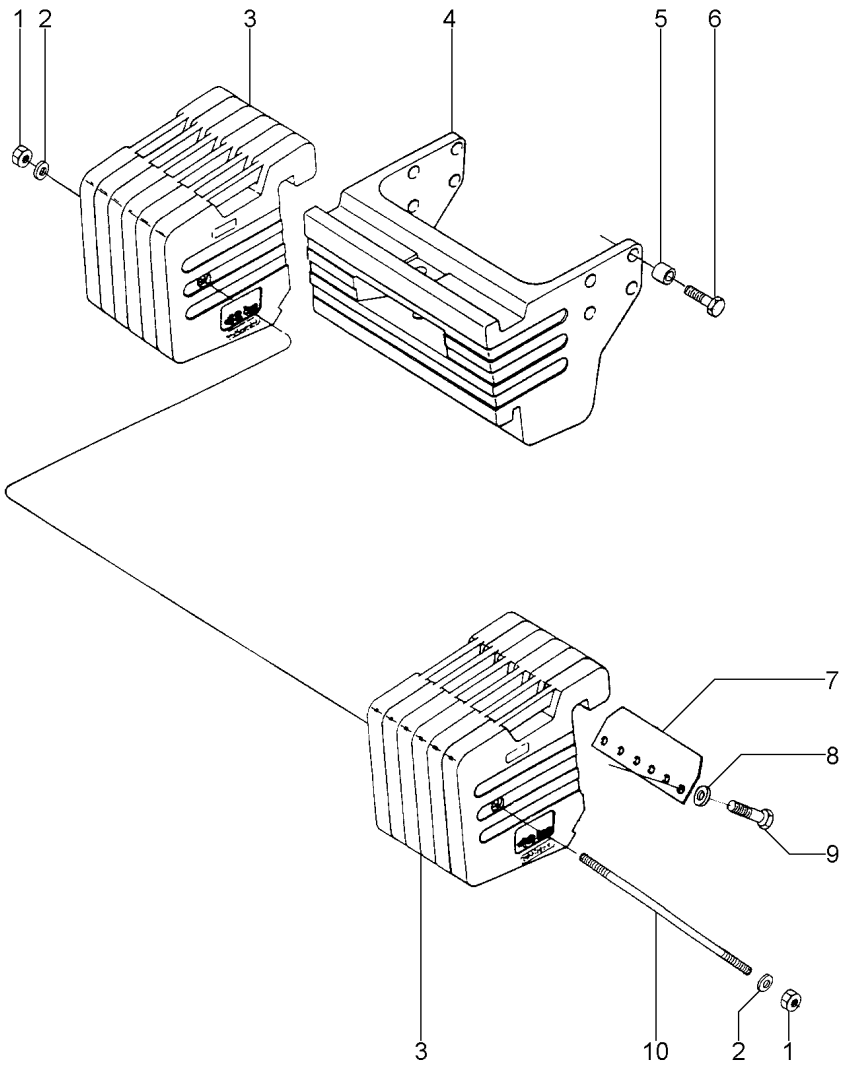

1	375112X1	**2**	PORCA	NUT	TUERCA
2	3585377M1	**2**	ARRUELA	WASHER	ARANDELA
3	020050P1	**12**	PESO	WEIGHT	PESA
4	020049P1	**1**	SUPORTE	BRACKET	SOPORTE
5	020047P1	**8**	BUCHA	BUSH	CASQUILLO
6	369253X1	**8**	PARAFUSO	BOLT	PERNO
7	020046P1	**2**	PLACA	PLATE	PLATO
8	353433X1	**12**	ARRUELA	WASHER	ARANDELA
9	3145222M1	**12**	PARAFUSO	BOLT	PERNO
10	020041P1	**1**	PRISIONEIRO	STUD	ESPARRAGO

Suporte E Pesos Dianteiros
Bracket And Front Wheight
Soporte Y Pesos Delanteros

130-160

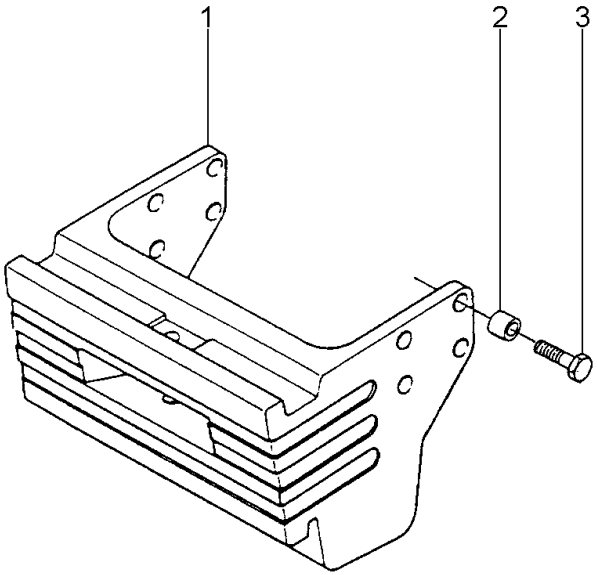

1	020049P1	**1** SUPORTE	BRACKET	SOPORTE
2	020047P1	**8** BUCHA	BUSH	CASQUILLO
3	369253X1	**8** PARAFUSO	BOLT	PERNO

Suporte E Pesos Dianteiros	**1 + 10 X 23 Kg**	**130-165**
Bracket And Front Wheight	**1 + 10 X 23 Kg**	
Soporte Y Pesos Delanteros	**1 + 10 X 23 Kg**	

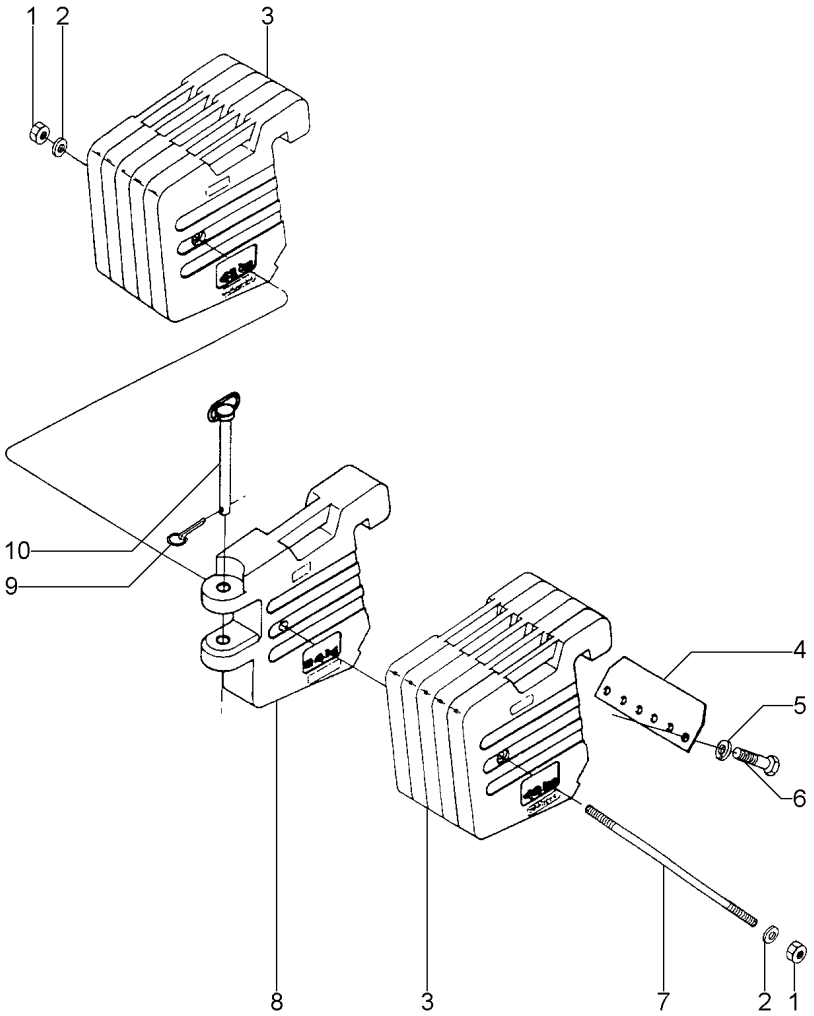

1	375112X1	**2**	PORCA	NUT	TUERCA
2	3585377M1	**2**	ARRUELA	WASHER	ARANDELA
3	020050P1	**10**	PESO	WEIGHT	PESA
4	020046P1	**2**	PLACA	PLATE	PLATO
5	353433X1	**12**	ARRUELA	WASHER	ARANDELA
6	3145222M1	**12**	PARAFUSO	BOLT	PERNO
7	020041P1	**1**	PRISIONEIRO	STUD	ESPARRAGO
8	020051P1	**1**	PESO	WEIGHT	PESA
9	810285M92	**1**	PINO	PIN	PASADOR
10	020043N1	**1**	CJ. PINO	KIT, PIN	JUEGO PASADOR

Peso Da Roda Traseira	**3 + 3 X 88 Kg**	**130-170**
Rear Wheel Weights	**3 + 3 X 88 Kg**	
Contrapesos De La Roda Trasera	**3 + 3 X 88 Kg**	

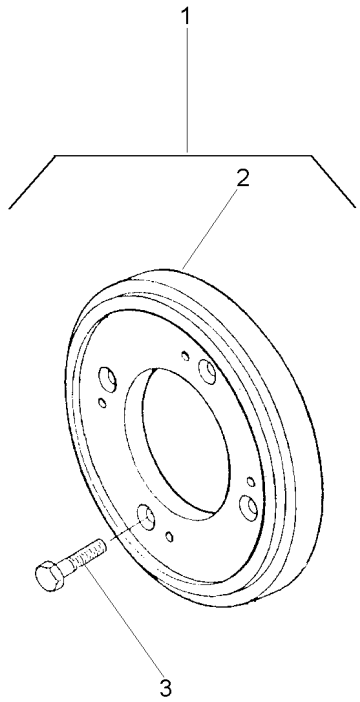

1		3149099M91	**1**	CJ. PESO	WEIGHT	PESA
2	3408287M1	1	**6**	PESO	WEIGHT	PESA
3	354285X1	1	**24**	PARAFUSO	BOLT	PERNO

Peso Da Roda Traseira	**1 + 1 X 72 Kg**	**130-175**
Rear Wheel Weights	**1 + 1 X 72 Kg**	
Contrapesos De La Roda Trasera	**1 + 1 X 72 Kg**	

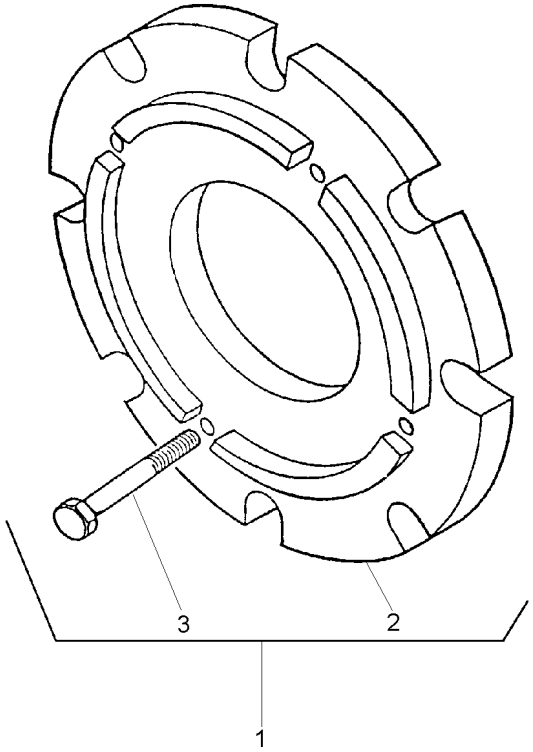

1		3408347M91	**1**	CJ. PESO	WEIGHT	PESA
2	3408287M1	1	**2**	PESO	WEIGHT	PESA
3	354285X1	1	**8**	PARAFUSO	BOLT	PERNO

Peso Da Roda Traseira	**4 + 4 X 72 Kg**
Rear Wheel Weights	**4 + 4 X 72 Kg**
Contrapesos De La Roda Trasera	**4 + 4 X 72 Kg**

130-180

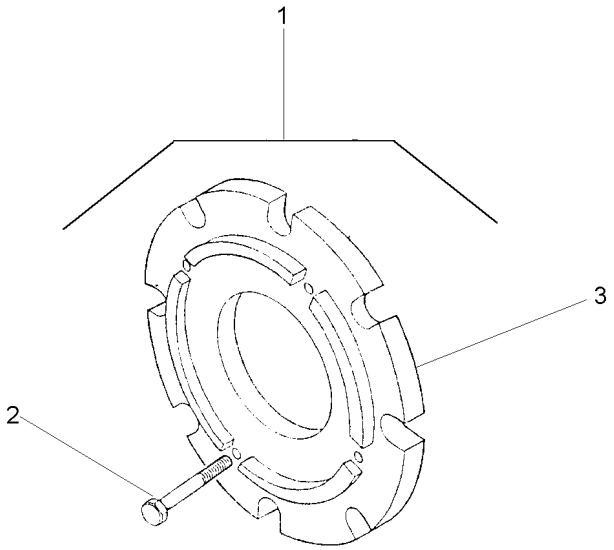

1		027968N1	**1**	CJ. PESO	WEIGHT	PESA
2	354285X1	1	**32**	PARAFUSO	BOLT	PERNO
3	3408287M1	1	**8**	PESO	WEIGHT	PESA

Peso Da Roda Traseira	**1 + 1 X 40 Kgf**
Rear Wheel Weights	**1 + 1 X 40 Kgf**
Contrapesos De La Roda Trasera	**1 + 1 X 40 Kgf**

130-185

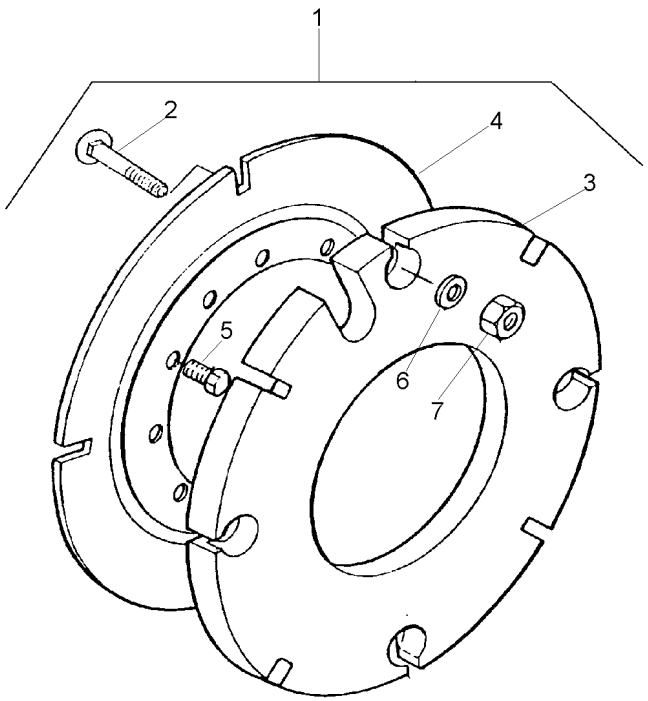

1			027967N1	**1** PESO	WEIGHT	PESA
2	3315210M1	1	M16X2,0X58	**8** PARAFUSO	BOLT	PERNO
3	2801392M2	1	40 kg	**2** CONTRA PESO	COUNTERWEIGHT	CONTRAPESO
4	2801394M2	1		**2** PLACA	PLATE	PLATO
5	353613X1	1	5/8x18x1.3/4	**8** PARAFUSO	BOLT	PERNO
6	3585377M1	1	33.5X17X3.75	**8** ARRUELA	WASHER	ARANDELA
7	880009362160	1	M16	**8** PORCA	NUT	TUERCA

Pesos Traseiro	**2 + 2 X 40 Kg**
Rear Weights	**2 + 2 X 40 Kg**
Contrapesos Traseras	**2 + 2 X 40 Kg**

130-190

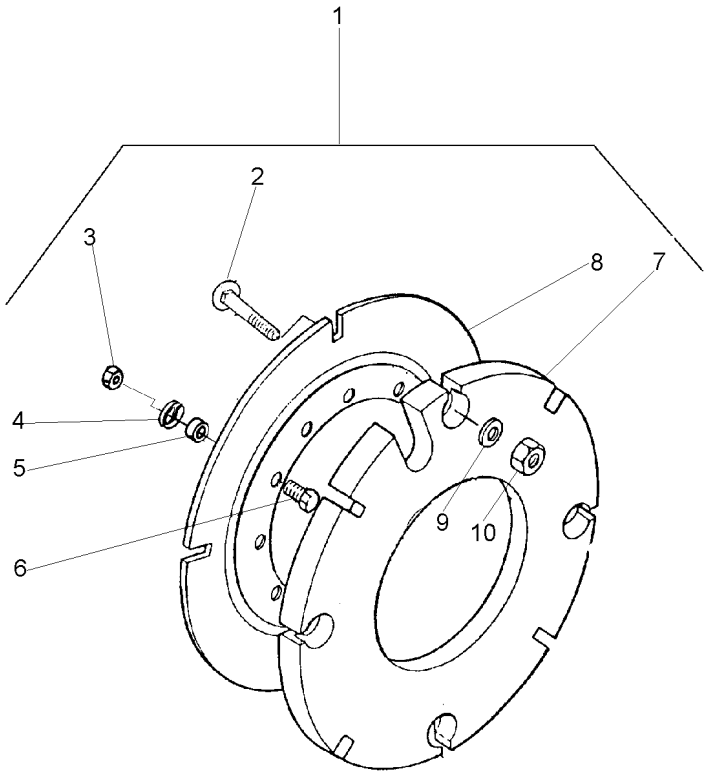

1			3589296M91
2	3315210M1	1	M16X2,0X58
3	353427X1	1	5/8x18
4	3585377M1	1	
5	3589297M1	1	
6	353617X1	1	5/8x18x2.1/4
7	2801392M2	1	
8	2801394M2	1	
9	3585377M1	1	
10	3904660M1	1	M16

1	PESO	WEIGHT	PESA
16	PARAFUSO	BOLT	PERNO
8	PORCA	NUT	TUERCA
8	ARRUELA	WASHER	ARANDELA
8	ESPAÇADOR	SPACER	PIEZA DISTANCIA
8	PARAFUSO	BOLT	PERNO
4	CONTRA PESO	COUNTERWEIGHT	CONTRAPESO
2	PLACA	PLATE	PLATO
16	ARRUELA	WASHER	ARANDELA
16	PORCA	NUT	TUERCA

Peso Da Roda Traseira	**2 + 2 X 72 Kg**
Rear Wheel Weights	**2 + 2 X 72 Kg**
Contrapesos De La Roda Trasera	**2 + 2 X 72 Kg**

130-195

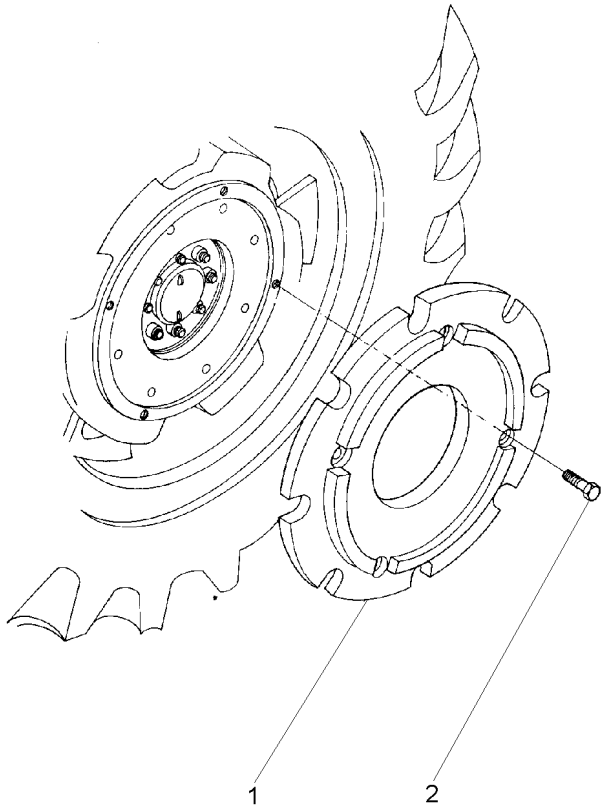

1	3408287M1	**4** PESO	WEIGHT	PESA
2	354285X1	**16** PARAFUSO	BOLT	PERNO

Rodas Traseiras	**18.4 X 38 R1**	**130-200**	**Disco Fundido-Pavt**
Rear Wheels	**18.4 X 38 R1**		**Founded Disk-Pavt**
Ruedas Traseras	**18.4 X 38 R1**		**Disco Fundido-Pavt**

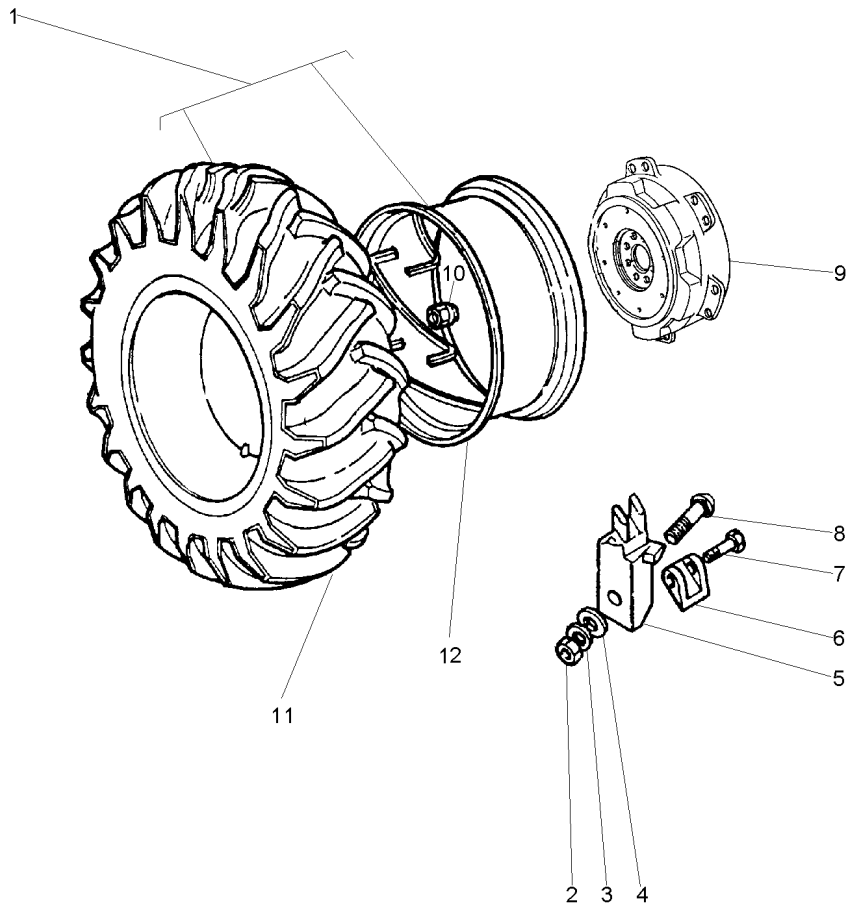

1	059503N1		
2	1484541M1		
3	353440X1		
4	353775X1		
5	898021M1		
6	058273P1		
7	1751403M1		
8	364012X1		
9	058272P1		
10	1481045M1		
11	3410893M91	1	130-125 No
12	058265T1	1	

1	CJ. RODA	KIT, WHEEL	JUEGO DE RUEDA
12	PORCA	NUT	TUERCA
12	ARRUELA	WASHER	ARANDELA
12	ARRUELA	WASHER	ARANDELA
12	GRAMPO	CRAMP	PASADOR
4	CJ. LIMITADOR	KIT, STOP	JUEGO DE TOPE
4	PARAFUSO	BOLT	PERNO
12	PARAFUSO	BOLT	PERNO
2	DISCO	DISC	DISCO
16	PORCA	NUT	TUERCA
1	CJ.PNEU E CÂMARA	TYRE AND TUBE	NEUM.Y.CAMARA
1	ARO	RIM	LLANTA

Rodagem **Wheels** **Ruedas**	**Dupla** **Dual** **Doble**	**130-205**	**18.4 X 34 R1 10l** **18.4 X 34 R1 10l** **18.4 X 34 R1 10l**

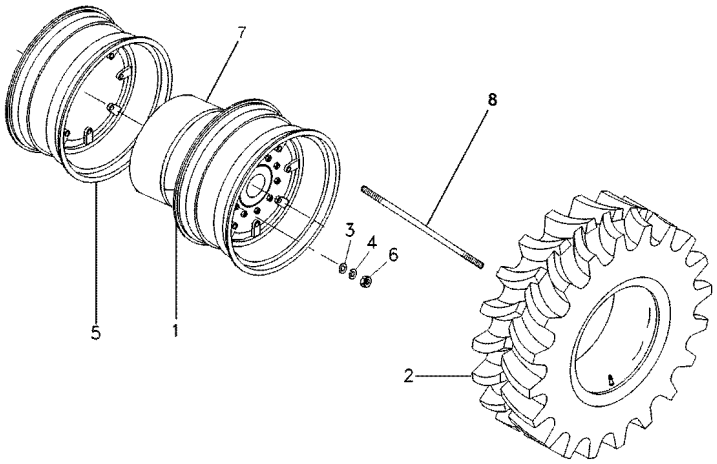

1	067550T1		**2**	ARO	RIM	LLANTA
2	3145207M91	130-210 No	**4**	CJ.PNEU E CÂMARA	TYRE AND TUBE	NEUM.Y.CAMARA
3	391393X1		**24**	ARRUELA	WASHER	ARANDELA
4	339379X1		**24**	ARRUELA	WASHER	ARANDELA
5	067548T1		**2**	ARO	RIM	LLANTA
6	339068X1		**24**	PORCA	NUT	TUERCA
7	067549T1		**2**	ESPAÇADOR	SPACER	PIEZA DISTANCIA
8	067552P1		**12**	TIRANTE	ROD	VARILLA

Rodas Traseiras	**18.4-34r1 (10l)**	**130-210**
Rear Wheels	**18.4-34r1 (10l)**	
Ruedas Traseras	**18.4-34r1 (10l)**	

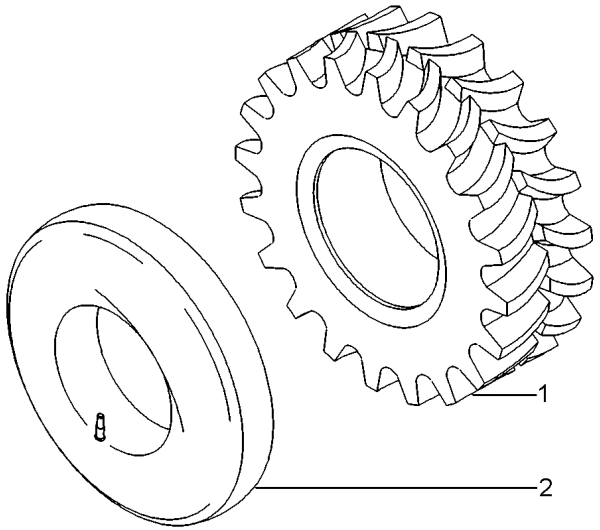

1	3145208M1	18.4/15X34	**1** PNEU	TYRE	NEUMATICO
2	833291M1	15X34	**1** CÂMARA	CHAMBER	CAMARA

Rodas Dianteiras Front Wheels Ruedas Delanteras	130-215	14.9 X 28 R1 14.9 X 28 R1 14.9 X 28 R1

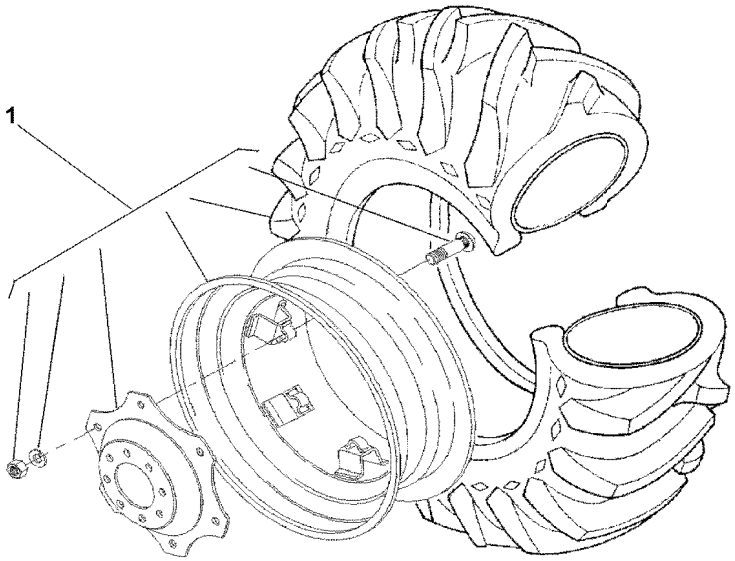

1	6211302M91	◀	**1** CJ. RODA	KIT, WHEEL	JUEGO DE RUEDA
		130-220 No			

Roda E Pneu
Wheel And Tyre
Rueda Y Neum

Lado Esquerdo
Left Hand
Lado Izquierdo

130-220

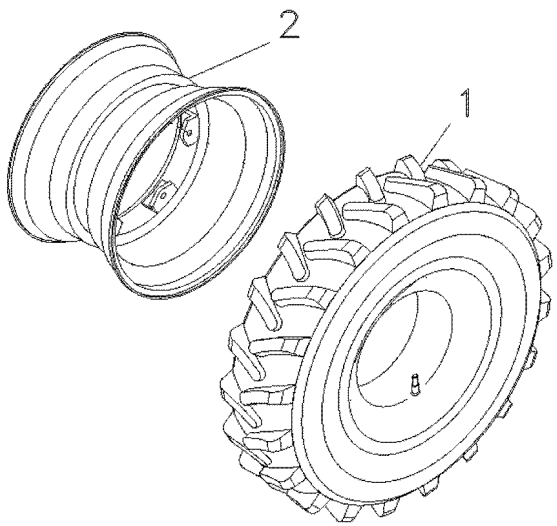

1	828537M91	130-225 No	**2**	CJ.PNEU E CÂMARA	TYRE AND TUBE	NEUM.Y.CAMARA
2	036239N1	130-230 No	**2**	RODA	WHEEL	RUEDA

Pneu & Câmara Tyre & Chamber Neum & Camara	130-225	14.9 X 28 R1 14.9 X 28 R1 14.9 X 28 R1

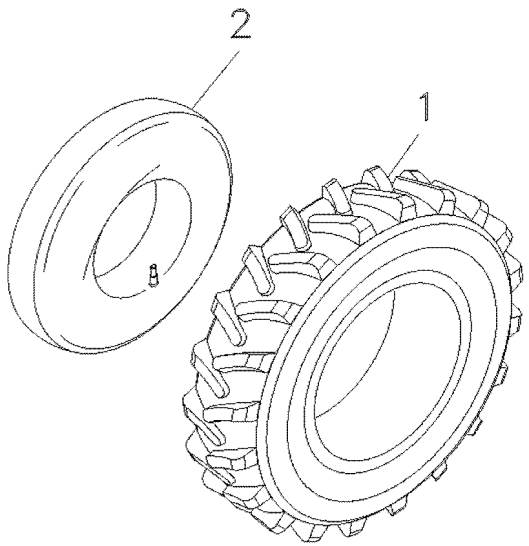

1	828538M1			
2	828539M1			
2	PNEU	TYRE	NEUMATICO
2	CÂMARA	CHAMBER	CAMARA

Rodas Dianteiras	**12 X 28**	**130-230**	**4 Rodas Motrizes**
Front Wheels	**12 X 28**		**4 Wheels Drive**
Ruedas Delanteras	**12 X 28**		**4 Ruedas Motriz**

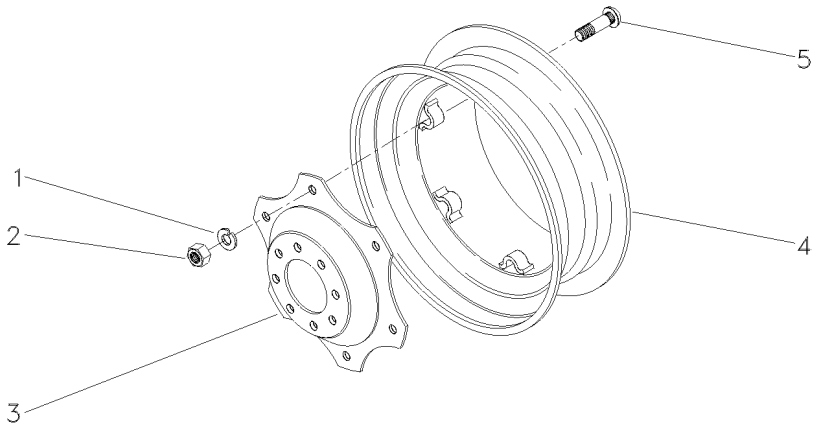

1	027646P1	**8** ARRUELA	WASHER	ARANDELA
2	353427X1	**8** PORCA	NUT	TUERCA
3	036241P1	**1** DISCO	DISC	DISCO
4	036240S1	**1** ARO	RIM	LLANTA
5	3408246M1	**8** PARAFUSO	BOLT	PERNO

Barra De Luzes
Light Bar
Barra De Luz

140-10

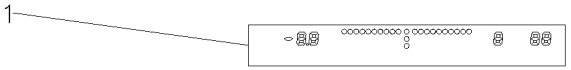

1	064559T1	**1**	BARRA	BAR	BARRA

Receptor Gps
Gps Receptor
Receptor Gps

140-15



1	064558T1	**1** RECEPTOR	RECEIVER	RECEPTOR

Receptor Gps E Barra De Luzes
Gps Receptor And Light Bar
Receptor Gps Y Barra De Luz

140-20

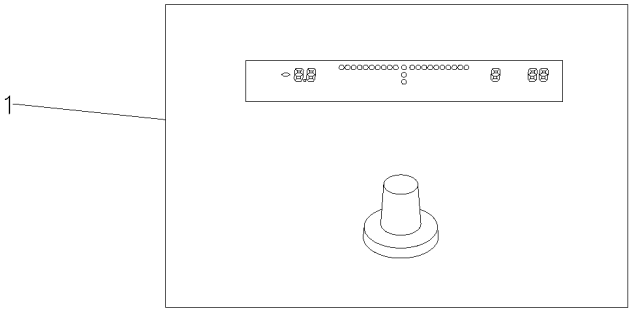

1	064796T1	**1** RECEPTOR	RECEIVER	RECEPTOR

Instalação Luz De Placa
Plate Light Assy
Instalación Luz De Placa

140-25

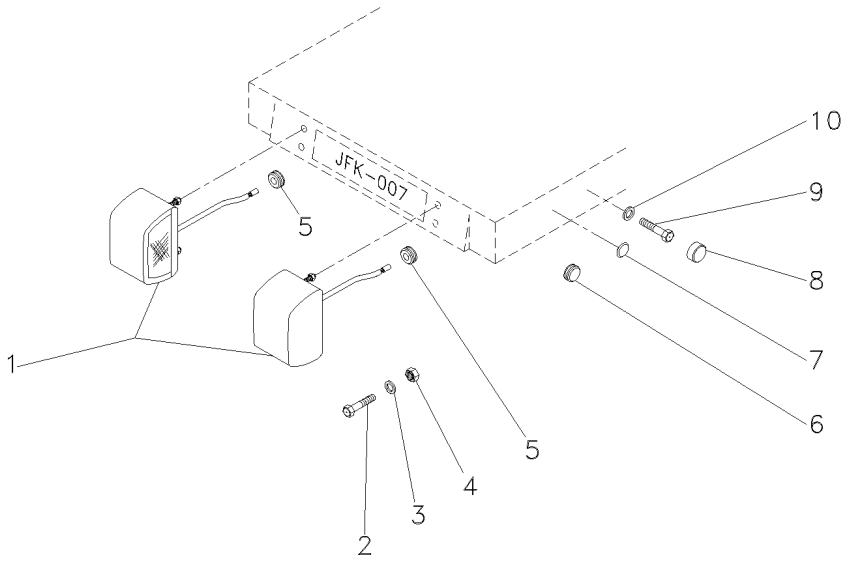

1	3619018M91	**2**	SINALEIRA	SIGNAL	AVISADOR
2	391074X1	**4**	PARAFUSO	BOLT	PERNO
3	353441X1	**4**	ARRUELA	WASHER	ARANDELA
4	339030X1	**4**	PORCA	NUT	TUERCA
5	3388889M1	**2**	PASSA-FIO	GROMMET	PASACABLE
6	021460P1	**1**	TAMPÃO	PAD	ALMOHADILLA
7	2801324M1	**1**	BUJÃO	PLUG	TAPON
8	3616277M1	**2**	CAPA	CAP	TAPA
9	339123X1	**2**	PARAFUSO	BOLT	PERNO
10	390972X1	**2**	ARRUELA	WASHER	ARANDELA

Aquecedor De Partida
Starting Heater
Calentador De Partida

140-30

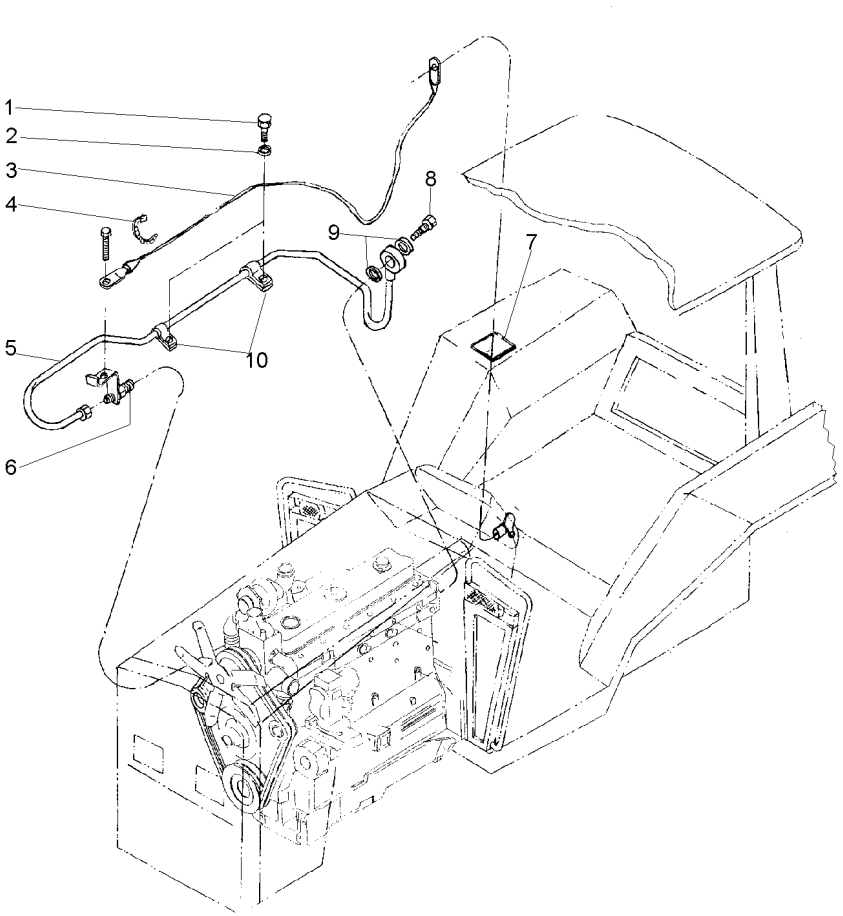

1	353677X1			
2	353443X1			
3	037665T1			
4	3225356M1			
5	037666T1			
6	2802106M1			
7	3149938M1			
8	1481691M1			
9	3147545M1			
10	037669P1			
		2	PARAFUSO	BOLT	PERNO
		2	ARRUELA	WASHER	ARANDELA
		1	CJ. CABO	KIT, CABLE	CABLES JUEGO
		7	BRAÇADEIRA	CLAMP	ABRAZADERA
		1	CJ. TUBO	TUBE ASSY	CONJ.DE TUBO
		1	VELA AQUECEDORA	INTAKE HEATER	CALENTADOR ADM
		1	DECAL	DECAL	CALCOMANIA
		1	PARAFUSO	BOLT	PERNO
		2	ARRUELA	WASHER	ARANDELA
		2	PRESILHA	STAPLE	GRAPA

Aquecedor De Partida
Starting Heater
Calentador De Partida

140-35

Com Cabine
With Cab
Con Cabina

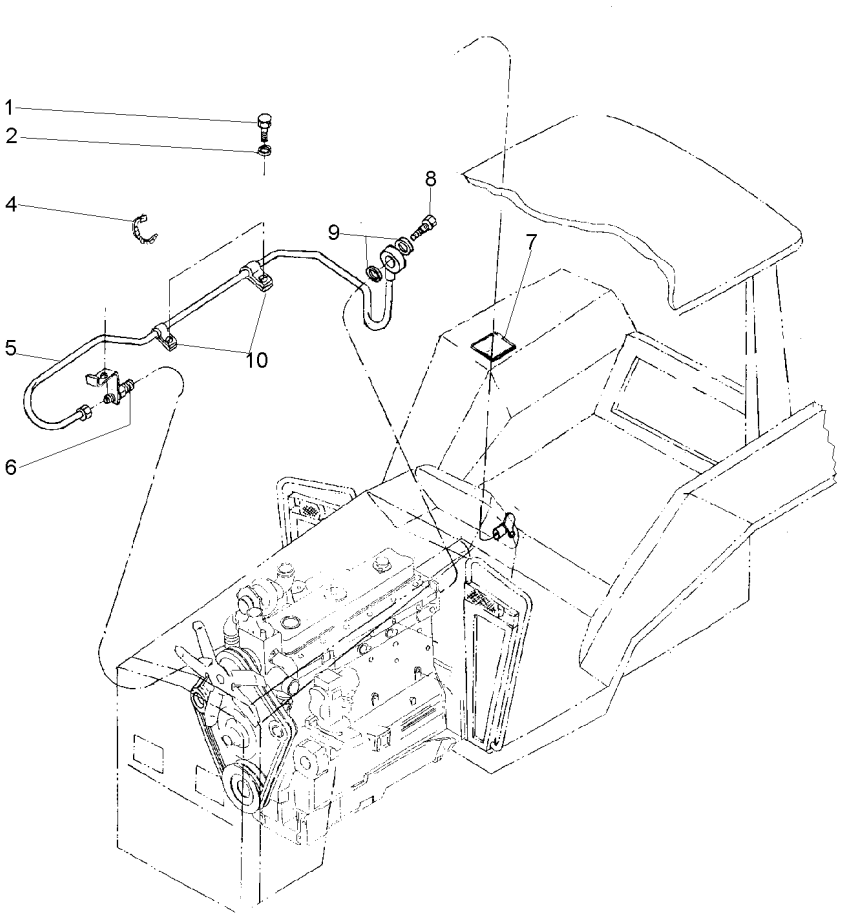

1	353677X1	**2** PARAFUSO	BOLT	PERNO
2	353443X1	**2** ARRUELA	WASHER	ARANDELA
4	3225356M1	**7** BRAÇADEIRA	CLAMP	ABRAZADERA
5	037666T1	**1** CJ. TUBO	TUBE ASSY	CONJ.DE TUBO
6	2802106M1	**1** VELA AQUECEDORA	INTAKE HEATER	CALENTADOR ADM
7	3149938M1	**1** DECAL	DECAL	CALCOMANIA
8	1481691M1	**1** PARAFUSO	BOLT	PERNO
9	3147545M1	**2** ARRUELA	WASHER	ARANDELA
10	037669P1	**2** PRESILHA	STAPLE	GRAPA

Acessórios Gerais
Accessories Miscellaneous
Accesorios Miscelaneos

140-40

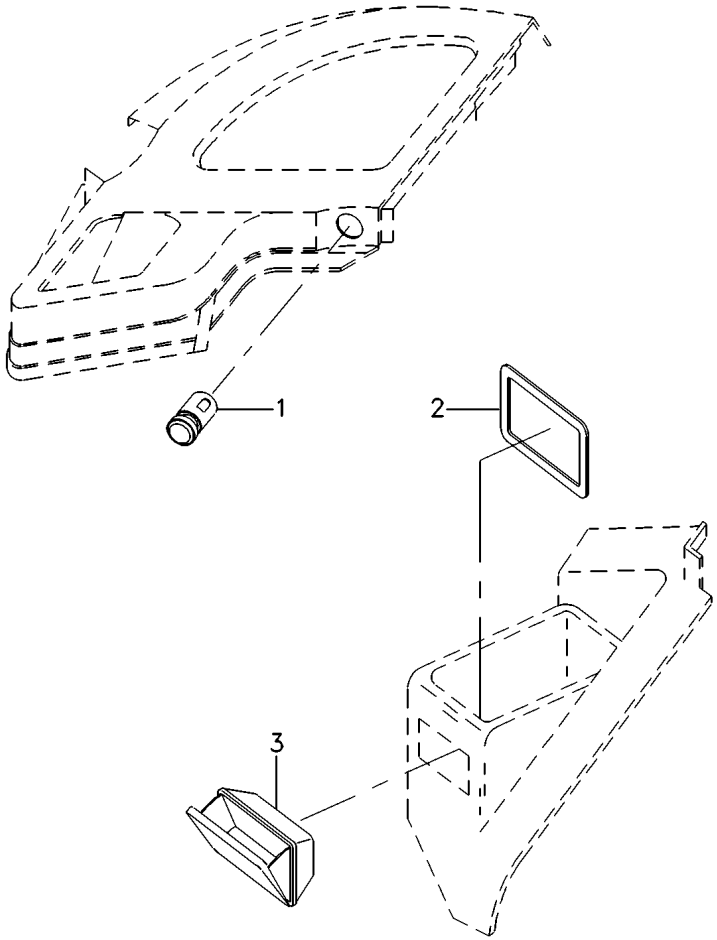

1	3617848M91	**1** ACENDEDOR	LIGHTER	ENCENDEDOR
2	059472P1	**1** SUPORTE	SUPPORT	DISPOS.DE SOSTEN
3	3781512M1	**1** CINZEIRO	ASHTRAY	CENICERO

Tomada De Luz Da Carreta
Lighting System
Sistema De Iluminación

140-45

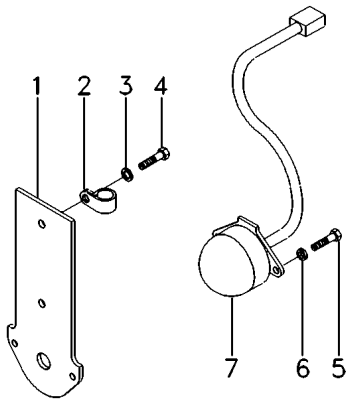

1	3808991M91	[A]	**1** SUPORTE	BRACKET	SOPORTE
2	1873859M1		**1** BRAÇADEIRA	CLAMP	ABRAZADERA
3	390744X1		**2** ARRUELA	WASHER	ARANDELA
4	3009491X1		**2** PARAFUSO	BOLT	PERNO
5	3007933X1	[A]	**3** PARAFUSO	BOLT	PERNO
6	339381X1	[A]	**3** ARRUELA	WASHER	ARANDELA
7	059372T2	[A]	**1** CONECTOR	CONNECTOR	CONECTOR

[A] ISO
ISO
ISO

Tomada De Luz Da Carreta
Lighting System
Sistema De Iluminación

140-50

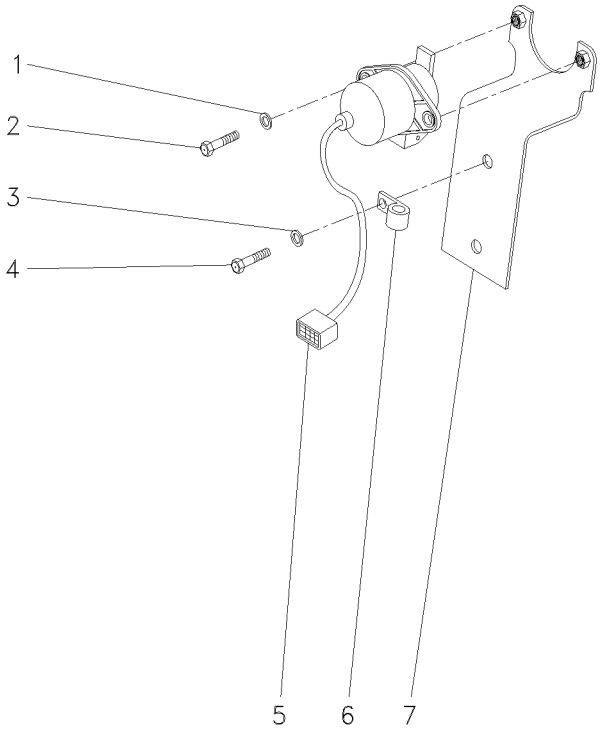

1	390972X1	**2**	ARRUELA	WASHER	ARANDELA
2	339123X1	**2**	PARAFUSO	BOLT	PERNO
3	390744X1	**2**	ARRUELA	WASHER	ARANDELA
4	3009491X1	**2**	PARAFUSO	BOLT	PERNO
5	059373T1	**1**	CONECTOR	CONNECTOR	CONECTOR
6	1873859M1	**1**	BRAÇADEIRA	CLAMP	ABRAZADERA
7	3808990M91	**1**	SUPORTE	BRACKET	SOPORTE

Instalação Do Rádio
Installation Of The Radio
Equipaje Del Radio

140-55

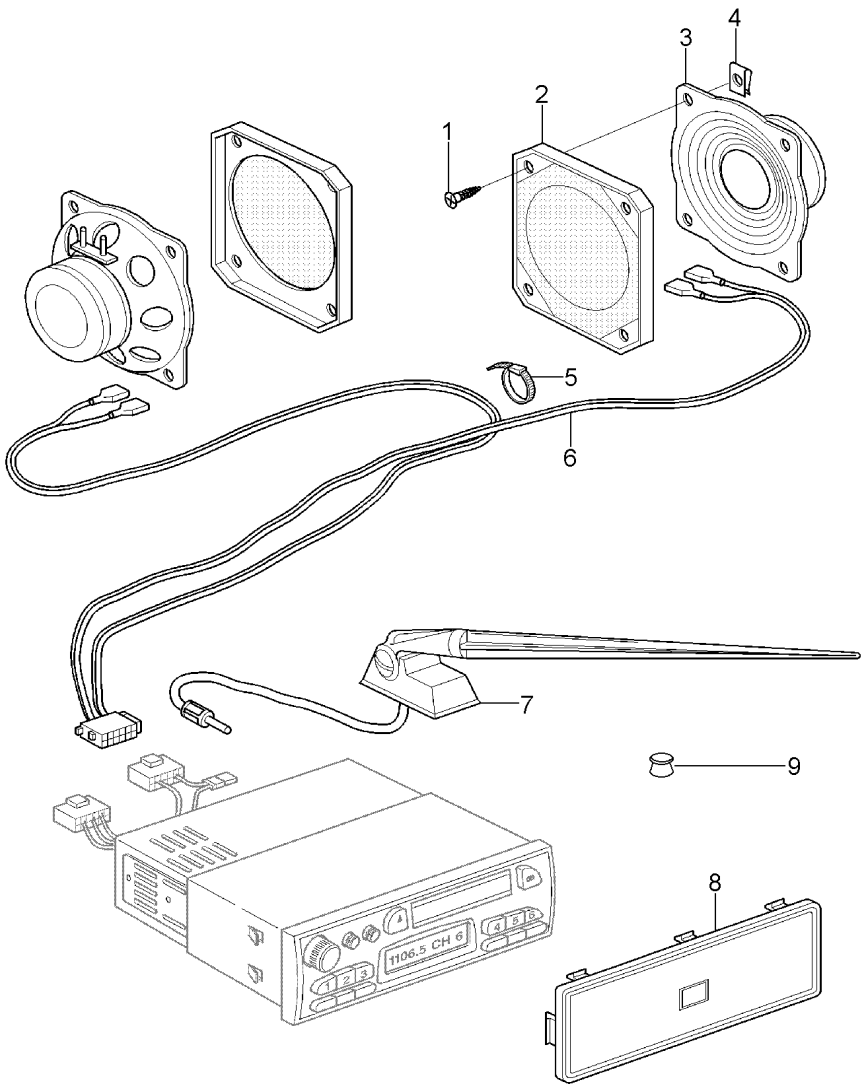

1	3580257M1	M5x20	**8**	PARAFUSO	BOLT	PERNO
2	3617395M1		**2**	GRADE	GRILLE	REJILLA
3	3617394M1		**2**	ALTO-FALANTE	SPEAKER	ALTOVOZ
4	3715142M1		**8**	PORCA	NUT	TUERCA
5	517587M1		**1**	BRAÇADEIRA	CLAMP	ABRAZADERA
6	3388458M4		**1**	CHICOTE	HARNESS	MAZO CABLES
7	3617629M92		**1**	ANTENA	ANTENNA	ANTENA
8	3580173M1	[A]	**1**	TAMPA	COVER	CUBIERTA
9	2801324M1		**1**	BUJÃO	PLUG	TAPON

[A] SEM RÁDIO
WITHOUT RADIO
SIM RADIO

Caixa De Ferramentas
Tools Box
Caja De Herramientas

140-60

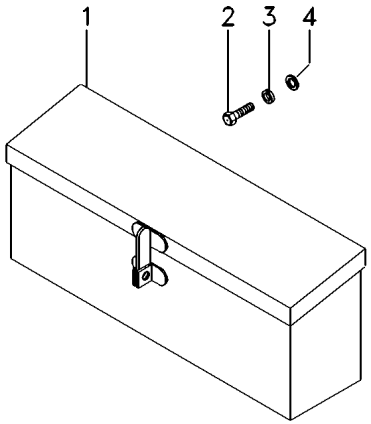

1	036765N1	**1**	CX. FERRAMENTAS	TOOL BOX	CAJA HERRAMIENTA
2	353676X1	**2**	PARAFUSO	BOLT	PERNO
3	353446X1	**2**	ARRUELA	WASHER	ARANDELA
4	829185M1	**2**	ARRUELA	WASHER	ARANDELA

Chaves De Roda
Spanner
Llave Rueda

140-65

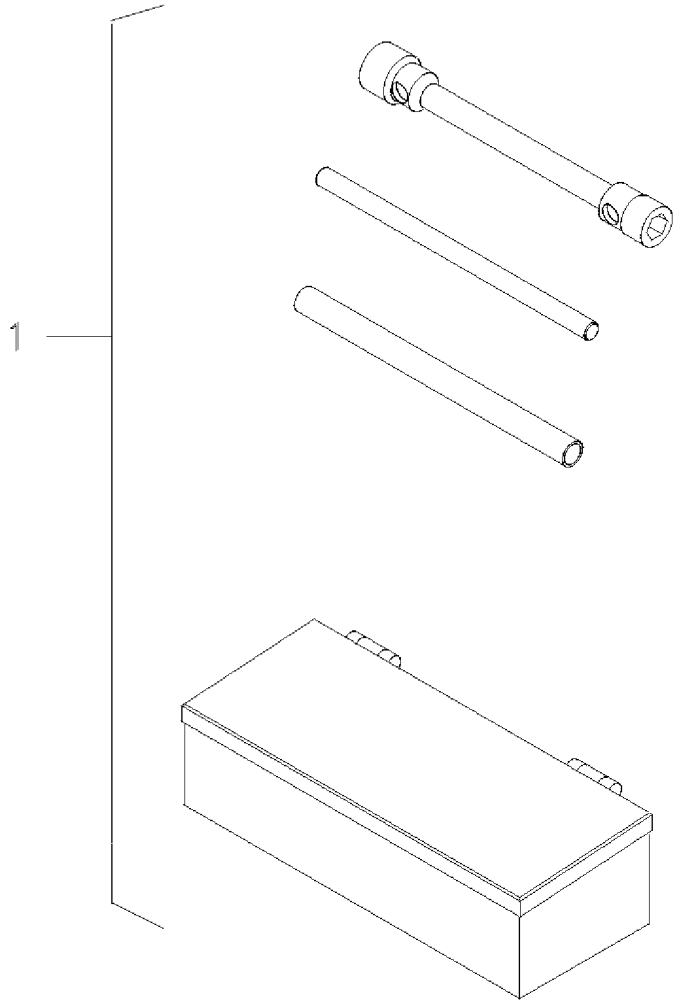

1	070797N1	140-105 No	**1** KIT FERRAMENTAS	KIT, TOOL	JGO.HERRAMIENTAS

Caixa De Ferramentas	**Standard**	
Tools Box	**Standard**	**140-70**
Caja De Herramientas	**Standard**	

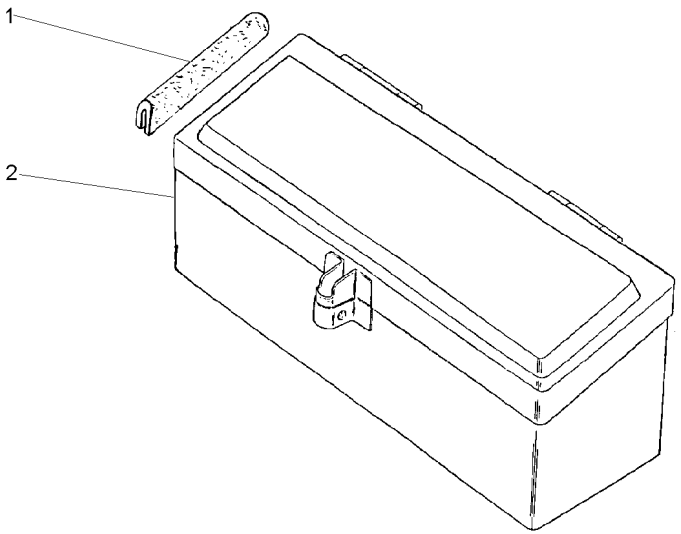

1	027998P1	**2**	GUARNIÇÃO	FOAM	ESPUMA
2	3587610M91	**1**	CAIXA	BOX	CAJA

Caixa De Ferramentas
Tools Box
Caja De Herramientas

140-75

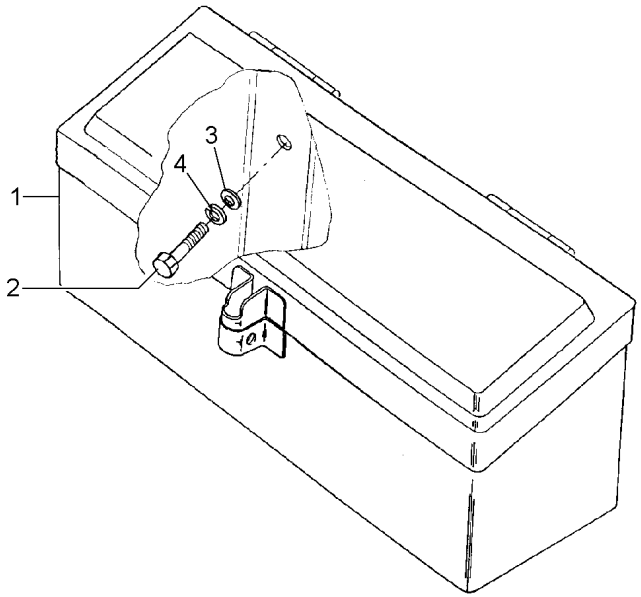

1	027964N1	140-70 No	**1** CX. FERRAMENTAS	TOOL BOX	CAJA HERRAMIENTA
2	339123X1		**2** PARAFUSO	BOLT	PERNO
3	339024X1		**2** ARRUELA	WASHER	ARANDELA
4	339374X1		**2** ARRUELA	WASHER	ARANDELA

Chaves De Roda
Spanner
Llave Rueda

140-80

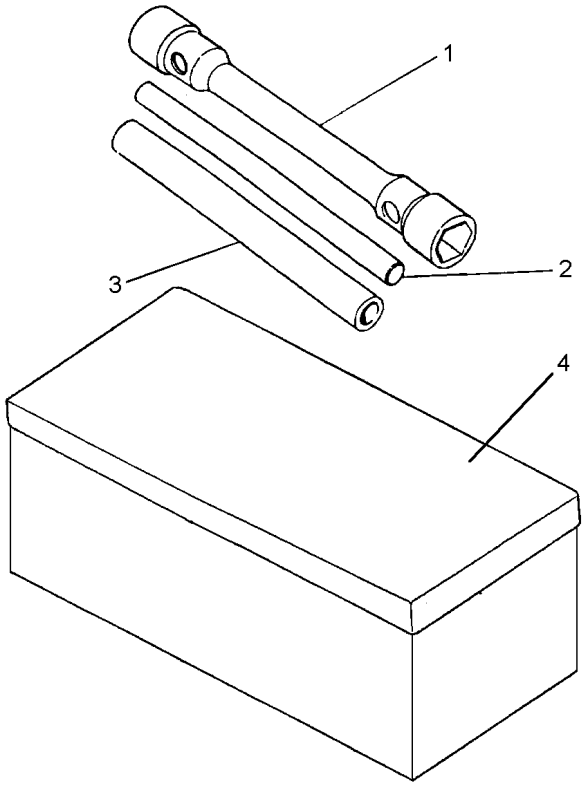

1	021410P1	**1** CHAVE DE RODA	WHEEL KEY	LLAVE DE RUEDA
2	3149804M1	**1** BARRA	BAR	BARRA
3	3149803M1	**1** TUBO	PIPE	CANO
4	EE123025M91	**1** CAIXA	BOX	CAJA

Kit De Ferramentas
Tools
Herramientas

140-85

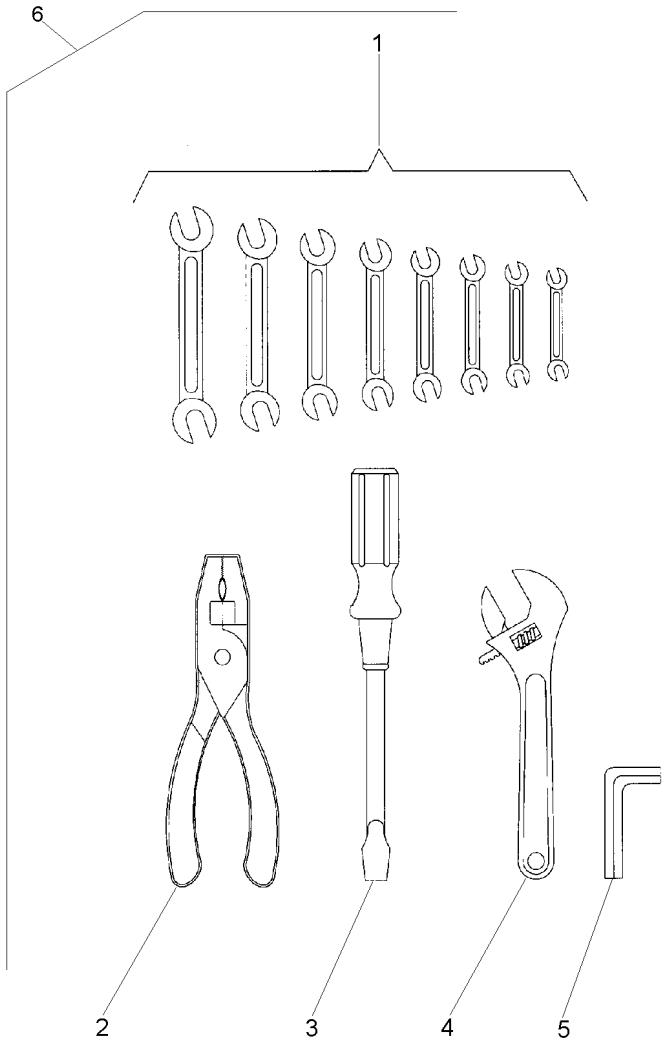

1	3145880M1	6	**1**	CHAVE DE BOCA	SPANNER	LLAVE DE RUEDA
1	3145881M1	6	**1**	CHAVE DE BOCA	SPANNER	LLAVE DE RUEDA
1	3145882M1	6	**1**	CHAVE DE BOCA	SPANNER	LLAVE DE RUEDA
1	3145883M1	6	**1**	CHAVE DE BOCA	SPANNER	LLAVE DE RUEDA
1	3145884M1	6	**1**	CHAVE DE BOCA	SPANNER	LLAVE DE RUEDA
1	3145885M1	6	**1**	CHAVE DE BOCA	SPANNER	LLAVE DE RUEDA
1	3145886M1	6	**1**	CHAVE DE BOCA	SPANNER	LLAVE DE RUEDA
1	3145887M1	6	**1**	CHAVE DE BOCA	SPANNER	LLAVE DE RUEDA
2	3145888M1	6	**1**	ALICATE	PLIERS	PINZAS
3	3145890M1	6	**1**	CHAVE DE FENDA	SCREWDRIVER	DESTORNILLADOR
4	3145889M1	6	**1**	CHAVE DE BOCA	SPANNER	LLAVE DE RUEDA
5	1437379M1	6	**1**	CHAVE ALLEN	ALLEN KEY	LLAVE ALLEN
6		3145959M91	**1**	KIT FERRAMENTAS	KIT, TOOL	JGO.HERRAMIENTAS

Triângulo De Advertência
Lighting Equipament
Equipo Alumbrado

140-90

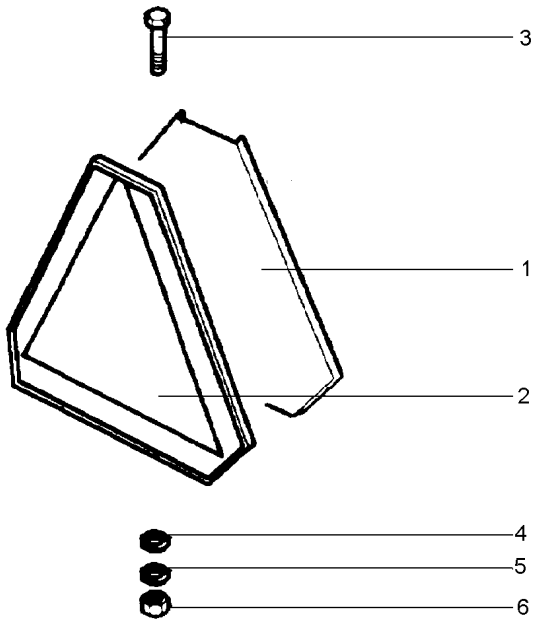

1	053117S1	**1**	SUPORTE	BRACKET	SOPORTE
2	890016200046	**1**	DECAL	DECAL	CALCOMANIA
3	339123X1	**1**	PARAFUSO	BOLT	PERNO
4	339024X1	**1**	ARRUELA	WASHER	ARANDELA
5	339374X1	**1**	ARRUELA	WASHER	ARANDELA
6	394367X1	**1**	PORCA	NUT	TUERCA

Engraxadeira
Greaser
Engrasadera

140-95

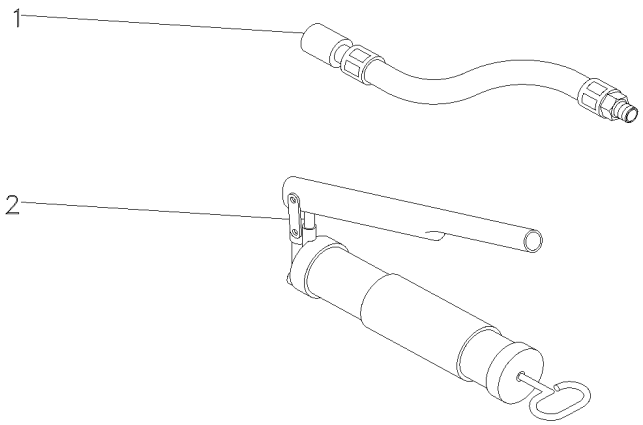

1	036336T1	**1** MANGUEIRA	HOSE	FLEXIBLE
2	036335T1	**1** ENGRAXADEIRA	SHOES	ZAPATAS

Protetor Auricular
Protector
Protetor

140-100

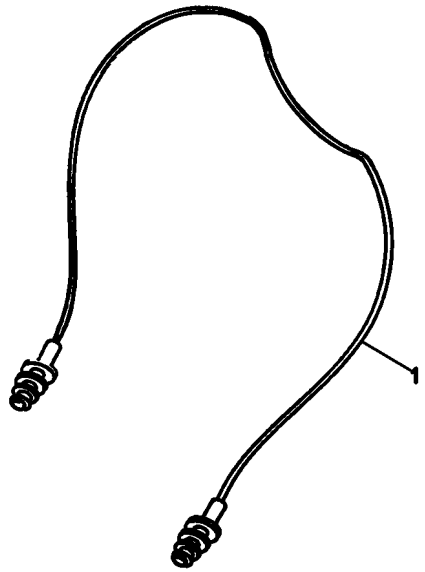

1	T0289054	**1** PROTETOR	PROTECTOR	PROTECTOR

Kit De Ferramentas
Tools
Herramientas

140-105

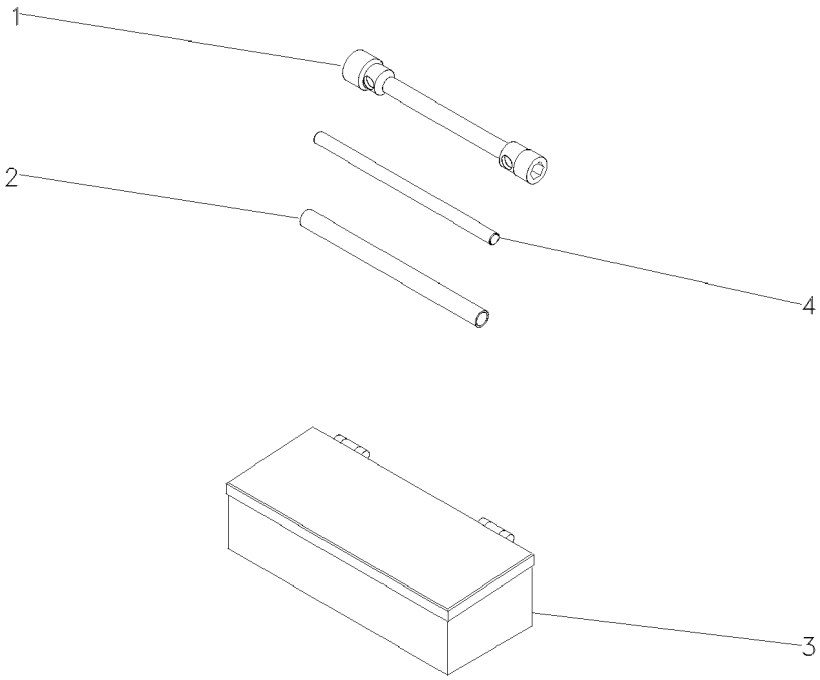

1	876500M1	**1** CHAVE DE BOCA	SPANNER	LLAVE DE RUEDA
2	3149803M1	**1** TUBO	PIPE	CANO
3	070798T1	**1** CAIXA	BOX	CAJA
4	3149804M1	**1** BARRA	BAR	BARRA

Kit Tanque De Combustível
Fuel Tank Kit
Kit Tanque De Combustible

Extra Capacidade
Extra Capacity
Alta Capacidad

140-110

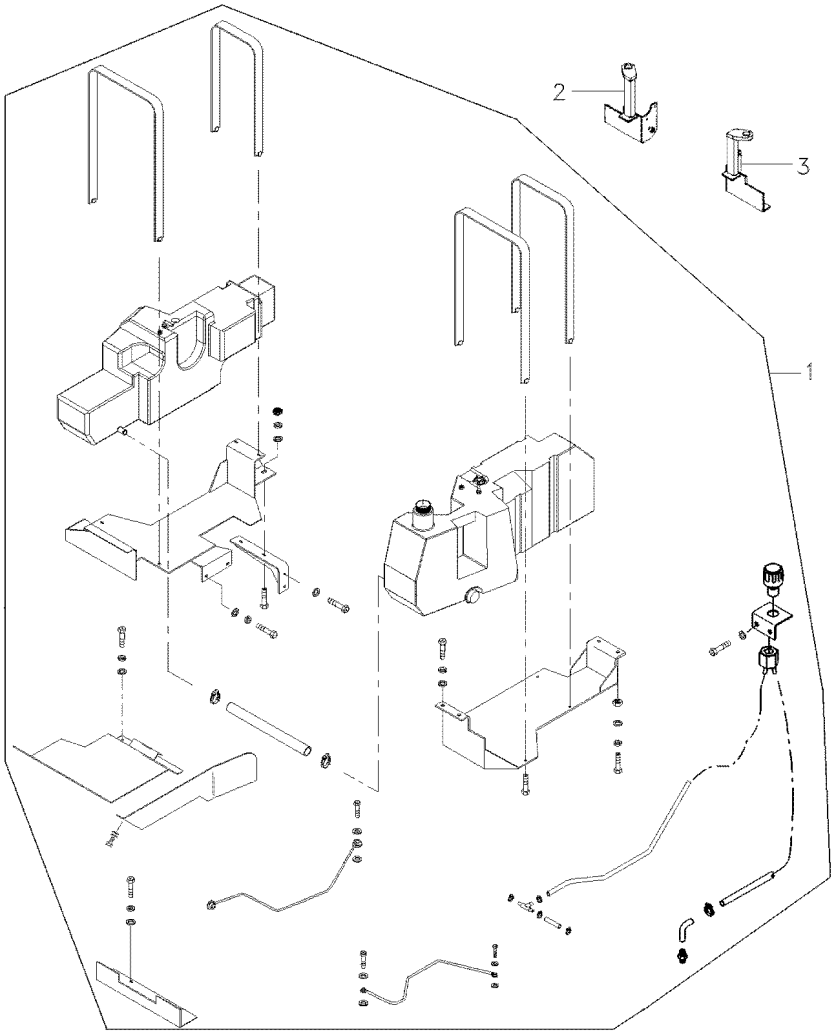

1	T0219045		**1** TANQUE	TANK	TANQUE
2	059803S1	◀	**1** SUPORTE	BRACKET	SOPORTE
3	059805S1	▶	**1** SUPORTE	BRACKET	SOPORTE