Motor
Engine
Motor

660 ADVANCED

10-10

Motor Turbo
Turbo Engine
Motor Turbo

MASSEY FERGUSON

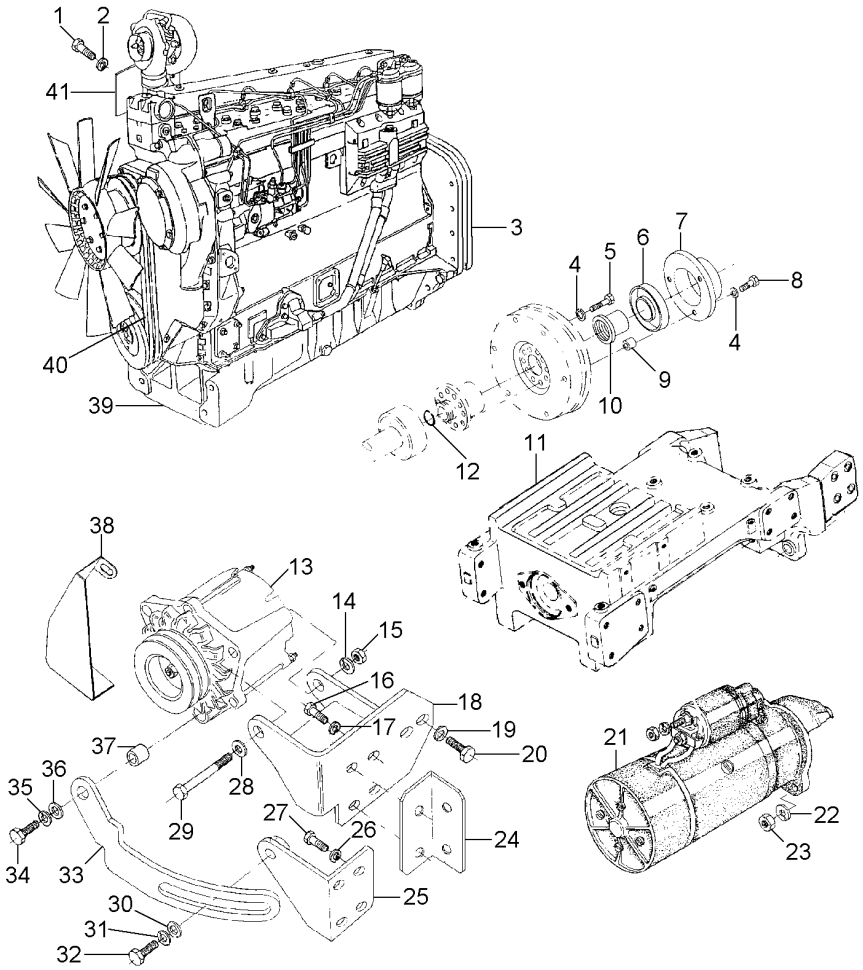

1	339081X1		3	PARAFUSO	BOLT	PERNO
2	339376X1		3	ARRUELA	WASHER	ARANDELA
3	043773N1	10-300 No	1	FIXAÇÃO	FASTENER	CIERRE
4	353439X1		12	ARRUELA	WASHER	ARANDELA
5	361575X1		9	PARAFUSO	BOLT	PERNO
6	021096T1		1	RETENTOR	OIL SEAL	BUJE RETENACEITE
7	021087P1		1	ALOJAMENTO	ATOMISER BODY	CUERPO ATOMIZ.
8	353887X1		3	PARAFUSO	BOLT	PERNO
9	021086P1		3	ESPAÇADOR	SPACER	PIEZA DISTANCIA
10	021095P2		1	BUCHA	BUSH	CASQUILLO
11	036661N1	60-165 No	1	FIXADOR	ATTACHMENT	ADITAMENTO
12	023289P1		1	ANEL "O"	O RING	JUNTA TORICA
13	3589442M91	10-325 No	1	ALTERNADOR	ALTERNATOR	ALTERNADOR
14	353434X1		1	ARRUELA	WASHER	ARANDELA
15	353431X1		1	PORCA	NUT	TUERCA
16	353679X1		2	PARAFUSO	BOLT	PERNO
17	353446X1		2	ARRUELA	WASHER	ARANDELA
18	036691S1		1	SUPORTE	BRACKET	SOPORTE
19	339376X1		1	ARRUELA	WASHER	ARANDELA
20	339081X1		1	PARAFUSO	BOLT	PERNO
21	2834390M91	10-330 No	1	MOTOR PARTIDA	STARTERMOTOR	MOTOR ARRANQUE
22	353434X1		2	ARRUELA	WASHER	ARANDELA
23	353431X1		2	PORCA	NUT	TUERCA
24	036695P1		1	SUPORTE	BRACKET	SOPORTE
25	036696S1		1	SUPORTE	BRACKET	SOPORTE
26	339376X1		2	ARRUELA	WASHER	ARANDELA
27	339081X1		2	PARAFUSO	BOLT	PERNO
28	353756X1		1	ARRUELA	WASHER	ARANDELA
29	354513X1		1	PARAFUSO	BOLT	PERNO
30	353756X1		1	ARRUELA	WASHER	ARANDELA
31	353434X1		1	ARRUELA	WASHER	ARANDELA
32	353691X1		1	PARAFUSO	BOLT	PERNO
33	036705P1		1	ESTICADOR	TURNBUCKLE	TORNIQUETE
34	354264X1		1	PARAFUSO	BOLT	PERNO
35	353434X1		1	ARRUELA	WASHER	ARANDELA
36	353756X1		1	ARRUELA	WASHER	ARANDELA
37	3145137M1		1	ESPAÇADOR	SPACER	PIEZA DISTANCIA
38	049202T1		1	PROTEÇÃO	GUARD	DEFENSA
39	036596T1	10-20 No	1	MOTOR	ENGINE	MOTOR
40	036720T1		1	CORREIA	BELT	CORREA
41	036698S1		1	DEFLETOR	DEFLECTOR	DEFLECTOR

DEZEMBRO 2005

Motor
Engine
Motor

10-15

Com Cabine
With Cab
Con Cabina

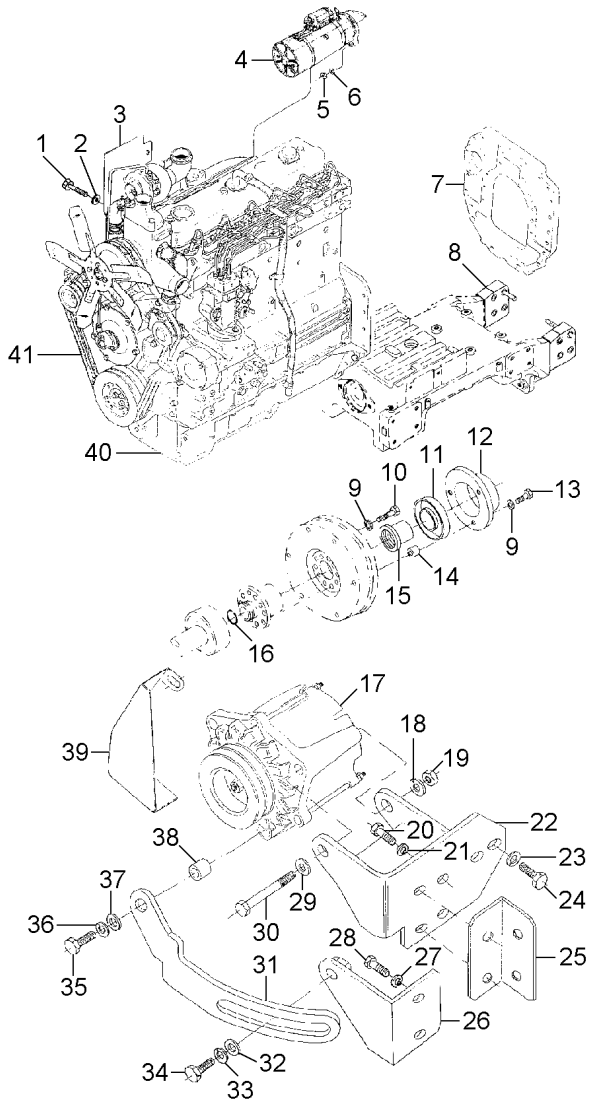

1	1441865X1		**3**	PARAFUSO	BOLT	PERNO
2	339376X1		**3**	ARRUELA	WASHER	ARANDELA
3	036698S1		**1**	DEFLETOR	DEFLECTOR	DEFLECTOR
4	2834390M91	10-330 No	**1**	MOTOR PARTIDA	STARTERMOTOR	MOTOR ARRANQUE
5	353431X1		**2**	PORCA	NUT	TUERCA
6	353434X1		**2**	ARRUELA	WASHER	ARANDELA
7	043773N1	10-300 No	**1**	FIXAÇÃO	FASTENER	CIERRE
8	036661N1	60-165 No	**1**	FIXADOR	ATTACHMENT	ADITAMENTO
9	353439X1		**12**	ARRUELA	WASHER	ARANDELA
10	361575X1		**9**	PARAFUSO	BOLT	PERNO
11	021096T1		**1**	RETENTOR	OIL SEAL	BUJE RETENACEITE
12	021087P1		**1**	ALOJAMENTO	ATOMISER BODY	CUERPO ATOMIZ.
13	353887X1		**3**	PARAFUSO	BOLT	PERNO
14	021086P1		**3**	ESPAÇADOR	SPACER	PIEZA DISTANCIA
15	021095P2		**1**	BUCHA	BUSH	CASQUILLO
16	023289P1		**1**	ANEL "O"	O RING	JUNTA TORICA
17	3469109M91	PRESTOLITE 55A 10-310 No	**1**	ALTERNADOR	ALTERNATOR	ALTERNADOR
17	060188N1	BOSCH 75A 10-315 No	**1**	ALTERNADOR	ALTERNATOR	ALTERNADOR
18	353434X1		**1**	ARRUELA	WASHER	ARANDELA
19	353431X1		**1**	PORCA	NUT	TUERCA
20	353679X1		**2**	PARAFUSO	BOLT	PERNO
21	353446X1		**2**	ARRUELA	WASHER	ARANDELA
22	060318S1		**1**	SUPORTE	BRACKET	SOPORTE
23	339376X1		**1**	ARRUELA	WASHER	ARANDELA
24	339081X1		**1**	PARAFUSO	BOLT	PERNO
25	036695P1		**1**	SUPORTE	BRACKET	SOPORTE
26	036696S1		**1**	SUPORTE	BRACKET	SOPORTE
27	339376X1		**2**	ARRUELA	WASHER	ARANDELA
28	339401X1		**2**	PARAFUSO	BOLT	PERNO
29	353756X1		**1**	ARRUELA	WASHER	ARANDELA
30	354513X1		**1**	PARAFUSO	BOLT	PERNO
31	036705P1		**1**	ESTICADOR	TURNBUCKLE	TORNIQUETE
32	353756X1		**1**	ARRUELA	WASHER	ARANDELA
33	353434X1		**1**	ARRUELA	WASHER	ARANDELA
34	353691X1		**1**	PARAFUSO	BOLT	PERNO
35	354264X1		**1**	PARAFUSO	BOLT	PERNO
36	353434X1		**1**	ARRUELA	WASHER	ARANDELA
37	353756X1		**1**	ARRUELA	WASHER	ARANDELA
38	3145137M1		**1**	ESPAÇADOR	SPACER	PIEZA DISTANCIA
39	049202T1		**1**	PROTEÇÃO	GUARD	DEFENSA
40	036596T1	10-20 No	**1**	MOTOR	ENGINE	MOTOR
41	036720T1		**1**	CORREIA	BELT	CORREA

Motor
Engine
Motor

10-20

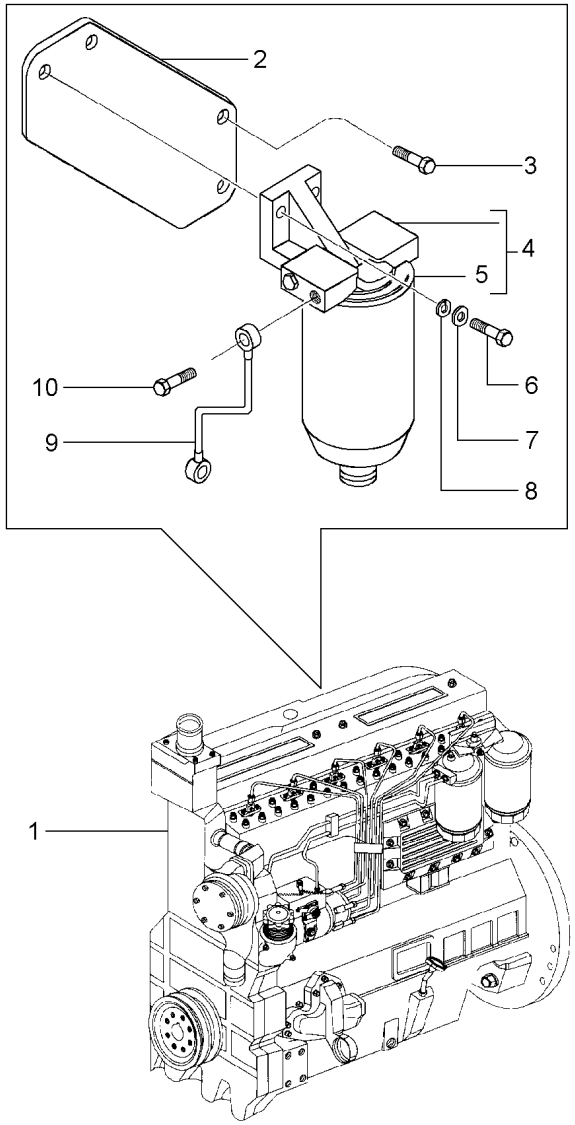

1	057291T2	**1** MOTOR	ENGINE	MOTOR
2	048679P1	**1** SUPORTE	BRACKET	SOPORTE
3	3009194X1	**2** PARAFUSO	BOLT	PERNO
4	048704T1	**1** FILTRO	FILTER	FILTRO
4	040879T1	**1** ELEMENTO	ELEMENT	ELEMENTO
5	353540X1	**2** PARAFUSO	BOLT	PERNO
6	353756X1	**2** ARRUELA	WASHER	ARANDELA
7	353434X1	**2** ARRUELA	WASHER	ARANDELA
8	048700S1	**1** TUBO	PIPE	CANO
9	1481691M1	**2** PARAFUSO	BOLT	PERNO
10	1480517M1	**4** ARRUELA	WASHER	ARANDELA

Bloco De Cilindros
Cylinder Block
Bloque-Cylindros

10-30

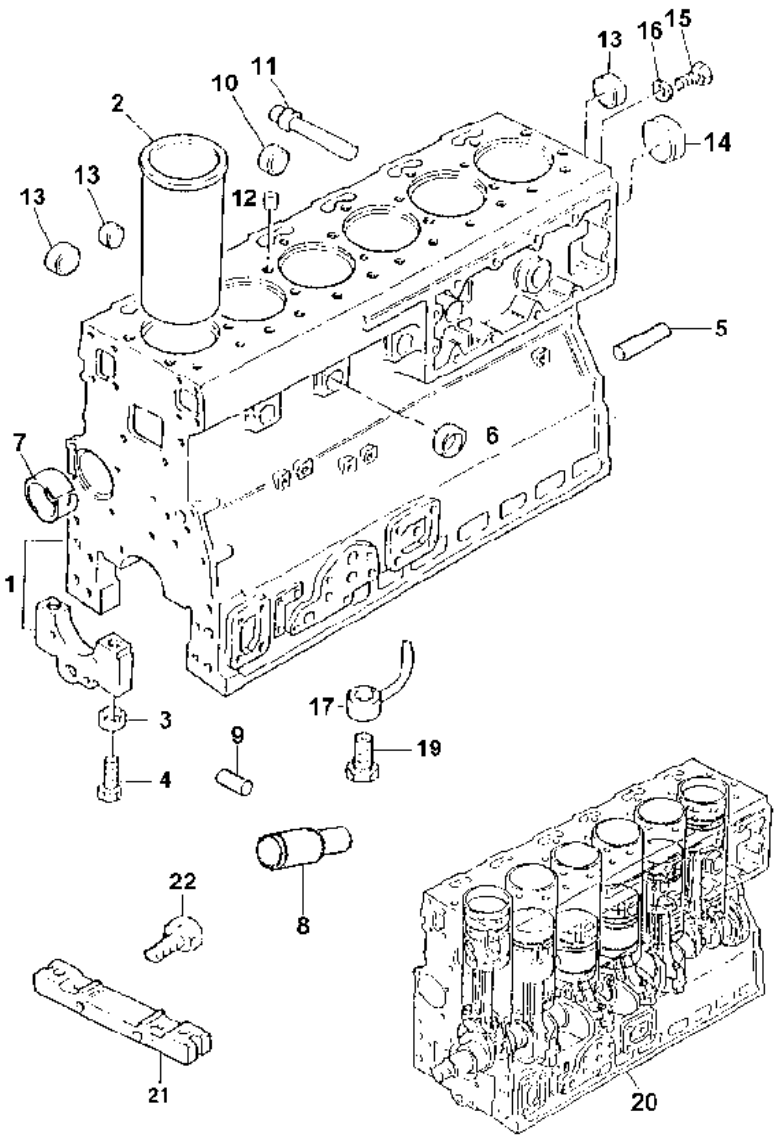

1	S1029	
2	3135X041	[A]
2	3135X042	1
3	33142111	1
4	32166329	1
5	0350009	1
6	32418122	1
7	31134165	1
8	3271H004	1
9	2116087	1
10	32416118	1
11	2485A204	1
12	32417134	1
13	32418122	1
14	32416119	1
15	32168212	1
16	3311R003	1
17	4126X124	
19	4138A017	
20	S1032	
21	3627P023	
22	2311D039	

[A] CAMISA SEMI ACABADA
PARTLY FINISH LINER
CAMISA CASI ACABADA

1	BLOCO CILINDROS	CYLINDER BLOCK	BLOQUE CILINDROS
X	CAMISA	LINER	CAMISA
6	CAMISA	LINER	CAMISA
14	ANEL	RING	ARO
14	PARAFUSO	BOLT	PERNO
2	PINO	PIN	PASADOR
5	BUJÃO	PLUG	TAPON
1	BUCHA	BUSH	CASQUILLO
1	EIXO	SHAFT	ARBOL
1	PINO	PIN	PASADOR
5	BUJÃO	PLUG	TAPON
1	BUJÃO	PLUG	TAPON
1	BUJÃO	PLUG	TAPON
7	BUJÃO	PLUG	TAPON
1	BUJÃO	PLUG	TAPON
1	BUJÃO	PLUG	TAPON
1	ARRUELA	WASHER	ARANDELA
6	BICO INJETOR	NOZZLE	TOBERA
6	VÁLVULA	VALVE	VALVULA
1	MOTOR	ENGINE	MOTOR
1	PLACA	PLATE	PLATO
2	PARAFUSO	BOLT	PERNO

Árvore De Manivelas
Crankshaft
Ciguenal

10-35

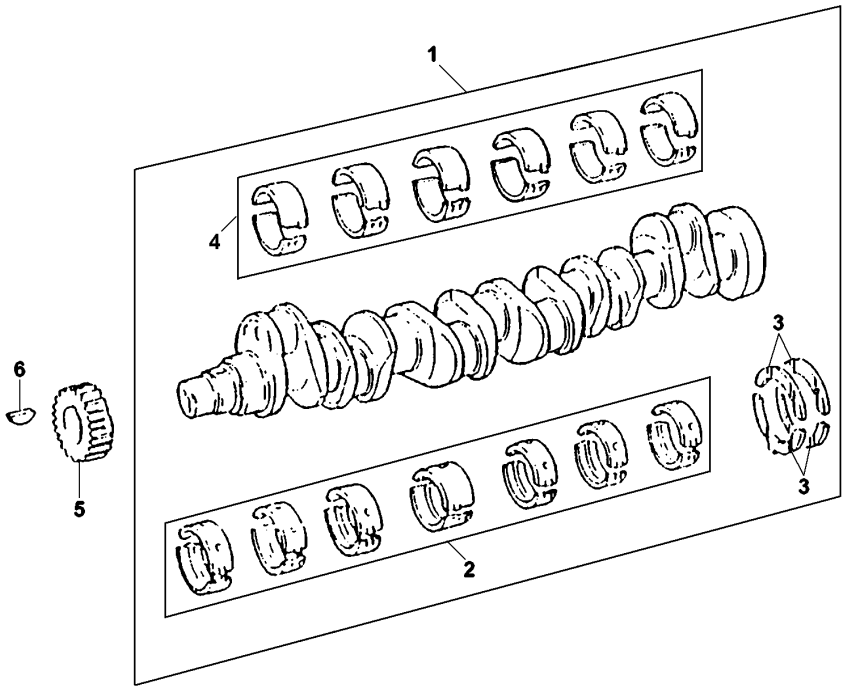

1	S1027			**1**	ÁRVORE MANIVELAS	CRANK SHAFT	CIQUENAL
2	S1025	1		**1**	JOGO CASQUILHOS	BEARING KIT	JUEGO COJINETES
2	S1025A		+.10"	**X**	JOGO CASQUILHOS	BEARING KIT	JUEGO COJINETES
2	S1025B		+.20"	**X**	JOGO CASQUILHOS	BEARING KIT	JUEGO COJINETES
2	S1025C		+.30"	**X**	JOGO CASQUILHOS	BEARING KIT	JUEGO COJINETES
3	424808	1		**1**	JG. ARRUELAS	KIT, WASHER	JUEGO ARANDELAS
3	424808A		+.0075"	**X**	JG. ARRUELAS	KIT, WASHER	JUEGO ARANDELAS
4	635474	1		**1**	JOGO CASQUILHOS	BEARING KIT	JUEGO COJINETES
4	635474A		+.010"	**X**	JOGO CASQUILHOS	BEARING KIT	JUEGO COJINETES
4	635474B		+.020"	**X**	JOGO CASQUILHOS	BEARING KIT	JUEGO COJINETES
4	635474C		+.030"	**X**	JOGO CASQUILHOS	BEARING KIT	JUEGO COJINETES
5	3117C061			**1**	ENGRENAGEM	GEAR	ENGRANAJE
6	0500012			**1**	CHAVETA	KEY	CLAVE

Pistões E Bielas
Pistons And Connecting Rods
Pistones Y Bielas

10-40

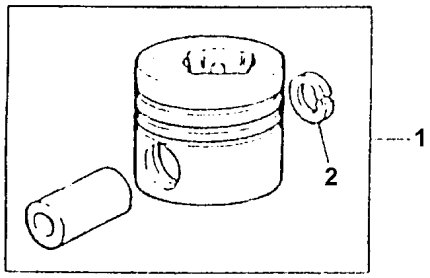

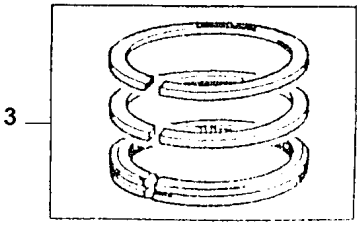

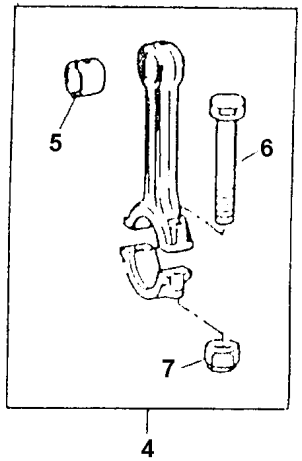

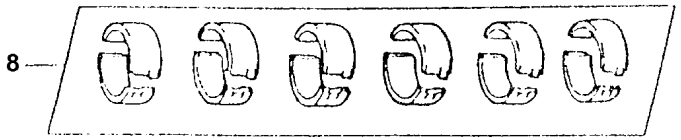

1	S1019			**6**	PISTÃO	PISTON	PISTON
2	70170035	1		**12**	ANEL TRAVA	CIRCLIP	CIRCULITO
3	S1016			**6**	JG. ANÉIS	KIT, RING	AROS JUEGO
4	4236119			**6**	BIELA	CONROD	BIELA
5	70998078	4		**6**	BUCHA	BUSH	CASQUILLO
6	32762116	4		**12**	PARAFUSO	BOLT	PERNO
7	70570094	4		**12**	PORCA	NUT	TUERCA
8	635474			**1**	JOGO CASQUILHOS	BEARING KIT	JUEGO COJINETES
8	635474A		⧗ +.010"	**X**	JOGO CASQUILHOS	BEARING KIT	JUEGO COJINETES
8	635474B		⧗⧗ +.020"	**X**	JOGO CASQUILHOS	BEARING KIT	JUEGO COJINETES
8	635474C		⧗⧗⧗ +.030"	**X**	JOGO CASQUILHOS	BEARING KIT	JUEGO COJINETES

Cabeçote
Cylinder Head
Culata

10-45

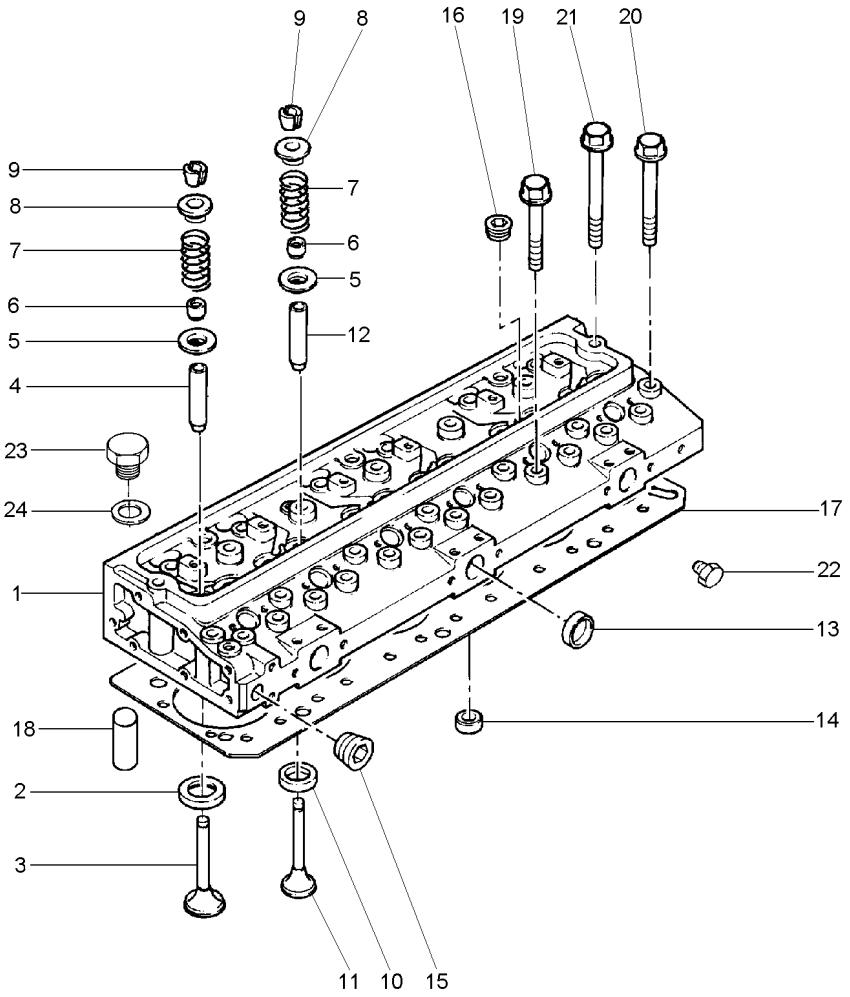

1	S1013	
2	3324E002	1
3	70910061	1
4	3343F041	1
5	33415118	1
6	70998120	1
7	3174P405	1
8	3342T007	1
9	70998122	1
10	3314A121	1
11	70910059	1
12	3343J021	1
13	70650075	1
14	32417156	1
15	70650119	1
16	70650118	1
17	3681H208	
18	2114A046	
19	32166219	
20	32166221	
21	32166222	
22	3212P002	
23	70650138	
24	70920128	

1	CABEÇOTE	HEAD	CULATA
6	SEDE VÁLVULA	VALVE SEAT	ASIENTO VALVULA
6	VÁLVULA ADMISSÃO	VALVE INLET	VALVULA ADMISION
6	GUIA ADMISSÃO	INLET GUIDE	GUIA ADMISION
12	ARRUELA	WASHER	ARANDELA
12	VEDADOR	SEAL	RETEN
12	MOLA	SPRING	RESORTE
12	CAPA	CAP	TAPA
24	TRAVA	LOCK	RETENEDOR
6	SEDE VÁLVULA	VALVE SEAT	ASIENTO VALVULA
6	VÁLVULA ESCAPE	VALVE EXHAUST	VALVULA ESCAPE
6	GUIA ESCAPE	EXHAUST GUIDE	GUIA ESCAPE
3	BUJÃO	PLUG	TAPON
6	BUJÃO	PLUG	TAPON
2	BUJÃO	PLUG	TAPON
6	BUJÃO	PLUG	TAPON
1	JUNTA	GASKET	EMPAQUETADURA.
2	PINO	PIN	PASADOR
12	PARAFUSO	BOLT	PERNO
18	PARAFUSO	BOLT	PERNO
2	PARAFUSO	BOLT	PERNO
1	BUJÃO	PLUG	TAPON
1	BUJÃO	PLUG	TAPON
1	ARRUELA	WASHER	ARANDELA

Válvulas E Balanceiros
Valves And Rockershafts
Válvulas Y Balancines

10-50

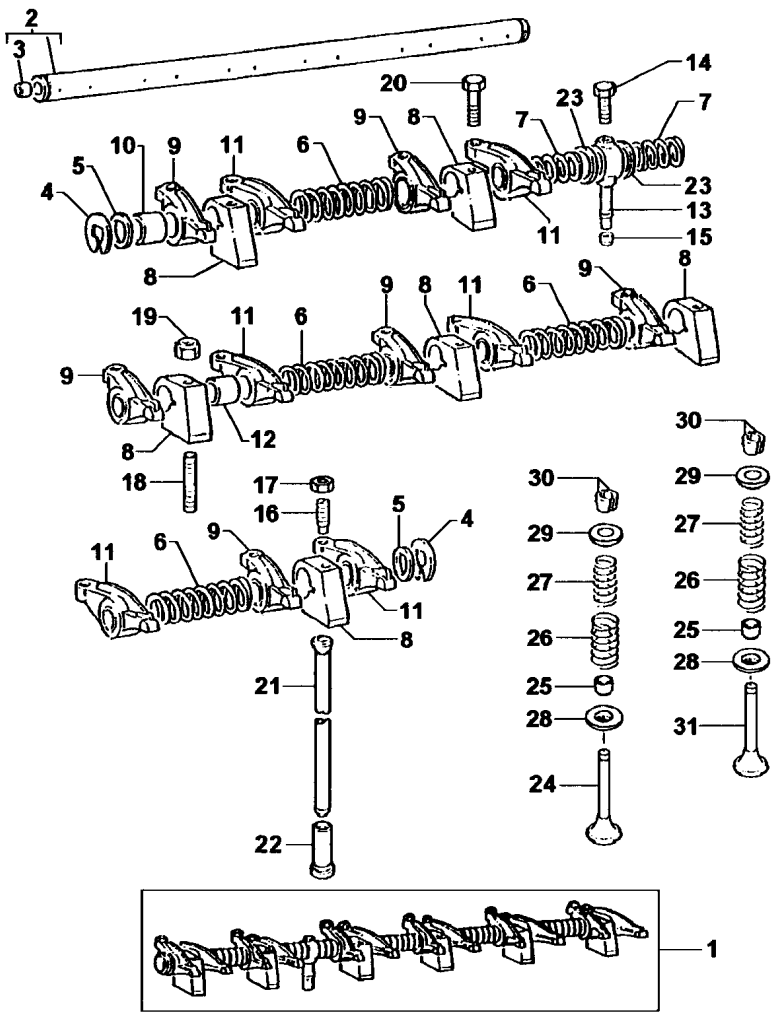

1	S1010		
2	S1011	1	
3	0650507	2	
4	0170151	1	
5	33117434	1	
6	31744123	1	
7	31743108	1	
8	70100716	1	
9	70998095	1	▶
10	2511425	9	
11	70998096	1	◀
12	2511425	11	
13	35511111	1	
14	2233022		
15	33811113		
16	0720579	1	
17	0576052	1	
18	2313H331		
19	2318A605		
20	2314J607	M12X50	
21	70998041		
22	31434163		
23	33117426	1	
24	70910061		
25	70998120		
26	31745122		
27	31744133		
28	33415118		
29	33424107		
30	70998122		
31	70910059		

1	EIXO BALANCEIRO	ROCKER SHAFT	EJE BALANCINES
1	EIXO	SHAFT	ARBOL
2	BUJÃO	PLUG	TAPON
2	ANEL TRAVA	CIRCLIP	CIRCULITO
2	ARRUELA	WASHER	ARANDELA
4	MOLA	SPRING	RESORTE
2	MOLA	SPRING	RESORTE
6	SUPORTE	BRACKET	SOPORTE
6	BALANCEIRO	ROCKER	BALANCIN
6	BUCHA	BUSH	CASQUILLO
6	BALANCEIRO	ROCKER	BALANCIN
6	BUCHA	BUSH	CASQUILLO
1	TUBO	PIPE	CANO
1	PARAFUSO	BOLT	PERNO
1	OLIVA	OLIVE	OLIVA
12	PARAFUSO	BOLT	PERNO
12	PORCA	NUT	TUERCA
4	PRISIONEIRO	STUD	ESPARRAGO
4	PORCA	NUT	TUERCA
2	PARAFUSO	BOLT	PERNO
12	VARETA	ROD	VARILLA
12	TUCHO	TAPPET	TAQUET
2	ARRUELA	WASHER	ARANDELA
6	VÁLVULA ADMISSÃO	VALVE INLET	VALVULA ADMISION
12	VEDADOR	SEAL	RETEN
12	MOLA	SPRING	RESORTE
12	MOLA	SPRING	RESORTE
12	ARRUELA	WASHER	ARANDELA
12	CAPA	CAP	TAPA
24	TRAVA	LOCK	RETENEDOR
6	VÁLVULA ESCAPE	VALVE EXHAUST	VALVULA ESCAPE

Caixa De Distribuição
Timing Case
Caja De Distribución

10-55

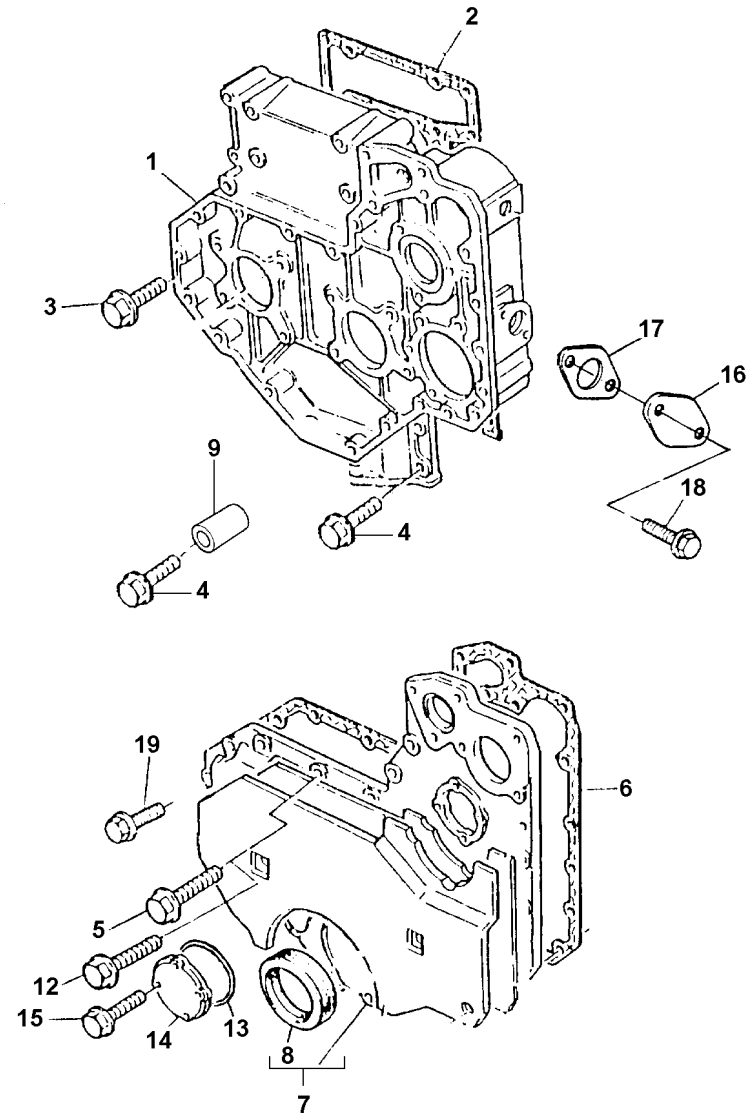

1	3716C242		**1**	CAIXA	BOX	CAJA
2	3681P009		**1**	JUNTA	GASKET	EMPAQUETADURA.
3	2314H003	M8x20	**8**	PARAFUSO	BOLT	PERNO
4	2314H004	M8x25	**5**	PARAFUSO	BOLT	PERNO
5	2314H013		**9**	PARAFUSO	BOLT	PERNO
6	3681P011		**1**	JUNTA	GASKET	EMPAQUETADURA.
7	4142A171		**1**	TAMPA	COVER	CUBIERTA
8	70730043	7	**1**	RETENTOR	SEAL	RETEN
9	33131412		**2**	ESPAÇADOR	SPACER	PIEZA DISTANCIA
12	2314H034		**2**	PARAFUSO	BOLT	PERNO
13	2415A093	14	**1**	ANEL "O"	O RING	JUNTA TORICA
14	4152A002		**1**	TAMPA	COVER	CUBIERTA
15	2314F036	M6x25	**4**	PARAFUSO	BOLT	PERNO
16	3617A001		**1**	TAMPA	COVER	CUBIERTA
17	3683H006		**1**	JUNTA	GASKET	EMPAQUETADURA.
18	2314H003	M8x20	**2**	PARAFUSO	BOLT	PERNO
19	2314H005	M8x30	**9**	PARAFUSO	BOLT	PERNO

Árvore De Comando Das Válvulas
Camshaft
Arbol De Levas

10-60

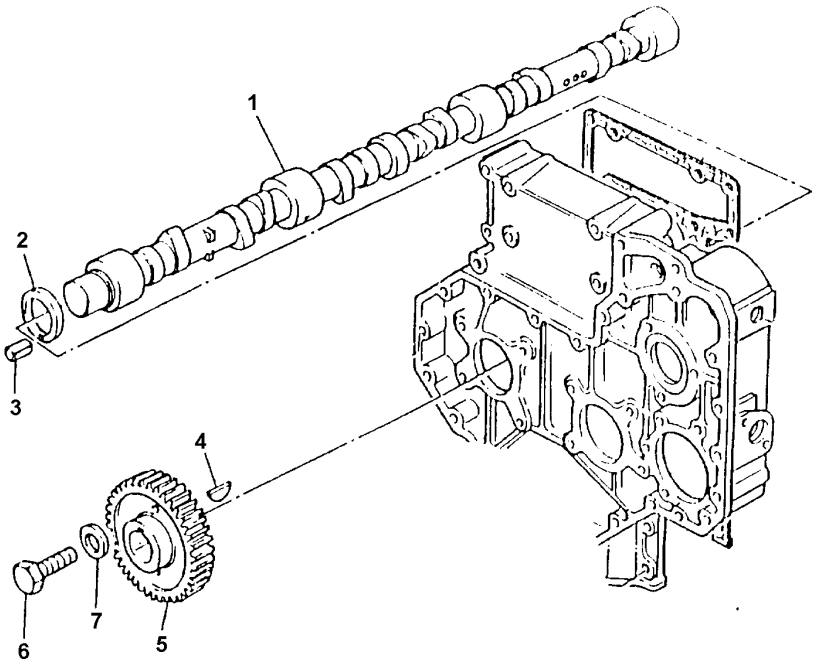

1	31416307		**1**	EIXO	SHAFT	ARBOL
2	33153135		**1**	ARRUELA	WASHER	ARANDELA
3	2116053		**1**	PINO	PIN	PASADOR
4	0500012		**1**	CHAVETA	KEY	CLAVE
5	31171931		**1**	ENGRENAGEM	GEAR	ENGRANAJE
6	2314J606	M12x45	**1**	PARAFUSO	BOLT	PERNO
7	3321A003		**1**	ARRUELA	WASHER	ARANDELA

Engrenagens Da Distribuição
Idler Gears
Engrenajes De La Distribuición

10-65

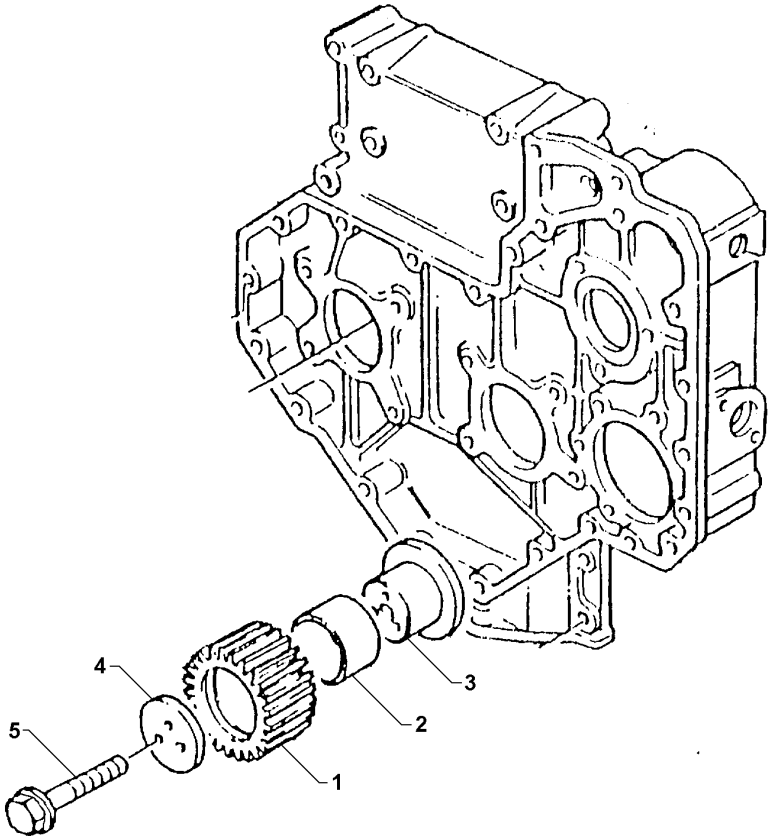

1	41115018		**1**	ENGRENAGEM	GEAR	ENGRANAJE
2	0050345	1	**2**	BUCHA	BUSH	CASQUILLO
3	70998172		**1**	CUBO	HUB	CUBO
4	70940151		**1**	PLACA	PLATE	PLATO
5	2314J010	M10x60	**3**	PARAFUSO	BOLT	PERNO

Retentor Árvore De Manivelas — **Traseiro**
Crankshaft Oil Seal — **Rear**
Sello De Aceite — **Trasero**

10-70

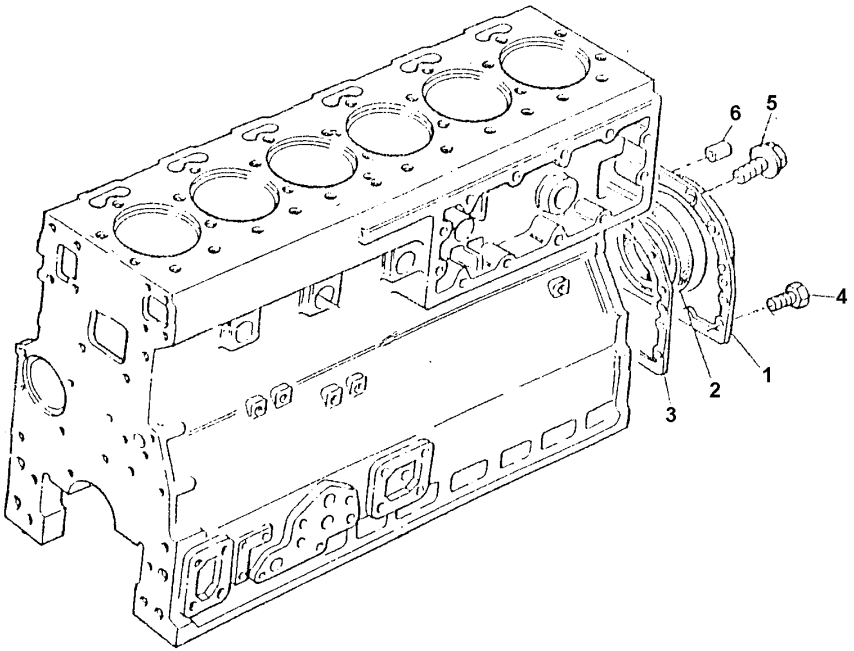

1	4142V066		**1**	CJ. RETENTOR	KIT, SEAL	RETENES JUEGO
2	70730050	1	**1**	RETENTOR	SEAL	RETEN
3	36817181		**1**	JUNTA	GASKET	EMPAQUETADURA.
4	3212V002		**2**	PARAFUSO	BOLT	PERNO
5	2314H003	M8x20	**12**	PARAFUSO	BOLT	PERNO
6	0350012		**2**	PINO	PIN	PASADOR

Bomba De Óleo Lubrificante
Lubrificating Oil Pump
Bomba De Aceite Lubrificante

10-75

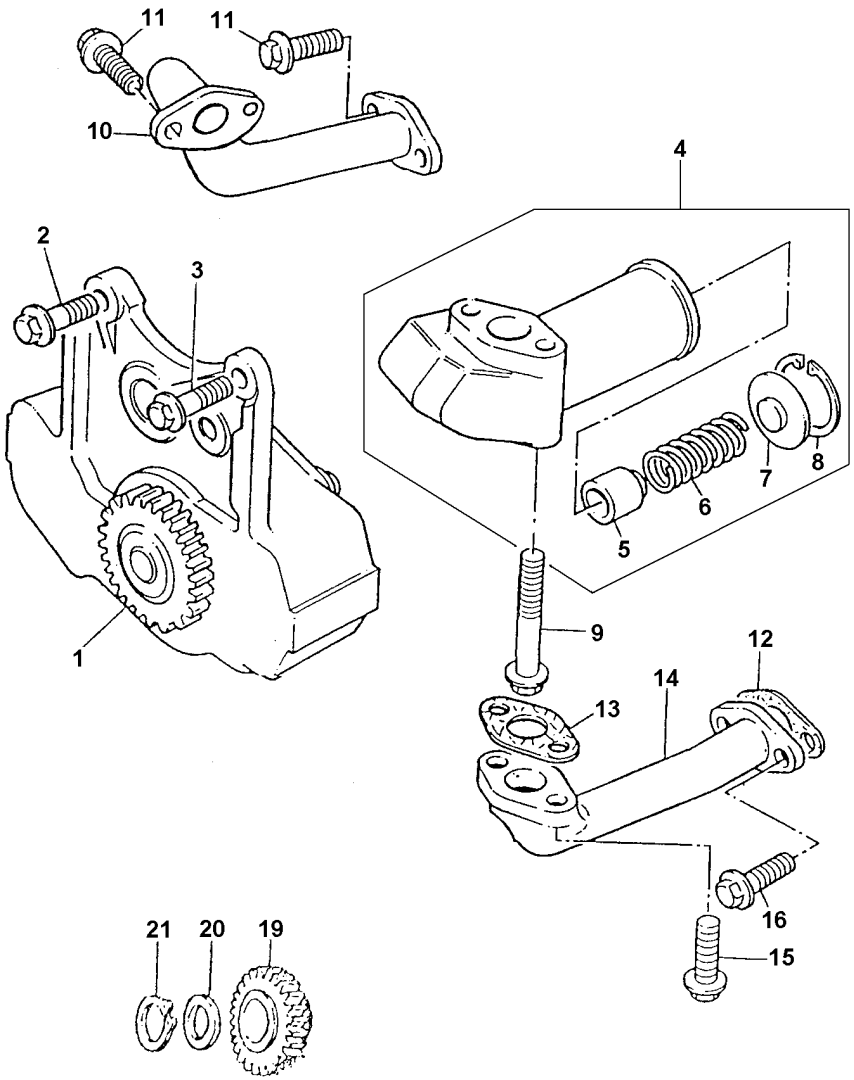

1	4132F057		**1**	BOMBA DE ÓLEO	OIL PUMP	BOMBA DE ACEITE
2	2314H004	M8x25	**2**	PARAFUSO	BOLT	PERNO
3	2314H002	M8x16	**1**	PARAFUSO	BOLT	PERNO
4	4138A034		**1**	VÁLVULA	VALVE	VALVULA
5	32712726	4	**1**	ÊMBOLO	PLUNGER	EMBOLO
6	31744151	4	**1**	MOLA	SPRING	RESORTE
7	32712111	4	**1**	CAPA	CAP	TAPA
8	2721130	4	**1**	ANEL TRAVA	CIRCLIP	CIRCULITO
9	2314K161	M8x60	**2**	PARAFUSO	BOLT	PERNO
10	3571C045		**1**	TUBO	PIPE	CANO
11	2314H004	M8x25	**4**	PARAFUSO	BOLT	PERNO
12	36831127		**1**	JUNTA	GASKET	EMPAQUETADURA.
13	36832143		**1**	JUNTA	GASKET	EMPAQUETADURA.
14	3572V013		**1**	TUBO	PIPE	CANO
15	2314F004	M6x16	**2**	PARAFUSO	BOLT	PERNO
16	2311D038	M6x30	**2**	PARAFUSO	BOLT	PERNO
19	4111A008		**1**	ENGRENAGEM	GEAR	ENGRANAJE
20	33123125		**1**	ARRUELA	WASHER	ARANDELA
21	2722A206		**1**	ANEL TRAVA	CIRCLIP	CIRCULITO

Cárter De Óleo Lubrificante
Lubrificating Oil Pump
Carter Del Aceite Lubrificante

10-80

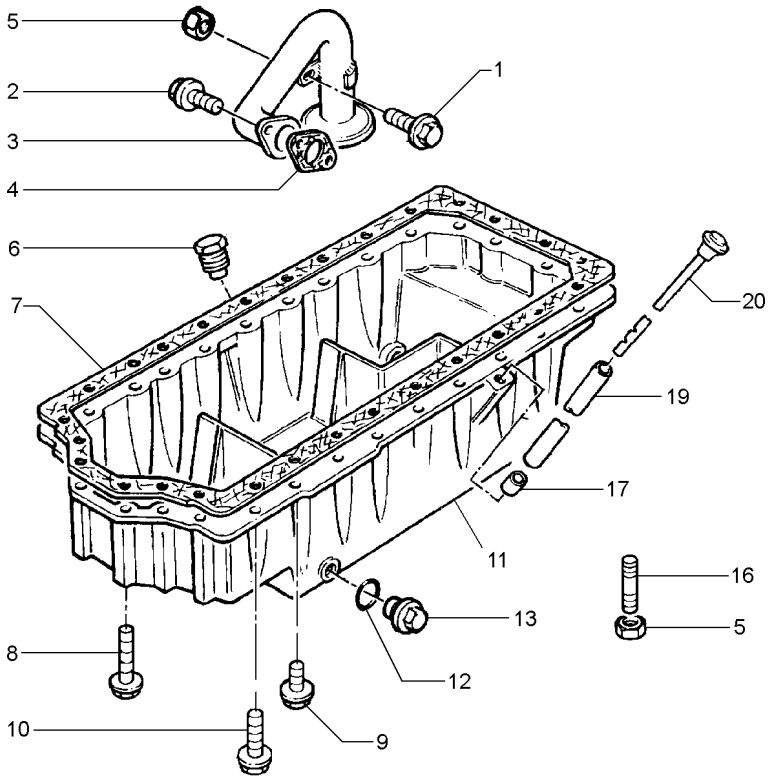

1	2314H002	M8X16	**2**	PARAFUSO	BOLT	PERNO
2	2314H004	M8X25	**2**	PARAFUSO	BOLT	PERNO
3	3575K007		**1**	TUBO	PIPE	CANO
4	3683H005		**1**	JUNTA	GASKET	EMPAQUETADURA.
5	2318A603		**5**	PORCA	NUT	TUERCA
6	2431A016		**1**	BUJÃO	PLUG	TAPON
7	3681M007		**1**	JUNTA	GASKET	EMPAQUETADURA.
8	2314H019	M8X100	**6**	PARAFUSO	BOLT	PERNO
9	2314H012	M8X65	**3**	PARAFUSO	BOLT	PERNO
10	2314H007	M8X40	**15**	PARAFUSO	BOLT	PERNO
11	3717P171		**1**	CÁRTER	SUMP	CARTER
12	70920109	2415715	**1**	ARRUELA	WASHER	ARANDELA
13	32186405		**1**	BUJÃO	PLUG	TAPON
16	3211P005		**4**	PRISIONEIRO	STUD	ESPARRAGO
17	33812116		**1**	OLIVA	OLIVE	OLIVA
19	3577A125		**1**	TUBO	PIPE	CANO
20	70320080		**1**	VARETA	ROD	VARILLA

Polia Da Árvore De Manivelas
Crankshaft Pulley
Polea Del Cigueñal

10-85

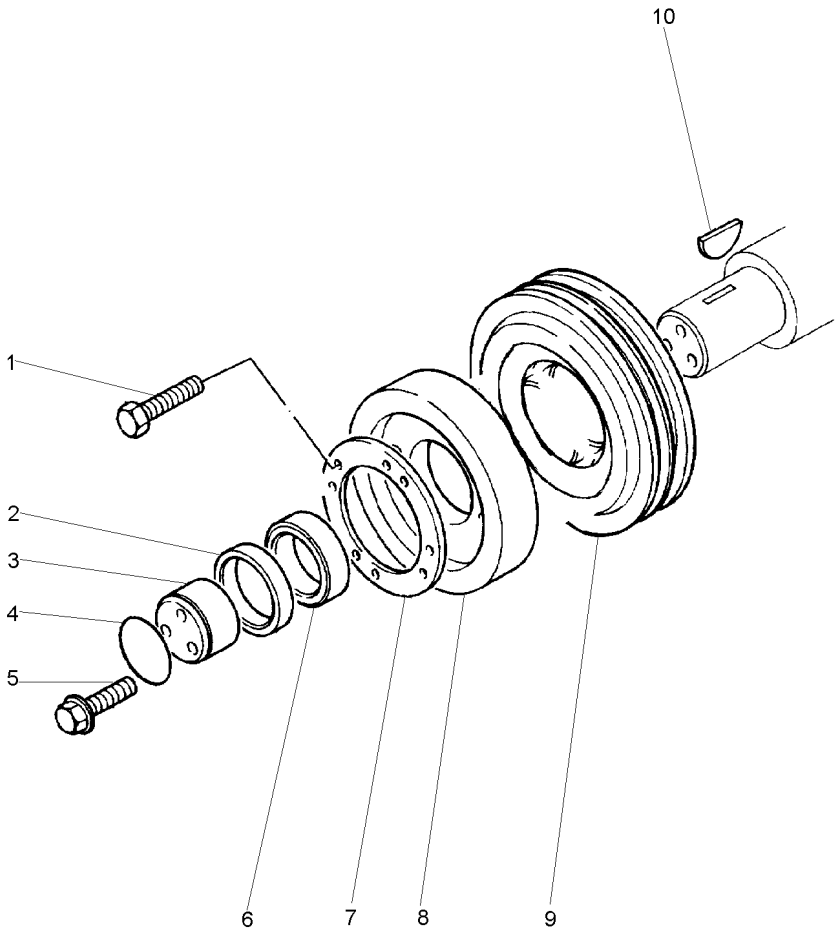

1	2311D060	**6**	PARAFUSO	BOLT	PERNO
2	2417711	**1**	ANEL TRAVA	CIRCLIP	CIRCULITO
3	32418313	**1**	BLOCO	BLOCK	BLOQUE
4	2415638	**1**	ANEL "O"	O RING	JUNTA TORICA
5	32186137	**3**	PARAFUSO	BOLT	PERNO
6	3311X002	**1**	ESPAÇADOR	SPACER	PIEZA DISTANCIA
7	3327E009	**1**	PLACA	PLATE	PLATO
8	2635601	**1**	AMORTECEDOR	DAMPER	AMORTIGUADOR
9	3115T091	**1**	POLIA	PULLEY	POLEA
10	0500005	**1**	CHAVETA	KEY	CLAVE

Filtro Do Óleo E Resfriador
Filter Of The Oil Is Cooling
Filtro De El Aceite Y Resfriador

10-90

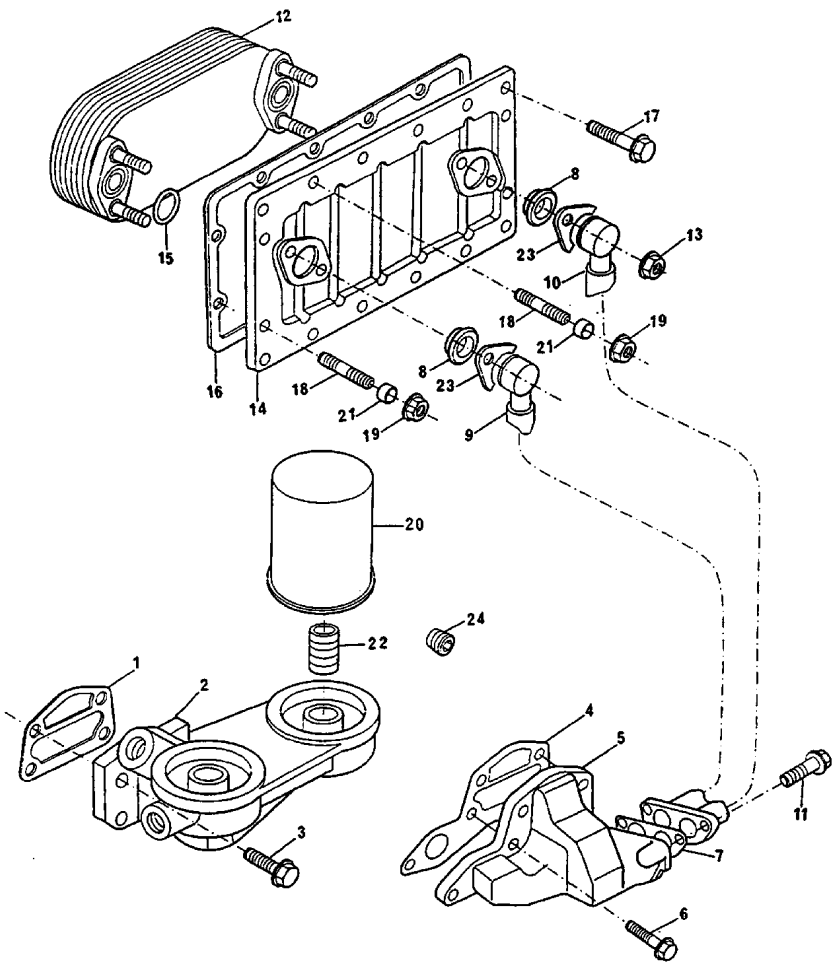

1	3686T006		**1**	JUNTA	GASKET	EMPAQUETADURA.
2	41321046		**1**	CABEÇOTE FILTRO	FILTER HEAD	CABEZA DE FILTRO
3	2314J040		**4**	PARAFUSO	BOLT	PERNO
4	3687W006		**1**	JUNTA	GASKET	EMPAQUETADURA.
5	3773X021		**1**	ADAPTADOR	ADAPTOR	ADAPTADOR
6	2314J003	M10x25	**5**	PARAFUSO	BOLT	PERNO
7	3686A511		**1**	JUNTA	GASKET	EMPAQUETADURA.
8	2418F602		**2**	ANEL	RING	ARO
9	2483A015		**1**	TUBO	PIPE	CANO
10	2483A016		**1**	TUBO	PIPE	CANO
11	2314H004	M8x25	**3**	PARAFUSO	BOLT	PERNO
12	2486A981		**1**	RESFRIADOR	COOLER	ENFRIADOR
13	2318A603		**4**	PORCA	NUT	TUERCA
14	2486A976		**1**	CARCAÇA	HOUSING	ALOJAMIENTO
15	3688X008		**2**	VEDADOR	SEAL	RETEN
16	3684R025		**1**	JUNTA	GASKET	EMPAQUETADURA.
17	2314H002	M8x16	**13**	PARAFUSO	BOLT	PERNO
18	2313M058		**3**	PRISIONEIRO	STUD	ESPARRAGO
19	2318A603		**3**	PORCA	NUT	TUERCA
20	71054	▰ 1447048M1	**2**	ELEMENTO	ELEMENT	ELEMENTO
21	33134418		**3**	ESPAÇADOR	SPACER	PIEZA DISTANCIA
22	33286134		**1**	CONEXÃO	CONNECTION	CONEXION
23	3751K121		**4**	FLANGE	FLANGE	PLETINA
24	70650118		**1**	BUJÃO	PLUG	TAPON

Tampa Do Cabeçote
Cylinder Head Cover
Tapa De Válvulas

10-95

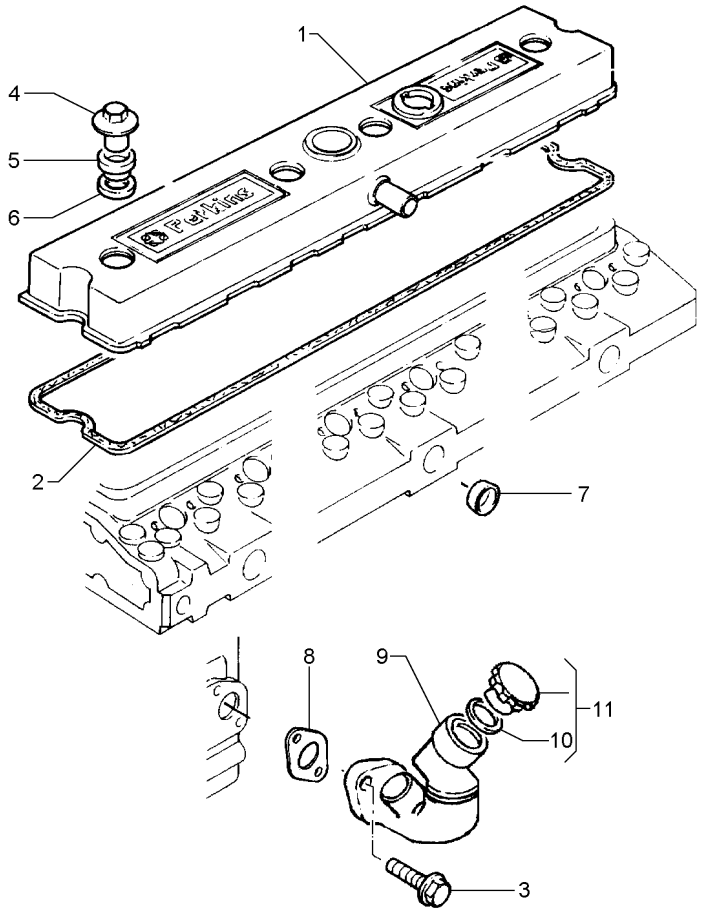

1	4142X062		**1**	TAMPA	COVER	CUBIERTA
2	3681C003	1	**1**	JUNTA	GASKET	EMPAQUETADURA.
3	2314H004	M8x25	**2**	PARAFUSO	BOLT	PERNO
4	3274P003		**4**	PORCA	NUT	TUERCA
5	33817135		**4**	VEDADOR	SEAL	RETEN
6	0920009		**4**	ARRUELA	WASHER	ARANDELA
7	32416118		**1**	BUJÃO	PLUG	TAPON
8	36833152		**1**	JUNTA	GASKET	EMPAQUETADURA.
9	4134C012		**1**	BOCAL	FILLER	RELLENADOR
10	2415633	11	**1**	ANEL "O"	O RING	JUNTA TORICA
11	4142X098		**1**	TAMPA	COVER	CUBIERTA

Tampa Do Cabeçote
Cylinder Head Cover
Tapa De Válvulas

Traseiro
Rear
Trasero

10-100

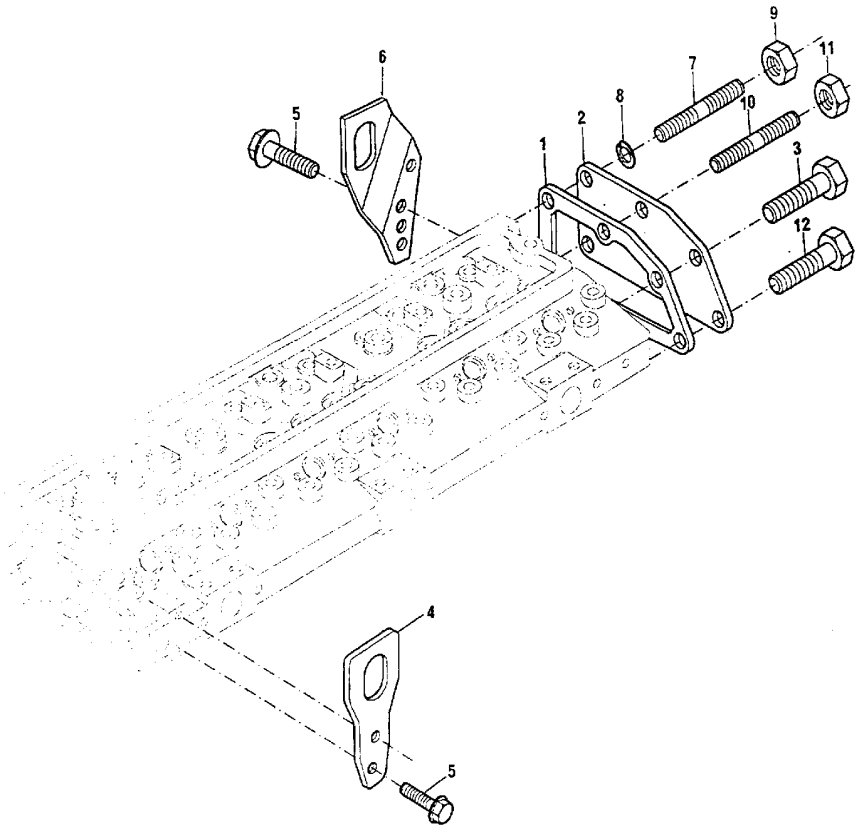

1	3685R005		**1** JUNTA	GASKET	EMPAQUETADURA.
2	3623K007		**1** TAMPA	COVER	CUBIERTA
3	2314H002	M8x16	**1** PARAFUSO	BOLT	PERNO
4	3621X007		**1** ALÇA	STRAP	FAJA
5	2314J003	M10x25	**4** PARAFUSO	BOLT	PERNO
6	3654W003		**1** ALÇA	STRAP	FAJA
7	2314H243		**2** PRISIONEIRO	STUD	ESPARRAGO
8	0920053		**2** ARRUELA	WASHER	ARANDELA
9	2318A603		**4** PORCA	NUT	TUERCA
10	2313C078		**2** PRISIONEIRO	STUD	ESPARRAGO
11	2318A604		**4** PORCA	NUT	TUERCA
12	2314J004	M10x30	**2** PARAFUSO	BOLT	PERNO

Termostato E Carcaça
Thermostato And Housing
Termostato Y Carter

10-105

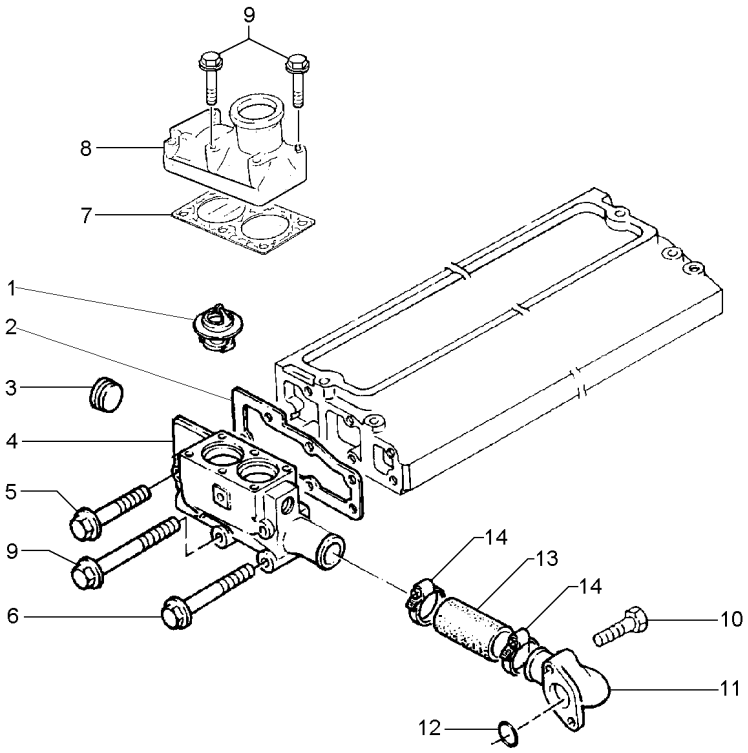

1	70998113		**2**	TERMOSTATO	THERMOSTAT	TERMOSTATO
2	3685F005		**1**	JUNTA	GASKET	EMPAQUETADURA.
3	70650119		**2**	BUJÃO	PLUG	TAPON
4	3771K083		**1**	CARCAÇA	HOUSING	ALOJAMIENTO
5	2314J012	M10x70	**2**	PARAFUSO	BOLT	PERNO
6	2314H008	M8x45	**2**	PARAFUSO	BOLT	PERNO
7	3684A004		**1**	JUNTA	GASKET	EMPAQUETADURA.
8	3771K101		**1**	CONEXÃO	CONNECTION	CONEXION
9	2314H010	M8x55	**8**	PARAFUSO	BOLT	PERNO
10	2314H004	M8x25	**2**	PARAFUSO	BOLT	PERNO
11	4133L012		**1**	CONEXÃO	CONNECTION	CONEXION
12	2415A076	11	**1**	ANEL "O"	O RING	JUNTA TORICA
13	33854114		**1**	CJ. MANGUEIRA	HOSE ASSY	CON.DE MANGUERA
14	70180156		**2**	BRAÇADEIRA	CLAMP	ABRAZADERA

Ventilador E Extensão
Fan And Extension
Ventilador Y Extensión

10-110

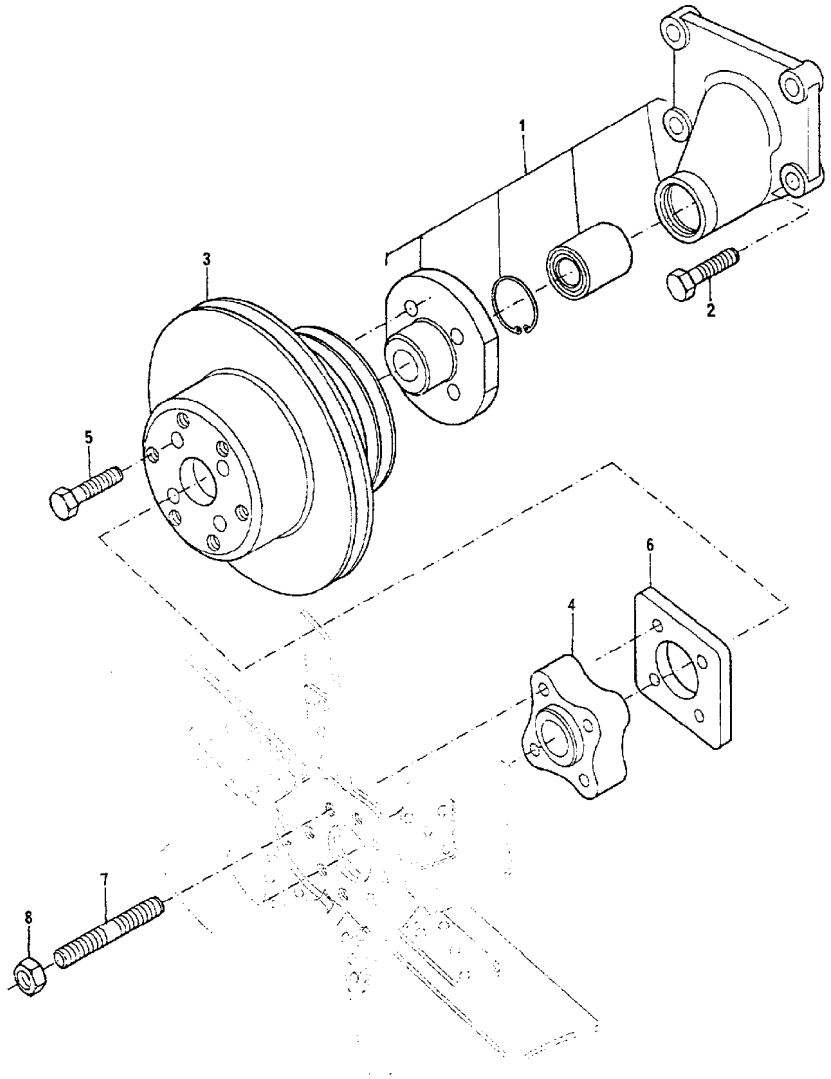

1	4113H053		**1**	ALOJAMENTO	ATOMISER BODY	CUERPO ATOMIZ.
2	2314J011		**4**	PARAFUSO	BOLT	PERNO
3	3115C071		**1**	POLIA	PULLEY	POLEA
4	70330026		**1**	ESPAÇADOR	SPACER	PIEZA DISTANCIA
5	2314J008	M10X50	**4**	PARAFUSO	BOLT	PERNO
6	3612H002		**2**	PLACA	PLATE	PLATO
7	2313C063		**4**	PRISIONEIRO	STUD	ESPARRAGO
8	2318D208		**4**	PORCA	NUT	TUERCA

Coletor De Admissão
Induction Manifold
Colector Admision

10-115

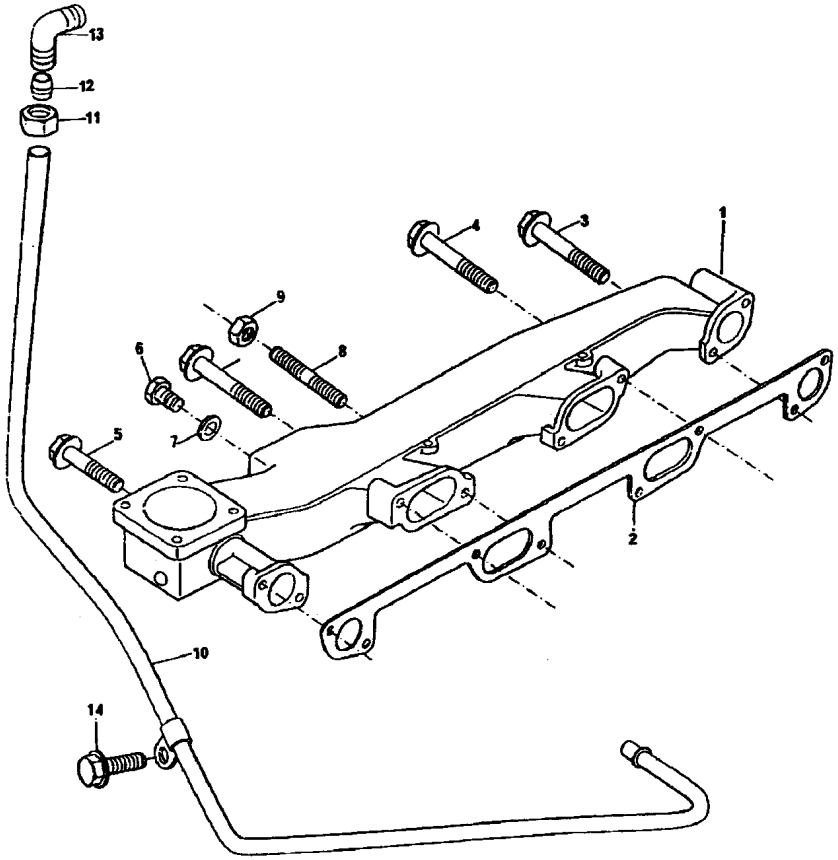

1	3777J122		**1**	COLETOR ADMISSÃO	INDUCT.MANIFOLD	COLECTOR ADMISI.
2	3688C028		**1**	JUNTA	GASKET	EMPAQUETADURA.
3	2314J046	M10X90	**1**	PARAFUSO	BOLT	PERNO
4	2314J038	M10X50	**2**	PARAFUSO	BOLT	PERNO
5	2314J034	M10X30	**3**	PARAFUSO	BOLT	PERNO
6	80650722		**1**	BUJÃO	PLUG	TAPON
7	70920065		**1**	ARRUELA	WASHER	ARANDELA
8	3254K009		**2**	PRISIONEIRO	STUD	ESPARRAGO
9	2318A604		**2**	PORCA	NUT	TUERCA
10	4124E041		**1**	TUBO	PIPE	CANO
11	0576111		**1**	PORCA	NUT	TUERCA
12	0566002		**1**	OLIVA	OLIVE	OLIVA
13	70200582		**1**	CONEXÃO	CONNECTION	CONEXION
14	2314H002	M8X16	**1**	PARAFUSO	BOLT	PERNO

Coletor De Escape
Exhaust Manifold
Colector Escape

10-120

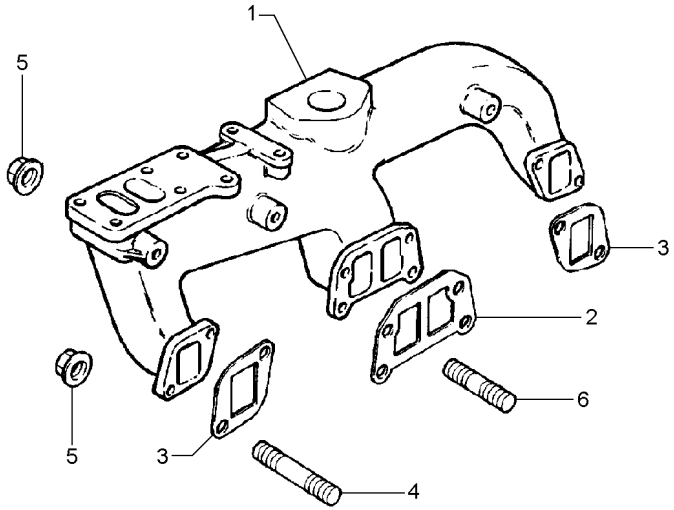

1	3778M021		**1**	COLETOR ESCAPE	EXHAUST MANIFOLD	COLECTOR ESCAPE
2	3688C017		**1**	JUNTA	GASKET	EMPAQUETADURA.
3	36862191		**2**	JUNTA	GASKET	EMPAQUETADURA.
4	2313M087	M10x75	**4**	PRISIONEIRO	STUD	ESPARRAGO
5	2318A634		**8**	PORCA	NUT	TUERCA
6	2313M083	M10x55	**4**	PRISIONEIRO	STUD	ESPARRAGO

Bomba Injetora De Combustível
Fuel Injection Pump
Bomba De Inyección De Combustible

10-125

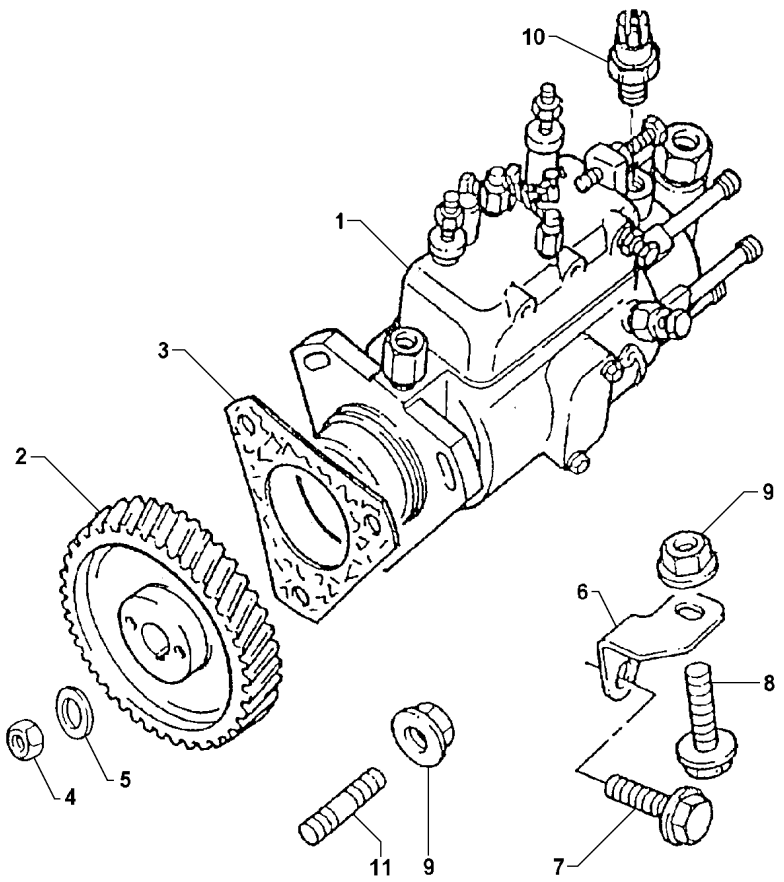

1	2643M016		**1**	BOMBA	PUMP	BOMBA
2	70410088		**1**	ENGRENAGEM	GEAR	ENGRANAJE
3	70490280		**1**	JUNTA	GASKET	EMPAQUETADURA.
4	2318A108		**1**	PORCA	NUT	TUERCA
5	K134AF01		**1**	ARRUELA	WASHER	ARANDELA
6	3645E008		**1**	SUPORTE	BRACKET	SOPORTE
7	2314J002	M10X20	**1**	PARAFUSO	BOLT	PERNO
8	2314H003	M8X20	**1**	PARAFUSO	BOLT	PERNO
9	2318A603		**4**	PORCA	NUT	TUERCA
10	28730179	1	**1**	SOLENÓIDE	SOLENOID	SOLENOIDE
11	2313M059		**3**	PRISIONEIRO	STUD	ESPARRAGO

Bomba Alimentadora De Combustível
Low Pressure Fuel Pump
Bomba De Combustible A Baja Presión

10-130

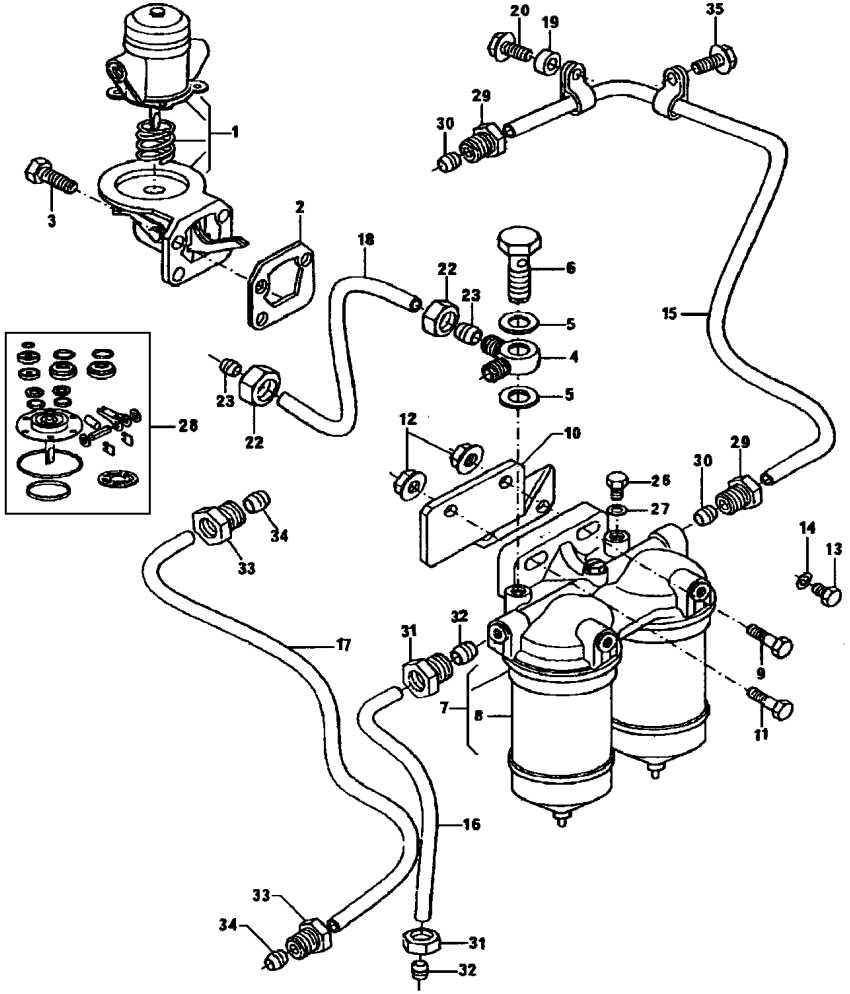

1	72096		**1**	BOMBA	PUMP	BOMBA
2	36856104		**1**	JUNTA	GASKET	EMPAQUETADURA.
3	2314H005	M8X30	**4**	PARAFUSO	BOLT	PERNO
4	31726592		**1**	CONEXÃO	CONNECTION	CONEXION
5	70920120		**2**	ARRUELA	WASHER	ARANDELA
6	0095344		**1**	PARAFUSO BANJO	BANJO BOLT	TORNILLO DIFER
7	72115		**1**	FILTRO	FILTER	FILTRO
8	1896287M91	7	**2**	ELEMENTO	ELEMENT	ELEMENTO
9	2314J002	M10X20	**2**	PARAFUSO	BOLT	PERNO
10	3818D013		**1**	SUPORTE	BRACKET	SOPORTE
11	2314J006	M10X40	**2**	PARAFUSO	BOLT	PERNO
12	2318A604		**2**	PORCA	NUT	TUERCA
13	32184226		**2**	BUJÃO	PLUG	TAPON
14	70920135		**2**	ARRUELA	WASHER	ARANDELA
15	4125T005		**1**	TUBO	PIPE	CANO
16	4122P005		**1**	TUBO	PIPE	CANO
17	4122P012		**1**	TUBO	PIPE	CANO
18	3425M006		**1**	TUBO	PIPE	CANO
19	33135413		**1**	ESPAÇADOR	SPACER	PIEZA DISTANCIA
20	2314H005	M8X30	**1**	PARAFUSO	BOLT	PERNO
22	33225412		**2**	PORCA	NUT	TUERCA
23	33811112		**2**	OLIVA	OLIVE	OLIVA
26	0650204		**1**	BUJÃO	PLUG	TAPON
27	70920133		**1**	ARRUELA	WASHER	ARANDELA
28	26410149	1	**1**	JG. REPARO	KIT, REPAIR	JUEGO REPARACION
29	33532129	15	**2**	PORCA	NUT	TUERCA
30	33811114	15	**2**	OLIVA	OLIVE	OLIVA
31	33532129	16	**2**	PORCA	NUT	TUERCA
32	33811114	16	**2**	OLIVA	OLIVE	OLIVA
33	33532129	17	**2**	PORCA	NUT	TUERCA
34	33811114	17	**2**	OLIVA	OLIVE	OLIVA
35	2314H003		**1**	PARAFUSO	BOLT	PERNO

Equipamento De Injeção De Combustível
Fuel Injection Equipment
Equipo De Inyeccion

10-135

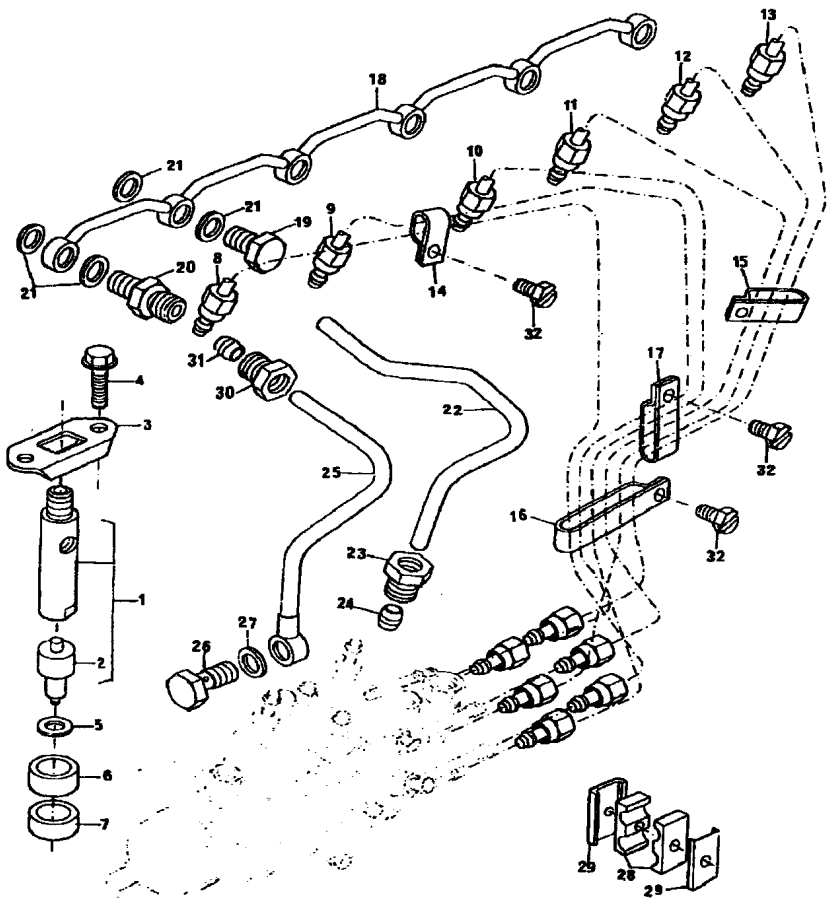

1	2645A021		
2	2645A606	1	
3	3662K002		
4	2314H006	M8X35	
5	70920081		
6	33813129		
7	33813131		
8	3521P062	[A]	
9	3521P063	[B]	
10	3521P064	[C]	
11	3521P065	[D]	
12	3521P066	[E]	
13	3521P067	[F]	
14	2646E006		
15	2646E007		
16	2646E009		
17	2646E010		
18	3558X021		
19	0095315		
20	0201526		
21	70920083		
22	4121C017		
23	33225412		
24	33811112		
25	4124E041		
26	32184422		
27	70920114		
28	70600001		
29	2481D302		
30	0576111		
31	0566002		
32	2314C035		

[A] CILINDRO N° 1
CYLINDER N° 1
CILINDRO N° 1

[B] CILINDRO N° 2
CYLINDER N° 2
CILINDRO N° 2

[C] CILINDRO N° 3
CYLINDER N° 3
CILINDRO N° 3

[D] CILINDRO N° 4
CYLINDER N° 4
CILINDRO N° 4

[E] CILINDRO N° 5
CYLINDER N° 5
CILINDRO N° 5

6	CJ. INJETOR	KIT, ATOMISER	JUEGO ATOMIZADOR
6	BICO INJETOR	NOZZLE	TOBERA
6	PRESILHA	STAPLE	GRAPA
12	PARAFUSO	BOLT	PERNO
6	ARRUELA	WASHER	ARANDELA
6	ESPAÇADOR	SPACER	PIEZA DISTANCIA
6	VEDADOR	SEAL	RETEN
1	TUBO	TUBE	TUBO
1	TUBO	TUBE	TUBO
1	TUBO	TUBE	TUBO
1	TUBO	TUBE	TUBO
1	TUBO	PIPE	CANO
1	TUBO	TUBE	TUBO
1	PRESILHA	STAPLE	GRAPA
1	PRESILHA	STAPLE	GRAPA
1	PRESILHA	STAPLE	GRAPA
1	PRESILHA	STAPLE	GRAPA
1	TUBO	PIPE	CANO
3	PARAFUSO BANJO	BANJO BOLT	TORNILLO DIFER
3	CONEXÃO	CONNECTION	CONEXION
12	ARRUELA	WASHER	ARANDELA
1	TUBO	PIPE	CANO
2	PORCA	NUT	TUERCA
2	OLIVA	OLIVE	OLIVA
1	TUBO	PIPE	CANO
1	PARAFUSO BANJO	BANJO BOLT	TORNILLO DIFER
2	ARRUELA	WASHER	ARANDELA
2	ALMOFADA	CUSHION	COJIN
2	PRESILHA	STAPLE	GRAPA
1	PORCA	NUT	TUERCA
1	OLIVA	OLIVE	OLIVA
4	PARAFUSO	BOLT	PERNO

Equipamento De Injeção De Combustível
Fuel Injection Equipment
Equipo De Inyeccion

10-135

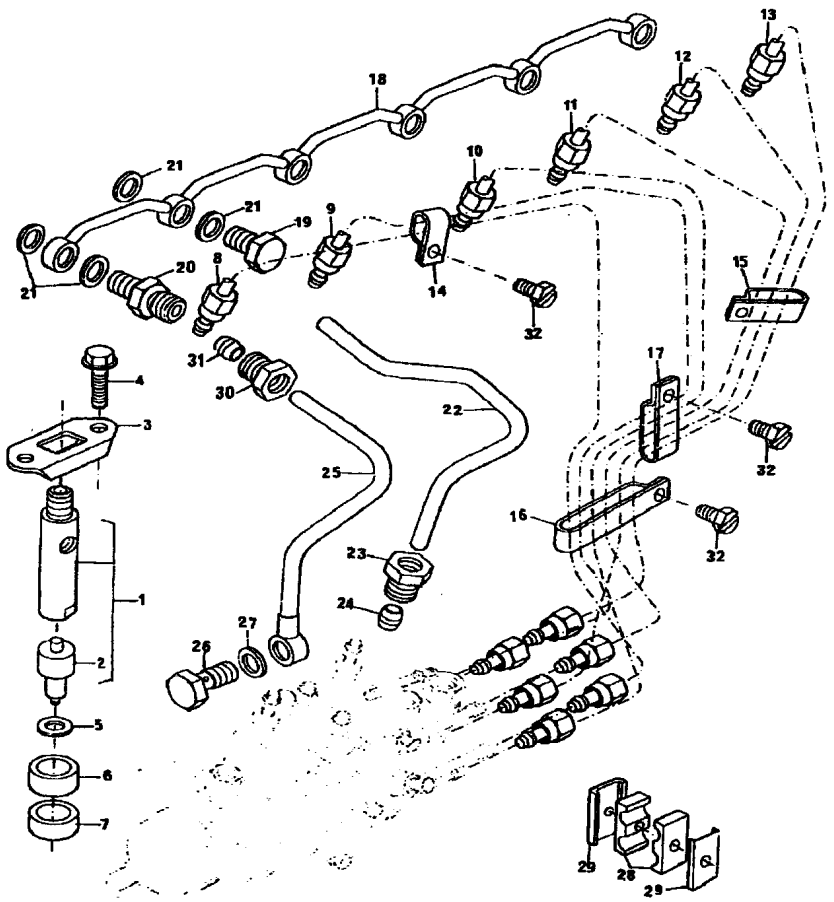

[F] CILINDRO N° 6
CYLINDER N° 6
CILINDRO N° 6

Bomba D'Água
Water Pump
Bomba De Agua

10-140

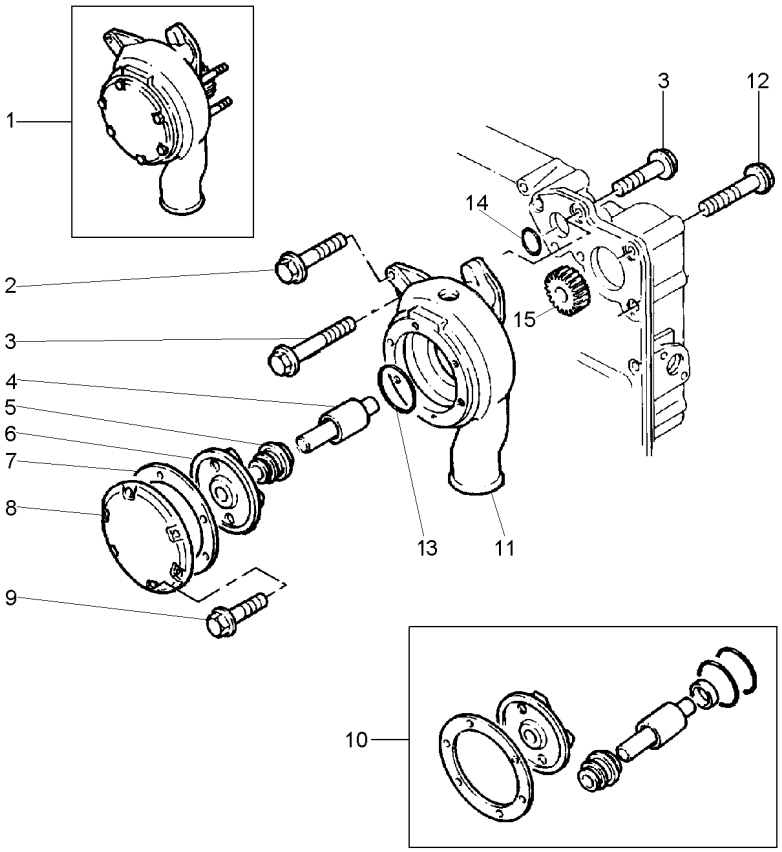

1	4131E021		**1**	BOMBA D'ÁGUA	WATER PUMP	BOMBA DE AGUA
2	2314H015	M8x80	**1**	PARAFUSO	BOLT	PERNO
3	2314H006	M8x35	**2**	PARAFUSO	BOLT	PERNO
4		1	**1**	EIXO	SHAFT	ARBOL
5		1	**1**	VEDADOR	SEAL	RETEN
6		1	**1**	ROTOR	ROTOR	ROTOR
7		1	**1**	JUNTA	GASKET	EMPAQUETADURA.
8		1	**1**	TAMPA	COVER	CUBIERTA
9		1	**6**	PARAFUSO	BOLT	PERNO
10	U7LW0151	1	**1**	JG. REPARO	KIT, REPAIR	JUEGO REPARACION
11		1	**1**	CORPO	BODY	CUERPO
12	2314N043	M8x70	**3**	PARAFUSO	BOLT	PERNO
13	2415B155	1	**1**	ANEL "O"	O RING	JUNTA TORICA
14	2415H494	1	**1**	ANEL	RING	ARO
15		1	**1**	ENGRENAGEM	GEAR	ENGRANAJE

Instalação Do Turbo
Turbocharger Installation
Instalación Del Turbo

10-145

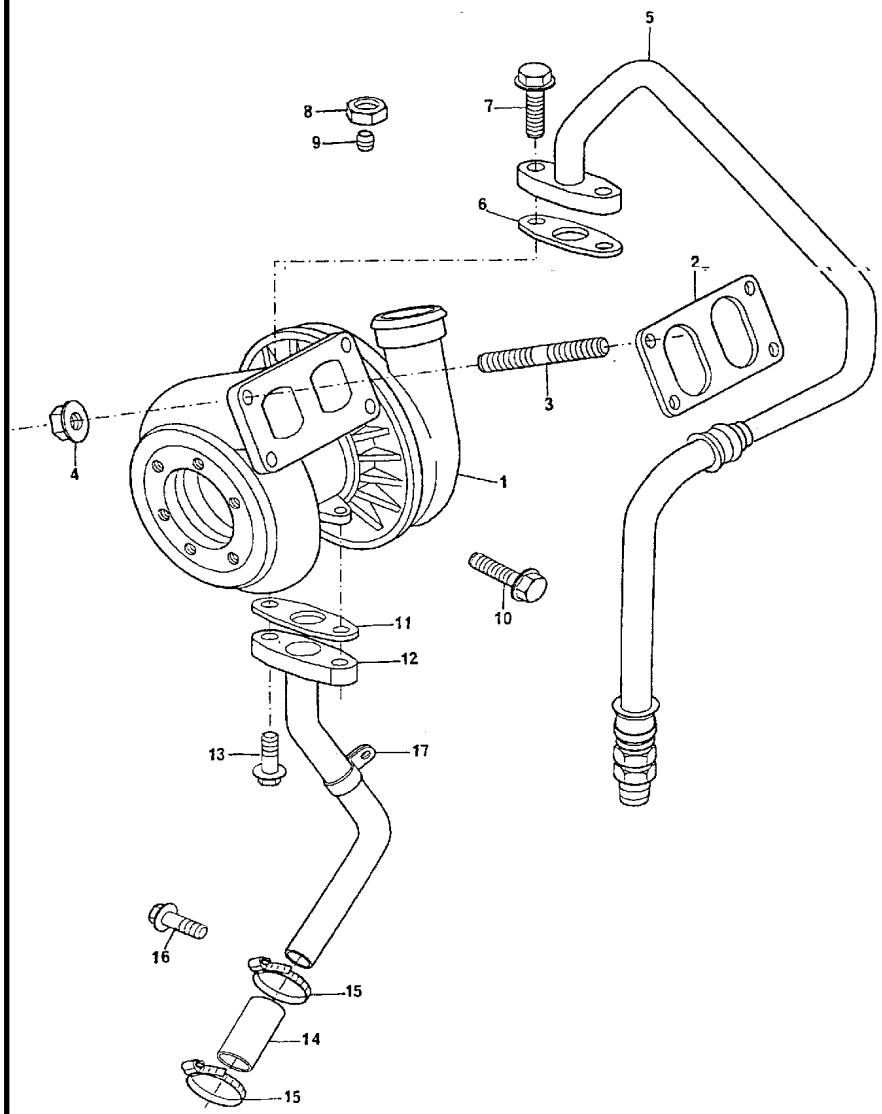

1	70998160		**1**	TURBO	TURBOCHARGER	TURBOALIMENTACIO
2	3688A006		**1**	JUNTA	GASKET	EMPAQUETADURA.
3	3211P007		**4**	PRISIONEIRO	STUD	ESPARRAGO
4	2318A634		**4**	PORCA	NUT	TUERCA
5	4126X105		**1**	TUBO	PIPE	CANO
6	36832138		**1**	JUNTA	GASKET	EMPAQUETADURA.
7	2314H004	M8X25	**2**	PARAFUSO	BOLT	PERNO
8	0576116		**1**	PORCA	NUT	TUERCA
9	0566007		**1**	OLIVA	OLIVE	OLIVA
10	2314J001	M10X16	**1**	PARAFUSO	BOLT	PERNO
11	3683D006		**1**	JUNTA	GASKET	EMPAQUETADURA.
12	4126X048		**1**	TUBO	PIPE	CANO
13	2314H003	M8X20	**2**	PARAFUSO	BOLT	PERNO
14	33853123		**1**	MANGUEIRA	HOSE	FLEXIBLE
15	70180154		**2**	BRAÇADEIRA	CLAMP	ABRAZADERA
16	2314H002	M8X16	**1**	PARAFUSO	BOLT	PERNO
17	36567444	12	**1**	PRESILHA	STAPLE	GRAPA

Respiro Do Motor
Engine Breather
Respiradero Del Motor

10-150

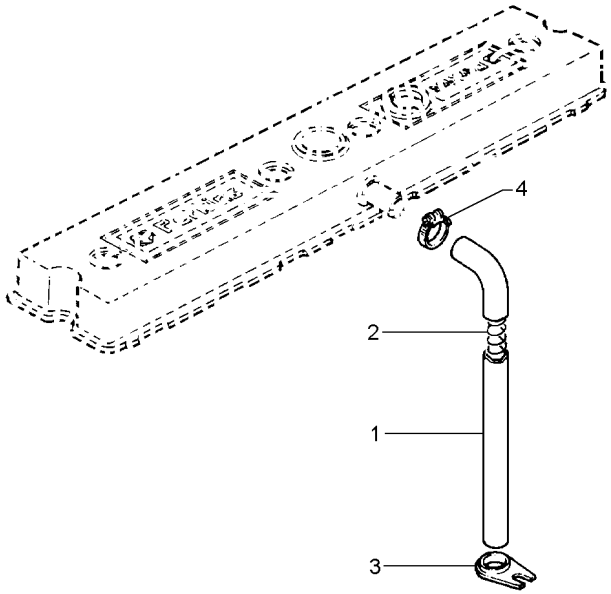

1	33872519	**1**	MANGUEIRA	HOSE	FLEXIBLE
2	31754119	**1**	MOLA	SPRING	RESORTE
3	36241123	**1**	SUPORTE	BRACKET	SOPORTE
4	70180154	**1**	BRAÇADEIRA	CLAMP	ABRAZADERA

Itens De Instalação
Fitting Items
Piezas De Instalación

10-155

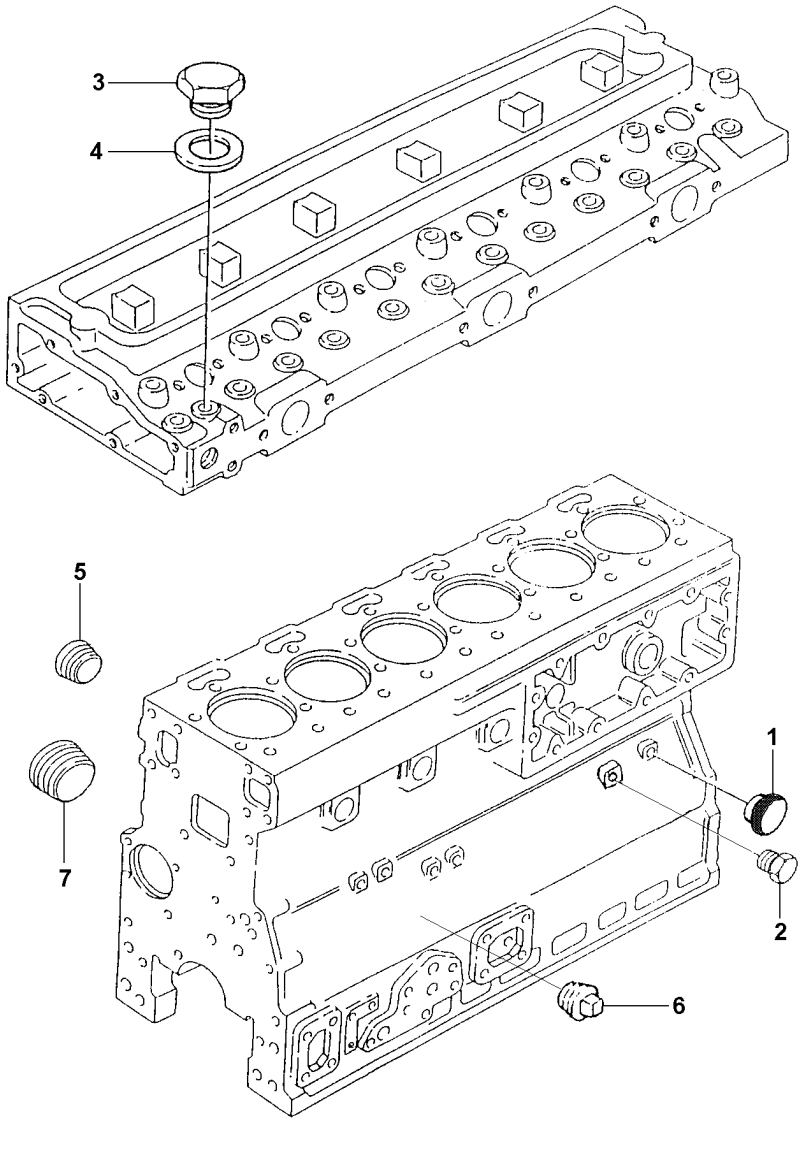

1	70470066	**1** BUJÃO	PLUG	TAPON
2	70650109	**2** BUJÃO	PLUG	TAPON
3	70650138	**1** BUJÃO	PLUG	TAPON
4	70920128	**1** ARRUELA	WASHER	ARANDELA
5	3211P001	**4** BUJÃO	PLUG	TAPON
6	70650118	**1** BUJÃO	PLUG	TAPON
7	70650119	**1** BUJÃO	PLUG	TAPON

Tomada Para Manometro De Óleo
Oil Pressure Gauge Fiting
Toma Para Manometro De Aceite

10-160

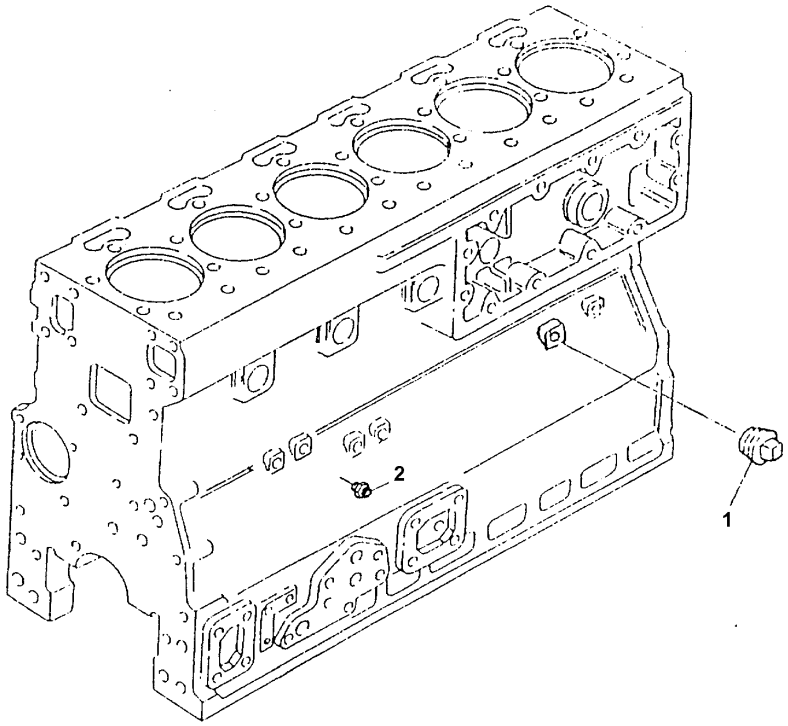

1	0650594	**2** BUJÃO	PLUG	TAPON
2	70200655	**1** CONEXÃO	CONNECTION	CONEXION

Tampa Da Tomada De Potência
Power Take Off Cover
Tapa De La Toma De Potencia

10-165

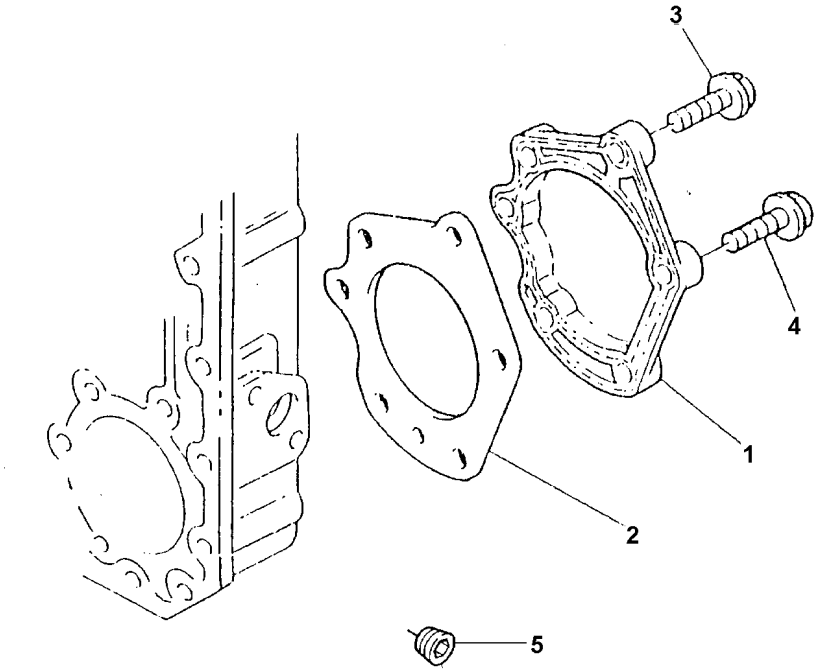

1	3753V018		**1**	PLACA	PLATE	PLATO
2	3687H005		**1**	JUNTA	GASKET	EMPAQUETADURA.
3	2314H032		**5**	PARAFUSO	BOLT	PERNO
4	2314J002	M10x20	**1**	PARAFUSO	BOLT	PERNO
5	70650119		**1**	BUJÃO	PLUG	TAPON

Jogo De Juntas Do Cabeçote
Cylinder Head Gasket Set
Juego De Juntas De La Culata

10-170

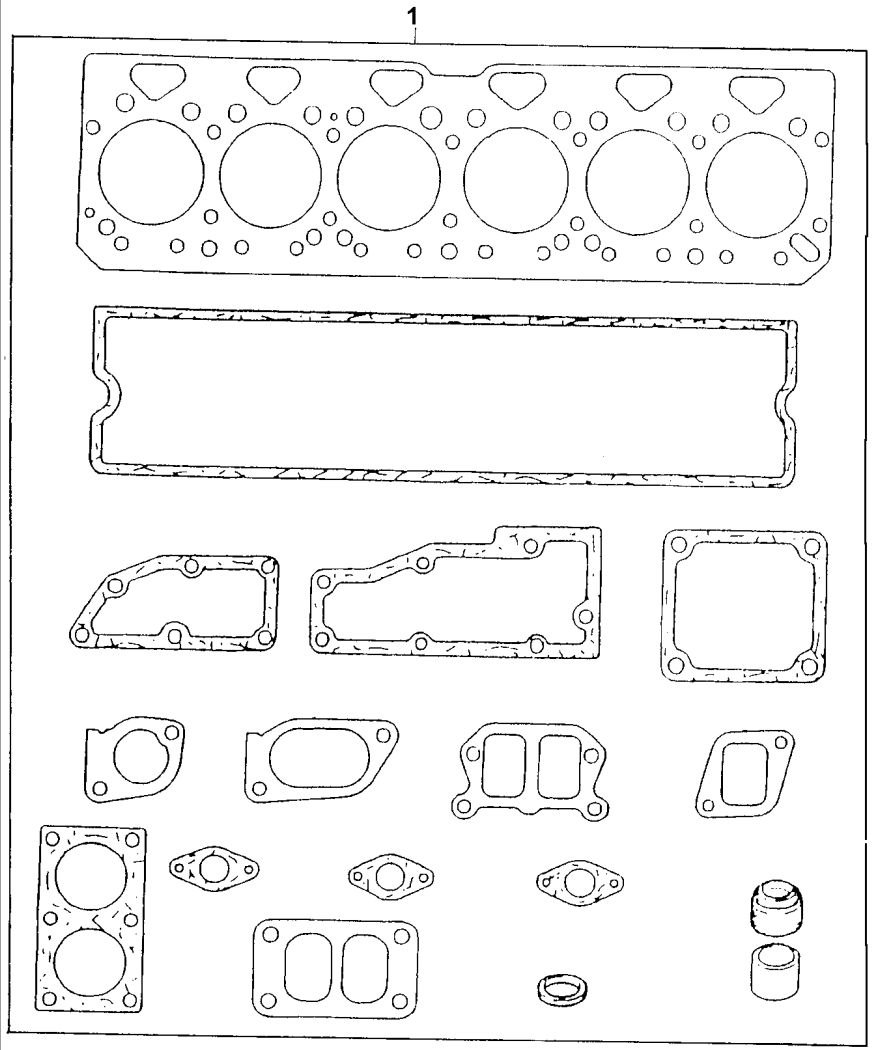

1	S1006	**1** JOGO DE JUNTAS	KIT, JOINT	JUEGO JUNTAS

Jogo De Juntas Do Bloco
Cylinder Block Gasket Set
Juego De Juntas Del Bloque

10-175

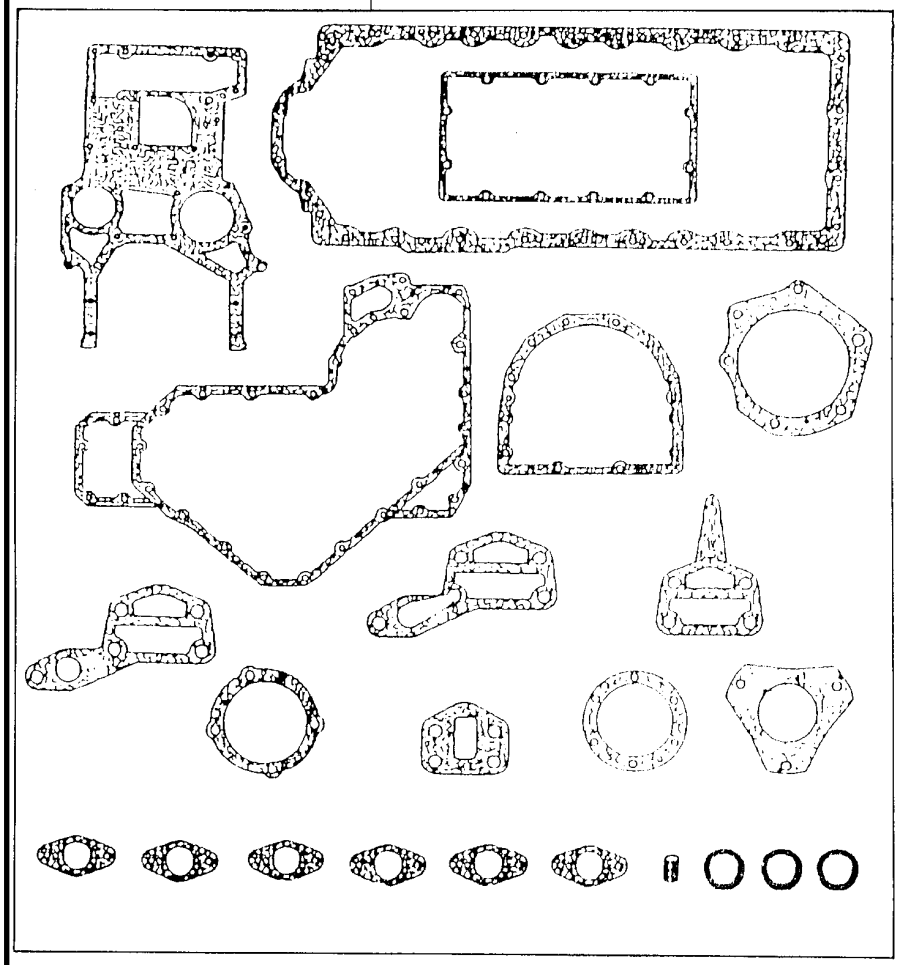

1	S1008	**1** JOGO DE JUNTAS	KIT, JOINT	JUEGO JUNTAS

Carcaça Do Volante
Flwheel Housing
Cárter Del Volante

10-180

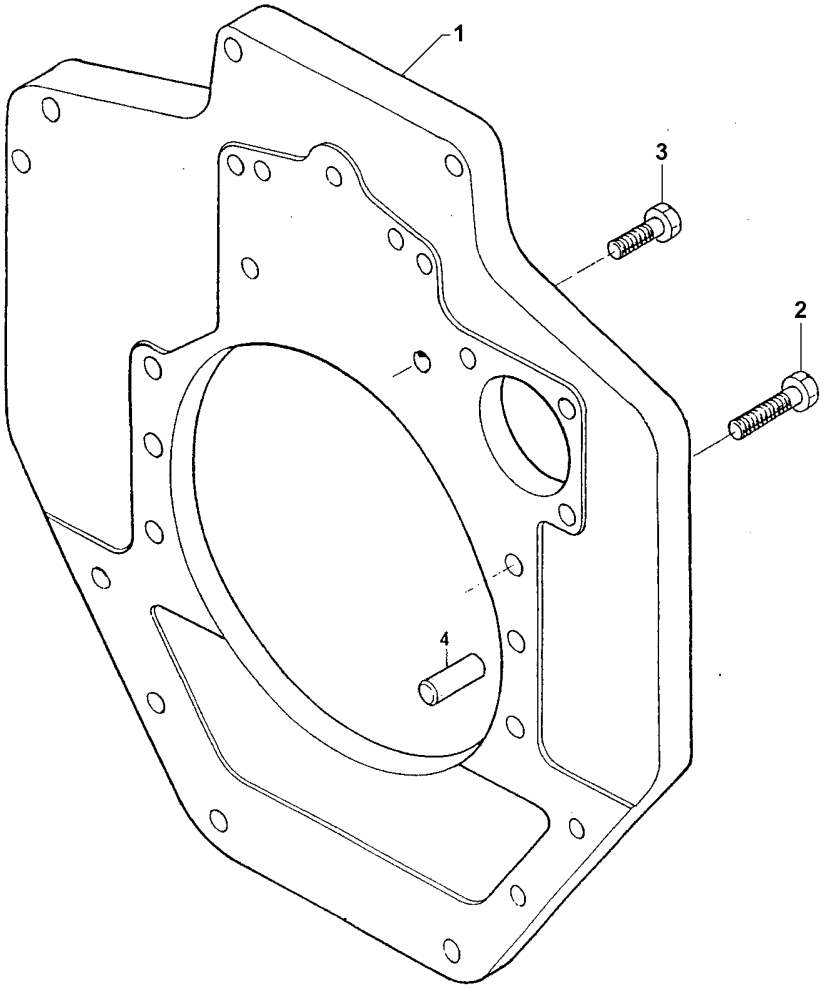

1	70940130		**1** PLACA	PLATE	PLATO
2	2314J004	M10x30	**6** PARAFUSO	BOLT	PERNO
3	70740344	M12x40	**2** PARAFUSO	BOLT	PERNO
4	0350025		**2** PINO	PIN	PASADOR

Sistema De Admissão E Escape
Air Induction And Exhaust System
Admision Y Escape

10-185

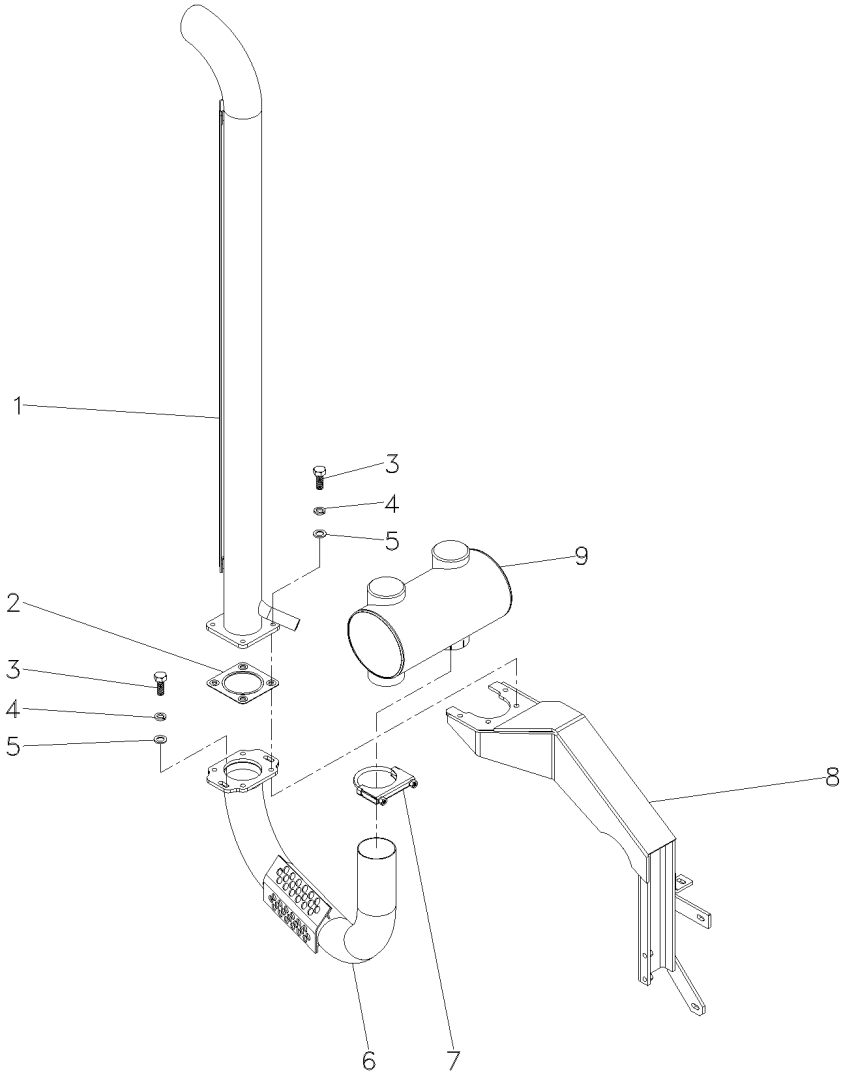

1	064635T1		**1**	TUBO INJETOR	INJECTION PIPE	TUBO D INYECCION
2	065746P1		**1**	JUNTA	JOINT	JUNTA
3	3009493X1		**5**	PARAFUSO	BOLT	PERNO
4	353434X1		**5**	ARRUELA	WASHER	ARANDELA
5	353756X1		**5**	ARRUELA	WASHER	ARANDELA
6	064634T1		**1**	TUBO	PIPE	CANO
7	3146918M91	10-230 No	**2**	BRAÇADEIRA	CLAMP	ABRAZADERA
8	064138S1		**1**	SUPORTE	CLEVIS	GANCHO SEGURI.
9	064636T1		**1**	SILENCIOSO	SILENCER	SILENCIADOR

Escapamento
Exhaust
Escape

Com Ejetor De Poeira
With Nozzle Dust
Con Tobera Polvo

10-190

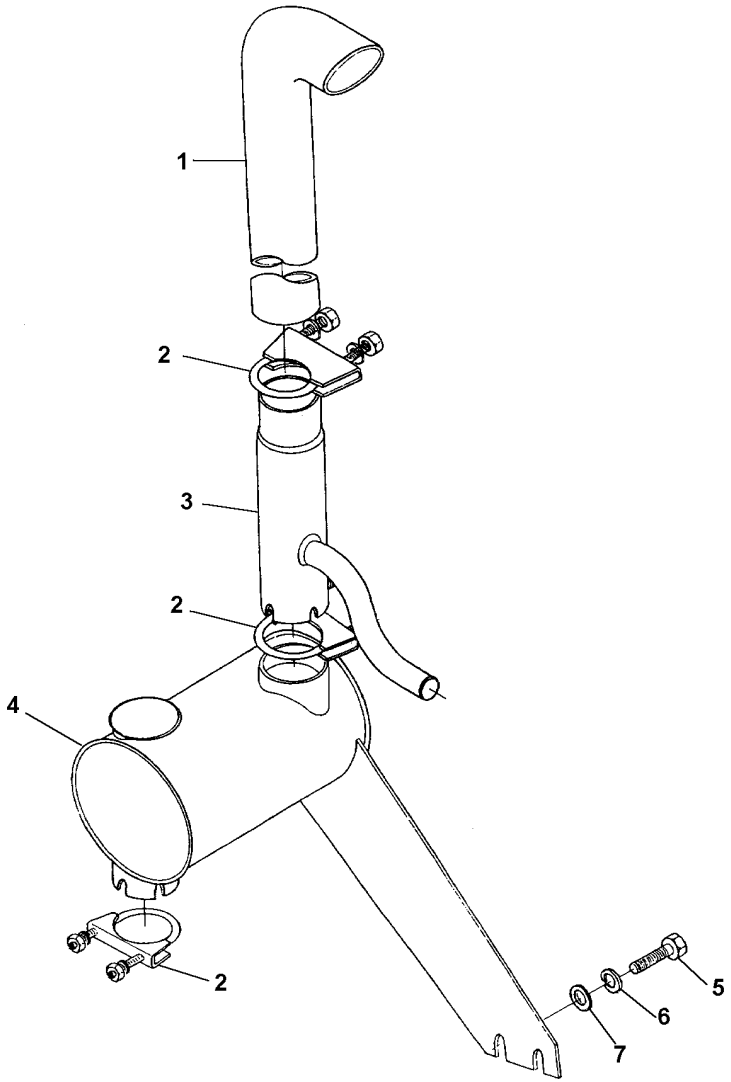

1	020307P1		**1** TUBO	PIPE	CANO
2	3146918M91	10-230 No	**3** BRAÇADEIRA	CLAMP	ABRAZADERA
3	6208575M1		**1** EJETOR	JET	SURTIDOR
4	035955T2		**1** SILENCIOSO	SILENCER	SILENCIADOR
5	339451X1		**2** PARAFUSO	BOLT	PERNO
6	339376X1		**2** ARRUELA	WASHER	ARANDELA
7	390734X1		**2** ARRUELA	WASHER	ARANDELA

Escapamento Exhaust Escape	Com Ejetor De Poeira With Nozzle Dust Con Tobera Polvo	10-195	Escapamento Vertical Vertical Exhaust Descarga Vertical

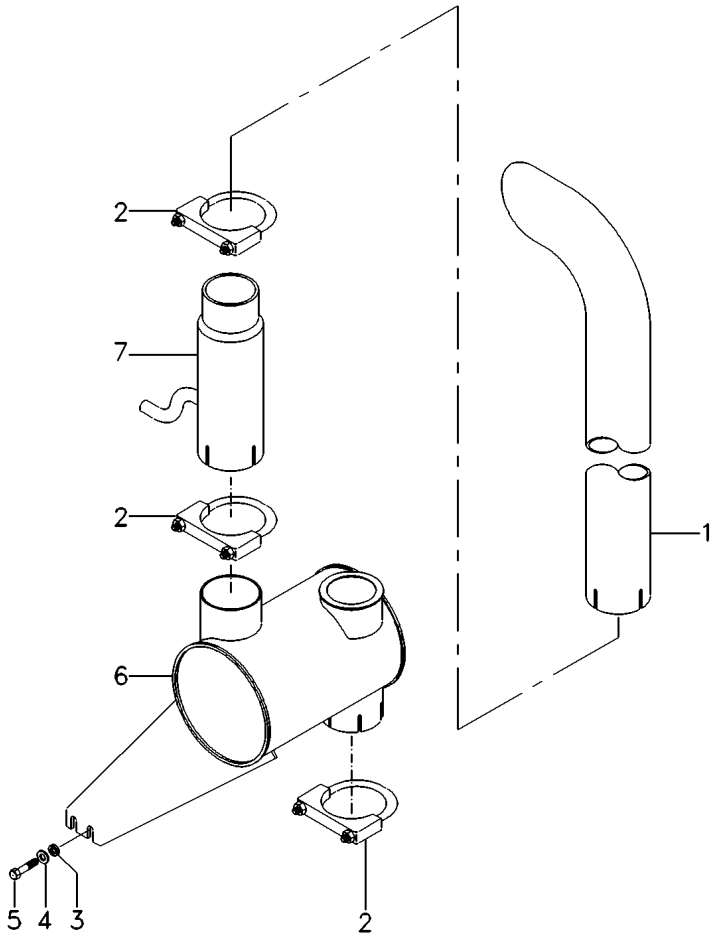

1	020307P1		**1** TUBO	PIPE	CANO
2	3146918M91	10-230 No	**3** BRAÇADEIRA	CLAMP	ABRAZADERA
3	339376X1		**2** ARRUELA	WASHER	ARANDELA
4	390734X1		**2** ARRUELA	WASHER	ARANDELA
5	339451X1		**2** PARAFUSO	BOLT	PERNO
6	035955T2		**1** SILENCIOSO	SILENCER	SILENCIADOR
7	6208575M1		**1** EJETOR	JET	SURTIDOR

Filtro De Ar
Air Cleaner
Filtro De Aire

10-200

Escapamento Vertical
Vertical Exhaust
Descarga Vertical

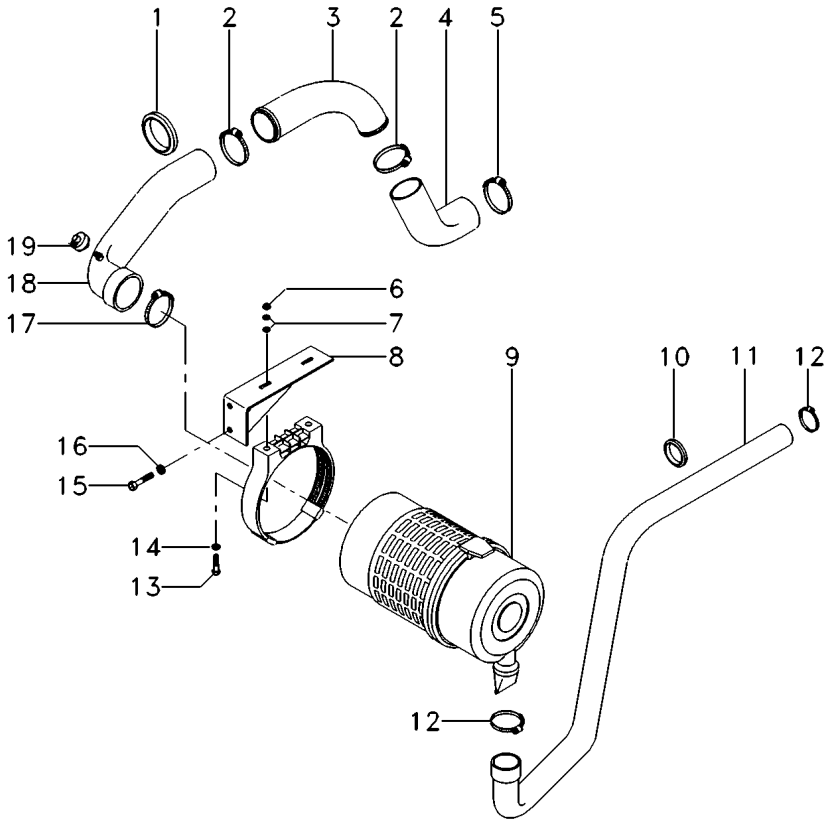

1	020079P1		**1**	GUARNIÇÃO	FOAM	ESPUMA
2	020083P1		**2**	BRAÇADEIRA	CLAMP	ABRAZADERA
3	020072P1		**1**	TUBO	PIPE	CANO
4	020082T1		**1**	MANGUEIRA	HOSE	FLEXIBLE
5	020070T1		**1**	BRAÇADEIRA	CLAMP	ABRAZADERA
6	339169X1		**2**	PORCA	NUT	TUERCA
7	391039X1		**4**	ARRUELA	WASHER	ARANDELA
8	6205475M91		**1**	SUPORTE	BRACKET	SOPORTE
9	054993T1	10-220 No	**1**	CJ. FILTRO	KIT, FILTER	JUEGO FILTRO
10	020078P1		**1**	GUARNIÇÃO	FOAM	ESPUMA
11	054304T1		**1**	MANGUEIRA	HOSE	FLEXIBLE
12	490802M1		**2**	BRAÇADEIRA	CLAMP	ABRAZADERA
13	339287X1		**2**	PARAFUSO	BOLT	PERNO
14	339374X1		**2**	ARRUELA	WASHER	ARANDELA
15	353691X1		**2**	PARAFUSO	BOLT	PERNO
16	353434X1		**2**	ARRUELA	WASHER	ARANDELA
17	023475T1		**1**	BRAÇADEIRA	CLAMP	ABRAZADERA
18	6205497M91		**1**	MANGUEIRA	HOSE	FLEXIBLE
19	1440993X1		**1**	ANEL	RING	ARO
19	3587008M91		**1**	INTERRUPTOR	SWITCH	INTERRUPTOR

Filtro De Ar
Air Cleaner
Filtro De Aire

10-205

Escapamento Horizontal
Horizontal Exhaust
Descarga Horizontal

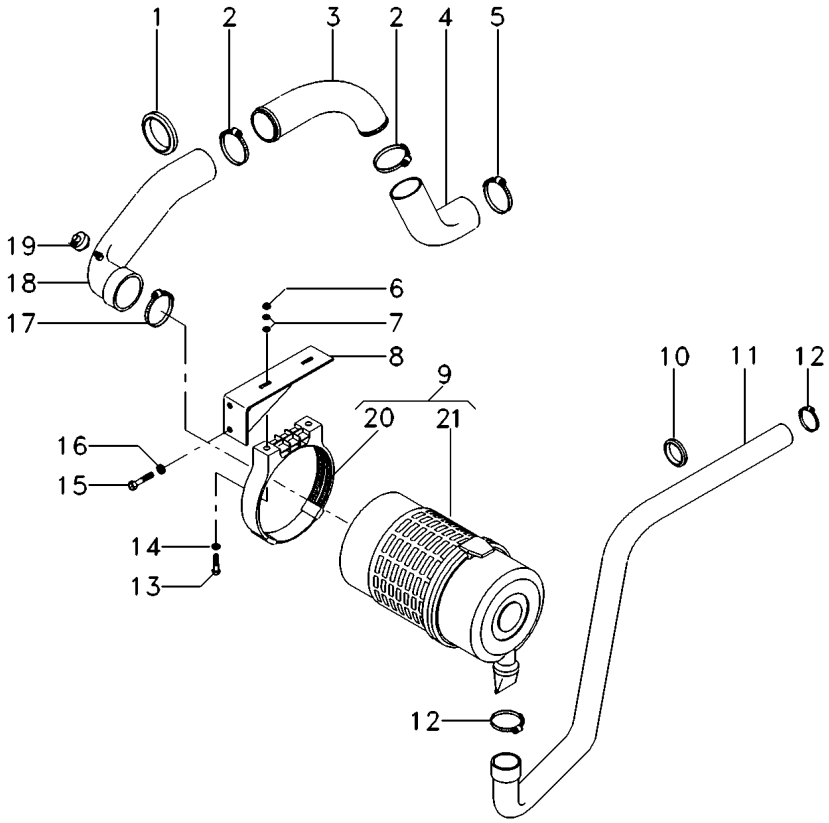

1	020079P1		**1**	GUARNIÇÃO	FOAM	ESPUMA
2	020083P1		**2**	BRAÇADEIRA	CLAMP	ABRAZADERA
3	020072P1		**1**	TUBO	PIPE	CANO
4	020082T1		**1**	MANGUEIRA	HOSE	FLEXIBLE
5	020070T1		**1**	BRAÇADEIRA	CLAMP	ABRAZADERA
6	339169X1		**2**	PORCA	NUT	TUERCA
7	391039X1		**4**	ARRUELA	WASHER	ARANDELA
8	6205475M91		**1**	SUPORTE	BRACKET	SOPORTE
9	054993T1		**1**	CJ. FILTRO	KIT, FILTER	JUEGO FILTRO
10	020078P1		**1**	GUARNIÇÃO	FOAM	ESPUMA
11	064931T1		**1**	MANGUEIRA	HOSE	FLEXIBLE
12	490802M1		**2**	BRAÇADEIRA	CLAMP	ABRAZADERA
13	339287X1		**2**	PARAFUSO	BOLT	PERNO
14	339374X1		**2**	ARRUELA	WASHER	ARANDELA
15	353691X1		**2**	PARAFUSO	BOLT	PERNO
16	353434X1		**2**	ARRUELA	WASHER	ARANDELA
17	023475T1		**1**	BRAÇADEIRA	CLAMP	ABRAZADERA
18	6205497M91		**1**	MANGUEIRA	HOSE	FLEXIBLE
19	3808461M91		**1**	INTERRUPTOR	SWITCH	INTERRUPTOR
19	1440993X1		**1**	ANEL	RING	ARO
20	055132R1	9	**1**	SUPORTE	BRACKET	SOPORTE
21	055128R1	9 👁 10-225 No	**1**	CJ. FILTRO	KIT, FILTER	JUEGO FILTRO

Ventilador Fan Ventilador	10-210	Motor Turbo Turbo Engine Motor Turbo

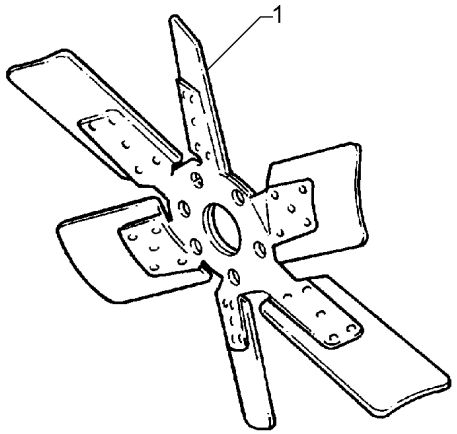

1	020068T1	**1** HÉLICE	FAN	VENTILADOR

Ventilador Fan Ventilador	10-215	Com Cabine With Cab Con Cabina

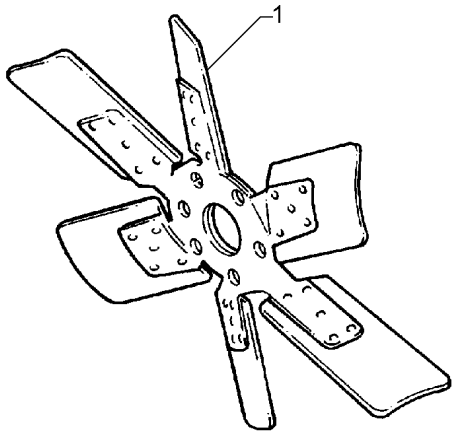

1	035798T1	**1** HÉLICE	FAN	VENTILADOR

Filtro De Ar
Air Cleaner
Filtro De Aire

10-220

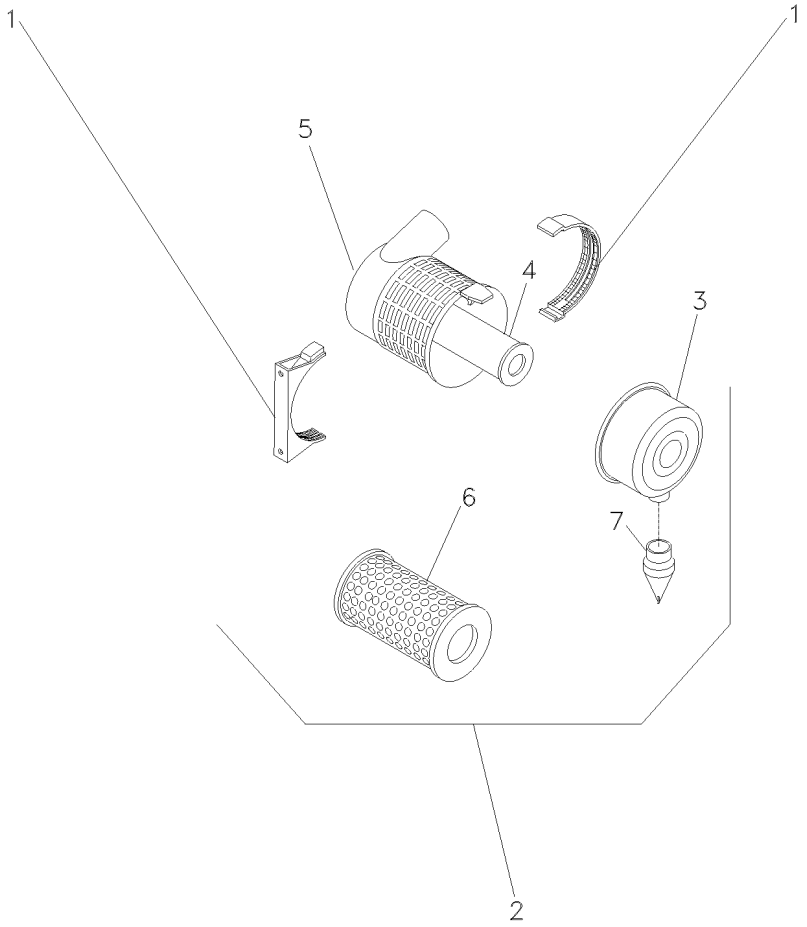

1	055132R1			**1**	SUPORTE	BRACKET	SOPORTE
2	055128R1			**1**	CJ. FILTRO	KIT, FILTER	JUEGO FILTRO
3	055131R1	2		**1**	TAMPA	COVER	CUBIERTA
4	055130R1		[A]	**1**	ELEMENTO	ELEMENT	ELEMENTO
5			⇨ 055128R1	**1**	CJ. FILTRO	KIT, FILTER	JUEGO FILTRO
6	055129R1	2	[B]	**1**	ELEMENTO	ELEMENT	ELEMENTO
7	055126R1	2		**1**	VÁLVULA	VALVE	VALVULA

[A] INTERNO
INNER
INTERNO

[B] EXTERNO
OUTER
EXTERNO

Filtro De Ar
Air Cleaner
Filtro De Aire

10-225

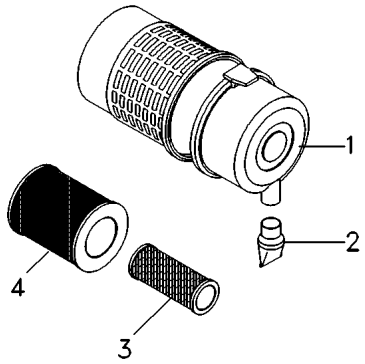

1	055131R1		**1** TAMPA	COVER	CUBIERTA
2	055126R1		**1** VÁLVULA	VALVE	VALVULA
3	055130R1	[A]	**1** ELEMENTO	ELEMENT	ELEMENTO
4	055129R1	[B]	**1** ELEMENTO	ELEMENT	ELEMENTO

[A] INTERNO
INNER
INTERNO

[B] EXTERNO
OUTER
EXTERNO

Braçadeira
Clamp
Abrazadera

10-230

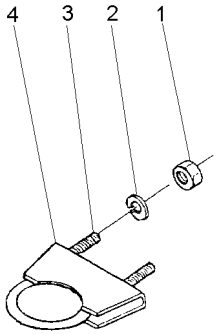

1	355566X1			
2	353434X1			
3	3146919M1			
4	3146920M1			
2	PORCA	NUT	TUERCA
2	ARRUELA	WASHER	ARANDELA
1	PARAFUSO "U"	U BOLT	BRIDA EN U
1	BRAÇADEIRA	CLAMP	ABRAZADERA

Sistema De Arrefecimento
Cooling System
Sistema De Enfriamiento

10-235

Motor Turbo
Turbo Engine
Motor Turbo

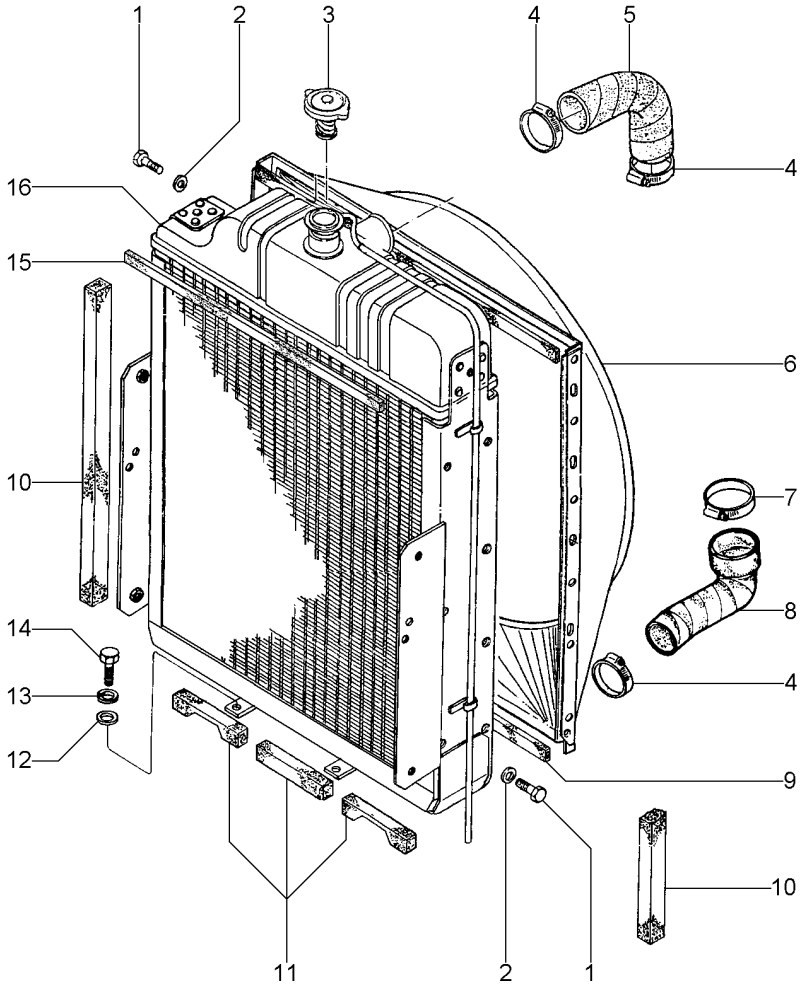

1	391074X1		**10**	PARAFUSO	BOLT	PERNO
2	390971X1		**10**	ARRUELA	WASHER	ARANDELA
3	188462M91		**1**	TAMPA	COVER	CUBIERTA
4	490804M1		**3**	BRAÇADEIRA	CLAMP	ABRAZADERA
5	036158P1	▲	**1**	MANGUEIRA	HOSE	FLEXIBLE
6	036163P1		**1**	DEFLETOR	DEFLECTOR	DEFLECTOR
7	2801096M1		**1**	BRAÇADEIRA	CLAMP	ABRAZADERA
8	036159P1	▼	**1**	MANGUEIRA	HOSE	FLEXIBLE
9	020066P1		**2**	GUARNIÇÃO	FOAM	ESPUMA
10	3149668M1		**2**	GUARNIÇÃO	FOAM	ESPUMA
11	020063P1		**3**	GUARNIÇÃO	FOAM	ESPUMA
12	353756X1		**4**	ARRUELA	WASHER	ARANDELA
13	353434X1		**4**	ARRUELA	WASHER	ARANDELA
14	353691X1		**4**	PARAFUSO	BOLT	PERNO
15	020066P1		**2**	GUARNIÇÃO	FOAM	ESPUMA
16	045325T2	10-290 No	**1**	RADIADOR	RADIATOR	RADIADOR

Sistema De Arrefecimento
Cooling System
Sistema De Enfriamiento

10-240

Com Cabine
With Cab
Con Cabina

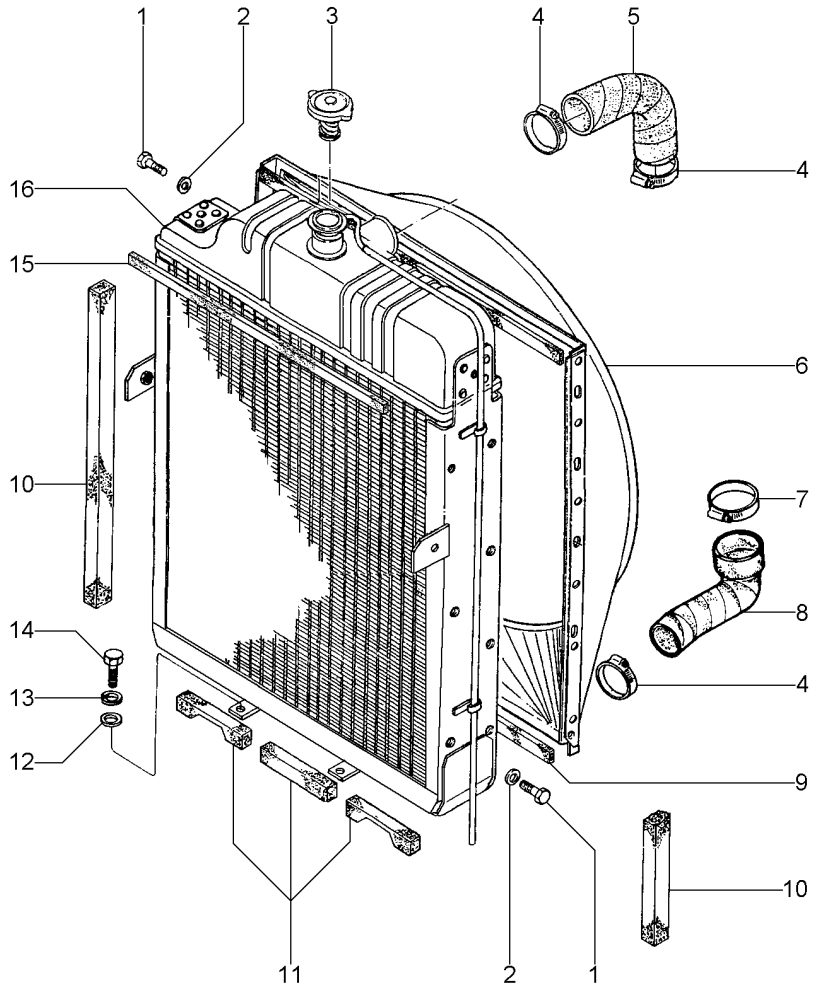

1	391074X1		**10**	PARAFUSO	BOLT	PERNO
2	390971X1		**10**	ARRUELA	WASHER	ARANDELA
3	188462M91		**1**	TAMPA	COVER	CUBIERTA
4	490804M1		**3**	BRAÇADEIRA	CLAMP	ABRAZADERA
5	036158P1	▲	**1**	MANGUEIRA	HOSE	FLEXIBLE
6	041173P3		**1**	DEFLETOR	DEFLECTOR	DEFLECTOR
7	2801096M1		**1**	BRAÇADEIRA	CLAMP	ABRAZADERA
8	036159P1	▼	**1**	MANGUEIRA	HOSE	FLEXIBLE
9	020066P1		**2**	GUARNIÇÃO	FOAM	ESPUMA
10	3149668M1		**2**	GUARNIÇÃO	FOAM	ESPUMA
11	020063P1		**3**	GUARNIÇÃO	FOAM	ESPUMA
12	353756X1		**4**	ARRUELA	WASHER	ARANDELA
13	353434X1		**4**	ARRUELA	WASHER	ARANDELA
14	353691X1		**4**	PARAFUSO	BOLT	PERNO
15	020066P1		**2**	GUARNIÇÃO	FOAM	ESPUMA
16	045325T2	10-290 No	**1**	RADIADOR	RADIATOR	RADIADOR

Sistema De Combustível
Fuel System
Sistema De Combustivel

10-245

Com Cabine
With Cab
Con Cabina

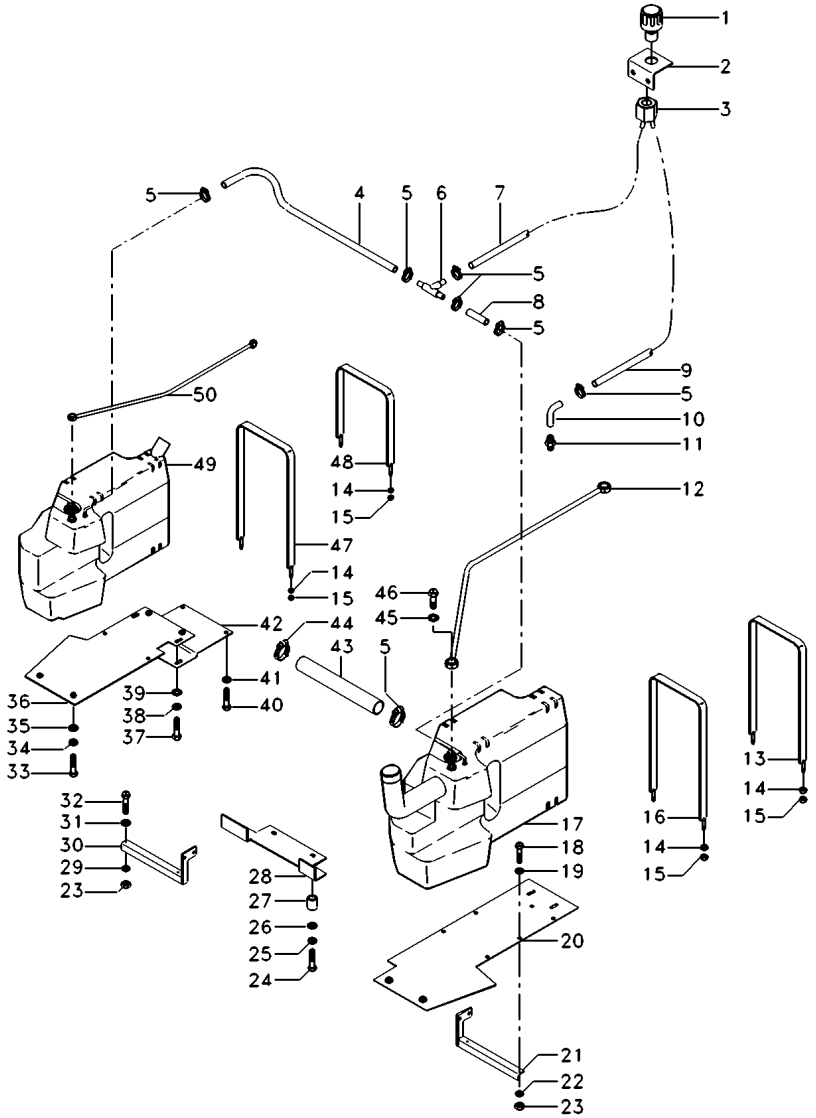

1	022673N1		**1**	FILTRO	FILTER	FILTRO
2	052216S1		**1**	SUPORTE	BRACKET	SOPORTE
3	052222S1		**1**	PORCA	NUT	TUERCA
4	027403P1		**1**	MANGUEIRA	HOSE	FLEXIBLE
5	3408858M1		**6**	BRAÇADEIRA	CLAMP	ABRAZADERA
6	3148077M1		**1**	CONEXÃO "T"	CONNECTION T	CONEXION T
7	021104P1		**1**	MANGUEIRA	HOSE	FLEXIBLE
8	021120P1		**1**	MANGUEIRA	HOSE	FLEXIBLE
9	052221P1		**1**	MANGUEIRA	HOSE	FLEXIBLE
10	052219P1		**1**	TUBO	PIPE	CANO
11	1480485M92		**1**	CONEXÃO	CONNECTION	CONEXION
12	021166N1		**1**	TUBO	PIPE	CANO
13	039850S1		**1**	CINTA	SURROUND	ENVOLVENTE
14	353430X1		**8**	PORCA	NUT	TUERCA
15	353431X1		**8**	PORCA	NUT	TUERCA
16	040254S1		**1**	CINTA	SURROUND	ENVOLVENTE
17	053500N1	[B]	**1**	RESERVATÓRIO	CONTAINER	CONTENEDOR
		10-270 No				
18	353691X1		**2**	PARAFUSO	BOLT	PERNO
19	353756X1		**2**	ARRUELA	WASHER	ARANDELA
20	039655S2		**1**	PLACA	PLATE	PLATO
21	039603S2	◀	**1**	SUPORTE	BRACKET	SOPORTE
22	353434X1		**2**	ARRUELA	WASHER	ARANDELA
23	355566X1		**4**	PORCA	NUT	TUERCA
24	354648X1		**2**	PARAFUSO	BOLT	PERNO
25	353439X1		**2**	ARRUELA	WASHER	ARANDELA
26	353758X1		**2**	ARRUELA	WASHER	ARANDELA
27	036269P1		**2**	ESPAÇADOR	SPACER	PIEZA DISTANCIA
28	043612P1		**1**	PLACA	PLATE	PLATO
29	353434X1		**2**	ARRUELA	WASHER	ARANDELA
30	039830S2	▶	**1**	SUPORTE	BRACKET	SOPORTE
31	353756X1		**2**	ARRUELA	WASHER	ARANDELA
32	353691X1		**2**	PARAFUSO	BOLT	PERNO
33	353691X1		**2**	PARAFUSO	BOLT	PERNO
34	353434X1		**2**	ARRUELA	WASHER	ARANDELA
35	353756X1		**2**	ARRUELA	WASHER	ARANDELA
36	039618S2		**1**	PLACA	PLATE	PLATO
37	353691X1		**2**	PARAFUSO	BOLT	PERNO
38	353434X1		**2**	ARRUELA	WASHER	ARANDELA
39	353756X1		**2**	ARRUELA	WASHER	ARANDELA
40	353691X1		**2**	PARAFUSO	BOLT	PERNO
41	353434X1		**2**	ARRUELA	WASHER	ARANDELA
42	039624P1		**1**	PLACA	PLATE	PLATO
43	3585614M1		**1**	MANGUEIRA	HOSE	FLEXIBLE
44	490802M1		**2**	BRAÇADEIRA	CLAMP	ABRAZADERA
45	1480517M1		**6**	ARRUELA	WASHER	ARANDELA
46	1481691M1		**3**	PARAFUSO	BOLT	PERNO
47	039848S1		**1**	CINTA	SURROUND	ENVOLVENTE
48	039849S1		**1**	CINTA	SURROUND	ENVOLVENTE

Sistema De Combustível
Fuel System
Sistema De Combustivel

10-245

Com Cabine
With Cab
Con Cabina

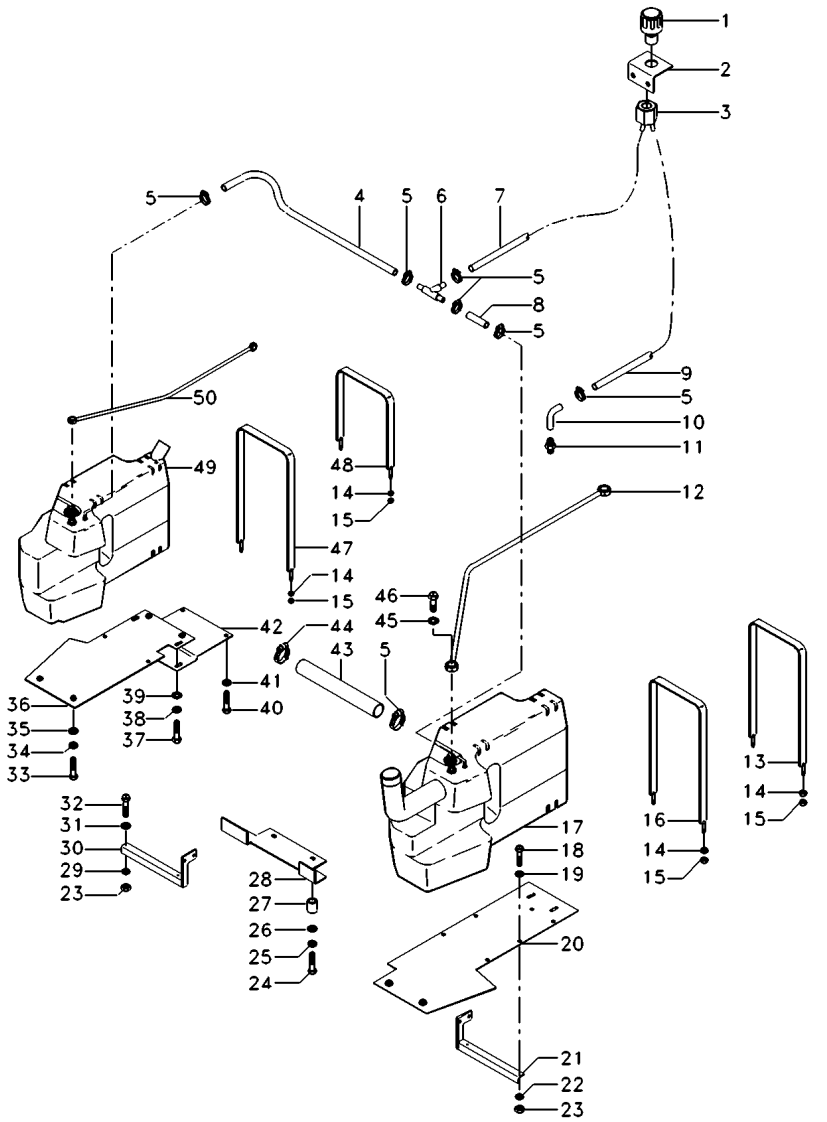

49	038641N2	[A]	**1** TANQUE	TANK	TANQUE
		10-265 No			
		▶			
50	021164N1		**1** TUBO	PIPE	CANO

[A] TANQUE COM CAPACIDADE DE 150 L.
TANK WITH CAPACITY OF 150 L.
TANQUE CON CAPACIDAD DE 150 L.

[B] TANQUE COM CAPACIDADE DE 125,2 L.
TANK WITH CAPACITY OF 125,2 L.
TANQUE CON CAPACIDAD DE 125,2 L.

Tanque De Combustível — **Plástico**
Fuel Tank — **Plástico**
Tanque De Combustible — **Plástico**

10-250

Com Cabine
With Cab
Con Cabina

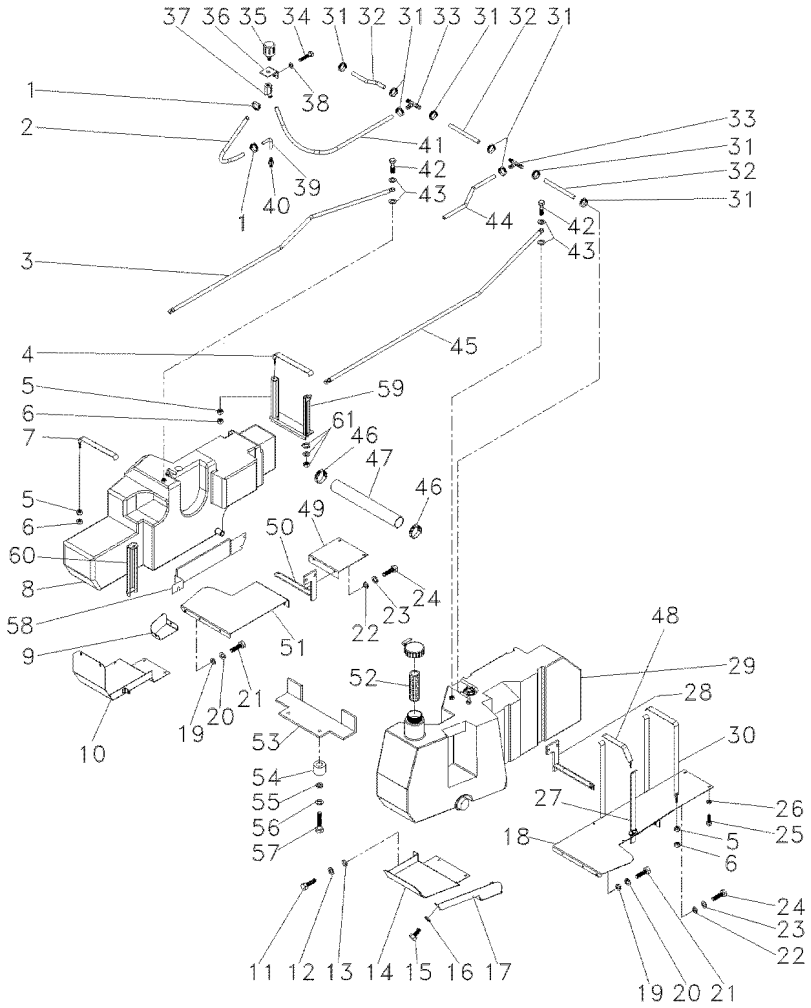

1	3408858M1		**2**	BRAÇADEIRA	CLAMP	ABRAZADERA
2	052221P1		**1**	MANGUEIRA	HOSE	FLEXIBLE
3	021164N1		**1**	TUBO	PIPE	CANO
4	6201732M91		**1**	CINTA	SURROUND	ENVOLVENTE
5	353430X1		**14**	PORCA	NUT	TUERCA
6	353431X1		**14**	PORCA	NUT	TUERCA
7	6201968M91		**1**	CINTA	SURROUND	ENVOLVENTE
8	059586N1	▶	**1**	TANQUE	TANK	TANQUE
		👁 10-275 No				
9	065299S1	▶	**1**	TAMPA	COVER	CUBIERTA
10	6201883M91	▶	**1**	PROTEÇÃO	GUARD	DEFENSA
11	339761X1		**4**	PARAFUSO	BOLT	PERNO
12	339024X1		**3**	ARRUELA	WASHER	ARANDELA
13	339374X1		**4**	ARRUELA	WASHER	ARANDELA
14	063333S1	◀	**1**	PROTEÇÃO	GUARD	DEFENSA
15	339123X1		**5**	PARAFUSO	BOLT	PERNO
16	339374X1		**5**	ARRUELA	WASHER	ARANDELA
17	065430S1	◀	**1**	TAMPA	COVER	CUBIERTA
18	6201837M91	◀	**1**	BASE	BOWL	TAZA
19	339374X1		**10**	ARRUELA	WASHER	ARANDELA
20	339024X1		**10**	ARRUELA	WASHER	ARANDELA
21	339761X1		**10**	PARAFUSO	BOLT	PERNO
22	339374X1		**6**	ARRUELA	WASHER	ARANDELA
23	339024X1		**6**	ARRUELA	WASHER	ARANDELA
24	339761X1		**6**	PARAFUSO	BOLT	PERNO
25	353691X1		**2**	PARAFUSO	BOLT	PERNO
26	353434X1		**2**	ARRUELA	WASHER	ARANDELA
27	6201885M91		**1**	COLUNA	COLUMN	COLUMNA
28	039603S1	◀	**1**	SUPORTE	BRACKET	SOPORTE
29	059588N1	◀	**1**	TANQUE	TANK	TANQUE
		👁 10-280 No				
30	6201858M91		**1**	CINTA	SURROUND	ENVOLVENTE
31	3019564X1		**4**	BRAÇADEIRA	CLAMP	ABRAZADERA
32	063852P1	➡ 4C000751	**1**	MANGUEIRA	HOSE	FLEXIBLE
32	6206597M1	➡ 4C000752	**1**	MANGUEIRA	HOSE	FLEXIBLE
33	063882P1	➡ 4C000751	**2**	CONEXÃO "T"	CONNECTION T	CONEXION T
34	353667X1		**2**	PARAFUSO	BOLT	PERNO
35	022673N1		**1**	FILTRO	FILTER	FILTRO
36	052216S1		**1**	SUPORTE	BRACKET	SOPORTE
37	063891S1		**1**	PORCA	NUT	TUERCA
38	353443X1		**2**	ARRUELA	WASHER	ARANDELA
39	052219P1		**1**	TUBO	PIPE	CANO
40	1480485M92		**1**	CONEXÃO	CONNECTION	CONEXION
41	063850P1	➡ 4C000751	**1**	MANGUEIRA	HOSE	FLEXIBLE
42	1481691M1		**3**	PARAFUSO	BOLT	PERNO
43	1480517M1		**6**	ARRUELA	WASHER	ARANDELA
44	063851P1	➡ 4C000751	**1**	MANGUEIRA	HOSE	FLEXIBLE
44	6206598M1	➡ 4C000752	**1**	MANGUEIRA	HOSE	FLEXIBLE
45	021166N1		**1**	TUBO	PIPE	CANO
46	490802M1		**2**	BRAÇADEIRA	CLAMP	ABRAZADERA

Tanque De Combustível **Fuel Tank** **Tanque De Combustible**	**Plástico** **Plástico** **Plástico**	**10-250**

Com Cabine
With Cab
Con Cabina

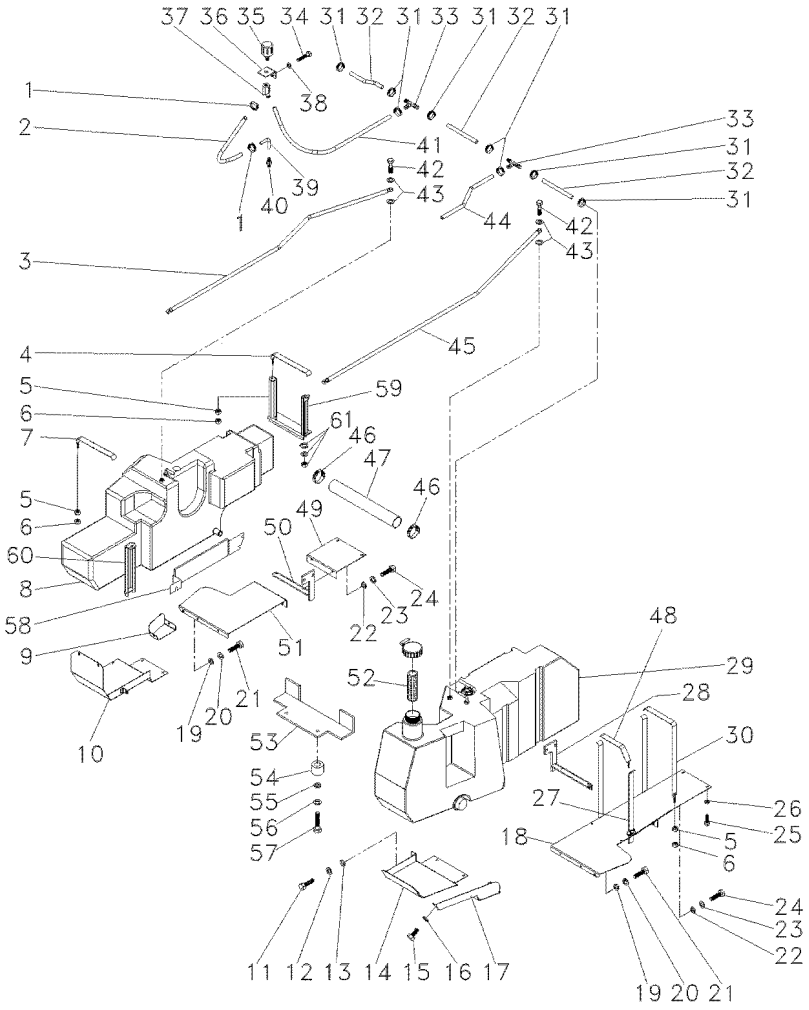

47	3409656M1		**1**	MANGUEIRA	HOSE	FLEXIBLE
48	6201888M91		**1**	CINTA	SURROUND	ENVOLVENTE
49	063169P1		**1**	BASE	BOWL	TAZA
50	039830S2	▶	**1**	SUPORTE	BRACKET	SOPORTE
51	063535S1	▶	**1**	BASE	BOWL	TAZA
52	980574M3		**1**	ELEMENTO	ELEMENT	ELEMENTO
53	043612P1		**1**	PLACA	PLATE	PLATO
54	036269P1		**2**	ESPAÇADOR	SPACER	PIEZA DISTANCIA
55	353439X1		**2**	ARRUELA	WASHER	ARANDELA
56	353758X1		**2**	ARRUELA	WASHER	ARANDELA
57	354648X1		**2**	PARAFUSO	BOLT	PERNO
58	6201367M91		**1**	ISOLANTE	INSULATOR	PROD.AISLANTE
59	6201725M91		**1**	SUPORTE	BRACKET	SOPORTE
60	6201842M91		**1**	COLUNA	COLUMN	COLUMNA
61	339025X1		**2**	ARRUELA	WASHER	ARANDELA
61	339376X1		**2**	ARRUELA	WASHER	ARANDELA
61	339402X1		**2**	PORCA	NUT	TUERCA

Tanque De Combustível	Plástico
Fuel Tank	Plástico
Tanque De Combustible	Plástico

10-255

Sem Cabine
Without Cab
Sin Cabina

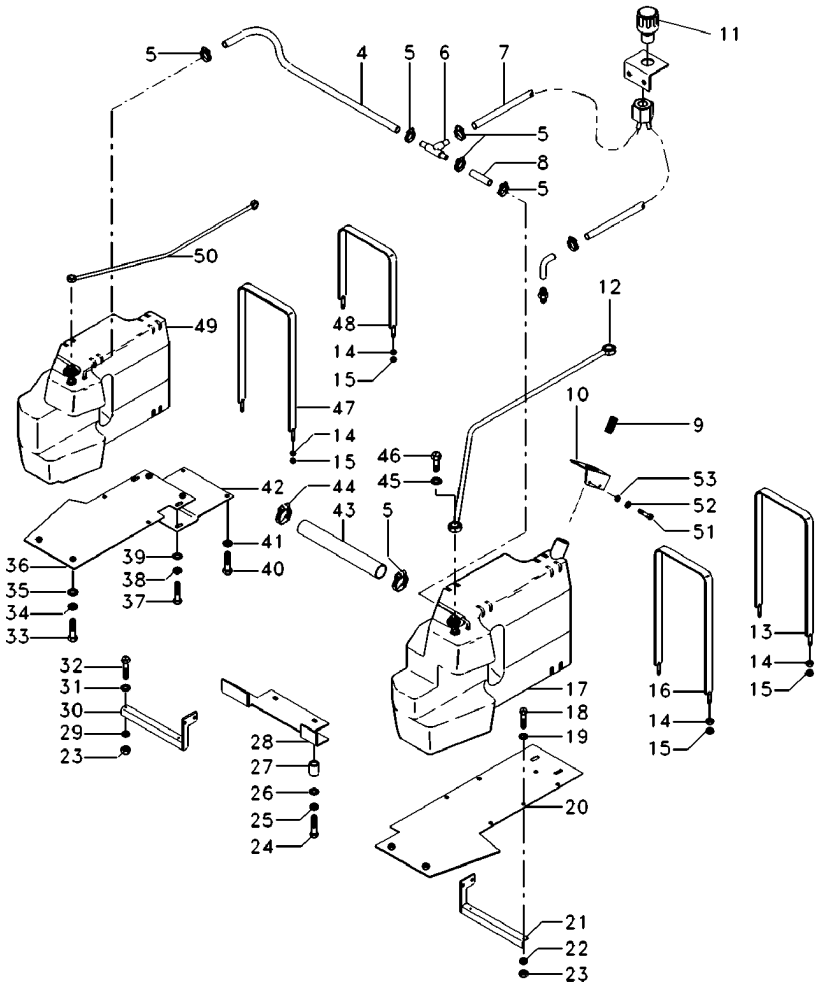

4	069006P1		1	MANGUEIRA	HOSE	FLEXIBLE
5	3408858M1		6	BRAÇADEIRA	CLAMP	ABRAZADERA
6	3148077M1		1	CONEXÃO "T"	CONNECTION T	CONEXION T
7	021104P1		1	MANGUEIRA	HOSE	FLEXIBLE
8	069006P1		1	MANGUEIRA	HOSE	FLEXIBLE
9	980574M3		1	ELEMENTO	ELEMENT	ELEMENTO
10	070110S1		1	SUPORTE	BRACKET	SOPORTE
11	022673N1		1	FILTRO	FILTER	FILTRO
12	021166N1		1	TUBO	PIPE	CANO
13	039850S1		1	CINTA	SURROUND	ENVOLVENTE
14	353430X1		8	PORCA	NUT	TUERCA
15	353431X1		8	PORCA	NUT	TUERCA
16	040254S1		1	CINTA	SURROUND	ENVOLVENTE
17	053500N1	10-270 No	1	RESERVATÓRIO	CONTAINER	CONTENEDOR
18	353691X1		2	PARAFUSO	BOLT	PERNO
19	353756X1		2	ARRUELA	WASHER	ARANDELA
20	039655S2		1	PLACA	PLATE	PLATO
21	039603S2	◀	1	SUPORTE	BRACKET	SOPORTE
22	353434X1		2	ARRUELA	WASHER	ARANDELA
23	355566X1		4	PORCA	NUT	TUERCA
24	354648X1		2	PARAFUSO	BOLT	PERNO
25	353439X1		2	ARRUELA	WASHER	ARANDELA
26	353758X1		2	ARRUELA	WASHER	ARANDELA
27	036269P1		2	ESPAÇADOR	SPACER	PIEZA DISTANCIA
28	043612P1		1	PLACA	PLATE	PLATO
29	353434X1		2	ARRUELA	WASHER	ARANDELA
30	039830S2	▶	1	SUPORTE	BRACKET	SOPORTE
31	353756X1		2	ARRUELA	WASHER	ARANDELA
32	353691X1		2	PARAFUSO	BOLT	PERNO
33	353691X1		2	PARAFUSO	BOLT	PERNO
34	353434X1		2	ARRUELA	WASHER	ARANDELA
35	353756X1		2	ARRUELA	WASHER	ARANDELA
36	039618S2		1	PLACA	PLATE	PLATO
37	353691X1		2	PARAFUSO	BOLT	PERNO
38	353434X1		2	ARRUELA	WASHER	ARANDELA
39	353756X1		2	ARRUELA	WASHER	ARANDELA
40	353691X1		2	PARAFUSO	BOLT	PERNO
41	353434X1		2	ARRUELA	WASHER	ARANDELA
42	039624P1		1	PLACA	PLATE	PLATO
43	3585614M1		1	MANGUEIRA	HOSE	FLEXIBLE
44	490802M1		2	BRAÇADEIRA	CLAMP	ABRAZADERA
45	1480517M1		6	ARRUELA	WASHER	ARANDELA
46	1481691M1		3	PARAFUSO	BOLT	PERNO
47	039848S1		1	CINTA	SURROUND	ENVOLVENTE
48	039849S1		1	CINTA	SURROUND	ENVOLVENTE
49	038641N2	10-265 No ▶	1	TANQUE	TANK	TANQUE
50	021164N1		1	TUBO	PIPE	CANO
51	339761X1		3	PARAFUSO	BOLT	PERNO
52	339024X1		3	ARRUELA	WASHER	ARANDELA

Tanque De Combustível Fuel Tank Tanque De Combustible	Plástico Plástico Plástico	10-255	Sem Cabine Without Cab Sin Cabina

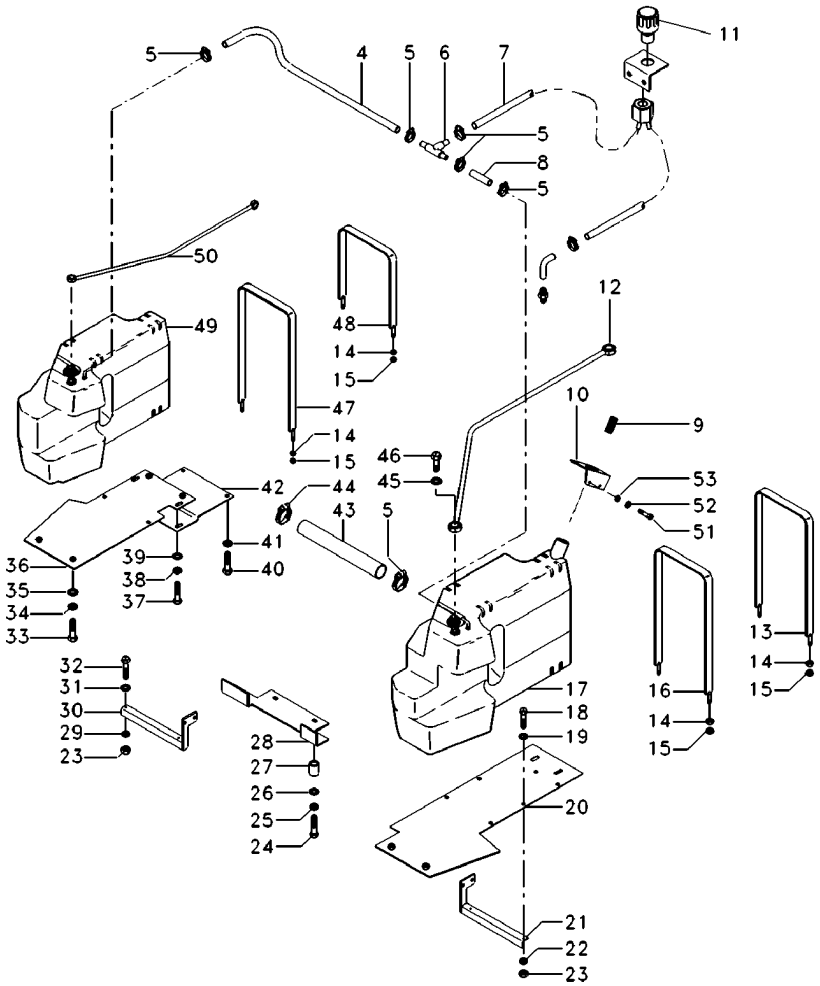

53	339374X1	**3**	ARRUELA	WASHER	ARANDELA

Tanque De Combustível	Plástico
Fuel Tank	Plástico
Tanque De Combustible	Plástico

10-260

Sem Cabine
Without Cab
Sin Cabina

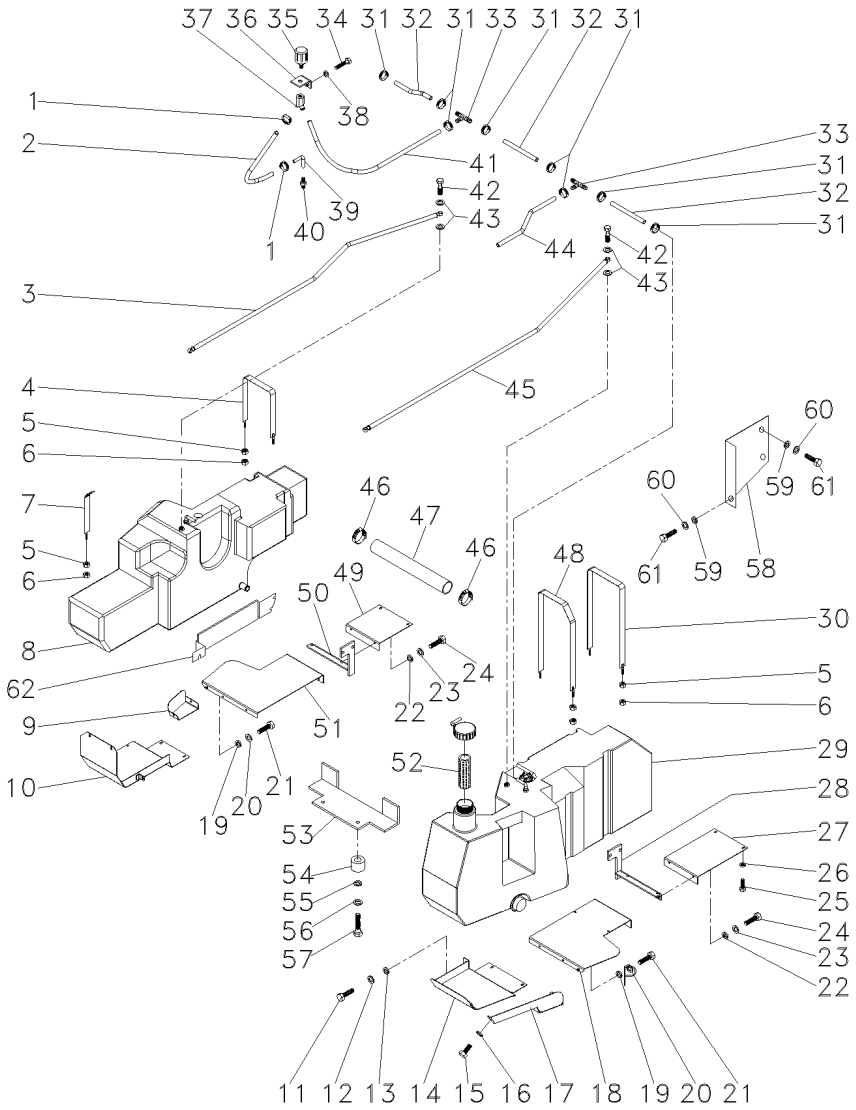

1	3408858M1		2	BRAÇADEIRA	CLAMP	ABRAZADERA
2	052221P1		1	MANGUEIRA	HOSE	FLEXIBLE
3	021164N1		1	TUBO	PIPE	CANO
4	063727S1		1	CINTA	SURROUND	ENVOLVENTE
5	353430X1		14	PORCA	NUT	TUERCA
6	353431X1		14	PORCA	NUT	TUERCA
7	063729S1		1	CINTA	SURROUND	ENVOLVENTE
8	059586N1	▶	1	TANQUE	TANK	TANQUE
		👁 10-275 No				
9	065299S1	▶	1	TAMPA	COVER	CUBIERTA
10	063326S1	▶	1	PROTEÇÃO	GUARD	DEFENSA
11	339761X1		4	PARAFUSO	BOLT	PERNO
12	339024X1		3	ARRUELA	WASHER	ARANDELA
13	339374X1		4	ARRUELA	WASHER	ARANDELA
14	063333S1	◀	1	PROTEÇÃO	GUARD	DEFENSA
15	339123X1		5	PARAFUSO	BOLT	PERNO
16	339374X1		5	ARRUELA	WASHER	ARANDELA
17	065430S1	◀	1	TAMPA	COVER	CUBIERTA
18	063534S1	◀	1	BASE	BOWL	TAZA
19	339374X1		10	ARRUELA	WASHER	ARANDELA
20	339024X1		10	ARRUELA	WASHER	ARANDELA
21	339761X1		10	PARAFUSO	BOLT	PERNO
22	339374X1		6	ARRUELA	WASHER	ARANDELA
23	339024X1		6	ARRUELA	WASHER	ARANDELA
24	339761X1		6	PARAFUSO	BOLT	PERNO
25	353691X1		2	PARAFUSO	BOLT	PERNO
26	353434X1		2	ARRUELA	WASHER	ARANDELA
27	063358P1		1	BASE	BOWL	TAZA
28	039603S1	◀	1	SUPORTE	BRACKET	SOPORTE
29	059588N1	◀	1	TANQUE	TANK	TANQUE
		👁 10-280 No				
30	063725S1		1	CINTA	SURROUND	ENVOLVENTE
31	3019564X1		10	BRAÇADEIRA	CLAMP	ABRAZADERA
32	063852P1	➡ 4C000751	1	MANGUEIRA	HOSE	FLEXIBLE
32	6206597M1	➡ 4C000752	1	MANGUEIRA	HOSE	FLEXIBLE
33	063882P1	➡ 4C000751	2	CONEXÃO "T"	CONNECTION T	CONEXION T
34	353667X1		2	PARAFUSO	BOLT	PERNO
35	022673N1		1	FILTRO	FILTER	FILTRO
36	052216S1		1	SUPORTE	BRACKET	SOPORTE
37	063891S1		1	PORCA	NUT	TUERCA
38	353443X1		2	ARRUELA	WASHER	ARANDELA
39	052219P1		1	TUBO	PIPE	CANO
40	1480485M92		1	CONEXÃO	CONNECTION	CONEXION
41	063850P1	➡ 4C000751	1	MANGUEIRA	HOSE	FLEXIBLE
42	1481691M1		3	PARAFUSO	BOLT	PERNO
43	1480517M1		6	ARRUELA	WASHER	ARANDELA
44	063851P1	➡ 4C000751	1	MANGUEIRA	HOSE	FLEXIBLE
44	6206598M1	➡ 4C000752	1	MANGUEIRA	HOSE	FLEXIBLE
45	021166N1		1	TUBO	PIPE	CANO
46	490802M1		2	BRAÇADEIRA	CLAMP	ABRAZADERA

Tanque De Combustível **Fuel Tank** **Tanque De Combustible**	**Plástico** **Plástico** **Plástico**	**10-260**

Sem Cabine
Without Cab
Sin Cabina

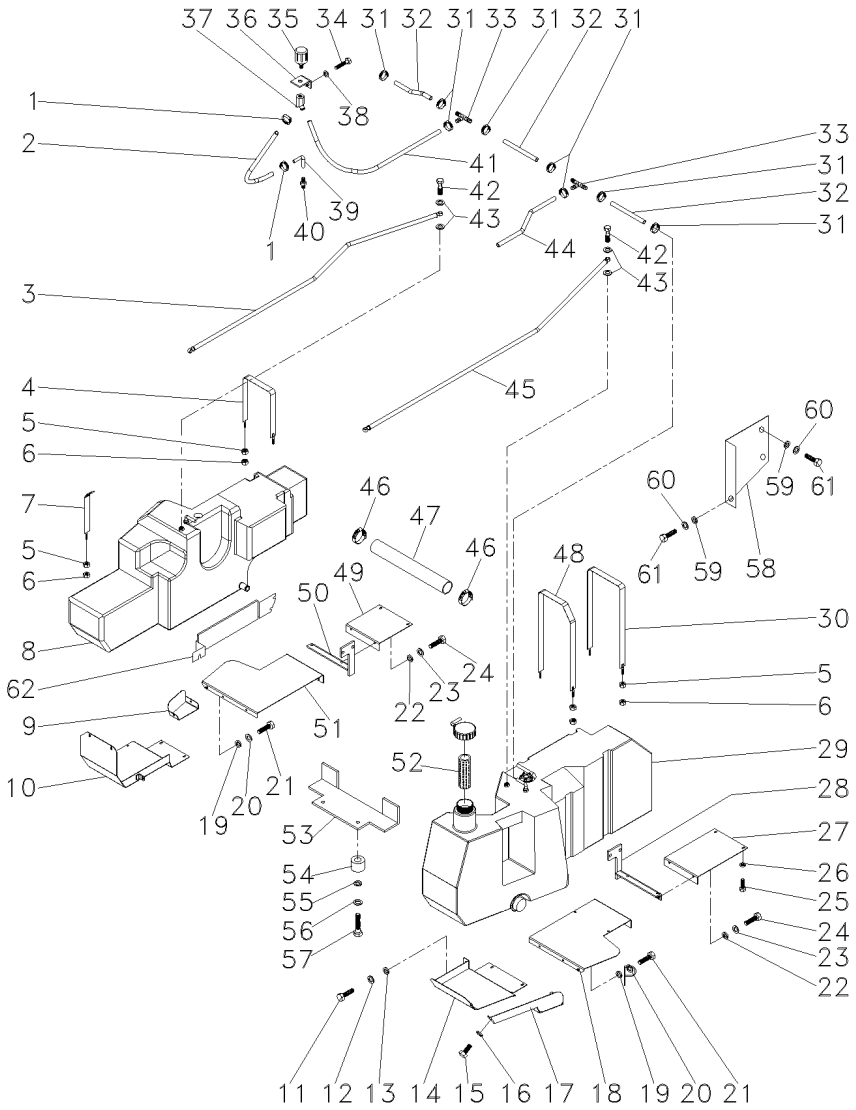

47	3409656M1		**1**	MANGUEIRA	HOSE	FLEXIBLE
48	064497S1		**1**	CINTA	SURROUND	ENVOLVENTE
49	063169P1		**1**	BASE	BOWL	TAZA
50	039830S2	▶	**1**	SUPORTE	BRACKET	SOPORTE
51	063535S1	▶	**1**	BASE	BOWL	TAZA
52	980574M3		**1**	ELEMENTO	ELEMENT	ELEMENTO
53	043612P1		**1**	PLACA	PLATE	PLATO
54	036269P1		**2**	ESPAÇADOR	SPACER	PIEZA DISTANCIA
55	353439X1		**2**	ARRUELA	WASHER	ARANDELA
56	353758X1		**2**	ARRUELA	WASHER	ARANDELA
57	354648X1		**2**	PARAFUSO	BOLT	PERNO
58	070110S1		**1**	SUPORTE	BRACKET	SOPORTE
59	339374X1		**3**	ARRUELA	WASHER	ARANDELA
60	339024X1		**3**	ARRUELA	WASHER	ARANDELA
61	339761X1		**3**	PARAFUSO	BOLT	PERNO
62	6201367M91		**1**	ISOLANTE	INSULATOR	PROD.AISLANTE

Tanque De Combustível
Fuel Tank
Tanque De Combustible

Lado Direito
Right Hand
Lado Derecho

10-265

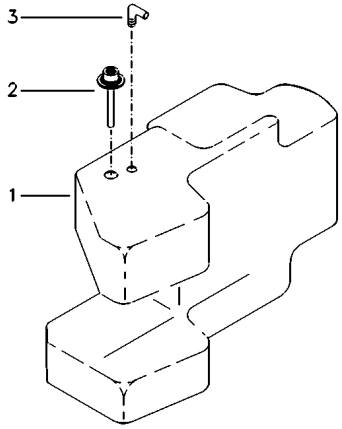

1	044198P1	**1** TANQUE	TANK	TANQUE
2	040005R2	**1** TUBO	PIPE	CANO
3	040004R1	**1** RESPIRO	BREATHER	RESPIRADERO

Tanque De Combustível Fuel Tank Tanque De Combustible	Esquerdo Left Izquierdo	10-270	

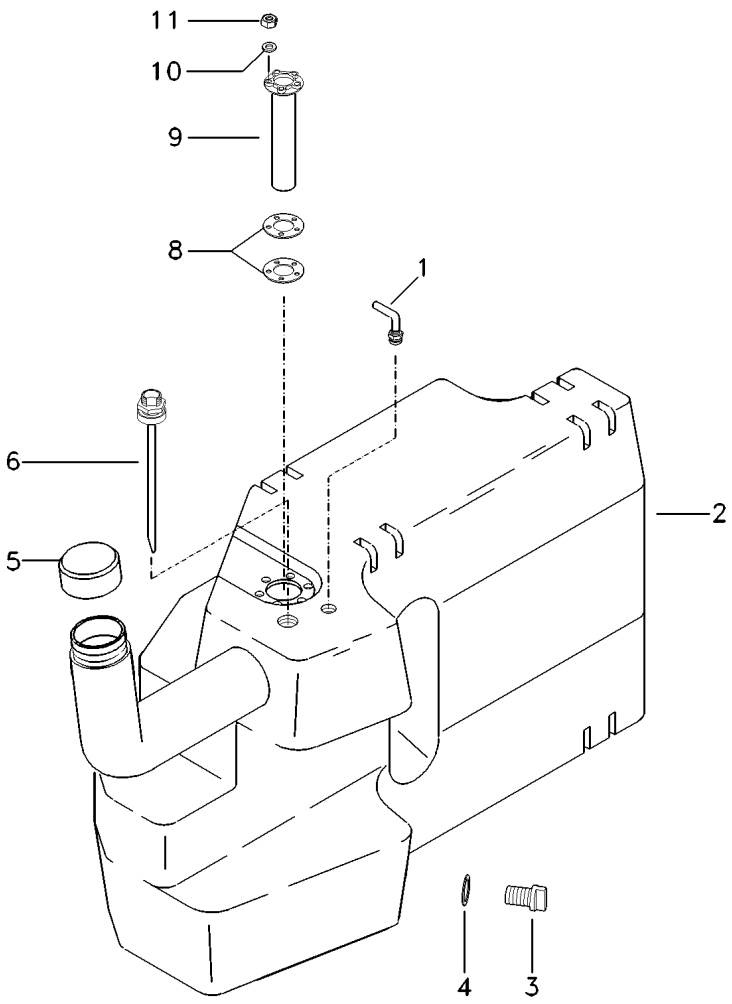

1	040004R1		**1**	RESPIRO	BREATHER	RESPIRADERO
2	053501P1	◀	**1**	RESERVATÓRIO	CONTAINER	CONTENEDOR
3	041691R1		**1**	BUJÃO	PLUG	TAPON
4	196030M1		**1**	ANEL "O"	O RING	JUNTA TORICA
5	053243R1		**1**	TAMPA	COVER	CUBIERTA
6	041689R1		**1**	TUBO	PIPE	CANO
8	040003R1		**2**	GUARNIÇÃO	FOAM	ESPUMA
9	051395T1		**1**	SENSOR	SENDER	EMISOR
10	390469X1		**5**	ARRUELA	WASHER	ARANDELA
11	390995X1		**5**	PORCA	NUT	TUERCA

Tanque De Combustível
Fuel Tank
Tanque De Combustible

Lado Direito
Right Hand
Lado Derecho

10-275

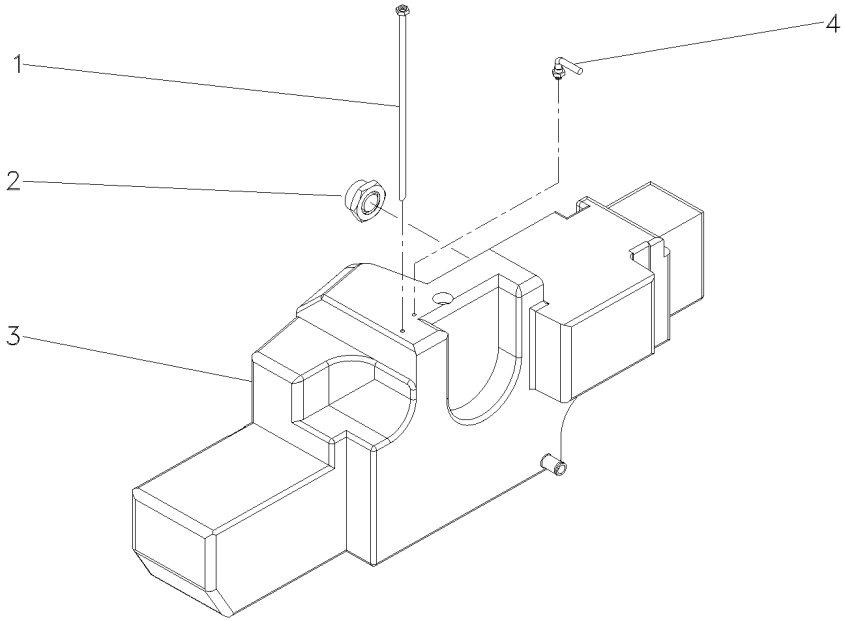

1	041689R1	**1** TUBO	PIPE	CANO
2	053240R1	**1** TAMPA	COVER	CUBIERTA
3	059587P1	**1** RESERVATÓRIO	CONTAINER	CONTENEDOR
4	040004R1	**1** RESPIRO	BREATHER	RESPIRADERO

Tanque De Combustível
Fuel Tank
Tanque De Combustible

Lado Esquerdo
Left Hand
Lado Izquierdo

10-280

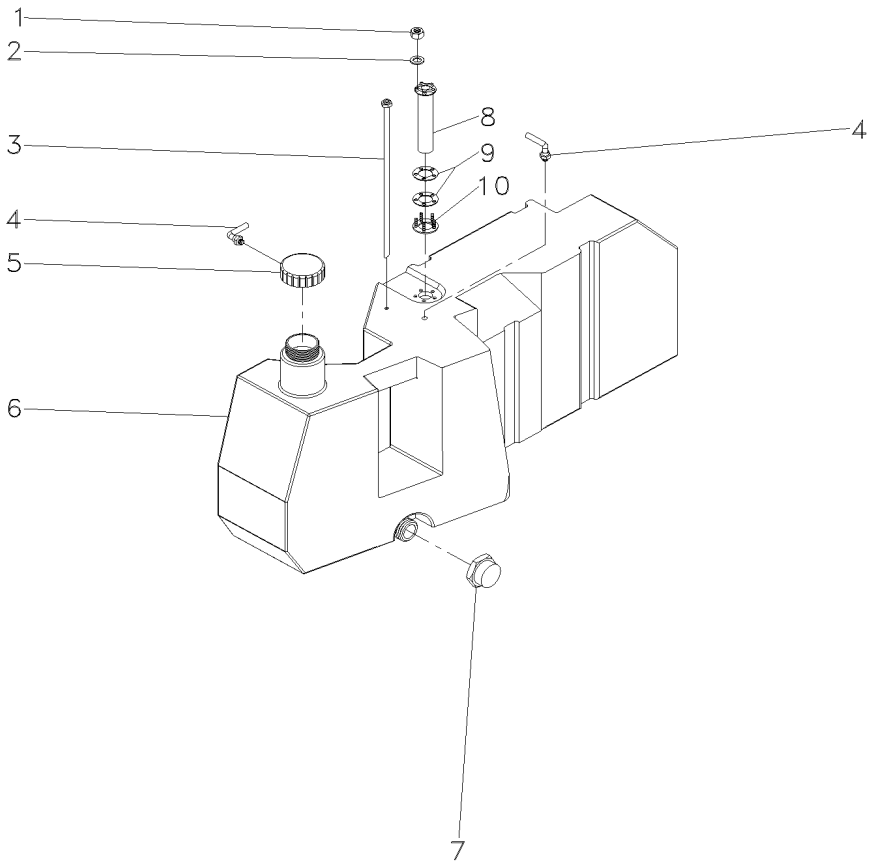

1	390995X1	**5** PORCA	NUT	TUERCA
2	390469X1	**5** ARRUELA	WASHER	ARANDELA
3	041689R1	**1** TUBO	PIPE	CANO
4	040004R1	**2** RESPIRO	BREATHER	RESPIRADERO
5	053243R1	**1** TAMPA	COVER	CUBIERTA
6	059589P1	**1** RESERVATÓRIO	CONTAINER	CONTENEDOR
7	053240R1	**1** TAMPA	COVER	CUBIERTA
8	051395T1	**1** SENSOR	SENDER	EMISOR
9	040003R1	**2** GUARNIÇÃO	FOAM	ESPUMA
10	040007R1	**1** ANEL	RING	ARO

Respiro Do Tanque
Tank Breather
Respiradero Del Tanque

10-285

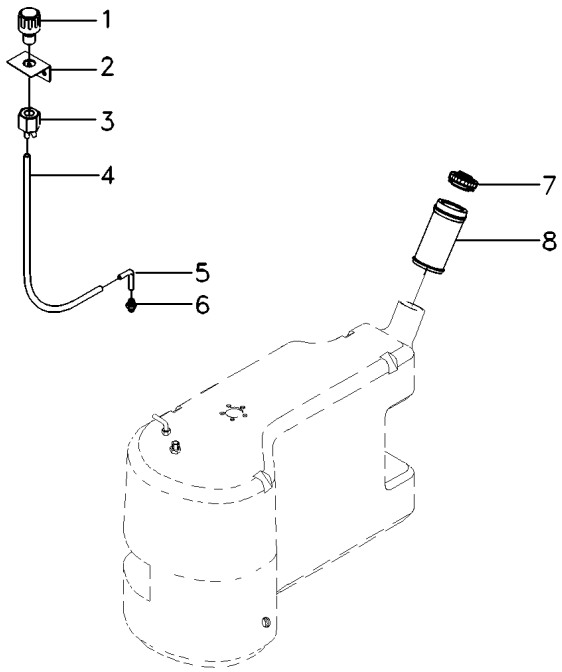

1	022673N1	**1** FILTRO	FILTER	FILTRO
2	052216S1	**1** SUPORTE	BRACKET	SOPORTE
3	052222S1	**1** PORCA	NUT	TUERCA
4	052221P1	**1** MANGUEIRA	HOSE	FLEXIBLE
5	052219P1	**1** TUBO	PIPE	CANO
6	1480485M92	**1** CONEXÃO	CONNECTION	CONEXION
7	049573R1	**1** CJ. TAMPA	KIT, COVER	JUEGO DE TAPA
8	052218S1	**1** BOCAL	FILLER	RELLENADOR

Radiador
Radiator
Radiador

10-290

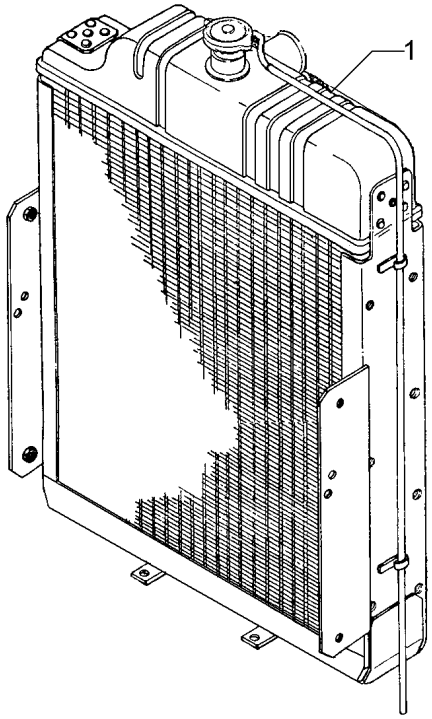

1	027071T2	VALEO	**1** RADIADOR	RADIATOR	RADIADOR
1	042432T2	VISCONDE	**1** RADIADOR	RADIATOR	RADIADOR

Sistema De Escape
Exhaust System
Sistema De Escape

10-295

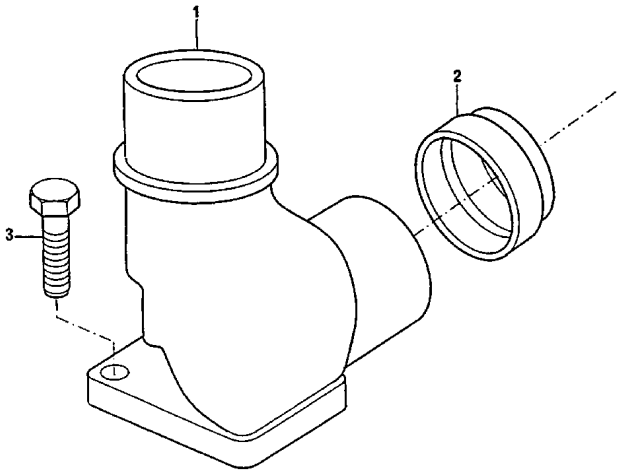

1	37731881		**1** ADAPTADOR	ADAPTOR	ADAPTADOR
2	33422631		**1** ADAPTADOR	ADAPTOR	ADAPTADOR
3	2314J002	M10x20	**4** PARAFUSO	BOLT	PERNO

Fixação Motor - Transmissão
Fixation Engine - Transmission
Fixation Motor - Transmisión

10-300

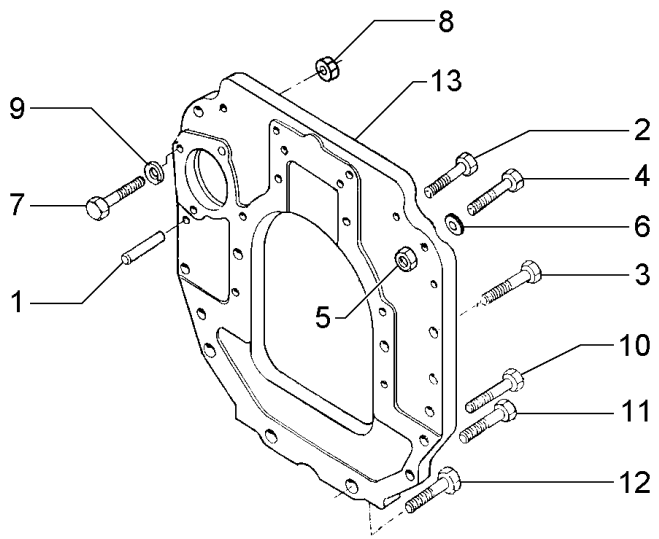

1	191314M1	**2**	PINO	PIN	PASADOR
2	377184X1	**4**	PARAFUSO	BOLT	PERNO
3	377825X1	**5**	PARAFUSO	BOLT	PERNO
4	338598X1	**1**	PARAFUSO	BOLT	PERNO
5	338600X1	**1**	PORCA	NUT	TUERCA
6	353432X1	**1**	ARRUELA	WASHER	ARANDELA
7	354511X1	**1**	PARAFUSO	BOLT	PERNO
8	353431X1	**1**	PORCA	NUT	TUERCA
9	353434X1	**1**	ARRUELA	WASHER	ARANDELA
10	377583X1	**2**	PARAFUSO	BOLT	PERNO
11	021079P1	**2**	PARAFUSO	BOLT	PERNO
12	021089P1	**2**	PARAFUSO	BOLT	PERNO
13	048705P1	**1**	PLACA	PLATE	PLATO

Sedimentador **Duplo**
Sedimenter **Double**
Sedimentador **Doble**

10-305

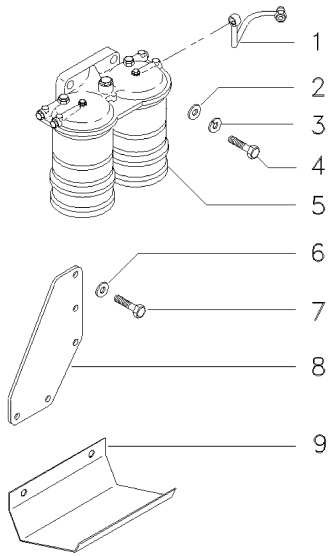

1	040433N1	[A]	**1**	CJ. TUBO	TUBE ASSY	CONJ.DE TUBO
2	353756X1		**2**	ARRUELA	WASHER	ARANDELA
3	353434X1		**2**	ARRUELA	WASHER	ARANDELA
4	353540X1		**2**	PARAFUSO	BOLT	PERNO
5	054141N1		**1**	FILTRO SEDIMENT.	SEDIMENT BOWL	EMBUDO TRASIEGO
6	339374X1		**1**	ARRUELA	WASHER	ARANDELA
7	339123X1		**1**	PARAFUSO	BOLT	PERNO
8	054139P1		**1**	SUPORTE	BRACKET	SOPORTE
9	054140P1		**1**	PROTEÇÃO	GUARD	DEFENSA

[A] RETORNO
RETURN
RETORNO

Alternador
Alternator
Alternador

10-310

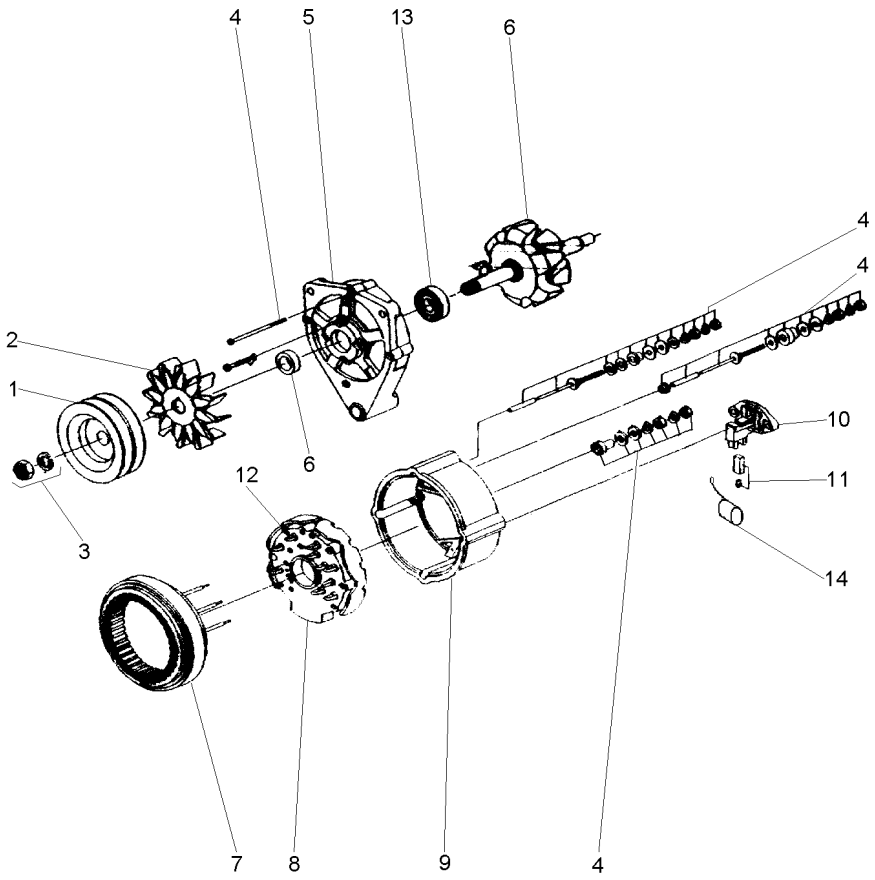

1	071192R1	**1** POLIA	PULLEY	POLEA
2	071200R1	**1** HÉLICE	FAN	VENTILADOR
3	071199R1	**1** FIXAÇÃO	FASTENER	CIERRE
4	071191R1	**1** REPARO	REPAIR	REPARO
5	071196R1	**1** TAMPA	COVER	CUBIERTA
6	071190R1	**1** CJ. ROTOR	KIT, ROTOR ASSY.	JGO.CJTO.ROTOR
7	071198R1	**1** ESTATOR	STATOR	ESTATOR
8	071201R1	**1** RETIFICADOR	RECTIFIER	RECTIFICADOR
9	071195R1	**1** TAMPA	COVER	CUBIERTA
10	071193R1	**1** REGULADOR	REGULATOR	REGULADOR
11	071197R1	**1** CJ. ESCOVA	KIT, BRUSH	ESCOBILLAS JUEGO
12	071189R1	**1** PORTA DIODO	DIODE	PORTA DIODO
13	071194R1	**1** ROLAMENTO	BEARING	COJINETE
14	071206R1	**1** CAPACITOR	CAPACITOR	CAPACITOR

Alternador
Alternator
Alternador

10-315

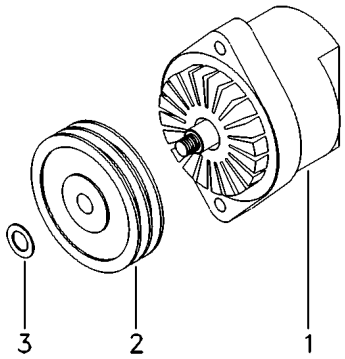

1	060074T1	75A 10-320 No	**1**	ALTERNADOR	ALTERNATOR	ALTERNADOR
2	3175493M1		**1**	POLIA	PULLEY	POLEA
3	390346X1	18x30x3	**1**	ARRUELA	WASHER	ARANDELA

Alternador — **Bosch**
Alternator — **Bosch**
Alternador — **Bosch**

10-320

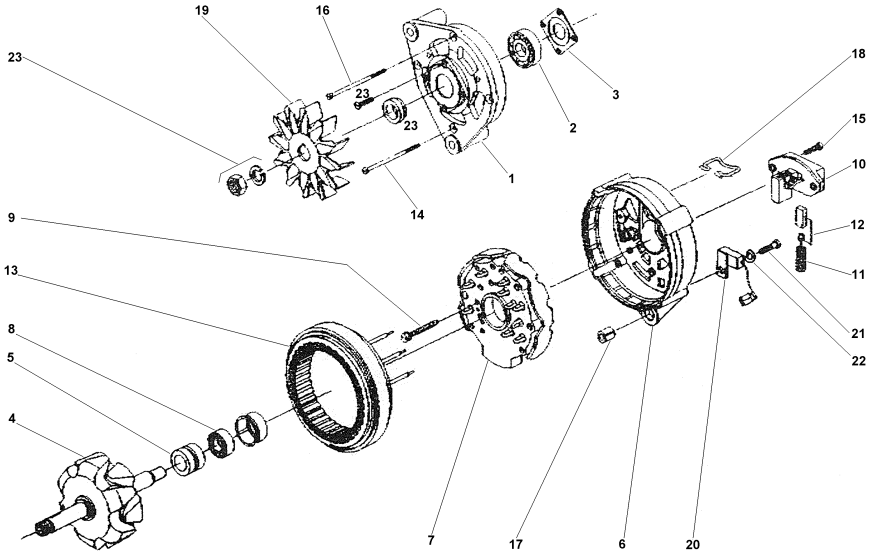

1	072242R1	**1**	MANCAL	BEARING	COJINETE
2	072243R1	**1**	ROLAMENTO	BEARING	COJINETE
3	072244R1	**1**	PLACA	PLATE	PLATO
4	072245R1	**1**	ROTOR	ROTOR	ROTOR
5	072246R1	**1**	ROLAMENTO	BEARING	COJINETE
6	072247R1	**1**	MANCAL	BEARING	COJINETE
7	072248R1	**1**	RETIFICADOR	RECTIFIER	RECTIFICADOR
8	072249R1	**1**	ANEL	RING	ARO
9	072250R1	**4**	PARAFUSO	BOLT	PERNO
10	072251R1	**1**	REGULADOR	REGULATOR	REGULADOR
11	072252R1	**2**	MOLA	SPRING	RESORTE
12	072253R1	**1**	CJ. ESCOVA	KIT, BRUSH	ESCOBILLAS JUEGO
13	072254R1	**1**	ESTATOR	STATOR	ESTATOR
14	072255R1	**3**	PARAFUSO	BOLT	PERNO
15	072256R1	**2**	PARAFUSO	BOLT	PERNO
16	072255R1	**1**	PARAFUSO	BOLT	PERNO
17	072258R1	**1**	BUCHA	BUSH	CASQUILLO
18	072259R1	**1**	GRAMPO	CRAMP	PASADOR
19	072260R1	**1**	HÉLICE	FAN	VENTILADOR
20	072261R1	**1**	CAPACITOR	CAPACITOR	CAPACITOR
21	072262R1	**1**	PARAFUSO	BOLT	PERNO
22	072263R1	**1**	ARRUELA	WASHER	ARANDELA
23	072264R1	**1**	FIXAÇÃO	FASTENER	CIERRE

Alternador
Alternator
Alternador

10-325

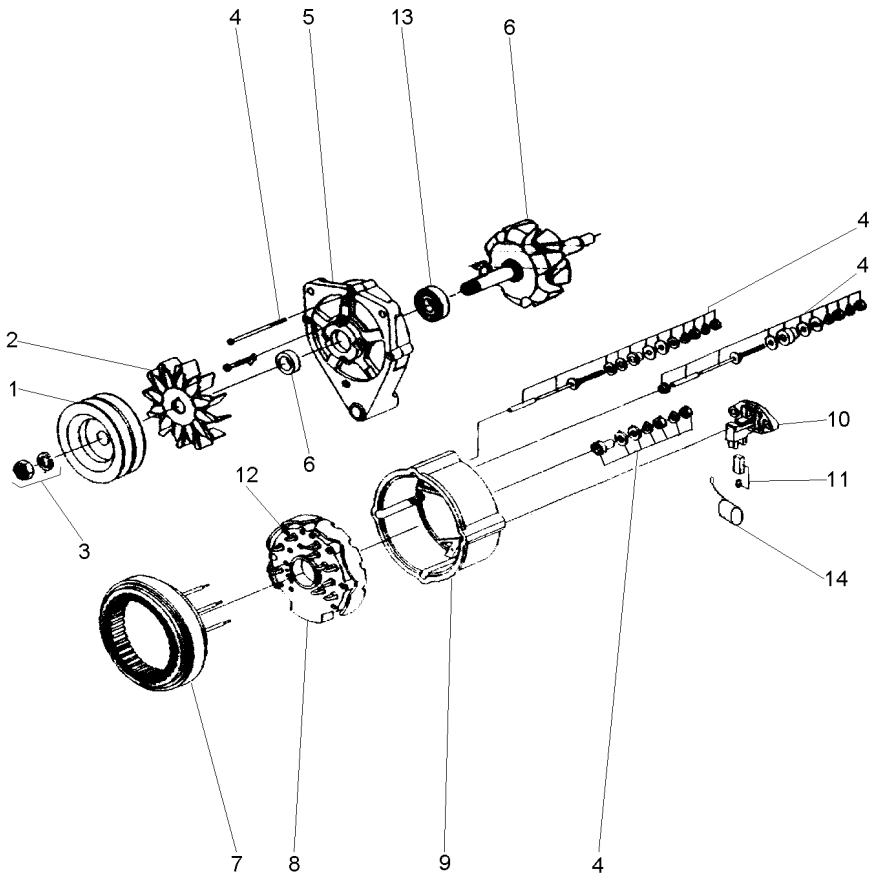

1	071192R1	**1** POLIA	PULLEY	POLEA
2	071200R1	**1** HÉLICE	FAN	VENTILADOR
3	071199R1	**1** FIXAÇÃO	FASTENER	CIERRE
4	071191R1	**1** REPARO	REPAIR	REPARO
5	071196R1	**1** TAMPA	COVER	CUBIERTA
6	071190R1	**1** CJ. ROTOR	KIT, ROTOR ASSY.	JGO.CJTO.ROTOR
7	071198R1	**1** ESTATOR	STATOR	ESTATOR
8	071201R1	**1** RETIFICADOR	RECTIFIER	RECTIFICADOR
9	071195R1	**1** TAMPA	COVER	CUBIERTA
10	071193R1	**1** REGULADOR	REGULATOR	REGULADOR
11	071197R1	**1** CJ. ESCOVA	KIT, BRUSH	ESCOBILLAS JUEGO
12	071189R1	**1** PORTA DIODO	DIODE	PORTA DIODO
13	071194R1	**1** ROLAMENTO	BEARING	COJINETE
14	071206R1	**1** CAPACITOR	CAPACITOR	CAPACITOR

Motor De Partida
Starter Motor
Motor De Partida

10-330

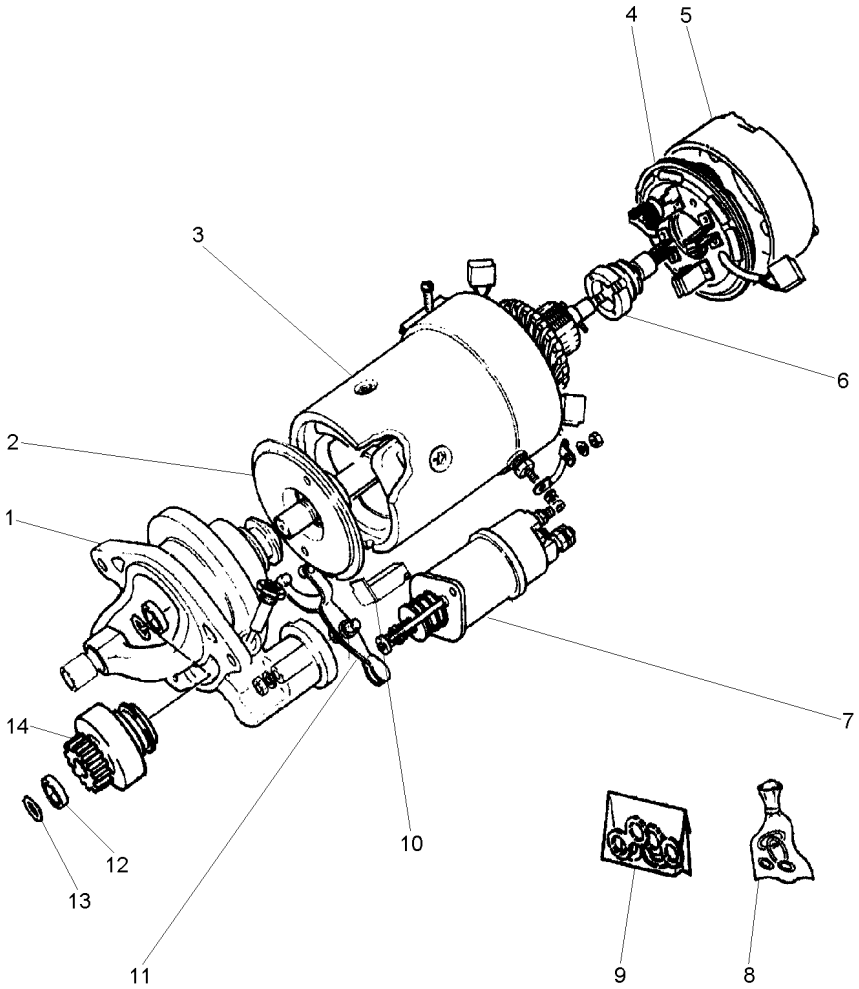

1	070963R1	**1**	MANCAL	BEARING	COJINETE
2	070971R1	**1**	EIXO	SHAFT	ARBOL
3	070964R1	**1**	BOBINA	COIL	BOBINA
4	070968R1	**1**	CJ. PLACA ESCOVA	KIT, BRUSH PLATE	JGO.PLACA ESCOB.
5	070967R1	**1**	TAMPA	COVER	CUBIERTA
6	070957R1	**1**	INDUZIDO	ARMATURE	INDUCIDO
7	070956R1	**1**	SOLENÓIDE	SOLENOID	SOLENOIDE
8	070973R1	**1**	REPARO	REPAIR	REPARO
9	070977R1	**1**	RETENTOR	SEAL	RETEN
10	070978R1	**1**	JUNTA	JOINT	JUNTA
11	070979R1	**1**	CJ. ALAVANCA	KIT, LEVER	JUEGO, PALANCA
12	071025R1	**1**	RETENTOR	SEAL	RETEN
13	070980R1	**1**	ANEL	RING	ARO
14	070960R1	**1**	IMPULSOR	IMPELLER	TURBINA IMPULS.

Instalação Embreagem — **Bi-Disco**
Clutch Assy — **Double Disc**
Instalación Embrague — **Double Disco**

20-10

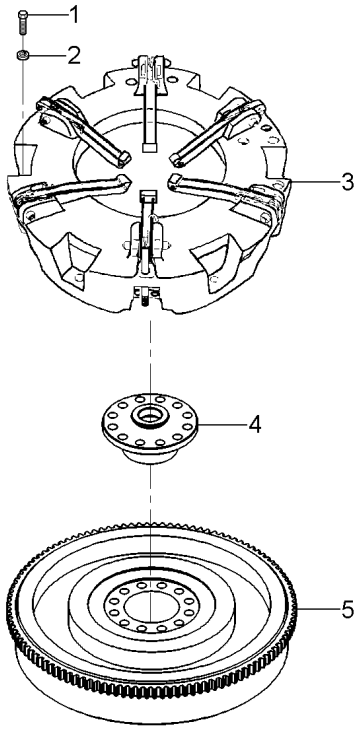

1	339019X1		**6** PARAFUSO	BOLT	PERNO
2	339376X1		**6** ARRUELA	WASHER	ARANDELA
3	042964T1	20-20 No	**1** EMBREAGEM	CLUTCH	EMBRAGUE
4	042225P1		**1** FLANGE	FLANGE	PLETINA
5	042182N1	Undef Ref	**1** CJ. VOLANTE	FLYWHEEL ASSY.	CJTO.DE VOLANTE

Embreagem Clutch Embrague	Mola Membrana Diaphragm Spring Muelle Membrana	20-15	

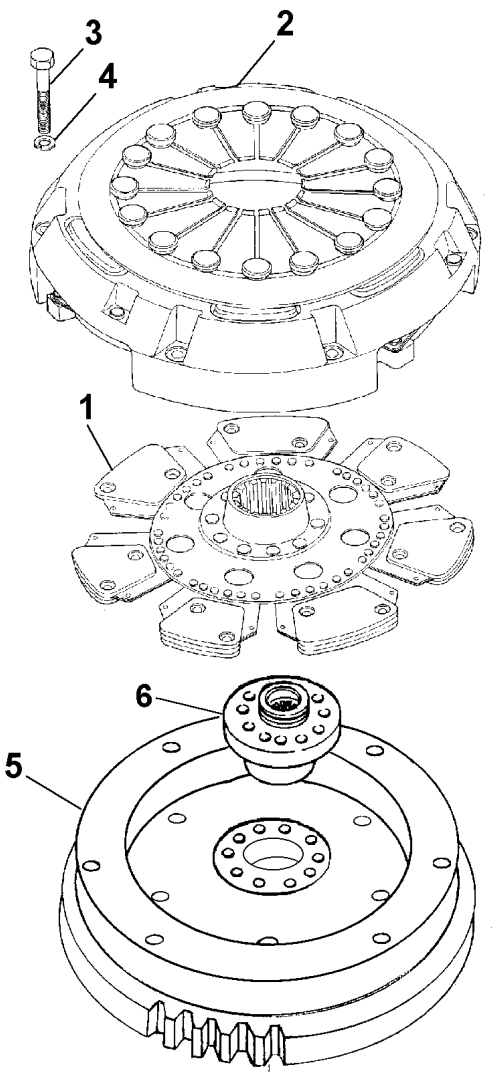

1	026240T3	**1** DISCO	DISC	DISCO
2	021401R2	**1** CJ. EMBREAGEM	KIT, CLUTCH	EMBRAGUE JUEGO
3	339679X1	**6** PARAFUSO	BOLT	PERNO
4	339376X1	**6** ARRUELA	WASHER	ARANDELA
5	020374N1	**1** CJ. VOLANTE	FLYWHEEL ASSY.	CJTO.DE VOLANTE
6	021101P1	**1** FLANGE	FLANGE	PLETINA

Embreagem	Bi - Disco	20-20	
Clutch	Double - Disc		
Embrague	Bi - Disco		

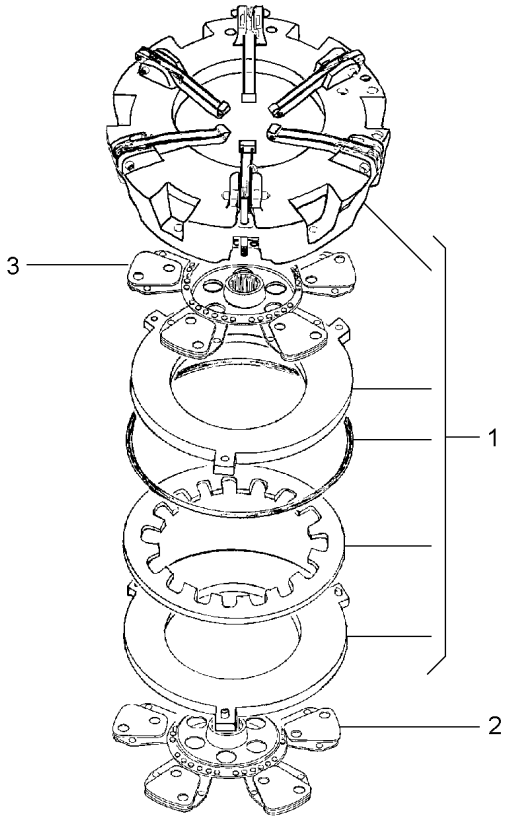

1	041746T1		**1** EMBREAGEM	CLUTCH	EMBRAGUE
2	041847T1	[A]	**1** DISCO	DISC	DISCO
3	041747T1	[B]	**1** DISCO	DISC	DISCO

[A] FRONTAL
FRONT
FRONTAL

[B] TRASEIRO
REAR
TRASERO

Vareta De Nível De Óleo
Lubrificating Oil Dipstick
Varilla Del Nivel De Aceite Lubrificante

25-10

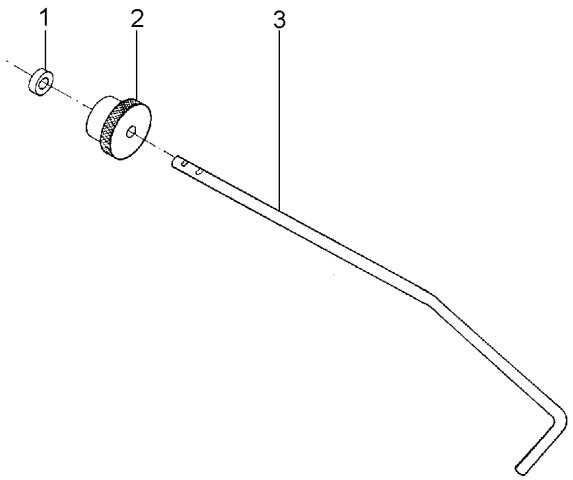

1	020914P1	**1** ARRUELA	WASHER	ARANDELA
2	020915P1	**1** PORCA	NUT	TUERCA
3	020913P1	**1** MEDIDOR	DIPSTICK	VARILLA ACEITE

Alavanca
Lever
Palanca

25-15

Sem Cabine
Without Cab
Sin Cabina

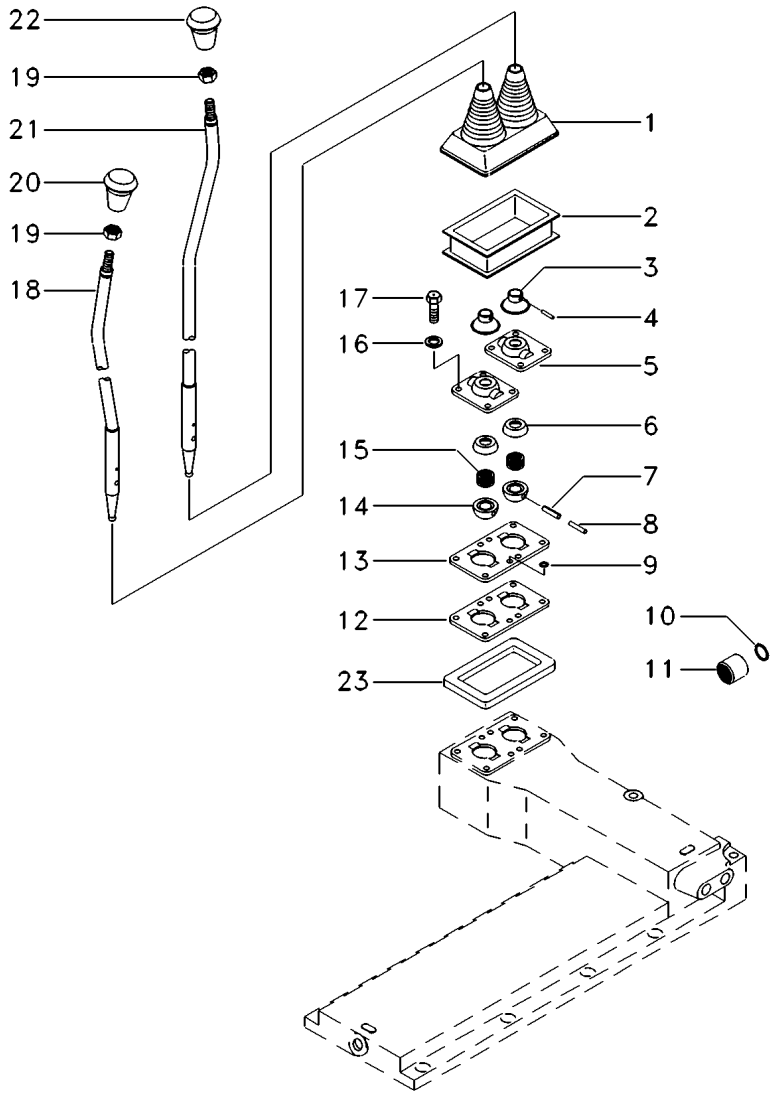

1	020312P1		**1**	PROTETOR	PROTECTOR	PROTECTOR
2	036028P1		**1**	PROLONGADOR	LENGTHENER	ESPARRAGO
3	020319P1		**2**	CAPA	CAP	TAPA
4	020318P1		**2**	PINO	PIN	PASADOR
5	020320P1		**2**	CAPA	CAP	TAPA
6	020324P1		**2**	CHAPA	PLATE	CHAPA
7	020326P1		**2**	PINO	PIN	PASADOR
8	020327P1		**2**	PINO	PIN	PASADOR
9	339024X1		**4**	ARRUELA	WASHER	ARANDELA
10	1442446X1		**1**	ANEL TRAVA	CIRCLIP	CIRCULITO
11	023065R1		**1**	BUCHA	BUSH	CASQUILLO
12	020313P1		**1**	JUNTA	GASKET	EMPAQUETADURA.
13	020321P1		**1**	MANCAL	BEARING	COJINETE
14	020328P1		**2**	ESFERA	BALL	BOLA
15	020325P1		**2**	MOLA	SPRING	RESORTE
16	020323P1		**X**	ARRUELA	WASHER	ARANDELA
17	1440349X1		**8**	PARAFUSO	BOLT	PERNO
18	036066S1		**1**	ALAVANCA	LEVER	PALANCA
19	339402X1		**2**	PORCA	NUT	TUERCA
20	027657P1		**1**	MANÍPULO	KNOB	POMO
21	036067S1		**1**	ALAVANCA	LEVER	PALANCA
22	027660P1	[A]	**1**	MANÍPULO	KNOB	POMO
23	060631P1		**1**	ESPAÇADOR	SPACER	PIEZA DISTANCIA

[A] ALTA / BAIXA
HIGH / LOW
ALTA / BAJA

Alavanca
Lever
Palanca

25-20

Com Cabine
With Cab
Con Cabina

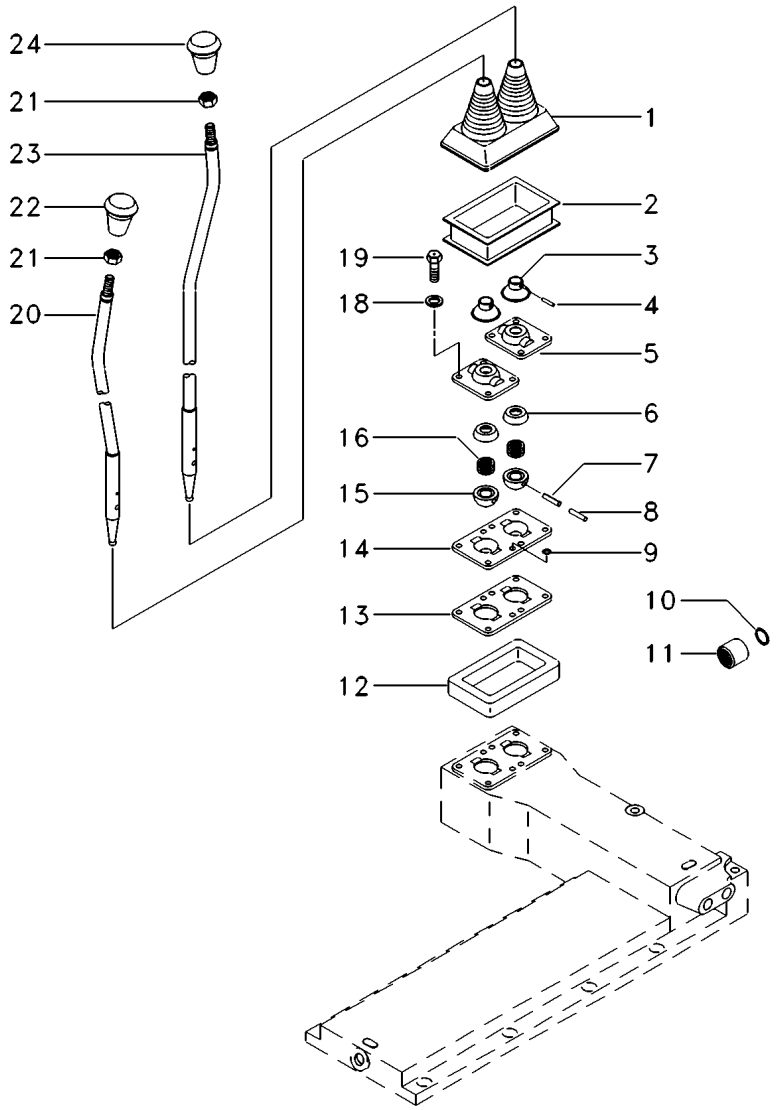

1	020312P1		**1**	PROTETOR	PROTECTOR	PROTECTOR
2	036028P1		**1**	PROLONGADOR	LENGTHENER	ESPARRAGO
3	020319P1		**2**	CAPA	CAP	TAPA
4	020318P1		**2**	PINO	PIN	PASADOR
5	020320P1		**2**	CAPA	CAP	TAPA
6	020324P1		**2**	CHAPA	PLATE	CHAPA
7	020326P1		**2**	PINO	PIN	PASADOR
8	020327P1		**2**	PINO	PIN	PASADOR
9	339024X1		**4**	ARRUELA	WASHER	ARANDELA
10	1442446X1		**1**	ANEL TRAVA	CIRCLIP	CIRCULITO
11	023065R1		**1**	BUCHA	BUSH	CASQUILLO
12	052490P1		**1**	ESPAÇADOR	SPACER	PIEZA DISTANCIA
13	020313P1		**2**	JUNTA	GASKET	EMPAQUETADURA.
14	020321P1		**1**	MANCAL	BEARING	COJINETE
15	020328P1		**2**	ESFERA	BALL	BOLA
16	020325P1		**2**	MOLA	SPRING	RESORTE
18	020323P1		**X**	ARRUELA	WASHER	ARANDELA
19	3009288X1		**8**	PARAFUSO	BOLT	PERNO
20	052617P1		**1**	ALAVANCA	LEVER	PALANCA
21	339402X1		**2**	PORCA	NUT	TUERCA
22	027657P1		**1**	MANÍPULO	KNOB	POMO
23	052616P1		**1**	ALAVANCA	LEVER	PALANCA
24	027660P1	[A]	**1**	MANÍPULO	KNOB	POMO

[A] ALTA / BAIXA
HIGH / LOW
ALTA / BAJA

Transmissão 12 Velocidades
12 Speed Transmission
Transmision 12 Velocidades

Sincronizada - 1000 Rpm
Syncro - 1000 Rpm
Syncro - 1000 Rpm

25-25

Sem Cabine
Without Cab
Sin Cabina

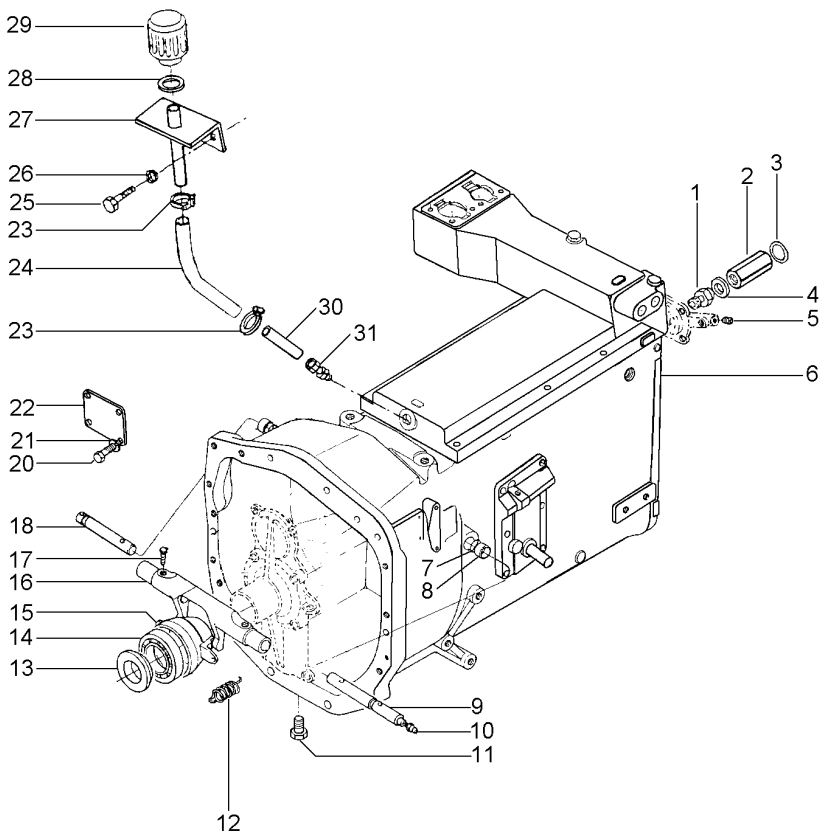

1	023131P1		**1**	CONEXÃO	CONNECTION	CONEXION
2	023132P1		**1**	VÁLVULA	VALVE	VALVULA
3	831452M1		**1**	ANEL "O"	O RING	JUNTA TORICA
4	023133P1		**1**	ARRUELA	WASHER	ARANDELA
5	16242X		**1**	BUJÃO	PLUG	TAPON
6	036031N3		**1**	CX. TRANSMISSÃO	TRANSMISSION	TRANSMISION
7	364784X1		**2**	ANEL "O"	O RING	JUNTA TORICA
8	184592M1		**2**	BUCHA	BUSH	CASQUILLO
9	021035P1	◀	**1**	EIXO	SHAFT	ARBOL
10	850778M1		**2**	GRAXEIRA	GREASER	ENGRASADOR
11	354441X1		**4**	PARAFUSO	BOLT	PERNO
12	193334M1		**2**	MOLA	SPRING	RESORTE
13	021018P1		**1**	PLACA	PLATE	PLATO
14	021010P1		**1**	ROLAMENTO	BEARING	COJINETE
15	023245P1		**1**	CARCAÇA	HOUSING	ALOJAMIENTO
16	021041P1		**1**	GARFO	FORK	HORQUILLA
17	180002M1		**2**	PARAFUSO	BOLT	PERNO
18	021032P1	▶	**1**	EIXO	SHAFT	ARBOL
20	390796X1		**4**	PARAFUSO ALLEN	ALLEN BOLT	TORNILLO ALLEN
21	339374X1		**4**	ARRUELA	WASHER	ARANDELA
22	021028P1		**1**	TAMPA	COVER	CUBIERTA
23	391087X1		**2**	BRAÇADEIRA	CLAMP	ABRAZADERA
24	023123P1		**1**	MANGUEIRA	HOSE	FLEXIBLE
25	353666X1		**2**	PARAFUSO	BOLT	PERNO
26	353441X1		**2**	ARRUELA	WASHER	ARANDELA
27	033854S1		**1**	SUPORTE	BRACKET	SOPORTE
28	080250H1		**1**	ARRUELA	WASHER	ARANDELA
29	022673N1		**1**	FILTRO	FILTER	FILTRO
30	021014P1		**1**	TUBO	PIPE	CANO
31	402414M91		**1**	CONEXÃO	CONNECTION	CONEXION

Transmissão 12 Velocidades
12 Speed Transmission
Transmision 12 Velocidades

Sincronizada - 1000 Rpm
Syncro - 1000 Rpm
Syncro - 1000 Rpm

25-30

Com Cabine
With Cab
Con Cabina

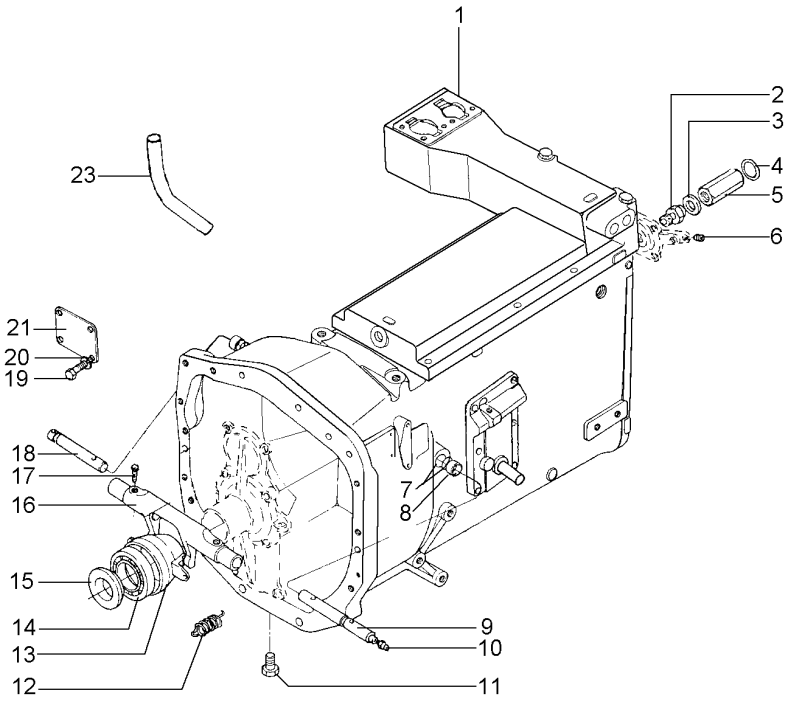

1	036031N3		**1**	CX. TRANSMISSÃO	TRANSMISSION	TRANSMISION
2	023131P1		**1**	CONEXÃO	CONNECTION	CONEXION
3	023133P1		**1**	ARRUELA	WASHER	ARANDELA
4	831452M1		**1**	ANEL "O"	O RING	JUNTA TORICA
5	023132P1		**1**	VÁLVULA	VALVE	VALVULA
6	16242X		**1**	BUJÃO	PLUG	TAPON
7	364784X1		**2**	ANEL "O"	O RING	JUNTA TORICA
8	184592M1		**2**	BUCHA	BUSH	CASQUILLO
9	021035P1	◀	**1**	EIXO	SHAFT	ARBOL
10	850778M1		**2**	GRAXEIRA	GREASER	ENGRASADOR
11	354441X1		**4**	PARAFUSO	BOLT	PERNO
12	193334M1		**2**	MOLA	SPRING	RESORTE
13	023245P1		**1**	CARCAÇA	HOUSING	ALOJAMIENTO
14	021010P1		**1**	ROLAMENTO	BEARING	COJINETE
15	021018P1		**1**	PLACA	PLATE	PLATO
16	021041P1		**1**	GARFO	FORK	HORQUILLA
17	180002M1		**2**	PARAFUSO	BOLT	PERNO
18	021032P1	▶	**1**	EIXO	SHAFT	ARBOL
19	390796X1		**4**	PARAFUSO ALLEN	ALLEN BOLT	TORNILLO ALLEN
20	339374X1		**4**	ARRUELA	WASHER	ARANDELA
21	021028P1		**1**	TAMPA	COVER	CUBIERTA
23	023123P1		**1**	MANGUEIRA	HOSE	FLEXIBLE

Transmissão 12 Velocidades — **Tdp (540/1000 Rpm)**
12 Speed Transmission — **Tdp (540/1000 Rpm)**
Transmision 12 Velocidades — **Tdp (540/1000 Rpm)**

25-35

Sem Cabine
Without Cab
Sin Cabina

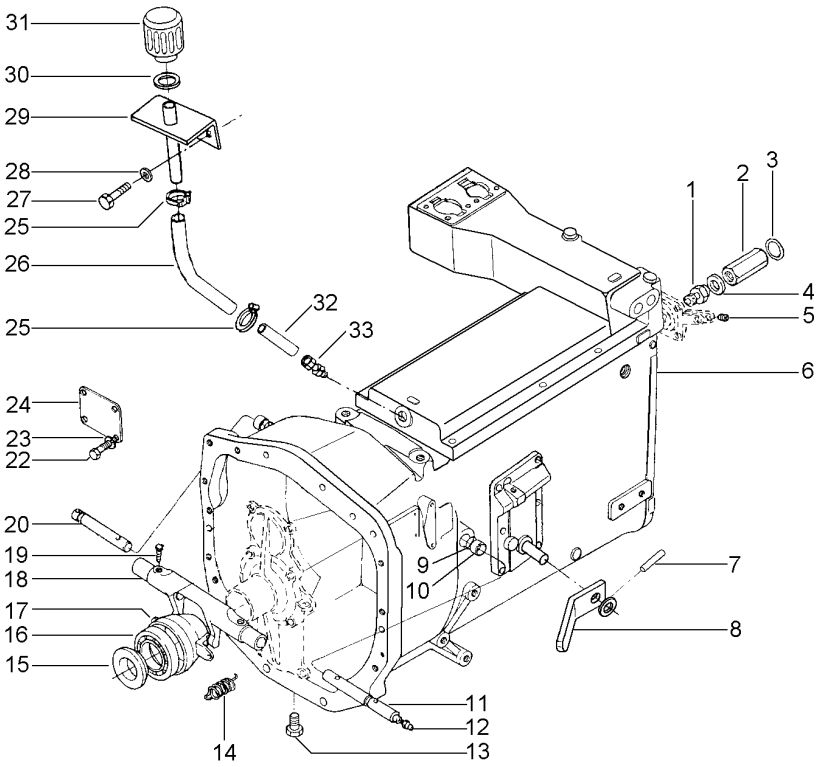

1	023131P1		**1**	CONEXÃO	CONNECTION	CONEXION
2	023132P1		**1**	VÁLVULA	VALVE	VALVULA
3	831452M1		**1**	ANEL "O"	O RING	JUNTA TORICA
4	023133P1		**1**	ARRUELA	WASHER	ARANDELA
5	16242X		**1**	BUJÃO	PLUG	TAPON
6	036032N4		**1**	CX. TRANSMISSÃO	TRANSMISSION	TRANSMISION
7	339055X1		**1**	PINO	PIN	PASADOR
8	023917S1		**1**	ALAVANCA	LEVER	PALANCA
9	364784X1		**2**	ANEL "O"	O RING	JUNTA TORICA
10	184592M1		**2**	BUCHA	BUSH	CASQUILLO
11	021035P1	◄	**1**	EIXO	SHAFT	ARBOL
12	850778M1		**2**	GRAXEIRA	GREASER	ENGRASADOR
13	354441X1		**4**	PARAFUSO	BOLT	PERNO
14	193334M1		**2**	MOLA	SPRING	RESORTE
15	021018P1		**1**	PLACA	PLATE	PLATO
16	021010P1		**1**	ROLAMENTO	BEARING	COJINETE
17	023245P1		**1**	CARCAÇA	HOUSING	ALOJAMIENTO
18	021041P1		**1**	GARFO	FORK	HORQUILLA
19	180002M1		**2**	PARAFUSO	BOLT	PERNO
20	021032P1	►	**1**	EIXO	SHAFT	ARBOL
22	390796X1		**4**	PARAFUSO ALLEN	ALLEN BOLT	TORNILLO ALLEN
23	339374X1		**4**	ARRUELA	WASHER	ARANDELA
24	021028P1		**1**	TAMPA	COVER	CUBIERTA
25	391087X1		**2**	BRAÇADEIRA	CLAMP	ABRAZADERA
26	023123P1		**1**	MANGUEIRA	HOSE	FLEXIBLE
27	353666X1		**2**	PARAFUSO	BOLT	PERNO
28	353441X1		**2**	ARRUELA	WASHER	ARANDELA
29	033854S1		**1**	SUPORTE	BRACKET	SOPORTE
30	080250H1		**1**	ARRUELA	WASHER	ARANDELA
31	022673N1		**1**	FILTRO	FILTER	FILTRO
32	021014P1		**1**	TUBO	PIPE	CANO
33	402414M91		**1**	CONEXÃO	CONNECTION	CONEXION

Transmissão 12 Velocidades — **Tdp (540/1000 Rpm)**
12 Speed Transmission — **Tdp (540/1000 Rpm)**
Transmision 12 Velocidades — **Tdp (540/1000 Rpm)**

25-40

Com Cabine
With Cab
Con Cabina

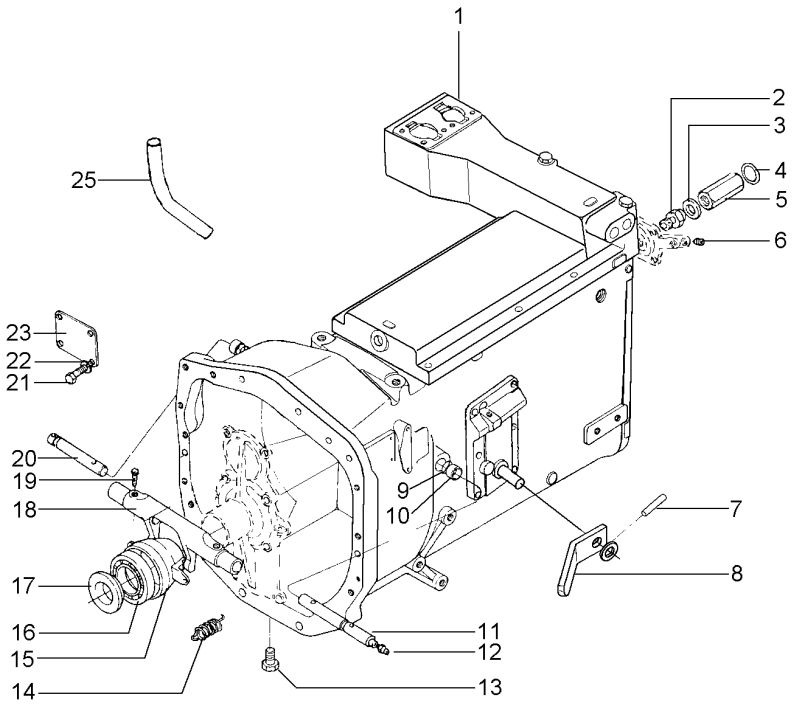

1	036032N4		**1**	CX. TRANSMISSÃO	TRANSMISSION	TRANSMISION
2	023131P1		**1**	CONEXÃO	CONNECTION	CONEXION
3	023133P1		**1**	ARRUELA	WASHER	ARANDELA
4	831452M1		**1**	ANEL "O"	O RING	JUNTA TORICA
5	023132P1		**1**	VÁLVULA	VALVE	VALVULA
6	16242X		**1**	BUJÃO	PLUG	TAPON
7	339055X1		**1**	PINO	PIN	PASADOR
8	023917S1		**1**	ALAVANCA	LEVER	PALANCA
9	364784X1		**2**	ANEL "O"	O RING	JUNTA TORICA
10	184592M1		**2**	BUCHA	BUSH	CASQUILLO
11	021035P1	◄	**1**	EIXO	SHAFT	ARBOL
12	850778M1		**2**	GRAXEIRA	GREASER	ENGRASADOR
13	354441X1		**4**	PARAFUSO	BOLT	PERNO
14	193334M1		**2**	MOLA	SPRING	RESORTE
15	023245P1		**1**	CARCAÇA	HOUSING	ALOJAMIENTO
16	021010P1		**1**	ROLAMENTO	BEARING	COJINETE
17	021018P1		**1**	PLACA	PLATE	PLATO
18	021041P1		**1**	GARFO	FORK	HORQUILLA
19	180002M1		**2**	PARAFUSO	BOLT	PERNO
20	021032P1	►	**1**	EIXO	SHAFT	ARBOL
21	390796X1		**4**	PARAFUSO ALLEN	ALLEN BOLT	TORNILLO ALLEN
22	339374X1		**4**	ARRUELA	WASHER	ARANDELA
23	021028P1		**1**	TAMPA	COVER	CUBIERTA
25	023123P1		**1**	MANGUEIRA	HOSE	FLEXIBLE

Transmissão 12 Velocidades **Sincronizada**
12 Speed Transmission **Syncromesh**
Transmision 12 Velocidades **Sincronizada**

25-45

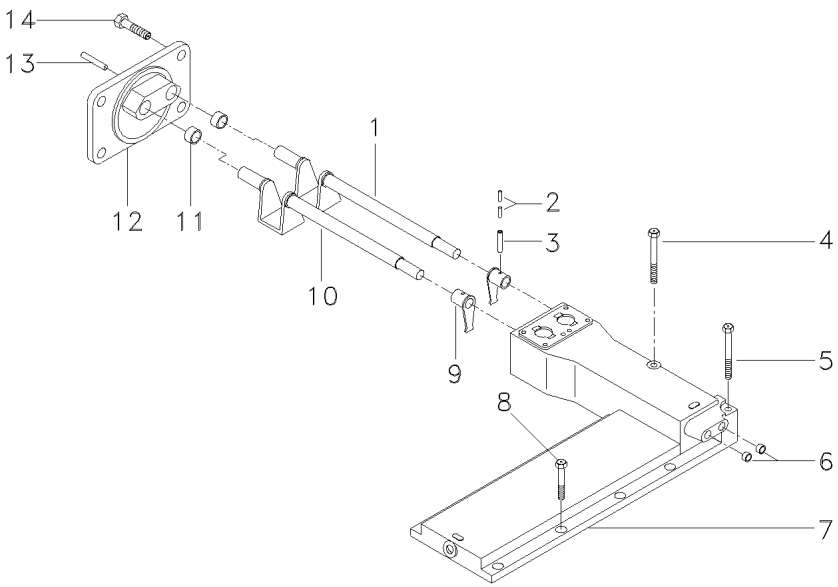

1	023043R1		**1**	EIXO	SHAFT	ARBOL
2	339304X1		**2**	PINO	PIN	PASADOR
3	023193P1		**2**	PINO	PIN	PASADOR
4	1442487X1		**1**	PARAFUSO	BOLT	PERNO
5	339204X1		**1**	PARAFUSO	BOLT	PERNO
6	1442638X1		**2**	TAMPÃO	PAD	ALMOHADILLA
7	021040P1		**1**	TAMPA	COVER	CUBIERTA
8	3009496X1		**8**	PARAFUSO	BOLT	PERNO
9	023045R1		**2**	SELETOR	SELECTOR	SELECTOR
10	023044R1		**1**	EIXO	SHAFT	ARBOL
11	023042R1	[A]	**4**	ROLAMENTO	BEARING	COJINETE
12	023041R1		**1**	TAMPA	COVER	CUBIERTA
13	1440403X1		**1**	PINO	PIN	PASADOR
14	339123X1		**4**	PARAFUSO	BOLT	PERNO

[A] AGULHAS
NEEDLES
AGUJAS

Transmissão 12 Velocidades
12 Speed Transmission
Transmision 12 Velocidades

25-50

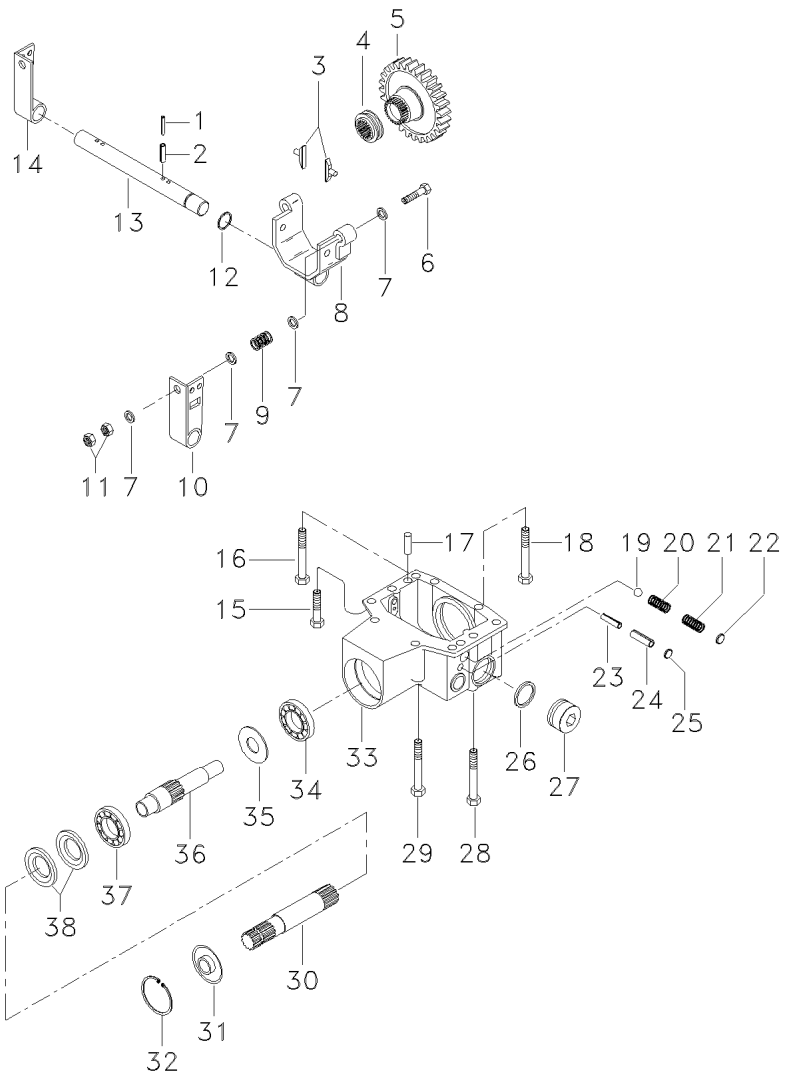

1	3006431X1		**4**	PINO	PIN	PASADOR
2	023226P1		**4**	PINO	PIN	PASADOR
3	023018R1		**2**	PASTILHA	PADDING	RELLENO
4	021991R1		**1**	LUVA	SLEEVE	MANCHA
5	021992R1		**1**	CJ. ENGRENAGEM	KIT, GEAR	ENGRANAJES JUEGO
5	021993R1		**1**	ENGRENAGEM	GEAR	ENGRANAJE
5	021994R1		**1**	BUCHA	BUSH	CASQUILLO
6	391854X1		**2**	PARAFUSO	BOLT	PERNO
7	390744X1		**8**	ARRUELA	WASHER	ARANDELA
8	023020R1		**1**	GARFO	FORK	HORQUILLA
9	021990R1		**2**	MOLA	SPRING	RESORTE
10	023019R1		**1**	ALAVANCA	LEVER	PALANCA
11	023223R1		**4**	PORCA	NUT	TUERCA
12	023192P1		**1**	ANEL "O"	O RING	JUNTA TORICA
13	023021R1		**1**	EIXO	SHAFT	ARBOL
14	023015R1		**1**	ALAVANCA	LEVER	PALANCA
15	339208X1		**2**	PARAFUSO	BOLT	PERNO
16	1440032X1		**2**	PARAFUSO	BOLT	PERNO
17	023208R1		**2**	PINO	PIN	PASADOR
18	339838X1		**2**	PARAFUSO	BOLT	PERNO
19	023225P1	∅ 14	**2**	ESFERA	BALL	BOLA
20	023017R1		**2**	MOLA	SPRING	RESORTE
21	023016R1		**2**	MOLA	SPRING	RESORTE
22	392427X1		**2**	TAMPA	COVER	CUBIERTA
23	339248X1		**2**	PINO	PIN	PASADOR
24	339193X1		**2**	PINO	PIN	PASADOR
25	023227R1		**2**	TAMPA	COVER	CUBIERTA
26	033556R1		**1**	ANEL "O"	O RING	JUNTA TORICA
27	021021P1		**1**	BUJÃO	PLUG	TAPON
28	390806X1		**2**	PARAFUSO	BOLT	PERNO
29	390826X1		**2**	PARAFUSO	BOLT	PERNO
30	023089N1		**1**	CJ. EIXO	KIT, AXLE	JUEGO DE EJE
31	021986R1		**1**	TAMPA	COVER	CUBIERTA
32	3002187X1		**1**	ANEL TRAVA	CIRCLIP	CIRCULITO
33	021043T1		**1**	CARCAÇA	HOUSING	ALOJAMIENTO
34	023224R1		**1**	ROLAMENTO	BEARING	COJINETE
35	021996R1		**1**	ARRUELA	WASHER	ARANDELA
36	021995R1		**1**	EIXO	SHAFT	ARBOL
37	021989R1		**1**	ROLAMENTO	BEARING	COJINETE
38	021987R1		**2**	RETENTOR	SEAL	RETEN

Transmissão 12 Velocidades — **Sincronizada**
12 Speed Transmission — **Syncromesh**
Transmision 12 Velocidades — **Sincronizada**

25-55

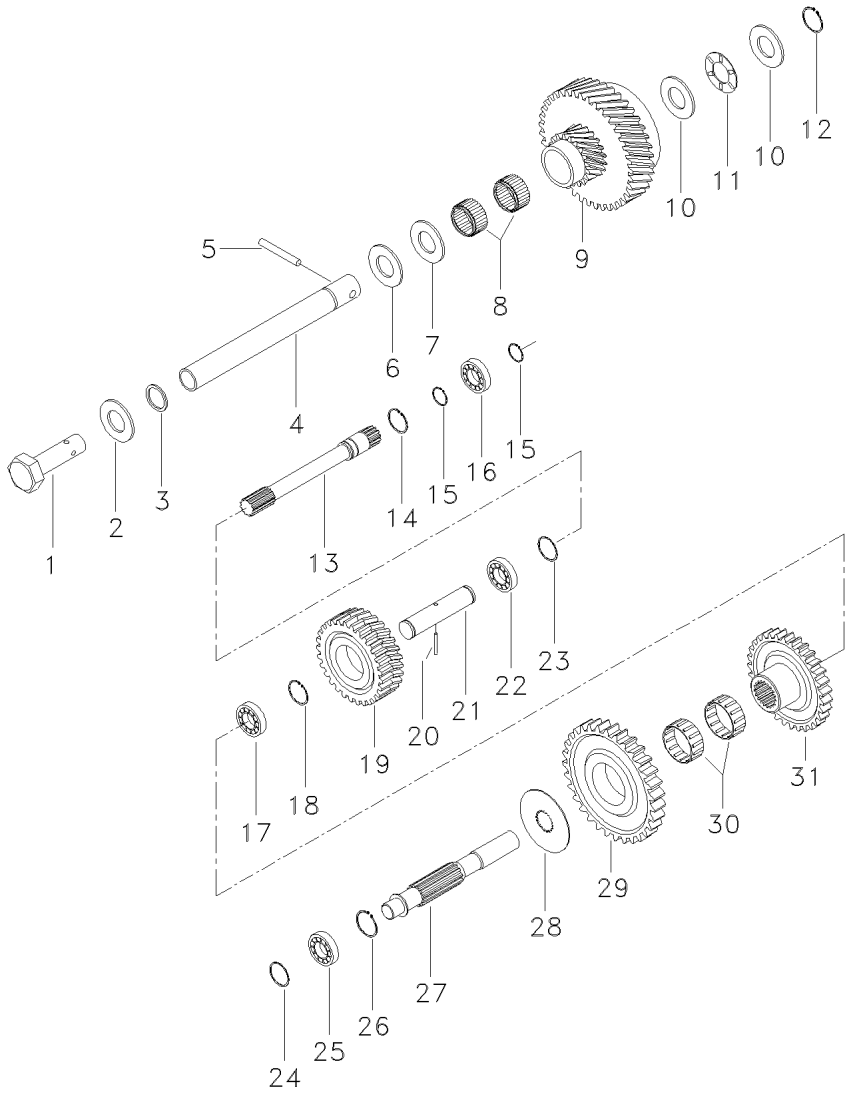

1	1440262X1		**1**	BUJÃO	PLUG	TAPON
2	023214P1		**1**	ARRUELA	WASHER	ARANDELA
3	023312P1		**1**	ANEL "O"	O RING	JUNTA TORICA
4	023007R1		**1**	PINO	PIN	PASADOR
5	339194X1		**1**	PINO	PIN	PASADOR
6	023008R1		**1**	ARRUELA	WASHER	ARANDELA
7	023009R1		**1**	ARRUELA	WASHER	ARANDELA
8	023010R1		**2**	ROLAMENTO	BEARING	COJINETE
9	050641R1		**1**	CJ. ENGRENAGEM	KIT, GEAR	ENGRANAJES JUEGO
10	023014R1		**2**	DISCO	DISC	DISCO
11	027749R1		**1**	ROLAMENTO	BEARING	COJINETE
12	1440523X1		**1**	ANEL TRAVA	CIRCLIP	CIRCULITO
13	021737P1	[A]	**1**	EIXO	SHAFT	ARBOL
14	1440480X1		**2**	ANEL	RING	ARO
15	339469X1		**2**	ANEL TRAVA	CIRCLIP	CIRCULITO
16	021930R1		**1**	ROLAMENTO	BEARING	COJINETE
17	1440596X1		**1**	ROLAMENTO	BEARING	COJINETE
18	1440516X1		**1**	ANEL TRAVA	CIRCLIP	CIRCULITO
19	021933R1		**1**	ENGRENAGEM	GEAR	ENGRANAJE
20	036309R1		**1**	PINO	PIN	PASADOR
21	036340R1		**1**	BUCHA	BUSH	CASQUILLO
22	021932R1		**2**	ROLAMENTO	BEARING	COJINETE
23	021997R1	⧓ 5,9	**X**	CALÇO	SHIM	CALCE
23	021998R1	⧓ 5,8	**X**	CALÇO	SHIM	CALCE
23	021999R1	⧓ 5,7	**X**	CALÇO	SHIM	CALCE
23	023000R1	⧓ 5,6	**X**	CALÇO	SHIM	CALCE
23	023001R1	⧓ 5,5	**X**	CALÇO	SHIM	CALCE
23	023002R1	⧓ 5,4	**X**	CALÇO	SHIM	CALCE
23	023003R1	⧓ 5,3	**X**	CALÇO	SHIM	CALCE
23	023004R1	⧓ 5,2	**X**	CALÇO	SHIM	CALCE
23	023005R1	⧓ 5,1	**X**	CALÇO	SHIM	CALCE
23	023006R1	⧓ 5,0	**X**	CALÇO	SHIM	CALCE
24	021974R1	⧓ 0,2	**X**	CALÇO	SHIM	CALCE
24	021976R1	⧓ 0,4	**X**	CALÇO	SHIM	CALCE
24	021978R1	⧓ 0,6	**X**	CALÇO	SHIM	CALCE
24	021982R1	⧓ 1,4	**X**	CALÇO	SHIM	CALCE
24	021983R1	⧓ 2,0	**X**	CALÇO	SHIM	CALCE
25	021972R1		**1**	ROLAMENTO	BEARING	COJINETE
26	3009171X1		**2**	ANEL TRAVA	CIRCLIP	CIRCULITO
27	021969R1	[C]	**1**	EIXO	SHAFT	ARBOL
28	023067R1		**1**	ARRUELA	WASHER	ARANDELA
29	021966R1		**1**	ENGRENAGEM	GEAR	ENGRANAJE
30	021967R1		**2**	ROLAMENTO	BEARING	COJINETE
31	021968R1		**1**	ENGRENAGEM	GEAR	ENGRANAJE

[A] TOMADA DE FORÇA
POWER TAKE-OFF
TOMA DE FUERZA

Transmissão 12 Velocidades **Sincronizada**
12 Speed Transmission **Syncromesh**
Transmision 12 Velocidades **Sincronizada**

25-55

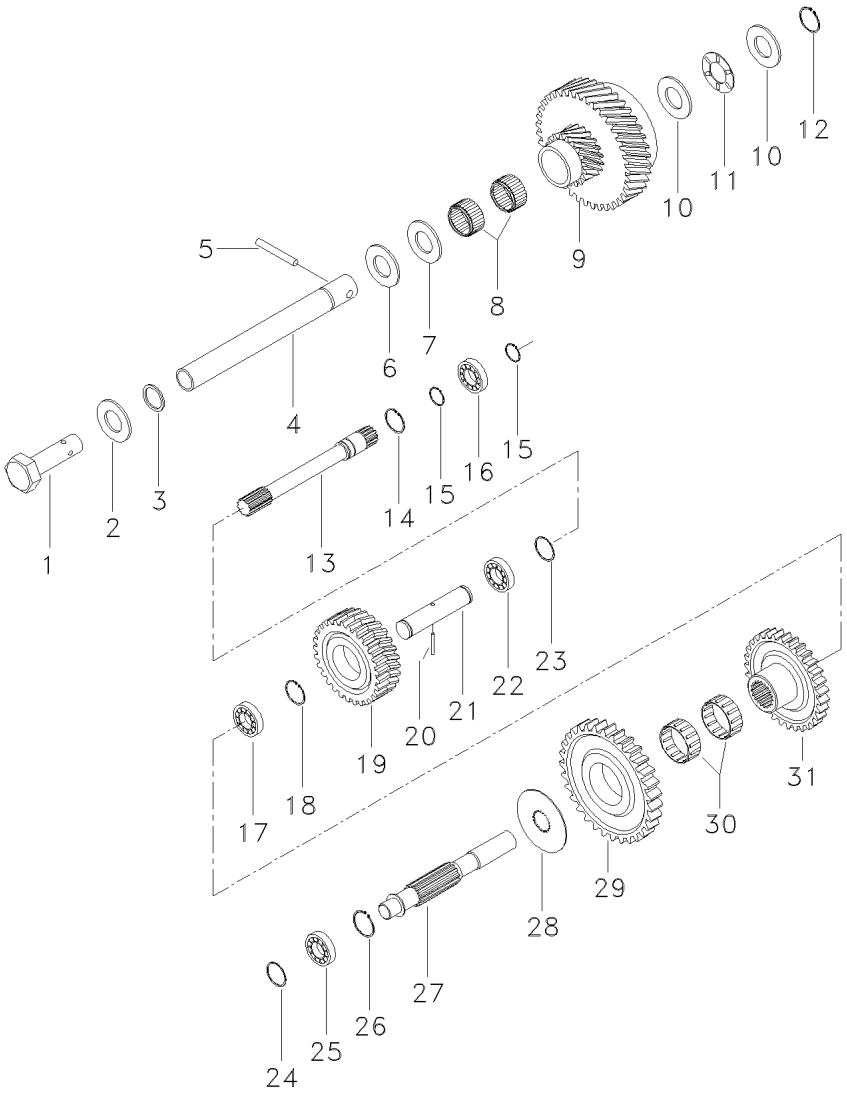

[C] INTERMEDIÁRIO
INTERMEDIARY
INTERMEDIARIO

Transmissão 12 Velocidades — **Sincronizada**
12 Speed Transmission — **Syncromesh**
Transmision 12 Velocidades — **Sincronizada**

25-60

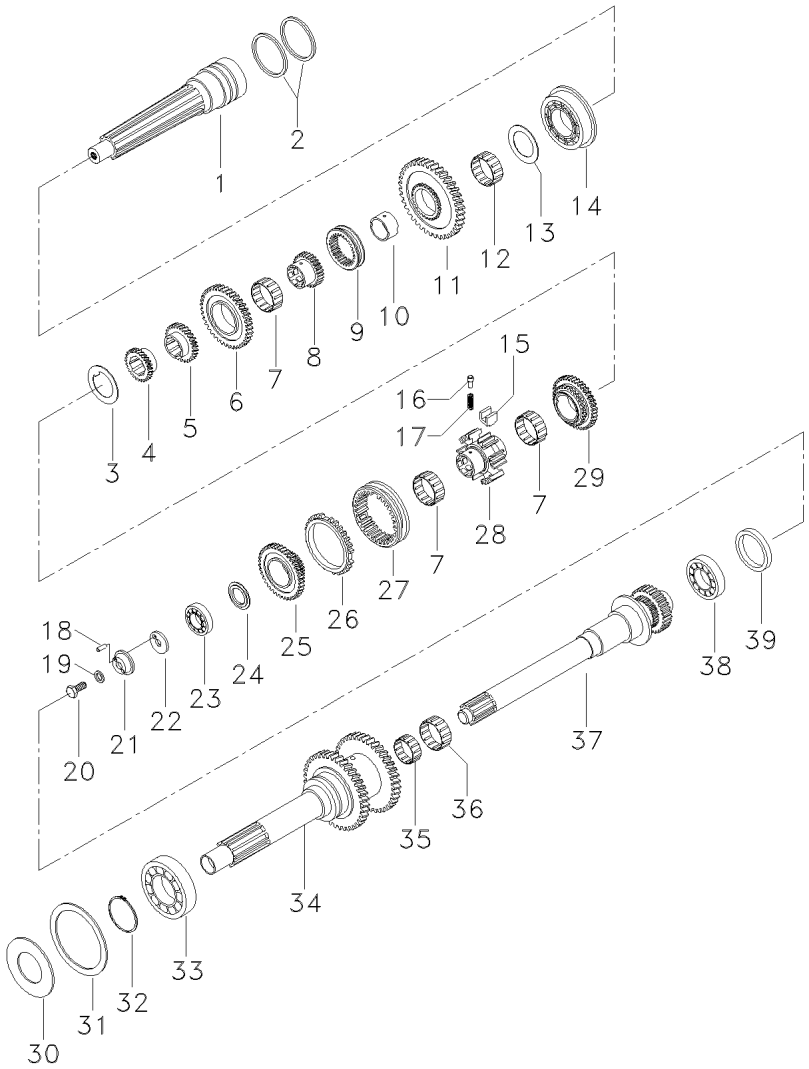

1	021893R1	[A]		**1**	EIXO	SHAFT	ARBOL
2	021988R1			**2**	ANEL	RING	ARO
3	021872R1			**1**	ARRUELA	WASHER	ARANDELA
4	021896R1			**1**	ENGRENAGEM	GEAR	ENGRANAJE
5	021897R1			**1**	ENGRENAGEM	GEAR	ENGRANAJE
6	021928R1	[C]		**1**	ENGRENAGEM	GEAR	ENGRANAJE
7	021964R1			**3**	ROLAMENTO	BEARING	COJINETE
8	021889R1			**1**	CUBO	HUB	CUBO
9	021887R1			**1**	LUVA	SLEEVE	MANCHA
10	021890R1			**1**	BUCHA	BUSH	CASQUILLO
11	021888R1			**1**	ENGRENAGEM	GEAR	ENGRANAJE
12	021827R1			**1**	ROLAMENTO	BEARING	COJINETE
13	021895R1			**1**	ARRUELA	WASHER	ARANDELA
14	021894R1	[B]		**1**	ROLAMENTO	BEARING	COJINETE
15	021970R1			**3**	BLOCO	BLOCK	BLOQUE
16	021884R1			**3**	PINO	PIN	PASADOR
17	021882R1			**3**	MOLA	SPRING	RESORTE
18	3004816X1			**1**	PINO	PIN	PASADOR
19	021870R1			**1**	ARRUELA	WASHER	ARANDELA
20	021873R1			**1**	PARAFUSO	BOLT	PERNO
21	021871R1			**1**	ARRUELA	WASHER	ARANDELA
22	021898R1		1,2	**X**	CALÇO	SHIM	CALCE
22	021900R1		1,3	**X**	CALÇO	SHIM	CALCE
22	021902R1		1,4	**X**	CALÇO	SHIM	CALCE
22	021904R1		1,5	**X**	CALÇO	SHIM	CALCE
22	021906R1		1,6	**X**	CALÇO	SHIM	CALCE
22	021908R1		1,7	**X**	CALÇO	SHIM	CALCE
22	021910R1		1,8	**X**	CALÇO	SHIM	CALCE
22	021911R1		1,9	**X**	CALÇO	SHIM	CALCE
22	021912R1		2,0	**X**	CALÇO	SHIM	CALCE
22	021913R1		2,1	**X**	CALÇO	SHIM	CALCE
22	021914R1		2,2	**X**	CALÇO	SHIM	CALCE
22	021915R1		2,3	**X**	CALÇO	SHIM	CALCE
22	021916R1		2,4	**X**	CALÇO	SHIM	CALCE
22	021917R1		2,5	**X**	CALÇO	SHIM	CALCE
22	021918R1		2,6	**X**	CALÇO	SHIM	CALCE
22	021919R1		2,7	**X**	CALÇO	SHIM	CALCE
22	021920R1		2,8	**X**	CALÇO	SHIM	CALCE
22	021921R1		2,9	**X**	CALÇO	SHIM	CALCE
22	021922R1		3,0	**X**	CALÇO	SHIM	CALCE
22	021923R1		3,1	**X**	CALÇO	SHIM	CALCE
22	021924R1		3,2	**X**	CALÇO	SHIM	CALCE
22	021925R1		3,3	**X**	CALÇO	SHIM	CALCE
22	021926R1		3,4	**X**	CALÇO	SHIM	CALCE
22	021927R1		3,5	**X**	CALÇO	SHIM	CALCE
23	021947R1	[D]		**1**	ROLAMENTO	BEARING	COJINETE
24	021948R1		6,80	**X**	CALÇO	SHIM	CALCE
24	021949R1		6,95	**X**	CALÇO	SHIM	CALCE
24	021950R1		7,10	**X**	CALÇO	SHIM	CALCE
24	021951R1		7,25	**X**	CALÇO	SHIM	CALCE

Transmissão 12 Velocidades — **Sincronizada**
12 Speed Transmission — **Syncromesh**
Transmision 12 Velocidades — **Sincronizada**

25-60

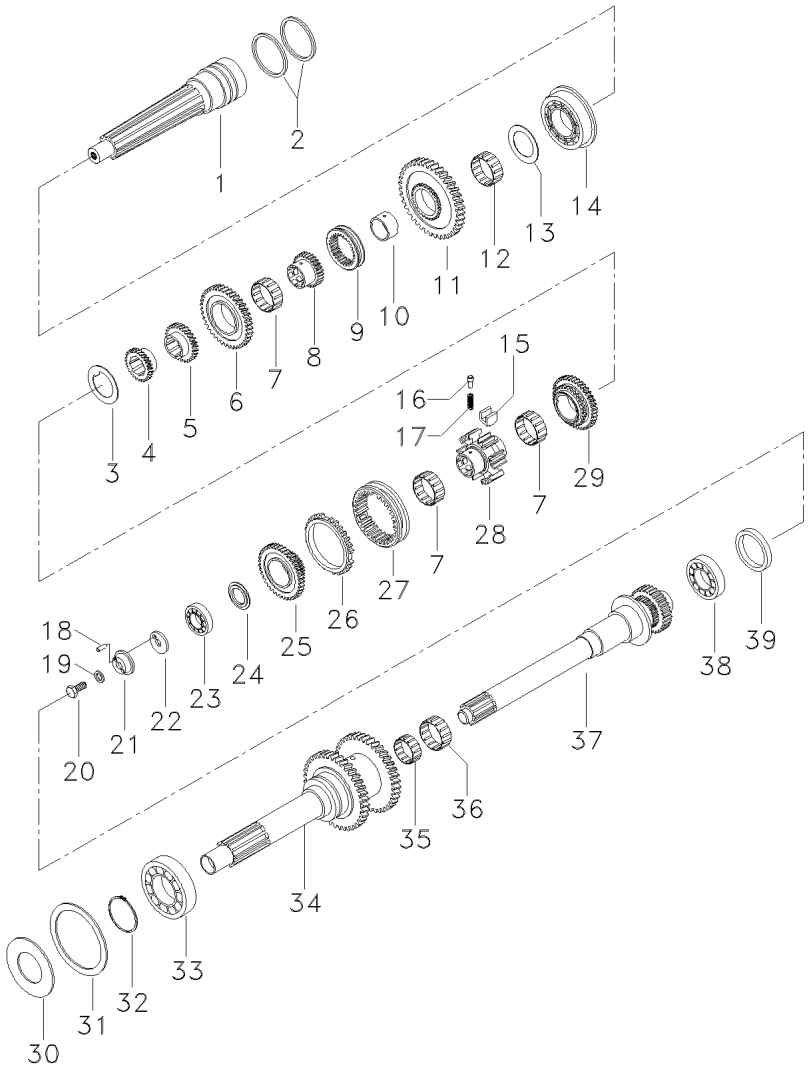

24	021952R1	⧗ 7,40	**X**	CALÇO	SHIM	CALCE
24	021953R1	⧗ 7,55	**X**	CALÇO	SHIM	CALCE
24	021954R1	⧗ 7,70	**X**	CALÇO	SHIM	CALCE
24	021955R1	⧗ 7,85	**X**	CALÇO	SHIM	CALCE
24	021956R1	⧗ 8,00	**X**	CALÇO	SHIM	CALCE
24	021957R1	⧗ 8,15	**X**	CALÇO	SHIM	CALCE
24	021958R1	⧗ 8,30	**X**	CALÇO	SHIM	CALCE
24	021959R1	⧗ 8,45	**X**	CALÇO	SHIM	CALCE
24	021960R1	⧗ 8,60	**X**	CALÇO	SHIM	CALCE
24	021961R1	⧗ 8,75	**X**	CALÇO	SHIM	CALCE
24	021962R1	⧗ 8,90	**X**	CALÇO	SHIM	CALCE
24	021963R1	⧗ 9,05	**X**	CALÇO	SHIM	CALCE
25	037368R1		**1**	CJ. ENGRENAGEM	KIT, GEAR	ENGRANAJES JUEGO
26	021874R1		**2**	ANEL	RING	ARO
27	021875R1		**1**	LUVA	SLEEVE	MANCHA
28	021892R1		**1**	CORPO	BODY	CUERPO
29	021891R1		**1**	ENGRENAGEM	GEAR	ENGRANAJE
30	023209R1	⧗ 0,3	**X**	CALÇO	SHIM	CALCE
30	023210P1	⧗ 0,2	**X**	CALÇO	SHIM	CALCE
30	023211P1	⧗ 0,1	**X**	CALÇO	SHIM	CALCE
31	1443567X1		**1**	ANEL	RING	ARO
32	390455X1		**1**	ANEL	RING	ARO
33	021946R1		**1**	ROLAMENTO	BEARING	COJINETE
34	050639R1		**1**	EIXO	SHAFT	ARBOL
35	023220P1		**1**	ROLAMENTO	BEARING	COJINETE
36	023221P1		**1**	ROLAMENTO	BEARING	COJINETE
37	021944R1		**1**	EIXO	SHAFT	ARBOL
38	023222P1		**1**	ROLAMENTO	BEARING	COJINETE
39	021965R1		**1**	ANEL	RING	ARO

[A] PRINCIPAL
PRINCIPAL
PRINCIPAL

[B] ROLETES
ROLLERS
RODILLOS

[C] HELICOIDAL
HELICOIDAL
HELICOIDAL

[D] ROLETES CÔNICOS
CONICAL ROLLERS
RODILLOS CONICOS

Transmissão 12 Velocidades — **Sincronizada**
12 Speed Transmission — **Syncromesh**
Transmision 12 Velocidades — **Sincronizada**

25-65

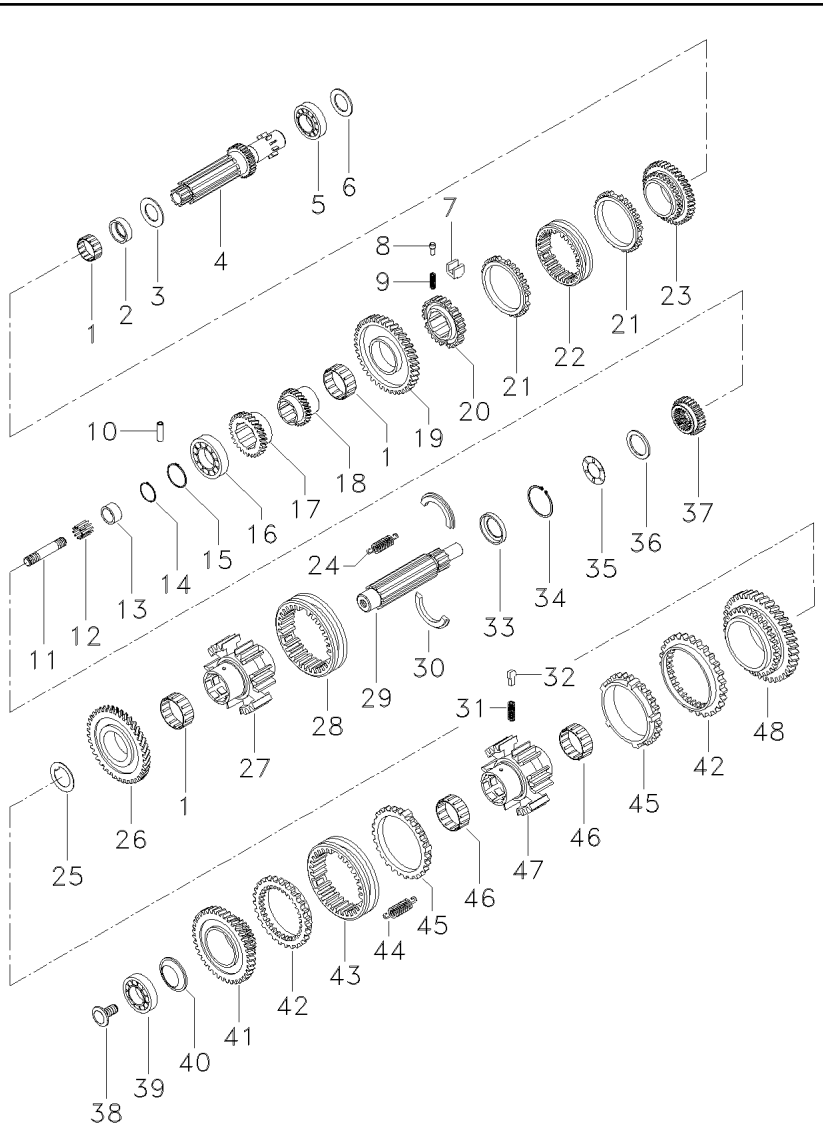

1	021831R1			**3**	ROLAMENTO	BEARING	COJINETE
2	021878R1			**1**	BUCHA	BUSH	CASQUILLO
3	021985R1			**1**	ARRUELA	WASHER	ARANDELA
4	034005R1	[D]		**1**	EIXO	SHAFT	ARBOL
5	021886R1			**1**	ROLAMENTO	BEARING	COJINETE
6	023068R1	⧗	3,9	**X**	CALÇO	SHIM	CALCE
6	023069R1	⧗	3,8	**X**	CALÇO	SHIM	CALCE
6	023070R1	⧗	3,7	**X**	CALÇO	SHIM	CALCE
6	023071R1	⧗	3,6	**X**	CALÇO	SHIM	CALCE
6	023072R1	⧗	3,4	**X**	CALÇO	SHIM	CALCE
6	023073R1	⧗	3,2	**X**	CALÇO	SHIM	CALCE
6	023074R1	⧗	3,0	**X**	CALÇO	SHIM	CALCE
6	023075R1	⧗	2,8	**X**	CALÇO	SHIM	CALCE
6	023076R1	⧗	2,6	**X**	CALÇO	SHIM	CALCE
6	023077R1	⧗	2,4	**X**	CALÇO	SHIM	CALCE
6	023078R1	⧗	2,3	**X**	CALÇO	SHIM	CALCE
6	023079R1	⧗	2,2	**X**	CALÇO	SHIM	CALCE
6	023080R1	⧗	2,1	**X**	CALÇO	SHIM	CALCE
6	023081R1	⧗	2,0	**X**	CALÇO	SHIM	CALCE
6	023082R1	⧗	1,9	**X**	CALÇO	SHIM	CALCE
6	023083R1	⧗	1,8	**X**	CALÇO	SHIM	CALCE
7	021970R1			**3**	BLOCO	BLOCK	BLOQUE
8	021884R1			**3**	PINO	PIN	PASADOR
9	021882R1			**3**	MOLA	SPRING	RESORTE
10	390932X1			**1**	PINO	PIN	PASADOR
11	021869R1			**1**	TUBO	PIPE	CANO
12	023217P1			**1**	ROLAMENTO	BEARING	COJINETE
13	034003R1			**1**	BUCHA	BUSH	CASQUILLO
14	339678X1			**1**	ANEL	RING	ARO
15	034010R1			**1**	ANEL	RING	ARO
16	034004R1	[C]		**1**	ROLAMENTO	BEARING	COJINETE
17	037369R1			**1**	ENGRENAGEM	GEAR	ENGRANAJE
18	021881R1			**1**	ENGRENAGEM	GEAR	ENGRANAJE
19	021883R1			**1**	ENGRENAGEM	GEAR	ENGRANAJE
20	021877R1			**1**	CORPO	BODY	CUERPO
21	021874R1			**2**	ANEL	RING	ARO
22	021875R1			**1**	LUVA	SLEEVE	MANCHA
23	021876R1			**1**	CJ. ENGRENAGEM	KIT, GEAR	ENGRANAJES JUEGO
24	021833R1			**3**	MOLA	SPRING	RESORTE
25	049387R1			**1**	ARRUELA	WASHER	ARANDELA
26	021832R1			**1**	ENGRENAGEM	GEAR	ENGRANAJE
27	021834R1			**1**	CORPO	BODY	CUERPO
28	021835R1			**1**	LUVA	SLEEVE	MANCHA
29	034007R1			**1**	EIXO	SHAFT	ARBOL
30	021940R1			**1**	ANEL	RING	ARO
31	021824R1			**6**	MOLA	SPRING	RESORTE
32	021825R1			**6**	BLOCO	BLOCK	BLOQUE
33	021941R1			**1**	ANEL	RING	ARO
34	023219R1			**1**	ANEL	RING	ARO
35	023216P1	[B]		**1**	ROLAMENTO	BEARING	COJINETE

Transmissão 12 Velocidades — **Sincronizada**
12 Speed Transmission — **Syncromesh**
Transmision 12 Velocidades — **Sincronizada**

25-65

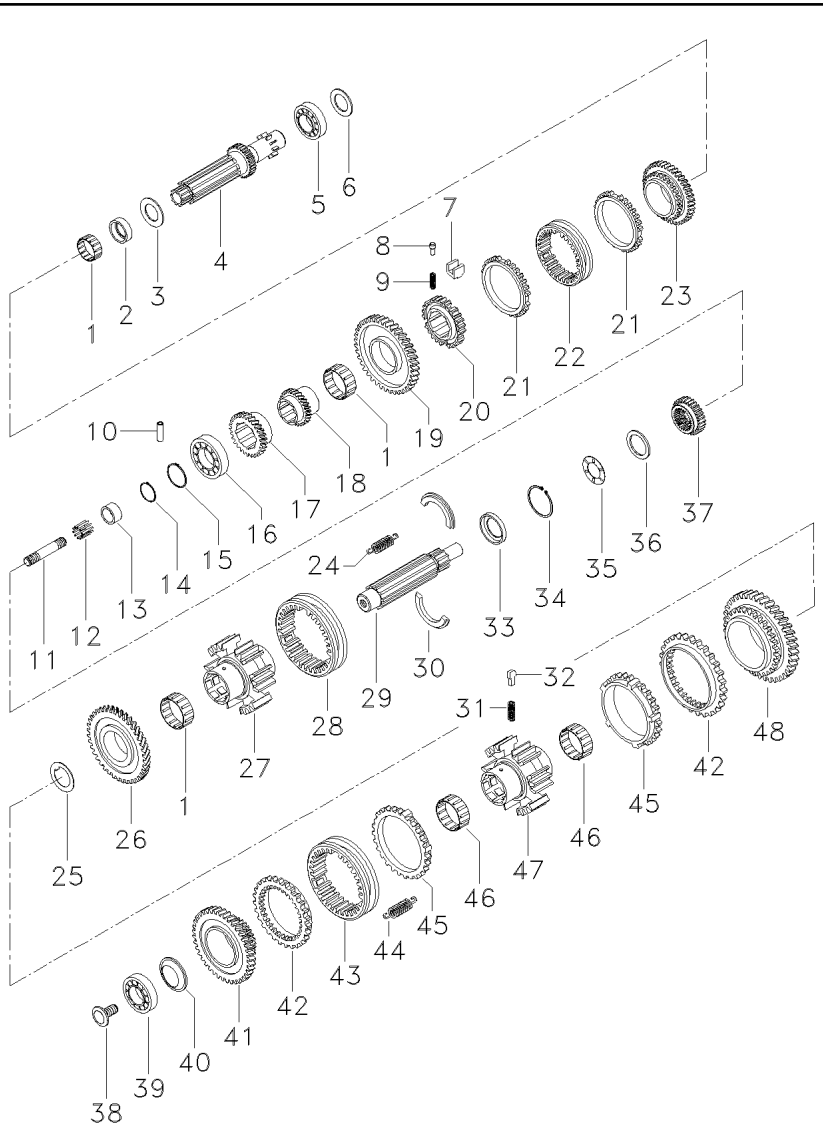

36	021843R1	⧗	3,40	**X**	CALÇO	SHIM	CALCE
36	021844R1	⧗	3,50	**X**	CALÇO	SHIM	CALCE
36	021845R1	⧗	3,60	**X**	CALÇO	SHIM	CALCE
36	021846R1	⧗	3,70	**X**	CALÇO	SHIM	CALCE
36	021847R1	⧗	3,80	**X**	CALÇO	SHIM	CALCE
36	021848R1	⧗	3,90	**X**	CALÇO	SHIM	CALCE
36	023116R1	⧗	4,00	**X**	CALÇO	SHIM	CALCE
36	021849R1	⧗	4,10	**X**	CALÇO	SHIM	CALCE
36	021850R1	⧗	4,20	**X**	CALÇO	SHIM	CALCE
36	021851R1	⧗	4,30	**X**	CALÇO	SHIM	CALCE
36	021852R1	⧗	4,40	**X**	CALÇO	SHIM	CALCE
36	021853R1	⧗	4,60	**X**	CALÇO	SHIM	CALCE
36	021854R1	⧗	4,80	**X**	CALÇO	SHIM	CALCE
36	021855R1	⧗	5,00	**X**	CALÇO	SHIM	CALCE
36	021856R1	⧗	5,05	**X**	CALÇO	SHIM	CALCE
36	021857R1	⧗	5,15	**X**	CALÇO	SHIM	CALCE
36	021858R1	⧗	5,20	**X**	CALÇO	SHIM	CALCE
36	021859R1	⧗	5,25	**X**	CALÇO	SHIM	CALCE
36	021860R1	⧗	5,35	**X**	CALÇO	SHIM	CALCE
36	021861R1	⧗	5,40	**X**	CALÇO	SHIM	CALCE
36	021862R1	⧗	5,50	**X**	CALÇO	SHIM	CALCE
36	021863R1	⧗	5,60	**X**	CALÇO	SHIM	CALCE
36	021864R1	⧗	5,80	**X**	CALÇO	SHIM	CALCE
36	021865R1	⧗	6,00	**X**	CALÇO	SHIM	CALCE
36	021866R1	⧗	6,20	**X**	CALÇO	SHIM	CALCE
37	021836R1			**1**	ENGRENAGEM	GEAR	ENGRANAJE
37	036236R1	[A]		**1**	LUVA	SLEEVE	MANCHA
38	021939R1			**1**	PARAFUSO	BOLT	PERNO
39	1440596X1			**1**	ROLAMENTO	BEARING	COJINETE
40	021937R1			**1**	ARRUELA	WASHER	ARANDELA
41	021935R1	⊣	023087R1	**1**	ENGRENAGEM	GEAR	ENGRANAJE
42	021828R1			**3**	CORPO	BODY	CUERPO
43	021826R1			**1**	LUVA	SLEEVE	MANCHA
44	021822R1			**3**	MOLA	SPRING	RESORTE
45	021823R1			**3**	ANEL	RING	ARO
46	021827R1			**2**	ROLAMENTO	BEARING	COJINETE
47	021942R1			**1**	CORPO	BODY	CUERPO
48	050640R1			**1**	ENGRENAGEM	GEAR	ENGRANAJE

[A] USADO NA MONTAGEM SEM CREEPER
USED IN WITHOUT CREEPER ASSY
USADO EN MONTAJE SIN CREEPER

[B] AXIAL
AXIAL
AXIAL

[C] ROLETES
ROLLERS
RODILLOS

Transmissão 12 Velocidades **Sincronizada**
12 Speed Transmission **Syncromesh**
Transmision 12 Velocidades **Sincronizada**

25-65

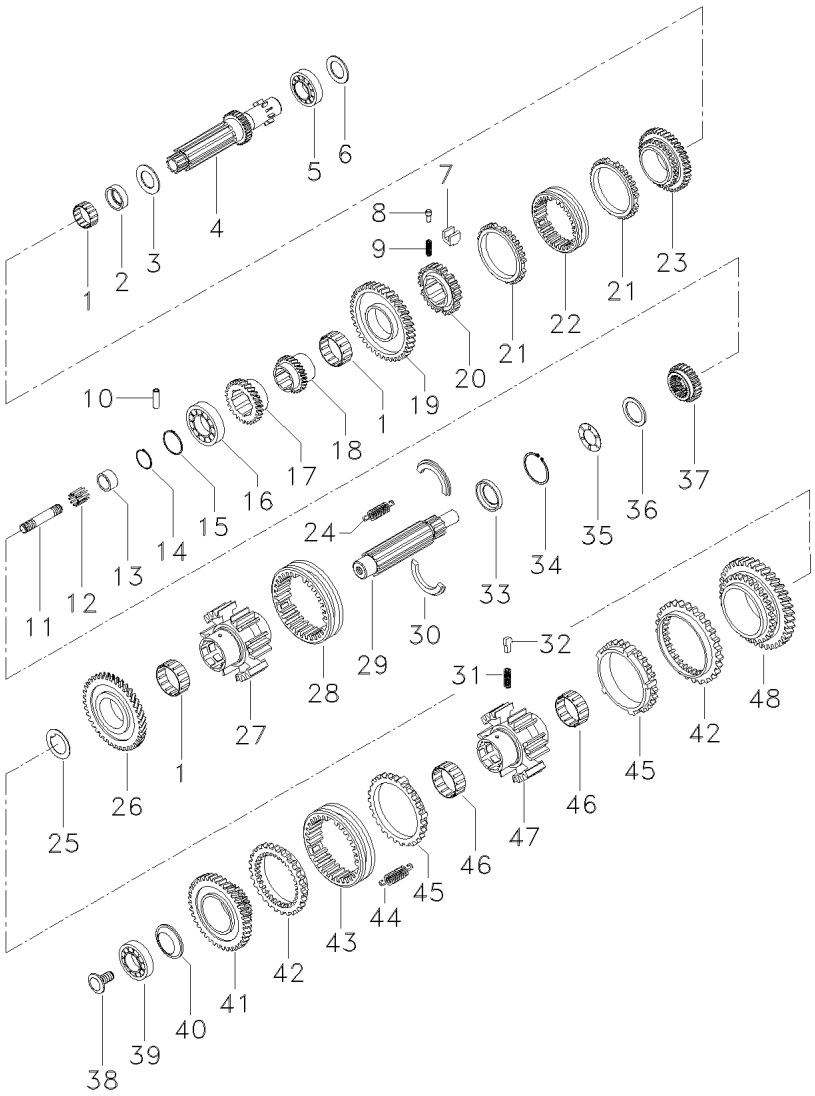

[D] INTERMEDIÁRIO
INTERMEDIARY
INTERMEDIARIO

Transmissão 12 Velocidades-Sincronizada
12 Speed Transmission - Syncro
Transmision 12 Velocidades - Sincr

Eixos E Garfos
Shafts & Forks
Ejes Y Horquillas

25-70

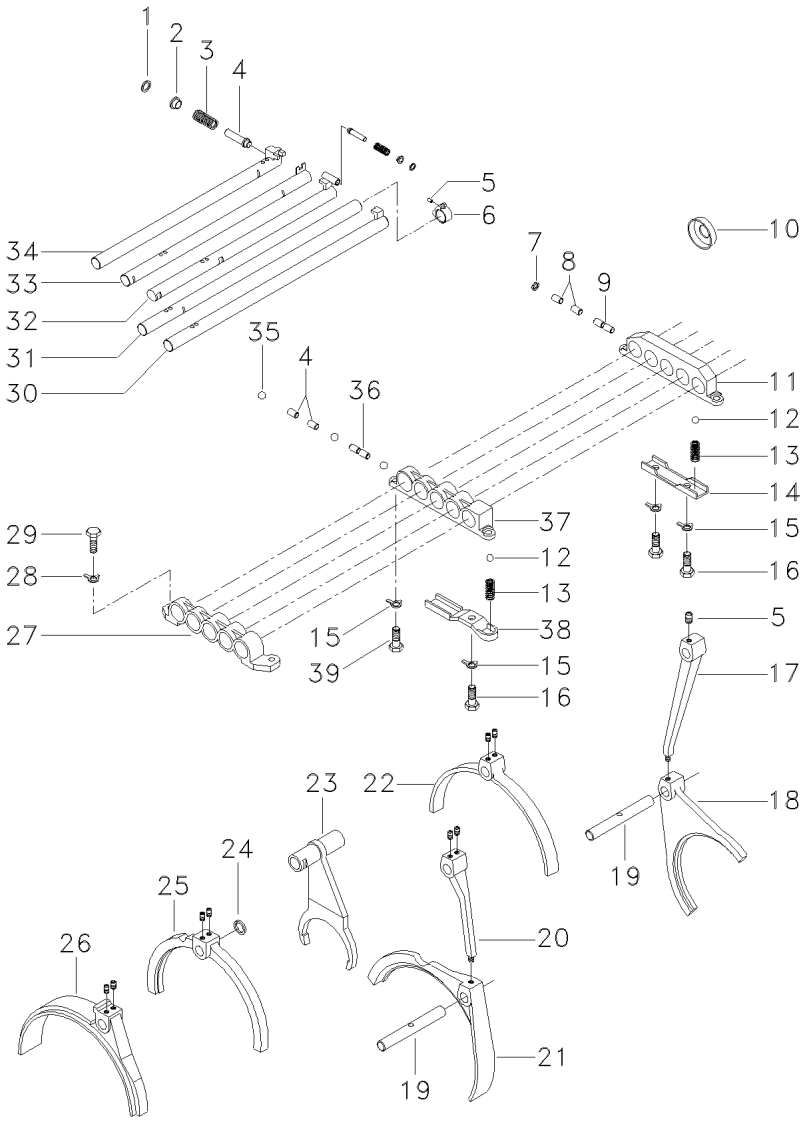

1	3008261X1		
2	023037R1		
3	023038R1		
4	023039R1		
5	023030R1		
6	023040R1		
7	023194R1		
8	023047R1		
9	023048R1		
10	023215R1		
11	023035R1	[A]	
12	023195P1	∅	10
13	023046R1		
14	023049R1		
15	3002145X1		
16	390379X1		
17	023036R1		
18	023057R1		
19	023055R1		
20	023031R1		
21	023056R1		
22	023034R1		
23	023029R1		
24	023198P1	⧓	0,2
24	023199P1	⧓	0,5
24	023200P1	⧓	1,0
24	023201R1	⧓	1,2
24	023202R1	⧓	1,4
24	023203R1	⧓	1,5
24	023204P1	⧓	2,0
25	023026R1		
26	023023R1		
27	023022R1	[C]	
28	023197R1		
29	339401X1		
30	023025R1		
31	023024R1		
32	023032R1		
33	023028R1		
34	023033R1		
35	023228R1	∅	8
36	023051R1		
37	023027R1	[B]	
38	023050R1		
39	023206R1		

[A] SUPORTE HASTES - TRASEIRO
ROD BRACKET - REAR
SOPORTE VARILLAS - TRASERO

4	ANEL	RING	ARO
2	BUCHA	BUSH	CASQUILLO
2	MOLA	SPRING	RESORTE
2	PINO	PIN	PASADOR
12	PINO	PIN	PASADOR
1	SELETOR	SELECTOR	SELECTOR
1	ANEL	RING	ARO
4	PINO	PIN	PASADOR
1	PINO	PIN	PASADOR
1	DEFLETOR	DEFLECTOR	DEFLECTOR
1	SUPORTE	BRACKET	SOPORTE
6	ESFERA	BALL	BOLA
6	MOLA	SPRING	RESORTE
1	PLACA	PLATE	PLATO
4	ARRUELA	WASHER	ARANDELA
3	PARAFUSO	BOLT	PERNO
1	ALAVANCA	LEVER	PALANCA
1	GARFO	FORK	HORQUILLA
2	PINO	PIN	PASADOR
1	ALAVANCA	LEVER	PALANCA
1	GARFO	FORK	HORQUILLA
1	GARFO	FORK	HORQUILLA
1	GARFO	FORK	HORQUILLA
X	CALÇO	SHIM	CALCE
X	CALÇO	SHIM	CALCE
X	CALÇO	SHIM	CALCE
X	CALÇO	SHIM	CALCE
X	CALÇO	SHIM	CALCE
X	CALÇO	SHIM	CALCE
X	CALÇO	SHIM	CALCE
1	GARFO	FORK	HORQUILLA
1	GARFO	FORK	HORQUILLA
1	SUPORTE	BRACKET	SOPORTE
5	ARRUELA	WASHER	ARANDELA
10	PARAFUSO	BOLT	PERNO
1	EIXO	SHAFT	ARBOL
1	EIXO	SHAFT	ARBOL
1	EIXO	SHAFT	ARBOL
1	EIXO	SHAFT	ARBOL
1	EIXO	SHAFT	ARBOL
3	ESFERA	BALL	BOLA
1	PINO	PIN	PASADOR
1	SUPORTE	BRACKET	SOPORTE
1	TAMPA	COVER	CUBIERTA
1	PARAFUSO	BOLT	PERNO

Transmissão 12 Velocidades-Sincronizada 12 Speed Transmission - Syncro Transmision 12 Velocidades - Sincr	Eixos E Garfos Shafts & Forks Ejes Y Horquillas	25-70	

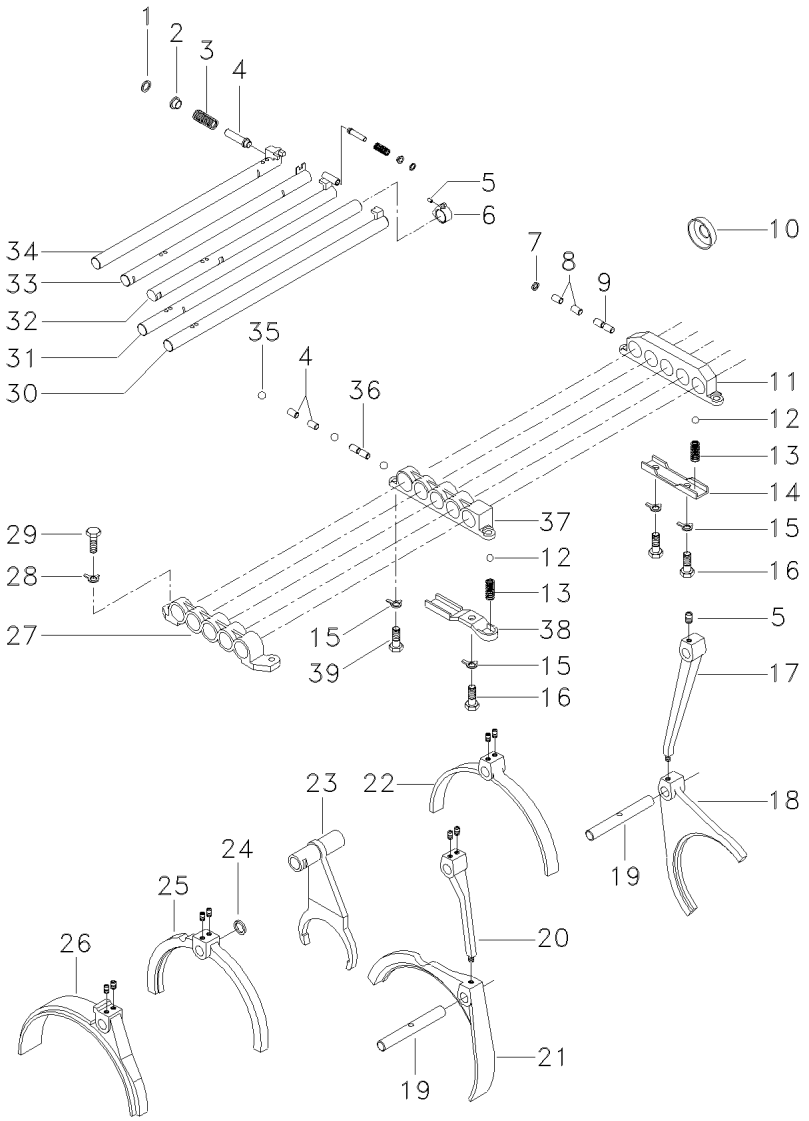

[B] SUPORTE HASTES - CENTRAL
ROD BRACKET - CENTRAL
SOPORTE VARILLAS - CENTRAL

[C] SUPORTE HASTES - DIANTEIRO
ROD BRACKET - FRONTAL
SOPORTE VARILLAS - DELANTERO

Transmissão 12 Velocidades-Sincronizada
12 Speed Transmission - Syncro
Transmision 12 Velocidades - Sincr

Carcaça
Housing
Caja

25-75

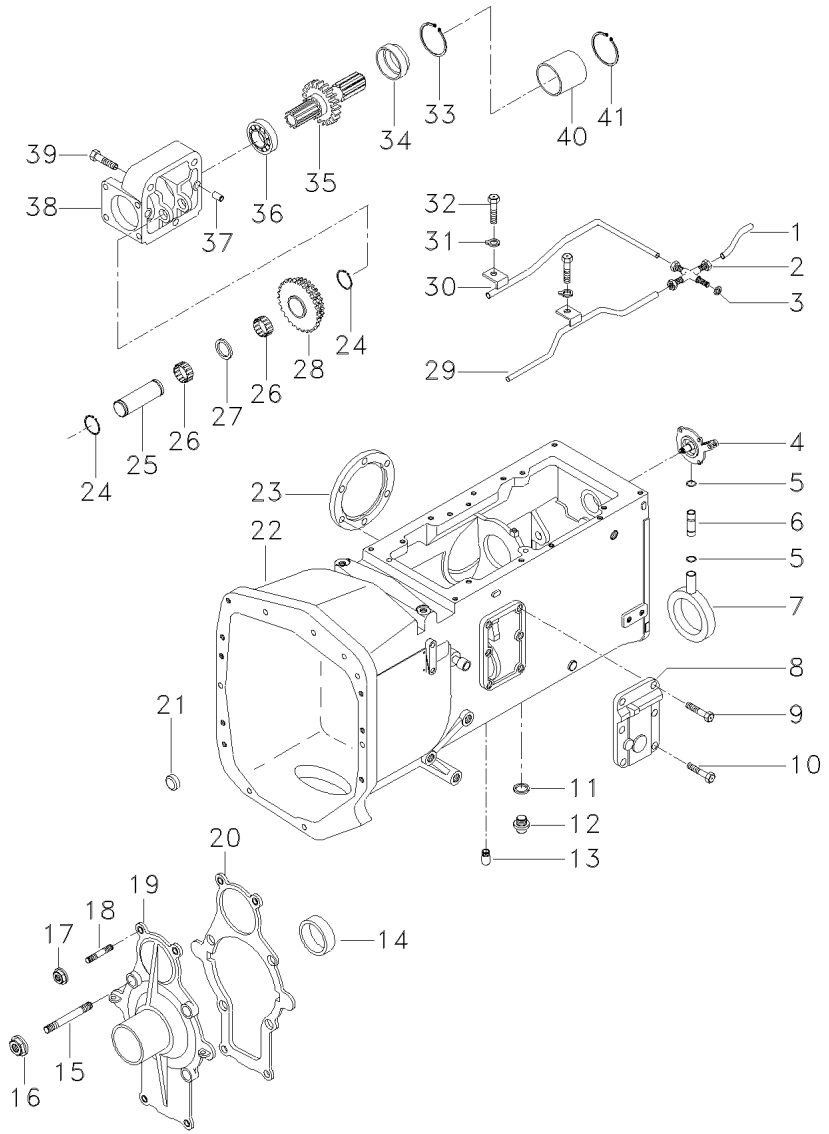

1	023054R1		**1**	TUBO	PIPE	CANO
2	023196R1		**1**	CRUZETA	SPIDER	CRUCETA
3	339526X1		**1**	ANEL	RING	ARO
4	021030P1		**1**	FLANGE	FLANGE	PLETINA
5	023218P1		**4**	ANEL "O"	O RING	JUNTA TORICA
6	021017P1		**1**	TUBO	PIPE	CANO
7	021034P1		**1**	ANEL	RING	ARO
8	021038P1	◀	**1**	TAMPA	COVER	CUBIERTA
9	1442706X1		**8**	PARAFUSO	BOLT	PERNO
10	339451X1		**4**	PARAFUSO	BOLT	PERNO
11	391358X1		**1**	ANEL "O"	O RING	JUNTA TORICA
12	023066R1		**1**	BUJÃO	PLUG	TAPON
13	023212R1		**2**	BUJÃO	PLUG	TAPON
14	021945R1		**1**	RETENTOR	SEAL	RETEN
15	390844X1		**4**	PRISIONEIRO	STUD	ESPARRAGO
16	023207R1		**4**	PORCA	NUT	TUERCA
17	023207R1		**4**	PORCA	NUT	TUERCA
18	1443730X1		**4**	PRISIONEIRO	STUD	ESPARRAGO
19	021044T1		**1**	TAMPA	COVER	CUBIERTA
20	021984R1		**1**	JUNTA	GASKET	EMPAQUETADURA.
21	026260R1		**2**	BUJÃO	PLUG	TAPON
22	023679P2		**1**	CARCAÇA	HOUSING	ALOJAMIENTO
23	021033P1		**1**	TAMPA	COVER	CUBIERTA
24	1440475X1		**2**	ANEL TRAVA	CIRCLIP	CIRCULITO
25	023060R1		**1**	PINO	PIN	PASADOR
26	023059R1		**2**	ROLAMENTO	BEARING	COJINETE
27	023064R1		**1**	ARRUELA	WASHER	ARANDELA
28	038436R1	23	**1**	ENGRENAGEM	GEAR	ENGRANAJE
29	034009R1		**1**	CJ. TUBO	TUBE ASSY	CONJ.DE TUBO
30	034008R1		**1**	CJ. TUBO	TUBE ASSY	CONJ.DE TUBO
31	339680X1		**2**	ARRUELA	WASHER	ARANDELA
32	391659X1		**2**	PARAFUSO	BOLT	PERNO
33	1440819X1		**1**	ANEL TRAVA	CIRCLIP	CIRCULITO
34	023063R1		**1**	BUCHA	BUSH	CASQUILLO
35	038435R1		**1**	EIXO	SHAFT	ARBOL
36	023061R1		**2**	ROLAMENTO	BEARING	COJINETE
37	023205R1		**2**	PINO	PIN	PASADOR
38	021042P1		**1**	CARCAÇA	HOUSING	ALOJAMIENTO
39	391885X1		**3**	PARAFUSO	BOLT	PERNO
40	023065R1		**1**	BUCHA	BUSH	CASQUILLO
40	6206132M1	[A]	**1**	BUCHA	BUSH	CASQUILLO
41	1442446X1		**1**	ANEL TRAVA	CIRCLIP	CIRCULITO
41	1441711X1	[A]	**1**	ANEL TRAVA	CIRCLIP	CIRCULITO

[A] COM FLUXO COMBINADO
WITH COMBINED FLOW
CON COMBINED FLOW

Transmissão 12 Velocidades **Sincronizada**
12 Speed Transmission **Syncromesh**
Transmision 12 Velocidades **Sincronizada**

25-80

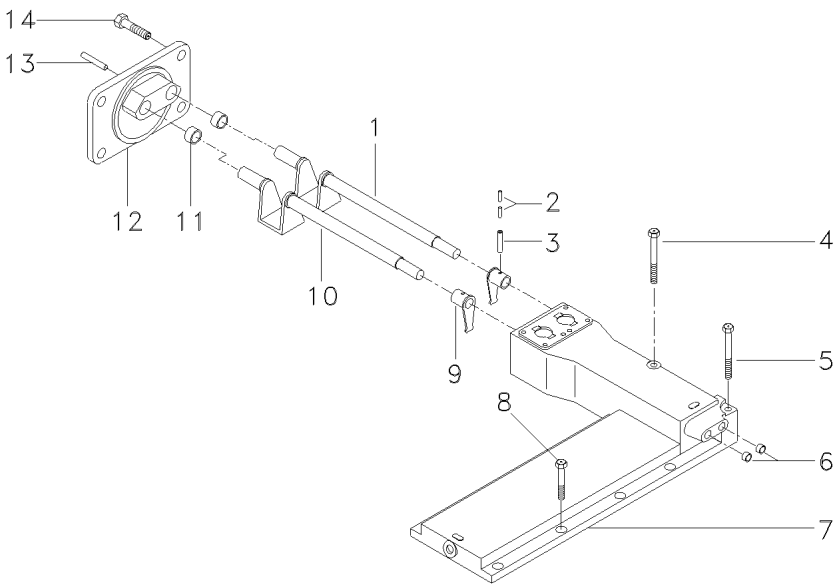

1	023043R1		**1**	EIXO	SHAFT	ARBOL
2	339304X1		**2**	PINO	PIN	PASADOR
3	023193P1		**2**	PINO	PIN	PASADOR
4	1442487X1		**1**	PARAFUSO	BOLT	PERNO
5	339204X1		**1**	PARAFUSO	BOLT	PERNO
6	1442638X1		**2**	TAMPÃO	PAD	ALMOHADILLA
7	021040P1		**1**	TAMPA	COVER	CUBIERTA
8	3009496X1		**8**	PARAFUSO	BOLT	PERNO
9	023045R1		**2**	SELETOR	SELECTOR	SELECTOR
10	023044R1		**1**	EIXO	SHAFT	ARBOL
11	023042R1	[A]	**4**	ROLAMENTO	BEARING	COJINETE
12	023041R1		**1**	TAMPA	COVER	CUBIERTA
13	1440403X1		**1**	PINO	PIN	PASADOR
14	339123X1		**4**	PARAFUSO	BOLT	PERNO

[A] AGULHAS
NEEDLES
AGUJAS

Transmissão 12 Velocidades — **Sincronizada**
12 Speed Transmission — **Syncromesh**
Transmision 12 Velocidades — **Sincronizada**

25-85

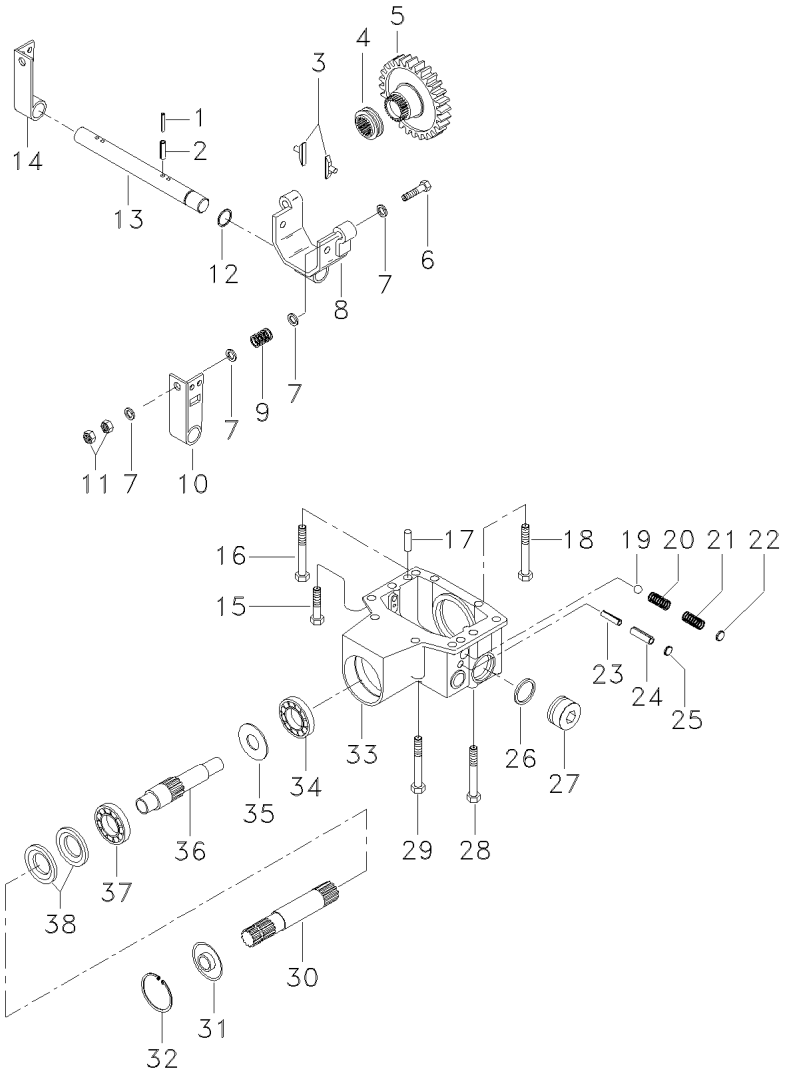

1	3006431X1		**4**	PINO	PIN	PASADOR
2	023226P1		**4**	PINO	PIN	PASADOR
3	023018R1		**2**	PASTILHA	PADDING	RELLENO
4	021991R1		**1**	LUVA	SLEEVE	MANCHA
5	021992R1		**1**	CJ. ENGRENAGEM	KIT, GEAR	ENGRANAJES JUEGO
6	391854X1		**2**	PARAFUSO	BOLT	PERNO
7	390744X1		**8**	ARRUELA	WASHER	ARANDELA
8	023020R1		**1**	GARFO	FORK	HORQUILLA
9	021990R1		**2**	MOLA	SPRING	RESORTE
10	023019R1		**1**	ALAVANCA	LEVER	PALANCA
11	023223R1		**4**	PORCA	NUT	TUERCA
12	023192P1		**1**	ANEL "O"	O RING	JUNTA TORICA
13	023021R1		**1**	EIXO	SHAFT	ARBOL
14	023015R1		**1**	ALAVANCA	LEVER	PALANCA
15	339208X1		**2**	PARAFUSO	BOLT	PERNO
16	1440032X1		**2**	PARAFUSO	BOLT	PERNO
17	023208R1		**2**	PINO	PIN	PASADOR
18	339838X1		**2**	PARAFUSO	BOLT	PERNO
19	023225P1	∅ 14	**2**	ESFERA	BALL	BOLA
20	023017R1		**2**	MOLA	SPRING	RESORTE
21	023016R1		**2**	MOLA	SPRING	RESORTE
22	392427X1		**2**	TAMPA	COVER	CUBIERTA
23	339248X1		**2**	PINO	PIN	PASADOR
24	339193X1		**2**	PINO	PIN	PASADOR
25	023227R1		**2**	TAMPA	COVER	CUBIERTA
26	033556R1		**1**	ANEL "O"	O RING	JUNTA TORICA
27	021021P1		**1**	BUJÃO	PLUG	TAPON
28	390806X1		**2**	PARAFUSO	BOLT	PERNO
29	390826X1		**2**	PARAFUSO	BOLT	PERNO
30	023089N1		**1**	CJ. EIXO	KIT, AXLE	JUEGO DE EJE
31	021986R1		**1**	TAMPA	COVER	CUBIERTA
32	3002187X1		**1**	ANEL TRAVA	CIRCLIP	CIRCULITO
33	021043T1		**1**	CARCAÇA	HOUSING	ALOJAMIENTO
34	023224R1		**1**	ROLAMENTO	BEARING	COJINETE
35	021996R1		**1**	ARRUELA	WASHER	ARANDELA
36	021995R1		**1**	EIXO	SHAFT	ARBOL
37	021989R1		**1**	ROLAMENTO	BEARING	COJINETE
38	021987R1		**2**	RETENTOR	SEAL	RETEN

Transmissão 12 Velocidades — **Sincronizada**
12 Speed Transmission — **Syncromesh**
Transmision 12 Velocidades — **Sincronizada**

25-90

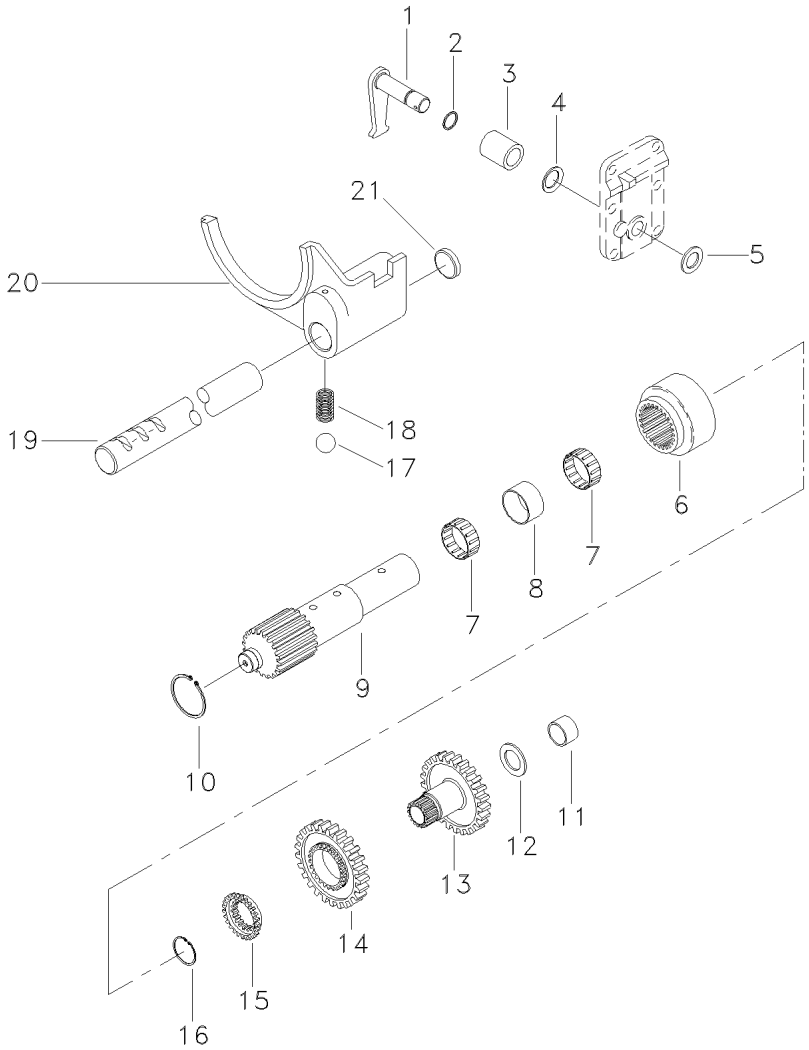

1	026149R1		**1**	ALAVANCA	LEVER	PALANCA
2	026141R1		**1**	ANEL "O"	O RING	JUNTA TORICA
3	026143R1		**1**	TUBO	PIPE	CANO
4	026140R1		**3**	MOLA	SPRING	RESORTE
5	026147R1		**1**	ARRUELA	WASHER	ARANDELA
6	026153R1		**1**	LUVA	SLEEVE	MANCHA
7	026136R1		**2**	ROLAMENTO	BEARING	COJINETE
8	026145R1		**1**	BUCHA	BUSH	CASQUILLO
9	026150R1	[A]	**1**	EIXO	SHAFT	ARBOL
10	026137R1		**1**	ANEL	RING	ARO
11	026144R1		**1**	BUCHA	BUSH	CASQUILLO
12	026146R1		**1**	ARRUELA	WASHER	ARANDELA
13	026152R1		**1**	ENGRENAGEM	GEAR	ENGRANAJE
14	026154R1		**1**	ENGRENAGEM	GEAR	ENGRANAJE
15	026151R1		**1**	LUVA	SLEEVE	MANCHA
16	026138R1		**1**	ANEL	RING	ARO
17	023195P1	∅ 10	**1**	ESFERA	BALL	BOLA
18	026148R1		**1**	MOLA	SPRING	RESORTE
19	026157R1		**1**	EIXO	SHAFT	ARBOL
20	026156R1		**1**	GARFO	FORK	HORQUILLA
21	026260R1		**1**	BUJÃO	PLUG	TAPON

[A] INTERMEDIÁRIO
INTERMEDIARY
INTERMEDIARIO

Transmissão 12 Velocidades — **Sincronizada**
12 Speed Transmission — **Syncromesh**
Transmision 12 Velocidades — **Sincronizada**

25-95

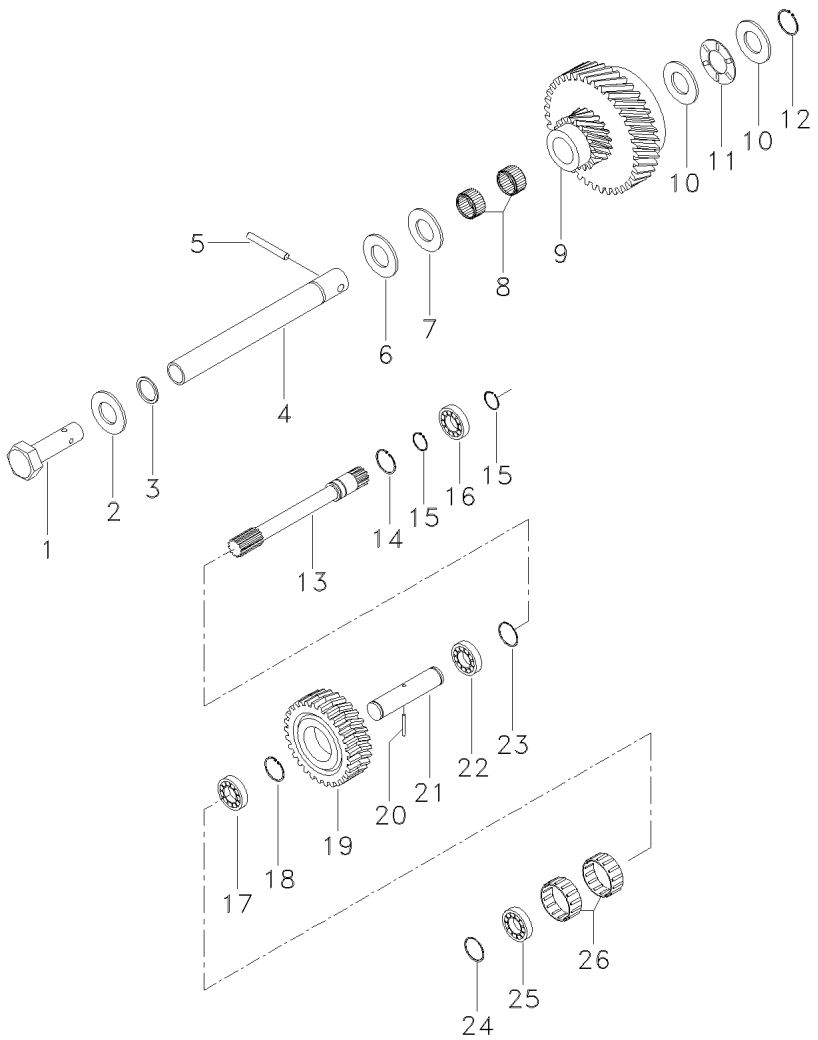

1	1440262X1		**1**	BUJÃO	PLUG	TAPON
2	023214P1		**1**	ARRUELA	WASHER	ARANDELA
3	023312P1		**1**	ANEL "O"	O RING	JUNTA TORICA
4	023007R1		**1**	PINO	PIN	PASADOR
5	339194X1		**1**	PINO	PIN	PASADOR
6	023008R1		**1**	ARRUELA	WASHER	ARANDELA
7	023009R1		**1**	ARRUELA	WASHER	ARANDELA
8	023010R1		**2**	ROLAMENTO	BEARING	COJINETE
9	050641R1		**1**	CJ. ENGRENAGEM	KIT, GEAR	ENGRANAJES JUEGO
10	023014R1		**2**	DISCO	DISC	DISCO
11	027749R1		**1**	ROLAMENTO	BEARING	COJINETE
12	1440523X1		**1**	ANEL TRAVA	CIRCLIP	CIRCULITO
13	021737P1	[A]	**1**	EIXO	SHAFT	ARBOL
14	1440480X1		**2**	ANEL	RING	ARO
15	339469X1		**2**	ANEL TRAVA	CIRCLIP	CIRCULITO
16	021930R1		**1**	ROLAMENTO	BEARING	COJINETE
17	1440596X1	[B]	**1**	ROLAMENTO	BEARING	COJINETE
18	1440516X1		**1**	ANEL TRAVA	CIRCLIP	CIRCULITO
19	021933R1		**1**	ENGRENAGEM	GEAR	ENGRANAJE
20	036309R1		**1**	PINO	PIN	PASADOR
21	036340R1		**1**	BUCHA	BUSH	CASQUILLO
22	021932R1		**2**	ROLAMENTO	BEARING	COJINETE
23	021997R1	⧗ 5,9	**X**	CALÇO	SHIM	CALCE
23	021998R1	⧗ 5,8	**X**	CALÇO	SHIM	CALCE
23	021999R1	⧗ 5,7	**X**	CALÇO	SHIM	CALCE
23	023000R1	⧗ 5,6	**X**	CALÇO	SHIM	CALCE
23	023001R1	⧗ 5,5	**X**	CALÇO	SHIM	CALCE
23	023002R1	⧗ 5,4	**X**	CALÇO	SHIM	CALCE
23	023003R1	⧗ 5,3	**X**	CALÇO	SHIM	CALCE
23	023004R1	⧗ 5,2	**X**	CALÇO	SHIM	CALCE
23	023005R1	⧗ 5,1	**X**	CALÇO	SHIM	CALCE
23	023006R1	⧗ 5,0	**X**	CALÇO	SHIM	CALCE
24	021974R1	⧗ 0,2	**X**	CALÇO	SHIM	CALCE
24	021976R1	⧗ 0,4	**X**	CALÇO	SHIM	CALCE
24	021978R1	⧗ 0,6	**X**	CALÇO	SHIM	CALCE
24	021982R1	⧗ 1,4	**X**	CALÇO	SHIM	CALCE
24	021983R1	⧗ 2,0	**X**	CALÇO	SHIM	CALCE
25	021972R1		**1**	ROLAMENTO	BEARING	COJINETE
26	021967R1		**2**	ROLAMENTO	BEARING	COJINETE

[A] TOMADA DE FORÇA
POWER TAKE-OFF
TOMA DE FUERZA

[B] ROLETES
ROLLERS
RODILLOS

Transmissão 12 Velocidades — **Sincronizada**
12 Speed Transmission — **Syncromesh**
Transmision 12 Velocidades — **Sincronizada**

25-100

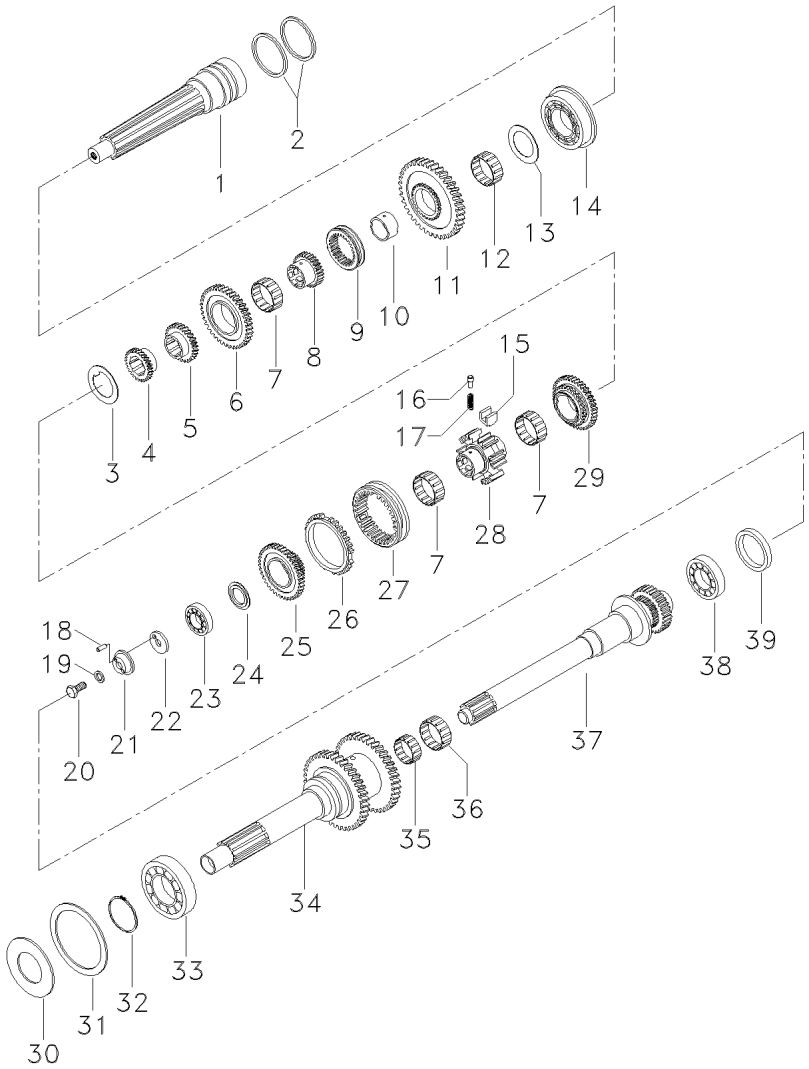

1	021893R1	[A]		**1**	EIXO	SHAFT	ARBOL
2	021988R1			**2**	ANEL	RING	ARO
3	021872R1			**1**	ARRUELA	WASHER	ARANDELA
4	021896R1			**1**	ENGRENAGEM	GEAR	ENGRANAJE
5	021897R1			**1**	ENGRENAGEM	GEAR	ENGRANAJE
6	021928R1	[C]		**1**	ENGRENAGEM	GEAR	ENGRANAJE
7	021964R1			**3**	ROLAMENTO	BEARING	COJINETE
8	021889R1			**1**	CUBO	HUB	CUBO
9	021887R1			**1**	LUVA	SLEEVE	MANCHA
10	021890R1			**1**	BUCHA	BUSH	CASQUILLO
11	021888R1			**1**	ENGRENAGEM	GEAR	ENGRANAJE
12	021827R1			**1**	ROLAMENTO	BEARING	COJINETE
13	021895R1			**1**	ARRUELA	WASHER	ARANDELA
14	021894R1	[B]		**1**	ROLAMENTO	BEARING	COJINETE
15	021970R1			**3**	BLOCO	BLOCK	BLOQUE
16	021884R1			**3**	PINO	PIN	PASADOR
17	021882R1			**3**	MOLA	SPRING	RESORTE
18	3004816X1			**1**	PINO	PIN	PASADOR
19	021870R1			**1**	ARRUELA	WASHER	ARANDELA
20	021873R1			**1**	PARAFUSO	BOLT	PERNO
21	021871R1			**1**	ARRUELA	WASHER	ARANDELA
22	021898R1		1,2	**X**	CALÇO	SHIM	CALCE
22	021900R1		1,3	**X**	CALÇO	SHIM	CALCE
22	021902R1		1,4	**X**	CALÇO	SHIM	CALCE
22	021904R1		1,5	**X**	CALÇO	SHIM	CALCE
22	021906R1		1,6	**X**	CALÇO	SHIM	CALCE
22	021908R1		1,7	**X**	CALÇO	SHIM	CALCE
22	021910R1		1,8	**X**	CALÇO	SHIM	CALCE
22	021911R1		1,9	**X**	CALÇO	SHIM	CALCE
22	021912R1		2,0	**X**	CALÇO	SHIM	CALCE
22	021913R1		2,1	**X**	CALÇO	SHIM	CALCE
22	021914R1		2,2	**X**	CALÇO	SHIM	CALCE
22	021915R1		2,3	**X**	CALÇO	SHIM	CALCE
22	021916R1		2,4	**X**	CALÇO	SHIM	CALCE
22	021917R1		2,5	**X**	CALÇO	SHIM	CALCE
22	021918R1		2,6	**X**	CALÇO	SHIM	CALCE
22	021919R1		2,7	**X**	CALÇO	SHIM	CALCE
22	021920R1		2,8	**X**	CALÇO	SHIM	CALCE
22	021921R1		2,9	**X**	CALÇO	SHIM	CALCE
22	021922R1		3,0	**X**	CALÇO	SHIM	CALCE
22	021923R1		3,1	**X**	CALÇO	SHIM	CALCE
22	021924R1		3,2	**X**	CALÇO	SHIM	CALCE
22	021925R1		3,3	**X**	CALÇO	SHIM	CALCE
22	021926R1		3,4	**X**	CALÇO	SHIM	CALCE
22	021927R1		3,5	**X**	CALÇO	SHIM	CALCE
23	021947R1	[D]		**1**	ROLAMENTO	BEARING	COJINETE
24	021948R1		6,80	**X**	CALÇO	SHIM	CALCE
24	021949R1		6,95	**X**	CALÇO	SHIM	CALCE
24	021950R1		7,10	**X**	CALÇO	SHIM	CALCE
24	021951R1		7,25	**X**	CALÇO	SHIM	CALCE

Transmissão 12 Velocidades — **Sincronizada**
12 Speed Transmission — **Syncromesh**
Transmision 12 Velocidades — **Sincronizada**

25-100

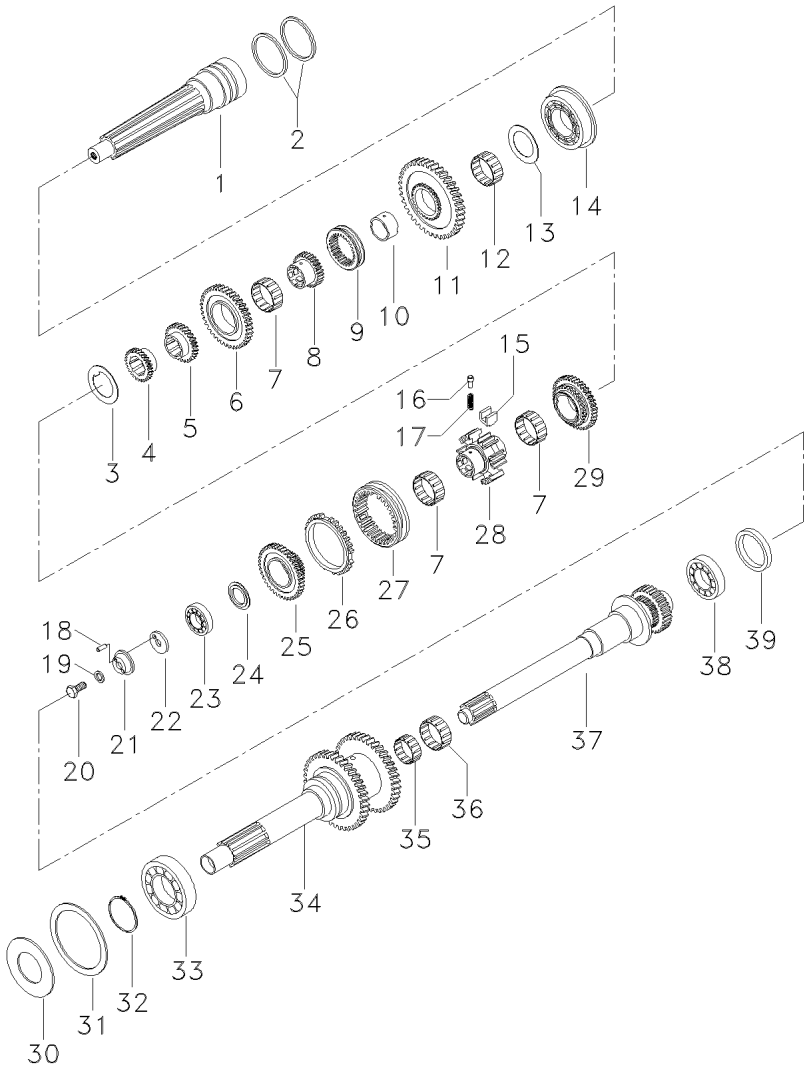

24	021952R1	⧗ 7,40	X	CALÇO	SHIM	CALCE
24	021953R1	⧗ 7,55	X	CALÇO	SHIM	CALCE
24	021954R1	⧗ 7,70	X	CALÇO	SHIM	CALCE
24	021955R1	⧗ 7,85	X	CALÇO	SHIM	CALCE
24	021956R1	⧗ 8,00	X	CALÇO	SHIM	CALCE
24	021957R1	⧗ 8,15	X	CALÇO	SHIM	CALCE
24	021958R1	⧗ 8,30	X	CALÇO	SHIM	CALCE
24	021959R1	⧗ 8,45	X	CALÇO	SHIM	CALCE
24	021960R1	⧗ 8,60	X	CALÇO	SHIM	CALCE
24	021961R1	⧗ 8,75	X	CALÇO	SHIM	CALCE
24	021962R1	⧗ 8,90	X	CALÇO	SHIM	CALCE
24	021963R1	⧗ 9,05	X	CALÇO	SHIM	CALCE
25	037368R1		1	CJ. ENGRENAGEM	KIT, GEAR	ENGRANAJES JUEGO
26	021874R1		2	ANEL	RING	ARO
27	021875R1		1	LUVA	SLEEVE	MANCHA
28	021892R1		1	CORPO	BODY	CUERPO
29	021891R1		1	ENGRENAGEM	GEAR	ENGRANAJE
30	023209R1	⧗ 0,3	X	CALÇO	SHIM	CALCE
30	023210P1	⧗ 0,2	X	CALÇO	SHIM	CALCE
30	023211P1	⧗ 0,1	X	CALÇO	SHIM	CALCE
31	1443567X1		1	ANEL	RING	ARO
32	390455X1		1	ANEL	RING	ARO
33	021946R1		1	ROLAMENTO	BEARING	COJINETE
34	050639R1		1	EIXO	SHAFT	ARBOL
35	023220P1		1	ROLAMENTO	BEARING	COJINETE
36	023221P1		1	ROLAMENTO	BEARING	COJINETE
37	021944R1		1	EIXO	SHAFT	ARBOL
38	023222P1		1	ROLAMENTO	BEARING	COJINETE
39	021965R1		1	ANEL	RING	ARO

[A] PRINCIPAL
PRINCIPAL
PRINCIPAL

[B] ROLETES
ROLLERS
RODILLOS

[C] HELICOIDAL
HELICOIDAL
HELICOIDAL

[D] ROLETES CÔNICOS
CONICAL ROLLERS
RODILLOS CONICOS

Transmissão 12 Velocidades — **Sincronizada**
12 Speed Transmission — **Syncromesh**
Transmision 12 Velocidades — **Sincronizada**

25-105

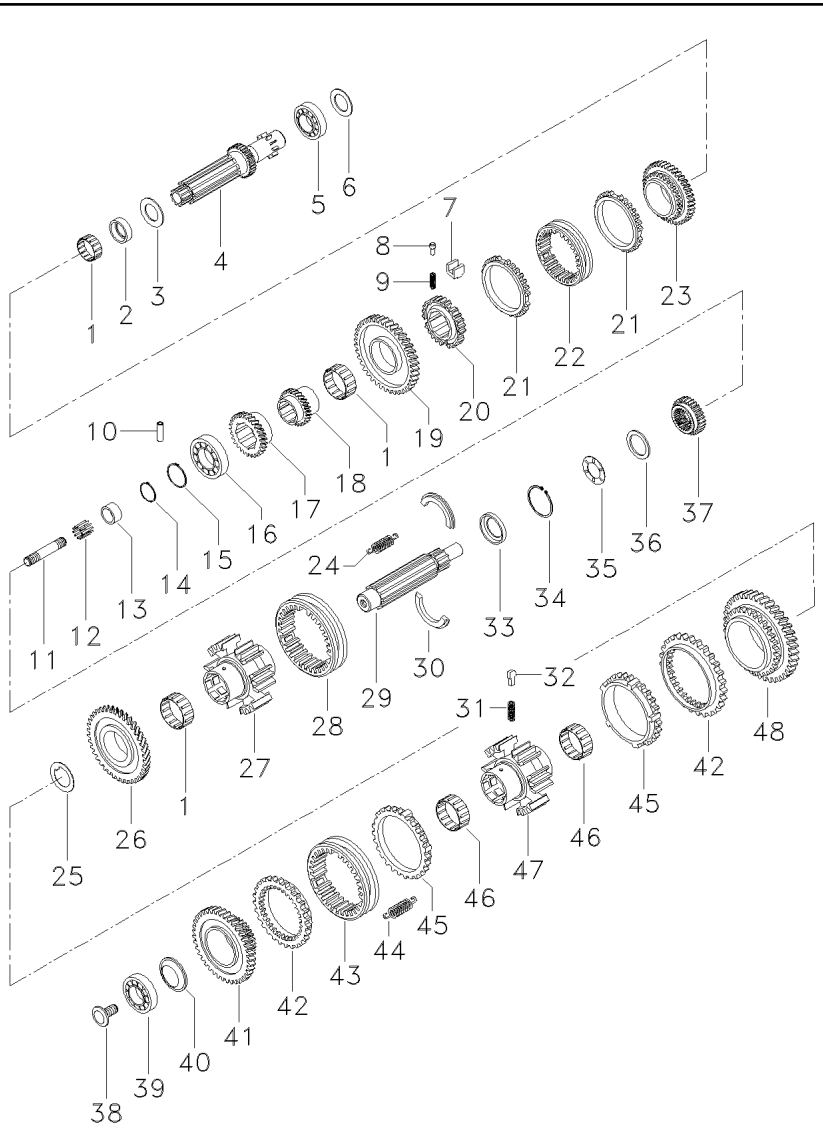

1	021831R1			**3**	ROLAMENTO	BEARING	COJINETE
2	021878R1			**1**	BUCHA	BUSH	CASQUILLO
3	021985R1			**1**	ARRUELA	WASHER	ARANDELA
4	034005R1	[C]		**1**	EIXO	SHAFT	ARBOL
5	021886R1			**1**	ROLAMENTO	BEARING	COJINETE
6	023068R1	⧗	3,9	**X**	CALÇO	SHIM	CALCE
6	023069R1	⧗	3,8	**X**	CALÇO	SHIM	CALCE
6	023070R1	⧗	3,7	**X**	CALÇO	SHIM	CALCE
6	023071R1	⧗	3,6	**X**	CALÇO	SHIM	CALCE
6	023072R1	⧗	3,4	**X**	CALÇO	SHIM	CALCE
6	023073R1	⧗	3,2	**X**	CALÇO	SHIM	CALCE
6	023074R1	⧗	3,0	**X**	CALÇO	SHIM	CALCE
6	023075R1	⧗	2,8	**X**	CALÇO	SHIM	CALCE
6	023076R1	⧗	2,6	**X**	CALÇO	SHIM	CALCE
6	023077R1	⧗	2,4	**X**	CALÇO	SHIM	CALCE
6	023078R1	⧗	2,3	**X**	CALÇO	SHIM	CALCE
6	023079R1	⧗	2,2	**X**	CALÇO	SHIM	CALCE
6	023080R1	⧗	2,1	**X**	CALÇO	SHIM	CALCE
6	023081R1	⧗	2,0	**X**	CALÇO	SHIM	CALCE
6	023082R1	⧗	1,9	**X**	CALÇO	SHIM	CALCE
6	023083R1	⧗	1,8	**X**	CALÇO	SHIM	CALCE
7	021970R1			**3**	BLOCO	BLOCK	BLOQUE
8	021884R1			**3**	PINO	PIN	PASADOR
9	021882R1			**3**	MOLA	SPRING	RESORTE
10	390932X1			**1**	PINO	PIN	PASADOR
11	021869R1			**1**	TUBO	PIPE	CANO
12	023217P1			**1**	ROLAMENTO	BEARING	COJINETE
13	034003R1			**1**	BUCHA	BUSH	CASQUILLO
14	339678X1			**1**	ANEL	RING	ARO
15	034010R1			**1**	ANEL	RING	ARO
16	034004R1	[B]		**1**	ROLAMENTO	BEARING	COJINETE
17	037369R1			**1**	ENGRENAGEM	GEAR	ENGRANAJE
18	021881R1			**1**	ENGRENAGEM	GEAR	ENGRANAJE
19	021883R1			**1**	ENGRENAGEM	GEAR	ENGRANAJE
20	021877R1			**1**	CORPO	BODY	CUERPO
21	021874R1			**2**	ANEL	RING	ARO
22	021875R1			**1**	LUVA	SLEEVE	MANCHA
23	021876R1			**1**	CJ. ENGRENAGEM	KIT, GEAR	ENGRANAJES JUEGO
24	021833R1			**3**	MOLA	SPRING	RESORTE
25	049387R1			**1**	ARRUELA	WASHER	ARANDELA
26	021832R1			**1**	ENGRENAGEM	GEAR	ENGRANAJE
27	021834R1			**1**	CORPO	BODY	CUERPO
28	021835R1			**1**	LUVA	SLEEVE	MANCHA
29	034007R1			**1**	EIXO	SHAFT	ARBOL
30	021940R1			**1**	ANEL	RING	ARO
31	021824R1			**6**	MOLA	SPRING	RESORTE
32	021825R1			**6**	BLOCO	BLOCK	BLOQUE
33	021941R1			**1**	ANEL	RING	ARO
34	023219R1			**1**	ANEL	RING	ARO
35	023216P1	[A]		**1**	ROLAMENTO	BEARING	COJINETE

Transmissão 12 Velocidades — **Sincronizada**
12 Speed Transmission — **Syncromesh**
Transmision 12 Velocidades — **Sincronizada**

25-105

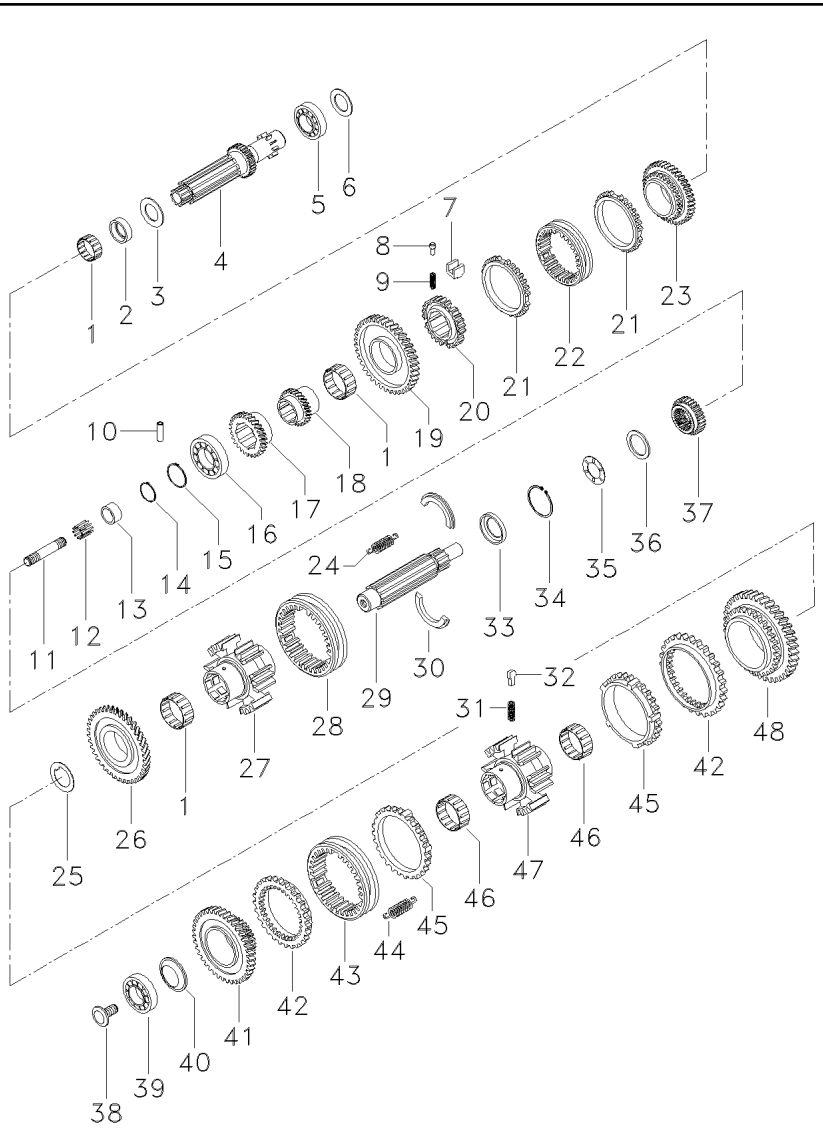

36	021843R1	⧗	3,40	**X**	CALÇO	SHIM	CALCE
36	021844R1	⧗	3,50	**X**	CALÇO	SHIM	CALCE
36	021845R1	⧗	3,60	**X**	CALÇO	SHIM	CALCE
36	021846R1	⧗	3,70	**X**	CALÇO	SHIM	CALCE
36	021847R1	⧗	3,80	**X**	CALÇO	SHIM	CALCE
36	021848R1	⧗	3,90	**X**	CALÇO	SHIM	CALCE
36	023116R1	⧗	4,00	**X**	CALÇO	SHIM	CALCE
36	021849R1	⧗	4,10	**X**	CALÇO	SHIM	CALCE
36	021850R1	⧗	4,20	**X**	CALÇO	SHIM	CALCE
36	021851R1	⧗	4,30	**X**	CALÇO	SHIM	CALCE
36	021852R1	⧗	4,40	**X**	CALÇO	SHIM	CALCE
36	021853R1	⧗	4,60	**X**	CALÇO	SHIM	CALCE
36	021854R1	⧗	4,80	**X**	CALÇO	SHIM	CALCE
36	021855R1	⧗	5,00	**X**	CALÇO	SHIM	CALCE
36	021856R1	⧗	5,05	**X**	CALÇO	SHIM	CALCE
36	021857R1	⧗	5,15	**X**	CALÇO	SHIM	CALCE
36	021858R1	⧗	5,20	**X**	CALÇO	SHIM	CALCE
36	021859R1	⧗	5,25	**X**	CALÇO	SHIM	CALCE
36	021860R1	⧗	5,35	**X**	CALÇO	SHIM	CALCE
36	021861R1	⧗	5,40	**X**	CALÇO	SHIM	CALCE
36	021862R1	⧗	5,50	**X**	CALÇO	SHIM	CALCE
36	021863R1	⧗	5,60	**X**	CALÇO	SHIM	CALCE
36	021864R1	⧗	5,80	**X**	CALÇO	SHIM	CALCE
36	021865R1	⧗	6,00	**X**	CALÇO	SHIM	CALCE
36	021866R1	⧗	6,20	**X**	CALÇO	SHIM	CALCE
37	021836R1			**1**	ENGRENAGEM	GEAR	ENGRANAJE
37	036236R1			**1**	LUVA	SLEEVE	MANCHA
38	021939R1			**1**	PARAFUSO	BOLT	PERNO
39	1440596X1	[B]		**1**	ROLAMENTO	BEARING	COJINETE
40	021937R1			**1**	ARRUELA	WASHER	ARANDELA
41	021935R1	⊬	023087T1	**1**	ENGRENAGEM	GEAR	ENGRANAJE
42	021828R1			**3**	CORPO	BODY	CUERPO
43	021826R1			**1**	LUVA	SLEEVE	MANCHA
44	021822R1			**3**	MOLA	SPRING	RESORTE
45	021823R1			**3**	ANEL	RING	ARO
46	021827R1			**2**	ROLAMENTO	BEARING	COJINETE
47	021942R1			**1**	CORPO	BODY	CUERPO
48	050640R1			**1**	ENGRENAGEM	GEAR	ENGRANAJE

[A] AXIAL
AXIAL
AXIAL

[B] ROLETES
ROLLERS
RODILLOS

[C] INTERMEDIÁRIO
INTERMEDIARY
INTERMEDIARIO

Transmissão 12 Velocidades — **Sincronizada**
12 Speed Transmission — **Syncromesh**
Transmision 12 Velocidades — **Sincronizada**

25-110

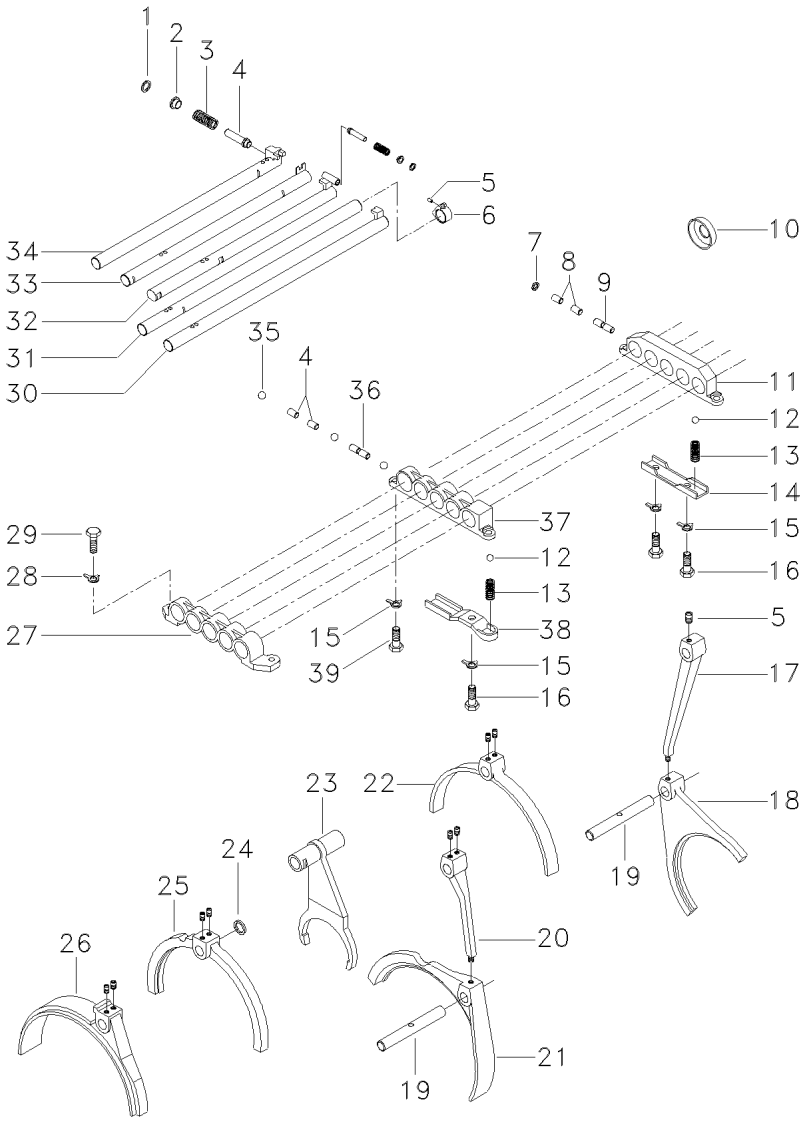

1	3008261X1		
2	023037R1		
3	023038R1		
4	023039R1		
5	023030R1		
6	023040R1		
7	023194R1		
8	023047R1		
9	023048R1		
10	023215R1		
11	023035R1	[A]	
12	023195P1	∅	10
13	023046R1		
14	023049R1		
15	3002145X1		
16	390379X1		
17	023036R1		
18	023057R1		
19	023055R1		
20	023031R1		
21	023056R1		
22	023034R1		
23	023029R1		
24	023198P1	⧓	0,2
24	023199P1	⧓	0,5
24	023200P1	⧓	1,0
24	023201R1	⧓	1,2
24	023202R1	⧓	1,4
24	023203R1	⧓	1,5
24	023204P1	⧓	2,0
25	023026R1		
26	023023R1		
27	023022R1	[C]	
28	023197R1		
29	339401X1		
30	023025R1		
31	023024R1		
32	023032R1		
33	023028R1		
34	023033R1		
35	023228R1	∅	8
36	023051R1		
37	023027R1	[B]	
38	023050R1		
39	023206R1		

[A] SUPORTE HASTES - TRASEIRO
ROD BRACKET - REAR
SOPORTE VARILLAS - TRASERO

4	ANEL	RING	ARO
2	BUCHA	BUSH	CASQUILLO
2	MOLA	SPRING	RESORTE
2	PINO	PIN	PASADOR
14	PINO	PIN	PASADOR
1	SELETOR	SELECTOR	SELECTOR
1	ANEL	RING	ARO
4	PINO	PIN	PASADOR
1	PINO	PIN	PASADOR
1	DEFLETOR	DEFLECTOR	DEFLECTOR
1	SUPORTE	BRACKET	SOPORTE
6	ESFERA	BALL	BOLA
6	MOLA	SPRING	RESORTE
1	PLACA	PLATE	PLATO
4	ARRUELA	WASHER	ARANDELA
3	PARAFUSO	BOLT	PERNO
1	ALAVANCA	LEVER	PALANCA
1	GARFO	FORK	HORQUILLA
2	PINO	PIN	PASADOR
1	ALAVANCA	LEVER	PALANCA
1	GARFO	FORK	HORQUILLA
1	GARFO	FORK	HORQUILLA
1	GARFO	FORK	HORQUILLA
X	CALÇO	SHIM	CALCE
X	CALÇO	SHIM	CALCE
X	CALÇO	SHIM	CALCE
X	CALÇO	SHIM	CALCE
X	CALÇO	SHIM	CALCE
X	CALÇO	SHIM	CALCE
X	CALÇO	SHIM	CALCE
1	GARFO	FORK	HORQUILLA
1	GARFO	FORK	HORQUILLA
1	SUPORTE	BRACKET	SOPORTE
5	ARRUELA	WASHER	ARANDELA
10	PARAFUSO	BOLT	PERNO
1	EIXO	SHAFT	ARBOL
1	EIXO	SHAFT	ARBOL
1	EIXO	SHAFT	ARBOL
1	EIXO	SHAFT	ARBOL
1	EIXO	SHAFT	ARBOL
3	ESFERA	BALL	BOLA
1	PINO	PIN	PASADOR
1	SUPORTE	BRACKET	SOPORTE
1	TAMPA	COVER	CUBIERTA
1	PARAFUSO	BOLT	PERNO

Transmissão 12 Velocidades 12 Speed Transmission Transmision 12 Velocidades	Sincronizada Syncromesh Sincronizada	25-110	

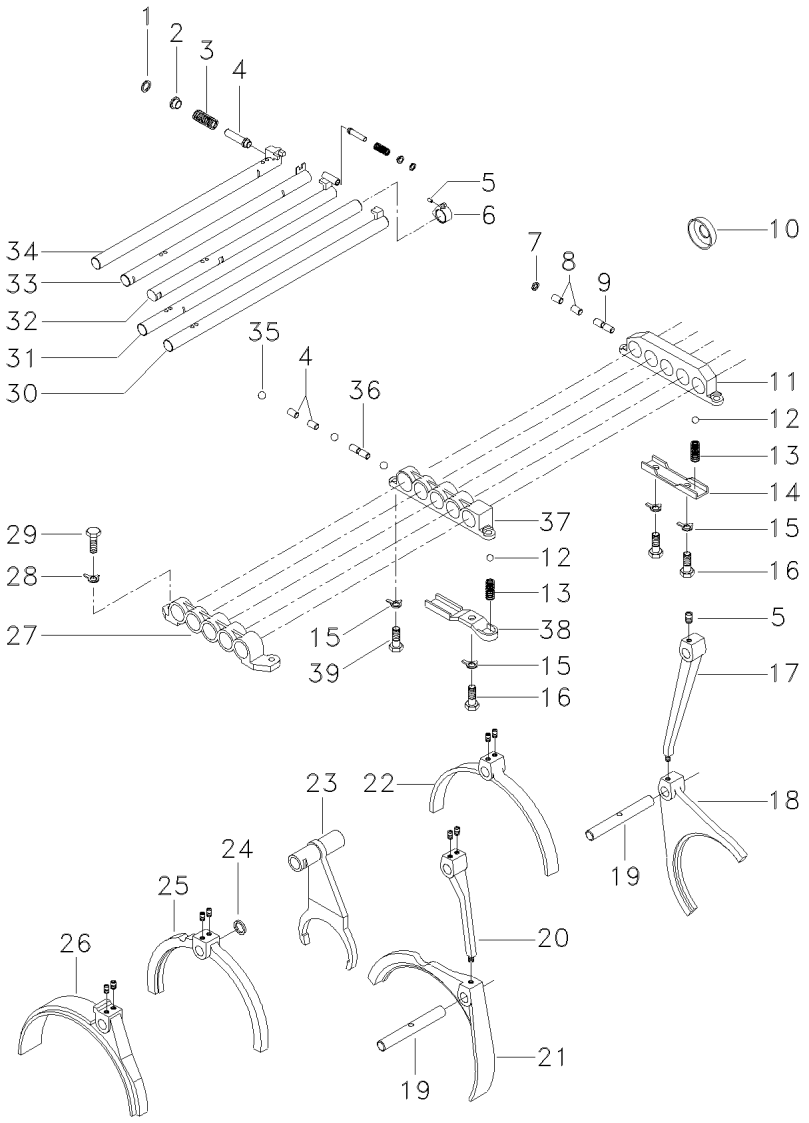

[B] SUPORTE HASTES - CENTRAL
ROD BRACKET - CENTRAL
SOPORTE VARILLAS - CENTRAL

[C] SUPORTE HASTES - DIANTEIRO
ROD BRACKET - FRONTAL
SOPORTE VARILLAS - DELANTERO

Transmissão 12 Velocidades — **Sincronizada**
12 Speed Transmission — **Syncromesh**
Transmision 12 Velocidades — **Sincronizada**

25-115

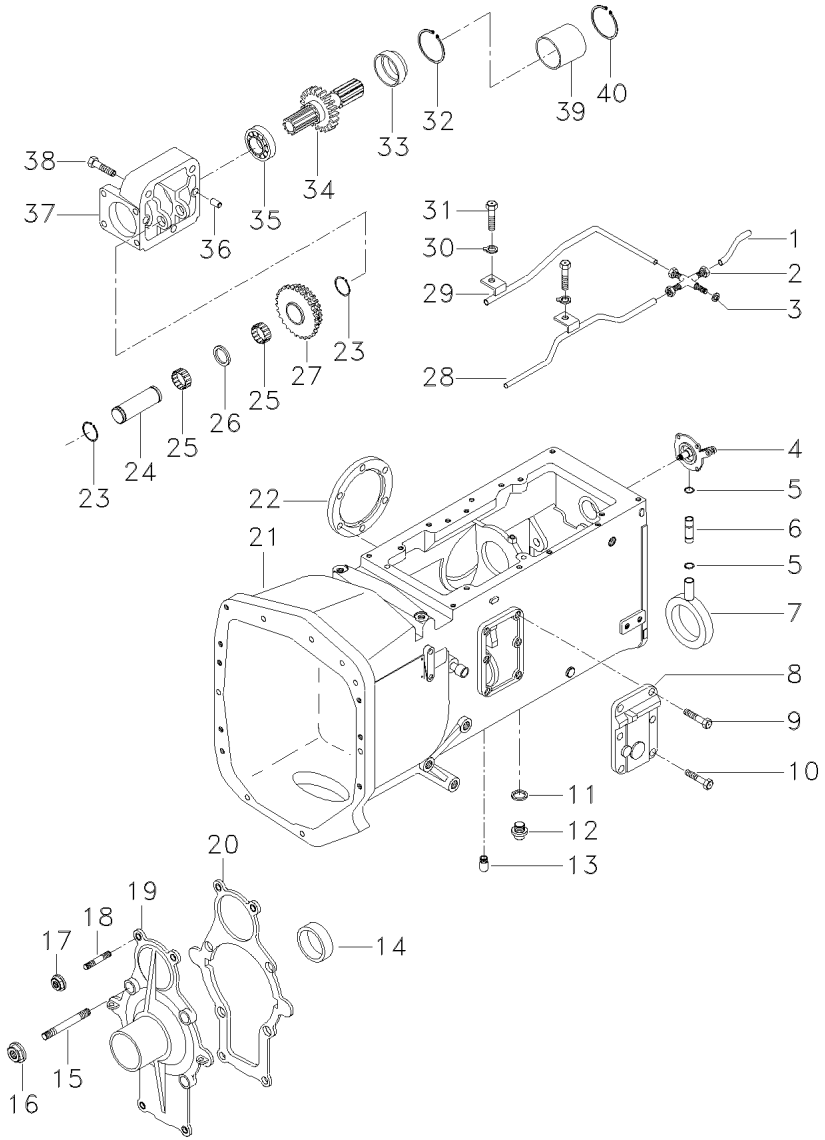

1	023054R1		**1**	TUBO	PIPE	CANO
2	023196R1		**1**	CRUZETA	SPIDER	CRUCETA
3	339526X1		**1**	ANEL	RING	ARO
4	021030P1		**1**	FLANGE	FLANGE	PLETINA
5	023218P1		**4**	ANEL "O"	O RING	JUNTA TORICA
6	021017P1		**1**	TUBO	PIPE	CANO
7	021034P1		**1**	ANEL	RING	ARO
8	021038P1		**1**	TAMPA	COVER	CUBIERTA
9	1442706X1		**8**	PARAFUSO	BOLT	PERNO
10	339451X1		**4**	PARAFUSO	BOLT	PERNO
11	391358X1		**1**	ANEL "O"	O RING	JUNTA TORICA
12	023066R1		**1**	BUJÃO	PLUG	TAPON
13	023212R1		**2**	BUJÃO	PLUG	TAPON
14	021945R1		**1**	RETENTOR	SEAL	RETEN
15	390844X1		**4**	PRISIONEIRO	STUD	ESPARRAGO
16	023207R1		**4**	PORCA	NUT	TUERCA
17	023207R1		**4**	PORCA	NUT	TUERCA
18	1443730X1		**4**	PRISIONEIRO	STUD	ESPARRAGO
19	021044T1		**1**	TAMPA	COVER	CUBIERTA
20	021984R1		**1**	JUNTA	GASKET	EMPAQUETADURA.
21	023679P2		**1**	CARCAÇA	HOUSING	ALOJAMIENTO
22	021033P1		**1**	TAMPA	COVER	CUBIERTA
23	1440475X1		**2**	ANEL TRAVA	CIRCLIP	CIRCULITO
24	023205R1		**2**	PINO	PIN	PASADOR
25	023059R1		**2**	ROLAMENTO	BEARING	COJINETE
26	023064R1		**1**	ARRUELA	WASHER	ARANDELA
27	038436R1	23	**1**	ENGRENAGEM	GEAR	ENGRANAJE
28	034009R1		**1**	CJ. TUBO	TUBE ASSY	CONJ.DE TUBO
29	034008R1		**1**	CJ. TUBO	TUBE ASSY	CONJ.DE TUBO
30	339680X1		**2**	ARRUELA	WASHER	ARANDELA
31	391659X1		**2**	PARAFUSO	BOLT	PERNO
32	1440819X1		**1**	ANEL TRAVA	CIRCLIP	CIRCULITO
33	023063R1		**1**	BUCHA	BUSH	CASQUILLO
34	038435R1		**1**	EIXO	SHAFT	ARBOL
35	023061R1		**2**	ROLAMENTO	BEARING	COJINETE
36	023060R1		**1**	PINO	PIN	PASADOR
37	021042P1		**1**	CARCAÇA	HOUSING	ALOJAMIENTO
38	391885X1		**3**	PARAFUSO	BOLT	PERNO
39	023065R1		**1**	BUCHA	BUSH	CASQUILLO
39	6206132M1	[A]	**1**	BUCHA	BUSH	CASQUILLO
40	1442446X1		**1**	ANEL TRAVA	CIRCLIP	CIRCULITO
40	1441711X1	[A]	**1**	ANEL TRAVA	CIRCLIP	CIRCULITO

[A] COM FLUXO COMBINADO
WITH COMBINED FLOW
CON COMBINED FLOW

Fixação Da Transmissão
Transmission Fastenes
Fixación De La Transmission

30-10

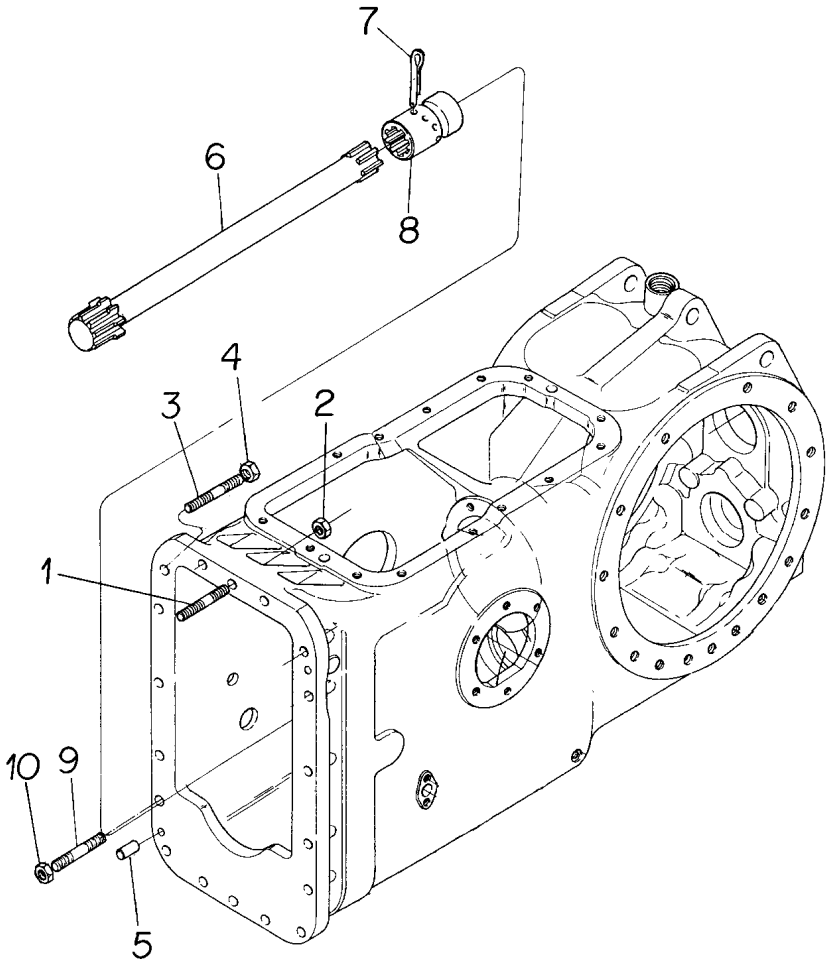

1	377591X1	**3**	PRISIONEIRO	STUD	ESPARRAGO
2	069676T1	**3**	PORCA	NUT	TUERCA
3	023494P1	**13**	PRISIONEIRO	STUD	ESPARRAGO
4	377765X1	**13**	PORCA	NUT	TUERCA
5	023495P1	**2**	PINO	PIN	PASADOR
6	020308P1	**1**	EIXO	SHAFT	ARBOL
7	355342X1	**1**	CUPILHA	COTTER PIN	PASADOR DOUBLE
8	1680189M1	**1**	LUVA	SLEEVE	MANCHA
9	023493P1	**2**	PRISIONEIRO	STUD	ESPARRAGO
10	069676T1	**2**	PORCA	NUT	TUERCA

Eixo Traseiro E Diferencial
Rear Axle And Diferential
Aje Trasero E Diferencial

Sem Tdpi
Without Ipto
Sin Tdfi

30-15

Com Hydrotronic
With Hydrotronic
Con Hydrotronic

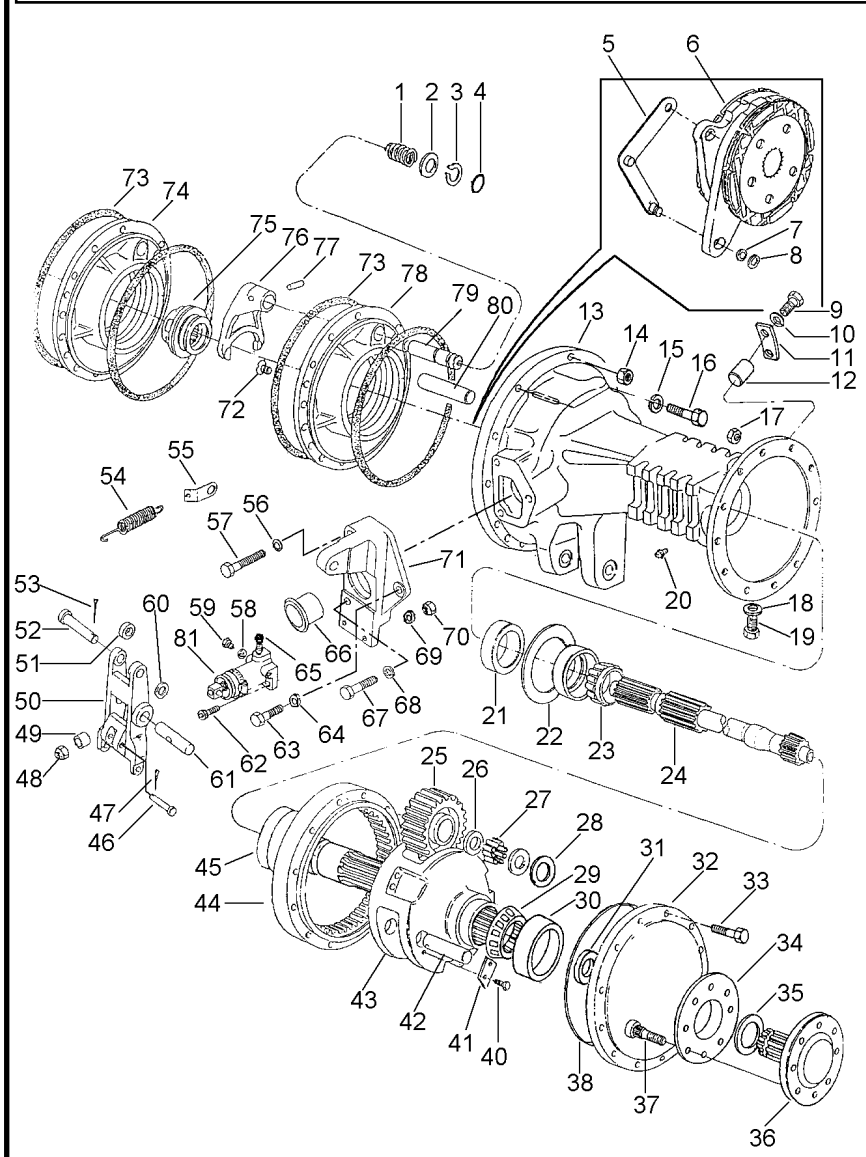

1	906808M1		1	MOLA	SPRING	RESORTE
2	1864764M1		1	ARRUELA	WASHER	ARANDELA
3	358950X1		1	ANEL TRAVA	CIRCLIP	CIRCULITO
4	851258M1		1	ANEL "O"	O RING	JUNTA TORICA
5	036591S1	▶	1	ALAVANCA	LEVER	PALANCA
5	036560S1	◀	1	ALAVANCA	LEVER	PALANCA
6	020905N1	30-115 No	2	CJ. FREIO	KIT, BRAKE	FRENOS JUEGO
7	829258M1		2	CALÇO	SHIM	CALCE
8	1440475X1		2	ANEL TRAVA	CIRCLIP	CIRCULITO
9	353677X1		8	PARAFUSO	BOLT	PERNO
10	353446X1		8	ARRUELA	WASHER	ARANDELA
11	020925P1		4	BATENTE	STOP	PARO
12	1488046M1		4	PINO	PIN	PASADOR
13	041923P1	▶	1	CARCAÇA	HOUSING	ALOJAMIENTO
13	041924P1	◀	1	CARCAÇA	HOUSING	ALOJAMIENTO
14	363627X1		22	PORCA	NUT	TUERCA
15	353439X1		8	ARRUELA	WASHER	ARANDELA
16	354651X1		8	PARAFUSO	SCREW	TORNILLO
17	338600X1		24	PORCA	NUT	TUERCA
18	180474M1		4	ARRUELA	WASHER	ARANDELA
19	3409712M1		4	BUJÃO	PLUG	TAPON
20	182099M91		2	RESPIRO	BREATHER	RESPIRADERO
21	1860954M1		2	RETENTOR	OIL SEAL	BUJE RETENACEITE
22	042574P1		X	CALÇO	SHIM	CALCE
22	042575P1		X	CALÇO	SHIM	CALCE
22	042576P1		X	CALÇO	SHIM	CALCE
23	020902T1		1	CONE	CONE	CONO
24	041926P1		2	EIXO	SHAFT	ARBOL
25	020940P1		6	ENGRENAGEM	GEAR	ENGRANAJE
26	020916P1		18	ARRUELA	WASHER	ARANDELA
27	490016M1		336	ROLETE	ROLLER	RODILLO
28	1487072M2		12	ARRUELA	WASHER	ARANDELA
29	3176506M91		4	ROLAMENTO	BEARING	COJINETE
30	3176506M91		4	ROLAMENTO	BEARING	COJINETE
31	022518P1		2	RETENTOR	SEAL	RETEN
32	041913P1		2	TAMPA	COVER	CUBIERTA
33	338598X1		24	PARAFUSO	BOLT	PERNO
34	894756M1		2	ESPAÇADOR	SPACER	PIEZA DISTANCIA
35	1487077M1		2	ANEL	RING	ARO
36	051467P1		2	EIXO	SHAFT	ARBOL
37	020928P1		16	PARAFUSO	BOLT	PERNO
38	1487082M1		2	ANEL "O"	O RING	JUNTA TORICA
40	3148503M2		12	PARAFUSO	BOLT	PERNO
41	3149278M1		6	CHAPA	PLATE	CHAPA
42	020955P1		6	EIXO	SHAFT	ARBOL
43	041915N1	30-135 No	2	PORTA ENGRENAGEM	CARRIER	PORTADOR
44	020954P1		2	COROA	SPROCKET	RUEDA DE CADENA
45	041917P1		2	ENGRENAGEM	GEAR	ENGRANAJE
46	363284X1		2	PINO	PIN	PASADOR
47	354041X1		2	CUPILHA	COTTER PIN	PASADOR DOUBLE

Eixo Traseiro E Diferencial
Rear Axle And Diferential
Aje Trasero E Diferencial

Sem Tdpi
Without Ipto
Sin Tdfi

30-15

Com Hydrotronic
With Hydrotronic
Con Hydrotronic

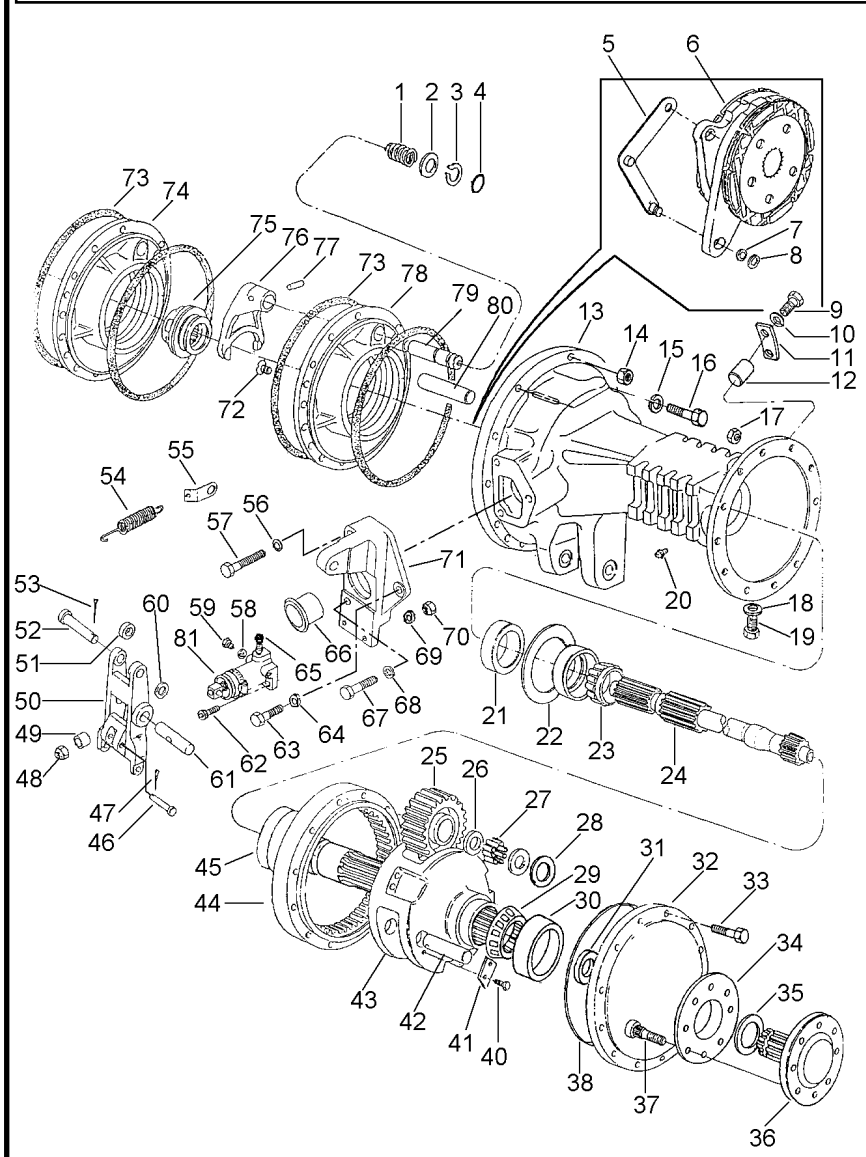

48	330797X1		**2**	PORCA	NUT	TUERCA
49	1865002M1		**2**	ESPAÇADOR	SPACER	PIEZA DISTANCIA
50	023327P1		**2**	ACIONADOR	DRIVE	TRASMISION
51	020894P1		**2**	ESPAÇADOR	SPACER	PIEZA DISTANCIA
52	021464P1		**2**	PINO	PIN	PASADOR
53	354059X1		**2**	CONTRAPINO	DOWEL	CENTRAJE
54	184171M1		**2**	MOLA	SPRING	RESORTE
55	020924P1		**2**	SUPORTE	BRACKET	SOPORTE
56	353434X1		**2**	ARRUELA	WASHER	ARANDELA
58	1440993X1		**2**	ANEL	RING	ARO
59	021349P1		**2**	BUJÃO	PLUG	TAPON
60	353757X1		**2**	ARRUELA	WASHER	ARANDELA
61	020895P1		**2**	PINO	PIN	PASADOR
62	353508X1		**4**	PARAFUSO	BOLT	PERNO
63	353691X1		**2**	PARAFUSO	BOLT	PERNO
64	353434X1		**2**	ARRUELA	WASHER	ARANDELA
65	023473P1		**2**	TAMPÃO	PAD	ALMOHADILLA
66	1860959M1		**2**	CAPA	CAP	TAPA
67	353897X1		**2**	PARAFUSO	BOLT	PERNO
68	353434X1		**2**	ARRUELA	WASHER	ARANDELA
69	353441X1		**4**	ARRUELA	WASHER	ARANDELA
70	353918X1		**4**	PORCA	NUT	TUERCA
71	023461N1	▶	**1**	SUPORTE	BRACKET	SOPORTE
		👁 30-140 No				
71	023462N1	◀	**1**	SUPORTE	BRACKET	SOPORTE
		👁 30-145 No				
72	034013P1		**4**	PARAFUSO	BOLT	PERNO
73	1860838M2		**4**	ANEL "O"	O RING	JUNTA TORICA
74	020931P1	◀	**1**	PLACA	PLATE	PLATO
75	897003M3		**1**	LUVA	SLEEVE	MANCHA
76	906807M1		**1**	GARFO	FORK	HORQUILLA
77	420407M1		**1**	PINO	PIN	PASADOR
78	020932P1	▶	**1**	PLACA	PLATE	PLATO
79	020943P1		**1**	EIXO	SHAFT	ARBOL
80	020942P1		**2**	EIXO	SHAFT	ARBOL
81	020543T1	👁 70-360 No	**2**	CILINDRO	CYLINDER	CILINDRO

Eixo Traseiro E Diferencial Rear Axle And Diferential Aje Trasero E Diferencial	Sem Tdpi Without Ipto Sin Tdfi	**30-20**	Com Hydrotronic With Hydrotronic Con Hydrotronic

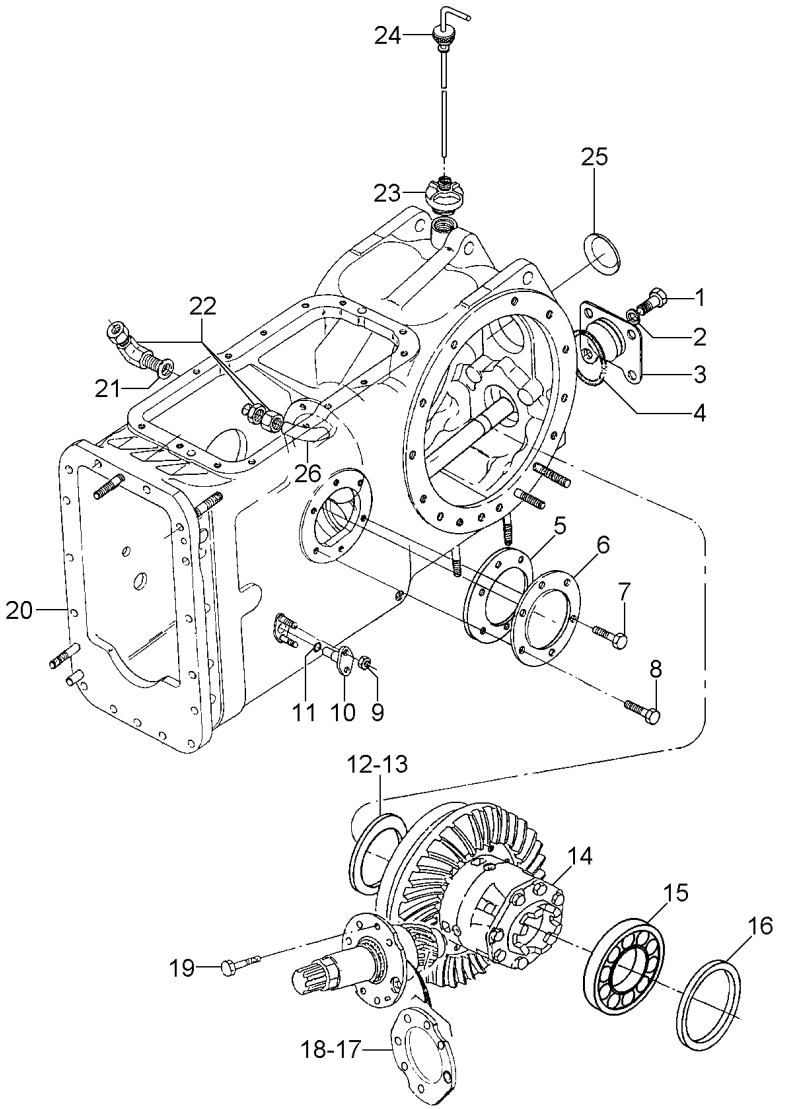

1	353726X1		**4**	PARAFUSO	BOLT	PERNO
2	353433X1		**4**	ARRUELA	WASHER	ARANDELA
3	023642S1		**1**	TAMPA	COVER	CUBIERTA
4	359103X1		**1**	ANEL "O"	O RING	JUNTA TORICA
5	181217M1		**1**	JUNTA	GASKET	EMPAQUETADURA.
6	489190M1		**2**	TAMPA	COVER	CUBIERTA
7	353698X1		**4**	PARAFUSO	BOLT	PERNO
8	353698X1	7/16" - 14X1"	**2**	PARAFUSO	BOLT	PERNO
9	353916X1		**4**	PORCA	NUT	TUERCA
10	898643M1		**2**	PINO	PIN	PASADOR
11	851258M1		**2**	ANEL "O"	O RING	JUNTA TORICA
12	023653P1	0,15	**X**	CALÇO	SHIM	CALCE
12	023654P1	0,20	**X**	CALÇO	SHIM	CALCE
12	023655P1	0,25	**X**	CALÇO	SHIM	CALCE
13	023634P1	0,50	**X**	CALÇO	SHIM	CALCE
13	023635P1	1,00	**X**	CALÇO	SHIM	CALCE
14	020953N2	30-130 No	**1**	CJ. PINHÃO	KIT, PINION	PINONES JUEGO
15	1850909M91		**1**	CJ. ROLAMENTO	BEARING ASSY	RODAMIENTO RAD
16	023662P1	0,15	**X**	CALÇO	SHIM	CALCE
16	023663P1	0,20	**X**	CALÇO	SHIM	CALCE
16	023664P1	0,25	**X**	CALÇO	SHIM	CALCE
16	023665P1	0,50	**X**	CALÇO	SHIM	CALCE
16	023666P1	1,00	**X**	CALÇO	SHIM	CALCE
17	023657P1	0,20	**X**	CALÇO	SHIM	CALCE
17	023658P1	0,25	**X**	CALÇO	SHIM	CALCE
18	023637P1	0,50	**X**	CALÇO	SHIM	CALCE
18	023638P1	1,00	**X**	CALÇO	SHIM	CALCE
18	023656P1	0,15	**X**	CALÇO	SHIM	CALCE
19	020920P1		**6**	PARAFUSO	BOLT	PERNO
20	037074N1	30-100 No	**1**	CJ. CARCAÇA	HOUSE ASSY	CONJ. CARTER
21	390855X1		**1**	ARRUELA	WASHER	ARANDELA
22	020927P1		**1**	CONEXÃO	CONNECTION	CONEXION
23	020908N1	70-415 No	**1**	CJ. TAMPA	KIT, COVER	JUEGO DE TAPA
24	020912N1	25-10 No	**1**	CJ. VARETA	KIT, DIPSTICK	JGO.REGLA.NIVEL
25	023639P1		**1**	BUJÃO	PLUG	TAPON
26	020896P1		**1**	TUBO	PIPE	CANO

Eixo Traseiro E Diferencial
Rear Axle And Diferential
Aje Trasero E Diferencial

Sem Tdpi
Without Ipto
Sin Tdfi

30-25

Com Sistema Ferguson
With Ferguson System
Con Sistema Ferguson

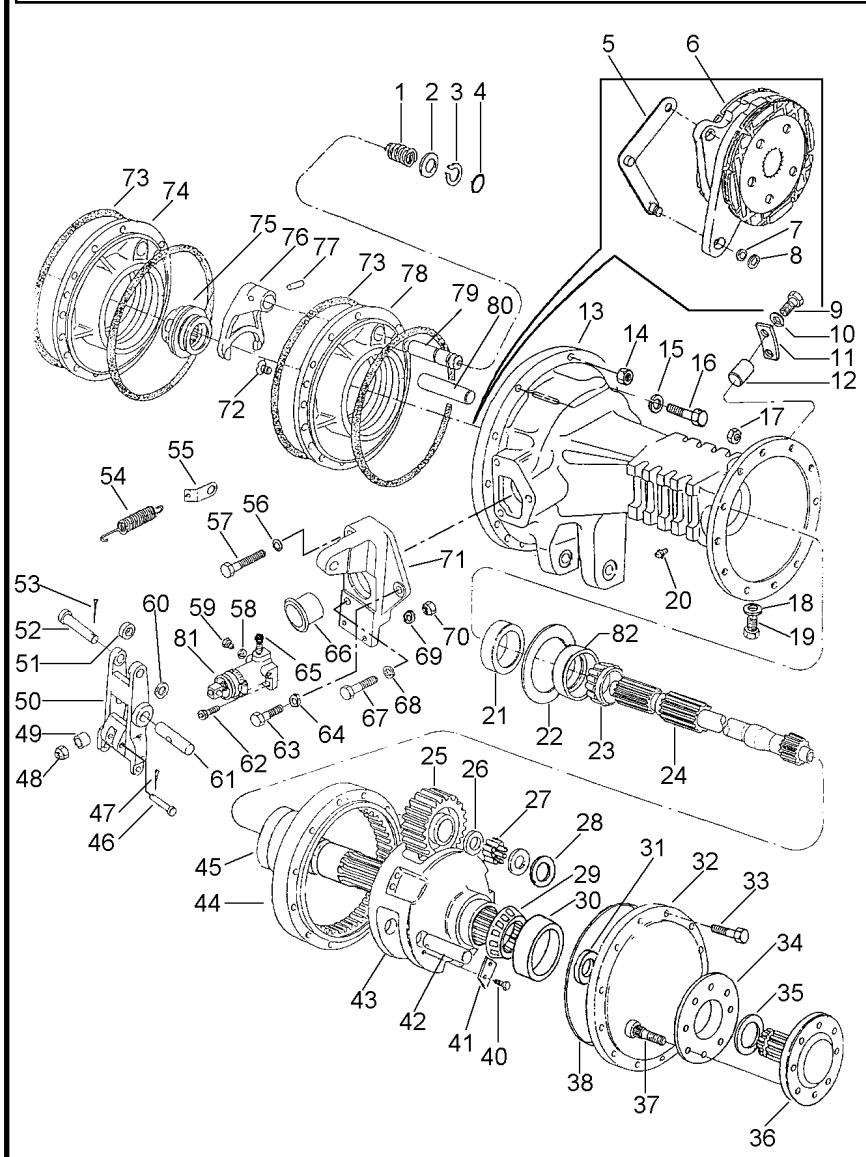

1	906808M1		1	MOLA	SPRING	RESORTE
2	1864764M1		1	ARRUELA	WASHER	ARANDELA
3	358950X1		1	ANEL TRAVA	CIRCLIP	CIRCULITO
4	851258M1		1	ANEL "O"	O RING	JUNTA TORICA
5	036591S1	▶	1	ALAVANCA	LEVER	PALANCA
5	036560S1	◀	1	ALAVANCA	LEVER	PALANCA
6	020905N1	30-115 No	2	CJ. FREIO	KIT, BRAKE	FRENOS JUEGO
7	829258M1		2	CALÇO	SHIM	CALCE
8	1440475X1		2	ANEL TRAVA	CIRCLIP	CIRCULITO
9	353677X1		8	PARAFUSO	BOLT	PERNO
10	353446X1		8	ARRUELA	WASHER	ARANDELA
11	020925P1		4	BATENTE	STOP	PARO
12	1488046M1		4	PINO	PIN	PASADOR
13	041923P1	▶	1	CARCAÇA	HOUSING	ALOJAMIENTO
13	041924P1	◀	1	CARCAÇA	HOUSING	ALOJAMIENTO
14	363627X1		22	PORCA	NUT	TUERCA
15	353439X1		8	ARRUELA	WASHER	ARANDELA
16	354651X1		8	PARAFUSO	SCREW	TORNILLO
17	338600X1		24	PORCA	NUT	TUERCA
18	180474M1		4	ARRUELA	WASHER	ARANDELA
19	3409712M1		4	BUJÃO	PLUG	TAPON
20	182099M91		2	RESPIRO	BREATHER	RESPIRADERO
21	1860954M1		2	RETENTOR	OIL SEAL	BUJE RETENACEITE
22	042576P1		X	CALÇO	SHIM	CALCE
22	042575P1		X	CALÇO	SHIM	CALCE
22	042574P1		X	CALÇO	SHIM	CALCE
23	020902T1		1	CONE	CONE	CONO
24	041926P1		2	EIXO	SHAFT	ARBOL
25	020940P1		6	ENGRENAGEM	GEAR	ENGRANAJE
26	020916P1		18	ARRUELA	WASHER	ARANDELA
27	490016M1		336	ROLETE	ROLLER	RODILLO
28	1487072M2		12	ARRUELA	WASHER	ARANDELA
29	3176506M91		4	ROLAMENTO	BEARING	COJINETE
30	3176506M91		4	ROLAMENTO	BEARING	COJINETE
31	022518P1		2	RETENTOR	SEAL	RETEN
32	041913P1		2	TAMPA	COVER	CUBIERTA
33	338598X1		24	PARAFUSO	BOLT	PERNO
34	894756M1		2	ESPAÇADOR	SPACER	PIEZA DISTANCIA
35	1487077M1		2	ANEL	RING	ARO
36	051467P1		2	EIXO	SHAFT	ARBOL
37	020928P1		16	PARAFUSO	BOLT	PERNO
38	1487082M1		2	ANEL "O"	O RING	JUNTA TORICA
40	3148503M2		12	PARAFUSO	BOLT	PERNO
41	3149278M1		6	CHAPA	PLATE	CHAPA
42	020955P1		6	EIXO	SHAFT	ARBOL
43	041915N1	30-135 No	2	PORTA ENGRENAGEM	CARRIER	PORTADOR
44	020954P1		2	COROA	SPROCKET	RUEDA DE CADENA
45	041917P1		2	ENGRENAGEM	GEAR	ENGRANAJE
46	363284X1		2	PINO	PIN	PASADOR
47	354041X1		2	CUPILHA	COTTER PIN	PASADOR DOUBLE

Eixo Traseiro E Diferencial
Rear Axle And Diferential
Aje Trasero E Diferencial

Sem Tdpi
Without Ipto
Sin Tdfi

30-25

Com Sistema Ferguson
With Ferguson System
Con Sistema Ferguson

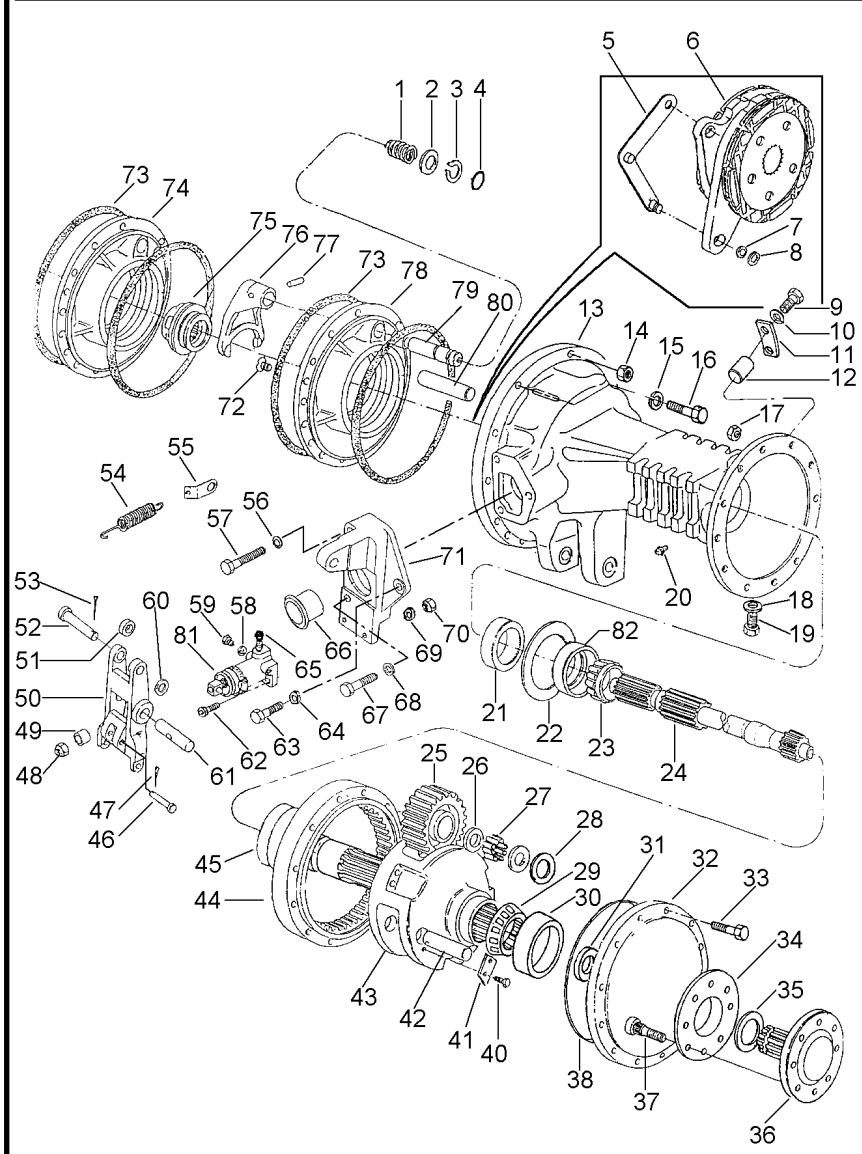

48	330797X1		**2**	PORCA	NUT	TUERCA
49	1865002M1		**2**	ESPAÇADOR	SPACER	PIEZA DISTANCIA
50	023327P1		**2**	ACIONADOR	DRIVE	TRASMISION
51	020894P1		**2**	ESPAÇADOR	SPACER	PIEZA DISTANCIA
52	021464P1		**2**	PINO	PIN	PASADOR
53	354059X1		**2**	CONTRAPINO	DOWEL	CENTRAJE
54	184171M1		**2**	MOLA	SPRING	RESORTE
55	020924P1		**2**	SUPORTE	BRACKET	SOPORTE
56	353434X1		**2**	ARRUELA	WASHER	ARANDELA
57	353898X1		**2**	PARAFUSO	BOLT	PERNO
58	1440993X1		**2**	ANEL	RING	ARO
59	021349P1		**2**	BUJÃO	PLUG	TAPON
60	353757X1		**2**	ARRUELA	WASHER	ARANDELA
61	020895P1		**2**	PINO	PIN	PASADOR
62	353508X1		**4**	PARAFUSO	BOLT	PERNO
63	353691X1		**2**	PARAFUSO	BOLT	PERNO
64	353434X1		**2**	ARRUELA	WASHER	ARANDELA
65	023473P1		**2**	TAMPÃO	PAD	ALMOHADILLA
66	1860959M1		**2**	CAPA	CAP	TAPA
67	353897X1		**2**	PARAFUSO	BOLT	PERNO
68	353434X1		**2**	ARRUELA	WASHER	ARANDELA
69	353441X1		**4**	ARRUELA	WASHER	ARANDELA
70	353918X1		**4**	PORCA	NUT	TUERCA
71	023461N1	▶	**1**	SUPORTE	BRACKET	SOPORTE
		👁 30-140 No				
71	023462N1	◀	**1**	SUPORTE	BRACKET	SOPORTE
		👁 30-145 No				
72	034013P1		**4**	PARAFUSO	BOLT	PERNO
73	1860838M2		**4**	ANEL "O"	O RING	JUNTA TORICA
74	020931P1	◀	**1**	PLACA	PLATE	PLATO
75	897003M3		**1**	LUVA	SLEEVE	MANCHA
76	906807M1		**1**	GARFO	FORK	HORQUILLA
77	420407M1		**1**	PINO	PIN	PASADOR
78	020932P1	▶	**1**	PLACA	PLATE	PLATO
79	020943P1		**1**	EIXO	SHAFT	ARBOL
80	020942P1		**2**	EIXO	SHAFT	ARBOL
81	020543T1	👁 70-360 No	**2**	CILINDRO	CYLINDER	CILINDRO
82	020904T1		**1**	CAPA ROLAMENTO	BEARING CAP	TAPA DE COJINETE

Eixo Traseiro E Diferencial Rear Axle And Diferential Aje Trasero E Diferencial	Sem Tdpi Without Ipto Sin Tdfi	30-30	Com Sistema Ferguson With Ferguson System Con Sistema Ferguson

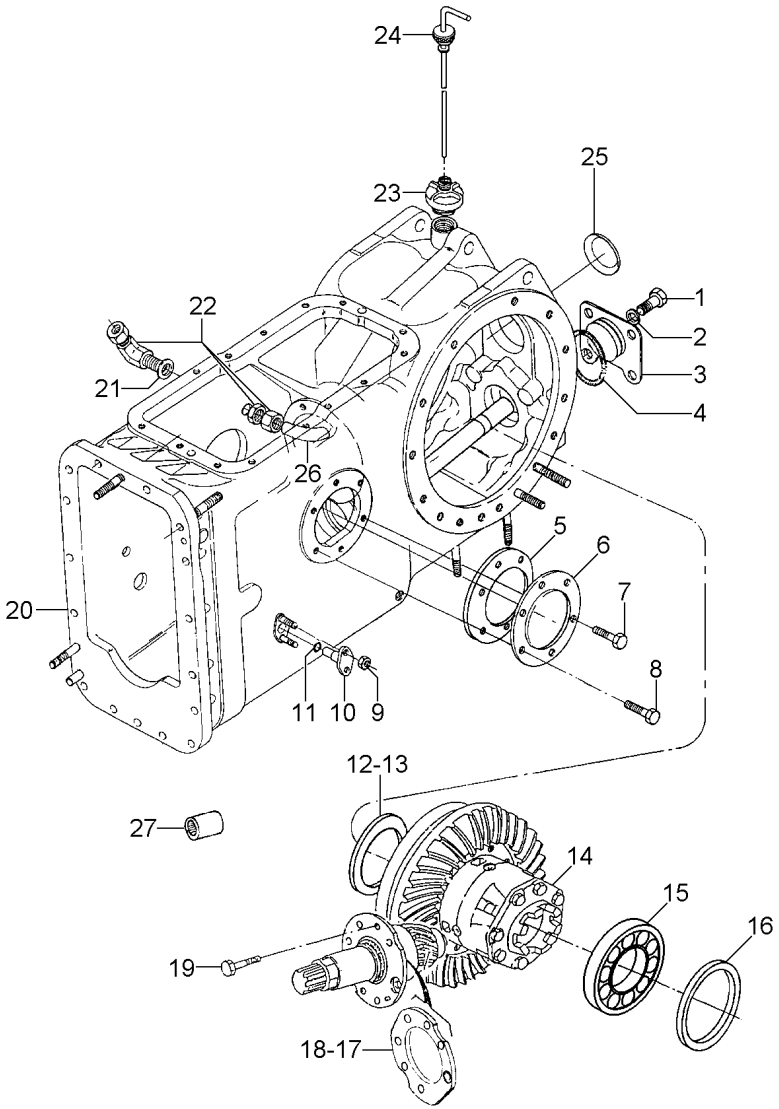

1	353726X1		4	PARAFUSO	BOLT	PERNO
2	353433X1		4	ARRUELA	WASHER	ARANDELA
3	023642S1		1	TAMPA	COVER	CUBIERTA
4	359103X1		1	ANEL "O"	O RING	JUNTA TORICA
5	181217M1		1	JUNTA	GASKET	EMPAQUETADURA.
6	489190M1		2	TAMPA	COVER	CUBIERTA
7	353698X1		4	PARAFUSO	BOLT	PERNO
8	353698X1	7/16" - 14X1"	2	PARAFUSO	BOLT	PERNO
9	353916X1		4	PORCA	NUT	TUERCA
10	898643M1		2	PINO	PIN	PASADOR
11	851258M1		2	ANEL "O"	O RING	JUNTA TORICA
12	023653P1	0,15	X	CALÇO	SHIM	CALCE
12	023654P1	0,20	X	CALÇO	SHIM	CALCE
12	023655P1	0,25	X	CALÇO	SHIM	CALCE
13	023634P1	0,50	X	CALÇO	SHIM	CALCE
13	023635P1	1,00	X	CALÇO	SHIM	CALCE
14	020953N2	30-130 No	1	CJ. PINHÃO	KIT, PINION	PINONES JUEGO
15	1850909M91		1	CJ. ROLAMENTO	BEARING ASSY	RODAMIENTO RAD
16	023662P1	0,15	X	CALÇO	SHIM	CALCE
16	023663P1	0,20	X	CALÇO	SHIM	CALCE
16	023664P1	0,25	X	CALÇO	SHIM	CALCE
16	023665P1	0,50	X	CALÇO	SHIM	CALCE
16	023666P1	1,00	X	CALÇO	SHIM	CALCE
17	023657P1	0,20	X	CALÇO	SHIM	CALCE
17	023658P1	0,25	X	CALÇO	SHIM	CALCE
18	023637P1	0,50	X	CALÇO	SHIM	CALCE
18	023638P1	1,00	X	CALÇO	SHIM	CALCE
18	023656P1	0,15	X	CALÇO	SHIM	CALCE
19	020920P1		6	PARAFUSO	BOLT	PERNO
20	049933N1	30-105 No	1	CJ. CARCAÇA	HOUSE ASSY	CONJ. CARTER
21	390855X1		1	ARRUELA	WASHER	ARANDELA
22	020927P1		1	CONEXÃO	CONNECTION	CONEXION
23	020908N1	70-415 No	1	CJ. TAMPA	KIT, COVER	JUEGO DE TAPA
24	020912N1	25-10 No	1	CJ. VARETA	KIT, DIPSTICK	JGO.REGLA.NIVEL
25	023639P1		1	BUJÃO	PLUG	TAPON
26	020896P1		1	TUBO	PIPE	CANO
27	1868538M4		1	LUVA	SLEEVE	MANCHA

Eixo Traseiro E Diferencial
Rear Axle And Diferential
Aje Trasero E Diferencial

30-35

Sem Hidráulico / Sem Tdp
Without Hydraulic / Without Tdp
Sin Hidraulico / Sin Tdf

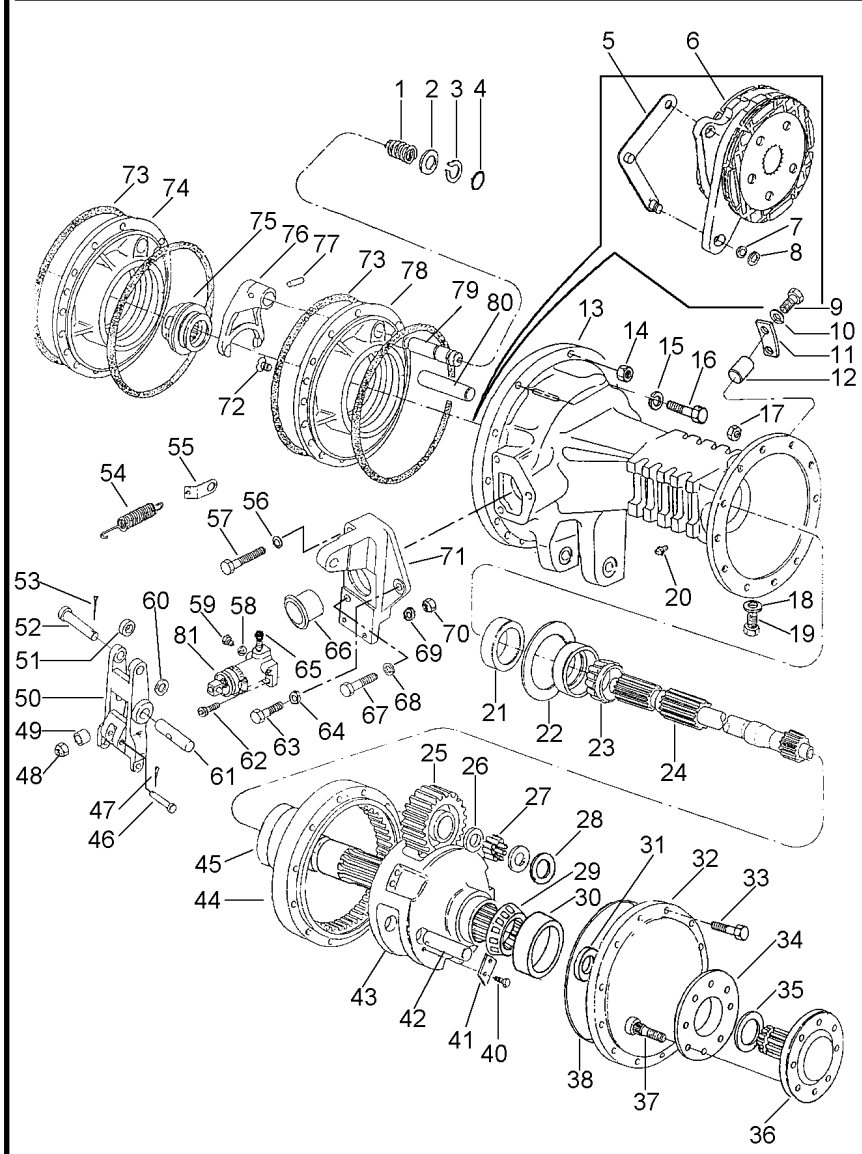

1	906808M1		1	MOLA	SPRING	RESORTE
2	1864764M1		1	ARRUELA	WASHER	ARANDELA
3	358950X1		1	ANEL TRAVA	CIRCLIP	CIRCULITO
4	851258M1		1	ANEL "O"	O RING	JUNTA TORICA
5	036560S1	◀	1	ALAVANCA	LEVER	PALANCA
5	036591S1	▶	1	ALAVANCA	LEVER	PALANCA
6	020905N1	30-115 No	2	CJ. FREIO	KIT, BRAKE	FRENOS JUEGO
7	829258M1		2	CALÇO	SHIM	CALCE
8	1440475X1		2	ANEL TRAVA	CIRCLIP	CIRCULITO
9	353677X1		8	PARAFUSO	BOLT	PERNO
10	353446X1		8	ARRUELA	WASHER	ARANDELA
11	020925P1		4	BATENTE	STOP	PARO
12	1488046M1		4	PINO	PIN	PASADOR
13	041923P1	▶	1	CARCAÇA	HOUSING	ALOJAMIENTO
13	041924P1	◀	1	CARCAÇA	HOUSING	ALOJAMIENTO
14	363627X1		22	PORCA	NUT	TUERCA
15	353439X1		8	ARRUELA	WASHER	ARANDELA
16	354651X1		8	PARAFUSO	SCREW	TORNILLO
17	338600X1		24	PORCA	NUT	TUERCA
18	180474M1		4	ARRUELA	WASHER	ARANDELA
19	3409712M1		4	BUJÃO	PLUG	TAPON
20	182099M91		2	RESPIRO	BREATHER	RESPIRADERO
21	1860954M1		2	RETENTOR	OIL SEAL	BUJE RETENACEITE
22	042574P1		X	CALÇO	SHIM	CALCE
22	042575P1		X	CALÇO	SHIM	CALCE
22	042576P1		X	CALÇO	SHIM	CALCE
23	020902T1		1	CONE	CONE	CONO
24	041926P1		2	EIXO	SHAFT	ARBOL
25	020940P1		6	ENGRENAGEM	GEAR	ENGRANAJE
26	020916P1		18	ARRUELA	WASHER	ARANDELA
27	490016M1		336	ROLETE	ROLLER	RODILLO
28	1487072M2		12	ARRUELA	WASHER	ARANDELA
29	3176506M91		4	ROLAMENTO	BEARING	COJINETE
30	3176506M91		4	ROLAMENTO	BEARING	COJINETE
31	022518P1		2	RETENTOR	SEAL	RETEN
32	041913P1		2	TAMPA	COVER	CUBIERTA
33	338598X1		24	PARAFUSO	BOLT	PERNO
34	894756M1		2	ESPAÇADOR	SPACER	PIEZA DISTANCIA
35	1487077M1		2	ANEL	RING	ARO
36	051467P1		2	EIXO	SHAFT	ARBOL
37	020928P1		16	PARAFUSO	BOLT	PERNO
38	1487082M1		2	ANEL "O"	O RING	JUNTA TORICA
40	3148503M2		12	PARAFUSO	BOLT	PERNO
41	3149278M1		6	CHAPA	PLATE	CHAPA
42	020955P1		6	EIXO	SHAFT	ARBOL
43	041915N1	30-135 No	2	PORTA ENGRENAGEM	CARRIER	PORTADOR
44	020954P1		1	COROA	SPROCKET	RUEDA DE CADENA
45	041917P1		2	ENGRENAGEM	GEAR	ENGRANAJE
46	363284X1		2	PINO	PIN	PASADOR
47	354041X1		2	CUPILHA	COTTER PIN	PASADOR DOUBLE

Eixo Traseiro E Diferencial
Rear Axle And Diferential
Aje Trasero E Diferencial

30-35

Sem Hidráulico / Sem Tdp
Without Hydraulic / Without Tdp
Sin Hidraulico / Sin Tdf

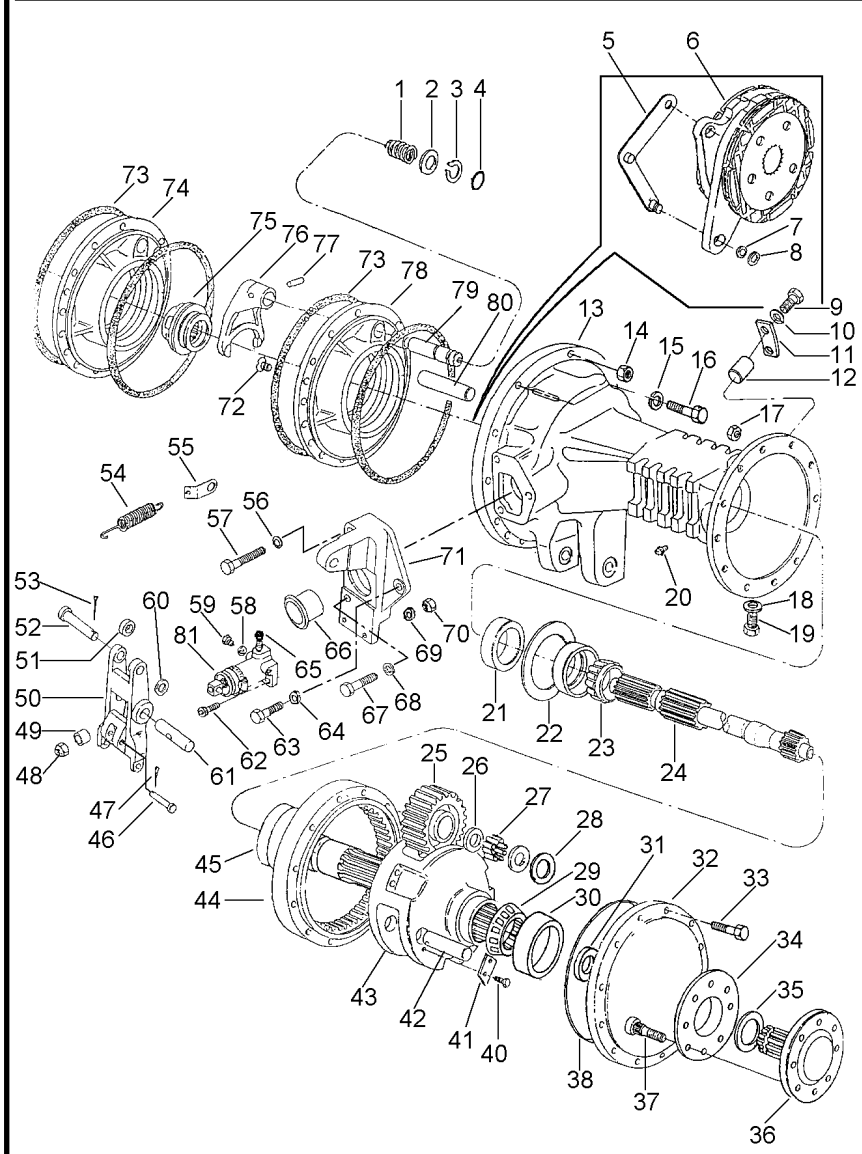

48	330797X1		**2**	PORCA	NUT	TUERCA
49	1865002M1		**2**	ESPAÇADOR	SPACER	PIEZA DISTANCIA
50	023327P1		**2**	ACIONADOR	DRIVE	TRASMISION
51	020894P1		**2**	ESPAÇADOR	SPACER	PIEZA DISTANCIA
52	021464P1		**2**	PINO	PIN	PASADOR
53	354059X1		**2**	CONTRAPINO	DOWEL	CENTRAJE
54	184171M1		**2**	MOLA	SPRING	RESORTE
55	020924P1		**2**	SUPORTE	BRACKET	SOPORTE
56	353434X1		**2**	ARRUELA	WASHER	ARANDELA
57	353898X1		**2**	PARAFUSO	BOLT	PERNO
58	1440993X1		**2**	ANEL	RING	ARO
59	021349P1		**2**	BUJÃO	PLUG	TAPON
60	353757X1		**2**	ARRUELA	WASHER	ARANDELA
61	020895P1		**2**	PINO	PIN	PASADOR
62	353508X1		**4**	PARAFUSO	BOLT	PERNO
63	353691X1		**2**	PARAFUSO	BOLT	PERNO
64	353434X1		**2**	ARRUELA	WASHER	ARANDELA
65	023473P1		**2**	TAMPÃO	PAD	ALMOHADILLA
66	1860959M1		**2**	CAPA	CAP	TAPA
67	353897X1		**2**	PARAFUSO	BOLT	PERNO
68	353434X1		**2**	ARRUELA	WASHER	ARANDELA
69	353441X1		**4**	ARRUELA	WASHER	ARANDELA
70	353918X1		**4**	PORCA	NUT	TUERCA
71	023461N1	▶	**1**	SUPORTE	BRACKET	SOPORTE
		👁 30-140 No				
71	023462N1	◀	**1**	SUPORTE	BRACKET	SOPORTE
		👁 30-145 No				
72	034013P1		**4**	PARAFUSO	BOLT	PERNO
73	1860838M2		**4**	ANEL "O"	O RING	JUNTA TORICA
74	020931P1	◀	**1**	PLACA	PLATE	PLATO
75	897003M3		**1**	LUVA	SLEEVE	MANCHA
76	906807M1		**1**	GARFO	FORK	HORQUILLA
77	420407M1		**1**	PINO	PIN	PASADOR
78	020932P1	▶	**1**	PLACA	PLATE	PLATO
79	020943P1		**1**	EIXO	SHAFT	ARBOL
80	020942P1		**2**	EIXO	SHAFT	ARBOL
81	020543T1	👁 70-360 No	**2**	CILINDRO	CYLINDER	CILINDRO

Eixo Traseiro E Diferencial
Rear Axle And Diferential
Aje Trasero E Diferencial

30-40

Sem Hidráulico / Sem Tdp
Without Hydraulic / Without Tdp
Sin Hidraulico / Sin Tdf

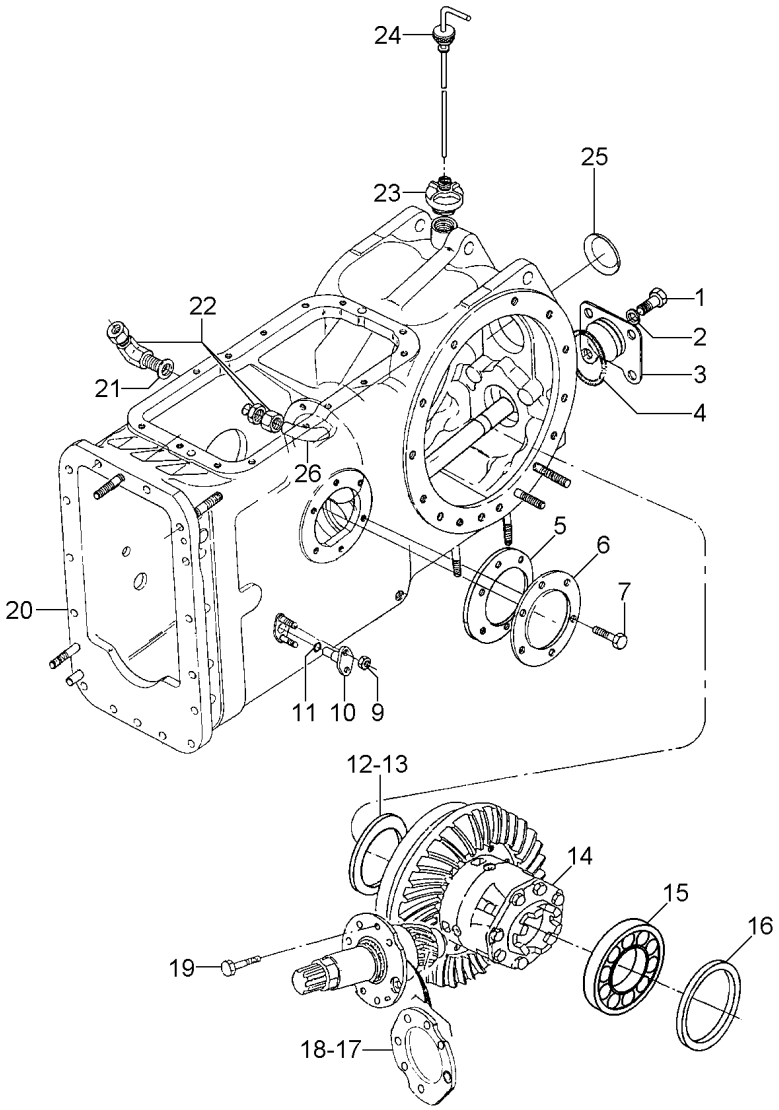

1	353726X1		**4**	PARAFUSO	BOLT	PERNO
2	353433X1		**4**	ARRUELA	WASHER	ARANDELA
3	023642S1		**1**	TAMPA	COVER	CUBIERTA
4	359103X1		**1**	ANEL "O"	O RING	JUNTA TORICA
5	181217M1		**2**	JUNTA	GASKET	EMPAQUETADURA.
6	489190M1		**2**	TAMPA	COVER	CUBIERTA
7	353698X1		**4**	PARAFUSO	BOLT	PERNO
9	353916X1		**4**	PORCA	NUT	TUERCA
10	898643M1		**2**	PINO	PIN	PASADOR
11	851258M1		**2**	ANEL "O"	O RING	JUNTA TORICA
12	023653P1	0,15	**X**	CALÇO	SHIM	CALCE
12	023654P1	0,20	**X**	CALÇO	SHIM	CALCE
12	023655P1	0,25	**X**	CALÇO	SHIM	CALCE
13	023634P1	0,50	**X**	CALÇO	SHIM	CALCE
13	023635P1	1,00	**X**	CALÇO	SHIM	CALCE
14	020953N2	30-130 No	**1**	CJ. PINHÃO	KIT, PINION	PINONES JUEGO
15	1850909M91		**1**	CJ. ROLAMENTO	BEARING ASSY	RODAMIENTO RAD
16	023662P1	0,15	**X**	CALÇO	SHIM	CALCE
16	023663P1	0,20	**X**	CALÇO	SHIM	CALCE
16	023664P1	0,25	**X**	CALÇO	SHIM	CALCE
16	023665P1	0,50	**X**	CALÇO	SHIM	CALCE
16	023666P1	1,00	**X**	CALÇO	SHIM	CALCE
17	023657P1	0,20	**X**	CALÇO	SHIM	CALCE
17	023658P1	0,25	**X**	CALÇO	SHIM	CALCE
18	023637P1	0,50	**X**	CALÇO	SHIM	CALCE
18	023638P1	1,00	**X**	CALÇO	SHIM	CALCE
18	023656P1	0,15	**X**	CALÇO	SHIM	CALCE
19	020920P1		**6**	PARAFUSO	BOLT	PERNO
20	037074N1	30-100 No	**1**	CJ. CARCAÇA	HOUSE ASSY	CONJ. CARTER
21	390855X1		**1**	ARRUELA	WASHER	ARANDELA
22	020927P1		**1**	CONEXÃO	CONNECTION	CONEXION
23	020908N1	70-415 No	**1**	CJ. TAMPA	KIT, COVER	JUEGO DE TAPA
24	020912N1	25-10 No	**1**	CJ. VARETA	KIT, DIPSTICK	JGO.REGLA.NIVEL
25	023639P1		**1**	BUJÃO	PLUG	TAPON
26	020896P1		**1**	TUBO	PIPE	CANO

Eixo Traseiro E Diferencial Rear Axle And Diferential Aje Trasero E Diferencial	Tdpi 540/1000 Rpm Ipto 540/1000 Rpm Tdfi 540/1000 Rpm	**30-45**	**Sem Hidráulico** **Without Hydraulic** **Sin Hidraulico**

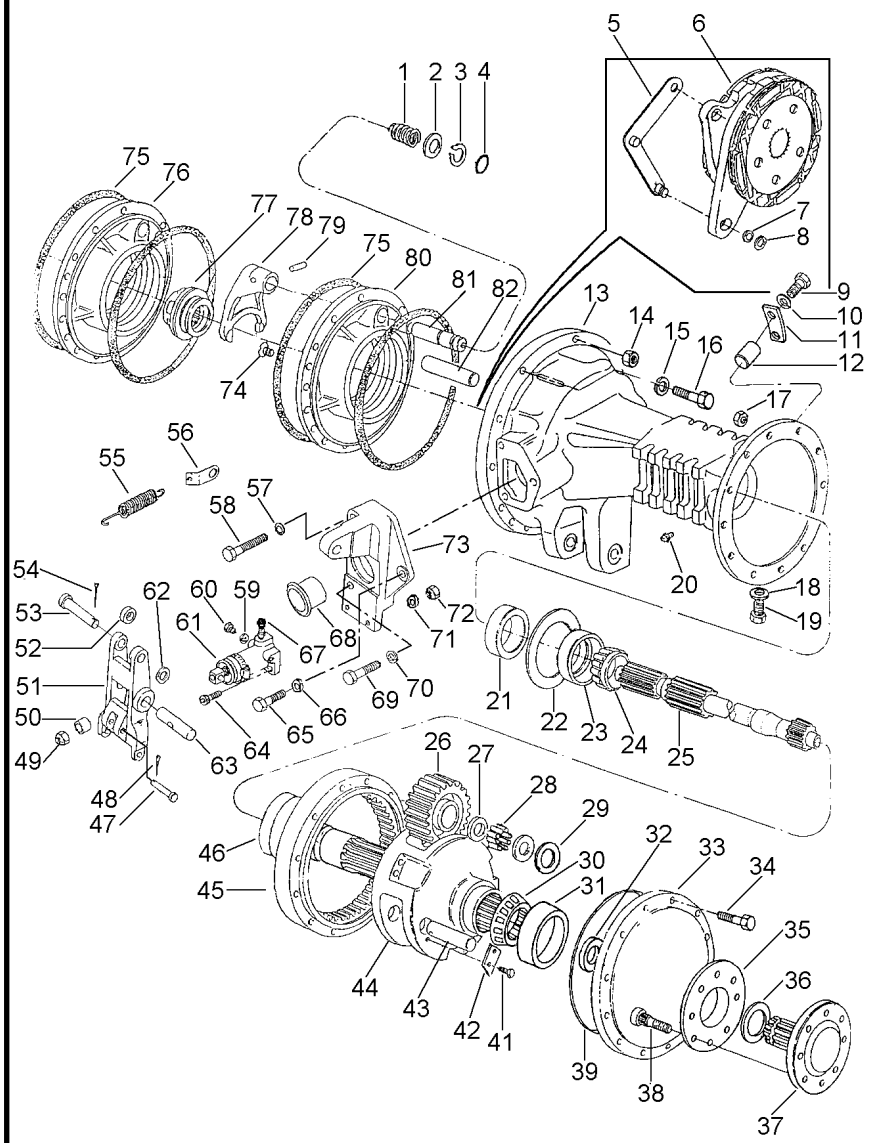

1	906808M1		**1**	MOLA	SPRING	RESORTE
2	1864764M1		**1**	ARRUELA	WASHER	ARANDELA
3	358950X1		**1**	ANEL TRAVA	CIRCLIP	CIRCULITO
4	851258M1		**1**	ANEL "O"	O RING	JUNTA TORICA
5	036591S1	▶	**1**	ALAVANCA	LEVER	PALANCA
5	036560S1	◀	**1**	ALAVANCA	LEVER	PALANCA
6	020905N1	30-115 No	**2**	CJ. FREIO	KIT, BRAKE	FRENOS JUEGO
7	829258M1		**2**	CALÇO	SHIM	CALCE
8	1440475X1		**2**	ANEL TRAVA	CIRCLIP	CIRCULITO
9	353677X1		**8**	PARAFUSO	BOLT	PERNO
10	353446X1		**8**	ARRUELA	WASHER	ARANDELA
11	020925P1		**4**	BATENTE	STOP	PARO
12	1488046M1		**4**	PINO	PIN	PASADOR
13	041923P1	▶	**1**	CARCAÇA	HOUSING	ALOJAMIENTO
13	041924P1	◀	**1**	CARCAÇA	HOUSING	ALOJAMIENTO
14	363627X1		**22**	PORCA	NUT	TUERCA
15	353439X1		**8**	ARRUELA	WASHER	ARANDELA
16	354651X1		**8**	PARAFUSO	SCREW	TORNILLO
17	338600X1		**24**	PORCA	NUT	TUERCA
18	180474M1		**4**	ARRUELA	WASHER	ARANDELA
19	3409712M1		**4**	BUJÃO	PLUG	TAPON
20	182099M91		**2**	RESPIRO	BREATHER	RESPIRADERO
21	1860954M1		**2**	RETENTOR	OIL SEAL	BUJE RETENACEITE
22	042576P1		**X**	CALÇO	SHIM	CALCE
22	042575P1		**X**	CALÇO	SHIM	CALCE
22	042574P1		**X**	CALÇO	SHIM	CALCE
23	020904T1		**1**	CAPA ROLAMENTO	BEARING CAP	TAPA DE COJINETE
24	020902T1		**1**	CONE	CONE	CONO
25	041926P1		**2**	EIXO	SHAFT	ARBOL
26	020940P1		**6**	ENGRENAGEM	GEAR	ENGRANAJE
27	020916P1		**18**	ARRUELA	WASHER	ARANDELA
28	490016M1		**336**	ROLETE	ROLLER	RODILLO
29	1487072M2		**12**	ARRUELA	WASHER	ARANDELA
30	3176506M91		**4**	ROLAMENTO	BEARING	COJINETE
31	3176506M91		**4**	ROLAMENTO	BEARING	COJINETE
32	022518P1		**2**	RETENTOR	SEAL	RETEN
33	041913P1		**2**	TAMPA	COVER	CUBIERTA
34	338598X1		**24**	PARAFUSO	BOLT	PERNO
35	894756M1		**2**	ESPAÇADOR	SPACER	PIEZA DISTANCIA
36	1487077M1		**2**	ANEL	RING	ARO
37	051467P1		**2**	EIXO	SHAFT	ARBOL
38	020928P1		**16**	PARAFUSO	BOLT	PERNO
39	1487082M1		**2**	ANEL "O"	O RING	JUNTA TORICA
41	3148503M2		**12**	PARAFUSO	BOLT	PERNO
42	3149278M1		**6**	CHAPA	PLATE	CHAPA
43	020955P1		**6**	EIXO	SHAFT	ARBOL
44	041915N1	30-135 No	**2**	PORTA ENGRENAGEM	CARRIER	PORTADOR
45	020954P1		**2**	COROA	SPROCKET	RUEDA DE CADENA
46	041917P1		**2**	ENGRENAGEM	GEAR	ENGRANAJE
47	363284X1		**2**	PINO	PIN	PASADOR

Eixo Traseiro E Diferencial Rear Axle And Diferential Aje Trasero E Diferencial	Tdpi 540/1000 Rpm Ipto 540/1000 Rpm Tdfi 540/1000 Rpm	**30-45**	Sem Hidráulico Without Hydraulic Sin Hidraulico

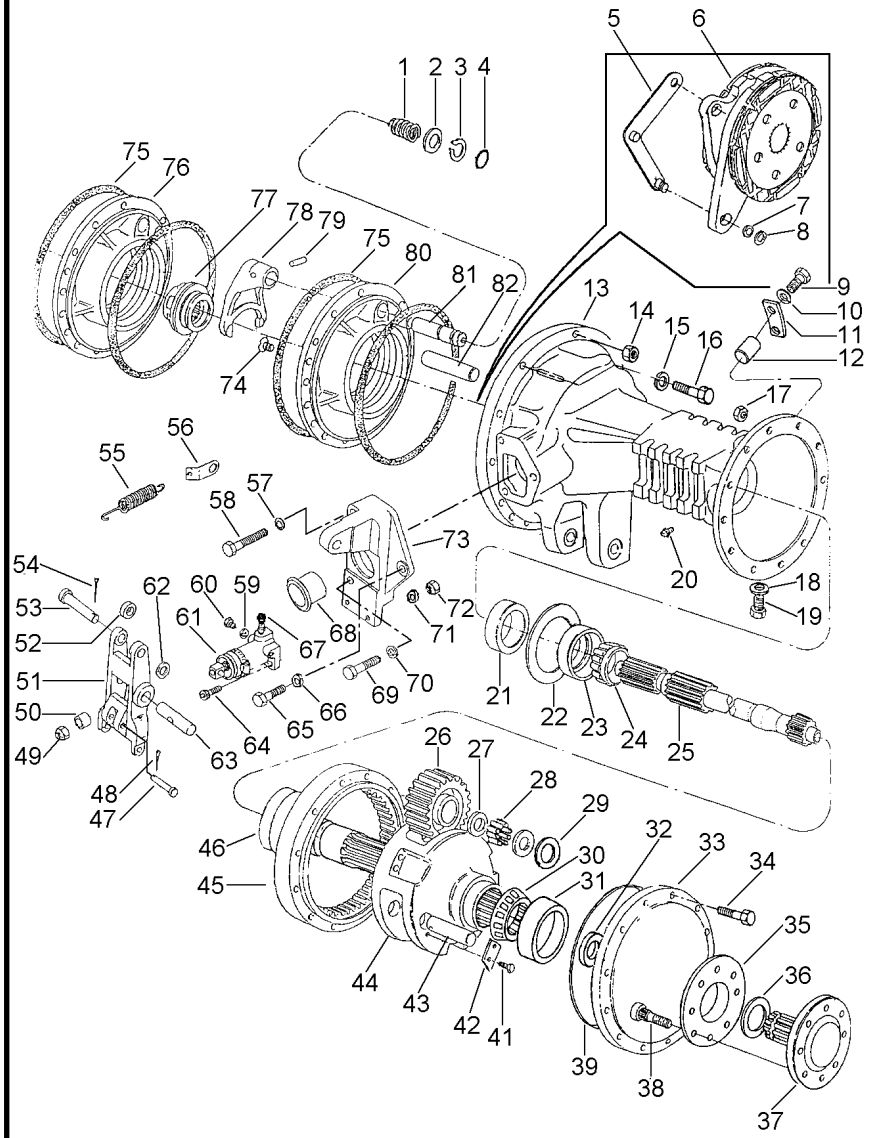

48	354041X1		**2**	CUPILHA	COTTER PIN	PASADOR DOUBLE
49	330797X1		**2**	PORCA	NUT	TUERCA
50	1865002M1		**2**	ESPAÇADOR	SPACER	PIEZA DISTANCIA
51	023327P1		**2**	ACIONADOR	DRIVE	TRASMISION
52	020894P1		**2**	ESPAÇADOR	SPACER	PIEZA DISTANCIA
53	021464P1		**2**	PINO	PIN	PASADOR
54	354059X1		**2**	CONTRAPINO	DOWEL	CENTRAJE
55	184171M1		**2**	MOLA	SPRING	RESORTE
56	020924P1		**2**	SUPORTE	BRACKET	SOPORTE
57	353434X1		**2**	ARRUELA	WASHER	ARANDELA
58	353898X1		**2**	PARAFUSO	BOLT	PERNO
59	1440993X1		**2**	ANEL	RING	ARO
60	021349P1		**2**	BUJÃO	PLUG	TAPON
61	020543T1	👁 70-360 No	**2**	CILINDRO	CYLINDER	CILINDRO
62	353757X1		**2**	ARRUELA	WASHER	ARANDELA
63	020895P1		**2**	PINO	PIN	PASADOR
64	353508X1		**4**	PARAFUSO	BOLT	PERNO
65	353691X1		**2**	PARAFUSO	BOLT	PERNO
66	353434X1		**2**	ARRUELA	WASHER	ARANDELA
67	023473P1		**2**	TAMPÃO	PAD	ALMOHADILLA
68	1860959M1		**2**	CAPA	CAP	TAPA
69	353897X1		**2**	PARAFUSO	BOLT	PERNO
70	353434X1		**2**	ARRUELA	WASHER	ARANDELA
71	353441X1		**4**	ARRUELA	WASHER	ARANDELA
72	353918X1		**4**	PORCA	NUT	TUERCA
73	023461N1	▶ 👁 30-140 No	**1**	SUPORTE	BRACKET	SOPORTE
73	023462N1	◀ 👁 30-145 No	**1**	SUPORTE	BRACKET	SOPORTE
74	034013P1		**4**	PARAFUSO	BOLT	PERNO
75	1860838M2		**4**	ANEL "O"	O RING	JUNTA TORICA
76	020931P1	◀	**1**	PLACA	PLATE	PLATO
77	897003M3		**1**	LUVA	SLEEVE	MANCHA
78	906807M1		**1**	GARFO	FORK	HORQUILLA
79	420407M1		**1**	PINO	PIN	PASADOR
80	020932P1	▶	**1**	PLACA	PLATE	PLATO
81	020943P1		**1**	EIXO	SHAFT	ARBOL
82	020942P1		**2**	EIXO	SHAFT	ARBOL

Eixo Traseiro E Diferencial
Rear Axle And Diferential
Aje Trasero E Diferencial

Tdpi 540/1000 Rpm
Ipto 540/1000 Rpm
Tdfi 540/1000 Rpm

30-50

Sem Hidráulico
Without Hydraulic
Sin Hidraulico

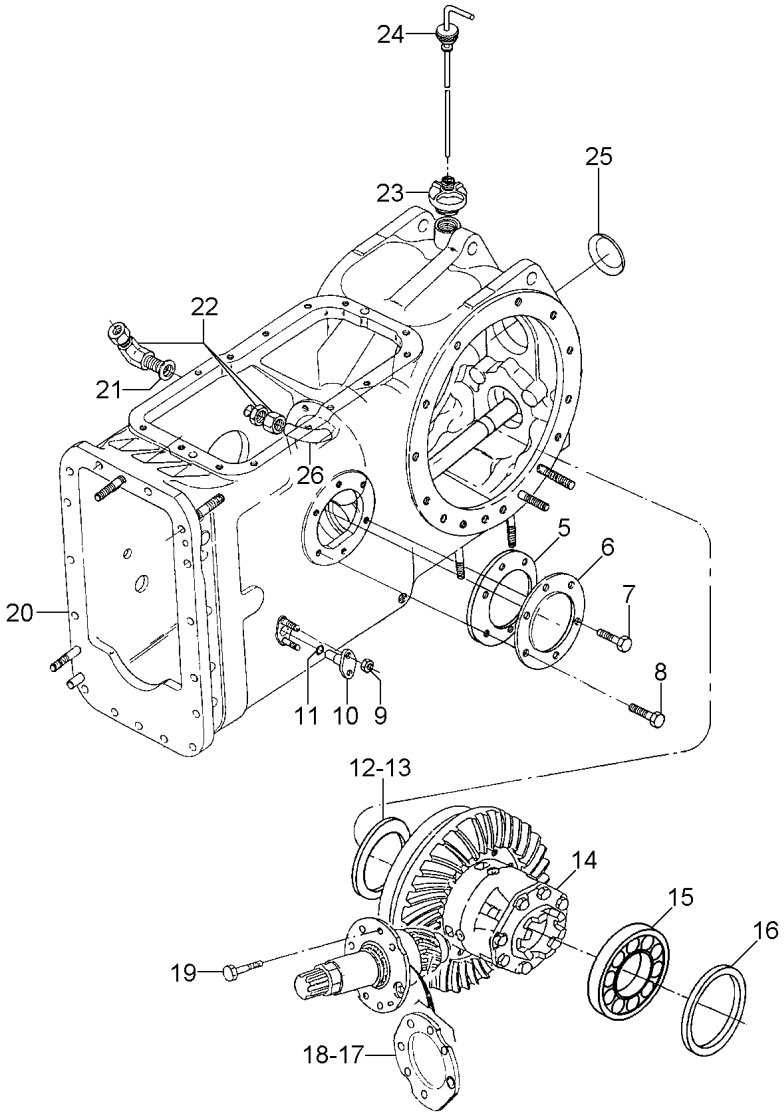

5	181217M1		**1**	JUNTA	GASKET	EMPAQUETADURA.
6	489190M1		**1**	TAMPA	COVER	CUBIERTA
7	353698X1		**4**	PARAFUSO	BOLT	PERNO
8	353700X1	7/16" - 14X1"	**2**	PARAFUSO	BOLT	PERNO
9	353916X1		**4**	PORCA	NUT	TUERCA
10	898643M1		**2**	PINO	PIN	PASADOR
11	851258M1		**2**	ANEL "O"	O RING	JUNTA TORICA
12	023653P1	0,15	**X**	CALÇO	SHIM	CALCE
12	023654P1	0,20	**X**	CALÇO	SHIM	CALCE
12	023655P1	0,25	**X**	CALÇO	SHIM	CALCE
13	023634P1	0,50	**X**	CALÇO	SHIM	CALCE
13	023635P1	1,00	**X**	CALÇO	SHIM	CALCE
14	020953N2	[A] 30-130 No	**1**	CJ. PINHÃO	KIT, PINION	PINONES JUEGO
15	1850909M91		**1**	CJ. ROLAMENTO	BEARING ASSY	RODAMIENTO RAD
16	023662P1	0,15	**X**	CALÇO	SHIM	CALCE
16	023663P1	0,20	**X**	CALÇO	SHIM	CALCE
16	023664P1	0,25	**X**	CALÇO	SHIM	CALCE
16	023665P1	0,50	**X**	CALÇO	SHIM	CALCE
16	023666P1	1,00	**X**	CALÇO	SHIM	CALCE
17	023657P1	0,20	**X**	CALÇO	SHIM	CALCE
17	023658P1	0,25	**X**	CALÇO	SHIM	CALCE
18	023637P1	0,50	**X**	CALÇO	SHIM	CALCE
18	023638P1	1,00	**X**	CALÇO	SHIM	CALCE
18	023656P1	0,15	**X**	CALÇO	SHIM	CALCE
19	020920P1		**6**	PARAFUSO	BOLT	PERNO
20	049933N1	30-105 No	**1**	CJ. CARCAÇA	HOUSE ASSY	CONJ. CARTER
21	390855X1		**1**	ARRUELA	WASHER	ARANDELA
22	020927P1		**1**	CONEXÃO	CONNECTION	CONEXION
23	020908N1	70-415 No	**1**	CJ. TAMPA	KIT, COVER	JUEGO DE TAPA
24	020912N1	25-10 No	**1**	CJ. VARETA	KIT, DIPSTICK	JGO.REGLA.NIVEL
25	023639P1		**1**	BUJÃO	PLUG	TAPON
26	020896P1		**1**	TUBO	PIPE	CANO

[A] VER BP 23/00
SEE PB 23/00
VER BR 23/00

Eixo Traseiro E Diferencial
Rear Axle And Diferential
Aje Trasero E Diferencial

Tdpi 540/1000 Rpm
Ipto 540/1000 Rpm
Tdfi 540/1000 Rpm

30-55

Com Sistema Ferguson
With Ferguson System
Con Sistema Ferguson

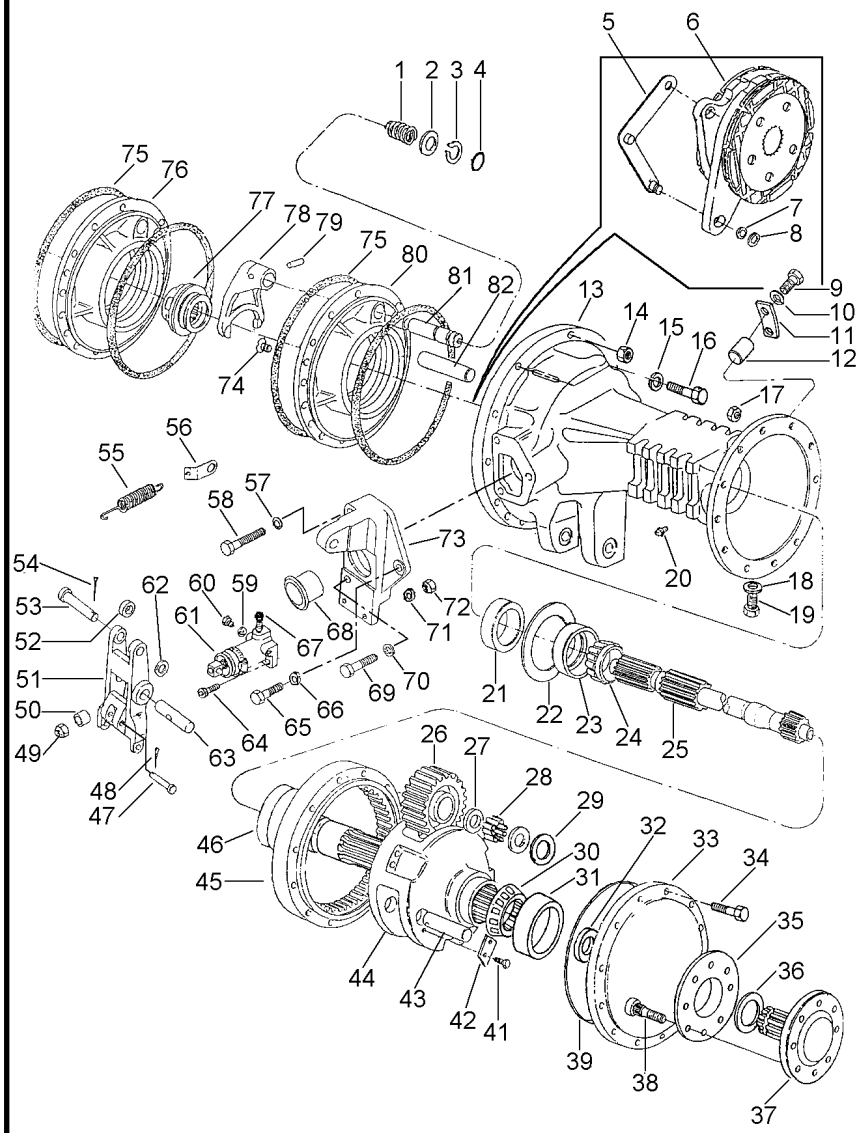

1	906808M1		**1**	MOLA	SPRING	RESORTE
2	1864764M1		**1**	ARRUELA	WASHER	ARANDELA
3	358950X1		**1**	ANEL TRAVA	CIRCLIP	CIRCULITO
4	851258M1		**1**	ANEL "O"	O RING	JUNTA TORICA
5	036591S1	▶	**1**	ALAVANCA	LEVER	PALANCA
5	036560S1	◀	**1**	ALAVANCA	LEVER	PALANCA
6	020905N1	30-115 No	**2**	CJ. FREIO	KIT, BRAKE	FRENOS JUEGO
7	829258M1		**2**	CALÇO	SHIM	CALCE
8	1440475X1		**2**	ANEL TRAVA	CIRCLIP	CIRCULITO
9	353677X1		**8**	PARAFUSO	BOLT	PERNO
10	353446X1		**8**	ARRUELA	WASHER	ARANDELA
11	020925P1		**4**	BATENTE	STOP	PARO
12	1488046M1		**4**	PINO	PIN	PASADOR
13	041923P1	▶	**1**	CARCAÇA	HOUSING	ALOJAMIENTO
13	041924P1	◀	**1**	CARCAÇA	HOUSING	ALOJAMIENTO
14	363627X1		**22**	PORCA	NUT	TUERCA
15	353439X1		**8**	ARRUELA	WASHER	ARANDELA
16	354651X1		**8**	PARAFUSO	SCREW	TORNILLO
17	338600X1		**24**	PORCA	NUT	TUERCA
18	180474M1		**4**	ARRUELA	WASHER	ARANDELA
19	3409712M1		**4**	BUJÃO	PLUG	TAPON
20	182099M91		**2**	RESPIRO	BREATHER	RESPIRADERO
21	1860954M1		**2**	RETENTOR	OIL SEAL	BUJE RETENACEITE
22	042576P1		**X**	CALÇO	SHIM	CALCE
22	042575P1		**X**	CALÇO	SHIM	CALCE
22	042574P1		**X**	CALÇO	SHIM	CALCE
23	020904T1		**1**	CAPA ROLAMENTO	BEARING CAP	TAPA DE COJINETE
24	020902T1		**1**	CONE	CONE	CONO
25	041926P1		**2**	EIXO	SHAFT	ARBOL
26	020940P1		**6**	ENGRENAGEM	GEAR	ENGRANAJE
27	020916P1		**18**	ARRUELA	WASHER	ARANDELA
28	490016M1		**336**	ROLETE	ROLLER	RODILLO
29	1487072M2		**12**	ARRUELA	WASHER	ARANDELA
30	3176506M91		**4**	ROLAMENTO	BEARING	COJINETE
31	3176506M91		**4**	ROLAMENTO	BEARING	COJINETE
32	022518P1		**2**	RETENTOR	SEAL	RETEN
33	041913P1		**2**	TAMPA	COVER	CUBIERTA
34	338598X1		**24**	PARAFUSO	BOLT	PERNO
35	894756M1		**2**	ESPAÇADOR	SPACER	PIEZA DISTANCIA
36	1487077M1		**2**	ANEL	RING	ARO
37	051467P1		**2**	EIXO	SHAFT	ARBOL
38	020928P1		**16**	PARAFUSO	BOLT	PERNO
39	1487082M1		**2**	ANEL "O"	O RING	JUNTA TORICA
41	3148503M2		**12**	PARAFUSO	BOLT	PERNO
42	3149278M1		**6**	CHAPA	PLATE	CHAPA
43	020955P1		**6**	EIXO	SHAFT	ARBOL
44	041915N1	30-135 No	**2**	PORTA ENGRENAGEM	CARRIER	PORTADOR
45	020954P1		**2**	COROA	SPROCKET	RUEDA DE CADENA
46	041917P1		**2**	ENGRENAGEM	GEAR	ENGRANAJE
47	363284X1		**2**	PINO	PIN	PASADOR

Eixo Traseiro E Diferencial
Rear Axle And Diferential
Aje Trasero E Diferencial

Tdpi 540/1000 Rpm
Ipto 540/1000 Rpm
Tdfi 540/1000 Rpm

30-55

Com Sistema Ferguson
With Ferguson System
Con Sistema Ferguson

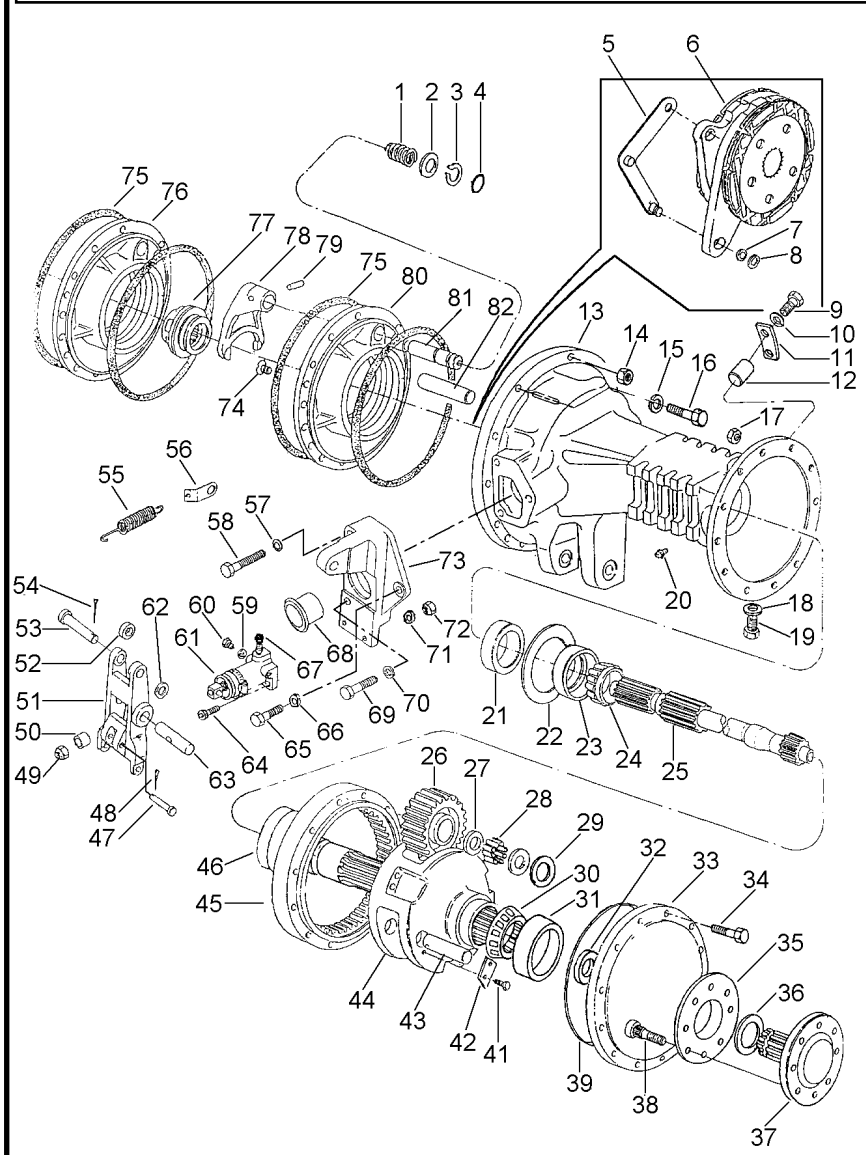

48	354041X1		**2**	CUPILHA	COTTER PIN	PASADOR DOUBLE
49	330797X1		**2**	PORCA	NUT	TUERCA
50	1865002M1		**2**	ESPAÇADOR	SPACER	PIEZA DISTANCIA
51	023327P1		**2**	ACIONADOR	DRIVE	TRASMISION
52	020894P1		**2**	ESPAÇADOR	SPACER	PIEZA DISTANCIA
53	021464P1		**2**	PINO	PIN	PASADOR
54	354059X1		**2**	CONTRAPINO	DOWEL	CENTRAJE
55	184171M1		**2**	MOLA	SPRING	RESORTE
56	020924P1		**2**	SUPORTE	BRACKET	SOPORTE
57	353434X1		**2**	ARRUELA	WASHER	ARANDELA
58	353898X1		**2**	PARAFUSO	BOLT	PERNO
59	1440993X1		**2**	ANEL	RING	ARO
60	021349P1		**2**	BUJÃO	PLUG	TAPON
61	020543T1	👁 70-360 No	**2**	CILINDRO	CYLINDER	CILINDRO
62	353757X1		**2**	ARRUELA	WASHER	ARANDELA
63	020895P1		**2**	PINO	PIN	PASADOR
64	353508X1		**4**	PARAFUSO	BOLT	PERNO
65	353691X1		**2**	PARAFUSO	BOLT	PERNO
66	353434X1		**2**	ARRUELA	WASHER	ARANDELA
67	023473P1		**2**	TAMPÃO	PAD	ALMOHADILLA
68	1860959M1		**2**	CAPA	CAP	TAPA
69	353897X1		**2**	PARAFUSO	BOLT	PERNO
70	353434X1		**2**	ARRUELA	WASHER	ARANDELA
71	353441X1		**4**	ARRUELA	WASHER	ARANDELA
72	353918X1		**4**	PORCA	NUT	TUERCA
73	023461N1	▶ 👁 30-140 No	**1**	SUPORTE	BRACKET	SOPORTE
73	023462N1	◀ 👁 30-145 No	**1**	SUPORTE	BRACKET	SOPORTE
74	034013P1		**4**	PARAFUSO	BOLT	PERNO
75	1860838M2		**4**	ANEL "O"	O RING	JUNTA TORICA
76	020931P1	◀	**1**	PLACA	PLATE	PLATO
77	897003M3		**1**	LUVA	SLEEVE	MANCHA
78	906807M1		**1**	GARFO	FORK	HORQUILLA
79	420407M1		**1**	PINO	PIN	PASADOR
80	020932P1	▶	**1**	PLACA	PLATE	PLATO
81	020943P1		**1**	EIXO	SHAFT	ARBOL
82	020942P1		**2**	EIXO	SHAFT	ARBOL

Eixo Traseiro E Diferencial Rear Axle And Diferential Aje Trasero E Diferencial	Tdpi 540/1000 Rpm Ipto 540/1000 Rpm Tdfi 540/1000 Rpm	**30-60**	Com Sistema Ferguson With Ferguson System Con Sistema Ferguson

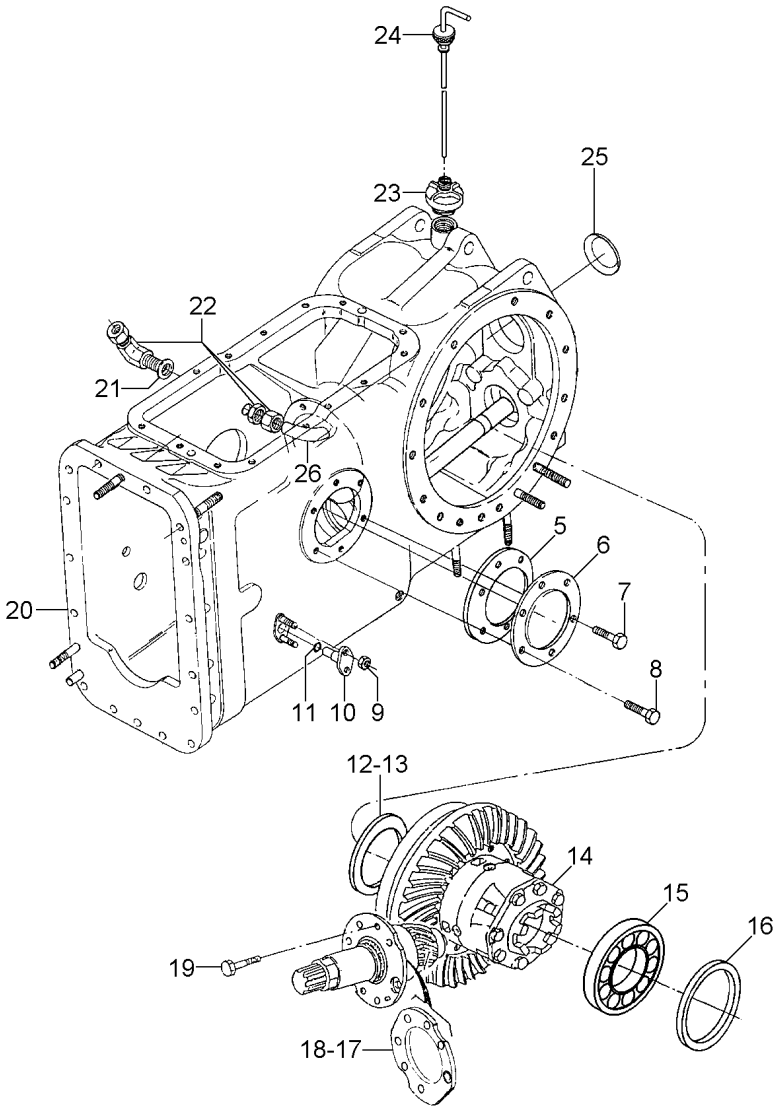

5	181217M1		**1**	JUNTA	GASKET	EMPAQUETADURA.
6	489190M1		**1**	TAMPA	COVER	CUBIERTA
7	353698X1		**4**	PARAFUSO	BOLT	PERNO
8	353700X1	7/16" - 14X1"	**2**	PARAFUSO	BOLT	PERNO
9	353916X1		**4**	PORCA	NUT	TUERCA
10	898643M1		**2**	PINO	PIN	PASADOR
11	851258M1		**2**	ANEL "O"	O RING	JUNTA TORICA
12	023653P1	0,15	**X**	CALÇO	SHIM	CALCE
12	023654P1	0,20	**X**	CALÇO	SHIM	CALCE
12	023655P1	0,25	**X**	CALÇO	SHIM	CALCE
13	023634P1	0,50	**X**	CALÇO	SHIM	CALCE
13	023635P1	1,00	**X**	CALÇO	SHIM	CALCE
14	020953N2	30-130 No	**1**	CJ. PINHÃO	KIT, PINION	PINONES JUEGO
15	1850909M91		**1**	CJ. ROLAMENTO	BEARING ASSY	RODAMIENTO RAD
16	023662P1	0,15	**X**	CALÇO	SHIM	CALCE
16	023663P1	0,20	**X**	CALÇO	SHIM	CALCE
16	023664P1	0,25	**X**	CALÇO	SHIM	CALCE
16	023665P1	0,50	**X**	CALÇO	SHIM	CALCE
16	023666P1	1,00	**X**	CALÇO	SHIM	CALCE
17	023657P1	0,20	**X**	CALÇO	SHIM	CALCE
17	023658P1	0,25	**X**	CALÇO	SHIM	CALCE
18	023637P1	0,50	**X**	CALÇO	SHIM	CALCE
18	023638P1	1,00	**X**	CALÇO	SHIM	CALCE
18	023656P1	0,15	**X**	CALÇO	SHIM	CALCE
19	020920P1		**6**	PARAFUSO	BOLT	PERNO
20	049933N1	30-105 No	**1**	CJ. CARCAÇA	HOUSE ASSY	CONJ. CARTER
21	390855X1		**1**	ARRUELA	WASHER	ARANDELA
22	020927P1		**1**	CONEXÃO	CONNECTION	CONEXION
23	020908N1	70-415 No	**1**	CJ. TAMPA	KIT, COVER	JUEGO DE TAPA
24	020912N1	25-10 No	**1**	CJ. VARETA	KIT, DIPSTICK	JGO.REGLA.NIVEL
25	023639P1		**1**	BUJÃO	PLUG	TAPON
26	020896P1		**1**	TUBO	PIPE	CANO

Eixo Traseiro E Diferencial Rear Axle And Diferential Aje Trasero E Diferencial	Tdpi 540/1000 Rpm Ipto 540/1000 Rpm Tdfi 540/1000 Rpm	**30-65**	Com Hydrotronic With Hydrotronic Con Hydrotronic

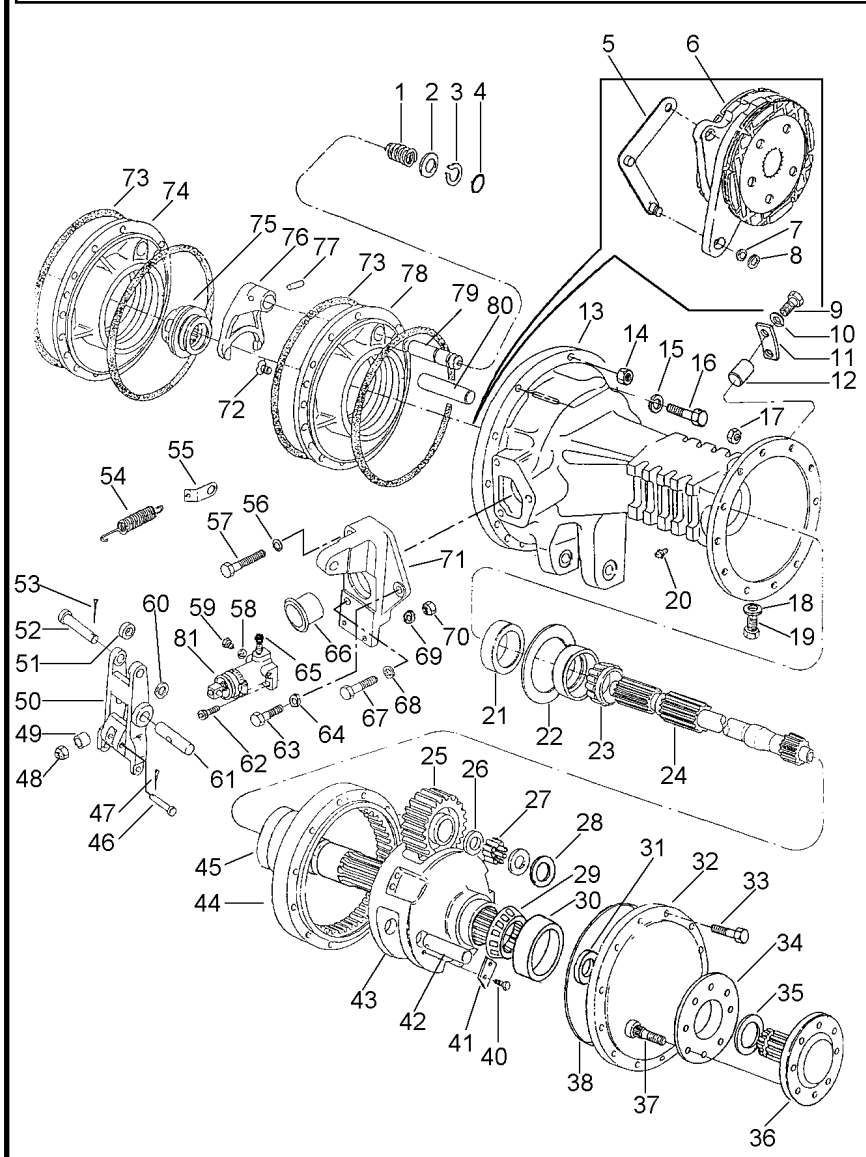

1	906808M1		**1**	MOLA	SPRING	RESORTE
2	1864764M1		**1**	ARRUELA	WASHER	ARANDELA
3	358950X1		**1**	ANEL TRAVA	CIRCLIP	CIRCULITO
4	851258M1		**1**	ANEL "O"	O RING	JUNTA TORICA
5	036560S1	◀	**1**	ALAVANCA	LEVER	PALANCA
5	036591S1	▶	**1**	ALAVANCA	LEVER	PALANCA
6	020905N1	👁 30-115 No	**2**	CJ. FREIO	KIT, BRAKE	FRENOS JUEGO
7	829258M1		**2**	CALÇO	SHIM	CALCE
8	1440475X1		**2**	ANEL TRAVA	CIRCLIP	CIRCULITO
9	353677X1		**8**	PARAFUSO	BOLT	PERNO
10	353446X1		**8**	ARRUELA	WASHER	ARANDELA
11	020925P1		**4**	BATENTE	STOP	PARO
12	1488046M1		**4**	PINO	PIN	PASADOR
13	041923P1	▶	**1**	CARCAÇA	HOUSING	ALOJAMIENTO
13	041924P1	◀	**1**	CARCAÇA	HOUSING	ALOJAMIENTO
14	363627X1		**22**	PORCA	NUT	TUERCA
15	353439X1		**8**	ARRUELA	WASHER	ARANDELA
16	354651X1		**8**	PARAFUSO	SCREW	TORNILLO
17	338600X1		**24**	PORCA	NUT	TUERCA
18	180474M1		**4**	ARRUELA	WASHER	ARANDELA
19	3409712M1		**4**	BUJÃO	PLUG	TAPON
20	182099M91		**2**	RESPIRO	BREATHER	RESPIRADERO
21	1860954M1		**2**	RETENTOR	OIL SEAL	BUJE RETENACEITE
22	042576P1		**X**	CALÇO	SHIM	CALCE
22	042575P1		**X**	CALÇO	SHIM	CALCE
22	042574P1		**X**	CALÇO	SHIM	CALCE
23	020902T1		**1**	CONE	CONE	CONO
24	041926P1		**2**	EIXO	SHAFT	ARBOL
25	020940P1		**6**	ENGRENAGEM	GEAR	ENGRANAJE
26	020916P1		**18**	ARRUELA	WASHER	ARANDELA
27	490016M1		**336**	ROLETE	ROLLER	RODILLO
28	1487072M2		**12**	ARRUELA	WASHER	ARANDELA
29	3176506M91		**4**	ROLAMENTO	BEARING	COJINETE
30	3176506M91		**4**	ROLAMENTO	BEARING	COJINETE
31	022518P1		**2**	RETENTOR	SEAL	RETEN
32	041913P1		**2**	TAMPA	COVER	CUBIERTA
33	338598X1		**24**	PARAFUSO	BOLT	PERNO
34	894756M1		**2**	ESPAÇADOR	SPACER	PIEZA DISTANCIA
35	1487077M1		**2**	ANEL	RING	ARO
36	051467P1		**2**	EIXO	SHAFT	ARBOL
37	020928P1		**16**	PARAFUSO	BOLT	PERNO
38	1487082M1		**2**	ANEL "O"	O RING	JUNTA TORICA
40	3148503M2		**12**	PARAFUSO	BOLT	PERNO
41	3149278M1		**6**	CHAPA	PLATE	CHAPA
42	020955P1		**6**	EIXO	SHAFT	ARBOL
43	041915N1	👁 30-135 No	**2**	PORTA ENGRENAGEM	CARRIER	PORTADOR
44	020954P1		**2**	COROA	SPROCKET	RUEDA DE CADENA
45	041917P1		**2**	ENGRENAGEM	GEAR	ENGRANAJE
46	363284X1		**2**	PINO	PIN	PASADOR
47	354041X1		**2**	CUPILHA	COTTER PIN	PASADOR DOUBLE

Eixo Traseiro E Diferencial Rear Axle And Diferential Aje Trasero E Diferencial	Tdpi 540/1000 Rpm Ipto 540/1000 Rpm Tdfi 540/1000 Rpm	**30-65**	Com Hydrotronic With Hydrotronic Con Hydrotronic

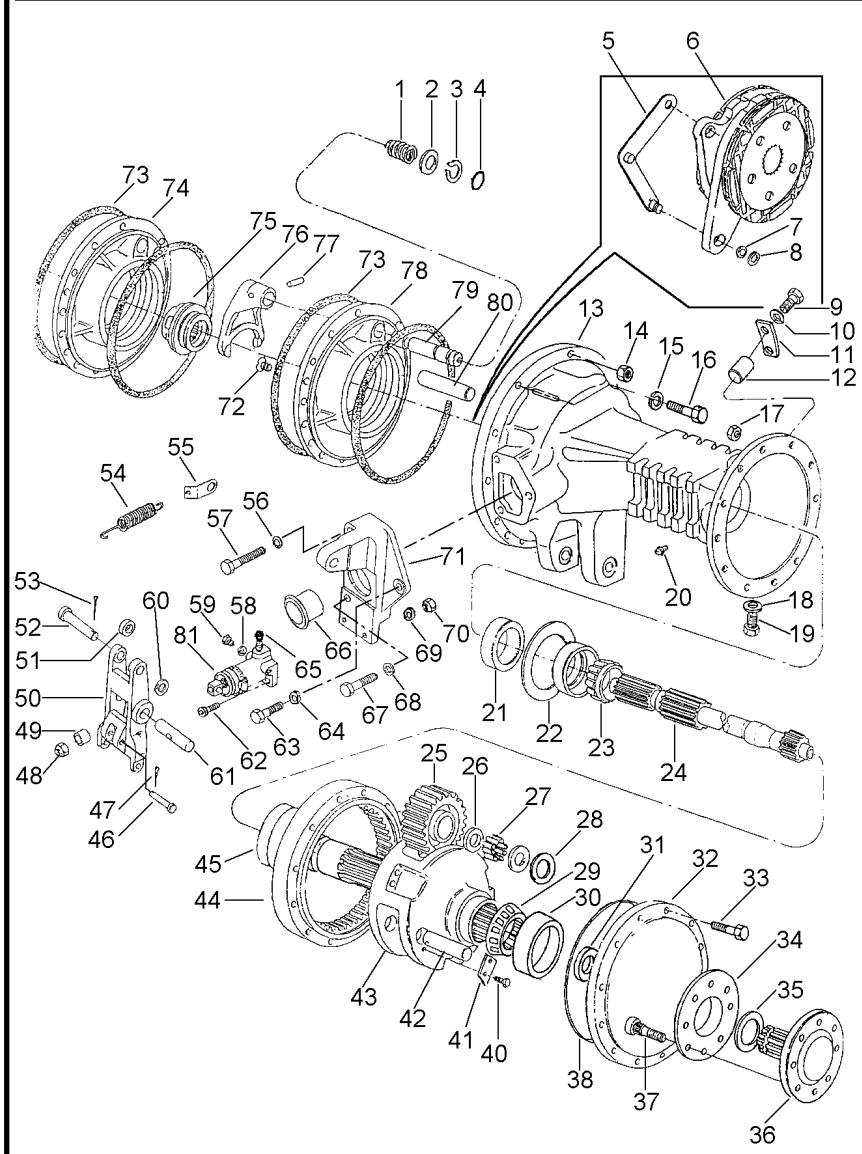

48	330797X1		**2**	PORCA	NUT	TUERCA
49	1865002M1		**2**	ESPAÇADOR	SPACER	PIEZA DISTANCIA
50	023327P1		**2**	ACIONADOR	DRIVE	TRASMISION
51	020894P1		**2**	ESPAÇADOR	SPACER	PIEZA DISTANCIA
52	021464P1		**2**	PINO	PIN	PASADOR
53	354059X1		**2**	CONTRAPINO	DOWEL	CENTRAJE
54	184171M1		**2**	MOLA	SPRING	RESORTE
55	020924P1		**2**	SUPORTE	BRACKET	SOPORTE
56	353434X1		**2**	ARRUELA	WASHER	ARANDELA
57	353898X1		**2**	PARAFUSO	BOLT	PERNO
58	1440993X1		**2**	ANEL	RING	ARO
59	021349P1		**2**	BUJÃO	PLUG	TAPON
60	353757X1		**2**	ARRUELA	WASHER	ARANDELA
61	353691X1		**2**	PARAFUSO	BOLT	PERNO
62	353508X1		**4**	PARAFUSO	BOLT	PERNO
63	353691X1		**2**	PARAFUSO	BOLT	PERNO
64	353434X1		**2**	ARRUELA	WASHER	ARANDELA
65	023473P1		**2**	TAMPÃO	PAD	ALMOHADILLA
66	1860959M1		**2**	CAPA	CAP	TAPA
67	353897X1		**2**	PARAFUSO	BOLT	PERNO
68	353434X1		**2**	ARRUELA	WASHER	ARANDELA
69	353441X1		**4**	ARRUELA	WASHER	ARANDELA
70	353918X1		**4**	PORCA	NUT	TUERCA
71	023461N1	▶	**1**	SUPORTE	BRACKET	SOPORTE
		30-140 No				
71	023462N1	◀	**1**	SUPORTE	BRACKET	SOPORTE
		30-145 No				
72	034013P1		**4**	PARAFUSO	BOLT	PERNO
73	1860838M2		**4**	ANEL "O"	O RING	JUNTA TORICA
74	020931P1	◀	**1**	PLACA	PLATE	PLATO
75	897003M3		**1**	LUVA	SLEEVE	MANCHA
76	906807M1		**1**	GARFO	FORK	HORQUILLA
77	420407M1		**1**	PINO	PIN	PASADOR
78	020932P1	▶	**1**	PLACA	PLATE	PLATO
79	020943P1		**1**	EIXO	SHAFT	ARBOL
80	020942P1		**2**	EIXO	SHAFT	ARBOL
81	020543T1	70-360 No	**2**	CILINDRO	CYLINDER	CILINDRO

Eixo Traseiro E Diferencial Rear Axle And Diferential Aje Trasero E Diferencial	Tdpi 540/1000 Rpm Ipto 540/1000 Rpm Tdfi 540/1000 Rpm	**30-70**	Com Hydrotronic With Hydrotronic Con Hydrotronic

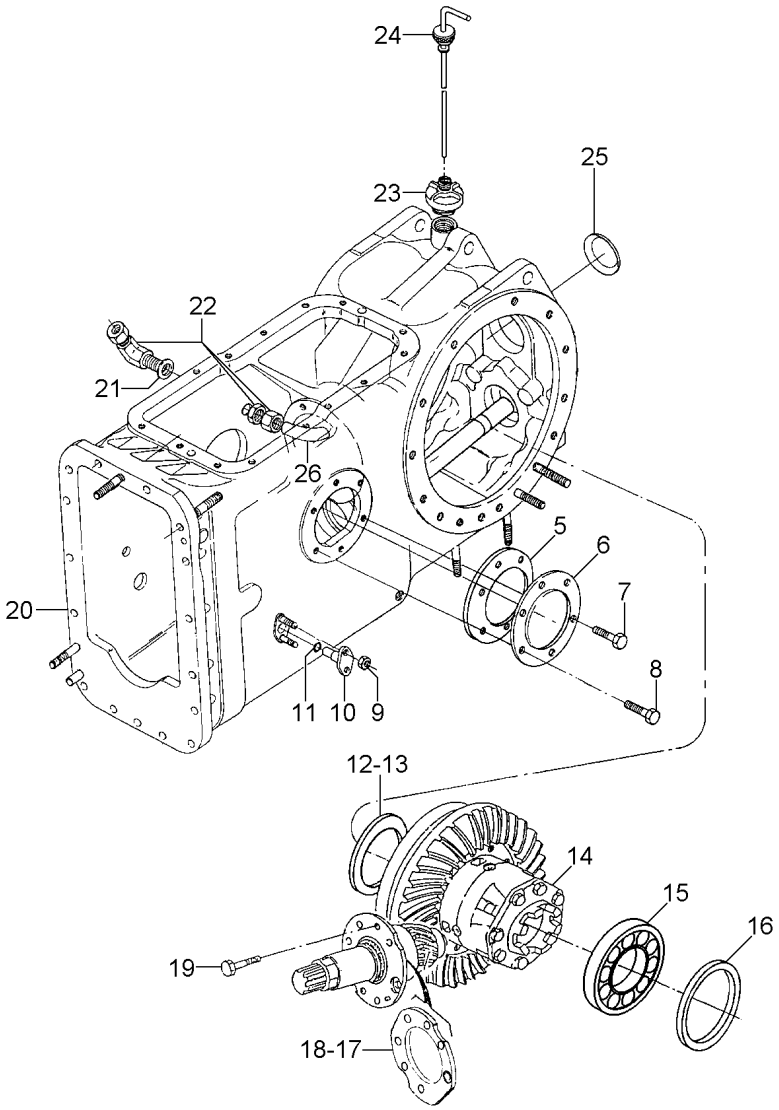

5	181217M1		**1**	JUNTA	GASKET	EMPAQUETADURA.
6	489190M1		**1**	TAMPA	COVER	CUBIERTA
7	353698X1		**4**	PARAFUSO	BOLT	PERNO
8	353700X1	7/16" - 14X1"	**2**	PARAFUSO	BOLT	PERNO
9	353916X1		**4**	PORCA	NUT	TUERCA
10	898643M1		**2**	PINO	PIN	PASADOR
11	851258M1		**2**	ANEL "O"	O RING	JUNTA TORICA
12	023653P1	0,15	**X**	CALÇO	SHIM	CALCE
12	023654P1	0,20	**X**	CALÇO	SHIM	CALCE
12	023655P1	0,25	**X**	CALÇO	SHIM	CALCE
13	023634P1	0,50	**X**	CALÇO	SHIM	CALCE
13	023635P1	1,00	**X**	CALÇO	SHIM	CALCE
14	020953N2	30-130 No	**1**	CJ. PINHÃO	KIT, PINION	PINONES JUEGO
15	1850909M91		**1**	CJ. ROLAMENTO	BEARING ASSY	RODAMIENTO RAD
16	023662P1	0,15	**X**	CALÇO	SHIM	CALCE
16	023663P1	0,20	**X**	CALÇO	SHIM	CALCE
16	023664P1	0,25	**X**	CALÇO	SHIM	CALCE
16	023665P1	0,50	**X**	CALÇO	SHIM	CALCE
16	023666P1	1,00	**X**	CALÇO	SHIM	CALCE
17	023657P1	0,20	**X**	CALÇO	SHIM	CALCE
17	023658P1	0,25	**X**	CALÇO	SHIM	CALCE
18	023637P1	0,50	**X**	CALÇO	SHIM	CALCE
18	023638P1	1,00	**X**	CALÇO	SHIM	CALCE
18	023656P1	0,15	**X**	CALÇO	SHIM	CALCE
19	020920P1		**6**	PARAFUSO	BOLT	PERNO
20	037074N1	30-100 No	**1**	CJ. CARCAÇA	HOUSE ASSY	CONJ. CARTER
21	390855X1		**1**	ARRUELA	WASHER	ARANDELA
22	020927P1		**1**	CONEXÃO	CONNECTION	CONEXION
23	020908N1	70-415 No	**1**	CJ. TAMPA	KIT, COVER	JUEGO DE TAPA
24	020912N1	25-10 No	**1**	CJ. VARETA	KIT, DIPSTICK	JGO.REGLA.NIVEL
25	023639P1		**1**	BUJÃO	PLUG	TAPON
26	020896P1		**1**	TUBO	PIPE	CANO

Eixo Traseiro E Diferencial
Rear Axle And Diferential
Aje Trasero E Diferencial

Tdpi 1000 Rpm
Ipto 1000 Rpm
Tdfi 1000 Rpm

30-75

Com Cabina / Com Hydrotronic
With Cab / With Hydrotronic
Con Cabina / Con Hydrotronic

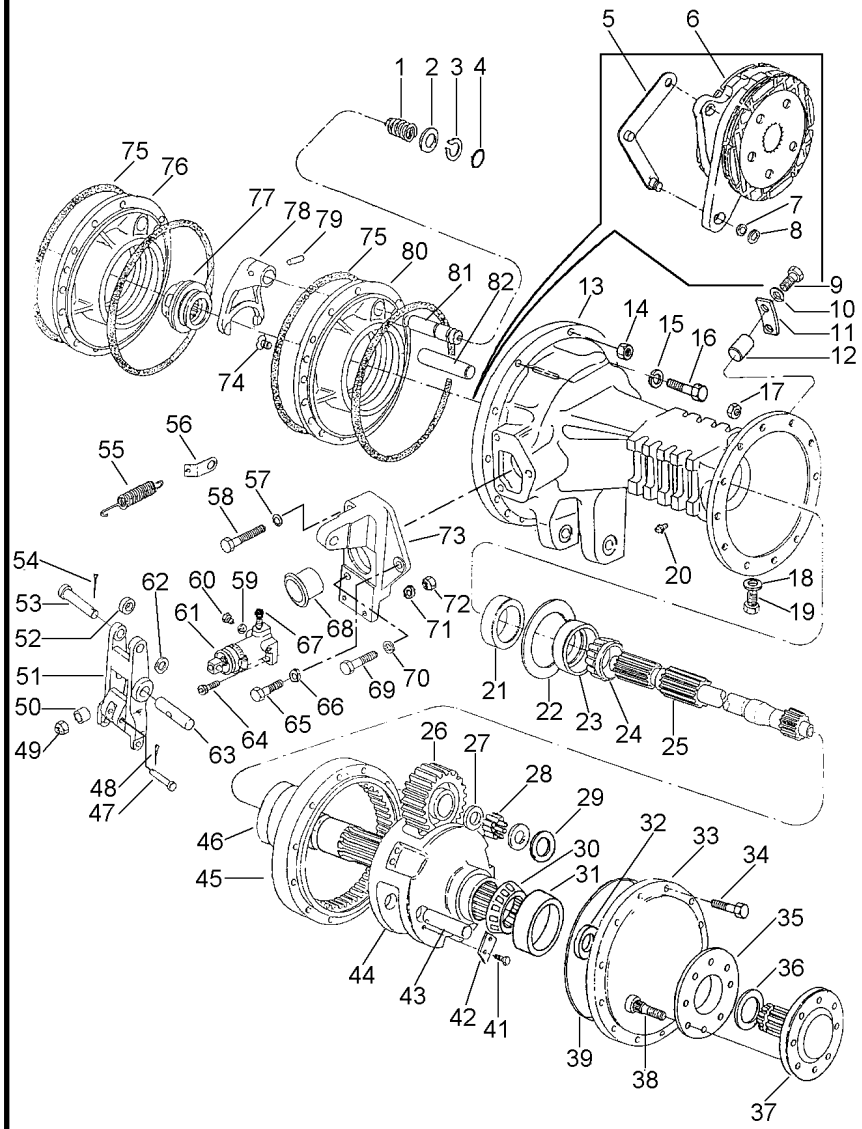

1	906808M1		1	MOLA	SPRING	RESORTE
2	1864764M1		1	ARRUELA	WASHER	ARANDELA
3	358950X1		1	ANEL TRAVA	CIRCLIP	CIRCULITO
4	851258M1		1	ANEL "O"	O RING	JUNTA TORICA
5	036591S1	▶	1	ALAVANCA	LEVER	PALANCA
5	036560S1	◀	1	ALAVANCA	LEVER	PALANCA
6	020905N1	30-115 No	2	CJ. FREIO	KIT, BRAKE	FRENOS JUEGO
7	829258M1		2	CALÇO	SHIM	CALCE
8	1440475X1		2	ANEL TRAVA	CIRCLIP	CIRCULITO
9	353677X1		8	PARAFUSO	BOLT	PERNO
10	353446X1		8	ARRUELA	WASHER	ARANDELA
11	020925P1		4	BATENTE	STOP	PARO
12	1488046M1		4	PINO	PIN	PASADOR
13	041923P1	▶	1	CARCAÇA	HOUSING	ALOJAMIENTO
13	041924P1	◀	1	CARCAÇA	HOUSING	ALOJAMIENTO
14	363627X1		22	PORCA	NUT	TUERCA
15	353439X1		8	ARRUELA	WASHER	ARANDELA
16	354651X1		8	PARAFUSO	SCREW	TORNILLO
17	338600X1		24	PORCA	NUT	TUERCA
18	180474M1		4	ARRUELA	WASHER	ARANDELA
19	3409712M1		4	BUJÃO	PLUG	TAPON
20	182099M91		2	RESPIRO	BREATHER	RESPIRADERO
21	1860954M1		2	RETENTOR	OIL SEAL	BUJE RETENACEITE
22	042576P1		X	CALÇO	SHIM	CALCE
22	042575P1		X	CALÇO	SHIM	CALCE
22	042574P1		X	CALÇO	SHIM	CALCE
23	020904T1		1	CAPA ROLAMENTO	BEARING CAP	TAPA DE COJINETE
24	020902T1		1	CONE	CONE	CONO
25	041926P1		2	EIXO	SHAFT	ARBOL
26	020940P1		6	ENGRENAGEM	GEAR	ENGRANAJE
27	020916P1		18	ARRUELA	WASHER	ARANDELA
28	490016M1		336	ROLETE	ROLLER	RODILLO
29	1487072M2		12	ARRUELA	WASHER	ARANDELA
30	3176506M91		4	ROLAMENTO	BEARING	COJINETE
31	3176506M91		4	ROLAMENTO	BEARING	COJINETE
32	022518P1		2	RETENTOR	SEAL	RETEN
33	041913P1		2	TAMPA	COVER	CUBIERTA
34	338598X1		24	PARAFUSO	BOLT	PERNO
35	894756M1		2	ESPAÇADOR	SPACER	PIEZA DISTANCIA
36	1487077M1		2	ANEL	RING	ARO
37	051467P1		2	EIXO	SHAFT	ARBOL
38	020928P1		16	PARAFUSO	BOLT	PERNO
39	1487082M1		2	ANEL "O"	O RING	JUNTA TORICA
41	3148503M2		12	PARAFUSO	BOLT	PERNO
42	3149278M1		6	CHAPA	PLATE	CHAPA
43	020955P1		6	EIXO	SHAFT	ARBOL
44	041915N1	30-135 No	2	PORTA ENGRENAGEM	CARRIER	PORTADOR
45	020954P1		2	COROA	SPROCKET	RUEDA DE CADENA
46	041917P1		2	ENGRENAGEM	GEAR	ENGRANAJE
47	363284X1		2	PINO	PIN	PASADOR

Eixo Traseiro E Diferencial Rear Axle And Diferential Aje Trasero E Diferencial	Tdpi 1000 Rpm Ipto 1000 Rpm Tdfi 1000 Rpm	30-75	Com Cabina / Com Hydrotronic With Cab / With Hydrotronic Con Cabina / Con Hydrotronic

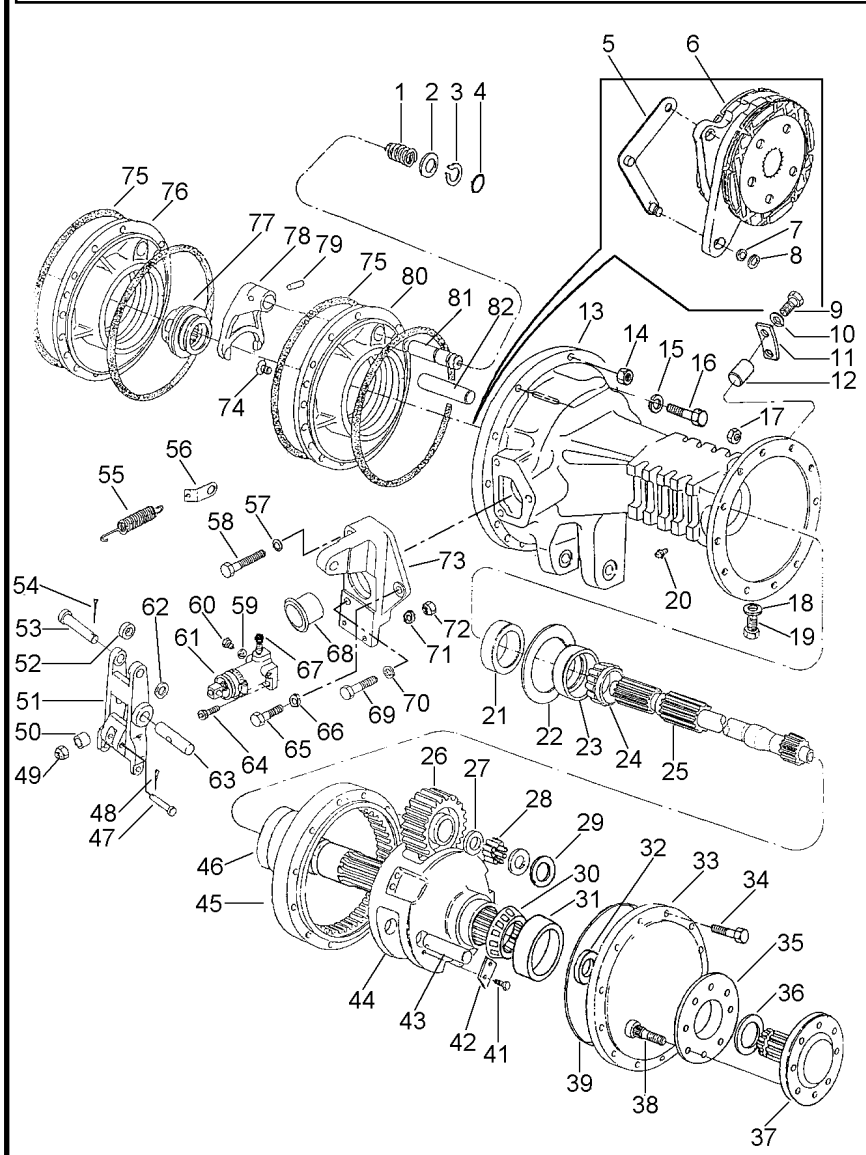

48	354041X1		2	CUPILHA	COTTER PIN	PASADOR DOUBLE
49	330797X1		2	PORCA	NUT	TUERCA
50	1865002M1		2	ESPAÇADOR	SPACER	PIEZA DISTANCIA
51	023327P1		2	ACIONADOR	DRIVE	TRASMISION
52	020894P1		2	ESPAÇADOR	SPACER	PIEZA DISTANCIA
53	021464P1		2	PINO	PIN	PASADOR
54	354059X1		2	CONTRAPINO	DOWEL	CENTRAJE
55	184171M1		2	MOLA	SPRING	RESORTE
56	020924P1		2	SUPORTE	BRACKET	SOPORTE
57	353434X1		2	ARRUELA	WASHER	ARANDELA
58	353898X1		2	PARAFUSO	BOLT	PERNO
59	1440993X1		2	ANEL	RING	ARO
60	021349P1		2	BUJÃO	PLUG	TAPON
61	020543T1	70-360 No	2	CILINDRO	CYLINDER	CILINDRO
62	353757X1		2	ARRUELA	WASHER	ARANDELA
63	020895P1		2	PINO	PIN	PASADOR
64	353508X1		4	PARAFUSO	BOLT	PERNO
65	353691X1		2	PARAFUSO	BOLT	PERNO
66	353434X1		2	ARRUELA	WASHER	ARANDELA
67	023473P1		2	TAMPÃO	PAD	ALMOHADILLA
68	1860959M1		2	CAPA	CAP	TAPA
69	353897X1		2	PARAFUSO	BOLT	PERNO
70	353434X1		2	ARRUELA	WASHER	ARANDELA
71	353441X1		4	ARRUELA	WASHER	ARANDELA
72	353918X1		4	PORCA	NUT	TUERCA
73	023461N1	30-140 No ▶	1	SUPORTE	BRACKET	SOPORTE
73	023462N1	30-145 No ◀	1	SUPORTE	BRACKET	SOPORTE
74	034013P1		4	PARAFUSO	BOLT	PERNO
75	1860838M2		4	ANEL "O"	O RING	JUNTA TORICA
76	020931P1	◀	1	PLACA	PLATE	PLATO
77	897003M3		1	LUVA	SLEEVE	MANCHA
78	906807M1		1	GARFO	FORK	HORQUILLA
79	420407M1		1	PINO	PIN	PASADOR
80	020932P1	▶	1	PLACA	PLATE	PLATO
81	020943P1		1	EIXO	SHAFT	ARBOL
82	020942P1		2	EIXO	SHAFT	ARBOL

Eixo Traseiro E Diferencial
Rear Axle And Diferential
Aje Trasero E Diferencial

Tdpi 1000 Rpm
Ipto 1000 Rpm
Tdfi 1000 Rpm

30-80

Com Cabina / Com Hydrotronic
With Cab / With Hydrotronic
Con Cabina / Con Hydrotronic

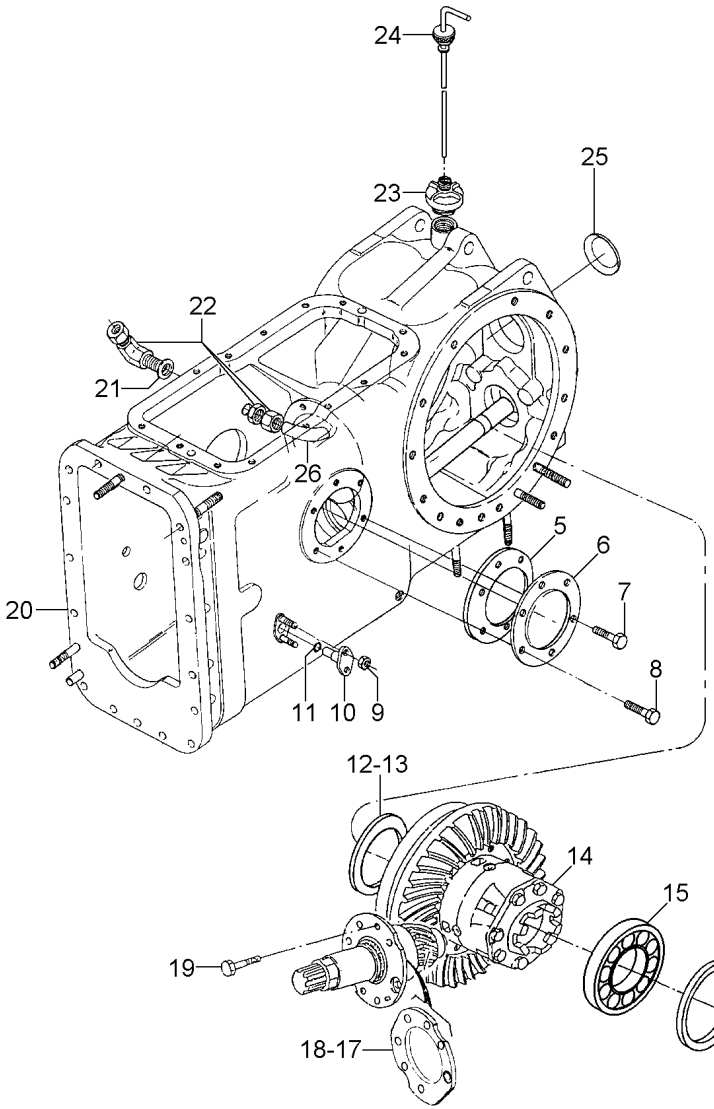

5	181217M1		**1**	JUNTA	GASKET	EMPAQUETADURA.
6	489190M1		**1**	TAMPA	COVER	CUBIERTA
7	353698X1		**4**	PARAFUSO	BOLT	PERNO
8	353700X1	7/16" - 14X1"	**2**	PARAFUSO	BOLT	PERNO
9	353916X1		**4**	PORCA	NUT	TUERCA
10	898643M1		**2**	PINO	PIN	PASADOR
11	851258M1		**2**	ANEL "O"	O RING	JUNTA TORICA
12	023653P1	0,15	**X**	CALÇO	SHIM	CALCE
12	023654P1	0,20	**X**	CALÇO	SHIM	CALCE
12	023655P1	0,25	**X**	CALÇO	SHIM	CALCE
13	023634P1	0,50	**X**	CALÇO	SHIM	CALCE
13	023635P1	1,00	**X**	CALÇO	SHIM	CALCE
14	020953N2	30-130 No	**1**	CJ. PINHÃO	KIT, PINION	PINONES JUEGO
15	1850909M91		**1**	CJ. ROLAMENTO	BEARING ASSY	RODAMIENTO RAD
16	023662P1	0,15	**X**	CALÇO	SHIM	CALCE
16	023663P1	0,20	**X**	CALÇO	SHIM	CALCE
16	023664P1	0,25	**X**	CALÇO	SHIM	CALCE
16	023665P1	0,50	**X**	CALÇO	SHIM	CALCE
16	023666P1	1,00	**X**	CALÇO	SHIM	CALCE
17	023657P1	0,20	**X**	CALÇO	SHIM	CALCE
17	023658P1	0,25	**X**	CALÇO	SHIM	CALCE
18	023637P1	0,50	**X**	CALÇO	SHIM	CALCE
18	023638P1	1,00	**X**	CALÇO	SHIM	CALCE
18	023656P1	0,15	**X**	CALÇO	SHIM	CALCE
19	020920P1		**6**	PARAFUSO	BOLT	PERNO
20	037074N1	30-100 No	**1**	CJ. CARCAÇA	HOUSE ASSY	CONJ. CARTER
21	390855X1		**1**	ARRUELA	WASHER	ARANDELA
22	020927P1		**1**	CONEXÃO	CONNECTION	CONEXION
23	020908N1	70-415 No	**1**	CJ. TAMPA	KIT, COVER	JUEGO DE TAPA
24	020912N1	25-10 No	**1**	CJ. VARETA	KIT, DIPSTICK	JGO.REGLA.NIVEL
25	023639P1		**1**	BUJÃO	PLUG	TAPON
26	020896P1		**1**	TUBO	PIPE	CANO

Eixo Traseiro E Diferencial
Rear Axle And Diferential
Aje Trasero E Diferencial

30-85

Com Fluxo Combinado
With Combined Flow
Con Combined Flow

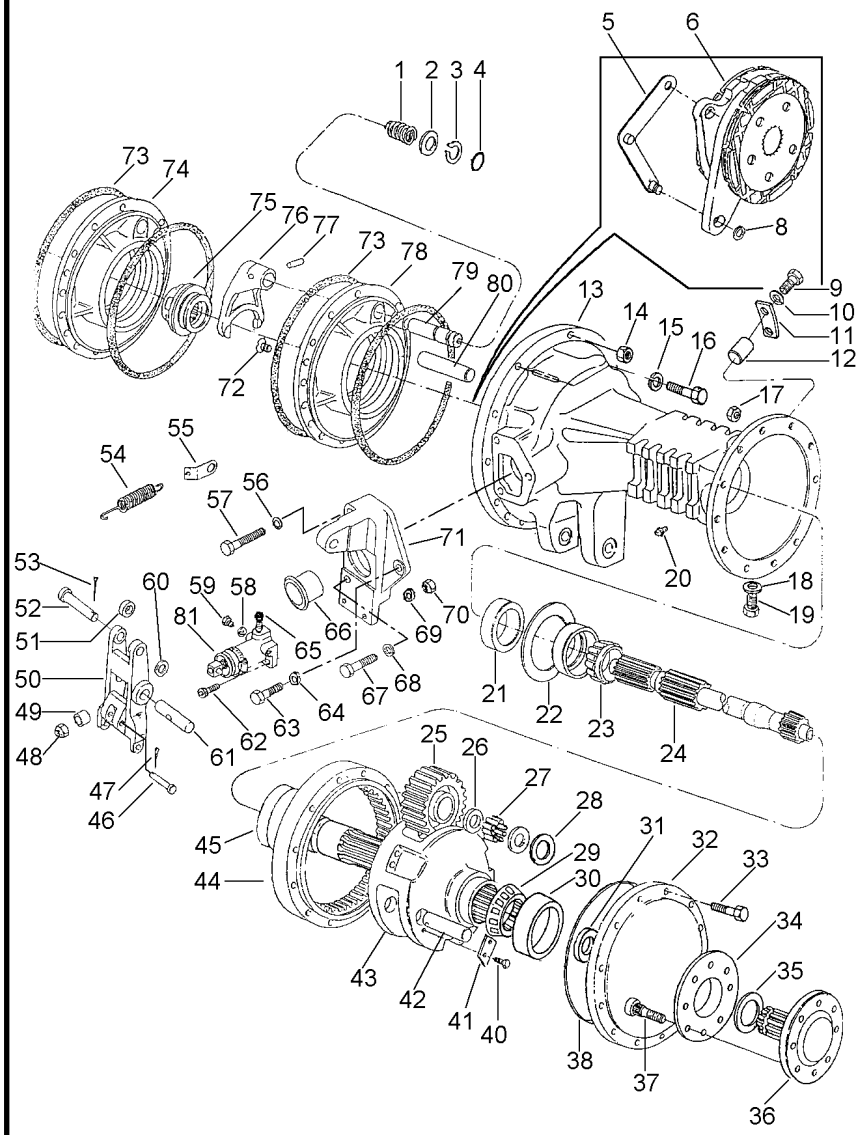

1	906808M1		1	MOLA	SPRING	RESORTE
2	1864764M1		1	ARRUELA	WASHER	ARANDELA
3	358950X1		1	ANEL TRAVA	CIRCLIP	CIRCULITO
4	851258M1		1	ANEL "O"	O RING	JUNTA TORICA
5	036560S1	◀	1	ALAVANCA	LEVER	PALANCA
5	036591S1	▶	1	ALAVANCA	LEVER	PALANCA
6	020905N1	👁 30-115 No	2	CJ. FREIO	KIT, BRAKE	FRENOS JUEGO
8	1440475X1		2	ANEL TRAVA	CIRCLIP	CIRCULITO
9	353677X1		8	PARAFUSO	BOLT	PERNO
10	353446X1		8	ARRUELA	WASHER	ARANDELA
11	020925P1		4	BATENTE	STOP	PARO
12	1488046M1		4	PINO	PIN	PASADOR
13	041923P1	▶	1	CARCAÇA	HOUSING	ALOJAMIENTO
13	041924P1	◀	1	CARCAÇA	HOUSING	ALOJAMIENTO
14	363627X1		22	PORCA	NUT	TUERCA
15	353439X1		8	ARRUELA	WASHER	ARANDELA
16	354651X1		8	PARAFUSO	SCREW	TORNILLO
17	338600X1		24	PORCA	NUT	TUERCA
18	180474M1		4	ARRUELA	WASHER	ARANDELA
19	3409712M1		4	BUJÃO	PLUG	TAPON
20	182099M91		2	RESPIRO	BREATHER	RESPIRADERO
21	1860954M1		2	RETENTOR	OIL SEAL	BUJE RETENACEITE
22	042574P1		X	CALÇO	SHIM	CALCE
22	042575P1		X	CALÇO	SHIM	CALCE
22	042576P1		X	CALÇO	SHIM	CALCE
23	020902T1		1	CONE	CONE	CONO
24	041926P1		2	EIXO	SHAFT	ARBOL
25	020940P1		6	ENGRENAGEM	GEAR	ENGRANAJE
26	020916P1		18	ARRUELA	WASHER	ARANDELA
27	490016M1		336	ROLETE	ROLLER	RODILLO
28	1487072M2		12	ARRUELA	WASHER	ARANDELA
29	832590M1		4	CONE	CONE	CONO
30	831894M1		4	CAPA	CAP	TAPA
31	022518P1		2	RETENTOR	SEAL	RETEN
32	041913P1		2	TAMPA	COVER	CUBIERTA
33	338598X1		24	PARAFUSO	BOLT	PERNO
34	894756M1		2	ESPAÇADOR	SPACER	PIEZA DISTANCIA
35	1487077M1		2	ANEL	RING	ARO
36	051467P1		2	EIXO	SHAFT	ARBOL
37	020928P1		16	PARAFUSO	BOLT	PERNO
38	1487082M1		2	ANEL "O"	O RING	JUNTA TORICA
40	3148503M2		12	PARAFUSO	BOLT	PERNO
41	3149278M1		6	CHAPA	PLATE	CHAPA
42	020955P1		6	EIXO	SHAFT	ARBOL
43	041915N1	👁 30-135 No	2	PORTA ENGRENAGEM	CARRIER	PORTADOR
44	020954P1		2	COROA	SPROCKET	RUEDA DE CADENA
45	041917P1		2	ENGRENAGEM	GEAR	ENGRANAJE
46	363284X1		2	PINO	PIN	PASADOR
47	354041X1		2	CUPILHA	COTTER PIN	PASADOR DOUBLE
48	330797X1		2	PORCA	NUT	TUERCA

Eixo Traseiro E Diferencial
Rear Axle And Diferential
Aje Trasero E Diferencial

30-85

Com Fluxo Combinado
With Combined Flow
Con Combined Flow

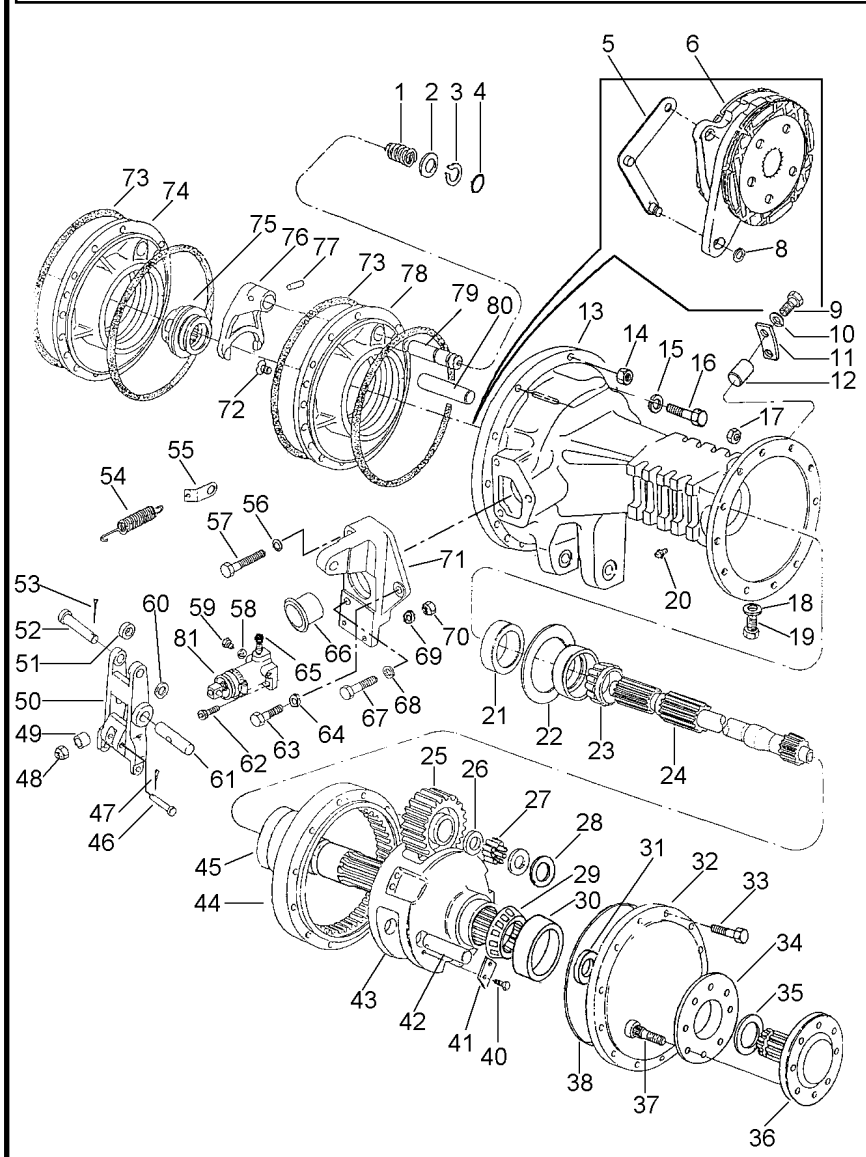

49	1865002M1		2	ESPAÇADOR	SPACER	PIEZA DISTANCIA
50	023327P1		2	ACIONADOR	DRIVE	TRASMISION
51	020894P1		2	ESPAÇADOR	SPACER	PIEZA DISTANCIA
52	021464P1		2	PINO	PIN	PASADOR
53	354059X1		2	CONTRAPINO	DOWEL	CENTRAJE
54	184171M1		2	MOLA	SPRING	RESORTE
55	020924P1		2	SUPORTE	BRACKET	SOPORTE
56	353434X1		2	ARRUELA	WASHER	ARANDELA
57	353898X1		2	PARAFUSO	BOLT	PERNO
58	1440993X1		2	ANEL	RING	ARO
59	021349P1		2	BUJÃO	PLUG	TAPON
60	353757X1		2	ARRUELA	WASHER	ARANDELA
61	020895P1		2	PINO	PIN	PASADOR
62	353508X1		4	PARAFUSO	BOLT	PERNO
63	353691X1		2	PARAFUSO	BOLT	PERNO
64	353434X1		2	ARRUELA	WASHER	ARANDELA
65	023473P1		2	TAMPÃO	PAD	ALMOHADILLA
66	1860959M1		2	CAPA	CAP	TAPA
67	353897X1		2	PARAFUSO	BOLT	PERNO
68	353434X1		2	ARRUELA	WASHER	ARANDELA
69	353441X1		4	ARRUELA	WASHER	ARANDELA
70	353918X1		4	PORCA	NUT	TUERCA
71	023461N1	▶	1	SUPORTE	BRACKET	SOPORTE
		30-140 No				
71	023462N1	◀	1	SUPORTE	BRACKET	SOPORTE
		30-145 No				
72	034013P1		4	PARAFUSO	BOLT	PERNO
73	1860838M2		4	ANEL "O"	O RING	JUNTA TORICA
74	020931P1	◀	1	PLACA	PLATE	PLATO
75	897003M3		1	LUVA	SLEEVE	MANCHA
76	906807M1		1	GARFO	FORK	HORQUILLA
77	420407M1		1	PINO	PIN	PASADOR
78	020932P1	▶	1	PLACA	PLATE	PLATO
79	020943P1		1	EIXO	SHAFT	ARBOL
80	020942P1		2	EIXO	SHAFT	ARBOL
81	020543T1	70-360 No	2	CILINDRO	CYLINDER	CILINDRO

Eixo Traseiro E Diferencial
Rear Axle And Diferential
Aje Trasero E Diferencial

30-90

Com Fluxo Combinado
With Combined Flow
Con Combined Flow

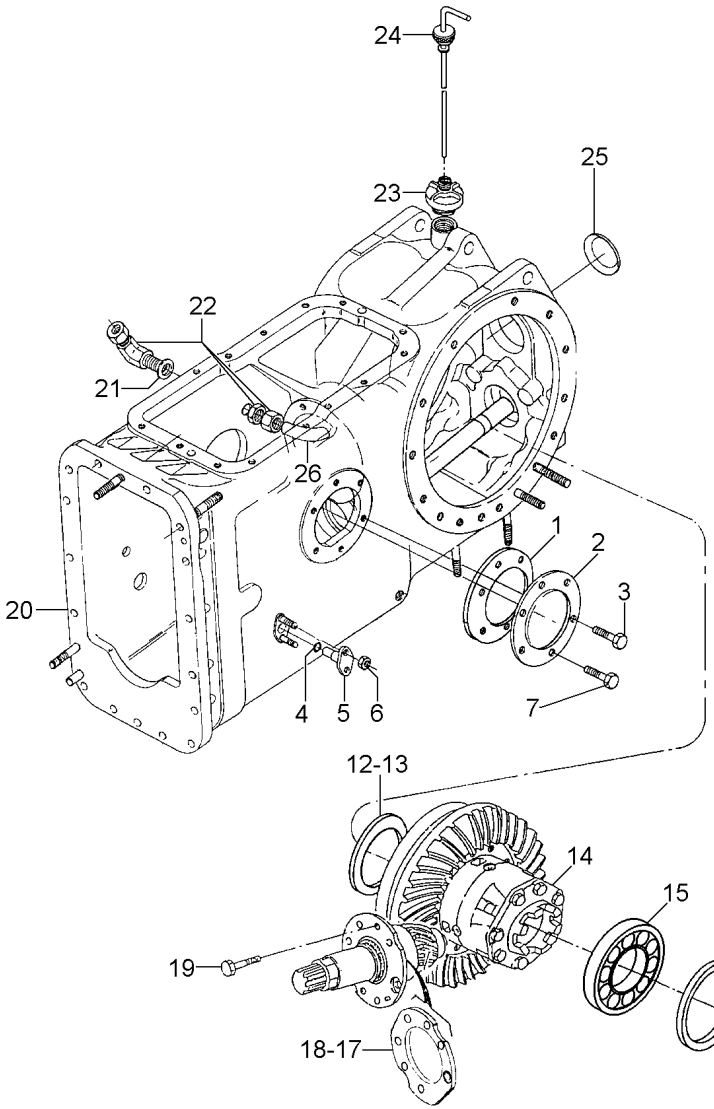

1	181217M1		**1**	JUNTA	GASKET	EMPAQUETADURA.
2	070501P1		**1**	TAMPA	COVER	CUBIERTA
3	353700X1		**2**	PARAFUSO	BOLT	PERNO
4	851258M1		**2**	ANEL "O"	O RING	JUNTA TORICA
5	898643M1		**2**	PINO	PIN	PASADOR
6	353916X1		**4**	PORCA	NUT	TUERCA
7	353698X1		**4**	PARAFUSO	BOLT	PERNO
12	023653P1	0,15mm	**X**	CALÇO	SHIM	CALCE
12	023654P1	0,20mm	**X**	CALÇO	SHIM	CALCE
12	023655P1	0,25mm	**X**	CALÇO	SHIM	CALCE
13	023634P1	0,50mm	**X**	CALÇO	SHIM	CALCE
13	023635P1	1,00mm	**X**	CALÇO	SHIM	CALCE
14	020953N2	30-130 No	**1**	CJ. PINHÃO	KIT, PINION	PINONES JUEGO
15	1850909M91		**1**	CJ. ROLAMENTO	BEARING ASSY	RODAMIENTO RAD
16	023662P1	0,15mm	**X**	CALÇO	SHIM	CALCE
16	023663P1	0,20mm	**X**	CALÇO	SHIM	CALCE
16	023664P1	0,25mm	**X**	CALÇO	SHIM	CALCE
16	023665P1	0,50mm	**X**	CALÇO	SHIM	CALCE
16	023666P1	1,00mm	**X**	CALÇO	SHIM	CALCE
17	023657P1	0,20mm	**X**	CALÇO	SHIM	CALCE
17	023658P1	0,25mm	**X**	CALÇO	SHIM	CALCE
18	023637P1	0,50mm	**X**	CALÇO	SHIM	CALCE
18	023638P1	1,00mm	**X**	CALÇO	SHIM	CALCE
18	023656P1	0,15mm	**X**	CALÇO	SHIM	CALCE
19	020920P1		**6**	PARAFUSO	BOLT	PERNO
20	6207268M91		**1**	CJ. CARCAÇA	HOUSE ASSY	CONJ. CARTER
21	390855X1		**1**	ARRUELA	WASHER	ARANDELA
22	020927P1		**1**	CONEXÃO	CONNECTION	CONEXION
23	020908N1	70-415 No	**1**	CJ. TAMPA	KIT, COVER	JUEGO DE TAPA
24	020912N1	25-10 No	**1**	CJ. VARETA	KIT, DIPSTICK	JGO.REGLA.NIVEL
25	023639P1		**1**	BUJÃO	PLUG	TAPON
26	020896P1		**1**	TUBO	PIPE	CANO

Eixo Traseiro E Diferencial
Rear Axle And Diferential
Aje Trasero E Diferencial

30-95

Com Fluxo Combinado
With Combined Flow
Con Combined Flow

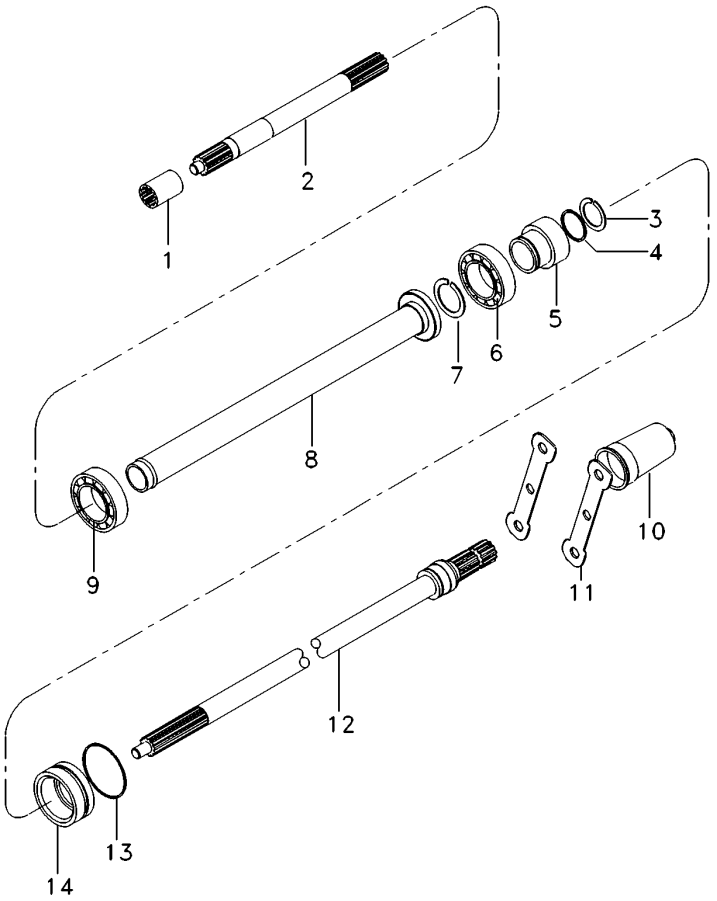

1	1868538M4		**1**	LUVA	SLEEVE	MANCHA
2	038784N1	50-30 No	**1**	EIXO	SHAFT	ARBOL
3	1662726M1		**1**	ANEL TRAVA	CIRCLIP	CIRCULITO
4	377832X1		**1**	ANEL "O"	O RING	JUNTA TORICA
5	027879P1		**1**	LUVA	SLEEVE	MANCHA
6	195507M1		**1**	ROLAMENTO	BEARING	COJINETE
7	377602X1		**1**	ANEL TRAVA	CIRCLIP	CIRCULITO
8	023234S1		**1**	TUBO	PIPE	CANO
9	1692582M1		**1**	ROLAMENTO	BEARING	COJINETE
10	035678T1		**1**	TAMPA	COVER	CUBIERTA
11	023239P1		**2**	CHAPA	PLATE	CHAPA
12	023229N2	50-115 No	**1**	EIXO	SHAFT	ARBOL
13	359103X1		**1**	ANEL "O"	O RING	JUNTA TORICA
14	034218N2	50-35 No	**1**	LUVA	SLEEVE	MANCHA

Carcaça Central
Middle Body
Carcaza Central

30-100

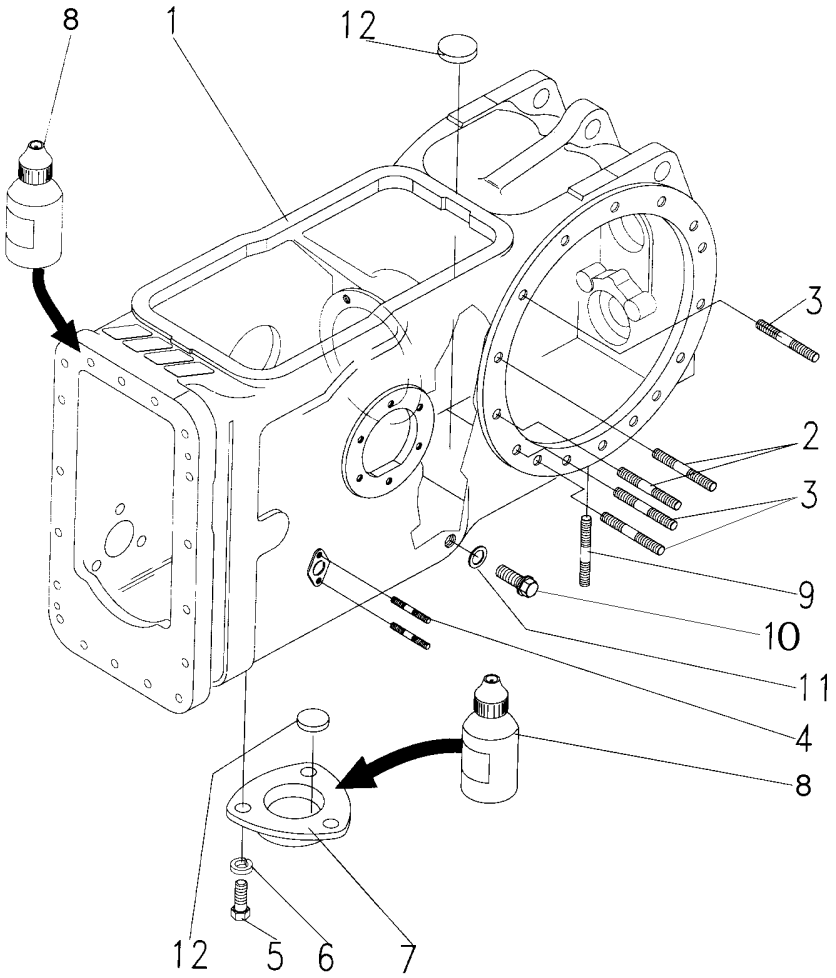

1	042898P1	**1**	CARCAÇA	HOUSING	ALOJAMIENTO
2	034616P1	**18**	PRISIONEIRO	STUD	ESPARRAGO
3	034616P1	**2**	PRISIONEIRO	STUD	ESPARRAGO
4	195569M1	**4**	PRISIONEIRO	STUD	ESPARRAGO
5	353676X1	**3**	PARAFUSO	BOLT	PERNO
6	353446X1	**3**	ARRUELA	WASHER	ARANDELA
7	063207P1	**1**	TAMPA	COVER	CUBIERTA
8	0710130	**1**	LOCTITE 598	LOCTITE 598	LOCTITE 598
9	490808M1	**4**	PRISIONEIRO	STUD	ESPARRAGO
10	3409712M1	**1**	BUJÃO	PLUG	TAPON
11	180474M1	**1**	ARRUELA	WASHER	ARANDELA
12	020468T1	**3**	MAGNÉTICO	MAGNET	IMAN

Carcaça Central
Middle Body
Carcaza Central

30-105

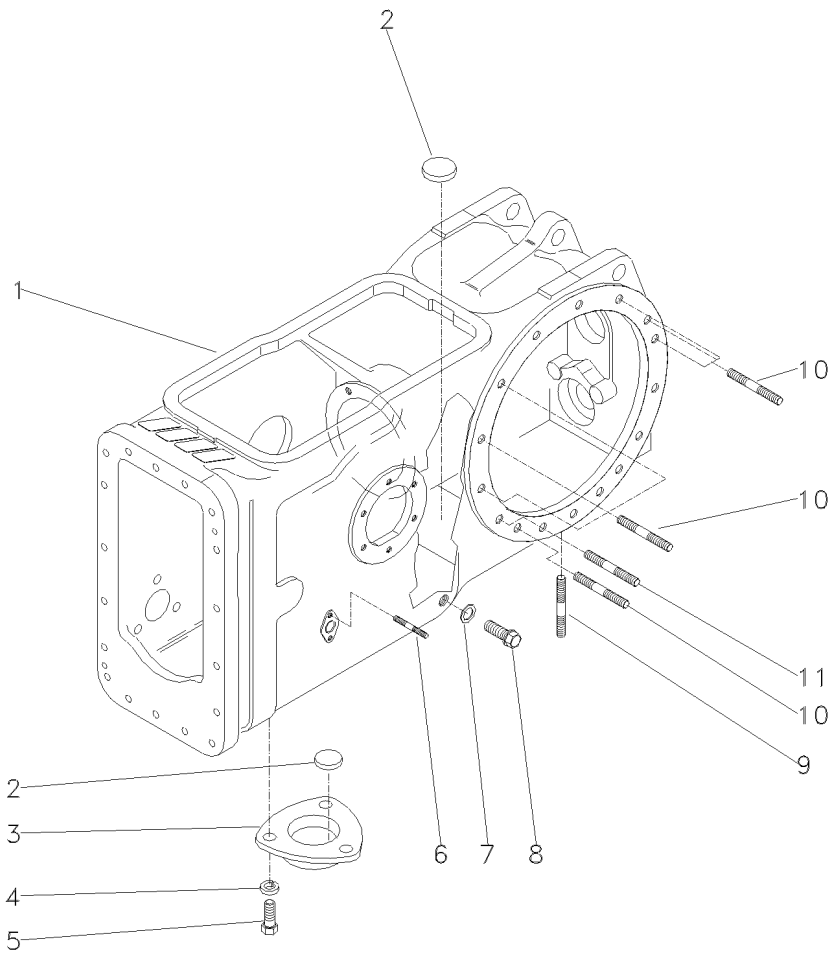

1	023680P2	**1**	CARCAÇA	HOUSING	ALOJAMIENTO
2	020468T1	**3**	MAGNÉTICO	MAGNET	IMAN
3	063207P1	**1**	TAMPA	COVER	CUBIERTA
4	353446X1	**3**	ARRUELA	WASHER	ARANDELA
5	353676X1	**3**	PARAFUSO	BOLT	PERNO
6	195569M1	**4**	PRISIONEIRO	STUD	ESPARRAGO
7	180474M1	**1**	ARRUELA	WASHER	ARANDELA
8	3409712M1	**1**	BUJÃO	PLUG	TAPON
9	490808M1	**4**	PRISIONEIRO	STUD	ESPARRAGO
10	034616P1	**18**	PRISIONEIRO	STUD	ESPARRAGO
11	034616P1	**2**	PRISIONEIRO	STUD	ESPARRAGO

Comando De Bloqueio
Lever
Mando

30-110

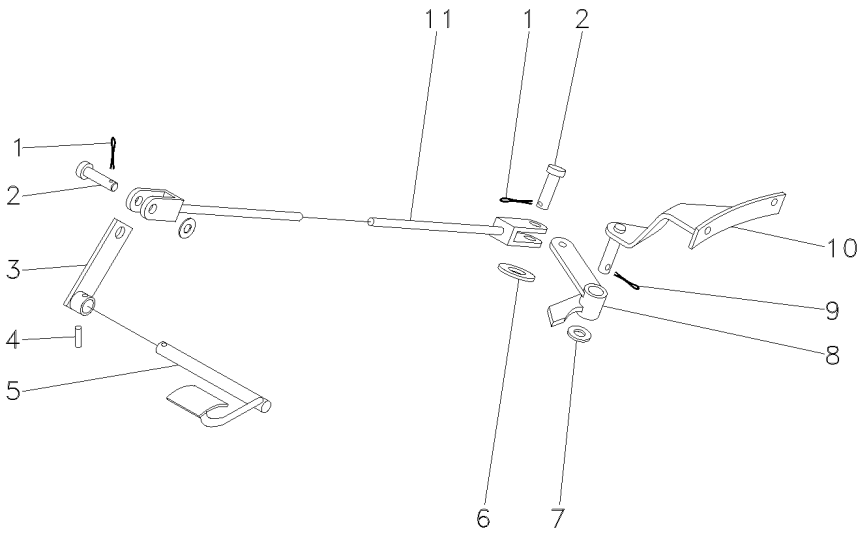

1	354059X1		**2**	CONTRAPINO	DOWEL	CENTRAJE
2	832813M1		**2**	PINO	PIN	PASADOR
3	027891S1		**1**	ALAVANCA	LEVER	PALANCA
4	391017X1		**1**	PINO	PIN	PASADOR
5	027885S1		**1**	PEDAL	PEDAL	PEDAL
6	353756X1		**2**	ARRUELA	WASHER	ARANDELA
7	353758X1		**1**	ARRUELA	WASHER	ARANDELA
8	033298S1		**1**	ALAVANCA	LEVER	PALANCA
9	354059X1		**1**	CONTRAPINO	DOWEL	CENTRAJE
10	063177S1		**1**	SUPORTE	CLEVIS	GANCHO SEGURI.
11	037541N1	105-295 No	**1**	TIRANTE	ROD	VARILLA

Freio
Brake
Freno

30-115

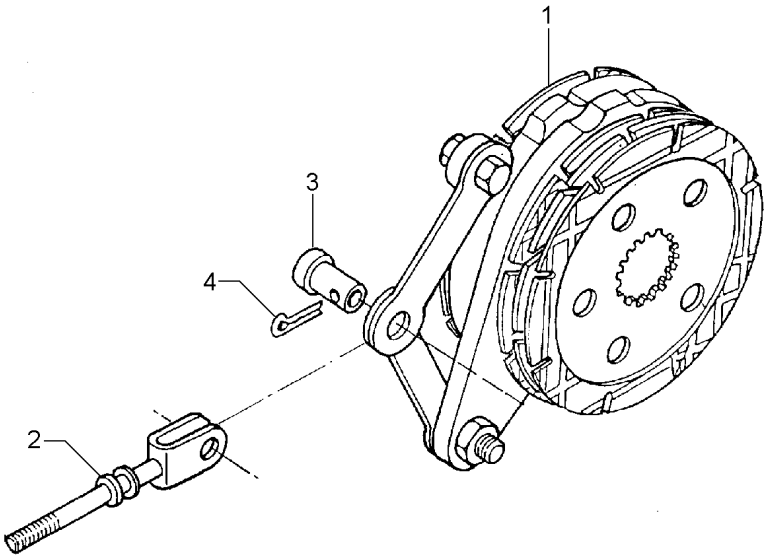

1	1861060M92	30-120 No	**1**	FREIO	BRAKE	FRENO
2	020929S1		**1**	TIRANTE	ROD	VARILLA
3	195348M1		**1**	PINO	PIN	PASADOR
4	354068X1		**1**	CONTRAPINO	DOWEL	CENTRAJE

Freio A Banho De Óleo
Brake Oil Cooled
Freno En Banho De Aceite

30-120

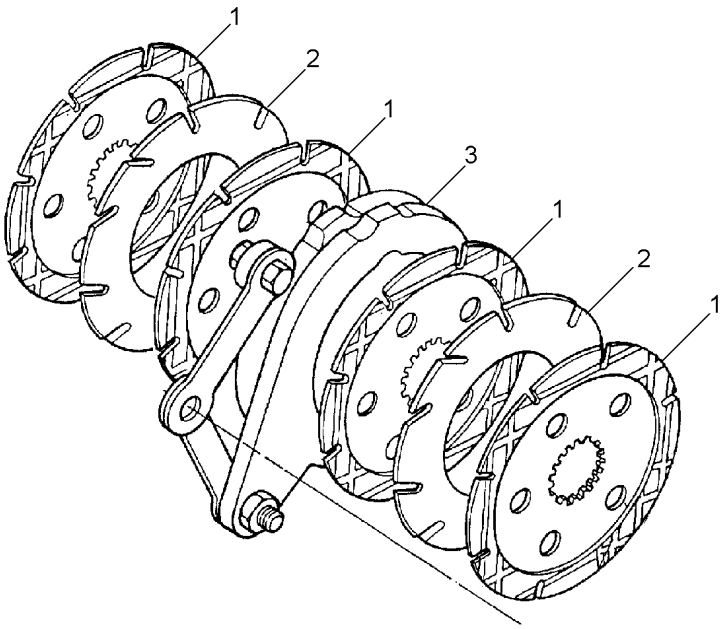

1	1860964M2	060429P2	**6** DISCO	DISC	DISCO
2	035670T1		**4** DISCO	DISC	DISCO
3	1860963M91	30-125 No	**1** CJ. COMANDO	KIT, ACTUATOR	JUEGO ACTUADOR

Comando Do Freio
Brake Drive
Mando De Freno

30-125

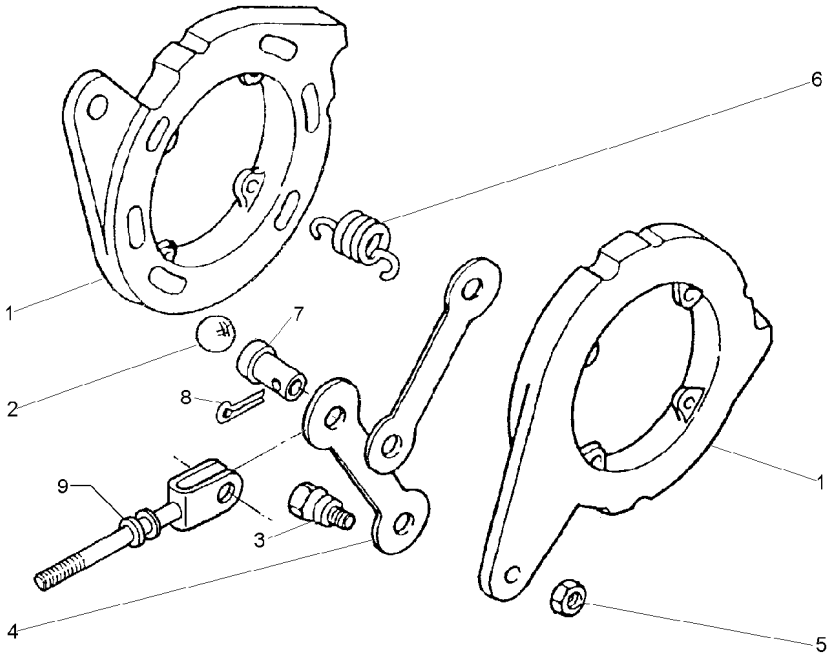

1		1860963M92	**2** DISCO	DISC	DISCO
2	16779X		**6** ESFERA	BALL	BOLA
3	1481654M1	1/2	**2** PARAFUSO	BOLT	PERNO
4	1481653M1		**2** BRAÇO	ARM	BRAZO
5	353438X1	1/2X20	**2** PORCA	NUT	TUERCA
6	1853148M1		**4** MOLA	SPRING	RESORTE
7	195348M1		**1** PINO	PIN	PASADOR
8	354068X1		**1** CONTRAPINO	DOWEL	CENTRAJE
9	1861676M91		**1** TIRANTE	ROD	VARILLA

Pinhão E Diferencial
Pinion And Diferential
Piñon Y Diferencial

30-130

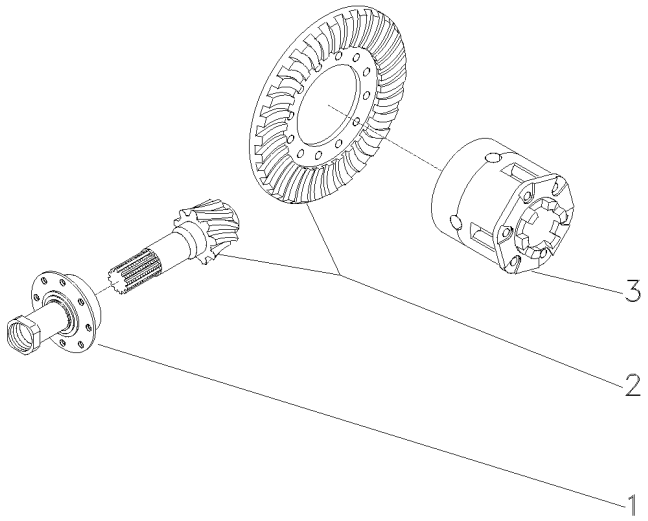

1	020937N2	30-155 No	**1** FLANGE	FLANGE	PLETINA
2	072077N1	ZF	**1** COROA E PINHÃO	KIT, BEVEL GEAR	CORONA Y PINON
2	072076N1	RAYTON	**1** COROA E PINHÃO	KIT, BEVEL GEAR	CORONA Y PINON
3	020952N2	30-150 No	**1** DIFERENCIAL	DIFFERENTIAL	DIFERENCIAL

Porta-Engrenagem
Gear Holder
Portaengranje

30-135

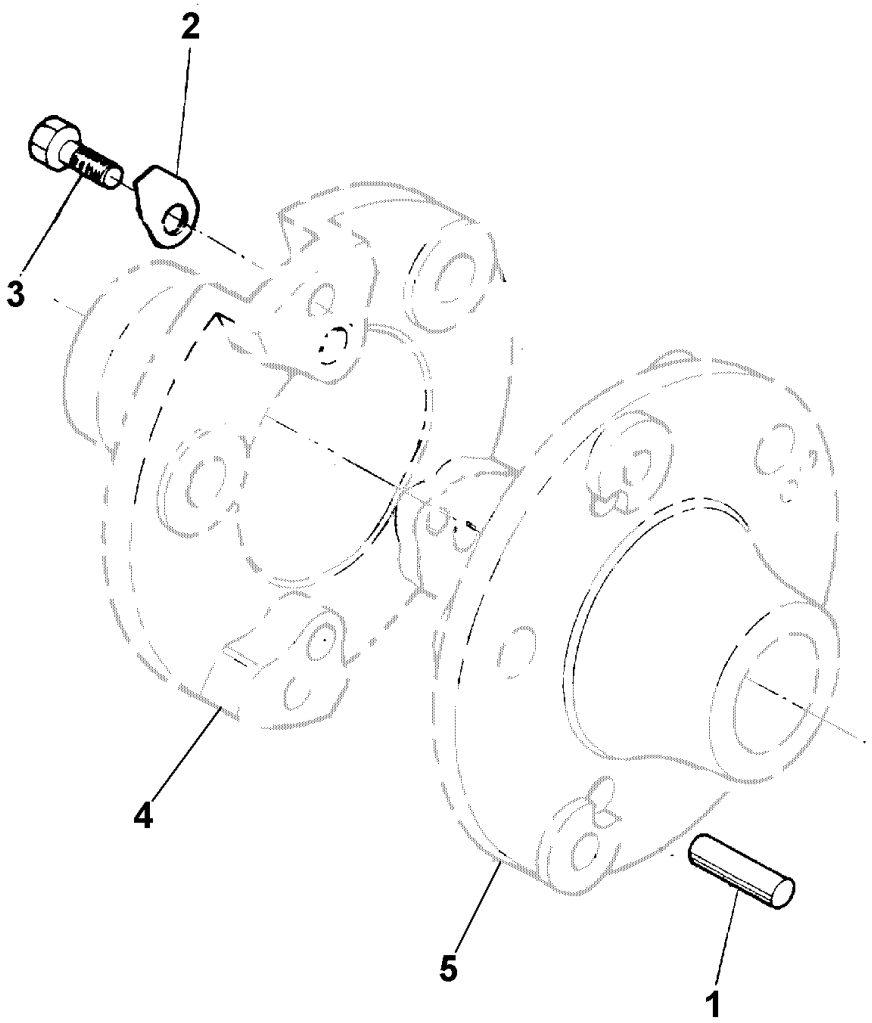

1	3410910M2	**3** PINO	PIN	PASADOR
2	044436P1	**3** TRAVA	LOCK	RETENEDOR
3	3410911M1	**3** PARAFUSO	BOLT	PERNO
4	023288P2	**1** PORTA ENGRENAGEM	CARRIER	PORTADOR
5	041919P2	**1** PORTA ENGRENAGEM	CARRIER	PORTADOR

Suporte Do Freio
Brake Support
Soporte De Freno

Lado Direito
Right Hand
Lado Derecho

30-140

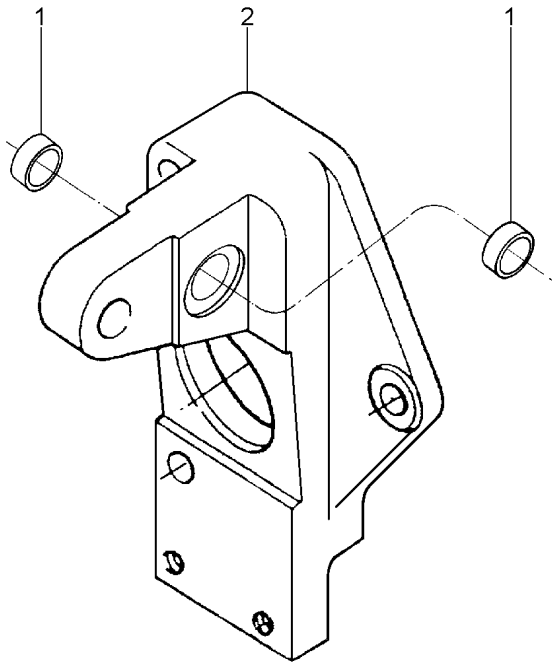

1	023359P1	**2** BUCHA	BUSH	CASQUILLO
2	023325P1	**1** SUPORTE	BRACKET	SOPORTE

Suporte Do Freio
Brake Support
Soporte De Freno

Lado Esquerdo
Left Hand
Lado Izquierdo

30-145

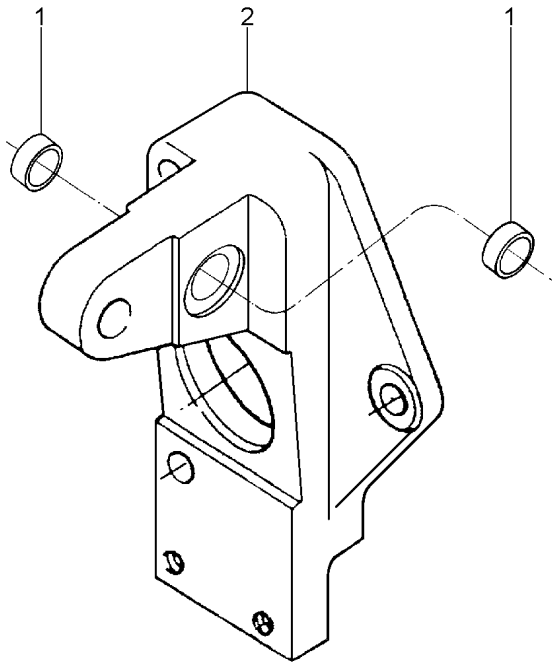

1	023359P1	**2** BUCHA	BUSH	CASQUILLO
2	023326P1	**1** SUPORTE	BRACKET	SOPORTE

Diferencial
Diferential
Diferencial

30-150

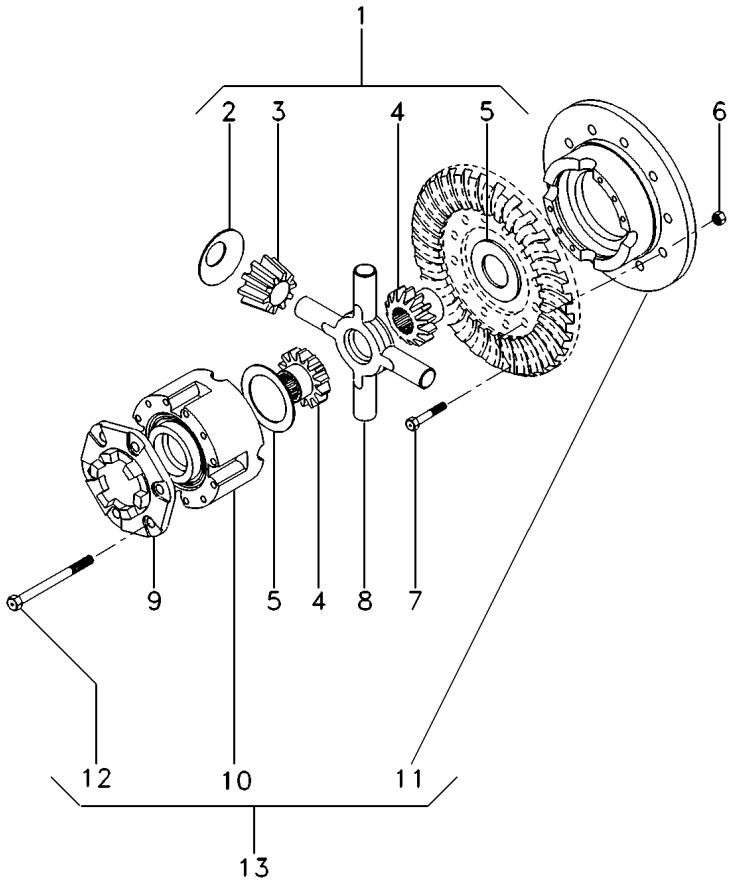

1	2710005M92		**1**	CJ. ENGRENAGEM	KIT, GEAR	ENGRANAJES JUEGO
2	038730P1	1	**4**	ARRUELA	WASHER	ARANDELA
3	2746322M1	1	**4**	ENGRENAGEM	GEAR	ENGRANAJE
4	885518M1	1	**2**	ENGRENAGEM	GEAR	ENGRANAJE
5	897726M1	1	**2**	ARRUELA	WASHER	ARANDELA
6	891947M1	1	**12**	PORCA	NUT	TUERCA
7	825776M1		**12**	PARAFUSO	BOLT	PERNO
8	894302M5		**1**	CRUZETA	SPIDER	CRUCETA
9	898712M2		**1**	FLANGE	FLANGE	PLETINA
10		13	**1**	CAIXA	BOX	CAJA
11		13	**1**	CAIXA	BOX	CAJA
12	490001M1	13	**8**	PARAFUSO	BOLT	PERNO
13	033359N1		**1**	CJ. DIFERENCIAL	KIT,DIFFERENTIAL	JGO.DIFERENCIAL.

Flange E Pinhão
Flange And Pinion
Pletina Y Piñon

30-155

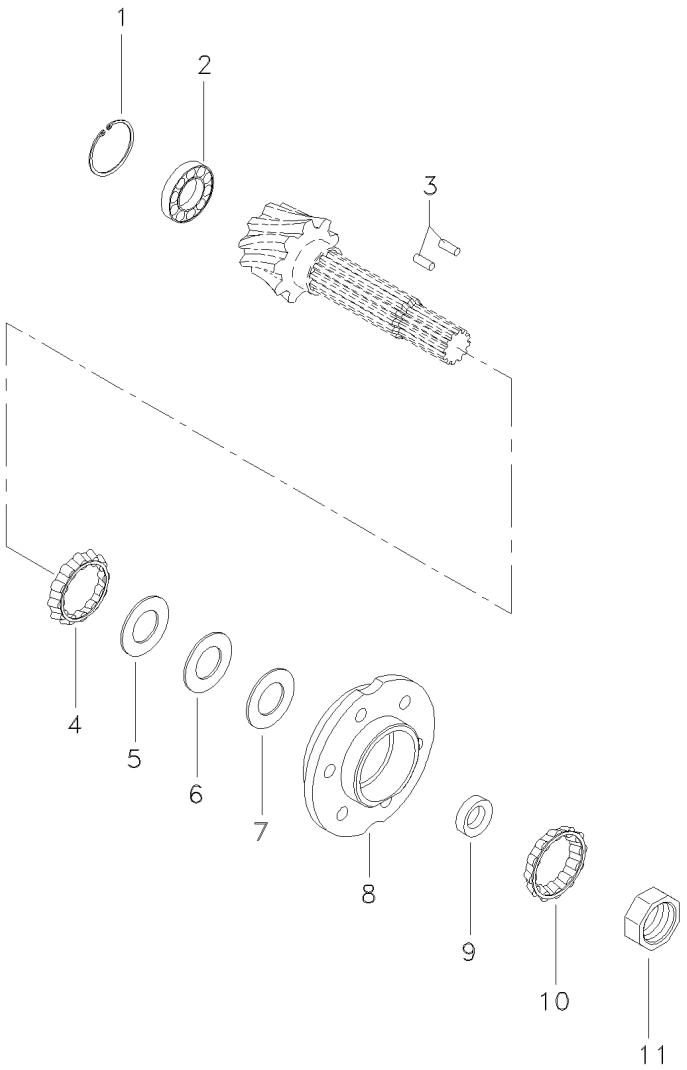

1	366442X1		**1**	ANEL TRAVA	CIRCLIP	CIRCULITO
2	834733M1		**1**	ROLAMENTO	BEARING	COJINETE
3	3612442M1		**2**	ROLETE	ROLLER	RODILLO
4	020922T1		**1**	ROLAMENTO	BEARING	COJINETE
5	023242P1	0,15 MM	**X**	CALÇO	SHIM	CALCE
6	023243P1	0,20 MM	**X**	CALÇO	SHIM	CALCE
7	023244P1	0,25 MM	**X**	CALÇO	SHIM	CALCE
8	020950N1	30-160 No	**1**	FLANGE	FLANGE	PLETINA
9	023240P1		**1**	BUCHA	BUSH	CASQUILLO
10	3176710M91		**1**	ROLAMENTO	BEARING	COJINETE
11	020921P2		**1**	PORCA	NUT	TUERCA

Flange
Flange
Placa

30-160

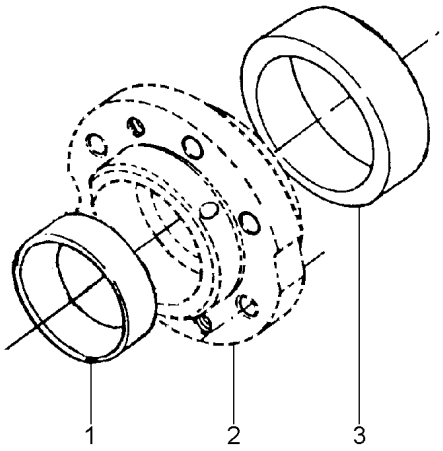

1	3176710M91	**1**	ROLAMENTO	BEARING	COJINETE
2		**1**	FLANGE	FLANGE	PLETINA
3	020923T1	**1**	CAPA	CAP	TAPA

Viga De Controle
Control Beam
Soporte De Controle

40-10

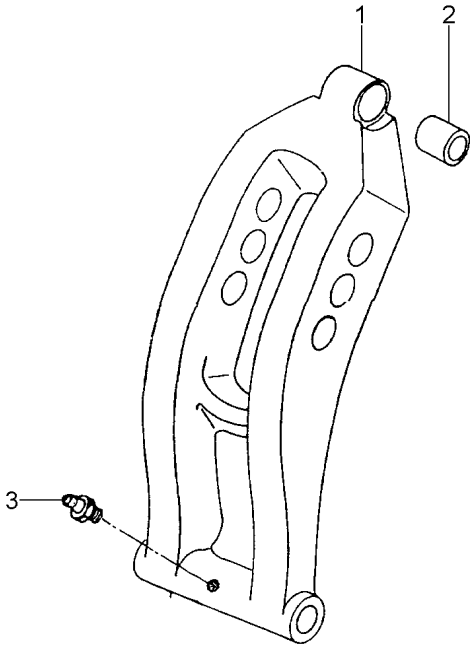

1	020086P1	**1** VIGA	BEAM	VIGA
2	516903M1	**1** BUCHA	BUSH	CASQUILLO
3	13811X	**1** GRAXEIRA	GREASER	ENGRASADOR

Viga Mestra E Barra De Tração
Master Beam And Drawbar
Viga Mestra Y Barra De Tiro

40-15

Com Sistema Ferguson
With Ferguson System
Con Sistema Ferguson

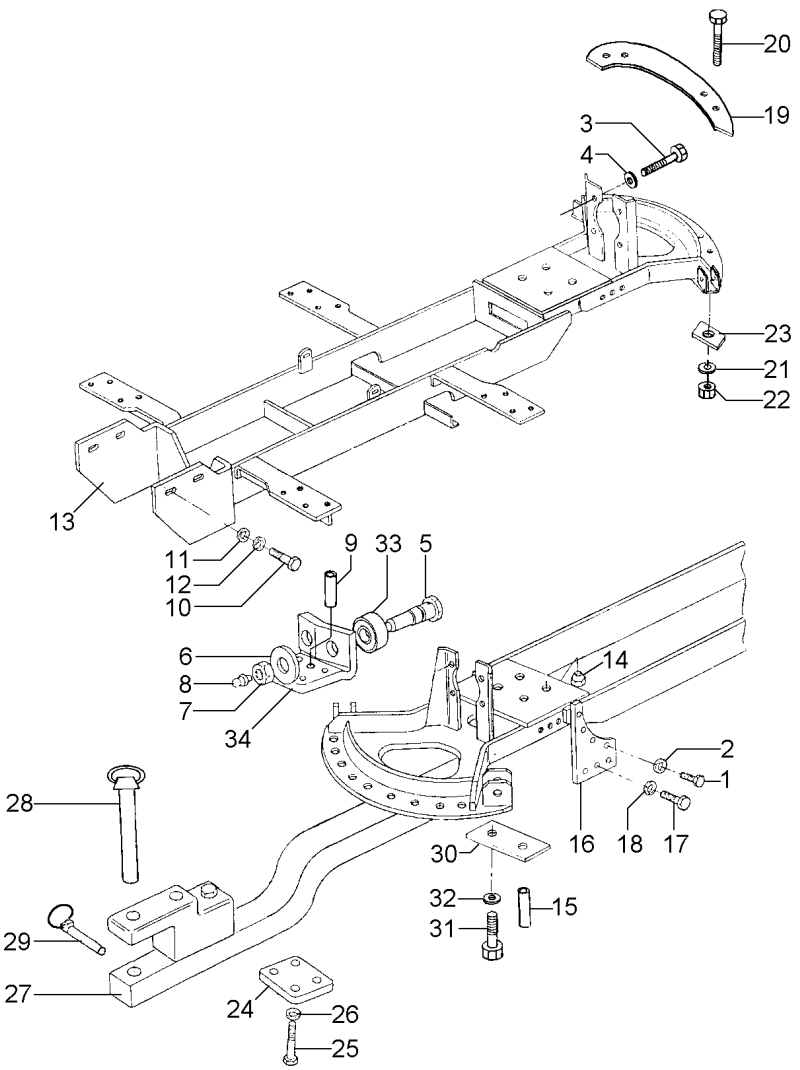

1	366909X1		**8** PARAFUSO	BOLT	PERNO
2	353439X1		**8** ARRUELA	WASHER	ARANDELA
3	353726X1		**4** PARAFUSO	BOLT	PERNO
4	353433X1		**4** ARRUELA	WASHER	ARANDELA
5	762235M1		**2** PINO	PIN	PASADOR
6	353443X1		**2** ARRUELA	WASHER	ARANDELA
7	375115X1		**2** PORCA	NUT	TUERCA
8	365572X1		**2** GRAXEIRA	GREASER	ENGRASADOR
9	390383X1	∅ 6	**1** PINO	PIN	PASADOR
9	391276X1	∅ 10	**1** PINO	PIN	PASADOR
10	353726X1		**4** PARAFUSO	BOLT	PERNO
11	3585377M1		**4** ARRUELA	WASHER	ARANDELA
12	353433X1		**4** ARRUELA	WASHER	ARANDELA
13	020000S1	[B]	**1** VIGA	BEAM	VIGA
13	039583S2	[A]	**1** VIGA	BEAM	VIGA
14	909718M1		**4** PORCA	NUT	TUERCA
15	020023P1		**1** PINO	PIN	PASADOR
16	020027P1		**2** PLACA	PLATE	PLATO
17	353726X1		**6** PARAFUSO	BOLT	PERNO
18	353433X1		**6** ARRUELA	WASHER	ARANDELA
19	020028P1		**1** REVESTIMENTO	MAT	ALFOMBRA
20	490481M1		**4** PARAFUSO	BOLT	PERNO
21	353440X1		**4** ARRUELA	WASHER	ARANDELA
22	353435X1		**4** PORCA	NUT	TUERCA
23	020029P1		**2** BATENTE	STOP	PARO
24	020030P1		**1** PLACA	PLATE	PLATO
25	354290X1		**4** PARAFUSO	BOLT	PERNO
26	353433X1		**4** ARRUELA	WASHER	ARANDELA
27	020031N1	40-45 No	**1** CJ. BARRA	KIT, DRAWBAR	JGO.BARRA TIRO
28	020035N1		**1** CJ. PINO	KIT, PIN	JUEGO PASADOR
29	810285M92		**1** PINO	PIN	PASADOR
30	020037S1		**1** PLACA	PLATE	PLATO
31	354277X1		**2** PARAFUSO	BOLT	PERNO
32	353439X1		**2** ARRUELA	WASHER	ARANDELA
33	762234M2		**2** ROLETE	ROLLER	RODILLO
34	020040P1		**1** SUPORTE	BRACKET	SOPORTE

[A] COM HIDROTRONIC
WITH HIDROTRONIC
CON HIDROTRONIC

[B] SEM HIDROTRONIC
WITHOUT HIDROTRONIC
SIN HIDROTRONIC

Viga Mestra E Barra De Tração
Master Beam And Drawbar
Viga Mestra Y Barra De Tiro

40-20

Com Hydrotronic
With Hydrotronic
Con Hydrotronic

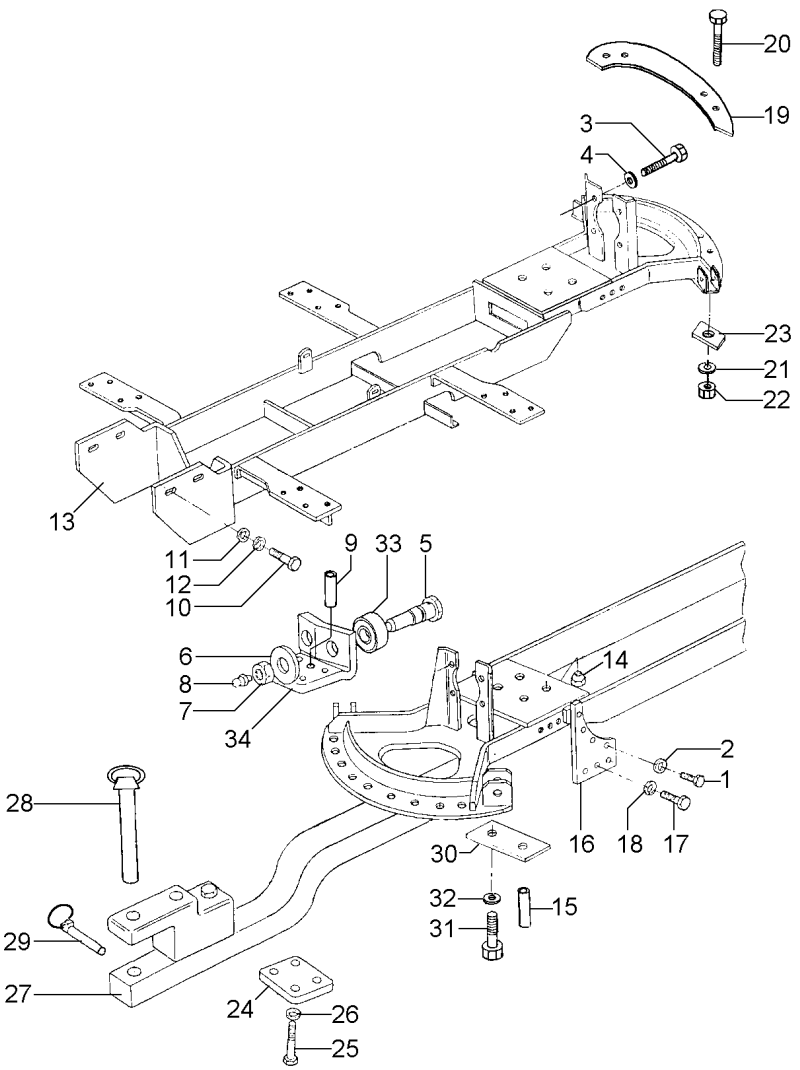

1	366909X1		**8** PARAFUSO	BOLT	PERNO
2	353439X1		**8** ARRUELA	WASHER	ARANDELA
3	353726X1		**4** PARAFUSO	BOLT	PERNO
4	353433X1		**4** ARRUELA	WASHER	ARANDELA
5	762235M1		**2** PINO	PIN	PASADOR
6	353443X1		**2** ARRUELA	WASHER	ARANDELA
7	375115X1		**2** PORCA	NUT	TUERCA
8	365572X1		**2** GRAXEIRA	GREASER	ENGRASADOR
9	390383X1	∅ 6	**1** PINO	PIN	PASADOR
9	391276X1	∅ 10	**1** PINO	PIN	PASADOR
10	353726X1		**4** PARAFUSO	BOLT	PERNO
11	3585377M1		**4** ARRUELA	WASHER	ARANDELA
12	353433X1		**4** ARRUELA	WASHER	ARANDELA
13	020000S1	[B]	**1** VIGA	BEAM	VIGA
13	6200040M91	[A]	**1** VIGA	BEAM	VIGA
14	909718M1		**4** PORCA	NUT	TUERCA
15	020023P1		**1** PINO	PIN	PASADOR
16	020027P1		**2** PLACA	PLATE	PLATO
17	353726X1		**6** PARAFUSO	BOLT	PERNO
18	353433X1		**6** ARRUELA	WASHER	ARANDELA
19	020028P1		**1** REVESTIMENTO	MAT	ALFOMBRA
24	020030P1		**1** PLACA	PLATE	PLATO
25	354290X1		**4** PARAFUSO	BOLT	PERNO
26	353433X1		**4** ARRUELA	WASHER	ARANDELA
27	020031N1	👁 40-45 No	**1** CJ. BARRA	KIT, DRAWBAR	JGO.BARRA TIRO
28	020035N1		**1** CJ. PINO	KIT, PIN	JUEGO PASADOR
29	810285M92		**1** PINO	PIN	PASADOR
30	020037S1		**1** PLACA	PLATE	PLATO
31	354277X1		**2** PARAFUSO	BOLT	PERNO
32	353439X1		**2** ARRUELA	WASHER	ARANDELA
33	762234M2		**2** ROLETE	ROLLER	RODILLO
34	020040P1		**1** SUPORTE	BRACKET	SOPORTE

[A] COM HIDROTRONIC
WITH HIDROTRONIC
CON HIDROTRONIC

[B] SEM HIDROTRONIC
WITHOUT HIDROTRONIC
SIN HIDROTRONIC

Braços Hidráulicos
Hydraulic Arms
Brazos Hidráulicos

40-25

Com Sistema Ferguson
With Ferguson System
Con Sistema Ferguson

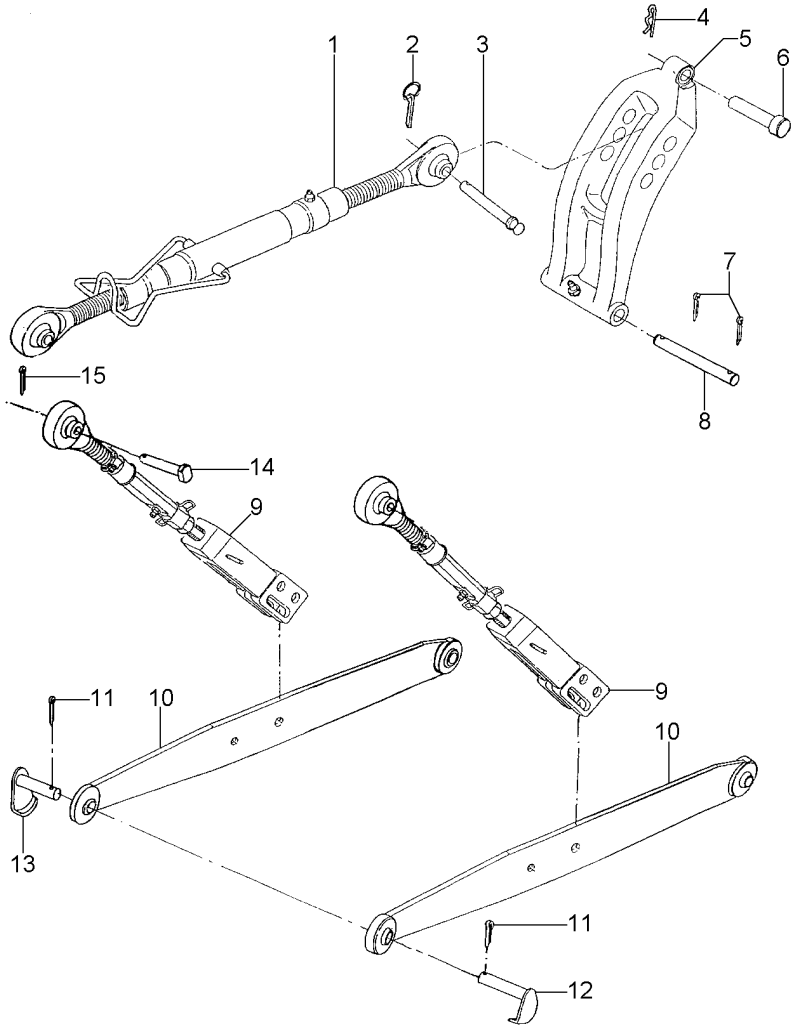

1	020091N2	[B] 40-50 No	**1**	CJ. BRAÇO	KIT, ARM	JUEGO DE BRAZO
2	810285M92		**1**	PINO	PIN	PASADOR
3	892476M2		**1**	PINO	PIN	PASADOR
4	354068X1		**1**	CONTRAPINO	DOWEL	CENTRAJE
5	020085N1	[A] 40-10 No	**1**	VIGA	BEAM	VIGA
6	831274M1		**1**	PINO	PIN	PASADOR
7	354068X1		**2**	CONTRAPINO	DOWEL	CENTRAJE
8	020084P1		**1**	PINO	PIN	PASADOR
9	057594N1	[C] 40-60 No	**2**	CJ. BRAÇO	KIT, ARM	JUEGO DE BRAZO
10	038484S2		**2**	BRAÇO	ARM	BRAZO
11	354092X1		**2**	CUPILHA	COTTER PIN	PASADOR DOUBLE
12	020131S2	▶	**1**	PINO	PIN	PASADOR
13	020130S2	◀	**1**	PINO	PIN	PASADOR
14	020090P1		**2**	PINO	PIN	PASADOR
15	354092X1		**2**	CUPILHA	COTTER PIN	PASADOR DOUBLE

[A] CONTROLE
CONTROL
CONTROLE

[B] TERCEIRO PONTO
TOP LINK
TERCER PUNTO

[C] NIVELADOR
LEVELLING ARM
NIVELADOR

Braços Hidráulicos
Hydraulic Arms
Brazos Hidráulicos

40-30

Com Sistema Ferguson / 5500 Kgf
With Ferguson System / 5500 Kgf
Con Sistema Ferguson / 5500 Kgf

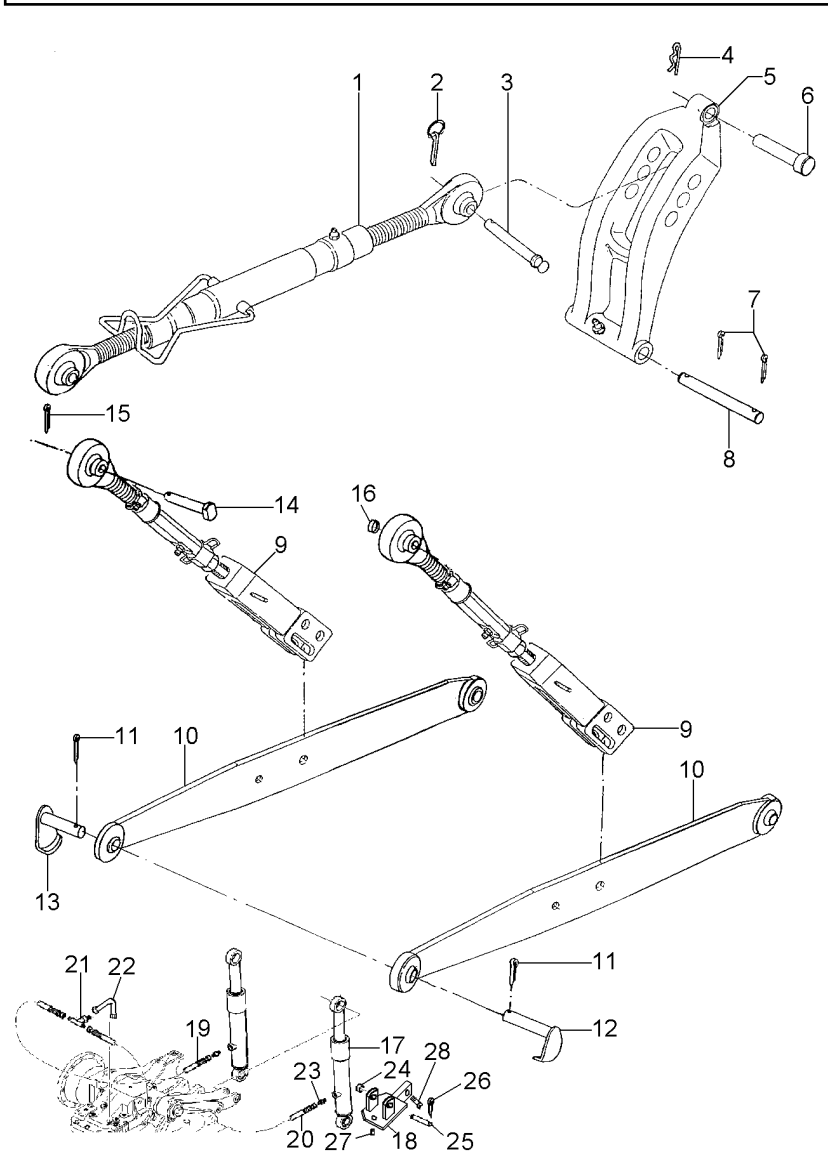

1	020091N2	👁 40-50 No	**1**	CJ. BRAÇO	KIT, ARM	JUEGO DE BRAZO
2	810285M92		**1**	PINO	PIN	PASADOR
3	035777P1		**1**	PINO	PIN	PASADOR
4	354068X1		**1**	CONTRAPINO	DOWEL	CENTRAJE
5	020085N1	👁 40-10 No	**1**	VIGA	BEAM	VIGA
6	831274M1		**1**	PINO	PIN	PASADOR
7	354068X1		**2**	CONTRAPINO	DOWEL	CENTRAJE
8	020084P1		**1**	PINO	PIN	PASADOR
9	063190N1	👁 40-55 No	**2**	CJ. BRAÇO	KIT, ARM	JUEGO DE BRAZO
10	038484S2		**2**	BRAÇO	ARM	BRAZO
11	354092X1		**2**	CUPILHA	COTTER PIN	PASADOR DOUBLE
12	020131S2		**1**	PINO	PIN	PASADOR
13	020130S2		**1**	PINO	PIN	PASADOR
14	063187P1		**2**	PINO	PIN	PASADOR
15	354092X1		**2**	CUPILHA	COTTER PIN	PASADOR DOUBLE
16	3812034M1		**4**	ESPAÇADOR	SPACER	PIEZA DISTANCIA
17	3773719M91		**2**	CILINDRO	CYLINDER	CILINDRO
17	6207656M91		**1**	JG. REPARO	KIT, REPAIR	JUEGO REPARACION
18	063181S1	◀	**1**	SUPORTE	BRACKET	SOPORTE
18	063182S1	▶	**1**	SUPORTE	BRACKET	SOPORTE
19	3809186M91	▶	**1**	MANGUEIRA	HOSE	FLEXIBLE
20	3809185M91	◀	**1**	MANGUEIRA	HOSE	FLEXIBLE
21	063188T1		**1**	CONEXÃO "T"	CONNECTION T	CONEXION T
22	356360X1		**1**	CONEXÃO	CONNECTION	CONEXION
23	3019383X91		**2**	CONEXÃO	CONNECTION	CONEXION
24	3812034M1		**4**	ESPAÇADOR	SPACER	PIEZA DISTANCIA
25	063186P1		**2**	PINO	PIN	PASADOR
26	339038X1		**2**	PINO	PIN	PASADOR
27	063179P1	36mm	**2**	ESPAÇADOR	SPACER	PIEZA DISTANCIA
27	6210899M1	50mm	**2**	ESPAÇADOR	SPACER	PIEZA DISTANCIA
28	3145222M1		**2**	PARAFUSO	BOLT	PERNO

Braços Hidráulicos
Hydraulic Arms
Brazos Hidráulicos

40-35

Com Hydrotronic
With Hydrotronic
Con Hydrotronic

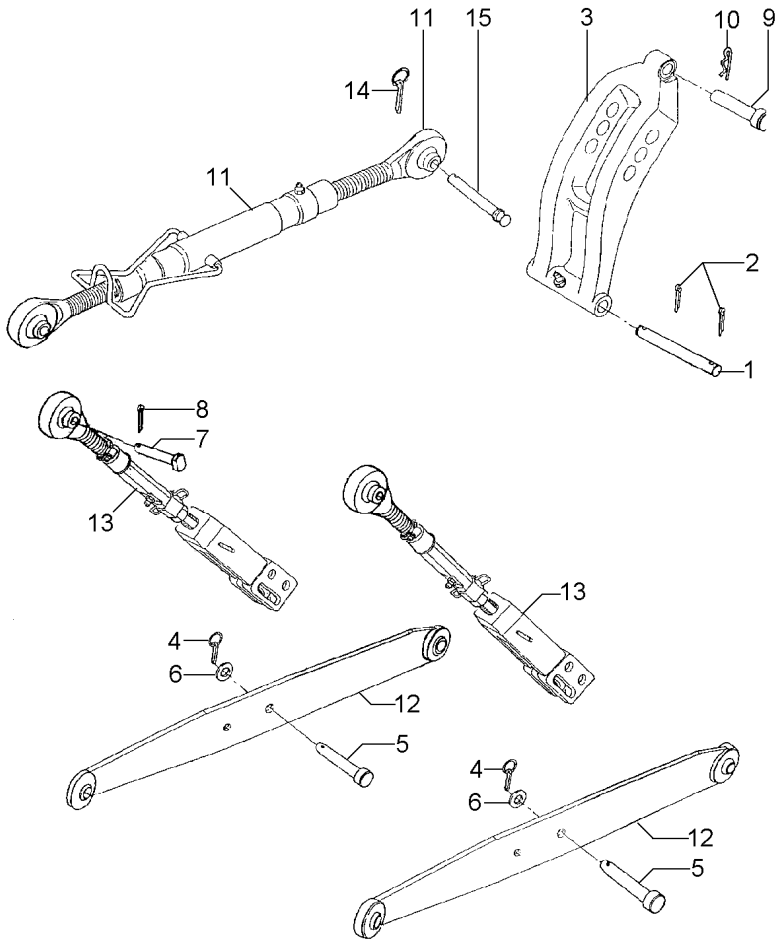

1	020084P1		**1**	PINO	PIN	PASADOR
2	354068X1		**2**	CONTRAPINO	DOWEL	CENTRAJE
3	020085N1	40-10 No	**1**	VIGA	BEAM	VIGA
4	810285M92		**2**	PINO	PIN	PASADOR
5	020087P1		**2**	PINO	PIN	PASADOR
6	3812034M1		**4**	ESPAÇADOR	SPACER	PIEZA DISTANCIA
7	020090P1		**2**	PINO	PIN	PASADOR
8	354092X1		**2**	CUPILHA	COTTER PIN	PASADOR DOUBLE
9	831274M1		**1**	PINO	PIN	PASADOR
10	400060M2		**1**	GRAMPO	CRAMP	PASADOR
11	020091N2	40-50 No	**1**	CJ. BRAÇO	KIT, ARM	JUEGO DE BRAZO
12	038484S1		**2**	BRAÇO	ARM	BRAZO
13	057594N1	40-60 No	**2**	CJ. BRAÇO	KIT, ARM	JUEGO DE BRAZO
14	810285M92		**1**	PINO	PIN	PASADOR
15	892476M2		**1**	PINO	PIN	PASADOR

Braços Hidráulicos
Hydraulic Arms
Brazos Hidráulicos

40-40

Com Hydrotronic / 5500 Kgf
With Hydrotronic / 5500 Kgf
Con Hydrotronic / 5500 Kgf

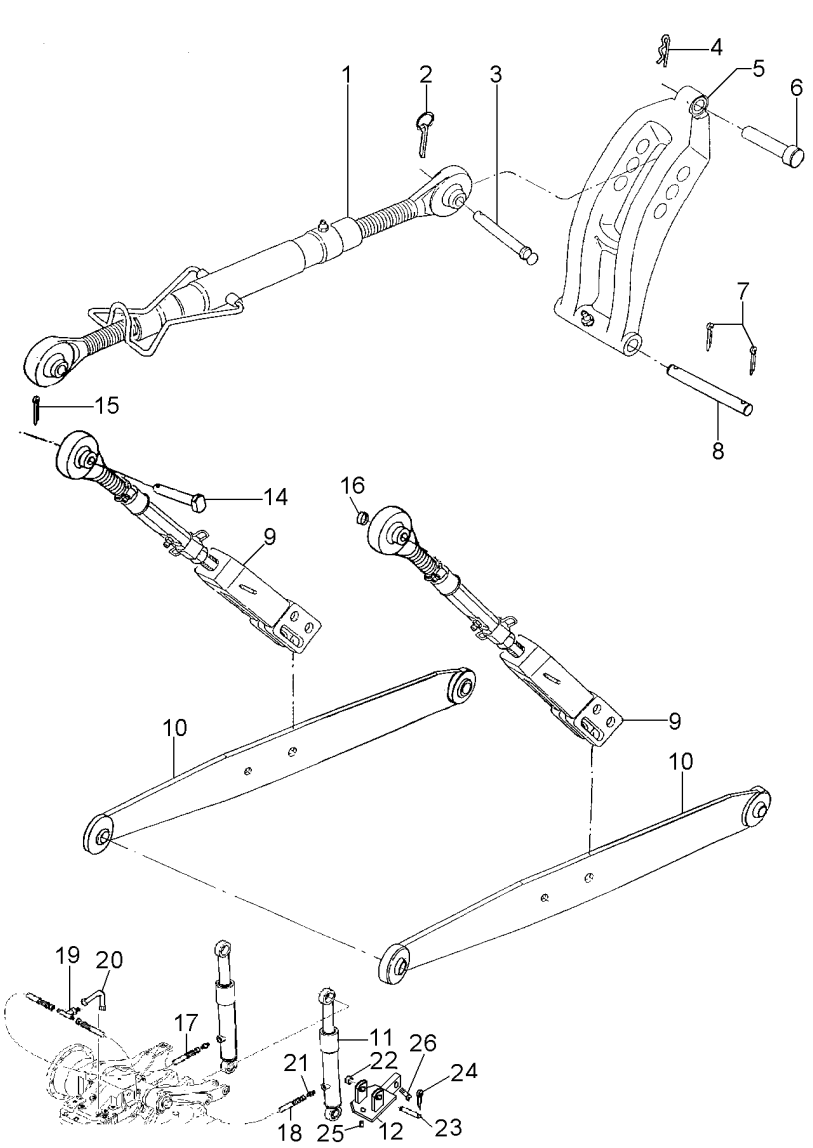

1	020091N2	👁	40-50 No	**1**	CJ. BRAÇO	KIT, ARM	JUEGO DE BRAZO
2	810285M92			**1**	PINO	PIN	PASADOR
3	035777P1			**1**	PINO	PIN	PASADOR
4	354068X1			**1**	CONTRAPINO	DOWEL	CENTRAJE
5	020085N1	👁	40-10 No	**1**	VIGA	BEAM	VIGA
6	831274M1			**1**	PINO	PIN	PASADOR
7	354068X1			**2**	CONTRAPINO	DOWEL	CENTRAJE
8	020084P1			**1**	PINO	PIN	PASADOR
9	063190N1	👁	40-55 No	**2**	CJ. BRAÇO	KIT, ARM	JUEGO DE BRAZO
10	038484S2			**2**	BRAÇO	ARM	BRAZO
11	3773719M91			**2**	CILINDRO	CYLINDER	CILINDRO
11	6207656M91			**1**	JG. REPARO	KIT, REPAIR	JUEGO REPARACION
12	063181S1	◀		**1**	SUPORTE	BRACKET	SOPORTE
12	063182S1			**1**	SUPORTE	BRACKET	SOPORTE
14	063187P1			**2**	PINO	PIN	PASADOR
15	354092X1			**2**	CUPILHA	COTTER PIN	PASADOR DOUBLE
16	3812034M1			**4**	ESPAÇADOR	SPACER	PIEZA DISTANCIA
17	3809186M91	▶		**1**	MANGUEIRA	HOSE	FLEXIBLE
18	3809185M91	◀		**1**	MANGUEIRA	HOSE	FLEXIBLE
19	063188T1			**1**	CONEXÃO "T"	CONNECTION T	CONEXION T
20	356360X1			**1**	CONEXÃO	CONNECTION	CONEXION
21	3019383X91			**2**	CONEXÃO	CONNECTION	CONEXION
22	3812034M1			**4**	ESPAÇADOR	SPACER	PIEZA DISTANCIA
23	063186P1			**2**	PINO	PIN	PASADOR
24	339038X1			**2**	PINO	PIN	PASADOR
25	063179P1		36mm	**2**	ESPAÇADOR	SPACER	PIEZA DISTANCIA
25	6210899M1		50mm	**2**	ESPAÇADOR	SPACER	PIEZA DISTANCIA
26	3145222M1			**2**	PARAFUSO	BOLT	PERNO

Barra De Tração
Drawbar
Barra De Tiro

40-45

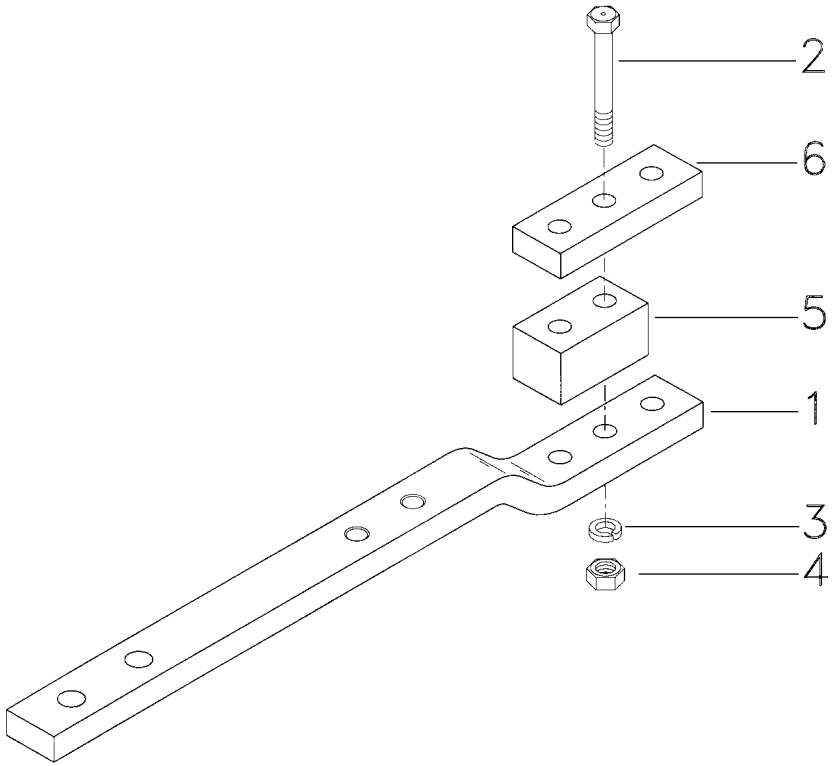

1	020032P2	**1**	BARRA DE TRAÇÃO	DRAWBAR	BARRA DE TIRO
2	357061X1	**2**	PARAFUSO	BOLT	PERNO
3	353442X1	**2**	ARRUELA	WASHER	ARANDELA
4	375101X1	**2**	PORCA	NUT	TUERCA
5	020033P2	**1**	ESPAÇADOR	SPACER	PIEZA DISTANCIA
6	020034P2	**1**	BARRA	BAR	BARRA

Braço Do Terceiro Ponto
Arm Rest
Brazo De Apoyo

40-50

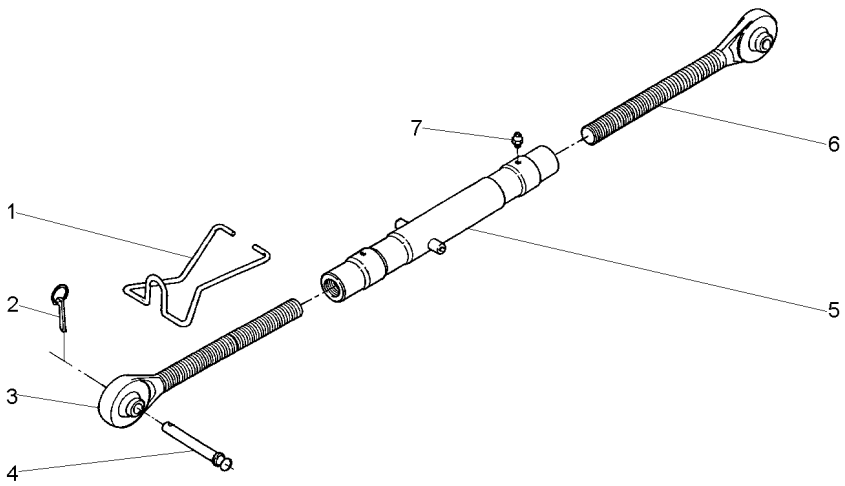

1	036607P1		**1**	MOLA	SPRING	RESORTE
2	810285M92		**1**	PINO	PIN	PASADOR
3	020094N1	◀	**1**	TERMINAL	END	EXTREMO
4	035777P1		**1**	PINO	PIN	PASADOR
5	020098S2		**1**	TUBO	PIPE	CANO
6	020093N1	▶	**1**	TERMINAL	END	EXTREMO
7	339003X1		**2**	GRAXEIRA	GREASER	ENGRASADOR

Braço Nivelador
Levelling Arm
Brazo Nivelación

40-55

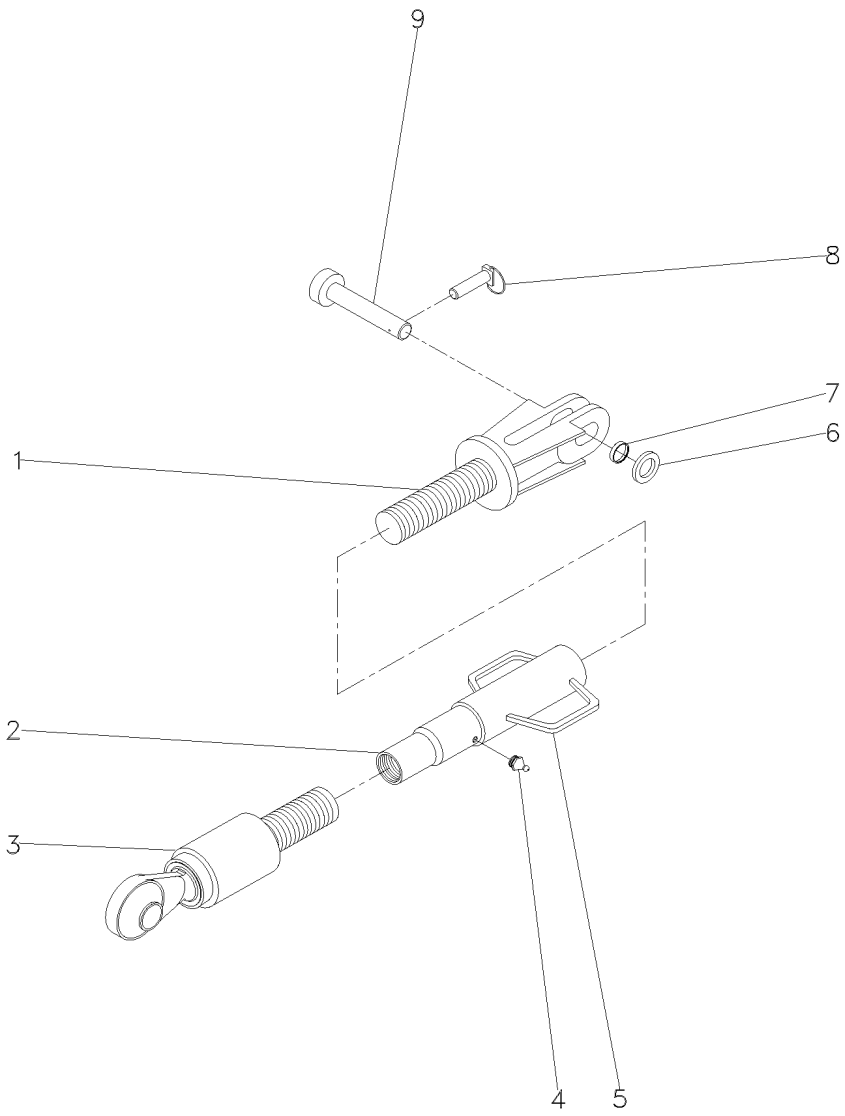

1	057591R1	**1** GARFO	FORK	HORQUILLA
2	057595R1	**1** TUBO	PIPE	CANO
3	057639R1	**1** RÓTULA	BALL PIVOT	PIVOTE DE ROTULA
4	055513R1	**1** GRAXEIRA	GREASER	ENGRASADOR
5	063191R1	**1** ENGATE	COUPLER	ACOPLADOR
6	3145369M1	**1** ARRUELA	WASHER	ARANDELA
7	057592R1	**1** GUIA	GUIDE	GUIA
8	055517R1	**1** PINO	PIN	PASADOR
9	057668R1	**1** PINO	PIN	PASADOR

Braços
Links
Brazos

40-60

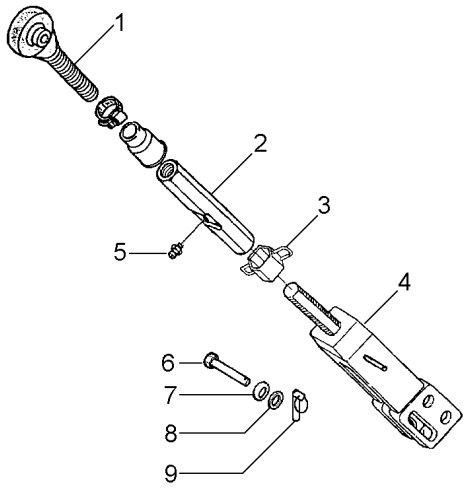

1	057639R1	**1** RÓTULA	BALL PIVOT	PIVOTE DE ROTULA
2	057595R1	**1** TUBO	PIPE	CANO
3	055514R1	**1** ALÇA	STRAP	FAJA
4	057591R1	**1** GARFO	FORK	HORQUILLA
5	055513R1	**1** GRAXEIRA	GREASER	ENGRASADOR
6	057668R1	**1** PINO	PIN	PASADOR
7	057592R1	**1** GUIA	GUIDE	GUIA
8	3145369M1	**1** ARRUELA	WASHER	ARANDELA
9	055517R1	**1** PINO	PIN	PASADOR

Braços Hidráulicos
Hydraulic Arms
Brazos Hidráulicos

Lado Esquerdo
Left Hand
Lado Izquierdo

40-65

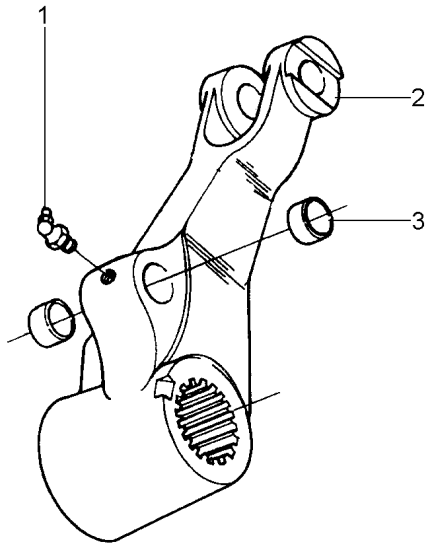

1	850778M1		**1**	GRAXEIRA	GREASER	ENGRASADOR
2	020183P1	◀	**1**	BRAÇO	ARM	BRAZO
3	1669093M1		**2**	BUCHA	BUSH	CASQUILLO

Braços Hidráulicos Hydraulic Arms Brazos Hidráulicos	Lado Direito Right Hand Lado Derecho	40-70	

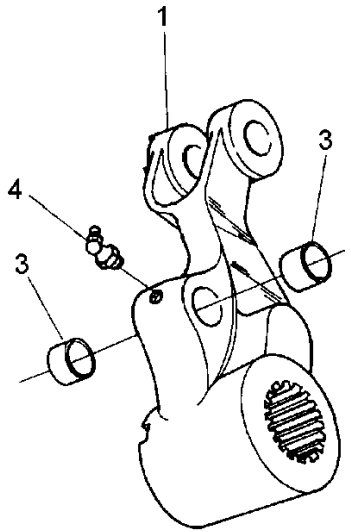

1	020184P1	▶	**1**	BRAÇO	ARM	BRAZO
3	1669093M1		**2**	BUCHA	BUSH	CASQUILLO
4	850778M1		**1**	GRAXEIRA	GREASER	ENGRASADOR

Viga Mestra
Master Bean
Viga Miestra

40-75

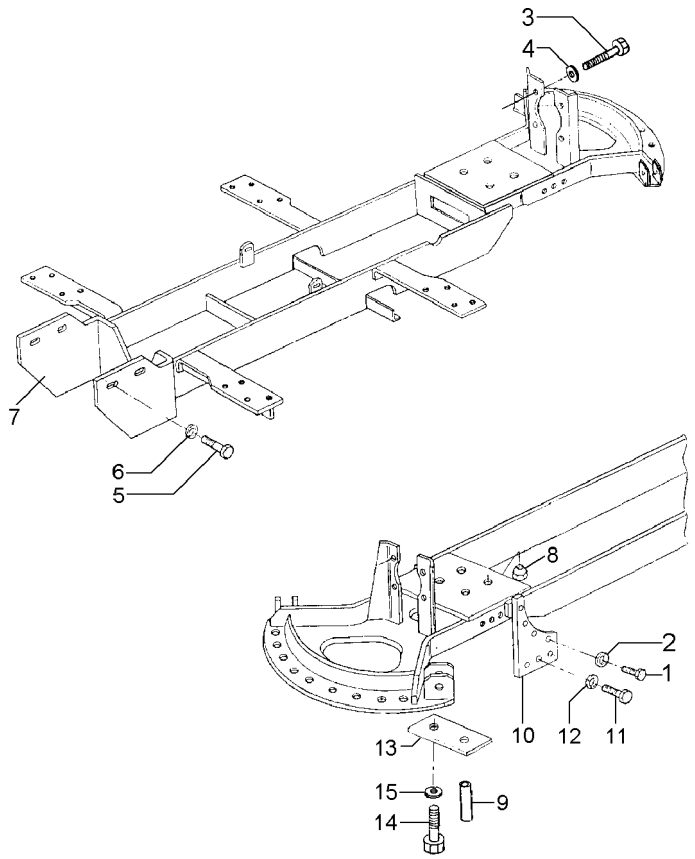

1	366909X1	**8**	PARAFUSO	BOLT	PERNO
2	353439X1	**8**	ARRUELA	WASHER	ARANDELA
3	3145222M1	**4**	PARAFUSO	BOLT	PERNO
4	353433X1	**4**	ARRUELA	WASHER	ARANDELA
5	3145222M1	**4**	PARAFUSO	BOLT	PERNO
6	353433X1	**4**	ARRUELA	WASHER	ARANDELA
7	039583S2	**1**	VIGA	BEAM	VIGA
8	909718M1	**4**	PORCA	NUT	TUERCA
9	020023P1	**1**	PINO	PIN	PASADOR
10	020027P1	**2**	PLACA	PLATE	PLATO
11	353726X1	**6**	PARAFUSO	BOLT	PERNO
12	353433X1	**6**	ARRUELA	WASHER	ARANDELA
13	020037S1	**1**	PLACA	PLATE	PLATO
14	354277X1	**2**	PARAFUSO	BOLT	PERNO
15	353439X1	**2**	ARRUELA	WASHER	ARANDELA

Eixo Traseiro E Diferencial
Rear Axle And Diferential
Aje Trasero E Diferencial

Tdpi 540/1000 Rpm
Ipto 540/1000 Rpm
Tdfi 540/1000 Rpm

50-10

Sem Hidráulico
Without Hydraulic
Sin Hidraulico

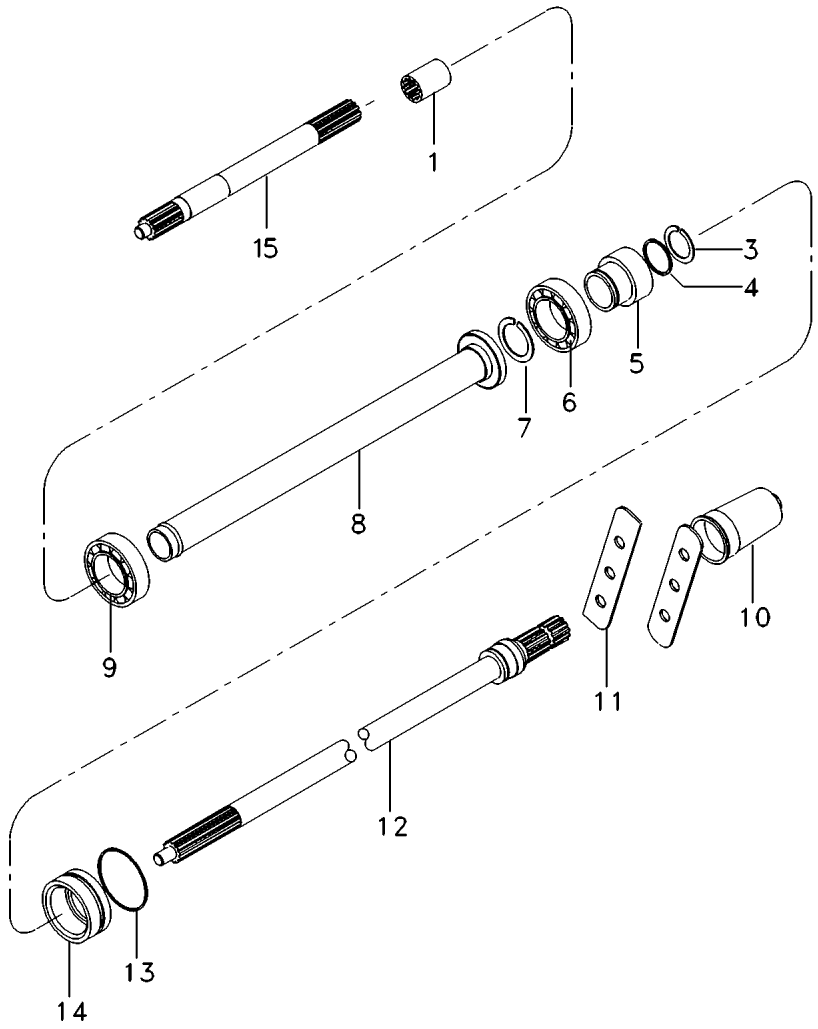

1	1868538M4		**1**	LUVA	SLEEVE	MANCHA
3	1662726M1		**1**	ANEL TRAVA	CIRCLIP	CIRCULITO
4	377832X1		**1**	ANEL "O"	O RING	JUNTA TORICA
5	027879P1		**1**	LUVA	SLEEVE	MANCHA
6	195507M1		**1**	ROLAMENTO	BEARING	COJINETE
7	377602X1		**1**	ANEL TRAVA	CIRCLIP	CIRCULITO
8	023234S1		**1**	TUBO	PIPE	CANO
9	1692582M1		**1**	ROLAMENTO	BEARING	COJINETE
10	035678T1		**1**	TAMPA	COVER	CUBIERTA
11	023239P1		**2**	CHAPA	PLATE	CHAPA
12	023229N2	1000 RPM	**1**	EIXO	SHAFT	ARBOL
		50-115 No				
13	359103X1		**1**	ANEL "O"	O RING	JUNTA TORICA
14	034218N2	50-35 No	**1**	LUVA	SLEEVE	MANCHA
15	038784N1	50-30 No	**1**	EIXO	SHAFT	ARBOL

Eixo Traseiro E Diferencial
Rear Axle And Diferential
Aje Trasero E Diferencial

Tdpi 540/1000 Rpm
Ipto 540/1000 Rpm
Tdfi 540/1000 Rpm

50-15

Com Sistema Ferguson
With Ferguson System
Con Sistema Ferguson

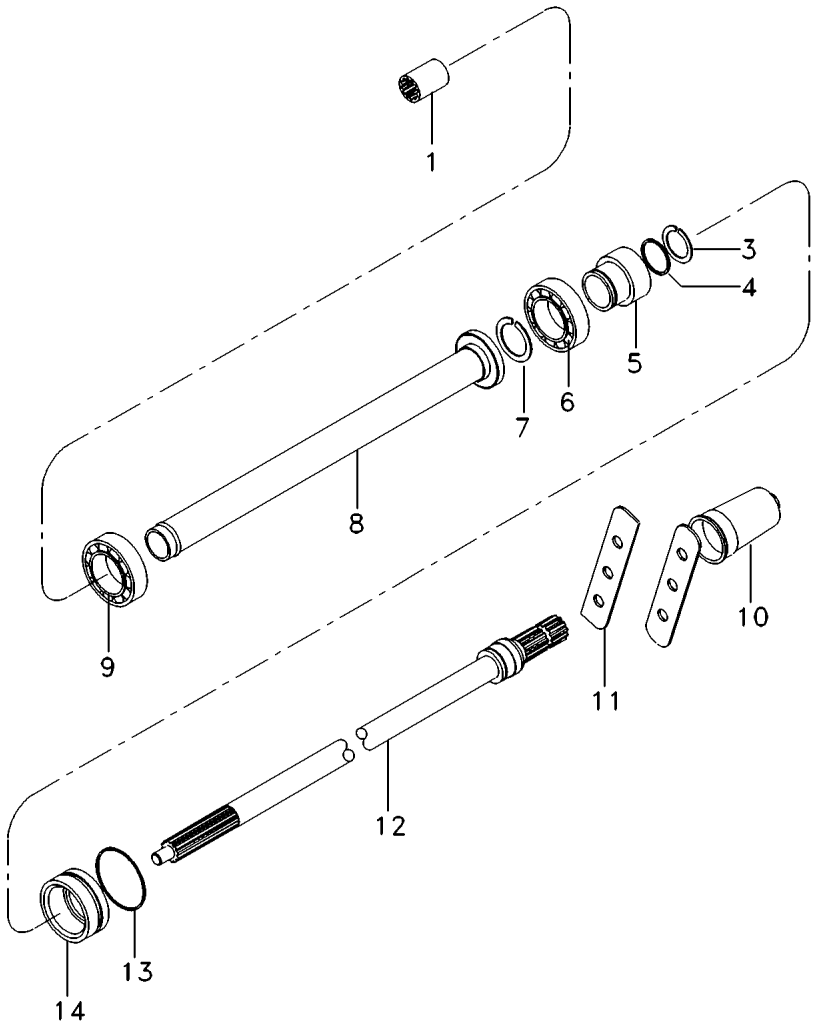

1	1868538M4		**1**	LUVA	SLEEVE	MANCHA
3	1662726M1		**1**	ANEL TRAVA	CIRCLIP	CIRCULITO
4	377832X1		**1**	ANEL "O"	O RING	JUNTA TORICA
5	027879P1		**1**	LUVA	SLEEVE	MANCHA
6	195507M1		**1**	ROLAMENTO	BEARING	COJINETE
7	377602X1		**1**	ANEL TRAVA	CIRCLIP	CIRCULITO
8	023234S1		**1**	TUBO	PIPE	CANO
9	1692582M1		**1**	ROLAMENTO	BEARING	COJINETE
10	035678T1		**1**	TAMPA	COVER	CUBIERTA
11	023239P1		**2**	CHAPA	PLATE	CHAPA
12	023229N2	1000 RPM 50-115 No	**1**	EIXO	SHAFT	ARBOL
13	359103X1		**1**	ANEL "O"	O RING	JUNTA TORICA
14	034218N2	50-35 No	**1**	LUVA	SLEEVE	MANCHA

Eixo Traseiro E Diferencial Rear Axle And Diferential Aje Trasero E Diferencial	Tdpi Ipto Tdfi	50-20	Com Hydrotronic With Hydrotronic Con Hydrotronic

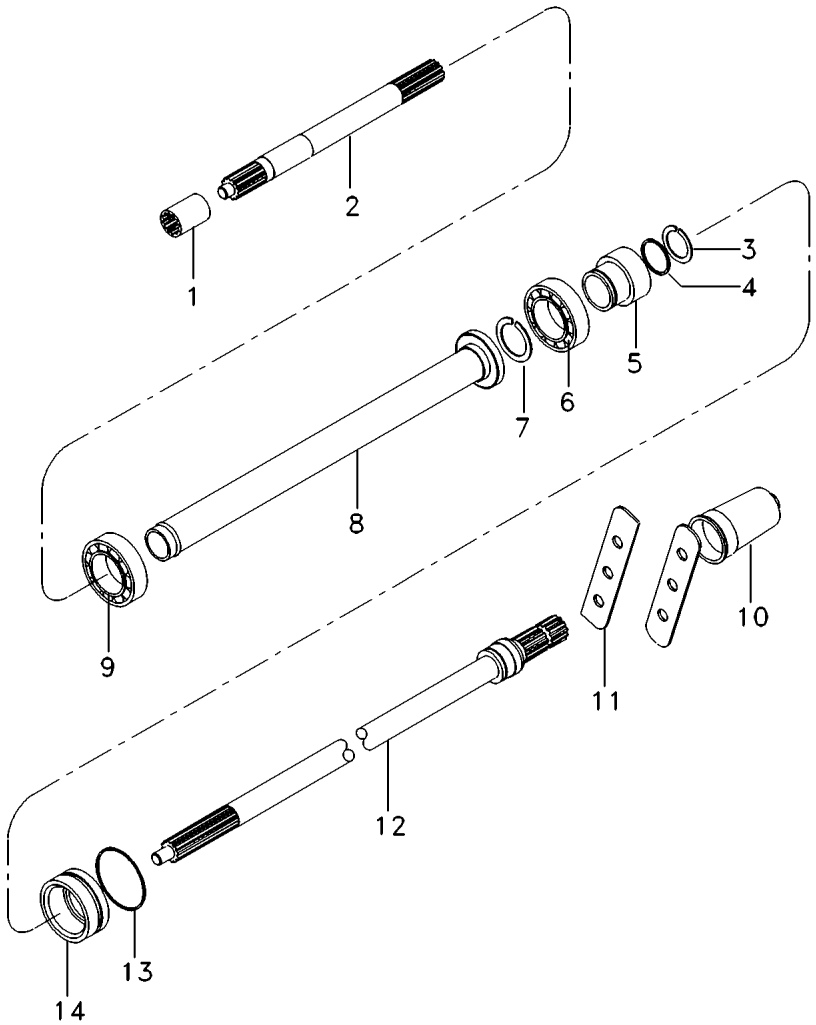

1	1868538M4		**1** LUVA	SLEEVE	MANCHA
2	038784N1	50-30 No	**1** EIXO	SHAFT	ARBOL
3	1662726M1		**1** ANEL TRAVA	CIRCLIP	CIRCULITO
4	377832X1		**1** ANEL "O"	O RING	JUNTA TORICA
5	027879P1		**1** LUVA	SLEEVE	MANCHA
6	195507M1		**1** ROLAMENTO	BEARING	COJINETE
7	377602X1		**1** ANEL TRAVA	CIRCLIP	CIRCULITO
8	023234S1		**1** TUBO	PIPE	CANO
9	1692582M1		**1** ROLAMENTO	BEARING	COJINETE
10	035678T1		**1** TAMPA	COVER	CUBIERTA
11	023239P1		**2** CHAPA	PLATE	CHAPA
12	023229N2	50-115 No 1000RPM	**1** EIXO	SHAFT	ARBOL
13	359103X1		**1** ANEL "O"	O RING	JUNTA TORICA
14	034218N2	50-35 No	**1** LUVA	SLEEVE	MANCHA

Eixo Traseiro E Diferencial Rear Axle And Diferential Aje Trasero E Diferencial	Tdpi 1000 Rpm Ipto 1000 Rpm Tdfi 1000 Rpm	50-25	Com Cabina / Com Hydrotronic With Cab / With Hydrotronic Con Cabina / Con Hydrotronic

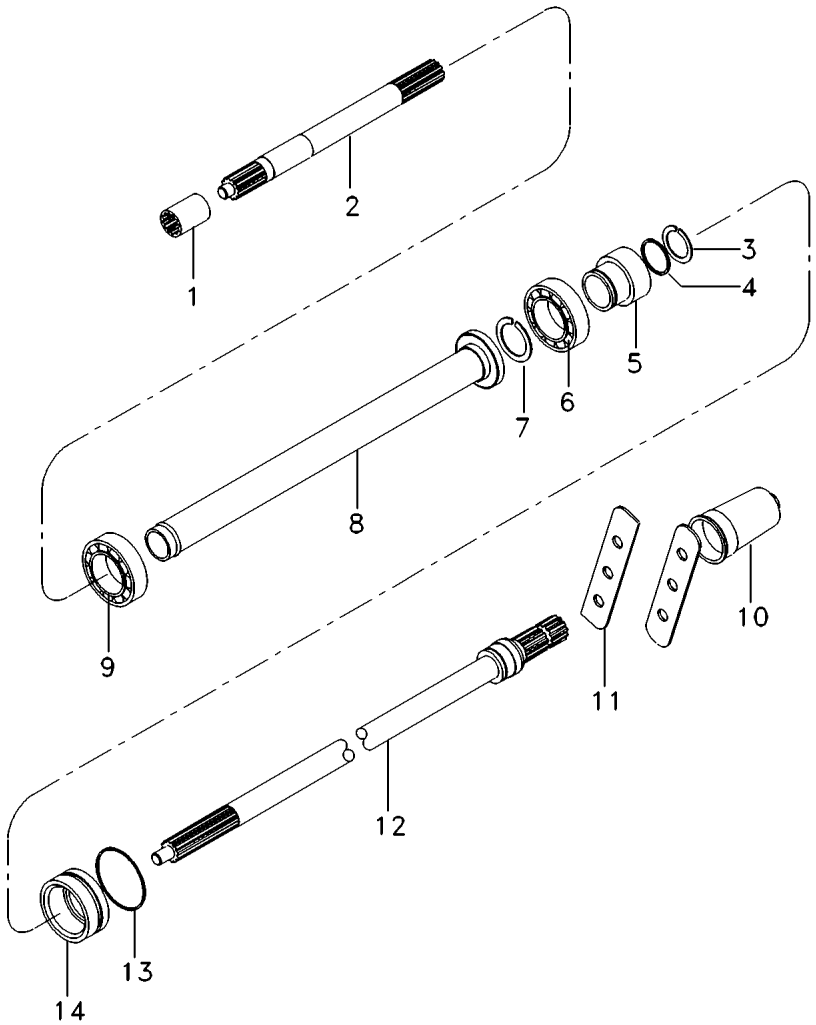

1	1868538M4		**1** LUVA	SLEEVE	MANCHA
2	038784N1	50-30 No	**1** EIXO	SHAFT	ARBOL
3	1662726M1		**1** ANEL TRAVA	CIRCLIP	CIRCULITO
4	377832X1		**1** ANEL "O"	O RING	JUNTA TORICA
5	027879P1		**1** LUVA	SLEEVE	MANCHA
6	195507M1		**1** ROLAMENTO	BEARING	COJINETE
7	377602X1		**1** ANEL TRAVA	CIRCLIP	CIRCULITO
8	023234S1		**1** TUBO	PIPE	CANO
9	1692582M1		**1** ROLAMENTO	BEARING	COJINETE
10	035678T1		**1** TAMPA	COVER	CUBIERTA
11	023239P1		**2** CHAPA	PLATE	CHAPA
12	023229N2	50-115 No 1000RPM	**1** EIXO	SHAFT	ARBOL
13	359103X1		**1** ANEL "O"	O RING	JUNTA TORICA
14	034218N2	50-35 No	**1** LUVA	SLEEVE	MANCHA

Eixo
Shaft
Eje

50-30

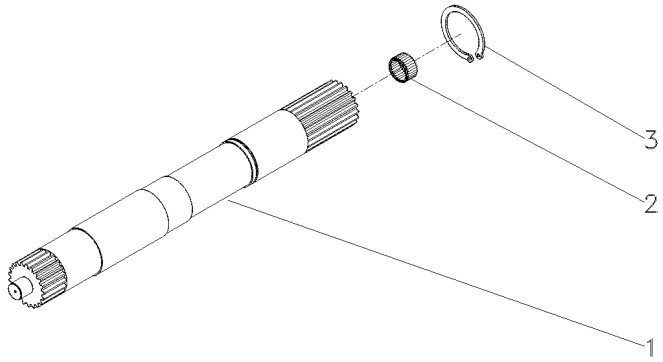

1	028363P2	**1** EIXO	SHAFT	ARBOL
2	1000251M1	**1** ROLAMENTO	BEARING	COJINETE
3	352699X1	**1** ANEL TRAVA	CIRCLIP	CIRCULITO

Luva
Sleeve
Manguito

50-35

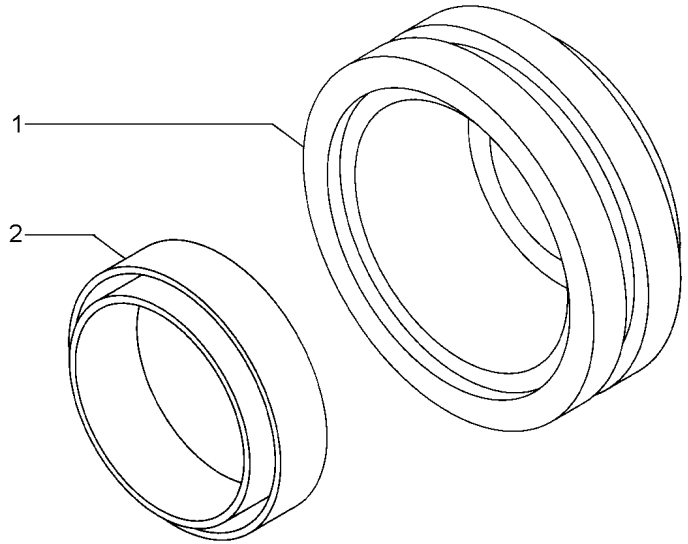

1	027880P1	**1** LUVA	SLEEVE	MANCHA
2	3699801M1	**1** RETENTOR	OIL SEAL	BUJE RETENACEITE

Tampa E Controles
Cover And Controls
Tapa Y Mandos

50-40

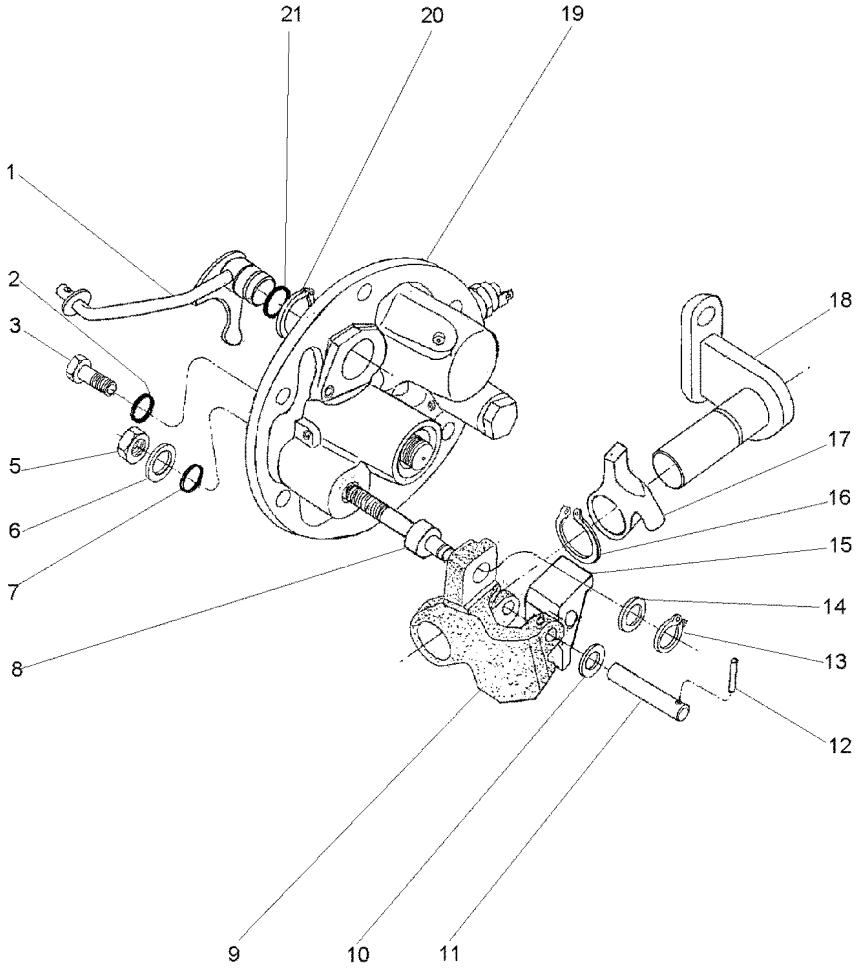

1	3760390M91		**1**	ALAVANCA	LEVER	PALANCA
2	369132X1		**2**	ANEL "O"	O RING	JUNTA TORICA
3	3009194X1		**2**	PARAFUSO	BOLT	PERNO
5	339402X1		**1**	PORCA	NUT	TUERCA
6	390734X1		**1**	ARRUELA	WASHER	ARANDELA
7	195562M1		**1**	ANEL "O"	O RING	JUNTA TORICA
8	3697950M2		**1**	EIXO	SHAFT	ARBOL
9	3614292M1		**1**	PIVÔ	PIVOT	PIVOTE
10	3697982M1		**1**	ARRUELA	WASHER	ARANDELA
11	3614294M1		**1**	PINO	PIN	PASADOR
12	3009322X1		**1**	PINO	PIN	PASADOR
13	339710X1		**1**	ANEL	RING	ARO
14	3699552M1		**1**	ARRUELA	WASHER	ARANDELA
15	3614290M1		**1**	ALAVANCA	LEVER	PALANCA
16	1440523X1		**1**	ANEL TRAVA	CIRCLIP	CIRCULITO
17	3614289M1		**1**	ALAVANCA	LEVER	PALANCA
18	3697956M91		**1**	SUPORTE	BRACKET	SOPORTE
19	061929N1	50-145 No	**1**	TAMPA	COVER	CUBIERTA
20	1440475X1		**2**	ANEL TRAVA	CIRCLIP	CIRCULITO
21	851258M1		**1**	ANEL "O"	O RING	JUNTA TORICA

Tampa Lateral
Cover
Tapa

50-45

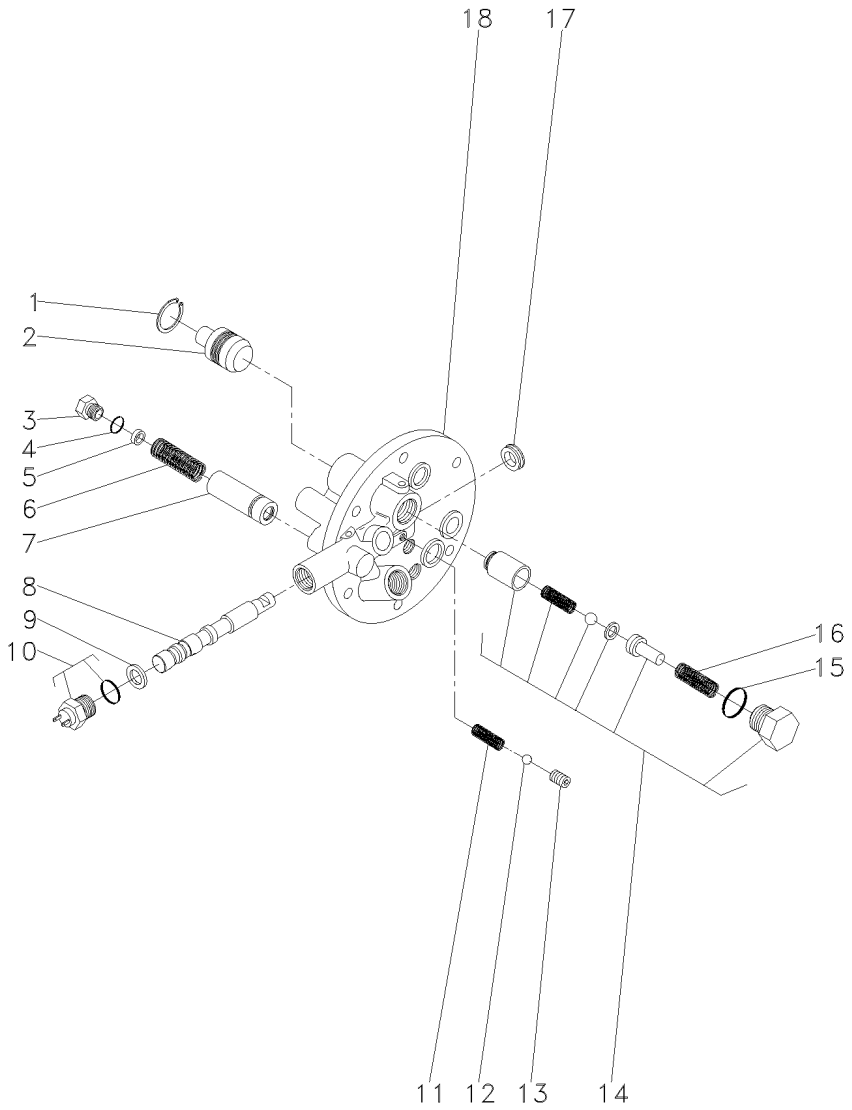

1	339361X1			**1**	ANEL	RING	ARO
2	3697275M1			**1**	PISTÃO	PISTON	PISTON
3	3610598M1			**1**	TAMPÃO	PAD	ALMOHADILLA
4	3019394X1			**1**	ANEL "O"	O RING	JUNTA TORICA
5	3610926M1			**X**	CALÇO	SHIM	CALCE
6	3610555M1			**1**	MOLA	SPRING	RESORTE
7	3610600M91			**1**	VÁLVULA	VALVE	VALVULA
8			3760527M93	**1**	EIXO	SHAFT	ARBOL
9	3019839X1			**1**	ANEL	RING	ARO
10	3761983M91			**1**	INTERRUPTOR	SWITCH	INTERRUPTOR
11	3610554M1			**1**	MOLA	SPRING	RESORTE
12	3003593X1			**1**	ESFERA	BALL	BOLA
13	3760739M1			**1**	PRISIONEIRO	STUD	ESPARRAGO
14	3762311M92			**1**	JG. REPARO	KIT, REPAIR	JUEGO REPARACION
15	3019398X1	14		**1**	ANEL "O"	O RING	JUNTA TORICA
16	3610923M1	14		**1**	MOLA	SPRING	RESORTE
17	3760738M1			**1**	RETENTOR	SEAL	RETEN
18			3760527M93	**1**	TAMPA	COVER	CUBIERTA

Kit Tomada De Força Independente	**1000 Rpm**
Kit Independent Power Take Off	**1000 Rpm**
Kit Toma De Fuerza Independiente	**1000 Rpm**

50-50

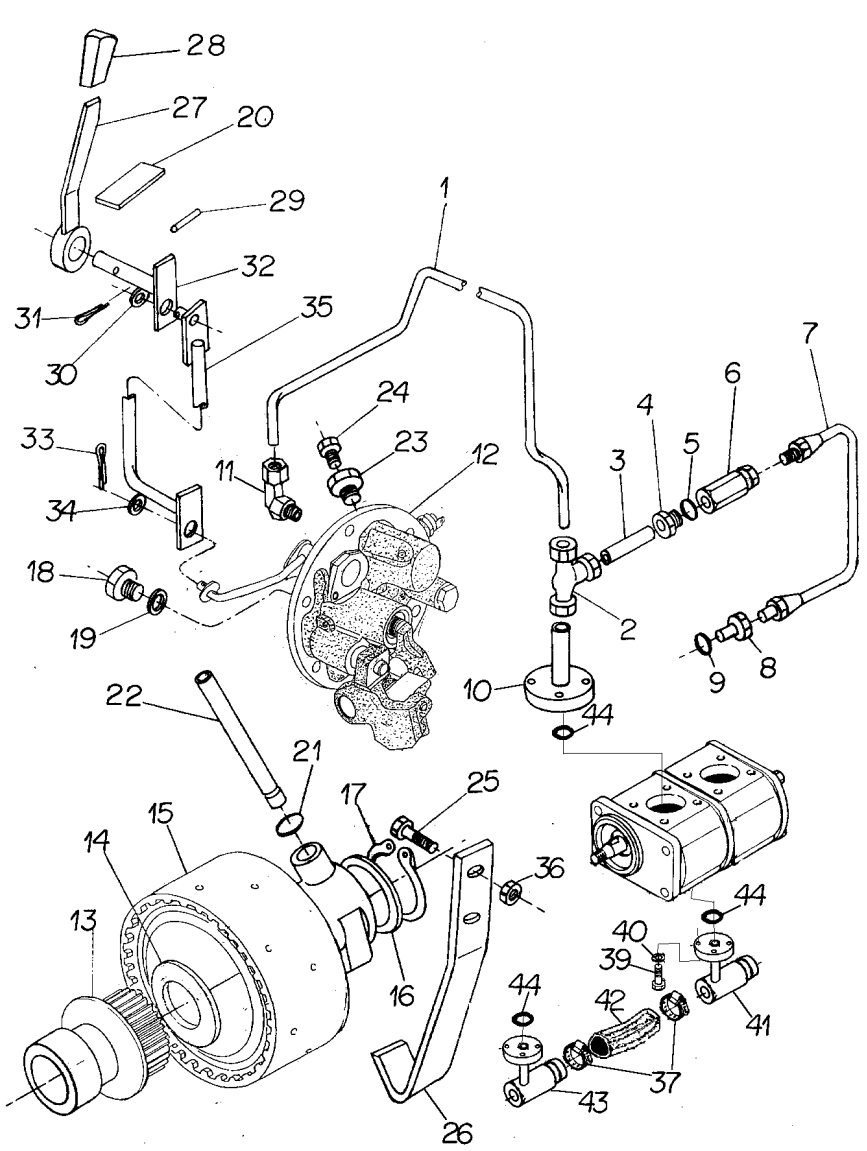

1	039636P1		**1**	TUBO	PIPE	CANO
2	039606N1		**1**	CONEXÃO "T"	CONNECTION T	CONEXION T
3	039487P1		**1**	TUBO	PIPE	CANO
4	3411947M91		**1**	CONEXÃO	CONNECTION	CONEXION
5	831452M1		**1**	ANEL "O"	O RING	JUNTA TORICA
6	023956N1		**1**	VÁLVULA	VALVE	VALVULA
7	039485N1		**1**	CJ. TUBO	TUBE ASSY	CONJ.DE TUBO
8	3145403M2		**1**	CONEXÃO	CONNECTION	CONEXION
9	831452M1		**1**	ANEL "O"	O RING	JUNTA TORICA
10	039527S1		**1**	FLANGE	FLANGE	PLETINA
11	039605N1		**1**	CONEXÃO	CONNECTION	CONEXION
12	3611290M94	50-40 No	**1**	CJ. TAMPA	KIT, COVER	JUEGO DE TAPA
13	039720N2	50-135 No	**1**	CJ. TAMPA	KIT, COVER	JUEGO DE TAPA
14	3613267M1		**1**	ARRUELA	WASHER	ARANDELA
15	4200050M91	50-125 No	**1**	CJ. EMBREAGEM	KIT, CLUTCH	EMBRAGUE JUEGO
16	037656P1		**1**	ARRUELA	WASHER	ARANDELA
17	352699X1		**1**	ANEL TRAVA	CIRCLIP	CIRCULITO
18	3409712M1		**1**	BUJÃO	PLUG	TAPON
19	1440702X1		**1**	ARRUELA	WASHER	ARANDELA
20	049100P1		**1**	DECAL	DECAL	CALCOMANIA
21	195561M1		**2**	ANEL "O"	O RING	JUNTA TORICA
22	3610929M1		**1**	TUBO	PIPE	CANO
23	3697609M91		**1**	TAMPÃO	PAD	ALMOHADILLA
24	358720X91		**1**	TAMPÃO	PAD	ALMOHADILLA
25	038686P1		**2**	PARAFUSO	BOLT	PERNO
26	038430P1		**1**	SUPORTE	BRACKET	SOPORTE
27	036618S1		**1**	ALAVANCA	LEVER	PALANCA
28	035972P1		**1**	MANÍPULO	KNOB	POMO
29	391290X1		**1**	PINO	PIN	PASADOR
30	339024X1		**1**	ARRUELA	WASHER	ARANDELA
31	354048X1		**1**	CUPILHA	COTTER PIN	PASADOR DOUBLE
32	039780S1		**1**	ALAVANCA	LEVER	PALANCA
33	354059X1		**1**	CONTRAPINO	DOWEL	CENTRAJE
34	353756X1		**1**	ARRUELA	WASHER	ARANDELA
35	039781S1		**1**	TIRANTE	ROD	VARILLA
36	355645X1		**2**	PORCA	NUT	TUERCA
37	490803M1		**2**	BRAÇADEIRA	CLAMP	ABRAZADERA
39	391979X1		**8**	PARAFUSO	BOLT	PERNO
40	339375X1		**8**	ARRUELA	WASHER	ARANDELA
41	039479S1		**1**	FLANGE	FLANGE	PLETINA
42	039509P1		**1**	MANGUEIRA	HOSE	FLEXIBLE
43	039478S1		**1**	FLANGE	FLANGE	PLETINA
44	035881P1		**1**	ANEL "O"	O RING	JUNTA TORICA

Kit Tomada De Força Independente **1000 Rpm**
Kit Independent Power Take Off **1000 Rpm**
Kit Toma De Fuerza Independiente **1000 Rpm**

50-55

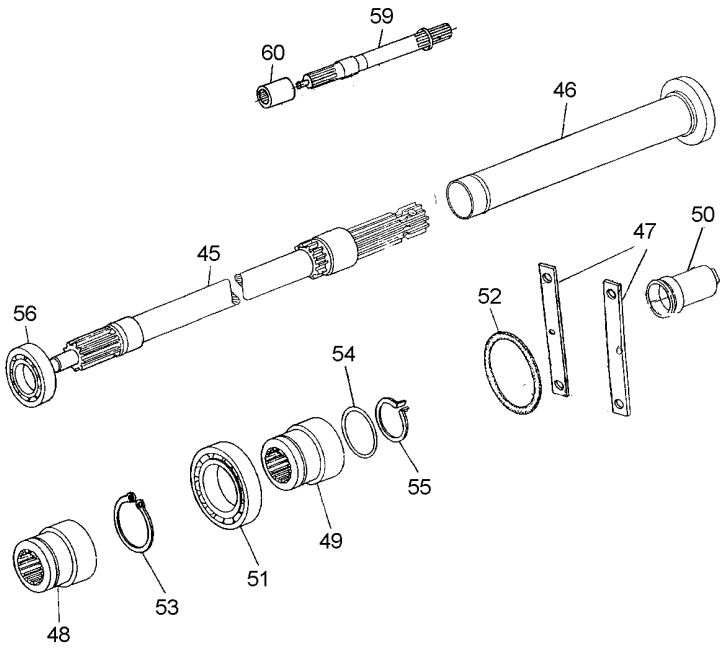

45	023229N2	1000 RPM	**1**	EIXO	SHAFT	ARBOL
46	023234S1		**1**	TUBO	PIPE	CANO
47	023239P1		**1**	CHAPA	PLATE	CHAPA
48	034218N2		**1**	LUVA	SLEEVE	MANCHA
49	027879P1		**1**	LUVA	SLEEVE	MANCHA
50	035678T1		**1**	TAMPA	COVER	CUBIERTA
51	195507M1		**1**	ROLAMENTO	BEARING	COJINETE
52	359103X1		**1**	ANEL "O"	O RING	JUNTA TORICA
53	377602X1		**1**	ANEL TRAVA	CIRCLIP	CIRCULITO
54	377832X1		**1**	ANEL "O"	O RING	JUNTA TORICA
55	1662726M1		**1**	ANEL TRAVA	CIRCLIP	CIRCULITO
56	1692582M1		**1**	ROLAMENTO	BEARING	COJINETE
59	038784N1	[A]	**1**	EIXO	SHAFT	ARBOL
60	1868538M4		**1**	LUVA	SLEEVE	MANCHA

[A] INTERMEDIÁRIO
INTERMEDIARY
INTERMEDIARIO

Kit Ipto 1000 Rpm
Kit Ipto 1000 Rpm
Kit Ipto 1000 Rpm

50-60

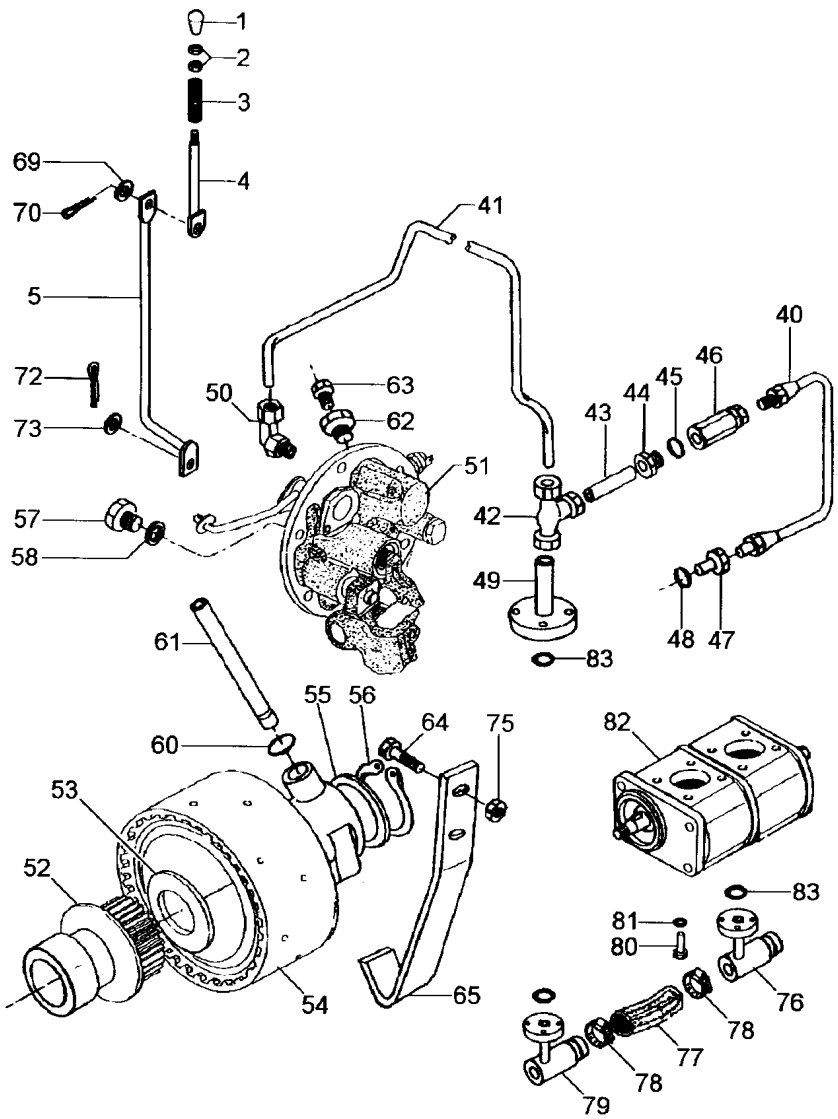

1	3585348M1		1	BOTÃO	BUTTON	PULSADOR
2	353430X1		2	PORCA	NUT	TUERCA
3	054305P1		1	MOLA	SPRING	RESORTE
4	052766S1		1	ACIONADOR	DRIVE	TRASMISION
5	052768S1		1	TIRANTE	ROD	VARILLA
40	039485N1		1	CJ. TUBO	TUBE ASSY	CONJ.DE TUBO
41	039636P1		1	TUBO	PIPE	CANO
42	039606N1		1	CONEXÃO "T"	CONNECTION T	CONEXION T
43	039487P1		1	TUBO	PIPE	CANO
44	3411947M91		1	CONEXÃO	CONNECTION	CONEXION
45	831452M1		1	ANEL "O"	O RING	JUNTA TORICA
46	023956N1		1	VÁLVULA	VALVE	VALVULA
47	3145403M2		1	CONEXÃO	CONNECTION	CONEXION
48	831452M1		1	ANEL "O"	O RING	JUNTA TORICA
49	039527S1		1	FLANGE	FLANGE	PLETINA
50	039605N1		1	CONEXÃO	CONNECTION	CONEXION
51	3611290M94	50-40 No	1	CJ. TAMPA	KIT, COVER	JUEGO DE TAPA
52	039720N2	50-135 No	1	CJ. TAMPA	KIT, COVER	JUEGO DE TAPA
53	3613267M1		1	ARRUELA	WASHER	ARANDELA
54	4200050M91	50-125 No	1	CJ. EMBREAGEM	KIT, CLUTCH	EMBRAGUE JUEGO
55	037656P1		1	ARRUELA	WASHER	ARANDELA
56	352699X1		1	ANEL TRAVA	CIRCLIP	CIRCULITO
57	3409712M1		1	BUJÃO	PLUG	TAPON
58	1440702X1		1	ARRUELA	WASHER	ARANDELA
60	195561M1		2	ANEL "O"	O RING	JUNTA TORICA
61	3610929M1		1	TUBO	PIPE	CANO
62	3697609M91		1	TAMPÃO	PAD	ALMOHADILLA
63	358720X91		1	TAMPÃO	PAD	ALMOHADILLA
64	038686P1		2	PARAFUSO	BOLT	PERNO
65	038430P1		1	SUPORTE	BRACKET	SOPORTE
69	339024X1		1	ARRUELA	WASHER	ARANDELA
70	354048X1		1	CUPILHA	COTTER PIN	PASADOR DOUBLE
72	354059X1		1	CONTRAPINO	DOWEL	CENTRAJE
73	353756X1		1	ARRUELA	WASHER	ARANDELA
75	355645X1		2	PORCA	NUT	TUERCA
76	039479S1		1	FLANGE	FLANGE	PLETINA
77	039509P1		1	MANGUEIRA	HOSE	FLEXIBLE
78	490803M1		2	BRAÇADEIRA	CLAMP	ABRAZADERA
79	039478S1		1	FLANGE	FLANGE	PLETINA
80	391979X1		8	PARAFUSO	BOLT	PERNO
81	339375X1		8	ARRUELA	WASHER	ARANDELA
82	038479T1		1	BOMBA	PUMP	BOMBA
83	035881P1		1	ANEL "O"	O RING	JUNTA TORICA

Kit Tdpi 1000 Rpm
Kit Ipto 1000 Rpm
Kit Tdfi 1000 Rpm

Com Cabine
With Cab
Con Cabina

50-65

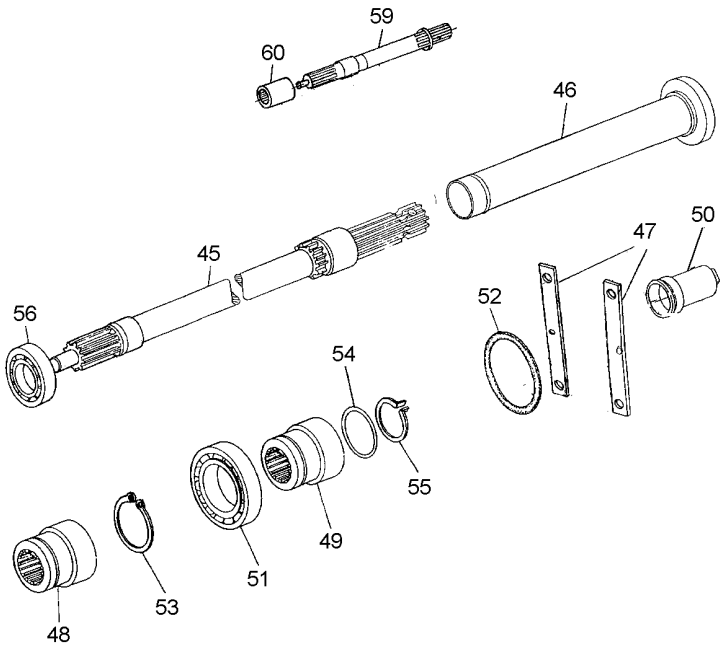

45	023229N2	1000 RPM 50-115 No	**1** EIXO	SHAFT	ARBOL
46	023234S1		**1** TUBO	PIPE	CANO
47	023239P1		**2** CHAPA	PLATE	CHAPA
48	034218N2	50-35 No	**1** LUVA	SLEEVE	MANCHA
49	027879P1		**1** LUVA	SLEEVE	MANCHA
50	035678T1		**1** TAMPA	COVER	CUBIERTA
51	195507M1		**1** ROLAMENTO	BEARING	COJINETE
52	359103X1		**1** ANEL "O"	O RING	JUNTA TORICA
53	377602X1		**1** ANEL TRAVA	CIRCLIP	CIRCULITO
54	377832X1		**1** ANEL "O"	O RING	JUNTA TORICA
55	1662726M1		**1** ANEL TRAVA	CIRCLIP	CIRCULITO
56	1692582M1		**1** ROLAMENTO	BEARING	COJINETE
59	038784N1	[A] 50-30 No	**1** EIXO	SHAFT	ARBOL
60	1868538M4		**1** LUVA	SLEEVE	MANCHA

[A] INTERMEDIÁRIO
INTERMEDIARY
INTERMEDIARIO

Kit Tdpi 540/1000 Rpm
Kit Ipto 540/1000 Rpm
Kit Ipto 540/1000 Rpm

50-70

Tdp 1000 Rpm
Pto 1000 Rpm
Tdf 1000 Rpm

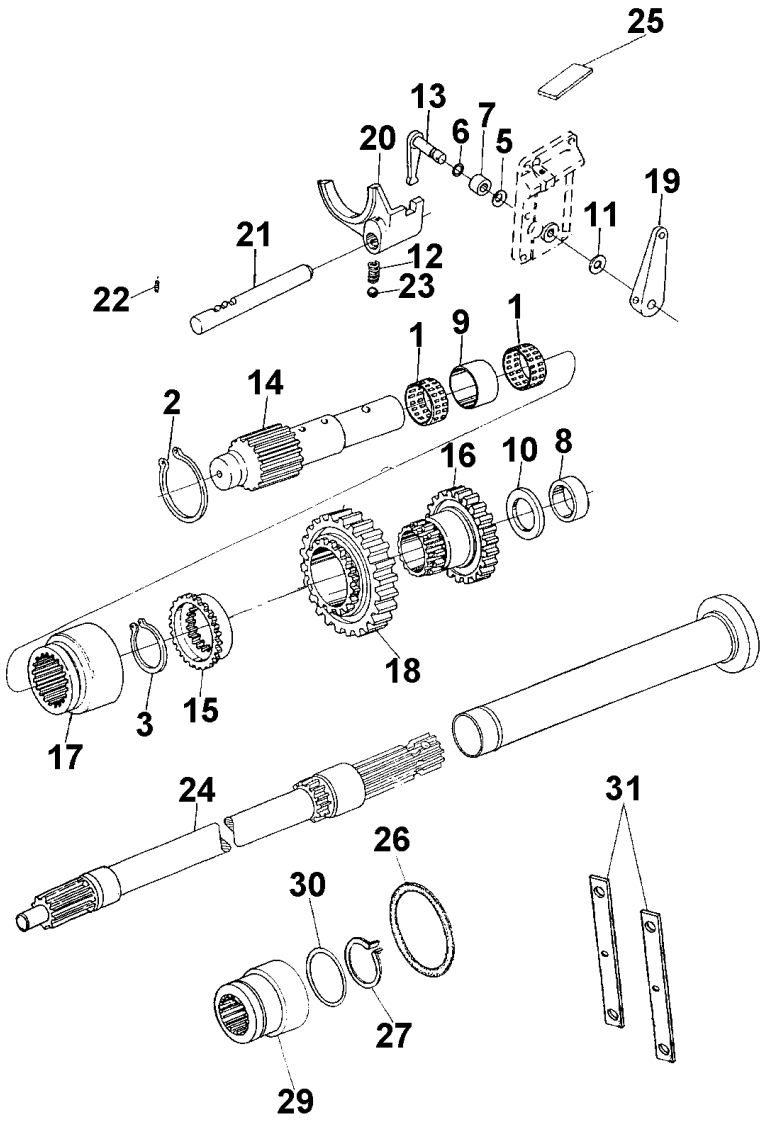

1	026136R1		**2**	ROLAMENTO	BEARING	COJINETE
2	026137R1		**1**	ANEL	RING	ARO
3	026138R1		**1**	ANEL	RING	ARO
5	026140R1		**3**	MOLA	SPRING	RESORTE
6	026141R1		**1**	ANEL "O"	O RING	JUNTA TORICA
7	026143R1		**1**	TUBO	PIPE	CANO
8	026144R1		**1**	BUCHA	BUSH	CASQUILLO
9	026145R1		**1**	BUCHA	BUSH	CASQUILLO
10	026146R1		**1**	ARRUELA	WASHER	ARANDELA
11	026147R1		**1**	ARRUELA	WASHER	ARANDELA
12	026148R1		**1**	MOLA	SPRING	RESORTE
13	026149R1		**1**	ALAVANCA	LEVER	PALANCA
14	026150R1	[A]	**1**	EIXO	SHAFT	ARBOL
15	026151R1		**1**	LUVA	SLEEVE	MANCHA
16	026152R1		**1**	ENGRENAGEM	GEAR	ENGRANAJE
17	026153R1		**1**	LUVA	SLEEVE	MANCHA
18	026154R1		**1**	ENGRENAGEM	GEAR	ENGRANAJE
19	026155R1		**1**	ALAVANCA	LEVER	PALANCA
20	026156R1		**1**	GARFO	FORK	HORQUILLA
21	026157R1		**1**	EIXO	SHAFT	ARBOL
22	023030R1		**2**	PINO	PIN	PASADOR
23	023195P1		**1**	ESFERA	BALL	BOLA
24	023230N2	👁 50-120 No 540 RPM	**1**	EIXO	SHAFT	ARBOL
25	026065P1		**1**	DECAL	DECAL	CALCOMANIA
26	359103X1		**1**	ANEL "O"	O RING	JUNTA TORICA
27	1662726M1		**1**	ANEL TRAVA	CIRCLIP	CIRCULITO
29	027879P1		**1**	LUVA	SLEEVE	MANCHA
30	377832X1		**1**	ANEL "O"	O RING	JUNTA TORICA
31	023239P1		**2**	CHAPA	PLATE	CHAPA

[A] INTERMEDIÁRIO
INTERMEDIARY
INTERMEDIARIO

Kit Tdpi 540/1000 Rpm
Kit Ipto 540/1000 Rpm
Kit Ipto 540/1000 Rpm

50-75

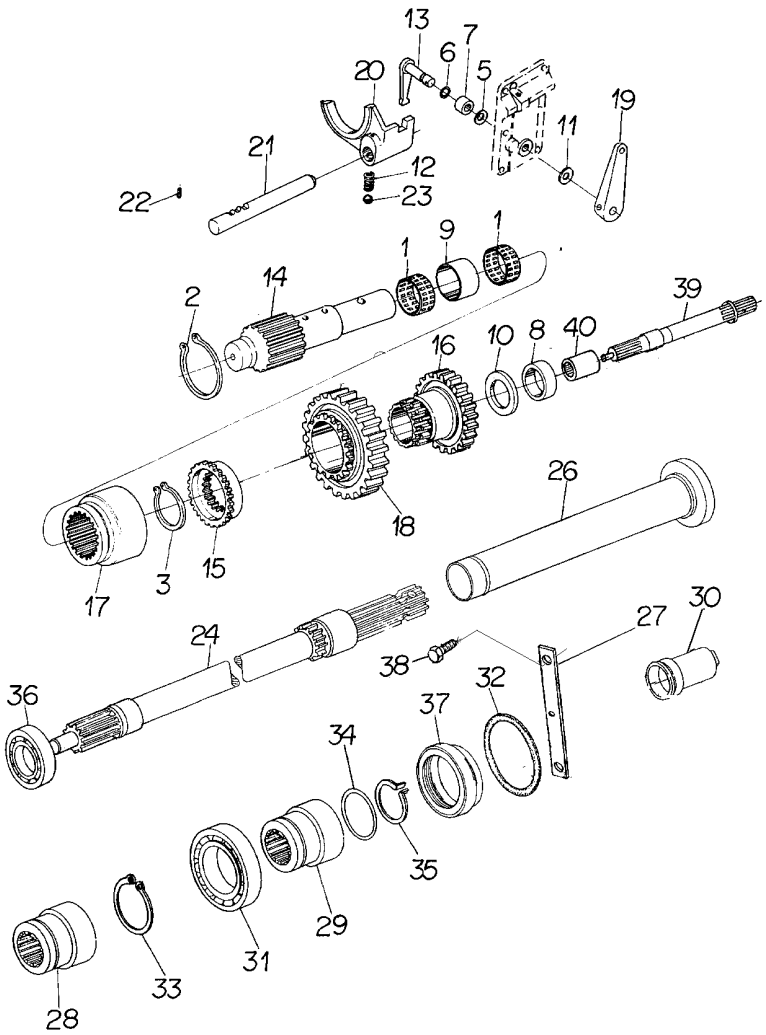

1	026136R1		**2**	ROLAMENTO	BEARING	COJINETE
2	026137R1		**1**	ANEL	RING	ARO
3	026138R1		**1**	ANEL	RING	ARO
5	026140R1		**3**	MOLA	SPRING	RESORTE
6	026141R1		**1**	ANEL "O"	O RING	JUNTA TORICA
7	026143R1		**1**	TUBO	PIPE	CANO
8	026144R1		**1**	BUCHA	BUSH	CASQUILLO
9	026145R1		**1**	BUCHA	BUSH	CASQUILLO
10	026146R1		**1**	ARRUELA	WASHER	ARANDELA
11	026147R1		**1**	ARRUELA	WASHER	ARANDELA
12	026148R1		**1**	MOLA	SPRING	RESORTE
13	026149R1		**1**	ALAVANCA	LEVER	PALANCA
14	026150R1	[A]	**1**	EIXO	SHAFT	ARBOL
15	026151R1		**1**	LUVA	SLEEVE	MANCHA
16	026152R1		**1**	ENGRENAGEM	GEAR	ENGRANAJE
17	026153R1		**1**	LUVA	SLEEVE	MANCHA
18	026154R1		**1**	ENGRENAGEM	GEAR	ENGRANAJE
19	026155R1		**1**	ALAVANCA	LEVER	PALANCA
20	026156R1		**1**	GARFO	FORK	HORQUILLA
21	026157R1		**1**	EIXO	SHAFT	ARBOL
22	023030R1		**2**	PINO	PIN	PASADOR
23	023195R1		**7**	ESFERA	BALL	BOLA
24	023230N2	[B]	**1**	EIXO	SHAFT	ARBOL
		👁 50-120 No				
26	023234S1		**1**	TUBO	PIPE	CANO
27	023239P1		**2**	CHAPA	PLATE	CHAPA
28	034218N2	👁 50-35 No	**1**	LUVA	SLEEVE	MANCHA
29	027879P1		**1**	LUVA	SLEEVE	MANCHA
30	035678T1		**1**	TAMPA	COVER	CUBIERTA
31	195507M1		**1**	ROLAMENTO	BEARING	COJINETE
32	359103X1		**1**	ANEL "O"	O RING	JUNTA TORICA
33	377602X1		**1**	ANEL TRAVA	CIRCLIP	CIRCULITO
34	377832X1		**1**	ANEL "O"	O RING	JUNTA TORICA
35	1662726M1		**1**	ANEL TRAVA	CIRCLIP	CIRCULITO
36	1692582M1		**1**	ROLAMENTO	BEARING	COJINETE
37	034218N2		**1**	LUVA	SLEEVE	MANCHA
38	038686P1		**1**	PARAFUSO	BOLT	PERNO
39	038784N1	[A]	**1**	EIXO	SHAFT	ARBOL
		👁 50-30 No				
40	1868538M4		**1**	LUVA	SLEEVE	MANCHA

[A] INTERMEDIÁRIO
INTERMEDIARY
INTERMEDIARIO

[B] 540RPM
540RPM
540RPM

Kit Tdpi 540/1000 Rpm
Kit Ipto 540/1000 Rpm
Kit Ipto 540/1000 Rpm

50-80

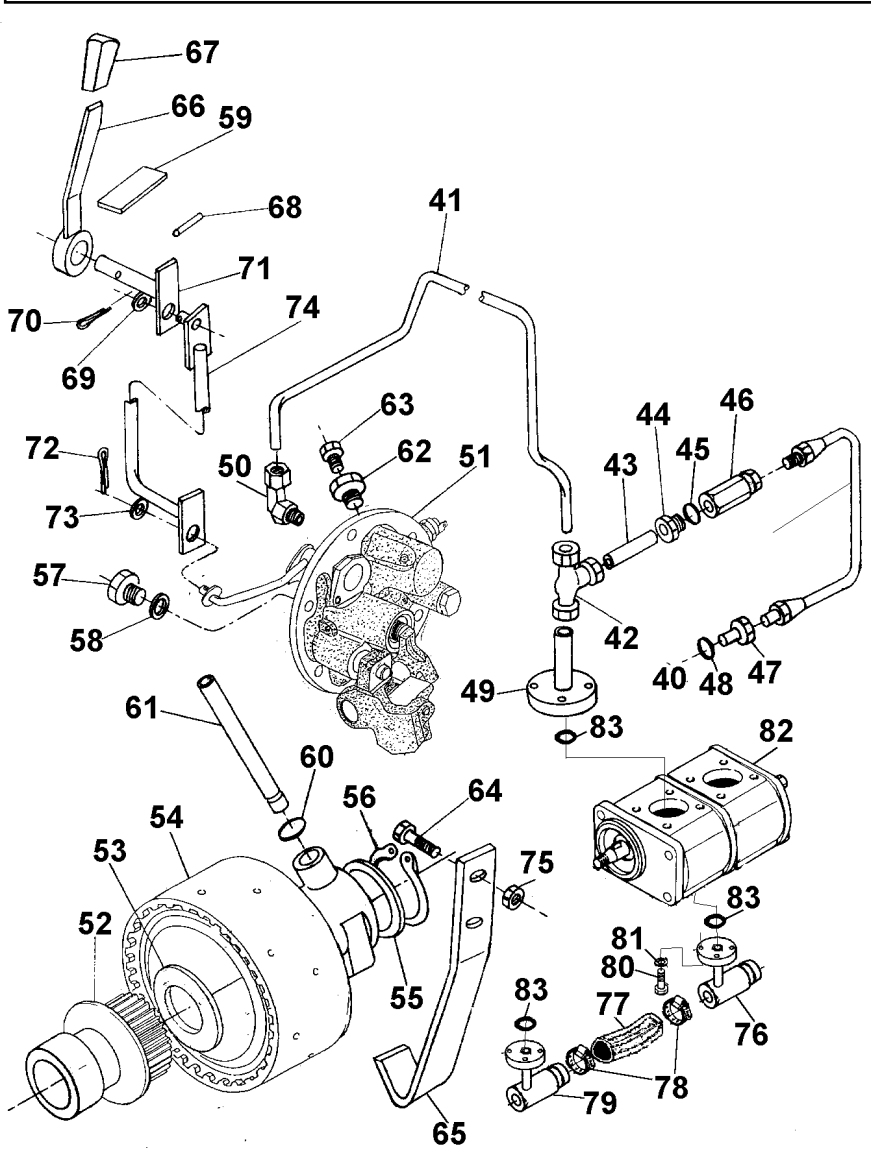

40	039485N1		1	CJ. TUBO	TUBE ASSY	CONJ.DE TUBO
41	039636P1		1	TUBO	PIPE	CANO
42	039606N1		1	CONEXÃO "T"	CONNECTION T	CONEXION T
43	039487P1		1	TUBO	PIPE	CANO
44	3411947M91		1	CONEXÃO	CONNECTION	CONEXION
45	831452M1		1	ANEL "O"	O RING	JUNTA TORICA
46	023956N1		1	VÁLVULA	VALVE	VALVULA
47	3145403M2		1	CONEXÃO	CONNECTION	CONEXION
48	831452M1		1	ANEL "O"	O RING	JUNTA TORICA
49	039527S1		1	FLANGE	FLANGE	PLETINA
50	039605N1		1	CONEXÃO	CONNECTION	CONEXION
51	3611290M94	50-40 No	1	CJ. TAMPA	KIT, COVER	JUEGO DE TAPA
52	039720N2	50-135 No	1	CJ. TAMPA	KIT, COVER	JUEGO DE TAPA
53	3613267M1		1	ARRUELA	WASHER	ARANDELA
54	4200050M91	50-125 No	1	CJ. EMBREAGEM	KIT, CLUTCH	EMBRAGUE JUEGO
55	037656P1		1	ARRUELA	WASHER	ARANDELA
56	352699X1		1	ANEL TRAVA	CIRCLIP	CIRCULITO
57	3409712M1		1	BUJÃO	PLUG	TAPON
58	1440702X1		1	ARRUELA	WASHER	ARANDELA
59	049100P1		1	DECAL	DECAL	CALCOMANIA
60	195561M1		2	ANEL "O"	O RING	JUNTA TORICA
61	3610929M1		1	TUBO	PIPE	CANO
62	3697609M91		1	TAMPÃO	PAD	ALMOHADILLA
63	358720X91		1	TAMPÃO	PAD	ALMOHADILLA
64	038686P1		2	PARAFUSO	BOLT	PERNO
65	038430P1		1	SUPORTE	BRACKET	SOPORTE
66	036618S1		1	ALAVANCA	LEVER	PALANCA
67	035972P1		1	MANÍPULO	KNOB	POMO
68	391290X1		1	PINO	PIN	PASADOR
69	339024X1		1	ARRUELA	WASHER	ARANDELA
70	354048X1		1	CUPILHA	COTTER PIN	PASADOR DOUBLE
71	039780S1		1	ALAVANCA	LEVER	PALANCA
72	354059X1		1	CONTRAPINO	DOWEL	CENTRAJE
73	353756X1		1	ARRUELA	WASHER	ARANDELA
74	039781S1		1	TIRANTE	ROD	VARILLA
75	355645X1		2	PORCA	NUT	TUERCA
76	039479S1		1	FLANGE	FLANGE	PLETINA
77	039509P1		1	MANGUEIRA	HOSE	FLEXIBLE
78	490803M1		2	BRAÇADEIRA	CLAMP	ABRAZADERA
79	039478S1		1	FLANGE	FLANGE	PLETINA
80	391979X1		8	PARAFUSO	BOLT	PERNO
81	339375X1		8	ARRUELA	WASHER	ARANDELA
82	038479T1		1	BOMBA	PUMP	BOMBA
83	035881P1		1	ANEL "O"	O RING	JUNTA TORICA

Kit Tdpi 540/1000 Rpm
Kit Ipto 540/1000 Rpm
Kit Ipto 540/1000 Rpm

50-85

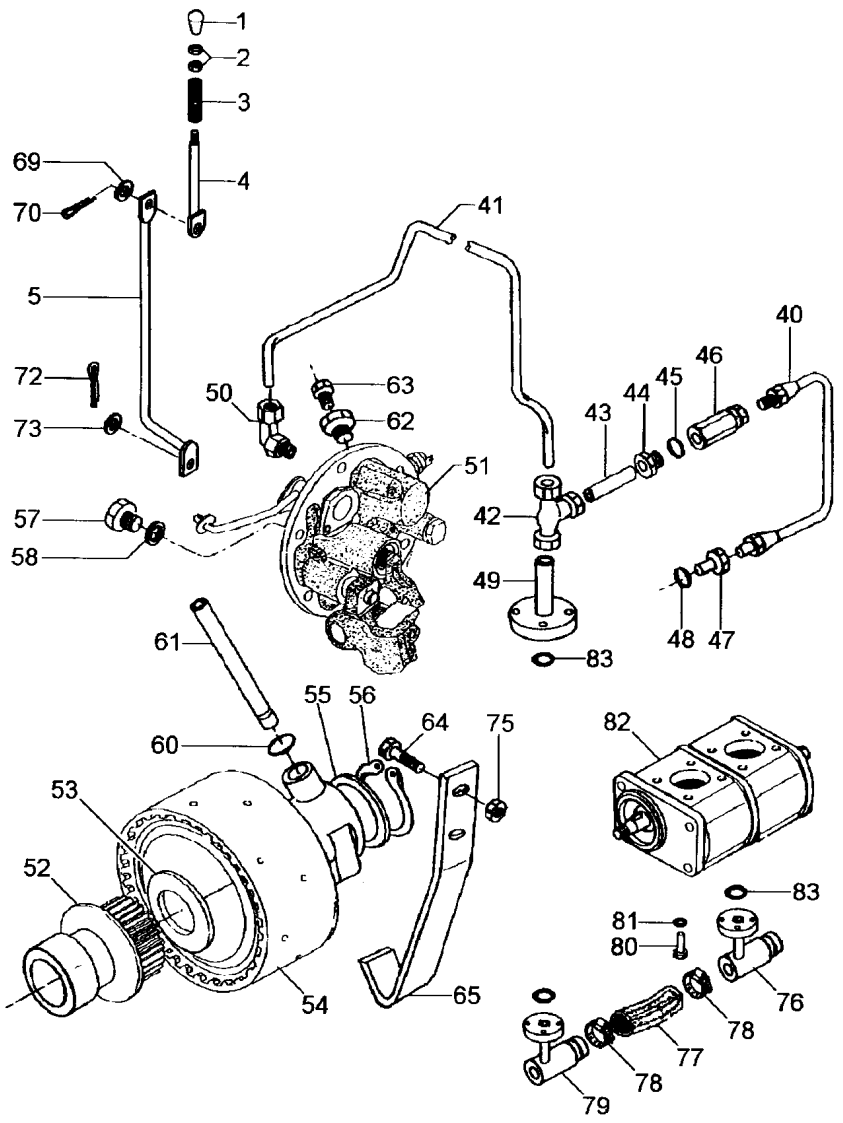

1	3585348M1		1	BOTÃO	BUTTON	PULSADOR
2	353430X1		2	PORCA	NUT	TUERCA
3	054305P1		1	MOLA	SPRING	RESORTE
4	052766S1		1	ACIONADOR	DRIVE	TRASMISION
5	052768S1		1	TIRANTE	ROD	VARILLA
40	039485N1		1	CJ. TUBO	TUBE ASSY	CONJ.DE TUBO
41	039636P1		1	TUBO	PIPE	CANO
42	039606N1		1	CONEXÃO "T"	CONNECTION T	CONEXION T
43	039487P1		1	TUBO	PIPE	CANO
44	3411947M91		1	CONEXÃO	CONNECTION	CONEXION
45	831452M1		1	ANEL "O"	O RING	JUNTA TORICA
46	023956N1		1	VÁLVULA	VALVE	VALVULA
47	3145403M2		1	CONEXÃO	CONNECTION	CONEXION
48	831452M1		1	ANEL "O"	O RING	JUNTA TORICA
49	039527S1		1	FLANGE	FLANGE	PLETINA
50	039605N1		1	CONEXÃO	CONNECTION	CONEXION
51	3611290M94	50-40 No	1	CJ. TAMPA	KIT, COVER	JUEGO DE TAPA
52	039720N2	50-135 No	1	CJ. TAMPA	KIT, COVER	JUEGO DE TAPA
53	3613267M1		1	ARRUELA	WASHER	ARANDELA
54	4200050M91	50-125 No	1	CJ. EMBREAGEM	KIT, CLUTCH	EMBRAGUE JUEGO
55	037656P1		1	ARRUELA	WASHER	ARANDELA
56	352699X1		1	ANEL TRAVA	CIRCLIP	CIRCULITO
57	3409712M1		1	BUJÃO	PLUG	TAPON
58	1440702X1		1	ARRUELA	WASHER	ARANDELA
60	195561M1		2	ANEL "O"	O RING	JUNTA TORICA
61	3610929M1		1	TUBO	PIPE	CANO
62	3697609M91		1	TAMPÃO	PAD	ALMOHADILLA
63	358720X91		1	TAMPÃO	PAD	ALMOHADILLA
64	038686P1		2	PARAFUSO	BOLT	PERNO
65	038430P1		1	SUPORTE	BRACKET	SOPORTE
69	339024X1		1	ARRUELA	WASHER	ARANDELA
70	354048X1		1	CUPILHA	COTTER PIN	PASADOR DOUBLE
72	354059X1		1	CONTRAPINO	DOWEL	CENTRAJE
73	353756X1		1	ARRUELA	WASHER	ARANDELA
75	355645X1		2	PORCA	NUT	TUERCA
76	039479S1		1	FLANGE	FLANGE	PLETINA
77	039509P1		1	MANGUEIRA	HOSE	FLEXIBLE
78	490803M1		2	BRAÇADEIRA	CLAMP	ABRAZADERA
79	039478S1		1	FLANGE	FLANGE	PLETINA
80	391979X1		8	PARAFUSO	BOLT	PERNO
81	339375X1		8	ARRUELA	WASHER	ARANDELA
82	038479T1		1	BOMBA	PUMP	BOMBA
83	035881P1		1	ANEL "O"	O RING	JUNTA TORICA

Kit Ipto 1000 Rpm
Kit Ipto 1000 Rpm
Kit Ipto 1000 Rpm

50-90

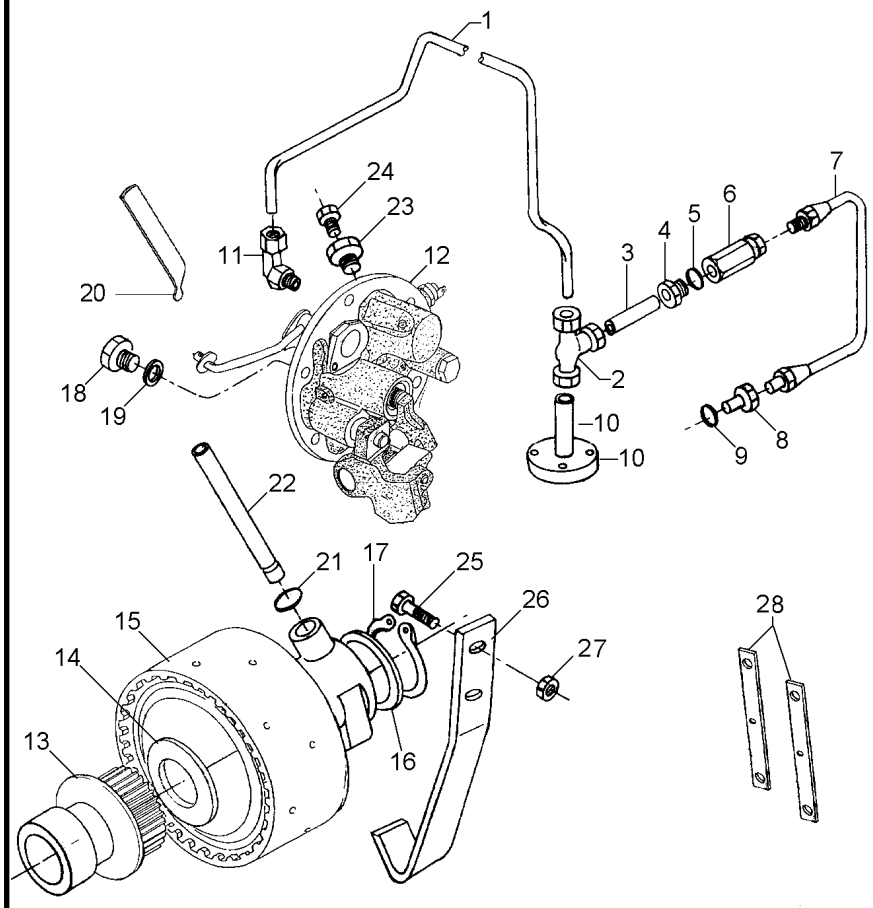

1	039636P1		**1**	TUBO	PIPE	CANO
2	023239P1		**2**	CHAPA	PLATE	CHAPA
3	049382P1		**1**	TUBO	PIPE	CANO
4	3411947M91		**1**	CONEXÃO	CONNECTION	CONEXION
5	831452M1		**1**	ANEL "O"	O RING	JUNTA TORICA
6	023956N1		**1**	VÁLVULA	VALVE	VALVULA
7	3816762M91		**1**	MANGUEIRA	HOSE	FLEXIBLE
8	3145403M2		**1**	CONEXÃO	CONNECTION	CONEXION
9	831452M1		**1**	ANEL "O"	O RING	JUNTA TORICA
10	036606T1		**1**	CONEXÃO	CONNECTION	CONEXION
11	039606N1		**1**	CONEXÃO "T"	CONNECTION T	CONEXION T
12	3611290M94	50-40 No	**1**	CJ. TAMPA	KIT, COVER	JUEGO DE TAPA
13	3697609M91		**1**	TAMPÃO	PAD	ALMOHADILLA
14	358720X91		**1**	TAMPÃO	PAD	ALMOHADILLA
15	3613267M1		**1**	ARRUELA	WASHER	ARANDELA
16	352699X1		**1**	ANEL TRAVA	CIRCLIP	CIRCULITO
17	038686P1		**2**	PARAFUSO	BOLT	PERNO
18	355645X1		**2**	PORCA	NUT	TUERCA
19	038430P1		**1**	SUPORTE	BRACKET	SOPORTE
20	4200050M91	50-125 No	**1**	CJ. EMBREAGEM	KIT, CLUTCH	EMBRAGUE JUEGO
21	039720N2	50-135 No	**1**	CJ. TAMPA	KIT, COVER	JUEGO DE TAPA
22	3613267M1		**1**	ARRUELA	WASHER	ARANDELA
23	195561M1		**2**	ANEL "O"	O RING	JUNTA TORICA
24	3610929M1		**1**	TUBO	PIPE	CANO
25	1440702X1		**1**	ARRUELA	WASHER	ARANDELA
26	3409712M1		**1**	BUJÃO	PLUG	TAPON
27	039605N1		**1**	CONEXÃO	CONNECTION	CONEXION
28	3801302M92		**1**	ALAVANCA	LEVER	PALANCA

Tomada De Força Independente
Independent Power Take Off
Toma De Fuerza Independente

50-95

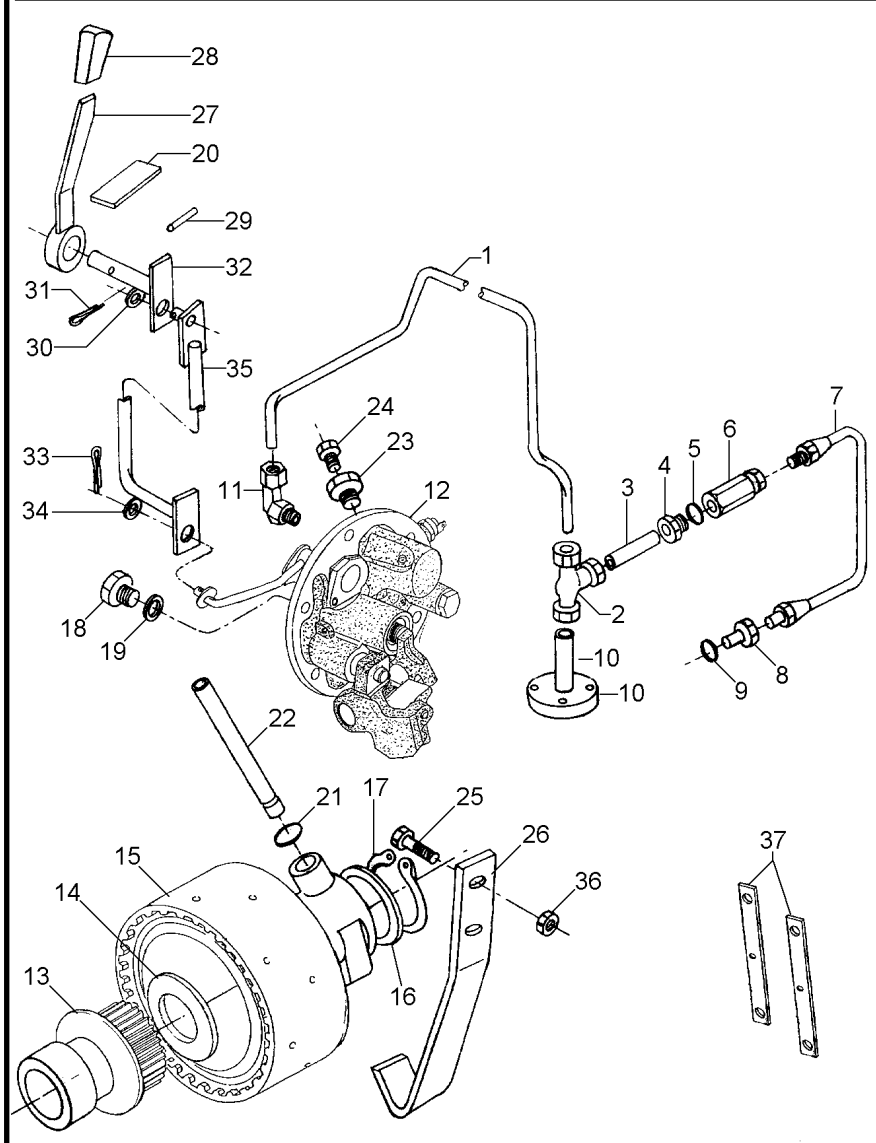

1	039636P1		**1**	TUBO	PIPE	CANO
2	039606N1		**1**	CONEXÃO "T"	CONNECTION T	CONEXION T
3	049382P1		**1**	TUBO	PIPE	CANO
4	3411947M91		**1**	CONEXÃO	CONNECTION	CONEXION
5	831452M1		**1**	ANEL "O"	O RING	JUNTA TORICA
6	023956N1		**1**	VÁLVULA	VALVE	VALVULA
7	3816762M91		**1**	MANGUEIRA	HOSE	FLEXIBLE
8	3145403M2		**1**	CONEXÃO	CONNECTION	CONEXION
9	831452M1		**1**	ANEL "O"	O RING	JUNTA TORICA
10	036606T1		**1**	CONEXÃO	CONNECTION	CONEXION
10	044890T1		**1**	FLANGE	FLANGE	PLETINA
11	039605N1		**1**	CONEXÃO	CONNECTION	CONEXION
12	3611290M94	50-40 No	**1**	CJ. TAMPA	KIT, COVER	JUEGO DE TAPA
13	039720N2	50-135 No	**1**	CJ. TAMPA	KIT, COVER	JUEGO DE TAPA
14	3613267M1		**1**	ARRUELA	WASHER	ARANDELA
15	4200050M91	50-125 No	**1**	CJ. EMBREAGEM	KIT, CLUTCH	EMBRAGUE JUEGO
16	037656P1		**1**	ARRUELA	WASHER	ARANDELA
17	352699X1		**1**	ANEL TRAVA	CIRCLIP	CIRCULITO
18	3409712M1		**1**	BUJÃO	PLUG	TAPON
19	1440702X1		**1**	ARRUELA	WASHER	ARANDELA
20	049100P1		**1**	DECAL	DECAL	CALCOMANIA
21	195561M1		**2**	ANEL "O"	O RING	JUNTA TORICA
22	3610929M1		**1**	TUBO	PIPE	CANO
23	3697609M91		**1**	TAMPÃO	PAD	ALMOHADILLA
24	358720X91		**1**	TAMPÃO	PAD	ALMOHADILLA
25	038686P1		**2**	PARAFUSO	BOLT	PERNO
26	038430P1		**1**	SUPORTE	BRACKET	SOPORTE
27	036618S1		**1**	ALAVANCA	LEVER	PALANCA
28	035972P1		**1**	MANÍPULO	KNOB	POMO
29	391290X1		**1**	PINO	PIN	PASADOR
30	339024X1		**1**	ARRUELA	WASHER	ARANDELA
31	354048X1		**1**	CUPILHA	COTTER PIN	PASADOR DOUBLE
32	039780S1		**1**	ALAVANCA	LEVER	PALANCA
33	354059X1		**1**	CONTRAPINO	DOWEL	CENTRAJE
34	353756X1		**1**	ARRUELA	WASHER	ARANDELA
35	039781S1		**1**	TIRANTE	ROD	VARILLA
36	355645X1		**2**	PORCA	NUT	TUERCA
37	023239P1		**2**	CHAPA	PLATE	CHAPA

Kit Tdpi 540/1000 Rpm
Kit Ipto 540/1000 Rpm
Kit Ipto 540/1000 Rpm

50-100

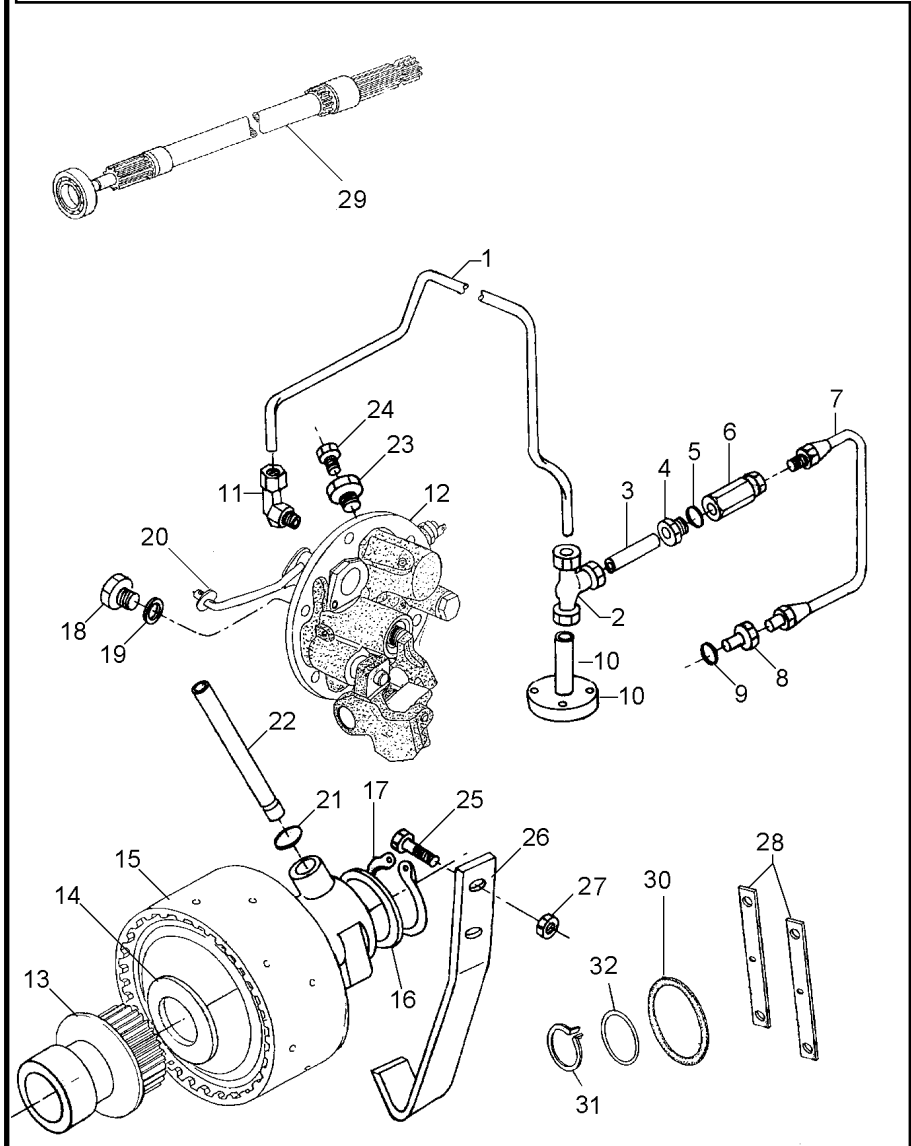

1	039636P1		**1**	TUBO	PIPE	CANO
2	049382P1		**1**	TUBO	PIPE	CANO
3	3411947M91		**1**	CONEXÃO	CONNECTION	CONEXION
4	831452M1		**1**	ANEL "O"	O RING	JUNTA TORICA
5	023956N1		**1**	VÁLVULA	VALVE	VALVULA
6	3145403M2		**1**	CONEXÃO	CONNECTION	CONEXION
7	831452M1		**1**	ANEL "O"	O RING	JUNTA TORICA
8	039606N1		**1**	CONEXÃO "T"	CONNECTION T	CONEXION T
9	036606T1		**1**	CONEXÃO	CONNECTION	CONEXION
10	038686P1		**2**	PARAFUSO	BOLT	PERNO
11	038430P1		**1**	SUPORTE	BRACKET	SOPORTE
12	355645X1		**2**	PORCA	NUT	TUERCA
13	359103X1		**1**	ANEL "O"	O RING	JUNTA TORICA
14	1662726M1		**1**	ANEL TRAVA	CIRCLIP	CIRCULITO
15	377832X1		**1**	ANEL "O"	O RING	JUNTA TORICA
16	023230N2	50-120 No 540 RPM	**1**	EIXO	SHAFT	ARBOL
17	039720N2	50-135 No	**1**	CJ. TAMPA	KIT, COVER	JUEGO DE TAPA
18	3613267M1		**1**	ARRUELA	WASHER	ARANDELA
19	4200050M91	50-125 No	**1**	CJ. EMBREAGEM	KIT, CLUTCH	EMBRAGUE JUEGO
20	195561M1		**2**	ANEL "O"	O RING	JUNTA TORICA
21	3610929M1		**1**	TUBO	PIPE	CANO
22	037656P1		**1**	ARRUELA	WASHER	ARANDELA
23	352699X1		**1**	ANEL TRAVA	CIRCLIP	CIRCULITO
24	3611290M94	50-40 No	**1**	CJ. TAMPA	KIT, COVER	JUEGO DE TAPA
25	1440702X1		**1**	ARRUELA	WASHER	ARANDELA
26	3409712M1		**1**	BUJÃO	PLUG	TAPON
27	3801302M91		**1**	ALAVANCA	LEVER	PALANCA
28	039605N1		**1**	CONEXÃO	CONNECTION	CONEXION
29	358720X91		**1**	TAMPÃO	PAD	ALMOHADILLA
30	3697609M91		**1**	TAMPÃO	PAD	ALMOHADILLA
31	3816762M91		**1**	MANGUEIRA	HOSE	FLEXIBLE
32	044890T1		**1**	FLANGE	FLANGE	PLETINA

Tdpi
Ipto
Tdfi

50-105

Com Fluxo Combinado - Sem Cabine
With Combined Flow - Without Cab
Con Combined Flow - Sin Cabina

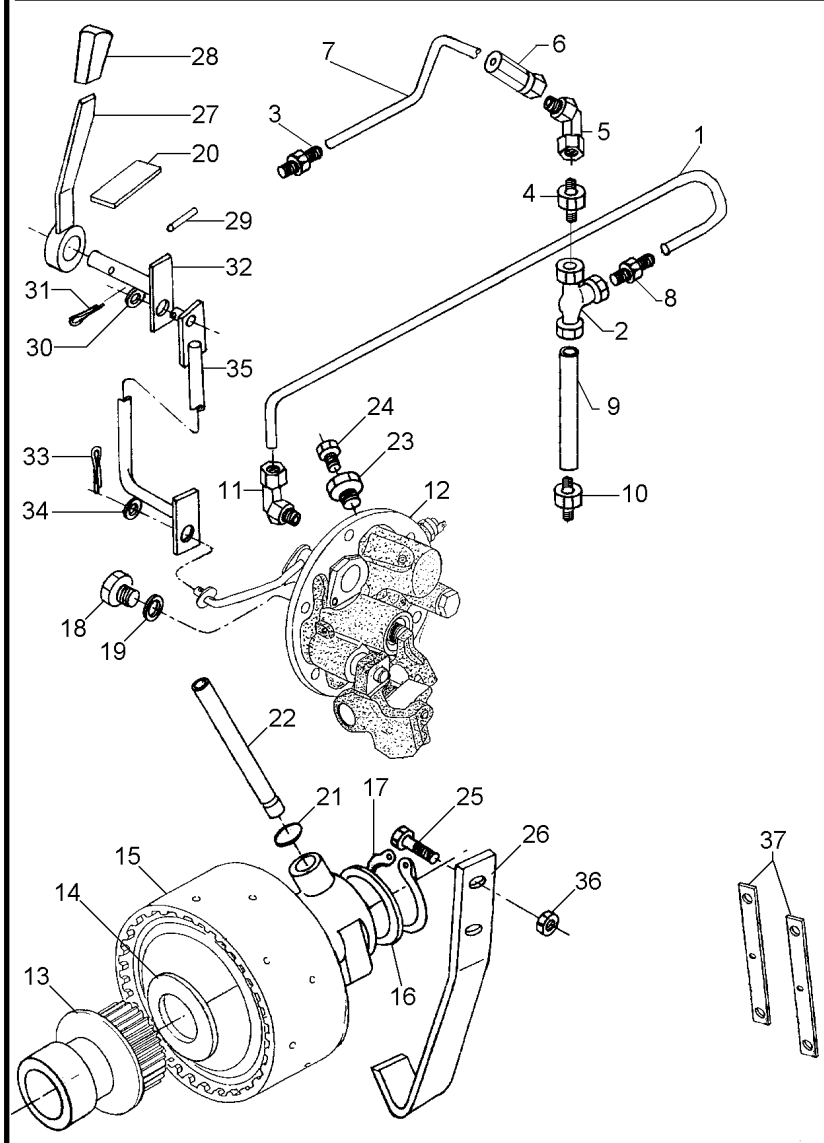

1	6204794M91		**1**	TUBO	PIPE	CANO
2	6204793M1		**1**	CONEXÃO "T"	CONNECTION T	CONEXION T
3	6204799M1		**1**	CONEXÃO	CONNECTION	CONEXION
4	358743X91		**1**	CONEXÃO	CONNECTION	CONEXION
5	3148679M91		**1**	CONEXÃO	CONNECTION	CONEXION
6	3401801M91		**1**	VÁLVULA	VALVE	VALVULA
7	020151T1		**1**	MANGUEIRA	HOSE	FLEXIBLE
8	6204799M1		**1**	CONEXÃO	CONNECTION	CONEXION
9	6204800M91		**1**	TUBO	PIPE	CANO
10	358743X91		**1**	CONEXÃO	CONNECTION	CONEXION
11	045823T1		**1**	CONEXÃO	CONNECTION	CONEXION
12	3611290M94	50-40 No	**1**	CJ. TAMPA	KIT, COVER	JUEGO DE TAPA
13	039720N2	50-135 No	**1**	CJ. TAMPA	KIT, COVER	JUEGO DE TAPA
14	3613267M1		**1**	ARRUELA	WASHER	ARANDELA
15	4200050M91	50-125 No	**1**	CJ. EMBREAGEM	KIT, CLUTCH	EMBRAGUE JUEGO
16	037656P1		**1**	ARRUELA	WASHER	ARANDELA
17	352699X1		**1**	ANEL TRAVA	CIRCLIP	CIRCULITO
18	3409712M1		**1**	BUJÃO	PLUG	TAPON
19	1440702X1		**1**	ARRUELA	WASHER	ARANDELA
20	3149896M1		**1**	DECAL	DECAL	CALCOMANIA
21	195561M1		**2**	ANEL "O"	O RING	JUNTA TORICA
22	3610929M1		**1**	TUBO	PIPE	CANO
23	3697609M91		**1**	TAMPÃO	PAD	ALMOHADILLA
24	358720X91		**1**	TAMPÃO	PAD	ALMOHADILLA
25	038686P1		**2**	PARAFUSO	BOLT	PERNO
26	038430P1		**1**	SUPORTE	BRACKET	SOPORTE
27	036618S1		**1**	ALAVANCA	LEVER	PALANCA
28	035972P1		**1**	MANÍPULO	KNOB	POMO
29	391290X1		**1**	PINO	PIN	PASADOR
30	339024X1		**1**	ARRUELA	WASHER	ARANDELA
31	354048X1		**1**	CUPILHA	COTTER PIN	PASADOR DOUBLE
32	039780S1		**1**	ALAVANCA	LEVER	PALANCA
33	354059X1		**1**	CONTRAPINO	DOWEL	CENTRAJE
34	353756X1		**1**	ARRUELA	WASHER	ARANDELA
35	039781S1		**1**	TIRANTE	ROD	VARILLA
36	355645X1		**2**	PORCA	NUT	TUERCA
37	023239P1		**2**	CHAPA	PLATE	CHAPA

Tdpi
Ipto
Tdfi

50-110

Com Fluxo Combinado - Com Cabine
With Combined Flow - With Cab
Con Combined Flow - Con Cabina

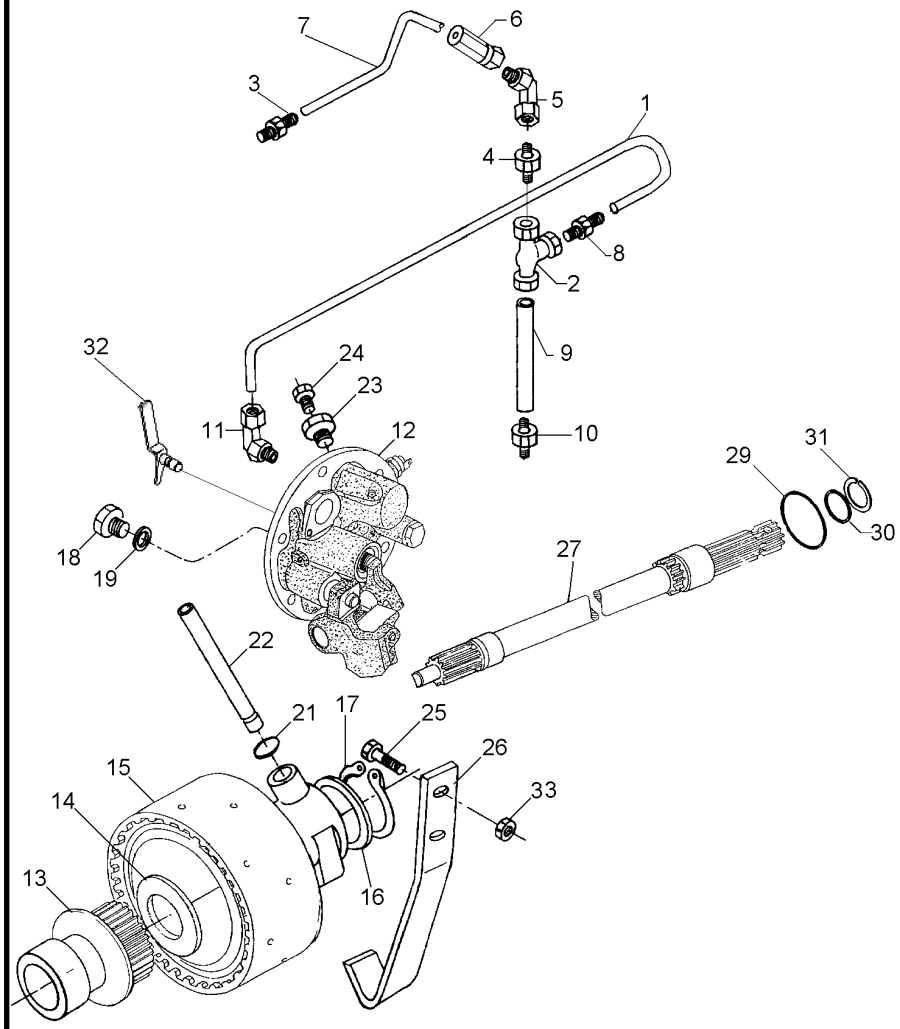

1	6204794M91			1	TUBO	PIPE	CANO
2	6204793M1			1	CONEXÃO "T"	CONNECTION T	CONEXION T
3	6204799M1			1	CONEXÃO	CONNECTION	CONEXION
4	358743X91			1	CONEXÃO	CONNECTION	CONEXION
5	3148679M91			1	CONEXÃO	CONNECTION	CONEXION
6	3401801M91			1	VÁLVULA	VALVE	VALVULA
7	020151T1			1	MANGUEIRA	HOSE	FLEXIBLE
8	6204799M1			1	CONEXÃO	CONNECTION	CONEXION
9	6204800M91			1	TUBO	PIPE	CANO
10	358743X91			1	CONEXÃO	CONNECTION	CONEXION
11	045823T1			1	CONEXÃO	CONNECTION	CONEXION
12	3611290M94	👁	50-40 No	1	CJ. TAMPA	KIT, COVER	JUEGO DE TAPA
13	039720N2	👁	50-135 No	1	CJ. TAMPA	KIT, COVER	JUEGO DE TAPA
14	3613267M1			1	ARRUELA	WASHER	ARANDELA
15	4200050M91	👁	50-125 No	1	CJ. EMBREAGEM	KIT, CLUTCH	EMBRAGUE JUEGO
16	037656P1			1	ARRUELA	WASHER	ARANDELA
17	352699X1			1	ANEL TRAVA	CIRCLIP	CIRCULITO
18	3019643X91			1	TAMPÃO	PAD	ALMOHADILLA
19	1440702X1			1	ARRUELA	WASHER	ARANDELA
21	195561M1			2	ANEL "O"	O RING	JUNTA TORICA
22	3610929M1			1	TUBO	PIPE	CANO
23	072296N1			1	TAMPÃO	PAD	ALMOHADILLA
24	358720X91			1	TAMPÃO	PAD	ALMOHADILLA
25	038686P1			2	PARAFUSO	BOLT	PERNO
26	038430P1			1	SUPORTE	BRACKET	SOPORTE
27	023230N2	👁	50-120 No	1	EIXO	SHAFT	ARBOL
29	359103X1			1	ANEL "O"	O RING	JUNTA TORICA
30	377832X1			1	ANEL "O"	O RING	JUNTA TORICA
31	1662726M1			1	ANEL TRAVA	CIRCLIP	CIRCULITO
32	3801302M92			1	ALAVANCA	LEVER	PALANCA
33	355645X1			1	PORCA	NUT	TUERCA

Eixo	Ipto 1000 Rpm
Shaft	Ipto 1000 Rpm
Eje	Ipto 1000 Rpm

50-115

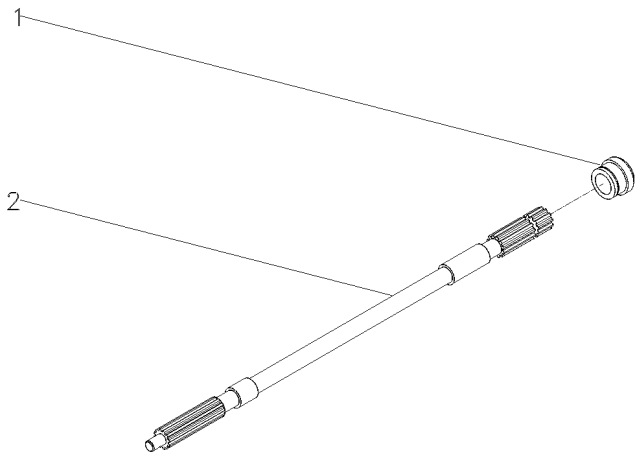

1	023231P1	**1** BUCHA	BUSH	CASQUILLO
2	023232P2	**1** EIXO	SHAFT	ARBOL

Eixo	**Ipto 540rpm**	**50-120**
Shaft	**Ipto 540rpm**	
Eje	**Ipto 540rpm**	

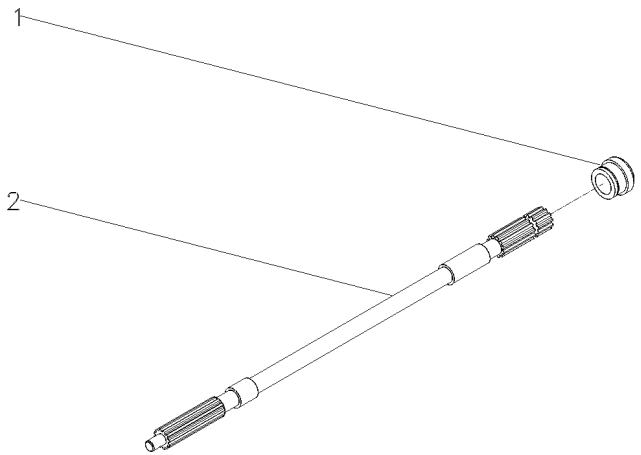

1	023231P1	**1** BUCHA	BUSH	CASQUILLO
2	023233P2	**1** EIXO	SHAFT	ARBOL

Embreagem Da Tomada De Força Independente
Independent Power Take-Off Clutch
Embrague De La Toma De Fuerza Independente

50-125

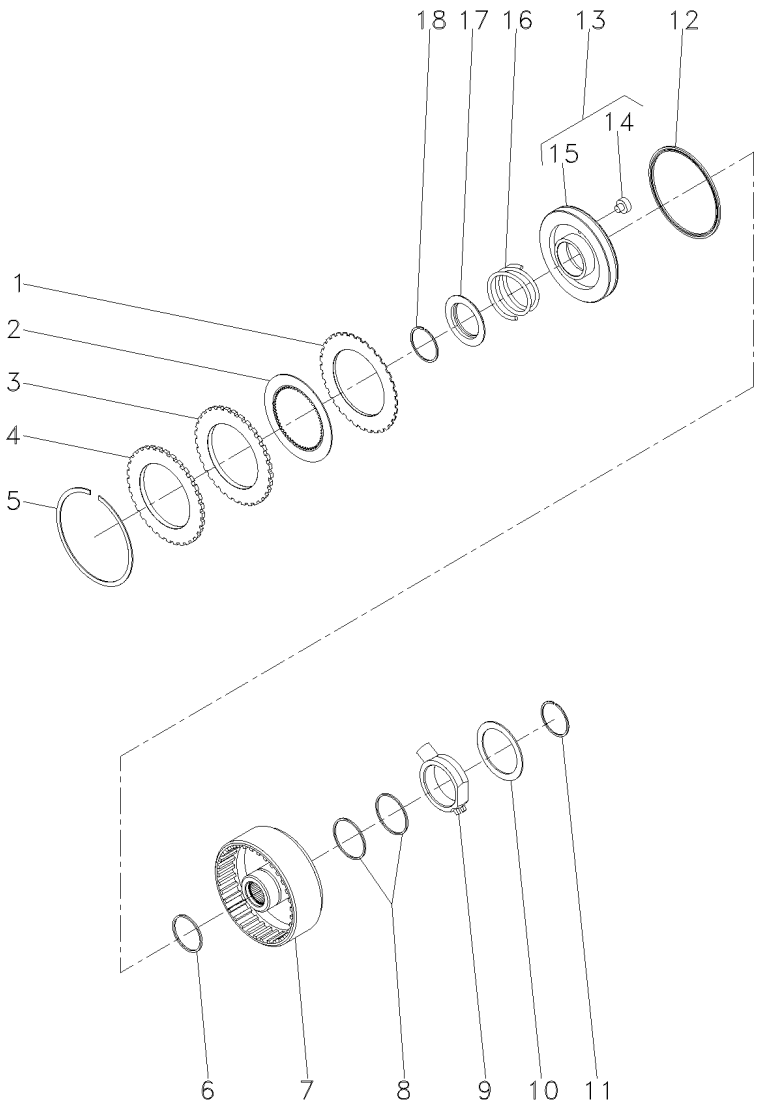

1	1870860M1			**7**	DISCO	DISC	DISCO
2	1688532M1			**7**	DISCO	DISC	DISCO
3	1870011M1			**1**	CALÇO	SHIM	CALCE
4	3699355M1			**1**	PLACA	PLATE	PLATO
5	364689X1			**1**	ANEL	RING	ARO
6	186198M1	⊸	3699909M1	**1**	ANEL	RING	ARO
7	3701442M1			**1**	CARCAÇA	HOUSING	ALOJAMIENTO
8	3612141M1			**2**	ANEL	RING	ARO
9	3610279M2			**1**	FLANGE	FLANGE	PLETINA
10	3699433M1			**1**	ARRUELA	WASHER	ARANDELA
11	391129X1			**1**	ANEL TRAVA	CIRCLIP	CIRCULITO
12	1870859M1			**1**	RETENTOR	SEAL	RETEN
13	3599601M93			**1**	CJ. PISTÃO	KIT, PISTON	JUEGO DE PISTON
14	3699353M1	13		**1**	BUJÃO	PLUG	TAPON
15	3699313M1	13		**1**	PISTÃO	PISTON	PISTON
16	3599507M2			**1**	MOLA	SPRING	RESORTE
17	1691307M2			**1**	ANEL	RING	ARO
18	1442512X1			**1**	ANEL	RING	ARO

Engate Da Tdp
Coupler
Acoplador

50-130

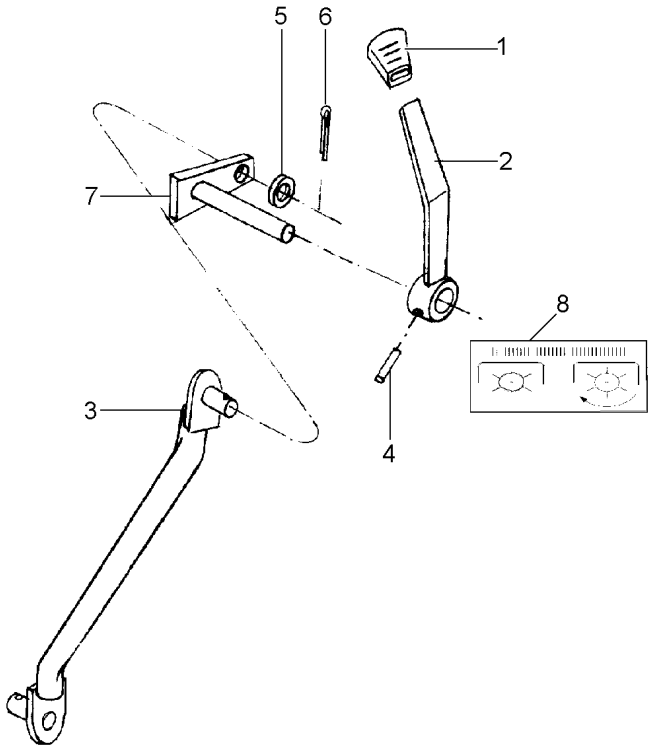

1	035972P1	**1** MANÍPULO	KNOB	POMO
2	036618S1	**1** ALAVANCA	LEVER	PALANCA
3	036832S1	**1** TIRANTE	ROD	VARILLA
4	391290X1	**1** PINO	PIN	PASADOR
5	339024X1	**1** ARRUELA	WASHER	ARANDELA
6	354048X1	**1** CUPILHA	COTTER PIN	PASADOR DOUBLE
7	036616S1	**1** ALAVANCA	LEVER	PALANCA
8	026065P1	**1** DECAL	DECAL	CALCOMANIA

Tampa Freio Do Tdpi
Ipto Brake Cover
Tapa Freno Do Tdpf

50-135

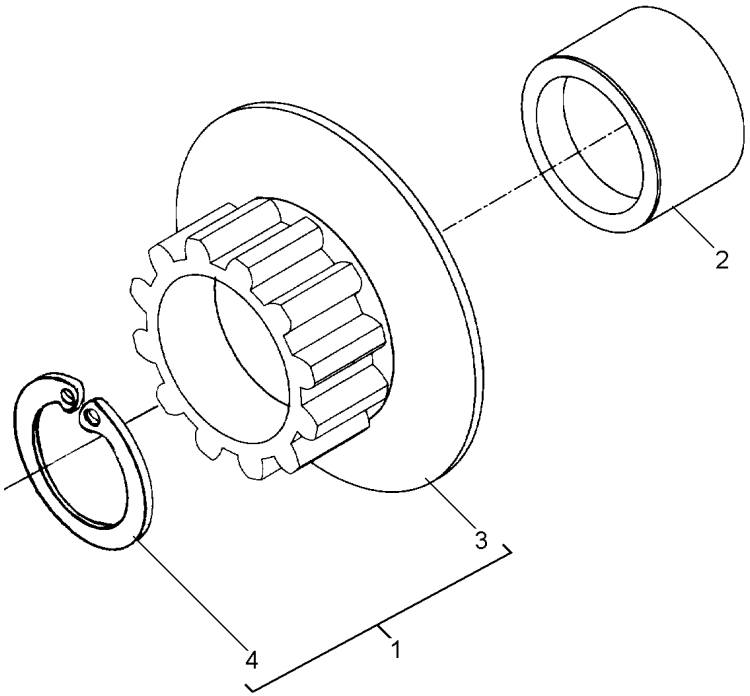

1	042256N1	50-150 No	**1**	CJ. CUBO	KIT, HUB	JUEGO DE CUBO
2	039718P2		**1**	LUVA	SLEEVE	MANCHA
3	3614923M91		**1**	TAMPA	COVER	CUBIERTA
4	391076X1		**1**	ANEL	RING	ARO

Kit Da Tdp
Tdp Kit
Tdp Kit

50-140

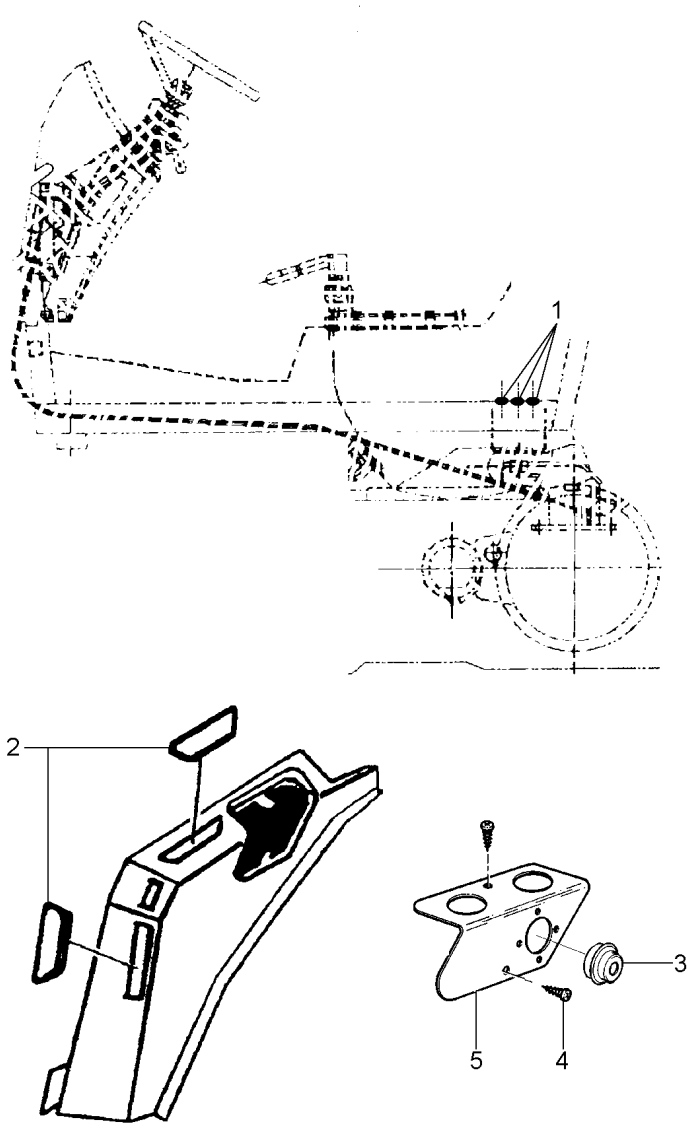

1	3713587M1	[A]	**3** BUJÃO	PLUG	TAPON
2	3712984M1	[A]	**3** TAMPA	COVER	CUBIERTA
3	3380422M1	[B]	**2** BUJÃO	PLUG	TAPON
3	3380422M1	[C]	**1** BUJÃO	PLUG	TAPON
4	3010506X1	[D]	**2** PARAFUSO	BOLT	PERNO
5	3713357M1	[D]	**1** SUPORTE	BRACKET	SOPORTE

[A] FECHAMENTO S/ COMANDO TRASEIRO
STOPPING WITHOUT REAR DRIVE
CERRAMIENTO SIN MANDO TRACERO

[B] SEM REDUTOR
WITHOUT REDUCTOR
SIN REDUCTOR

[C] SEM TDP DIANTEIRO
WITHOUT FRONT PTO
SIN TDF DELANTERO

[D] SEM TOMADA ELÉTRICA
WITHOUT ELECTRIC PLUG
SIN TOMA ELECTRICA

Tampa E Controles
Cover And Controls
Tapa Y Mandos

50-145

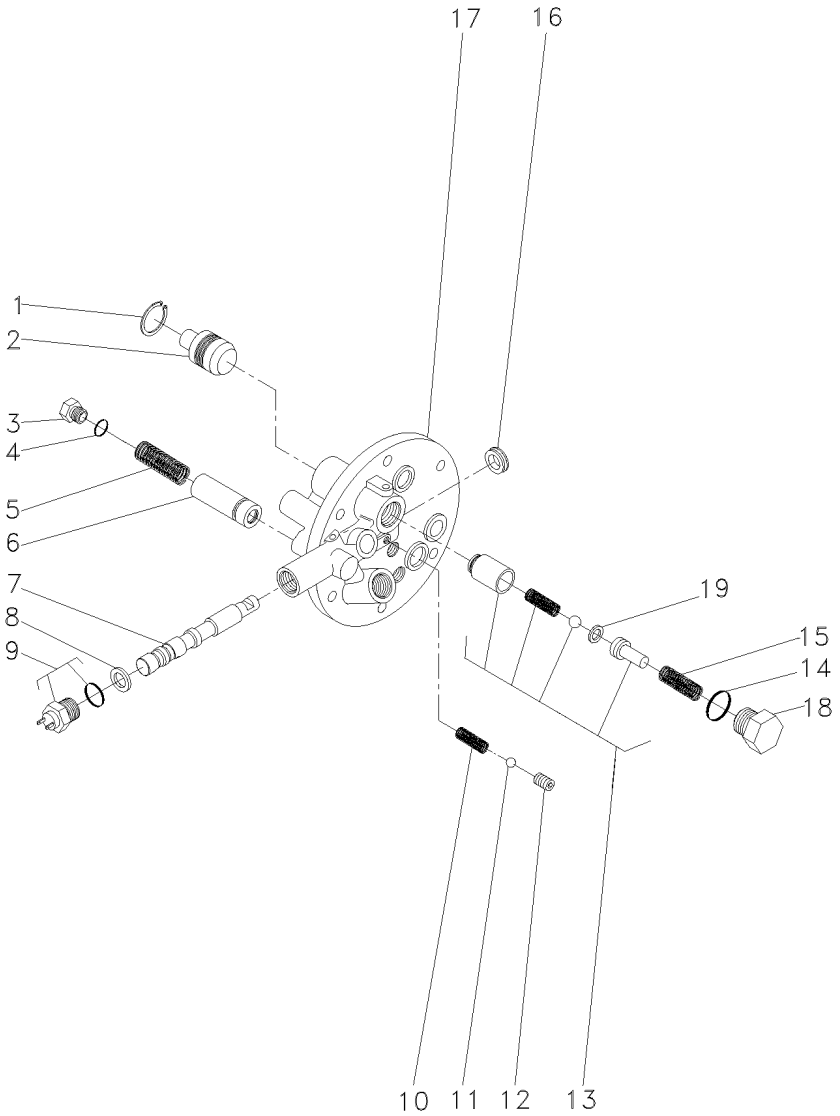

1	339361X1	**1** ANEL	RING	ARO
2	3697275M1	**1** PISTÃO	PISTON	PISTON
3	3762215M1	**1** TAMPÃO	PAD	ALMOHADILLA
4	3019398X1	**1** ANEL "O"	O RING	JUNTA TORICA
5	3610923M1	**1** MOLA	SPRING	RESORTE
6	3762216M92	**1** VÁLVULA	VALVE	VALVULA
7	3760735M1	**1** BOBINA	COIL	BOBINA
8	3019839X1	**1** ANEL	RING	ARO
9	3761983M91	**1** INTERRUPTOR	SWITCH	INTERRUPTOR
10	3610554M1	**1** MOLA	SPRING	RESORTE
11	3003593X1	**1** ESFERA	BALL	BOLA
12	3760739M1	**1** PRISIONEIRO	STUD	ESPARRAGO
13	3610600M91	**1** VÁLVULA	VALVE	VALVULA
14	3019394X1	**1** ANEL "O"	O RING	JUNTA TORICA
15	3610555M1	**1** MOLA	SPRING	RESORTE
16	3760738M1	**1** RETENTOR	SEAL	RETEN
17	3760736M1	**1** TAMPA	COVER	CUBIERTA
18	3610598M1	**1** TAMPÃO	PAD	ALMOHADILLA
19	3610926M1	**1** CALÇO	SHIM	CALCE

Freio
Brake
Freno

50-150

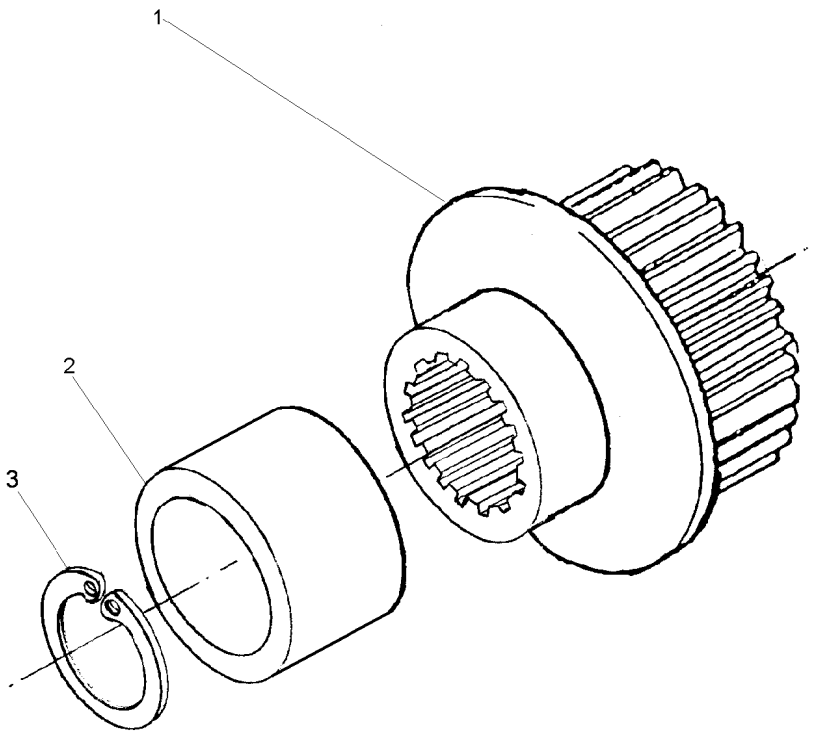

1	051384S1	**1** CUBO	HUB	CUBO
2	039719P1	**1** LUVA	SLEEVE	MANCHA
3	391076X1	**1** ANEL	RING	ARO

Eixo Dianteiro
Front Axle
Eje Delantero

Com Caixa De Subida - Z=28x24
With Up Box - Z=28x24
Con Caja De Subida - Z=28x24

60-10

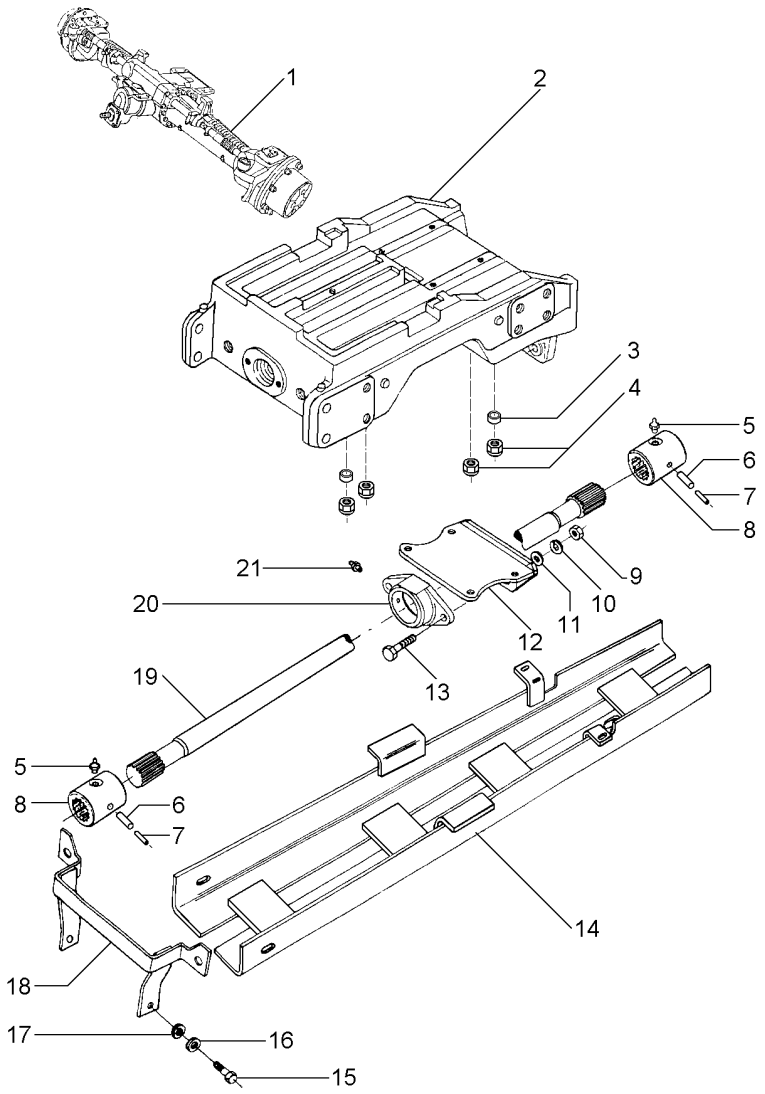

1	036232N1	ZF	**1**	CJ. EIXO	KIT, AXLE	JUEGO DE EJE
1	048947T1	ZF	**1**	EIXO	SHAFT	ARBOL
2	020329N2	60-170 No	**1**	SUPORTE	BRACKET	SOPORTE
3	020472P1		**4**	BUCHA	BUSH	CASQUILLO
4	1440867X1		**8**	PORCA	NUT	TUERCA
5	13811X	1/4"	**2**	GRAXEIRA	GREASER	ENGRASADOR
6	339194X1	∅ 8X60	**2**	PINO	PIN	PASADOR
7	339249X1		**2**	PINO	PIN	PASADOR
8	020458P1		**2**	LUVA	SLEEVE	MANCHA
9	353426X1		**2**	PORCA	NUT	TUERCA
10	353432X1		**2**	ARRUELA	WASHER	ARANDELA
11	353757X1		**2**	ARRUELA	WASHER	ARANDELA
12	036296S1		**1**	SUPORTE	BRACKET	SOPORTE
13	353565X1		**2**	PARAFUSO	BOLT	PERNO
14	036291S2		**1**	PROTEÇÃO	GUARD	DEFENSA
15	354277X1		**2**	PARAFUSO	BOLT	PERNO
16	353439X1		**2**	ARRUELA	WASHER	ARANDELA
17	353758X1		**2**	ARRUELA	WASHER	ARANDELA
18	020494S1		**1**	SUPORTE	BRACKET	SOPORTE
19	036295P1		**1**	EIXO	SHAFT	ARBOL
20	036306N1		**1**	MANCAL	BEARING	COJINETE
21	3587544M1	1/8"	**1**	GRAXEIRA	GREASER	ENGRASADOR

Eixo Dianteiro
Front Axle
Eje Delantero

C/Caixa De Subida - Z=28x25
Without Up Box - Z=28x25
C/Caja Del Subida - Z=28x25

60-15

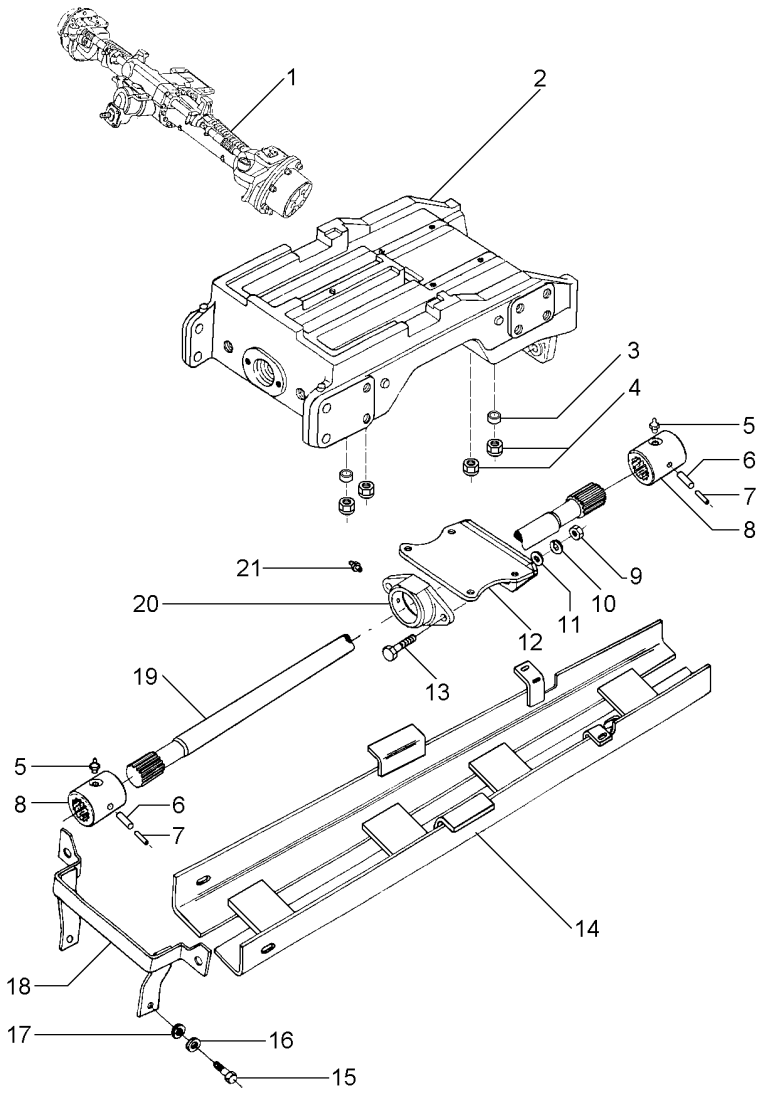

1	036231N1	ZF APL356	**1**	CJ. EIXO	KIT, AXLE	JUEGO DE EJE
1	048213T1	ZF APL359	**1**	EIXO	SHAFT	ARBOL
2	020329N2	60-170 No	**1**	SUPORTE	BRACKET	SOPORTE
3	020472P1		**4**	BUCHA	BUSH	CASQUILLO
4	1440867X1		**8**	PORCA	NUT	TUERCA
5	13811X	1/4"	**2**	GRAXEIRA	GREASER	ENGRASADOR
6	339194X1	∅ 8X60	**2**	PINO	PIN	PASADOR
7	339249X1		**2**	PINO	PIN	PASADOR
8	020458P1		**2**	LUVA	SLEEVE	MANCHA
9	353426X1		**2**	PORCA	NUT	TUERCA
10	353432X1		**2**	ARRUELA	WASHER	ARANDELA
11	353757X1		**2**	ARRUELA	WASHER	ARANDELA
12	036296S1		**1**	SUPORTE	BRACKET	SOPORTE
13	353565X1		**2**	PARAFUSO	BOLT	PERNO
14	036291S2		**1**	PROTEÇÃO	GUARD	DEFENSA
15	354277X1		**2**	PARAFUSO	BOLT	PERNO
16	353439X1		**2**	ARRUELA	WASHER	ARANDELA
17	353758X1		**2**	ARRUELA	WASHER	ARANDELA
18	020494S1		**1**	SUPORTE	BRACKET	SOPORTE
19	036295P1		**1**	EIXO	SHAFT	ARBOL
20	036306N1		**1**	MANCAL	BEARING	COJINETE
21	3587544M1	1/8"	**1**	GRAXEIRA	GREASER	ENGRASADOR

Kit Caixa De Subida
Kit Up Box
Kit Caja Del Subida

60-20

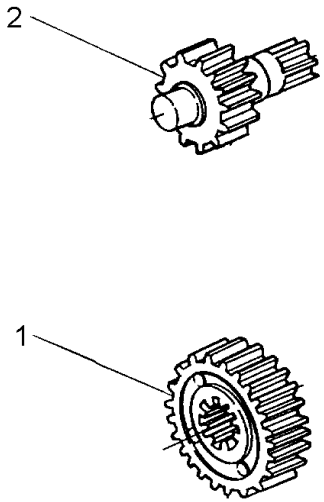

1	036363R1	28	**1**	ENGRENAGEM	GEAR	ENGRANAJE
2	036364R1	24	**1**	ÁRVORE	AXLE	EJE

Kit Caixa De Subida
Kit Up Box
Kit Caja Del Subida

60-25

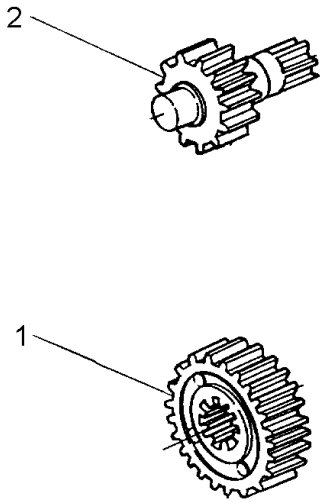

1	020620R1	28	**1**	ENGRENAGEM	GEAR	ENGRANAJE
2	020596R1	25	**1**	ÁRVORE	AXLE	EJE

Eixo Dianteiro
Front Axle
Eje Delantero

Zf - Apl356 - Tração Central
Zf - Apl356 - Middle Drive
Zf - Apl356 - Tracción Central

60-30

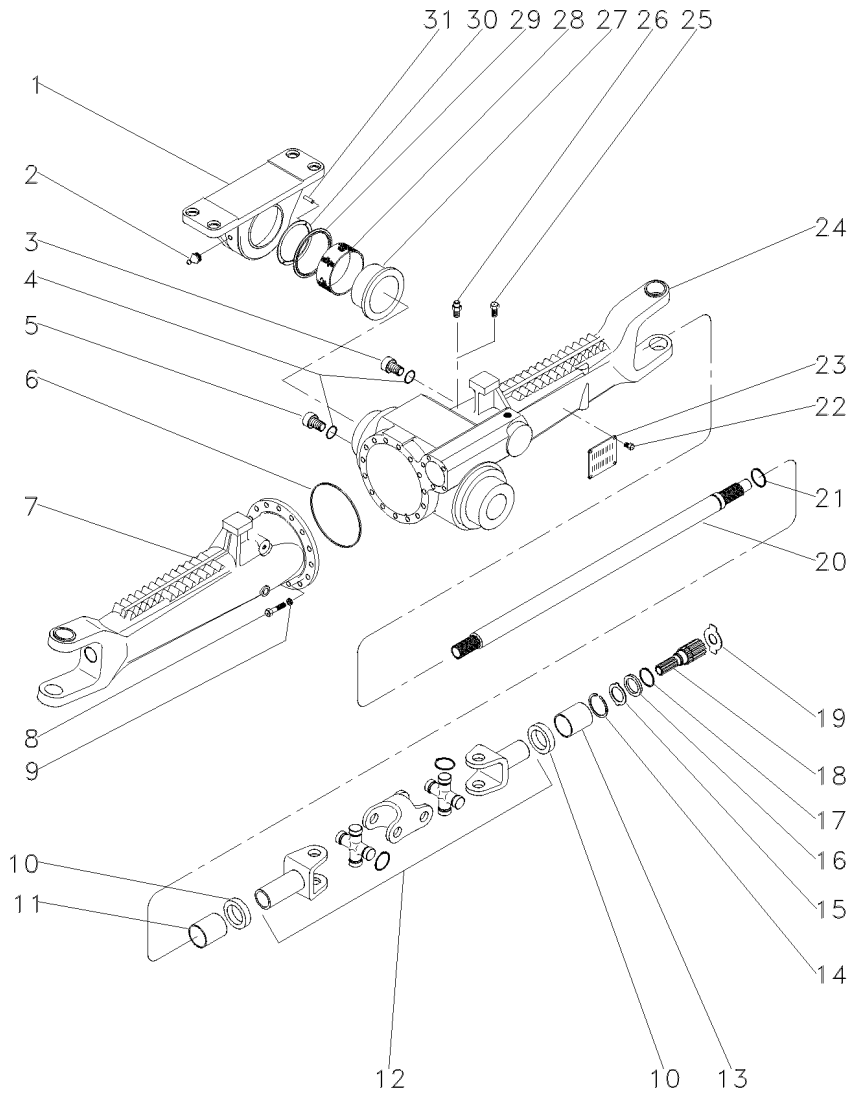

1	036367R1	👁	60-175 No	**1**	MANCAL	BEARING	COJINETE
2	020611R1			**1**	GRAXEIRA	GREASER	ENGRASADOR
3	056559R1			**1**	BUJÃO	PLUG	TAPON
4	033556R1			**2**	ANEL "O"	O RING	JUNTA TORICA
5	036389R1			**1**	BUJÃO	PLUG	TAPON
6	036385R1			**1**	ANEL "O"	O RING	JUNTA TORICA
7	036392R1	◀		**1**	CARCAÇA	HOUSING	ALOJAMIENTO
8	036386R1			**16**	PARAFUSO	BOLT	PERNO
9	036387R1			**16**	ARRUELA	WASHER	ARANDELA
10	036390R1			**4**	RETENTOR	OIL SEAL	BUJE RETENACEITE
11	020786R1			**2**	BUCHA	BUSH	CASQUILLO
12	036411R1			**2**	ARTICULAÇÃO	KNUCKLE	CHARNELA
13	020786R1			**2**	BUCHA	BUSH	CASQUILLO
14	020753R1			**2**	ANEL	RING	ARO
15	036416R1			**2**	ARRUELA	WASHER	ARANDELA
16	036417R1			**2**	ARRUELA	WASHER	ARANDELA
17	036418R1			**2**	ANEL	RING	ARO
18	036415R1			**2**	EIXO	SHAFT	ARBOL
19	020839R1	⧗	1,5 MM	**X**	ARRUELA	WASHER	ARANDELA
19	020843R1	⧗	1,7 MM	**X**	CALÇO	SHIM	CALCE
19	020844R1	⧗	2,2 MM	**X**	ARRUELA	WASHER	ARANDELA
19	020840R1	⧗	2,0 MM	**X**	ARRUELA	WASHER	ARANDELA
19	020841R1	⧗	2,5 MM	**X**	ARRUELA	WASHER	ARANDELA
19	020842R1	⧗	3,0 MM	**X**	CALÇO	SHIM	CALCE
19	033618R1	⧗	2,2 MM	**X**	ARRUELA	WASHER	ARANDELA
20	036393R1			**2**	EIXO	SHAFT	ARBOL
21	020753R1			**2**	ANEL	RING	ARO
22	3588126M1			**4**	REBITE	RIVET	REMACHE
23	020747R1			**1**	PLACA	PLATE	PLATO
24	036391R1	▶		**1**	CARCAÇA	HOUSING	ALOJAMIENTO
25	1440560X1			**1**	BUJÃO	PLUG	TAPON
26	020771R1			**1**	VÁLVULA	VALVE	VALVULA
27	036375R1			**1**	BUCHA	BUSH	CASQUILLO
28	036374R1			**1**	ANEL	RING	ARO
29	036368R1			**1**	ANEL	RING	ARO
30	036369R1	⧗	3,25 MM	**X**	ARRUELA	WASHER	ARANDELA
30	036370R1	⧗	3,45 MM	**X**	ARRUELA	WASHER	ARANDELA
30	036371R1	⧗	3,65 MM	**X**	ARRUELA	WASHER	ARANDELA
30	036372R1	⧗	3,85 MM	**X**	ARRUELA	WASHER	ARANDELA
30	036373R1	⧗	4,05 MM	**X**	ARRUELA	WASHER	ARANDELA
31	020616R1			**2**	PINO	PIN	PASADOR

Eixo Dianteiro
Front Axle
Eje Delantero

Zf - Apl356 - Tração Central
Zf - Apl356 - Middle Drive
Zf - Apl356 - Tracción Central

60-35

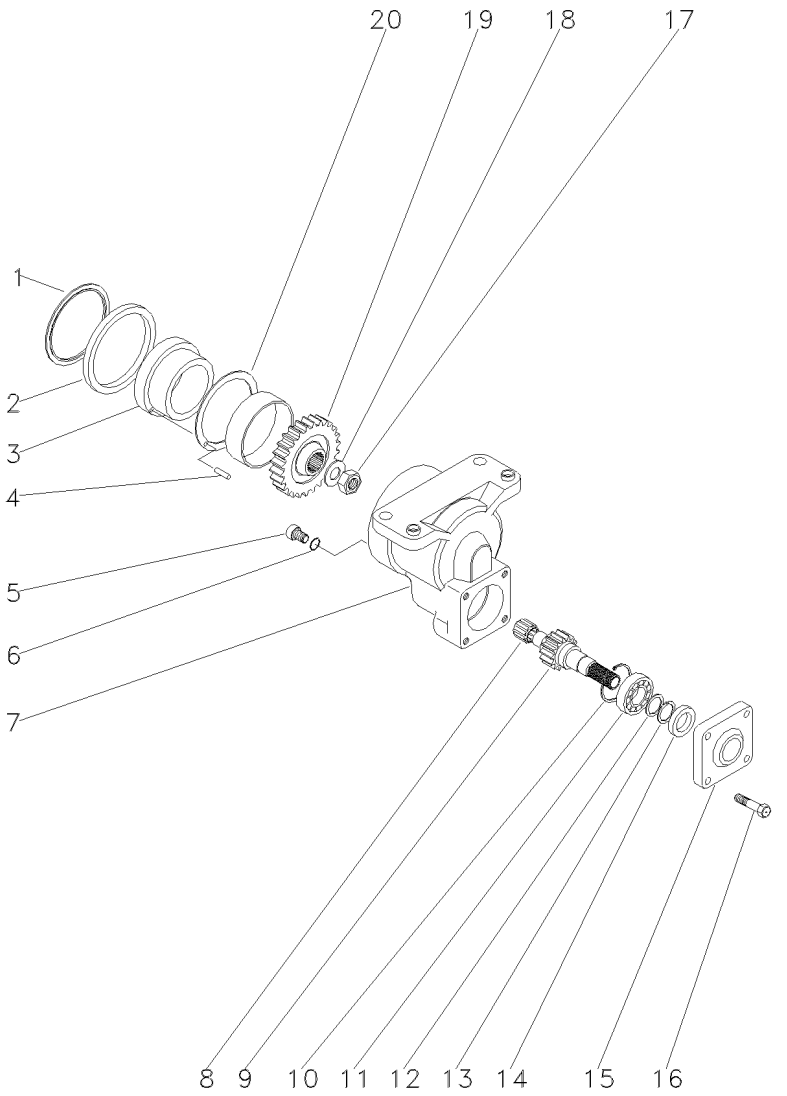

1	3603212M1		**1** ANEL	RING	ARO
2	020595R1		**1** ANEL	RING	ARO
3	020618R1		**1** BUCHA	BUSH	CASQUILLO
4	020616R1		**2** PINO	PIN	PASADOR
5	036366R1		**1** BUJÃO	PLUG	TAPON
6	020608R1		**1** ANEL "O"	O RING	JUNTA TORICA
7	020592R1		**1** CARCAÇA	HOUSING	ALOJAMIENTO
8	020609R1		**1** ROLAMENTO	BEARING	COJINETE
9	020596R1	25	**1** ÁRVORE	AXLE	EJE
10	036365R1		**1** ANEL	RING	ARO
11	020598R1		**1** ROLAMENTO	BEARING	COJINETE
12	020679R1	2,25 MM	**1** ARRUELA	WASHER	ARANDELA
12	020678R1	2,60 MM	**1** ARRUELA	WASHER	ARANDELA
12	020667R1	2,80 MM	**1** ARRUELA	WASHER	ARANDELA
13	1440478X1		**1** ANEL TRAVA	CIRCLIP	CIRCULITO
14	020604R1		**1** RETENTOR	SEAL	RETEN
15	020601R1		**1** TAMPA	COVER	CUBIERTA
16	020603R1		**4** PARAFUSO	BOLT	PERNO
17	020622R1		**1** PORCA	NUT	TUERCA
18	020621R1		**1** ARRUELA	WASHER	ARANDELA
19	020620R1	28	**1** ENGRENAGEM	GEAR	ENGRANAJE
20	020593R1		**1** ARRUELA	WASHER	ARANDELA

Eixo Dianteiro
Front Axle
Eje Delantero

Zf - Apl356 - Tração Central
Zf - Apl356 - Middle Drive
Zf - Apl356 - Tracción Central

60-40

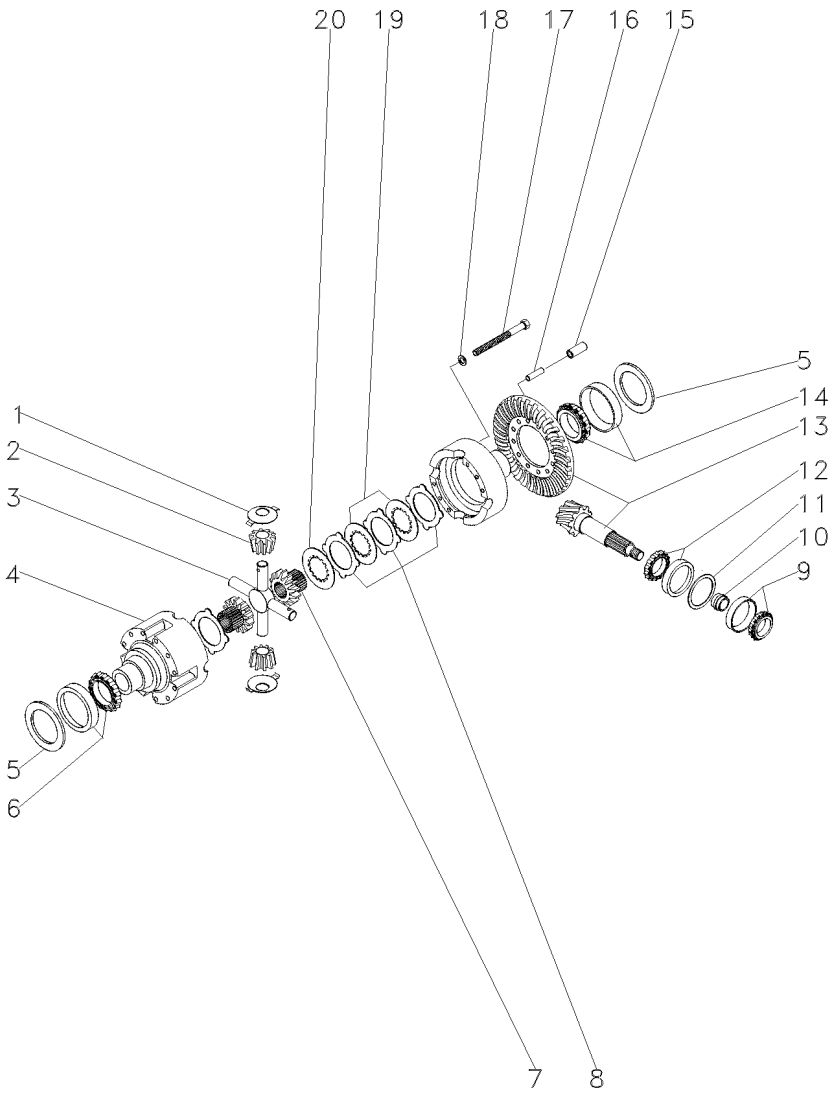

1	036380R1			**4**	ARRUELA	WASHER	ARANDELA
2	036379R1			**4**	ENGRENAGEM	GEAR	ENGRANAJE
3	067054R1			**2**	EIXO	SHAFT	ARBOL
4	036376R1			**1**	CARCAÇA	HOUSING	ALOJAMIENTO
5	3176223M1	⧗	2,00 MM	**X**	CALÇO	SHIM	CALCE
5	3176225M1	⧗	1,95 MM	**X**	CALÇO	SHIM	CALCE
5	3176227M1	⧗	1,90 MM	**X**	CALÇO	SHIM	CALCE
5	3176229M1	⧗	1,85 MM	**X**	CALÇO	SHIM	CALCE
5	3176231M1	⧗	1,80 MM	**X**	CALÇO	SHIM	CALCE
5	3176233M1	⧗	1,75 MM	**X**	CALÇO	SHIM	CALCE
5	3176235M1	⧗	1,70 MM	**X**	CALÇO	SHIM	CALCE
5	3176237M1	⧗	1,65 MM	**X**	CALÇO	SHIM	CALCE
5	3176239M1	⧗	1,60 MM	**X**	CALÇO	SHIM	CALCE
5	3176241M1	⧗	1,55 MM	**X**	CALÇO	SHIM	CALCE
5	3176243M1	⧗	1,50 MM	**X**	CALÇO	SHIM	CALCE
5	3176244M1	⧗	1,45 MM	**X**	CALÇO	SHIM	CALCE
5	3176245M1	⧗	1,40 MM	**X**	CALÇO	SHIM	CALCE
5	3176226M1	⧗	1,20 MM	**X**	CALÇO	SHIM	CALCE
5	3176228M1	⧗	1,00 MM	**X**	CALÇO	SHIM	CALCE
5	3176230M1	⧗	0,80 MM	**X**	CALÇO	SHIM	CALCE
5	3176232M1	⧗	0,60 MM	**X**	CALÇO	SHIM	CALCE
5	3176234M1	⧗	0,50 MM	**X**	CALÇO	SHIM	CALCE
5	3176236M1	⧗	0,40 MM	**X**	CALÇO	SHIM	CALCE
5	3176238M1	⧗	0,30 MM	**X**	CALÇO	SHIM	CALCE
5	3176240M1	⧗	0,20 MM	**X**	CALÇO	SHIM	CALCE
5	3176242M1	⧗	0,10 MM	**X**	CALÇO	SHIM	CALCE
5	3176246M1	⧗	0,65 MM	**X**	CALÇO	SHIM	CALCE
5	3176247M1	⧗	0,70 MM	**X**	CALÇO	SHIM	CALCE
5	3176248M1	⧗	0,75 MM	**X**	CALÇO	SHIM	CALCE
5	3176249M1	⧗	0,85 MM	**X**	CALÇO	SHIM	CALCE
5	3176250M1	⧗	0,90 MM	**X**	CALÇO	SHIM	CALCE
5	3176251M1	⧗	0,95 MM	**X**	CALÇO	SHIM	CALCE
5	3176252M1	⧗	1,10 MM	**X**	CALÇO	SHIM	CALCE
5	3176253M1	⧗	1,15 MM	**X**	CALÇO	SHIM	CALCE
5	3176254M1	⧗	1,25 MM	**X**	CALÇO	SHIM	CALCE
5	3176255M1	⧗	1,30 MM	**X**	CALÇO	SHIM	CALCE
5	3176256M1	⧗	1,35 MM	**X**	CALÇO	SHIM	CALCE
6	390503X1			**1**	ROLAMENTO	BEARING	COJINETE
7	036378R1			**2**	ENGRENAGEM	GEAR	ENGRANAJE
8	3176294M1	⧗	1,20 MM	**X**	DISCO	DISC	DISCO
8	3588033M1	⧗	1,20 MM	**X**	DISCO	DISC	DISCO
8	3588035M1	⧗	1,40 MM	**X**	DISCO	DISC	DISCO
9	036361R1			**1**	ROLAMENTO	BEARING	COJINETE
10	020623R1	⧗	11,30 MM	**1**	ANEL	RING	ARO
10	020624R1	⧗	11,33 MM	**1**	ANEL	RING	ARO
10	020625R1	⧗	11,36 MM	**1**	ANEL	RING	ARO
10	020626R1	⧗	11,39 MM	**1**	ANEL	RING	ARO
10	020627R1	⧗	11,42 MM	**1**	ANEL	RING	ARO
10	020628R1	⧗	11,45 MM	**1**	ANEL	RING	ARO
10	020629R1	⧗	11,48 MM	**1**	ANEL	RING	ARO

Eixo Dianteiro
Front Axle
Eje Delantero

Zf - Apl356 - Tração Central
Zf - Apl356 - Middle Drive
Zf - Apl356 - Tracción Central

60-40

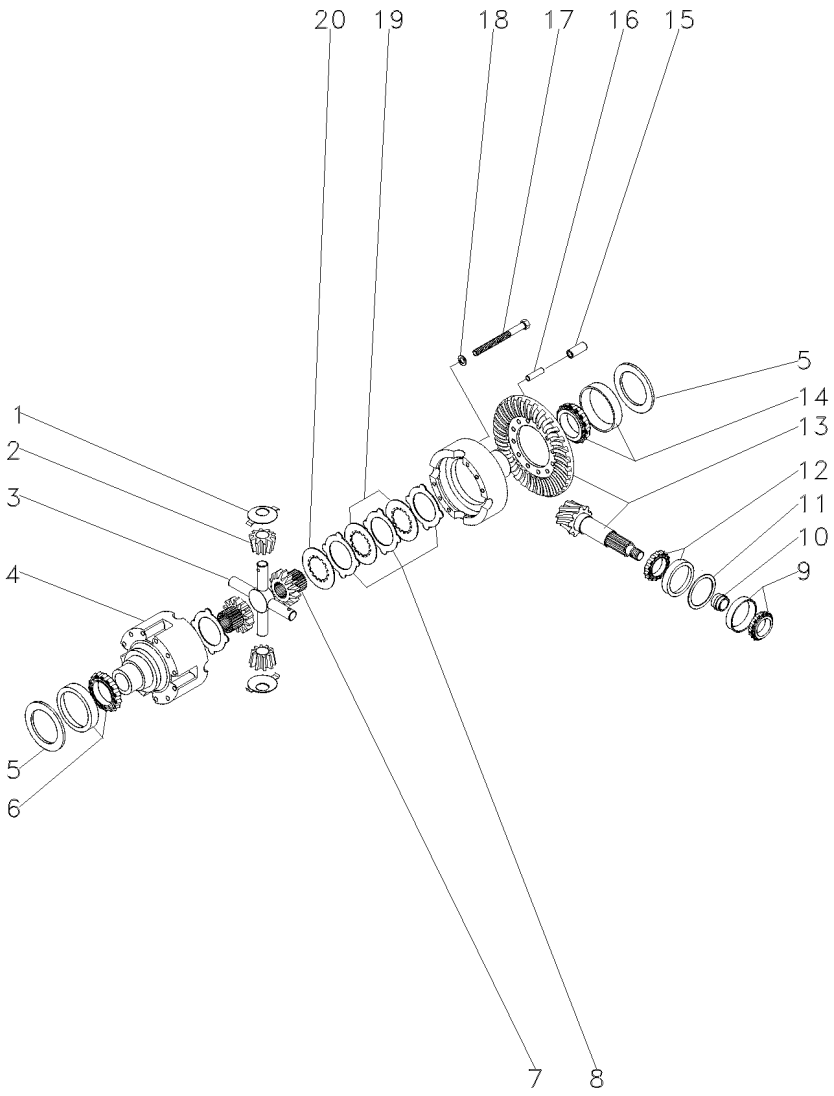

10	020630R1	⧗	11,51 MM	1	ANEL	RING	ARO
10	020631R1	⧗	11,54 MM	1	ANEL	RING	ARO
10	020632R1	⧗	11,57 MM	1	ANEL	RING	ARO
10	020633R1	⧗	11,60 MM	1	ANEL	RING	ARO
10	020634R1	⧗	11,63 MM	1	ANEL	RING	ARO
10	020635R1	⧗	11,66 MM	1	ANEL	RING	ARO
10	020636R1	⧗	11,69 MM	1	ANEL	RING	ARO
10	020637R1	⧗	11,72 MM	1	ANEL	RING	ARO
10	020638R1	⧗	11,75 MM	1	ANEL	RING	ARO
10	020639R1	⧗	11,78 MM	1	ANEL	RING	ARO
10	020640R1	⧗	11,81 MM	1	ANEL	RING	ARO
10	020641R1	⧗	11,84 MM	1	ANEL	RING	ARO
10	020642R1	⧗	11,87 MM	1	ANEL	RING	ARO
10	020643R1	⧗	11,90 MM	1	ANEL	RING	ARO
10	020644R1	⧗	11,93 MM	1	ANEL	RING	ARO
10	020645R1	⧗	11,96 MM	1	ANEL	RING	ARO
10	020646R1	⧗	11,99 MM	1	ANEL	RING	ARO
10	020647R1	⧗	12,02 MM	1	ANEL	RING	ARO
10	020648R1	⧗	12,05 MM	1	ANEL	RING	ARO
10	020649R1	⧗	12,08 MM	1	ANEL	RING	ARO
10	020650R1	⧗	12,11 MM	1	ANEL	RING	ARO
10	020651R1	⧗	12,14 MM	1	ANEL	RING	ARO
10	020652R1	⧗	12,17 MM	1	ANEL	RING	ARO
10	020653R1	⧗	12,20 MM	1	ANEL	RING	ARO
10	020654R1	⧗	12,23 MM	1	ANEL	RING	ARO
10	020655R1	⧗	12,26 MM	1	ANEL	RING	ARO
10	020656R1	⧗	12,29 MM	1	ANEL	RING	ARO
10	020657R1	⧗	12,32 MM	1	ANEL	RING	ARO
10	020658R1	⧗	12,35 MM	1	ANEL	RING	ARO
10	020659R1	⧗	12,38 MM	1	ANEL	RING	ARO
11	036347R1	⧗	0,70 MM	X	ARRUELA	WASHER	ARANDELA
11	036348R1	⧗	0,75 MM	X	ARRUELA	WASHER	ARANDELA
11	036349R1	⧗	0,80 MM	X	ARRUELA	WASHER	ARANDELA
11	036350R1	⧗	0,85 MM	X	ARRUELA	WASHER	ARANDELA
11	036351R1	⧗	0,90 MM	X	ARRUELA	WASHER	ARANDELA
11	036352R1	⧗	0,95 MM	X	ARRUELA	WASHER	ARANDELA
11	036353R1	⧗	1,00 MM	X	ARRUELA	WASHER	ARANDELA
11	036354R1	⧗	1,05 MM	X	ARRUELA	WASHER	ARANDELA
11	036355R1	⧗	1,10 MM	X	ARRUELA	WASHER	ARANDELA
11	036356R1	⧗	1,15 MM	X	ARRUELA	WASHER	ARANDELA
11	036357R1	⧗	1,20 MM	X	ARRUELA	WASHER	ARANDELA
11	036358R1	⧗	1,25 MM	X	ARRUELA	WASHER	ARANDELA
11	036359R1	⧗	1,30 MM	X	ARRUELA	WASHER	ARANDELA
11	036360R1	⧗	1,50 MM	X	ARRUELA	WASHER	ARANDELA
12	036362R1			1	ROLAMENTO	BEARING	COJINETE
13	036346R1			1	COROA E PINHÃO	KIT, CROWNWHEEL	JUEGO CORONA
14	036384R1			1	ROLAMENTO	BEARING	COJINETE
15	3176307M1			4	PINO	PIN	PASADOR
16	036383R1			4	PINO	PIN	PASADOR
17	3588032M1			12	PARAFUSO	BOLT	PERNO

Eixo Dianteiro
Front Axle
Eje Delantero

Zf - Apl356 - Tração Central
Zf - Apl356 - Middle Drive
Zf - Apl356 - Tracción Central

60-40

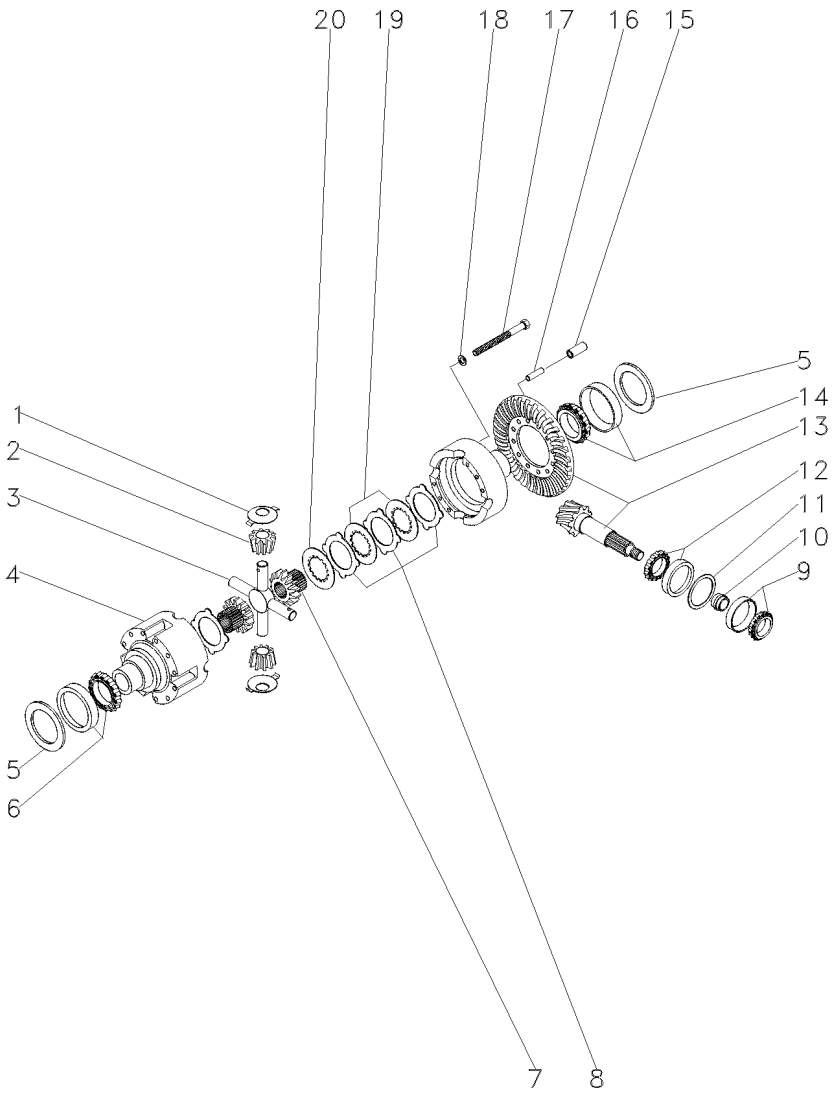

18	036382R1	**12**	ARRUELA	WASHER	ARANDELA
19	036377R1	**8**	DISCO	DISC	DISCO
20	3588029M1	**2**	ARRUELA	WASHER	ARANDELA

Eixo Dianteiro
Front Axle
Eje Delantero

Zf - Apl356 - Tração Central
Zf - Apl356 - Middle Drive
Zf - Apl356 - Tracción Central

60-45

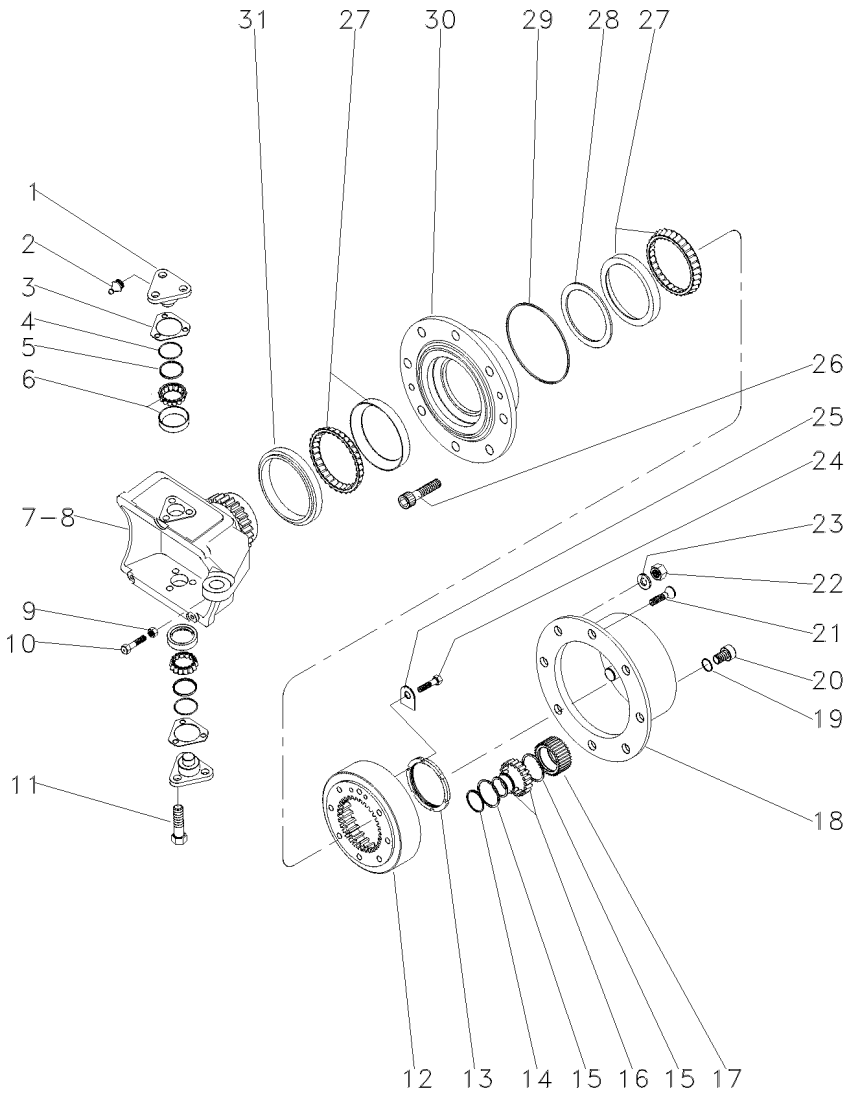

1	036408R1		4	PINO	PIN	PASADOR
2	020784R1		4	GRAXEIRA	GREASER	ENGRASADOR
3	036400R1	0,60 MM	X	ARRUELA	WASHER	ARANDELA
3	036401R1	1,00 MM	X	ARRUELA	WASHER	ARANDELA
3	036402R1	1,40 MM	X	ARRUELA	WASHER	ARANDELA
3	036403R1	1,60 MM	X	ARRUELA	WASHER	ARANDELA
3	036404R1	1,80 MM	X	ARRUELA	WASHER	ARANDELA
3	036405R1	2,00 MM	X	ARRUELA	WASHER	ARANDELA
3	036406R1	0,80 MM	X	ARRUELA	WASHER	ARANDELA
3	036407R1	0,40 MM	X	ARRUELA	WASHER	ARANDELA
4	036399R1		4	ANEL "O"	O RING	JUNTA TORICA
5	036398R1		4	CAPA	CAP	TAPA
6	036397R1		4	ROLAMENTO	BEARING	COJINETE
7	036395R1		1	CARCAÇA	HOUSING	ALOJAMIENTO
8	036396R1		1	CARCAÇA	HOUSING	ALOJAMIENTO
9	033608R1		2	PORCA	NUT	TUERCA
10	036413R1		2	PARAFUSO	BOLT	PERNO
11	036409R1		12	PARAFUSO	BOLT	PERNO
12	036414R1		2	ENGRENAGEM	GEAR	ENGRANAJE
13	036412R1		2	PORCA	NUT	TUERCA
14	3587936M1		8	ANEL TRAVA	CIRCLIP	CIRCULITO
15	036422R1		16	ANEL	RING	ARO
16	036421R1		8	ROLAMENTO	BEARING	COJINETE
17	036420R1		8	ENGRENAGEM	GEAR	ENGRANAJE
18	036419R1		2	CARCAÇA	HOUSING	ALOJAMIENTO
19	020829R1		2	ANEL "O"	O RING	JUNTA TORICA
20	036432R1		2	BUJÃO	PLUG	TAPON
21	3176347M1		4	PARAFUSO	BOLT	PERNO
22	3176351M1		16	PORCA	NUT	TUERCA
23	3176350M1		16	ARRUELA	WASHER	ARANDELA
24	3176333M1		4	PARAFUSO	BOLT	PERNO
25	3176332M1		2	ANEL "O"	O RING	JUNTA TORICA
26	020813R1		16	PARAFUSO	BOLT	PERNO
27	3176330M1		4	ROLAMENTO	BEARING	COJINETE
28	033559R1	14,714 MM	X	ANEL	RING	ARO
28	033560R1	14,689 MM	X	ANEL	RING	ARO
28	033561R1	14,664 MM	X	ANEL	RING	ARO
28	033562R1	14,639 MM	X	ANEL	RING	ARO
28	033563R1	14,614 MM	X	ANEL	RING	ARO
28	033564R1	14,589 MM	X	ANEL	RING	ARO
28	033565R1	14,564 MM	X	ANEL	RING	ARO
28	033566R1	14,539 MM	X	ANEL	RING	ARO
28	033567R1	14,514 MM	X	ANEL	RING	ARO
28	033568R1	14,489 MM	X	ANEL	RING	ARO
28	033569R1	14,464 MM	X	ANEL	RING	ARO
28	033570R1	14,439 MM	X	ANEL	RING	ARO
28	033571R1	14,414 MM	X	ANEL	RING	ARO
28	033572R1	14,389 MM	X	ANEL	RING	ARO
28	033573R1	14,364 MM	X	ANEL	RING	ARO
28	033574R1	14,339 MM	X	ANEL	RING	ARO

Eixo Dianteiro
Front Axle
Eje Delantero

Zf - Apl356 - Tração Central
Zf - Apl356 - Middle Drive
Zf - Apl356 - Tracción Central

60-45

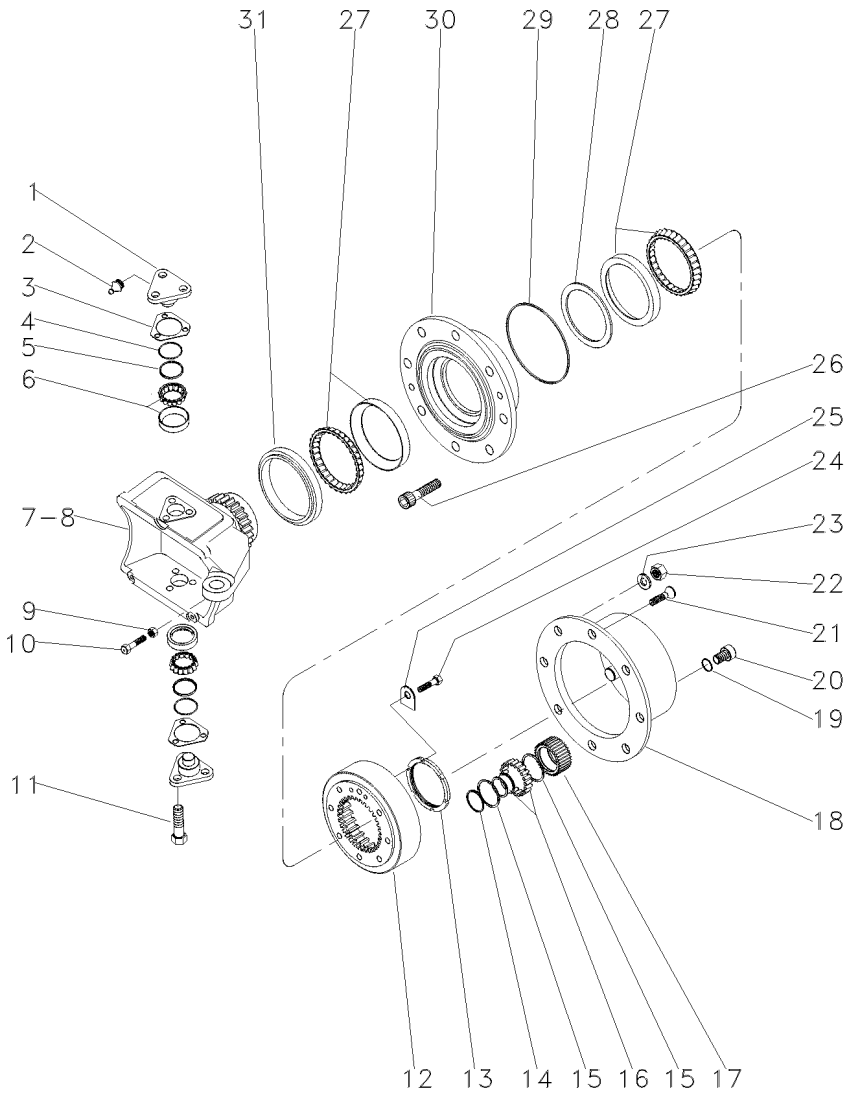

28	033575R1	⧗ 14,314 MM	**X** ANEL	RING	ARO
28	033576R1	⧗ 14,289 MM	**X** ANEL	RING	ARO
28	033577R1	⧗ 14,264 MM	**X** ANEL	RING	ARO
28	033578R1	⧗ 14,239 MM	**X** ANEL	RING	ARO
28	033579R1	⧗ 14,214 MM	**X** ANEL	RING	ARO
28	033580R1	⧗ 14,189 MM	**X** ANEL	RING	ARO
28	033581R1	⧗ 14,164 MM	**X** ANEL	RING	ARO
28	033582R1	⧗ 14,139 MM	**X** ANEL	RING	ARO
28	033583R1	⧗ 14,114 MM	**X** ANEL	RING	ARO
28	033584R1	⧗ 14,089 MM	**X** ANEL	RING	ARO
29	3176331M1		**2** ANEL "O"	O RING	JUNTA TORICA
30	3176326M1		**2** CUBO	HUB	CUBO
31	033548R1		**2** RETENTOR	SEAL	RETEN

Eixo Dianteiro
Front Axle
Eje Delantero

Zf - Apl356 - Tração Central
Zf - Apl356 - Middle Drive
Zf - Apl356 - Tracción Central

60-50

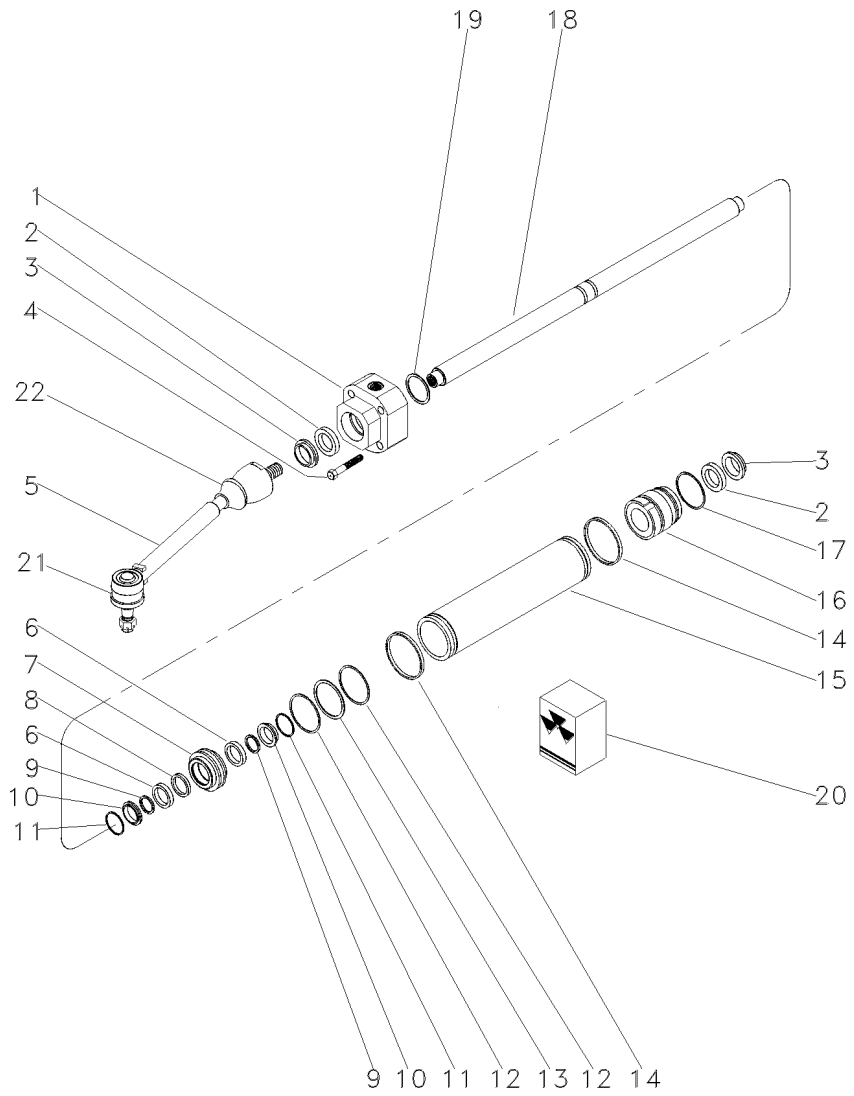

1	036426R1			**1**	GUIA	GUIDE	GUIA
2	3588153M1			**2**	ANEL	RING	ARO
3	036424R1			**2**	COLETOR	COLLECTOR	COLECTOR
4	036427R1			**5**	PARAFUSO	BOLT	PERNO
5	036394R1			**2**	BARRA	BAR	BARRA
6	3176356M1			**2**	ARRUELA	WASHER	ARANDELA
7	3176355M1			**1**	PISTÃO	PISTON	PISTON
8	3588184M1			**1**	ANEL "O"	O RING	JUNTA TORICA
9	3176358M1			**2**	ANEL	RING	ARO
10	3176357M1			**2**	ANEL	RING	ARO
11	3176359M1			**2**	ANEL	RING	ARO
12	3176360M1	4		**2**	ANEL	RING	ARO
13	3588181M1			**1**	ANEL	RING	ARO
14	3588173M1			**2**	ANEL "O"	O RING	JUNTA TORICA
15	3176352M1			**1**	CILINDRO	CYLINDER	CILINDRO
16	3176353M1			**1**	GUIA	THIMBLE	DEDAL
17	3588178M1			**1**	ANEL "O"	O RING	JUNTA TORICA
18	036425R1			**1**	HASTE	SPINDLE	MANGUETA
19	3176361M1		1,0 MM	**X**	CALÇO	SHIM	CALCE
19	3176362M1		1,1 MM	**X**	CALÇO	SHIM	CALCE
19	3176363M1		1,2 MM	**X**	CALÇO	SHIM	CALCE
19	3176364M1		1,3 MM	**X**	ANEL "O"	O RING	JUNTA TORICA
19	3176365M1		1,4 MM	**X**	CALÇO	SHIM	CALCE
19	3176366M1		1,5 MM	**X**	CALÇO	SHIM	CALCE
19	3176367M1		1,6 MM	**X**	CALÇO	SHIM	CALCE
19	3176368M1		1,7 MM	**X**	CALÇO	SHIM	CALCE
19	3176369M1		1,8 MM	**X**	CALÇO	SHIM	CALCE
19	3176370M1		0,5 MM	**X**	CALÇO	SHIM	CALCE
19	3176371M1		0,6 MM	**X**	CALÇO	SHIM	CALCE
19	3176372M1		0,7 MM	**X**	CALÇO	SHIM	CALCE
19	3176373M1		0,8 MM	**X**	CALÇO	SHIM	CALCE
19	3176374M1		0,9 MM	**X**	CALÇO	SHIM	CALCE
20	3176378M91			**1**	JG. REPARO	KIT, REPAIR	JUEGO REPARACION
21	3604188M1	5		**2**	COIFA	BELLOWS	FUELLE
22	3604189M1	5		**2**	COIFA	BELLOWS	FUELLE

Eixo Dianteiro
Front Axle
Eje Delantero

Zf - Apl356 - Tração Central
Zf - Apl356 - Middle Drive
Zf - Apl356 - Tracción Central

60-55

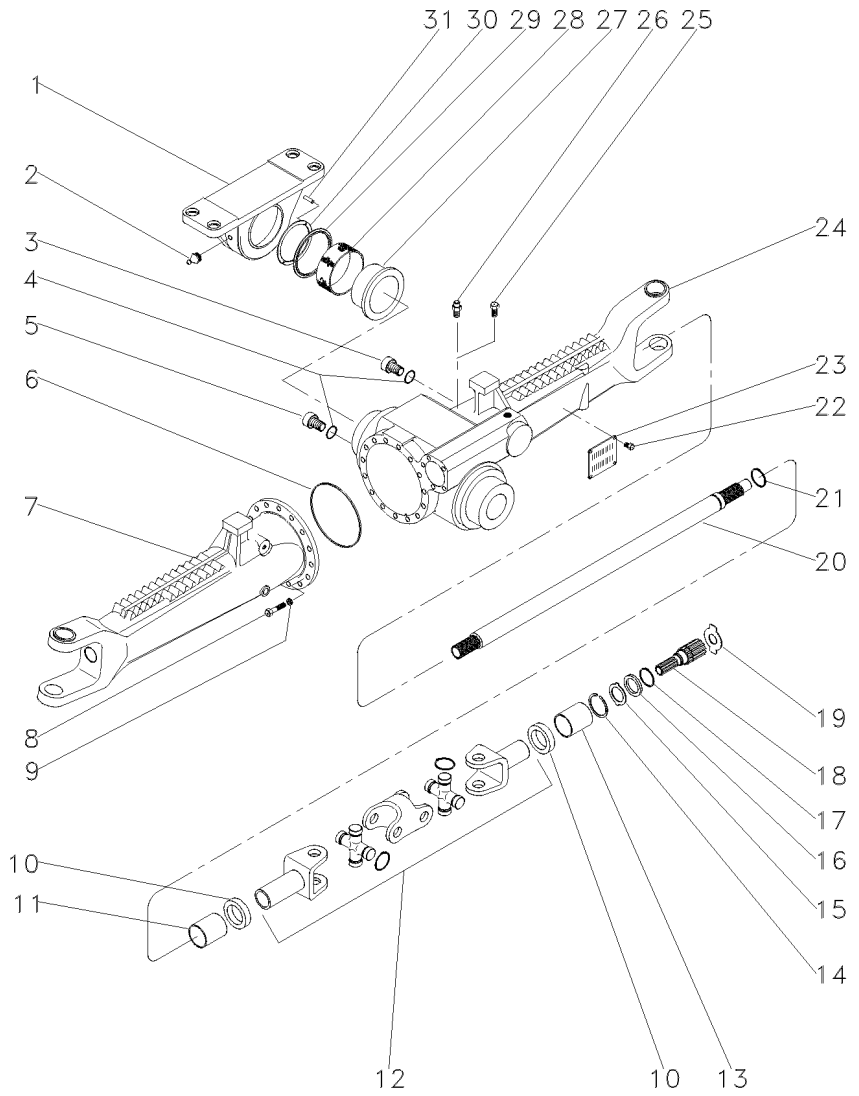

1	036367R1	👁	60-175 No	**1**	MANCAL	BEARING	COJINETE
2	020611R1			**1**	GRAXEIRA	GREASER	ENGRASADOR
3	056599R1			**1**	BUJÃO	PLUG	TAPON
4	033556R1			**2**	ANEL "O"	O RING	JUNTA TORICA
5	036389R1			**1**	BUJÃO	PLUG	TAPON
6	036385R1			**1**	ANEL "O"	O RING	JUNTA TORICA
7	036392R1	◀		**1**	CARCAÇA	HOUSING	ALOJAMIENTO
8	036386R1			**16**	PARAFUSO	BOLT	PERNO
9	036387R1			**16**	ARRUELA	WASHER	ARANDELA
10	036390R1			**4**	RETENTOR	OIL SEAL	BUJE RETENACEITE
11	020786R1			**2**	BUCHA	BUSH	CASQUILLO
12	036411R1			**2**	ARTICULAÇÃO	KNUCKLE	CHARNELA
13	020786R1			**2**	BUCHA	BUSH	CASQUILLO
14	020753R1			**2**	ANEL	RING	ARO
15	036416R1			**2**	ARRUELA	WASHER	ARANDELA
16	036417R1			**2**	ARRUELA	WASHER	ARANDELA
17	036418R1			**2**	ANEL	RING	ARO
18	036415R1			**2**	EIXO	SHAFT	ARBOL
19	020839R1	⧗	1,5 MM	**X**	ARRUELA	WASHER	ARANDELA
19	020840R1	⧗	2,0 MM	**X**	ARRUELA	WASHER	ARANDELA
19	020841R1	⧗	2,5 MM	**X**	ARRUELA	WASHER	ARANDELA
19	020842R1	⧗	3,0 MM	**X**	CALÇO	SHIM	CALCE
19	020843R1	⧗	1,7 MM	**X**	CALÇO	SHIM	CALCE
19	020844R1	⧗	2,2 MM	**X**	ARRUELA	WASHER	ARANDELA
19	033618R1	⧗	2,2 MM	**X**	ARRUELA	WASHER	ARANDELA
20	036393R1			**2**	EIXO	SHAFT	ARBOL
21	020753R1			**2**	ANEL	RING	ARO
22	3588126M1			**4**	REBITE	RIVET	REMACHE
23	020747R1			**1**	PLACA	PLATE	PLATO
24	036391R1			**1**	CARCAÇA	HOUSING	ALOJAMIENTO
25	1440560X1			**1**	BUJÃO	PLUG	TAPON
26	020771R1			**1**	VÁLVULA	VALVE	VALVULA
27	036375R1			**1**	BUCHA	BUSH	CASQUILLO
28	036374R1			**1**	ANEL	RING	ARO
29	036368R1			**1**	ANEL	RING	ARO
30	036369R1	⧗	3,25 MM	**X**	ARRUELA	WASHER	ARANDELA
30	036370R1	⧗	3,45 MM	**X**	ARRUELA	WASHER	ARANDELA
30	036371R1	⧗	3,65 MM	**X**	ARRUELA	WASHER	ARANDELA
30	036372R1	⧗	3,85 MM	**X**	ARRUELA	WASHER	ARANDELA
30	036373R1	⧗	4,05 MM	**X**	ARRUELA	WASHER	ARANDELA
31	020616R1			**2**	PINO	PIN	PASADOR

Eixo Dianteiro
Front Axle
Eje Delantero

Zf - Apl356 - Tração Central
Zf - Apl356 - Middle Drive
Zf - Apl356 - Tracción Central

60-60

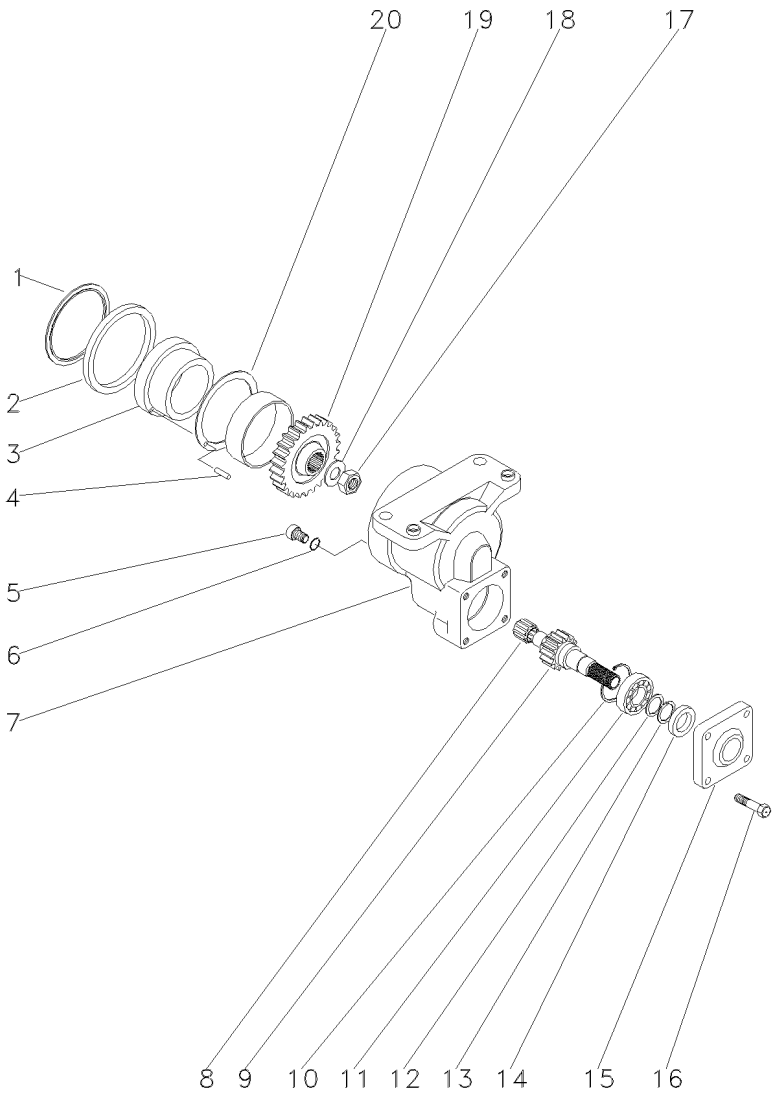

1	3603212M1		**1**	ANEL	RING	ARO
2	020595R1		**1**	ANEL	RING	ARO
3	020618R1		**1**	BUCHA	BUSH	CASQUILLO
4	020616R1		**2**	PINO	PIN	PASADOR
5	036366R1		**1**	BUJÃO	PLUG	TAPON
6	020608R1		**1**	ANEL "O"	O RING	JUNTA TORICA
7	020592R1		**1**	CARCAÇA	HOUSING	ALOJAMIENTO
8	020609R1		**1**	ROLAMENTO	BEARING	COJINETE
9	036364R1	24	**1**	ÁRVORE	AXLE	EJE
10	036365R1		**1**	ANEL	RING	ARO
11	020598R1		**1**	ROLAMENTO	BEARING	COJINETE
12	020667R1	2,80 MM	**1**	ARRUELA	WASHER	ARANDELA
12	020678R1	2,60 MM	**1**	ARRUELA	WASHER	ARANDELA
12	020679R1	2,25 MM	**1**	ARRUELA	WASHER	ARANDELA
13	1440478X1		**1**	ANEL TRAVA	CIRCLIP	CIRCULITO
14	020604R1		**1**	RETENTOR	SEAL	RETEN
15	020601R1		**1**	TAMPA	COVER	CUBIERTA
16	020603R1		**4**	PARAFUSO	BOLT	PERNO
17	020622R1		**1**	PORCA	NUT	TUERCA
18	020621R1		**1**	ARRUELA	WASHER	ARANDELA
19	036363R1	28	**1**	ENGRENAGEM	GEAR	ENGRANAJE
20	020593R1		**1**	ARRUELA	WASHER	ARANDELA

Eixo Dianteiro
Front Axle
Eje Delantero

Zf - Apl356 - Tração Central
Zf - Apl356 - Middle Drive
Zf - Apl356 - Tracción Central

60-65

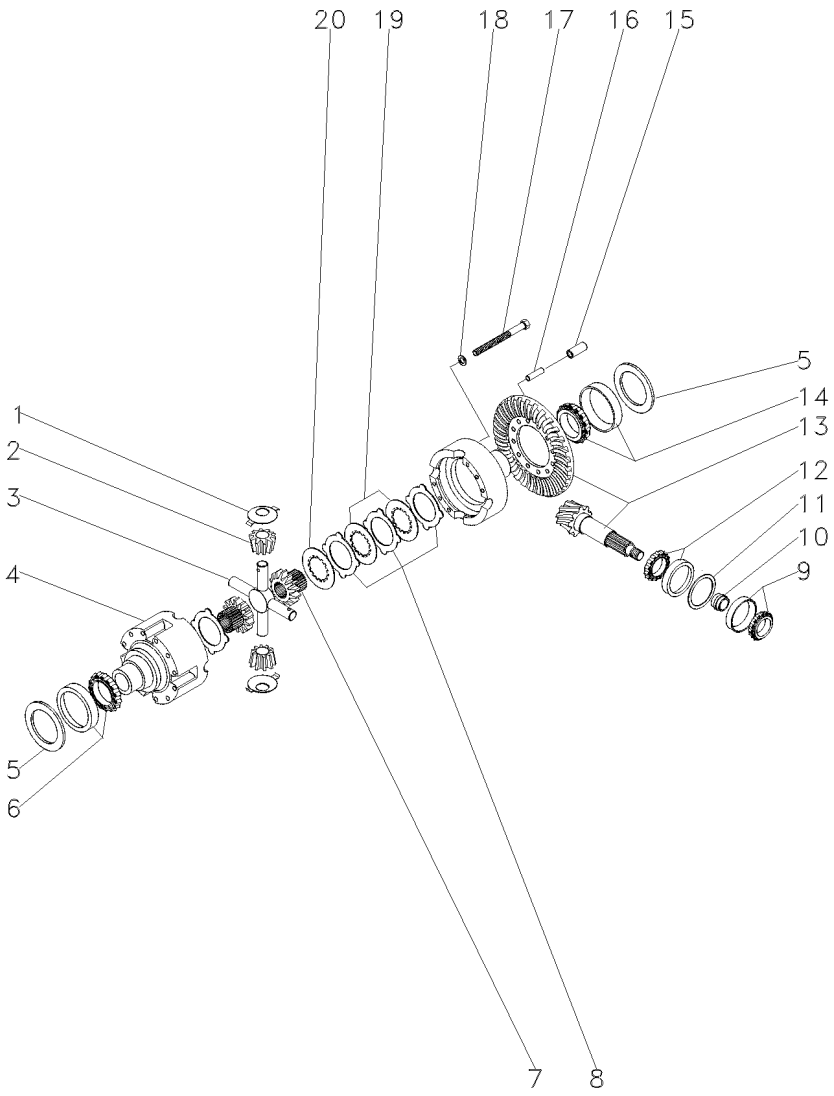

1	036380R1			**4**	ARRUELA	WASHER	ARANDELA
2	036379R1			**4**	ENGRENAGEM	GEAR	ENGRANAJE
3	067054R1			**2**	EIXO	SHAFT	ARBOL
4	036376R1			**1**	CARCAÇA	HOUSING	ALOJAMIENTO
5	3176223M1	⧗	2,00 MM	**X**	CALÇO	SHIM	CALCE
5	3176225M1	⧗	1,95 MM	**X**	CALÇO	SHIM	CALCE
5	3176226M1	⧗	1,20 MM	**X**	CALÇO	SHIM	CALCE
5	3176227M1	⧗	1,90 MM	**X**	CALÇO	SHIM	CALCE
5	3176228M1	⧗	1,00 MM	**X**	CALÇO	SHIM	CALCE
5	3176229M1	⧗	1,85 MM	**X**	CALÇO	SHIM	CALCE
5	3176230M1	⧗	0,80 MM	**X**	CALÇO	SHIM	CALCE
5	3176231M1	⧗	1,80 MM	**X**	CALÇO	SHIM	CALCE
5	3176232M1	⧗	0,60 MM	**X**	CALÇO	SHIM	CALCE
5	3176233M1	⧗	1,75 MM	**X**	CALÇO	SHIM	CALCE
5	3176234M1	⧗	0,50 MM	**X**	CALÇO	SHIM	CALCE
5	3176235M1	⧗	1,70 MM	**X**	CALÇO	SHIM	CALCE
5	3176236M1	⧗	0,40 MM	**X**	CALÇO	SHIM	CALCE
5	3176237M1	⧗	1,65 MM	**X**	CALÇO	SHIM	CALCE
5	3176238M1	⧗	0,30 MM	**X**	CALÇO	SHIM	CALCE
5	3176239M1	⧗	1,60 MM	**X**	CALÇO	SHIM	CALCE
5	3176240M1	⧗	0,20 MM	**X**	CALÇO	SHIM	CALCE
5	3176241M1	⧗	1,55 MM	**X**	CALÇO	SHIM	CALCE
5	3176242M1	⧗	0,10 MM	**X**	CALÇO	SHIM	CALCE
5	3176243M1	⧗	1,50 MM	**X**	CALÇO	SHIM	CALCE
5	3176244M1	⧗	1,45 MM	**X**	CALÇO	SHIM	CALCE
5	3176245M1	⧗	1,40 MM	**X**	CALÇO	SHIM	CALCE
5	3176246M1	⧗	0,65 MM	**X**	CALÇO	SHIM	CALCE
5	3176247M1	⧗	0,70 MM	**X**	CALÇO	SHIM	CALCE
5	3176248M1	⧗	0,75 MM	**X**	CALÇO	SHIM	CALCE
5	3176249M1	⧗	0,85 MM	**X**	CALÇO	SHIM	CALCE
5	3176250M1	⧗	0,90 MM	**X**	CALÇO	SHIM	CALCE
5	3176251M1	⧗	0,95 MM	**X**	CALÇO	SHIM	CALCE
5	3176252M1	⧗	1,10 MM	**X**	CALÇO	SHIM	CALCE
5	3176253M1	⧗	1,15 MM	**X**	CALÇO	SHIM	CALCE
5	3176254M1	⧗	1,25 MM	**X**	CALÇO	SHIM	CALCE
5	3176255M1	⧗	1,30 MM	**X**	CALÇO	SHIM	CALCE
5	3176256M1	⧗	1,35 MM	**X**	CALÇO	SHIM	CALCE
6	390503X1			**1**	ROLAMENTO	BEARING	COJINETE
7	036378R1			**2**	ENGRENAGEM	GEAR	ENGRANAJE
8	3176294M1	⧗	1,20 MM	**X**	DISCO	DISC	DISCO
8	3588033M1	⧗	1,20 MM	**X**	DISCO	DISC	DISCO
8	3588035M1	⧗	1,40 MM	**X**	DISCO	DISC	DISCO
9	036361R1			**1**	ROLAMENTO	BEARING	COJINETE
10	020623R1	⧗	11,30 MM	**1**	ANEL	RING	ARO
10	020624R1	⧗	11,33 MM	**1**	ANEL	RING	ARO
10	020625R1	⧗	11,36 MM	**1**	ANEL	RING	ARO
10	020626R1	⧗	11,39 MM	**1**	ANEL	RING	ARO
10	020627R1	⧗	11,42 MM	**1**	ANEL	RING	ARO
10	020628R1	⧗	11,45 MM	**1**	ANEL	RING	ARO
10	020629R1	⧗	11,48 MM	**1**	ANEL	RING	ARO

Eixo Dianteiro
Front Axle
Eje Delantero

Zf - Apl356 - Tração Central
Zf - Apl356 - Middle Drive
Zf - Apl356 - Tracción Central

60-65

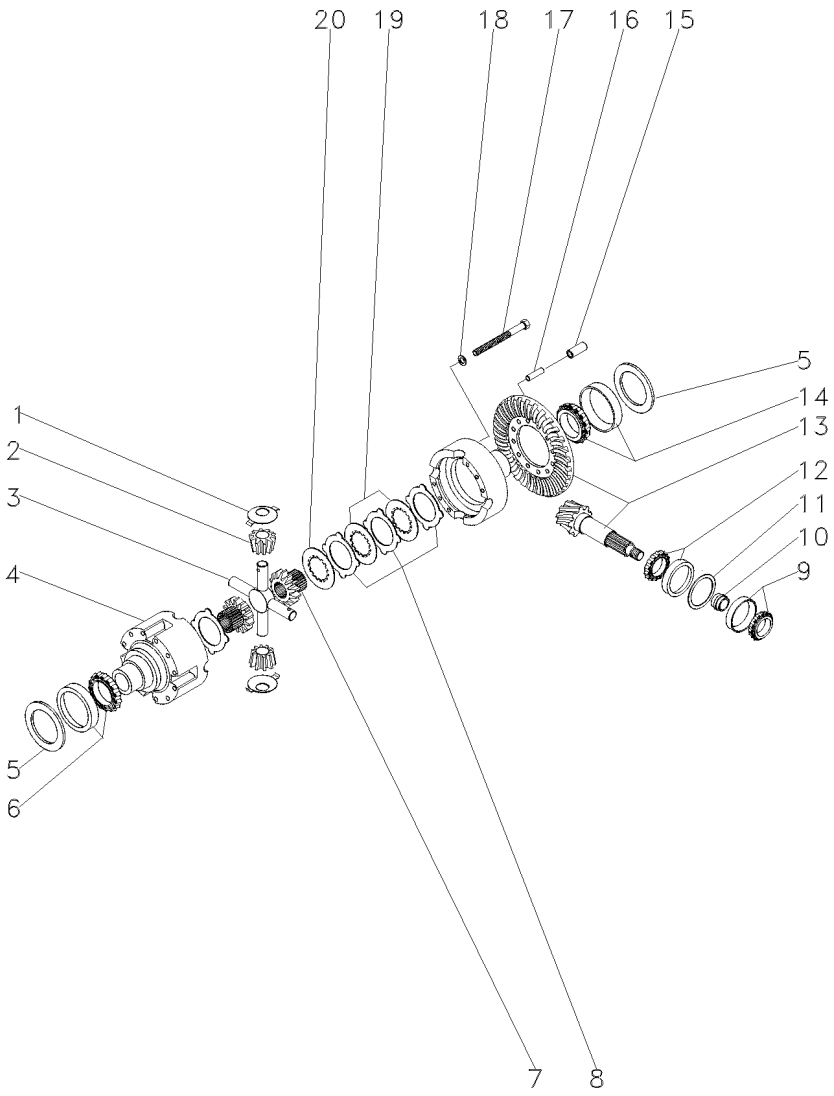

10	020630R1	⧗	11,51 MM	**1**	ANEL	RING	ARO
10	020631R1	⧗	11,54 MM	**1**	ANEL	RING	ARO
10	020632R1	⧗	11,57 MM	**1**	ANEL	RING	ARO
10	020633R1	⧗	11,60 MM	**1**	ANEL	RING	ARO
10	020634R1	⧗	11,63 MM	**1**	ANEL	RING	ARO
10	020635R1	⧗	11,66 MM	**1**	ANEL	RING	ARO
10	020636R1	⧗	11,69 MM	**1**	ANEL	RING	ARO
10	020637R1	⧗	11,72 MM	**1**	ANEL	RING	ARO
10	020638R1	⧗	11,75 MM	**1**	ANEL	RING	ARO
10	020639R1	⧗	11,78 MM	**1**	ANEL	RING	ARO
10	020640R1	⧗	11,81 MM	**1**	ANEL	RING	ARO
10	020641R1	⧗	11,84 MM	**1**	ANEL	RING	ARO
10	020642R1	⧗	11,87 MM	**1**	ANEL	RING	ARO
10	020643R1	⧗	11,90 MM	**1**	ANEL	RING	ARO
10	020644R1	⧗	11,93 MM	**1**	ANEL	RING	ARO
10	020645R1	⧗	11,96 MM	**1**	ANEL	RING	ARO
10	020646R1	⧗	11,99 MM	**1**	ANEL	RING	ARO
10	020647R1	⧗	12,02 MM	**1**	ANEL	RING	ARO
10	020648R1	⧗	12,05 MM	**1**	ANEL	RING	ARO
10	020649R1	⧗	12,08 MM	**1**	ANEL	RING	ARO
10	020650R1	⧗	12,11 MM	**1**	ANEL	RING	ARO
10	020651R1	⧗	12,14 MM	**1**	ANEL	RING	ARO
10	020652R1	⧗	12,17 MM	**1**	ANEL	RING	ARO
10	020653R1	⧗	12,20 MM	**1**	ANEL	RING	ARO
10	020654R1	⧗	12,23 MM	**1**	ANEL	RING	ARO
10	020655R1	⧗	12,26 MM	**1**	ANEL	RING	ARO
10	020656R1	⧗	12,29 MM	**1**	ANEL	RING	ARO
10	020657R1	⧗	12,32 MM	**1**	ANEL	RING	ARO
10	020658R1	⧗	12,35 MM	**1**	ANEL	RING	ARO
10	020659R1	⧗	12,38 MM	**1**	ANEL	RING	ARO
11	036347R1	⧗	0,70 MM	**X**	ARRUELA	WASHER	ARANDELA
11	036348R1	⧗	0,75 MM	**X**	ARRUELA	WASHER	ARANDELA
11	036349R1	⧗	0,80 MM	**X**	ARRUELA	WASHER	ARANDELA
11	036350R1	⧗	0,85 MM	**X**	ARRUELA	WASHER	ARANDELA
11	036351R1	⧗	0,90 MM	**X**	ARRUELA	WASHER	ARANDELA
11	036352R1	⧗	0,95 MM	**X**	ARRUELA	WASHER	ARANDELA
11	036353R1	⧗	1,00 MM	**X**	ARRUELA	WASHER	ARANDELA
11	036354R1	⧗	1,05 MM	**X**	ARRUELA	WASHER	ARANDELA
11	036355R1	⧗	1,10 MM	**X**	ARRUELA	WASHER	ARANDELA
11	036356R1	⧗	1,15 MM	**X**	ARRUELA	WASHER	ARANDELA
11	036357R1	⧗	1,20 MM	**X**	ARRUELA	WASHER	ARANDELA
11	036358R1	⧗	1,25 MM	**X**	ARRUELA	WASHER	ARANDELA
11	036359R1	⧗	1,30 MM	**X**	ARRUELA	WASHER	ARANDELA
11	036360R1	⧗	1,50 MM	**X**	ARRUELA	WASHER	ARANDELA
12	036362R1			**1**	ROLAMENTO	BEARING	COJINETE
13	036346R1			**1**	COROA E PINHÃO	KIT, CROWNWHEEL	JUEGO CORONA
14	036384R1			**1**	ROLAMENTO	BEARING	COJINETE
15	3176307M1			**4**	PINO	PIN	PASADOR
16	036383R1			**4**	PINO	PIN	PASADOR
17	3588032M1			**12**	PARAFUSO	BOLT	PERNO

Eixo Dianteiro
Front Axle
Eje Delantero

Zf - Apl356 - Tração Central
Zf - Apl356 - Middle Drive
Zf - Apl356 - Tracción Central

60-65

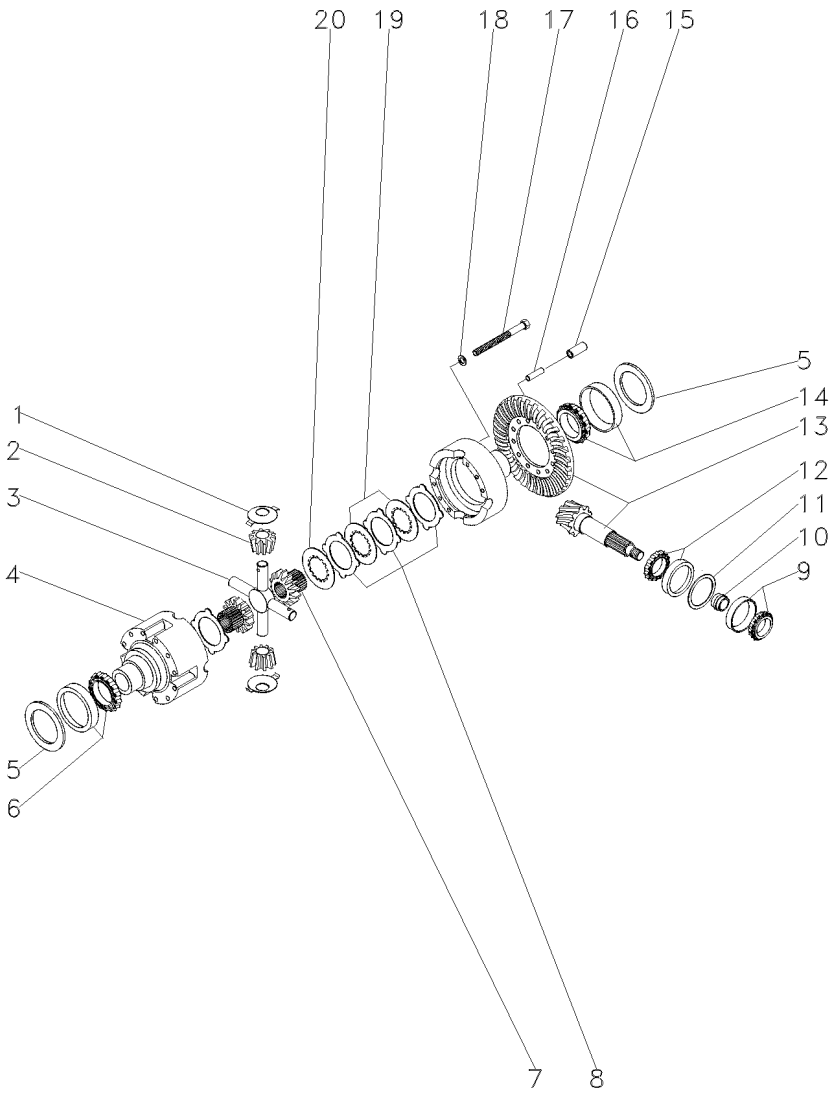

18	036382R1	**12**	ARRUELA	WASHER	ARANDELA
19	036377R1	**8**	DISCO	DISC	DISCO
20	3588029M1	**2**	ARRUELA	WASHER	ARANDELA

Eixo Dianteiro
Front Axle
Eje Delantero

Zf - Apl356 - Tração Central
Zf - Apl356 - Middle Drive
Zf - Apl356 - Tracción Central

60-70

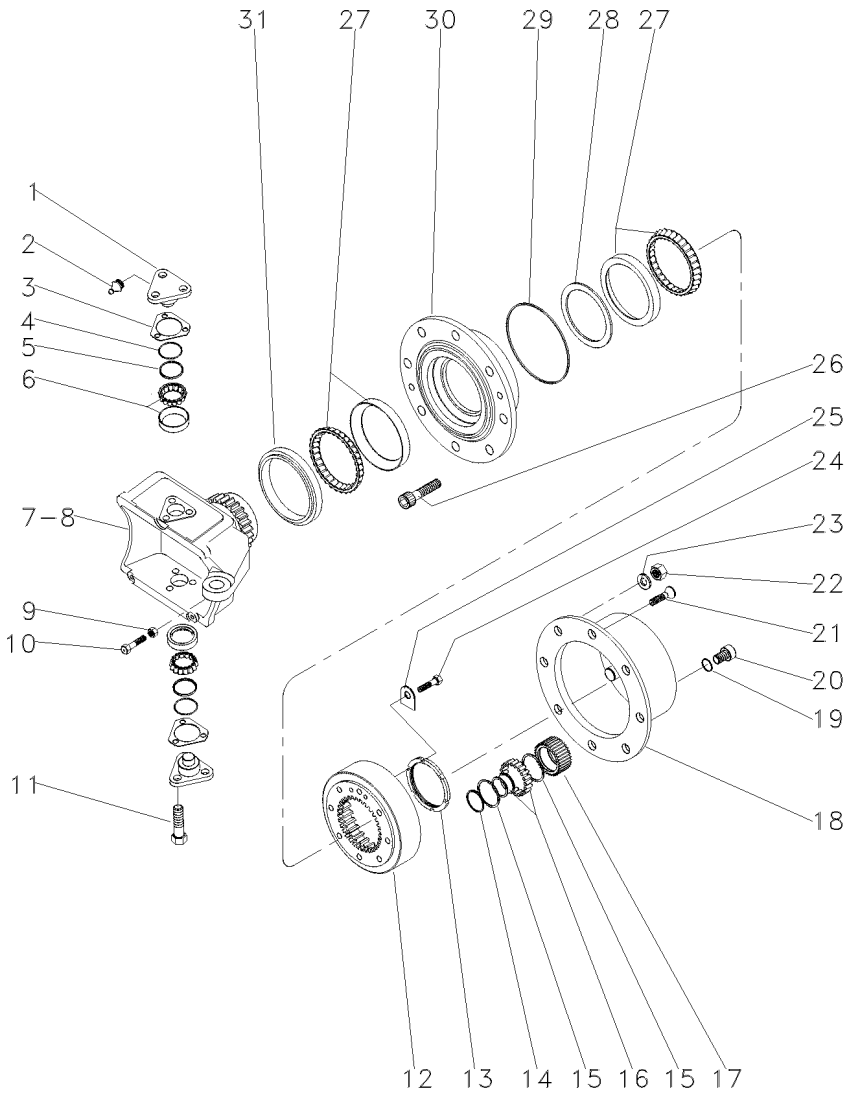

1	036408R1			4	PINO	PIN	PASADOR
2	020784R1			4	GRAXEIRA	GREASER	ENGRASADOR
3	036400R1	⧗	0,60 MM	X	ARRUELA	WASHER	ARANDELA
3	036401R1	⧗	1,00 MM	X	ARRUELA	WASHER	ARANDELA
3	036402R1	⧗	1,40 MM	X	ARRUELA	WASHER	ARANDELA
3	036403R1	⧗	1,60 MM	X	ARRUELA	WASHER	ARANDELA
3	036404R1	⧗	1,80 MM	X	ARRUELA	WASHER	ARANDELA
3	036405R1	⧗	2,00 MM	X	ARRUELA	WASHER	ARANDELA
3	036406R1	⧗	0,80 MM	X	ARRUELA	WASHER	ARANDELA
3	036407R1	⧗	0,40 MM	X	ARRUELA	WASHER	ARANDELA
4	036399R1			4	ANEL "O"	O RING	JUNTA TORICA
5	036398R1			4	CAPA	CAP	TAPA
6	036397R1			4	ROLAMENTO	BEARING	COJINETE
7	036395R1	▶		1	CARCAÇA	HOUSING	ALOJAMIENTO
8	036396R1	◀		1	CARCAÇA	HOUSING	ALOJAMIENTO
9	033608R1			2	PORCA	NUT	TUERCA
10	036413R1			2	PARAFUSO	BOLT	PERNO
11	036409R1			12	PARAFUSO	BOLT	PERNO
12	036414R1			2	ENGRENAGEM	GEAR	ENGRANAJE
13	036412R1			2	PORCA	NUT	TUERCA
14	3587936M1			8	ANEL TRAVA	CIRCLIP	CIRCULITO
15	036422R1			16	ANEL	RING	ARO
16	036421R1			8	ROLAMENTO	BEARING	COJINETE
17	036420R1			8	ENGRENAGEM	GEAR	ENGRANAJE
18	036419R1			2	CARCAÇA	HOUSING	ALOJAMIENTO
19	020829R1			2	ANEL "O"	O RING	JUNTA TORICA
20	036432R1			2	BUJÃO	PLUG	TAPON
21	3176347M1			4	PARAFUSO	BOLT	PERNO
22	3176351M1			16	PORCA	NUT	TUERCA
23	3176350M1			16	ARRUELA	WASHER	ARANDELA
24	3176333M1			4	PARAFUSO	BOLT	PERNO
25	3176332M1			2	ANEL "O"	O RING	JUNTA TORICA
26	020813R1			16	PARAFUSO	BOLT	PERNO
27	3176330M1			4	ROLAMENTO	BEARING	COJINETE
28	033559R1	⧗	14,714 MM	X	ANEL	RING	ARO
28	033560R1	⧗	14,689 MM	X	ANEL	RING	ARO
28	033561R1	⧗	14,664 MM	X	ANEL	RING	ARO
28	033562R1	⧗	14,639 MM	X	ANEL	RING	ARO
28	033563R1	⧗	14,614 MM	X	ANEL	RING	ARO
28	033564R1	⧗	14,589 MM	X	ANEL	RING	ARO
28	033565R1	⧗	14,564 MM	X	ANEL	RING	ARO
28	033566R1	⧗	14,539 MM	X	ANEL	RING	ARO
28	033567R1	⧗	14,514 MM	X	ANEL	RING	ARO
28	033568R1	⧗	14,489 MM	X	ANEL	RING	ARO
28	033569R1	⧗	14,464 MM	X	ANEL	RING	ARO
28	033570R1	⧗	14,439 MM	X	ANEL	RING	ARO
28	033571R1	⧗	14,414 MM	X	ANEL	RING	ARO
28	033572R1	⧗	14,389 MM	X	ANEL	RING	ARO
28	033573R1	⧗	14,364 MM	X	ANEL	RING	ARO
28	033574R1	⧗	14,339 MM	X	ANEL	RING	ARO

Eixo Dianteiro
Front Axle
Eje Delantero

Zf - Apl356 - Tração Central
Zf - Apl356 - Middle Drive
Zf - Apl356 - Tracción Central

60-70

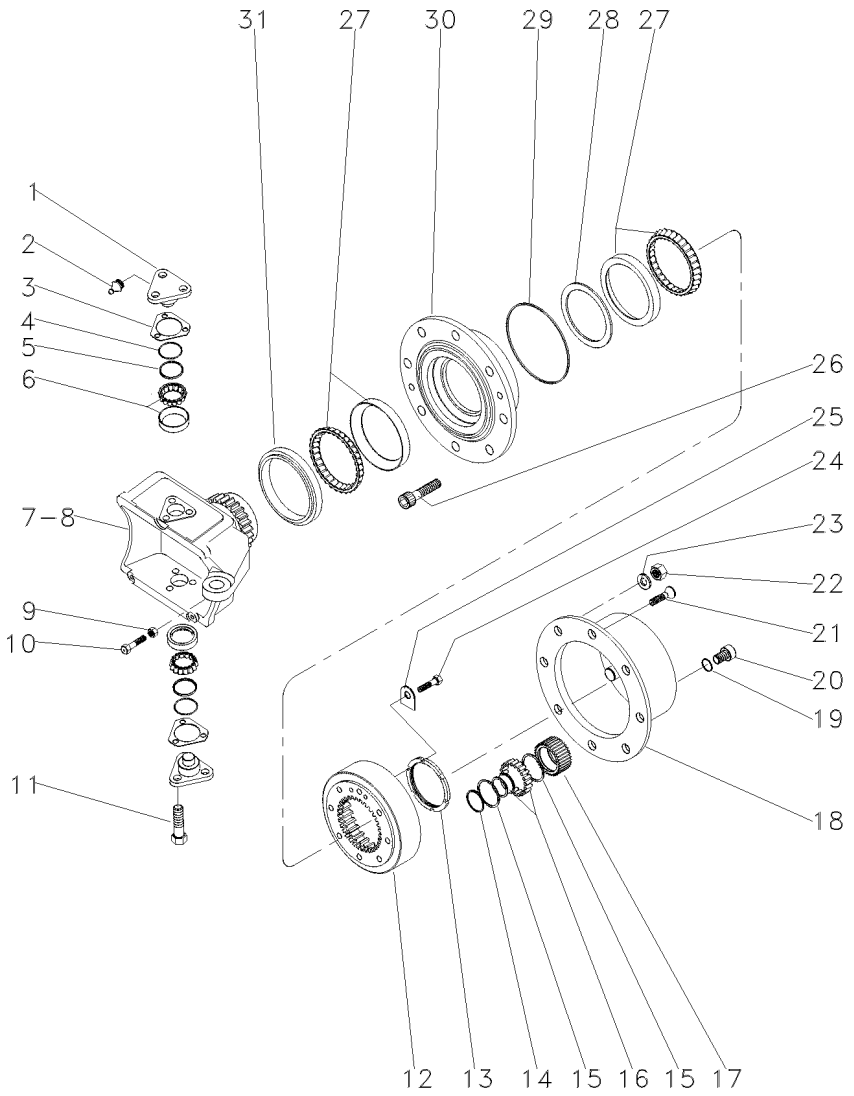

28	033575R1	⧗ 14,314 MM	**X** ANEL	RING	ARO
28	033576R1	⧗ 14,289 MM	**X** ANEL	RING	ARO
28	033577R1	⧗ 14,264 MM	**X** ANEL	RING	ARO
28	033578R1	⧗ 14,239 MM	**X** ANEL	RING	ARO
28	033579R1	⧗ 14,214 MM	**X** ANEL	RING	ARO
28	033580R1	⧗ 14,189 MM	**X** ANEL	RING	ARO
28	033581R1	⧗ 14,164 MM	**X** ANEL	RING	ARO
28	033582R1	⧗ 14,139 MM	**X** ANEL	RING	ARO
28	033583R1	⧗ 14,114 MM	**X** ANEL	RING	ARO
28	033584R1	⧗ 14,089 MM	**X** ANEL	RING	ARO
29	3176331M1		**2** ANEL "O"	O RING	JUNTA TORICA
30	3176326M1		**2** CUBO	HUB	CUBO
31	033548R1		**2** RETENTOR	SEAL	RETEN

Eixo Dianteiro
Front Axle
Eje Delantero

Zf - Apl356 - Tração Central
Zf - Apl356 - Middle Drive
Zf - Apl356 - Tracción Central

60-75

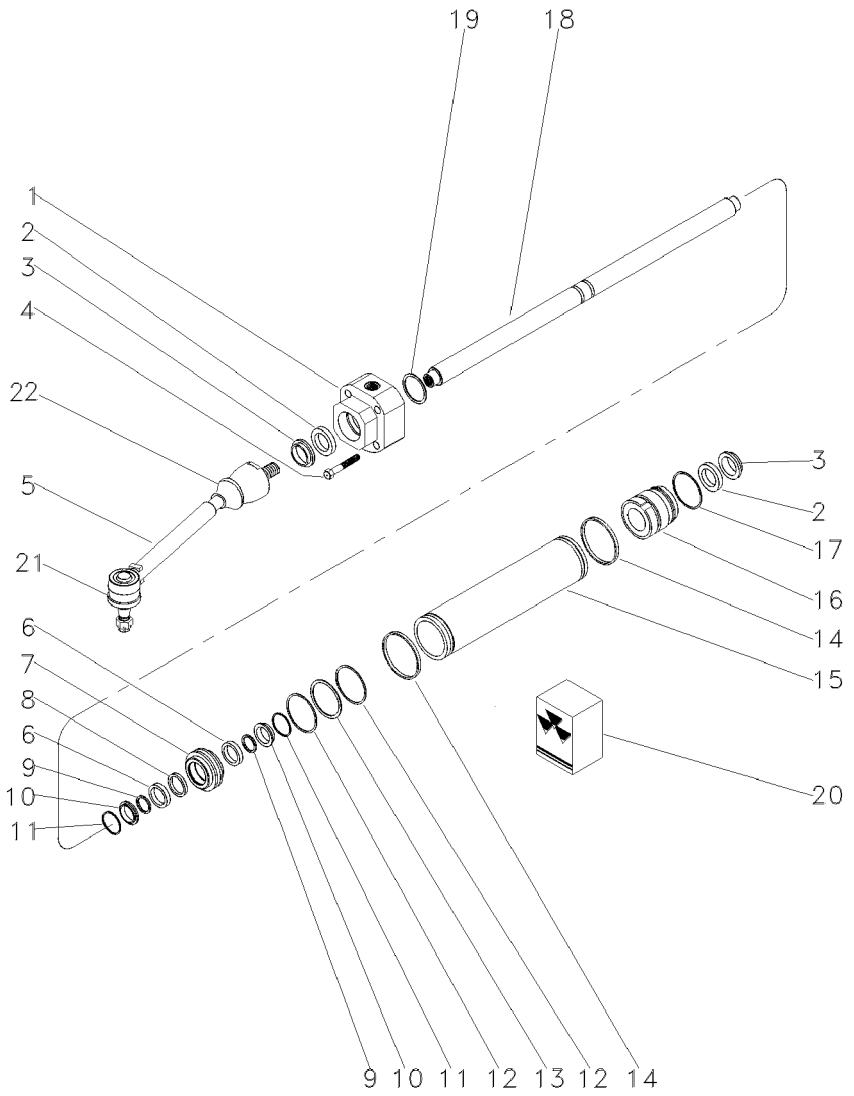

1	036426R1		**1**	GUIA	GUIDE	GUIA
2	3588153M1		**2**	ANEL	RING	ARO
3	036424R1		**2**	COLETOR	COLLECTOR	COLECTOR
4	036427R1		**5**	PARAFUSO	BOLT	PERNO
5	036394R1		**2**	BARRA	BAR	BARRA
6	3176356M1		**2**	ARRUELA	WASHER	ARANDELA
7	3176355M1		**1**	PISTÃO	PISTON	PISTON
8	3588184M1		**1**	ANEL "O"	O RING	JUNTA TORICA
9	3176358M1		**2**	ANEL	RING	ARO
10	3176357M1		**2**	ANEL	RING	ARO
11	3176359M1		**2**	ANEL	RING	ARO
12	3176360M1		**2**	ANEL	RING	ARO
13	3588181M1		**1**	ANEL	RING	ARO
14	3588173M1		**2**	ANEL "O"	O RING	JUNTA TORICA
15	3176352M1		**1**	CILINDRO	CYLINDER	CILINDRO
16	3176353M1		**1**	GUIA	THIMBLE	DEDAL
17	3588178M1		**1**	ANEL "O"	O RING	JUNTA TORICA
18	036425R1		**1**	HASTE	SPINDLE	MANGUETA
19	3176361M1	1,0 MM	**X**	CALÇO	SHIM	CALCE
19	3176362M1	1,1 MM	**X**	CALÇO	SHIM	CALCE
19	3176363M1	1,2 MM	**X**	CALÇO	SHIM	CALCE
19	3176364M1	1,3 MM	**X**	ANEL "O"	O RING	JUNTA TORICA
19	3176365M1	1,4 MM	**X**	CALÇO	SHIM	CALCE
19	3176366M1	1,5 MM	**X**	CALÇO	SHIM	CALCE
19	3176367M1	1,6 MM	**X**	CALÇO	SHIM	CALCE
19	3176368M1	1,7 MM	**X**	CALÇO	SHIM	CALCE
19	3176369M1	1,8 MM	**X**	CALÇO	SHIM	CALCE
19	3176370M1	0,5 MM	**X**	CALÇO	SHIM	CALCE
19	3176371M1	0,6 MM	**X**	CALÇO	SHIM	CALCE
19	3176372M1	0,7 MM	**X**	CALÇO	SHIM	CALCE
19	3176373M1	0,8 MM	**X**	CALÇO	SHIM	CALCE
19	3176374M1	0,9 MM	**X**	CALÇO	SHIM	CALCE
20	3176378M91		**1**	JG. REPARO	KIT, REPAIR	JUEGO REPARACION
21	3604188M1	5	**2**	COIFA	BELLOWS	FUELLE
22	3604189M1	5	**2**	COIFA	BELLOWS	FUELLE

Eixo Dianteiro
Front Axle
Eje Delantero

Zf - Apl359 - Tração Central
Zf - Apl359 - Middle Drive
Zf - Apl359 - Tracción Central

60-80

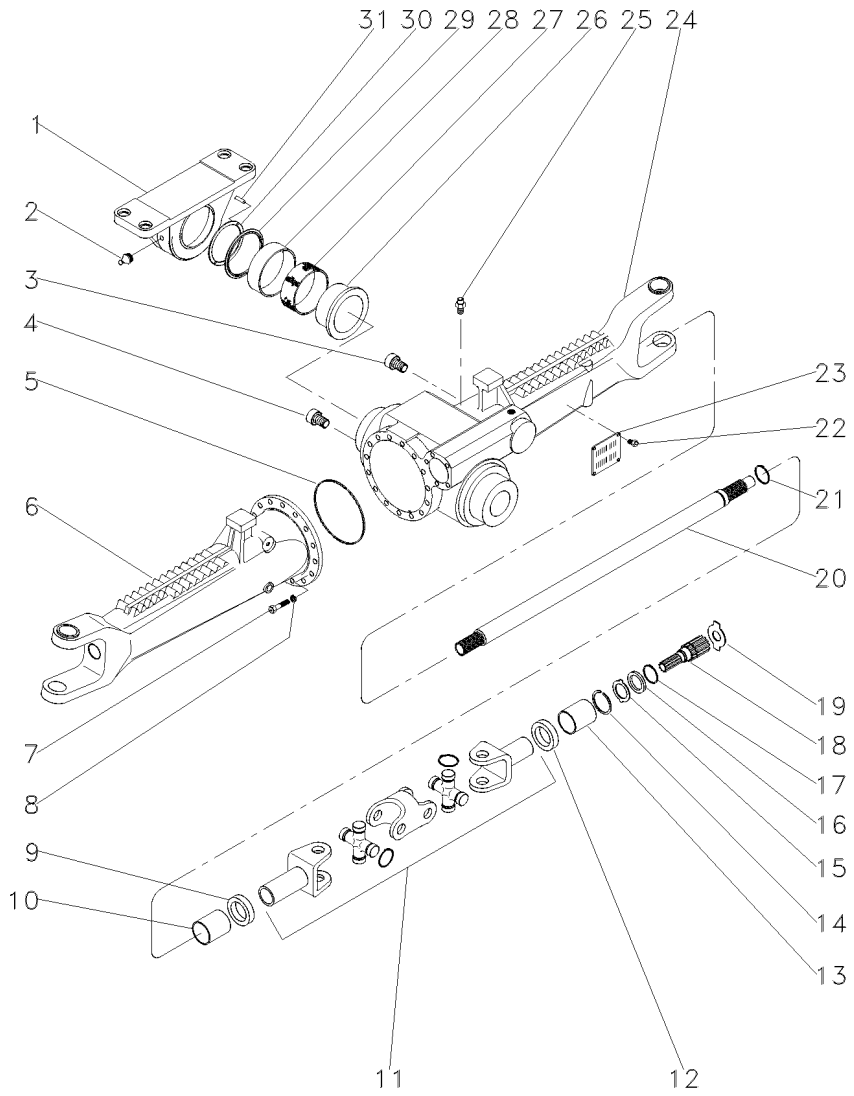

1	036459R1	**1**	CAVALETE	CRADLE	CRIBA
2	048291R1	**1**	GRAXEIRA	GREASER	ENGRASADOR
3	048285R1	**1**	BUJÃO	PLUG	TAPON
4	048286R1	**1**	BUJÃO	PLUG	TAPON
5	048280R1	**1**	ANEL "O"	O RING	JUNTA TORICA
6	048298R1	**1**	CARCAÇA	HOUSING	ALOJAMIENTO
7	048281R1	**16**	PARAFUSO	BOLT	PERNO
8	048282R1	**16**	ARRUELA	WASHER	ARANDELA
9	020755R1	**2**	BATENTE	RETAINER	RETENEDOR
10	020786R1	**2**	BUCHA	BUSH	CASQUILLO
11	020788R1	**2**	UNIÃO	LINK	UNION
12	020755R1	**2**	BATENTE	RETAINER	RETENEDOR
13	020786R1	**2**	BUCHA	BUSH	CASQUILLO
14	020753R1	**2**	ANEL	RING	ARO
15	020819R1	**2**	ARRUELA	WASHER	ARANDELA
16	020820R1	**2**	ARRUELA	WASHER	ARANDELA
17	020821R1	**2**	ARRUELA	WASHER	ARANDELA
18	020818R1	**1**	ÁRVORE	AXLE	EJE
19	020839R1	**1**	ARRUELA	WASHER	ARANDELA
19	020840R1	**1**	ARRUELA	WASHER	ARANDELA
19	020841R1	**1**	ARRUELA	WASHER	ARANDELA
19	020842R1	**1**	CALÇO	SHIM	CALCE
19	020843R1	**1**	CALÇO	SHIM	CALCE
19	020844R1	**1**	ARRUELA	WASHER	ARANDELA
19	048350R1	**1**	ARRUELA	WASHER	ARANDELA
20	048287R1	**1**	ÁRVORE	AXLE	EJE
21	020753R1	**2**	ANEL	RING	ARO
22	048284R1	**4**	REBITE	RIVET	REMACHE
23	048283R1	**1**	PLACA	PLATE	PLATO
24	048297R1	**1**	CARCAÇA	HOUSING	ALOJAMIENTO
25	020771R1	**1**	VÁLVULA	VALVE	VALVULA
26	048294R1	**1**	ANEL	RING	ARO
27	048295R1	**1**	BUCHA	BUSH	CASQUILLO
28	020681R1	**1**	BUCHA	BUSH	CASQUILLO
29	020612R1	**1**	ANEL	RING	ARO
30	020683R1	**1**	ARRUELA	WASHER	ARANDELA
30	020684R1	**1**	ARRUELA	WASHER	ARANDELA
30	020685R1	**1**	ARRUELA	WASHER	ARANDELA
30	020686R1	**1**	ARRUELA	WASHER	ARANDELA
30	048292R1	**1**	ARRUELA	WASHER	ARANDELA
30	048293R1	**1**	ARRUELA	WASHER	ARANDELA
31	048296R1	**1**	PINO	PIN	PASADOR

Eixo Dianteiro
Front Axle
Eje Delantero

Zf - Apl359 - Tração Central
Zf - Apl359 - Middle Drive
Zf - Apl359 - Tracción Central

60-85

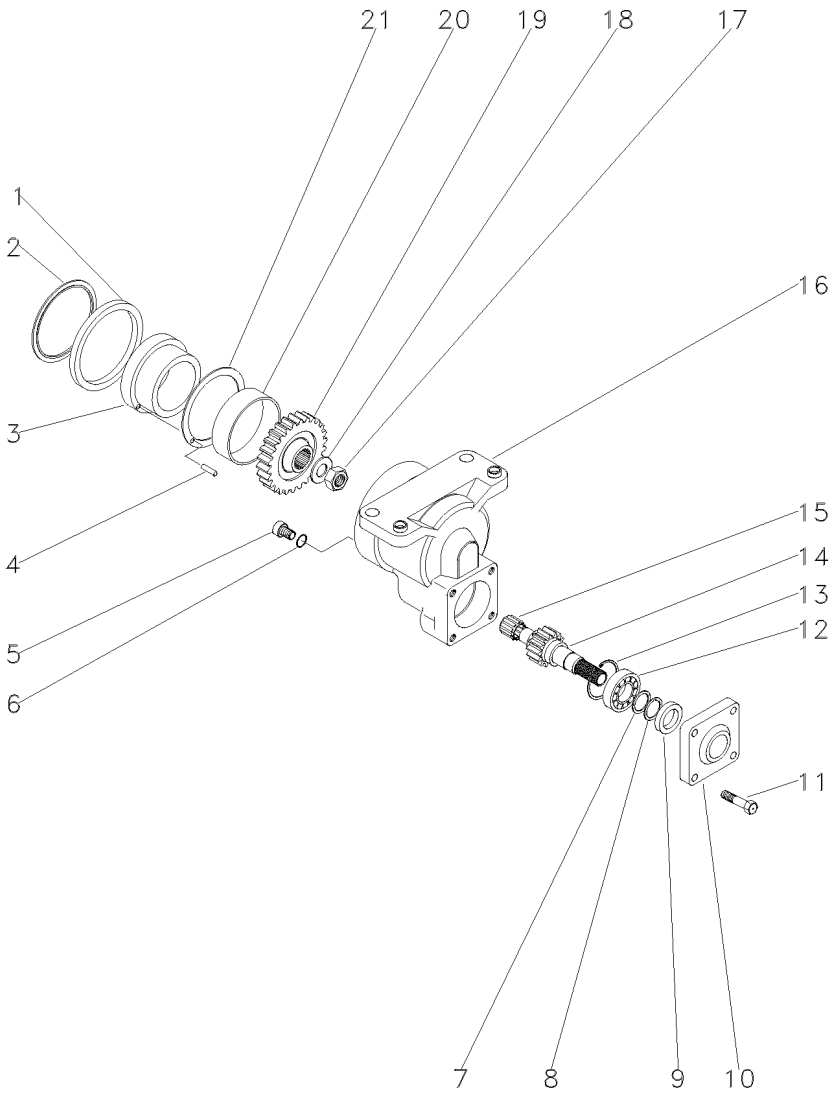

1	020595R1		**1**	ANEL	RING	ARO
2	020606R1		**1**	ANEL	RING	ARO
3	020618R1		**1**	BUCHA	BUSH	CASQUILLO
4	3588079M1		**2**	PINO	PIN	PASADOR
5	048254R1		**1**	BUJÃO	PLUG	TAPON
6	020608R1		**1**	ANEL "O"	O RING	JUNTA TORICA
7	020677R1		**1**	ARRUELA	WASHER	ARANDELA
7	020678R1		**1**	ARRUELA	WASHER	ARANDELA
7	020679R1		**1**	ARRUELA	WASHER	ARANDELA
8	1440478X1		**1**	ANEL TRAVA	CIRCLIP	CIRCULITO
9	020604R1		**1**	RETENTOR	SEAL	RETEN
10	020601R1		**1**	TAMPA	COVER	CUBIERTA
11	020603R1		**4**	PARAFUSO	BOLT	PERNO
12	048253R1		**1**	ROLAMENTO	BEARING	COJINETE
13	390613X1		**1**	ANEL TRAVA	CIRCLIP	CIRCULITO
14	020596R1	25	**1**	ÁRVORE	AXLE	EJE
15	020609R1		**1**	ROLAMENTO	BEARING	COJINETE
16	048249R1		**1**	CARCAÇA	HOUSING	ALOJAMIENTO
17	020622R1		**1**	PORCA	NUT	TUERCA
18	020621R1		**1**	ARRUELA	WASHER	ARANDELA
19	020620R1	28	**1**	ENGRENAGEM	GEAR	ENGRANAJE
20	048250R1		**1**	BUCHA	BUSH	CASQUILLO
21	020593R1		**1**	ARRUELA	WASHER	ARANDELA

Eixo Dianteiro
Front Axle
Eje Delantero

Zf - Apl359 - Tração Central
Zf - Apl359 - Middle Drive
Zf - Apl359 - Tracción Central

60-90

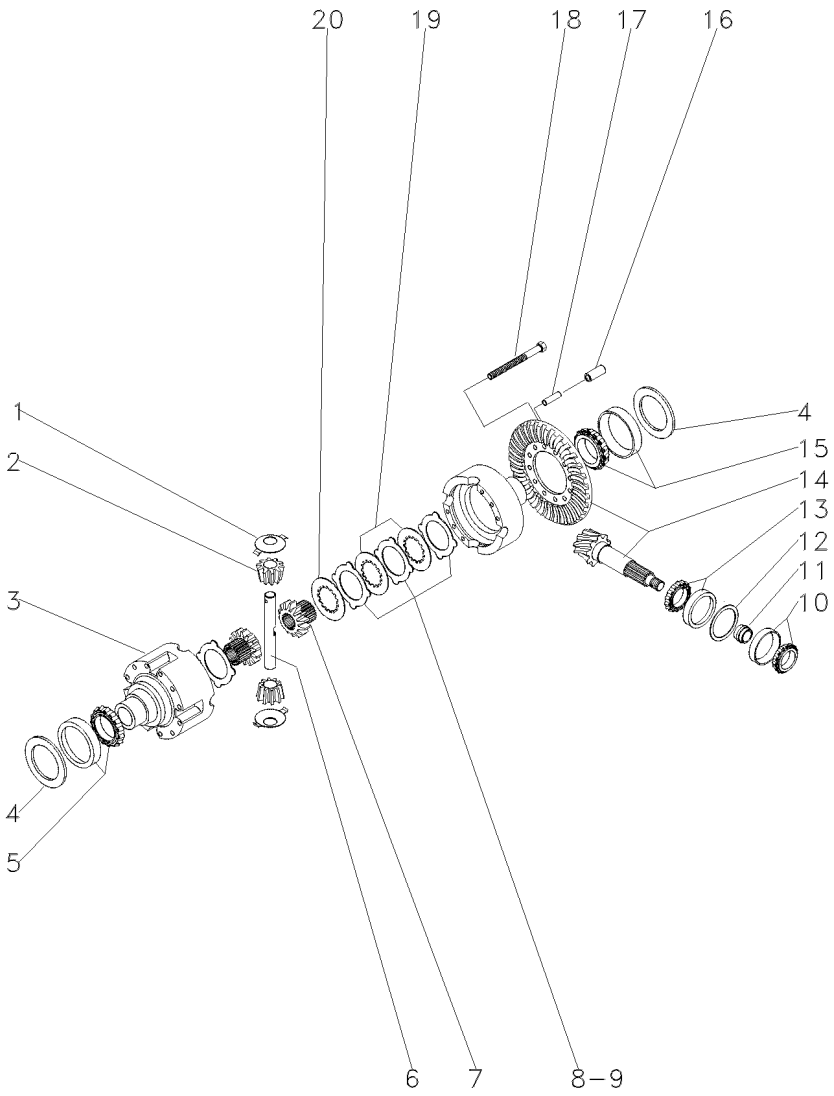

1	020731R1	**4**	ARRUELA	WASHER	ARANDELA
2	048256R1	**4**	ENGRENAGEM	GEAR	ENGRANAJE
3	048251R1	**1**	CARCAÇA	HOUSING	ALOJAMIENTO
4	048257R1	**1**	ARRUELA	WASHER	ARANDELA
4	048258R1	**1**	ARRUELA	WASHER	ARANDELA
4	048259R1	**1**	ARRUELA	WASHER	ARANDELA
4	048260R1	**1**	ARRUELA	WASHER	ARANDELA
4	048261R1	**1**	ARRUELA	WASHER	ARANDELA
4	048262R1	**1**	ARRUELA	WASHER	ARANDELA
4	048263R1	**1**	ARRUELA	WASHER	ARANDELA
4	048264R1	**1**	ARRUELA	WASHER	ARANDELA
4	048266R1	**1**	ARRUELA	WASHER	ARANDELA
4	048267R1	**1**	ARRUELA	WASHER	ARANDELA
4	048268R1	**1**	ARRUELA	WASHER	ARANDELA
4	048269R1	**1**	ARRUELA	WASHER	ARANDELA
4	048270R1	**1**	ARRUELA	WASHER	ARANDELA
4	048271R1	**1**	ARRUELA	WASHER	ARANDELA
4	048272R1	**1**	ARRUELA	WASHER	ARANDELA
4	048273R1	**1**	ARRUELA	WASHER	ARANDELA
4	048274R1	**1**	ARRUELA	WASHER	ARANDELA
4	048275R1	**1**	ARRUELA	WASHER	ARANDELA
4	048276R1	**1**	ARRUELA	WASHER	ARANDELA
4	048277R1	**1**	ARRUELA	WASHER	ARANDELA
4	048278R1	**1**	ARRUELA	WASHER	ARANDELA
4	048279R1	**1**	ARRUELA	WASHER	ARANDELA
4	048365R1	**1**	ARRUELA	WASHER	ARANDELA
5	048299R1	**1**	ROLAMENTO	BEARING	COJINETE
6	020732R1	**2**	ÁRVORE	AXLE	EJE
7	048255R1	**2**	ENGRENAGEM	GEAR	ENGRANAJE
8	048303R1	**1**	DISCO	DISC	DISCO
9	048304R1	**1**	DISCO	DISC	DISCO
10	020584R1	**1**	ROLAMENTO	BEARING	COJINETE
11	020623R1	**1**	ANEL	RING	ARO
11	048219R1	**1**	ANEL	RING	ARO
11	048220R1	**1**	ANEL	RING	ARO
11	048221R1	**1**	ANEL	RING	ARO
11	048222R1	**1**	ANEL	RING	ARO
11	048223R1	**1**	ANEL	RING	ARO
11	048224R1	**1**	ANEL	RING	ARO
11	048225R1	**1**	ANEL	RING	ARO
11	048226R1	**1**	ANEL	RING	ARO
11	048227R1	**1**	ANEL	RING	ARO
11	048228R1	**1**	ANEL	RING	ARO
11	048229R1	**1**	ANEL	RING	ARO
11	048230R1	**1**	ANEL	RING	ARO
11	048231R1	**1**	ANEL	RING	ARO
11	048232R1	**1**	ANEL	RING	ARO
11	048233R1	**1**	ANEL	RING	ARO
11	048234R1	**1**	ANEL	RING	ARO
11	048235R1	**1**	ANEL	RING	ARO

Eixo Dianteiro
Front Axle
Eje Delantero

Zf - Apl359 - Tração Central
Zf - Apl359 - Middle Drive
Zf - Apl359 - Tracción Central

60-90

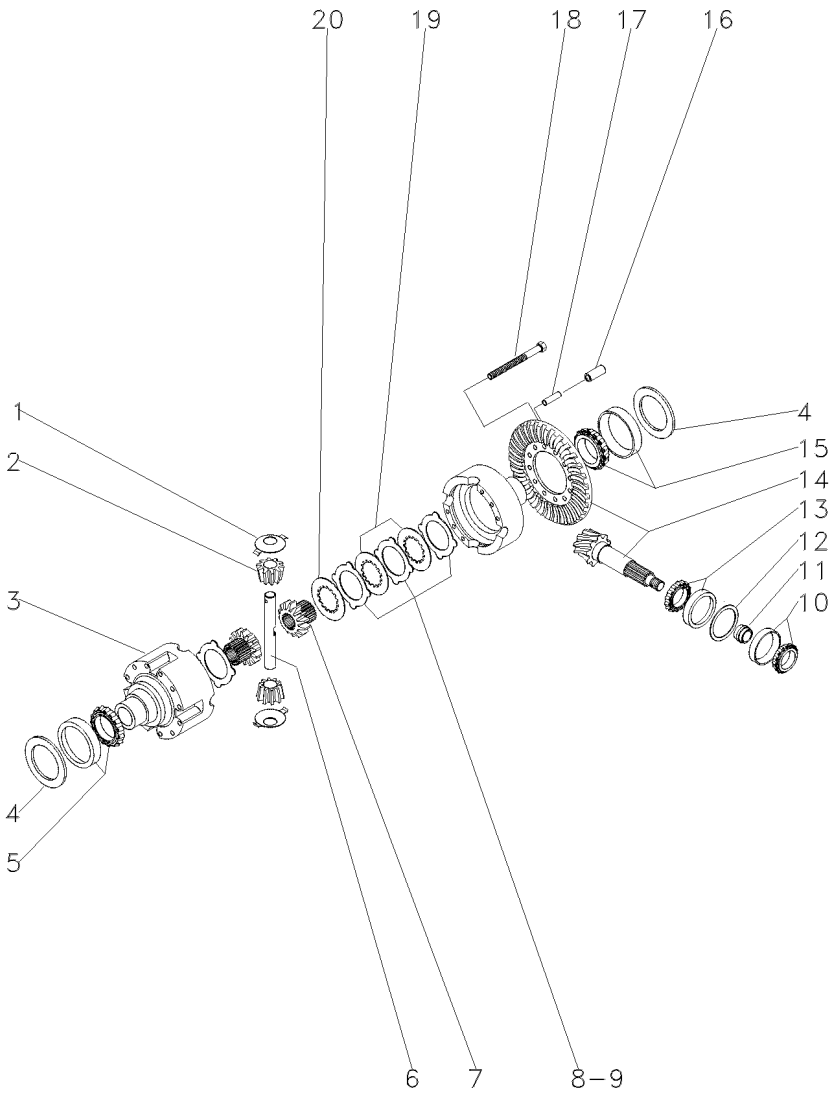

11	048236R1	**1**	ANEL	RING	ARO
11	048237R1	**1**	ANEL	RING	ARO
11	048238R1	**1**	ANEL	RING	ARO
11	048239R1	**1**	ANEL	RING	ARO
11	048240R1	**1**	ANEL	RING	ARO
11	048241R1	**1**	ANEL	RING	ARO
11	048242R1	**1**	ANEL	RING	ARO
11	048243R1	**1**	ANEL	RING	ARO
11	048244R1	**1**	ANEL	RING	ARO
11	048245R1	**1**	ANEL	RING	ARO
11	048246R1	**1**	ANEL	RING	ARO
11	048247R1	**1**	ANEL	RING	ARO
11	048248R1	**1**	ANEL	RING	ARO
12	048215R1	**1**	ARRUELA	WASHER	ARANDELA
12	048216R1	**1**	ARRUELA	WASHER	ARANDELA
12	048217R1	**1**	ARRUELA	WASHER	ARANDELA
12	048218R1	**1**	ARRUELA	WASHER	ARANDELA
13	020586R1	**1**	ROLAMENTO	BEARING	COJINETE
14	048214R1	**1**	COROA E PINHÃO	KIT, CROWNWHEEL	JUEGO CORONA
15	048300R1	**1**	ROLAMENTO	BEARING	COJINETE
16	020736R1	**4**	PINO	PIN	PASADOR
17	020737R1	**4**	PINO	PIN	PASADOR
18	020733R1	**4**	PARAFUSO	BOLT	PERNO
19	020727R1	**6**	DISCO	DISC	DISCO
20	020728R1	**2**	ARRUELA	WASHER	ARANDELA

Eixo Dianteiro
Front Axle
Eje Delantero

Zf - Apl359 - Tração Central
Zf - Apl359 - Middle Drive
Zf - Apl359 - Tracción Central

60-95

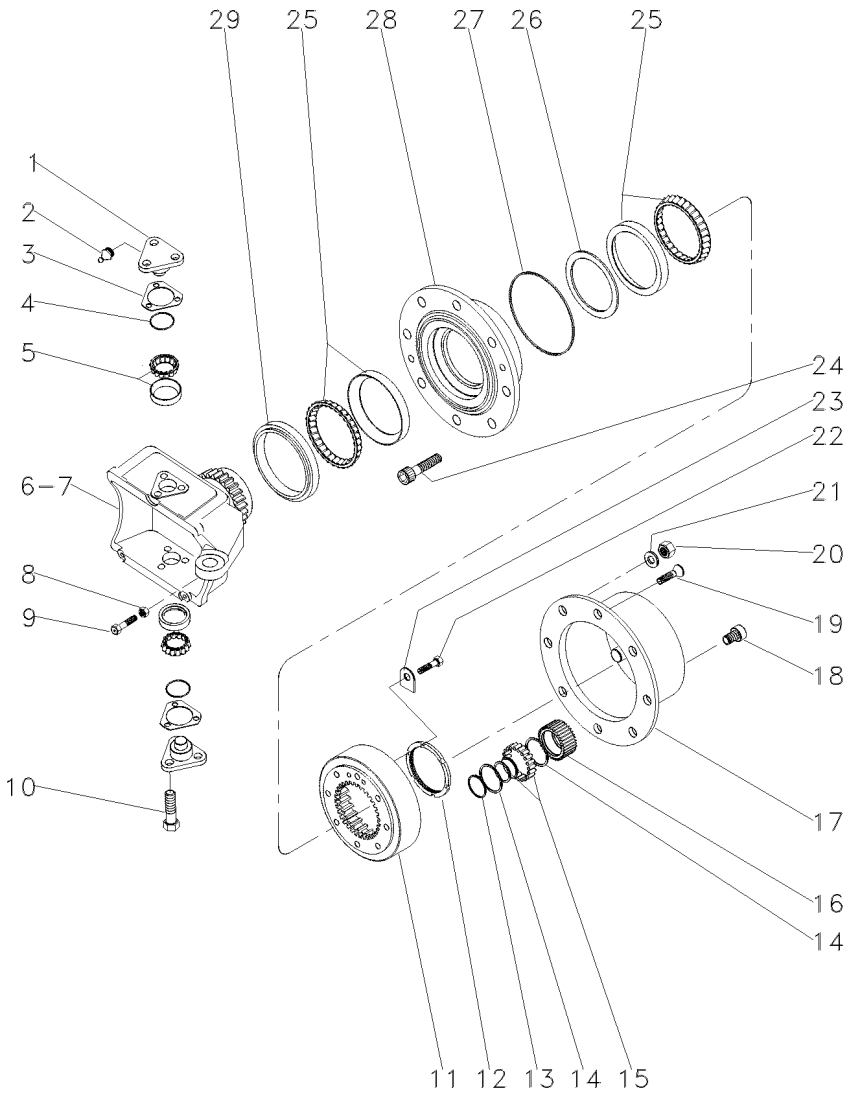

1	048307R1		**4**	PINO	PIN	PASADOR
2	048308R1		**4**	GRAXEIRA	GREASER	ENGRASADOR
3	020799R1		**1**	ARRUELA	WASHER	ARANDELA
3	020800R1	1,0 MM	**1**	ARRUELA	WASHER	ARANDELA
3	020801R1	1,4 MM	**1**	ARRUELA	WASHER	ARANDELA
3	020802R1	0,4 MM	**1**	ARRUELA	WASHER	ARANDELA
3	020803R1	0,8 MM	**1**	ARRUELA	WASHER	ARANDELA
3	020804R1		**1**	ARRUELA	WASHER	ARANDELA
3	048306R1		**1**	ARRUELA	WASHER	ARANDELA
4	048305R1		**4**	ANEL "O"	O RING	JUNTA TORICA
5	048302R1		**4**	ROLAMENTO	BEARING	COJINETE
6	048301R1	◀	**1**	CARCAÇA	HOUSING	ALOJAMIENTO
7	048360R1	▶	**1**	CARCAÇA	HOUSING	ALOJAMIENTO
8	048344R1		**2**	PORCA	NUT	TUERCA
9	048343R1		**2**	PARAFUSO	BOLT	PERNO
10	020785R1		**12**	PARAFUSO	BOLT	PERNO
11	020817R1		**2**	ENGRENAGEM	GEAR	ENGRANAJE
12	020794R1		**2**	PORCA	NUT	TUERCA
13	391129X1		**6**	ANEL TRAVA	CIRCLIP	CIRCULITO
14	020825R1		**12**	ANEL	RING	ARO
15	048349R1		**6**	ROLAMENTO	BEARING	COJINETE
16	048348R1		**6**	ENGRENAGEM	GEAR	ENGRANAJE
17	048347R1		**2**	CARCAÇA	HOUSING	ALOJAMIENTO
18	048351R1		**2**	BUJÃO	PLUG	TAPON
19	020830R1		**4**	PARAFUSO	BOLT	PERNO
20	048346R1		**20**	PORCA	NUT	TUERCA
21	048345R1		**20**	ANEL	RING	ARO
22	048342R1		**4**	PARAFUSO	BOLT	PERNO
23	020795R1		**2**	PLACA	PLATE	PLATO
24	020813R1		**20**	PARAFUSO	BOLT	PERNO
25	048310R1		**4**	ROLAMENTO	BEARING	COJINETE
26	048311R1		**1**	ANEL	RING	ARO
26	048312R1		**1**	ANEL	RING	ARO
26	048313R1		**1**	ANEL	RING	ARO
26	048314R1		**1**	ANEL	RING	ARO
26	048315R1		**1**	ANEL	RING	ARO
26	048316R1		**1**	ANEL	RING	ARO
26	048317R1		**1**	ANEL	RING	ARO
26	048318R1		**1**	ANEL	RING	ARO
26	048319R1		**1**	ANEL	RING	ARO
26	048320R1		**1**	ANEL	RING	ARO
26	048321R1		**1**	ANEL	RING	ARO
26	048322R1		**1**	ANEL	RING	ARO
26	048323R1		**1**	ANEL	RING	ARO
26	048324R1		**1**	ANEL	RING	ARO
26	048325R1		**1**	ANEL	RING	ARO
26	048326R1		**1**	ANEL	RING	ARO
26	048327R1		**1**	ANEL	RING	ARO
26	048328R1		**1**	ANEL	RING	ARO
26	048329R1		**1**	ANEL	RING	ARO

Eixo Dianteiro
Front Axle
Eje Delantero

Zf - Apl359 - Tração Central
Zf - Apl359 - Middle Drive
Zf - Apl359 - Tracción Central

60-95

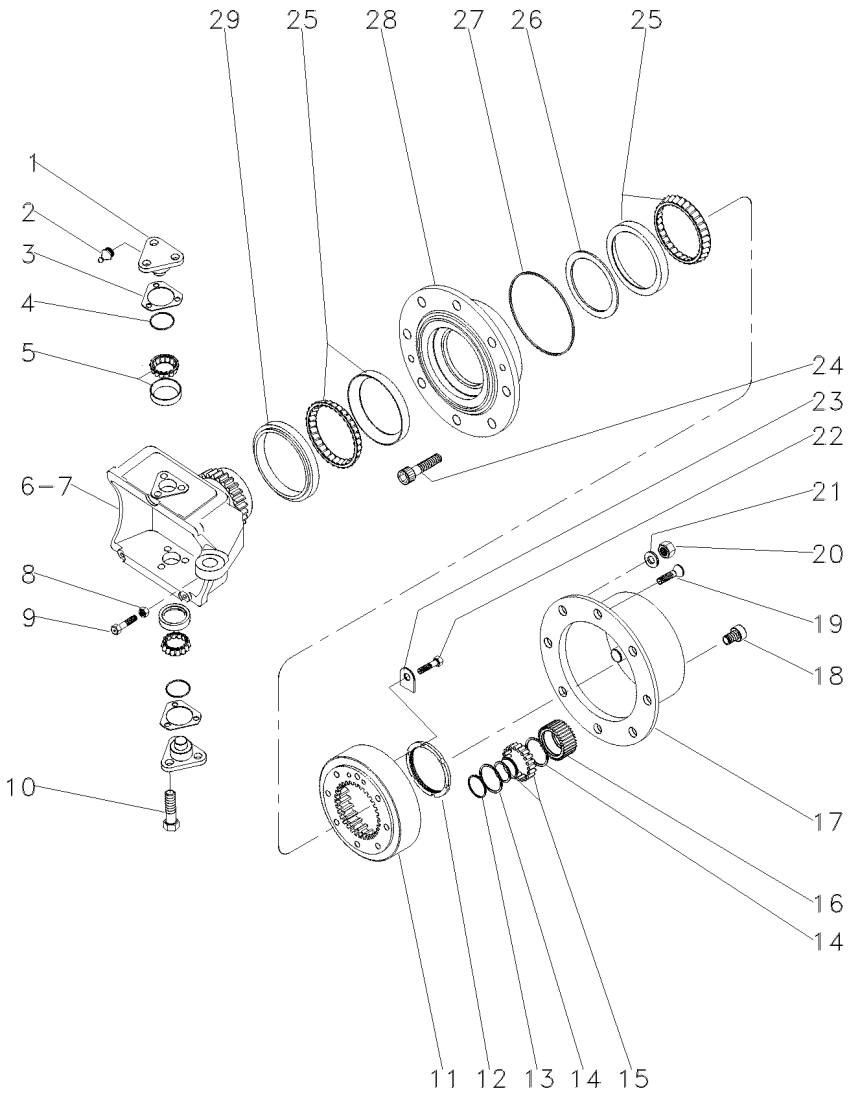

26	048330R1	**1**	ANEL	RING	ARO
26	048331R1	**1**	ANEL	RING	ARO
26	048332R1	**1**	ANEL	RING	ARO
26	048333R1	**1**	ANEL	RING	ARO
26	048334R1	**1**	ANEL	RING	ARO
26	048335R1	**1**	ANEL	RING	ARO
26	048336R1	**1**	ANEL	RING	ARO
26	048337R1	**1**	ANEL	RING	ARO
26	048338R1	**1**	ANEL	RING	ARO
26	048339R1	**1**	ANEL	RING	ARO
26	048340R1	**1**	ANEL	RING	ARO
26	048341R1	**1**	ANEL	RING	ARO
27	020812R1	**2**	ANEL "O"	O RING	JUNTA TORICA
28	020811R1	**2**	CUBO	HUB	CUBO
29	048309R1	**2**	BATENTE	RETAINER	RETENEDOR

Eixo Dianteiro
Front Axle
Eje Delantero

Zf - Apl359 - Tração Central
Zf - Apl359 - Middle Drive
Zf - Apl359 - Tracción Central

60-100

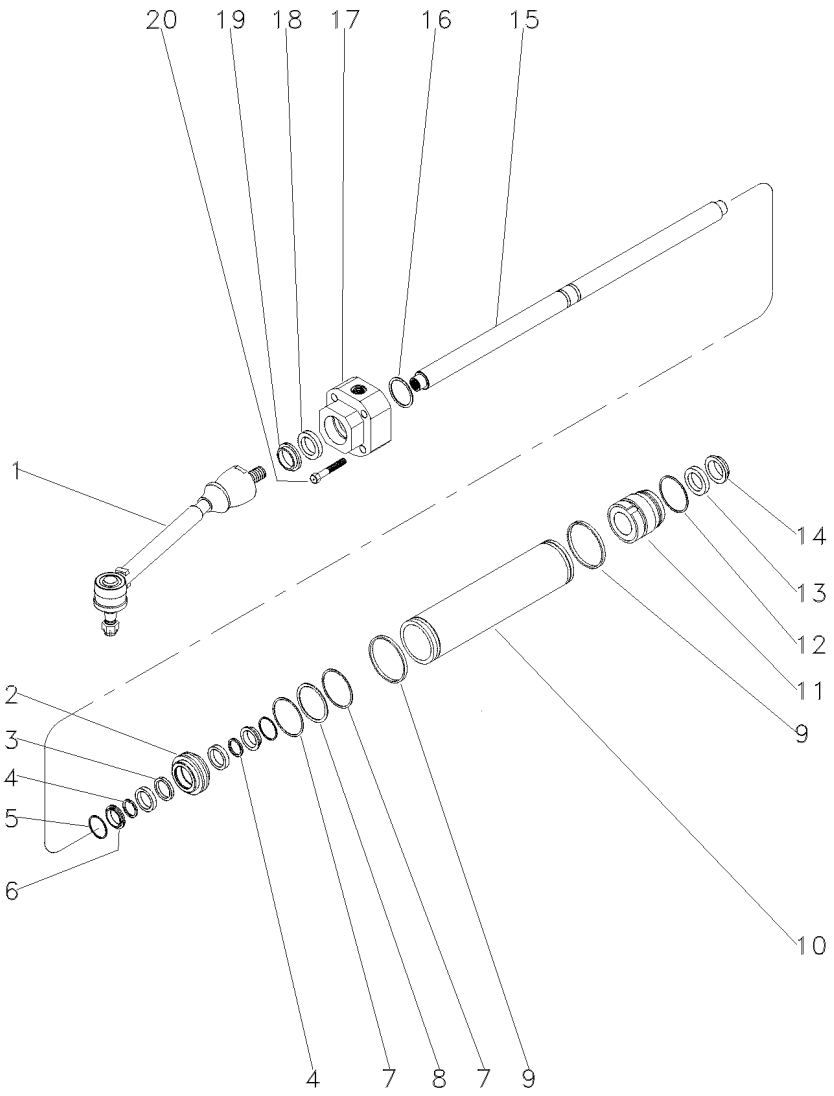

1	048290R1		**2**	BARRA	BAR	BARRA
1	6214743M1		**2**	TERMINAL	END	EXTREMO
1	6214744M1		**2**	TERMINAL	END	EXTREMO
1	6214745M1		**2**	PORCA	NUT	TUERCA
1	6214746M1		**2**	CUPILHA	COTTER PIN	PASADOR DOUBLE
2	048356R1		**1**	PISTÃO	PISTON	PISTON
3	020854R1		**1**	ANEL "O"	O RING	JUNTA TORICA
4	020857R1		**2**	ANEL	RING	ARO
5	020858R1		**1**	ANEL	RING	ARO
6	020856R1		**1**	ANEL	RING	ARO
7	020860R1		**2**	ANEL	RING	ARO
8	020859R1		**1**	ANEL	RING	ARO
9	020847R1		**2**	ANEL "O"	O RING	JUNTA TORICA
10	048352R1		**1**	CILINDRO	CYLINDER	CILINDRO
11	048353R1		**1**	GUIA	GUIDE	GUIA
12	048354R1		**1**	ANEL "O"	O RING	JUNTA TORICA
13	020851R1		**2**	BATENTE	RETAINER	RETENEDOR
14	020850R1		**2**	BATENTE	RETAINER	RETENEDOR
15	048355R1		**1**	HASTE	SPINDLE	MANGUETA
16	020838R1	0,9 MM	**1**	ARRUELA	WASHER	ARANDELA
16	020871R1	1,0 MM	**1**	ARRUELA	WASHER	ARANDELA
16	020872R1	1,1 MM	**1**	ARRUELA	WASHER	ARANDELA
16	020873R1	1,2 MM	**1**	ARRUELA	WASHER	ARANDELA
16	020874R1	1,3 MM	**1**	ARRUELA	WASHER	ARANDELA
16	020875R1	1,4 MM	**1**	ARRUELA	WASHER	ARANDELA
16	020876R1	1,5 MM	**1**	ARRUELA	WASHER	ARANDELA
16	020880R1	1,10 MM	**1**	ARRUELA	WASHER	ARANDELA
16	020881R1	1,15 MM	**1**	ARRUELA	WASHER	ARANDELA
16	020882R1	1,25 MM	**1**	ARRUELA	WASHER	ARANDELA
16	020883R1	1,35 MM	**1**	ARRUELA	WASHER	ARANDELA
16	020888R1	0,7 MM	**1**	ARRUELA	WASHER	ARANDELA
16	020889R1	0,8 MM	**1**	ARRUELA	WASHER	ARANDELA
17	048357R1		**1**	GUIA	GUIDE	GUIA
18	020851R1		**2**	BATENTE	RETAINER	RETENEDOR
19	020850R1		**2**	BATENTE	RETAINER	RETENEDOR
20	048358R1		**3**	PARAFUSO	BOLT	PERNO

Eixo Dianteiro
Front Axle
Eje Delantero

Zf - Apl359 - Tração Central
Zf - Apl359 - Middle Drive
Zf - Apl359 - Tracción Central

60-105

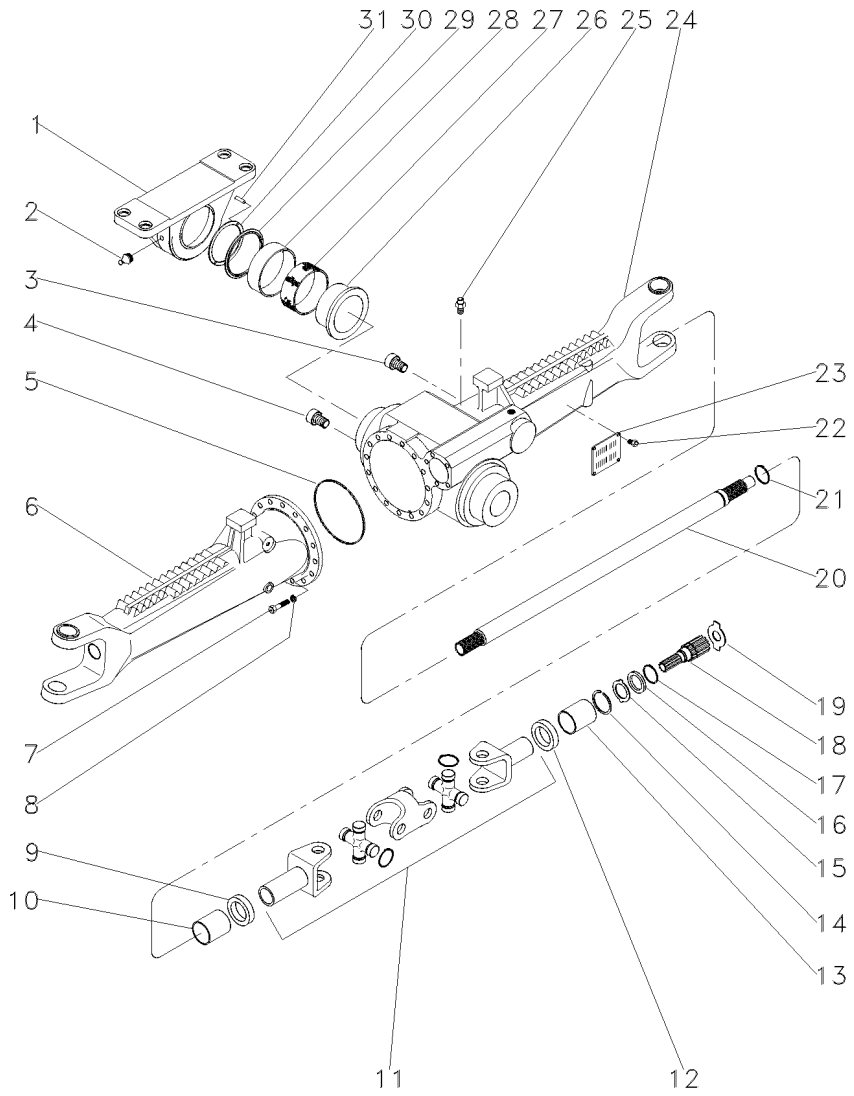

1	036459R1		1	CAVALETE	CRADLE	CRIBA
2	048291R1		1	GRAXEIRA	GREASER	ENGRASADOR
3	048285R1		1	BUJÃO	PLUG	TAPON
4	048286R1		1	BUJÃO	PLUG	TAPON
5	048280R1		1	ANEL "O"	O RING	JUNTA TORICA
6	048298R1	◀	1	CARCAÇA	HOUSING	ALOJAMIENTO
7	048281R1		16	PARAFUSO	BOLT	PERNO
8	048282R1		16	ARRUELA	WASHER	ARANDELA
9	020755R1		2	BATENTE	RETAINER	RETENEDOR
10	020786R1		2	BUCHA	BUSH	CASQUILLO
11	020788R1		2	UNIÃO	LINK	UNION
12	020755R1		2	BATENTE	RETAINER	RETENEDOR
13	020786R1		2	BUCHA	BUSH	CASQUILLO
14	020753R1		2	ANEL	RING	ARO
15	020819R1		2	ARRUELA	WASHER	ARANDELA
16	020820R1		2	ARRUELA	WASHER	ARANDELA
17	020821R1		2	ARRUELA	WASHER	ARANDELA
18	020818R1		1	ÁRVORE	AXLE	EJE
19	020839R1		1	ARRUELA	WASHER	ARANDELA
19	020840R1		1	ARRUELA	WASHER	ARANDELA
19	020841R1		1	ARRUELA	WASHER	ARANDELA
19	020842R1		1	CALÇO	SHIM	CALCE
19	020843R1		1	CALÇO	SHIM	CALCE
19	020844R1		1	ARRUELA	WASHER	ARANDELA
19	048350R1		1	ARRUELA	WASHER	ARANDELA
20	048287R1		1	ÁRVORE	AXLE	EJE
21	020753R1		2	ANEL	RING	ARO
22	048284R1		4	REBITE	RIVET	REMACHE
23	048283R1		1	PLACA	PLATE	PLATO
24	048297R1	▶	1	CARCAÇA	HOUSING	ALOJAMIENTO
25	020771R1		1	VÁLVULA	VALVE	VALVULA
26	048294R1		1	ANEL	RING	ARO
27	048295R1		1	BUCHA	BUSH	CASQUILLO
28	020681R1		1	BUCHA	BUSH	CASQUILLO
29	020612R1		1	ANEL	RING	ARO
30	020683R1		1	ARRUELA	WASHER	ARANDELA
30	020684R1		1	ARRUELA	WASHER	ARANDELA
30	020685R1		1	ARRUELA	WASHER	ARANDELA
30	020686R1		1	ARRUELA	WASHER	ARANDELA
30	048292R1		1	ARRUELA	WASHER	ARANDELA
30	048293R1		1	ARRUELA	WASHER	ARANDELA
31	048296R1		1	PINO	PIN	PASADOR

Eixo Dianteiro
Front Axle
Eje Delantero

Zf - Apl359 - Tração Central
Zf - Apl359 - Middle Drive
Zf - Apl359 - Tracción Central

60-110

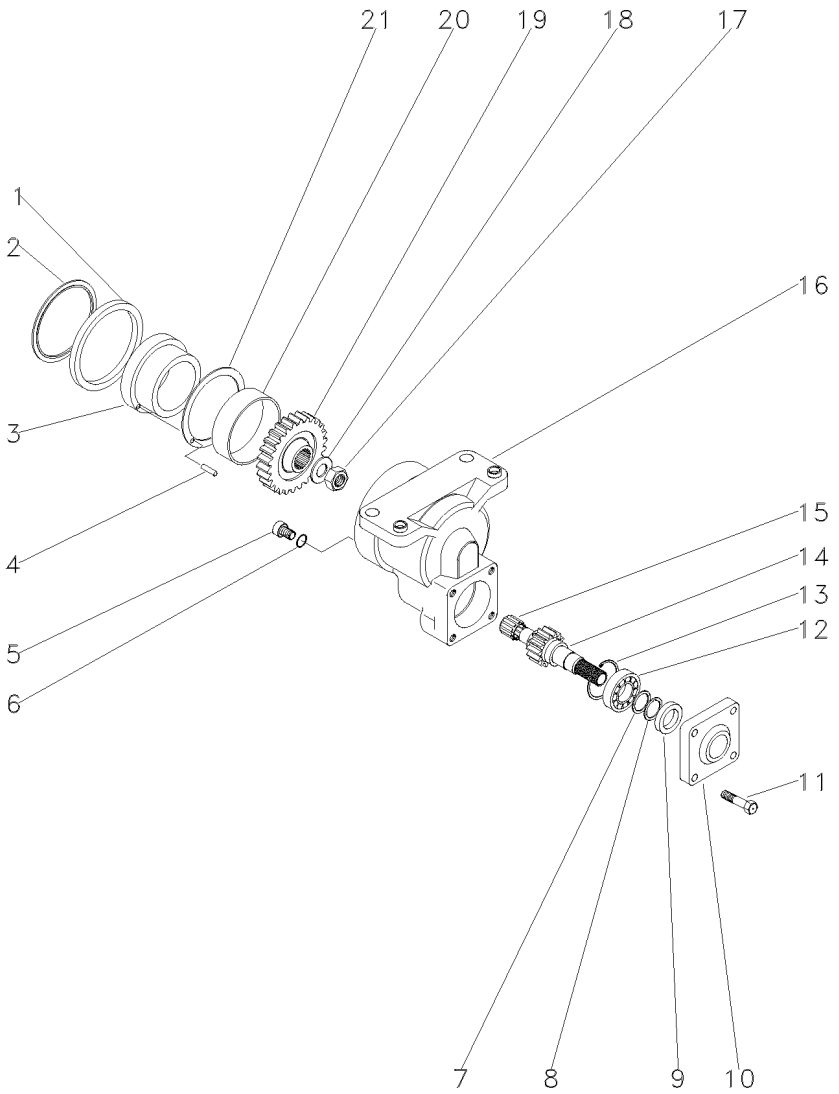

1	020595R1	➡ 402026	**1**	ANEL	RING	ARO
1	6204505M1	➡ 402027	**1**	ANEL "O"	O RING	JUNTA TORICA
2	020606R1		**1**	ANEL	RING	ARO
3	020618R1	➡ 402026	**1**	BUCHA	BUSH	CASQUILLO
3	6204504M1	➡ 402027	**1**	BUCHA	BUSH	CASQUILLO
4	3588079M1		**2**	PINO	PIN	PASADOR
5	048254R1		**1**	BUJÃO	PLUG	TAPON
6	020608R1		**1**	ANEL "O"	O RING	JUNTA TORICA
7	020677R1		**1**	ARRUELA	WASHER	ARANDELA
7	020678R1		**1**	ARRUELA	WASHER	ARANDELA
7	020679R1		**1**	ARRUELA	WASHER	ARANDELA
8	1440478X1		**1**	ANEL TRAVA	CIRCLIP	CIRCULITO
9	020604R1		**1**	RETENTOR	SEAL	RETEN
10	020601R1		**1**	TAMPA	COVER	CUBIERTA
11	020603R1		**4**	PARAFUSO	BOLT	PERNO
12	048253R1		**1**	ROLAMENTO	BEARING	COJINETE
13	390613X1		**1**	ANEL TRAVA	CIRCLIP	CIRCULITO
14	036364R1	24	**1**	ÁRVORE	AXLE	EJE
15	020609R1		**1**	ROLAMENTO	BEARING	COJINETE
16	020592R1	➡ 402026	**1**	CARCAÇA	HOUSING	ALOJAMIENTO
16	6204503M1	➡ 402027	**1**	CARCAÇA	HOUSING	ALOJAMIENTO
17	020622R1		**1**	PORCA	NUT	TUERCA
18	020621R1		**1**	ARRUELA	WASHER	ARANDELA
19	036363R1	28	**1**	ENGRENAGEM	GEAR	ENGRANAJE
20	048250R1		**1**	BUCHA	BUSH	CASQUILLO
21	020593R1		**1**	ARRUELA	WASHER	ARANDELA

Eixo Dianteiro
Front Axle
Eje Delantero

Zf - Apl359 - Tração Central
Zf - Apl359 - Middle Drive
Zf - Apl359 - Tracción Central

60-115

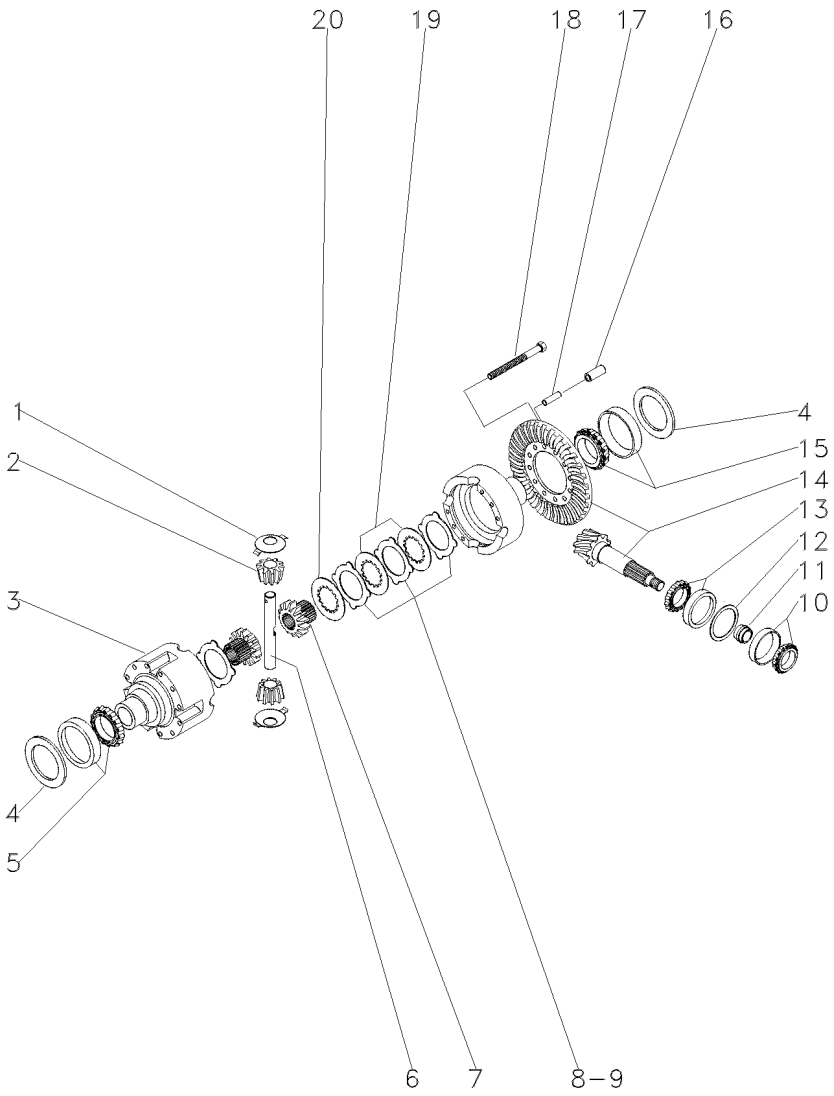

1	020731R1		**4**	ARRUELA	WASHER	ARANDELA
2	048256R1		**4**	ENGRENAGEM	GEAR	ENGRANAJE
3	048251R1		**1**	CARCAÇA	HOUSING	ALOJAMIENTO
4	048257R1		**1**	ARRUELA	WASHER	ARANDELA
4	048258R1		**1**	ARRUELA	WASHER	ARANDELA
4	048259R1		**1**	ARRUELA	WASHER	ARANDELA
4	048260R1		**1**	ARRUELA	WASHER	ARANDELA
4	048261R1		**1**	ARRUELA	WASHER	ARANDELA
4	048262R1		**1**	ARRUELA	WASHER	ARANDELA
4	048263R1		**1**	ARRUELA	WASHER	ARANDELA
4	048264R1		**1**	ARRUELA	WASHER	ARANDELA
4	048266R1		**1**	ARRUELA	WASHER	ARANDELA
4	048267R1		**1**	ARRUELA	WASHER	ARANDELA
4	048268R1		**1**	ARRUELA	WASHER	ARANDELA
4	048269R1		**1**	ARRUELA	WASHER	ARANDELA
4	048270R1		**1**	ARRUELA	WASHER	ARANDELA
4	048271R1		**1**	ARRUELA	WASHER	ARANDELA
4	048272R1		**1**	ARRUELA	WASHER	ARANDELA
4	048273R1		**1**	ARRUELA	WASHER	ARANDELA
4	048274R1		**1**	ARRUELA	WASHER	ARANDELA
4	048275R1		**1**	ARRUELA	WASHER	ARANDELA
4	048276R1		**1**	ARRUELA	WASHER	ARANDELA
4	048277R1		**1**	ARRUELA	WASHER	ARANDELA
4	048278R1		**1**	ARRUELA	WASHER	ARANDELA
4	048279R1		**1**	ARRUELA	WASHER	ARANDELA
4	048365R1		**1**	ARRUELA	WASHER	ARANDELA
5	048299R1		**1**	ROLAMENTO	BEARING	COJINETE
6	020732R1		**2**	ÁRVORE	AXLE	EJE
7	048255R1		**2**	ENGRENAGEM	GEAR	ENGRANAJE
8	048303R1		**1**	DISCO	DISC	DISCO
9	048304R1		**1**	DISCO	DISC	DISCO
10	020584R1		**1**	ROLAMENTO	BEARING	COJINETE
11	020623R1	⧗ 11,3 MM	**1**	ANEL	RING	ARO
11	048219R1		**1**	ANEL	RING	ARO
11	048220R1		**1**	ANEL	RING	ARO
11	048221R1		**1**	ANEL	RING	ARO
11	048222R1		**1**	ANEL	RING	ARO
11	048223R1		**1**	ANEL	RING	ARO
11	048224R1		**1**	ANEL	RING	ARO
11	048225R1		**1**	ANEL	RING	ARO
11	048226R1		**1**	ANEL	RING	ARO
11	048227R1		**1**	ANEL	RING	ARO
11	048228R1		**1**	ANEL	RING	ARO
11	048229R1		**1**	ANEL	RING	ARO
11	048230R1		**1**	ANEL	RING	ARO
11	048231R1		**1**	ANEL	RING	ARO
11	048232R1		**1**	ANEL	RING	ARO
11	048233R1		**1**	ANEL	RING	ARO
11	048234R1		**1**	ANEL	RING	ARO
11	048235R1		**1**	ANEL	RING	ARO

Eixo Dianteiro
Front Axle
Eje Delantero

Zf - Apl359 - Tração Central
Zf - Apl359 - Middle Drive
Zf - Apl359 - Tracción Central

60-115

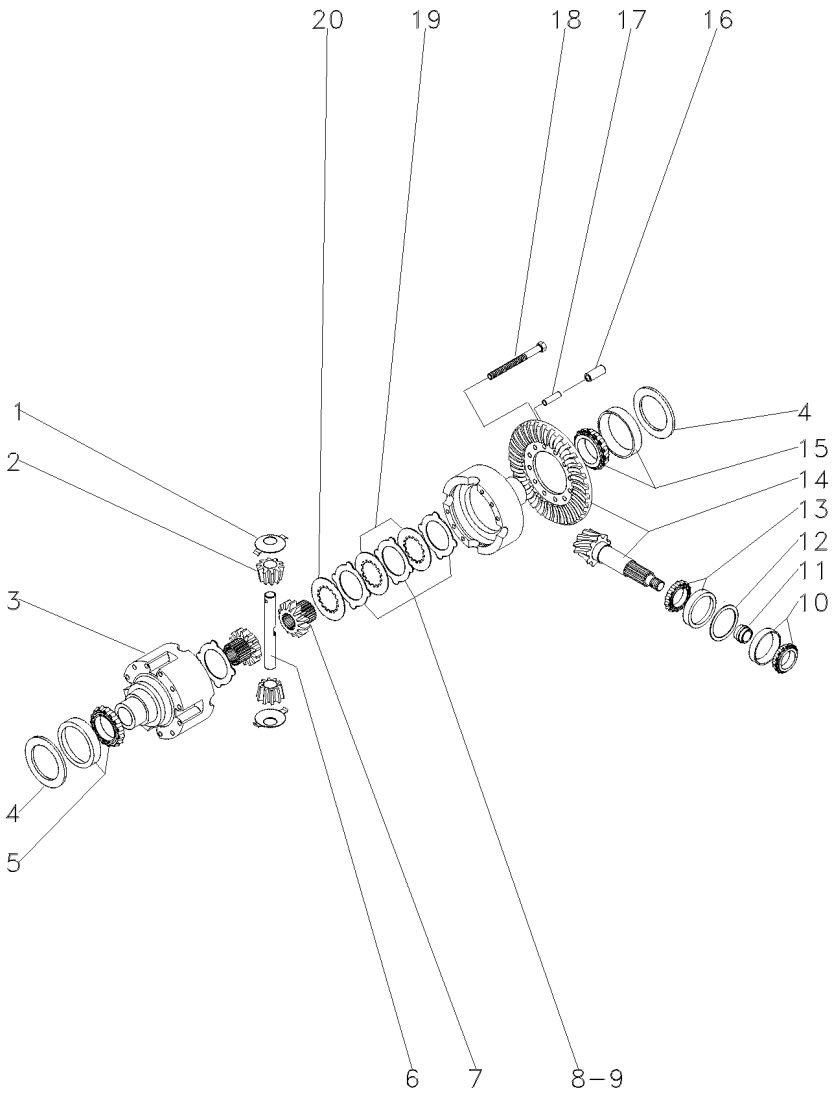

11	048236R1	**1**	ANEL	RING	ARO
11	048237R1	**1**	ANEL	RING	ARO
11	048238R1	**1**	ANEL	RING	ARO
11	048239R1	**1**	ANEL	RING	ARO
11	048240R1	**1**	ANEL	RING	ARO
11	048241R1	**1**	ANEL	RING	ARO
11	048242R1	**1**	ANEL	RING	ARO
11	048243R1	**1**	ANEL	RING	ARO
11	048244R1	**1**	ANEL	RING	ARO
11	048245R1	**1**	ANEL	RING	ARO
11	048246R1	**1**	ANEL	RING	ARO
11	048247R1	**1**	ANEL	RING	ARO
11	048248R1	**1**	ANEL	RING	ARO
12	048215R1	**1**	ARRUELA	WASHER	ARANDELA
12	048216R1	**1**	ARRUELA	WASHER	ARANDELA
12	048217R1	**1**	ARRUELA	WASHER	ARANDELA
12	048218R1	**1**	ARRUELA	WASHER	ARANDELA
13	020586R1	**1**	ROLAMENTO	BEARING	COJINETE
14	048214R1	**1**	COROA E PINHÃO	KIT, CROWNWHEEL	JUEGO CORONA
15	048300R1	**1**	ROLAMENTO	BEARING	COJINETE
16	020736R1	**4**	PINO	PIN	PASADOR
17	020737R1	**4**	PINO	PIN	PASADOR
18	020733R1	**4**	PARAFUSO	BOLT	PERNO
19	020727R1	**6**	DISCO	DISC	DISCO
20	020728R1	**2**	ARRUELA	WASHER	ARANDELA

Eixo Dianteiro
Front Axle
Eje Delantero

Zf - Apl359 - Tração Central
Zf - Apl359 - Middle Drive
Zf - Apl359 - Tracción Central

60-120

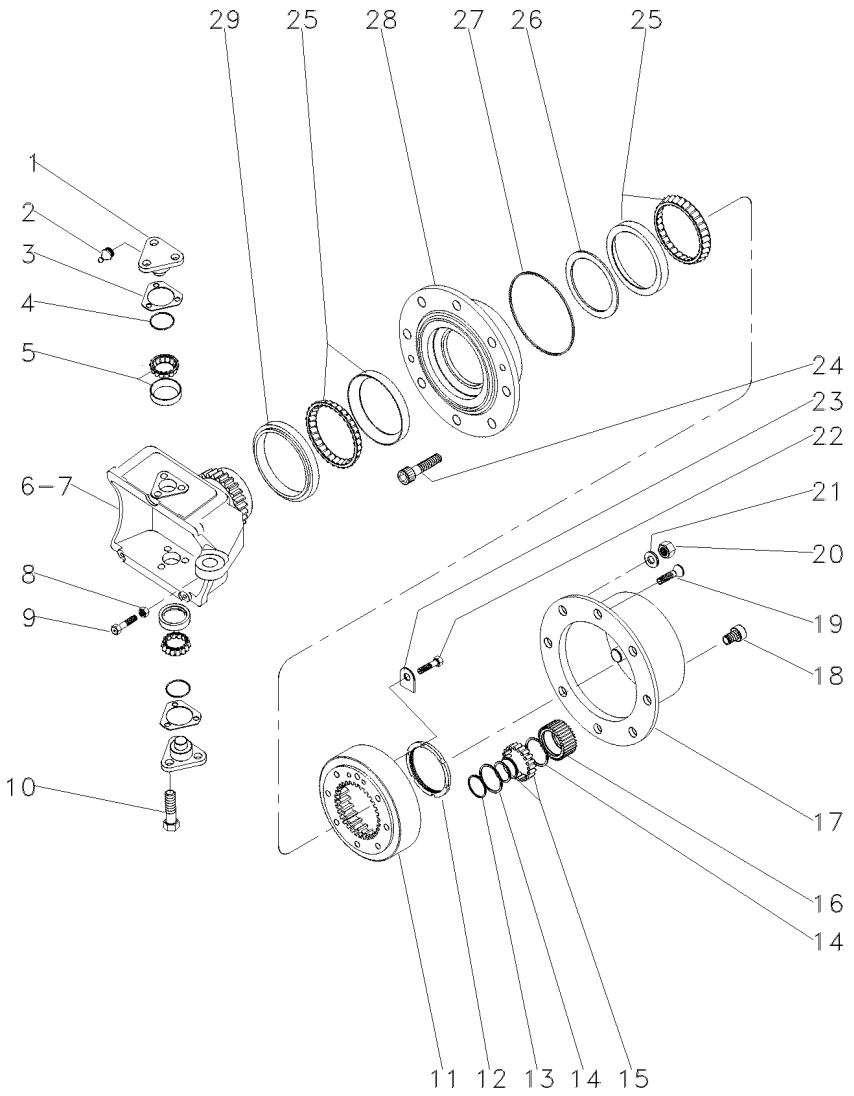

1	048307R1		**4**	PINO	PIN	PASADOR
2	048308R1		**4**	GRAXEIRA	GREASER	ENGRASADOR
3	020799R1	⧓ 0,16 MM	**1**	ARRUELA	WASHER	ARANDELA
3	020800R1	⧓ 1,00 MM	**1**	ARRUELA	WASHER	ARANDELA
3	020801R1	⧓ 1,40 MM	**1**	ARRUELA	WASHER	ARANDELA
3	020802R1	⧓ 0,40 MM	**1**	ARRUELA	WASHER	ARANDELA
3	020803R1	⧓ 0,80 MM	**1**	ARRUELA	WASHER	ARANDELA
3	020804R1		**1**	ARRUELA	WASHER	ARANDELA
3	048306R1		**1**	ARRUELA	WASHER	ARANDELA
4	048305R1		**4**	ANEL "O"	O RING	JUNTA TORICA
5	048302R1		**4**	ROLAMENTO	BEARING	COJINETE
6	048301R1	◀	**1**	CARCAÇA	HOUSING	ALOJAMIENTO
7	048360R1	▶	**1**	CARCAÇA	HOUSING	ALOJAMIENTO
8	048344R1		**2**	PORCA	NUT	TUERCA
9	048343R1		**2**	PARAFUSO	BOLT	PERNO
10	020785R1		**12**	PARAFUSO	BOLT	PERNO
11	020817R1		**2**	ENGRENAGEM	GEAR	ENGRANAJE
12	020794R1		**2**	PORCA	NUT	TUERCA
13	391129X1		**6**	ANEL TRAVA	CIRCLIP	CIRCULITO
14	020825R1		**12**	ANEL	RING	ARO
15	048349R1		**6**	ROLAMENTO	BEARING	COJINETE
16	048348R1		**6**	ENGRENAGEM	GEAR	ENGRANAJE
17	048347R1		**2**	CARCAÇA	HOUSING	ALOJAMIENTO
18	048351R1		**2**	BUJÃO	PLUG	TAPON
19	020830R1		**4**	PARAFUSO	BOLT	PERNO
20	048346R1		**20**	PORCA	NUT	TUERCA
21	048345R1		**20**	ANEL	RING	ARO
22	048342R1		**4**	PARAFUSO	BOLT	PERNO
23	020795R1		**2**	PLACA	PLATE	PLATO
24	020813R1		**20**	PARAFUSO	BOLT	PERNO
25	048310R1		**4**	ROLAMENTO	BEARING	COJINETE
26	048311R1		**1**	ANEL	RING	ARO
26	048312R1		**1**	ANEL	RING	ARO
26	048313R1		**1**	ANEL	RING	ARO
26	048314R1		**1**	ANEL	RING	ARO
26	048315R1		**1**	ANEL	RING	ARO
26	048316R1		**1**	ANEL	RING	ARO
26	048317R1		**1**	ANEL	RING	ARO
26	048318R1		**1**	ANEL	RING	ARO
26	048319R1		**1**	ANEL	RING	ARO
26	048320R1		**1**	ANEL	RING	ARO
26	048321R1		**1**	ANEL	RING	ARO
26	048322R1		**1**	ANEL	RING	ARO
26	048323R1		**1**	ANEL	RING	ARO
26	048324R1		**1**	ANEL	RING	ARO
26	048325R1		**1**	ANEL	RING	ARO
26	048326R1		**1**	ANEL	RING	ARO
26	048327R1		**1**	ANEL	RING	ARO
26	048328R1		**1**	ANEL	RING	ARO
26	048329R1		**1**	ANEL	RING	ARO

Eixo Dianteiro
Front Axle
Eje Delantero

Zf - Apl359 - Tração Central
Zf - Apl359 - Middle Drive
Zf - Apl359 - Tracción Central

60-120

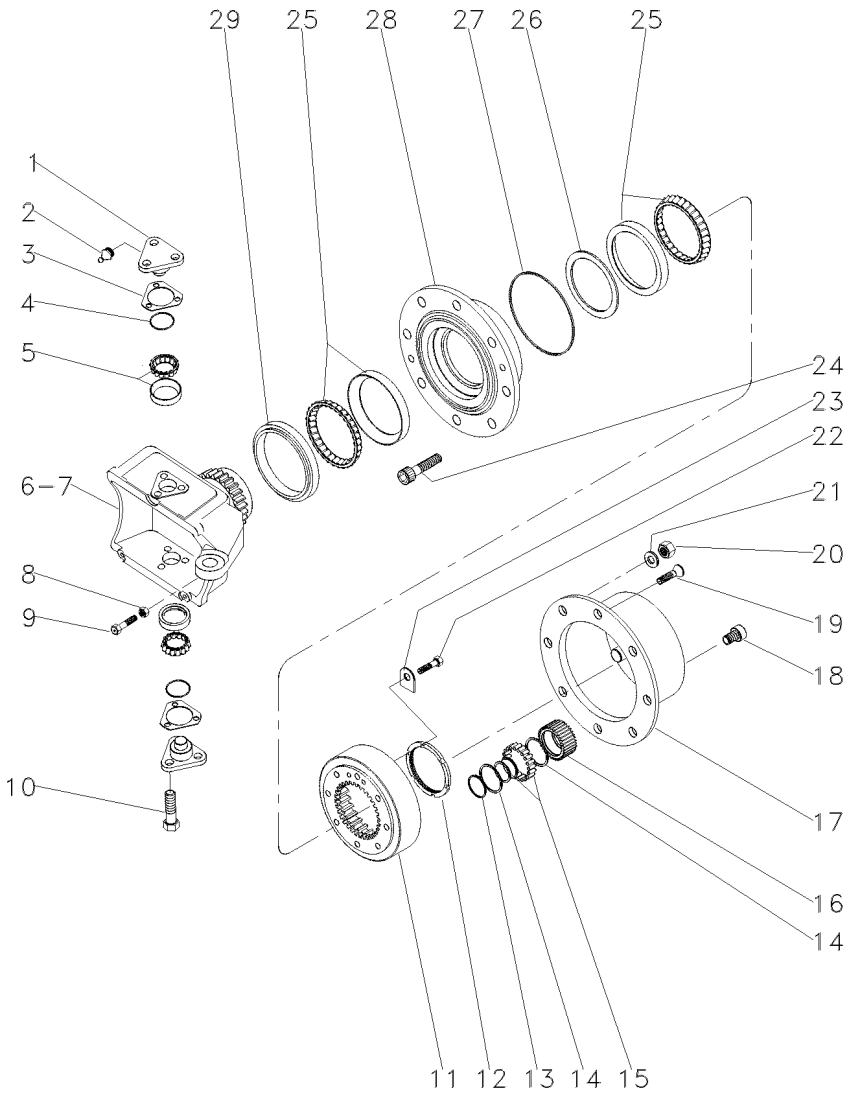

26	048330R1	**1**	ANEL	RING	ARO
26	048331R1	**1**	ANEL	RING	ARO
26	048332R1	**1**	ANEL	RING	ARO
26	048333R1	**1**	ANEL	RING	ARO
26	048334R1	**1**	ANEL	RING	ARO
26	048335R1	**1**	ANEL	RING	ARO
26	048336R1	**1**	ANEL	RING	ARO
26	048337R1	**1**	ANEL	RING	ARO
26	048338R1	**1**	ANEL	RING	ARO
26	048339R1	**1**	ANEL	RING	ARO
26	048340R1	**1**	ANEL	RING	ARO
26	048341R1	**1**	ANEL	RING	ARO
27	020812R1	**2**	ANEL "O"	O RING	JUNTA TORICA
28	020811R1	**2**	CUBO	HUB	CUBO
29	048309R1	**2**	BATENTE	RETAINER	RETENEDOR

Eixo Dianteiro
Front Axle
Eje Delantero

Zf - Apl359 - Tração Central
Zf - Apl359 - Middle Drive
Zf - Apl359 - Tracción Central

60-125

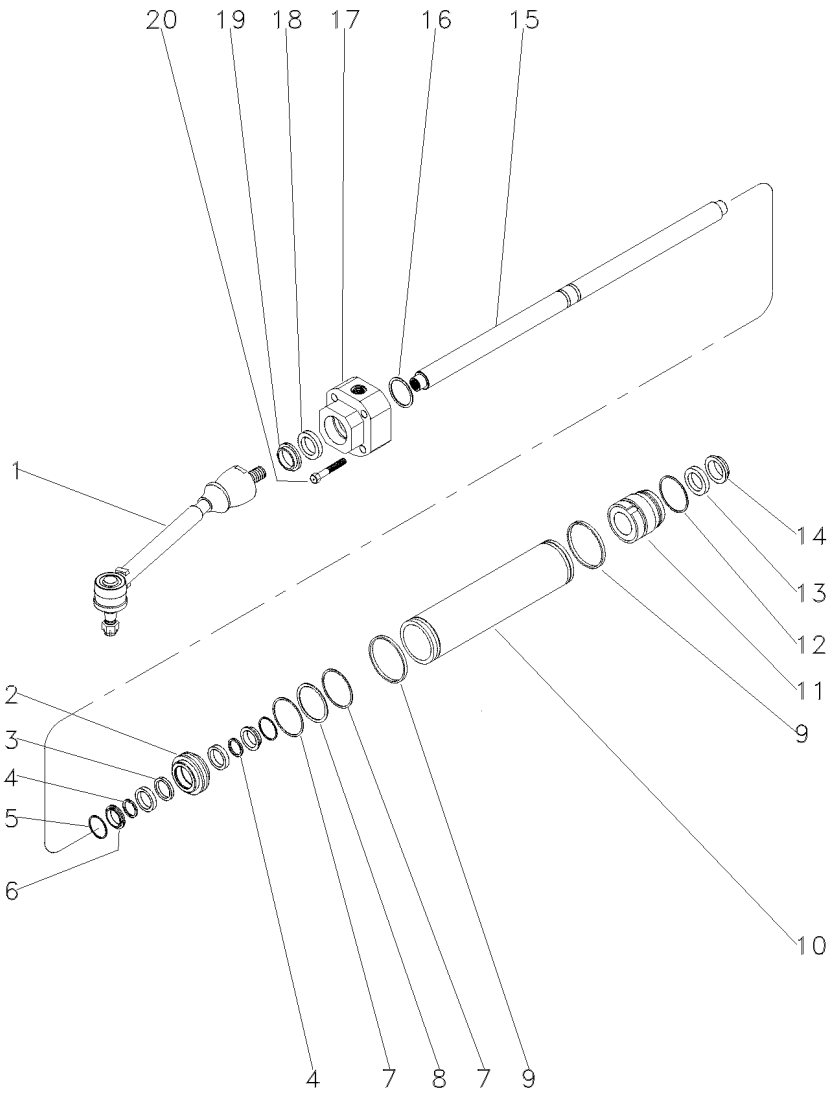

1	048290R1		**2**	BARRA	BAR	BARRA
2	048356R1		**1**	PISTÃO	PISTON	PISTON
3	020854R1		**1**	ANEL "O"	O RING	JUNTA TORICA
4	020857R1		**2**	ANEL	RING	ARO
5	020858R1		**1**	ANEL	RING	ARO
6	020856R1		**1**	ANEL	RING	ARO
7	020860R1		**2**	ANEL	RING	ARO
8	020859R1		**1**	ANEL	RING	ARO
9	020847R1		**2**	ANEL "O"	O RING	JUNTA TORICA
10	048352R1		**1**	CILINDRO	CYLINDER	CILINDRO
11	048353R1		**1**	GUIA	GUIDE	GUIA
12	048354R1		**1**	ANEL "O"	O RING	JUNTA TORICA
13	020851R1		**2**	BATENTE	RETAINER	RETENEDOR
14	020850R1		**2**	BATENTE	RETAINER	RETENEDOR
15	048355R1		**1**	HASTE	SPINDLE	MANGUETA
16	020838R1	0,90 MM	**1**	ARRUELA	WASHER	ARANDELA
16	020871R1	1,00 MM	**1**	ARRUELA	WASHER	ARANDELA
16	020872R1	1,10 MM	**1**	ARRUELA	WASHER	ARANDELA
16	020873R1	1,20 MM	**1**	ARRUELA	WASHER	ARANDELA
16	020874R1	1,30 MM	**1**	ARRUELA	WASHER	ARANDELA
16	020875R1	1,40 MM	**1**	ARRUELA	WASHER	ARANDELA
16	020876R1	1,50 MM	**1**	ARRUELA	WASHER	ARANDELA
16	020880R1	1,05 MM	**1**	ARRUELA	WASHER	ARANDELA
16	020881R1	1,15 MM	**1**	ARRUELA	WASHER	ARANDELA
16	020882R1	1,25 MM	**1**	ARRUELA	WASHER	ARANDELA
16	020883R1	1,35 MM	**1**	ARRUELA	WASHER	ARANDELA
16	020888R1	0,70 MM	**1**	ARRUELA	WASHER	ARANDELA
16	020889R1	0,80 MM	**1**	ARRUELA	WASHER	ARANDELA
17	048357R1		**1**	GUIA	GUIDE	GUIA
18	020851R1		**2**	BATENTE	RETAINER	RETENEDOR
19	020850R1		**2**	BATENTE	RETAINER	RETENEDOR
20	048358R1		**3**	PARAFUSO	BOLT	PERNO

Eixo Dianteiro Front Axle Eje Delantero	4 Rodas Motriz 4 Wheel Drive 4 Ruedas Motrices	60-130	Carraro Carraro Carraro

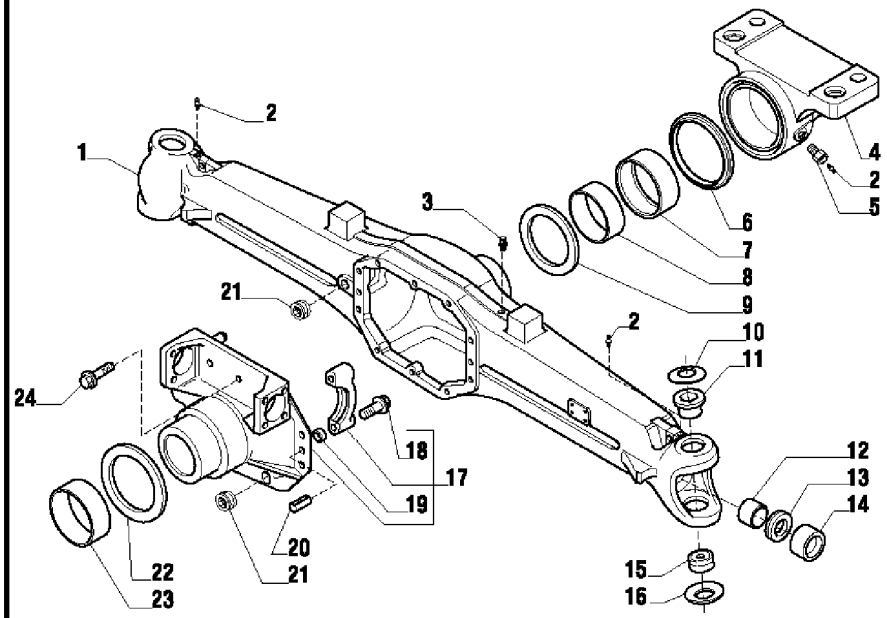

1	064482R1		**1**	CARCAÇA DO EIXO	AXLE HOUSING	CAJA DEL EJE
2	040944R1		**3**	GRAXEIRA	GREASER	ENGRASADOR
3	3475328M1		**1**	VÁLVULA	VALVE	VALVULA
4	064483R1		**1**	SUPORTE	BRACKET	SOPORTE
5	064532R1		**1**	PARAFUSO	BOLT	PERNO
6	040965R1		**1**	RETENTOR	SEAL	RETEN
7	040968R1		**1**	BUCHA	BUSH	CASQUILLO
8	040953R1		**1**	BUCHA	BUSH	CASQUILLO
9	040966R1		**1**	ARRUELA	WASHER	ARANDELA
10	040947R1		**2**	MOLA PRATO	SPRING PLATE	PLETINA MUELLE
11	053951R1		**2**	BUCHA	BUSH	CASQUILLO
12	062338R1		**2**	RETENTOR	SEAL	RETEN
13	040948R1	60x38x6	**4**	RETENTOR	SEAL	RETEN
14	053952R1		**2**	BUCHA	BUSH	CASQUILLO
15	040949R1		**2**	ROLAMENTO	BEARING	COJINETE
16	041052R1		**2**	MOLA	SPRING	RESORTE
17	062322R1		**1**	CJ. SUPORTE	KIT, BRACKET	JUEGO SOPORTE
18	040962R1		**4**	PARAFUSO	BOLT	PERNO
19	3475335M1		**4**	BUCHA	BUSH	CASQUILLO
20	3475341M1		**2**	PINO	PIN	PASADOR
21	053949R1		**2**	TAMPÃO	PAD	ALMOHADILLA
22	040967R1		**1**	ARRUELA	WASHER	ARANDELA
23	040954R1		**1**	BUCHA	BUSH	CASQUILLO
24	040961R1		**10**	PARAFUSO	BOLT	PERNO

Eixo Dianteiro Front Axle Eje Delantero	4 Rodas Motriz 4 Wheel Drive 4 Ruedas Motrices	60-135	Carraro Carraro Carraro

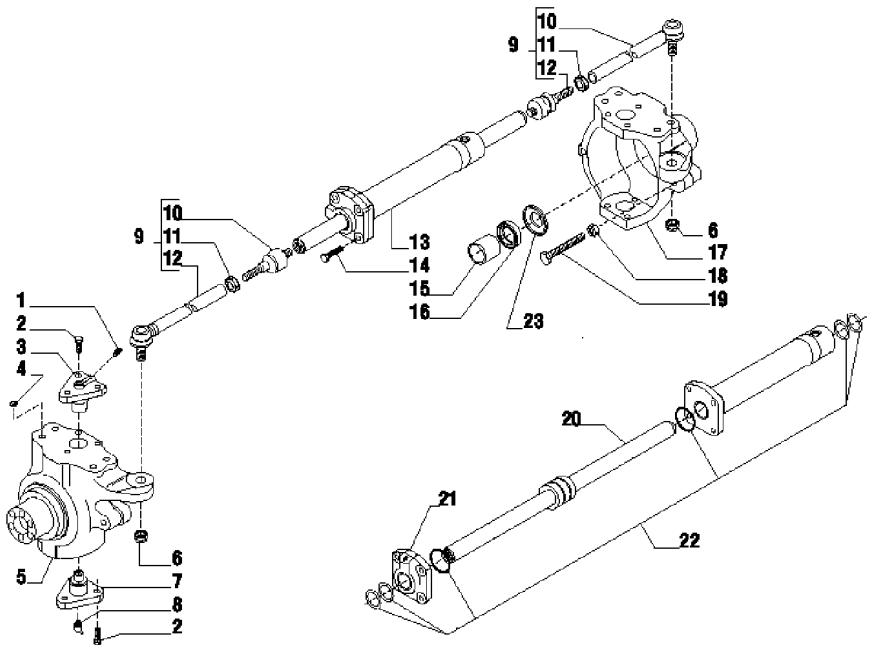

1	040944R1			**2**	GRAXEIRA	GREASER	ENGRASADOR
2	041065R1			**12**	PARAFUSO	BOLT	PERNO
3	053958R1			**2**	PINO	PIN	PASADOR
4	053827R1			**1**	TAMPÃO	PAD	ALMOHADILLA
5	062340R1		◀	**1**	CARCAÇA	HOUSING	ALOJAMIENTO
6	041069R1			**2**	PORCA	NUT	TUERCA
7	041068R1			**2**	PINO	PIN	PASADOR
8	053960R1			**2**	GRAXEIRA	GREASER	ENGRASADOR
9	062330R1			**2**	CJ. BRAÇO	KIT, ARM	JUEGO DE BRAZO
10		9		**1**	TERMINAL	END	EXTREMO
11	041062R1			**1**	PORCA	NUT	TUERCA
12		9		**1**	BRAÇO	ARM	BRAZO
13	062315R1			**1**	CILINDRO	CYLINDER	CILINDRO
14	041070R1			**4**	PARAFUSO	BOLT	PERNO
15	053835R1			**2**	BUCHA	BUSH	CASQUILLO
16	053833R1			**2**	RETENTOR	OIL SEAL	BUJE RETENACEITE
17	062304R1			**1**	CARCAÇA	HOUSING	ALOJAMIENTO
18	053838R1			**2**	PORCA	NUT	TUERCA
19	053967R1			**2**	PARAFUSO	BOLT	PERNO
20		22		**1**	HASTE	RAIL	RIEL
21		22		**1**	CABEÇOTE	HEAD	CULATA
22	6200598M91			**1**	JG. REPARO	KIT, REPAIR	JUEGO REPARACION
23	062339R1			**2**	ANEL	RING	ARO

Eixo Dianteiro Front Axle Eje Delantero	4 Rodas Motriz 4 Wheel Drive 4 Ruedas Motrices	60-140	Carraro Carraro Carraro

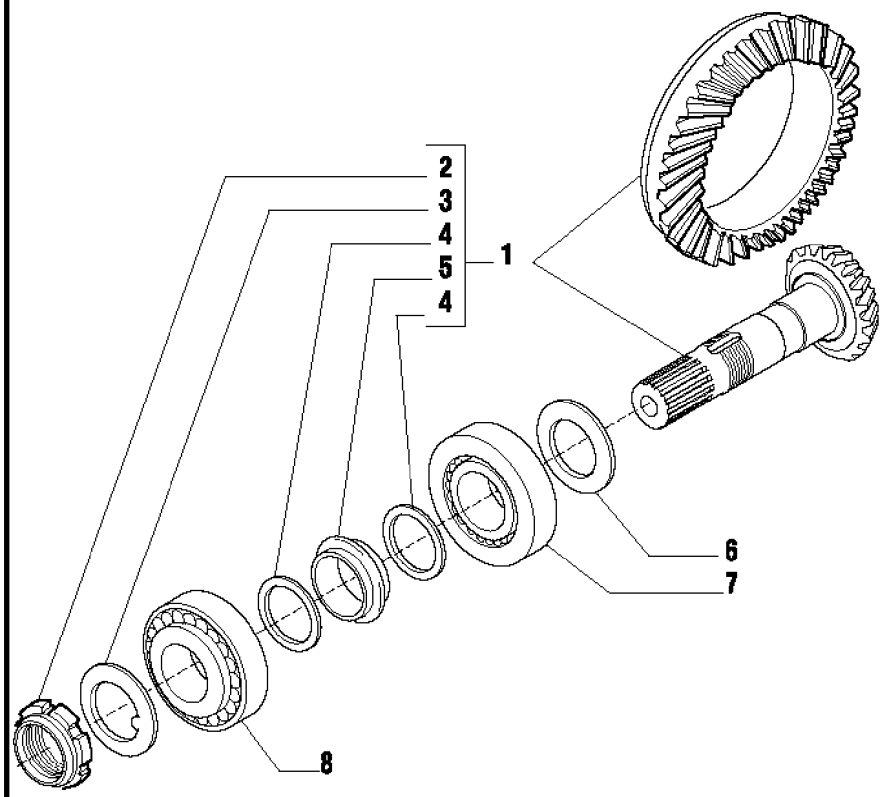

1	062314R1	10X31	**1**	COROA E PINHÃO	KIT, BEVEL GEAR	CORONA Y PINON
2	3475570M1		**1**	PORCA	NUT	TUERCA
3	3475569M1		**1**	ARRUELA	WASHER	ARANDELA
4	040992R1		**2**	ARRUELA	WASHER	ARANDELA
5	053973R1		**1**	ESPAÇADOR	SPACER	PIEZA DISTANCIA
6	053976R1	2.50 mm	**-**	CALÇO	SHIM	CALCE
6	053977R1	2.60 mm	**-**	CALÇO	SHIM	CALCE
6	053978R1	2.70 mm	**-**	CALÇO	SHIM	CALCE
6	053979R1	2.80 mm	**-**	CALÇO	SHIM	CALCE
6	053980R1	2.90 mm	**-**	CALÇO	SHIM	CALCE
6	053981R1	3.00 mm	**-**	CALÇO	SHIM	CALCE
6	053982R1	3.10 mm	**-**	CALÇO	SHIM	CALCE
6	053983R1	3.20 mm	**-**	CALÇO	SHIM	CALCE
6	053984R1	3.30 mm	**-**	CALÇO	SHIM	CALCE
6	053985R1	3.40 mm	**-**	CALÇO	SHIM	CALCE
7	053975R1		**1**	ROLAMENTO	BEARING	COJINETE
8	3475567M1		**1**	ROLAMENTO	BEARING	COJINETE

Eixo Dianteiro Front Axle Eje Delantero	4 Rodas Motriz 4 Wheel Drive 4 Ruedas Motrices	60-145	Carraro Carraro Carraro

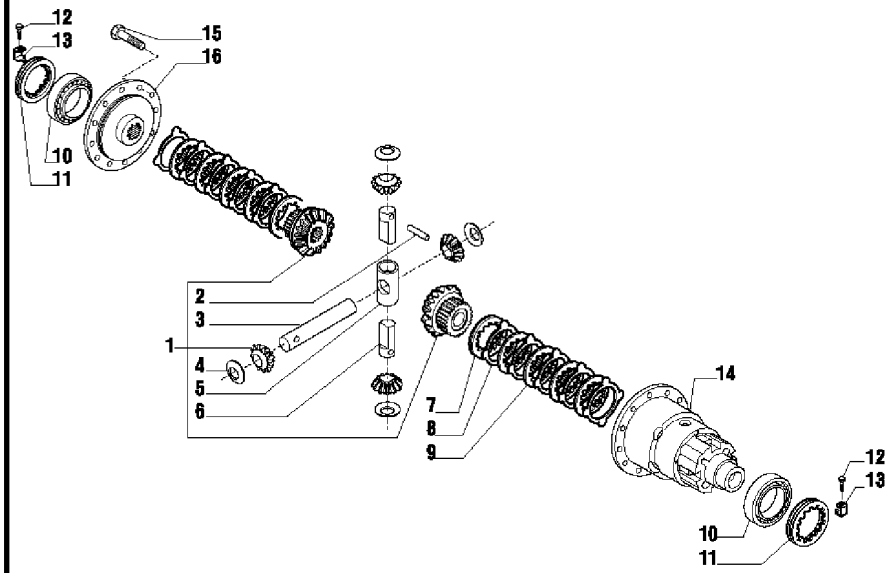

1	062319R1	1	CJ. PINHÃO	KIT, PINION	PINONES JUEGO
2	062305R1	3	PINO	PIN	PASADOR
3	041002R1	1	EIXO	SHAFT	ARBOL
4	3475579M1	4	ARRUELA	WASHER	ARANDELA
5	053989R1	1	PINO	PIN	PASADOR
6	053988R1	2	EIXO	SHAFT	ARBOL
7	062308R1	2	DISCO	DISC	DISCO
8	062307R1	10	DISCO	DISC	DISCO
9	062306R1	8	DISCO	DISC	DISCO
10	053994R1	2	ROLAMENTO	BEARING	COJINETE
11	3475584M1	2	PORCA	NUT	TUERCA
12	040933R1	2	PARAFUSO	BOLT	PERNO
13	053996R1	2	PLACA	PLATE	PLATO
14	062316R1	1	CJ. CARCAÇA	HOUSE ASSY	CONJ. CARTER
15	054002R1	12	PARAFUSO	BOLT	PERNO
16	062317R1	1	TAMPA	COVER	CUBIERTA

Eixo Dianteiro Front Axle Eje Delantero	4 Rodas Motriz 4 Wheel Drive 4 Ruedas Motrices	60-150	Carraro Carraro Carraro

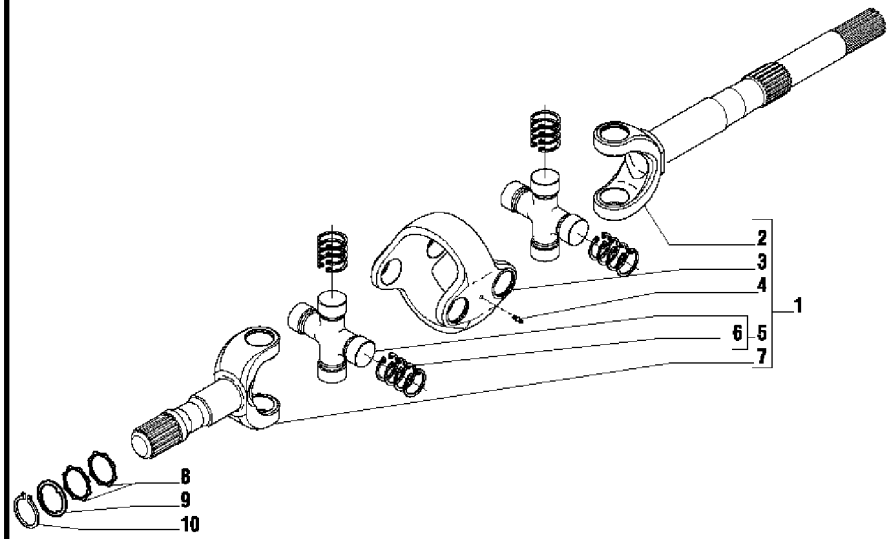

1	062303R1	**2**	CJ. EIXO	KIT, AXLE	JUEGO DE EJE
2	068835R1	**2**	GARFO	FORK	HORQUILLA
3	068836R1	**2**	CORPO	BODY	CUERPO
4	068814R1	**4**	GRAXEIRA	GREASER	ENGRASADOR
5	068837R1	**4**	CRUZETA	SPIDER	CRUCETA
6	068838R1	**16**	ANEL	RING	ARO
6	068839R1	**16**	ANEL	RING	ARO
6	068840R1	**16**	ANEL	RING	ARO
6	068841R1	**16**	ANEL	RING	ARO
7	068842R1	**2**	GARFO	FORK	HORQUILLA
8	053847R1	**4**	ARRUELA	WASHER	ARANDELA
9	062335R1	**2**	ANEL	RING	ARO
10	062336R1	**2**	ANEL	RING	ARO

Eixo Dianteiro Front Axle Eje Delantero	4 Rodas Motriz 4 Wheel Drive 4 Ruedas Motrices	60-155	Carraro Carraro Carraro

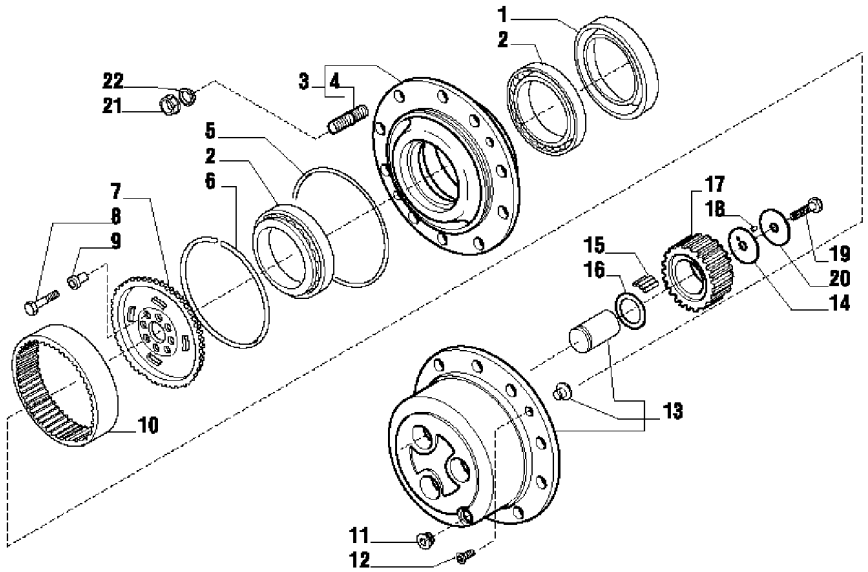

1	053850R1	**2**	RETENTOR	SEAL	RETEN
2	3475599M1	**4**	ROLAMENTO	BEARING	COJINETE
3	062393R1	**2**	CUBO	HUB	CUBO
4	053852R1	**10**	PRISIONEIRO	STUD	ESPARRAGO
5	053853R1	**2**	ANEL TRAVA	CIRCLIP	CIRCULITO
6	053854R1	**2**	ANEL TRAVA	CIRCLIP	CIRCULITO
7	053855R1	**2**	SUPORTE	BRACKET	SOPORTE
8	3475604M1	**16**	PARAFUSO	BOLT	PERNO
9	041082R1	**16**	BUCHA	BUSH	CASQUILLO
10	053856R1	**2**	COROA	SPROCKET	RUEDA DE CADENA
11	053857R1	**2**	TAMPÃO	PAD	ALMOHADILLA
12	053858R1	**4**	PARAFUSO	BOLT	PERNO
13	062392R1	**2**	CJ. SUPORTE	KIT, BRACKET	JUEGO SOPORTE
14	053860R1	**6**	ARRUELA	WASHER	ARANDELA
15	062389R1	**16**	ROLETE	ROLLER	RODILLO
16	053862R1	**6**	ARRUELA	WASHER	ARANDELA
17	062390R1	**6**	ENGRENAGEM	GEAR	ENGRANAJE
18	062321R1	**6**	PINO	PIN	PASADOR
19	053865R1	**6**	PARAFUSO	BOLT	PERNO
20	062391R1	**6**	ANEL	RING	ARO
21	062311R1	**20**	PORCA	NUT	TUERCA
22	062312R1	**20**	ARRUELA	WASHER	ARANDELA

Eixo Dianteiro Front Axle Eje Delantero	4 Rodas Motriz 4 Wheel Drive 4 Ruedas Motrices	60-160	Carraro Carraro Carraro

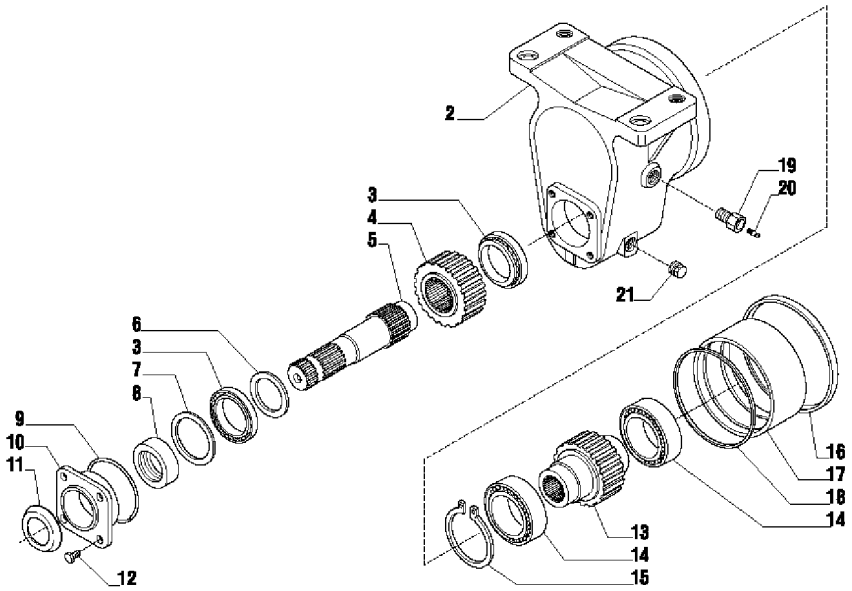

2	064515R1		**1**	CARCAÇA	HOUSING	ALOJAMIENTO
3	064516R1		**2**	ROLAMENTO	BEARING	COJINETE
4	064518R1	24	**1**	ENGRENAGEM	GEAR	ENGRANAJE
4	064517R1	25	**1**	ENGRENAGEM	GEAR	ENGRANAJE
5	064519R1		**1**	EIXO	SHAFT	ARBOL
6	064520R1		**1**	ARRUELA	WASHER	ARANDELA
7	064521R1		**-**	CALÇO	SHIM	CALCE
7	064522R1		**-**	CALÇO	SHIM	CALCE
7	064523R1		**-**	CALÇO	SHIM	CALCE
7	064524R1		**-**	CALÇO	SHIM	CALCE
8	064525R1		**1**	RETENTOR	SEAL	RETEN
9	064526R1		**1**	ANEL "O"	O RING	JUNTA TORICA
10	064527R1		**1**	FLANGE	FLANGE	PLETINA
11	064528R1		**1**	TAMPA	COVER	CUBIERTA
12	040934R1		**4**	PARAFUSO	BOLT	PERNO
13	064529R1		**1**	ENGRENAGEM	GEAR	ENGRANAJE
14	064530R1		**2**	ROLAMENTO	BEARING	COJINETE
15	064531R1		**1**	ANEL	RING	ARO
16	040918R1		**1**	RETENTOR	SEAL	RETEN
17	040942R1		**1**	BUCHA	BUSH	CASQUILLO
18	040922R1		**1**	ANEL "O"	O RING	JUNTA TORICA
19	064532R1		**1**	PARAFUSO	BOLT	PERNO
20	040944R1		**1**	GRAXEIRA	GREASER	ENGRASADOR
21	040932R1		**1**	TAMPÃO	PAD	ALMOHADILLA

Fixações
Fasteners
Fijación

60-165

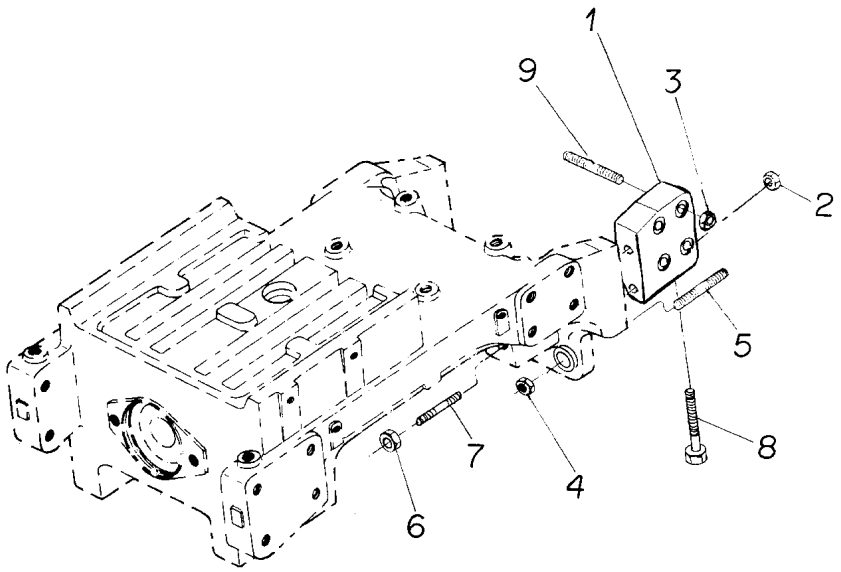

1	036161P1	▶	**1**	SUPORTE	BRACKET	SOPORTE
1	036162P1	◀	**1**	SUPORTE	BRACKET	SOPORTE
2	368748X1		**4**	PORCA	NUT	TUERCA
3	368748X1		**8**	PORCA	NUT	TUERCA
4	021083P1		**2**	PORCA	NUT	TUERCA
5	036658P1		**2**	PRISIONEIRO	STUD	ESPARRAGO
6	3146574M1		**2**	PORCA	NUT	TUERCA
7	036659P1		**2**	PRISIONEIRO	STUD	ESPARRAGO
8	369363X1		**2**	PARAFUSO	BOLT	PERNO
9	036660P1		**8**	PRISIONEIRO	STUD	ESPARRAGO

Suporte
Support
Soporte

60-170

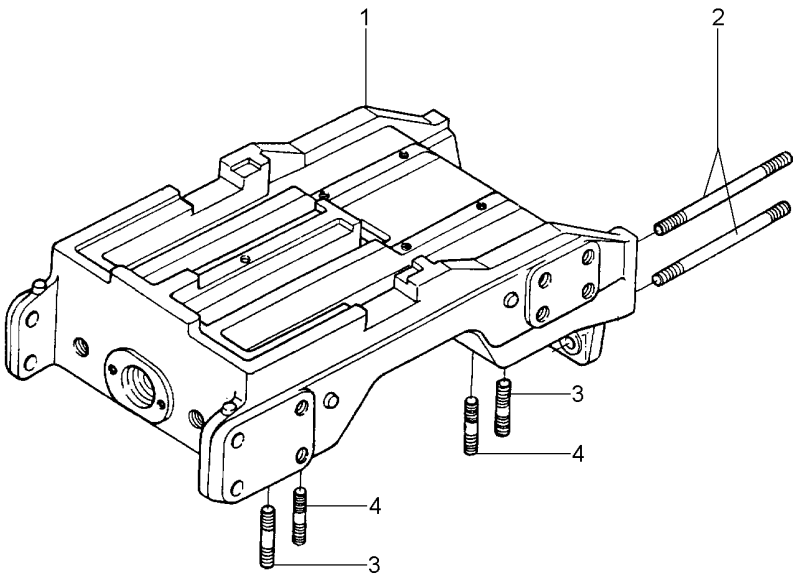

1	020491P3	**1** SUPORTE	BRACKET	SOPORTE
2	020332P1	**4** PRISIONEIRO	STUD	ESPARRAGO
3	020456P1	**4** PRISIONEIRO	STUD	ESPARRAGO
4	020331P1	**4** PRISIONEIRO	STUD	ESPARRAGO

Eixo Dianteiro Front Axle Eje Delantero	Mancal Bearing Cojinete	60-175	

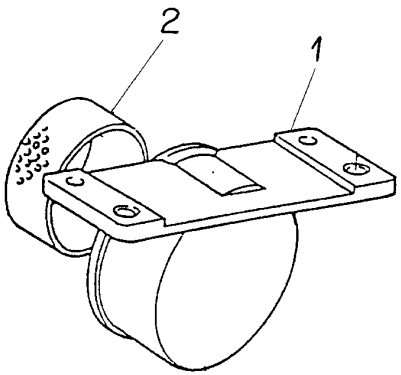

1	036459R1	**1** CAVALETE	CRADLE	CRIBA
2	020681R1	**1** BUCHA	BUSH	CASQUILLO

Radiador De Óleo
Oil Radiator
Radiador De Aceite

70-10

Sem Cabine / Com Hydrotronic
Without Cab / With Hydrotronic
Sin Cabina / Con Hydrotronic

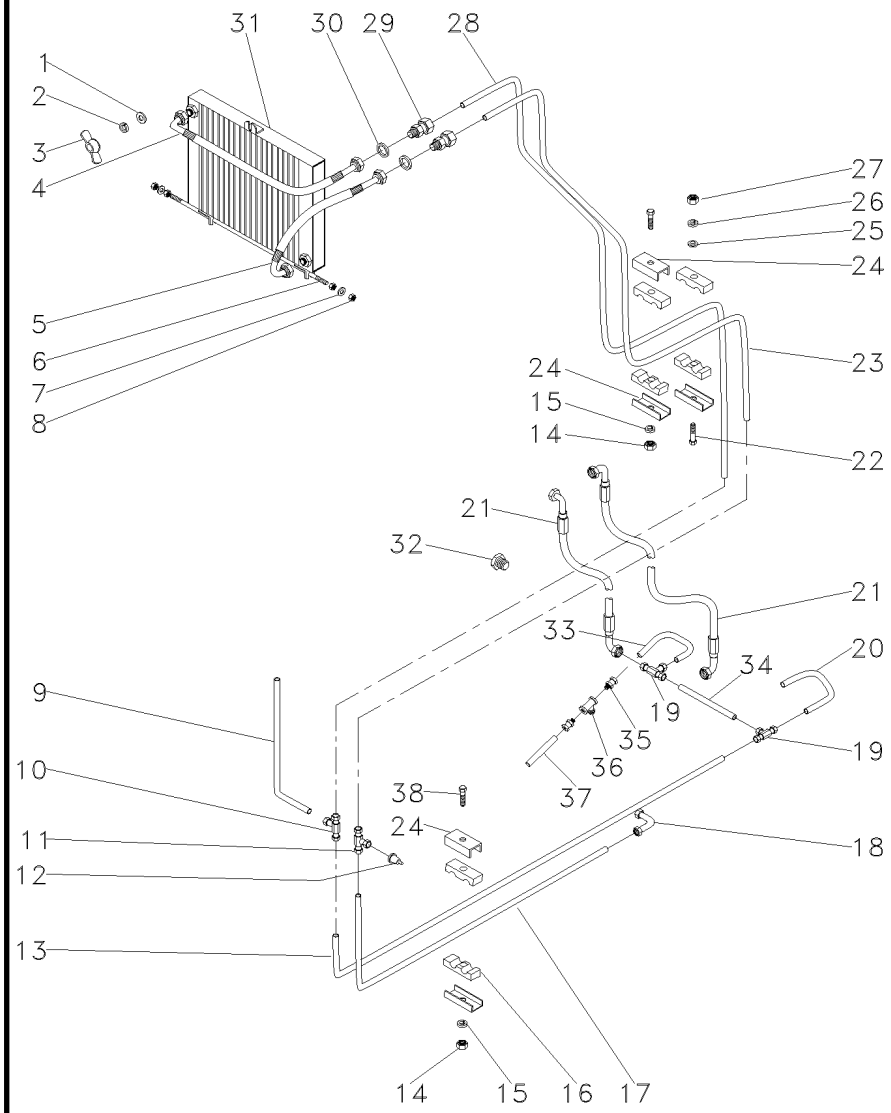

1	390734X1	**1**	ARRUELA	WASHER	ARANDELA
2	339376X1	**1**	ARRUELA	WASHER	ARANDELA
3	3316334M91	**1**	PORCA	NUT	TUERCA
4	036703T1	**1**	MANGUEIRA	HOSE	FLEXIBLE
5	036703T1	**1**	MANGUEIRA	HOSE	FLEXIBLE
6	036157P1	**1**	TIRANTE	ROD	VARILLA
7	829185M1	**2**	ARRUELA	WASHER	ARANDELA
8	355565X1	**4**	PORCA	NUT	TUERCA
9	036556P1	**1**	TUBO	PIPE	CANO
10	033308P1	**1**	CONEXÃO "T"	CONNECTION T	CONEXION T
11	033309P1	**1**	CONEXÃO	CONNECTION	CONEXION
12	021369T1	**1**	PRESSOSTATO	PRESS	PRENSA
13	039243P1	**1**	TUBO	PIPE	CANO
14	355565X1	**2**	PORCA	NUT	TUERCA
15	353446X1	**2**	ARRUELA	WASHER	ARANDELA
16	3585143M1	**6**	BRAÇADEIRA	CLAMP	ABRAZADERA
17	036552P1	**1**	TUBO	PIPE	CANO
18	033311P1	**1**	CONEXÃO	CONNECTION	CONEXION
19	033308P1	**1**	CONEXÃO "T"	CONNECTION T	CONEXION T
20	039338P1	**1**	TUBO	PIPE	CANO
21	020521P1	**2**	MANGUEIRA	HOSE	FLEXIBLE
22	353685X1	**1**	PARAFUSO	BOLT	PERNO
23	036555P1	**1**	TUBO	PIPE	CANO
24	3146897M1	**5**	REFORÇO	REINFORCEMENT	REFUERZO
25	829185M1	**1**	ARRUELA	WASHER	ARANDELA
26	353446X1	**1**	ARRUELA	WASHER	ARANDELA
27	355565X1	**1**	PORCA	NUT	TUERCA
28	036554P1	**1**	TUBO	PIPE	CANO
29	3411939M91	**2**	CONEXÃO	CONNECTION	CONEXION
30	391224X1	**2**	ARRUELA	WASHER	ARANDELA
31	054522T1	**1**	RADIADOR	RADIATOR	RADIADOR
32	358724X91	**1**	BUJÃO	PLUG	TAPON
33	063335P1	**1**	TUBO	PIPE	CANO
34	038738P1	**1**	TUBO	PIPE	CANO
35	3411941M91	**2**	CONEXÃO	CONNECTION	CONEXION
36	035448T1	**1**	VÁLVULA	VALVE	VALVULA
37	039339P1	**1**	TUBO	PIPE	CANO
38	353685X1	**2**	PARAFUSO	BOLT	PERNO

Radiador De Óleo
Oil Radiator
Radiador De Aceite

70-15

Com Cabina / Com Hydrotronic
With Cab / With Hydrotronic
Con Cabina / Con Hydrotronic

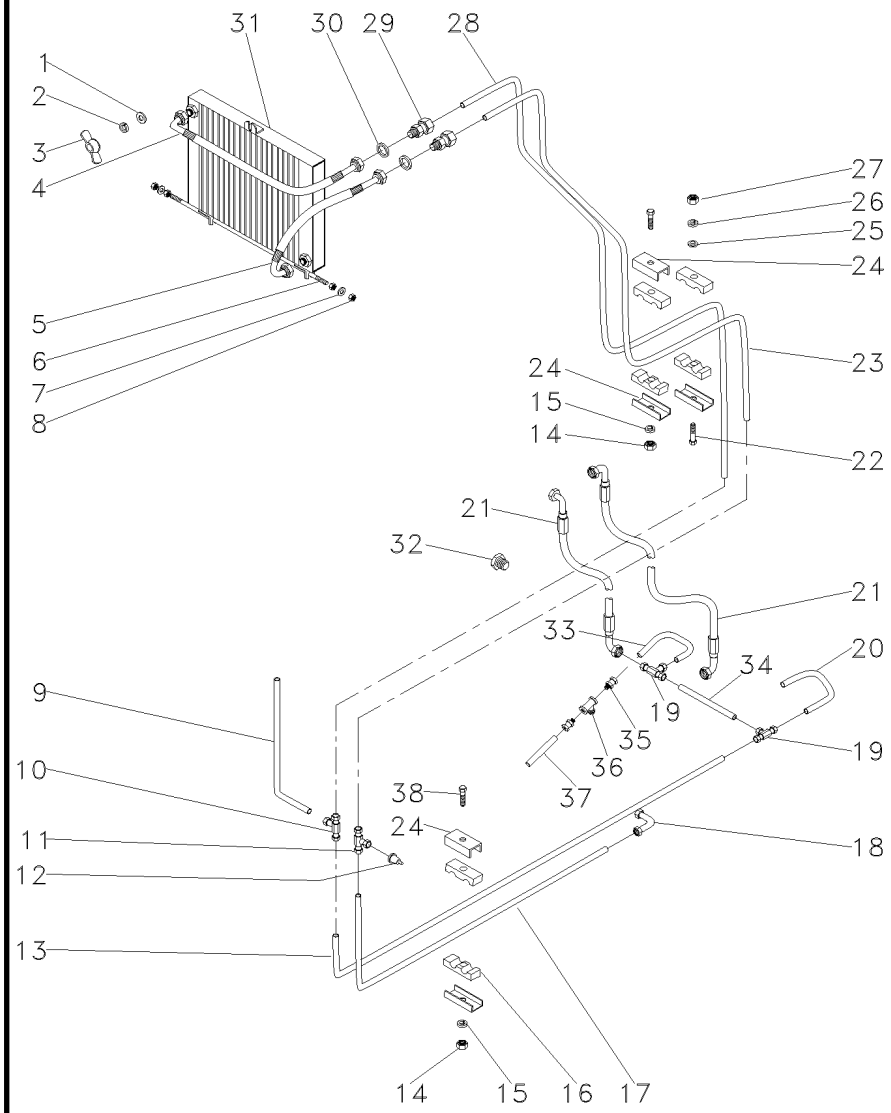

1	390734X1	**1**	ARRUELA	WASHER	ARANDELA
2	339376X1	**1**	ARRUELA	WASHER	ARANDELA
3	3316334M91	**1**	PORCA	NUT	TUERCA
4	036703T1	**1**	MANGUEIRA	HOSE	FLEXIBLE
5	036703T1	**1**	MANGUEIRA	HOSE	FLEXIBLE
6	036157P1	**1**	TIRANTE	ROD	VARILLA
7	829185M1	**2**	ARRUELA	WASHER	ARANDELA
8	355565X1	**4**	PORCA	NUT	TUERCA
9	036556P1	**1**	TUBO	PIPE	CANO
10	033308P1	**1**	CONEXÃO "T"	CONNECTION T	CONEXION T
11	033309P1	**1**	CONEXÃO	CONNECTION	CONEXION
12	021369T1	**1**	PRESSOSTATO	PRESS	PRENSA
13	039243P1	**1**	TUBO	PIPE	CANO
14	355565X1	**2**	PORCA	NUT	TUERCA
15	353446X1	**2**	ARRUELA	WASHER	ARANDELA
16	3585143M1	**6**	BRAÇADEIRA	CLAMP	ABRAZADERA
17	036552P1	**1**	TUBO	PIPE	CANO
18	033311P1	**1**	CONEXÃO	CONNECTION	CONEXION
19	033308P1	**1**	CONEXÃO "T"	CONNECTION T	CONEXION T
20	059612P1	**1**	TUBO	PIPE	CANO
21	020521P1	**2**	MANGUEIRA	HOSE	FLEXIBLE
22	353685X1	**1**	PARAFUSO	BOLT	PERNO
23	052607P1	**1**	TUBO	PIPE	CANO
24	3146897M1	**5**	REFORÇO	REINFORCEMENT	REFUERZO
25	829185M1	**1**	ARRUELA	WASHER	ARANDELA
26	353446X1	**1**	ARRUELA	WASHER	ARANDELA
27	355565X1	**1**	PORCA	NUT	TUERCA
28	052608P1	**1**	TUBO	PIPE	CANO
29	3411939M91	**2**	CONEXÃO	CONNECTION	CONEXION
30	391224X1	**2**	ARRUELA	WASHER	ARANDELA
31	054522T1	**1**	RADIADOR	RADIATOR	RADIADOR
32	358724X91	**1**	BUJÃO	PLUG	TAPON
33	063335P1	**1**	TUBO	PIPE	CANO
34	038738P1	**1**	TUBO	PIPE	CANO
35	3411941M91	**2**	CONEXÃO	CONNECTION	CONEXION
36	035448T1	**1**	VÁLVULA	VALVE	VALVULA
37	039339P1	**1**	TUBO	PIPE	CANO
38	353685X1	**2**	PARAFUSO	BOLT	PERNO

Radiador De Óleo
Oil Radiator
Radiador De Aceite

70-20

Sem Cabina / Com Sistema Ferguson
Without Cab / With Ferguson Systen
Sin Cabina / Con Sistema Ferguson

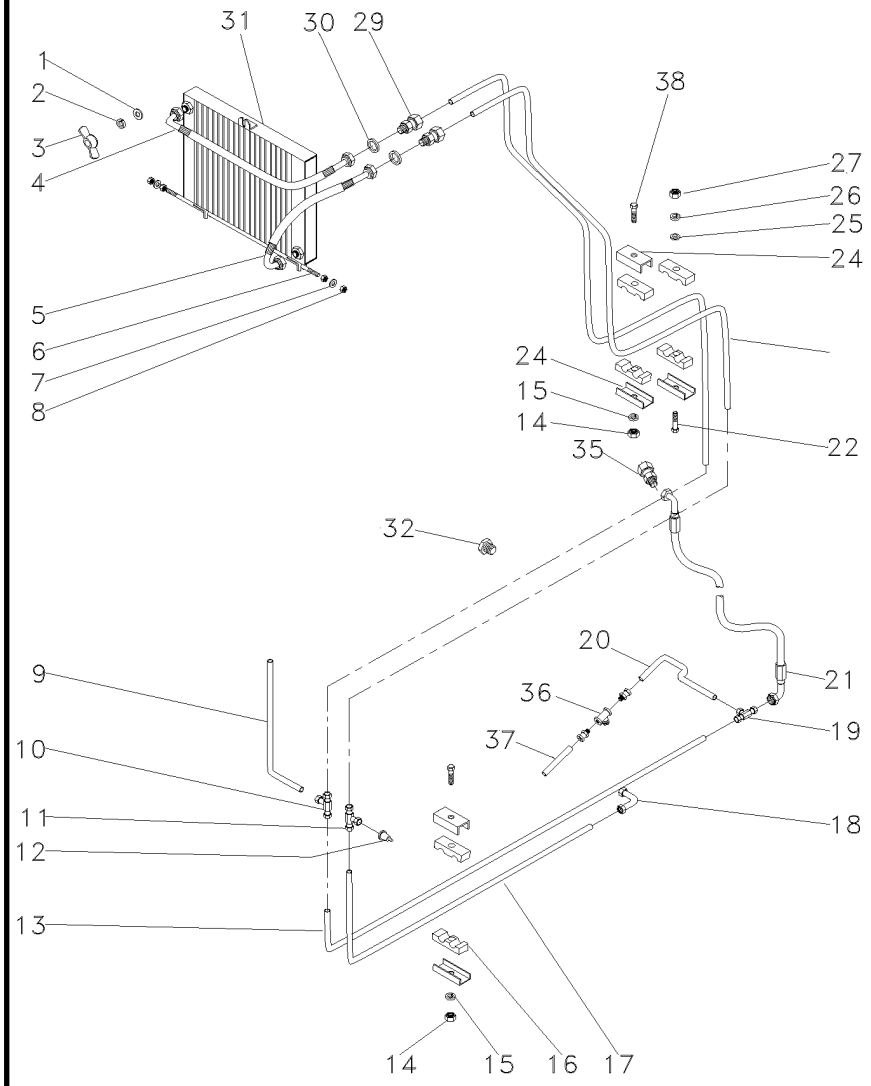

1	390734X1	**1**	ARRUELA	WASHER	ARANDELA
2	339376X1	**1**	ARRUELA	WASHER	ARANDELA
3	3316334M91	**1**	PORCA	NUT	TUERCA
4	036703T1	**1**	MANGUEIRA	HOSE	FLEXIBLE
5	036703T1	**1**	MANGUEIRA	HOSE	FLEXIBLE
6	036157P1	**1**	TIRANTE	ROD	VARILLA
7	829185M1	**2**	ARRUELA	WASHER	ARANDELA
8	355565X1	**4**	PORCA	NUT	TUERCA
9	036556P1	**1**	TUBO	PIPE	CANO
10	033308P1	**1**	CONEXÃO "T"	CONNECTION T	CONEXION T
11	033309P1	**1**	CONEXÃO	CONNECTION	CONEXION
12	021369T1	**1**	PRESSOSTATO	PRESS	PRENSA
13	039243P1	**1**	TUBO	PIPE	CANO
14	355565X1	**2**	PORCA	NUT	TUERCA
15	353446X1	**2**	ARRUELA	WASHER	ARANDELA
16	3585143M1	**6**	BRAÇADEIRA	CLAMP	ABRAZADERA
17	036552P1	**1**	TUBO	PIPE	CANO
18	033311P1	**1**	CONEXÃO	CONNECTION	CONEXION
19	033308P1	**2**	CONEXÃO "T"	CONNECTION T	CONEXION T
20	039337P1	**1**	TUBO	PIPE	CANO
21	020521P1	**1**	MANGUEIRA	HOSE	FLEXIBLE
22	353685X1	**1**	PARAFUSO	BOLT	PERNO
24	3146897M1	**5**	REFORÇO	REINFORCEMENT	REFUERZO
25	829185M1	**1**	ARRUELA	WASHER	ARANDELA
26	353446X1	**1**	ARRUELA	WASHER	ARANDELA
27	355565X1	**1**	PORCA	NUT	TUERCA
29	3411939M91	**2**	CONEXÃO	CONNECTION	CONEXION
30	391224X1	**2**	ARRUELA	WASHER	ARANDELA
31	054522T1	**1**	RADIADOR	RADIATOR	RADIADOR
32	358724X91	**1**	BUJÃO	PLUG	TAPON
35	3411941M91	**2**	CONEXÃO	CONNECTION	CONEXION
36	035448T1	**1**	VÁLVULA	VALVE	VALVULA
37	039339P1	**1**	TUBO	PIPE	CANO
38	353685X1	**2**	PARAFUSO	BOLT	PERNO

Radiador De Óleo
Oil Radiator
Radiador De Aceite

70-25

Com Cabina / Com Sistema Ferguson
With Cab / With Ferguson System
Con Cabina / Con Sistema Ferguson

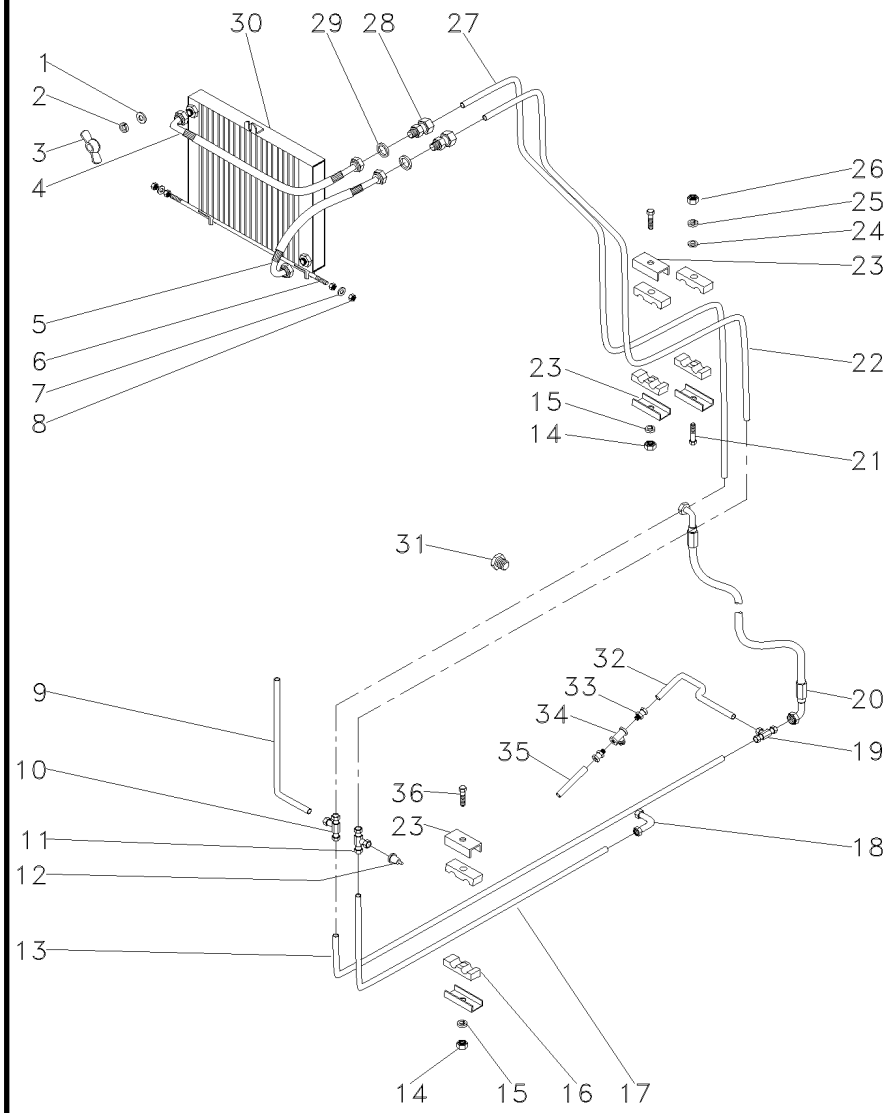

1	390734X1	**1**	ARRUELA	WASHER	ARANDELA
2	339376X1	**1**	ARRUELA	WASHER	ARANDELA
3	3316334M91	**1**	PORCA	NUT	TUERCA
4	036703T1	**1**	MANGUEIRA	HOSE	FLEXIBLE
5	036703T1	**1**	MANGUEIRA	HOSE	FLEXIBLE
6	036157P1	**1**	TIRANTE	ROD	VARILLA
7	829185M1	**2**	ARRUELA	WASHER	ARANDELA
8	355565X1	**4**	PORCA	NUT	TUERCA
9	036556P1	**1**	TUBO	PIPE	CANO
10	033308P1	**1**	CONEXÃO "T"	CONNECTION T	CONEXION T
11	033309P1	**1**	CONEXÃO	CONNECTION	CONEXION
12	021369T1	**1**	PRESSOSTATO	PRESS	PRENSA
13	039243P1	**1**	TUBO	PIPE	CANO
14	355565X1	**2**	PORCA	NUT	TUERCA
15	353446X1	**2**	ARRUELA	WASHER	ARANDELA
16	3585143M1	**6**	BRAÇADEIRA	CLAMP	ABRAZADERA
17	036552P1	**1**	TUBO	PIPE	CANO
18	033311P1	**1**	CONEXÃO	CONNECTION	CONEXION
19	033308P1	**1**	CONEXÃO "T"	CONNECTION T	CONEXION T
20	020521P1	**1**	MANGUEIRA	HOSE	FLEXIBLE
21	353685X1	**1**	PARAFUSO	BOLT	PERNO
22	052607P1	**1**	TUBO	PIPE	CANO
23	3146897M1	**5**	REFORÇO	REINFORCEMENT	REFUERZO
24	829185M1	**1**	ARRUELA	WASHER	ARANDELA
25	353446X1	**1**	ARRUELA	WASHER	ARANDELA
26	355565X1	**1**	PORCA	NUT	TUERCA
27	052608P1	**1**	TUBO	PIPE	CANO
28	3411939M91	**2**	CONEXÃO	CONNECTION	CONEXION
29	391224X1	**2**	ARRUELA	WASHER	ARANDELA
30	054522T1	**1**	RADIADOR	RADIATOR	RADIADOR
31	358724X91	**1**	BUJÃO	PLUG	TAPON
32	039337P1	**1**	TUBO	PIPE	CANO
33	3411941M91	**2**	CONEXÃO	CONNECTION	CONEXION
34	035448T1	**1**	VÁLVULA	VALVE	VALVULA
35	039339P1	**1**	TUBO	PIPE	CANO
36	353685X1	**2**	PARAFUSO	BOLT	PERNO

Radiador De Óleo
Oil Radiator
Radiador De Aceite

70-30

Com Fluxo Combinado - Com Hydrotronic - Sem Cabine
With Combined Flow - Hydrotronic - Without Cab
Con Combined Flow - Con Hydrotronic - Sin Cabina

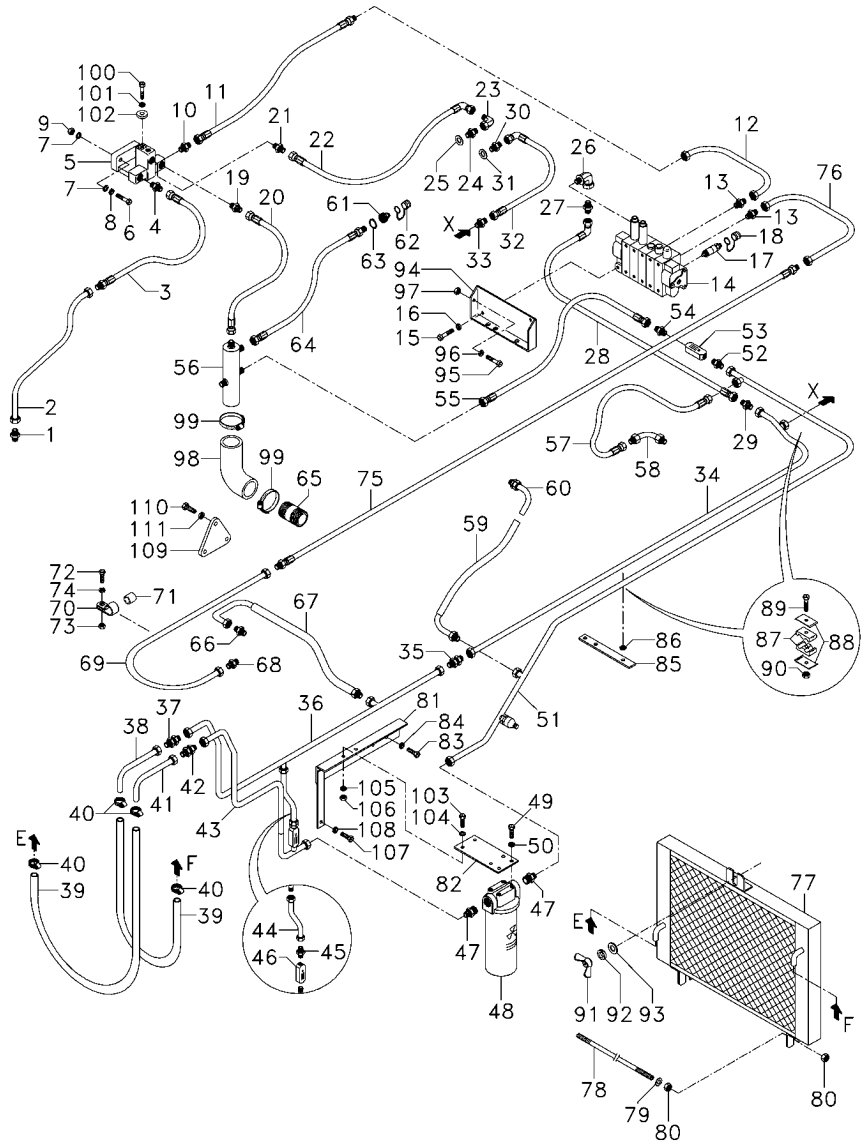

1	6204922M1	**1**	CONEXÃO	CONNECTION	CONEXION
2	6204923M91	**1**	TUBO	PIPE	CANO
3	6204924M91	**1**	MANGUEIRA	HOSE	FLEXIBLE
4	6204922M1	**1**	CONEXÃO	CONNECTION	CONEXION
5	6204926M91	**1**	CJ. COMANDO	KIT, ACTUATOR	JUEGO ACTUADOR
6	353683X1	**2**	PARAFUSO	BOLT	PERNO
7	355618X1	**4**	ARRUELA	WASHER	ARANDELA
8	353446X1	**2**	ARRUELA	WASHER	ARANDELA
9	355565X1	**2**	PORCA	NUT	TUERCA
10	6204922M1	**1**	CONEXÃO	CONNECTION	CONEXION
11	6204928M91	**1**	MANGUEIRA	HOSE	FLEXIBLE
12	6204929M91	**1**	TUBO	PIPE	CANO
13	6204925M1	**2**	CONEXÃO	CONNECTION	CONEXION
14	6204930M91	**1**	CJ. COMANDO	KIT, ACTUATOR	JUEGO ACTUADOR
15	353723X1	**3**	PARAFUSO	BOLT	PERNO
16	353439X1	**3**	ARRUELA	WASHER	ARANDELA
17	3772942M1	**6**	VÁLVULA FÊMEA	FEMALE COUPLER	ACOPLADOR HEMBRA
18	3611673M1	**6**	TAMPA	COVER	CUBIERTA
19	6204932M1	**1**	CONEXÃO	CONNECTION	CONEXION
20	6204933M91	**1**	MANGUEIRA	HOSE	FLEXIBLE
21	6204932M1	**1**	CONEXÃO	CONNECTION	CONEXION
22	6204934M91	**1**	MANGUEIRA	HOSE	FLEXIBLE
23	45264100	**1**	CONEXÃO	CONNECTION	CONEXION
24	039290T1	**1**	CONEXÃO	CONNECTION	CONEXION
25	039291T1	**1**	ARRUELA	WASHER	ARANDELA
26	3410425M91	**1**	CONEXÃO	CONNECTION	CONEXION
27	6207568M1	**1**	CONEXÃO	CONNECTION	CONEXION
28	6204938M91	**1**	MANGUEIRA	HOSE	FLEXIBLE
29	356864X1	**1**	CONEXÃO	CONNECTION	CONEXION
30	039290T1	**1**	CONEXÃO	CONNECTION	CONEXION
31	039291T1	**1**	ARRUELA	WASHER	ARANDELA
32	6204941M91	**1**	MANGUEIRA	HOSE	FLEXIBLE
33	6207073M91	**1**	UNIÃO	LINK	UNION
34	6204942M91	**1**	TUBO	PIPE	CANO
35	356864X1	**1**	CONEXÃO	CONNECTION	CONEXION
36	6204944M91	**1**	TUBO	PIPE	CANO
37	6204945M91	**1**	CONEXÃO	CONNECTION	CONEXION
38	028101N1	**1**	CJ. TUBO	KIT, PIPE	JUEGO CANO
39	6204947M1	**2**	MANGUEIRA	HOSE	FLEXIBLE
40	490801M1	**4**	BRAÇADEIRA	CLAMP	ABRAZADERA
41	028101N1	**1**	CJ. TUBO	KIT, PIPE	JUEGO CANO
42	6204945M1	**1**	CONEXÃO	CONNECTION	CONEXION
43	6204950M91	**1**	TUBO	PIPE	CANO
44	6204951M91	**1**	MANGUEIRA	HOSE	FLEXIBLE
45	6204952M1	**1**	CONEXÃO	CONNECTION	CONEXION
46	6204953M1	**1**	VÁLVULA	VALVE	VALVULA
47	035138T1	**2**	ADAPTADOR	ADAPTOR	ADAPTADOR
48	067008T1	**1**	CJ. FILTRO	KIT, FILTER	JUEGO FILTRO
49	353677X1	**4**	PARAFUSO	BOLT	PERNO
50	339374X1	**4**	ARRUELA	WASHER	ARANDELA

Radiador De Óleo
Oil Radiator
Radiador De Aceite

70-30

Com Fluxo Combinado - Com Hydrotronic - Sem Cabine
With Combined Flow - Hydrotronic - Without Cab
Con Combined Flow - Con Hydrotronic - Sin Cabina

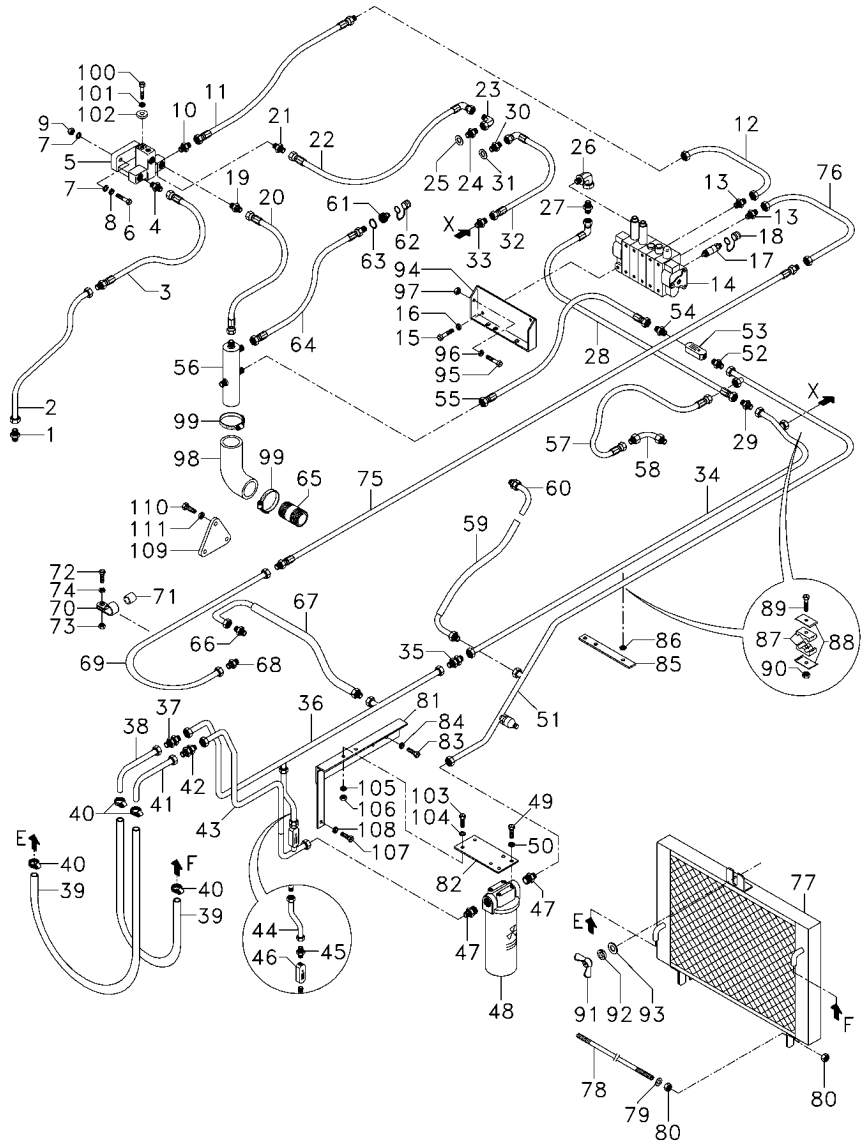

51	6204956M91	1	TUBO	PIPE	CANO
52	6204957M1	1	CONEXÃO	CONNECTION	CONEXION
53	6204958M1	1	VÁLVULA	VALVE	VALVULA
54	6204959M1	1	CONEXÃO	CONNECTION	CONEXION
55	6204960M91	1	MANGUEIRA	HOSE	FLEXIBLE
56	6204961M91	1	TUBO	PIPE	CANO
57	6204962M91	1	MANGUEIRA	HOSE	FLEXIBLE
58	039339P1	1	TUBO	PIPE	CANO
59	6204965M91	1	MANGUEIRA	HOSE	FLEXIBLE
60	033311P1	1	CONEXÃO	CONNECTION	CONEXION
61	3410413M92	1	ENGATE	COUPLER	ACOPLADOR
62	3611673M1	1	TAMPA	COVER	CUBIERTA
63	390948X1	2	ANEL	RING	ARO
64	6204968M91	1	MANGUEIRA	HOSE	FLEXIBLE
65	020529P1	1	CONEXÃO	CONNECTION	CONEXION
66	047154T1	1	CONEXÃO	CONNECTION	CONEXION
67	6204971M91	1	MANGUEIRA	HOSE	FLEXIBLE
68	6205089M1	1	CONEXÃO	CONNECTION	CONEXION
69	6204973M91	1	TUBO	PIPE	CANO
70	3500226M1	1	GRAMPO	CRAMP	PASADOR
71	3500227M1	1	ESPAÇADOR	SPACER	PIEZA DISTANCIA
72	353685X1	1	PARAFUSO	BOLT	PERNO
73	355565X1	1	PORCA	NUT	TUERCA
74	353446X1	1	ARRUELA	WASHER	ARANDELA
75	6204974M91	1	MANGUEIRA	HOSE	FLEXIBLE
76	6204929M91	1	TUBO	PIPE	CANO
77	6204976M91	1	RADIADOR	RADIATOR	RADIADOR
78	036157P1	1	TIRANTE	ROD	VARILLA
79	829185M1	2	ARRUELA	WASHER	ARANDELA
80	355565X1	4	PORCA	NUT	TUERCA
81	6204977M91	1	SUPORTE	CLEVIS	GANCHO SEGURI.
82	039546P1	1	SUPORTE	BRACKET	SOPORTE
83	353677X1	4	PARAFUSO	BOLT	PERNO
84	353446X1	4	ARRUELA	WASHER	ARANDELA
85	6204978M1	1	SUPORTE	CLEVIS	GANCHO SEGURI.
86	390734X1	1	ARRUELA	WASHER	ARANDELA
87	028317P1	4	COXIM	MOUNTING	MONTANTE
88	028318P1	4	GRAMPO	CRAMP	PASADOR
89	339679X1	2	PARAFUSO	BOLT	PERNO
90	390881X1	2	PORCA	NUT	TUERCA
91	3316334M91	1	PORCA	NUT	TUERCA
92	339376X1	1	ARRUELA	WASHER	ARANDELA
93	390734X1	1	ARRUELA	WASHER	ARANDELA
94	071106S1	1	SUPORTE	CLEVIS	GANCHO SEGURI.
95	339761X1	2	PARAFUSO	BOLT	PERNO
96	339374X1	2	ARRUELA	WASHER	ARANDELA
97	339169X1	2	PORCA	NUT	TUERCA
98	020528P1	1	MANGUEIRA	HOSE	FLEXIBLE
99	490803M1	2	BRAÇADEIRA	CLAMP	ABRAZADERA
100	353679X1	1	PARAFUSO	BOLT	PERNO

Radiador De Óleo
Oil Radiator
Radiador De Aceite

70-30

Com Fluxo Combinado - Com Hydrotronic - Sem Cabine
With Combined Flow - Hydrotronic - Without Cab
Con Combined Flow - Con Hydrotronic - Sin Cabina

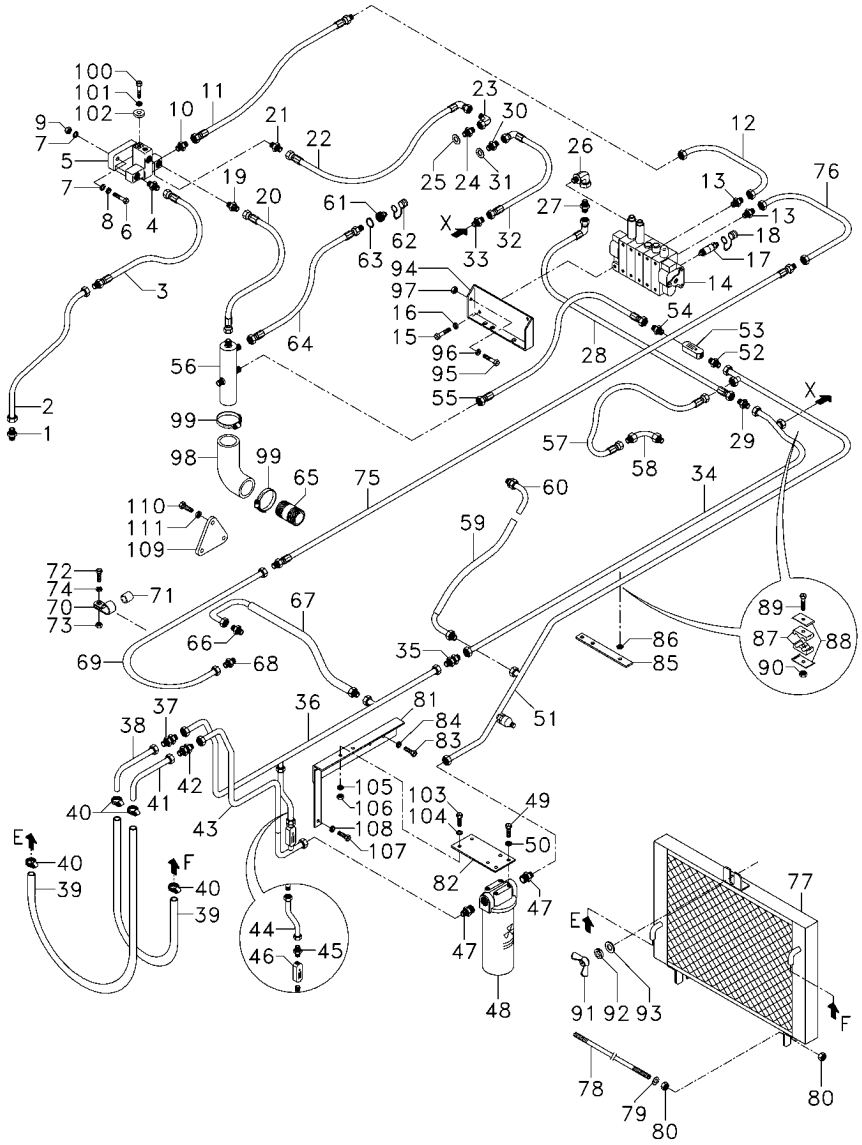

101	353446X1	**1**	ARRUELA	WASHER	ARANDELA
102	6204885M1	**1**	ESPAÇADOR	SPACER	PIEZA DISTANCIA
103	353691X1	**2**	PARAFUSO	BOLT	PERNO
104	353756X1	**3**	ARRUELA	WASHER	ARANDELA
105	353434X1	**2**	ARRUELA	WASHER	ARANDELA
106	355566X1	**2**	PORCA	NUT	TUERCA
107	339401X1	**1**	PARAFUSO	BOLT	PERNO
108	339376X1	**1**	ARRUELA	WASHER	ARANDELA
109	3411758M1	**1**	TAMPA	COVER	CUBIERTA
110	353691X1	**3**	PARAFUSO	BOLT	PERNO
111	353434X1	**3**	ARRUELA	WASHER	ARANDELA

Radiador De Óleo
Oil Radiator
Radiador De Aceite

70-35

Com Fluxo Combinado - Sem Hidráulico - Sem Cabine
Combined Flow - Without Hydraulic - Without Cab
Con Combined Flow - Sin Hidraulico - Sin Cabina

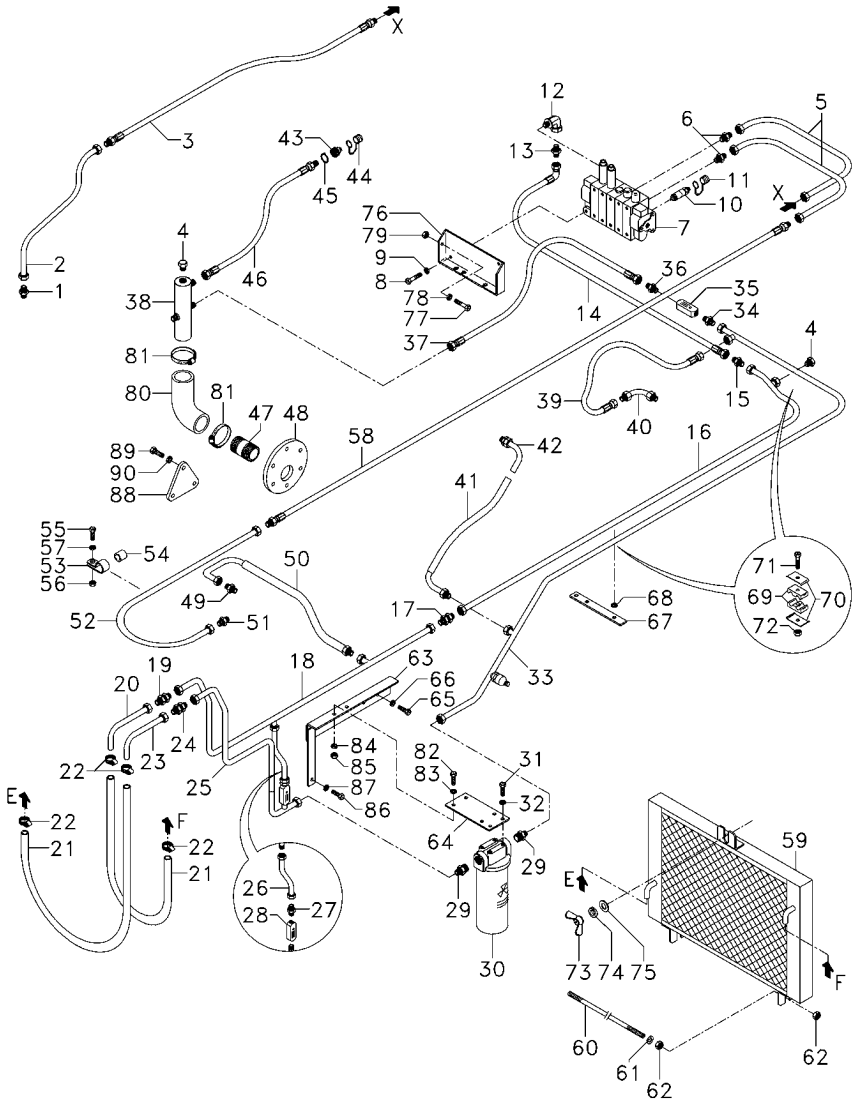

1	6204922M1	**1**	CONEXÃO	CONNECTION	CONEXION
2	6204923M91	**1**	TUBO	PIPE	CANO
3	6207077M91	**1**	MANGUEIRA	HOSE	FLEXIBLE
4	6207076M1	**2**	TAMPÃO	PAD	ALMOHADILLA
5	6204929M91	**2**	TUBO	PIPE	CANO
6	6204925M1	**2**	CONEXÃO	CONNECTION	CONEXION
7	6204930M91	**1**	CJ. COMANDO	KIT, ACTUATOR	JUEGO ACTUADOR
8	353723X1	**3**	PARAFUSO	BOLT	PERNO
9	353439X1	**3**	ARRUELA	WASHER	ARANDELA
10	3772942M1	**6**	VÁLVULA FÊMEA	FEMALE COUPLER	ACOPLADOR HEMBRA
11	3611673M1	**6**	TAMPA	COVER	CUBIERTA
12	3410425M91	**1**	CONEXÃO	CONNECTION	CONEXION
13	6207568M1	**1**	CONEXÃO	CONNECTION	CONEXION
14	6204938M91	**1**	MANGUEIRA	HOSE	FLEXIBLE
15	356864X1	**1**	CONEXÃO	CONNECTION	CONEXION
16	6204942M91	**1**	TUBO	PIPE	CANO
17	356864X1	**1**	CONEXÃO	CONNECTION	CONEXION
18	6204944M91	**1**	TUBO	PIPE	CANO
19	6204945M91	**1**	CONEXÃO	CONNECTION	CONEXION
20	028101N1	**1**	CJ. TUBO	KIT, PIPE	JUEGO CANO
21	6204947M1	**2**	MANGUEIRA	HOSE	FLEXIBLE
22	490801M1	**4**	BRAÇADEIRA	CLAMP	ABRAZADERA
23	028101N1	**1**	CJ. TUBO	KIT, PIPE	JUEGO CANO
24	6204945M1	**1**	CONEXÃO	CONNECTION	CONEXION
25	6204950M91	**1**	TUBO	PIPE	CANO
26	6204951M91	**1**	MANGUEIRA	HOSE	FLEXIBLE
27	6204952M1	**1**	CONEXÃO	CONNECTION	CONEXION
28	6204953M1	**1**	VÁLVULA	VALVE	VALVULA
29	035138T1	**2**	ADAPTADOR	ADAPTOR	ADAPTADOR
30	067008T1	**1**	CJ. FILTRO	KIT, FILTER	JUEGO FILTRO
31	353677X1	**4**	PARAFUSO	BOLT	PERNO
32	339374X1	**4**	ARRUELA	WASHER	ARANDELA
33	6204956M91	**1**	TUBO	PIPE	CANO
34	6204957M1	**1**	CONEXÃO	CONNECTION	CONEXION
35	6204958M1	**1**	VÁLVULA	VALVE	VALVULA
36	6204959M1	**1**	CONEXÃO	CONNECTION	CONEXION
37	6204960M91	**1**	MANGUEIRA	HOSE	FLEXIBLE
38	6204961M91	**1**	TUBO	PIPE	CANO
39	6204962M91	**1**	MANGUEIRA	HOSE	FLEXIBLE
40	039339P1	**1**	TUBO	PIPE	CANO
41	6204965M91	**1**	MANGUEIRA	HOSE	FLEXIBLE
42	033311P1	**1**	CONEXÃO	CONNECTION	CONEXION
43	3410413M92	**1**	ENGATE	COUPLER	ACOPLADOR
44	3611673M1	**1**	TAMPA	COVER	CUBIERTA
45	390948X1	**2**	ANEL	RING	ARO
46	6204968M91	**1**	MANGUEIRA	HOSE	FLEXIBLE
47	020529P1	**1**	CONEXÃO	CONNECTION	CONEXION
48	070501P1	**1**	TAMPA	COVER	CUBIERTA
49	047154T1	**1**	CONEXÃO	CONNECTION	CONEXION
50	6204971M91	**1**	MANGUEIRA	HOSE	FLEXIBLE

Radiador De Óleo
Oil Radiator
Radiador De Aceite

70-35

Com Fluxo Combinado - Sem Hidráulico - Sem Cabine
Combined Flow - Without Hydraulic - Without Cab
Con Combined Flow - Sin Hidraulico - Sin Cabina

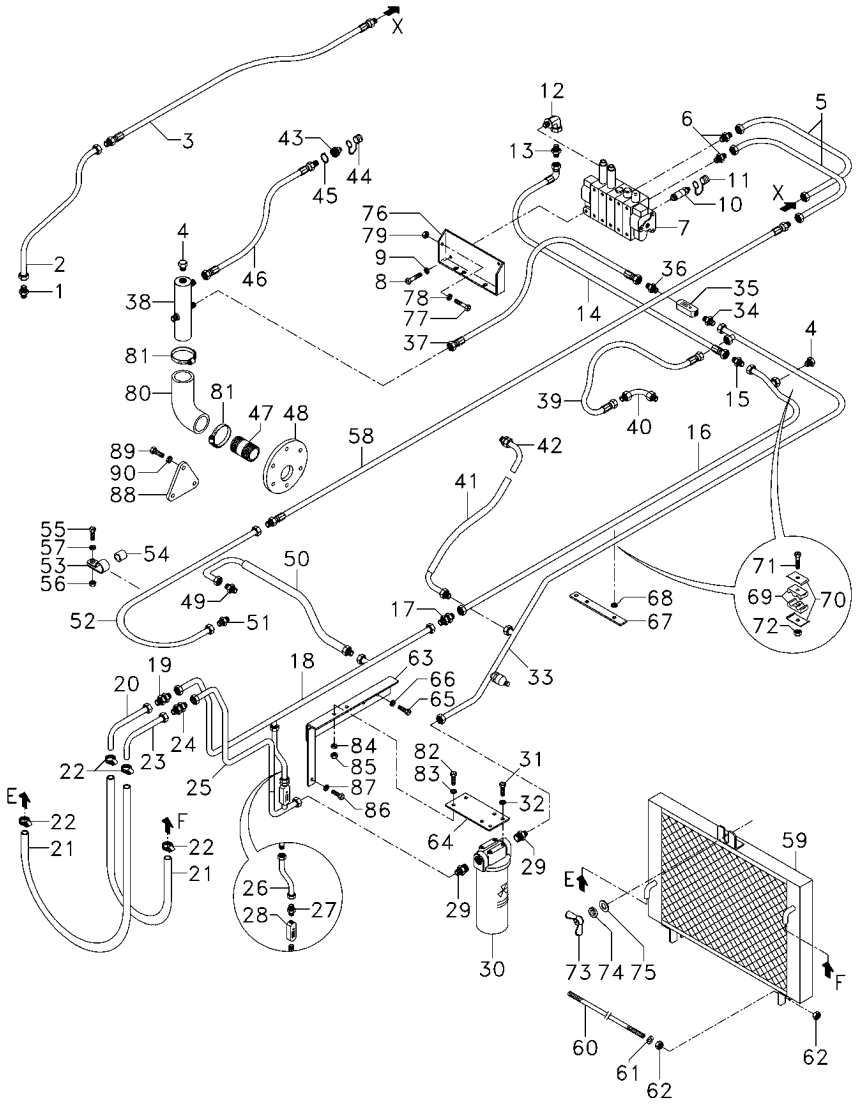

51	6205089M1	**1**	CONEXÃO	CONNECTION	CONEXION
52	6204973M91	**1**	TUBO	PIPE	CANO
53	3500226M1	**1**	GRAMPO	CRAMP	PASADOR
54	3500227M1	**1**	ESPAÇADOR	SPACER	PIEZA DISTANCIA
55	353685X1	**1**	PARAFUSO	BOLT	PERNO
56	355565X1	**1**	PORCA	NUT	TUERCA
57	353446X1	**1**	ARRUELA	WASHER	ARANDELA
58	6204974M91	**1**	MANGUEIRA	HOSE	FLEXIBLE
59	6204976M91	**1**	RADIADOR	RADIATOR	RADIADOR
60	036157P1	**1**	TIRANTE	ROD	VARILLA
61	829185M1	**2**	ARRUELA	WASHER	ARANDELA
62	355565X1	**4**	PORCA	NUT	TUERCA
63	6204977M91	**1**	SUPORTE	CLEVIS	GANCHO SEGURI.
64	039546P1	**1**	SUPORTE	BRACKET	SOPORTE
65	353677X1	**4**	PARAFUSO	BOLT	PERNO
66	353446X1	**4**	ARRUELA	WASHER	ARANDELA
67	6204978M1	**1**	SUPORTE	CLEVIS	GANCHO SEGURI.
68	390734X1	**1**	ARRUELA	WASHER	ARANDELA
69	028317P1	**4**	COXIM	MOUNTING	MONTANTE
70	028318P1	**4**	GRAMPO	CRAMP	PASADOR
71	339679X1	**2**	PARAFUSO	BOLT	PERNO
72	390881X1	**2**	PORCA	NUT	TUERCA
73	3316334M91	**1**	PORCA	NUT	TUERCA
74	339376X1	**1**	ARRUELA	WASHER	ARANDELA
75	390734X1	**1**	ARRUELA	WASHER	ARANDELA
76	071106S1	**1**	SUPORTE	CLEVIS	GANCHO SEGURI.
77	339761X1	**2**	PARAFUSO	BOLT	PERNO
78	339374X1	**2**	ARRUELA	WASHER	ARANDELA
79	339169X1	**2**	PORCA	NUT	TUERCA
80	020528P1	**1**	MANGUEIRA	HOSE	FLEXIBLE
81	490803M1	**2**	BRAÇADEIRA	CLAMP	ABRAZADERA
82	353691X1	**2**	PARAFUSO	BOLT	PERNO
83	353756X1	**3**	ARRUELA	WASHER	ARANDELA
84	353434X1	**2**	ARRUELA	WASHER	ARANDELA
85	355566X1	**2**	PORCA	NUT	TUERCA
86	339401X1	**1**	PARAFUSO	BOLT	PERNO
87	339376X1	**1**	ARRUELA	WASHER	ARANDELA
88	3411758M1	**1**	TAMPA	COVER	CUBIERTA
89	353691X1	**3**	PARAFUSO	BOLT	PERNO
90	353434X1	**3**	ARRUELA	WASHER	ARANDELA

Radiador De Óleo
Oil Radiator
Radiador De Aceite

70-40

Com Fluxo Combinado - Com Hydrotronic - Com Cabine
With Combined Flow - With Hydrotronic - With Cab
Con Combined Flow - Hydrotronic - Cabina

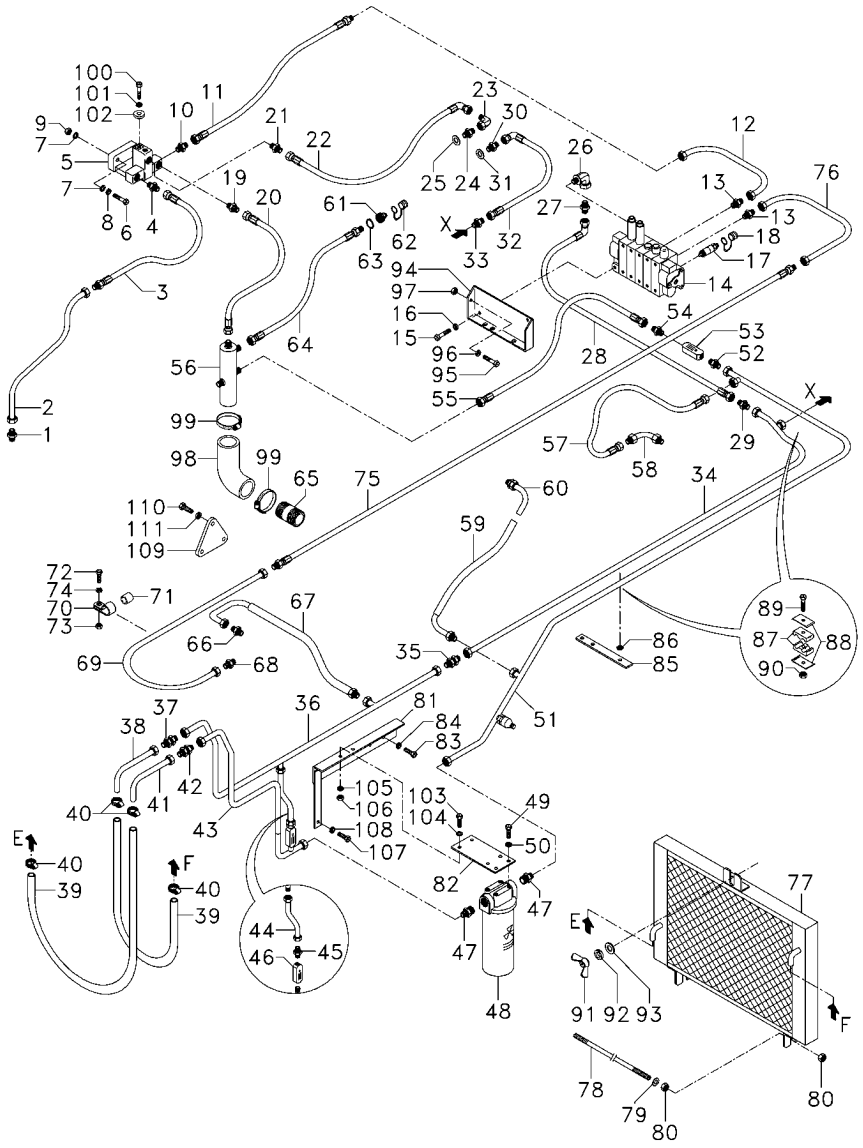

1	6204922M1	1	CONEXÃO	CONNECTION	CONEXION
2	6204923M91	1	TUBO	PIPE	CANO
3	6204924M91	1	MANGUEIRA	HOSE	FLEXIBLE
4	6204922M1	1	CONEXÃO	CONNECTION	CONEXION
5	6204926M91	1	CJ. COMANDO	KIT, ACTUATOR	JUEGO ACTUADOR
6	353683X1	2	PARAFUSO	BOLT	PERNO
7	355618X1	4	ARRUELA	WASHER	ARANDELA
8	353446X1	2	ARRUELA	WASHER	ARANDELA
9	355565X1	2	PORCA	NUT	TUERCA
10	6204922M1	1	CONEXÃO	CONNECTION	CONEXION
11	6204928M91	1	MANGUEIRA	HOSE	FLEXIBLE
12	6204929M91	1	TUBO	PIPE	CANO
13	6204925M1	2	CONEXÃO	CONNECTION	CONEXION
14	6204930M91	1	CJ. COMANDO	KIT, ACTUATOR	JUEGO ACTUADOR
15	353723X1	3	PARAFUSO	BOLT	PERNO
16	353439X1	3	ARRUELA	WASHER	ARANDELA
17	3772942M1	6	VÁLVULA FÊMEA	FEMALE COUPLER	ACOPLADOR HEMBRA
18	3611673M1	6	TAMPA	COVER	CUBIERTA
19	6204932M1	1	CONEXÃO	CONNECTION	CONEXION
20	6204933M91	1	MANGUEIRA	HOSE	FLEXIBLE
21	6204932M1	1	CONEXÃO	CONNECTION	CONEXION
22	6204934M91	1	MANGUEIRA	HOSE	FLEXIBLE
23	45264100	1	CONEXÃO	CONNECTION	CONEXION
24	039290T1	1	CONEXÃO	CONNECTION	CONEXION
25	039291T1	1	ARRUELA	WASHER	ARANDELA
26	3410425M91	1	CONEXÃO	CONNECTION	CONEXION
27	6207568M1	1	CONEXÃO	CONNECTION	CONEXION
28	6204938M91	1	MANGUEIRA	HOSE	FLEXIBLE
29	356864X1	1	CONEXÃO	CONNECTION	CONEXION
30	039290T1	1	CONEXÃO	CONNECTION	CONEXION
31	039291T1	1	ARRUELA	WASHER	ARANDELA
32	6204941M91	1	MANGUEIRA	HOSE	FLEXIBLE
33	6207073M91	1	UNIÃO	LINK	UNION
34	6204942M91	1	TUBO	PIPE	CANO
35	356864X1	1	CONEXÃO	CONNECTION	CONEXION
36	6207525M91	1	TUBO	PIPE	CANO
37	6204945M91	1	CONEXÃO	CONNECTION	CONEXION
38	028101N1	1	CJ. TUBO	KIT, PIPE	JUEGO CANO
39	6204947M1	2	MANGUEIRA	HOSE	FLEXIBLE
40	490801M1	4	BRAÇADEIRA	CLAMP	ABRAZADERA
41	028101N1	1	CJ. TUBO	KIT, PIPE	JUEGO CANO
42	6204945M1	1	CONEXÃO	CONNECTION	CONEXION
43	6207526M91	1	TUBO	PIPE	CANO
44	6208383M91	1	MANGUEIRA	HOSE	FLEXIBLE
45	6204952M1	1	CONEXÃO	CONNECTION	CONEXION
46	6204953M1	1	VÁLVULA	VALVE	VALVULA
47	035138T1	2	ADAPTADOR	ADAPTOR	ADAPTADOR
48	067008T1	1	CJ. FILTRO	KIT, FILTER	JUEGO FILTRO
49	353677X1	4	PARAFUSO	BOLT	PERNO
50	339374X1	4	ARRUELA	WASHER	ARANDELA

Radiador De Óleo
Oil Radiator
Radiador De Aceite

70-40

Com Fluxo Combinado - Com Hydrotronic - Com Cabine
With Combined Flow - With Hydrotronic - With Cab
Con Combined Flow - Hydrotronic - Cabina

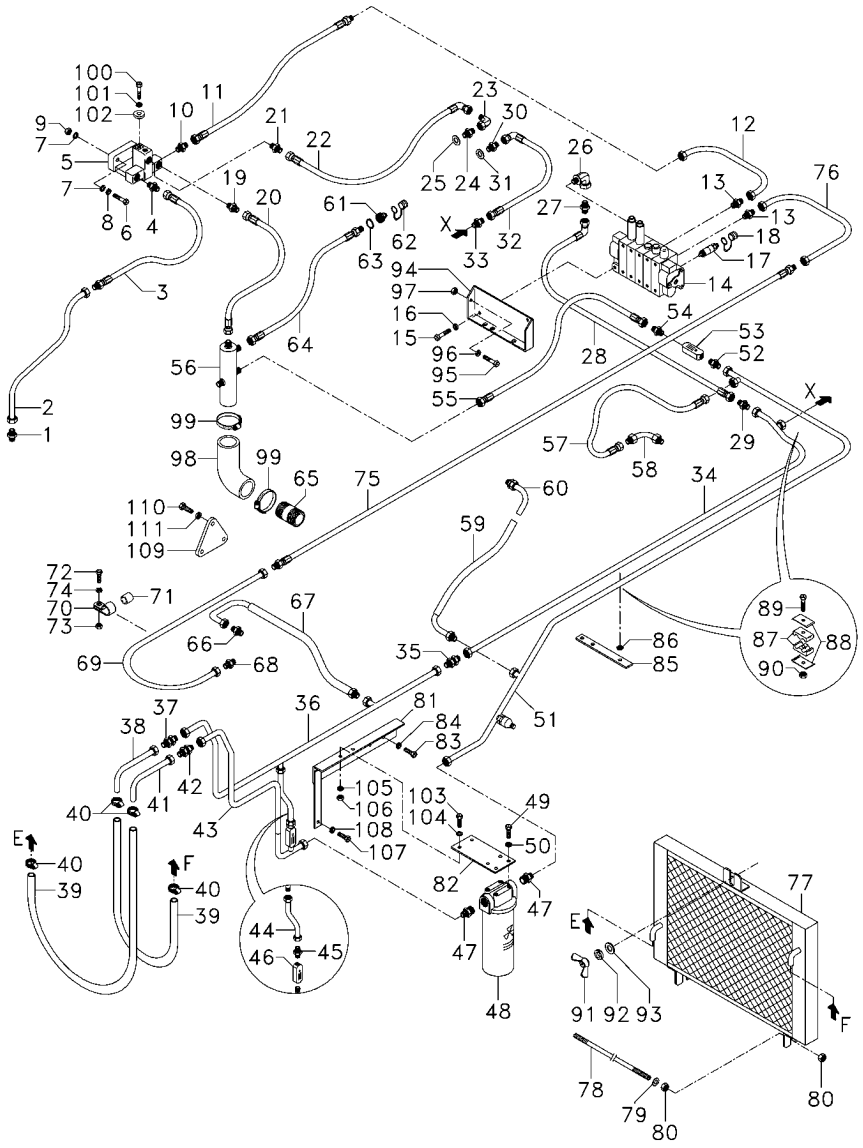

51	6207527M91	**1**	TUBO	PIPE	CANO
52	6204957M1	**1**	CONEXÃO	CONNECTION	CONEXION
53	6204958M1	**1**	VÁLVULA	VALVE	VALVULA
54	6204959M1	**1**	CONEXÃO	CONNECTION	CONEXION
55	6204960M91	**1**	MANGUEIRA	HOSE	FLEXIBLE
56	6204961M91	**1**	TUBO	PIPE	CANO
57	6204962M91	**1**	MANGUEIRA	HOSE	FLEXIBLE
58	039339P1	**1**	TUBO	PIPE	CANO
59	6204965M91	**1**	MANGUEIRA	HOSE	FLEXIBLE
60	033311P1	**1**	CONEXÃO	CONNECTION	CONEXION
61	3410413M92	**1**	ENGATE	COUPLER	ACOPLADOR
62	3611673M1	**1**	TAMPA	COVER	CUBIERTA
63	390948X1	**2**	ANEL	RING	ARO
64	6204968M91	**1**	MANGUEIRA	HOSE	FLEXIBLE
65	020529P1	**1**	CONEXÃO	CONNECTION	CONEXION
66	047154T1	**1**	CONEXÃO	CONNECTION	CONEXION
67	6204971M91	**1**	MANGUEIRA	HOSE	FLEXIBLE
68	6205089M1	**1**	CONEXÃO	CONNECTION	CONEXION
69	6204973M91	**1**	TUBO	PIPE	CANO
70	3500226M1	**1**	GRAMPO	CRAMP	PASADOR
71	3500227M1	**1**	ESPAÇADOR	SPACER	PIEZA DISTANCIA
72	353685X1	**1**	PARAFUSO	BOLT	PERNO
73	355565X1	**1**	PORCA	NUT	TUERCA
74	353446X1	**1**	ARRUELA	WASHER	ARANDELA
75	6207528M91	**1**	MANGUEIRA	HOSE	FLEXIBLE
76	6204929M91	**1**	TUBO	PIPE	CANO
77	6204976M91	**1**	RADIADOR	RADIATOR	RADIADOR
78	036157P1	**1**	TIRANTE	ROD	VARILLA
79	829185M1	**2**	ARRUELA	WASHER	ARANDELA
80	355565X1	**4**	PORCA	NUT	TUERCA
81	6204977M91	**1**	SUPORTE	CLEVIS	GANCHO SEGURI.
82	039546P1	**1**	SUPORTE	BRACKET	SOPORTE
83	353677X1	**4**	PARAFUSO	BOLT	PERNO
84	353446X1	**4**	ARRUELA	WASHER	ARANDELA
85	6204978M1	**1**	SUPORTE	CLEVIS	GANCHO SEGURI.
86	390734X1	**1**	ARRUELA	WASHER	ARANDELA
87	028317P1	**4**	COXIM	MOUNTING	MONTANTE
88	028318P1	**4**	GRAMPO	CRAMP	PASADOR
89	339679X1	**2**	PARAFUSO	BOLT	PERNO
90	390881X1	**2**	PORCA	NUT	TUERCA
91	3316334M91	**1**	PORCA	NUT	TUERCA
92	339376X1	**1**	ARRUELA	WASHER	ARANDELA
93	390734X1	**1**	ARRUELA	WASHER	ARANDELA
94	071106S1	**1**	SUPORTE	CLEVIS	GANCHO SEGURI.
95	339761X1	**2**	PARAFUSO	BOLT	PERNO
96	339374X1	**2**	ARRUELA	WASHER	ARANDELA
97	339169X1	**2**	PORCA	NUT	TUERCA
98	020528P1	**1**	MANGUEIRA	HOSE	FLEXIBLE
99	490803M1	**2**	BRAÇADEIRA	CLAMP	ABRAZADERA
100	353679X1	**1**	PARAFUSO	BOLT	PERNO

Radiador De Óleo
Oil Radiator
Radiador De Aceite

70-40

Com Fluxo Combinado - Com Hydrotronic - Com Cabine
With Combined Flow - With Hydrotronic - With Cab
Con Combined Flow - Hydrotronic - Cabina

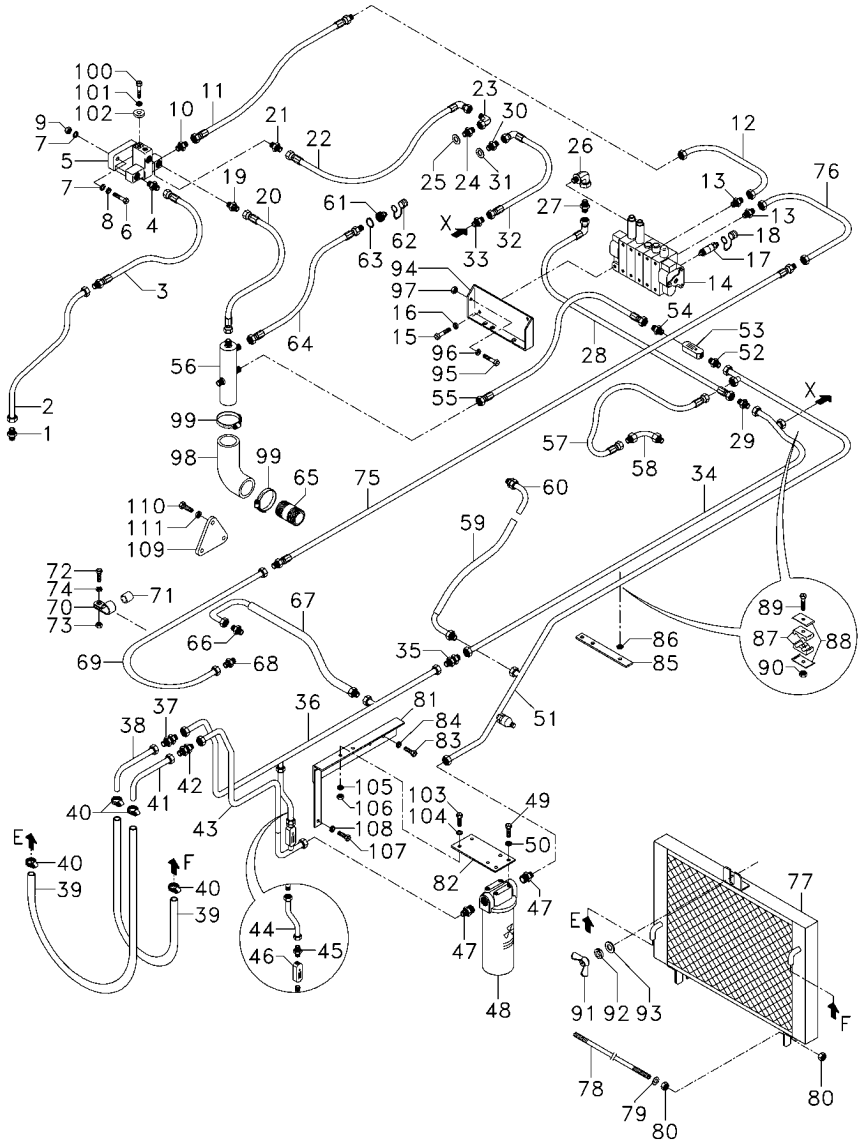

101	353446X1	**1**	ARRUELA	WASHER	ARANDELA
102	6204885M1	**1**	ESPAÇADOR	SPACER	PIEZA DISTANCIA
103	353691X1	**2**	PARAFUSO	BOLT	PERNO
104	353756X1	**3**	ARRUELA	WASHER	ARANDELA
105	353434X1	**2**	ARRUELA	WASHER	ARANDELA
106	355566X1	**2**	PORCA	NUT	TUERCA
107	339401X1	**1**	PARAFUSO	BOLT	PERNO
108	339376X1	**1**	ARRUELA	WASHER	ARANDELA
109	3411758M1	**1**	TAMPA	COVER	CUBIERTA
110	353691X1	**3**	PARAFUSO	BOLT	PERNO
111	353434X1	**3**	ARRUELA	WASHER	ARANDELA

Radiador De Óleo
Oil Radiator
Radiador De Aceite

70-45

Com Fluxo Combinado - Sem Hidráulico - Com Cabine
With Combined Flow - Without Hydraulic - With Cab
Con Combined Flow - Sin Hidraulico - Con Cabina

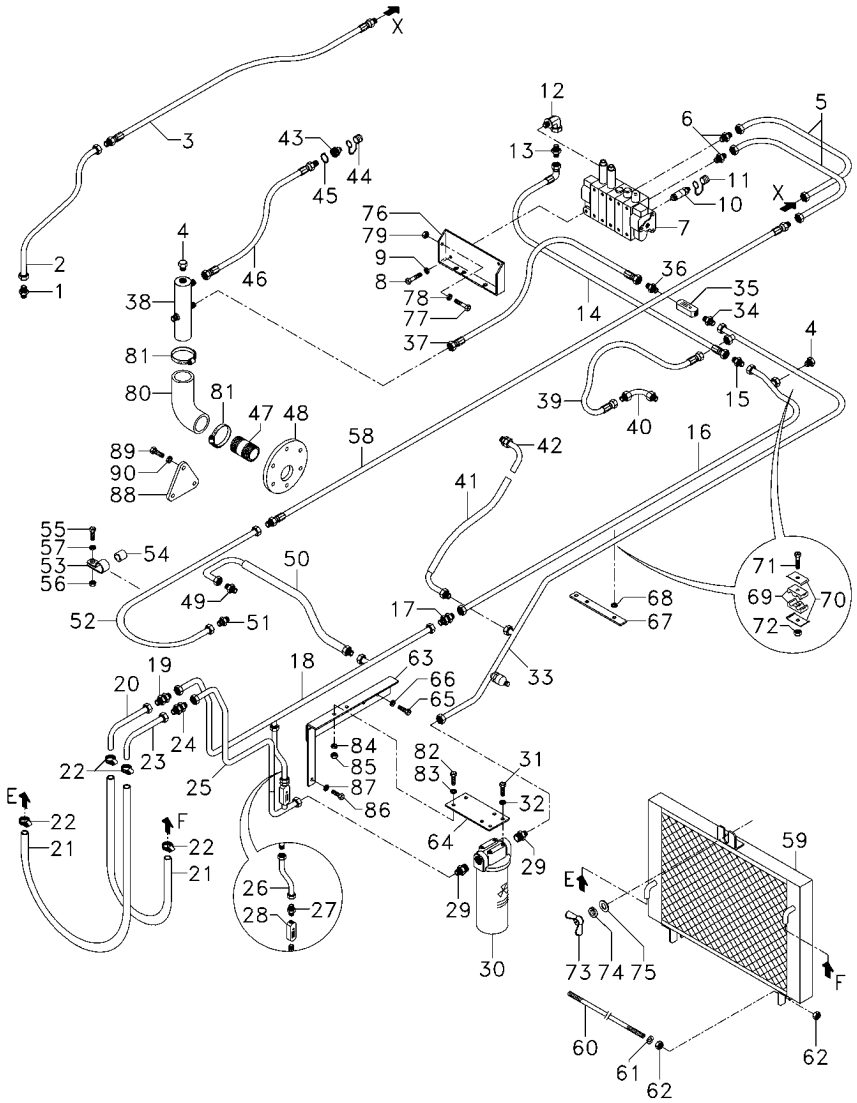

T0253019 EH00Z019 C066002 E03 (1) 12/05 70- 45

1	6204922M1	**1**	CONEXÃO	CONNECTION	CONEXION
2	6204923M91	**1**	TUBO	PIPE	CANO
3	6207077M91	**1**	MANGUEIRA	HOSE	FLEXIBLE
4	6207076M1	**2**	TAMPÃO	PAD	ALMOHADILLA
5	6204929M91	**2**	TUBO	PIPE	CANO
6	6204925M1	**2**	CONEXÃO	CONNECTION	CONEXION
7	6204930M91	**1**	CJ. COMANDO	KIT, ACTUATOR	JUEGO ACTUADOR
8	353723X1	**3**	PARAFUSO	BOLT	PERNO
9	353439X1	**3**	ARRUELA	WASHER	ARANDELA
10	3772942M1	**6**	VÁLVULA FÊMEA	FEMALE COUPLER	ACOPLADOR HEMBRA
11	3611673M1	**6**	TAMPA	COVER	CUBIERTA
12	3410425M91	**1**	CONEXÃO	CONNECTION	CONEXION
13	6207568M1	**1**	CONEXÃO	CONNECTION	CONEXION
14	6204938M91	**1**	MANGUEIRA	HOSE	FLEXIBLE
15	356864X1	**1**	CONEXÃO	CONNECTION	CONEXION
16	6204942M91	**1**	TUBO	PIPE	CANO
17	356864X1	**1**	CONEXÃO	CONNECTION	CONEXION
18	6207525M91	**1**	TUBO	PIPE	CANO
19	6204945M91	**1**	CONEXÃO	CONNECTION	CONEXION
20	028101N1	**1**	CJ. TUBO	KIT, PIPE	JUEGO CANO
21	6204947M1	**2**	MANGUEIRA	HOSE	FLEXIBLE
22	490801M1	**4**	BRAÇADEIRA	CLAMP	ABRAZADERA
23	028101N1	**1**	CJ. TUBO	KIT, PIPE	JUEGO CANO
24	6204945M1	**1**	CONEXÃO	CONNECTION	CONEXION
25	6207526M91	**1**	TUBO	PIPE	CANO
26	6208383M91	**1**	MANGUEIRA	HOSE	FLEXIBLE
27	6204952M1	**1**	CONEXÃO	CONNECTION	CONEXION
28	6204953M1	**1**	VÁLVULA	VALVE	VALVULA
29	035138T1	**2**	ADAPTADOR	ADAPTOR	ADAPTADOR
30	067008T1	**1**	CJ. FILTRO	KIT, FILTER	JUEGO FILTRO
31	353677X1	**4**	PARAFUSO	BOLT	PERNO
32	339374X1	**4**	ARRUELA	WASHER	ARANDELA
33	6207527M91	**1**	TUBO	PIPE	CANO
34	6204957M1	**1**	CONEXÃO	CONNECTION	CONEXION
35	6204958M1	**1**	VÁLVULA	VALVE	VALVULA
36	6204959M1	**1**	CONEXÃO	CONNECTION	CONEXION
37	6204960M91	**1**	MANGUEIRA	HOSE	FLEXIBLE
38	6204961M91	**1**	TUBO	PIPE	CANO
39	6204962M91	**1**	MANGUEIRA	HOSE	FLEXIBLE
40	039339P1	**1**	TUBO	PIPE	CANO
41	6204965M91	**1**	MANGUEIRA	HOSE	FLEXIBLE
42	033311P1	**1**	CONEXÃO	CONNECTION	CONEXION
43	3410413M92	**1**	ENGATE	COUPLER	ACOPLADOR
44	3611673M1	**1**	TAMPA	COVER	CUBIERTA
45	390948X1	**2**	ANEL	RING	ARO
46	6204968M91	**1**	MANGUEIRA	HOSE	FLEXIBLE
47	020529P1	**1**	CONEXÃO	CONNECTION	CONEXION
48	070501P1	**1**	TAMPA	COVER	CUBIERTA
49	047154T1	**1**	CONEXÃO	CONNECTION	CONEXION
50	6204971M91	**1**	MANGUEIRA	HOSE	FLEXIBLE

Radiador De Óleo
Oil Radiator
Radiador De Aceite

70-45

Com Fluxo Combinado - Sem Hidráulico - Com Cabine
With Combined Flow - Without Hydraulic - With Cab
Con Combined Flow - Sin Hidraulico - Con Cabina

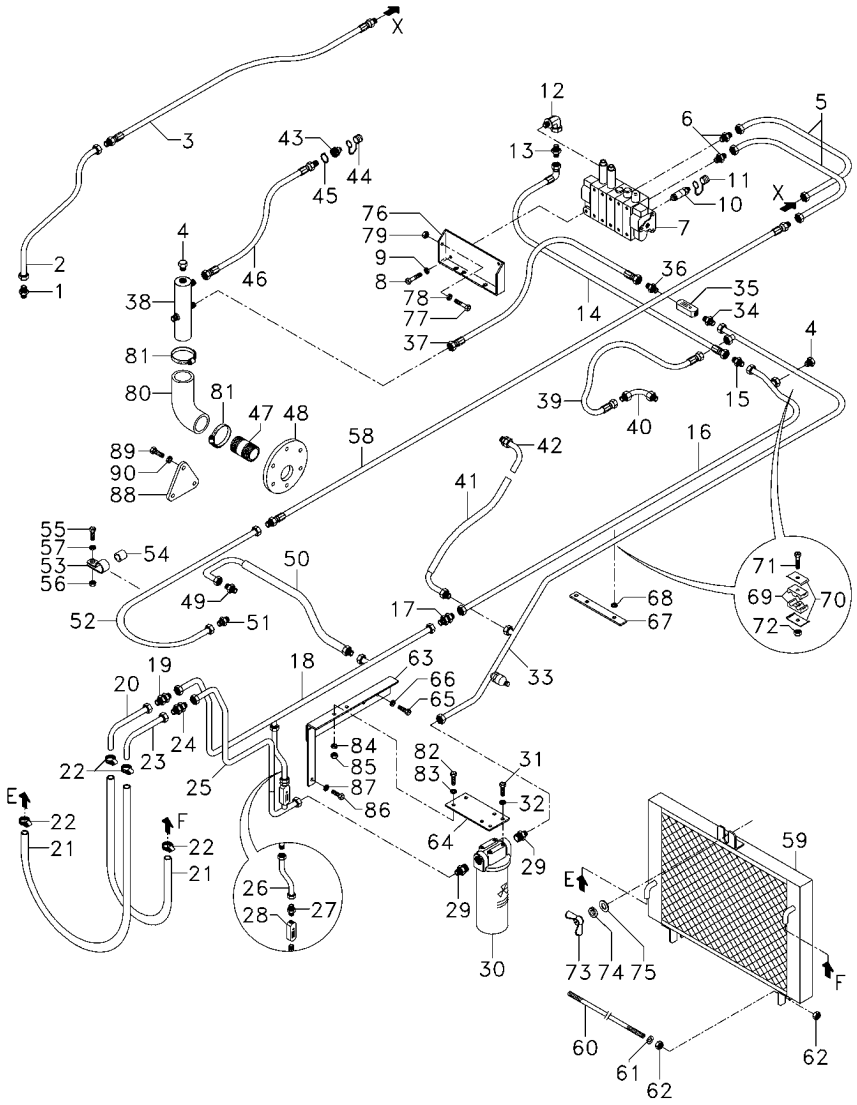

51	6205089M1	**1**	CONEXÃO	CONNECTION	CONEXION
52	6204973M91	**1**	TUBO	PIPE	CANO
53	3500226M1	**1**	GRAMPO	CRAMP	PASADOR
54	3500227M1	**1**	ESPAÇADOR	SPACER	PIEZA DISTANCIA
55	353685X1	**1**	PARAFUSO	BOLT	PERNO
56	355565X1	**1**	PORCA	NUT	TUERCA
57	353446X1	**1**	ARRUELA	WASHER	ARANDELA
58	6207528M91	**1**	MANGUEIRA	HOSE	FLEXIBLE
59	6204976M91	**1**	RADIADOR	RADIATOR	RADIADOR
60	036157P1	**1**	TIRANTE	ROD	VARILLA
61	829185M1	**2**	ARRUELA	WASHER	ARANDELA
62	355565X1	**4**	PORCA	NUT	TUERCA
63	6204977M91	**1**	SUPORTE	CLEVIS	GANCHO SEGURI.
64	039546P1	**1**	SUPORTE	BRACKET	SOPORTE
65	353677X1	**4**	PARAFUSO	BOLT	PERNO
66	353446X1	**4**	ARRUELA	WASHER	ARANDELA
67	6204978M1	**1**	SUPORTE	CLEVIS	GANCHO SEGURI.
68	390734X1	**1**	ARRUELA	WASHER	ARANDELA
69	028317P1	**4**	COXIM	MOUNTING	MONTANTE
70	028318P1	**4**	GRAMPO	CRAMP	PASADOR
71	339679X1	**2**	PARAFUSO	BOLT	PERNO
72	390881X1	**2**	PORCA	NUT	TUERCA
73	3316334M91	**1**	PORCA	NUT	TUERCA
74	339376X1	**1**	ARRUELA	WASHER	ARANDELA
75	390734X1	**1**	ARRUELA	WASHER	ARANDELA
76	071106S1	**1**	SUPORTE	CLEVIS	GANCHO SEGURI.
77	339761X1	**2**	PARAFUSO	BOLT	PERNO
78	339374X1	**2**	ARRUELA	WASHER	ARANDELA
79	339169X1	**2**	PORCA	NUT	TUERCA
80	020528P1	**1**	MANGUEIRA	HOSE	FLEXIBLE
81	490803M1	**2**	BRAÇADEIRA	CLAMP	ABRAZADERA
82	353691X1	**2**	PARAFUSO	BOLT	PERNO
83	353756X1	**3**	ARRUELA	WASHER	ARANDELA
84	353434X1	**2**	ARRUELA	WASHER	ARANDELA
85	355566X1	**2**	PORCA	NUT	TUERCA
86	339401X1	**1**	PARAFUSO	BOLT	PERNO
87	339376X1	**1**	ARRUELA	WASHER	ARANDELA
88	3411758M1	**1**	TAMPA	COVER	CUBIERTA
89	353691X1	**3**	PARAFUSO	BOLT	PERNO
90	353434X1	**3**	ARRUELA	WASHER	ARANDELA

Filtro
Filter
Filtro

70-50

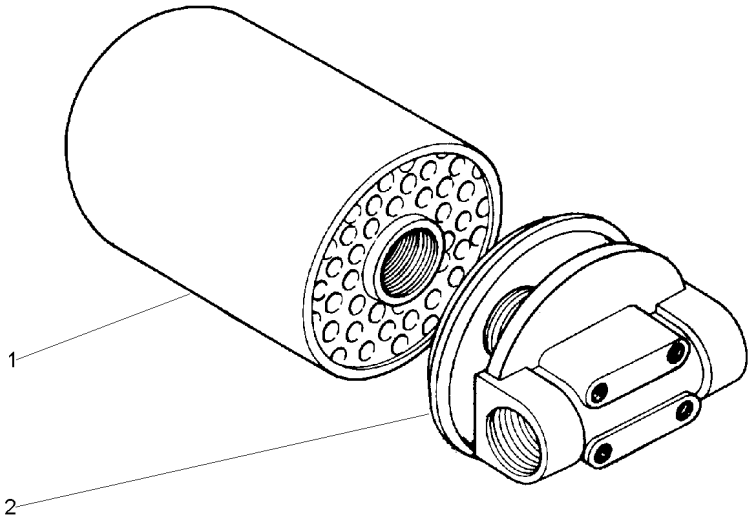

1	034391T1	**1** ELEMENTO	ELEMENT	ELEMENTO
2	020389R1	**1** CABEÇOTE FILTRO	FILTER HEAD	CABEZA DE FILTRO

Direção E Controle Remoto
Remote Control And Steering
Dirección Y Controle Remoto

70-55

Com Tdp
With Tdp
Con Tdf

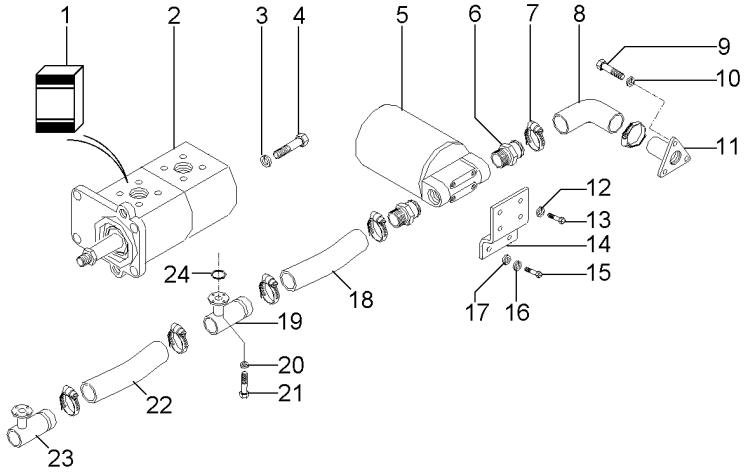

1	6209473M91		**1**	JG. REPARO	KIT, REPAIR	JUEGO REPARACION
2	062976T1		**1**	BOMBA	PUMP	BOMBA
3	353446X1		**4**	ARRUELA	WASHER	ARANDELA
4	339761X1		**4**	PARAFUSO	BOLT	PERNO
5	020388T2	70-50 No	**1**	CJ. FILTRO	KIT, FILTER	JUEGO FILTRO
6	020529P1		**2**	CONEXÃO	CONNECTION	CONEXION
7	490803M1		**6**	BRAÇADEIRA	CLAMP	ABRAZADERA
8	020528P1		**1**	MANGUEIRA	HOSE	FLEXIBLE
9	353691X1		**3**	PARAFUSO	BOLT	PERNO
10	353434X1		**3**	ARRUELA	WASHER	ARANDELA
11	020380S1		**1**	FLANGE	FLANGE	PLETINA
12	353446X1		**4**	ARRUELA	WASHER	ARANDELA
13	353677X1		**4**	PARAFUSO	BOLT	PERNO
14	020382P1		**1**	SUPORTE	BRACKET	SOPORTE
15	353693X1		**2**	PARAFUSO	BOLT	PERNO
16	353434X1		**2**	ARRUELA	WASHER	ARANDELA
17	355619X1		**2**	ARRUELA	WASHER	ARANDELA
18	063589P1		**1**	MANGUEIRA	HOSE	FLEXIBLE
19	039479S1		**1**	FLANGE	FLANGE	PLETINA
20	339375X1		**16**	ARRUELA	WASHER	ARANDELA
21	391979X1		**16**	PARAFUSO	BOLT	PERNO
22	039509P1		**1**	MANGUEIRA	HOSE	FLEXIBLE
23	039478S1		**1**	FLANGE	FLANGE	PLETINA
24	831527M1		**2**	ANEL "O"	O RING	JUNTA TORICA

Direção E Controle Remoto
Remote Control And Steering
Dirección Y Controle Remoto

70-60

Com Tdp
With Tdp
Con Tdf

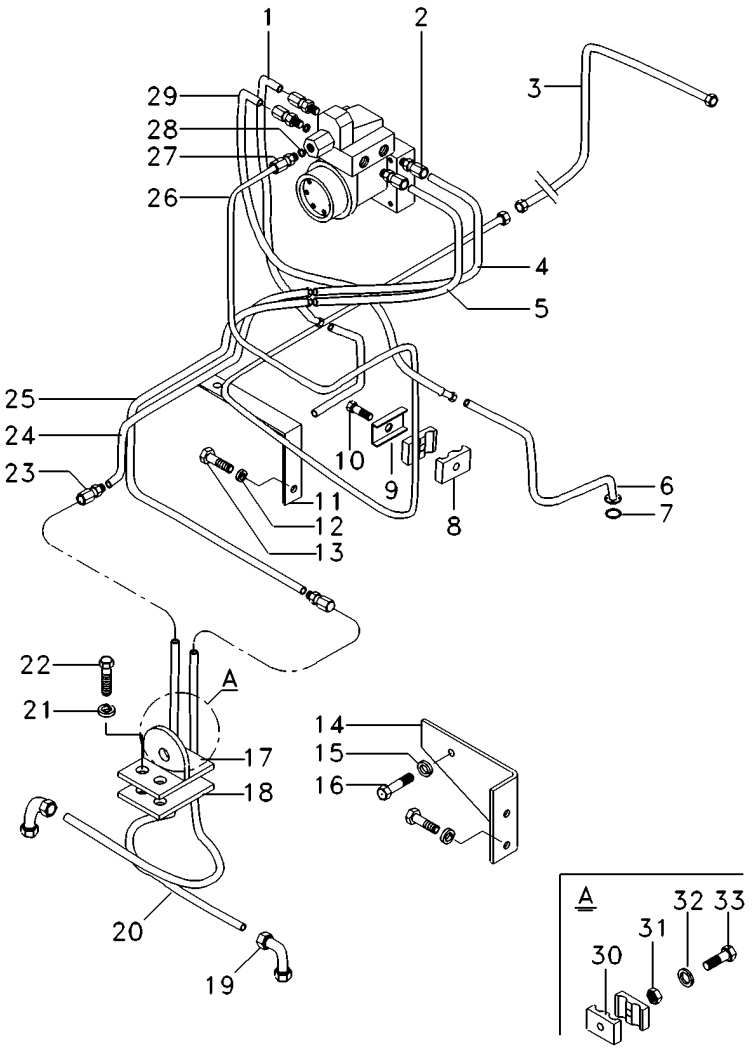

1	036458T1	**1**	MANGUEIRA	HOSE	FLEXIBLE
2	047154T1	**3**	CONEXÃO	CONNECTION	CONEXION
3	3412606M92	**1**	MANGUEIRA	HOSE	FLEXIBLE
4	039584T1	**1**	MANGUEIRA	HOSE	FLEXIBLE
5	023347T1	**1**	MANGUEIRA	HOSE	FLEXIBLE
6	036550S1	**1**	TUBO	PIPE	CANO
7	035881P1	**2**	ANEL "O"	O RING	JUNTA TORICA
8	3585143M1	**8**	BRAÇADEIRA	CLAMP	ABRAZADERA
9	3146897M1	**4**	REFORÇO	REINFORCEMENT	REFUERZO
10	339291X1	**1**	PARAFUSO	BOLT	PERNO
11	036540P1	**1**	SUPORTE	BRACKET	SOPORTE
12	353446X1	**1**	ARRUELA	WASHER	ARANDELA
13	339123X1	**1**	PARAFUSO	BOLT	PERNO
14	045355P1	**1**	SUPORTE	BRACKET	SOPORTE
15	339376X1	**2**	ARRUELA	WASHER	ARANDELA
16	339081X1	**2**	PARAFUSO	BOLT	PERNO
17	3585070M91	**1**	SUPORTE	BRACKET	SOPORTE
18	023347T1	**2**	MANGUEIRA	HOSE	FLEXIBLE
19	3411947M91	**2**	CONEXÃO	CONNECTION	CONEXION
20	044073T1	**2**	MANGUEIRA	HOSE	FLEXIBLE
21	353434X1	**2**	ARRUELA	WASHER	ARANDELA
22	353691X1	**2**	PARAFUSO	BOLT	PERNO
23	023883T1	**2**	CONEXÃO	CONNECTION	CONEXION
24	036548P1	**1**	TUBO	PIPE	CANO
25	036547P1	**1**	TUBO	PIPE	CANO
26	050534P1	**1**	TUBO	PIPE	CANO
27	039290T1	**2**	CONEXÃO	CONNECTION	CONEXION
28	039291T1	**2**	ARRUELA	WASHER	ARANDELA
29	3412606M92	**1**	MANGUEIRA	HOSE	FLEXIBLE
30	6204710M1	**2**	BRAÇADEIRA	CLAMP	ABRAZADERA
31	339030X1	**1**	PORCA	NUT	TUERCA
32	339375X1	**1**	ARRUELA	WASHER	ARANDELA
33	3468414M1	**1**	PARAFUSO	BOLT	PERNO

Bomba Hidr. Da Direção E Controle Remoto Steering Hydraulic Pump And Remote Contr Bomba Hidraulica De La Direccion Y Contr	Com Tdp With Pto Con Tdf	70-65	Com Cabine With Cab Con Cabina

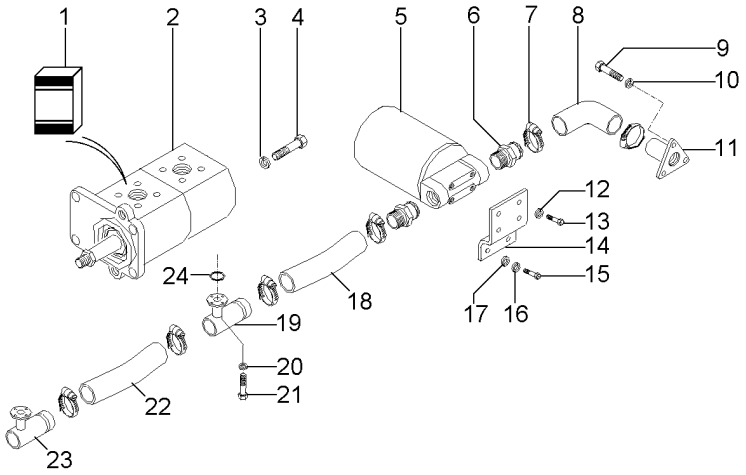

1	6209473M91		**1**	JG. REPARO	KIT, REPAIR	JUEGO REPARACION
2	062976T1		**1**	BOMBA	PUMP	BOMBA
3	353446X1		**4**	ARRUELA	WASHER	ARANDELA
4	339761X1		**4**	PARAFUSO	BOLT	PERNO
5	020388T2	70-50 No	**1**	CJ. FILTRO	KIT, FILTER	JUEGO FILTRO
6	020529P1		**2**	CONEXÃO	CONNECTION	CONEXION
7	490803M1		**6**	BRAÇADEIRA	CLAMP	ABRAZADERA
8	020528P1		**1**	MANGUEIRA	HOSE	FLEXIBLE
9	353691X1		**3**	PARAFUSO	BOLT	PERNO
10	353434X1		**3**	ARRUELA	WASHER	ARANDELA
11	020380S1		**1**	FLANGE	FLANGE	PLETINA
12	353446X1		**4**	ARRUELA	WASHER	ARANDELA
13	353677X1		**4**	PARAFUSO	BOLT	PERNO
14	020382P1		**1**	SUPORTE	BRACKET	SOPORTE
15	353693X1		**2**	PARAFUSO	BOLT	PERNO
16	353434X1		**2**	ARRUELA	WASHER	ARANDELA
17	355619X1		**2**	ARRUELA	WASHER	ARANDELA
18	072032P1		**1**	MANGUEIRA	HOSE	FLEXIBLE
19	039479S1		**1**	FLANGE	FLANGE	PLETINA
20	339375X1		**16**	ARRUELA	WASHER	ARANDELA
21	391979X1		**16**	PARAFUSO	BOLT	PERNO
22	039509P1		**1**	MANGUEIRA	HOSE	FLEXIBLE
23	039478S1		**1**	FLANGE	FLANGE	PLETINA
24	831527M1		**2**	ANEL "O"	O RING	JUNTA TORICA

Bomba Hidr. Da Direção E Controle Remoto
Steering Hydraulic Pump And Remote Contr
Bomba Hidraulica De La Direccion Y Contr

Com Tdp
With Pto
Con Tdf

70-70

Com Cabine
With Cab
Con Cabina

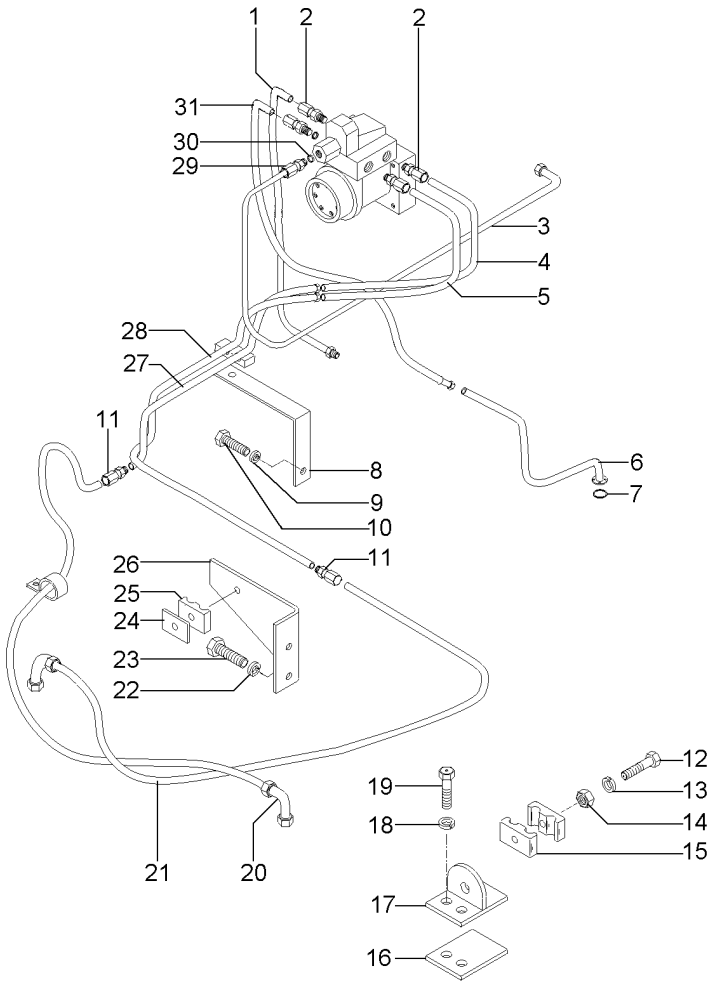

1	036458T1	**1** MANGUEIRA	HOSE	FLEXIBLE
2	047154T1	**3** CONEXÃO	CONNECTION	CONEXION
3	050117T1	**1** MANGUEIRA	HOSE	FLEXIBLE
4	039584T1	**1** MANGUEIRA	HOSE	FLEXIBLE
5	023347T1	**1** MANGUEIRA	HOSE	FLEXIBLE
6	036550S1	**1** TUBO	PIPE	CANO
7	035881P1	**2** ANEL "O"	O RING	JUNTA TORICA
8	036540P1	**1** SUPORTE	BRACKET	SOPORTE
9	353446X1	**1** ARRUELA	WASHER	ARANDELA
10	339123X1	**3** PARAFUSO	BOLT	PERNO
11	023883T1	**2** CONEXÃO	CONNECTION	CONEXION
12	3468414M1	**2** PARAFUSO	BOLT	PERNO
13	339375X1	**1** ARRUELA	WASHER	ARANDELA
14	339030X1	**2** PORCA	NUT	TUERCA
15	033212P1	**2** BRAÇADEIRA	CLAMP	ABRAZADERA
17	3585070M91	**2** SUPORTE	BRACKET	SOPORTE
18	353434X1	**2** ARRUELA	WASHER	ARANDELA
19	353691X1	**2** PARAFUSO	BOLT	PERNO
20	3411947M91	**2** CONEXÃO	CONNECTION	CONEXION
21	044073T1	**2** MANGUEIRA	HOSE	FLEXIBLE
22	339376X1	**2** ARRUELA	WASHER	ARANDELA
23	339081X1	**2** PARAFUSO	BOLT	PERNO
24	3146897M1	**2** REFORÇO	REINFORCEMENT	REFUERZO
25	3585143M1	**4** BRAÇADEIRA	CLAMP	ABRAZADERA
26	045355P1	**1** SUPORTE	BRACKET	SOPORTE
27	036548P1	**1** TUBO	PIPE	CANO
28	036547P1	**1** TUBO	PIPE	CANO
29	039290T1	**2** CONEXÃO	CONNECTION	CONEXION
30	039921T1	**2** ARRUELA	WASHER	ARANDELA
31	036730T1	**1** MANGUEIRA	HOSE	FLEXIBLE

Direção E Controle Remoto
Remote Control And Steering
Dirección Y Controle Remoto

70-75

Sem Tdp
Without Tdp
Sin Tdf

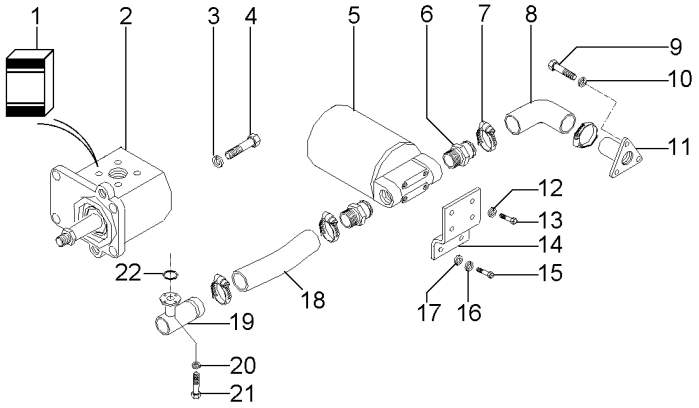

1	6209474M91	2		**1**	JG. REPARO	KIT, REPAIR	JUEGO REPARACION
2	063360T1			**1**	BOMBA	PUMP	BOMBA
3	353446X1			**4**	ARRUELA	WASHER	ARANDELA
4	339761X1			**4**	PARAFUSO	BOLT	PERNO
5	020388T2		70-50 No	**1**	CJ. FILTRO	KIT, FILTER	JUEGO FILTRO
6	020529P1			**2**	CONEXÃO	CONNECTION	CONEXION
7	490803M1			**4**	BRAÇADEIRA	CLAMP	ABRAZADERA
8	020528P1			**1**	MANGUEIRA	HOSE	FLEXIBLE
9	353691X1			**3**	PARAFUSO	BOLT	PERNO
10	353434X1			**3**	ARRUELA	WASHER	ARANDELA
11	020380S1			**1**	FLANGE	FLANGE	PLETINA
12	353446X1			**4**	ARRUELA	WASHER	ARANDELA
13	353677X1			**4**	PARAFUSO	BOLT	PERNO
14	020382P1			**1**	SUPORTE	BRACKET	SOPORTE
15	353693X1			**2**	PARAFUSO	BOLT	PERNO
16	353434X1			**2**	ARRUELA	WASHER	ARANDELA
17	355619X1			**2**	ARRUELA	WASHER	ARANDELA
18	063589P1			**1**	MANGUEIRA	HOSE	FLEXIBLE
19	023630S1			**1**	FLANGE	FLANGE	PLETINA
20	339375X1			**8**	ARRUELA	WASHER	ARANDELA
21	391979X1			**8**	PARAFUSO	BOLT	PERNO
22	831527M1			**1**	ANEL "O"	O RING	JUNTA TORICA

Direção E Controle Remoto
Remote Control And Steering
Dirección Y Controle Remoto

70-80

Sem Tdp
Without Tdp
Sin Tdf

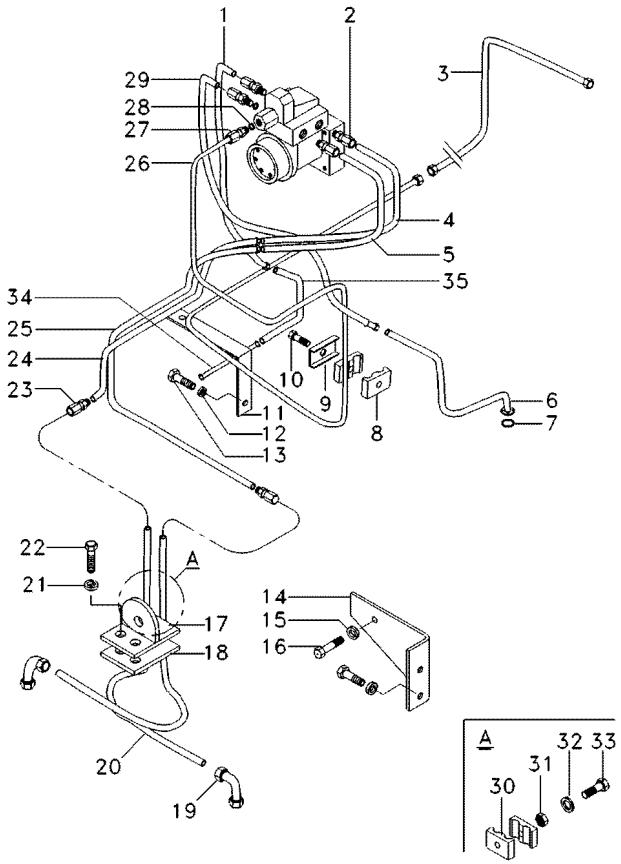

1	036458T1	➡|	4C000751	**1** MANGUEIRA	HOSE	FLEXIBLE
1	6206210M91	|➡	4C000752	**1** MANGUEIRA	HOSE	FLEXIBLE
2	047154T1				**3** CONEXÃO	CONNECTION	CONEXION
3	3412606M92				**1** MANGUEIRA	HOSE	FLEXIBLE
4	039584T1	➡|	4C000751	**1** MANGUEIRA	HOSE	FLEXIBLE
4	036458T1	|➡	4C000752	**1** MANGUEIRA	HOSE	FLEXIBLE
5	023347T1	➡|	4C000751	**1** MANGUEIRA	HOSE	FLEXIBLE
5	036458T1	|➡	4C000752	**1** MANGUEIRA	HOSE	FLEXIBLE
6	036550S1	➡|	4C000751	**1** TUBO	PIPE	CANO
6	036550S2	|➡	4C000752	**1** TUBO	PIPE	CANO
7	035881P1				**1** ANEL "O"	O RING	JUNTA TORICA
8	3585143M1				**8** BRAÇADEIRA	CLAMP	ABRAZADERA
9	3146897M1				**4** REFORÇO	REINFORCEMENT	REFUERZO
10	339291X1				**1** PARAFUSO	BOLT	PERNO
11	036540P1				**1** SUPORTE	BRACKET	SOPORTE
12	353446X1				**1** ARRUELA	WASHER	ARANDELA
13	339123X1				**1** PARAFUSO	BOLT	PERNO
14	045355P1				**1** SUPORTE	BRACKET	SOPORTE
15	339376X1				**2** ARRUELA	WASHER	ARANDELA
16	339081X1				**2** PARAFUSO	BOLT	PERNO
17	3585070M91				**1** SUPORTE	BRACKET	SOPORTE
18	023347T1				**2** MANGUEIRA	HOSE	FLEXIBLE
19	3411947M91				**2** CONEXÃO	CONNECTION	CONEXION
20	044073T1				**2** MANGUEIRA	HOSE	FLEXIBLE
21	353434X1				**2** ARRUELA	WASHER	ARANDELA
22	353691X1				**2** PARAFUSO	BOLT	PERNO
23	023883T1				**2** CONEXÃO	CONNECTION	CONEXION
24	036548P1				**1** TUBO	PIPE	CANO
25	036547P1				**1** TUBO	PIPE	CANO
26	050534P1				**1** TUBO	PIPE	CANO
27	039290T1				**2** CONEXÃO	CONNECTION	CONEXION
28	039291T1				**2** ARRUELA	WASHER	ARANDELA
29	3412606M92	➡|	4C000751	**1** MANGUEIRA	HOSE	FLEXIBLE
29	6207357M91	|➡	4C000752	**1** MANGUEIRA	HOSE	FLEXIBLE
30	033212P1				**2** BRAÇADEIRA	CLAMP	ABRAZADERA
31	339030X1				**1** PORCA	NUT	TUERCA
32	339375X1				**1** ARRUELA	WASHER	ARANDELA
33	3468414M1				**1** PARAFUSO	BOLT	PERNO
34	036548P1	➡|	4C000751	**1** TUBO	PIPE	CANO
34	036548P2	|➡	4C000752	**1** TUBO	PIPE	CANO
35	036547P1	➡|	4C000751	**1** TUBO	PIPE	CANO
35	036547P2	|➡	4C000752	**1** TUBO	PIPE	CANO

Bomba Hidr. Da Direção E Controle Remoto — **Sem Tdp**
Steering Hydraulic Pump And Remote Contr — **Without Tdp**
Bomba Hidraulica De La Direccion Y Contr — **Sem Tdp**

70-85

Com Cabine
With Cab
Con Cabina

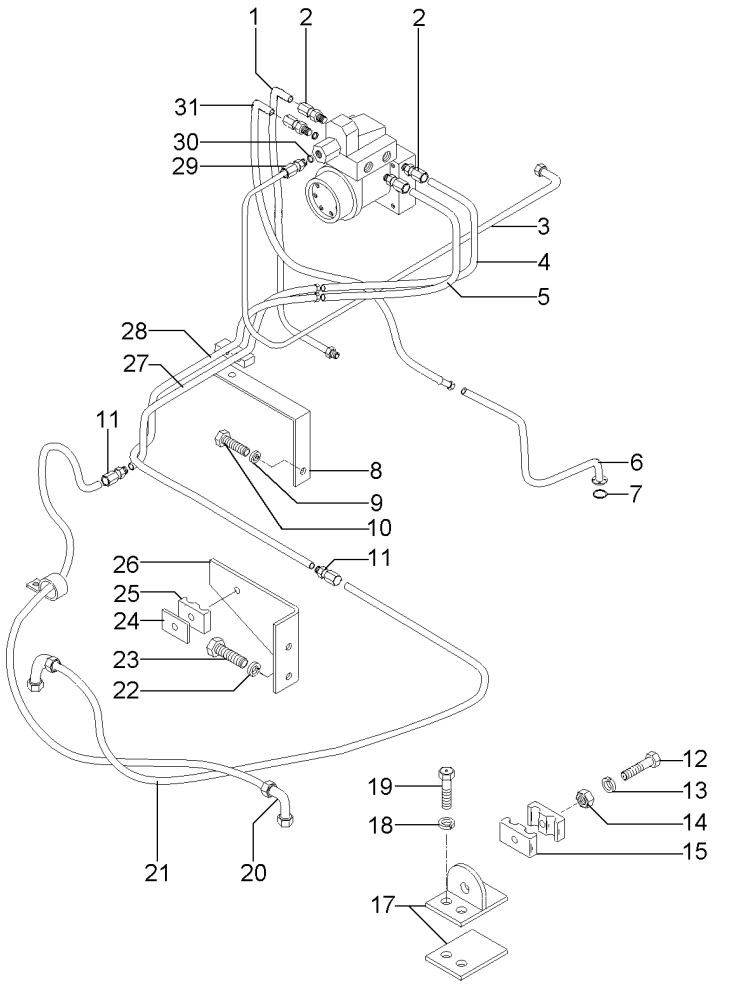

1	036458T1	➡ 4C000751	**1**	MANGUEIRA	HOSE	FLEXIBLE
1	6206210M91	➡ 4C000752	**1**	MANGUEIRA	HOSE	FLEXIBLE
2	047154T1		**3**	CONEXÃO	CONNECTION	CONEXION
3	050117T1		**1**	MANGUEIRA	HOSE	FLEXIBLE
4	039584T1	➡ 4C000751	**1**	MANGUEIRA	HOSE	FLEXIBLE
4	036458T1	➡ 4C000752	**1**	MANGUEIRA	HOSE	FLEXIBLE
5	023347T1	➡ 4C000751	**1**	MANGUEIRA	HOSE	FLEXIBLE
5	036458T1	➡ 4C000752	**1**	MANGUEIRA	HOSE	FLEXIBLE
6	036550S1	➡ 4C000751	**1**	TUBO	PIPE	CANO
6	036550S2	➡ 4C000752	**1**	TUBO	PIPE	CANO
7	035881P1		**1**	ANEL "O"	O RING	JUNTA TORICA
8	036540P1		**1**	SUPORTE	BRACKET	SOPORTE
9	353446X1		**1**	ARRUELA	WASHER	ARANDELA
10	339123X1		**1**	PARAFUSO	BOLT	PERNO
11	023883T1		**2**	CONEXÃO	CONNECTION	CONEXION
12	3468414M1		**1**	PARAFUSO	BOLT	PERNO
13	339375X1		**1**	ARRUELA	WASHER	ARANDELA
14	339030X1		**1**	PORCA	NUT	TUERCA
15	033212P1		**2**	BRAÇADEIRA	CLAMP	ABRAZADERA
17	3585070M91		**1**	SUPORTE	BRACKET	SOPORTE
18	353434X1		**2**	ARRUELA	WASHER	ARANDELA
19	353691X1		**2**	PARAFUSO	BOLT	PERNO
20	3411947M91		**2**	CONEXÃO	CONNECTION	CONEXION
21	044073T1		**2**	MANGUEIRA	HOSE	FLEXIBLE
22	339376X1		**2**	ARRUELA	WASHER	ARANDELA
23	339081X1		**2**	PARAFUSO	BOLT	PERNO
24	3146897M1		**2**	REFORÇO	REINFORCEMENT	REFUERZO
25	3585143M1		**4**	BRAÇADEIRA	CLAMP	ABRAZADERA
26	045355P1		**1**	SUPORTE	BRACKET	SOPORTE
27	036548P1		**1**	TUBO	PIPE	CANO
28	036547P1		**1**	TUBO	PIPE	CANO
29	039290T1		**2**	CONEXÃO	CONNECTION	CONEXION
30	039291T1		**2**	ARRUELA	WASHER	ARANDELA
31	036730T1		**1**	MANGUEIRA	HOSE	FLEXIBLE

Bomba Hidr. Da Direção E Controle Remoto — **Sem Tdp**
Steering Hydraulic Pump And Remote Contr — **Without Tdp**
Bomba Hidraulica De La Direccion Y Contr — **Sem Tdp**

70-90

Com Cabine
With Cab
Con Cabina

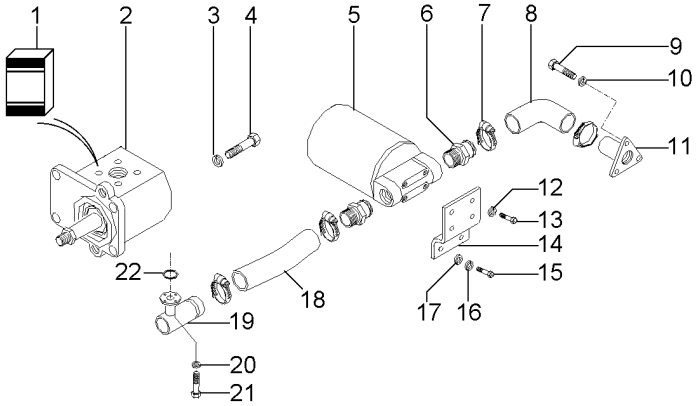

1	6209474M91	2		**1**	JG. REPARO	KIT, REPAIR	JUEGO REPARACION
2	063360T1			**1**	BOMBA	PUMP	BOMBA
3	353446X1			**4**	ARRUELA	WASHER	ARANDELA
4	339761X1			**4**	PARAFUSO	BOLT	PERNO
5	020388T2		70-50 No	**1**	CJ. FILTRO	KIT, FILTER	JUEGO FILTRO
6	020529P1			**2**	CONEXÃO	CONNECTION	CONEXION
7	490803M1			**4**	BRAÇADEIRA	CLAMP	ABRAZADERA
8	020528P1			**1**	MANGUEIRA	HOSE	FLEXIBLE
9	353691X1			**3**	PARAFUSO	BOLT	PERNO
10	353434X1			**3**	ARRUELA	WASHER	ARANDELA
11	020380S1			**1**	FLANGE	FLANGE	PLETINA
12	353446X1			**4**	ARRUELA	WASHER	ARANDELA
13	353677X1			**4**	PARAFUSO	BOLT	PERNO
14	020382P1			**1**	SUPORTE	BRACKET	SOPORTE
15	353693X1			**2**	PARAFUSO	BOLT	PERNO
16	353434X1			**2**	ARRUELA	WASHER	ARANDELA
17	355619X1			**2**	ARRUELA	WASHER	ARANDELA
18	063589P1			**1**	MANGUEIRA	HOSE	FLEXIBLE
19	023630S1			**1**	FLANGE	FLANGE	PLETINA
20	339375X1			**8**	ARRUELA	WASHER	ARANDELA
21	391979X1			**8**	PARAFUSO	BOLT	PERNO
22	831527M1			**1**	ANEL "O"	O RING	JUNTA TORICA

Bomba Hidr. Da Direção E Controle Remoto
Steering Hydraulic Pump And Remote Contr
Bomba Hidraulica De La Direccion Y Contr

70-95

Com Fluxo Combinado - Sem Cabine
With Combined Flow - Without Cab
Con Combined Flow - Sin Cabina

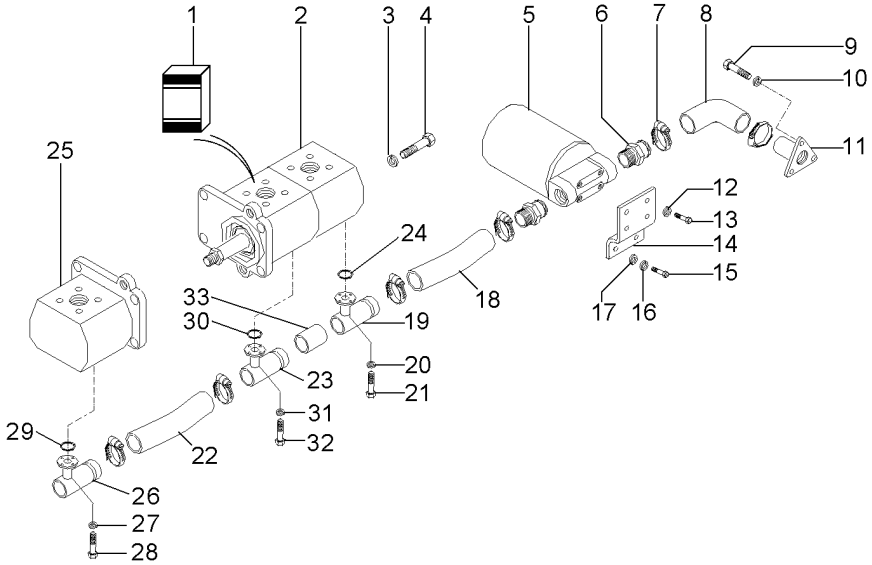

1	6210054M91	**1**	JG. REPARO	KIT, REPAIR	JUEGO REPARACION
2	067000T1	**1**	BOMBA	PUMP	BOMBA
3	339374X1	**8**	ARRUELA	WASHER	ARANDELA
4	390796X1	**8**	PARAFUSO ALLEN	ALLEN BOLT	TORNILLO ALLEN
5	6205085M91	**1**	FILTRO	FILTER	FILTRO
6	6205090M1	**1**	CONEXÃO	CONNECTION	CONEXION
7	490804M1	**5**	BRAÇADEIRA	CLAMP	ABRAZADERA
8	071755P1	**1**	MANGUEIRA	HOSE	FLEXIBLE
9	353679X1	**3**	PARAFUSO	BOLT	PERNO
10	353446X1	**3**	ARRUELA	WASHER	ARANDELA
11	6205068M91	**1**	FLANGE	FLANGE	PLETINA
12	339374X1	**5**	ARRUELA	WASHER	ARANDELA
13	339761X1	**5**	PARAFUSO	BOLT	PERNO
14	6206643M91	**1**	SUPORTE	CLEVIS	GANCHO SEGURI.
15	353693X1	**2**	PARAFUSO	BOLT	PERNO
16	353434X1	**2**	ARRUELA	WASHER	ARANDELA
17	353756X1	**4**	ARRUELA	WASHER	ARANDELA
18	6204984M1	**1**	MANGUEIRA	HOSE	FLEXIBLE
19	6204903M91	**1**	FLANGE	FLANGE	PLETINA
20	339375X1	**4**	ARRUELA	WASHER	ARANDELA
21	391979X1	**4**	PARAFUSO	BOLT	PERNO
22	6204986M1	**1**	MANGUEIRA	HOSE	FLEXIBLE
23	6204983M91	**1**	FLANGE	FLANGE	PLETINA
24	831527M1	**1**	ANEL "O"	O RING	JUNTA TORICA
25	067001T1	**1**	BOMBA	PUMP	BOMBA
26	6204912M91	**1**	FLANGE	FLANGE	PLETINA
27	339374X1	**4**	ARRUELA	WASHER	ARANDELA
28	390796X1	**4**	PARAFUSO ALLEN	ALLEN BOLT	TORNILLO ALLEN
29	1001489M1	**1**	ANEL "O"	O RING	JUNTA TORICA
30	1001489M1	**1**	ANEL "O"	O RING	JUNTA TORICA
31	339374X1	**4**	ARRUELA	WASHER	ARANDELA
32	390796X1	**4**	PARAFUSO ALLEN	ALLEN BOLT	TORNILLO ALLEN
33	6204985M1	**1**	MANGUEIRA	HOSE	FLEXIBLE

Bomba Hidr. Da Direção E Controle Remoto
Steering Hydraulic Pump And Remote Contr
Bomba Hidraulica De La Direccion Y Contr

70-100

Com Fluxo Combinado - Sem Cabine
With Combined Flow - Without Cab
Con Combined Flow - Sin Cabina

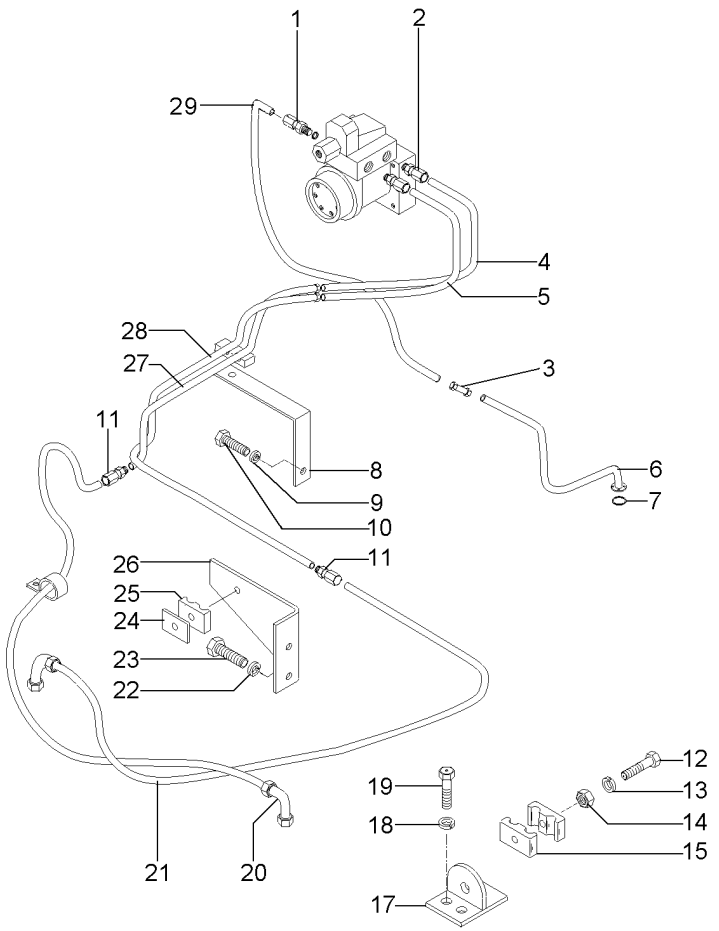

1	6205089M1	**1**	CONEXÃO	CONNECTION	CONEXION
2	047154T1	**3**	CONEXÃO	CONNECTION	CONEXION
3	6205087M1	**1**	CONEXÃO	CONNECTION	CONEXION
4	039584T1	**1**	MANGUEIRA	HOSE	FLEXIBLE
5	023347T1	**1**	MANGUEIRA	HOSE	FLEXIBLE
6	6205086M91	**1**	TUBO	PIPE	CANO
7	6204922M1	**1**	CONEXÃO	CONNECTION	CONEXION
8	036540P1	**1**	SUPORTE	BRACKET	SOPORTE
9	353446X1	**1**	ARRUELA	WASHER	ARANDELA
10	339123X1	**1**	PARAFUSO	BOLT	PERNO
11	023883T1	**2**	CONEXÃO	CONNECTION	CONEXION
12	3468414M1	**1**	PARAFUSO	BOLT	PERNO
13	339375X1	**1**	ARRUELA	WASHER	ARANDELA
14	339030X1	**1**	PORCA	NUT	TUERCA
15	033212P1	**1**	BRAÇADEIRA	CLAMP	ABRAZADERA
17	3585070M91	**1**	SUPORTE	BRACKET	SOPORTE
18	353434X1	**2**	ARRUELA	WASHER	ARANDELA
19	353691X1	**2**	PARAFUSO	BOLT	PERNO
20	049441N1	**2**	CONEXÃO	CONNECTION	CONEXION
21	044073T1	**2**	MANGUEIRA	HOSE	FLEXIBLE
22	353446X1	**2**	ARRUELA	WASHER	ARANDELA
23	353685X1	**2**	PARAFUSO	BOLT	PERNO
24	3146897M1	**2**	REFORÇO	REINFORCEMENT	REFUERZO
25	3500226M1	**1**	GRAMPO	CRAMP	PASADOR
26	6207455M1	**1**	SUPORTE	CLEVIS	GANCHO SEGURI.
27	036548P1	**1**	TUBO	PIPE	CANO
28	036547P1	**1**	TUBO	PIPE	CANO
29	6205088M91	**1**	MANGUEIRA	HOSE	FLEXIBLE

Bomba Hidr. Da Direção E Controle Remoto
Steering Hydraulic Pump And Remote Contr
Bomba Hidraulica De La Direccion Y Contr

70-105

Com Fluxo Combinado - Com Cabine
With Combined Flow - With Cab
Con Combined Flow - Con Cabina

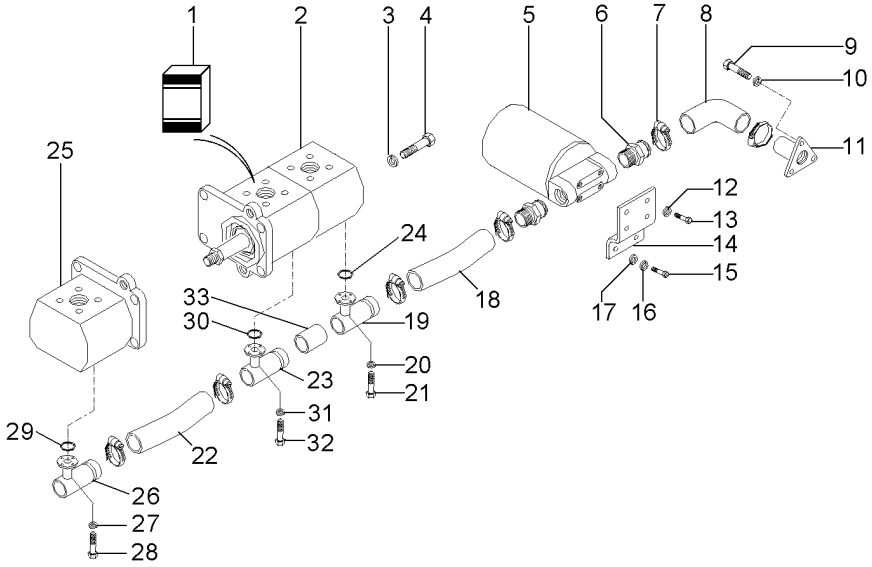

1			**1**	JG. REPARO	KIT, REPAIR	JUEGO REPARACION
2	067000T1		**1**	BOMBA	PUMP	BOMBA
3	339374X1		**8**	ARRUELA	WASHER	ARANDELA
4	390796X1		**8**	PARAFUSO ALLEN	ALLEN BOLT	TORNILLO ALLEN
5	6207967M91	70-515 No	**1**	FILTRO	FILTER	FILTRO
6	6205090M1		**1**	CONEXÃO	CONNECTION	CONEXION
7	490804M1		**5**	BRAÇADEIRA	CLAMP	ABRAZADERA
8	071755P1		**1**	MANGUEIRA	HOSE	FLEXIBLE
9	353679X1		**3**	PARAFUSO	BOLT	PERNO
10	353446X1		**3**	ARRUELA	WASHER	ARANDELA
11	6205068M91		**1**	FLANGE	FLANGE	PLETINA
12	339374X1		**5**	ARRUELA	WASHER	ARANDELA
13	339761X1		**5**	PARAFUSO	BOLT	PERNO
14	6206643M91		**1**	SUPORTE	CLEVIS	GANCHO SEGURI.
15	353693X1		**2**	PARAFUSO	BOLT	PERNO
16	353434X1		**2**	ARRUELA	WASHER	ARANDELA
17	353756X1		**4**	ARRUELA	WASHER	ARANDELA
18	6204984M1		**1**	MANGUEIRA	HOSE	FLEXIBLE
19	6204903M91		**1**	FLANGE	FLANGE	PLETINA
20	339375X1		**4**	ARRUELA	WASHER	ARANDELA
21	391979X1		**4**	PARAFUSO	BOLT	PERNO
22	6204986M1		**1**	MANGUEIRA	HOSE	FLEXIBLE
23	6204983M91		**1**	FLANGE	FLANGE	PLETINA
24	831527M1		**1**	ANEL "O"	O RING	JUNTA TORICA
25	067001T1		**1**	BOMBA	PUMP	BOMBA
26	6204912M91		**1**	FLANGE	FLANGE	PLETINA
27	339374X1		**4**	ARRUELA	WASHER	ARANDELA
28	390796X1		**4**	PARAFUSO ALLEN	ALLEN BOLT	TORNILLO ALLEN
29	1001489M1		**1**	ANEL "O"	O RING	JUNTA TORICA
30	1001489M1		**1**	ANEL "O"	O RING	JUNTA TORICA
31	339374X1		**4**	ARRUELA	WASHER	ARANDELA
32	390796X1		**4**	PARAFUSO ALLEN	ALLEN BOLT	TORNILLO ALLEN
33	6204985M1		**1**	MANGUEIRA	HOSE	FLEXIBLE

Bomba Hidr. Da Direção E Controle Remoto
Steering Hydraulic Pump And Remote Contr
Bomba Hidraulica De La Direccion Y Contr

70-110

Com Fluxo Combinado - Com Cabine
With Combined Flow - With Cab
Con Combined Flow - Con Cabina

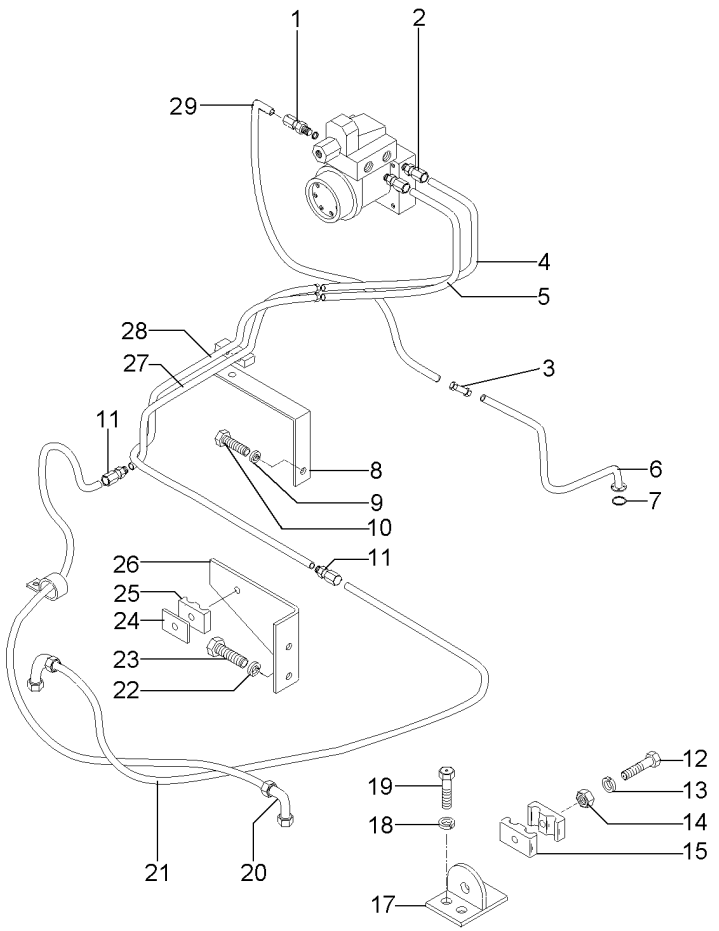

1	6208380M1	**1** CONEXÃO	CONNECTION	CONEXION
2	047154T1	**3** CONEXÃO	CONNECTION	CONEXION
3	6205087M1	**1** CONEXÃO	CONNECTION	CONEXION
4	036458T1	**1** MANGUEIRA	HOSE	FLEXIBLE
5	036458T1	**1** MANGUEIRA	HOSE	FLEXIBLE
6	6205086M91	**1** TUBO	PIPE	CANO
7	6204922M1	**1** CONEXÃO	CONNECTION	CONEXION
8	036540P1	**1** SUPORTE	BRACKET	SOPORTE
9	353446X1	**1** ARRUELA	WASHER	ARANDELA
10	339123X1	**1** PARAFUSO	BOLT	PERNO
11	023883T1	**2** CONEXÃO	CONNECTION	CONEXION
12	3468414M1	**1** PARAFUSO	BOLT	PERNO
13	339375X1	**1** ARRUELA	WASHER	ARANDELA
14	339030X1	**1** PORCA	NUT	TUERCA
15	033212P1	**1** BRAÇADEIRA	CLAMP	ABRAZADERA
17	3585070M91	**1** SUPORTE	BRACKET	SOPORTE
18	353434X1	**2** ARRUELA	WASHER	ARANDELA
19	353691X1	**2** PARAFUSO	BOLT	PERNO
20	049441N1	**2** CONEXÃO	CONNECTION	CONEXION
21	044073T1	**2** MANGUEIRA	HOSE	FLEXIBLE
22	353446X1	**2** ARRUELA	WASHER	ARANDELA
23	353685X1	**2** PARAFUSO	BOLT	PERNO
24	3146897M1	**2** REFORÇO	REINFORCEMENT	REFUERZO
25	3500226M1	**1** GRAMPO	CRAMP	PASADOR
26	6207455M1	**1** SUPORTE	CLEVIS	GANCHO SEGURI.
27	036548P1	**1** TUBO	PIPE	CANO
28	036547P1	**1** TUBO	PIPE	CANO
29	6208381M91	**1** MANGUEIRA	HOSE	FLEXIBLE

Bomba Hidráulica Do Levante
Hydraulic Lift Pump
Bomba Hidraulica Elevador

Isyp - Com Tdp
Isyp - With Ipto
Isyp - Con Tdf

70-115

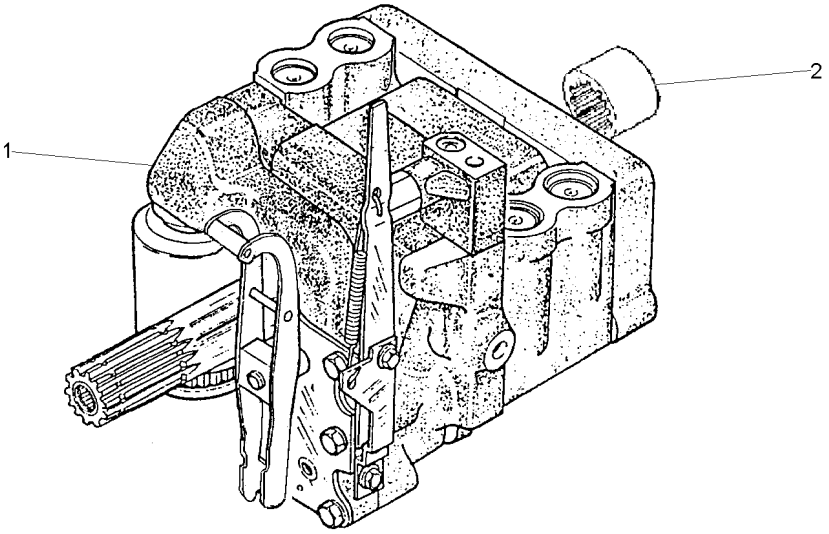

1	3773700M92	UK	**1** CJ. BOMBA	KIT, PUMP	BOMBA JUEGO
		70-355 No			
2	1868538M4		**1** LUVA	SLEEVE	MANCHA

Cilindro Hidráulico Auxiliar
Auxiliar Hydraulic Cylinder
Cilindro De Levante Auxiliar

70-120

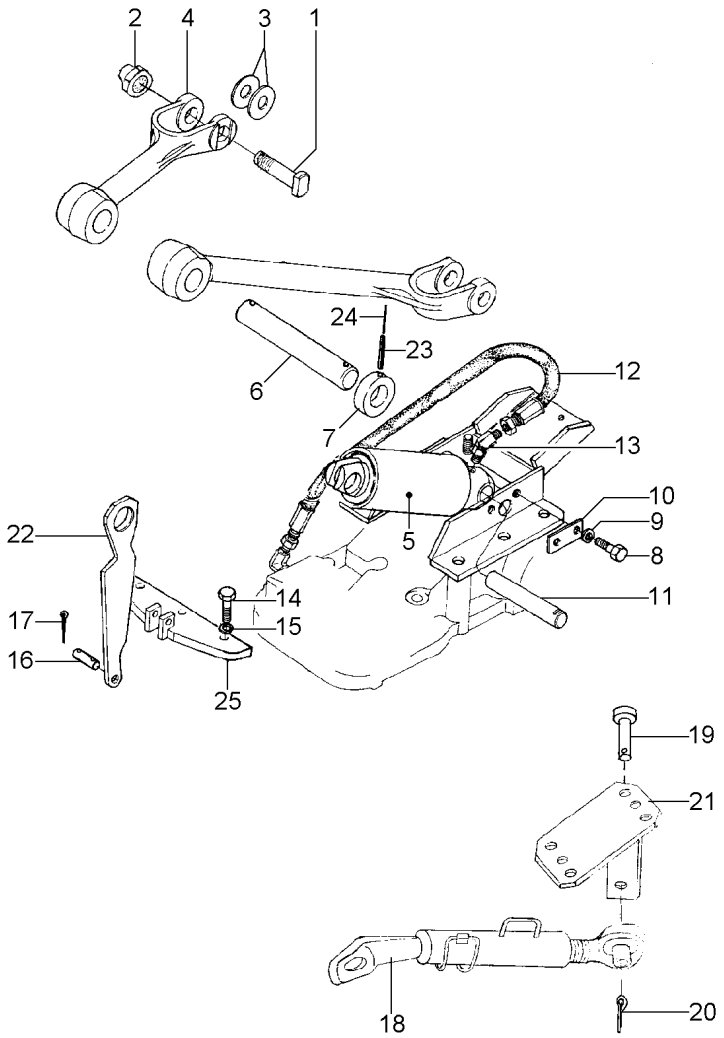

1	037452P1		**2**	PINO	PIN	PASADOR
2	358655X1		**2**	PORCA	NUT	TUERCA
3	1669096M2		**X**	CALÇO	SHIM	CALCE
4	020146P1		**2**	BRAÇO	ARM	BRAZO
5	1749229M91		**1**	CILINDRO	CYLINDER	CILINDRO
5	1749591M91		**1**	JG. REPARO	KIT, REPAIR	JUEGO REPARACION
6	1669087M1		**1**	PINO	PIN	PASADOR
7	1669091M1		**2**	COLAR	COLLAR	COLLAR
8	353666X1		**2**	PARAFUSO	BOLT	PERNO
9	353441X1		**2**	ARRUELA	WASHER	ARANDELA
10	020149P1		**1**	TRAVA	LOCK	RETENEDOR
11	020150P1		**1**	PINO	PIN	PASADOR
12	020151T1		**1**	MANGUEIRA	HOSE	FLEXIBLE
13	020152T1		**1**	CONEXÃO	CONNECTION	CONEXION
14	354651X1		**3**	PARAFUSO	SCREW	TORNILLO
15	353439X1		**3**	ARRUELA	WASHER	ARANDELA
16	020158P1		**1**	PINO	PIN	PASADOR
17	1442965X1		**2**	CUPILHA	COTTER PIN	PASADOR DOUBLE
18	039123T1	70-500 No	**2**	ESTABILIZADOR	STABILISER	ESTABILIZADOR
19	037549P1		**2**	PINO	PIN	PASADOR
20	354068X1		**2**	CONTRAPINO	DOWEL	CENTRAJE
21	039072S1	◀	**1**	SUPORTE	BRACKET	SOPORTE
21	039073S1	▶	**1**	SUPORTE	BRACKET	SOPORTE
22	023370P1		**1**	ELO	LINK	ESLABON
23	355530X1		**2**	PINO	PIN	PASADOR
24	339249X1		**2**	PINO	PIN	PASADOR
25	033112S1		**1**	SUPORTE	BRACKET	SOPORTE

Console Lateral
Side Console
Consola Lateral

70-125

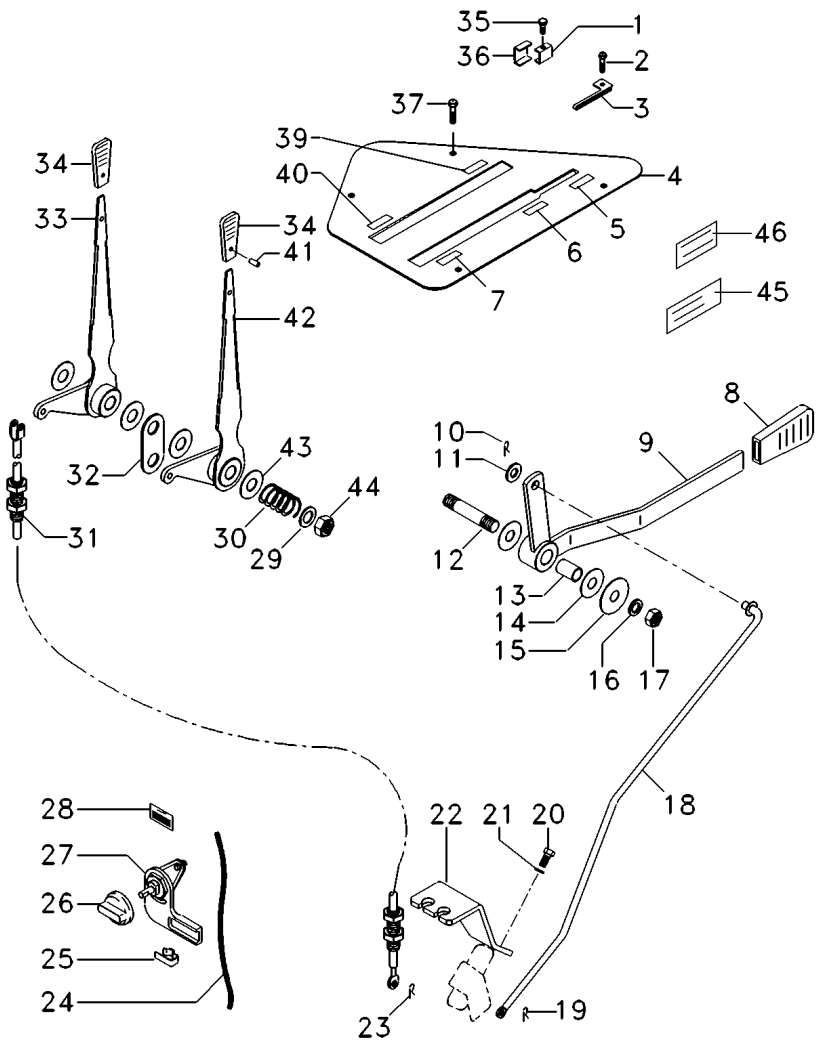

1	3614048M1	**2**	GRAMPO	CRAMP	PASADOR
2	3007934X1	**1**	PARAFUSO	BOLT	PERNO
3	3614664M92	**1**	SUPORTE	BRACKET	SOPORTE
4	059206P1	**1**	PAINEL	PANEL	PANEL
5	3808542M1	**1**	DECAL	DECAL	CALCOMANIA
6	3808541M1	**1**	DECAL	DECAL	CALCOMANIA
7	3808540M1	**1**	DECAL	DECAL	CALCOMANIA
8	035972P1	**1**	MANÍPULO	KNOB	POMO
9	059228S1	**1**	ALAVANCA	LEVER	PALANCA
10	354048X1	**1**	CUPILHA	COTTER PIN	PASADOR DOUBLE
11	339025X1	**1**	ARRUELA	WASHER	ARANDELA
12	3712956M3	**1**	EIXO	SHAFT	ARBOL
13	3713905M1	**1**	BUCHA	BUSH	CASQUILLO
14	3386514M1	**2**	DISCO	DISC	DISCO
15	053733P1	**1**	ARRUELA	WASHER	ARANDELA
16	339024X1	**1**	ARRUELA	WASHER	ARANDELA
17	391056X1	**1**	PORCA	NUT	TUERCA
18	059225S1	**1**	TIRANTE	ROD	VARILLA
19	354345X1	**1**	ANEL TRAVA	CIRCLIP	CIRCULITO
20	339123X1	**2**	PARAFUSO	BOLT	PERNO
21	339374X1	**2**	ARRUELA	WASHER	ARANDELA
22	059311P1	**1**	SUPORTE	BRACKET	SOPORTE
23	354345X1	**2**	ANEL TRAVA	CIRCLIP	CIRCULITO
24	059468T1	**1**	CABO	CABLE	CABLE
25	1696477M1	**2**	GRAMPO	CRAMP	PASADOR
26	3809198M1	**1**	MANÍPULO	KNOB	POMO
27	3807955M1	**1**	VÁLVULA	VALVE	VALVULA
28	3808548M1	**1**	DECAL	DECAL	CALCOMANIA
29	1693892M1	**2**	ARRUELA	WASHER	ARANDELA
30	1693891M2	**1**	MOLA	SPRING	RESORTE
31	059310T1	**2**	CABO	CABLE	CABLE
32	059205P1	**2**	TRAVA	LOCK	RETENEDOR
33	059195N1	**1**	ALAVANCA	LEVER	PALANCA
34	3613815M1	**2**	MANÍPULO	KNOB	POMO
35	3613049M1	**2**	MANÍPULO	KNOB	POMO
36	3614349M92	**2**	GRAMPO	CRAMP	PASADOR
37	3010506X1	**4**	PARAFUSO	BOLT	PERNO
39	3808539M1	**1**	DECAL	DECAL	CALCOMANIA
40	3808538M1	**1**	DECAL	DECAL	CALCOMANIA
41	3008285X1	**2**	PINO	PIN	PASADOR
42	059192N1	**1**	ALAVANCA	LEVER	PALANCA
43	1693890M1	**4**	ARRUELA	WASHER	ARANDELA
44	1440330X1	**1**	PORCA	NUT	TUERCA
45	061074P1	**1**	DECAL	DECAL	CALCOMANIA
46	3809716M2	**1**	DECAL	DECAL	CALCOMANIA

Engate
Coupler
Acoplador

70-130

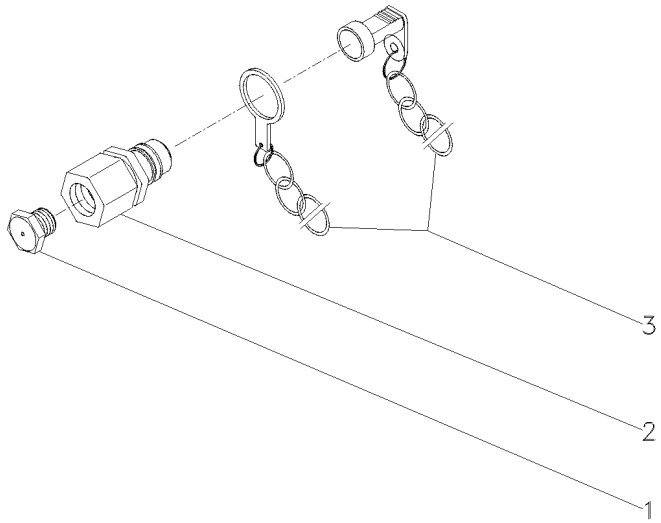

1	3410414M1	**2**	BUJÃO	PLUG	TAPON
2	3410419M91	**2**	ENGATE	COUPLER	ACOPLADOR
3	2410415M91	**2**	PROTETOR	PROTECTOR	PROTECTOR

Engate	**2 Válvulas**	**70-135**
Coupler	**2 Valves**	
Acoplador	**2 Valvulas**	

Controle Remoto 2 Corpos / Com Hydrotronic
With 2 Boddy Remote Control / With Hydrotronic
Con Contr. Remoto 2 Cuerpos / Con Hydrotronic

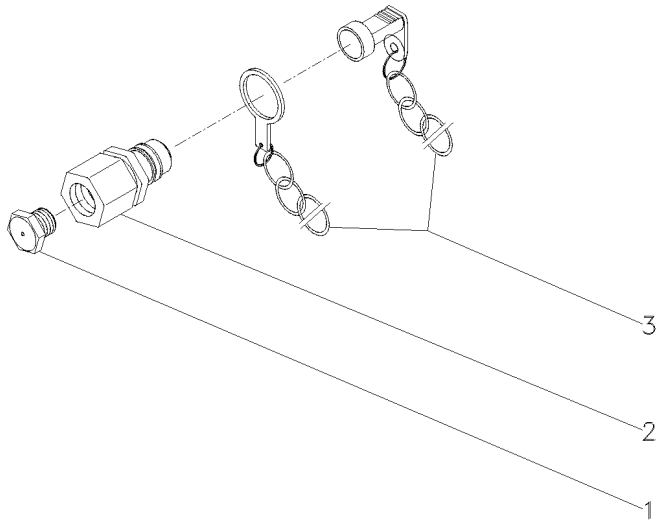

1	3410414M1			
2	3410419M91			
3	2410415M91			
4	BUJÃO	PLUG	TAPON
4	ENGATE	COUPLER	ACOPLADOR
4	PROTETOR	PROTECTOR	PROTECTOR

Kit Sistema Hidráulico Do Levante
Kit Lift Hydraulic System
Kit Sistema De Levante Hidraulico

70-140

Sem Cabine
Without Cab
Sin Cabina

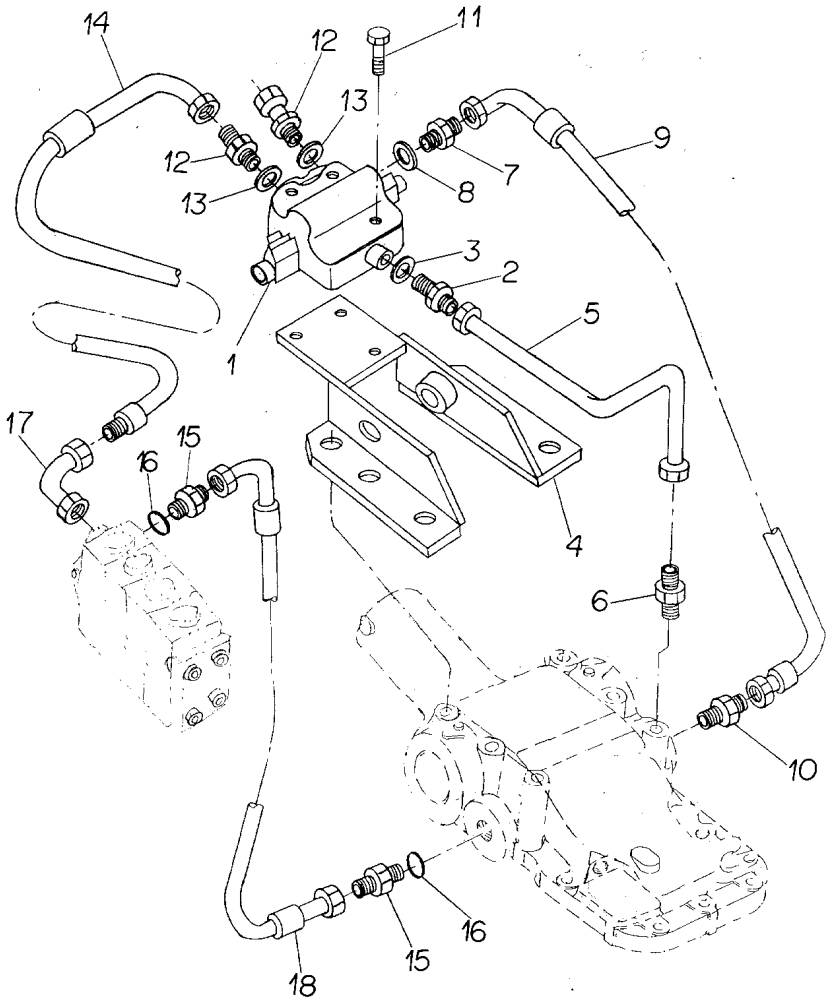

1	038480T1	**1**	VÁLVULA	VALVE	VALVULA
2	039290T1	**1**	CONEXÃO	CONNECTION	CONEXION
3	039291T1	**1**	ARRUELA	WASHER	ARANDELA
4	039234S1	**1**	SUPORTE	BRACKET	SOPORTE
5	039596P1	**1**	TUBO	PIPE	CANO
6	039582T1	**1**	CONEXÃO	CONNECTION	CONEXION
7	023644T1	**1**	CONEXÃO	CONNECTION	CONEXION
8	391313X1	**1**	ARRUELA	WASHER	ARANDELA
9	3412785M91	**1**	MANGUEIRA	HOSE	FLEXIBLE
10	039582T1	**1**	CONEXÃO	CONNECTION	CONEXION
11	3009289X1	**3**	PARAFUSO	BOLT	PERNO
12	039290T1	**2**	CONEXÃO	CONNECTION	CONEXION
13	039291T1	**2**	ARRUELA	WASHER	ARANDELA
14	020521P1	**1**	MANGUEIRA	HOSE	FLEXIBLE
15	3411941M91	**2**	CONEXÃO	CONNECTION	CONEXION
16	831497X1	**2**	ANEL	RING	ARO
17	3412002M91	**1**	CONEXÃO	CONNECTION	CONEXION
18	3412785M91	**1**	MANGUEIRA	HOSE	FLEXIBLE

Sistema Hidráulico
Hydraulic System
Sistema Hidráulico

70-145

Com Fluxo Combinado - Sem Cabine
With Combined Flow - Without Cab
Con Combined Flow - Sin Cabina

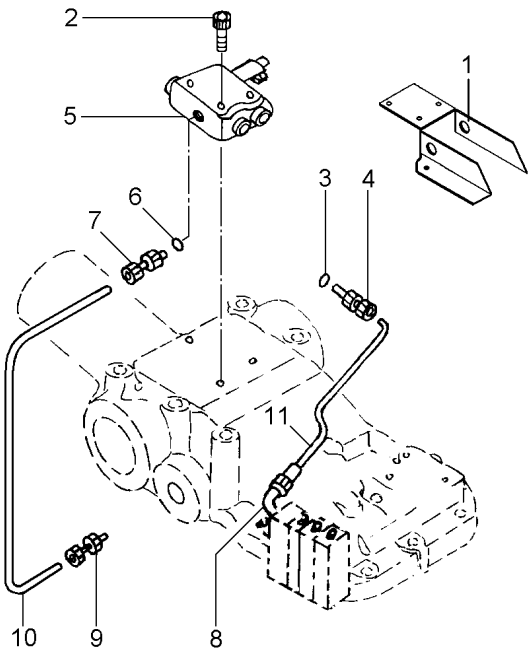

1	039234S1	**1** SUPORTE	BRACKET	SOPORTE
2	3009289X1	**3** PARAFUSO	BOLT	PERNO
3	039291T1	**1** ARRUELA	WASHER	ARANDELA
4	039290T1	**1** CONEXÃO	CONNECTION	CONEXION
5	038480T1	**1** VÁLVULA	VALVE	VALVULA
6	391313X1	**1** ARRUELA	WASHER	ARANDELA
7	023644T1	**1** CONEXÃO	CONNECTION	CONEXION
8	039582T1	**1** CONEXÃO	CONNECTION	CONEXION
9	039582T1	**1** CONEXÃO	CONNECTION	CONEXION
10	3412785M91	**1** MANGUEIRA	HOSE	FLEXIBLE
11	039596P1	**1** TUBO	PIPE	CANO

Sistema Hidráulico
Hydraulic System
Sistema Hidráulico

70-150

Com Cabine
With Cab
Con Cabina

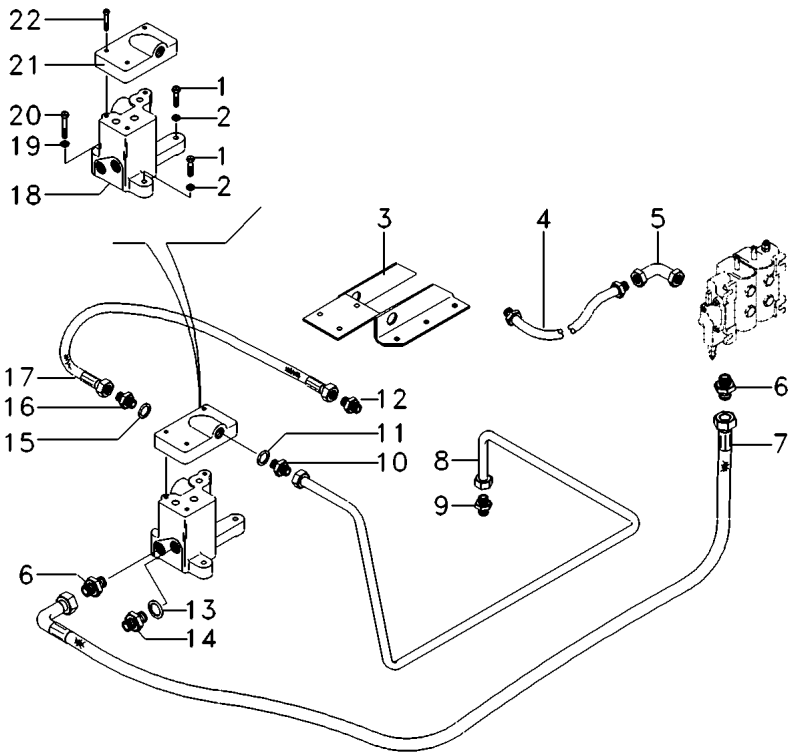

1	339287X1	**2** PARAFUSO	BOLT	PERNO
2	353446X1	**2** ARRUELA	WASHER	ARANDELA
3	039234S1	**1** SUPORTE	BRACKET	SOPORTE
4	3412785M91	**1** MANGUEIRA	HOSE	FLEXIBLE
5	3412002M91	**1** CONEXÃO	CONNECTION	CONEXION
6	3411941M91	**2** CONEXÃO	CONNECTION	CONEXION
7	022328T2	**1** MANGUEIRA	HOSE	FLEXIBLE
8	059611P1	**1** TUBO	PIPE	CANO
9	039582T1	**1** CONEXÃO	CONNECTION	CONEXION
10	039290T1	**1** CONEXÃO	CONNECTION	CONEXION
11	039291T1	**1** ARRUELA	WASHER	ARANDELA
12	039582T1	**1** CONEXÃO	CONNECTION	CONEXION
13	039291T1	**2** ARRUELA	WASHER	ARANDELA
14	039290T1	**2** CONEXÃO	CONNECTION	CONEXION
15	391313X1	**1** ARRUELA	WASHER	ARANDELA
16	023644T1	**1** CONEXÃO	CONNECTION	CONEXION
17	3412785M91	**1** MANGUEIRA	HOSE	FLEXIBLE
18	059309P1	**1** ADAPTADOR	ADAPTOR	ADAPTADOR
19	829185M1	**1** ARRUELA	WASHER	ARANDELA
20	3009288X1	**1** PARAFUSO	BOLT	PERNO
21	059112T1	**1** VÁLVULA	CONTROL VALVE	VALVULA CONTROL
22	3009288X1	**3** PARAFUSO	BOLT	PERNO

Sistema Hidráulico
Hydraulic System
Sistema Hidráulico

70-155

Com Fluxo Combinado - Com Cabine
With Combined Flow - With Cab
Con Combined Flow - Con Cabina

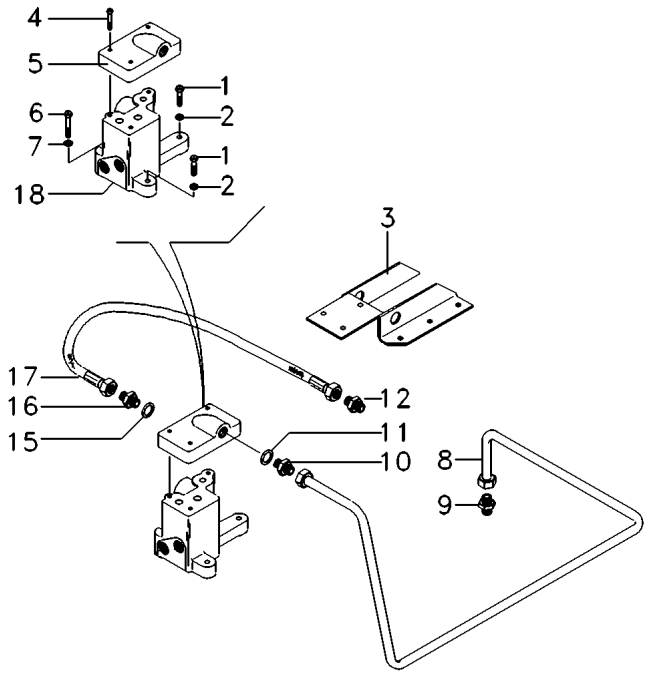

1	339287X1	**2**	PARAFUSO	BOLT	PERNO
2	353446X1	**2**	ARRUELA	WASHER	ARANDELA
3	039234S1	**1**	SUPORTE	BRACKET	SOPORTE
4	3009288X1	**3**	PARAFUSO	BOLT	PERNO
5	059112T1	**1**	VÁLVULA	CONTROL VALVE	VALVULA CONTROL
6	3009288X1	**1**	PARAFUSO	BOLT	PERNO
7	829185M1	**1**	ARRUELA	WASHER	ARANDELA
8	059611P1	**1**	TUBO	PIPE	CANO
9	039582T1	**1**	CONEXÃO	CONNECTION	CONEXION
10	039290T1	**1**	CONEXÃO	CONNECTION	CONEXION
11	039291T1	**1**	ARRUELA	WASHER	ARANDELA
12	039582T1	**1**	CONEXÃO	CONNECTION	CONEXION
15	391313X1	**1**	ARRUELA	WASHER	ARANDELA
16	023644T1	**1**	CONEXÃO	CONNECTION	CONEXION
17	3412785M91	**1**	MANGUEIRA	HOSE	FLEXIBLE
18	059309P1	**1**	ADAPTADOR	ADAPTOR	ADAPTADOR

Tampa
Cover
Tapa

Sem Levante
Without Lift
Sin Levante

70-160

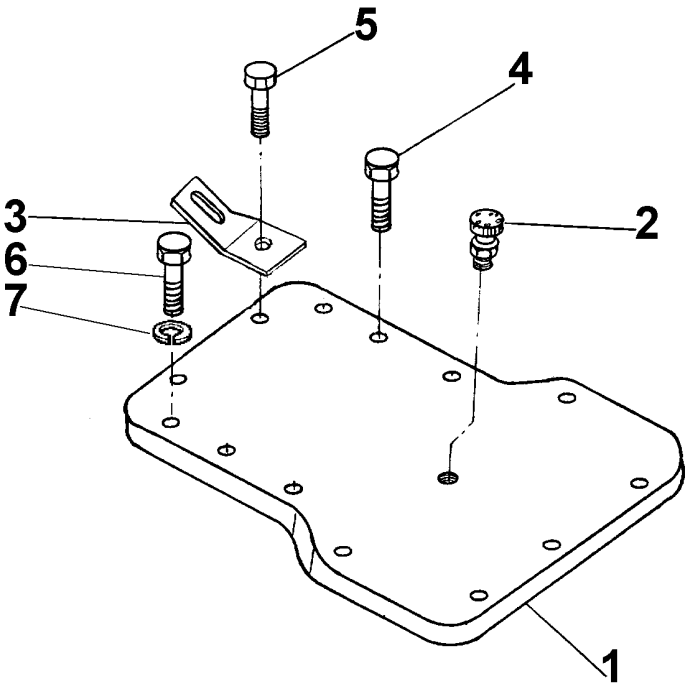

1	036779P1	**1** TAMPA	COVER	CUBIERTA
2	182099M91	**1** RESPIRO	BREATHER	RESPIRADERO
3	036982P1	**1** SUPORTE	BRACKET	SOPORTE
4	353726X1	**6** PARAFUSO	BOLT	PERNO
5	354277X1	**8** PARAFUSO	BOLT	PERNO
6	363052X1	**6** PARAFUSO	BOLT	PERNO
7	353433X1	**6** ARRUELA	WASHER	ARANDELA

Tampa Do Levante Hidráulico — **Com Hydrotronic**
Hydraulic Lift Cover — **With Hydrotronic**
Tapa Levante Hidraulico — **Con Hydrotronic**

70-165

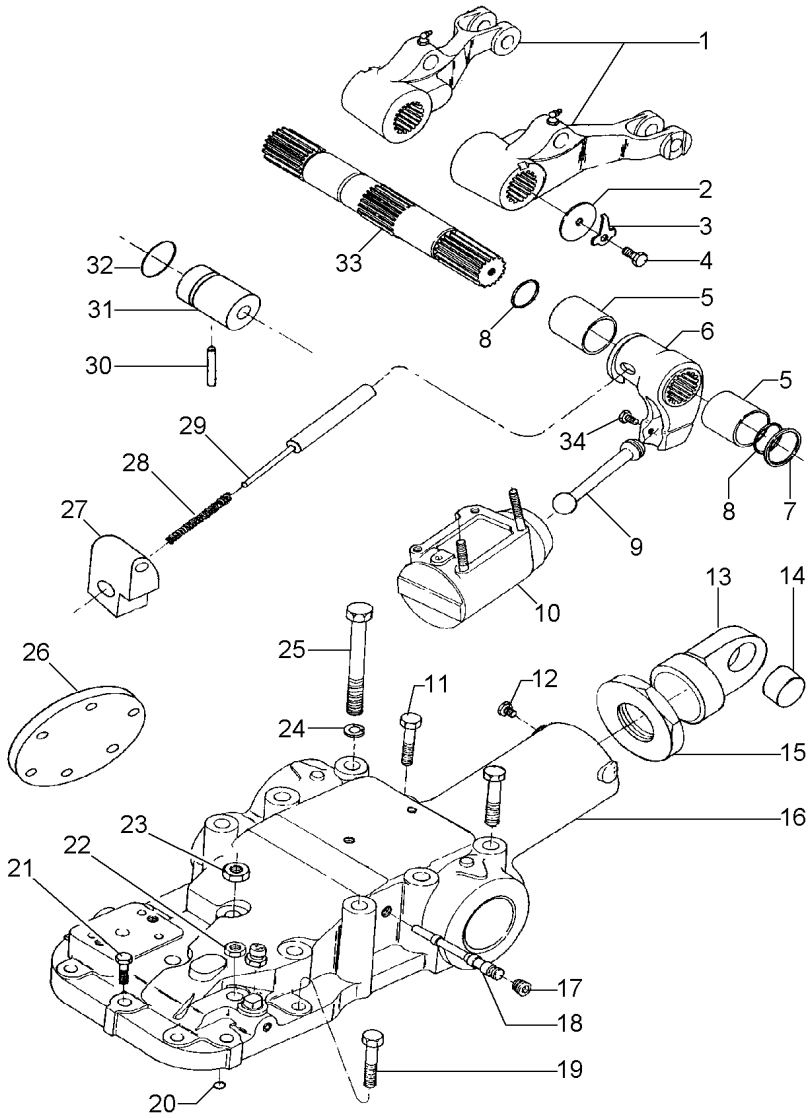

1	020181N1	◀	**1**	CJ. BRAÇO	KIT, ARM	JUEGO DE BRAZO
1	020182N1	▶	**1**	CJ. BRAÇO	KIT, ARM	JUEGO DE BRAZO
2	897580M1		**2**	ARRUELA	WASHER	ARANDELA
3	897581M3		**2**	PRESILHA	STAPLE	GRAPA
4	353560X1		**2**	PARAFUSO	BOLT	PERNO
5	3611558M1		**2**	BUCHA	BUSH	CASQUILLO
6	038423P1		**1**	BRAÇO	ARM	BRAZO
7	3611557M1		**2**	ANEL "O"	O RING	JUNTA TORICA
8	033928T1		**2**	ANEL "O"	O RING	JUNTA TORICA
9	886410M1		**1**	BIELA	CONROD	BIELA
10	034617N1	70-365 No	**1**	CJ. CILINDRO	KIT, CYLINDER	JUEGO DE CILINDR
11	365432X1		**2**	PARAFUSO	BOLT	PERNO
12	355286X1		**2**	PARAFUSO ALLEN	ALLEN BOLT	TORNILLO ALLEN
13	038393P1		**1**	SUPORTE	BRACKET	SOPORTE
14	516591M1		**2**	BUCHA	BUSH	CASQUILLO
15	038392P1		**1**	PORCA	NUT	TUERCA
16	039232N1	70-425 No	**1**	CJ. TAMPA	KIT, COVER	JUEGO DE TAPA
17	195387M1		**1**	BUJÃO	PLUG	TAPON
18	038632P1		**1**	EIXO	SHAFT	ARBOL
19	058282P1		**1**	PARAFUSO	BOLT	PERNO
20	195562M1		**1**	ANEL "O"	O RING	JUNTA TORICA
21	377622X1		**2**	PARAFUSO	BOLT	PERNO
22	377765X1		**2**	PORCA	NUT	TUERCA
23	368123X1		**2**	PORCA	NUT	TUERCA
24	353433X1		**6**	ARRUELA	WASHER	ARANDELA
25	376460X1		**6**	PARAFUSO	BOLT	PERNO
25	363052X1		**6**	PARAFUSO	BOLT	PERNO
26	039395P1		**1**	TAMPA	COVER	CUBIERTA
27	038634P1		**1**	GUIA	GUIDE	GUIA
28	180928M1		**1**	MOLA	SPRING	RESORTE
29	038633P1		**1**	PINO	PIN	PASADOR
30	1869074M1		**1**	PINO	PIN	PASADOR
31	038817P1		**1**	BUCHA	BUSH	CASQUILLO
32	364281X1		**1**	ANEL "O"	O RING	JUNTA TORICA
33	020178P1		**1**	EIXO	SHAFT	ARBOL
34	887076M2		**1**	PARAFUSO	BOLT	PERNO

Tampa Do Levante Hidráulico Hydraulic Lift Cover Tapa Levante Hidraulico	Sistema Ferguson Ferguson System Sistema Ferguson	70-170	Sem Cabine Without Cab Sin Cabina

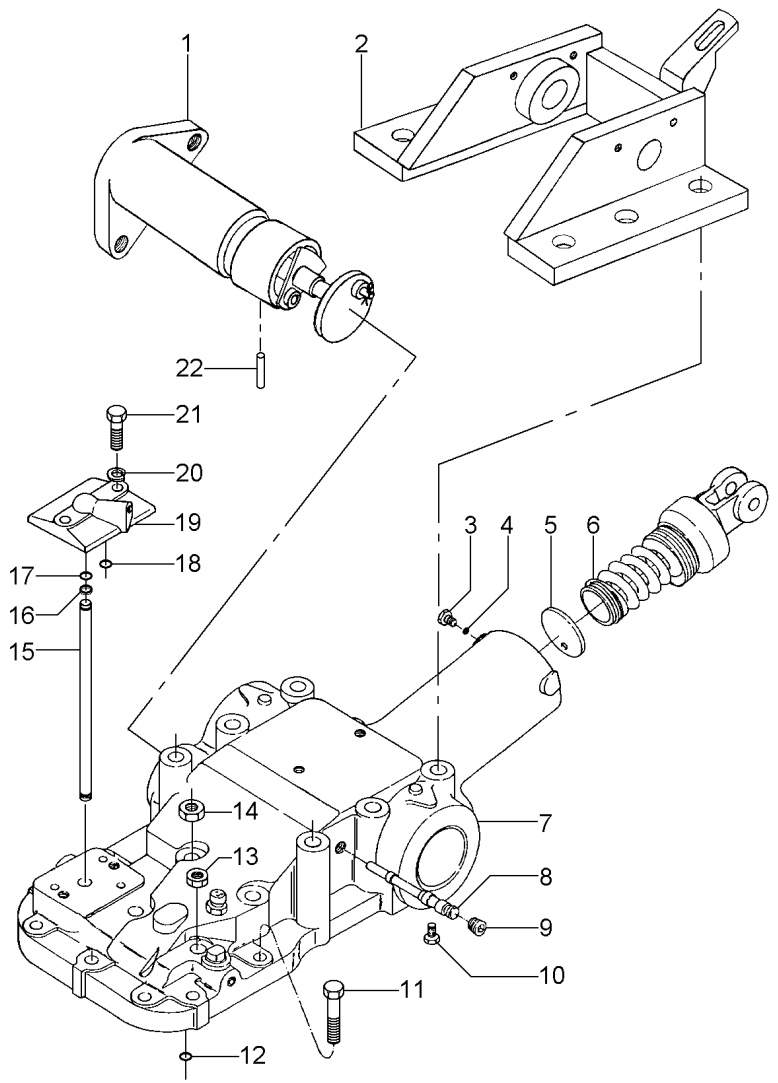

1	036152N1	70-410 No	**1**	SUPORTE	BRACKET	SOPORTE
2	020202S2		**1**	SUPORTE	BRACKET	SOPORTE
3	355286X1		**1**	PARAFUSO ALLEN	ALLEN BOLT	TORNILLO ALLEN
4	882451M1		**1**	ESFERA	BALL	BOLA
5	180981M1		**1**	DISCO	DISC	DISCO
6	020177N1	70-405 No	**1**	CJ. MOLA	KIT, SPRING	RESORTE JUEGO
7	020179N2	70-420 No	**1**	CJ. TAMPA	KIT, COVER	JUEGO DE TAPA
8	180997M2		**1**	EIXO	SHAFT	ARBOL
9	195387M1		**1**	BUJÃO	PLUG	TAPON
10	355286X1		**1**	PARAFUSO ALLEN	ALLEN BOLT	TORNILLO ALLEN
11	354648X1		**1**	PARAFUSO	BOLT	PERNO
12	195562M1		**1**	ANEL "O"	O RING	JUNTA TORICA
13	377765X1		**2**	PORCA	NUT	TUERCA
14	368123X1		**2**	PORCA	NUT	TUERCA
15	3808400M1		**1**	TUBO	PIPE	CANO
16	195874M1		**2**	ARRUELA	WASHER	ARANDELA
17	195561M1		**2**	ANEL "O"	O RING	JUNTA TORICA
18	195562M1		**1**	ANEL "O"	O RING	JUNTA TORICA
19	023828N2	70-440 No	**1**	CJ. TAMPA	KIT, COVER	JUEGO DE TAPA
20	353432X1		**2**	ARRUELA	WASHER	ARANDELA
21	353714X1		**2**	PARAFUSO	BOLT	PERNO
22	1869074M1		**1**	PINO	PIN	PASADOR

Tampa Do Levante Hidráulico
Hydraulic Lift Cover
Tapa Levante Hidraulico

Sistema Ferguson
Ferguson System
Sistema Ferguson

70-175

Sem Cabine
Without Cab
Sin Cabina

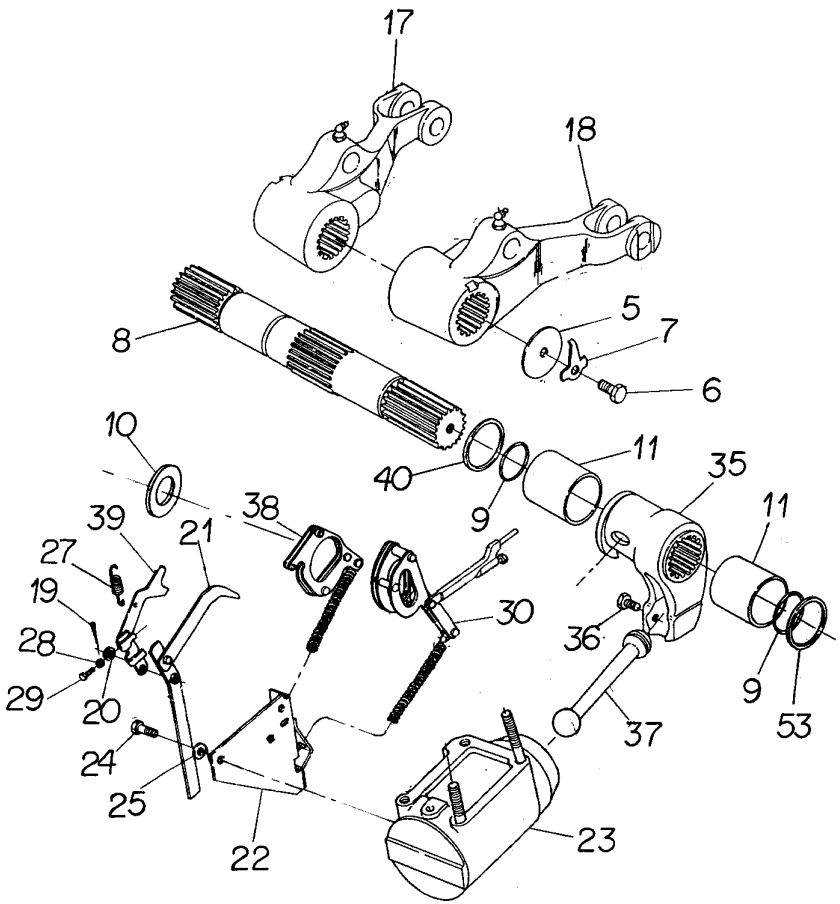

5	897580M1		**2**	ARRUELA	WASHER	ARANDELA
6	353560X1		**2**	PARAFUSO	BOLT	PERNO
7	897581M3		**2**	PRESILHA	STAPLE	GRAPA
8	020178P1		**1**	EIXO	SHAFT	ARBOL
9	033928T1		**2**	ANEL "O"	O RING	JUNTA TORICA
10	1869075M1		**1**	ARRUELA	WASHER	ARANDELA
11	3611558M1		**2**	BUCHA	BUSH	CASQUILLO
17	020182N1	▶ 40-70 No	**1**	CJ. BRAÇO	KIT, ARM	JUEGO DE BRAZO
18	020181N1	◀ 40-65 No	**1**	CJ. BRAÇO	KIT, ARM	JUEGO DE BRAZO
19	361332X1		**1**	CUPILHA	COTTER PIN	PASADOR DOUBLE
20	355617X1		**1**	ARRUELA	WASHER	ARANDELA
21	1869093M93		**1**	ALAVANCA	LEVER	PALANCA
22	1870190M92	70-400 No	**1**	SUPORTE	SUPPORT	DISPOS.DE SOSTEN
23	034617N1	70-365 No	**1**	CJ. CILINDRO	KIT, CYLINDER	JUEGO DE CILINDR
24	353688X1		**2**	PARAFUSO	BOLT	PERNO
25	390287X1		**2**	ARRUELA	WASHER	ARANDELA
27	898137M1		**1**	MOLA	SPRING	RESORTE
28	354120X1		**1**	PORCA	NUT	TUERCA
29	2802251M1		**1**	PARAFUSO	BOLT	PERNO
30	1660324M91		**1**	ARTICULAÇÃO	KNUCKLE	CHARNELA
35	2802211M1		**1**	BRAÇO	ARM	BRAZO
36	887076M2		**1**	PARAFUSO	BOLT	PERNO
37	886410M1		**1**	BIELA	CONROD	BIELA
38	1661918M91		**1**	ARTICULAÇÃO	KNUCKLE	CHARNELA
39	1661547M92		**1**	ALAVANCA	LEVER	PALANCA
40	2801013M1		**X**	CALÇO	SHIM	CALCE
53	3611557M1		**2**	ANEL "O"	O RING	JUNTA TORICA

Tampa Do Levante Hidráulico **Hydraulic Lift Cover** **Tapa Levante Hidraulico**	**Sistema Ferguson** **Ferguson System** **Sistema Ferguson**	**70-180**

Com Cabine
With Cab
Con Cabina

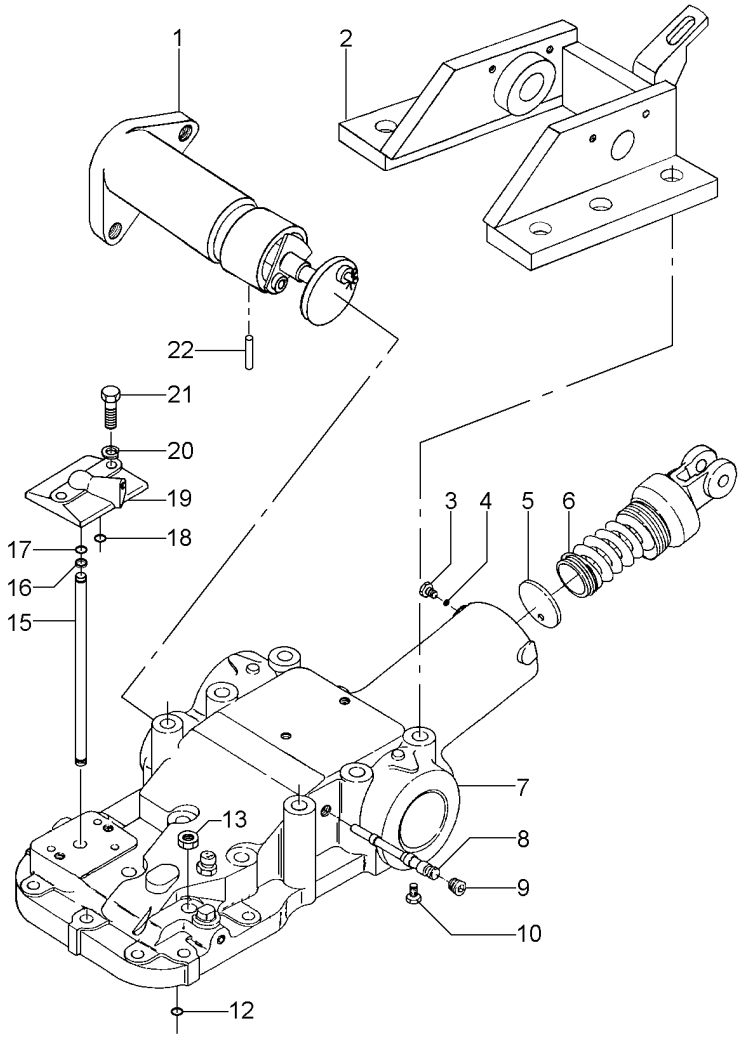

1	3809628M91	70-490 No	**1**	SUPORTE	BRACKET	SOPORTE
2	020202S2		**1**	SUPORTE	BRACKET	SOPORTE
3	355286X1		**1**	PARAFUSO ALLEN	ALLEN BOLT	TORNILLO ALLEN
4	882451M1		**1**	ESFERA	BALL	BOLA
5	180981M1		**1**	DISCO	DISC	DISCO
6	020177N1	70-405 No	**1**	CJ. MOLA	KIT, SPRING	RESORTE JUEGO
7	020179N2	70-420 No	**1**	CJ. TAMPA	KIT, COVER	JUEGO DE TAPA
8	180997M2		**1**	EIXO	SHAFT	ARBOL
9	195387M1		**1**	BUJÃO	PLUG	TAPON
10	355286X1		**1**	PARAFUSO ALLEN	ALLEN BOLT	TORNILLO ALLEN
12	195562M1		**1**	ANEL "O"	O RING	JUNTA TORICA
13	377765X1		**2**	PORCA	NUT	TUERCA
15	3808400M1		**1**	TUBO	PIPE	CANO
16	195874M1		**2**	ARRUELA	WASHER	ARANDELA
17	195561M1		**2**	ANEL "O"	O RING	JUNTA TORICA
18	195562M1		**1**	ANEL "O"	O RING	JUNTA TORICA
19	023828N2	70-440 No	**1**	CJ. TAMPA	KIT, COVER	JUEGO DE TAPA
20	353432X1		**2**	ARRUELA	WASHER	ARANDELA
21	353714X1		**2**	PARAFUSO	BOLT	PERNO
22	1869074M1		**1**	PINO	PIN	PASADOR

Tampa Do Levante Hidráulico Hydraulic Lift Cover Tapa Levante Hidraulico	Sistema Ferguson Ferguson System Sistema Ferguson	70-185	Com Cabine With Cab Con Cabina

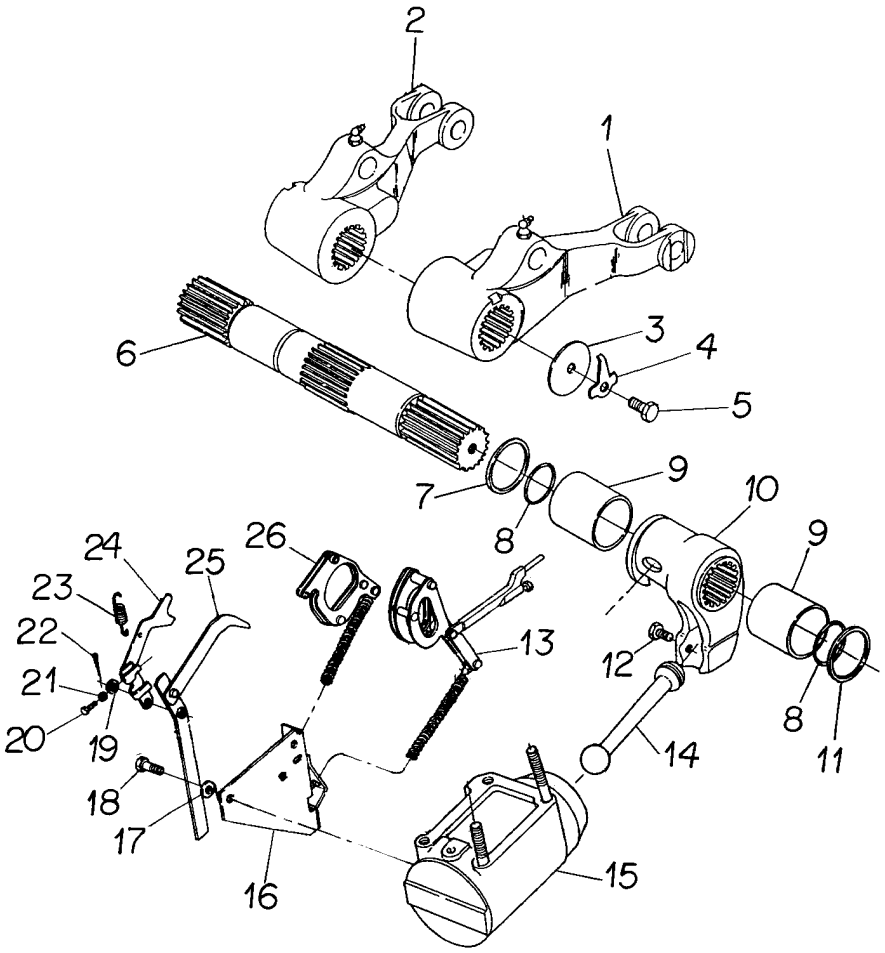

1	020182N1	40-70 No	1	CJ. BRAÇO	KIT, ARM	JUEGO DE BRAZO
2	020181N1	40-65 No	1	CJ. BRAÇO	KIT, ARM	JUEGO DE BRAZO
3	897580M1		2	ARRUELA	WASHER	ARANDELA
4	897581M3		2	PRESILHA	STAPLE	GRAPA
5	353560X1		2	PARAFUSO	BOLT	PERNO
6	020178P1		1	EIXO	SHAFT	ARBOL
7	2801013M1		X	CALÇO	SHIM	CALCE
8	033928T1		2	ANEL "O"	O RING	JUNTA TORICA
9	3611558M1		2	BUCHA	BUSH	CASQUILLO
10	2802211M1		1	BRAÇO	ARM	BRAZO
11	3611557M1		2	ANEL "O"	O RING	JUNTA TORICA
12	887076M2		1	PARAFUSO	BOLT	PERNO
13	1660324M91		1	ARTICULAÇÃO	KNUCKLE	CHARNELA
14	886410M1		1	BIELA	CONROD	BIELA
15	034617N1	70-365 No	1	CJ. CILINDRO	KIT, CYLINDER	JUEGO DE CILINDR
16	1870190M92	70-400 No	1	SUPORTE	SUPPORT	DISPOS.DE SOSTEN
17	390287X1		2	ARRUELA	WASHER	ARANDELA
18	353688X1		2	PARAFUSO	BOLT	PERNO
19	355617X1		1	ARRUELA	WASHER	ARANDELA
20	2802251M1		1	PARAFUSO	BOLT	PERNO
21	354120X1		1	PORCA	NUT	TUERCA
22	361332X1		1	CUPILHA	COTTER PIN	PASADOR DOUBLE
23	898137M1		1	MOLA	SPRING	RESORTE
24	1661547M92		1	ALAVANCA	LEVER	PALANCA
25	1869093M93		1	ALAVANCA	LEVER	PALANCA
26	1661918M91		1	ARTICULAÇÃO	KNUCKLE	CHARNELA

Tampa Do Levante Hidráulico
Hydraulic Lift Cover
Tapa Levante Hidraulico

Com Hydrotronic
With Hydrotronic
Con Hydrotronic

70-190

Com Hydrotronic / 5500 Kgf
With Hydrotronic / 5500 Kgf
Con Hydrotronic / 5500 Kgf

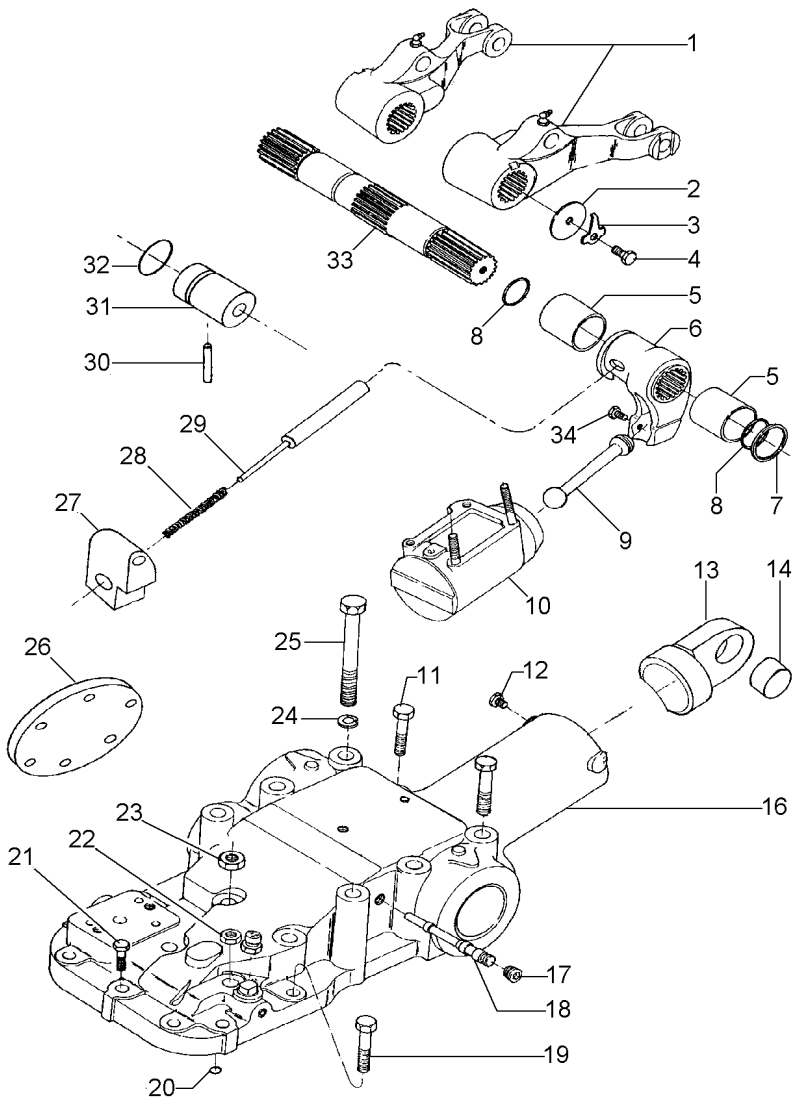

1	020181N1	40-65 No ◀	**1**	CJ. BRAÇO	KIT, ARM	JUEGO DE BRAZO
1	020182N1	40-70 No ▶	**1**	CJ. BRAÇO	KIT, ARM	JUEGO DE BRAZO
2	897580M1		**2**	ARRUELA	WASHER	ARANDELA
3	897581M3		**2**	PRESILHA	STAPLE	GRAPA
4	353560X1		**2**	PARAFUSO	BOLT	PERNO
5	3611558M1		**2**	BUCHA	BUSH	CASQUILLO
6	038423P1		**1**	BRAÇO	ARM	BRAZO
7	3611557M1		**2**	ANEL "O"	O RING	JUNTA TORICA
8	033928T1		**2**	ANEL "O"	O RING	JUNTA TORICA
9	886410M1		**1**	BIELA	CONROD	BIELA
10	034617N1	70-365 No	**1**	CJ. CILINDRO	KIT, CYLINDER	JUEGO DE CILINDR
11	058300P1		**2**	PARAFUSO	BOLT	PERNO
12	355286X1		**2**	PARAFUSO ALLEN	ALLEN BOLT	TORNILLO ALLEN
13	038394P1		**1**	SUPORTE	BRACKET	SOPORTE
14	516591M1		**2**	BUCHA	BUSH	CASQUILLO
16	063206N1	70-375 No	**1**	CJ. TAMPA	KIT, CAP	JUEGO DE TAPON
17	195387M1		**1**	BUJÃO	PLUG	TAPON
18	038632P1		**1**	EIXO	SHAFT	ARBOL
19	058283P1		**1**	PARAFUSO	BOLT	PERNO
20	195562M1		**1**	ANEL "O"	O RING	JUNTA TORICA
21	058282P1		**2**	PARAFUSO	BOLT	PERNO
22	377765X1		**2**	PORCA	NUT	TUERCA
23	368123X1		**2**	PORCA	NUT	TUERCA
24	353433X1		**6**	ARRUELA	WASHER	ARANDELA
25	363052X1		**6**	PARAFUSO	BOLT	PERNO
26	039395P1		**1**	TAMPA	COVER	CUBIERTA
27	038634P1		**1**	GUIA	GUIDE	GUIA
28	180928M1		**1**	MOLA	SPRING	RESORTE
29	038633P1		**1**	PINO	PIN	PASADOR
30	1869074M1		**1**	PINO	PIN	PASADOR
31	038817P1		**1**	BUCHA	BUSH	CASQUILLO
32	364281X1		**1**	ANEL "O"	O RING	JUNTA TORICA
33	020178P1		**1**	EIXO	SHAFT	ARBOL
34	887076M2		**1**	PARAFUSO	BOLT	PERNO

Tampa Do Levante Hidráulico
Hydraulic Lift Cover
Tapa Levante Hidraulico

Sistema Ferguson
Ferguson System
Sistema Ferguson

70-195

Com Sistema Ferguson / 5500 Kgf
With Ferguson System / 5500 Kgf
Con Sistema Ferguson / 5500 Kgf

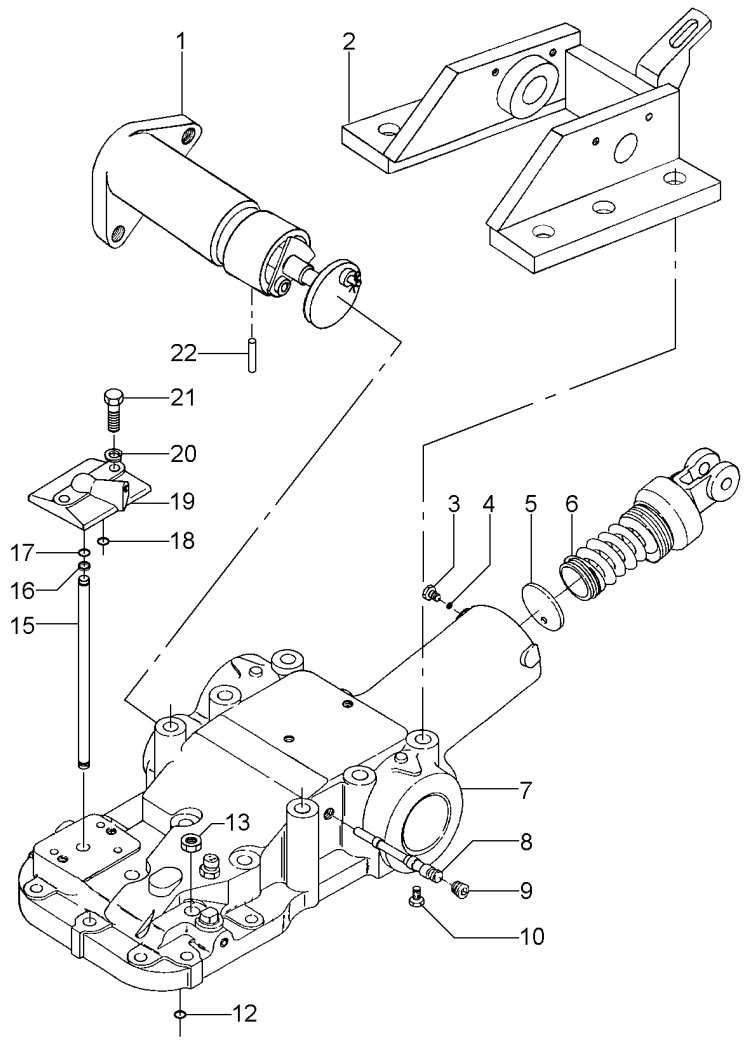

1	071033N1	70-520 No	**1**	SUPORTE	BRACKET	SOPORTE
2	020202S2		**1**	SUPORTE	BRACKET	SOPORTE
3	355286X1		**1**	PARAFUSO ALLEN	ALLEN BOLT	TORNILLO ALLEN
4	882451M1		**1**	ESFERA	BALL	BOLA
5	180981M1		**1**	DISCO	DISC	DISCO
6	020177N1	70-405 No	**1**	CJ. MOLA	KIT, SPRING	RESORTE JUEGO
7	063205N1	70-435 No	**1**	CJ. TAMPA	KIT, CAP	JUEGO DE TAPON
8	180997M2		**1**	EIXO	SHAFT	ARBOL
9	195387M1		**1**	BUJÃO	PLUG	TAPON
10	355286X1		**1**	PARAFUSO ALLEN	ALLEN BOLT	TORNILLO ALLEN
12	195562M1		**1**	ANEL "O"	O RING	JUNTA TORICA
13	377765X1		**2**	PORCA	NUT	TUERCA
15	3808400M1		**1**	TUBO	PIPE	CANO
16	195874M1		**2**	ARRUELA	WASHER	ARANDELA
17	195561M1		**2**	ANEL "O"	O RING	JUNTA TORICA
18	195562M1		**1**	ANEL "O"	O RING	JUNTA TORICA
19	023828N2	70-440 No	**1**	CJ. TAMPA	KIT, COVER	JUEGO DE TAPA
20	353432X1		**2**	ARRUELA	WASHER	ARANDELA
21	353714X1		**2**	PARAFUSO	BOLT	PERNO
22	1869074M1		**1**	PINO	PIN	PASADOR

Tampa Do Levante Hidráulico Hydraulic Lift Cover Tapa Levante Hidraulico	Sistema Ferguson Ferguson System Sistema Ferguson	70-200	Com Sistema Ferguson / 5500 Kgf With Ferguson System / 5500 Kgf Con Sistema Ferguson / 5500 Kgf

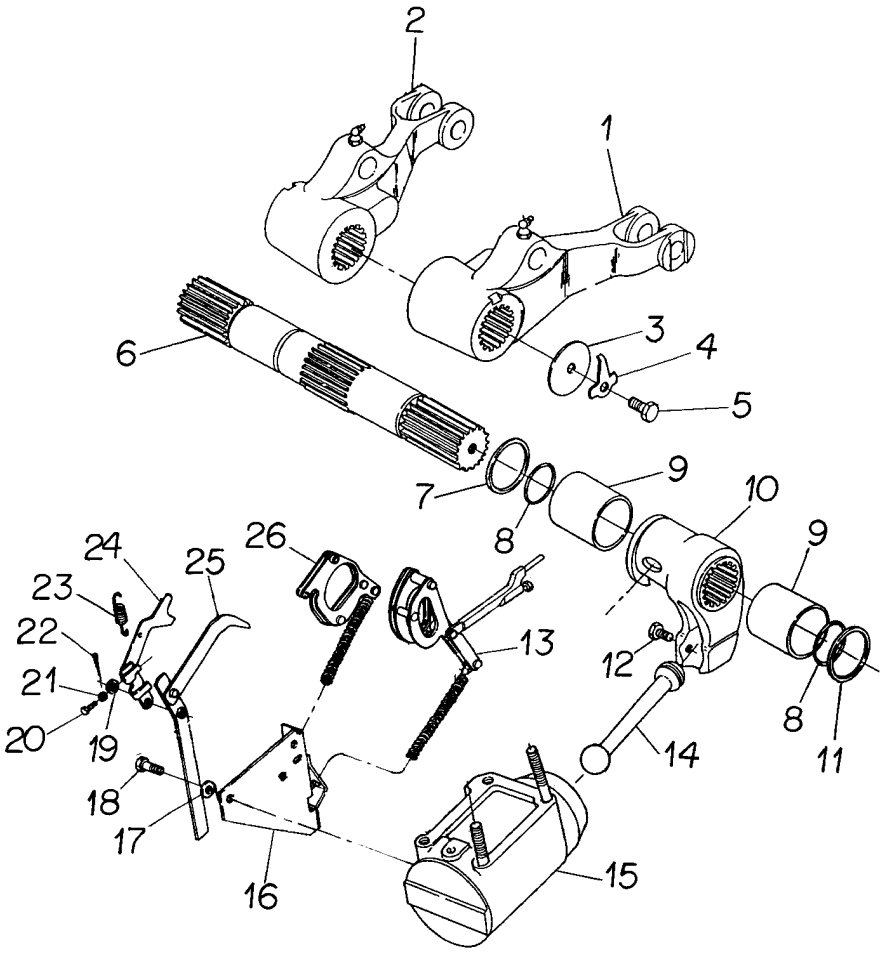

1	020182N1	40-70 No ▶	**1**	CJ. BRAÇO	KIT, ARM	JUEGO DE BRAZO
2	020181N1	40-65 No ◀	**1**	CJ. BRAÇO	KIT, ARM	JUEGO DE BRAZO
3	897580M1		**2**	ARRUELA	WASHER	ARANDELA
4	897581M3		**2**	PRESILHA	STAPLE	GRAPA
5	353560X1		**2**	PARAFUSO	BOLT	PERNO
6	020178P1		**1**	EIXO	SHAFT	ARBOL
7	2801013M1		**X**	CALÇO	SHIM	CALCE
8	033928T1		**2**	ANEL "O"	O RING	JUNTA TORICA
9	3611558M1		**2**	BUCHA	BUSH	CASQUILLO
10	2802211M1		**1**	BRAÇO	ARM	BRAZO
11	3611557M1		**2**	ANEL "O"	O RING	JUNTA TORICA
12	887076M2		**1**	PARAFUSO	BOLT	PERNO
13	1660324M91		**1**	ARTICULAÇÃO	KNUCKLE	CHARNELA
14	886410M1		**1**	BIELA	CONROD	BIELA
15	034617N1	70-365 No	**1**	CJ. CILINDRO	KIT, CYLINDER	JUEGO DE CILINDR
16	1870190M92	70-400 No	**1**	SUPORTE	SUPPORT	DISPOS.DE SOSTEN
17	390287X1		**2**	ARRUELA	WASHER	ARANDELA
18	353688X1		**2**	PARAFUSO	BOLT	PERNO
19	355617X1		**1**	ARRUELA	WASHER	ARANDELA
20	2802251M1		**1**	PARAFUSO	BOLT	PERNO
21	354120X1		**1**	PORCA	NUT	TUERCA
22	361332X1		**1**	CUPILHA	COTTER PIN	PASADOR DOUBLE
23	898137M1		**1**	MOLA	SPRING	RESORTE
24	1661547M92		**1**	ALAVANCA	LEVER	PALANCA
25	1869093M93		**1**	ALAVANCA	LEVER	PALANCA
26	1661918M91		**1**	ARTICULAÇÃO	KNUCKLE	CHARNELA

Controle Remoto **Remote Control** **Control Remoto**	**2 Corpos** **2 Boddys** **2 Cuerpos**	**70-205**

Com Detente / Com Sistema Ferguson
With Detain / With Ferguson System
Con Detenedor / Con Sistema Ferguson

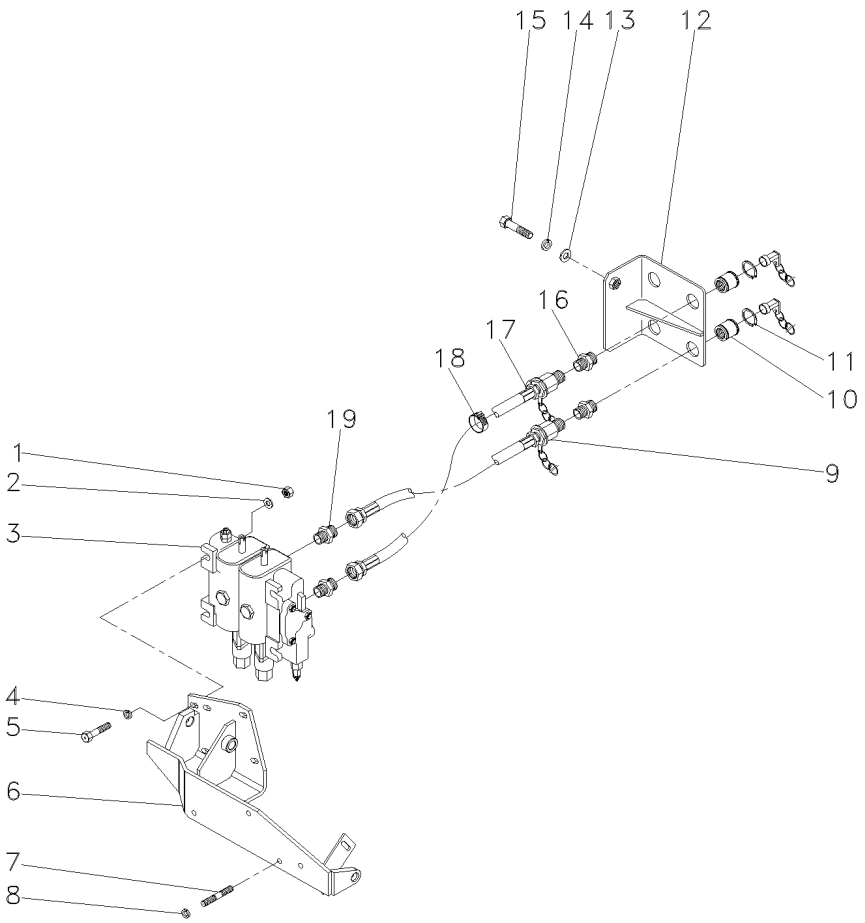

1	355565X1	**3**	PORCA	NUT	TUERCA
2	355618X1	**6**	ARRUELA	WASHER	ARANDELA
3	6204034M91	**1**	CJ. COMANDO	KIT, ACTUATOR	JUEGO ACTUADOR
4	353446X1	**3**	ARRUELA	WASHER	ARANDELA
5	353683X1	**3**	PARAFUSO	BOLT	PERNO
6	063775S1	**1**	SUPORTE	BRACKET	SOPORTE
7	339451X1	**4**	PARAFUSO	BOLT	PERNO
8	339376X1	**4**	ARRUELA	WASHER	ARANDELA
9	3409857M91	**2**	MANGUEIRA	HOSE	FLEXIBLE
10	3410413M92	**4**	ENGATE	COUPLER	ACOPLADOR
11	390948X1	**8**	ANEL	RING	ARO
12	027653S1	**1**	SUPORTE	BRACKET	SOPORTE
13	829185M1	**3**	ARRUELA	WASHER	ARANDELA
14	339374X1	**3**	ARRUELA	WASHER	ARANDELA
15	339123X1	**3**	PARAFUSO	BOLT	PERNO
16	3412687M1	**4**	CONEXÃO	CONNECTION	CONEXION
17	3412088M91	**2**	MANGUEIRA	HOSE	FLEXIBLE
18	3225356M1	**2**	BRAÇADEIRA	CLAMP	ABRAZADERA
19	358743X91	**4**	CONEXÃO	CONNECTION	CONEXION

Válvula Controle Remoto Control Valve Válvula Del Control	Dupla Dual Doble	70-210	Com Detente / Sem Levante / Com Cabina With Detain / Without Lift / With Cab Con Detenedor / Sin Levante / Con Cabina

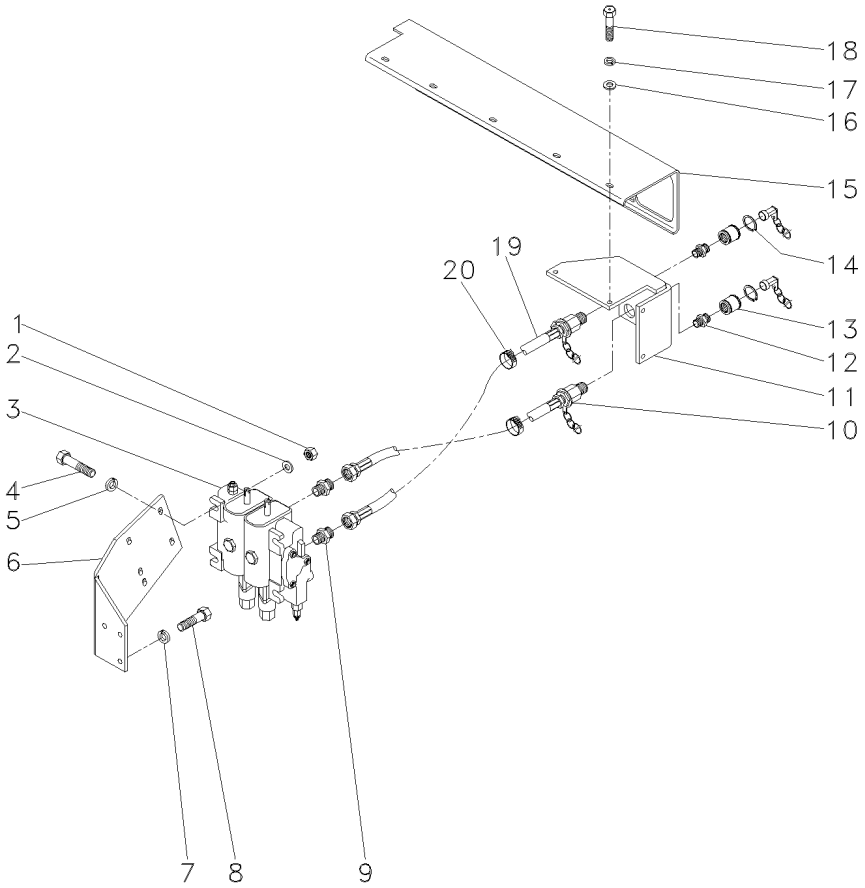

1	355565X1		**2**	PORCA	NUT	TUERCA
2	355618X1		**4**	ARRUELA	WASHER	ARANDELA
3	6204034M91		**1**	CJ. COMANDO	KIT, ACTUATOR	JUEGO ACTUADOR
4	353683X1		**2**	PARAFUSO	BOLT	PERNO
5	353446X1		**2**	ARRUELA	WASHER	ARANDELA
6	053134P2		**1**	SUPORTE	BRACKET	SOPORTE
7	339376X1		**3**	ARRUELA	WASHER	ARANDELA
8	339401X1		**3**	PARAFUSO	BOLT	PERNO
9	3225356M1		**6**	BRAÇADEIRA	CLAMP	ABRAZADERA
10	3409857M91		**2**	MANGUEIRA	HOSE	FLEXIBLE
11	053105S1	▶	**1**	SUPORTE	BRACKET	SOPORTE
11	053106S1	◀	**1**	SUPORTE	BRACKET	SOPORTE
12	3412687M1		**6**	CONEXÃO	CONNECTION	CONEXION
13	3410413M92		**6**	ENGATE	COUPLER	ACOPLADOR
14	390948X1		**18**	ANEL	RING	ARO
15	053111S1	[A]	**1**	PLACA	PLATE	PLATO
16	829185M1		**8**	ARRUELA	WASHER	ARANDELA
17	339374X1		**12**	ARRUELA	WASHER	ARANDELA
18	339761X1		**12**	PARAFUSO	BOLT	PERNO
19	3412088M91		**2**	MANGUEIRA	HOSE	FLEXIBLE
20	358743X91		**6**	CONEXÃO	CONNECTION	CONEXION

[A] TRASEIRO
REAR
TRASERO

Controle Remoto **Remote Control** **Control Remoto**	**2 Corpos** **2 Boddys** **2 Cuerpos**	**70-215**

Contr. Remoto 2 Corpos, Detente / Com Hydrotronic
2 Boddy Remote Control, Detain / With Hydrotronic
Contr. Rem. 2 Cuerpos, Detenedor / Con Hydrotronic

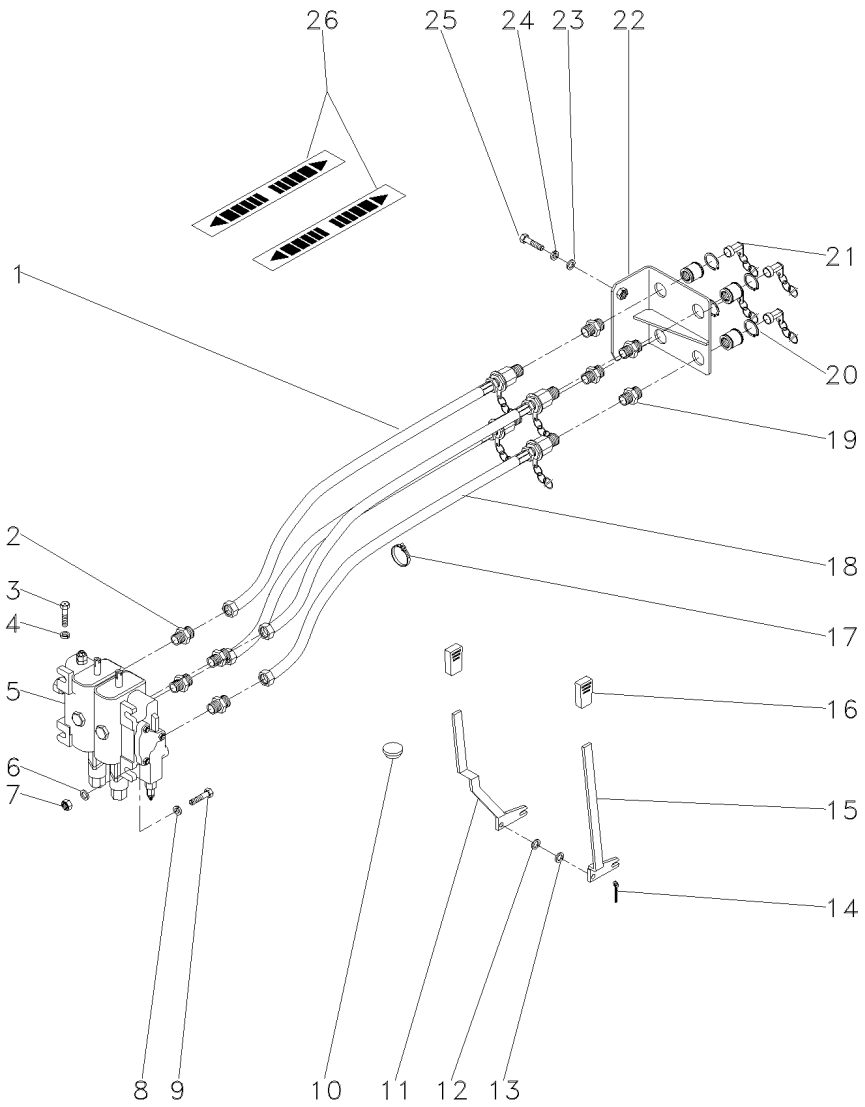

1	3409857M91	**2**	MANGUEIRA	HOSE	FLEXIBLE
2	358743X91	**4**	CONEXÃO	CONNECTION	CONEXION
3	339761X1	**3**	PARAFUSO	BOLT	PERNO
4	339374X1	**3**	ARRUELA	WASHER	ARANDELA
5	063092T1	**1**	CJ. COMANDO	DISTRIBUTOR	DISTRIBUIDOR
6	355618X1	**6**	ARRUELA	WASHER	ARANDELA
7	355565X1	**3**	PORCA	NUT	TUERCA
8	353446X1	**3**	ARRUELA	WASHER	ARANDELA
9	353683X1	**3**	PARAFUSO	BOLT	PERNO
10	2801324M1	**1**	BUJÃO	PLUG	TAPON
11	039644S1	**1**	ALAVANCA	LEVER	PALANCA
12	196010M1	**X**	ARRUELA	WASHER	ARANDELA
13	355618X1	**2**	ARRUELA	WASHER	ARANDELA
14	354048X1	**2**	CUPILHA	COTTER PIN	PASADOR DOUBLE
15	039643S1	**1**	ALAVANCA	LEVER	PALANCA
16	035972P1	**2**	MANÍPULO	KNOB	POMO
17	3225356M1	**2**	BRAÇADEIRA	CLAMP	ABRAZADERA
18	3412088M91	**2**	MANGUEIRA	HOSE	FLEXIBLE
19	3412687M1	**4**	CONEXÃO	CONNECTION	CONEXION
20	390948X1	**8**	ANEL	RING	ARO
21	3410413M92	**4**	ENGATE	COUPLER	ACOPLADOR
22	027653S1	**1**	SUPORTE	BRACKET	SOPORTE
23	829185M1	**3**	ARRUELA	WASHER	ARANDELA
24	339374X1	**2**	ARRUELA	WASHER	ARANDELA
25	339761X1	**2**	PARAFUSO	BOLT	PERNO
26	3585948M1	**2**	EMBLEMA	EMBLEM	EMBLEMA

Controle Remoto Remote Control Control Remoto	2 Corpos 2 Boddys 2 Cuerpos	70-220	Com Detente / Com Hydrotronic / Com Cabina With Detain / With Hydrotronic / With Cab Con Detenedor / Con Hydrotronic / Con Cabina

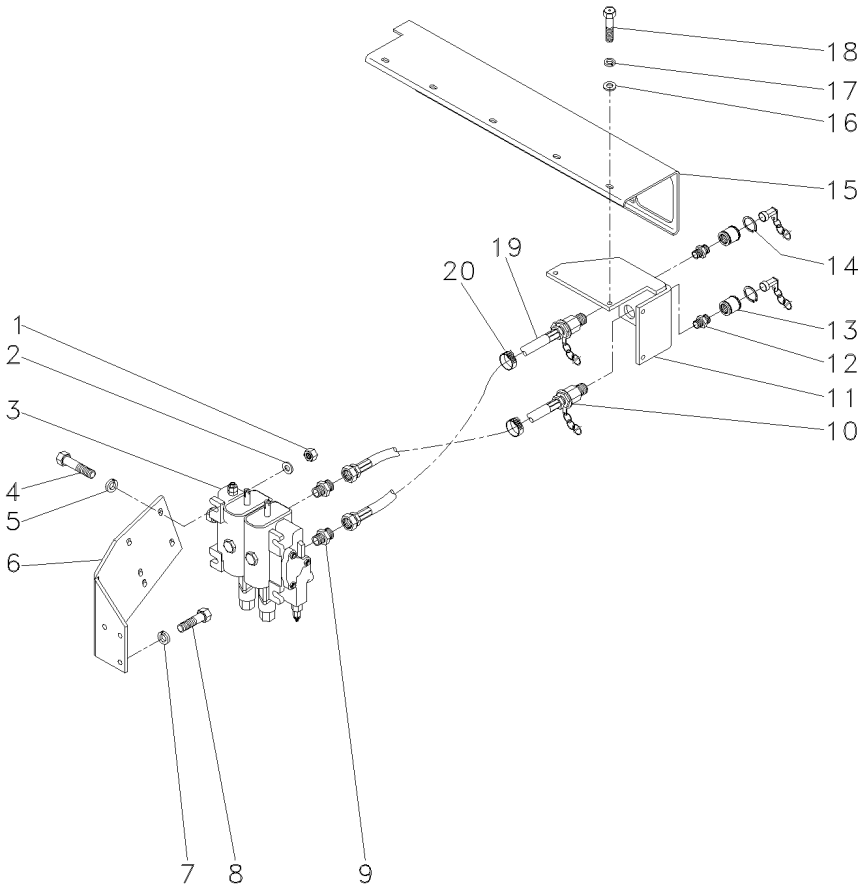

1	355565X1		**2**	PORCA	NUT	TUERCA
2	355618X1		**4**	ARRUELA	WASHER	ARANDELA
3	063092T1		**1**	CJ. COMANDO	DISTRIBUTOR	DISTRIBUIDOR
4	353683X1		**2**	PARAFUSO	BOLT	PERNO
5	353446X1		**2**	ARRUELA	WASHER	ARANDELA
6	053134P2		**1**	SUPORTE	BRACKET	SOPORTE
7	339376X1		**3**	ARRUELA	WASHER	ARANDELA
8	339401X1		**3**	PARAFUSO	BOLT	PERNO
9	358743X91		**6**	CONEXÃO	CONNECTION	CONEXION
10	3412088M91		**2**	MANGUEIRA	HOSE	FLEXIBLE
11	053105S1	◀	**1**	SUPORTE	BRACKET	SOPORTE
11	053106S1	▶	**1**	SUPORTE	BRACKET	SOPORTE
12	3412687M1		**6**	CONEXÃO	CONNECTION	CONEXION
13	3410413M92		**6**	ENGATE	COUPLER	ACOPLADOR
14	390948X1		**12**	ANEL	RING	ARO
15	053111S1	[A]	**1**	PLACA	PLATE	PLATO
16	829185M1		**8**	ARRUELA	WASHER	ARANDELA
17	339374X1		**12**	ARRUELA	WASHER	ARANDELA
18	339761X1		**12**	PARAFUSO	BOLT	PERNO
19	3409857M91		**2**	MANGUEIRA	HOSE	FLEXIBLE
20	3225356M1		**6**	BRAÇADEIRA	CLAMP	ABRAZADERA

[A] TRASEIRO
REAR
TRASERO

Controle Remoto Remote Control Control Remoto	2 Corpos 2 Boddys 2 Cuerpos	70-225	Com Contr. Remoto 2 Corpos Detente / Sem Levante With 2 Boddy Remote Control Detain / Without Lift Con Contr. Remoto 2 Cuerpos Detenedor / Sin Levant

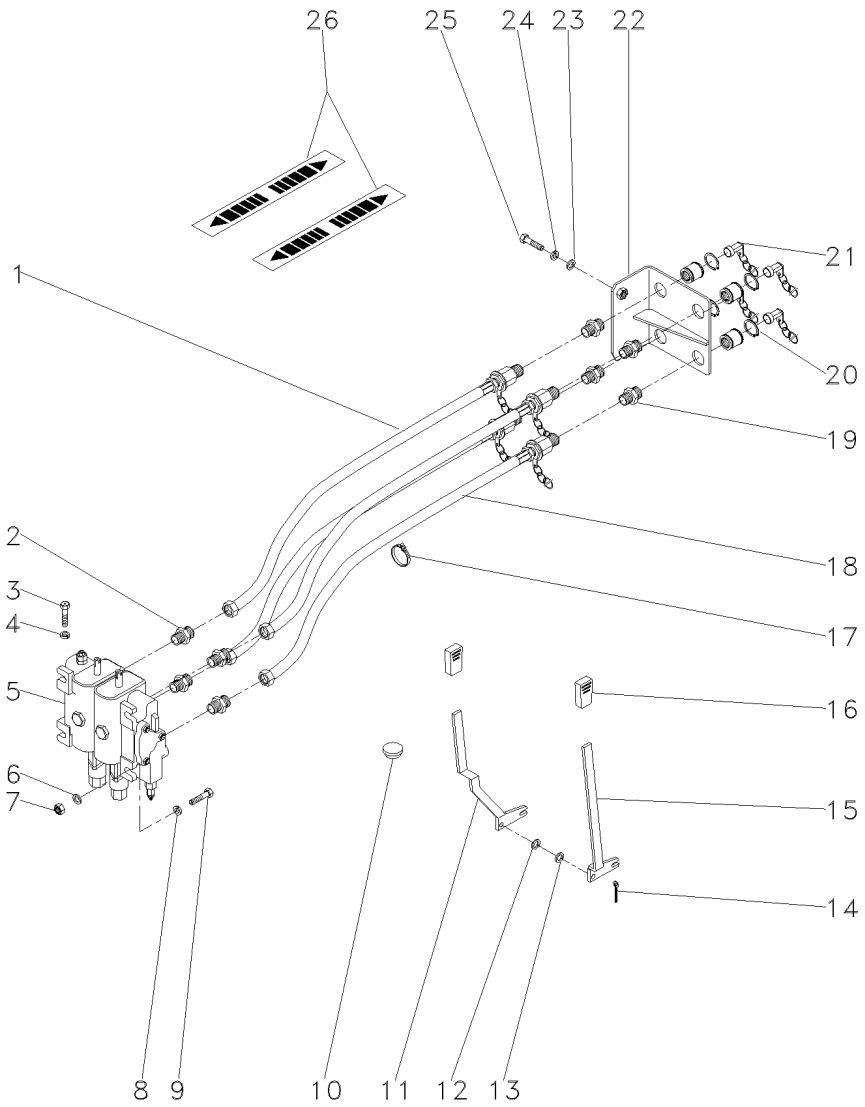

1	3409857M91	**2**	MANGUEIRA	HOSE	FLEXIBLE
2	358743X91	**4**	CONEXÃO	CONNECTION	CONEXION
3	339761X1	**2**	PARAFUSO	BOLT	PERNO
4	339374X1	**2**	ARRUELA	WASHER	ARANDELA
5	6204034M91	**1**	CJ. COMANDO	KIT, ACTUATOR	JUEGO ACTUADOR
6	355618X1	**6**	ARRUELA	WASHER	ARANDELA
7	355565X1	**3**	PORCA	NUT	TUERCA
8	353446X1	**3**	ARRUELA	WASHER	ARANDELA
9	353683X1	**3**	PARAFUSO	BOLT	PERNO
10	2801324M1	**1**	BUJÃO	PLUG	TAPON
11	039644S1	**1**	ALAVANCA	LEVER	PALANCA
12	355618X1	**2**	ARRUELA	WASHER	ARANDELA
13	196010M1	**X**	ARRUELA	WASHER	ARANDELA
14	354048X1	**2**	CUPILHA	COTTER PIN	PASADOR DOUBLE
15	039643S1	**1**	ALAVANCA	LEVER	PALANCA
16	035972P1	**2**	MANÍPULO	KNOB	POMO
17	3225356M1	**2**	BRAÇADEIRA	CLAMP	ABRAZADERA
18	3412088M91	**2**	MANGUEIRA	HOSE	FLEXIBLE
19	3412687M1	**4**	CONEXÃO	CONNECTION	CONEXION
20	390948X1	**8**	ANEL	RING	ARO
21	3410413M92	**4**	ENGATE	COUPLER	ACOPLADOR
22	027653S1	**1**	SUPORTE	BRACKET	SOPORTE
23	829185M1	**3**	ARRUELA	WASHER	ARANDELA
24	339374X1	**3**	ARRUELA	WASHER	ARANDELA
25	339761X1	**3**	PARAFUSO	BOLT	PERNO
26	3585948M1	**2**	EMBLEMA	EMBLEM	EMBLEMA

Controle Remoto Remote Control Control Remoto	2 Corpos 2 Boddys 2 Cuerpos	70-230	Com Sistema Ferguson With Ferguson System Con Sistema Ferguson

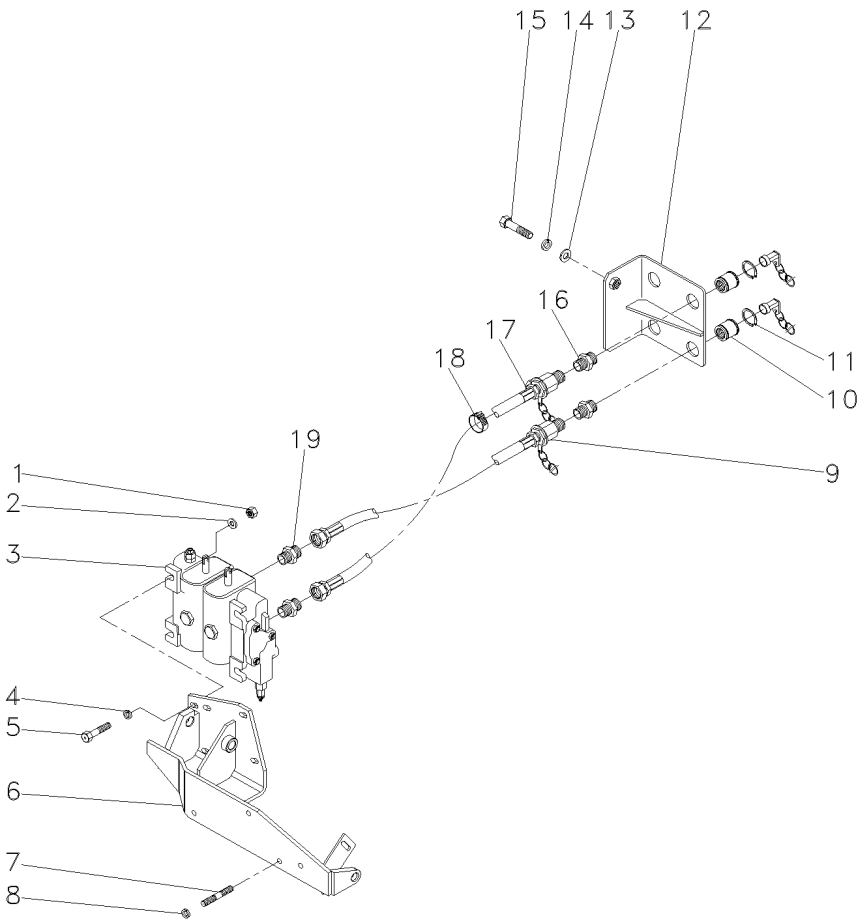

1	355565X1	**3** PORCA	NUT	TUERCA
2	355618X1	**6** ARRUELA	WASHER	ARANDELA
3	6204032M91	**1** CJ. COMANDO	KIT, ACTUATOR	JUEGO ACTUADOR
4	353446X1	**3** ARRUELA	WASHER	ARANDELA
5	353683X1	**3** PARAFUSO	BOLT	PERNO
6	063775S1	**1** SUPORTE	BRACKET	SOPORTE
7	339451X1	**4** PARAFUSO	BOLT	PERNO
8	339376X1	**4** ARRUELA	WASHER	ARANDELA
9	3409857M91	**2** MANGUEIRA	HOSE	FLEXIBLE
10	3410413M92	**4** ENGATE	COUPLER	ACOPLADOR
11	390948X1	**8** ANEL	RING	ARO
12	027653S1	**1** SUPORTE	BRACKET	SOPORTE
13	829185M1	**3** ARRUELA	WASHER	ARANDELA
14	339374X1	**3** ARRUELA	WASHER	ARANDELA
15	339123X1	**3** PARAFUSO	BOLT	PERNO
16	3412687M1	**4** CONEXÃO	CONNECTION	CONEXION
17	3412088M91	**2** MANGUEIRA	HOSE	FLEXIBLE
18	3225356M1	**2** BRAÇADEIRA	CLAMP	ABRAZADERA
19	358743X91	**4** CONEXÃO	CONNECTION	CONEXION

Controle Remoto Remote Control Control Remoto	2 Corpos 2 Boddys 2 Cuerpos	70-235	Controle Remoto 2 Corpos / Com Hydrotronic With 2 Boddy Remote Control / With Hydrotronic Con Contr. Remoto 2 Cuerpos / Con Hydrotronic

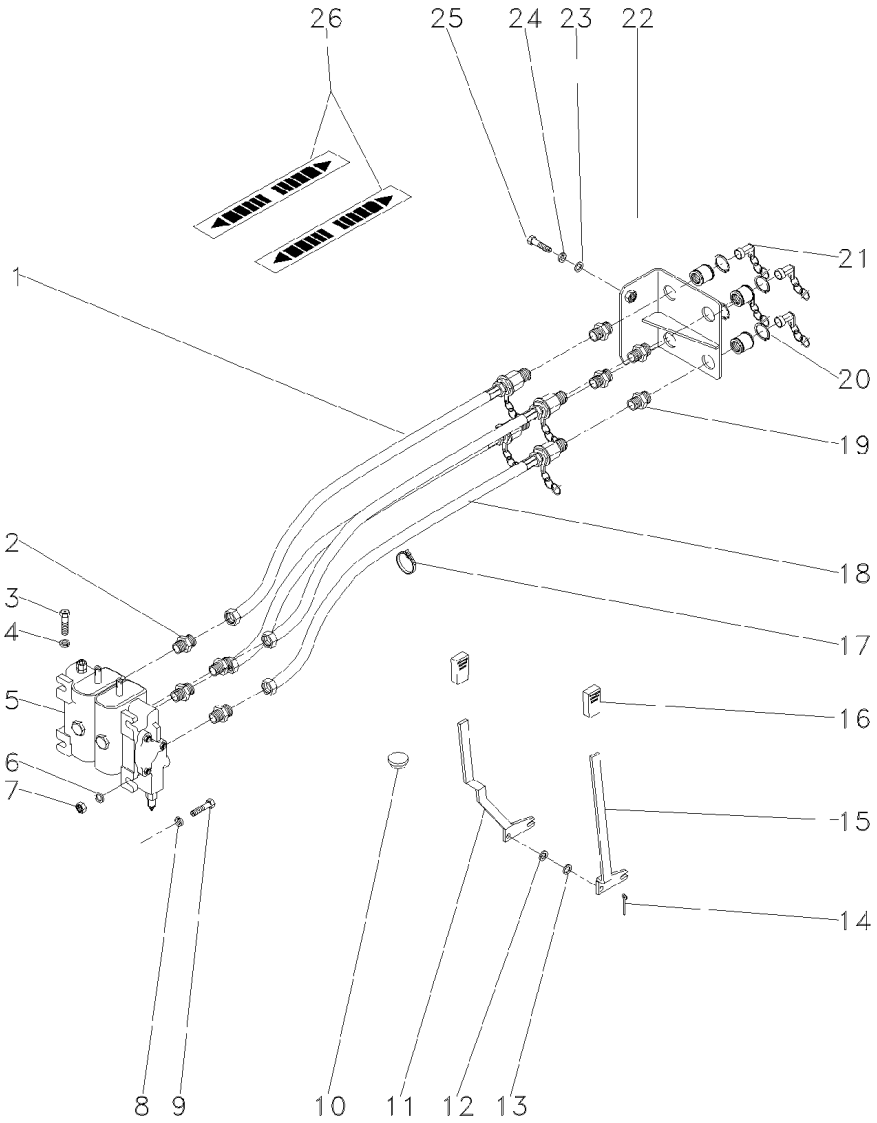

1	3409857M91	**2**	MANGUEIRA	HOSE	FLEXIBLE
2	358743X91	**4**	CONEXÃO	CONNECTION	CONEXION
3	339761X1	**3**	PARAFUSO	BOLT	PERNO
4	339374X1	**3**	ARRUELA	WASHER	ARANDELA
5	6204031M91	**1**	CJ. COMANDO	KIT, ACTUATOR	JUEGO ACTUADOR
6	355618X1	**6**	ARRUELA	WASHER	ARANDELA
7	355565X1	**3**	PORCA	NUT	TUERCA
8	353446X1	**3**	ARRUELA	WASHER	ARANDELA
9	353683X1	**3**	PARAFUSO	BOLT	PERNO
10	2801324M1	**1**	BUJÃO	PLUG	TAPON
11	039644S1	**1**	ALAVANCA	LEVER	PALANCA
12	196010M1	**X**	ARRUELA	WASHER	ARANDELA
13	355618X1	**2**	ARRUELA	WASHER	ARANDELA
14	354048X1	**2**	CUPILHA	COTTER PIN	PASADOR DOUBLE
15	039643S1	**1**	ALAVANCA	LEVER	PALANCA
16	035972P1	**2**	MANÍPULO	KNOB	POMO
17	3225356M1	**2**	BRAÇADEIRA	CLAMP	ABRAZADERA
18	3412088M91	**2**	MANGUEIRA	HOSE	FLEXIBLE
19	3412687M1	**4**	CONEXÃO	CONNECTION	CONEXION
20	390948X1	**8**	ANEL	RING	ARO
21	3410413M92	**4**	ENGATE	COUPLER	ACOPLADOR
22	027653S1	**1**	SUPORTE	BRACKET	SOPORTE
23	829185M1	**3**	ARRUELA	WASHER	ARANDELA
24	339374X1	**2**	ARRUELA	WASHER	ARANDELA
25	339761X1	**2**	PARAFUSO	BOLT	PERNO
26	3585948M1	**2**	EMBLEMA	EMBLEM	EMBLEMA

Controle Remoto
Remote Control
Control Remoto

70-240

Contr. Remoto 2 Corpos / Com Cabina
With 2 Boddy Remote Control / With Cab
Con Contr. Remoto 2 Cuerpos / Con Cabina

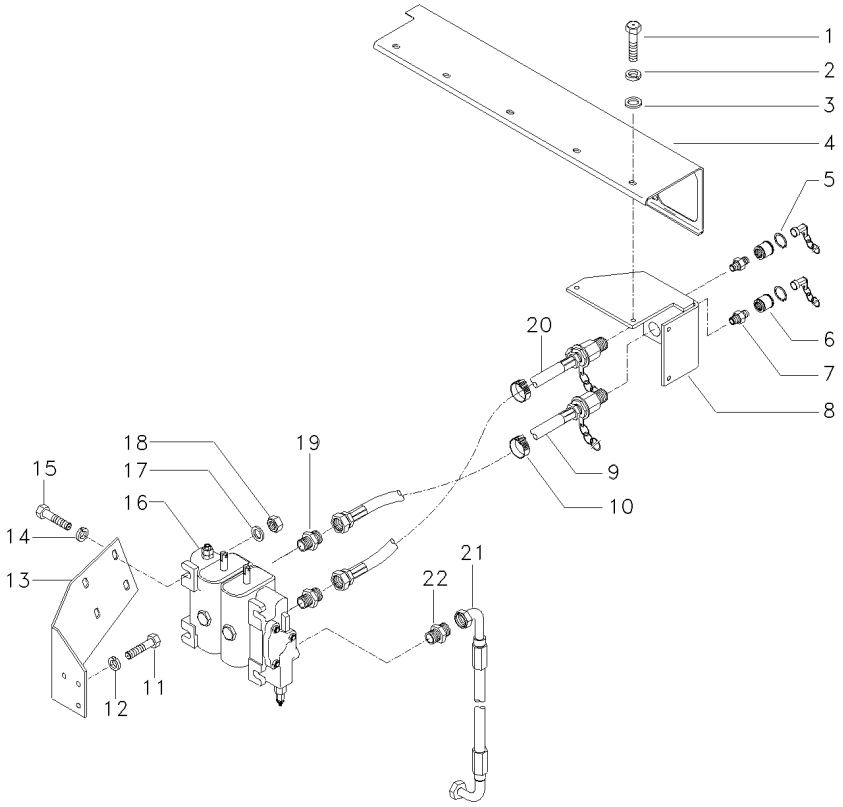

1	339761X1		**12**	PARAFUSO	BOLT	PERNO
2	339374X1		**12**	ARRUELA	WASHER	ARANDELA
3	829185M1		**8**	ARRUELA	WASHER	ARANDELA
4	053111S1	[A]	**1**	PLACA	PLATE	PLATO
5	390948X1		**8**	ANEL	RING	ARO
6	3410413M92		**4**	ENGATE	COUPLER	ACOPLADOR
7	3412687M1		**4**	CONEXÃO	CONNECTION	CONEXION
8	053105S1	◀	**1**	SUPORTE	BRACKET	SOPORTE
8	053106S1	▶	**1**	SUPORTE	BRACKET	SOPORTE
9	3412088M91		**2**	MANGUEIRA	HOSE	FLEXIBLE
10	3225356M1		**4**	BRAÇADEIRA	CLAMP	ABRAZADERA
11	339401X1		**3**	PARAFUSO	BOLT	PERNO
12	339376X1		**3**	ARRUELA	WASHER	ARANDELA
13	053134P2		**1**	SUPORTE	BRACKET	SOPORTE
14	353446X1		**4**	ARRUELA	WASHER	ARANDELA
15	353683X1		**4**	PARAFUSO	BOLT	PERNO
16	6204031M91	[B]	**1**	CJ. COMANDO	KIT, ACTUATOR	JUEGO ACTUADOR
16	033910T1	[C]	**1**	CJ. COMANDO	KIT, ACTUATOR	JUEGO ACTUADOR
17	355618X1		**8**	ARRUELA	WASHER	ARANDELA
18	355565X1		**4**	PORCA	NUT	TUERCA
19	358743X91		**4**	CONEXÃO	CONNECTION	CONEXION
20	3409857M91		**2**	MANGUEIRA	HOSE	FLEXIBLE
21	020521P1	[C]	**1**	MANGUEIRA	HOSE	FLEXIBLE
22	3411941M91	[C]	**1**	CONEXÃO	CONNECTION	CONEXION

[A] TRASEIRO
REAR
TRASERO

[B] COM HIDROTRONIC
WITH HIDROTRONIC
CON HIDROTRONIC

[C] SEM HIDRÁULICO
WITHOUT HYDRAULIC
SIN HIDRAULICO

Controle Remoto Remote Control Control Remoto	2 Corpos 2 Boddys 2 Cuerpos	70-245	Sem Hidráulico Without Hydraulic Sin Hidraulico

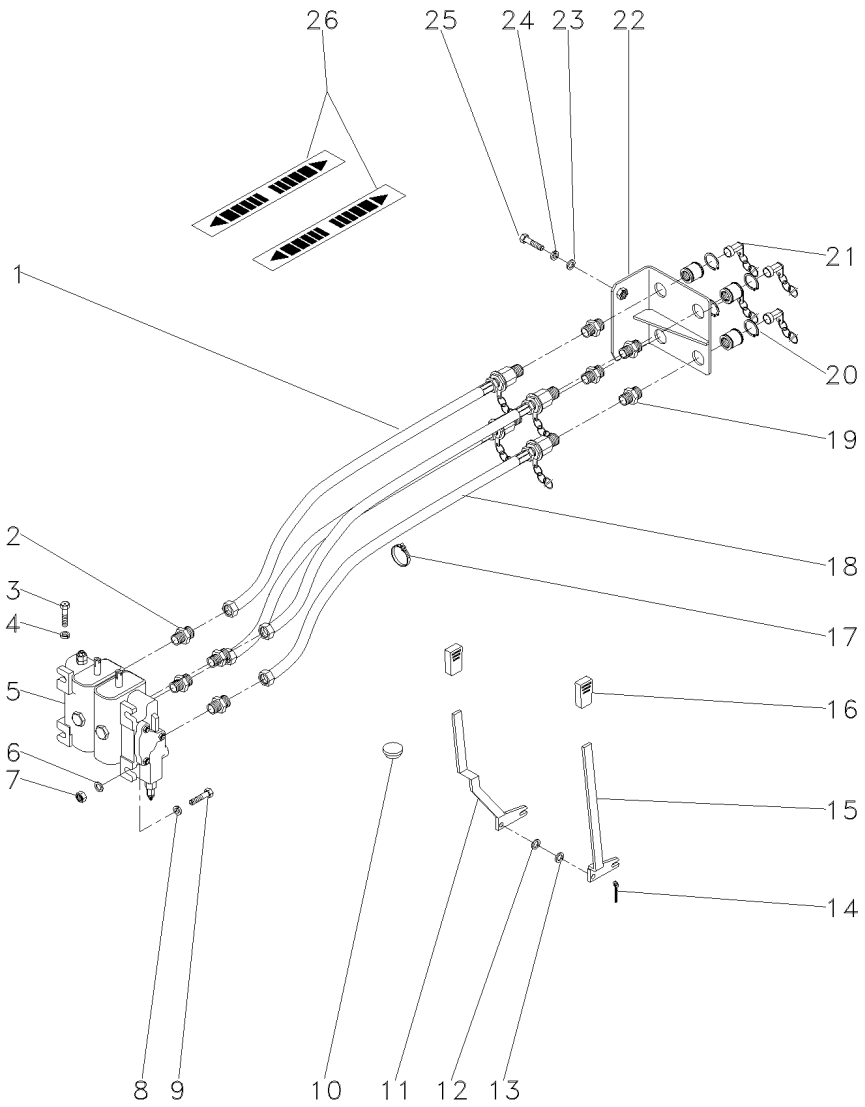

1	3409857M91	**2**	MANGUEIRA	HOSE	FLEXIBLE
2	358743X91	**4**	CONEXÃO	CONNECTION	CONEXION
3	339761X1	**2**	PARAFUSO	BOLT	PERNO
4	339374X1	**2**	ARRUELA	WASHER	ARANDELA
5	6204032M91	**1**	CJ. COMANDO	KIT, ACTUATOR	JUEGO ACTUADOR
6	355618X1	**6**	ARRUELA	WASHER	ARANDELA
7	355565X1	**3**	PORCA	NUT	TUERCA
8	353446X1	**3**	ARRUELA	WASHER	ARANDELA
9	353683X1	**3**	PARAFUSO	BOLT	PERNO
10	2801324M1	**1**	BUJÃO	PLUG	TAPON
11	039644S1	**1**	ALAVANCA	LEVER	PALANCA
12	355618X1	**2**	ARRUELA	WASHER	ARANDELA
13	196010M1	**X**	ARRUELA	WASHER	ARANDELA
14	354048X1	**2**	CUPILHA	COTTER PIN	PASADOR DOUBLE
15	039643S1	**1**	ALAVANCA	LEVER	PALANCA
16	035972P1	**2**	MANÍPULO	KNOB	POMO
17	3225356M1	**2**	BRAÇADEIRA	CLAMP	ABRAZADERA
18	3412088M91	**2**	MANGUEIRA	HOSE	FLEXIBLE
19	3412687M1	**4**	CONEXÃO	CONNECTION	CONEXION
20	390948X1	**8**	ANEL	RING	ARO
21	3410413M92	**4**	ENGATE	COUPLER	ACOPLADOR
22	027653S1	**1**	SUPORTE	BRACKET	SOPORTE
23	829185M1	**3**	ARRUELA	WASHER	ARANDELA
24	339374X1	**3**	ARRUELA	WASHER	ARANDELA
25	339761X1	**3**	PARAFUSO	BOLT	PERNO
26	3585948M1	**2**	EMBLEMA	EMBLEM	EMBLEMA

Válvula Controle Remoto Control Valve Válvula Del Control	Dupla Dual Doble	70-250	Contr. Remoto 2 Corpos / Com Cabina With 2 Boddy Remote Control / With Cab Con Contr. Remoto 2 Cuerpos / Con Cabina

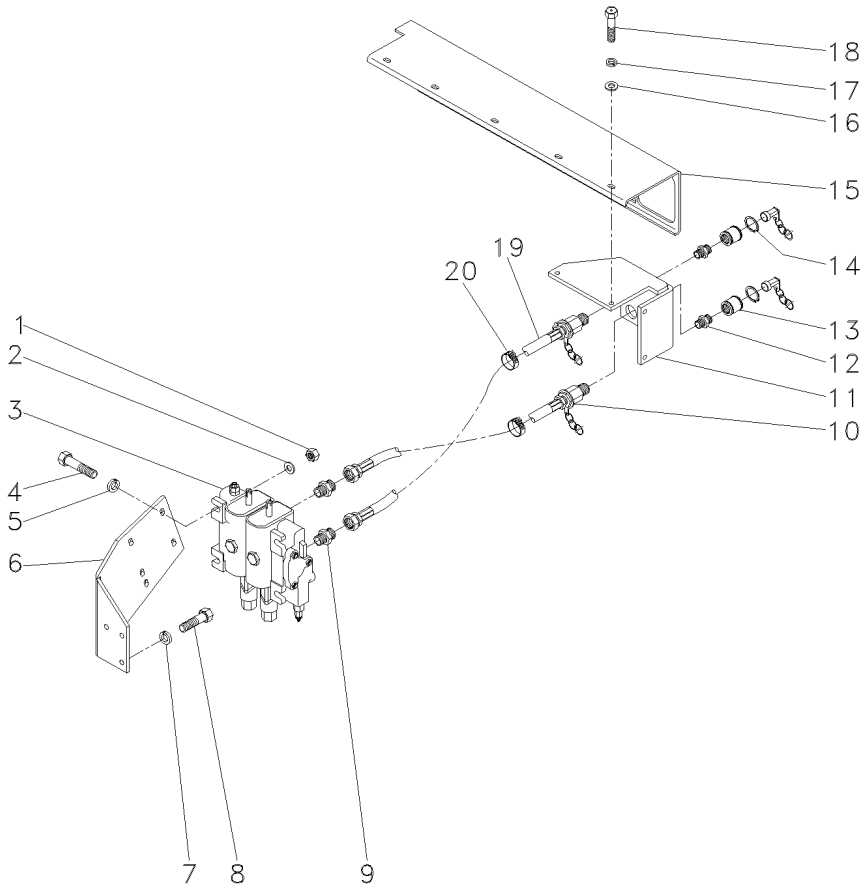

1	355565X1		**2**	PORCA	NUT	TUERCA
2	355618X1		**4**	ARRUELA	WASHER	ARANDELA
3	6204032M91		**1**	CJ. COMANDO	KIT, ACTUATOR	JUEGO ACTUADOR
4	353683X1		**2**	PARAFUSO	BOLT	PERNO
5	353446X1		**2**	ARRUELA	WASHER	ARANDELA
6	053134P2		**1**	SUPORTE	BRACKET	SOPORTE
7	339376X1		**3**	ARRUELA	WASHER	ARANDELA
8	339401X1		**3**	PARAFUSO	BOLT	PERNO
9	3225356M1		**6**	BRAÇADEIRA	CLAMP	ABRAZADERA
10	3409857M91		**2**	MANGUEIRA	HOSE	FLEXIBLE
11	053105S1	▶	**1**	SUPORTE	BRACKET	SOPORTE
11	053106S1	◀	**1**	SUPORTE	BRACKET	SOPORTE
12	3412687M1		**6**	CONEXÃO	CONNECTION	CONEXION
13	3410413M92		**6**	ENGATE	COUPLER	ACOPLADOR
14	390948X1		**18**	ANEL	RING	ARO
15	053111S1	[A]	**1**	PLACA	PLATE	PLATO
16	829185M1		**8**	ARRUELA	WASHER	ARANDELA
17	339374X1		**12**	ARRUELA	WASHER	ARANDELA
18	339761X1		**12**	PARAFUSO	BOLT	PERNO
19	3412088M91		**2**	MANGUEIRA	HOSE	FLEXIBLE
20	358743X91		**6**	CONEXÃO	CONNECTION	CONEXION

[A] TRASEIRO
REAR
TRASERO

Controle Remoto **Remote Control** **Control Remoto**	**1 Corpo** **1 Body** **1 Cuerpo**	**70-255**

Com Detente E Reg. Vazão / Com Hydrotronic
With Detain And Variable Flow / With Hydrotronic
Con Detenedor Y Reg. Vazió / Con Hydrotronic

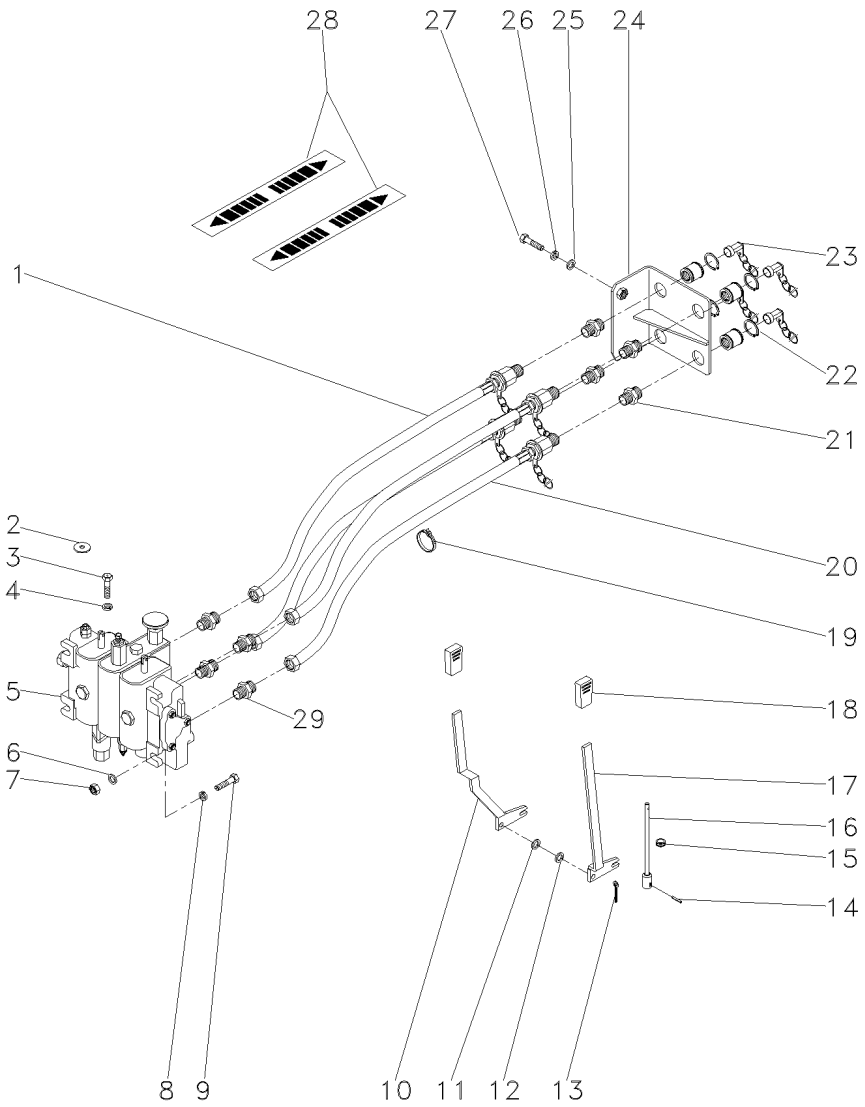

1	3409857M91	**2**	MANGUEIRA	HOSE	FLEXIBLE
2	390652X1	**1**	ARRUELA	WASHER	ARANDELA
3	339761X1	**3**	PARAFUSO	BOLT	PERNO
4	339374X1	**3**	ARRUELA	WASHER	ARANDELA
5	063093T1	**1**	CJ. COMANDO	DISTRIBUTOR	DISTRIBUIDOR
6	355618X1	**4**	ARRUELA	WASHER	ARANDELA
7	355565X1	**2**	PORCA	NUT	TUERCA
8	353446X1	**2**	ARRUELA	WASHER	ARANDELA
9	353683X1	**2**	PARAFUSO	BOLT	PERNO
10	039644S1	**1**	ALAVANCA	LEVER	PALANCA
11	196010M1	**X**	ARRUELA	WASHER	ARANDELA
12	355618X1	**2**	ARRUELA	WASHER	ARANDELA
13	354048X1	**2**	CUPILHA	COTTER PIN	PASADOR DOUBLE
14	2801719M1	**1**	PINO	PIN	PASADOR
15	834096M1	**1**	PASSA-FIO	GROMMET	PASACABLE
16	063192S1	**1**	TIRANTE	ROD	VARILLA
17	063154S1	**1**	ALAVANCA	LEVER	PALANCA
18	035972P1	**2**	MANÍPULO	KNOB	POMO
19	3225356M1	**2**	BRAÇADEIRA	CLAMP	ABRAZADERA
20	3412088M91	**2**	MANGUEIRA	HOSE	FLEXIBLE
21	3412687M1	**4**	CONEXÃO	CONNECTION	CONEXION
22	390948X1	**8**	ANEL	RING	ARO
23	3410413M92	**4**	ENGATE	COUPLER	ACOPLADOR
24	027653S1	**1**	SUPORTE	BRACKET	SOPORTE
25	829185M1	**3**	ARRUELA	WASHER	ARANDELA
26	339374X1	**2**	ARRUELA	WASHER	ARANDELA
27	339761X1	**2**	PARAFUSO	BOLT	PERNO
28	3585948M1	**2**	EMBLEMA	EMBLEM	EMBLEMA
29	358743X91	**4**	CONEXÃO	CONNECTION	CONEXION

Controle Remoto	2 Corpos
Remote Control	2 Boddys
Control Remoto	2 Cuerpos

70-260

Detente E Reg. Vazão / Hydrotronic / Com Cabina
Detain And Variable Flow / Hydrotronic / With Cab
Detenedor Y Reg. Vazió / Hydrotronic / Con Cabina

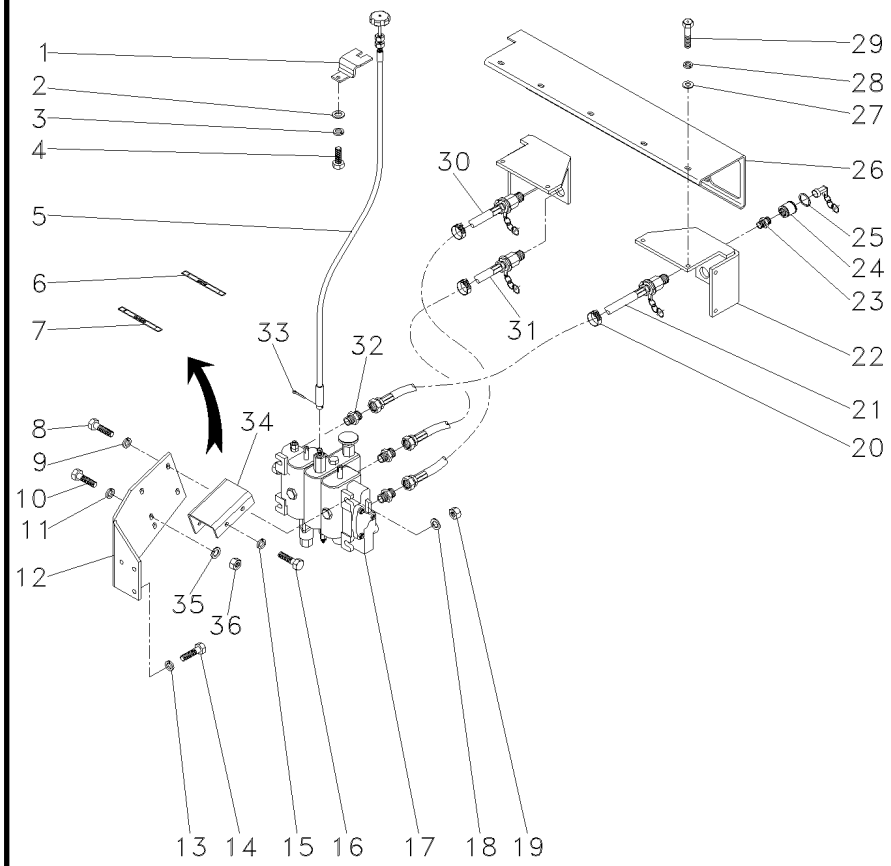

1	068282P1		**1**	SUPORTE	BRACKET	SOPORTE
2	339024X1		**2**	ARRUELA	WASHER	ARANDELA
3	339374X1		**2**	ARRUELA	WASHER	ARANDELA
4	339123X1		**2**	PARAFUSO	BOLT	PERNO
5	068319P1		**1**	CABO	CABLE	CABLE
6	068276P1		**2**	DECAL	DECAL	CALCOMANIA
7	068278P1		**2**	DECAL	DECAL	CALCOMANIA
8	353679X1		**2**	PARAFUSO	BOLT	PERNO
9	355618X1		**2**	ARRUELA	WASHER	ARANDELA
10	339401X1		**2**	PARAFUSO	BOLT	PERNO
11	339376X1		**2**	ARRUELA	WASHER	ARANDELA
12	053134P2		**1**	SUPORTE	BRACKET	SOPORTE
13	339376X1		**3**	ARRUELA	WASHER	ARANDELA
14	339401X1		**3**	PARAFUSO	BOLT	PERNO
15	353446X1		**2**	ARRUELA	WASHER	ARANDELA
16	353683X1		**2**	PARAFUSO	BOLT	PERNO
17	063093T1		**1**	CJ. COMANDO	DISTRIBUTOR	DISTRIBUIDOR
18	355618X1		**4**	ARRUELA	WASHER	ARANDELA
19	355565X1		**2**	PORCA	NUT	TUERCA
20	3225356M1		**6**	BRAÇADEIRA	CLAMP	ABRAZADERA
21	843388M3		**2**	MANGUEIRA	HOSE	FLEXIBLE
22	053105S1	◀	**1**	SUPORTE	BRACKET	SOPORTE
22	053106S1	▶	**1**	SUPORTE	BRACKET	SOPORTE
23	3412687M1		**6**	CONEXÃO	CONNECTION	CONEXION
24	3410413M92		**6**	ENGATE	COUPLER	ACOPLADOR
25	390948X1		**12**	ANEL	RING	ARO
26	053111S1	[A]	**1**	PLACA	PLATE	PLATO
27	829185M1		**8**	ARRUELA	WASHER	ARANDELA
28	339374X1		**12**	ARRUELA	WASHER	ARANDELA
29	339761X1		**12**	PARAFUSO	BOLT	PERNO
30	3409857M91		**2**	MANGUEIRA	HOSE	FLEXIBLE
31	3412088M91		**2**	MANGUEIRA	HOSE	FLEXIBLE
32	358743X91		**6**	CONEXÃO	CONNECTION	CONEXION
33	354048X1		**1**	CUPILHA	COTTER PIN	PASADOR DOUBLE
34	063197P1		**1**	SUPORTE	BRACKET	SOPORTE
35	353446X1		**2**	ARRUELA	WASHER	ARANDELA
36	355565X1		**2**	PORCA	NUT	TUERCA

[A] TRASEIRO
REAR
TRASERO

Controle Remoto **Remote Control** **Control Remoto**	**1 Corpo** **1 Boddy** **1 Cuerpo**	**70-265**

Com Detente E Reg. Vazão / Com Sistema Ferguson
With Detain And Variable Flow / Ferguson System
Con Detenedor Y Reg. Vazió / Con Sistema Ferguson

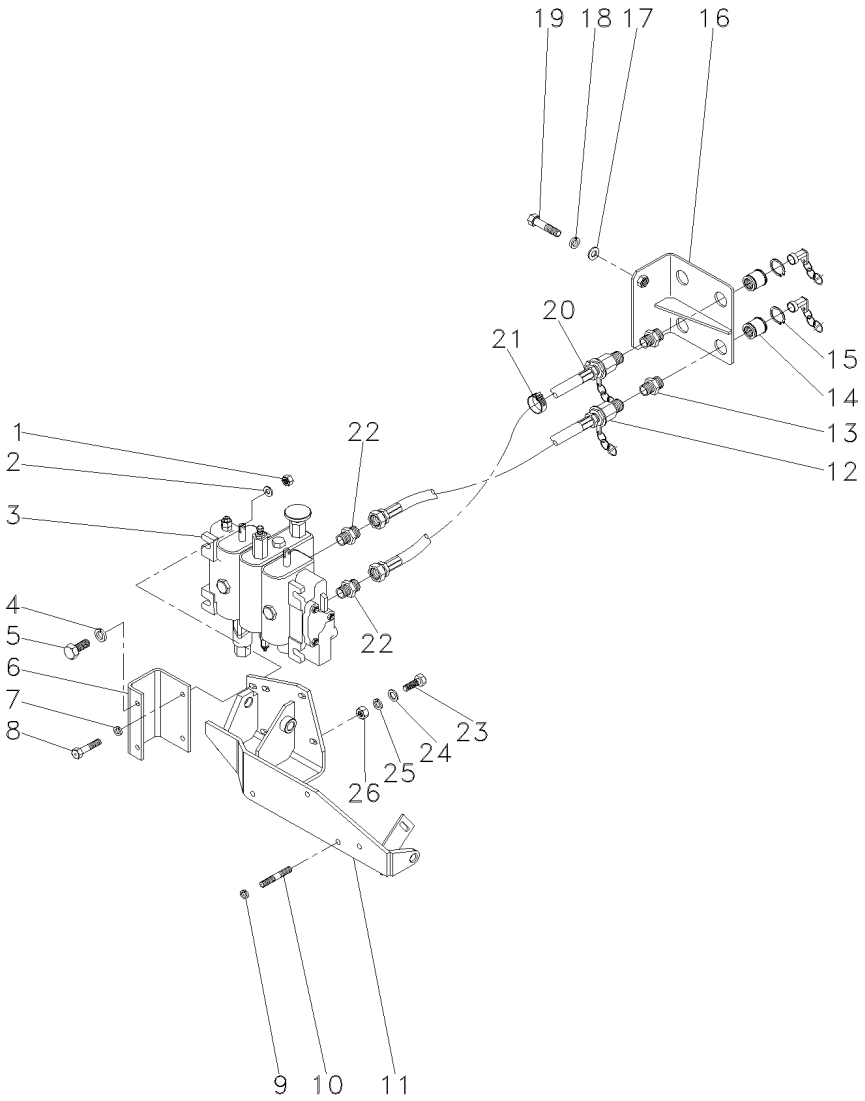

1	355565X1	**2**	PORCA	NUT	TUERCA
2	355618X1	**4**	ARRUELA	WASHER	ARANDELA
3	063088T1	**1**	CJ. COMANDO	DISTRIBUTOR	DISTRIBUIDOR
4	339376X1	**2**	ARRUELA	WASHER	ARANDELA
5	339401X1	**2**	PARAFUSO	BOLT	PERNO
6	063197P1	**1**	SUPORTE	BRACKET	SOPORTE
7	353446X1	**2**	ARRUELA	WASHER	ARANDELA
8	353683X1	**2**	PARAFUSO	BOLT	PERNO
9	339376X1	**4**	ARRUELA	WASHER	ARANDELA
10	339451X1	**4**	PARAFUSO	BOLT	PERNO
11	063775S1	**1**	SUPORTE	BRACKET	SOPORTE
12	3409857M91	**2**	MANGUEIRA	HOSE	FLEXIBLE
13	3412687M1	**4**	CONEXÃO	CONNECTION	CONEXION
14	3410413M92	**4**	ENGATE	COUPLER	ACOPLADOR
15	390948X1	**8**	ANEL	RING	ARO
16	027653S1	**1**	SUPORTE	BRACKET	SOPORTE
17	829185M1	**3**	ARRUELA	WASHER	ARANDELA
18	339374X1	**3**	ARRUELA	WASHER	ARANDELA
19	339123X1	**3**	PARAFUSO	BOLT	PERNO
20	3412088M91	**2**	MANGUEIRA	HOSE	FLEXIBLE
21	3225356M1	**2**	BRAÇADEIRA	CLAMP	ABRAZADERA
22	358743X91	**4**	CONEXÃO	CONNECTION	CONEXION
23	353679X1	**2**	PARAFUSO	BOLT	PERNO
24	355618X1	**2**	ARRUELA	WASHER	ARANDELA
25	353446X1	**2**	ARRUELA	WASHER	ARANDELA
26	355565X1	**2**	PORCA	NUT	TUERCA

Controle Remoto — **1 Corpo**
Remote Control — **1 Body**
Control Remoto — **1 Cuerpo**

70-270

Com Detente E Reg. Vazão / Sem Levante
With Detain And Variable Flow / Without Lift
Con Detenedor Y Reg. Vazió / Sin Levante

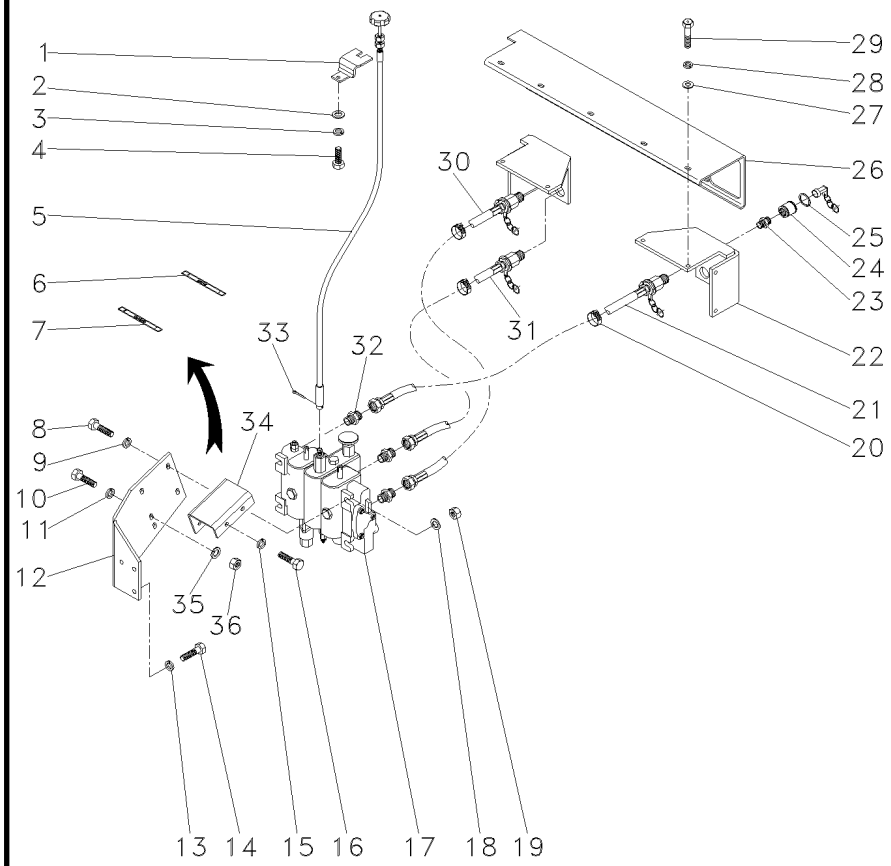

1	068282P1		**2**	SUPORTE	BRACKET	SOPORTE
2	339024X1		**2**	ARRUELA	WASHER	ARANDELA
3	339374X1		**2**	ARRUELA	WASHER	ARANDELA
4	339123X1		**2**	PARAFUSO	BOLT	PERNO
5	068319P1		**1**	CABO	CABLE	CABLE
6	068276P1		**2**	DECAL	DECAL	CALCOMANIA
7	068278P1		**2**	DECAL	DECAL	CALCOMANIA
8	353679X1		**2**	PARAFUSO	BOLT	PERNO
9	355618X1		**2**	ARRUELA	WASHER	ARANDELA
10	339401X1		**2**	PARAFUSO	BOLT	PERNO
11	339376X1		**2**	ARRUELA	WASHER	ARANDELA
12	053134P2		**1**	SUPORTE	BRACKET	SOPORTE
13	339376X1		**3**	ARRUELA	WASHER	ARANDELA
14	339401X1		**3**	PARAFUSO	BOLT	PERNO
15	353446X1		**2**	ARRUELA	WASHER	ARANDELA
16	353683X1		**2**	PARAFUSO	BOLT	PERNO
17	063088T1		**1**	CJ. COMANDO	DISTRIBUTOR	DISTRIBUIDOR
18	355618X1		**4**	ARRUELA	WASHER	ARANDELA
19	355565X1		**2**	PORCA	NUT	TUERCA
20	3225356M1		**6**	BRAÇADEIRA	CLAMP	ABRAZADERA
21	843388M3		**2**	MANGUEIRA	HOSE	FLEXIBLE
22	053105S1	◀	**1**	SUPORTE	BRACKET	SOPORTE
22	053106S1	▶	**1**	SUPORTE	BRACKET	SOPORTE
23	3412687M1		**6**	CONEXÃO	CONNECTION	CONEXION
24	3410413M92		**6**	ENGATE	COUPLER	ACOPLADOR
25	390948X1		**12**	ANEL	RING	ARO
26	053111S1	[A]	**1**	PLACA	PLATE	PLATO
27	829185M1		**8**	ARRUELA	WASHER	ARANDELA
28	339374X1		**12**	ARRUELA	WASHER	ARANDELA
29	339761X1		**12**	PARAFUSO	BOLT	PERNO
30	3409857M91		**2**	MANGUEIRA	HOSE	FLEXIBLE
31	3412088M91		**2**	MANGUEIRA	HOSE	FLEXIBLE
32	358743X91		**6**	CONEXÃO	CONNECTION	CONEXION
33	354048X1		**1**	CUPILHA	COTTER PIN	PASADOR DOUBLE
34	063197P1		**1**	SUPORTE	BRACKET	SOPORTE
35	353446X1		**2**	ARRUELA	WASHER	ARANDELA
36	355565X1		**2**	PORCA	NUT	TUERCA

[A] TRASEIRO
REAR
TRASERO

Controle Remoto **Remote Control** **Control Remoto**	**2 Corpos** **2 Boddys** **2 Cuerpos**	**70-275**

Com Detente E Reg. Vazão / Sem Levante
With Detain And Variable Flow / Without Lift
Con Detenedor Y Reg. Vazió / Sin Levante

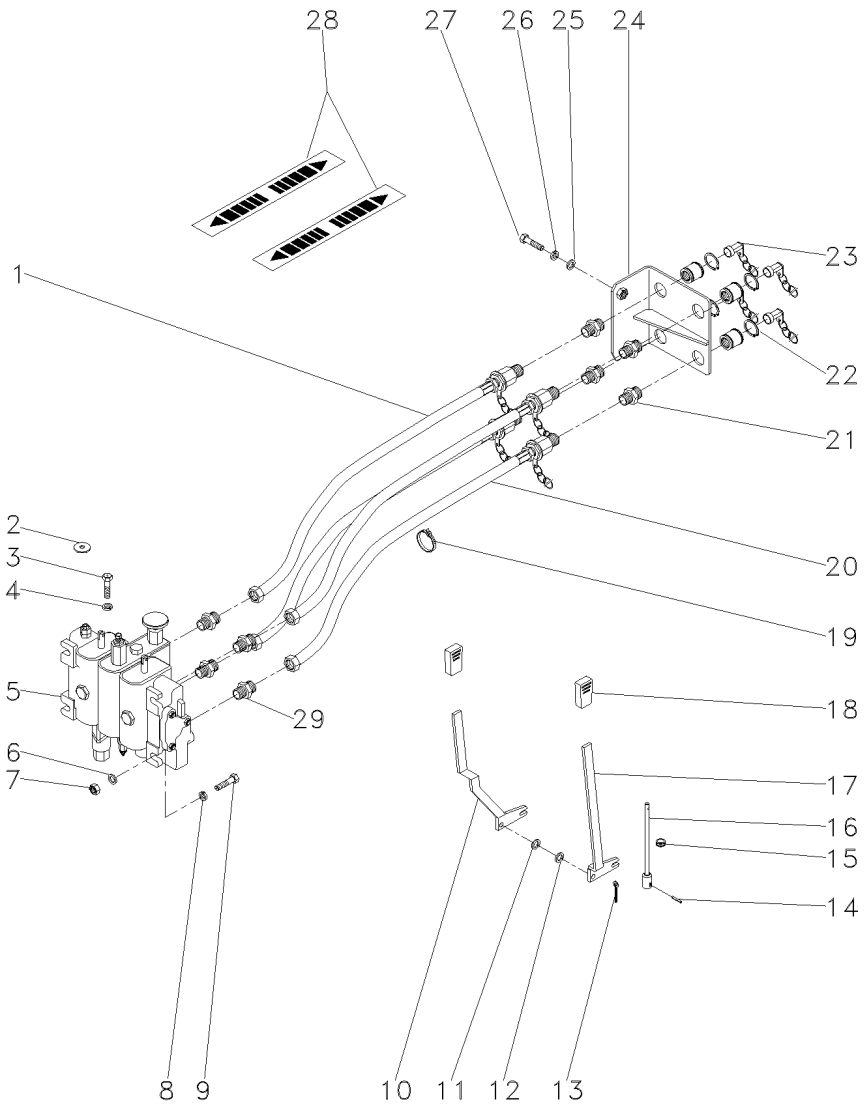

1	3409857M91	**2**	MANGUEIRA	HOSE	FLEXIBLE
2	390652X1	**1**	ARRUELA	WASHER	ARANDELA
3	339761X1	**2**	PARAFUSO	BOLT	PERNO
4	339374X1	**2**	ARRUELA	WASHER	ARANDELA
5	063088T1	**1**	CJ. COMANDO	DISTRIBUTOR	DISTRIBUIDOR
6	355618X1	**4**	ARRUELA	WASHER	ARANDELA
7	355565X1	**2**	PORCA	NUT	TUERCA
8	353446X1	**2**	ARRUELA	WASHER	ARANDELA
9	353683X1	**2**	PARAFUSO	BOLT	PERNO
10	039644S1	**1**	ALAVANCA	LEVER	PALANCA
11	355618X1	**2**	ARRUELA	WASHER	ARANDELA
12	196010M1	**X**	ARRUELA	WASHER	ARANDELA
13	354048X1	**2**	CUPILHA	COTTER PIN	PASADOR DOUBLE
14	2801719M1	**1**	PINO	PIN	PASADOR
15	834096M1	**1**	PASSA-FIO	GROMMET	PASACABLE
16	063192S1	**1**	TIRANTE	ROD	VARILLA
17	063154S1	**1**	ALAVANCA	LEVER	PALANCA
18	035972P1	**2**	MANÍPULO	KNOB	POMO
19	3225356M1	**2**	BRAÇADEIRA	CLAMP	ABRAZADERA
20	3412088M91	**2**	MANGUEIRA	HOSE	FLEXIBLE
21	3412687M1	**4**	CONEXÃO	CONNECTION	CONEXION
22	390948X1	**8**	ANEL	RING	ARO
23	3410413M92	**4**	ENGATE	COUPLER	ACOPLADOR
24	027653S1	**1**	SUPORTE	BRACKET	SOPORTE
25	829185M1	**3**	ARRUELA	WASHER	ARANDELA
26	339374X1	**3**	ARRUELA	WASHER	ARANDELA
27	339761X1	**3**	PARAFUSO	BOLT	PERNO
28	3585948M1	**2**	EMBLEMA	EMBLEM	EMBLEMA
29	358743X91	**4**	CONEXÃO	CONNECTION	CONEXION

Controle Remoto Remote Control Control Remoto	3 Corpos 3 Body 3 Cuerpos	70-280	Com Sistema Ferguson With Ferguson System Con Sistema Ferguson

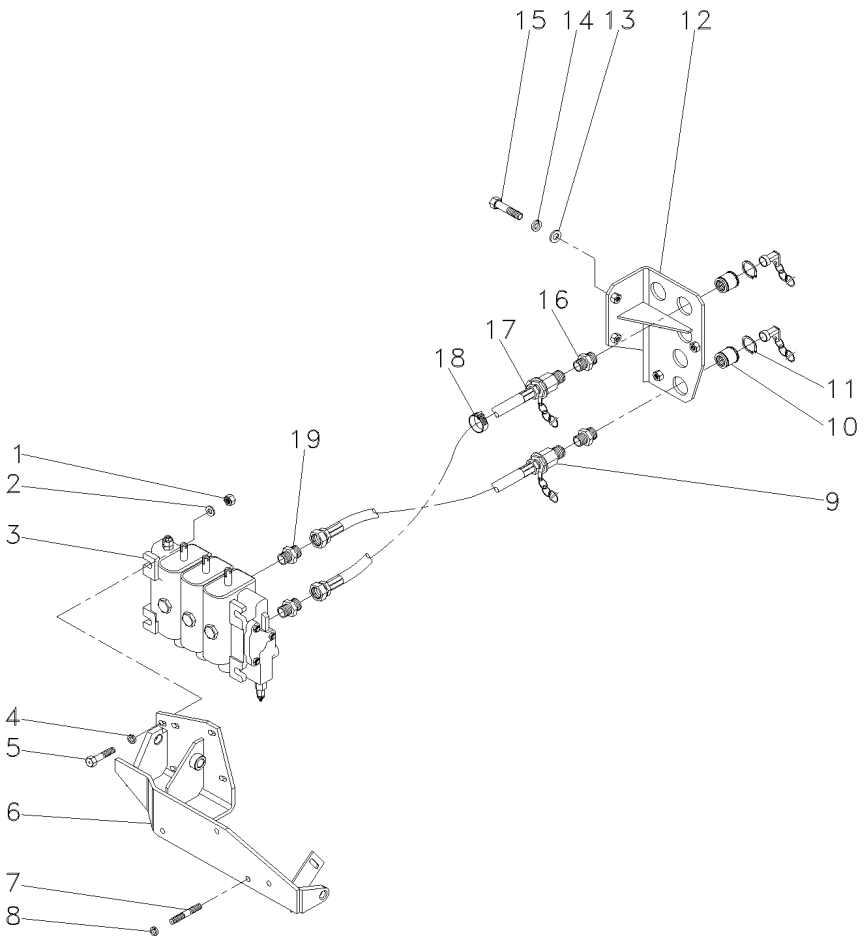

1	355565X1	**3**	PORCA	NUT	TUERCA
2	355618X1	**6**	ARRUELA	WASHER	ARANDELA
3	063090T1	**1**	CJ. COMANDO	KIT, ACTUATOR	JUEGO ACTUADOR
4	353446X1	**3**	ARRUELA	WASHER	ARANDELA
5	353683X1	**3**	PARAFUSO	BOLT	PERNO
6	063775S1	**1**	SUPORTE	BRACKET	SOPORTE
7	339451X1	**4**	PARAFUSO	BOLT	PERNO
8	339376X1	**4**	ARRUELA	WASHER	ARANDELA
9	3409857M91	**3**	MANGUEIRA	HOSE	FLEXIBLE
10	3410413M92	**6**	ENGATE	COUPLER	ACOPLADOR
11	390948X1	**12**	ANEL	RING	ARO
12	063199S1	**1**	SUPORTE	BRACKET	SOPORTE
13	829185M1	**3**	ARRUELA	WASHER	ARANDELA
14	339374X1	**3**	ARRUELA	WASHER	ARANDELA
15	339123X1	**3**	PARAFUSO	BOLT	PERNO
16	3412687M1	**6**	CONEXÃO	CONNECTION	CONEXION
17	3412088M91	**3**	MANGUEIRA	HOSE	FLEXIBLE
18	3225356M1	**2**	BRAÇADEIRA	CLAMP	ABRAZADERA
19	358743X91	**6**	CONEXÃO	CONNECTION	CONEXION

Controle Remoto Remote Control Control Remoto	3 Corpos 3 Body 3 Cuerpos	70-285	Sem Levante Without Lift Sin Levante

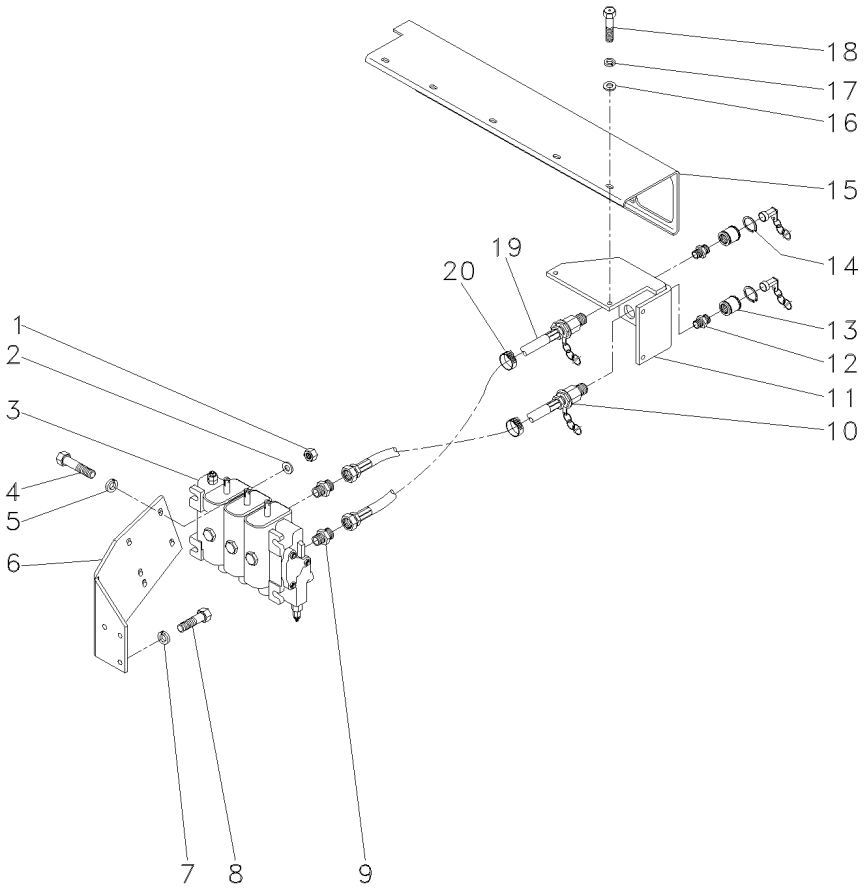

1	355565X1		**2**	PORCA	NUT	TUERCA
2	355618X1		**4**	ARRUELA	WASHER	ARANDELA
3	063090T1		**1**	CJ. COMANDO	KIT, ACTUATOR	JUEGO ACTUADOR
4	353683X1		**2**	PARAFUSO	BOLT	PERNO
5	353446X1		**2**	ARRUELA	WASHER	ARANDELA
6	053134P2		**1**	SUPORTE	BRACKET	SOPORTE
7	339376X1		**3**	ARRUELA	WASHER	ARANDELA
8	339401X1		**3**	PARAFUSO	BOLT	PERNO
9	358743X91		**4**	CONEXÃO	CONNECTION	CONEXION
10	3412088M91		**2**	MANGUEIRA	HOSE	FLEXIBLE
11	053105S1	◀	**1**	SUPORTE	BRACKET	SOPORTE
11	053106S1	▶	**1**	SUPORTE	BRACKET	SOPORTE
12	3412687M1		**6**	CONEXÃO	CONNECTION	CONEXION
13	3410413M92		**6**	ENGATE	COUPLER	ACOPLADOR
14	390948X1		**12**	ANEL	RING	ARO
15	053111S1	[A]	**1**	PLACA	PLATE	PLATO
16	829185M1		**8**	ARRUELA	WASHER	ARANDELA
17	339374X1		**12**	ARRUELA	WASHER	ARANDELA
18	339761X1		**12**	PARAFUSO	BOLT	PERNO
19	3409857M91		**2**	MANGUEIRA	HOSE	FLEXIBLE
20	3225356M1		**6**	BRAÇADEIRA	CLAMP	ABRAZADERA

[A] TRASEIRO
REAR
TRASERO

Controle Remoto Remote Control Control Remoto	3 Corpos 3 Body 3 Cuerpos	70-290	Com Hydrotronic With Hydrotronic Con Hydrotronic

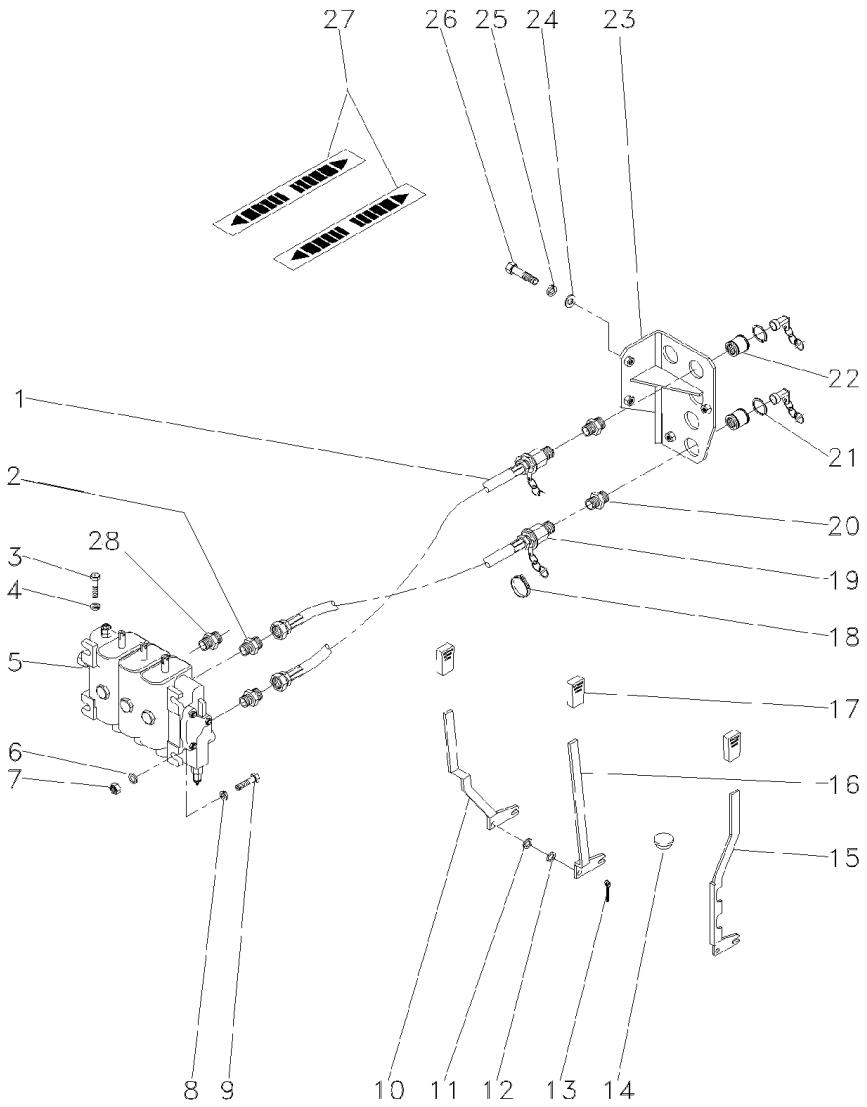

1	3409857M91	3	MANGUEIRA	HOSE	FLEXIBLE
2	358743X91	6	CONEXÃO	CONNECTION	CONEXION
3	339761X1	4	PARAFUSO	BOLT	PERNO
4	339374X1	4	ARRUELA	WASHER	ARANDELA
5	063095T1	1	CJ. COMANDO	KIT, ACTUATOR	JUEGO ACTUADOR
6	355618X1	6	ARRUELA	WASHER	ARANDELA
7	355565X1	3	PORCA	NUT	TUERCA
8	353446X1	3	ARRUELA	WASHER	ARANDELA
9	353683X1	3	PARAFUSO	BOLT	PERNO
10	039644S1	1	ALAVANCA	LEVER	PALANCA
11	355618X1	3	ARRUELA	WASHER	ARANDELA
12	196010M1	X	ARRUELA	WASHER	ARANDELA
13	354048X1	1	CUPILHA	COTTER PIN	PASADOR DOUBLE
14	2801324M1	1	BUJÃO	PLUG	TAPON
15	063157S1	1	ALAVANCA	LEVER	PALANCA
16	039643S1	1	ALAVANCA	LEVER	PALANCA
17	035972P1	3	MANÍPULO	KNOB	POMO
18	3225356M1	3	BRAÇADEIRA	CLAMP	ABRAZADERA
19	3412088M91	3	MANGUEIRA	HOSE	FLEXIBLE
20	3412687M1	6	CONEXÃO	CONNECTION	CONEXION
21	390948X1	12	ANEL	RING	ARO
22	3410413M92	6	ENGATE	COUPLER	ACOPLADOR
23	063199S1	1	SUPORTE	BRACKET	SOPORTE
24	829185M1	4	ARRUELA	WASHER	ARANDELA
25	339374X1	2	ARRUELA	WASHER	ARANDELA
26	339761X1	2	PARAFUSO	BOLT	PERNO
27	3585948M1	2	EMBLEMA	EMBLEM	EMBLEMA
28	3411941M91	3	CONEXÃO	CONNECTION	CONEXION

Controle Remoto Remote Control Control Remoto	3 Corpos 3 Body 3 Cuerpos	70-295	Com Cabina / Com Hydrotronic With Cab / With Hydrotronic Con Cabina / Con Hydrotronic

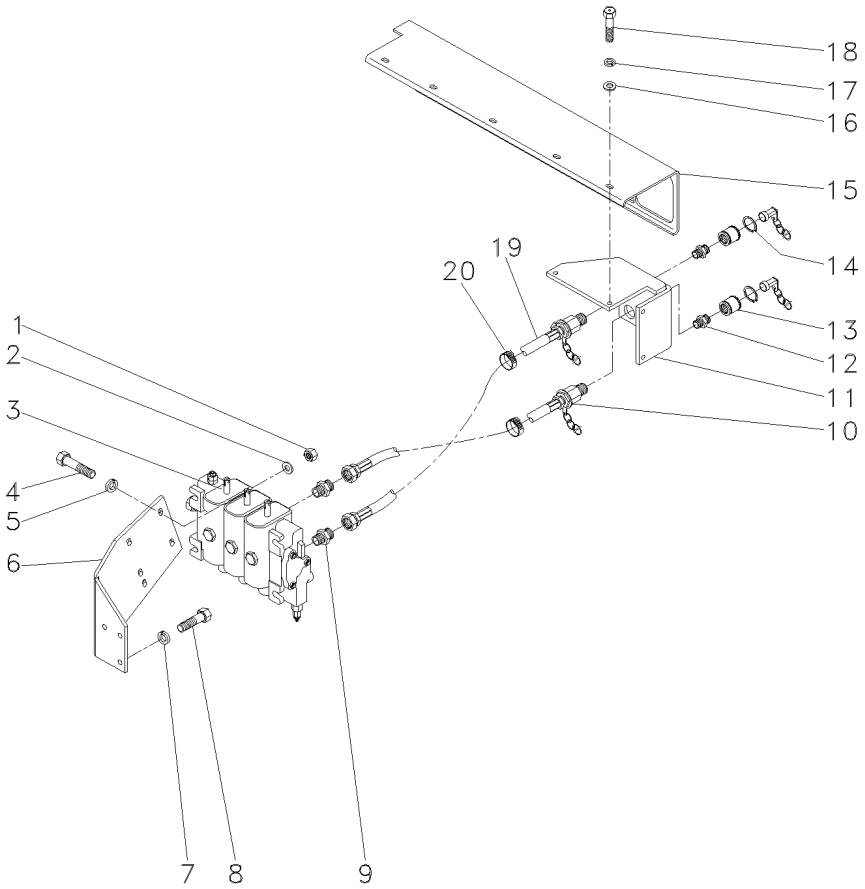

1	355565X1		**2**	PORCA	NUT	TUERCA
2	355618X1		**4**	ARRUELA	WASHER	ARANDELA
3	063095T1		**1**	CJ. COMANDO	KIT, ACTUATOR	JUEGO ACTUADOR
4	353683X1		**2**	PARAFUSO	BOLT	PERNO
5	353446X1		**2**	ARRUELA	WASHER	ARANDELA
6	053134P2		**1**	SUPORTE	BRACKET	SOPORTE
7	339376X1		**3**	ARRUELA	WASHER	ARANDELA
8	339401X1		**3**	PARAFUSO	BOLT	PERNO
9	358743X91		**4**	CONEXÃO	CONNECTION	CONEXION
10	3412088M91		**2**	MANGUEIRA	HOSE	FLEXIBLE
11	053105S1	◀	**1**	SUPORTE	BRACKET	SOPORTE
11	053106S1	▶	**1**	SUPORTE	BRACKET	SOPORTE
12	3412687M1		**6**	CONEXÃO	CONNECTION	CONEXION
13	3410413M92		**6**	ENGATE	COUPLER	ACOPLADOR
14	390948X1		**12**	ANEL	RING	ARO
15	053111S1	[A]	**1**	PLACA	PLATE	PLATO
16	829185M1		**8**	ARRUELA	WASHER	ARANDELA
17	339374X1		**12**	ARRUELA	WASHER	ARANDELA
18	339761X1		**12**	PARAFUSO	BOLT	PERNO
19	3409857M91		**2**	MANGUEIRA	HOSE	FLEXIBLE
20	3225356M1		**6**	BRAÇADEIRA	CLAMP	ABRAZADERA

[A] TRASEIRO
REAR
TRASERO

Controle Remoto Remote Control Control Remoto	3 Corpos 3 Body 3 Cuerpos	70-300	Sem Levante Without Lift Sin Levante

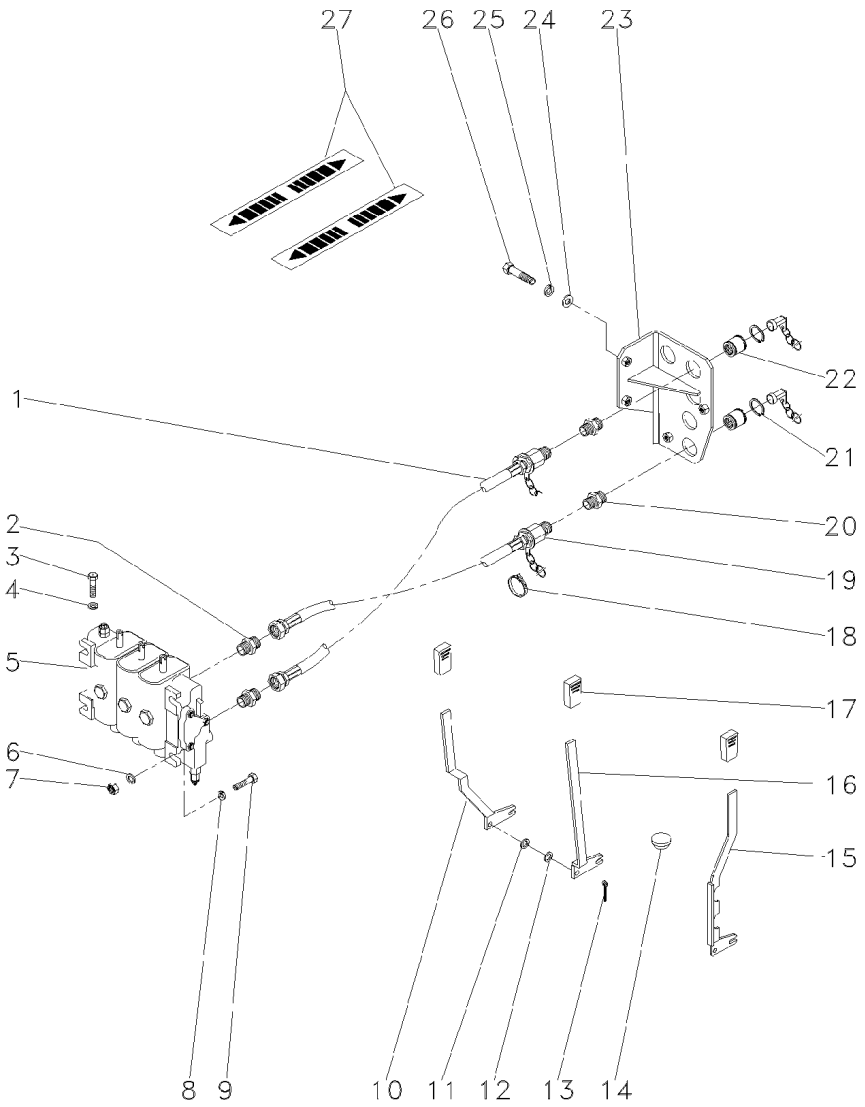

1	3409857M91	**3**	MANGUEIRA	HOSE	FLEXIBLE
2	358743X91	**6**	CONEXÃO	CONNECTION	CONEXION
3	339761X1	**4**	PARAFUSO	BOLT	PERNO
4	339374X1	**4**	ARRUELA	WASHER	ARANDELA
5	063090T1	**1**	CJ. COMANDO	KIT, ACTUATOR	JUEGO ACTUADOR
6	355618X1	**6**	ARRUELA	WASHER	ARANDELA
7	355565X1	**3**	PORCA	NUT	TUERCA
8	353446X1	**3**	ARRUELA	WASHER	ARANDELA
9	353683X1	**3**	PARAFUSO	BOLT	PERNO
10	039644S1	**1**	ALAVANCA	LEVER	PALANCA
11	355618X1	**2**	ARRUELA	WASHER	ARANDELA
12	196010M1	**X**	ARRUELA	WASHER	ARANDELA
13	354048X1	**3**	CUPILHA	COTTER PIN	PASADOR DOUBLE
14	2801324M1	**1**	BUJÃO	PLUG	TAPON
15	063157S1	**1**	ALAVANCA	LEVER	PALANCA
16	039643S1	**1**	ALAVANCA	LEVER	PALANCA
17	035972P1	**3**	MANÍPULO	KNOB	POMO
18	3225356M1	**2**	BRAÇADEIRA	CLAMP	ABRAZADERA
19	3412088M91	**3**	MANGUEIRA	HOSE	FLEXIBLE
20	3412687M1	**6**	CONEXÃO	CONNECTION	CONEXION
21	390948X1	**12**	ANEL	RING	ARO
22	3410413M92	**6**	ENGATE	COUPLER	ACOPLADOR
23	063199S1	**1**	SUPORTE	BRACKET	SOPORTE
24	829185M1	**4**	ARRUELA	WASHER	ARANDELA
25	339374X1	**2**	ARRUELA	WASHER	ARANDELA
26	339761X1	**2**	PARAFUSO	BOLT	PERNO
27	3585948M1	**3**	EMBLEMA	EMBLEM	EMBLEMA

Menu

Símbolos

Controle Remoto **Remote Control** **Control Remoto**	**3 Corpos** **3 Body** **3 Cuerpos**	**70-305**

Com Detente E Reg. Vazão / Com Hydrotronic
With Detain And Variable Flow / With Hydrotronic
Con Detenedor Y Reg. Vazió / Con Hydrotronic

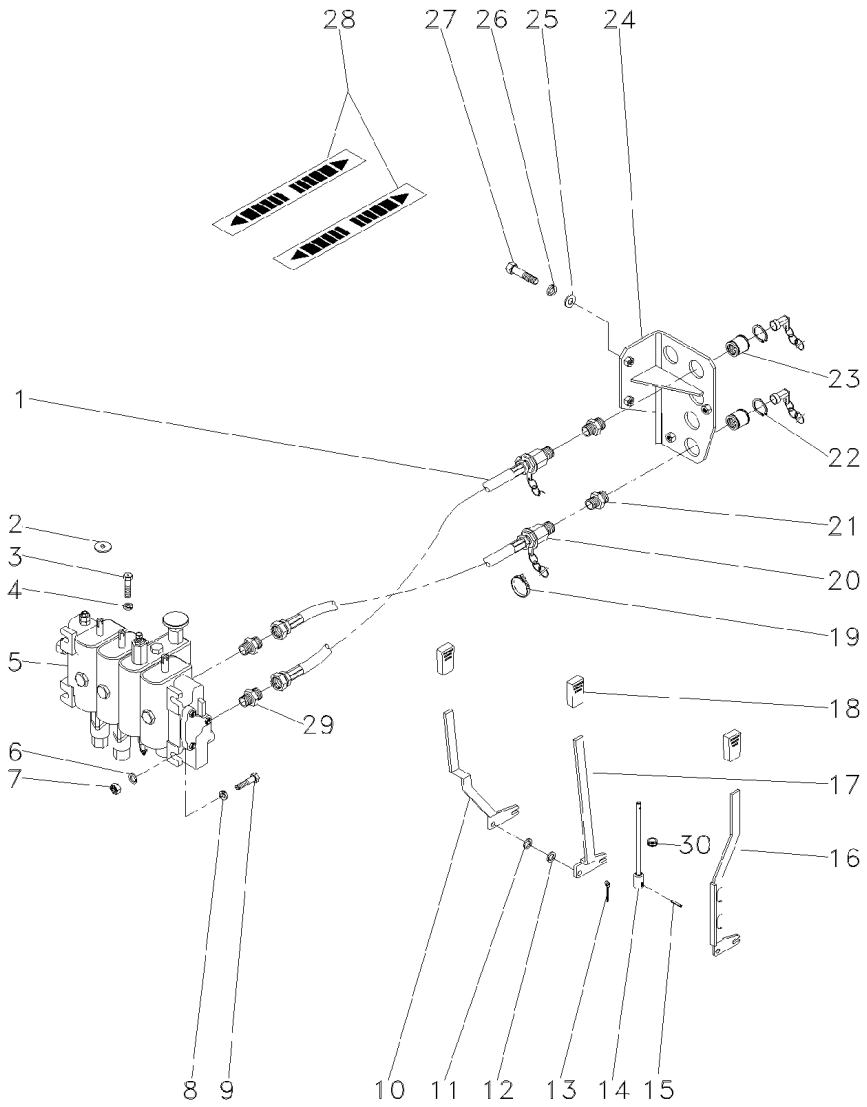

1	3409857M91	**3**	MANGUEIRA	HOSE	FLEXIBLE
2	390652X1	**1**	ARRUELA	WASHER	ARANDELA
3	339761X1	**4**	PARAFUSO	BOLT	PERNO
4	339374X1	**4**	ARRUELA	WASHER	ARANDELA
5	6204033M91	**1**	CJ. COMANDO	KIT, ACTUATOR	JUEGO ACTUADOR
6	355618X1	**4**	ARRUELA	WASHER	ARANDELA
7	355565X1	**2**	PORCA	NUT	TUERCA
8	353446X1	**2**	ARRUELA	WASHER	ARANDELA
9	353683X1	**2**	PARAFUSO	BOLT	PERNO
10	039644S1	**1**	ALAVANCA	LEVER	PALANCA
11	355618X1	**3**	ARRUELA	WASHER	ARANDELA
12	196010M1	**X**	ARRUELA	WASHER	ARANDELA
13	354048X1	**3**	CUPILHA	COTTER PIN	PASADOR DOUBLE
14	063192S1	**1**	TIRANTE	ROD	VARILLA
15	2801719M1	**1**	PINO	PIN	PASADOR
16	063154S1	**2**	ALAVANCA	LEVER	PALANCA
17	063157S1	**1**	ALAVANCA	LEVER	PALANCA
18	035972P1	**3**	MANÍPULO	KNOB	POMO
19	3225356M1	**3**	BRAÇADEIRA	CLAMP	ABRAZADERA
20	3412088M91	**3**	MANGUEIRA	HOSE	FLEXIBLE
21	3412687M1	**6**	CONEXÃO	CONNECTION	CONEXION
22	390948X1	**12**	ANEL	RING	ARO
23	3410413M92	**6**	ENGATE	COUPLER	ACOPLADOR
24	063199S1	**1**	SUPORTE	BRACKET	SOPORTE
25	829185M1	**4**	ARRUELA	WASHER	ARANDELA
26	339374X1	**2**	ARRUELA	WASHER	ARANDELA
27	339761X1	**2**	PARAFUSO	BOLT	PERNO
28	3585948M1	**3**	EMBLEMA	EMBLEM	EMBLEMA
29	358743X91	**6**	CONEXÃO	CONNECTION	CONEXION
30	834096M1	**1**	PASSA-FIO	GROMMET	PASACABLE

Controle Remoto Remote Control Control Remoto	3 Corpos 3 Body 3 Cuerpos	70-310	Detente E Reg. Vazão / Hydrotronic / Com Cabina Detain And Variable Flow / Hydrotronic / With Cab Detenedor Y Reg. Vazió / Hydrotronic / Con Cabina

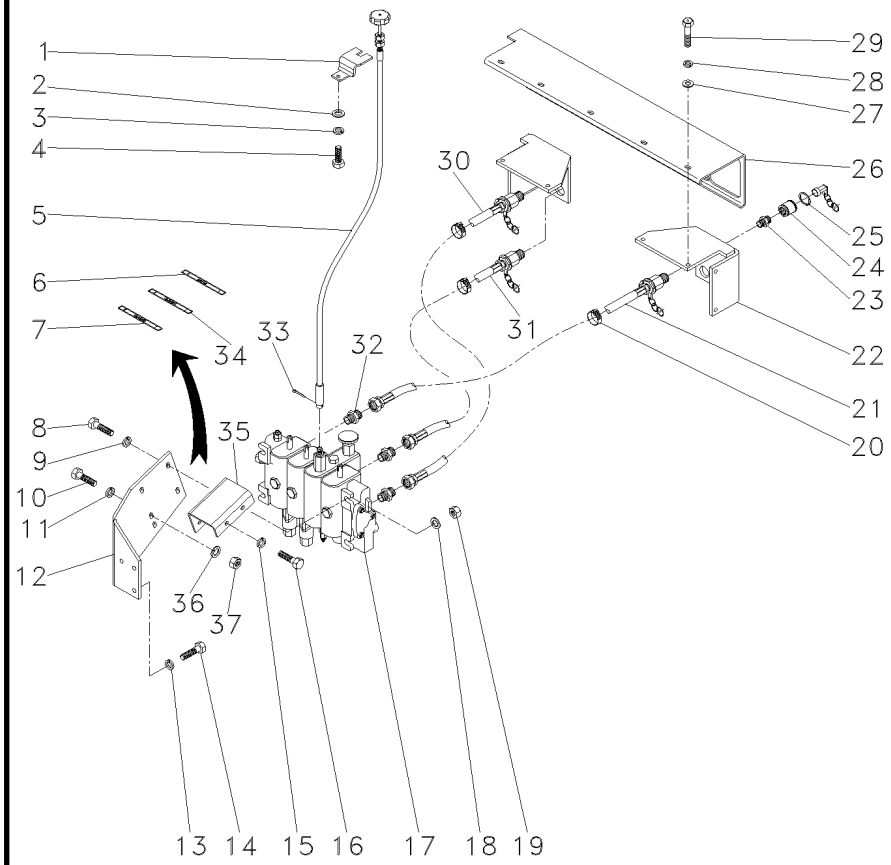

1	068282P1		**1**	SUPORTE	BRACKET	SOPORTE
2	339024X1		**2**	ARRUELA	WASHER	ARANDELA
3	339374X1		**2**	ARRUELA	WASHER	ARANDELA
4	339123X1		**2**	PARAFUSO	BOLT	PERNO
5	068319P1		**1**	CABO	CABLE	CABLE
6	068276P1		**2**	DECAL	DECAL	CALCOMANIA
7	068278P1		**2**	DECAL	DECAL	CALCOMANIA
8	353679X1		**2**	PARAFUSO	BOLT	PERNO
9	355618X1		**2**	ARRUELA	WASHER	ARANDELA
10	339401X1		**3**	PARAFUSO	BOLT	PERNO
11	339376X1		**3**	ARRUELA	WASHER	ARANDELA
12	053134P2		**1**	SUPORTE	BRACKET	SOPORTE
13	339376X1		**2**	ARRUELA	WASHER	ARANDELA
14	339401X1		**2**	PARAFUSO	BOLT	PERNO
15	353446X1		**2**	ARRUELA	WASHER	ARANDELA
16	353683X1		**2**	PARAFUSO	BOLT	PERNO
17	6204033M91		**1**	CJ. COMANDO	KIT, ACTUATOR	JUEGO ACTUADOR
18	355618X1		**4**	ARRUELA	WASHER	ARANDELA
19	355565X1		**2**	PORCA	NUT	TUERCA
20	3225356M1		**6**	BRAÇADEIRA	CLAMP	ABRAZADERA
21	843388M3		**2**	MANGUEIRA	HOSE	FLEXIBLE
22	053105S1	◀	**1**	SUPORTE	BRACKET	SOPORTE
22	053106S1	◀	**1**	SUPORTE	BRACKET	SOPORTE
23	3412687M1		**6**	CONEXÃO	CONNECTION	CONEXION
24	3410413M92		**6**	ENGATE	COUPLER	ACOPLADOR
25	390948X1		**12**	ANEL	RING	ARO
26	053111S1	[A]	**1**	PLACA	PLATE	PLATO
27	829185M1		**8**	ARRUELA	WASHER	ARANDELA
28	339374X1		**12**	ARRUELA	WASHER	ARANDELA
29	339761X1		**12**	PARAFUSO	BOLT	PERNO
30	3409857M91		**2**	MANGUEIRA	HOSE	FLEXIBLE
31	3412088M91		**2**	MANGUEIRA	HOSE	FLEXIBLE
32	358743X91		**4**	CONEXÃO	CONNECTION	CONEXION
32	358762X91		**2**	CONEXÃO	CONNECTION	CONEXION
33	354048X1		**1**	CUPILHA	COTTER PIN	PASADOR DOUBLE
34	068277P1		**2**	DECAL	DECAL	CALCOMANIA
35	063197P1		**1**	SUPORTE	BRACKET	SOPORTE
36	355565X1		**2**	PORCA	NUT	TUERCA
37	353446X1		**2**	ARRUELA	WASHER	ARANDELA

[A] TRASEIRO
REAR
TRASERO

Controle Remoto Remote Control Control Remoto	3 Corpos 3 Body 3 Cuerpos	70-315	Com Detente / Com Sistema Ferguson With Detain / With Ferguson System Con Detenedor / Con Sistema Ferguson

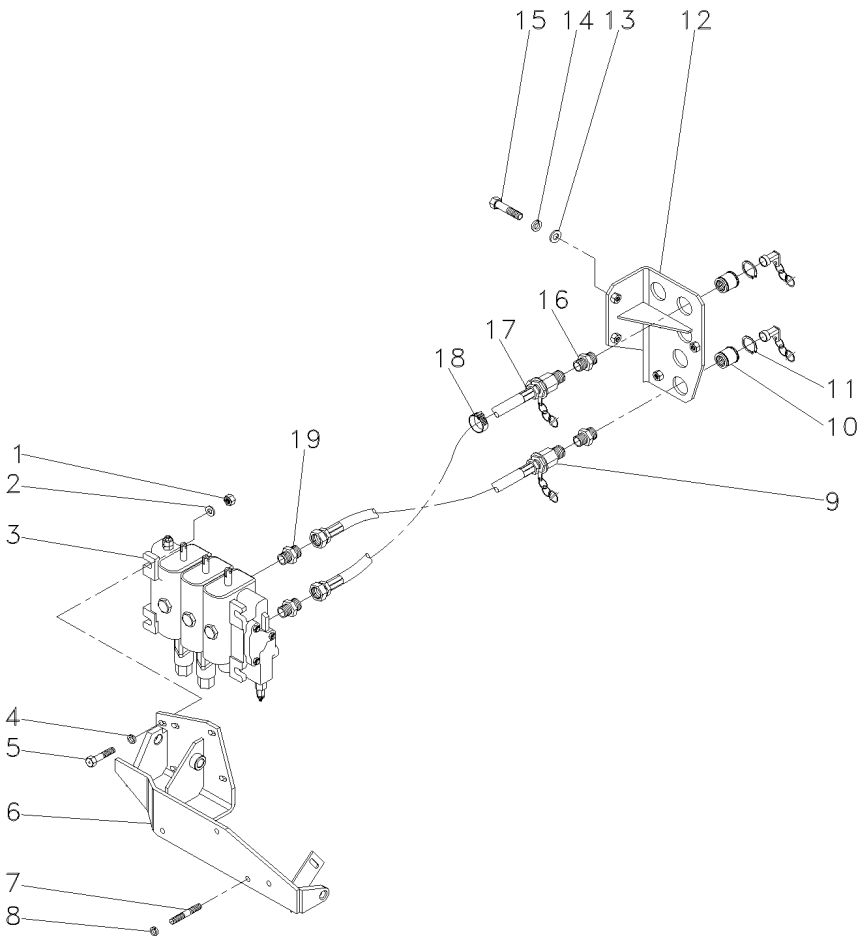

1	355565X1	3	PORCA	NUT	TUERCA
2	355618X1	6	ARRUELA	WASHER	ARANDELA
3	063091T1	1	CJ. COMANDO	KIT, ACTUATOR	JUEGO ACTUADOR
4	353446X1	3	ARRUELA	WASHER	ARANDELA
5	353683X1	3	PARAFUSO	BOLT	PERNO
6	063775S1	1	SUPORTE	BRACKET	SOPORTE
7	339451X1	4	PARAFUSO	BOLT	PERNO
8	339376X1	4	ARRUELA	WASHER	ARANDELA
9	3409857M91	3	MANGUEIRA	HOSE	FLEXIBLE
10	3410413M92	6	ENGATE	COUPLER	ACOPLADOR
11	390948X1	12	ANEL	RING	ARO
12	063199S1	1	SUPORTE	BRACKET	SOPORTE
13	829185M1	3	ARRUELA	WASHER	ARANDELA
14	339374X1	3	ARRUELA	WASHER	ARANDELA
15	339123X1	3	PARAFUSO	BOLT	PERNO
16	3412687M1	6	CONEXÃO	CONNECTION	CONEXION
17	3412088M91	3	MANGUEIRA	HOSE	FLEXIBLE
18	3225356M1	2	BRAÇADEIRA	CLAMP	ABRAZADERA
19	358743X91	6	CONEXÃO	CONNECTION	CONEXION

Controle Remoto Remote Control Control Remoto	3 Corpos 3 Body 3 Cuerpos	70-320	Com Detente / Sem Levante / Com Cabina With Detain / Without Lift / With Cab Con Detenedor / Sin Levante / Con Cabina

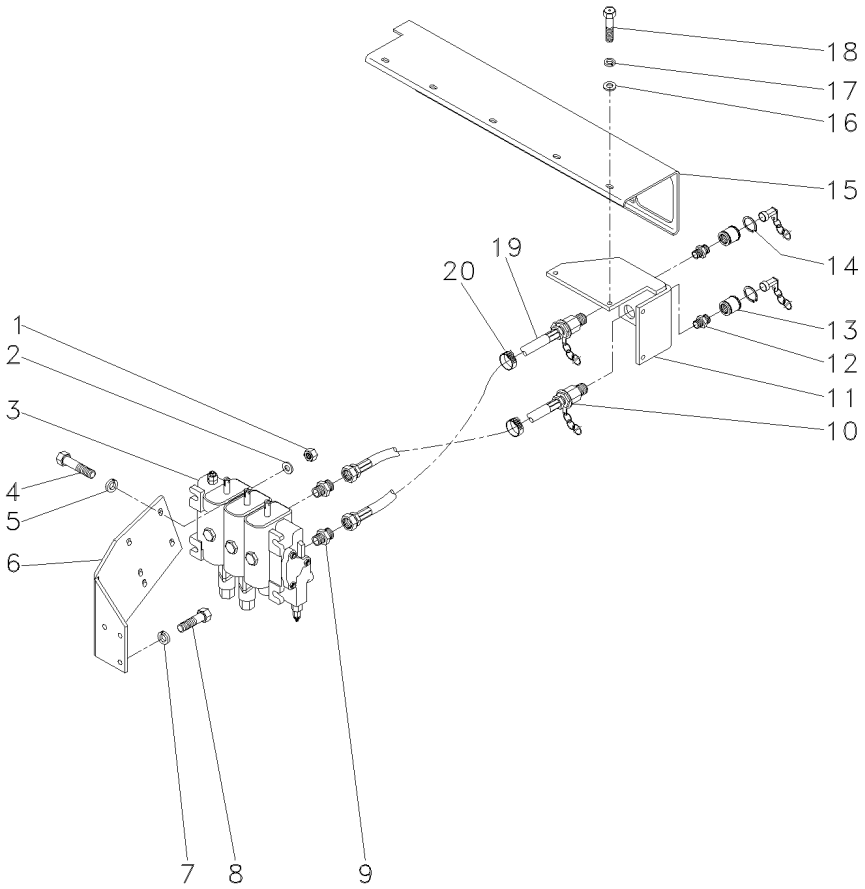

1	355565X1		**2**	PORCA	NUT	TUERCA
2	355618X1		**4**	ARRUELA	WASHER	ARANDELA
3	063091T1		**1**	CJ. COMANDO	KIT, ACTUATOR	JUEGO ACTUADOR
4	353683X1		**2**	PARAFUSO	BOLT	PERNO
5	353446X1		**2**	ARRUELA	WASHER	ARANDELA
6	053134P2		**1**	SUPORTE	BRACKET	SOPORTE
7	339376X1		**3**	ARRUELA	WASHER	ARANDELA
8	339401X1		**3**	PARAFUSO	BOLT	PERNO
9	358743X91		**6**	CONEXÃO	CONNECTION	CONEXION
10	3412088M91		**2**	MANGUEIRA	HOSE	FLEXIBLE
11	053105S1	◀	**1**	SUPORTE	BRACKET	SOPORTE
11	053106S1	▶	**1**	SUPORTE	BRACKET	SOPORTE
12	3412687M1		**6**	CONEXÃO	CONNECTION	CONEXION
13	3410413M92		**6**	ENGATE	COUPLER	ACOPLADOR
14	390948X1		**12**	ANEL	RING	ARO
15	053111S1	[A]	**1**	PLACA	PLATE	PLATO
16	829185M1		**8**	ARRUELA	WASHER	ARANDELA
17	339374X1		**12**	ARRUELA	WASHER	ARANDELA
18	339761X1		**12**	PARAFUSO	BOLT	PERNO
19	3409857M91		**2**	MANGUEIRA	HOSE	FLEXIBLE
20	3225356M1		**6**	BRAÇADEIRA	CLAMP	ABRAZADERA

[A] TRASEIRO
REAR
TRASERO

Menu

Símbolos

Controle Remoto **Remote Control** **Control Remoto**	**3 Corpos** **3 Body** **3 Cuerpos**	**70-325**

Com Contr. Remoto 2 Corpos Detente / Sem Levante
With 2 Boddy Remote Control Detain / Without Lift
Con Contr. Remoto 2 Cuerpos Detenedor / Sin Levant

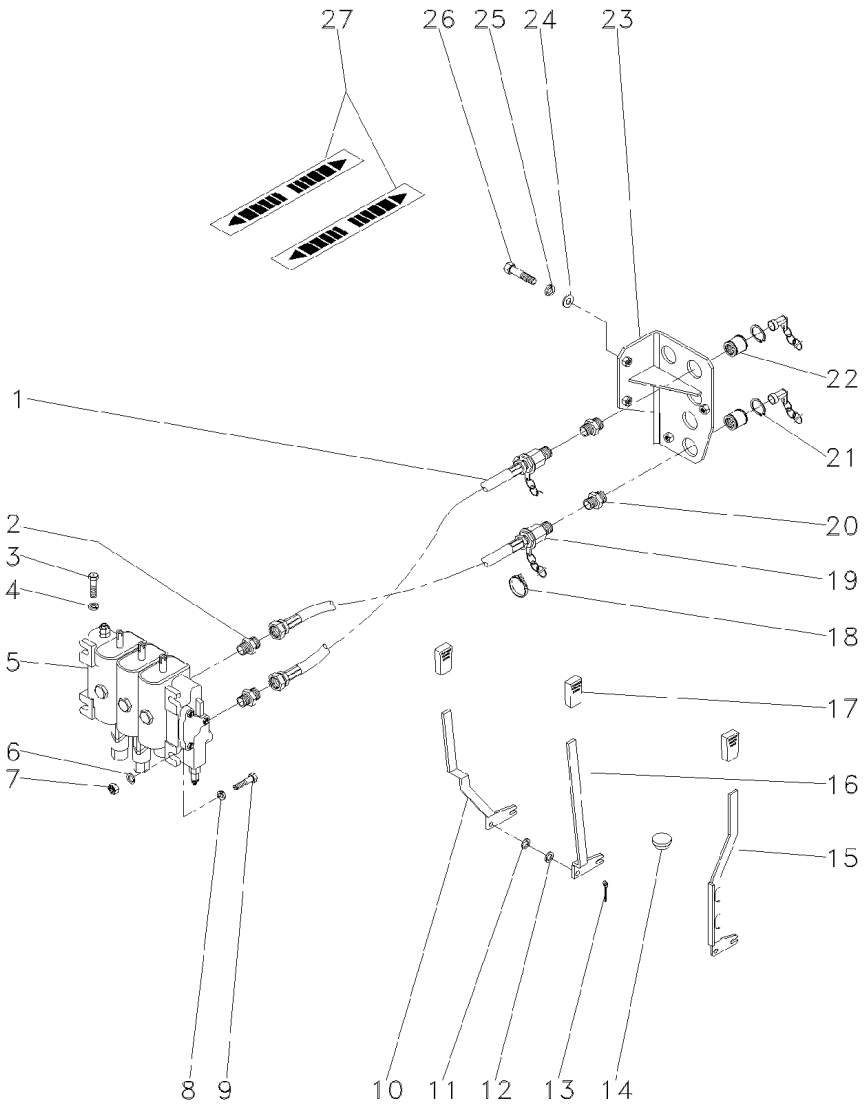

1	3409857M91	**3**	MANGUEIRA	HOSE	FLEXIBLE
2	358743X91	**6**	CONEXÃO	CONNECTION	CONEXION
3	339761X1	**4**	PARAFUSO	BOLT	PERNO
4	339374X1	**4**	ARRUELA	WASHER	ARANDELA
5	063091T1	**1**	CJ. COMANDO	KIT, ACTUATOR	JUEGO ACTUADOR
6	355618X1	**6**	ARRUELA	WASHER	ARANDELA
7	355565X1	**3**	PORCA	NUT	TUERCA
8	353446X1	**3**	ARRUELA	WASHER	ARANDELA
9	353683X1	**3**	PARAFUSO	BOLT	PERNO
10	039644S1	**1**	ALAVANCA	LEVER	PALANCA
11	355618X1	**3**	ARRUELA	WASHER	ARANDELA
12	196010M1	**X**	ARRUELA	WASHER	ARANDELA
13	354048X1	**3**	CUPILHA	COTTER PIN	PASADOR DOUBLE
14	2801324M1	**1**	BUJÃO	PLUG	TAPON
15	063157S1	**1**	ALAVANCA	LEVER	PALANCA
16	039643S1	**1**	ALAVANCA	LEVER	PALANCA
17	035972P1	**3**	MANÍPULO	KNOB	POMO
18	3225356M1	**3**	BRAÇADEIRA	CLAMP	ABRAZADERA
19	3412088M91	**3**	MANGUEIRA	HOSE	FLEXIBLE
20	3412687M1	**6**	CONEXÃO	CONNECTION	CONEXION
21	390948X1	**12**	ANEL	RING	ARO
22	3410413M92	**6**	ENGATE	COUPLER	ACOPLADOR
23	063199S1	**1**	SUPORTE	BRACKET	SOPORTE
24	829185M1	**4**	ARRUELA	WASHER	ARANDELA
25	339374X1	**2**	ARRUELA	WASHER	ARANDELA
26	339761X1	**2**	PARAFUSO	BOLT	PERNO
27	3585948M1	**3**	EMBLEMA	EMBLEM	EMBLEMA

Controle Remoto Remote Control Control Remoto	2 Corpos 2 Boddys 2 Cuerpos	70-330	Com Detente E Reg. Vazão / Com Sistema Ferguson With Detain And Variable Flow / Ferguson System Con Detenedor Y Reg. Vazió / Con Sistema Ferguson

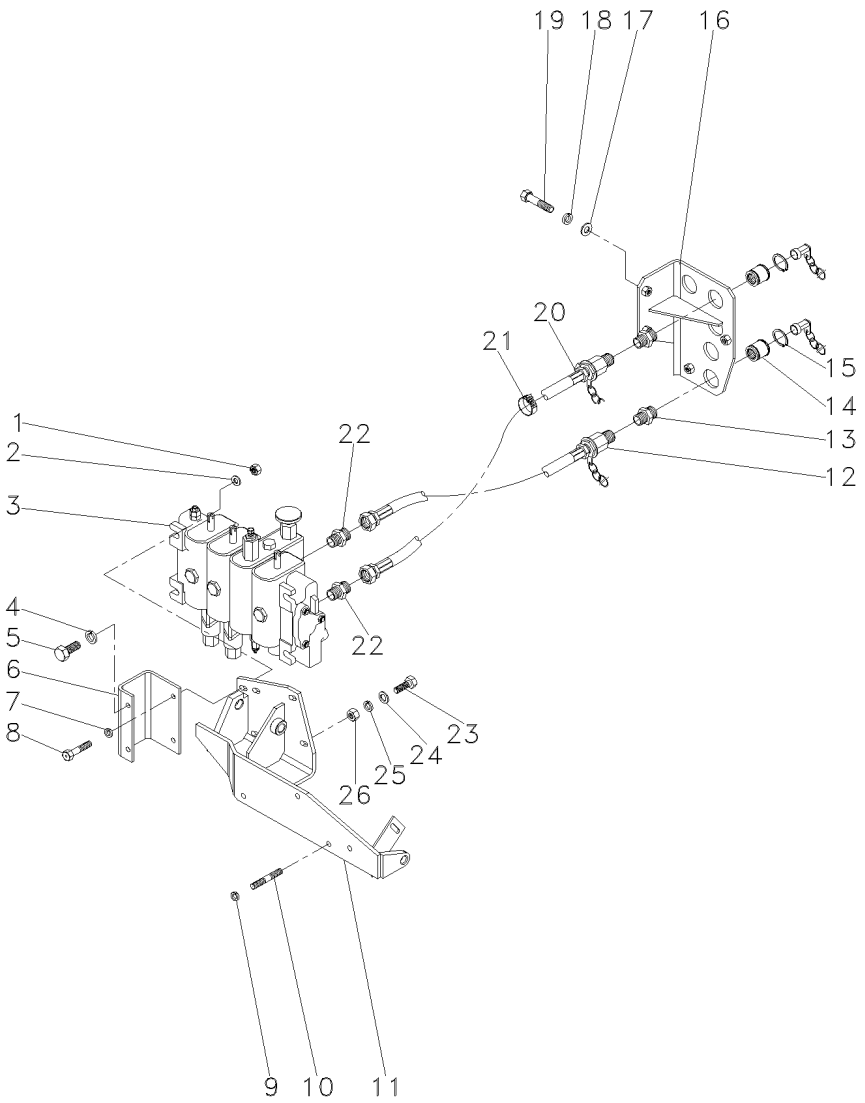

1	355565X1		**2**	PORCA	NUT	TUERCA
2	355618X1		**4**	ARRUELA	WASHER	ARANDELA
3	6204035M91	[A]	**1**	CJ. COMANDO	KIT, ACTUATOR	JUEGO ACTUADOR
4	339376X1		**2**	ARRUELA	WASHER	ARANDELA
5	339401X1		**2**	PARAFUSO	BOLT	PERNO
6	063197P1		**1**	SUPORTE	BRACKET	SOPORTE
7	353446X1		**2**	ARRUELA	WASHER	ARANDELA
8	353683X1		**2**	PARAFUSO	BOLT	PERNO
9	339376X1		**4**	ARRUELA	WASHER	ARANDELA
10	339451X1		**4**	PARAFUSO	BOLT	PERNO
11	063775S1		**1**	SUPORTE	BRACKET	SOPORTE
12	3409857M91		**3**	MANGUEIRA	HOSE	FLEXIBLE
13	3412687M1		**6**	CONEXÃO	CONNECTION	CONEXION
14	3410413M92		**6**	ENGATE	COUPLER	ACOPLADOR
15	390948X1		**12**	ANEL	RING	ARO
16	063199S1		**1**	SUPORTE	BRACKET	SOPORTE
17	829185M1		**3**	ARRUELA	WASHER	ARANDELA
18	339374X1		**3**	ARRUELA	WASHER	ARANDELA
19	339123X1		**3**	PARAFUSO	BOLT	PERNO
20	3412088M91		**3**	MANGUEIRA	HOSE	FLEXIBLE
21	3225356M1		**2**	BRAÇADEIRA	CLAMP	ABRAZADERA
22	358743X91		**6**	CONEXÃO	CONNECTION	CONEXION
23	353679X1		**2**	PARAFUSO	BOLT	PERNO
24	355618X1		**2**	ARRUELA	WASHER	ARANDELA
25	353446X1		**2**	ARRUELA	WASHER	ARANDELA
26	355565X1		**2**	PORCA	NUT	TUERCA

[A] CONTROLE REMOTO - 3 VÁLVULAS
REMOTE CONTROL - 3 VALVES
CONTROL REMOTO - 3 VALVULAS

Controle Remoto | **3 Corpos**
Remote Control | **3 Body**
Control Remoto | **3 Cuerpos**

70-335

Com Detente E Reg. Vazão / Sem Levante
With Detain And Variable Flow / Without Lift
Con Detenedor Y Reg. Vazió / Sin Levante

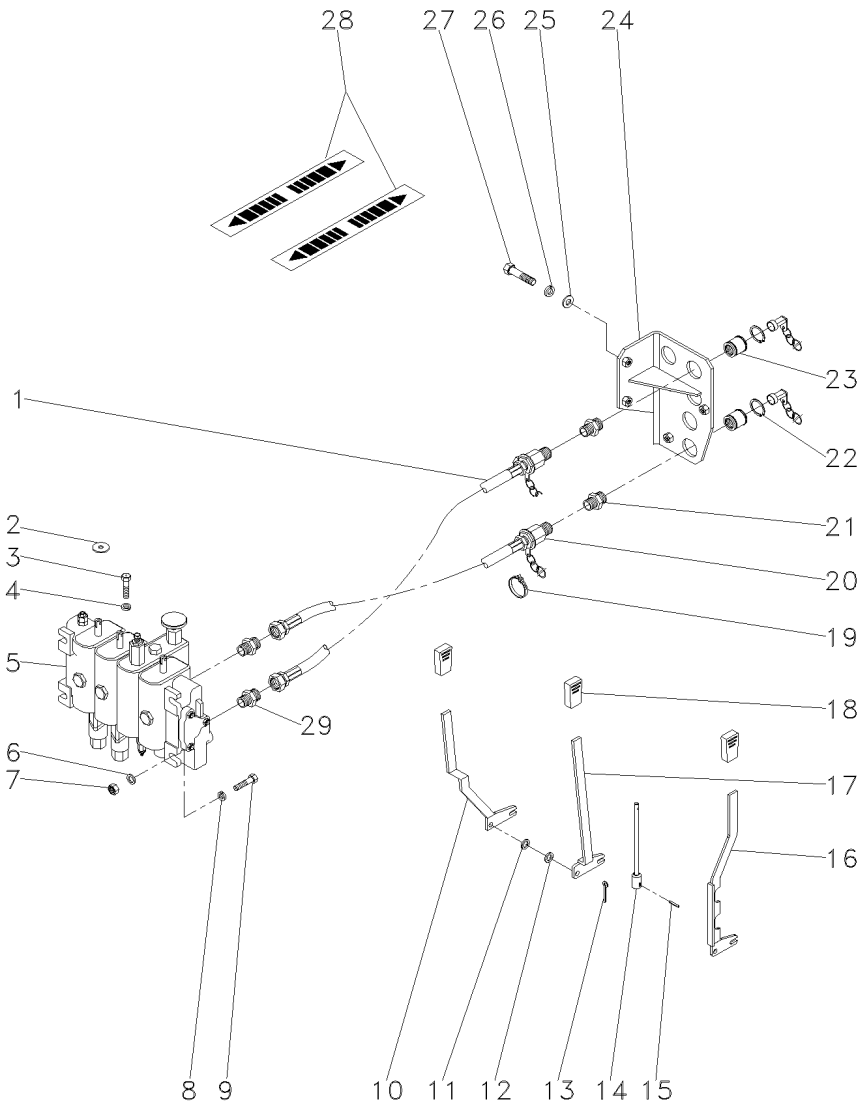

1	3409857M91	**3**	MANGUEIRA	HOSE	FLEXIBLE
2	390652X1	**1**	ARRUELA	WASHER	ARANDELA
3	339761X1	**4**	PARAFUSO	BOLT	PERNO
4	339374X1	**4**	ARRUELA	WASHER	ARANDELA
5	6204035M91	**1**	CJ. COMANDO	KIT, ACTUATOR	JUEGO ACTUADOR
6	355618X1	**4**	ARRUELA	WASHER	ARANDELA
7	355565X1	**2**	PORCA	NUT	TUERCA
8	353446X1	**2**	ARRUELA	WASHER	ARANDELA
9	353683X1	**2**	PARAFUSO	BOLT	PERNO
10	039644S1	**1**	ALAVANCA	LEVER	PALANCA
11	355618X1	**3**	ARRUELA	WASHER	ARANDELA
12	196010M1	**X**	ARRUELA	WASHER	ARANDELA
13	354048X1	**3**	CUPILHA	COTTER PIN	PASADOR DOUBLE
14	063192S1	**1**	TIRANTE	ROD	VARILLA
15	2801719M1	**1**	PINO	PIN	PASADOR
16	063157S1	**1**	ALAVANCA	LEVER	PALANCA
17	063154S1	**1**	ALAVANCA	LEVER	PALANCA
18	035972P1	**3**	MANÍPULO	KNOB	POMO
19	3225356M1	**3**	BRAÇADEIRA	CLAMP	ABRAZADERA
20	3412088M91	**3**	MANGUEIRA	HOSE	FLEXIBLE
21	3412687M1	**6**	CONEXÃO	CONNECTION	CONEXION
22	390948X1	**12**	ANEL	RING	ARO
23	3410413M92	**6**	ENGATE	COUPLER	ACOPLADOR
24	063199S1	**1**	SUPORTE	BRACKET	SOPORTE
25	829185M1	**4**	ARRUELA	WASHER	ARANDELA
26	339374X1	**2**	ARRUELA	WASHER	ARANDELA
27	339761X1	**2**	PARAFUSO	BOLT	PERNO
28	3585948M1	**2**	EMBLEMA	EMBLEM	EMBLEMA
29	358743X91	**6**	CONEXÃO	CONNECTION	CONEXION

Controle Remoto **Remote Control** **Control Remoto**	**3 Corpos** **3 Body** **3 Cuerpos**	**70-340**

Com Detente / Com Hydrotronic
With Detain / With Hydrotronic
Con Detenedor / Con Hydrotronic

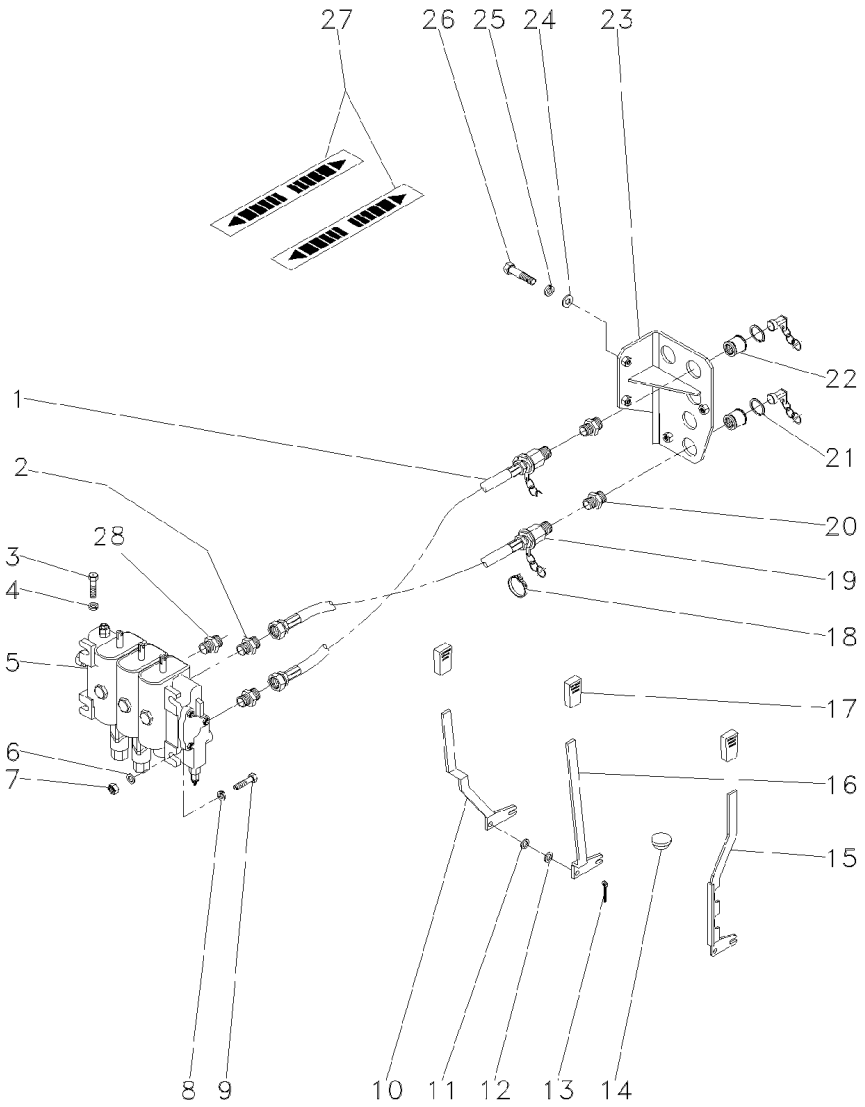

1	3409857M91	**3**	MANGUEIRA	HOSE	FLEXIBLE
2	358743X91	**6**	CONEXÃO	CONNECTION	CONEXION
3	339761X1	**4**	PARAFUSO	BOLT	PERNO
4	339374X1	**4**	ARRUELA	WASHER	ARANDELA
5	063096T1	**1**	CJ. COMANDO	KIT, ACTUATOR	JUEGO ACTUADOR
6	355618X1	**6**	ARRUELA	WASHER	ARANDELA
7	355565X1	**3**	PORCA	NUT	TUERCA
8	353446X1	**3**	ARRUELA	WASHER	ARANDELA
9	353683X1	**3**	PARAFUSO	BOLT	PERNO
10	039644S1	**1**	ALAVANCA	LEVER	PALANCA
11	355618X1	**3**	ARRUELA	WASHER	ARANDELA
12	196010M1	**X**	ARRUELA	WASHER	ARANDELA
13	354048X1	**3**	CUPILHA	COTTER PIN	PASADOR DOUBLE
14	2801324M1	**1**	BUJÃO	PLUG	TAPON
15	063157S1		ALAVANCA	LEVER	PALANCA
16	039643S1	**1**	ALAVANCA	LEVER	PALANCA
17	035972P1	**3**	MANÍPULO	KNOB	POMO
18	3225356M1	**3**	BRAÇADEIRA	CLAMP	ABRAZADERA
19	3412088M91	**3**	MANGUEIRA	HOSE	FLEXIBLE
20	3412687M1	**6**	CONEXÃO	CONNECTION	CONEXION
21	390948X1	**12**	ANEL	RING	ARO
22	3410413M92	**6**	ENGATE	COUPLER	ACOPLADOR
23	063199S1	**1**	SUPORTE	BRACKET	SOPORTE
24	829185M1	**4**	ARRUELA	WASHER	ARANDELA
25	339374X1	**2**	ARRUELA	WASHER	ARANDELA
26	339761X1	**2**	PARAFUSO	BOLT	PERNO
27	3585948M1	**3**	EMBLEMA	EMBLEM	EMBLEMA
28	3411941M91	**2**	CONEXÃO	CONNECTION	CONEXION

Controle Remoto Remote Control Control Remoto	3 Corpos 3 Body 3 Cuerpos	70-345	Com Detente / Com Hydrotronic / Com Cabina With Detain / With Hydrotronic / With Cab Con Detenedor / Con Hydrotronic / Con Cabina

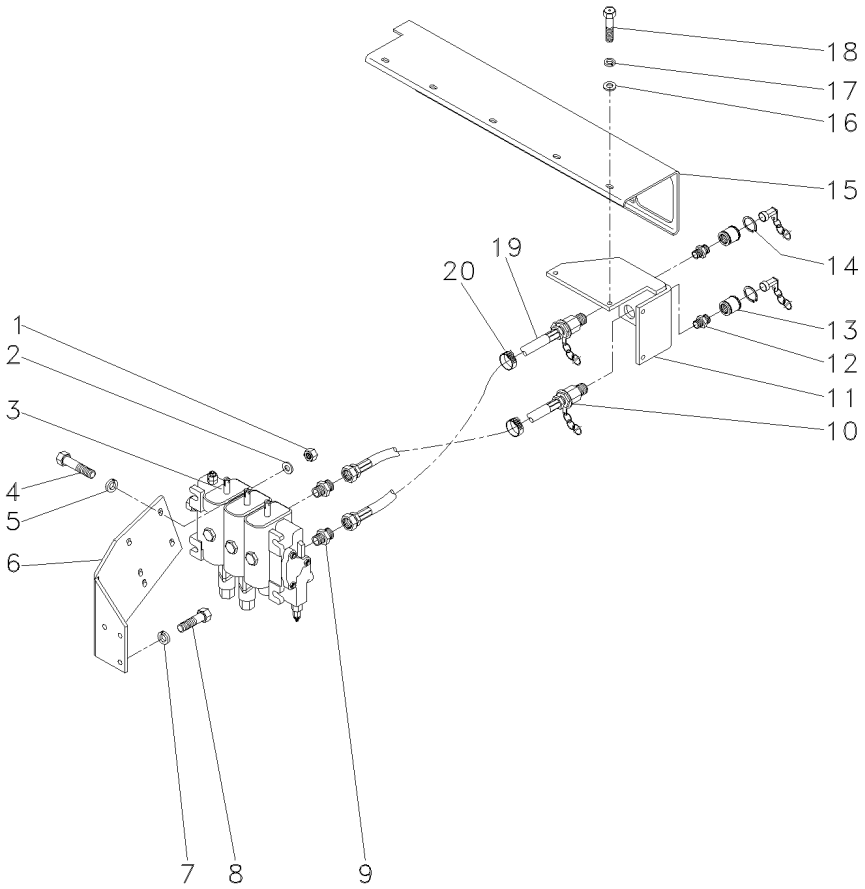

1	355565X1		**2**	PORCA	NUT	TUERCA
2	355618X1		**4**	ARRUELA	WASHER	ARANDELA
3	063096T1		**1**	CJ. COMANDO	KIT, ACTUATOR	JUEGO ACTUADOR
4	353683X1		**2**	PARAFUSO	BOLT	PERNO
5	353446X1		**2**	ARRUELA	WASHER	ARANDELA
6	053134P2		**1**	SUPORTE	BRACKET	SOPORTE
7	339376X1		**3**	ARRUELA	WASHER	ARANDELA
8	339401X1		**3**	PARAFUSO	BOLT	PERNO
9	358743X91		**6**	CONEXÃO	CONNECTION	CONEXION
10	3412088M91		**2**	MANGUEIRA	HOSE	FLEXIBLE
11	053105S1	◀	**1**	SUPORTE	BRACKET	SOPORTE
11	053106S1	▶	**1**	SUPORTE	BRACKET	SOPORTE
12	3412687M1		**6**	CONEXÃO	CONNECTION	CONEXION
13	3410413M92		**6**	ENGATE	COUPLER	ACOPLADOR
14	390948X1		**12**	ANEL	RING	ARO
15	053111S1		**1**	PLACA	PLATE	PLATO
16	829185M1		**8**	ARRUELA	WASHER	ARANDELA
17	339374X1		**12**	ARRUELA	WASHER	ARANDELA
18	339761X1		**12**	PARAFUSO	BOLT	PERNO
19	3409857M91		**2**	MANGUEIRA	HOSE	FLEXIBLE
20	3225356M1		**6**	BRAÇADEIRA	CLAMP	ABRAZADERA

Sistema De Direção
Steering System
Sistema De Direccion

70-350

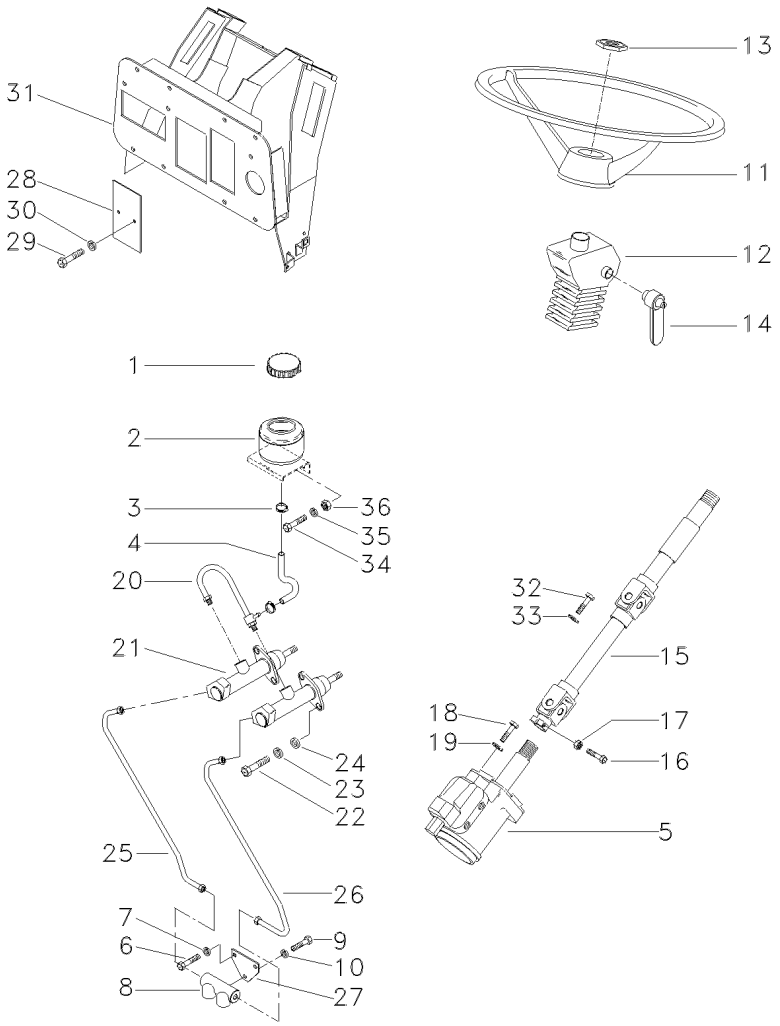

1	3149289M1		**1**	BUJÃO	PLUG	TAPON
2	048161T1		**1**	RESERVATÓRIO	CONTAINER	CONTENEDOR
3	3408858M1		**2**	BRAÇADEIRA	CLAMP	ABRAZADERA
4	048162T1		**1**	MANGUEIRA	HOSE	FLEXIBLE
5	050486N1		**1**	UN. HIDROSTÁTICA	STEERING UNIT	UNIDAD DIRECCION
6	339123X1		**2**	PARAFUSO	BOLT	PERNO
7	339374X1		**2**	ARRUELA	WASHER	ARANDELA
8	417860M1		**1**	VÁLVULA	VALVE	VALVULA
9	339123X1		**1**	PARAFUSO	BOLT	PERNO
10	339374X1		**1**	ARRUELA	WASHER	ARANDELA
11	040341T1		**1**	VOLANTE	FLYWHEEL	VOLANTE
12	052916P1		**1**	ISOLANTE	INSULATOR	PROD.AISLANTE
13	3603640M1		**1**	PORCA	NUT	TUERCA
14	020431P1		**1**	ALAVANCA	LEVER	PALANCA
15	052946N1	70-505 No	**1**	COLUNA	COLUMN	COLUMNA
16	353683X1		**1**	PARAFUSO	BOLT	PERNO
17	358657X1		**1**	PORCA	NUT	TUERCA
18	339814X1		**2**	PARAFUSO	BOLT	PERNO
19	339376X1		**2**	ARRUELA	WASHER	ARANDELA
20	020430N1		**1**	CONEXÃO	CONNECTION	CONEXION
21	061646T1	70-510 No	**2**	CILINDRO	CYLINDER	CILINDRO
22	339123X1		**4**	PARAFUSO	BOLT	PERNO
23	339374X1		**4**	ARRUELA	WASHER	ARANDELA
24	339024X1		**4**	ARRUELA	WASHER	ARANDELA
25	053072N1	▶	**1**	TUBO	PIPE	CANO
26	053074N1	◀	**1**	TUBO	PIPE	CANO
27	052914P1		**1**	SUPORTE	BRACKET	SOPORTE
28	052828P1		**1**	TAMPA	COVER	CUBIERTA
29	339560X1		**2**	PARAFUSO	BOLT	PERNO
30	339375X1		**2**	ARRUELA	WASHER	ARANDELA
31	052770S1		**1**	SUPORTE	BRACKET	SOPORTE
32	339123X1		**4**	PARAFUSO	BOLT	PERNO
33	339374X1		**4**	ARRUELA	WASHER	ARANDELA
34	353667X1		**2**	PARAFUSO	BOLT	PERNO
35	353441X1		**2**	ARRUELA	WASHER	ARANDELA
36	355564X1		**2**	PORCA	NUT	TUERCA
37		5		JG. REPARO	KIT, REPAIR	JUEGO REPARACION

Bomba Hidráulica
Hydraulic Pump
Bomba Hidraulica

Coletor E Luva
Collector And Glove
Colecionador Y Guante

70-355

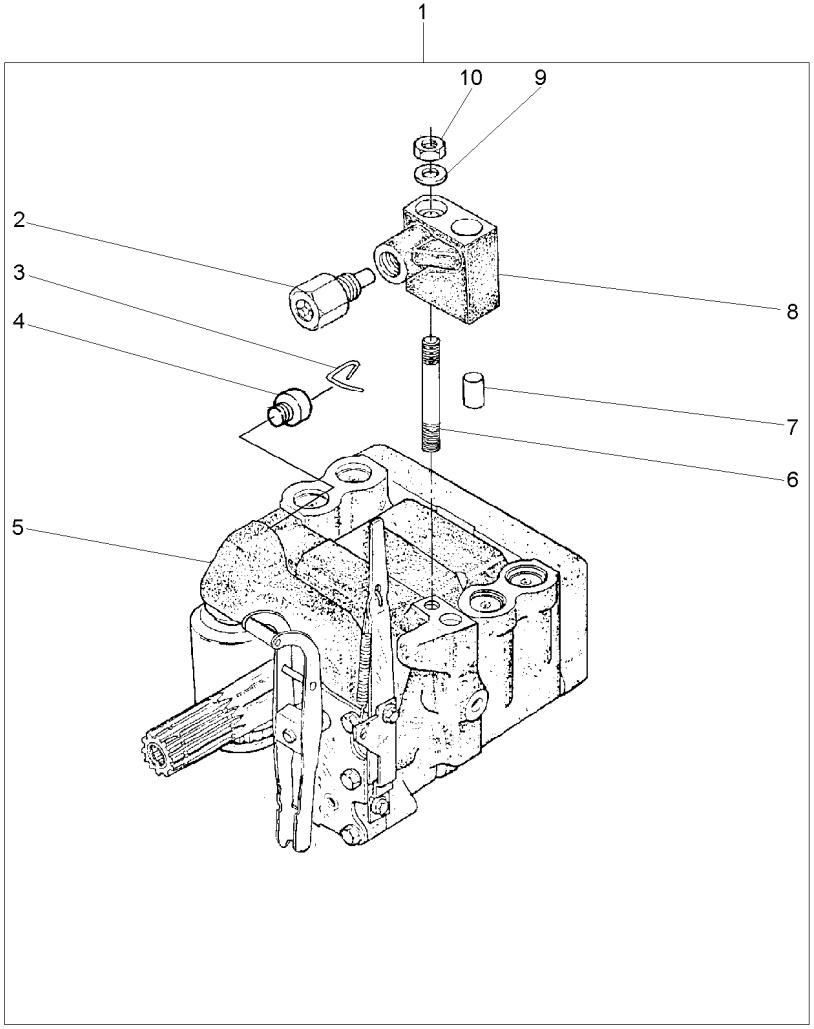

1		3773700M92	**1**	BOMBA	PUMP	BOMBA
2	038639T1	8	**1**	VÁLVULA	VALVE	VALVULA
3	1870819M1	1	**1**	PRESILHA	STAPLE	GRAPA
4	1870820M1	1	**1**	BUJÃO	PLUG	TAPON
5	3773701M92	1 U.K.	**1**	CJ. BOMBA	KIT, PUMP	BOMBA JUEGO
		70-445 No				
6	1694381M1	1	**1**	PRISIONEIRO	STUD	ESPARRAGO
7	377605X1	8	**1**	PINO	PIN	PASADOR
8	3808924M91	1	**1**	COLETOR	COLLECTOR	COLECTOR
9	353756X1	1	**1**	ARRUELA	WASHER	ARANDELA
10	195258M1	1	**1**	PORCA	NUT	TUERCA

Cilindro De Freio
Master Cylinder
Cilindro Maestro Del Freno

70-360

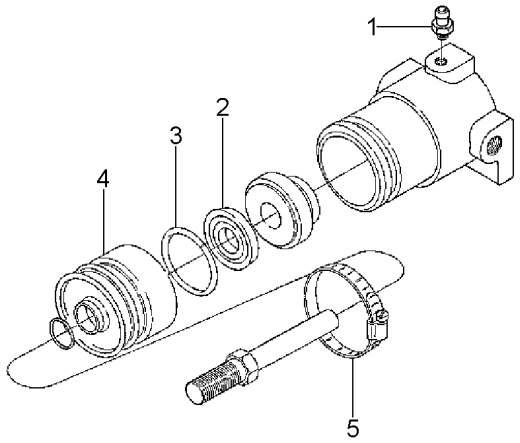

1	020544R1	**1** BUJÃO	PLUG	TAPON
2	020547R1	**1** ANEL	RING	ARO
3	020548R1	**1** ANEL	RING	ARO
4	020549R1	**1** BLINDAGEM	SHIELD	BLINDAJE
5	020550R1	**1** BRAÇADEIRA	CLAMP	ABRAZADERA

Cilindro Hidráulico
Hydraulic Cylinder
Cilindro Hidráulico

Levante Hidráulico
Hydraulic Lift
Levante Hidráulico

70-365

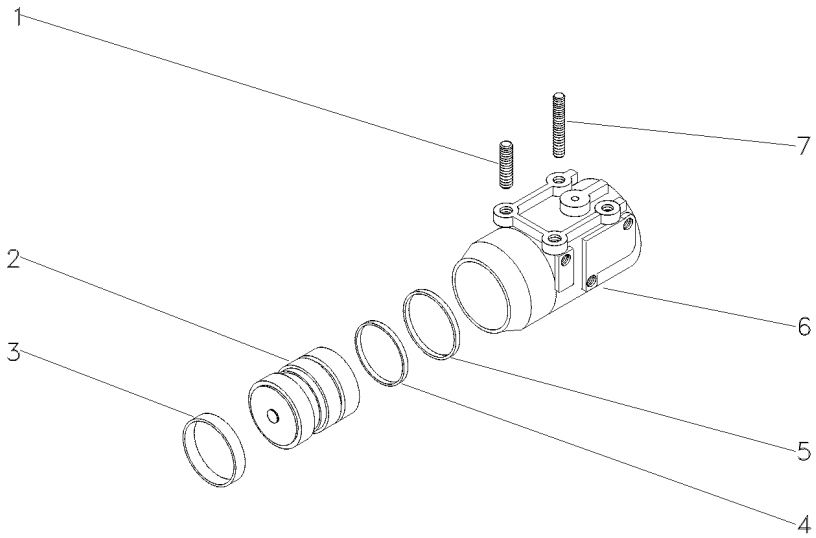

1	1667580M1	**2**	PRISIONEIRO	STUD	ESPARRAGO
2	034604N1	**1**	PISTÃO	PISTON	PISTON
3	034615P1	**1**	ANEL	RING	ARO
4	3412140M1	**1**	ANEL "O"	O RING	JUNTA TORICA
5	3412380M1	**1**	ANEL	RING	ARO
6	516571M3	**1**	CILINDRO	CYLINDER	CILINDRO
7	1481941M2	**2**	PRISIONEIRO	STUD	ESPARRAGO

Cilindro Mestre
Master Cylinder
Cilindro Maestro

70-370

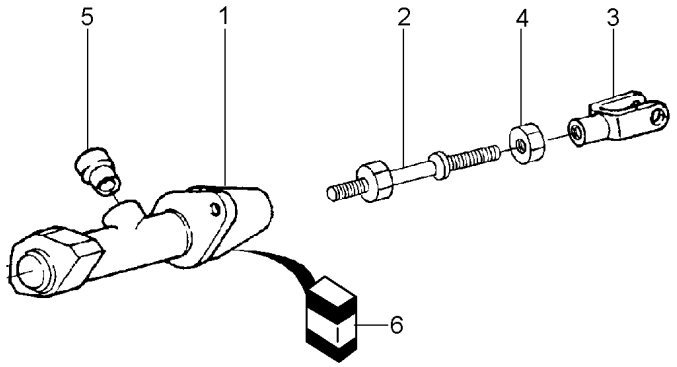

1	2834478M91		**1**	CILINDRO	CYLINDER	CILINDRO
2	2804605M91		**1**	HASTE	SPINDLE	MANGUETA
3	1440984X1		**1**	GARFO	FORK	HORQUILLA
4	339402X1		**1**	PORCA	NUT	TUERCA
5	2804593M1		**1**	BUCHA	BUSH	CASQUILLO
6	2710901M91	1	**1**	JG. REPARO	KIT, REPAIR	JUEGO REPARACION

Cj. Tampa
Cover
Tapa

70-375

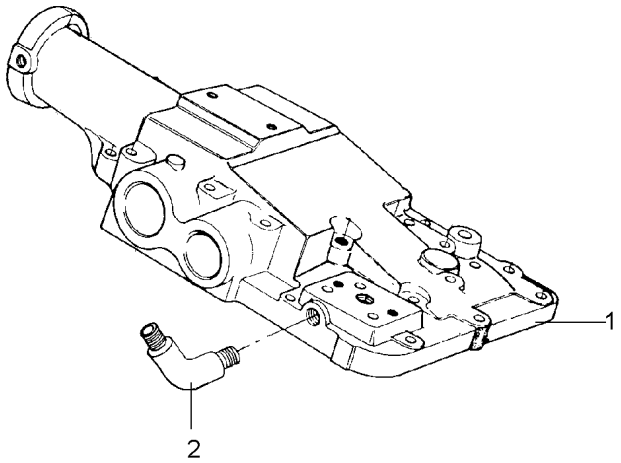

1	038421P1	**1** TAMPA	COVER	CUBIERTA
2	356360X1	**1** CONEXÃO	CONNECTION	CONEXION

Coluna De Direção
Steering Colmn
Columna De La Direccion

70-380

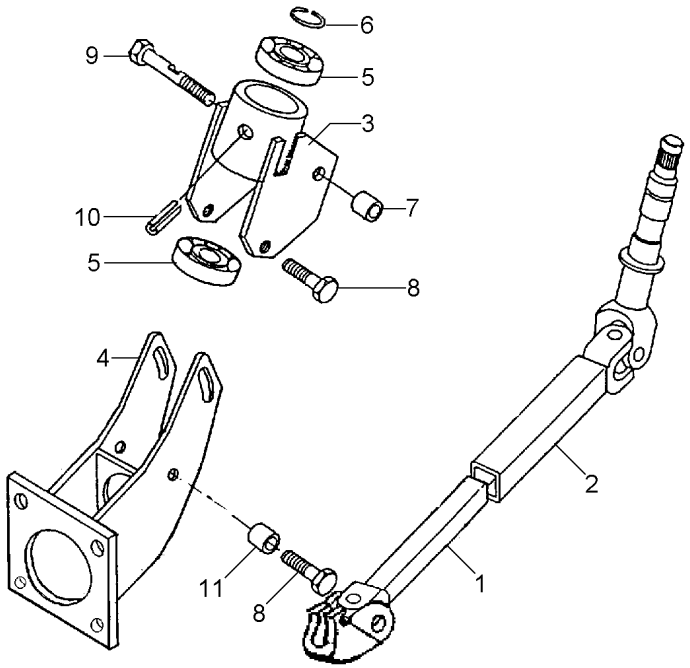

1	027574S1	▼	**1**	COLUNA	COLUMN	COLUMNA
2	027577S1	▲	**1**	COLUNA	COLUMN	COLUMNA
3	020572S1		**1**	CARCAÇA	HOUSING	ALOJAMIENTO
4	027610S1		**1**	SUPORTE	BRACKET	SOPORTE
5	391077X1		**2**	ROLAMENTO	BEARING	COJINETE
6	020570R1		**1**	ANEL	RING	ARO
7	035824P1		**2**	ESPAÇADOR	SPACER	PIEZA DISTANCIA
8	339228X1	M8X1.25X12	**2**	PARAFUSO	BOLT	PERNO
9	020575P1	M10X1.5X20	**1**	PARAFUSO	BOLT	PERNO
10	357618X1		**1**	PINO	PIN	PASADOR
11	020568P1		**1**	BUCHA	BUSH	CASQUILLO

Comando Hidráulico
Control Valves
Comando Hidráulico

70-385

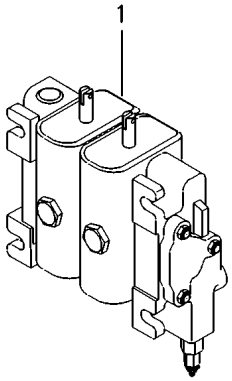

1	036488T1	ALBARUS	**1** CJ. COMANDO	KIT, ACTUATOR	JUEGO ACTUADOR
1	036489T1	👁 70-450 No HIDROVER	**1** CJ. COMANDO	KIT, ACTUATOR	JUEGO ACTUADOR

Comando Hidráulico Control Valves Comando Hidráulico	Dupla Dual Doble	70-390	

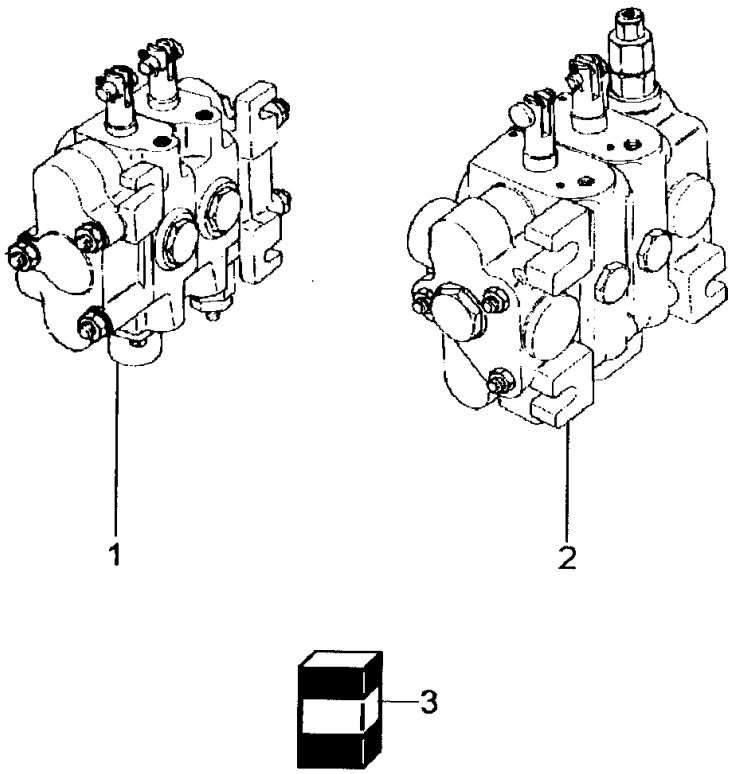

1	039242T1	70-455 No HIDROVER	**1** CJ. COMANDO	DISTRIBUTOR	DISTRIBUIDOR
2	039661T1	70-460 No ALBARUS	**1** CJ. COMANDO	KIT, ACTUATOR	JUEGO ACTUADOR
3	047353R1	HIDROVER	**1** JG. REPARO	KIT, REPAIR	JUEGO REPARACION
3	047349R1	ALBARUS	**1** JG. REPARO	KIT, REPAIR	JUEGO REPARACION

Engate
Coupler
Acoplador

70-395

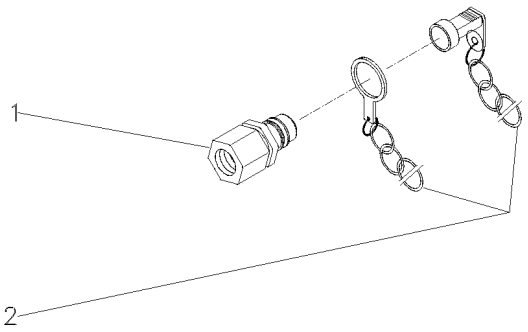

1	3410420M91	**1** ENGATE	COUPLER	ACOPLADOR
2	3410416M91	**1** PROTETOR	PROTECTOR	PROTECTOR

Levante Hidráulico
Hydraulic Lift
Elevador Hidraulico

Suporte Da Articulação
Hinge Support
Soporte Articulación

70-400

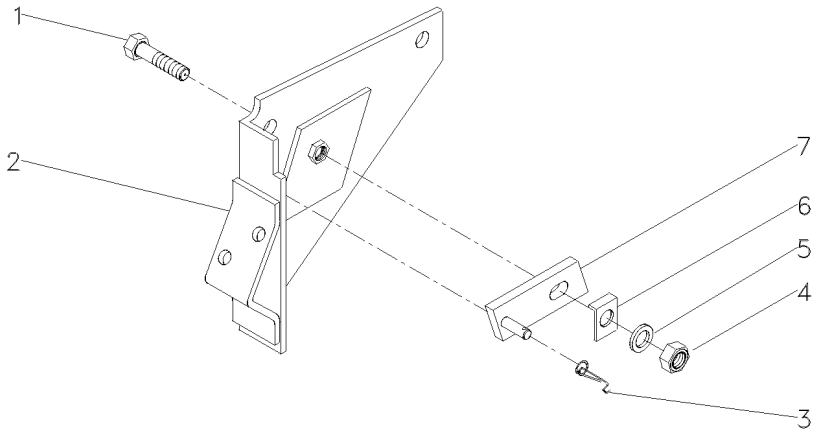

1	361448X1	5/16	**1**	PARAFUSO	BOLT	PERNO
2	1661617M91		**1**	SUPORTE	BRACKET	SOPORTE
3	1872044M1		**1**	MOLA	SPRING	RESORTE
4	353916X1	5/16X24	**1**	PORCA	NUT	TUERCA
5	376702X1	5/16	**1**	ARRUELA	WASHER	ARANDELA
6	1869107M1		**1**	ARRUELA	WASHER	ARANDELA
7	1869104M91		**1**	PIVÔ	PIVOT	PIVOTE

Mola De Controle Do Hidráulico
Spring Assy - Control
Resorte De Controle De Hidraulico

70-405

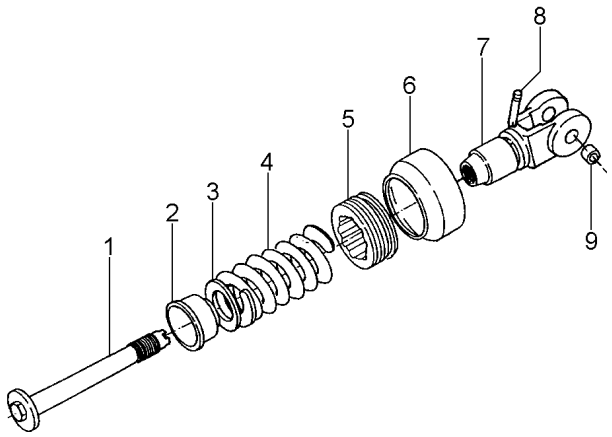

1	886348M2	**1** PINO	PIN	PASADOR
2	886351M2	**1** ASSENTO	SEAT	ASIENTO
3	026314P1	**1** ARRUELA	WASHER	ARANDELA
4	023332P1	**1** MOLA	SPRING	RESORTE
5	180979M2	**1** PORCA	NUT	TUERCA
6	180980M2	**1** CAPA	BOOT	PROTECCION
7	516577M1	**1** GARFO	FORK	HORQUILLA
8	1442142X1	**1** PINO	PIN	PASADOR
9	516591M1	**2** BUCHA	BUSH	CASQUILLO

Suporte Do Quadrante
Draft Braket
Soporte Del Quadrante

70-410

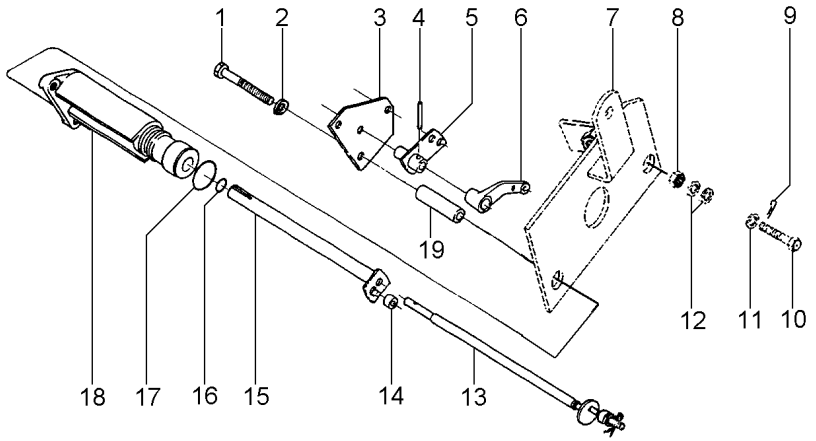

1	354635X1		**2** PARAFUSO	BOLT	PERNO
2	353434X1		**2** ARRUELA	WASHER	ARANDELA
3	020186P1		**1** SUPORTE	BRACKET	SOPORTE
4	1440962X1		**1** PINO	PIN	PASADOR
5	020199S1	[A]	**1** SUPORTE	BRACKET	SOPORTE
6	020188N1	[B]	**1** CJ. BRAÇO	KIT, ARM	JUEGO DE BRAZO
7	036144S1		**1** SUPORTE	BRACKET	SOPORTE
8	355565X1		**1** PORCA	NUT	TUERCA
9	354041X1		**1** CUPILHA	COTTER PIN	PASADOR DOUBLE
10	353681X1		**1** PARAFUSO	BOLT	PERNO
11	339024X1		**1** ARRUELA	WASHER	ARANDELA
12	391388X1		**2** ARRUELA	WASHER	ARANDELA
13	020197N1	[A]	**1** CJ. EIXO	KIT, AXLE	JUEGO DE EJE
		👁 70-495 No			
14	898189M2		**1** ROLETE	ROLLER	RODILLO
15	020196N1	[B]	**1** CJ. EIXO	KIT, AXLE	JUEGO DE EJE
16	762026M1		**1** ANEL "O"	O RING	JUNTA TORICA
17	364281X1		**1** ANEL "O"	O RING	JUNTA TORICA
18	020208P1		**1** SUPORTE	BRACKET	SOPORTE
19	020187P1		**2** ESPAÇADOR	SPACER	PIEZA DISTANCIA

[A] CONTROLE DE PROFUNDIDADE
DEPTH CONTROL
CONTROL DE PROFUNDIDAD

[B] CONTROLE DE POSIÇÃO
POSITION CONTROL
CONTROL DE POSICION

Tampa
Cover
Tapa

70-415

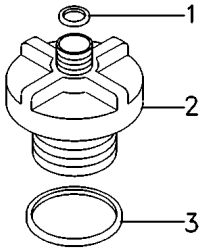

1	020909P1	**1** ARRUELA	WASHER	ARANDELA
2	020910P1	**1** TAMPA	COVER	CUBIERTA
3	020911P1	**1** JUNTA	GASKET	EMPAQUETADURA.

Tampa Do Levante Hidráulico
Hydraulic Lift Cover
Tapa Levante Hidraulico

70-420

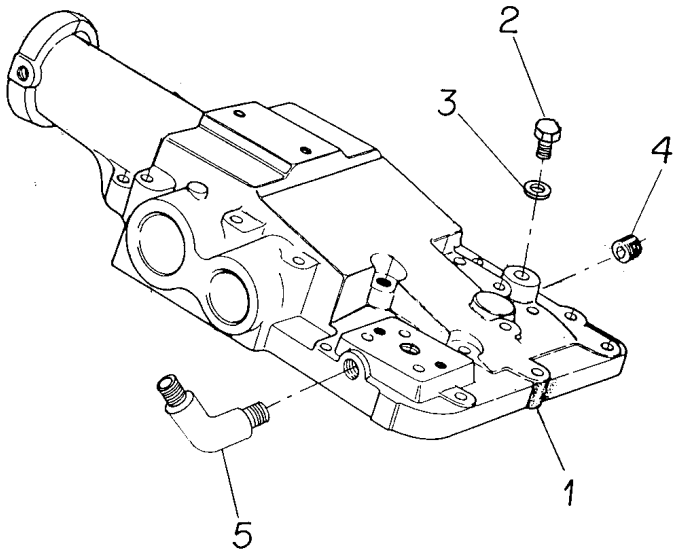

1	020180P2	**1** TAMPA	COVER	CUBIERTA
2	195387M1	**2** BUJÃO	PLUG	TAPON
3	826238M1	**1** ARRUELA	WASHER	ARANDELA
4	826237M1	**1** BUJÃO	PLUG	TAPON
5	356360X1	**1** CONEXÃO	CONNECTION	CONEXION

Tampa Do Levante Hidráulico
Hydraulic Lift Cover
Tapa Levante Hidraulico

70-425

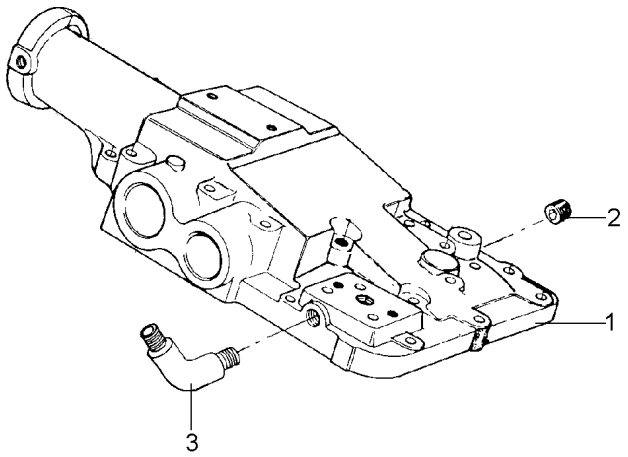

1	038421P1	**1** TAMPA	COVER	CUBIERTA
2	195387M1	**1** BUJÃO	PLUG	TAPON
3	356360X1	**1** CONEXÃO	CONNECTION	CONEXION

Controle Remoto Remote Control Control Remoto	3 Corpos 3 Body 3 Cuerpos	70-430	Detente E Reg. Vazão / Sem Levante / Com Cabina Detain And Variable Flow / Without Lift / With Cab Detenedor Y Reg. Vazió / Sin Levante / Con Cabina

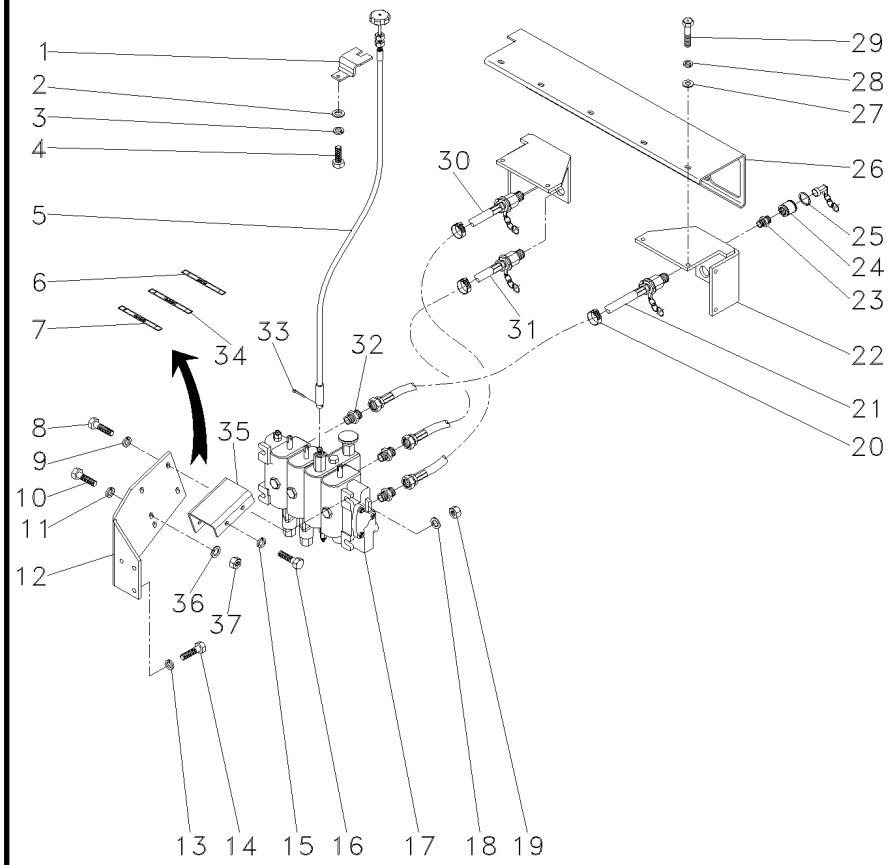

1	068282P1		**1**	SUPORTE	BRACKET	SOPORTE
2	339024X1		**2**	ARRUELA	WASHER	ARANDELA
3	339374X1		**2**	ARRUELA	WASHER	ARANDELA
4	339123X1		**2**	PARAFUSO	BOLT	PERNO
5	068319P1		**1**	CABO	CABLE	CABLE
6	068276P1		**2**	DECAL	DECAL	CALCOMANIA
7	068278P1		**2**	DECAL	DECAL	CALCOMANIA
8	353679X1		**2**	PARAFUSO	BOLT	PERNO
9	355618X1		**2**	ARRUELA	WASHER	ARANDELA
10	339401X1		**2**	PARAFUSO	BOLT	PERNO
11	339376X1		**2**	ARRUELA	WASHER	ARANDELA
12	053134P2		**1**	SUPORTE	BRACKET	SOPORTE
13	339376X1		**3**	ARRUELA	WASHER	ARANDELA
14	339401X1		**3**	PARAFUSO	BOLT	PERNO
15	353446X1		**2**	ARRUELA	WASHER	ARANDELA
16	353683X1		**2**	PARAFUSO	BOLT	PERNO
17	6204035M91		**1**	CJ. COMANDO	KIT, ACTUATOR	JUEGO ACTUADOR
18	355618X1		**4**	ARRUELA	WASHER	ARANDELA
19	355565X1		**2**	PORCA	NUT	TUERCA
20	3225356M1		**6**	BRAÇADEIRA	CLAMP	ABRAZADERA
21	843388M3		**2**	MANGUEIRA	HOSE	FLEXIBLE
22	053105S1	◀	**1**	SUPORTE	BRACKET	SOPORTE
22	053106S1	▶	**1**	SUPORTE	BRACKET	SOPORTE
23	3412687M1		**6**	CONEXÃO	CONNECTION	CONEXION
24	3410413M92		**6**	ENGATE	COUPLER	ACOPLADOR
25	390948X1		**12**	ANEL	RING	ARO
26	053111S1	[A]	**1**	PLACA	PLATE	PLATO
27	829185M1		**8**	ARRUELA	WASHER	ARANDELA
28	339374X1		**12**	ARRUELA	WASHER	ARANDELA
29	339761X1		**12**	PARAFUSO	BOLT	PERNO
30	3409857M91		**2**	MANGUEIRA	HOSE	FLEXIBLE
31	3412088M91		**2**	MANGUEIRA	HOSE	FLEXIBLE
32	358743X91		**4**	CONEXÃO	CONNECTION	CONEXION
32	358782X91		**2**	CONEXÃO	CONNECTION	CONEXION
33	354048X1		**1**	CUPILHA	COTTER PIN	PASADOR DOUBLE
34	068277P1		**2**	DECAL	DECAL	CALCOMANIA
35	063197P1		**1**	SUPORTE	BRACKET	SOPORTE
36	355565X1		**2**	PORCA	NUT	TUERCA
37	353446X1		**2**	ARRUELA	WASHER	ARANDELA

[A] TRASEIRO
REAR
TRASERO

Tampa Do Levante Hidráulico Hydraulic Lift Cover Tapa Levante Hidraulico	Sistema Ferguson Ferguson System Sistema Ferguson	70-435	

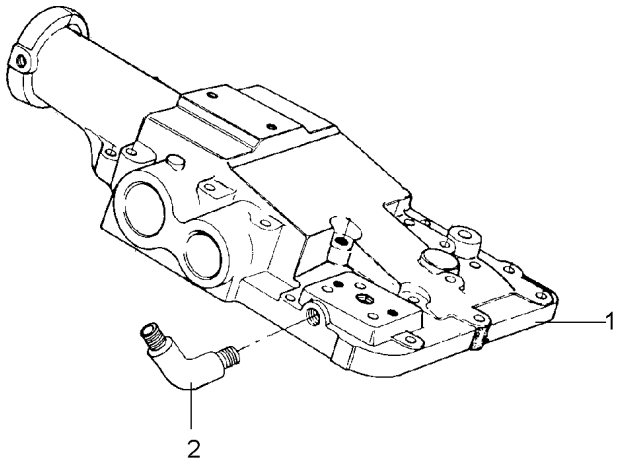

1	020180P2	**1** TAMPA	COVER	CUBIERTA
2	356360X1	**1** CONEXÃO	CONNECTION	CONEXION

Tampa Hidráulica
Hydraulic Cover
Tapa Hidraulica

70-440

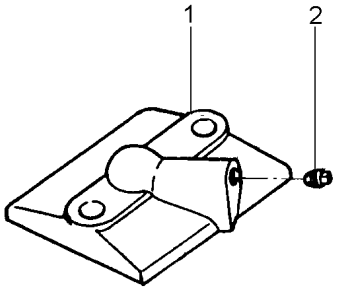

1	023829P2	**1** TAMPA	COVER	CUBIERTA
2	1482137M1	**1** TAMPÃO	PAD	ALMOHADILLA

Bomba Hidráulica
Hydraulic Pump
Bomba Hidraulica

70-445

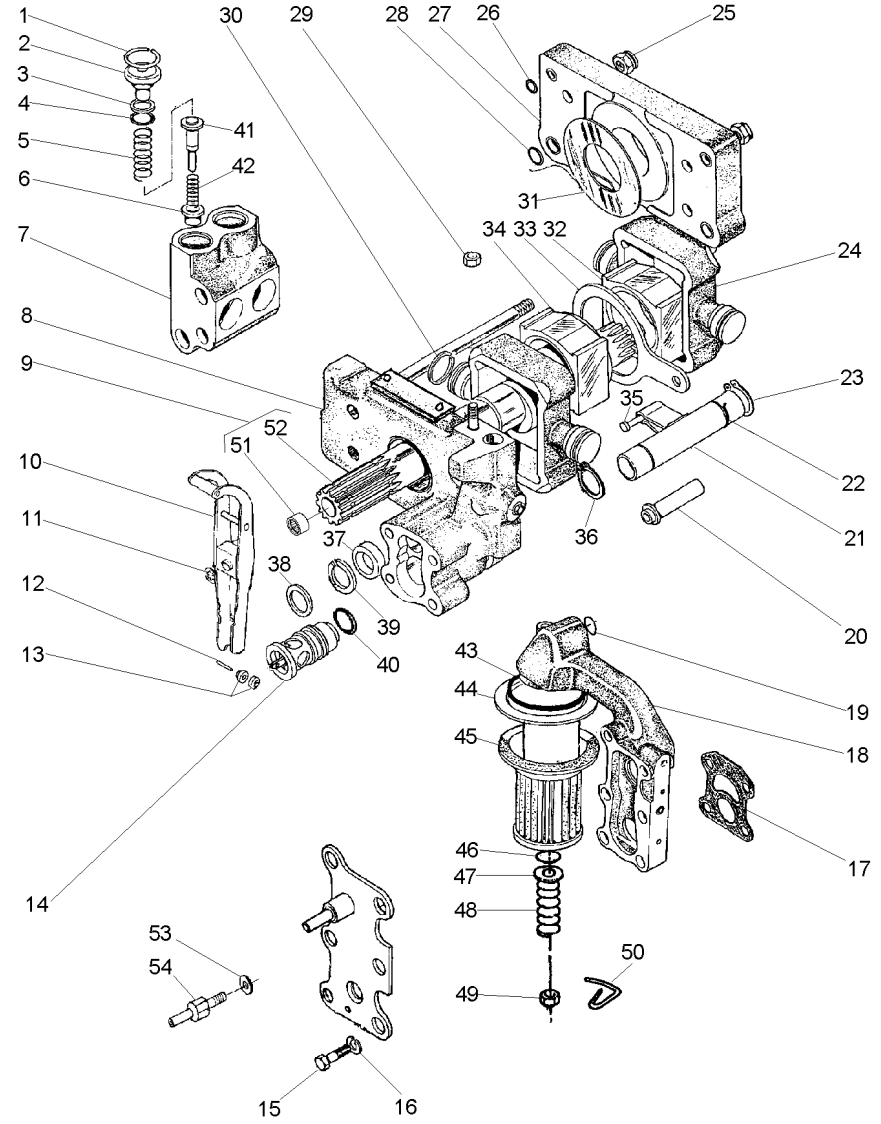

1	1868743M1		4	ANEL TRAVA	CIRCLIP	CIRCULITO
2	1868741M1		4	BUJÃO	PLUG	TAPON
3	1870849M1		4	ARRUELA	WASHER	ARANDELA
4	1868742M1		4	ANEL "O"	O RING	JUNTA TORICA
5	180928M2		4	MOLA	SPRING	RESORTE
6	1660116M1	[A]	4	VÁLVULA	VALVE	VALVULA
7	1868435M3		2	CÂMARA	CHAMBER	CAMARA
8	3808617M91	70-480 No	1	CORPO	BODY	CUERPO
9	1871781M93		1	EIXO	SHAFT	ARBOL
10	3610175M91		1	ALAVANCA	LEVER	PALANCA
11	377493X1		1	ANEL TRAVA	CIRCLIP	CIRCULITO
12	897504M1		1	PINO	PIN	PASADOR
13	897599M1		2	ROLETE	ROLLER	RODILLO
14	3611085M91		1	VÁLVULA	VALVE	VALVULA
15	362403X1		4	PARAFUSO	BOLT	PERNO
16	366719X1		4	ARRUELA	WASHER	ARANDELA
17	1869529M2		1	JUNTA	GASKET	EMPAQUETADURA.
18	3611141M91	70-475 No	1	CARCAÇA	HOUSING	ALOJAMIENTO
19	851134M1		1	ANEL "O"	O RING	JUNTA TORICA
20	1686740M1		1	TUBO	PIPE	CANO
21	1681790M91	70-470 No	1	OSCILADOR	OSCILLATOR	OSCILADOR
22	1671699M1		1	ANEL TRAVA	CIRCLIP	CIRCULITO
23	3000361X1		1	ANEL TRAVA	CIRCLIP	CIRCULITO
24	3148071M1		2	PISTÃO	PISTON	PISTON
25	1871659M1	3/8	2	PORCA	NUT	TUERCA
25	1871660M1		2	PORCA	NUT	TUERCA
26	377494X1		4	ANEL "O"	O RING	JUNTA TORICA
27	1665499M91		1	CORPO	BODY	CUERPO
28	831533M1		4	ANEL "O"	O RING	JUNTA TORICA
29	376448X1	3/8	1	PORCA	NUT	TUERCA
		195258M1				
30	897493M1		4	ANEL	RING	ARO
31	1664589M1		2	ARRUELA	WASHER	ARANDELA
32	180924M2		1	BLOCO	BLOCK	BLOQUE
33	180933M1		1	SEGUIDOR	FOLLOWER	IMPULSOR
34	180925M2		1	BLOCO	BLOCK	BLOQUE
35	831130M1		1	PINO	PIN	PASADOR
36	195946M1		2	ANEL TRAVA	CIRCLIP	CIRCULITO
37	1868486M1		1	ESPAÇADOR	SPACER	PIEZA DISTANCIA
38	377543X1		1	ARRUELA	WASHER	ARANDELA
39	1868485M1		1	ARRUELA	WASHER	ARANDELA
40	377502X1		1	ANEL "O"	O RING	JUNTA TORICA
41	180930M2	[B]	4	VÁLVULA	VALVE	VALVULA
42	180927M2		4	MOLA	SPRING	RESORTE
43	195876M1		1	ANEL "O"	O RING	JUNTA TORICA
44	1671633M1		1	TUBO	PIPE	CANO
45	1870199M92		1	FILTRO	FILTER	FILTRO
46	1007240M1		1	ANEL "O"	O RING	JUNTA TORICA
47	377499X1		1	ARRUELA	WASHER	ARANDELA
48	1868469M1		1	MOLA	SPRING	RESORTE

Bomba Hidráulica
Hydraulic Pump
Bomba Hidraulica

70-445

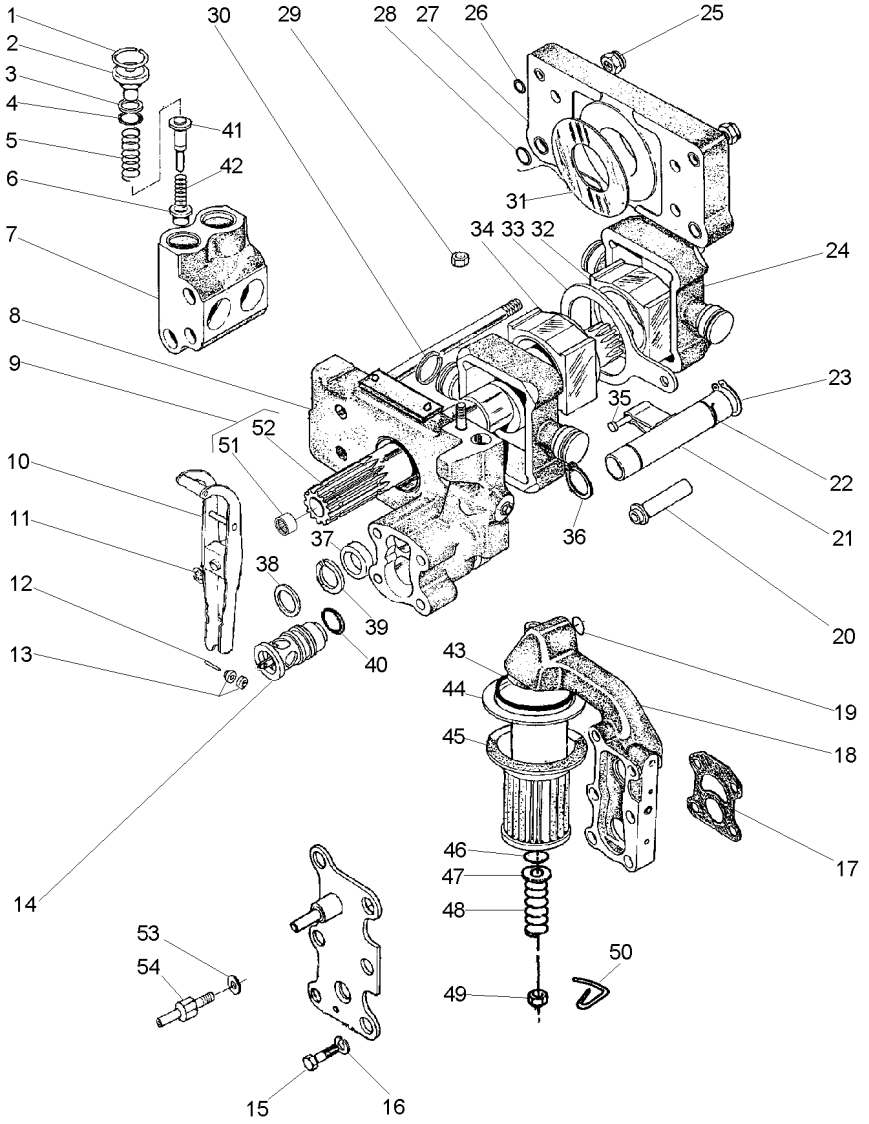

49	375109X1	3/8X16	**1**	PORCA	NUT	TUERCA
50	1870089M1		**1**	PRESILHA	STAPLE	GRAPA
51	1000251M1	9	**1**	ROLAMENTO	BEARING	COJINETE
52	1871782M3	9	**1**	EIXO	SHAFT	ARBOL
53	376719X1		**1**	ARRUELA	WASHER	ARANDELA
54	3610280M1		**1**	PARAFUSO	BOLT	PERNO

[A] ADMISSÃO
INLET
ADMISIÓN

[B] RETORNO
RETURN
RETORNO

Comando Hidráulico	**Hidrover**	**70-450**
Control Valves	**Hidrover**	
Comando Hidráulico	**Hidrover**	

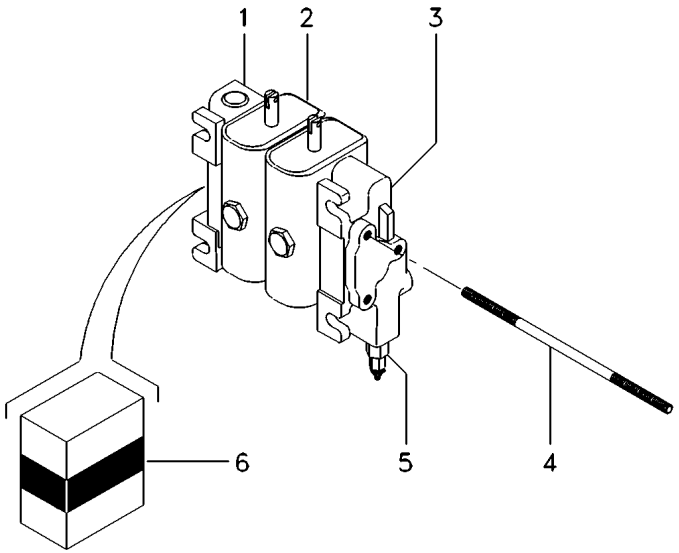

1	3176428M91	[C]	**1** CORPO	BODY	CUERPO
2	020541R1	[B]	**2** CORPO	BODY	CUERPO
		70-485 No			
3	3176418M91	[A]	**1** CORPO	BODY	CUERPO
4	3176392M91		**3** PRISIONEIRO	STUD	ESPARRAGO
5	3176419M91		**1** VÁLVULA	VALVE	VALVULA
6	3176421M91		**1** JG. REPARO	KIT, REPAIR	JUEGO REPARACION

[A] ADMISSÃO
INLET
ADMISIÓN

[B] CENTRAL
CENTER
CENTRAL

[C] RETORNO
RETURN
RETORNO

Comando Hidráulico	Hidrover	70-455
Control Valves	Hidrover	
Comando Hidráulico	Hidrover	

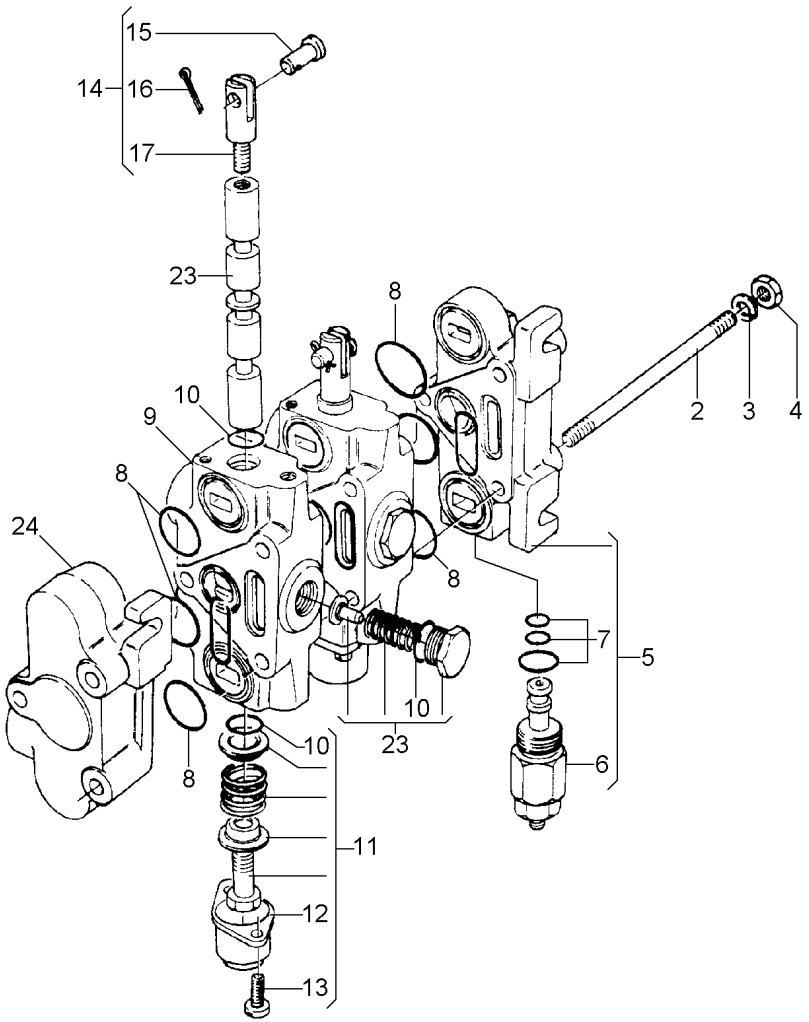

2	3176392M91		
3	339374X1		
4	353916X1		
5	3176418M91		
6	3176419M91	5	
7	3176420M91	5	
8	3176421M91		
9	020541R1		70-485 No
10	3176423M91		
11	3176424M91		
12			
13	353981X1		
14	3176425M91		
15		14	
16	354041X1	14	
17		14	
23	3176427M91		
24	3176428M91		

1	PRISIONEIRO	STUD	ESPARRAGO
6	ARRUELA	WASHER	ARANDELA
6	PORCA	NUT	TUERCA
1	CORPO	BODY	CUERPO
1	VÁLVULA	VALVE	VALVULA
1	JG. REPARO	KIT, REPAIR	JUEGO REPARACION
3	JG. REPARO	KIT, REPAIR	JUEGO REPARACION
2	CORPO	BODY	CUERPO
1	JG. REPARO	KIT, REPAIR	JUEGO REPARACION
1	CJ. TAMPA	KIT, COVER	JUEGO DE TAPA
1	TAMPA	COVER	CUBIERTA
2	PARAFUSO	BOLT	PERNO
1	JG. REPARO	KIT, REPAIR	JUEGO REPARACION
2	PINO	PIN	PASADOR
2	CUPILHA	COTTER PIN	PASADOR DOUBLE
1	ELO	LINK	ESLABON
1	VÁLVULA	VALVE	VALVULA
1	CORPO	BODY	CUERPO

Comando Hidráulico	Albarus	
Control Valves	Albarus	70-460
Comando Hidráulico	Albarus	

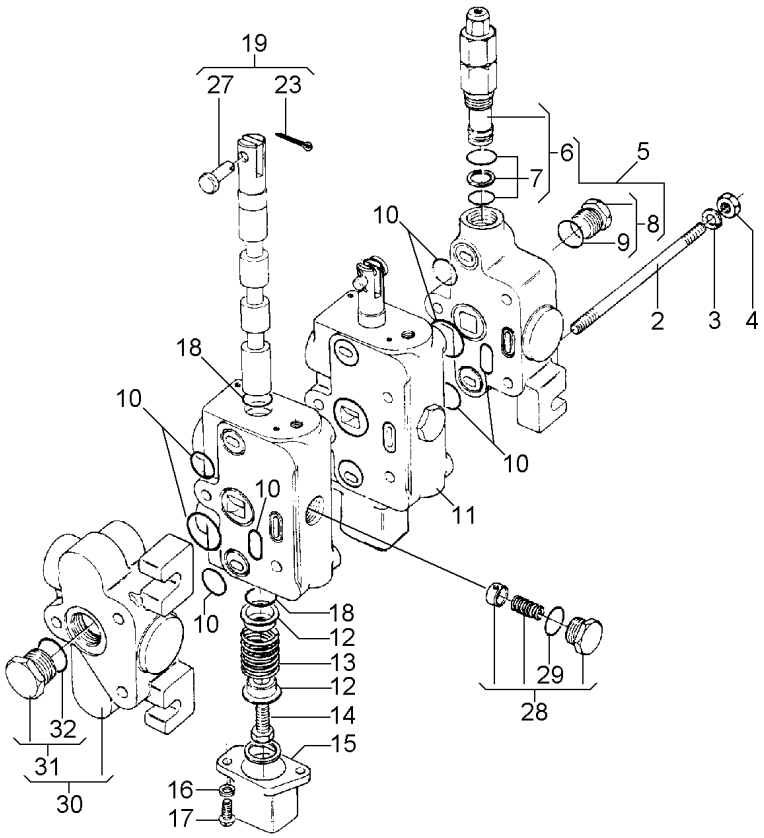

2	3176442M1	**1** PRISIONEIRO	STUD	ESPARRAGO
3	339374X1	**6** ARRUELA	WASHER	ARANDELA
4	353916X1	**6** PORCA	NUT	TUERCA
5	3176444M91	**1** CORPO	BODY	CUERPO
6	3176445M91	**1** VÁLVULA	VALVE	VALVULA
7	3176446M91	**1** JG. REPARO	KIT, REPAIR	JUEGO REPARACION
8	3176447M91	**1** TAMPÃO	PAD	ALMOHADILLA
9	3176448M1	**1** ANEL "O"	O RING	JUNTA TORICA
10	3176449M91	**3** JG. REPARO	KIT, REPAIR	JUEGO REPARACION
11	3176450M91	**2** CORPO	BODY	CUERPO
12	2730737M1	**2** ASSENTO	SEAT	ASIENTO
13	3176451M1	**1** MOLA	SPRING	RESORTE
14	3176452M1	**1** EXTENSÃO	EXTENSION	EXTENSION
15	2710267M1	**1** TAMPA	COVER	CUBIERTA
16	376716X1	**2** ARRUELA	WASHER	ARANDELA
17	353981X1	**2** PARAFUSO	BOLT	PERNO
18	3176453M1	**2** ANEL "O"	O RING	JUNTA TORICA
19	3176454M91	**1** CJ. ALAVANCA	KIT, LEVER	JUEGO, PALANCA
23	354041X1	**2** CUPILHA	COTTER PIN	PASADOR DOUBLE
27	3176461M1	**2** PINO	PIN	PASADOR
28	3176462M91	**1** VÁLVULA	VALVE	VALVULA
29	359002X1	**1** ANEL "O"	O RING	JUNTA TORICA
30	3176464M91	**1** CORPO	BODY	CUERPO
31	2730761M91	**1** TAMPÃO	PAD	ALMOHADILLA
32	359002X1	**1** ANEL "O"	O RING	JUNTA TORICA

Suporte Do Quadrante
Draft Braket
Soporte Del Quadrante

70-465

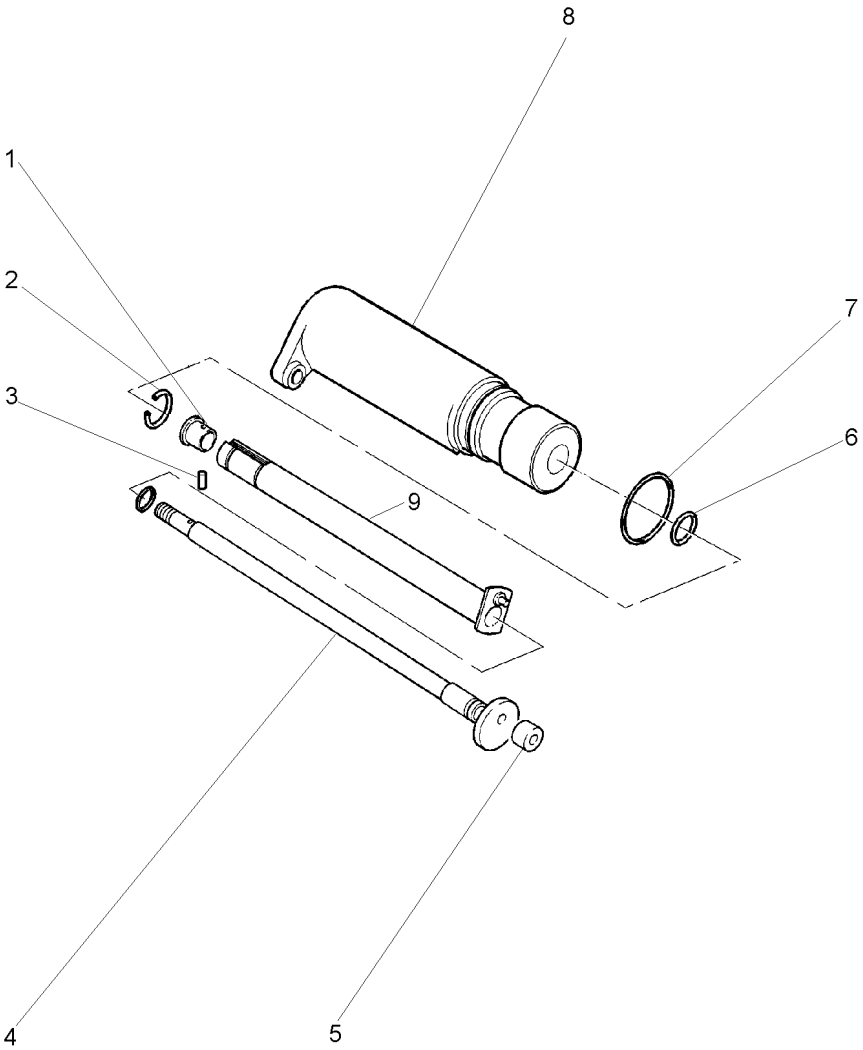

1	1870225M1	**1**	BUCHA	BUSH	CASQUILLO
2	358945X1	**1**	ANEL TRAVA	CIRCLIP	CIRCULITO
3	3812632M1	**1**	PINO	PIN	PASADOR
4	3812605M91	**1**	EIXO	SHAFT	ARBOL
5	898189M2	**1**	ROLETE	ROLLER	RODILLO
6	762026M1	**1**	ANEL "O"	O RING	JUNTA TORICA
7	364281X1	**1**	ANEL "O"	O RING	JUNTA TORICA
8	3809874M1	**1**	SUPORTE	BRACKET	SOPORTE
9	3812629M91	**1**	EIXO	SHAFT	ARBOL

Bomba Do Levante Hidráulico
Hydraulic Pump
Bomba Hidralica

Válvula Osciladora
Oscillator Valve
Valvula Osciladora

70-470

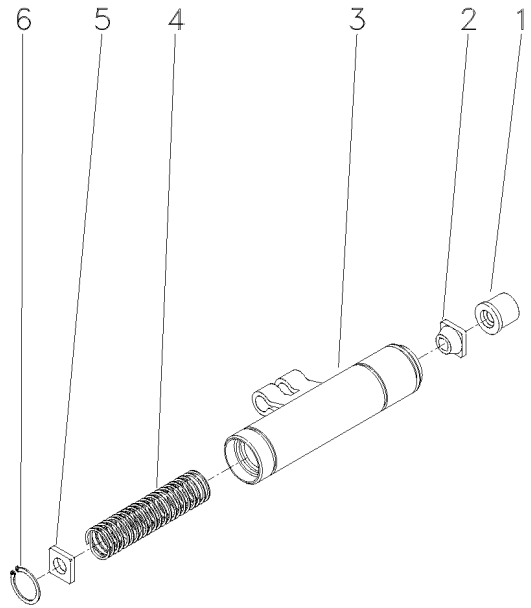

1	1681786M1	**1**	COLAR	COLLAR	COLLAR
2	1862576M2	**1**	GUIA	GUIDE	GUIA
3	1869826M93	**1**	OSCILADOR	OSCILLATOR	OSCILADOR
4	180940M1	**1**	MOLA	SPRING	RESORTE
5	1869830M2	**1**	DISCO	DISC	DISCO
6	1442466X1	**1**	ANEL	RING	ARO

Bomba Do Levante Hidráulico
Hydraulic Lift Pump
Bomba Hidraulica Elevador

Suporte Filtro
Strainer Unit
Soporte Filtro

70-475

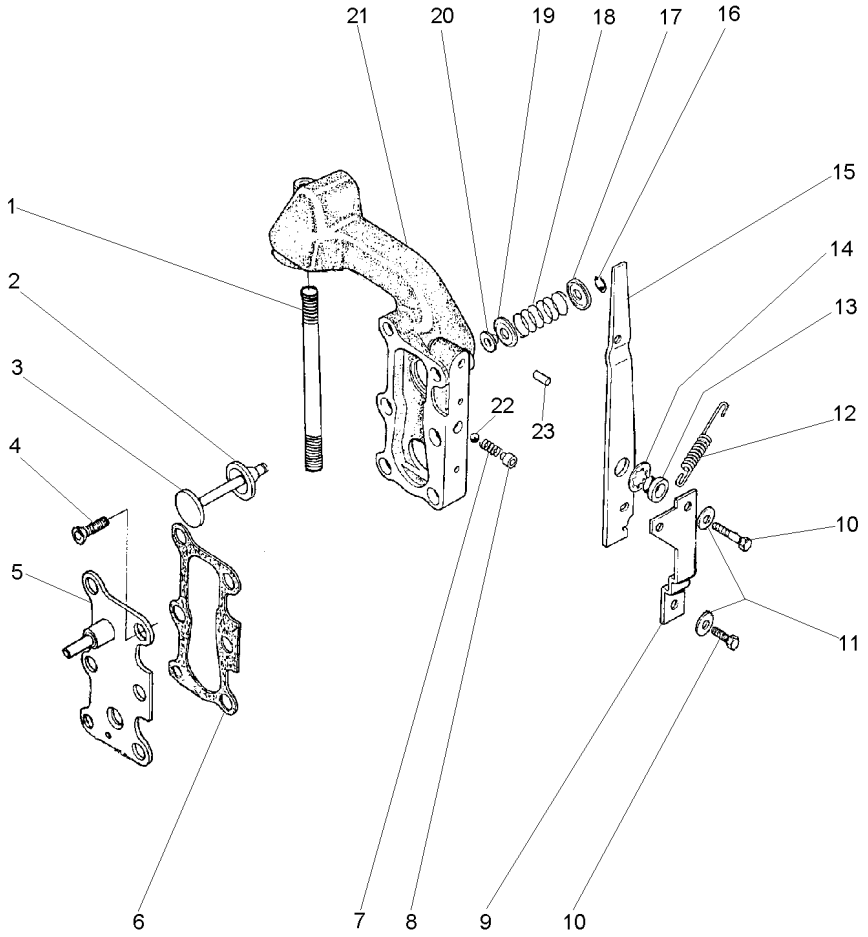

1	377531X1	**1**	PRISIONEIRO	STUD	ESPARRAGO
2	1870810M1	**1**	ANEL "O"	O RING	JUNTA TORICA
3	1870811M1	**1**	VÁLVULA	VALVE	VALVULA
4	358334X1	**2**	PARAFUSO	BOLT	PERNO
5	3599748M91	**1**	TAMPA	COVER	CUBIERTA
6	1868456M1	**2**	JUNTA	GASKET	EMPAQUETADURA.
7	1868452M1	**1**	MOLA	SPRING	RESORTE
8	1868451M2	**1**	BUCHA	BUSH	CASQUILLO
9	1869831M1	**1**	SUPORTE	SUPPORT	DISPOS.DE SOSTEN
10	362352X1	**2**	PARAFUSO	BOLT	PERNO
11	359004X1	**2**	ARRUELA	WASHER	ARANDELA
12	1868454M2	**1**	MOLA	SPRING	RESORTE
13	1868444M1	**1**	BUCHA	BUSH	CASQUILLO
14	377500X1	**1**	ARRUELA	WASHER	ARANDELA
15	1868453M2	**1**	ALAVANCA	LEVER	PALANCA
16	377501X1	**1**	ANEL TRAVA	CIRCLIP	CIRCULITO
17	1868464M1	**1**	ASSENTO	SEAT	ASIENTO
18	1868465M1	**1**	MOLA	SPRING	RESORTE
19	1868460M1	**1**	ASSENTO	SEAT	ASIENTO
20	1868466M1	**1**	RETENTOR	SEAL	RETEN
21	3599949M1	**1**	CARCAÇA	HOUSING	ALOJAMIENTO
22	361023X1	**1**	ESFERA	BALL	BOLA
23	377489X1	**1**	PINO	PIN	PASADOR

Corpo
Body
Cuerpo

70-480

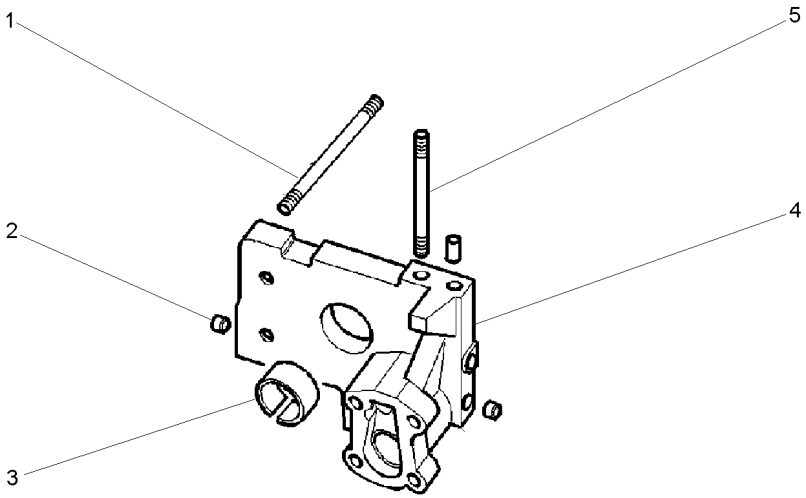

1	377528X1		**4**	PRISIONEIRO	STUD	ESPARRAGO
2	1868431M3		**2**	BUJÃO	PLUG	TAPON
3	1664491M2		**1**	BUCHA	BUSH	CASQUILLO
4		3808617M91	**1**	CORPO	BODY	CUERPO
5	377528X1		**1**	PRISIONEIRO	STUD	ESPARRAGO

Corpo Central
Centre Body
Cuerpo Central

70-485

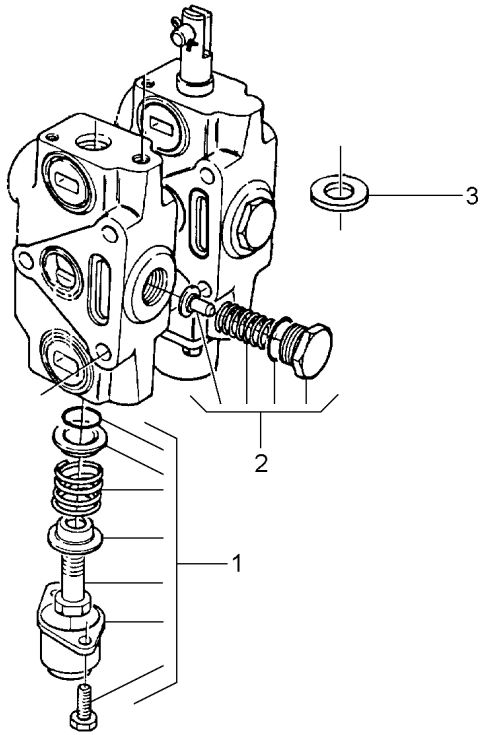

1	3176424M91	**1** CJ. TAMPA	KIT, COVER	JUEGO DE TAPA
2	3176427M91	**1** VÁLVULA	VALVE	VALVULA
3	033530R1	**3** ARRUELA	WASHER	ARANDELA

Suporte Do Quadrante
Draft Braket
Soporte Del Quadrante

70-490

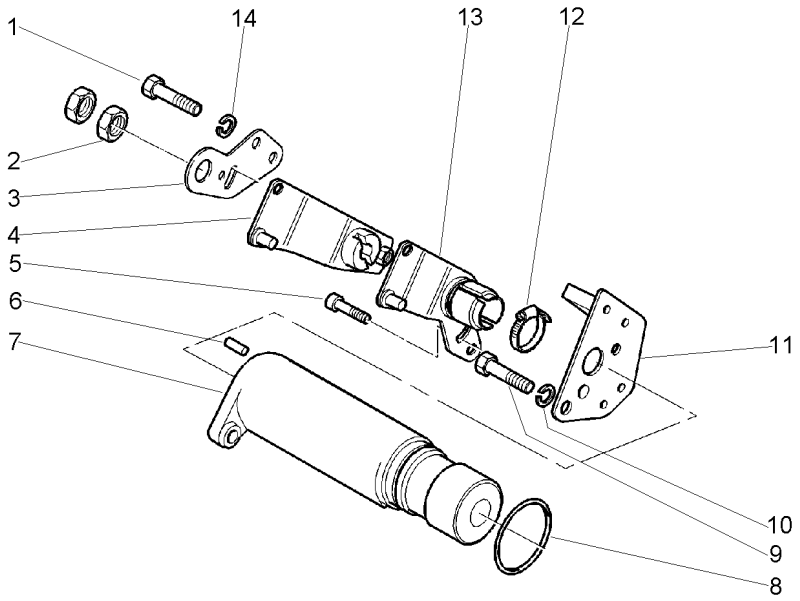

1	339560X1		**2**	PARAFUSO	BOLT	PERNO
2	353430X1		**2**	PORCA	NUT	TUERCA
3	1696586M1		**1**	SUPORTE	BRACKET	SOPORTE
4	3807551M91		**1**	ALAVANCA	LEVER	PALANCA
5	3009181X1		**2**	PARAFUSO	BOLT	PERNO
6	3019304X1	1440401X1	**1**	PINO	PIN	PASADOR
7	3809873M91	70-465 No	**1**	SUPORTE	BRACKET	SOPORTE
8	195654M1		**1**	ANEL "O"	O RING	JUNTA TORICA
9	353690X1		**1**	PARAFUSO	BOLT	PERNO
10	353434X1		**1**	ARRUELA	WASHER	ARANDELA
11	3809876M1		**1**	SUPORTE	BRACKET	SOPORTE
12	338614X1	3008829X1	**1**	BRAÇADEIRA	CLAMP	ABRAZADERA
13	3807550M91		**1**	ALAVANCA	LEVER	PALANCA
14	339375X1		**2**	ARRUELA	WASHER	ARANDELA

Eixo De Controle De Profundidade
Control Axel
Eje De Controle De Profundidade

70-495

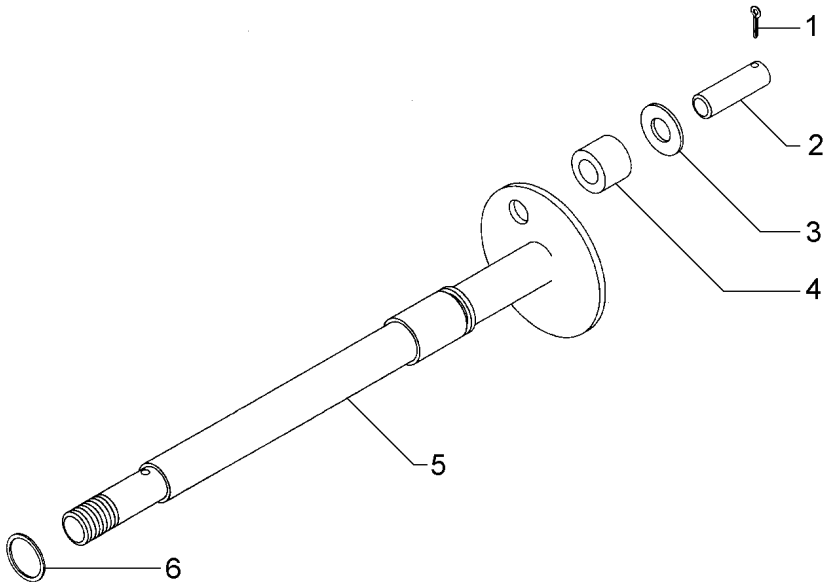

1	354039X1	**1** CUPILHA	COTTER PIN	PASADOR DOUBLE
2	898194M1	**1** PINO	PIN	PASADOR
3	376473X1	**1** ARRUELA	WASHER	ARANDELA
4	898196M2	**1** ROLETE	ROLLER	RODILLO
5	020198P1	**1** EIXO	SHAFT	ARBOL
6	195561M1	**1** ANEL "O"	O RING	JUNTA TORICA

Estabilizador Telescópico
Telescopic Stabiliser
Estabilizador Telescópico

70-500

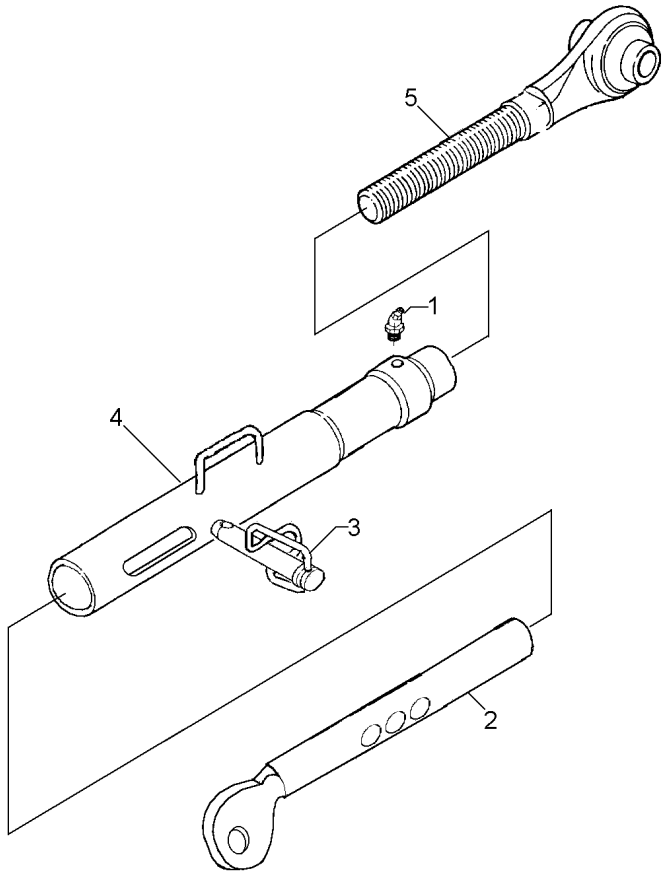

1	13811X	**1** GRAXEIRA	GREASER	ENGRASADOR
2	039122R1	**1** TERMINAL	END	EXTREMO
3	037676R1	**1** PINO	PIN	PASADOR
4	037685R1	**1** TUBO	PIPE	CANO
5	037682R1	**1** TERMINAL	END	EXTREMO

Coluna De Direção
Steering Colmn
Columna De La Direccion

70-505

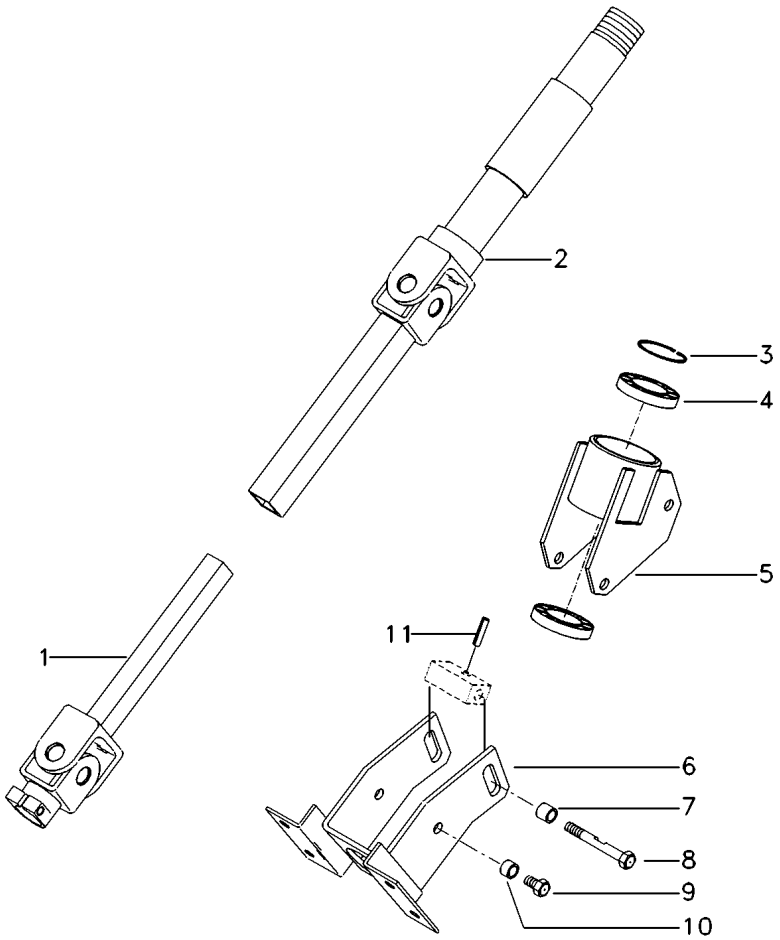

1	052947S1	▼	**1**	COLUNA	COLUMN	COLUMNA
2	052948S1	▲	**1**	COLUNA	COLUMN	COLUMNA
3	020570R1		**1**	ANEL	RING	ARO
4	391077X1		**2**	ROLAMENTO	BEARING	COJINETE
5	020572S1		**1**	CARCAÇA	HOUSING	ALOJAMIENTO
6	052910S1		**1**	SUPORTE	BRACKET	SOPORTE
7	020568P1		**1**	BUCHA	BUSH	CASQUILLO
8	020575P1		**1**	PARAFUSO	BOLT	PERNO
9	339228X1		**2**	PARAFUSO	BOLT	PERNO
10	035824P1		**2**	ESPAÇADOR	SPACER	PIEZA DISTANCIA
11	357618X1		**1**	PINO	PIN	PASADOR

Cilindro Mestre
Master Cylinder
Cilindro Maestro

70-510

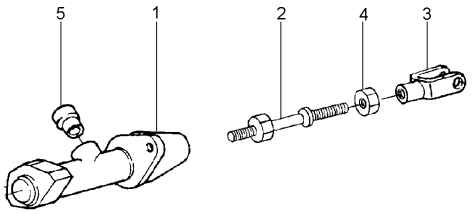

1	061649T1	**1** CILINDRO	CYLINDER	CILINDRO
2	065540N1	**1** HASTE CILINDRO	CYLINDER ROD	BIELA DE CILINDR
3	1440984X1	**1** GARFO	FORK	HORQUILLA
4	339402X1	**1** PORCA	NUT	TUERCA
5	2804593M1	**1** BUCHA	BUSH	CASQUILLO

Filtro
Filter
Filtro

70-515

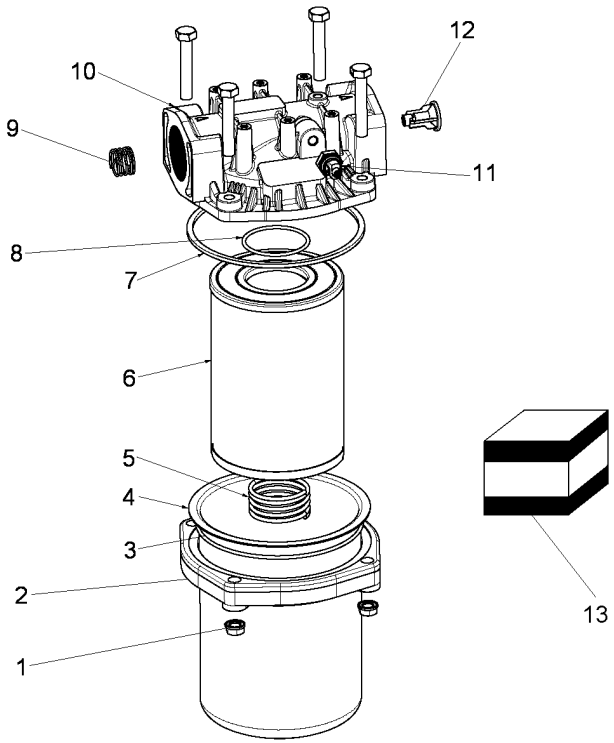

1	6207972M1		**4**	PORCA	NUT	TUERCA
2	6207970M1	13	**1**	ANEL "O"	O RING	JUNTA TORICA
3	6207971M1	13	**1**	ANEL "O"	O RING	JUNTA TORICA
4	6210058M1		**1**	CHAPA	PLATE	CHAPA
5	6210059M1		**1**	MOLA	SPRING	RESORTE
6	6207974M1		**1**	ELEMENTO	ELEMENT	ELEMENTO
7	6207975M1	13	**1**	ANEL "O"	O RING	JUNTA TORICA
8	6207973M1	13	**1**	ANEL "O"	O RING	JUNTA TORICA
9	6210060M1		**1**	MOLA	SPRING	RESORTE
10	6210061M1		**1**	CABEÇOTE FILTRO	FILTER HEAD	CABEZA DE FILTRO
11	6210063M1		**1**	SENSOR	SENDER	EMISOR
12	6210062M1		**1**	VÁLVULA	VALVE	VALVULA
13	6207968M91		**1**	JG. REPARO	KIT, REPAIR	JUEGO REPARACION

Suporte Do Quadrante
Draft Braket
Soporte Del Quadrante

70-520

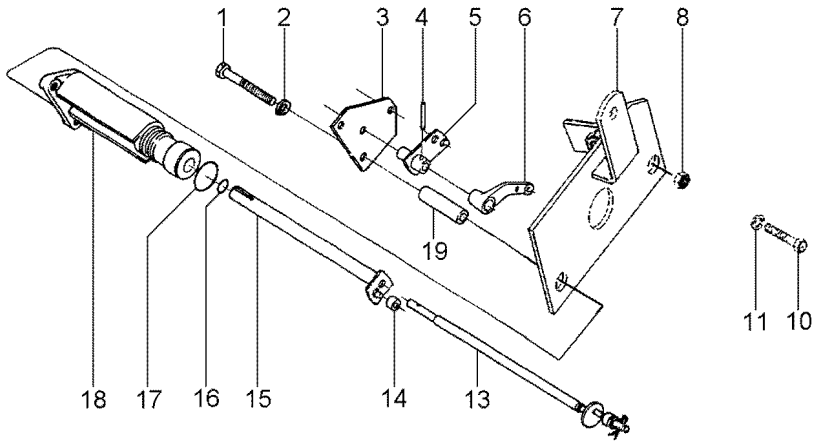

1	354635X1		**2**	PARAFUSO	BOLT	PERNO
2	353434X1		**2**	ARRUELA	WASHER	ARANDELA
3	020186P1		**1**	SUPORTE	BRACKET	SOPORTE
4	1440962X1		**1**	PINO	PIN	PASADOR
5	020199S1	[A]	**1**	SUPORTE	BRACKET	SOPORTE
6	020189P1	[B]	**1**	BRAÇO	ARM	BRAZO
7	036144S1		**1**	SUPORTE	BRACKET	SOPORTE
8	355565X1		**1**	PORCA	NUT	TUERCA
10	353681X1		**1**	PARAFUSO	BOLT	PERNO
11	339024X1		**1**	ARRUELA	WASHER	ARANDELA
12	391388X1		**2**	ARRUELA	WASHER	ARANDELA
13	020197N1	[A]	**1**	CJ. EIXO	KIT, AXLE	JUEGO DE EJE
		70-495 No				
14	898189M2		**1**	ROLETE	ROLLER	RODILLO
15	020196N1	[B]	**1**	CJ. EIXO	KIT, AXLE	JUEGO DE EJE
16	762026M1		**1**	ANEL "O"	O RING	JUNTA TORICA
17	364281X1		**1**	ANEL "O"	O RING	JUNTA TORICA
18	020208P1		**1**	SUPORTE	BRACKET	SOPORTE
19	020187P1		**2**	ESPAÇADOR	SPACER	PIEZA DISTANCIA

[A] CONTROLE DE PROFUNDIDADE
DEPTH CONTROL
CONTROL DE PROFUNDIDAD

[B] CONTROLE DE POSIÇÃO
POSITION CONTROL
CONTROL DE POSICION

Barra De Luzes
Light Bar
Barra De Luz

80-10

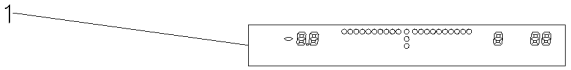

1	064559T1	**1**	BARRA	BAR	BARRA

Bateria	**Seca**	**Com Cabine**
Battery	**Seca**	**With Cab**
Bateria	**Seca**	**Con Cabina**

80-15

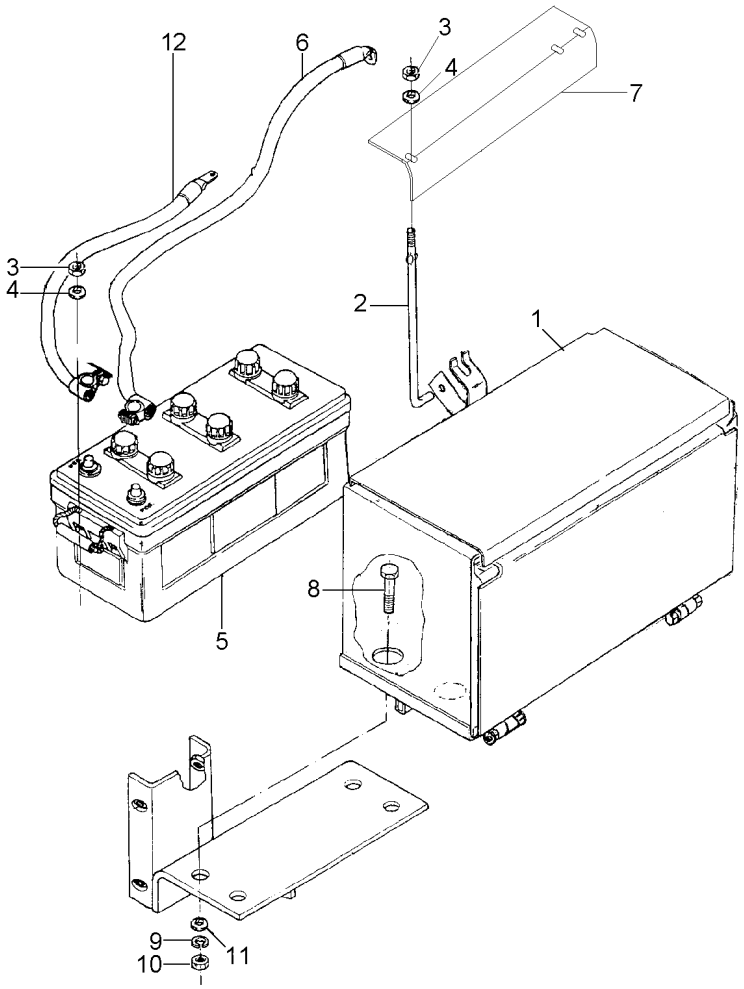

1	036211N2	80-160 No	**1**	CJ. CAIXA	CASE ASSY	CAJA COMPLETA
2	028345P2		**2**	TIRANTE	ROD	VARILLA
3	826760M1		**2**	PORCA	NUT	TUERCA
4	355617X1		**2**	ARRUELA	WASHER	ARANDELA
5	3148962M91		**1**	BATERIA	BATTERY	BATERIA
6	2800341M91	(+)	**1**	CABO	CABLE	CABLE
7	047042P1		**1**	FIXADOR	ATTACHMENT	ADITAMENTO
8	353693X1		**4**	PARAFUSO	BOLT	PERNO
9	353434X1		**4**	ARRUELA	WASHER	ARANDELA
10	355566X1		**4**	PORCA	NUT	TUERCA
11	353756X1		**4**	ARRUELA	WASHER	ARANDELA
12	3148351M91	(-)	**1**	CABO	CABLE	CABLE

Bateria
Battery
Bateria

80-20

Com Cabine
With Cab
Con Cabina

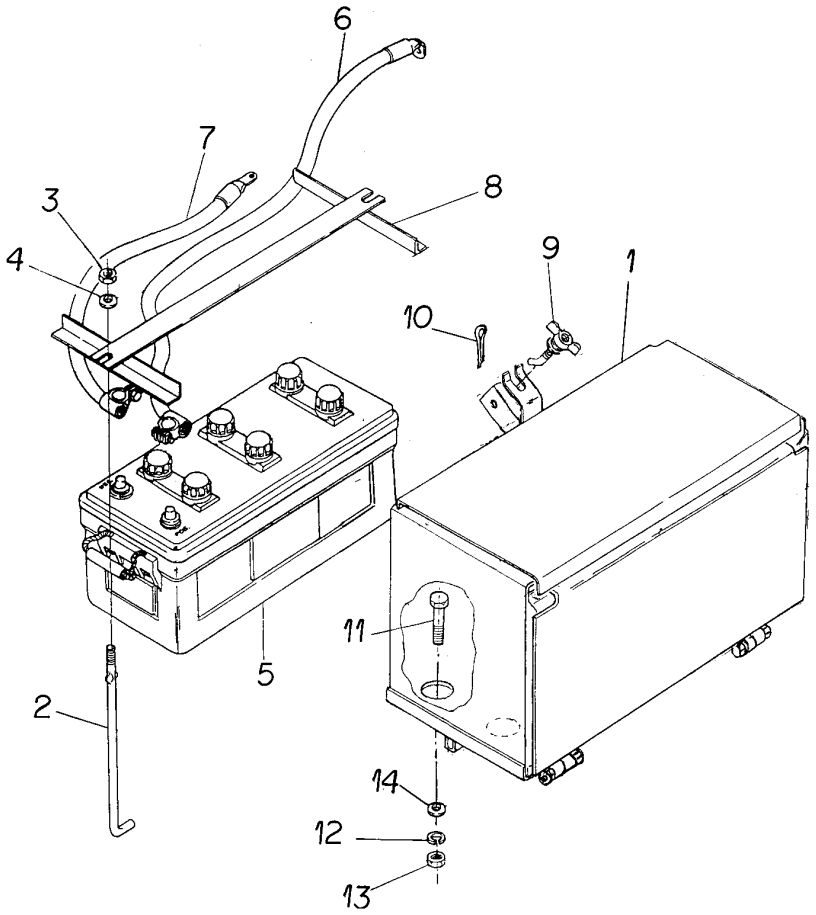

1	036211N2	80-160 No	**1**	CJ. CAIXA	CASE ASSY	CAJA COMPLETA
2	028345P2		**2**	TIRANTE	ROD	VARILLA
3	826760M1		**2**	PORCA	NUT	TUERCA
4	355617X1		**2**	ARRUELA	WASHER	ARANDELA
5	3148962M91	[A]	**1**	BATERIA	BATTERY	BATERIA
5	3410271M91	[B]	**1**	BATERIA	BATTERY	BATERIA
6	3148351M91	(-)	**1**	CABO	CABLE	CABLE
7	2800341M91	(+)	**1**	CABO	CABLE	CABLE
8	3148937M91		**1**	FIXAÇÃO	FASTENER	CIERRE
9	3147933M91		**1**	TIRANTE	ROD	VARILLA
10	354048X1		**1**	CUPILHA	COTTER PIN	PASADOR DOUBLE
11	353693X1		**4**	PARAFUSO	BOLT	PERNO
12	353434X1		**4**	ARRUELA	WASHER	ARANDELA
13	355566X1		**4**	PORCA	NUT	TUERCA
14	353756X1		**4**	ARRUELA	WASHER	ARANDELA

[A] ÚMIDA
WET
HÚMEDA

[B] SECA
DRYNESS
SECA

Bloco Ótico
Headlamp
Faro

80-25

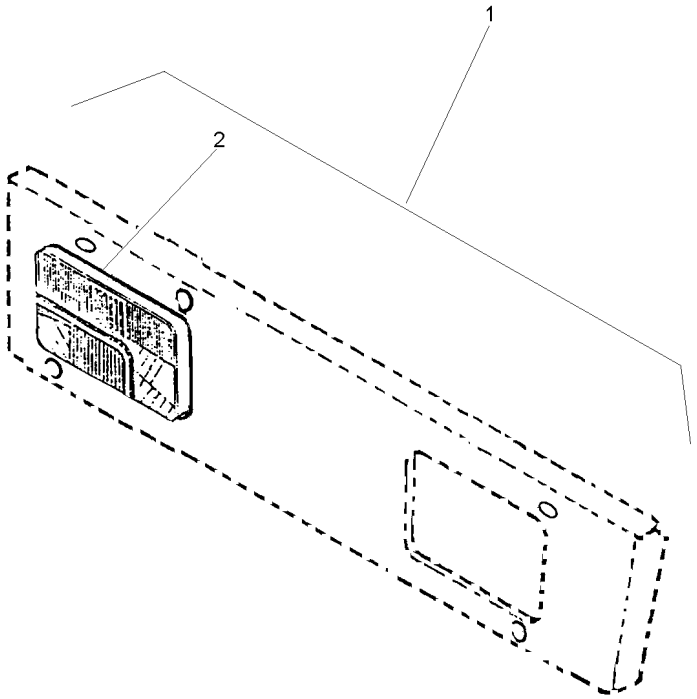

1		022359N1	**1**	BLOCO ÓTICO	KIT, LAMP	JUEGO LAMPARA
2	022335N1	1 80-150 No	**2**	FAROL DIANTEIRO	FRONT LIGHT	FRONT LIGHT

Bloco Ótico
Headlamp
Bloco Ocular

Foco Lado Esquerdo
Left Hand Light
Foco Lado Izquierdo

80-30

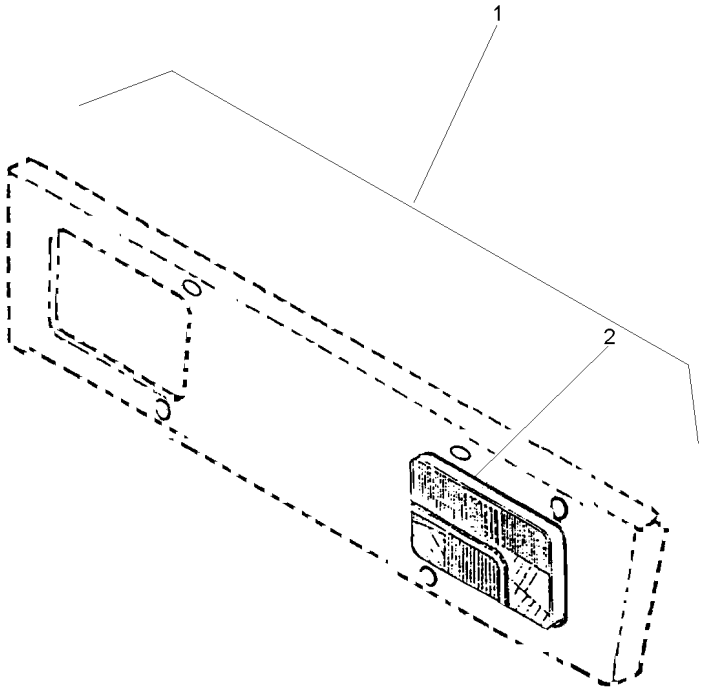

1		022360N1	**1**	BLOCO ÓTICO	KIT, LAMP	JUEGO LAMPARA
2	022336N1	1 80-155 No	**2**	FAROL DIANTEIRO	FRONT LIGHT	FRONT LIGHT

Buzina
Horn
Bocina

80-35

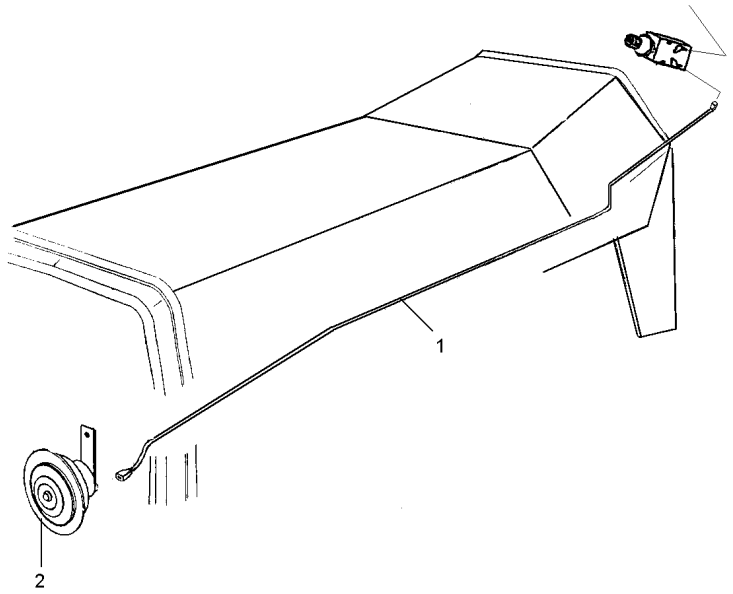

1	053223N1	**1**	CHICOTE	HARNESS	MAZO CABLES
2	2802862M91	**1**	BUZINA	HORN	BOCINA

Instalação Da Buzina
Horn Assy
Instalación Bocina

80-40

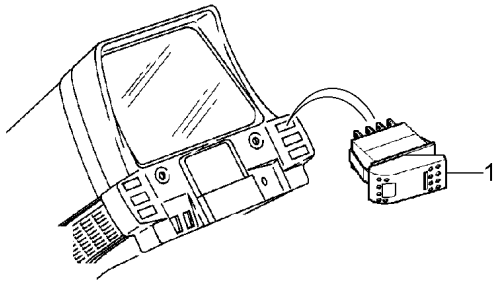

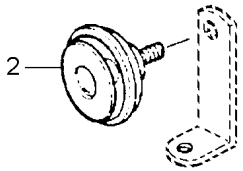

1	053171T1	**1** BOTÃO	BUTTON	PULSADOR
2	2802862M91	**1** BUZINA	HORN	BOCINA

Farol De Serviço
Headlamp
Faro

80-45

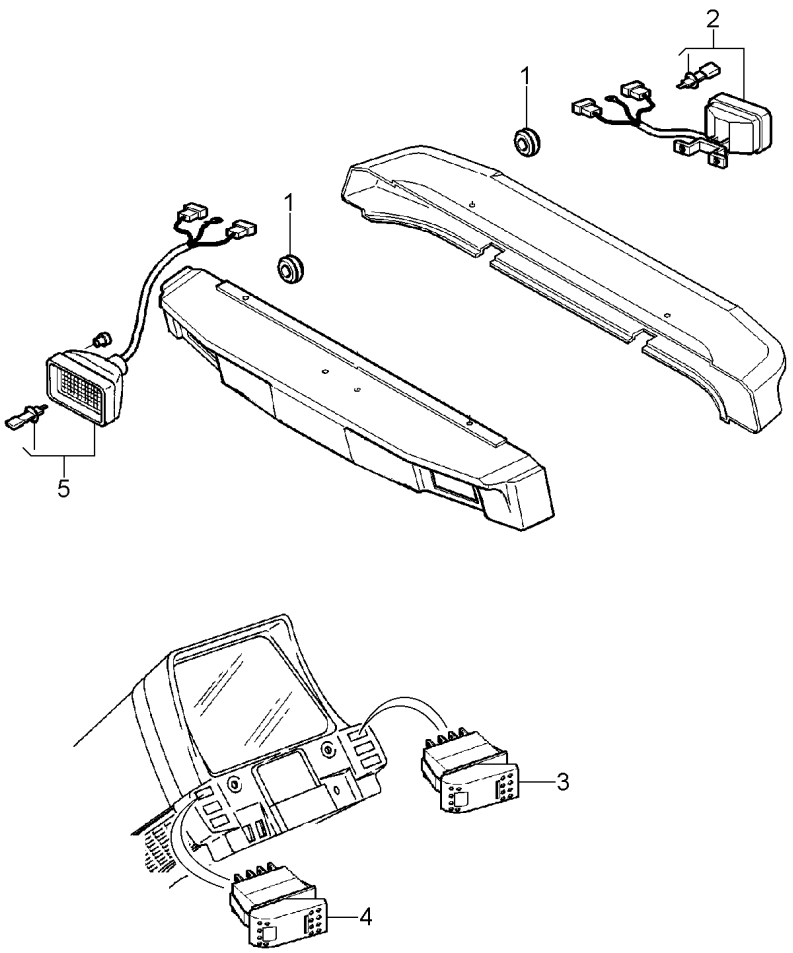

1	3714694M1		**7**	PASSA-FIO	GROMMET	PASACABLE
2	3713130M91	[A]	**2**	FAROL	LIGHT	ALUMBRADO
3	3715188M1	[B]	**1**	INTERRUPTOR	SWITCH	INTERRUPTOR
4	3715189M1	[A]	**1**	INTERRUPTOR	SWITCH	INTERRUPTOR
5	4271029M91	[B]	**2**	FAROL	LIGHT	ALUMBRADO

[A] TRASEIRO
REAR
TRASERO

[B] DIANTEIRO
FRONT
DELANTERO

Kit Farol Auxiliar
Kit Headlamp
Kit Faro

80-50

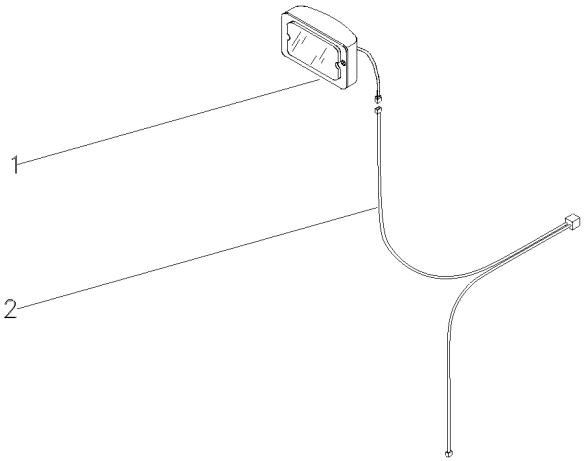

1	022661T1	80-165 No	**2**	FAROL DIANTEIRO	FRONT LIGHT	FRONT LIGHT
2	027688P1		**1**	CHICOTE	HARNESS	MAZO CABLES

Sistema Elétrico
Electric System
Sistema Eléctrico

Traseiro
Rear
Trasero

80-55

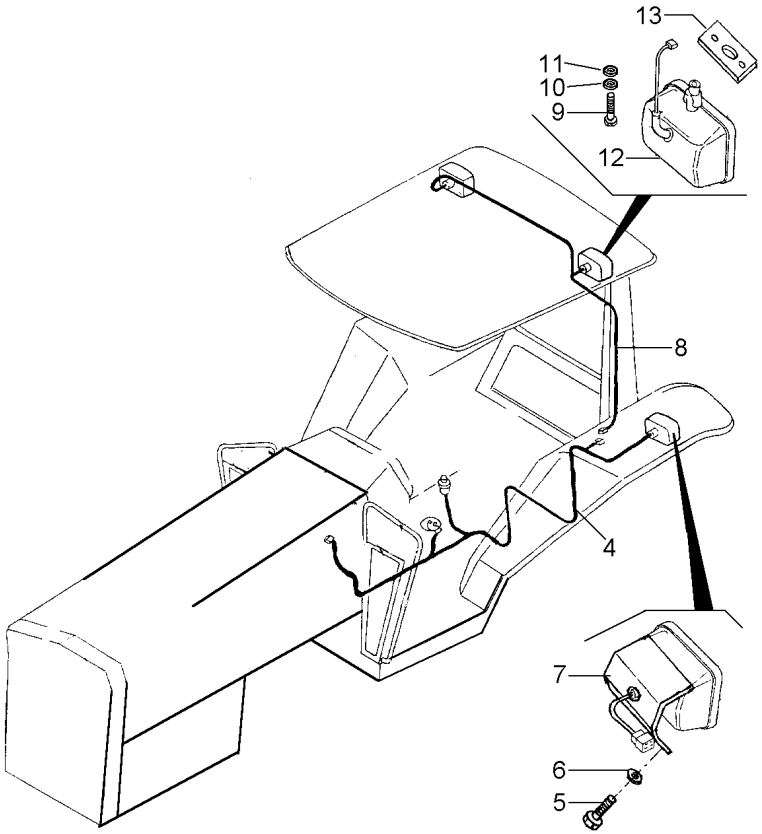

4	053227T1		**1**	CHICOTE	HARNESS	MAZO CABLES
5	353666X1		**4**	PARAFUSO	BOLT	PERNO
6	353441X1		**4**	ARRUELA	WASHER	ARANDELA
7	022182T1		**2**	LANTERNA	LAMP	FARO
8	035764P1	[B]	**1**	CHICOTE	HARNESS	MAZO CABLES
9	339124X1		**4**	PARAFUSO	BOLT	PERNO
10	339374X1		**4**	ARRUELA	WASHER	ARANDELA
11	339024X1		**4**	ARRUELA	WASHER	ARANDELA
12	024393T1	[B]	**2**	FAROL	LIGHT	ALUMBRADO
		80-170 No				
13	033069P1		**2**	SUPORTE	BRACKET	SOPORTE

[B] FAROL SERVIÇO
SERVING LANTERN
FAROL SERVICIO

Instalação Do Rádio
Installation Of The Radio
Equipaje Del Radio

80-60

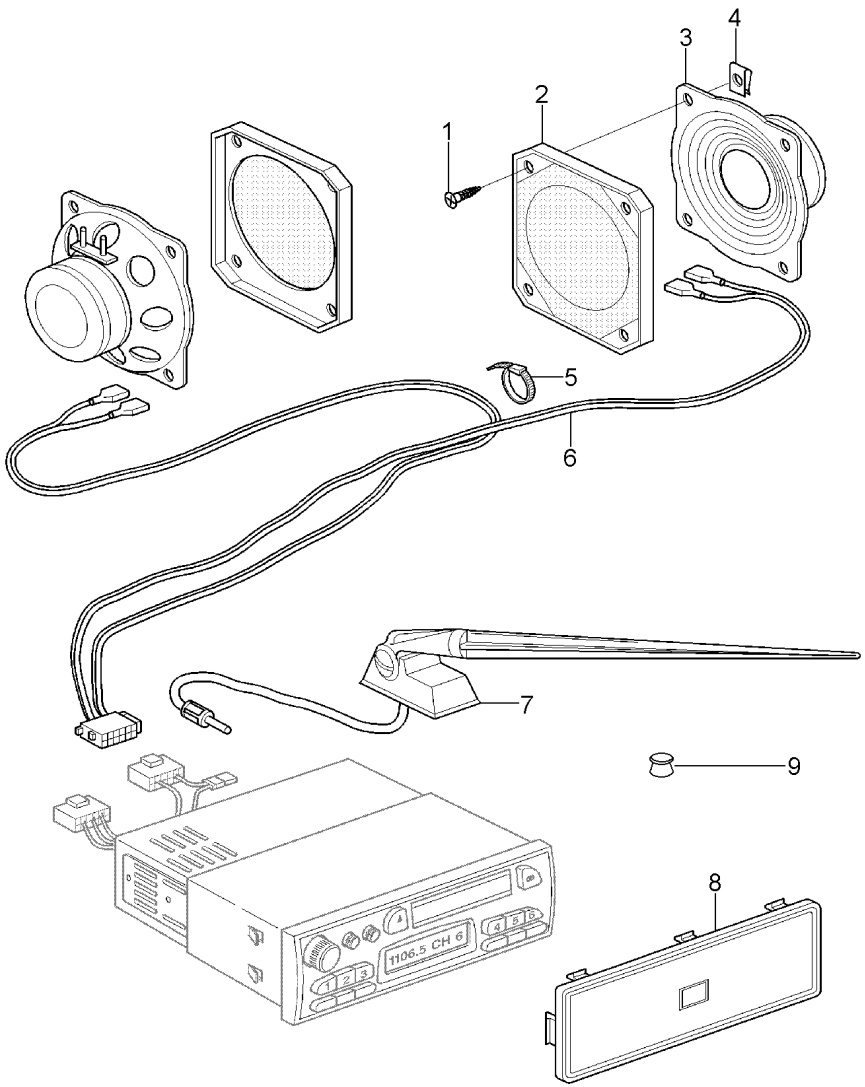

1	3580257M1	M5x20	**8**	PARAFUSO	BOLT	PERNO
2	3617395M1		**2**	GRADE	GRILLE	REJILLA
3	3617394M1		**2**	ALTO-FALANTE	SPEAKER	ALTOVOZ
4	3715142M1		**8**	PORCA	NUT	TUERCA
5	517587M1		**1**	BRAÇADEIRA	CLAMP	ABRAZADERA
6	3388458M4		**1**	CHICOTE	HARNESS	MAZO CABLES
7	3617629M92		**1**	ANTENA	ANTENNA	ANTENA
8	3580173M1	[A]	**1**	TAMPA	COVER	CUBIERTA
9	2801324M1		**1**	BUJÃO	PLUG	TAPON

[A] SEM RÁDIO
WITHOUT RADIO
SIM RADIO

Painel De Instrumentos
Instrument Panel
Tablero De Instrumentos

80-65

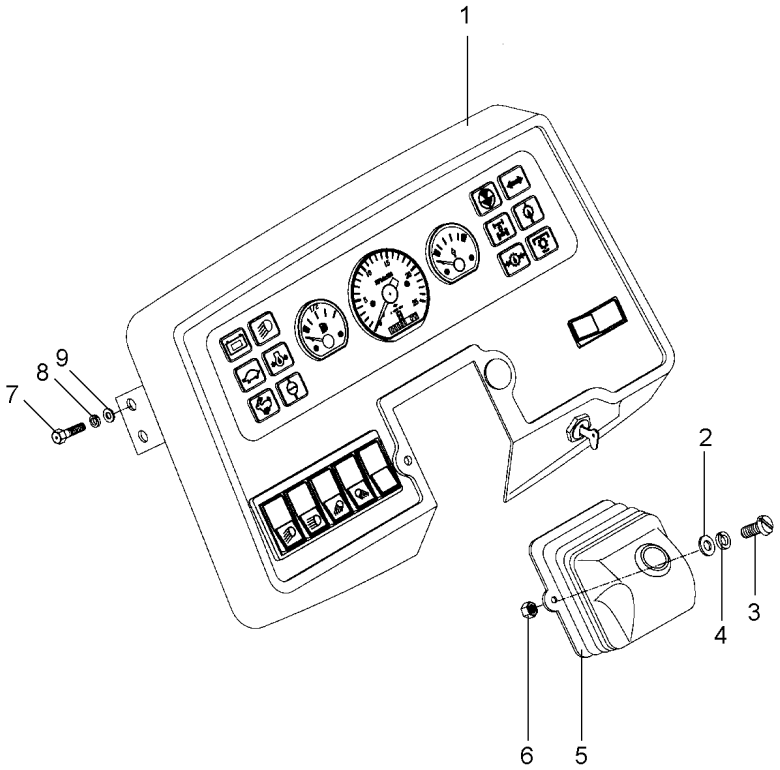

1	042682N1	80-175 No	**1**	CJ. PAINEL	KIT, PANEL	JUEGO DE PANEL
2	353753X1		**2**	ARRUELA	WASHER	ARANDELA
3	335125X1		**2**	PARAFUSO	BOLT	PERNO
4	353445X1		**2**	ARRUELA	WASHER	ARANDELA
5	023888T1		**1**	MASCARA	MASK	PANTALLA
6	354120X1		**2**	PORCA	NUT	TUERCA
7	353676X1		**4**	PARAFUSO	BOLT	PERNO
8	339374X1		**4**	ARRUELA	WASHER	ARANDELA
9	829185M1		**4**	ARRUELA	WASHER	ARANDELA

Painel De Instrumentos
Instrument Panel
Tablero De Instrumentos

80-70

Com Cabine
With Cab
Con Cabina

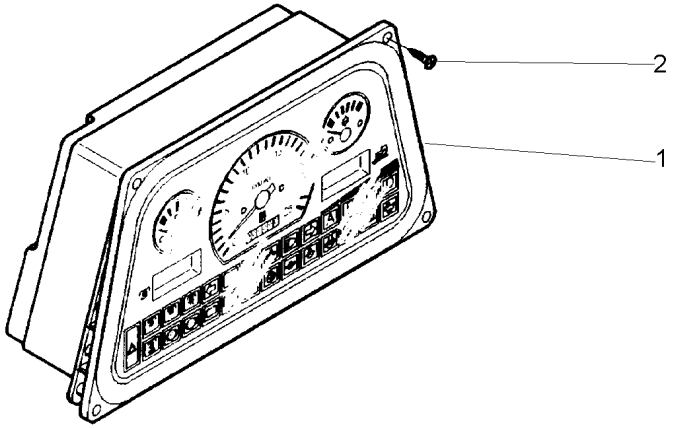

1	6202350M91	➡	3C000359	**1** PAINEL INSTRUM.	INSTRUMENT PANEL	PANEL INSTRUMENT
1	055582N1	➡	3C000358	**1** PAINEL INSTRUM.	INSTRUMENT PANEL	PANEL INSTRUMENT
1	055582N1	➡	3C001448	**1** PAINEL INSTRUM.	INSTRUMENT PANEL	PANEL INSTRUMENT
2	3010971X1	➡	3C000358	**4** PARAFUSO	BOLT	PERNO
2	3815338M1	➡	3C000359	**4** PARAFUSO	BOLT	PERNO
2	3010971X1			**4** PARAFUSO	BOLT	PERNO

Lanterna Traseira
Tail Lights
Linternas Traseras

80-75

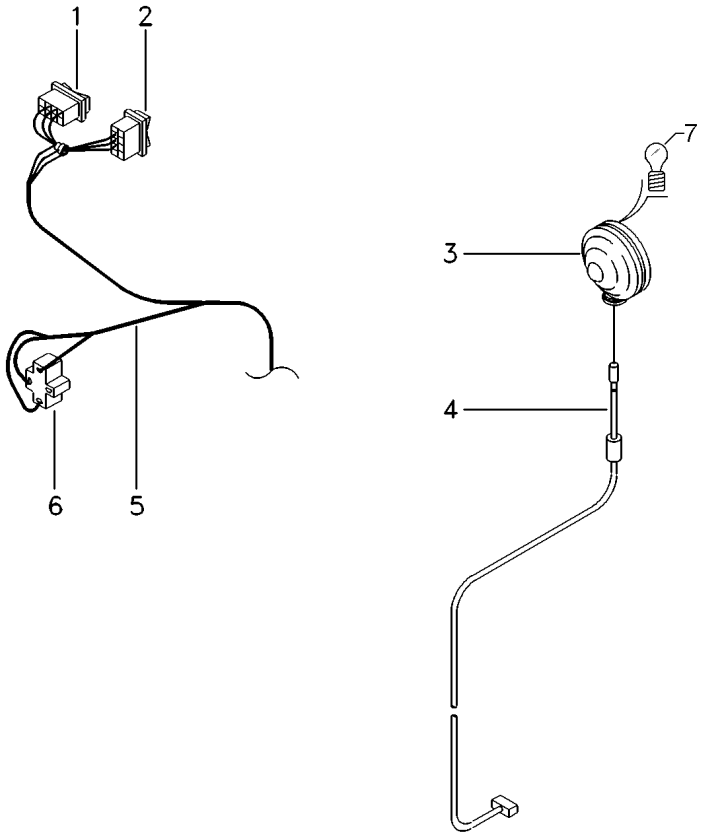

1	042602T1		**1**	INDICADOR	INDICATOR	INDICADOR
2	042604T1	[A]	**1**	INTERRUPTOR	SWITCH	INTERRUPTOR
3	022197T1		**2**	CJ. LANTERNA	LANTERN	LINTERNA
4	052591P1		**1**	CHICOTE	HARNESS	MAZO CABLES
5	060647P1		**1**	CHICOTE	HARNESS	MAZO CABLES
6	054987T1		**1**	RELÉ	RELAY	RELE
7	2710837M1	3	**1**	LÂMPADA	BULB	LAMPARA

[A] ALERTA
ALERT
ALERTA

Instalação Luz De Placa
Plate Light Assy
Instalación Luz De Placa

80-80

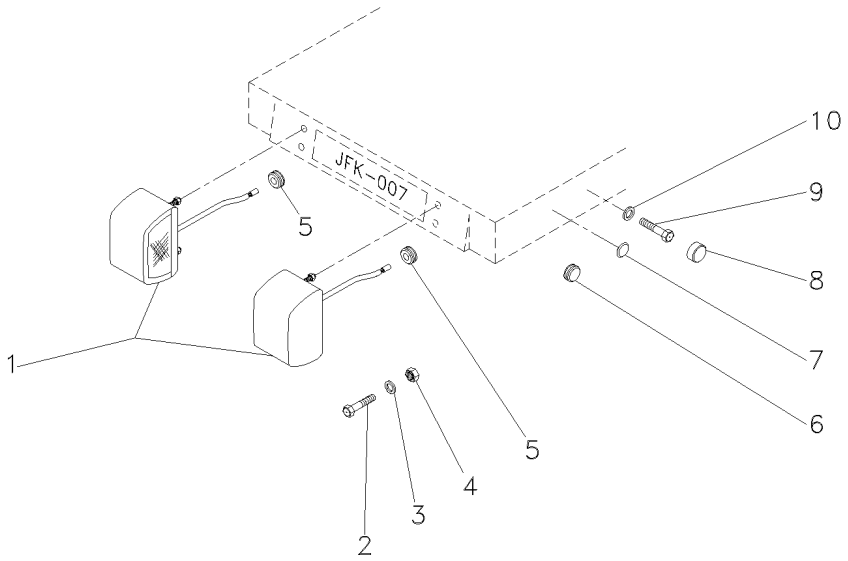

1	3619018M91	**2**	SINALEIRA	SIGNAL	AVISADOR
2	391074X1	**4**	PARAFUSO	BOLT	PERNO
3	353441X1	**4**	ARRUELA	WASHER	ARANDELA
4	339030X1	**4**	PORCA	NUT	TUERCA
5	3388889M1	**2**	PASSA-FIO	GROMMET	PASACABLE
6	021460P1	**1**	TAMPÃO	PAD	ALMOHADILLA
7	2801324M1	**1**	BUJÃO	PLUG	TAPON
8	3616277M1	**2**	CAPA	CAP	TAPA
9	339123X1	**2**	PARAFUSO	BOLT	PERNO
10	390972X1	**2**	ARRUELA	WASHER	ARANDELA

Sistema Eletrônico De Proteção Do Motor
Engine Protection
Proteción Del Motor

80-85

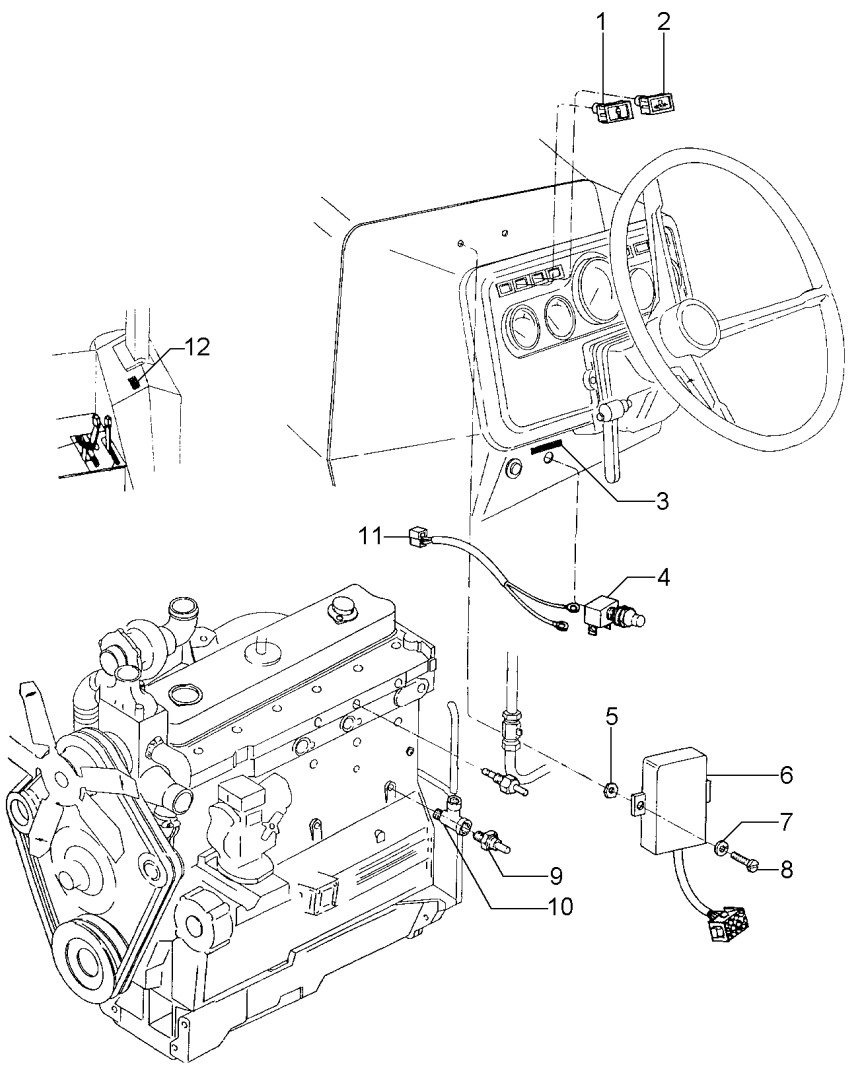

1	024665T1	[A]
2	026610T1	[B]
3	027451P1	
4	2802609M91	
5	354120X1	
6	045598T1	
7	353445X1	
8	353984X1	
9	026697T1	[B]
10	033988T1	
11	026714P1	[C]
12	047204P1	

[A] TEMPERATURA DA ÁGUA
WATER TEMPERATURE
TEMPERATURA DE LA AGUA

[B] PRESSÃO DE ÓLEO
OIL PRESSURE
PRESIÓN DE ACEITE

[C] BOTÃO DE EMERGÊNCIA
EMERGENCY BUTTON
BOTÓN DE EMERGENCIA

1	CJ. INDICADOR	KIT, INDICATOR	JUEGO INDICADOR
1	CJ. INDICADOR	KIT, INDICATOR	JUEGO INDICADOR
1	DECAL	DECAL	CALCOMANIA
1	BOTÃO	BUTTON	PULSADOR
2	PORCA	NUT	TUERCA
1	MÓDULO	MODULE	MODULO
2	ARRUELA	WASHER	ARANDELA
2	PARAFUSO	BOLT	PERNO
1	SENSOR	SENDER	EMISOR
1	CONEXÃO "T"	CONNECTION T	CONEXION T
1	CHICOTE	HARNESS	MAZO CABLES
1	DECAL	DECAL	CALCOMANIA

Sistema Elétrico
Electric System
Sistema Eléctrico

80-90

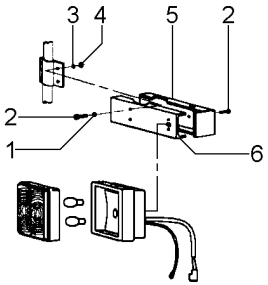

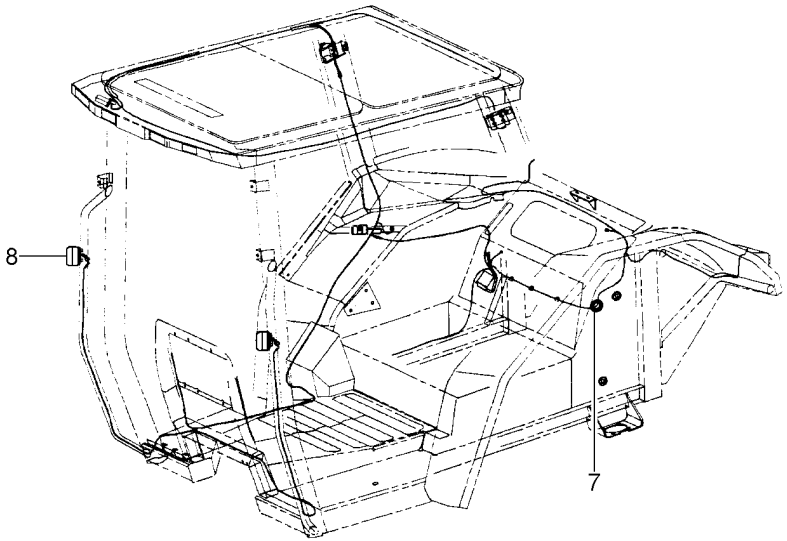

1	390469X1		**4**	ARRUELA	WASHER	ARANDELA
2	3010578X1		**6**	PARAFUSO	BOLT	PERNO
3	1441100X1		**4**	ARRUELA	WASHER	ARANDELA
4	390995X1		**4**	PORCA	NUT	TUERCA
5	062938P1	▶	**1**	CAIXA	BOX	CAJA
5	3714858M1	◀	**1**	CAIXA	BOX	CAJA
6	3714316M2	◀	**1**	EXTENSÃO	EXTENSION	EXTENSION
6	062935S1	▶	**1**	EXTENSÃO	EXTENSION	EXTENSION
7	3777000M1		**2**	PASSA-FIO	GROMMET	PASACABLE
8	3714184M91	[A]	**2**	LANTERNA	LAMP	FARO

[A] DIANTEIRO
FRONT
DELANTERO

Sistema Elétrico
Electric System
Sistema Eléctrico

80-95

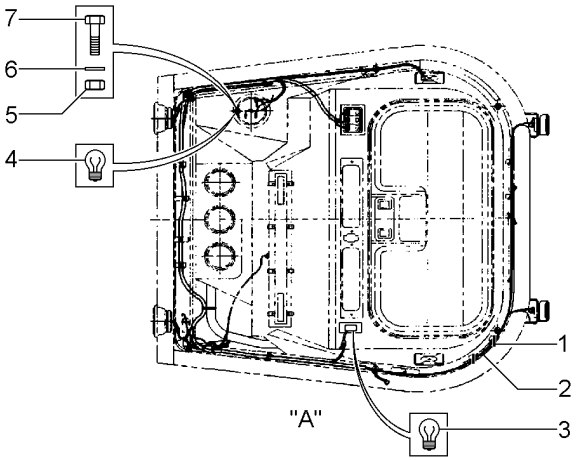

1	3225356M1		**20**	BRAÇADEIRA	CLAMP	ABRAZADERA
2	057880N3	80-185 No	**1**	CJ. CHICOTE	KIT, HARNESS	JUEGO DE ARNES
3	3780237M1	[A]	**1**	LÂMPADA	BULB	LAMPARA
4	3713129M1	[B]	**1**	LÂMPADA	BULB	LAMPARA
5	390333X1		**1**	PORCA	NUT	TUERCA
6	3001856X1		**1**	ARRUELA	WASHER	ARANDELA
7	339761X1		**1**	PARAFUSO	BOLT	PERNO

[A] CONSOLE
PANEL
PANEL

[B] LUZ DE CORTESIA
COURTESY LIGHT
LUZ DE CORTESÍA

Sistema Elétrico
Electric System
Sistema Eléctrico

80-100

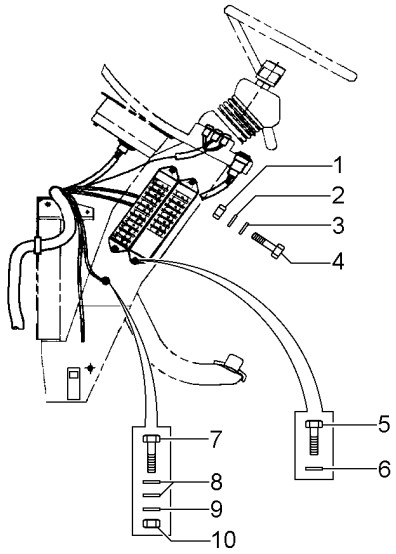

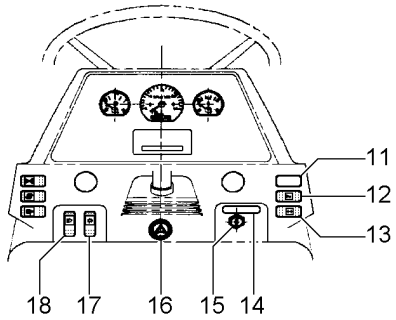

1	354120X1	
2	353445X1	
3	353753X1	
4	2802251M1	
5	1441268X1	
6	339375X1	
7	1441268X1	
8	390971X1	
9	391026X1	
10	339030X1	
11	3713151M1	
12	053171T1	[A]
13	3812271M1	[B]
14	1694781M1	
15	1443606X1	
15	052437P1	
15	1874535M3	[C]
15	3813361M1	
16	3370427M91	[D]
17	3809150M1	[E]
18	053174T1	[F]

[A] BUZINA
HORN
BOCINA

[B] SETA DIRECIONAL
DIRECTIONAL ARROW
FRECHA DE DIRECCIÓN

[C] IGNIÇÃO
IGNITION
IGNICION

[D] PISCA ALERTA
FLASHER
INTERMITENTE

[E] LANTERNA
LAMP
FARO

[F] FAROL ALTO
HIGHT LIGHT
FARO ALTO

7	PORCA	NUT	TUERCA
7	ARRUELA	WASHER	ARANDELA
7	ARRUELA	WASHER	ARANDELA
7	PARAFUSO	BOLT	PERNO
4	PARAFUSO	BOLT	PERNO
4	ARRUELA	WASHER	ARANDELA
1	PARAFUSO	BOLT	PERNO
2	ARRUELA	WASHER	ARANDELA
1	ARRUELA	WASHER	ARANDELA
1	PORCA	NUT	TUERCA
1	TAMPÃO	PAD	ALMOHADILLA
1	BOTÃO	BUTTON	PULSADOR
1	INTERRUPTOR	SWITCH	INTERRUPTOR
1	DECAL	DECAL	CALCOMANIA
1	ARRUELA	WASHER	ARANDELA
1	PORCA	NUT	TUERCA
1	INTERRUPTOR	SWITCH	INTERRUPTOR
2	CHAVE INTERRUPT.	KEY SWITCH	LLAVE INTERRUPT.
1	INTERRUPTOR	SWITCH	INTERRUPTOR
1	INTERRUPTOR	SWITCH	INTERRUPTOR
1	BOTÃO	BUTTON	PULSADOR

Sistema Elétrico
Electric System
Sistema Eléctrico

80-105

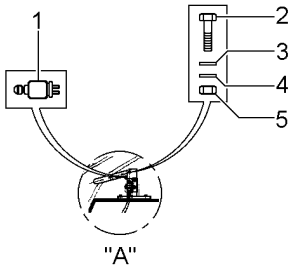

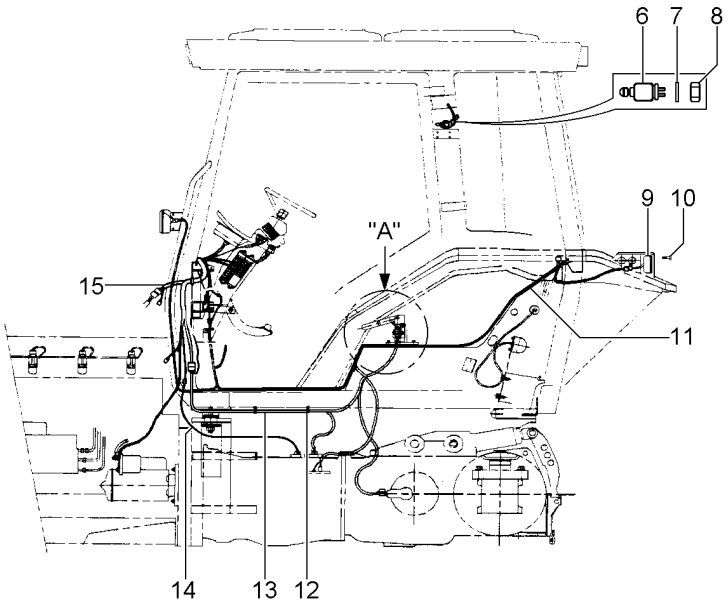

1	3760061M91	[A]	**1**	INTERRUPTOR	SWITCH	INTERRUPTOR
2	2802251M1		**2**	PARAFUSO	BOLT	PERNO
3	353445X1		**2**	ARRUELA	WASHER	ARANDELA
4	353753X1		**2**	ARRUELA	WASHER	ARANDELA
5	354120X1		**2**	PORCA	NUT	TUERCA
6	3780395M2		**1**	INTERRUPTOR	SWITCH	INTERRUPTOR
7	385362X1		**1**	ARRUELA	WASHER	ARANDELA
8	390333X1		**1**	PORCA	NUT	TUERCA
9	020363T1		**1**	LANTERNA	LAMP	FARO
9	020364T1		**1**	LANTERNA	LAMP	FARO
10	054626P1		**4**	PARAFUSO	BOLT	PERNO
11	057887T2	[B]	**1**	CHICOTE	HARNESS	MAZO CABLES
12	517587M1		**4**	BRAÇADEIRA	CLAMP	ABRAZADERA
13	060751T1	[C]	**1**	CHICOTE	HARNESS	MAZO CABLES
14	053245T1		**1**	CHICOTE	HARNESS	MAZO CABLES
15	059189N1	[D]	**1**	CHICOTE	HARNESS	MAZO CABLES
		80-190 No				
		3C000358				
15	6201978M91	3C000359	**1**	CJ. CHICOTE	KIT, HARNESS	JUEGO DE ARNES
		Undef Ref				

[A] FREIO
BRAKE
FRENO

[B] INTERNO
INNER
INTERNO

[C] TRASEIRO
REAR
TRASERO

[D] MINI-CAPUZ
MINI-HOOD
MINI-CAPÓ

Sistema Elétrico
Electric System
Sistema Eléctrico

80-110

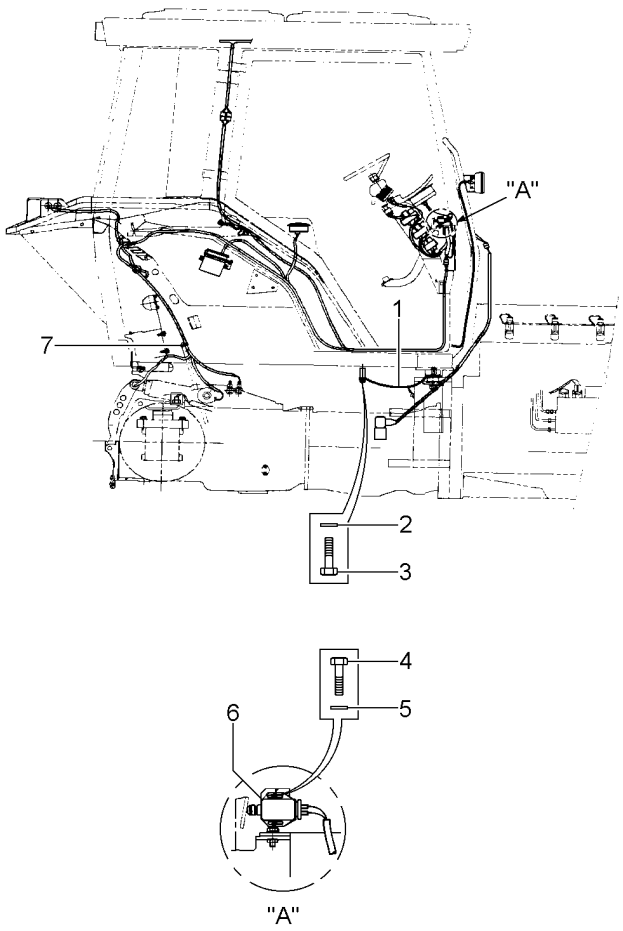

1	1618920M1		**1**	CABO	CABLE	CABLE
2	339375X1		**1**	ARRUELA	WASHER	ARANDELA
3	339666X1		**1**	PARAFUSO	BOLT	PERNO
4	390961X1		**2**	PARAFUSO	BOLT	PERNO
5	353441X1		**2**	ARRUELA	WASHER	ARANDELA
6	3760061M91	[A]	**1**	INTERRUPTOR	SWITCH	INTERRUPTOR
7	1876229M1		**10**	BRAÇADEIRA	CLAMP	ABRAZADERA

[A] FREIO
BRAKE
FRENO

Sistema Elétrico Dianteiro
Front Electric System
Sistema Electrico Delantero

80-115

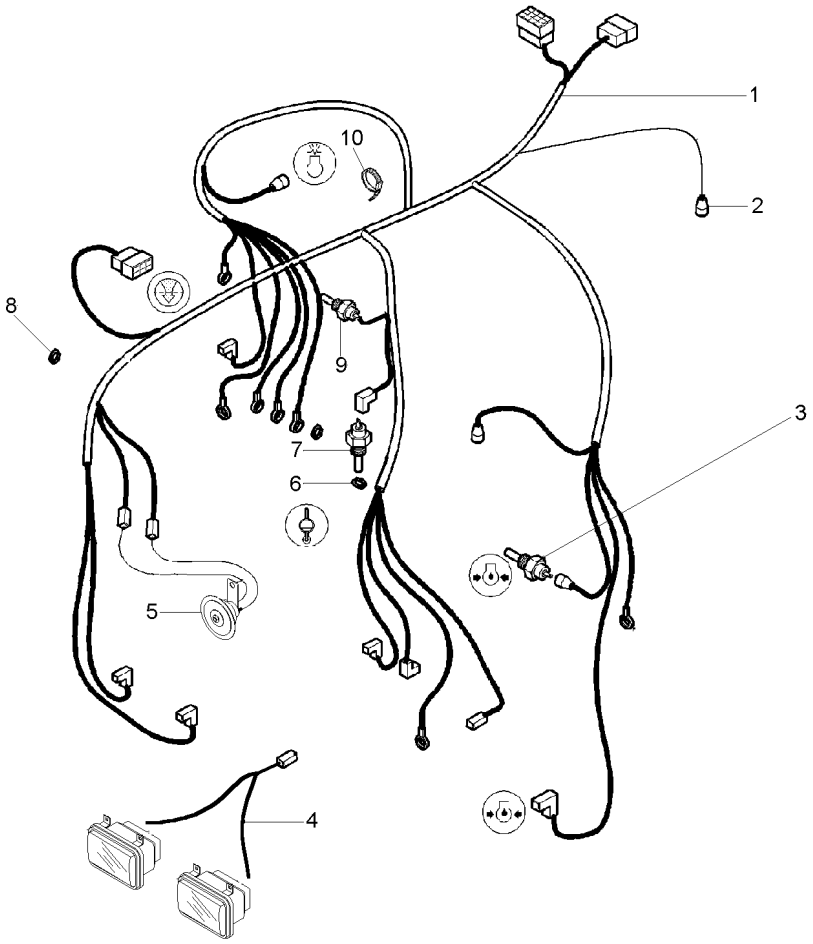

1	059236T1	
2	037171T2	
3	026697T1	
4	052109P1	[A]
5	2802862M91	
6	3147516M1	
7	039305T1	[B]
8	023694P1	
9	041963T1	
9	050478T1	
10	3225356M1	

[A] FARÓIS DIANTEIROS
FRONT LIGHT
FAROS DELANTEROS

[B] TEMPERATURA MOTOR
ENGINE TEMPERATURE
TEMPERATURE DEL MOTOR

1	CHICOTE	HARNESS	MAZO CABLES
1	INTERRUPTOR	SWITCH	INTERRUPTOR
1	SENSOR	SENDER	EMISOR
1	CHICOTE	HARNESS	MAZO CABLES
1	BUZINA	HORN	BOCINA
1	ARRUELA	WASHER	ARANDELA
1	SENSOR	SENDER	EMISOR
1	PASSA-FIO	GROMMET	PASACABLE
1	ADAPTADOR	ADAPTOR	ADAPTADOR
1	SENSOR	SENDER	EMISOR
10	BRAÇADEIRA	CLAMP	ABRAZADERA

Sistema Elétrico Hidráulico — **Hydrotronic**
Hydraulic Eletric System — **Hydrotronic**
Sistema Elétrico Hidraulico — **Hydrotronic**

80-120

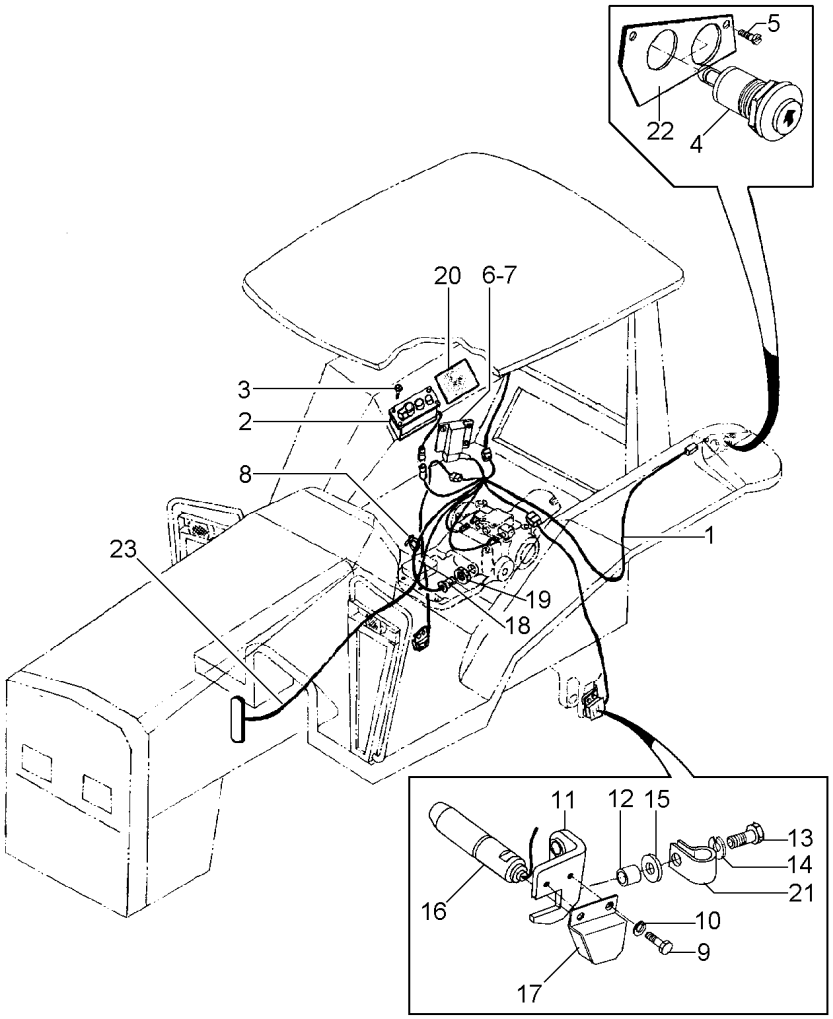

1	038427T1	[A]	**1**	CHICOTE	HARNESS	MAZO CABLES
2	039592N1	80-180 No	**1**	PAINEL	PANEL	PANEL
3	040291P1		**4**	PARAFUSO	BOLT	PERNO
4	039763T1		**2**	BOTÃO	BUTTON	PULSADOR
5	040214T1		**2**	PARAFUSO	BOLT	PERNO
6	038426T1		**1**	CONTROLE	CONTROL	MANDO
7	368063X1		**3**	PARAFUSO	BOLT	PERNO
8	3225356M1		**2**	BRAÇADEIRA	CLAMP	ABRAZADERA
9	339124X1		**4**	PARAFUSO	BOLT	PERNO
10	339374X1		**4**	ARRUELA	WASHER	ARANDELA
11	038050P2	▶	**1**	SUPORTE	BRACKET	SOPORTE
11	038042P2	◀	**1**	SUPORTE	BRACKET	SOPORTE
12	038036P2		**4**	BUCHA	BUSH	CASQUILLO
12	038036P2		**4**	BUCHA	BUSH	CASQUILLO
13	353683X1		**4**	PARAFUSO	BOLT	PERNO
14	353446X1		**4**	ARRUELA	WASHER	ARANDELA
15	390652X1		**4**	ARRUELA	WASHER	ARANDELA
16	040407T1		**2**	SENSOR	SENDER	EMISOR
17	038040S1	▶	**1**	PROTEÇÃO	GUARD	DEFENSA
17	038051S1	◀	**1**	PROTEÇÃO	GUARD	DEFENSA
18	038425T1	[B]	**1**	SENSOR	SENDER	EMISOR
19	339089X1		**1**	PORCA	NUT	TUERCA
20	040147P1		**1**	DECAL	DECAL	CALCOMANIA
21	040146P1		**2**	PRESILHA	STAPLE	GRAPA
22	039912P1		**1**	SUPORTE	BRACKET	SOPORTE
23	053228T1	[C]	**1**	CHICOTE	HARNESS	MAZO CABLES

[A] SISTEMA ELÉTRICO HIDRÁULICO
HYDRAULIC ELECTRIC SYSTEM
SISTEMA ELETRICO HIDRAULICO

[B] POSIÇÃO
POSITION
POSICION

[C] LEVANTE HIDRÁULICO
HYDRAULIC LIFT
LEVANTE HIDRAULICO

Sistema Elétrico Do Hidráulico
Eletric System Of Hydraulic
Sistema Elétrico Do Hidraulico

80-125

Com Cabine
With Cab
Con Cabina

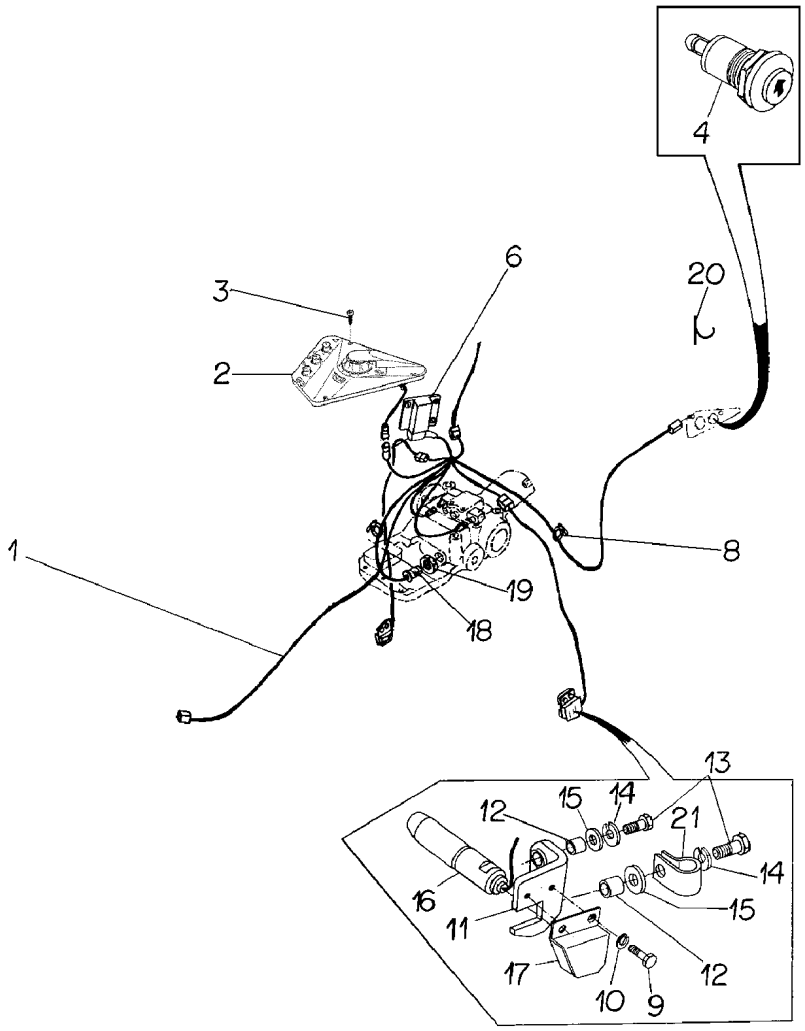

1	057885T2	[A]	**1**	CHICOTE	HARNESS	MAZO CABLES
2	3712730M94	80-215 No	**1**	PAINEL	PANEL	PANEL
2	060745S1		**1**	SUPORTE	BRACKET	SOPORTE
3	3010506X1		**3**	PARAFUSO	BOLT	PERNO
4	039763T1		**2**	BOTÃO	BUTTON	PULSADOR
6	3812021M93		**1**	CONTROLE	CONTROL	MANDO
8	1876229M1		**4**	BRAÇADEIRA	CLAMP	ABRAZADERA
9	339124X1		**4**	PARAFUSO	BOLT	PERNO
10	339374X1		**4**	ARRUELA	WASHER	ARANDELA
11	038050P2	◀	**1**	SUPORTE	BRACKET	SOPORTE
11	038042P2	▶	**1**	SUPORTE	BRACKET	SOPORTE
12	038036P2		**4**	BUCHA	BUSH	CASQUILLO
13	353683X1		**4**	PARAFUSO	BOLT	PERNO
14	353446X1		**4**	ARRUELA	WASHER	ARANDELA
15	390652X1		**4**	ARRUELA	WASHER	ARANDELA
16	040407T1	[C]	**2**	SENSOR	SENDER	EMISOR
17	038040S1	▶	**1**	PROTEÇÃO	GUARD	DEFENSA
17	038051S1	◀	**1**	PROTEÇÃO	GUARD	DEFENSA
18	059113T1	[B]	**1**	SENSOR	SENDER	EMISOR
19	339089X1		**1**	PORCA	NUT	TUERCA
20	1677803M1		**3**	PRESILHA	STAPLE	GRAPA
21	040146P1		**2**	PRESILHA	STAPLE	GRAPA

[A] SISTEMA ELÉTRICO HIDRÁULICO
HYDRAULIC ELECTRIC SYSTEM
SISTEMA ELETRICO HIDRAULICO

[B] POSIÇÃO
POSITION
POSICION

[C] TRAÇÃO
TRACTION
TRACCIÓN

Sistema Elétrico
Electric System
Sistema Eléctrico

80-130

Tdpi 540 Rpm
Ipto 540 Rpm
Tdfi 540 Rpm

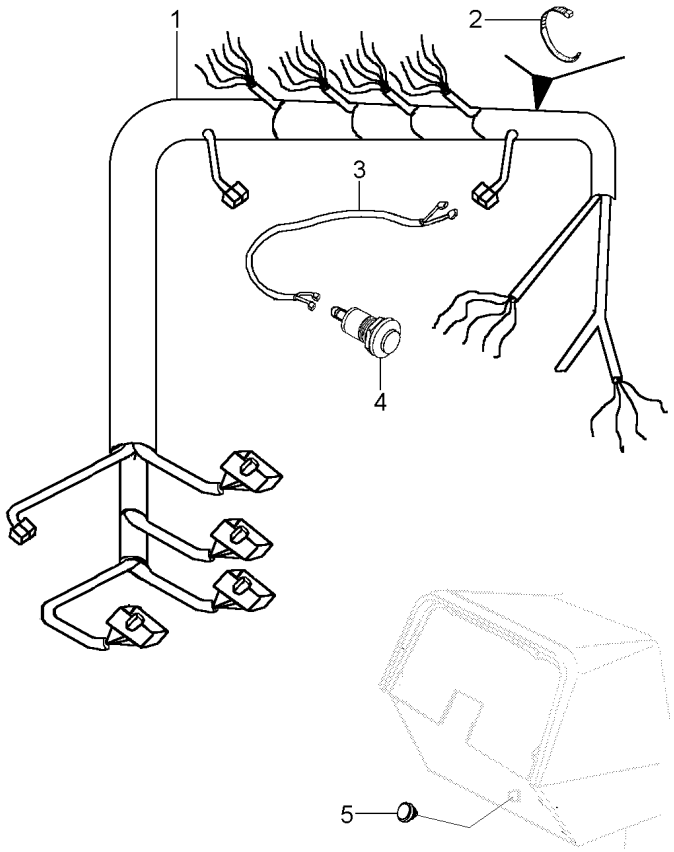

1	046566P1	**1** CHICOTE	HARNESS	MAZO CABLES
2	3225356M1	**8** BRAÇADEIRA	CLAMP	ABRAZADERA
3	026714P1	**1** CHICOTE	HARNESS	MAZO CABLES
4	2802609M91	**1** BOTÃO	BUTTON	PULSADOR
5	021461P1	**1** TAMPÃO	PAD	ALMOHADILLA

Sistema Elétrico
Electric System
Sistema Eléctrico

80-135

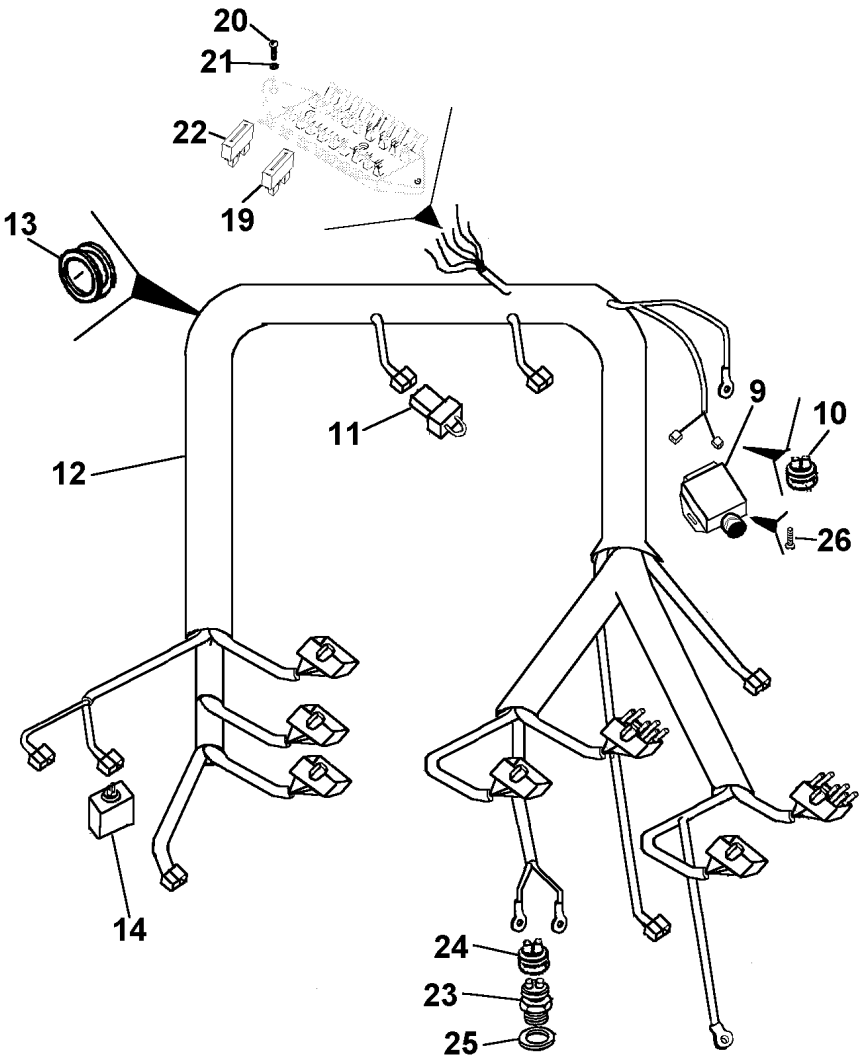

9	046552T1	[A]
10	046875T1	
11	045598T1	
12	046557N1	
13	043974P1	
14	043099P1	[B]
19	036757T1	15A
20	1441268X1	
21	339375X1	
22	036756T1	10A
23	037171T2	[C]
24	180776M1	
25	181142M1	
26	339665X1	

[A] PARA LUZ ASSIMÉTRICA
FOR AASYMETRYC LIGHT
PARA LUZ ASIMETRICA

[B] C/ LUZ INDICAÇÃO DA TDP
WITH LIGHT PTO INDICATION
CON LUZ INDICACIÓN TDF

[C] SEGURANÇA
SECURITY
SEGURIDAD

1	INTERRUPTOR	SWITCH	INTERRUPTOR
1	CAPA	BOOT	PROTECCION
1	MÓDULO	MODULE	MODULO
1	CHICOTE	HARNESS	MAZO CABLES
1	PASSA-FIO	GROMMET	PASACABLE
1	RELÉ	RELAY	RELE
4	FUSÍVEL	FUSE	FUSIBLE
2	PARAFUSO	BOLT	PERNO
2	ARRUELA	WASHER	ARANDELA
5	FUSÍVEL	FUSE	FUSIBLE
1	INTERRUPTOR	SWITCH	INTERRUPTOR
1	CAPA	CAP	TAPA
1	ARRUELA	WASHER	ARANDELA
2	PARAFUSO	BOLT	PERNO

Sistema Elétrico
Electric System
Sistema Eléctrico

80-140

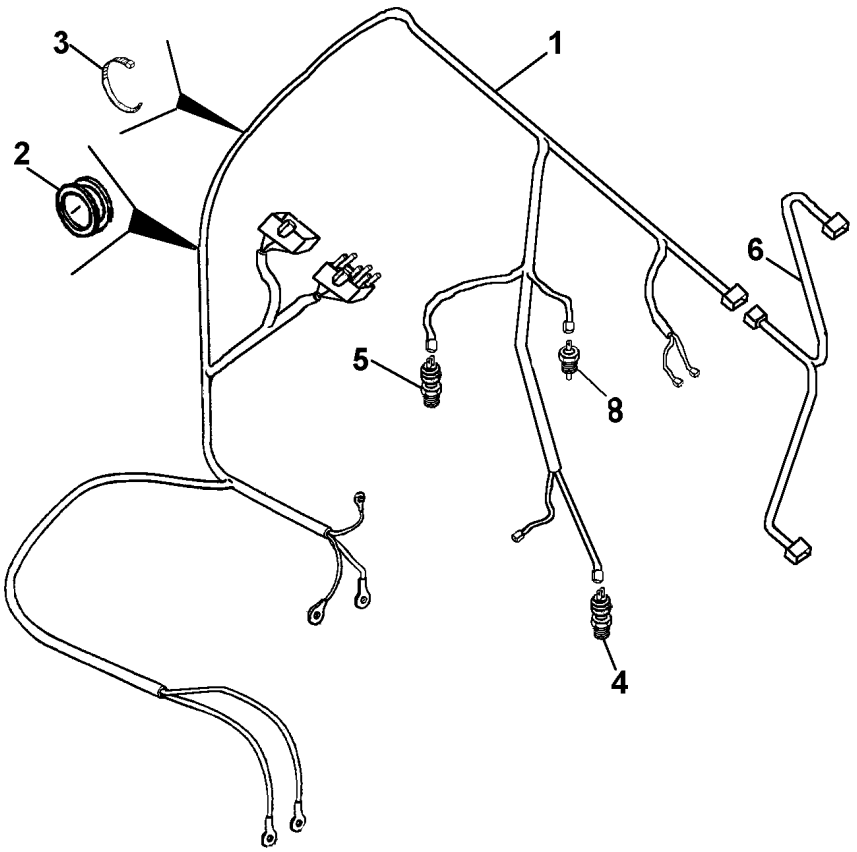

1	043973P1		**1**	CHICOTE	HARNESS	MAZO CABLES
2	023694P1		**1**	PASSA-FIO	GROMMET	PASACABLE
3	3225356M1		**8**	BRAÇADEIRA	CLAMP	ABRAZADERA
4	026697T1	[A]	**1**	SENSOR	SENDER	EMISOR
5	039304T1	[B]	**1**	SENSOR	SENDER	EMISOR
6	043979P1		**1**	CHICOTE	HARNESS	MAZO CABLES
8	026696T1	[C]	**1**	SENSOR	SENDER	EMISOR

[A] PRESSÃO DE ÓLEO
OIL PRESSURE
PRESIÓN DE ACEITE

[B] TEMPERATURA
TEMPERATURE
TEMPERATURA

[C] PROTEÇÃO DO MOTOR
ENGINE PROTECTION
PROTECCIÓN MOTOR

Sistema Elétrico
Electric System
Sistema Eléctrico

80-145

Tratores Com Plataforma Do Operador
Tractors With Operator Plataform
Tractores Con Plataforma Del Operador

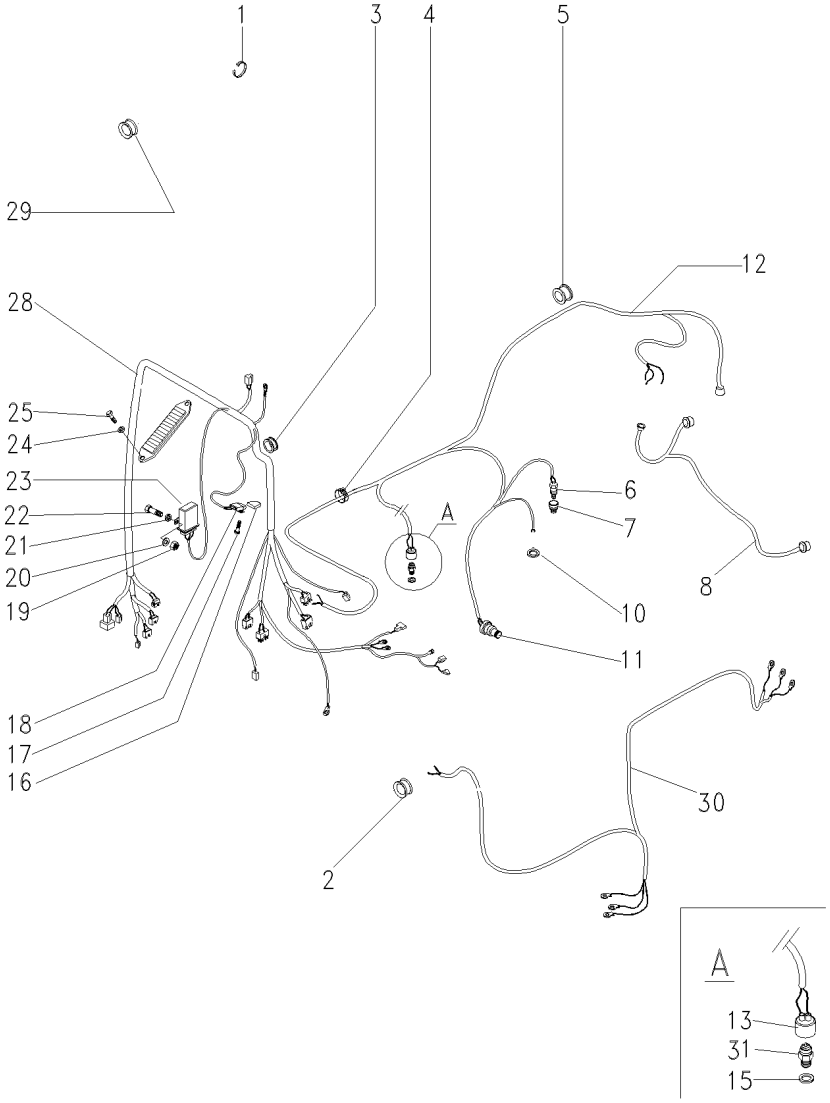

1	3225356M1		**5**	BRAÇADEIRA	CLAMP	ABRAZADERA
2	366195X1		**1**	PASSA-FIO	GROMMET	PASACABLE
3	043974P1		**1**	PASSA-FIO	GROMMET	PASACABLE
4	3225356M1		**10**	BRAÇADEIRA	CLAMP	ABRAZADERA
5	023694P1		**1**	PASSA-FIO	GROMMET	PASACABLE
6	050478T1	[H]	**1**	SENSOR	SENDER	EMISOR
7	041963P1		**1**	ADAPTADOR	ADAPTOR	ADAPTADOR
8	052109P1		**1**	CHICOTE	HARNESS	MAZO CABLES
10	3147516M1		**1**	ARRUELA	WASHER	ARANDELA
11	026697T1		**1**	SENSOR	SENDER	EMISOR
12	053225T2		**1**	CHICOTE	HARNESS	MAZO CABLES
12	6216858M1	[N]	**1**	CHICOTE	HARNESS	MAZO CABLES
13	180776M1		**1**	CAPA	CAP	TAPA
15	181142M1		**1**	ARRUELA	WASHER	ARANDELA
16	046875T1		**1**	CAPA	BOOT	PROTECCION
17	339665X1		**2**	PARAFUSO	BOLT	PERNO
18	046552T1		**1**	INTERRUPTOR	SWITCH	INTERRUPTOR
19	354120X1		**2**	PORCA	NUT	TUERCA
20	353445X1		**2**	ARRUELA	WASHER	ARANDELA
21	353753X1		**2**	ARRUELA	WASHER	ARANDELA
22	2802251M1		**2**	PARAFUSO	BOLT	PERNO
23	045598T1		**1**	MÓDULO	MODULE	MODULO
24	339375X1		**2**	ARRUELA	WASHER	ARANDELA
25	1441268X1		**2**	PARAFUSO	BOLT	PERNO
28	054646N1		**1**	CHICOTE	HARNESS	MAZO CABLES
28	068758N1		**1**	CHICOTE	HARNESS	MAZO CABLES
29	021461P1		**1**	TAMPÃO	PAD	ALMOHADILLA
30	053224T1		**1**	CHICOTE	HARNESS	MAZO CABLES
31	037171T2		**1**	INTERRUPTOR	SWITCH	INTERRUPTOR

[H] TEMPERATURA MOTOR
ENGINE TEMPERATURE
TEMPERATURE DEL MOTOR

[N] CABINA
CAB
CABINA

Bloco Ótico
Headlamp
Faro

80-150

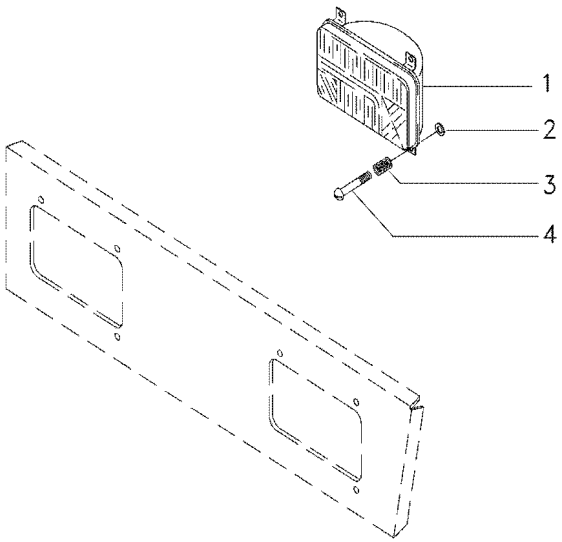

1	3410451M91		**2**	BLOCO ÓTICO	KIT, LAMP	JUEGO LAMPARA
2	963442M1		**6**	ANEL TRAVA	CIRCLIP	CIRCULITO
3	963441M1		**6**	MOLA	SPRING	RESORTE
4	2802112M1	10X32X1.3/8	**6**	PARAFUSO	BOLT	PERNO

Bloco Ótico
Headlamp
Bloco Ocular

80-155

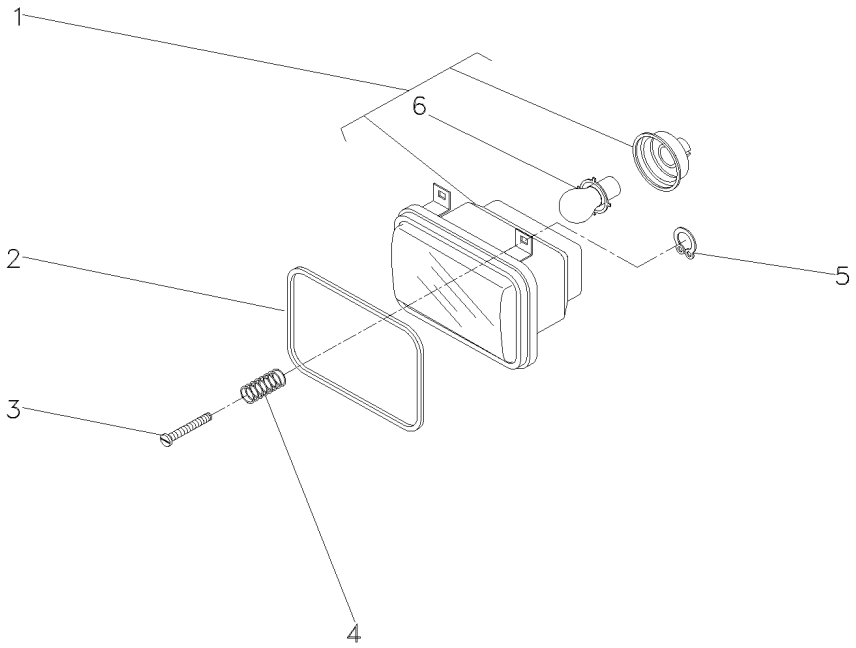

1	3410474M91		**1**	BLOCO ÓTICO	KIT, LAMP	JUEGO LAMPARA
2	3410450M1		**2**	GUARNIÇÃO	FOAM	ESPUMA
3	2802112M1	10x32x1.3/8	**6**	PARAFUSO	BOLT	PERNO
4	963441M1		**6**	MOLA	SPRING	RESORTE
5	963442M1		**6**	ANEL TRAVA	CIRCLIP	CIRCULITO
6	2710838M1	1	**1**	LÂMPADA	BULB	LAMPARA

Caixa Da Bateria
Batery Box
Caja Da Bateria

80-160

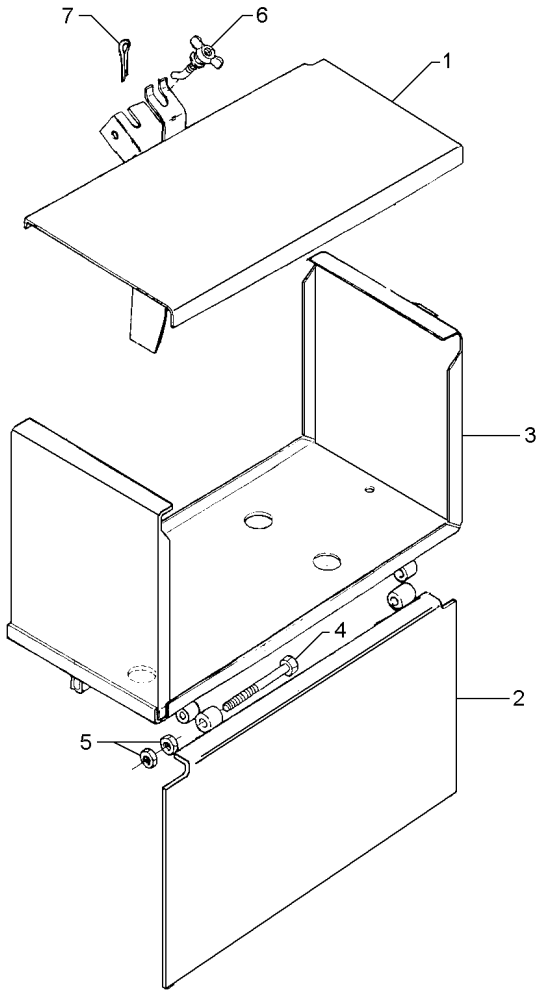

1	037087S1		**1**	TAMPA	COVER	CUBIERTA
2	3585129M91		**1**	TAMPA	COVER	CUBIERTA
3	036212S2		**1**	SUPORTE	BRACKET	SOPORTE
4	353529X1		**4**	PARAFUSO	BOLT	PERNO
5	353919X1		**8**	PORCA	NUT	TUERCA
6	3147933M91	80-195 No	**1**	TIRANTE	ROD	VARILLA
7	354048X1		**1**	CUPILHA	COTTER PIN	PASADOR DOUBLE

Farol
Headlamp
Farol

80-165

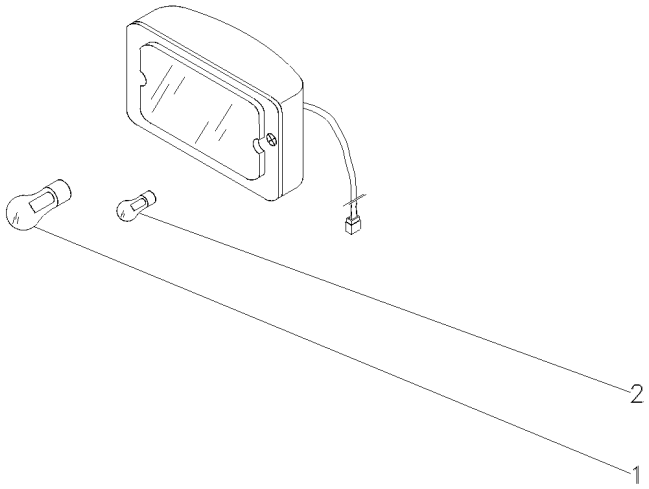

1	3603706M1	**1**	LÂMPADA	BULB	LAMPARA
2	2801348M1	**1**	LÂMPADA	BULB	LAMPARA

Farol De Serviço
Work Light
Luz De Trabajo

80-170

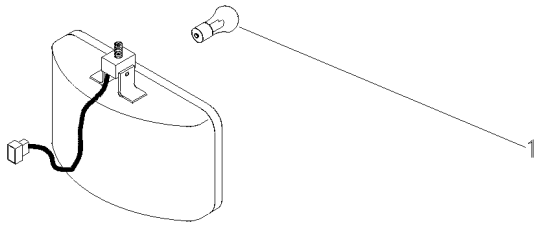

1	3603706M1	**1** LÂMPADA	BULB	LAMPARA

Painel
Panel
Tablero

80-175

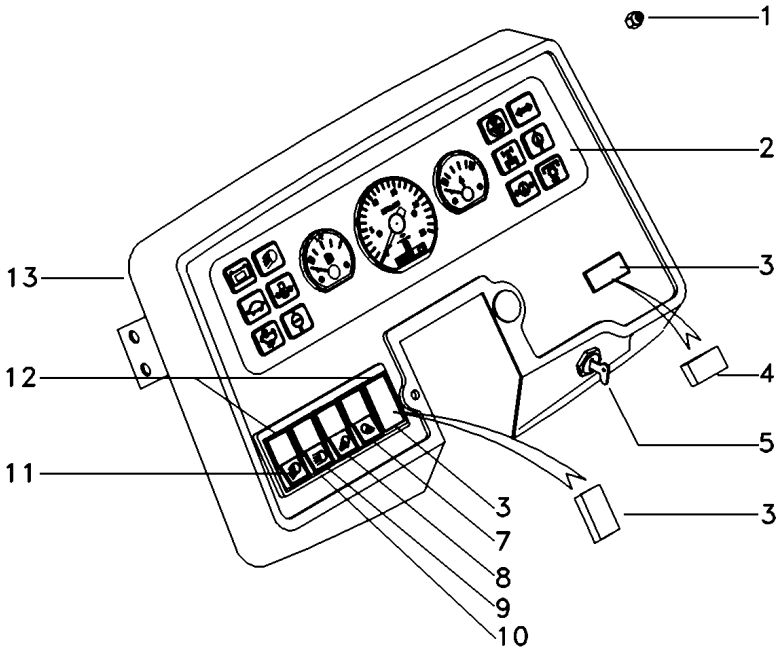

1	826760M1		**4**	PORCA	NUT	TUERCA
2	051615T1	T660402C000118	**1**	PAINEL	PANEL	PANEL
2	068794N1	T660402C000119	**1**	PAINEL INSTRUM.	INSTRUMENT PANEL	PANEL INSTRUMENT
		80-205 No				
3	042603T1		**2**	TAMPA	COVER	CUBIERTA
4	1874535M3		**1**	INTERRUPTOR	SWITCH	INTERRUPTOR
5	052347N1		**1**	INTERRUPTOR	SWITCH	INTERRUPTOR
5	3019881X1		**1**	ARRUELA	WASHER	ARANDELA
5	1874535M3		**1**	INTERRUPTOR	SWITCH	INTERRUPTOR
5	3813361M1		**2**	CHAVE INTERRUPT.	KEY SWITCH	LLAVE INTERRUPT.
7	042613T1		**1**	INTERRUPTOR	SWITCH	INTERRUPTOR
8	042608T1		**1**	INTERRUPTOR	SWITCH	INTERRUPTOR
9	042609T1		**1**	INTERRUPTOR	SWITCH	INTERRUPTOR
10	049173T1		**3**	MOLDURA	MOULDING	BORDON
11	042610T1		**1**	INTERRUPTOR	SWITCH	INTERRUPTOR
12	049174T1		**2**	MOLDURA	MOULDING	BORDON
13	044666S1		**1**	PAINEL	PANEL	PANEL

Painel De Controle	Hydrotronic
Control Panel	Hydrotronic
Tablero De Control	Hydrotronic

80-180

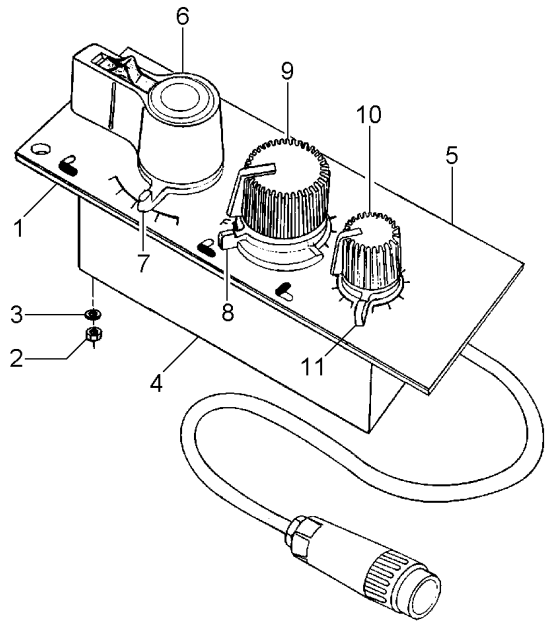

1	039769S1		**1**	PLACA	PLATE	PLATO
2	354119X1		**4**	PORCA	NUT	TUERCA
3	353444X1		**4**	ARRUELA	WASHER	ARANDELA
4	038428T1		**1**	CJ. PAINEL	KIT, PANEL	JUEGO DE PANEL
5	039768P1		**1**	DECAL	DECAL	CALCOMANIA
6	040871R1	4	**1**	CONTROLE	CONTROL	MANDO
7	040872R1	4	**1**	CONTROLE	CONTROL	MANDO
8	040873R1	4	**1**	CONTROLE	CONTROL	MANDO
9	040874R1	4	**1**	CONTROLE	CONTROL	MANDO
10	040875R1	4	**1**	CONTROLE	CONTROL	MANDO
11	040876R1	4	**1**	CONTROLE	CONTROL	MANDO

Chicote Principal
Harness
Mazo Cables

80-185

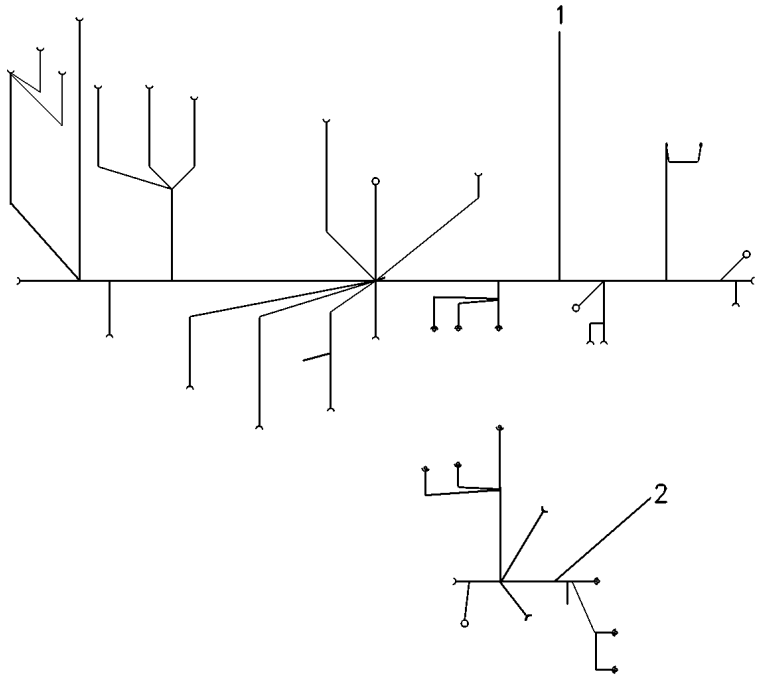

1	057879R2	[A]	**1** CHICOTE	HARNESS	MAZO CABLES
2	057878R3	[B]	**1** CHICOTE	HARNESS	MAZO CABLES

[A] CABINA
CAB
CABINA

[B] COLUNA
COLUMN
COLUMNA

Sistema Elétrico
Electric System
Sistema Eléctrico

Minicapuz
Minihood
Minicapó

80-190

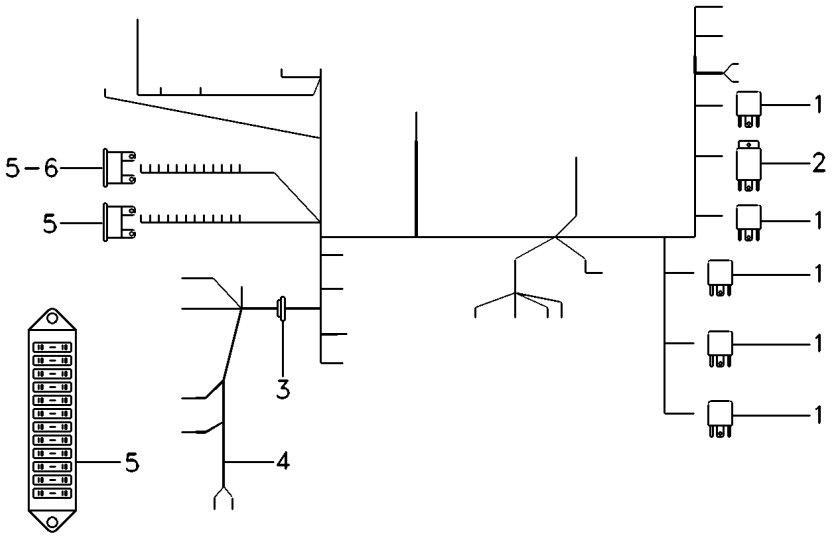

1	059787P1	
2	054987T1	[A]
3	053345P1	
4	059188R1	
5	036756T1	10A
5	036497T1	
5	038734T1	5A
6	036757T1	15A
6	052738P1	

[A] PISCA
AUXILIAR
INTERMITENTE

6	RELÉ	RELAY	RELE
1	RELÉ	RELAY	RELE
1	PASSA-FIO	GROMMET	PASACABLE
1	CHICOTE	HARNESS	MAZO CABLES
18	FUSÍVEL	FUSE	FUSIBLE
2	CX. FUSÍVEIS	FUSE BOX	CAJA FUSIBLES
3	FUSÍVEL	FUSE	FUSIBLE
3	FUSÍVEL	FUSE	FUSIBLE
1	DIODO	DIODE	DIODO

Tirante Articulado
Rod
Varilla

80-195

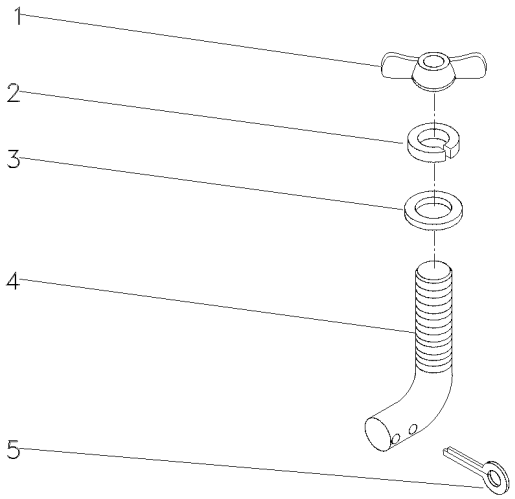

1	3589682M1	**1** PORCA	NUT	TUERCA
2	353434X1	**1** ARRUELA	WASHER	ARANDELA
3	353756X1	**1** ARRUELA	WASHER	ARANDELA
4	3147934M1	**1** TIRANTE	ROD	VARILLA
5	354048X1	**1** CUPILHA	COTTER PIN	PASADOR DOUBLE

Sistema Elétrico
Electric System
Sistema Eléctrico

Motor
Engine
Motor

80-200

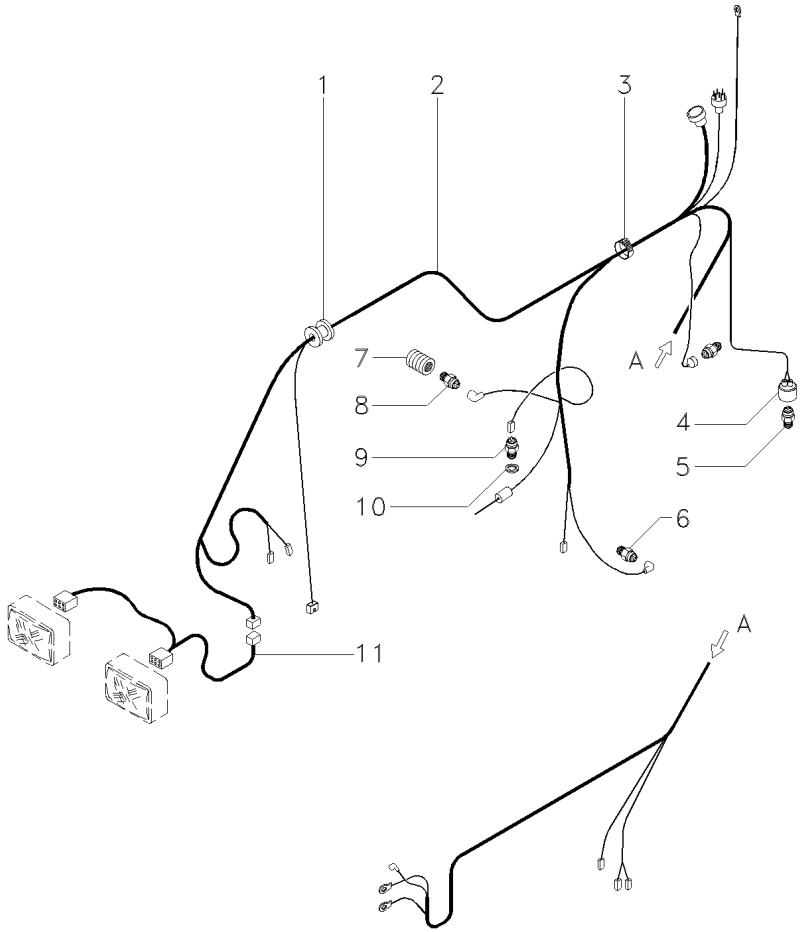

1	023694P1	
2	053166T1	[A]
3	3225356M1	
4	180776M1	
5	037171T2	
6	026697T1	[B]
7	041963P1	
8	050478T1	[C]
9	039385T1	[C]
10	3147516M1	
11	052110P1	[D]

[A] MOTOR
ENGINE
MOTOR

[B] ÓLEO DO MOTOR
ENGINE OIL
ACEITE DO MOTOR

[C] TEMPERATURA
TEMPERATURE
TEMPERATURA

[D] FARÓIS DIANTEIROS
FRONT LIGHT
FAROS DELANTEROS

1	PASSA-FIO	GROMMET	PASACABLE
1	CHICOTE	HARNESS	MAZO CABLES
10	BRAÇADEIRA	CLAMP	ABRAZADERA
1	CAPA	CAP	TAPA
1	INTERRUPTOR	SWITCH	INTERRUPTOR
1	SENSOR	SENDER	EMISOR
1	ADAPTADOR	ADAPTOR	ADAPTADOR
1	SENSOR	SENDER	EMISOR
X	SENSOR	SENDER	EMISOR
1	ARRUELA	WASHER	ARANDELA
1	CHICOTE	HARNESS	MAZO CABLES

Painel De Instrumentos
Instrument Panel
Tablero De Instrumentos

80-205

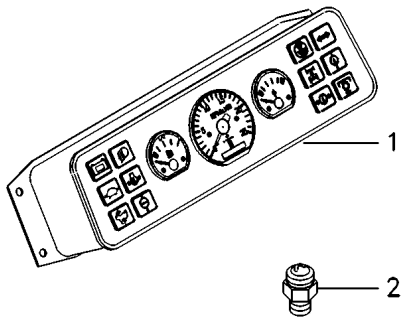

1	068795T1	80-210 No	**1** PAINEL INSTRUM.	INSTRUMENT PANEL	PANEL INSTRUMENT
2	3147425M1	[A]	**1** SENSOR	SENDER	EMISOR

[A] TEMPERATURA DA ÁGUA
WATER TEMPERATURE
TEMPERATURA DE LA AGUA

Painel De Instrumentos
Instrument Panel
Tablero De Instrumentos

80-210

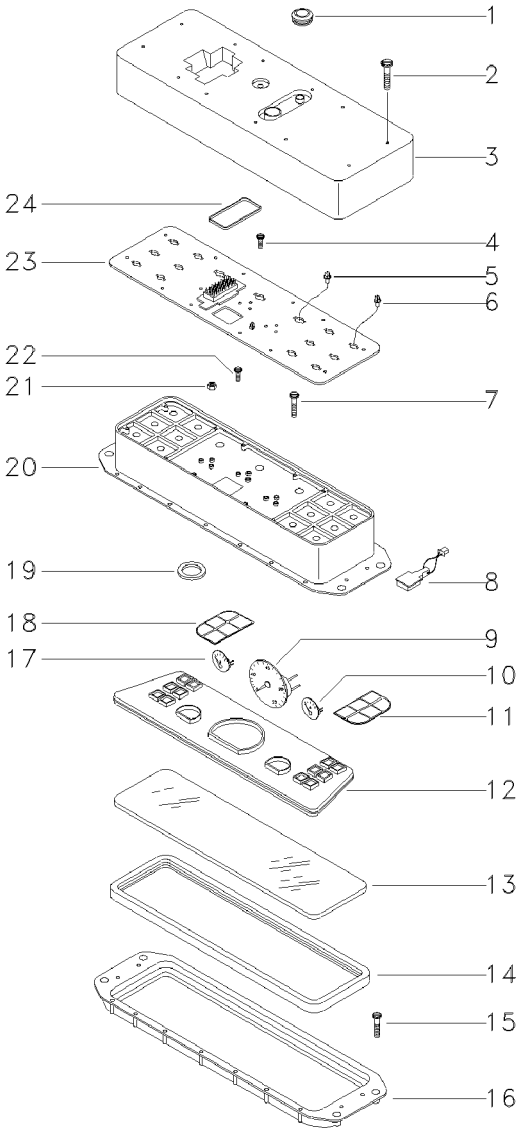

1	047832R1		**1**	DIAFRAGMA	DIAPHRAGM	DIAFRAGMA
2	360363X1		**12**	PARAFUSO	BOLT	PERNO
3	047833R1		**1**	TAMPA	COVER	CUBIERTA
4	360359X1		**7**	PARAFUSO	BOLT	PERNO
5	047834R1		**14**	LÂMPADA	BULB	LAMPARA
6	047835R1		**1**	LÂMPADA	BULB	LAMPARA
7	3019006X1		**16**	PARAFUSO	BOLT	PERNO
8	070335R1		**1**	HORÍMETRO	HOURMETER	CUENTA HORAS
9	070440R1		**1**	CONTA-GIROS	SPEEDOMETER	CUENTA KMTROS
10	047845R1	[A]	**1**	INDICADOR	INDICATOR	INDICADOR
11	070340R1		**1**	INDICADOR	GAUGE	APARAT INDICADOR
12	047848R1		**1**	ESPELHO	MIRROR	RETROVISOR
13	047849R1		**1**	VIDRO	GLASS	CRISTAL
14	047850R1		**1**	JUNTA	GASKET	EMPAQUETADURA.
15	360362X1		**18**	PARAFUSO	BOLT	PERNO
16	047851R1		**1**	ADUTOR	FRAME	BASTIDOR
17	047847R1	[B]	**1**	INDICADOR	INDICATOR	INDICADOR
18	070339R1		**1**	INDICADOR	GAUGE	APARAT INDICADOR
19	047841R1		**1**	COXIM	MOUNTING	MONTANTE
20	047840R1		**1**	CAIXA	BOX	CAJA
21	047839R1		**7**	PORCA	NUT	TUERCA
22	047838R1		**1**	PARAFUSO	BOLT	PERNO
23	070334R1		**1**	PLACA	PLATE	PLATO
24	047836R1		**1**	JUNTA	GASKET	EMPAQUETADURA.

[A] TEMPERATURA
TEMPERATURE
TEMPERATURA

[B] COMBUSTÍVEL
FUEL
COMBUSTIBLE

Painel
Panel
Tablero

80-215

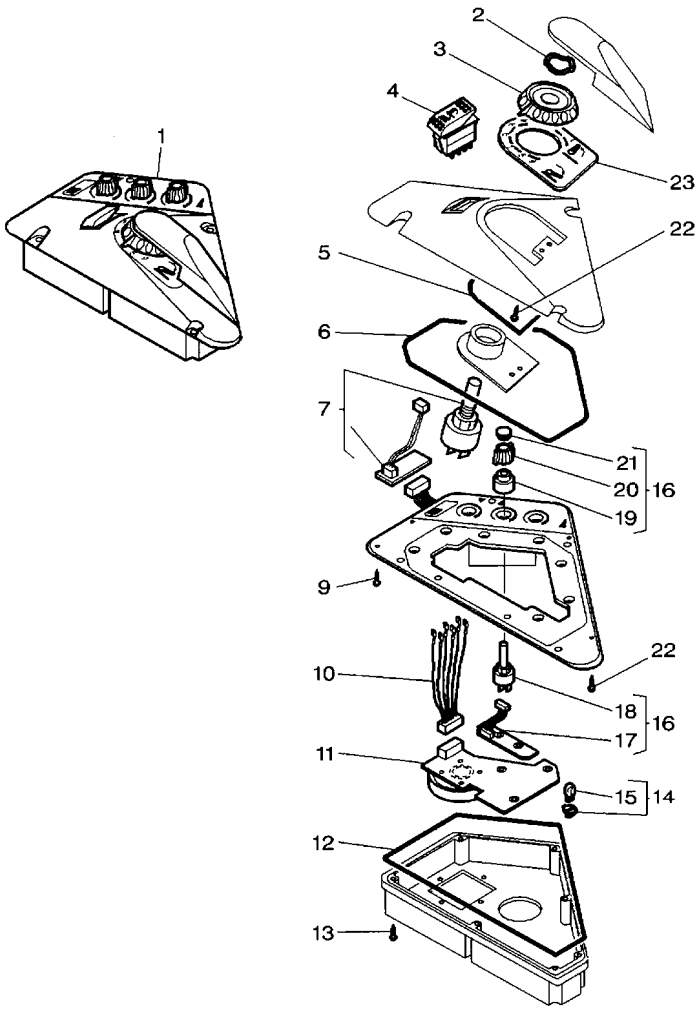

1	3712730M94		**1**	PAINEL	PANEL	PANEL
2	3902434M1		**1**	MOLA	SPRING	RESORTE
3	3902435M1		**1**	BOTÃO	BUTTON	PULSADOR
4	3902436M2		**1**	INTERRUPTOR	SWITCH	INTERRUPTOR
5	3902452M1		**1**	ANEL "O"	O RING	JUNTA TORICA
6	3902438M1		**1**	ANEL "O"	O RING	JUNTA TORICA
7	3902604M91		**1**	POTENCIÔMETRO	POTENTIOMETER	REGULADOR ELECT.
9	3902445M1		**2**	PARAFUSO	BOLT	PERNO
10	3902437M1		**1**	CONECTOR	CONNECTOR	CONECTOR
11	3902605M2		**1**	CIRCUITO IMPRESS	PRINTED CIRCUIT	CIRCUITO IMPRESO
12	3902447M1		**1**	ANEL "O"	O RING	JUNTA TORICA
13	3902446M1		**23**	PARAFUSO	BOLT	PERNO
14	3713385M1		**5**	CJ. LÂMPADA	KIT BULB	JUEGO LAMPARA
15	3405185M1		**5**	LÂMPADA	BULB	LAMPARA
16	3902603M92		**1**	PLACA	PLATE	PLATO
17		16	**1**	CIRCUITO IMPRESS	PRINTED CIRCUIT	CIRCUITO IMPRESO
18	3580997M1		**3**	POTENCIÔMETRO	POTENTIOMETER	REGULADOR ELECT.
19	3388372M1		**3**	PROTETOR	PROTECTOR	PROTECTOR
20	3902441M1		**3**	BOTÃO	BUTTON	PULSADOR
21	3902440M1		**3**	TAMPA	COVER	CUBIERTA
22	3902449M1		**5**	PARAFUSO	BOLT	PERNO
23	3902453M2		**1**	DECAL	DECAL	CALCOMANIA

Decalcomania
Decals
Callomanias

100-10

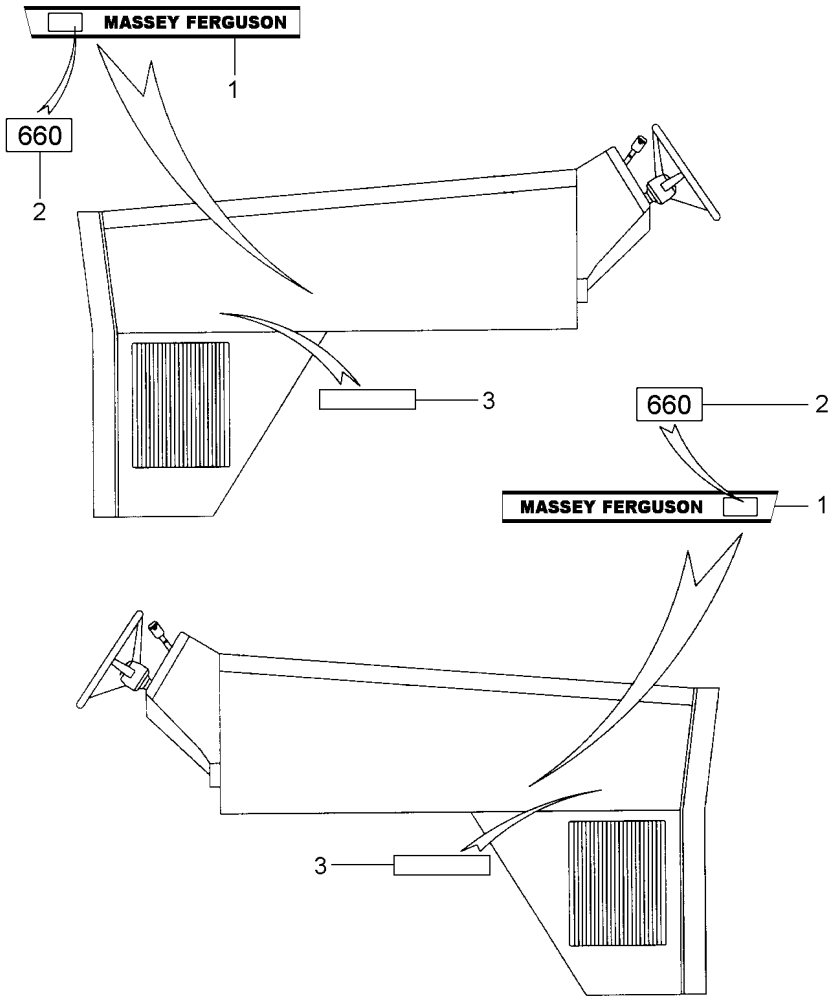

1	036498P1	▶	**1** DECAL	DECAL	CALCOMANIA
1	036499P1	◀	**1** DECAL	DECAL	CALCOMANIA
1	053079P1	[A] ▶	**1** DECAL	DECAL	CALCOMANIA
1	053078P1	[A] ◀	**1** DECAL	DECAL	CALCOMANIA
2	036523P1		**2** DECAL	DECAL	CALCOMANIA
3	027072P1	[B]	**2** DECAL	DECAL	CALCOMANIA

[A] COM CABINA
WITH CAB
CON CABINA

[B] TURBO
TURBO
TURBO

Decalcomania
Decal
Calcomania

100-15

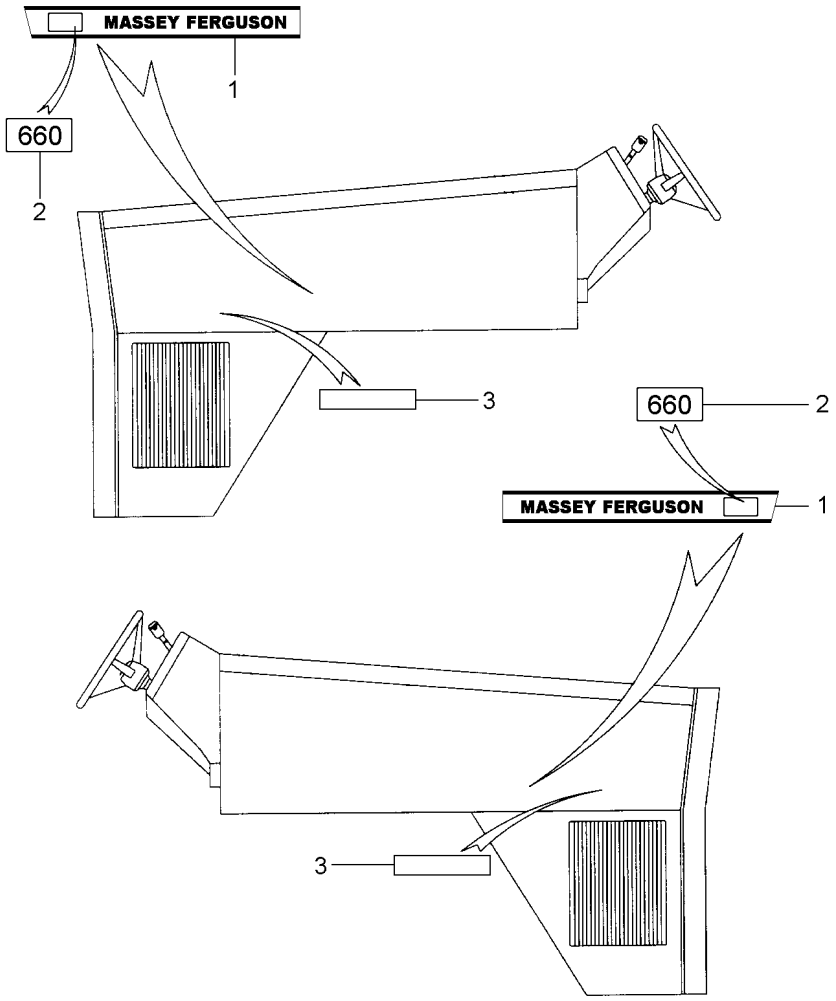

1	069071P1	▶	**1**	DECAL	DECAL	CALCOMANIA
1	069077P1	◀	**1**	DECAL	DECAL	CALCOMANIA
2	069093P1		**2**	DECAL	DECAL	CALCOMANIA
3	068802P1		**2**	DECAL	DECAL	CALCOMANIA

Decalcomania Decal Calcomania	Com Cabina With Cab Con Cabina	100-20	

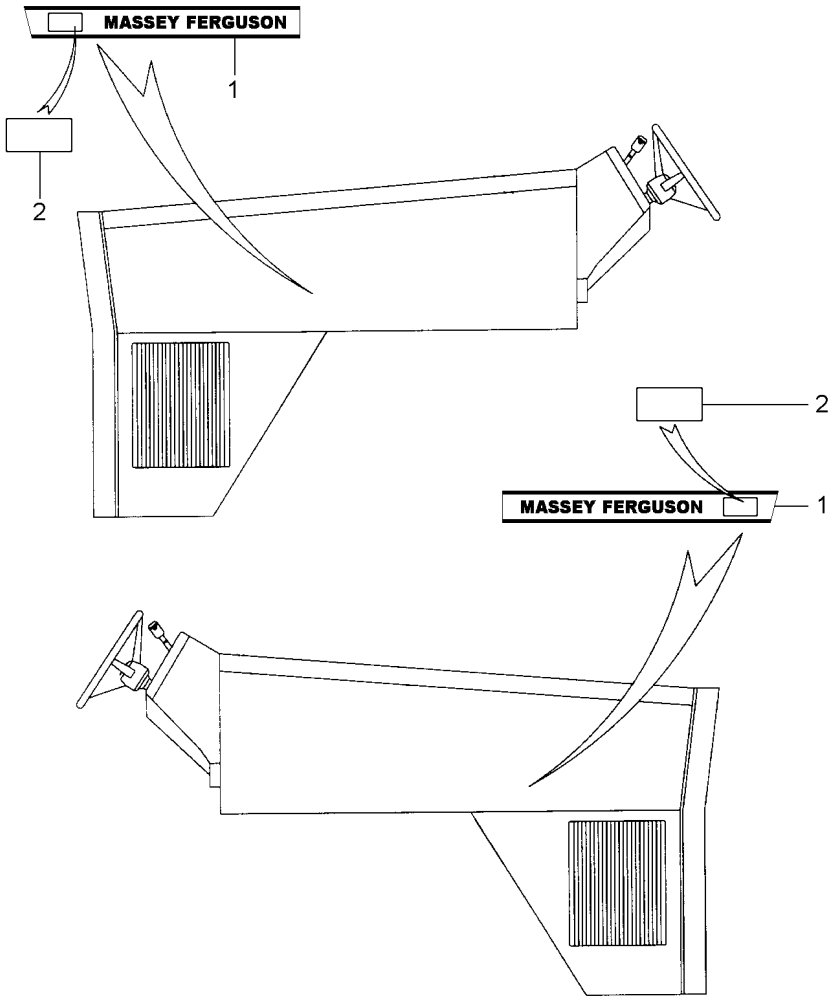

1	069071P1	▶	**1** DECAL	DECAL	CALCOMANIA
1	069077P1	◀	**1** DECAL	DECAL	CALCOMANIA
2	069093P1		**2** DECAL	DECAL	CALCOMANIA

Decalcomania
Decal
Calcomania

100-25

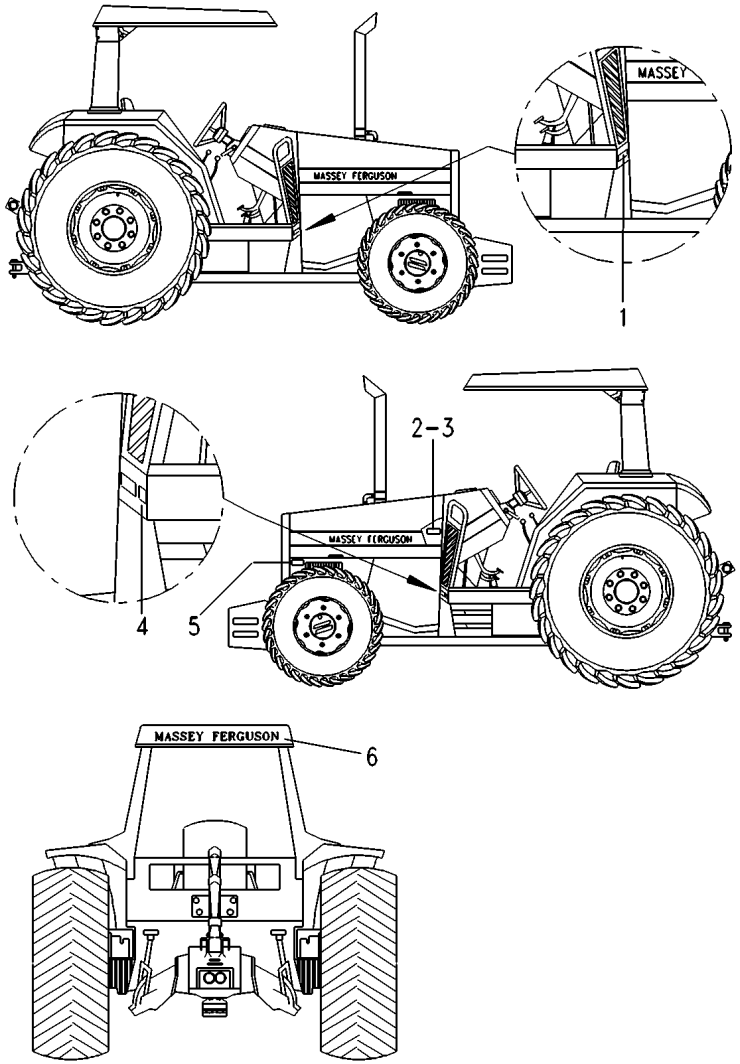

1	022093P1	[CF]	**1**	DECAL	DECAL	CALCOMANIA
2	036880P1		**1**	PLACA	PLATE	PLATO
3	3410581M1		**2**	REBITE	RIVET	REMACHE
4	040100P1	[CE]	**1**	DECAL	DECAL	CALCOMANIA
5	022672P1	[BCD]	**1**	DECAL	DECAL	CALCOMANIA
6	036587P1		**1**	DECAL	DECAL	CALCOMANIA

[B] ESPANHOL
SPANISH
ESPAÑOL

[C] INGLÊS
ENGLISH
INGLES

[D] FRANCÊS
FRENCH
FRANCES

[E] ÓLEO TRANSMISSÃO
GEAR OIL
ACEITE TRANSMISIÓN

[F] FILTRO DE COMBUSTÍVEL
FUEL FILTER
FILTRO DE COMBUSTIBLE

Decalcomania
Decal
Calcomania

100-30

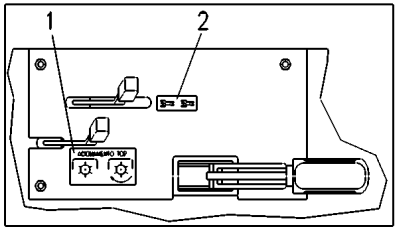

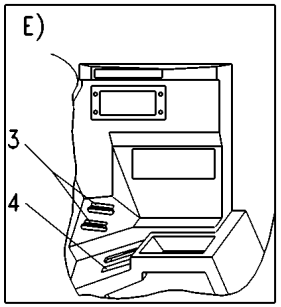

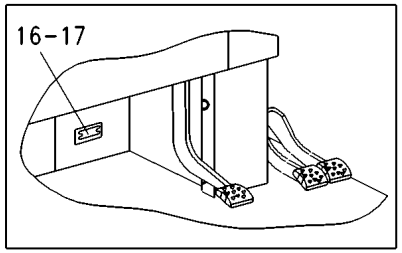

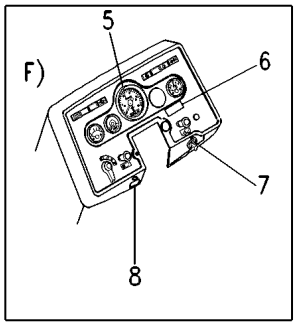

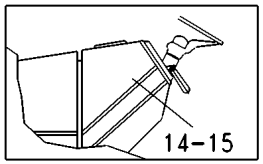

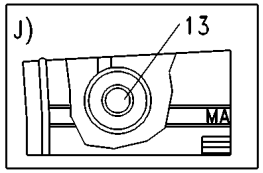

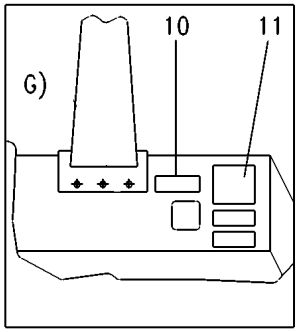

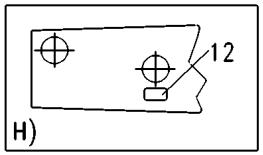

1	026066P1	[CN]	**1** DECAL	DECAL	CALCOMANIA
2	3585974M1	[P]	**1** EMBLEMA	EMBLEM	EMBLEMA
3	3585948M1	[E]	**2** EMBLEMA	EMBLEM	EMBLEMA
4	3587802M1	[EQ]	**1** DECAL	DECAL	CALCOMANIA
5	3411432M1	[CFK]	**1** DECAL	DECAL	CALCOMANIA
6	022088P1	[CFR]	**1** DECAL	DECAL	CALCOMANIA
7	026694P1	[FM]	**1** DECAL	DECAL	CALCOMANIA
8	027451P1	[AFS]	**1** DECAL	DECAL	CALCOMANIA
10	047205P1	[CGT]	**1** DECAL	DECAL	CALCOMANIA
11	040137P1	[BG]	**1** DECAL	DECAL	CALCOMANIA
12	022097P1	[CH]	**1** DECAL	DECAL	CALCOMANIA
13	065631P1	[AJ]	**1** DECAL	DECAL	CALCOMANIA
14	036577P1		**1** DECAL	DECAL	CALCOMANIA
15	036578P1		**1** DECAL	DECAL	CALCOMANIA
16	3697173M1	[L]	**1** PLACA	PLATE	PLATO
17	3410581M1		**4** REBITE	RIVET	REMACHE

[A] PORTUGUÊS
PORTUGUESE
PORTUGUÉS

[B] ESPANHOL
SPANISH
ESPAÑOL

[C] INGLÊS
ENGLISH
INGLES

[E] PAINEL DE COMANDO
COMMAND PANEL
PANEL DE MANDO

[F] PAINEL
PANEL
PANEL

[G] PARÁ-LAMA LADO ESQUERDO
LEFT MUDGUARD
GUARDABARROS ISQUIERDO

[H] VISTA SUPERIOR DO CAPUZ
HOOD SUPERIOR VIEW
VISTA SUPERIOR DO CAPO

[J] FILTRO DE AR
AIR CLEANER
FILTRO DE AIRE

[K] AMACIAMENTO MOTOR
ENGINE (RUN IN)
AMACIAMENTO MOTOR

Decalcomania
Decal
Calcomania

100-30

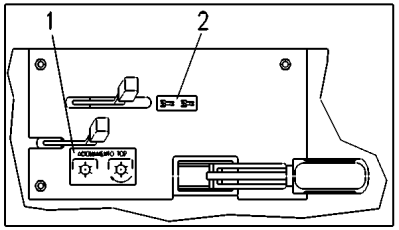

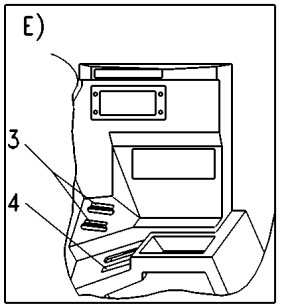

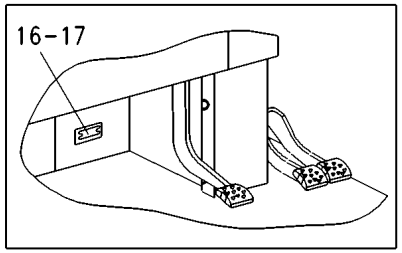

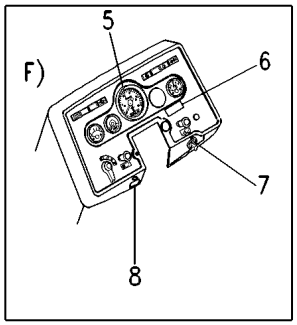

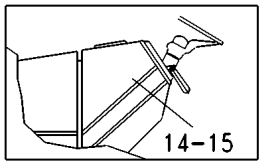

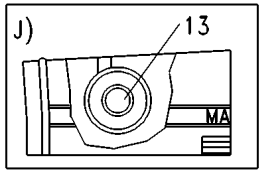

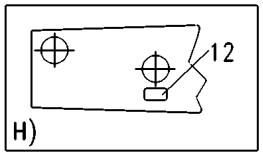

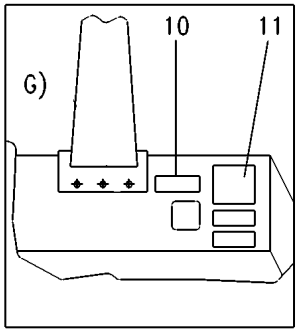

[L] MODELO E SÉRIE
MODEL AND SERIAL
MODELO Y SERIE

[M] CHAVE DE PARTIDA
STARTER SWITCH
LLAVE DE ARRANQUE

[N] TDP
PTO
TDF

[P] ENGATE TRAÇÃO DIANTEIRA
FRONT TRACTION CLAMP
ENGACHE TRACCIÓN DELANTERA

[Q] ACELERADOR
THROTTLE
ACELERADOR

[R] MOTOR TURBO
TURBO ENGINE
MOTOR TURBO

[S] MOTOR EMERGÊNCIA
EMERGENCY ENGINE
MOTOR EMERGENCIA

[T] MÓDULO DE PROTEÇÃO DO MOTOR
ENGINE PROTECTOR MODEL
MODULO DE PROTECCIÓN DEL MOTOR

Decalcomania
Decal
Calcomania

100-35

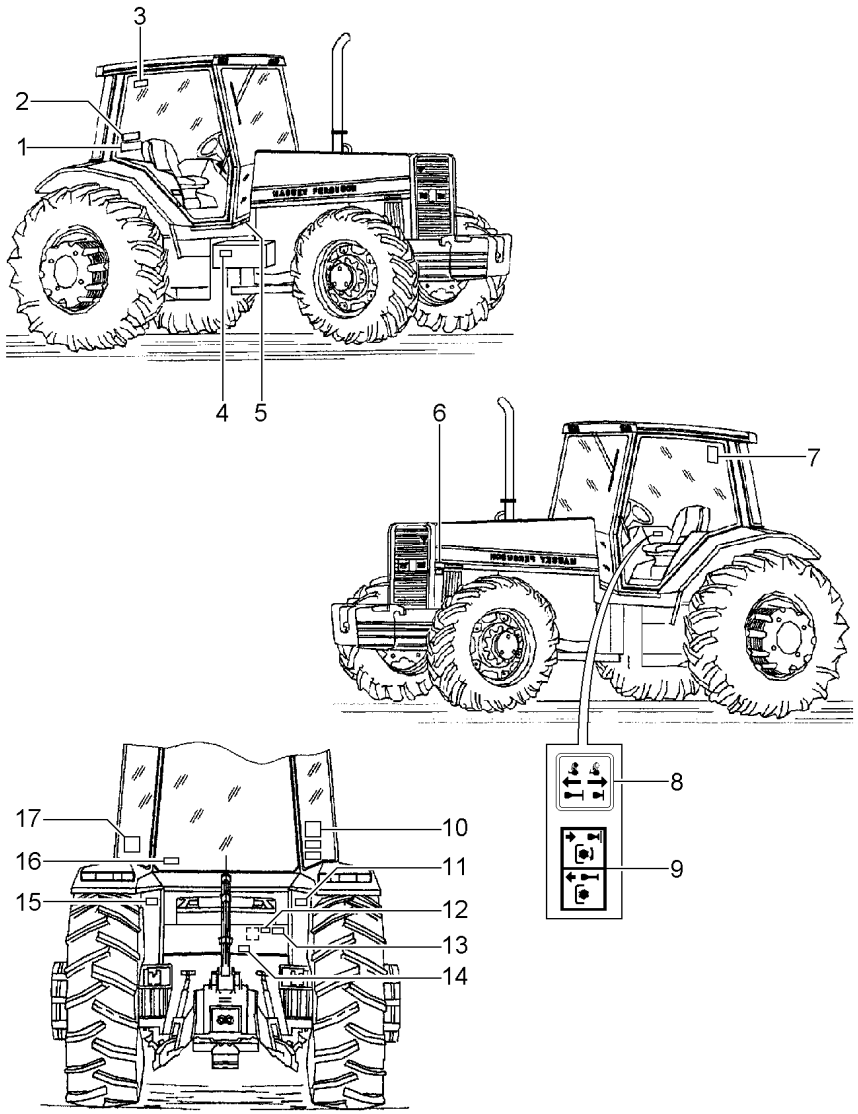

1	049101P1	[DG]	**1**	DECAL	DECAL	CALCOMANIA
2	047205P1	[AH]	**1**	DECAL	DECAL	CALCOMANIA
2	047206P1	[BH]	**1**	DECAL	DECAL	CALCOMANIA
2	047207P1	[CH]	**1**	DECAL	DECAL	CALCOMANIA
2	047204P1	[DH]	**1**	DECAL	DECAL	CALCOMANIA
3	056387P1	[AJ]	**1**	DECAL	DECAL	CALCOMANIA
3	056386P1	[BJ]	**1**	DECAL	DECAL	CALCOMANIA
3	056388P1	[CJ]	**1**	DECAL	DECAL	CALCOMANIA
3	053113P1	[DJ]	**1**	DECAL	DECAL	CALCOMANIA
4	056384P1	[AV]	**1**	DECAL	DECAL	CALCOMANIA
4	056383P1	[BV]	**1**	DECAL	DECAL	CALCOMANIA
4	056385P1	[CV]	**1**	DECAL	DECAL	CALCOMANIA
4	056382P1	[DV]	**1**	DECAL	DECAL	CALCOMANIA
5	022093P1	[AP]	**1**	DECAL	DECAL	CALCOMANIA
5	022092P1	[BP]	**1**	DECAL	DECAL	CALCOMANIA
5	022094P1	[CP]	**1**	DECAL	DECAL	CALCOMANIA
5	022091P1	[DP]	**1**	DECAL	DECAL	CALCOMANIA
6	022672P1	[ABCE]	**1**	DECAL	DECAL	CALCOMANIA
7	056390P1	[AK]	**1**	DECAL	DECAL	CALCOMANIA
7	056389P1	[BK]	**1**	DECAL	DECAL	CALCOMANIA
7	056391P1	[CK]	**1**	DECAL	DECAL	CALCOMANIA
7	053130P1	[DK]	**1**	DECAL	DECAL	CALCOMANIA
8	053103P1	[R]	**1**	DECAL	DECAL	CALCOMANIA
9	053102P1	[S]	**1**	DECAL	DECAL	CALCOMANIA
10	040137P1	[AM]	**1**	DECAL	DECAL	CALCOMANIA
10	040138P1	[BM]	**1**	DECAL	DECAL	CALCOMANIA
10	040139P1	[CM]	**1**	DECAL	DECAL	CALCOMANIA
10	036759P1	[DM]	**1**	DECAL	DECAL	CALCOMANIA
11	056395P1	[AZ]	**1**	DECAL	DECAL	CALCOMANIA
11	056394P1	[BZ]	**1**	DECAL	DECAL	CALCOMANIA
11	056396P1	[CZ]	**1**	DECAL	DECAL	CALCOMANIA
11	056393P1	[DZ]	**1**	DECAL	DECAL	CALCOMANIA
12	3697173M1	[T]	**1**	PLACA	PLATE	PLATO
12	3410581M1		**4**	REBITE	RIVET	REMACHE
13	036880P1	[U]	**1**	PLACA	PLATE	PLATO
13	3410581M1		**2**	REBITE	RIVET	REMACHE
14	042114P1	[AN]	**1**	DECAL	DECAL	CALCOMANIA
14	042264P1	[BN]	**1**	DECAL	DECAL	CALCOMANIA
14	042265P1	[CN]	**1**	DECAL	DECAL	CALCOMANIA
14	3586819M2	[DN]	**1**	DECAL	DECAL	CALCOMANIA
15	056401P1	[AX]	**1**	DECAL	DECAL	CALCOMANIA
15	056400P1	[BX]	**1**	DECAL	DECAL	CALCOMANIA
15	056402P1	[CX]	**1**	DECAL	DECAL	CALCOMANIA
15	056399P1	[DX]	**1**	DECAL	DECAL	CALCOMANIA
16	056373P1	[AL]	**1**	DECAL	DECAL	CALCOMANIA
16	056372P1	[BL]	**1**	DECAL	DECAL	CALCOMANIA
16	056374P1	[CL]	**1**	DECAL	DECAL	CALCOMANIA
16	053112P1	[DL]	**1**	DECAL	DECAL	CALCOMANIA
17	040110P1	[AF]	**1**	DECAL	DECAL	CALCOMANIA
17	040111P1	[BF]	**1**	DECAL	DECAL	CALCOMANIA

Decalcomania
Decal
Calcomania

100-35

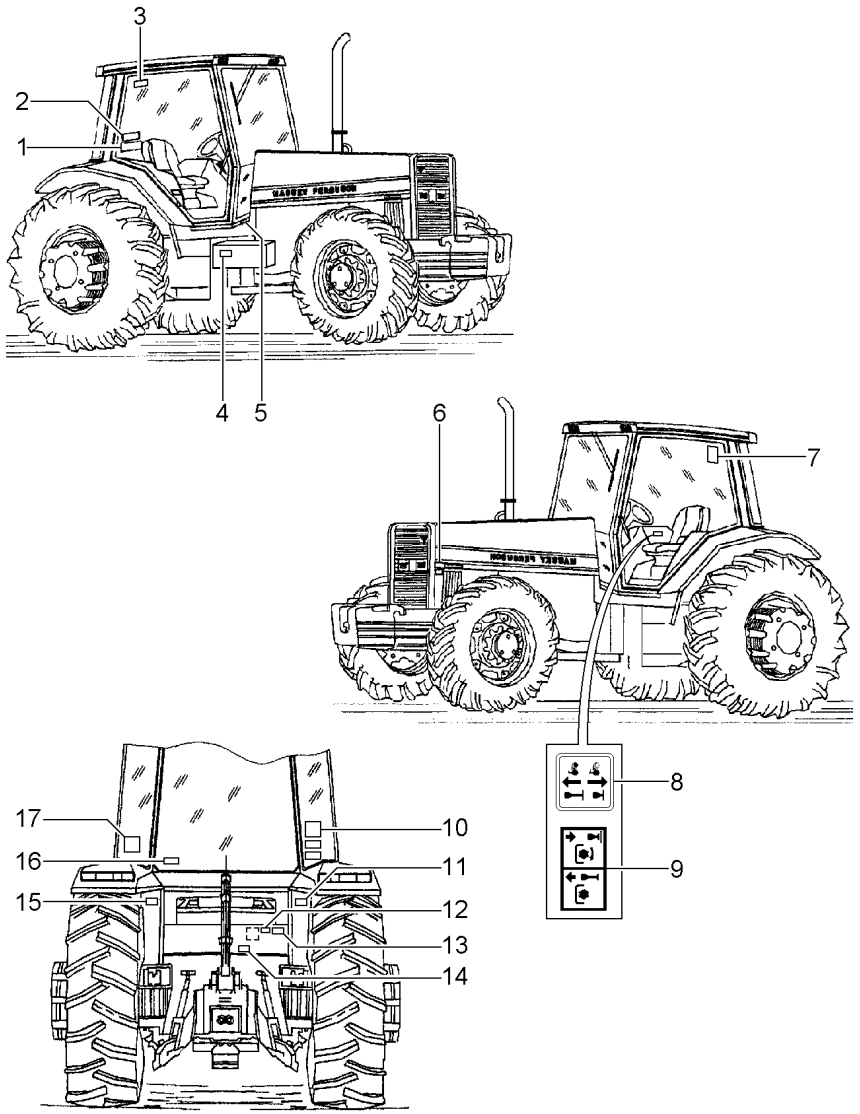

17	040112P1	[CF]	**1** DECAL	DECAL	CALCOMANIA
17	026603P1	[DF]	**1** DECAL	DECAL	CALCOMANIA

[A] VERSÃO INGLÊS
INGLISH VERSION
VERSION INGLES

[B] VERSÃO ESPANHOL
ESPANISH VERSION
VERSION ESPAÑOL

[C] VERSÃO FRANCÊS
FRENCH VERSION
VERSION FRANCES

[D] VERSÃO PORTUGUÊS
PORTUGUESE VERSION
VERSION PORTUGUES

[E] MADE IN BRAZIL
MADE IN BRAZIL
MADE IN BRAZIL

[F] TDPI 540/1000
IPTO 540/1000
TDFI 540/1000

[G] ATENDIMENTO AO CONSUMIDOR
OWNER - CALL PHONE
ATENDIMENTO AL CONSUMIDOR

[H] MÓDULO DE PROTEÇÃO DO MOTOR
ENGINE PROTECTOR MODEL
MODULO DE PROTECCIÓN DEL MOTOR

[J] CABINA CLIMATIZADA
CLIMATED CAB
CABINA CLIMATIZADA

[K] INSPEÇÃO AR CONDICIONADO
AIR CONDITIONING INSPECTION
INSPECIÓN AIRE ACONDICIONADO

[L] CUIDADO
WARNING
CUIDADO

[M] INSTRUÇÕES
INSTRUCTIONS
INSTRUCIONES

Decalcomania
Decal
Calcomania

100-35

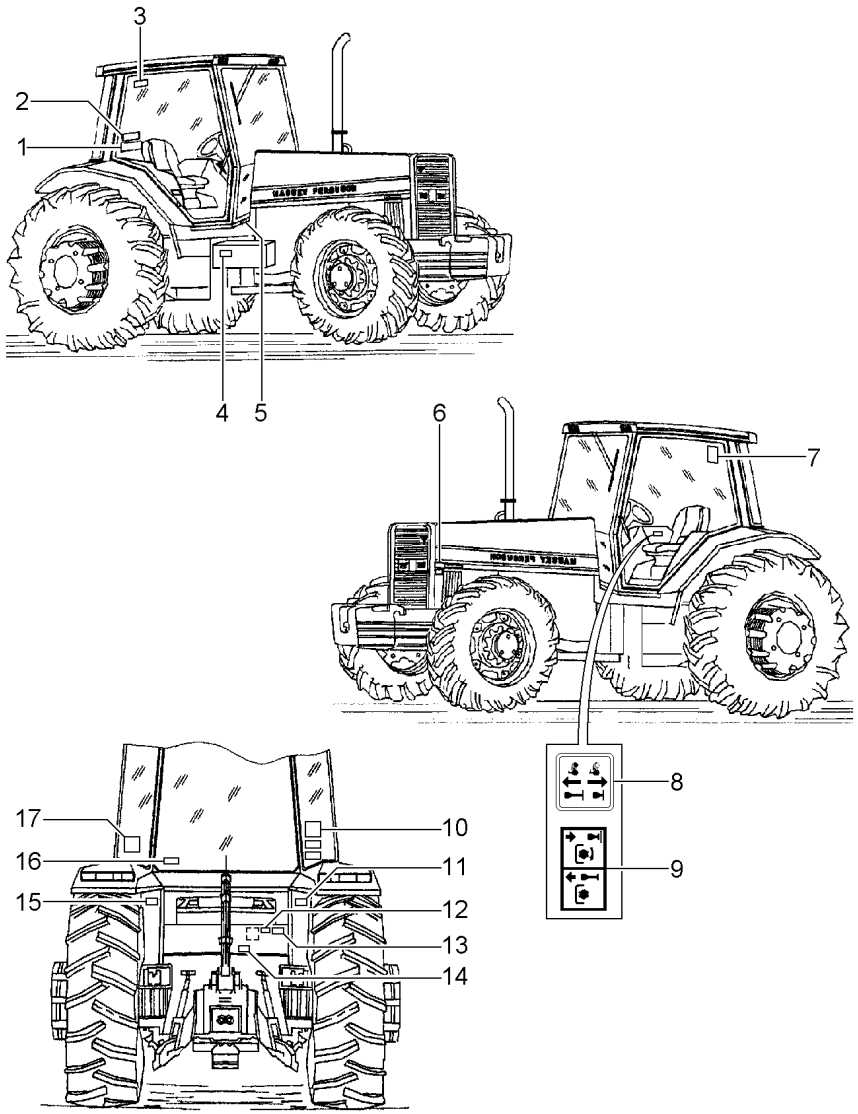

[N] ÓLEO TRANSMISSÃO
GEAR OIL
ACEITE TRANSMISIÓN

[P] FILTRO DE COMBUSTÍVEL
FUEL FILTER
FILTRO DE COMBUSTIBLE

[R] TRAÇÃO 4X4
4WD
TRACCIÓN 4X4

[S] ACIONAMENTO TDP
PTO DRIVE
ACCIONAMIENTO TDF

[T] MODELO E SÉRIE
MODEL AND SERIAL
MODELO Y SERIE

[U] MODELO E SÉRIE DO MONOBLOCO
MODEL AND MONOBLOC SERIE
MODELO Y SERIE DEL MONOBLOC

[V] BATERIA
BATTERY
BATERIA

[X] EVITE CAPOTAGEM
AVOID OVERTURN
EVITAR TOMBAMENTO

[Z] ACOPLAMENTO TDP
PTO ACCOUPLING
ACOPLAMENTO TDF

Decalcomania
Decal
Calcomania

100-40

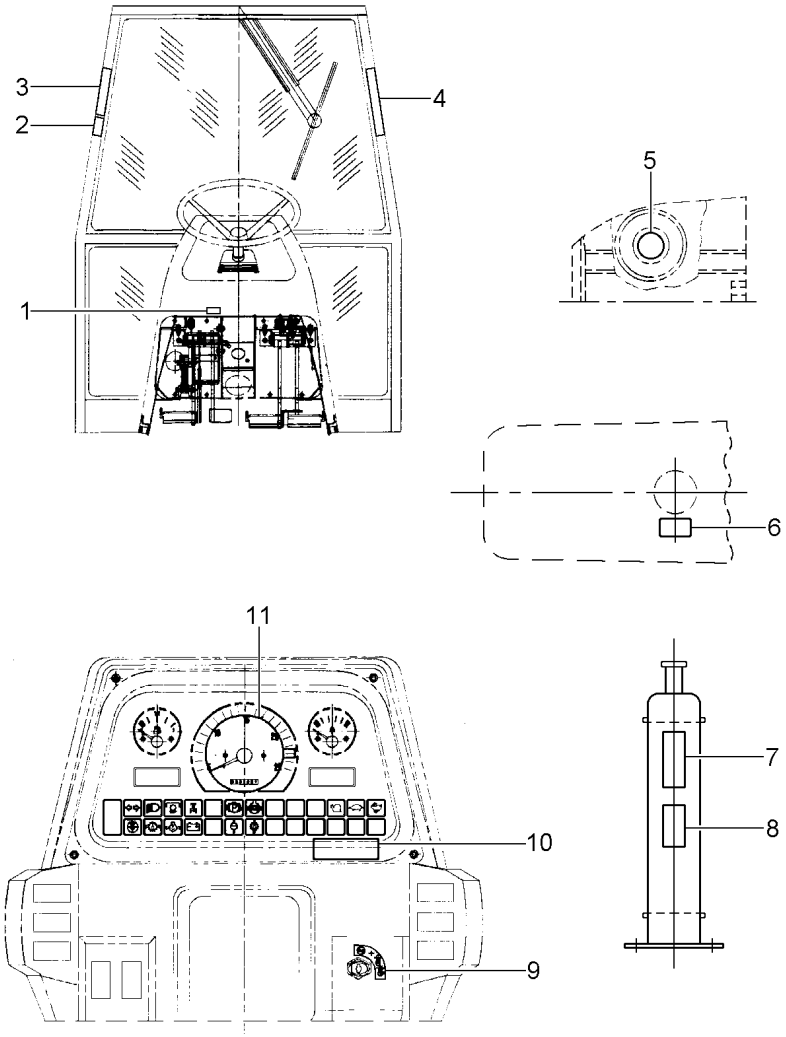

1	053119P1	[G]	**1** DECAL	DECAL	CALCOMANIA
2	056569P1	[AN]	**1** DECAL	DECAL	CALCOMANIA
2	056568P1	[BN]	**1** DECAL	DECAL	CALCOMANIA
2	056670P1	[CN]	**1** DECAL	DECAL	CALCOMANIA
2	056567P1	[DN]	**1** DECAL	DECAL	CALCOMANIA
3	3782489M1	[L]	**1** DECAL	DECAL	CALCOMANIA
4	056406P1	[AM]	**1** DECAL	DECAL	CALCOMANIA
4	056405P1	[BM]	**1** DECAL	DECAL	CALCOMANIA
4	056407P1	[CM]	**1** DECAL	DECAL	CALCOMANIA
4	056404P1	[DM]	**1** DECAL	DECAL	CALCOMANIA
5	022475P1	[AF]	**1** DECAL	DECAL	CALCOMANIA
5	022477P1	[BF]	**1** DECAL	DECAL	CALCOMANIA
5	022476P1	[CF]	**1** DECAL	DECAL	CALCOMANIA
5	022474P1	[DF]	**1** DECAL	DECAL	CALCOMANIA
6	022097P1	[AE]	**1** DECAL	DECAL	CALCOMANIA
6	022096D1	[BE]	**1** DECAL	DECAL	CALCOMANIA
6	022098P1	[CE]	**1** DECAL	DECAL	CALCOMANIA
6	3146834M1	[DE]	**1** DECAL	DECAL	CALCOMANIA
7	3808554M2	[R]	**1** DECAL	DECAL	CALCOMANIA
8	3808499M2	[P]	**2** DECAL	DECAL	CALCOMANIA
9	026694P1	[J]	**1** DECAL	DECAL	CALCOMANIA
10	042273P1	[AK]	**1** DECAL	DECAL	CALCOMANIA
10	042272P1	[BK]	**1** DECAL	DECAL	CALCOMANIA
10	042274P1	[CK]	**1** DECAL	DECAL	CALCOMANIA
10	3585962M1	[DK]	**1** DECAL	DECAL	CALCOMANIA
11	3411432M1	[AH]	**1** DECAL	DECAL	CALCOMANIA
11	3410241M1	[BH]	**1** DECAL	DECAL	CALCOMANIA
11	3408126M1	[CH]	**1** DECAL	DECAL	CALCOMANIA
11	2800862M1	[DH]	**1** DECAL	DECAL	CALCOMANIA

[A] VERSÃO INGLÊS
INGLISH VERSION
VERSION INGLES

[B] VERSÃO ESPANHOL
ESPANISH VERSION
VERSION ESPAÑOL

[C] VERSÃO FRANCÊS
FRENCH VERSION
VERSION FRANCES

[D] VERSÃO PORTUGUÊS
PORTUGUESE VERSION
VERSION PORTUGUES

[E] REABERTURA SISTEMA REFRIGERAÇÃO
REFRESHING SYSTEM - REOPEN
REAPERTURA SISTEMA ENFRIAMENTO

Decalcomania
Decal
Calcomania

100-40

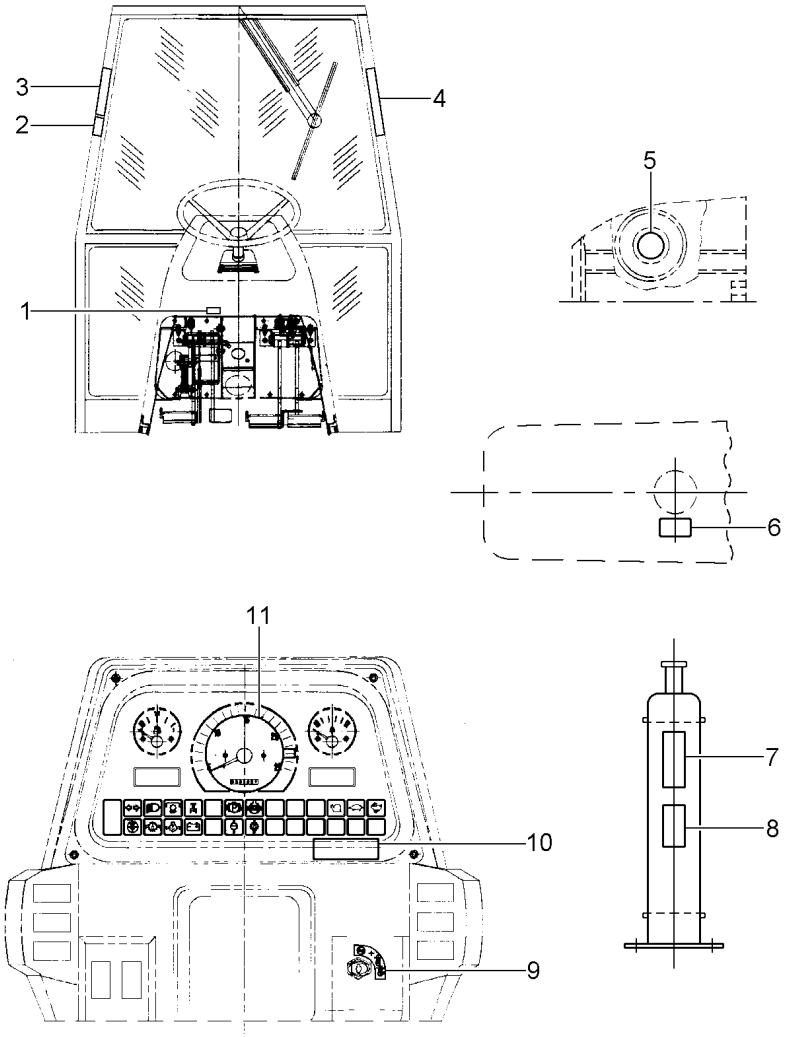

[F] RESTRIÇÃO
RESTRICTION
RESTRICIÓN

[G] BLOQUEIO
BLOCKAGE
BLOQUEO

[H] AMACIAMENTO MOTOR
ENGINE (RUN IN)
AMACIAMENTO MOTOR

[J] EMBLEMA CHAVE PARTIDA
STARTER KEY DECAL
CALCO LLAVE SALIDA

[K] MOTOR DA TURBINA
TURBINE ENGINE
MOTOR DE LA TURBINA

[L] FREIO DE ESTACIONAMENTO
PARKING BREAK
FRENO DE ESTACIONAMIENTO

[M] CUIDADO
WARNING
CUIDADO

[N] SAÍDA DE EMERGÊNCIA
EMERGENCY EXIT
SALIDA DE EMERGENCIA

[P] VENTOINHA DO MOTOR
ENGINE FAN
VENTILADOR DEL MOTOR

[R] PEÇAS QUENTES
HEAT PARTS
PIEZAS CALIENTES

Decalcomania
Decal
Calcomania

100-45

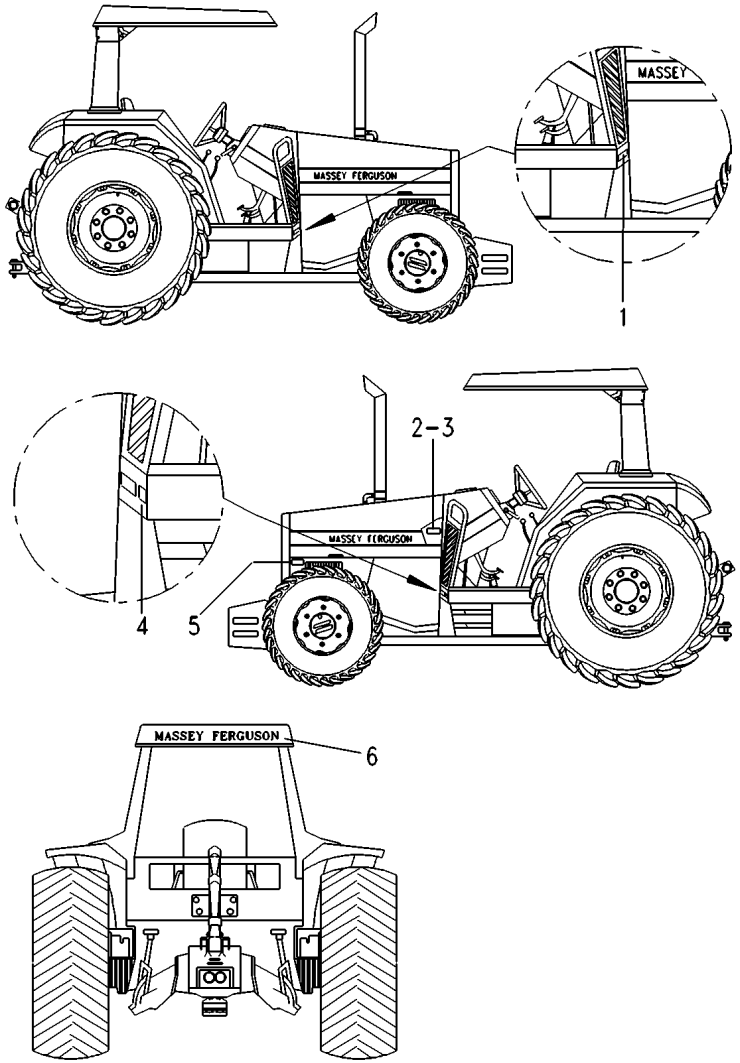

1	022091P1	[AF]	**1** DECAL	DECAL	CALCOMANIA
1	022092P1	[BF]	**1** DECAL	DECAL	CALCOMANIA
1	022093P1	[CF]	**1** DECAL	DECAL	CALCOMANIA
1	022094P1	[DF]	**1** DECAL	DECAL	CALCOMANIA
2	036880P1		**1** PLACA	PLATE	PLATO
3	3410581M1		**2** REBITE	RIVET	REMACHE
4	037632P1	[AE]	**1** DECAL	DECAL	CALCOMANIA
4	040100P1	[CE]	**1** DECAL	DECAL	CALCOMANIA
4	040101P1	[BE]	**1** DECAL	DECAL	CALCOMANIA
4	040102P1	[DE]	**1** DECAL	DECAL	CALCOMANIA
5	022672P1	[BCD]	**1** DECAL	DECAL	CALCOMANIA
6	036587P1		**1** DECAL	DECAL	CALCOMANIA

[A] PORTUGUÊS
PORTUGUESE
PORTUGUÉS

[B] ESPANHOL
SPANISH
ESPAÑOL

[C] INGLÊS
ENGLISH
INGLES

[D] FRANCÊS
FRENCH
FRANCES

[E] ÓLEO TRANSMISSÃO
GEAR OIL
ACEITE TRANSMISIÓN

[F] FILTRO DE COMBUSTÍVEL
FUEL FILTER
FILTRO DE COMBUSTIBLE

Decalcomania
Decal
Calcomania

100-50

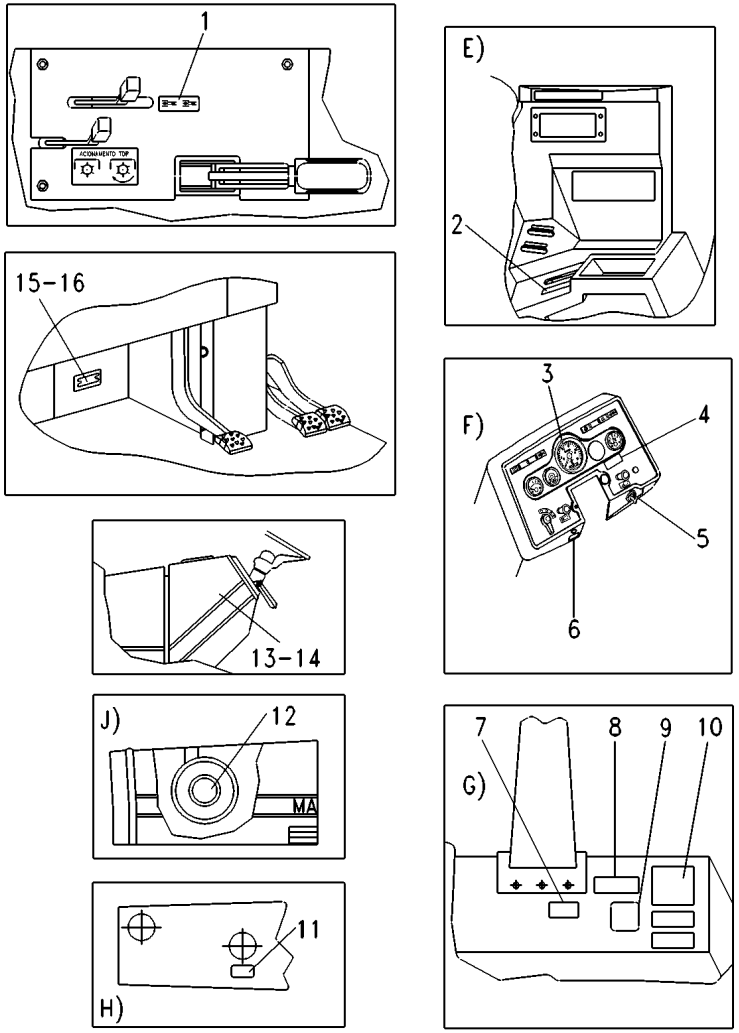

1	3585974M1	[P]	**1** EMBLEMA	EMBLEM	EMBLEMA
2	3587802M1	[EQ]	**1** DECAL	DECAL	CALCOMANIA
3	2800862M1	[AFL]	**1** DECAL	DECAL	CALCOMANIA
3	3410241M1	[BFL]	**1** DECAL	DECAL	CALCOMANIA
3	3411432M1	[CFL]	**1** DECAL	DECAL	CALCOMANIA
4	3585962M1	[AFR]	**1** DECAL	DECAL	CALCOMANIA
4	042273P1	[CFR]	**1** DECAL	DECAL	CALCOMANIA
4	042272P1	[BFR]	**1** DECAL	DECAL	CALCOMANIA
4	042274P1	[DFR]	**1** DECAL	DECAL	CALCOMANIA
5	026694P1	[FN]	**1** DECAL	DECAL	CALCOMANIA
6	027451P1	[AFS]	**1** DECAL	DECAL	CALCOMANIA
6	047209P1	[CFS]	**1** DECAL	DECAL	CALCOMANIA
6	047210P1	[BFS]	**1** DECAL	DECAL	CALCOMANIA
6	047211P1	[DFS]	**1** DECAL	DECAL	CALCOMANIA
7	049101P1	[AG]	**1** DECAL	DECAL	CALCOMANIA
8	047204P1	[AGT]	**1** DECAL	DECAL	CALCOMANIA
8	047205P1	[CGT]	**1** DECAL	DECAL	CALCOMANIA
8	047206P1	[BGT]	**1** DECAL	DECAL	CALCOMANIA
8	047207P1	[DGT]	**1** DECAL	DECAL	CALCOMANIA
9	026603P1	[AGK]	**1** DECAL	DECAL	CALCOMANIA
9	040110P1	[CGK]	**1** DECAL	DECAL	CALCOMANIA
9	040111P1	[BGK]	**1** DECAL	DECAL	CALCOMANIA
9	040112P1	[DGK]	**1** DECAL	DECAL	CALCOMANIA
10	022100P2	[AG]	**1** DECAL	DECAL	CALCOMANIA
10	040138P1	[CG]	**1** DECAL	DECAL	CALCOMANIA
10	040137P1	[BG]	**1** DECAL	DECAL	CALCOMANIA
10	040139P1	[DG]	**1** DECAL	DECAL	CALCOMANIA
11	3146834M1	[AH]	**1** DECAL	DECAL	CALCOMANIA
11	022096P1	[BH]	**1** DECAL	DECAL	CALCOMANIA
11	022097P1	[CH]	**1** DECAL	DECAL	CALCOMANIA
11	022098P1	[DH]	**1** DECAL	DECAL	CALCOMANIA
12	022474P1	[AJ]	**1** DECAL	DECAL	CALCOMANIA
12	022475P1	[CJ]	**1** DECAL	DECAL	CALCOMANIA
12	022477P1	[BJ]	**1** DECAL	DECAL	CALCOMANIA
12	022476P1	[DJ]	**1** DECAL	DECAL	CALCOMANIA
13	036577P1		**1** DECAL	DECAL	CALCOMANIA
14	036578P1		**1** DECAL	DECAL	CALCOMANIA
15	3697173M1	[M]	**1** PLACA	PLATE	PLATO
16	3410581M1		**4** REBITE	RIVET	REMACHE

[A] PORTUGUÊS
PORTUGUESE
PORTUGUÉS

[B] ESPANHOL
SPANISH
ESPAÑOL

[C] INGLÊS
ENGLISH
INGLES

Decalcomania
Decal
Calcomania

100-50

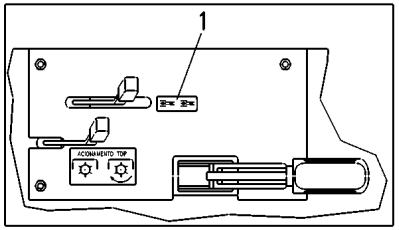

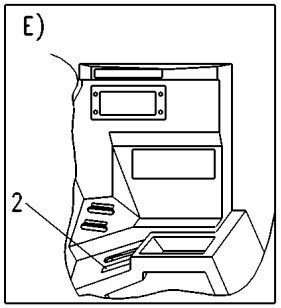

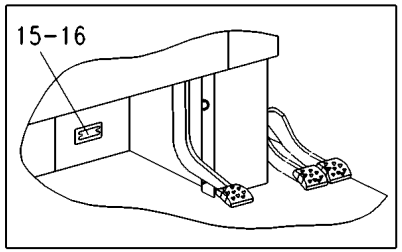

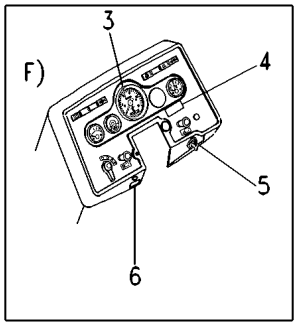

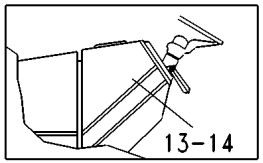

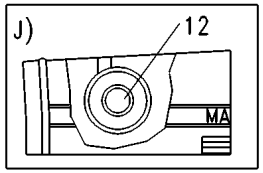

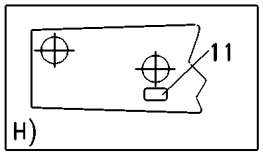

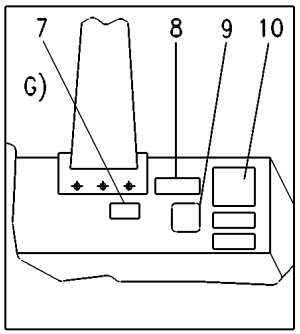

[D] FRANCÊS
FRENCH
FRANCES

[E] PAINEL DE COMANDO
COMMAND PANEL
PANEL DE MANDO

[F] PAINEL
PANEL
PANEL

[G] PARÁ-LAMA LADO ESQUERDO
LEFT MUDGUARD
GUARDABARROS ISQUIERDO

[H] VISTA SUPERIOR DO CAPUZ
HOOD SUPERIOR VIEW
VISTA SUPERIOR DO CAPO

[J] FILTRO DE AR
AIR CLEANER
FILTRO DE AIRE

[K] PARA TDPI 540/1000RPM
FOR IPTO 540/1000RPM
PER TDFI 540/1000RPM

[L] AMACIAMENTO MOTOR
TO RUN IN ENGINE
PRIMERAS HORAS DEL MOTOR

[M] MODELO E SÉRIE
MODEL AND SERIAL
MODELO Y SERIE

[N] CHAVE DE PARTIDA
STARTER SWITCH
LLAVE DE ARRANQUE

[P] ENGATE TRAÇÃO DIANTEIRA
FRONT TRACTION CLAMP
ENGACHE TRACCIÓN DELANTERA

[Q] ACELERADOR
THROTTLE
ACELERADOR

[R] MOTOR TURBO
TURBO ENGINE
MOTOR TURBO

Decalcomania
Decal
Calcomania

100-50

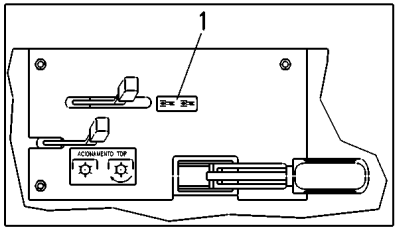

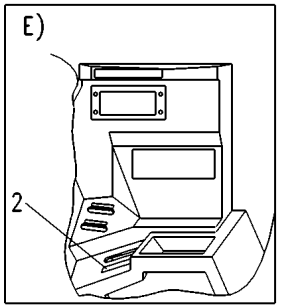

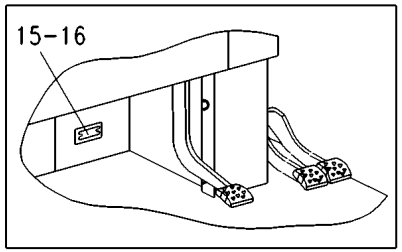

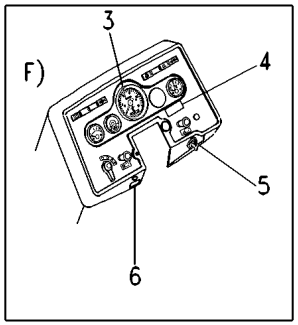

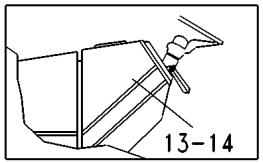

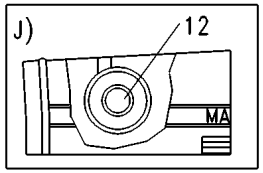

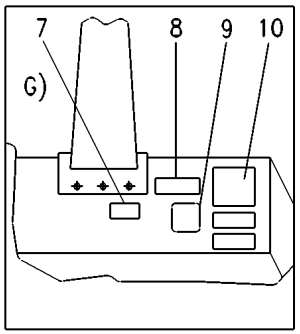

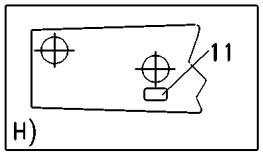

[S] MOTOR EMERGÊNCIA
EMERGENCY ENGINE
MOTOR EMERGENCIA

[T] MÓDULO DE PROTEÇÃO DO MOTOR
ENGINE PROTECTOR MODEL
MODULO DE PROTECCIÓN DEL MOTOR

Decalcomania
Decal
Calcomania

100-55

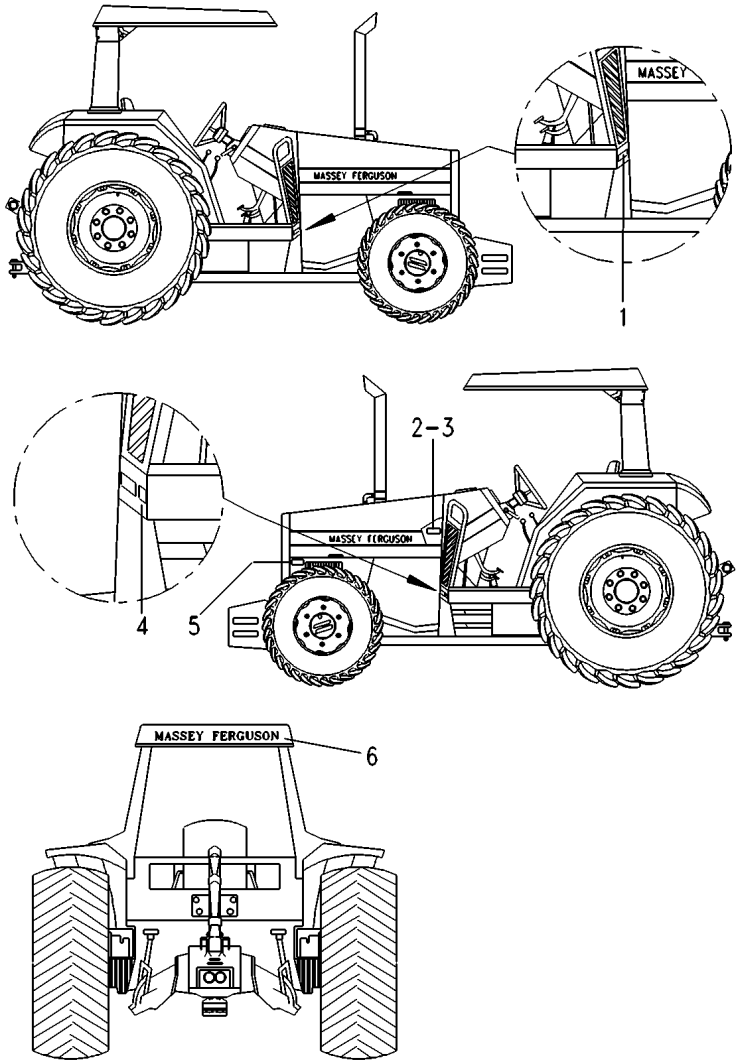

1	022091P1	[AF]	**1** DECAL	DECAL	CALCOMANIA
2	036880P1		**1** PLACA	PLATE	PLATO
3	3410581M1		**2** REBITE	RIVET	REMACHE
4	037632P1	[AE]	**1** DECAL	DECAL	CALCOMANIA
4	040100P1	[CE]	**1** DECAL	DECAL	CALCOMANIA
4	040101P1	[BE]	**1** DECAL	DECAL	CALCOMANIA
4	040102P1	[DE]	**1** DECAL	DECAL	CALCOMANIA
5	022672P1	[BCD]	**1** DECAL	DECAL	CALCOMANIA
6	036587P1		**1** DECAL	DECAL	CALCOMANIA

[A] PORTUGUÊS
PORTUGUESE
PORTUGUÉS

[B] ESPANHOL
SPANISH
ESPAÑOL

[C] INGLÊS
ENGLISH
INGLES

[D] FRANCÊS
FRENCH
FRANCES

[E] ÓLEO TRANSMISSÃO
GEAR OIL
ACEITE TRANSMISIÓN

[F] FILTRO DE COMBUSTÍVEL
FUEL FILTER
FILTRO DE COMBUSTIBLE

Decalcomania
Decal
Calcomania

100-60

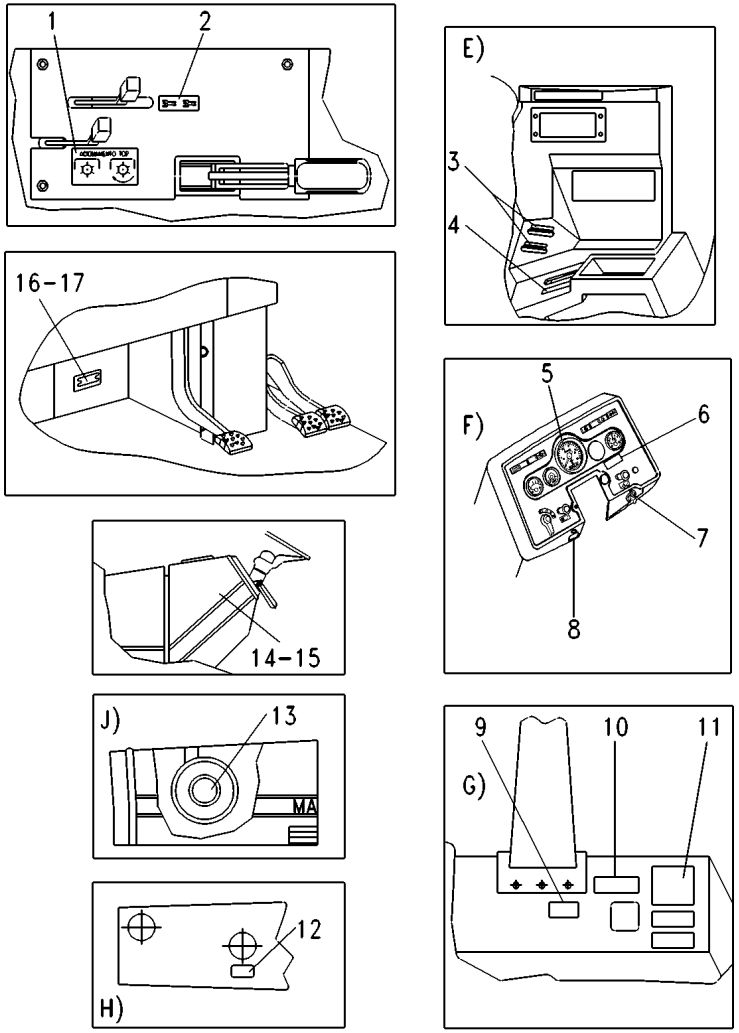

1	026065P1	[AN]	**1** DECAL	DECAL	CALCOMANIA
1	026066P1	[CN]	**1** DECAL	DECAL	CALCOMANIA
1	026068P1	[BN]	**1** DECAL	DECAL	CALCOMANIA
1	026067P1	[DN]	**1** DECAL	DECAL	CALCOMANIA
2	3585974M1	[P]	**1** EMBLEMA	EMBLEM	EMBLEMA
3	3585948M1	[E]	**2** EMBLEMA	EMBLEM	EMBLEMA
4	3587802M1	[EQ]	**1** DECAL	DECAL	CALCOMANIA
5	2800862M1	[AFK]	**1** DECAL	DECAL	CALCOMANIA
5	3410241M1	[BFK]	**1** DECAL	DECAL	CALCOMANIA
5	3411432M1	[CFK]	**1** DECAL	DECAL	CALCOMANIA
5	3408126M1	[DFK]	**1** DECAL	DECAL	CALCOMANIA
6	3585962M1	[AFR]	**1** DECAL	DECAL	CALCOMANIA
6	042273P1	[CFR]	**1** DECAL	DECAL	CALCOMANIA
6	042272P1	[BFR]	**1** DECAL	DECAL	CALCOMANIA
6	042274P1	[DFR]	**1** DECAL	DECAL	CALCOMANIA
7	026694P1	[FM]	**1** DECAL	DECAL	CALCOMANIA
8	027451P1	[AFS]	**1** DECAL	DECAL	CALCOMANIA
8	047209P1	[CFS]	**1** DECAL	DECAL	CALCOMANIA
8	047210P1	[BFS]	**1** DECAL	DECAL	CALCOMANIA
8	047211P1	[DFS]	**1** DECAL	DECAL	CALCOMANIA
9	049101P1	[AG]	**1** DECAL	DECAL	CALCOMANIA
10	047204P1	[AGT]	**1** DECAL	DECAL	CALCOMANIA
10	047205P1	[CGT]	**1** DECAL	DECAL	CALCOMANIA
10	047206P1	[BGT]	**1** DECAL	DECAL	CALCOMANIA
10	047207P1	[DGT]	**1** DECAL	DECAL	CALCOMANIA
11	022100P2	[AG]	**1** DECAL	DECAL	CALCOMANIA
11	040138P1	[CG]	**1** DECAL	DECAL	CALCOMANIA
11	040137P1	[BG]	**1** DECAL	DECAL	CALCOMANIA
11	040139P1	[DG]	**1** DECAL	DECAL	CALCOMANIA
12	3146834M1	[AH]	**1** DECAL	DECAL	CALCOMANIA
12	022096P1	[BH]	**1** DECAL	DECAL	CALCOMANIA
12	022097P1	[CH]	**1** DECAL	DECAL	CALCOMANIA
12	022098P1	[DH]	**1** DECAL	DECAL	CALCOMANIA
13	022474P1	[AJ]	**1** DECAL	DECAL	CALCOMANIA
13	022475P1	[CJ]	**1** DECAL	DECAL	CALCOMANIA
13	022477P1	[BJ]	**1** DECAL	DECAL	CALCOMANIA
13	022476P1	[DJ]	**1** DECAL	DECAL	CALCOMANIA
14	036577P1		**1** DECAL	DECAL	CALCOMANIA
15	036578P1		**1** DECAL	DECAL	CALCOMANIA
16	3697173M1	[L]	**1** PLACA	PLATE	PLATO
17	3410581M1		**4** REBITE	RIVET	REMACHE

[A] PORTUGUÊS
PORTUGUESE
PORTUGUÉS

[B] ESPANHOL
SPANISH
ESPAÑOL

Decalcomania
Decal
Calcomania

100-60

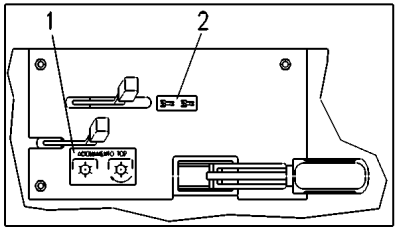

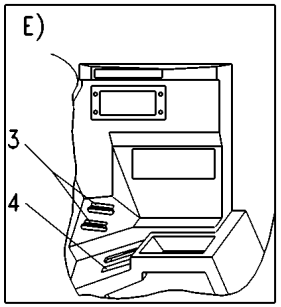

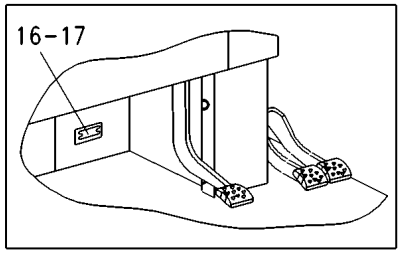

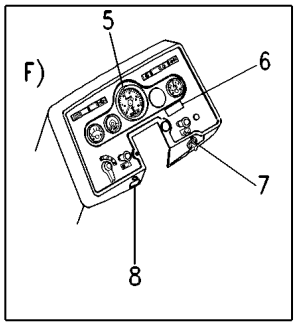

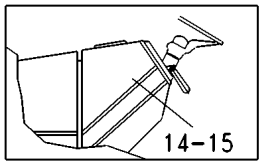

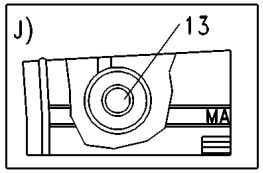

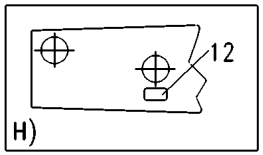

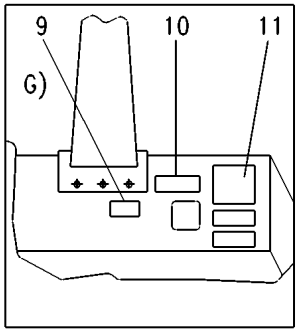

[C] INGLÊS
ENGLISH
INGLES

[D] FRANCÊS
FRENCH
FRANCES

[E] PAINEL DE COMANDO
COMMAND PANEL
PANEL DE MANDO

[F] PAINEL
PANEL
PANEL

[G] PARÁ-LAMA LADO ESQUERDO
LEFT MUDGUARD
GUARDABARROS ISQUIERDO

[H] VISTA SUPERIOR DO CAPUZ
HOOD SUPERIOR VIEW
VISTA SUPERIOR DO CAPO

[J] FILTRO DE AR
AIR CLEANER
FILTRO DE AIRE

[K] AMACIAMENTO MOTOR
ENGINE (RUN IN)
AMACIAMENTO MOTOR

[L] MODELO E SÉRIE
MODEL AND SERIAL
MODELO Y SERIE

[M] CHAVE DE PARTIDA
STARTER SWITCH
LLAVE DE ARRANQUE

[N] TDP
PTO
TDF

[P] ENGATE TRAÇÃO DIANTEIRA
FRONT TRACTION CLAMP
ENGACHE TRACCIÓN DELANTERA

[Q] ACELERADOR
THROTTLE
ACELERADOR

Decalcomania
Decal
Calcomania

100-60

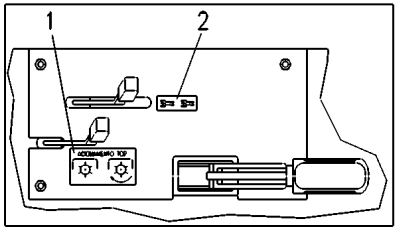

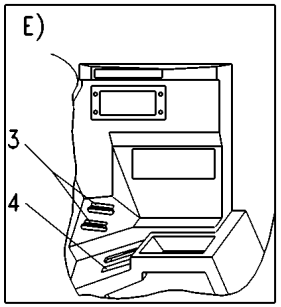

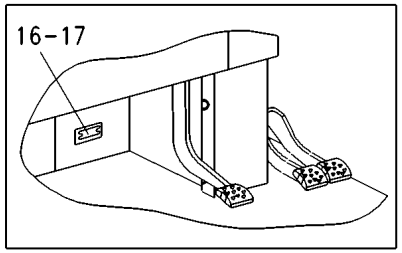

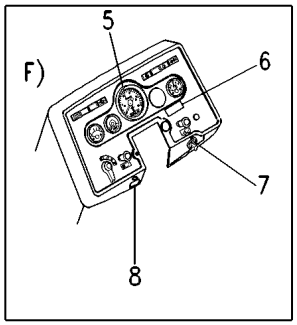

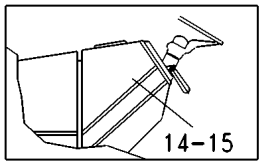

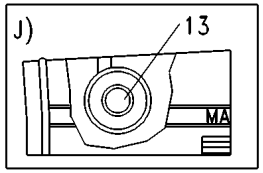

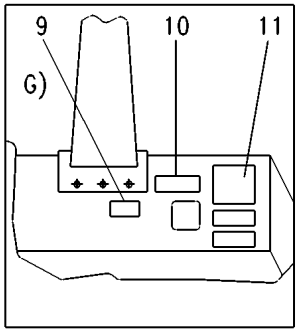

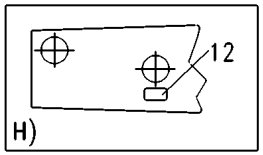

[R] MOTOR TURBO
TURBO ENGINE
MOTOR TURBO

[S] MOTOR EMERGÊNCIA
EMERGENCY ENGINE
MOTOR EMERGENCIA

[T] MÓDULO DE PROTEÇÃO DO MOTOR
ENGINE PROTECTOR MODEL
MODULO DE PROTECCIÓN DEL MOTOR

Escala De Velocidades **Velocity Scale** **Escala De Velocidades**	**100-65**	**24.5-32r1** **24.5-32r1** **24.5-32r1**

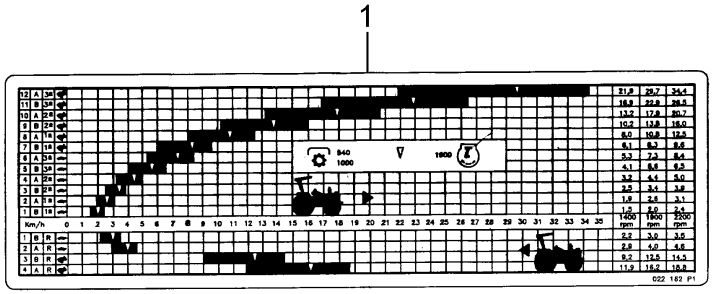

1	036809P1	**1**	DECAL	DECAL	CALCOMANIA

Escala De Velocidades **Velocity Scale** **Escala De Velocidades**	**100-70**	**18.4-38r1 Ou 23.1-30r1 Ou 23.1-30r2** **18.4-38r1 Or 23.1-30r1 Or 23.1-30r2** **18.4-38r1 O 23.1-30r1 O 23.1-30r2**

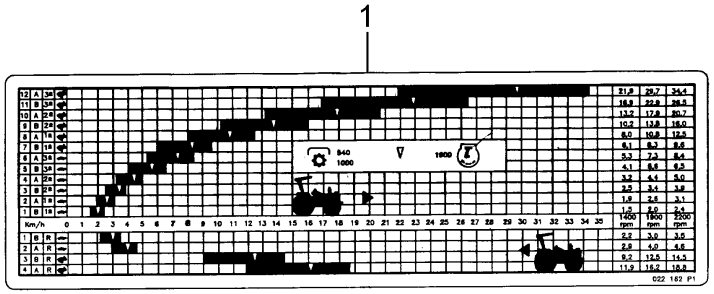

1	036808P1	**1** DECAL	DECAL	CALCOMANIA

Menu

Símbolos

Lataria
Bodywork
Carroceria

100-75

Escapamento Horizontal - Sem Cabine
Horizontal Exhaust - Without Cab
Descarga Horizontal - Sin Cabina

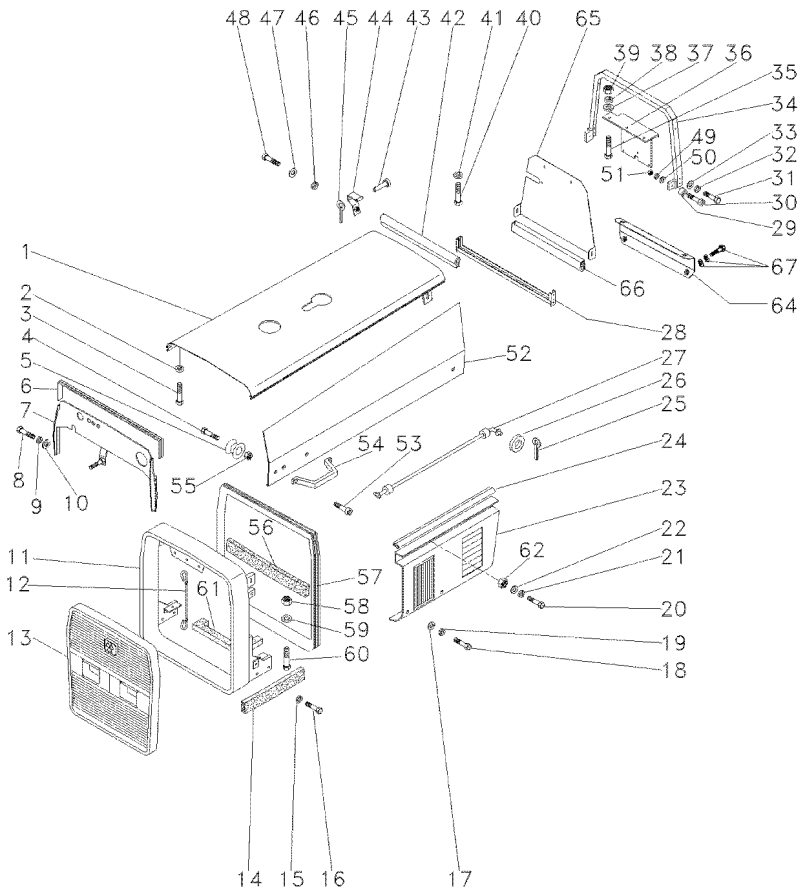

1	064926S1		1	CAPUZ	HOOD	CAPO
2	353446X1		2	ARRUELA	WASHER	ARANDELA
3	353679X1		2	PARAFUSO	BOLT	PERNO
4	353681X1		4	PARAFUSO	BOLT	PERNO
5	026638P1		4	PINO	PIN	PASADOR
6	036752P1		1	GUARNIÇÃO	FOAM	ESPUMA
7	036463S2		1	DEFLETOR	DEFLECTOR	DEFLECTOR
8	391074X1		4	PARAFUSO	BOLT	PERNO
9	390971X1		4	ARRUELA	WASHER	ARANDELA
10	339375X1		4	ARRUELA	WASHER	ARANDELA
11	068296N1		1	ENVOLTÓRIO	NOSE	NARIZ
12	022625N1		1	CABO	CABLE	CABLE
13	068286N1	100-120 No	1	GRADE	GRILLE	REJILLA
14	1876210M1		2	GUARNIÇÃO	FOAM	ESPUMA
15	353434X1		4	ARRUELA	WASHER	ARANDELA
16	353693X1		4	PARAFUSO	BOLT	PERNO
17	829185M1		4	ARRUELA	WASHER	ARANDELA
18	353676X1		4	PARAFUSO	BOLT	PERNO
19	353446X1		4	ARRUELA	WASHER	ARANDELA
20	353679X1		4	PARAFUSO	BOLT	PERNO
21	353446X1		4	ARRUELA	WASHER	ARANDELA
22	829185M1		4	ARRUELA	WASHER	ARANDELA
23	063115S1	◀	1	PAINEL	PANEL	PANEL
23	036469S1	▶	1	PAINEL	PANEL	PANEL
24	036754P1		2	GUARNIÇÃO	FOAM	ESPUMA
25	354059X1		2	CONTRAPINO	DOWEL	CENTRAJE
26	829185M1		2	ARRUELA	WASHER	ARANDELA
27	036327S1		2	SUPORTE	BRACKET	SOPORTE
28	036322S1		1	SUPORTE	BRACKET	SOPORTE
29	026637P1		4	FIXAÇÃO	FASTENER	CIERRE
30	360826X1		4	PARAFUSO	BOLT	PERNO
31	353679X1		6	PARAFUSO	BOLT	PERNO
32	353446X1		6	ARRUELA	WASHER	ARANDELA
33	829185M1		6	ARRUELA	WASHER	ARANDELA
34	036680S1		1	SUPORTE	BRACKET	SOPORTE
35	353691X1		3	PARAFUSO	BOLT	PERNO
36	036517P1		1	SUPORTE	BRACKET	SOPORTE
37	353756X1		3	ARRUELA	WASHER	ARANDELA
38	353434X1		3	ARRUELA	WASHER	ARANDELA
39	355566X1		3	PORCA	NUT	TUERCA
40	353676X1		2	PARAFUSO	BOLT	PERNO
41	353446X1		2	ARRUELA	WASHER	ARANDELA
42	036753P1		1	GUARNIÇÃO	FOAM	ESPUMA
43	036502S1		4	PINO	PIN	PASADOR
44	036508S1		4	DOBRADIÇA	HINGE	BISAGRA
45	354059X1		4	CONTRAPINO	DOWEL	CENTRAJE
46	353446X1		4	ARRUELA	WASHER	ARANDELA
47	829185M1		4	ARRUELA	WASHER	ARANDELA
48	353676X1		4	PARAFUSO	BOLT	PERNO
49	353446X1		4	ARRUELA	WASHER	ARANDELA

Lataria
Bodywork
Carroceria

100-75

Escapamento Horizontal - Sem Cabine
Horizontal Exhaust - Without Cab
Descarga Horizontal - Sin Cabina

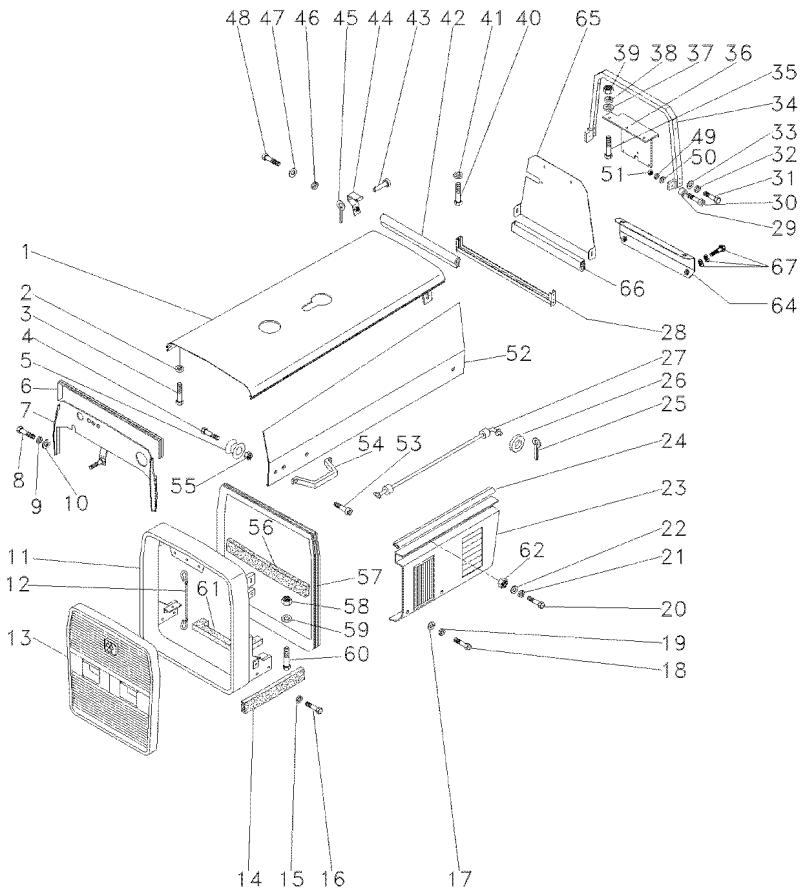

50	829185M1		**4**	ARRUELA	WASHER	ARANDELA
51	355565X1		**4**	PORCA	NUT	TUERCA
52	036676S1	◄	**1**	TAMPA	COVER	CUBIERTA
52	036677S1		**1**	TAMPA	COVER	CUBIERTA
53	360826X1		**4**	PARAFUSO	BOLT	PERNO
54	3589241M1		**2**	ALÇA	STRAP	FAJA
55	368897X1		**4**	PORCA	NUT	TUERCA
56	3149668M1		**1**	GUARNIÇÃO	FOAM	ESPUMA
57	068054P1		**1**	GUARNIÇÃO	BEADING	GUARNICION
58	355564X1		**2**	PORCA	NUT	TUERCA
59	353754X1		**2**	ARRUELA	WASHER	ARANDELA
60	353699X1		**2**	PARAFUSO	BOLT	PERNO
61	3147747M1		**1**	GUARNIÇÃO	FOAM	ESPUMA
62	368897X1		**4**	PORCA	NUT	TUERCA
64	6206214M91		**1**	SUPORTE	BRACKET	SOPORTE
65	6206212M1		**1**	DEFLETOR	DEFLECTOR	DEFLECTOR
66	6206213M1		**1**	GALÃO	PAD	CIERRE
67	339666X1		**2**	PARAFUSO	BOLT	PERNO
67	390971X1		**2**	ARRUELA	WASHER	ARANDELA
67	339375X1		**2**	ARRUELA	WASHER	ARANDELA

Lataria
Bodywork
Carroceria

100-80

Escapamento Horizontal - Com Cabine
Horizontal Exhaust - With Cab
Descarga Horizontal - Con Cabina

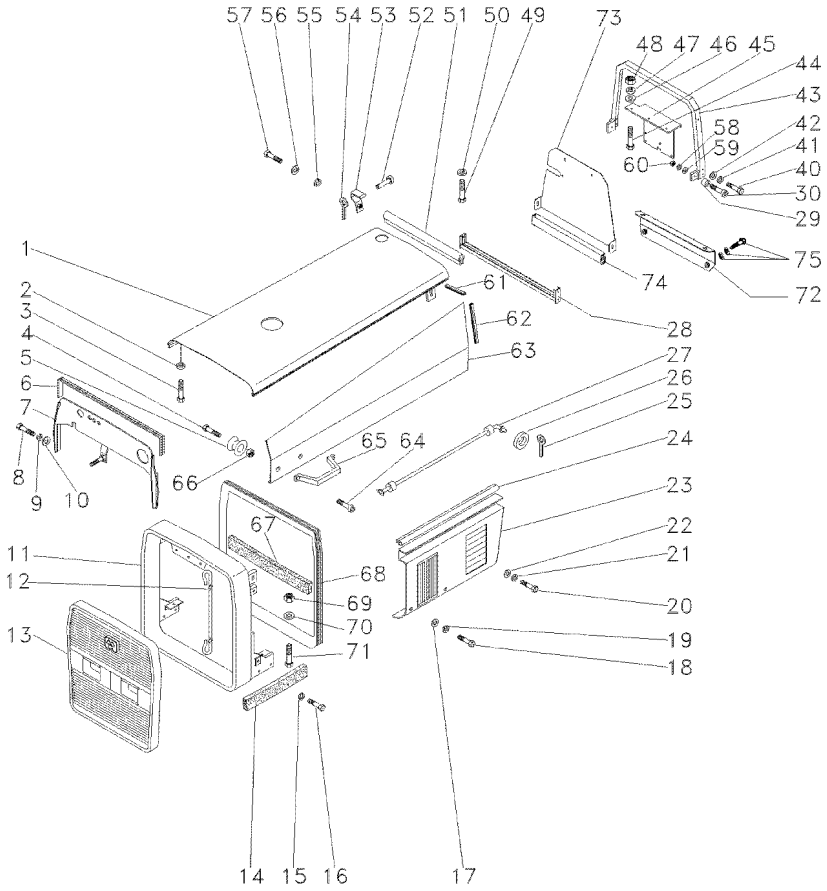

1	064927S1		**1**	CAPUZ	HOOD	CAPO
2	353446X1		**2**	ARRUELA	WASHER	ARANDELA
3	353679X1		**2**	PARAFUSO	BOLT	PERNO
4	353681X1		**4**	PARAFUSO	BOLT	PERNO
5	026638P1		**4**	PINO	PIN	PASADOR
6	036752P1		**1**	GUARNIÇÃO	FOAM	ESPUMA
7	052495S1		**1**	DEFLETOR	DEFLECTOR	DEFLECTOR
8	391074X1		**4**	PARAFUSO	BOLT	PERNO
9	390971X1		**4**	ARRUELA	WASHER	ARANDELA
10	339375X1		**4**	ARRUELA	WASHER	ARANDELA
11	068296N1		**1**	ENVOLTÓRIO	NOSE	NARIZ
12	022625N1		**1**	CABO	CABLE	CABLE
13	068286N1	100-120 No	**1**	GRADE	GRILLE	REJILLA
14	064885N1	◀	**1**	VEDAÇÃO	SEALING	VEDACION
14	064886N1	▶	**1**	VEDAÇÃO	SEALING	VEDACION
15	353434X1		**4**	ARRUELA	WASHER	ARANDELA
16	353693X1		**4**	PARAFUSO	BOLT	PERNO
17	829185M1		**4**	ARRUELA	WASHER	ARANDELA
18	353676X1		**4**	PARAFUSO	BOLT	PERNO
19	353446X1		**4**	ARRUELA	WASHER	ARANDELA
20	353679X1		**4**	PARAFUSO	BOLT	PERNO
21	353446X1		**4**	ARRUELA	WASHER	ARANDELA
22	829185M1		**4**	ARRUELA	WASHER	ARANDELA
23	063115S1	◀	**1**	PAINEL	PANEL	PANEL
23	036469S1	▶	**1**	PAINEL	PANEL	PANEL
24	036754P1		**2**	GUARNIÇÃO	FOAM	ESPUMA
25	354059X1		**2**	CONTRAPINO	DOWEL	CENTRAJE
26	829185M1		**2**	ARRUELA	WASHER	ARANDELA
27	036327S1		**2**	SUPORTE	BRACKET	SOPORTE
28	036322S1		**1**	SUPORTE	BRACKET	SOPORTE
29	026637P1		**4**	FIXAÇÃO	FASTENER	CIERRE
30	360826X1		**4**	PARAFUSO	BOLT	PERNO
40	353679X1		**6**	PARAFUSO	BOLT	PERNO
41	353446X1		**6**	ARRUELA	WASHER	ARANDELA
42	829185M1		**6**	ARRUELA	WASHER	ARANDELA
43	036680S1		**1**	SUPORTE	BRACKET	SOPORTE
44	353691X1		**3**	PARAFUSO	BOLT	PERNO
45	036517P1		**1**	SUPORTE	BRACKET	SOPORTE
46	353756X1		**3**	ARRUELA	WASHER	ARANDELA
47	353434X1		**3**	ARRUELA	WASHER	ARANDELA
48	355566X1		**3**	PORCA	NUT	TUERCA
49	353676X1		**2**	PARAFUSO	BOLT	PERNO
50	353446X1		**2**	ARRUELA	WASHER	ARANDELA
51	036753P1		**1**	GUARNIÇÃO	FOAM	ESPUMA
52	036502S1		**4**	PINO	PIN	PASADOR
53	036508S1		**4**	DOBRADIÇA	HINGE	BISAGRA
54	354059X1		**4**	CONTRAPINO	DOWEL	CENTRAJE
55	353446X1		**4**	ARRUELA	WASHER	ARANDELA
56	829185M1		**4**	ARRUELA	WASHER	ARANDELA
57	353676X1		**4**	PARAFUSO	BOLT	PERNO

Lataria
Bodywork
Carroceria

100-80

Escapamento Horizontal - Com Cabine
Horizontal Exhaust - With Cab
Descarga Horizontal - Con Cabina

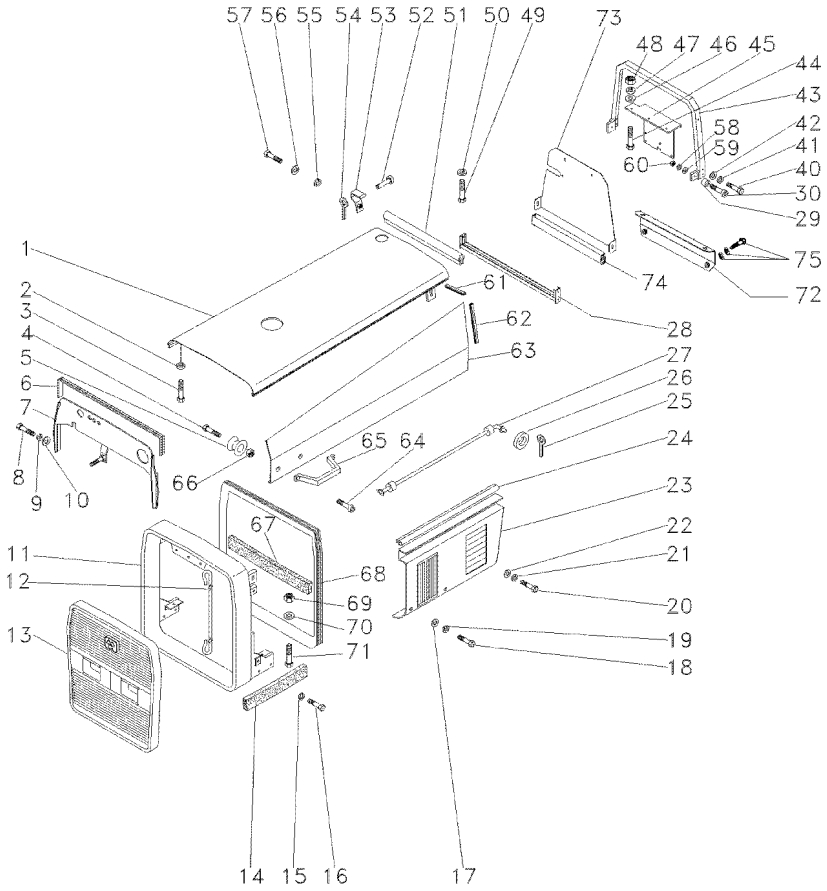

58	353446X1		**4**	ARRUELA	WASHER	ARANDELA
59	829185M1		**4**	ARRUELA	WASHER	ARANDELA
60	355565X1		**4**	PORCA	NUT	TUERCA
61	052597P1		**1**	GUARNIÇÃO	FOAM	ESPUMA
62	052596P1		**1**	GUARNIÇÃO	FOAM	ESPUMA
63	052581S1	◀	**1**	TAMPA	COVER	CUBIERTA
63	052582S1	▶	**1**	TAMPA	COVER	CUBIERTA
64	360826X1		**4**	PARAFUSO	BOLT	PERNO
65	3589241M1		**2**	ALÇA	STRAP	FAJA
66	368897X1		**4**	PORCA	NUT	TUERCA
67	064889N1		**1**	VEDAÇÃO	SEALING	VEDACION
68	068054P1		**1**	GUARNIÇÃO	BEADING	GUARNICION
69	355564X1		**2**	PORCA	NUT	TUERCA
70	353754X1		**2**	ARRUELA	WASHER	ARANDELA
71	353669X1		**2**	PARAFUSO	BOLT	PERNO
72	6206214M91		**1**	SUPORTE	BRACKET	SOPORTE
73	6206212M1		**1**	DEFLETOR	DEFLECTOR	DEFLECTOR
74	6206213M1		**1**	GALÃO	PAD	CIERRE
75	339666X1		**2**	PARAFUSO	BOLT	PERNO
75	390971X1		**2**	ARRUELA	WASHER	ARANDELA
75	339375X1		**2**	ARRUELA	WASHER	ARANDELA

Lataria
Bodywork
Carroceria

100-85

Escapamento Vertical - Sem Cabine
Vertical Exhaust - Without Cab
Descarga Vertical - Sin Cabina

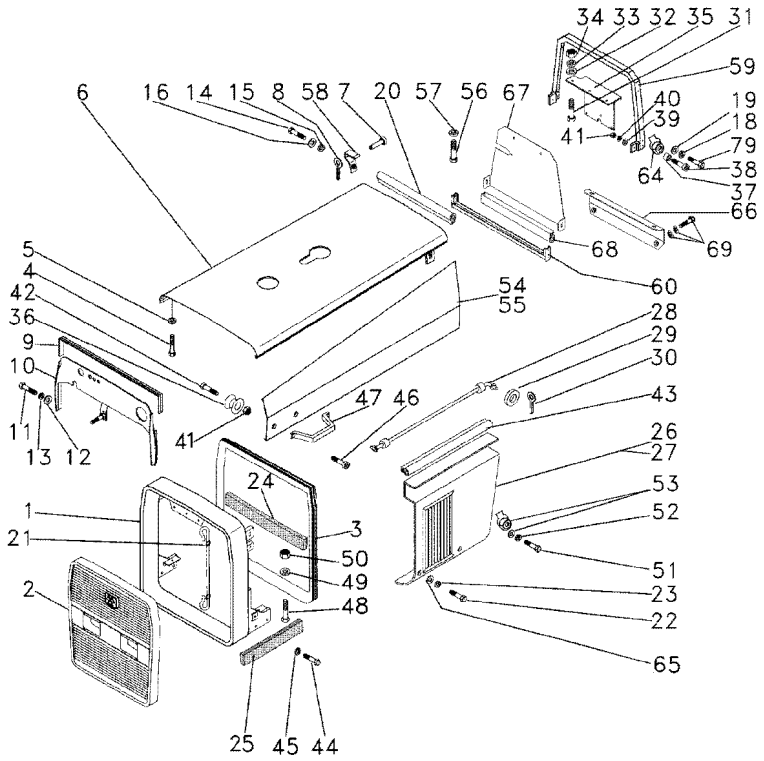

1	068296N1		**1**	ENVOLTÓRIO	NOSE	NARIZ
2	068286N1	100-120 No	**1**	GRADE	GRILLE	REJILLA
3	068054P1		**1**	GUARNIÇÃO	BEADING	GUARNICION
4	353679X1		**2**	PARAFUSO	BOLT	PERNO
5	353446X1		**2**	ARRUELA	WASHER	ARANDELA
6	036515S2		**1**	CAPUZ	HOOD	CAPO
7	036502S1		**4**	PINO	PIN	PASADOR
8	354059X1		**4**	CONTRAPINO	DOWEL	CENTRAJE
9	036752P1		**1**	GUARNIÇÃO	FOAM	ESPUMA
10	036463S2		**1**	DEFLETOR	DEFLECTOR	DEFLECTOR
11	391074X1		**4**	PARAFUSO	BOLT	PERNO
12	390971X1		**4**	ARRUELA	WASHER	ARANDELA
13	339375X1		**4**	ARRUELA	WASHER	ARANDELA
14	353676X1		**4**	PARAFUSO	BOLT	PERNO
15	353446X1		**4**	ARRUELA	WASHER	ARANDELA
16	829185M1		**4**	ARRUELA	WASHER	ARANDELA
18	353446X1		**6**	ARRUELA	WASHER	ARANDELA
19	829185M1		**6**	ARRUELA	WASHER	ARANDELA
20	036753P1		**1**	GUARNIÇÃO	FOAM	ESPUMA
21	022625N1		**1**	CABO	CABLE	CABLE
22	353676X1		**4**	PARAFUSO	BOLT	PERNO
23	353446X1		**4**	ARRUELA	WASHER	ARANDELA
24	3147747M1		**1**	GUARNIÇÃO	FOAM	ESPUMA
25	1876210M1		**2**	GUARNIÇÃO	FOAM	ESPUMA
26	063115S1	◀	**1**	PAINEL	PANEL	PANEL
27	036469S1	▶	**1**	PAINEL	PANEL	PANEL
28	036327S1		**2**	SUPORTE	BRACKET	SOPORTE
29	829185M1		**2**	ARRUELA	WASHER	ARANDELA
30	354059X1		**2**	CONTRAPINO	DOWEL	CENTRAJE
31	353691X1		**3**	PARAFUSO	BOLT	PERNO
32	353756X1		**3**	ARRUELA	WASHER	ARANDELA
33	353434X1		**3**	ARRUELA	WASHER	ARANDELA
34	355566X1		**3**	PORCA	NUT	TUERCA
35	036517P1		**1**	SUPORTE	BRACKET	SOPORTE
36	026638P1		**4**	PINO	PIN	PASADOR
37	026637P1		**4**	FIXAÇÃO	FASTENER	CIERRE
38	360826X1		**4**	PARAFUSO	BOLT	PERNO
39	829185M1		**4**	ARRUELA	WASHER	ARANDELA
40	353446X1		**4**	ARRUELA	WASHER	ARANDELA
41	355565X1		**4**	PORCA	NUT	TUERCA
42	353681X1		**4**	PARAFUSO	BOLT	PERNO
43	036754P1		**2**	GUARNIÇÃO	FOAM	ESPUMA
44	353693X1		**4**	PARAFUSO	BOLT	PERNO
45	353434X1		**4**	ARRUELA	WASHER	ARANDELA
46	360826X1		**4**	PARAFUSO	BOLT	PERNO
47	3589241M1		**2**	ALÇA	STRAP	FAJA
48	353669X1		**2**	PARAFUSO	BOLT	PERNO
49	353754X1		**2**	ARRUELA	WASHER	ARANDELA
50	355564X1		**2**	PORCA	NUT	TUERCA
51	353679X1		**4**	PARAFUSO	BOLT	PERNO

Lataria
Bodywork
Carroceria

100-85

Escapamento Vertical - Sem Cabine
Vertical Exhaust - Without Cab
Descarga Vertical - Sin Cabina

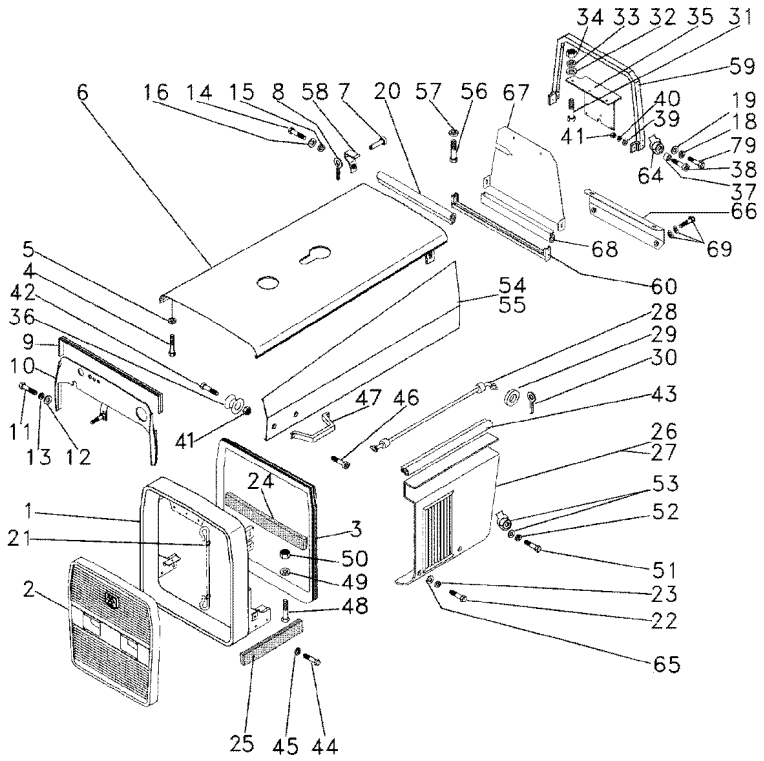

52	353446X1		**4**	ARRUELA	WASHER	ARANDELA
53	829185M1		**4**	ARRUELA	WASHER	ARANDELA
53	368897X1		**4**	PORCA	NUT	TUERCA
54	036676S1	◀	**1**	TAMPA	COVER	CUBIERTA
55	036677S1	▶	**1**	TAMPA	COVER	CUBIERTA
56	353676X1		**2**	PARAFUSO	BOLT	PERNO
57	353446X1		**2**	ARRUELA	WASHER	ARANDELA
58	036508S1		**4**	DOBRADIÇA	HINGE	BISAGRA
59	036680S1		**1**	SUPORTE	BRACKET	SOPORTE
60	036322S1		**1**	SUPORTE	BRACKET	SOPORTE
64	368897X1		**4**	PORCA	NUT	TUERCA
65	829185M1		**4**	ARRUELA	WASHER	ARANDELA
66	6206214M91		**1**	SUPORTE	BRACKET	SOPORTE
67	6206212M1		**1**	DEFLETOR	DEFLECTOR	DEFLECTOR
68	6206213M1		**1**	GALÃO	PAD	CIERRE
69	339666X1		**2**	PARAFUSO	BOLT	PERNO
69	390971X1		**2**	ARRUELA	WASHER	ARANDELA
69	339375X1		**2**	ARRUELA	WASHER	ARANDELA
79	360826X1		**4**	PARAFUSO	BOLT	PERNO

Lataria
Bodywork
Carroceria

100-90

Escapamento Vertical - Com Cabine
Vertical Exhaust - With Cab
Descarga Vertical - Con Cabina

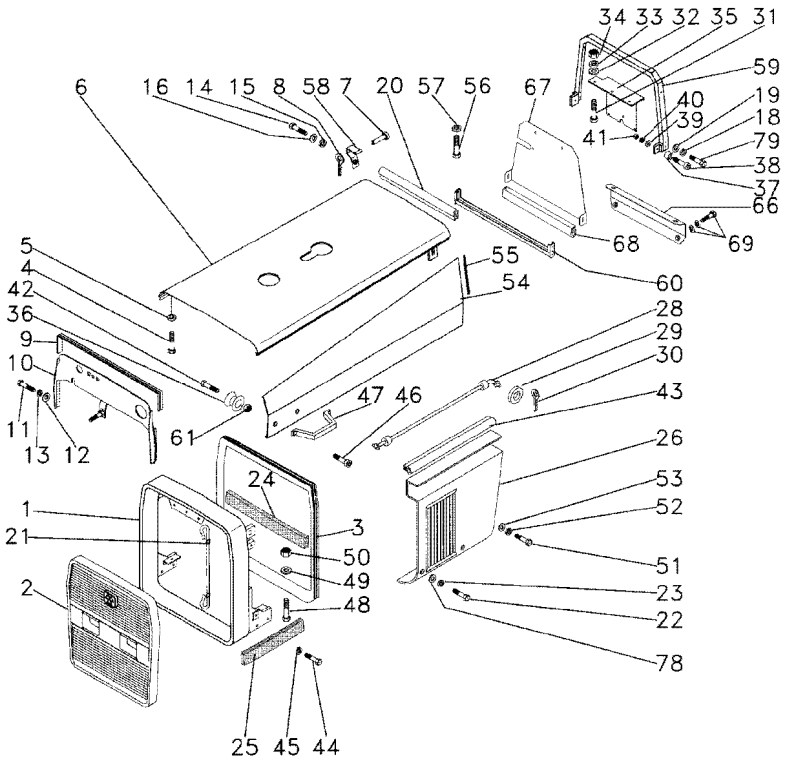

1	068296N1		**1**	ENVOLTÓRIO	NOSE	NARIZ
2	068286N1	100-120 No	**1**	GRADE	GRILLE	REJILLA
3	068054P1		**1**	GUARNIÇÃO	BEADING	GUARNICION
4	353679X1		**2**	PARAFUSO	BOLT	PERNO
5	353446X1		**2**	ARRUELA	WASHER	ARANDELA
6	052592S1		**1**	CAPUZ	HOOD	CAPO
7	036502S1		**4**	PINO	PIN	PASADOR
8	354059X1		**4**	CONTRAPINO	DOWEL	CENTRAJE
9	036752P1		**1**	GUARNIÇÃO	FOAM	ESPUMA
10	052495S1		**1**	DEFLETOR	DEFLECTOR	DEFLECTOR
11	391074X1		**4**	PARAFUSO	BOLT	PERNO
12	390971X1		**4**	ARRUELA	WASHER	ARANDELA
13	339375X1		**4**	ARRUELA	WASHER	ARANDELA
14	353676X1		**4**	PARAFUSO	BOLT	PERNO
15	353446X1		**4**	ARRUELA	WASHER	ARANDELA
16	829185M1		**4**	ARRUELA	WASHER	ARANDELA
18	353446X1		**6**	ARRUELA	WASHER	ARANDELA
19	829185M1		**6**	ARRUELA	WASHER	ARANDELA
20	049142P1		**1**	GUARNIÇÃO	FOAM	ESPUMA
21	022625N1		**1**	CABO	CABLE	CABLE
22	353676X1		**4**	PARAFUSO	BOLT	PERNO
23	353446X1		**4**	ARRUELA	WASHER	ARANDELA
24	064889N1		**1**	VEDAÇÃO	SEALING	VEDACION
25	064885N1	◀	**1**	VEDAÇÃO	SEALING	VEDACION
25	064886N1	▶	**1**	VEDAÇÃO	SEALING	VEDACION
26	036468S1	◀	**1**	PAINEL	PANEL	PANEL
26	036469S1	▶	**1**	PAINEL	PANEL	PANEL
28	036327S1		**2**	SUPORTE	BRACKET	SOPORTE
29	829185M1		**2**	ARRUELA	WASHER	ARANDELA
30	354059X1		**2**	CONTRAPINO	DOWEL	CENTRAJE
31	353691X1		**3**	PARAFUSO	BOLT	PERNO
32	353756X1		**3**	ARRUELA	WASHER	ARANDELA
33	353434X1		**3**	ARRUELA	WASHER	ARANDELA
34	355566X1		**3**	PORCA	NUT	TUERCA
35	036517P1		**1**	SUPORTE	BRACKET	SOPORTE
36	026638P1		**4**	PINO	PIN	PASADOR
37	026637P1		**4**	FIXAÇÃO	FASTENER	CIERRE
38	360826X1		**4**	PARAFUSO	BOLT	PERNO
39	829185M1		**4**	ARRUELA	WASHER	ARANDELA
40	353446X1		**4**	ARRUELA	WASHER	ARANDELA
41	355565X1		**4**	PORCA	NUT	TUERCA
42	353681X1		**4**	PARAFUSO	BOLT	PERNO
43	036754P1		**2**	GUARNIÇÃO	FOAM	ESPUMA
44	353693X1		**4**	PARAFUSO	BOLT	PERNO
45	353434X1		**4**	ARRUELA	WASHER	ARANDELA
46	360826X1		**4**	PARAFUSO	BOLT	PERNO
47	3589241M1		**2**	ALÇA	STRAP	FAJA
48	353669X1		**2**	PARAFUSO	BOLT	PERNO
49	353754X1		**2**	ARRUELA	WASHER	ARANDELA
50	355564X1		**2**	PORCA	NUT	TUERCA

Lataria
Bodywork
Carroceria

100-90

Escapamento Vertical - Com Cabine
Vertical Exhaust - With Cab
Descarga Vertical - Con Cabina

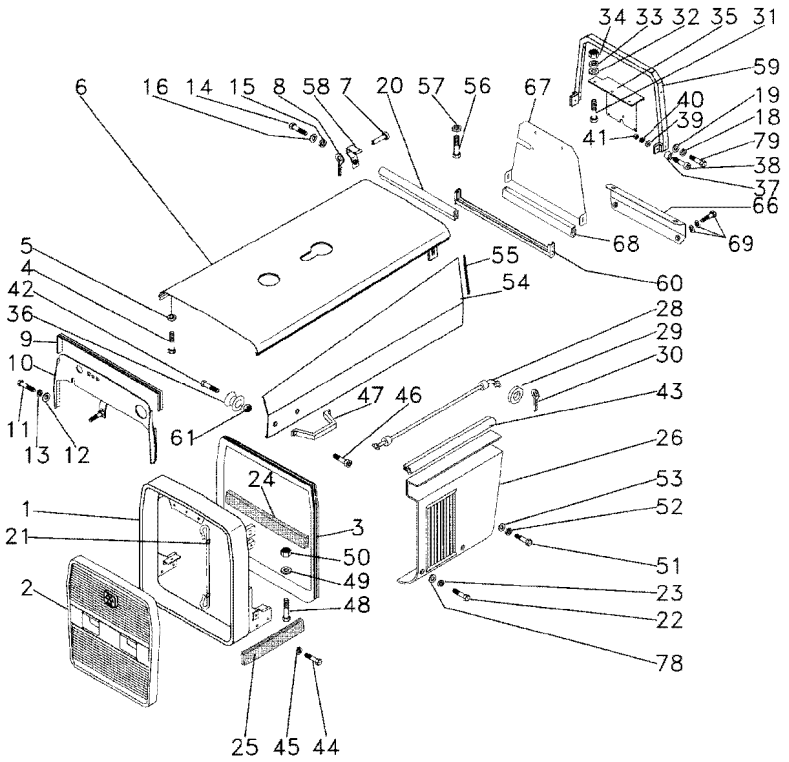

51	353679X1		**4**	PARAFUSO	BOLT	PERNO
52	353446X1		**4**	ARRUELA	WASHER	ARANDELA
53	829185M1		**4**	ARRUELA	WASHER	ARANDELA
54	052581S1	◀	**1**	TAMPA	COVER	CUBIERTA
54	052582S1	▶	**1**	TAMPA	COVER	CUBIERTA
55	049141P1		**2**	GUARNIÇÃO	FOAM	ESPUMA
56	353676X1		**2**	PARAFUSO	BOLT	PERNO
57	353446X1		**2**	ARRUELA	WASHER	ARANDELA
58	036508S1		**4**	DOBRADIÇA	HINGE	BISAGRA
59	036680S1		**1**	SUPORTE	BRACKET	SOPORTE
60	036322S1		**1**	SUPORTE	BRACKET	SOPORTE
61	368897X1		**4**	PORCA	NUT	TUERCA
66	6206214M91		**1**	SUPORTE	BRACKET	SOPORTE
67	6206212M1		**1**	DEFLETOR	DEFLECTOR	DEFLECTOR
68	6206213M1		**1**	GALÃO	PAD	CIERRE
69	339666X1		**2**	PARAFUSO	BOLT	PERNO
69	390971X1		**2**	ARRUELA	WASHER	ARANDELA
69	339375X1		**2**	ARRUELA	WASHER	ARANDELA
78	829185M1		**4**	ARRUELA	WASHER	ARANDELA
79	353679X1		**6**	PARAFUSO	BOLT	PERNO

Lataria
Bodywork
Carroceria

100-95

Com Fluxo Combinado - Sem Cabine
With Combined Flow - Without Cab
Con Combined Flow - Sin Cabina

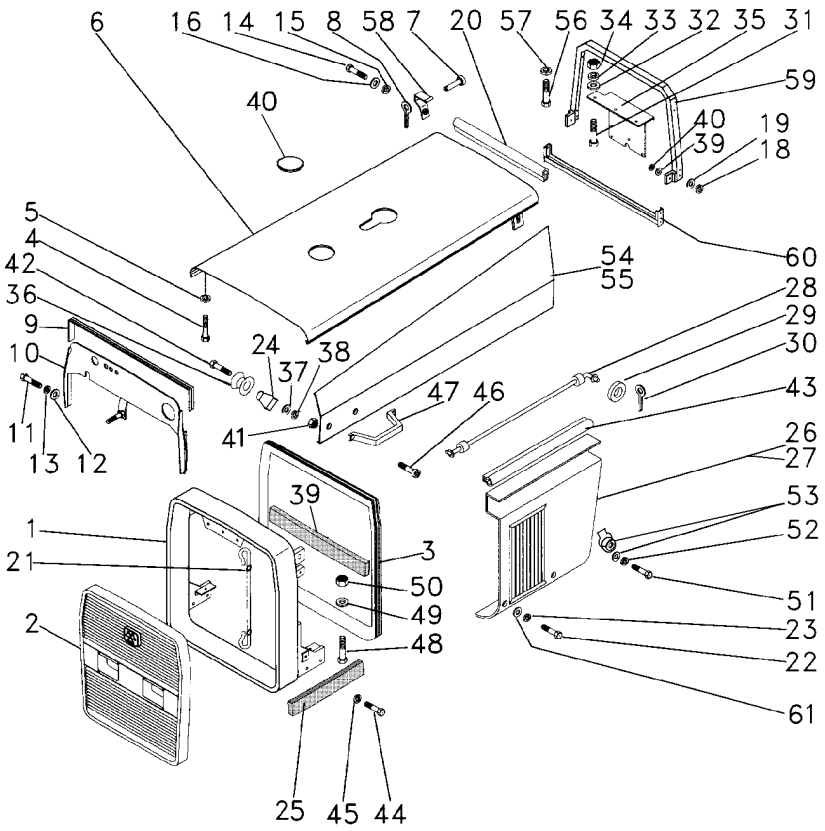

1	068296N1		**1**	ENVOLTÓRIO	NOSE	NARIZ
2	068286N1	100-120 No	**1**	GRADE	GRILLE	REJILLA
3	068054P1		**1**	GUARNIÇÃO	BEADING	GUARNICION
4	353679X1		**2**	PARAFUSO	BOLT	PERNO
5	353446X1		**2**	ARRUELA	WASHER	ARANDELA
6	036515S2		**1**	CAPUZ	HOOD	CAPO
7	036502S1		**4**	PINO	PIN	PASADOR
8	354059X1		**4**	CONTRAPINO	DOWEL	CENTRAJE
9	036752P1		**1**	GUARNIÇÃO	FOAM	ESPUMA
10	6205172M91		**1**	DEFLETOR	DEFLECTOR	DEFLECTOR
11	391074X1		**4**	PARAFUSO	BOLT	PERNO
12	390971X1		**4**	ARRUELA	WASHER	ARANDELA
13	339375X1		**4**	ARRUELA	WASHER	ARANDELA
14	353676X1		**4**	PARAFUSO	BOLT	PERNO
15	353446X1		**4**	ARRUELA	WASHER	ARANDELA
16	829185M1		**4**	ARRUELA	WASHER	ARANDELA
18	353446X1		**6**	ARRUELA	WASHER	ARANDELA
19	829185M1		**6**	ARRUELA	WASHER	ARANDELA
20	036753P1		**1**	GUARNIÇÃO	FOAM	ESPUMA
21	022625N1		**1**	CABO	CABLE	CABLE
22	353676X1		**4**	PARAFUSO	BOLT	PERNO
23	353446X1		**4**	ARRUELA	WASHER	ARANDELA
24	026638P1		**4**	PINO	PIN	PASADOR
25	1876210M1		**2**	GUARNIÇÃO	FOAM	ESPUMA
26	063115S1	◀	**1**	PAINEL	PANEL	PANEL
27	036469S1	▶	**1**	PAINEL	PANEL	PANEL
28	036327S1		**2**	SUPORTE	BRACKET	SOPORTE
29	829185M1		**2**	ARRUELA	WASHER	ARANDELA
30	354059X1		**2**	CONTRAPINO	DOWEL	CENTRAJE
31	353691X1		**3**	PARAFUSO	BOLT	PERNO
32	353756X1		**3**	ARRUELA	WASHER	ARANDELA
33	353434X1		**3**	ARRUELA	WASHER	ARANDELA
34	355566X1		**3**	PORCA	NUT	TUERCA
35	036517P1		**1**	SUPORTE	BRACKET	SOPORTE
36	026637P1		**4**	FIXAÇÃO	FASTENER	CIERRE
37	829185M1		**4**	ARRUELA	WASHER	ARANDELA
38	353446X1		**4**	ARRUELA	WASHER	ARANDELA
39	3147747M1		**1**	GUARNIÇÃO	FOAM	ESPUMA
40	054348P1		**1**	TAMPÃO	PAD	ALMOHADILLA
41	355565X1		**4**	PORCA	NUT	TUERCA
42	360826X1		**4**	PARAFUSO	BOLT	PERNO
43	036754P1		**2**	GUARNIÇÃO	FOAM	ESPUMA
44	353693X1		**4**	PARAFUSO	BOLT	PERNO
45	353434X1		**4**	ARRUELA	WASHER	ARANDELA
46	360826X1		**4**	PARAFUSO	BOLT	PERNO
47	3589241M1		**2**	ALÇA	STRAP	FAJA
48	353669X1		**2**	PARAFUSO	BOLT	PERNO
49	353754X1		**2**	ARRUELA	WASHER	ARANDELA
50	355564X1		**2**	PORCA	NUT	TUERCA
51	353679X1		**4**	PARAFUSO	BOLT	PERNO

Lataria
Bodywork
Carroceria

100-95

Com Fluxo Combinado - Sem Cabine
With Combined Flow - Without Cab
Con Combined Flow - Sin Cabina

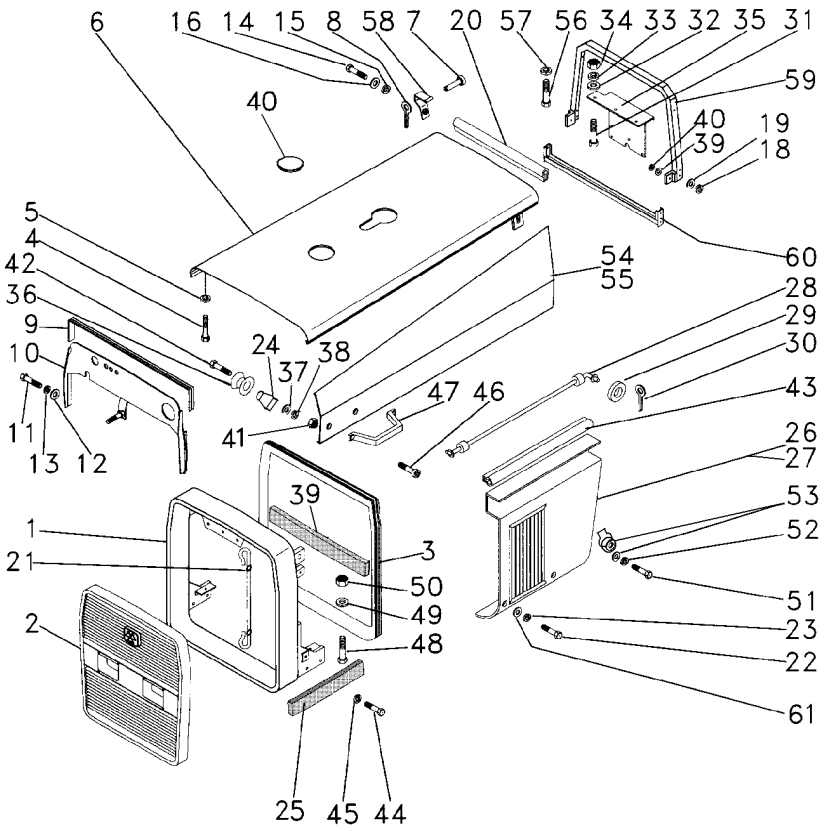

52	353446X1		**4**	ARRUELA	WASHER	ARANDELA
53	829185M1		**4**	ARRUELA	WASHER	ARANDELA
53	368897X1		**4**	PORCA	NUT	TUERCA
54	036676S1	◀	**1**	TAMPA	COVER	CUBIERTA
55	036677S1	▶	**1**	TAMPA	COVER	CUBIERTA
56	353676X1		**2**	PARAFUSO	BOLT	PERNO
57	353446X1		**2**	ARRUELA	WASHER	ARANDELA
58	036508S1		**4**	DOBRADIÇA	HINGE	BISAGRA
59	036680S1		**1**	SUPORTE	BRACKET	SOPORTE
60	036322S1		**1**	SUPORTE	BRACKET	SOPORTE
61	829185M1		**4**	ARRUELA	WASHER	ARANDELA

Lataria
Bodywork
Carroceria

100-100

Fluxo Combinado - Escapamento Lateral - Com Cabina
With Combined Flow - Horizontal Exhaust - With Cab
Combined Flow - Descarga Horizontal - Con Cabina

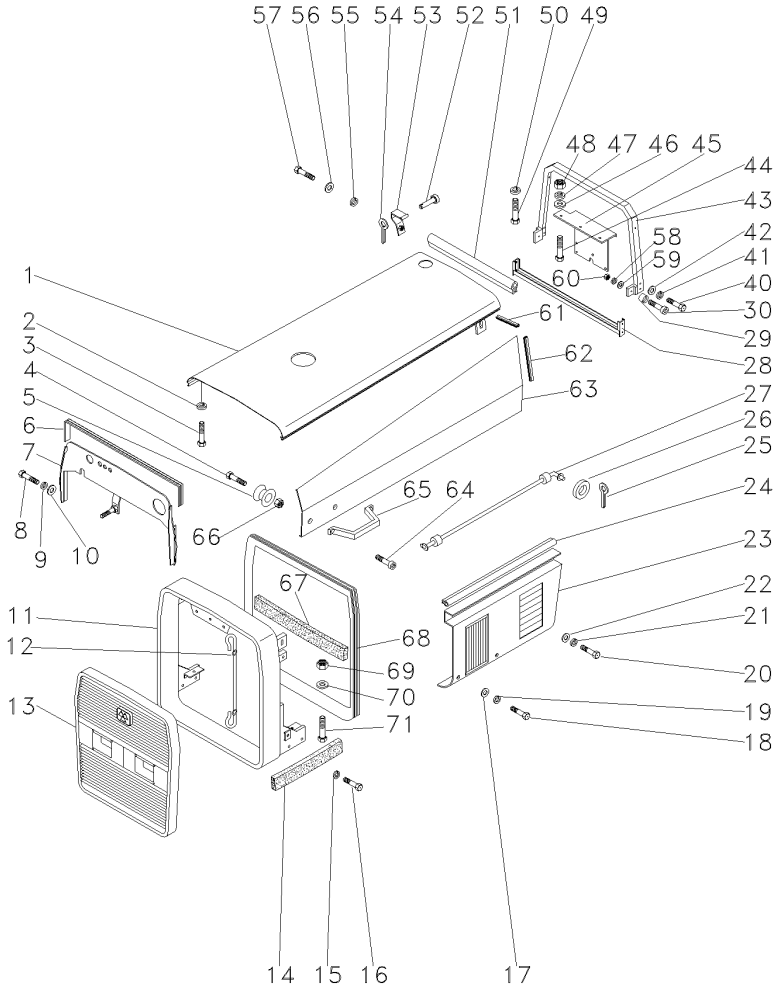

1	064927S1		**1**	CAPUZ	HOOD	CAPO
2	353446X1		**2**	ARRUELA	WASHER	ARANDELA
3	353679X1		**2**	PARAFUSO	BOLT	PERNO
4	353681X1		**4**	PARAFUSO	BOLT	PERNO
5	026638P1		**4**	PINO	PIN	PASADOR
6	036752P1		**1**	GUARNIÇÃO	FOAM	ESPUMA
7	6207674M91		**1**	DEFLETOR	DEFLECTOR	DEFLECTOR
8	391074X1		**4**	PARAFUSO	BOLT	PERNO
9	390971X1		**4**	ARRUELA	WASHER	ARANDELA
10	339375X1		**4**	ARRUELA	WASHER	ARANDELA
11	068296N1		**1**	ENVOLTÓRIO	NOSE	NARIZ
12	022625N1		**1**	CABO	CABLE	CABLE
13	068286N1	100-120 No	**1**	GRADE	GRILLE	REJILLA
14	064602P1	◀	**1**	VEDAÇÃO	SEALING	VEDACION
14	064601P1	▶	**1**	VEDAÇÃO	SEALING	VEDACION
15	353434X1		**4**	ARRUELA	WASHER	ARANDELA
16	353693X1		**4**	PARAFUSO	BOLT	PERNO
17	829185M1		**4**	ARRUELA	WASHER	ARANDELA
18	353676X1		**4**	PARAFUSO	BOLT	PERNO
19	353446X1		**4**	ARRUELA	WASHER	ARANDELA
20	353679X1		**4**	PARAFUSO	BOLT	PERNO
21	353446X1		**4**	ARRUELA	WASHER	ARANDELA
22	829185M1		**4**	ARRUELA	WASHER	ARANDELA
23	063115S1	◀	**1**	PAINEL	PANEL	PANEL
23	036469S1	▶	**1**	PAINEL	PANEL	PANEL
24	036754P1		**2**	GUARNIÇÃO	FOAM	ESPUMA
25	354059X1		**2**	CONTRAPINO	DOWEL	CENTRAJE
26	829185M1		**2**	ARRUELA	WASHER	ARANDELA
27	036327S1		**2**	SUPORTE	BRACKET	SOPORTE
28	036322S1		**1**	SUPORTE	BRACKET	SOPORTE
29	026637P1		**4**	FIXAÇÃO	FASTENER	CIERRE
30	360826X1		**4**	PARAFUSO	BOLT	PERNO
40	353679X1		**6**	PARAFUSO	BOLT	PERNO
41	353446X1		**6**	ARRUELA	WASHER	ARANDELA
42	829185M1		**6**	ARRUELA	WASHER	ARANDELA
43	036680S1		**1**	SUPORTE	BRACKET	SOPORTE
44	353691X1		**3**	PARAFUSO	BOLT	PERNO
45	036517P1		**1**	SUPORTE	BRACKET	SOPORTE
46	353756X1		**3**	ARRUELA	WASHER	ARANDELA
47	353434X1		**3**	ARRUELA	WASHER	ARANDELA
48	355566X1		**3**	PORCA	NUT	TUERCA
49	353676X1		**2**	PARAFUSO	BOLT	PERNO
50	353446X1		**2**	ARRUELA	WASHER	ARANDELA
51	036753P1		**1**	GUARNIÇÃO	FOAM	ESPUMA
52	036502S1		**4**	PINO	PIN	PASADOR
53	036508S1		**4**	DOBRADIÇA	HINGE	BISAGRA
54	354059X1		**4**	CONTRAPINO	DOWEL	CENTRAJE
55	353446X1		**4**	ARRUELA	WASHER	ARANDELA
56	829185M1		**4**	ARRUELA	WASHER	ARANDELA
57	353676X1		**4**	PARAFUSO	BOLT	PERNO

Lataria
Bodywork
Carroceria

100-100

Fluxo Combinado - Escapamento Lateral - Com Cabina
With Combined Flow - Horizontal Exhaust - With Cab
Combined Flow - Descarga Horizontal - Con Cabina

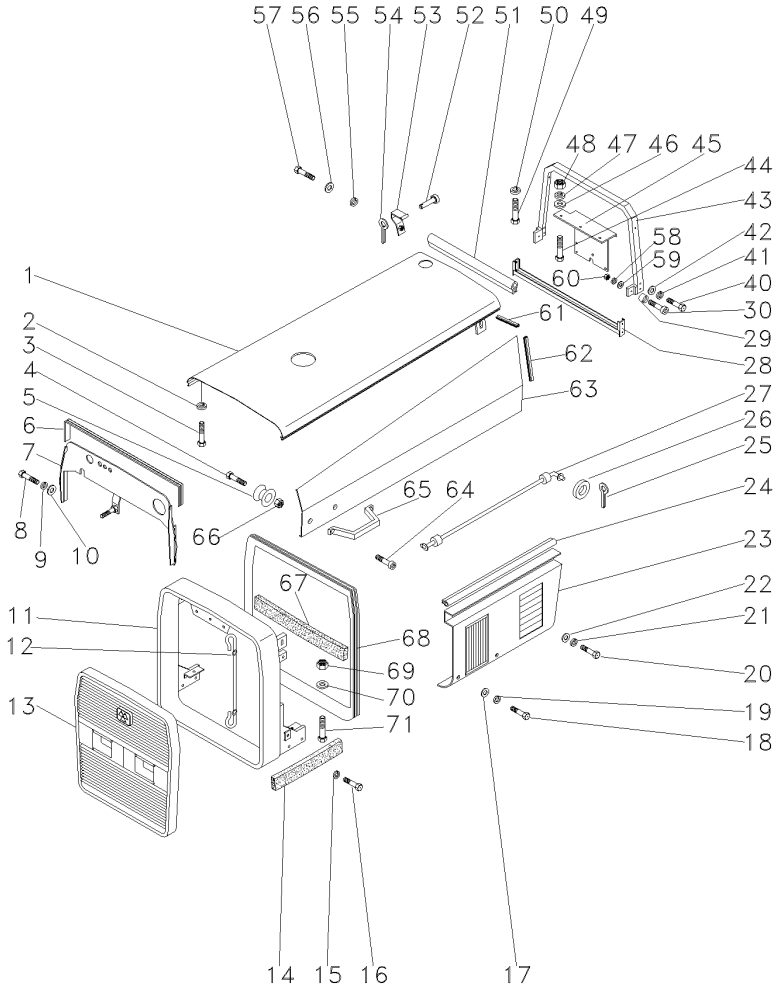

58	353446X1		**4**	ARRUELA	WASHER	ARANDELA
59	829185M1		**4**	ARRUELA	WASHER	ARANDELA
60	355565X1		**4**	PORCA	NUT	TUERCA
61	052597P1		**1**	GUARNIÇÃO	FOAM	ESPUMA
62	052596P1		**1**	GUARNIÇÃO	FOAM	ESPUMA
63	052581S1	◀	**1**	TAMPA	COVER	CUBIERTA
63	052582S1	▶	**1**	TAMPA	COVER	CUBIERTA
64	360826X1		**4**	PARAFUSO	BOLT	PERNO
65	3589241M1		**2**	ALÇA	STRAP	FAJA
66	368897X1		**4**	PORCA	NUT	TUERCA
67	064605P1		**1**	VEDAÇÃO	SEALING	VEDACION
68	068054P1		**1**	GUARNIÇÃO	BEADING	GUARNICION
69	355564X1		**2**	PORCA	NUT	TUERCA
70	353754X1		**2**	ARRUELA	WASHER	ARANDELA
71	353669X1		**2**	PARAFUSO	BOLT	PERNO

Lataria
Bodywork
Carroceria

100-105

Fluxo Combinado - Escapamento Vertical - Cabinado
With Combined Flow - Vertical Exhaust - With Cab
Con Comb Flow - Descarga Vertical - Con Cabina

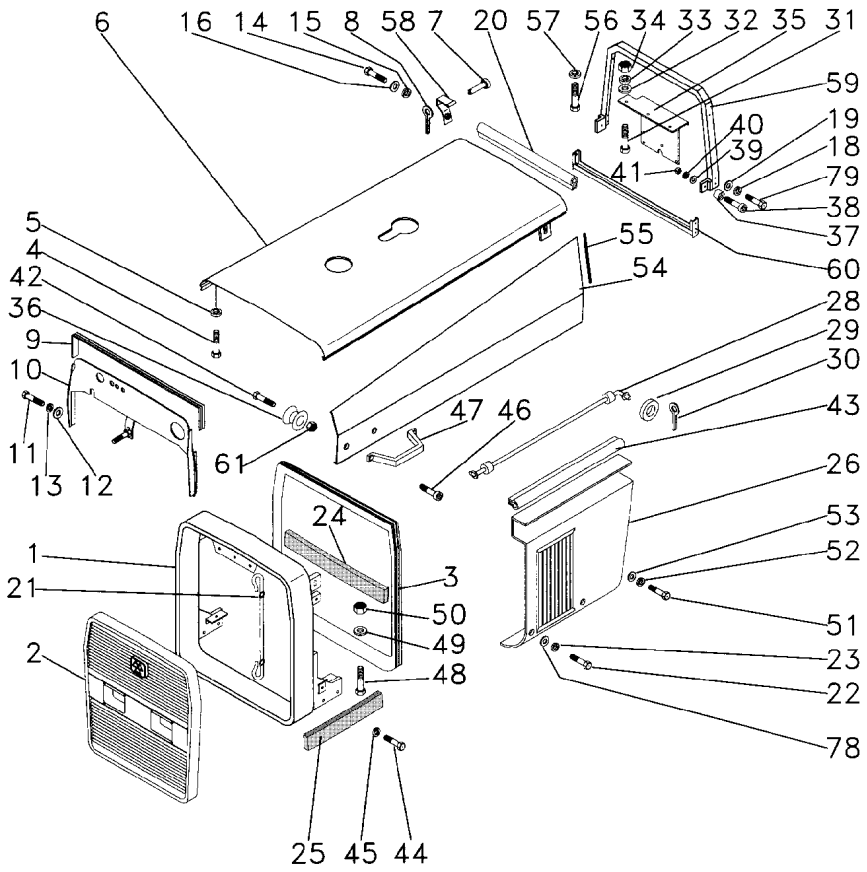

T0223169 **ED51Z107** **C066002 E03 (1)** **12/05** **100-105**

1	068296N1		**1**	ENVOLTÓRIO	NOSE	NARIZ
2	068286N1	100-120 No	**1**	GRADE	GRILLE	REJILLA
3	068054P1		**1**	GUARNIÇÃO	BEADING	GUARNICION
4	353679X1		**2**	PARAFUSO	BOLT	PERNO
5	353446X1		**2**	ARRUELA	WASHER	ARANDELA
6	052592S1		**1**	CAPUZ	HOOD	CAPO
7	036502S1		**4**	PINO	PIN	PASADOR
8	354059X1		**4**	CONTRAPINO	DOWEL	CENTRAJE
9	036752P1		**1**	GUARNIÇÃO	FOAM	ESPUMA
10	6207674M91		**1**	DEFLETOR	DEFLECTOR	DEFLECTOR
11	391074X1		**4**	PARAFUSO	BOLT	PERNO
12	390971X1		**4**	ARRUELA	WASHER	ARANDELA
13	339375X1		**4**	ARRUELA	WASHER	ARANDELA
14	353676X1		**4**	PARAFUSO	BOLT	PERNO
15	353446X1		**4**	ARRUELA	WASHER	ARANDELA
16	829185M1		**4**	ARRUELA	WASHER	ARANDELA
18	353446X1		**6**	ARRUELA	WASHER	ARANDELA
19	829185M1		**6**	ARRUELA	WASHER	ARANDELA
20	049142P1		**1**	GUARNIÇÃO	FOAM	ESPUMA
21	022625N1		**1**	CABO	CABLE	CABLE
22	353676X1		**4**	PARAFUSO	BOLT	PERNO
23	353446X1		**4**	ARRUELA	WASHER	ARANDELA
24	064605P1		**1**	VEDAÇÃO	SEALING	VEDACION
25	064602P1	◀	**1**	VEDAÇÃO	SEALING	VEDACION
25	064601P1	▶	**1**	VEDAÇÃO	SEALING	VEDACION
26	063115S1	◀	**1**	PAINEL	PANEL	PANEL
26	036469S1	▶	**1**	PAINEL	PANEL	PANEL
28	036327S1		**2**	SUPORTE	BRACKET	SOPORTE
29	829185M1		**2**	ARRUELA	WASHER	ARANDELA
30	354059X1		**2**	CONTRAPINO	DOWEL	CENTRAJE
31	353691X1		**3**	PARAFUSO	BOLT	PERNO
32	353756X1		**3**	ARRUELA	WASHER	ARANDELA
33	353434X1		**3**	ARRUELA	WASHER	ARANDELA
34	355566X1		**3**	PORCA	NUT	TUERCA
35	036517P1		**1**	SUPORTE	BRACKET	SOPORTE
36	026638P1		**4**	PINO	PIN	PASADOR
37	026637P1		**4**	FIXAÇÃO	FASTENER	CIERRE
38	360826X1		**4**	PARAFUSO	BOLT	PERNO
39	829185M1		**4**	ARRUELA	WASHER	ARANDELA
40	353446X1		**4**	ARRUELA	WASHER	ARANDELA
41	355565X1		**4**	PORCA	NUT	TUERCA
42	353681X1		**4**	PARAFUSO	BOLT	PERNO
43	036754P1		**2**	GUARNIÇÃO	FOAM	ESPUMA
44	353693X1		**4**	PARAFUSO	BOLT	PERNO
45	353434X1		**4**	ARRUELA	WASHER	ARANDELA
46	360826X1		**4**	PARAFUSO	BOLT	PERNO
47	3589241M1		**2**	ALÇA	STRAP	FAJA
48	353669X1		**2**	PARAFUSO	BOLT	PERNO
49	353754X1		**2**	ARRUELA	WASHER	ARANDELA
50	355564X1		**2**	PORCA	NUT	TUERCA

Lataria
Bodywork
Carroceria

100-105

Fluxo Combinado - Escapamento Vertical - Cabinado
With Combined Flow - Vertical Exhaust - With Cab
Con Comb Flow - Descarga Vertical - Con Cabina

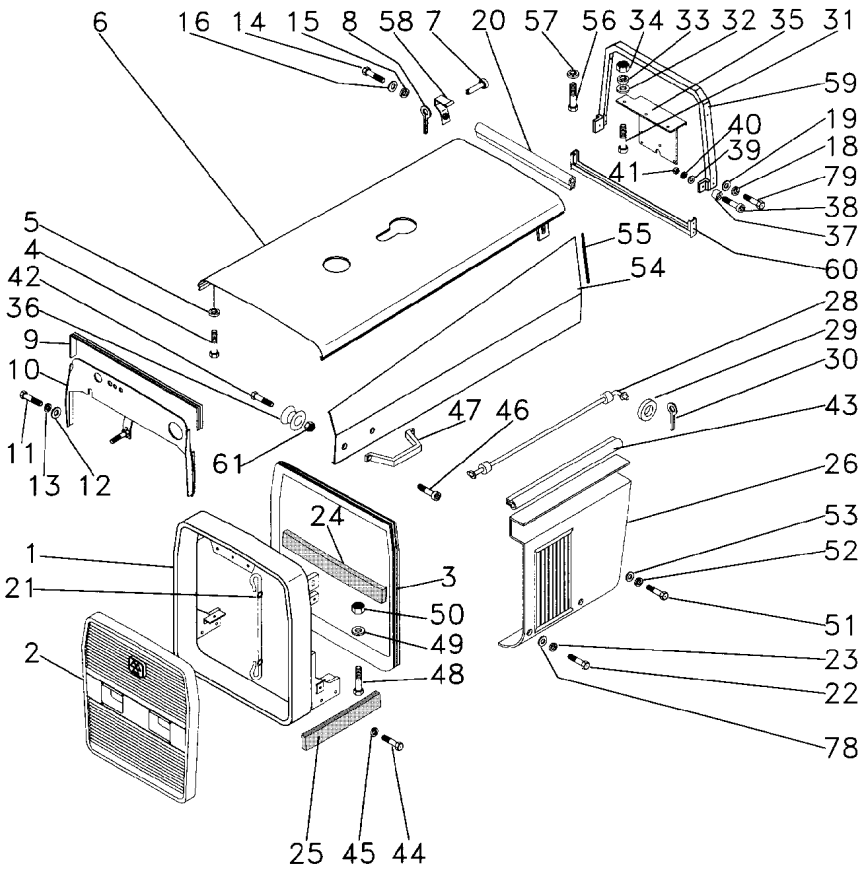

51	353679X1		**4**	PARAFUSO	BOLT	PERNO
52	353446X1		**4**	ARRUELA	WASHER	ARANDELA
53	829185M1		**4**	ARRUELA	WASHER	ARANDELA
54	052581S1	◀	**1**	TAMPA	COVER	CUBIERTA
54	052582S1	▶	**1**	TAMPA	COVER	CUBIERTA
55	049141P1		**2**	GUARNIÇÃO	FOAM	ESPUMA
56	353676X1		**2**	PARAFUSO	BOLT	PERNO
57	353446X1		**2**	ARRUELA	WASHER	ARANDELA
58	036508S1		**4**	DOBRADIÇA	HINGE	BISAGRA
59	036680S1		**1**	SUPORTE	BRACKET	SOPORTE
60	036322S1		**1**	SUPORTE	BRACKET	SOPORTE
61	368897X1		**4**	PORCA	NUT	TUERCA
78	829185M1		**4**	ARRUELA	WASHER	ARANDELA
79	353679X1		**6**	PARAFUSO	BOLT	PERNO

Minicapuz
Minihood
Minicapó

Freio De Acionamento Mecânico
Mechanic Drive Brake
Freno De La Mando Mecânico

100-110

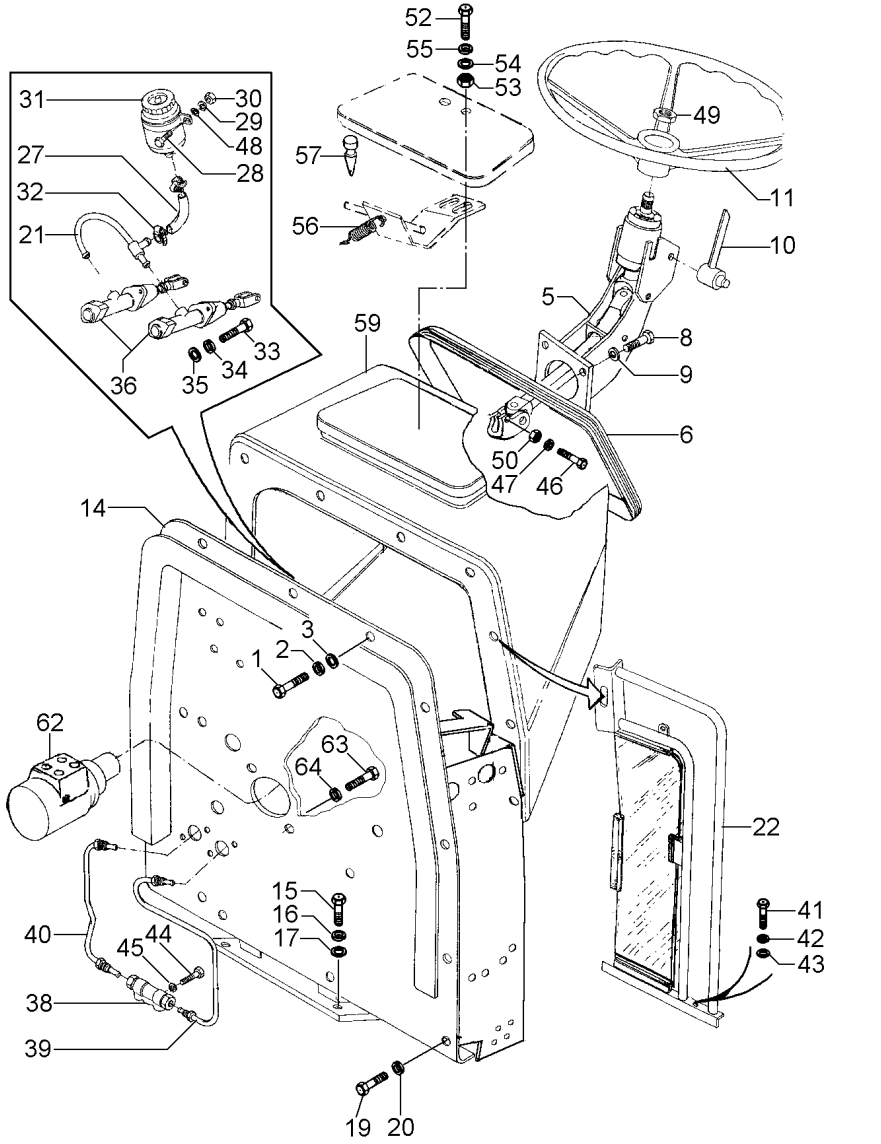

1	339123X1		**7**	PARAFUSO	BOLT	PERNO
2	339024X1		**7**	ARRUELA	WASHER	ARANDELA
3	339374X1		**7**	ARRUELA	WASHER	ARANDELA
5	027645N1	👁 70-380 No	**1**	COLUNA	COLUMN	COLUMNA
6	020447P1		**1**	GUARNIÇÃO	FOAM	ESPUMA
8	339761X1		**4**	PARAFUSO	BOLT	PERNO
9	339374X1		**4**	ARRUELA	WASHER	ARANDELA
10	020431P1		**1**	ALAVANCA	LEVER	PALANCA
11	040341T1		**1**	VOLANTE	FLYWHEEL	VOLANTE
14	033121S3		**1**	ESTRUTURA	STRUCTURE	ESTRUCTURA
15	339451X1		**4**	PARAFUSO	BOLT	PERNO
16	339025X1		**4**	ARRUELA	WASHER	ARANDELA
17	339376X1		**4**	ARRUELA	WASHER	ARANDELA
19	339761X1		**3**	PARAFUSO	BOLT	PERNO
20	339374X1		**4**	ARRUELA	WASHER	ARANDELA
21	020430N1		**1**	CONEXÃO	CONNECTION	CONEXION
22	039207N1	👁 100-135 No ◀	**1**	CJ. DEFLETOR	KIT, DEFLECTOR	JUEGO DEFLECTOR
22	039206N1	👁 100-130 No ▶	**1**	CJ. DEFLETOR	KIT, DEFLECTOR	JUEGO DEFLECTOR
27	048162T1		**1**	MANGUEIRA	HOSE	FLEXIBLE
28	353667X1		**2**	PARAFUSO	BOLT	PERNO
29	353441X1		**2**	ARRUELA	WASHER	ARANDELA
30	355564X1		**2**	PORCA	NUT	TUERCA
31	048161T1	[A]	**1**	RESERVATÓRIO	CONTAINER	CONTENEDOR
32	3408858M1		**2**	BRAÇADEIRA	CLAMP	ABRAZADERA
33	339123X1		**4**	PARAFUSO	BOLT	PERNO
34	339374X1		**4**	ARRUELA	WASHER	ARANDELA
35	339024X1		**4**	ARRUELA	WASHER	ARANDELA
36	020505T1			CILINDRO	CYLINDER	CILINDRO
38	417860M1		**1**	VÁLVULA	VALVE	VALVULA
39	020433N1	◀	**1**	CJ. TUBO	TUBE ASSY	CONJ.DE TUBO
40	020435N1	▶	**1**	CJ. TUBO	TUBE ASSY	CONJ.DE TUBO
41	339761X1		**6**	PARAFUSO	BOLT	PERNO
42	339024X1		**6**	ARRUELA	WASHER	ARANDELA
43	339374X1		**6**	ARRUELA	WASHER	ARANDELA
44	339123X1		**1**	PARAFUSO	BOLT	PERNO
45	339374X1		**1**	ARRUELA	WASHER	ARANDELA
46	353683X1		**1**	PARAFUSO	BOLT	PERNO
47	339374X1		**1**	ARRUELA	WASHER	ARANDELA
48	353754X1		**2**	ARRUELA	WASHER	ARANDELA
49	3603640M1		**1**	PORCA	NUT	TUERCA
52	1442175X1		**2**	PARAFUSO	BOLT	PERNO
53	339030X1		**2**	PORCA	NUT	TUERCA
54	829185M1		**2**	ARRUELA	WASHER	ARANDELA
55	353441X1		**2**	ARRUELA	WASHER	ARANDELA
56	040594P1		**1**	MOLA	SPRING	RESORTE
57	490742M1		**2**	AMORTECEDOR	DAMPER	AMORTIGUADOR
59	044651N1	👁 100-125 No	**1**	CAPUZ	HOOD	CAPO

Minicapuz
Minihood
Minicapó

Freio De Acionamento Mecânico
Mechanic Drive Brake
Freno De La Mando Mecânico

100-110

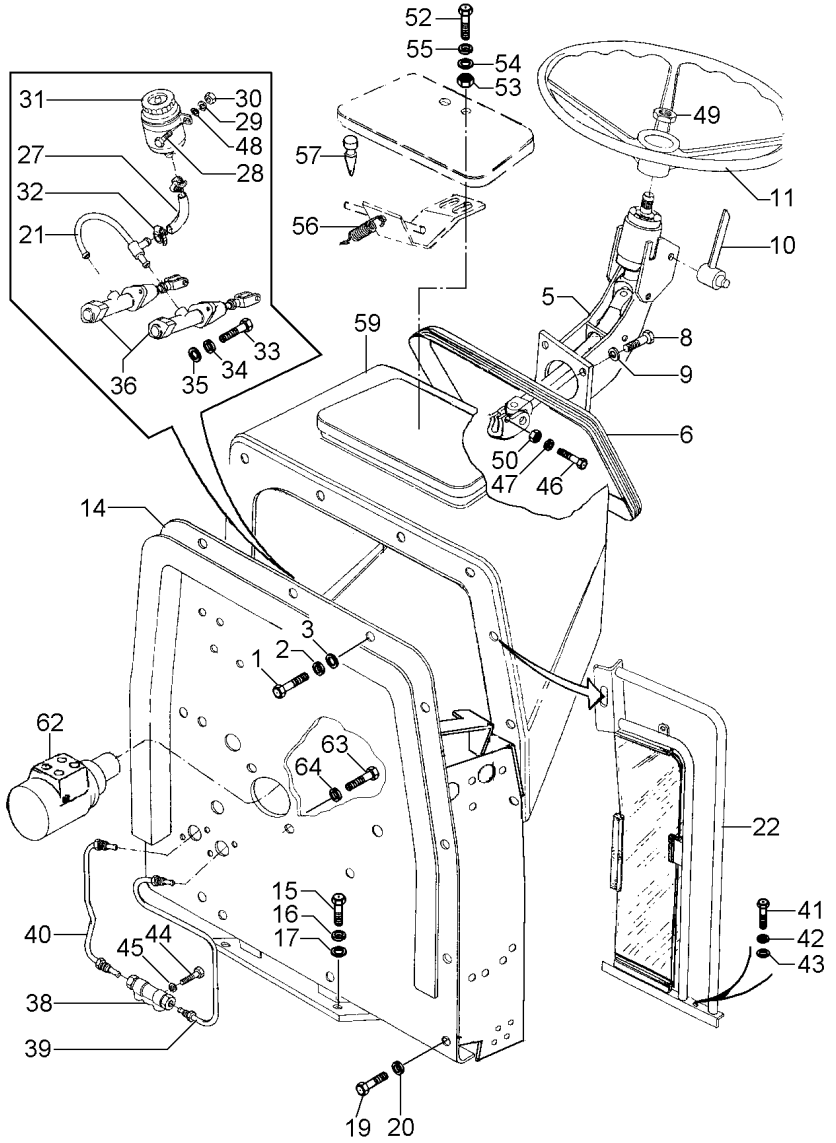

62	050486N1	[B]	**1**	UN. HIDROSTÁTICA	STEERING UNIT	UNIDAD DIRECCION
		100-190 No				
63	339814X1		**2**	PARAFUSO	BOLT	PERNO
64	339376X1		**2**	ARRUELA	WASHER	ARANDELA

[A] LIQUIDO DE FREIO
BREAK FLUIDE
LIQUIDO DEL FRENO

[B] DANFOSS
DANFOSS
DANFOSS

Para-Lama
Mudguard
Guardabarros

100-115

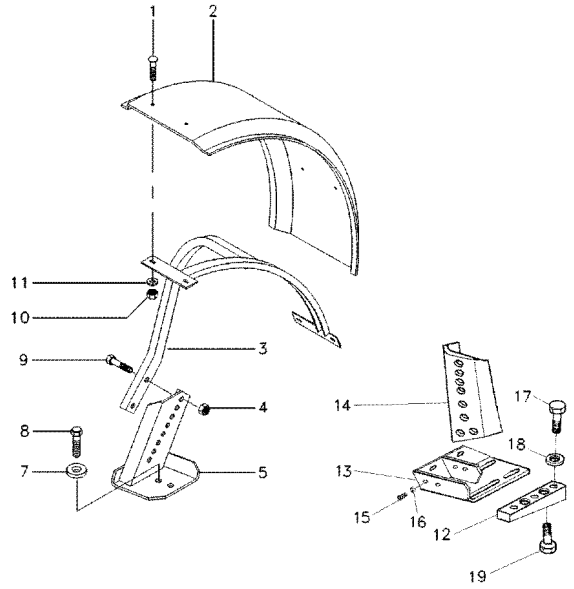

1	390809X1		**12**	PARAFUSO	BOLT	PERNO
2	054721T1		**2**	PÁRA-LAMA	FENDER	GUARDABARRO
3	036258S1	◀	**1**	SUPORTE	BRACKET	SOPORTE
3	036259S1	▶	**1**	SUPORTE	BRACKET	SOPORTE
4	339054X1		**4**	PORCA	NUT	TUERCA
5	064060S1	▶	**1**	SUPORTE	BRACKET	SOPORTE
5	064059S1	◀	**1**	SUPORTE	BRACKET	SOPORTE
7	041239P1		**8**	ESPAÇADOR	SPACER	PIEZA DISTANCIA
8	391889X1		**8**	PARAFUSO	BOLT	PERNO
9	339208X1		**4**	PARAFUSO	BOLT	PERNO
10	339402X1		**12**	PORCA	NUT	TUERCA
11	390734X1		**12**	ARRUELA	WASHER	ARANDELA
12	055483P1		**4**	BASE	BOWL	TAZA
13	055486S1	◀	**1**	CHAPA	PLATE	CHAPA
13	055491S1	▶	**1**	CHAPA	PLATE	CHAPA
14	055487P1	◀	**1**	PERFIL	PROFILE	PERFIL
14	055488P1	▶	**1**	PERFIL	PROFILE	PERFIL
15	391375X1		**6**	PARAFUSO	BOLT	PERNO
16	339054X1		**6**	PORCA	NUT	TUERCA
17	339275X1		**8**	PARAFUSO	BOLT	PERNO
18	041239P1		**8**	ESPAÇADOR	SPACER	PIEZA DISTANCIA
19	3009307X1		**8**	PARAFUSO ALLEN	ALLEN BOLT	TORNILLO ALLEN

Grade Frontal
Front Grille
Rejilla Delantera

100-120

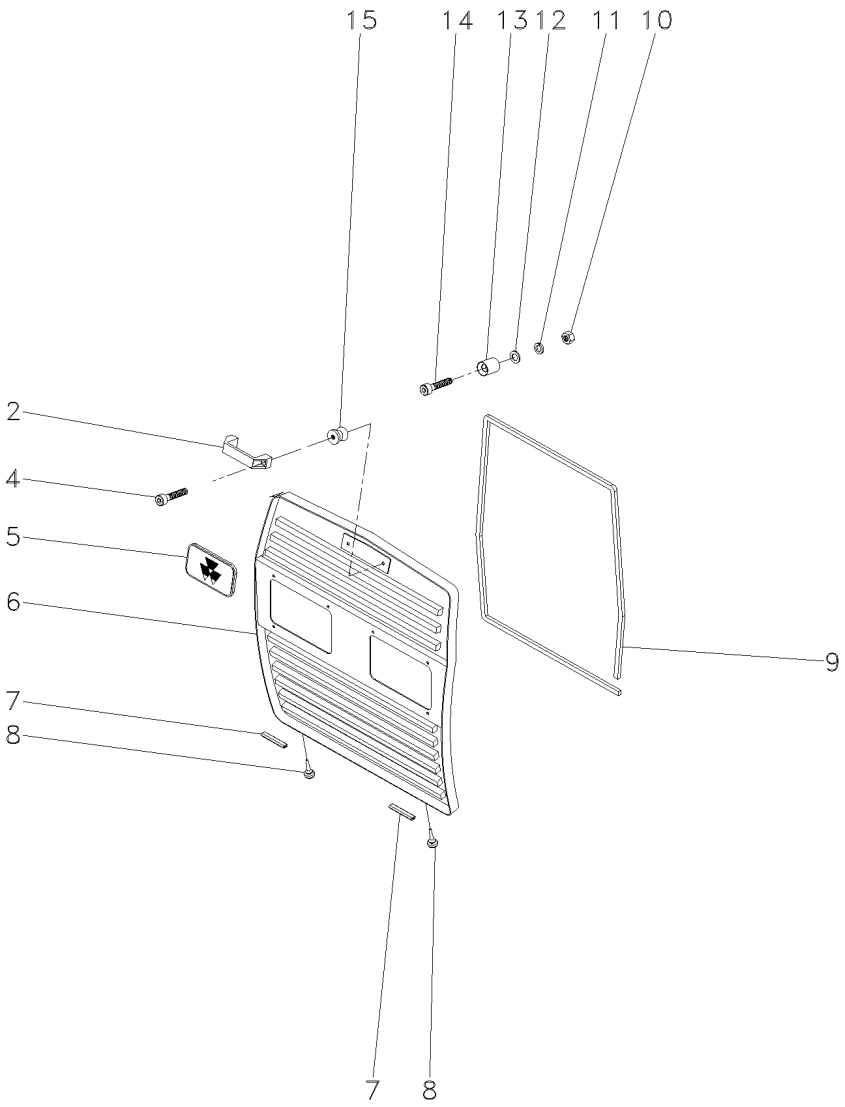

2	6201892M1	**1** ALÇA	STRAP	FAJA
4	3009257X1	**2** PARAFUSO ALLEN	ALLEN BOLT	TORNILLO ALLEN
5	3587203M1	**1** EMBLEMA	EMBLEM	EMBLEMA
6	068856S1	**1** GRADE	GRILLE	REJILLA
7	068502P1	**2** GALÃO	PAD	CIERRE
8	490742M1	**2** AMORTECEDOR	DAMPER	AMORTIGUADOR
9	068288P1	**1** GUARNIÇÃO	FOAM	ESPUMA
10	355565X1	**2** PORCA	NUT	TUERCA
11	829185M1	**2** ARRUELA	WASHER	ARANDELA
12	353446X1	**2** ARRUELA	WASHER	ARANDELA
13	04003413/000	**2** FIXADOR	ATTACHMENT	ADITAMENTO
14	360826X1	**2** PARAFUSO	BOLT	PERNO
15	04003412/000	**2** PINO	PIN	PASADOR

Minicapuz
Minihood
Minicapó

100-125

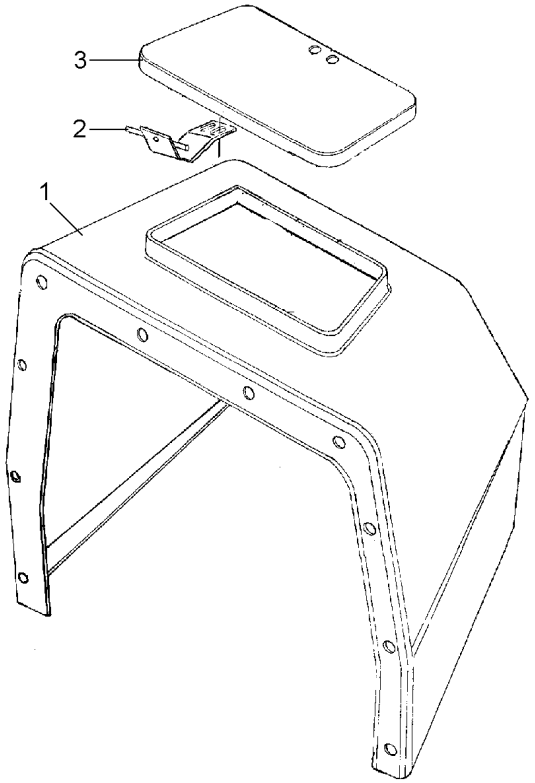

1	044560S1	**1** CAPUZ	HOOD	CAPO
2	027852S1	**1** DOBRADIÇA	HINGE	BISAGRA
3	027849P1	**1** TAMPA	COVER	CUBIERTA

Defletor
Deflector
Deflector

100-130

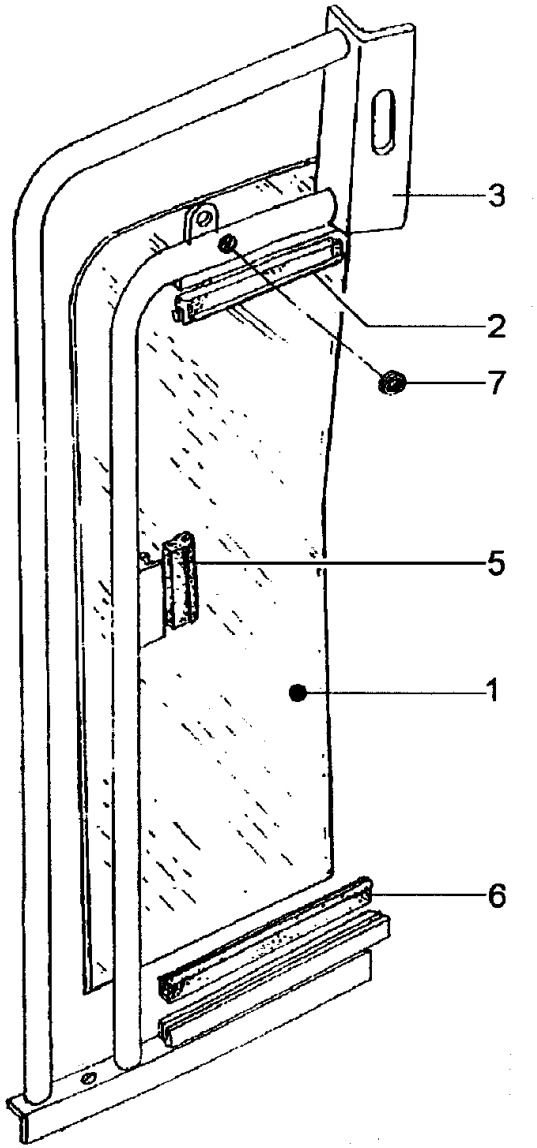

1	035960P1	**1**	VIDRO	GLASS	CRISTAL
2	026497P1	**1**	GUARNIÇÃO	FOAM	ESPUMA
3	035963S1	**1**	DEFLETOR	DEFLECTOR	DEFLECTOR
5	026494P1	**1**	GUARNIÇÃO	FOAM	ESPUMA
6	036343P1	**1**	GUARNIÇÃO	FOAM	ESPUMA
7	033091P1	**1**	PASSA-FIO	GROMMET	PASACABLE

Defletor
Deflector
Deflector

100-135

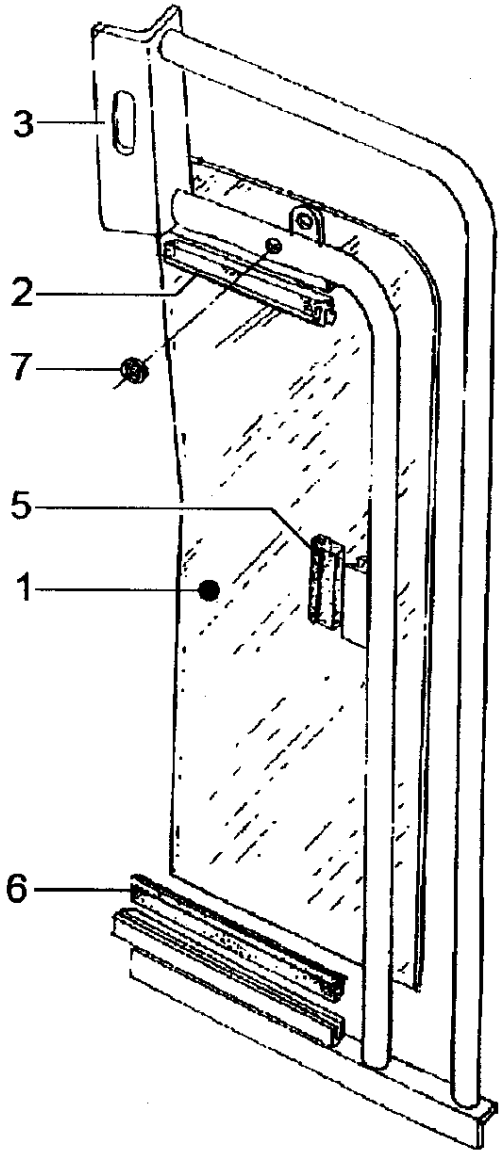

1	035960P1		**1**	VIDRO	GLASS	CRISTAL
2	026497P1		**1**	GUARNIÇÃO	FOAM	ESPUMA
3	035964S1	▶	**1**	DEFLETOR	DEFLECTOR	DEFLECTOR
5	026494P1		**1**	GUARNIÇÃO	FOAM	ESPUMA
6	036343P1		**1**	GUARNIÇÃO	FOAM	ESPUMA
7	033091P1		**1**	PASSA-FIO	GROMMET	PASACABLE

Decalcomania
Decal
Calcomania

100-140

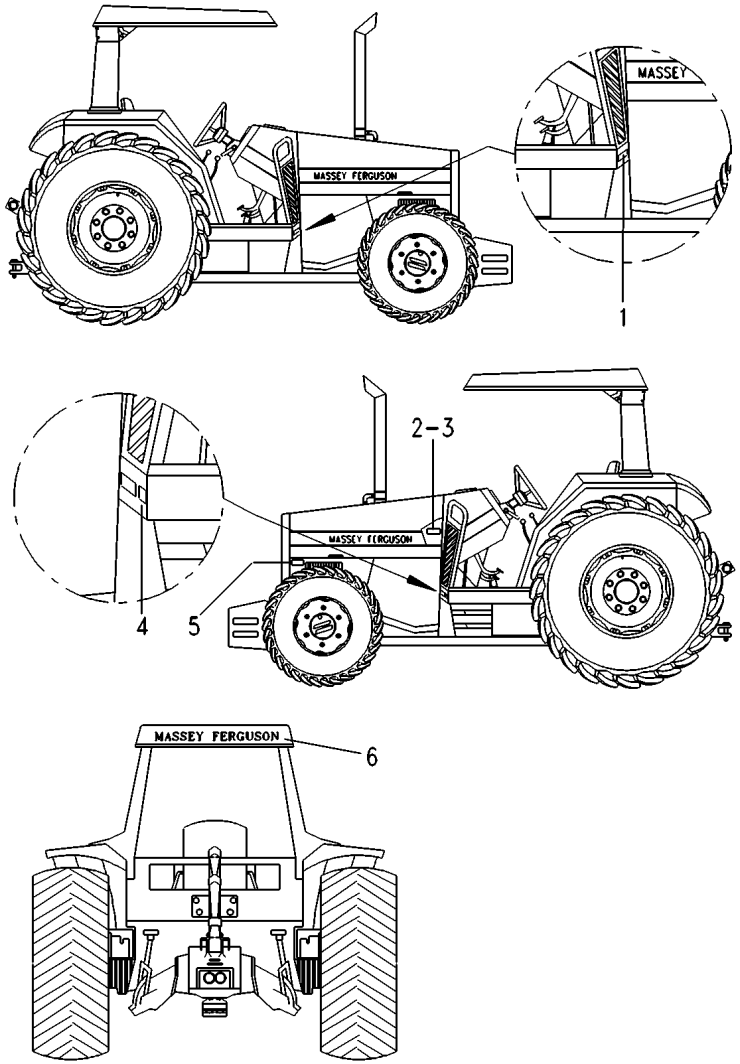

1	022092P1	[CF]	**1**	DECAL	DECAL	CALCOMANIA
2	036880P1		**1**	PLACA	PLATE	PLATO
3	3410581M1		**2**	REBITE	RIVET	REMACHE
4	040101P1	[CE]	**1**	DECAL	DECAL	CALCOMANIA
5	022672P1	[BCD]	**1**	DECAL	DECAL	CALCOMANIA
6	036587P1		**1**	DECAL	DECAL	CALCOMANIA

[B] ESPANHOL
SPANISH
ESPAÑOL

[C] INGLÊS
ENGLISH
INGLES

[D] FRANCÊS
FRENCH
FRANCES

[E] ÓLEO TRANSMISSÃO
GEAR OIL
ACEITE TRANSMISIÓN

[F] FILTRO DE COMBUSTÍVEL
FUEL FILTER
FILTRO DE COMBUSTIBLE

Decalcomania
Decal
Calcomania

100-145

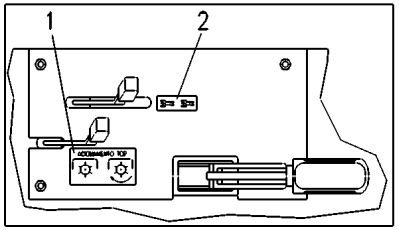

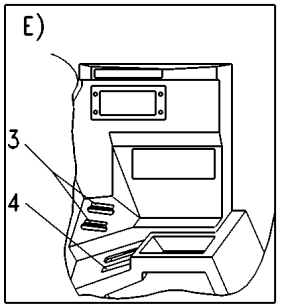

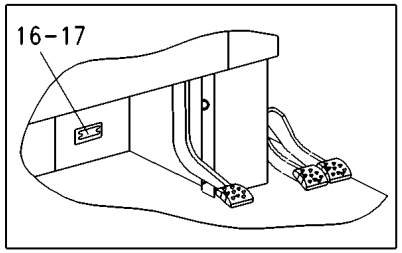

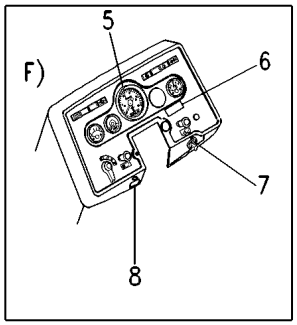

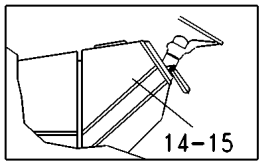

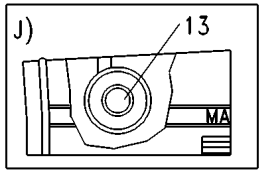

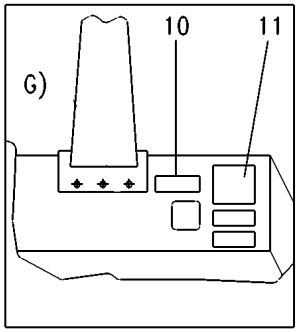

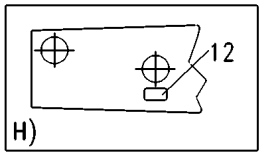

1	026068P1	[CN]	**1** DECAL	DECAL	CALCOMANIA
2	3585974M1	[P]	**1** EMBLEMA	EMBLEM	EMBLEMA
3	3585948M1	[E]	**2** EMBLEMA	EMBLEM	EMBLEMA
4	3587802M1	[EQ]	**1** DECAL	DECAL	CALCOMANIA
5	3410241M1	[CFK]	**1** DECAL	DECAL	CALCOMANIA
6	022087P1	[CFR]	**1** DECAL	DECAL	CALCOMANIA
7	026694P1	[FM]	**1** DECAL	DECAL	CALCOMANIA
8	027451P1	[AFS]	**1** DECAL	DECAL	CALCOMANIA
10	047206P1	[CGT]	**1** DECAL	DECAL	CALCOMANIA
11	040138P1	[BG]	**1** DECAL	DECAL	CALCOMANIA
12	022096P1	[CH]	**1** DECAL	DECAL	CALCOMANIA
13	065633P1	[AJ]	**1** DECAL	DECAL	CALCOMANIA
14	036577P1		**1** DECAL	DECAL	CALCOMANIA
15	036578P1		**1** DECAL	DECAL	CALCOMANIA
16	3697173M1	[L]	**1** PLACA	PLATE	PLATO
17	3410581M1		**4** REBITE	RIVET	REMACHE

[A] PORTUGUÊS
PORTUGUESE
PORTUGUÉS

[B] ESPANHOL
SPANISH
ESPAÑOL

[C] INGLÊS
ENGLISH
INGLES

[E] PAINEL DE COMANDO
COMMAND PANEL
PANEL DE MANDO

[F] PAINEL
PANEL
PANEL

[G] PARÁ-LAMA LADO ESQUERDO
LEFT MUDGUARD
GUARDABARROS ISQUIERDO

[H] VISTA SUPERIOR DO CAPUZ
HOOD SUPERIOR VIEW
VISTA SUPERIOR DO CAPO

[J] FILTRO DE AR
AIR CLEANER
FILTRO DE AIRE

[K] AMACIAMENTO MOTOR
ENGINE (RUN IN)
AMACIAMENTO MOTOR

Decalcomania
Decal
Calcomania

100-145

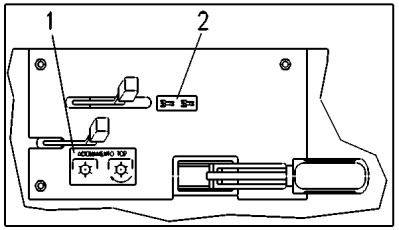

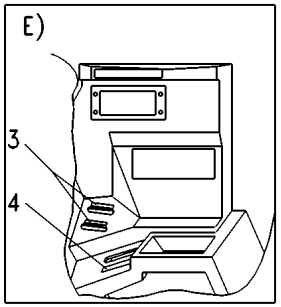

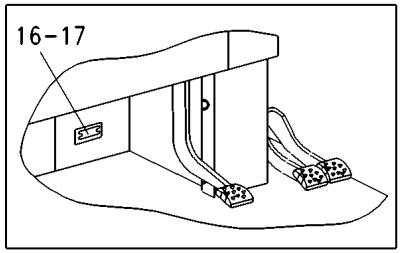

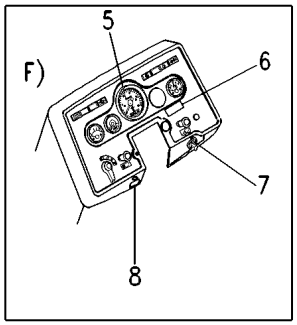

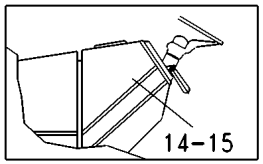

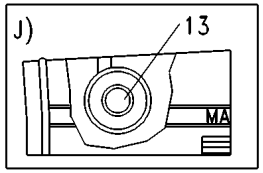

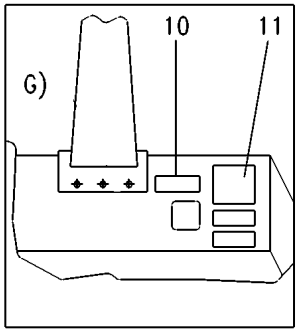

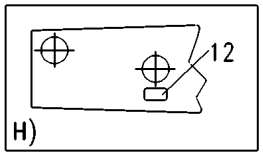

[L] MODELO E SÉRIE
MODEL AND SERIAL
MODELO Y SERIE

[M] CHAVE DE PARTIDA
STARTER SWITCH
LLAVE DE ARRANQUE

[N] TDP
PTO
TDF

[P] ENGATE TRAÇÃO DIANTEIRA
FRONT TRACTION CLAMP
ENGACHE TRACCIÓN DELANTERA

[Q] ACELERADOR
THROTTLE
ACELERADOR

[R] MOTOR TURBO
TURBO ENGINE
MOTOR TURBO

[S] MOTOR EMERGÊNCIA
EMERGENCY ENGINE
MOTOR EMERGENCIA

[T] MÓDULO DE PROTEÇÃO DO MOTOR
ENGINE PROTECTOR MODEL
MODULO DE PROTECCIÓN DEL MOTOR

Decalcomania
Decal
Calcomania

100-150

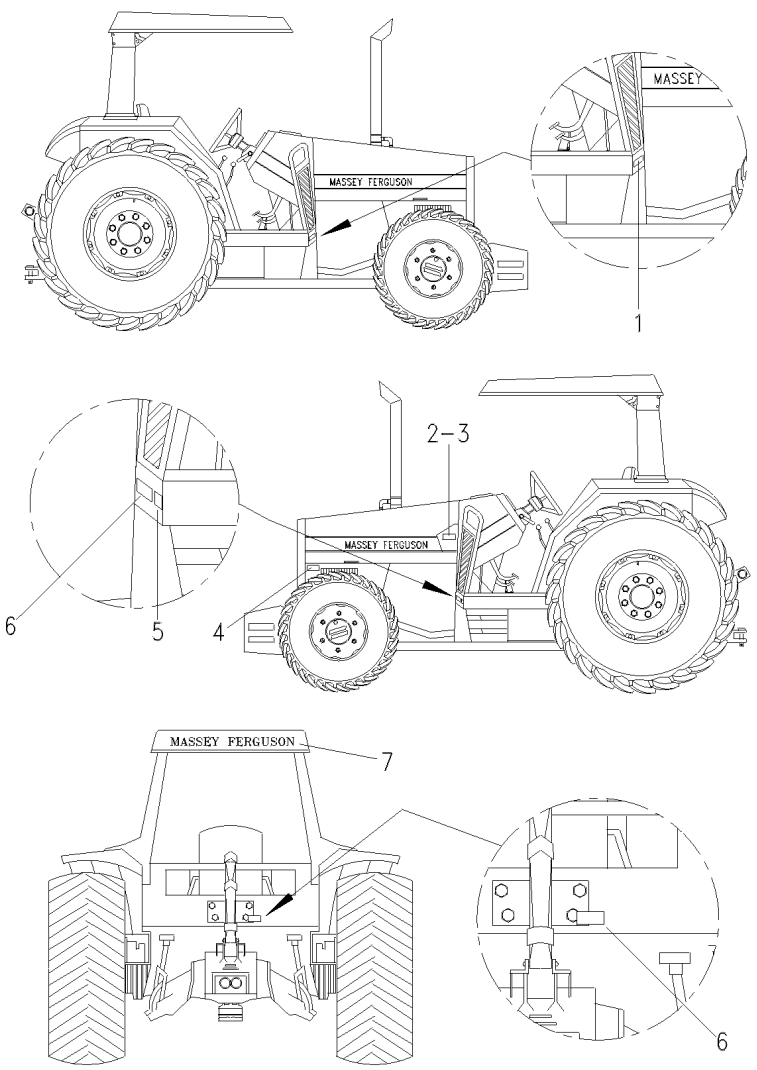

1	022094P1	**1** DECAL	DECAL	CALCOMANIA
2	3410581M1	**2** REBITE	RIVET	REMACHE
3	036880P1	**1** PLACA	PLATE	PLATO
4	022672P1	**1** DECAL	DECAL	CALCOMANIA
5	040101P1	**1** DECAL	DECAL	CALCOMANIA
6	042265P1	**1** DECAL	DECAL	CALCOMANIA
7	036587P1	**1** DECAL	DECAL	CALCOMANIA

Decalcomania
Decal
Calcomania

100-155

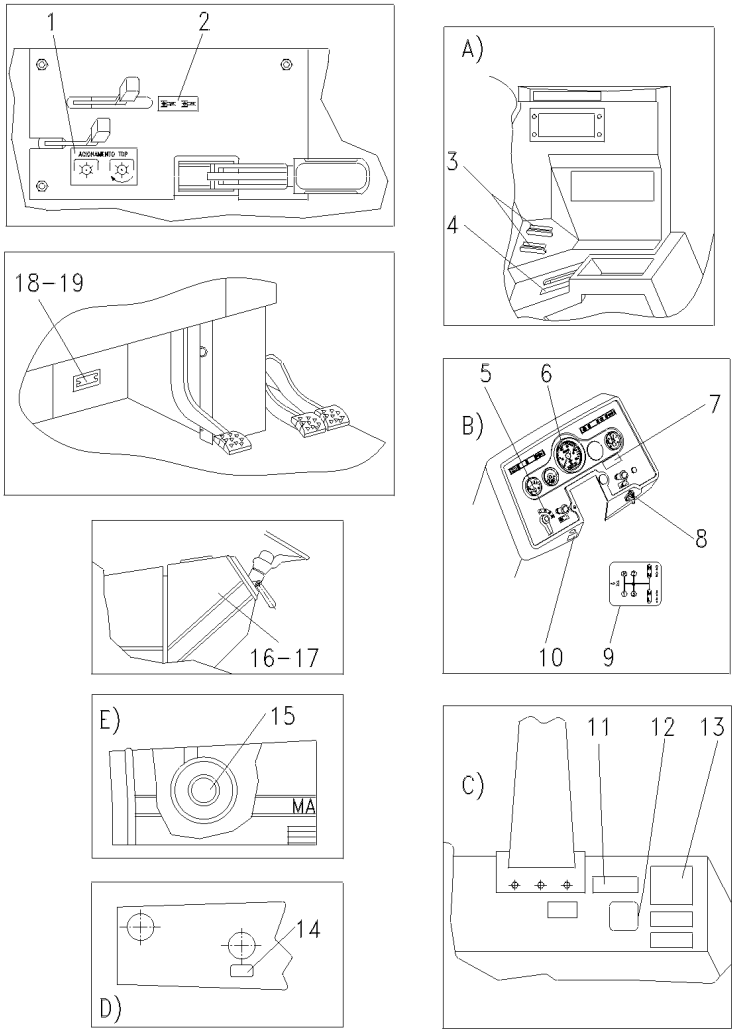

1	026068P1	**1**	DECAL	DECAL	CALCOMANIA
2	3585974M1	**1**	EMBLEMA	EMBLEM	EMBLEMA
3	3585948M1	**2**	EMBLEMA	EMBLEM	EMBLEMA
4	3587802M1	**1**	DECAL	DECAL	CALCOMANIA
5	2801186M1	**1**	EMBLEMA	EMBLEM	EMBLEMA
6	3408126M1	**1**	DECAL	DECAL	CALCOMANIA
7	042272P1	**1**	DECAL	DECAL	CALCOMANIA
8	026694P1	**1**	DECAL	DECAL	CALCOMANIA
9	3761471M1	**1**	DECAL	DECAL	CALCOMANIA
10	047211P1	**1**	DECAL	DECAL	CALCOMANIA
11	047207P1	**1**	DECAL	DECAL	CALCOMANIA
12	040112P1	**1**	DECAL	DECAL	CALCOMANIA
13	040139P1	**1**	DECAL	DECAL	CALCOMANIA
14	022098P1	**1**	DECAL	DECAL	CALCOMANIA
15	022477P1	**1**	DECAL	DECAL	CALCOMANIA
16	036577P1	**1**	DECAL	DECAL	CALCOMANIA
17	036578P1	**1**	DECAL	DECAL	CALCOMANIA
18	3697173M1	**1**	PLACA	PLATE	PLATO
19	3410581M1	**4**	REBITE	RIVET	REMACHE

Decalcomania
Decal
Calcomania

100-160

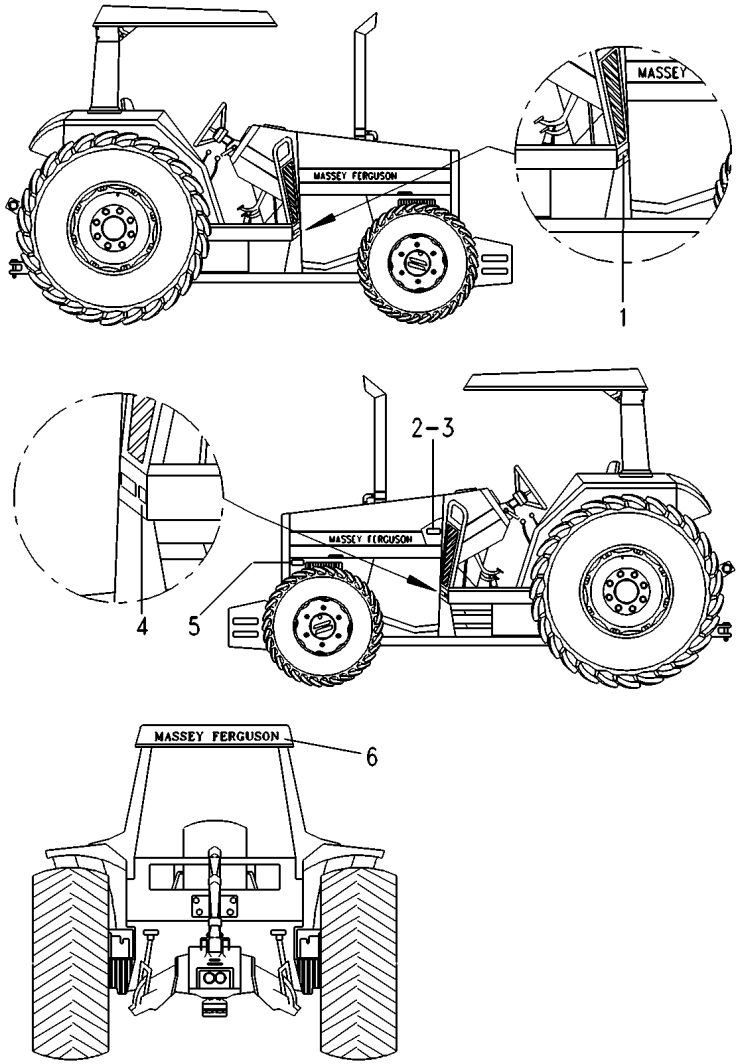

1	022093P1	[CF]	**1** DECAL	DECAL	CALCOMANIA
2	036880P1		**1** PLACA	PLATE	PLATO
3	3410581M1		**2** REBITE	RIVET	REMACHE
4	040100P1	[CE]	**1** DECAL	DECAL	CALCOMANIA
5	022672P1	[BCD]	**1** DECAL	DECAL	CALCOMANIA
6	036587P1		**1** DECAL	DECAL	CALCOMANIA

[B] ESPANHOL
SPANISH
ESPAÑOL

[C] INGLÊS
ENGLISH
INGLES

[D] FRANCÊS
FRENCH
FRANCES

[E] ÓLEO TRANSMISSÃO
GEAR OIL
ACEITE TRANSMISIÓN

[F] FILTRO DE COMBUSTÍVEL
FUEL FILTER
FILTRO DE COMBUSTIBLE

Decalcomania
Decal
Calcomania

100-165

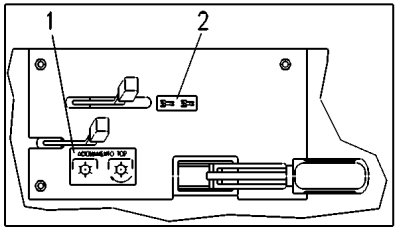

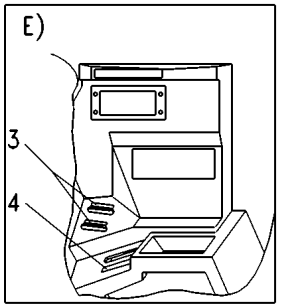

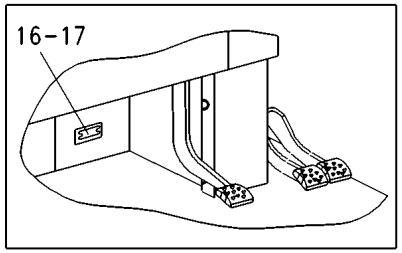

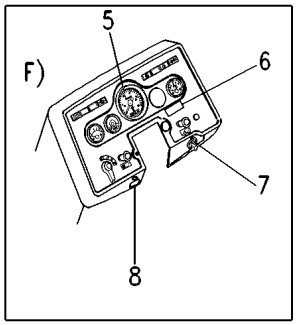

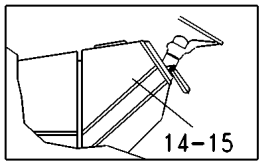

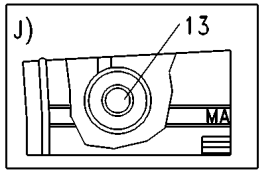

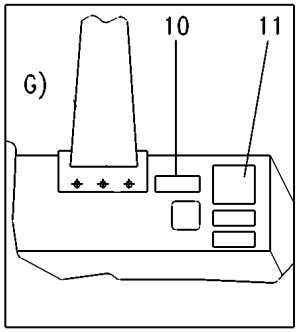

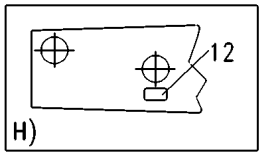

1	040110P1	[CN]	**1** DECAL	DECAL	CALCOMANIA
2	3585974M1	[P]	**1** EMBLEMA	EMBLEM	EMBLEMA
3	3585948M1		**1** EMBLEMA	EMBLEM	EMBLEMA
4	3587802M1	[EQ]	**1** DECAL	DECAL	CALCOMANIA
5	3411432M1	[CFK]	**1** DECAL	DECAL	CALCOMANIA
6	022088P1	[CFR]	**1** DECAL	DECAL	CALCOMANIA
7	026694P1	[FM]	**1** DECAL	DECAL	CALCOMANIA
8	027451P1	[AFS]	**1** DECAL	DECAL	CALCOMANIA
10	047205P1	[CGT]	**1** DECAL	DECAL	CALCOMANIA
11	040137P1	[BG]	**1** DECAL	DECAL	CALCOMANIA
12	022097P1	[CH]	**1** DECAL	DECAL	CALCOMANIA
13	065631P1	[AJ]	**1** DECAL	DECAL	CALCOMANIA
14	036577P1		**1** DECAL	DECAL	CALCOMANIA
15	036578P1		**1** DECAL	DECAL	CALCOMANIA
16	3697173M1	[L]	**1** PLACA	PLATE	PLATO
17	3410581M1		**4** REBITE	RIVET	REMACHE

[A] PORTUGUÊS
PORTUGUESE
PORTUGUÉS

[B] ESPANHOL
SPANISH
ESPAÑOL

[C] INGLÊS
ENGLISH
INGLES

[E] PAINEL DE COMANDO
COMMAND PANEL
PANEL DE MANDO

[F] PAINEL
PANEL
PANEL

[G] PARÁ-LAMA LADO ESQUERDO
LEFT MUDGUARD
GUARDABARROS ISQUIERDO

[H] VISTA SUPERIOR DO CAPUZ
HOOD SUPERIOR VIEW
VISTA SUPERIOR DO CAPO

[J] FILTRO DE AR
AIR CLEANER
FILTRO DE AIRE

[K] AMACIAMENTO MOTOR
ENGINE (RUN IN)
AMACIAMENTO MOTOR

Decalcomania
Decal
Calcomania

100-165

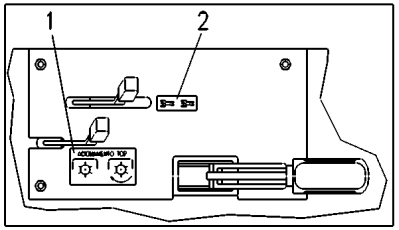

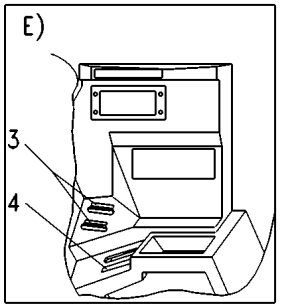

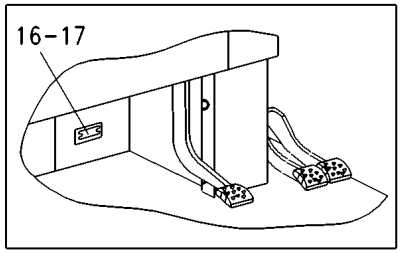

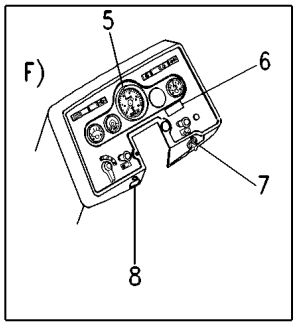

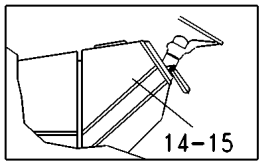

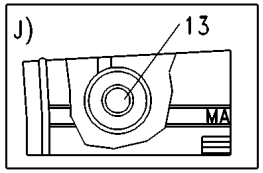

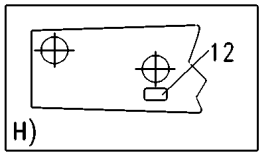

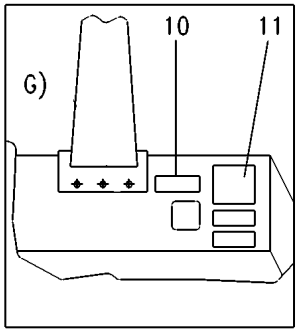

[L] MODELO E SÉRIE
MODEL AND SERIAL
MODELO Y SERIE

[M] CHAVE DE PARTIDA
STARTER SWITCH
LLAVE DE ARRANQUE

[N] TDP
PTO
TDF

[P] ENGATE TRAÇÃO DIANTEIRA
FRONT TRACTION CLAMP
ENGACHE TRACCIÓN DELANTERA

[Q] ACELERADOR
THROTTLE
ACELERADOR

[R] MOTOR TURBO
TURBO ENGINE
MOTOR TURBO

[S] MOTOR EMERGÊNCIA
EMERGENCY ENGINE
MOTOR EMERGENCIA

[T] MÓDULO DE PROTEÇÃO DO MOTOR
ENGINE PROTECTOR MODEL
MODULO DE PROTECCIÓN DEL MOTOR

Decalcomania
Decal
Calcomania

100-170

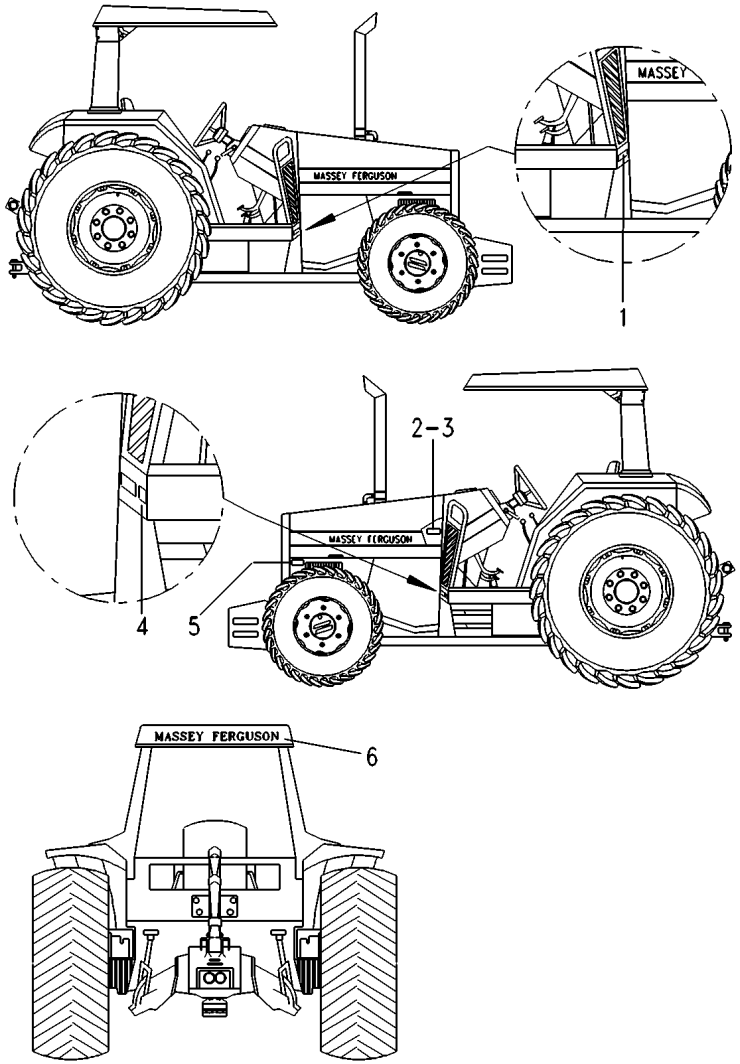

1	022092P1	[CF]	**1**	DECAL	DECAL	CALCOMANIA
2	036880P1		**1**	PLACA	PLATE	PLATO
3	3410581M1		**2**	REBITE	RIVET	REMACHE
4	040101P1	[CE]	**1**	DECAL	DECAL	CALCOMANIA
5	022672P1	[BCD]	**1**	DECAL	DECAL	CALCOMANIA
6	036587P1		**1**	DECAL	DECAL	CALCOMANIA

[B] ESPANHOL
SPANISH
ESPAÑOL

[C] INGLÊS
ENGLISH
INGLES

[D] FRANCÊS
FRENCH
FRANCES

[E] ÓLEO TRANSMISSÃO
GEAR OIL
ACEITE TRANSMISIÓN

[F] FILTRO DE COMBUSTÍVEL
FUEL FILTER
FILTRO DE COMBUSTIBLE

Decalcomania
Decal
Calcomania

100-175

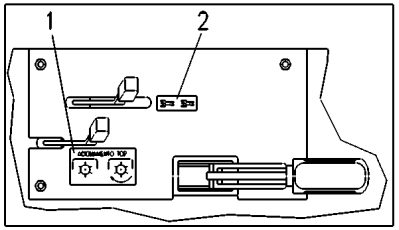

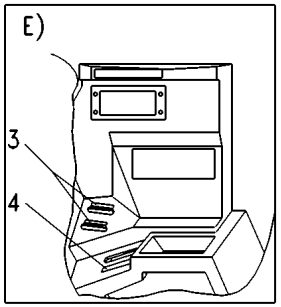

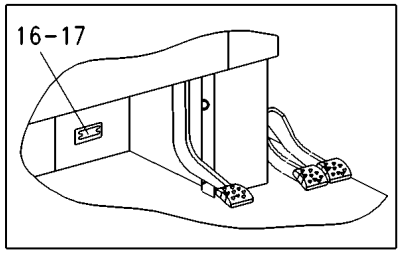

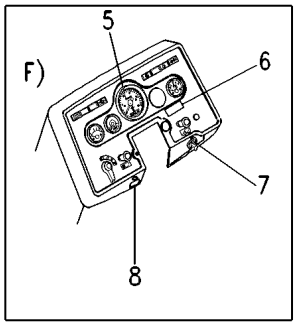

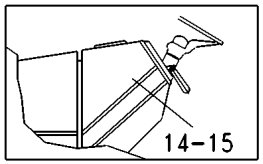

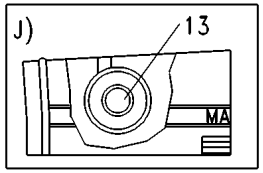

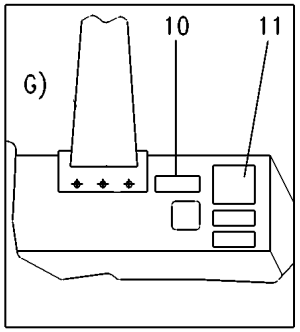

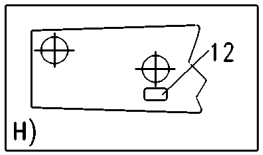

1	040111P1	[CN]	**1** DECAL	DECAL	CALCOMANIA
2	3585974M1	[P]	**1** EMBLEMA	EMBLEM	EMBLEMA
3	3585948M1		**1** EMBLEMA	EMBLEM	EMBLEMA
4	3587802M1	[EQ]	**1** DECAL	DECAL	CALCOMANIA
5	3410241M1	[CFK]	**1** DECAL	DECAL	CALCOMANIA
6	022087P1	[CFR]	**1** DECAL	DECAL	CALCOMANIA
7	026694P1	[FM]	**1** DECAL	DECAL	CALCOMANIA
8	027451P1	[AFS]	**1** DECAL	DECAL	CALCOMANIA
10	047206P1	[CGT]	**1** DECAL	DECAL	CALCOMANIA
11	040138P1	[BG]	**1** DECAL	DECAL	CALCOMANIA
12	022096P1	[CH]	**1** DECAL	DECAL	CALCOMANIA
13	065633P1	[AJ]	**1** DECAL	DECAL	CALCOMANIA
14	036577P1		**1** DECAL	DECAL	CALCOMANIA
15	036578P1		**1** DECAL	DECAL	CALCOMANIA
16	3697173M1	[L]	**1** PLACA	PLATE	PLATO
17	3410581M1		**4** REBITE	RIVET	REMACHE

[A] PORTUGUÊS
PORTUGUESE
PORTUGUÉS

[B] ESPANHOL
SPANISH
ESPAÑOL

[C] INGLÊS
ENGLISH
INGLES

[E] PAINEL DE COMANDO
COMMAND PANEL
PANEL DE MANDO

[F] PAINEL
PANEL
PANEL

[G] PARÁ-LAMA LADO ESQUERDO
LEFT MUDGUARD
GUARDABARROS ISQUIERDO

[H] VISTA SUPERIOR DO CAPUZ
HOOD SUPERIOR VIEW
VISTA SUPERIOR DO CAPO

[J] FILTRO DE AR
AIR CLEANER
FILTRO DE AIRE

[K] AMACIAMENTO MOTOR
ENGINE (RUN IN)
AMACIAMENTO MOTOR

Decalcomania
Decal
Calcomania

100-175

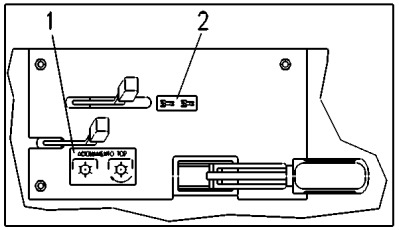

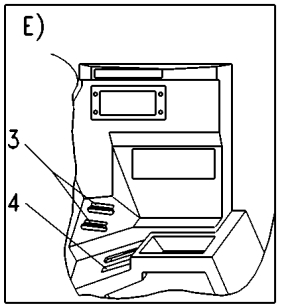

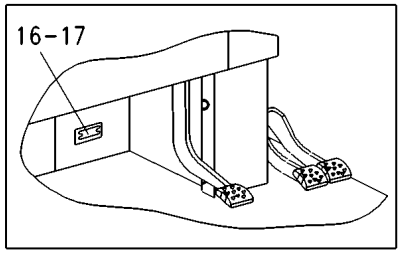

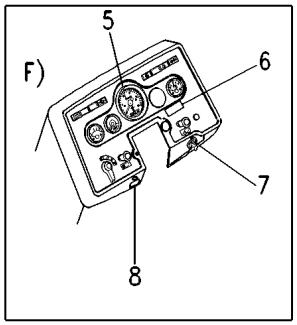

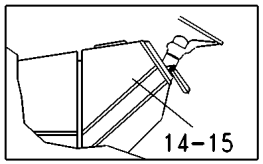

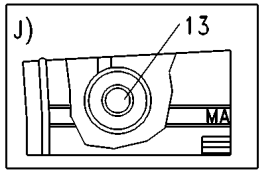

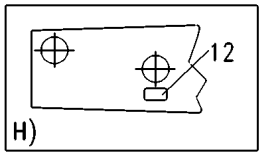

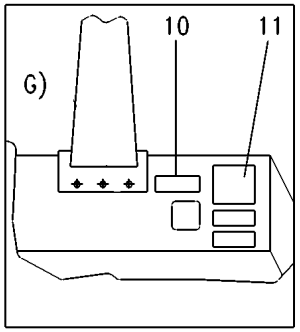

[L] MODELO E SÉRIE
MODEL AND SERIAL
MODELO Y SERIE

[M] CHAVE DE PARTIDA
STARTER SWITCH
LLAVE DE ARRANQUE

[N] TDP
PTO
TDF

[P] ENGATE TRAÇÃO DIANTEIRA
FRONT TRACTION CLAMP
ENGACHE TRACCIÓN DELANTERA

[Q] ACELERADOR
THROTTLE
ACELERADOR

[R] MOTOR TURBO
TURBO ENGINE
MOTOR TURBO

[S] MOTOR EMERGÊNCIA
EMERGENCY ENGINE
MOTOR EMERGENCIA

[T] MÓDULO DE PROTEÇÃO DO MOTOR
ENGINE PROTECTOR MODEL
MODULO DE PROTECCIÓN DEL MOTOR

Decalcomania
Decal
Calcomania

100-180

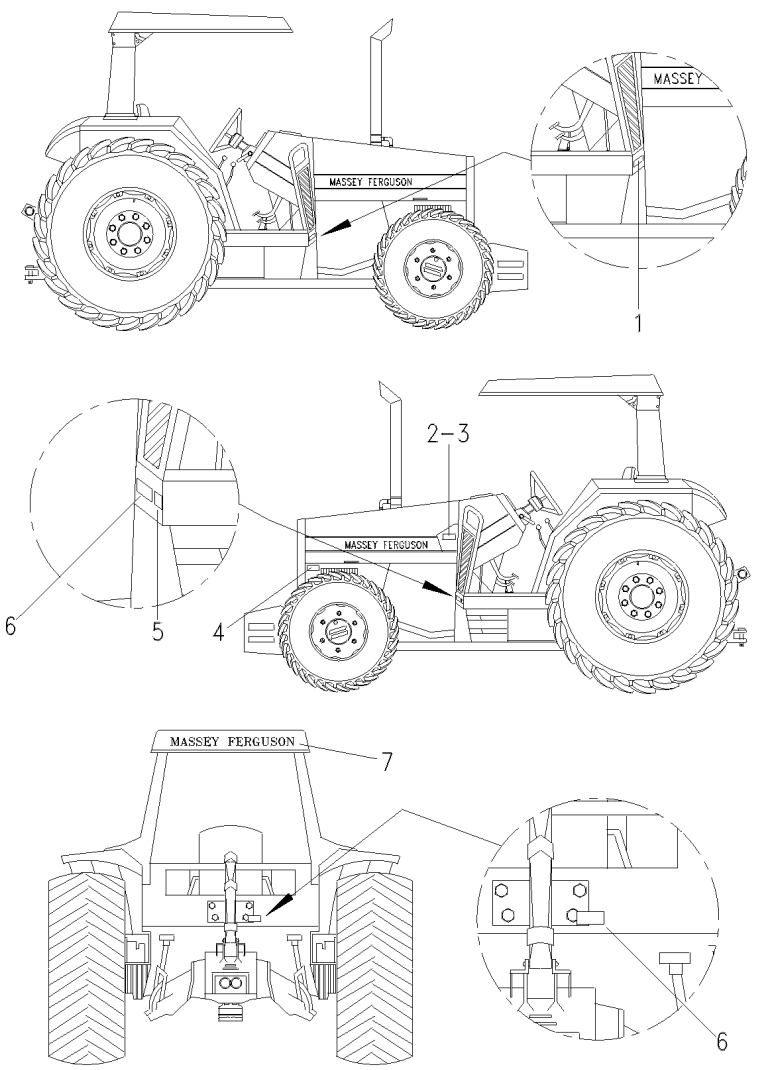

1	022094P1	**1** DECAL	DECAL	CALCOMANIA
2	3410581M1	**2** REBITE	RIVET	REMACHE
3	036880P1	**1** PLACA	PLATE	PLATO
4	022672P1	**1** DECAL	DECAL	CALCOMANIA
5	040101P1	**1** DECAL	DECAL	CALCOMANIA
6	042265P1	**1** DECAL	DECAL	CALCOMANIA
7	036587P1	**1** DECAL	DECAL	CALCOMANIA

Decalcomania
Decal
Calcomania

100-185

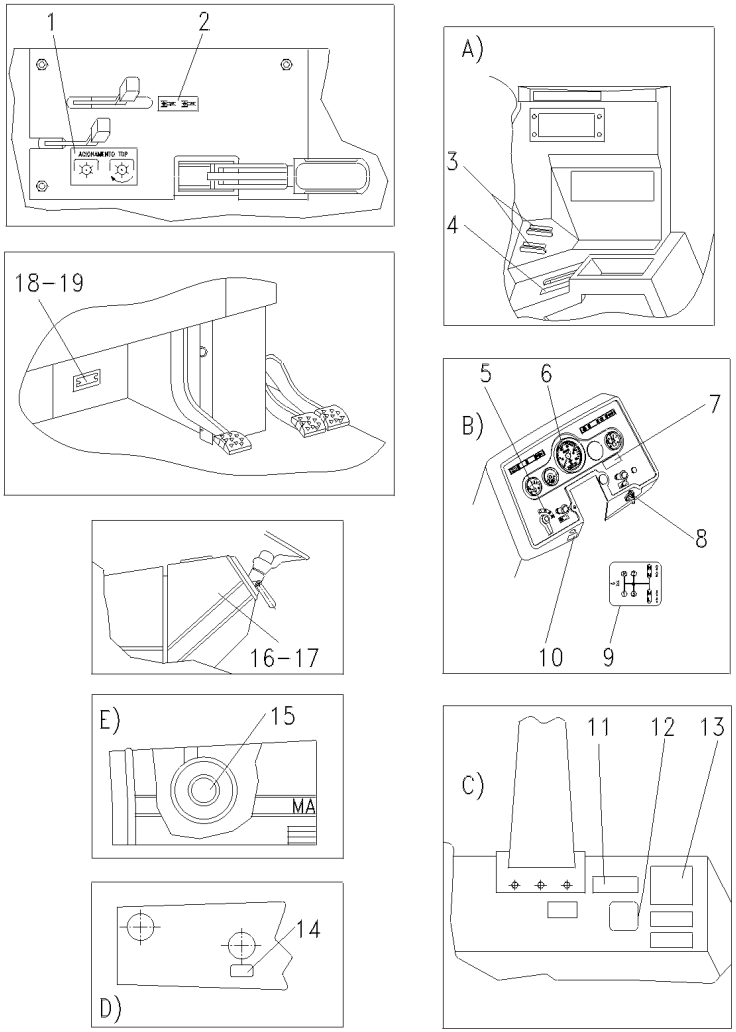

1	026068P1	**1** DECAL	DECAL	CALCOMANIA
2	3585974M1	**1** EMBLEMA	EMBLEM	EMBLEMA
3	3585948M1	**2** EMBLEMA	EMBLEM	EMBLEMA
4	3587802M1	**1** DECAL	DECAL	CALCOMANIA
5	2801186M1	**1** EMBLEMA	EMBLEM	EMBLEMA
6	3408126M1	**1** DECAL	DECAL	CALCOMANIA
7	042272P1	**1** DECAL	DECAL	CALCOMANIA
8	026694P1	**1** DECAL	DECAL	CALCOMANIA
9	3761471M1	**1** DECAL	DECAL	CALCOMANIA
10	047211P1	**1** DECAL	DECAL	CALCOMANIA
11	047207P1	**1** DECAL	DECAL	CALCOMANIA
12	040112P1	**1** DECAL	DECAL	CALCOMANIA
13	040139P1	**1** DECAL	DECAL	CALCOMANIA
14	022098P1	**1** DECAL	DECAL	CALCOMANIA
15	022477P1	**1** DECAL	DECAL	CALCOMANIA
16	036577P1	**1** DECAL	DECAL	CALCOMANIA
17	036578P1	**1** DECAL	DECAL	CALCOMANIA
18	3697173M1	**1** PLACA	PLATE	PLATO
19	3410581M1	**4** REBITE	RIVET	REMACHE

Direção Hidrostática
Hydrostatic Steering
Direccion Hidrostática

100-190

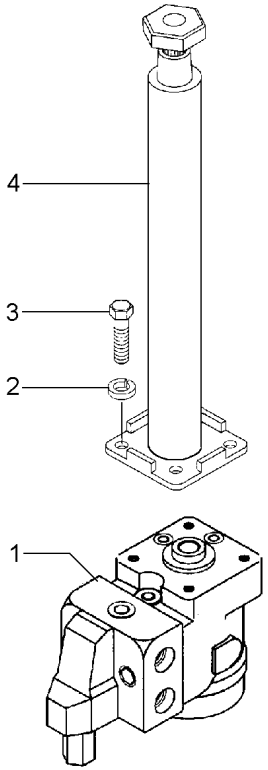

1	047925T1	100-195 No	**1**	UN. HIDROSTÁTICA	STEERING UNIT	UNIDAD DIRECCION
2	339376X1		**2**	ARRUELA	WASHER	ARANDELA
3	339081X1		**2**	PARAFUSO	BOLT	PERNO
4	047813T1		**1**	COLUNA	COLUMN	COLUMNA

Direção Hidrostática
Hydrostatic Steering
Direccion Hidrostática

100-195

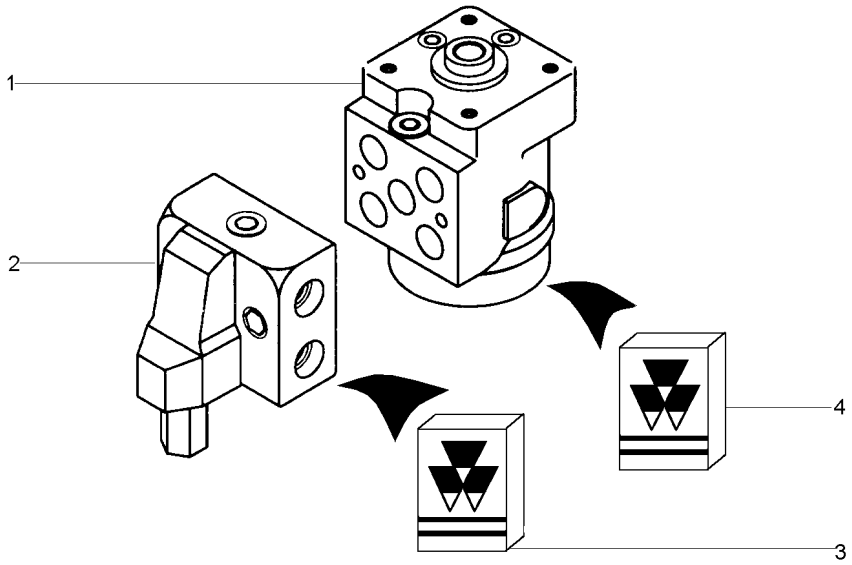

1	047807T1		**1**	UN. HIDROSTÁTICA	STEERING UNIT	UNIDAD DIRECCION
2	047805T1		**1**	VÁLVULA	VALVE	VALVULA
3	048832R1	2	**1**	JG. REPARO	KIT, REPAIR	JUEGO REPARACION
4	048831R1	1	**1**	JG. REPARO	KIT, REPAIR	JUEGO REPARACION

Mecanismo Elastico
Elastic Mechanism
Mecanismo Flexible

105-10

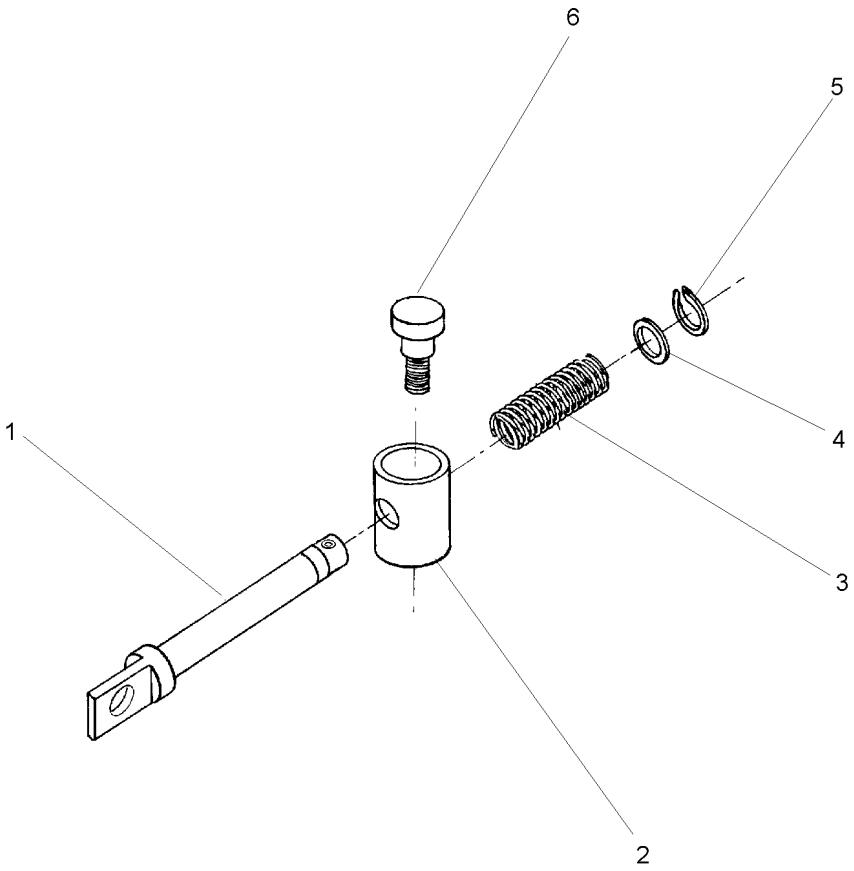

1	020304P1	**1** PINO	PIN	PASADOR
2	020303P1	**1** BUCHA	BUSH	CASQUILLO
3	1706021M1	**1** MOLA	SPRING	RESORTE
4	339817X1	**1** ARRUELA	WASHER	ARANDELA
5	354345X1	**1** ANEL TRAVA	CIRCLIP	CIRCULITO
6	020302P1	**1** PARAFUSO	BOLT	PERNO

Alavancas De Acionamento Na Plataforma
Header Drive Lever
Palancas De La Accionamiento Del Platafo

105-15

Com Cabine
With Cab
Con Cabina

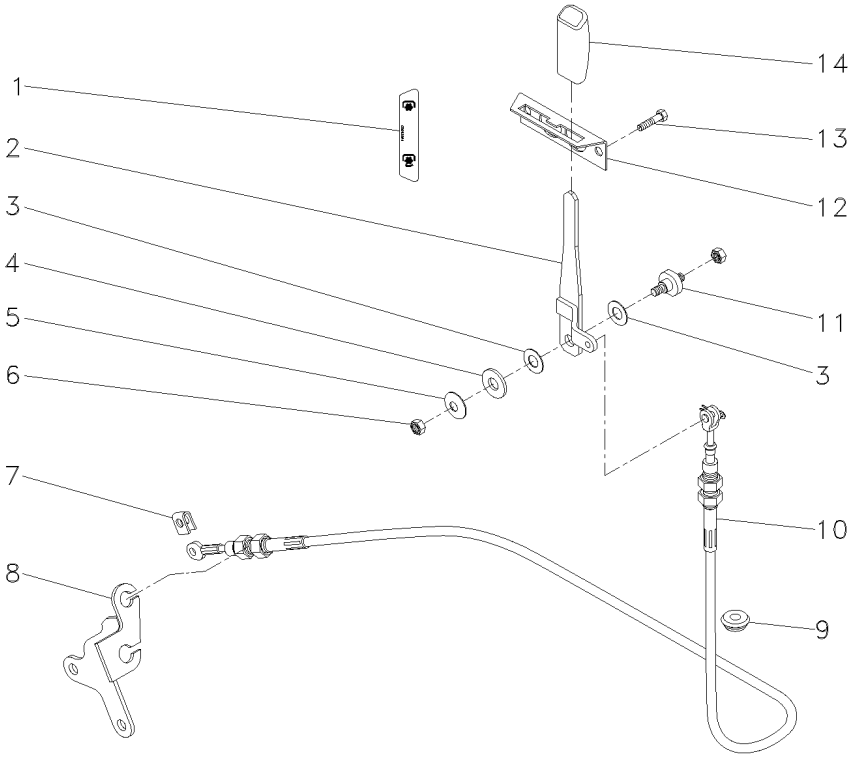

1	057235P1	**1** DECAL	DECAL	CALCOMANIA
2	059108S1	**1** ALAVANCA	LEVER	PALANCA
3	3386166M1	**2** ARRUELA	WASHER	ARANDELA
4	1442174X1	**1** ARRUELA	WASHER	ARANDELA
5	3386192M1	**1** MOLA PRATO	SPRING PLATE	PLETINA MUELLE
6	391056X1	**2** PORCA	NUT	TUERCA
7	1679932M2	**1** GRAMPO	CRAMP	PASADOR
8	3801299M93	**1** SUPORTE	BRACKET	SOPORTE
9	059277P1	**1** PASSA-FIO	GROMMET	PASACABLE
10	059107T1	**1** CABO	CABLE	CABLE
11	3712277M1	**1** EIXO	SHAFT	ARBOL
12	3715489M2	**1** GUIA	GUIDE	GUIA
13	339228X1	**2** PARAFUSO	BOLT	PERNO
14	3777016M1	**1** MANÍPULO	KNOB	POMO

Acionamento
Drive
Accionamiento

105-20

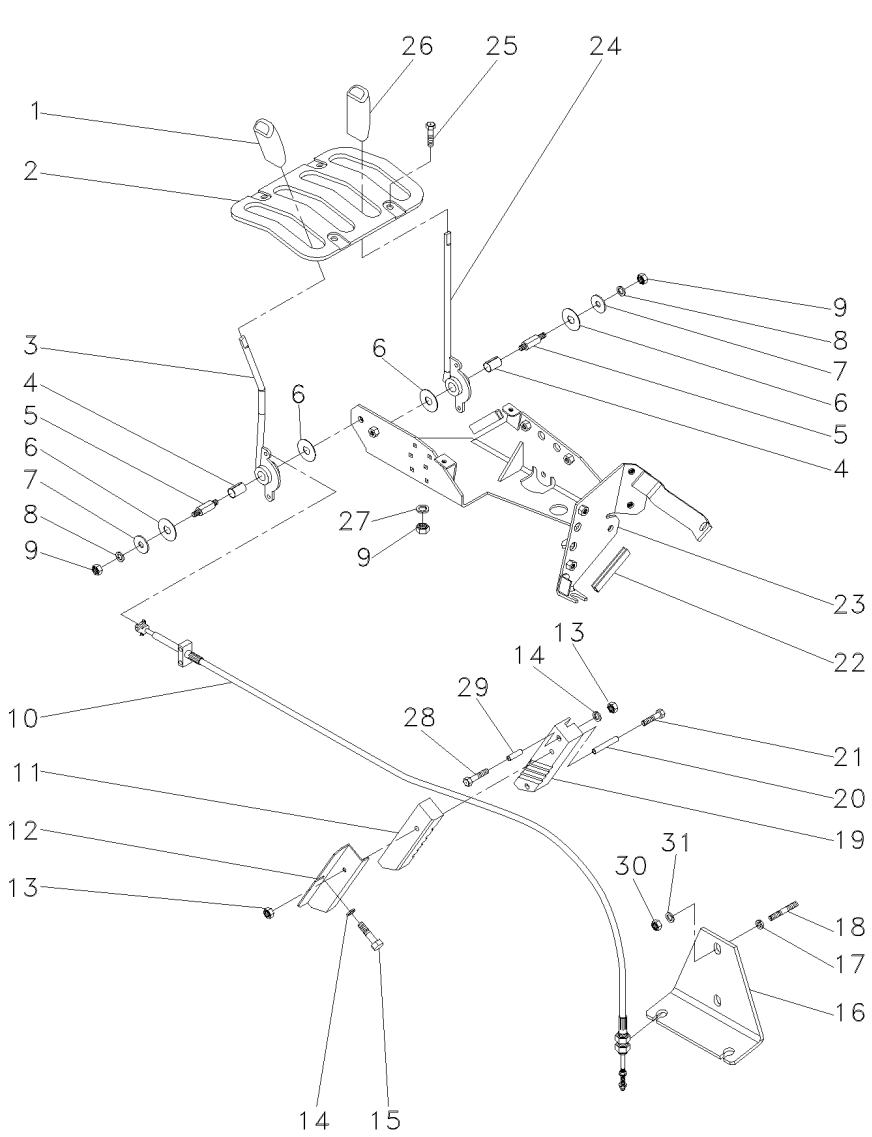

1	3715491M91	**1**	MANÍPULO	KNOB	POMO
2	3712411M1	**1**	GRADE	GRILLE	REJILLA
3	3778481M2	**1**	ALAVANCA	LEVER	PALANCA
4	3713905M1	**2**	BUCHA	BUSH	CASQUILLO
5	3712956M3	**2**	EIXO	SHAFT	ARBOL
6	3386514M1	**4**	DISCO	DISC	DISCO
7	053733P1	**2**	ARRUELA	WASHER	ARANDELA
8	390972X1	**2**	ARRUELA	WASHER	ARANDELA
9	391056X1	**6**	PORCA	NUT	TUERCA
10	057465T1	**2**	CABO	CABLE	CABLE
11	060919P1	**1**	BRAÇADEIRA	CLAMP	ABRAZADERA
12	3712981M2	**1**	SUPORTE	BRACKET	SOPORTE
13	339030X1	**3**	PORCA	NUT	TUERCA
14	390971X1	**3**	ARRUELA	WASHER	ARANDELA
15	339560X1	**1**	PARAFUSO	BOLT	PERNO
16	057914P1	**1**	SUPORTE	BRACKET	SOPORTE
17	355619X1	**2**	ARRUELA	WASHER	ARANDELA
18	3146844M1	**2**	PRISIONEIRO	STUD	ESPARRAGO
19	060918P1	**1**	BRAÇADEIRA	CLAMP	ABRAZADERA
20	3714646M1	**1**	BUCHA	BUSH	CASQUILLO
21	1440922X1	**1**	PARAFUSO	BOLT	PERNO
22	1684844M1	**2**	JUNTA	GASKET	EMPAQUETADURA.
23	059087S1	**1**	SUPORTE	BRACKET	SOPORTE
24	3778482M2	**1**	ALAVANCA	LEVER	PALANCA
25	3010506X1	**7**	PARAFUSO	BOLT	PERNO
26	3715492M91	**1**	MANÍPULO	KNOB	POMO
27	385361X1	**4**	ARRUELA	WASHER	ARANDELA
28	339096X1	**2**	PARAFUSO	BOLT	PERNO
29	3714645M1	**2**	BUCHA	BUSH	CASQUILLO
30	353426X1	**2**	PORCA	NUT	TUERCA
31	353432X1	**2**	ARRUELA	WASHER	ARANDELA

Controle Remoto Remote Control Control Remoto	Alavanca Lever Palanca	105-25	

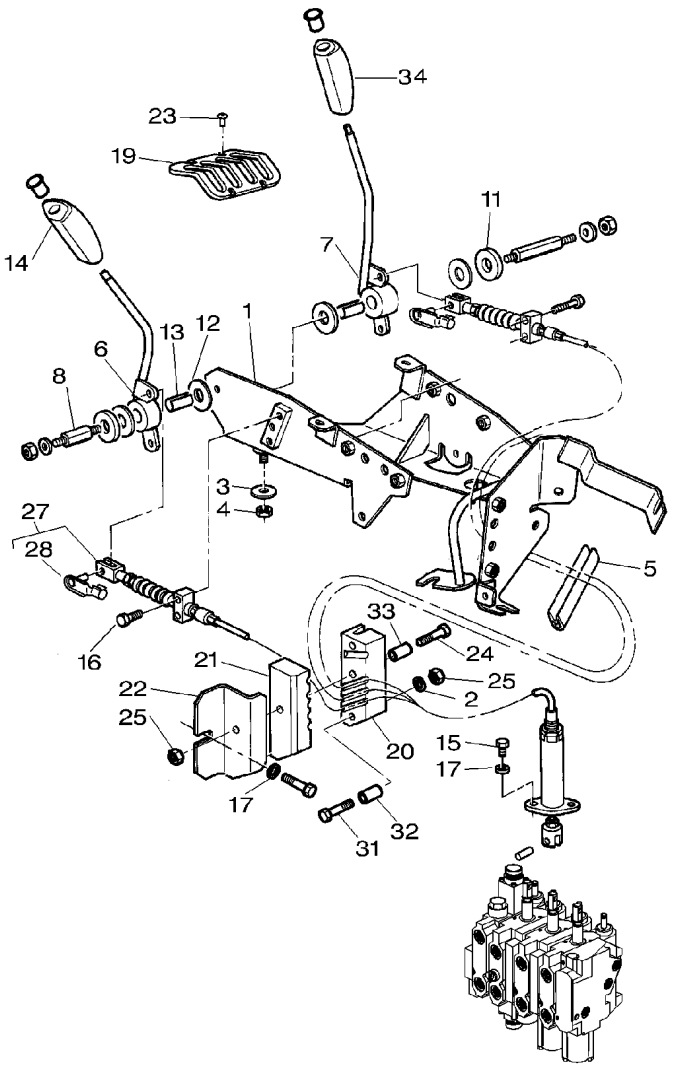

1	052620P1	**1**	SUPORTE	BRACKET	SOPORTE
2	390971X1	**2**	ARRUELA	WASHER	ARANDELA
3	385361X1	**4**	ARRUELA	WASHER	ARANDELA
4	1441461X1	**6**	PORCA	NUT	TUERCA
5	1684844M1	**2**	JUNTA	GASKET	EMPAQUETADURA.
6	3778481M1	**1**	ALAVANCA	LEVER	PALANCA
7	3778482M1	**1**	ALAVANCA	LEVER	PALANCA
8	3712956M3	**2**	EIXO	SHAFT	ARBOL
11	3387447M1	**2**	ARRUELA	WASHER	ARANDELA
12	3386514M1	**4**	DISCO	DISC	DISCO
13	3713905M1	**2**	BUCHA	BUSH	CASQUILLO
14	3715491M91	**1**	MANÍPULO	KNOB	POMO
15	339560X1	**1**	PARAFUSO	BOLT	PERNO
16	6214505M1	**4**	PARAFUSO	BOLT	PERNO
17	390971X1	**3**	ARRUELA	WASHER	ARANDELA
19	3778486M1	**1**	GRADE	GRILLE	REJILLA
20	060918P1	**1**	BRAÇADEIRA	CLAMP	ABRAZADERA
21	060919P1	**1**	BRAÇADEIRA	CLAMP	ABRAZADERA
22	3712981M2	**1**	SUPORTE	BRACKET	SOPORTE
23	3010506X1	**7**	PARAFUSO	BOLT	PERNO
24	339096X1	**2**	PARAFUSO	BOLT	PERNO
25	339030X1	**3**	PORCA	NUT	TUERCA
27	052501T1	**2**	CJ. CABO	KIT, CABLE	CABLES JUEGO
28	3713042M1	**2**	PINO	PIN	PASADOR
31	1440922X1	**1**	PARAFUSO	BOLT	PERNO
32	3714645M1	**2**	BUCHA	BUSH	CASQUILLO
33	3714646M1	**1**	BUCHA	BUSH	CASQUILLO
34	3715492M91	**1**	MANÍPULO	KNOB	POMO

Controle Remoto Remote Control Control Remoto	Alavanca Lever Palanca	105-30	Com Cabine With Cab Con Cabina

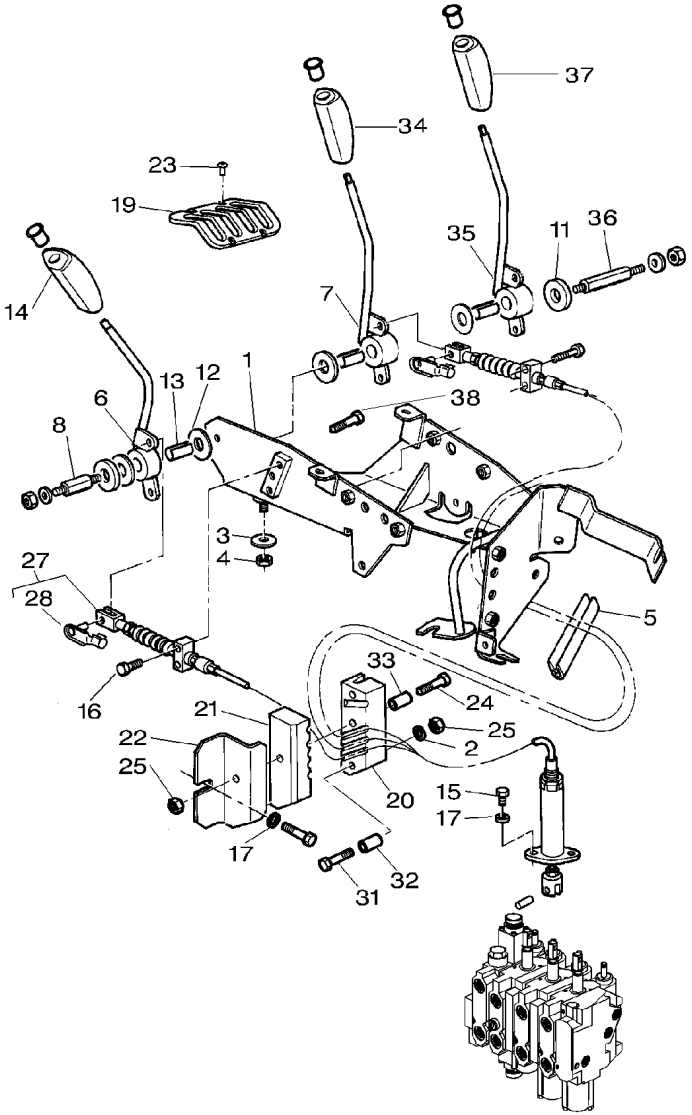

1	052620P1	**1**	SUPORTE	BRACKET	SOPORTE
2	390971X1	**2**	ARRUELA	WASHER	ARANDELA
3	385361X1	**4**	ARRUELA	WASHER	ARANDELA
4	1441461X1	**6**	PORCA	NUT	TUERCA
5	1684844M1	**2**	JUNTA	GASKET	EMPAQUETADURA.
6	3778481M1	**1**	ALAVANCA	LEVER	PALANCA
7	3778482M1	**1**	ALAVANCA	LEVER	PALANCA
8	3712956M3	**1**	EIXO	SHAFT	ARBOL
11	3387447M1	**2**	ARRUELA	WASHER	ARANDELA
12	3386514M1	**5**	DISCO	DISC	DISCO
13	3713905M1	**3**	BUCHA	BUSH	CASQUILLO
14	3715491M91	**1**	MANÍPULO	KNOB	POMO
15	339560X1	**1**	PARAFUSO	BOLT	PERNO
16	6214505M1	**2**	PARAFUSO	BOLT	PERNO
17	390971X1	**3**	ARRUELA	WASHER	ARANDELA
19	3778486M1	**1**	GRADE	GRILLE	REJILLA
20	060918P1	**1**	BRAÇADEIRA	CLAMP	ABRAZADERA
21	060919P1	**1**	BRAÇADEIRA	CLAMP	ABRAZADERA
22	3712981M2	**1**	SUPORTE	BRACKET	SOPORTE
23	3010506X1	**7**	PARAFUSO	BOLT	PERNO
24	339096X1	**2**	PARAFUSO	BOLT	PERNO
25	339030X1	**3**	PORCA	NUT	TUERCA
27	052501T1	**3**	CJ. CABO	KIT, CABLE	CABLES JUEGO
28	3713042M1	**2**	PINO	PIN	PASADOR
31	1440922X1	**1**	PARAFUSO	BOLT	PERNO
32	3714645M1	**2**	BUCHA	BUSH	CASQUILLO
33	3714646M1	**1**	BUCHA	BUSH	CASQUILLO
34	3715492M91	**1**	MANÍPULO	KNOB	POMO
35	3778483M2	**1**	ALAVANCA	LEVER	PALANCA
36	3712279M3	**1**	EIXO	SHAFT	ARBOL
37	3715493M91	**1**	MANÍPULO	KNOB	POMO
38	6214504M1	**2**	PARAFUSO	BOLT	PERNO

Controle Remoto Remote Control Control Remoto	Alavanca Lever Palanca	105-35	Com Fluxo Combinado - Com Cabine With Combined Flow - With Cab Con Combined Flow - Con Cabina

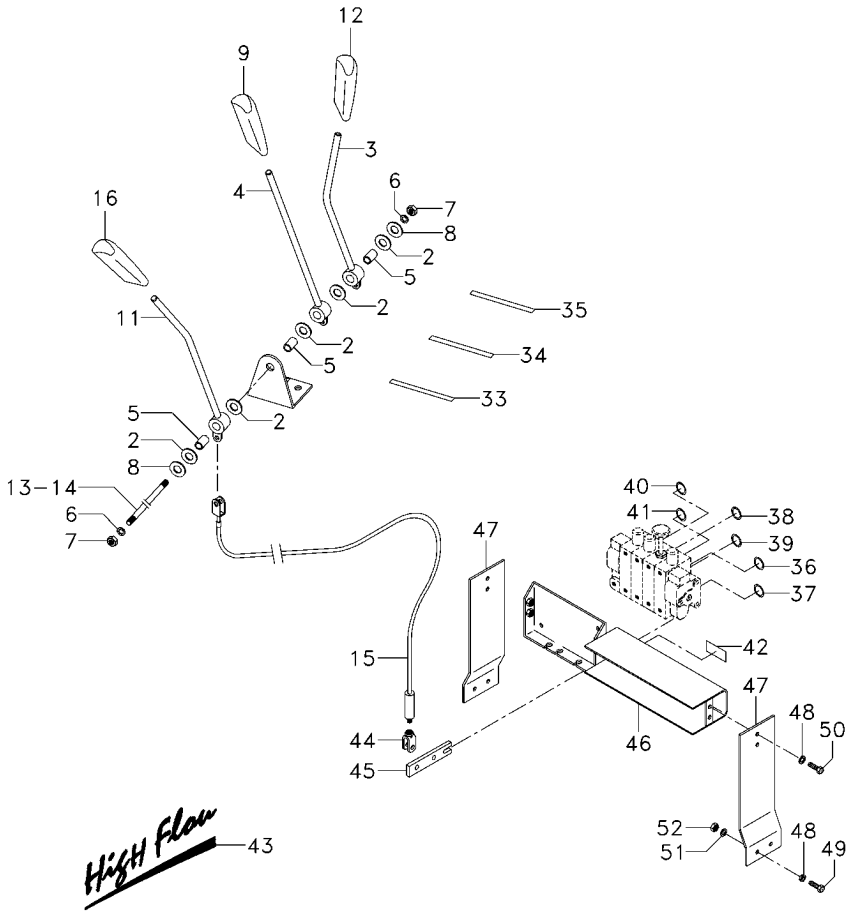

2	3386514M1	**5**	DISCO	DISC	DISCO
3	3778481M2	**1**	ALAVANCA	LEVER	PALANCA
4	3778482M2	**1**	ALAVANCA	LEVER	PALANCA
5	3713905M1	**3**	BUCHA	BUSH	CASQUILLO
6	390972X1	**2**	ARRUELA	WASHER	ARANDELA
7	391056X1	**6**	PORCA	NUT	TUERCA
8	053733P1	**2**	ARRUELA	WASHER	ARANDELA
9	3715492M91	**1**	MANÍPULO	KNOB	POMO
11	3778483M2	**1**	ALAVANCA	LEVER	PALANCA
12	3715491M91	**1**	MANÍPULO	KNOB	POMO
13	3712279M3	**1**	EIXO	SHAFT	ARBOL
14	3712956M3	**1**	EIXO	SHAFT	ARBOL
15	6205100M1	**3**	CABO	CABLE	CABLE
16	3715493M91	**1**	MANÍPULO	KNOB	POMO
33	6205186M1	**1**	DECAL	DECAL	CALCOMANIA
34	068276P1	**1**	DECAL	DECAL	CALCOMANIA
35	068277P1	**1**	DECAL	DECAL	CALCOMANIA
36	6205184M1	**1**	DECAL	DECAL	CALCOMANIA
37	6205185M1	**1**	DECAL	DECAL	CALCOMANIA
38	6205180M1	**1**	DECAL	DECAL	CALCOMANIA
39	6205182M1	**1**	DECAL	DECAL	CALCOMANIA
40	6205181M1	**1**	DECAL	DECAL	CALCOMANIA
41	6205183M1	**1**	DECAL	DECAL	CALCOMANIA
42	6207653M1	**1**	DECAL	DECAL	CALCOMANIA
43	6207418M1	**2**	DECAL	DECAL	CALCOMANIA
44	071686P1	**3**	GARFO	FORK	HORQUILLA
45	071102P1	**3**	ALAVANCA	LEVER	PALANCA
46	6207966M91	**1**	SUPORTE	CLEVIS	GANCHO SEGURI.
47	6207960M1	**2**	SUPORTE	CLEVIS	GANCHO SEGURI.
48	391158X1	**8**	ARRUELA	WASHER	ARANDELA
49	339814X1	**4**	PARAFUSO	BOLT	PERNO
50	339451X1	**4**	PARAFUSO	BOLT	PERNO
51	339376X1	**4**	ARRUELA	WASHER	ARANDELA
52	339402X1	**4**	PORCA	NUT	TUERCA

Válvula Controle Remoto
Control Valve
Válvula Del Control

105-40

Com Fluxo Combinado - Com Hydrotronic
With Combined Flow - With Hydrotronic
Con Combined Flow - Con Hydrotronic

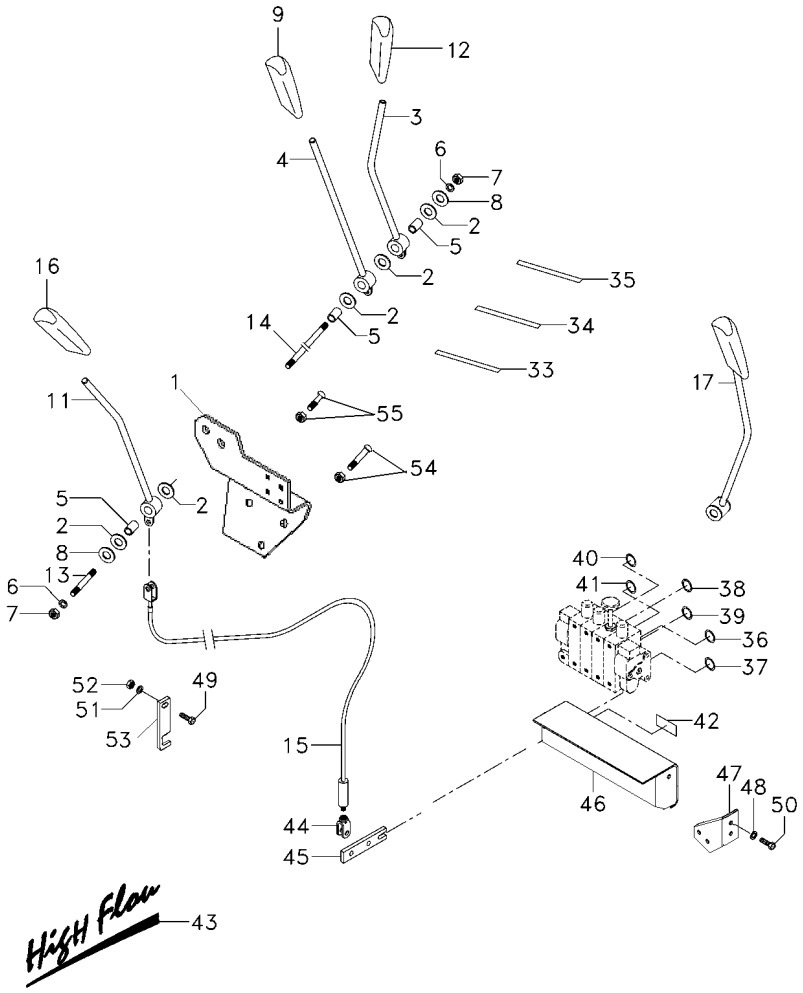

1	6205158M91	**1**	SUPORTE	BRACKET	SOPORTE
1	339761X1	**3**	PARAFUSO	BOLT	PERNO
1	339169X1	**3**	PORCA	NUT	TUERCA
1	339374X1	**3**	ARRUELA	WASHER	ARANDELA
2	3386514M1	**5**	DISCO	DISC	DISCO
3	3778483M2	**1**	ALAVANCA	LEVER	PALANCA
4	3778482M2	**1**	ALAVANCA	LEVER	PALANCA
5	3713905M1	**3**	BUCHA	BUSH	CASQUILLO
6	390972X1	**2**	ARRUELA	WASHER	ARANDELA
7	391056X1	**2**	PORCA	NUT	TUERCA
8	053733P1	**2**	ARRUELA	WASHER	ARANDELA
9	3715491M91	**1**	MANÍPULO	KNOB	POMO
11	3778481M2	**1**	ALAVANCA	LEVER	PALANCA
12	3715493M91	**1**	MANÍPULO	KNOB	POMO
13	3712956M3	**1**	EIXO	SHAFT	ARBOL
14	3712279M3	**1**	EIXO	SHAFT	ARBOL
15	6205100M1	**3**	CABO	CABLE	CABLE
16	3715492M91	**1**	MANÍPULO	KNOB	POMO
17	039643S1	**1**	ALAVANCA	LEVER	PALANCA
17	196010M1	**2**	ARRUELA	WASHER	ARANDELA
17	355618X1	**2**	ARRUELA	WASHER	ARANDELA
17	354048X1	**2**	CUPILHA	COTTER PIN	PASADOR DOUBLE
17	035972P1	**1**	MANÍPULO	KNOB	POMO
33	068276P1	**1**	DECAL	DECAL	CALCOMANIA
34	068277P1	**1**	DECAL	DECAL	CALCOMANIA
35	6205186M1	**1**	DECAL	DECAL	CALCOMANIA
36	6205184M1	**1**	DECAL	DECAL	CALCOMANIA
37	6205185M1	**1**	DECAL	DECAL	CALCOMANIA
38	6205180M1	**1**	DECAL	DECAL	CALCOMANIA
39	6205182M1	**1**	DECAL	DECAL	CALCOMANIA
40	6205181M1	**1**	DECAL	DECAL	CALCOMANIA
41	6205183M1	**1**	DECAL	DECAL	CALCOMANIA
42	6207653M1	**1**	DECAL	DECAL	CALCOMANIA
43	6207418M1	**2**	DECAL	DECAL	CALCOMANIA
44	071686P1	**3**	GARFO	FORK	HORQUILLA
45	071102P1	**3**	ALAVANCA	LEVER	PALANCA
46	6204899M91	**1**	FECHAMENTO	COVER	CUBIERTA
46	339123X1	**5**	PARAFUSO	BOLT	PERNO
46	339374X1	**5**	ARRUELA	WASHER	ARANDELA
46	390972X1	**5**	ARRUELA	WASHER	ARANDELA
47	6205131M91	**1**	SUPORTE	BRACKET	SOPORTE
48	339374X1	**2**	ARRUELA	WASHER	ARANDELA
49	391979X1	**1**	PARAFUSO	BOLT	PERNO
50	339123X1	**2**	PARAFUSO	BOLT	PERNO
51	039921T1	**1**	ARRUELA	WASHER	ARANDELA
52	1441500X1	**1**	PORCA	NUT	TUERCA
53	6205093M1	**1**	FIXADOR	ATTACHMENT	ADITAMENTO
54	6214504M1	**2**	PARAFUSO	BOLT	PERNO
54	1441500X1	**2**	PORCA	NUT	TUERCA
55	6214505M1	**2**	PARAFUSO	BOLT	PERNO

Válvula Controle Remoto
Control Valve
Válvula Del Control

105-40

Com Fluxo Combinado - Com Hydrotronic
With Combined Flow - With Hydrotronic
Con Combined Flow - Con Hydrotronic

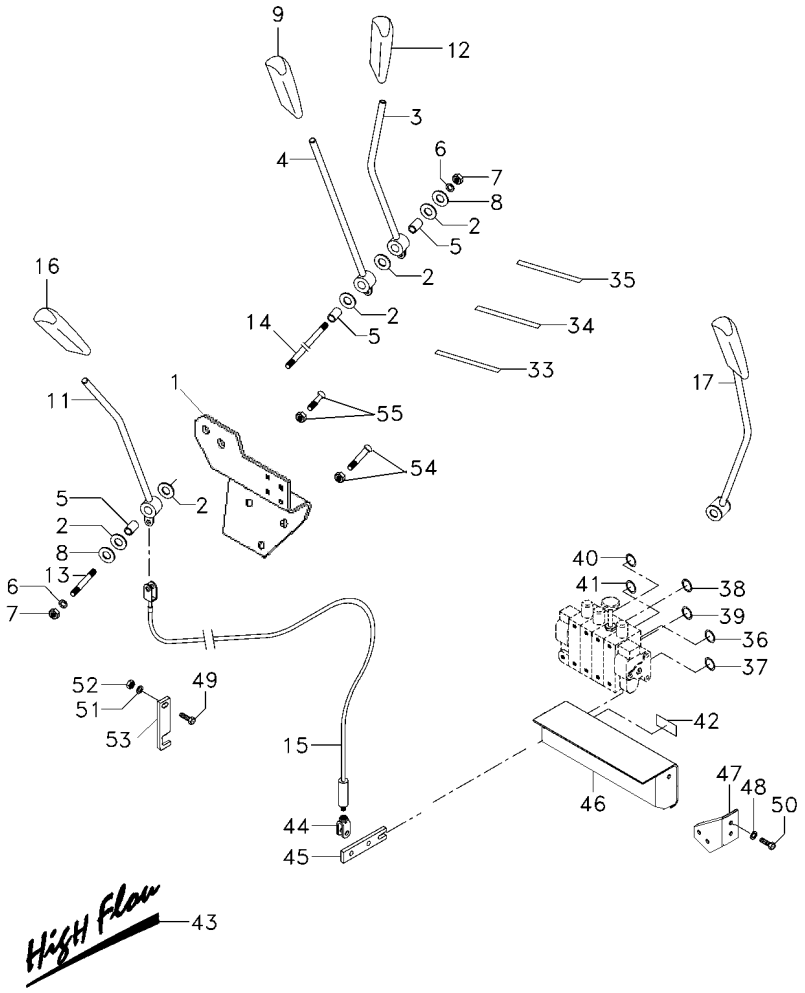

55	1441500X1	**2**	PORCA	NUT	TUERCA

Válvula Controle Remoto
Control Valve
Válvula Del Control

105-45

Com Fluxo Combinado - Sem Hidráulico
With Combined Flow - Without Hydraulic
Con Combined Flow - Sin Hidraulico

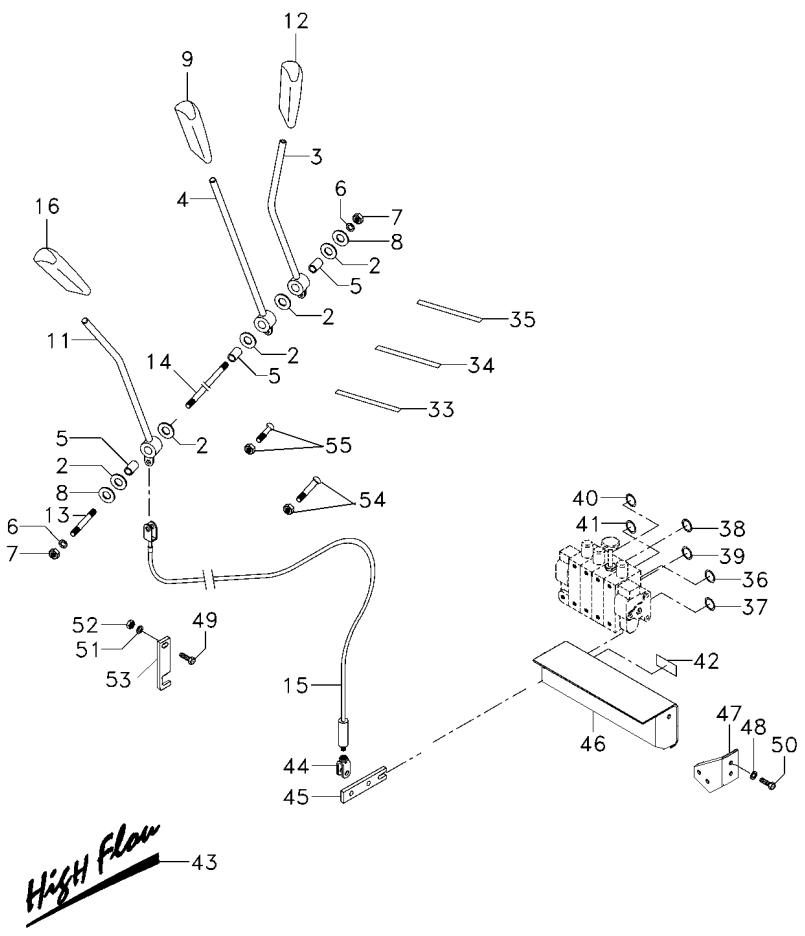

2	3386514M1	**5**	DISCO	DISC	DISCO
3	3778483M2	**1**	ALAVANCA	LEVER	PALANCA
4	3778482M2	**1**	ALAVANCA	LEVER	PALANCA
5	3713905M1	**3**	BUCHA	BUSH	CASQUILLO
6	390972X1	**2**	ARRUELA	WASHER	ARANDELA
7	391056X1	**2**	PORCA	NUT	TUERCA
8	053733P1	**2**	ARRUELA	WASHER	ARANDELA
9	3715491M91	**1**	MANÍPULO	KNOB	POMO
11	3778481M2	**1**	ALAVANCA	LEVER	PALANCA
12	3715493M91	**1**	MANÍPULO	KNOB	POMO
13	3712956M3	**1**	EIXO	SHAFT	ARBOL
14	3712279M3	**1**	EIXO	SHAFT	ARBOL
15	6205100M1	**3**	CABO	CABLE	CABLE
16	3715492M91	**1**	MANÍPULO	KNOB	POMO
33	068276P1	**1**	DECAL	DECAL	CALCOMANIA
34	068277P1	**1**	DECAL	DECAL	CALCOMANIA
35	6205186M1	**1**	DECAL	DECAL	CALCOMANIA
36	6205184M1	**1**	DECAL	DECAL	CALCOMANIA
37	6205185M1	**1**	DECAL	DECAL	CALCOMANIA
38	6205180M1	**1**	DECAL	DECAL	CALCOMANIA
39	6205182M1	**1**	DECAL	DECAL	CALCOMANIA
40	6205181M1	**1**	DECAL	DECAL	CALCOMANIA
41	6205183M1	**1**	DECAL	DECAL	CALCOMANIA
42	6207653M1	**1**	DECAL	DECAL	CALCOMANIA
43	6207418M1	**2**	DECAL	DECAL	CALCOMANIA
44	071686P1	**3**	GARFO	FORK	HORQUILLA
45	071102P1	**3**	ALAVANCA	LEVER	PALANCA
46	6204899M91	**1**	FECHAMENTO	COVER	CUBIERTA
46	339123X1	**5**	PARAFUSO	BOLT	PERNO
46	339374X1	**5**	ARRUELA	WASHER	ARANDELA
46	390972X1	**5**	ARRUELA	WASHER	ARANDELA
47	6205131M91	**1**	SUPORTE	BRACKET	SOPORTE
48	339374X1	**2**	ARRUELA	WASHER	ARANDELA
49	391979X1	**1**	PARAFUSO	BOLT	PERNO
50	339123X1	**2**	PARAFUSO	BOLT	PERNO
51	039921T1	**1**	ARRUELA	WASHER	ARANDELA
52	1441500X1	**1**	PORCA	NUT	TUERCA
53	6205093M1	**1**	FIXADOR	ATTACHMENT	ADITAMENTO
54	6214504M1	**2**	PARAFUSO	BOLT	PERNO
54	1441500X1	**2**	PORCA	NUT	TUERCA
55	6214505M1	**2**	PARAFUSO	BOLT	PERNO
55	1441500X1	**2**	PORCA	NUT	TUERCA

Assento
Seat
Asiento

105-50

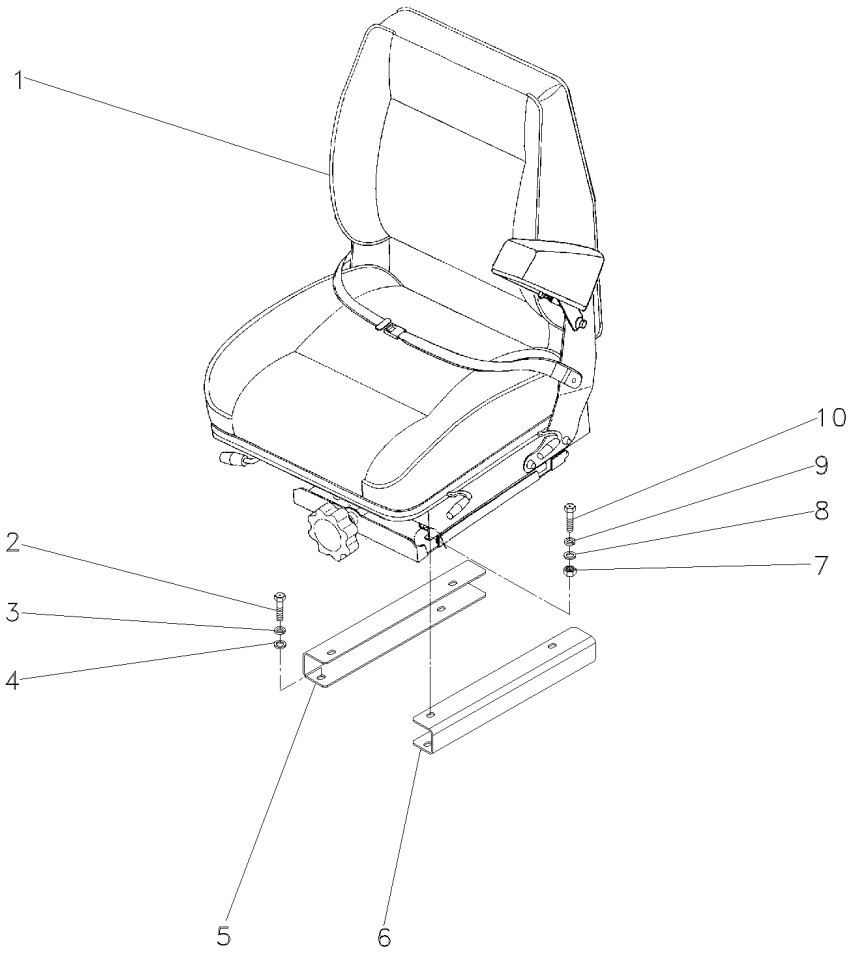

1	071163N1	👁	Undef Ref	**1**	ASSENTO	SEAT	ASIENTO
1		👁	Undef Ref	**1**	ASSENTO	SEAT	ASIENTO
2	339761X1			**4**	PARAFUSO	BOLT	PERNO
3	339374X1			**4**	ARRUELA	WASHER	ARANDELA
4	829185M1			**4**	ARRUELA	WASHER	ARANDELA
5	052460P1	▶		**1**	SUPORTE	BRACKET	SOPORTE
6	052461P1	◀		**1**	SUPORTE	BRACKET	SOPORTE
7	339402X1			**4**	PORCA	NUT	TUERCA
8	390734X1			**4**	ARRUELA	WASHER	ARANDELA
9	339376X1			**4**	ARRUELA	WASHER	ARANDELA
10	339401X1			**4**	PARAFUSO	BOLT	PERNO

Assento
Seat
Asiento

105-55

Com Apoio Para Braço
With Base
Con Apoyo

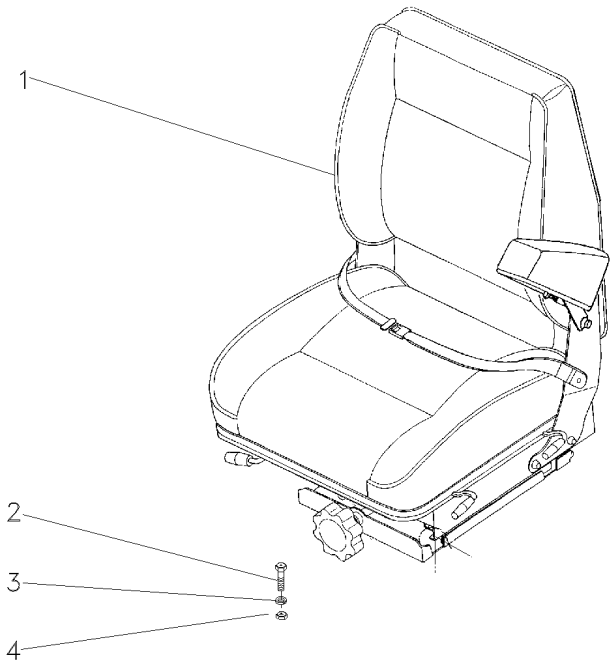

1	059477N1	Undef Ref	**1** ASSENTO	SEAT	ASIENTO
2	339401X1		**4** PARAFUSO	BOLT	PERNO
3	339376X1		**4** ARRUELA	WASHER	ARANDELA
4	339402X1		**4** PORCA	NUT	TUERCA

Comando De Freio E Embreagem Breake And Clutch Command Mando De Freno Y Embrague	Freio Brake Freno	105-60

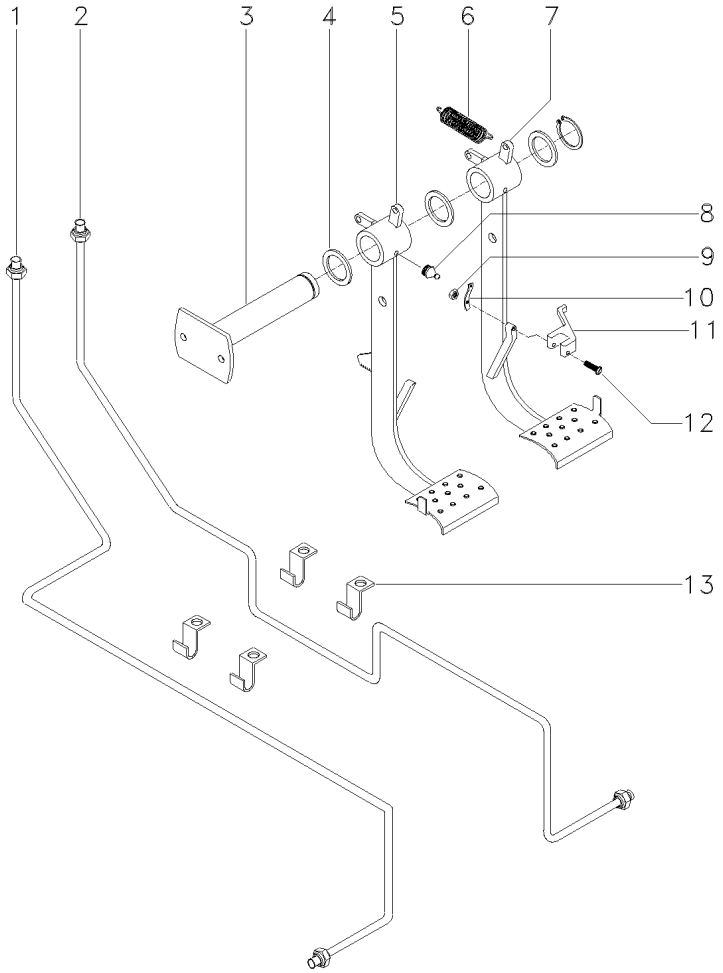

1	036706N1	◀	**1**	TUBO	PIPE	CANO
2	036709N1	▶	**1**	TUBO	PIPE	CANO
3	033348S1		**1**	MANCAL	BEARING	COJINETE
4	1669096M2		**4**	CALÇO	SHIM	CALCE
5	034407N1	◀	**1**	PEDAL	PEDAL	PEDAL
		👁 105-260 No				
6	184171M1		**2**	MOLA	SPRING	RESORTE
7	034409N1	▶	**1**	PEDAL	PEDAL	PEDAL
		👁 105-265 No				
8	29951X		**2**	GRAXEIRA	GREASER	ENGRASADOR
9	195663M1		**1**	PORCA	NUT	TUERCA
10	181958M1		**1**	MOLA	SPRING	RESORTE
11	3589503M1		**1**	TRAVA	LOCK	RETENEDOR
12	361203X1		**1**	PARAFUSO	BOLT	PERNO
13	020228P1		**4**	BRAÇADEIRA	CLAMP	ABRAZADERA

Comando De Freio E Embreagem
Breake And Clutch Command
Mando De Freno Y Embrague

Embreagem
Clutch
Embrague

105-65

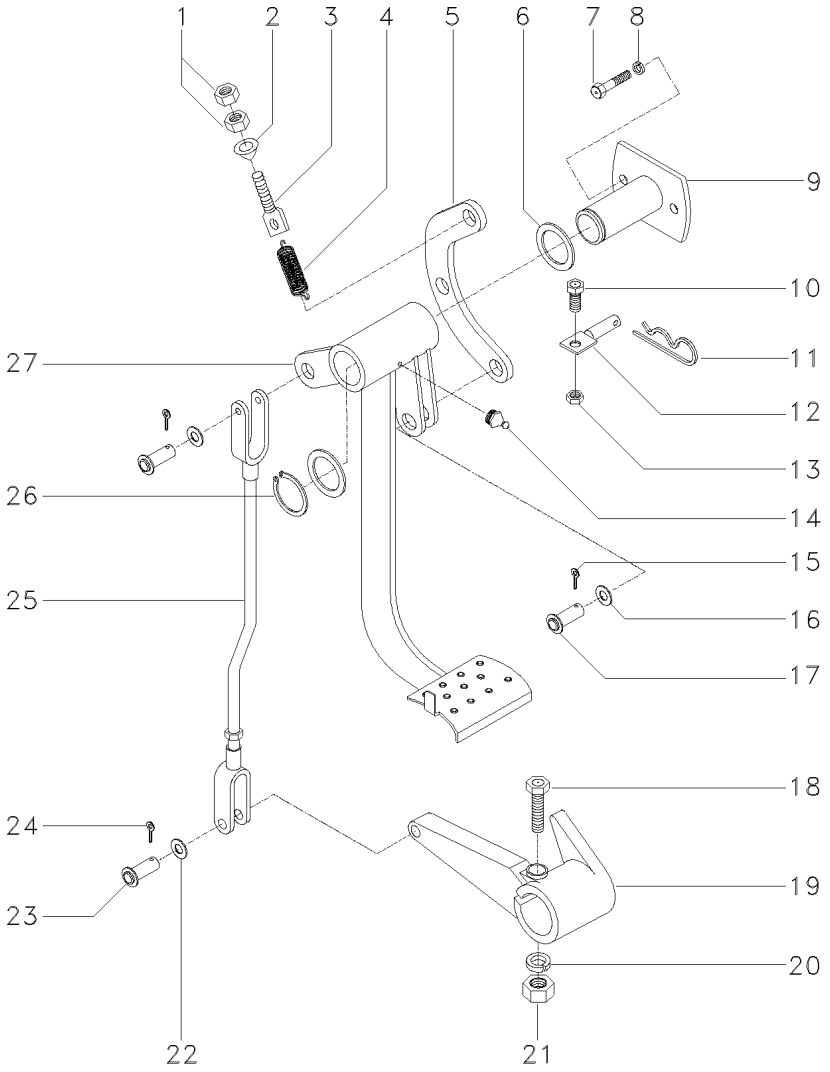

1	339402X1		**2**	PORCA	NUT	TUERCA
2	418195M1		**1**	GUIA	GUIDE	GUIA
3	033939P1		**1**	PARAFUSO	BOLT	PERNO
4	033940P1		**1**	MOLA	SPRING	RESORTE
5	033285P1		**1**	SUPORTE	BRACKET	SOPORTE
6	180812M1		**5**	ARRUELA	WASHER	ARANDELA
7	391375X1		**4**	PARAFUSO	BOLT	PERNO
8	339369X1		**4**	ARRUELA	WASHER	ARANDELA
9	033349S1		**1**	MANCAL	BEARING	COJINETE
10	353540X1		**1**	PARAFUSO	BOLT	PERNO
11	195708M1		**1**	GRAMPO	CRAMP	PASADOR
12	036433S1		**1**	BATENTE	STOP	PARO
13	353430X1		**1**	PORCA	NUT	TUERCA
14	29951X		**1**	GRAXEIRA	GREASER	ENGRASADOR
15	354059X1		**1**	CONTRAPINO	DOWEL	CENTRAJE
16	353756X1		**1**	ARRUELA	WASHER	ARANDELA
17	195611M1		**1**	PINO	PIN	PASADOR
18	353888X1		**1**	PARAFUSO	BOLT	PERNO
19	020224P1		**1**	BRAÇO	ARM	BRAZO
20	353439X1		**1**	ARRUELA	WASHER	ARANDELA
21	353437X1		**1**	PORCA	NUT	TUERCA
22	353756X1		**4**	ARRUELA	WASHER	ARANDELA
23	832813M1		**4**	PINO	PIN	PASADOR
24	354059X1		**4**	CONTRAPINO	DOWEL	CENTRAJE
25	033271N1	105-290 No	**1**	CJ. TIRANTE	KIT, ROD	JUEGO DE BIELAS
26	352438X1		**2**	ANEL TRAVA	CIRCLIP	CIRCULITO
27	034406N1	105-255 No	**1**	PEDAL	PEDAL	PEDAL

Comando De Freio E Embreagem
Breake And Clutch Command
Mando De Freno Y Embrague

Com Cabina
With Cab
Con Cabina

105-70

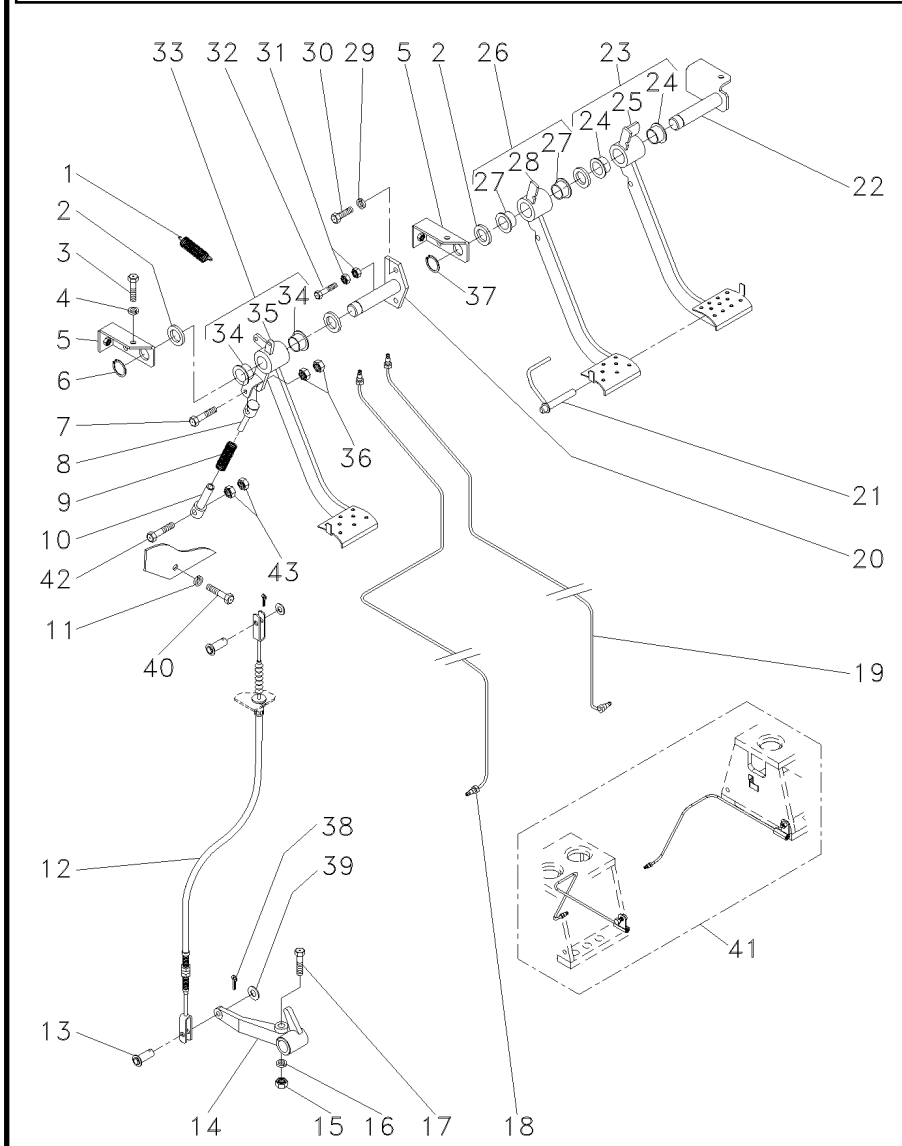

1	184171M1			**3**	MOLA	SPRING	RESORTE
2	1669096M2			**4**	CALÇO	SHIM	CALCE
3	339761X1			**6**	PARAFUSO	BOLT	PERNO
4	339374X1			**6**	ARRUELA	WASHER	ARANDELA
5	052875S1			**2**	SUPORTE	BRACKET	SOPORTE
6	352438X1			**1**	ANEL TRAVA	CIRCLIP	CIRCULITO
7	354269X1			**1**	PARAFUSO	BOLT	PERNO
8	054308P1	▲		**1**	FIXADOR	ATTACHMENT	ADITAMENTO
9	052909P1			**1**	MOLA	SPRING	RESORTE
10	054309P1	▼		**1**	FIXADOR	ATTACHMENT	ADITAMENTO
11	339374X1			**8**	ARRUELA	WASHER	ARANDELA
12	6209139M91	[B]	◀▶ 1040 mm	**1**	CABO	CABLE	CABLE
12	052480T1	◀▶ 980 mm		**1**	CABO	CABLE	CABLE
13	832813M1			**2**	PINO	PIN	PASADOR
14	020224P1	[B]	▼	**1**	BRAÇO	ARM	BRAZO
15	353437X1			**1**	PORCA	NUT	TUERCA
16	353439X1			**1**	ARRUELA	WASHER	ARANDELA
17	353888X1			**1**	PARAFUSO	BOLT	PERNO
18	036706N1	[A]	◀	**1**	TUBO	PIPE	CANO
19	036709N1	[A]	▶	**1**	TUBO	PIPE	CANO
20	052868S1			**1**	EIXO	SHAFT	ARBOL
21	052878S1			**1**	TRAVA	LOCK	RETENEDOR
22	052872S1	[A]		**1**	EIXO	SHAFT	ARBOL
23	059212N1	[A]	▶	**1**	PEDAL	PEDAL	PEDAL
24	052691P1	10		**2**	BUCHA	BUSH	CASQUILLO
25	059213S1	10 [A]	▶	**1**	PEDAL	PEDAL	PEDAL
26	059209N1	[A]	◀	**1**	PEDAL	PEDAL	PEDAL
27	052691P1	7		**2**	BUCHA	BUSH	CASQUILLO
28	059210S1	7 [A]	◀	**1**	PEDAL	PEDAL	PEDAL
29	339374X1			**2**	ARRUELA	WASHER	ARANDELA
30	339761X1			**2**	PARAFUSO	BOLT	PERNO
31	339402X1			**2**	PORCA	NUT	TUERCA
32	880009311395			**1**	PARAFUSO	BOLT	PERNO
33	052822N1	[B]		**1**	PEDAL	PEDAL	PEDAL
34	052691P1	37		**2**	BUCHA	BUSH	CASQUILLO
35	052823S1	37 [B]		**1**	PEDAL	PEDAL	PEDAL
36	355566X1			**2**	PORCA	NUT	TUERCA
37	352438X1			**1**	ANEL TRAVA	CIRCLIP	CIRCULITO
38	354059X1			**2**	CONTRAPINO	DOWEL	CENTRAJE
39	353756X1			**2**	ARRUELA	WASHER	ARANDELA
40	339761X1			**8**	PARAFUSO	BOLT	PERNO
41	065607N1	👁 105-245 No		**1**	VÁLVULA DRENO	DRAIN VALVE	DRAIN VALVE

Comando De Freio E Embreagem Breake And Clutch Command Mando De Freno Y Embrague	Com Cabina With Cab Con Cabina	105-70	

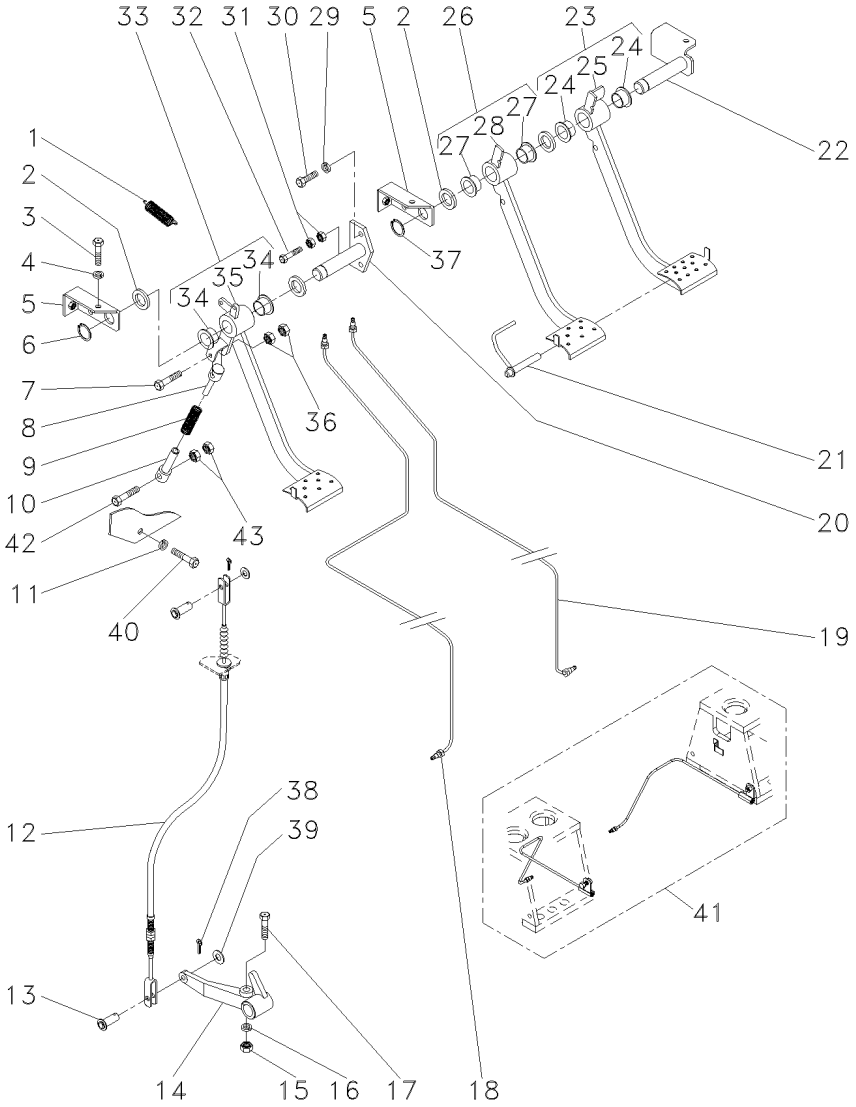

42 353897X1
43 355566X1

[A] FREIO
BRAKE
FRENO

[B] EMBREAGEM
CLUTCH
EMBRAGUE

1	PARAFUSO	BOLT	PERNO
2	PORCA	NUT	TUERCA

Controle De Aceleração
Throttle Controls
Controles De Aceleración

105-75

Sem Cabina / Com Sistema Ferguson
Without Cab / With Ferguson Systen
Sin Cabina / Con Sistema Ferguson

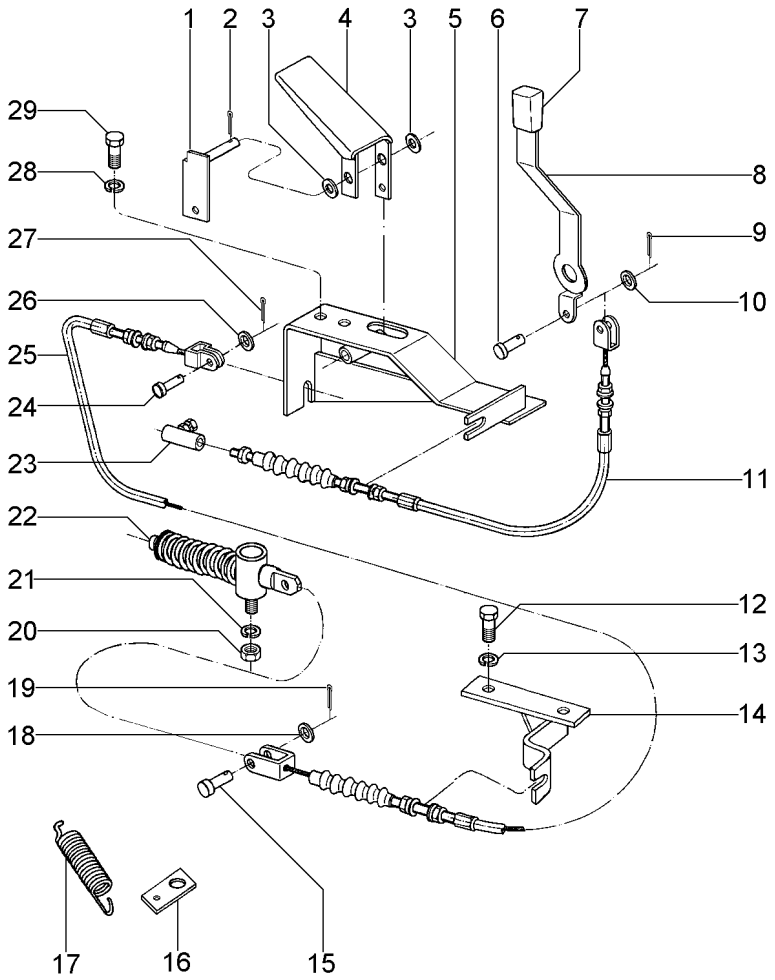

1	036633S1		**1**	ALAVANCA	LEVER	PALANCA
2	354059X1		**1**	CONTRAPINO	DOWEL	CENTRAJE
3	390734X1		**2**	ARRUELA	WASHER	ARANDELA
4	036631S1		**1**	PEDAL	PEDAL	PEDAL
5	036037S1		**1**	SUPORTE	BRACKET	SOPORTE
6	354186X1		**1**	PINO	PIN	PASADOR
7	035972P1		**1**	MANÍPULO	KNOB	POMO
8	036588S1		**1**	ALAVANCA	LEVER	PALANCA
9	354041X1		**1**	CUPILHA	COTTER PIN	PASADOR DOUBLE
10	353753X1		**1**	ARRUELA	WASHER	ARANDELA
11	024293T1		**1**	CJ. CABO	KIT, CABLE	CABLES JUEGO
12	339081X1		**2**	PARAFUSO	BOLT	PERNO
13	339376X1		**2**	ARRUELA	WASHER	ARANDELA
14	037072S1		**1**	SUPORTE	BRACKET	SOPORTE
15	354187X1		**1**	PINO	PIN	PASADOR
16	3145925M1		**1**	SUPORTE	BRACKET	SOPORTE
17	893713M1		**1**	MOLA	SPRING	RESORTE
18	355617X1		**1**	ARRUELA	WASHER	ARANDELA
19	354041X1		**1**	CUPILHA	COTTER PIN	PASADOR DOUBLE
20	353918X1		**1**	PORCA	NUT	TUERCA
21	353441X1		**1**	ARRUELA	WASHER	ARANDELA
22	020301N1	105-10 No	**1**	CJ. MOLA	KIT, SPRING	RESORTE JUEGO
23	487077M91		**1**	CONECTOR	CONNECTOR	CONECTOR
24	354186X1		**1**	PINO	PIN	PASADOR
25	036627T1		**1**	CJ. CABO	KIT, CABLE	CABLES JUEGO
26	353753X1		**1**	ARRUELA	WASHER	ARANDELA
27	354041X1		**1**	CUPILHA	COTTER PIN	PASADOR DOUBLE
28	339374X1		**2**	ARRUELA	WASHER	ARANDELA
29	390379X1		**2**	PARAFUSO	BOLT	PERNO

Controle De Aceleração
Throttle Controls
Controles De Aceleración

105-80

Sem Cabine / Com Hydrotronic
Without Cab / With Hydrotronic
Sin Cabina / Con Hydrotronic

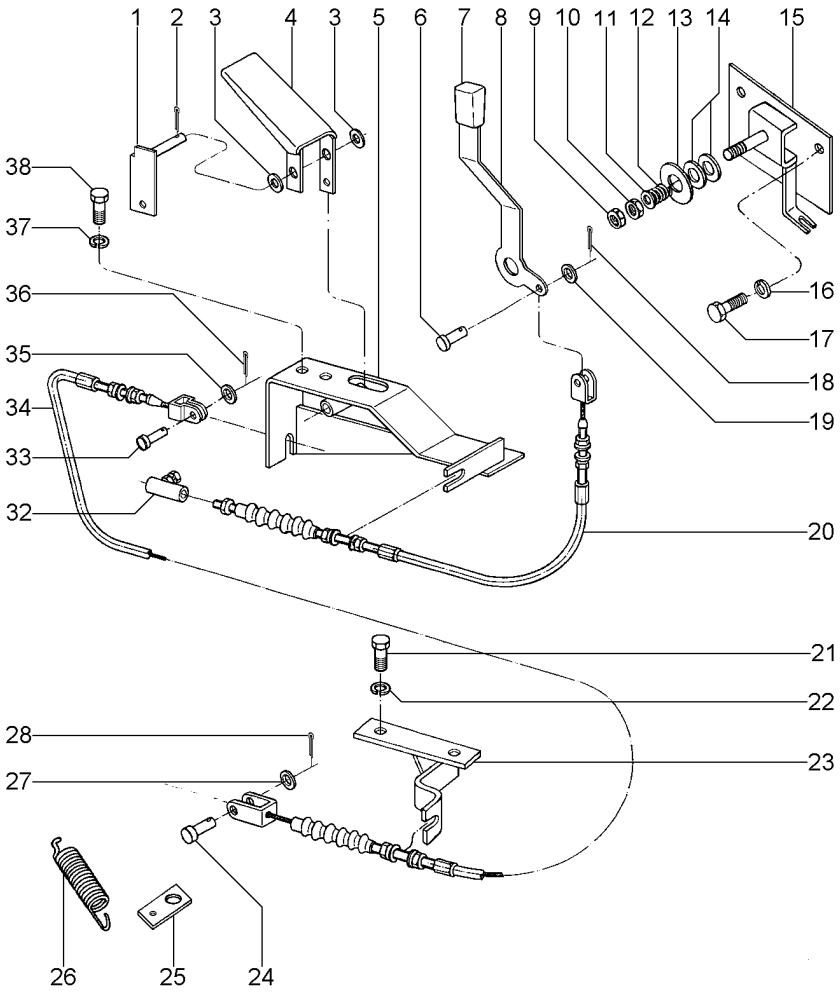

1	036633S1	**1**	ALAVANCA	LEVER	PALANCA
2	354059X1	**1**	CONTRAPINO	DOWEL	CENTRAJE
3	390734X1	**2**	ARRUELA	WASHER	ARANDELA
4	036631S1	**1**	PEDAL	PEDAL	PEDAL
5	036037S1	**1**	SUPORTE	BRACKET	SOPORTE
6	354186X1	**1**	PINO	PIN	PASADOR
7	035972P1	**1**	MANÍPULO	KNOB	POMO
8	063196P1	**1**	ALAVANCA	LEVER	PALANCA
9	353430X1	**1**	PORCA	NUT	TUERCA
10	353431X1	**1**	PORCA	NUT	TUERCA
11	353756X1	**1**	ARRUELA	WASHER	ARANDELA
12	037594P1	**1**	MOLA	SPRING	RESORTE
13	044206P1	**1**	ESPAÇADOR	SPACER	PIEZA DISTANCIA
14	490434M1	**2**	ARRUELA	WASHER	ARANDELA
15	063135S1	**1**	SUPORTE	CLEVIS	GANCHO SEGURI.
16	339376X1	**2**	ARRUELA	WASHER	ARANDELA
17	339451X1	**2**	PARAFUSO	BOLT	PERNO
18	354041X1	**1**	CUPILHA	COTTER PIN	PASADOR DOUBLE
19	353753X1	**1**	ARRUELA	WASHER	ARANDELA
20	024293T1	**1**	CJ. CABO	KIT, CABLE	CABLES JUEGO
21	339081X1	**2**	PARAFUSO	BOLT	PERNO
22	339376X1	**2**	ARRUELA	WASHER	ARANDELA
23	037072S2	**1**	SUPORTE	SUPPORT	DISPOS.DE SOSTEN
24	354187X1	**1**	PINO	PIN	PASADOR
25	3145925M1	**1**	SUPORTE	BRACKET	SOPORTE
26	893713M1	**1**	MOLA	SPRING	RESORTE
27	355617X1	**1**	ARRUELA	WASHER	ARANDELA
28	354041X1	**1**	CUPILHA	COTTER PIN	PASADOR DOUBLE
29	353918X1	**1**	PORCA	NUT	TUERCA
30	353441X1	**1**	ARRUELA	WASHER	ARANDELA
31	020301N1	**1**	CJ. MOLA	KIT, SPRING	RESORTE JUEGO
32	487077M91	**1**	CONECTOR	CONNECTOR	CONECTOR
33	354186X1	**1**	PINO	PIN	PASADOR
34	036627T1	**1**	CJ. CABO	KIT, CABLE	CABLES JUEGO
35	353753X1	**1**	ARRUELA	WASHER	ARANDELA
36	354041X1	**1**	CUPILHA	COTTER PIN	PASADOR DOUBLE
37	339374X1	**2**	ARRUELA	WASHER	ARANDELA
38	390379X1	**2**	PARAFUSO	BOLT	PERNO

👁 105-10 No

Controle De Aceleração
Throttle Controls
Controles De Aceleración

105-85

Sem Cabina / Com Sistema Ferguson
Without Cab / With Ferguson Systen
Sin Cabina / Con Sistema Ferguson

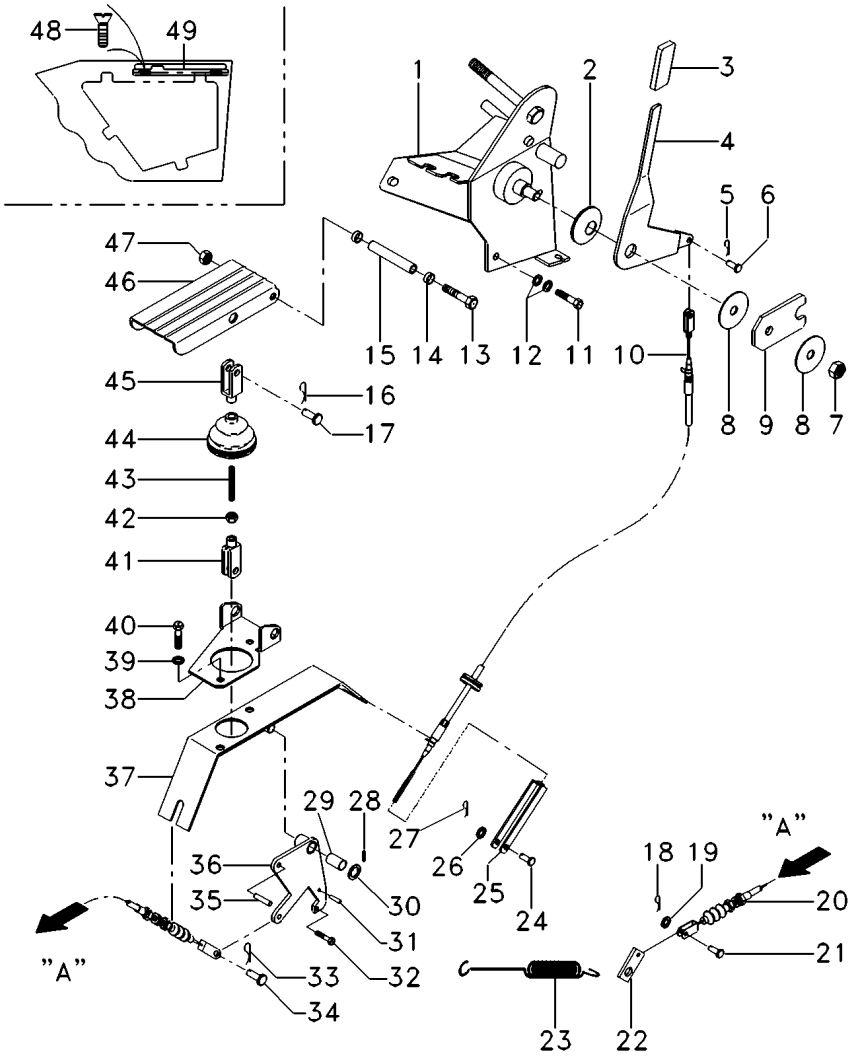

1	057345S1	[AB]	**1** SUPORTE	BRACKET	SOPORTE
2	055535P1		**1** MOLA	SPRING	RESORTE
3	3777016M1		**1** MANÍPULO	KNOB	POMO
4	057349P1	[A]	**1** ALAVANCA	LEVER	PALANCA
5	357145X1		**1** CONTRAPINO	DOWEL	CENTRAJE
6	832297M1		**1** PINO	PIN	PASADOR
7	1440330X1		**1** PORCA	NUT	TUERCA
8	3042581M2		**1** ARRUELA	WASHER	ARANDELA
9	3712271M1	[C]	**1** PLACA	PLATE	PLATO
10	3778639M1	[D]	**1** CABO	CABLE	CABLE
11	339287X1		**2** PARAFUSO	BOLT	PERNO
12	390972X1		**4** ARRUELA	WASHER	ARANDELA
13	391286X1		**1** PARAFUSO	BOLT	PERNO
14	3385913M2		**2** BUCHA	BUSH	CASQUILLO
15	3712867M1		**1** BUCHA	BUSH	CASQUILLO
16	357145X1		**1** CONTRAPINO	DOWEL	CENTRAJE
17	392235X1		**1** PINO	PIN	PASADOR
18	3763357M1		**2** PINO	PIN	PASADOR
19	390971X1		**1** ARRUELA	WASHER	ARANDELA
20	036627T1	[A]	**1** CJ. CABO	KIT, CABLE	CABLES JUEGO
21	1442866X1		**1** CUPILHA	COTTER PIN	PASADOR DOUBLE
22	3145925M1		**1** SUPORTE	BRACKET	SOPORTE
23	893713M1		**1** MOLA	SPRING	RESORTE
24	832297M1		**1** PINO	PIN	PASADOR
25	3616399M1		**1** GARFO	FORK	HORQUILLA
26	390971X1		**1** ARRUELA	WASHER	ARANDELA
27	357145X1		**1** CONTRAPINO	DOWEL	CENTRAJE
28	1442994X1		**1** PINO	PIN	PASADOR
29	3385913M2		**2** BUCHA	BUSH	CASQUILLO
30	1444351X1		**1** ARRUELA	WASHER	ARANDELA
31	339548X1		**1** PINO	PIN	PASADOR
32	391883X1		**1** PARAFUSO	BOLT	PERNO
33	357145X1		**1** CONTRAPINO	DOWEL	CENTRAJE
34	3007850X1		**1** PINO	PIN	PASADOR
35	3713042M1		**1** PINO	PIN	PASADOR
36	057706S1	[A]	**1** ALAVANCA	LEVER	PALANCA
37	057702S1	[F]	**1** SUPORTE	BRACKET	SOPORTE
38	3712852M2	[E]	**1** SUPORTE	BRACKET	SOPORTE
39	390972X1		**2** ARRUELA	WASHER	ARANDELA
40	339124X1		**2** PARAFUSO	BOLT	PERNO
41	392463X1		**1** GARFO	FORK	HORQUILLA
42	339030X1		**1** PORCA	NUT	TUERCA
43	3712866M2		**1** TIRANTE	ROD	VARILLA
44	3712886M1		**1** COIFA	BELLOWS	FUELLE
45	3009130X1		**1** GARFO	FORK	HORQUILLA
46	3712851M91	[A]	**1** PEDAL	PEDAL	PEDAL
47	1441461X1		**1** PORCA	NUT	TUERCA
48	037072S2		**1** SUPORTE	SUPPORT	DISPOS.DE SOSTEN
49	339081X1		**2** PARAFUSO	BOLT	PERNO

Controle De Aceleração
Throttle Controls
Controles De Aceleración

105-85

Sem Cabina / Com Sistema Ferguson
Without Cab / With Ferguson Systen
Sin Cabina / Con Sistema Ferguson

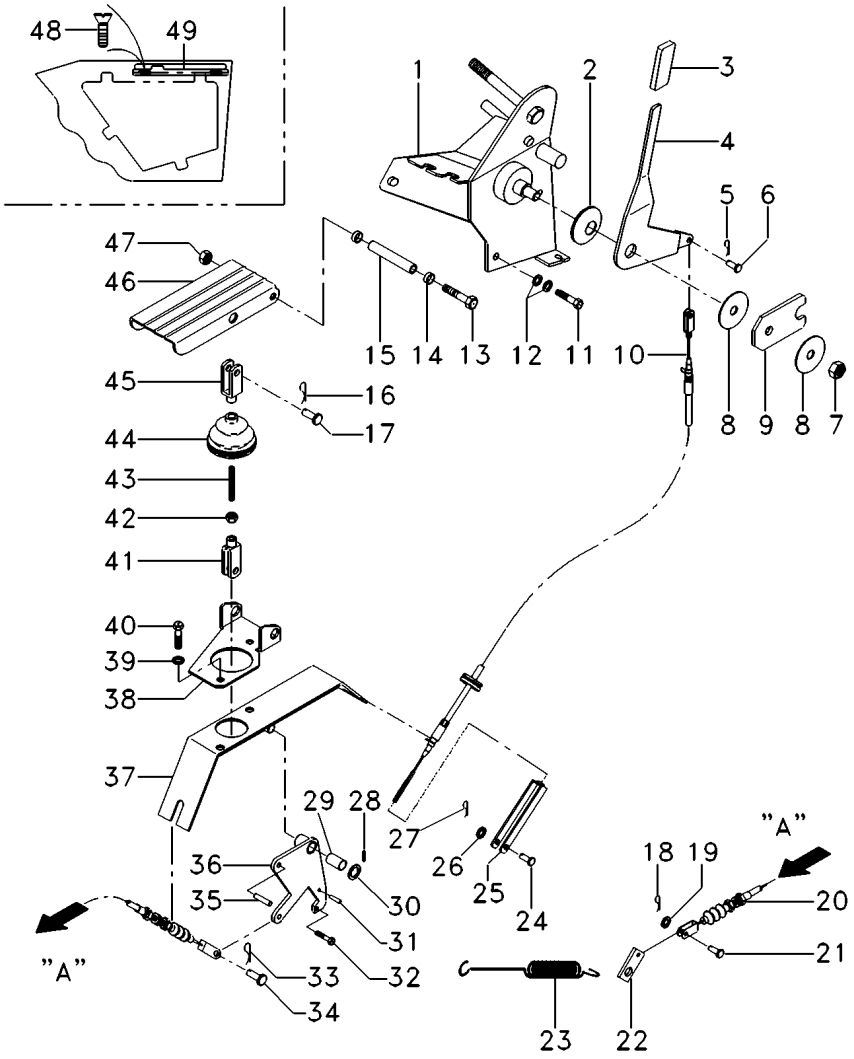

[A] ACELERADOR
THROTTLE
ACELERADOR

[B] COM SISTEMA FERGUSON
WITH FERGUSON SYSTEM
CON SISTEMA FERGUSON

[C] LIMITADORA
RESTRICTOR
LIMITADORA

[D] ALAVANCA ACELERADOR
ACCELERATOR LEVER
PALANCA ACELERADORA

[E] PEDAL DO ACELERADOR
ACCELERATOR PEDAL
PEDAL DEL ACELERADOR

[F] ALAVANCA
LEVER
PALANCA

Controle De Aceleração
Throttle Controls
Controles De Aceleración

105-90

Com Cabina / Com Hydrotronic
With Cab / With Hydrotronic
Con Cabina / Con Hydrotronic

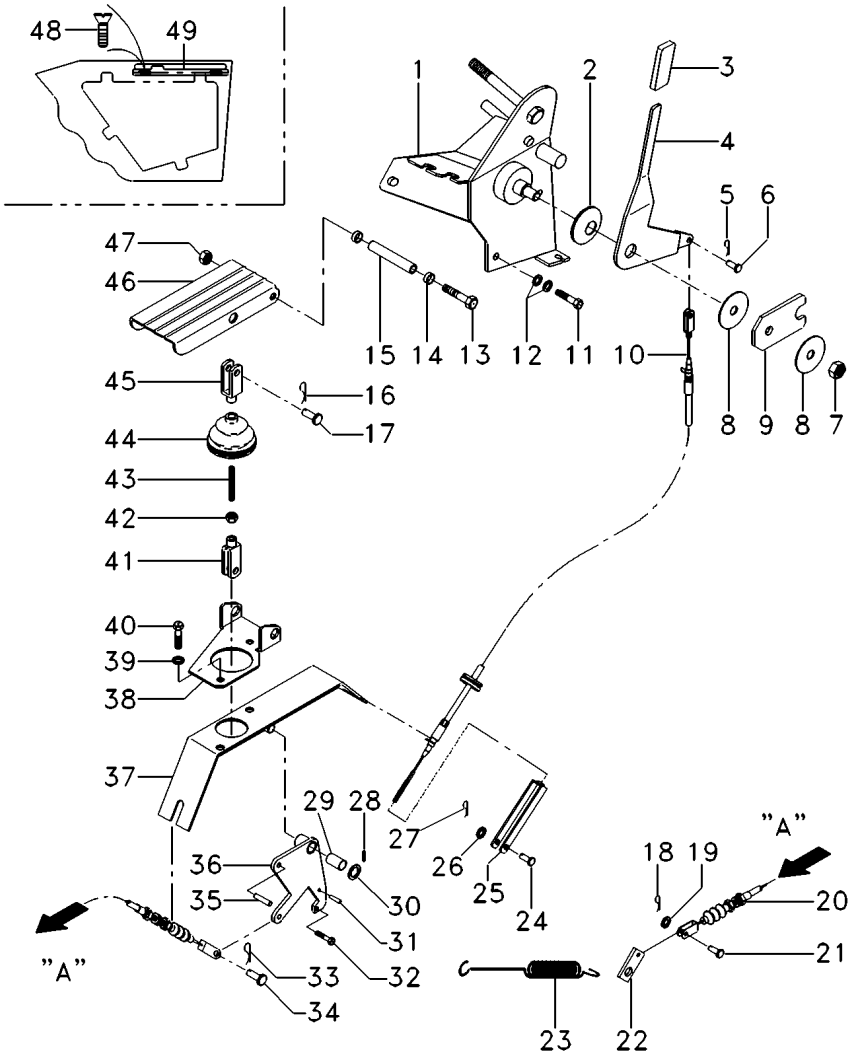

1	059198S1	[AB]	**1** SUPORTE	BRACKET	SOPORTE
2	055535P1		**1** MOLA	SPRING	RESORTE
3	3777016M1		**1** MANÍPULO	KNOB	POMO
4	057349P1	[A]	**1** ALAVANCA	LEVER	PALANCA
5	357145X1		**1** CONTRAPINO	DOWEL	CENTRAJE
6	832297M1		**1** PINO	PIN	PASADOR
7	1440330X1		**1** PORCA	NUT	TUERCA
8	3042581M2		**2** ARRUELA	WASHER	ARANDELA
9	3712271M1	[C]	**1** PLACA	PLATE	PLATO
10	3778639M1	[F]	**1** CABO	CABLE	CABLE
11	339287X1		**2** PARAFUSO	BOLT	PERNO
12	390972X1		**4** ARRUELA	WASHER	ARANDELA
13	391286X1		**1** PARAFUSO	BOLT	PERNO
14	3385913M2		**2** BUCHA	BUSH	CASQUILLO
15	3712867M1		**1** BUCHA	BUSH	CASQUILLO
16	357145X1		**1** CONTRAPINO	DOWEL	CENTRAJE
17	392235X1		**1** PINO	PIN	PASADOR
18	3763357M1		**2** PINO	PIN	PASADOR
19	390971X1		**1** ARRUELA	WASHER	ARANDELA
20	036627T1	[A]	**1** CJ. CABO	KIT, CABLE	CABLES JUEGO
21	1442866X1		**1** CUPILHA	COTTER PIN	PASADOR DOUBLE
22	3145925M1		**1** SUPORTE	BRACKET	SOPORTE
23	893713M1		**1** MOLA	SPRING	RESORTE
24	832297M1		**1** PINO	PIN	PASADOR
25	3616399M1		**1** GARFO	FORK	HORQUILLA
26	390971X1		**1** ARRUELA	WASHER	ARANDELA
27	357145X1		**1** CONTRAPINO	DOWEL	CENTRAJE
28	1442994X1		**1** PINO	PIN	PASADOR
29	3385913M2		**2** BUCHA	BUSH	CASQUILLO
30	1444351X1		**1** ARRUELA	WASHER	ARANDELA
31	339548X1		**1** PINO	PIN	PASADOR
32	391883X1		**1** PARAFUSO	BOLT	PERNO
33	357145X1		**1** CONTRAPINO	DOWEL	CENTRAJE
34	3007850X1		**1** PINO	PIN	PASADOR
35	3713042M1		**1** PINO	PIN	PASADOR
36	057706S1	[A]	**1** ALAVANCA	LEVER	PALANCA
37	057702S1	[D]	**1** SUPORTE	BRACKET	SOPORTE
38	3712852M2	[E]	**1** SUPORTE	BRACKET	SOPORTE
39	390972X1		**2** ARRUELA	WASHER	ARANDELA
40	339124X1		**2** PARAFUSO	BOLT	PERNO
41	392463X1		**1** GARFO	FORK	HORQUILLA
42	339030X1		**1** PORCA	NUT	TUERCA
43	3712866M2		**1** TIRANTE	ROD	VARILLA
44	3712886M1		**1** COIFA	BELLOWS	FUELLE
45	3009130X1		**1** GARFO	FORK	HORQUILLA
46	3712851M91	[A]	**1** PEDAL	PEDAL	PEDAL
47	1441461X1		**1** PORCA	NUT	TUERCA
48	339081X1		**2** PARAFUSO	BOLT	PERNO
49	037072S2		**1** SUPORTE	SUPPORT	DISPOS.DE SOSTEN

Controle De Aceleração
Throttle Controls
Controles De Aceleración

105-90

Com Cabina / Com Hydrotronic
With Cab / With Hydrotronic
Con Cabina / Con Hydrotronic

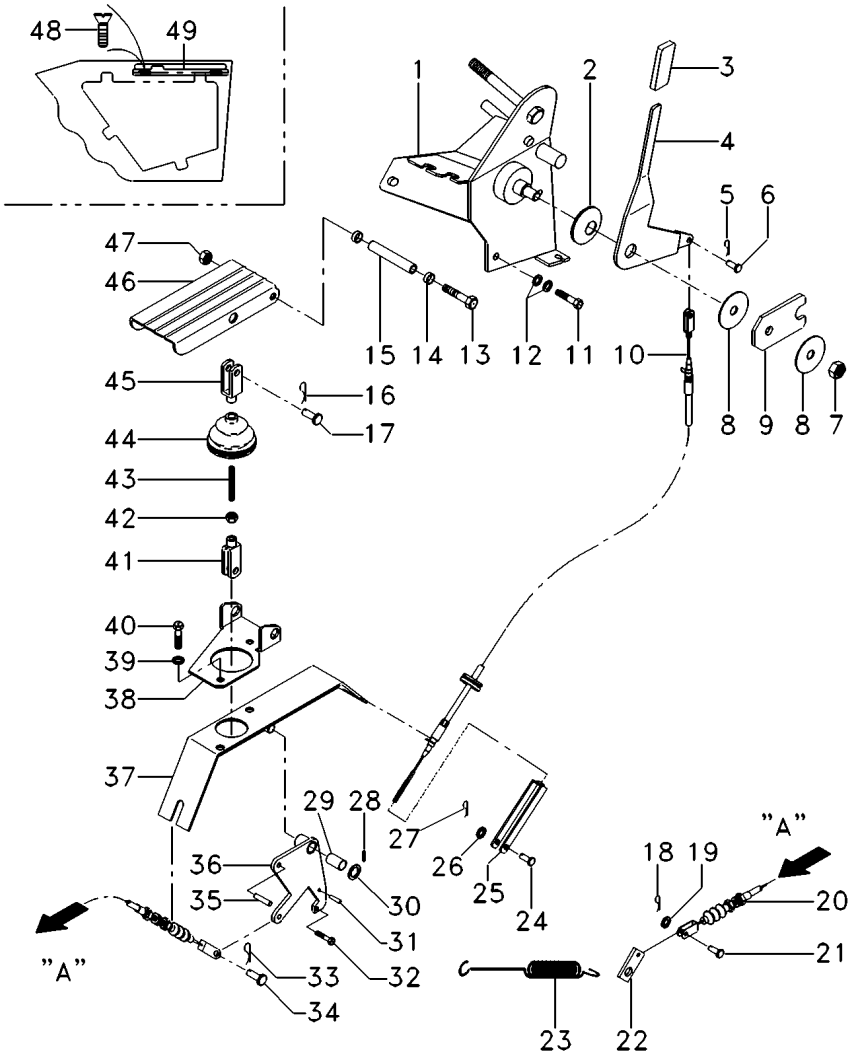

[A] ACELERADOR
THROTTLE
ACELERADOR

[B] COM SISTEMA ELETRONICO (ELC)
WITH ELETRONIC LIFT CONTROL
CON SISTEMA ELECTRONICO (ELC)

[C] LIMITADORA
RESTRICTOR
LIMITADORA

[D] ALAVANCA
LEVER
PALANCA

[E] PEDAL DO ACELERADOR
ACCELERATOR PEDAL
PEDAL DEL ACELERADOR

[F] ALAVANCA ACELERADOR
ACCELERATOR LEVER
PALANCA ACELERADORA

Controle Traseiro
Rear Control
Control Trasero

105-95

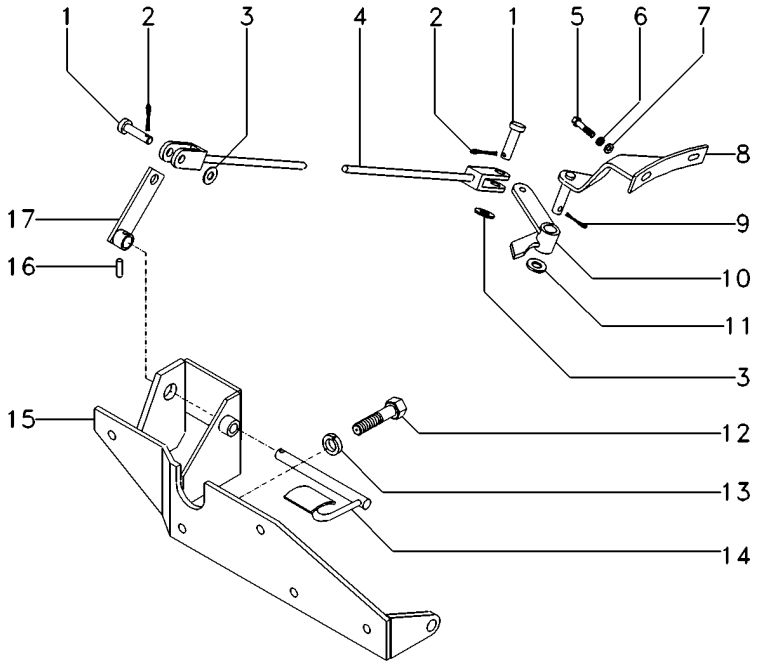

1	832813M1		**2**	PINO	PIN	PASADOR
2	354059X1		**2**	CONTRAPINO	DOWEL	CENTRAJE
3	353756X1		**2**	ARRUELA	WASHER	ARANDELA
4	037541N1	105-295 No	**1**	TIRANTE	ROD	VARILLA
5	366909X1		**2**	PARAFUSO	BOLT	PERNO
6	353439X1		**2**	ARRUELA	WASHER	ARANDELA
7	353758X1		**2**	ARRUELA	WASHER	ARANDELA
8	063177S1		**1**	SUPORTE	CLEVIS	GANCHO SEGURI.
9	354059X1		**1**	CONTRAPINO	DOWEL	CENTRAJE
10	033298S1		**1**	ALAVANCA	LEVER	PALANCA
11	353758X1		**1**	ARRUELA	WASHER	ARANDELA
12	339451X1		**4**	PARAFUSO	BOLT	PERNO
13	339376X1		**4**	ARRUELA	WASHER	ARANDELA
14	027885S1		**1**	PEDAL	PEDAL	PEDAL
15	027928S1		**1**	SUPORTE	BRACKET	SOPORTE
16	391017X1		**1**	PINO	PIN	PASADOR
17	027891S2		**1**	ALAVANCA	LEVER	PALANCA

Freio De Estacionamento
Brake
Freno

105-100

Com Hydrotronic
With Hydrotronic
Con Hydrotronic

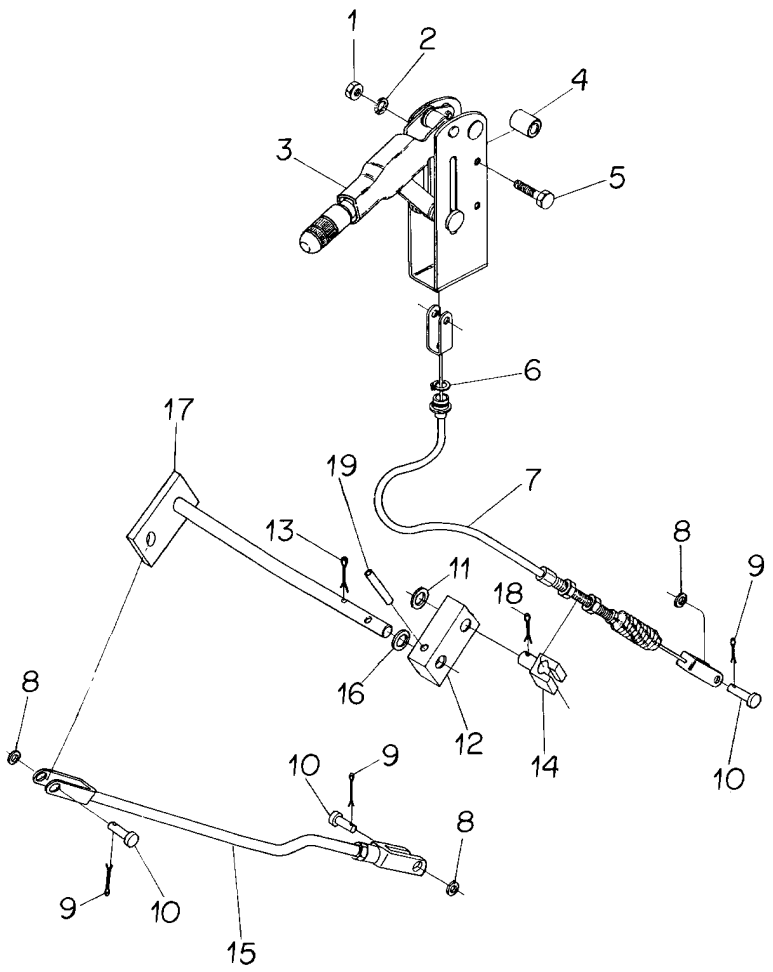

1	339169X1	**2**	PORCA	NUT	TUERCA
2	339374X1	**2**	ARRUELA	WASHER	ARANDELA
3	036789T1	**1**	ALAVANCA	LEVER	PALANCA
4	036613P1	**2**	ESPAÇADOR	SPACER	PIEZA DISTANCIA
5	339291X1	**2**	PARAFUSO	BOLT	PERNO
6	022345T1	**1**	ANEL TRAVA	CIRCLIP	CIRCULITO
7	036654T1	**1**	CABO	CABLE	CABLE
8	353756X1	**3**	ARRUELA	WASHER	ARANDELA
9	354059X1	**3**	CONTRAPINO	DOWEL	CENTRAJE
10	832813M1	**3**	PINO	PIN	PASADOR
11	339285X1	**1**	ARRUELA	WASHER	ARANDELA
12	036562P1	**1**	ALAVANCA	LEVER	PALANCA
13	354068X1	**1**	CONTRAPINO	DOWEL	CENTRAJE
14	023371P1	**1**	PINO	PIN	PASADOR
15	036564S1	**1**	TIRANTE	ROD	VARILLA
16	339596X1	**1**	ARRUELA	WASHER	ARANDELA
17	036559S1	**1**	EIXO	SHAFT	ARBOL
18	354068X1	**1**	CONTRAPINO	DOWEL	CENTRAJE
19	339071X1	**1**	PINO	PIN	PASADOR

Controle Traseiro
Rear Control
Controle Trasero

Console Lateral
Side Console
Consola Lateral

105-105

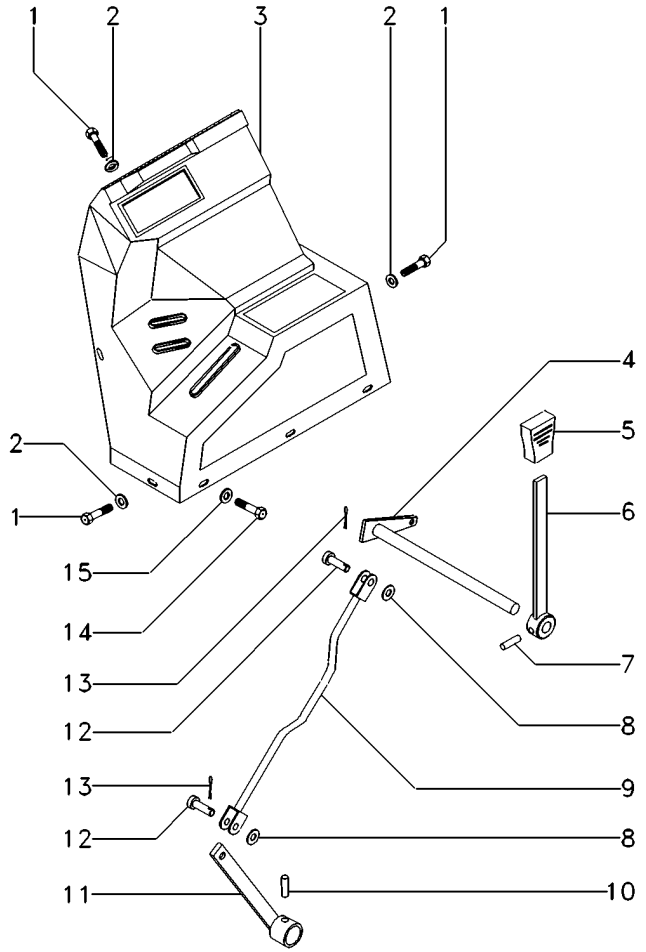

1	040214T1	**6**	PARAFUSO	BOLT	PERNO
2	039921T1	**6**	ARRUELA	WASHER	ARANDELA
3	070499P1	**1**	CONSOLE	CONSOLE	CONSOLA
3	6205132M1	**1**	GRADE	GRILLE	REJILLA
4	036617S1	**1**	ALAVANCA	LEVER	PALANCA
5	035972P1	**1**	MANÍPULO	KNOB	POMO
6	036615S1	**1**	ALAVANCA	LEVER	PALANCA
7	391290X1	**1**	PINO	PIN	PASADOR
8	353756X1	**2**	ARRUELA	WASHER	ARANDELA
9	036832S1	**1**	TIRANTE	ROD	VARILLA
10	339055X1	**1**	PINO	PIN	PASADOR
11	027934S1	**1**	ALAVANCA	LEVER	PALANCA
12	832813M1	**2**	PINO	PIN	PASADOR
13	354059X1	**2**	CONTRAPINO	DOWEL	CENTRAJE
14	391074X1	**3**	PARAFUSO	BOLT	PERNO
15	353754X1	**3**	ARRUELA	WASHER	ARANDELA

Controle Traseiro
Rear Control
Control Trasero

105-110

Com Fluxo Combinado - Com Hydrotronic
With Combined Flow - With Hydrotronic
Con Combined Flow - Con Hydrotronic

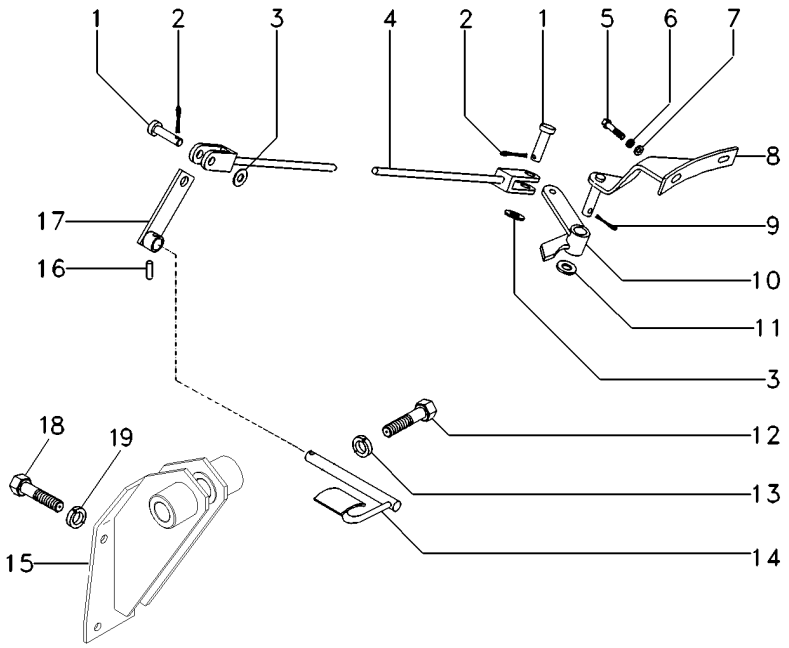

1	832813M1		**2**	PINO	PIN	PASADOR
2	354059X1		**2**	CONTRAPINO	DOWEL	CENTRAJE
3	353756X1		**2**	ARRUELA	WASHER	ARANDELA
4	037541N1	105-295 No	**1**	TIRANTE	ROD	VARILLA
5	366909X1		**2**	PARAFUSO	BOLT	PERNO
6	353439X1		**2**	ARRUELA	WASHER	ARANDELA
7	353758X1		**2**	ARRUELA	WASHER	ARANDELA
8	063177S1		**1**	SUPORTE	CLEVIS	GANCHO SEGURI.
9	354059X1		**1**	CONTRAPINO	DOWEL	CENTRAJE
10	033298S1		**1**	ALAVANCA	LEVER	PALANCA
11	353758X1		**1**	ARRUELA	WASHER	ARANDELA
12	339451X1		**4**	PARAFUSO	BOLT	PERNO
13	339376X1		**4**	ARRUELA	WASHER	ARANDELA
14	027885S1		**1**	PEDAL	PEDAL	PEDAL
15	042398S1		**1**	SUPORTE	BRACKET	SOPORTE
16	391017X1		**1**	PINO	PIN	PASADOR
17	027891S2		**1**	ALAVANCA	LEVER	PALANCA
18	339451X1		**2**	PARAFUSO	BOLT	PERNO
19	339376X1		**2**	ARRUELA	WASHER	ARANDELA

Freio De Estacionamento
Brake
Freno

105-115

Com Fluxo Combinado - Com Hydrotronic
With Combined Flow - With Hydrotronic
Con Combined Flow - Con Hydrotronic

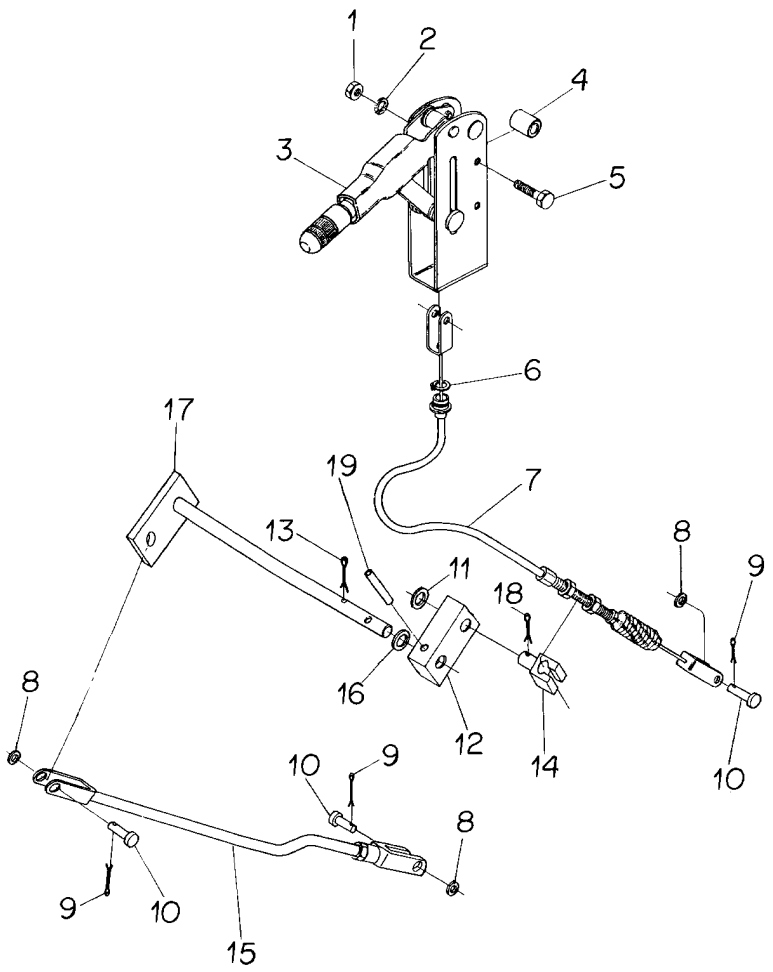

1	339169X1	**2**	PORCA	NUT	TUERCA
2	339374X1	**2**	ARRUELA	WASHER	ARANDELA
3	036789T1	**1**	ALAVANCA	LEVER	PALANCA
4	036613P1	**2**	ESPAÇADOR	SPACER	PIEZA DISTANCIA
5	339291X1	**2**	PARAFUSO	BOLT	PERNO
6	022345T1	**1**	ANEL TRAVA	CIRCLIP	CIRCULITO
7	036654T1	**1**	CABO	CABLE	CABLE
8	353756X1	**3**	ARRUELA	WASHER	ARANDELA
9	354059X1	**3**	CONTRAPINO	DOWEL	CENTRAJE
10	832813M1	**3**	PINO	PIN	PASADOR
11	339285X1	**1**	ARRUELA	WASHER	ARANDELA
12	036562P1	**1**	ALAVANCA	LEVER	PALANCA
13	354068X1	**1**	CONTRAPINO	DOWEL	CENTRAJE
14	023371P1	**1**	PINO	PIN	PASADOR
15	036564S1	**1**	TIRANTE	ROD	VARILLA
16	339596X1	**1**	ARRUELA	WASHER	ARANDELA
17	036559S1	**1**	EIXO	SHAFT	ARBOL
18	354068X1	**1**	CONTRAPINO	DOWEL	CENTRAJE
19	339071X1	**1**	PINO	PIN	PASADOR

Controle Traseiro Rear Control Controle Trasero	Console Lateral Side Console Consola Lateral	105-120	Com Fluxo Combinado - Com Hydrotronic With Combined Flow - With Hydrotronic Con Combined Flow - Con Hydrotronic

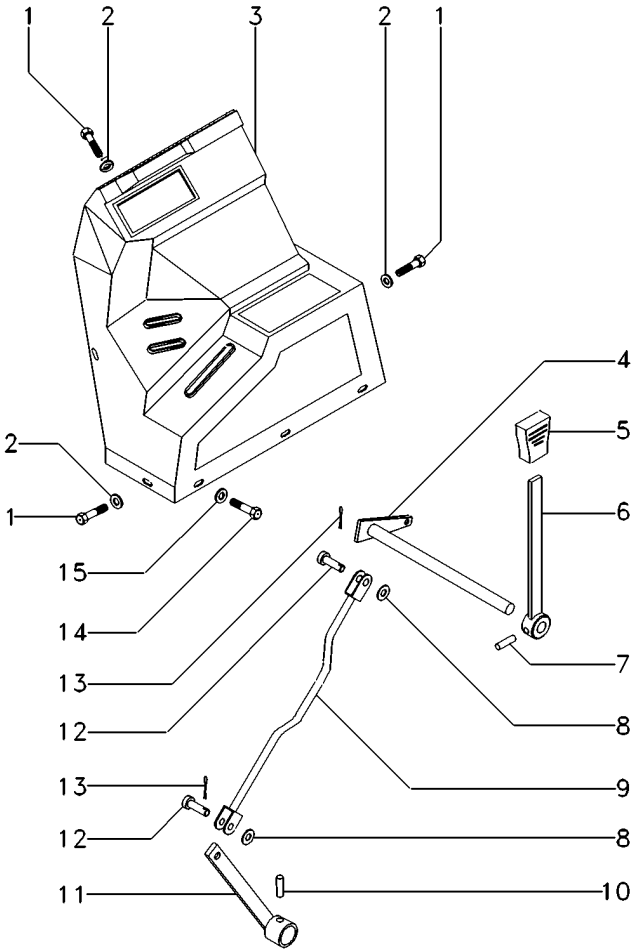

1	040214T1		**6**	PARAFUSO	BOLT	PERNO
2	039921T1		**6**	ARRUELA	WASHER	ARANDELA
3	070499P1	[A]	**1**	CONSOLE	CONSOLE	CONSOLA
3	6205132M1		**1**	GRADE	GRILLE	REJILLA
4	036617S1		**1**	ALAVANCA	LEVER	PALANCA
5	035972P1		**1**	MANÍPULO	KNOB	POMO
6	036615S1		**1**	ALAVANCA	LEVER	PALANCA
7	391290X1		**1**	PINO	PIN	PASADOR
8	353756X1		**2**	ARRUELA	WASHER	ARANDELA
9	036832S1		**1**	TIRANTE	ROD	VARILLA
10	339055X1		**1**	PINO	PIN	PASADOR
11	027934S1		**1**	ALAVANCA	LEVER	PALANCA
12	832813M1		**2**	PINO	PIN	PASADOR
13	354059X1		**2**	CONTRAPINO	DOWEL	CENTRAJE
14	391074X1		**3**	PARAFUSO	BOLT	PERNO
15	353754X1		**3**	ARRUELA	WASHER	ARANDELA

[A] COM LEVANTE HIDRÁULICO
WITH HYDRAULIC LIFT
CON LEVANTE HIDRAULICO

Controle Traseiro
Rear Control
Control Trasero

105-125

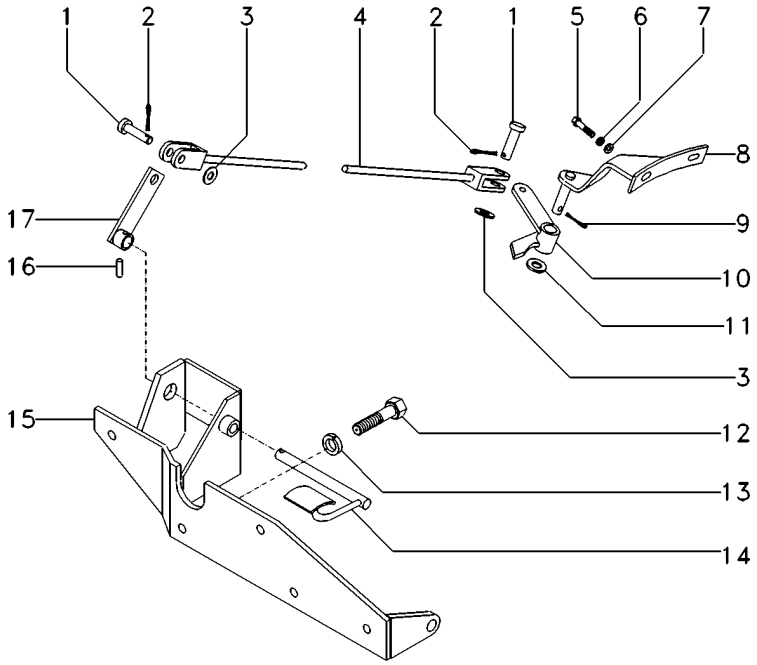

1	832813M1		**2**	PINO	PIN	PASADOR
2	354059X1		**2**	CONTRAPINO	DOWEL	CENTRAJE
3	353756X1		**2**	ARRUELA	WASHER	ARANDELA
4	037541N1	105-295 No	**1**	TIRANTE	ROD	VARILLA
5	366909X1		**2**	PARAFUSO	BOLT	PERNO
6	353439X1		**2**	ARRUELA	WASHER	ARANDELA
7	353758X1		**2**	ARRUELA	WASHER	ARANDELA
8	063177S1		**1**	SUPORTE	CLEVIS	GANCHO SEGURI.
9	354059X1		**1**	CONTRAPINO	DOWEL	CENTRAJE
10	033298S1		**1**	ALAVANCA	LEVER	PALANCA
11	353758X1		**1**	ARRUELA	WASHER	ARANDELA
12	339451X1		**4**	PARAFUSO	BOLT	PERNO
13	339376X1		**4**	ARRUELA	WASHER	ARANDELA
14	027885S1		**1**	PEDAL	PEDAL	PEDAL
15	027928S1		**1**	SUPORTE	BRACKET	SOPORTE
16	391017X1		**1**	PINO	PIN	PASADOR
17	027891S2		**1**	ALAVANCA	LEVER	PALANCA

Freio De Estacionamento
Brake
Freno

105-130

Sem Levante
Without Lift
Sin Levante

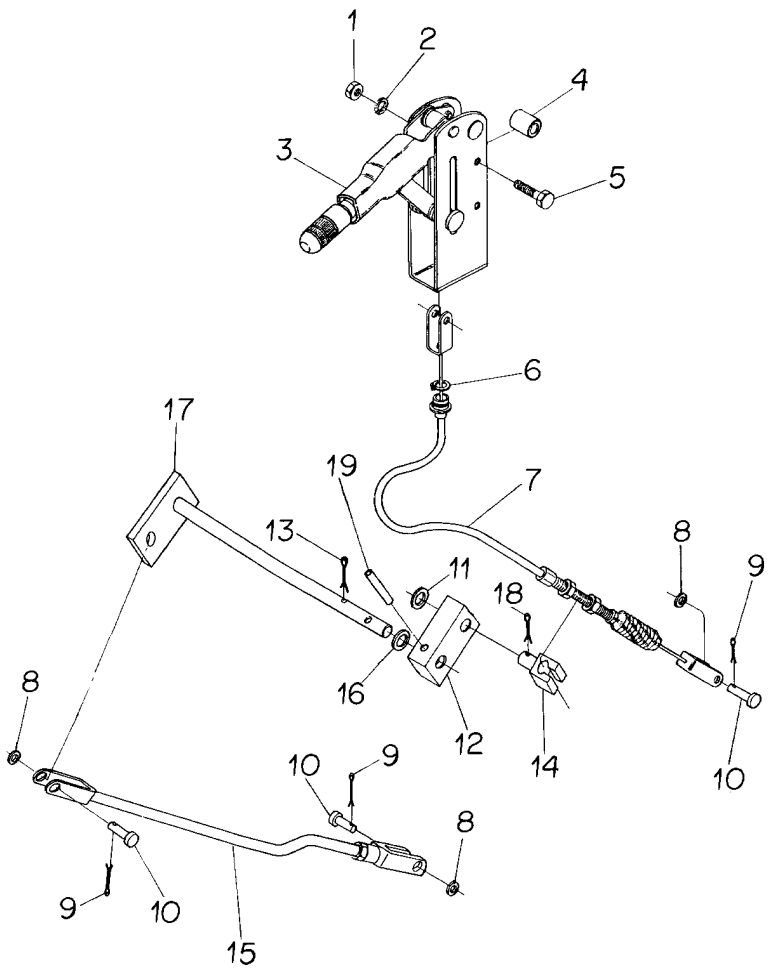

1	339169X1	**2**	PORCA	NUT	TUERCA
2	339374X1	**2**	ARRUELA	WASHER	ARANDELA
3	036789T1	**1**	ALAVANCA	LEVER	PALANCA
4	036613P1	**2**	ESPAÇADOR	SPACER	PIEZA DISTANCIA
5	339291X1	**2**	PARAFUSO	BOLT	PERNO
6	022345T1	**1**	ANEL TRAVA	CIRCLIP	CIRCULITO
7	036654T1	**1**	CABO	CABLE	CABLE
8	353756X1	**3**	ARRUELA	WASHER	ARANDELA
9	354059X1	**3**	CONTRAPINO	DOWEL	CENTRAJE
10	832813M1	**3**	PINO	PIN	PASADOR
11	339285X1	**1**	ARRUELA	WASHER	ARANDELA
12	036562P1	**1**	ALAVANCA	LEVER	PALANCA
13	354068X1	**1**	CONTRAPINO	DOWEL	CENTRAJE
14	023371P1	**1**	PINO	PIN	PASADOR
15	036564S1	**1**	TIRANTE	ROD	VARILLA
16	339596X1	**1**	ARRUELA	WASHER	ARANDELA
17	036559S1	**1**	EIXO	SHAFT	ARBOL
18	354068X1	**1**	CONTRAPINO	DOWEL	CENTRAJE
19	339071X1	**1**	PINO	PIN	PASADOR

Controle Traseiro
Rear Control
Controle Trasero

Console Lateral
Side Console
Consola Lateral

105-135

Sem Levante
Without Lift
Sin Levante

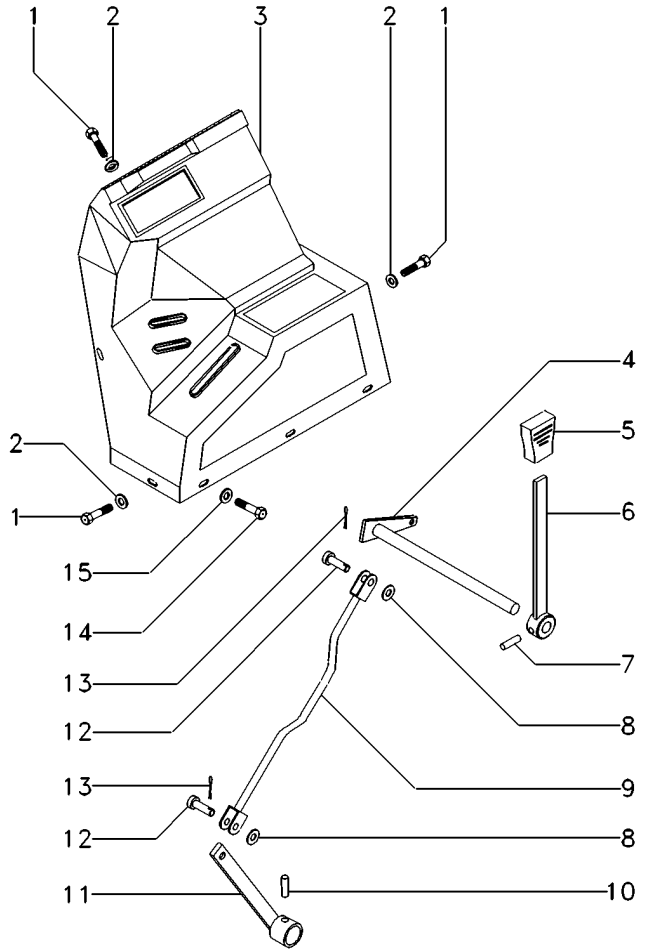

1	040214T1	**6**	PARAFUSO	BOLT	PERNO
2	039921T1	**6**	ARRUELA	WASHER	ARANDELA
3	039915P2	**1**	CONSOLE	CONSOLE	CONSOLA
4	036617S1	**1**	ALAVANCA	LEVER	PALANCA
5	035972P1	**1**	MANÍPULO	KNOB	POMO
6	036615S1	**1**	ALAVANCA	LEVER	PALANCA
7	391290X1	**1**	PINO	PIN	PASADOR
8	353756X1	**2**	ARRUELA	WASHER	ARANDELA
9	036832S1	**1**	TIRANTE	ROD	VARILLA
10	339055X1	**1**	PINO	PIN	PASADOR
11	027934S1	**1**	ALAVANCA	LEVER	PALANCA
12	832813M1	**2**	PINO	PIN	PASADOR
13	354059X1	**2**	CONTRAPINO	DOWEL	CENTRAJE
14	391074X1	**3**	PARAFUSO	BOLT	PERNO
15	353754X1	**3**	ARRUELA	WASHER	ARANDELA

Controle Traseiro
Rear Control
Control Trasero

105-140

Com Fluxo Combinado - Sem Hidráulico
With Combined Flow - Without Hydraulic
Con Combined Flow - Sin Hidraulico

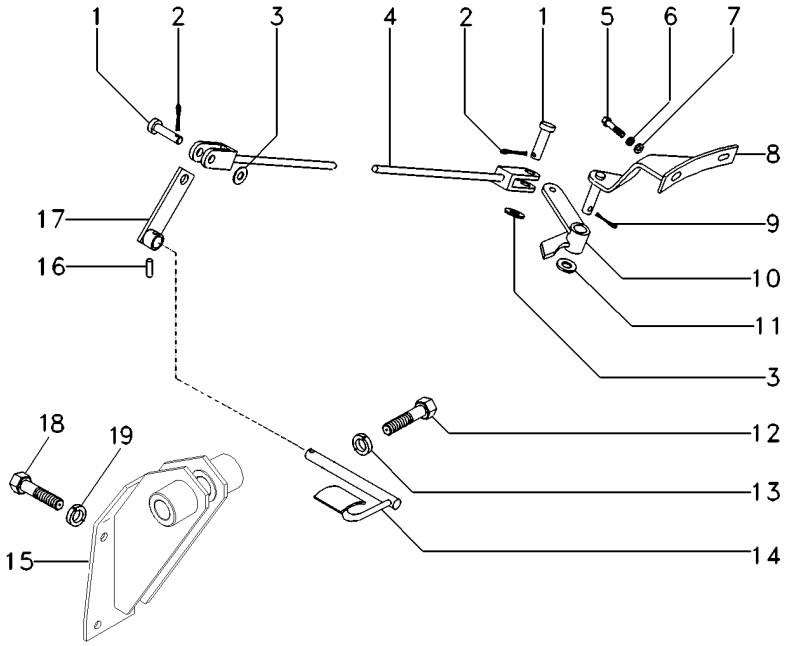

1	832813M1		**2**	PINO	PIN	PASADOR
2	354059X1		**2**	CONTRAPINO	DOWEL	CENTRAJE
3	353756X1		**2**	ARRUELA	WASHER	ARANDELA
4	037541N1	105-295 No	**1**	TIRANTE	ROD	VARILLA
5	366909X1		**2**	PARAFUSO	BOLT	PERNO
6	353439X1		**2**	ARRUELA	WASHER	ARANDELA
7	353758X1		**2**	ARRUELA	WASHER	ARANDELA
8	063177S1		**1**	SUPORTE	CLEVIS	GANCHO SEGURI.
9	354059X1		**1**	CONTRAPINO	DOWEL	CENTRAJE
10	033298S1		**1**	ALAVANCA	LEVER	PALANCA
11	353758X1		**1**	ARRUELA	WASHER	ARANDELA
12	339451X1		**4**	PARAFUSO	BOLT	PERNO
13	339376X1		**4**	ARRUELA	WASHER	ARANDELA
14	027885S1		**1**	PEDAL	PEDAL	PEDAL
15	042398S1		**1**	SUPORTE	BRACKET	SOPORTE
16	391017X1		**1**	PINO	PIN	PASADOR
17	027891S2		**1**	ALAVANCA	LEVER	PALANCA
18	339451X1		**2**	PARAFUSO	BOLT	PERNO
19	339376X1		**2**	ARRUELA	WASHER	ARANDELA

Freio De Estacionamento
Brake
Freno

105-145

Com Fluxo Combinado - Sem Hidráulico
With Combined Flow - Without Hydraulic
Con Combined Flow - Sin Hidraulico

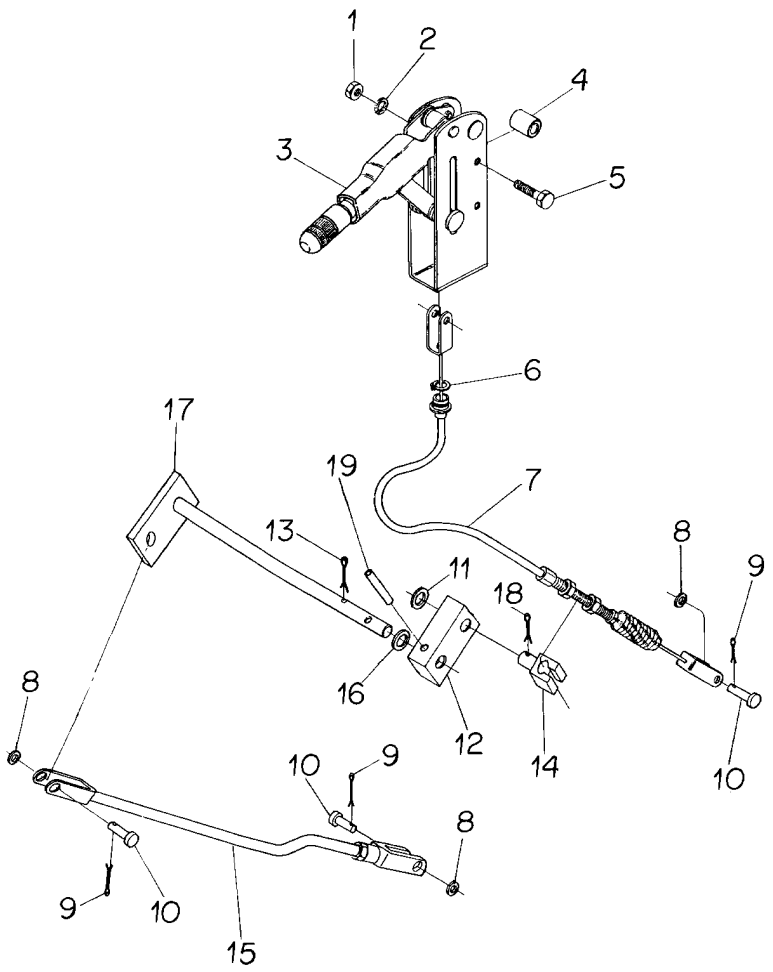

1	339169X1	**2** PORCA	NUT	TUERCA
2	339374X1	**2** ARRUELA	WASHER	ARANDELA
3	036789T1	**1** ALAVANCA	LEVER	PALANCA
4	036613P1	**2** ESPAÇADOR	SPACER	PIEZA DISTANCIA
5	339291X1	**2** PARAFUSO	BOLT	PERNO
6	022345T1	**1** ANEL TRAVA	CIRCLIP	CIRCULITO
7	036654T1	**1** CABO	CABLE	CABLE
8	353756X1	**3** ARRUELA	WASHER	ARANDELA
9	354059X1	**3** CONTRAPINO	DOWEL	CENTRAJE
10	832813M1	**3** PINO	PIN	PASADOR
11	339285X1	**1** ARRUELA	WASHER	ARANDELA
12	036562P1	**1** ALAVANCA	LEVER	PALANCA
13	354068X1	**1** CONTRAPINO	DOWEL	CENTRAJE
14	023371P1	**1** PINO	PIN	PASADOR
15	036564S1	**1** TIRANTE	ROD	VARILLA
16	339596X1	**1** ARRUELA	WASHER	ARANDELA
17	036559S1	**1** EIXO	SHAFT	ARBOL
18	354068X1	**1** CONTRAPINO	DOWEL	CENTRAJE
19	339071X1	**1** PINO	PIN	PASADOR

Controle Traseiro
Rear Control
Controle Trasero

Console Lateral
Side Console
Consola Lateral

105-150

Com Fluxo Combinado - Sem Hidráulico
With Combined Flow - Without Hydraulic
Con Combined Flow - Sin Hidraulico

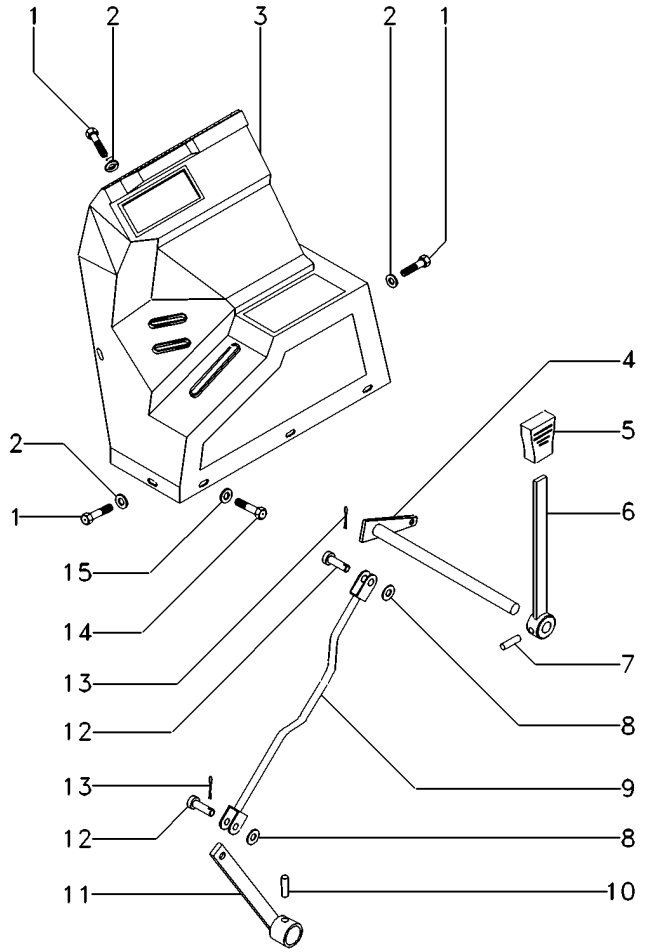

1	040214T1	**6**	PARAFUSO	BOLT	PERNO
2	039921T1	**6**	ARRUELA	WASHER	ARANDELA
3	6207248M1	**1**	CONSOLE	CONSOLE	CONSOLA
3	6205132M1	**1**	GRADE	GRILLE	REJILLA
4	036617S1	**1**	ALAVANCA	LEVER	PALANCA
5	035972P1	**1**	MANÍPULO	KNOB	POMO
6	036615S1	**1**	ALAVANCA	LEVER	PALANCA
7	391290X1	**1**	PINO	PIN	PASADOR
8	353756X1	**2**	ARRUELA	WASHER	ARANDELA
9	036832S1	**1**	TIRANTE	ROD	VARILLA
10	339055X1	**1**	PINO	PIN	PASADOR
11	027934S1	**1**	ALAVANCA	LEVER	PALANCA
12	832813M1	**2**	PINO	PIN	PASADOR
13	354059X1	**2**	CONTRAPINO	DOWEL	CENTRAJE
14	391074X1	**3**	PARAFUSO	BOLT	PERNO
15	353754X1	**3**	ARRUELA	WASHER	ARANDELA

Controle Traseiro
Rear Control
Control Trasero

105-155

Sem Cabina / Com Sistema Ferguson
Without Cab / With Ferguson Systen
Sin Cabina / Con Sistema Ferguson

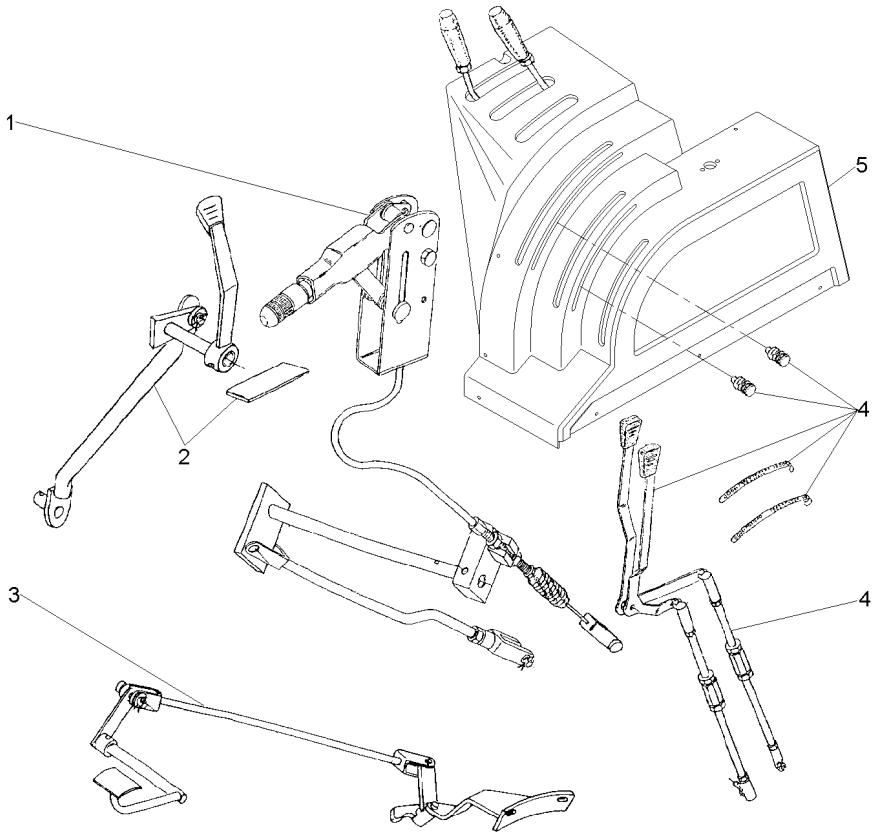

1	036817N1	👁	105-250 No	**1**	CJ. FREIO	KIT, BRAKE	FRENOS JUEGO
2	036820N1	👁	50-130 No	**1**	ENGATE	COUPLER	ACOPLADOR
3	063316N1	👁	30-110 No	**1**	CJ. COMANDO	KIT, ACTUATOR	JUEGO ACTUADOR
4	036815N1	👁	105-215 No	**1**	CJ. ALAVANCA	KIT, LEVER	JUEGO, PALANCA
5	063853N1	👁	105-220 No	**1**	CJ. ALAVANCA	KIT, LEVER	JUEGO, PALANCA

Controle Traseiro
Rear Control
Control Trasero

105-160

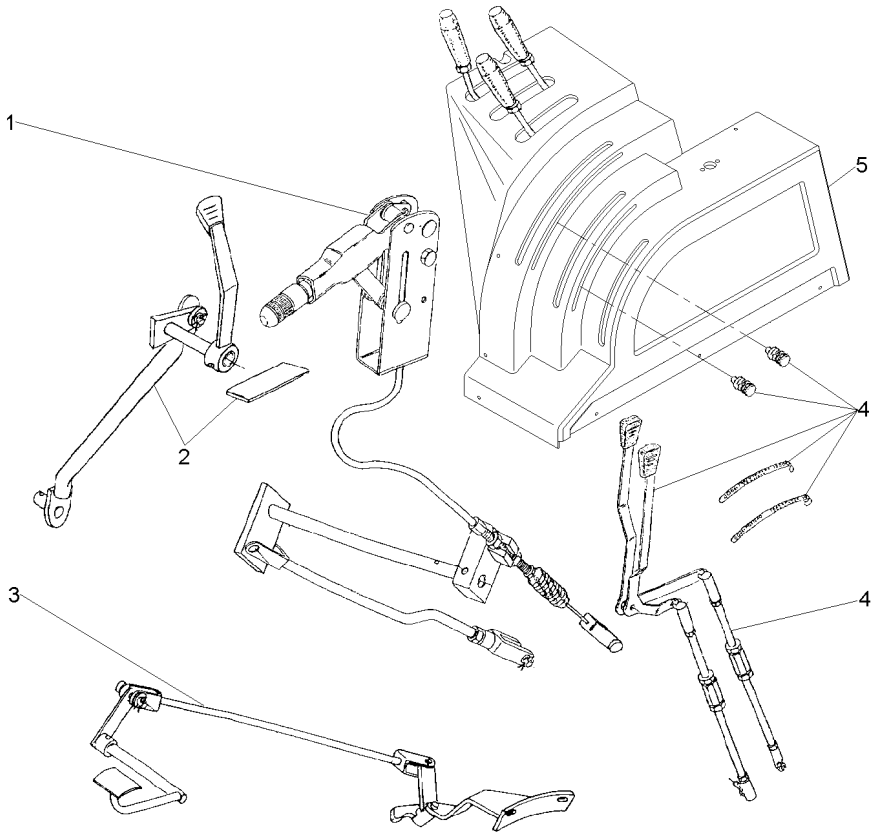

1	036817N1	👁	105-250 No	**1**	CJ. FREIO	KIT, BRAKE	FRENOS JUEGO
2	036820N1	👁	50-130 No	**1**	ENGATE	COUPLER	ACOPLADOR
3	063316N1	👁	30-110 No	**1**	CJ. COMANDO	KIT, ACTUATOR	JUEGO ACTUADOR
4	036815N1	👁	105-215 No	**1**	CJ. ALAVANCA	KIT, LEVER	JUEGO, PALANCA
5	063854N1	👁	105-225 No	**1**	CJ. ALAVANCA	KIT, LEVER	JUEGO, PALANCA

Controle Traseiro
Rear Control
Control Trasero

105-165

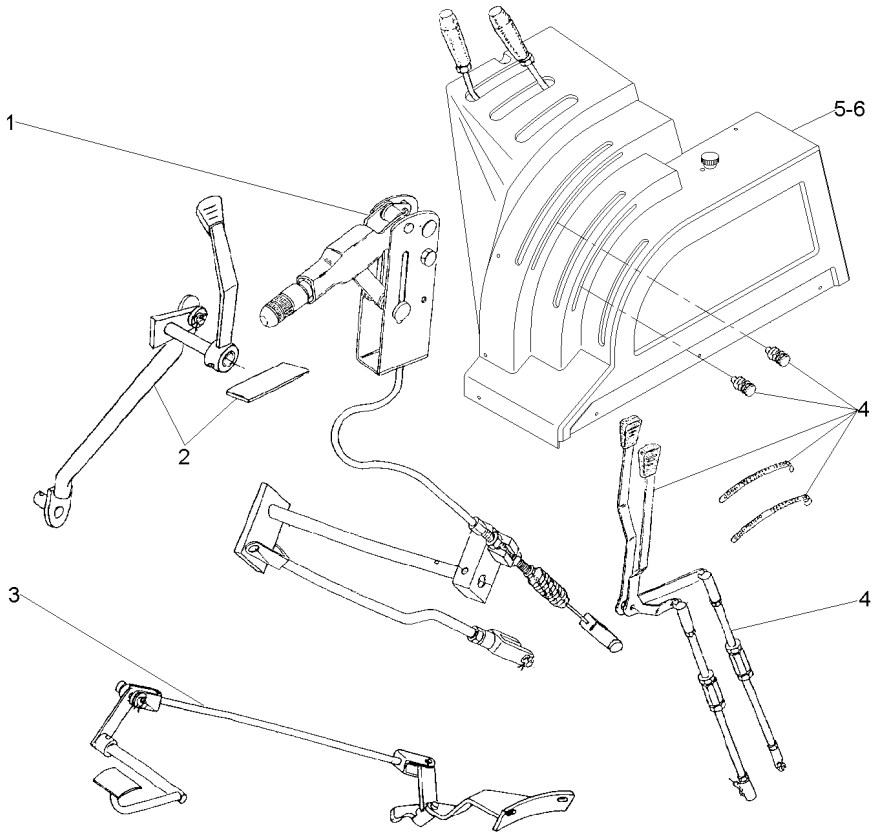

1	036817N1	👁	105-250 No	**1**	CJ. FREIO	KIT, BRAKE	FRENOS JUEGO
2	036820N1	👁	50-130 No	**1**	ENGATE	COUPLER	ACOPLADOR
3	063316N1	👁	30-110 No	**1**	CJ. COMANDO	KIT, ACTUATOR	JUEGO ACTUADOR
4	036815N1	👁	105-215 No	**1**	CJ. ALAVANCA	KIT, LEVER	JUEGO, PALANCA
5	063853N1	👁	105-220 No	**1**	CJ. ALAVANCA	KIT, LEVER	JUEGO, PALANCA
6	063855N1	👁	105-230 No	**1**	CJ. ALAVANCA	KIT, LEVER	JUEGO, PALANCA

Controle Traseiro
Rear Control
Control Trasero

105-170

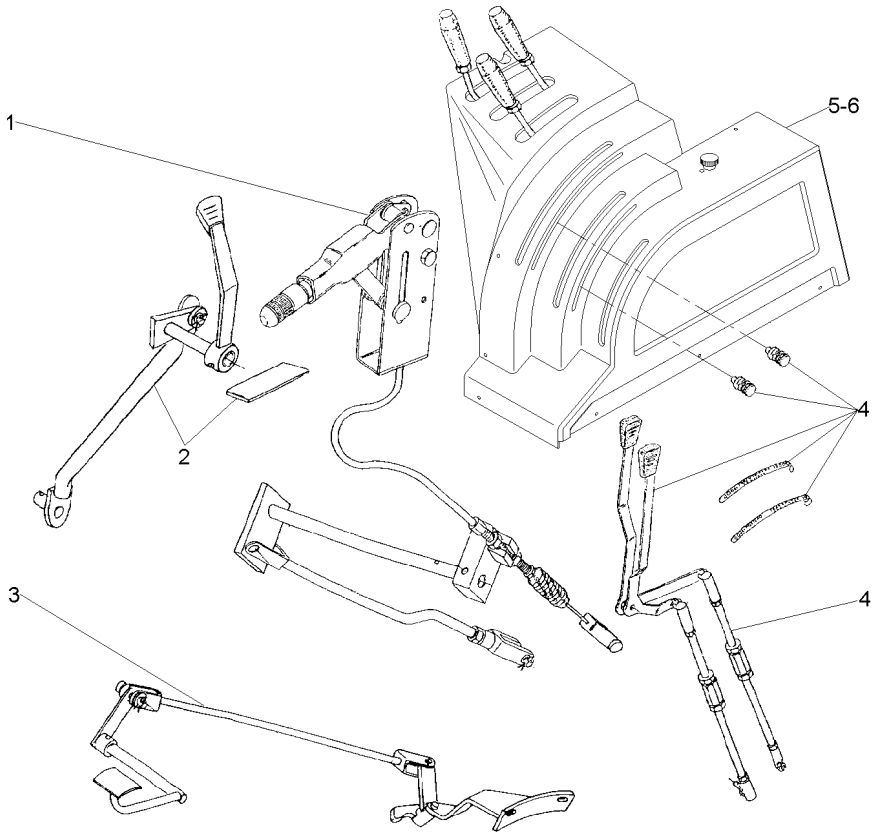

1	036817N1	105-250 No	**1**	CJ. FREIO	KIT, BRAKE	FRENOS JUEGO
2	036820N1	50-130 No	**1**	ENGATE	COUPLER	ACOPLADOR
3	063316N1	30-110 No	**1**	CJ. COMANDO	KIT, ACTUATOR	JUEGO ACTUADOR
4	036815N1	105-215 No	**1**	CJ. ALAVANCA	KIT, LEVER	JUEGO, PALANCA
5	066584N1	105-235 No	**1**	CJ. ALAVANCA	KIT, LEVER	JUEGO, PALANCA
6	063854N1	105-225 No	**1**	CJ. ALAVANCA	KIT, LEVER	JUEGO, PALANCA

Controle Traseiro
Rear Control
Control Trasero

105-175

Com Cabine
With Cab
Con Cabina

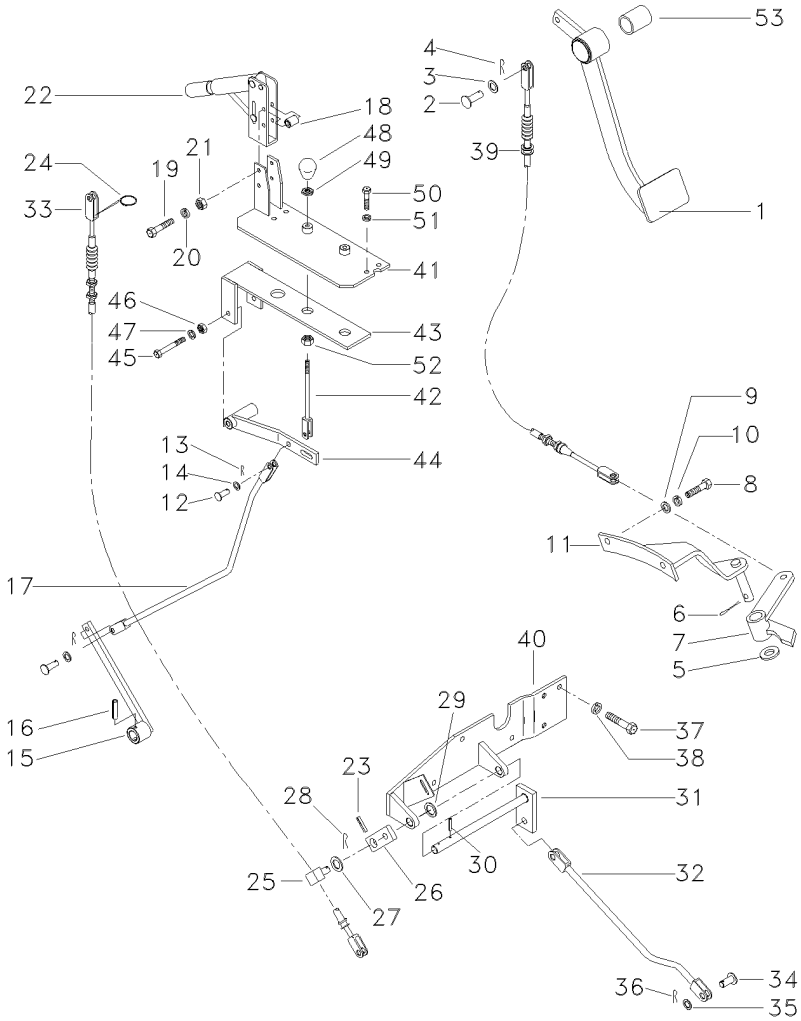

1	052829N1	**1** PEDAL	PEDAL	PEDAL
2	832813M1	**2** PINO	PIN	PASADOR
3	353756X1	**2** ARRUELA	WASHER	ARANDELA
4	354059X1	**2** CONTRAPINO	DOWEL	CENTRAJE
5	353758X1	**1** ARRUELA	WASHER	ARANDELA
6	354059X1	**1** CONTRAPINO	DOWEL	CENTRAJE
7	033298S1	**1** ALAVANCA	LEVER	PALANCA
8	366909X1	**2** PARAFUSO	BOLT	PERNO
9	353758X1	**2** ARRUELA	WASHER	ARANDELA
10	353439X1	**2** ARRUELA	WASHER	ARANDELA
11	063177S1	**1** SUPORTE	CLEVIS	GANCHO SEGURI.
12	832813M1	**3** PINO	PIN	PASADOR
13	354059X1	**3** CONTRAPINO	DOWEL	CENTRAJE
14	353756X1	**3** ARRUELA	WASHER	ARANDELA
15	027934S1	**1** ALAVANCA	LEVER	PALANCA
16	339055X1	**1** PINO	PIN	PASADOR
17	052809S1	**1** TIRANTE	ROD	VARILLA
18	036613P1	**2** ESPAÇADOR	SPACER	PIEZA DISTANCIA
19	339291X1	**2** PARAFUSO	BOLT	PERNO
20	339374X1	**2** ARRUELA	WASHER	ARANDELA
21	339169X1	**2** PORCA	NUT	TUERCA
22	036789T1	**1** ALAVANCA	LEVER	PALANCA
23	339071X1	**1** PINO	PIN	PASADOR
24	022345T1	**1** ANEL TRAVA	CIRCLIP	CIRCULITO
25	023371P1	**1** PINO	PIN	PASADOR
26	036562P1	**1** ALAVANCA	LEVER	PALANCA
27	354068X1	**1** CONTRAPINO	DOWEL	CENTRAJE
28	354068X1	**1** CONTRAPINO	DOWEL	CENTRAJE
29	339596X1	**1** ARRUELA	WASHER	ARANDELA
30	354068X1	**1** CONTRAPINO	DOWEL	CENTRAJE
31	036559S1	**1** EIXO	SHAFT	ARBOL
32	036564S1	**1** TIRANTE	ROD	VARILLA
33	036654T1	**1** CABO	CABLE	CABLE
34	832813M1	**3** PINO	PIN	PASADOR
35	353756X1	**3** ARRUELA	WASHER	ARANDELA
36	354059X1	**3** CONTRAPINO	DOWEL	CENTRAJE
37	339451X1	**4** PARAFUSO	BOLT	PERNO
38	339376X1	**4** ARRUELA	WASHER	ARANDELA
39	052481T1	**1** CABO	CABLE	CABLE
40	053135S1	**1** SUPORTE	BRACKET	SOPORTE
41	052755S2	**1** SUPORTE	BRACKET	SOPORTE
42	052807S1	**1** ACIONADOR	DRIVE	TRASMISION
43	052762S1	**1** SUPORTE	BRACKET	SOPORTE
44	052759S1	**1** ALAVANCA	LEVER	PALANCA
45	354511X1	**1** PARAFUSO	BOLT	PERNO
46	353430X1	**1** PORCA	NUT	TUERCA
47	353756X1	**1** ARRUELA	WASHER	ARANDELA
48	054292P1	**1** MANÍPULO	KNOB	POMO
49	353430X1	**1** PORCA	NUT	TUERCA
50	339761X1	**1** PARAFUSO	BOLT	PERNO

Controle Traseiro
Rear Control
Control Trasero

105-175

Com Cabine
With Cab
Con Cabina

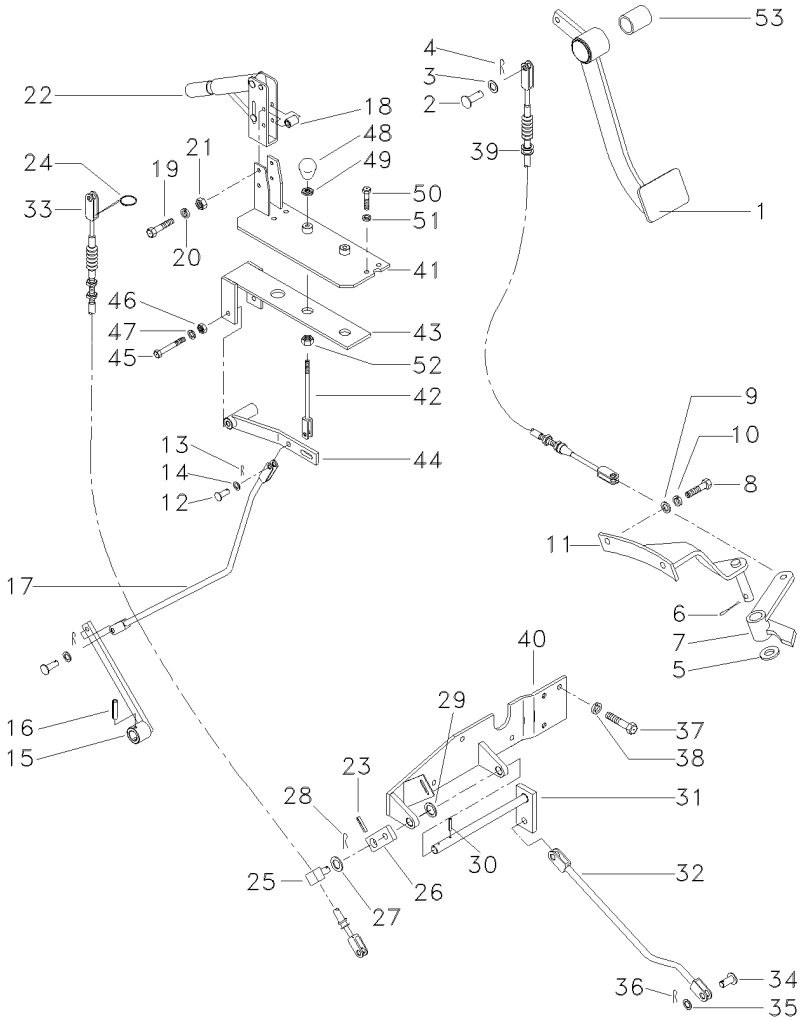

51	339374X1	**1**	ARRUELA	WASHER	ARANDELA
52	3410728M1	**1**	PORCA	NUT	TUERCA
53	056134P1	**4**	ATUADOR	ACTUATOR	ACTUADOR

Sem Estabilizador Telescópico
Without Telescopic Stabiliser
Sim Estabilizador Telescópico

105-180

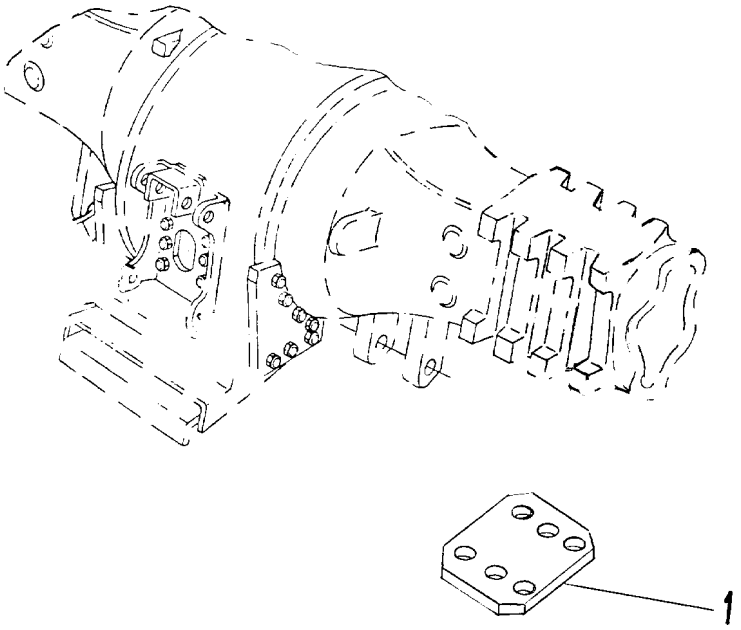

1	020172P1	**2** PLACA	PLATE	PLATO

Plataforma Do Operador
Operator Plataform
Plataforma Del Operador

105-185

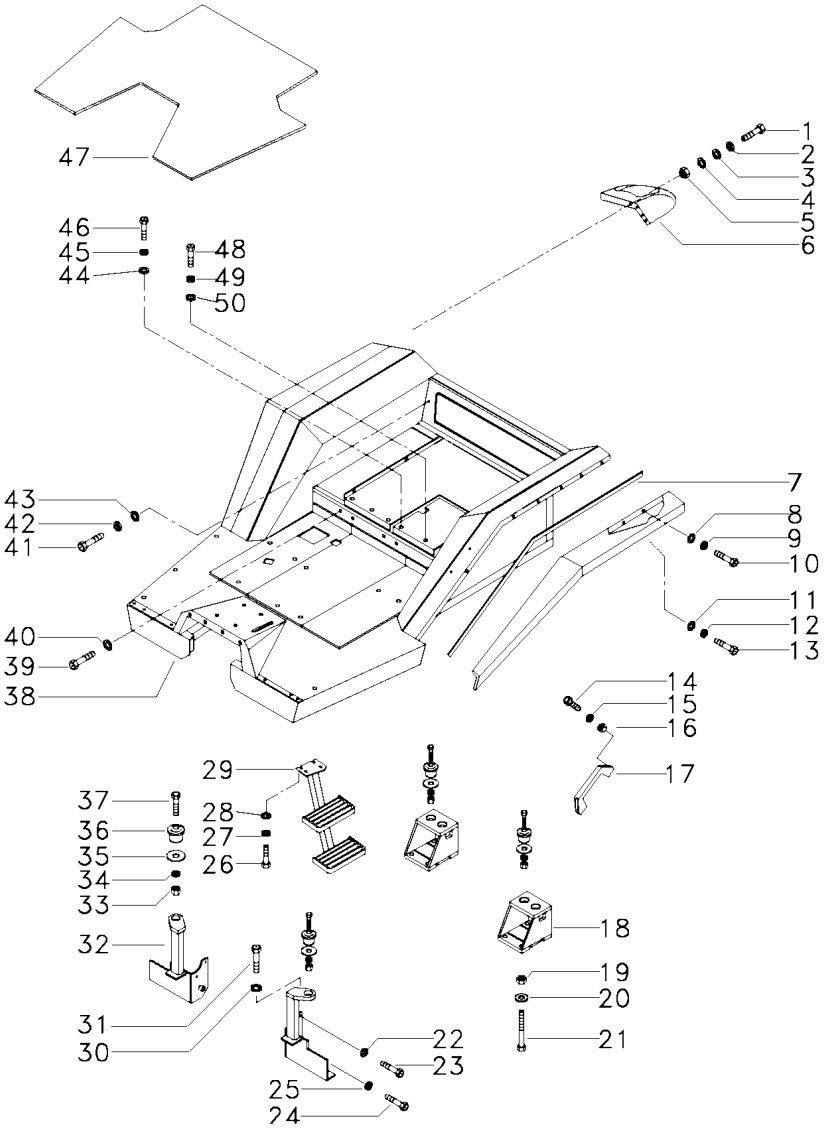

1	339761X1		8	PARAFUSO	BOLT	PERNO
2	339374X1		8	ARRUELA	WASHER	ARANDELA
3	391039X1		8	ARRUELA	WASHER	ARANDELA
4	339056X1		4	ARRUELA	WASHER	ARANDELA
5	339169X1		4	PORCA	NUT	TUERCA
6	039795P1	◀	1	EXTENSÃO	EXTENSION	EXTENSION
6	039796P1	▶	1	EXTENSÃO	EXTENSION	EXTENSION
7	036773P1		2	PERFIL	PROFILE	PERFIL
8	339056X1		16	ARRUELA	WASHER	ARANDELA
9	339374X1		16	ARRUELA	WASHER	ARANDELA
10	339123X1		16	PARAFUSO	BOLT	PERNO
11	339024X1		8	ARRUELA	WASHER	ARANDELA
12	339374X1		8	ARRUELA	WASHER	ARANDELA
13	339124X1		8	PARAFUSO	BOLT	PERNO
14	360826X1		2	PARAFUSO	BOLT	PERNO
15	353446X1		2	ARRUELA	WASHER	ARANDELA
16	355565X1		2	PORCA	NUT	TUERCA
17	3589241M1		1	ALÇA	STRAP	FAJA
18	036120S1		2	SUPORTE	BRACKET	SOPORTE
19	366957X1		12	PORCA	NUT	TUERCA
20	353775X1		12	ARRUELA	WASHER	ARANDELA
21	373686X1		12	PARAFUSO	BOLT	PERNO
22	353439X1		4	ARRUELA	WASHER	ARANDELA
23	354276X1		4	PARAFUSO	BOLT	PERNO
24	354651X1		2	PARAFUSO	SCREW	TORNILLO
25	353439X1		2	ARRUELA	WASHER	ARANDELA
26	339451X1		4	PARAFUSO	BOLT	PERNO
27	339376X1		4	ARRUELA	WASHER	ARANDELA
28	339025X1		4	ARRUELA	WASHER	ARANDELA
29	037801S1		1	ESCADA	LADDER	ESCALERA
30	353439X1		2	ARRUELA	WASHER	ARANDELA
31	353723X1		2	PARAFUSO	BOLT	PERNO
32	039562S2	◀	1	SUPORTE	BRACKET	SOPORTE
32	039563S2	▶	1	SUPORTE	BRACKET	SOPORTE
33	353435X1		6	PORCA	NUT	TUERCA
34	353440X1		6	ARRUELA	WASHER	ARANDELA
35	021330P1		6	ARRUELA	WASHER	ARANDELA
36	021422P1		6	COXIM	MOUNTING	MONTANTE
37	353934X1		6	PARAFUSO	BOLT	PERNO
38	049500N1	105-275 No	1	PLATAFORMA	TABLE	MESA
39	339666X1		18	PARAFUSO	BOLT	PERNO
40	353754X1		18	ARRUELA	WASHER	ARANDELA
41	339123X1		7	PARAFUSO	BOLT	PERNO
42	339374X1		7	ARRUELA	WASHER	ARANDELA
43	339024X1		7	ARRUELA	WASHER	ARANDELA
44	339024X1		3	ARRUELA	WASHER	ARANDELA
45	339374X1		3	ARRUELA	WASHER	ARANDELA
46	339761X1		3	PARAFUSO	BOLT	PERNO
47	040095P1		1	TAPETE	MATTING	ESTERA
48	391375X1		4	PARAFUSO	BOLT	PERNO

Plataforma Do Operador
Operator Plataform
Plataforma Del Operador

105-185

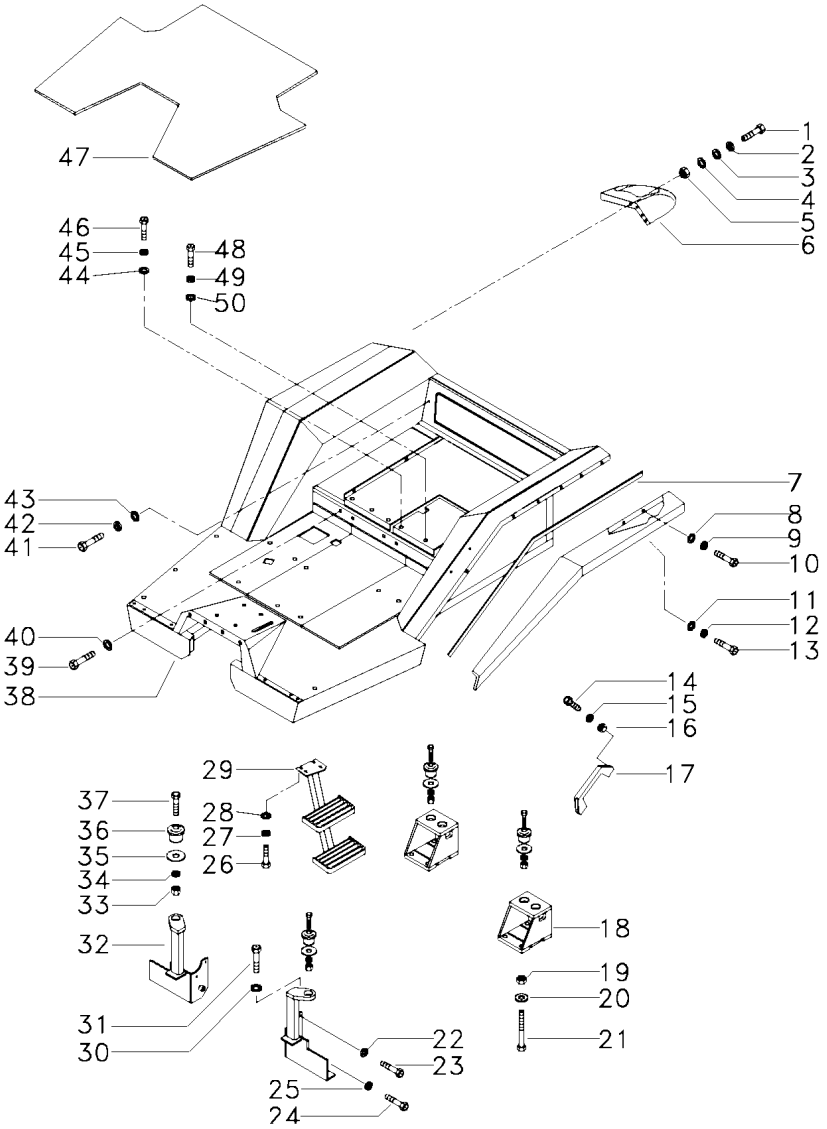

49	339369X1	**4** ARRUELA	WASHER	ARANDELA
50	353758X1	**4** ARRUELA	WASHER	ARANDELA

Plataforma Do Operador
Operator Plataform
Plataforma Del Operador

105-190

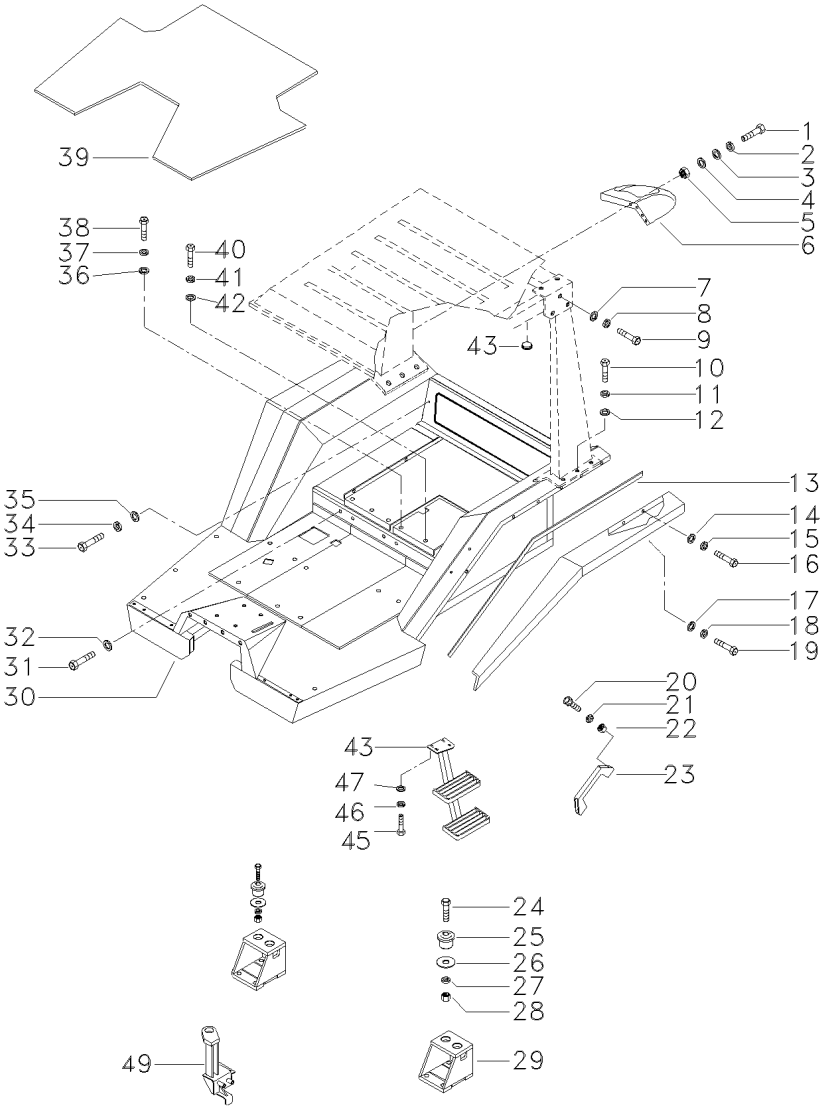

1	339761X1		8	PARAFUSO	BOLT	PERNO
2	339374X1		8	ARRUELA	WASHER	ARANDELA
3	391039X1		8	ARRUELA	WASHER	ARANDELA
4	339056X1		4	ARRUELA	WASHER	ARANDELA
5	339169X1		4	PORCA	NUT	TUERCA
6	036495P1	◀	1	EXTENSÃO	EXTENSION	EXTENSION
6	036496P1	▶	1	EXTENSÃO	EXTENSION	EXTENSION
7	339025X1		10	ARRUELA	WASHER	ARANDELA
8	339376X1		10	ARRUELA	WASHER	ARANDELA
9	339401X1		10	PARAFUSO	BOLT	PERNO
10	080193H1		12	PARAFUSO	BOLT	PERNO
11	353433X1		12	ARRUELA	WASHER	ARANDELA
12	368123X1		12	PORCA	NUT	TUERCA
13	036773P1		2	PERFIL	PROFILE	PERFIL
14	339056X1		16	ARRUELA	WASHER	ARANDELA
15	339374X1		16	ARRUELA	WASHER	ARANDELA
16	339123X1		16	PARAFUSO	BOLT	PERNO
17	339024X1		8	ARRUELA	WASHER	ARANDELA
18	339374X1		8	ARRUELA	WASHER	ARANDELA
19	339124X1		8	PARAFUSO	BOLT	PERNO
20	360826X1		2	PARAFUSO	BOLT	PERNO
21	353446X1		2	ARRUELA	WASHER	ARANDELA
22	355565X1		2	PORCA	NUT	TUERCA
23	3589241M1		1	ALÇA	STRAP	FAJA
24	353934X1		6	PARAFUSO	BOLT	PERNO
25	021422P1		6	COXIM	MOUNTING	MONTANTE
26	021330P1		6	ARRUELA	WASHER	ARANDELA
27	353440X1		6	ARRUELA	WASHER	ARANDELA
28	353435X1		6	PORCA	NUT	TUERCA
29	036120S1		2	SUPORTE	BRACKET	SOPORTE
30	036772N1	105-270 No	1	PLATAFORMA	TABLE	MESA
31	339666X1		18	PARAFUSO	BOLT	PERNO
32	353754X1		18	ARRUELA	WASHER	ARANDELA
33	339123X1		7	PARAFUSO	BOLT	PERNO
34	339374X1		7	ARRUELA	WASHER	ARANDELA
35	339024X1		7	ARRUELA	WASHER	ARANDELA
36	339024X1		3	ARRUELA	WASHER	ARANDELA
37	339374X1		3	ARRUELA	WASHER	ARANDELA
38	339761X1		3	PARAFUSO	BOLT	PERNO
39	040095P1		1	TAPETE	MATTING	ESTERA
40	391375X1		4	PARAFUSO	BOLT	PERNO
41	339369X1		4	ARRUELA	WASHER	ARANDELA
42	021460P1		6	TAMPÃO	PAD	ALMOHADILLA
43	037801S1		1	ESCADA	LADDER	ESCALERA
45	339451X1		4	PARAFUSO	BOLT	PERNO
46	339025X1		4	ARRUELA	WASHER	ARANDELA
47	339376X1		4	ARRUELA	WASHER	ARANDELA
49	039562S2	◀	1	SUPORTE	BRACKET	SOPORTE
49	039563S2	▶	1	SUPORTE	BRACKET	SOPORTE

Plataforma Do Operador
Operator Plataform
Plataforma Del Operador

105-195

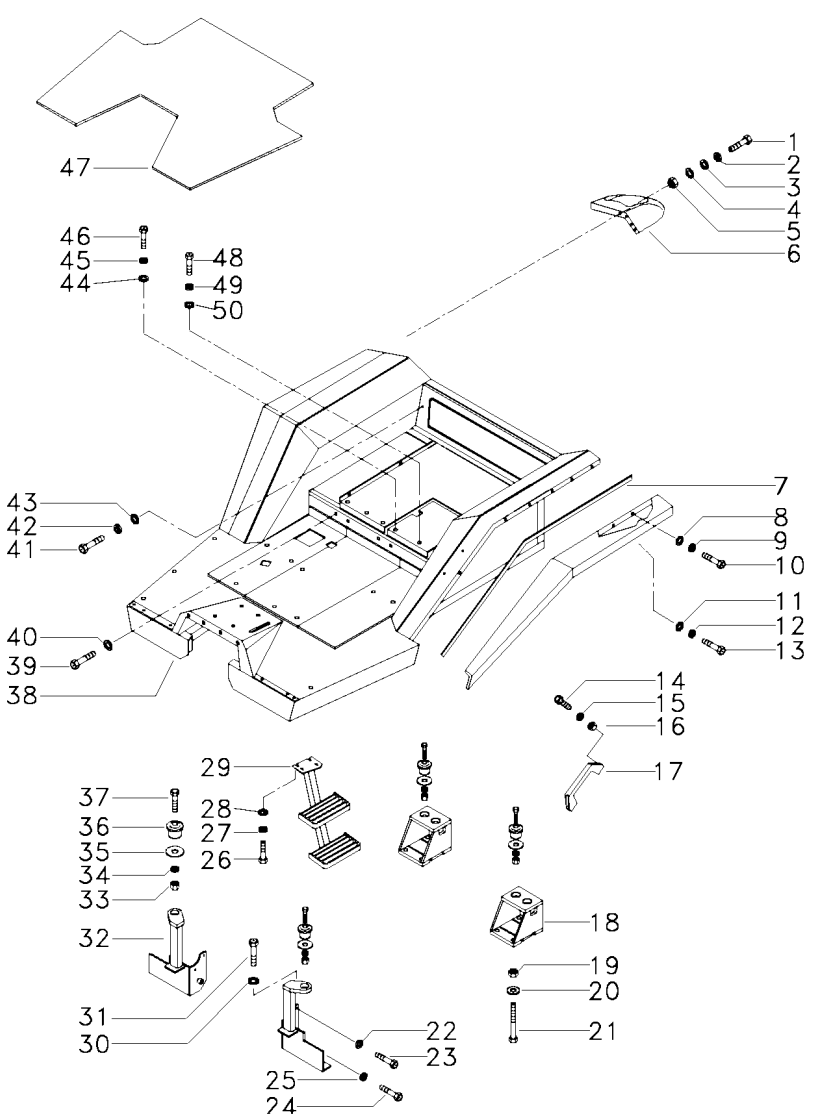

1	339761X1		8	PARAFUSO	BOLT	PERNO
2	339374X1		8	ARRUELA	WASHER	ARANDELA
3	391039X1		8	ARRUELA	WASHER	ARANDELA
4	339056X1		4	ARRUELA	WASHER	ARANDELA
5	339169X1		4	PORCA	NUT	TUERCA
6	039795P1	◀	1	EXTENSÃO	EXTENSION	EXTENSION
6	039796P1	▶	1	EXTENSÃO	EXTENSION	EXTENSION
7	036773P1		2	PERFIL	PROFILE	PERFIL
8	339056X1		16	ARRUELA	WASHER	ARANDELA
9	339374X1		16	ARRUELA	WASHER	ARANDELA
10	339123X1		16	PARAFUSO	BOLT	PERNO
11	339024X1		8	ARRUELA	WASHER	ARANDELA
12	339374X1		8	ARRUELA	WASHER	ARANDELA
13	339124X1		8	PARAFUSO	BOLT	PERNO
14	360826X1		2	PARAFUSO	BOLT	PERNO
15	353446X1		2	ARRUELA	WASHER	ARANDELA
16	355565X1		2	PORCA	NUT	TUERCA
17	3589241M1		1	ALÇA	STRAP	FAJA
18	036120S1		2	SUPORTE	BRACKET	SOPORTE
19	366957X1		8	PORCA	NUT	TUERCA
20	353775X1		8	ARRUELA	WASHER	ARANDELA
21	368547X1		8	PARAFUSO	BOLT	PERNO
22	353439X1		4	ARRUELA	WASHER	ARANDELA
23	354276X1		4	PARAFUSO	BOLT	PERNO
24	354651X1		2	PARAFUSO	SCREW	TORNILLO
25	353439X1		2	ARRUELA	WASHER	ARANDELA
26	339451X1		4	PARAFUSO	BOLT	PERNO
27	339376X1		4	ARRUELA	WASHER	ARANDELA
28	339025X1		4	ARRUELA	WASHER	ARANDELA
29	037801S1		1	ESCADA	LADDER	ESCALERA
30	353439X1		2	ARRUELA	WASHER	ARANDELA
31	353723X1		2	PARAFUSO	BOLT	PERNO
32	039562S2	◀	1	SUPORTE	BRACKET	SOPORTE
32	039563S2	▶	1	SUPORTE	BRACKET	SOPORTE
33	353435X1		6	PORCA	NUT	TUERCA
34	353440X1		6	ARRUELA	WASHER	ARANDELA
35	021330P1		6	ARRUELA	WASHER	ARANDELA
36	021422P1		6	COXIM	MOUNTING	MONTANTE
37	353934X1		6	PARAFUSO	BOLT	PERNO
38	064162N1	105-280 No	1	PLATAFORMA	TABLE	MESA
39	339666X1		18	PARAFUSO	BOLT	PERNO
40	353754X1		18	ARRUELA	WASHER	ARANDELA
41	339123X1		7	PARAFUSO	BOLT	PERNO
42	339374X1		7	ARRUELA	WASHER	ARANDELA
43	339024X1		7	ARRUELA	WASHER	ARANDELA
44	339024X1		3	ARRUELA	WASHER	ARANDELA
45	339374X1		3	ARRUELA	WASHER	ARANDELA
46	339761X1		3	PARAFUSO	BOLT	PERNO
47	040095P1		1	TAPETE	MATTING	ESTERA
48	391375X1		4	PARAFUSO	BOLT	PERNO

Plataforma Do Operador
Operator Plataform
Plataforma Del Operador

105-195

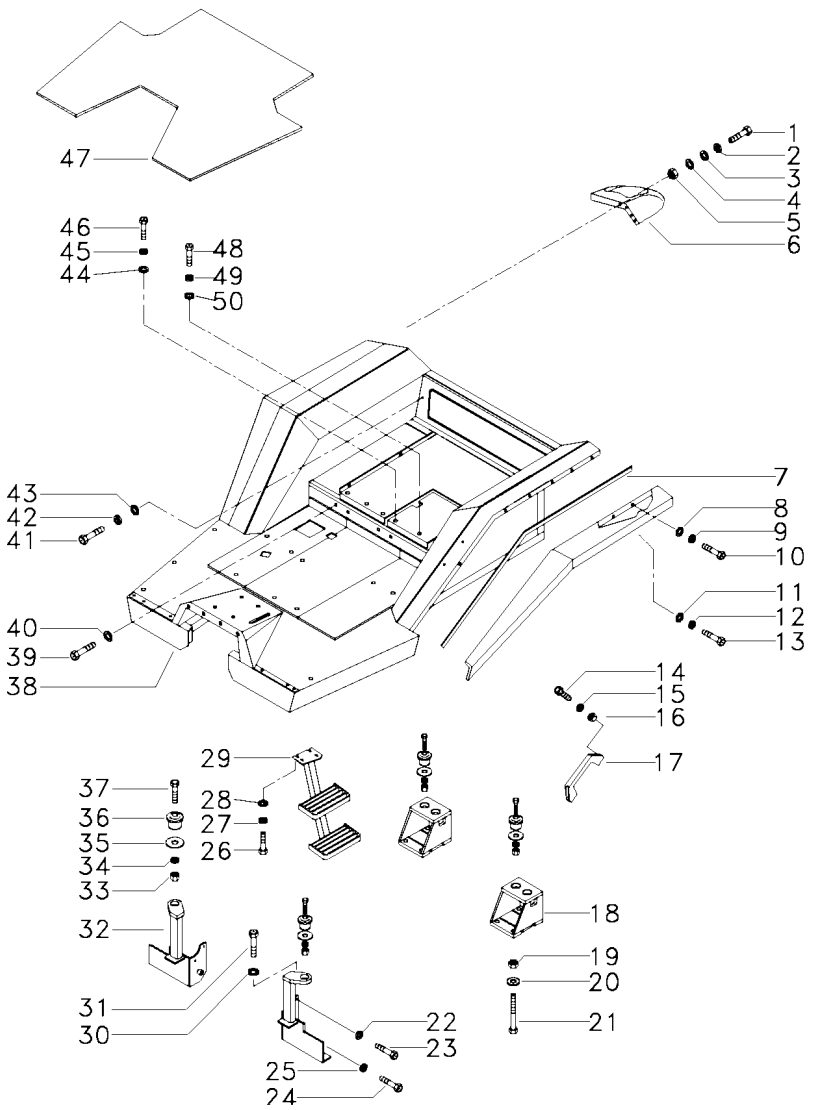

49	339369X1	**4** ARRUELA	WASHER	ARANDELA
50	353758X1	**4** ARRUELA	WASHER	ARANDELA

Plataforma Do Operador
Operator Plataform
Plataforma Del Operador

105-200

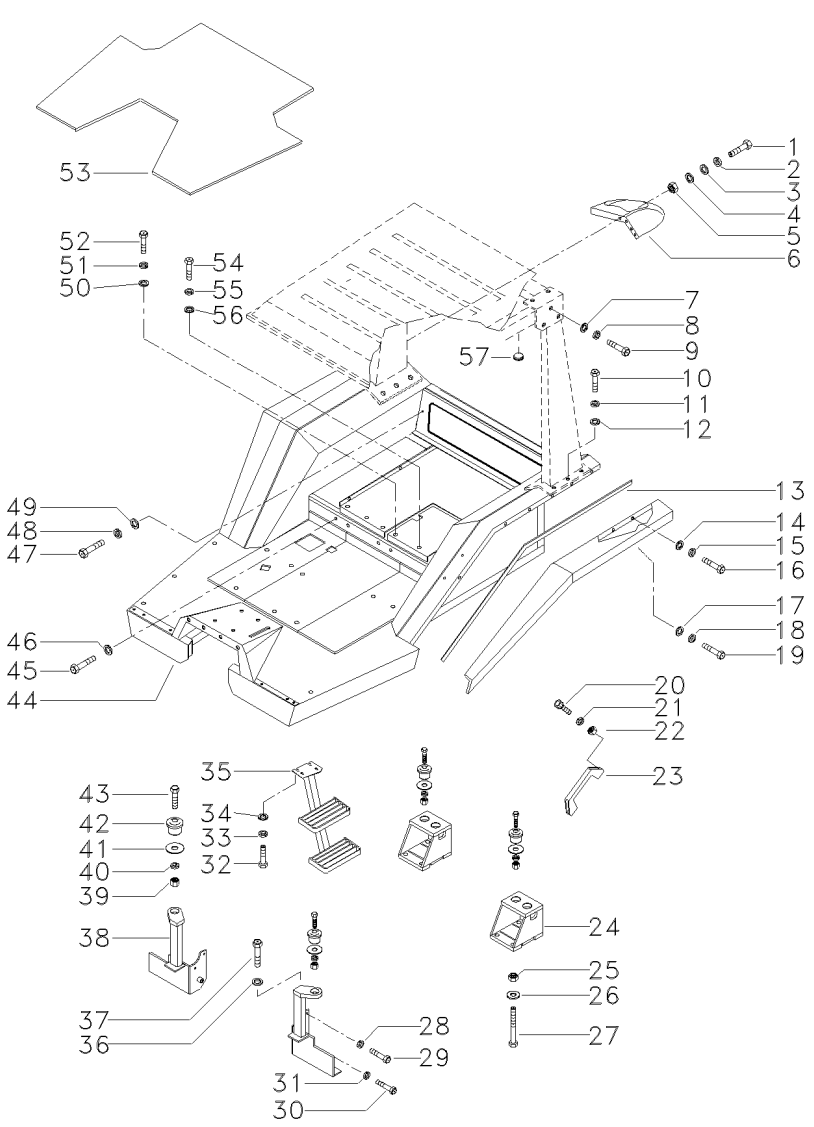

1	339761X1		8	PARAFUSO	BOLT	PERNO
2	339374X1		8	ARRUELA	WASHER	ARANDELA
3	391039X1		8	ARRUELA	WASHER	ARANDELA
4	339056X1		4	ARRUELA	WASHER	ARANDELA
5	339169X1		4	PORCA	NUT	TUERCA
6	036495P1	◀	1	EXTENSÃO	EXTENSION	EXTENSION
6	036496P1	▶	1	EXTENSÃO	EXTENSION	EXTENSION
7	339025X1		10	ARRUELA	WASHER	ARANDELA
8	339376X1		10	ARRUELA	WASHER	ARANDELA
9	339401X1		10	PARAFUSO	BOLT	PERNO
10	080193H1		12	PARAFUSO	BOLT	PERNO
11	353433X1		12	ARRUELA	WASHER	ARANDELA
12	368123X1		12	PORCA	NUT	TUERCA
13	036773P1		2	PERFIL	PROFILE	PERFIL
14	339056X1		16	ARRUELA	WASHER	ARANDELA
15	339374X1		16	ARRUELA	WASHER	ARANDELA
16	339123X1		16	PARAFUSO	BOLT	PERNO
17	339024X1		8	ARRUELA	WASHER	ARANDELA
18	339374X1		8	ARRUELA	WASHER	ARANDELA
19	339124X1		8	PARAFUSO	BOLT	PERNO
20	360826X1		2	PARAFUSO	BOLT	PERNO
21	353446X1		2	ARRUELA	WASHER	ARANDELA
22	355565X1		2	PORCA	NUT	TUERCA
23	3589241M1		1	ALÇA	STRAP	FAJA
24	036120S1		2	SUPORTE	BRACKET	SOPORTE
25	353760X1		12	ARRUELA	WASHER	ARANDELA
26	368123X1		12	PORCA	NUT	TUERCA
27	1481783M1		12	PARAFUSO	BOLT	PERNO
28	353439X1		4	ARRUELA	WASHER	ARANDELA
29	354276X1		4	PARAFUSO	BOLT	PERNO
30	354651X1		2	PARAFUSO	SCREW	TORNILLO
31	353439X1		2	ARRUELA	WASHER	ARANDELA
32	339451X1		4	PARAFUSO	BOLT	PERNO
33	339376X1		4	ARRUELA	WASHER	ARANDELA
34	339025X1		4	ARRUELA	WASHER	ARANDELA
35	037801S1		1	ESCADA	LADDER	ESCALERA
36	353439X1		2	ARRUELA	WASHER	ARANDELA
37	353723X1		2	PARAFUSO	BOLT	PERNO
38	039562S2	◀	1	SUPORTE	BRACKET	SOPORTE
38	039563S2	▶	1	SUPORTE	BRACKET	SOPORTE
39	353435X1		6	PORCA	NUT	TUERCA
40	353440P1		6	ARRUELA	WASHER	ARANDELA
41	021330P1		6	ARRUELA	WASHER	ARANDELA
42	021422P1		6	COXIM	MOUNTING	MONTANTE
43	353934X1		6	PARAFUSO	BOLT	PERNO
44	064164N1	👁 105-285 No	1	PLATAFORMA	TABLE	MESA
45	339666X1		18	PARAFUSO	BOLT	PERNO
46	353754X1		18	ARRUELA	WASHER	ARANDELA
47	339123X1		8	PARAFUSO	BOLT	PERNO
48	339374X1		8	ARRUELA	WASHER	ARANDELA

Plataforma Do Operador
Operator Plataform
Plataforma Del Operador

105-200

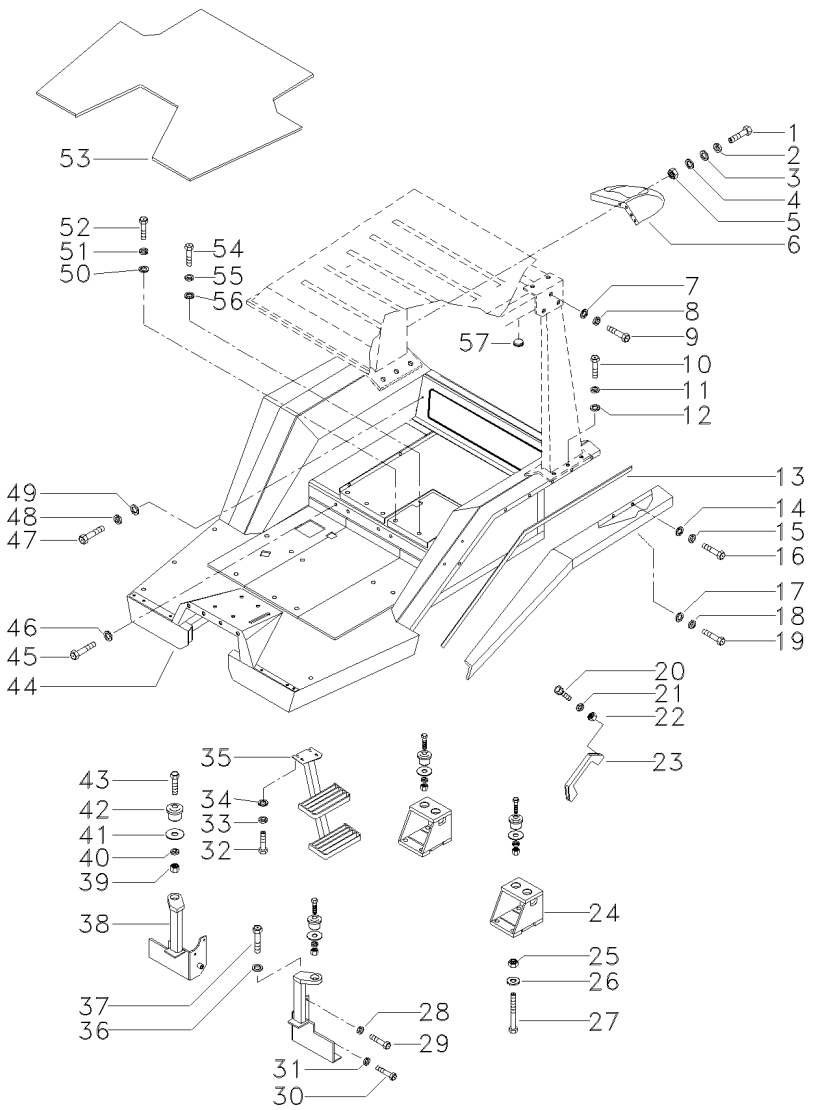

49	339024X1	**8** ARRUELA	WASHER	ARANDELA
50	339024X1	**3** ARRUELA	WASHER	ARANDELA
51	339374X1	**3** ARRUELA	WASHER	ARANDELA
52	339761X1	**3** PARAFUSO	BOLT	PERNO
53	040095P1	**1** TAPETE	MATTING	ESTERA
54	391375X1	**4** PARAFUSO	BOLT	PERNO
55	339369X1	**4** ARRUELA	WASHER	ARANDELA
56	353758X1	**4** ARRUELA	WASHER	ARANDELA
57	021460P1	**6** TAMPÃO	PAD	ALMOHADILLA

Plataforma Do Operador
Operator Plataform
Plataforma Del Operador

105-205

Com Fluxo Combinado
With Combined Flow
Con Combined Flow

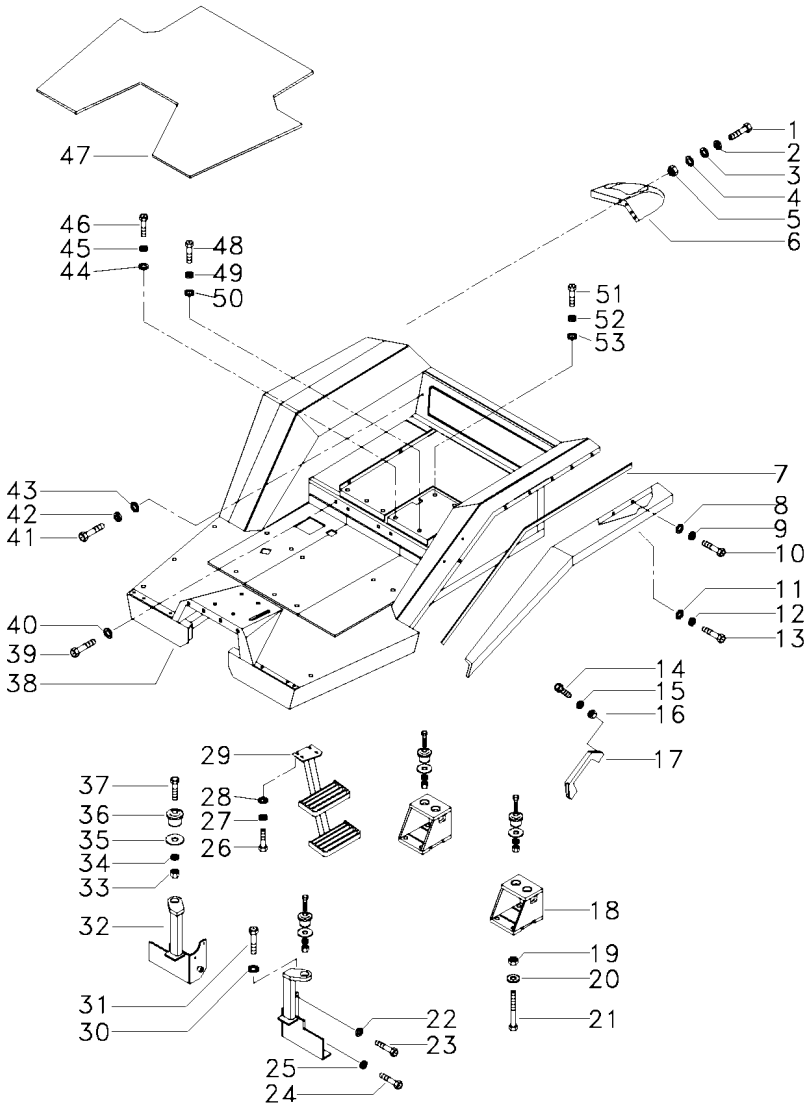

1	339761X1		8	PARAFUSO	BOLT	PERNO
2	339374X1		8	ARRUELA	WASHER	ARANDELA
3	391039X1		8	ARRUELA	WASHER	ARANDELA
4	339056X1		4	ARRUELA	WASHER	ARANDELA
5	339169X1		4	PORCA	NUT	TUERCA
6	039795P1	◀	1	EXTENSÃO	EXTENSION	EXTENSION
6	039796P1	▶	1	EXTENSÃO	EXTENSION	EXTENSION
7	036773P1		2	PERFIL	PROFILE	PERFIL
8	339056X1		16	ARRUELA	WASHER	ARANDELA
9	339374X1		16	ARRUELA	WASHER	ARANDELA
10	339123X1		16	PARAFUSO	BOLT	PERNO
11	339024X1		8	ARRUELA	WASHER	ARANDELA
12	339374X1		8	ARRUELA	WASHER	ARANDELA
13	339124X1		8	PARAFUSO	BOLT	PERNO
14	360826X1		2	PARAFUSO	BOLT	PERNO
15	353446X1		2	ARRUELA	WASHER	ARANDELA
16	355565X1		2	PORCA	NUT	TUERCA
17	3589241M1		1	ALÇA	STRAP	FAJA
18	036120S1		2	SUPORTE	BRACKET	SOPORTE
19	366957X1		12	PORCA	NUT	TUERCA
20	353775X1		12	ARRUELA	WASHER	ARANDELA
21	373686X1		12	PARAFUSO	BOLT	PERNO
22	353439X1		4	ARRUELA	WASHER	ARANDELA
23	354276X1		4	PARAFUSO	BOLT	PERNO
24	354651X1		2	PARAFUSO	SCREW	TORNILLO
25	353439X1		2	ARRUELA	WASHER	ARANDELA
26	339451X1		4	PARAFUSO	BOLT	PERNO
27	339376X1		4	ARRUELA	WASHER	ARANDELA
28	339025X1		4	ARRUELA	WASHER	ARANDELA
29	037801S1		1	ESCADA	LADDER	ESCALERA
30	353439X1		2	ARRUELA	WASHER	ARANDELA
31	353723X1		2	PARAFUSO	BOLT	PERNO
32	039562S2	◀	1	SUPORTE	BRACKET	SOPORTE
32	039563S2	▶	1	SUPORTE	BRACKET	SOPORTE
33	353435X1		6	PORCA	NUT	TUERCA
34	353440X1		6	ARRUELA	WASHER	ARANDELA
35	021330P1		6	ARRUELA	WASHER	ARANDELA
36	021422P1		6	COXIM	MOUNTING	MONTANTE
37	353934X1		6	PARAFUSO	BOLT	PERNO
38	064170N2		1	CJ. PLATAFORMA	KIT, PLATFORM	JUEGO PLATAFORMA
39	339666X1		18	PARAFUSO	BOLT	PERNO
40	353754X1		18	ARRUELA	WASHER	ARANDELA
41	339123X1		7	PARAFUSO	BOLT	PERNO
42	339374X1		7	ARRUELA	WASHER	ARANDELA
43	339024X1		7	ARRUELA	WASHER	ARANDELA
44	339024X1		1	ARRUELA	WASHER	ARANDELA
45	339374X1		1	ARRUELA	WASHER	ARANDELA
46	339761X1		1	PARAFUSO	BOLT	PERNO
47	040095P1		1	TAPETE	MATTING	ESTERA
48	391375X1		4	PARAFUSO	BOLT	PERNO

Plataforma Do Operador
Operator Plataform
Plataforma Del Operador

105-205

Com Fluxo Combinado
With Combined Flow
Con Combined Flow

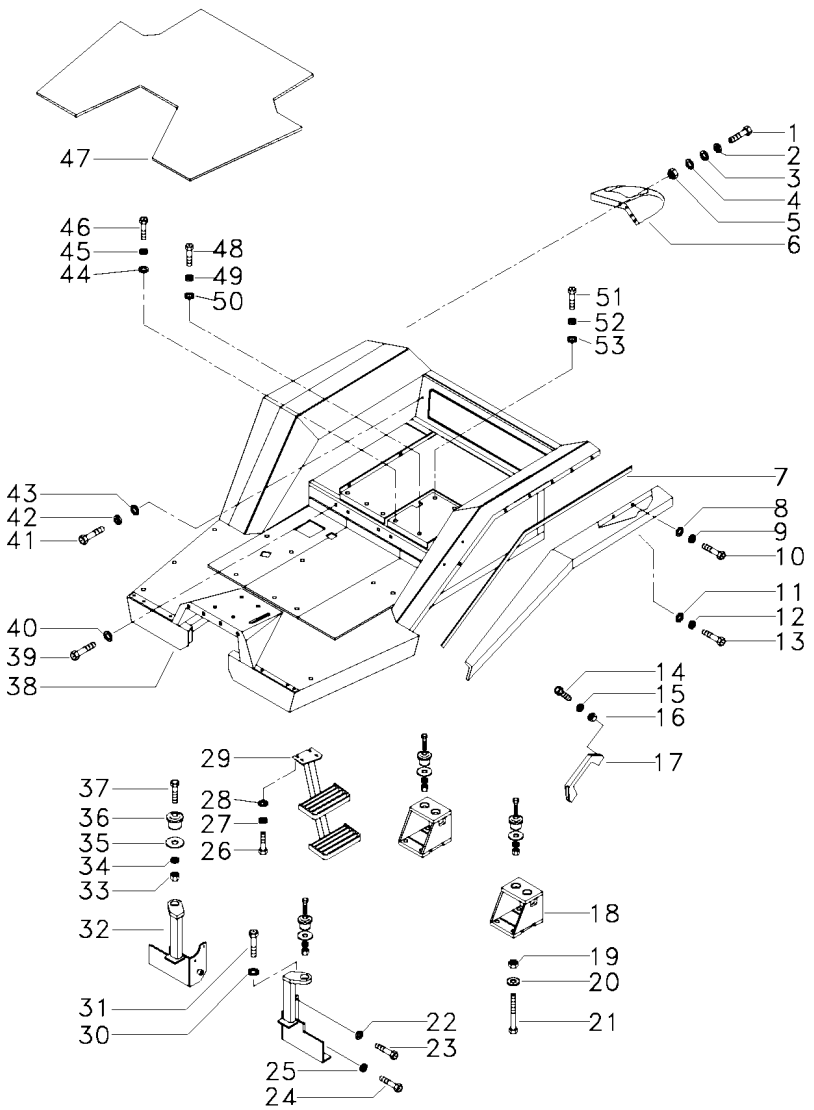

49	339369X1	**4** ARRUELA	WASHER	ARANDELA
50	353758X1	**4** ARRUELA	WASHER	ARANDELA
51	339761X1	**2** PARAFUSO	BOLT	PERNO
52	339024X1	**2** ARRUELA	WASHER	ARANDELA
53	339374X1	**2** ARRUELA	WASHER	ARANDELA

Estrutura De Proteção
Roll- Over Protective
Estructura De Protecion

105-210

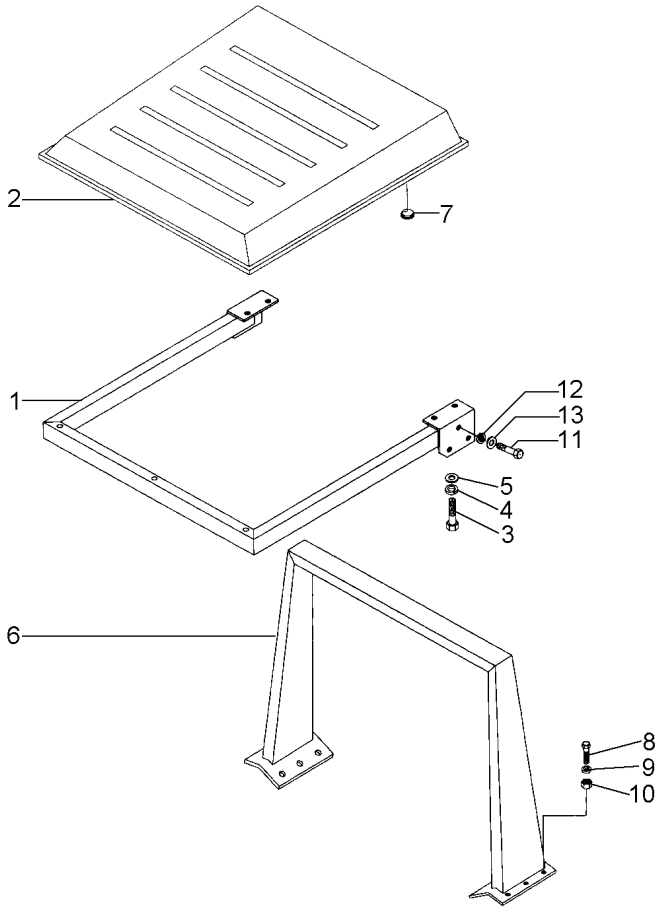

1	033240S1	**1**	ESTRUTURA	STRUCTURE	ESTRUCTURA
2	036302S1	**1**	TOLDO	CANOPY	DOSEL
3	353691X1	**6**	PARAFUSO	BOLT	PERNO
4	353434X1	**6**	ARRUELA	WASHER	ARANDELA
5	339025X1	**6**	ARRUELA	WASHER	ARANDELA
6	044786S1	**1**	ESTRUTURA	STRUCTURE	ESTRUCTURA
7	021460P1	**6**	TAMPÃO	PAD	ALMOHADILLA
8	080193H1	**12**	PARAFUSO	BOLT	PERNO
9	353433X1	**12**	ARRUELA	WASHER	ARANDELA
10	368123X1	**12**	PORCA	NUT	TUERCA
11	339401X1	**10**	PARAFUSO	BOLT	PERNO
12	339025X1	**10**	ARRUELA	WASHER	ARANDELA
13	339376X1	**10**	ARRUELA	WASHER	ARANDELA

Alavanca De Controle
Control Levier
Palanca De Controle

105-215

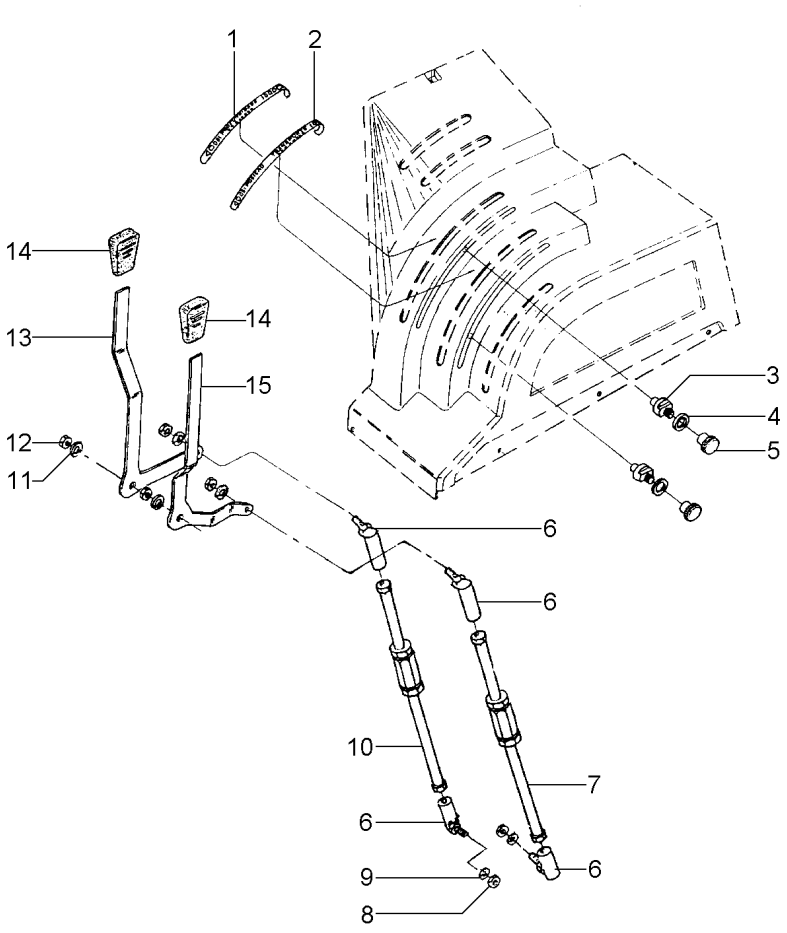

1	3585968M3	[D]	**1**	EMBLEMA	EMBLEM	EMBLEMA
2	3585973M3	[C]	**2**	EMBLEMA	EMBLEM	EMBLEMA
3	036993P1		**1**	TRAVA	LOCK	RETENEDOR
4	3408797M1		**4**	ARRUELA	WASHER	ARANDELA
5	037020T1		**4**	MANÍPULO	KNOB	POMO
6	487077M91		**1**	CONECTOR	CONNECTOR	CONECTOR
7	036091N1	105-335 No	**1**	CJ. TIRANTE	KIT, ROD	JUEGO DE BIELAS
8	353918X1		**2**	PORCA	NUT	TUERCA
9	353441X1		**1**	ARRUELA	WASHER	ARANDELA
10	036092N1	105-340 No	**1**	CJ. TIRANTE	KIT, ROD	JUEGO DE BIELAS
11	353441X1		**2**	ARRUELA	WASHER	ARANDELA
12	353918X1		**2**	PORCA	NUT	TUERCA
13	033225P1	[A]	**4**	ALAVANCA	LEVER	PALANCA
14	035972P1		**4**	MANÍPULO	KNOB	POMO
15	033123P1	[B]	**8**	ALAVANCA	LEVER	PALANCA

[A] CONTROLE DE PROFUNDIDADE
DEPTH CONTROL
CONTROL DE PROFUNDIDAD

[B] CONTROLE DE POSIÇÃO
POSITION CONTROL
CONTROL DE POSICION

[C] POSIÇÃO
POSITION
POSICION

[D] PROFUNDIDADE
DEPTH
PROFUNDIDAD

Alavanca De Controle
Control Levier
Palanca De Controle

105-220

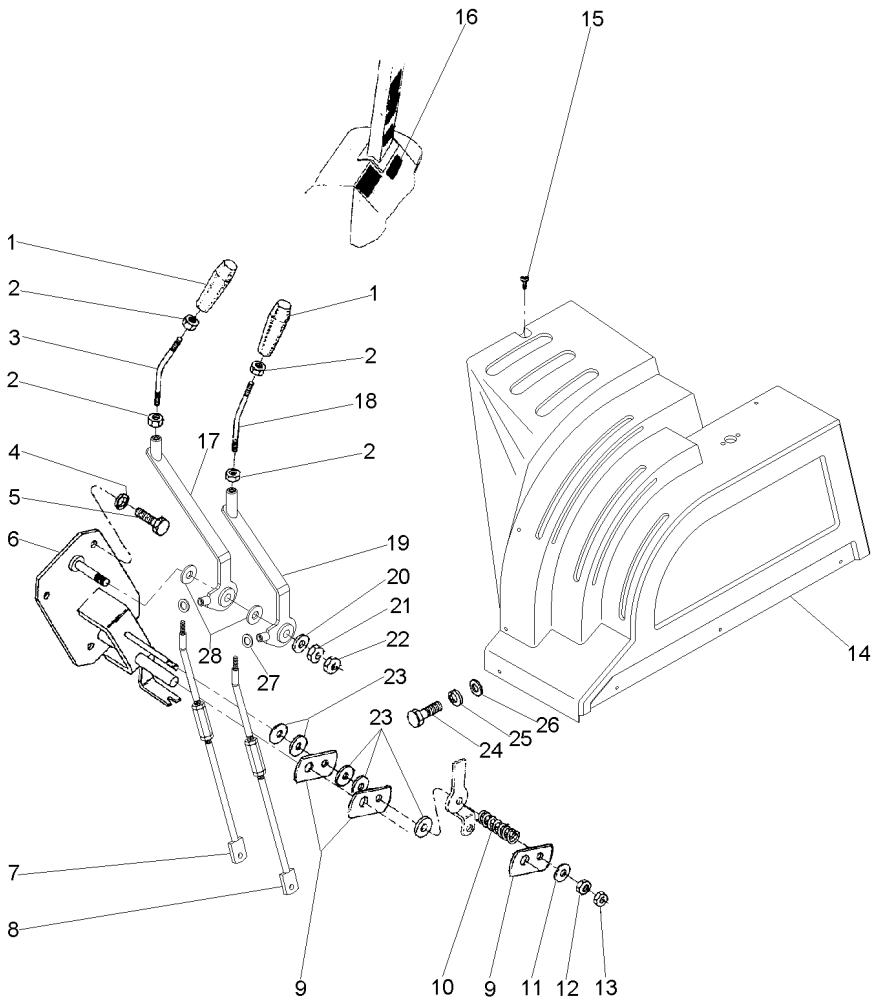

1	1693886M1		**2**	MANÍPULO	KNOB	POMO
2	339402X1		**4**	PORCA	NUT	TUERCA
3	063856P1		**1**	TIRANTE	ROD	VARILLA
4	339376X1		**4**	ARRUELA	WASHER	ARANDELA
5	339451X1		**4**	PARAFUSO	BOLT	PERNO
6	036203S1		**1**	SUPORTE	BRACKET	SOPORTE
7	063744N1	105-300 No	**1**	CJ. TIRANTE	KIT, ROD	JUEGO DE BIELAS
8	063748N1	105-305 No	**1**	CJ. TIRANTE	KIT, ROD	JUEGO DE BIELAS
9	036881P1		**3**	ESPAÇADOR	SPACER	PIEZA DISTANCIA
10	037594P1		**1**	MOLA	SPRING	RESORTE
11	490434M1		**3**	ARRUELA	WASHER	ARANDELA
12	353430X1		**1**	PORCA	NUT	TUERCA
13	353431X1		**1**	PORCA	NUT	TUERCA
14	036791P1		**1**	CONSOLE	CONSOLE	CONSOLA
15	3005686X1		**6**	PARAFUSO	BOLT	PERNO
16	036599P1		**1**	DECAL	DECAL	CALCOMANIA
17	063718S1		**1**	ALAVANCA	LEVER	PALANCA
18	036284P1		**1**	TIRANTE	ROD	VARILLA
19	063717S1		**1**	ALAVANCA	LEVER	PALANCA
20	353758X1		**1**	ARRUELA	WASHER	ARANDELA
21	375098X1		**2**	PORCA	NUT	TUERCA
22	375111X1		**1**	PORCA	NUT	TUERCA
23	490434M1		**5**	ARRUELA	WASHER	ARANDELA
24	339560X1		**2**	PARAFUSO	BOLT	PERNO
25	339375X1		**2**	ARRUELA	WASHER	ARANDELA
26	390971X1		**2**	ARRUELA	WASHER	ARANDELA
27	353441X1		**2**	ARRUELA	WASHER	ARANDELA
28	1693890M1		**2**	ARRUELA	WASHER	ARANDELA

Alavanca De Controle
Control Levier
Palanca De Controle

105-225

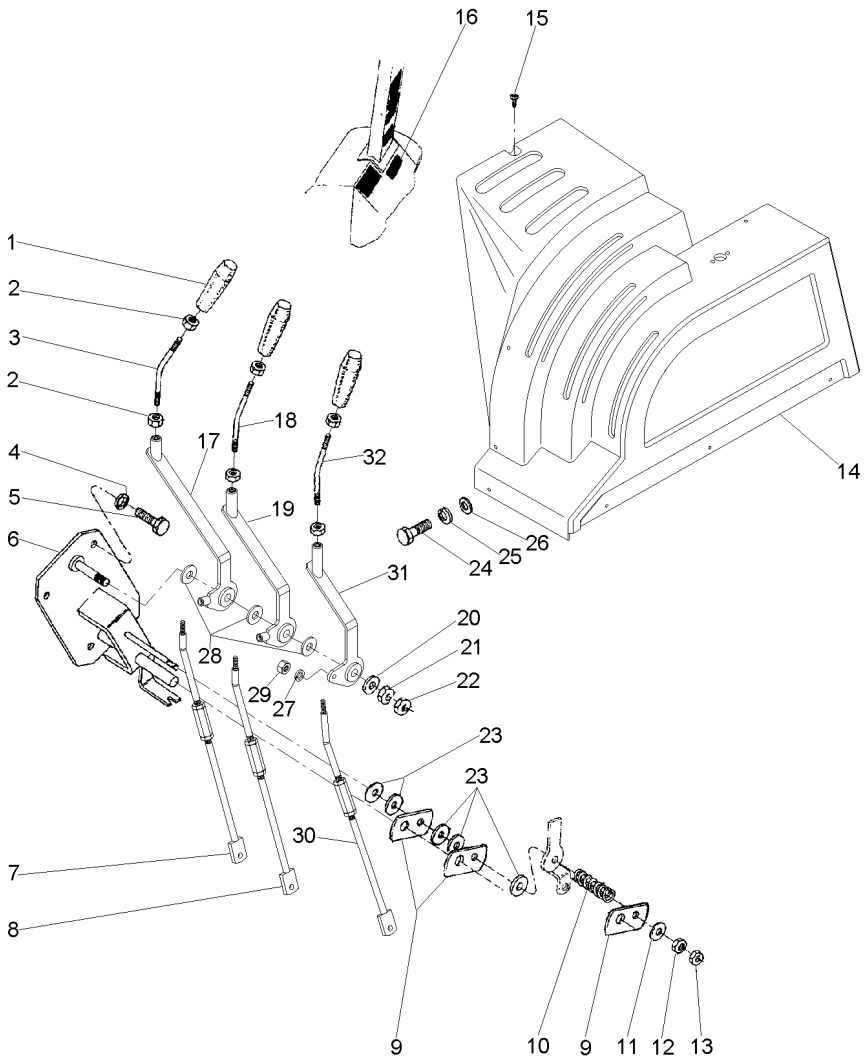

1	1693886M1		**3**	MANÍPULO	KNOB	POMO
2	339401X1		**4**	PARAFUSO	BOLT	PERNO
3	063856P1		**1**	TIRANTE	ROD	VARILLA
4	339376X1		**4**	ARRUELA	WASHER	ARANDELA
5	339451X1		**4**	PARAFUSO	BOLT	PERNO
6	036203S1		**1**	SUPORTE	BRACKET	SOPORTE
7	063744N1	105-300 No	**1**	CJ. TIRANTE	KIT, ROD	JUEGO DE BIELAS
8	063748N1	105-305 No	**1**	CJ. TIRANTE	KIT, ROD	JUEGO DE BIELAS
9	036881P1		**3**	ESPAÇADOR	SPACER	PIEZA DISTANCIA
10	037594P1		**1**	MOLA	SPRING	RESORTE
11	490434M1		**3**	ARRUELA	WASHER	ARANDELA
12	353430X1		**1**	PORCA	NUT	TUERCA
13	353431X1		**1**	PORCA	NUT	TUERCA
14	063779P1		**1**	CONSOLE	CONSOLE	CONSOLA
15	3005686X1		**6**	PARAFUSO	BOLT	PERNO
16	036599P1		**1**	DECAL	DECAL	CALCOMANIA
17	063717S1		**1**	ALAVANCA	LEVER	PALANCA
18	036284P1		**1**	TIRANTE	ROD	VARILLA
19	063718S1		**1**	ALAVANCA	LEVER	PALANCA
20	353758X1		**1**	ARRUELA	WASHER	ARANDELA
21	375098X1		**2**	PORCA	NUT	TUERCA
22	375111X1		**1**	PORCA	NUT	TUERCA
23	490434M1		**5**	ARRUELA	WASHER	ARANDELA
24	339560X1		**2**	PARAFUSO	BOLT	PERNO
25	339375X1		**2**	ARRUELA	WASHER	ARANDELA
26	390971X1		**2**	ARRUELA	WASHER	ARANDELA
27	353441X1		**2**	ARRUELA	WASHER	ARANDELA
28	1693890M1		**3**	ARRUELA	WASHER	ARANDELA
29	353918X1		**1**	PORCA	NUT	TUERCA
30	063740N1		**1**	CJ. TIRANTE	KIT, ROD	JUEGO DE BIELAS
31	063719S1		**1**	ALAVANCA	LEVER	PALANCA
32	036210P1		**1**	TIRANTE	ROD	VARILLA

Alavanca De Controle
Control Levier
Palanca De Controle

105-230

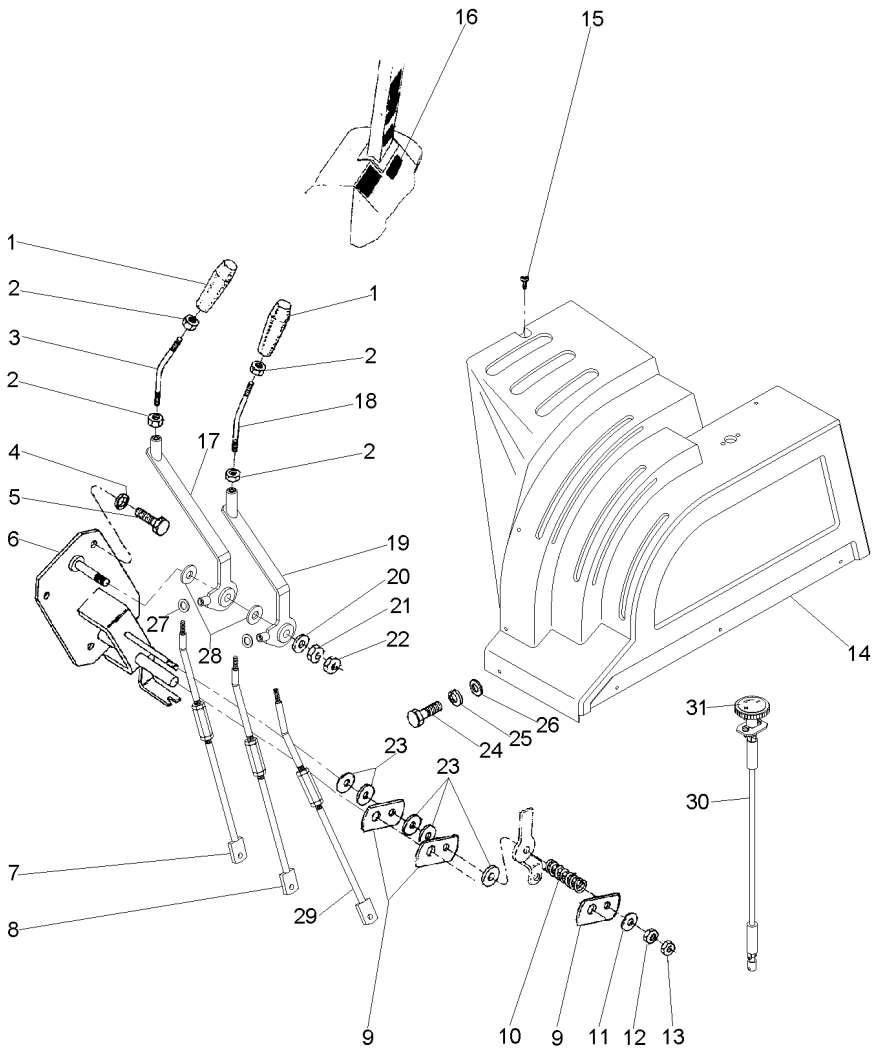

1	1693886M1		**3**	MANÍPULO	KNOB	POMO
2	339402X1		**4**	PORCA	NUT	TUERCA
3	063856P1		**1**	TIRANTE	ROD	VARILLA
4	339376X1		**4**	ARRUELA	WASHER	ARANDELA
5	339451X1		**4**	PARAFUSO	BOLT	PERNO
6	036203S1		**1**	SUPORTE	BRACKET	SOPORTE
7	063744N1	105-300 No	**1**	CJ. TIRANTE	KIT, ROD	JUEGO DE BIELAS
8	063748N1	105-305 No	**1**	CJ. TIRANTE	KIT, ROD	JUEGO DE BIELAS
9	036881P1		**3**	ESPAÇADOR	SPACER	PIEZA DISTANCIA
10	037594P1		**1**	MOLA	SPRING	RESORTE
11	490434M1		**3**	ARRUELA	WASHER	ARANDELA
12	353430X1		**1**	PORCA	NUT	TUERCA
13	353431X1		**1**	PORCA	NUT	TUERCA
14	063779P1		**1**	CONSOLE	CONSOLE	CONSOLA
15	3005686X1		**6**	PARAFUSO	BOLT	PERNO
16	036599P1		**1**	DECAL	DECAL	CALCOMANIA
17	063717S1		**1**	ALAVANCA	LEVER	PALANCA
18	036284P1		**1**	TIRANTE	ROD	VARILLA
19	063718S1		**1**	ALAVANCA	LEVER	PALANCA
20	353758X1		**1**	ARRUELA	WASHER	ARANDELA
21	375098X1		**2**	PORCA	NUT	TUERCA
22	375111X1		**1**	PORCA	NUT	TUERCA
23	490434M1		**5**	ARRUELA	WASHER	ARANDELA
24	339560X1		**2**	PARAFUSO	BOLT	PERNO
25	339375X1		**2**	ARRUELA	WASHER	ARANDELA
26	390971X1		**2**	ARRUELA	WASHER	ARANDELA
27	353441X1		**2**	ARRUELA	WASHER	ARANDELA
28	1693890M1		**2**	ARRUELA	WASHER	ARANDELA
29	063740N1		**1**	CJ. TIRANTE	KIT, ROD	JUEGO DE BIELAS
30	066578T1		**1**	CARDAN	DRIVE SHAFT	EJE DE MANDO
31	063421P1		**1**	DECAL	DECAL	CALCOMANIA

Alavanca De Controle
Control Levier
Palanca De Controle

105-235

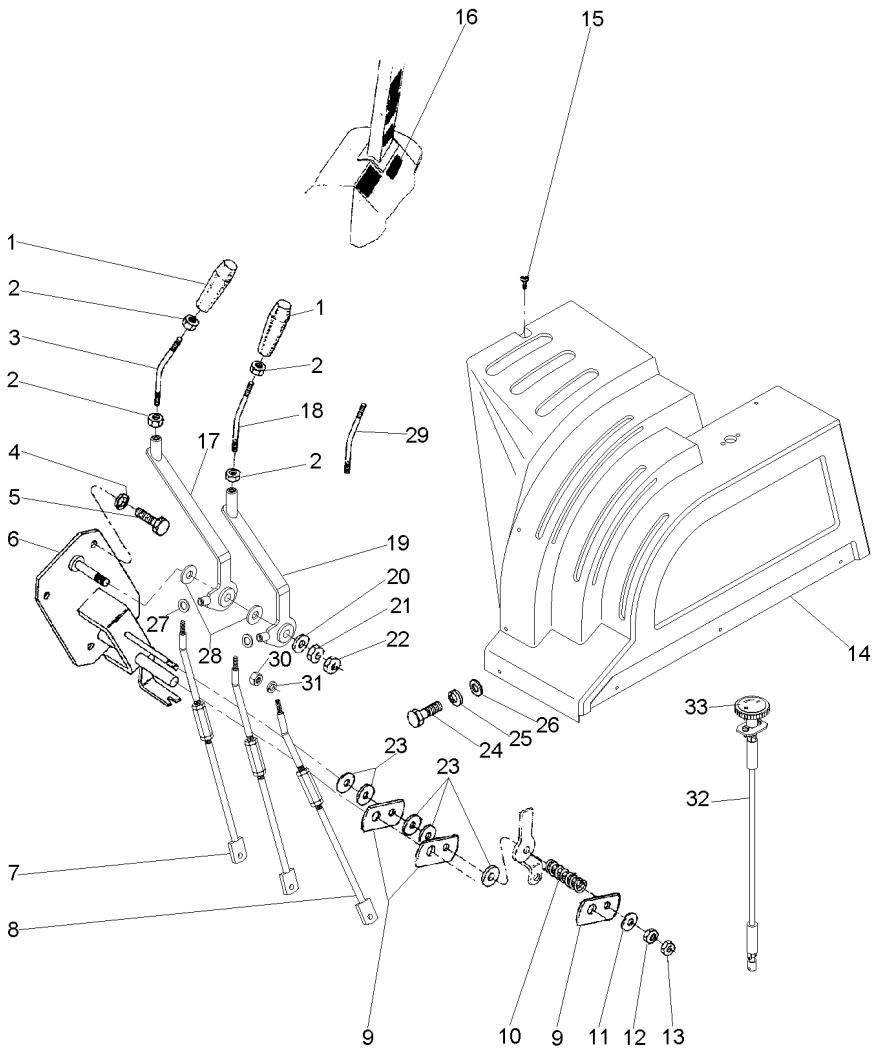

1	1693886M1		**3**	MANÍPULO	KNOB	POMO
2	339402X1		**4**	PORCA	NUT	TUERCA
3	063856P1		**1**	TIRANTE	ROD	VARILLA
4	339376X1		**4**	ARRUELA	WASHER	ARANDELA
5	339451X1		**4**	PARAFUSO	BOLT	PERNO
6	036203S1		**1**	SUPORTE	BRACKET	SOPORTE
7	063744N1	105-300 No	**1**	CJ. TIRANTE	KIT, ROD	JUEGO DE BIELAS
8	063740N1		**1**	CJ. TIRANTE	KIT, ROD	JUEGO DE BIELAS
9	036881P1		**3**	ESPAÇADOR	SPACER	PIEZA DISTANCIA
10	037594P1		**1**	MOLA	SPRING	RESORTE
11	490434M1		**3**	ARRUELA	WASHER	ARANDELA
12	353430X1		**1**	PORCA	NUT	TUERCA
13	353431X1		**1**	PORCA	NUT	TUERCA
14	063779P1		**1**	CONSOLE	CONSOLE	CONSOLA
15	3005686X1		**6**	PARAFUSO	BOLT	PERNO
16	036599P1		**1**	DECAL	DECAL	CALCOMANIA
17	063717S1		**1**	ALAVANCA	LEVER	PALANCA
18	036284P1		**1**	TIRANTE	ROD	VARILLA
19	063718S1		**1**	ALAVANCA	LEVER	PALANCA
20	353758X1		**1**	ARRUELA	WASHER	ARANDELA
21	375098X1		**2**	PORCA	NUT	TUERCA
22	375111X1		**1**	PORCA	NUT	TUERCA
23	490434M1		**5**	ARRUELA	WASHER	ARANDELA
24	339560X1		**2**	PARAFUSO	BOLT	PERNO
25	339375X1		**2**	ARRUELA	WASHER	ARANDELA
26	390971X1		**2**	ARRUELA	WASHER	ARANDELA
27	353441X1		**2**	ARRUELA	WASHER	ARANDELA
28	1693890M1		**3**	ARRUELA	WASHER	ARANDELA
29	036210P1		**1**	TIRANTE	ROD	VARILLA
30	353918X1		**1**	PORCA	NUT	TUERCA
31	353441X1		**1**	ARRUELA	WASHER	ARANDELA
32	066578T1		**1**	CARDAN	DRIVE SHAFT	EJE DE MANDO
33	063421P1		**1**	DECAL	DECAL	CALCOMANIA

Coifa
Sealing
Vedación

105-240

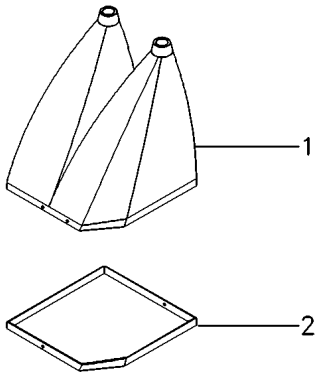

1	060005P1	**1** COIFA	BELLOWS	FUELLE
2	060004P1	**1** ANEL	RING	ARO

Dreno
Drain
Dreno

105-245

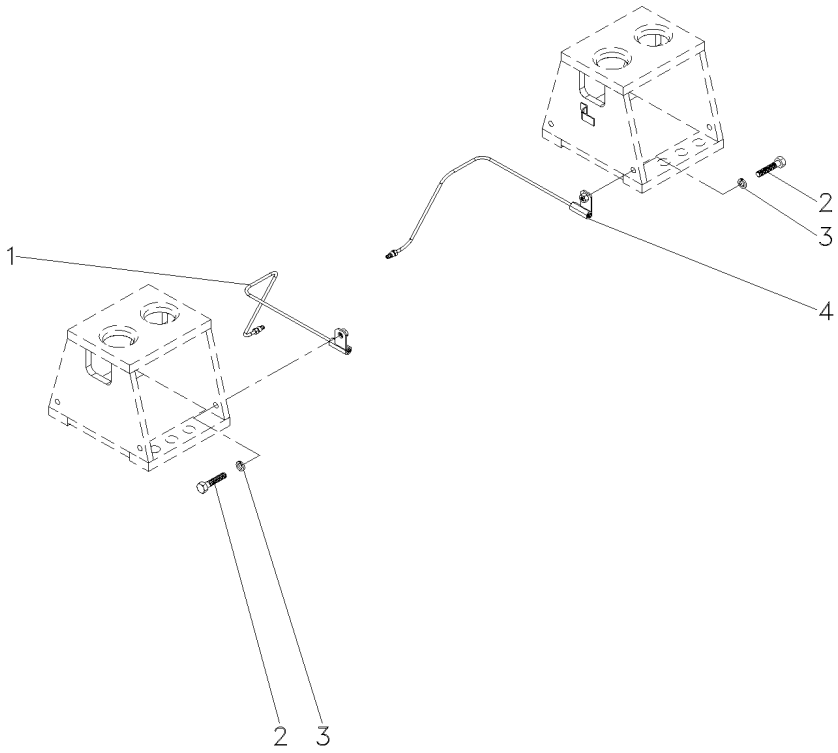

1	065575N1	**1**	CJ. TUBO	TUBE ASSY	CONJ.DE TUBO
2	339761X1	**2**	PARAFUSO	BOLT	PERNO
3	339374X1	**2**	ARRUELA	WASHER	ARANDELA
4	065576N1	**1**	CJ. TUBO	KIT, PIPE	JUEGO CANO

Freio De Estacionamento
Brake
Freno

105-250

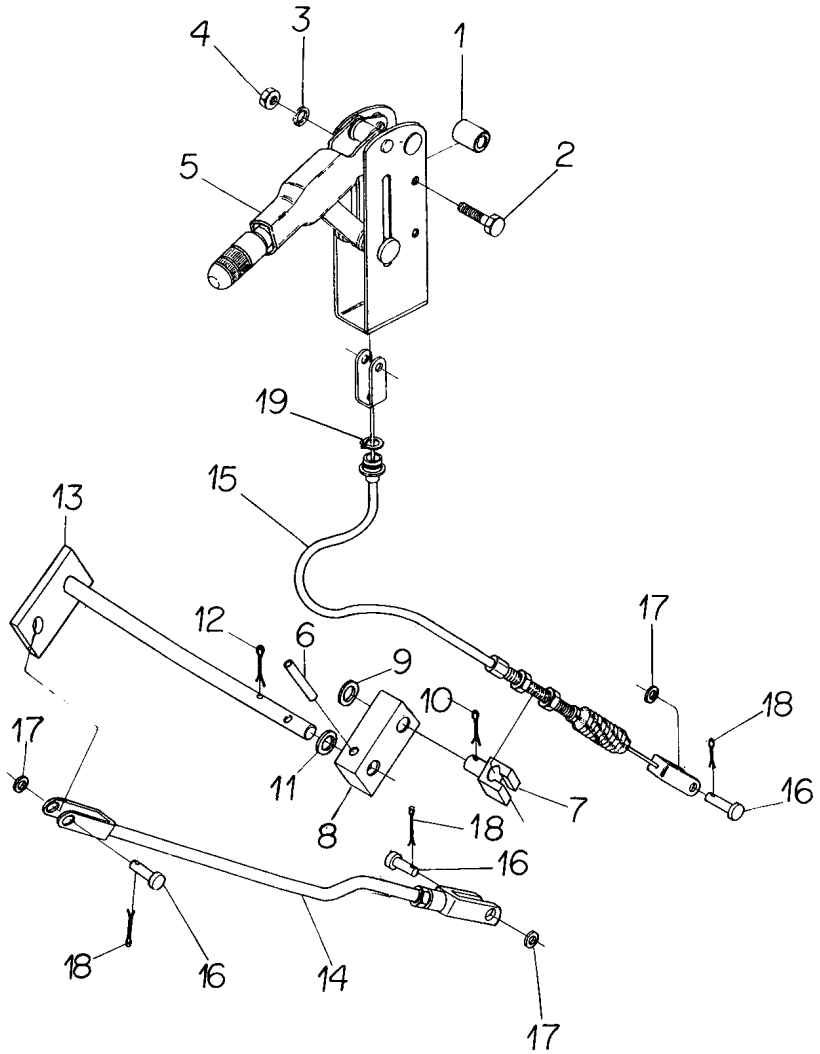

1	036613P1	**2**	ESPAÇADOR	SPACER	PIEZA DISTANCIA
2	339291X1	**2**	PARAFUSO	BOLT	PERNO
3	339374X1	**2**	ARRUELA	WASHER	ARANDELA
4	339169X1	**2**	PORCA	NUT	TUERCA
5	036789T1	**1**	ALAVANCA	LEVER	PALANCA
6	339071X1	**1**	PINO	PIN	PASADOR
7	023371P1	**1**	PINO	PIN	PASADOR
8	036562P1	**1**	ALAVANCA	LEVER	PALANCA
9	339285X1	**1**	ARRUELA	WASHER	ARANDELA
10	354068X1	**1**	CONTRAPINO	DOWEL	CENTRAJE
11	339596X1	**1**	ARRUELA	WASHER	ARANDELA
12	354068X1	**1**	CONTRAPINO	DOWEL	CENTRAJE
13	036559S1	**1**	EIXO	SHAFT	ARBOL
14	036564S1	**1**	TIRANTE	ROD	VARILLA
15	036654T1	**1**	CABO	CABLE	CABLE
16	832813M1	**3**	PINO	PIN	PASADOR
17	353756X1	**3**	ARRUELA	WASHER	ARANDELA
18	354059X1	**3**	CONTRAPINO	DOWEL	CENTRAJE
19	022345T1	**1**	ANEL TRAVA	CIRCLIP	CIRCULITO

Embreagem	Pedal
Clutch	Pedal
Embrague	Pedal

105-255

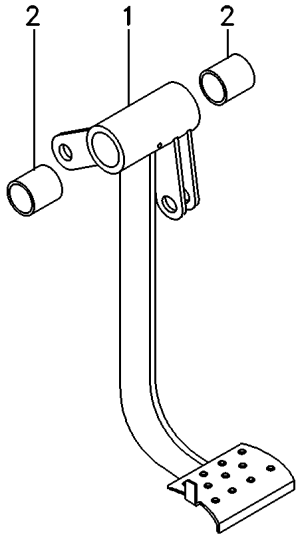

1	033344S1	**1**	PEDAL	PEDAL	PEDAL
2	184592M1	**2**	BUCHA	BUSH	CASQUILLO

Pedal Do Freio
Brake Pedal
Pedal De Freno

Lado Esquerdo
Left Hand
Lado Izquierdo

105-260

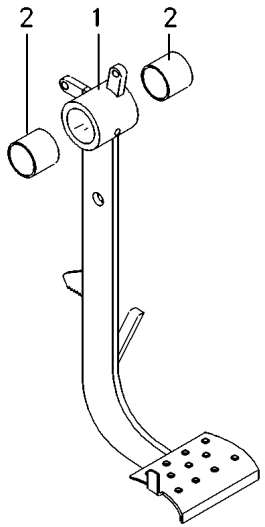

1	034408S1	**1** PEDAL	PEDAL	PEDAL
2	184592M1	**2** BUCHA	BUSH	CASQUILLO

Pedal Do Freio
Brake Pedal
Pedal De Freno

Lado Direito
Right Hand
Lado Derecho

105-265

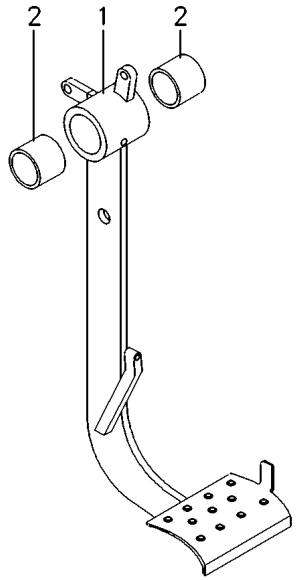

1	034410S1	**1** PEDAL	PEDAL	PEDAL
2	184592M1	**2** BUCHA	BUSH	CASQUILLO

Plataforma Do Operador
Operator Plataform
Plataforma Del Operador

105-270

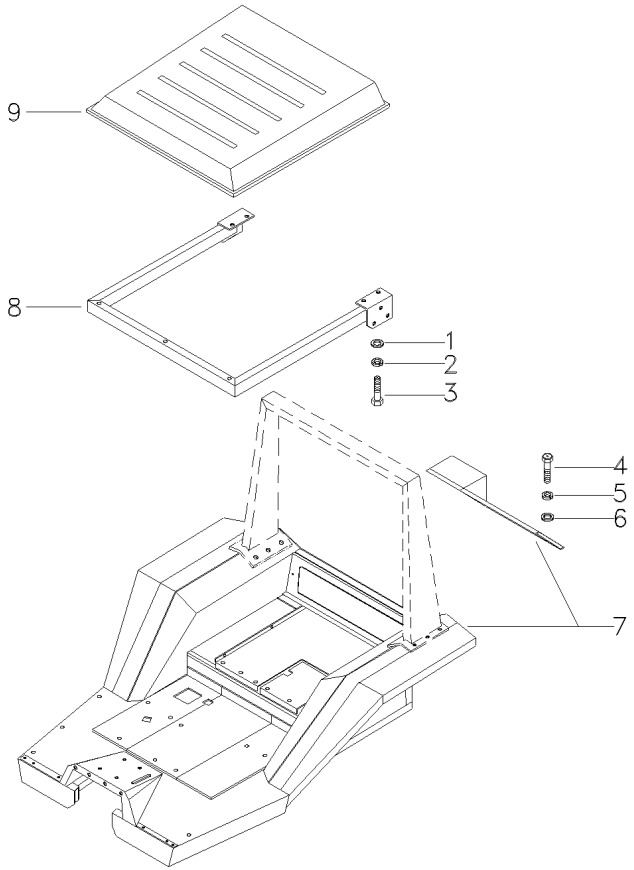

1	339025X1		**6**	ARRUELA	WASHER	ARANDELA
2	353434X1		**6**	ARRUELA	WASHER	ARANDELA
3	353691X1		**6**	PARAFUSO	BOLT	PERNO
4	339123X1		**3**	PARAFUSO	BOLT	PERNO
5	339374X1		**3**	ARRUELA	WASHER	ARANDELA
6	339024X1		**3**	ARRUELA	WASHER	ARANDELA
7	036771N1	105-315 No	**1**	CJ. PLATAFORMA	KIT, PLATFORM	JUEGO PLATAFORMA
8	033240S1		**1**	ESTRUTURA	STRUCTURE	ESTRUCTURA
9	036302S1		**1**	TOLDO	CANOPY	DOSEL

Plataforma Do Operador
Operator Plataform
Plataforma Del Operador

105-275

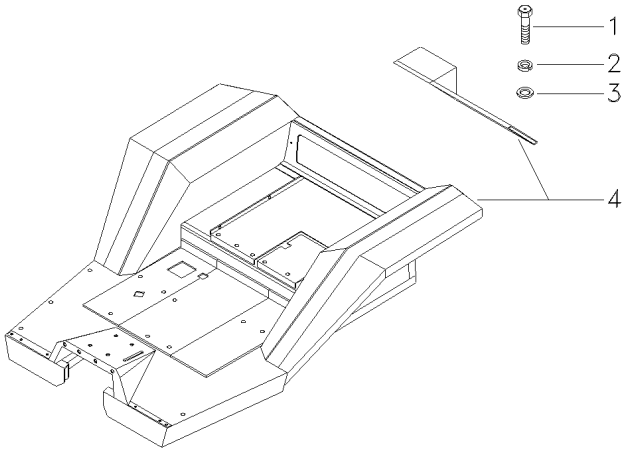

1	339123X1		**3**	PARAFUSO	BOLT	PERNO
2	339374X1		**3**	ARRUELA	WASHER	ARANDELA
3	339024X1		**3**	ARRUELA	WASHER	ARANDELA
4	049501N1	105-320 No	**1**	PLATAFORMA	TABLE	MESA

Plataforma Do Operador
Operator Plataform
Plataforma Del Operador

105-280

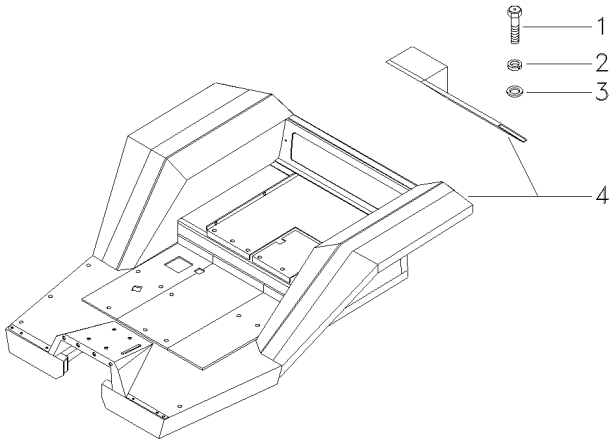

1	339123X1		**3** PARAFUSO	BOLT	PERNO
2	339374X1		**3** ARRUELA	WASHER	ARANDELA
3	339024X1		**3** ARRUELA	WASHER	ARANDELA
4	064170N1	105-325 No	**1** PLATAFORMA	TABLE	MESA

Plataforma Do Operador
Operator Plataform
Plataforma Del Operador

105-285

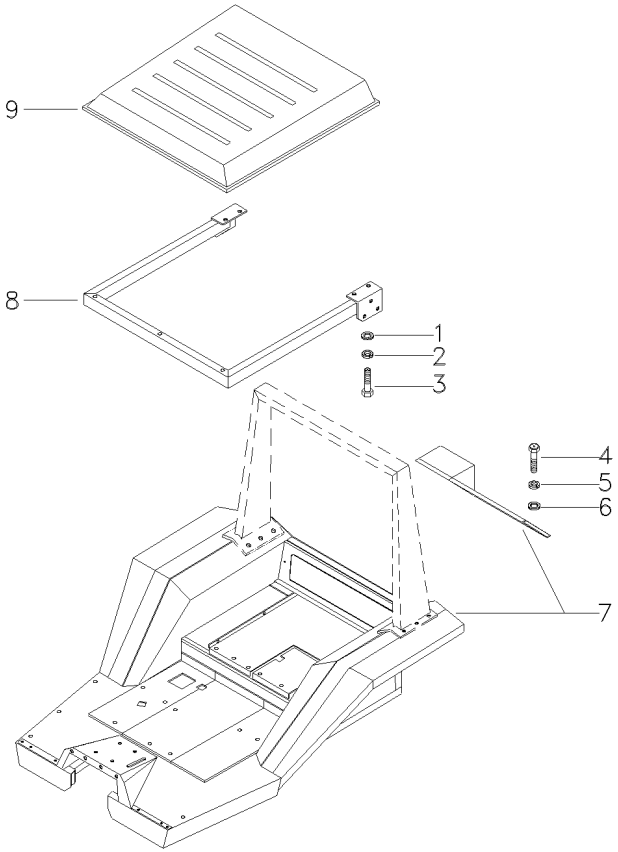

1	339025X1		**6**	ARRUELA	WASHER	ARANDELA
2	353434X1		**6**	ARRUELA	WASHER	ARANDELA
3	353691X1		**6**	PARAFUSO	BOLT	PERNO
4	339123X1		**3**	PARAFUSO	BOLT	PERNO
5	339374X1		**3**	ARRUELA	WASHER	ARANDELA
6	339024X1		**3**	ARRUELA	WASHER	ARANDELA
7	064172N1	105-330 No	**1**	PLATAFORMA	TABLE	MESA
8	033240S1		**1**	ESTRUTURA	STRUCTURE	ESTRUCTURA
9	036302S1		**1**	TOLDO	CANOPY	DOSEL

Tirante
Rod
Varilla

105-290

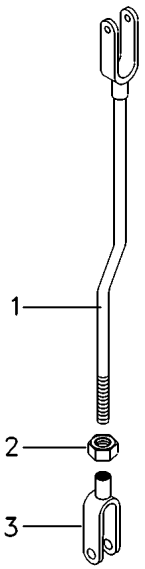

1	033269S1	**1** TIRANTE	ROD	VARILLA
2	353430X1	**1** PORCA	NUT	TUERCA
3	195270M1	**1** GARFO	FORK	HORQUILLA

Tirante
Rod
Varilla

105-295

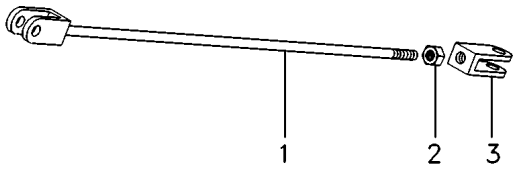

1	036784S1	**1** TIRANTE	ROD	VARILLA
2	353430X1	**1** PORCA	NUT	TUERCA
3	195270M1	**1** GARFO	FORK	HORQUILLA

Cj. Tirante
Rod
Varilla

105-300

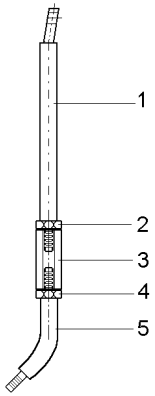

1	065948S1	**1** TIRANTE	ROD	VARILLA
2	3146867M1	**1** PORCA	NUT	TUERCA
3	3146866M1	**1** CONECTOR	CONNECTOR	CONECTOR
4	375109X1	**1** PORCA	NUT	TUERCA
5	065950P1	**1** TIRANTE	ROD	VARILLA

Cj. Tirante
Rod
Varilla

105-305

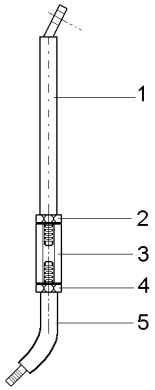

1	063750S1	**1** TIRANTE	ROD	VARILLA
2	3146867M1	**1** PORCA	NUT	TUERCA
3	3146866M1	**1** CONECTOR	CONNECTOR	CONECTOR
4	375109X1	**1** PORCA	NUT	TUERCA
5	063749P1	**1** TIRANTE	ROD	VARILLA

Cj. Tirante
Rod
Varilla

105-310

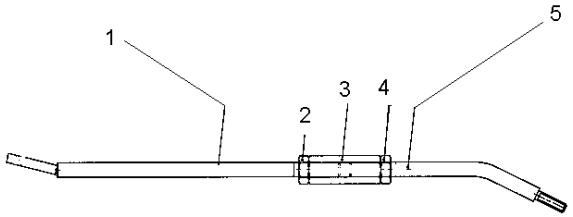

1	065948S1	**1** TIRANTE	ROD	VARILLA
2	3146867M1	**1** PORCA	NUT	TUERCA
3	3146866M1	**1** CONECTOR	CONNECTOR	CONECTOR
4	375109X1	**1** PORCA	NUT	TUERCA
5	065950P1	**1** TIRANTE	ROD	VARILLA

Plataforma Do Operador
Operator Plataform
Plataforma Del Operador

105-315

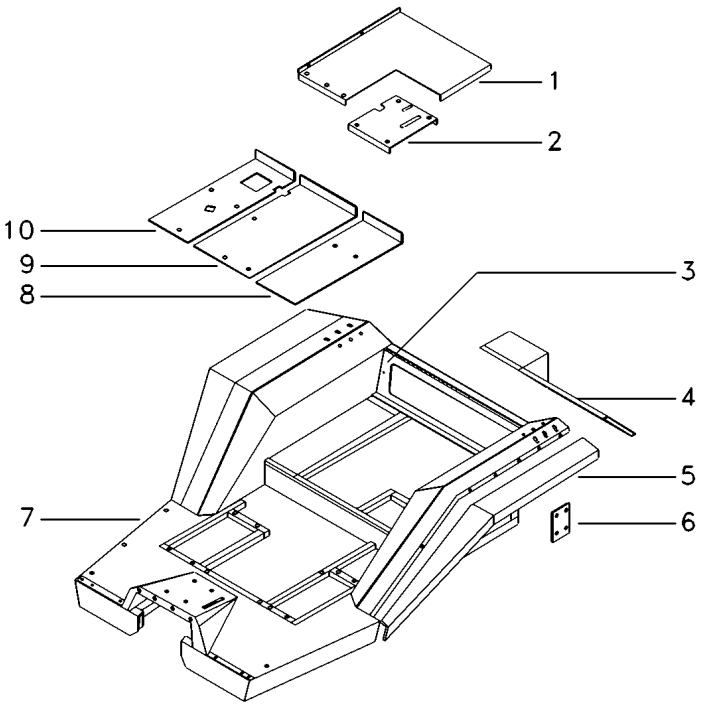

1	036576S1		**1**	ESTRUTURA	STRUCTURE	ESTRUCTURA
2	036574P1		**1**	TAMPA	COVER	CUBIERTA
3	035846P1		**1**	TAMPA	COVER	CUBIERTA
4	069025S1	[AB]	**1**	CHAPA	PLATE	CHAPA
5	035835P1	◀	**1**	PÁRA-LAMA	FENDER	GUARDABARRO
5	035836P1	▶	**1**	PÁRA-LAMA	FENDER	GUARDABARRO
6	027937P1		**2**	TAMPA	COVER	CUBIERTA
7	036106S1		**1**	PLATAFORMA	TABLE	MESA
8	027253S1		**1**	CHAPA	PLATE	CHAPA
9	027061S1		**1**	TAMPA	COVER	CUBIERTA
10	036077P1		**1**	PLACA	PLATE	PLATO

[A] TRASEIRA
REAR
TRASERA

[B] CONTROLE REMOTO - 2 VÁLVULAS
REMOTE CONTROL - 2 VALVES
CONTROL REMOTO - 2 VALVULAS

Plataforma Do Operador
Operator Plataform
Plataforma Del Operador

105-320

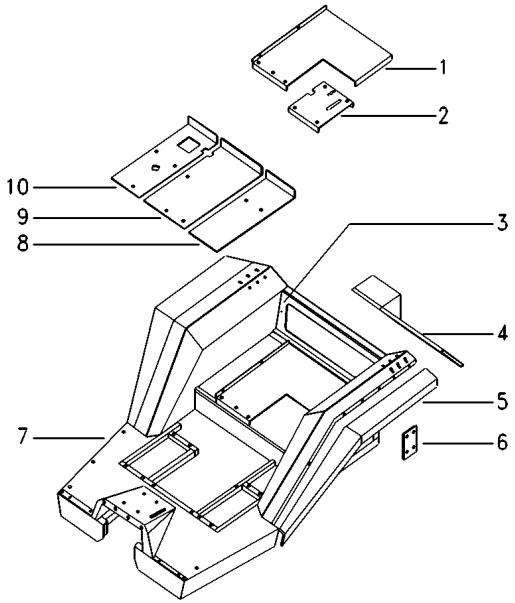

1	036576S1		**1**	ESTRUTURA	STRUCTURE	ESTRUCTURA
2	036574P1		**1**	TAMPA	COVER	CUBIERTA
3	035846P1		**1**	TAMPA	COVER	CUBIERTA
4	027017S1		**1**	CHAPA	PLATE	CHAPA
5	035835P1	◀	**1**	PÁRA-LAMA	FENDER	GUARDABARRO
5	035836P1	▶	**1**	PÁRA-LAMA	FENDER	GUARDABARRO
6	027937P1		**2**	TAMPA	COVER	CUBIERTA
7	039787S1		**1**	PLATAFORMA	TABLE	MESA
8	027253S1		**1**	CHAPA	PLATE	CHAPA
9	027061S1		**1**	TAMPA	COVER	CUBIERTA
10	036077P1		**1**	PLACA	PLATE	PLATO

Plataforma Do Operador
Operator Plataform
Plataforma Del Operador

105-325

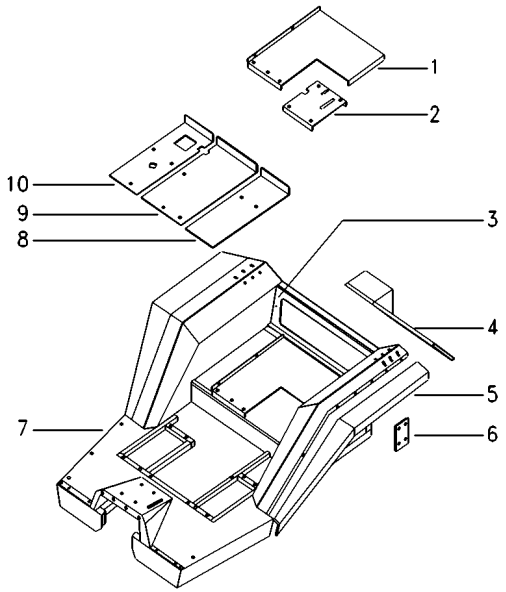

1	036576S2		**1**	ESTRUTURA	STRUCTURE	ESTRUCTURA
2	036574P1		**1**	TAMPA	COVER	CUBIERTA
3	035846P1		**1**	TAMPA	COVER	CUBIERTA
4	070861S1	[AB]	**1**	CHAPA	PLATE	CHAPA
5	035835P1	◀	**1**	PÁRA-LAMA	FENDER	GUARDABARRO
5	035836P1	▶	**1**	PÁRA-LAMA	FENDER	GUARDABARRO
6	027937P1		**2**	TAMPA	COVER	CUBIERTA
7	039787S1		**1**	PLATAFORMA	TABLE	MESA
8	027253S1		**1**	CHAPA	PLATE	CHAPA
9	027061S1		**1**	TAMPA	COVER	CUBIERTA
10	036077P1		**1**	PLACA	PLATE	PLATO

[A] TRASEIRA
REAR
TRASERA

[B] CONTROLE REMOTO - 3 VÁLVULAS
REMOTE CONTROL - 3 VALVES
CONTROL REMOTO - 3 VALVULAS

Plataforma Do Operador
Operator Plataform
Plataforma Del Operador

105-330

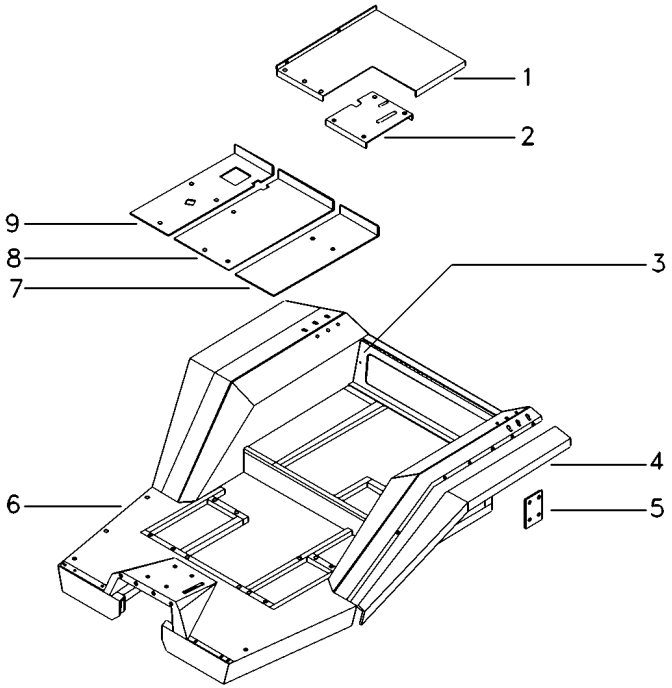

1	036576S2		**1**	ESTRUTURA	STRUCTURE	ESTRUCTURA
2	036574P1		**1**	TAMPA	COVER	CUBIERTA
3	035846P1		**1**	TAMPA	COVER	CUBIERTA
4	035835P1	◀	**1**	PÁRA-LAMA	FENDER	GUARDABARRO
4	035836P1	▶	**1**	PÁRA-LAMA	FENDER	GUARDABARRO
5	027937P1		**2**	TAMPA	COVER	CUBIERTA
6	036106S1		**1**	PLATAFORMA	TABLE	MESA
7	027253S1		**1**	CHAPA	PLATE	CHAPA
8	027061S1		**1**	TAMPA	COVER	CUBIERTA
9	036077P1		**1**	PLACA	PLATE	PLATO

Tirante
Rod
Varilla

105-335

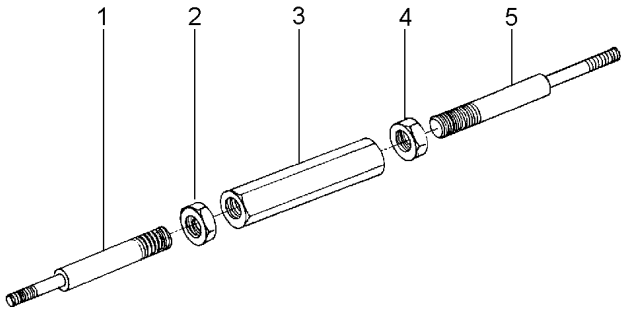

1	037094P1	**1** TIRANTE	ROD	VARILLA
2	3146867M1	**1** PORCA	NUT	TUERCA
3	3146866M1	**1** CONECTOR	CONNECTOR	CONECTOR
4	375109X1	**1** PORCA	NUT	TUERCA
5	021273P1	**1** TIRANTE	ROD	VARILLA

Tirante
Rod
Varilla

105-340

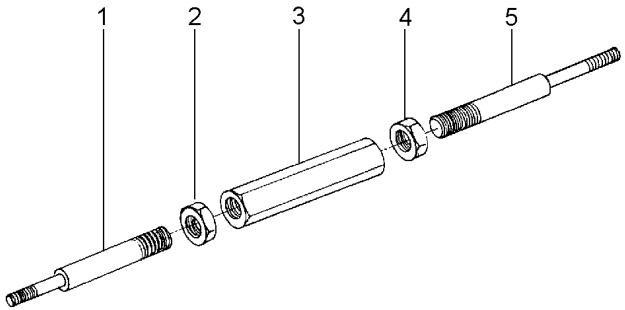

1	036082P1	**1** TIRANTE	ROD	VARILLA
2	3146867M1	**1** PORCA	NUT	TUERCA
3	3146866M1	**1** CONECTOR	CONNECTOR	CONECTOR
4	375109X1	**1** PORCA	NUT	TUERCA
5	021275P1	**1** TIRANTE	ROD	VARILLA

Acelerador
Throttle
Acelerador

105-345

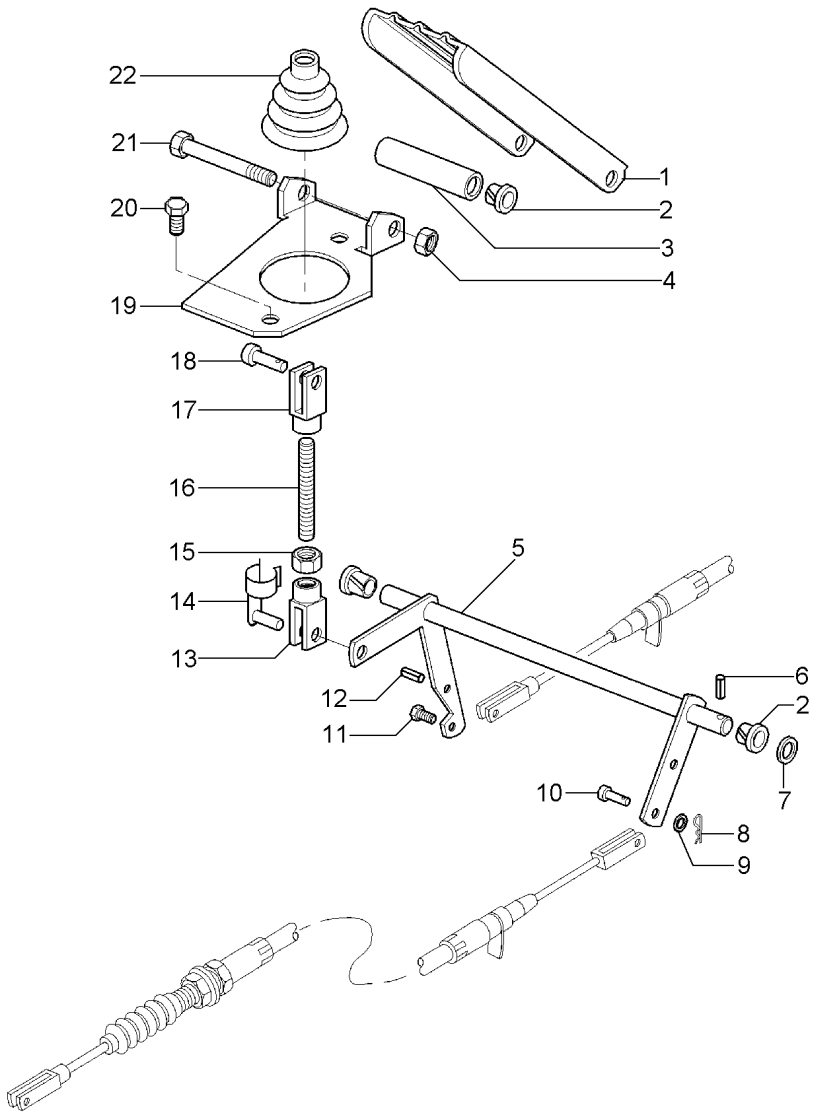

1	3712851M91	**1** PEDAL	PEDAL	PEDAL
2	3385913M2	**4** BUCHA	BUSH	CASQUILLO
3	3712867M1	**1** BUCHA	BUSH	CASQUILLO
4	1441461X1	**1** PORCA	NUT	TUERCA
5	3712895M91	**1** EIXO	SHAFT	ARBOL
6	1442994X1	**1** PINO	PIN	PASADOR
7	1444351X1	**1** ARRUELA	WASHER	ARANDELA
8	357145X1	**1** CONTRAPINO	DOWEL	CENTRAJE
9	390971X1	**1** ARRUELA	WASHER	ARANDELA
10	3007850X1	**1** PINO	PIN	PASADOR
11	391883X1	**1** PARAFUSO	BOLT	PERNO
12	339548X1	**1** PINO	PIN	PASADOR
13	392463X1	**1** GARFO	FORK	HORQUILLA
14	3713042M1	**1** PINO	PIN	PASADOR
15	339030X1	**1** PORCA	NUT	TUERCA
16	3712866M2	**1** TIRANTE	ROD	VARILLA
17	3009130X1	**1** GARFO	FORK	HORQUILLA
18	392235X1	**1** PINO	PIN	PASADOR
19	3712852M2	**1** SUPORTE	BRACKET	SOPORTE
20	339124X1	**2** PARAFUSO	BOLT	PERNO
21	391286X1	**1** PARAFUSO	BOLT	PERNO
22	3712886M1	**1** COIFA	BELLOWS	FUELLE

Acelerador
Throttle
Acelerador

105-350

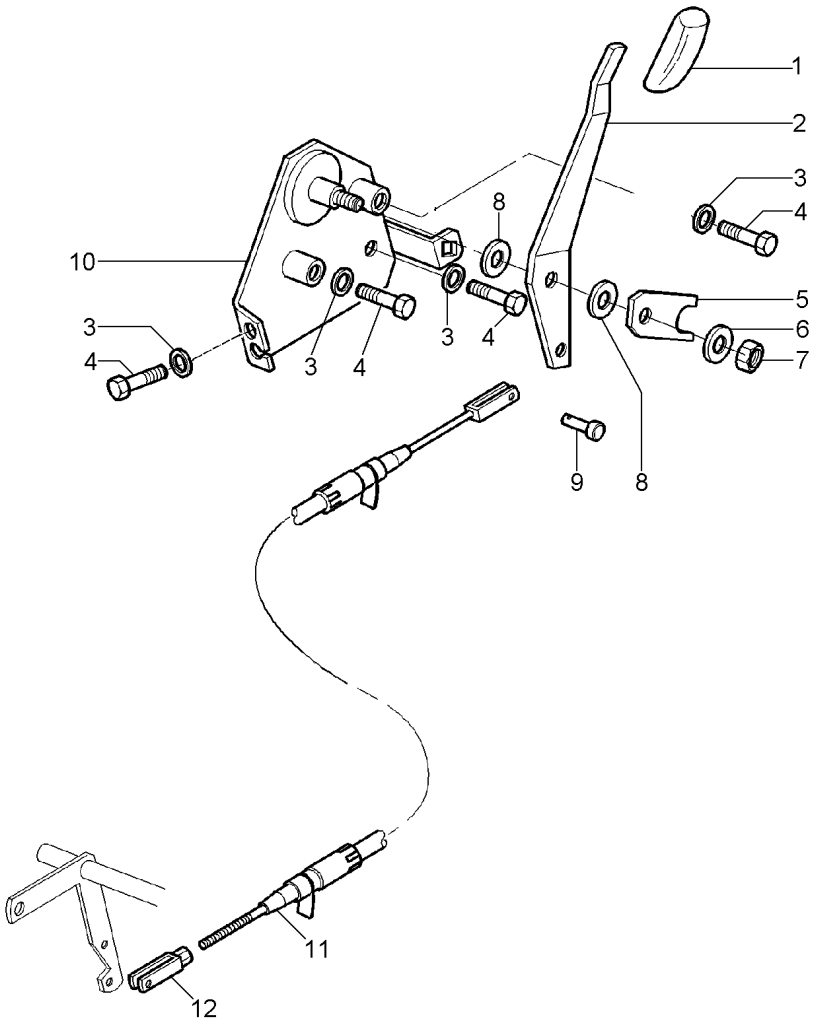

1	3777015M1	**1**	MANÍPULO	KNOB	POMO
2	3778583M92	**1**	ALAVANCA	LEVER	PALANCA
3	390972X1	**3**	ARRUELA	WASHER	ARANDELA
4	339287X1	**3**	PARAFUSO	BOLT	PERNO
5	3712271M1	**1**	PLACA	PLATE	PLATO
6	055535P1	**1**	MOLA	SPRING	RESORTE
7	1440330X1	**1**	PORCA	NUT	TUERCA
8	3042581M2	**2**	ARRUELA	WASHER	ARANDELA
9	832297M1	**1**	PINO	PIN	PASADOR
10	3778645M94	**1**	SUPORTE	SUPPORT	DISPOS.DE SOSTEN
11	3778639M1	**1**	CABO	CABLE	CABLE
12	3616399M1	**1**	GARFO	FORK	HORQUILLA

Acelerador
Throttle
Acelerador

105-355

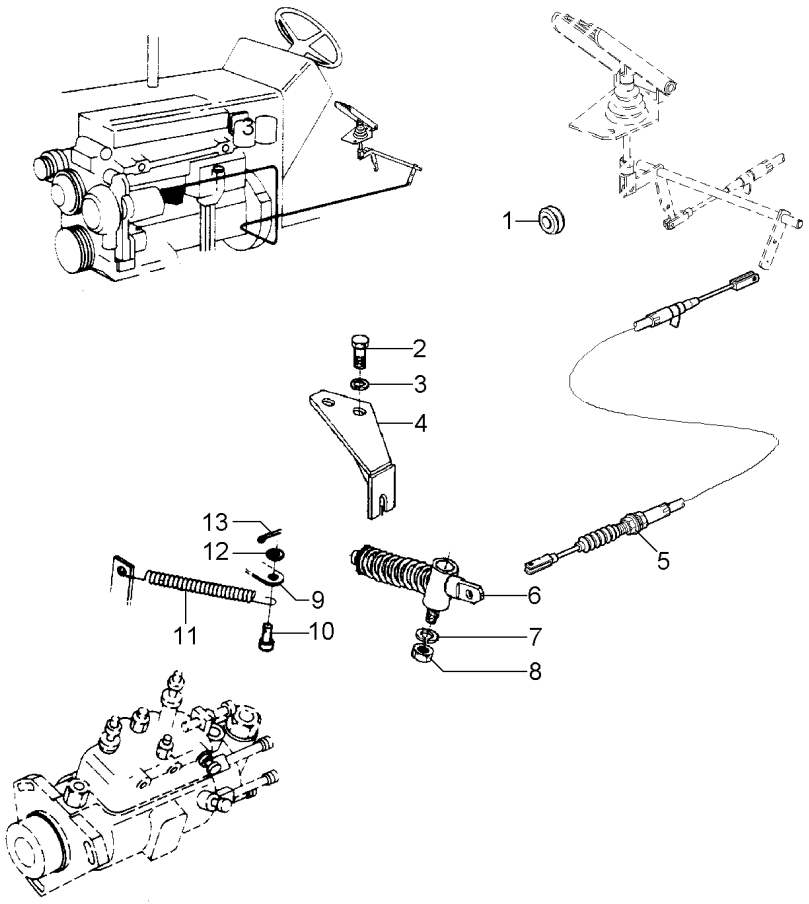

1	517587M1		**1**	BRAÇADEIRA	CLAMP	ABRAZADERA
2	339081X1		**1**	PARAFUSO	BOLT	PERNO
3	339376X1		**1**	ARRUELA	WASHER	ARANDELA
4	037072S1		**1**	SUPORTE	BRACKET	SOPORTE
5	052487T1		**1**	CABO	CABLE	CABLE
6	020301N1	105-10 No	**1**	CJ. MOLA	KIT, SPRING	RESORTE JUEGO
7	353441X1		**1**	ARRUELA	WASHER	ARANDELA
8	353918X1		**1**	PORCA	NUT	TUERCA
9	3145925M1		**1**	SUPORTE	BRACKET	SOPORTE
10	354187X1		**1**	PINO	PIN	PASADOR
11	893713M1		**1**	MOLA	SPRING	RESORTE
12	355617X1		**1**	ARRUELA	WASHER	ARANDELA
13	354041X1		**1**	CUPILHA	COTTER PIN	PASADOR DOUBLE

Minicapuz
Minihood
Minicapó

110-10

Com Sistema Ferguson
With Ferguson System
Con Sistema Ferguson

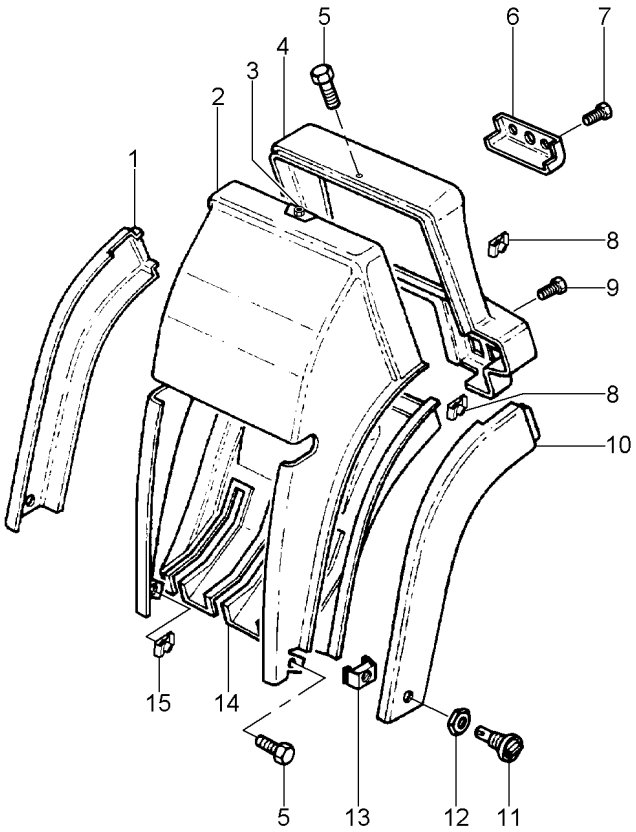

1	3712420M2	▶	**1**	GUARNIÇÃO	BEADING	GUARNICION
2	3712416M1	▲	**1**	GUARNIÇÃO	FOAM	ESPUMA
3	3715143M1		**X**	PORCA	NUT	TUERCA
4	3712418M1		**1**	MOLDURA	MOULDING	BORDON
5	3010506X1		**X**	PARAFUSO	BOLT	PERNO
6	3714209M1		**1**	GUARNIÇÃO	FOAM	ESPUMA
7	3010578X1		**2**	PARAFUSO	BOLT	PERNO
8	3580062M1		**4**	PORCA	NUT	TUERCA
9	2191950K91		**2**	BOTÃO	BUTTON	PULSADOR
10	3712419M1	◀	**1**	GUARNIÇÃO	FOAM	ESPUMA
11	3782696M1		**2**	BOTÃO	BUTTON	PULSADOR
12	3782892M1		**2**	ARRUELA	WASHER	ARANDELA
13	3782697M1		**2**	GRAMPO	CRAMP	PASADOR
14	057907P1	▼	**1**	GUARNIÇÃO	BEADING	GUARNICION
15	3715142M1		**X**	PORCA	NUT	TUERCA

Conjunto De Vedação
Sealing Assembly
Conjunto Vedacción

110-15

Com Sistema Ferguson
With Ferguson System
Con Sistema Ferguson

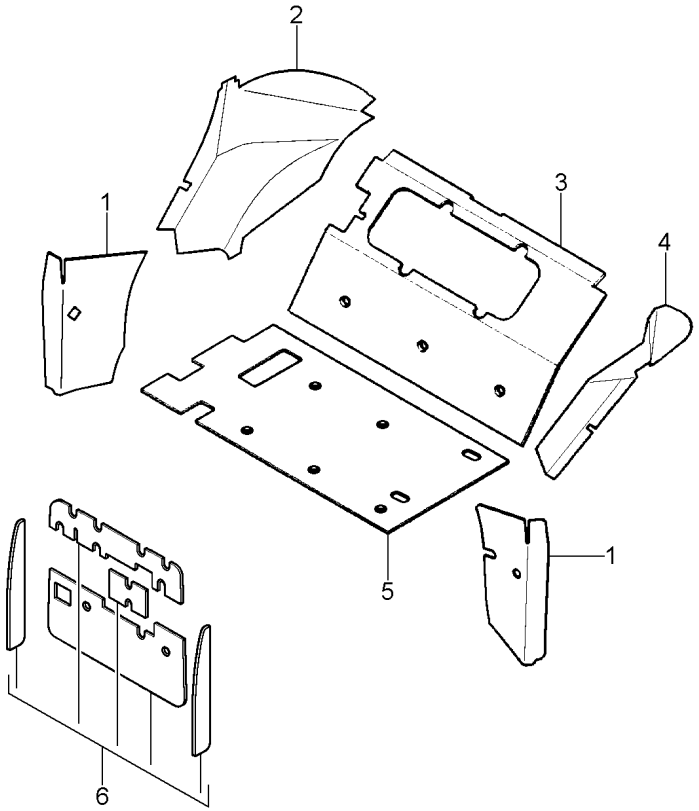

1	3713884M93	[B]	**1** ISOLANTE	INSULATOR	PROD.AISLANTE
2	3713897M6	[B] ▶	**1** ISOLANTE	INSULATOR	PROD.AISLANTE
3	3713898M5	[C]	**1** ISOLANTE	INSULATOR	PROD.AISLANTE
4	3713896M5	[B] ◀	**1** ISOLANTE	INSULATOR	PROD.AISLANTE
5	052619P1	[C] ▼	**1** ISOLANTE	INSULATOR	PROD.AISLANTE
6	053149N2	[A]	**1** ISOLANTE	INSULATOR	PROD.AISLANTE

[A] TÉRMICO
THERMIC
TÉRMICO

[B] PÁRA-LAMA
MUDGUARD
GUARDABARROS

[C] TRASEIRO
REAR
TRASERO

Cabine Trator
Tractor'S Cab
Cabina Tractor

Piso
Floor Panels
Paneles De Piso

110-20

Com Sistema Ferguson
With Ferguson System
Con Sistema Ferguson

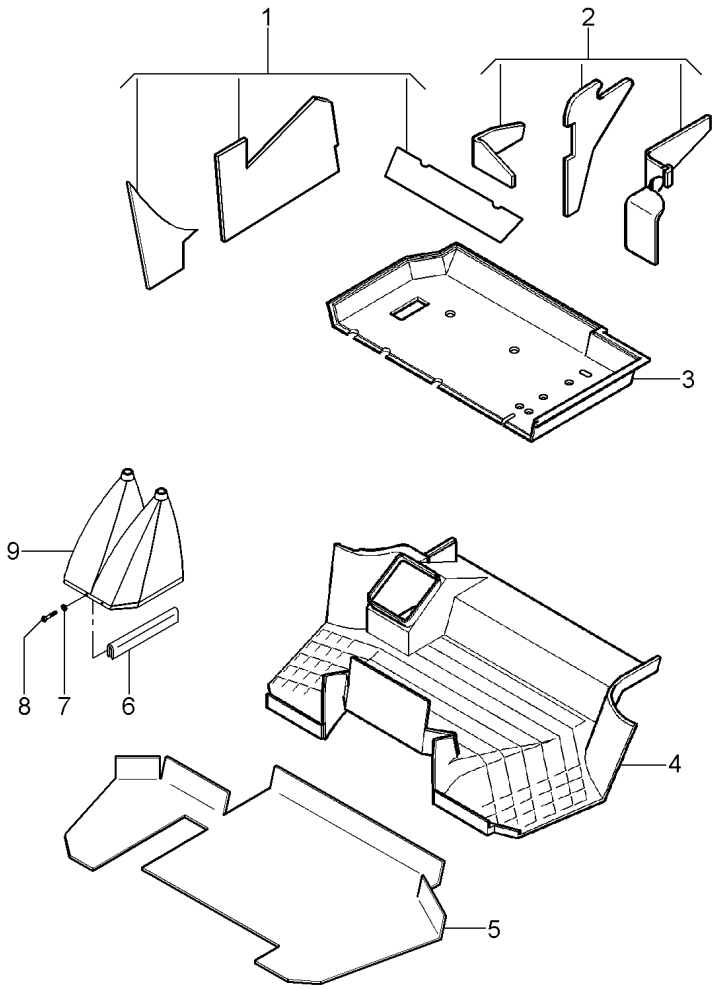

1	3778448M93	[A]	**1**	ISOLANTE	INSULATOR	PROD.AISLANTE
2	3778447M91	[A]	**1**	ISOLANTE	INSULATOR	PROD.AISLANTE
3	052610P1	[B]	**1**	TAPETE	MATTING	ESTERA
4	058597P1		**1**	TAPETE	MATTING	ESTERA
5	059089P1	[C]	**1**	PROTETOR	PROTECTOR	PROTECTOR
6	060017P1		**1**	GUARNIÇÃO	BEADING	GUARNICION
7	1427000M1		**2**	ARRUELA	WASHER	ARANDELA
8	3580257M1		**2**	PARAFUSO	BOLT	PERNO
9	060003N1		**1**	COIFA	BELLOWS	FUELLE

[A] PÁRA-LAMA
MUDGUARD
GUARDABARROS

[B] TRASEIRO
REAR
TRASERO

[C] TAPETE
CARPET
ALFOMBRA

Acabamento Interno Da Cabina
Internal Finish Of The Cabin
Acabado Interior De La Cabaña

Console - Sistema Ferguson
Console - System Ferguson
Tablero - Sistema Ferguson

110-25

Com Sistema Ferguson
With Ferguson System
Con Sistema Ferguson

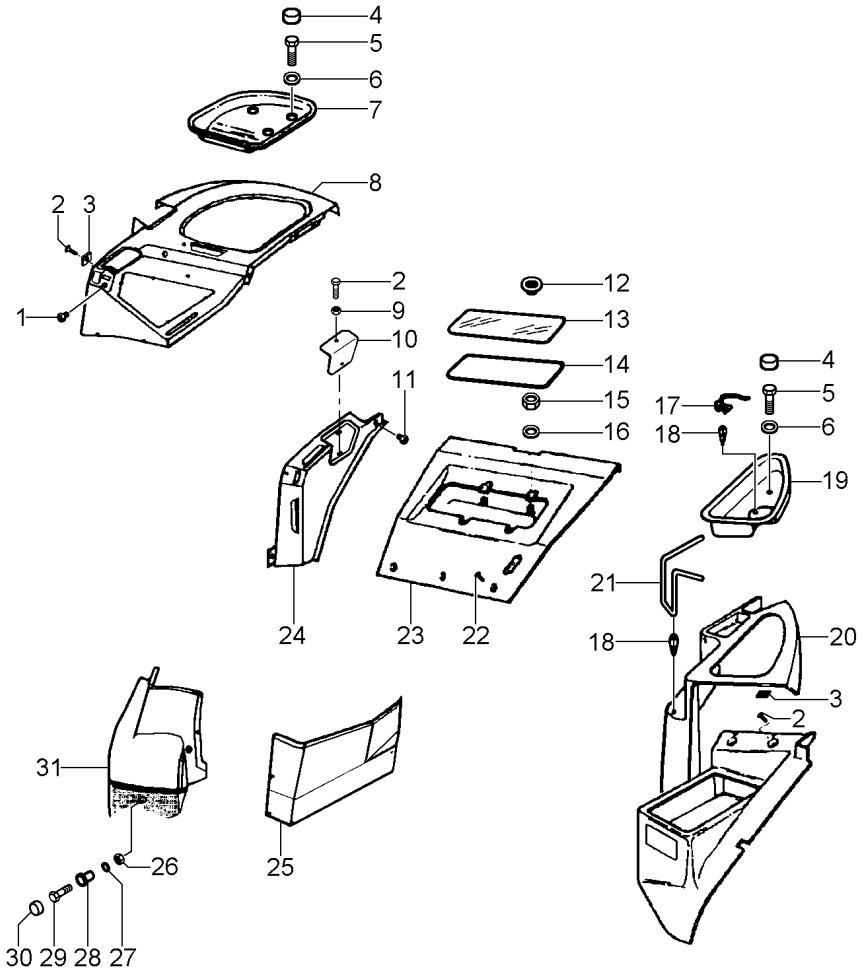

1	021460P1		**1**	TAMPÃO	PAD	ALMOHADILLA
2	3010506X1		**X**	PARAFUSO	BOLT	PERNO
3	3715142M1		**X**	PORCA	NUT	TUERCA
4	3619609M1		**4**	CAPA	CAP	TAPA
5	339282X1		**4**	PARAFUSO	BOLT	PERNO
6	390597X1		**4**	ARRUELA	WASHER	ARANDELA
7	3712410M1	▶	**1**	SUPORTE	BRACKET	SOPORTE
8	059121P1	▲▶	**1**	PAINEL	PANEL	PANEL
9	3715143M1		**X**	PORCA	NUT	TUERCA
10	059017P1	[E]	**1**	TAMPA	COVER	CUBIERTA
11	2801324M1		**1**	BUJÃO	PLUG	TAPON
12	2191949K91		**4**	BOTÃO	BUTTON	PULSADOR
13	3714482M1	[A] ▼	**1**	VIDRO	GLASS	CRISTAL
14	3714481M1		**1**	BORRACHA	RUBBER	CAUCHO
15	339169X1		**4**	PORCA	NUT	TUERCA
16	390972X1		**4**	ARRUELA	WASHER	ARANDELA
17	3713500M2		**1**	SUPORTE	BRACKET	SOPORTE
18	3713616M1		**2**	CLIPE	CLIP	CRAPA RETEN
19	3712414M1	◀	**1**	SUPORTE	BRACKET	SOPORTE
20	3712412M1	[D] ◀	**1**	PAINEL	PANEL	PANEL
21	3713501M1		**1**	SUPORTE	BRACKET	SOPORTE
22	3010578X1		**3**	PARAFUSO	BOLT	PERNO
23	3712421M2	[A]	**1**	GUARNIÇÃO	FOAM	ESPUMA
24	3712408M1	[D] ▶	**1**	PAINEL	PANEL	PANEL
25	059120P1	[B] ▶	**1**	PAINEL	PANEL	PANEL
26	1441461X1		**1**	PORCA	NUT	TUERCA
27	390972X1		**1**	ARRUELA	WASHER	ARANDELA
28	061024P1		**1**	ESPAÇADOR	SPACER	PIEZA DISTANCIA
29	339291X1		**1**	PARAFUSO	BOLT	PERNO
30	3616277M1		**1**	CAPA	CAP	TAPA
31	059119P1	[C] ▶	**1**	PAINEL	PANEL	PANEL

[A] TRASEIRO
REAR
TRASERO

[B] PÁRA-LAMA VERTICAL
VERTICAL MUDGUARD
GUARDABARROS VERTICAL

[C] PÁRA-LAMA FRONTAL
FRONT MUDGUARD
GUARDABARROS FRONTAL

Acabamento Interno Da Cabina Internal Finish Of The Cabin Acabado Interior De La Cabaña	Console - Sistema Ferguson Console - System Ferguson Tablero - Sistema Ferguson	110-25	Com Sistema Ferguson With Ferguson System Con Sistema Ferguson

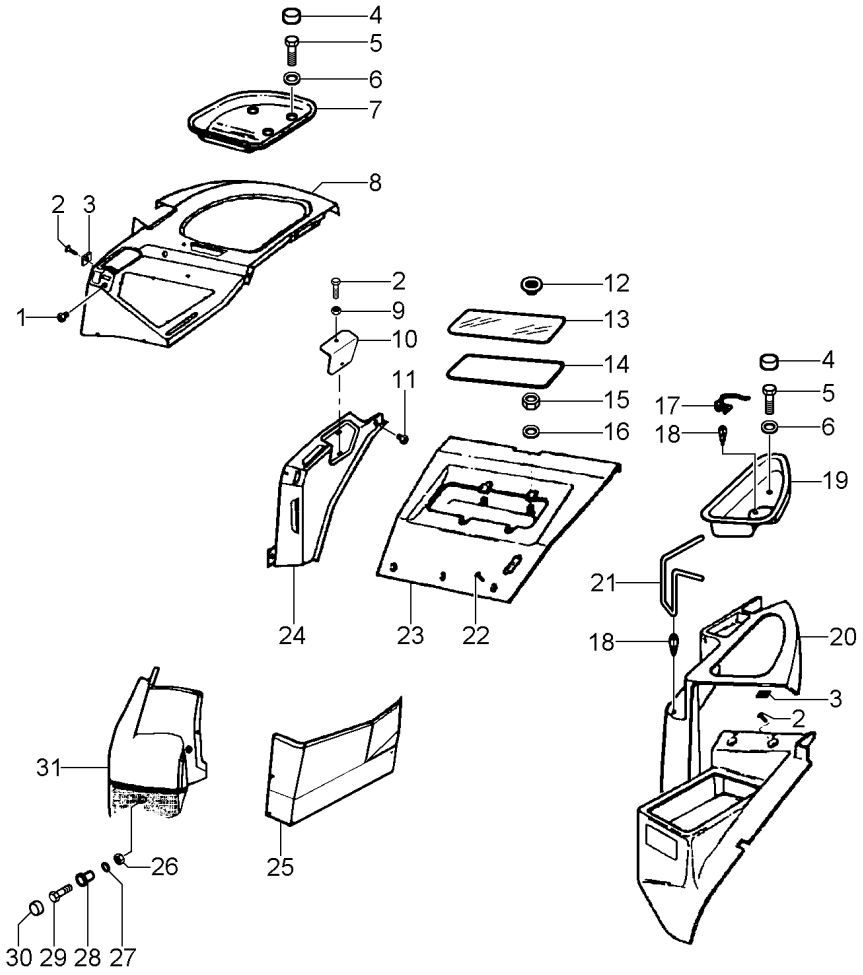

[D] PÁRA-LAMA TRASEIRO
REAR MUDGUARD
GUARDABARROS TRASERO

[E] FECHAMENTO
STOPPING
CERRAMIENTP

Teto
Roof
Tejado

Iluminação Traseira
Lighting Rear
Iluminacion Trasera

110-30

Com Sistema Ferguson
With Ferguson System
Con Sistema Ferguson

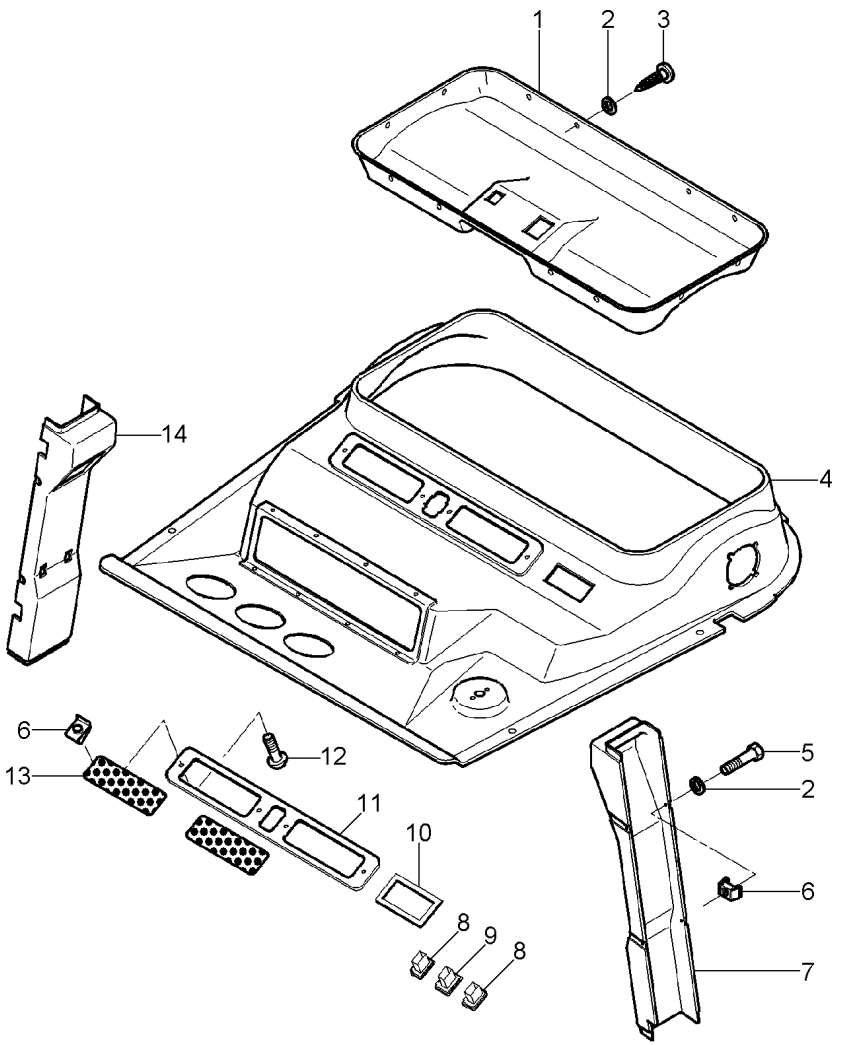

1	3712606M1		**1**	GUARNIÇÃO	FOAM	ESPUMA
2	1427000M1		**23**	ARRUELA	WASHER	ARANDELA
3	3389854M1		**15**	PARAFUSO	BOLT	PERNO
4	3780279M2		**1**	GUARNIÇÃO	BEADING	GUARNICION
5	3580257M1		**8**	PARAFUSO	BOLT	PERNO
6	3715142M1		**X**	PORCA	NUT	TUERCA
7	059015P1	[A] ◀	**1**	REVESTIMENTO	LAGGING	REVESTIMIENTO
8	3713153M1		**2**	INTERRUPTOR	SWITCH	INTERRUPTOR
9	3713152M1		**1**	SUPORTE	BRACKET	SOPORTE
10	3713621M1		**1**	MOLDURA	MOULDING	BORDON
11	3712608M1		**1**	MOLDURA	MOULDING	BORDON
12	3010506X1		**X**	PARAFUSO	BOLT	PERNO
13	3712607M2		**2**	GRADE	GRILLE	REJILLA
14	059016P1	[A] ▶	**1**	REVESTIMENTO	LAGGING	REVESTIMIENTO

[A] COLUNA
COLUMN
COLUMNA

Acabamento Interno Da Cabina | **Minicapuz**
Internal Finish Of The Cabin | **Minihood**
Acabado Interior De La Cabaña | **Minicapó**

110-35

Com Hydrotronic
With Hydrotronic
Con Hydrotronic

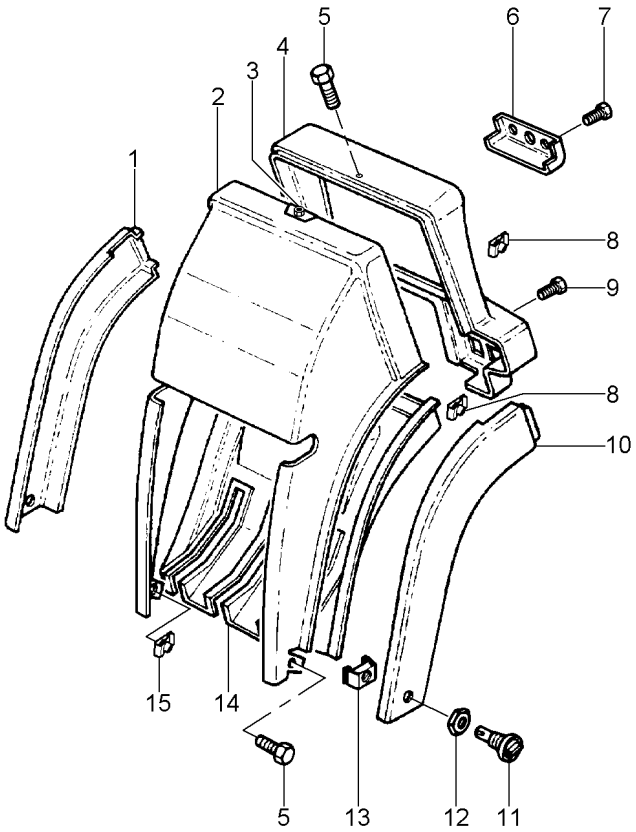

1	3712420M2	▶	**1**	GUARNIÇÃO	BEADING	GUARNICION
2	3712416M1	▲	**1**	GUARNIÇÃO	FOAM	ESPUMA
3	3715143M1		**X**	PORCA	NUT	TUERCA
4	3712418M1		**1**	MOLDURA	MOULDING	BORDON
5	3010506X1		**X**	PARAFUSO	BOLT	PERNO
6	3714209M1		**1**	GUARNIÇÃO	FOAM	ESPUMA
7	3010578X1		**2**	PARAFUSO	BOLT	PERNO
8	3580062M1		**4**	PORCA	NUT	TUERCA
9	2191950K91		**2**	BOTÃO	BUTTON	PULSADOR
10	3712419M1	◀	**1**	GUARNIÇÃO	FOAM	ESPUMA
11	3782696M1		**2**	BOTÃO	BUTTON	PULSADOR
12	3782892M1		**2**	ARRUELA	WASHER	ARANDELA
13	3782697M1		**2**	GRAMPO	CRAMP	PASADOR
14	057907P1	▼	**1**	GUARNIÇÃO	BEADING	GUARNICION
15	3715142M1		**X**	PORCA	NUT	TUERCA

Acabamento Interno Da Cabina
Internal Finish Of The Cabin
Acabado Interior De La Cabaña

Vedação
Sealing
Vedación

110-40

Com Hydrotronic
With Hydrotronic
Con Hydrotronic

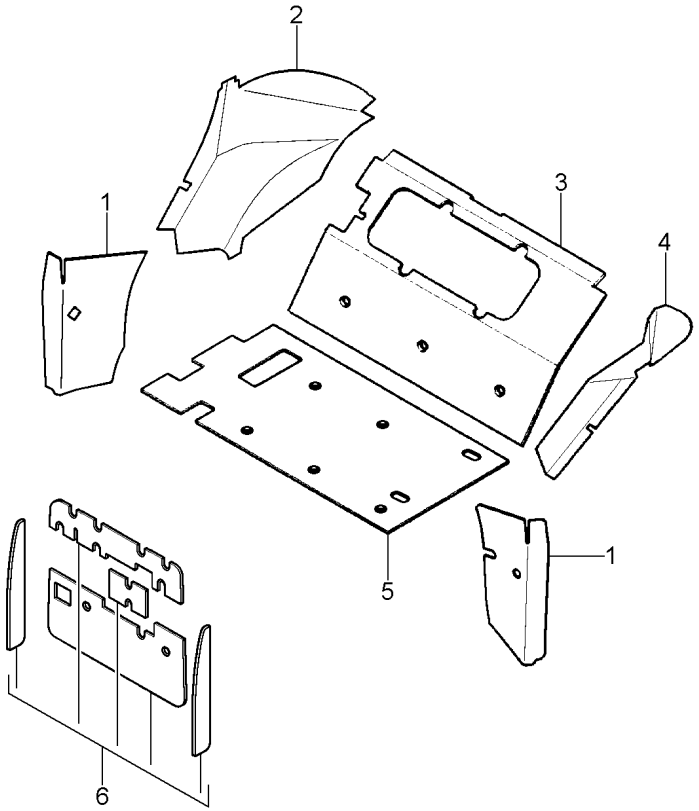

1	3713884M93	[B]	**1** ISOLANTE	INSULATOR	PROD.AISLANTE
2	3713897M6	[B] ▶	**1** ISOLANTE	INSULATOR	PROD.AISLANTE
3	3713898M5	[C]	**1** ISOLANTE	INSULATOR	PROD.AISLANTE
4	3713896M5	[B] ◀	**1** ISOLANTE	INSULATOR	PROD.AISLANTE
5	052619P1	[C] ▼	**1** ISOLANTE	INSULATOR	PROD.AISLANTE
6	053149N2	[A]	**1** ISOLANTE	INSULATOR	PROD.AISLANTE

[A] TÉRMICO
THERMIC
TÉRMICO

[B] PÁRA-LAMA
MUDGUARD
GUARDABARROS

[C] TRASEIRO
REAR
TRASERO

Acabamento Interno Da Cabina
Internal Finish Of The Cabin
Acabado Interior De La Cabaña

Revestimento Piso
Floor Cladding
Revestimiento De Piso

110-45

Com Hydrotronic
With Hydrotronic
Con Hydrotronic

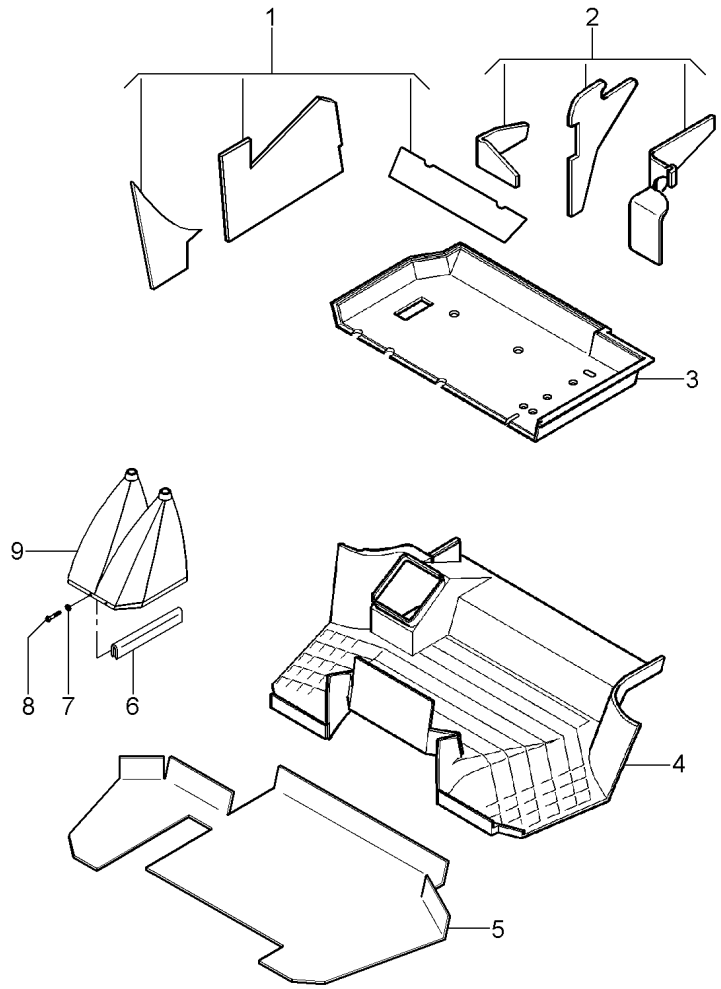

1	3778448M93	[A]	**1**	ISOLANTE	INSULATOR	PROD.AISLANTE
2	3778447M91	[A]	**1**	ISOLANTE	INSULATOR	PROD.AISLANTE
3	052610P1	[B]	**1**	TAPETE	MATTING	ESTERA
4	058597P1		**1**	TAPETE	MATTING	ESTERA
5	059089P1	[C]	**1**	PROTETOR	PROTECTOR	PROTECTOR
6	060017P1		**1**	GUARNIÇÃO	BEADING	GUARNICION
7	1427000M1		**2**	ARRUELA	WASHER	ARANDELA
8	3580257M1		**2**	PARAFUSO	BOLT	PERNO
9	060003N1	105-240 No	**1**	COIFA	BELLOWS	FUELLE

[A] PÁRA-LAMA
MUDGUARD
GUARDABARROS

[B] TRASEIRO
REAR
TRASERO

[C] TAPETE
CARPET
ALFOMBRA

Acabamento Interno Da Cabina / **Internal Finish Of The Cabin** / **Acabado Interior De La Cabaña**

Console / **Console** / **Tablero**

110-50

Com Hydrotronic / **With Hydrotronic** / **Con Hydrotronic**

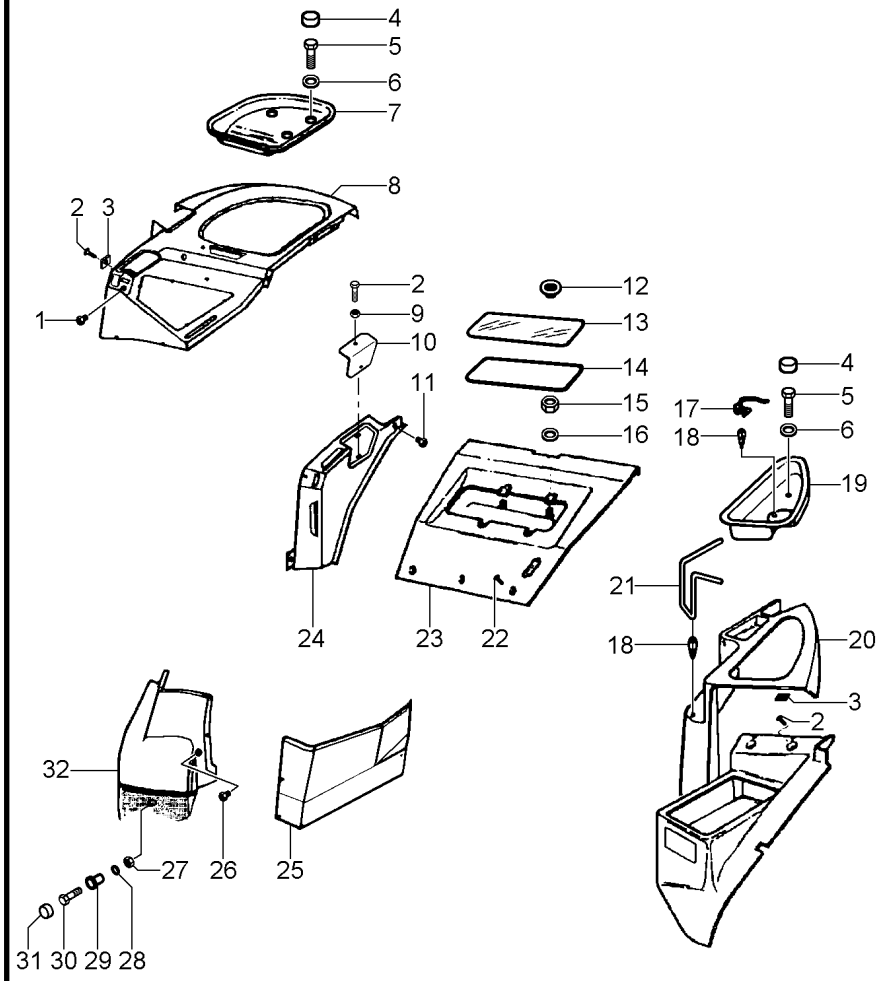

1	021460P1		**1**	TAMPÃO	PAD	ALMOHADILLA
2	3010506X1		**X**	PARAFUSO	BOLT	PERNO
3	3715142M1		**X**	PORCA	NUT	TUERCA
4	3619609M1		**4**	CAPA	CAP	TAPA
5	339282X1		**4**	PARAFUSO	BOLT	PERNO
6	390597X1		**4**	ARRUELA	WASHER	ARANDELA
7	3712410M1	▶	**1**	SUPORTE	BRACKET	SOPORTE
8	059121P1	[F] ▲ ▶	**1**	PAINEL	PANEL	PANEL
8	059111P1	[G] ▲ ▶	**1**	PAINEL	PANEL	PANEL
9	3715143M1		**X**	PORCA	NUT	TUERCA
10	059017P1	[E]	**1**	TAMPA	COVER	CUBIERTA
11	2801324M1		**1**	BUJÃO	PLUG	TAPON
12	2191949K91		**4**	BOTÃO	BUTTON	PULSADOR
13	3714482M1	[A] ▼	**1**	VIDRO	GLASS	CRISTAL
14	3714481M1		**1**	BORRACHA	RUBBER	CAUCHO
15	339169X1		**4**	PORCA	NUT	TUERCA
16	390972X1		**4**	ARRUELA	WASHER	ARANDELA
17	3713500M2		**1**	SUPORTE	BRACKET	SOPORTE
18	3713616M1		**2**	CLIPE	CLIP	CRAPA RETEN
19	3712414M1	◀	**1**	SUPORTE	BRACKET	SOPORTE
20	3712412M1	[D] ◀	**1**	PAINEL	PANEL	PANEL
21	3713501M1		**1**	SUPORTE	BRACKET	SOPORTE
22	3010578X1		**3**	PARAFUSO	BOLT	PERNO
23	3712421M2	[A]	**1**	GUARNIÇÃO	FOAM	ESPUMA
24	3712408M1	[D] ▶	**1**	PAINEL	PANEL	PANEL
25	059120P1	[B] ▶	**1**	PAINEL	PANEL	PANEL
26	3042523M1		**1**	BUJÃO	PLUG	TAPON
27	1441461X1		**1**	PORCA	NUT	TUERCA
28	390972X1		**1**	ARRUELA	WASHER	ARANDELA
29	061024P1		**1**	ESPAÇADOR	SPACER	PIEZA DISTANCIA
30	339291X1		**1**	PARAFUSO	BOLT	PERNO
31	3616277M1		**1**	CAPA	CAP	TAPA
32	059119P1	[C] ▶	**1**	PAINEL	PANEL	PANEL

[A] TRASEIRO
REAR
TRASERO

[B] PÁRA-LAMA VERTICAL
VERTICAL MUDGUARD
GUARDABARROS VERTICAL

Acabamento Interno Da Cabina Internal Finish Of The Cabin Acabado Interior De La Cabaña	Console Console Tablero	110-50	Com Hydrotronic With Hydrotronic Con Hydrotronic

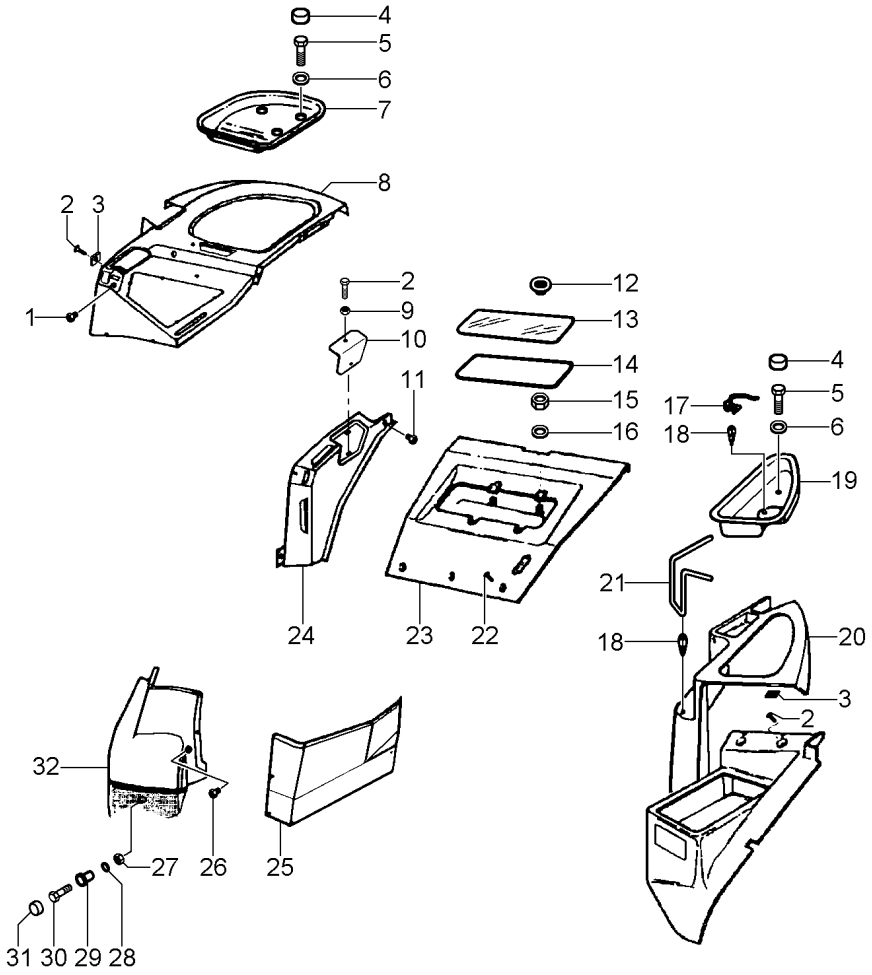

[C] PÁRA-LAMA FRONTAL
FRONT MUDGUARD
GUARDABARROS FRONTAL

[D] PÁRA-LAMA TRASEIRO
REAR MUDGUARD
GUARDABARROS TRASERO

[E] FECHAMENTO
STOPPING
CERRAMIENTP

[F] COM HIDROTONIC
WITH HIDROTONIC
CON HIDROTONIC

[G] SEM LEVANTE HIDRAULICO
WITHOUT HIDRAULIC LIFT
SIN LEVANTE HIDRAULICO

Acabamento Interno Da Cabina Internal Finish Of The Cabin Acabado Interior De La Cabaña	Teto Roof Tejado	110-55	Com Hydrotronic With Hydrotronic Con Hydrotronic

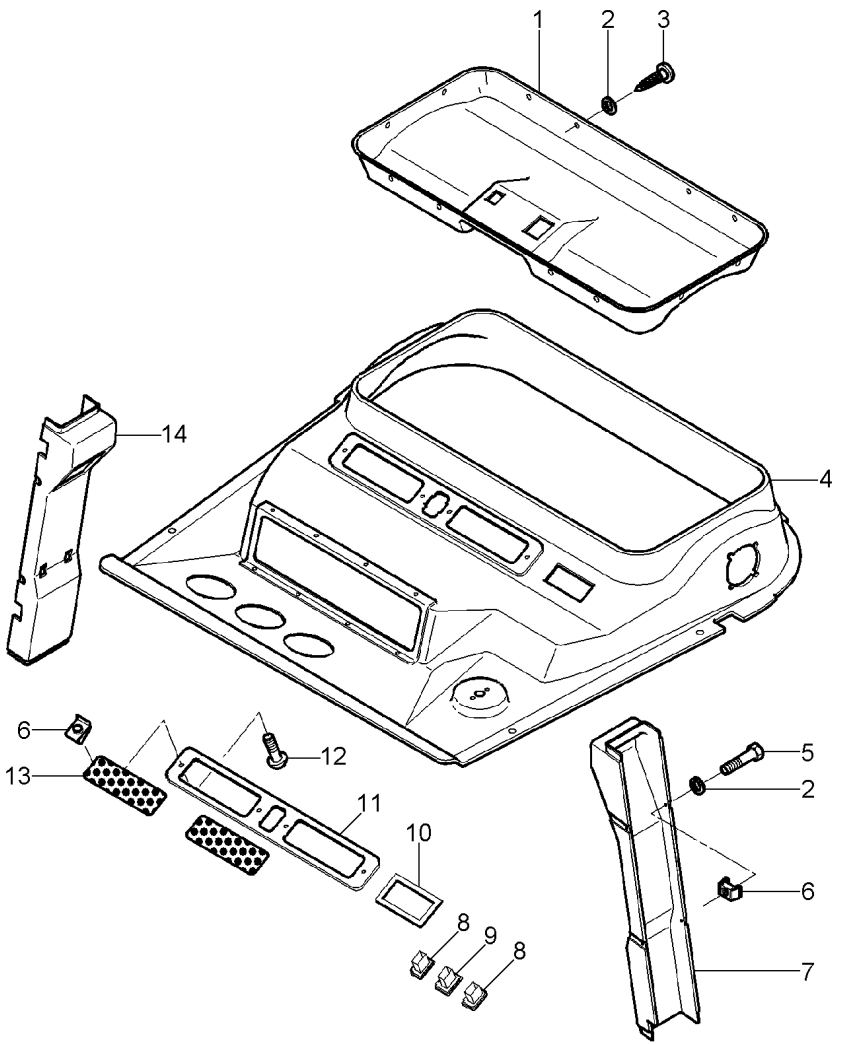

1	3712606M1		**1**	GUARNIÇÃO	FOAM	ESPUMA
2	1427000M1		**23**	ARRUELA	WASHER	ARANDELA
3	3389854M1		**15**	PARAFUSO	BOLT	PERNO
4	3780279M2		**1**	GUARNIÇÃO	BEADING	GUARNICION
5	3580257M1		**8**	PARAFUSO	BOLT	PERNO
6	3715142M1		**X**	PORCA	NUT	TUERCA
7	059015P1	[A] ◀	**1**	REVESTIMENTO	LAGGING	REVESTIMIENTO
8	3713153M1		**2**	INTERRUPTOR	SWITCH	INTERRUPTOR
9	3713152M1		**1**	SUPORTE	BRACKET	SOPORTE
10	3713621M1		**1**	MOLDURA	MOULDING	BORDON
11	3712608M1		**1**	MOLDURA	MOULDING	BORDON
12	3010506X1		**X**	PARAFUSO	BOLT	PERNO
13	3712607M2		**2**	GRADE	GRILLE	REJILLA
14	059016P1	[A] ▶	**1**	REVESTIMENTO	LAGGING	REVESTIMIENTO

[A] COLUNA
COLUMN
COLUMNA

Minicapuz
Minihood
Minicapó

110-60

Sem Hidráulico
Without Hydraulic
Sin Hidraulico

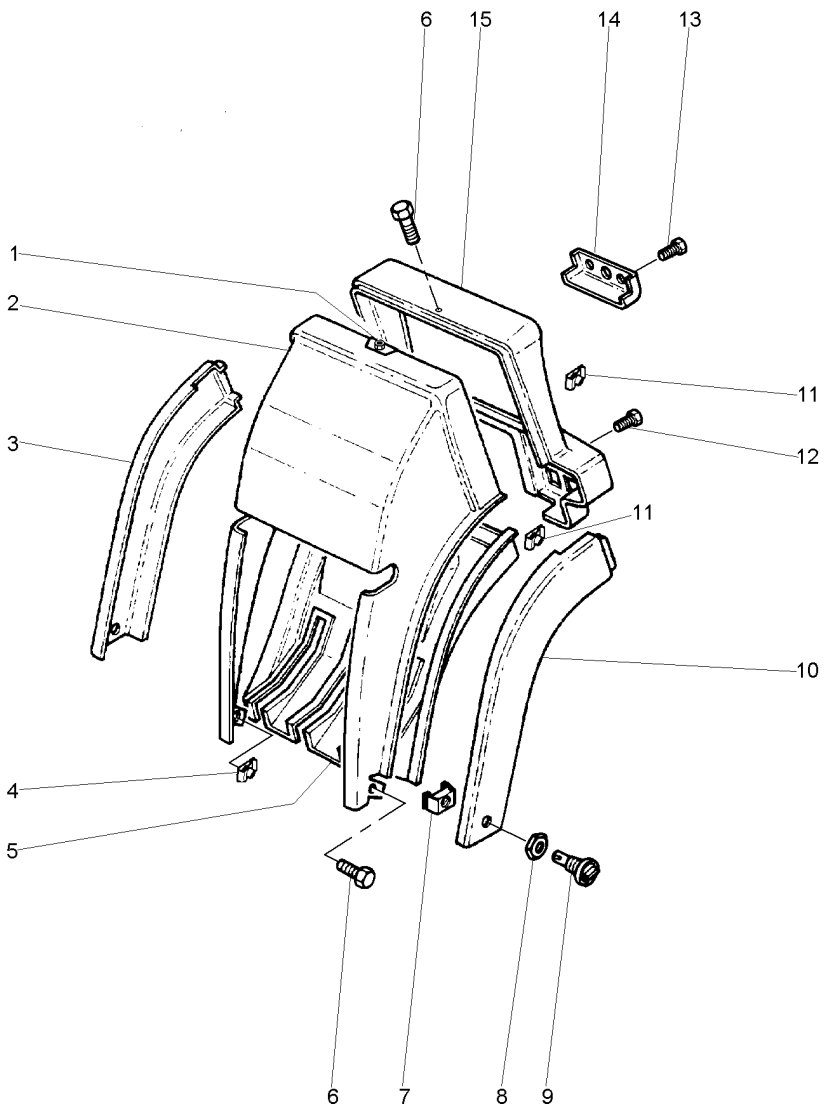

1	3715143M1		**X**	PORCA	NUT	TUERCA
2	3712416M1	▲	**1**	GUARNIÇÃO	FOAM	ESPUMA
3	3712420M2	▶	**1**	GUARNIÇÃO	BEADING	GUARNICION
4	3715142M1		**X**	PORCA	NUT	TUERCA
5	057907P1	▼	**1**	GUARNIÇÃO	BEADING	GUARNICION
6	3010506X1		**X**	PARAFUSO	BOLT	PERNO
7	3782697M1		**2**	GRAMPO	CRAMP	PASADOR
8	3782892M1		**2**	ARRUELA	WASHER	ARANDELA
9	3782696M1		**2**	BOTÃO	BUTTON	PULSADOR
10	3712419M1	◀	**1**	GUARNIÇÃO	FOAM	ESPUMA
11	3580062M1		**4**	PORCA	NUT	TUERCA
12	2191950K91		**2**	BOTÃO	BUTTON	PULSADOR
13	3010578X1		**5**	PARAFUSO	BOLT	PERNO
14	3714209M1		**1**	GUARNIÇÃO	FOAM	ESPUMA
15	3712418M1		**1**	MOLDURA	MOULDING	BORDON

Conjunto De Vedação
Sealing Assembly
Conjunto Vedacción

110-65

Sem Hidráulico
Without Hydraulic
Sin Hidraulico

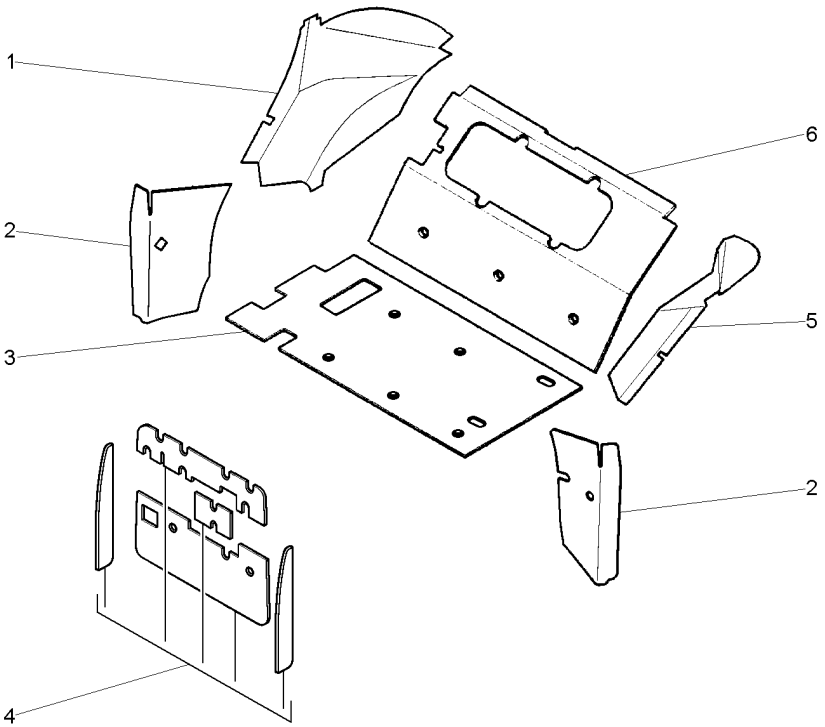

1	3713897M6	[B] ▶	**1**	ISOLANTE	INSULATOR	PROD.AISLANTE
2	3713884M93	[B]	**1**	ISOLANTE	INSULATOR	PROD.AISLANTE
3	052619P1	[C] ▼	**1**	ISOLANTE	INSULATOR	PROD.AISLANTE
4	053149N2	[A]	**1**	ISOLANTE	INSULATOR	PROD.AISLANTE
5	3713896M5	[B] ◀	**1**	ISOLANTE	INSULATOR	PROD.AISLANTE
6	3713898M5	[C]	**1**	ISOLANTE	INSULATOR	PROD.AISLANTE

[A] TÉRMICO
THERMIC
TÉRMICO

[B] PÁRA-LAMA
MUDGUARD
GUARDABARROS

[C] TRASEIRO
REAR
TRASERO

Revestimento
Cladding
Revestimiento

110-70

Sem Hidráulico
Without Hydraulic
Sin Hidraulico

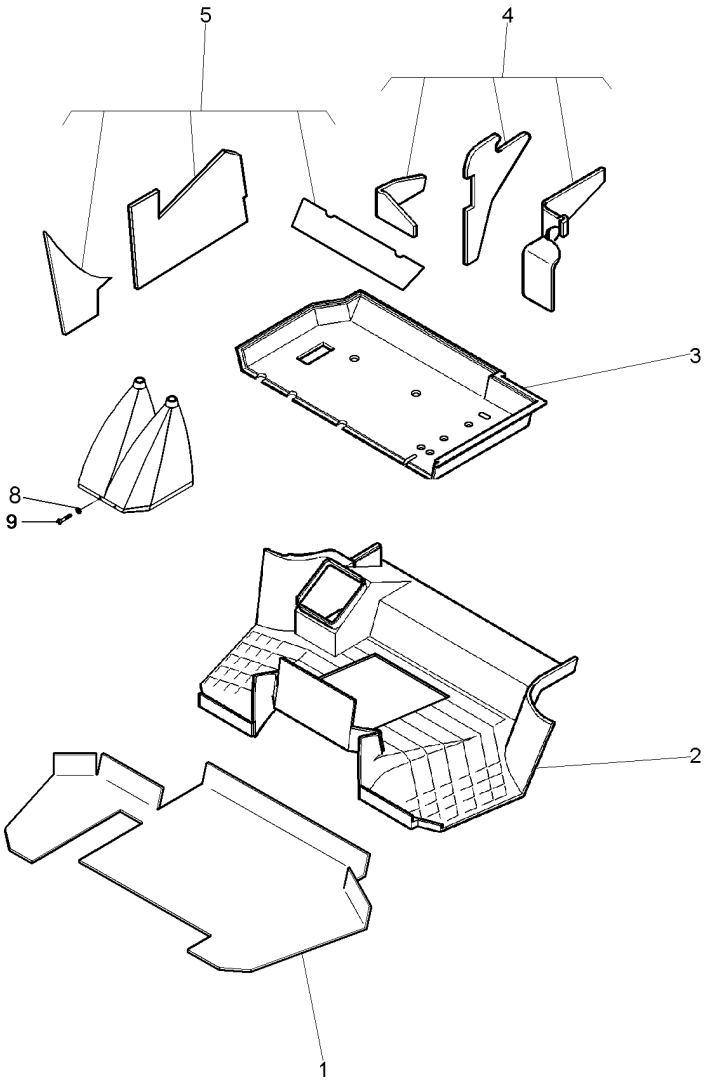

1	059089P1	[C]	**1**	PROTETOR	PROTECTOR	PROTECTOR
2	058597P1		**1**	TAPETE	MATTING	ESTERA
3	052610P1	[B]	**1**	TAPETE	MATTING	ESTERA
4	3778447M91	[A]	**1**	ISOLANTE	INSULATOR	PROD.AISLANTE
5	3778448M92	[A]	**1**	ISOLANTE	INSULATOR	PROD.AISLANTE
8	1427000M1		**1**	ARRUELA	WASHER	ARANDELA
9	3580257M1		**1**	PARAFUSO	BOLT	PERNO

[A] PÁRA-LAMA
MUDGUARD
GUARDABARROS

[B] TRASEIRO
REAR
TRASERO

[C] TAPETE
CARPET
ALFOMBRA

Revestimento
Cladding
Revestimiento

110-75

Sem Hidráulico
Without Hydraulic
Sin Hidraulico

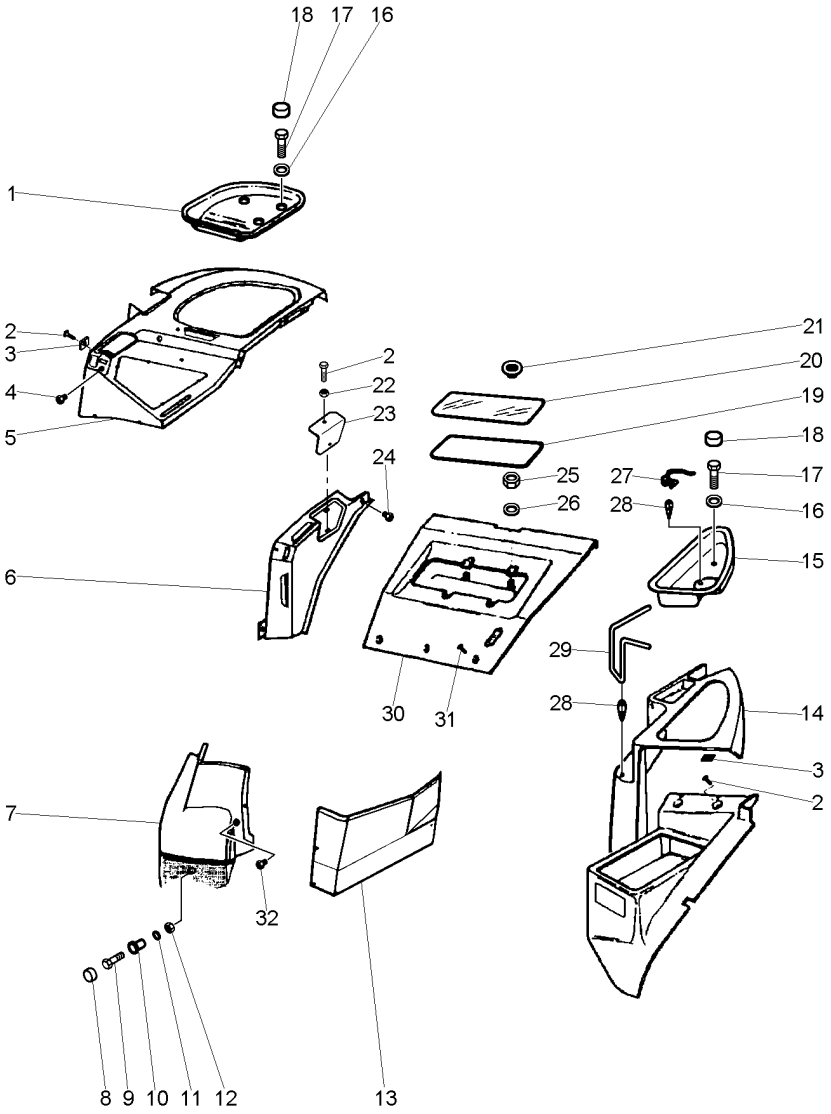

1	3712410M1	▶	**1**	SUPORTE	BRACKET	SOPORTE
2	3010506X1		**X**	PARAFUSO	BOLT	PERNO
3	3715142M1		**X**	PORCA	NUT	TUERCA
4	021460P1		**1**	TAMPÃO	PAD	ALMOHADILLA
5	059111P1	▲ ▶	**1**	PAINEL	PANEL	PANEL
6	3712408M1	[A] ▶	**1**	PAINEL	PANEL	PANEL
7	059119P1	[C] ▶	**1**	PAINEL	PANEL	PANEL
8	3616277M1		**1**	CAPA	CAP	TAPA
9	339291X1		**1**	PARAFUSO	BOLT	PERNO
10	061024P1		**1**	ESPAÇADOR	SPACER	PIEZA DISTANCIA
11	390972X1		**1**	ARRUELA	WASHER	ARANDELA
12	1441461X1		**1**	PORCA	NUT	TUERCA
13	059120P1	[B] ▶	**1**	PAINEL	PANEL	PANEL
14	3712412M1	[D] ◀	**1**	PAINEL	PANEL	PANEL
15	3712414M1	◀	**1**	SUPORTE	BRACKET	SOPORTE
16	390597X1		**4**	ARRUELA	WASHER	ARANDELA
17	339282X1		**4**	PARAFUSO	BOLT	PERNO
18	3619609M1		**4**	CAPA	CAP	TAPA
19	3714481M1		**1**	BORRACHA	RUBBER	CAUCHO
20	3714482M1	[A] ▼	**1**	VIDRO	GLASS	CRISTAL
21	2191949K91		**4**	BOTÃO	BUTTON	PULSADOR
22	3715143M1		**X**	PORCA	NUT	TUERCA
23	059017P1	[F]	**1**	TAMPA	COVER	CUBIERTA
24	2801324M1		**1**	BUJÃO	PLUG	TAPON
25	339169X1		**4**	PORCA	NUT	TUERCA
26	390972X1		**5**	ARRUELA	WASHER	ARANDELA
27	3713500M2		**1**	SUPORTE	BRACKET	SOPORTE
28	3713616M1		**2**	CLIPE	CLIP	CRAPA RETEN
29	3713501M1		**1**	SUPORTE	BRACKET	SOPORTE
30	3712421M2	[A]	**1**	GUARNIÇÃO	FOAM	ESPUMA
31	3010578X1		**3**	PARAFUSO	BOLT	PERNO
32	3042523M1	[E]	**1**	BUJÃO	PLUG	TAPON

[A] TRASEIRO
REAR
TRASERO

[B] PÁRA-LAMA VERTICAL
VERTICAL MUDGUARD
GUARDABARROS VERTICAL

[C] PÁRA-LAMA FRONTAL
FRONT MUDGUARD
GUARDABARROS FRONTAL

Revestimento Cladding Revestimiento	110-75	Sem Hidráulico Without Hydraulic Sin Hidraulico

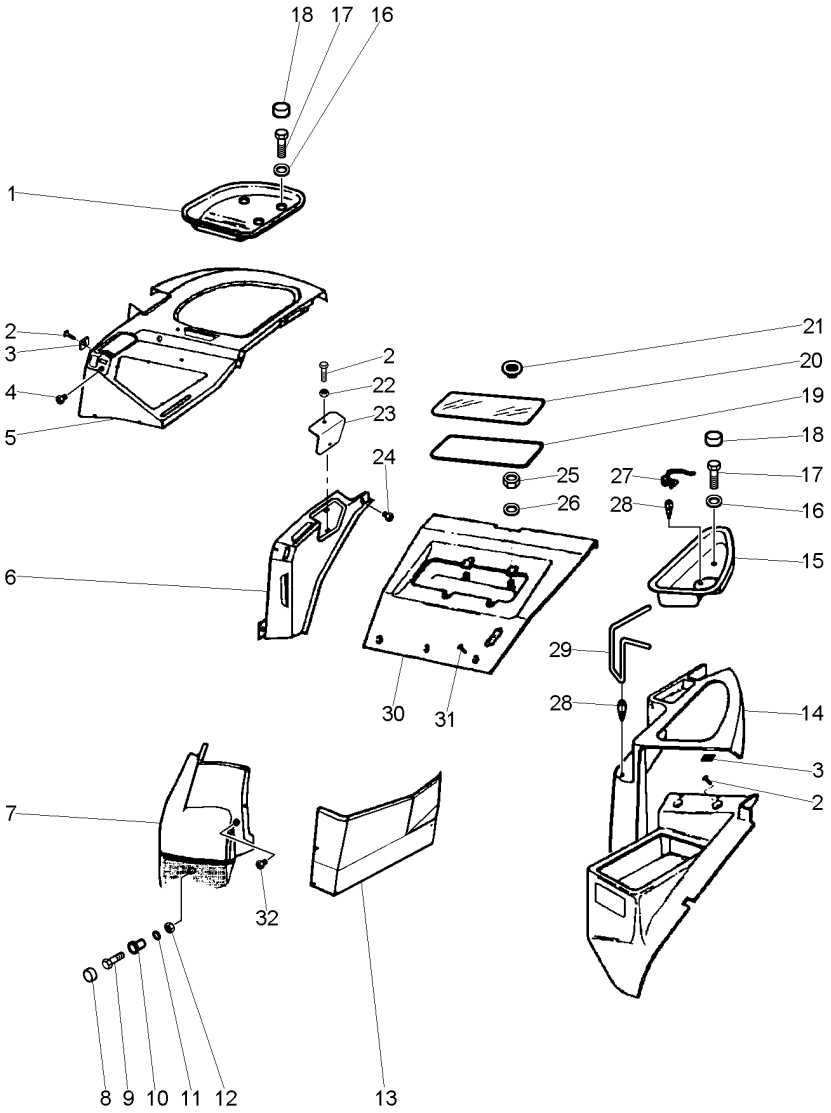

[D] PÁRA-LAMA TRASEIRO
REAR MUDGUARD
GUARDABARROS TRASERO

[E] COM HIDROTONIC
WITH HIDROTONIC
CON HIDROTONIC

[F] FECHAMENTO
STOPPING
CERRAMIENTP

Revestimento
Cladding
Revestimiento

110-80

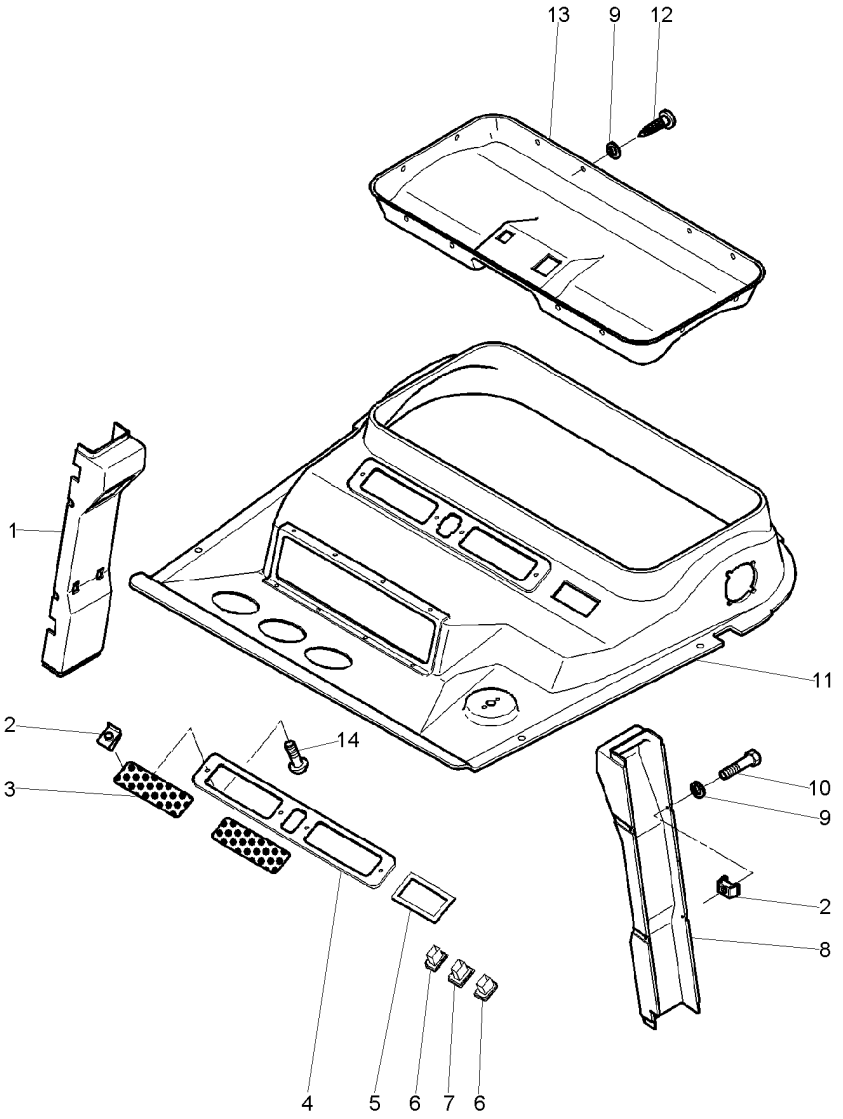

1	059016P1	[A] ▶	**1**	REVESTIMENTO	LAGGING	REVESTIMIENTO
2	3715142M1		**X**	PORCA	NUT	TUERCA
3	3712607M2		**2**	GRADE	GRILLE	REJILLA
4	3712608M1		**1**	MOLDURA	MOULDING	BORDON
5	3713621M1		**1**	MOLDURA	MOULDING	BORDON
6	3713153M1		**2**	INTERRUPTOR	SWITCH	INTERRUPTOR
7	3713152M1		**1**	SUPORTE	BRACKET	SOPORTE
8	059015P1	[A] ◀	**1**	REVESTIMENTO	LAGGING	REVESTIMIENTO
9	1427000M1		**25**	ARRUELA	WASHER	ARANDELA
10	3580257M1		**10**	PARAFUSO	BOLT	PERNO
11	3780279M2		**1**	GUARNIÇÃO	BEADING	GUARNICION
12	3389854M1		**15**	PARAFUSO	BOLT	PERNO
13	3712606M1		**1**	GUARNIÇÃO	FOAM	ESPUMA
14	3010506X1		**X**	PARAFUSO	BOLT	PERNO

[A] COLUNA
COLUMN
COLUMNA

Ar Condicionado
Air Conditioner
Aire Acondionado

Motor
Engine
Motor

110-85

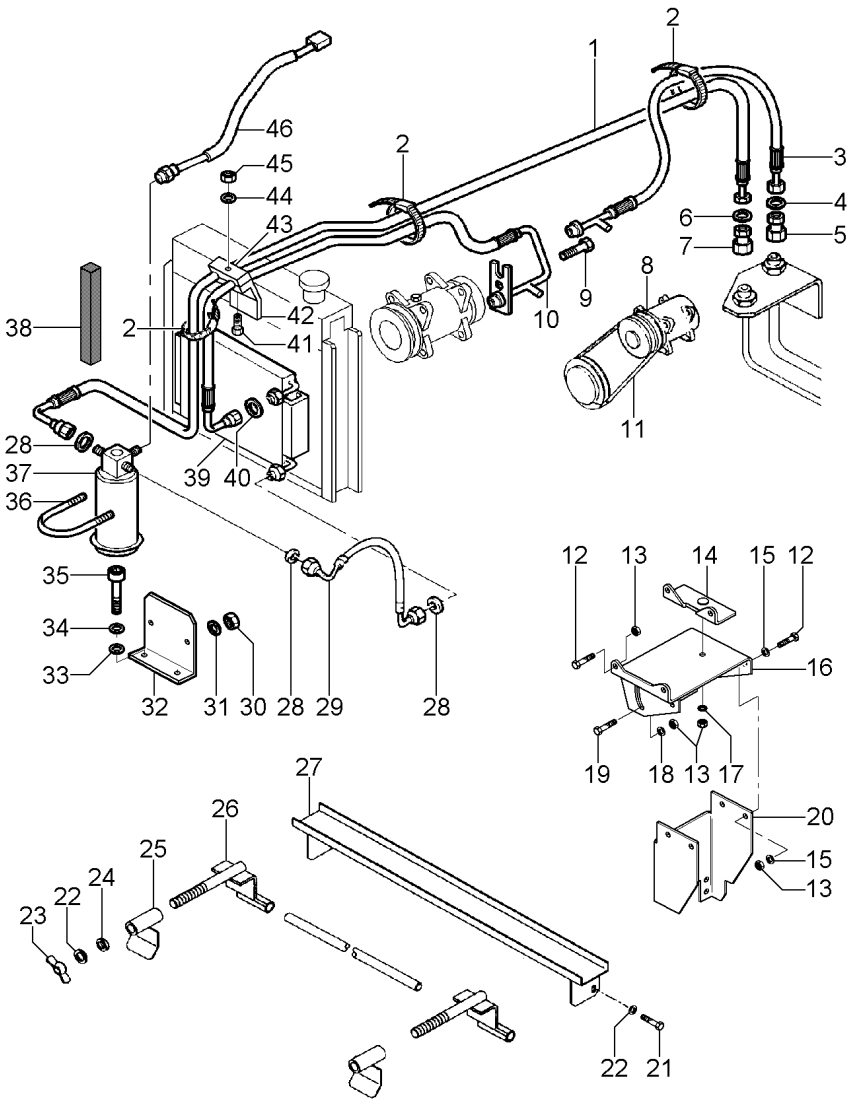

1	3714485M1	**1**	MANGUEIRA	HOSE	FLEXIBLE
2	517587M1	**3**	BRAÇADEIRA	CLAMP	ABRAZADERA
3	3712512M1	**1**	MANGUEIRA	HOSE	FLEXIBLE
4	3010474X1	**1**	ANEL "O"	O RING	JUNTA TORICA
5	368543X1	**1**	CONEXÃO	CONNECTION	CONEXION
6	3010502X1	**1**	ANEL "O"	O RING	JUNTA TORICA
7	368524X1	**1**	CONEXÃO	CONNECTION	CONEXION
8	3782613M2	**1**	COMPRESSOR	COMPRESSOR	COMPRESOR
9	358139X1	**1**	PARAFUSO ALLEN	ALLEN BOLT	TORNILLO ALLEN
10	3714484M1	**1**	MANGUEIRA	HOSE	FLEXIBLE
11	487802M2	**1**	CORREIA	BELT	CORREA
12	3009493X1	**5**	PARAFUSO	BOLT	PERNO
13	3009693X1	**9**	PORCA	NUT	TUERCA
14	3582055M2	**1**	SUPORTE	BRACKET	SOPORTE
15	391026X1	**2**	ARRUELA	WASHER	ARANDELA
16	3617611M1	**1**	SUPORTE	BRACKET	SOPORTE
17	339376X1	**3**	ARRUELA	WASHER	ARANDELA
18	390597X1	**3**	ARRUELA	WASHER	ARANDELA
19	3009492X1	**3**	PARAFUSO	BOLT	PERNO
20	052422P1	**1**	SUPORTE	BRACKET	SOPORTE
21	353691X1	**2**	PARAFUSO	BOLT	PERNO
22	353434X1	**4**	ARRUELA	WASHER	ARANDELA
23	3589682M1	**2**	PORCA	NUT	TUERCA
24	353756X1	**2**	ARRUELA	WASHER	ARANDELA
25	052457S1	**2**	FIXADOR	ATTACHMENT	ADITAMENTO
26	052454S1	**2**	SUPORTE	BRACKET	SOPORTE
27	052468N1	**1**	TRAVESSA	BRIDGE PIECE	CODO DE CRUCE
28	3010471X1	**3**	ANEL "O"	O RING	JUNTA TORICA
29	052623T1	**1**	MANGUEIRA	HOSE	FLEXIBLE
30	339030X1	**2**	PORCA	NUT	TUERCA
31	390971X1	**2**	ARRUELA	WASHER	ARANDELA
32	052423P1	**1**	SUPORTE	BRACKET	SOPORTE
33	829185M1	**1**	ARRUELA	WASHER	ARANDELA
34	353446X1	**1**	ARRUELA	WASHER	ARANDELA
35	353676X1	**1**	PARAFUSO	BOLT	PERNO
36	3383977M1	**1**	BRAÇADEIRA	CLAMP	ABRAZADERA
37	3712495M1	**1**	FILTRO	FILTER	FILTRO
38	3149668M1	**2**	GUARNIÇÃO	FOAM	ESPUMA
39	052502P1	**1**	CONDENSADOR	CAPACITOR	CAPACITOR
40	3010472X1	**1**	ANEL "O"	O RING	JUNTA TORICA
41	353685X1	**1**	PARAFUSO	BOLT	PERNO
42	3146897M1	**1**	REFORÇO	REINFORCEMENT	REFUERZO
43	3585143M1	**1**	BRAÇADEIRA	CLAMP	ABRAZADERA
44	353446X1	**1**	ARRUELA	WASHER	ARANDELA
45	355565X1	**1**	PORCA	NUT	TUERCA
46	3712526M1	**1**	PRESSOSTATO	PRESS	PRENSA

Ar Condicionado Air Conditioner Aire Acondionado	Motor Engine Motor	110-90	Com Fluxo Combinado With Combined Flow Con Combined Flow

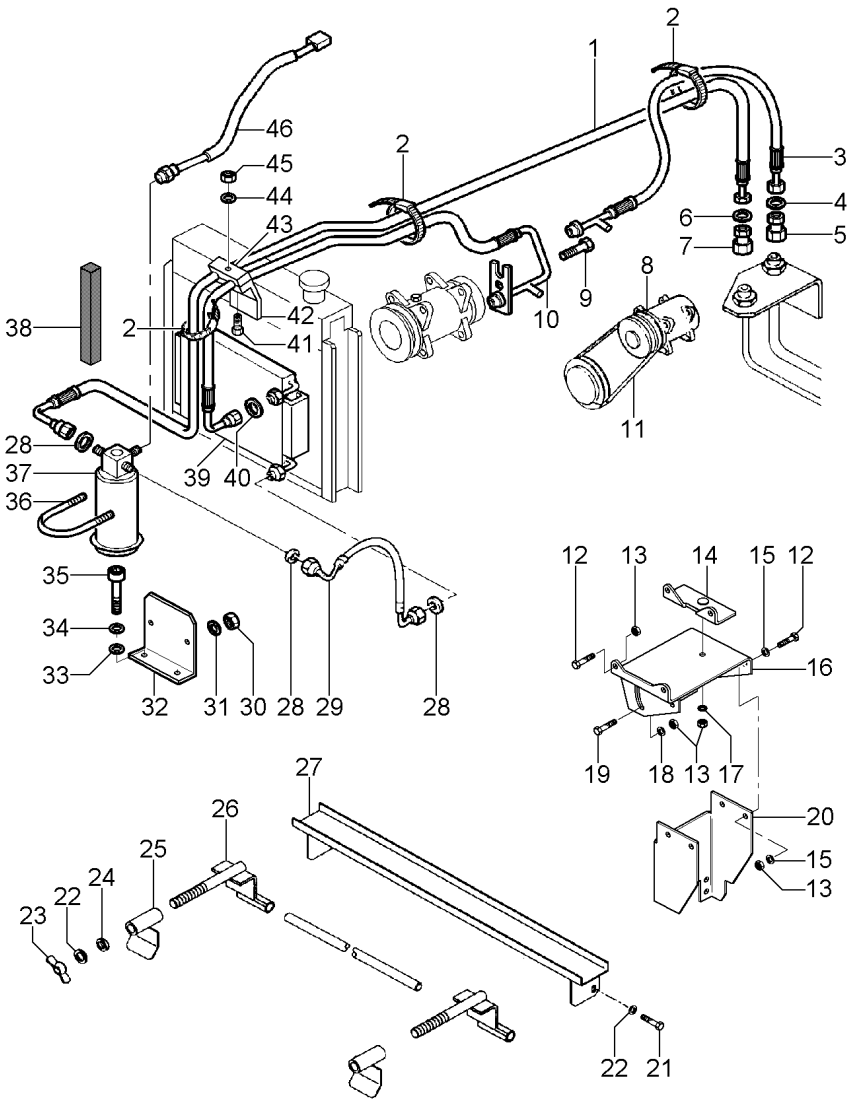

1	3714485M1	1	MANGUEIRA	HOSE	FLEXIBLE
2	517587M1	3	BRAÇADEIRA	CLAMP	ABRAZADERA
3	3712512M1	1	MANGUEIRA	HOSE	FLEXIBLE
4	3010474X1	1	ANEL "O"	O RING	JUNTA TORICA
5	368543X1	1	CONEXÃO	CONNECTION	CONEXION
6	3010502X1	1	ANEL "O"	O RING	JUNTA TORICA
7	368524X1	1	CONEXÃO	CONNECTION	CONEXION
8	3782613M2	1	COMPRESSOR	COMPRESSOR	COMPRESOR
9	358139X1	1	PARAFUSO ALLEN	ALLEN BOLT	TORNILLO ALLEN
10	3714484M1	1	MANGUEIRA	HOSE	FLEXIBLE
11	487802M2	1	CORREIA	BELT	CORREA
12	3009493X1	5	PARAFUSO	BOLT	PERNO
13	3009693X1	9	PORCA	NUT	TUERCA
14	3582055M2	1	SUPORTE	BRACKET	SOPORTE
15	391026X1	2	ARRUELA	WASHER	ARANDELA
16	3617611M1	1	SUPORTE	BRACKET	SOPORTE
17	390597X1	2	ARRUELA	WASHER	ARANDELA
17	339376X1	3	ARRUELA	WASHER	ARANDELA
18	390597X1	1	ARRUELA	WASHER	ARANDELA
19	3009492X1	3	PARAFUSO	BOLT	PERNO
20	052422P1	1	SUPORTE	BRACKET	SOPORTE
21	353691X1	2	PARAFUSO	BOLT	PERNO
22	353434X1	4	ARRUELA	WASHER	ARANDELA
23	3589682M1	2	PORCA	NUT	TUERCA
24	353756X1	2	ARRUELA	WASHER	ARANDELA
25	052457S1	2	FIXADOR	ATTACHMENT	ADITAMENTO
26	6208244M91	2	FIXADOR	ATTACHMENT	ADITAMENTO
27	052468N1	1	TRAVESSA	BRIDGE PIECE	CODO DE CRUCE
28	3010471X1	3	ANEL "O"	O RING	JUNTA TORICA
29	052623T1	1	MANGUEIRA	HOSE	FLEXIBLE
30	339030X1	2	PORCA	NUT	TUERCA
31	390971X1	2	ARRUELA	WASHER	ARANDELA
32	052423P1	1	SUPORTE	BRACKET	SOPORTE
33	829185M1	1	ARRUELA	WASHER	ARANDELA
34	353446X1	1	ARRUELA	WASHER	ARANDELA
35	353676X1	1	PARAFUSO	BOLT	PERNO
36	3383977M1	1	BRAÇADEIRA	CLAMP	ABRAZADERA
37	3712495M1	1	FILTRO	FILTER	FILTRO
38	3149668M1	2	GUARNIÇÃO	FOAM	ESPUMA
39	052502P1	1	CONDENSADOR	CAPACITOR	CAPACITOR
40	3010472X1	1	ANEL "O"	O RING	JUNTA TORICA
41	353685X1	1	PARAFUSO	BOLT	PERNO
42	3146897M1	1	REFORÇO	REINFORCEMENT	REFUERZO
43	3585143M1	1	BRAÇADEIRA	CLAMP	ABRAZADERA
44	353446X1	1	ARRUELA	WASHER	ARANDELA
45	355565X1	1	PORCA	NUT	TUERCA
46	3712526M1	1	PRESSOSTATO	PRESS	PRENSA

Sistema De Calefação Da Cabina
Cab Heating System
Sistema De Calefaccion De Cabina

110-95

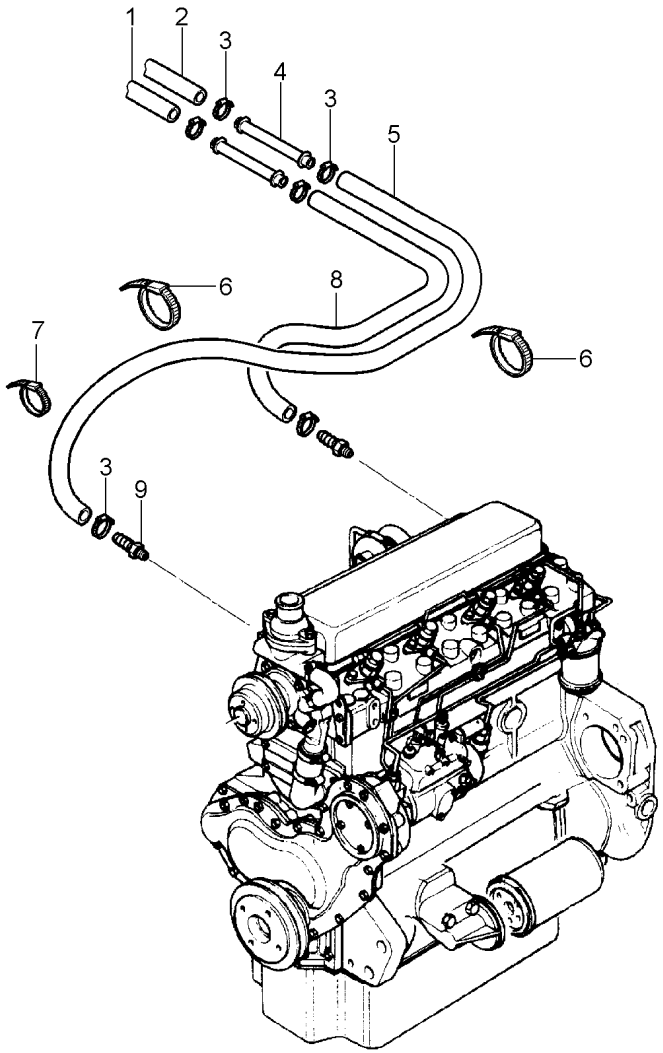

1	3714874M1	**1** MANGUEIRA	HOSE	FLEXIBLE
2	3714873M1	**1** MANGUEIRA	HOSE	FLEXIBLE
3	3019564X1	**14** BRAÇADEIRA	CLAMP	ABRAZADERA
4	3713469M1	**2** TUBO	PIPE	CANO
5	3779739M1	**1** MANGUEIRA	HOSE	FLEXIBLE
6	3810484M1	**1** BRAÇADEIRA	CLAMP	ABRAZADERA
7	3225356M1	**4** BRAÇADEIRA	CLAMP	ABRAZADERA
8	3779977M1	**1** MANGUEIRA	HOSE	FLEXIBLE
9	052614P1	**2** CONEXÃO	CONNECTION	CONEXION

Ar Condicionado
Air Conditioner
Aire Acondionado

110-100

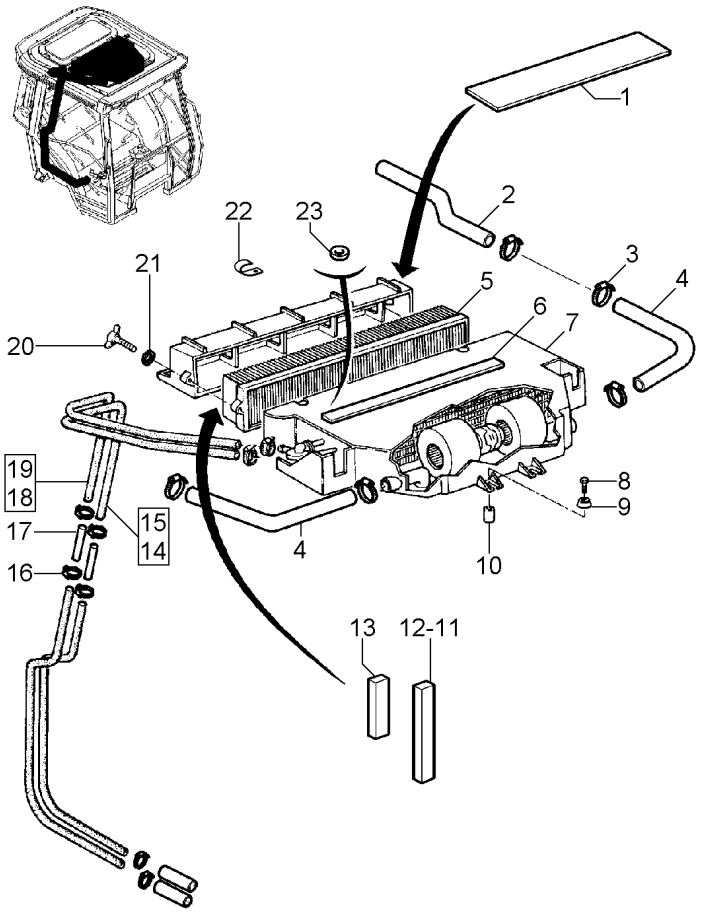

1	3778497M2		**1**	GUARNIÇÃO	FOAM	ESPUMA
2	3713461M1		**2**	TUBO	PIPE	CANO
3	490802M1		**8**	BRAÇADEIRA	CLAMP	ABRAZADERA
4	3387515M1		**2**	MANGUEIRA	HOSE	FLEXIBLE
5	3385200M92		**1**	FILTRO	FILTER	FILTRO
6	3713745M1		**1**	JUNTA	GASKET	EMPAQUETADURA.
7	3713375M2		**1**	CJ. CONDICIONADO	KIT AIR CONDITI	JUEGO ACON AIRE
8	339009X1		**4**	PARAFUSO	BOLT	PERNO
9	3387512M1		**8**	AMORTECEDOR	DAMPER	AMORTIGUADOR
10	3387513M1		**4**	ESPAÇADOR	SPACER	PIEZA DISTANCIA
11	3380724M1		**2**	CONEXÃO	CONNECTION	CONEXION
12	3778659M1		**2**	JUNTA	GASKET	EMPAQUETADURA.
13	3778658M1		**2**	JUNTA	GASKET	EMPAQUETADURA.
14	3714871M1	15 ◄► 900 MM	**X**	MANGUEIRA	HOSE	FLEXIBLE
15	2191896K91		**1**	CJ. MANGUEIRA	KIT, HOSE	MANGUITOS JUEGO
16	3019564X1		**X**	BRAÇADEIRA	CLAMP	ABRAZADERA
17	3713469M1		**X**	TUBO	PIPE	CANO
18	3714872M1	19 ◄► 1000 MM	**X**	MANGUEIRA	HOSE	FLEXIBLE
19	2191897K91		**1**	CJ. MANGUEIRA	KIT, HOSE	MANGUITOS JUEGO
20	3783455M1		**2**	PARAFUSO	SCREW	TORNILLO
21	391038X1		**2**	ARRUELA	WASHER	ARANDELA
22	3583514M1		**1**	PRESILHA	STAPLE	GRAPA
23	3001856X1		**1**	ARRUELA	WASHER	ARANDELA

Ar Condicionado
Air Conditioner
Aire Acondionado

110-105

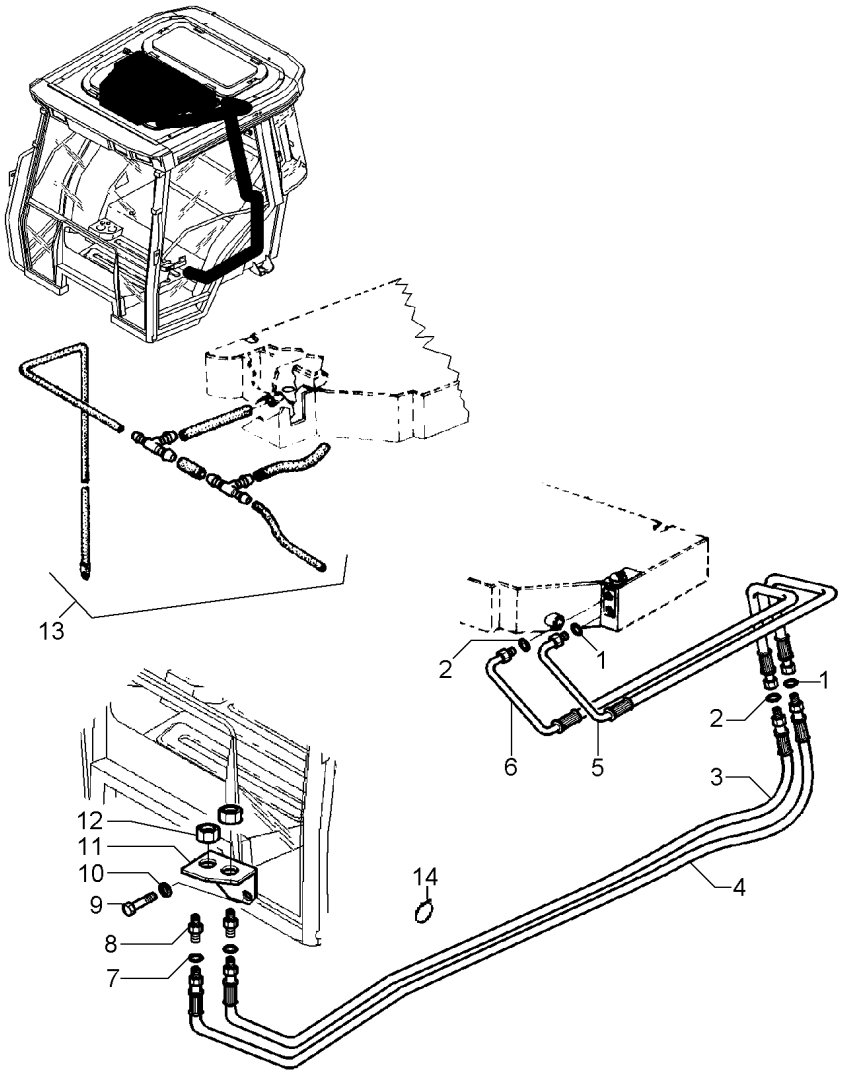

1	3010471X1		**2**	ANEL "O"	O RING	JUNTA TORICA
2	3010473X1		**2**	ANEL "O"	O RING	JUNTA TORICA
3	058104T1		**1**	MANGUEIRA	HOSE	FLEXIBLE
4	058105T1		**1**	MANGUEIRA	HOSE	FLEXIBLE
5	3714144M1		**1**	TUBO	PIPE	CANO
6	3713462M1		**1**	TUBO	PIPE	CANO
7	3010474X1		**1**	ANEL "O"	O RING	JUNTA TORICA
7	3010502X1		**1**	ANEL "O"	O RING	JUNTA TORICA
8	368544X1		**1**	CONEXÃO	CONNECTION	CONEXION
8	368523X1		**1**	CONEXÃO	CONNECTION	CONEXION
9	339124X1		**2**	PARAFUSO	BOLT	PERNO
10	339374X1		**2**	ARRUELA	WASHER	ARANDELA
11	053947P1		**1**	SUPORTE	BRACKET	SOPORTE
12	1691973M1		**1**	PORCA	NUT	TUERCA
12	1691972M1		**1**	PORCA	NUT	TUERCA
13	3777749M91	[A]	**2**	CJ. TUBO	TUBE ASSY	CONJ.DE TUBO
14	3225356M1		**2**	BRAÇADEIRA	CLAMP	ABRAZADERA

[A] DRENO
DRAIN
DRENO

Ar Condicionado
Air Conditioner
Aire Acondionado

110-110

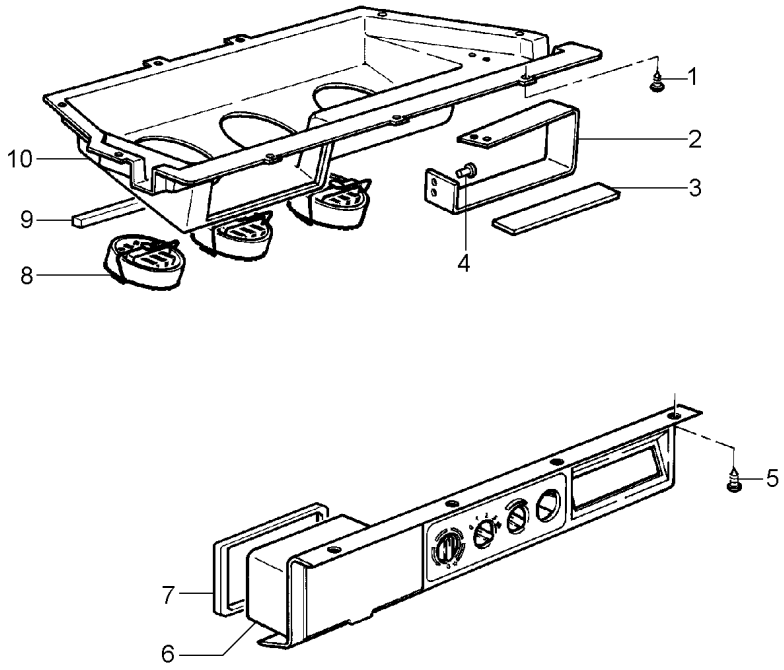

1	380026X1		**9**	PARAFUSO	BOLT	PERNO
2	3714077M1	[A]	**1**	SUPORTE	BRACKET	SOPORTE
3	3713635M1		**1**	JUNTA	GASKET	EMPAQUETADURA.
4	3714846M1		**4**	REBITE	RIVET	REMACHE
5	3010506X1		**8**	PARAFUSO	BOLT	PERNO
6	3712609M2		**1**	PAINEL	PANEL	PANEL
7	3713746M1		**1**	JUNTA	GASKET	EMPAQUETADURA.
8	3388030M1		**3**	DIFUSOR	BAFFLE	DIFUSOR
9	3713744M1		**1**	JUNTA	GASKET	EMPAQUETADURA.
10	3714076M2		**1**	CARCAÇA	HOUSING	ALOJAMIENTO

[A] RÁDIO
RADIUS
RADIO

Ar Condicionado
Air Conditioner
Aire Acondionado

110-115

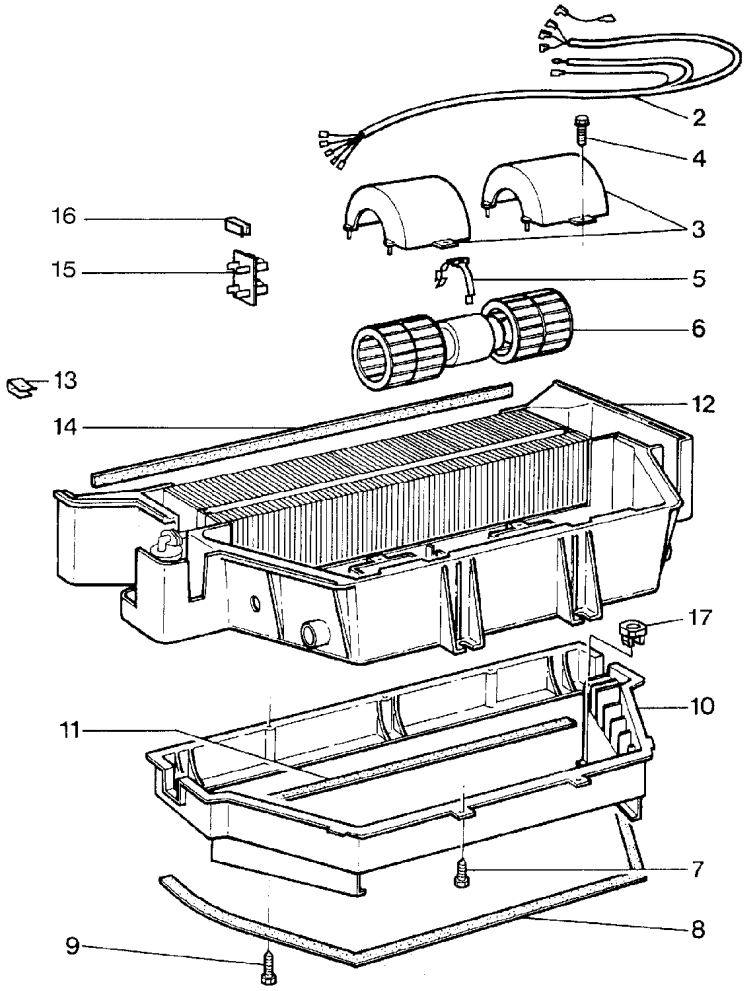

2	3902318M91	**1**	CHICOTE	HARNESS	MAZO CABLES
3	3310833M1	**2**	TAMPA	COVER	CUBIERTA
4	3310837M1	**4**	PARAFUSO	BOLT	PERNO
5	3902320M1	**1**	PRESILHA	STAPLE	GRAPA
6	3310831M91	**1**	MOTOR	ENGINE	MOTOR
7	3310837M1	**6**	PARAFUSO	BOLT	PERNO
8	3902322M1	**1**	GUARNIÇÃO	FOAM	ESPUMA
9	3310841M1	**3**	PARAFUSO	BOLT	PERNO
10	3310840M1	**1**	CARCAÇA	HOUSING	ALOJAMIENTO
11	3310843M1	**1**	GUARNIÇÃO	FOAM	ESPUMA
12	3310825M1	**1**	CARCAÇA	HOUSING	ALOJAMIENTO
13	3310842M1	**9**	GRAMPO	CRAMP	PASADOR
14	3310849M1	**1**	GUARNIÇÃO	FOAM	ESPUMA
15	3304510M92	**1**	RESISTOR	RESISTOR	RESISTENCIA
16	3310843M1	**1**	GUARNIÇÃO	FOAM	ESPUMA
17	3583649M1	**1**	PORCA	NUT	TUERCA

Ar Condicionado
Air Conditioner
Aire Acondionado

110-120

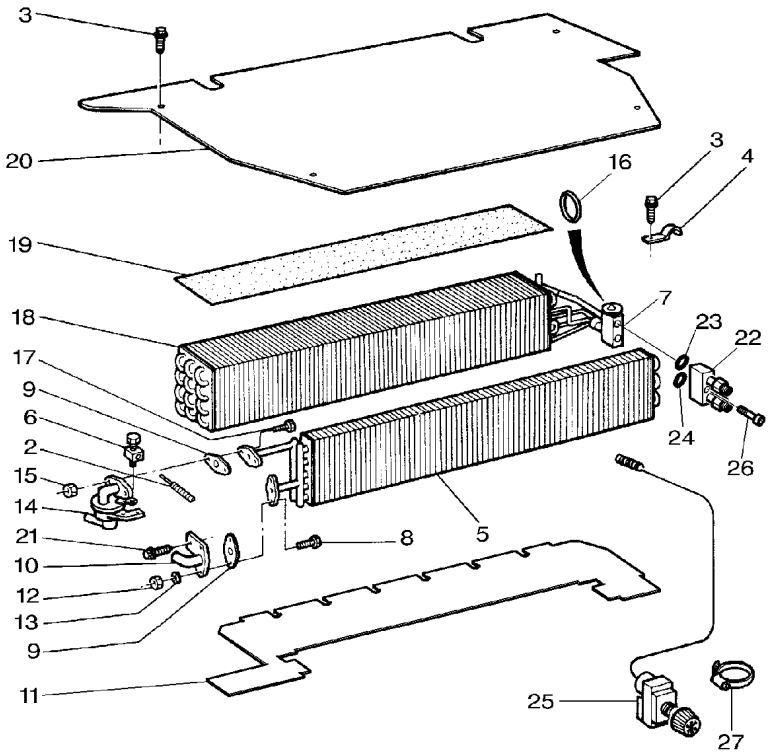

2	3902212M1	**1**	CABO	CABLE	CABLE
3	3310837M1	**6**	PARAFUSO	BOLT	PERNO
4	3310836M1	**1**	PRESILHA	STAPLE	GRAPA
5	3310827M92	**1**	RADIADOR	RADIATOR	RADIADOR
6	3311579M91	**1**	TERMINAL	END	EXTREMO
7	3902334M91	**1**	REGULADOR	REGULATOR	REGULADOR
8	3902089M1	**2**	PARAFUSO	BOLT	PERNO
9	3902327M1	**2**	JUNTA	GASKET	EMPAQUETADURA.
10	3310946M1	**1**	CONEXÃO	CONNECTION	CONEXION
11	3902329M1	**1**	PLACA	PLATE	PLATO
12	3902090M1	**2**	PORCA	NUT	TUERCA
13	3902090M1	**2**	PORCA	NUT	TUERCA
14	3310945M1	**1**	REGULADOR	REGULATOR	REGULADOR
15	3902090M1	**2**	PORCA	NUT	TUERCA
16	3902499M1	**1**	ANEL "O"	O RING	JUNTA TORICA
17	3902089M1	**2**	PARAFUSO	BOLT	PERNO
18	3902331M91	**1**	EVAPORADOR	EVAPORATOR	EVAPORADOR
19	3902332M1	**1**	GUARNIÇÃO	FOAM	ESPUMA
20	3310839M1	**1**	PLACA	PLATE	PLATO
21	3902089M1	**2**	PARAFUSO	BOLT	PERNO
22	3902549M91	**1**	CONEXÃO	CONNECTION	CONEXION
23	3902550M1	**1**	ANEL "O"	O RING	JUNTA TORICA
24	3902551M1	**1**	ANEL "O"	O RING	JUNTA TORICA
25	3310669M91	**1**	TERMOSTATO	THERMOSTAT	TERMOSTATO
26	3015257X1	**2**	PARAFUSO	BOLT	PERNO
27	3000483X1	**2**	BRAÇADEIRA	CLAMP	ABRAZADERA

Ar Condicionado
Air Conditioner
Aire Acondionado

110-125

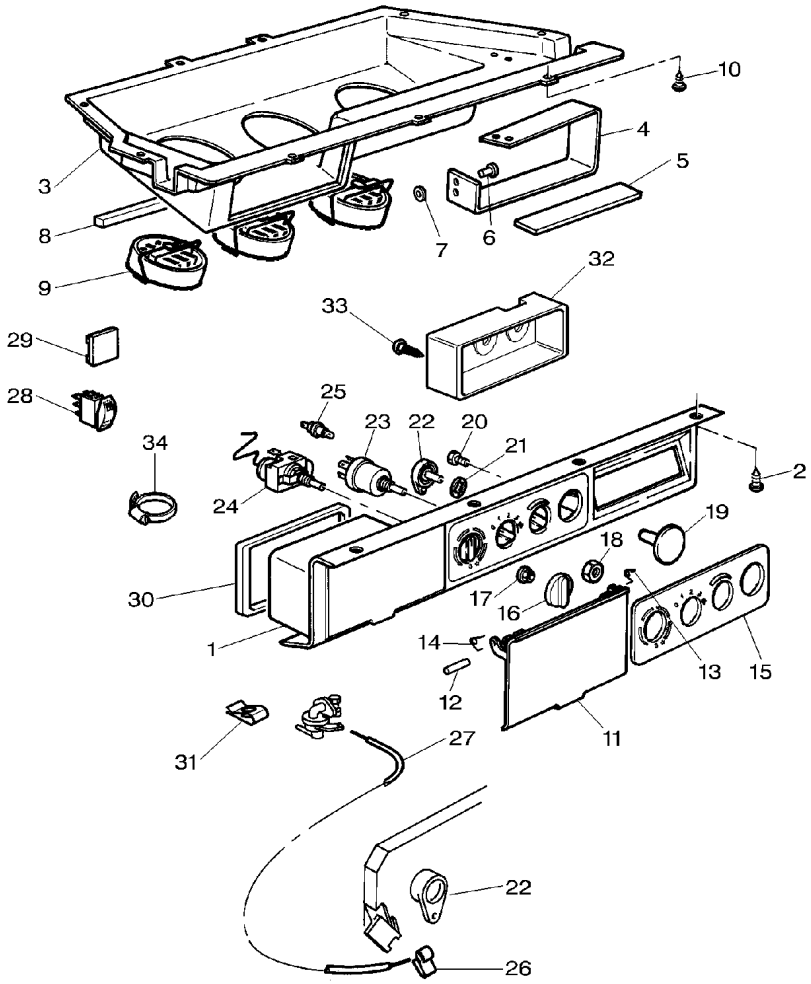

1	3712609M1	**1**	PAINEL	PANEL	PANEL
2	3389854M1	**6**	PARAFUSO	BOLT	PERNO
3	3714076M2	**1**	CARCAÇA	HOUSING	ALOJAMIENTO
4	3714077M1	**1**	SUPORTE	BRACKET	SOPORTE
5	3713635M1	**1**	JUNTA	GASKET	EMPAQUETADURA.
6	3714846M1	**4**	REBITE	RIVET	REMACHE
7	339102X1	**4**	ARRUELA	WASHER	ARANDELA
8	3713744M1	**1**	JUNTA	GASKET	EMPAQUETADURA.
9	3388030M1	**3**	DIFUSOR	BAFFLE	DIFUSOR
10	380026X1	**9**	PARAFUSO	BOLT	PERNO
11	3902214M1	**1**	TAMPA	COVER	CUBIERTA
12	3902204M1	**2**	PINO	PIN	PASADOR
13	3902203M1	**1**	MOLA	SPRING	RESORTE
14	3902202M1	**1**	MOLA	SPRING	RESORTE
15	3902299M1	**1**	PAINEL	PANEL	PANEL
16	3902213M1	**3**	BOTÃO	BUTTON	PULSADOR
17	3902217M1	**1**	PORCA	NUT	TUERCA
18	3902208M1	**1**	PORCA	NUT	TUERCA
19	3902205M1	**1**	TAMPÃO	PAD	ALMOHADILLA
20	3902218M1	**1**	PARAFUSO	BOLT	PERNO
21	3902210M1	**1**	ARRUELA	WASHER	ARANDELA
22	3902211M1	**1**	CJ. ALAVANCA	KIT, LEVER	JUEGO, PALANCA
23	3310871M1	**1**	SELETOR	SELECTOR	SELECTOR
24	3310669M91	**1**	TERMOSTATO	THERMOSTAT	TERMOSTATO
25	1427873M1	**1**	SUPORTE	BRACKET	SOPORTE
26	3902206M1	**1**	PRESILHA	STAPLE	GRAPA
27	3902212M1	**1**	CABO	CABLE	CABLE
28	3713146M1	**1**	BOTÃO	BUTTON	PULSADOR
29	3713151M1	**1**	TAMPÃO	PAD	ALMOHADILLA
30	3713746M1	**1**	JUNTA	GASKET	EMPAQUETADURA.
31	3389351M1	**6**	PORCA	NUT	TUERCA
31	3389250M1	**3**	GRAMPO	CRAMP	PASADOR
32	3902591M1	**1**	TAMPA	COVER	CUBIERTA
33	365916X1	**4**	PARAFUSO	BOLT	PERNO
34	3000483X1	**2**	BRAÇADEIRA	CLAMP	ABRAZADERA

Cabine Trator Tractor'S Cab Cabina Tractor	Estrutura Structure Estructura	110-130	

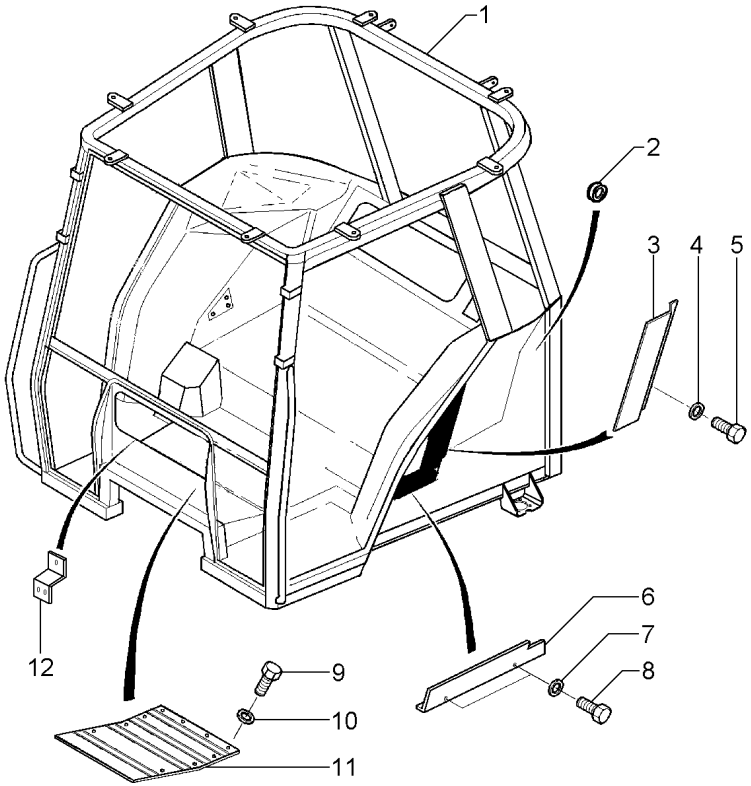

1	057335S1		**1**	ESTRUTURA	STRUCTURE	ESTRUCTURA
2	832882M1		**2**	PASSA-FIO	GROMMET	PASACABLE
3	3713290M1	▶ ▲	**1**	GUARNIÇÃO	FOAM	ESPUMA
3	3713289M1	◀ ▲	**1**	GUARNIÇÃO	FOAM	ESPUMA
4	390972X1		**4**	ARRUELA	WASHER	ARANDELA
5	339123X1		**4**	PARAFUSO	BOLT	PERNO
6	058107P1	[A] ▶	**1**	GUARNIÇÃO	BEADING	GUARNICION
6	058106P1	[A] ◀	**1**	GUARNIÇÃO	BEADING	GUARNICION
7	390971X1		**4**	ARRUELA	WASHER	ARANDELA
8	391074X1		**4**	PARAFUSO	BOLT	PERNO
9	339123X1		**8**	PARAFUSO	BOLT	PERNO
10	339374X1		**8**	ARRUELA	WASHER	ARANDELA
11	057569S1		**1**	TAMPA	COVER	CUBIERTA
12	052915M1		**1**	SUPORTE	BRACKET	SOPORTE

[A] PÁRA-LAMA
MUDGUARD
GUARDABARROS

Escada
Ladder
Escalera

110-135

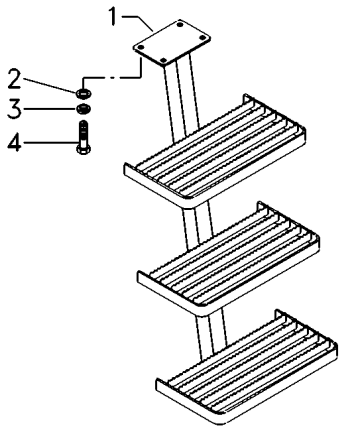

1	052900S1	◀	**1**	ESCADA	LADDER	ESCALERA
2	339376X1		**4**	ARRUELA	WASHER	ARANDELA
3	339025X1		**4**	ARRUELA	WASHER	ARANDELA
4	339451X1		**1**	PARAFUSO	BOLT	PERNO

Retrovisor Externo
External Rear-View Mirror
Retrovisor Externo

110-140

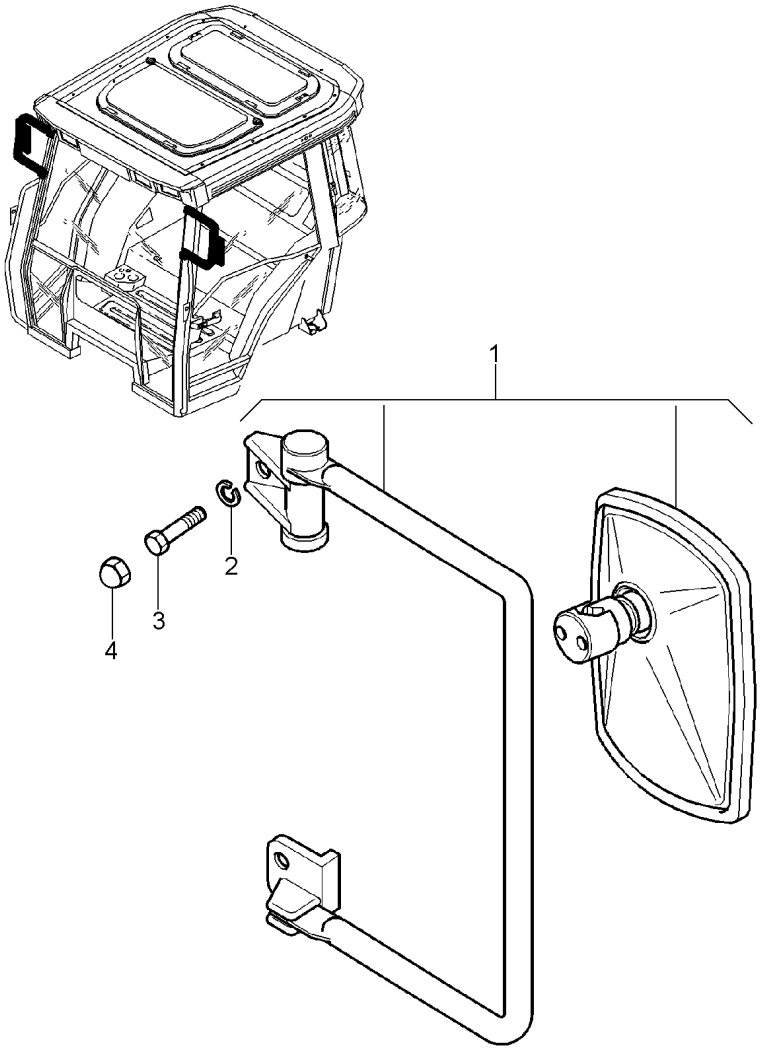

1	3777056M91	◀	**1**	CJ. RETROVISOR	KIT, MIRROR	JUEGO DE ESPEJO
1	3777057M91	▶	**1**	CJ. RETROVISOR	KIT, MIRROR	JUEGO DE ESPEJO
2	339374X1		**4**	ARRUELA	WASHER	ARANDELA
3	339761X1		**4**	PARAFUSO	BOLT	PERNO
4	3616277M1		**4**	CAPA	CAP	TAPA

Vidro Dianteiro Da Cabine
Front Cab Pane
Cristal Delantero De La Cabina

110-145

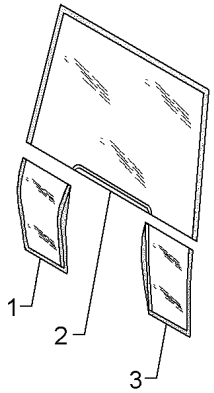

1	3902150M1	▶	**1**	VIDRO	GLASS	CRISTAL
2	3902148M1		**1**	VIDRO	GLASS	CRISTAL
3	3902149M1	◀	**1**	VIDRO	GLASS	CRISTAL

Vidro Lateral
Side Window
Ventana Lateral

110-150

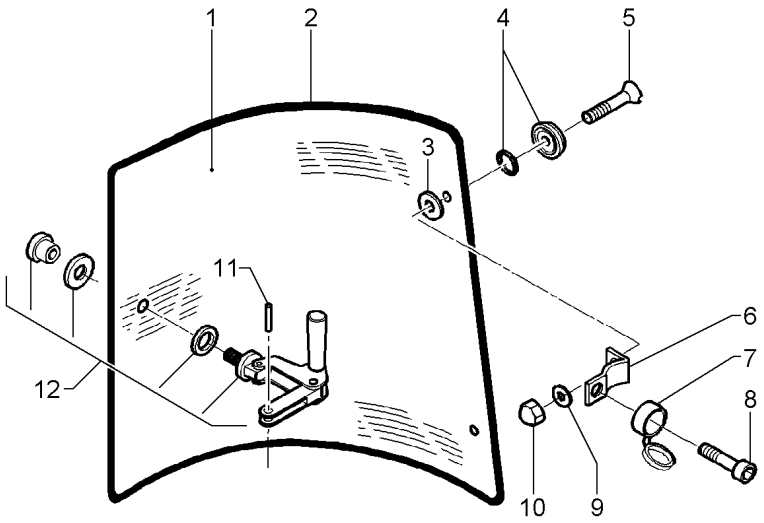

1	3902130M1	◀	**1**	VIDRO	GLASS	CRISTAL
1	3902131M1	▶	**1**	VIDRO	GLASS	CRISTAL
2	3902133M1		**2**	JUNTA	GASKET	EMPAQUETADURA.
3	3902365M1		**4**	ARRUELA	WASHER	ARANDELA
4	3902145M1		**4**	COXIM	MOUNTING	MONTANTE
5	3009432X1		**4**	PARAFUSO	BOLT	PERNO
6	3902128M1		**4**	DOBRADIÇA	HINGE	BISAGRA
7	053730N1		**4**	PROTEÇÃO	GUARD	DEFENSA
8	3010775X1		**4**	PARAFUSO	BOLT	PERNO
9	390971X1		**4**	ARRUELA	WASHER	ARANDELA
10	3902455M1		**4**	PORCA	NUT	TUERCA
11	1440396X1		**2**	PINO	PIN	PASADOR
12	3902132M1	◀	**1**	MAÇANETA	HANDLE	MANETA
12	3902350M1	▶	**1**	MAÇANETA	HANDLE	MANETA

Cabine Trator Tractor'S Cab Cabina Tractor	Estrutura Structure Estructura	110-155	

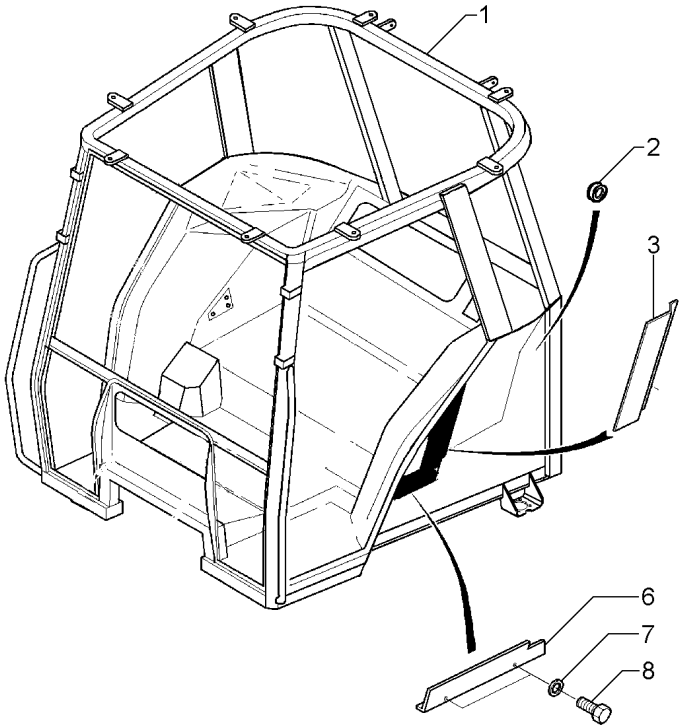

1	060317S1		**1** ESTRUTURA	STRUCTURE	ESTRUCTURA
2	832882M1		**2** PASSA-FIO	GROMMET	PASACABLE
3	3713290M1	▶▲	**1** GUARNIÇÃO	FOAM	ESPUMA
3	3713289M1	◀▲	**1** GUARNIÇÃO	FOAM	ESPUMA
6	058107P1	[A] ▶	**1** GUARNIÇÃO	BEADING	GUARNICION
6	058106P1	[A] ◀	**1** GUARNIÇÃO	BEADING	GUARNICION
7	390971X1		**4** ARRUELA	WASHER	ARANDELA
8	391074X1		**4** PARAFUSO	BOLT	PERNO

[A] PÁRA-LAMA
MUDGUARD
GUARDABARROS

Porta
Door
Puerta

110-160

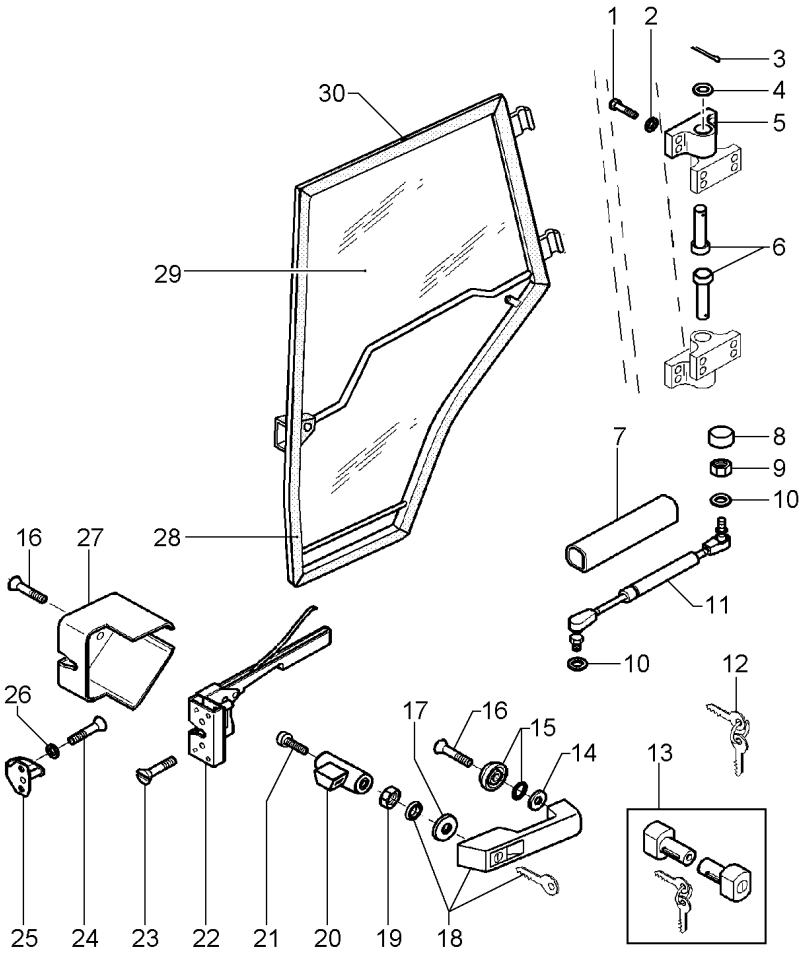

1	3010509X1		**8**	PARAFUSO	BOLT	PERNO
2	385361X1		**8**	ARRUELA	WASHER	ARANDELA
3	1442963X1		**2**	CONTRAPINO	DOWEL	CENTRAJE
4	390216X1		**2**	ARRUELA	WASHER	ARANDELA
5	3902116M1		**2**	DOBRADIÇA	HINGE	BISAGRA
6	055558P1		**2**	PINO	PIN	PASADOR
7	3902415M1		**1**	PROTETOR	PROTECTOR	PROTECTOR
8	3616277M1		**1**	CAPA	CAP	TAPA
9	339169X1		**1**	PORCA	NUT	TUERCA
10	391025X1		**2**	ARRUELA	WASHER	ARANDELA
11	3902121M2		**1**	CILINDRO	CYLINDER	CILINDRO
12	3902584M91		**1**	CHAVE PORTA	KEY DOOR	CLAVE DE PUERTA
13	3902370M91		**1**	FECHADURA	LOCK	CERRADURA
14	3902367M1		**1**	ARRUELA	WASHER	ARANDELA
15	3902145M1		**1**	COXIM	MOUNTING	MONTANTE
16	3009430X1		**2**	PARAFUSO	BOLT	PERNO
17	3902366M1		**1**	ARRUELA	WASHER	ARANDELA
18	3902356M91		**1**	MAÇANETA	HANDLE	MANETA
19	1441462X1		**1**	PORCA	NUT	TUERCA
20	055962P1		**1**	BIELA	CONROD	BIELA
21	3001757X1		**1**	PARAFUSO ALLEN	ALLEN BOLT	TORNILLO ALLEN
22	3804663M1	◀	**1**	TRINCO	LATCH	CERROJO
23	3009432X1		**2**	PARAFUSO	BOLT	PERNO
24	3010775X1		**2**	PARAFUSO	BOLT	PERNO
25	3902372M1		**1**	TRINCO	LATCH	CERROJO
26	391038X1		**2**	ARRUELA	WASHER	ARANDELA
27	3804661M1		**1**	TAMPA	COVER	CUBIERTA
28	057336S1		**1**	MOLDURA	MOULDING	BORDON
29	057339P1	◀	**1**	VIDRO	GLASS	CRISTAL
29	057340P1	▶	**1**	VIDRO	GLASS	CRISTAL
30	057338P1		**1**	JUNTA	JOINT	JUNTA

Cabine Trator
Tractor Cab
Cabina Tractor

Janela Traseira
Rear Window
Ventana Trasero

110-165

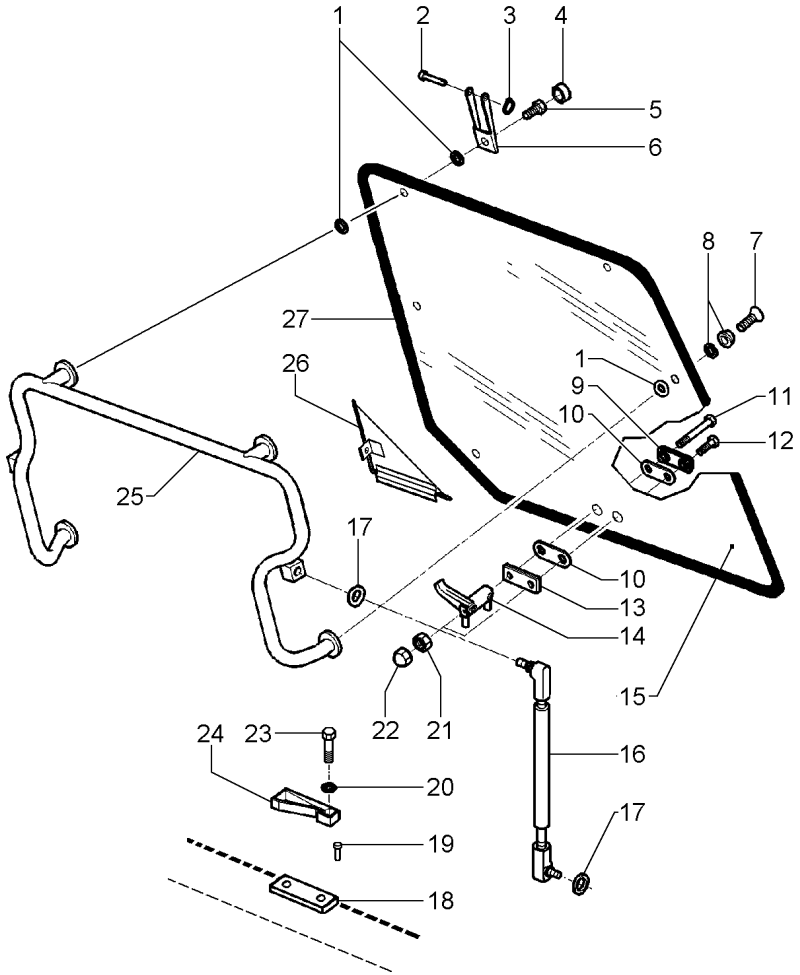

1	3902365M1		**6**	ARRUELA	WASHER	ARANDELA
2	3902137M1		**2**	PINO	PIN	PASADOR
3	1440988X1		**2**	ANEL TRAVA	CIRCLIP	CIRCULITO
4	053730N1		**2**	PROTEÇÃO	GUARD	DEFENSA
5	3010775X1		**2**	PARAFUSO	BOLT	PERNO
6	3902136M2		**2**	GANCHO	HOOK	GANCHO
7	3009432X1		**2**	PARAFUSO	BOLT	PERNO
8	3902145M1		**2**	COXIM	MOUNTING	MONTANTE
9	3619603M1	[A]	**1**	PLACA	PLATE	PLATO
10	3619906M1		**2**	JUNTA	GASKET	EMPAQUETADURA.
11	3619907M1		**1**	PARAFUSO	BOLT	PERNO
12	3619908M1		**1**	PARAFUSO	BOLT	PERNO
13	3619604M1	[B]	**1**	PLACA	PLATE	PLATO
14	3619605M1		**1**	MAÇANETA	HANDLE	MANETA
15	059019P1		**1**	VIDRO	GLASS	CRISTAL
16	3902140M1		**2**	CILINDRO	CYLINDER	CILINDRO
17	391025X1		**4**	ARRUELA	WASHER	ARANDELA
18	056708P1		**1**	ESPAÇADOR	SPACER	PIEZA DISTANCIA
19	054042P1		**2**	REBITE	RIVET	REMACHE
20	390971X1		**2**	ARRUELA	WASHER	ARANDELA
21	1440329X1		**2**	PORCA	NUT	TUERCA
22	3619609M1		**2**	CAPA	CAP	TAPA
23	3010775X1		**2**	PARAFUSO	BOLT	PERNO
24	3619610M1		**1**	FIXAÇÃO	FASTENER	CIERRE
25	3902135M92		**1**	SUPORTE	BRACKET	SOPORTE
26	3806376M1		**1**	VEDADOR	SEAL	RETEN
27	3902144M1		**1**	JUNTA	JOINT	JUNTA

[A] EXTERNO
OUTER
EXTERNO

[B] INTERNO
INNER
INTERNO

Kit Elemento Ativo Para Filtro De Ar Kit Active Element To Air Filter Kit Elemento Activo Para Filtro De Aire	Da Cabine Of Cab De La Cabina	110-170	

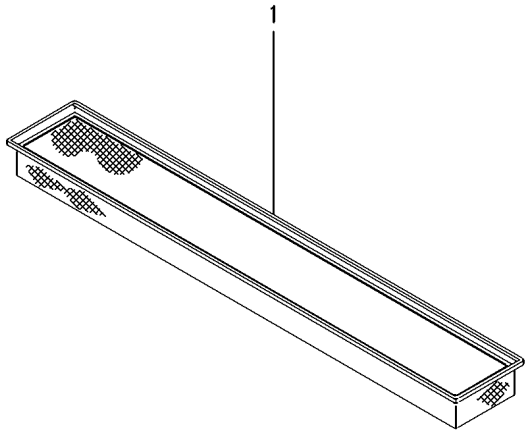

1	3389746M1	**1**	FILTRO	FILTER	FILTRO

Cabine Trator
Tractor'S Cab
Cabina Tractor

Limpador De Pára-Brisa Traseiro
Rear Windscreen Wiper
Limpiaparabrisa Trasero

110-175

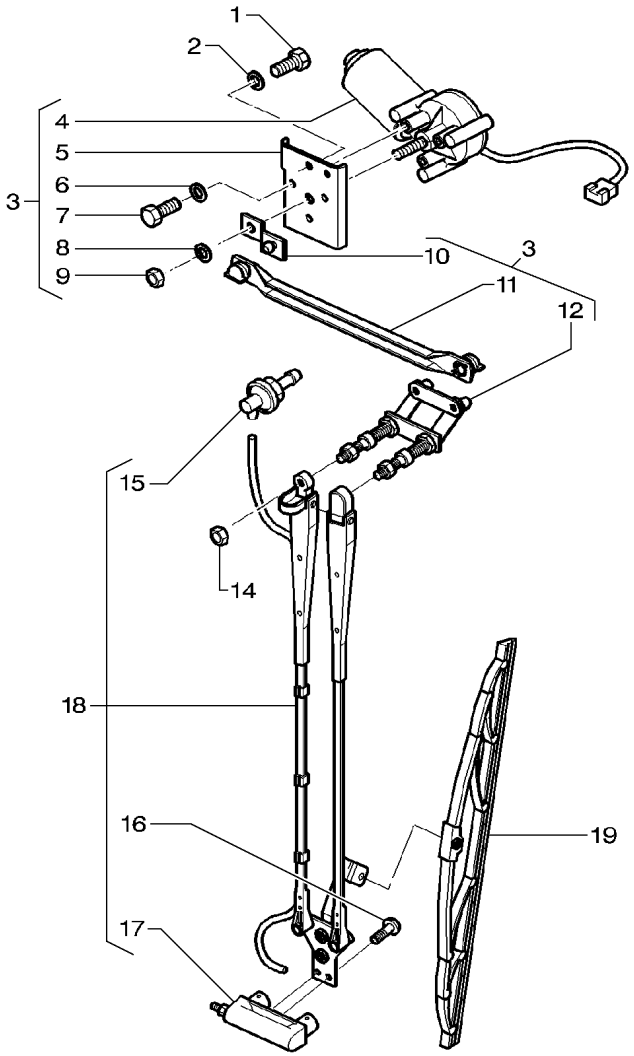

1	339124X1	
2	339024X1	
3	3777005M2	
4	3777698M92	3
5	3902338M1	3
6	391289X1	3
7	339560X1	3
8	3008914X1	3
9	339169X1	3
10	3902341M1	3
11	3902340M1	3
12	3902339M92	3
14	339169X1	
15	3902342M1	18
16	3902460M1	18
17	3902343M1	18
18	3715612M1	
19	6212481M91	

2	PARAFUSO	BOLT	PERNO
2	ARRUELA	WASHER	ARANDELA
1	MOTOR	ENGINE	MOTOR
1	MOTOR	ENGINE	MOTOR
1	SUPORTE	BRACKET	SOPORTE
1	ARRUELA	WASHER	ARANDELA
3	PARAFUSO	BOLT	PERNO
1	ARRUELA	WASHER	ARANDELA
1	PORCA	NUT	TUERCA
1	ALAVANCA	LEVER	PALANCA
1	BIELA	CONROD	BIELA
1	SUPORTE	BRACKET	SOPORTE
2	PORCA	NUT	TUERCA
1	CONEXÃO	CONNECTION	CONEXION
2	PARAFUSO	BOLT	PERNO
1	SUPORTE	BRACKET	SOPORTE
1	BRAÇO	ARM	BRAZO
1	PALHETA	VANE	PALETA

Cabine Trator
Tractor'S Cab
Cabina Tractor

Limpador De Pára-Brisa Traseiro
Rear Windscreen Wiper
Limpiaparabrisa Trasero

110-180

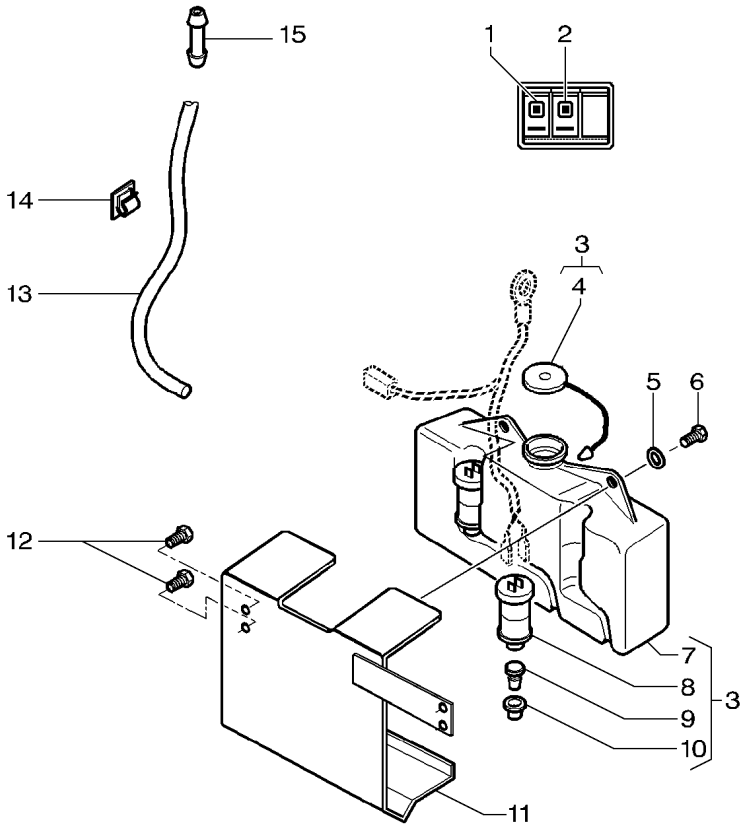

1	053173T2	[A]
2	054176T1	[B]
3	3582444M91	
4	3106496M1	3
5	391039X1	
6	339124X1	
7	3582440M1	3
8	3582441M1	3
9	3582442M1	3
10	3582443M1	3
11	057343S1	
12	339123X1	
12	339374X1	
13	3714120M2	
14	1677803M1	
15	3715074M1	

[A] LIMPADOR DE PÁRA-BRISA
WINDSCREEN WIPER
LIMPIAPARABRISAS

[B] EJETOR DE ÁGUA
WATER EJECTOR
EYECTOR DE AGUA

1	BOTÃO	BUTTON	PULSADOR
1	BOTÃO	BUTTON	PULSADOR
1	RESERVATÓRIO	CONTAINER	CONTENEDOR
1	TAMPA	COVER	CUBIERTA
2	ARRUELA	WASHER	ARANDELA
2	PARAFUSO	BOLT	PERNO
1	RESERVATÓRIO	CONTAINER	CONTENEDOR
1	BOMBA D'ÁGUA	WATER PUMP	BOMBA DE AGUA
1	BUJÃO	PLUG	TAPON
1	JUNTA	GASKET	EMPAQUETADURA.
1	SUPORTE	BRACKET	SOPORTE
2	PARAFUSO	BOLT	PERNO
2	ARRUELA	WASHER	ARANDELA
1	TUBO	PIPE	CANO
2	PRESILHA	STAPLE	GRAPA
1	CONEXÃO	CONNECTION	CONEXION

Pára-Lama Traseiro
Rear Mudguard
Guardabarros Trasero

Trator Com Cabina
Tractor With Cab
Tractor Con Cabina

110-185

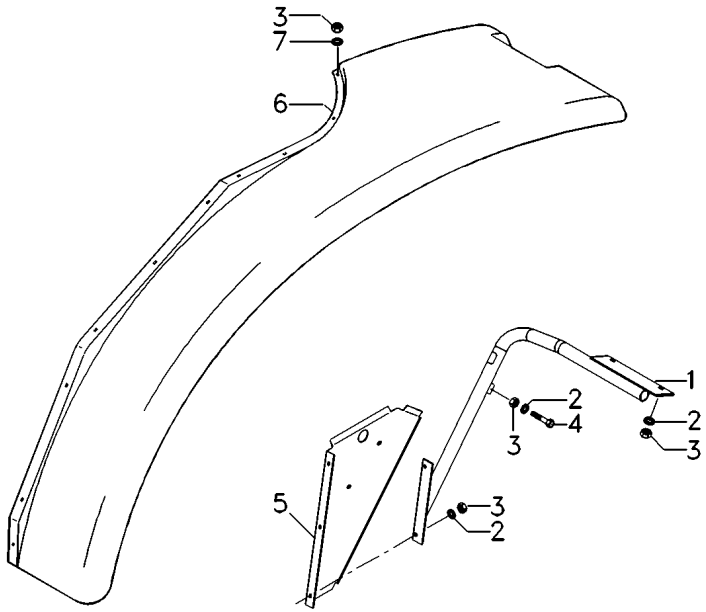

1	059363S1	◀	**1**	SUPORTE	BRACKET	SOPORTE
1	059364S1	▶	**1**	SUPORTE	BRACKET	SOPORTE
2	385361X1		**14**	ARRUELA	WASHER	ARANDELA
3	1441461X1		**32**	PORCA	NUT	TUERCA
4	339123X1		**2**	PARAFUSO	BOLT	PERNO
5	059370P1	◀	**1**	FECHAMENTO	COVER	CUBIERTA
5	059371P1	▶	**1**	FECHAMENTO	COVER	CUBIERTA
6	059391P1	◀	**1**	PÁRA-LAMA	FENDER	GUARDABARRO
6	059392P1	▶	**1**	PÁRA-LAMA	FENDER	GUARDABARRO
7	061037P1		**20**	ARRUELA	WASHER	ARANDELA

Conjunto Para-Sol
Sun-Shield Assy
Conjunto Dosel

110-190

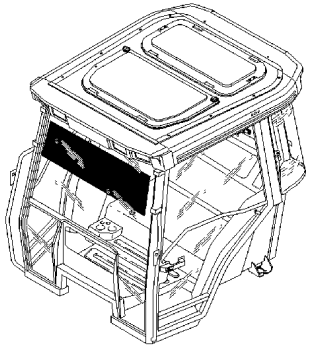

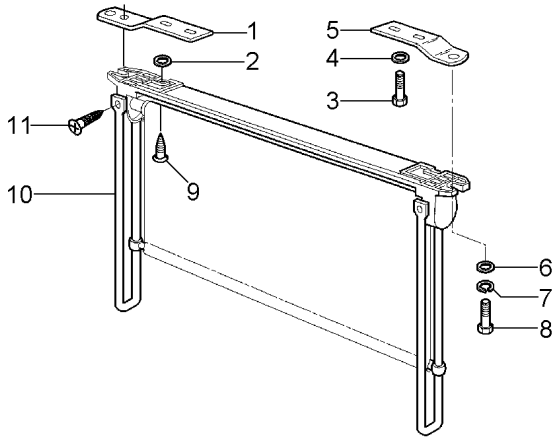

1	3389749M1	[B] ▶	**1**	SUPORTE	BRACKET	SOPORTE
2	1427000M1	[A]	**4**	ARRUELA	WASHER	ARANDELA
3	3580257M1	[B]	**4**	PARAFUSO	BOLT	PERNO
4	339381X1	[B]	**4**	ARRUELA	WASHER	ARANDELA
5	3389750M1	[B] ◀	**1**	SUPORTE	BRACKET	SOPORTE
6	390971X1	[B]	**2**	ARRUELA	WASHER	ARANDELA
7	339375X1	[B]	**2**	ARRUELA	WASHER	ARANDELA
8	339560X1	[B]	**2**	PARAFUSO	BOLT	PERNO
9	3001163X1	[A]	**4**	PARAFUSO	BOLT	PERNO
10	3714072M91	[B]	**1**	VENEZIANA	SHUTTER	OBTURADOR
11	365923X1	[B]	**2**	PARAFUSO	BOLT	PERNO

[A] SEM PARA-SOL
WITHOUT SUN SHIELD
SIN DOSEL

[B] COM PARA-SOL
WITH SUN SHIELD
CON DOSEL

Console Lateral
Side Console
Consola Lateral

110-195

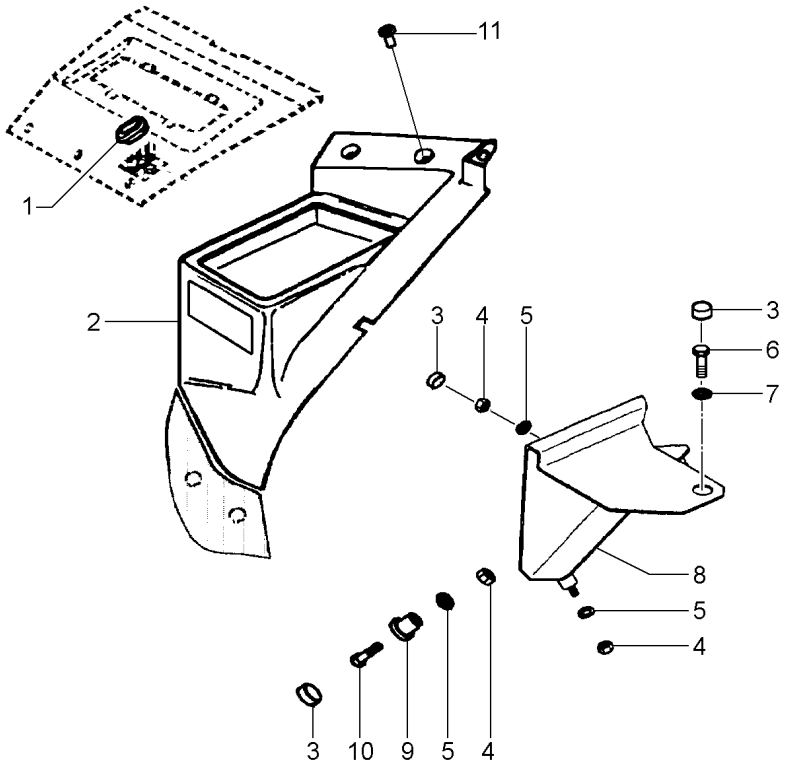

1	3715170M1		**1**	BUJÃO	PLUG	TAPON
2	053146P2	[A]	**1**	CONSOLE	CONSOLE	CONSOLA
3	3616277M1		**4**	CAPA	CAP	TAPA
4	1441461X1		**5**	PORCA	NUT	TUERCA
5	390972X1		**5**	ARRUELA	WASHER	ARANDELA
6	339123X1		**1**	PARAFUSO	BOLT	PERNO
7	391039X1		**1**	ARRUELA	WASHER	ARANDELA
8	3777494M3		**1**	SUPORTE	BRACKET	SOPORTE
9	058613P1		**1**	BUCHA	BUSH	CASQUILLO
9	058614P1		**1**	BUCHA	BUSH	CASQUILLO
10	339287X1		**2**	PARAFUSO	BOLT	PERNO
11	3042523M1		**3**	BUJÃO	PLUG	TAPON

[A] SEM ASSENTO DE PASSAGEIRO
WITHOUT PASSENGER SEAT
SIN ASIENTO DEL PASAJERO

Cabine Trator Tractor Cab Cabina Tractor	Suporte Support Soporte	110-200	

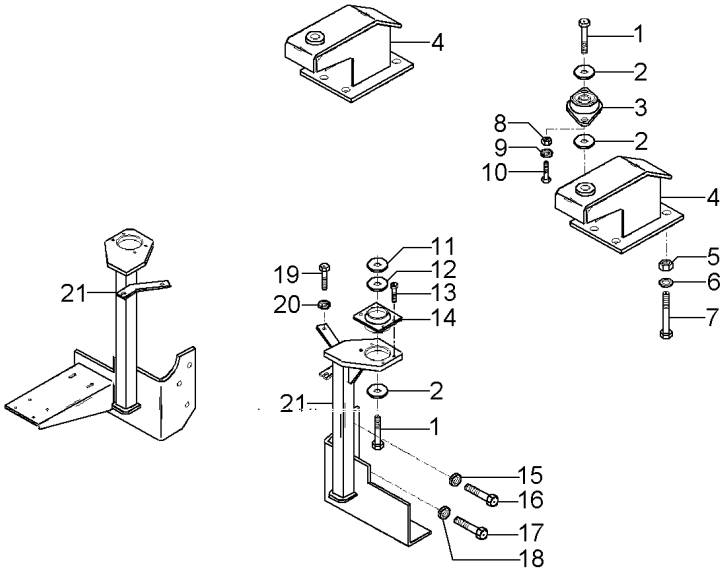

1	339805X1		**4**	PARAFUSO	BOLT	PERNO
2	059377P1		**4**	ARRUELA	WASHER	ARANDELA
3	3715926M1	[AC]	**2**	COXIM	MOUNTING	MONTANTE
4	051699S1	[A] ◀	**1**	SUPORTE	BRACKET	SOPORTE
4	051700S1	[A] ▶	**1**	SUPORTE	BRACKET	SOPORTE
5	366957X1		**12**	PORCA	NUT	TUERCA
6	353775X1		**12**	ARRUELA	WASHER	ARANDELA
7	373686X1		**12**	PARAFUSO	BOLT	PERNO
8	3009693X1		**16**	PORCA	NUT	TUERCA
9	339376X1		**16**	ARRUELA	WASHER	ARANDELA
10	3009492X1		**8**	PARAFUSO	BOLT	PERNO
11	3712809M2		**2**	ESPAÇADOR	SPACER	PIEZA DISTANCIA
12	3388272M1		**4**	ARRUELA	WASHER	ARANDELA
13	339246X1		**8**	PARAFUSO	BOLT	PERNO
14	3712693M1	[B]	**2**	COXIM	MOUNTING	MONTANTE
15	353439X1		**4**	ARRUELA	WASHER	ARANDELA
16	354276X1		**4**	PARAFUSO	BOLT	PERNO
17	354651X1		**2**	PARAFUSO	SCREW	TORNILLO
18	353439X1		**2**	ARRUELA	WASHER	ARANDELA
19	353439X1		**2**	ARRUELA	WASHER	ARANDELA
20	353753X1		**2**	ARRUELA	WASHER	ARANDELA
21	051705S2	[B] ◀	**1**	SUPORTE	BRACKET	SOPORTE
21	051706S2	[B] ▶	**1**	SUPORTE	BRACKET	SOPORTE

[A] TRASEIRO
REAR
TRASERO

[B] DIANTEIRO
FRONT
DELANTERO

[C] 4 FUROS
4 HOLES
4 AGUJEROS

Cabine Trator
Cabin Tractor
Cabine Tractor

Teto
Roof
Techo

110-205

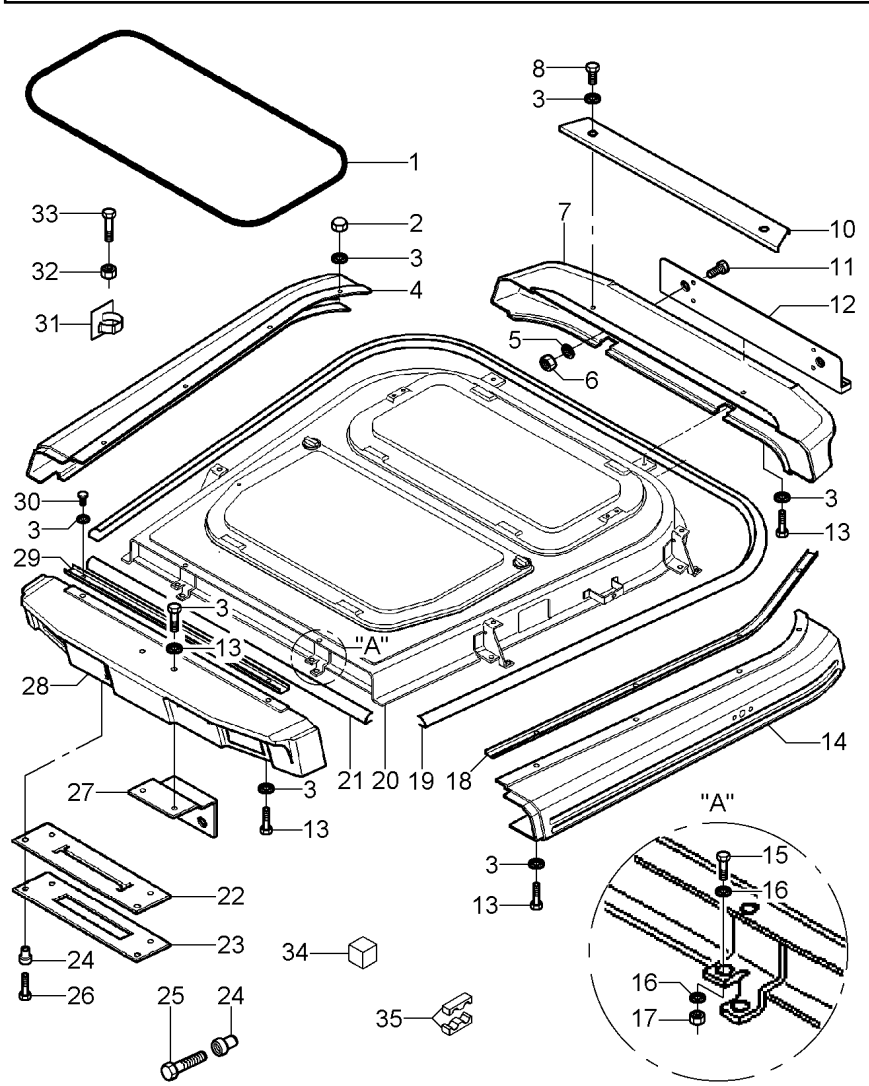

1	3713159M1		**1**	JUNTA	GASKET	EMPAQUETADURA.
2	3010594X1		**8**	PORCA	NUT	TUERCA
3	391038X1		**22**	ARRUELA	WASHER	ARANDELA
4	3712833M2	▶	**1**	GUARNIÇÃO	BEADING	GUARNICION
5	390972X1		**4**	ARRUELA	WASHER	ARANDELA
6	339169X1		**4**	PORCA	NUT	TUERCA
7	3712831M2	[B]	**1**	GUARNIÇÃO	FOAM	ESPUMA
8	339262X1		**2**	PARAFUSO	BOLT	PERNO
10	3715679M1	[B]	**1**	PERFIL	PROFILE	PERFIL
11	1440022X1		**4**	PARAFUSO	BOLT	PERNO
12	3715422M1		**1**	DEFLETOR	DEFLECTOR	DEFLECTOR
13	339666X1		**8**	PARAFUSO	BOLT	PERNO
14	3712832M1	◀	**1**	GUARNIÇÃO	FOAM	ESPUMA
15	339123X1		**8**	PARAFUSO	BOLT	PERNO
16	3010597X1		**16**	ARRUELA	WASHER	ARANDELA
17	339169X1		**8**	PORCA	NUT	TUERCA
18	3715676M1	▶	**1**	PERFIL	PROFILE	PERFIL
18	3715677M1	◀	**1**	PERFIL	PROFILE	PERFIL
19	3714884M1		**1**	JUNTA	GASKET	EMPAQUETADURA.
20	3714088M94		**1**	TETO	ROOF	TECHO
21	3714885M1		**1**	JUNTA	GASKET	EMPAQUETADURA.
22	3714459M3	▲	**1**	PROTEÇÃO	GUARD	DEFENSA
23	3714460M1		**1**	PROTEÇÃO	GUARD	DEFENSA
24	3713803M1		**12**	PORCA	NUT	TUERCA
25	3009535X1		**8**	PARAFUSO	BOLT	PERNO
26	3010559X1		**4**	PARAFUSO	BOLT	PERNO
27	3714426M1	[A]	**1**	SUPORTE	BRACKET	SOPORTE
28	3712830M1		**1**	GUARNIÇÃO	FOAM	ESPUMA
29	3715678M1	[A]	**1**	PERFIL	PROFILE	PERFIL
30	339804X1		**2**	PARAFUSO	BOLT	PERNO
31	3582094M1		**7**	PRESILHA	STAPLE	GRAPA
32	3010819X1		**2**	PORCA	NUT	TUERCA
33	1442172X1		**2**	PARAFUSO	BOLT	PERNO
34	062351P1		**2**	VEDAÇÃO	SEALING	VEDACION
35	062273P1		**2**	PRESILHA	STAPLE	GRAPA

[A] DIANTEIRA
FRONT
PROA

[B] TRASEIRA
REAR
TRASERA

Para-Lama Mudguard Guardabarros	Lado Direito Right Hand Lado Derecho	110-210	

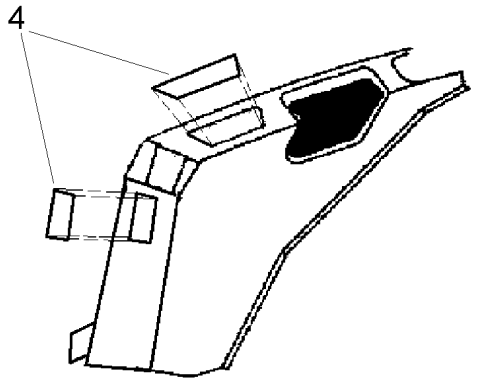

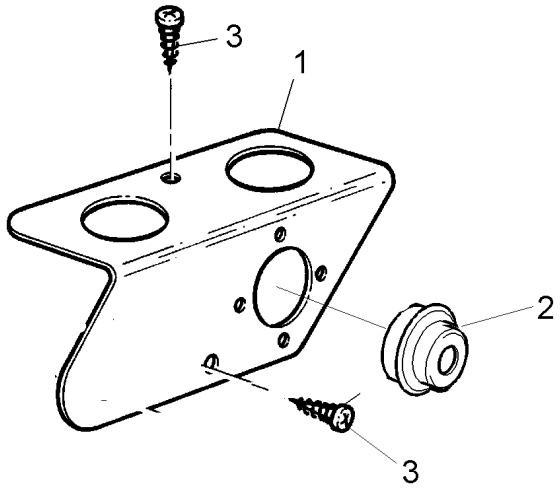

1	3713357M1	**1** SUPORTE	BRACKET	SOPORTE
2	3713587M1	**1** BUJÃO	PLUG	TAPON
3	3010506X1	**2** PARAFUSO	BOLT	PERNO
4	3712984M1	**1** TAMPA	COVER	CUBIERTA

Vidro Traseiro
Rear Pane
Cristal Trasero

110-215

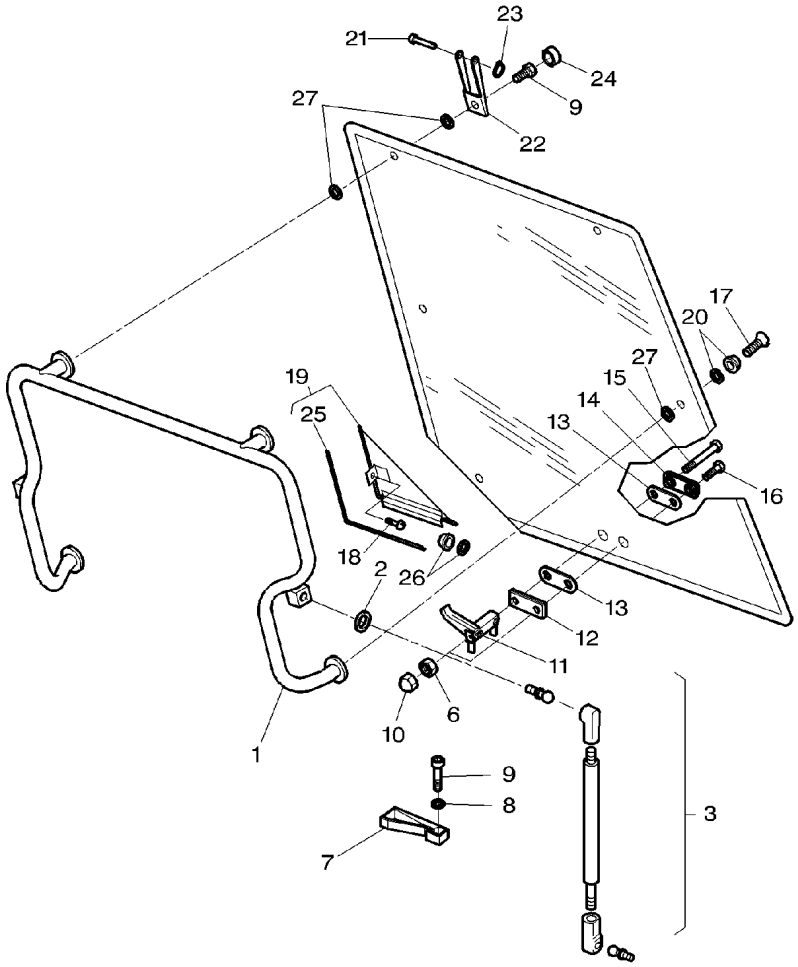

1	3902135M92		**1**	SUPORTE	BRACKET	SOPORTE
2	391025X1		**4**	ARRUELA	WASHER	ARANDELA
3	3902140M1		**2**	CILINDRO	CYLINDER	CILINDRO
6	1441204X1		**2**	PORCA	NUT	TUERCA
7	3619610M1		**1**	FIXAÇÃO	FASTENER	CIERRE
8	391289X1		**2**	ARRUELA	WASHER	ARANDELA
9	3010775X1		**4**	PARAFUSO	BOLT	PERNO
9	3902498M1		**4**	PARAFUSO	BOLT	PERNO
10	3619609M1		**2**	CAPA	CAP	TAPA
11	3619605M1		**1**	MAÇANETA	HANDLE	MANETA
12	3619604M1		**1**	PLACA	PLATE	PLATO
13	3619906M1		**2**	JUNTA	GASKET	EMPAQUETADURA.
14	3619603M1		**1**	PLACA	PLATE	PLATO
15	3619907M1		**1**	PARAFUSO	BOLT	PERNO
16	3619908M1		**1**	PARAFUSO	BOLT	PERNO
17	3902412M1		**2**	PARAFUSO	BOLT	PERNO
18	339228X1		**1**	PARAFUSO	BOLT	PERNO
19	3902386M91		**1**	PLACA	PLATE	PLATO
20	3902145M1		**2**	COXIM	MOUNTING	MONTANTE
21	3902137M1		**2**	PINO	PIN	PASADOR
22	3902136M2		**2**	GANCHO	HOOK	GANCHO
23	1440988X1		**2**	ANEL TRAVA	CIRCLIP	CIRCULITO
24	3902129M1		**2**	CAPA	CAP	TAPA
25	3902417M1	19	**1**	JUNTA	GASKET	EMPAQUETADURA.
26	3619241M1		**1**	BOTÃO	BUTTON	PULSADOR
27	3902365M1		**6**	ARRUELA	WASHER	ARANDELA

Porta
Door
Puerta

110-220

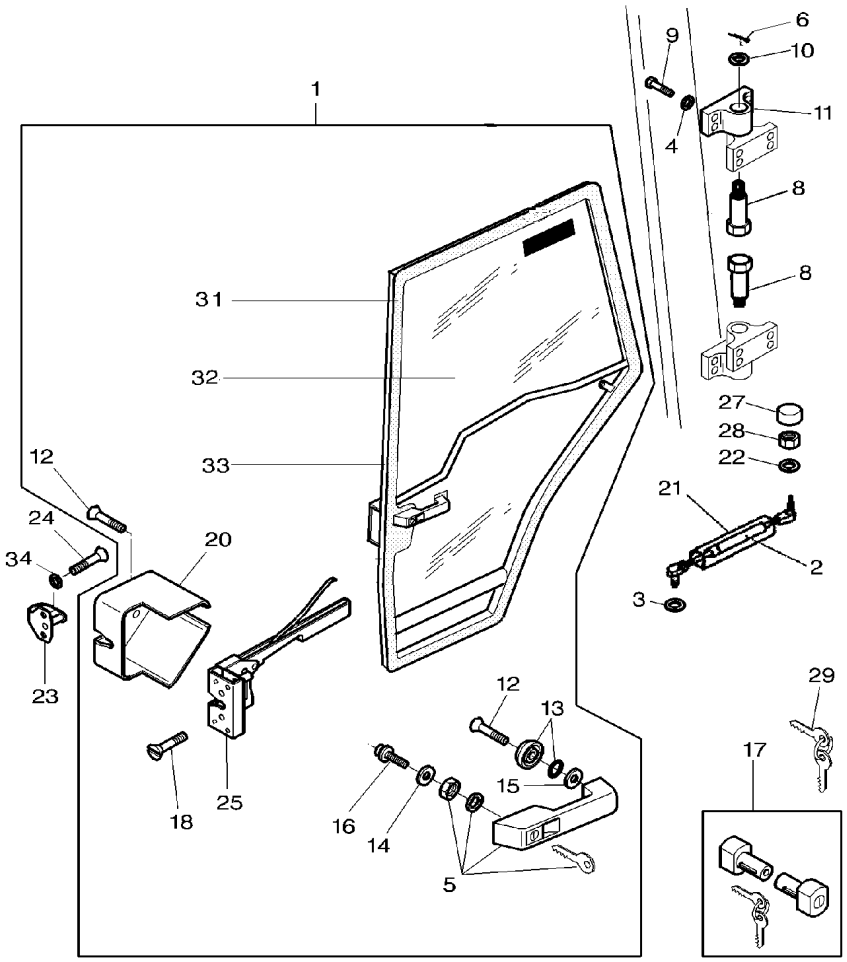

1				
2	3902121M2	**2**	PORTA	DOOR	PUERTA
3	391025X1	**2**	CILINDRO	CYLINDER	CILINDRO
4	385361X1	**1**	ARRUELA	WASHER	ARANDELA
5	3902356M91	**8**	ARRUELA	WASHER	ARANDELA
6	1442963X1	**1**	MAÇANETA	HANDLE	MANETA
8	055558P1	**2**	CONTRAPINO	DOWEL	CENTRAJE
9	3010509X1	**2**	PINO	PIN	PASADOR
10	390216X1	**8**	PARAFUSO	BOLT	PERNO
11	3902116M1	**2**	ARRUELA	WASHER	ARANDELA
12	3009430X1	**2**	DOBRADIÇA	HINGE	BISAGRA
13	3902145M1	**2**	PARAFUSO	BOLT	PERNO
14	1441462X1	**1**	COXIM	MOUNTING	MONTANTE
15	3902366M1	**1**	PORCA	NUT	TUERCA
16	3902368M1	**1**	ARRUELA	WASHER	ARANDELA
17	3902370M91	**1**	PARAFUSO	BOLT	PERNO
18	3009432X1	**1**	FECHADURA	LOCK	CERRADURA
20	3804661M1	**1**	PARAFUSO	BOLT	PERNO
21	3902415M1	**1**	TAMPA	COVER	CUBIERTA
22	391025X1	**1**	PROTETOR	PROTECTOR	PROTECTOR
23	3902372M1	**1**	ARRUELA	WASHER	ARANDELA
24	3010775X1	**1**	TRINCO	LATCH	CERROJO
25	3804663M1	**1**	PARAFUSO	BOLT	PERNO
27	3616277M1	**1**	TRINCO	LATCH	CERROJO
28	339169X1	**1**	CAPA	CAP	TAPA
29	3902584M91	**1**	PORCA	NUT	TUERCA
31	3902122M1	**1**	CHAVE PORTA	KEY DOOR	CLAVE DE PUERTA
32	3902123M1	**1**	JUNTA	JOINT	JUNTA
33	3712836M1	**1**	VIDRO	GLASS	CRISTAL
34	391038X1	**1**	MOLDURA	MOULDING	BORDON
		1	ARRUELA	WASHER	ARANDELA

Para-Lama
Mudguard
Guardabarros

110-225

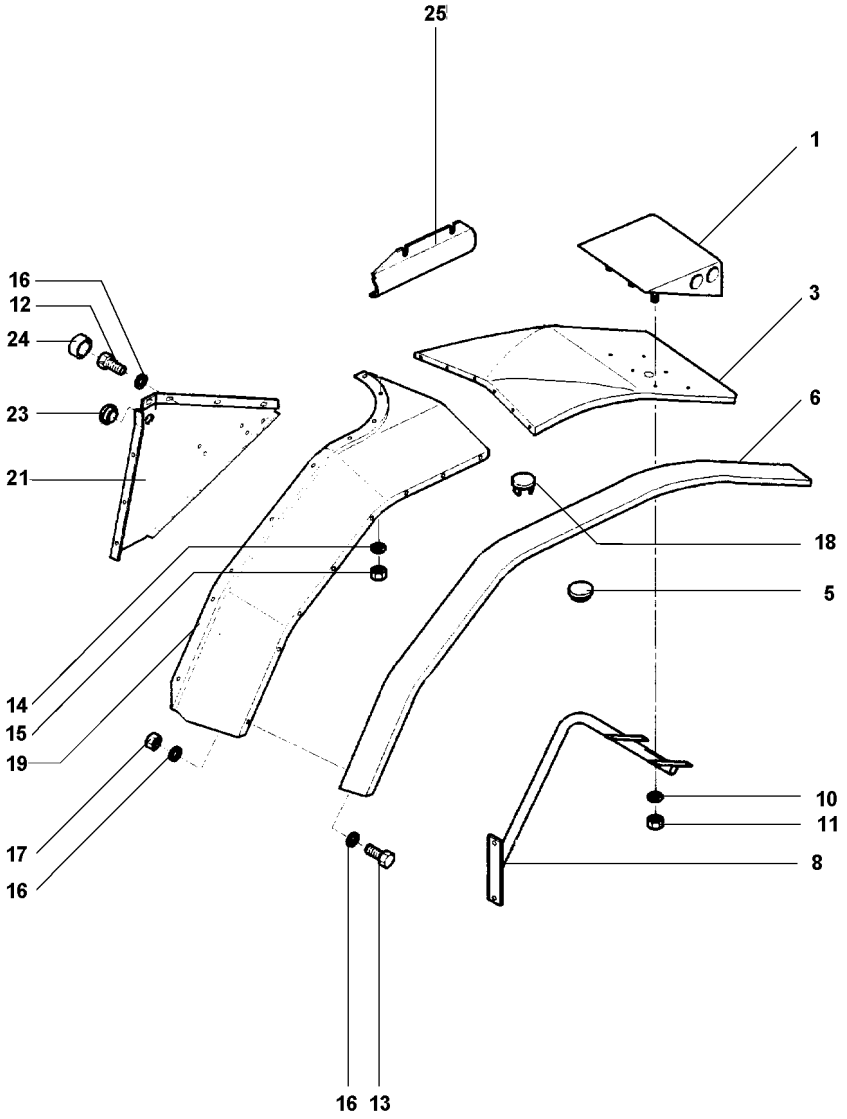

1	3712967M1	▶	**1**	EXTENSÃO	EXTENSION	EXTENSION
1	3712968M1	◀	**1**	EXTENSÃO	EXTENSION	EXTENSION
3	3712963M1	▶	**1**	EXTENSÃO	EXTENSION	EXTENSION
3	3712964M1	◀	**1**	EXTENSÃO	EXTENSION	EXTENSION
5	1699748M1		**6**	BUJÃO	PLUG	TAPON
6	3712969M1	▶	**1**	EXTENSÃO	EXTENSION	EXTENSION
6	3712970M1	◀	**1**	EXTENSÃO	EXTENSION	EXTENSION
8	3714326M2	◀	**1**	APOIO	BASE	BASE
8	3714327M2	▶	**1**	APOIO	BASE	BASE
10	391038X1		**12**	ARRUELA	WASHER	ARANDELA
11	339030X1		**12**	PORCA	NUT	TUERCA
12	339761X1		**8**	PARAFUSO	BOLT	PERNO
13	339123X1		**36**	PARAFUSO	BOLT	PERNO
14	391039X1		**30**	ARRUELA	WASHER	ARANDELA
15	1441461X1		**30**	PORCA	NUT	TUERCA
16	385361X1		**70**	ARRUELA	WASHER	ARANDELA
17	1441461X1		**70**	PORCA	NUT	TUERCA
18	3146286M1		**1**	TAMPÃO	PAD	ALMOHADILLA
19	3712961M2	▶	**1**	PÁRA-LAMA	FENDER	GUARDABARRO
19	3712962M2	◀	**1**	PÁRA-LAMA	FENDER	GUARDABARRO
21	3713428M2	◀	**1**	PLACA	PLATE	PLATO
21	3713429M2	▶	**1**	PLACA	PLATE	PLATO
23	832882M1		**2**	PASSA-FIO	GROMMET	PASACABLE
24	3010467X1		**8**	ARRUELA	WASHER	ARANDELA
25	3714096M1		**1**	PROTETOR	PROTECTOR	PROTECTOR

Limpador De Parabrisa
Windscreen Wiper
Varillaje De Limpiaparabrisas

110-230

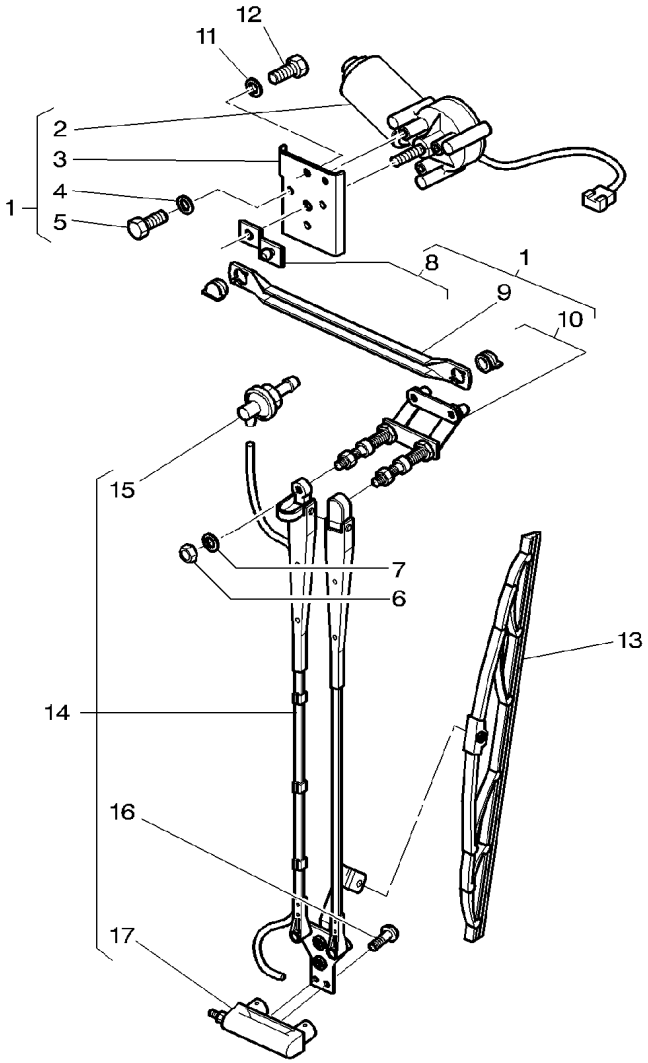

1	3777005M2		**1**	MOTOR	ENGINE	MOTOR
2	3777698M92	1	**1**	MOTOR	ENGINE	MOTOR
3	3902338M1	1	**1**	SUPORTE	BRACKET	SOPORTE
4	391289X1	1	**1**	ARRUELA	WASHER	ARANDELA
5	339560X1	1	**3**	PARAFUSO	BOLT	PERNO
6	339169X1	1	**1**	PORCA	NUT	TUERCA
7	339024X1	1	**2**	ARRUELA	WASHER	ARANDELA
8	3902341M1	1	**1**	ALAVANCA	LEVER	PALANCA
9	3902340M1	1	**1**	BIELA	CONROD	BIELA
10	3902339M92	1	**1**	SUPORTE	BRACKET	SOPORTE
11	339024X1		**2**	ARRUELA	WASHER	ARANDELA
12	339124X1		**2**	PARAFUSO	BOLT	PERNO
13	6212481M91		**1**	PALHETA	VANE	PALETA
14	3715612M1		**1**	BRAÇO	ARM	BRAZO
15	3902342M1	14	**1**	CONEXÃO	CONNECTION	CONEXION
16	3902460M1	14	**2**	PARAFUSO	BOLT	PERNO
17	3902343M1	14	**1**	SUPORTE	BRACKET	SOPORTE

Lavador Do Parabrisa
Windscreen Washer
Lavaparabrisas

110-235

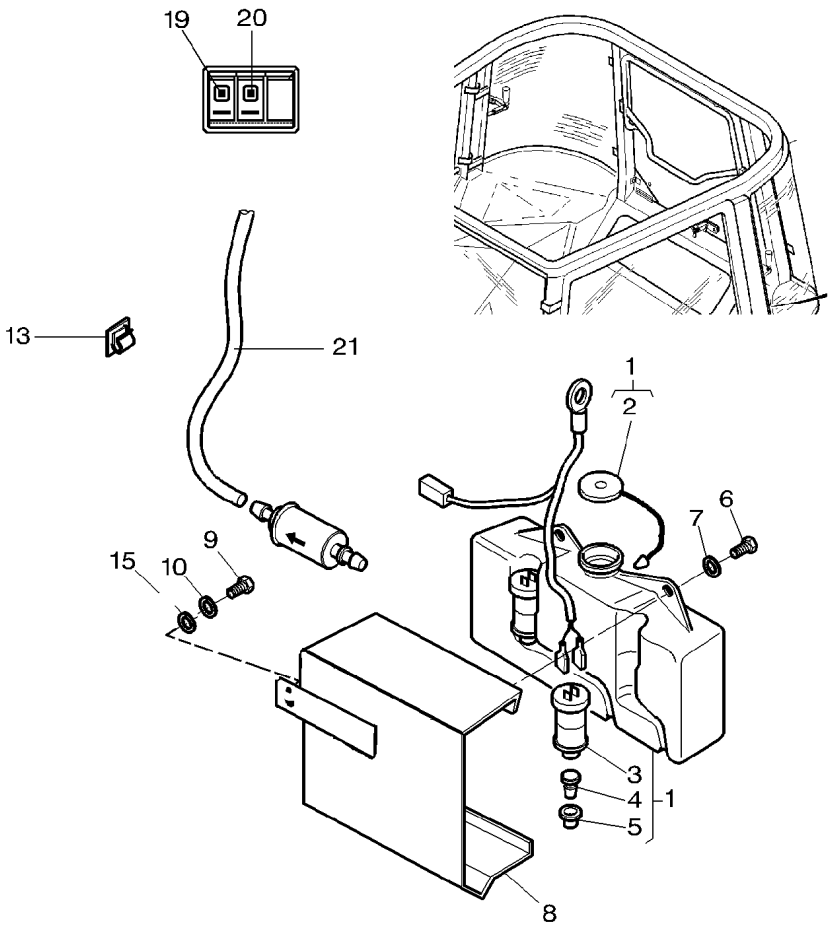

1	3582444M91		
2	3106496M1	1	
3	3582441M1	1	
4	3582442M1	1	
5	3582443M1	1	
6	339124X1		
7	391039X1		
8	057343S1		
9	339123X1		
10	339374X1		
13	1677803M1		
15	339024X1		
19	053173T1		[B]
20	053176T1		[C]
21	3714120M2		

[B] LIMPADOR
WASHER
LIMPIADOR

[C] EJETOR DE ÁGUA
WATER EJECTOR
EYECTOR DE AGUA

1	RESERVATÓRIO	CONTAINER	CONTENEDOR
1	TAMPA	COVER	CUBIERTA
1	BOMBA D'ÁGUA	WATER PUMP	BOMBA DE AGUA
1	BUJÃO	PLUG	TAPON
1	JUNTA	GASKET	EMPAQUETADURA.
2	PARAFUSO	BOLT	PERNO
2	ARRUELA	WASHER	ARANDELA
1	SUPORTE	BRACKET	SOPORTE
2	PARAFUSO	BOLT	PERNO
2	ARRUELA	WASHER	ARANDELA
2	PRESILHA	STAPLE	GRAPA
2	ARRUELA	WASHER	ARANDELA
1	BOTÃO	BUTTON	PULSADOR
1	INTERRUPTOR	SWITCH	INTERRUPTOR
1	TUBO	PIPE	CANO

Acessórios Teto Cabine
Cab Roof Accessories
Accesorios Tejado Cabina

110-240

Sem Luz De Placa E Sem Giroflex
Without Light Of Licence Plate And Without Rotary Beacon
Sin Lámpara De Matrícola Y Sin Lámpara Giratoria

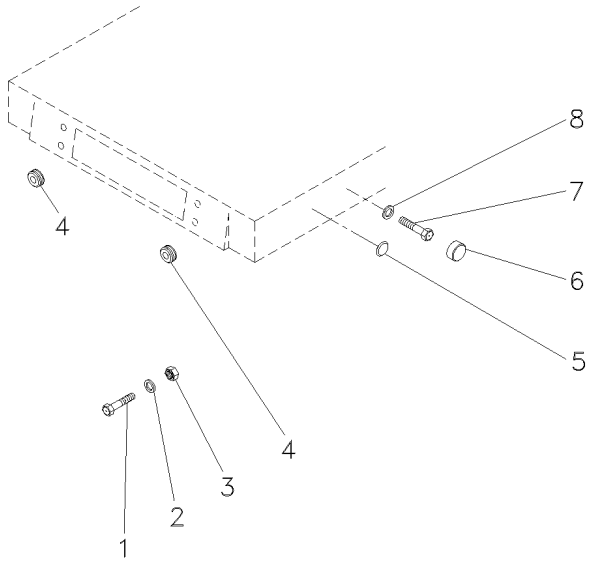

1	391074X1	**4** PARAFUSO	BOLT	PERNO
2	339030X1	**4** PORCA	NUT	TUERCA
3	353441X1	**4** ARRUELA	WASHER	ARANDELA
4	021460P1	**3** TAMPÃO	PAD	ALMOHADILLA
5	2801324M1	**1** BUJÃO	PLUG	TAPON
6	3616277M1	**4** CAPA	CAP	TAPA
7	339123X1	**2** PARAFUSO	BOLT	PERNO
8	390972X1	**2** ARRUELA	WASHER	ARANDELA

Acendedor E Cinzeiro
Cigar Lighter And Ashtray
Encendedor Cigarillos Y Cenicero

110-245

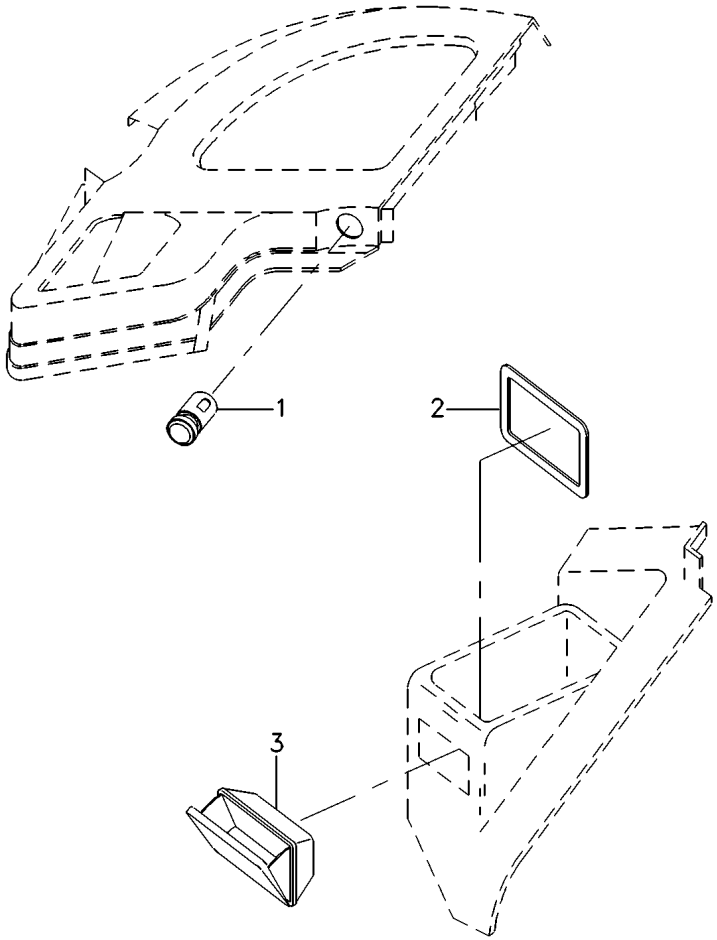

1	3617848M91	**1** ACENDEDOR	LIGHTER	ENCENDEDOR
2	053147P1	**1** SUPORTE	BRACKET	SOPORTE
3	3712912M1	**1** CINZEIRO	ASHTRAY	CENICERO

Teto Da Cabine
Roor Cab
Tejado De La Cabina

110-250

Com Cabine
With Cab
Con Cabina

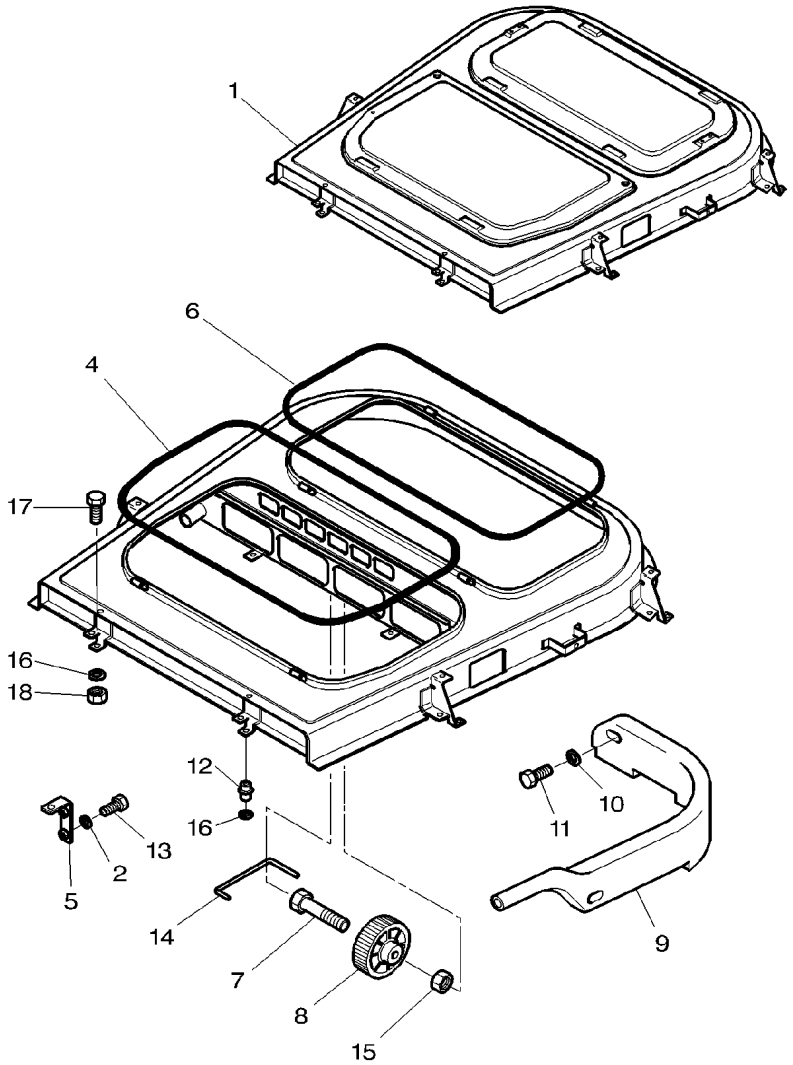

1	3714088M94		**1**	TETO	ROOF	TECHO
2	339102X1		**2**	ARRUELA	WASHER	ARANDELA
4	3713158M1		**1**	JUNTA	GASKET	EMPAQUETADURA.
5	3713802M1		**1**	SUPORTE	BRACKET	SOPORTE
6	3713159M1		**1**	JUNTA	GASKET	EMPAQUETADURA.
7	339229X1		**1**	PARAFUSO	BOLT	PERNO
8	3713167M1		**1**	ENGRENAGEM	GEAR	ENGRANAJE
9	3713163M1	▶	**1**	COLETOR	COLLECTOR	COLECTOR
9	3713164M1	◀	**1**	COLETOR	COLLECTOR	COLECTOR
10	390971X1		**4**	ARRUELA	WASHER	ARANDELA
11	3008342X1		**4**	PARAFUSO	BOLT	PERNO
12	3901206M1		**8**	PORCA	NUT	TUERCA
12	3901205M1		**8**	PORCA	NUT	TUERCA
13	390990X1		**2**	PARAFUSO	BOLT	PERNO
14	3714090M1		**1**	TIRANTE	ROD	VARILLA
15	1441500X1		**1**	PORCA	NUT	TUERCA
16	3010597X1		**16**	ARRUELA	WASHER	ARANDELA
17	339123X1		**8**	PARAFUSO	BOLT	PERNO
18	339169X1		**8**	PORCA	NUT	TUERCA

Teto Da Cabine
Roor Cab
Tejado De La Cabina

110-255

Com Cabine
With Cab
Con Cabina

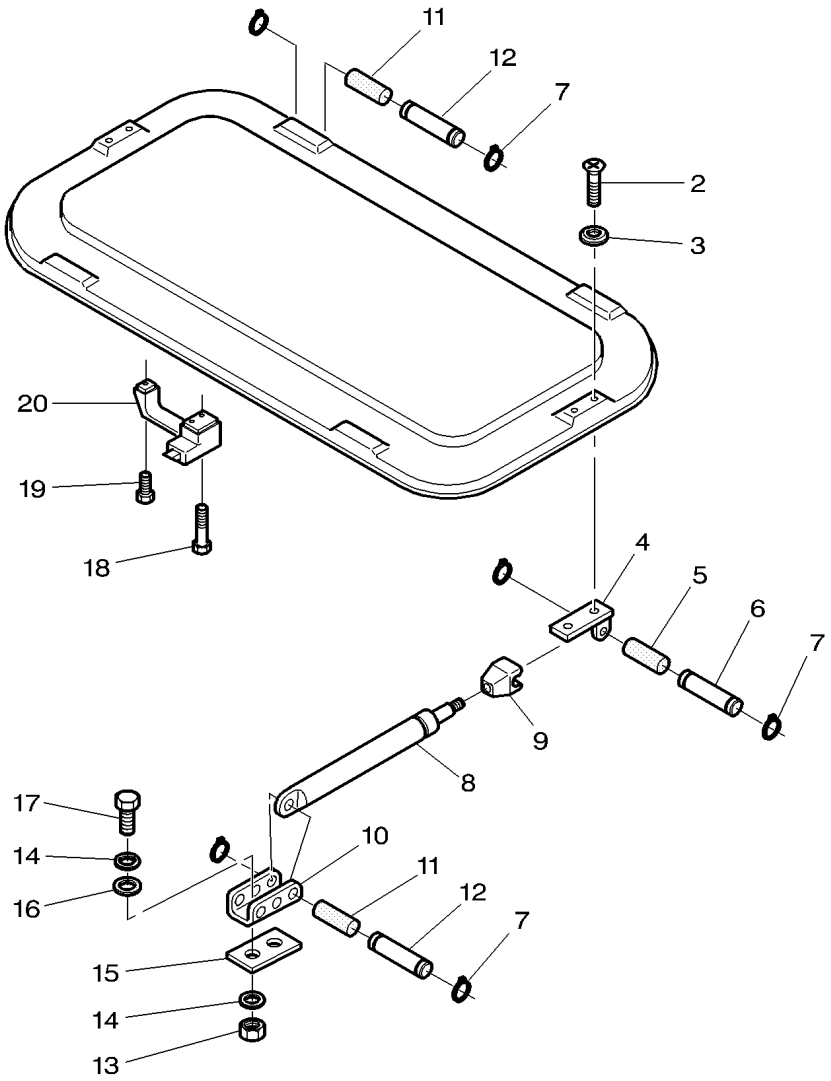

2	3009439X1	**4** PARAFUSO	BOLT	PERNO
3	3530168M1	**4** ARRUELA	WASHER	ARANDELA
4	3580933M91	**1** SUPORTE	BRACKET	SOPORTE
4	3580934M91	**1** SUPORTE	BRACKET	SOPORTE
5	3303076M1	**2** BUCHA	BUSH	CASQUILLO
6	3303075M1	**2** PINO	PIN	PASADOR
7	3000261X1	**8** ANEL	RING	ARO
8	3303021M91	**2** CILINDRO	CYLINDER	CILINDRO
9	3303019M3	**1** FIXADOR	ATTACHMENT	ADITAMENTO
10	3301743M1	**2** SUPORTE	BRACKET	SOPORTE
11	3303077M1	**4** BUCHA	BUSH	CASQUILLO
12	3303074M1	**4** PINO	PIN	PASADOR
13	339169X1	**4** PORCA	NUT	TUERCA
14	390972X1	**8** ARRUELA	WASHER	ARANDELA
15	3385446M1	**2** JUNTA	GASKET	EMPAQUETADURA.
16	3301742M1	**4** ARRUELA	WASHER	ARANDELA
17	339123X1	**4** PARAFUSO	BOLT	PERNO
18	1441967X1	**1** PARAFUSO	BOLT	PERNO
19	395579X1	**1** PARAFUSO	BOLT	PERNO
20	3388511M91	**1** ALAVANCA	LEVER	PALANCA

Tampa De Serviço Service Cover Tapa De Servicio	Com Cabine With Cab Con Cabina	110-260	Com Cabine With Cab Con Cabina

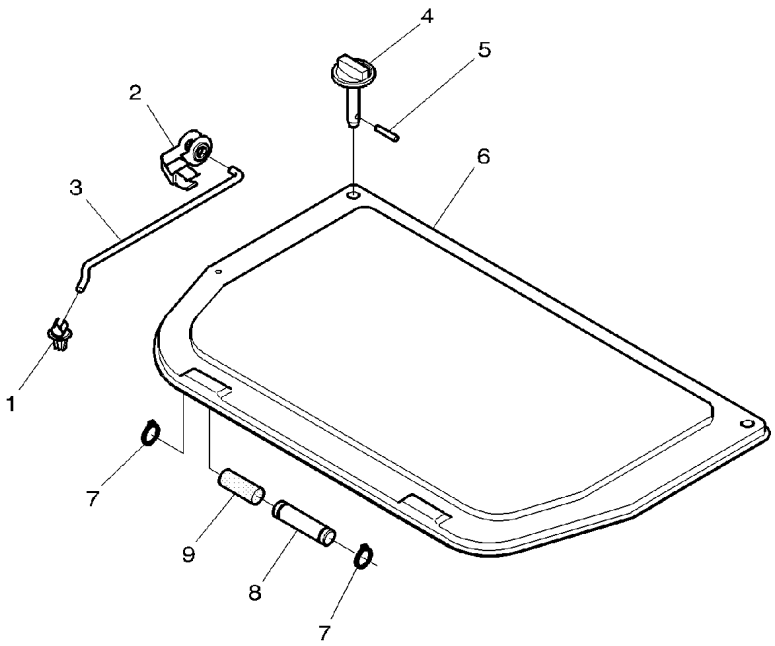

1	3385465M1	**1** BUCHA	BUSH	CASQUILLO
2	894225M1	**1** GRAMPO	CRAMP	PASADOR
3	3713161M1	**1** TIRANTE	ROD	VARILLA
4	3713160M91	**2** PRESILHA	STAPLE	GRAPA
5	3006465X1	**2** PINO	PIN	PASADOR
6	3712959M1	**1** TAMPA	COVER	CUBIERTA
7	3000261X1	**4** ANEL	RING	ARO
8	3303074M1	**8** PINO	PIN	PASADOR
9	3303077M1	**9** BUCHA	BUSH	CASQUILLO

Rodagem / Wheels / Ruedas	Dupla / Dual / Doble	130-10

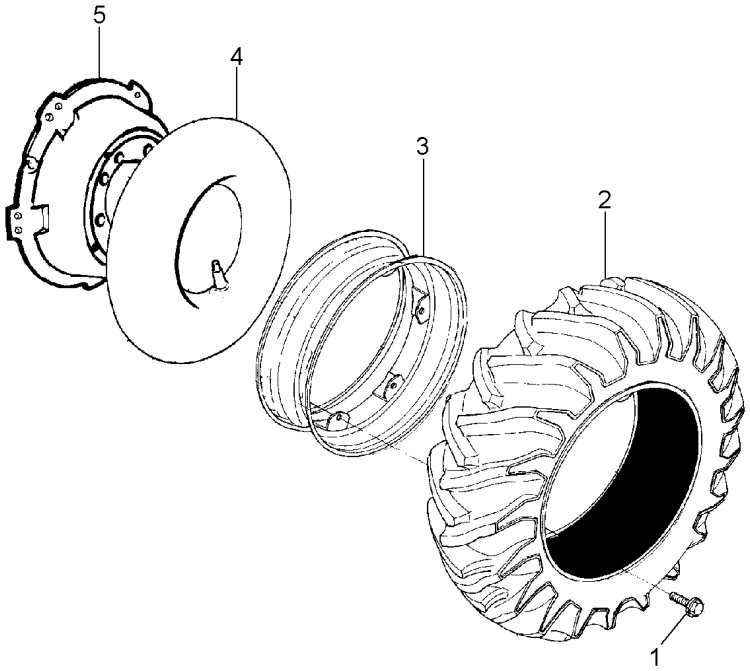

1	021722P1		**40**	PARAFUSO	BOLT	PERNO
2	3587025M1	20,8R38R18L	**4**	PNEU	TYRE	NEUMATICO
3	035751S1	W18LX38	**4**	ARO	RIM	LLANTA
4	3587030M1	20,8X38R1	**4**	CÂMARA	CHAMBER	CAMARA
5	3585822M1		**2**	ESPAÇADOR	SPACER	PIEZA DISTANCIA

Peso Da Roda Traseira	**1 + 1 X 72 Kg**
Rear Wheel Weights	**1 + 1 X 72 Kg**
Contrapesos De La Roda Trasera	**1 + 1 X 72 Kg**

130-15

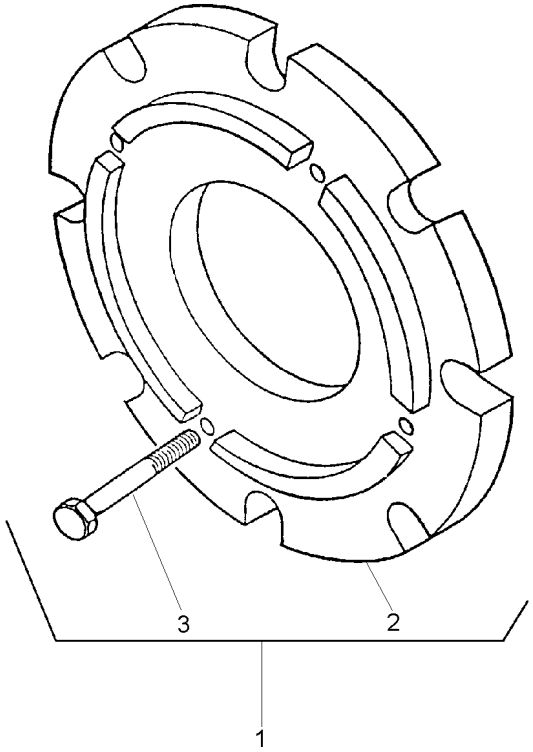

1		3408347M91	**1**	CJ. PESO	WEIGHT	PESA
2	3408287M1	1	**2**	PESO	WEIGHT	PESA
3	354285X1	1	**8**	PARAFUSO	BOLT	PERNO

Peso Da Roda Traseira	**2 + 2 X 72 Kg**
Rear Wheel Weights	**2 + 2 X 72 Kg**
Contrapesos De La Roda Trasera	**2 + 2 X 72 Kg**

130-20

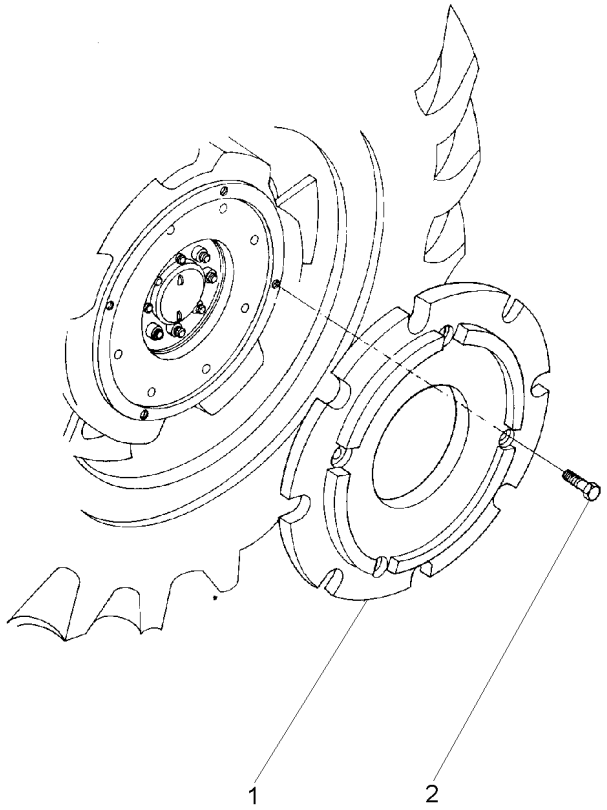

1	3408287M1	**4** PESO	WEIGHT	PESA
2	354285X1	**16** PARAFUSO	BOLT	PERNO

Peso Da Roda Traseira	**3 + 3 X 88 Kg**
Rear Wheel Weights	**3 + 3 X 88 Kg**
Contrapesos De La Roda Trasera	**3 + 3 X 88 Kg**

130-25

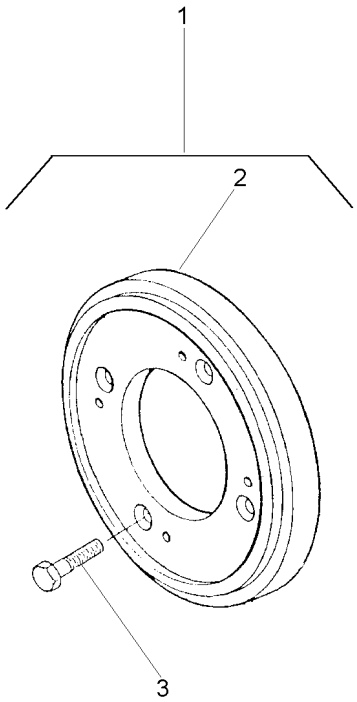

1		3149099M91	**1**	CJ. PESO	WEIGHT	PESA
2	3408287M1	1	**6**	PESO	WEIGHT	PESA
3	354285X1	1	**24**	PARAFUSO	BOLT	PERNO

Peso Da Roda Traseira	**4 + 4 X 72 Kg**
Rear Wheel Weights	**4 + 4 X 72 Kg**
Contrapesos De La Roda Trasera	**4 + 4 X 72 Kg**

130-30

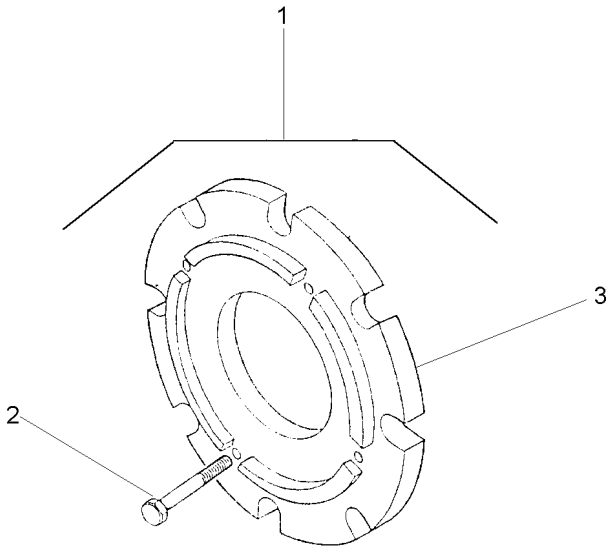

1		027968N1	**1**	CJ. PESO	WEIGHT	PESA
2	354285X1	1	**32**	PARAFUSO	BOLT	PERNO
3	3408287M1	1	**8**	PESO	WEIGHT	PESA

Suporte E Pesos Dianteiros
Bracket And Front Wheight
Soporte Y Pesos Delanteros

130-35

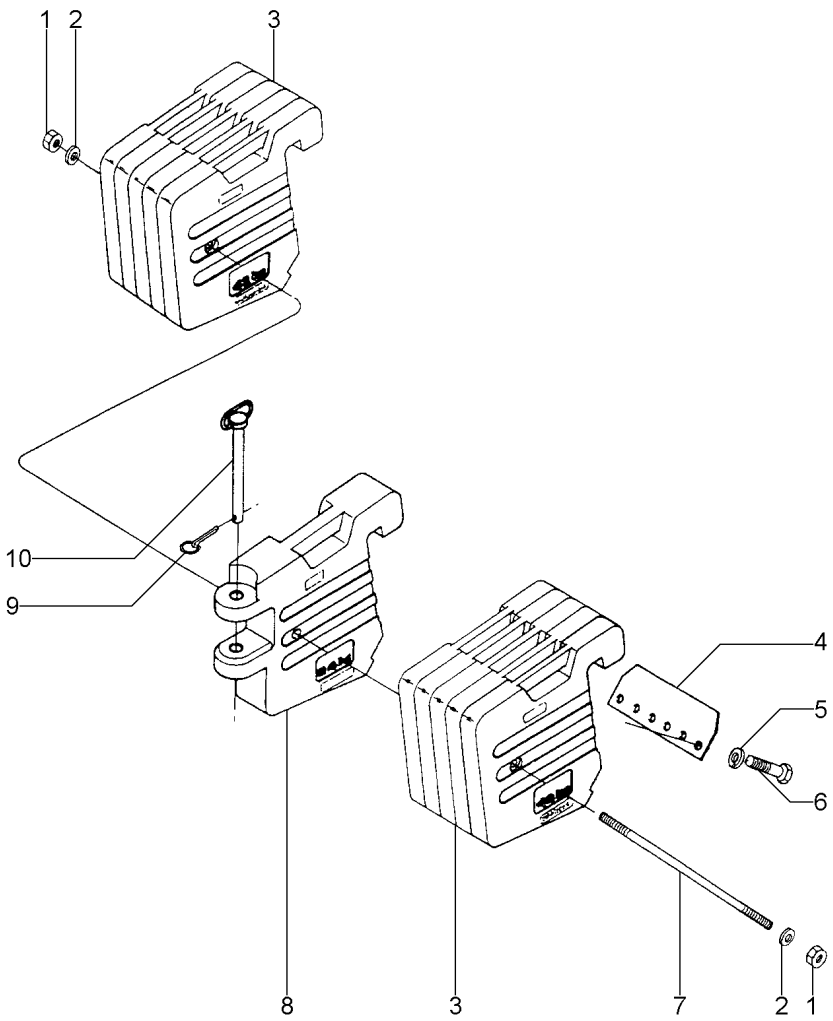

1	375112X1	**2** PORCA	NUT	TUERCA
2	3585377M1	**2** ARRUELA	WASHER	ARANDELA
3	020042P1	**10** PESO	WEIGHT	PESA
4	020046P1	**2** PLACA	PLATE	PLATO
5	353433X1	**12** ARRUELA	WASHER	ARANDELA
6	3145222M1	**12** PARAFUSO	BOLT	PERNO
7	020041P1	**1** PRISIONEIRO	STUD	ESPARRAGO
8	020048P1	**1** PESO	WEIGHT	PESA
9	810285M92	**1** PINO	PIN	PASADOR
10	020043N1	**1** CJ. PINO	KIT, PIN	JUEGO PASADOR

Rodas Dianteiras	**14.9 X 26 R1 6l**	**130-40**
Front Wheels	**14.9 X 26 R1 6l**	
Ruedas Delanteras	**14.9 X 26 R1 6l**	

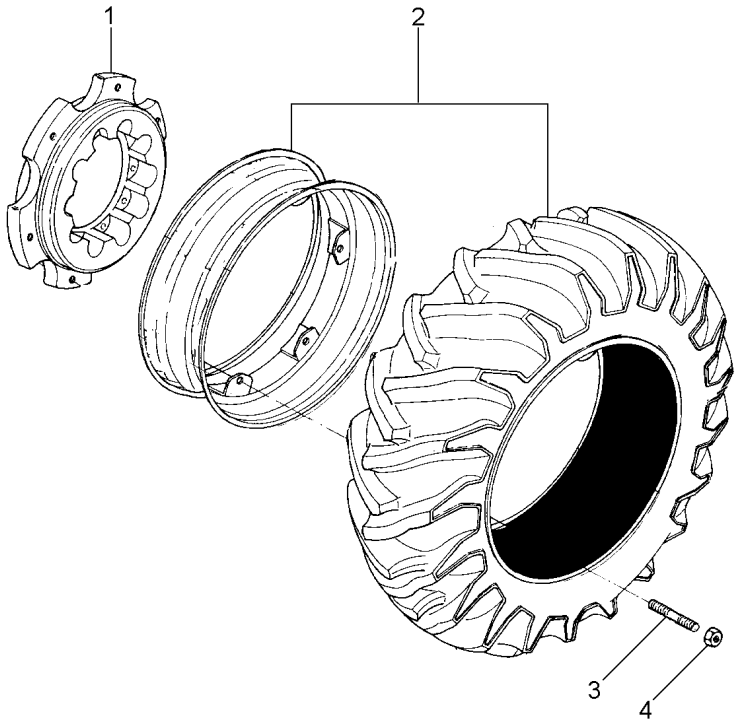

1	021071P1		**2**	CUBO	HUB	CUBO
2	3585011M91	130-165 No	**1**	CJ. RODA	KIT, WHEEL	JUEGO DE RUEDA
3	040869P1		**12**	PRISIONEIRO	STUD	ESPARRAGO
4	881162M2		**12**	PORCA	NUT	TUERCA

Rodas Dianteiras	**14.9-28r2 (6l)**	**130-45**
Front Wheels	**14.9-28r2 (6l)**	
Ruedas Delanteras	**14.9-28r2 (6l)**	

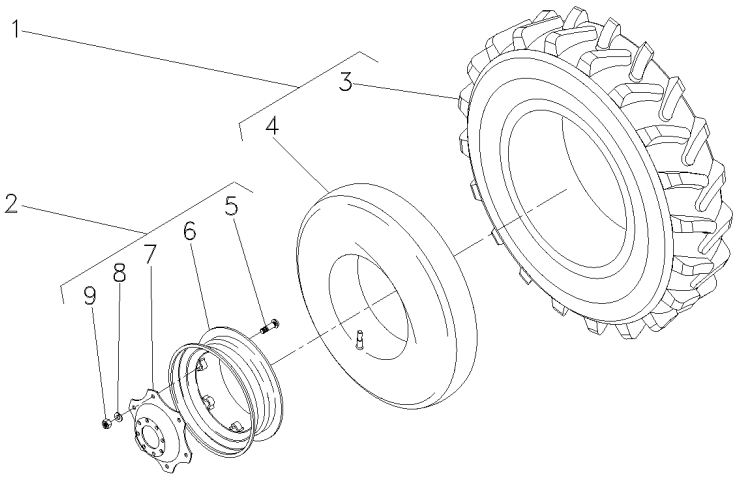

1	487540M91		**2**	CJ.PNEU E CÂMARA	TYRE AND TUBE	NEUM.Y.CAMARA
2	036239N1	12X28	**2**	RODA	WHEEL	RUEDA
3	487539M1	1	**2**	PNEU	TYRE	NEUMATICO
4	828539M1	1	**2**	CÂMARA	CHAMBER	CAMARA
5	3408246M1	2	**8**	PARAFUSO	BOLT	PERNO
6	036240S1	2	**1**	ARO	RIM	LLANTA
7	036241P1	2	**1**	DISCO	DISC	DISCO
8	027646P1	2	**8**	ARRUELA	WASHER	ARANDELA
9	353427X1	2	**8**	PORCA	NUT	TUERCA

Rodas Dianteiras	**14.9 X 28 R2 - 6I**	**130-50**
Front Wheels	**14.9 X 28 R2 - 6I**	
Ruedas Delanteras	**14.9 X 28 R2 - 6I**	

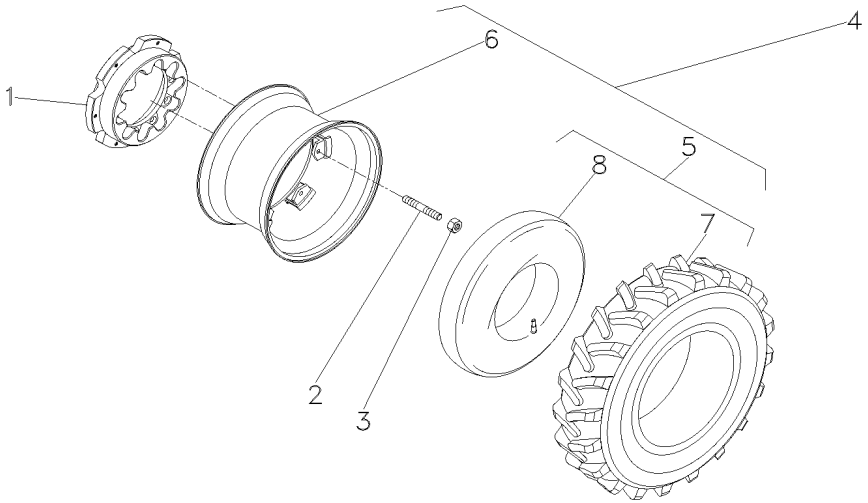

1	021071P1		**2**	CUBO	HUB	CUBO
2	040869P1		**12**	PRISIONEIRO	STUD	ESPARRAGO
3	881162M2		**12**	PORCA	NUT	TUERCA
4	021064N1		**2**	CJ. RODA	KIT, WHEEL	JUEGO DE RUEDA
5	487540M91	4	**2**	CJ.PNEU E CÂMARA	TYRE AND TUBE	NEUM.Y.CAMARA
6	021070S3	4	**2**	ARO	RIM	LLANTA
7	487539M1	5	**2**	PNEU	TYRE	NEUMATICO
8	828539M1	5	**2**	CÂMARA	CHAMBER	CAMARA

Rodas Dianteiras	**18.4 X 26 R1 10I**	**130-55**
Front Wheels	**18.4 X 26 R1 10I**	
Ruedas Delanteras	**18.4 X 26 R1 10I**	

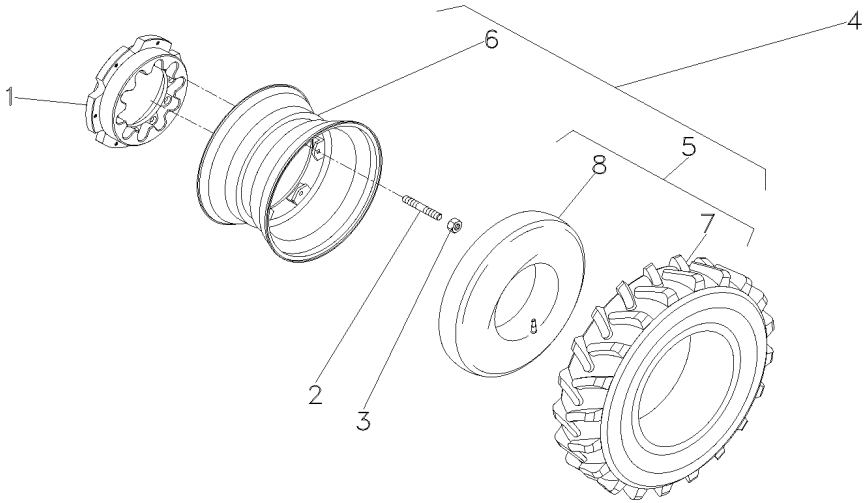

1	021071P1		**2**	CUBO	HUB	CUBO
2	040869P1		**12**	PRISIONEIRO	STUD	ESPARRAGO
3	881162M2		**12**	PORCA	NUT	TUERCA
4	036224N1		**2**	CJ. RODA	KIT, WHEEL	JUEGO DE RUEDA
5	2833361M91	4	**2**	CJ.PNEU E CÂMARA	TYRE AND TUBE	NEUM.Y.CAMARA
6	036189S1	4	**2**	ARO	RIM	LLANTA
7	2833359M1	5	**2**	PNEU	TYRE	NEUMATICO
8	2833360M1	5	**2**	CÂMARA	CHAMBER	CAMARA

Rodas Dianteiras
Front Wheels
Ruedas Delanteras

130-60

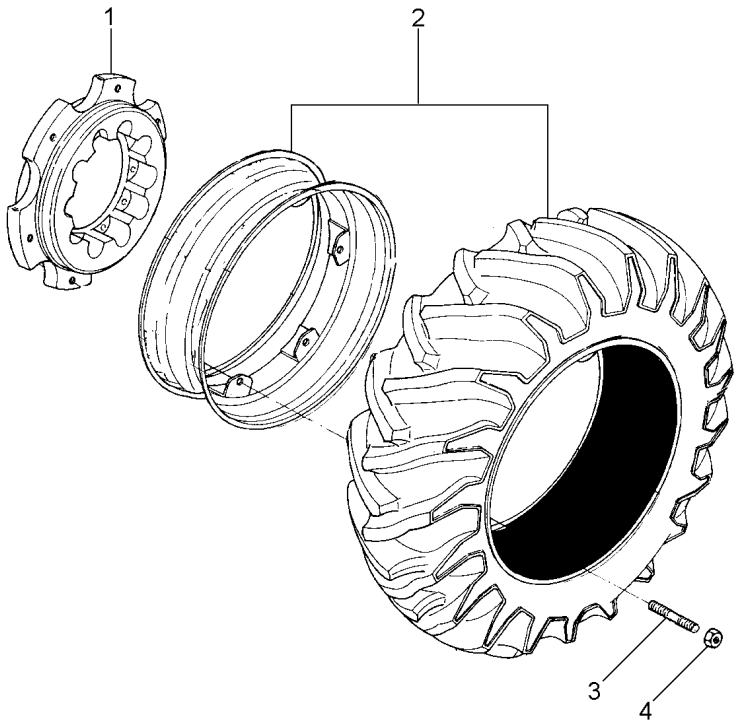

1	021071P1		**2**	CUBO	HUB	CUBO
2	051681N1	130-135 No	**1**	CJ. RODA	KIT, WHEEL	JUEGO DE RUEDA
3	040869P1		**12**	PRISIONEIRO	STUD	ESPARRAGO
4	881162M2		**12**	PORCA	NUT	TUERCA

Rodas Traseiras	**18.4 X 38 R1**
Rear Wheels	**18.4 X 38 R1**
Ruedas Traseras	**18.4 X 38 R1**

130-65

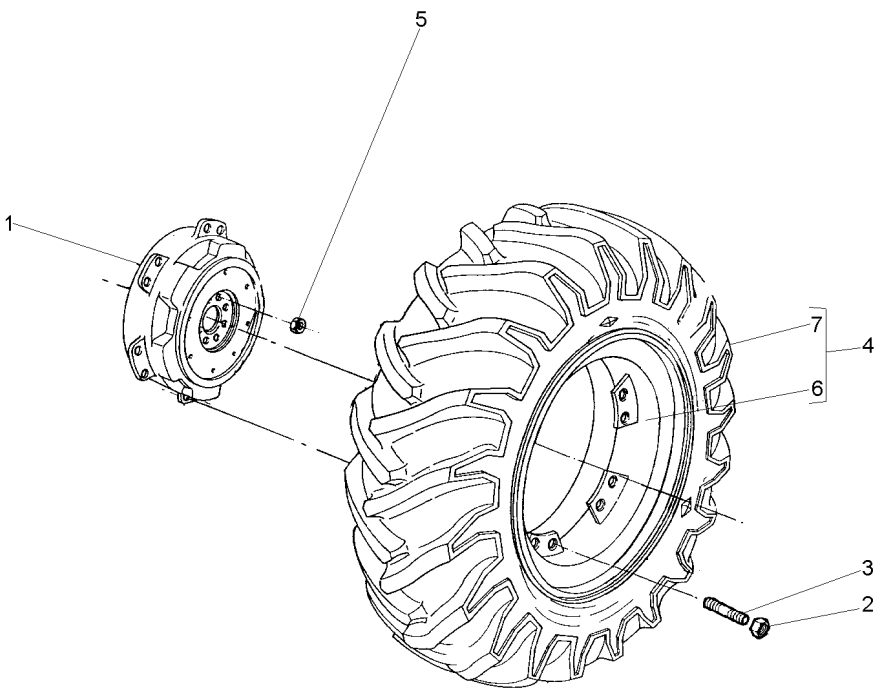

1	3585984M1		**2**	DISCO	DISC	DISCO
2	881162M2		**20**	PORCA	NUT	TUERCA
3	488988M2		**20**	PRISIONEIRO	STUD	ESPARRAGO
4	065498N1		**2**	CJ. RODA	KIT, WHEEL	JUEGO DE RUEDA
5	1487085M1		**16**	PORCA	NUT	TUERCA
6	065500S1	4 W16LX38	**1**	ARO	RIM	LLANTA
7	3410893M91	130-130 No	**1**	CJ.PNEU E CÂMARA	TYRE AND TUBE	NEUM.Y.CAMARA

Rodas Traseiras	**18.4 X 38 R1**
Rear Wheels	**18.4 X 38 R1**
Ruedas Traseras	**18.4 X 38 R1**

130-70

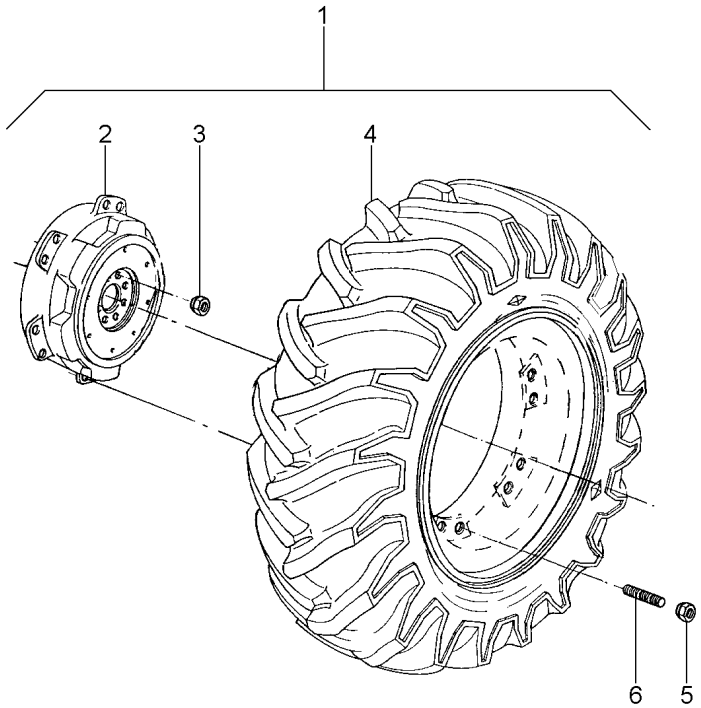

1			3412750M91	**1**	RODAGEM	WHEELS	RODAJE
2	3411093M1	1		**2**	CUBO	HUB	CUBO
3	1487085M1	1		**20**	PORCA	NUT	TUERCA
4	3410894M91	1	130-160 No	**2**	CJ. ARO/PNEU	WHEEL AND TYRE	RUEDA Y NEUMATIC
5	881162M2			**20**	PORCA	NUT	TUERCA
6	488988M2	1		**20**	PRISIONEIRO	STUD	ESPARRAGO

Rodas Traseiras	**23.1 X 30 R1**
Rear Wheels	**23.1 X 30 R1**
Ruedas Traseras	**23.1 X 30 R1**

130-75

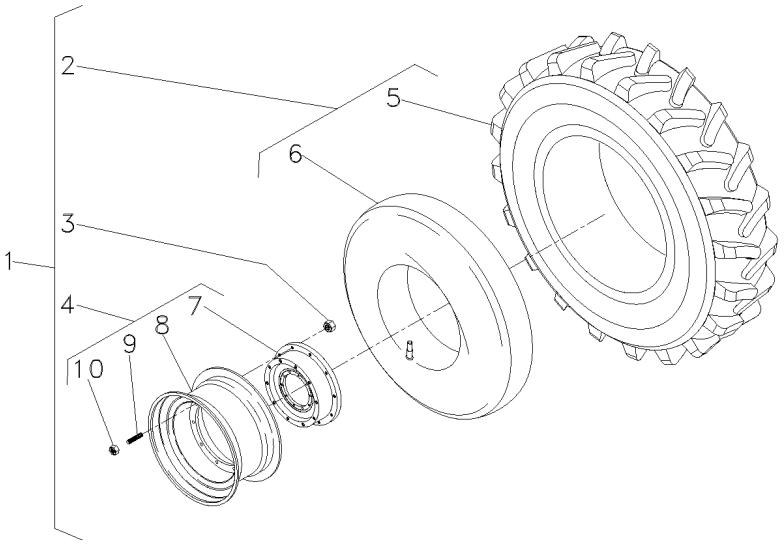

1			3408637M91	**1**	CJ. RODAGEM	WHEELS	RODAJE
2	834924M91	1		**2**	CJ.PNEU E CÂMARA	TYRE AND TUBE	NEUM.Y.CAMARA
3	1487085M1	1		**16**	PORCA	NUT	TUERCA
4	3408339M91	1		**2**	CJ. RODA	KIT, WHEEL	JUEGO DE RUEDA
5	834923M1	2		**1**	PNEU	TYRE	NEUMATICO
6	834337M1	2		**1**	CÂMARA	CHAMBER	CAMARA
7	3149762M1	4		**1**	DISCO	DISC	DISCO
8	046161T1	4		**1**	ARO	RIM	LLANTA
9	488988M2	4		**10**	PRISIONEIRO	STUD	ESPARRAGO
10	881162M2	4		**10**	PORCA	NUT	TUERCA

Rodas Traseiras	**23.1 X 30 R2**	**130-80**
Rear Wheels	**23.1 X 30 R2**	
Ruedas Traseras	**23.1 X 30 R2**	

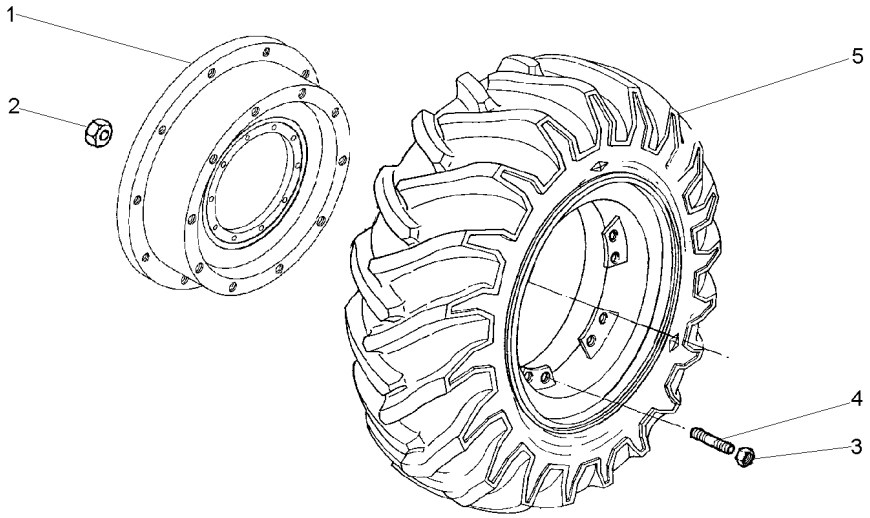

1	3149762M1		**2**	DISCO	DISC	DISCO
2	1487085M1	3/4"UNF	**16**	PORCA	NUT	TUERCA
3	881162M2		**20**	PORCA	NUT	TUERCA
4	488988M2		**20**	PRISIONEIRO	STUD	ESPARRAGO
5	021053N1	130-145 No	**2**	CJ. RODA	KIT, WHEEL	JUEGO DE RUEDA

Rodas Traseiras
Rear Wheels
Ruedas Traseras

130-85

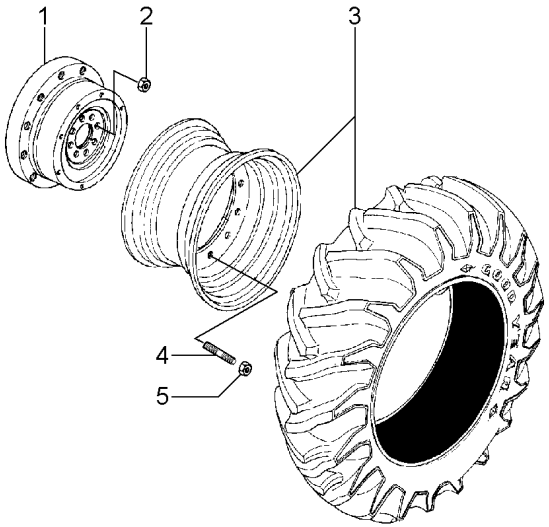

1	3149762M1		**2**	DISCO	DISC	DISCO
2	1487085M1		**16**	PORCA	NUT	TUERCA
3	051693N1	130-155 No	**1**	CJ. RODA	KIT, WHEEL	JUEGO DE RUEDA
4	488988M2		**20**	PRISIONEIRO	STUD	ESPARRAGO
5	881162M2		**20**	PORCA	NUT	TUERCA

Rodas Dianteiras
Front Wheels
Ruedas Delanteras

130-90

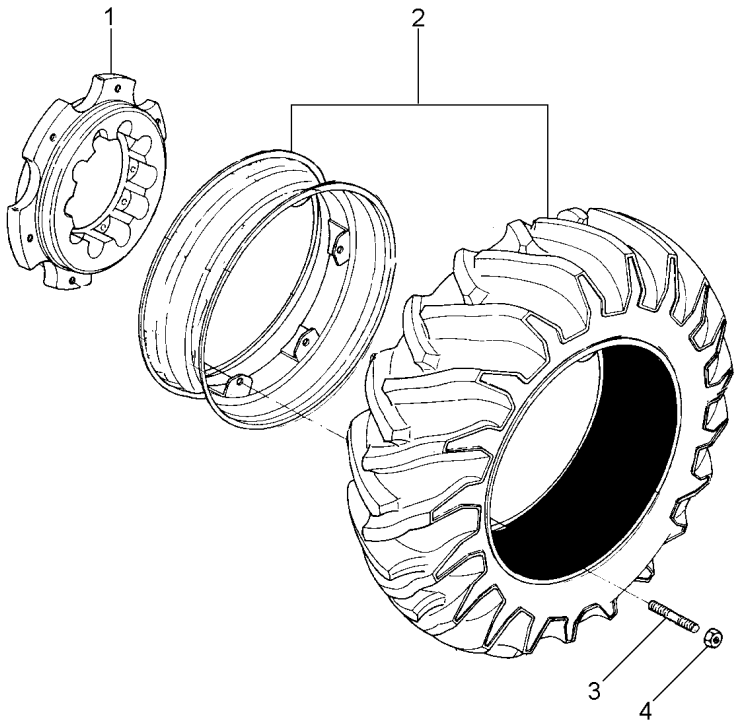

1	021071P1		**2**	CUBO	HUB	CUBO
2	3587079M91	130-140 No	**1**	CJ. RODA	KIT, WHEEL	JUEGO DE RUEDA
3	040869P1		**12**	PRISIONEIRO	STUD	ESPARRAGO
4	881162M2		**12**	PORCA	NUT	TUERCA

Rodas Traseiras
Rear Wheels
Ruedas De Direccion

130-95

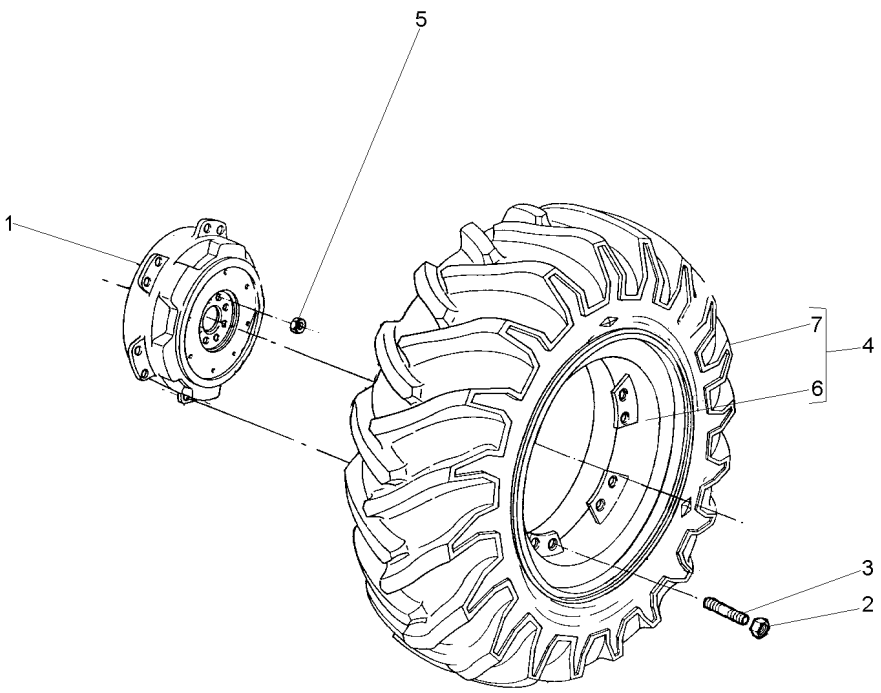

1	3585984M1		**2**	DISCO	DISC	DISCO
2	881162M2		**24**	PORCA	NUT	TUERCA
3	488988M2		**24**	PRISIONEIRO	STUD	ESPARRAGO
4	064954N1		**2**	CJ. RODA	KIT, WHEEL	JUEGO DE RUEDA
5	1487085M1		**16**	PORCA	NUT	TUERCA
6	064816S1	W18LX38	**2**	ARO	RIM	LLANTA
7	3585999M91	130-175 No	**2**	CJ.PNEU E CÂMARA	TYRE AND TUBE	NEUM.Y.CAMARA

Rodas Traseiras	**20.8 X 38 R1**
Rear Wheels	**20.8 X 38 R1**
Ruedas Traseras	**20.8 X 38 R1**

130-100

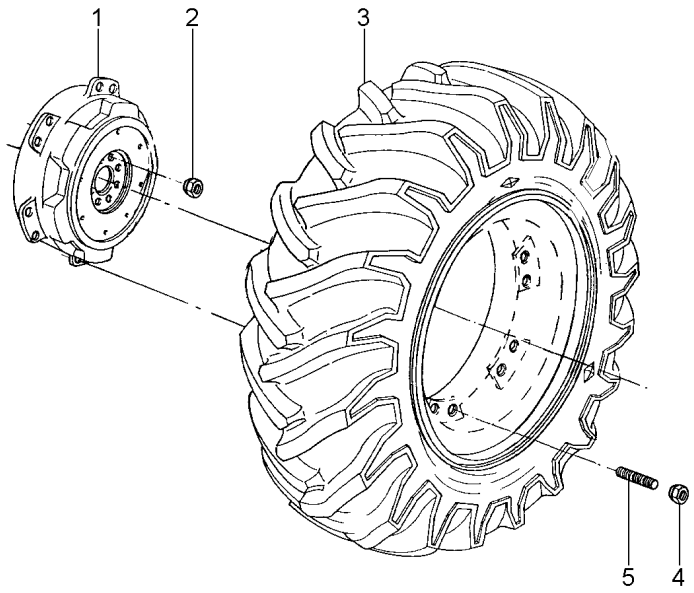

1	3411093M1		**2**	CUBO	HUB	CUBO
2	1487085M1		**16**	PORCA	NUT	TUERCA
3	3585997M91	130-170 No	**2**	CJ. ARO/PNEU	WHEEL AND TYRE	RUEDA Y NEUMATIC
4	881162M2		**24**	PORCA	NUT	TUERCA
5	488988M2		**24**	PRISIONEIRO	STUD	ESPARRAGO

Rodas Traseiras	**24.5 X 32 R1**
Rear Wheels	**24.5 X 32 R1**
Ruedas Traseras	**24.5 X 32 R1**

130-105

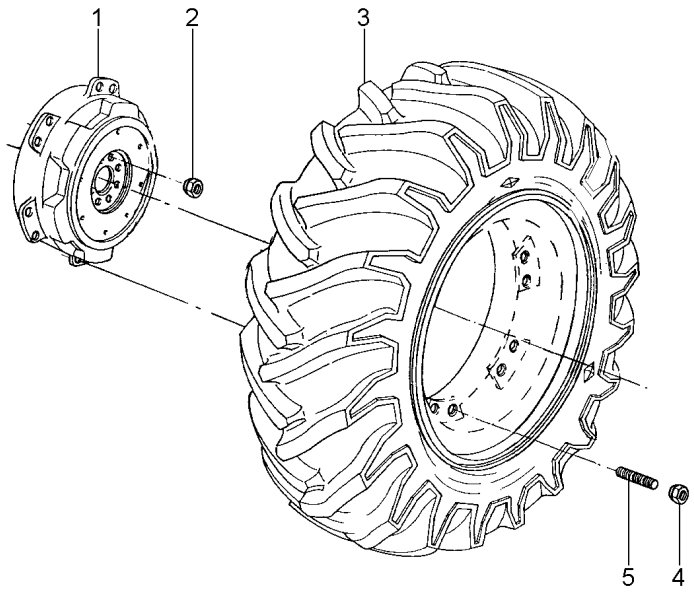

1	3149762M1		**2**	DISCO	DISC	DISCO
2	1487085M1		**16**	PORCA	NUT	TUERCA
3	023622N1	24.5X32	**2**	CJ. ARO/PNEU	WHEEL AND TYRE	RUEDA Y NEUMATIC
		130-150 No				
4	881162M2		**20**	PORCA	NUT	TUERCA
5	488988M2		**20**	PRISIONEIRO	STUD	ESPARRAGO

Suporte E Pesos Dianteiros
Bracket And Front Wheight
Soporte Y Pesos Delanteros

130-110

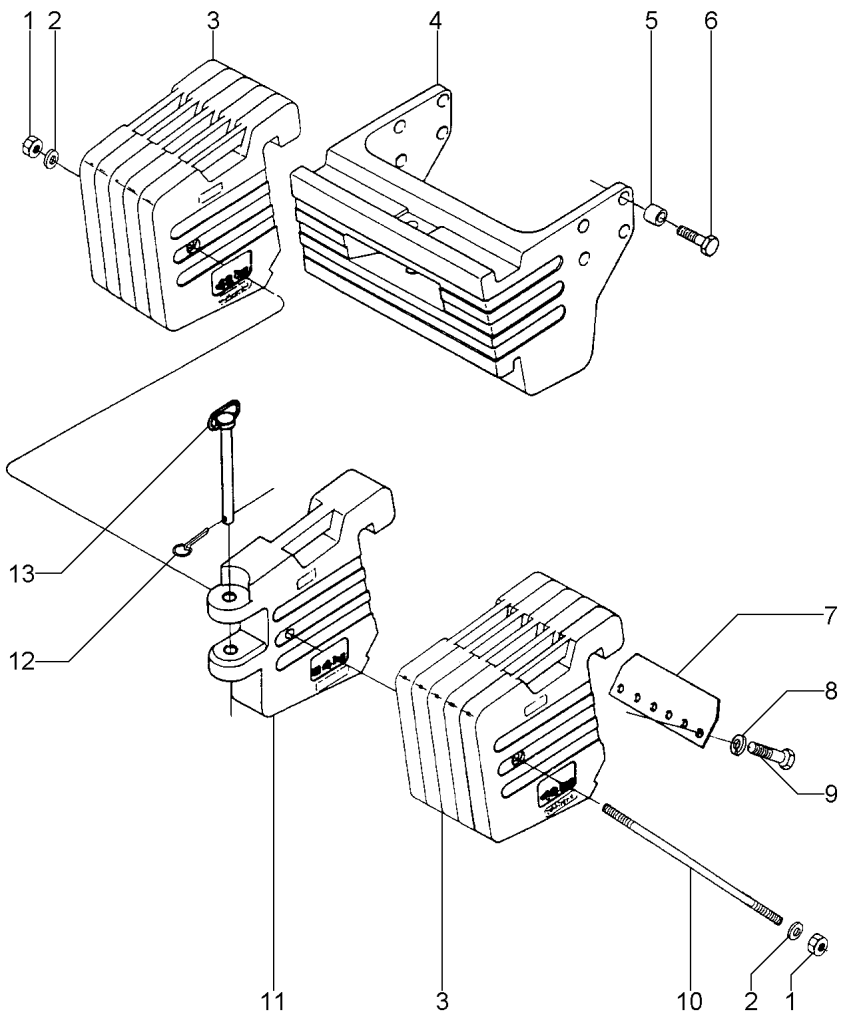

1	375112X1	**2**	PORCA	NUT	TUERCA
2	3585377M1	**2**	ARRUELA	WASHER	ARANDELA
3	020050P1	**10**	PESO	WEIGHT	PESA
4	020049P1	**1**	SUPORTE	BRACKET	SOPORTE
5	020047P1	**8**	BUCHA	BUSH	CASQUILLO
6	369253X1	**8**	PARAFUSO	BOLT	PERNO
7	020046P1	**2**	PLACA	PLATE	PLATO
8	353433X1	**12**	ARRUELA	WASHER	ARANDELA
9	3145222M1	**12**	PARAFUSO	BOLT	PERNO
10	020041P1	**1**	PRISIONEIRO	STUD	ESPARRAGO
11	020051P1	**1**	PESO	WEIGHT	PESA
12	810285M92	**1**	PINO	PIN	PASADOR
13	020043N1	**1**	CJ. PINO	KIT, PIN	JUEGO PASADOR

Suporte E Pesos Dianteiros
Bracket And Front Wheight
Soporte Y Pesos Delanteros

130-115

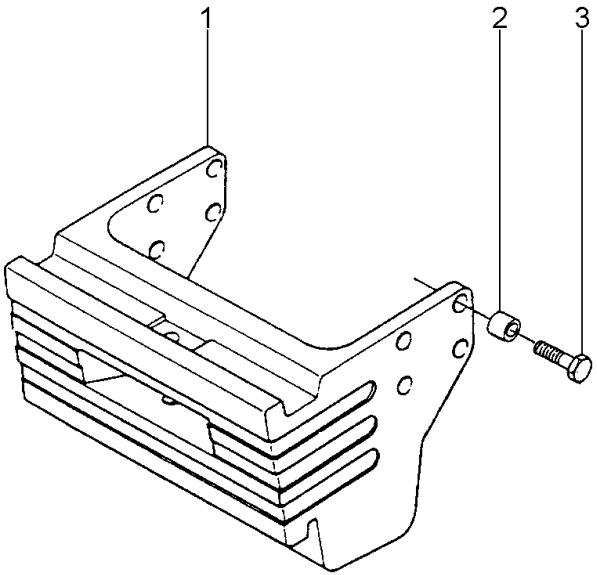

1	020045P1	**1** SUPORTE	BRACKET	SOPORTE
2	020047P1	**8** BUCHA	BUSH	CASQUILLO
3	369253X1	**8** PARAFUSO	BOLT	PERNO

Suporte E Pesos Dianteiros
Bracket And Front Wheight
Soporte Y Pesos Delanteros

130-120

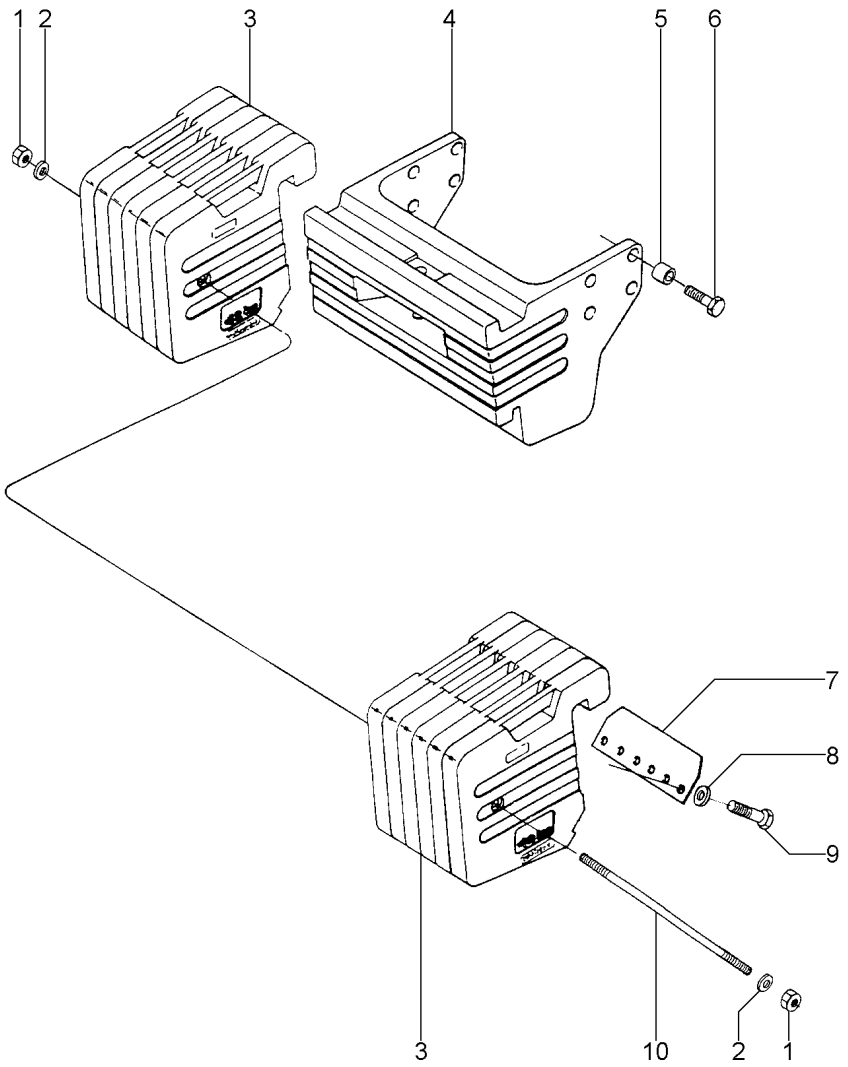

1	375112X1	**2**	PORCA	NUT	TUERCA
2	3585377M1	**2**	ARRUELA	WASHER	ARANDELA
3	020050P1	**12**	PESO	WEIGHT	PESA
4	020049P1	**1**	SUPORTE	BRACKET	SOPORTE
5	020047P1	**8**	BUCHA	BUSH	CASQUILLO
6	369253X1	**8**	PARAFUSO	BOLT	PERNO
7	020046P1	**2**	PLACA	PLATE	PLATO
8	353433X1	**12**	ARRUELA	WASHER	ARANDELA
9	3145222M1	**12**	PARAFUSO	BOLT	PERNO
10	020041P1	**1**	PRISIONEIRO	STUD	ESPARRAGO

Suporte E Pesos Dianteiros
Bracket And Front Wheight
Soporte Y Pesos Delanteros

130-125

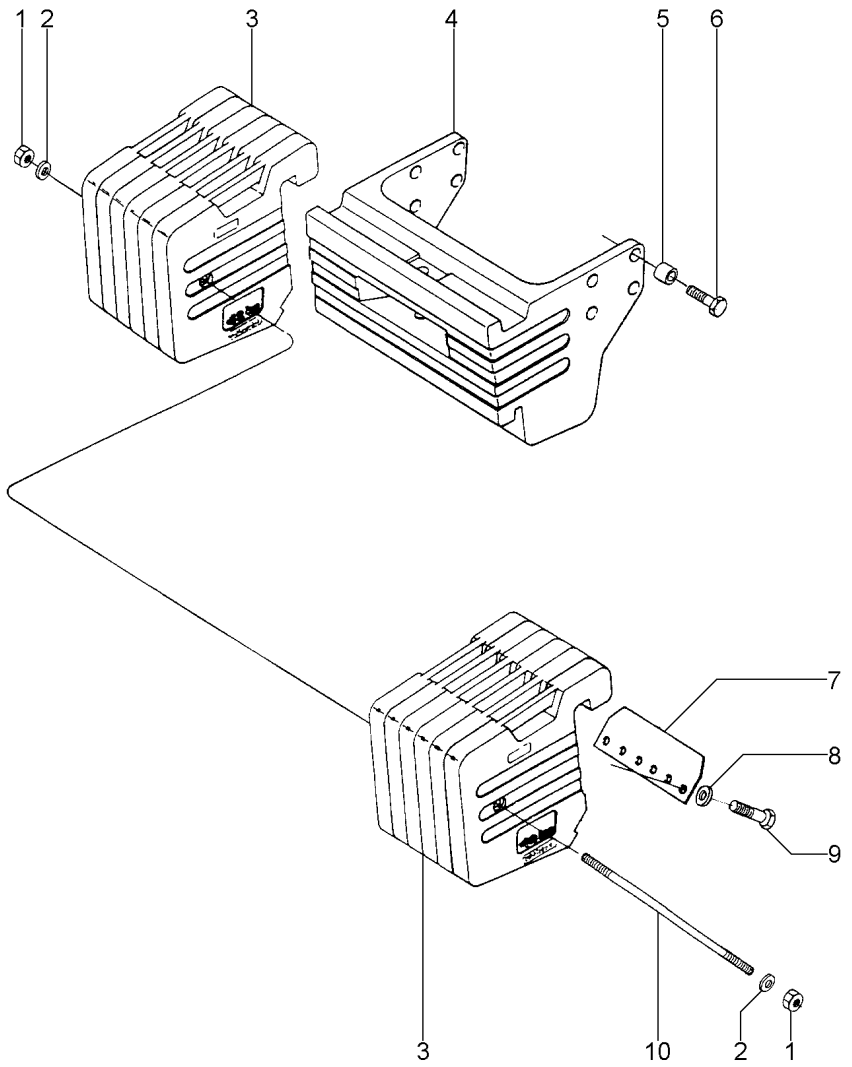

1	375112X1	**2**	PORCA	NUT	TUERCA
2	3585377M1	**2**	ARRUELA	WASHER	ARANDELA
3	020042P1	**12**	PESO	WEIGHT	PESA
4	020045P1	**1**	SUPORTE	BRACKET	SOPORTE
5	020047P1	**8**	BUCHA	BUSH	CASQUILLO
6	369253X1	**8**	PARAFUSO	BOLT	PERNO
7	020046P1	**2**	PLACA	PLATE	PLATO
8	353433X1	**12**	ARRUELA	WASHER	ARANDELA
9	3145222M1	**12**	PARAFUSO	BOLT	PERNO
10	020041P1	**1**	PRISIONEIRO	STUD	ESPARRAGO

Pneu & Câmara	**18.4 X 38 R1 10I**	**130-130**
Tyre & Chamber	**18.4 X 38 R1 10I**	
Neum & Camara	**18.4 X 38 R1 10I**	

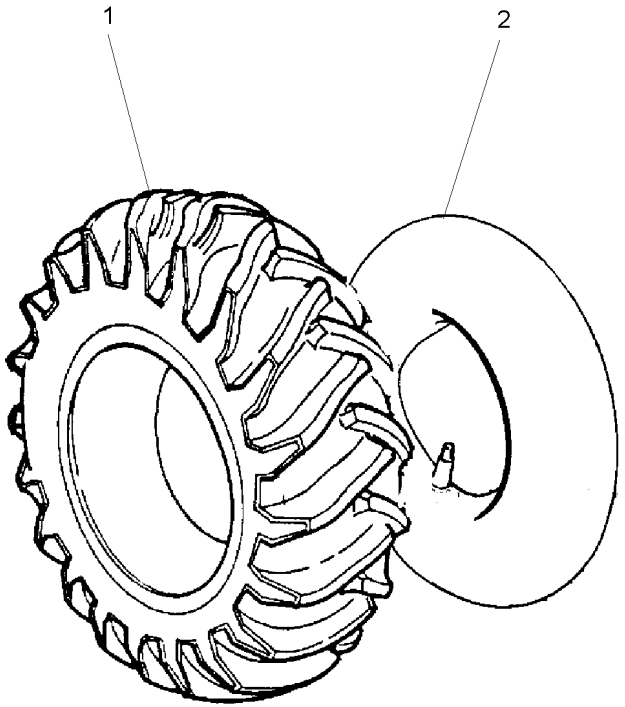

1	3410892M1	**1** PNEU	TYRE	NEUMATICO
2	3410891M1	**1** CÂMARA	CHAMBER	CAMARA

Rodas Dianteiras
Front Wheels
Ruedas Delanteras

130-135

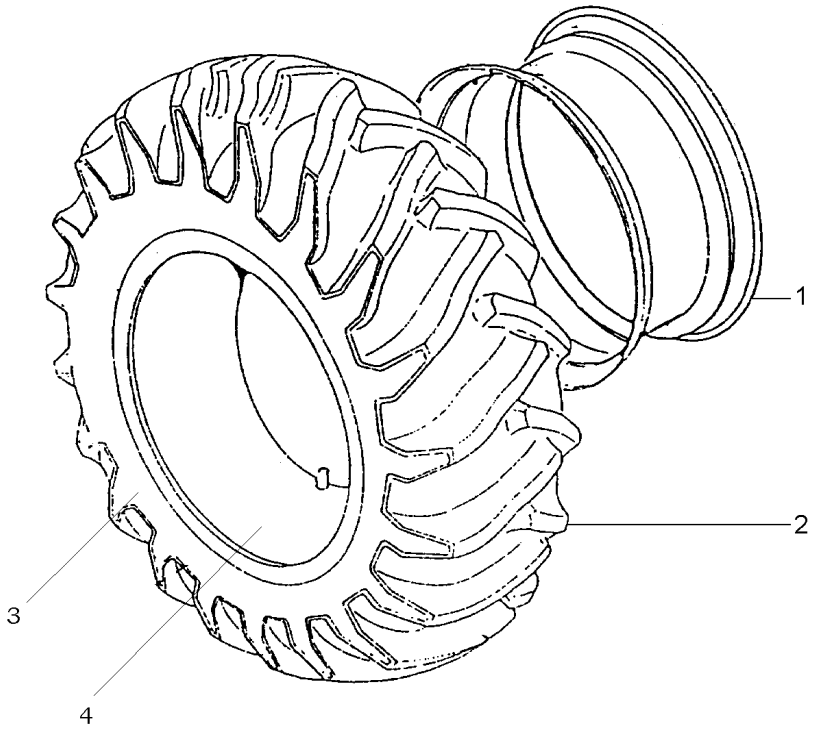

1	051392S1	W16X28	**1**	ARO	RIM	LLANTA
2	051682N1		**1**	CJ.PNEU E CÂMARA	TYRE AND TUBE	NEUM.Y.CAMARA
3	051684P1	2	**1**	CÂMARA	CHAMBER	CAMARA
4	051683P1	2	**1**	PNEU	TYRE	NEUMATICO

Rodas Dianteiras
Front Wheels
Ruedas Delanteras

130-140

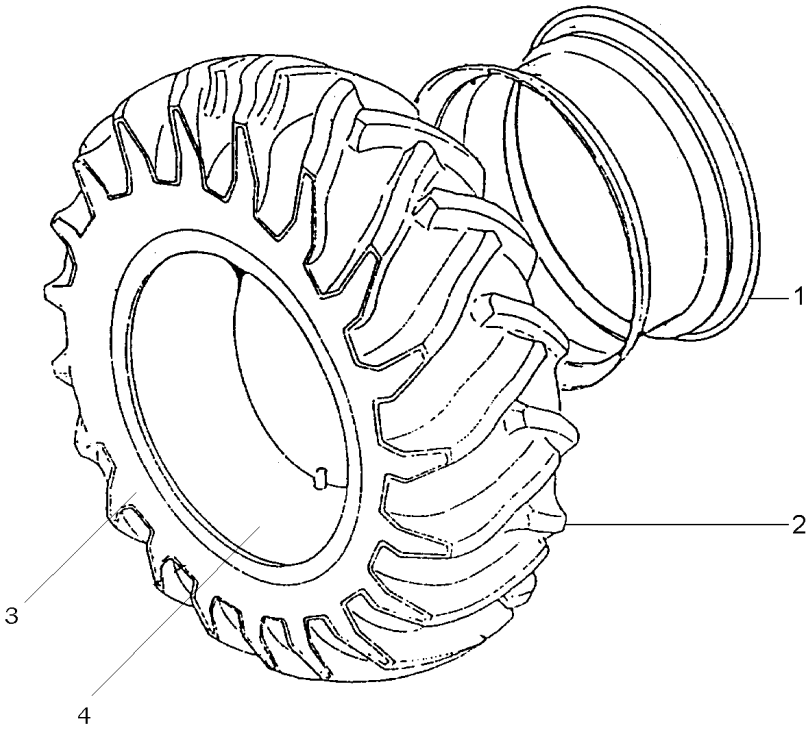

1	021072S1	**1** ARO	RIM	LLANTA
2	834626M91	**1** CJ.PNEU E CÂMARA	TYRE AND TUBE	NEUM.Y.CAMARA
3	834625M1	**1** PNEU	TYRE	NEUMATICO
4	833605M1	**1** CÂMARA	CHAMBER	CAMARA

Rodas Traseiras	**16.9 X 24 R1 8I**	**130-145**
Rear Wheels	**16.9 X 24 R1 8I**	
Ruedas Traseras	**16.9 X 24 R1 8I**	

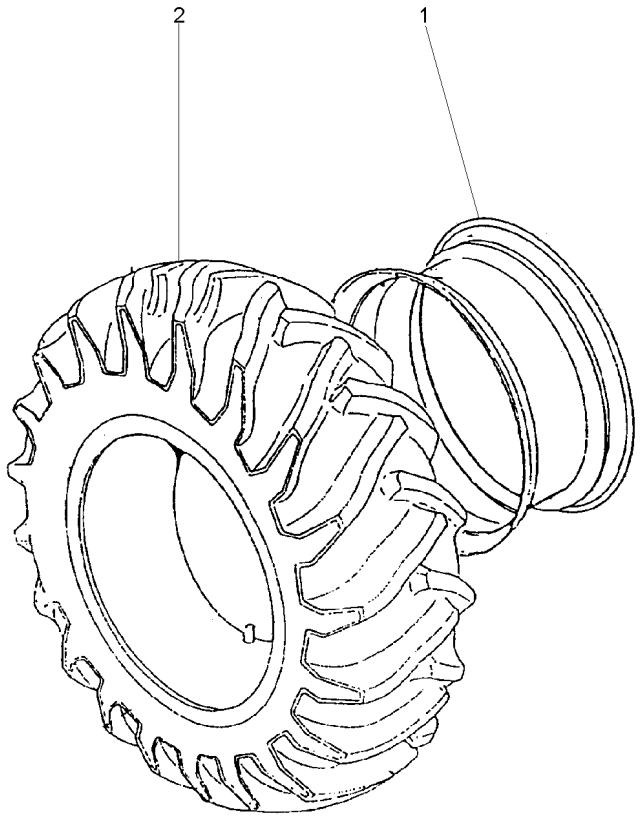

1	046161T1		**1** ARO	RIM	LLANTA
2	834341M91	130-180 No	**1** CJ.PNEU E CÂMARA	TYRE AND TUBE	NEUM.Y.CAMARA

Rodas Traseiras	**24.5 X 32 R1**
Rear Wheels	**24.5 X 32 R1**
Ruedas Traseras	**24.5 X 32 R1**

130-150

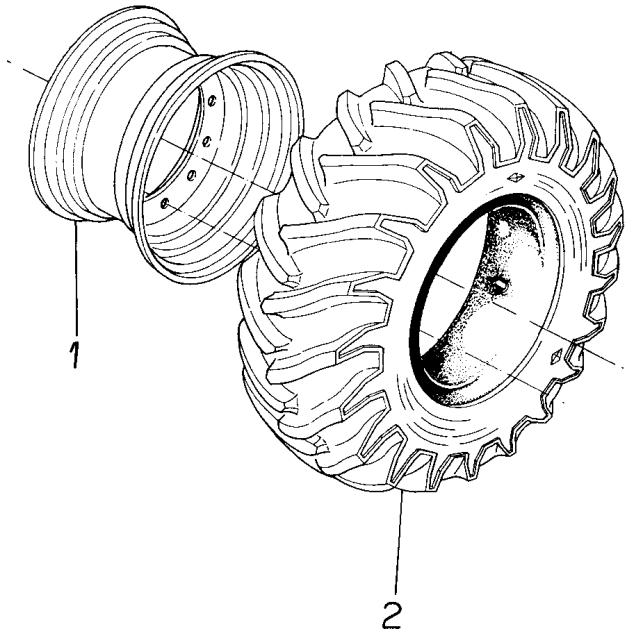

1	023497S1		**1** ARO	RIM	LLANTA
2	505035M91	130-185 No	**1** CJ.PNEU E CÂMARA	TYRE AND TUBE	NEUM.Y.CAMARA

Rodas Traseiras
Rear Wheels
Ruedas Traseras

130-155

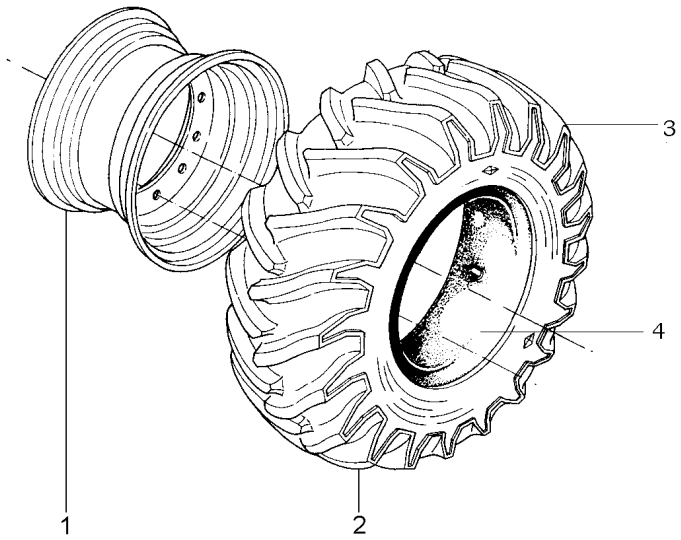

1	023497S1		**1** ARO	RIM	LLANTA
2	051688N1		**1** CJ.PNEU E CÂMARA	TYRE AND TUBE	NEUM.Y.CAMARA
3	051689P1	2	**1** PNEU	TYRE	NEUMATICO
4	051690P1	2	**1** CÂMARA	CHAMBER	CAMARA

Rodas Traseiras	**18.4 X 38 R1**
Rear Wheels	**18.4 X 38 R1**
Ruedas Traseras	**18.4 X 38 R1**

130-160

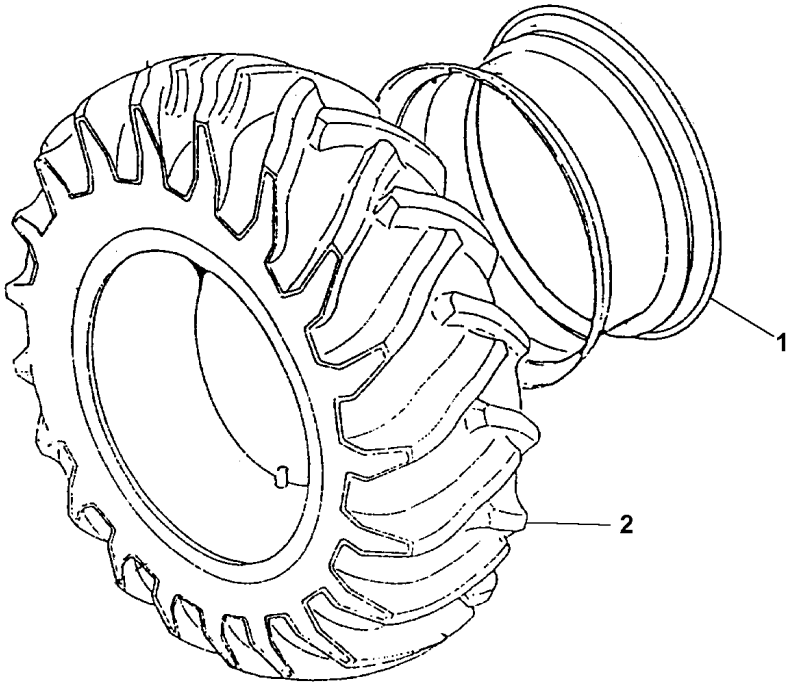

1	021058S1		**1** ARO	RIM	LLANTA
2	3410893M91	130-130 No	**1** CJ.PNEU E CÂMARA	TYRE AND TUBE	NEUM.Y.CAMARA

Rodas Traseiras
Rear Wheels
Ruedas Traseras

130-165

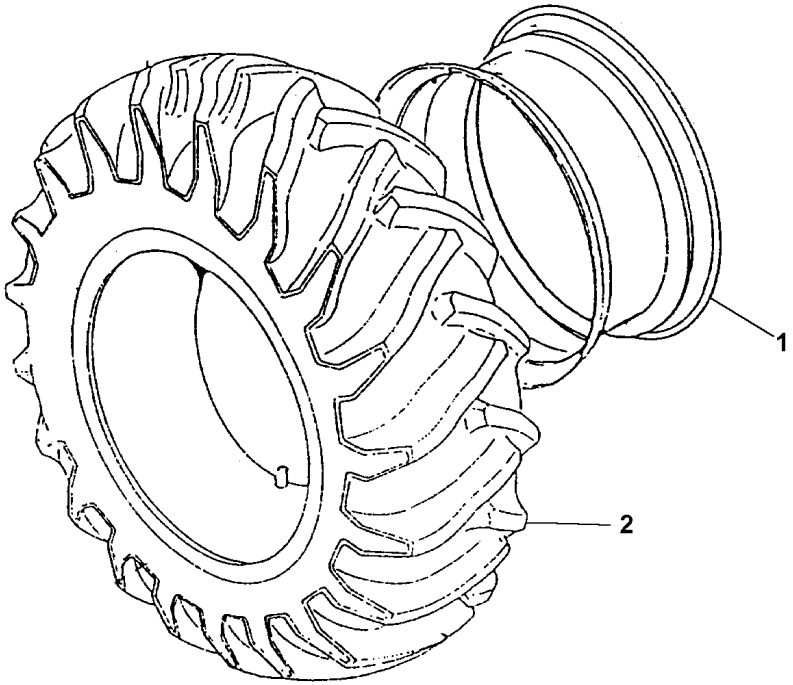

1	021073S1	DW 12X26	**1** ARO	RIM	LLANTA
2	035822N1	130-190 No	**1** CJ.PNEU E CÂMARA	TYRE AND TUBE	NEUM.Y.CAMARA

Rodas Traseiras	**18.4 X 38 R1**	**130-170**
Rear Wheels	**18.4 X 38 R1**	
Ruedas Traseras	**18.4 X 38 R1**	

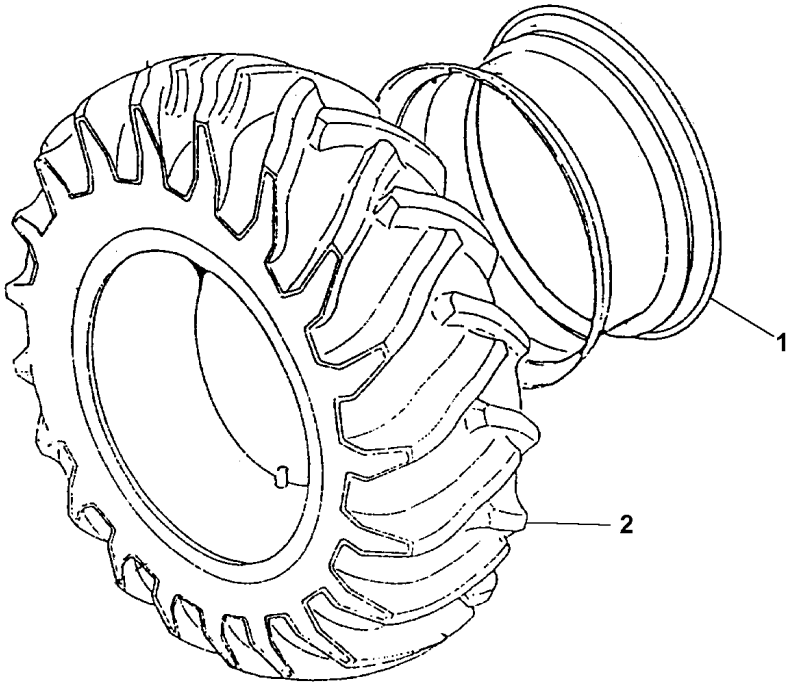

1	035751S1		**1** ARO	RIM	LLANTA
2	3585999M91	130-175 No	**1** CJ.PNEU E CÂMARA	TYRE AND TUBE	NEUM.Y.CAMARA

Rodas Traseiras	**20.8 X 38 R1 8I**	**130-175**
Rear Wheels	**20.8 X 38 R1 8I**	
Ruedas Traseras	**20.8 X 38 R1 8I**	

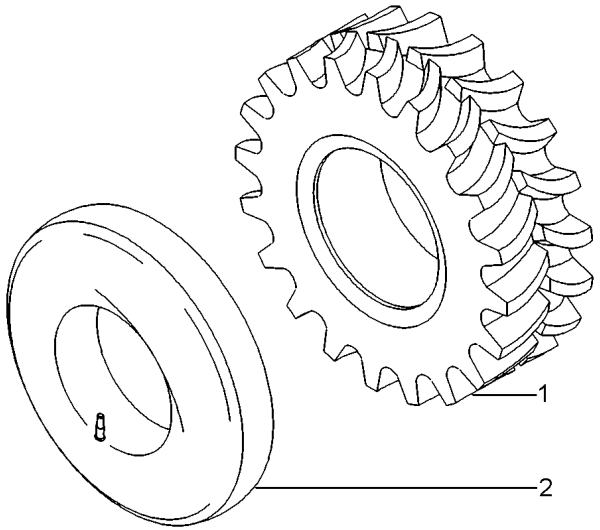

1	3587025M1	20.8X38	**1** PNEU	TYRE	NEUMATICO
2	3587030M1		**1** CÂMARA	CHAMBER	CAMARA

Pneu & Câmara	23.1 X 30 R2 8	130-180	
Tyre & Chamber	23.1 X 30 R2 8		
Neum & Camara	23.1 X 30 R2 8		

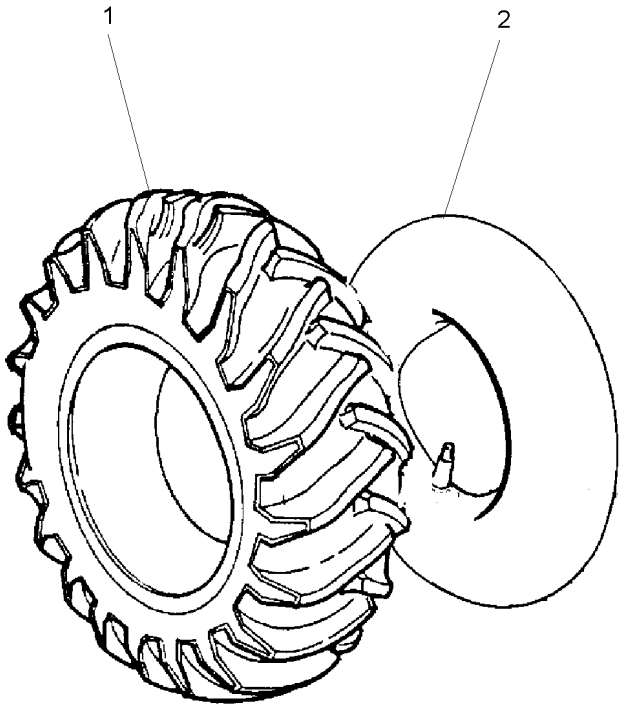

1	834340M1	**1** PNEU	TYRE	NEUMATICO
2	834337M1	**1** CÂMARA	CHAMBER	CAMARA

Roda	**24.5 X 32 R1 10l**	**130-185**
Wheel	**24.5 X 32 R1 10l**	
Rueda	**24.5 X 32 R1 10l**	

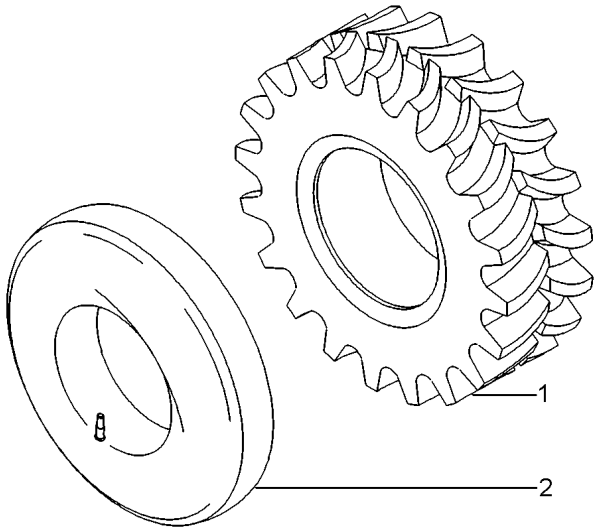

1	505037M1	24.5X32 10L	**1** PNEU	TYRE	NEUMATICO
2	505036M1		**1** CÂMARA	CHAMBER	CAMARA

Rodas Dianteiras	**14.9 X 26 R1 6l**	**130-190**
Front Wheels	**14.9 X 26 R1 6l**	
Ruedas Delanteras	**14.9 X 26 R1 6l**	

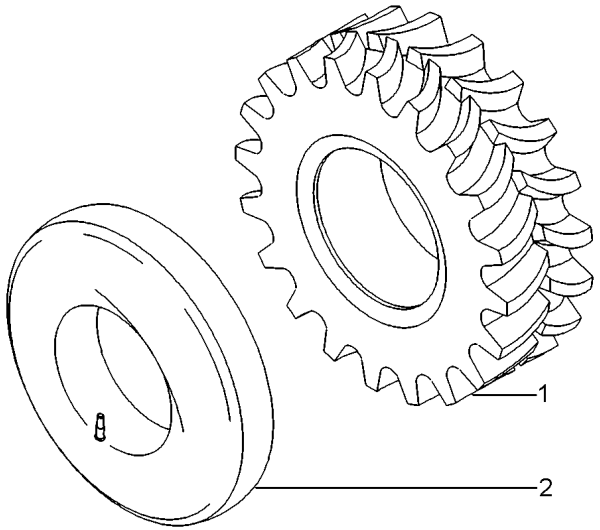

1	035823P1	14.9X26R1	**1** PNEU	TYRE	NEUMATICO
2	3410379M1	14.9X26	**1** CÂMARA	CHAMBER	CAMARA

Rodas Traseiras
Rear Wheels
Ruedas Traseras

130-195

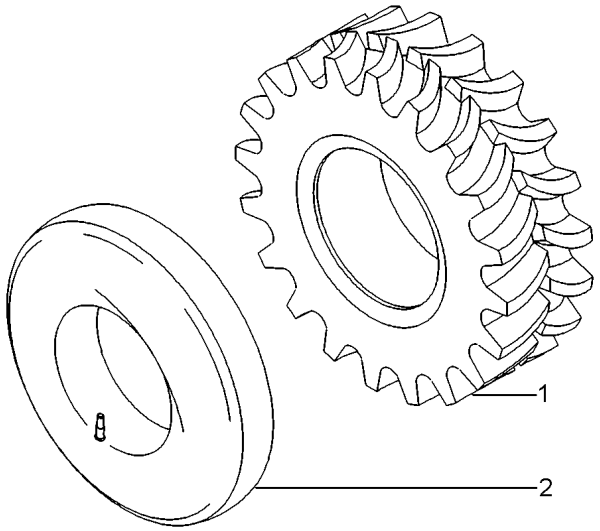

1	834625M1	**1** PNEU	TYRE	NEUMATICO
2	833605M1	**1** CÂMARA	CHAMBER	CAMARA

Rodagem / Wheels / Ruedas	Dupla / Dual / Doble	130-200	18.4 X 38r1 10l 18.4 X 38r1 10l 18.4 X 38r1 10l

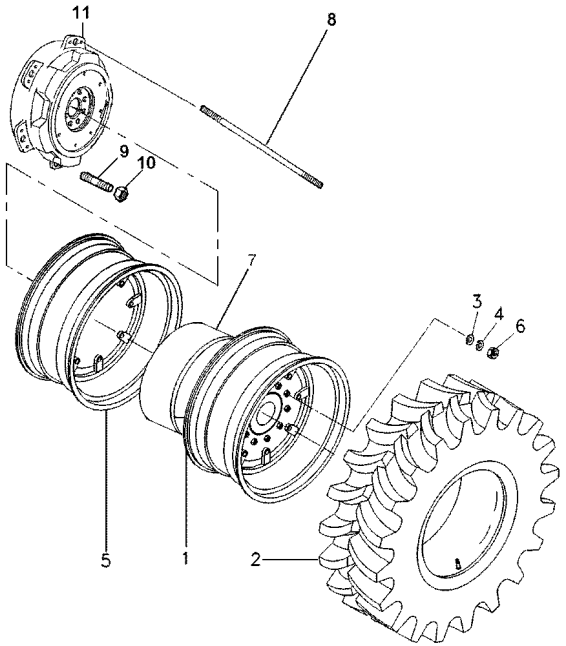

1	067544T1		**2**	ARO	RIM	LLANTA
2	3410893M91	130-130 No	**4**	CJ.PNEU E CÂMARA	TYRE AND TUBE	NEUM.Y.CAMARA
3	391393X1		**24**	ARRUELA	WASHER	ARANDELA
4	339379X1		**24**	ARRUELA	WASHER	ARANDELA
5	067542T1		**2**	ARO	RIM	LLANTA
6	339068X1		**24**	PORCA	NUT	TUERCA
7	067543T1		**2**	ESPAÇADOR	SPACER	PIEZA DISTANCIA
8	067551P1		**12**	TIRANTE	ROD	VARILLA
9	488988M2		**24**	PRISIONEIRO	STUD	ESPARRAGO
10	881162M2		**24**	PORCA	NUT	TUERCA
11	6212012M1		**2**	DISCO	DISC	DISCO

Acessórios Gerais
Accessories Miscellaneous
Accesorios Miscelaneos

140-10

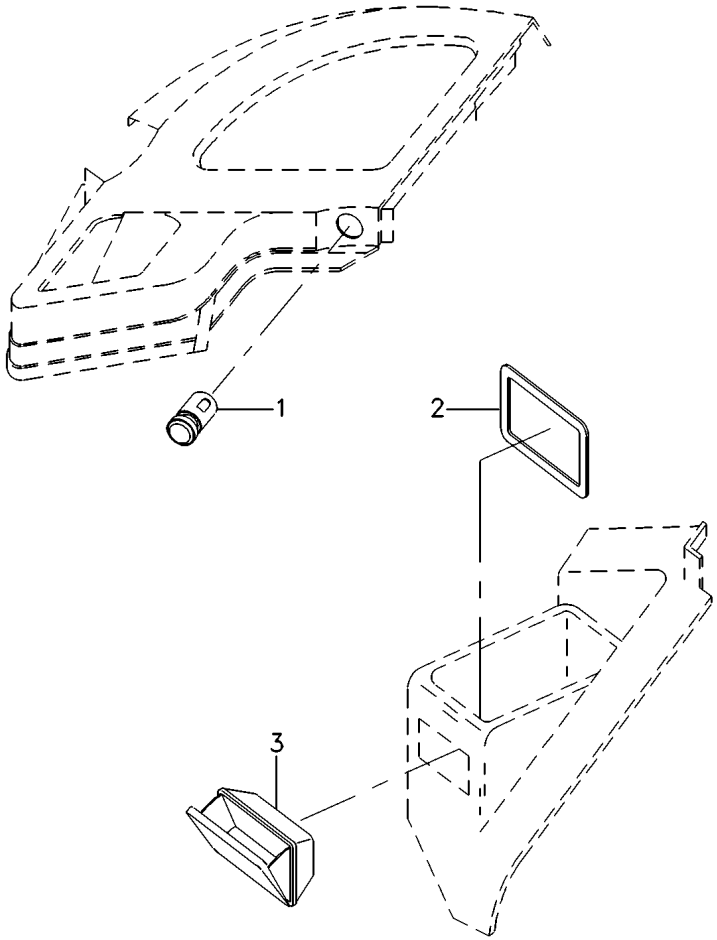

1	3617848M91	**1** ACENDEDOR	LIGHTER	ENCENDEDOR
2	059472P1	**1** SUPORTE	SUPPORT	DISPOS.DE SOSTEN
3	3781512M1	**1** CINZEIRO	ASHTRAY	CENICERO

Aquecedor De Partida
Starting Heater
Calentador De Partida

140-15

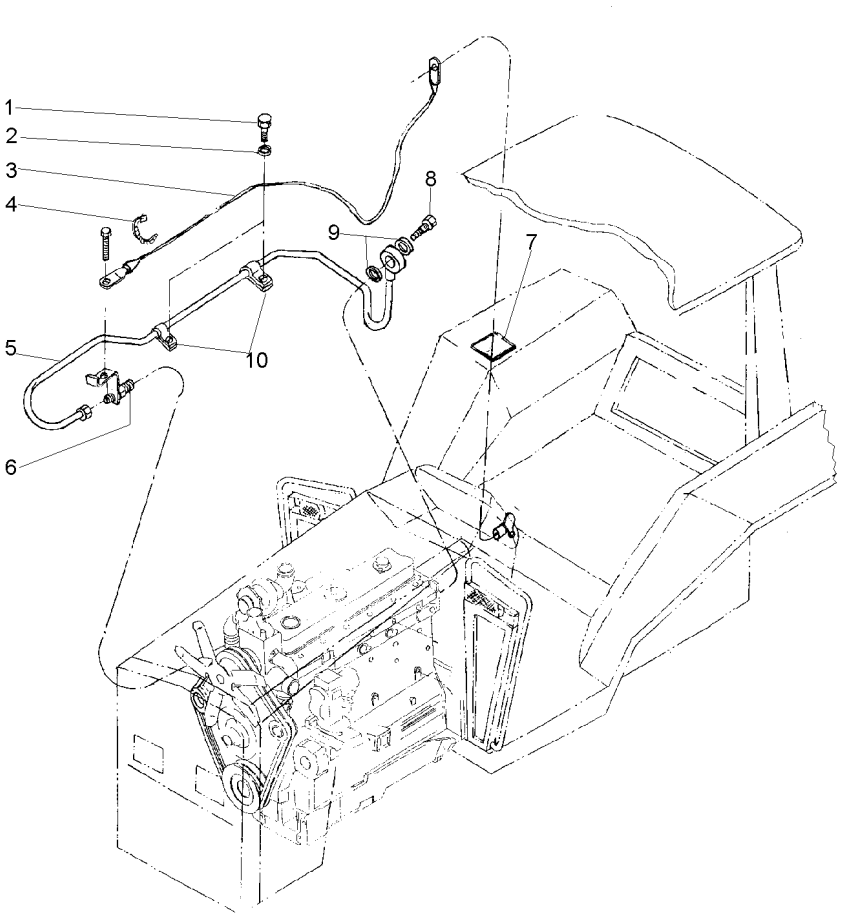

1	353677X1	**2** PARAFUSO	BOLT	PERNO
2	353443X1	**2** ARRUELA	WASHER	ARANDELA
3	037665T1	**1** CJ. CABO	KIT, CABLE	CABLES JUEGO
4	3225356M1	**7** BRAÇADEIRA	CLAMP	ABRAZADERA
5	037666T1	**1** CJ. TUBO	TUBE ASSY	CONJ.DE TUBO
6	2802106M1	**1** VELA AQUECEDORA	INTAKE HEATER	CALENTADOR ADM
7	3149938M1	**1** DECAL	DECAL	CALCOMANIA
8	1481691M1	**1** PARAFUSO	BOLT	PERNO
9	3147545M1	**2** ARRUELA	WASHER	ARANDELA
10	037669P1	**2** PRESILHA	STAPLE	GRAPA

Relógio
Clock
Relogio

140-20

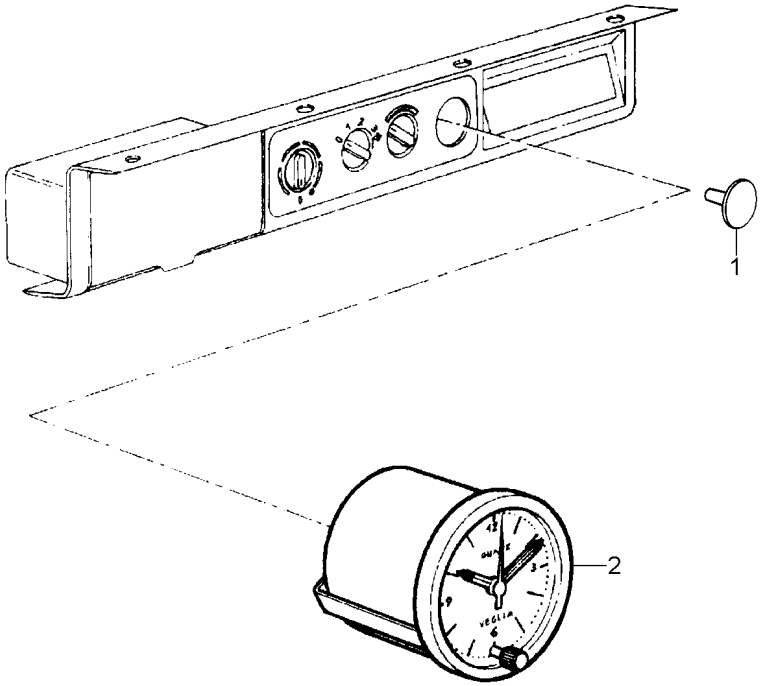

1	052618P1	[A]	**1**	BUJÃO	PLUG	TAPON
2	3713364M1		**1**	RELÓGIO	CLOCK	RELOJ

[A] SEM RELÓGIO
WITHOUT CLOCK
SIN RELOGIO

Aquecedor De Partida
Starting Heater
Calentador De Partida

140-25

Com Cabine
With Cab
Con Cabina

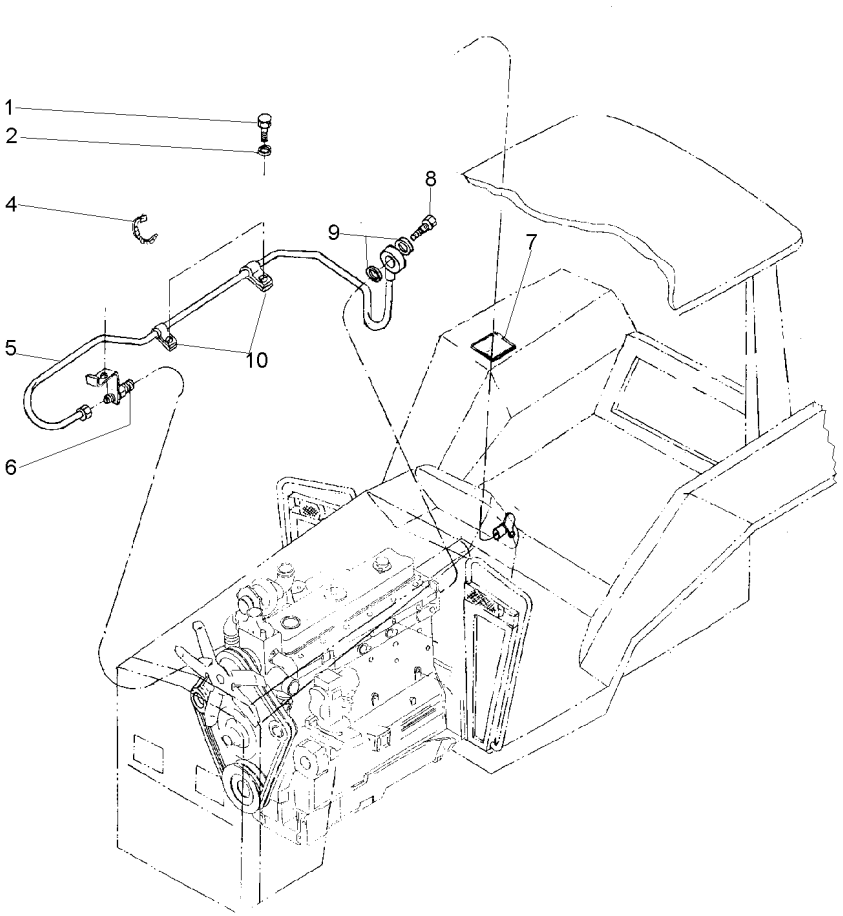

1	353677X1	**2** PARAFUSO	BOLT	PERNO
2	353443X1	**2** ARRUELA	WASHER	ARANDELA
4	3225356M1	**7** BRAÇADEIRA	CLAMP	ABRAZADERA
5	037666T1	**1** CJ. TUBO	TUBE ASSY	CONJ.DE TUBO
6	2802106M1	**1** VELA AQUECEDORA	INTAKE HEATER	CALENTADOR ADM
7	3149938M1	**1** DECAL	DECAL	CALCOMANIA
8	1481691M1	**1** PARAFUSO	BOLT	PERNO
9	3147545M1	**2** ARRUELA	WASHER	ARANDELA
10	037669P1	**2** PRESILHA	STAPLE	GRAPA

Engraxadeira
Greaser
Engrasadera

140-30

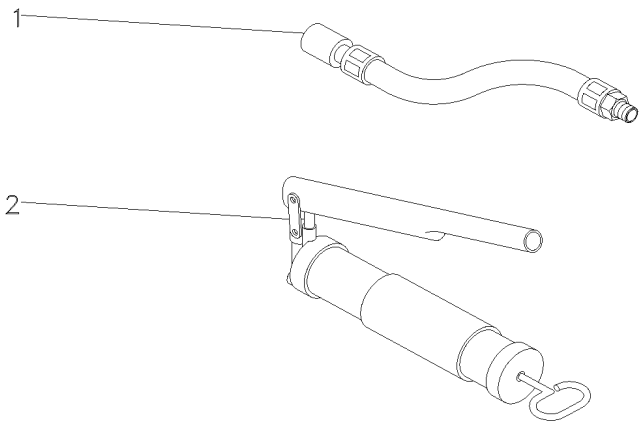

1	036336T1	**1** MANGUEIRA	HOSE	FLEXIBLE
2	036335T1	**1** ENGRAXADEIRA	SHOES	ZAPATAS

Caixa De Ferramentas
Tools Box
Caja De Herramientas

140-35

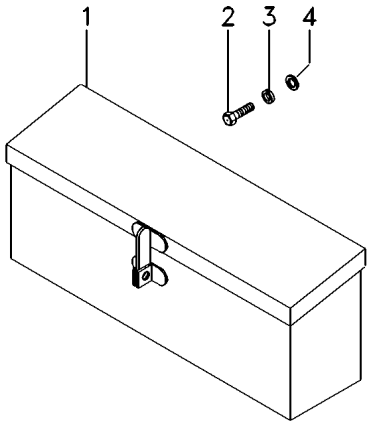

1	036765N1	**1**	CX. FERRAMENTAS	TOOL BOX	CAJA HERRAMIENTA
2	353676X1	**2**	PARAFUSO	BOLT	PERNO
3	353446X1	**2**	ARRUELA	WASHER	ARANDELA
4	829185M1	**2**	ARRUELA	WASHER	ARANDELA

Chaves De Roda
Spanner
Llave Rueda

140-40

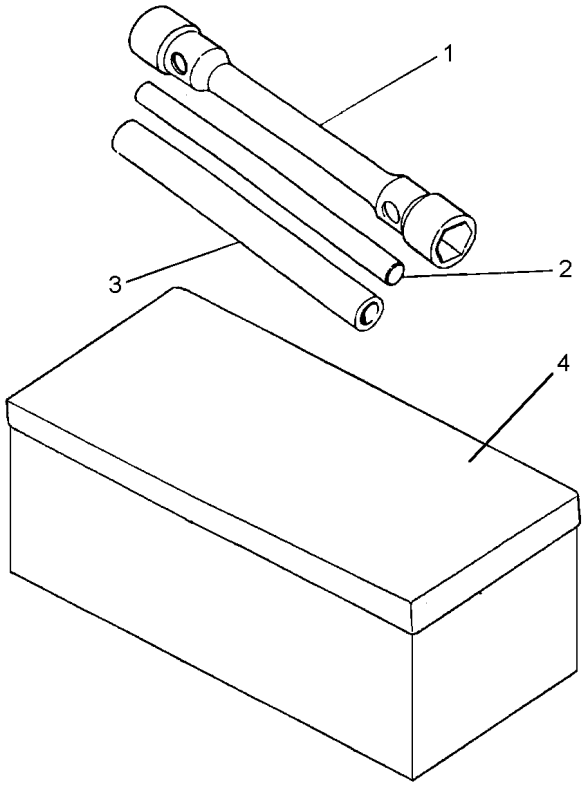

1	021410P1	**1** CHAVE DE RODA	WHEEL KEY	LLAVE DE RUEDA
2	3149804M1	**1** BARRA	BAR	BARRA
3	3149803M1	**1** TUBO	PIPE	CANO
4	EE123025M91	**1** CAIXA	BOX	CAJA

Extintor De Incêndio
Fire Extinguisher
Extintor De Incendio

140-45

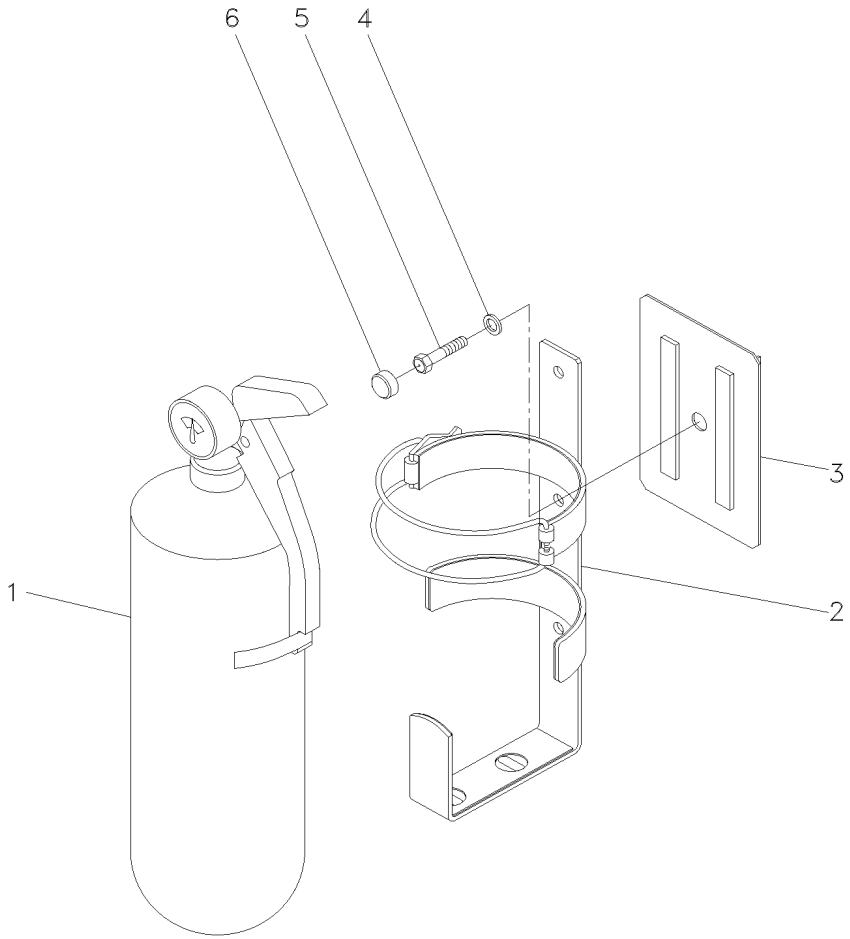

1	3470314M91		**1**	EXTINTOR	EXTINGUISHER	EXTINTOR
2	3470313M91		**1**	SUPORTE	BRACKET	SOPORTE
3	052515S1		**1**	FECHAMENTO	COVER	CUBIERTA
4	390972X1		**1**	ARRUELA	WASHER	ARANDELA
5	339123X1		**1**	PARAFUSO	BOLT	PERNO
5	339124X1	[A]	**1**	PARAFUSO	BOLT	PERNO
6	3616277M1	[A]	**1**	CAPA	CAP	TAPA

[A] SEM EXTINTOR
WITHOUT EXTINGUISHER
SIN EXTINTOR

Kit De Ferramentas
Tools
Herramientas

140-50

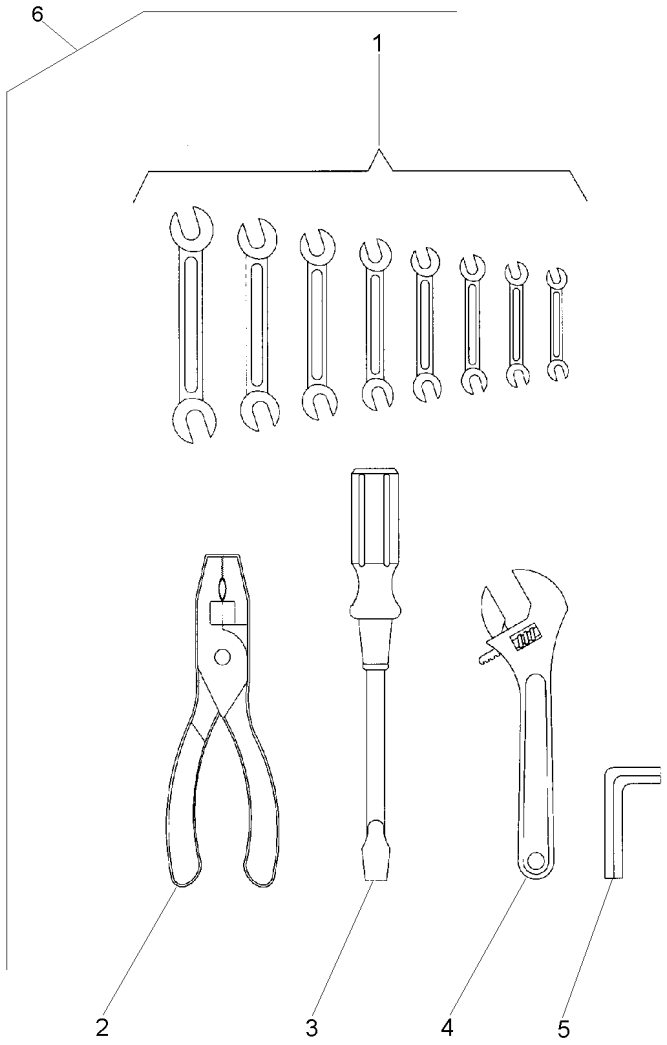

1	3145880M1	6	**1**	CHAVE DE BOCA	SPANNER	LLAVE DE RUEDA
1	3145881M1	6	**1**	CHAVE DE BOCA	SPANNER	LLAVE DE RUEDA
1	3145882M1	6	**1**	CHAVE DE BOCA	SPANNER	LLAVE DE RUEDA
1	3145883M1	6	**1**	CHAVE DE BOCA	SPANNER	LLAVE DE RUEDA
1	3145884M1	6	**1**	CHAVE DE BOCA	SPANNER	LLAVE DE RUEDA
1	3145885M1	6	**1**	CHAVE DE BOCA	SPANNER	LLAVE DE RUEDA
1	3145886M1	6	**1**	CHAVE DE BOCA	SPANNER	LLAVE DE RUEDA
1	3145887M1	6	**1**	CHAVE DE BOCA	SPANNER	LLAVE DE RUEDA
2	3145888M1	6	**1**	ALICATE	PLIERS	PINZAS
3	3145890M1	6	**1**	CHAVE DE FENDA	SCREWDRIVER	DESTORNILLADOR
4	3145889M1	6	**1**	CHAVE DE BOCA	SPANNER	LLAVE DE RUEDA
5	1437379M1	6	**1**	CHAVE ALLEN	ALLEN KEY	LLAVE ALLEN
6		3145959M91	**1**	KIT FERRAMENTAS	KIT, TOOL	JGO.HERRAMIENTAS

Protetor Auricular
Protector
Protetor

140-55

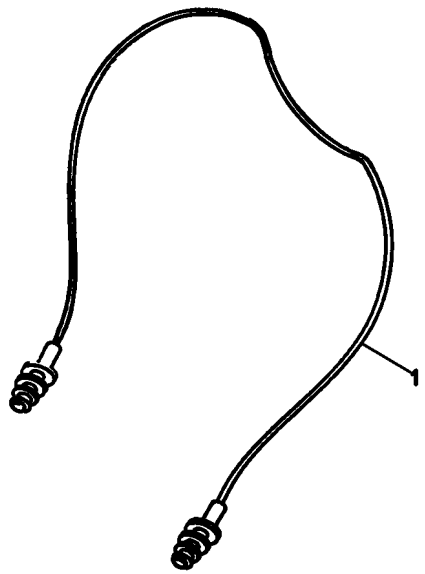

1	T0289054	**1** PROTETOR	PROTECTOR	PROTECTOR

Receptor Gps
Gps Receptor
Receptor Gps

140-60



1	064558T1	**1** RECEPTOR	RECEIVER	RECEPTOR

Receptor Gps E Barra De Luzes
Gps Receptor And Light Bar
Receptor Gps Y Barra De Luz

140-65

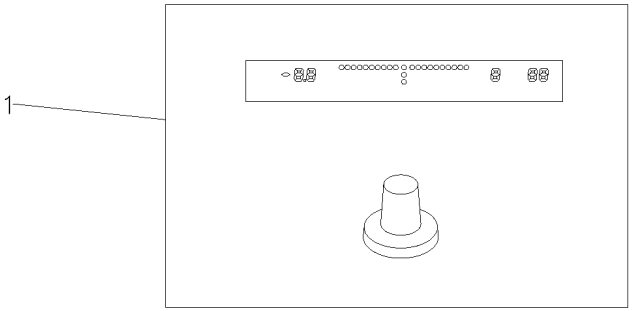

1	064796T1	**1**	RECEPTOR	RECEIVER	RECEPTOR

Tomada De Luz Da Carreta
Lighting System
Sistema De Iluminación

140-70

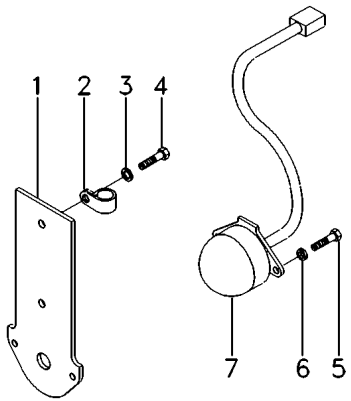

1	3808991M91	[A]	**1** SUPORTE	BRACKET	SOPORTE
2	1873859M1		**1** BRAÇADEIRA	CLAMP	ABRAZADERA
3	390744X1		**2** ARRUELA	WASHER	ARANDELA
4	3009491X1		**2** PARAFUSO	BOLT	PERNO
5	3007933X1	[A]	**3** PARAFUSO	BOLT	PERNO
6	339381X1	[A]	**3** ARRUELA	WASHER	ARANDELA
7	059372T2	[A]	**1** CONECTOR	CONNECTOR	CONECTOR

[A] ISO
ISO
ISO

Tomada De Luz Da Carreta
Lighting System
Sistema De Iluminación

140-75

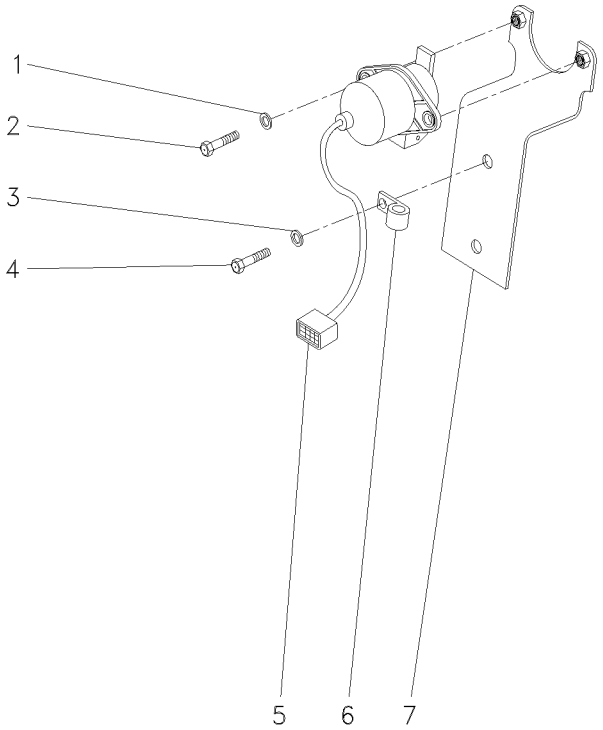

1	390972X1	**2** ARRUELA	WASHER	ARANDELA
2	339123X1	**2** PARAFUSO	BOLT	PERNO
3	390744X1	**2** ARRUELA	WASHER	ARANDELA
4	3009491X1	**2** PARAFUSO	BOLT	PERNO
5	059373T1	**1** CONECTOR	CONNECTOR	CONECTOR
6	1873859M1	**1** BRAÇADEIRA	CLAMP	ABRAZADERA
7	3808990M91	**1** SUPORTE	BRACKET	SOPORTE

Triângulo De Advertência
Lighting Equipament
Equipo Alumbrado

140-80

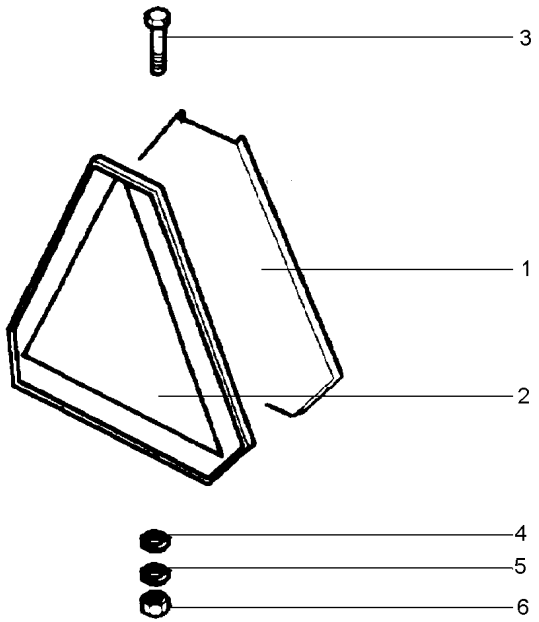

1	053117S1	**1**	SUPORTE	BRACKET	SOPORTE
2	890016200046	**1**	DECAL	DECAL	CALCOMANIA
3	339123X1	**1**	PARAFUSO	BOLT	PERNO
4	339024X1	**1**	ARRUELA	WASHER	ARANDELA
5	339374X1	**1**	ARRUELA	WASHER	ARANDELA
6	394367X1	**1**	PORCA	NUT	TUERCA